RUTHZIL TRATOR COMERCIAL DE PEÇAS LTDA 11 97083-6812 ROLANDO CITRANGULO

NEW HOLLAND CONSTRUCTION

2010

PARTS CATALOG
CATÁLOGO DE PEÇAS

MOTOGRADER
MOTONIVELADORA

RG140.B RG170.B RG200.B
F140B F170B F200B
TierIII

TABLE OF CONTENTS/TABELA DE CONTEÚDO

General Information / Informações Gerais
2 - Engine / Motor
3 - Fuel System / Sistema de combustível
4 - Electrical System / Sistema Elétrico
5 - Tracks -Steering / Sistema de direção
6 - Power train / Transmissão e Eixos
7 - Brakes / Sistema de Freios
8 - Hydraulics / Sistema Hidráulico
9 - Chassis-Attachments / Chassi e Cabine

Issued December 10 / Edição Dezembro/2010
Printed in Brazil / Impresso no Brasil - 84322001
All Rights Reserved. / Todos os direitos reservados
CNH Latin América Ltda.

CNH Latin America reserves the right to make improvement s in design or changes in specifications at any time without incurring any obligation to inst all them on unit s previously sold. All data given in this publication is subject to production variations . Dimensions and weights are only approximate. Illustrations do not necessarily show products in standard condition. For exact information about any p articular product, please consult your Dealer .

CNH Latin América Ltda reserva o direito para efetuar melhorias a qualquer momento no projeto ou mudanças em especifica-ções sem incorrer qualquer obrigação para os instalar em unidades previamente vendidas. Todo o conteúdo desta publicação está sujeito a variações de produção. Dimensões e pesos são só aproximados. Ilustrações não mostram necessariamente produtos em condição standard. Para informação exata sobre qualquer produto em particular, favor consultar seu revendedor.

Printed on December/2010 - Impresso em Dezembro/2010			
First Edition	01/Dec/08	RG140.B 170.B 200.B F140B 170B 200B TierIII	84322001
Primeira edição	01/Dez/08	RG140.B 170.B 200.B F140B 170B 200B TierIII	84322001

Any use of editorial or pictorial content is strictly prohibited without express written permission from
CNH Latin América Ltda. Av. Gal. David Sarnoff, 2237 32210-900 Contagem MG Brazil

É estritamente proibido qualquer uso do conteúdo editorial ou ilustrações sem permissão por escrito da
CNH Latin América Ltda. Av. Gal. David Sarnoff, 2237 32210-900 Contagem MG Brasil

RG140.B RG170.B RG200.B
F140B F170B F200B
TierIII

1	2	3	4
08-01	01	p1	01/02

HYDRAULIC CYLINDER - 396137A2

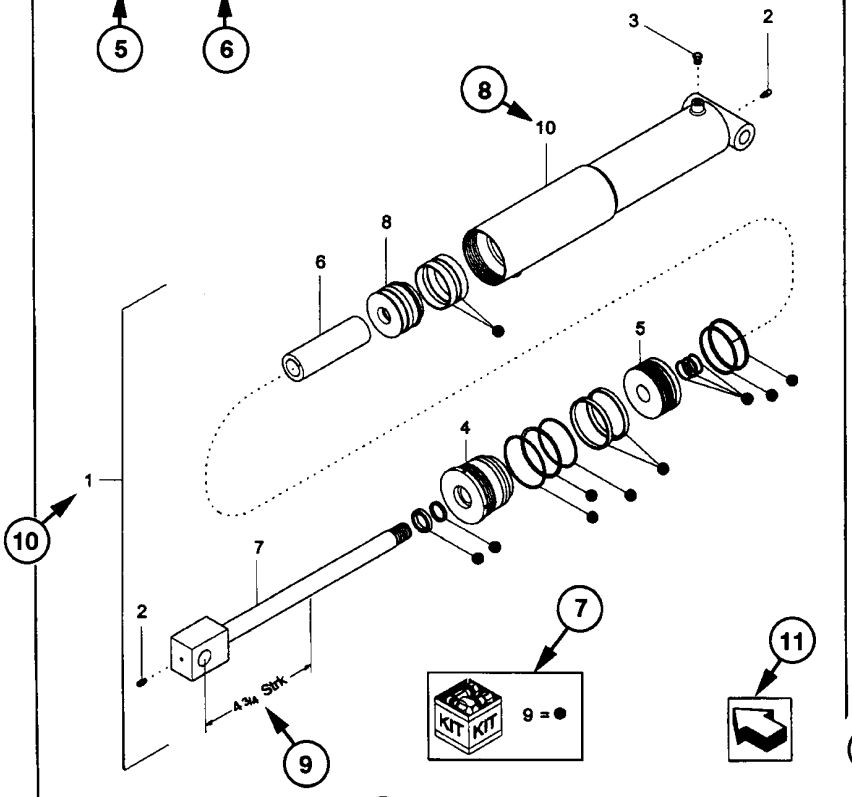

1	2	3	4
08-01	01	p1	01/02

HYDRAULIC CYLINDER - 396137A2

REF	FN	PART NUMBER	YR/SN	QTY	DESCRIPTION
1	1	396137A2	BTW 01/85 & 02/02	1	CYLINDER ASSY. 4-3/4 in strk, Inc 2-10
2		31-95	Before 01/85	2	FITTING
2		219-8	From 01/85	2	NIPPLE, LUBE Grease, 1/4 tpr x 17/32
3		{402475A2}		1	BREATHER
4		402474A1		1	CAP CYLINDER END
5		402468A1	BSN JJC0189199	1	PISTON ROD/GLAND
5		145221C3	ASN JJC0189200	1	PISTON
6		402471A1		1	SPACER
7		402473A1		1	ROD, PISTON
8		402469A1		1	PISTON ROD/GLAND
9		402476A1		1	PACKAGE, SEALS
10		NSS		1	NOT SERVICED SEPARAT CASE ASSEMBLY

(1) 08-20

STANDARD

MODELS

HOW TO USE YOUR PARTS CATALOG
COMO UTILIZAR O CATÁLOGO DE PEÇAS

1- Figure Number
2- Sequence Code within the Figure Number
3- Page Number within the Sequence Code
4- Date of Printing (month / year)
5- Figure Description
6- General information regarding the figure
7- Parts supplied in repair kits
8- Figure call-out of the part number (REF)
9- Technical specifications
10- Figure call-out includes bracketed items
11- Orientation - Arrow indicates front
12- Footnote - Additional information
13- Part Number
NSS = Not Serviced Separately
14- Not Available as service part in this market
15- YR/SN - Introduction
16- Quantity of the Part referred to in the page.
AR = As Required
* = As required
17- Part Description
18- Additional description
19- Figure Notes
20- Model Number(s)

1- Número Página
2- Sequência da Figura
3- Sequência de Página
4- Data de impressão (mês/ano)
5- Descrição da Página
6- Informações complementares da página
7- Kits e composições
8- Sequência de chamada
9- Característica técnica da peça
10- Conjunto de peças
11- Orientação para a frente da máquina
12- Nota relativa a algum item especifíco
13- Número de peça
NSS = Não vendido separadamente
14- Peça não disponível
15- Ponto de introdução
16- Quantidade
AR = Conforme necessidade
* = Conforme necessidade
17- Descrição da peça
18- Complemento de descrição
19- Nota da página
20- Modelo da máquina

RIGHT-HAND AND LEFT-HAND

The reference to right-hand and left-hand in this catalog is identified by the operator standing at the rear of the basic unit (without rear attachment), looking toward the front of the machine (in normal forward travel).

DIREITO E ESQUERDO

A referência direito e esquerdo nesse catálogo é baseado pelo operador estando sentado no assento do operador e pronto para operar a máquina standard em condição normal a frente.

GENERAL INFORMATION

PROPRIETARY NOTICE

The contents of this manual are proprietary data of this company. Reproduction or use of any part for other than the operation and maintenance of our equipment is permissible only if expressly authorized in writing.
Additional copies may be obtained from your dealer. Address requests for copies to your Dealer and refer to the publication part number appearing on the bottom of the rear catalog cover or on the title page.

COMPANY POLICY

Company policy, which is one of continuous improvement, reserves the right to change prices and to make changes in design and specification at any time without notice and without obligation to modify units previously built.
All data given in this book is subject to production variations. Dimensions and weights are approximate only and the illustrations do not necessarily show machines in standard condition. For exact information about any particular machine please consult your dealer.

PARTS AND ACCESSORIES

Genuine parts and accessories have been specifically designed for these machines.
We would like to point out that “non-genuine” parts and accessories have NOT been examined and released by the Company. The installation and or use of such products could have negative effects upon the design characteristics of your machine and thereby affect its safety. The company is not liable for any damage caused by the use of “non-genuine” parts and accessories.

IMPROVEMENTS

We are continually striving to improve our roducts. We reserve the right to make improvements or changes when it becomes practical and possible to do so, without incurring any obligation to make changes or additions to the equipment sold previously.

MODEL CODES

The range of machines listed may not be available in all countries or markets therefore, for the latest information consult your local dealer

OWNER ASSISTENCE

We want you to be completely satisfied with your investment. Normally any problems with your equipment will be handled by your dealer’s Service Department; however, misunderstandings can occur. If your problem has not been handled to your satisfaction, we suggest the following:

1. Contact the owner or General Manager of the dealership, explain the problem, and request assistance. When additional assistance is needed, your dealer has direct access to our office.

2. Provide your dealer with:
- Your Name, Address, and Telephone number
- Machine Model and Serial Number
- Dealership Name and Address
- Machine purchase date and amount of use
- Nature of problem

Be aware that your problem will likely be resolved in the dealership using the dealer’s facilities, equipment, and personnel. So it is important that your initial contact be with the dealer.

SPARE PARTS

To maintain operating efficiency, use original spare parts.
When ordering parts, give the follow inginformation:
- Machine Model
- Machine and Engine Serial Numbers
- Part Number from the Parts Catalog

INFORMAÇÕES GERAIS

ADVERTÊNCIA AO PROPRIETÁRIO

O conteúdo total deste manual é de propriedade desta companhia. A reprodução ou o uso de qualquer parte deste, para fins diferentes da operação e manutenção de nosso equipamento só é permitida se expressamente autorizada por escrito. Cópias adicionais podem ser obtidas com seu revendedor. Endereço para pedidos de cópias no seu revendedor e o número da publicação aparece na contracapa do manual.

POLITÍCA DA COMPANHIA

Política da companhia, que é de uma melhoria contínua, reserva o direito para mudar preços e executar mudanças de projeto e especificação a qualquer momento, sem previamente aviso e sem a obrigação de modificação das unidades vendidas. Todo o conteúdo deste livro está sujeito a variações. Pesos e medidas são aproximados e as ilustrações necessariamente não mostram máquinas em condição standard. Para exata informação sobre qualquer máquina em particular favor consulte seu revendedor.

PEÇAS E ACESSÓRIOS

As peças e acessórios genuínos foram especificamente projetados para estas máquinas. Nós gostaríamos de mostrar que aquelas peças e acessórios "não genuínos" não foram examinados e aprovados pela Companhia. A instalação e ou uso de tais produtos podem ter efeitos negativos nas características de projeto de sua máquina e assim afete sua segurança. A companhia não se responsabiliza por qualquer dano causado pelo uso de peças e acessórios "não genuínos".

MELHORIAS

Nós estamos nos esforçando para para melhorar nossos produtos continuamente. Nos reservamos o direito para fazer melhorias ou mudanças quando for prático e possível, sem incorrer em qualquer obrigação para fazer mudanças ou adições para o equipamento vendido previamente.

CÓDIGO DE MODELOS

A disponibilidade de máquinas listadas pode não ser a mesma em todos os países ou mercados então, para melhor informação favor consultar seu revendedor local.

AJUDA AO PROPRIETÁRIO

Nós queremos você completamente satisfeito com seu investimento. Normalmente qualquer problema com seu equipamento será resolvido pelo Departamento de Serviço de seu revendedor; porém, mal-entendidos podem acontecer. Se seu problema não foi resolvido, para sua satisfação, nós sugerimos o seguinte:

1. Contate o Gerente do revendedor, explique o problema, e solicite ajuda. Quando ajuda adicional é solicitada, seu revendedor tem acesso direto ao nosso escritório.
2. Informe seu revendedor com:

> Seu nome, endereço e número de Telefone
> Modelo da máquina, e número de série
> Nome e endereço do revendedor
> Data de aquisição e horas de uso
> Natureza do problema

Esteja certo que seu problema pode ser solucionado usando as instalações e pessoal de seu revendedor. Assim é importante que seu contato inicial seja sempre com o seu revendedor.

PEÇAS DE REPOSIÇÃO

Para manter eficiência operacional, use sempre peças de reposição originais.

Quando colocar pedido de peças, dê sempre a seguinte informação.

> Modelo da Máquina
> Máquina e número de série
> Número da peças conforme catálogo

NOTES - NOTAS

TABLE OF CONTENTS

02-01	01	ENGINE AND SUPPORTS
02-02	01	ENGINE AND SUPPORTS
02-03	01	ENGINE AND SUPPORTS
02-04	01	CYLINDER BLOCK - MAIN BEARINGS
02-05	01	ENGINE - LIFT HOOKS
02-06	01	CYLINDER HEAD - COVERS
02-07	01	CYLINDER HEAD - VALVE MECHANISM
02-08	01	CYLINDER HEAD
02-09	01	FRONT GEAR COVER
02-10	01	CYLINDER BLOCK - PLUGS AND PISTONS
02-11	01	CAMSHAFT
02-12	01	PULLEY AND FLYWHEEL
02-12	02	PULLEY AND FLYWHEEL
02-13	01	ENGINE - PISTON
02-14	01	CONNECTING ROD AND BEARING
02-15	01	CRANKSHAFT
02-16	01	AIR CLEANER
02-17	01	AIR CLEANER (84187203)
02-18	01	INTAKE MANIFOLD
02-19	01	MANIFOLD - EXHAUST
02-20	01	MUFFLER AND EXHAUST PIPE
02-21	01	AFTER COOLER
02-22	01	TURBOCHARGER
02-23	01	TURBOCHARGER
02-24	01	TURBOCHARGER DRAIN LINE
02-25	01	OIL PUMP, RESERVOIR
02-26	01	DIPSTICK AND INTRODUCTION CAP
02-27	01	GEAR COVER - REAR HOUSING
02-28	01	FLYWHEEL HOUSING
02-29	01	GEAR COVER PLATE - POWER TAKE - OFF
02-30	01	PUMP DRIVE GEAR
02-31	01	BREATHER - ENGINE
02-32	01	OIL FILTER AND COOLER
02-33	01	WATER PUMP - CONTROL
02-34	01	ASSEMBLY RADIATOR
02-35	01	PIPING ENGINE OIL COOLER
02-36	01	WATER TANK AND PIPING
02-37	01	FAN DRIVE
02-38	01	FAN DRIVE
02-39	01	FAN DRIVE
02-40	01	FAN DRIVE REVERSER SYSTEM
02-41	01	FAN DRIVE REVERSER SYSTEM
02-42	01	FAN DRIVE REVERSER SYSTEM
02-43	01	BREATHER - ENGINE
02-44	01	WATER PUMP
02-45	01	ENGINE - COOLING SYSTEM
02-46	01	THERMOSTAT - ENGINE COOLING SYSTEM
03-01	01	FUEL LINES
03-02	01	WATER SEPARATOR FILTER
03-03	01	FUEL TANK
03-04	01	FUEL TANK
03-05	01	THROTTLE CONTROL LINKAGE
03-07	01	FUEL FILTER
03-08	01	FUEL INJECTION PUMP
03-09	01	FUEL INJECTION TUBES

TABLE OF CONTENTS

03-10	01	FUEL INJECTION SYSTEM - INJECTOR
03-11	01	FUEL PIPING
03-12	01	FUEL INJECTION SYSTEM - DRAIN LINE
03-13	01	HARNESS, ENGINE ELECTRONIC CONTROL MODULE
03-14	01	FUEL INJECTION SYSTEM - MODULE, ENGINE CONTROL
04-01	01	STARTER & ALTERNATOR
04-02	01	ALTERNATOR - 4892318
04-03	01	STARTER
04-04	01	BATTERY AND HARNESS
04-05	01	HARNESS, ELECTRICAL SYSTEM
04-06	01	ELECTRICAL SYSTEM, REAR FRAME
04-07	01	ELECTRICAL SYSTEM, REAR FRAME
04-08	01	ELECTRICAL SYSTEM, REAR FRAME
04-09	01	ELECTRICAL SYSTEM, REAR FRAME
04-10	01	ELECTRICAL SYSTEM, FRONT FRAME
04-11	01	ELECTRICAL SYSTEM, FLOOR - (DIRECT DRIVE)
04-11	02	ELECTRICAL SYSTEM, FLOOR - (TORQUE CONVERTER)
04-12	01	ELECTRICAL SYSTEM, FPT ENGINE
04-13	01	ELECTRICAL SYSTEM, FPT ENGINE
04-14	01	ELECTRICAL SYSTEM, FPT ENGINE
04-15	01	ELECTRICAL SYSTEM, FPT ENGINE
04-17	01	ELECTRICAL SYSTEM, LATERAL CONSOLE
04-18	01	ELECTRICAL SYSTEM
04-19	01	TRANSMISSION HARNESS
04-21	01	ELECTRICAL SYSTEM, LATERAL CONSOLE
04-22	01	ELECTRICAL SYSTEM, LATERAL CONSOLE - FUSES
04-23	01	ELECTRICAL SYSTEM, LATERAL CONSOLE
04-24	01	INSTRUMENT PANEL, STD - (TORQUE CONVERTER)
04-24	02	INSTRUMENT PANEL, STD - (DIRECT DRIVE)
04-25	01	INSTRUMENT PANEL, OPTIONALS
04-26	01	INSTRUMENT PANEL, FRONT CONSOLES
04-27	01	INSTRUMENT PANEL, FRONT CONSOLES
04-28	01	INSTRUMENT PANEL, FRONT CONSOLES
04-29	01	VOLTAGE CONVERTER 24V/12V
04-30	01	AIR CONDITIONER ELECTRICAL SYSTEM
05-01	01	OPERATOR'S CONSOLE - STEERING HYDRAULIC SYSTEM
05-02	01	OPERATOR'S CONSOLE - CLAMPS
05-03	01	OPERATOR'S CONSOLE
05-04	01	OPERATOR’S CONSOLE
05-05	01	OPERATOR'S CONSOLE
05-06	01	OPERATOR'S CONSOLE
05-07	01	OPERATOR’S CONSOLE
06-01	00	TRANSMISSION, SUPPORTS - (TORQUE CONVERTER)
06-01	01	TRANSMISSION ASSY - (TORQUE CONVERTER)
06-01	02	TRANSMISSION, TORQUE CONVERTER
06-01	03	TRANSMISSION, HOUSINGS - (TORQUE CONVERTER)
06-01	04	TRANSMISSION, 1ST SHAFT - (TORQUE CONVERTER)
06-01	05	TRANSMISSION, 2ND SHAFT - (TORQUE CONVERTER)
06-01	06	TRANSMISSION, 3RD SHAFT - (TORQUE CONVERTER)
06-01	07	TRANSMISSION, 4TH SHAFT - (TORQUE CONVERTER)
06-01	08	TRANSMISSION, FORWARD SHAFT - (TORQUE CONVERTER)
06-01	09	TRANSMISSION, BACK SHAFT - (TORQUE CONVERTER)
06-01	10	TRANSMISSION, OUTPUT SHAFT - (TORQUE CONVERTER)
06-01	11	TRANSMISSION, PTO - (TORQUE CONVERTER)
06-01	12	TRANSMISSION, CONTROL VALVE - (TORQUE CONVERTER)

TABLE OF CONTENTS

06-01	13	TRANSMISSION, CONTROL VALVE - (TORQUE CONVERTER)
06-01	14	TRANSMISSION, VALVE PLATES - (TORQUE CONVERTER)
06-01	15	TRANSMISSION, TUBES - (TORQUE CONVERTER)
06-01	16	TRANSMISSION, PRESSURE REGULATOR - (TORQUE CONVERTER)
06-01	17	TRANSMISSION, PUMP - (TORQUE CONVERTER)
06-01	18	TRANSMISSION, SENSORS - (TORQUE CONVERTER)
06-01	19	TRANSMISSION OIL COOLER - (TORQUE CONVERTER)
06-01	20	TRANSMISSION OIL DIPSTICK - (TORQUE CONVERTER)
06-01	21	TRANSMISSION FILTER LINES - (TORQUE CONVERTER)
06-01	22	TRANSMISSION CONTROL - (TORQUE CONVERTER)
06-02	01	TRANSMISSION ASSY - (DIRECT DRIVE)
06-02	02	TRANSMISSION, PTO - (DIRECT DRIVE)
06-02	03	TRANSMISSION, SPEED SHAFTS - (DIRECT DRIVE)
06-02	03	TRANSMISSION, SPEED SHAFTS - (DIRECT DRIVE)
06-02	04	TRANSMISSION, 1ST SHAFT - (DIRECT DRIVE)
06-02	05	TRANSMISSION, 2ND SHAFT - (DIRECT DRIVE)
06-02	06	TRANSMISSION, 3RD SHAFT - (DIRECT DRIVE)
06-02	07	TRANSMISSION, 4TH SHAFT - (DIRECT DRIVE)
06-02	08	TRANSMISSION, 5TH SHAFT - (DIRECT DRIVE)
06-02	09	TRANSMISSION, 6TH SHAFT - (DIRECT DRIVE)
06-02	10	TRANSMISSION, OUTPUT SHAFT - (DIRECT DRIVE)
06-02	11	TRANSMISSION, CASES - (DIRECT DRIVE)
06-02	12	TRANSMISSION, VALVE - (DIRECT DRIVE)
06-02	13	TRANSMISSION, VALVE - (DIRECT DRIVE)
06-02	14	TRANSMISSION, YOKE - (DIRECT DRIVE)
06-02	15	TRANSMISSION, PUMP - (DIRECT DRIVE)
06-02	16	TRANSMISSION OIL DIPSTICK - (DIRECT DRIVE)
06-02	17	TRANSMISSION FILTER LINES - (DIRECT DRIVE)
06-02	18	TRANSMISSION OIL FILTER - (DIRECT DRIVE)
06-02	19	TRANSMISSION CONTROL - (DIRECT DRIVE)
06-02	20	TRANSMISSION CONTROL - (DIRECT DRIVE)
06-02	21	TRANSMISSION CONTROL - (DIRECT DRIVE)
06-02	22	TRANSMISSION OIL COOLER - (DIRECT DRIVE)
06-03	01	TRANSMISSION ASSY
06-03	02	TRANSMISSION, PTO
06-03	03	TRANSMISSION, SPEED SHAFTS
06-03	04	TRANSMISSION, 1ST SHAFT
06-03	05	TRANSMISSION, 2ND SHAFT
06-03	06	TRANSMISSION, 3RD SHAFT
06-03	07	TRANSMISSION, 4TH SHAFT
06-03	08	TRANSMISSION, 5TH SHAFT
06-03	09	TRANSMISSION, 6TH SHAFT
06-03	10	TRANSMISSION, OUTPUT SHAFT
06-03	11	TRANSMISSION, CASES
06-03	12	TRANSMISSION, VALVE
06-03	13	TRANSMISSION, VALVE
06-03	14	TRANSMISSION, YOKE
06-03	15	TRANSMISSION, PUMP
06-03	16	TRANSMISSION OIL COOLER
06-03	17	TRANSMISSION OIL DIPSTICK
06-03	18	TRANSMISSION FILTER LINES
06-03	19	TRANSMISSION OIL FILTER
06-03	20	TRANSMISSION CONTROL
06-03	21	TRANSMISSION CONTROL
06-03	22	TRANSMISSION CONTROL

TABLE OF CONTENTS

06-04	01	FRONT AXLE
06-05	01	FRONT AXLE
06-06	01	FRONT AXLE WHEEL HUB
06-06	02	FRONT AXLE WHEEL HUB
06-07	01	REAR AXLE
06-07	02	REAR AXLE
06-07	03	REAR AXLE
06-08	01	REAR AXLE HOUSING
06-08	02	REAR AXLE HOUSING
06-08	03	REAR AXLE HOUSING
06-09	01	REAR AXLE
06-09	02	REAR AXLE
06-09	03	REAR AXLE
06-10	01	REAR AXLE, WHEEL HUB ASSY
06-10	02	REAR AXLE WHEEL HUB
06-10	03	REAR AXLE WHEEL HUB
06-11	01	REAR AXLE DIFERENTIAL
06-11	02	REAR AXLE DIFERENTIAL
06-12	01	REAR AXLE, TANDEM
06-12	02	REAR AXLE, TANDEM
06-12	03	REAR AXLE - TANDEM
06-13	01	WHEELS AND TIRES
06-13	02	WHEELS AND TIRES
06-13	03	WHEELS AND TIRES
06-13	04	WHEELS AND TIRES
06-14	01	WHEELS AND TIRES
06-14	02	WHEELS AND TIRES
06-14	03	WHEELS AND TIRES
06-14	04	WHEELS AND TIRES
07-01	01	PARKING BRAKE - (TORQUE CONVERTER)
07-01	02	PARKING BRAKE - (DIRECT DRIVE)
07-02	01	PARKING BRAKE- (DIRECT DRIVE)
07-03	01	PARKING BRAKE
07-04	01	PARKING BRAKE CONTROL LEVER
07-05	01	PARKING BRAKE - (TORQUE CONVERTER)
07-05	02	PARKING BRAKE - (DIRECT DRIVE)
07-06	01	BRAKE CONTROL, PEDAL
07-07	01	BRAKE HYDRAULIC SYSTEM
07-08	01	BRAKE HYDRAULIC SYSTEM
07-08	02	BRAKE HYDRAULIC SYSTEM
07-09	01	BRAKE HYDRAULIC SYSTEM
07-09	02	BRAKE - STEERING HYDRAULIC SYSTEM
07-10	01	BRAKE - STEERING HYDRAULIC SYSTEM
07-11	01	HYDRAULIC PUMP - STEERING AND BRAKE
07-11	02	HYDRAULIC PUMP - STEERING AND BRAKE
08-01	01	HYDRAULIC TANK ASSY
08-01	02	TANK AND SUPPORTS
08-02	01	HYDRAULIC TANK, FILTERS
08-03	01	REAR HYDRAULIC SYSTEM - (DIRECT DRIVE)
08-03	02	REAR HYDRAULIC SYSTEM - (TORQUE CONVERTER)
08-03	03	REAR HYDRAULIC SYSTEM - (TORQUE CONVERTER)
08-03	04	REAR HYDRAULIC SYSTEM - (DIRECT DRIVE)
08-03	05	REAR HYDRAULIC SYSTEM - (DIRECT DRIVE)
08-04	01	REAR HYDRAULIC SYSTEM
08-05	01	REAR HYDRAULIC SYSTEM

TABLE OF CONTENTS

08-06	01	MOLDBOARD HYDRAULIC SYSTEM
08-07	01	MOLDBOARD HYDRAULIC SYSTEM
08-08	01	CIRCLE SHIFT HYDRAULIC SYSTEM
08-09	01	MOLBOARD HYDRAULIC SYSTEM
08-10	01	SADDLE LOCK PIN CYLINDER AND PIPING
08-11	01	SADDLE LOCK PIN CYLINDER AND PIPING
08-12	01	MOLDBOARD LIFT PIPING
08-13	01	MOLDBOARD LIFT PIPING
08-14	01	CIRCLE TURN HYDRAULIC SYSTEM
08-15	01	SCARIFIER PIPING
08-16	01	SCARIFIER PIPING
08-17	01	DOZER BLADE FLOAT CONTROL
08-18	01	FRONT WHEEL LEAN PIPING
08-19	01	ARTICULATION HYDRAULIC SYSTEM
08-21	01	RIPPER HYDRAULIC SYSTEM
08-22	01	SCARIFIER AND RIPPER PIPING
08-23	01	RIPPER CYLINDER PIPING
08-24	01	STEERING HYDRAULIC SYSTEM
08-25	01	DIFERENTIAL HYDRAULIC BLOCK
08-26	01	MOLDBOARD SHIFT HYDRAULIC ACCUMULATOR
08-27	01	MOLDBOARD LIFT HYDRAULIC ACCUMULATOR
08-28	01	CENTER MOLDBOARD FLOAT
08-29	01	RELIEF VALVE
08-30	01	PRIORITY VALVE
08-31	01	SOLENOID VALVE
08-32	01	DIAGNOSTIC TEST PANEL
08-33	01	SOLENOID VALVE
08-34	01	SOLENOID VALVE
08-35	01	SOLENOID VALVE
08-36	01	SOLENOID VALVE
08-37	01	LOCK VALVE
08-38	01	SOLENOID VALVE
08-39	01	RETAINER VALVE
08-40	01	LOCK VALVE
08-41	01	MAIN PUMP ASSY
08-42	01	MAIN PUMP, BODY
08-43	01	MAIN PUMP, DRUM
08-44	01	VALVE ASSY
08-45	01	VALVE ASSY AND SUPPORT
08-45	02	VALVE ASSY
08-46	01	INLET VALVE
08-47	01	VALVE, MOLDBOARD LIFT LEFT/RIGHT
08-48	01	VALVE, SCARIFIER/RIPPER
08-49	01	VALVE, MOLDBOARD SHIFT
08-50	01	VALVE, PITCH/WHEEL LEAN
08-51	01	VALVE, ARTICULATION
08-52	01	VALVE, CIRCLE SHIFT
08-53	01	VALVE, CIRCLE SHIFT
08-54	01	OUTLET VALVE
08-55	01	FRONT WHEEL LEAN CYLINDER
08-56	01	MOLDBOARD LIFT CYLINDER
08-57	01	MOLDBOARD PITCH CYLINDER
08-58	01	SADDLE LOCK PIN CYLINDER
08-59	01	CIRCLE SHIFT CYLINDER
08-60	01	MOLDBOARD SIDE SHIFT CYLINDER

TABLE OF CONTENTS

08-61	01	ARTICULATION CYLINDER
08-62	01	RIPPER LIFT CYLINDER
08-63	01	SCARIFIER LIFT CYLINDER
08-64	01	SADDLE LOCK PIN CYLINDER
08-65	01	FAN HYDRAULIC MOTOR
08-66	01	REDUCTION GEAR HYDRAULIC MOTOR
09-01	01	MOLDBOARD DRAWBAR AND CICLE
09-02	01	CIRCLE REDUCTION GEAR
09-03	01	SADDLE AND CYLINDER
09-04	01	SADDLE AND CYLINDER
09-05	01	REAR MAIN FRAME
09-05	02	PROPELLER SHAFTS GUARD - (TORQUE CONVERTER)
09-05	03	PROPELLER SHAFTS GUARD - (DIRECT DRIVE)
09-06	01	FLOOR AND INSULATING
09-07	01	LH LADDER ASSY
09-08	01	RH LADDER ASSY
09-09	01	FRONT FRAME
09-10	01	ARTICULATION JOINT
09-11	01	ARTICULATION CYLINDER
09-12	01	TOW HOOK
09-13	01	BATTERY LEFT SUPPORT
09-14	01	BATTERY RIGHT SUPPORT
09-15	01	MOLDBOARD 12 FT.
09-16	01	MOLDBOARD 13 FT.
09-17	02	MOLDBOARD 14 FT.
09-18	01	MOLDBOARD LEFT AND RIGHT EXTENSION
09-19	01	MOLDBOARD REINFORCEMENT
09-20	01	MOLDBOARD SIDE SHIFT
09-21	01	MOLDBOARD LEAN SYSTEM
09-22	01	DOZER BLADE AND SKID PLATES
09-23	01	SCARIFIER AND SUPPORT
09-24	01	RIPPER TOOL BAR AND LINKAGE
09-24	02	RIPPER TOOL BAR AND LINKAGE
09-25	01	PUSH PLATE
09-26	01	FRONT COUNTERWEIGHT
09-27	01	TOOLS BOX
09-28	01	FIRE EXTINGUISHER
09-30	01	ENGINE HOOD
09-31	01	ENGINE HOOD
09-32	01	RH LATERAL CONSOLE
09-33	01	RH LATERAL CONSOLE
09-34	01	SHIELD AND COVER
09-36	01	CAB
09-37	01	INSPECTION COVER
09-38	01	CAB, GLASSES
09-39	01	CAB, WINDOW
09-40	01	CAB, DOOR RH - LH
09-40	02	CAB LOW PROFILE, DOOR RH - LH
09-41	01	CAB, LOCK DOOR
09-42	01	CAB, REAR PLATE
09-43	01	CAB, COVERINGS
09-43	02	CAB LOW PROFILE, COVERINGS
09-44	01	CAB, ROOF COVERINGS
09-45	01	CAB, CENTRAL AIR DUCT
09-46	01	CAB, REAR-VIEW MIRROR

TABLE OF CONTENTS

09-47	01	CAB, FRONT WINDSHIELD WIPER
09-47	02	CAB, REAR WIPER - OPTIONAL
09-47	03	CAB, FIXED GLASS LOWER WIPER - OPTIONAL
09-47	04	CAB, WINDOW LOWER WIPER - OPTIONAL
09-48	01	CAB, DOME LIGHT AND SPEAKER
09-49	01	CAB, ELECTRICAL SYSTEM
09-49	02	CAB, WATER RESERVOIR
09-50	01	CAB, AIR CONDITIONER DUCTS
09-51	01	CAB, AIR CONDITIONER SYSTEM
09-52	01	CAB, EVAPORATOR BOX
09-54	01	DECALS
09-54	02	DECALS
09-54	03	DECALS
09-55	01	DECALS
09-55	02	DECALS
09-55	03	DECALS

SECTION INDEX
Engine

02-01	01	ENGINE AND SUPPORTS
02-02	01	ENGINE AND SUPPORTS
02-03	01	ENGINE AND SUPPORTS
02-04	01	CYLINDER BLOCK - MAIN BEARINGS
02-05	01	ENGINE - LIFT HOOKS
02-06	01	CYLINDER HEAD - COVERS
02-07	01	CYLINDER HEAD - VALVE MECHANISM
02-08	01	CYLINDER HEAD
02-09	01	FRONT GEAR COVER
02-10	01	CYLINDER BLOCK - PLUGS AND PISTONS
02-11	01	CAMSHAFT
02-12	01	PULLEY AND FLYWHEEL
02-12	02	PULLEY AND FLYWHEEL
02-13	01	ENGINE - PISTON
02-14	01	CONNECTING ROD AND BEARING
02-15	01	CRANKSHAFT
02-16	01	AIR CLEANER
02-17	01	AIR CLEANER (84187203)
02-18	01	INTAKE MANIFOLD
02-19	01	MANIFOLD - EXHAUST
02-20	01	MUFFLER AND EXHAUST PIPE
02-21	01	AFTER COOLER
02-22	01	TURBOCHARGER
02-23	01	TURBOCHARGER
02-24	01	TURBOCHARGER DRAIN LINE
02-25	01	OIL PUMP, RESERVOIR
02-26	01	DIPSTICK AND INTRODUCTION CAP
02-27	01	GEAR COVER - REAR HOUSING
02-28	01	FLYWHEEL HOUSING
02-29	01	GEAR COVER PLATE - POWER TAKE - OFF
02-30	01	PUMP DRIVE GEAR
02-31	01	BREATHER - ENGINE
02-32	01	OIL FILTER AND COOLER
02-33	01	WATER PUMP - CONTROL
02-34	01	ASSEMBLY RADIATOR
02-35	01	PIPING ENGINE OIL COOLER
02-36	01	WATER TANK AND PIPING
02-37	01	FAN DRIVE
02-38	01	FAN DRIVE
02-39	01	FAN DRIVE
02-40	01	FAN DRIVE REVERSER SYSTEM
02-41	01	FAN DRIVE REVERSER SYSTEM
02-42	01	FAN DRIVE REVERSER SYSTEM
02-43	01	BREATHER - ENGINE
02-44	01	WATER PUMP
02-45	01	ENGINE - COOLING SYSTEM
02-46	01	THERMOSTAT - ENGINE COOLING SYSTEM

02-01	01	p1	12/10

ENGINE AND SUPPORTS
MOTOR E SUPORTES
MOTOR Y SOPORTES
ENGINE AND SUPPORTS

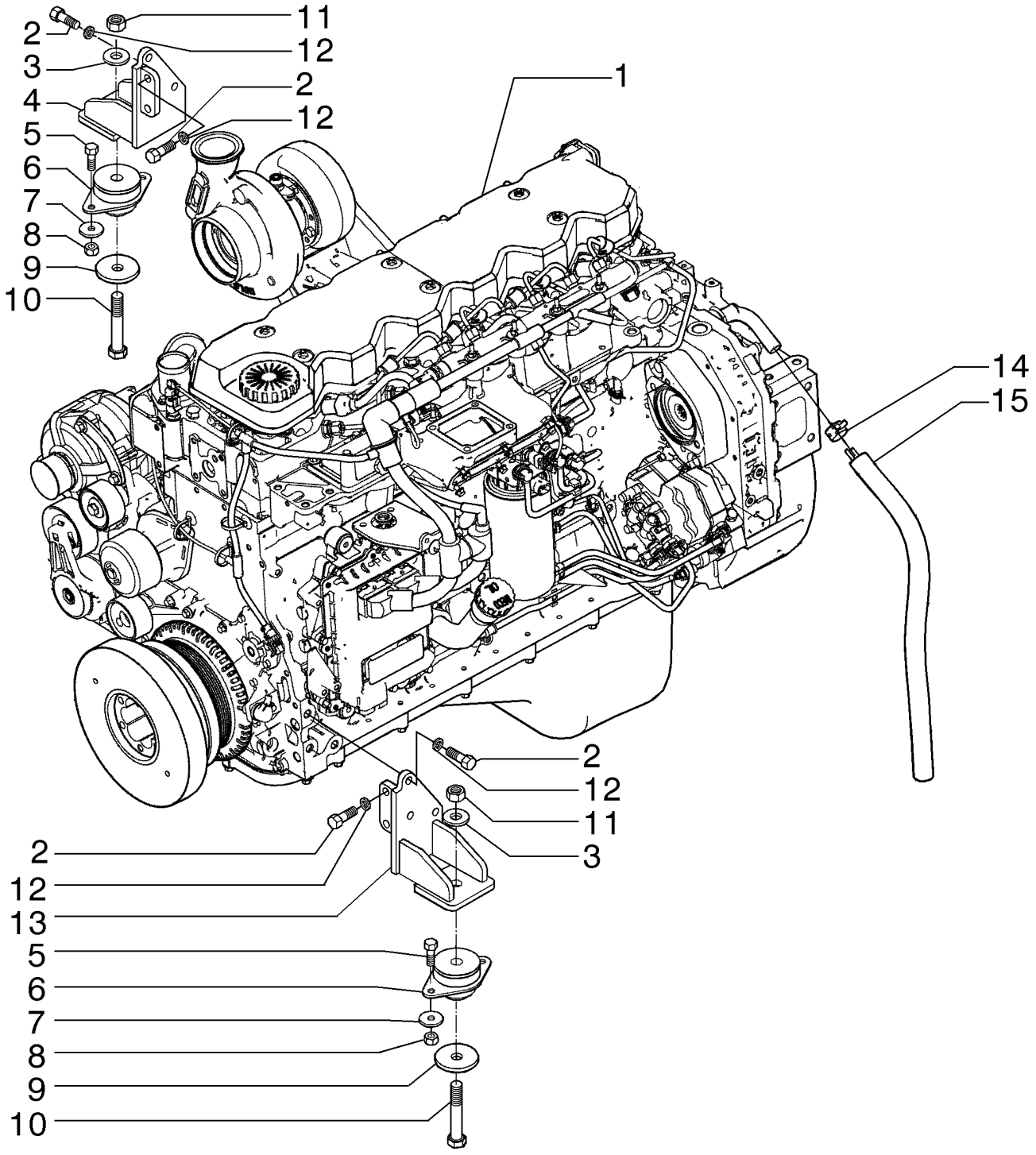

ENGINE AND SUPPORTS
ENGINE AND SUPPORTS
ENGINE AND SUPPORTS
ENGINE AND SUPPORTS

R	N	P.N.	MOD	Q	Description Denominação	Denominação Bezeichnung	Denominacion Descrizione	Description Beskrivelse	L.C.
1	1	**84275612**		1	ENGINE	MOTOR	MOTOR	MOTEUR	130M
					MOTOR	MOTOR	MOTORE	MOTOR	
1	2	**84159800**		1	ENGINE	MOTOR	MOTOR	MOTEUR	130M
					MOTOR	MOTOR	MOTORE	MOTOR	
2		**11112631**		10	SCREW, Hex, M12 x 35, 10.9				
						PARAFUSO	TORNILLO	VIS	040V
					PARAFUSO	SCHRAUBE	VITE	SKRUE	
3		**70927275**		2	WASHER	ARRUELA PLANA	ARANDELA	RONDELLE	131R
					ANILHA	UNTERLEGSCHEIBE	RONDELLA	FLADSKIVE	
4		**84258384**		1	SUPPORT, RH	SUPORTE	SOPORTE	SUPPORT	300S
					SUPORTE	STÜTZE	SUPPORTO	BESLAG	
5		**11106431**		4	BOLT, Hex, M10 x 30, 10.9, Full Thd				
						PARAFUSO	PERNO	VIS	140B
					PARAFUSO	SCHRAUBE	BULLONE	BOLT	
6		**73163866**		2	ENGINE MOUNT	SUPORTE DE MOTOR	SOPORTE DE MOTOR	SUPPORT MOTEUR	299S
					SUPORTE DE MOTOR	MOTORHALTERUNG	SUPPORTO MOTORE	MOTOROPHÆNG	
7		**12644321**		4	WASHER, M10 x 35 x 3	ARRUELA PLANA	ARANDELA	RONDELLE	131R
					ANILHA	UNTERLEGSCHEIBE	RONDELLA	FLADSKIVE	
8		**11701721**		4	NUT, M10, Cl 10	PORCA	TUERCA	ECROU	010D
					PORCA	MUTTER	DADO	MØTRIK	
9		**70926195**		2	WASHER	ARRUELA PLANA	ARANDELA	RONDELLE	131R
					ANILHA	UNTERLEGSCHEIBE	RONDELLA	FLADSKIVE	
10		**15846437**		2	BOLT, Hex, M16 x 1.5 x 95, 10.9				
						PARAFUSO	PERNO	VIS	140B
					PARAFUSO	SCHRAUBE	BULLONE	BOLT	
11		**12164121**		2	NUT, M16 x 1.5, Cl 10	PORCA	TUERCA	ECROU	010D
					PORCA	MUTTER	DADO	MØTRIK	
12		**412123**		10	LOCK WASHER, M12 x 21 x 2.6 Thk				
						TRAVA DA ARRUELA	ARANDELA DE BLOQUE	RONDELLE FREIN	132R
					ANILHA DE RETENÇÃO	SICHERUNGSSCHEIBE	RONDELLA DI SICUREZ	LÅSESKIVE	
13		**87621279**		1	SUPPORT, LH	SUPORTE	SOPORTE	SUPPORT	300S
					SUPORTE	STÜTZE	SUPPORTO	BESLAG	
14		**11106231**		8	SCREW, Hex, M10 x 25, 10.9, Full Thd				
						PARAFUSO	TORNILLO	VIS	040V
					PARAFUSO	SCHRAUBE	VITE	SKRUE	
15		**70930370**		8	WASHER	ARRUELA PLANA	ARANDELA	RONDELLE	131R
					ANILHA	UNTERLEGSCHEIBE	RONDELLA	FLADSKIVE	
16		**75249578**		1	DAMPER	AMORTECEDOR DE VIBI	AMORTIGUADOR	AMORTISSEUR	164S
					AMORTECEDOR	DÄMPFER	AMMORTIZZATORE	SVINGNINGSDÆMPER	
17		**1954736C1**		1	HOSE CLAMP, #24	BRAÇADEIRA MANGUEI	ABRAZADERA DE MANG	COLLIER POUR FLEXIBL	P729
					ABRAÇAD. DA MANGUEI	SCHLAUCHSCHELLE	FASCETTA STRINGITUB	SLANGEKLEMME	
18		**87342638**		1	HOSE	MANGUEIRA	TUBO	FLEXIBLE	030M
					MANGUEIRA	SCHLAUCH	TUBO FLESSIBILE	SLANGE	

(1) For Toque Converter
(2) For Direct Drive

02-02	01	p1	12/10

ENGINE AND SUPPORTS
MOTOR E SUPORTES
MOTOR Y SOPORTES
ENGINE AND SUPPORTS

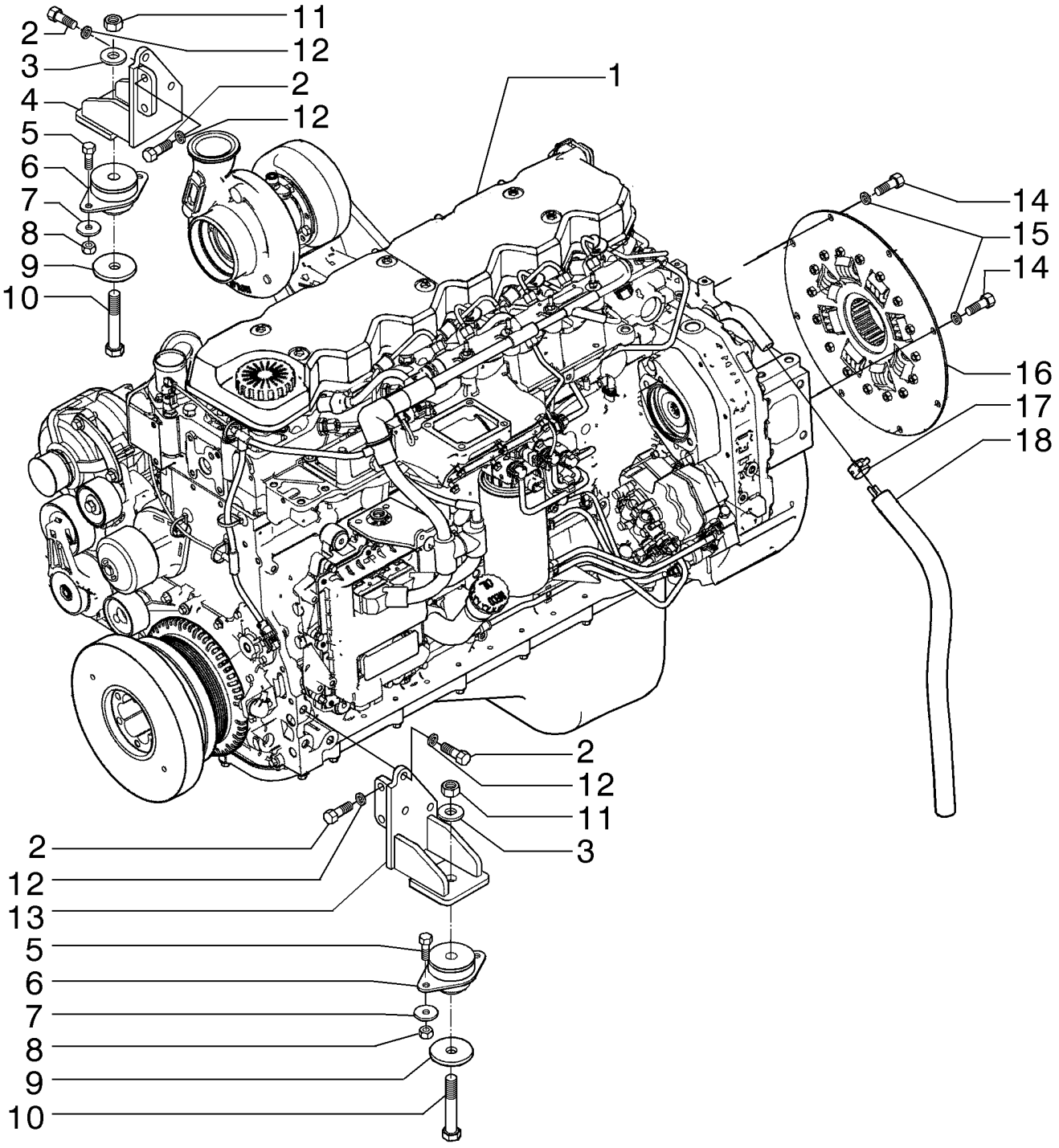

ENGINE AND SUPPORTS
ENGINE AND SUPPORTS
ENGINE AND SUPPORTS
ENGINE AND SUPPORTS

R	N	P.N.	MOD	Q	Description Denominação	Denominação Bezeichnung	Denominacion Descrizione	Description Beskrivelse	L.C.
1	1	84159801		1	ENGINE MOTOR	MOTOR MOTOR	MOTOR MOTORE	MOTEUR MOTOR	130M
1	2	84159801		1	ENGINE MOTOR	MOTOR MOTOR	MOTOR MOTORE	MOTEUR MOTOR	130M
2		11112631		10	SCREW, Hex, M12 x 35, 10.9 PARAFUSO	PARAFUSO SCHRAUBE	TORNILLO VITE	VIS SKRUE	040V
3		70927275		2	WASHER ANILHA	ARRUELA PLANA UNTERLEGSCHEIBE	ARANDELA RONDELLA	RONDELLE FLADSKIVE	131R
4		84276084		1	SUPPORT, RH SUPORTE	SUPORTE STÜTZE	SOPORTE SUPPORTO	SUPPORT BESLAG	300S
5		11106431		4	BOLT, Hex, M10 x 30, 10.9, Full Thd PARAFUSO	PARAFUSO SCHRAUBE	PERNO BULLONE	VIS BOLT	140B
6		73163866		2	ENGINE MOUNT SUPORTE DE MOTOR	SUPORTE DE MOTOR MOTORHALTERUNG	SOPORTE DE MOTOR SUPPORTO MOTORE	SUPPORT MOTEUR MOTOROPHÆNG	299S
7		12644321		4	WASHER, M10 x 35 x 3 ANILHA	ARRUELA PLANA UNTERLEGSCHEIBE	ARANDELA RONDELLA	RONDELLE FLADSKIVE	131R
8		11701721		4	NUT, M10, Cl 10 PORCA	PORCA MUTTER	TUERCA DADO	ECROU MØTRIK	010D
9		70926195		2	WASHER ANILHA	ARRUELA PLANA UNTERLEGSCHEIBE	ARANDELA RONDELLA	RONDELLE FLADSKIVE	131R
10		15846437		2	BOLT, Hex, M16 x 1.5 x 95, 10.9 PARAFUSO	PARAFUSO SCHRAUBE	PERNO BULLONE	VIS BOLT	140B
11		12164121		2	NUT, M16 x 1.5, Cl 10 PORCA	PORCA MUTTER	TUERCA DADO	ECROU MØTRIK	010D
12		412123		10	LOCK WASHER, M12 x 21 x 2.6 Thk ANILHA DE RETENÇÃO	TRAVA DA ARRUELA SICHERUNGSSCHEIBE	ARANDELA DE BLOQUE RONDELLA DI SICUREZ	RONDELLE FREIN LÅSESKIVE	132R
13		75327705		1	SUPPORT, LH SUPORTE	SUPORTE STÜTZE	SOPORTE SUPPORTO	SUPPORT BESLAG	300S
14		11106231		8	SCREW, Hex, M10 x 25, 10.9, Full Thd PARAFUSO	PARAFUSO SCHRAUBE	TORNILLO VITE	VIS SKRUE	040V
15		70930370		8	WASHER ANILHA	ARRUELA PLANA UNTERLEGSCHEIBE	ARANDELA RONDELLA	RONDELLE FLADSKIVE	131R
16		75249578		1	DAMPER AMORTECEDOR	AMORTECEDOR DE VIBI DÄMPFER	AMORTIGUADOR AMMORTIZZATORE	AMORTISSEUR SVINGNINGSDÆMPER	164S
17		1954736C1		1	HOSE CLAMP, #24 ABRAÇAD. DA MANGUEI	BRAÇADEIRA MANGUEII SCHLAUCHSCHELLE	ABRAZADERA DE MANG FASCETTA STRINGITUB	COLLIER POUR FLEXIBL SLANGEKLEMME	P729
18		87342638		1	HOSE MANGUEIRA	MANGUEIRA SCHLAUCH	TUBO TUBO FLESSIBILE	FLEXIBLE SLANGE	030M

(1) For Toque Converter
(2) For Direct Drive

02-03	01	p1	11/10

ENGINE AND SUPPORTS
MOTOR E SUPORTES
MOTOR Y SOPORTES
ENGINE AND SUPPORTS

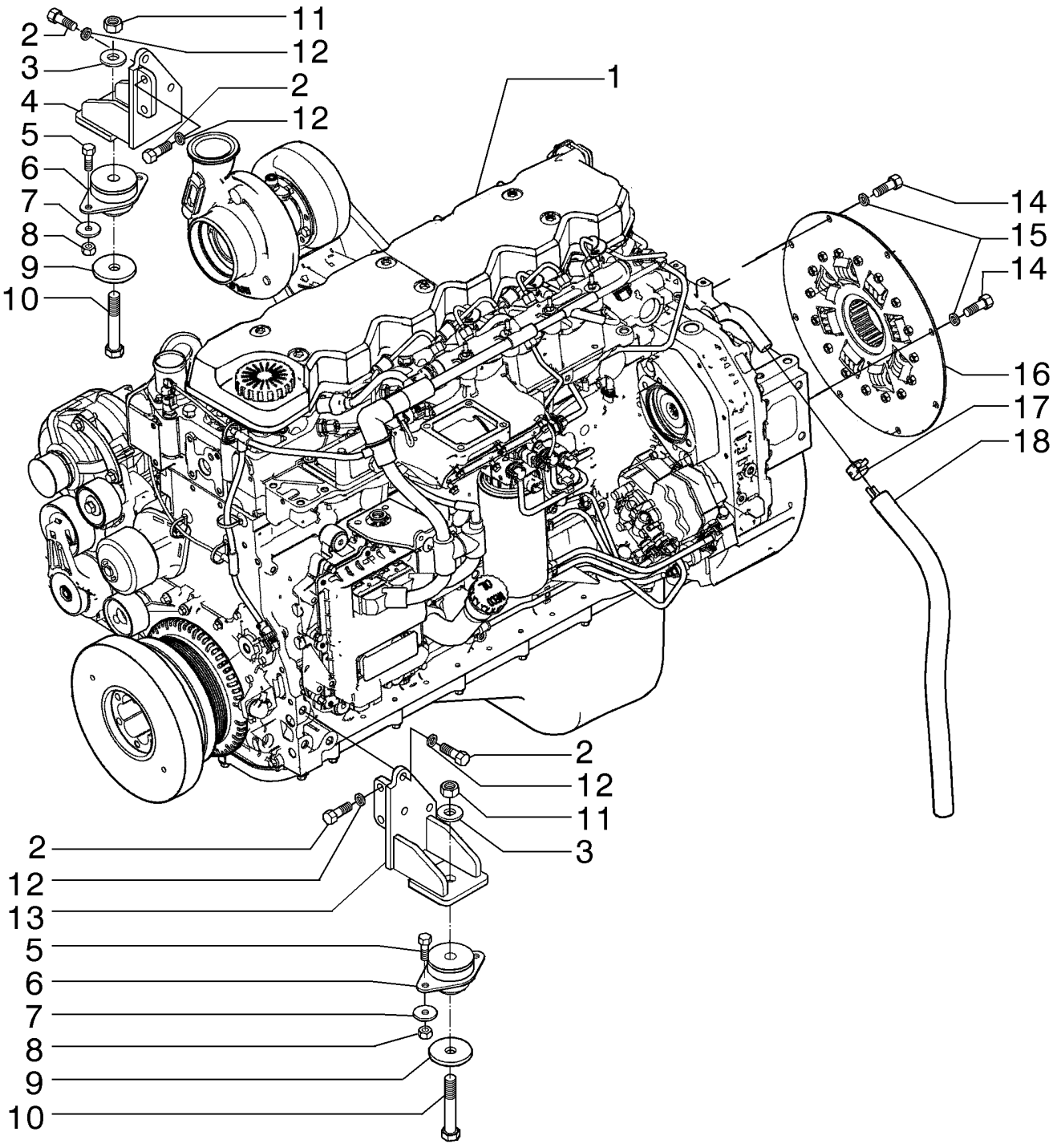

ENGINE AND SUPPORTS
ENGINE AND SUPPORTS
ENGINE AND SUPPORTS
ENGINE AND SUPPORTS

R	N	P.N.	MOD	Q	Description Denominação	Denominação Bezeichnung	Denominacion Descrizione	Description Beskrivelse	L.C.
1		84159802		1	ENGINE	MOTOR	MOTOR	MOTEUR	130M
					MOTOR	MOTOR	MOTORE	MOTOR	
2		11112631		10	SCREW, Hex, M12 x 35, 10.9				
						PARAFUSO	TORNILLO	VIS	040V
					PARAFUSO	SCHRAUBE	VITE	SKRUE	
3		70927275		2	WASHER	ARRUELA PLANA	ARANDELA	RONDELLE	131R
					ANILHA	UNTERLEGSCHEIBE	RONDELLA	FLADSKIVE	
4		84276084		1	SUPPORT, RH	SUPORTE	SOPORTE	SUPPORT	300S
					SUPORTE	STÜTZE	SUPPORTO	BESLAG	
5		11106431		4	BOLT, Hex, M10 x 30, 10.9, Full Thd				
						PARAFUSO	PERNO	VIS	140B
					PARAFUSO	SCHRAUBE	BULLONE	BOLT	
6		73163866		2	ENGINE MOUNT	SUPORTE DE MOTOR	SOPORTE DE MOTOR	SUPPORT MOTEUR	299S
					SUPORTE DE MOTOR	MOTORHALTERUNG	SUPPORTO MOTORE	MOTOROPHÆNG	
7		12644321		4	WASHER, M10 x 35 x 3	ARRUELA PLANA	ARANDELA	RONDELLE	131R
					ANILHA	UNTERLEGSCHEIBE	RONDELLA	FLADSKIVE	
8		11701721		4	NUT, M10, Cl 10	PORCA	TUERCA	ECROU	010D
					PORCA	MUTTER	DADO	MØTRIK	
9		70926195		2	WASHER	ARRUELA PLANA	ARANDELA	RONDELLE	131R
					ANILHA	UNTERLEGSCHEIBE	RONDELLA	FLADSKIVE	
10		15846437		2	BOLT, Hex, M16 x 1.5 x 95, 10.9				
						PARAFUSO	PERNO	VIS	140B
					PARAFUSO	SCHRAUBE	BULLONE	BOLT	
11		12164121		2	NUT, M16 x 1.5, Cl 10	PORCA	TUERCA	ECROU	010D
					PORCA	MUTTER	DADO	MØTRIK	
12		412123		10	LOCK WASHER, M12 x 21 x 2.6 Thk				
						TRAVA DA ARRUELA	ARANDELA DE BLOQUE(	RONDELLE FREIN	132R
					ANILHA DE RETENÇÃO	SICHERUNGSSCHEIBE	RONDELLA DI SICUREZ/	LÅSESKIVE	
13		75327705		1	SUPPORT, LH	SUPORTE	SOPORTE	SUPPORT	300S
					SUPORTE	STÜTZE	SUPPORTO	BESLAG	
14		11106231		8	SCREW, Hex, M10 x 25, 10.9, Full Thd				
						PARAFUSO	TORNILLO	VIS	040V
					PARAFUSO	SCHRAUBE	VITE	SKRUE	
15		70930370		8	WASHER	ARRUELA PLANA	ARANDELA	RONDELLE	131R
					ANILHA	UNTERLEGSCHEIBE	RONDELLA	FLADSKIVE	
16		75249578		1	DAMPER	AMORTECEDOR DE VIBI	AMORTIGUADOR	AMORTISSEUR	164S
					AMORTECEDOR	DÄMPFER	AMMORTIZZATORE	SVINGNINGSDÆMPER	
17		1954736C1		1	HOSE CLAMP, #24	BRAÇADEIRA MANGUEII	ABRAZADERA DE MANG	COLLIER POUR FLEXIBL	P729
					ABRAÇAD. DA MANGUEI	SCHLAUCHSCHELLE	FASCETTA STRINGITUB	SLANGEKLEMME	
18		87342638		1	HOSE	MANGUEIRA	TUBO	FLEXIBLE	030M
					MANGUEIRA	SCHLAUCH	TUBO FLESSIBILE	SLANGE	

02-04	01	p1	10/10

CYLINDER BLOCK - MAIN BEARINGS
BLOCO DE CILINDRO - ROLAMENTO, PRINCIPAL
BLOQUE DE CILINDROS - COJINETE PRINCIPAL

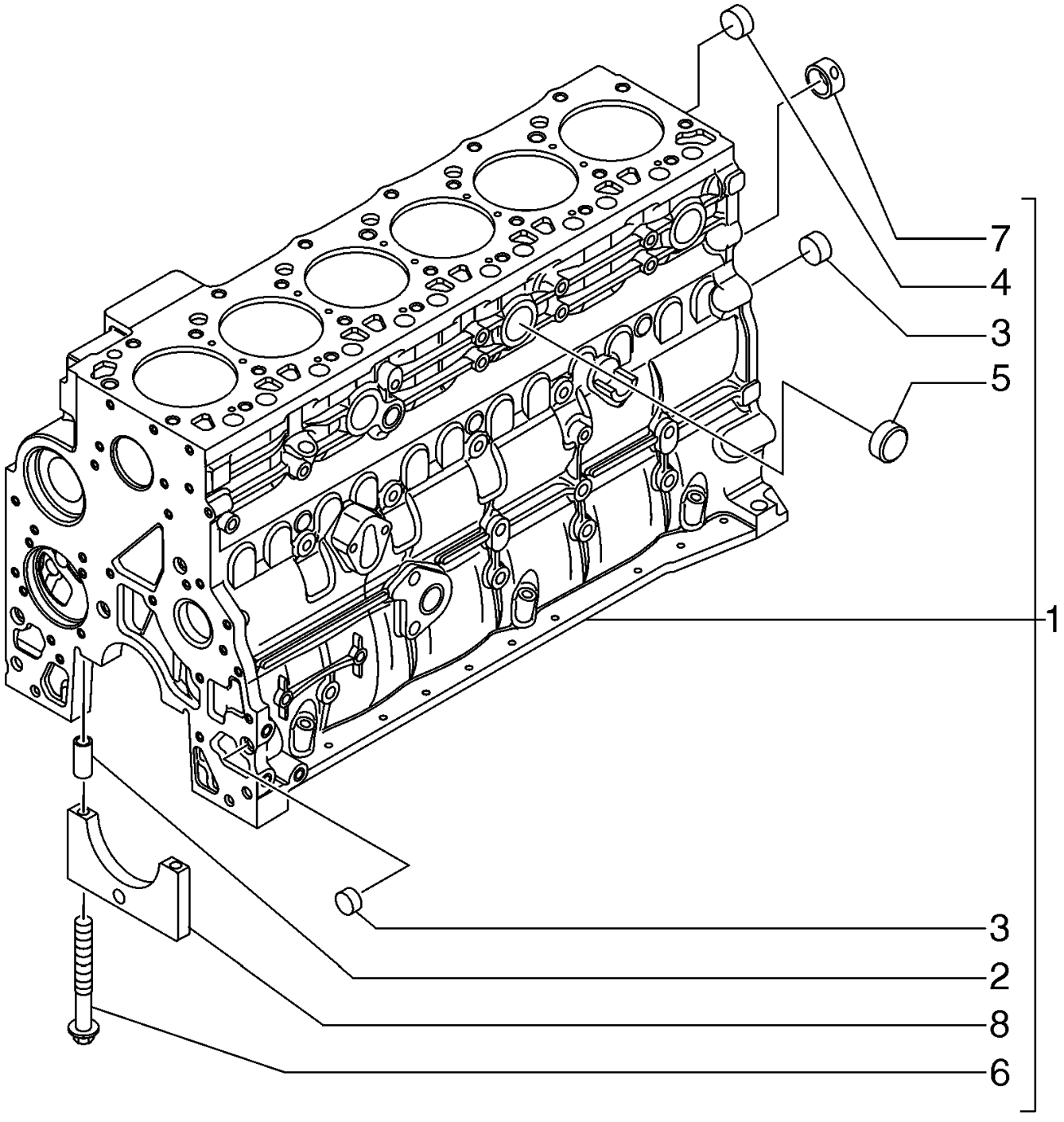

BLOCO DE CILINDRO - ROLAMENTO, PRINCIPAL

R	N	P.N.	MOD	Q	Description Denominação	Denominação Bezeichnung	Denominacion Descrizione	Description Beskrivelse	L.C.
1		2830076		1	CYLINDER BLOCK, Dowel Ring				
						BLOCO DE CILINDROS	BLOQUE DE CILINDRO	BLOC-CYLINDRES	020B
					BLOCO DE CILINDRO	ZYLINDERBLOCK	MONOBLOCCO	KRUMTAPHUS	
2		4899026		2	DOWEL, M18 x 10 L, Ring	GUIA	BULÓN	GOUJON	090G
					PERNO-GUIA	PASSSTIFT	PERNO	DYVEL	
3		4895039		2	EXPANSION PLUG, M17.73	BUJÃO DE EXPANSÃO	TAPÓN DE EXPANSIÓN	BOUCHON D'EXPANSIOI	A084
					BUJÃO DE EXPANSÃO	SPREIZSTOPFEN	TAPPO A ESPANSIONE	EKSPANSIONSPROP	
4		4895038		6	EXPANSION PLUG, M58.06	BUJÃO DE EXPANSÃO	TAPÓN DE EXPANSIÓN	BOUCHON D'EXPANSIOI	A084
					BUJÃO DE EXPANSÃO	SPREIZSTOPFEN	TAPPO A ESPANSIONE	EKSPANSIONSPROP	
5		4895228		3	EXPANSION PLUG, 35.23mm				
						BUJÃO DE EXPANSÃO	TAPÓN DE EXPANSIÓN	BOUCHON D'EXPANSIOI	A084
					BUJÃO DE EXPANSÃO	SPREIZSTOPFEN	TAPPO A ESPANSIONE	EKSPANSIONSPROP	
6		4891353		14	SCREW, Flg Hd, M12 x 1.5 x 120				
						PARAFUSO	TORNILLO	VIS	040V
					PARAFUSO	SCHRAUBE	VITE	SKRUE	
7		4895040		1	BUSHING	BUCHA	CASQUILLO	BAGUE	095B
					CASQUILHO	BUCHSE	BOCCOLA	BØSNING	
8		4895919		6	BEARING CAP, Main; With Hole; Incl. Ref 2				
						MANCAL DE ROLAMENT	TAPA DE COJINETE	CHAPEAU DE ROULEME	A025
					TAMPA DE CHUMACEIR/	LAGERDECKEL	CAPPELLOTTO CUSCINI	LEJEOVERFALD	
8		4895921		1	BEARING CAP, Main; Without Hole; Incl. Ref 2				
						MANCAL DE ROLAMENT	TAPA DE COJINETE	CHAPEAU DE ROULEME	A025
					TAMPA DE CHUMACEIR/	LAGERDECKEL	CAPPELLOTTO CUSCINI	LEJEOVERFALD	

RG140.B RG170.B
F170B F140B
RG200.B F200B

02-05	01	p1	10/10

ENGINE - LIFT HOOKS
MOTOR - GANCHO DE ELEVAÇÃO
GANCHOS DE MANOIBRA - MOTOR

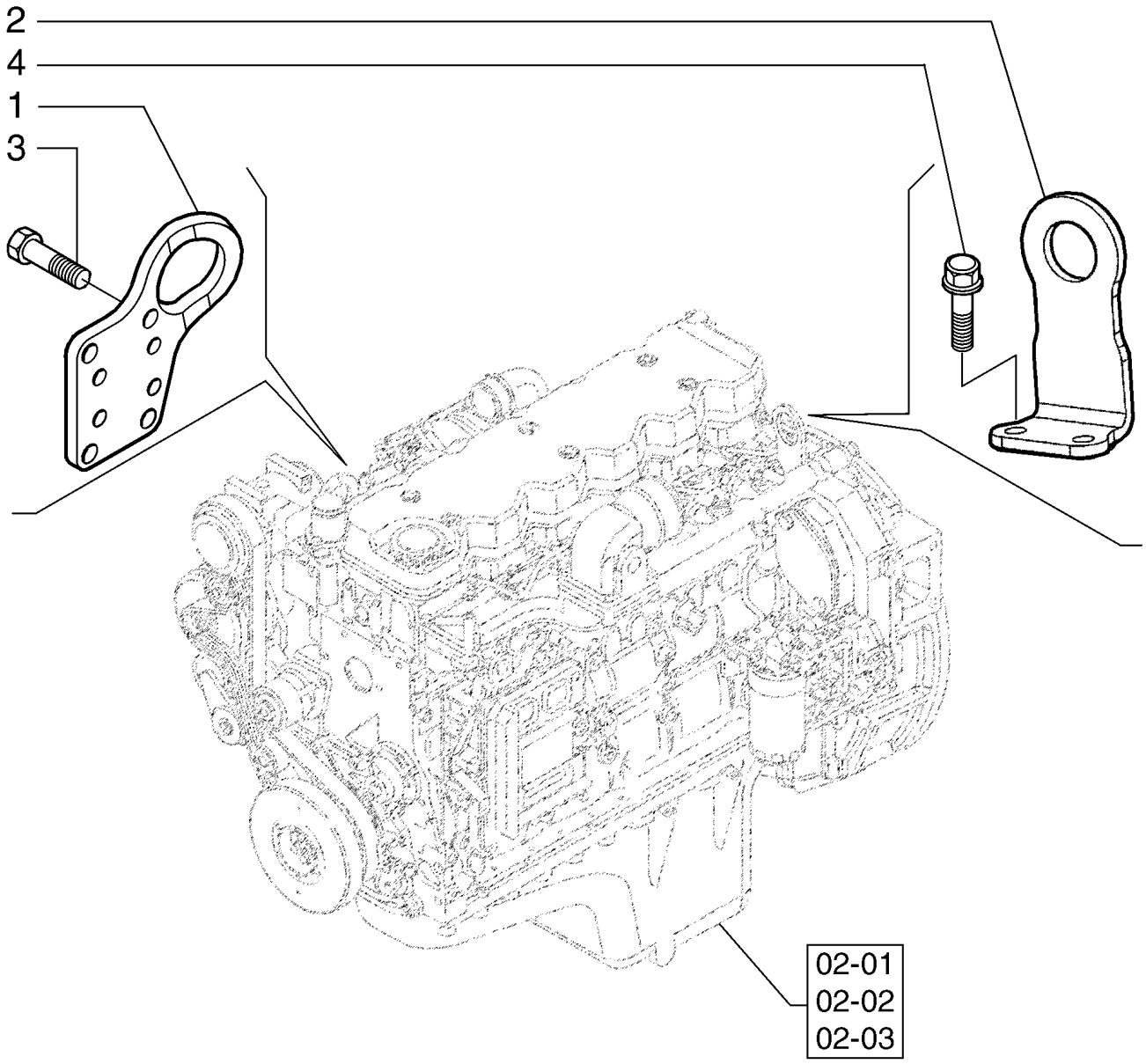

MOTOR - GANCHO DE ELEVAÇÃO

R	N	P.N.	MOD	Q	Description Denominação	Denominação Bezeichnung	Denominacion Descrizione	Description Beskrivelse	L.C.
1		4894100		1	LIFTING EYE, Lift Bracket OLHAL DE ELEVAÇÃO	OLHAL DE IÇAMENTO HUBÖSE	ARGOLLA DE ELEVACIÓ ANELLO DI SOLLEVAMEI	ŒILLET ØJE, LØFTE	P783
2		4894410		1	LIFTING EYE, Lift Bracket OLHAL DE ELEVAÇÃO	OLHAL DE IÇAMENTO HUBÖSE	ARGOLLA DE ELEVACIÓ ANELLO DI SOLLEVAMEI	ŒILLET ØJE, LØFTE	P783
3		4899079		4	SCREW, Hex Flg, M8 x 1.25 x 25 PARAFUSO	PARAFUSO SCHRAUBE	TORNILLO VITE	VIS SKRUE	040V
4		4899037		2	SCREW PARAFUSO	PARAFUSO SCHRAUBE	TORNILLO VITE	VIS SKRUE	040V

02-06	01	p1	10/10

CYLINDER HEAD - COVERS
TAMPA DO CABEÇOTE
CUBIERTAS DE CULATAS DE CILINDRO
CACHE CULBUTEUR

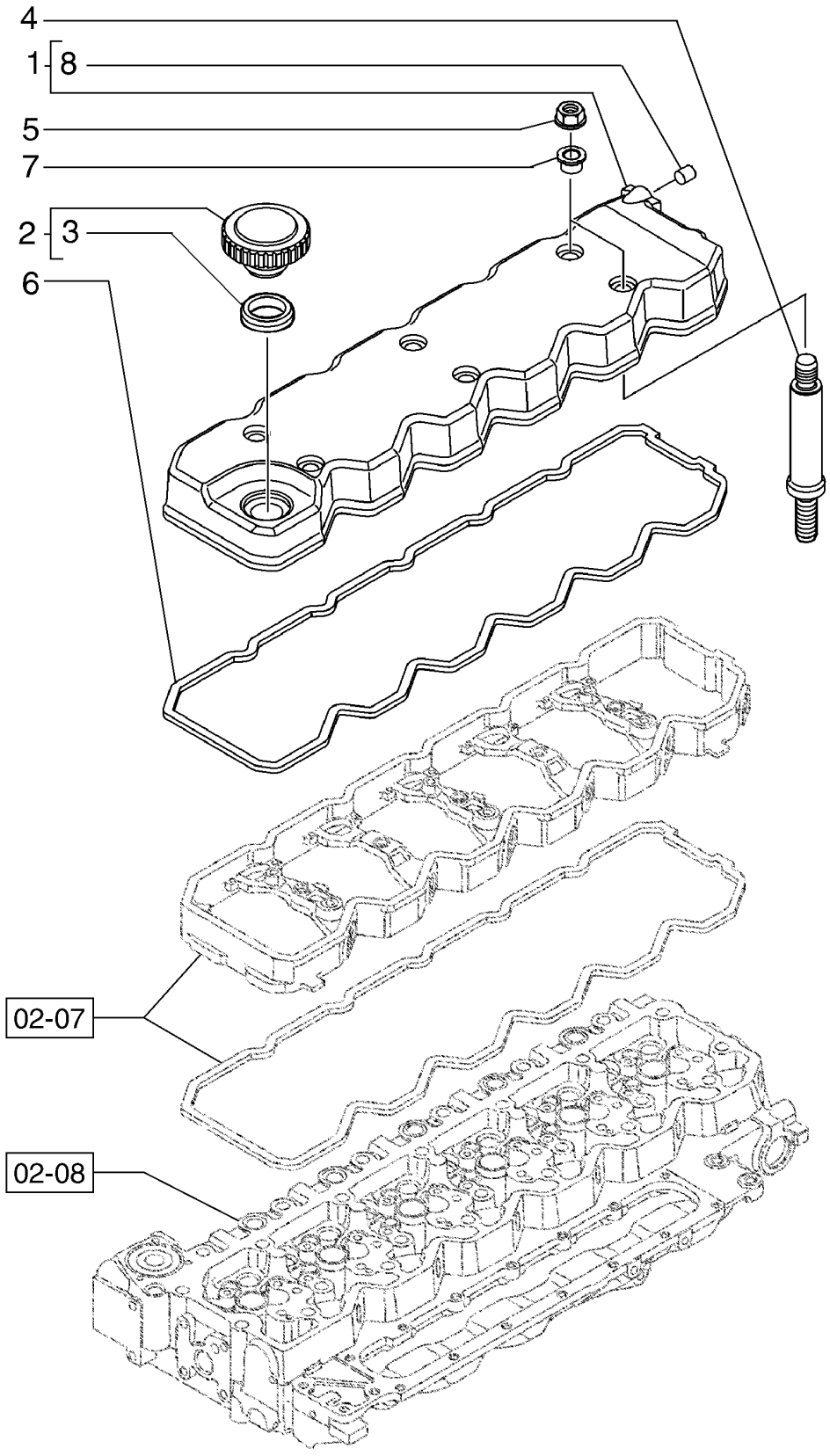

CULATA DEL CILINDRO
ZYLINDERKOPFABDECKUNGEN
COPERCHI TESTA CILINDRI
TOPSTYKKEDÆKSEL

R	N	P.N.	MOD	Q	Description Denominação	Denominação Bezeichnung	Denominacion Descrizione	Description Beskrivelse	L.C.
1		4895910		1	VALVE COVER, ASSY, Incl. Ref 8				
						TAMPA VÁLVULA	TAPA DE VÁLVULA	COUVERCLE DE SOUPA	P889
					TAMPA DAS VÁLVULAS	VENTILDECKEL	COPERCHIO VALVOLA	VENTILDÆKSEL	
2		2852773		1	CAP, ASSY, Incl. Ref 3	TAMPA	TAPÓN	CAPUCHON	052T
					TAMPÃO	KAPPE	TAPPO	TANKDÆKSEL	
3		2852774		1	GASKET, Gasket; Cap	JUNTA	JUNTA	JOINT	123G
					JUNTA	DICHTUNG	GUARNIZIONE	PAKNING	
4		4896991		6	SCREW	PARAFUSO	TORNILLO	VIS	040V
					PARAFUSO	SCHRAUBE	VITE	SKRUE	
4		2854375		6	STUD, IN ALTERNATIVE	PRISIONEIRO	PRISIONERO	GOUJON	210P
					PINO ROSCADO	GEWINDEBOLZEN	PRIGIONIERO	STØTTEBOLT	
5		4893936		6	NUT, M8X1.25	PORCA	TUERCA	ECROU	010D
					PORCA	MUTTER	DADO	MØTRIK	
6		2853784		1	GASKET	JUNTA	JUNTA	JOINT	123G
					JUNTA	DICHTUNG	GUARNIZIONE	PAKNING	
7		4899239		6	SILENTBLOC, Isolator	SILENTBLOC	SILENTBLOC	SILENTBLOC	155S
					BLOCO SILENCIADOR	SILENTBLOCK	SILENTBLOC	GUMMIDÆMPER	
8		4898283		1	PLUG, Expansion	BUJÃO	TAPÓN	BOUCHON	050T
					TAMPÃO	STOPFEN	TAPPO	PROP	

CYLINDER HEAD - VALVE MECHANISM
CABEÇOTE DO CILINDRO - MECANISMO DA VÁLVULA
CULATA DEL CILINDROS - MECANISMO DE LA VALVULA
CULASSE DE CYLINDRE - MÉCANISME DU DISTRIBUTEUR

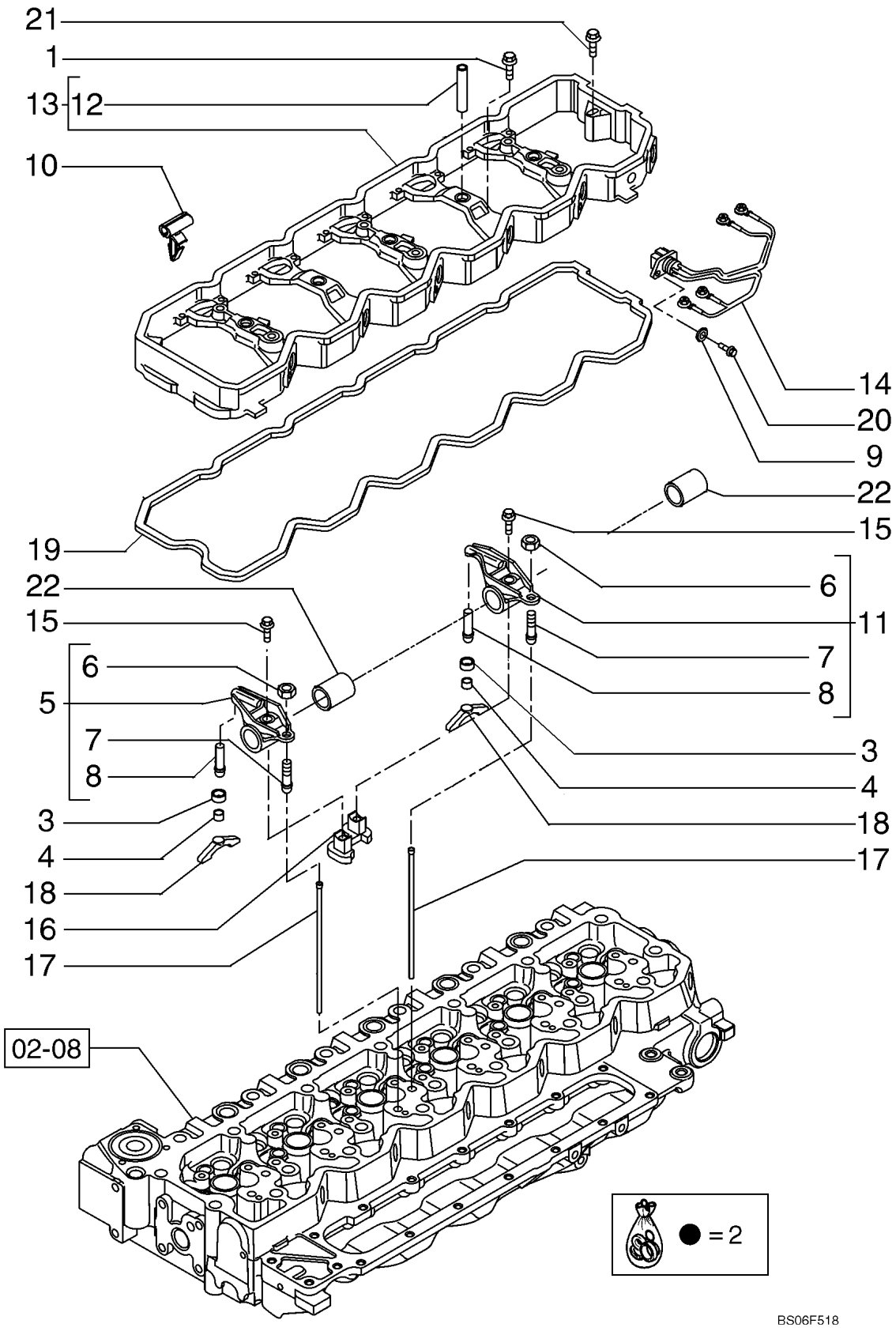

CABEÇOTE DO CILINDRO - MECANISMO DA VÁLVULA
ZYLINDERKOPF - SCHWINGHEBEL
TESTA CILINDRI - MECCANISMO DELLA VALVOLA
TOPSTYKKE - VENTILMEKANISME

R	N	P.N.	MOD	Q	Description Denominação	Denominação Bezeichnung	Denominacion Descrizione	Description Beskrivelse	L.C.
1		4895432		5	SCREW, M8 X 1.25 X 70	PARAFUSO	TORNILLO	VIS	040V
					PARAFUSO	SCHRAUBE	VITE	SKRUE	
2		2859460		6	ROCKER ARM, Rocker Arm Assy, Incl. Ref 3 - 8, 11, 15, 16				
						BALANCIM	BRAZO DE BALANCÍN	BRAS DE CULBUTEUR	055B
					BALANCEIRO	KIPPHEBELARM	BILANCIERE	VIPPEARM	
3		2859464		2	RETAINER, Retainer	RETENTOR	RETENEDOR	DISPOSITIF DE RETENU	109R
					RETENTOR	HALTERUNG	FERMO	HOLDER	
4		2859465		2	SOCKET, Socket	SOQUETE	LLAVE DE CUBO	DOUILLE	P483
					SUPORTE	FASSUNG	PRESA; CHIAVE A BUSS	FATNING	
5		2859462		1	ROCKER ARM, ASSY, Incl. Ref 6 - 8				
						BALANCIM	BRAZO DE BALANCÍN	BRAS DE CULBUTEUR	055B
					BALANCEIRO	KIPPHEBELARM	BILANCIERE	VIPPEARM	
6		2859467		1	NUT	PORCA	TUERCA	ECROU	010D
					PORCA	MUTTER	DADO	MØTRIK	
7		2859468		1	ADJUSTMENT SCREW	PARAFUSO DE REGULA	TORNILLO DE REGLAJE	VIS DE REGLAGE	051V
					PARAFUSO DE AJUSTE	EINSTELLSCHRAUBE	VITE DI REGOLAZIONE	JUSTERINGSSKRUE	
8		2859470		1	SOCKET	SOQUETE	LLAVE DE CUBO	DOUILLE	P483
					SUPORTE	FASSUNG	PRESA; CHIAVE A BUSS	FATNING	
9		2852776		3	WASHER, M6 x 11 x 1.6; Replaces 2852776				
						ARRUELA PLANA	ARANDELA	RONDELLE	131R
					ANILHA	UNTERLEGSCHEIBE	RONDELLA	FLADSKIVE	
10		2852428		6	CLIP	GRAMPO	ABRAZADERA	COLLIER	045F
					FIXADOR	KLAMMER	FERMO	KLIPS	
11		2859461		1	ROCKER ARM, ASSY, Incl. Ref 6 - 8				
						BALANCIM	BRAZO DE BALANCÍN	BRAS DE CULBUTEUR	055B
					BALANCEIRO	KIPPHEBELARM	BILANCIERE	VIPPEARM	
12		4899245		5	SLEEVE	LUVA	MANGUITO	CHEMISE	031M
					MANGA	BUCHSE	MANICOTTO	TRYKLEJE, KOBLING	
13		4899257		1	HOUSING, HOUSING Assy; Rocker Lever; Incl. Ref 12				
						ALOJAMENTO	ALOJAMIENTO	CARTER	014V
					ALOJAMENTO	GEHÄUSE	ALLOGGIAMENTO	HUS	
14		2852427		3	WIRE HARNESS	CHICOTE	GRUPO DE CABLES	FAISCEAU ELECTRIQUE	070I
					CABLAGEM	KABELBAUM	CABLAGGIO	KABELNET	
15		4899089		2	SCREW, Hex Flg, M8 x 1.25 x 50, Flange				
						PARAFUSO	TORNILLO	VIS	040V
					PARAFUSO	SCHRAUBE	VITE	SKRUE	
16		2859463		1	SUPPORT	SUPORTE	SOPORTE	SUPPORT	300S
					SUPORTE	STÜTZE	SUPPORTO	BESLAG	
17		4895031		12	PUSH ROD	HASTE DE IMPULSO	VÁSTAGO DE EMPUJE	TIGE DE POUSSEE	P307
					HASTE DE IMPULSO	STÖSSELSTANGE	ASTA DI SPINTA	SKUBBESTANG	
18		2854530		12	BRIDGE, Crosshead Valve	PONTO	PUENTE	PONT	170P
					PONTE	BRÜCKE	PONTICELLO	BRO	
19		2853788		1	GASKET	JUNTA	JUNTA	JOINT	123G
					JUNTA	DICHTUNG	GUARNIZIONE	PAKNING	
20		2852602		3	SCREW, Socket, M6 X 16	PARAFUSO	TORNILLO	VIS	040V
					PARAFUSO	SCHRAUBE	VITE	SKRUE	
21		2856460		2	SCREW	PARAFUSO	TORNILLO	VIS	040V
					PARAFUSO	SCHRAUBE	VITE	SKRUE	

CYLINDER HEAD - VALVE MECHANISM
CABEÇOTE DO CILINDRO - MECANISMO DA VÁLVULA
CULATA DEL CILINDROS - MECANISMO DE LA VALVULA
CULASSE DE CYLINDRE - MÉCANISME DU DISTRIBUTEUR

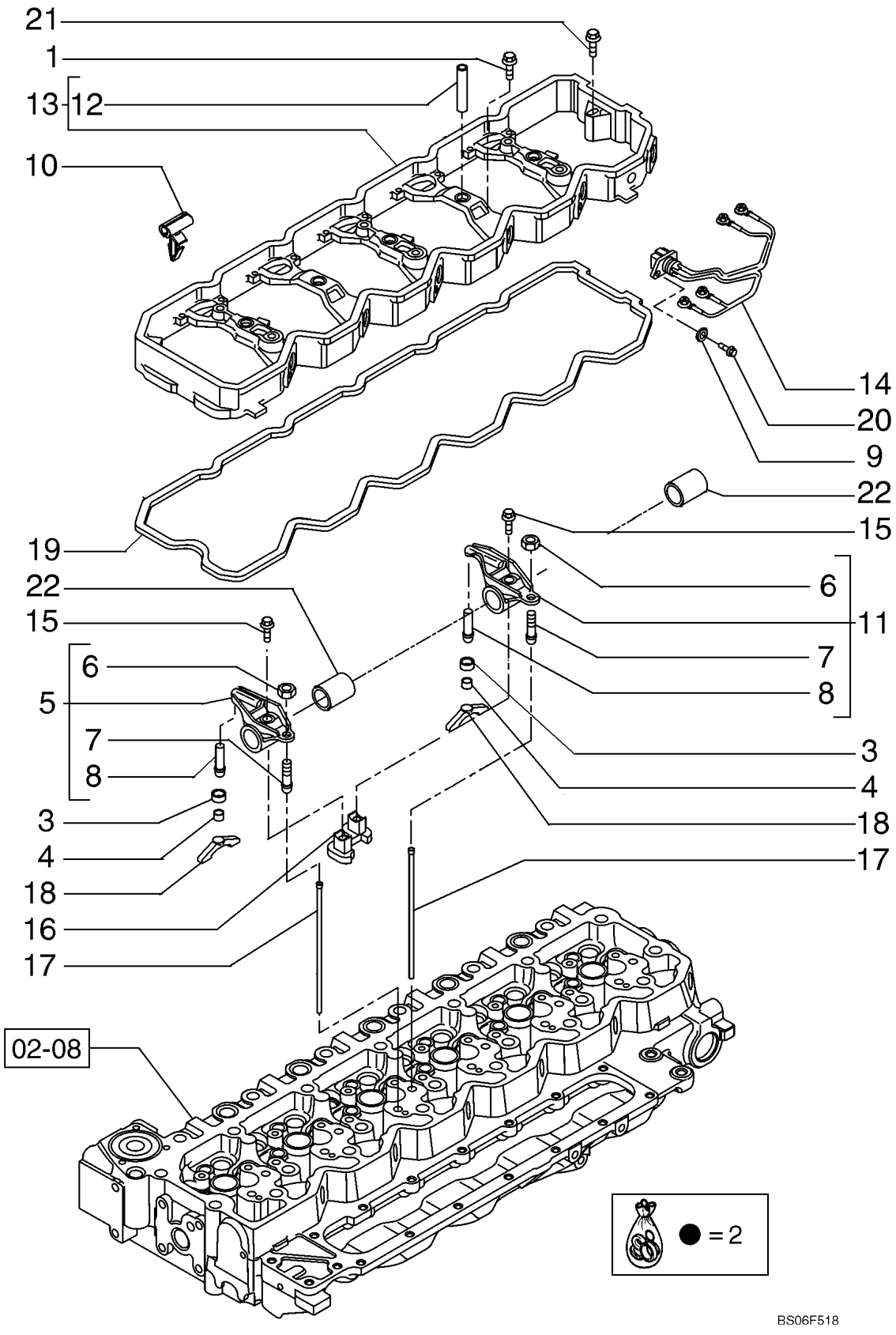

CABEÇOTE DO CILINDRO - MECANISMO DA VÁLVULA
ZYLINDERKOPF - SCHWINGHEBEL
TESTA CILINDRI - MECCANISMO DELLA VALVOLA
TOPSTYKKE - VENTILMEKANISME

R	N	P.N.	MOD	Q	Description Denominação	Denominação Bezeichnung	Denominacion Descrizione	Description Beskrivelse	L.C.
22		**2856459**		2	ROCKER ARM BALANCEIRO	BALANCIM KIPPHEBELARM	BRAZO DE BALANCÍN BILANCIERE	BRAS DE CULBUTEUR VIPPEARM	055B

02-08	01	p1	10/10

CYLINDER HEAD
CABEÇOTE DO CILINDRO
CULATA DEL CILINDROS
CULASSE DE CYLINDRE

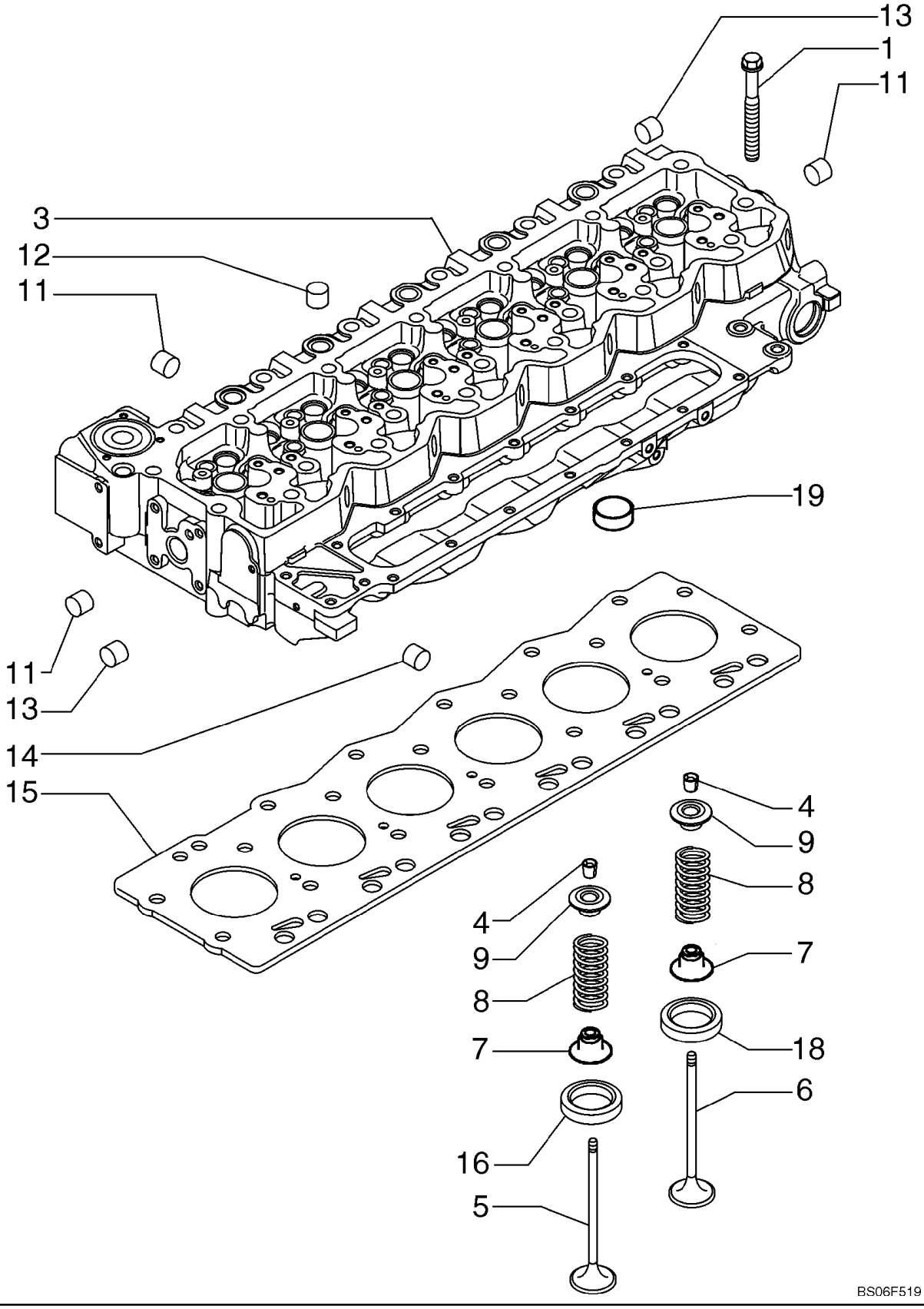

CABEÇOTE DO CILINDRO
ZYLINDERKOPF
TESTA CILINDRI
TOPSTYKKE

R	N	P.N.	MOD	Q	Description Denominação	Denominação Bezeichnung	Denominacion Descrizione	Description Beskrivelse	L.C.
1		4891024		12	SCREW, M12X130	PARAFUSO	TORNILLO	VIS	040V
					PARAFUSO	SCHRAUBE	VITE	SKRUE	
1		4891025		14	SCREW, M12X150	PARAFUSO	TORNILLO	VIS	040V
					PARAFUSO	SCHRAUBE	VITE	SKRUE	
3		2831274		1	CYLINDER HEAD, Cylinder Head Assembly; Incl. Ref 4 - 14, 16-19				
						CABEÇOTE	CULATA	CULASSE	113T
					CABEÇA DE CILINDRO	ZYLINDERKOPF	TESTATA	CYLINDERHOVED	
3		2831279		1	CYLINDER HEAD, Assembly, Alternate Part for 2831274				
						CABEÇOTE	CULATA	CULASSE	113T
					CABEÇA DE CILINDRO	ZYLINDERKOPF	TESTATA	CYLINDERHOVED	
4		4899081		48	ROCKER ARM COTTER, ASSY				
						TRAVA CÔNICA	ALETA DE BALANCÍN	GOUPILLE BRAS CULBU	100S
					TROÇO DO BALANCEIR(	KIPPHEBELSTIFT	COPPIGLIA BILANCIERE	HALVKILE TIL VENTILLØ	
5		4895051		12	STD ENGINE EXHAUST VALVE				
						VÁLVULA DE ESCAPE	VALV. ESCAPE MOTOR I	SOUP. ECHAPPEMENT M	112V
					VÁLVULA DE ESCAPE	STANDARD-MOTORAUS	VALV. SCARICO MOTOR	UDSTØDNINGSVENTIL, S	
6		4895052		12	STD ENGINE INLET VALVE, Intake				
						VÁLVULA DE ADMISSÃO	VALV. ADM. DE MOTOR	SOUP. ADMISSION MOT	111V
					VÁLVULA DE ADMISSÃO	STANDARD-MOTOREINL	VALV. ASPIR. MOTORE S	INDSUGNINGSVENTIL, S	
7		2831287		24	SPRING SEAT, Valve Stem Seal				
						ASSENTO MOLA	ASIENTO DE RESORTE	SIEGE DE RESSORT	P659
					SEDE DE MOLA	FEDERSITZ	SEDE DELLA MOLLA	FJEDERSÆDE	
8		2831473		24	VALVE SPRING	MOLA VÁLVULA	RESORTE DE VÁLVULA	RESSORT DE SOUPAPE	P463
					MOLA DE VÁLVULA	VENTILFEDER	MOLLA DELLA VALVOLA	VENTILFJEDER	
9		4895074		24	CUP, Retainer	COPO	TAZA	CUVETTE	060S
					COPO	TASSE	SCODELLINO	LEJESKÅL	
11		4895085		13	EXPANSION PLUG, 25.74mm				
						BUJÃO DE EXPANSÃO	TAPÓN DE EXPANSIÓN	BOUCHON D'EXPANSIOI	A084
					BUJÃO DE EXPANSÃO	SPREIZSTOPFEN	TAPPO A ESPANSIONE	EKSPANSIONSPROP	
11		4895408		2	PLUG, .511" OD	BUJÃO	TAPÓN	BOUCHON	050T
					TAMPÃO	STOPFEN	TAPPO	PROP	
12		4895089		11	PLUG, .886" OD	BUJÃO	TAPÓN	BOUCHON	050T
					TAMPÃO	STOPFEN	TAPPO	PROP	
13		4895406		7	EXPANSION PLUG, 9.8mm OD				
						BUJÃO DE EXPANSÃO	TAPÓN DE EXPANSIÓN	BOUCHON D'EXPANSIOI	A084
					BUJÃO DE EXPANSÃO	SPREIZSTOPFEN	TAPPO A ESPANSIONE	EKSPANSIONSPROP	
14		4895407		2	PLUG, 38.28mm OD	BUJÃO	TAPÓN	BOUCHON	050T
					TAMPÃO	STOPFEN	TAPPO	PROP	
15		2830704		1	CYLINDER HEAD GASKET, 1.25 mm; If Used				
						JUNTA DO CABEÇOTE	JUNTA DE CULATA	JOINT DE CULASSE	129G
					JUNTA CABEÇA DO CILI	ZYLINDERKOPFDICHTUI	GUARNIZIONE TESTATA	TOPPAKNING	
15		2830705		1	CYLINDER HEAD GASKET, 1.15 mm; If Used				
						JUNTA DO CABEÇOTE	JUNTA DE CULATA	JOINT DE CULASSE	129G
					JUNTA CABEÇA DO CILI	ZYLINDERKOPFDICHTUI	GUARNIZIONE TESTATA	TOPPAKNING	
16		4897106		12	VALVE SEAT	SEDE DE VÁLVULA	ASIENTO DE VÁLVULA	SIEGE DE SOUPAPE	074S
					SEDE DE VÁLVULA	VENTILSITZ	SEDE VALVOLA	VENTIL, SÆDE	
18		4897578		12	VALVE SEAT	SEDE DE VÁLVULA	ASIENTO DE VÁLVULA	SIEGE DE SOUPAPE	074S
					SEDE DE VÁLVULA	VENTILSITZ	SEDE VALVOLA	VENTIL, SÆDE	

02-08	01	p2	10/10

CYLINDER HEAD
CABEÇOTE DO CILINDRO
CULATA DEL CILINDROS
CULASSE DE CYLINDRE

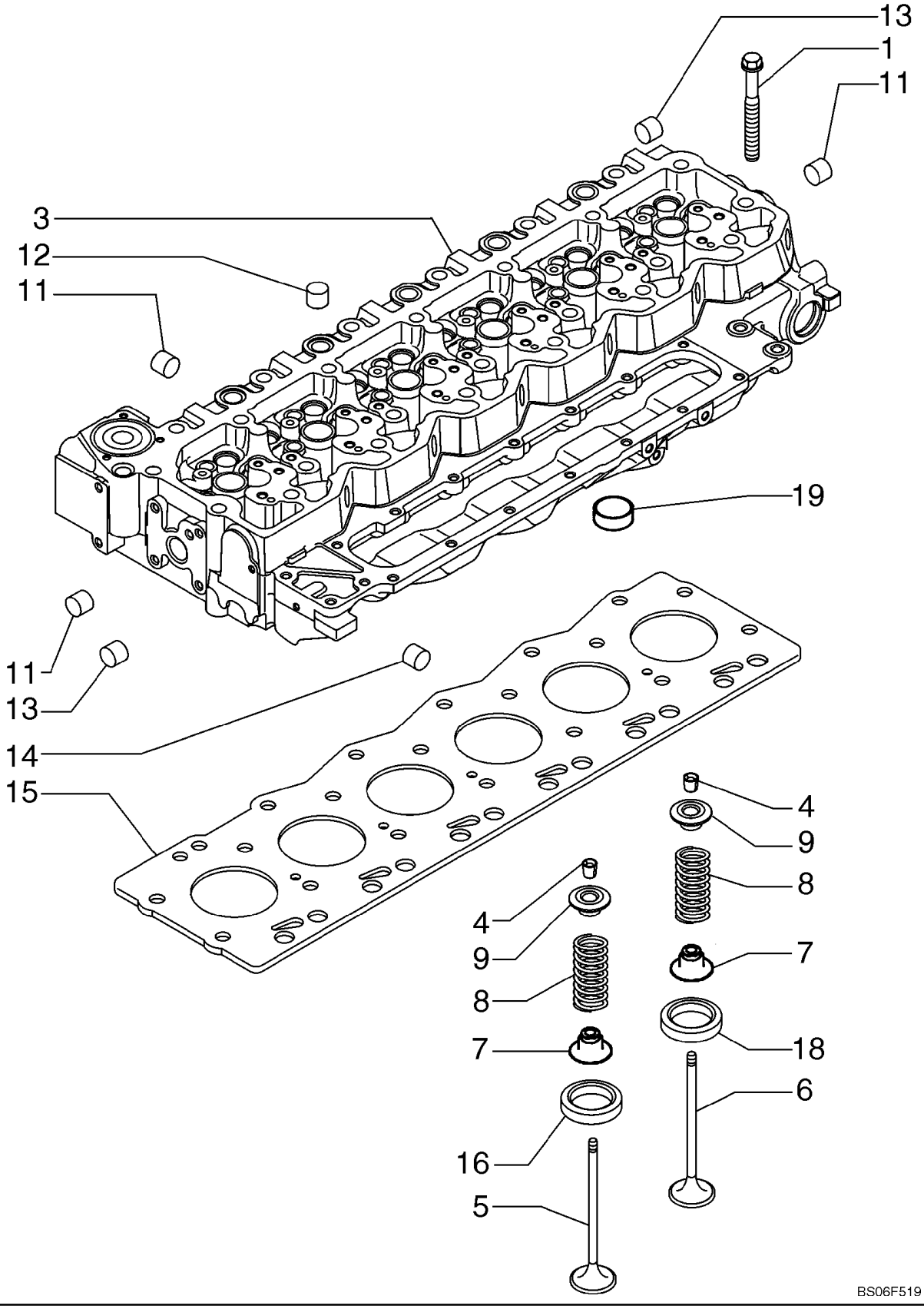

CABEÇOTE DO CILINDRO
ZYLINDERKOPF
TESTA CILINDRI
TOPSTYKKE

R	N	P.N.	MOD	Q	Description Denominação	Denominação Bezeichnung	Denominacion Descrizione	Description Beskrivelse	L.C.
19		**4893036**		3	PIPE PLUG, 3/4"-14 NPTF TAMPÃO PARA TUBO	BUJÃO PARA TUBOS ROHRSTOPFEN	TAPÓN DE TUBO TAPPO PER TUBI	BOUCHON DE TUYAU RØRPROP	A087

02-09	01	p1	10/10

FRONT GEAR COVER
COBERTURA DA ENGRENAGEM DIANTEIRA
CUBIERTA DEL ENGRANDAJE DELANTERO
CARTER AVANT

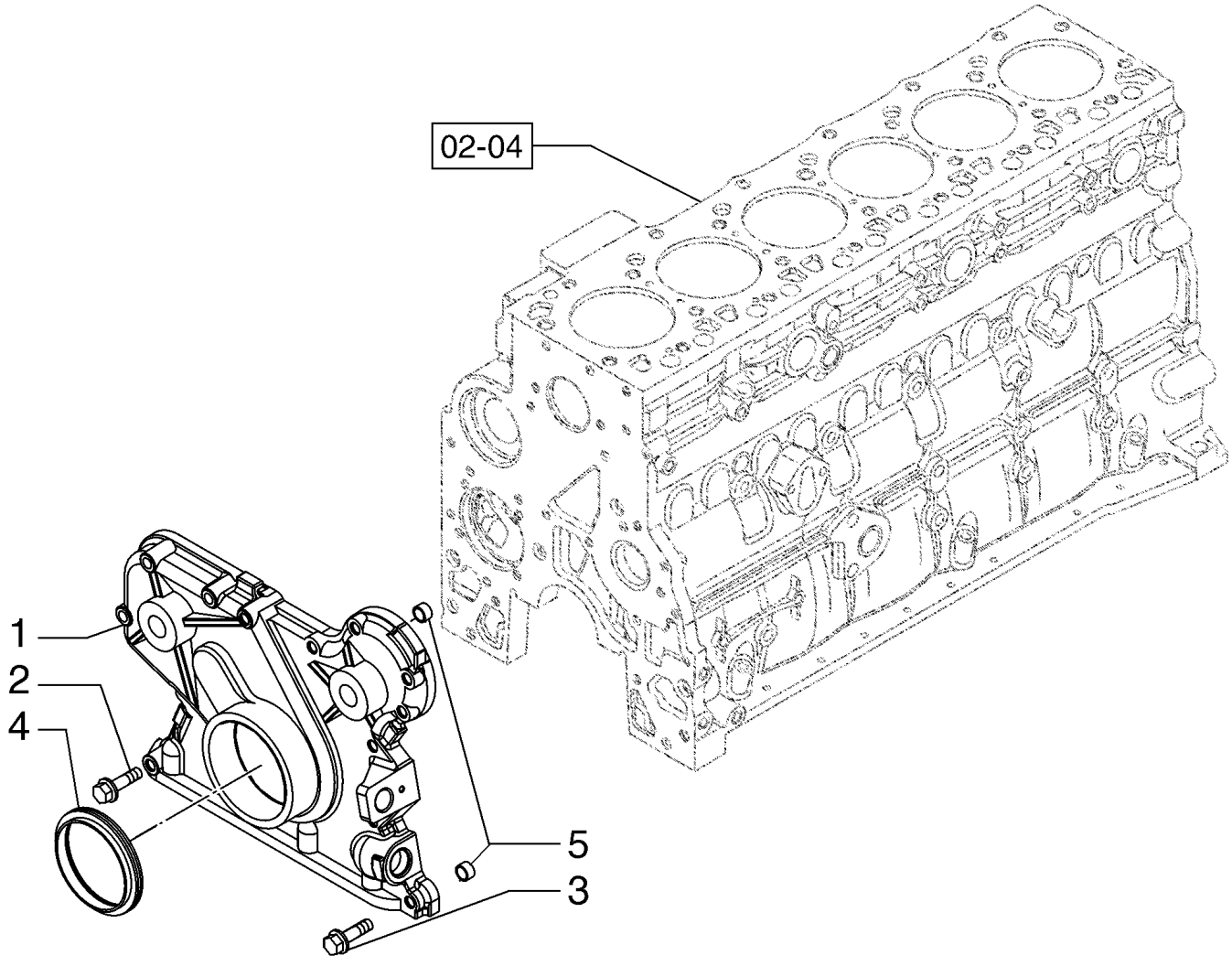

COBERTURA DA ENGRENAGEM DIANTEIRA
GETRIEBEDECKEL, VORNE
COPERCHIO SCATOLA INGRANAGGI ANTERIORE
FORRESTE GEARDÆKSEL

R	N	P.N.	MOD	Q	Description Denominação	Denominação Bezeichnung	Denominacion Descrizione	Description Beskrivelse	L.C.
1		4897026		1	COVER COBERTURA	COBERTURA ABDECKUNG	CUBIERTA COPERCHIO	COUVERCLE DÆKSEL	265C
2		4899078		5	SCREW, Hex Flg, M8 x 1.25 x 45 PARAFUSO	PARAFUSO SCHRAUBE	TORNILLO VITE	VIS SKRUE	040V
3		4899063		8	SCREW, Hex Flg, M8 x 1.25 x 30 PARAFUSO	PARAFUSO SCHRAUBE	TORNILLO VITE	VIS SKRUE	040V
4		2856887		1	GASKET JUNTA	JUNTA DICHTUNG	JUNTA GUARNIZIONE	JOINT PAKNING	123G
5		4891209		2	DOWEL, M13 x 8 L, Ring PERNO-GUIA	GUIA PASSSTIFT	BULÓN PERNO	GOUJON DYVEL	090G

RG140.B RG170.B
F170B F140B
RG200.B F200B

02-10	01	p1	10/10

CYLINDER BLOCK - PLUGS AND PISTONS
BLOCO DE CILINDRO - BUJÃO/PISTÃO
BLOQUE DE CILINDROS - CONJUNTO DEL TAPÓN EN PISTONES
BLOC CYLINDRES - BOUCHON EN PISTONS

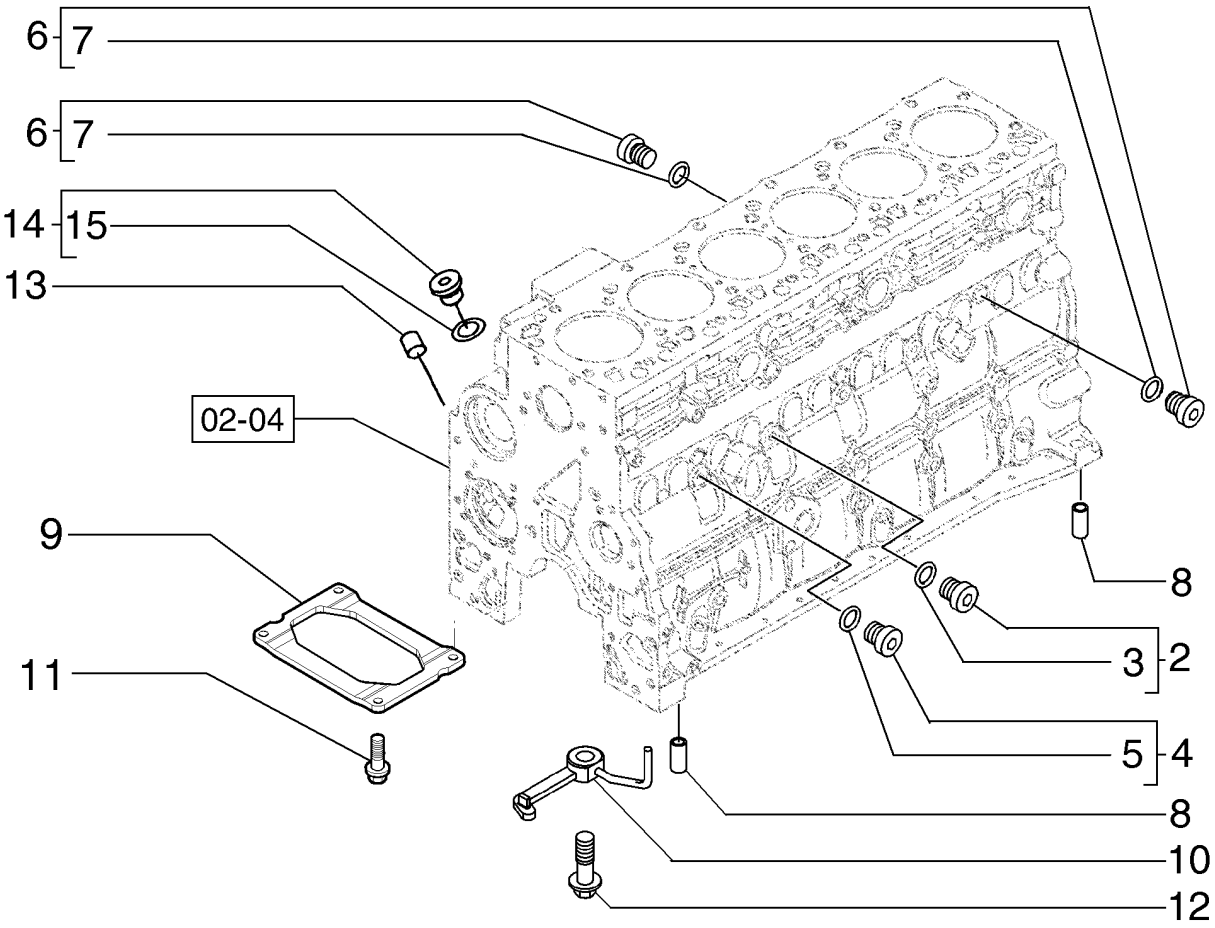

BLOCO DE CILINDRO - BUJÃO/PISTÃO
ZYLINDERBLOCK - STOPFEN/KOLBEN
BLOCCO CILINDRI - TAPPO/PISTONE
CYLINDERBLOK - STOP EN STEMPEL

R	N	P.N.	MOD	Q	Description Denominação	Denominação Bezeichnung	Denominacion Descrizione	Description Beskrivelse	L.C.
1		4895610		1	O-RING, M9.3 ID x 2.2 Thk	O-RING	JUNTA TÓRICA	JOINT TORIQUE	055A
					O-RING	O-RING	ANELLO TOROIDALE	O-RING	
2		4895605		2	HEX SOCKET PLUG, M14 x 1.5, - Assy, Incl. Ref 3				
						BUJÃO SOQUETE SEXT/	TAPÓN DE CABEZA HEX	BOUCHON SIX PANS CR	A086
					TAMPÃO SEXTAVADO IN	INNENSECHSKANTSTOF	TAPPO A BRUGOLA	SEKSKANTET PROP	
3		4899115		1	O-RING, M11.3 ID x 2.2 Thk				
						O-RING	JUNTA TÓRICA	JOINT TORIQUE	055A
					O-RING	O-RING	ANELLO TOROIDALE	O-RING	
4		4899009		2	PLUG, M10 x 1.5, Incl. Ref	BUJÃO	TAPÓN	BOUCHON	050T
					TAMPÃO	STOPFEN	TAPPO	PROP	
5		4899072		1	O-RING, M8.1 ID x 1.6 Thk	O-RING	JUNTA TÓRICA	JOINT TORIQUE	055A
					O-RING	O-RING	ANELLO TOROIDALE	O-RING	
6		4895392		2	HEX SOCKET PLUG, M18 x 1.5, - Assy; Incl. Ref 7				
						BUJÃO SOQUETE SEXT/	TAPÓN DE CABEZA HEX	BOUCHON SIX PANS CR	A086
					TAMPÃO SEXTAVADO IN	INNENSECHSKANTSTOF	TAPPO A BRUGOLA	SEKSKANTET PROP	
7		4895393		1	O-RING, M15.3 ID x 2.2 Thk				
						O-RING	JUNTA TÓRICA	JOINT TORIQUE	055A
					O-RING	O-RING	ANELLO TOROIDALE	O-RING	
8		4895049		2	DOWEL, M16.05 x 10 L	GUIA	BULÓN	GOUJON	090G
					PERNO-GUIA	PASSSTIFT	PERNO	DYVEL	
9		2852729		1	STIFFENER, 57 mm Length; Replaces 4899803 54 mm Length; Used On Some Models				
						REFORÇO	REFUERZO	RENFORT	P359
					REFORÇO	VERSTEIFUNG	RINFORZO	AFSTIVER	
10		2852202		6	PISTON COOLING NOZZLE, Piston; See Figure 02-35				
						BICO RESFRIADOR	BOQ. DE REFRIG. DE PI	GICLEUR REFROID. PIS	A066
					BICO RESFRIADOR	KOLBENKÜHLUNGSDÜS	UGELLO RAFFREDD. PI	STEMPELKØLEDYSE	
11		4899032		4	SCREW, Hex Flg, M10 x 1.5 x 25, Camshaft; See Figure 02-30				
						PARAFUSO	TORNILLO	VIS	040V
					PARAFUSO	SCHRAUBE	VITE	SKRUE	
12		4894218		6	SCREW, Special, M8 x 20, Piston Cooling				
						PARAFUSO	TORNILLO	VIS	040V
					PARAFUSO	SCHRAUBE	VITE	SKRUE	
13		4895406		2	EXPANSION PLUG, 9.8mm OD				
						BUJÃO DE EXPANSÃO	TAPÓN DE EXPANSIÓN	BOUCHON D'EXPANSIOI	A084
					BUJÃO DE EXPANSÃO	SPREIZSTOPFEN	TAPPO A ESPANSIONE	EKSPANSIONSPROP	
14		4897330		1	HEX SOCKET PLUG, M12 x 1.5, Incl. Ref 17				
						BUJÃO SOQUETE SEXT/	TAPÓN DE CABEZA HEX	BOUCHON SIX PANS CR	A086
					TAMPÃO SEXTAVADO IN	INNENSECHSKANTSTOF	TAPPO A BRUGOLA	SEKSKANTET PROP	
15		4895610		2	O-RING, M9.3 ID x 2.2 Thk	O-RING	JUNTA TÓRICA	JOINT TORIQUE	055A
					O-RING	O-RING	ANELLO TOROIDALE	O-RING	

RG140.B RG170.B
F170B F140B
RG200.B F200B

02-11	01	p1	10/10

CAMSHAFT
COMANDO DE VÁLVULAS
EJE DE LEVAS
ARBRE À CAMES

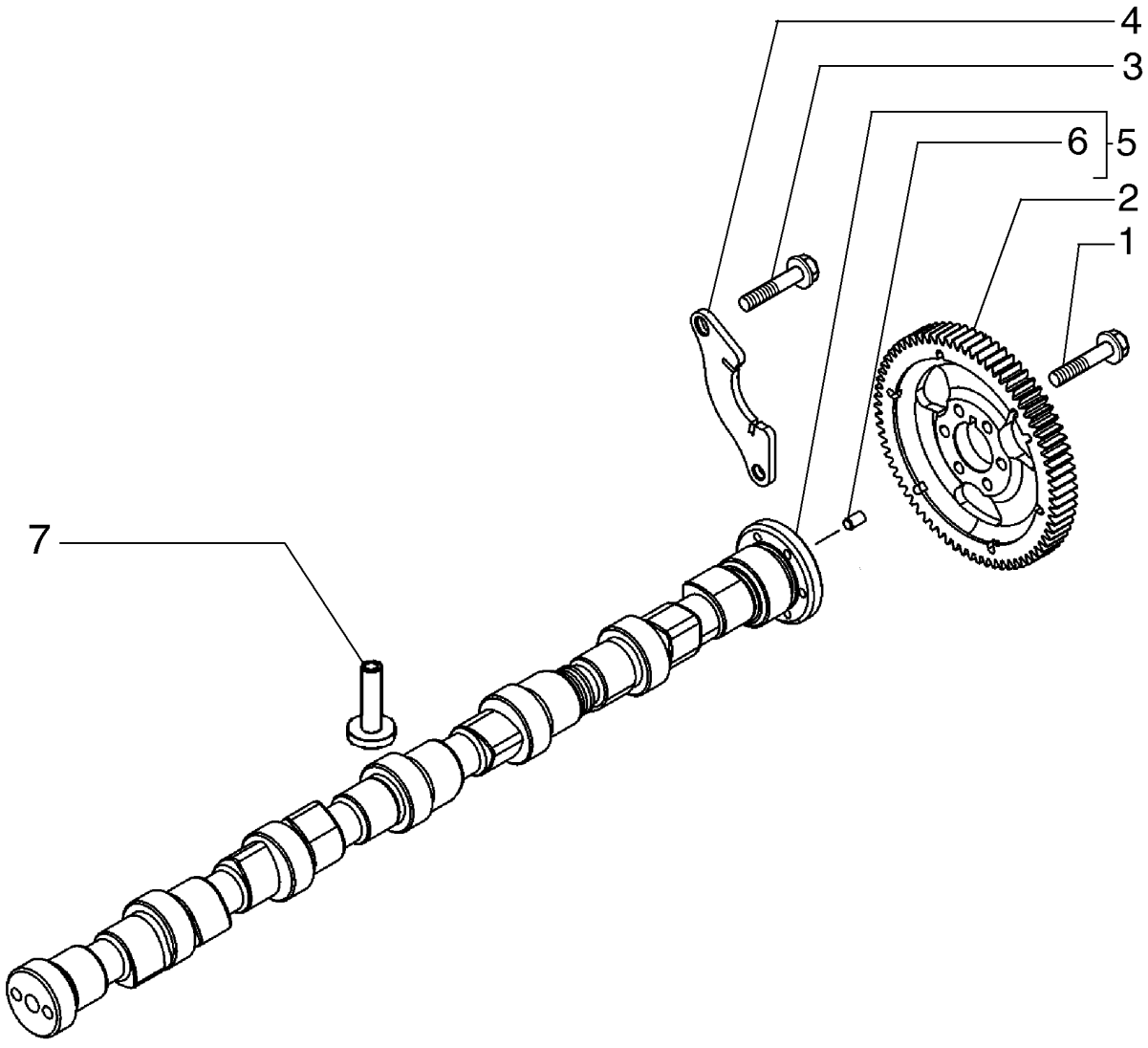

EIXO DE CAME
NOCKENWELLE
ALBERO A CAMME
KNASTAKSEL

R	N	P.N.	MOD	Q	Description Denominação	Denominação Bezeichnung	Denominacion Descrizione	Description Beskrivelse	L.C.
1		4899079		6	SCREW, Hex Flg, M8 x 1.25 x 25				
						PARAFUSO	TORNILLO	VIS	040V
					PARAFUSO	SCHRAUBE	VITE	SKRUE	
2		4896380		1	DRIVEN GEAR	ENGRENAGEM ACIONAI	PIÑÓN CONDUCIDO	PIGNON MENE	051I
					ENGRENAGEM ACCION/	ANGETRIEBENES RAD	INGRANAGGIO CONDOT	DREVET TANDHJUL	
3		4899068		2	SCREW, Hex Flg , M8 x 1.25 x 16				
						PARAFUSO	TORNILLO	VIS	040V
					PARAFUSO	SCHRAUBE	VITE	SKRUE	
4		4897457		1	SUPPORT, Support	SUPORTE	SOPORTE	SUPPORT	300S
					SUPORTE	STÜTZE	SUPPORTO	BESLAG	
5		2854604		1	CAMSHAFT, Assy, Incl. 6	EIXO EXCÊNTRICO	ÁRBOL DE LEVAS	ARBRE A CAMES	017A
					ÁRVORE DE CAMES	NOCKENWELLE	ALBERO A CAMME	KNASTAKSEL	
6		4899080		1	DOWEL, M6 x 8 L	GUIA	BULÓN	GOUJON	090G
					PERNO-GUIA	PASSSTIFT	PERNO	DYVEL	
7		4899803		12	TAPPET	PLATINADO	LEVA	POUSSOIR DE SOUPAPI	240P
					IMPULSOR	STÖSSEL	PUNTERIA	VENTILLØFTER	

PULLEY AND FLYWHEEL
POLIA E VOLANTE
POLEA Y VOLANTE
PULLEY AND FLYWHEEL

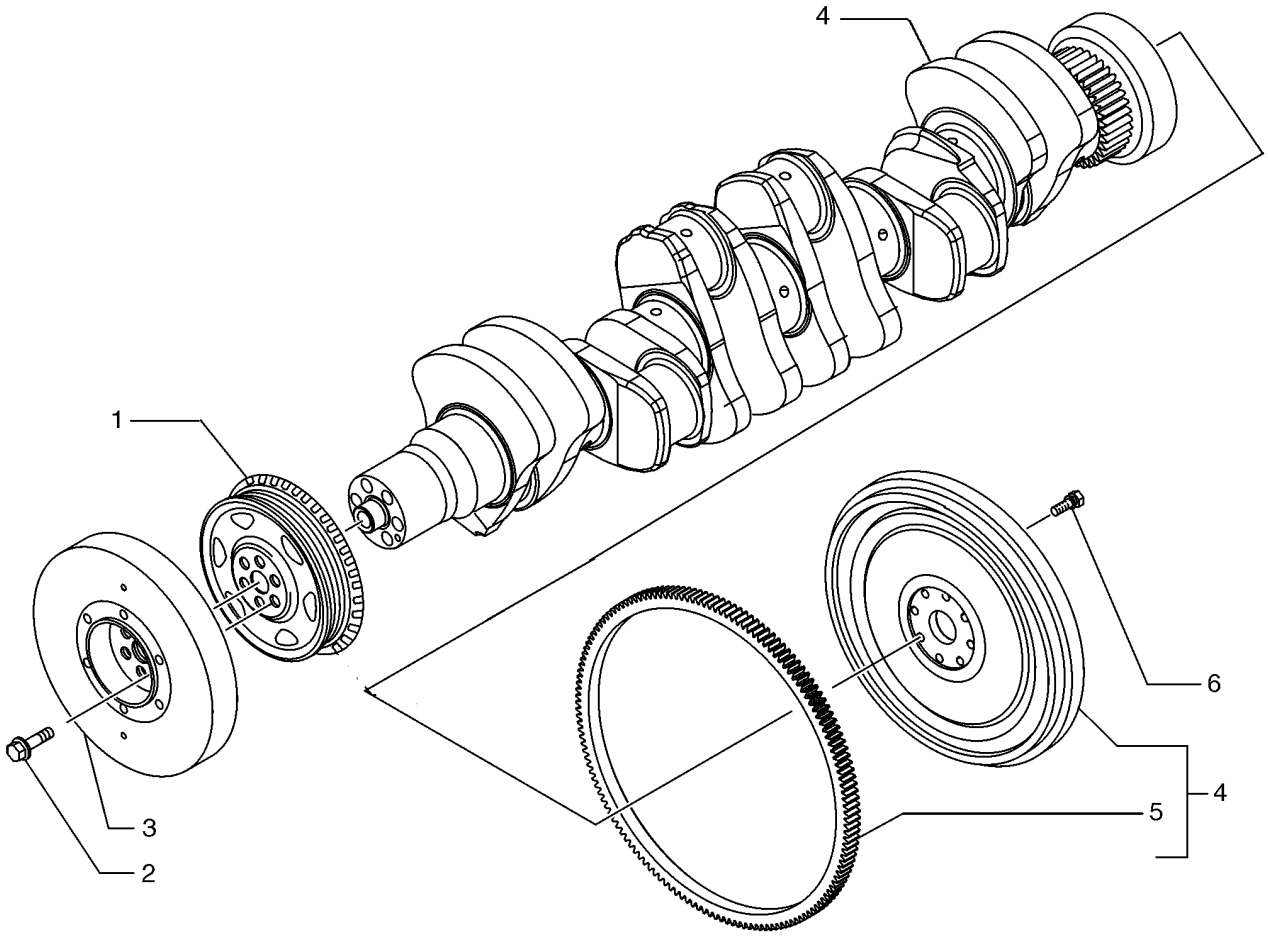

BC03N014

PULLEY AND FLYWHEEL
PULLEY AND FLYWHEEL
PULLEY AND FLYWHEEL
PULLEY AND FLYWHEEL

R	N	P.N.	MOD	Q	Description Denominação	Denominação Bezeichnung	Denominacion Descrizione	Description Beskrivelse	L.C.
1		4896773		1	PULLEY POLIA	POLIA RIEMENSCHEIBE	POLEA PULEGGIA	POULIE REMSKIVE	230P
2		4892867		6	SCREW, Torx Wash Hd, M12 x 1.25 x 78.5 PARAFUSO	PARAFUSO SCHRAUBE	TORNILLO VITE	VIS SKRUE	040V
3		2852900		1	DAMPER AMORTECEDOR	AMORTECEDOR DE VIBI DÄMPFER	AMORTIGUADOR AMMORTIZZATORE	AMORTISSEUR SVINGNINGSDÆMPER	164S
4		84353189		1	ENGINE FLYWHEEL VOLANTE DO MOTOR	VOLANTE DE MOTOR MOTORSCHWUNGRAD	VOLANTE DE MOTOR VOLANO MOTORE	VOLANT MOTEUR MOTOR SVINGHJUL	048V
5		2852221		1	RING GEAR COROA DENTADA	COROA DENTADA ZAHNKRANZ	CORONA DENTADA CORONA DENTATA	COURONNE DENTEE TANDKRANS	297C
6		4894641		8	SCREW, Wash Hd, M12 x 1.25 x 31 PARAFUSO	PARAFUSO SCHRAUBE	TORNILLO VITE	VIS SKRUE	040V

RG140.B RG170.B
F140B RG200.B
F170B F200B

PULLEY AND FLYWHEEL
POLIA E VOLANTE
POLEA Y VOLANTE
PULLEY AND FLYWHEEL

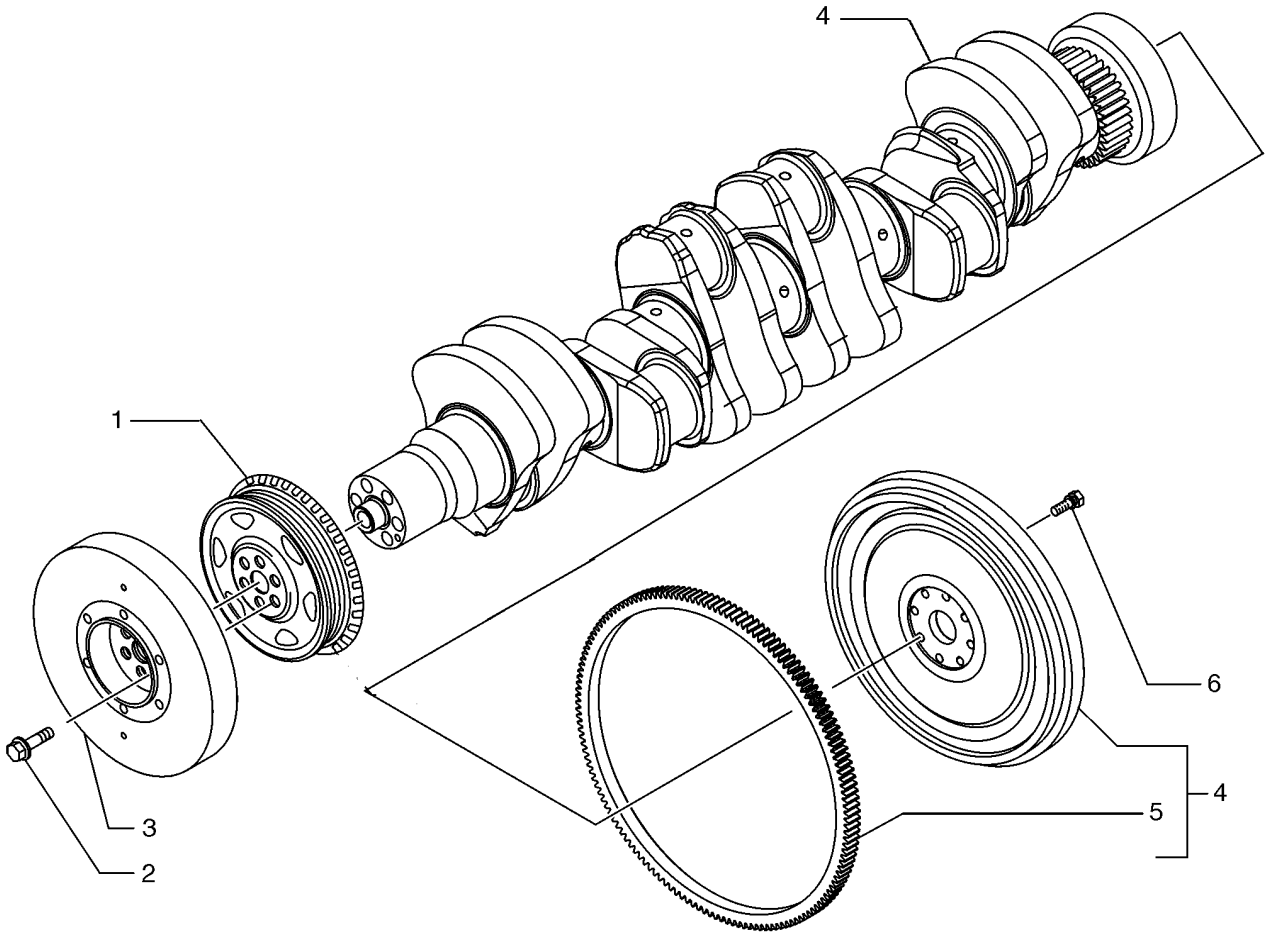

BC03N014

PULLEY AND FLYWHEEL
PULLEY AND FLYWHEEL
PULLEY AND FLYWHEEL
PULLEY AND FLYWHEEL

R	N	P.N.	MOD	Q	Description Denominação	Denominação Bezeichnung	Denominacion Descrizione	Description Beskrivelse	L.C.
1		4896773		1	PULLEY POLIA	POLIA RIEMENSCHEIBE	POLEA PULEGGIA	POULIE REMSKIVE	230P
2		4892867		6	SCREW, Torx Wash Hd, M12 x 1.25 x 78.5 PARAFUSO	PARAFUSO SCHRAUBE	TORNILLO VITE	VIS SKRUE	040V
3		2852900		1	DAMPER AMORTECEDOR	AMORTECEDOR DE VIBI DÄMPFER	AMORTIGUADOR AMMORTIZZATORE	AMORTISSEUR SVINGNINGSDÆMPER	164S
4		2852219		1	ENGINE FLYWHEEL VOLANTE DO MOTOR	VOLANTE DE MOTOR MOTORSCHWUNGRAD	VOLANTE DE MOTOR VOLANO MOTORE	VOLANT MOTEUR MOTOR SVINGHJUL	048V
5		2852221		1	RING GEAR COROA DENTADA	COROA DENTADA ZAHNKRANZ	CORONA DENTADA CORONA DENTATA	COURONNE DENTEE TANDKRANS	297C
6		4894641		8	SCREW, Wash Hd, M12 x 1.25 x 31 PARAFUSO	PARAFUSO SCHRAUBE	TORNILLO VITE	VIS SKRUE	040V

RG140.B RG170.B
F140B RG200.B
F170B F200B

02-13	01	p1	12/10

ENGINE - PISTON
MOTOR - PISTÃO
MOTOR - PISTON
ENGINE - PISTON

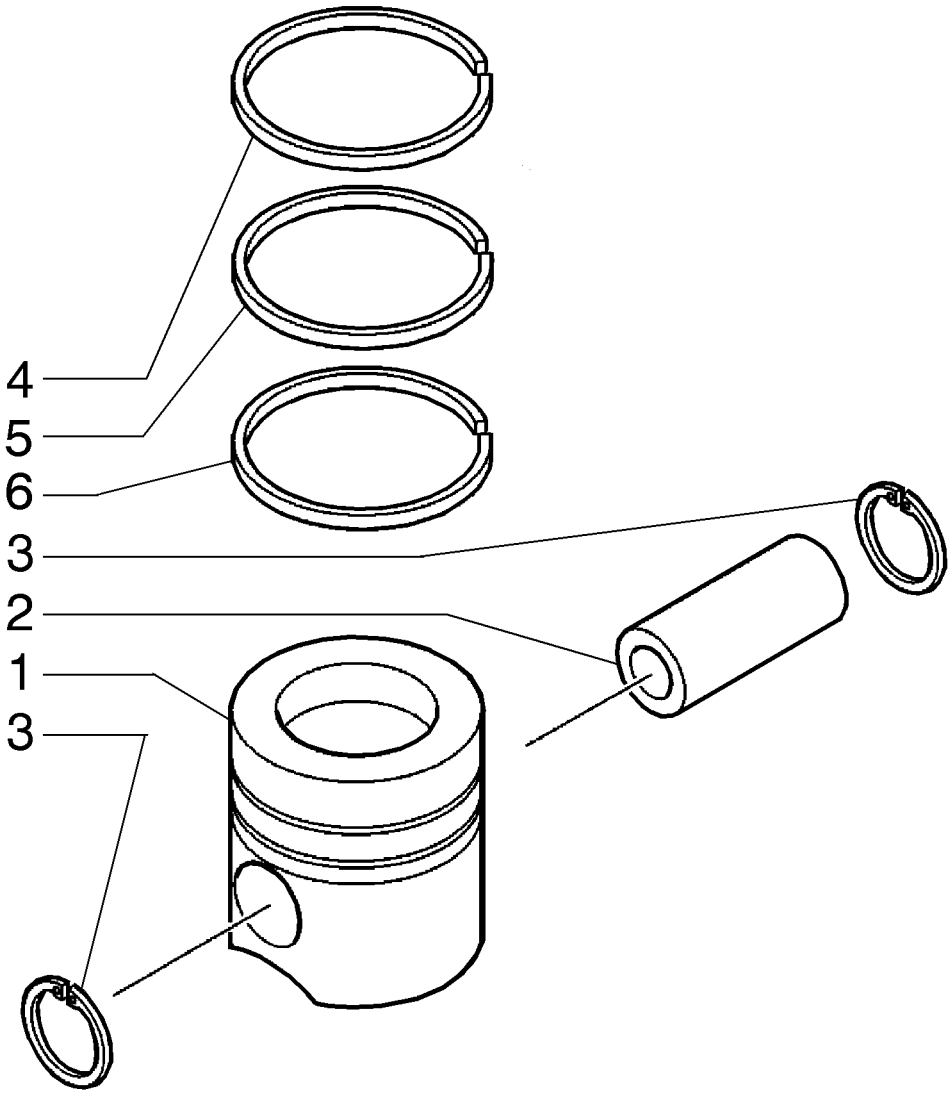

ENGINE - PISTON
ENGINE - PISTON
ENGINE - PISTON
ENGINE - PISTON

R	N	P.N.	MOD	Q	Description Denominação	Denominação Bezeichnung	Denominacion Descrizione	Description Beskrivelse	L.C.
1		2855137		6	ENGINE OVERHAUL KIT, STD KIT DE REVISÃO DO MO	KIT DE REVISÃO DO MO MOTORÜBERHOLUNGSS	KIT DE REVISIÓN DEL M KIT REVISIONE MOTORE	KIT DE REVISION MOTE MOTORREVISIONSSÆT	002K
1		2856985		6	PISTON ASSY +0.4, 0.40 PISTÃO COMPLETO +0.4	CONJ PISTÃO +0,4 KOLBENBAUGRUPPE +	CONJUNTO DE PISTÓN COMPLESSIVO PISTONE	ENS. PISTON +0,4 STEMPEL KOMPLET +0.4	247S
1		2856986		6	PISTON ASSY +0.8, 0.80 PISTÃO COMPLETO +0.8	CONJ PISTÃO +0,8 KOLBENBAUGRUPPE +	CONJUNTO DE PISTÓN COMPLESSIVO PISTONE	ENS. PISTON +0,8 STEMPEL KOMPLET +0.8	249S
2		4892712		6	PISTON PIN CAVILHA DE PISTÃO	PINO DE PISTÃO KOLBENBOLZEN	BULÓN DEL PISTÓN PERNO DEL PISTONE	AXE DE PISTON STEMPELPIND	084P
3		2854030		12	SNAP RING, M40.8 OD ANEL	ANEL DE PRESSÃO SPRENGRING	ANILLO DE RESORTE ANELLO ELASTICO	ANNEAU D'ARRET LÅSERING	054A
4		2854603		6	PISTON RING, Upper, STD SEGMENTO	ANEL DE PISTÃO KOLBENRING	ANILLO DE PISTÓN FASCIA ELASTICA PISTC	SEGMENT DE PISTON STEMPELRING	053A
4		2856713		6	PISTON RING, Upper, 0.4 SEGMENTO	ANEL DE PISTÃO KOLBENRING	ANILLO DE PISTÓN FASCIA ELASTICA PISTC	SEGMENT DE PISTON STEMPELRING	053A
5		2856714		6	PISTON RING, Upper, 0.8 SEGMENTO	ANEL DE PISTÃO KOLBENRING	ANILLO DE PISTÓN FASCIA ELASTICA PISTC	SEGMENT DE PISTON STEMPELRING	053A
5		2830158		6	PISTON RING, Middle, STD SEGMENTO	ANEL DE PISTÃO KOLBENRING	ANILLO DE PISTÓN FASCIA ELASTICA PISTC	SEGMENT DE PISTON STEMPELRING	053A
5		2830159		6	PISTON RING, Middle, 0.4 SEGMENTO	ANEL DE PISTÃO KOLBENRING	ANILLO DE PISTÓN FASCIA ELASTICA PISTC	SEGMENT DE PISTON STEMPELRING	053A
6		2830160		6	PISTON RING, Middle, 0.8 SEGMENTO	ANEL DE PISTÃO KOLBENRING	ANILLO DE PISTÓN FASCIA ELASTICA PISTC	SEGMENT DE PISTON STEMPELRING	053A
6		2852037		6	PISTON RING, STD SEGMENTO	ANEL DE PISTÃO KOLBENRING	ANILLO DE PISTÓN FASCIA ELASTICA PISTC	SEGMENT DE PISTON STEMPELRING	053A
6		2853875		6	OIL SCRAPER RING, 0.4 SEGMENTO DE ÓLEO	ANEL RASPADOR DE ÓL ÖLABSTREIFRING	ANILLO RASC. DE ACEIT ANELLO RASCHIAOLIO	SEGMENT RACLEUR OLIESKRABERING	050A
6		2853876		6	PISTON RING, 0.8 SEGMENTO	ANEL DE PISTÃO KOLBENRING	ANILLO DE PISTÓN FASCIA ELASTICA PISTC	SEGMENT DE PISTON STEMPELRING	053A

02-14	01	p1	12/10

CONNECTING ROD AND BEARING
BIELA E BRONZINA
BIELA Y COJINETE
CONNECTING ROD AND BEARING

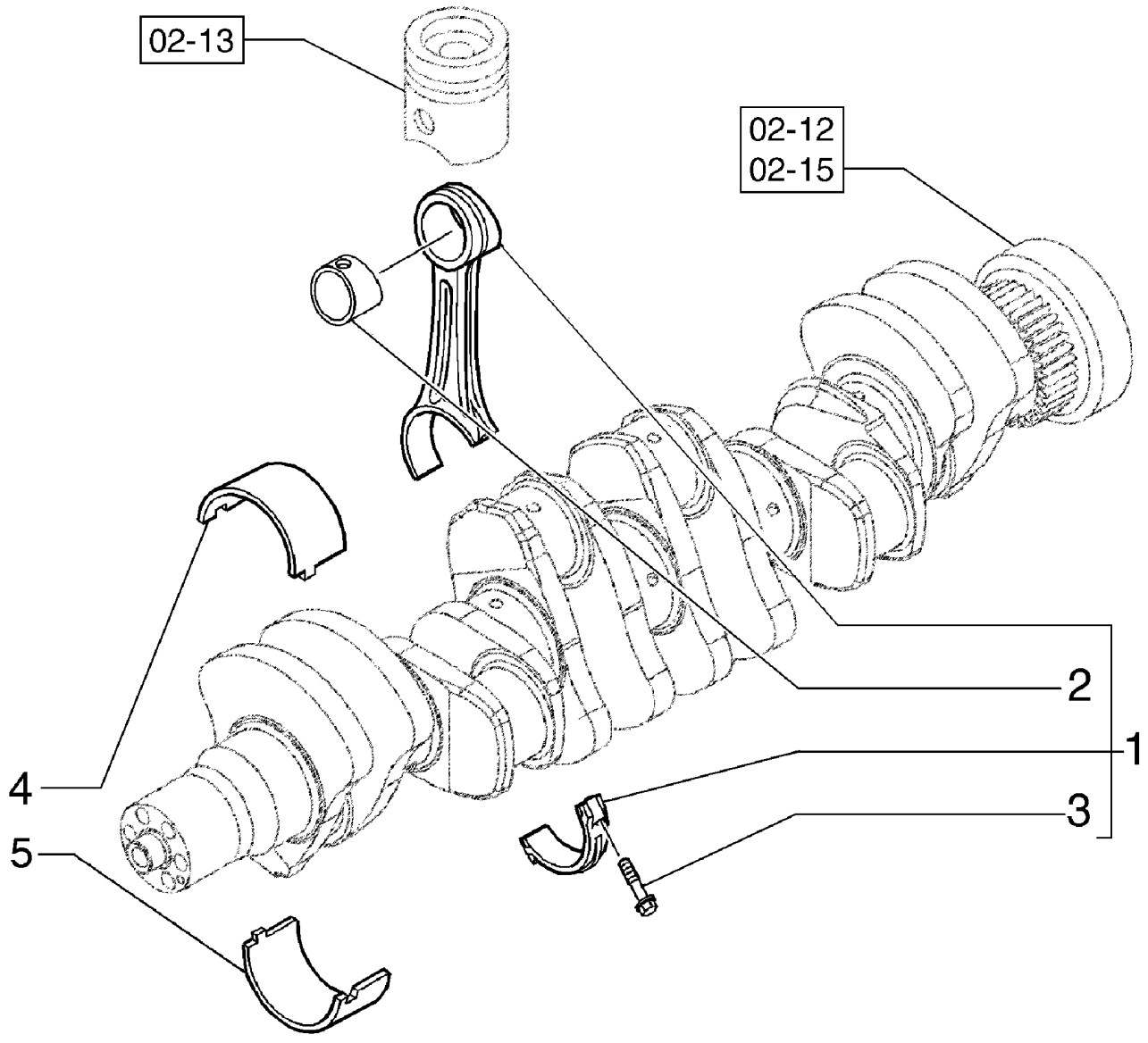

CONNECTING ROD AND BEARING
CONNECTING ROD AND BEARING
CONNECTING ROD AND BEARING
CONNECTING ROD AND BEARING

R	N	P.N.	MOD	Q	Description Denominação	Denominação Bezeichnung	Denominacion Descrizione	Description Beskrivelse	L.C.
1		2831298		6	CONNECTING ROD BIELA	HASTE DE CONEXÃO PLEUELSTANGE	BIELA BIELLA	BIELLE PLEJLSTANG	051B
2		4892708		6	BUSHING CASQUILHO	BUCHA BUCHSE	CASQUILLO BOCCOLA	BAGUE BØSNING	095B
3		2831297		12	FLANGE BOLT, Hex, M10 x 1.25 x 52 PARAFUSO FLANGEADO	PARAFUSO FLANGEADO FLANSCHSCHRAUBE	PERNO DE CORONA BULLONE FLANGIATO	VIS A EMBASE FLANGEBOLT	A027
4		4892715		6	BEARING, CON. ROD, STD ROLAMENTO	ROLAMENTO PLEUELLAGER	COJINETE DE BIELA CUSCINETTO BIELLA	COUSSINET DE BIELLE BEARING, CON. ROD	P109
4		2831468		6	BEARING, CON. ROD, 0.25 ROLAMENTO	ROLAMENTO PLEUELLAGER	COJINETE DE BIELA CUSCINETTO BIELLA	COUSSINET DE BIELLE BEARING, CON. ROD	P109
4		2831469		6	BEARING, CON. ROD, 0.50 ROLAMENTO	ROLAMENTO PLEUELLAGER	COJINETE DE BIELA CUSCINETTO BIELLA	COUSSINET DE BIELLE BEARING, CON. ROD	P109
5		2856309		6	CRANKSHAFT BEARING, STD ROLAMENTO DA CAMBO	ROLAMENTO DO VIRABI KURBELWELLENLAGER	COJINETE DE CIGÜEÑAL CUSCINETTO ALBERO M	ROULEMENT VILEBREQ KRUMTAPLEJE	P110
5		2858008		6	BEARING, CON. ROD, 0.25 ROLAMENTO	ROLAMENTO PLEUELLAGER	COJINETE DE BIELA CUSCINETTO BIELLA	COUSSINET DE BIELLE BEARING, CON. ROD	P109
5		2858009		6	BEARING, CON. ROD, 0.50 ROLAMENTO	ROLAMENTO PLEUELLAGER	COJINETE DE BIELA CUSCINETTO BIELLA	COUSSINET DE BIELLE BEARING, CON. ROD	P109

02-15	01	p1	10/10

CRANKSHAFT
VIRABREQUIM
CIGUENAL
VILEBREQUIN

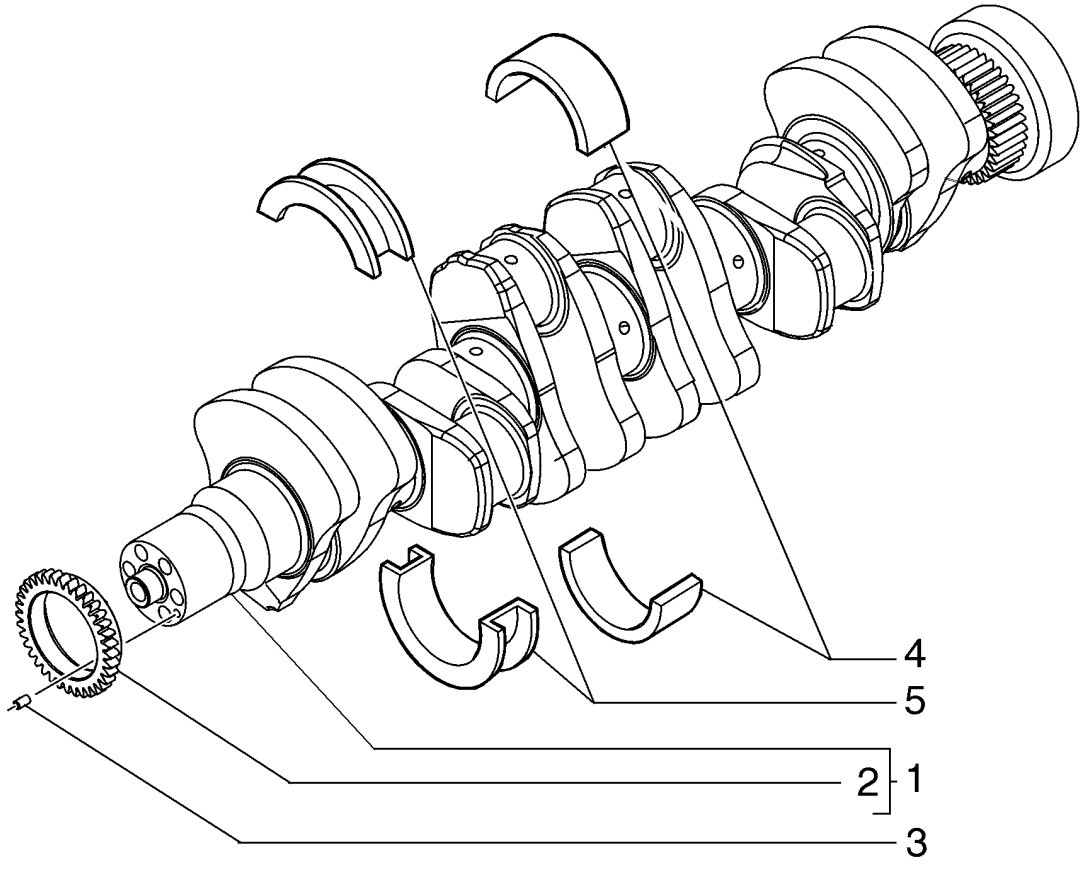

VIRABREQUIM
KURBELWELLE
ALBERO MOTORE
KRUMTAPAKSEL

R	N	P.N.	MOD	Q	Description Denominação	Denominação Bezeichnung	Denominacion Descrizione	Description Beskrivelse	L.C.
1		2852305		1	CRANKSHAFT, Assembly; No Longer Available, Order 4893386 Gear, Ref 2 and 4899046 Dowel, Ref 3				
						VIRABREQUIM	CIGÜEÑAL	VILEBREQUIN	018A
					CAMBOTA	KURBELWELLE	ALBERO MOTORE	KRUMTAPAKSEL	
2		4893386		1	GEAR, 36 T	ENGRENAGEM	ENGRANAJE	PIGNON	050I
					ENGRENAGEM	ZAHNRAD	INGRANAGGIO	TANDHJUL	
3		4899046		1	DOWEL, M6 x 9 L	GUIA	BULÓN	GOUJON	090G
					PERNO-GUIA	PASSSTIFT	PERNO	DYVEL	
4		4895017		6	CRANKSHAFT BEARING, Main, Std.				
						ROLAMENTO DO VIRABI	COJINETE DE CIGÜEÑAI	ROULEMENT VILEBREQ	P110
					ROLAMENTO DA CAMBC	KURBELWELLENLAGER	CUSCINETTO ALBERO M	KRUMTAPLEJE	
4		2853815		6	BEARING ASSY, Bearing; Crankshaft, Standard				
						CONJUNTO DO ROLAME	CONJUNTO DE COJINET	ROULEMENT	341C
					CHUMACEIRA	LAGERBAURUPPE	COMPLESSIVO CUSCINI	LEJESAMLING	
5		4895414		1	THRUST BEARING, Standard				
						ROLAMENTO DE IMPULS	COJINETE DE EMPUJE	ROULEMENT DE BUTEE	342C
					CHUMACEIRA DE IMPUL	DRUCKLAGER	CUSCINETTO REGGISPI	TRYKLEJE	
5		2853816		1	BEARING ASSY, Bearing, Thrust; Standard				
						CONJUNTO DO ROLAME	CONJUNTO DE COJINET	ROULEMENT	341C
					CHUMACEIRA	LAGERBAURUPPE	COMPLESSIVO CUSCINI	LEJESAMLING	

02-16	01	p1	10/10

AIR CLEANER
FILTRO DE AR
FILTRO DE AIRE
AIR CLEANER

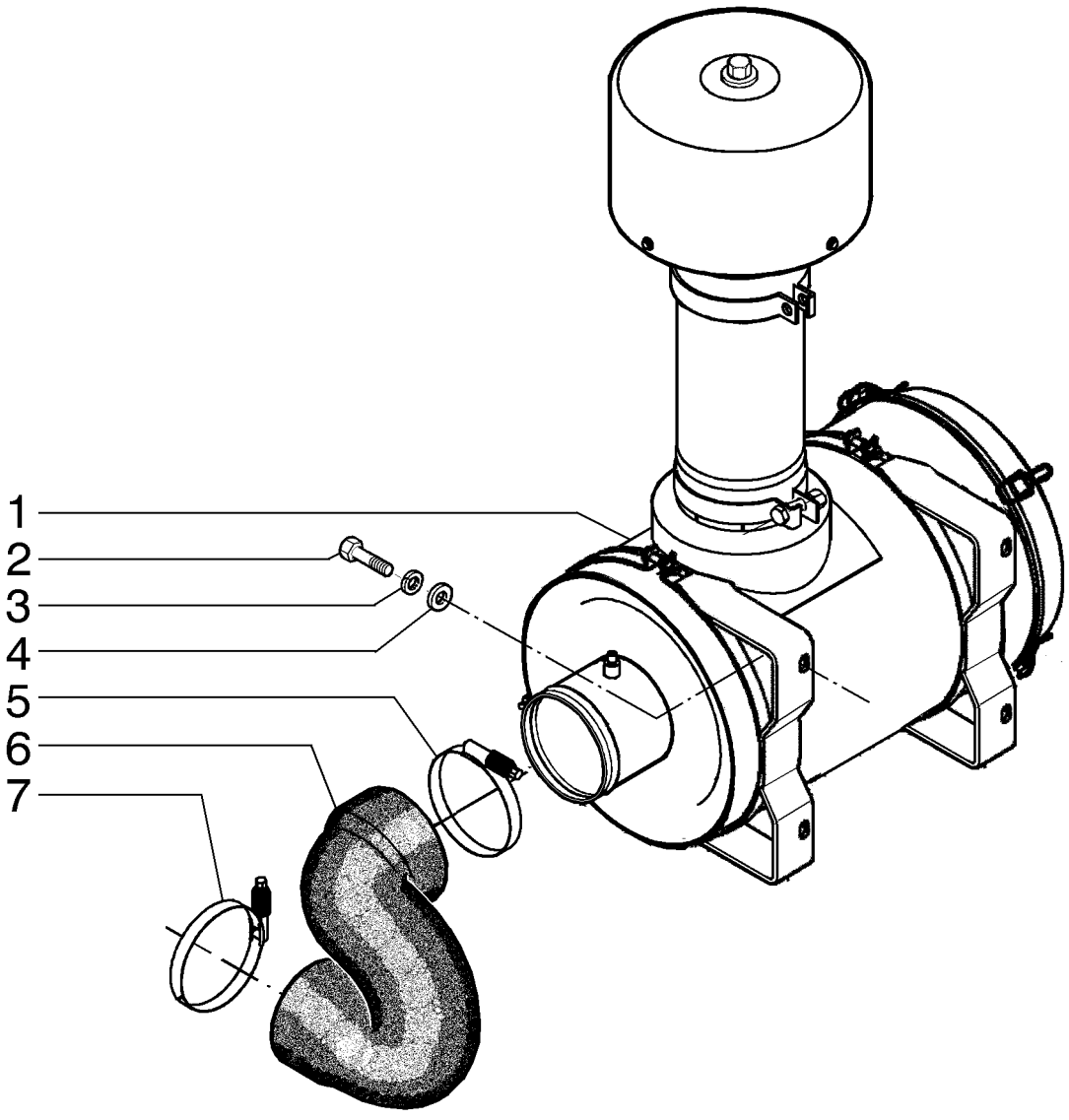

AIR CLEANER
AIR CLEANER
AIR CLEANER
AIR CLEANER

R	N	P.N.	MOD	Q	Description Denominação	Denominação Bezeichnung	Denominacion Descrizione	Description Beskrivelse	L.C.
1		84187203		1	AIR CLEANER FILTRO DE AR	DEPURADOR LUFTFILTER	DEPURADOR DE AIRE FILTRO ARIA	FILTRE A AIR LUFTFILTER	021D
2		11106431		4	BOLT, Hex, M10 x 30, 10.9, Full Thd PARAFUSO	PARAFUSO SCHRAUBE	PERNO BULLONE	VIS BOLT	140B
3		10516873		4	LOCK WASHER ANILHA DE RETENÇÃO	TRAVA DA ARRUELA SICHERUNGSSCHEIBE	ARANDELA DE BLOQUE RONDELLA DI SICUREZ	RONDELLE FREIN LÅSESKIVE	132R
4		12646821		4	WASHER, M10 x 25 x 2 ANILHA	ARRUELA PLANA UNTERLEGSCHEIBE	ARANDELA RONDELLA	RONDELLE FLADSKIVE	131R
5		L129159		1	CLAMP BRACADEIRA	BRACADEIRA SCHELLE	COLLAR MORSETTO	COLLIER CLAMP	1640
6		75327715		1	AIR HOSE MANGUEIRA DE AR	MANGUEIRA DE AR LUFTSCHLAUCH	TUBO DE AIRE TUBO FLESSIBILE ARIA	FLEXIBLE D'AIR SLANGE, LUFT	A055
7		70925263		1	CLAMP BRAÇADEIRA	BRAÇADEIRA KLEMME	ABRAZADERA MORSETTO	COLLIER SPÆNDEBÅND	120M

02-17	01	p1	12/10

AIR CLEANER (84187203)
FILTRO DE AR (84187203)
FILTRO DE AIRE (84187203)
AIR CLEANER (84187203)

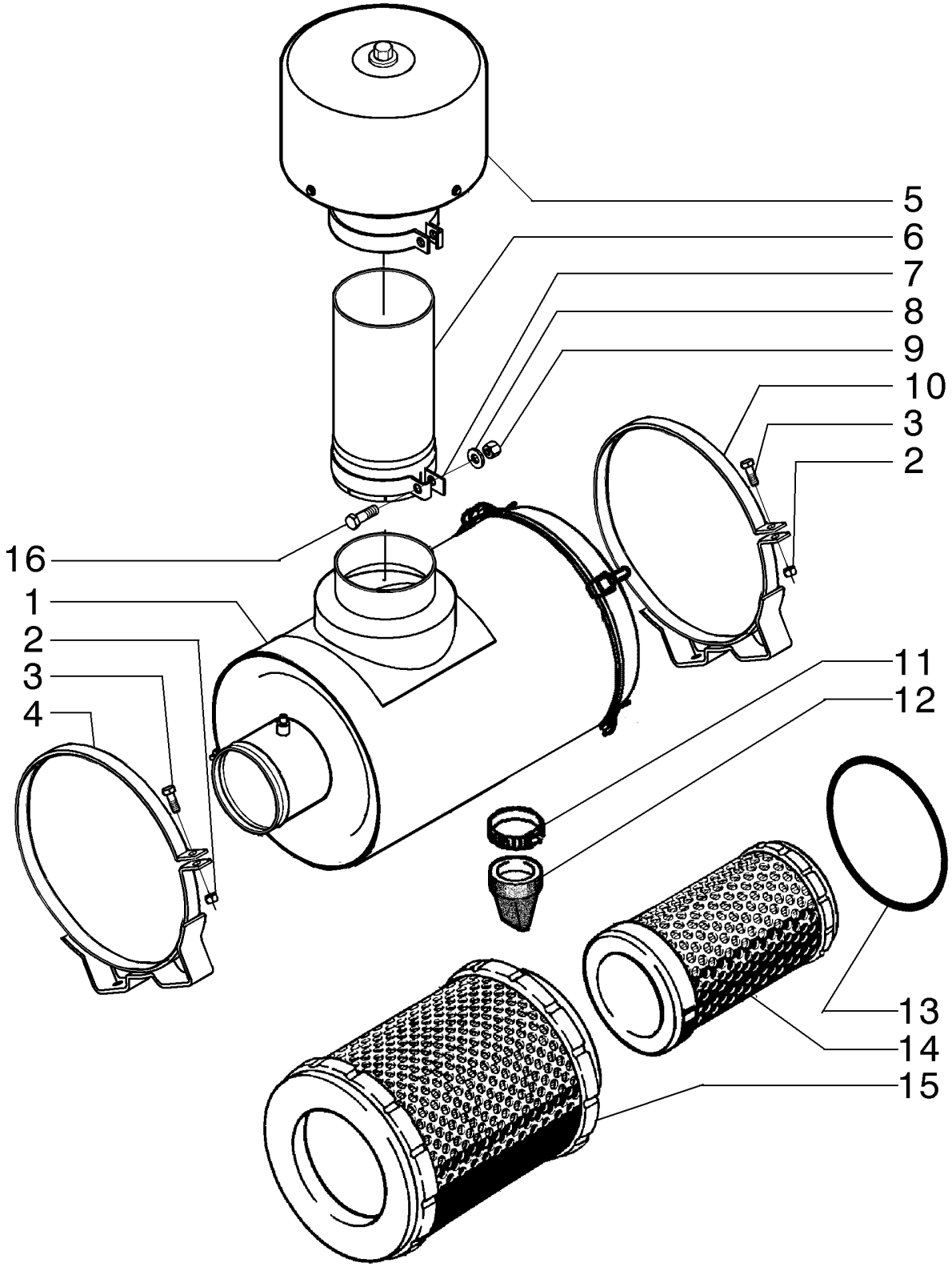

AIR CLEANER (84187203)
AIR CLEANER (84187203)
AIR CLEANER (84187203)
AIR CLEANER (84187203)

R	N	P.N.	MOD	Q	Description Denominação	Denominação Bezeichnung	Denominacion Descrizione	Description Beskrivelse	L.C.
1		84286395		1	HOUSING, Without Cover ALOJAMENTO	ALOJAMENTO GEHÄUSE	ALOJAMIENTO ALLOGGIAMENTO	CARTER HUS	014V
2		16100821		2	NUT, M8, Cl 10 PORCA	PORCA MUTTER	TUERCA DADO	ECROU MØTRIK	010D
3		16044531		2	BOLT, Hex, M8 x 65, 10.9 PARAFUSO	PARAFUSO SCHRAUBE	PERNO BULLONE	VIS BOLT	140B
4		84286389		1	SUPPORT SUPORTE	SUPORTE STÜTZE	SOPORTE SUPPORTO	SUPPORT BESLAG	300S
5		84286382		1	AIR PRE-CLEANER ASSY PRÉ-FILTRO	CONJ PRÉ-FILTRO DE A LUFTVORREINIGERBAU	CONJ. PREFILTRO DE A COMPLESS. PREFILTRO	PREFILTRE A AIR LUFT FORFILTER KPL.	201P
6		84286385		1	AIR INTAKE TUBE TUBO DE ENTRADA DE /	TUBO DE ADMISSÃO DE LUFTEINLASSROHR	TUBO DE ADMISIÓN DE TUBO DI ASPIRAZIONE /	TUBE D'ADMISSION D'AI LUFTINDSUGNINGSSLAI	P089
7		79003070		1	HOSE CLIP FIXADOR DE MANGUEIF	GRAMPO DA MANGUEIR SCHLAUCHKLEMME	ABRAZADERA DE MANG FERMO DEL TUBO FLES	COLLIER POUR FLEXIBL SLANGEKLEMME	180C
8		10517071		1	LOCK WASHER, M12 ANILHA DE RETENÇÃO	TRAVA DA ARRUELA SICHERUNGSSCHEIBE	ARANDELA DE BLOQUE RONDELLA DI SICUREZ/	RONDELLE FREIN LÅSESKIVE	132R
9		11702921		1	NUT, M12, Cl 10 PORCA	PORCA MUTTER	TUERCA DADO	ECROU MØTRIK	010D
10		84286392		1	SUPPORT SUPORTE	SUPORTE STÜTZE	SOPORTE SUPPORTO	SUPPORT BESLAG	300S
11		84286400		1	CLAMP BRAÇADEIRA	BRAÇADEIRA KLEMME	ABRAZADERA MORSETTO	COLLIER SPÆNDEBÅND	120M
12		84286403		1	VALVE VÁLVULA	VÁLVULA VENTIL	VÁLVULA VALVOLA	SOUPAPE VENTIL	9620
13		84286405		1	RUBBER RING ANEL DE BORRACHA	ANEL DE BORRACHA GUMMIRING	ANILLO DE GOMA ANELLO DI GOMMA	BAGUE EN CAOUTCHOU GUMMISKIVE	048A
14		84286397		1	ELEMENT ELEMENTO	ELEMENTO ELEMENT	ELEMENTO ELEMENTO	ELEMENT ELEMENT	020E
15		84286399		1	ELEMENT ELEMENTO	ELEMENTO ELEMENT	ELEMENTO ELEMENTO	ELEMENT ELEMENT	020E
16		11112631		1	SCREW, Hex, M12 x 35, 10.9 PARAFUSO	PARAFUSO SCHRAUBE	TORNILLO VITE	VIS SKRUE	040V

RG140.B RG170.B
F140B RG200.B
F170B F200B

02-18	01	p1	10/10

INTAKE MANIFOLD
TUBO DE DISTRIBUIÇÃO DE ADMISSÃO
BLOQUE DE ADMISIÓN
COLLECTEUR D'ADMISSION

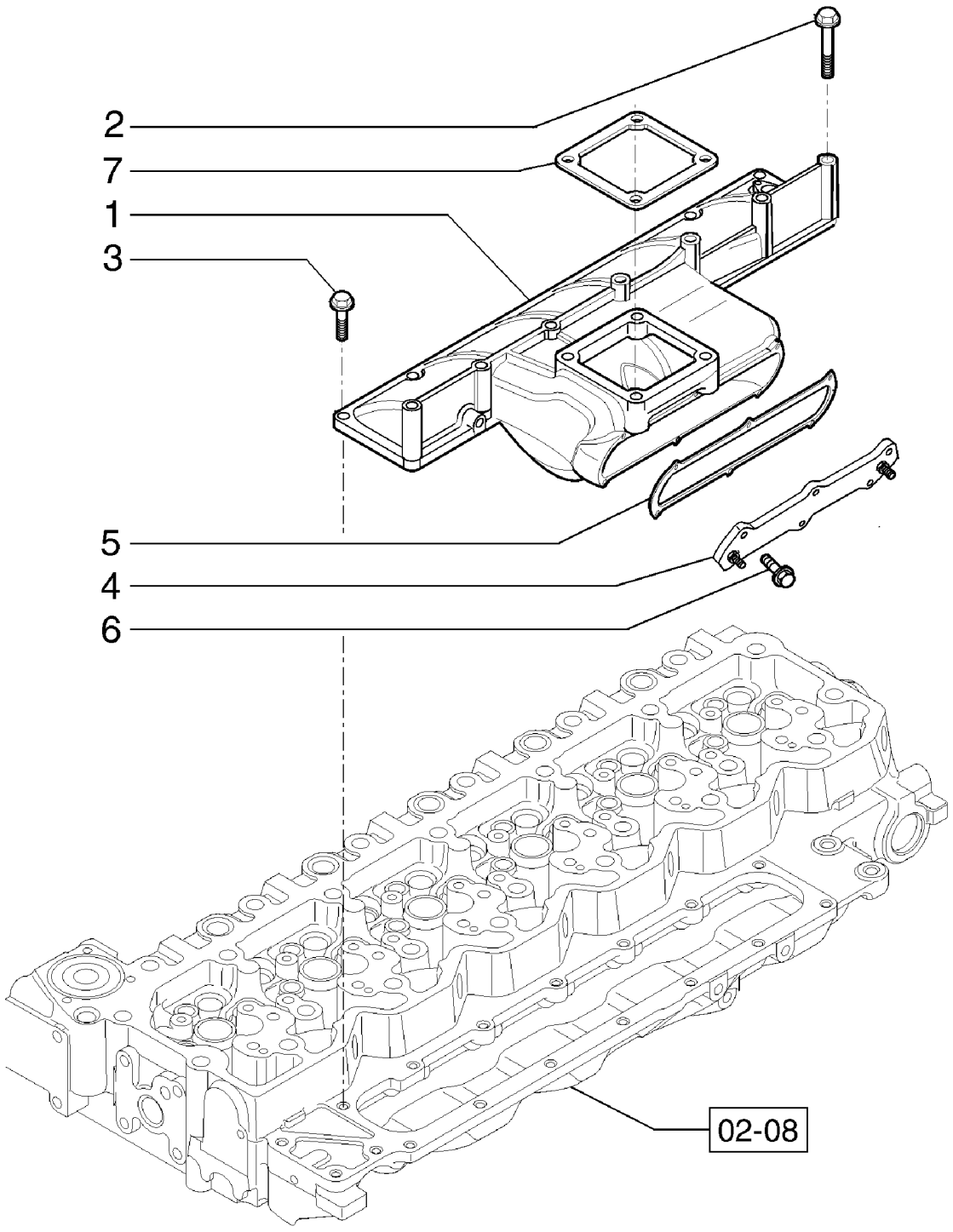

TUBO DE DISTRIBUIÇÃO DE ADMISSÃO
EINLAßKRÜMMER
COLLETTORE D'ASPIRAZIONE
INDSUGNING MANIFOLD

R	N	P.N.	MOD	Q	Description Denominação	Denominação Bezeichnung	Denominacion Descrizione	Description Beskrivelse	L.C.
1		2854534		1	INLET MANIFOLD, Air Intake				
						COLETOR DE ADMISSÃ(	COLECTOR DE ADMISIÓ	COLLECTEUR D'ADMISS	225C
					COLECTOR DE ADMISSÁ	EINLASSKRÜMMER	COLLETTORE DI ASPIRA	INDSUGNINGSMANIFOL	
2		4895432		3	SCREW, Flange, M8 x 70	PARAFUSO	TORNILLO	VIS	040V
					PARAFUSO	SCHRAUBE	VITE	SKRUE	
3		4899039		7	SCREW, Hex Flg, M8 x 1.25 x 25				
						PARAFUSO	TORNILLO	VIS	040V
					PARAFUSO	SCHRAUBE	VITE	SKRUE	
4		2855345		1	HEATER, Cover, Grid Heater				
						AQUECEDOR	CALENTADOR	CHAUFFAGE	105R
					AQUECEDOR	HEIZUNG	RISCALDATORE	VARMEAPPARAT	
5		2854701		1	GASKET	JUNTA	JUNTA	JOINT	123G
					JUNTA	DICHTUNG	GUARNIZIONE	PAKNING	
6		2852101		6	FLANGE BOLT, Hex, M6 x 1 x 16				
						PARAFUSO FLANGEADC	PERNO DE CORONA	VIS A EMBASE	A027
					PARAFUSO FLANGEADC	FLANSCHSCHRAUBE	BULLONE FLANGIATO	FLANGEBOLT	
7		4899921		1	GASKET	JUNTA	JUNTA	JOINT	123G
					JUNTA	DICHTUNG	GUARNIZIONE	PAKNING	

RG140.B RG170.B
F170B F140B
RG200.B F200B

02-19	01	p1	10/10

MANIFOLD - EXHAUST
COLETOR - ESCAPE
COLECTOR - ESCAPE
COLLECTEURS - ECHAPPEMENT

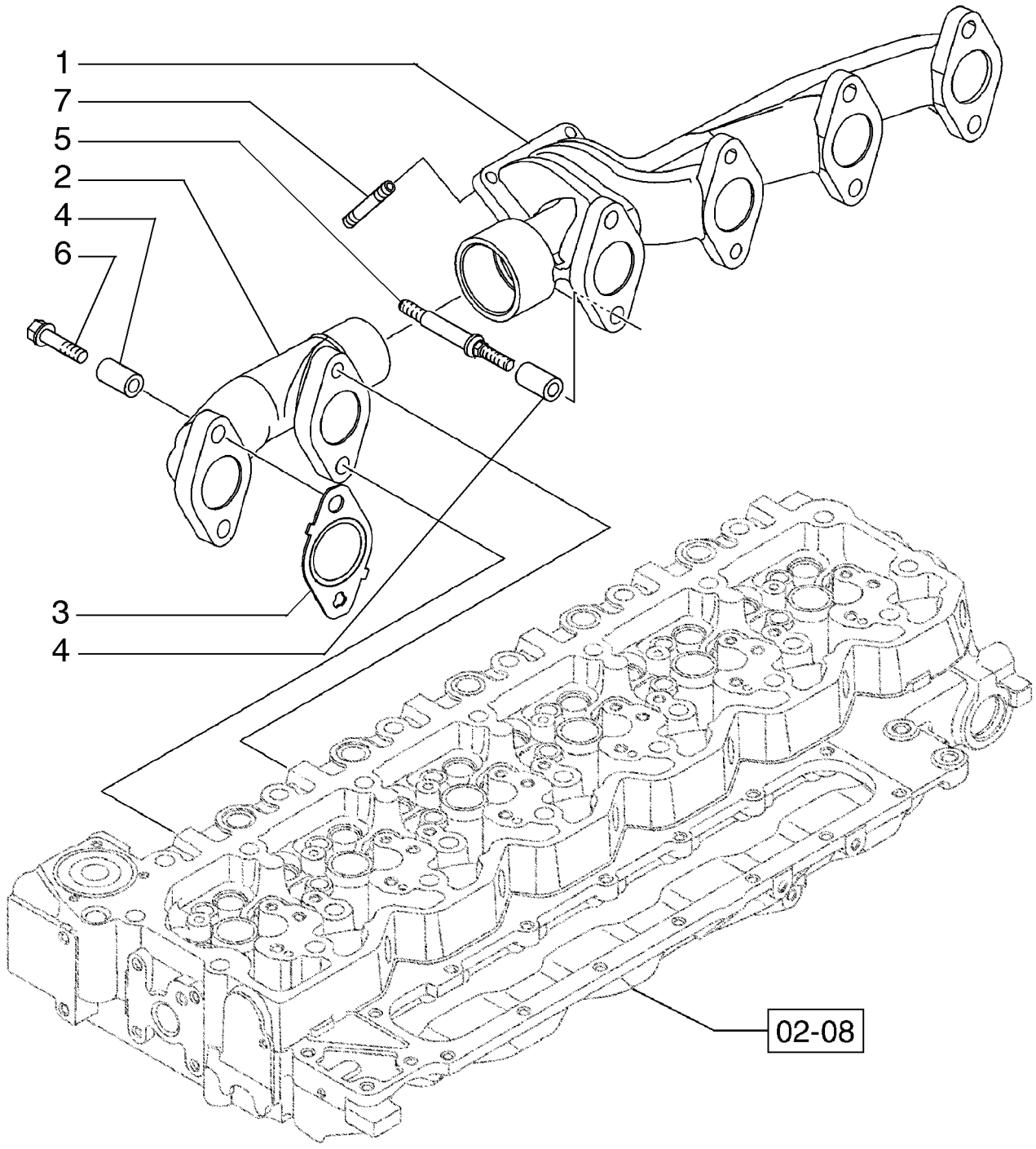

COLETOR - ESCAPE
ROHRLEITUNGEN - AUSPUFF
COLLETTORE - SCARICO
MANIFOLD - UDSTØDNING

R	N	P.N.	MOD	Q	Description Denominação	Denominação Bezeichnung	Denominacion Descrizione	Description Beskrivelse	L.C.
1		4896651		1	EXHAUST MANIFOLD COLECTOR DE ESCAPE	COLETOR DE EXAUSTÃ(AUSPUFFKRÜMMER	COLECTOR DE ESCAPE COLLETTORE DI SCARI(	COLLECTEUR D'ECHAPI UDSTØDNINGSMANIFOL	230C
2		4896650		1	EXHAUST MANIFOLD COLECTOR DE ESCAPE	COLETOR DE EXAUSTÃ(AUSPUFFKRÜMMER	COLECTOR DE ESCAPE COLLETTORE DI SCARI(	COLLECTEUR D'ECHAPI UDSTØDNINGSMANIFOL	230C
3		2830444		6	GASKET JUNTA	JUNTA DICHTUNG	JUNTA GUARNIZIONE	JOINT PAKNING	123G
4		4895336		12	SPACER ESPAÇADOR	ESPAÇADOR DISTANZSTÜCK	SEPARADOR DISTANZIALE	ENTRETOISE AFSTANDSSTYKKE	075D
5		4895219		4	STUD, Special PINO ROSCADO	PRISIONEIRO GEWINDEBOLZEN	PRISIONERO PRIGIONIERO	GOUJON STØTTEBOLT	210P
6		2852744		8	SCREW, Hex, Flg Hd, M10 x 1.5 x 65 PARAFUSO	PARAFUSO SCHRAUBE	TORNILLO VITE	VIS SKRUE	040V
7		4899085		4	STUD, M10 PINO ROSCADO	PRISIONEIRO GEWINDEBOLZEN	PRISIONERO PRIGIONIERO	GOUJON STØTTEBOLT	210P

02-20	01	p1	10/10

MUFFLER AND EXHAUST PIPE
SILENCIOSO E ESCAPAMENTO
SISTEMA DE ESCAPE Y SILENCIADOR
MUFFLER AND EXHAUST PIPE

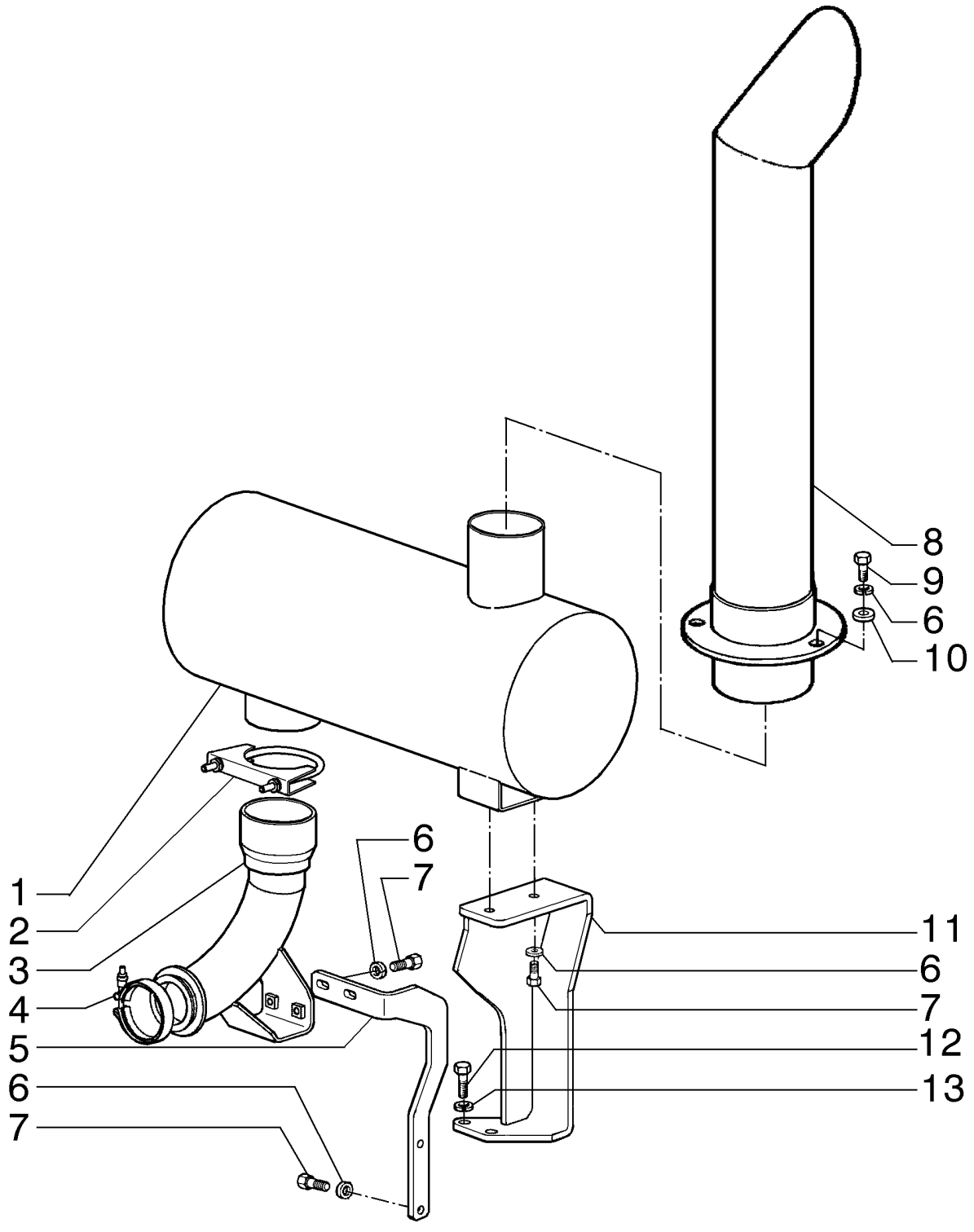

MUFFLER AND EXHAUST PIPE
MUFFLER AND EXHAUST PIPE
MUFFLER AND EXHAUST PIPE
MUFFLER AND EXHAUST PIPE

R	N	P.N.	MOD	Q	Description Denominação	Denominação Bezeichnung	Denominacion Descrizione	Description Beskrivelse	L.C.
1		**73164453**		1	MUFFLER SILENCIADOR	SILENCIOSO SCHALLDÄMPFER	SILENCIADOR MARMITTA	SILENCIEUX LYDDÆMPER	160S
2		**A162896**		1	CLAMP BRACADEIRA	BRACADEIRA SCHELLE	COLLAR MORSETTO	COLLIER CLAMP	1640
3	1	**84171611**		1	HYD. TUBE TUBAGEM HIDRÁULICO	TUBO HIDRÁULICO HYDRAULIKLEITUNG	TUBO HIDRÁULICO TUBO IDRAULICO	TUYAU HYDRAULIQUE HYD. RØR	190T
3	2	**84303791**		1	ELBOW COTOVELO	COTOVELO KNIESTÜCK	CODO GOMITO	COUDE VINKELRØR	085G
4		**J903652**		1	CLAMP BRAÇADEIRA	BRAÇADEIRA KLEMME	ABRAZADERA MORSETTO	COLLIER SPÆNDEBÅND	120M
5		**84171620**		1	SUPPORT SUPORTE	SUPORTE STÜTZE	SOPORTE SUPPORTO	SUPPORT BESLAG	300S
6		**10516871**		9	WASHER ANILHA	ARRUELA PLANA UNTERLEGSCHEIBE	ARANDELA RONDELLA	RONDELLE FLADSKIVE	131R
7		**11106431**		6	BOLT, Hex, M10 x 30, 10.9, Full Thd PARAFUSO	PARAFUSO SCHRAUBE	PERNO BULLONE	VIS BOLT	140B
8		**75323452**		1	PIPE TUBO DE ENCHIMENTO	TUBO ROHR	TUBO TUBO	TUYAU PÅFYLDNINGSSTUDS	200T
9		**11106631**		3	BOLT, Hex, M10 x 35, 10.9, Full Thd PARAFUSO	PARAFUSO SCHRAUBE	PERNO BULLONE	VIS BOLT	140B
10		**12646821**		3	WASHER, M10 x 25 x 2 ANILHA	ARRUELA PLANA UNTERLEGSCHEIBE	ARANDELA RONDELLA	RONDELLE FLADSKIVE	131R
11		**84297671**		1	SUPPORT SUPORTE	SUPORTE STÜTZE	SOPORTE SUPPORTO	SUPPORT BESLAG	300S
12		**11112331**		2	BOLT, Hex, M12 x 28, 10.9, Full Thd PARAFUSO	PARAFUSO SCHRAUBE	PERNO BULLONE	VIS BOLT	140B
13		**10517071**		2	LOCK WASHER, M12 ANILHA DE RETENÇÃO	TRAVA DA ARRUELA SICHERUNGSSCHEIBE	ARANDELA DE BLOQUE RONDELLA DI SICUREZ	RONDELLE FREIN LÅSESKIVE	132R

(1) RG170.B / RG200.B
(2) RG140.B

RG140.B RG170.B
F140B RG200.B
F170B F200B

02-21	01	p1	11/10

AFTER COOLER
RADIADOR DE AR
RADIADOR DE AIRE
AFTER COOLER

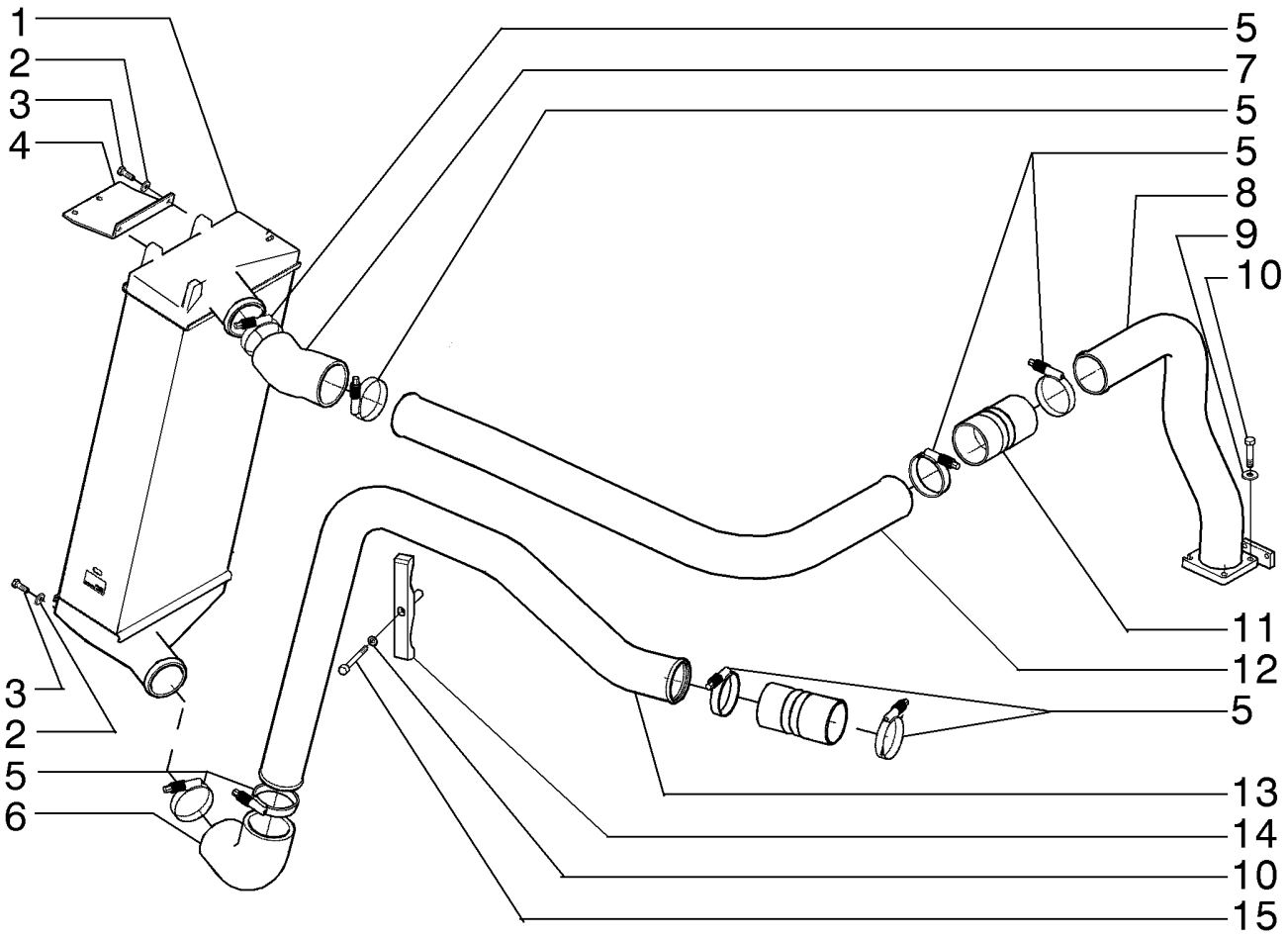

AFTER COOLER
AFTER COOLER
AFTER COOLER
AFTER COOLER

R	N	P.N.	MOD	Q	Description Denominação	Denominação Bezeichnung	Denominacion Descrizione	Description Beskrivelse	L.C.
1		**84261960**		1	HEAT EXCHANGER PERMUTADOR DE CALC	TROCADOR DE CALOR WÄRMETAUSCHER	CAMBIADOR DE CALOR SCAMBIATORE DI CALO	ECHANGEUR THERMIQU VARMEVEKSLER	025S
2		**12646721**		4	WASHER, M8 x 20 x 2 ANILHA	ARRUELA PLANA UNTERLEGSCHEIBE	ARANDELA RONDELLA	RONDELLE FLADSKIVE	131R
3		**16043631**		4	BOLT, Hex, M8 x 25, 10.9 PARAFUSO	PARAFUSO SCHRAUBE	PERNO BULLONE	VIS BOLT	140B
4		**84287617**		1	SUPPORT SUPORTE	SUPORTE STÜTZE	SOPORTE SUPPORTO	SUPPORT BESLAG	300S
5		**L115549**		8	CLAMP BRAÇADEIRA	BRAÇADEIRA KLEMME	ABRAZADERA MORSETTO	COLLIER SPÆNDEBÅND	120M
6		**75324809**		1	HOSE MANGUEIRA	MANGUEIRA SCHLAUCH	TUBO TUBO FLESSIBILE	FLEXIBLE SLANGE	030M
7		**75324883**		1	HOSE MANGUEIRA	MANGUEIRA SCHLAUCH	TUBO TUBO FLESSIBILE	FLEXIBLE SLANGE	030M
8		**84189212**		1	HYD. TUBE TUBAGEM HIDRÁULICO	TUBO HIDRÁULICO HYDRAULIKLEITUNG	TUBO HIDRÁULICO TUBO IDRAULICO	TUYAU HYDRAULIQUE HYD. RØR	190T
9		**10516671**		5	LOCK WASHER ANILHA DE RETENÇÃO	TRAVA DA ARRUELA SICHERUNGSSCHEIBE	ARANDELA DE BLOQUE RONDELLA DI SICUREZ	RONDELLE FREIN LÅSESKIVE	132R
10		**16043931**		4	BOLT, Hex, M8 x 35, 10.9 PARAFUSO	PARAFUSO SCHRAUBE	PERNO BULLONE	VIS BOLT	140B
11		**87340284**		2	HOSE MANGUEIRA	MANGUEIRA SCHLAUCH	TUBO TUBO FLESSIBILE	FLEXIBLE SLANGE	030M
12		**84301474**		1	TUBE TUBO	TUBO ROHR	TUBO TUBO	TUBE RØR	195T
13	1	**84297667**		1	RIGID TUBE TUBO RÍGIDO	TUBO RÍGIDO ROHR	TUBO RÍGIDO TUBO RIGIDO	TUYAU RIGIDE STIFT RØR	193T
13	2	**84301333**		1	TUBE TUBO	TUBO ROHR	TUBO TUBO	TUBE RØR	195T
14		**87637945**		1	COLLAR ANEL	COLAR RINGE	COLLAR COLLARE	COLLIER SLANGEBÅND	031F
15		**14359421**		1	SCREW, Hex Soc Hd, M8 x 75, 8.8 PARAFUSO	PARAFUSO SCHRAUBE	TORNILLO VITE	VIS SKRUE	040V

(1) For 170/200 Class
(2) For 140 Class

02-22	01	p1	12/10

TURBOCHARGER
TURBOCOMPRESSOR
TURBOCOMPRESSOR
TURBOCHARGER

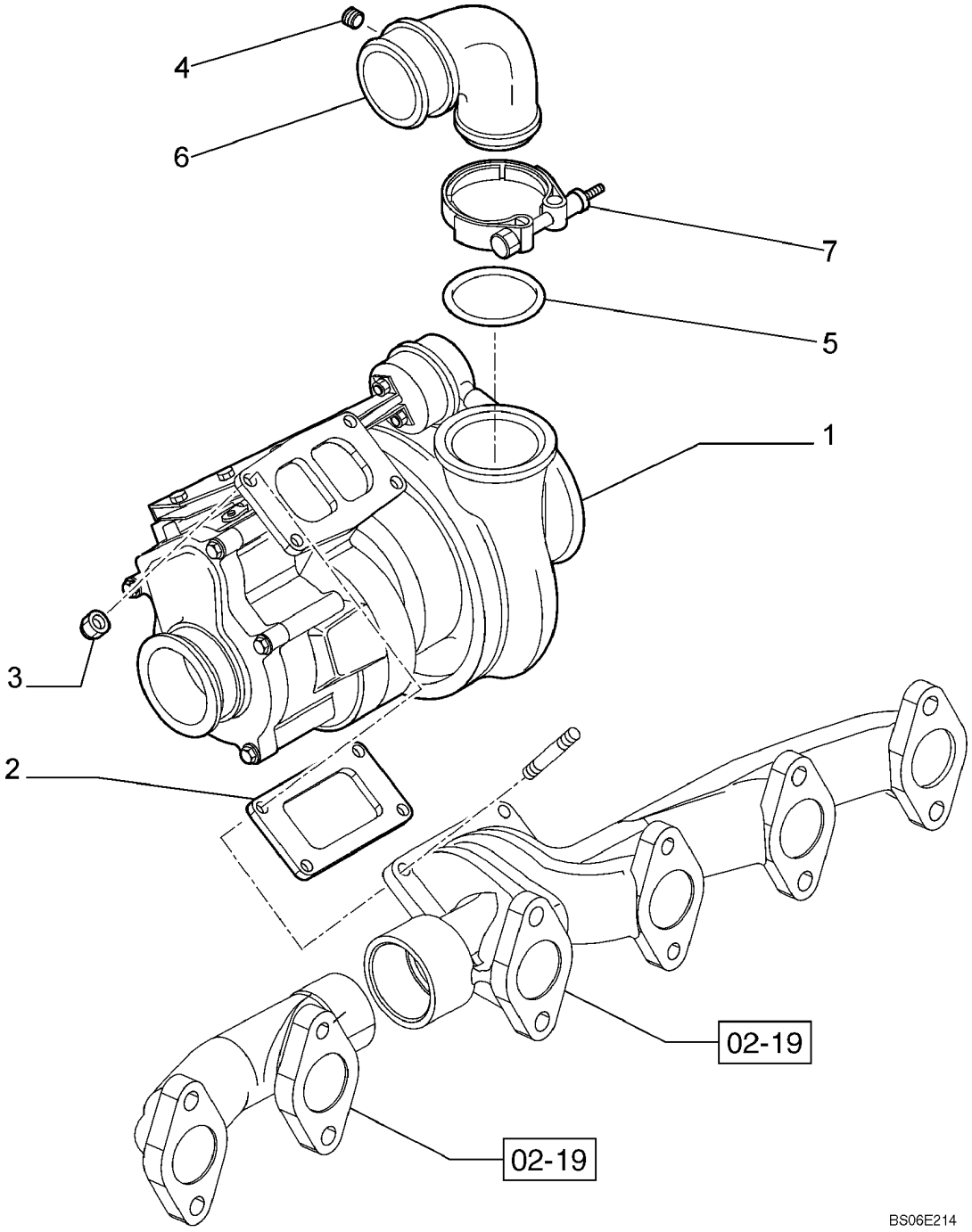

TURBOCHARGER
TURBOCHARGER
TURBOCHARGER
TURBOCHARGER

R	N	P.N.	MOD	Q	Description Denominação	Denominação Bezeichnung	Denominacion Descrizione	Description Beskrivelse	L.C.
1		2855834		1	TURBOCHARGER TURBOCOMPRESSOR	TURBO-COMPRESSOR TURBOLADER	TURBOCOMPRESOR TURBOCOMPRESSORE	TURBOCOMPRESSEUR TURBOLADER	210T
2		4895132		1	GASKET JUNTA	JUNTA DICHTUNG	JUNTA GUARNIZIONE	JOINT PAKNING	123G
3		4899086		4	NUT PORCA	PORCA MUTTER	TUERCA DADO	ECROU MØTRIK	010D
4		4895098		1	PLUG TAMPÃO	BUJÃO STOPFEN	TAPÓN TAPPO	BOUCHON PROP	050T
5		4899087		1	O-RING O-RING	O-RING O-RING	JUNTA TÓRICA ANELLO TOROIDALE	JOINT TORIQUE O-RING	055A
6		4895141		1	ELBOW COTOVELO	COTOVELO KNIESTÜCK	CODO GOMITO	COUDE VINKELRØR	085G
7		2852407		1	COLLAR CLAMP ANEL DE APERTO	BRAÇADEIRA DE COLAF KLEMMSCHELLE	ABRAZADERA DE COLL/ MORSETTO DEL COLLAI	COLLIER DE SERRAGE FLANGEBESPÆNDING	P150

02-23	01	p1	12/10

TURBOCHARGER
TURBOCOMPRESSOR
TURBOCOMPRESSOR
TURBOCHARGER

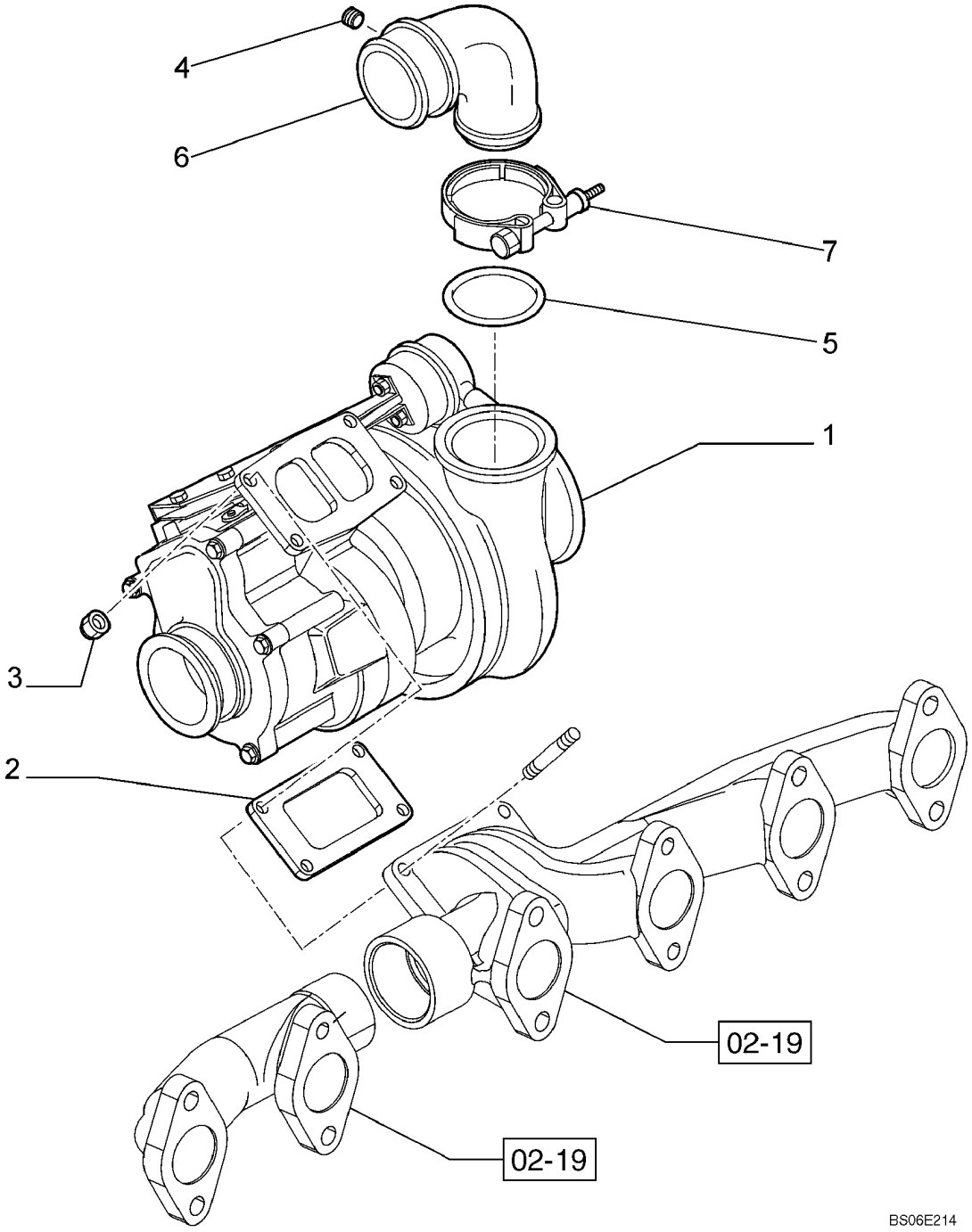

TURBOCHARGER
TURBOCHARGER
TURBOCHARGER
TURBOCHARGER

R	N	P.N.	MOD	Q	Description Denominação	Denominação Bezeichnung	Denominacion Descrizione	Description Beskrivelse	L.C.
1		84349669		1	TURBOCHARGER TURBOCOMPRESSOR	TURBO-COMPRESSOR TURBOLADER	TURBOCOMPRESOR TURBOCOMPRESSORE	TURBOCOMPRESSEUR TURBOLADER	210T
2		4895099		1	GASKET JUNTA	JUNTA DICHTUNG	JUNTA GUARNIZIONE	JOINT PAKNING	123G
3		4899086		4	NUT PORCA	PORCA MUTTER	TUERCA DADO	ECROU MØTRIK	010D
4		4895098		1	PLUG TAMPÃO	BUJÃO STOPFEN	TAPÓN TAPPO	BOUCHON PROP	050T
5		4899087		1	O-RING O-RING	O-RING O-RING	JUNTA TÓRICA ANELLO TOROIDALE	JOINT TORIQUE O-RING	055A
6		4895141		1	ELBOW COTOVELO	COTOVELO KNIESTÜCK	CODO GOMITO	COUDE VINKELRØR	085G
7		2852407		1	COLLAR CLAMP ANEL DE APERTO	BRAÇADEIRA DE COLAF KLEMMSCHELLE	ABRAZADERA DE COLL/ MORSETTO DEL COLLAI	COLLIER DE SERRAGE FLANGEBESPÆNDING	P150

02-24	01	p1	10/10

TURBOCHARGER DRAIN LINE
TURBOCOMPRESOR LINHA DE DRENAGEM
TURBOCOMPRESOR LÍNEA DE DRENAJE
TURBOCOMPRESSEUR CONDUITE DE VIDANGE

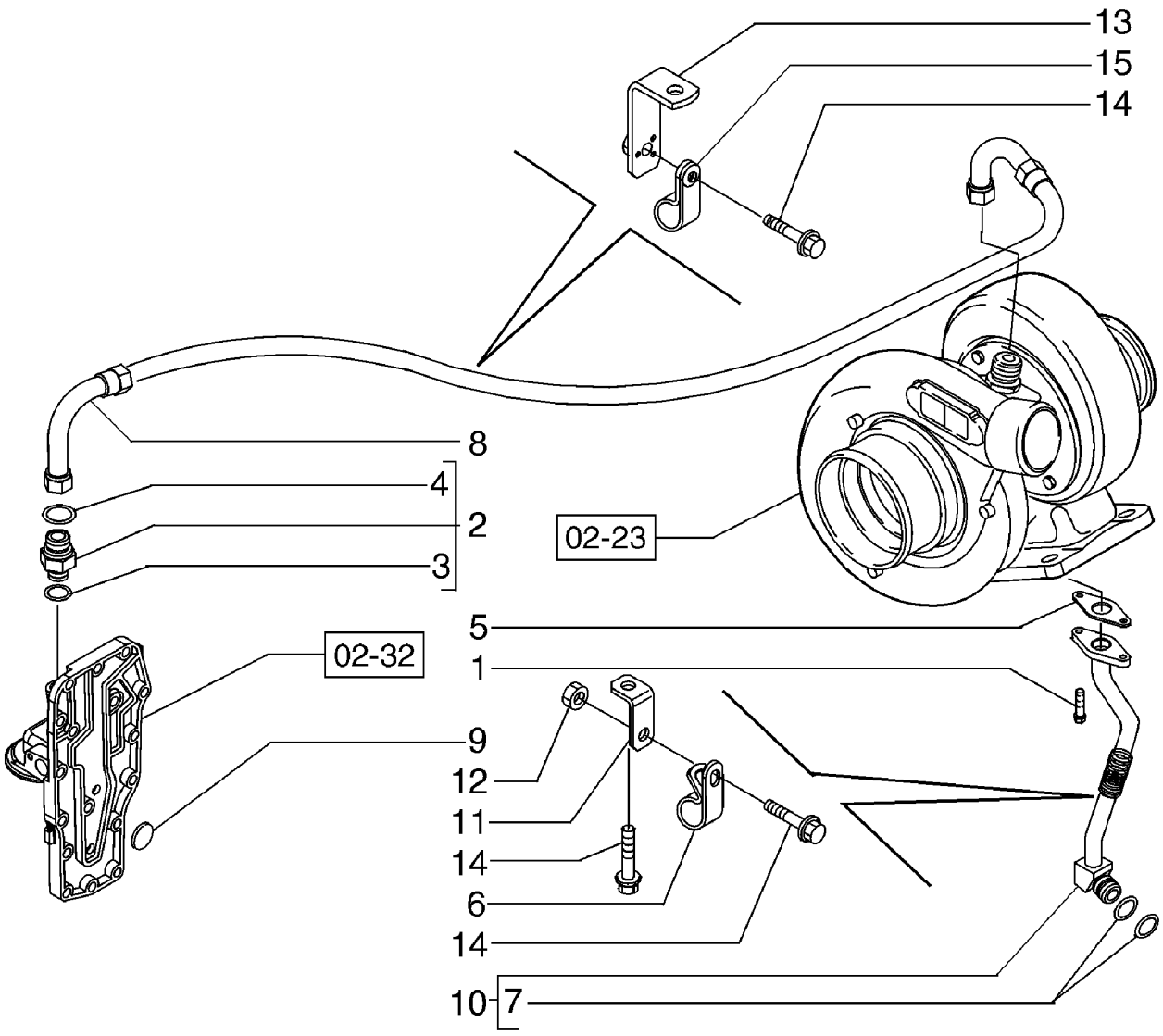

TURBOCOMPRESOR LINHA DE DRENAGEM
ABGASTURBOLADER ABLASSLEITUNG
TURBOCOMPRESSORE TUBAZIONE DI SCARICO
TURBOLADER DRÆNLEDNING

R	N	P.N.	MOD	Q	Description Denominação	Denominação Bezeichnung	Denominacion Descrizione	Description Beskrivelse	L.C.
1		4899079		2	SCREW, Hex Flg, M8 x 1.25 x 25				
						PARAFUSO	TORNILLO	VIS	040V
					PARAFUSO	SCHRAUBE	VITE	SKRUE	
2		4895107		1	HYD CONNECTOR, 11/16"-16 x M12, Assy; Incl. Ref 3, 4				
						CONECTOR HIDRÁUL	CONECTOR HIDRÁULIC(	CONNECTEUR HYDRAU	020R
					CONECTOR HID.	HYDR STECKVERBINDE	CONNETTORE IDRAULIC	HYDRAULIKSTIK	
3		4899107		1	O-RING, .414" ID x .072" Thk				
						O-RING	JUNTA TÓRICA	JOINT TORIQUE	055A
					O-RING	O-RING	ANELLO TOROIDALE	O-RING	
4		4899108		1	O-RING, .364" ID x .070" Thk				
						O-RING	JUNTA TÓRICA	JOINT TORIQUE	055A
					O-RING	O-RING	ANELLO TOROIDALE	O-RING	
5		4891288		1	GASKET, Oil Drain	JUNTA	JUNTA	JOINT	123G
					JUNTA	DICHTUNG	GUARNIZIONE	PAKNING	
6		4896893		1	CLAMP	BRAÇADEIRA	ABRAZADERA	COLLIER	120M
					BRAÇADEIRA	KLEMME	MORSETTO	SPÆNDEBÅND	
7		5135738		2	O-RING, -115, Cl 9, .674" ID x .103" Thk				
						O-RING	JUNTA TÓRICA	JOINT TORIQUE	055A
					O-RING	O-RING	ANELLO TOROIDALE	O-RING	
8		2852746		1	HOSE, Oil Supply	MANGUEIRA	TUBO	FLEXIBLE	030M
					MANGUEIRA	SCHLAUCH	TUBO FLESSIBILE	SLANGE	
9		4895089		1	PLUG, Expansion, .886" OD	BUJÃO	TAPÓN	BOUCHON	050T
					TAMPÃO	STOPFEN	TAPPO	PROP	
10		2854585		1	TUBE, Oil Drain Tube; Incl. Ref 7				
						TUBO	TUBO	TUBE	195T
					TUBO	ROHR	TUBO	RØR	
11		2852390		1	BRACKET	SUPORTE	SOPORTE	SUPPORT	225S
					SUPORTE	HALTERUNG	STAFFA	BESLAG	
12		4899003		1	FLANGE NUT, M8 x 1.25	PORCA FLANGEADA	TUERCA DE BRIDA	ECROU A EMBASE	A069
					PORCA FLANGEADA	FLANSCHMUTTER	DADO FLANGIATO	FLANGEMØTRIK	
13		2852380		1	BRACKET	SUPORTE	SOPORTE	SUPPORT	225S
					SUPORTE	HALTERUNG	STAFFA	BESLAG	
14		4899068		3	SCREW, Hex Flg , M8 x 1.25 x 16				
						PARAFUSO	TORNILLO	VIS	040V
					PARAFUSO	SCHRAUBE	VITE	SKRUE	
15		4895579		1	CLAMP, P-Type Clamp	BRAÇADEIRA	ABRAZADERA	COLLIER	120M
					BRAÇADEIRA	KLEMME	MORSETTO	SPÆNDEBÅND	

RG140.B RG170.B
F170B F140B
RG200.B F200B

02-25	01	p1	12/10

OIL PUMP, RESERVOIR
BOMBA DE ÓLEO, RECIPIENTE
BOMBA DE ACEITE, DEPOSITO
OIL PUMP, RESERVOIR

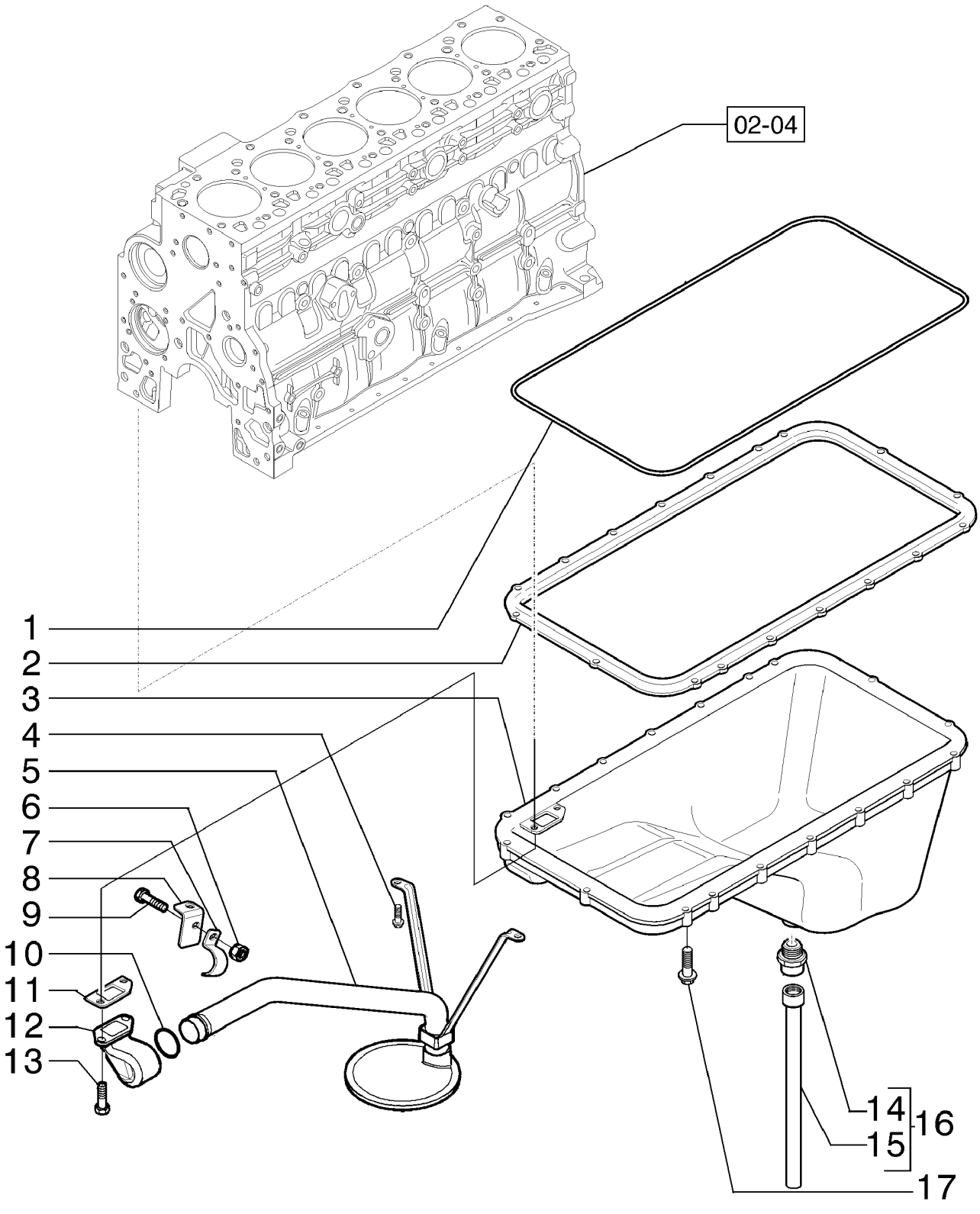

OIL PUMP, RESERVOIR
OIL PUMP, RESERVOIR
OIL PUMP, RESERVOIR
OIL PUMP, RESERVOIR

R	N	P.N.	MOD	Q	Description Denominação	Denominação Bezeichnung	Denominacion Descrizione	Description Beskrivelse	L.C.
1		**4897861**		1	GASKET JUNTA	JUNTA DICHTUNG	JUNTA GUARNIZIONE	JOINT PAKNING	123G
2		**4897858**		1	SPACER ESPAÇADOR	ESPAÇADOR DISTANZSTÜCK	SEPARADOR DISTANZIALE	ENTRETOISE AFSTANDSSTYKKE	075D
3		**2852308**		1	ENGINE OIL PAN CÁRTER DE ÓLEO	CÁRTER DE ÓLEO DO M MOTORÖLWANNE	CUBETA DE ACEITE DE COPPA DELL'OLIO MOT(	CARTER D'HUILE MOTEI BUNDKAR	274C
4		**4895291**		3	SCREW, Hex Flg, M10 x 1.5 x 20 PARAFUSO	PARAFUSO SCHRAUBE	TORNILLO VITE	VIS SKRUE	040V
5		**2852654**		1	SUCTION PIPE TUBO DE SUCÇÃO	TUBO DE ASPIRAÇÃO SAUGLEITUNG	TUBO DE ASPIRACIÓN TUBO DI ASPIRAZIONE	TUYAU D'ASPIRATION SUGERØR	P629
6		**4899003**		1	FLANGE NUT, M8 x 1.25 PORCA FLANGEADA	PORCA FLANGEADA FLANSCHMUTTER	TUERCA DE BRIDA DADO FLANGIATO	ECROU A EMBASE FLANGEMØTRIK	A069
7		**2852663**		1	CLAMP BRAÇADEIRA	BRAÇADEIRA KLEMME	ABRAZADERA MORSETTO	COLLIER SPÆNDEBÅND	120M
8		**2852664**		1	BRACKET SUPORTE	SUPORTE HALTERUNG	SOPORTE STAFFA	SUPPORT BESLAG	225S
9		**4899068**		1	SCREW, Hex Flg , M8 x 1.25 x 16 PARAFUSO	PARAFUSO SCHRAUBE	TORNILLO VITE	VIS SKRUE	040V
10		**2852662**		1	GASKET JUNTA	JUNTA DICHTUNG	JUNTA GUARNIZIONE	JOINT PAKNING	123G
11		**4898301**		1	GASKET JUNTA	JUNTA DICHTUNG	JUNTA GUARNIZIONE	JOINT PAKNING	123G
12		**2852659**		1	HYD CONNECTOR CONECTOR HID.	CONECTOR HIDRÁUL HYDR STECKVERBINDE	CONECTOR HIDRÁULIC(CONNETTORE IDRAULIC	CONNECTEUR HYDRAU HYDRAULIKSTIK	020R
13		**2852660**		2	BOLT PARAFUSO	PARAFUSO SCHRAUBE	PERNO BULLONE	VIS BOLT	140B
14		**2852666**		1	FITTING CONECTOR	CONEXÃO ARMATUR	ACOPLAMIENTO RACCORDO	RACCORD FITTING	3300
15		**2853364**		1	TUBE TUBO	TUBO ROHR	TUBO TUBO	TUBE RØR	195T
16		**2853364**		1	TUBE TUBO	TUBO ROHR	TUBO TUBO	TUBE RØR	195T
17		**4899091**		18	SCREW, Hex Flg, M8 x 1.25 x 40 PARAFUSO	PARAFUSO SCHRAUBE	TORNILLO VITE	VIS SKRUE	040V

RG140.B RG170.B
F140B RG200.B
F170B F200B

02-26	01	p1	10/10

DIPSTICK AND INTRODUCTION CAP
VARETA DE NÍVEL E BOCAL ENCHIMENTO
VARILLA DE NIVEL Y BOCAL DE RELLENO
DIPSTICK AND INTRODUCTION CAP

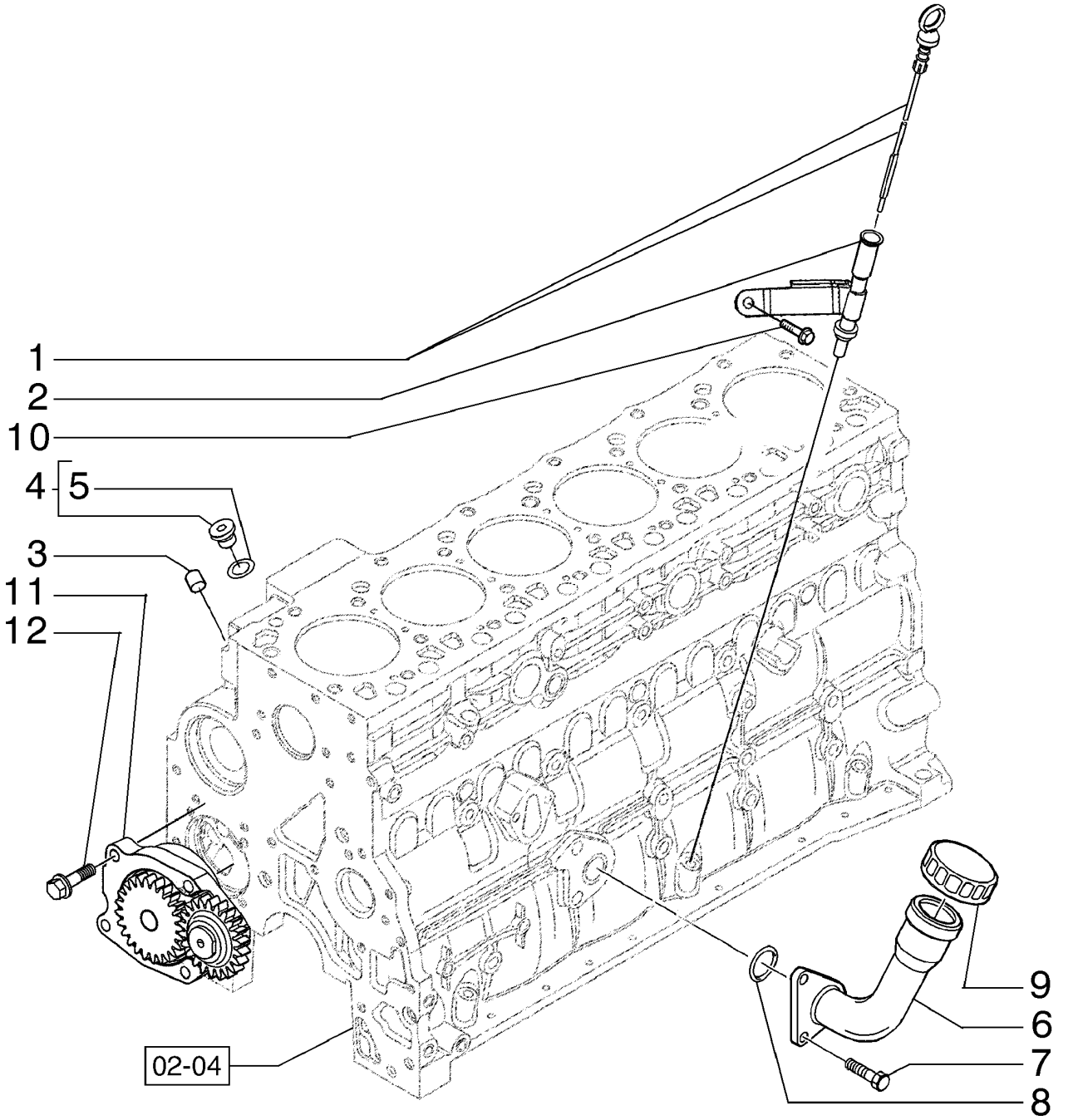

DIPSTICK AND INTRODUCTION CAP
DIPSTICK AND INTRODUCTION CAP
DIPSTICK AND INTRODUCTION CAP
DIPSTICK AND INTRODUCTION CAP

R	N	P.N.	MOD	Q	Description Denominação	Denominação Bezeichnung	Denominacion Descrizione	Description Beskrivelse	L.C.
1		2855632		1	TUBE	TUBO	TUBO	TUBE	195T
					TUBO	ROHR	TUBO	RØR	
2		2855635		1	DIPSTICK	HASTE DE NÍVEL	VARILLA DE NIVEL	JAUGE DE NIVEAU	091A
					VARETA DE NÍVEL	MESSSTAB	ASTINA DI LIVELLO	MÅLEPIND	
3		4899036		3	PLUG	BUJÃO	TAPÓN	BOUCHON	050T
					TAMPÃO	STOPFEN	TAPPO	PROP	
4		4897330		2	HEX SOCKET PLUG, M12 x 1.5				
						BUJÃO SOQUETE SEXTA	TAPÓN DE CABEZA HEX	BOUCHON SIX PANS CR	A086
					TAMPÃO SEXTAVADO IN	INNENSECHSKANTSTOF	TAPPO A BRUGOLA	SEKSKANTET PROP	
5		4895610		1	O-RING, M9.3 ID x 2.2 Thk	O-RING	JUNTA TÓRICA	JOINT TORIQUE	055A
					O-RING	O-RING	ANELLO TOROIDALE	O-RING	
6		2852377		1	NECK FILLER	GARGALO	BOCA DE LLENADO	GOULOT DE REMPLISSA	5720
					GARGALO	EINFÜLLSTUTZEN	BOCCHETTONE RIEMPII	HALSFILLER	
7		2852134		2	FLANGE BOLT, Hex, M12 x 1.75 x 25				
						PARAFUSO FLANGEADO	PERNO DE CORONA	VIS A EMBASE	A027
					PARAFUSO FLANGEADO	FLANSCHSCHRAUBE	BULLONE FLANGIATO	FLANGEBOLT	
8		2852135		1	GASKET	JUNTA	JUNTA	JOINT	123G
					JUNTA	DICHTUNG	GUARNIZIONE	PAKNING	
9		2852136		1	CAP	TAMPA	TAPÓN	CAPUCHON	052T
					TAMPÃO	KAPPE	TAPPO	TANKDÆKSEL	
10		2855440		1	SCREW	PARAFUSO	TORNILLO	VIS	040V
					PARAFUSO	SCHRAUBE	VITE	SKRUE	
11		4897481		1	ENGINE OIL PUMP	BOMBA DE ÓLEO DO MO	BOMBA DE ACEITE DE M	POMPE A HUILE MOTEU	153P
					BOMBA DE ÓLEO DO MO	MOTORÖLPUMPE	POMPA OLIO MOTORE	MOTOROLIEPUMPE	
11		2853591		1	ENGINE OIL PUMP, ALTERNATIVE				
						BOMBA DE ÓLEO DO MO	BOMBA DE ACEITE DE M	POMPE A HUILE MOTEU	153P
					BOMBA DE ÓLEO DO MO	MOTORÖLPUMPE	POMPA OLIO MOTORE	MOTOROLIEPUMPE	
12		4899090		4	SCREW, Hex Flg, M8 x 1.25 x 30				
						PARAFUSO	TORNILLO	VIS	040V
					PARAFUSO	SCHRAUBE	VITE	SKRUE	

RG140.B RG170.B
F140B RG200.B
F170B F200B

02-27	01	p1	10/10

GEAR COVER - REAR HOUSING
TAMPA DAS ENGRENAGENS - ALOJAMENTO TRASEIRO
TAPA DE ENGRANAJES - ALOJAMIENTO TRASERO
COUVERCLE DE PIGNONS - CARTER ARRIÈRE

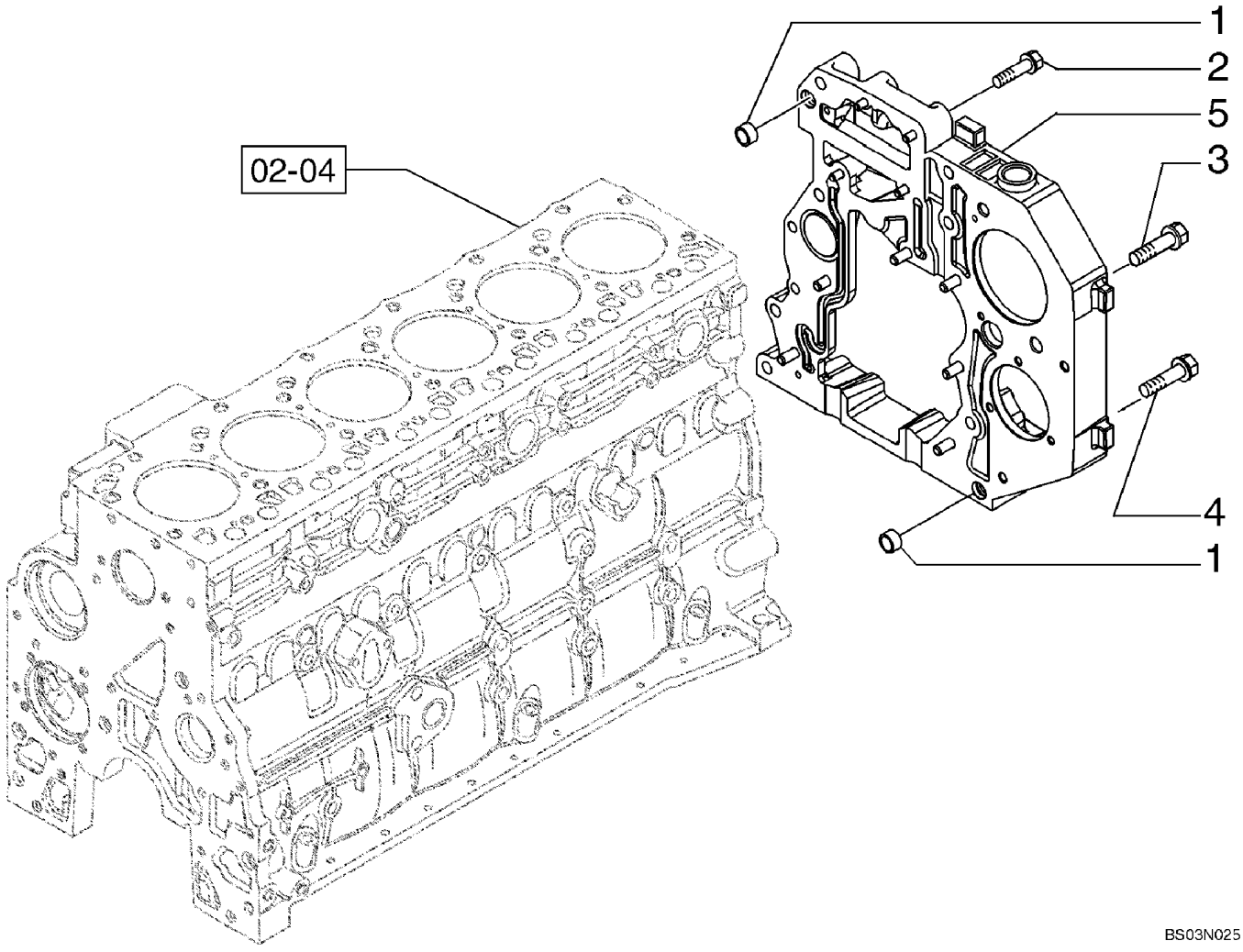

ENGRENAGEM COBERTURA - ALOJAMENTO TRASEIRO
ZAHNRAD DECKEL - HECKGEHAEUSE
INGRANAGGIO COPERCHIO - ALLOGGIAMENTO POSTERIORE
DE DEKKING VAN HET TOESTEL - ACHTERHUISVESTING

R	N	P.N.	MOD	Q	Description Denominação	Denominação Bezeichnung	Denominacion Descrizione	Description Beskrivelse	L.C.
1		4899026		2	DOWEL, M18 x 10 L, Ring PERNO-GUIA	GUIA PASSSTIFT	BULÓN PERNO	GOUJON DYVEL	090G
2		4899078		4	SCREW, Hex Flg, M8 x 1.25 x 45 PARAFUSO	PARAFUSO SCHRAUBE	TORNILLO VITE	VIS SKRUE	040V
3		4899093		2	SCREW, Hex Flg, M10 x 1.5 x 30 PARAFUSO	PARAFUSO SCHRAUBE	TORNILLO VITE	VIS SKRUE	040V
3		4899073		1	SCREW, Hex Flg, M12 x 1.75 x 30 PARAFUSO	PARAFUSO SCHRAUBE	TORNILLO VITE	VIS SKRUE	040V
4		4896939		3	SCREW, Flange, M10 x 50 PARAFUSO	PARAFUSO SCHRAUBE	TORNILLO VITE	VIS SKRUE	040V
5		2859269		1	HOUSING, Cover ALOJAMENTO	ALOJAMENTO GEHÄUSE	ALOJAMIENTO ALLOGGIAMENTO	CARTER HUS	014V

RG140.B RG170.B
F170B F140B
RG200.B F200B

02-28	01	p1	10/10

FLYWHEEL HOUSING
BLOCO DE CILINDRO - CARCAÇA DO VOLANTE
ALOJAMIENTO DEL VOLANTE
CARTER DE VOLANT

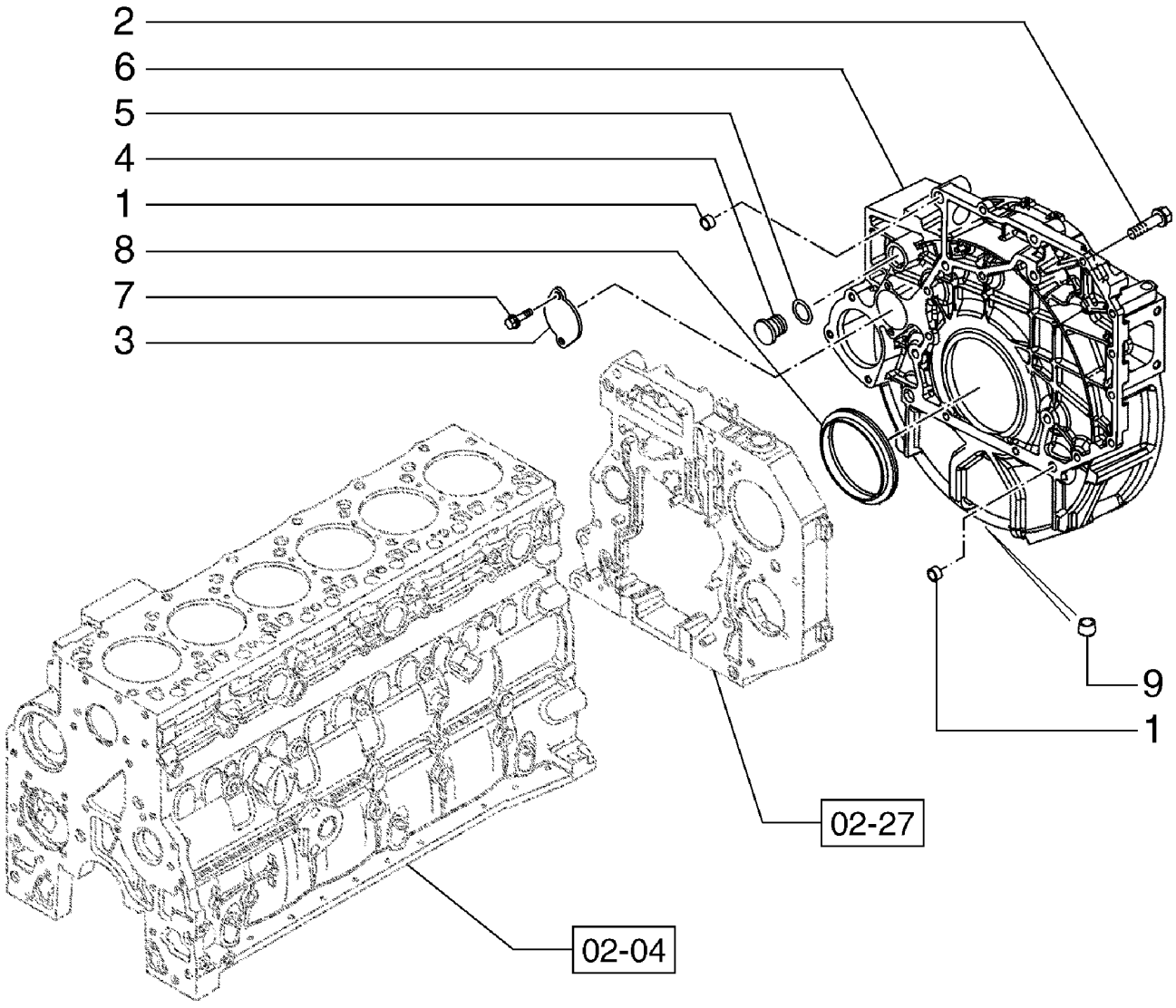

BLOCO DE CILINDRO - COBERTURAS
ZYLINDERBLOCK - DECKEL
BLOCCO CILINDRI - COPERCHI
CYLINDERBLOK - DÆKSLER

R	N	P.N.	MOD	Q	Description Denominação	Denominação Bezeichnung	Denominacion Descrizione	Description Beskrivelse	L.C.
1		4899026		2	DOWEL, M18 x 10 L	GUIA	BULÓN	GOUJON	090G
					PERNO-GUIA	PASSSTIFT	PERNO	DYVEL	
2		4899109		2	SCREW, Hex, M10 x 1.5 x 80				
						PARAFUSO	TORNILLO	VIS	040V
					PARAFUSO	SCHRAUBE	VITE	SKRUE	
2		4899076		6	SCREW, Hex Flg, M12 x 1.75 x 80				
						PARAFUSO	TORNILLO	VIS	040V
					PARAFUSO	SCHRAUBE	VITE	SKRUE	
2		4892915		10	FLANGE BOLT, Hex, M10 x 1.5 x 40				
						PARAFUSO FLANGEADO	PERNO DE CORONA	VIS A EMBASE	A027
					PARAFUSO FLANGEADO	FLANSCHSCHRAUBE	BULLONE FLANGIATO	FLANGEBOLT	
2		4897499		2	SCREW, Flange, M12 x 110	PARAFUSO	TORNILLO	VIS	040V
					PARAFUSO	SCHRAUBE	VITE	SKRUE	
3		4895155		1	COVER	COBERTURA	CUBIERTA	COUVERCLE	265C
					COBERTURA	ABDECKUNG	COPERCHIO	DÆKSEL	
4		4895378		1	BUTTON PLUG, M29.2	BUJÃO TIPO BOTÃO	TAPÓN DE BOTÓN	BOUCHON BOUTON	A082
					TAMPÃO DE PRESSÃO	KNOPFFÖRMIGER STOF	TAPPO A PRESSIONE	KNAPPROP	
5		4895379		1	O-RING, M21.82 ID x 3.53 Thk				
						O-RING	JUNTA TÓRICA	JOINT TORIQUE	055A
					O-RING	O-RING	ANELLO TOROIDALE	O-RING	
6		2852425		1	HOUSING	ALOJAMENTO	ALOJAMIENTO	CARTER	014V
					ALOJAMENTO	GEHÄUSE	ALLOGGIAMENTO	HUS	
7		4899068		2	SCREW, Hex Flg , M8 x 1.25 x 16				
						PARAFUSO	TORNILLO	VIS	040V
					PARAFUSO	SCHRAUBE	VITE	SKRUE	
8		4890833		1	OIL SEAL, M130 x 155 x 12.5/16				
						VEDADOR DE ÓLEO	JUNTA DE ACEITE	JOINT ETANCHEITE D'HI	P278
					VEDANTE DE ÓLEO	ÖLDICHTUNG	PARAOLIO	OLIESEGL	
9		41-1614		1	PLUG, Cup, 7/8", Stainless, Expansion Plug				
						BUJÃO	TAPÓN	BOUCHON	050T
					TAMPÃO	STOPFEN	TAPPO	PROP	

RG140.B RG170.B
F170B F140B
RG200.B F200B

02-29	01	p1	10/10

GEAR COVER PLATE - POWER TAKE - OFF
COBERTURA DA ENGRENAGEM PLACA - TOMADA DE FORÇA
TAPA DE ENGRANAJES PLACA - TOMA DE FUERZA
COUVERCLE DE PIGNONS PLAQUE - PRISE DE FORCE

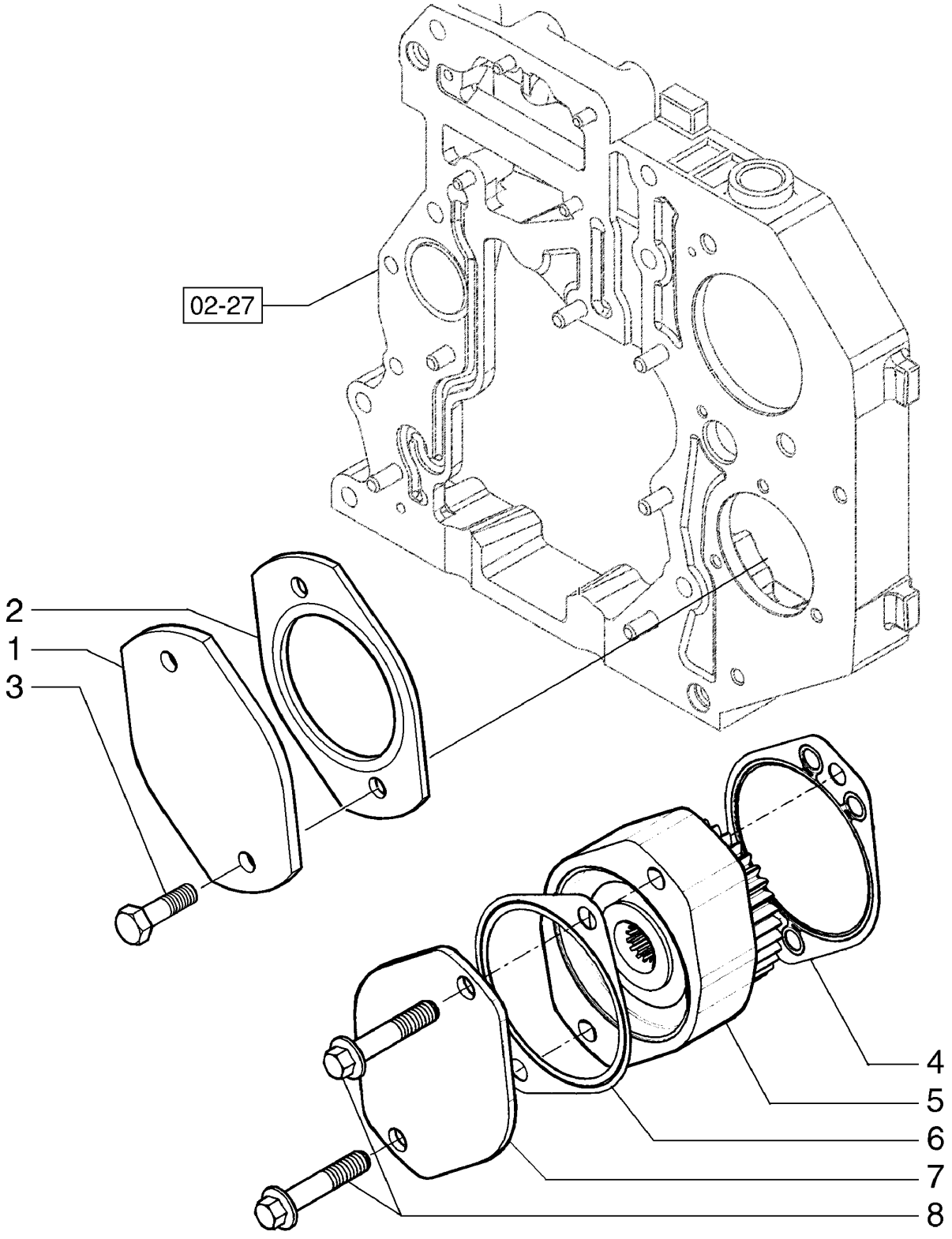

COBERTURA DA ENGRENAGEM PLACA - TOMADA DE FORÇA
GETRIEBEABDECKUNG PLATTE - ZAPFWELLE
PIASTRA DEL CAMBIO PIASTRA - PTO
GEARDÆKSEL PLADE - KRAFTUDTAG

R	N	P.N.	MOD	Q	Description Denominação	Denominação Bezeichnung	Denominacion Descrizione	Description Beskrivelse	L.C.
1		2853144		1	COVER COBERTURA	COBERTURA ABDECKUNG	CUBIERTA COPERCHIO	COUVERCLE DÆKSEL	265C
2		4896897		1	GASKET JUNTA	JUNTA DICHTUNG	JUNTA GUARNIZIONE	JOINT PAKNING	123G
3		16677734		2	BOLT, Hex Flg, M12 x 1.75 x 25 PARAFUSO	PARAFUSO SCHRAUBE	PERNO BULLONE	VIS BOLT	140B
4		4896897		1	GASKET JUNTA	JUNTA DICHTUNG	JUNTA GUARNIZIONE	JOINT PAKNING	123G
5		2855304		1	GEAR, Drive Pump, PTO; Component Parts Not Serviced Separately ENGRENAGEM	ENGRENAGEM ZAHNRAD	ENGRANAJE INGRANAGGIO	PIGNON TANDHJUL	050I
6		2853150		1	GASKET JUNTA	JUNTA DICHTUNG	JUNTA GUARNIZIONE	JOINT PAKNING	123G
7		2853144		1	COVER COBERTURA	COBERTURA ABDECKUNG	CUBIERTA COPERCHIO	COUVERCLE DÆKSEL	265C
8		2853145		2	SCREW PARAFUSO	PARAFUSO SCHRAUBE	TORNILLO VITE	VIS SKRUE	040V

02-30	01	p1	12/10

PUMP DRIVE GEAR
ENGRENAGEM DE ACIONAMENTO DA BOMBA
ENGRANAJE DE ACCIONAMIENTO DE LA BOMBA
PUMP DRIVE GEAR

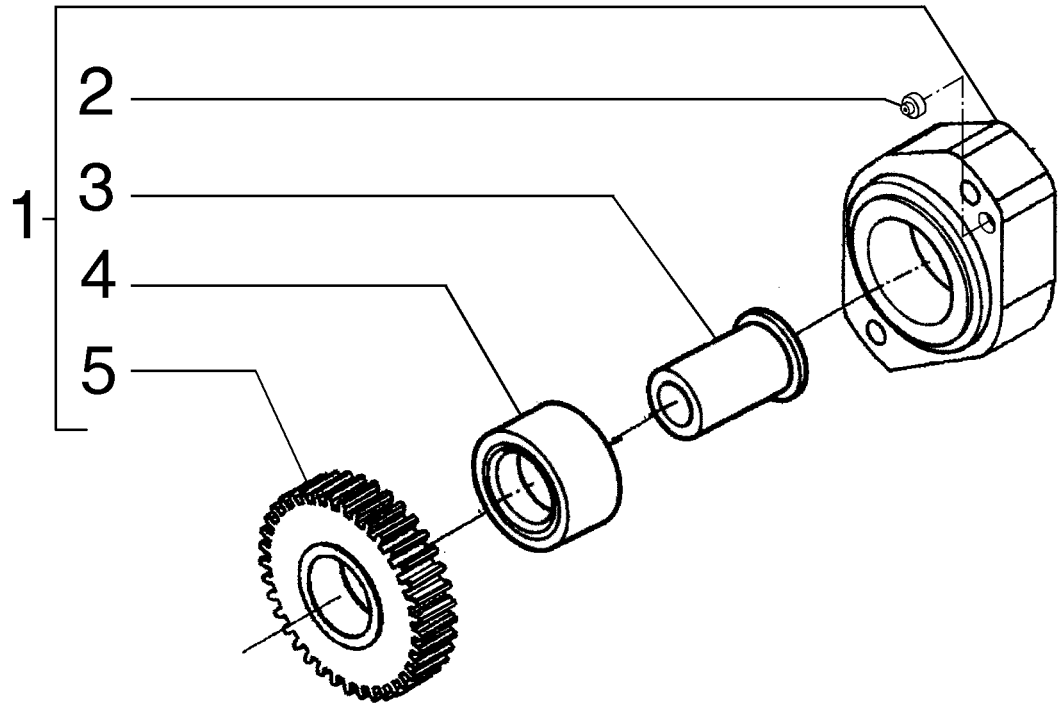

PUMP DRIVE GEAR
PUMP DRIVE GEAR
PUMP DRIVE GEAR
PUMP DRIVE GEAR

R	N	P.N.	MOD	Q	Description Denominação	Denominação Bezeichnung	Denominacion Descrizione	Description Beskrivelse	L.C.
1		**2855304**		1	GEAR, Assy ENGRENAGEM	ENGRENAGEM ZAHNRAD	ENGRANAJE INGRANAGGIO	PIGNON TANDHJUL	050I
2		**2852598**		1	PIN PERNO	PINO PIN	PASADOR PERNO	BROCHE STIFT	080P
3		**2853147**		1	GEAR SHAFT EIXO PINHÃO	EIXO PINHÃO ZAHNRADWELLE	EJE DE ENGRANAJE ALBERO INGRANAGGI	ARBRE DE PIGNON GEARAKSEL	P722
4		**4892501**		1	NEEDLE ROLLER ROLAMENTO DE AGULH	AGULHA P/ ROLAMENTO NADELROLLE	AGUJA DE RODILLO RULLO AD AGHI	AIGUILLE NÅLERULLE	155R
5		**4892500**		1	GEAR ENGRENAGEM	ENGRENAGEM ZAHNRAD	ENGRANAJE INGRANAGGIO	PIGNON TANDHJUL	050I

02-31	01	p1	12/10

BREATHER - ENGINE
RESPIRO - MOTOR
RESPIRADERO - MOTOR
BREATHER - ENGINE

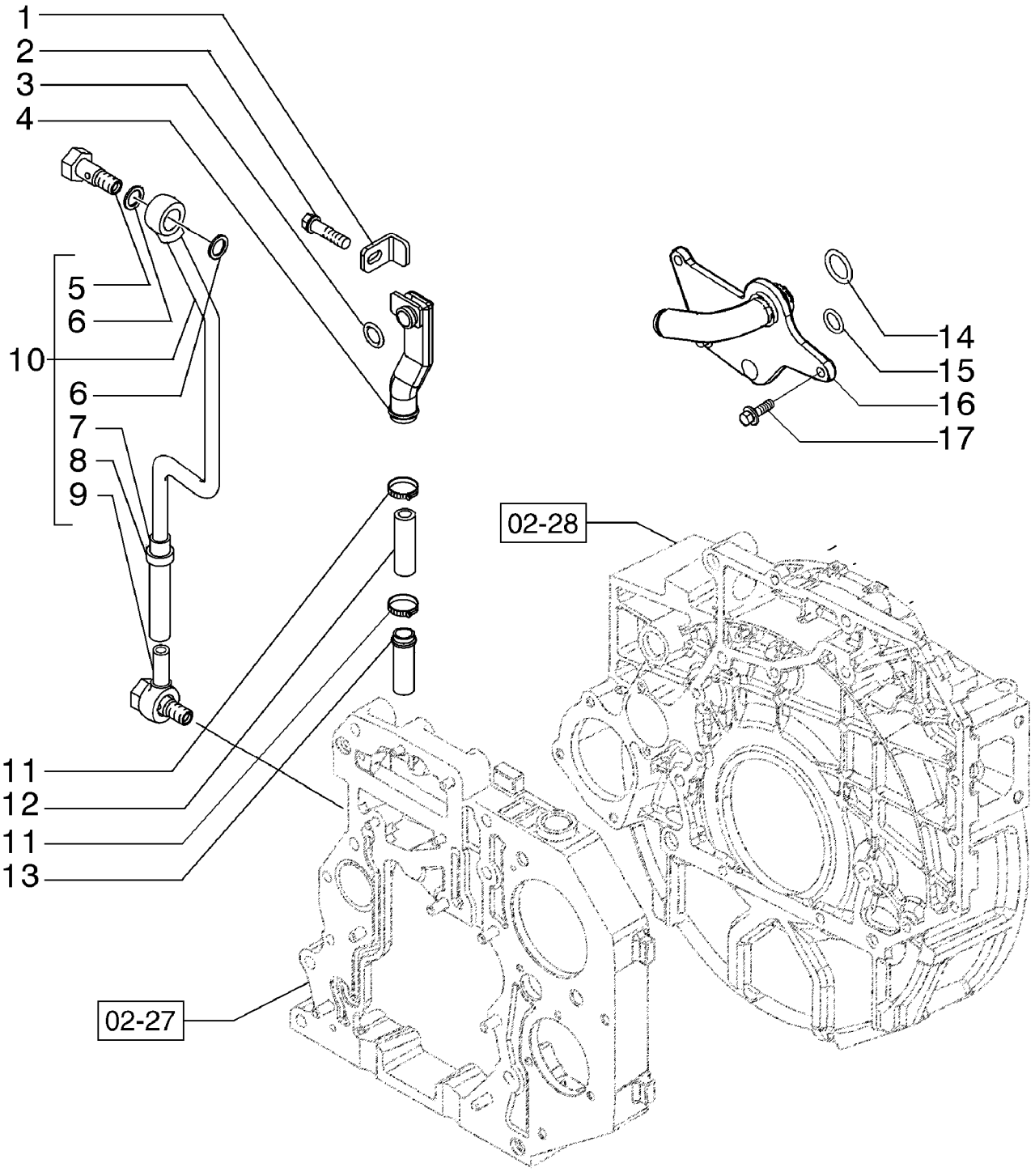

BREATHER - ENGINE
BREATHER - ENGINE
BREATHER - ENGINE
BREATHER - ENGINE

R	N	P.N.	MOD	Q	Description Denominação	Denominação Bezeichnung	Denominacion Descrizione	Description Beskrivelse	L.C.
1		4897536		1	BRACKET SUPORTE	SUPORTE HALTERUNG	SOPORTE STAFFA	SUPPORT BESLAG	225S
2		4897537		1	SCREW PARAFUSO	PARAFUSO SCHRAUBE	TORNILLO VITE	VIS SKRUE	040V
3		4898439		1	O-RING O-RING	O-RING O-RING	JUNTA TÓRICA ANELLO TOROIDALE	JOINT TORIQUE O-RING	055A
4		4897534		1	TUBE TUBO	TUBO ROHR	TUBO TUBO	TUBE RØR	195T
5		4897526		2	SCREW PARAFUSO	PARAFUSO SCHRAUBE	TORNILLO VITE	VIS SKRUE	040V
6		4899926		4	SEALING WASHER ANILHA DE VEDAÇÃO	VEDAÇÃO DA ARRUELA DICHTSCHEIBE	ARANDELA HERMÉTICA ROSETTA DI TENUTA	RONDELLE D'ETANCHEI TÆTNINGSSKIVE	133R
7		4899240		1	HOSE MANGUEIRA	MANGUEIRA SCHLAUCH	TUBO TUBO FLESSIBILE	FLEXIBLE SLANGE	030M
8		4899242		2	CLAMP BRAÇADEIRA	BRAÇADEIRA KLEMME	ABRAZADERA MORSETTO	COLLIER SPÆNDEBÅND	120M
9		4899243		1	HYD CONNECTOR CONECTOR HID.	CONECTOR HIDRÁUL HYDR STECKVERBINDE	CONECTOR HIDRÁULIC CONNETTORE IDRAULIC	CONNECTEUR HYDRAU HYDRAULIKSTIK	020R
10		4899219		1	TUBE TUBO	TUBO ROHR	TUBO TUBO	TUBE RØR	195T
11		4893234		2	HOSE CLAMP ABRAÇAD. DA MANGUEI	BRAÇADEIRA MANGUEII SCHLAUCHSCHELLE	ABRAZADERA DE MANG FASCETTA STRINGITUB	COLLIER POUR FLEXIBL SLANGEKLEMME	P729
12		4897546		1	RUBBER SLEEVE LUVA DE BORRACHA	LUVA DE BORRACHA GUMMITÜLLE	MANGUITO DE GOMA MANICOTTO DI GOMMA	MANCHON EN CAOUTCH GUMMIMANCHET	Z548
13		2855933		1	FITTING CONECTOR	CONEXÃO ARMATUR	ACOPLAMIENTO RACCORDO	RACCORD FITTING	3300
14		17288281		1	O-RING O-RING	O-RING O-RING	JUNTA TÓRICA ANELLO TOROIDALE	JOINT TORIQUE O-RING	055A
15		4898372		1	O-RING O-RING	O-RING O-RING	JUNTA TÓRICA ANELLO TOROIDALE	JOINT TORIQUE O-RING	055A
16		2855934		1	BREATHER RESPIRADOURO	RESPIRO ENTLÜFTER	RESPIRADERO SFIATO	RENIFLARD UDLUFTNINGSSKRUE	145S
17		4899110		3	SCREW, Hex Flg, M6 x 1 x 20 PARAFUSO	PARAFUSO SCHRAUBE	TORNILLO VITE	VIS SKRUE	040V

02-32	01	p1	10/10

OIL FILTER AND COOLER
FILTRO DE ÓLEO E TROCADOR DE CALOR
FILTRO DE ACEITE Y CAMBIADOR DE CALOR
OIL FILTER AND COOLER

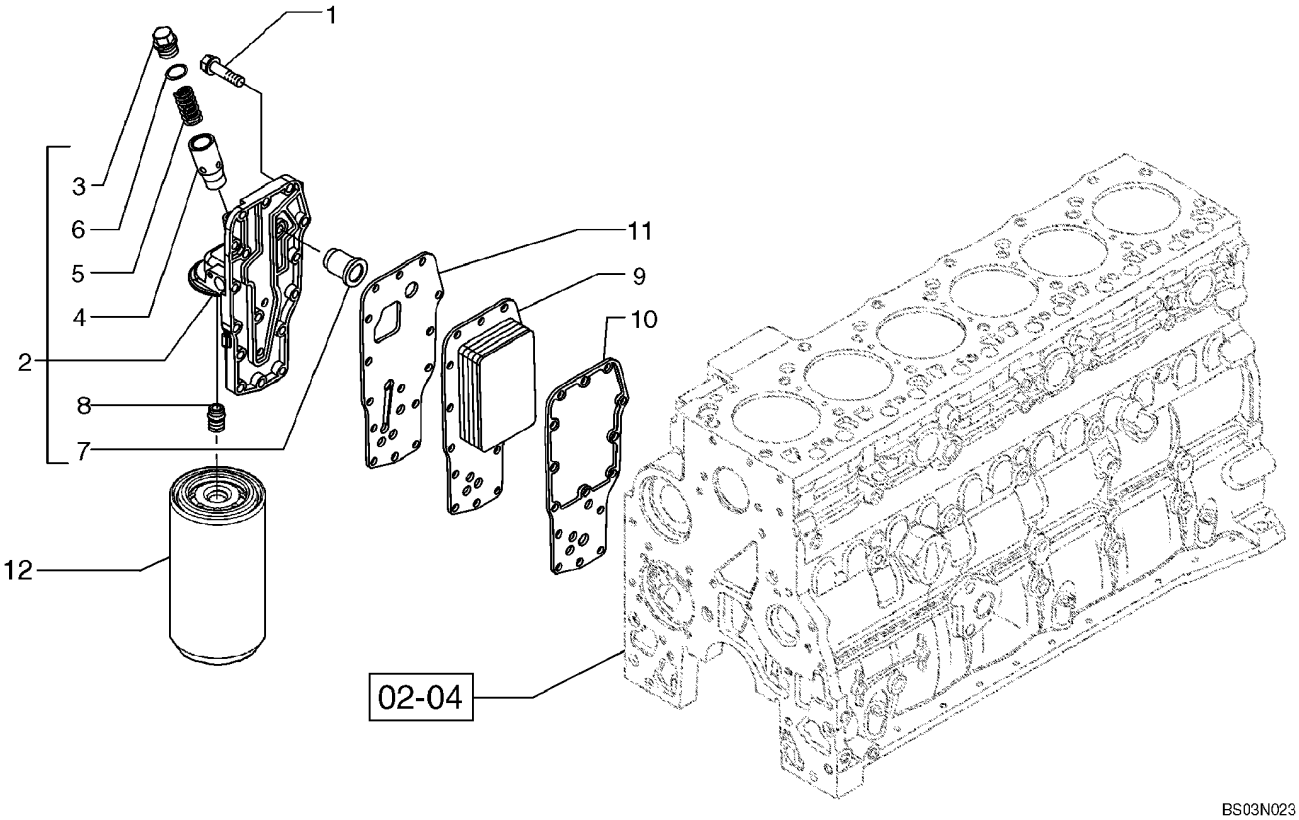

OIL FILTER AND COOLER
OIL FILTER AND COOLER
OIL FILTER AND COOLER
OIL FILTER AND COOLER

R	N	P.N.	MOD	Q	Description Denominação	Denominação Bezeichnung	Denominacion Descrizione	Description Beskrivelse	L.C.
1		**4899019**		15	SCREW, Hex Flg, M8 x 1.25 x 35				
						PARAFUSO	TORNILLO	VIS	040V
					PARAFUSO	SCHRAUBE	VITE	SKRUE	
2		**2853780**		1	FILTER HEAD	CABEÇA DO FILTRO	CABEZA DE FILTRO	TETE DE FILTRE	A007
					CABEÇA DO FILTRO	FILTERKOPF	TESTA DEL FILTRO	FILTERHOVED	
3		**2853781**		1	PLUG	BUJÃO	TAPÓN	BOUCHON	050T
					TAMPÃO	STOPFEN	TAPPO	PROP	
4		**4896404**		1	PLUNGER	ÊMBOLO	ÉMBOLO	PLONGEUR	130P
					ÊMBOLO	PLUNGER	PISTONCINO; STANTUFI	STEMPEL	
5		**4895045**		1	SPRING	MOLA	RESORTE	RESSORT	100M
					MOLA	FEDER	MOLLA	FJEDER	
6		**4899035**		1	O-RING, M18.39 ID x 2.69 Thk				
						O-RING	JUNTA TÓRICA	JOINT TORIQUE	055A
					O-RING	O-RING	ANELLO TOROIDALE	O-RING	
7		**4896410**		1	PRESSURE RELIEF VALVE	VÁLVULA ALÍVIO DA PRE	VÁLV. ALIVIO DE PRESIC	CLAPET DECHARGE PRI	007V
					VÁLVULA DE ALÍVIO PRE	DRUCKENTLASTUNGSV	VALV. LIMITATRICE PRE	SIKKERHEDSVENTIL	
8		**4893391**		1	ADAPTER, M24 x 2 x M27 x 2				
						ADAPTADOR	ADAPTADOR	ADAPTATEUR	001A
					ADAPTADOR	ADAPTER	ADATTATORE	ADAPTER	
9		**2853604**		1	OIL COOLER	RESFRIADOR DO ÓLEO	REFRIGERADOR DE ACI	REFROIDISSEUR D'HUIL	026R
					REFRIGERADOR DO ÓLI	ÖLKÜHLER	RADIATORE OLIO	OLIEKØLER	
10		**2830559**		1	GASKET	JUNTA	JUNTA	JOINT	123G
					JUNTA	DICHTUNG	GUARNIZIONE	PAKNING	
11		**4896409**		1	GASKET	JUNTA	JUNTA	JOINT	123G
					JUNTA	DICHTUNG	GUARNIZIONE	PAKNING	
12		**87803260**		1	ENGINE OIL FILTER	FILTRO DE ÓLEO DO MC	FILTRO DE ACEITE DE M	FILTRE A HUILE MOTEU	067F
					FILTRO DE ÓLEO DO MC	MOTORÖLFILTER	FILTRO OLIO MOTORE	MOTOROLIEFILTER	

RG140.B RG170.B
F140B RG200.B
F170B F200B

02-33	01	p1	10/10

WATER PUMP - CONTROL
BOMBA DE ÁGUA E ACIONAMENTO
BOMBA DE AGUA Y ACCIONAMIENTO
WATER PUMP - CONTROL

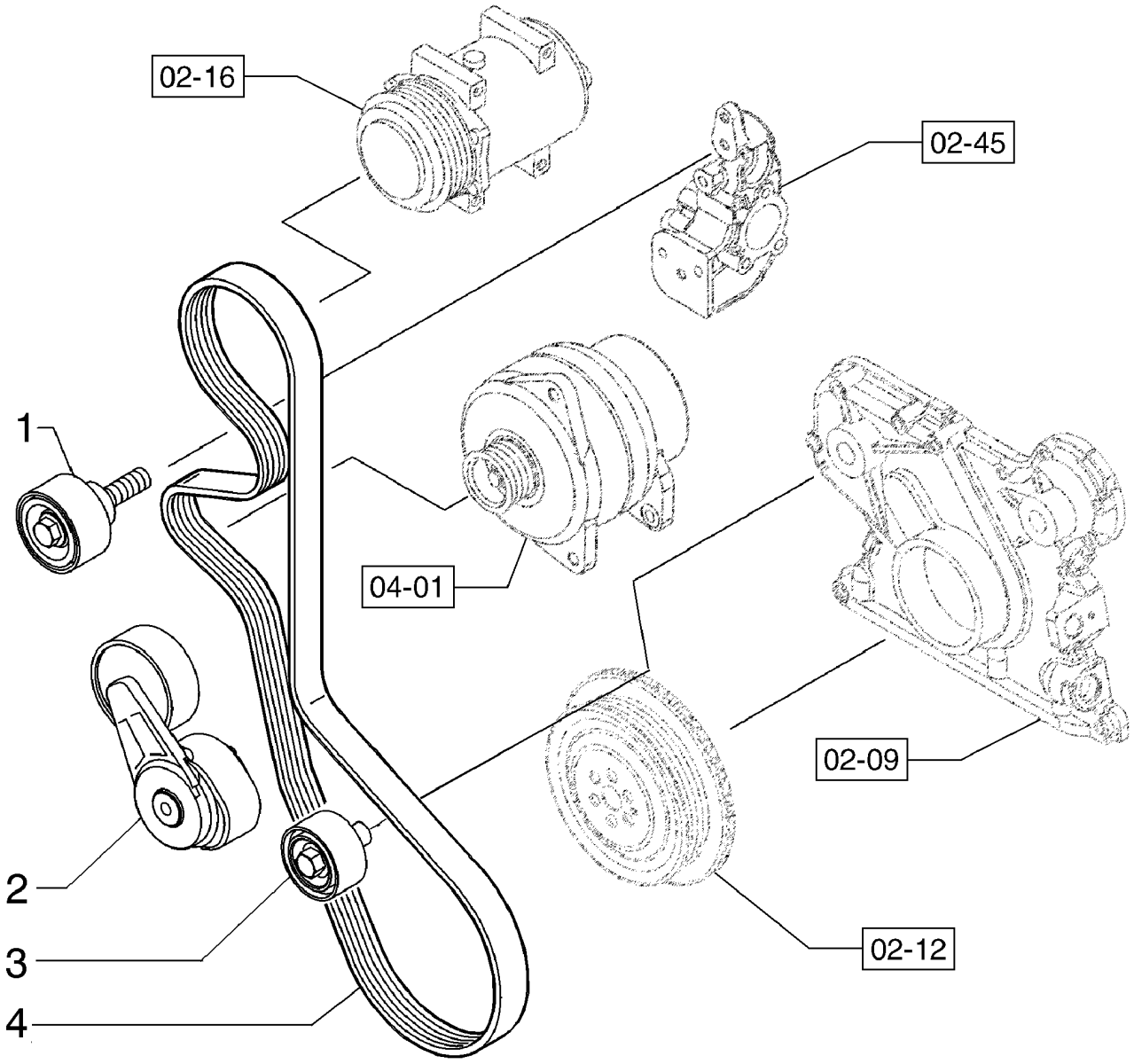

WATER PUMP - CONTROL
WATER PUMP - CONTROL
WATER PUMP - CONTROL
WATER PUMP - CONTROL

R	N	P.N.	MOD	Q	Description Denominação	Denominação Bezeichnung	Denominacion Descrizione	Description Beskrivelse	L.C.
1		2852398		1	BELT TENSIONER TENSOR DE CORREIA	TENSOR DE CORREIA GURTSTRAFFER	TENSOR DE CORREA TENDICINGHIA	TENDEUR DE COURROI REMSTRAMMER	087T
2		2852396		1	BELT TENSIONER TENSOR DE CORREIA	TENSOR DE CORREIA GURTSTRAFFER	TENSOR DE CORREA TENDICINGHIA	TENDEUR DE COURROI REMSTRAMMER	087T
3		2852397		1	IDLER ADIAMENTO	ADIAMENTO UMLENKROLLE	TENSOR TENDITORE	TENDEUR STRAMMERHJUL	068R
4		4898546		1	BELT, TRANSMISSION CORREIA DE TRANSMIS	CORREIA DE TRANSMIS ANTRIEBS RIEMEN	CORREA DE TRANSMIS CINGHIA DI TRASMISSIC	COURROIE DE TRANSM DRIVREM	173C

02-34	01	p1	11/10

ASSEMBLY RADIATOR
MONTAGEM DO RADIADOR
MONTAJE DEL RADIADOR
ASSEMBLY RADIATOR

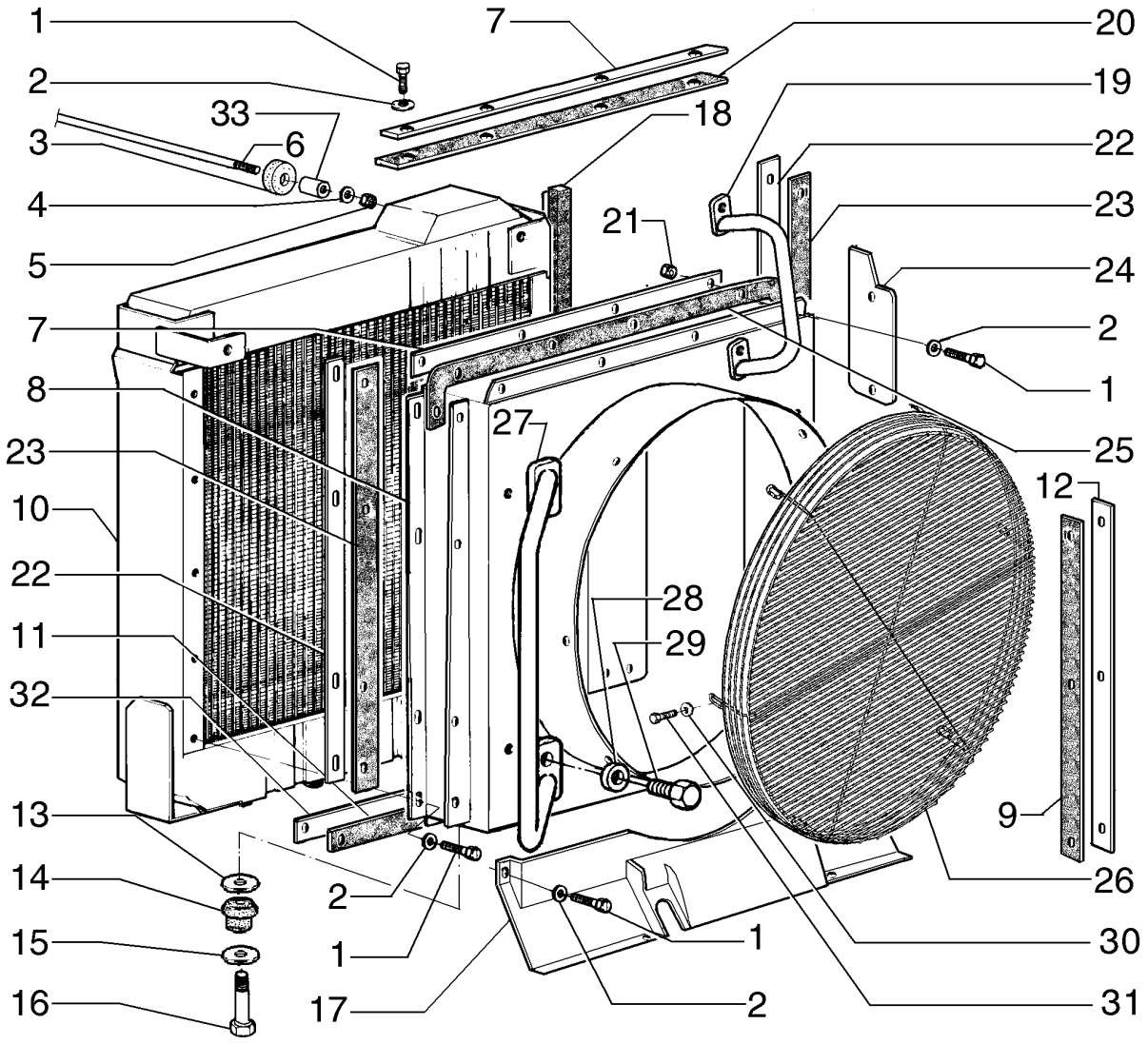

ASSEMBLY RADIATOR
ASSEMBLY RADIATOR
ASSEMBLY RADIATOR
ASSEMBLY RADIATOR

R	N	P.N.	MOD	Q	Description Denominação	Denominação Bezeichnung	Denominacion Descrizione	Description Beskrivelse	L.C.
1		16043431		25	BOLT, Hex, M8 x 20, 10.9 PARAFUSO	PARAFUSO SCHRAUBE	PERNO BULLONE	VIS BOLT	140B
2		12646721		27	WASHER, M8 x 20 x 2 ANILHA	ARRUELA PLANA UNTERLEGSCHEIBE	ARANDELA RONDELLA	RONDELLE FLADSKIVE	131R
3		741569		2	INSULATOR BLOCK BLOCO ISOLADOR	BLOCO ISOLANTE ISOLIERSTÜCK	BLOQUE DE AISLADOR BLOCCO ISOLANTE	BLOC ISOLANT ISOLATORBLOK	061T
4		75223893		4	WASHER ANILHA	ARRUELA PLANA UNTERLEGSCHEIBE	ARANDELA RONDELLA	RONDELLE FLADSKIVE	131R
5		11702921		4	NUT, M12, Cl 10 PORCA	PORCA MUTTER	TUERCA DADO	ECROU MØTRIK	010D
6		84231915		1	TIE-ROD TIRANTE	TIRANTE SPURSTANGE	TIRANTE TIRANTE	TIRANT TRÆKSTANG	142T
7		73164430		3	PLATE CHAPA	PLACA PLATTE	PLACA PIASTRA	PLAQUE PLADE	105P
8		84264947		1	DEFLECTOR DEFLECTOR	DEFLETOR ABWEISER	DEFLECTOR DEFLETTORE	DEFLECTEUR AFLEDEPLADE	020D
9		73164428		2	HOSE MANGUEIRA	MANGUEIRA SCHLAUCH	TUBO TUBO FLESSIBILE	FLEXIBLE SLANGE	030M
10		84261959		1	RADIATOR ARREFECEDOR	RADIADOR KÜHLER	RADIADOR RADIATORE	RADIATEUR KØLER	025R
11		84293269		1	RUBBER SEAL JUNTAS	VEDAÇÃO DE BORRACH GUMMIDICHTUNG	JUNTA DE GOMA GUARNIZIONE DI GOMM	JOINT EN CAOUTCHOU GUMMITÆTNING	122G
12		75325236		1	PLATE CHAPA	PLACA PLATTE	PLACA PIASTRA	PLAQUE PLADE	105P
13		75254313		2	WASHER ANILHA	ARRUELA PLANA UNTERLEGSCHEIBE	ARANDELA RONDELLA	RONDELLE FLADSKIVE	131R
14		76022229		2	INSULATOR BLOCK BLOCO ISOLADOR	BLOCO ISOLANTE ISOLIERSTÜCK	BLOQUE DE AISLADOR BLOCCO ISOLANTE	BLOC ISOLANT ISOLATORBLOK	061T
15		10517271		2	LOCK WASHER ANILHA DE RETENÇÃO	TRAVA DA ARRUELA SICHERUNGSSCHEIBE	ARANDELA DE BLOQUE RONDELLA DI SICUREZ	RONDELLE FREIN LÅSESKIVE	132R
16		15981231		2	BOLT, Hex, M16 x 1.5 x 65, 10.9 PARAFUSO	PARAFUSO SCHRAUBE	PERNO BULLONE	VIS BOLT	140B
17		84305269		1	COVER COBERTURA	COBERTURA ABDECKUNG	CUBIERTA COPERCHIO	COUVERCLE DÆKSEL	265C
18		73164432		1	SEAL VEDANTE	VEDAÇÃO DICHTUNG	ANILLO DE CIERRE GUARNIZIONE; TENUTA	JOINT PAKNING	132A
19		75325998		2	HANDRAIL, RH CORRIMÃO	CORRIMÃO HANDLAUF	PASAMANO CORRIMANO	MAIN COURANTE GELÆNDER	015M
20		75260375		1	HOSE MANGUEIRA	MANGUEIRA SCHLAUCH	TUBO TUBO FLESSIBILE	FLEXIBLE SLANGE	030M
21		16100811		16	NUT, M8, Cl 8 PORCA	PORCA MUTTER	TUERCA DADO	ECROU MØTRIK	010D
22		73164431		2	PLATE CHAPA	PLACA PLATTE	PLACA PIASTRA	PLAQUE PLADE	105P
23		73164425		1	HOSE MANGUEIRA	MANGUEIRA SCHLAUCH	TUBO TUBO FLESSIBILE	FLEXIBLE SLANGE	030M
24		75261087		1	PLATE CHAPA	PLACA PLATTE	PLACA PIASTRA	PLAQUE PLADE	105P

RG140.B RG170.B
F140B RG200.B
F170B F200B

02-34	01	p2	11/10

ASSEMBLY RADIATOR
MONTAGEM DO RADIADOR
MONTAJE DEL RADIADOR
ASSEMBLY RADIATOR

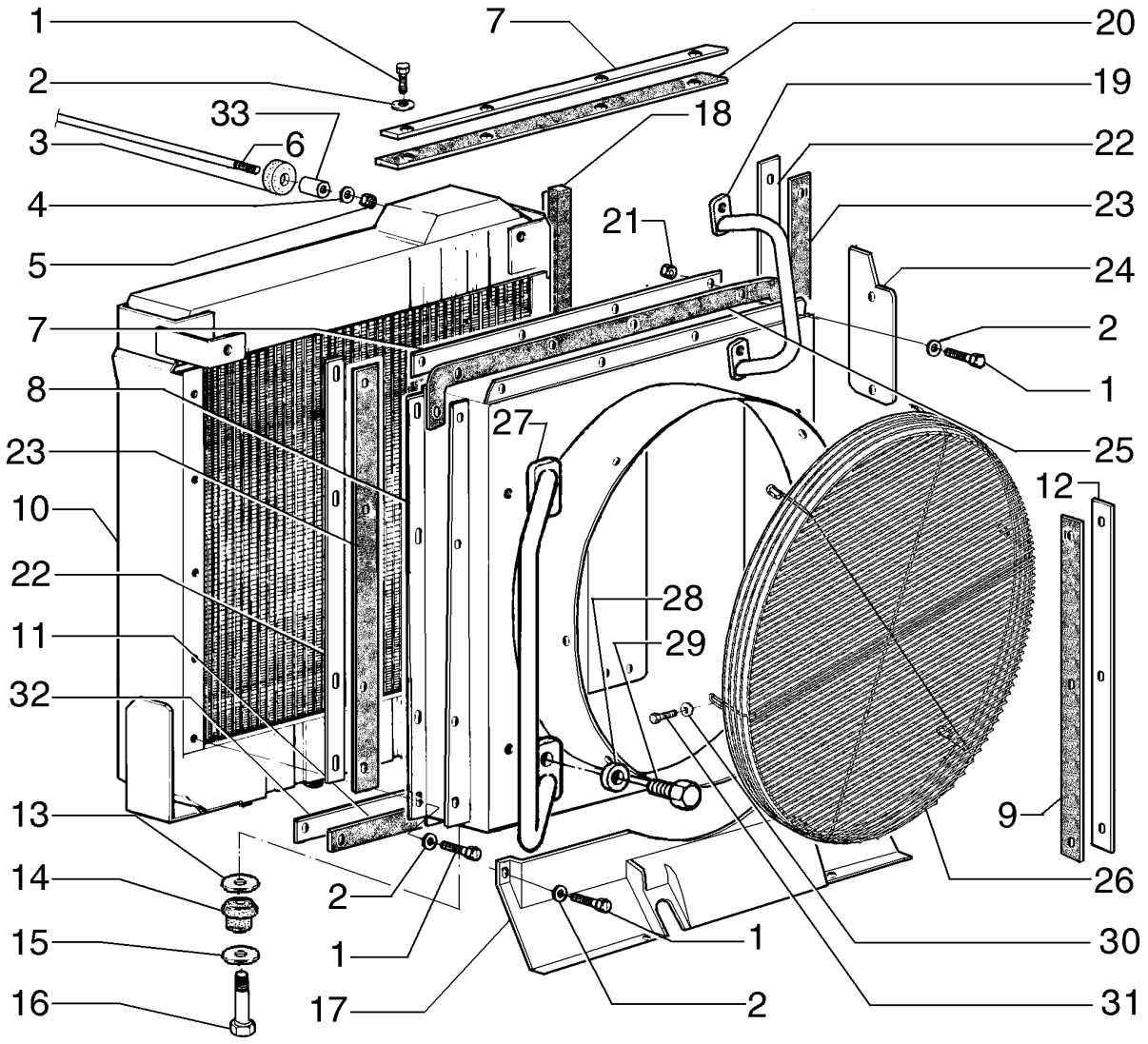

ASSEMBLY RADIATOR
ASSEMBLY RADIATOR
ASSEMBLY RADIATOR
ASSEMBLY RADIATOR

R	N	P.N.	MOD	Q	Description Denominação	Denominação Bezeichnung	Denominacion Descrizione	Description Beskrivelse	L.C.
25		**75325390**		1	PLATE CHAPA	PLACA PLATTE	PLACA PIASTRA	PLAQUE PLADE	105P
26		**87539879**		1	GRILLE GRELHA	GRELHA GRILL	REJILLA GRIGLIA	CALANDRE GITTER	101G
27		**75325890**		2	HANDRAIL, LH CORRIMÃO	CORRIMÃO HANDLAUF	PASAMANO CORRIMANO	MAIN COURANTE GELÆNDER	015M
28		**12646821**		4	WASHER, M10 x 25 x 2 ANILHA	ARRUELA PLANA UNTERLEGSCHEIBE	ARANDELA RONDELLA	RONDELLE FLADSKIVE	131R
29		**11106231**		4	SCREW, Hex, M10 x 25, 10.9, Full Thd PARAFUSO	PARAFUSO SCHRAUBE	TORNILLO VITE	VIS SKRUE	040V
30		**12645031**		6	WASHER, M8.45 x 21 x 3 Thk, HT ANILHA	ARRUELA PLANA UNTERLEGSCHEIBE	ARANDELA RONDELLA	RONDELLE FLADSKIVE	131R
31		**16043331**		6	BOLT, Hex, M8 x 18, 10.9, Full Thd PARAFUSO	PARAFUSO SCHRAUBE	PERNO BULLONE	VIS BOLT	140B
32		**84293337**		1	STEEL PLATE CHAPA DE AÇO	CHAPA STAHLPLATTE	PLACA DE ACERO PIASTRA D'ACCIAIO	PLAQUE D'ACIER STÅLPLADE	015L
33		**75223894**		1	SPACER ESPAÇADOR	ESPAÇADOR DISTANZSTÜCK	SEPARADOR DISTANZIALE	ENTRETOISE AFSTANDSSTYKKE	075D

02-35	01	p1	11/10

PIPING ENGINE OIL COOLER
TUBULAÇÃO DE REFRIGERAÇÃO DO ÓLEO MOTOR
SISTEMA DE ENFRIAMIENTO - TUBERIAS
PIPING ENGINE OIL COOLER

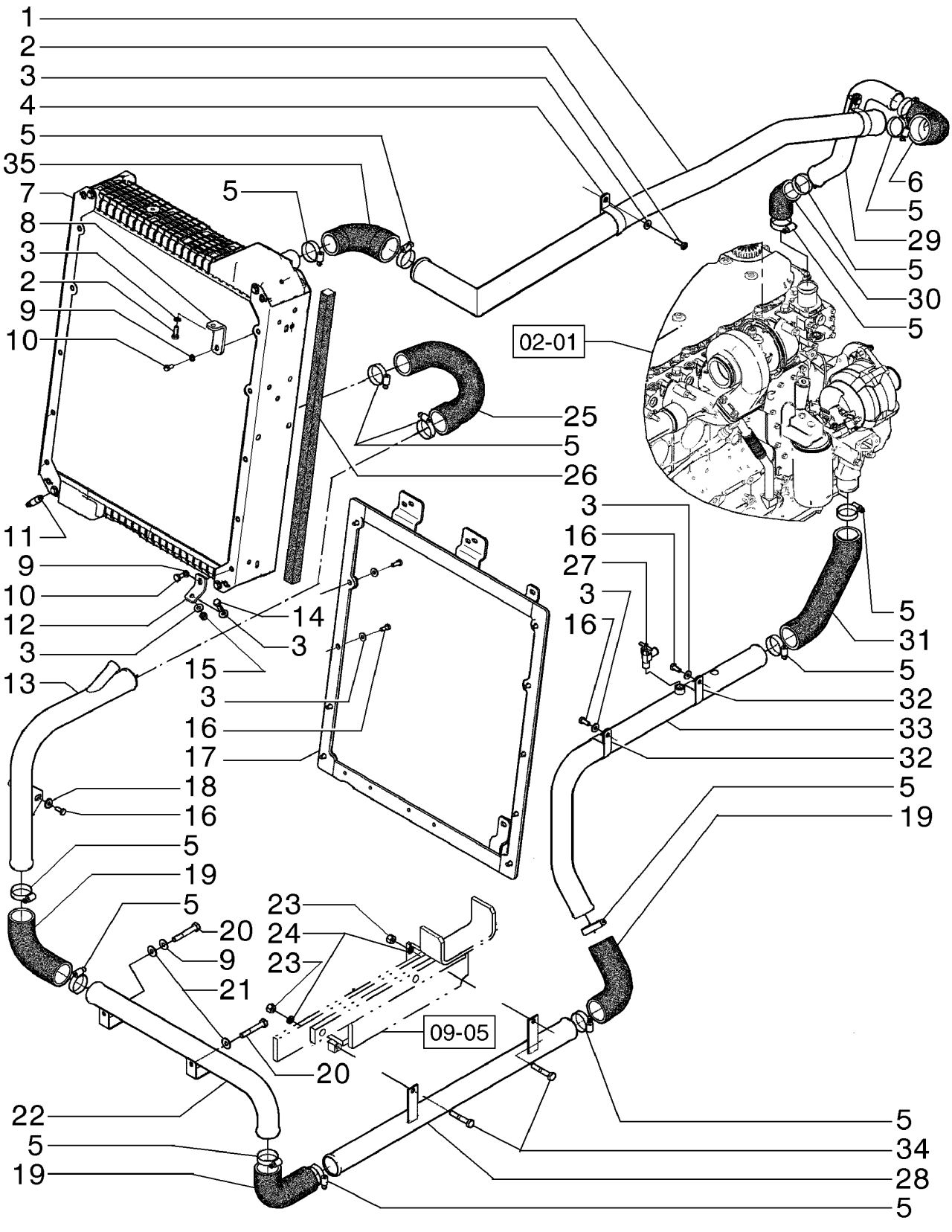

PIPING ENGINE OIL COOLER
PIPING ENGINE OIL COOLER
PIPING ENGINE OIL COOLER
PIPING ENGINE OIL COOLER

R	N	P.N.	MOD	Q	Description Denominação	Denominação Bezeichnung	Denominacion Descrizione	Description Beskrivelse	L.C.
1		84285153		1	RIGID TUBE TUBO RÍGIDO	TUBO RÍGIDO ROHR	TUBO RÍGIDO TUBO RIGIDO	TUYAU RIGIDE STIFT RØR	193T
2		16043631		16	BOLT, Hex, M8 x 25, 10.9 PARAFUSO	PARAFUSO SCHRAUBE	PERNO BULLONE	VIS BOLT	140B
3		12646721		46	WASHER, M8 x 20 x 2 ANILHA	ARRUELA PLANA UNTERLEGSCHEIBE	ARANDELA RONDELLA	RONDELLE FLADSKIVE	131R
4		70928439		2	CLAMP BRAÇADEIRA	BRAÇADEIRA KLEMME	ABRAZADERA MORSETTO	COLLIER SPÆNDEBÅND	120M
5		214-1436		16	HOSE CLAMP, #36, 1.81/2.75 Type F Worm ABRAÇAD. DA MANGUEI	BRAÇADEIRA MANGUEII SCHLAUCHSCHELLE	ABRAZADERA DE MANG FASCETTA STRINGITUB	COLLIER POUR FLEXIBL SLANGEKLEMME	P729
6		75327835		2	HOSE MANGUEIRA	MANGUEIRA SCHLAUCH	TUBO TUBO FLESSIBILE	FLEXIBLE SLANGE	030M
7		84261959		1	RADIATOR ARREFECEDOR	RADIADOR KÜHLER	RADIADOR RADIATORE	RADIATEUR KØLER	025R
8		84285152		1	SUPPORT SUPORTE	SUPORTE STÜTZE	SOPORTE SUPPORTO	SUPPORT BESLAG	300S
9		10516671		3	LOCK WASHER ANILHA DE RETENÇÃO	TRAVA DA ARRUELA SICHERUNGSSCHEIBE	ARANDELA DE BLOQUE RONDELLA DI SICUREZ	RONDELLE FREIN LÅSESKIVE	132R
10		16043331		2	BOLT, Hex, M8 x 18, 10.9, Full Thd PARAFUSO	PARAFUSO SCHRAUBE	PERNO BULLONE	VIS BOLT	140B
11		70079751		1	DRAINCOCK/TAP SUPPLY BUJÃO DRENAGEM/ABA	BUJÃO DRENAGEM/ABA ABLASSHAHN/ZULAUF	GRIFO RUBINETTO	ROBINET HANE	150R
12		84285151		1	SUPPORT SUPORTE	SUPORTE STÜTZE	SOPORTE SUPPORTO	SUPPORT BESLAG	300S
13		73164399		1	PIPE TUBO DE ENCHIMENTO	TUBO ROHR	TUBO TUBO	TUYAU PÅFYLDNINGSSTUDS	200T
14		16043831		1	BOLT, Hex, M8 x 30, 10.9 PARAFUSO	PARAFUSO SCHRAUBE	PERNO BULLONE	VIS BOLT	140B
15		16104121		1	LOCK NUT, M8 x 1.25, Cl 10 CONTRAPORCA	CONTRA PORCA SICHERUNGSMUTTER	TUERCA DE BLOQUEO DADO DI BLOCCAGGIO	CONTRE-ECROU LÅSEMØTRIK	P263
16		16043431		27	BOLT, Hex, M8 x 20, 10.9 PARAFUSO	PARAFUSO SCHRAUBE	PERNO BULLONE	VIS BOLT	140B
17		84264904		1	SUPPORT SUPORTE	SUPORTE STÜTZE	SOPORTE SUPPORTO	SUPPORT BESLAG	300S
18		12645031		1	WASHER, M8.45 x 21 x 3 Thk, HT ANILHA	ARRUELA PLANA UNTERLEGSCHEIBE	ARANDELA RONDELLA	RONDELLE FLADSKIVE	131R
19		75240636		3	FLEXIBLE HOSE MANGUEIRA FLEXÍVEL	TUBO FLEXÍVEL BIEGSAMER SCHLAUCH	TUBO FLEXIBLE TUBO FLESSIBILE	TUYAU FLEXIBLE FLEKSIBEL SLANGE	192T
20		11107631		2	BOLT, Hex, M10 x 70, 10.9 PARAFUSO	PARAFUSO SCHRAUBE	PERNO BULLONE	VIS BOLT	140B
21		12646821		8	WASHER, M10 x 25 x 2 ANILHA	ARRUELA PLANA UNTERLEGSCHEIBE	ARANDELA RONDELLA	RONDELLE FLADSKIVE	131R
22		84259087		1	HYD. TUBE TUBAGEM HIDRÁULICO	TUBO HIDRÁULICO HYDRAULIKLEITUNG	TUBO HIDRÁULICO TUBO IDRAULICO	TUYAU HYDRAULIQUE HYD. RØR	190T

02-35	01	p2	11/10

PIPING ENGINE OIL COOLER
TUBULAÇÃO DE REFRIGERAÇÃO DO ÓLEO MOTOR
SISTEMA DE ENFRIAMIENTO - TUBERIAS
PIPING ENGINE OIL COOLER

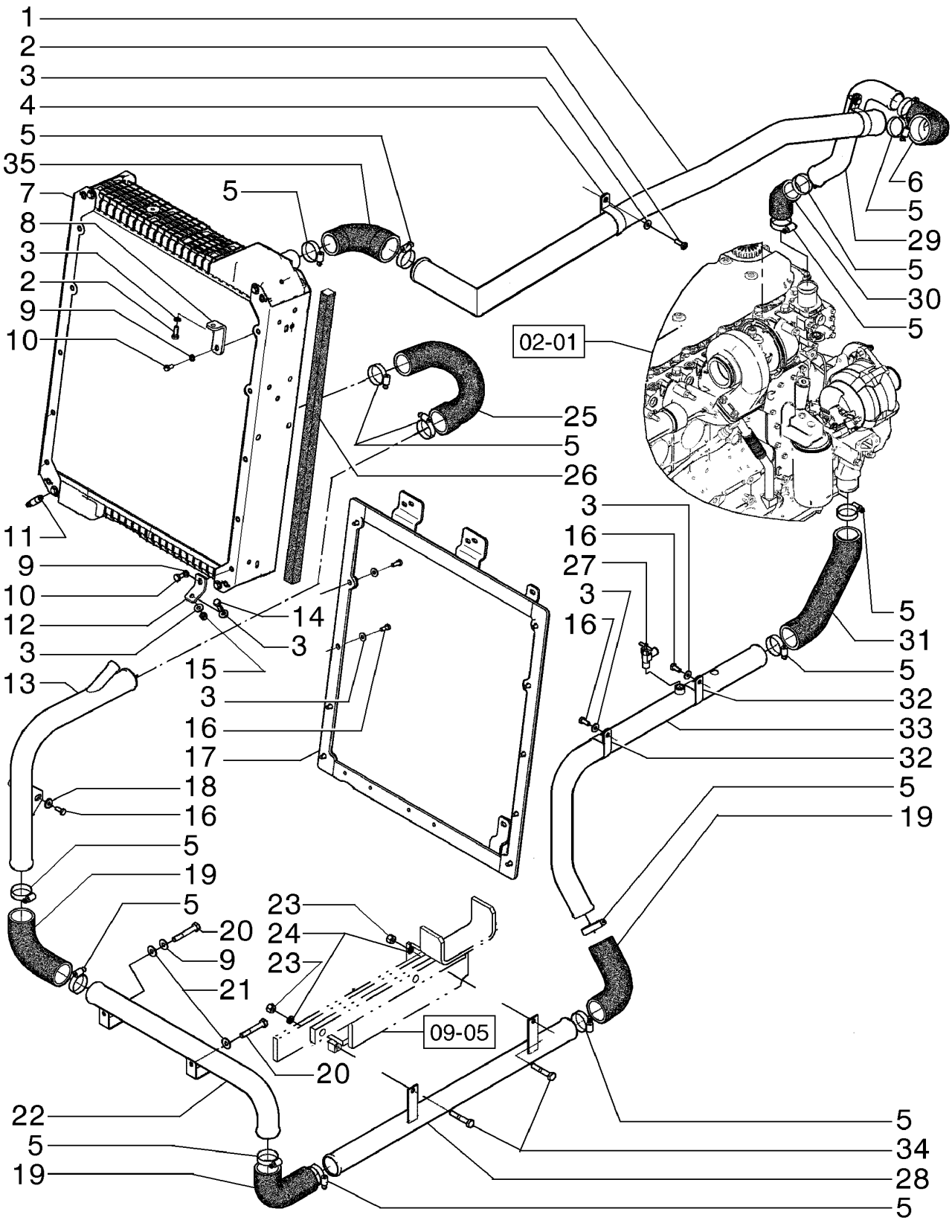

PIPING ENGINE OIL COOLER
PIPING ENGINE OIL COOLER
PIPING ENGINE OIL COOLER
PIPING ENGINE OIL COOLER

R	N	P.N.	MOD	Q	Description Denominação	Denominação Bezeichnung	Denominacion Descrizione	Description Beskrivelse	L.C.
23		12577221		2	LOCK NUT, M10 x 1.5, Cl 10				
					CONTRAPORCA	CONTRA PORCA SICHERUNGSMUTTER	TUERCA DE BLOQUEO DADO DI BLOCCAGGIO	CONTRE-ECROU LÅSEMØTRIK	P263
24		10516879		2	WASHER ANILHA	ARRUELA PLANA UNTERLEGSCHEIBE	ARANDELA RONDELLA	RONDELLE FLADSKIVE	131R
25		75324694		1	FLEXIBLE HOSE MANGUEIRA FLEXÍVEL	TUBO FLEXÍVEL BIEGSAMER SCHLAUCH	TUBO FLEXIBLE TUBO FLESSIBILE	TUYAU FLEXIBLE FLEKSIBEL SLANGE	192T
26		73164432		1	SEAL VEDANTE	VEDAÇÃO DICHTUNG	ANILLO DE CIERRE GUARNIZIONE; TENUTA	JOINT PAKNING	132A
27		301803R1		1	SHUT-OFF VALVE VÁLVULA DE CORTE	VÁLVULA DE PARADA ABSPERRVENTIL	VÁLVULA DE CIERRE VALVOLA DI ARRESTO	VANNE D'ARRET AFSPÆRRINGSVENTIL	P337
28		84259086		1	TUBE TUBO	TUBO ROHR	TUBO TUBO	TUBE RØR	195T
29		75327712		1	TUBE TUBO	TUBO ROHR	TUBO TUBO	TUBE RØR	195T
30		73163935		1	HOSE MANGUEIRA	MANGUEIRA SCHLAUCH	TUBO TUBO FLESSIBILE	FLEXIBLE SLANGE	030M
31		84185649		1	HOSE MANGUEIRA	MANGUEIRA SCHLAUCH	TUBO TUBO FLESSIBILE	FLEXIBLE SLANGE	030M
32		70927313		2	CLAMP BRAÇADEIRA	BRAÇADEIRA KLEMME	ABRAZADERA MORSETTO	COLLIER SPÆNDEBÅND	120M
33		84290430		1	HYD. TUBE TUBAGEM HIDRÁULICO	TUBO HIDRÁULICO HYDRAULIKLEITUNG	TUBO HIDRÁULICO TUBO IDRAULICO	TUYAU HYDRAULIQUE HYD. RØR	190T
34		11107431		2	BOLT, Hex, M10 x 60, 10.9 PARAFUSO	PARAFUSO SCHRAUBE	PERNO BULLONE	VIS BOLT	140B
35		75320219		1	HOSE MANGUEIRA	MANGUEIRA SCHLAUCH	TUBO TUBO FLESSIBILE	FLEXIBLE SLANGE	030M

02-36	01	p1	11/10

WATER TANK AND PIPING
RESERVATÓRIO DE ÁGUA E TUBULAÇÕES
DEPOSITO DE AGUA E TUBERIAS
WATER TANK AND PIPING

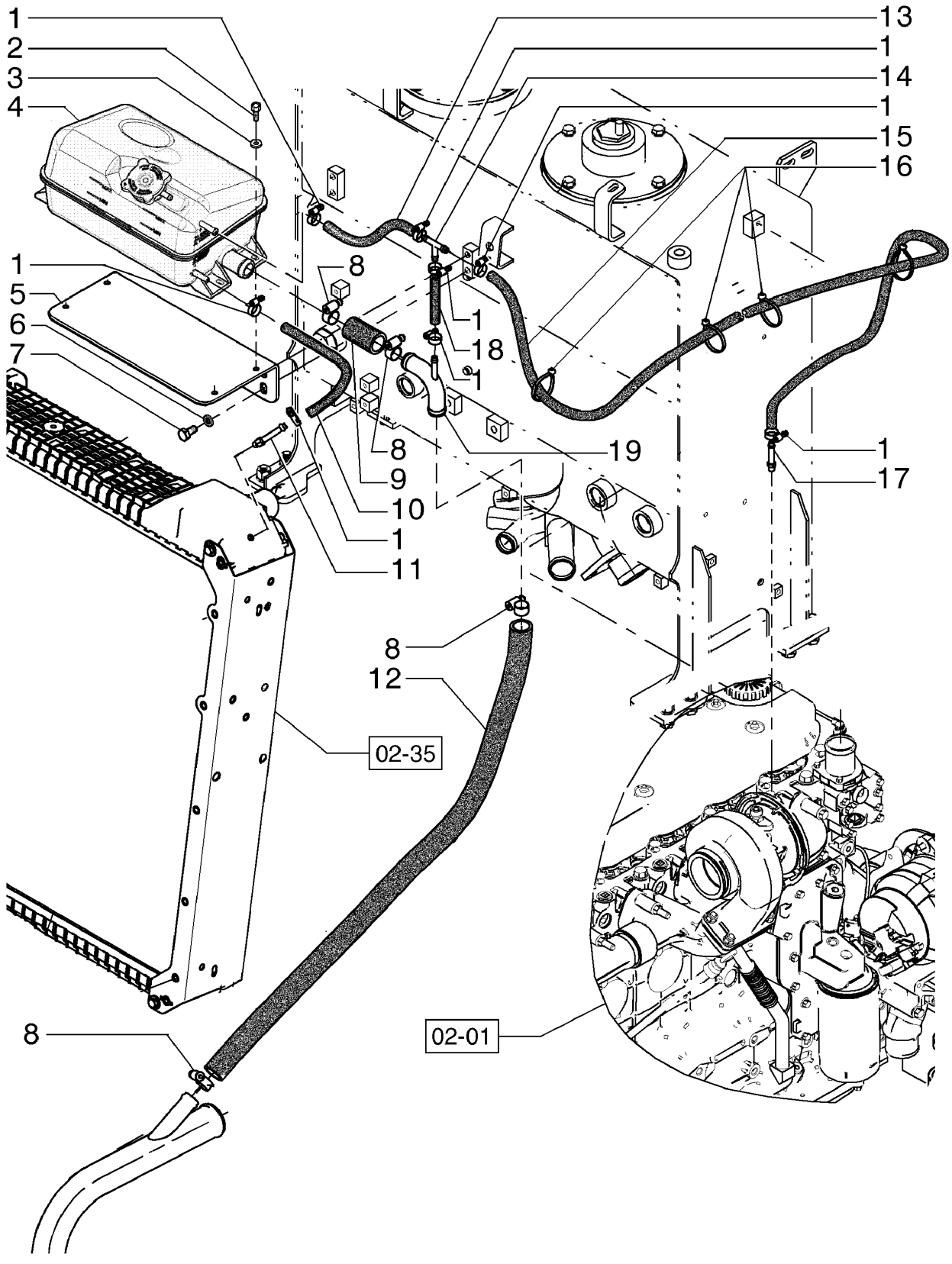

WATER TANK AND PIPING
WATER TANK AND PIPING
WATER TANK AND PIPING
WATER TANK AND PIPING

R	N	P.N.	MOD	Q	Description Denominação	Denominação Bezeichnung	Denominacion Descrizione	Description Beskrivelse	L.C.
1		12179490		8	HOSE CLIP FIXADOR DE MANGUEIR	GRAMPO DA MANGUEIR SCHLAUCHKLEMME	ABRAZADERA DE MANG FERMO DEL TUBO FLES	COLLIER POUR FLEXIBL SLANGEKLEMME	180C
2		10902221		4	SCREW, Hex, M6 x 16, 8.8 PARAFUSO	PARAFUSO SCHRAUBE	TORNILLO VITE	VIS SKRUE	040V
3		12639701		4	WASHER, M6 x 11 x 1 ANILHA	ARRUELA PLANA UNTERLEGSCHEIBE	ARANDELA RONDELLA	RONDELLE FLADSKIVE	131R
4		84227067		1	TANK DEPÓSITO	RESERVATÓRIO TANK	DEPÓSITO SERBATOIO	RESERVOIR TANK	115S
5		84234792		1	SUPPORT SUPORTE	SUPORTE STÜTZE	SOPORTE SUPPORTO	SUPPORT BESLAG	300S
6		140028		4	LOCK WASHER, M10 ANILHA DE RETENÇÃO	TRAVA DA ARRUELA SICHERUNGSSCHEIBE	ARANDELA DE BLOQUE RONDELLA DI SICUREZ	RONDELLE FREIN LÅSESKIVE	132R
7		11106031		4	SCREW, Hex, M10 x 20, 10.9, Full Thd PARAFUSO	PARAFUSO SCHRAUBE	TORNILLO VITE	VIS SKRUE	040V
8		214-1416		4	HOSE CLAMP, #16, 0.81/1.50 Type F Worm ABRAÇAD. DA MANGUEI	BRAÇADEIRA MANGUEII SCHLAUCHSCHELLE	ABRAZADERA DE MANG FASCETTA STRINGITUB	COLLIER POUR FLEXIBL SLANGEKLEMME	P729
9		84269127		1	HOSE MANGUEIRA	MANGUEIRA SCHLAUCH	TUBO TUBO FLESSIBILE	FLEXIBLE SLANGE	030M
10		84254551		1	HOSE MANGUEIRA	MANGUEIRA SCHLAUCH	TUBO TUBO FLESSIBILE	FLEXIBLE SLANGE	030M
11		75325181		1	ELBOW COTOVELO	COTOVELO KNIESTÜCK	CODO GOMITO	COUDE VINKELRØR	085G
12		{84234092}		1					
13		84254549		1	HOSE MANGUEIRA	MANGUEIRA SCHLAUCH	TUBO TUBO FLESSIBILE	FLEXIBLE SLANGE	030M
14		84294641		1	HYD CONNECTOR CONECTOR HID.	CONECTOR HIDRÁUL HYDR STECKVERBINDE	CONECTOR HIDRÁULIC CONNETTORE IDRAULIC	CONNECTEUR HYDRAU HYDRAULIKSTIK	020R
15		84254552		1	HOSE MANGUEIRA	MANGUEIRA SCHLAUCH	TUBO TUBO FLESSIBILE	FLEXIBLE SLANGE	030M
16		75201642		6	CLAMP BRAÇADEIRA	BRAÇADEIRA KLEMME	ABRAZADERA MORSETTO	COLLIER SPÆNDEBÅND	120M
17		70927605		1	HYD CONNECTOR CONECTOR HID.	CONECTOR HIDRÁUL HYDR STECKVERBINDE	CONECTOR HIDRÁULIC CONNETTORE IDRAULIC	CONNECTEUR HYDRAU HYDRAULIKSTIK	020R
18		84254550		1	HOSE MANGUEIRA	MANGUEIRA SCHLAUCH	TUBO TUBO FLESSIBILE	FLEXIBLE SLANGE	030M
19		84254526		1	HYD. TUBE TUBAGEM HIDRÁULICO	TUBO HIDRÁULICO HYDRAULIKLEITUNG	TUBO HIDRÁULICO TUBO IDRAULICO	TUYAU HYDRAULIQUE HYD. RØR	190T

02-37	01	p1	10/10

FAN DRIVE
ACIONAMENTO DA HÉLICE
TRANSMISION DEL VENTILADOR
FAN DRIVE

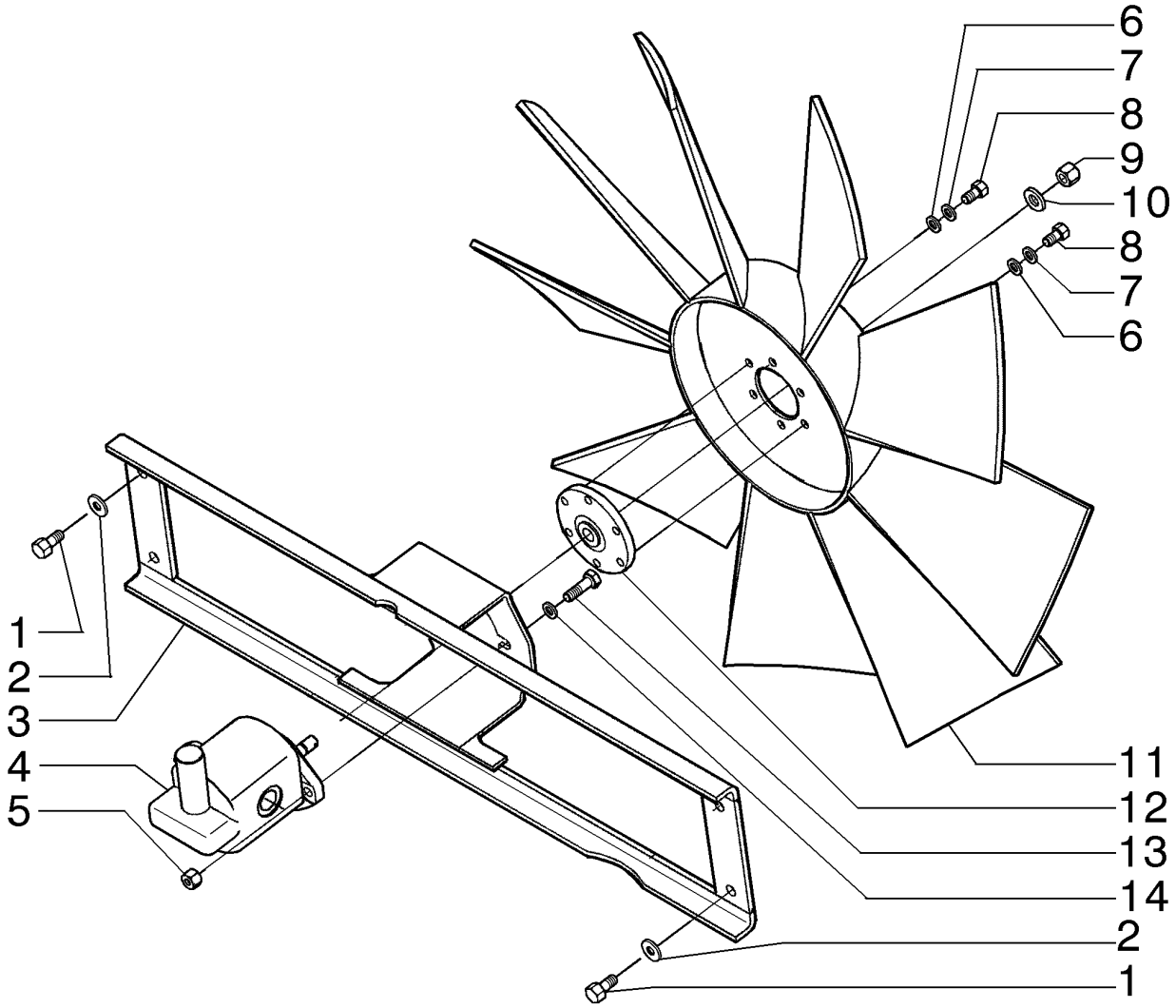

FAN DRIVE
FAN DRIVE
FAN DRIVE
FAN DRIVE

R	N	P.N.	MOD	Q	Description Denominação	Denominação Bezeichnung	Denominacion Descrizione	Description Beskrivelse	L.C.
1		11106131		4	BOLT, Hex, M10 x 22, 10.9, Full Thd				
						PARAFUSO	PERNO	VIS	140B
					PARAFUSO	SCHRAUBE	BULLONE	BOLT	
2		12646821		4	WASHER, M10 x 25 x 2	ARRUELA PLANA	ARANDELA	RONDELLE	131R
					ANILHA	UNTERLEGSCHEIBE	RONDELLA	FLADSKIVE	
3		84177808		1	SUPPORT	SUPORTE	SOPORTE	SUPPORT	300S
					SUPORTE	STÜTZE	SUPPORTO	BESLAG	
4		73162805		1	HYDRAULIC MOTOR, Unidirectional				
						MOTOR HIDRÁULICO	MOTOR HIDRÁULICO	MOTEUR HYDRAULIQUE	900M
					MOTOR HIDRÁULICO	HYDRAULIKMOTOR	MOTORE IDRAULICO	HYDRAULIKMOTOR	
4		75326838		1	HYDRAULIC MOTOR, Reversible				
						MOTOR HIDRÁULICO	MOTOR HIDRÁULICO	MOTEUR HYDRAULIQUE	900M
					MOTOR HIDRÁULICO	HYDRAULIKMOTOR	MOTORE IDRAULICO	HYDRAULIKMOTOR	
5		12577221		2	LOCK NUT, M10 x 1.5, Cl 10				
						CONTRA PORCA	TUERCA DE BLOQUEO	CONTRE-ECROU	P263
					CONTRAPORCA	SICHERUNGSMUTTER	DADO DI BLOCCAGGIO	LÅSEMØTRIK	
6		70930370		6	WASHER	ARRUELA PLANA	ARANDELA	RONDELLE	131R
					ANILHA	UNTERLEGSCHEIBE	RONDELLA	FLADSKIVE	
7		70910287		6	LOCK WASHER	TRAVA DA ARRUELA	ARANDELA DE BLOQUE	RONDELLE FREIN	132R
					ANILHA DE RETENÇÃO	SICHERUNGSSCHEIBE	RONDELLA DI SICUREZ	LÅSESKIVE	
8		70927400		6	SCREW	PARAFUSO	TORNILLO	VIS	040V
					PARAFUSO	SCHRAUBE	VITE	SKRUE	
9		232-2448		1	LOCK NUT, 1/2"-20, GC	CONTRA PORCA	TUERCA DE BLOQUEO	CONTRE-ECROU	P263
					CONTRAPORCA	SICHERUNGSMUTTER	DADO DI BLOCCAGGIO	LÅSEMØTRIK	
10		496-21053		1	WASHER, 17/32" x 1 1/16" x .134"				
						ARRUELA PLANA	ARANDELA	RONDELLE	131R
					ANILHA	UNTERLEGSCHEIBE	RONDELLA	FLADSKIVE	
11		73164370		1	FAN	VENTILADOR	VENTILADOR	VENTILATEUR	030V
					VENTOINHA	GEBLÄSE	VENTOLA	VENTILATOR	
12		87354991		1	HUB	CUBO	CUBO	MOYEU	135M
					CUBO	NABE	MOZZO	NAV	
13		11106631		2	BOLT, Hex, M10 x 35, 10.9, Full Thd				
						PARAFUSO	PERNO	VIS	140B
					PARAFUSO	SCHRAUBE	BULLONE	BOLT	
14		140028		2	LOCK WASHER, M10	TRAVA DA ARRUELA	ARANDELA DE BLOQUE	RONDELLE FREIN	132R
					ANILHA DE RETENÇÃO	SICHERUNGSSCHEIBE	RONDELLA DI SICUREZ	LÅSESKIVE	

02-38	01	p1	10/10

FAN DRIVE
ACIONAMENTO DA HÉLICE
TRANSMISION DEL VENTILADOR
FAN DRIVE

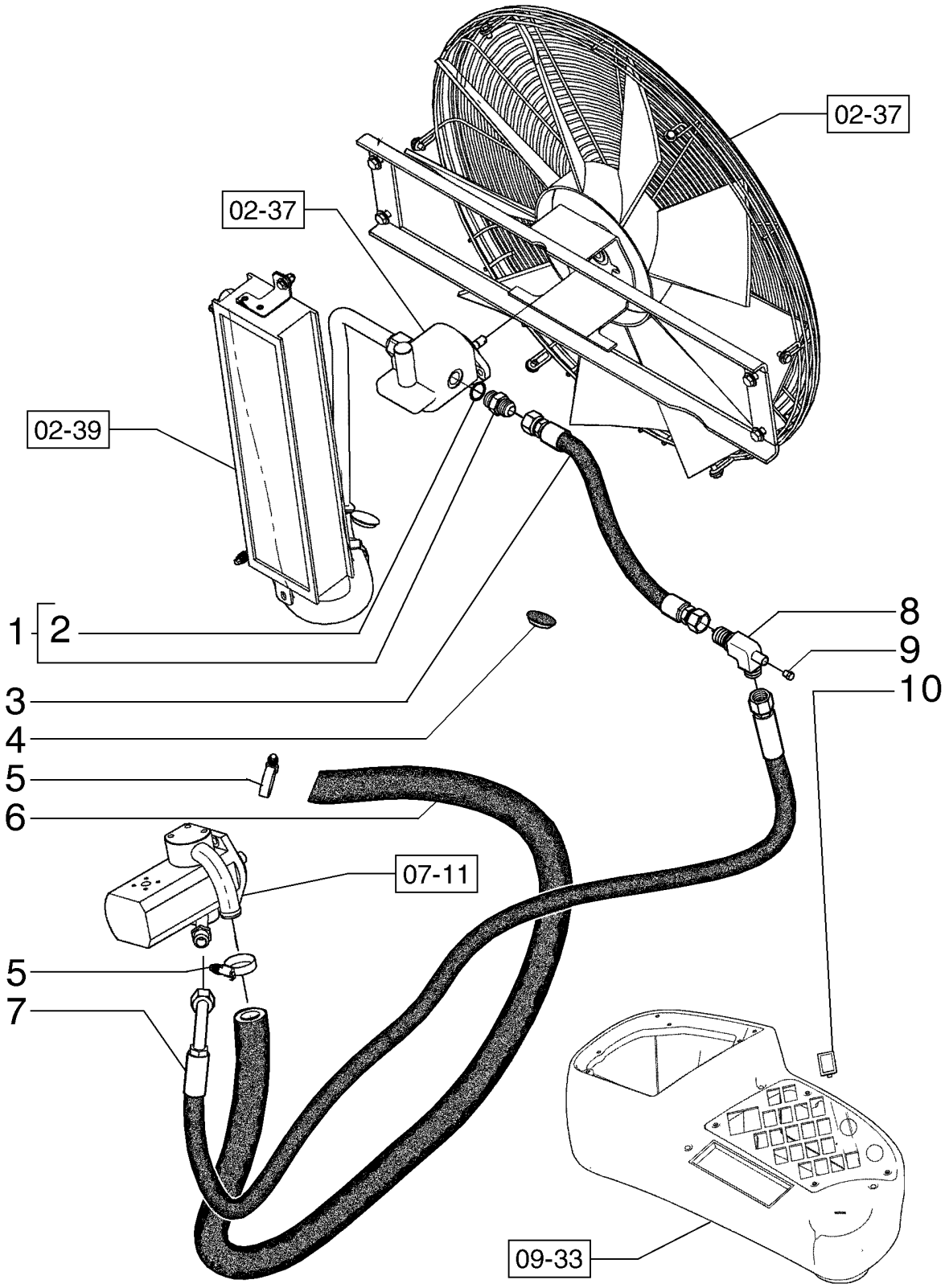

FAN DRIVE
FAN DRIVE
FAN DRIVE
FAN DRIVE

R	N	P.N.	MOD	Q	Description Denominação	Denominação Bezeichnung	Denominacion Descrizione	Description Beskrivelse	L.C.
1		322896		1	HYD CONNECTOR, 1 1/16"-12, 37º x 1 1/16"-12, O-Ring				
						CONECTOR HIDRÁUL	CONECTOR HIDRÁULIC(	CONNECTEUR HYDRAU	020R
					CONECTOR HID.	HYDR STECKVERBINDE	CONNETTORE IDRAULIC	HYDRAULIKSTIK	
2		167266		1	O-RING, 12-1, 90 Duro, .924 ID x .116" Thk				
						O-RING	JUNTA TÓRICA	JOINT TORIQUE	055A
					O-RING	O-RING	ANELLO TOROIDALE	O-RING	
3		87394149		1	HOSE	MANGUEIRA	TUBO	FLEXIBLE	030M
					MANGUEIRA	SCHLAUCH	TUBO FLESSIBILE	SLANGE	
4		75327779		2	PLUG	BUJÃO	TAPÓN	BOUCHON	050T
					TAMPÃO	STOPFEN	TAPPO	PROP	
5		353036A1		6	CLAMP	BRACADEIRA	COLLAR	COLLIER	1640
					BRACADEIRA	SCHELLE	MORSETTO	CLAMP	
6		87744565		1	HOSE	MANGUEIRA	TUBO	FLEXIBLE	030M
					MANGUEIRA	SCHLAUCH	TUBO FLESSIBILE	SLANGE	
7		84273223		1	HOSE ASSY.	CONJ. MANGUEIRA	CONJUNTO DE TUBOS	ENSEMBLE DE FLEXIBLE	P457
					CONJUNTO DE MANGUE	SCHLAUCHBAUGRUPPE	COMPLESS. TUBO FLES	SLANGEENHED	
8		75325032		1	HYD CONNECTOR	CONECTOR HIDRÁUL	CONECTOR HIDRÁULIC(	CONNECTEUR HYDRAU	020R
					CONECTOR HID.	HYDR STECKVERBINDE	CONNETTORE IDRAULIC	HYDRAULIKSTIK	
9		217-402		1	PLUG, Hex Hd, 1/8"-27 NPTF				
						BUJÃO	TAPÓN	BOUCHON	050T
					TAMPÃO	STOPFEN	TAPPO	PROP	
10		5151033		1	PLASTIC PLUG	BUJÃO DE PLÁSTICO	TAPÓN DE PLÁSTICO	BOUCHON EN PLASTIQU	Z412
					TAMPÃO PLÁSTICO	KUNSTSTOFFSTOPFEN	TAPPO IN PLASTICA	PLASTPROP	

02-39	01	p1	10/10

FAN DRIVE
ACIONAMENTO DA HÉLICE
TRANSMISION DEL VENTILADOR
FAN DRIVE

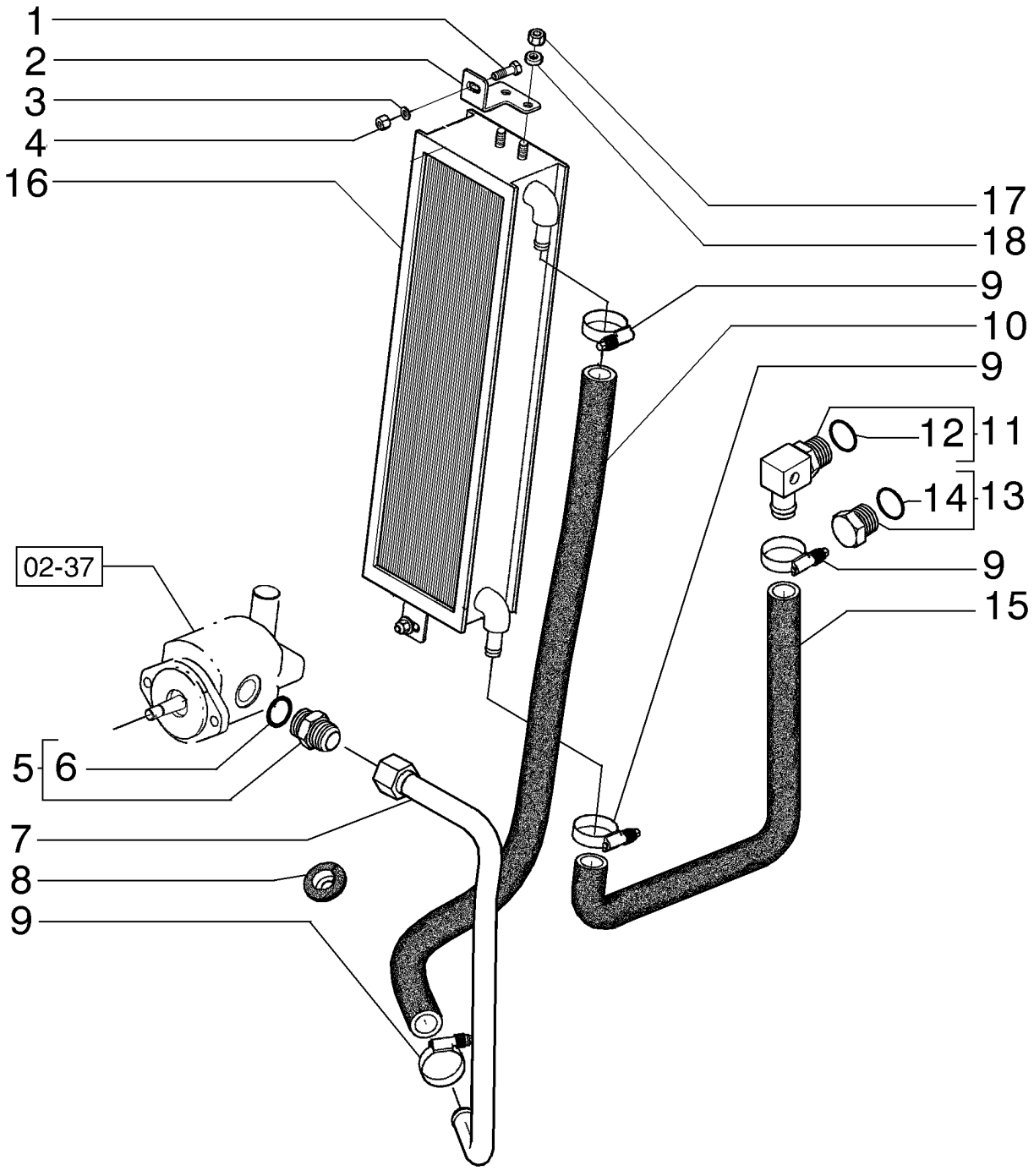

FAN DRIVE
FAN DRIVE
FAN DRIVE
FAN DRIVE

R	N	P.N.	MOD	Q	Description Denominação	Denominação Bezeichnung	Denominacion Descrizione	Description Beskrivelse	L.C.
1		614-8025		2	BOLT, Hex, M8 x 25, 8.8 PARAFUSO	PARAFUSO SCHRAUBE	PERNO BULLONE	VIS BOLT	140B
2		84270344		2	SUPPORT SUPORTE	SUPORTE STÜTZE	SOPORTE SUPPORTO	SUPPORT BESLAG	300S
3		12646721		4	WASHER, M8 x 20 x 2 ANILHA	ARRUELA PLANA UNTERLEGSCHEIBE	ARANDELA RONDELLA	RONDELLE FLADSKIVE	131R
4		832-10408		2	LOCK NUT, M8 x 1.25, Cl 8 CONTRAPORCA	CONTRA PORCA SICHERUNGSMUTTER	TUERCA DE BLOQUEO DADO DI BLOCCAGGIO	CONTRE-ECROU LÅSEMØTRIK	P263
5		378970		1	HYD CONNECTOR, 1 5/16"-12, 37º x 1 5/16"-12, O-Ring CONECTOR HID.	CONECTOR HIDRÁUL HYDR STECKVERBINDE	CONECTOR HIDRÁULIC CONNETTORE IDRAULIC	CONNECTEUR HYDRAU HYDRAULIKSTIK	020R
6		167268		1	O-RING, 16-1, 90 Duro, 1.171" ID x .116" Thk O-RING	O-RING O-RING	JUNTA TÓRICA ANELLO TOROIDALE	JOINT TORIQUE O-RING	055A
7		84258421		1	HYD. TUBE TUBAGEM HIDRÁULICO	TUBO HIDRÁULICO HYDRAULIKLEITUNG	TUBO HIDRÁULICO TUBO IDRAULICO	TUYAU HYDRAULIQUE HYD. RØR	190T
8		75327777		1	GROMMET PASSA-FIOS	CASQUILHO ISOLADOR TÜLLE	PASACABLES ANELLO PASSACAVO	PASSE-FIL RING	131A
9		353036A1		6	CLAMP BRACADEIRA	BRACADEIRA SCHELLE	COLLAR MORSETTO	COLLIER CLAMP	1640
10		87376427		1	HOSE MANGUEIRA	MANGUEIRA SCHLAUCH	TUBO TUBO FLESSIBILE	FLEXIBLE SLANGE	030M
11		84162342		1	FITTING CONECTOR	CONEXÃO ARMATUR	ACOPLAMIENTO RACCORDO	RACCORD FITTING	3300
12		237-6016		1	O-RING, 16-1, 90 Duro, 1.171" ID x .118" Thk O-RING	O-RING O-RING	JUNTA TÓRICA ANELLO TOROIDALE	JOINT TORIQUE O-RING	055A
13		70921216		1	PLUG TAMPÃO	BUJÃO STOPFEN	TAPÓN TAPPO	BOUCHON PROP	050T
14		70926538		1	O-RING, 16-1, Cl 8, 1.171" ID x .116" Thk O-RING	O-RING O-RING	JUNTA TÓRICA ANELLO TOROIDALE	JOINT TORIQUE O-RING	055A
15		84269083		1	HOSE MANGUEIRA	MANGUEIRA SCHLAUCH	TUBO TUBO FLESSIBILE	FLEXIBLE SLANGE	030M
16		87382507		1	OIL COOLER REFRIGERADOR DO ÓLI	RESFRIADOR DO ÓLEO ÖLKÜHLER	REFRIGERADOR DE ACI RADIATORE OLIO	REFROIDISSEUR D'HUIL OLIEKØLER	026R
17		16102321		4	NUT, Thin, M8 x 1.25, Cl 05 PORCA	PORCA MUTTER	TUERCA DADO	ECROU MØTRIK	010D
18		10730301		4	WASHER ANILHA	ARRUELA PLANA UNTERLEGSCHEIBE	ARANDELA RONDELLA	RONDELLE FLADSKIVE	131R

RG140.B RG170.B
F140B RG200.B
F170B F200B

02-40	01	p1	11/10

FAN DRIVE REVERSER SYSTEM
SISTEMA DE REVERSÃO DA HÉLICE
SISTEMA DE REVERSION DEL VENTILADOR
FAN DRIVE REVERSER SYSTEM

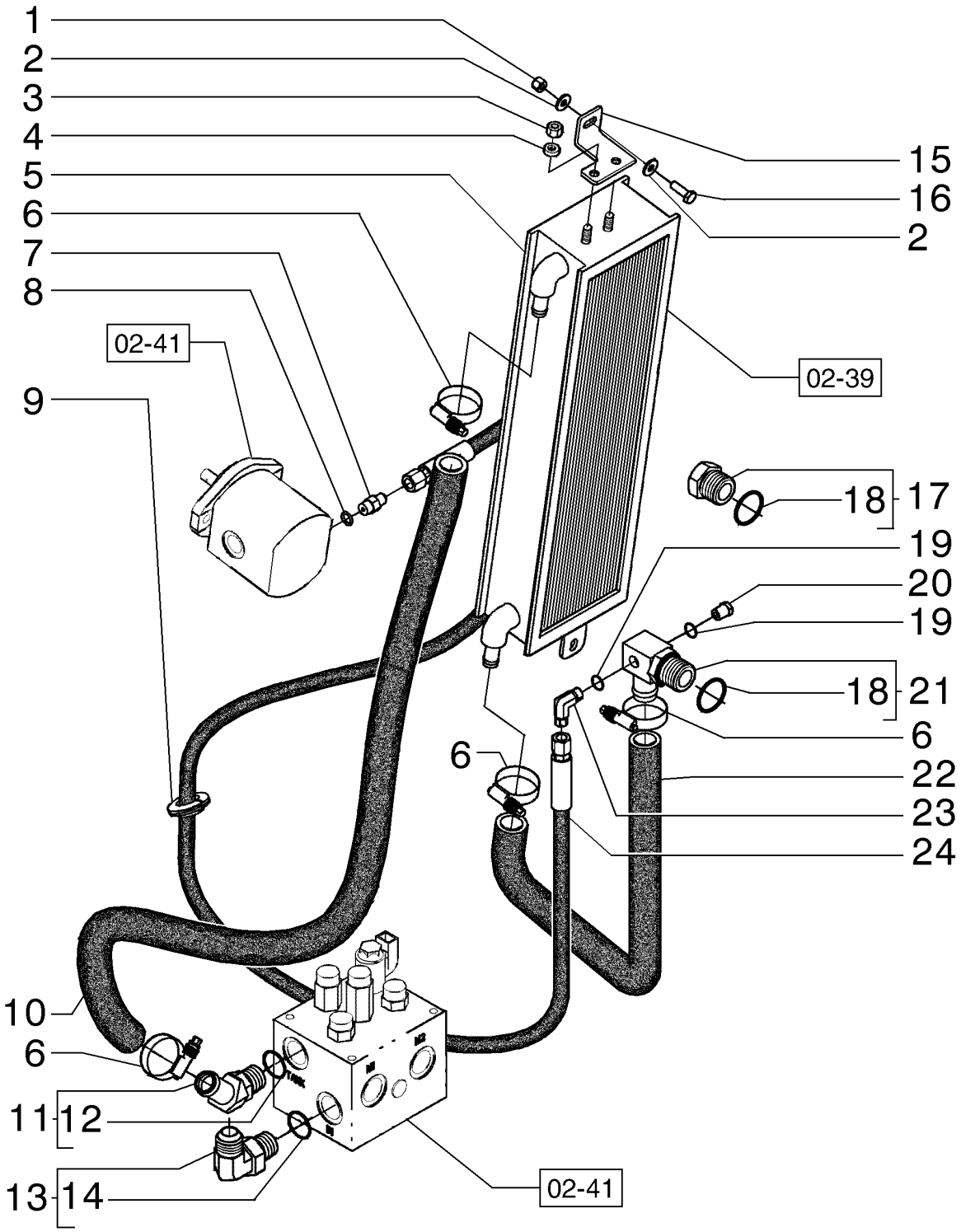

FAN DRIVE REVERSER SYSTEM
FAN DRIVE REVERSER SYSTEM
FAN DRIVE REVERSER SYSTEM
FAN DRIVE REVERSER SYSTEM

R	N	P.N.	MOD	Q	Description Denominação	Denominação Bezeichnung	Denominacion Descrizione	Description Beskrivelse	L.C.
1		832-10408		2	LOCK NUT, M8 x 1.25, Cl 8	CONTRA PORCA	TUERCA DE BLOQUEO	CONTRE-ECROU	P263
					CONTRAPORCA	SICHERUNGSMUTTER	DADO DI BLOCCAGGIO	LÅSEMØTRIK	
2		12646721		4	WASHER, M8 x 20 x 2	ARRUELA PLANA	ARANDELA	RONDELLE	131R
					ANILHA	UNTERLEGSCHEIBE	RONDELLA	FLADSKIVE	
3		16102321		4	NUT, Thin, M8 x 1.25, Cl 05				
						PORCA	TUERCA	ECROU	010D
					PORCA	MUTTER	DADO	MØTRIK	
4		10730301		4	WASHER	ARRUELA PLANA	ARANDELA	RONDELLE	131R
					ANILHA	UNTERLEGSCHEIBE	RONDELLA	FLADSKIVE	
5		87382507		1	OIL COOLER	RESFRIADOR DO ÓLEO	REFRIGERADOR DE ACI	REFROIDISSEUR D'HUIL	026R
					REFRIGERADOR DO ÓLI	ÖLKÜHLER	RADIATORE OLIO	OLIEKØLER	
6		353036A1		5	CLAMP	BRACADEIRA	COLLAR	COLLIER	1640
					BRACADEIRA	SCHELLE	MORSETTO	CLAMP	
7		79066938		1	FITTING	CONEXÃO	ACOPLAMIENTO	RACCORD	3300
					CONECTOR	ARMATUR	RACCORDO	FITTING	
8		14437785		1	O-RING, 11.3MM ID x 2.4 Thk				
						O-RING	JUNTA TÓRICA	JOINT TORIQUE	055A
					O-RING	O-RING	ANELLO TOROIDALE	O-RING	
9		75327777		3	GROMMET	CASQUILHO ISOLADOR	PASACABLES	PASSE-FIL	131A
					PASSA-FIOS	TÜLLE	ANELLO PASSACAVO	RING	
10		84273708		1	RADIATOR HOSE	MANGUEIRA DO RADIAD	TUBO DE RADIADOR	FLEXIBLE DE RADIATEU	A060
					MANGUEIRA DO RADIAD	KÜHLERSCHLAUCH	TUBO FLESSIBILE RADIA	SLANGE, KØLER	
11		75326990		1	FITTING	CONEXÃO	ACOPLAMIENTO	RACCORD	3300
					CONECTOR	ARMATUR	RACCORDO	FITTING	
12		14438185		1	O-RING, 24MM ID x 3.0 Thk				
						O-RING	JUNTA TÓRICA	JOINT TORIQUE	055A
					O-RING	O-RING	ANELLO TOROIDALE	O-RING	
13		79067025		1	ELBOW	COTOVELO	CODO	COUDE	085G
					COTOVELO	KNIESTÜCK	GOMITO	VINKELRØR	
14		14457981		1	O-RING, -121, Cl 7, 1.049" ID x .103" Thk				
						O-RING	JUNTA TÓRICA	JOINT TORIQUE	055A
					O-RING	O-RING	ANELLO TOROIDALE	O-RING	
15		84270344		2	SUPPORT	SUPORTE	SOPORTE	SUPPORT	300S
					SUPORTE	STÜTZE	SUPPORTO	BESLAG	
16		614-8025		2	BOLT, Hex, M8 x 25, 8.8	PARAFUSO	PERNO	VIS	140B
					PARAFUSO	SCHRAUBE	BULLONE	BOLT	
17		70921216		2	PLUG	BUJÃO	TAPÓN	BOUCHON	050T
					TAMPÃO	STOPFEN	TAPPO	PROP	
18		237-6016		2	O-RING, 16-1, 90 Duro, 1.171" ID x .118" Thk				
						O-RING	JUNTA TÓRICA	JOINT TORIQUE	055A
					O-RING	O-RING	ANELLO TOROIDALE	O-RING	
19		70921885		2	O-RING, 6-1, 90 Duro, .468" ID x .078" Thk				
						O-RING	JUNTA TÓRICA	JOINT TORIQUE	055A
					O-RING	O-RING	ANELLO TOROIDALE	O-RING	
20		217-405		1	PLUG, Hex Hd, 1/4"-18 NPTF				
						BUJÃO	TAPÓN	BOUCHON	050T
					TAMPÃO	STOPFEN	TAPPO	PROP	
21		84162342		1	FITTING	CONEXÃO	ACOPLAMIENTO	RACCORD	3300
					CONECTOR	ARMATUR	RACCORDO	FITTING	

02-40	01	p2	11/10

FAN DRIVE REVERSER SYSTEM
SISTEMA DE REVERSÃO DA HÉLICE
SISTEMA DE REVERSION DEL VENTILADOR
FAN DRIVE REVERSER SYSTEM

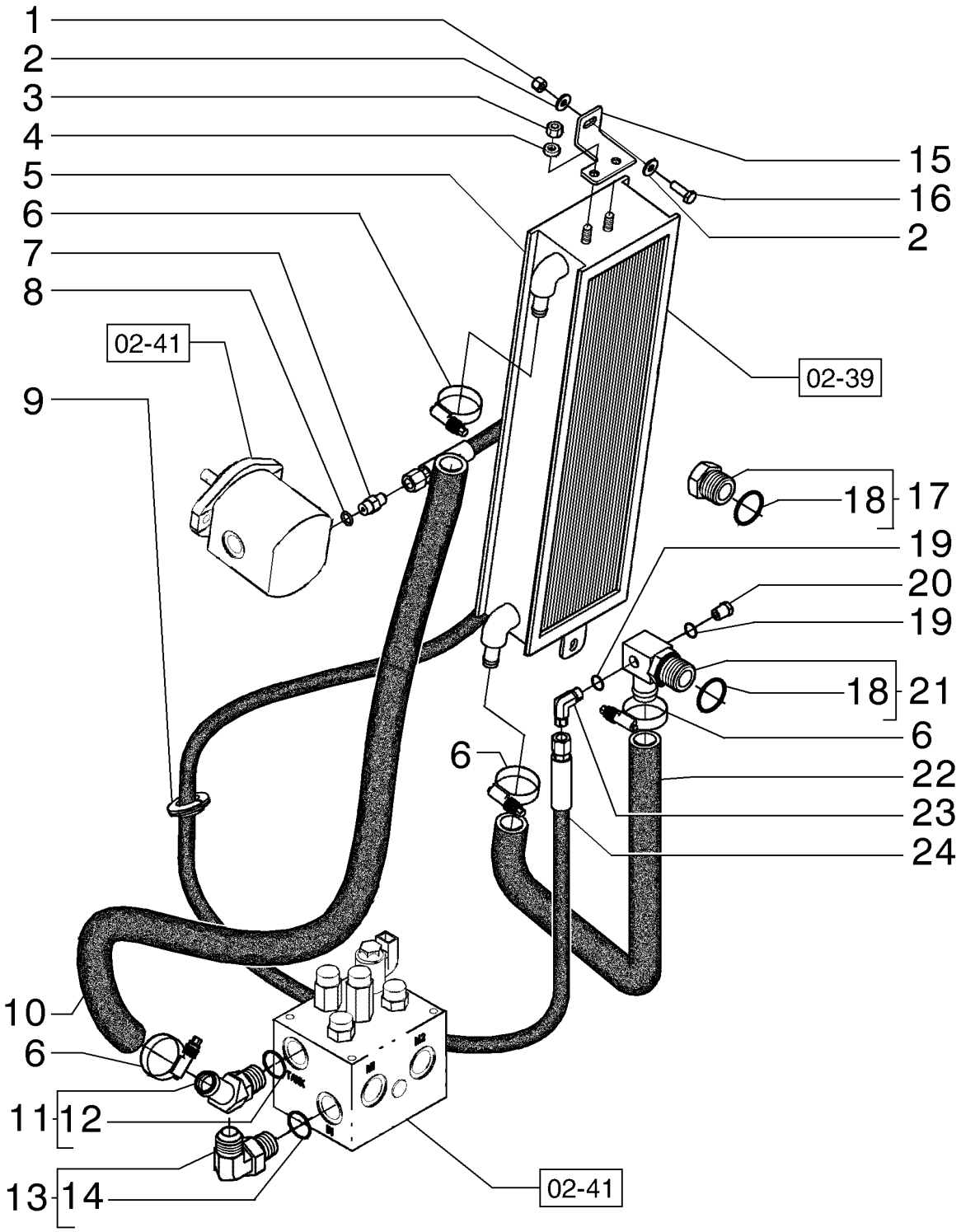

FAN DRIVE REVERSER SYSTEM
FAN DRIVE REVERSER SYSTEM
FAN DRIVE REVERSER SYSTEM
FAN DRIVE REVERSER SYSTEM

R	N	P.N.	MOD	Q	Description Denominação	Denominação Bezeichnung	Denominacion Descrizione	Description Beskrivelse	L.C.
22		**84269083**		1	HOSE MANGUEIRA	MANGUEIRA SCHLAUCH	TUBO TUBO FLESSIBILE	FLEXIBLE SLANGE	030M
23		**70919135**		1	HYD CONNECTOR CONECTOR HID.	CONECTOR HIDRÁUL HYDR STECKVERBINDE	CONECTOR HIDRÁULIC CONNETTORE IDRAULI(	CONNECTEUR HYDRAU HYDRAULIKSTIK	020R
24		**75326973**		1	HOSE ASSY. CONJUNTO DE MANGUE	CONJ. MANGUEIRA SCHLAUCHBAUGRUPPE	CONJUNTO DE TUBOS COMPLESS. TUBO FLES	ENSEMBLE DE FLEXIBLE SLANGEENHED	P457

02-41	01	p1	11/10

FAN DRIVE REVERSER SYSTEM
SISTEMA DE REVERSÃO DA HÉLICE
SISTEMA DE REVERSION DEL VENTILADOR
FAN DRIVE REVERSER SYSTEM

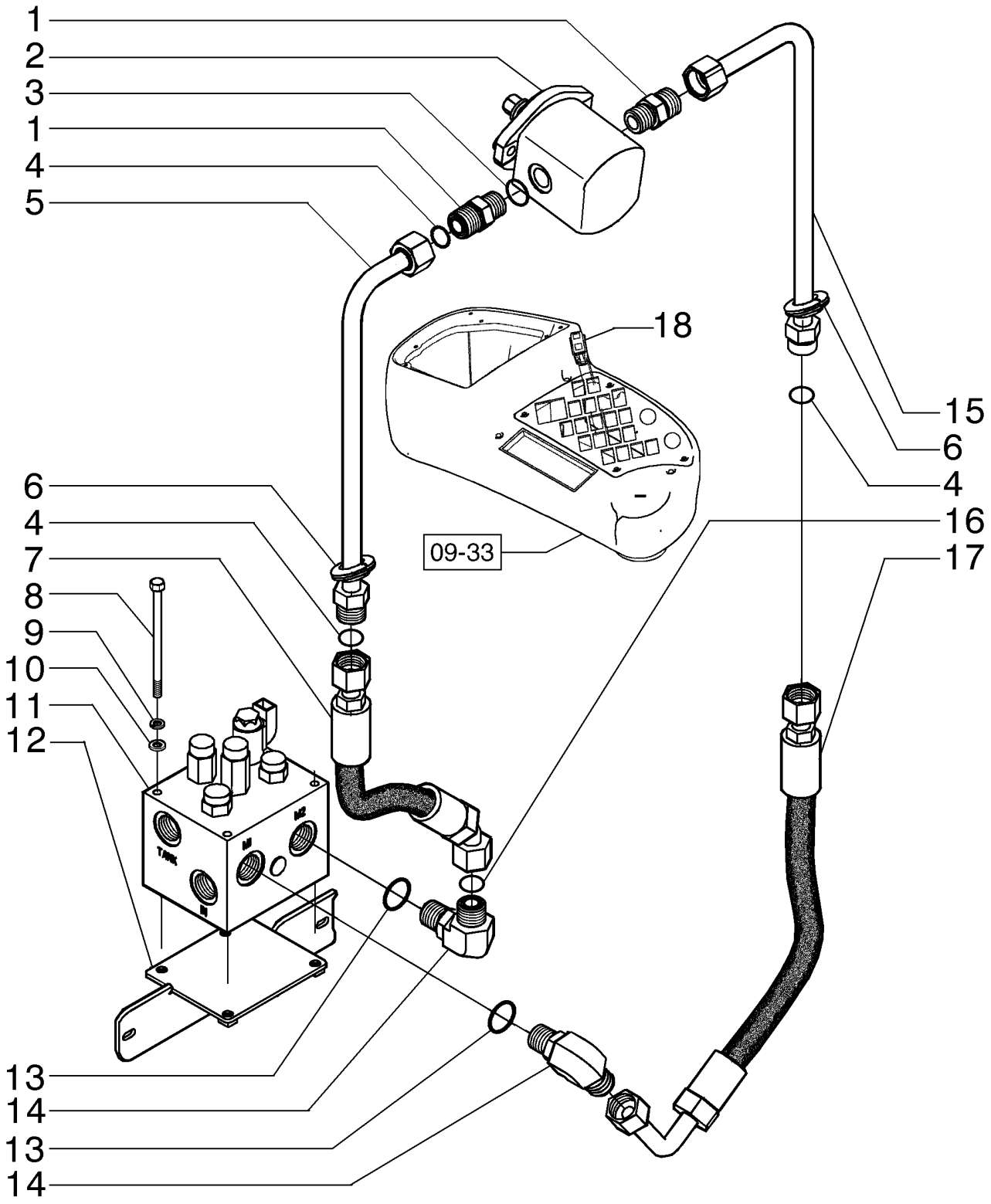

FAN DRIVE REVERSER SYSTEM
FAN DRIVE REVERSER SYSTEM
FAN DRIVE REVERSER SYSTEM
FAN DRIVE REVERSER SYSTEM

R	N	P.N.	MOD	Q	Description Denominação	Denominação Bezeichnung	Denominacion Descrizione	Description Beskrivelse	L.C.
1		86900673		2	HYD CONNECTOR, 1 3/16"-12 ORFS x 1 1/16"-12 ORB				
						CONECTOR HIDRÁUL	CONECTOR HIDRÁULIC(	CONNECTEUR HYDRAU	020R
					CONECTOR HID.	HYDR STECKVERBINDE	CONNETTORE IDRAULIC	HYDRAULIKSTIK	
2		75326838		1	HYDRAULIC MOTOR	MOTOR HIDRÁULICO	MOTOR HIDRÁULICO	MOTEUR HYDRAULIQUE	900M
					MOTOR HIDRÁULICO	HYDRAULIKMOTOR	MOTORE IDRAULICO	HYDRAULIKMOTOR	
3		14437785		2	O-RING, 11.3MM ID x 2.4 Thk				
						O-RING	JUNTA TÓRICA	JOINT TORIQUE	055A
					O-RING	O-RING	ANELLO TOROIDALE	O-RING	
4		9991976		2	O-RING, -018, 90 Duro, .739" ID x .070" Thk				
						O-RING	JUNTA TÓRICA	JOINT TORIQUE	055A
					O-RING	O-RING	ANELLO TOROIDALE	O-RING	
5		84256232		1	HYD. TUBE	TUBO HIDRÁULICO	TUBO HIDRÁULICO	TUYAU HYDRAULIQUE	190T
					TUBAGEM HIDRÁULICO	HYDRAULIKLEITUNG	TUBO IDRAULICO	HYD. RØR	
6		75327777		3	GROMMET	CASQUILHO ISOLADOR	PASACABLES	PASSE-FIL	131A
					PASSA-FIOS	TÜLLE	ANELLO PASSACAVO	RING	
7		84254909		1	HOSE ASSY.	CONJ. MANGUEIRA	CONJUNTO DE TUBOS	ENSEMBLE DE FLEXIBLE	P457
					CONJUNTO DE MANGUE	SCHLAUCHBAUGRUPPE	COMPLESS. TUBO FLES	SLANGEENHED	
8		814-8140		4	BOLT, Hex, M8 x 140, 8.8	PARAFUSO	PERNO	VIS	140B
					PARAFUSO	SCHRAUBE	BULLONE	BOLT	
9		10516671		4	LOCK WASHER	TRAVA DA ARRUELA	ARANDELA DE BLOQUE(	RONDELLE FREIN	132R
					ANILHA DE RETENÇÃO	SICHERUNGSSCHEIBE	RONDELLA DI SICUREZ/	LÅSESKIVE	
10		14496531		4	WASHER, M8 x 17 x 1.6	ARRUELA PLANA	ARANDELA	RONDELLE	131R
					ANILHA	UNTERLEGSCHEIBE	RONDELLA	FLADSKIVE	
11		8500563		1	HYDRAULIC VALVE	VÁLVULA HIDRÁULICA	VÁLVULA HIDRÁULICA	SOUPAPE HYDRAULIQU	010V
					VÁLVULA HIDRÁULICA	HYDRAULIKVENTIL	DISTRIBUTORE IDRAUL	HYDRAULIKVENTIL	
12		84256881		1	SUPPORT	SUPORTE	SOPORTE	SUPPORT	300S
					SUPORTE	STÜTZE	SUPPORTO	BESLAG	
13		86598103		2	O-RING, CI 6, 23.6MM ID x 2.9 Thk				
						O-RING	JUNTA TÓRICA	JOINT TORIQUE	055A
					O-RING	O-RING	ANELLO TOROIDALE	O-RING	
14		86579697		2	ELBOW, 90º, 1 3/16"-12 ORFS x M27 x 2 ORB				
						COTOVELO	CODO	COUDE	085G
					COTOVELO	KNIESTÜCK	GOMITO	VINKELRØR	
15		84256229		1	HYD. TUBE	TUBO HIDRÁULICO	TUBO HIDRÁULICO	TUYAU HYDRAULIQUE	190T
					TUBAGEM HIDRÁULICO	HYDRAULIKLEITUNG	TUBO IDRAULICO	HYD. RØR	
16		9991976		2	O-RING, -018, 90 Duro, .739" ID x .070" Thk				
						O-RING	JUNTA TÓRICA	JOINT TORIQUE	055A
					O-RING	O-RING	ANELLO TOROIDALE	O-RING	
17		84254908		1	HOSE	MANGUEIRA	TUBO	FLEXIBLE	030M
					MANGUEIRA	SCHLAUCH	TUBO FLESSIBILE	SLANGE	
18		87350049		1	SWITCH	INTERRUPTOR	CONTACTOR	CONTACTEUR	8850
					INTERRUPTOR	SCHALTER	INTERRUTTORE	KONTAKT	
18	1	84143592		1	SWITCH ASSY	INTERRUPTOR INTERMI	CONJUNTO DE INTERRU	ENSEMBLE COMMUTATI	067I
					CONJUNTO DE INTERRU	SCHALTERBAUGRUPPE	COMPLESSIVO INTERRU	KONTAKT, KPL.	

(1) New

02-42	01	p1	11/10

FAN DRIVE REVERSER SYSTEM
SISTEMA DE REVERSÃO DA HÉLICE
SISTEMA DE REVERSION DEL VENTILADOR
FAN DRIVE REVERSER SYSTEM

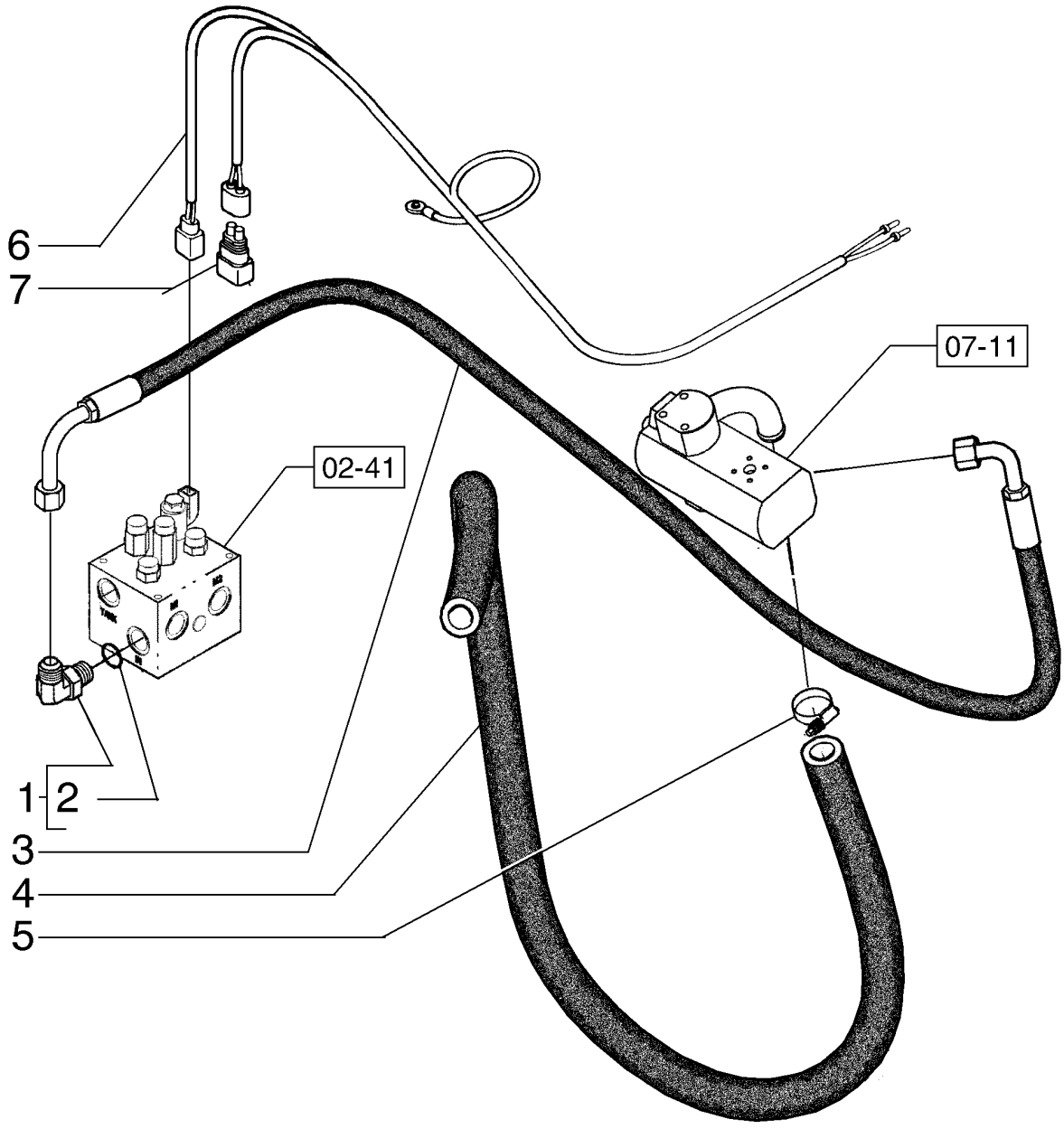

FAN DRIVE REVERSER SYSTEM
FAN DRIVE REVERSER SYSTEM
FAN DRIVE REVERSER SYSTEM
FAN DRIVE REVERSER SYSTEM

R	N	P.N.	MOD	Q	Description Denominação	Denominação Bezeichnung	Denominacion Descrizione	Description Beskrivelse	L.C.
1		79067025		1	ELBOW COTOVELO	COTOVELO KNIESTÜCK	CODO GOMITO	COUDE VINKELRØR	085G
2		14457981		1	O-RING, -121, Cl 7, 1.049" ID x .103" Thk O-RING	O-RING O-RING	JUNTA TÓRICA ANELLO TOROIDALE	JOINT TORIQUE O-RING	055A
3		84274315		1	HOSE ASSY. CONJUNTO DE MANGUE	CONJ. MANGUEIRA SCHLAUCHBAUGRUPPE	CONJUNTO DE TUBOS COMPLESS. TUBO FLES	ENSEMBLE DE FLEXIBLE SLANGEENHED	P457
4		87744565		1	HOSE MANGUEIRA	MANGUEIRA SCHLAUCH	TUBO TUBO FLESSIBILE	FLEXIBLE SLANGE	030M
5		353036A1		2	CLAMP BRACADEIRA	BRACADEIRA SCHELLE	COLLAR MORSETTO	COLLIER CLAMP	1640
6		84271611		1	HARNESS CABLAGEM	CHICOTE KABELBAUM	MAZO DE CABLES CABLAGGIO	FAISCEAU LEDNINGSNET	4160
7		75322270			ELEC CONNECTOR CONECTOR ELÉC.	CONECTOR ELÉTR ELEKTR STECKVERBIND	CONECTOR ELÉCTRICO CONNETTORE ELETTRI	CONNECTEUR ELECTRI EL-STIK	235C

02-43	01	p1	10/10

BREATHER - ENGINE
RESPIRO - MOTOR
RESPIRADERO - MOTOR
RENIFLARD - MOTEUR

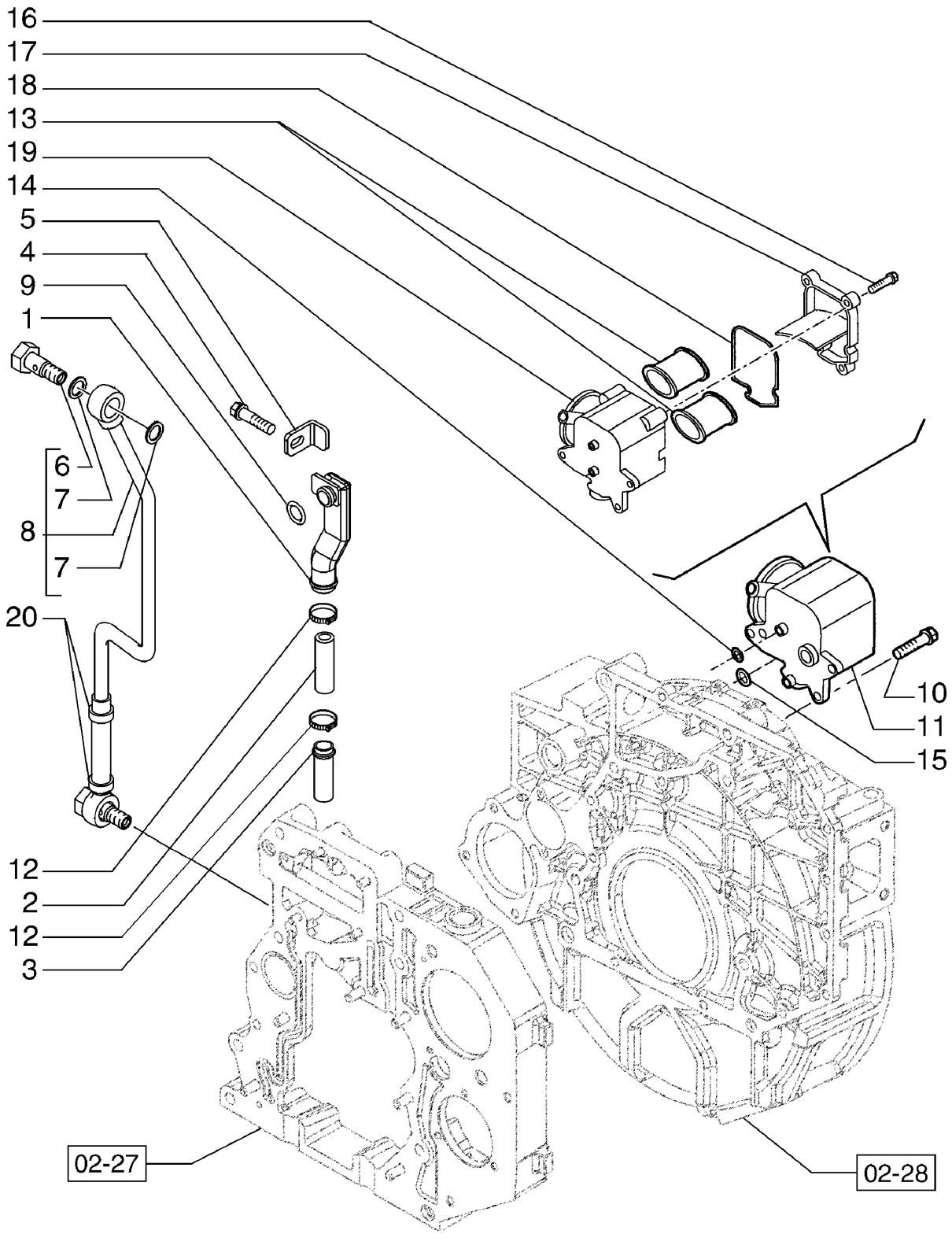

RESPIRO - MOTOR
ENTLÜFTER - MOTOR
SFIATATOIO - MOTORE
UDLUFTER - MOTOR

R	N	P.N.	MOD	Q	Description Denominação	Denominação Bezeichnung	Denominacion Descrizione	Description Beskrivelse	L.C.
1		4897534		1	TUBE	TUBO	TUBO	TUBE	195T
					TUBO	ROHR	TUBO	RØR	
2		4897546		1	RUBBER SLEEVE, IN ALTERNATIVE				
						LUVA DE BORRACHA	MANGUITO DE GOMA	MANCHON EN CAOUTCI	Z548
					LUVA DE BORRACHA	GUMMITÜLLE	MANICOTTO DI GOMMA	GUMMIMANCHET	
2		2854521		1	HOSE, IN ALTERNATIVE	MANGUEIRA	TUBO	FLEXIBLE	030M
					MANGUEIRA	SCHLAUCH	TUBO FLESSIBILE	SLANGE	
3		4897547		1	TUBE	TUBO	TUBO	TUBE	195T
					TUBO	ROHR	TUBO	RØR	
4		4897537		1	SCREW, Flange, M6X1X10	PARAFUSO	TORNILLO	VIS	040V
					PARAFUSO	SCHRAUBE	VITE	SKRUE	
5		4897536		1	BRACKET	SUPORTE	SOPORTE	SUPPORT	225S
					SUPORTE	HALTERUNG	STAFFA	BESLAG	
6		2852772		2	BANJO BOLT, M12X1.5X30	PARAFUSO DE BANJO	PERNO BANJO	VIS BANJO	090B
					PARAFUSO DE LIGAÇÃC	HOHLSCHRAUBE	BULLONE MASCHIO	BANJOBOLT	
7		4899926		4	SEALING WASHER, Seal, 11.8 ID				
						VEDAÇÃO DA ARRUELA	ARANDELA HERMÉTICA	RONDELLE D'ETANCHEI	133R
					ANILHA DE VEDAÇÃO	DICHTSCHEIBE	ROSETTA DI TENUTA	TÆTNINGSSKIVE	
8		4899219		1	TUBE, ASSY; Incl. Ref 6, 7, 20				
						TUBO	TUBO	TUBE	195T
					TUBO	ROHR	TUBO	RØR	
9		14457581		1	O-RING, -117, CI 7, .799" ID x .103" Thk, Replaces 14457581				
						O-RING	JUNTA TÓRICA	JOINT TORIQUE	055A
					O-RING	O-RING	ANELLO TOROIDALE	O-RING	
10		4899092		3	SCREW, Hex Flg, M6 x 1 x 25				
						PARAFUSO	TORNILLO	VIS	040V
					PARAFUSO	SCHRAUBE	VITE	SKRUE	
11		4892871		1	BREATHER, ASSY; Incl. Ref 13 - 19; Remainder of Components Not Serviced Separately				
						RESPIRO	RESPIRADERO	RENIFLARD	145S
					RESPIRADOURO	ENTLÜFTER	SFIATO	UDLUFTNINGSSKRUE	
12		4893234		2	HOSE CLAMP, IN ALTERNATIVE				
						BRAÇADEIRA MANGUEII	ABRAZADERA DE MANG	COLLIER POUR FLEXIBL	P729
					ABRAÇAD. DA MANGUEI	SCHLAUCHSCHELLE	FASCETTA STRINGITUB	SLANGEKLEMME	
12		2831016		2	HOSE CLAMP, IN ALTERNATIVE				
						BRAÇADEIRA MANGUEII	ABRAZADERA DE MANG	COLLIER POUR FLEXIBL	P729
					ABRAÇAD. DA MANGUEI	SCHLAUCHSCHELLE	FASCETTA STRINGITUB	SLANGEKLEMME	
13		2830592		2	FILTER	FILTRO	FILTRO	FILTRE	065F
					FILTRO	FILTER	FILTRO	FILTER	
14		4898372		1	O-RING	O-RING	JUNTA TÓRICA	JOINT TORIQUE	055A
					O-RING	O-RING	ANELLO TOROIDALE	O-RING	
15		2830304		1	O-RING	O-RING	JUNTA TÓRICA	JOINT TORIQUE	055A
					O-RING	O-RING	ANELLO TOROIDALE	O-RING	
16		2830301		6	SCREW	PARAFUSO	TORNILLO	VIS	040V
					PARAFUSO	SCHRAUBE	VITE	SKRUE	
17		NSS		1	NOT SERVICED SEPARATELY, Protective Cover; Order 4892871 Ref 11				
						SEM SERVIÇO EM SEPA	NO SE REPARA POR SE	NON ENTRET. SEPAREM	064N
					SEM REPARAÇÃO EM SI	NICHT A SEP ERS-T LIEI	NON FORNITO SEPARAT	SERVICERES IKKE SEPA	
18		2830303		1	GASKET, Breather Gasket	JUNTA	JUNTA	JOINT	123G
					JUNTA	DICHTUNG	GUARNIZIONE	PAKNING	

02-43	01	p2	10/10

BREATHER - ENGINE
RESPIRO - MOTOR
RESPIRADERO - MOTOR
RENIFLARD - MOTEUR

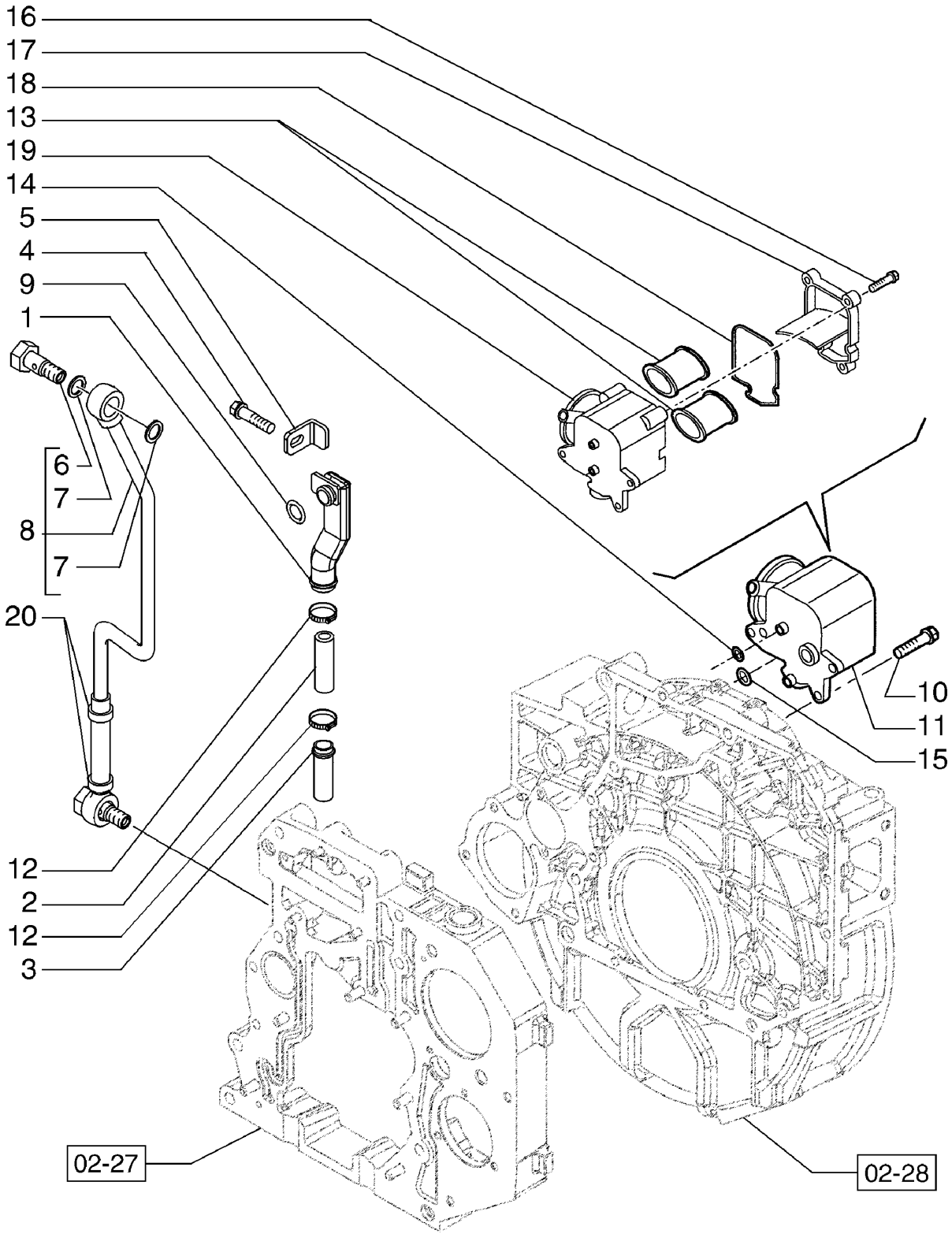

RESPIRO - MOTOR
ENTLÜFTER - MOTOR
SFIATATOIO - MOTORE
UDLUFTER - MOTOR

R	N	P.N.	MOD	Q	Description Denominação	Denominação Bezeichnung	Denominacion Descrizione	Description Beskrivelse	L.C.
19		**NSS**		1	NOT SERVICED SEPARATELY, Breather Housing SEM REPARAÇÃO EM SI	SEM SERVIÇO EM SEPA NICHT A SEP ERS-T LIEI	NO SE REPARA POR SE NON FORNITO SEPARAT	NON ENTRET. SEPAREM SERVICERES IKKE SEPA	064N
20		**4899242**		2	CLAMP BRAÇADEIRA	BRAÇADEIRA KLEMME	ABRAZADERA MORSETTO	COLLIER SPÆNDEBÅND	120M

02-44	01	p1	10/10

WATER PUMP
BOMBA DE ÁGUA
BOMBA DE AGUA
POMPE A EAU

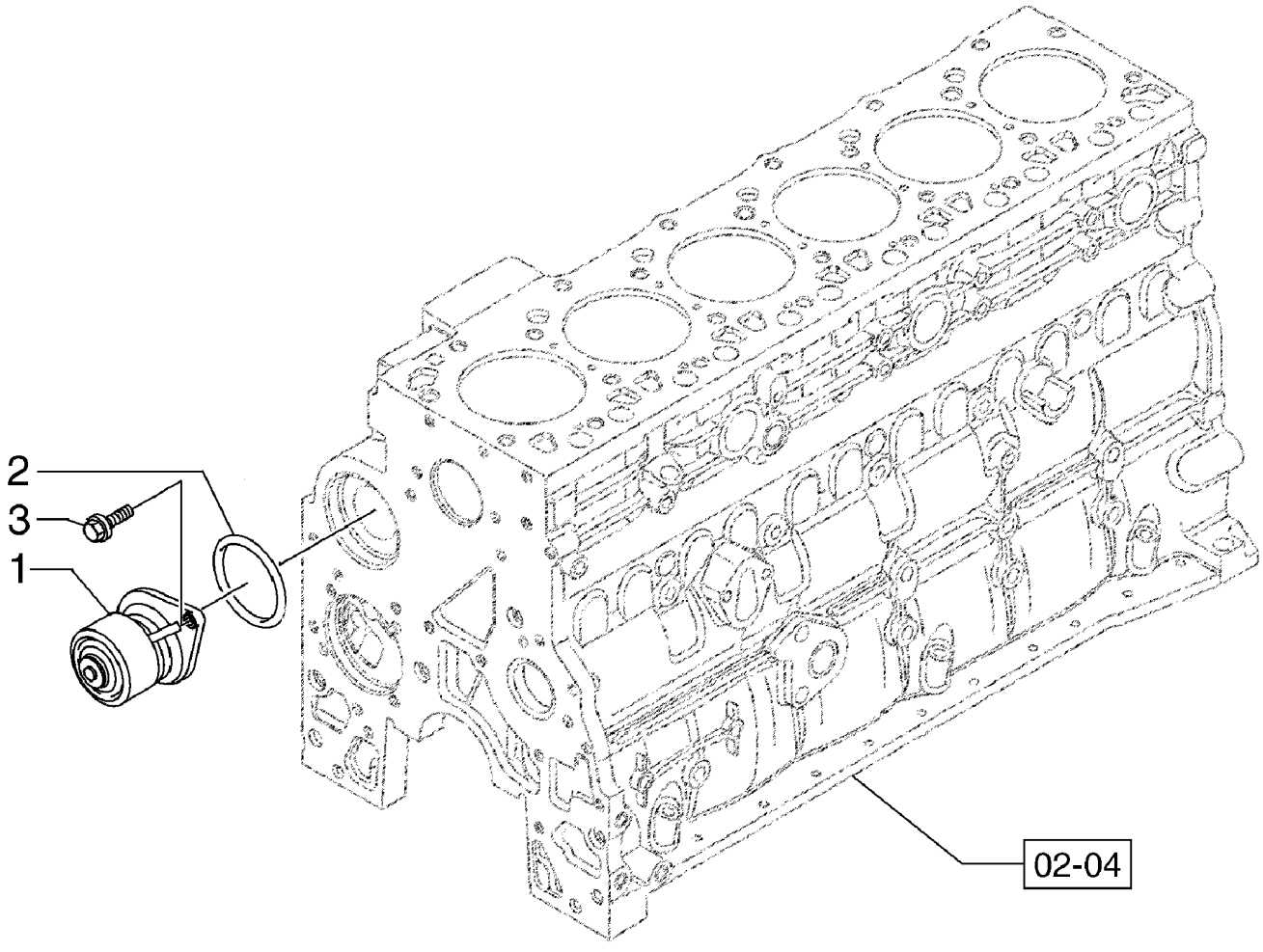

BC03N020

BOMBA DE AGUA
WASSERPUMPE
POMPA ACQUA
VANDPUMPE

R	N	P.N.	MOD	Q	Description Denominação	Denominação Bezeichnung	Denominacion Descrizione	Description Beskrivelse	L.C.
1		4891252		1	WATER PUMP BOMBA DE ÁGUA	BOMBA DE ÁGUA WASSERPUMPE	BOMBA DE AGUA POMPA ACQUA	POMPE A EAU VANDPUMPE	152P
2		2852047		1	SEALRING ANEL VEDADOR	ANEL VEDADOR DICHTRING	RETÉN ANELLO DI TENUTA	BAGUE D'ETANCHEITE PAKNINGSRING	Z125
3		4899079		2	SCREW, Hex Flg, M8 x 1.25 x 25 PARAFUSO	PARAFUSO SCHRAUBE	TORNILLO VITE	VIS SKRUE	040V

RG140.B RG170.B
F140B RG200.B
F170B F200B

02-45	01	p1	11/10

ENGINE - COOLING SYSTEM
MOTOR - SISTEMA DE ARREFECIMENTO
MOTOR - SISTEMA DE REFRIGERACION
ENGINE - COOLING SYSTEM

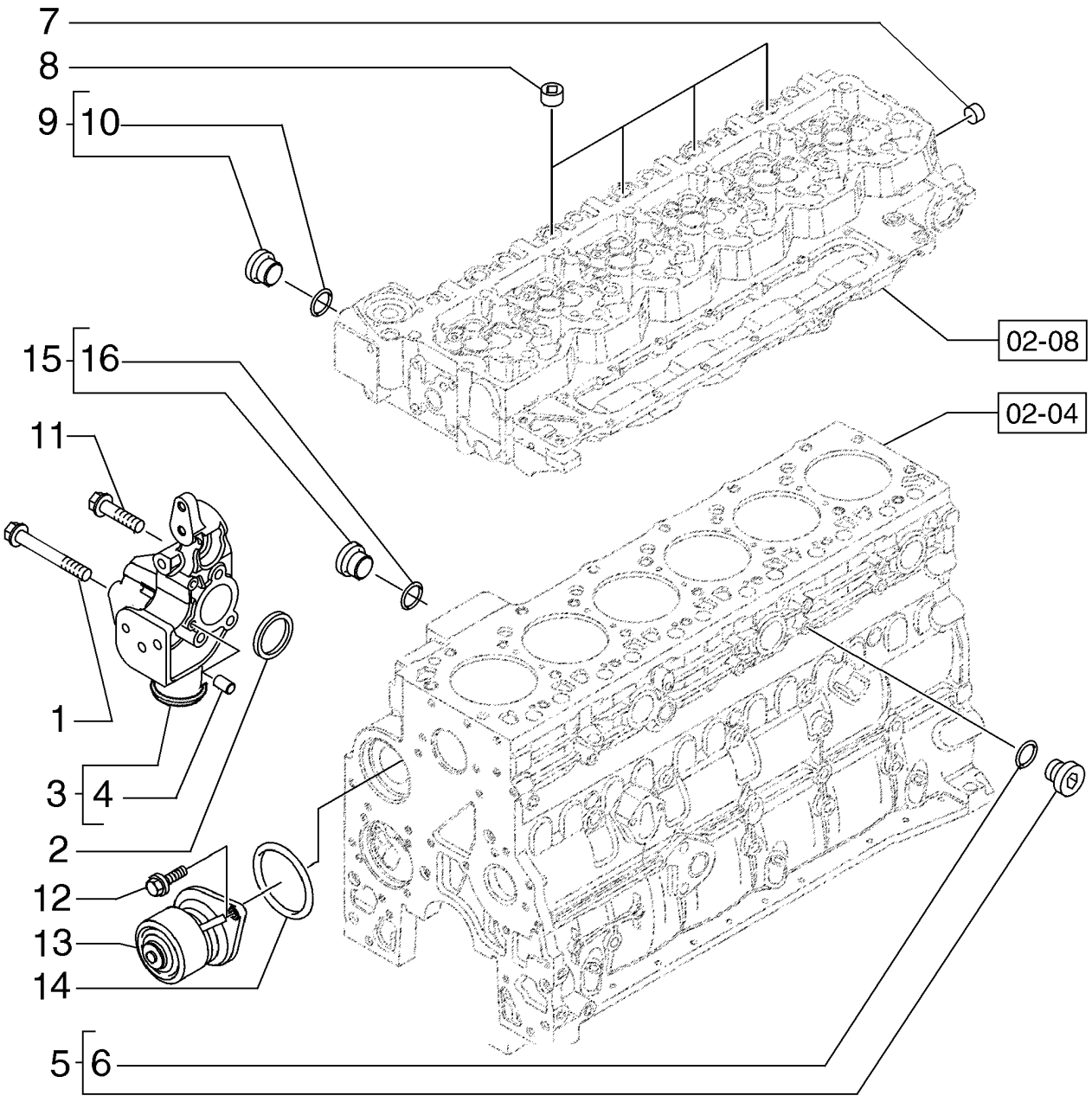

ENGINE - COOLING SYSTEM
ENGINE - COOLING SYSTEM
ENGINE - COOLING SYSTEM
ENGINE - COOLING SYSTEM

R	N	P.N.	MOD	Q	Description Denominação	Denominação Bezeichnung	Denominacion Descrizione	Description Beskrivelse	L.C.
1		2852286		3	SCREW	PARAFUSO	TORNILLO	VIS	040V
					PARAFUSO	SCHRAUBE	VITE	SKRUE	
2		2854072		1	SEAL, Rectangular, 50mm ID x 5.16 Thk				
						VEDAÇÃO	ANILLO DE CIERRE	JOINT	132A
					VEDANTE	DICHTUNG	GUARNIZIONE; TENUTA	PAKNING	
3		2854938		1	FITTING, Support, Water Inlet Connector, Incl. Ref 4				
						CONEXÃO	ACOPLAMIENTO	RACCORD	3300
					CONECTOR	ARMATUR	RACCORDO	FITTING	
4		4895576		2	DOWEL	GUIA	BULÓN	GOUJON	090G
					PERNO-GUIA	PASSSTIFT	PERNO	DYVEL	
5		4895623		1	HEX SOCKET PLUG, M16 x 1.5				
						BUJÃO SOQUETE SEXTA	TAPÓN DE CABEZA HEX	BOUCHON SIX PANS CR	A086
					TAMPÃO SEXTAVADO IN	INNENSECHSKANTSTOF	TAPPO A BRUGOLA	SEKSKANTET PROP	
6		6903356		1	O-RING	O-RING	JUNTA TÓRICA	JOINT TORIQUE	055A
					O-RING	O-RING	ANELLO TOROIDALE	O-RING	
7		4893036		1	PIPE PLUG, 3/4"-14 NPTF, Alternate part to 2854866				
						BUJÃO PARA TUBOS	TAPÓN DE TUBO	BOUCHON DE TUYAU	A087
					TAMPÃO PARA TUBO	ROHRSTOPFEN	TAPPO PER TUBI	RØRPROP	
7		2854866		1	HEX SOCKET PLUG, 3/4"-14 NPTF, Alternate part to 4893036				
						BUJÃO SOQUETE SEXTA	TAPÓN DE CABEZA HEX	BOUCHON SIX PANS CR	A086
					TAMPÃO SEXTAVADO IN	INNENSECHSKANTSTOF	TAPPO A BRUGOLA	SEKSKANTET PROP	
8		4895078		4	PIPE PLUG, 1/2"-14	BUJÃO PARA TUBOS	TAPÓN DE TUBO	BOUCHON DE TUYAU	A087
					TAMPÃO PARA TUBO	ROHRSTOPFEN	TAPPO PER TUBI	RØRPROP	
9		4895080		1	HEX SOCKET PLUG, M22 x 1.5, Incl. 15				
						BUJÃO SOQUETE SEXTA	TAPÓN DE CABEZA HEX	BOUCHON SIX PANS CR	A086
					TAMPÃO SEXTAVADO IN	INNENSECHSKANTSTOF	TAPPO A BRUGOLA	SEKSKANTET PROP	
10		4895625		1	O-RING, M13.3 ID x 2.2 Thk				
						O-RING	JUNTA TÓRICA	JOINT TORIQUE	055A
					O-RING	O-RING	ANELLO TOROIDALE	O-RING	
11		4895292		1	FLANGE BOLT, Hex, M10 x 1.5 x 70				
						PARAFUSO FLANGEADO	PERNO DE CORONA	VIS A EMBASE	A027
					PARAFUSO FLANGEADO	FLANSCHSCHRAUBE	BULLONE FLANGIATO	FLANGEBOLT	
11		4895292		1	FLANGE BOLT, Hex, M10 x 1.5 x 70				
						PARAFUSO FLANGEADO	PERNO DE CORONA	VIS A EMBASE	A027
					PARAFUSO FLANGEADO	FLANSCHSCHRAUBE	BULLONE FLANGIATO	FLANGEBOLT	
12		4899079		2	SCREW, Hex Flg, M8 x 1.25 x 25				
						PARAFUSO	TORNILLO	VIS	040V
					PARAFUSO	SCHRAUBE	VITE	SKRUE	
12		4899079		2	SCREW, Hex Flg, M8 x 1.25 x 25				
						PARAFUSO	TORNILLO	VIS	040V
					PARAFUSO	SCHRAUBE	VITE	SKRUE	
13		4891252		1	WATER PUMP	BOMBA DE ÁGUA	BOMBA DE AGUA	POMPE A EAU	152P
					BOMBA DE ÁGUA	WASSERPUMPE	POMPA ACQUA	VANDPUMPE	
13		4891252		1	WATER PUMP	BOMBA DE ÁGUA	BOMBA DE AGUA	POMPE A EAU	152P
					BOMBA DE ÁGUA	WASSERPUMPE	POMPA ACQUA	VANDPUMPE	
14		2852047		1	SEALRING	ANEL VEDADOR	RETÉN	BAGUE D'ETANCHEITE	Z125
					ANEL VEDADOR	DICHTRING	ANELLO DI TENUTA	PAKNINGSRING	
14		2852047		1	SEALRING	ANEL VEDADOR	RETÉN	BAGUE D'ETANCHEITE	Z125
					ANEL VEDADOR	DICHTRING	ANELLO DI TENUTA	PAKNINGSRING	

02-45	01	p2	11/10

ENGINE - COOLING SYSTEM
MOTOR - SISTEMA DE ARREFECIMENTO
MOTOR - SISTEMA DE REFRIGERACION
ENGINE - COOLING SYSTEM

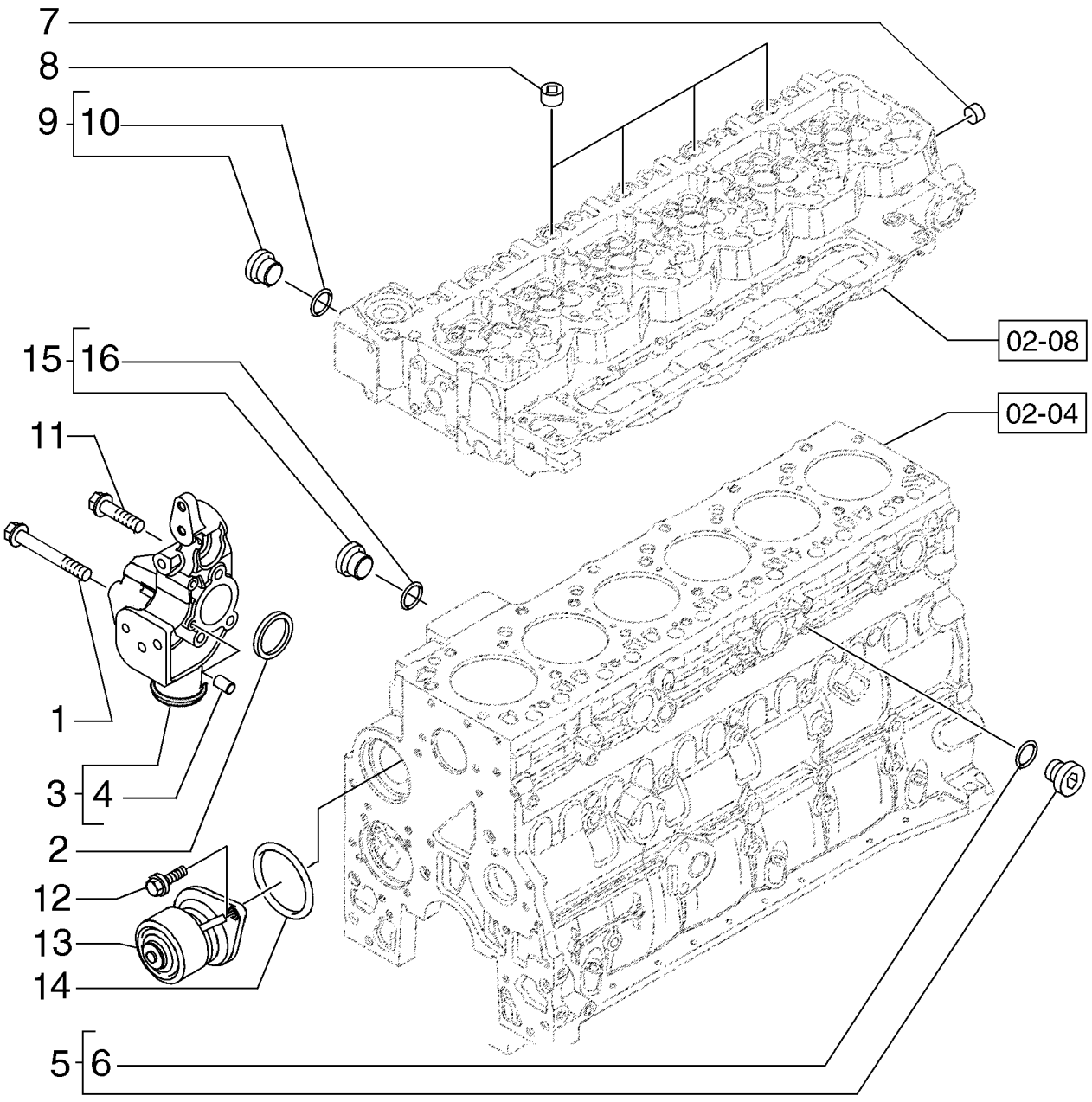

ENGINE - COOLING SYSTEM
ENGINE - COOLING SYSTEM
ENGINE - COOLING SYSTEM
ENGINE - COOLING SYSTEM

R	N	P.N.	MOD	Q	Description Denominação	Denominação Bezeichnung	Denominacion Descrizione	Description Beskrivelse	L.C.
15		**4895392**		1	HEX SOCKET PLUG, M18 x 1.5				
						BUJÃO SOQUETE SEXT/	TAPÓN DE CABEZA HEX	BOUCHON SIX PANS CR	A086
					TAMPÃO SEXTAVADO IN	INNENSECHSKANTSTOF	TAPPO A BRUGOLA	SEKSKANTET PROP	
15		**4895392**		1	HEX SOCKET PLUG, M18 x 1.5				
						BUJÃO SOQUETE SEXT/	TAPÓN DE CABEZA HEX	BOUCHON SIX PANS CR	A086
					TAMPÃO SEXTAVADO IN	INNENSECHSKANTSTOF	TAPPO A BRUGOLA	SEKSKANTET PROP	
16		**4895393**		1	O-RING, M15.3 ID x 2.2 Thk				
						O-RING	JUNTA TÓRICA	JOINT TORIQUE	055A
					O-RING	O-RING	ANELLO TOROIDALE	O-RING	
16		**4895393**		1	O-RING, M15.3 ID x 2.2 Thk				
						O-RING	JUNTA TÓRICA	JOINT TORIQUE	055A
					O-RING	O-RING	ANELLO TOROIDALE	O-RING	

02-46	01	p1	10/10

THERMOSTAT - ENGINE COOLING SYSTEM
TERMOSTATO - SISTEMA DE ARREFECIMENTO MOTOR
TERMOSTATO - REFRIGERACION DEL MOTOR
THERMOSTAT - REFROIDISSEMENT MOTEUR

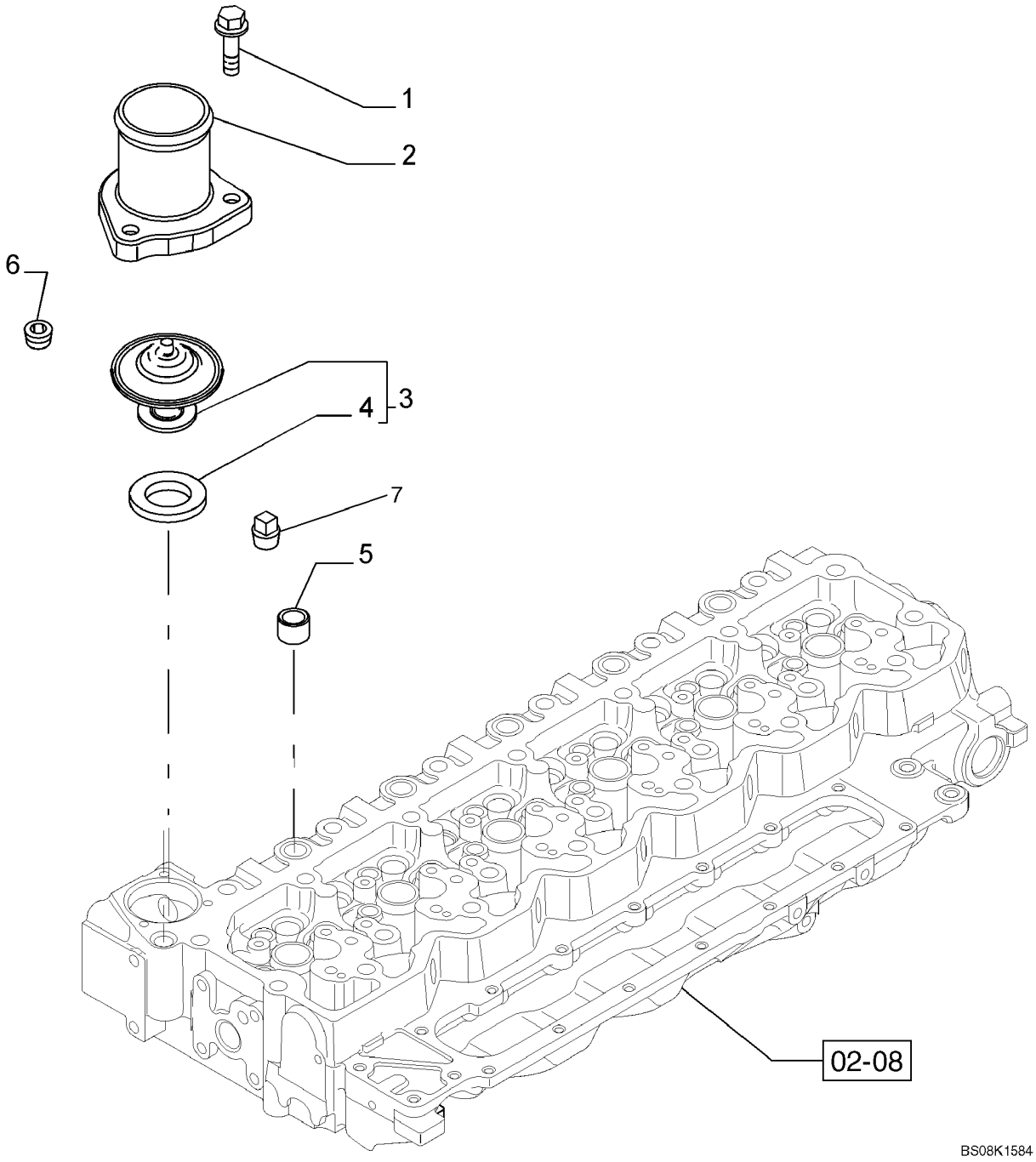

TERMOSTATO - SISTEMA DE ARREFECIMENTO MOTOR
THERMOSTAT - KUEHLUNG DES MOTORS
TERMOSTATO - RAFFREDDAMENTO MOTORE
TERMOSTAT - KØLESYSTEM MOTOR

R	N	P.N.	MOD	Q	Description Denominação	Denominação Bezeichnung	Denominacion Descrizione	Description Beskrivelse	L.C.
1		4899110		3	SCREW, Hex Flg, M6 x 1 x 20, Water Outlet				
						PARAFUSO	TORNILLO	VIS	040V
					PARAFUSO	SCHRAUBE	VITE	SKRUE	
2		4895131		1	HOUSING, Water Outlet	ALOJAMENTO	ALOJAMIENTO	CARTER	014V
					ALOJAMENTO	GEHÄUSE	ALLOGGIAMENTO	HUS	
3		84322388		1	THERMOSTAT, ASSY, Incl. Ref 4				
						TERMOSTATO	TERMOSTATO	THERMOSTAT	096T
					TERMÓSTATO	THERMOSTAT	TERMOSTATO	TERMOSTAT	
4		2852473		1	GASKET	JUNTA	JUNTA	JOINT	123G
					JUNTA	DICHTUNG	GUARNIZIONE	PAKNING	
5		4892762		1	PLUG, Hex Countersunk, 1/4 thrd x 15/32 lg; If Used				
						BUJÃO	TAPÓN	BOUCHON	050T
					TAMPÃO	STOPFEN	TAPPO	PROP	
5		4895118		1	FITTING, Orifice Fitting, If Used, Not Illustrated				
						CONEXÃO	ACOPLAMIENTO	RACCORD	3300
					CONECTOR	ARMATUR	RACCORDO	FITTING	
6		4895078		4	PIPE PLUG, 1/2"-14	BUJÃO PARA TUBOS	TAPÓN DE TUBO	BOUCHON DE TUYAU	A087
					TAMPÃO PARA TUBO	ROHRSTOPFEN	TAPPO PER TUBI	RØRPROP	
7		80775		1	DRAIN PLUG, Hex Hd, 1/4"-18, NPTF				
						BUJÃO DE DRENO	TAPÓN DE VACIADO	BOUCHON DE VIDANGE	056T
					BUJÃO DE DESCARGA	ABLASSSCHRAUBE	TAPPO DI SCARICO	AFTAPNINGSPROP	

RG140.B RG170.B
F170B F140B
RG200.B F200B

SECTION INDEX
Fuel System

03-01	01	FUEL LINES
03-02	01	WATER SEPARATOR FILTER
03-03	01	FUEL TANK
03-04	01	FUEL TANK
03-05	01	THROTTLE CONTROL LINKAGE
03-07	01	FUEL FILTER
03-08	01	FUEL INJECTION PUMP
03-09	01	FUEL INJECTION TUBES
03-10	01	FUEL INJECTION SYSTEM - INJECTOR
03-11	01	FUEL PIPING
03-12	01	FUEL INJECTION SYSTEM - DRAIN LINE
03-13	01	HARNESS, ENGINE ELECTRONIC CONTROL MODULE
03-14	01	FUEL INJECTION SYSTEM - MODULE, ENGINE CONTROL

03-01	01	p1	10/10

FUEL LINES
LINHA DE COMBUSTÍVEL
TUBERIA DE COMBUSTIBLE
FUEL LINES

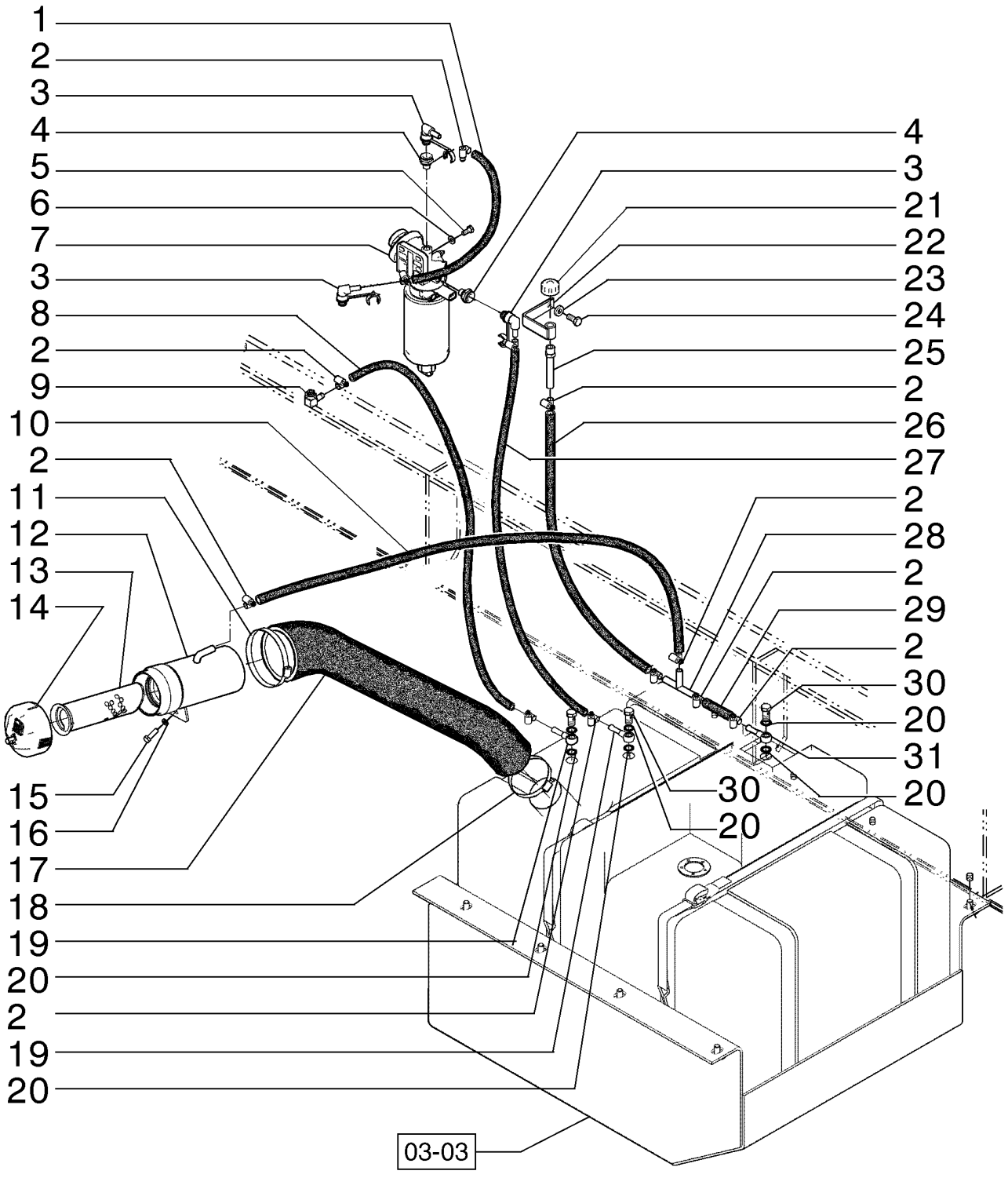

FUEL LINES
FUEL LINES
FUEL LINES
FUEL LINES

R	N	P.N.	MOD	Q	Description Denominação	Denominação Bezeichnung	Denominacion Descrizione	Description Beskrivelse	L.C.
1		87362264		1	COVER COBERTURA	COBERTURA ABDECKUNG	CUBIERTA COPERCHIO	COUVERCLE DÆKSEL	265C
2		214-1406		12	HOSE CLAMP, #06, .44/.78 Type F Worm ABRAÇAD. DA MANGUEI	BRAÇADEIRA MANGUEII SCHLAUCHSCHELLE	ABRAZADERA DE MANG FASCETTA STRINGITUB	COLLIER POUR FLEXIBL SLANGEKLEMME	P729
3		8605735		3	FITTING CONECTOR	CONEXÃO ARMATUR	ACOPLAMIENTO RACCORDO	RACCORD FITTING	3300
4		8602542		2	ADAPTER ADAPTADOR	ADAPTADOR ADAPTER	ADAPTADOR ADATTATORE	ADAPTATEUR ADAPTER	001A
5		16043431		2	BOLT, Hex, M8 x 20, 10.9 PARAFUSO	PARAFUSO SCHRAUBE	PERNO BULLONE	VIS BOLT	140B
6		10730301		2	WASHER ANILHA	ARRUELA PLANA UNTERLEGSCHEIBE	ARANDELA RONDELLA	RONDELLE FLADSKIVE	131R
7		87435522		1	FILTER ASSY CONJUNTO DE FILTRO	MONTAGEM DO FILTRO FILTERBAUGRUPPE	CONJUNTO DE FILTRO FILTRO, COMPLESSIVO	ENSEMBLE DE FILTRE FILTERENHED	P496
8		87361282		1	HOSE ASSY. CONJUNTO DE MANGUE	CONJ. MANGUEIRA SCHLAUCHBAUGRUPPE	CONJUNTO DE TUBOS COMPLESS. TUBO FLES	ENSEMBLE DE FLEXIBLE SLANGEENHED	P457
9		87400460		1	90 ELBOW COTOVELO 90	COTOVELO 90 90-GRAD-KNIESTÜCK	CODO 90 GOMITO A 90°	COUDE A 90° VINKELRØR, 90	A045
10		75248976		1	HOSE MANGUEIRA	MANGUEIRA SCHLAUCH	TUBO TUBO FLESSIBILE	FLEXIBLE SLANGE	030M
11		214-1472		1	HOSE CLAMP, #72, 4.06/5.00 Type F Worm ABRAÇAD. DA MANGUEI	BRAÇADEIRA MANGUEII SCHLAUCHSCHELLE	ABRAZADERA DE MANG FASCETTA STRINGITUB	COLLIER POUR FLEXIBL SLANGEKLEMME	P729
12		75325670		1	TUBE ASSY. TUBO CONJUNTO	TUBO CONJUNTO ROHRLEITUNG	TUBO (CONJUNTO) TUBO, COMPLESSIVO	TUYAUTERIE TUBE ASSY.	P465
13		75325672		1	FILTER SCREEN FILTRO TELA	FILTRO TELA FILTERSIEB	PANTALLA DE FILTRO FILTRO A RETE	TAMIS-FILTRE FILTERSI	7440
14		87362264		1	COVER COBERTURA	COBERTURA ABDECKUNG	CUBIERTA COPERCHIO	COUVERCLE DÆKSEL	265C
15		16043831		1	BOLT, Hex, M8 x 30, 10.9 PARAFUSO	PARAFUSO SCHRAUBE	PERNO BULLONE	VIS BOLT	140B
16		10516671		1	LOCK WASHER ANILHA DE RETENÇÃO	TRAVA DA ARRUELA SICHERUNGSSCHEIBE	ARANDELA DE BLOQUE RONDELLA DI SICUREZ	RONDELLE FREIN LÅSESKIVE	132R
17		75321358		1	HOSE MANGUEIRA	MANGUEIRA SCHLAUCH	TUBO TUBO FLESSIBILE	FLEXIBLE SLANGE	030M
18		214-1460		1	HOSE CLAMP, #60, 3.31/4.25 Type F Worm ABRAÇAD. DA MANGUEI	BRAÇADEIRA MANGUEII SCHLAUCHSCHELLE	ABRAZADERA DE MANG FASCETTA STRINGITUB	COLLIER POUR FLEXIBL SLANGEKLEMME	P729
19		79010214		2	HYD CONNECTOR CONECTOR HID.	CONECTOR HIDRÁUL HYDR STECKVERBINDE	CONECTOR HIDRÁULIC CONNETTORE IDRAULI	CONNECTEUR HYDRAU HYDRAULIKSTIK	020R
20		87537674		6	SEALRING ANEL VEDADOR	ANEL VEDADOR DICHTRING	RETÉN ANELLO DI TENUTA	BAGUE D'ETANCHEITE PAKNINGSRING	Z125
21		70050748		1	BREATHER RESPIRADOURO	RESPIRO ENTLÜFTER	RESPIRADERO SFIATO	RENIFLARD UDLUFTNINGSSKRUE	145S
22		73156453		1	PIN PERNO	PINO PIN	PASADOR PERNO	BROCHE STIFT	080P
23		70677006		1	WASHER ANILHA	ARRUELA PLANA UNTERLEGSCHEIBE	ARANDELA RONDELLA	RONDELLE FLADSKIVE	131R

RG140.B RG170.B
F140B RG200.B
F170B F200B

03-01	01	p2	10/10

FUEL LINES
LINHA DE COMBUSTÍVEL
TUBERIA DE COMBUSTIBLE
FUEL LINES

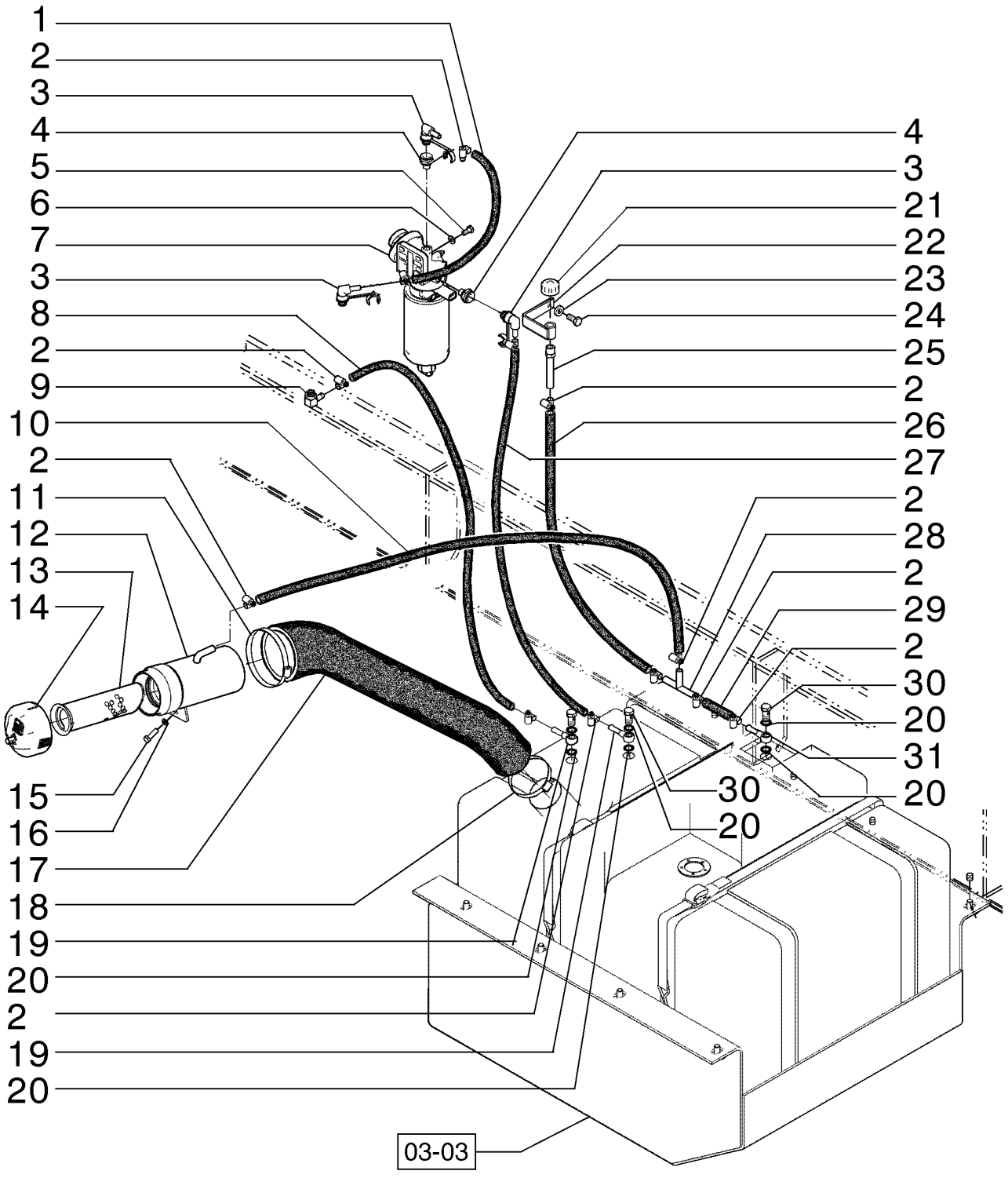

FUEL LINES
FUEL LINES
FUEL LINES
FUEL LINES

R	N	P.N.	MOD	Q	Description Denominação	Denominação Bezeichnung	Denominacion Descrizione	Description Beskrivelse	L.C.
24		**11106231**		1	SCREW, Hex, M10 x 25, 10.9, Full Thd				
						PARAFUSO	TORNILLO	VIS	040V
					PARAFUSO	SCHRAUBE	VITE	SKRUE	
25		**73153451**		1	RIGID TUBE	TUBO RÍGIDO	TUBO RÍGIDO	TUYAU RIGIDE	193T
					TUBO RÍGIDO	ROHR	TUBO RIGIDO	STIFT RØR	
26		**73153454**		1	HOSE	MANGUEIRA	TUBO	FLEXIBLE	030M
					MANGUEIRA	SCHLAUCH	TUBO FLESSIBILE	SLANGE	
27		**87361280**		1	HOSE ASSY.	CONJ. MANGUEIRA	CONJUNTO DE TUBOS	ENSEMBLE DE FLEXIBLE	P457
					CONJUNTO DE MANGUE	SCHLAUCHBAUGRUPPE	COMPLESS. TUBO FLES	SLANGEENHED	
28		**73153450**		1	HYD CONNECTOR	CONECTOR HIDRÁUL	CONECTOR HIDRÁULIC	CONNECTEUR HYDRAU	020R
					CONECTOR HID.	HYDR STECKVERBINDE	CONNETTORE IDRAULIC	HYDRAULIKSTIK	
29		**73153814**		1	HOSE	MANGUEIRA	TUBO	FLEXIBLE	030M
					MANGUEIRA	SCHLAUCH	TUBO FLESSIBILE	SLANGE	
30		**10184317**		3	BANJO BOLT, M14 x 1.5 x 27				
						PARAFUSO DE BANJO	PERNO BANJO	VIS BANJO	090B
					PARAFUSO DE LIGAÇÃC	HOHLSCHRAUBE	BULLONE MASCHIO	BANJOBOLT	
31		**75252238**		1	HYD CONNECTOR	CONECTOR HIDRÁUL	CONECTOR HIDRÁULIC	CONNECTEUR HYDRAU	020R
					CONECTOR HID.	HYDR STECKVERBINDE	CONNETTORE IDRAULIC	HYDRAULIKSTIK	

03-02	01	p1	10/10

WATER SEPARATOR FILTER
FILTRO SEPARADOR DE ÁGUA
WATER SEPARATOR FILTER
WATER SEPARATOR FILTER

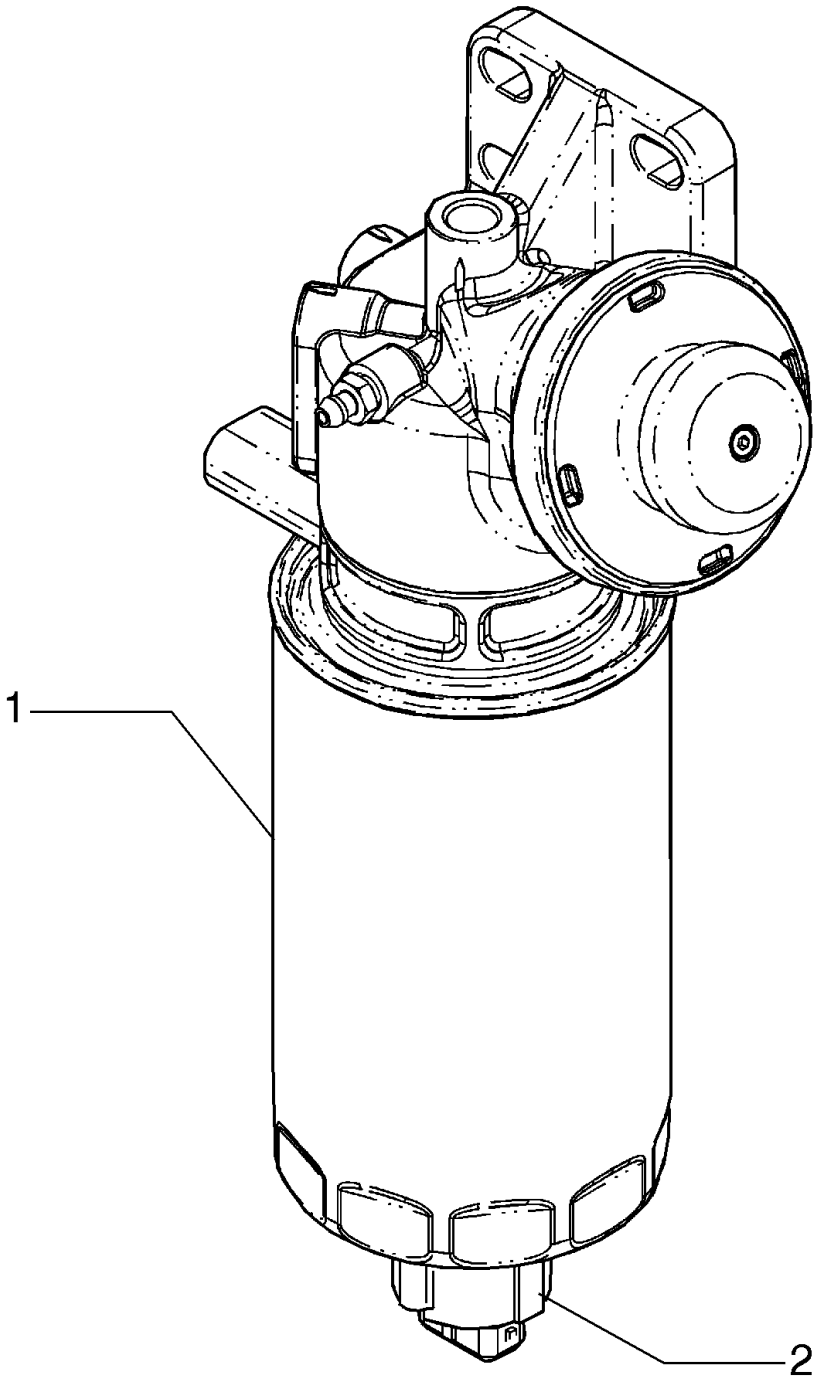

WATER SEPARATOR FILTER
WATER SEPARATOR FILTER
WATER SEPARATOR FILTER
WATER SEPARATOR FILTER

R	N	P.N.	MOD	Q	Description Denominação	Denominação Bezeichnung	Denominacion Descrizione	Description Beskrivelse	L.C.
		87435522		1	FILTER ASSY CONJUNTO DE FILTRO	MONTAGEM DO FILTRO FILTERBAUGRUPPE	CONJUNTO DE FILTRO FILTRO, COMPLESSIVO	ENSEMBLE DE FILTRE FILTERENHED	P496
1		**87435525**		1	FUEL FILTER FILTRO DE COMBUSTÍVI	FILTRO DE COMBUSTÍVI KRAFTSTOFFFILTER	FILTRO DE COMBUSTIBI FILTRO CARBURANTE	FILTRE A CARBURANT BRÆNDSTOFFILTER	064F
2		**87438159**		1	SENSOR SENSOR	SENSOR SENSOR	SENSOR SENSORE	CAPTEUR FØLER	608S

03-03	01	p1	12/10

FUEL TANK
RESERVATÓRIO DE COMBUSTÍVEL
DEPOSITO DE COMBUSTIBLE
FUEL TANK

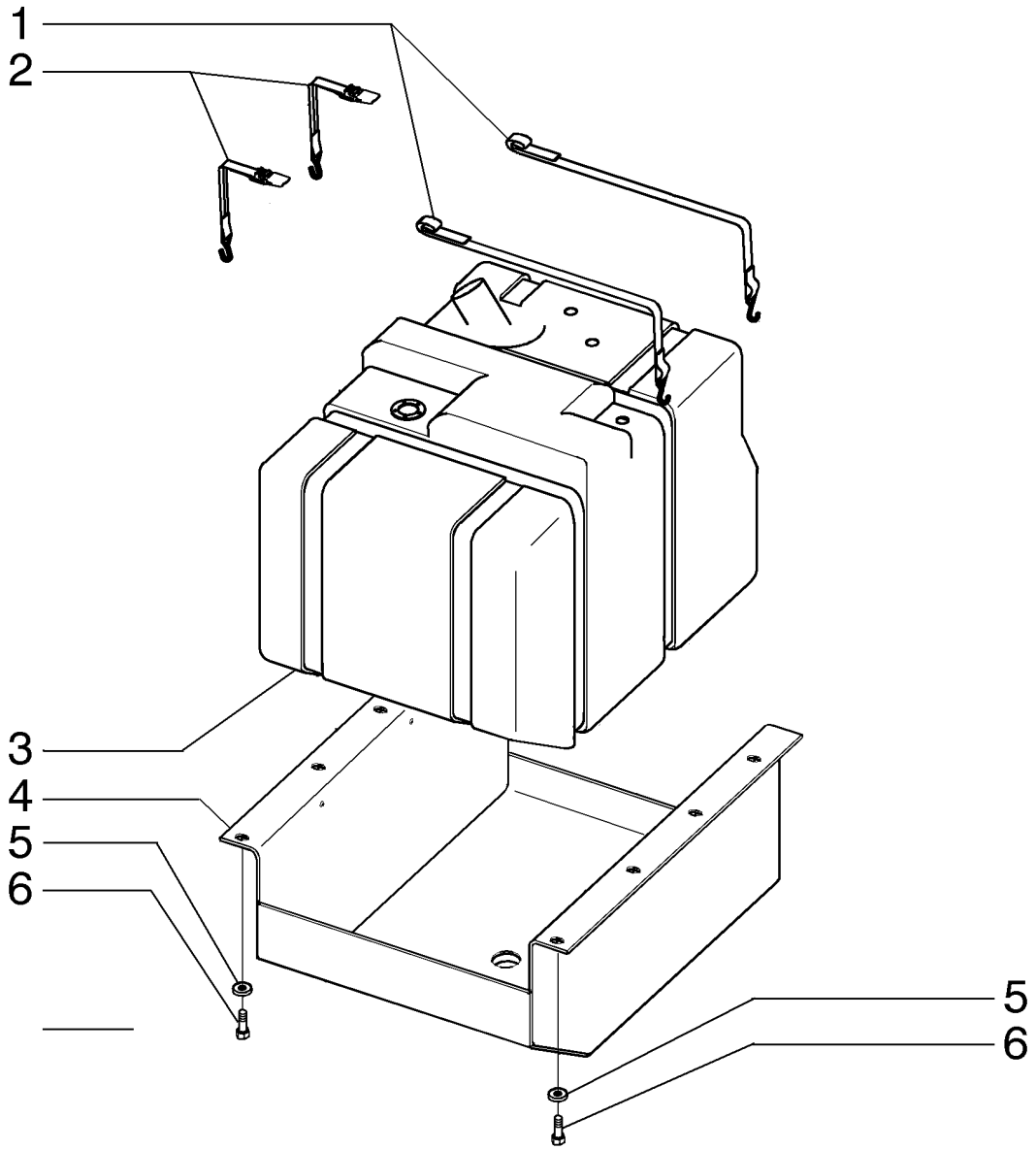

FUEL TANK
FUEL TANK
FUEL TANK
FUEL TANK

R	N	P.N.	MOD	Q	Description Denominação	Denominação Bezeichnung	Denominacion Descrizione	Description Beskrivelse	L.C.
1		84275608		2	STRAP BANDA	TIRA BAND	BANDA FASCETTA	BRIDE STROP	532B
2		366905A1		2	SECURING STRAP CORREIA DE FIXAÇÃO	CORREIA DE FIXAÇÃO SICHERUNGSBAND	BANDA DE SEGURIDAD FASCETTA DI FISSAGGI	SANGLE DE FIXATION FASTSPÆNDINGSSTRO	172C
3		75249917		1	FUEL TANK DEPÓSITO DE COMBUS	TANQUE DE COMBUSTÍ KRAFTSTOFFTANK	DEPÓSITO DE COMBUS SERBATOIO CARBURAN	RESERVOIR DE CARBU BRÆNDSTOFTANK	108S
4		84319541		1	SUPPORT SUPORTE	SUPORTE STÜTZE	SOPORTE SUPPORTO	SUPPORT BESLAG	300S
5		70930850		8	WASHER ANILHA	ARRUELA PLANA UNTERLEGSCHEIBE	ARANDELA RONDELLA	RONDELLE FLADSKIVE	131R
6		86637974		8	BOLT, Hex, M12 x 1.25 x 25, 8.8, Full Thd PARAFUSO	PARAFUSO SCHRAUBE	PERNO BULLONE	VIS BOLT	140B

03-04	01	p1	10/10

FUEL TANK
RESERVATÓRIO DE COMBUSTÍVEL
FUEL TANK
FUEL TANK

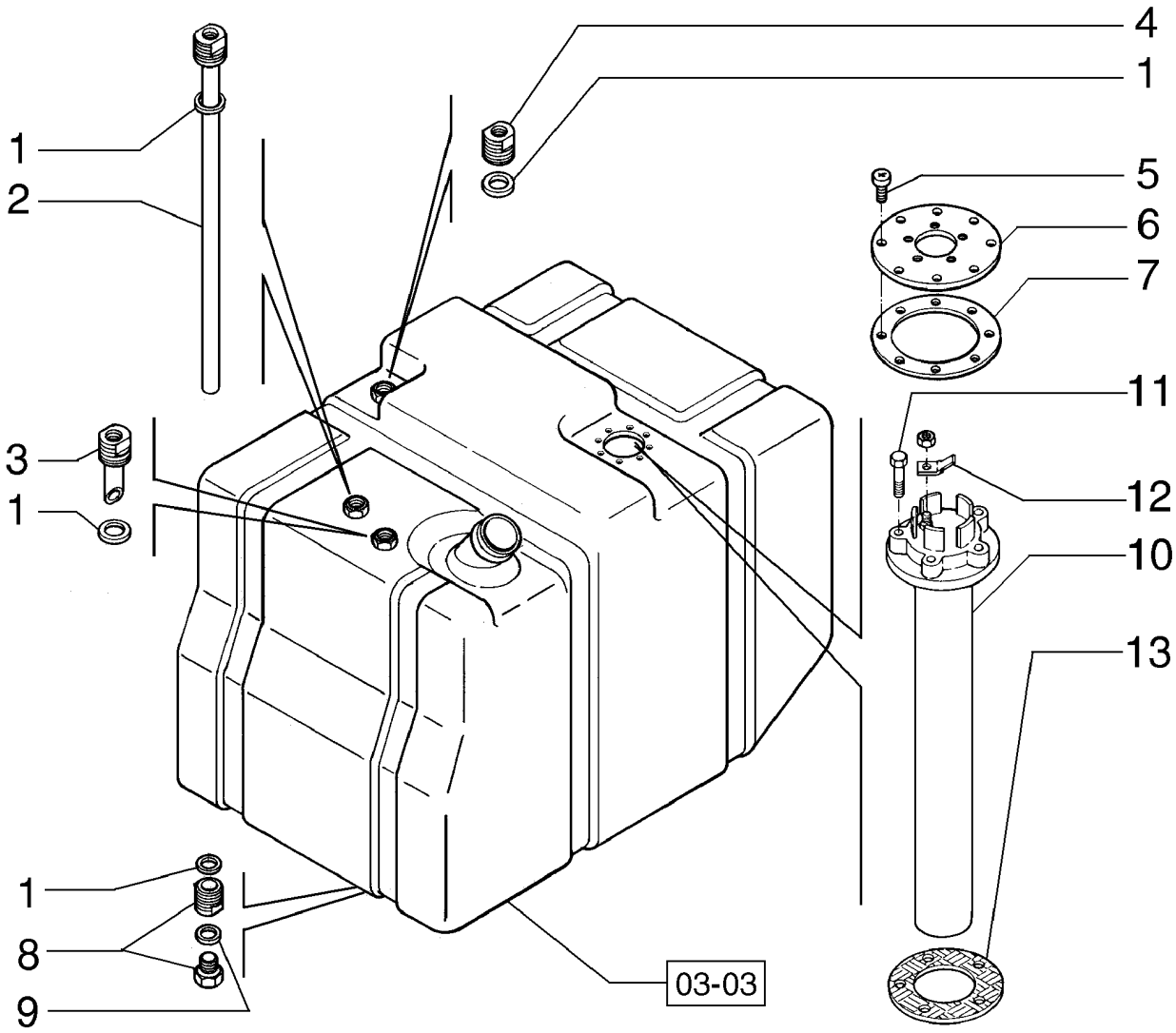

RESERVATÓRIO DE COMBUSTÍVEL
FUEL TANK
FUEL TANK
FUEL TANK

R	N	P.N.	MOD	Q	Description Denominação	Denominação Bezeichnung	Denominacion Descrizione	Description Beskrivelse	L.C.
1		71103256		4	SEALRING ANEL VEDADOR	ANEL VEDADOR DICHTRING	RETÉN ANELLO DI TENUTA	BAGUE D'ETANCHEITE PAKNINGSRING	Z125
2		71102740		1	TUBE TUBO	TUBO ROHR	TUBO TUBO	TUBE RØR	195T
3		71103257		1	TUBE TUBO	TUBO ROHR	TUBO TUBO	TUBE RØR	195T
4		71103258		1	PIPE FITTING CONECTOR DE TUBOS	BOCAL TUBO ROHRVERSCHRAUBUN(	ACOPLAMIENTO DE TUE RACCORDO TUBAZIONE	RACCORD DE TUYAUTE PASRØR	P190
5		71102221		8	SCREW PARAFUSO	PARAFUSO SCHRAUBE	TORNILLO VITE	VIS SKRUE	040V
6		71102223		1	FLANGE FLANGE	FLANGE FLANSCH	BRIDA FLANGIA	BRIDE FLANGE	070F
7		71102222		1	GASKET JUNTA	JUNTA DICHTUNG	JUNTA GUARNIZIONE	JOINT PAKNING	123G
8		71103259		1	PIPE FITTING CONECTOR DE TUBOS	BOCAL TUBO ROHRVERSCHRAUBUN(	ACOPLAMIENTO DE TUE RACCORDO TUBAZIONE	RACCORD DE TUYAUTE PASRØR	P190
9		71103260		1	SEALRING ANEL VEDADOR	ANEL VEDADOR DICHTRING	RETÉN ANELLO DI TENUTA	BAGUE D'ETANCHEITE PAKNINGSRING	Z125
10		87567917		1	FLOAT FLUTUADOR	FLUTUADOR SCHWIMMER	FLOTADOR GALLEGGIANTE	FLOTTEUR SVØMMER	020G
11		814-5030		5	BOLT, Hex, M5 x 30, 8.8 PARAFUSO	PARAFUSO SCHRAUBE	PERNO BULLONE	VIS BOLT	140B
12		A187990		1	TERMINAL CONNECTOR CONECTOR TERMINAL	CONECTOR DO TERMIN KLEMMENSTECKVERBIN	CONECTOR DE TERMIN. CONNETTORE	BORNE TERMINALSTIK	9060
13		75288871		1	GASKET JUNTA	JUNTA DICHTUNG	JUNTA GUARNIZIONE	JOINT PAKNING	123G

RG140.B RG170.B
F140B RG200.B
F170B F200B

03-05	01	p1	10/10

THROTTLE CONTROL LINKAGE
CONTROLE DO ACELERADOR
THROTTLE CONTROL LINKAGE
THROTTLE CONTROL LINKAGE

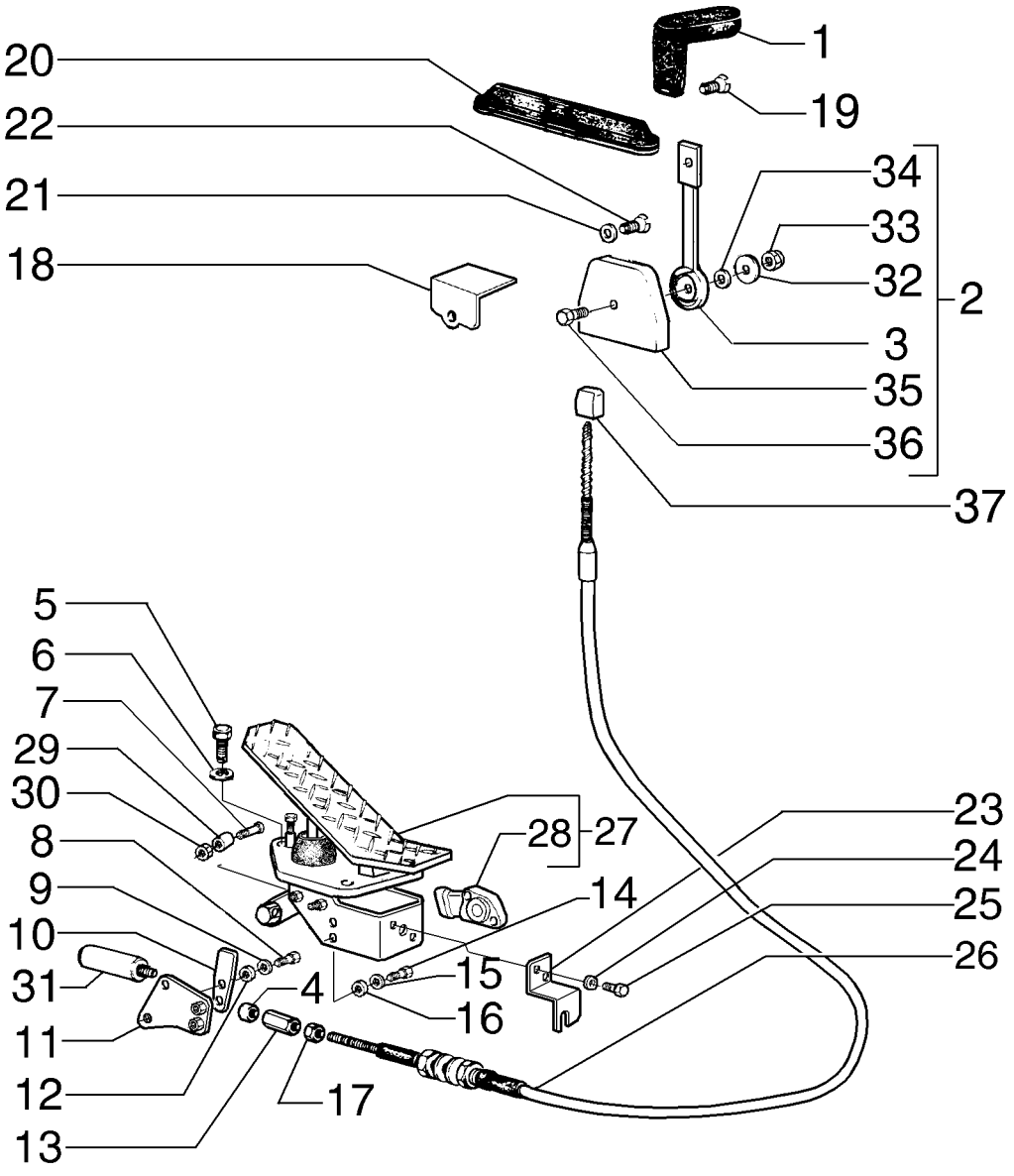

THROTTLE CONTROL LINKAGE
THROTTLE CONTROL LINKAGE
THROTTLE CONTROL LINKAGE
THROTTLE CONTROL LINKAGE

R	N	P.N.	MOD	Q	Description Denominação	Denominação Bezeichnung	Denominacion Descrizione	Description Beskrivelse	L.C.
1		82002692		1	KNOB BOTÃO	MAÇANETA RUNDGRIFF	MANDO MANOPOLA	BOUTON GREB	150P
2		75264203		1	LEVER, Throtle ALAVANCA	ALAVANCA HEBEL	PALANCA LEVA	LEVIER ARM	045L
3		75264204		1	LEVER ALAVANCA	ALAVANCA HEBEL	PALANCA LEVA	LEVIER ARM	045L
4		75327610		1	SPACER ESPAÇADOR	ESPAÇADOR DISTANZSTÜCK	SEPARADOR DISTANZIALE	ENTRETOISE AFSTANDSSTYKKE	075D
5		10903031		3	BOLT, Hex, M6 x 35, 10.9 PARAFUSO	PARAFUSO SCHRAUBE	PERNO BULLONE	VIS BOLT	140B
6		14496431		3	WASHER, M6.4 x 12.5 x 1.6 Thk ANILHA	ARRUELA PLANA UNTERLEGSCHEIBE	ARANDELA RONDELLA	RONDELLE FLADSKIVE	131R
7		75327146		1	BALL PIN CAVILHA DE RÓTULA	PINO ESFÉRICO KUGELZAPFEN	GORRÓN ESFÉRICO PERNO SFERICO	QUEUE A ROTULE KUGLETAP	090P
8		70928798		1	SCREW PARAFUSO	PARAFUSO SCHRAUBE	TORNILLO VITE	VIS SKRUE	040V
9		70630753		1	WASHER ANILHA	ARRUELA PLANA UNTERLEGSCHEIBE	ARANDELA RONDELLA	RONDELLE FLADSKIVE	131R
10		75327126		1	LEVER ALAVANCA	ALAVANCA HEBEL	PALANCA LEVA	LEVIER ARM	045L
11		75327140		1	PLATE CHAPA	PLACA PLATTE	PLACA PIASTRA	PLAQUE PLADE	105P
12		75326991		1	BUSHING CASQUILHO	BUCHA BUCHSE	CASQUILLO BOCCOLA	BAGUE BØSNING	095B
13		75326372		1	ADAPTER ADAPTADOR	ADAPTADOR ADAPTER	ADAPTADOR ADATTATORE	ADAPTATEUR ADAPTER	001A
14		10445021		1	BOLT, Hex, M4 x 20, 8.8, Full Thd PARAFUSO	PARAFUSO SCHRAUBE	PERNO BULLONE	VIS BOLT	140B
15		10519201		1	WASHER, M4 ANILHA	ARRUELA PLANA UNTERLEGSCHEIBE	ARANDELA RONDELLA	RONDELLE FLADSKIVE	131R
16		11195371		2	LOCK WASHER ANILHA DE RETENÇÃO	TRAVA DA ARRUELA SICHERUNGSSCHEIBE	ARANDELA DE BLOQUE RONDELLA DI SICUREZ	RONDELLE FREIN LÅSESKIVE	132R
17		70911040		2	NUT PORCA	PORCA MUTTER	TUERCA DADO	ECROU MØTRIK	010D
18		75323478		1	PLATE CHAPA	PLACA PLATTE	PLACA PIASTRA	PLAQUE PLADE	105P
19		13275811		1	SCREW, Cross Pan Hd, M6 x 8 PARAFUSO	PARAFUSO SCHRAUBE	TORNILLO VITE	VIS SKRUE	040V
20		85803380		1	BOOT COBERTURA DE PROTE	CAPA MANSCHETTE	FUNDA PARAPOLVERE	SOUFFLET MANCHET	330C
21		70928190		4	WASHER ANILHA	ARRUELA PLANA UNTERLEGSCHEIBE	ARANDELA RONDELLA	RONDELLE FLADSKIVE	131R
22		10384511		4	SCREW PARAFUSO	PARAFUSO SCHRAUBE	TORNILLO VITE	VIS SKRUE	040V
23		75327124		1	PLATE CHAPA	PLACA PLATTE	PLACA PIASTRA	PLAQUE PLADE	105P

RG140.B RG170.B
RG200.B F140B
F170B F200B

03-05	01	p2	10/10

THROTTLE CONTROL LINKAGE
CONTROLE DO ACELERADOR
THROTTLE CONTROL LINKAGE
THROTTLE CONTROL LINKAGE

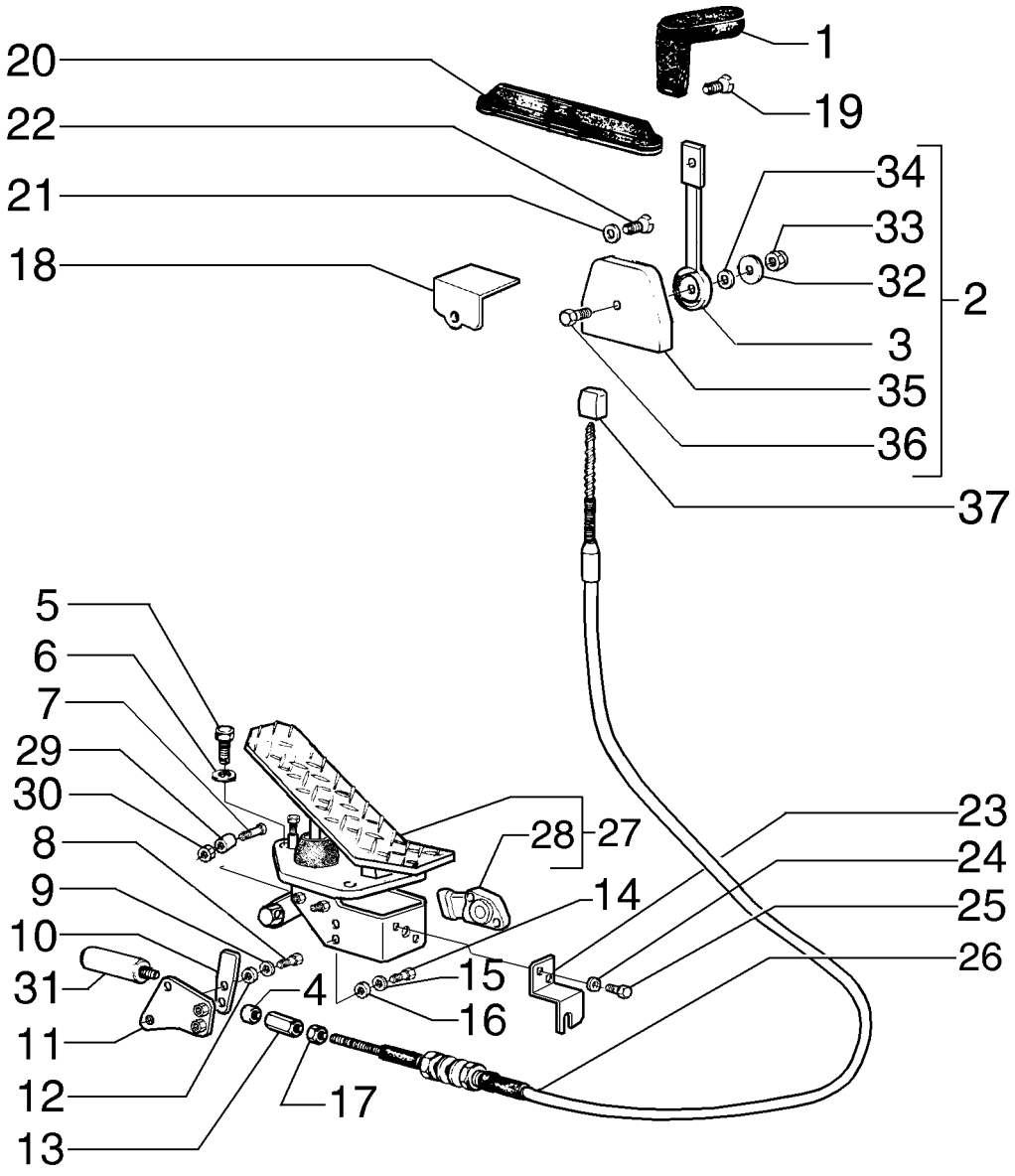

THROTTLE CONTROL LINKAGE
THROTTLE CONTROL LINKAGE
THROTTLE CONTROL LINKAGE
THROTTLE CONTROL LINKAGE

R	N	P.N.	MOD	Q	Description Denominação	Denominação Bezeichnung	Denominacion Descrizione	Description Beskrivelse	L.C.
24		12574521		2	NUT, M10 x 1.25, Cl 10 PORCA	PORCA MUTTER	TUERCA DADO	ECROU MØTRIK	010D
25		14233431		2	BOLT, Hex, M10 x 1.25 x 25 PARAFUSO	PARAFUSO SCHRAUBE	PERNO BULLONE	VIS BOLT	140B
26		84368143		1	CABLE CABO	CABO KABEL	CABLE CAVO	CABLE KABEL	650C
27		87678588		1	ACCELERATOR, Pedal ACELERADOR	ACELERADOR GASPEDAL; BESCHLEUN	ACELERADOR ACCELERATORE	ACCELERATEUR SPEEDER; KATALYSATC	P084
28		73164376		1	KIT KIT	KIT SATZ	KIT KIT	KIT SÆT	305C
29		75327147		1	SPACER ESPAÇADOR	ESPAÇADOR DISTANZSTÜCK	SEPARADOR DISTANZIALE	ENTRETOISE AFSTANDSSTYKKE	075D
30		12575421		1	NUT PORCA	PORCA MUTTER	TUERCA DADO	ECROU MØTRIK	010D
31		71103251		1	PISTON PISTÃO	PISTÃO KOLBEN	PISTÓN PISTONE	PISTON STEMPEL	235S
32		75264206		1	COVER COBERTURA	COBERTURA ABDECKUNG	CUBIERTA COPERCHIO	COUVERCLE DÆKSEL	265C
33		12575421		1	NUT PORCA	PORCA MUTTER	TUERCA DADO	ECROU MØTRIK	010D
34		12601570		1	WASHER ANILHA	ARRUELA PLANA UNTERLEGSCHEIBE	ARANDELA RONDELLA	RONDELLE FLADSKIVE	131R
35		75264205		1	SUPPORT SUPORTE	SUPORTE STÜTZE	SOPORTE SUPPORTO	SUPPORT BESLAG	300S
36		10902631		1	BOLT, Hex, M6 x 25, 10.9 PARAFUSO	PARAFUSO SCHRAUBE	PERNO BULLONE	VIS BOLT	140B
37		87755918	a	1	ADAPTER ADAPTADOR	ADAPTADOR ADAPTER	ADAPTADOR ADATTATORE	ADAPTATEUR ADAPTER	001A

(a) ASN N9AF00699

03-07	01	p1	10/10

FUEL FILTER
FILTRO DE COMBUSTÍVEL
FILTRO DE COMBUSTIBLE
FUEL FILTER

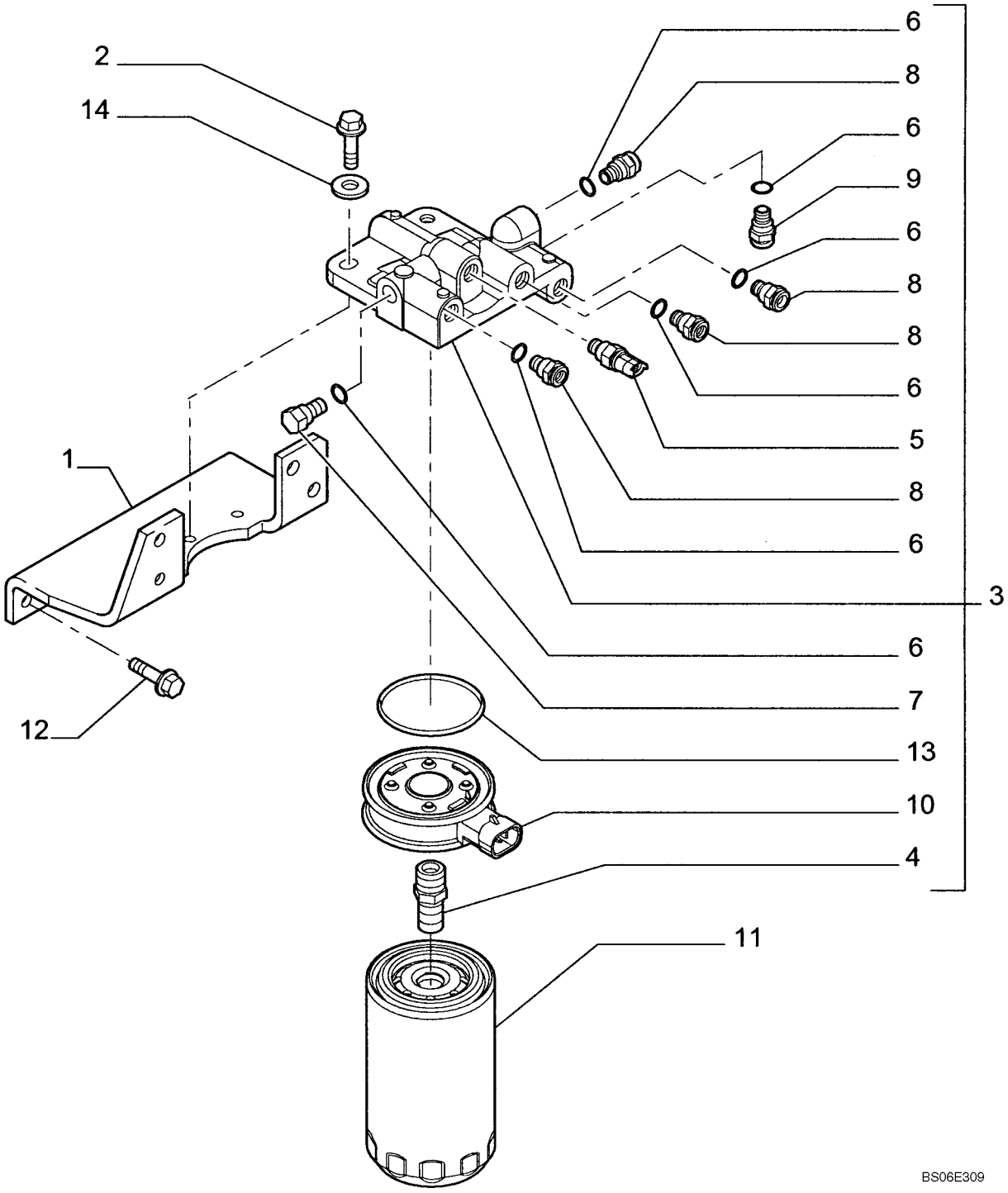

FUEL FILTER
FUEL FILTER
FUEL FILTER
FUEL FILTER

R	N	P.N.	MOD	Q	Description Denominação	Denominação Bezeichnung	Denominacion Descrizione	Description Beskrivelse	L.C.
1		2852793		1	BRACKET SUPORTE	SUPORTE HALTERUNG	SOPORTE STAFFA	SUPPORT BESLAG	225S
2		2830733		2	SCREW PARAFUSO	PARAFUSO SCHRAUBE	TORNILLO VITE	VIS SKRUE	040V
3		2852436		1	FILTER HEAD CABEÇA DO FILTRO	CABEÇA DO FILTRO FILTERKOPF	CABEZA DE FILTRO TESTA DEL FILTRO	TETE DE FILTRE FILTERHOVED	A007
4		4898758		1	ADAPTER ADAPTADOR	ADAPTADOR ADAPTER	ADAPTADOR ADATTATORE	ADAPTATEUR ADAPTER	001A
5		4897224		1	SENSOR SENSOR	SENSOR SENSOR	SENSOR SENSORE	CAPTEUR FØLER	608S
6		4894721		6	SEALING WASHER, M12.2 x 17 x 1.5 Thk ANILHA DE VEDAÇÃO	VEDAÇÃO DA ARRUELA DICHTSCHEIBE	ARANDELA HERMÉTICA ROSETTA DI TENUTA	RONDELLE D'ETANCHEI TÆTNINGSSKIVE	133R
7		4893464		1	PLUG TAMPÃO	BUJÃO STOPFEN	TAPÓN TAPPO	BOUCHON PROP	050T
8		4890964		4	FITTING, M12 x 1.5 CONECTOR	CONEXÃO ARMATUR	ACOPLAMIENTO RACCORDO	RACCORD FITTING	3300
9		4896543		1	FITTING CONECTOR	CONEXÃO ARMATUR	ACOPLAMIENTO RACCORDO	RACCORD FITTING	3300
10		4897838		1	HEATER AQUECEDOR	AQUECEDOR HEIZUNG	CALENTADOR RISCALDATORE	CHAUFFAGE VARMEAPPARAT	105R
11		4897897		1	FUEL FILTER FILTRO DE COMBUSTÍVI	FILTRO DE COMBUSTÍVI KRAFTSTOFFFILTER	FILTRO DE COMBUSTIBI FILTRO CARBURANTE	FILTRE A CARBURANT BRÆNDSTOFFILTER	064F
12		2852791		4	SCREW PARAFUSO	PARAFUSO SCHRAUBE	TORNILLO VITE	VIS SKRUE	040V
13		4898876		1	O-RING O-RING	O-RING O-RING	JUNTA TÓRICA ANELLO TOROIDALE	JOINT TORIQUE O-RING	055A
14		2830711		2	WASHER ANILHA	ARRUELA PLANA UNTERLEGSCHEIBE	ARANDELA RONDELLA	RONDELLE FLADSKIVE	131R

03-08	01	p1	10/10

FUEL INJECTION PUMP
BOMBA INJETORA
BOMBA DE INYECCION
POMPE DINJECTION

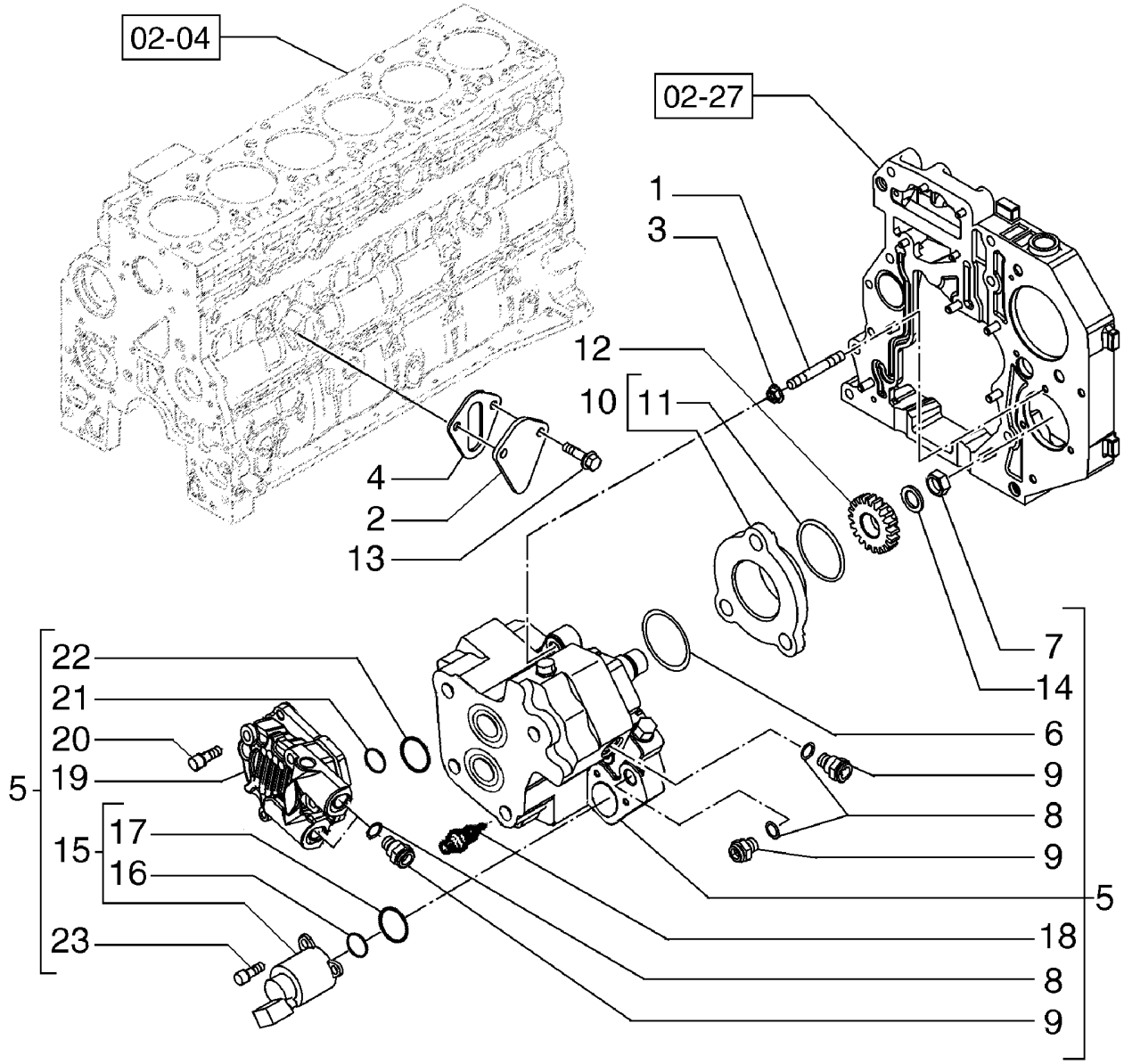

BOMBA DE INYECCION
EINSPRITZPUMPE
POMPA DI INIEZIONE DEL COMBUSTIBILE
BRÆNDSTOFINDSPRØJTNINGSPUMPE

R	N	P.N.	MOD	Q	Description Denominação	Denominação Bezeichnung	Denominacion Descrizione	Description Beskrivelse	L.C.
1		4899003		3	FLANGE NUT, M8 x 1.25, Replaces 4899003				
						PORCA FLANGEADA	TUERCA DE BRIDA	ECROU A EMBASE	A069
					PORCA FLANGEADA	FLANSCHMUTTER	DADO FLANGIATO	FLANGEMØTRIK	
2		4896952		1	COVER	COBERTURA	CUBIERTA	COUVERCLE	265C
					COBERTURA	ABDECKUNG	COPERCHIO	DÆKSEL	
3		2852488		3	STUD, STUD, M8X1.25X50	PRISIONEIRO	PRISIONERO	GOUJON	210P
					PINO ROSCADO	GEWINDEBOLZEN	PRIGIONIERO	STØTTEBOLT	
4		4890700		1	GASKET	JUNTA	JUNTA	JOINT	123G
					JUNTA	DICHTUNG	GUARNIZIONE	PAKNING	
5		4898921		1	FUEL INJECTION PUMP, Incl. Ref 6 - 9, 14				
						BOMBA INJEÇÃO COMBI	BOMBA DE INY. DE COM	POMPE INJECT. CARBUI	158P
					BOMBA INJECÇÃO COM	KRAFTSTOFFEINPRITZP	POMPA INIEZ. CARBURA	INDSPRØJTNINGSPUMP	
6		4890088		1	O-RING	O-RING	JUNTA TÓRICA	JOINT TORIQUE	055A
					O-RING	O-RING	ANELLO TOROIDALE	O-RING	
7		4890634		1	NUT, M18X1.5	PORCA	TUERCA	ECROU	010D
					PORCA	MUTTER	DADO	MØTRIK	
8		93156604		4	GASKET, Replaces 4891385				
						JUNTA	JUNTA	JOINT	123G
					JUNTA	DICHTUNG	GUARNIZIONE	PAKNING	
9		4893962		4	QUICK MALE COUPLING, M12, Quick Disconnect				
						ENGATE RÁPIDO MACHO	ACOPLAMIENTO RÁPIDO	ACCOUPLEMENT RAP. M	115A
					ADAPTADOR MACHO RÁ	SCHNELLKUPPLUNGSST	ATTACCO RAPIDO MASC	LYNKOBLING	
10		2852804		1	HUB, ASSY; Adapter, Incl. Ref 11				
						CUBO	CUBO	MOYEU	135M
					CUBO	NABE	MOZZO	NAV	
11		2852805		1	O-RING	O-RING	JUNTA TÓRICA	JOINT TORIQUE	055A
					O-RING	O-RING	ANELLO TOROIDALE	O-RING	
12		4893389		1	DRIVEN GEAR, Fuel Pump	ENGRENAGEM ACIONAD	PIÑÓN CONDUCIDO	PIGNON MENE	051I
					ENGRENAGEM ACCIONA	ANGETRIEBENES RAD	INGRANAGGIO CONDOT	DREVET TANDHJUL	
13		87803136		2	SCREW, Flange, M8 x 20; Replaces 2852234				
						PARAFUSO	TORNILLO	VIS	040V
					PARAFUSO	SCHRAUBE	VITE	SKRUE	
14		2852234		1	SCREW, Hex Flg, M8 x 1.25 x 20, Spring; Replaces 4890635				
						PARAFUSO	TORNILLO	VIS	040V
					PARAFUSO	SCHRAUBE	VITE	SKRUE	
15		42541851		1	SOLENOID	SOLENOIDE	SOLENOIDE	SOLENOIDE	168S
					SOLENÓIDE	MAGNETSCHALTER	SOLENOIDE	MAGNETVENTIL	
16		42541850		1	O-RING	O-RING	JUNTA TÓRICA	JOINT TORIQUE	055A
					O-RING	O-RING	ANELLO TOROIDALE	O-RING	
17		42541849		1	O-RING	O-RING	JUNTA TÓRICA	JOINT TORIQUE	055A
					O-RING	O-RING	ANELLO TOROIDALE	O-RING	
18		42550486		1	VALVE	VÁLVULA	VÁLVULA	SOUPAPE	9620
					VÁLVULA	VENTIL	VALVOLA	VENTIL	
19		42547619		4	FUEL PUMP	BOMBA DE COMBUSTÍVI	BOMBA DE COMBUSTIBI	POMPE A CARBURANT	154P
					BOMBA DE COMBUSTÍVI	KRAFTSTOFFPUMPE	POMPA CARBURANTE	BRÆNDSTOFPUMPE	
20		42550487		1	SCREW	PARAFUSO	TORNILLO	VIS	040V
					PARAFUSO	SCHRAUBE	VITE	SKRUE	
21		42550488		1	O-RING	O-RING	JUNTA TÓRICA	JOINT TORIQUE	055A
					O-RING	O-RING	ANELLO TOROIDALE	O-RING	

RG140.B RG170.B
F170B F140B
RG200.B F200B

03-08	01	p2	10/10

FUEL INJECTION PUMP
BOMBA INJETORA
BOMBA DE INYECCION
POMPE DINJECTION

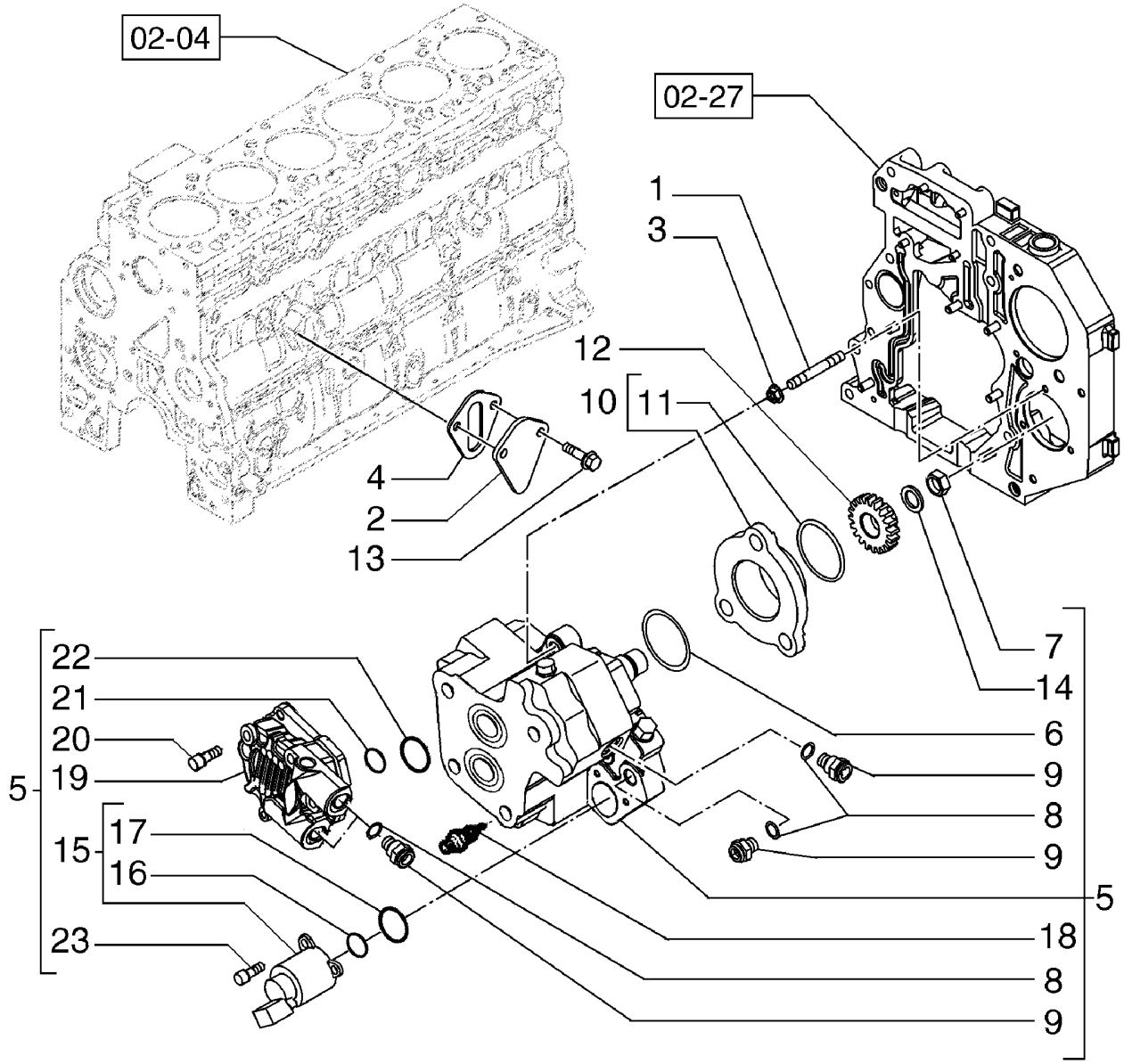

BOMBA DE INYECCION
EINSPRITZPUMPE
POMPA DI INIEZIONE DEL COMBUSTIBILE
BRÆNDSTOFINDSPRØJTNINGSPUMPE

R	N	P.N.	MOD	Q	Description Denominação	Denominação Bezeichnung	Denominacion Descrizione	Description Beskrivelse	L.C.
22		**42548060**		1	O-RING O-RING	O-RING O-RING	JUNTA TÓRICA ANELLO TOROIDALE	JOINT TORIQUE O-RING	055A
23		**42550932**		3	SCREW PARAFUSO	PARAFUSO SCHRAUBE	TORNILLO VITE	VIS SKRUE	040V

03-09	01	p1	10/10

FUEL INJECTION TUBES
INJEÇÃO DE COMBUSTÍVEL - TUBULAÇÃO
INYECCIÓN DE COMBUSTIBLE TUBERIAS
INJECTION DE CARBURANT TUYAUTERIE

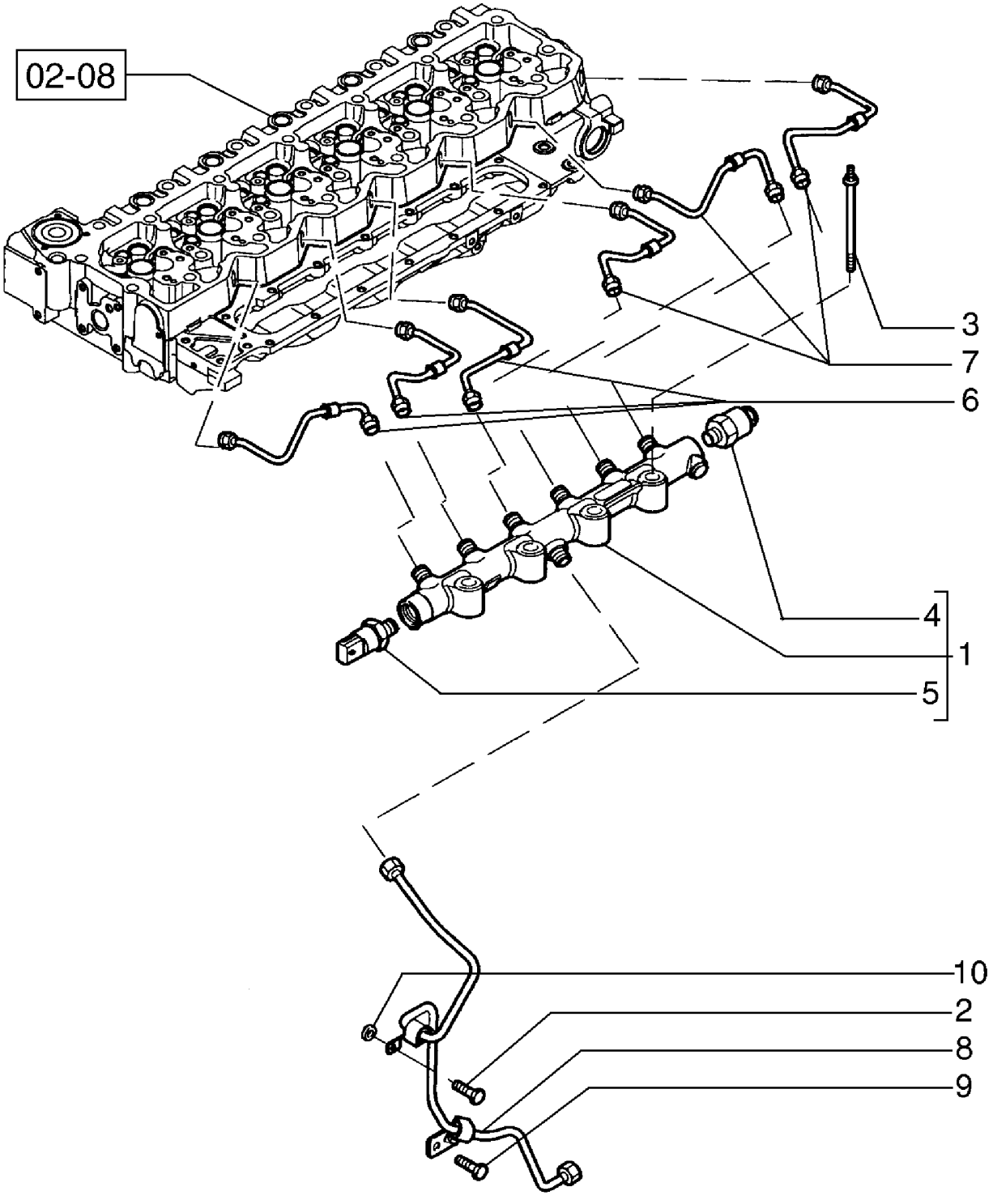

INJEÇÃO DE COMBUSTÍVEL TUBOS
KRAFTSTOFF-EINSPRITZANLAGE ROHRLEITUNG
INIEZIONE DI COMBUSTIBILE TUBO
BRÆNDSTOFINDSPRØJTNING

R	N	P.N.	MOD	Q	Description Denominação	Denominação Bezeichnung	Denominacion Descrizione	Description Beskrivelse	L.C.
1		2859144		1	MANIFOLD, ASSY; Incl. Ref 4, 5				
						COLETOR	COLECTOR	COLLECTEUR	198C
					COLECTOR	VERTEILER	COLLETTORE	MANIFOLD	
2		4899020		1	FLANGE BOLT, Hex, M8 x 1.25 x 20				
						PARAFUSO FLANGEADO	PERNO DE CORONA	VIS A EMBASE	A027
					PARAFUSO FLANGEADO	FLANSCHSCHRAUBE	BULLONE FLANGIATO	FLANGEBOLT	
3		2853537		4	BOLT, Special	PARAFUSO	PERNO	VIS	140B
					PARAFUSO	SCHRAUBE	BULLONE	BOLT	
4		2854543		1	PRESSURE RELIEF VALVE, Pressure				
						VÁLVULA ALÍVIO DA PRE	VÁLV. ALIVIO DE PRESIO	CLAPET DECHARGE PRI	007V
					VÁLVULA DE ALÍVIO PRE	DRUCKENTLASTUNGSV	VALV. LIMITATRICE PRE	SIKKERHEDSVENTIL	
5		2859145		1	SENSOR, Pressure	SENSOR	SENSOR	CAPTEUR	608S
					SENSOR	SENSOR	SENSORE	FØLER	
6		2857017		3	PIPE, Fuel Supply	TUBO	TUBO	TUYAU	200T
					TUBO DE ENCHIMENTO	ROHR	TUBO	PÅFYLDNINGSSTUDS	
7		2857046		3	PIPE, Fuel Supply	TUBO	TUBO	TUYAU	200T
					TUBO DE ENCHIMENTO	ROHR	TUBO	PÅFYLDNINGSSTUDS	
8		2857048		1	PIPE, Fuel Supply	TUBO	TUBO	TUYAU	200T
					TUBO DE ENCHIMENTO	ROHR	TUBO	PÅFYLDNINGSSTUDS	
9		4896884		1	SCREW, Hex Flg, M8 x 1.25 x 16				
						PARAFUSO	TORNILLO	VIS	040V
					PARAFUSO	SCHRAUBE	VITE	SKRUE	
10		2852434		1	SPACER, 8.5 ID x 18 OD x 5 lg; Replaces 2852434				
						ESPAÇADOR	SEPARADOR	ENTRETOISE	075D
					ESPAÇADOR	DISTANZSTÜCK	DISTANZIALE	AFSTANDSSTYKKE	

FUEL INJECTION SYSTEM - INJECTOR
SISTEMA DE INJEÇÃO DE COMBUSTÍVEL - INJETOR
SISTEMA DE INYECCION DE COMBUSTIBLE - INYECTOR
SYSTÈME D'INJECTION - INJECTEUR

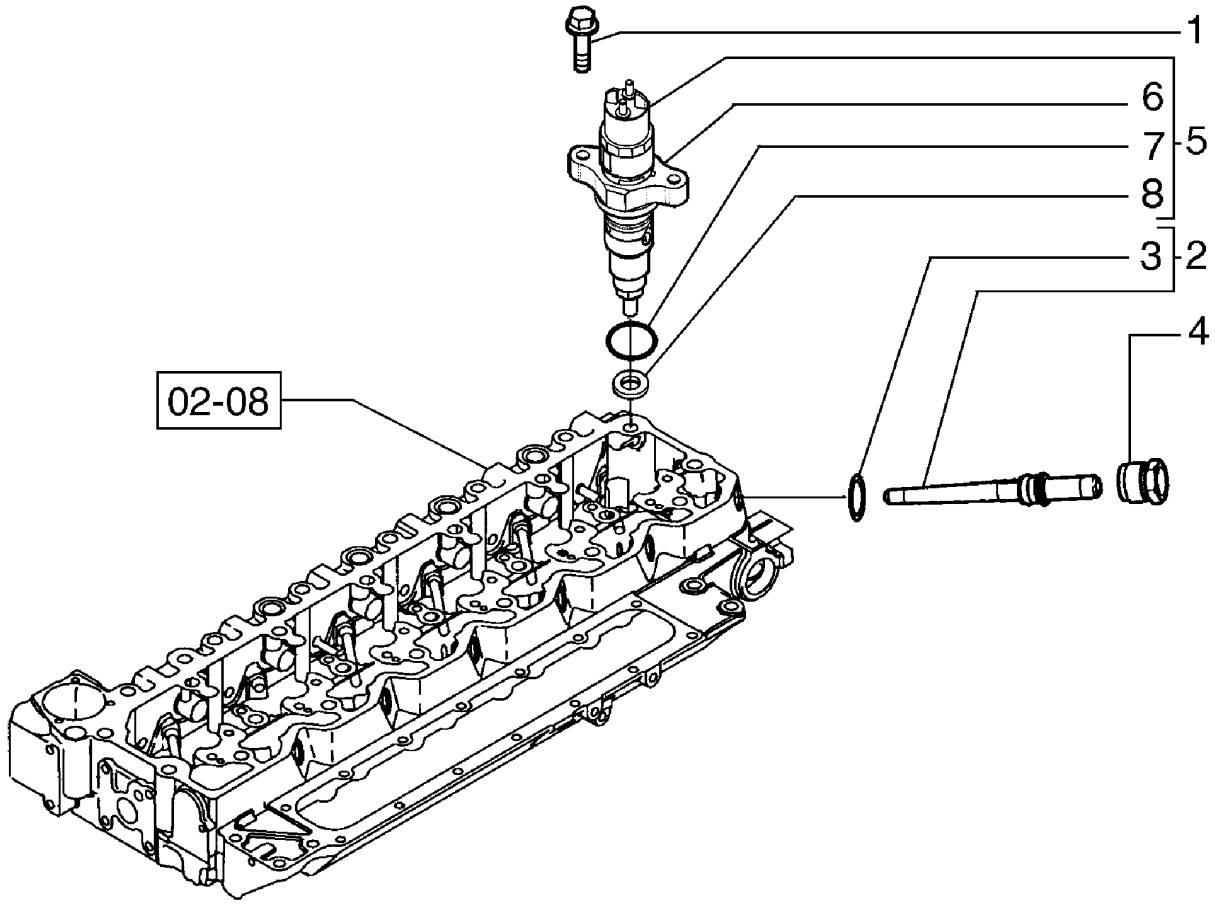

SISTEMA DE INJEÇÃO DE COMBUSTÍVEL - INJECTOR
KRAFTSTOFFEINSPRITZANLAGE - EINSPRITZDÜSE
IMPIANTO DI INIEZIONE DEL COMBUSTIBILE - INIETTORE
BRÆNDSTOFINDSPRØJTNINGSSYSTEM - POMP

R	N	P.N.	MOD	Q	Description Denominação	Denominação Bezeichnung	Denominacion Descrizione	Description Beskrivelse	L.C.
1		4895483		12	SCREW PARAFUSO	PARAFUSO SCHRAUBE	TORNILLO VITE	VIS SKRUE	040V
2		2854606		6	FITTING, Incl. Ref 3 CONECTOR	CONEXÃO ARMATUR	ACOPLAMIENTO RACCORDO	RACCORD FITTING	3300
3		4890929		1	O-RING O-RING	O-RING O-RING	JUNTA TÓRICA ANELLO TOROIDALE	JOINT TORIQUE O-RING	055A
4		4893739		6	TUBE NUT PORCA DE TUBO	PORCA DE TUBAGEM ROHRMUTTER	TUERCA DE TUBO DADO TUBO	ECROU DE TUYAU SLANGEMØTRIK	0030
5		2855135		6	FUEL SYSTEM INJECTOR, ASSY; Incl. Ref 6, 7, 8 INJECTOR SISTEMA CO	INJETOR SIST COMBUS KRAFTSTOFFEINSPRITZ	INYECTOR DE SIST. CO INIETT. SISTEMA CARBU	INJECTEUR DE CARBUR BRÆNDSTOFPUMPE	089I
6		2854609		1	BRACKET SUPORTE	SUPORTE HALTERUNG	SOPORTE STAFFA	SUPPORT BESLAG	225S
7		4890926		1	O-RING, 20.9 ID x 3.0 dia O-RING	O-RING O-RING	JUNTA TÓRICA ANELLO TOROIDALE	JOINT TORIQUE O-RING	055A
8		4899689		1	SEALING WASHER, Seal Ring ANILHA DE VEDAÇÃO	VEDAÇÃO DA ARRUELA DICHTSCHEIBE	ARANDELA HERMÉTICA ROSETTA DI TENUTA	RONDELLE D'ETANCHEI TÆTNINGSSKIVE	133R

03-11	01	p1	12/10

FUEL PIPING
TUBULAÇÃO DE INJEÇÃO DE COMBUSTÍVEL
TUBERIAS DE INYECCION DE COMBUSTIBLE
FUEL PIPING

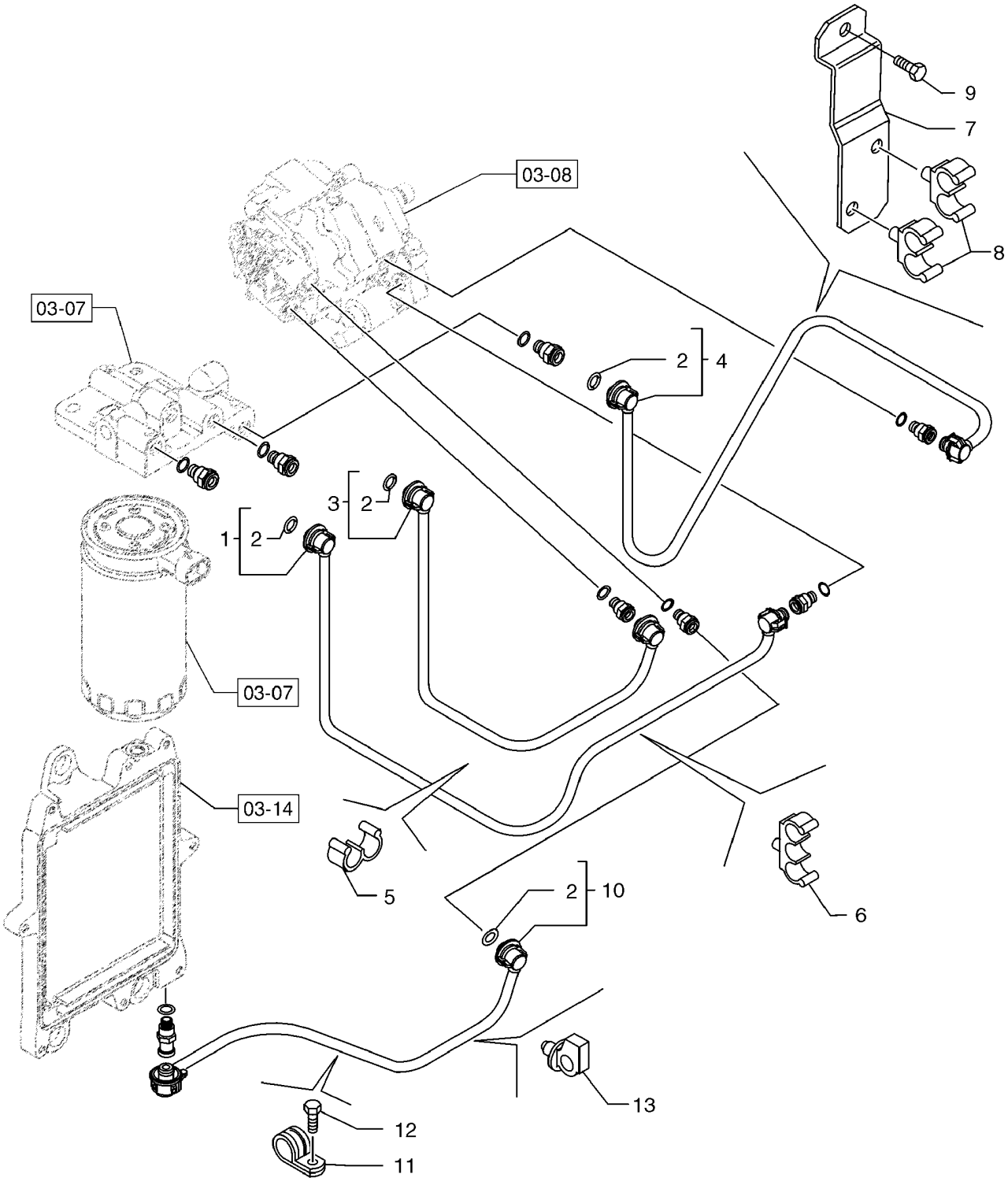

FUEL PIPING
FUEL PIPING
FUEL PIPING
FUEL PIPING

R	N	P.N.	MOD	Q	Description Denominação	Denominação Bezeichnung	Denominacion Descrizione	Description Beskrivelse	L.C.
1		**2852440**		1	TUBE TUBO	TUBO ROHR	TUBO TUBO	TUBE RØR	195T
2		**4894095**		8	O-RING, M8 ID x 2.5 Thk O-RING	O-RING O-RING	JUNTA TÓRICA ANELLO TOROIDALE	JOINT TORIQUE O-RING	055A
3		**2852443**		1	TUBE TUBO	TUBO ROHR	TUBO TUBO	TUBE RØR	195T
4		**2852446**		1	TUBE TUBO	TUBO ROHR	TUBO TUBO	TUBE RØR	195T
5		**2852449**		2	CLIP FIXADOR	GRAMPO KLAMMER	ABRAZADERA FERMO	COLLIER KLIPS	045F
6		**2852450**		1	CLAMP BRAÇADEIRA	BRAÇADEIRA KLEMME	ABRAZADERA MORSETTO	COLLIER SPÆNDEBÅND	120M
6		**2852794**		1	CABLE CLIP FIXADOR DE CABO	GRAMPO DO CABO KABELSCHELLE	ABRAZADERA DE CABLE FERMO PER CAVO	ATTACHE-CABLE KABELKLEMME	P656
7		**2852451**		1	BRACKET SUPORTE	SUPORTE HALTERUNG	SOPORTE STAFFA	SUPPORT BESLAG	225S
8		**2852452**		2	CABLE CLIP FIXADOR DE CABO	GRAMPO DO CABO KABELSCHELLE	ABRAZADERA DE CABLE FERMO PER CAVO	ATTACHE-CABLE KABELKLEMME	P656
9		**4897277**		1	SCREW PARAFUSO	PARAFUSO SCHRAUBE	TORNILLO VITE	VIS SKRUE	040V
10		**2859679**		1	PLASTIC-RUBBER TUBE TUBO PLÁSTICO	TUBO PLÁSTICO KUNSTSTOFF-/GUMMI-R	TUBO DE GOMA DE PLÁ TUBO IN PLASTICA-GOM	GAINE PLASTIQUE PLASTIKGUMMISLANGE	Z192
11		**4895462**		1	CLAMP BRAÇADEIRA	BRAÇADEIRA KLEMME	ABRAZADERA MORSETTO	COLLIER SPÆNDEBÅND	120M
12		**4899103**		1	SCREW, Hex Flg, M8 x 1.25 x 12 PARAFUSO	PARAFUSO SCHRAUBE	TORNILLO VITE	VIS SKRUE	040V
13		**4896996**		1	CLAMP BRAÇADEIRA	BRAÇADEIRA KLEMME	ABRAZADERA MORSETTO	COLLIER SPÆNDEBÅND	120M

RG140.B RG170.B
F140B RG200.B
F170B F200B

03-12	01	p1	10/10

FUEL INJECTION SYSTEM - DRAIN LINE
LINHA DE COMBUSTÍVEL E DRENO
LINEA DE COMBUSTIBLE Y DRENO
FUEL INJECTION SYSTEM - DRAIN LINE

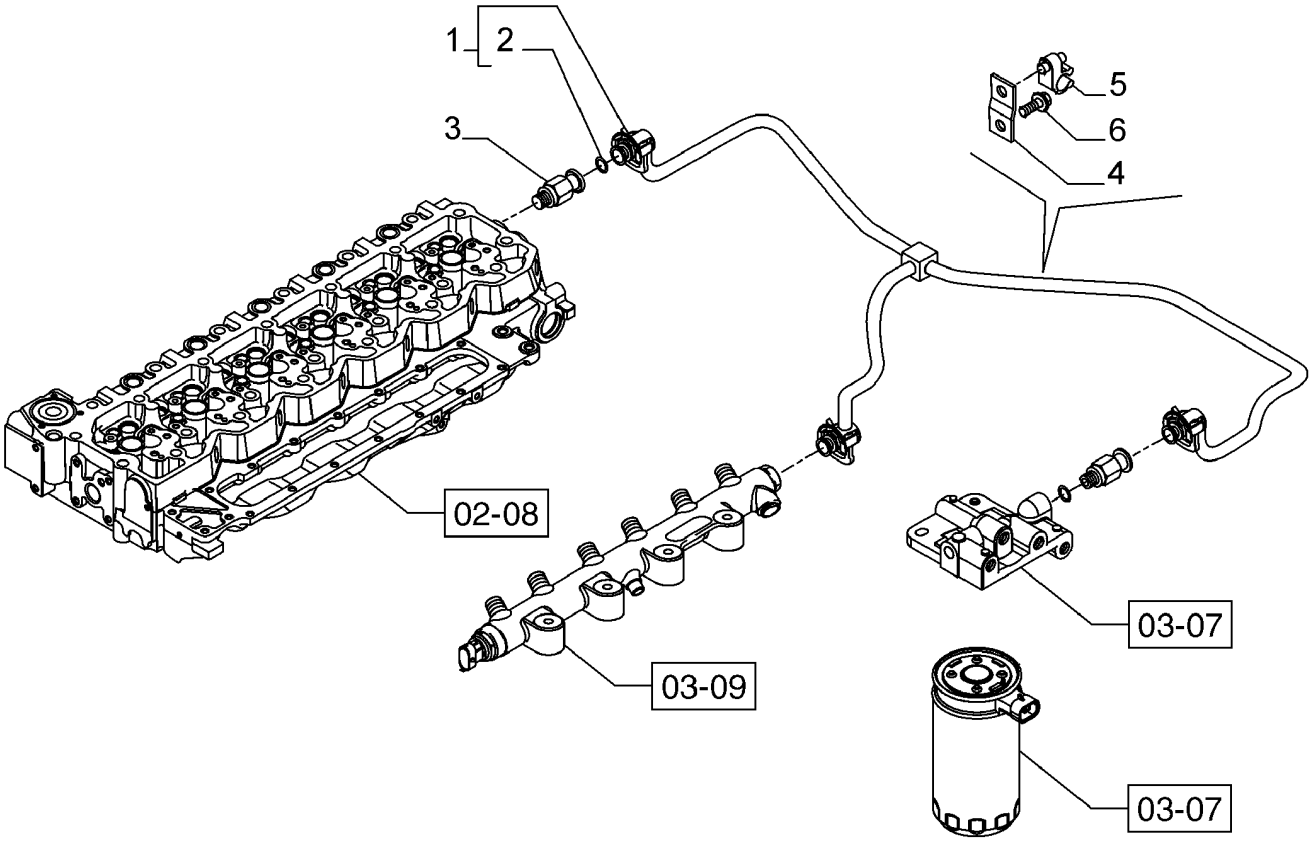

FUEL INJECTION SYSTEM - DRAIN LINE
FUEL INJECTION SYSTEM - DRAIN LINE
FUEL INJECTION SYSTEM - DRAIN LINE
FUEL INJECTION SYSTEM - DRAIN LINE

R	N	P.N.	MOD	Q	Description Denominação	Denominação Bezeichnung	Denominacion Descrizione	Description Beskrivelse	L.C.
1		2855125		1	PIPE, Fuel return TUBO DE ENCHIMENTO	TUBO ROHR	TUBO TUBO	TUYAU PÅFYLDNINGSSTUDS	200T
2		4894095		3	O-RING, M8 ID x 2.5 Thk O-RING	O-RING O-RING	JUNTA TÓRICA ANELLO TOROIDALE	JOINT TORIQUE O-RING	055A
3		4896329		1	PRESSURE RELIEF VALVE VÁLVULA DE ALÍVIO PRE	VÁLVULA ALÍVIO DA PRE DRUCKENTLASTUNGSV	VÁLV. ALIVIO DE PRESIC VALV. LIMITATRICE PRE	CLAPET DECHARGE PRI SIKKERHEDSVENTIL	007V
4		2852457		1	CLAMP BRAÇADEIRA	BRAÇADEIRA KLEMME	ABRAZADERA MORSETTO	COLLIER SPÆNDEBÅND	120M
5		2852458		1	CLIP FIXADOR	GRAMPO KLAMMER	ABRAZADERA FERMO	COLLIER KLIPS	045F
6		2852100		1	FLANGE BOLT, Hex, M8 x 1.25 x 16 PARAFUSO FLANGEADO	PARAFUSO FLANGEADO FLANSCHSCHRAUBE	PERNO DE CORONA BULLONE FLANGIATO	VIS A EMBASE FLANGEBOLT	A027

RG140.B RG170.B
F140B RG200.B
F170B F200B

03-13	01	p1	10/10

HARNESS, ENGINE ELECTRONIC CONTROL MODULE
CHICOTES DO MÓDULO DE CONTROLE ELETRÔNICO DA IGNIÇÃO
MAZO DE CABLES MOTOR CONTROLADO ELECTRÓNICAMENTE MODULO
FAISCEAU MOTEUR CONTRÔLÉ ÉLECTRONIQUEMENT MODULE

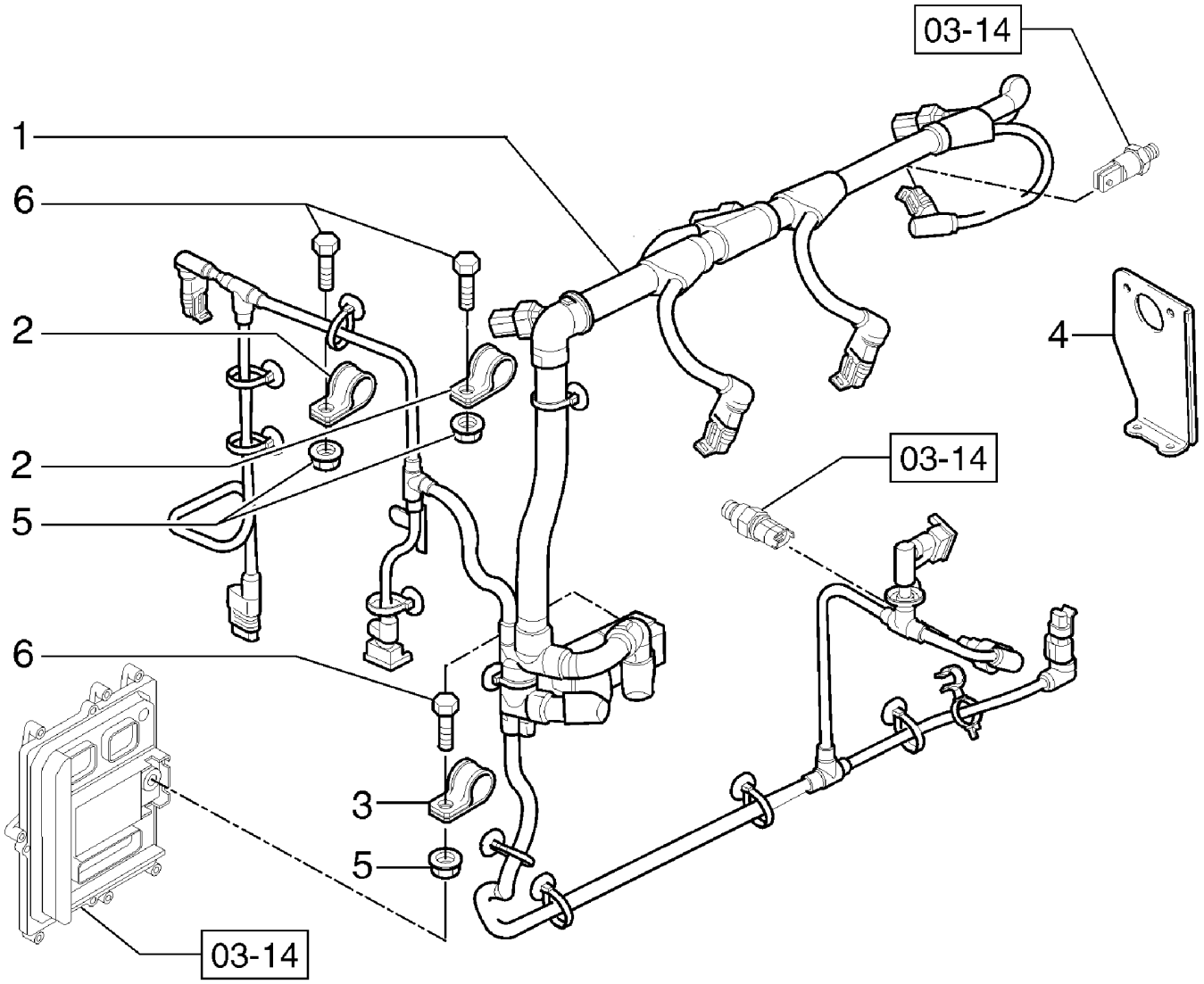

FIOS, MOTOR CABLAGEM DO MÓDULO DE CONTROLO ELECTRÓNICO DA IGNIÇÃO
MOTORKABELBAUM KABELBAUM FÜR ELEKTRONISCHES ZÜNDSTEUERMODUL
CABLAGGIO DEL MOTORE CABLAGGIO PER CENTRALINA DI ACCENSIONE ELETTRONICA
LEDNINGSNET, MOTOR ELEKTRONISK TÆNDINGSKONTROLMODULS LEDNINGSNET

R	N	P.N.	MOD	Q	Description Denominação	Denominação Bezeichnung	Denominacion Descrizione	Description Beskrivelse	L.C.
1		2854598		1	WIRE HARNESS, Control CABLAGEM	CHICOTE KABELBAUM	GRUPO DE CABLES CABLAGGIO	FAISCEAU ELECTRIQUE KABELNET	070I
2		2852500		2	CLAMP BRAÇADEIRA	BRAÇADEIRA KLEMME	ABRAZADERA MORSETTO	COLLIER SPÆNDEBÅND	120M
3		4899815		1	CLAMP BRAÇADEIRA	BRAÇADEIRA KLEMME	ABRAZADERA MORSETTO	COLLIER SPÆNDEBÅND	120M
4		2854599		1	BRACKET SUPORTE	SUPORTE HALTERUNG	SOPORTE STAFFA	SUPPORT BESLAG	225S
5		2852484		3	NUT PORCA	PORCA MUTTER	TUERCA DADO	ECROU MØTRIK	010D
6		2854600		2	SCREW PARAFUSO	PARAFUSO SCHRAUBE	TORNILLO VITE	VIS SKRUE	040V

03-14	01	p1	10/10

FUEL INJECTION SYSTEM - MODULE, ENGINE CONTROL
SISTEMA DE INJEÇÃO DE COMBUSTÍVEL - MÓDULO CONTROLE DE MOTOR
SISTEMA DE INYECCION DE COMBUSTIBLE - MODULO, CONTROL DEL MOTOR
SYSTÈME D'INJECTION - MODULE DE COMMANDE DU MOTEUR

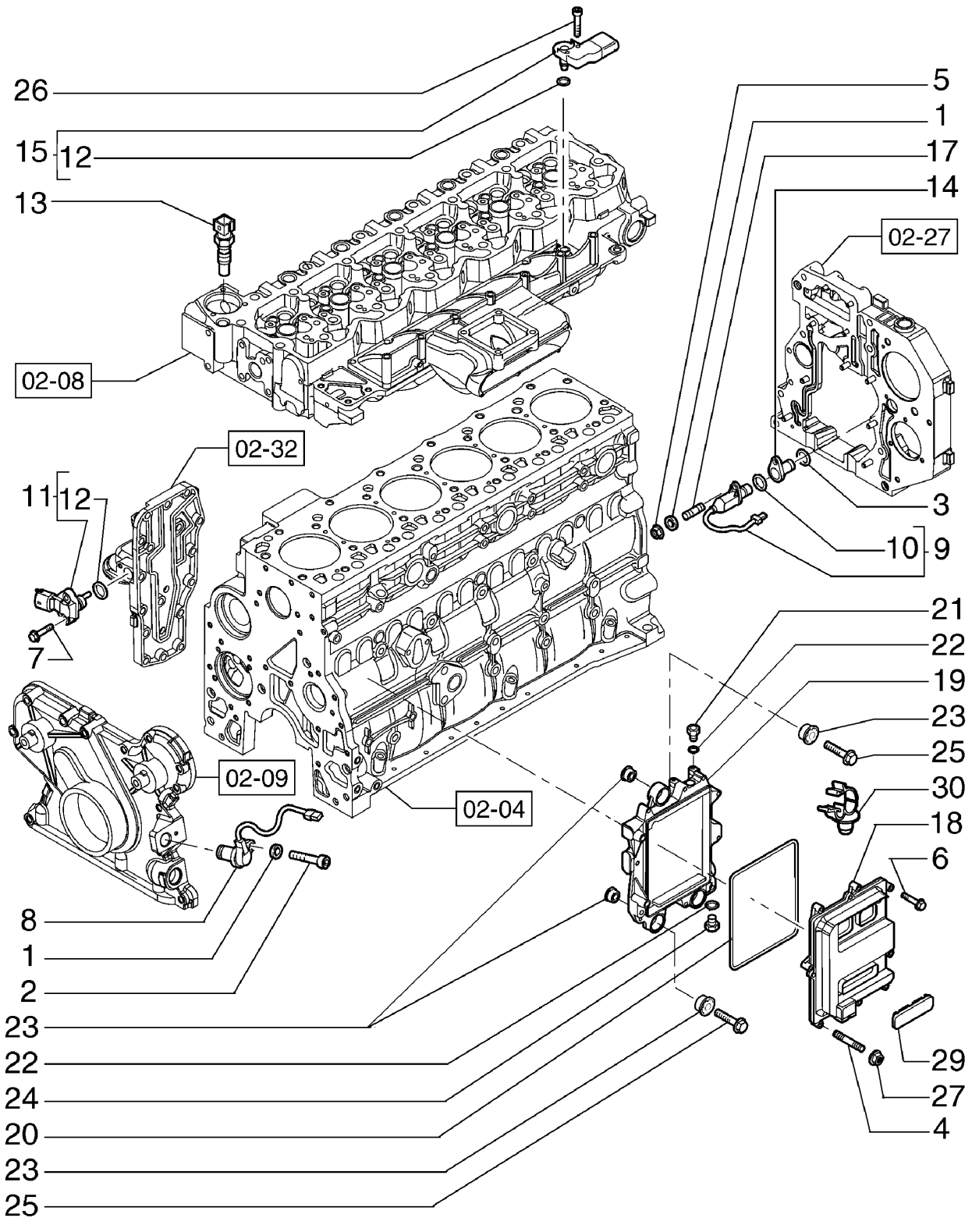

SISTEMA DE INJEÇÃO DE COMBUSTÍVEL - MODULO, CONTROL DEL MOTOR
KRAFTSTOFFEINSPRITZANLAGE - PUMP MOUNTING
IMPIANTO DI INIEZIONE DEL COMBUSTIBILE - MODULO DI COMANDO DEL MOTORE
BRÆNDSTOFINDSPRØJTNINGSSYSTEM - MODUL, MOTORKONTROL

R	N	P.N.	MOD	Q	Description Denominação	Denominação Bezeichnung	Denominacion Descrizione	Description Beskrivelse	L.C.
1		4899124		2	WASHER	ARRUELA PLANA	ARANDELA	RONDELLE	131R
					ANILHA	UNTERLEGSCHEIBE	RONDELLA	FLADSKIVE	
2		4899082		1	SCREW, Hex Soc Hd, M6 x 1 x 20				
						PARAFUSO	TORNILLO	VIS	040V
					PARAFUSO	SCHRAUBE	VITE	SKRUE	
3		2852817		1	O-RING, Replaces 2852817	O-RING	JUNTA TÓRICA	JOINT TORIQUE	055A
					O-RING	O-RING	ANELLO TOROIDALE	O-RING	
4		2854593		1	STUD	PRISIONEIRO	PRISIONERO	GOUJON	210P
					PINO ROSCADO	GEWINDEBOLZEN	PRIGIONIERO	STØTTEBOLT	
5		2854282		1	NUT, M6X1	PORCA	TUERCA	ECROU	010D
					PORCA	MUTTER	DADO	MØTRIK	
6		2852818		7	SCREW, Flange, M6 x 30; Replaces 2852818				
						PARAFUSO	TORNILLO	VIS	040V
					PARAFUSO	SCHRAUBE	VITE	SKRUE	
7		4899110		2	SCREW, Hex Flg, M6 x 1 x 20				
						PARAFUSO	TORNILLO	VIS	040V
					PARAFUSO	SCHRAUBE	VITE	SKRUE	
8		4890189		1	SENSOR, Speed	SENSOR	SENSOR	CAPTEUR	608S
					SENSOR	SENSOR	SENSORE	FØLER	
9		4890190		1	SENSOR, ECM; Incl. Ref 10	SENSOR	SENSOR	CAPTEUR	608S
					SENSOR	SENSOR	SENSORE	FØLER	
10		2852820		1	O-RING, 17.17X1.78MM	O-RING	JUNTA TÓRICA	JOINT TORIQUE	055A
					O-RING	O-RING	ANELLO TOROIDALE	O-RING	
11		2859674		1	SENSOR, Temperature, Pressure Sensor; Incl. Ref 12				
						SENSOR	SENSOR	CAPTEUR	608S
					SENSOR	SENSOR	SENSORE	FØLER	
12		4895477		1	O-RING, 549 ID x .103	O-RING	JUNTA TÓRICA	JOINT TORIQUE	055A
					O-RING	O-RING	ANELLO TOROIDALE	O-RING	
13		4897224		1	SENSOR, Temperature	SENSOR	SENSOR	CAPTEUR	608S
					SENSOR	SENSOR	SENSORE	FØLER	
14		4892255		1	HOUSING, Housing, Sensor				
						ALOJAMENTO	ALOJAMIENTO	CARTER	014V
					ALOJAMENTO	GEHÄUSE	ALLOGGIAMENTO	HUS	
15		2852821		1	SENSOR, ECM, Incl. 12; Boost/Air Temperature, 4 iwre				
						SENSOR	SENSOR	CAPTEUR	608S
					SENSOR	SENSOR	SENSORE	FØLER	
17		4895157		1	STUD	PRISIONEIRO	PRISIONERO	GOUJON	210P
					PINO ROSCADO	GEWINDEBOLZEN	PRIGIONIERO	STØTTEBOLT	
18		2854594		1	ELECTRONIC CONTROL UNIT				
						CENTRAL ELETRÔNICA	UNIDAD DE CONTROL E	UNITE CMDE ELECTRON	655C
					UNID CONTR. ELECTRÓ	ELEKTRON STEUERGER	CENTRALINA ELETTRON	ELEKTRONIKBOKS	
19		2854595		1	BRACKET, SUPPORT ASSY; Electronic Unit; Incl. Ref 20 - 24				
						SUPORTE	SOPORTE	SUPPORT	225S
					SUPORTE	HALTERUNG	STAFFA	BESLAG	
20		2854079		1	GASKET	JUNTA	JUNTA	JOINT	123G
					JUNTA	DICHTUNG	GUARNIZIONE	PAKNING	
21		4896542		1	HYD CONNECTOR, M12X1.5				
						CONECTOR HIDRÁUL	CONECTOR HIDRÁULIC	CONNECTEUR HYDRAU	020R
					CONECTOR HID.	HYDR STECKVERBINDE	CONNETTORE IDRAULIC	HYDRAULIKSTIK	

RG140.B RG170.B
F170B F140B
RG200.B F200B

03-14	01	p2	10/10

FUEL INJECTION SYSTEM - MODULE, ENGINE CONTROL
SISTEMA DE INJEÇÃO DE COMBUSTÍVEL - MÓDULO CONTROLE DE MOTOR
SISTEMA DE INYECCION DE COMBUSTIBLE - MODULO, CONTROL DEL MOTOR
SYSTÈME D'INJECTION - MODULE DE COMMANDE DU MOTEUR

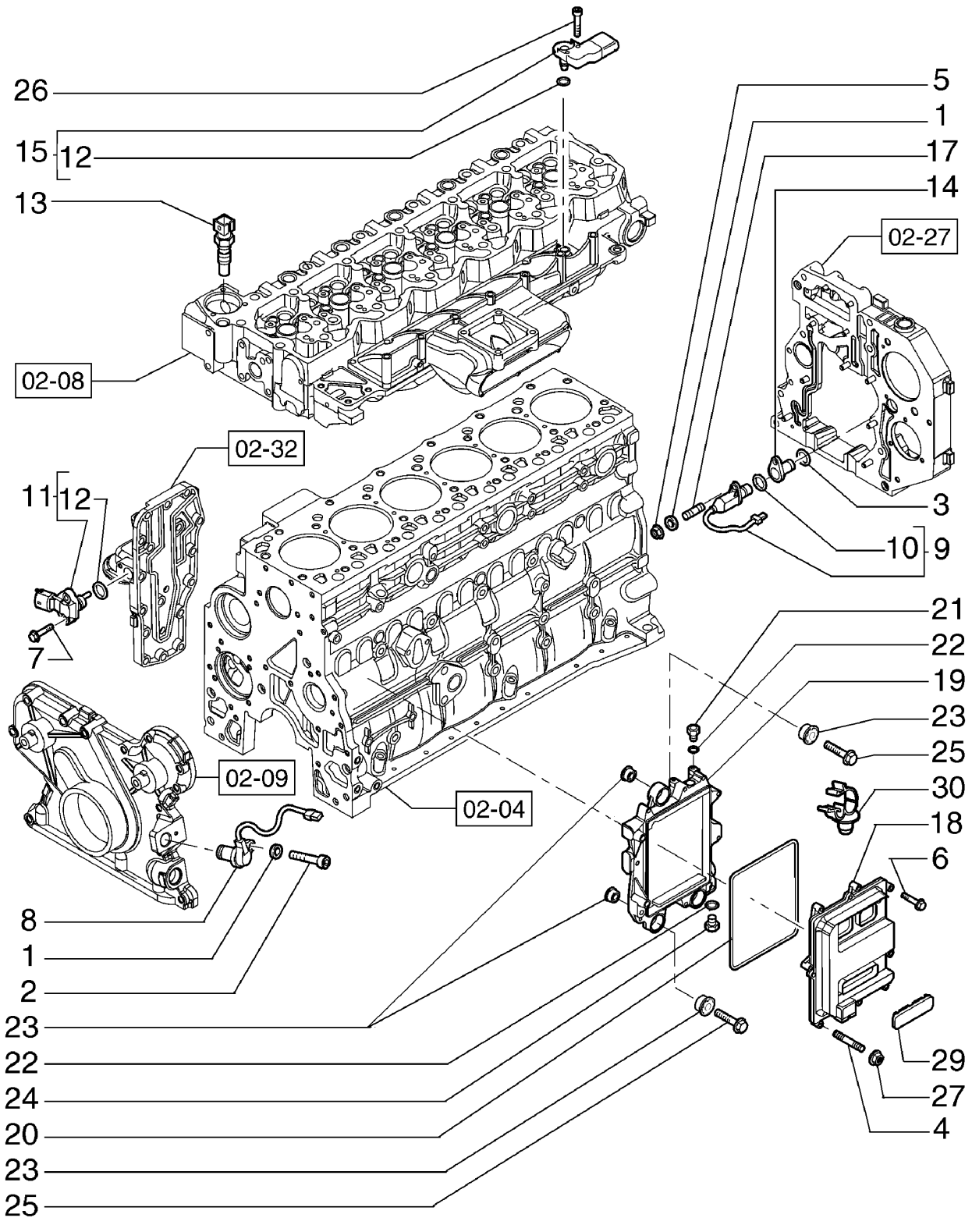

SISTEMA DE INJEÇÃO DE COMBUSTÍVEL - MODULO, CONTROL DEL MOTOR
KRAFTSTOFFEINSPRITZANLAGE - PUMP MOUNTING
IMPIANTO DI INIEZIONE DEL COMBUSTIBILE - MODULO DI COMANDO DEL MOTORE
BRÆNDSTOFINDSPRØJTNINGSSYSTEM - MODUL, MOTORKONTROL

R	N	P.N.	MOD	Q	Description Denominação	Denominação Bezeichnung	Denominacion Descrizione	Description Beskrivelse	L.C.
22		2854292		2	SEAL WASHER, 12 x 17 x 1.5 mm Washer				
					VEDADOR	VEDADOR	JUNTA CIRCULAR	JOINT-CIRCULAIRE	Z526
					VEDADOR	DICHTUNGSSCHEIBE	RONDELLA DELLA GUAF	SEAL WASHER	
23		2855150		6	INSULATOR BLOCK, BUMPER Stop				
						BLOCO ISOLANTE	BLOQUE DE AISLADOR	BLOC ISOLANT	061T
					BLOCO ISOLADOR	ISOLIERSTÜCK	BLOCCO ISOLANTE	ISOLATORBLOK	
24		4890964		1	FITTING, M12 x 1.5	CONEXÃO	ACOPLAMIENTO	RACCORD	3300
					CONECTOR	ARMATUR	RACCORDO	FITTING	
25		4899078		3	SCREW, Hex Flg, M8 x 1.25 x 45				
						PARAFUSO	TORNILLO	VIS	040V
					PARAFUSO	SCHRAUBE	VITE	SKRUE	
26		4895817		1	SCREW, Hex Flg, M6 x 1 x 20				
						PARAFUSO	TORNILLO	VIS	040V
					PARAFUSO	SCHRAUBE	VITE	SKRUE	
27		4899057		1	FLANGE NUT, M6	PORCA FLANGEADA	TUERCA DE BRIDA	ECROU A EMBASE	A069
					PORCA FLANGEADA	FLANSCHMUTTER	DADO FLANGIATO	FLANGEMØTRIK	
29		2852825		1	PLUG, Rubber	BUJÃO	TAPÓN	BOUCHON	050T
					TAMPÃO	STOPFEN	TAPPO	PROP	
30		2852486		2	CABLE CLIP	GRAMPO DO CABO	ABRAZADERA DE CABLE	ATTACHE-CABLE	P656
					FIXADOR DE CABO	KABELSCHELLE	FERMO PER CAVO	KABELKLEMME	

SECTION INDEX
Electrical System

04-01	01	STARTER & ALTERNATOR
04-02	01	ALTERNATOR - 4892318
04-03	01	STARTER
04-04	01	BATTERY AND HARNESS
04-05	01	HARNESS, ELECTRICAL SYSTEM
04-06	01	ELECTRICAL SYSTEM, REAR FRAME
04-07	01	ELECTRICAL SYSTEM, REAR FRAME
04-08	01	ELECTRICAL SYSTEM, REAR FRAME
04-09	01	ELECTRICAL SYSTEM, REAR FRAME
04-10	01	ELECTRICAL SYSTEM, FRONT FRAME
04-11	01	ELECTRICAL SYSTEM, FLOOR - (DIRECT DRIVE)
04-11	02	ELECTRICAL SYSTEM, FLOOR - (TORQUE CONVERTER)
04-12	01	ELECTRICAL SYSTEM, FPT ENGINE
04-13	01	ELECTRICAL SYSTEM, FPT ENGINE
04-14	01	ELECTRICAL SYSTEM, FPT ENGINE
04-15	01	ELECTRICAL SYSTEM, FPT ENGINE
04-17	01	ELECTRICAL SYSTEM, LATERAL CONSOLE
04-18	01	ELECTRICAL SYSTEM
04-19	01	TRANSMISSION HARNESS
04-21	01	ELECTRICAL SYSTEM, LATERAL CONSOLE
04-22	01	ELECTRICAL SYSTEM, LATERAL CONSOLE - FUSES
04-23	01	ELECTRICAL SYSTEM, LATERAL CONSOLE
04-24	01	INSTRUMENT PANEL, STD - (TORQUE CONVERTER)
04-24	02	INSTRUMENT PANEL, STD - (DIRECT DRIVE)
04-25	01	INSTRUMENT PANEL, OPTIONALS
04-26	01	INSTRUMENT PANEL, FRONT CONSOLES
04-27	01	INSTRUMENT PANEL, FRONT CONSOLES
04-28	01	INSTRUMENT PANEL, FRONT CONSOLES
04-29	01	VOLTAGE CONVERTER 24V/12V
04-30	01	AIR CONDITIONER ELECTRICAL SYSTEM

04-01	01	p1	10/10

STARTER & ALTERNATOR
MOTOR DE PARTIDA E ALTERNADOR
MOTOR DE ARRANQUE Y ALTERNADOR
STARTER & ALTERNATOR

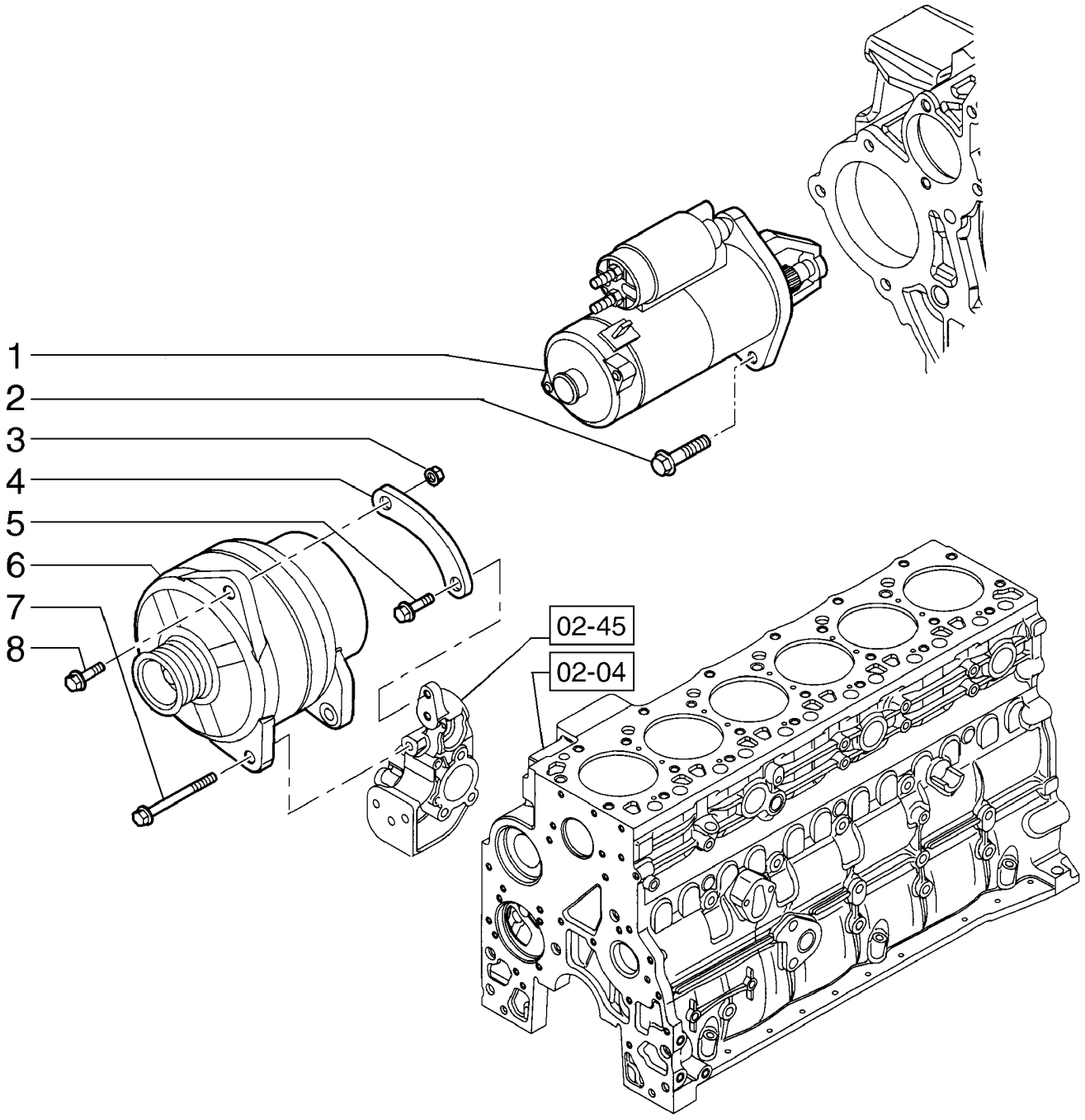

STARTER & ALTERNATOR
STARTER & ALTERNATOR
STARTER & ALTERNATOR
STARTER & ALTERNATOR

R	N	P.N.	MOD	Q	Description Denominação	Denominação Bezeichnung	Denominacion Descrizione	Description Beskrivelse	L.C.
1		2852478		1	STARTER MOTOR MOTOR DE ARRANQUE	MOTOR DE PARTIDA ANLASSERMOTOR	MOTOR DE ARRANQUE MOTORINO DI AVVIAME	DEMARREUR STARTMOTOR	133M
2		2852403		3	FLANGE BOLT, Hex, M10 x 1.5 x 30 PARAFUSO FLANGEADO	PARAFUSO FLANGEADO FLANSCHSCHRAUBE	PERNO DE CORONA BULLONE FLANGIATO	VIS A EMBASE FLANGEBOLT	A027
3		4895166		1	NUT PORCA	PORCA MUTTER	TUERCA DADO	ECROU MØTRIK	010D
4		4893840		1	BRACKET SUPORTE	SUPORTE HALTERUNG	SOPORTE STAFFA	SUPPORT BESLAG	225S
5		4895291		1	SCREW, Hex Flg, M10 x 1.5 x 20 PARAFUSO	PARAFUSO SCHRAUBE	TORNILLO VITE	VIS SKRUE	040V
6		4892318		1	ALTERNATOR ALTERNADOR	ALTERNADOR LICHTMASCHINE	ALTERNADOR ALTERNATORE	ALTERNATEUR GENERATOR	025A
7		4899122		1	SCREW, Hex Flg, M10 x 1.5 x 110 PARAFUSO	PARAFUSO SCHRAUBE	TORNILLO VITE	VIS SKRUE	040V
8		4899093		1	SCREW, Hex Flg, M10 x 1.5 x 30 PARAFUSO	PARAFUSO SCHRAUBE	TORNILLO VITE	VIS SKRUE	040V

RG140.B RG170.B
F140B RG200.B
F170B F200B

04-02	01	p1	10/10

ALTERNATOR - 4892318
ALTERNADOR - 4892318
ALTERNADOR - 4892318
ALTERNATOR - 4892318

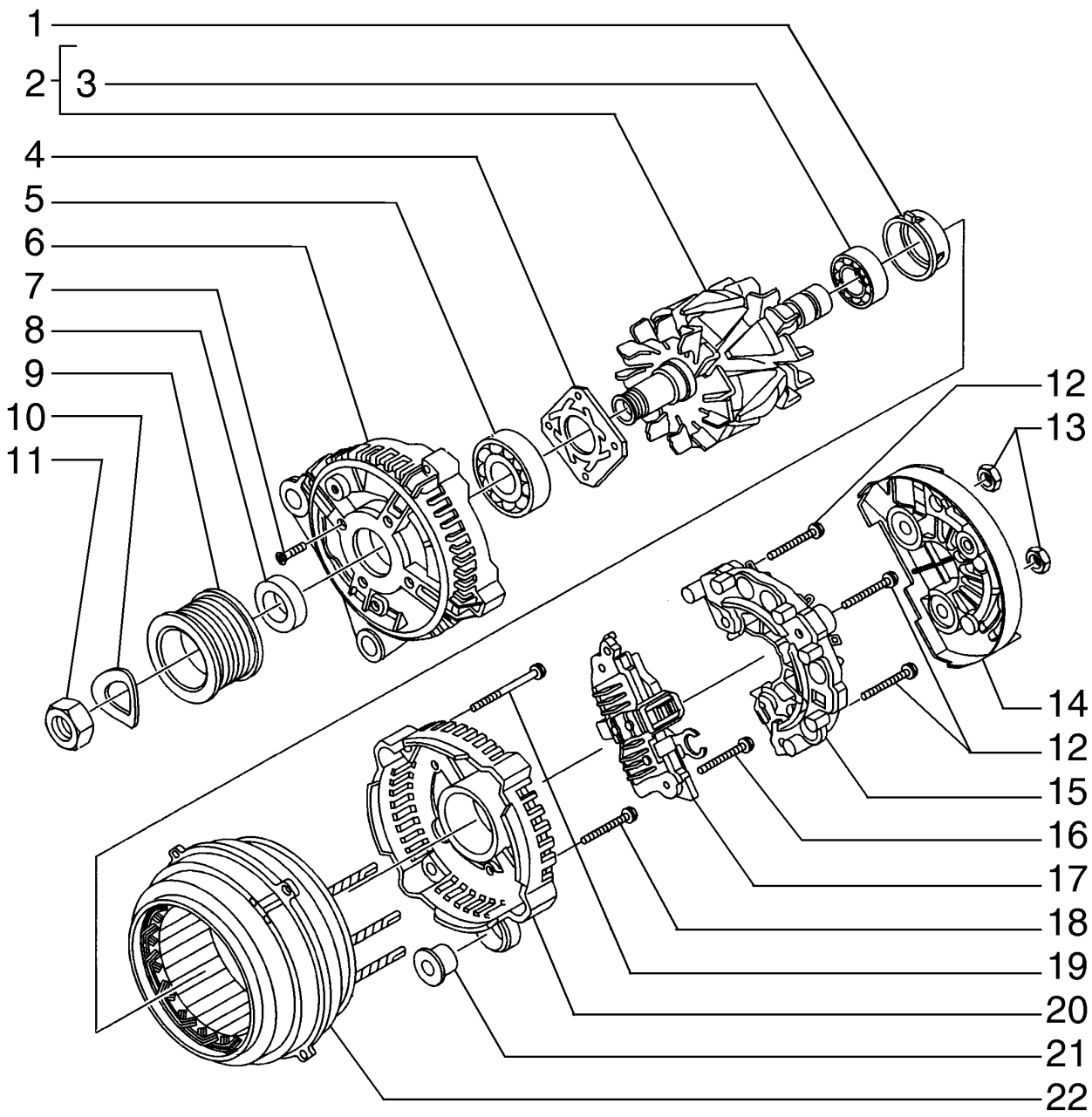

ALTERNATOR - 4892318
ALTERNATOR - 4892318
ALTERNATOR - 4892318
ALTERNATOR - 4892318

R	N	P.N.	MOD	Q	Description Denominação	Denominação Bezeichnung	Denominacion Descrizione	Description Beskrivelse	L.C.
1		42533807		1	CAP TAMPÃO	TAMPA KAPPE	TAPÓN TAPPO	CAPUCHON TANKDÆKSEL	052T
2		42537060		1	ROTOR ROTOR	ROTOR ROTOR	ROTOR ROTORE	ROTOR ROTOR	145R
3		2991637		1	BEARING ROLAMENTO	ROLAMENTO LAGER	COJINETE CUSCINETTO	ROULEMENT LEJE	0600
4		42537057		1	RETAINING PLATE PLACA DE FIXAÇÃO	PLACA DE RETENÇÃO HALTEPLATTE	PLACA DE RETENCIÓN PIASTRA DI TENUTA	PLAQUE DE RETENUE FASTSPÆNDINGSPLADE	114P
5		2991636		1	BEARING ROLAMENTO	ROLAMENTO LAGER	COJINETE CUSCINETTO	ROULEMENT LEJE	0600
6		42537056		1	HOUSING ALOJAMENTO	ALOJAMENTO GEHÄUSE	ALOJAMIENTO ALLOGGIAMENTO	CARTER HUS	014V
7		42537058		4	SCREW PARAFUSO	PARAFUSO SCHRAUBE	TORNILLO VITE	VIS SKRUE	040V
8		42533805		1	SPACER ESPAÇADOR	ESPAÇADOR DISTANZSTÜCK	SEPARADOR DISTANZIALE	ENTRETOISE AFSTANDSSTYKKE	075D
9		42535631		1	PULLEY POLIA	POLIA RIEMENSCHEIBE	POLEA PULEGGIA	POULIE REMSKIVE	230P
10		42531183		1	WASHER ANILHA	ARRUELA PLANA UNTERLEGSCHEIBE	ARANDELA RONDELLA	RONDELLE FLADSKIVE	131R
11		1113178		1	NUT PORCA	PORCA MUTTER	TUERCA DADO	ECROU MØTRIK	010D
12		42537878		3	SCREW PARAFUSO	PARAFUSO SCHRAUBE	TORNILLO VITE	VIS SKRUE	040V
13		42533817		2	NUT PORCA	PORCA MUTTER	TUERCA DADO	ECROU MØTRIK	010D
14		42533816		1	COVER COBERTURA	COBERTURA ABDECKUNG	CUBIERTA COPERCHIO	COUVERCLE DÆKSEL	265C
15		42537054		1	RECTIFIER RECTIFICADOR	RETIFICADOR GLEICHRICHTER	RECTIFICADOR RADDRIZZATORE	REDRESSEUR ENSRETTER	032R
16		42536304		2	SCREW PARAFUSO	PARAFUSO SCHRAUBE	TORNILLO VITE	VIS SKRUE	040V
17		42540208		1	VOLTAGE REGULATOR REGULADOR DE TENSÃ	REGULADOR DE TENSÃ SPANNUNGSREGLER	REGULADOR DE TENSIC REGOLATORE DI TENSI	REGULATEUR DE TENSI SPÆNDINGSREGULATO	169R
18		42536305		1	SCREW PARAFUSO	PARAFUSO SCHRAUBE	TORNILLO VITE	VIS SKRUE	040V
19		42533819		4	SCREW PARAFUSO	PARAFUSO SCHRAUBE	TORNILLO VITE	VIS SKRUE	040V
20		42537670		1	HOUSING ALOJAMENTO	ALOJAMENTO GEHÄUSE	ALOJAMIENTO ALLOGGIAMENTO	CARTER HUS	014V
21		42537051		2	BUSHING CASQUILHO	BUCHA BUCHSE	CASQUILLO BOCCOLA	BAGUE BØSNING	095B
22		42537061		1	STATOR ESTATOR	ESTATOR STATOR	ESTATOR STATORE	STATOR STATOR	8480

RG140.B RG170.B
F140B RG200.B
F170B

04-03	01	p1	10/10

STARTER
MOTOR DE PARTIDA
MOTOR DE ARRANQUE
STARTER

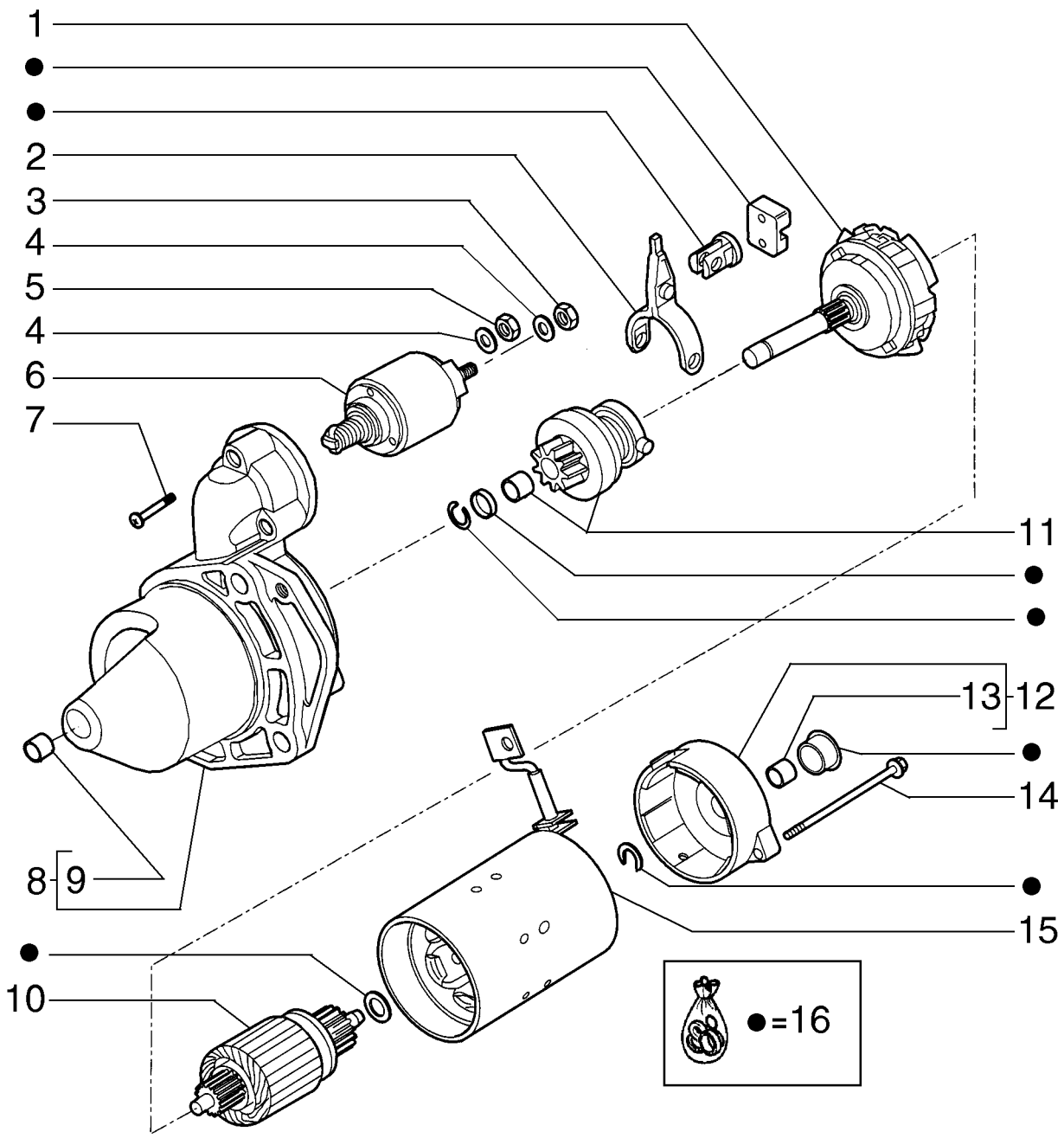

STARTER
STARTER
STARTER
STARTER

R	N	P.N.	MOD	Q	Description Denominação	Denominação Bezeichnung	Denominacion Descrizione	Description Beskrivelse	L.C.
1		8093960		1	COVER COBERTURA	COBERTURA ABDECKUNG	CUBIERTA COPERCHIO	COUVERCLE DÆKSEL	265C
2		42537069		1	CLEVIS FORQUILHA	GARFO SCHÄKEL	MOSQUETÓN FORCELLA DI ATTACCO	CHAPE GAFFELBOLT	084F
3		42537822		1	NUT PORCA	PORCA MUTTER	TUERCA DADO	ECROU MØTRIK	010D
4		42534012		2	LOCK WASHER ANILHA DE RETENÇÃO	TRAVA DA ARRUELA SICHERUNGSSCHEIBE	ARANDELA DE BLOQUE RONDELLA DI SICUREZ	RONDELLE FREIN LÅSESKIVE	132R
5		1306937		1	NUT PORCA	PORCA MUTTER	TUERCA DADO	ECROU MØTRIK	010D
6		8093958		1	SOLENOID SOLENÓIDE	SOLENOIDE MAGNETSCHALTER	SOLENOIDE SOLENOIDE	SOLENOIDE MAGNETVENTIL	168S
7		42534008		3	SCREW PARAFUSO	PARAFUSO SCHRAUBE	TORNILLO VITE	VIS SKRUE	040V
8		8093957		1	HOUSING ALOJAMENTO	ALOJAMENTO GEHÄUSE	ALOJAMIENTO ALLOGGIAMENTO	CARTER HUS	014V
9		8190143		1	BUSHING CASQUILHO	BUCHA BUCHSE	CASQUILLO BOCCOLA	BAGUE BØSNING	095B
10		42537071		1	SWITCH INTERRUPTOR	INTERRUPTOR SCHALTER	INTERRUPTOR INTERRUTTORE	CONTACTEUR KONTAKT	075I
11		42537064		1	PINION PINHÃO	PINHÃO RITZEL	PIÑÓN PIGNONE	PIGNON SPIDSHJUL	P045
12		8093959		1	HOUSING ALOJAMENTO	ALOJAMENTO GEHÄUSE	ALOJAMIENTO ALLOGGIAMENTO	CARTER HUS	014V
13		42535275		1	BUSHING CASQUILHO	BUCHA BUCHSE	CASQUILLO BOCCOLA	BAGUE BØSNING	095B
14		42537076		2	SCREW PARAFUSO	PARAFUSO SCHRAUBE	TORNILLO VITE	VIS SKRUE	040V
15		42546435		1	BLOCK BLOCO	BLOCO BLOCK	BLOQUE BLOCCO	BLOC MOTORBLOK	074B
16		42537082		1	STARTER MTR REPAIR KIT KIT MOTOR ARRANQUE	KIT MOTOR ARRANQUE ANLASSERMOT-REPARA	KIT REP. MOTOR ARRAN KIT RIPAR. MOT. AVVIAM	KIT REPAR. DEMARREU STARMOTOR REP. SÆT	019K

RG140.B RG170.B
F140B RG200.B
F170B F200B

04-04	01	p1	12/10

BATTERY AND HARNESS
BATERIA E CABOS
BATTERY AND HARNESS
BATTERY AND HARNESS

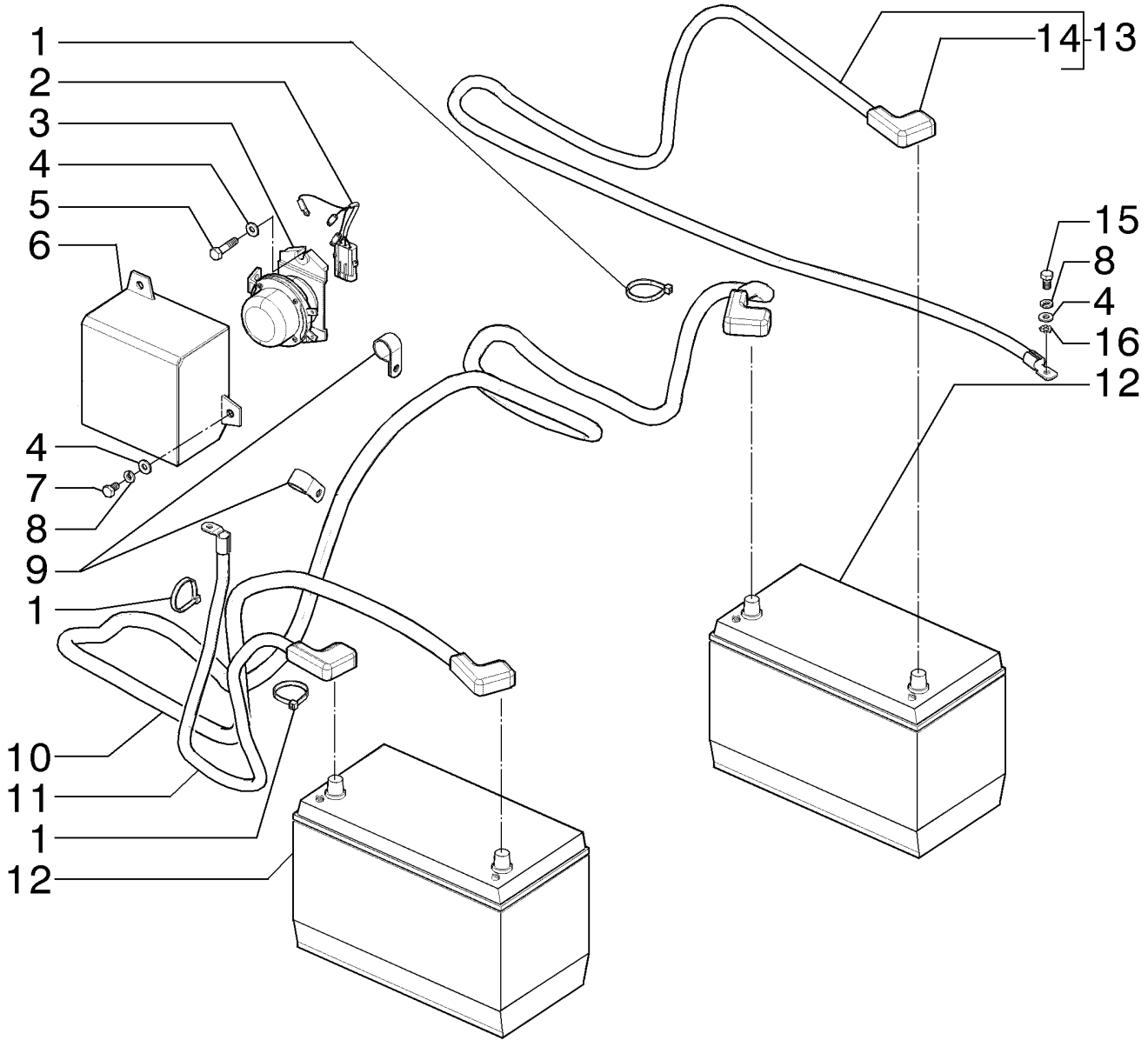

BATTERY AND HARNESS
BATTERY AND HARNESS
BATTERY AND HARNESS
BATTERY AND HARNESS

R	N	P.N.	MOD	Q	Description Denominação	Denominação Bezeichnung	Denominacion Descrizione	Description Beskrivelse	L.C.
1		75201642		3	CLAMP BRAÇADEIRA	BRAÇADEIRA KLEMME	ABRAZADERA MORSETTO	COLLIER SPÆNDEBÅND	120M
2		84294471		1	HARNESS CABLAGEM	CHICOTE KABELBAUM	MAZO DE CABLES CABLAGGIO	FAISCEAU LEDNINGSNET	4160
3		71449161		1	RELAY RELÉ	RELÉ RELAIS	RELÉ RELÈ	RELAIS RELÆ	011R
4		14496531		5	WASHER, M8 x 17 x 1.6 ANILHA	ARRUELA PLANA UNTERLEGSCHEIBE	ARANDELA RONDELLA	RONDELLE FLADSKIVE	131R
5		16043931		2	BOLT, Hex, M8 x 35, 10.9 PARAFUSO	PARAFUSO SCHRAUBE	PERNO BULLONE	VIS BOLT	140B
6		{84235111}		1					
7		16043031		2	BOLT, Hex, M8 x 12, 10.9, Full Thd PARAFUSO	PARAFUSO SCHRAUBE	PERNO BULLONE	VIS BOLT	140B
8		10516671		3	LOCK WASHER ANILHA DE RETENÇÃO	TRAVA DA ARRUELA SICHERUNGSSCHEIBE	ARANDELA DE BLOQUE RONDELLA DI SICUREZ	RONDELLE FREIN LÅSESKIVE	132R
9		{515-2354}		2					
10		75324401		1	ELECTRIC CABLE CABO ELÉCTRICO	CABO ELÉTRICO ELEKTROKABEL	CABLE ELÉCTRICO CAVO ELETTRICO	CABLE ELECTRIQUE EL-KABEL	111C
11		84294510		1	POS BATTERY CABLE CABO POSITIVO BATERI	CABO BATERIA POSITIV POSITIVES BATTERIEKA	CABLE POS. DE LA BATE CAVO POSITIVO DELLA	CABLE DE BATTERIE - P BATTERIKABEL - POS	N51C
12		75327665		2	BATTERY BATERIA	BATERIA BATTERIE	BATERIA BATTERIA	BATTERIE BATTERI	0560
13		84294472		1	HARNESS CABLAGEM	CHICOTE KABELBAUM	MAZO DE CABLES CABLAGGIO	FAISCEAU LEDNINGSNET	4160
14		8321668		4	BOOT COBERTURA DE PROTE	CAPA MANSCHETTE	FUNDA PARAPOLVERE	SOUFFLET MANCHET	330C
15		614-8016		1	BOLT, Hex, M8 x 16, 8.8 PARAFUSO	PARAFUSO SCHRAUBE	PERNO BULLONE	VIS BOLT	140B
16		86632601		1	LOCK WASHER, Ext Tooth, M8 ANILHA DE RETENÇÃO	TRAVA DA ARRUELA SICHERUNGSSCHEIBE	ARANDELA DE BLOQUE RONDELLA DI SICUREZ	RONDELLE FREIN LÅSESKIVE	132R

04-05	01	p1	12/10

HARNESS, ELECTRICAL SYSTEM
CABOS ELÉTRICOS, SISTEMA ELÉTRICO
HARNESS, ELECTRICAL SYSTEM
HARNESS, ELECTRICAL SYSTEM

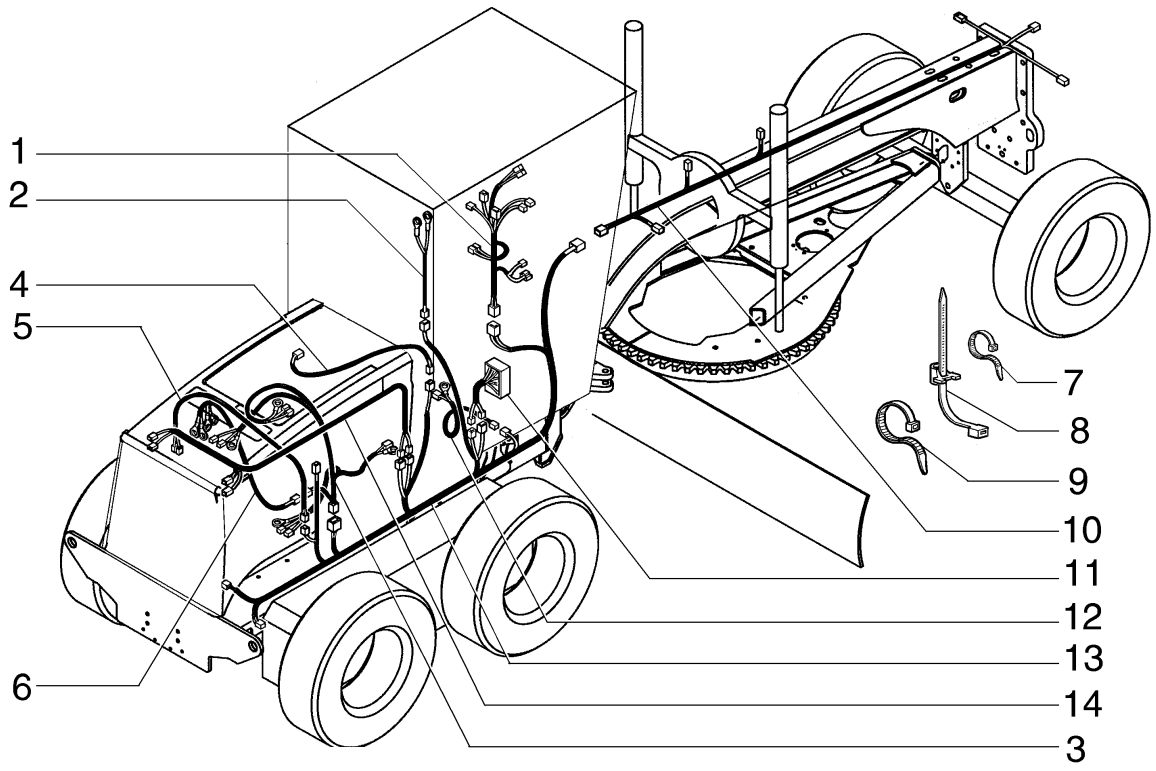

HARNESS, ELECTRICAL SYSTEM
HARNESS, ELECTRICAL SYSTEM
HARNESS, ELECTRICAL SYSTEM
HARNESS, ELECTRICAL SYSTEM

R	N	P.N.	MOD	Q	Description Denominação	Denominação Bezeichnung	Denominacion Descrizione	Description Beskrivelse	L.C.
1		**84161623**		1	HARNESS, Steering column	CHICOTE	MAZO DE CABLES	FAISCEAU	4160
					CABLAGEM	KABELBAUM	CABLAGGIO	LEDNINGSNET	
2		**84294471**		1	HARNESS, Parking brake	CHICOTE	MAZO DE CABLES	FAISCEAU	4160
					CABLAGEM	KABELBAUM	CABLAGGIO	LEDNINGSNET	
3		**84230659**		1	HARNESS, Engine	CHICOTE	MAZO DE CABLES	FAISCEAU	4160
					CABLAGEM	KABELBAUM	CABLAGGIO	LEDNINGSNET	
4		**84271101**		1	HARNESS, A/C compressor				
						CHICOTE	MAZO DE CABLES	FAISCEAU	4160
					CABLAGEM	KABELBAUM	CABLAGGIO	LEDNINGSNET	
5		**84271095**		1	HARNESS, A/C pressurestat				
						CHICOTE	MAZO DE CABLES	FAISCEAU	4160
					CABLAGEM	KABELBAUM	CABLAGGIO	LEDNINGSNET	
6	1	**84180530**		1	HARNESS, Transmission	CHICOTE	MAZO DE CABLES	FAISCEAU	4160
					CABLAGEM	KABELBAUM	CABLAGGIO	LEDNINGSNET	
6	2	**{84162625}**		1	Transmission				
7		**75201641**		AR	CLAMP	BRAÇADEIRA	ABRAZADERA	COLLIER	120M
					BRAÇADEIRA	KLEMME	MORSETTO	SPÆNDEBÅND	
8		**75284071**		AR	CLAMP	BRAÇADEIRA	ABRAZADERA	COLLIER	120M
					BRAÇADEIRA	KLEMME	MORSETTO	SPÆNDEBÅND	
9		**75201642**		AR	CLAMP	BRAÇADEIRA	ABRAZADERA	COLLIER	120M
					BRAÇADEIRA	KLEMME	MORSETTO	SPÆNDEBÅND	
10		**87651022**		1	ELECTRIC CABLE, Front frame				
						CABO ELÉTRICO	CABLE ELÉCTRICO	CABLE ELECTRIQUE	111C
					CABO ELÉCTRICO	ELEKTROKABEL	CAVO ELETTRICO	EL-KABEL	
11	1	**84152986**		1	WIRE HARNESS, Console	CHICOTE	GRUPO DE CABLES	FAISCEAU ELECTRIQUE	070I
					CABLAGEM	KABELBAUM	CABLAGGIO	KABELNET	
11	2	**84161624**		1	HARNESS, Console	CHICOTE	MAZO DE CABLES	FAISCEAU	4160
					CABLAGEM	KABELBAUM	CABLAGGIO	LEDNINGSNET	
12		**75253139**		1	ELECTRIC CABLE, Fuel tank				
						CABO ELÉTRICO	CABLE ELÉCTRICO	CABLE ELECTRIQUE	111C
					CABO ELÉCTRICO	ELEKTROKABEL	CAVO ELETTRICO	EL-KABEL	
13		**84161625**		1	HARNESS, Main	CHICOTE	MAZO DE CABLES	FAISCEAU	4160
					CABLAGEM	KABELBAUM	CABLAGGIO	LEDNINGSNET	
14		**75320284**		1	HARNESS, Rear lights	CHICOTE	MAZO DE CABLES	FAISCEAU	4160
					CABLAGEM	KABELBAUM	CABLAGGIO	LEDNINGSNET	

(1) For Toque Converter
(2) For Direct Drive

04-06	01	p1	11/10

ELECTRICAL SYSTEM, REAR FRAME
SISTEMA ELÉTRICO, CHASSI TRASEIRO
SISTEMA ELECTRICO, BASTIDOR TRASERO
ELECTRICAL SYSTEM, REAR FRAME

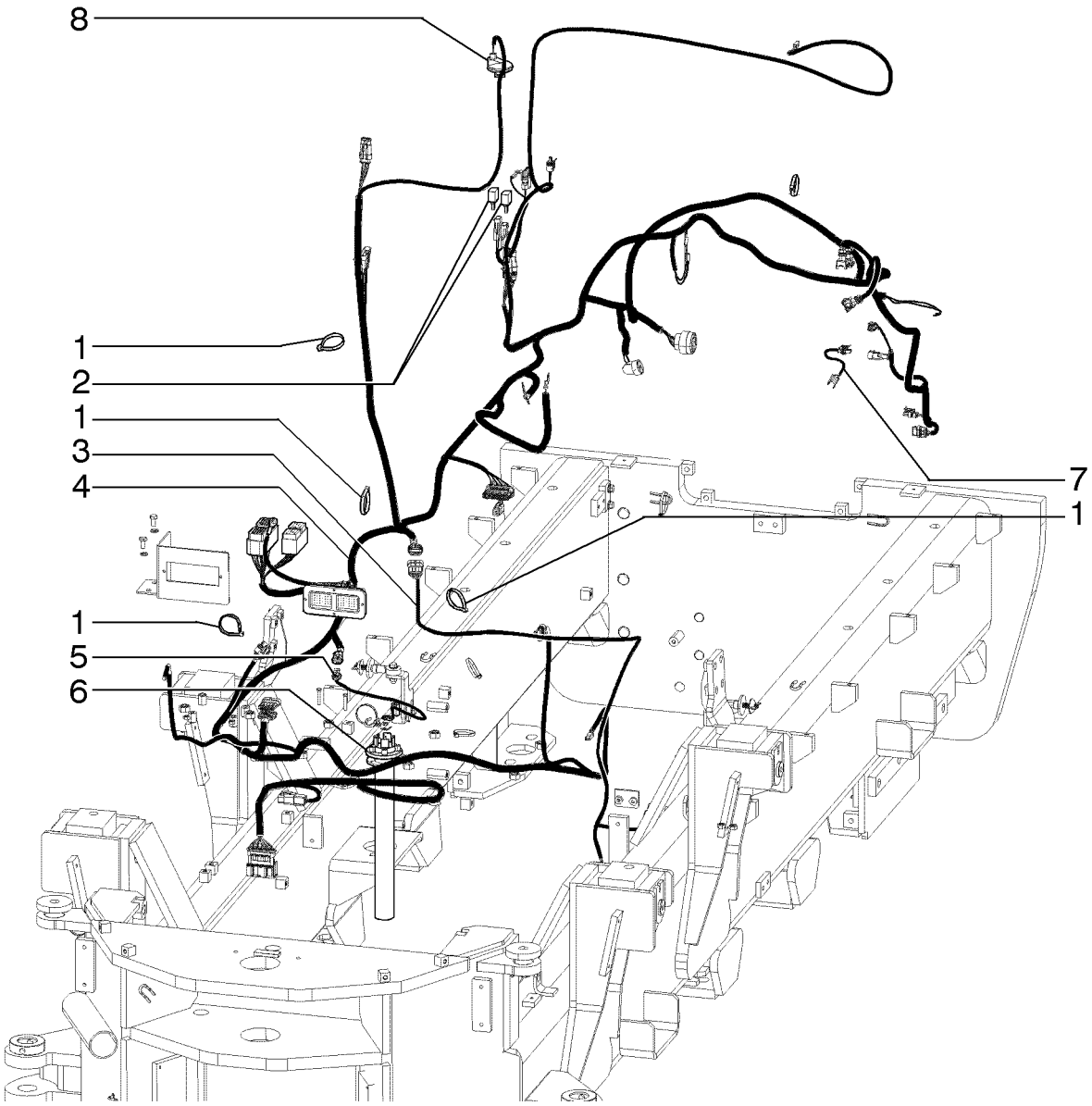

ELECTRICAL SYSTEM, REAR FRAME
ELECTRICAL SYSTEM, REAR FRAME
ELECTRICAL SYSTEM, REAR FRAME
ELECTRICAL SYSTEM, REAR FRAME

R	N	P.N.	MOD	Q	Description Denominação	Denominação Bezeichnung	Denominacion Descrizione	Description Beskrivelse	L.C.
1		75201642		18	CLAMP BRAÇADEIRA	BRAÇADEIRA KLEMME	ABRAZADERA MORSETTO	COLLIER SPÆNDEBÅND	120M
2		75283949		2	DIODE ELEMENT, 24V ELEMENTO DE DÍODO	ELEMENTO DE DIODO DIODENELEMENT	ELEMENTO DE DIODO ELEMENTO DIODO	ELEMENT DE DIODE DIODEELEMENT	Z628
3		84294520		1	CABLE CABO	CABO KABEL	CABLE CAVO	CABLE KABEL	650C
4		84180530		1	HARNESS, FUHK CABLAGEM	CHICOTE KABELBAUM	MAZO DE CABLES CABLAGGIO	FAISCEAU LEDNINGSNET	4160
4		84161625		1	HARNESS, ZF CABLAGEM	CHICOTE KABELBAUM	MAZO DE CABLES CABLAGGIO	FAISCEAU LEDNINGSNET	4160
5		75253139		1	ELECTRIC CABLE CABO ELÉCTRICO	CABO ELÉTRICO ELEKTROKABEL	CABLE ELÉCTRICO CAVO ELETTRICO	CABLE ELECTRIQUE EL-KABEL	111C
6		87567917		1	FLOAT FLUTUADOR	FLUTUADOR SCHWIMMER	FLOTADOR GALLEGGIANTE	FLOTTEUR SVØMMER	020G
7		75282435		1	WIRE HARNESS, ZF CABLAGEM	CHICOTE KABELBAUM	GRUPO DE CABLES CABLAGGIO	FAISCEAU ELECTRIQUE KABELNET	070I
8		2426862		1	RESTRICTION SWITCH INTERRUPTOR DE RES1	INTERRUPTOR DE RES1 VERSTOPFUNGSSCHAL	INT. DE RESTRICCIÓN INTERR. DI LIMITAZIONE	COMM. RESTRICTION KONTAKT, BEGRÆNSNI	C037

04-07	01	p1	11/10

ELECTRICAL SYSTEM, REAR FRAME
SISTEMA ELÉTRICO, CHASSI TRASEIRO
SISTEMA ELECTRICO, BASTIDOR TRASERO
ELECTRICAL SYSTEM, REAR FRAME

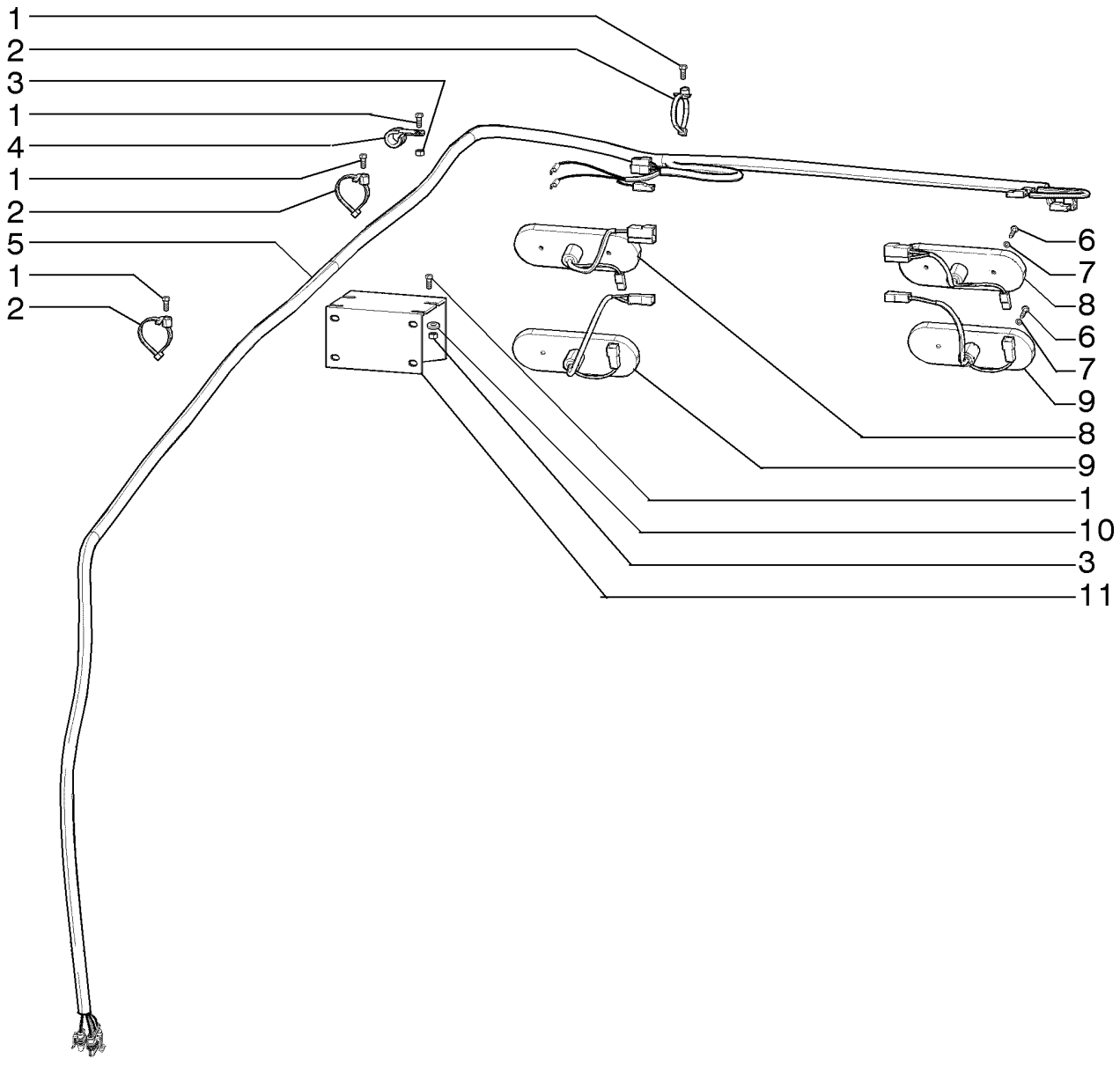

ELECTRICAL SYSTEM, REAR FRAME
ELECTRICAL SYSTEM, REAR FRAME
ELECTRICAL SYSTEM, REAR FRAME
ELECTRICAL SYSTEM, REAR FRAME

R	N	P.N.	MOD	Q	Description Denominação	Denominação Bezeichnung	Denominacion Descrizione	Description Beskrivelse	L.C.
1		10977731		11	BOLT, Hex, M5 x 14, 10.9, Full Thd				
						PARAFUSO	PERNO	VIS	140B
					PARAFUSO	SCHRAUBE	BULLONE	BOLT	
2		75284071		11	CLAMP	BRAÇADEIRA	ABRAZADERA	COLLIER	120M
					BRAÇADEIRA	KLEMME	MORSETTO	SPÆNDEBÅND	
3		86500688		4	NUT, M6 x 1, Cl 10	PORCA	TUERCA	ECROU	010D
					PORCA	MUTTER	DADO	MØTRIK	
4		70927310		1	CLAMP	BRAÇADEIRA	ABRAZADERA	COLLIER	120M
					BRAÇADEIRA	KLEMME	MORSETTO	SPÆNDEBÅND	
5		75320284		1	HARNESS	CHICOTE	MAZO DE CABLES	FAISCEAU	4160
					CABLAGEM	KABELBAUM	CABLAGGIO	LEDNINGSNET	
6		13272217		8	SCREW, Cross Pan Hd, M4 x 16				
						PARAFUSO	TORNILLO	VIS	040V
					PARAFUSO	SCHRAUBE	VITE	SKRUE	
7		14497731		8	WASHER	ARRUELA PLANA	ARANDELA	RONDELLE	131R
					ANILHA	UNTERLEGSCHEIBE	RONDELLA	FLADSKIVE	
8		75325967		2	LIGHT ASSY.	FAROL CONJUNTO	FARO (CONJ)	FEU (ASSEMBLE)	P478
					FAROL CONJUNTO	LAMPE (KPLT.)	LUCE, COMPLESSIVO	LIGHT ASSY.	
9		75325965		2	LIGHT ASSY.	FAROL CONJUNTO	FARO (CONJ)	FEU (ASSEMBLE)	P478
					FAROL CONJUNTO	LAMPE (KPLT.)	LUCE, COMPLESSIVO	LIGHT ASSY.	
10		12639701		4	WASHER, M6 x 11 x 1	ARRUELA PLANA	ARANDELA	RONDELLE	131R
					ANILHA	UNTERLEGSCHEIBE	RONDELLA	FLADSKIVE	
11		73131968		1	BACKUP ALARM	ALARME DE MARCHA À	ALARMA AUXILIAR	ALARME DE RECUL	C004
					ALARME DE MARCHA-A	RÜCKWÄRTSFAHRTALA	ALLARME, RETROMARC	BACKUP ALARM	

04-08	01	p1	11/10

ELECTRICAL SYSTEM, REAR FRAME
SISTEMA ELÉTRICO, CHASSI TRASEIRO
SISTEMA ELECTRICO, BASTIDOR TRASERO
ELECTRICAL SYSTEM, REAR FRAME

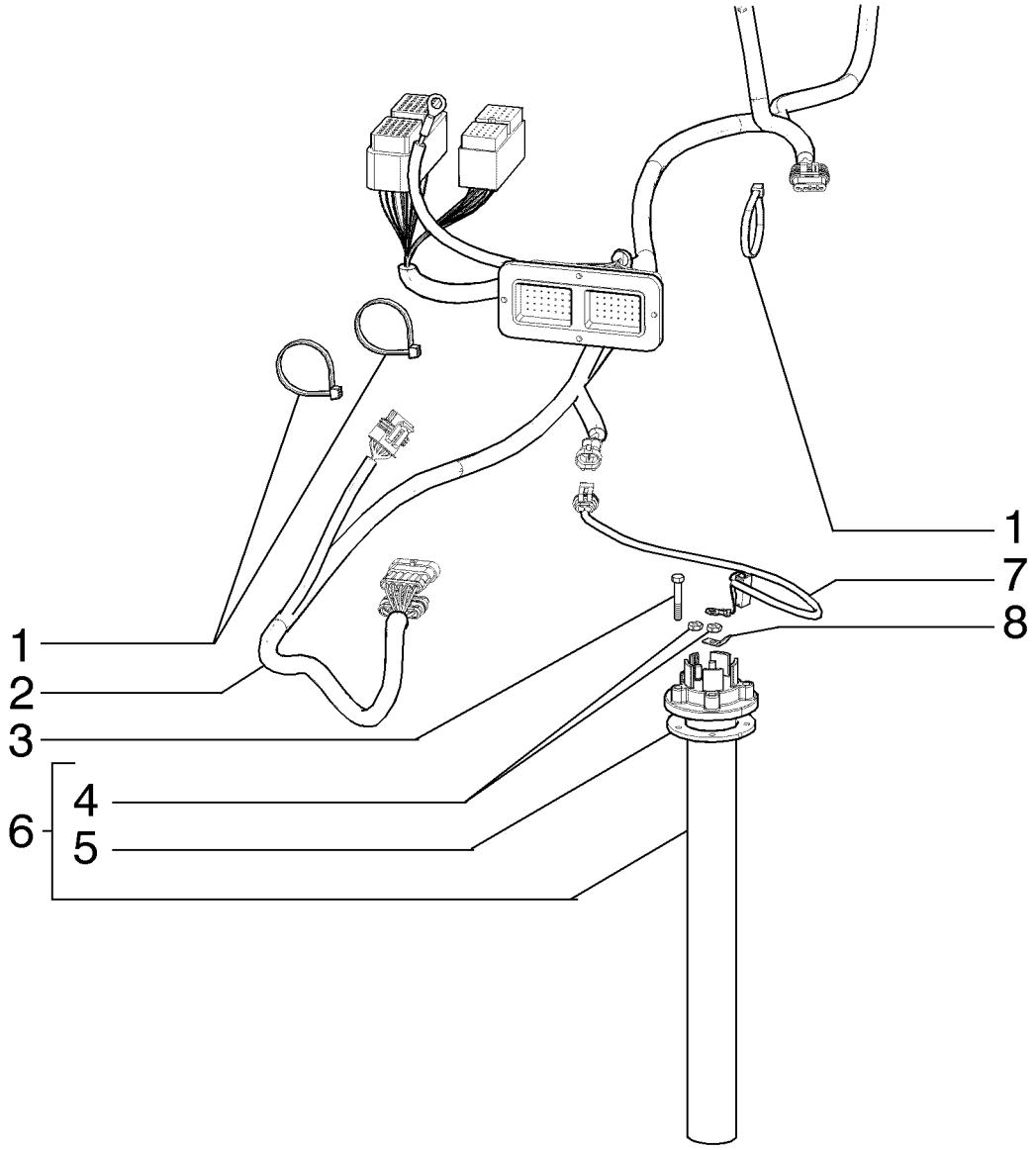

ELECTRICAL SYSTEM, REAR FRAME
ELECTRICAL SYSTEM, REAR FRAME
ELECTRICAL SYSTEM, REAR FRAME
ELECTRICAL SYSTEM, REAR FRAME

R	N	P.N.	MOD	Q	Description Denominação	Denominação Bezeichnung	Denominacion Descrizione	Description Beskrivelse	L.C.
1		75201642		10	CLAMP BRAÇADEIRA	BRAÇADEIRA KLEMME	ABRAZADERA MORSETTO	COLLIER SPÆNDEBÅND	120M
2		84180530		1	HARNESS, FUHK CABLAGEM	CHICOTE KABELBAUM	MAZO DE CABLES CABLAGGIO	FAISCEAU LEDNINGSNET	4160
2		84161625		1	HARNESS, ZF CABLAGEM	CHICOTE KABELBAUM	MAZO DE CABLES CABLAGGIO	FAISCEAU LEDNINGSNET	4160
3		86508566		5	BOLT, Hex, M5 x 30, 8.8 PARAFUSO	PARAFUSO SCHRAUBE	PERNO BULLONE	VIS BOLT	140B
4		225-14210		2	NUT, #10-32 PORCA	PORCA MUTTER	TUERCA DADO	ECROU MØTRIK	010D
5		328870A1		1	SENDER UNIT TRANSMISSOR	TRANSMISSOR SIGNALGEBER	UNIDAD EMISORA TRASMETTITORE	ENS. TRANSMETTEUR SENDER	160T
6		87567917		1	FLOAT FLUTUADOR	FLUTUADOR SCHWIMMER	FLOTADOR GALLEGGIANTE	FLOTTEUR SVØMMER	020G
7		75253139		1	ELECTRIC CABLE CABO ELÉCTRICO	CABO ELÉTRICO ELEKTROKABEL	CABLE ELÉCTRICO CAVO ELETTRICO	CABLE ELECTRIQUE EL-KABEL	111C
8		A187990		1	TERMINAL CONNECTOR CONECTOR TERMINAL	CONECTOR DO TERMIN KLEMMENSTECKVERBI	CONECTOR DE TERMIN. CONNETTORE	BORNE TERMINALSTIK	9060

04-09	01	p1	11/10

ELECTRICAL SYSTEM, REAR FRAME
SISTEMA ELÉTRICO, CHASSI TRASEIRO
SISTEMA ELECTRICO, BASTIDOR TRASERO
ELECTRICAL SYSTEM, REAR FRAME

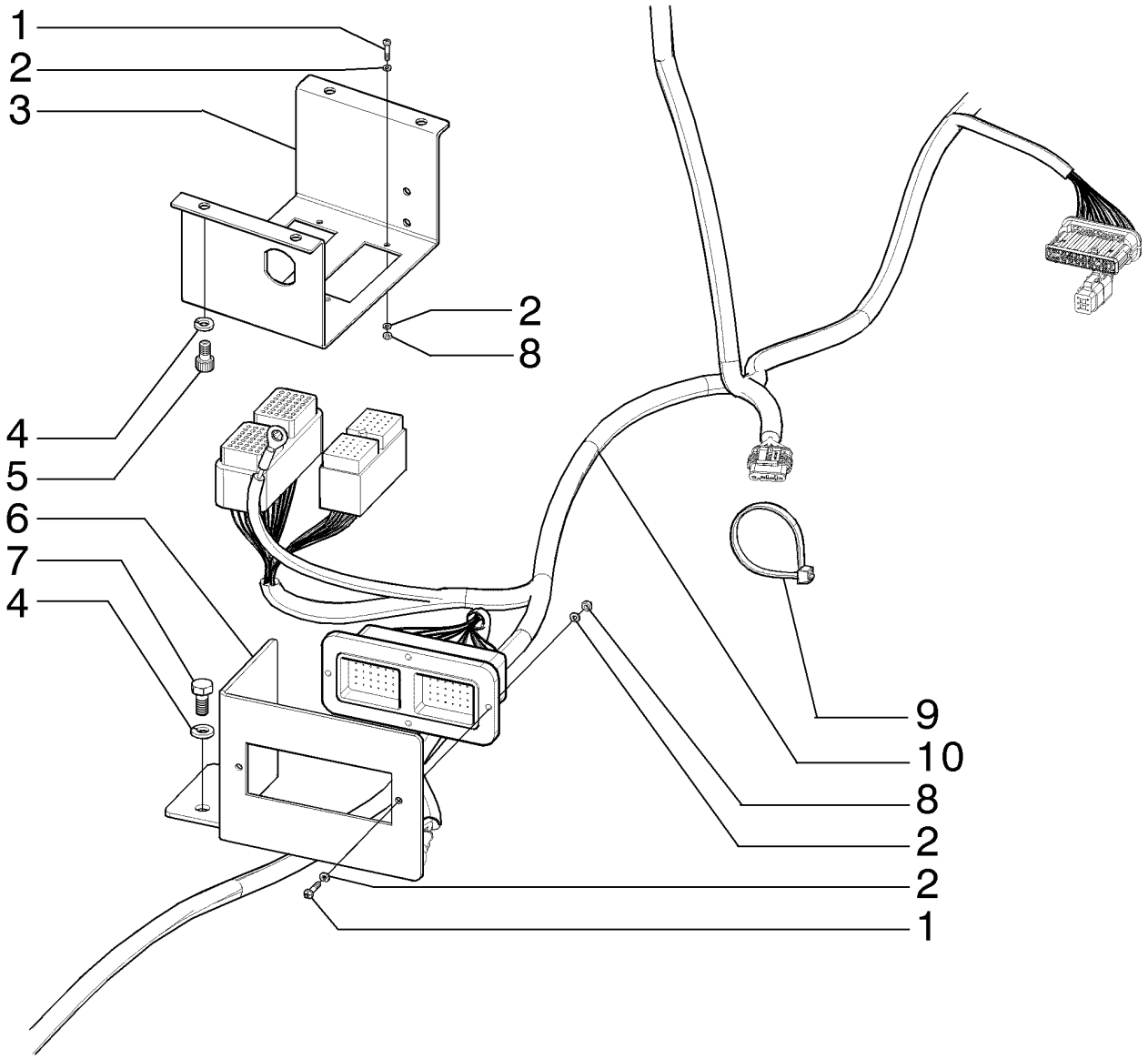

ELECTRICAL SYSTEM, REAR FRAME
ELECTRICAL SYSTEM, REAR FRAME
ELECTRICAL SYSTEM, REAR FRAME
ELECTRICAL SYSTEM, REAR FRAME

R	N	P.N.	MOD	Q	Description Denominação	Denominação Bezeichnung	Denominacion Descrizione	Description Beskrivelse	L.C.
1		87619755		4	SCREW PARAFUSO	PARAFUSO SCHRAUBE	TORNILLO VITE	VIS SKRUE	040V
2		86509827		12	LOCK WASHER, M3 ANILHA DE RETENÇÃO	TRAVA DA ARRUELA SICHERUNGSSCHEIBE	ARANDELA DE BLOQUE RONDELLA DI SICUREZ	RONDELLE FREIN LÅSESKIVE	132R
3		{84223800}		1					
4		10516671		6	LOCK WASHER ANILHA DE RETENÇÃO	TRAVA DA ARRUELA SICHERUNGSSCHEIBE	ARANDELA DE BLOQUE RONDELLA DI SICUREZ	RONDELLE FREIN LÅSESKIVE	132R
5		14306231		4	SCREW, Hex Soc Hd, M8 x 16, 10.9 PARAFUSO	PARAFUSO SCHRAUBE	TORNILLO VITE	VIS SKRUE	040V
6		84323803		1	SUPPORT SUPORTE	SUPORTE STÜTZE	SOPORTE SUPPORTO	SUPPORT BESLAG	300S
7		120103		2	BOLT, Hex, M8 x 16, 8.8 PARAFUSO	PARAFUSO SCHRAUBE	PERNO BULLONE	VIS BOLT	140B
8		86508812		6	NUT, M3, Cl 8 PORCA	PORCA MUTTER	TUERCA DADO	ECROU MØTRIK	010D
9		75201642		10	CLAMP BRAÇADEIRA	BRAÇADEIRA KLEMME	ABRAZADERA MORSETTO	COLLIER SPÆNDEBÅND	120M
10		84180530		1	HARNESS, FUHK CABLAGEM	CHICOTE KABELBAUM	MAZO DE CABLES CABLAGGIO	FAISCEAU LEDNINGSNET	4160
10		84161625		1	HARNESS, ZF CABLAGEM	CHICOTE KABELBAUM	MAZO DE CABLES CABLAGGIO	FAISCEAU LEDNINGSNET	4160

04-10	01	p1	11/10

ELECTRICAL SYSTEM, FRONT FRAME
SISTEMA ELÉTRICO, CHASSI DIANTEIRO
SISTEMA ELECTRICO, BASTIDOR DELANTERO
ELECTRICAL SYSTEM, FRONT FRAME

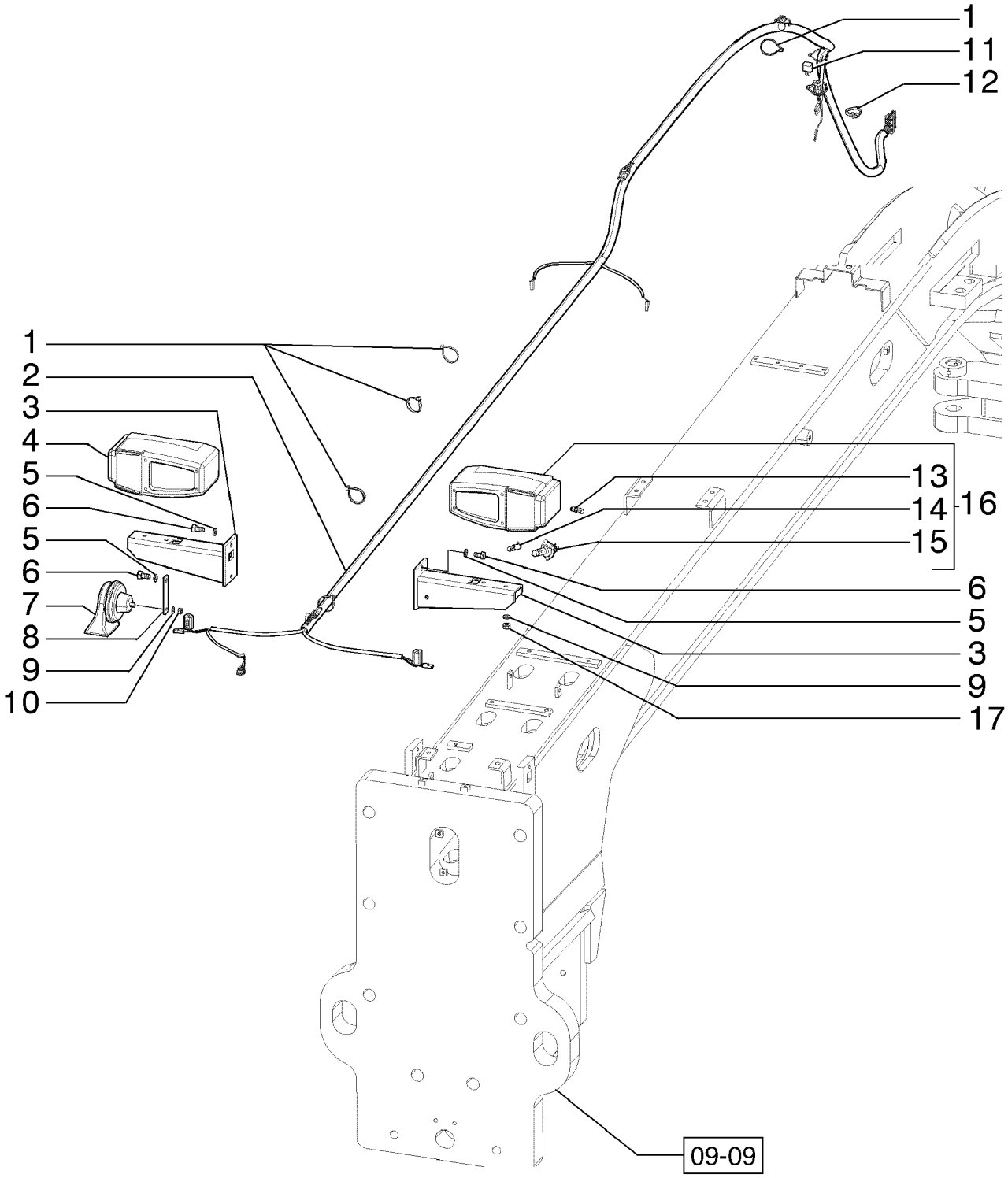

ELECTRICAL SYSTEM, FRONT FRAME
ELECTRICAL SYSTEM, FRONT FRAME
ELECTRICAL SYSTEM, FRONT FRAME
ELECTRICAL SYSTEM, FRONT FRAME

R	N	P.N.	MOD	Q	Description Denominação	Denominação Bezeichnung	Denominacion Descrizione	Description Beskrivelse	L.C.
1		75201641		8	CLAMP BRAÇADEIRA	BRAÇADEIRA KLEMME	ABRAZADERA MORSETTO	COLLIER SPÆNDEBÅND	120M
2		75325317		1	HARNESS CABLAGEM	CHICOTE KABELBAUM	MAZO DE CABLES CABLAGGIO	FAISCEAU LEDNINGSNET	4160
3		75267253		2	SUPPORT SUPORTE	SUPORTE STÜTZE	SOPORTE SUPPORTO	SUPPORT BESLAG	300S
4		75249995		1	HEADLAMP, RH FAROL	FAROL FRONTSCHEINWERFER	FARO FARO	FEU HOVEDLAMPE	220P
5		140028		4	LOCK WASHER, M10 ANILHA DE RETENÇÃO	TRAVA DA ARRUELA SICHERUNGSSCHEIBE	ARANDELA DE BLOQUE RONDELLA DI SICUREZ	RONDELLE FREIN LÅSESKIVE	132R
6		11106031		4	SCREW, Hex, M10 x 20, 10.9, Full Thd PARAFUSO	PARAFUSO SCHRAUBE	TORNILLO VITE	VIS SKRUE	040V
7		87724783		1	HORN BUZINA	BUZINA HUPE	BOCINA AVVISATORE ACUSTICC	AVERTISSEUR SONORE HORN	105A
8		84152294		1	SUPPORT SUPORTE	SUPORTE STÜTZE	SOPORTE SUPPORTO	SUPPORT BESLAG	300S
9		14496531		5	WASHER, M8 x 17 x 1.6 ANILHA	ARRUELA PLANA UNTERLEGSCHEIBE	ARANDELA RONDELLA	RONDELLE FLADSKIVE	131R
10		16100821		1	NUT, M8, Cl 10 PORCA	PORCA MUTTER	TUERCA DADO	ECROU MØTRIK	010D
11		75322270		1	ELEC CONNECTOR CONECTOR ELÉC.	CONECTOR ELÉTR ELEKTR STECKVERBIND	CONECTOR ELÉCTRICC CONNETTORE ELETTRI	CONNECTEUR ELECTRI EL-STIK	235C
12		75284071		1	CLAMP BRAÇADEIRA	BRAÇADEIRA KLEMME	ABRAZADERA MORSETTO	COLLIER SPÆNDEBÅND	120M
13		79051018		1	BULB LÂMPADA	LÂMPADA GLÜHLAMPE	BOMBILLA LAMPADINA	AMPOULE PÆRE	030L
14		14142490		1	BULB LÂMPADA	LÂMPADA GLÜHLAMPE	BOMBILLA LAMPADINA	AMPOULE PÆRE	030L
15		14152190		1	BULB LÂMPADA	LÂMPADA GLÜHLAMPE	BOMBILLA LAMPADINA	AMPOULE PÆRE	030L
16		75249994		1	HEADLAMP, LH FAROL	FAROL FRONTSCHEINWERFER	FARO FARO	FEU HOVEDLAMPE	220P
17		16104121		4	LOCK NUT, M8 x 1.25, Cl 10 CONTRAPORCA	CONTRA PORCA SICHERUNGSMUTTER	TUERCA DE BLOQUEO DADO DI BLOCCAGGIO	CONTRE-ECROU LÅSEMØTRIK	P263

04-11	01	p1	12/10

ELECTRICAL SYSTEM, FLOOR - (DIRECT DRIVE)
SISTEMA ELÉTRICO, PISO - (TRANSMISSÃO DIRETA)
SISTEMA ELECTRICO, PISO - (TRANSMISION DIRECTA)
ELECTRICAL SYSTEM, FLOOR - (DIRECT DRIVE)

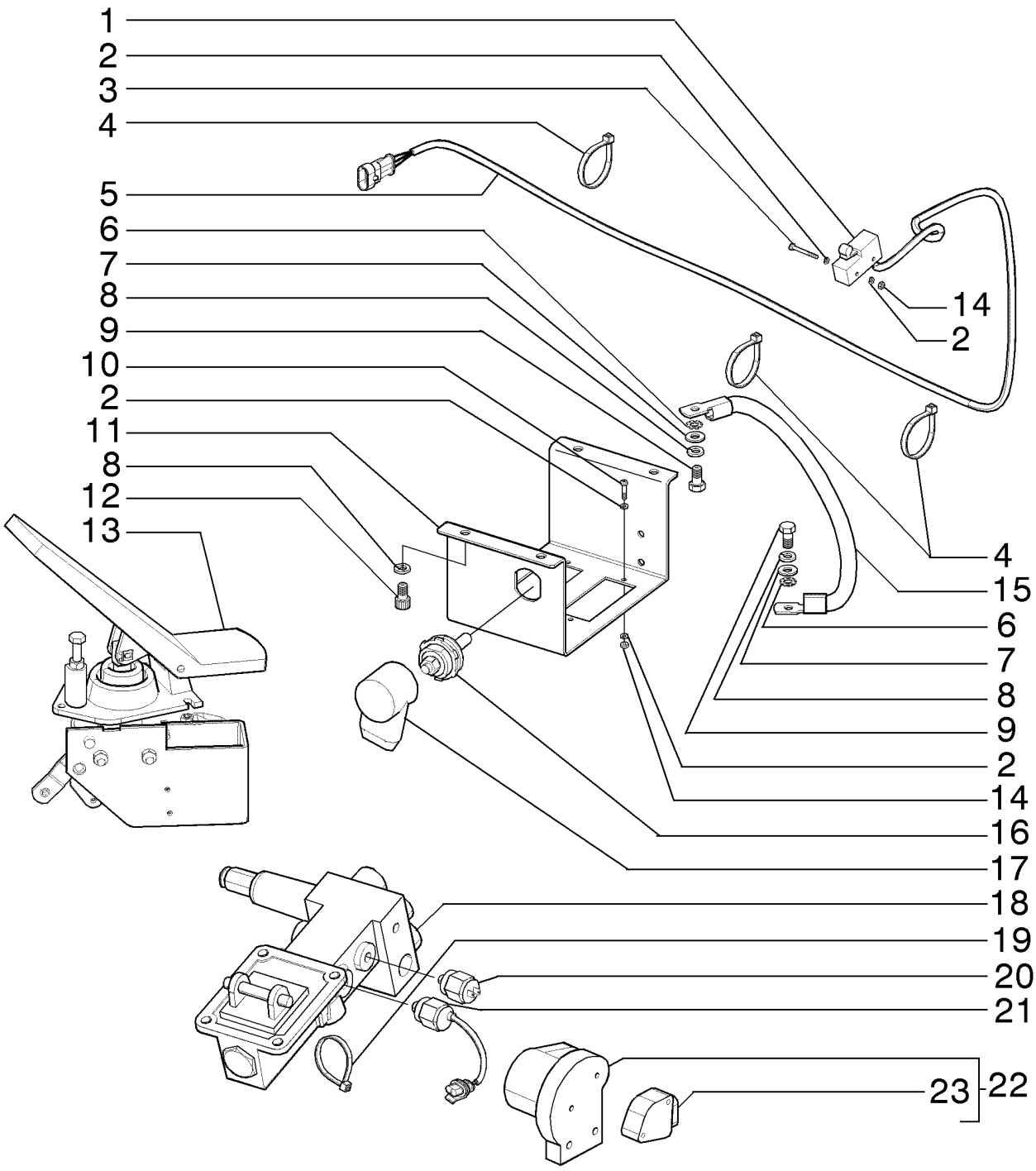

ELECTRICAL SYSTEM, FLOOR - (DIRECT DRIVE)
ELECTRICAL SYSTEM, FLOOR - (DIRECT DRIVE)
ELECTRICAL SYSTEM, FLOOR - (DIRECT DRIVE)
ELECTRICAL SYSTEM, FLOOR - (DIRECT DRIVE)

R	N	P.N.	MOD	Q	Description Denominação	Denominação Bezeichnung	Denominacion Descrizione	Description Beskrivelse	L.C.
1		76021318		1	SWITCH INTERRUPTOR	INTERRUPTOR SCHALTER	INTERRUPTOR INTERRUTTORE	CONTACTEUR KONTAKT	075I
2		86509827		12	LOCK WASHER, M3 ANILHA DE RETENÇÃO	TRAVA DA ARRUELA SICHERUNGSSCHEIBE	ARANDELA DE BLOQUE RONDELLA DI SICUREZ	RONDELLE FREIN LÅSESKIVE	132R
3		86511818		2	SCREW, Cross Pan Hd, M3 x 30 PARAFUSO	PARAFUSO SCHRAUBE	TORNILLO VITE	VIS SKRUE	040V
4		75201641		4	CLAMP BRAÇADEIRA	BRAÇADEIRA KLEMME	ABRAZADERA MORSETTO	COLLIER SPÆNDEBÅND	120M
5		84236952		1	HARNESS CABLAGEM	CHICOTE KABELBAUM	MAZO DE CABLES CABLAGGIO	FAISCEAU LEDNINGSNET	4160
6		86632601		2	LOCK WASHER, Ext Tooth, M8 ANILHA DE RETENÇÃO	TRAVA DA ARRUELA SICHERUNGSSCHEIBE	ARANDELA DE BLOQUE RONDELLA DI SICUREZ	RONDELLE FREIN LÅSESKIVE	132R
7		14496531		2	WASHER, M8 x 17 x 1.6 ANILHA	ARRUELA PLANA UNTERLEGSCHEIBE	ARANDELA RONDELLA	RONDELLE FLADSKIVE	131R
8		10516671		6	LOCK WASHER ANILHA DE RETENÇÃO	TRAVA DA ARRUELA SICHERUNGSSCHEIBE	ARANDELA DE BLOQUE RONDELLA DI SICUREZ	RONDELLE FREIN LÅSESKIVE	132R
9		614-8016		2	BOLT, Hex, M8 x 16, 8.8 PARAFUSO	PARAFUSO SCHRAUBE	PERNO BULLONE	VIS BOLT	140B
10		87619755		4	SCREW PARAFUSO	PARAFUSO SCHRAUBE	TORNILLO VITE	VIS SKRUE	040V
11		{84223800}		1					
12		14306221		4	SCREW, Hex Soc Hd, M8 x 16, 8.8 PARAFUSO	PARAFUSO SCHRAUBE	TORNILLO VITE	VIS SKRUE	040V
13		75262889		1	PEDAL PEDAL	PEDAL PEDAL	PEDAL PEDALE	PEDALE PEDAL	060P
14		86508812		2	NUT, M3, Cl 8 PORCA	PORCA MUTTER	TUERCA DADO	ECROU MØTRIK	010D
15		84294514		1	HARNESS CABLAGEM	CHICOTE KABELBAUM	MAZO DE CABLES CABLAGGIO	FAISCEAU LEDNINGSNET	4160
16		319055A1		1	JUNCTION BLOCK BLOCO DE DERIVAÇÃO	BLOCO DE JUNÇÃO ANSCHLUSSBLOCK	BLOQUE DE CONEXIÓN BASETTA DI GIUNZIONE	BLOC DE JONCTION FORBINDELSESBLOK	Z398
17		357906A1		1					0860
18		87673477		1	BRAKE VALVE VÁLVULA DE TRAVÃO	VÁLVULA DE FREIO BREMSVENTIL	VÁLVULA DE FRENO VALVOLA DI COMANDO	SOUPAPE DE FREIN BREMSEVENTIL	017V
19		75201642		6	CLAMP BRAÇADEIRA	BRAÇADEIRA KLEMME	ABRAZADERA MORSETTO	COLLIER SPÆNDEBÅND	120M
20		84228807		1	SENSOR SENSOR	SENSOR SENSOR	SENSOR SENSORE	CAPTEUR FØLER	608S
21		75254572		1	SWITCH INTERRUPTOR	INTERRUPTOR SCHALTER	INTERRUPTOR INTERRUTTORE	CONTACTEUR KONTAKT	075I
22		73162489		1	SENSOR, Assy SENSOR	SENSOR SENSOR	SENSOR SENSORE	CAPTEUR FØLER	608S
23		75327133		1	SENSOR, Kit SENSOR	SENSOR SENSOR	SENSOR SENSORE	CAPTEUR FØLER	608S

04-11	02	p1	12/10

ELECTRICAL SYSTEM, FLOOR - (TORQUE CONVERTER)
SISTEMA ELÉTRICO, PISO - (CONVERSOR DE TORQUE)
SISTEMA ELECTRICO, PISO - (CONVERTIDOR DE PAR)
ELECTRICAL SYSTEM, FLOOR - (TORQUE CONVERTER)

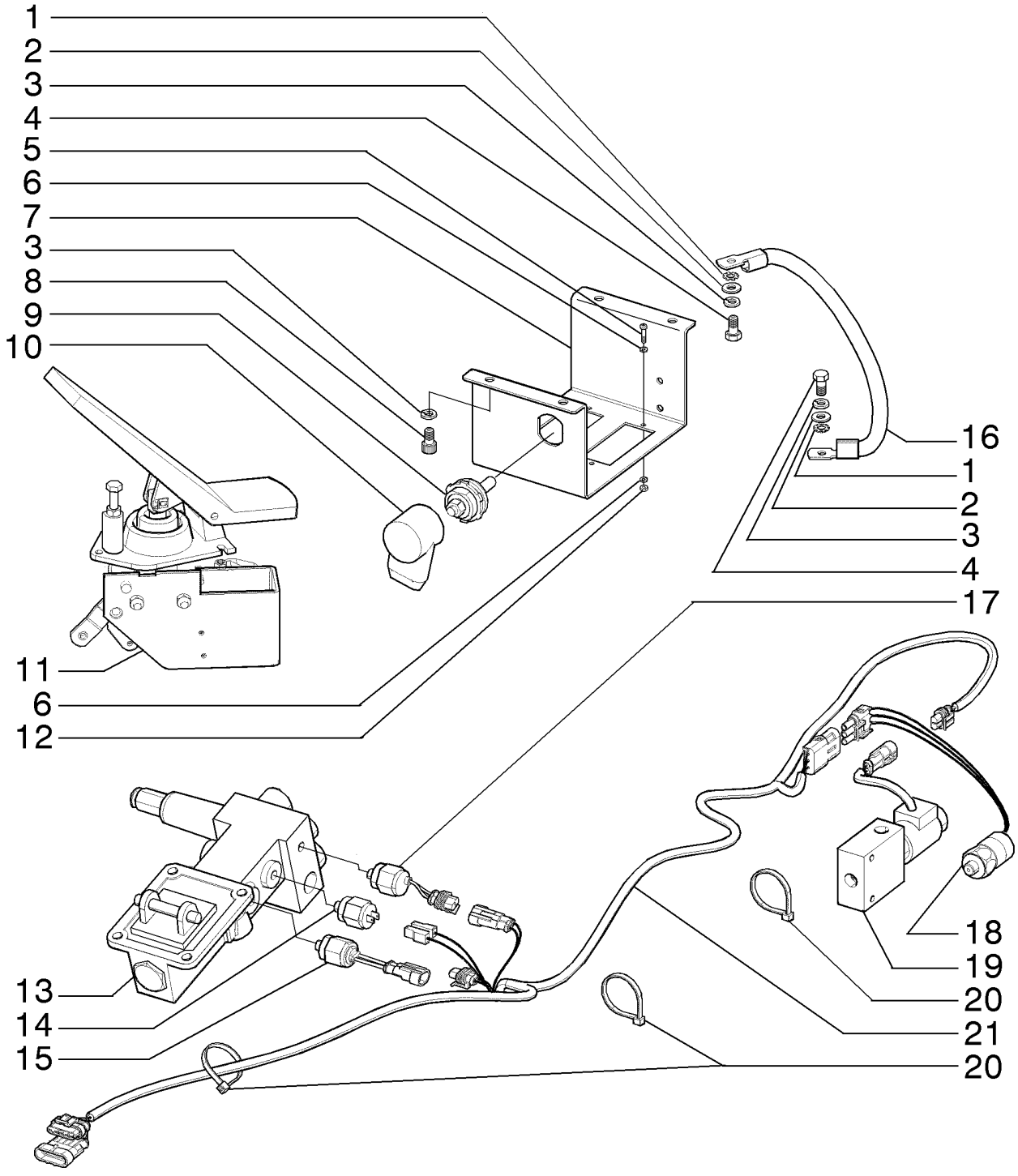

ELECTRICAL SYSTEM, FLOOR - (TORQUE CONVERTER)
ELECTRICAL SYSTEM, FLOOR - (TORQUE CONVERTER)
ELECTRICAL SYSTEM, FLOOR - (TORQUE CONVERTER)
ELECTRICAL SYSTEM, FLOOR - (TORQUE CONVERTER)

R	N	P.N.	MOD	Q	Description Denominação	Denominação Bezeichnung	Denominacion Descrizione	Description Beskrivelse	L.C.
1		86632601		2	LOCK WASHER, Ext Tooth, M8				
						TRAVA DA ARRUELA	ARANDELA DE BLOQUE(	RONDELLE FREIN	132R
					ANILHA DE RETENÇÃO	SICHERUNGSSCHEIBE	RONDELLA DI SICUREZ/	LÅSESKIVE	
2		14496531		2	WASHER, M8 x 17 x 1.6	ARRUELA PLANA	ARANDELA	RONDELLE	131R
					ANILHA	UNTERLEGSCHEIBE	RONDELLA	FLADSKIVE	
3		10516671		6	LOCK WASHER	TRAVA DA ARRUELA	ARANDELA DE BLOQUE(	RONDELLE FREIN	132R
					ANILHA DE RETENÇÃO	SICHERUNGSSCHEIBE	RONDELLA DI SICUREZ/	LÅSESKIVE	
4		614-8016		2	BOLT, Hex, M8 x 16, 8.8	PARAFUSO	PERNO	VIS	140B
					PARAFUSO	SCHRAUBE	BULLONE	BOLT	
5		87619755		4	SCREW	PARAFUSO	TORNILLO	VIS	040V
					PARAFUSO	SCHRAUBE	VITE	SKRUE	
6		86509827		8	LOCK WASHER, M3	TRAVA DA ARRUELA	ARANDELA DE BLOQUE(	RONDELLE FREIN	132R
					ANILHA DE RETENÇÃO	SICHERUNGSSCHEIBE	RONDELLA DI SICUREZ/	LÅSESKIVE	
7		{84223800}		1					
8		14306231		4	SCREW, Hex Soc Hd, M8 x 16, 10.9				
						PARAFUSO	TORNILLO	VIS	040V
					PARAFUSO	SCHRAUBE	VITE	SKRUE	
9		319055A1		1	JUNCTION BLOCK	BLOCO DE JUNÇÃO	BLOQUE DE CONEXIÓN	BLOC DE JONCTION	Z398
					BLOCO DE DERIVAÇÃO	ANSCHLUSSBLOCK	BASETTA DI GIUNZIONE	FORBINDELSESBLOK	
10		357906A1		1					0860
11		75262889		1	PEDAL	PEDAL	PEDAL	PEDALE	060P
					PEDAL	PEDAL	PEDALE	PEDAL	
12		86508812		4	NUT, M3, Cl 8	PORCA	TUERCA	ECROU	010D
					PORCA	MUTTER	DADO	MØTRIK	
13		87673477		1	BRAKE VALVE	VÁLVULA DE FREIO	VÁLVULA DE FRENO	SOUPAPE DE FREIN	017V
					VÁLVULA DE TRAVÃO	BREMSVENTIL	VALVOLA DI COMANDO	BREMSEVENTIL	
14		84228807		1	SENSOR	SENSOR	SENSOR	CAPTEUR	608S
					SENSOR	SENSOR	SENSORE	FØLER	
15		75254572		1	SWITCH	INTERRUPTOR	INTERRUPTOR	CONTACTEUR	075I
					INTERRUPTOR	SCHALTER	INTERRUTTORE	KONTAKT	
16		84294514		1	HARNESS	CHICOTE	MAZO DE CABLES	FAISCEAU	4160
					CABLAGEM	KABELBAUM	CABLAGGIO	LEDNINGSNET	
17		75254593		1	PRESSURE SWITCH	INTERRUPTOR DE PRES	INTERRUPTOR DE PRES	PRESSOSTAT	079I
					INTERRUPTOR DE PRES	DRUCKSCHALTER	PRESSOSTATO	KONTAKT, TRYK	
18		87683323		1	SWITCH	INTERRUPTOR	INTERRUPTOR	CONTACTEUR	075I
					INTERRUPTOR	SCHALTER	INTERRUTTORE	KONTAKT	
19		87747168		1	VALVE	VÁLVULA	VÁLVULA	SOUPAPE	9620
					VÁLVULA	VENTIL	VALVOLA	VENTIL	
20		75201642		6	CLAMP	BRAÇADEIRA	ABRAZADERA	COLLIER	120M
					BRAÇADEIRA	KLEMME	MORSETTO	SPÆNDEBÅND	
21		84228807		1	SENSOR	SENSOR	SENSOR	CAPTEUR	608S
					SENSOR	SENSOR	SENSORE	FØLER	

04-12	01	p1	11/10

ELECTRICAL SYSTEM, FPT ENGINE
SISTEMA ELÉTRICO, MOTOR FPT
SISTEMA ELECTRICO, MOTOR FPT
ELECTRICAL SYSTEM, FPT ENGINE

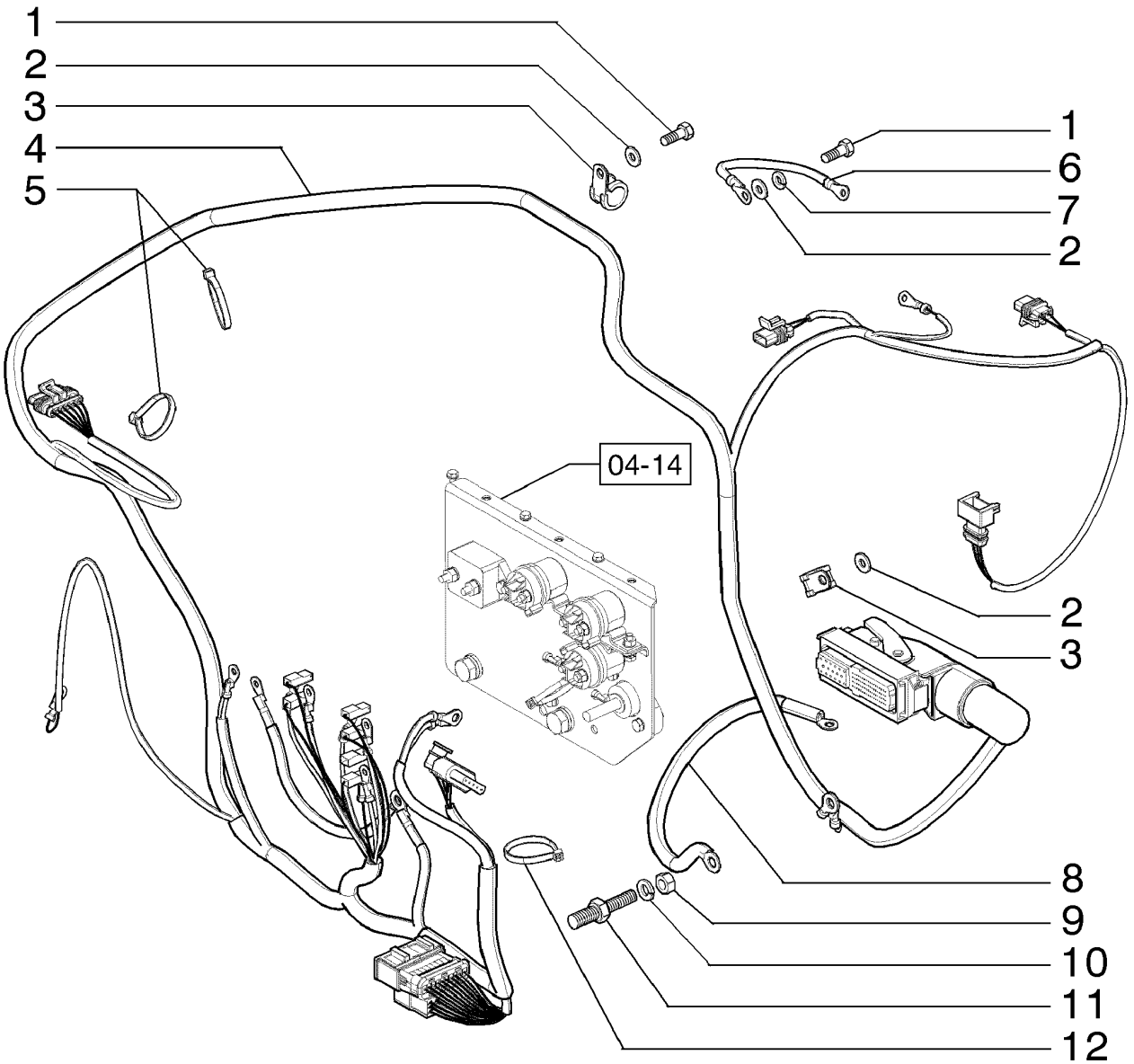

ELECTRICAL SYSTEM, FPT ENGINE
ELECTRICAL SYSTEM, FPT ENGINE
ELECTRICAL SYSTEM, FPT ENGINE
ELECTRICAL SYSTEM, FPT ENGINE

R	N	P.N.	MOD	Q	Description Denominação	Denominação Bezeichnung	Denominacion Descrizione	Description Beskrivelse	L.C.
1		86625001		2	BOLT, Hex, M8 x 22, 8.8, Full Thd				
					PARAFUSO	PARAFUSO SCHRAUBE	PERNO BULLONE	VIS BOLT	140B
2		14496531		2	WASHER, M8 x 17 x 1.6	ARRUELA PLANA	ARANDELA	RONDELLE	131R
					ANILHA	UNTERLEGSCHEIBE	RONDELLA	FLADSKIVE	
3		10450690		2	CLAMP	BRAÇADEIRA	ABRAZADERA	COLLIER	120M
					BRAÇADEIRA	KLEMME	MORSETTO	SPÆNDEBÅND	
4		84230659		1	HARNESS	CHICOTE	MAZO DE CABLES	FAISCEAU	4160
					CABLAGEM	KABELBAUM	CABLAGGIO	LEDNINGSNET	
5		75201642		6	CLAMP	BRAÇADEIRA	ABRAZADERA	COLLIER	120M
					BRAÇADEIRA	KLEMME	MORSETTO	SPÆNDEBÅND	
6		87398558		1	CABLE	CABO	CABLE	CABLE	650C
					CABO	KABEL	CAVO	KABEL	
7		10516671		1	LOCK WASHER	TRAVA DA ARRUELA	ARANDELA DE BLOQUE	RONDELLE FREIN	132R
					ANILHA DE RETENÇÃO	SICHERUNGSSCHEIBE	RONDELLA DI SICUREZ	LÅSESKIVE	
8		84294515		1	CABLE	CABO	CABLE	CABLE	650C
					CABO	KABEL	CAVO	KABEL	
9		86500689		1	NUT, M10, Cl 10	PORCA	TUERCA	ECROU	010D
					PORCA	MUTTER	DADO	MØTRIK	
10		140028		1	LOCK WASHER, M10	TRAVA DA ARRUELA	ARANDELA DE BLOQUE	RONDELLE FREIN	132R
					ANILHA DE RETENÇÃO	SICHERUNGSSCHEIBE	RONDELLA DI SICUREZ	LÅSESKIVE	
11		L127553		1	STUD	PRISIONEIRO	PRISIONERO	GOUJON	8720
					PERNE	STIFTSCHRAUBE	PRIGIONIERO	STOETTEBOLT	
12		75201641		2	CLAMP	BRAÇADEIRA	ABRAZADERA	COLLIER	120M
					BRAÇADEIRA	KLEMME	MORSETTO	SPÆNDEBÅND	

04-13	01	p1	11/10

ELECTRICAL SYSTEM, FPT ENGINE
SISTEMA ELÉTRICO, MOTOR FPT
SISTEMA ELECTRICO, MOTOR FPT
ELECTRICAL SYSTEM, FPT ENGINE

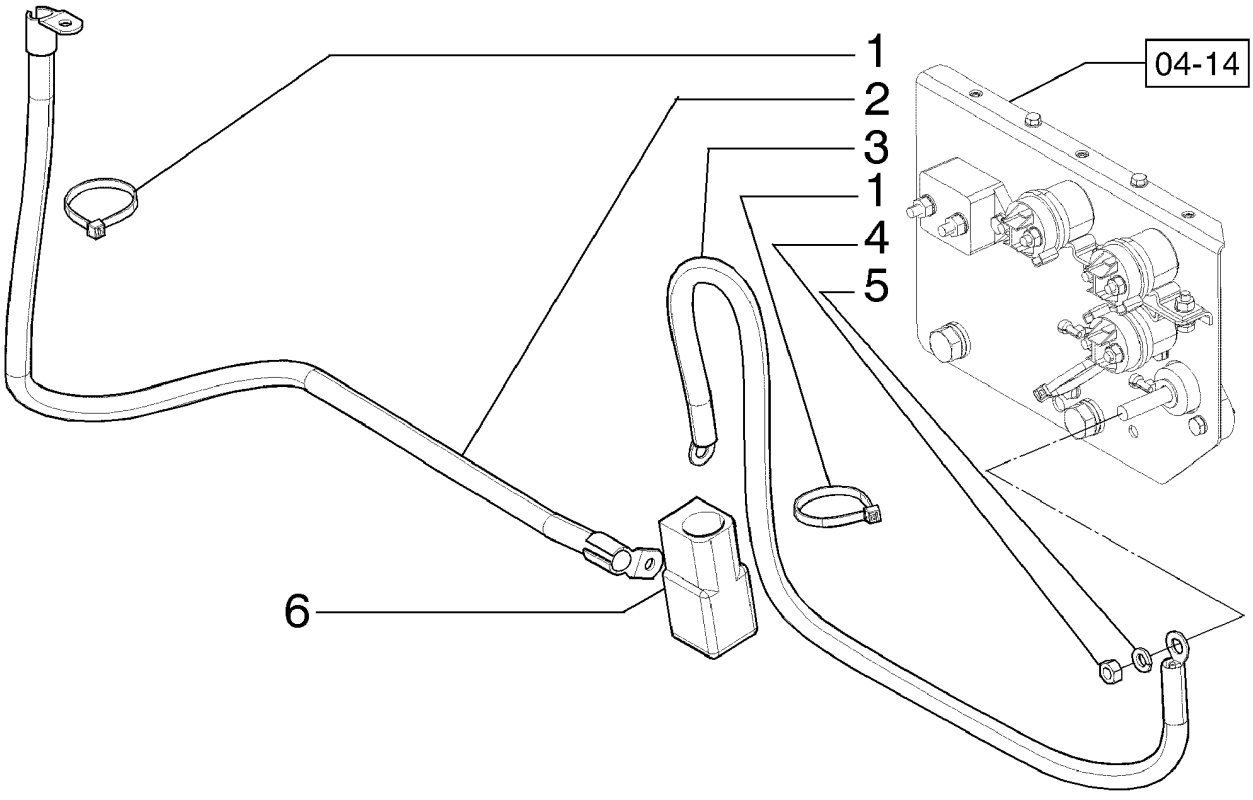

ELECTRICAL SYSTEM, FPT ENGINE
ELECTRICAL SYSTEM, FPT ENGINE
ELECTRICAL SYSTEM, FPT ENGINE
ELECTRICAL SYSTEM, FPT ENGINE

R	N	P.N.	MOD	Q	Description Denominação	Denominação Bezeichnung	Denominacion Descrizione	Description Beskrivelse	L.C.
1		75201642		4	CLAMP BRAÇADEIRA	BRAÇADEIRA KLEMME	ABRAZADERA MORSETTO	COLLIER SPÆNDEBÅND	120M
2		84294512		1	CABLE CABO	CABO KABEL	CABLE CAVO	CABLE KABEL	650C
3		87362913		1	WIRE FIO DE AÇO	ARAME KABEL	ALAMBRE FILO	FIL D'ACIER STÅLTRÅD	061F
4		425-106		1	NUT, 3/8"-16, G5 PORCA	PORCA MUTTER	TUERCA DADO	ECROU MØTRIK	010D
5		492-11038		1	LOCK WASHER, 3/8" ANILHA DE RETENÇÃO	TRAVA DA ARRUELA SICHERUNGSSCHEIBE	ARANDELA DE BLOQUE RONDELLA DI SICUREZ	RONDELLE FREIN LÅSESKIVE	132R
6		70076572		1	BOOT COBERTURA DE PROTE	CAPA MANSCHETTE	FUNDA PARAPOLVERE	SOUFFLET MANCHET	330C

04-14	01	p1	11/10

ELECTRICAL SYSTEM, FPT ENGINE
SISTEMA ELÉTRICO, MOTOR FPT
SISTEMA ELECTRICO, MOTOR FPT
ELECTRICAL SYSTEM, FPT ENGINE

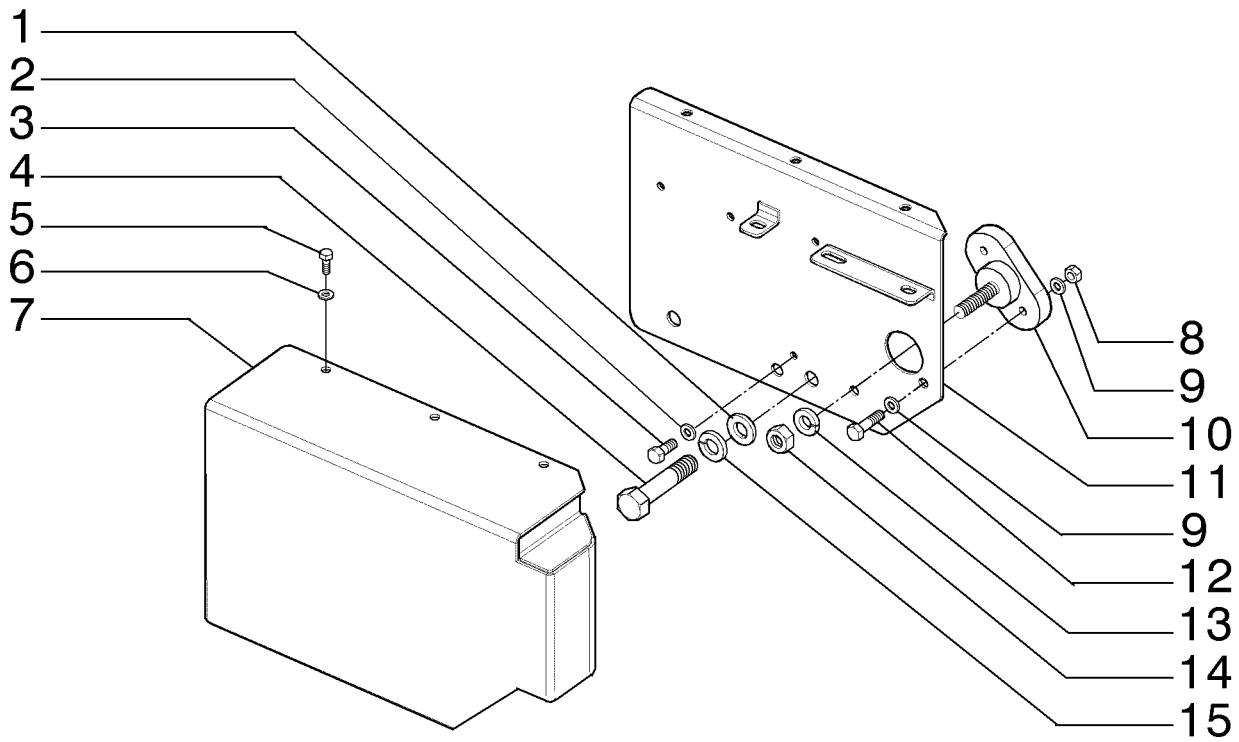

ELECTRICAL SYSTEM, FPT ENGINE
ELECTRICAL SYSTEM, FPT ENGINE
ELECTRICAL SYSTEM, FPT ENGINE
ELECTRICAL SYSTEM, FPT ENGINE

R	N	P.N.	MOD	Q	Description Denominação	Denominação Bezeichnung	Denominacion Descrizione	Description Beskrivelse	L.C.
1		10520001		2	WASHER, M12 x 22 x 3 ANILHA	ARRUELA PLANA UNTERLEGSCHEIBE	ARANDELA RONDELLA	RONDELLE FLADSKIVE	131R
2		14496431		4	WASHER, M6.4 x 12.5 x 1.6 Thk ANILHA	ARRUELA PLANA UNTERLEGSCHEIBE	ARANDELA RONDELLA	RONDELLE FLADSKIVE	131R
3		{8650568}		4					
4		11113431		2	BOLT, Hex, M12 x 60, 10.9 PARAFUSO	PARAFUSO SCHRAUBE	PERNO BULLONE	VIS BOLT	140B
5		10977731		3	BOLT, Hex, M5 x 14, 10.9, Full Thd PARAFUSO	PARAFUSO SCHRAUBE	PERNO BULLONE	VIS BOLT	140B
6		86625261		3	WASHER, M5 x 10 x 1 ANILHA	ARRUELA PLANA UNTERLEGSCHEIBE	ARANDELA RONDELLA	RONDELLE FLADSKIVE	131R
7		84307338		1	COVER ASSY CONJUNTO DE COBERT	CONJUNTO DA TAMPA ABDECKUNGSBAUGRUF	CONJUNTO DE FUNDAS COPERCHIO, COMPL	COUVERCLE DÆKSELENHED	P426
8		86500688		2	NUT, M6 x 1, Cl 10 PORCA	PORCA MUTTER	TUERCA DADO	ECROU MØTRIK	010D
9		12639701		4	WASHER, M6 x 11 x 1 ANILHA	ARRUELA PLANA UNTERLEGSCHEIBE	ARANDELA RONDELLA	RONDELLE FLADSKIVE	131R
10		L124085		1	CONNECTOR CONECTOR	CONECTOR STECKVERBINDUNG ELI	CONECTOR CONNESSIONE	CONNECTEUR STIK	1950
11		84325227		1	SUPPORT SUPORTE	SUPORTE STÜTZE	SOPORTE SUPPORTO	SUPPORT BESLAG	300S
12		86977786		2	BOLT, Hex, M6 x 25, 8.8, Full Thd PARAFUSO	PARAFUSO SCHRAUBE	PERNO BULLONE	VIS BOLT	140B
13		492-11038		1	LOCK WASHER, 3/8" ANILHA DE RETENÇÃO	TRAVA DA ARRUELA SICHERUNGSSCHEIBE	ARANDELA DE BLOQUE RONDELLA DI SICUREZ	RONDELLE FREIN LÅSESKIVE	132R
14		425-106		1	NUT, 3/8"-16, G5 PORCA	PORCA MUTTER	TUERCA DADO	ECROU MØTRIK	010D
15		412123		2	LOCK WASHER, M12 x 21 x 2.6 Thk ANILHA DE RETENÇÃO	TRAVA DA ARRUELA SICHERUNGSSCHEIBE	ARANDELA DE BLOQUE RONDELLA DI SICUREZ	RONDELLE FREIN LÅSESKIVE	132R

04-15	01	p1	11/10

ELECTRICAL SYSTEM, FPT ENGINE
SISTEMA ELÉTRICO, MOTOR FPT
SISTEMA ELECTRICO, MOTOR FPT
ELECTRICAL SYSTEM, FPT ENGINE

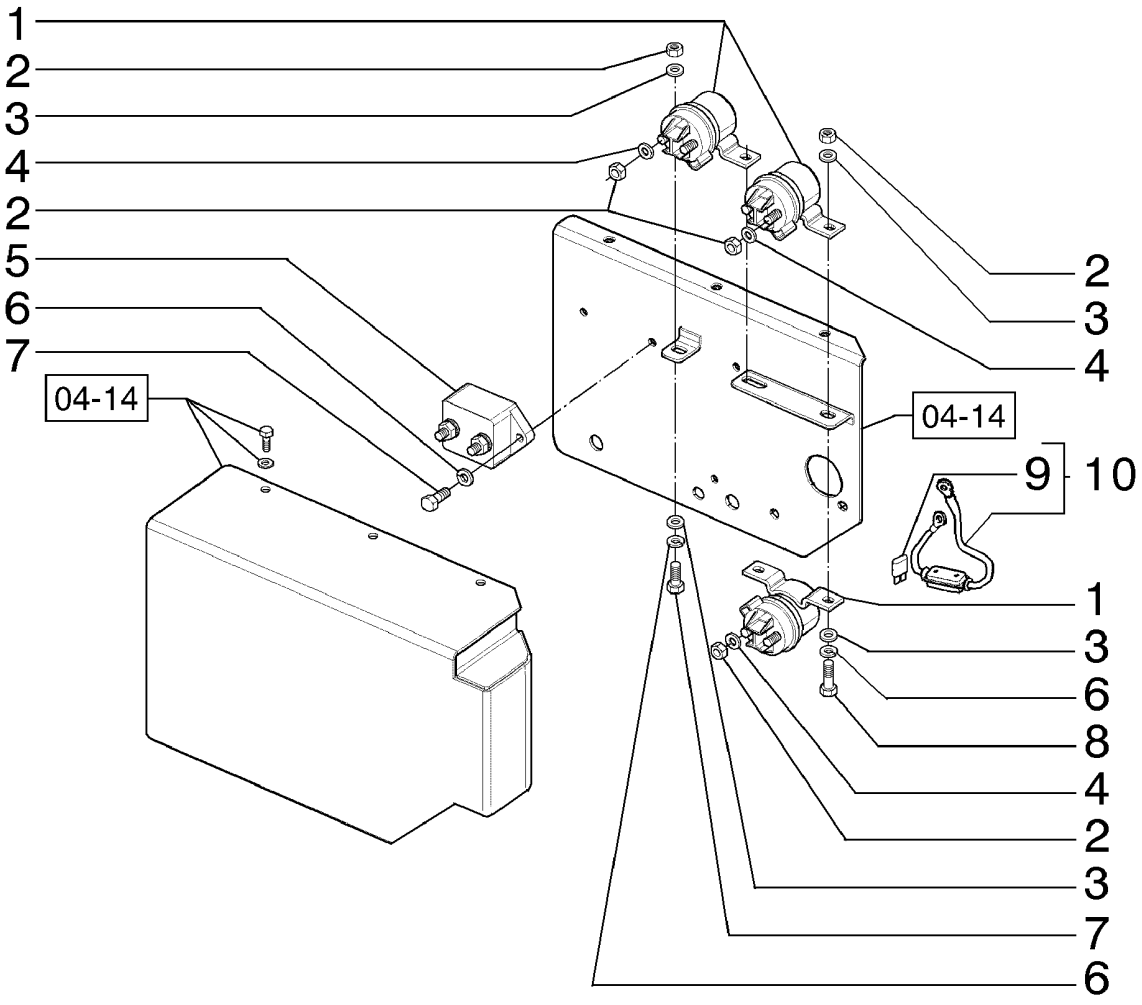

ELECTRICAL SYSTEM, FPT ENGINE
ELECTRICAL SYSTEM, FPT ENGINE
ELECTRICAL SYSTEM, FPT ENGINE
ELECTRICAL SYSTEM, FPT ENGINE

R	N	P.N.	MOD	Q	Description Denominação	Denominação Bezeichnung	Denominacion Descrizione	Description Beskrivelse	L.C.
1		120398A1		3	RELAY, 24V CONECTADOR	CONECTADOR RELAIS	CONECTADOR RELE'	RELAIS RELAE	7025
2		86500688		10	NUT, M6 x 1, Cl 10 PORCA	PORCA MUTTER	TUERCA DADO	ECROU MØTRIK	010D
3		12639701		12	WASHER, M6 x 11 x 1 ANILHA	ARRUELA PLANA UNTERLEGSCHEIBE	ARANDELA RONDELLA	RONDELLE FLADSKIVE	131R
4		10615479		6	LOCK WASHER, Ext Tooth, M6, Serr ANILHA DE RETENÇÃO	TRAVA DA ARRUELA SICHERUNGSSCHEIBE	ARANDELA DE BLOQUE RONDELLA DI SICUREZ	RONDELLE FREIN LÅSESKIVE	132R
5		87315269		1	BREAKER, 105A DISJUNTOR	DISJUNTOR TRENNSCHALTER	INTERRUPTOR RUTTORE	RUPTEUR AFBRYDER	1050
6		86517328		6	LOCK WASHER, M6 ANILHA DE RETENÇÃO	TRAVA DA ARRUELA SICHERUNGSSCHEIBE	ARANDELA DE BLOQUE RONDELLA DI SICUREZ	RONDELLE FREIN LÅSESKIVE	132R
7		86508568		6	SCREW, Hex, M6 x 16, Cl 8.8, Full Thd PARAFUSO	PARAFUSO SCHRAUBE	TORNILLO VITE	VIS SKRUE	040V
8		120100		2	BOLT, Hex, M6 x 20, 8.8 PARAFUSO	PARAFUSO SCHRAUBE	PERNO BULLONE	VIS BOLT	140B
9		11056290		1	FUSE, 125A FUSÍVEL	FUSÍVEL SICHERUNG	FUSIBLE FUSIBILE	FUSIBLE SIKRING	110F
10		84271165		1	HARNESS CABLAGEM	CHICOTE KABELBAUM	MAZO DE CABLES CABLAGGIO	FAISCEAU LEDNINGSNET	4160

04-17	01	p1	11/10

ELECTRICAL SYSTEM, LATERAL CONSOLE
SISTEMA ELÉTRICO, CONSOLE LATERAL
SISTEMA ELECTRICO, CONSOLA LATERAL
ELECTRICAL SYSTEM, LATERAL CONSOLE

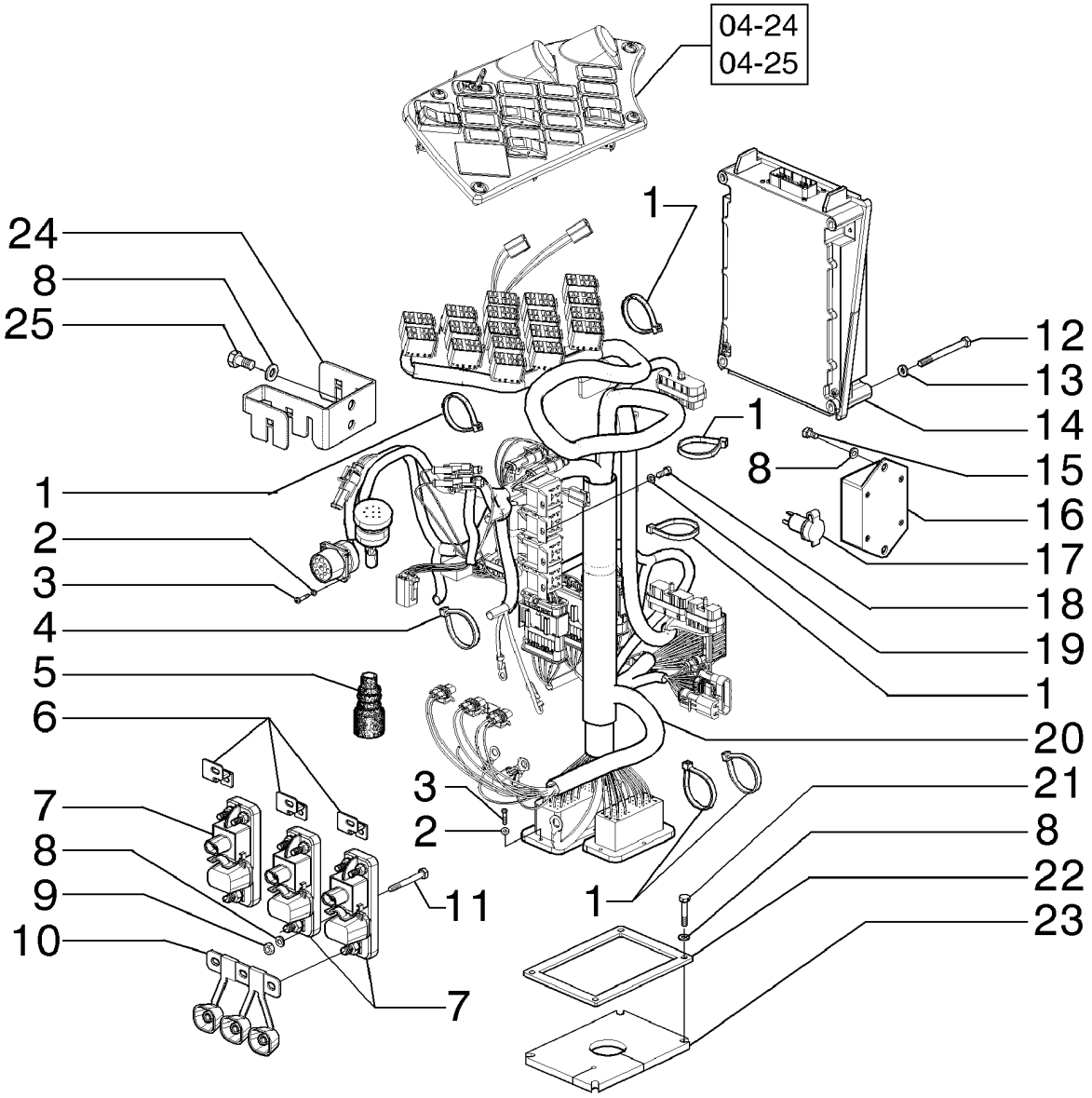

ELECTRICAL SYSTEM, LATERAL CONSOLE
ELECTRICAL SYSTEM, LATERAL CONSOLE
ELECTRICAL SYSTEM, LATERAL CONSOLE
ELECTRICAL SYSTEM, LATERAL CONSOLE

R	N	P.N.	MOD	Q	Description Denominação	Denominação Bezeichnung	Denominacion Descrizione	Description Beskrivelse	L.C.
1		**75201642**		8	CLAMP BRAÇADEIRA	BRAÇADEIRA KLEMME	ABRAZADERA MORSETTO	COLLIER SPÆNDEBÅND	120M
2		**86509827**		12	LOCK WASHER, M3 ANILHA DE RETENÇÃO	TRAVA DA ARRUELA SICHERUNGSSCHEIBE	ARANDELA DE BLOQUE RONDELLA DI SICUREZ	RONDELLE FREIN LÅSESKIVE	132R
3		**87619755**		12	SCREW PARAFUSO	PARAFUSO SCHRAUBE	TORNILLO VITE	VIS SKRUE	040V
4		**75201641**		4	CLAMP BRAÇADEIRA	BRAÇADEIRA KLEMME	ABRAZADERA MORSETTO	COLLIER SPÆNDEBÅND	120M
5		**73153774**		1	BELLOWS FOLE	FOLE FALTENBALG	FUELLE SOFFIETTI	SOUFFLET BLÆSEBÆLG	169S
6		**87318620**		3	BAR BARRA	BARRA BAR	BARRA BARRA	BARRE BJÆLKE	530B
7		**87315250**		3	MODULE MÓDULO	MÓDULO MODUL	MÓDULO MODULO	MODULE MODUL	T102
8		**12639701**		15	WASHER, M6 x 11 x 1 ANILHA	ARRUELA PLANA UNTERLEGSCHEIBE	ARANDELA RONDELLA	RONDELLE FLADSKIVE	131R
9		**86500688**		6	NUT, M6 x 1, Cl 10 PORCA	PORCA MUTTER	TUERCA DADO	ECROU MØTRIK	010D
10		**{84318340}**		1					
11		**814-6050**		3	BOLT, Hex, M6 x 50, 8.8 PARAFUSO	PARAFUSO SCHRAUBE	PERNO BULLONE	VIS BOLT	140B
12		**86508569**		4	SCREW, Hex, M6 x 70, 8.8 PARAFUSO	PARAFUSO SCHRAUBE	TORNILLO VITE	VIS SKRUE	040V
13		**86517328**		4	LOCK WASHER, M6 ANILHA DE RETENÇÃO	TRAVA DA ARRUELA SICHERUNGSSCHEIBE	ARANDELA DE BLOQUE RONDELLA DI SICUREZ	RONDELLE FREIN LÅSESKIVE	132R
14		**87657163**		1	CONTROL CONTROLO	COMANDO BEDIENELEMENT	CONTROL COMANDO	COMMANDE KONTROL	189C
15		**378056**		2	BOLT, Hex, M6 x 10, 8.8, Full Thd PARAFUSO	PARAFUSO SCHRAUBE	PERNO BULLONE	VIS BOLT	140B
16		**73162492**		1	CONTROL CONTROLO	COMANDO BEDIENELEMENT	CONTROL COMANDO	COMMANDE KONTROL	189C
17		**79090991**		1	POWER SOCKET TOMADA DE CORRENTE	TOMADA ELÉTRICA STECKDOSE	ZÓCALO DE CORRIENTE PRESA DI CORRENTE	PRISE DE COURANT STRØMUDTAG	205P
18		**10977731**		4	BOLT, Hex, M5 x 14, 10.9, Full Thd PARAFUSO	PARAFUSO SCHRAUBE	PERNO BULLONE	VIS BOLT	140B
19		**86625261**		4	WASHER, M5 x 10 x 1 ANILHA	ARRUELA PLANA UNTERLEGSCHEIBE	ARANDELA RONDELLA	RONDELLE FLADSKIVE	131R
20	1	**84152986**		1	WIRE HARNESS, FUHK CABLAGEM	CHICOTE KABELBAUM	GRUPO DE CABLES CABLAGGIO	FAISCEAU ELECTRIQUE KABELNET	070I
20	2	**84161624**		1	HARNESS, ZF CABLAGEM	CHICOTE KABELBAUM	MAZO DE CABLES CABLAGGIO	FAISCEAU LEDNINGSNET	4160
21		**86508617**		4	BOLT, Hex, M6 x 30, 10.9 PARAFUSO	PARAFUSO SCHRAUBE	PERNO BULLONE	VIS BOLT	140B

(1) Tork Converter
(2) Direct Drive

04-17	01	p2	11/10

ELECTRICAL SYSTEM, LATERAL CONSOLE
SISTEMA ELÉTRICO, CONSOLE LATERAL
SISTEMA ELECTRICO, CONSOLA LATERAL
ELECTRICAL SYSTEM, LATERAL CONSOLE

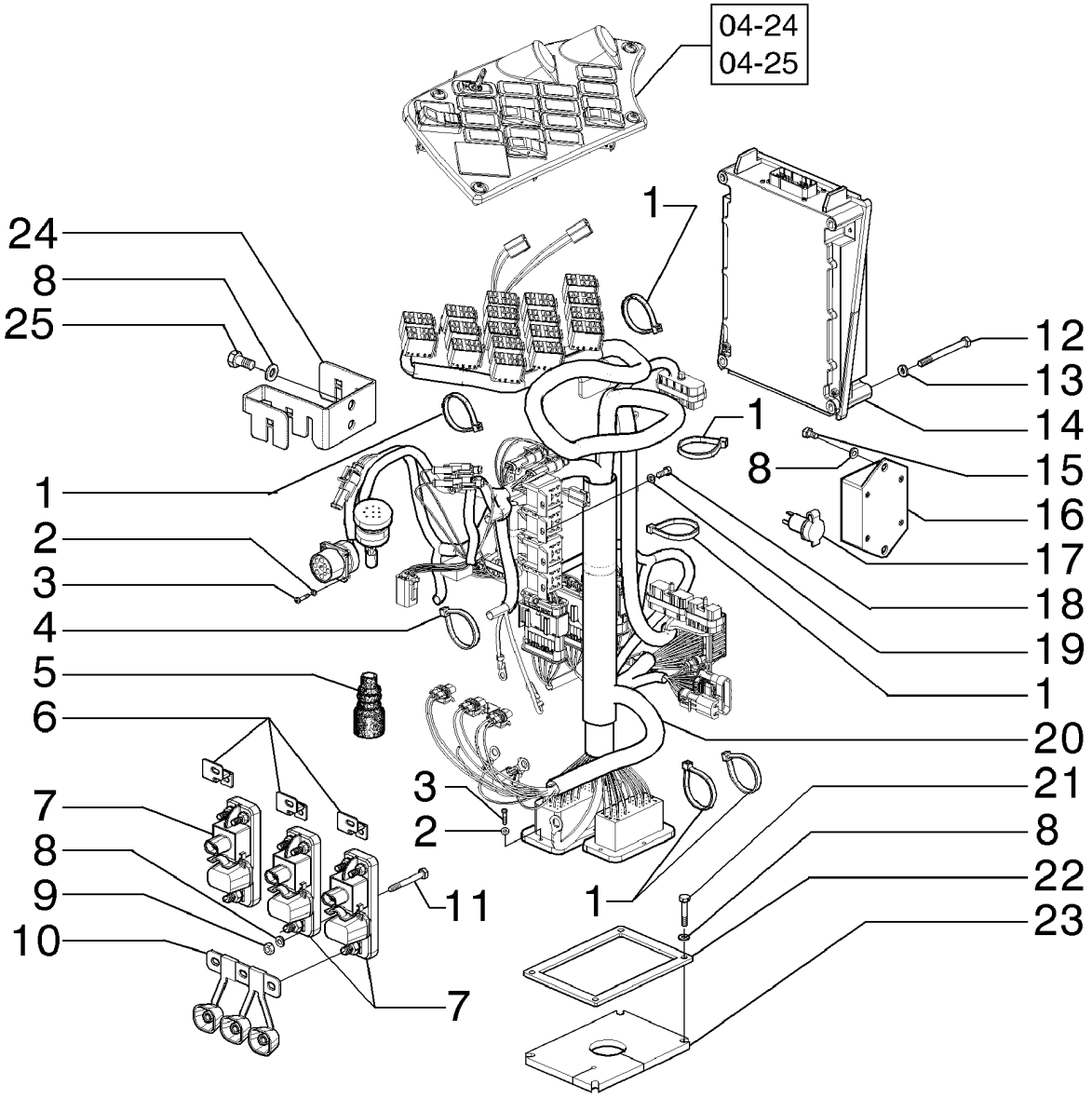

ELECTRICAL SYSTEM, LATERAL CONSOLE
ELECTRICAL SYSTEM, LATERAL CONSOLE
ELECTRICAL SYSTEM, LATERAL CONSOLE
ELECTRICAL SYSTEM, LATERAL CONSOLE

R	N	P.N.	MOD	Q	Description Denominação	Denominação Bezeichnung	Denominacion Descrizione	Description Beskrivelse	L.C.
22		**84261439**		1	MOLDING MOLDURA	MOLDURA ZIERLEISTE	MOLDURA MODANATURA	MOULURE STØBNING	090M
23		**84261434**		1	GASKET JUNTA	JUNTA DICHTUNG	JUNTA GUARNIZIONE	JOINT PAKNING	123G
24		**84330354**		1	PLATE CHAPA	PLACA PLATTE	PLACA PIASTRA	PLAQUE PLADE	105P
25		**10902131**		2	BOLT, Hex, M6 x 14, 10.9, Full Thd PARAFUSO	PARAFUSO SCHRAUBE	PERNO BULLONE	VIS BOLT	140B

ELECTRICAL SYSTEM
SISTEMA ELÉTRICO
SISTEMA ELECTRICO
ELECTRICAL SYSTEM

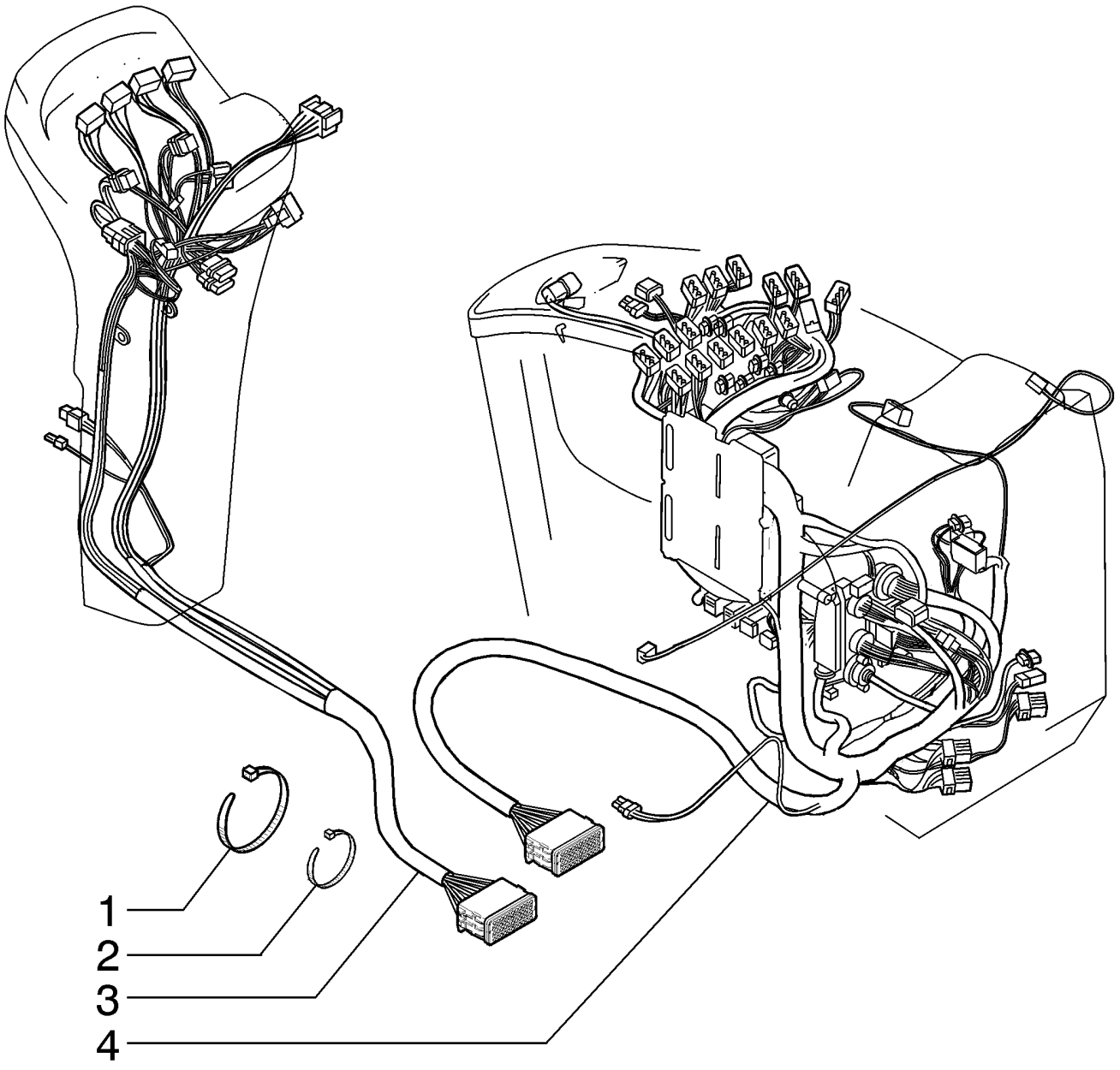

ELECTRICAL SYSTEM
ELECTRICAL SYSTEM
ELECTRICAL SYSTEM
ELECTRICAL SYSTEM

R	N	P.N.	MOD	Q	Description Denominação	Denominação Bezeichnung	Denominacion Descrizione	Description Beskrivelse	L.C.
1		**75201642**		15	CLAMP BRAÇADEIRA	BRAÇADEIRA KLEMME	ABRAZADERA MORSETTO	COLLIER SPÆNDEBÅND	120M
2		**75201641**		15	CLAMP BRAÇADEIRA	BRAÇADEIRA KLEMME	ABRAZADERA MORSETTO	COLLIER SPÆNDEBÅND	120M
3		**84161623**		1	HARNESS CABLAGEM	CHICOTE KABELBAUM	MAZO DE CABLES CABLAGGIO	FAISCEAU LEDNINGSNET	4160
4	1	**84152986**		1	WIRE HARNESS, FUHK CABLAGEM	CHICOTE KABELBAUM	GRUPO DE CABLES CABLAGGIO	FAISCEAU ELECTRIQUE KABELNET	070I
4	2	**84161624**		1	HARNESS, ZF CABLAGEM	CHICOTE KABELBAUM	MAZO DE CABLES CABLAGGIO	FAISCEAU LEDNINGSNET	4160

(1) Tork Converter
(2) Direct Drive

04-19	01	p1	12/10

TRANSMISSION HARNESS
CABO ELÉTRICO DA TRANSMISSÃO
TRANSMISSION HARNESS
TRANSMISSION HARNESS

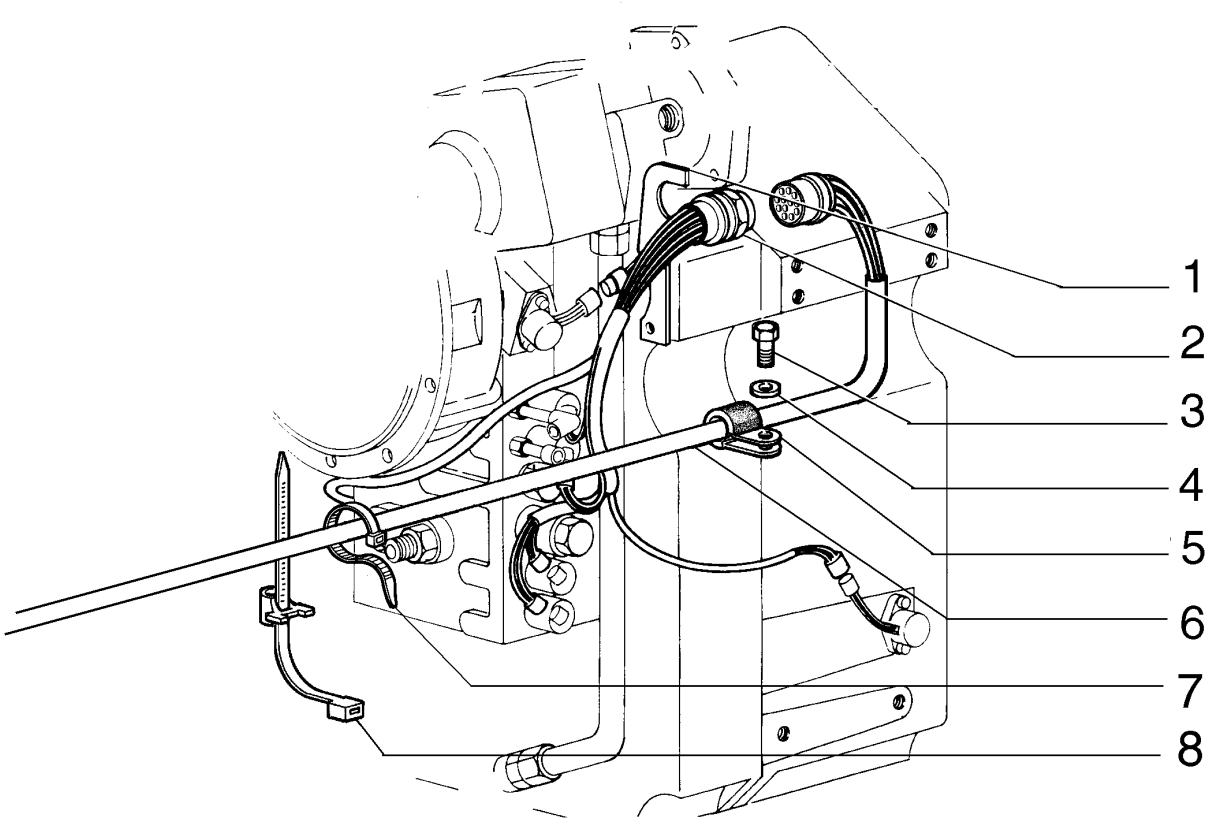

TRANSMISSION HARNESS
TRANSMISSION HARNESS
TRANSMISSION HARNESS
TRANSMISSION HARNESS

R	N	P.N.	MOD	Q	Description Denominação	Denominação Bezeichnung	Denominacion Descrizione	Description Beskrivelse	L.C.
1		75287758		1	SUPPORT SUPORTE	SUPORTE STÜTZE	SOPORTE SUPPORTO	SUPPORT BESLAG	300S
2		75312856		1	CABLE ASSY. CABO CONJUNTO	CABO CONJUNTO KABEL (KPLT.)	CABLE (CONJUNTO) CAVO, COMPLESSIVO	CABLE (ASSEMBLE) CABLE ASSY.	P494
3		16043231		1	BOLT, Hex, M8 x 16, 10.9 PARAFUSO	PARAFUSO SCHRAUBE	PERNO BULLONE	VIS BOLT	140B
4		14496531		1	WASHER, M8 x 17 x 1.6 ANILHA	ARRUELA PLANA UNTERLEGSCHEIBE	ARANDELA RONDELLA	RONDELLE FLADSKIVE	131R
5		70925621		1	COLLAR ANEL	COLAR RINGE	COLLAR COLLARE	COLLIER SLANGEBÅND	031F
6		84180530		1	HARNESS CABLAGEM	CHICOTE KABELBAUM	MAZO DE CABLES CABLAGGIO	FAISCEAU LEDNINGSNET	4160
7		75201641		4	CLAMP BRAÇADEIRA	BRAÇADEIRA KLEMME	ABRAZADERA MORSETTO	COLLIER SPÆNDEBÅND	120M
8		75284071		5	CLAMP BRAÇADEIRA	BRAÇADEIRA KLEMME	ABRAZADERA MORSETTO	COLLIER SPÆNDEBÅND	120M

04-21	01	p1	11/10

ELECTRICAL SYSTEM, LATERAL CONSOLE
SISTEMA ELÉTRICO, CONSOLE LATERAL
SISTEMA ELECTRICO, CONSOLA LATERAL
ELECTRICAL SYSTEM, LATERAL CONSOLE

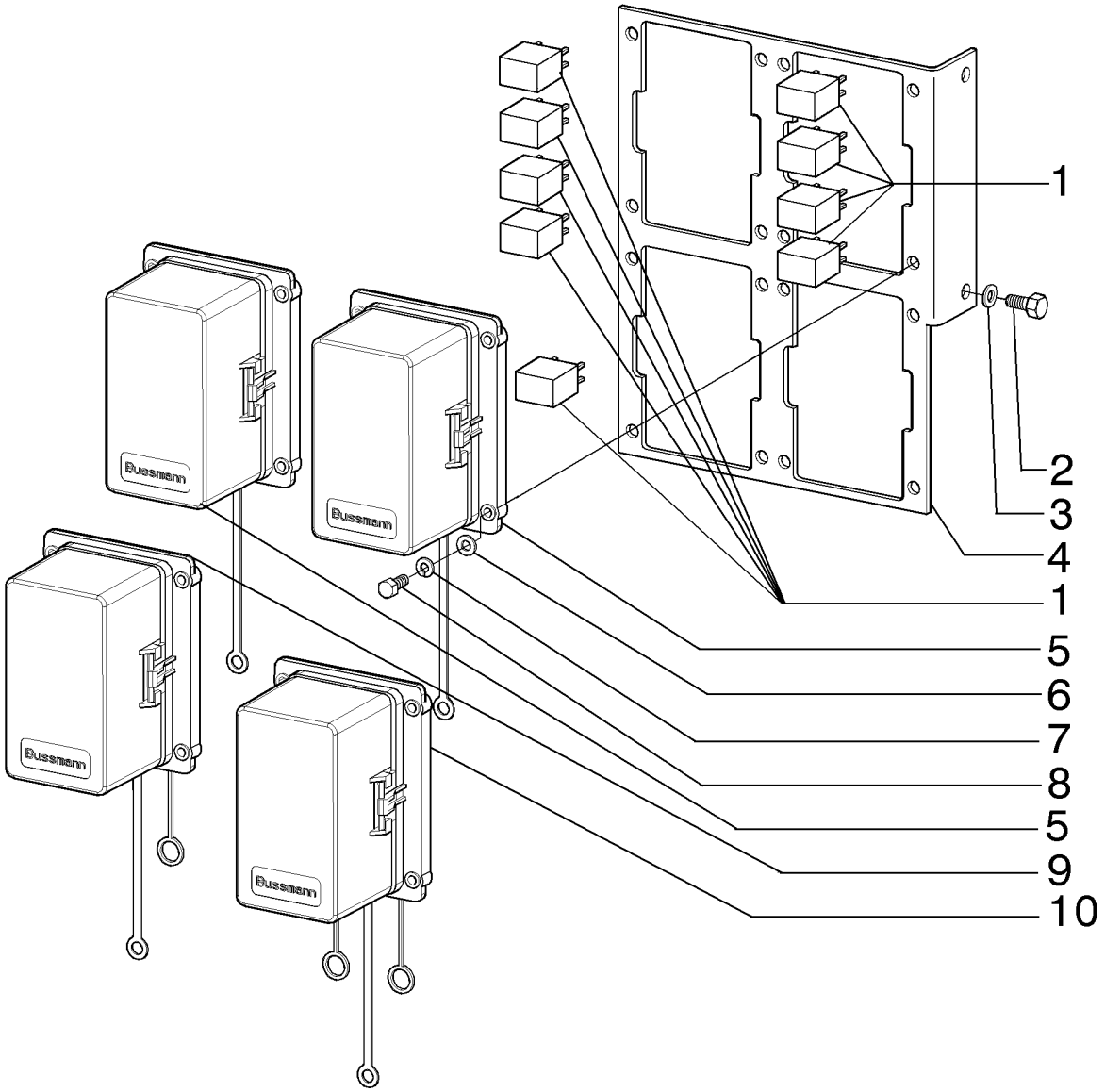

ELECTRICAL SYSTEM, LATERAL CONSOLE
ELECTRICAL SYSTEM, LATERAL CONSOLE
ELECTRICAL SYSTEM, LATERAL CONSOLE
ELECTRICAL SYSTEM, LATERAL CONSOLE

R	N	P.N.	MOD	Q	Description Denominação	Denominação Bezeichnung	Denominacion Descrizione	Description Beskrivelse	L.C.
1		87312626		9	RELAY RELÉ	RELÉ RELAIS	RELÉ RELÈ	RELAIS RELÆ	011R
2		10902131		2	BOLT, Hex, M6 x 14, 10.9, Full Thd PARAFUSO	PARAFUSO SCHRAUBE	PERNO BULLONE	VIS BOLT	140B
3		12639701		2	WASHER, M6 x 11 x 1 ANILHA	ARRUELA PLANA UNTERLEGSCHEIBE	ARANDELA RONDELLA	RONDELLE FLADSKIVE	131R
4		84195359		1	SUPPORT SUPORTE	SUPORTE STÜTZE	SOPORTE SUPPORTO	SUPPORT BESLAG	300S
5		87312843		2	FUSE BOX CAIXA DE FUSÍVEIS	CAIXA DE FUSÍVEL SICHERUNGSKASTEN	CAJA DE FUSIBLES SCATOLA FUSIBILI	BOITE A FUSIBLES SIKRINGSBOKS	037S
6		86625261		16	WASHER, M5 x 10 x 1 ANILHA	ARRUELA PLANA UNTERLEGSCHEIBE	ARANDELA RONDELLA	RONDELLE FLADSKIVE	131R
7		86509828		16	LOCK WASHER, M5 ANILHA DE RETENÇÃO	TRAVA DA ARRUELA SICHERUNGSSCHEIBE	ARANDELA DE BLOQUE RONDELLA DI SICUREZ	RONDELLE FREIN LÅSESKIVE	132R
8		10977731		16	BOLT, Hex, M5 x 14, 10.9, Full Thd PARAFUSO	PARAFUSO SCHRAUBE	PERNO BULLONE	VIS BOLT	140B
9		87315249		1	FUSE BOX CAIXA DE FUSÍVEIS	CAIXA DE FUSÍVEL SICHERUNGSKASTEN	CAJA DE FUSIBLES SCATOLA FUSIBILI	BOITE A FUSIBLES SIKRINGSBOKS	037S
10		87315248		1	RELAY RELÉ	RELÉ RELAIS	RELÉ RELÈ	RELAIS RELÆ	011R

04-22	01	p1	11/10

ELECTRICAL SYSTEM, LATERAL CONSOLE - FUSES
SISTEMA ELÉTRICO, CONSOLE LATERAL - FUSÍVEIS
SISTEMA ELECTRICO, CONSOLA LATERAL - FUSIBLES
ELECTRICAL SYSTEM, LATERAL CONSOLE - FUSES

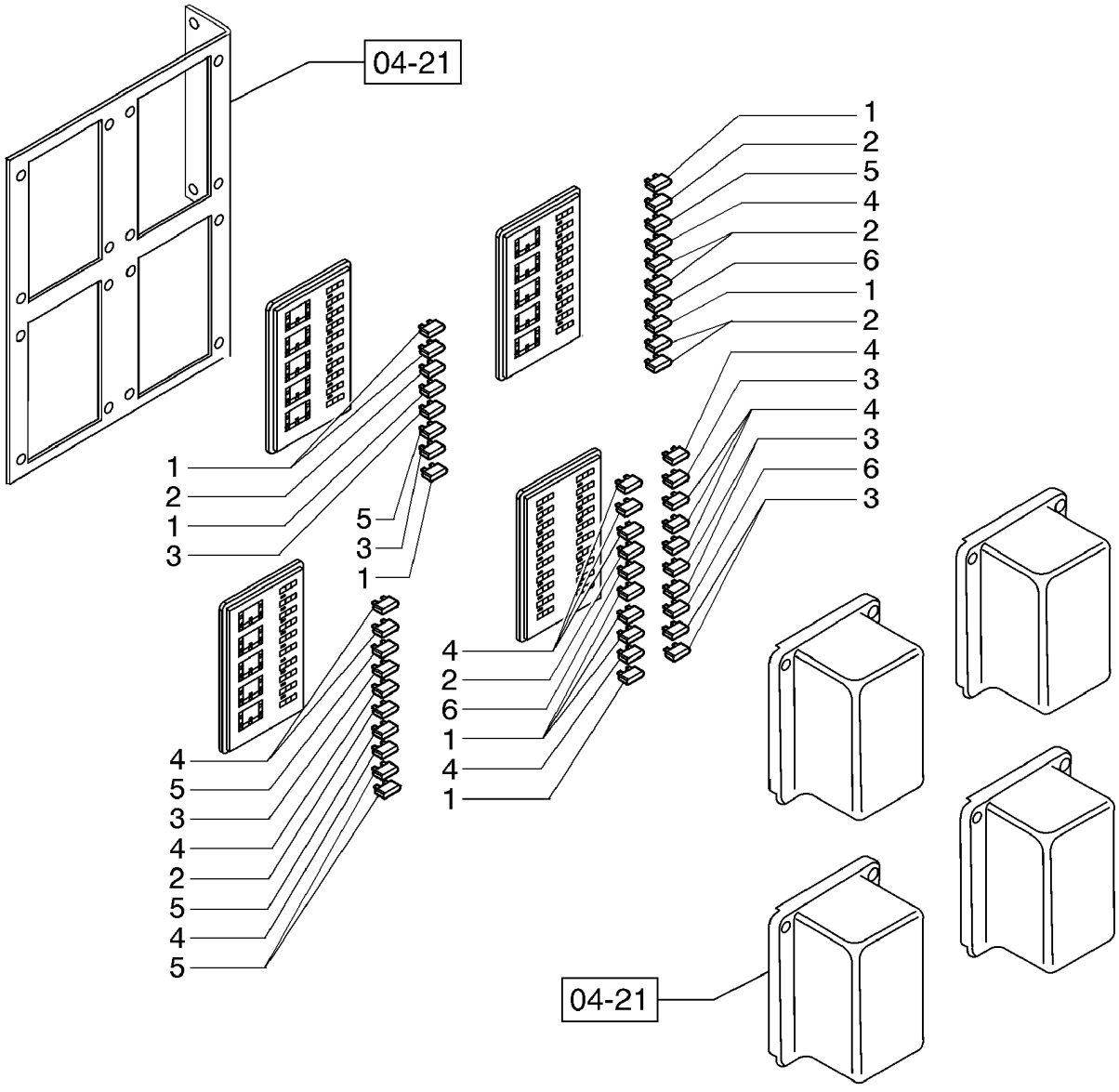

ELECTRICAL SYSTEM, LATERAL CONSOLE - FUSES
ELECTRICAL SYSTEM, LATERAL CONSOLE - FUSES
ELECTRICAL SYSTEM, LATERAL CONSOLE - FUSES
ELECTRICAL SYSTEM, LATERAL CONSOLE - FUSES

R	N	P.N.	MOD	Q	Description Denominação	Denominação Bezeichnung	Denominacion Descrizione	Description Beskrivelse	L.C.
1		121412A1		7	FUSE, 10 Amp, Mini FUSÍVEL	FUSÍVEL SICHERUNG	FUSIBLE FUSIBILE	FUSIBLE SIKRING	110F
2		121850A1		5	FUSE, 3 Amp, Mini FUSIVEL	FUSÍVEL SICHERUNG	FUSIBLE FUSIBILE	FUSIBLE SIKRING	3660
3		121410A1		6	FUSE, 5 Amp, Mini FUSÍVEL	FUSÍVEL SICHERUNG	FUSIBLE FUSIBILE	FUSIBLE SIKRING	110F
4		121411A1		8	FUSE, 7.5 Amp, Mini FUSIVEL	FUSÍVEL SICHERUNG	FUSIBLE FUSIBILE	FUSIBLE SIKRING	3660
5		121414A1		5	FUSE, 20 Amp, Mini FUSÍVEL	FUSÍVEL SICHERUNG	FUSIBLE FUSIBILE	FUSIBLE SIKRING	110F
6		121413A1		3	FUSE, 15 Amp, Mini FUSÍVEL	FUSÍVEL SICHERUNG	FUSIBLE FUSIBILE	FUSIBLE SIKRING	110F

04-23	01	p1	11/10

ELECTRICAL SYSTEM, LATERAL CONSOLE
SISTEMA ELÉTRICO, CONSOLE LATERAL
SISTEMA ELECTRICO, CONSOLA LATERAL
ELECTRICAL SYSTEM, LATERAL CONSOLE

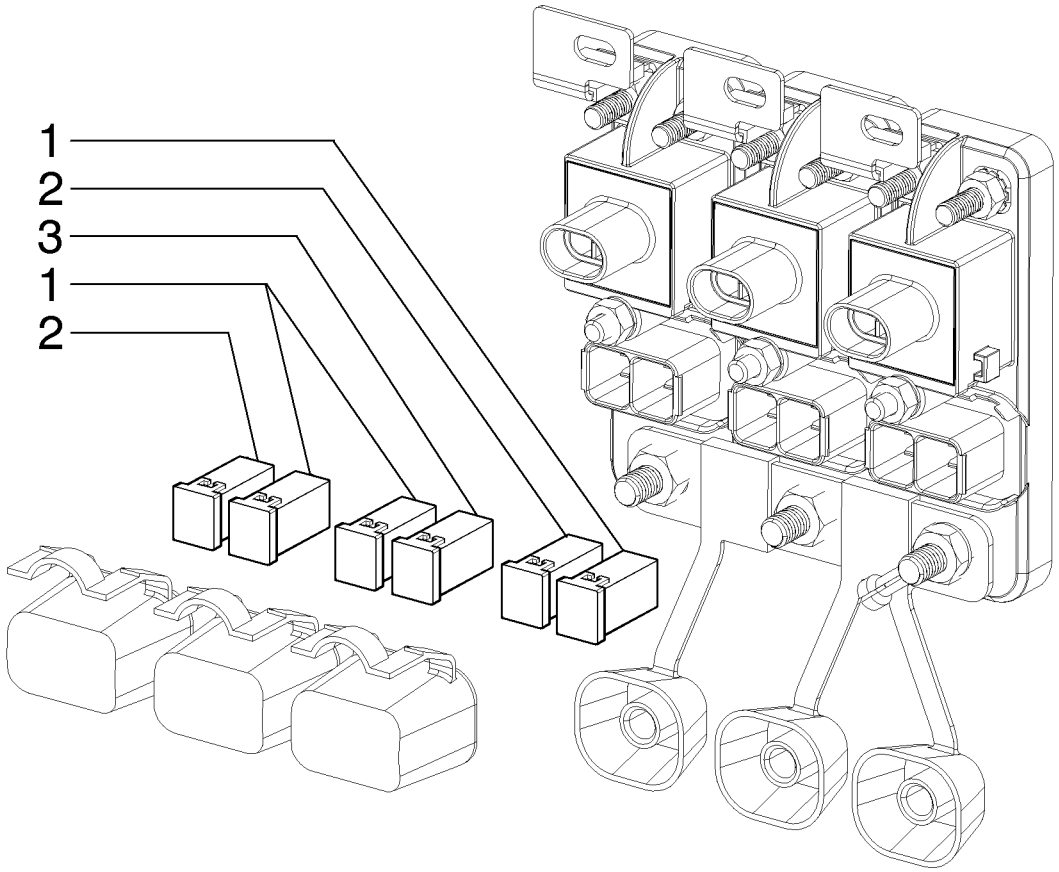

ELECTRICAL SYSTEM, LATERAL CONSOLE
ELECTRICAL SYSTEM, LATERAL CONSOLE
ELECTRICAL SYSTEM, LATERAL CONSOLE
ELECTRICAL SYSTEM, LATERAL CONSOLE

R	N	P.N.	MOD	Q	Description Denominação	Denominação Bezeichnung	Denominacion Descrizione	Description Beskrivelse	L.C.
1		87327335		3	FUSE, 20A FUSÍVEL	FUSÍVEL SICHERUNG	FUSIBLE FUSIBILE	FUSIBLE SIKRING	110F
2		87327346		2	FUSE, 40A FUSÍVEL	FUSÍVEL SICHERUNG	FUSIBLE FUSIBILE	FUSIBLE SIKRING	110F
3		87327342		1	FUSE, 30A FUSÍVEL	FUSÍVEL SICHERUNG	FUSIBLE FUSIBILE	FUSIBLE SIKRING	110F

04-24	01	p1	12/10

INSTRUMENT PANEL, STD - (TORQUE CONVERTER)
PAINEL DE INSTRUMENTO, STD - (CONVERSOR DE TORQUE)
TABLIERO, STD - (CONVERTIDOR DE PAR)
INSTRUMENT PANEL, STD - (TORQUE CONVERTER)

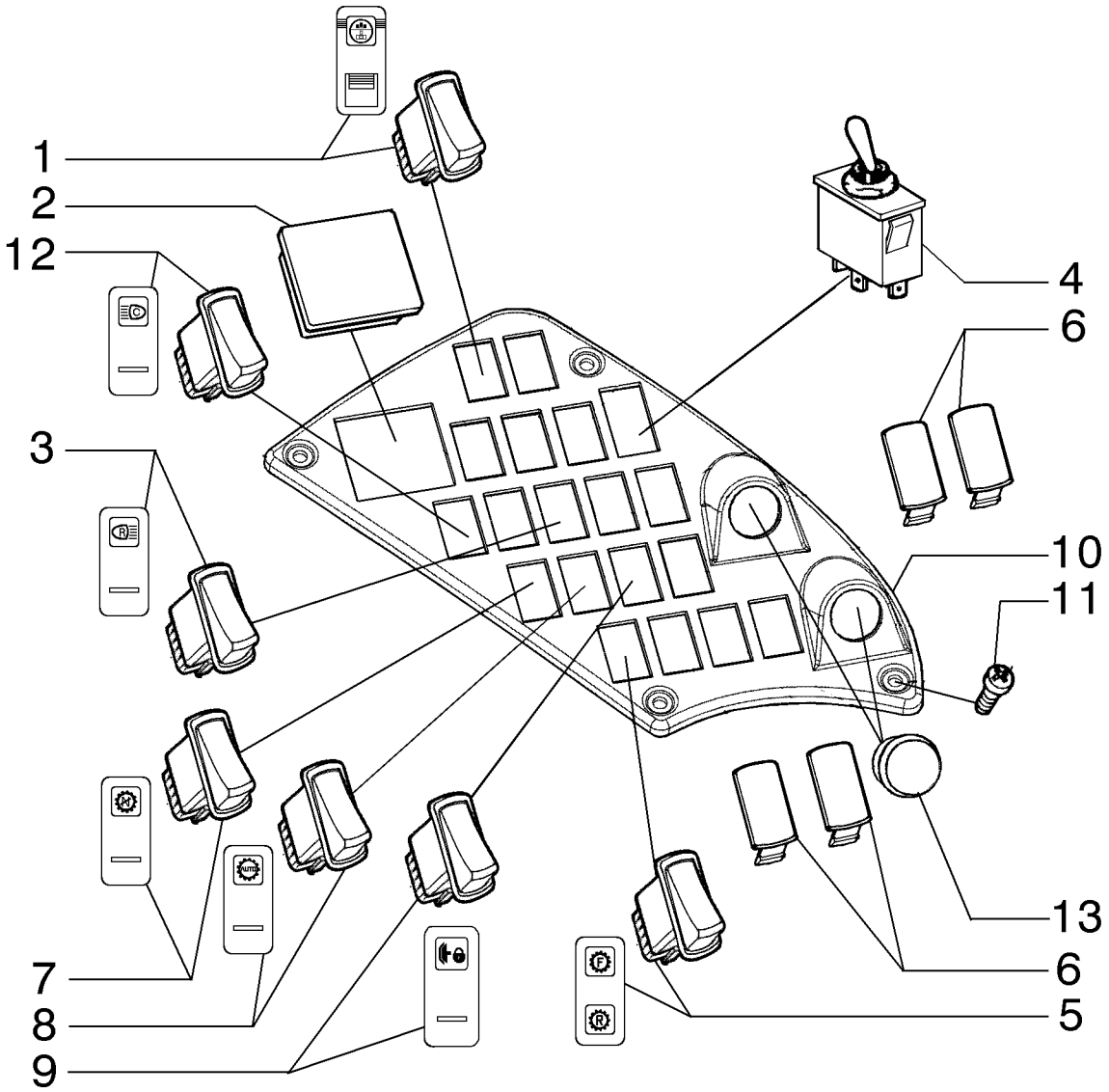

INSTRUMENT PANEL, STD - (TORQUE CONVERTER)
INSTRUMENT PANEL, STD - (TORQUE CONVERTER)
INSTRUMENT PANEL, STD - (TORQUE CONVERTER)
INSTRUMENT PANEL, STD - (TORQUE CONVERTER)

R	N	P.N.	MOD	Q	Description Denominação	Denominação Bezeichnung	Denominacion Descrizione	Description Beskrivelse	L.C.
1		84143593		1	SWITCH INTERRUPTOR	INTERRUPTOR SCHALTER	INTERRUPTOR INTERRUTTORE	CONTACTEUR KONTAKT	075I
2		84129148		1	COVER COBERTURA	COBERTURA ABDECKUNG	CUBIERTA COPERCHIO	COUVERCLE DÆKSEL	265C
3		84143589		1	SWITCH INTERRUPTOR	INTERRUPTOR SCHALTER	INTERRUPTOR INTERRUTTORE	CONTACTEUR KONTAKT	075I
4		87620692		1	SWITCH INTERRUPTOR	INTERRUPTOR SCHALTER	INTERRUPTOR INTERRUTTORE	CONTACTEUR KONTAKT	075I
5		84143632		1	SWITCH INTERRUPTOR	INTERRUPTOR SCHALTER	INTERRUPTOR INTERRUTTORE	CONTACTEUR KONTAKT	075I
6		126844A1		AR	PLUG TAMPÃO	BUJÃO STOPFEN	TAPÓN TAPPO	BOUCHON PROP	050T
7		84143636		1	SWITCH INTERRUPTOR	INTERRUPTOR SCHALTER	INTERRUPTOR INTERRUTTORE	CONTACTEUR KONTAKT	075I
8		84143640		1	SWITCH INTERRUPTOR	INTERRUPTOR SCHALTER	INTERRUPTOR INTERRUTTORE	CONTACTEUR KONTAKT	075I
9		84143642		1	SWITCH ASSY CONJUNTO DE INTERRU	INTERRUPTOR INTERMI SCHALTERBAUGRUPPE	CONJUNTO DE INTERRU COMPLESSIVO INTERRU	ENSEMBLE COMMUTATI KONTAKT, KPL.	067I
10		84129137		1	PANEL PAINEL	PAINEL PLATTE	PANEL PANNELLO	PANNEAU PANEL	025P
11		13275917		4	SCREW PARAFUSO	PARAFUSO SCHRAUBE	TORNILLO VITE	VIS SKRUE	040V
12		84143588		1	SWITCH INTERRUPTOR	INTERRUPTOR SCHALTER	INTERRUPTOR INTERRUTTORE	CONTACTEUR KONTAKT	075I
13		14507887		2	PLUG TAMPÃO	BUJÃO STOPFEN	TAPÓN TAPPO	BOUCHON PROP	050T

04-24	02	p1	12/10

INSTRUMENT PANEL, STD - (DIRECT DRIVE)
PAINEL DE INSTRUMENTO, STD - (TRANSMISSÃO DIRETA)
TABLIERO, STD - (TRANSMISION DIRECTA)
INSTRUMENT PANEL, STD - (DIRECT DRIVE)

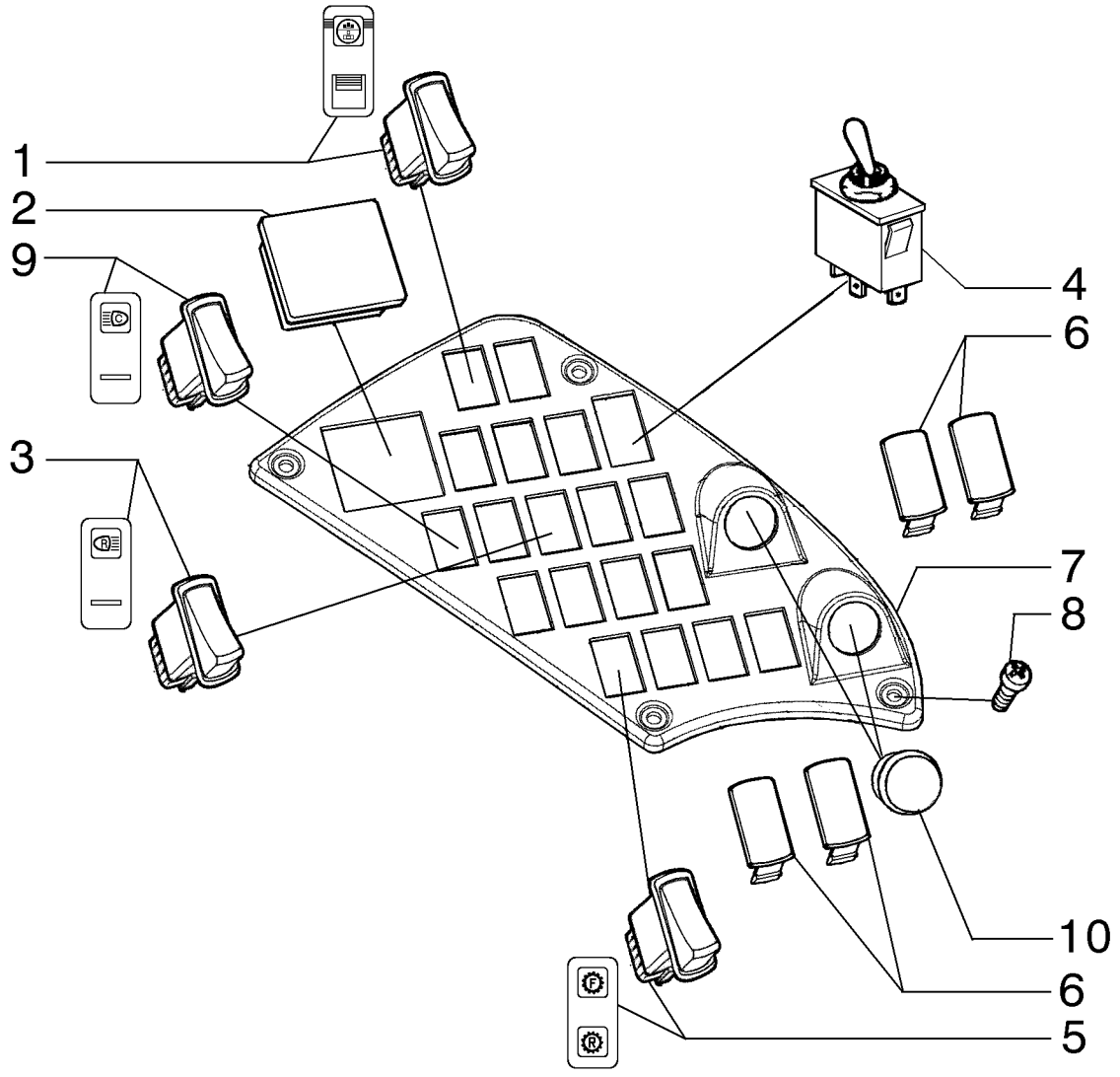

INSTRUMENT PANEL, STD - (DIRECT DRIVE)
INSTRUMENT PANEL, STD - (DIRECT DRIVE)
INSTRUMENT PANEL, STD - (DIRECT DRIVE)
INSTRUMENT PANEL, STD - (DIRECT DRIVE)

R	N	P.N.	MOD	Q	Description Denominação	Denominação Bezeichnung	Denominacion Descrizione	Description Beskrivelse	L.C.
1		84143593		1	SWITCH, Saddle Lock INTERRUPTOR	INTERRUPTOR SCHALTER	INTERRUPTOR INTERRUTTORE	CONTACTEUR KONTAKT	075I
2		84129148		1	COVER COBERTURA	COBERTURA ABDECKUNG	CUBIERTA COPERCHIO	COUVERCLE DÆKSEL	265C
3		84143589		1	SWITCH, Cab Lights INTERRUPTOR	INTERRUPTOR SCHALTER	INTERRUPTOR INTERRUTTORE	CONTACTEUR KONTAKT	075I
4		87620692		1	SWITCH, Front Wiper INTERRUPTOR	INTERRUPTOR SCHALTER	INTERRUPTOR INTERRUTTORE	CONTACTEUR KONTAKT	075I
5		84143627		1	SWITCH, Come-Home INTERRUPTOR	INTERRUPTOR SCHALTER	INTERRUPTOR INTERRUTTORE	CONTACTEUR KONTAKT	075I
6		126844A1		AR	PLUG TAMPÃO	BUJÃO STOPFEN	TAPÓN TAPPO	BOUCHON PROP	050T
7		84129137		1	PANEL PAINEL	PAINEL PLATTE	PANEL PANNELLO	PANNEAU PANEL	025P
8		13275917		4	SCREW PARAFUSO	PARAFUSO SCHRAUBE	TORNILLO VITE	VIS SKRUE	040V
9		84143588		1	SWITCH, Rear Lights INTERRUPTOR	INTERRUPTOR SCHALTER	INTERRUPTOR INTERRUTTORE	CONTACTEUR KONTAKT	075I
10		14507887		1	PLUG TAMPÃO	BUJÃO STOPFEN	TAPÓN TAPPO	BOUCHON PROP	050T

04-25	01	p1	11/10

INSTRUMENT PANEL, OPTIONALS
PAINEL DE INSTRUMENTO, OPCIONAIS
TABLIERO, OPCIONALES
INSTRUMENT PANEL, OPTIONALS

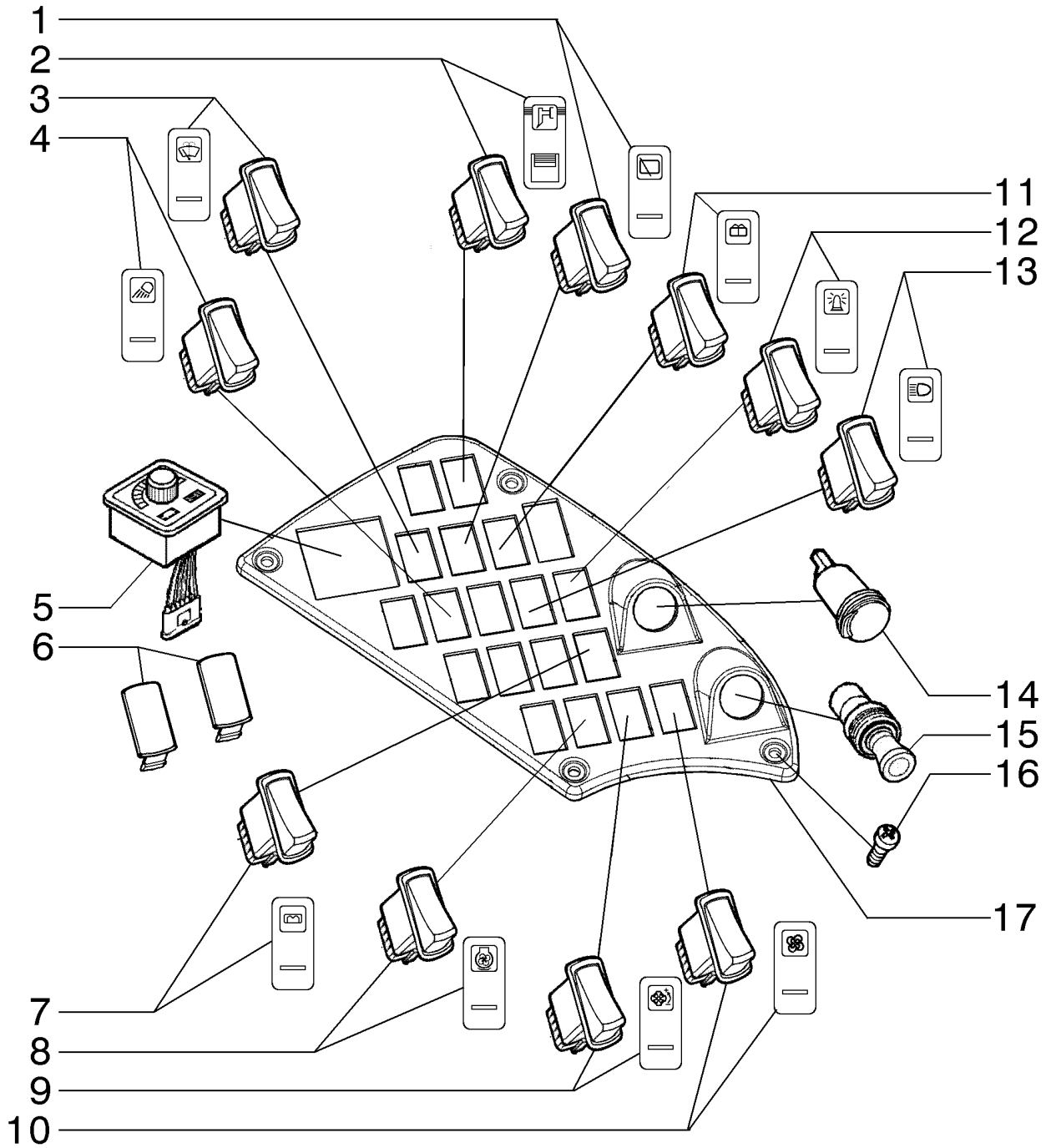

INSTRUMENT PANEL, OPTIONALS
INSTRUMENT PANEL, OPTIONALS
INSTRUMENT PANEL, OPTIONALS
INSTRUMENT PANEL, OPTIONALS

R	N	P.N.	MOD	Q	Description Denominação	Denominação Bezeichnung	Denominacion Descrizione	Description Beskrivelse	L.C.
1		84143614		1	SWITCH INTERRUPTOR	INTERRUPTOR SCHALTER	INTERRUPTOR INTERRUTTORE	CONTACTEUR KONTAKT	075I
2		84143595		1	SWITCH INTERRUPTOR	INTERRUPTOR SCHALTER	INTERRUPTOR INTERRUTTORE	CONTACTEUR KONTAKT	075I
3		84143618		1	SWITCH INTERRUPTOR	INTERRUPTOR SCHALTER	INTERRUPTOR INTERRUTTORE	CONTACTEUR KONTAKT	075I
4		84143585		1	SWITCH INTERRUPTOR	INTERRUPTOR SCHALTER	INTERRUPTOR INTERRUTTORE	CONTACTEUR KONTAKT	075I
5		87708719		1	SWITCH INTERRUPTOR	INTERRUPTOR SCHALTER	INTERRUPTOR INTERRUTTORE	CONTACTEUR KONTAKT	075I
6		126844A1		AR	PLUG TAMPÃO	BUJÃO STOPFEN	TAPÓN TAPPO	BOUCHON PROP	050T
7		84156379		1	SWITCH ASSY CONJUNTO DE INTERRU	INTERRUPTOR INTERMI SCHALTERBAUGRUPPE	CONJUNTO DE INTERRU COMPLESSIVO INTERRU	ENSEMBLE COMMUTATI KONTAKT, KPL.	067I
8		84143592		1	SWITCH ASSY CONJUNTO DE INTERRU	INTERRUPTOR INTERMI SCHALTERBAUGRUPPE	CONJUNTO DE INTERRU COMPLESSIVO INTERRU	ENSEMBLE COMMUTATI KONTAKT, KPL.	067I
9		84143606		1	SWITCH INTERRUPTOR	INTERRUPTOR SCHALTER	INTERRUPTOR INTERRUTTORE	CONTACTEUR KONTAKT	075I
10		84143620		1	SWITCH ASSY CONJUNTO DE INTERRU	INTERRUPTOR INTERMI SCHALTERBAUGRUPPE	CONJUNTO DE INTERRU COMPLESSIVO INTERRU	ENSEMBLE COMMUTATI KONTAKT, KPL.	067I
11		84143617		1	SWITCH INTERRUPTOR	INTERRUPTOR SCHALTER	INTERRUPTOR INTERRUTTORE	CONTACTEUR KONTAKT	075I
12		84143612		1	SWITCH INTERRUPTOR	INTERRUPTOR SCHALTER	INTERRUPTOR INTERRUTTORE	CONTACTEUR KONTAKT	075I
13		84143590		1	SWITCH INTERRUPTOR	INTERRUPTOR SCHALTER	INTERRUPTOR INTERRUTTORE	CONTACTEUR KONTAKT	075I
14		84318351		1	OUTLET ESCAPE	ESCAPE AUSLASS	SALIDA USCITA	SORTIE UDLØB	P284
15		84318349		1	CIGARETTE LIGHTER ISQUEIRO	ACENDEDOR DE CIGARI ZIGARETTENANZÜNDEF	ENCENDEDOR DE CIGAI ACCENDISIGARI	ALLUME-CIGARE CIGARETTÆNDER	005A
16		13301717		4	SCREW, Phil Flat Hd, M6 x 25, 5.8 PARAFUSO	PARAFUSO SCHRAUBE	TORNILLO VITE	VIS SKRUE	040V
17		84129137		1	PANEL PAINEL	PAINEL PLATTE	PANEL PANNELLO	PANNEAU PANEL	025P

04-26	01	p1	11/10

INSTRUMENT PANEL, FRONT CONSOLES
PAINEL DE INSTRUMENTO, CONSOLE FRONTAL
TABLIERO, CONSOLAS DELANTERO
INSTRUMENT PANEL, FRONT CONSOLES

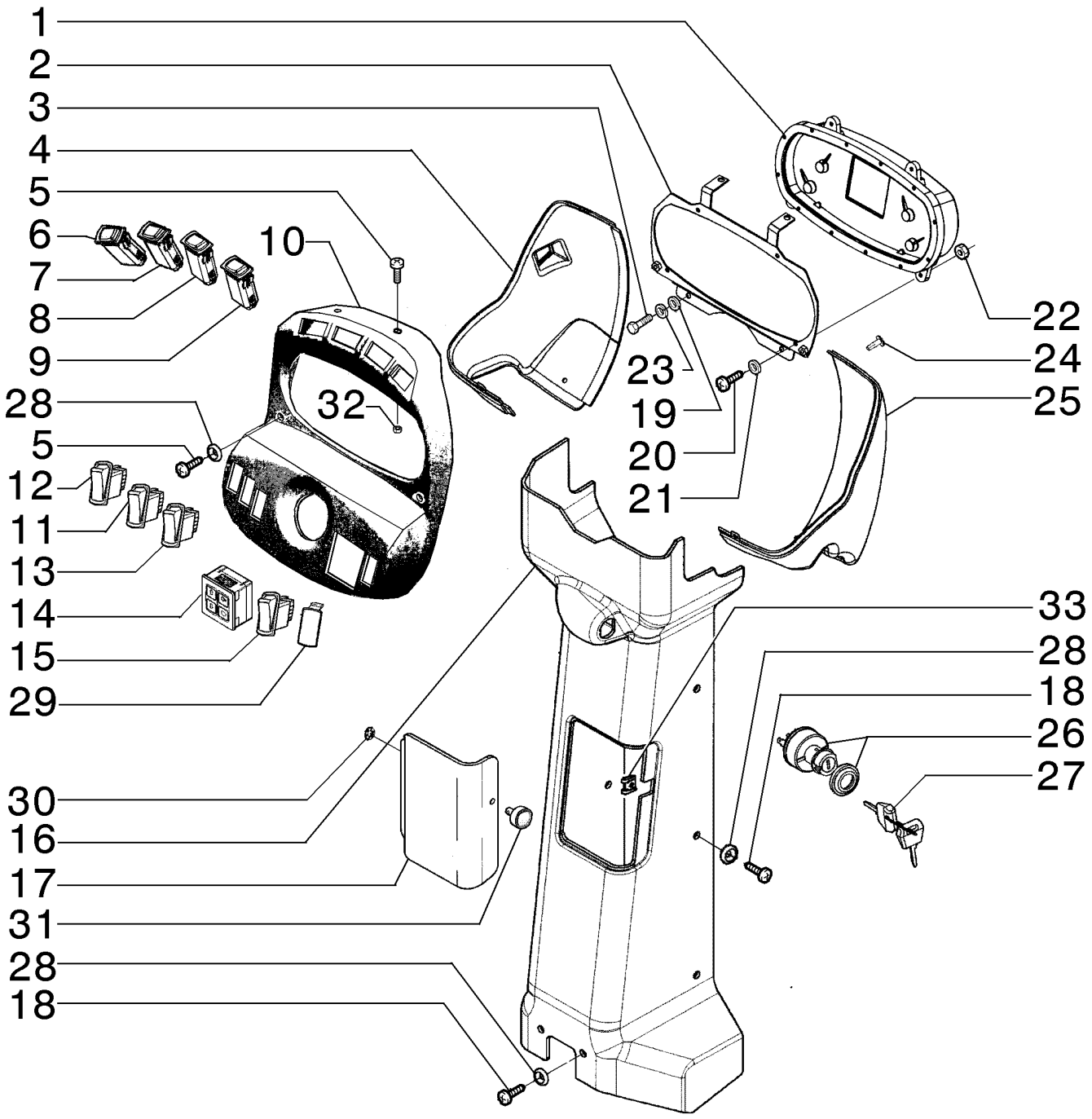

INSTRUMENT PANEL, FRONT CONSOLES
INSTRUMENT PANEL, FRONT CONSOLES
INSTRUMENT PANEL, FRONT CONSOLES
INSTRUMENT PANEL, FRONT CONSOLES

R	N	P.N.	MOD	Q	Description Denominação	Denominação Bezeichnung	Denominacion Descrizione	Description Beskrivelse	L.C.
1		84141606		1	INSTRUMENT PANEL PAINEL DE INSTRUMEN	PAINEL DE INSTRUMEN INSTRUMENTENTAFEL	PANEL DE INSTRUMENT QUADRO STRUMENTI	TABLEAU DE BORD INSTRUMENTPANEL	141P
2		84192789		1	SUPPORT SUPORTE	SUPORTE STÜTZE	SOPORTE SUPPORTO	SUPPORT BESLAG	300S
3		10902331		6	BOLT, Hex, M6 x 18, 10.9, Full Thd PARAFUSO	PARAFUSO SCHRAUBE	PERNO BULLONE	VIS BOLT	140B
4		84182196		1	COVER, LH COBERTURA	COBERTURA ABDECKUNG	CUBIERTA COPERCHIO	COUVERCLE DÆKSEL	265C
5		13301717			SCREW, Phil Flat Hd, M6 x 25, 5.8 PARAFUSO	PARAFUSO SCHRAUBE	TORNILLO VITE	VIS SKRUE	040V
6		84143596		1	SWITCH, Optional INTERRUPTOR	INTERRUPTOR SCHALTER	INTERRUPTOR INTERRUTTORE	CONTACTEUR KONTAKT	075I
7		84143604		1	SWITCH, Optional INTERRUPTOR	INTERRUPTOR SCHALTER	INTERRUPTOR INTERRUTTORE	CONTACTEUR KONTAKT	075I
8		84143591		1	SWITCH, Optional INTERRUPTOR	INTERRUPTOR SCHALTER	INTERRUPTOR INTERRUTTORE	CONTACTEUR KONTAKT	075I
9		84143598		1	SWITCH, Optional INTERRUPTOR	INTERRUPTOR SCHALTER	INTERRUPTOR INTERRUTTORE	CONTACTEUR KONTAKT	075I
10		84182232			PANEL PAINEL	PAINEL PLATTE	PANEL PANNELLO	PANNEAU PANEL	025P
11		84143629		1	SWITCH, Optional INTERRUPTOR	INTERRUPTOR SCHALTER	INTERRUPTOR INTERRUTTORE	CONTACTEUR KONTAKT	075I
12		84143600		1	SWITCH, Optional INTERRUPTOR	INTERRUPTOR SCHALTER	INTERRUPTOR INTERRUTTORE	CONTACTEUR KONTAKT	075I
13		84143587		1	SWITCH, Optional INTERRUPTOR	INTERRUPTOR SCHALTER	INTERRUPTOR INTERRUTTORE	CONTACTEUR KONTAKT	075I
14		87372804		1	BOX CAIXA	CAIXA KASTEN; OFF KASTENAI	CAJA CASSA; SCATOLA	BOITIER KASSE	035S
15		84143632		1	SWITCH, Optional INTERRUPTOR	INTERRUPTOR SCHALTER	INTERRUPTOR INTERRUTTORE	CONTACTEUR KONTAKT	075I
16		84305466		1	COVER COBERTURA	COBERTURA ABDECKUNG	CUBIERTA COPERCHIO	COUVERCLE DÆKSEL	265C
17		84182203		1	COVER COBERTURA	COBERTURA ABDECKUNG	CUBIERTA COPERCHIO	COUVERCLE DÆKSEL	265C
18		{13313214}		8					
19		12646601		2	WASHER, M6 x 15 x 1.5 ANILHA	ARRUELA PLANA UNTERLEGSCHEIBE	ARANDELA RONDELLA	RONDELLE FLADSKIVE	131R
20		13272217		4	SCREW, Cross Pan Hd, M4 x 16 PARAFUSO	PARAFUSO SCHRAUBE	TORNILLO VITE	VIS SKRUE	040V
21		9824840		4	WASHER, M4.3 x 9 x 0.8 ANILHA	ARRUELA PLANA UNTERLEGSCHEIBE	ARANDELA RONDELLA	RONDELLE FLADSKIVE	131R
22		832-10404		4	LOCK NUT, M4 x .7, Cl 8 CONTRAPORCA	CONTRA PORCA SICHERUNGSMUTTER	TUERCA DE BLOQUEO DADO DI BLOCCAGGIO	CONTRE-ECROU LÅSEMØTRIK	P263
23		86517328		2	LOCK WASHER, M6 ANILHA DE RETENÇÃO	TRAVA DA ARRUELA SICHERUNGSSCHEIBE	ARANDELA DE BLOQUE RONDELLA DI SICUREZ	RONDELLE FREIN LÅSESKIVE	132R

RG200.B F140B
F200B RG140.B
RG170.B F170B

04-26	01	p2	11/10

INSTRUMENT PANEL, FRONT CONSOLES
PAINEL DE INSTRUMENTO, CONSOLE FRONTAL
TABLIERO, CONSOLAS DELANTERO
INSTRUMENT PANEL, FRONT CONSOLES

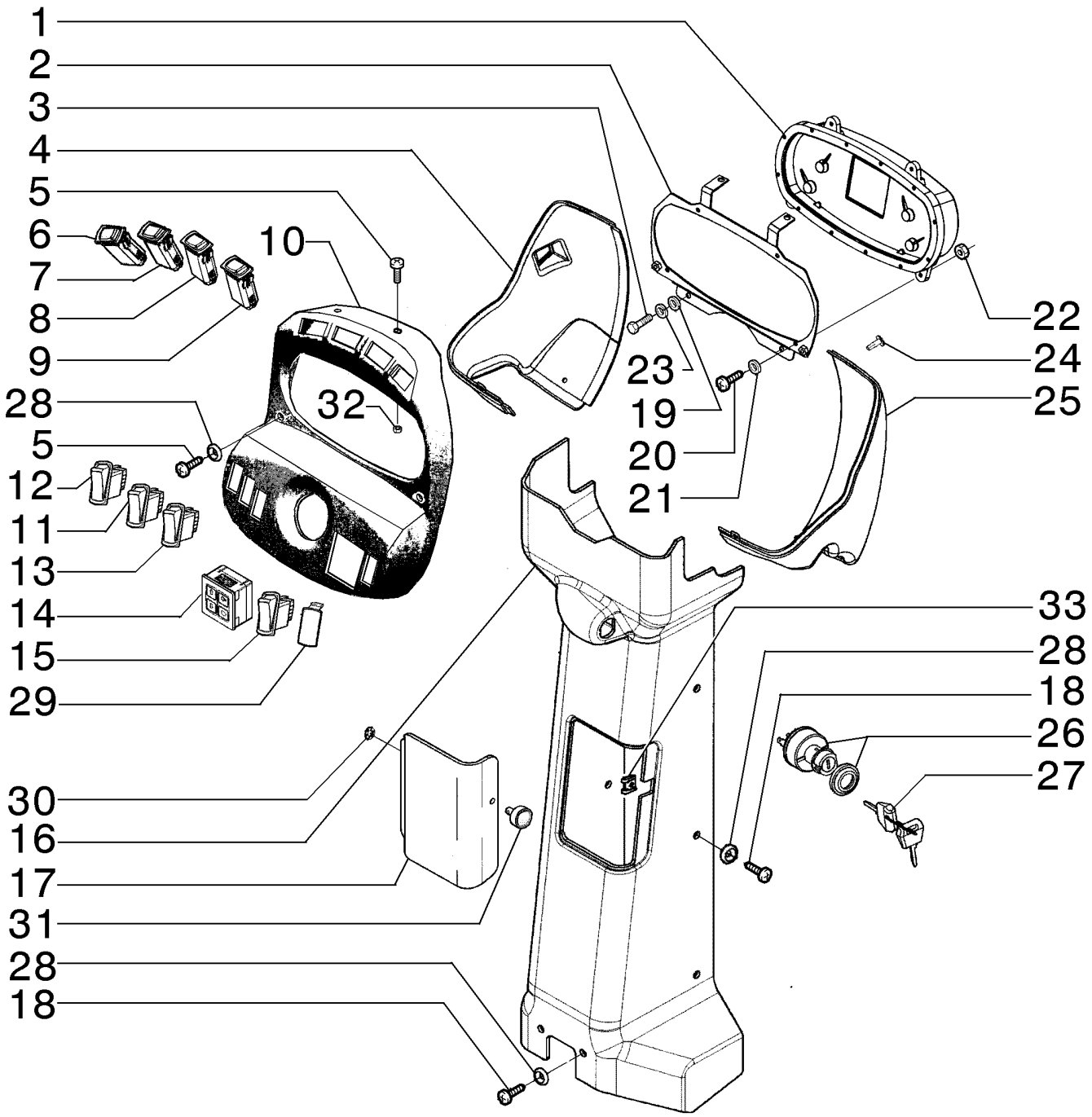

INSTRUMENT PANEL, FRONT CONSOLES
INSTRUMENT PANEL, FRONT CONSOLES
INSTRUMENT PANEL, FRONT CONSOLES
INSTRUMENT PANEL, FRONT CONSOLES

R	N	P.N.	MOD	Q	Description Denominação	Denominação Bezeichnung	Denominacion Descrizione	Description Beskrivelse	L.C.
24		239105A1		8	SCREW, Cross Pan Hd, M6 x 20				
					PARAFUSO	PARAFUSO	TORNILLO	VIS	040V
						SCHRAUBE	VITE	SKRUE	
25		84182197		1	COVER	COBERTURA	CUBIERTA	COUVERCLE	265C
					COBERTURA	ABDECKUNG	COPERCHIO	DÆKSEL	
26		75325352		1	SWITCH	INTERRUPTOR	INTERRUPTOR	CONTACTEUR	075I
					INTERRUPTOR	SCHALTER	INTERRUTTORE	KONTAKT	
27		75267445		1	IGNITION KEY	CHAVE DE PARTIDA	LLAVE DE CONTACTO	CLE DE CONTACT	149C
					CHAVE DE IGNIÇÃO	ZÜNDSCHLÜSSEL	CHIAVE DI AVVIAMENTO	TÆNDINGSNØGLE	
28		85801991		12	WASHER	ARRUELA PLANA	ARANDELA	RONDELLE	131R
					ANILHA	UNTERLEGSCHEIBE	RONDELLA	FLADSKIVE	
29		126844A1		7	PLUG	BUJÃO	TAPÓN	BOUCHON	050T
					TAMPÃO	STOPFEN	TAPPO	PROP	
30		76303319		1	WASHER	ARRUELA PLANA	ARANDELA	RONDELLE	131R
					ANILHA	UNTERLEGSCHEIBE	RONDELLA	FLADSKIVE	
31		76303321		1	PIN	PINO	PASADOR	BROCHE	080P
					PERNO	PIN	PERNO	STIFT	
32		833-40306		2	NUT, M6, U	PORCA	TUERCA	ECROU	010D
					PORCA	MUTTER	DADO	MØTRIK	
33		76303320		1	CLIP	GRAMPO	ABRAZADERA	COLLIER	045F
					FIXADOR	KLAMMER	FERMO	KLIPS	

04-27	01	p1	11/10

INSTRUMENT PANEL, FRONT CONSOLES
PAINEL DE INSTRUMENTO, CONSOLE FRONTAL
TABLIERO, CONSOLAS DELANTERO
INSTRUMENT PANEL, FRONT CONSOLES

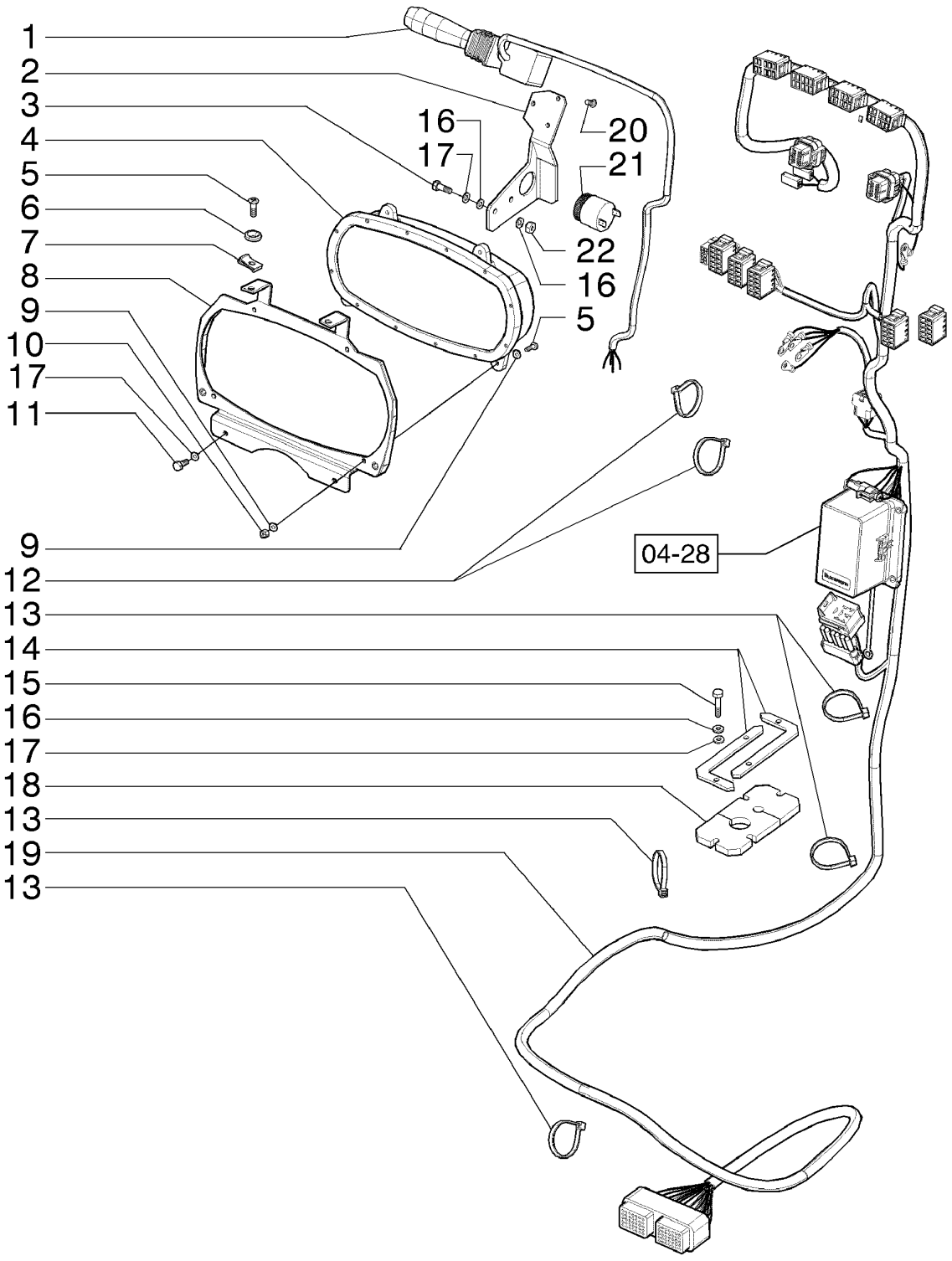

INSTRUMENT PANEL, FRONT CONSOLES
INSTRUMENT PANEL, FRONT CONSOLES
INSTRUMENT PANEL, FRONT CONSOLES
INSTRUMENT PANEL, FRONT CONSOLES

R	N	P.N.	MOD	Q	Description Denominação	Denominação Bezeichnung	Denominacion Descrizione	Description Beskrivelse	L.C.
1		73163234		1	SWITCH INTERRUPTOR	INTERRUPTOR SCHALTER	INTERRUPTOR INTERRUTTORE	CONTACTEUR KONTAKT	075I
2		84192468		1	SUPPORT SUPORTE	SUPORTE STÜTZE	SOPORTE SUPPORTO	SUPPORT BESLAG	300S
3		10902131		2	BOLT, Hex, M6 x 14, 10.9, Full Thd PARAFUSO	PARAFUSO SCHRAUBE	PERNO BULLONE	VIS BOLT	140B
4		84141606		1	INSTRUMENT PANEL PAINEL DE INSTRUMEN	PAINEL DE INSTRUMEN INSTRUMENTENTAFEL	PANEL DE INSTRUMENT QUADRO STRUMENTI	TABLEAU DE BORD INSTRUMENTPANEL	141P
5		13313217		6	SCREW, Cross Oval Hd, M6 x 20 PARAFUSO	PARAFUSO SCHRAUBE	TORNILLO VITE	VIS SKRUE	040V
6		85801991		6	WASHER ANILHA	ARRUELA PLANA UNTERLEGSCHEIBE	ARANDELA RONDELLA	RONDELLE FLADSKIVE	131R
7		833-40306		6	NUT, M6, U PORCA	PORCA MUTTER	TUERCA DADO	ECROU MØTRIK	010D
8		84192789		1	SUPPORT SUPORTE	SUPORTE STÜTZE	SOPORTE SUPPORTO	SUPPORT BESLAG	300S
9		9824840		8	WASHER, M4.3 x 9 x 0.8 ANILHA	ARRUELA PLANA UNTERLEGSCHEIBE	ARANDELA RONDELLA	RONDELLE FLADSKIVE	131R
10		86625075		4	LOCK NUT, M4 x .7, Cl 8 CONTRAPORCA	CONTRA PORCA SICHERUNGSMUTTER	TUERCA DE BLOQUEO DADO DI BLOCCAGGIO	CONTRE-ECROU LÅSEMØTRIK	P263
11		10902131		6	BOLT, Hex, M6 x 14, 10.9, Full Thd PARAFUSO	PARAFUSO SCHRAUBE	PERNO BULLONE	VIS BOLT	140B
12		75201641		4	CLAMP BRAÇADEIRA	BRAÇADEIRA KLEMME	ABRAZADERA MORSETTO	COLLIER SPÆNDEBÅND	120M
13		75201642		5	CLAMP BRAÇADEIRA	BRAÇADEIRA KLEMME	ABRAZADERA MORSETTO	COLLIER SPÆNDEBÅND	120M
14		84259103		2	STEEL PLATE CHAPA DE AÇO	CHAPA STAHLPLATTE	PLACA DE ACERO PIASTRA D'ACCIAIO	PLAQUE D'ACIER STÅLPLADE	015L
15		86508617		4	BOLT, Hex, M6 x 30, 10.9 PARAFUSO	PARAFUSO SCHRAUBE	PERNO BULLONE	VIS BOLT	140B
16		86517328		6	LOCK WASHER, M6 ANILHA DE RETENÇÃO	TRAVA DA ARRUELA SICHERUNGSSCHEIBE	ARANDELA DE BLOQUE RONDELLA DI SICUREZ	RONDELLE FREIN LÅSESKIVE	132R
17		12639701		6	WASHER, M6 x 11 x 1 ANILHA	ARRUELA PLANA UNTERLEGSCHEIBE	ARANDELA RONDELLA	RONDELLE FLADSKIVE	131R
18		84259096		1	RUBBER SEAL JUNTAS	VEDAÇÃO DE BORRACH GUMMIDICHTUNG	JUNTA DE GOMA GUARNIZIONE DI GOMM	JOINT EN CAOUTCHOU GUMMITÆTNING	122G
19		84161623		1	HARNESS CABLAGEM	CHICOTE KABELBAUM	MAZO DE CABLES CABLAGGIO	FAISCEAU LEDNINGSNET	4160
20		15644101		3	SELF-TAP SCREW, Cross Pan Hd, M4.2 x 16 PARAFUSO	PARAFUSO SELBSTSCHN SCHRAUE	TORNILLO AUTORROSC VITE AUTOFILETTANTE	VIS AUTOTARAUDEUSE SELVLÅSENDE BOLT	062V
21		75241340		1	HORN BUZINA	BUZINA HUPE	BOCINA AVVISATORE ACUSTICC	AVERTISSEUR SONORE HORN	105A
22		{86639324}		2					

04-28	01	p1	11/10

INSTRUMENT PANEL, FRONT CONSOLES
PAINEL DE INSTRUMENTO, CONSOLE FRONTAL
TABLIERO, CONSOLAS DELANTERO
INSTRUMENT PANEL, FRONT CONSOLES

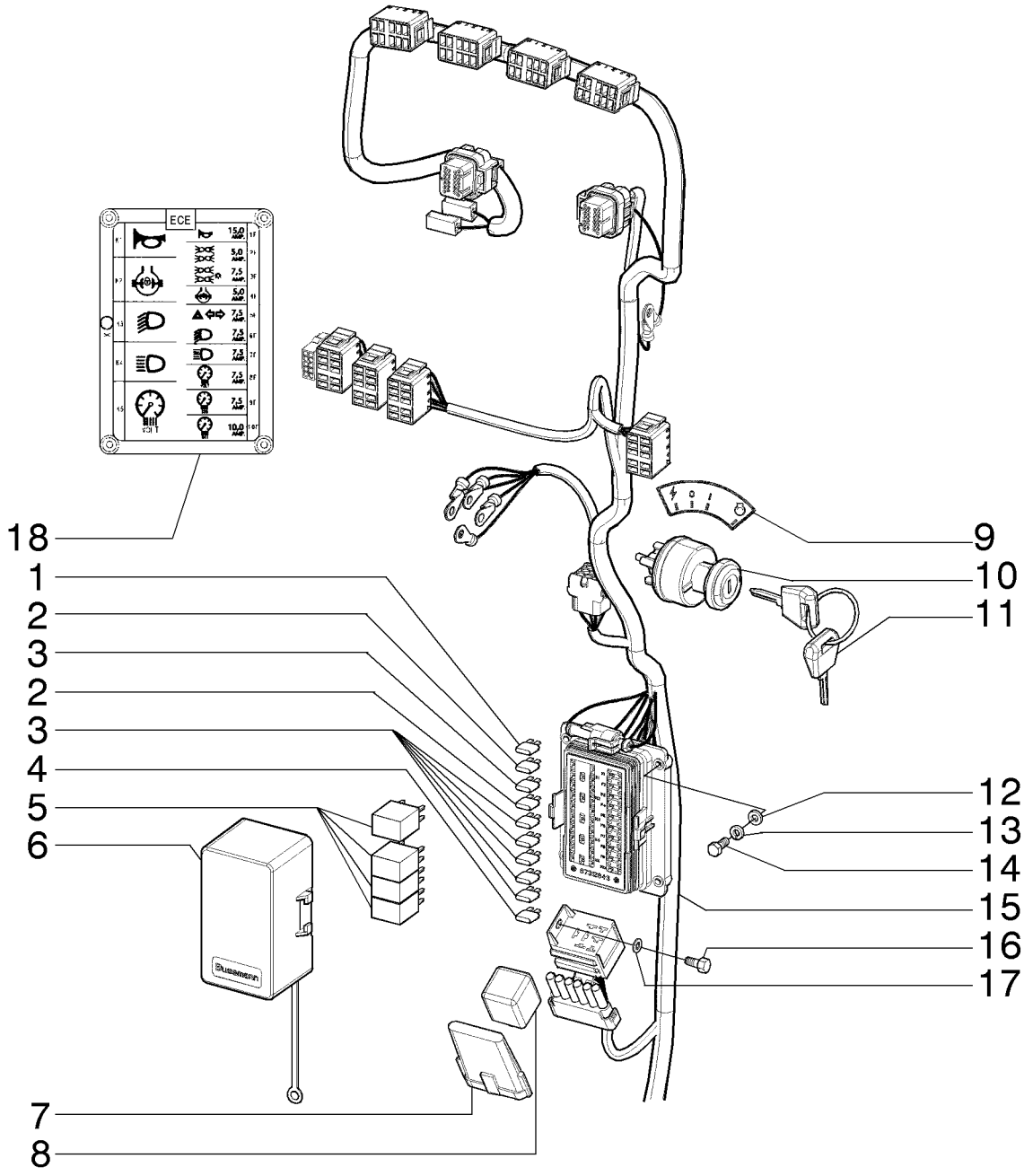

INSTRUMENT PANEL, FRONT CONSOLES
INSTRUMENT PANEL, FRONT CONSOLES
INSTRUMENT PANEL, FRONT CONSOLES
INSTRUMENT PANEL, FRONT CONSOLES

R	N	P.N.	MOD	Q	Description Denominação	Denominação Bezeichnung	Denominacion Descrizione	Description Beskrivelse	L.C.
1		121413A1		1	FUSE, 15 Amp, Mini FUSÍVEL	FUSÍVEL SICHERUNG	FUSIBLE FUSIBILE	FUSIBLE SIKRING	110F
2		121410A1		2	FUSE, 5 Amp, Mini FUSÍVEL	FUSÍVEL SICHERUNG	FUSIBLE FUSIBILE	FUSIBLE SIKRING	110F
3		121411A1		6	FUSE, 7.5 Amp, Mini FUSIVEL	FUSÍVEL SICHERUNG	FUSIBLE FUSIBILE	FUSIBLE SIKRING	3660
4		121412A1		1	FUSE, 10 Amp, Mini, LH FUSÍVEL	FUSÍVEL SICHERUNG	FUSIBLE FUSIBILE	FUSIBLE SIKRING	110F
5		87312626		4	RELAY RELÉ	RELÉ RELAIS	RELÉ RELÈ	RELAIS RELÆ	011R
6		87312843		1	FUSE BOX, Optional CAIXA DE FUSÍVEIS	CAIXA DE FUSÍVEL SICHERUNGSKASTEN	CAJA DE FUSIBLES SCATOLA FUSIBILI	BOITE A FUSIBLES SIKRINGSBOKS	037S
7		A187813		1	DIODE, Optional DIODO	DIODO DIODE	DIODO DIODO	DIODE DIODE	P027
8		84255021		1	FLASHER UNIT, Optional UNIDADE DE PISCAS	LÂMPADA INTERMITENT BLINKEREINHEIT	UNIDAD INTERMITENTE UNITÀ LAMPEGGIATORE	CENTRALE CLIGNOTAN BLINKLAMPE	035L
9		75324996		1	DECAL, Optional DÍSTICO	ADESIVO AUFKLEBER	CALCOMANÍA DECALCOMANIA	AUTOCOLLANT TRANSFER	012D
10		75325352		1	SWITCH INTERRUPTOR	INTERRUPTOR SCHALTER	INTERRUPTOR INTERRUTTORE	CONTACTEUR KONTAKT	075I
11		1964831C2		1	SET OF 2 KEYS, Optional JOGO 2 CHAVES	JOGO 2 CHAVES SATZ 2 SCHLÜSSEL	JUEGO DE 2 LLAVES KIT DI 2 CHIAVI	JEU DE 2 CLES SKRUENØGLESÆT	Z524
12		86625261		4	WASHER, M5 x 10 x 1, Optional ANILHA	ARRUELA PLANA UNTERLEGSCHEIBE	ARANDELA RONDELLA	RONDELLE FLADSKIVE	131R
13		86509828		4	LOCK WASHER, M5, Optional ANILHA DE RETENÇÃO	TRAVA DA ARRUELA SICHERUNGSSCHEIBE	ARANDELA DE BLOQUE RONDELLA DI SICUREZ	RONDELLE FREIN LÅSESKIVE	132R
14		10977731		4	BOLT, Hex, M5 x 14, 10.9, Full Thd PARAFUSO	PARAFUSO SCHRAUBE	PERNO BULLONE	VIS BOLT	140B
15		84161623		1	HARNESS, Optional CABLAGEM	CHICOTE KABELBAUM	MAZO DE CABLES CABLAGGIO	FAISCEAU LEDNINGSNET	4160
16		10902131		1	BOLT, Hex, M6 x 14, 10.9, Full Thd PARAFUSO	PARAFUSO SCHRAUBE	PERNO BULLONE	VIS BOLT	140B
17		12639701		1	WASHER, M6 x 11 x 1 ANILHA	ARRUELA PLANA UNTERLEGSCHEIBE	ARANDELA RONDELLA	RONDELLE FLADSKIVE	131R
18		84296875		1	DECAL DÍSTICO	ADESIVO AUFKLEBER	CALCOMANÍA DECALCOMANIA	AUTOCOLLANT TRANSFER	012D

04-29	01	p1	11/10

VOLTAGE CONVERTER 24V/12V
CONVERSOR DE VOLTAGEM 24V/12V
CONVERTIDOR DE TENSION 24V/12V
VOLTAGE CONVERTER 24V/12V

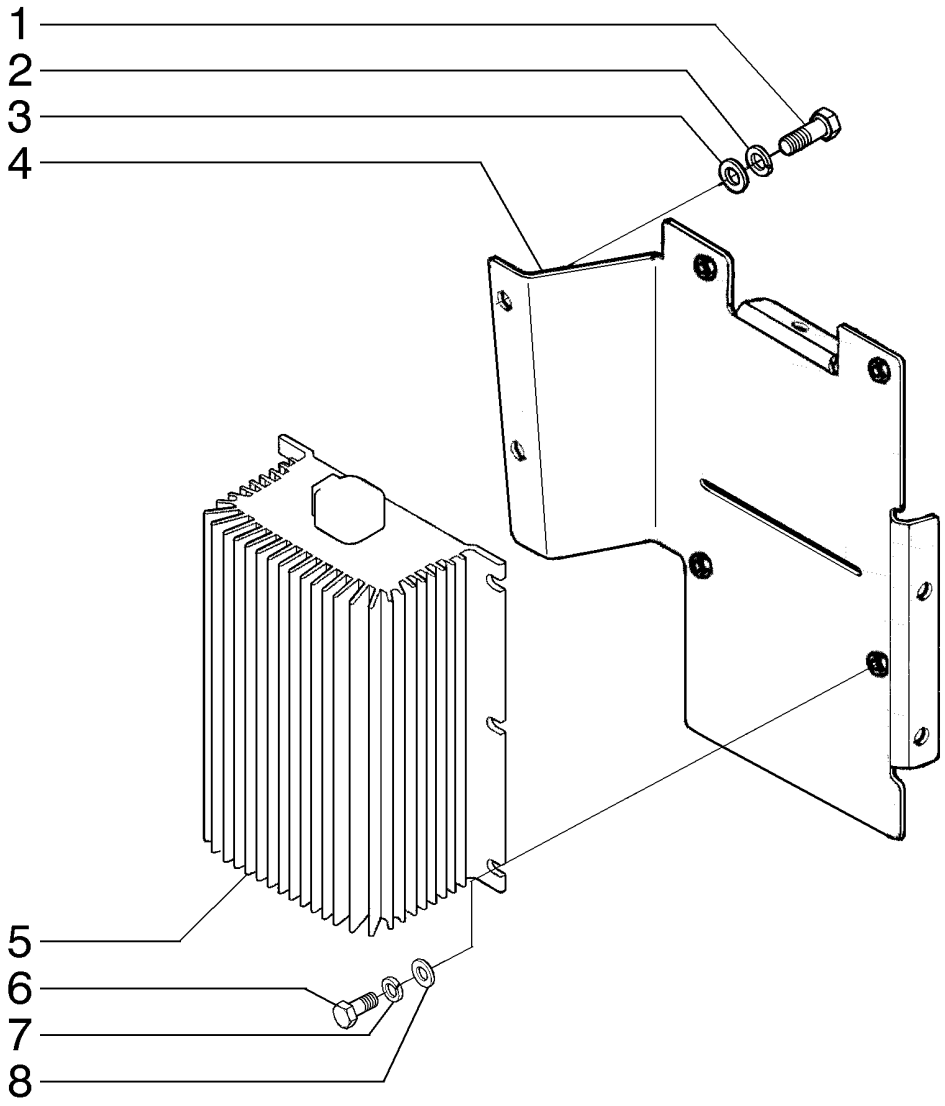

VOLTAGE CONVERTER 24V/12V
VOLTAGE CONVERTER 24V/12V
VOLTAGE CONVERTER 24V/12V
VOLTAGE CONVERTER 24V/12V

R	N	P.N.	MOD	Q	Description Denominação	Denominação Bezeichnung	Denominacion Descrizione	Description Beskrivelse	L.C.
1		378056		4	BOLT, Hex, M6 x 10, 8.8, Full Thd				
						PARAFUSO	PERNO	VIS	140B
					PARAFUSO	SCHRAUBE	BULLONE	BOLT	
2		86517328		4	LOCK WASHER, M6	TRAVA DA ARRUELA	ARANDELA DE BLOQUE	RONDELLE FREIN	132R
					ANILHA DE RETENÇÃO	SICHERUNGSSCHEIBE	RONDELLA DI SICUREZ	LÅSESKIVE	
3		12639701		4	WASHER, M6 x 11 x 1	ARRUELA PLANA	ARANDELA	RONDELLE	131R
					ANILHA	UNTERLEGSCHEIBE	RONDELLA	FLADSKIVE	
4		84323804		1	SUPPORT, LH	SUPORTE	SOPORTE	SUPPORT	300S
					SUPORTE	STÜTZE	SUPPORTO	BESLAG	
5		87318825		1	CONVERTER	CONVERSOR	CONVERTIDOR	CONVERTISSEUR	2070
					CONVERSOR	WANDLER	CONVERTITORE	OMSKIFTER	
6		10977531		4	BOLT, Hex, M5 x 10, 10.9, Full Thd, Optional				
						PARAFUSO	PERNO	VIS	140B
					PARAFUSO	SCHRAUBE	BULLONE	BOLT	
7		10519301		4	WASHER, M5 x 9.55 x 1, Optional				
						ARRUELA PLANA	ARANDELA	RONDELLE	131R
					ANILHA	UNTERLEGSCHEIBE	RONDELLA	FLADSKIVE	
8		892-11005		4	LOCK WASHER, M5, Optional				
						TRAVA DA ARRUELA	ARANDELA DE BLOQUE	RONDELLE FREIN	132R
					ANILHA DE RETENÇÃO	SICHERUNGSSCHEIBE	RONDELLA DI SICUREZ	LÅSESKIVE	

04-30	01	p1	11/10

AIR CONDITIONER ELECTRICAL SYSTEM
SISTEMA ELÉTRICO DO AR CONDICIONADO
AIR CONDITIONER ELECTRICAL SYSTEM
AIR CONDITIONER ELECTRICAL SYSTEM

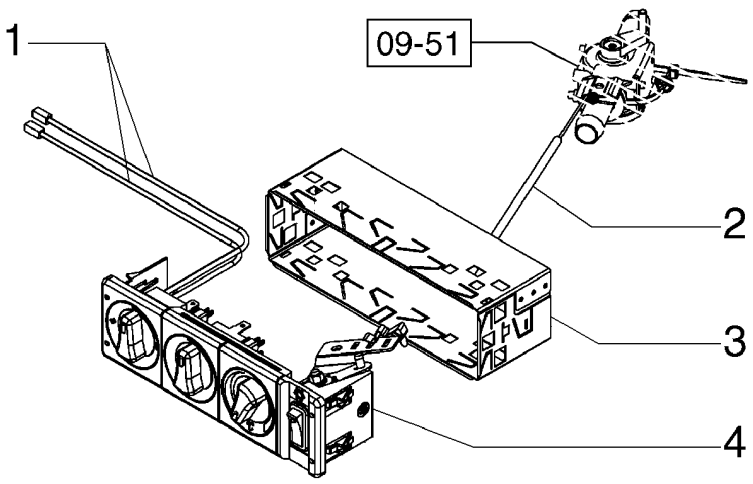

AIR CONDITIONER ELECTRICAL SYSTEM
AIR CONDITIONER ELECTRICAL SYSTEM
AIR CONDITIONER ELECTRICAL SYSTEM
AIR CONDITIONER ELECTRICAL SYSTEM

R	N	P.N.	MOD	Q	Description Denominação	Denominação Bezeichnung	Denominacion Descrizione	Description Beskrivelse	L.C.
1		84336219		1	CABLE CABO	CABO KABEL	CABLE CAVO	CABLE KABEL	650C
2		84336218		1	FLEXIBLE CABLE CABO FLEXÍVEL	CABO FLEXÍVEL SEILZUG	CABLE FLEXIBLE CAVO FLESSIBILE	CABLE FLEXIBLE FLEKSIBELT KABEL	073F
3		84336216		1	STRAP BANDA	TIRA BAND	BANDA FASCETTA	BRIDE STROP	532B
4		84333325		1	CONTROL PANEL PAINEL DE CONTROLO	PAINEL DE CONTROLE BEDIENKONSOLE	PANEL DE CONTROL PANNELLO DI CONTROL	PANNEAU DE COMMANI KONTROLPANEL	P792

SECTION INDEX
Steering System

05-01	01	OPERATOR'S CONSOLE - STEERING HYDRAULIC SYSTEM
05-02	01	OPERATOR'S CONSOLE - CLAMPS
05-03	01	OPERATOR'S CONSOLE
05-04	01	OPERATOR'S CONSOLE
05-05	01	OPERATOR'S CONSOLE
05-06	01	OPERATOR'S CONSOLE
05-07	01	OPERATOR'S CONSOLE

05-01	01	p1	11/10

OPERATOR'S CONSOLE - STEERING HYDRAULIC SYSTEM
CONSOLE DO OPERADOR - SISTEMA HIDRÁULICO DA DIREÇÃO
CONSOLA DEL OPERADOR - SISTEMA HIDRAULICO DE LA DIRECCION
OPERATOR'S CONSOLE - STEERING HYDRAULIC SYSTEM

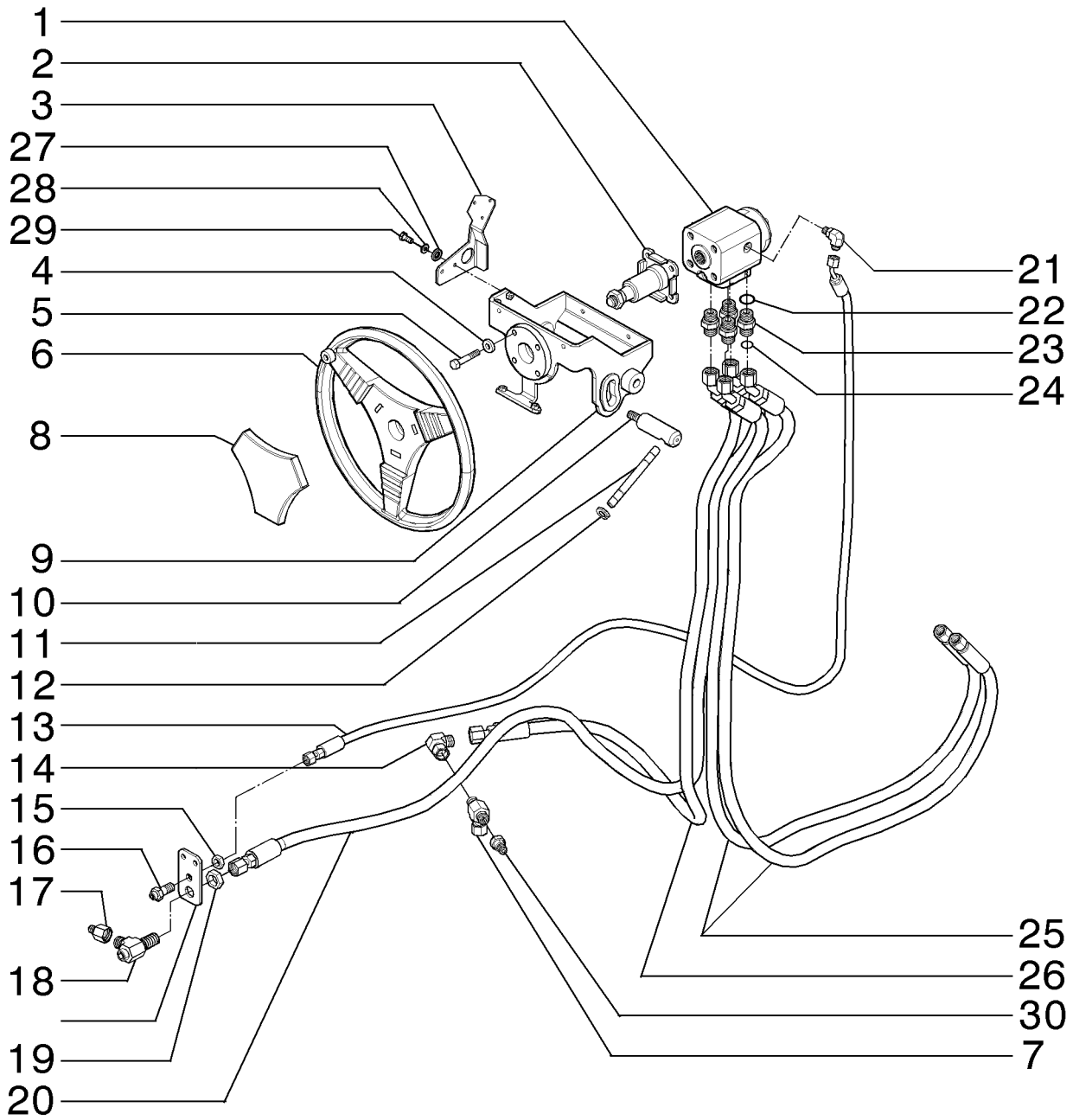

OPERATOR'S CONSOLE - STEERING HYDRAULIC SYSTEM
OPERATOR'S CONSOLE - STEERING HYDRAULIC SYSTEM
OPERATOR'S CONSOLE - STEERING HYDRAULIC SYSTEM
OPERATOR'S CONSOLE - STEERING HYDRAULIC SYSTEM

R	N	P.N.	MOD	Q	Description Denominação	Denominação Bezeichnung	Denominacion Descrizione	Description Beskrivelse	L.C.
1		75257538		1	HYDRAULIC VALVE	VÁLVULA HIDRÁULICA	VÁLVULA HIDRÁULICA	SOUPAPE HYDRAULIQU	010V
					VÁLVULA HIDRÁULICA	HYDRAULIKVENTIL	DISTRIBUTORE IDRAULI	HYDRAULIKVENTIL	
2		75280694		1	STEERING COLUMN	COLUNA DE DIREÇÃO	COLUMNA DE DIRECCIÓ	COLONNE DE DIRECTIO	103P
					COLUNA DE DIRECÇÃO	LENKSÄULE	PIANTONE DELLO STER	RATSTAMME	
3		84192468		1	SUPPORT	SUPORTE	SOPORTE	SUPPORT	300S
					SUPORTE	STÜTZE	SUPPORTO	BESLAG	
4		70677006		4	WASHER	ARRUELA PLANA	ARANDELA	RONDELLE	131R
					ANILHA	UNTERLEGSCHEIBE	RONDELLA	FLADSKIVE	
5		70920995		4	SCREW	PARAFUSO	TORNILLO	VIS	040V
					PARAFUSO	SCHRAUBE	VITE	SKRUE	
6		87357502		1	WHEEL (STEERING)	VOLANTE DE DIRECAO	VOLANTE DIRECCION	VOLANT-DE-DIRECTION	P409
					VOLANTE DE DIRECAO	LENKRAD	RUOTE DI STERZO	WHEEL (STEERING)	
7		701-434		1	TEE, 11/16"-16 ORFS x 11/16"-16 Fem Sw Br				
						T	RACOR EN T	RACCORD EN T	9020
					TÊ	T-STÜCK	PEZZO A T	T-STYKKE	
8		75254509		1	COVER	COBERTURA	CUBIERTA	COUVERCLE	265C
					COBERTURA	ABDECKUNG	COPERCHIO	DÆKSEL	
9		84191864		1	SUPPORT	SUPORTE	SOPORTE	SUPPORT	300S
					SUPORTE	STÜTZE	SUPPORTO	BESLAG	
10		84192561		1	AXLE	EIXO	EJE	ESSIEU	087A
					EIXO	ACHSE	ASSALE	AKSEL	
11		73121497		1	SHAFT	EIXO	EJE	ARBRE	016A
					VEIO	WELLE	ALBERO	AKSEL	
12		70935211		2	RING	ANEL	ANILLO	ANNEAU	045A
					ANEL	RING	ANELLO	RING	
13		84200170		1	HOSE ASSY.	CONJ. MANGUEIRA	CONJUNTO DE TUBOS	ENSEMBLE DE FLEXIBLE	P457
					CONJUNTO DE MANGUE	SCHLAUCHBAUGRUPPE	COMPLESS. TUBO FLES	SLANGEENHED	
14		701-319		1	ELBOW, 90º, 11/16"-16 ORFS x 11/16"-16 Fem Sw				
						COTOVELO	CODO	COUDE	085G
					COTOVELO	KNIESTÜCK	GOMITO	VINKELRØR	
15		218-1254		1	LOCK NUT, Blkhd, 9/16"-18	CONTRA PORCA	TUERCA DE BLOQUEO	CONTRE-ECROU	P263
					CONTRAPORCA	SICHERUNGSMUTTER	DADO DI BLOCCAGGIO	LÅSEMØTRIK	
16		201-108		1	HYD CONNECTOR, 9/16"-18, Blkhd, ORFS				
						CONECTOR HIDRÁUL	CONECTOR HIDRÁULIC	CONNECTEUR HYDRAU	020R
					CONECTOR HID.	HYDR STECKVERBINDE	CONNETTORE IDRAULIC	HYDRAULIKSTIK	
17		87634022		1	HYD CONNECTOR	CONECTOR HIDRÁUL	CONECTOR HIDRÁULIC	CONNECTEUR HYDRAU	020R
					CONECTOR HID.	HYDR STECKVERBINDE	CONNETTORE IDRAULIC	HYDRAULIKSTIK	
18		701-423		1	TEE, 13/16"-16 ORFS, Blkd Run				
						T	RACOR EN T	RACCORD EN T	9020
					TÊ	T-STÜCK	PEZZO A T	T-STYKKE	
19		201-903		1	LOCK NUT, Blkhd, 13/16"-16				
						CONTRA PORCA	TUERCA DE BLOQUEO	CONTRE-ECROU	P263
					CONTRAPORCA	SICHERUNGSMUTTER	DADO DI BLOCCAGGIO	LÅSEMØTRIK	
20		84194124		1	HOSE ASSY.	CONJ. MANGUEIRA	CONJUNTO DE TUBOS	ENSEMBLE DE FLEXIBLE	P457
					CONJUNTO DE MANGUE	SCHLAUCHBAUGRUPPE	COMPLESS. TUBO FLES	SLANGEENHED	
21		201-303		1	ELBOW, 90º, 9/16"-18 x 7/16"-20 Adj, ORFS				
						COTOVELO	CODO	COUDE	085G
					COTOVELO	KNIESTÜCK	GOMITO	VINKELRØR	

05-01	01	p2	11/10

OPERATOR'S CONSOLE - STEERING HYDRAULIC SYSTEM
CONSOLE DO OPERADOR - SISTEMA HIDRÁULICO DA DIREÇÃO
CONSOLA DEL OPERADOR - SISTEMA HIDRAULICO DE LA DIRECCION
OPERATOR'S CONSOLE - STEERING HYDRAULIC SYSTEM

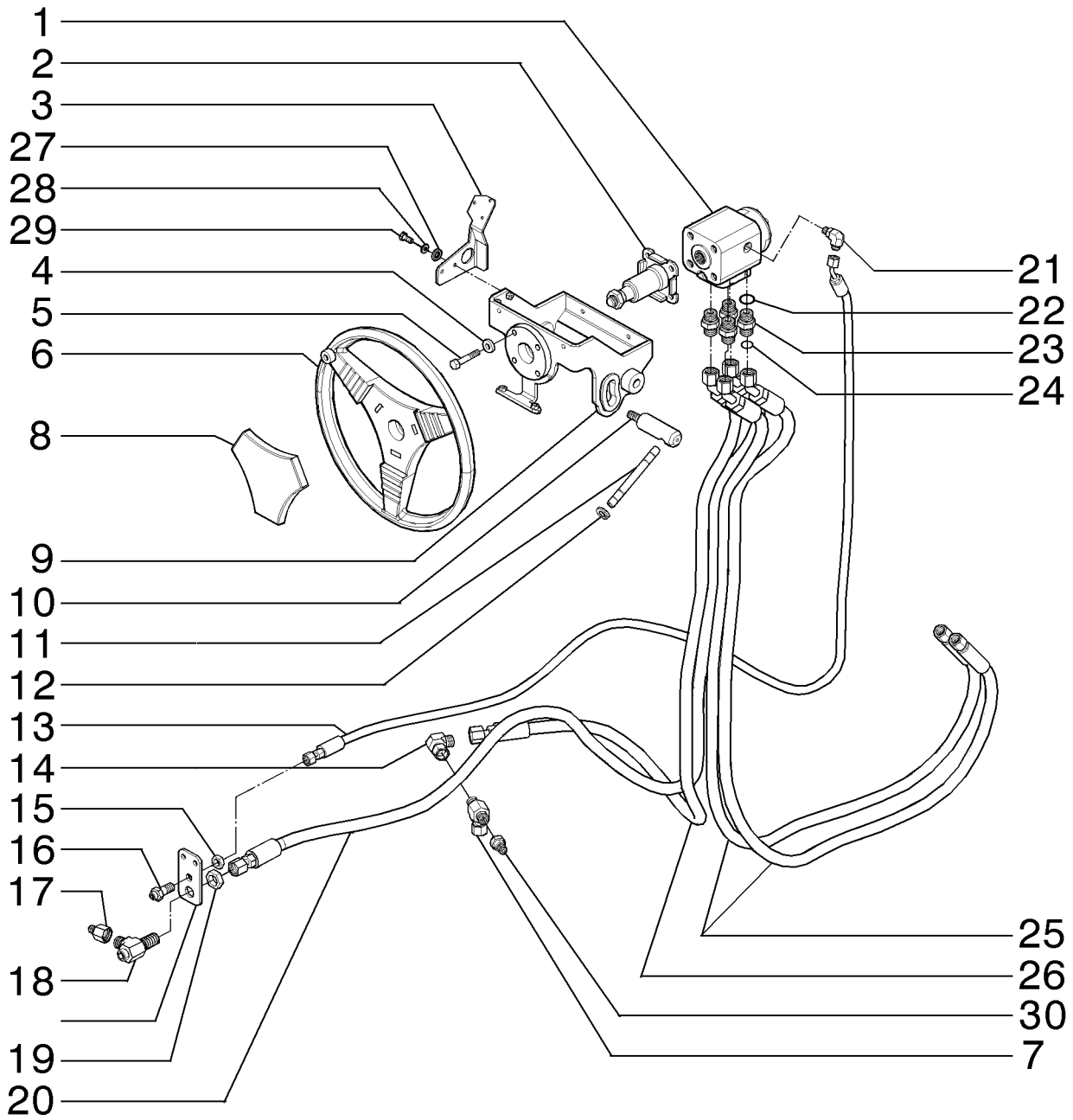

OPERATOR'S CONSOLE - STEERING HYDRAULIC SYSTEM
OPERATOR'S CONSOLE - STEERING HYDRAULIC SYSTEM
OPERATOR'S CONSOLE - STEERING HYDRAULIC SYSTEM
OPERATOR'S CONSOLE - STEERING HYDRAULIC SYSTEM

R	N	P.N.	MOD	Q	Description Denominação	Denominação Bezeichnung	Denominacion Descrizione	Description Beskrivelse	L.C.
22		**70935176**		4	O-RING, 8-1, Cl 8, .644" ID x .087" Thk				
					O-RING	JUNTA TÓRICA	JOINT TORIQUE		055A
					O-RING	O-RING	ANELLO TOROIDALE	O-RING	
23		**76021263**		4	HYD CONNECTOR	CONECTOR HIDRÁUL	CONECTOR HIDRÁULIC	CONNECTEUR HYDRAU	020R
					CONECTOR HID.	HYDR STECKVERBINDE	CONNETTORE IDRAULIC	HYDRAULIKSTIK	
24		**70923841**		4	O-RING, M12.42 ID x 1.78 Thk				
					O-RING	JUNTA TÓRICA	JOINT TORIQUE		055A
					O-RING	O-RING	ANELLO TOROIDALE	O-RING	
25		**84245402**		2	HOSE ASSY.	CONJ. MANGUEIRA	CONJUNTO DE TUBOS	ENSEMBLE DE FLEXIBLE	P457
					CONJUNTO DE MANGUE	SCHLAUCHBAUGRUPPE	COMPLESS. TUBO FLES	SLANGEENHED	
26		**84200769**		1	HOSE ASSY.	CONJ. MANGUEIRA	CONJUNTO DE TUBOS	ENSEMBLE DE FLEXIBLE	P457
					CONJUNTO DE MANGUE	SCHLAUCHBAUGRUPPE	COMPLESS. TUBO FLES	SLANGEENHED	
27		**12646601**		2	WASHER, M6 x 15 x 1.5	ARRUELA PLANA	ARANDELA	RONDELLE	131R
					ANILHA	UNTERLEGSCHEIBE	RONDELLA	FLADSKIVE	
28		**86517328**		2	LOCK WASHER, M6	TRAVA DA ARRUELA	ARANDELA DE BLOQUE	RONDELLE FREIN	132R
					ANILHA DE RETENÇÃO	SICHERUNGSSCHEIBE	RONDELLA DI SICUREZ	LÅSESKIVE	
29		**10902331**		2	BOLT, Hex, M6 x 18, 10.9, Full Thd				
					PARAFUSO	PARAFUSO	PERNO	VIS	140B
					PARAFUSO	SCHRAUBE	BULLONE	BOLT	
30		**201-145**		1	REDUCER, 9/16"-18 Male x 11/16"-16 Fem, ORFS				
					REDUTOR	REDUTOR	REDUCTOR	REDUCTEUR	056R
					REDUTOR	REDUZIERSTÜCK	RIDUTTORE	REDUKTION	
31		**701-434**		1	TEE, 11/16"-16 ORFS x 11/16"-16 Fem Sw Br				
						T	RACOR EN T	RACCORD EN T	9020
					TÊ	T-STÜCK	PEZZO A T	T-STYKKE	

05-02	01	p1	11/10

OPERATOR'S CONSOLE - CLAMPS
CONSOLE DO OPERADOR - ABRAÇADEIRAS
CONSOLA DEL OPERADOR - ABRAZADERAS
OPERATOR'S CONSOLE - CLAMPS

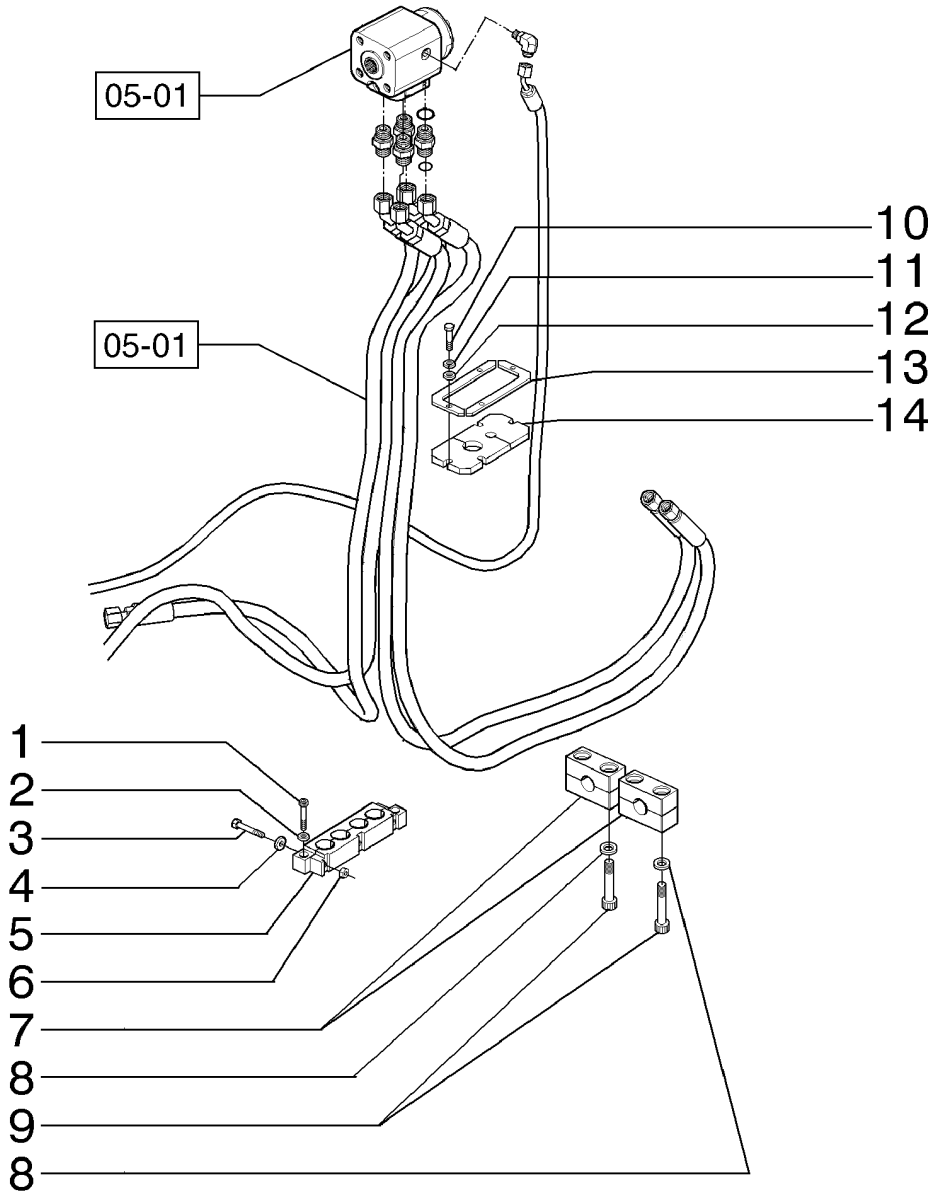

OPERATOR'S CONSOLE - CLAMPS
OPERATOR'S CONSOLE - CLAMPS
OPERATOR'S CONSOLE - CLAMPS
OPERATOR'S CONSOLE - CLAMPS

R	N	P.N.	MOD	Q	Description Denominação	Denominação Bezeichnung	Denominacion Descrizione	Description Beskrivelse	L.C.
1		120162		2	SCREW, Hex Soc Hd, M6 x 35, 8.8				
						PARAFUSO	TORNILLO	VIS	040V
					PARAFUSO	SCHRAUBE	VITE	SKRUE	
2		12639701		2	WASHER, M6 x 11 x 1	ARRUELA PLANA	ARANDELA	RONDELLE	131R
					ANILHA	UNTERLEGSCHEIBE	RONDELLA	FLADSKIVE	
3		10903231		3	BOLT, Hex, M6 x 40, 10.9	PARAFUSO	PERNO	VIS	140B
					PARAFUSO	SCHRAUBE	BULLONE	BOLT	
4		14496431		3	WASHER, M6.4 x 12.5 x 1.6 Thk				
						ARRUELA PLANA	ARANDELA	RONDELLE	131R
					ANILHA	UNTERLEGSCHEIBE	RONDELLA	FLADSKIVE	
5		84178151		1	CLAMP	BRAÇADEIRA	ABRAZADERA	COLLIER	120M
					BRAÇADEIRA	KLEMME	MORSETTO	SPÆNDEBÅND	
6		86639234		3	NUT	PORCA	TUERCA	ECROU	010D
					PORCA	MUTTER	DADO	MØTRIK	
7		8501052		2	SPECIAL CLAMP	BRAÇADEIRA ESPECIAL	ABRAZADERA ESPECIAL	COLLIER SPECIAL	Z359
					ABRAÇADEIRA ESPECIA	SPEZIALSCHELLE	MORSETTO SPECIALE	SPECIALKLEMME	
8		10730301		2	WASHER	ARRUELA PLANA	ARANDELA	RONDELLE	131R
					ANILHA	UNTERLEGSCHEIBE	RONDELLA	FLADSKIVE	
9		14420620		2	SCREW, Hex Soc Hd, M10 x 50, 8.8				
						PARAFUSO	TORNILLO	VIS	040V
					PARAFUSO	SCHRAUBE	VITE	SKRUE	
10		86508617		4	BOLT, Hex, M6 x 30, 10.9	PARAFUSO	PERNO	VIS	140B
					PARAFUSO	SCHRAUBE	BULLONE	BOLT	
11		86517328		4	LOCK WASHER, M6	TRAVA DA ARRUELA	ARANDELA DE BLOQUE	RONDELLE FREIN	132R
					ANILHA DE RETENÇÃO	SICHERUNGSSCHEIBE	RONDELLA DI SICUREZ	LÅSESKIVE	
12		12646601		4	WASHER, M6 x 15 x 1.5	ARRUELA PLANA	ARANDELA	RONDELLE	131R
					ANILHA	UNTERLEGSCHEIBE	RONDELLA	FLADSKIVE	
13		84259103		2	STEEL PLATE	CHAPA	PLACA DE ACERO	PLAQUE D'ACIER	015L
					CHAPA DE AÇO	STAHLPLATTE	PIASTRA D'ACCIAIO	STÅLPLADE	
14		84259096		1	RUBBER SEAL	VEDAÇÃO DE BORRACH	JUNTA DE GOMA	JOINT EN CAOUTCHOU	122G
					JUNTAS	GUMMIDICHTUNG	GUARNIZIONE DI GOMM	GUMMITÆTNING	

RG140.B RG170.B
RG200.B F140B
F170B F200B

05-03	01	p1	11/10

OPERATOR'S CONSOLE
CONSOLE DO OPERADOR
CONSOLA DEL OPERADOR
OPERATOR'S CONSOLE

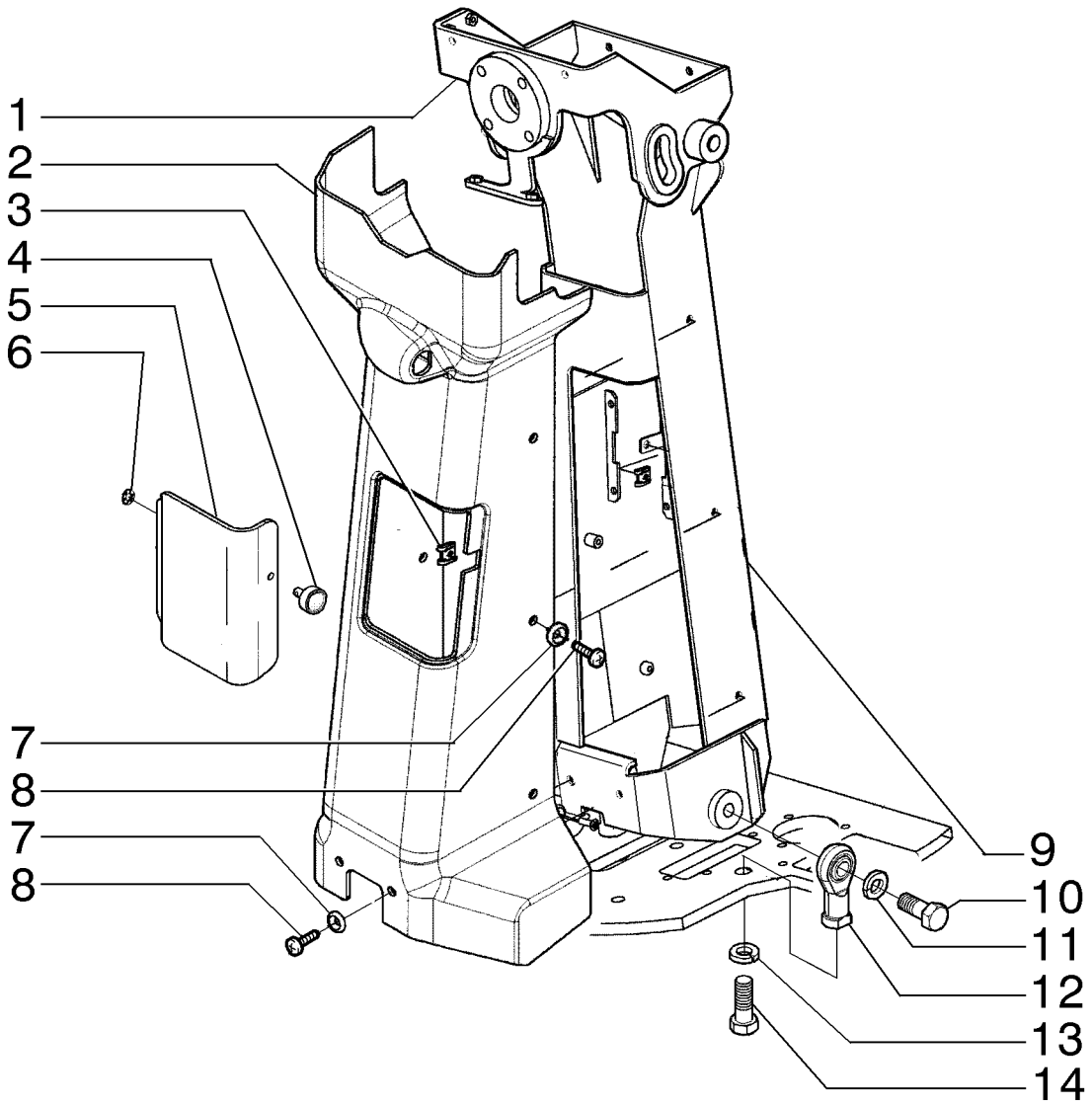

OPERATOR'S CONSOLE
OPERATOR'S CONSOLE
OPERATOR'S CONSOLE
OPERATOR'S CONSOLE

R	N	P.N.	MOD	Q	Description Denominação	Denominação Bezeichnung	Denominacion Descrizione	Description Beskrivelse	L.C.
1		{84191431}		1					
2		84305466		1	COVER COBERTURA	COBERTURA ABDECKUNG	CUBIERTA COPERCHIO	COUVERCLE DÆKSEL	265C
3		76303320		1	CLIP FIXADOR	GRAMPO KLAMMER	ABRAZADERA FERMO	COLLIER KLIPS	045F
4		76303321		1	PIN PERNO	PINO PIN	PASADOR PERNO	BROCHE STIFT	080P
5		84182203		1	COVER COBERTURA	COBERTURA ABDECKUNG	CUBIERTA COPERCHIO	COUVERCLE DÆKSEL	265C
6		76303319		1	WASHER ANILHA	ARRUELA PLANA UNTERLEGSCHEIBE	ARANDELA RONDELLA	RONDELLE FLADSKIVE	131R
7		85801991		8	WASHER ANILHA	ARRUELA PLANA UNTERLEGSCHEIBE	ARANDELA RONDELLA	RONDELLE FLADSKIVE	131R
8		{13313214}		8					
9		84190945		1	STEERING COLUMN COLUNA DE DIRECÇÃO	COLUNA DE DIREÇÃO LENKSÄULE	COLUMNA DE DIRECCIÓ PIANTONE DELLO STER	COLONNE DE DIRECTIO RATSTAMME	103P
10		88062		2	BOLT, Hex, 5/8"-11 x 1 1/2", G5, Full Thd PARAFUSO	PARAFUSO SCHRAUBE	PERNO BULLONE	VIS BOLT	140B
11		86729275		2	LOCK WASHER, 5/8" ANILHA DE RETENÇÃO	TRAVA DA ARRUELA SICHERUNGSSCHEIBE	ARANDELA DE BLOQUE RONDELLA DI SICUREZ	RONDELLE FREIN LÅSESKIVE	132R
12		73125851		2	TIE-ROD TIRANTE	TIRANTE SPURSTANGE	TIRANTE TIRANTE	TIRANT TRÆKSTANG	142T
13		70912942		2	LOCK WASHER ANILHA DE RETENÇÃO	TRAVA DA ARRUELA SICHERUNGSSCHEIBE	ARANDELA DE BLOQUE RONDELLA DI SICUREZ	RONDELLE FREIN LÅSESKIVE	132R
14		84238732		2	SCREW PARAFUSO	PARAFUSO SCHRAUBE	TORNILLO VITE	VIS SKRUE	040V

05-04	01	p1	11/10

OPERATOR'S CONSOLE
CONSOLE DO OPERADOR
CONSOLA DEL OPERADOR
OPERATOR'S CONSOLE

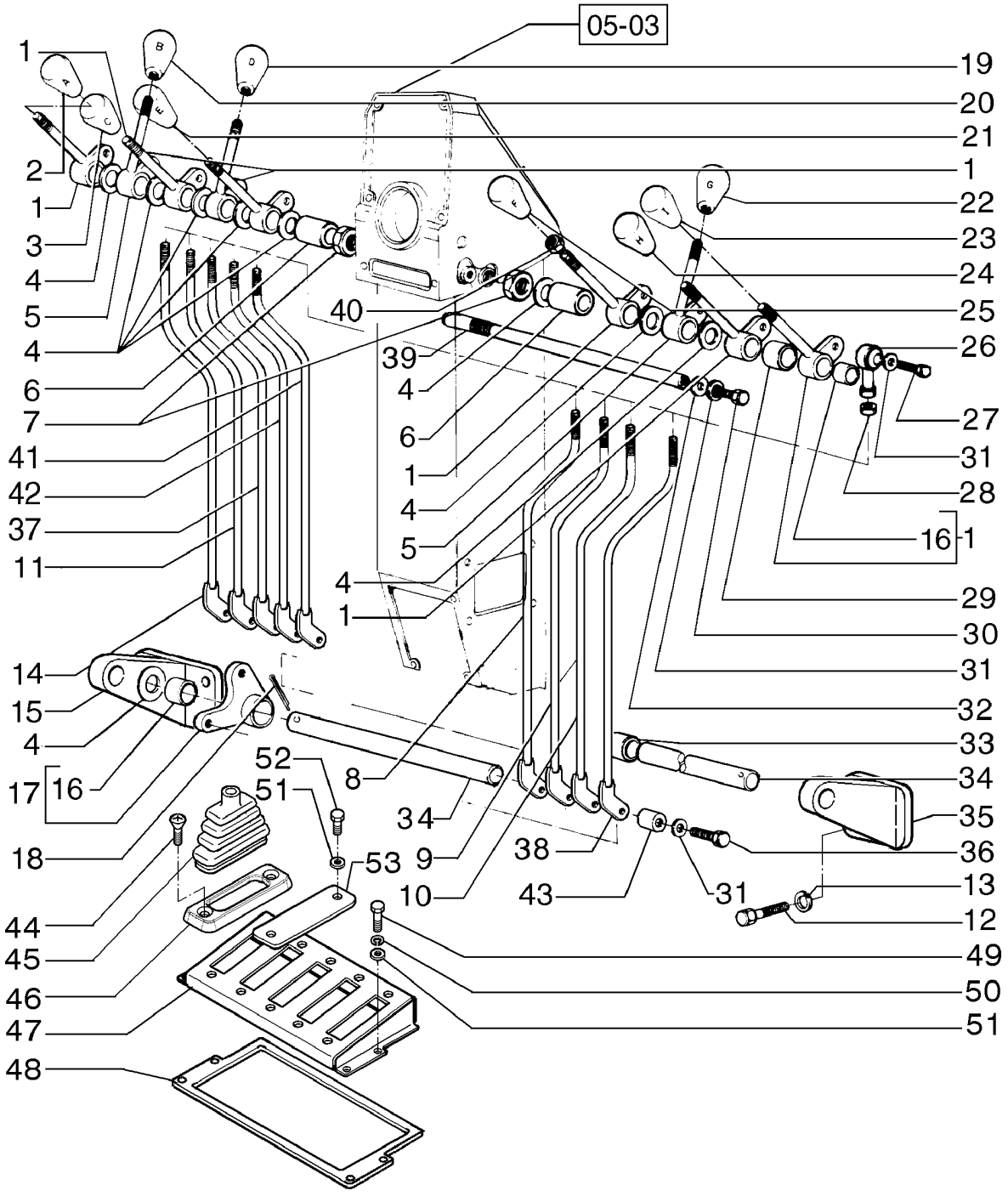

OPERATOR'S CONSOLE
OPERATOR'S CONSOLE
OPERATOR'S CONSOLE
OPERATOR'S CONSOLE

R	N	P.N.	MOD	Q	Description Denominação	Denominação Bezeichnung	Denominacion Descrizione	Description Beskrivelse	L.C.
1		87368130		6	LEVER, Control ALAVANCA	ALAVANCA HEBEL	PALANCA LEVA	LEVIER ARM	045L
2		84188369	a	1	KNOB BOTÃO	MAÇANETA RUNDGRIFF	MANDO MANOPOLA	BOUTON GREB	150P
3		84188367	a	1	KNOB BOTÃO	MAÇANETA RUNDGRIFF	MANDO MANOPOLA	BOUTON GREB	150P
4		73121925		AR	WASHER ANILHA	ARRUELA PLANA UNTERLEGSCHEIBE	ARANDELA RONDELLA	RONDELLE FLADSKIVE	131R
5		87368139		3	LEVER, Control ALAVANCA	ALAVANCA HEBEL	PALANCA LEVA	LEVIER ARM	045L
6		73162476		2	SPACER ESPAÇADOR	ESPAÇADOR DISTANZSTÜCK	SEPARADOR DISTANZIALE	ENTRETOISE AFSTANDSSTYKKE	075D
7		70911037		2	NUT PORCA	PORCA MUTTER	TUERCA DADO	ECROU MØTRIK	010D
8		84312093		1	ROD HASTE	HASTE STANGE	VARILLA ASTA	TIGE STANG	090A
9		84312094		1	ROD HASTE	HASTE STANGE	VARILLA ASTA	TIGE STANG	090A
10		84312095		1	ROD HASTE	HASTE STANGE	VARILLA ASTA	TIGE STANG	090A
11		84312078		1	ROD HASTE	HASTE STANGE	VARILLA ASTA	TIGE STANG	090A
12		11106431		6	BOLT, Hex, M10 x 30, 10.9, Full Thd PARAFUSO	PARAFUSO SCHRAUBE	PERNO BULLONE	VIS BOLT	140B
13		10516871		4	WASHER ANILHA	ARRUELA PLANA UNTERLEGSCHEIBE	ARANDELA RONDELLA	RONDELLE FLADSKIVE	131R
14		84312067		1	ROD HASTE	HASTE STANGE	VARILLA ASTA	TIGE STANG	090A
15		75284300		1	BRACKET SUPORTE	SUPORTE HALTERUNG	SOPORTE STAFFA	SUPPORT BESLAG	225S
16		73125852		36	NEEDLE BEARING ROLAMENTO DE AGULH	ROLAMENTO DE AGULH NADELLAGER	COJINETE DE AGUJAS CUSCINETTO AD AGHI	ROULEMENT A AIGUILLE NÅLELEJE	344C
17		84312061		9	SUPPORT SUPORTE	SUPORTE STÜTZE	SOPORTE SUPPORTO	SUPPORT BESLAG	300S
18		70904002		2	COTTER PIN, 1/8" x 2" TROÇO DE ABRIR	CONTRA PINO SPLINT	PASADOR COPPIGLIA	GOUPILLE FENDUE SPLITBOLT	270C
19		84188366		1	KNOB BOTÃO	MAÇANETA RUNDGRIFF	MANDO MANOPOLA	BOUTON GREB	150P
20		84188368		1	KNOB BOTÃO	MAÇANETA RUNDGRIFF	MANDO MANOPOLA	BOUTON GREB	150P
21		84188365		1	KNOB BOTÃO	MAÇANETA RUNDGRIFF	MANDO MANOPOLA	BOUTON GREB	150P
22		84188371		1	KNOB BOTÃO	MAÇANETA RUNDGRIFF	MANDO MANOPOLA	BOUTON GREB	150P
23		84188374		1	KNOB BOTÃO	MAÇANETA RUNDGRIFF	MANDO MANOPOLA	BOUTON GREB	150P

(a) ASN N9AF00702

05-04	01	p2	11/10

OPERATOR'S CONSOLE
CONSOLE DO OPERADOR
CONSOLA DEL OPERADOR
OPERATOR'S CONSOLE

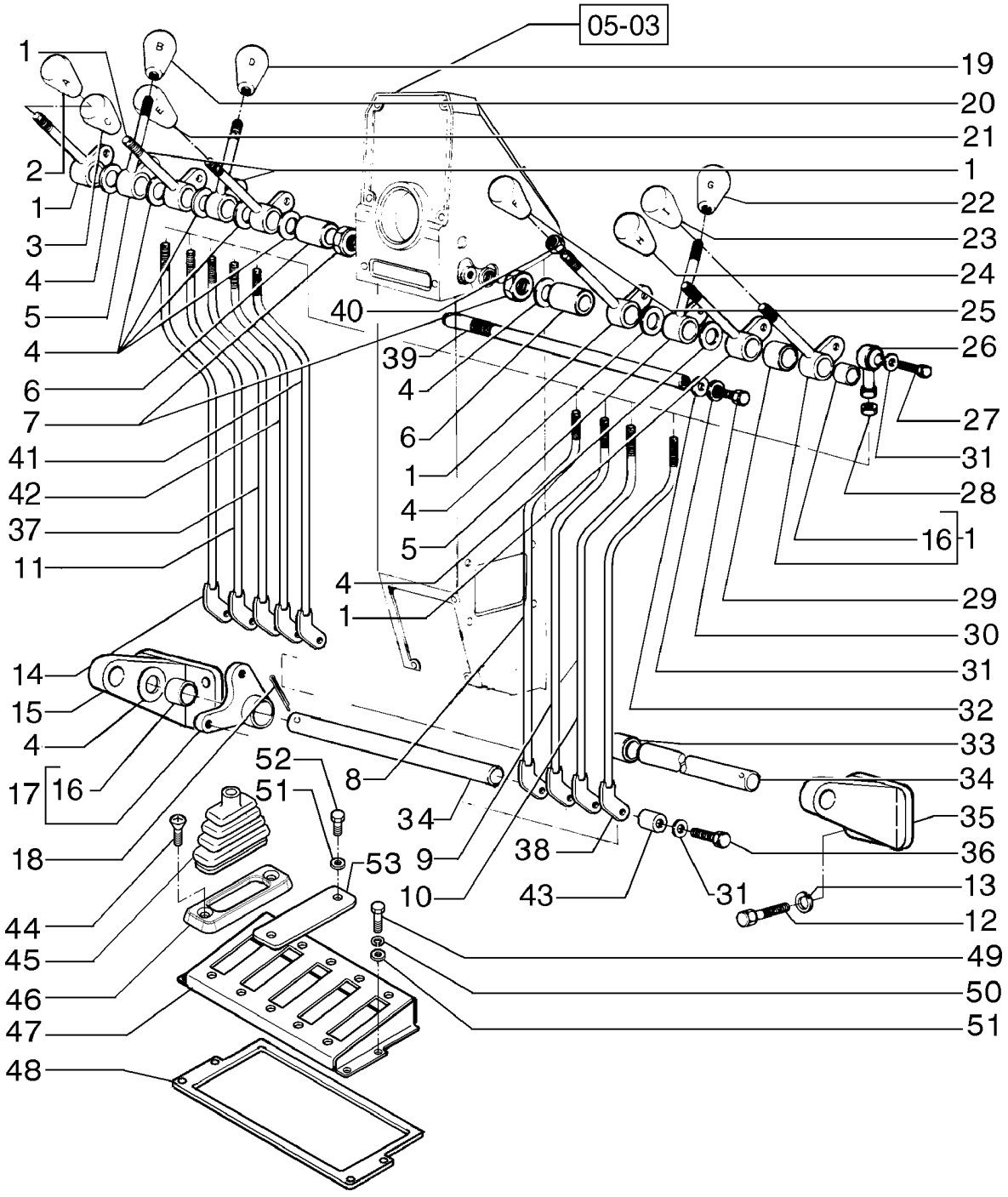

OPERATOR'S CONSOLE
OPERATOR'S CONSOLE
OPERATOR'S CONSOLE
OPERATOR'S CONSOLE

R	N	P.N.	MOD	Q	Description Denominação	Denominação Bezeichnung	Denominacion Descrizione	Description Beskrivelse	L.C.
24		**84188372**		1	KNOB BOTÃO	MAÇANETA RUNDGRIFF	MANDO MANOPOLA	BOUTON GREB	150P
25		**84188370**		1	KNOB BOTÃO	MAÇANETA RUNDGRIFF	MANDO MANOPOLA	BOUTON GREB	150P
26		**70617932**		9	TRACK ROD END CABEÇA DE ARTICULAÇ	CABEÇA ARTICULADA SPURSTANGENKOPF	CABEZA DE ARTICULAC ESTREMITÀ BARRA ACC	EXTREMITE BARRE ACC LEDHOVED	110T
27		**70927212**		9	SCREW PARAFUSO	PARAFUSO SCHRAUBE	TORNILLO VITE	VIS SKRUE	040V
28		**70911048**		9	NUT PORCA	PORCA MUTTER	TUERCA DADO	ECROU MØTRIK	010D
29		**75251032**		1	SPACER ESPAÇADOR	ESPAÇADOR DISTANZSTÜCK	SEPARADOR DISTANZIALE	ENTRETOISE AFSTANDSSTYKKE	075D
30		**70922763**		2	SCREW PARAFUSO	PARAFUSO SCHRAUBE	TORNILLO VITE	VIS SKRUE	040V
31		**70929156**		33	WASHER ANILHA	ARRUELA PLANA UNTERLEGSCHEIBE	ARANDELA RONDELLA	RONDELLE FLADSKIVE	131R
32		**70925311**		2	WASHER ANILHA	ARRUELA PLANA UNTERLEGSCHEIBE	ARANDELA RONDELLA	RONDELLE FLADSKIVE	131R
33		**75251037**		1	SPACER ESPAÇADOR	ESPAÇADOR DISTANZSTÜCK	SEPARADOR DISTANZIALE	ENTRETOISE AFSTANDSSTYKKE	075D
34		**75251039**		2	PIN PERNO	PINO PIN	PASADOR PERNO	BROCHE STIFT	080P
35		**84312065**		1	SUPPORT SUPORTE	SUPORTE STÜTZE	SOPORTE SUPPORTO	SUPPORT BESLAG	300S
36		**70928798**		18	SCREW PARAFUSO	PARAFUSO SCHRAUBE	TORNILLO VITE	VIS SKRUE	040V
37		**84312081**		1	ROD HASTE	HASTE STANGE	VARILLA ASTA	TIGE STANG	090A
38		**84312096**		1	ROD HASTE	HASTE STANGE	VARILLA ASTA	TIGE STANG	090A
39		**75251033**		2	SHAFT VEIO	EIXO WELLE	EJE ALBERO	ARBRE AKSEL	016A
40		**70910510**		9	NUT PORCA	PORCA MUTTER	TUERCA DADO	ECROU MØTRIK	010D
41		**84312088**		1	ROD HASTE	HASTE STANGE	VARILLA ASTA	TIGE STANG	090A
42		**84312083**		1	ROD HASTE	HASTE STANGE	VARILLA ASTA	TIGE STANG	090A
43		**73153755**		9	BUSHING CASQUILHO	BUCHA BUCHSE	CASQUILLO BOCCOLA	BAGUE BØSNING	095B
44		**13313217**		18	SCREW, Cross Oval Hd, M6 x 20 PARAFUSO	PARAFUSO SCHRAUBE	TORNILLO VITE	VIS SKRUE	040V
45		**84185547**		9	SUPPORT SUPORTE	SUPORTE STÜTZE	SOPORTE SUPPORTO	SUPPORT BESLAG	300S
46		**84185301**		9	CAP TAMPÃO	TAMPA KAPPE	TAPÓN TAPPO	CAPUCHON TANKDÆKSEL	052T
47		**84184520**		2	COVER ASSY CONJUNTO DE COBERT	CONJUNTO DA TAMPA ABDECKUNGSBAUGRUF	CONJUNTO DE FUNDAS COPERCHIO, COMPL	COUVERCLE DÆKSELENHED	P426

05-04	01	p3	11/10

OPERATOR'S CONSOLE
CONSOLE DO OPERADOR
CONSOLA DEL OPERADOR
OPERATOR'S CONSOLE

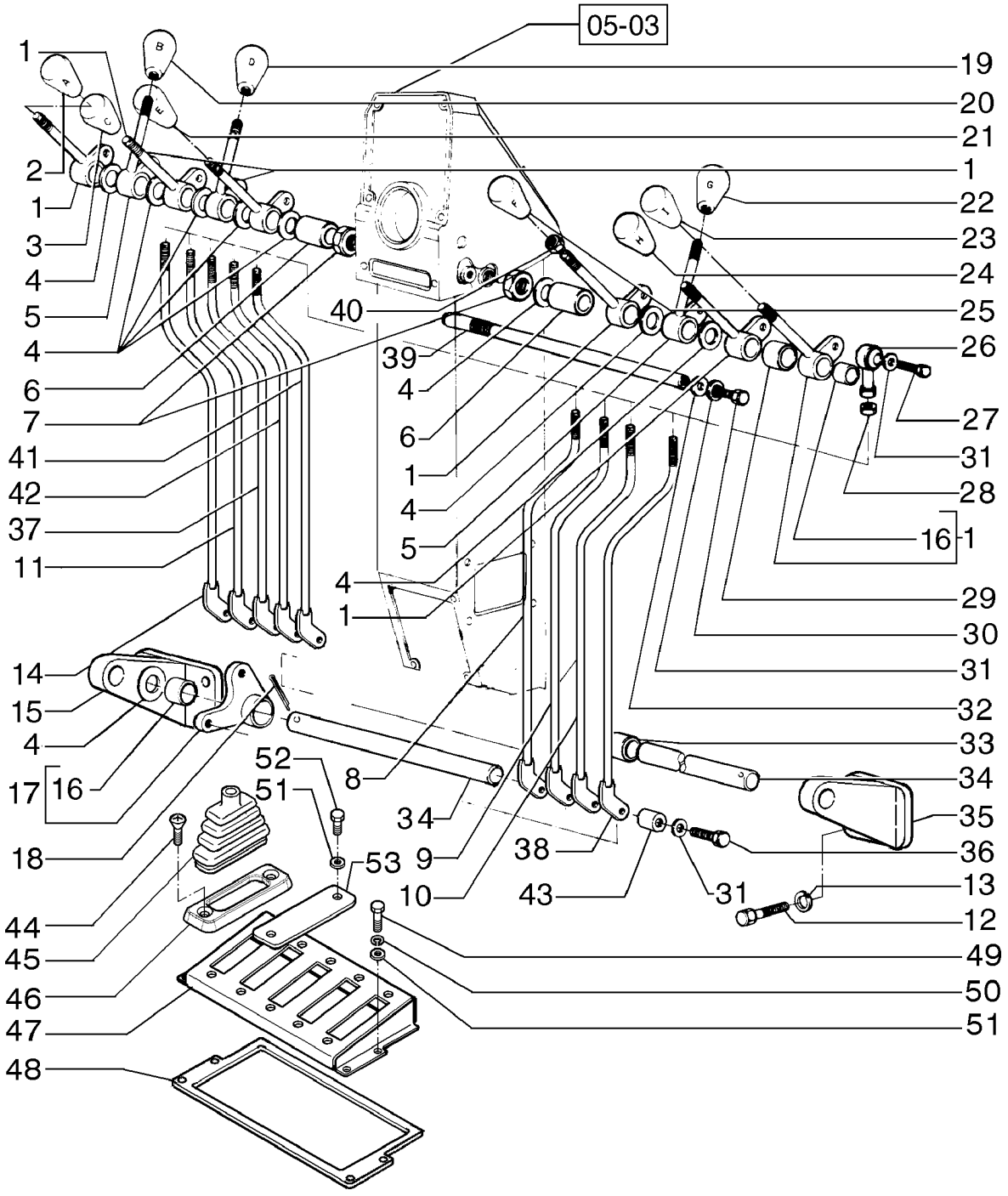

OPERATOR'S CONSOLE
OPERATOR'S CONSOLE
OPERATOR'S CONSOLE
OPERATOR'S CONSOLE

R	N	P.N.	MOD	Q	Description Denominação	Denominação Bezeichnung	Denominacion Descrizione	Description Beskrivelse	L.C.
48		**84195364**		2	TRIM GUARNIÇÃO	GUARNIÇÃO VERKLEIDUNG	GUARNICIÓN RIVESTIMENTO	GARNITURE INDTRÆK	C046
49		**10902831**		8	BOLT, Hex, M6 x 30, 10.9 PARAFUSO	PARAFUSO SCHRAUBE	PERNO BULLONE	VIS BOLT	140B
50		**10516471**		18	LOCK WASHER ANILHA DE RETENÇÃO	TRAVA DA ARRUELA SICHERUNGSSCHEIBE	ARANDELA DE BLOQUE RONDELLA DI SICUREZ	RONDELLE FREIN LÅSESKIVE	132R
51		**14496431**		20	WASHER, M6.4 x 12.5 x 1.6 Thk ANILHA	ARRUELA PLANA UNTERLEGSCHEIBE	ARANDELA RONDELLA	RONDELLE FLADSKIVE	131R
52		**10902131**		2	BOLT, Hex, M6 x 14, 10.9, Full Thd PARAFUSO	PARAFUSO SCHRAUBE	PERNO BULLONE	VIS BOLT	140B
53		**84201556**		1	STEEL PLATE CHAPA DE AÇO	CHAPA STAHLPLATTE	PLACA DE ACERO PIASTRA D'ACCIAIO	PLAQUE D'ACIER STÅLPLADE	015L

05-05	01	p1	11/10

OPERATOR'S CONSOLE
CONSOLE DO OPERADOR
CONSOLA DEL OPERADOR
OPERATOR'S CONSOLE

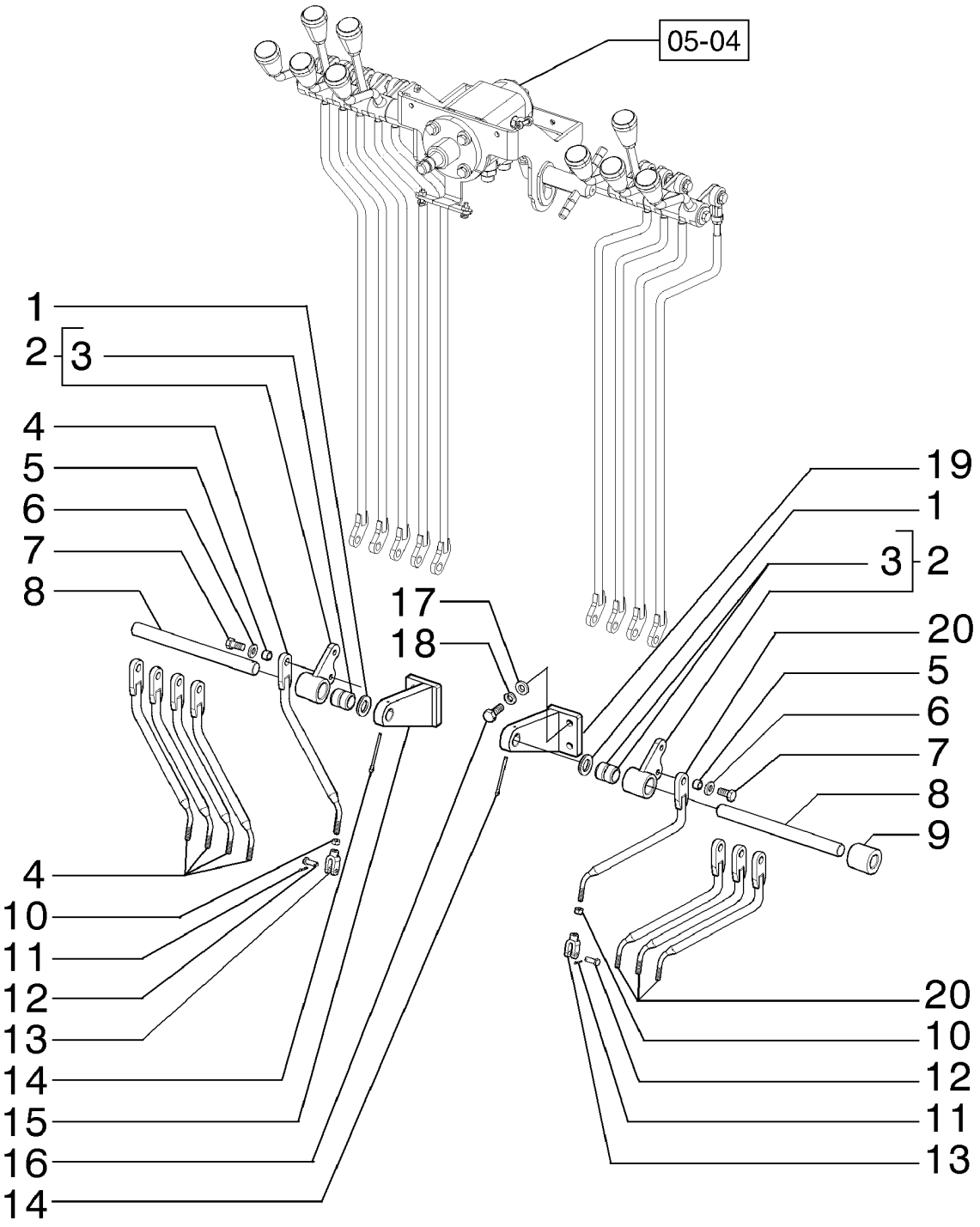

OPERATOR'S CONSOLE
OPERATOR'S CONSOLE
OPERATOR'S CONSOLE
OPERATOR'S CONSOLE

R	N	P.N.	MOD	Q	Description Denominação	Denominação Bezeichnung	Denominacion Descrizione	Description Beskrivelse	L.C.
1		73121925		13	WASHER ANILHA	ARRUELA PLANA UNTERLEGSCHEIBE	ARANDELA RONDELLA	RONDELLE FLADSKIVE	131R
2		75284234		9	LEVER ALAVANCA	ALAVANCA HEBEL	PALANCA LEVA	LEVIER ARM	045L
3		73125852		18	NEEDLE BEARING ROLAMENTO DE AGULH	ROLAMENTO DE AGULH NADELLAGER	COJINETE DE AGUJAS CUSCINETTO AD AGHI	ROULEMENT A AIGUILLE NÅLELEJE	344C
4		84312105		5	ROD HASTE	HASTE STANGE	VARILLA ASTA	TIGE STANG	090A
5		73153755		9	BUSHING CASQUILHO	BUCHA BUCHSE	CASQUILLO BOCCOLA	BAGUE BØSNING	095B
6		70929156		18	WASHER ANILHA	ARRUELA PLANA UNTERLEGSCHEIBE	ARANDELA RONDELLA	RONDELLE FLADSKIVE	131R
7		70928798		9	SCREW PARAFUSO	PARAFUSO SCHRAUBE	TORNILLO VITE	VIS SKRUE	040V
8		75251039		2	PIN PERNO	PINO PIN	PASADOR PERNO	BROCHE STIFT	080P
9		75251037		1	SPACER ESPAÇADOR	ESPAÇADOR DISTANZSTÜCK	SEPARADOR DISTANZIALE	ENTRETOISE AFSTANDSSTYKKE	075D
10		70911040		9	NUT PORCA	PORCA MUTTER	TUERCA DADO	ECROU MØTRIK	010D
11		10734201		9	COTTER PIN, M2 x 12 TROÇO DE ABRIR	CONTRA PINO SPLINT	PASADOR COPPIGLIA	GOUPILLE FENDUE SPLITBOLT	270C
12		70917644		9	PIN PERNO	PINO PIN	PASADOR PERNO	BROCHE STIFT	080P
13		75325685		9	CLEVIS FORQUILHA	GARFO GABEL	HORQUILLA PEQUENA FORCELLINO	FOURCHETTE GAFFELBOLT	P472
14		70904002		2	COTTER PIN, 1/8" x 2" TROÇO DE ABRIR	CONTRA PINO SPLINT	PASADOR COPPIGLIA	GOUPILLE FENDUE SPLITBOLT	270C
15		84312061		1	SUPPORT, LH SUPORTE	SUPORTE STÜTZE	SOPORTE SUPPORTO	SUPPORT BESLAG	300S
16		11106431		4	BOLT, Hex, M10 x 30, 10.9, Full Thd PARAFUSO	PARAFUSO SCHRAUBE	PERNO BULLONE	VIS BOLT	140B
17		14496621		4	WASHER, M10 x 21 x 2 ANILHA	ARRUELA PLANA UNTERLEGSCHEIBE	ARANDELA RONDELLA	RONDELLE FLADSKIVE	131R
18		10516871		4	WASHER ANILHA	ARRUELA PLANA UNTERLEGSCHEIBE	ARANDELA RONDELLA	RONDELLE FLADSKIVE	131R
19		84312065		1	SUPPORT, RH SUPORTE	SUPORTE STÜTZE	SOPORTE SUPPORTO	SUPPORT BESLAG	300S
20		84312099		4	ROD HASTE	HASTE STANGE	VARILLA ASTA	TIGE STANG	090A

05-06	01	p1	12/10

OPERATOR'S CONSOLE
CONSOLE DO OPERADOR
CONSOLA DEL OPERADOR
OPERATOR'S CONSOLE

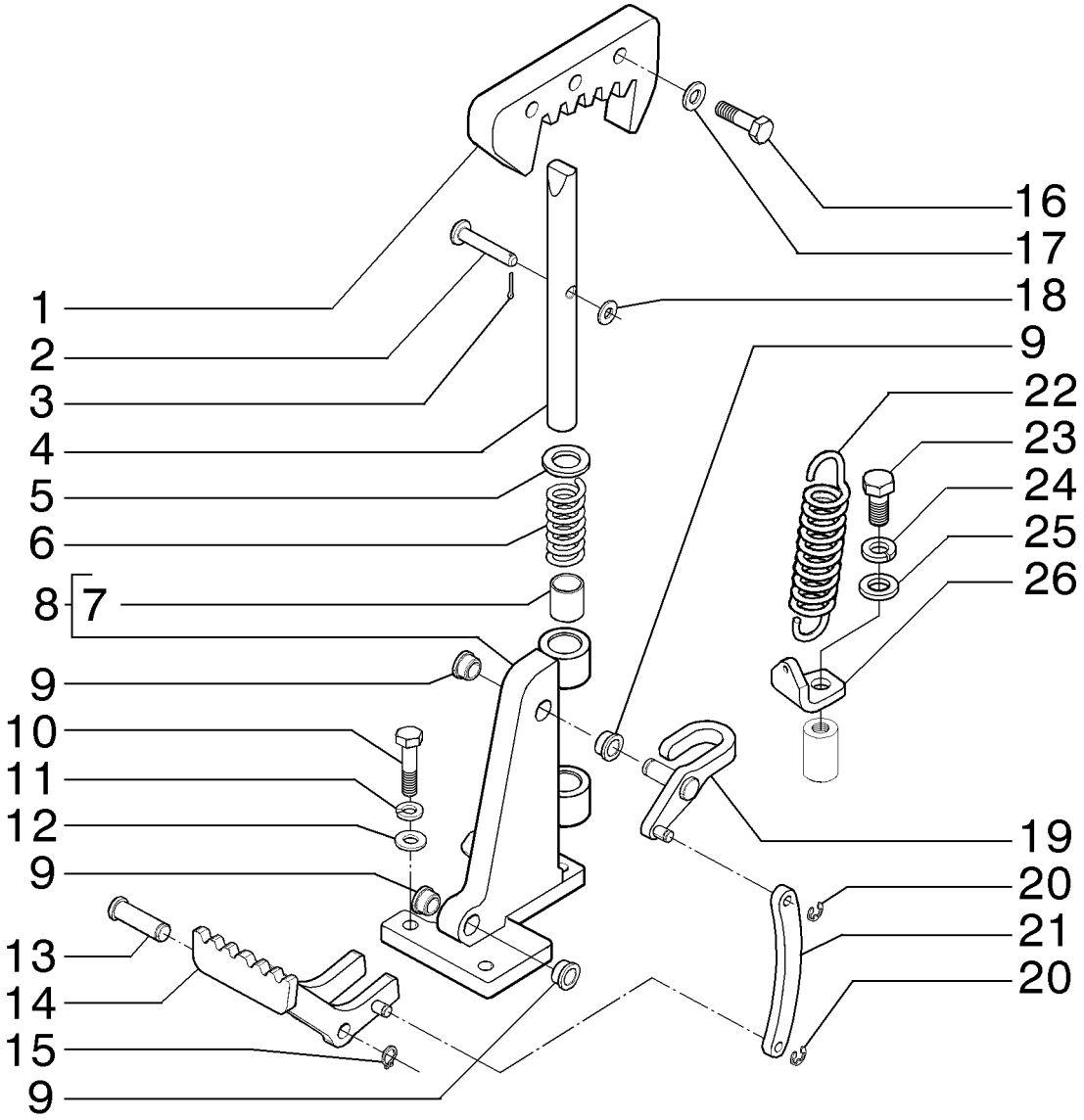

OPERATOR'S CONSOLE
OPERATOR'S CONSOLE
OPERATOR'S CONSOLE
OPERATOR'S CONSOLE

R	N	P.N.	MOD	Q	Description Denominação	Denominação Bezeichnung	Denominacion Descrizione	Description Beskrivelse	L.C.
1		84385762		1	RACK CREMALHEIRA	CREMALHEIRA GESTELL	CREMALLERA CREMAGLIERA	BAIE TANDSTANG	312C
2		84388693		1	PIN PERNO	PINO PIN	PASADOR PERNO	BROCHE STIFT	080P
3		10734201		1	COTTER PIN, M2 x 12 TROÇO DE ABRIR	CONTRA PINO SPLINT	PASADOR COPPIGLIA	GOUPILLE FENDUE SPLITBOLT	270C
4		84389476		1	SHAFT LOCK BLOQUEIO DO VEIO	TRAVA DO EIXO WELLENSICHERUNG	BLOQUEO DE EJE BLOCCO ALBERO	ARRET D'ESSIEU AKSELLÅS	Z380
5		70915714		1	WASHER ANILHA	ARRUELA PLANA UNTERLEGSCHEIBE	ARANDELA RONDELLA	RONDELLE FLADSKIVE	131R
6		70622102		1	SPRING MOLA	MOLA FEDER	RESORTE MOLLA	RESSORT FJEDER	100M
7		73126188		2	BUSHING CASQUILHO	BUCHA BUCHSE	CASQUILLO BOCCOLA	BAGUE BØSNING	095B
8		84389467		1	SUPPORT SUPORTE	SUPORTE STÜTZE	SOPORTE SUPPORTO	SUPPORT BESLAG	300S
9		75235486		4	BUSHING CASQUILHO	BUCHA BUCHSE	CASQUILLO BOCCOLA	BAGUE BØSNING	095B
10		11107031		3	BOLT, Hex, M10 x 45, 10.9 PARAFUSO	PARAFUSO SCHRAUBE	PERNO BULLONE	VIS BOLT	140B
11		10516871		3	WASHER ANILHA	ARRUELA PLANA UNTERLEGSCHEIBE	ARANDELA RONDELLA	RONDELLE FLADSKIVE	131R
12		14496621		3	WASHER, M10 x 21 x 2 ANILHA	ARRUELA PLANA UNTERLEGSCHEIBE	ARANDELA RONDELLA	RONDELLE FLADSKIVE	131R
13		84389495		1	PIN PERNO	PINO PIN	PASADOR PERNO	BROCHE STIFT	080P
14		84389491		1	PEDAL PEDAL	PEDAL PEDAL	PEDAL PEDALE	PEDALE PEDAL	060P
15		11066074		2	CIRCLIP, M12 ANEL DE RETENÇÃO	ANEL ELÁSTICO SICHERUNGSRING	ARANDELA DE RETENCI ANELLO ELASTICO	CIRCLIP LÅSERING	056A
16		627-10035		3	BOLT, Hex, M10 x 35, 10.9, Full Thd PARAFUSO	PARAFUSO SCHRAUBE	PERNO BULLONE	VIS BOLT	140B
17		895-11010		3	WASHER, M10 x 20 x 2 ANILHA	ARRUELA PLANA UNTERLEGSCHEIBE	ARANDELA RONDELLA	RONDELLE FLADSKIVE	131R
18		14496531		1	WASHER, M8 x 17 x 1.6 ANILHA	ARRUELA PLANA UNTERLEGSCHEIBE	ARANDELA RONDELLA	RONDELLE FLADSKIVE	131R
19		84389482		1	LEVER ALAVANCA	ALAVANCA HEBEL	PALANCA LEVA	LEVIER ARM	045L
20		11087971		2	CIRCLIP, M8 ANEL DE RETENÇÃO	ANEL ELÁSTICO SICHERUNGSRING	ARANDELA DE RETENCI ANELLO ELASTICO	CIRCLIP LÅSERING	056A
21		84389472		1	ADJUSTMENT ROD TIRANTE DE AFINAÇÃO	HASTE DE REGULAGEM EINSTELLSTANGE	VARILLA DE REGLAJE ASTA DI REGOLAZIONE	TIGE DE REGLAGE JUSTERINGSSTANG	088A
22		75223546		1	SPRING MOLA	MOLA FEDER	RESORTE MOLLA	RESSORT FJEDER	100M
23		614-12025		1	BOLT, Hex, M12 x 25, 8.8 PARAFUSO	PARAFUSO SCHRAUBE	PERNO BULLONE	VIS BOLT	140B
24		892-11012		1	LOCK WASHER, M12 ANILHA DE RETENÇÃO	TRAVA DA ARRUELA SICHERUNGSSCHEIBE	ARANDELA DE BLOQUE RONDELLA DI SICUREZ	RONDELLE FREIN LÅSESKIVE	132R

RG140.B RG170.B
RG200.B F140B
F170B F200B

05-06	01	p2	12/10

OPERATOR'S CONSOLE
CONSOLE DO OPERADOR
CONSOLA DEL OPERADOR
OPERATOR'S CONSOLE

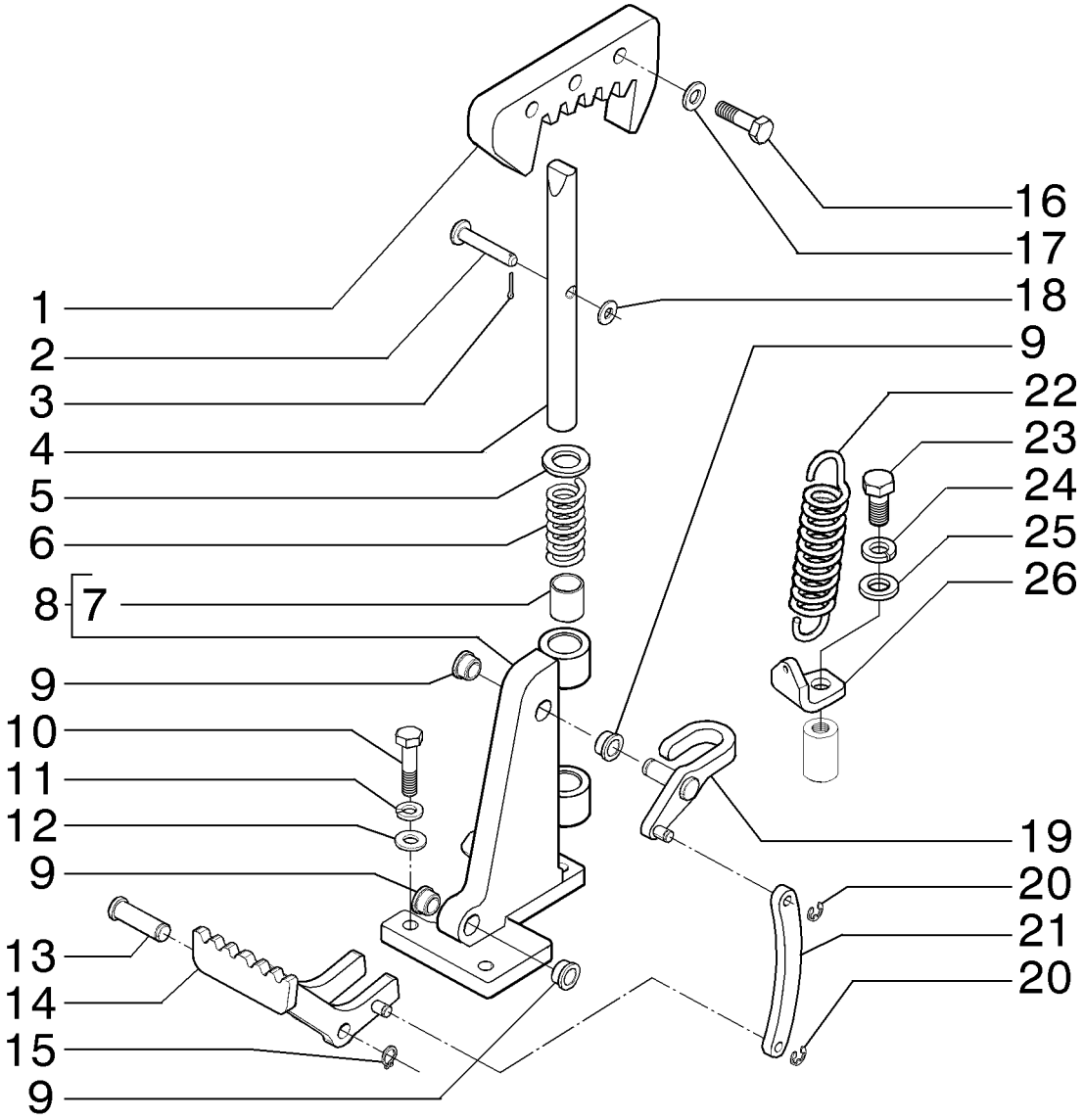

OPERATOR'S CONSOLE
OPERATOR'S CONSOLE
OPERATOR'S CONSOLE
OPERATOR'S CONSOLE

R	N	P.N.	MOD	Q	Description Denominação	Denominação Bezeichnung	Denominacion Descrizione	Description Beskrivelse	L.C.
25		**896-11012**		1	WASHER, M13.5 x 24.5 x 3, HT ARRUELA PLANA ANILHA	ARRUELA PLANA UNTERLEGSCHEIBE	ARANDELA RONDELLA	RONDELLE FLADSKIVE	131R
26		**84389474**		1	SUPPORT SUPORTE	SUPORTE STÜTZE	SOPORTE SUPPORTO	SUPPORT BESLAG	300S

05-07	01	p1	11/10

OPERATOR'S CONSOLE
CONSOLE DO OPERADOR
CONSOLA DEL OPERADOR
OPERATOR'S CONSOLE

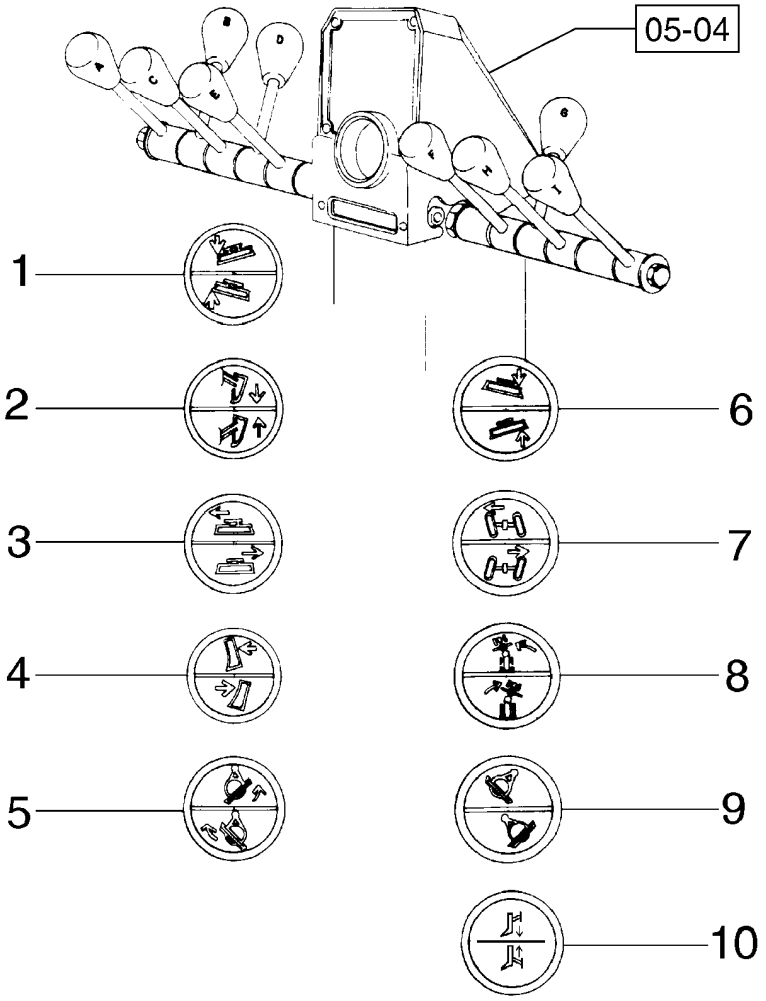

OPERATOR'S CONSOLE
OPERATOR'S CONSOLE
OPERATOR'S CONSOLE
OPERATOR'S CONSOLE

R	N	P.N.	MOD	Q	Description Denominação	Denominação Bezeichnung	Denominacion Descrizione	Description Beskrivelse	L.C.
1		84188369		1	KNOB BOTÃO	MAÇANETA RUNDGRIFF	MANDO MANOPOLA	BOUTON GREB	150P
2		84188368		1	KNOB BOTÃO	MAÇANETA RUNDGRIFF	MANDO MANOPOLA	BOUTON GREB	150P
3		84188367		1	KNOB BOTÃO	MAÇANETA RUNDGRIFF	MANDO MANOPOLA	BOUTON GREB	150P
4		84188366		1	KNOB BOTÃO	MAÇANETA RUNDGRIFF	MANDO MANOPOLA	BOUTON GREB	150P
5		84188365		1	KNOB BOTÃO	MAÇANETA RUNDGRIFF	MANDO MANOPOLA	BOUTON GREB	150P
6		84188374		1	KNOB BOTÃO	MAÇANETA RUNDGRIFF	MANDO MANOPOLA	BOUTON GREB	150P
7		84188372		1	KNOB BOTÃO	MAÇANETA RUNDGRIFF	MANDO MANOPOLA	BOUTON GREB	150P
8		84188371		1	KNOB BOTÃO	MAÇANETA RUNDGRIFF	MANDO MANOPOLA	BOUTON GREB	150P
9		84188370		1	KNOB BOTÃO	MAÇANETA RUNDGRIFF	MANDO MANOPOLA	BOUTON GREB	150P
10		84188373		1	KNOB BOTÃO	MAÇANETA RUNDGRIFF	MANDO MANOPOLA	BOUTON GREB	150P

SECTION INDEX
Power Train

06-01	00	TRANSMISSION, SUPPORTS - (TORQUE CONVERTER)
06-01	01	TRANSMISSION ASSY - (TORQUE CONVERTER)
06-01	02	TRANSMISSION, TORQUE CONVERTER
06-01	03	TRANSMISSION, HOUSINGS - (TORQUE CONVERTER)
06-01	04	TRANSMISSION, 1ST SHAFT - (TORQUE CONVERTER)
06-01	05	TRANSMISSION, 2ND SHAFT - (TORQUE CONVERTER)
06-01	06	TRANSMISSION, 3RD SHAFT - (TORQUE CONVERTER)
06-01	07	TRANSMISSION, 4TH SHAFT - (TORQUE CONVERTER)
06-01	08	TRANSMISSION, FORWARD SHAFT - (TORQUE CONVERTER)
06-01	09	TRANSMISSION, BACK SHAFT - (TORQUE CONVERTER)
06-01	10	TRANSMISSION, OUTPUT SHAFT - (TORQUE CONVERTER)
06-01	11	TRANSMISSION, PTO - (TORQUE CONVERTER)
06-01	12	TRANSMISSION, CONTROL VALVE - (TORQUE CONVERTER)
06-01	13	TRANSMISSION, CONTROL VALVE - (TORQUE CONVERTER)
06-01	14	TRANSMISSION, VALVE PLATES - (TORQUE CONVERTER)
06-01	15	TRANSMISSION, TUBES - (TORQUE CONVERTER)
06-01	16	TRANSMISSION, PRESSURE REGULATOR - (TORQUE CONVERTER)
06-01	17	TRANSMISSION, PUMP - (TORQUE CONVERTER)
06-01	18	TRANSMISSION, SENSORS - (TORQUE CONVERTER)
06-01	19	TRANSMISSION OIL COOLER - (TORQUE CONVERTER)
06-01	20	TRANSMISSION OIL DIPSTICK - (TORQUE CONVERTER)
06-01	21	TRANSMISSION FILTER LINES - (TORQUE CONVERTER)
06-01	22	TRANSMISSION CONTROL - (TORQUE CONVERTER)
06-02	01	TRANSMISSION ASSY - (DIRECT DRIVE)
06-02	02	TRANSMISSION, PTO - (DIRECT DRIVE)
06-02	03	TRANSMISSION, SPEED SHAFTS - (DIRECT DRIVE)
06-02	03	TRANSMISSION, SPEED SHAFTS - (DIRECT DRIVE)
06-02	04	TRANSMISSION, 1ST SHAFT - (DIRECT DRIVE)
06-02	05	TRANSMISSION, 2ND SHAFT - (DIRECT DRIVE)
06-02	06	TRANSMISSION, 3RD SHAFT - (DIRECT DRIVE)
06-02	07	TRANSMISSION, 4TH SHAFT - (DIRECT DRIVE)
06-02	08	TRANSMISSION, 5TH SHAFT - (DIRECT DRIVE)
06-02	09	TRANSMISSION, 6TH SHAFT - (DIRECT DRIVE)
06-02	10	TRANSMISSION, OUTPUT SHAFT - (DIRECT DRIVE)
06-02	11	TRANSMISSION, CASES - (DIRECT DRIVE)
06-02	12	TRANSMISSION, VALVE - (DIRECT DRIVE)
06-02	13	TRANSMISSION, VALVE - (DIRECT DRIVE)
06-02	14	TRANSMISSION, YOKE - (DIRECT DRIVE)
06-02	15	TRANSMISSION, PUMP - (DIRECT DRIVE)
06-02	16	TRANSMISSION OIL DIPSTICK - (DIRECT DRIVE)
06-02	17	TRANSMISSION FILTER LINES - (DIRECT DRIVE)
06-02	18	TRANSMISSION OIL FILTER - (DIRECT DRIVE)
06-02	19	TRANSMISSION CONTROL - (DIRECT DRIVE)
06-02	20	TRANSMISSION CONTROL - (DIRECT DRIVE)
06-02	21	TRANSMISSION CONTROL - (DIRECT DRIVE)
06-02	22	TRANSMISSION OIL COOLER - (DIRECT DRIVE)
06-03	01	TRANSMISSION ASSY
06-03	02	TRANSMISSION, PTO
06-03	03	TRANSMISSION, SPEED SHAFTS
06-03	04	TRANSMISSION, 1ST SHAFT
06-03	05	TRANSMISSION, 2ND SHAFT
06-03	06	TRANSMISSION, 3RD SHAFT
06-03	07	TRANSMISSION, 4TH SHAFT
06-03	08	TRANSMISSION, 5TH SHAFT
06-03	09	TRANSMISSION, 6TH SHAFT

SECTION INDEX
Power Train

06-03	10	TRANSMISSION, OUTPUT SHAFT
06-03	11	TRANSMISSION, CASES
06-03	12	TRANSMISSION, VALVE
06-03	13	TRANSMISSION, VALVE
06-03	14	TRANSMISSION, YOKE
06-03	15	TRANSMISSION, PUMP
06-03	16	TRANSMISSION OIL COOLER
06-03	17	TRANSMISSION OIL DIPSTICK
06-03	18	TRANSMISSION FILTER LINES
06-03	19	TRANSMISSION OIL FILTER
06-03	20	TRANSMISSION CONTROL
06-03	21	TRANSMISSION CONTROL
06-03	22	TRANSMISSION CONTROL
06-04	01	FRONT AXLE
06-05	01	FRONT AXLE
06-06	01	FRONT AXLE WHEEL HUB
06-06	02	FRONT AXLE WHEEL HUB
06-07	01	REAR AXLE
06-07	02	REAR AXLE
06-07	03	REAR AXLE
06-08	01	REAR AXLE HOUSING
06-08	02	REAR AXLE HOUSING
06-08	03	REAR AXLE HOUSING
06-09	01	REAR AXLE
06-09	02	REAR AXLE
06-09	03	REAR AXLE
06-10	01	REAR AXLE, WHEEL HUB ASSY
06-10	02	REAR AXLE WHEEL HUB
06-10	03	REAR AXLE WHEEL HUB
06-11	01	REAR AXLE DIFERENTIAL
06-11	02	REAR AXLE DIFERENTIAL
06-12	01	REAR AXLE, TANDEM
06-12	02	REAR AXLE, TANDEM
06-12	03	REAR AXLE - TANDEM
06-13	01	WHEELS AND TIRES
06-13	02	WHEELS AND TIRES
06-13	03	WHEELS AND TIRES
06-13	04	WHEELS AND TIRES
06-14	01	WHEELS AND TIRES
06-14	02	WHEELS AND TIRES
06-14	03	WHEELS AND TIRES
06-14	04	WHEELS AND TIRES

06-01	00	p1	12/10

TRANSMISSION, SUPPORTS - (TORQUE CONVERTER)
TRANSMISSÃO,SUPORTES - (CONVERSOR DE TORQUE)
TRANSMISSION, SOPORTES - (CONVERTIDOR DE PAR)
TRANSMISSION, SUPPORTS - (TORQUE CONVERTER)

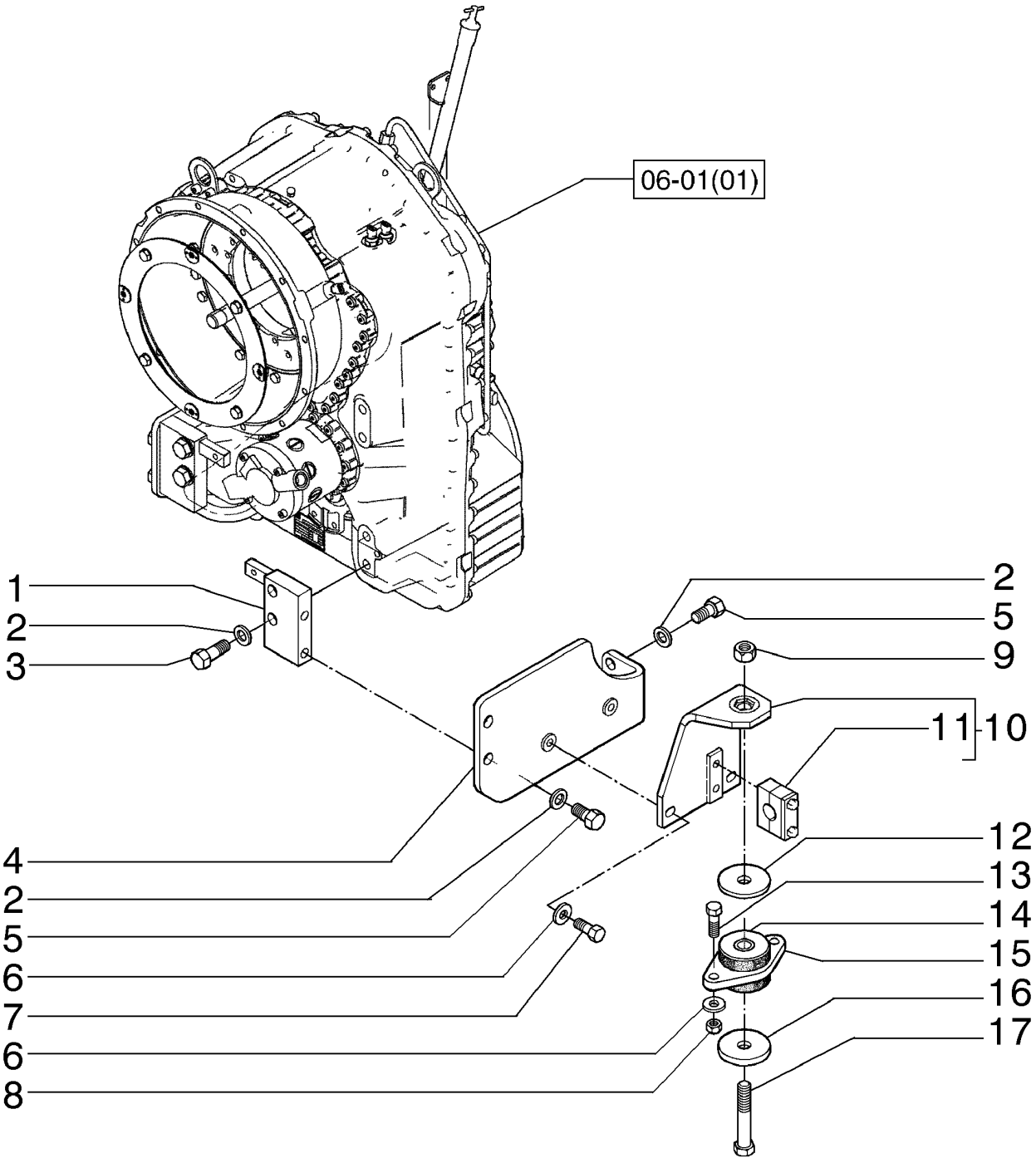

TRANSMISSION, SUPPORTS - (TORQUE CONVERTER)
TRANSMISSION, SUPPORTS - (TORQUE CONVERTER)
TRANSMISSION, SUPPORTS - (TORQUE CONVERTER)
TRANSMISSION, SUPPORTS - (TORQUE CONVERTER)

R	N	P.N.	MOD	Q	Description Denominação	Denominação Bezeichnung	Denominacion Descrizione	Description Beskrivelse	L.C.
1		87739035		1	SUPPORT, LH	SUPORTE	SOPORTE	SUPPORT	300S
					SUPORTE	STÜTZE	SUPPORTO	BESLAG	
1		87739036		1	SUPPORT, RH	SUPORTE	SOPORTE	SUPPORT	300S
					SUPORTE	STÜTZE	SUPPORTO	BESLAG	
2		14497131		12	WASHER, M21 x 37 x 3 Thk, HT				
						ARRUELA PLANA	ARANDELA	RONDELLE	131R
					ANILHA	UNTERLEGSCHEIBE	RONDELLA	FLADSKIVE	
3		11124831		4	BOLT, Hex, M20 x 55, 10.9, Full Thd				
						PARAFUSO	PERNO	VIS	140B
					PARAFUSO	SCHRAUBE	BULLONE	BOLT	
4		87739045		1	SUPPORT, LH	SUPORTE	SOPORTE	SUPPORT	300S
					SUPORTE	STÜTZE	SUPPORTO	BESLAG	
4		84311530		1	SUPPORT, RH	SUPORTE	SOPORTE	SUPPORT	300S
					SUPORTE	STÜTZE	SUPPORTO	BESLAG	
5		11124431		8	BOLT, Hex, M20 x 40, 10.9	PARAFUSO	PERNO	VIS	140B
					PARAFUSO	SCHRAUBE	BULLONE	BOLT	
6		70927275		8	WASHER	ARRUELA PLANA	ARANDELA	RONDELLE	131R
					ANILHA	UNTERLEGSCHEIBE	RONDELLA	FLADSKIVE	
7		627-16040		4	BOLT, Hex, M16 x 40, 10.9	PARAFUSO	PERNO	VIS	140B
					PARAFUSO	SCHRAUBE	BULLONE	BOLT	
8		12164121		4	NUT, M16 x 1.5, Cl 10	PORCA	TUERCA	ECROU	010D
					PORCA	MUTTER	DADO	MØTRIK	
9		12164427		2	NUT, M22 x 1.5, Cl 10	PORCA	TUERCA	ECROU	010D
					PORCA	MUTTER	DADO	MØTRIK	
10		87739073		1	SUPPORT, LH	SUPORTE	SOPORTE	SUPPORT	300S
					SUPORTE	STÜTZE	SUPPORTO	BESLAG	
10		87739075		1	SUPPORT, RH	SUPORTE	SOPORTE	SUPPORT	300S
					SUPORTE	STÜTZE	SUPPORTO	BESLAG	
11		75252041		1	CLAMP	BRAÇADEIRA	ABRAZADERA	COLLIER	120M
					BRAÇADEIRA	KLEMME	MORSETTO	SPÆNDEBÅND	
12		73163534		2	WASHER	ARRUELA PLANA	ARANDELA	RONDELLE	131R
					ANILHA	UNTERLEGSCHEIBE	RONDELLA	FLADSKIVE	
13		15840531		4	BOLT, Hex, M16 x 1.5 x 50, 10.9, Full Thd				
						PARAFUSO	PERNO	VIS	140B
					PARAFUSO	SCHRAUBE	BULLONE	BOLT	
14		73163867		2	MOUNTING PARTS	PEÇAS DE MONTAGEM	PIEZAS DE MONTAJE	PIECES DE FIXATION	P040
					PEÇAS DE MONTAGEM	BEFESTIGUNGSTEIL	COMPONENTI DI MONTA	OPHÆNGSDELE	
15		73163953		2	PLATE	PLACA	PLACA	PLAQUE	105P
					CHAPA	PLATTE	PIASTRA	PLADE	
16		73163954		2	WASHER	ARRUELA PLANA	ARANDELA	RONDELLE	131R
					ANILHA	UNTERLEGSCHEIBE	RONDELLA	FLADSKIVE	
17		15994031		2	BOLT, Hex, M22 x 1.5 x 130, 10.9				
						PARAFUSO	PERNO	VIS	140B
					PARAFUSO	SCHRAUBE	BULLONE	BOLT	

06-01	01	p1	12/10

TRANSMISSION ASSY - (TORQUE CONVERTER)
TRANSMISSÃO COMPLETA - (CONVERSOR DE TORQUE)
TRANSMISSION ASSY - (TORQUE CONVERTER)
TRANSMISSION ASSY - (TORQUE CONVERTER)

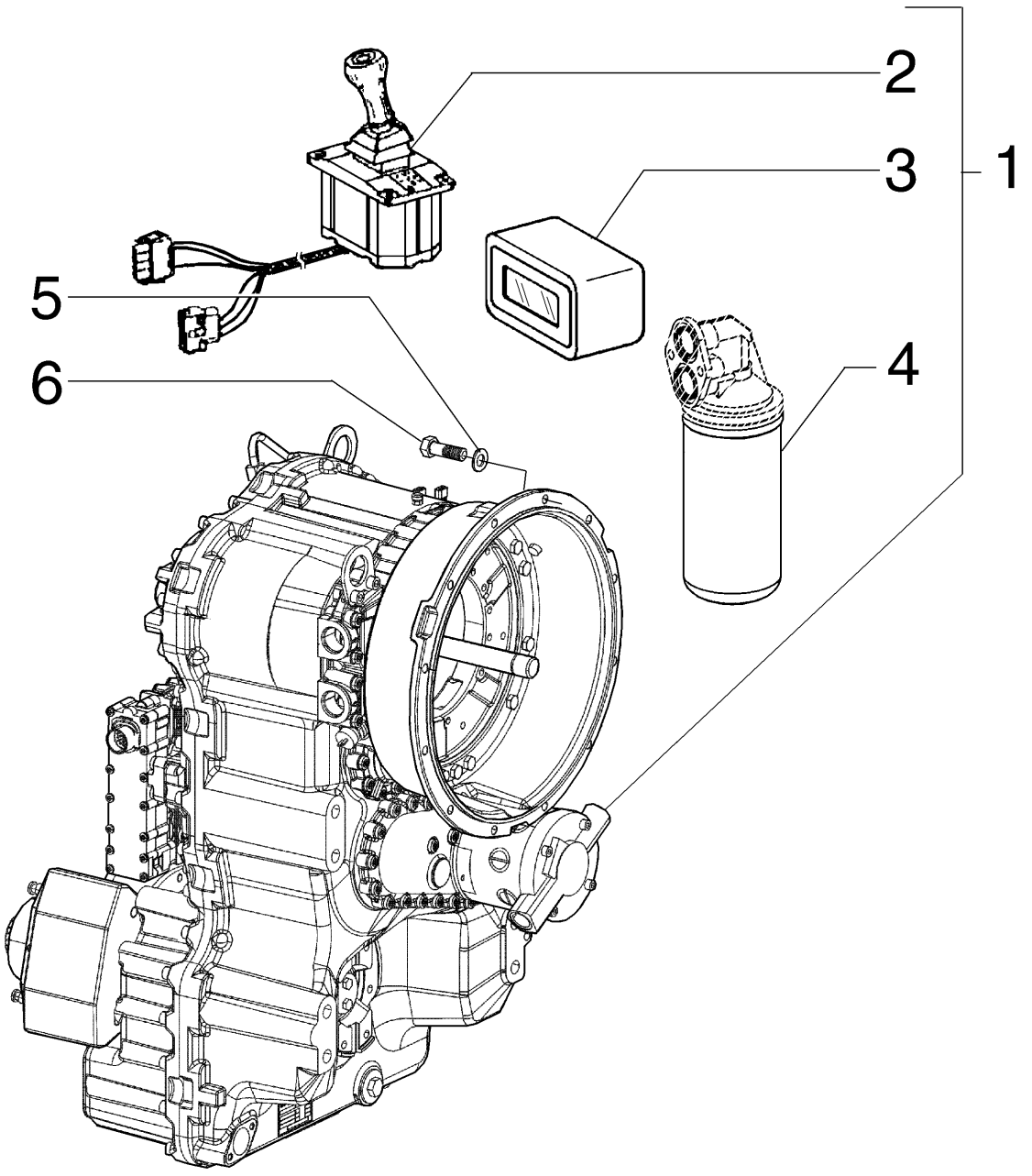

TRANSMISSION ASSY - (TORQUE CONVERTER)
TRANSMISSION ASSY - (TORQUE CONVERTER)
TRANSMISSION ASSY - (TORQUE CONVERTER)
TRANSMISSION ASSY - (TORQUE CONVERTER)

R	N	P.N.	MOD	Q	Description Denominação	Denominação Bezeichnung	Denominacion Descrizione	Description Beskrivelse	L.C.
1		**84243274**		1	TRANSMISSION TRANSMISSÃO	TRANSMISSÃO GETRIEBE	TRANSMISIÓN TRASMISSIONE; CAMBI(	TRANSMISSION TRANSMISSION	030C
2	1	**8032400**		1	SWITCH, Control INTERRUPTOR	INTERRUPTOR SCHALTER	INTERRUPTOR INTERRUTTORE	CONTACTEUR KONTAKT	075I
3	2	**84122335**		1	DISPLAY, Gear VISUALIZAÇÃO	VISUALIZAÇÃO ANZEIGE	VISUALIZACIÓN DISPLAY	ECRAN DISPLAY	A020
4	3	**87519452**		1	HYDRAULIC OIL FILTER FILTRO DO ÓLEO HIDRÁ	FILTRO DE ÓLEO HIDRÁ HYDRAULIKÖLFILTER	FILTRO DE ACEITE HIDF FILTRO OLIO IDRAULIC(	FILTRE A HUILE HYDR. HYDRAULIKOLIEFILTER	074F
5		**70930370**		12	WASHER ANILHA	ARRUELA PLANA UNTERLEGSCHEIBE	ARANDELA RONDELLA	RONDELLE FLADSKIVE	131R
6		**11106631**		12	BOLT, Hex, M10 x 35, 10.9, Full Thd PARAFUSO	PARAFUSO SCHRAUBE	PERNO BULLONE	VIS BOLT	140B

(1) Page 06-22
(2) Page 04-12
(3) Page 06-21

06-01	02	p1	10/10

TRANSMISSION, TORQUE CONVERTER
TRANSMISSÃO, CONVERSOR DE TORQUE
TRANSMISSION, TORQUE CONVERTER
TRANSMISSION, TORQUE CONVERTER

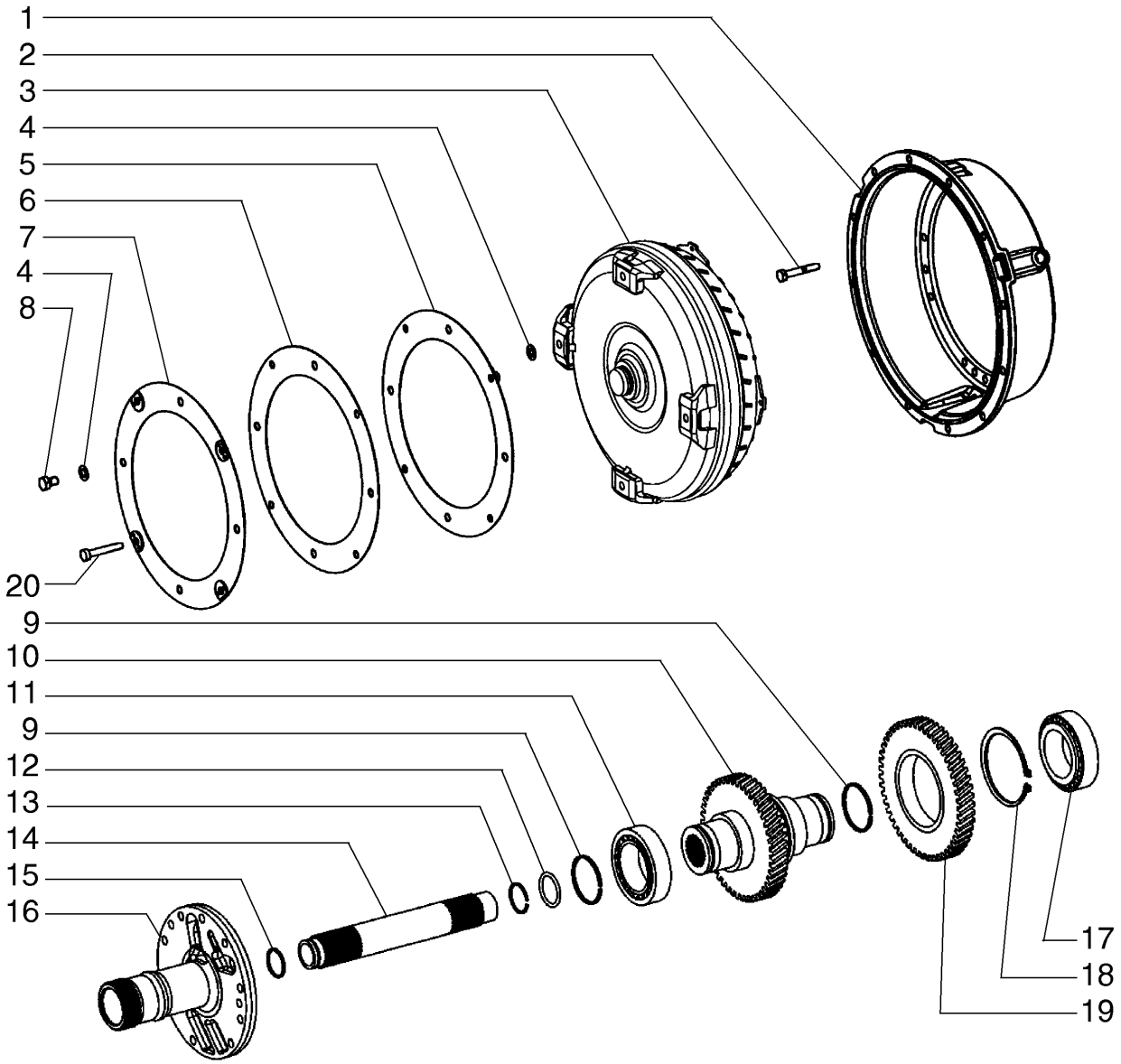

TRANSMISSION, TORQUE CONVERTER
TRANSMISSION, TORQUE CONVERTER
TRANSMISSION, TORQUE CONVERTER
TRANSMISSION, TORQUE CONVERTER

R	N	P.N.	MOD	Q	Description Denominação	Denominação Bezeichnung	Denominacion Descrizione	Description Beskrivelse	L.C.
1		87498519		1	HOUSING ALOJAMENTO	ALOJAMENTO GEHÄUSE	ALOJAMIENTO ALLOGGIAMENTO	CARTER HUS	014V
2		8603293		18	SCREW PARAFUSO	PARAFUSO SCHRAUBE	TORNILLO VITE	VIS SKRUE	040V
3		84122169		1	TORQUE CONVERTER CONVERSOR DE BINÁRI	CONVERSOR DE TORQU DREHMOMENTWANDLE	CONVERTIDOR DE PAR CONVERTITORE DI COP	CONVERTISSEUR DE C(MOMENTCONVERTER	259C
4		1493305		8	WASHER ANILHA	ARRUELA PLANA UNTERLEGSCHEIBE	ARANDELA RONDELLA	RONDELLE FLADSKIVE	131R
5		76081001		1	DIAPHRAGM DIAFRAGMA	DIAFRAGMA MEMBRAN	DIAFRAGMA DIAFRAMMA	DIAPHRAGME MEMBRAN	035D
6		87561066		1	PLATE CHAPA	PLACA PLATTE	PLACA PIASTRA	PLAQUE PLADE	105P
7		87561065		1	PLATE CHAPA	PLACA PLATTE	PLACA PIASTRA	PLAQUE PLADE	105P
8		8603294		4	SCREW PARAFUSO	PARAFUSO SCHRAUBE	TORNILLO VITE	VIS SKRUE	040V
9		8603302		2	PISTON RING SEGMENTO	ANEL DE PISTÃO KOLBENRING	ANILLO DE PISTÓN FASCIA ELASTICA PISTC	SEGMENT DE PISTON STEMPELRING	053A
10		84122170		1	SHAFT VEIO	EIXO WELLE	EJE ALBERO	ARBRE AKSEL	016A
11		8603301		1	ROLLER BEARING ROLAMENTO DE ROLOS	ROLAMENTO DE ROLET ROLLENLAGER	COJINETE DE RODILLOS CUSCINETTO A RULLINI	ROULEMENT A ROULEA RULLELEJE	346C
12		8900125103		1	GASKET JUNTA	JUNTA DICHTUNG	JUNTA GUARNIZIONE	JOINT PAKNING	123G
13		8603298		1	SNAP RING ANEL	ANEL DE PRESSÃO SPRENGRING	ANILLO DE RESORTE ANELLO ELASTICO	ANNEAU D'ARRET LÅSERING	054A
14		8900124996		1	SHAFT VEIO	EIXO WELLE	EJE ALBERO	ARBRE AKSEL	016A
15		8900125104		1	RING ANEL	ANEL RING	ANILLO ANELLO	ANNEAU RING	045A
16		87712679		1	SHAFT VEIO	EIXO WELLE	EJE ALBERO	ARBRE AKSEL	016A
17		8603301		1	ROLLER BEARING ROLAMENTO DE ROLOS	ROLAMENTO DE ROLET ROLLENLAGER	COJINETE DE RODILLOS CUSCINETTO A RULLINI	ROULEMENT A ROULEA RULLELEJE	346C
18		8603300		1	RING ANEL	ANEL RING	ANILLO ANELLO	ANNEAU RING	045A
19		6904276		1	DRIVEN GEAR ENGRENAGEM ACCIONA	ENGRENAGEM ACIONAD ANGETRIEBENES RAD	PIÑÓN CONDUCIDO INGRANAGGIO CONDOT	PIGNON MENE DREVET TANDHJUL	051I
20		14420331		4	SCREW, Hex Soc Hd, M10 x 35, 10.9 PARAFUSO	PARAFUSO SCHRAUBE	TORNILLO VITE	VIS SKRUE	040V

06-01	03	p1	12/10

TRANSMISSION, HOUSINGS - (TORQUE CONVERTER)
TRANSMISSÃO, CARCAÇAS - (CONVERSOR DE TORQUE)
TRANSMISSION, HOUSINGS - (TORQUE CONVERTER)
TRANSMISSION, HOUSINGS - (TORQUE CONVERTER)

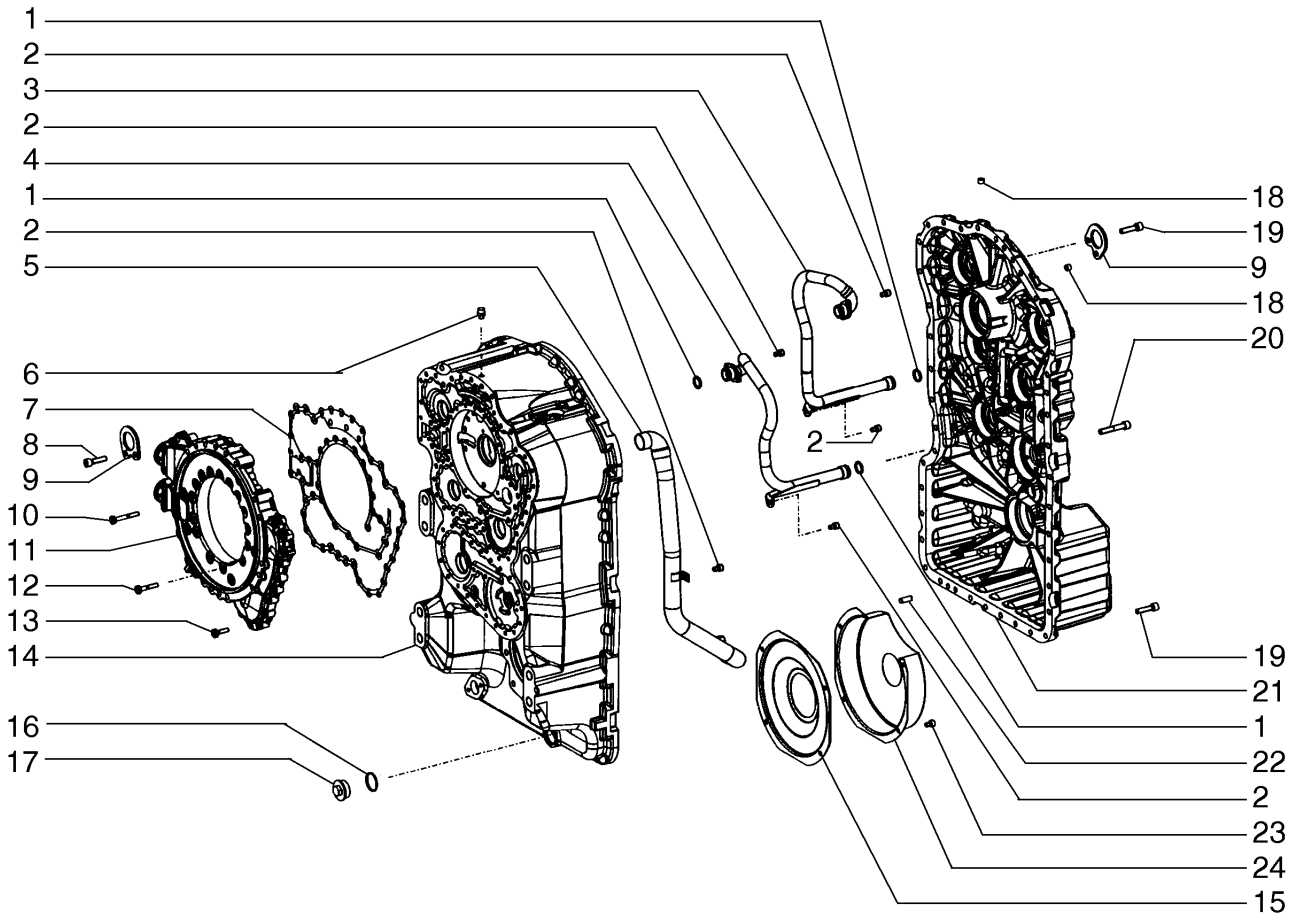

TRANSMISSION, HOUSINGS - (TORQUE CONVERTER)
TRANSMISSION, HOUSINGS - (TORQUE CONVERTER)
TRANSMISSION, HOUSINGS - (TORQUE CONVERTER)
TRANSMISSION, HOUSINGS - (TORQUE CONVERTER)

R	N	P.N.	MOD	Q	Description Denominação	Denominação Bezeichnung	Denominacion Descrizione	Description Beskrivelse	L.C.
1		8603725		4	RING ANEL	ANEL RING	ANILLO ANELLO	ANNEAU RING	045A
2		8603306		7	SCREW PARAFUSO	PARAFUSO SCHRAUBE	TORNILLO VITE	VIS SKRUE	040V
3		8605281		1	TUBE TUBO	TUBO ROHR	TUBO TUBO	TUBE RØR	195T
4		8605280		1	TUBE TUBO	TUBO ROHR	TUBO TUBO	TUBE RØR	195T
5		87715360		1	HYD. TUBE TUBAGEM HIDRÁULICO	TUBO HIDRÁULICO HYDRAULIKLEITUNG	TUBO HIDRÁULICO TUBO IDRAULICO	TUYAU HYDRAULIQUE HYD. RØR	190T
6		8603214		1	BREATHER RESPIRADOURO	RESPIRO ENTLÜFTER	RESPIRADERO SFIATO	RENIFLARD UDLUFTNINGSSKRUE	145S
7		8603309		1	GASKET JUNTA	JUNTA DICHTUNG	JUNTA GUARNIZIONE	JOINT PAKNING	123G
8		8603469		2	SCREW PARAFUSO	PARAFUSO SCHRAUBE	TORNILLO VITE	VIS SKRUE	040V
9		8603316		2	PLATE CHAPA	PLACA PLATTE	PLACA PIASTRA	PLAQUE PLADE	105P
10		1493425		4	SCREW PARAFUSO	PARAFUSO SCHRAUBE	TORNILLO VITE	VIS SKRUE	040V
11		87712648		1	HOUSING ALOJAMENTO	ALOJAMENTO GEHÄUSE	ALOJAMIENTO ALLOGGIAMENTO	CARTER HUS	014V
12		8603310		21	SCREW PARAFUSO	PARAFUSO SCHRAUBE	TORNILLO VITE	VIS SKRUE	040V
13		8603308		15	SCREW PARAFUSO	PARAFUSO SCHRAUBE	TORNILLO VITE	VIS SKRUE	040V
14		87712680		1	TRANSMISSION HOUSING CAIXA DE TRANSMISSÃ(	CAIXA DE TRANSMISSÃ(GETRIEBEGEHÄUSE	ALOJAMIENTO DE TRAN SCATOLA DEL CAMBIO	CARTER DE TRANSMISS BAGTØJSHUS	404S
15		8603305		1	GUARD PROTECÇÃO	PROTEÇÃO SCHUTZABDECKUNG	DEFENSA PROTEZIONE	PROTECTION BESKYTTELSESSKÆRM	070R
16		8603318		1	O-RING O-RING	O-RING O-RING	JUNTA TÓRICA ANELLO TOROIDALE	JOINT TORIQUE O-RING	055A
17		8603319		1	PLUG TAMPÃO	BUJÃO STOPFEN	TAPÓN TAPPO	BOUCHON PROP	050T
18		87715359		4	PLUG TAMPÃO	BUJÃO STOPFEN	TAPÓN TAPPO	BOUCHON PROP	050T
19		8603469		35	SCREW PARAFUSO	PARAFUSO SCHRAUBE	TORNILLO VITE	VIS SKRUE	040V
20		87715358		6	SCREW PARAFUSO	PARAFUSO SCHRAUBE	TORNILLO VITE	VIS SKRUE	040V
21		87715364		1	TRANSMISSION HOUSING CAIXA DE TRANSMISSÃ(	CAIXA DE TRANSMISSÃ(GETRIEBEGEHÄUSE	ALOJAMIENTO DE TRAN SCATOLA DEL CAMBIO	CARTER DE TRANSMISS BAGTØJSHUS	404S
22		1493416		2	PIN PERNO	PINO PIN	PASADOR PERNO	BROCHE STIFT	080P
23		8603306		4	SCREW PARAFUSO	PARAFUSO SCHRAUBE	TORNILLO VITE	VIS SKRUE	040V
24		8603304		1	HOUSING ALOJAMENTO	ALOJAMENTO GEHÄUSE	ALOJAMIENTO ALLOGGIAMENTO	CARTER HUS	014V

06-01	04	p1	12/10

TRANSMISSION, 1ST SHAFT - (TORQUE CONVERTER)
TRANSMISSÃO, 1O EIXO - (CONVERSOR DE TORQUE)
TRANSMISSION, 1ST SHAFT - (TORQUE CONVERTER)
TRANSMISSION, 1ST SHAFT - (TORQUE CONVERTER)

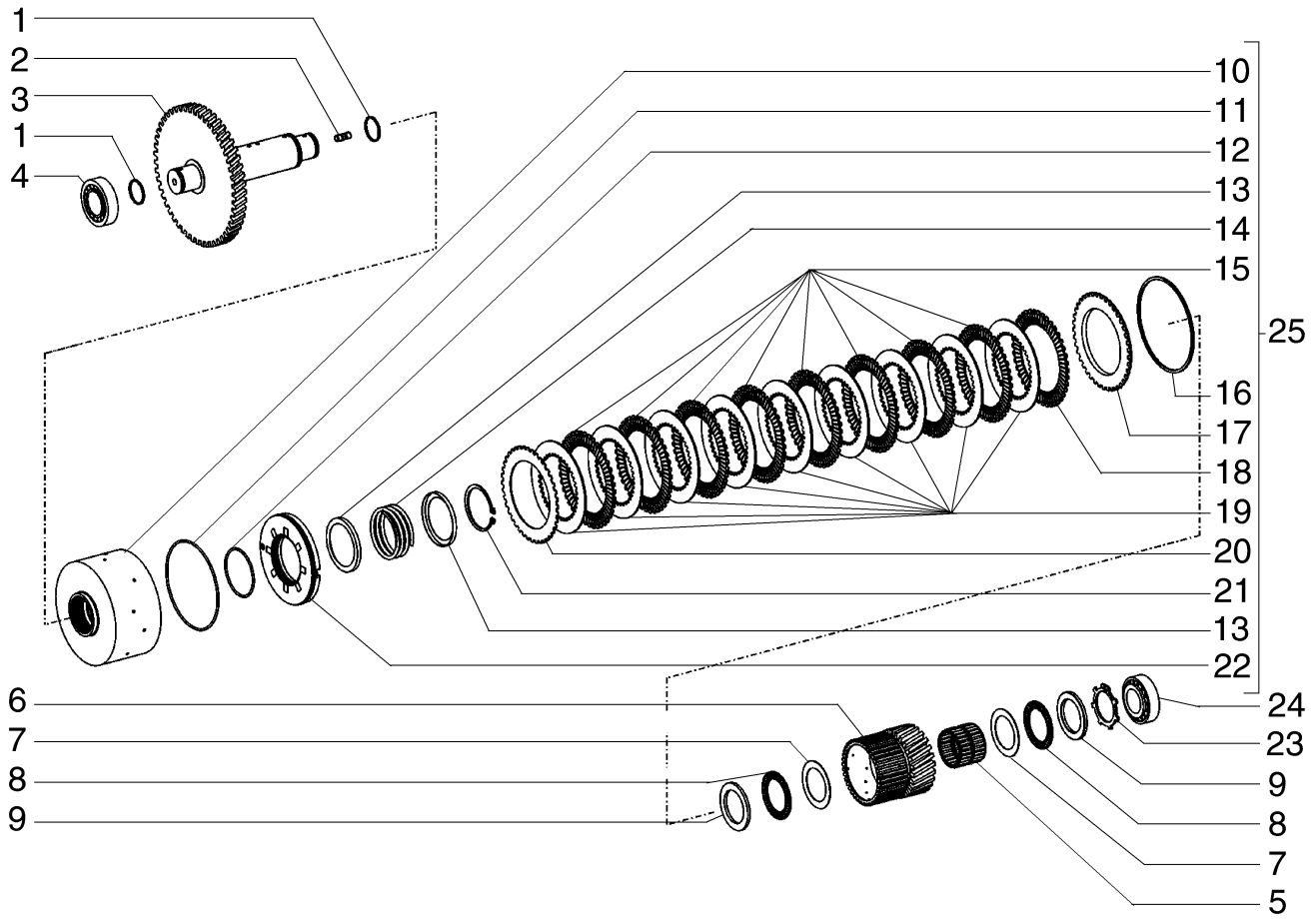

TRANSMISSION, 1ST SHAFT - (TORQUE CONVERTER)
TRANSMISSION, 1ST SHAFT - (TORQUE CONVERTER)
TRANSMISSION, 1ST SHAFT - (TORQUE CONVERTER)
TRANSMISSION, 1ST SHAFT - (TORQUE CONVERTER)

R	N	P.N.	MOD	Q	Description Denominação	Denominação Bezeichnung	Denominacion Descrizione	Description Beskrivelse	L.C.
1		8603436		2	PISTON RING SEGMENTO	ANEL DE PISTÃO KOLBENRING	ANILLO DE PISTÓN FASCIA ELASTICA PIST(	SEGMENT DE PISTON STEMPELRING	053A
2		8603407		1	STUD PINO ROSCADO	PRISIONEIRO GEWINDEBOLZEN	PRISIONERO PRIGIONIERO	GOUJON STØTTEBOLT	210P
3		6904283		1	SHAFT VEIO	EIXO WELLE	EJE ALBERO	ARBRE AKSEL	016A
4		8603435		1	ROLLER BEARING ROLAMENTO DE ROLOS	ROLAMENTO DE ROLET ROLLENLAGER	COJINETE DE RODILLOS CUSCINETTO A RULLINI	ROULEMENT A ROULEA RULLELEJE	346C
5		8603643		1	NEEDLE BEARING ROLAMENTO DE AGULH	ROLAMENTO DE AGULH NADELLAGER	COJINETE DE AGUJAS CUSCINETTO AD AGHI	ROULEMENT A AIGUILLE NÅLELEJE	344C
6		6904285		1	GEAR ENGRENAGEM	ENGRENAGEM ZAHNRAD	ENGRANAJE INGRANAGGIO	PIGNON TANDHJUL	050I
7		8603432		2	WASHER ANILHA	ARRUELA PLANA UNTERLEGSCHEIBE	ARANDELA RONDELLA	RONDELLE FLADSKIVE	131R
8		8603431		2	NEEDLE BEARING CAGE GAIOLA ROLAMENTO AC	CAIXA ROLAMENTO AGU NADELLAGERKÄFIG	JAULA DE COJIN. DE RC GABBIA CUSCINETTO AI	CAGE ROULEMENT AIGU NÅLELEJEHUS	Z225
9		8603430		2	DISC DISCO	DISCO SCHEIBE	DISCO DISCO	DISQUE NAV	060D
10		84141977		1	COUPLING ACOPLAMENTO	ENGATE KUPPLUNG	ACOPLAMIENTO GIUNTO	RACCORD KOBLING	Z321
11		8603410		1	O-RING O-RING	O-RING O-RING	JUNTA TÓRICA ANELLO TOROIDALE	JOINT TORIQUE O-RING	055A
12		8603409		1	O-RING O-RING	O-RING O-RING	JUNTA TÓRICA ANELLO TOROIDALE	JOINT TORIQUE O-RING	055A
13		331384A1		2	GUIDE RING ANEL GUIA	ANEL GUIA FÜHRUNGSRING	ANILLO DE GUÍA ANELLO GUIDA	BAGUE DE GUIDAGE STYRERING	P804
14		331385A1		1	COMPRESSION SPRING MOLA DE COMPRESSÃC	MOLA DE COMPRESSÃC DRUCKFEDER	RESORTE DE COMPRES MOLLA A COMPRESSIOI	RESSORT DE COMPRES TRYKFJEDER	Z641
15		8603412		8	CLUTCH DISK DISCO DE EMBRAIAGEM	DISCO DA EMBREAGEM KUPPLUNGSSCHEIBE	DISCO DE EMBRAGUE DISCO FRIZIONE	DISQUE D'EMBRAYAGE KOBLINGSSKIVE	P485
16		8603415		1	SHIM, 2.1mm CALÇO DE AFINAÇÃO	CALÇO DE AFINAÇÃO AUSGLEICHSSCHEIBE	SUPLEMENTO SPESSORE	CALE MELLEMLÆG	198S
16		8603416		1	SHIM, 2.25mm CALÇO DE AFINAÇÃO	CALÇO DE AFINAÇÃO AUSGLEICHSSCHEIBE	SUPLEMENTO SPESSORE	CALE MELLEMLÆG	198S
16		8603417		1	SHIM, 2.4mm CALÇO DE AFINAÇÃO	CALÇO DE AFINAÇÃO AUSGLEICHSSCHEIBE	SUPLEMENTO SPESSORE	CALE MELLEMLÆG	198S
16		8603418		1	SHIM, 2.55mm CALÇO DE AFINAÇÃO	CALÇO DE AFINAÇÃO AUSGLEICHSSCHEIBE	SUPLEMENTO SPESSORE	CALE MELLEMLÆG	198S
16		8603419		1	SHIM, 2.7mm CALÇO DE AFINAÇÃO	CALÇO DE AFINAÇÃO AUSGLEICHSSCHEIBE	SUPLEMENTO SPESSORE	CALE MELLEMLÆG	198S
16		8603420		1	SHIM, 2.85mm CALÇO DE AFINAÇÃO	CALÇO DE AFINAÇÃO AUSGLEICHSSCHEIBE	SUPLEMENTO SPESSORE	CALE MELLEMLÆG	198S
16		8603421		1	SHIM, 3.0mm CALÇO DE AFINAÇÃO	CALÇO DE AFINAÇÃO AUSGLEICHSSCHEIBE	SUPLEMENTO SPESSORE	CALE MELLEMLÆG	198S
16		8603422		1	SHIM, 3.15mm CALÇO DE AFINAÇÃO	CALÇO DE AFINAÇÃO AUSGLEICHSSCHEIBE	SUPLEMENTO SPESSORE	CALE MELLEMLÆG	198S
16		8603423		1	SNAP RING, 3.3mm ANEL	ANEL DE PRESSÃO SPRENGRING	ANILLO DE RESORTE ANELLO ELASTICO	ANNEAU D'ARRET LÅSERING	054A

06-01	04	p2	12/10

TRANSMISSION, 1ST SHAFT - (TORQUE CONVERTER)
TRANSMISSÃO, 1O EIXO - (CONVERSOR DE TORQUE)
TRANSMISSION, 1ST SHAFT - (TORQUE CONVERTER)
TRANSMISSION, 1ST SHAFT - (TORQUE CONVERTER)

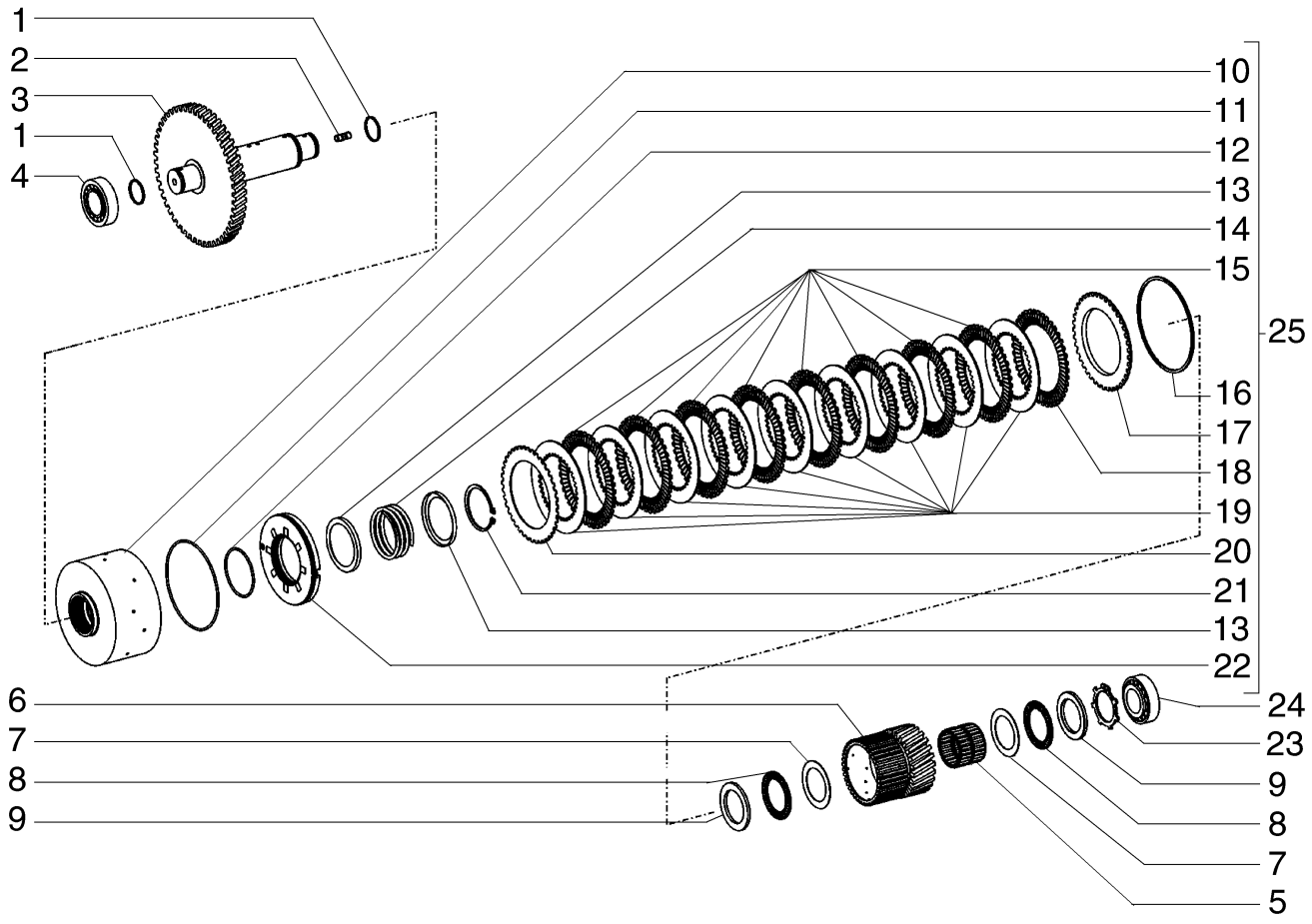

TRANSMISSION, 1ST SHAFT - (TORQUE CONVERTER)
TRANSMISSION, 1ST SHAFT - (TORQUE CONVERTER)
TRANSMISSION, 1ST SHAFT - (TORQUE CONVERTER)
TRANSMISSION, 1ST SHAFT - (TORQUE CONVERTER)

R	N	P.N.	MOD	Q	Description Denominação	Denominação Bezeichnung	Denominacion Descrizione	Description Beskrivelse	L.C.
16		8603424		1	SNAP RING, 3.45mm ANEL	ANEL DE PRESSÃO SPRENGRING	ANILLO DE RESORTE ANELLO ELASTICO	ANNEAU D'ARRET LÅSERING	054A
16		8603425		1	SNAP RING, 3.6mm ANEL	ANEL DE PRESSÃO SPRENGRING	ANILLO DE RESORTE ANELLO ELASTICO	ANNEAU D'ARRET LÅSERING	054A
16		8603426		1	SHIM, 3.75mm CALÇO DE AFINAÇÃO	CALÇO DE AFINAÇÃO AUSGLEICHSSCHEIBE	SUPLEMENTO SPESSORE	CALE MELLEMLÆG	198S
16		8603427		1	SNAP RING, 3.9mm ANEL	ANEL DE PRESSÃO SPRENGRING	ANILLO DE RESORTE ANELLO ELASTICO	ANNEAU D'ARRET LÅSERING	054A
16		8603428		1	SHIM, 4.05mm CALÇO DE AFINAÇÃO	CALÇO DE AFINAÇÃO AUSGLEICHSSCHEIBE	SUPLEMENTO SPESSORE	CALE MELLEMLÆG	198S
16		8603429		1	SHIM, 4.2mm CALÇO DE AFINAÇÃO	CALÇO DE AFINAÇÃO AUSGLEICHSSCHEIBE	SUPLEMENTO SPESSORE	CALE MELLEMLÆG	198S
17		8603414		1	SHIM CALÇO DE AFINAÇÃO	CALÇO DE AFINAÇÃO AUSGLEICHSSCHEIBE	SUPLEMENTO SPESSORE	CALE MELLEMLÆG	198S
18		8603411		1	CLUTCH DISK DISCO DE EMBRAIAGEM	DISCO DA EMBREAGEM KUPPLUNGSSCHEIBE	DISCO DE EMBRAGUE DISCO FRIZIONE	DISQUE D'EMBRAYAGE KOBLINGSSKIVE	P485
19		8603413		9	CLUTCH DISK DISCO DE EMBRAIAGEM	DISCO DA EMBREAGEM KUPPLUNGSSCHEIBE	DISCO DE EMBRAGUE DISCO FRIZIONE	DISQUE D'EMBRAYAGE KOBLINGSSKIVE	P485
20		8603411		1	CLUTCH DISK DISCO DE EMBRAIAGEM	DISCO DA EMBREAGEM KUPPLUNGSSCHEIBE	DISCO DE EMBRAGUE DISCO FRIZIONE	DISQUE D'EMBRAYAGE KOBLINGSSKIVE	P485
21		800-1170		1	SNAP RING ANEL	ANEL DE PRESSÃO SPRENGRING	ANILLO DE RESORTE ANELLO ELASTICO	ANNEAU D'ARRET LÅSERING	054A
22		84141979		1	PISTON PISTÃO	PISTÃO KOLBEN	PISTÓN PISTONE	PISTON STEMPEL	235S
23		8603434		1	CIRCLIP ANEL DE RETENÇÃO	ANEL ELÁSTICO SICHERUNGSRING	ARANDELA DE RETENCI ANELLO ELASTICO	CIRCLIP LÅSERING	056A
24		8603435		1	ROLLER BEARING ROLAMENTO DE ROLOS	ROLAMENTO DE ROLET ROLLENLAGER	COJINETE DE RODILLOS CUSCINETTO A RULLINI	ROULEMENT A ROULEA RULLELEJE	346C
25		87715361		1	COUPLING ACOPLAMENTO	ENGATE KUPPLUNG	ACOPLAMIENTO GIUNTO	RACCORD KOBLING	Z321

06-01	05	p1	12/10

TRANSMISSION, 2ND SHAFT - (TORQUE CONVERTER)
TRANSMISSÃO, 2O EIXO - (CONVERSOR DE TORQUE)
TRANSMISSION, 2ND SHAFT - (TORQUE CONVERTER)
TRANSMISSION, 2ND SHAFT - (TORQUE CONVERTER)

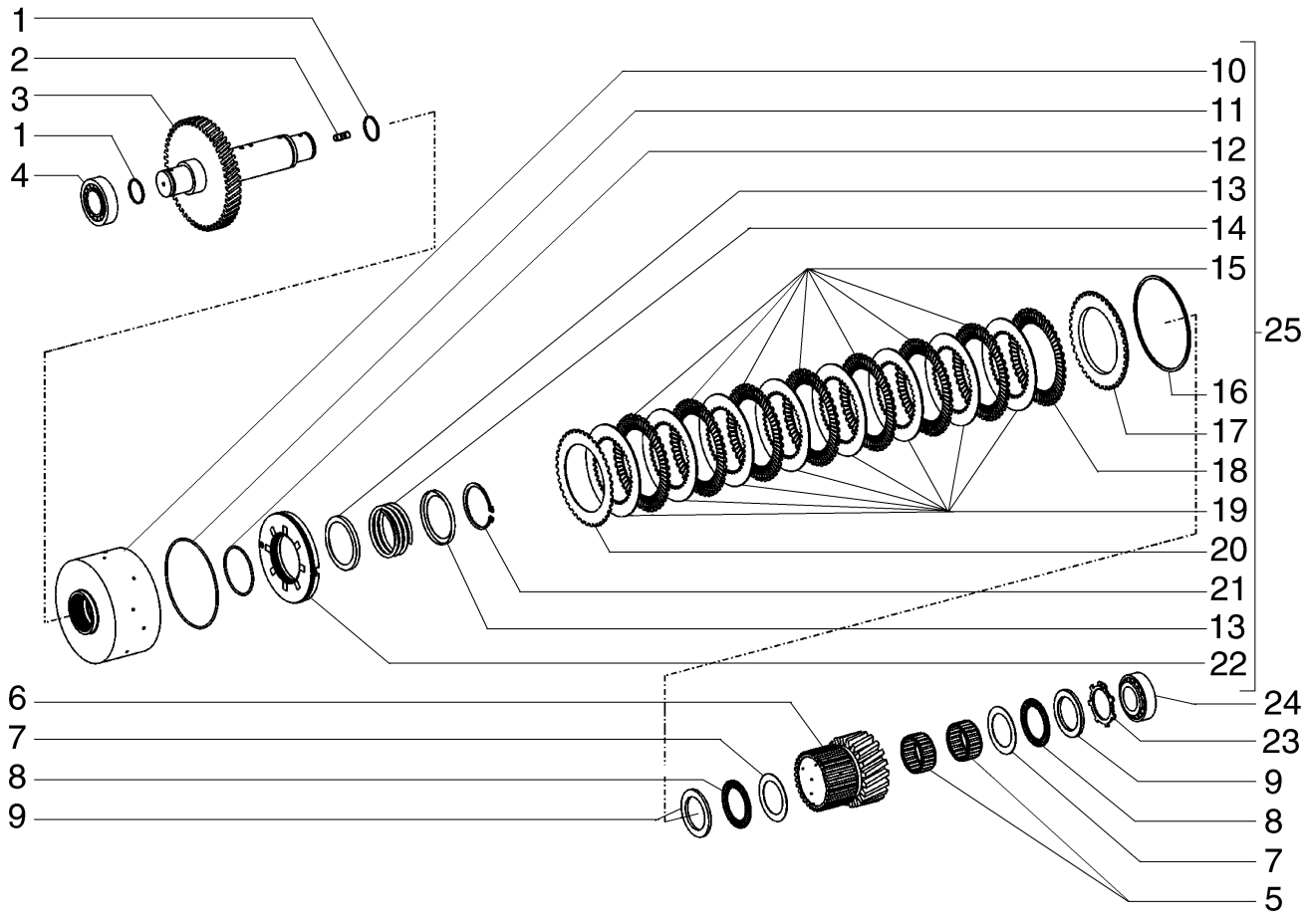

TRANSMISSION, 2ND SHAFT - (TORQUE CONVERTER)
TRANSMISSION, 2ND SHAFT - (TORQUE CONVERTER)
TRANSMISSION, 2ND SHAFT - (TORQUE CONVERTER)
TRANSMISSION, 2ND SHAFT - (TORQUE CONVERTER)

R	N	P.N.	MOD	Q	Description Denominação	Denominação Bezeichnung	Denominacion Descrizione	Description Beskrivelse	L.C.
1		8603436		2	PISTON RING SEGMENTO	ANEL DE PISTÃO KOLBENRING	ANILLO DE PISTÓN FASCIA ELASTICA PIST(	SEGMENT DE PISTON STEMPELRING	053A
2		8603407		1	STUD PINO ROSCADO	PRISIONEIRO GEWINDEBOLZEN	PRISIONERO PRIGIONIERO	GOUJON STØTTEBOLT	210P
3		8603437		1	SHAFT VEIO	EIXO WELLE	EJE ALBERO	ARBRE AKSEL	016A
4		8603435		1	ROLLER BEARING ROLAMENTO DE ROLOS	ROLAMENTO DE ROLET ROLLENLAGER	COJINETE DE RODILLOS CUSCINETTO A RULLINI	ROULEMENT A ROULEA RULLELEJE	346C
5		8603441		2	NEEDLE BEARING CAGE GAIOLA ROLAMENTO AC	CAIXA ROLAMENTO AGU NADELLAGERKÄFIG	JAULA DE COJIN. DE RC GABBIA CUSCINETTO AI	CAGE ROULEMENT AIGU NÅLELEJEHUS	Z225
6		6904286		1	GEAR ENGRENAGEM	ENGRENAGEM ZAHNRAD	ENGRANAJE INGRANAGGIO	PIGNON TANDHJUL	050I
7		8603440		2	WASHER ANILHA	ARRUELA PLANA UNTERLEGSCHEIBE	ARANDELA RONDELLA	RONDELLE FLADSKIVE	131R
8		8603439		2	NEEDLE BEARING CAGE GAIOLA ROLAMENTO AC	CAIXA ROLAMENTO AGU NADELLAGERKÄFIG	JAULA DE COJIN. DE RC GABBIA CUSCINETTO AI	CAGE ROULEMENT AIGU NÅLELEJEHUS	Z225
9		8603438		2	DISC DISCO	DISCO SCHEIBE	DISCO DISCO	DISQUE NAV	060D
10		87712651		1	COUPLING ACOPLAMENTO	ENGATE KUPPLUNG	ACOPLAMIENTO GIUNTO	RACCORD KOBLING	Z321
11		8479611		1	O-RING O-RING	O-RING O-RING	JUNTA TÓRICA ANELLO TOROIDALE	JOINT TORIQUE O-RING	055A
12		331418A1		1	O-RING O-RING	ANEL "O" O-RING	JUNTA HERMETICA ANELLO TOROIDALE	JOINT TORIQUE O-RING	7176
13		106876A1		2	SEALRING ANEL VEDADOR	ANEL VEDADOR DICHTRING	RETÉN ANELLO DI TENUTA	BAGUE D'ETANCHEITE PAKNINGSRING	Z125
14		E135131		1	SPRING MOLA	MOLA FEDER	RESORTE MOLLA	RESSORT FJEDER	8315
15		331421A1		7	CLUTCH DISK DISCO DE EMBRAIAGEM	DISCO DA EMBREAGEM KUPPLUNGSSCHEIBE	DISCO DE EMBRAGUE DISCO FRIZIONE	DISQUE D'EMBRAYAGE KOBLINGSSKIVE	P485
16		185446A1		1	SNAP RING, 2.1mm ANEL TRAVA	ANEL TRAVA SICHERUNGSRING	ANILLO DE CIERRE ANELLO ELASTICO	ANNEAU-D'ARRET SNAP RING	P345
16		185439A1		1	SNAP RING, 2.25mm ANEL TRAVA	ANEL TRAVA SICHERUNGSRING	ANILLO DE CIERRE ANELLO ELASTICO	ANNEAU-D'ARRET SNAP RING	P345
16		185442A1		1	SNAP RING, 2.4mm ANEL TRAVA	ANEL TRAVA SICHERUNGSRING	ANILLO DE CIERRE ANELLO ELASTICO	ANNEAU-D'ARRET SNAP RING	P345
16		331424A1		1	SHIM, 2.55mm CALÇO DE AFINAÇÃO	CALÇO DE AFINAÇÃO AUSGLEICHSSCHEIBE	SUPLEMENTO SPESSORE	CALE MELLEMLÆG	198S
16		331425A1		2	SHIM, 2.7mm CALÇO DE AFINAÇÃO	CALÇO DE AFINAÇÃO AUSGLEICHSSCHEIBE	SUPLEMENTO SPESSORE	CALE MELLEMLÆG	198S
16		331426A1		1	SHIM, 2.85mm CALÇO DE AFINAÇÃO	CALÇO DE AFINAÇÃO AUSGLEICHSSCHEIBE	SUPLEMENTO SPESSORE	CALE MELLEMLÆG	198S
16		331427A1		2	SHIM, 3.0mm CALÇO DE AFINAÇÃO	CALÇO DE AFINAÇÃO AUSGLEICHSSCHEIBE	SUPLEMENTO SPESSORE	CALE MELLEMLÆG	198S
16		331428A1		2	SHIM, 3.15mm CALÇO DE AFINAÇÃO	CALÇO DE AFINAÇÃO AUSGLEICHSSCHEIBE	SUPLEMENTO SPESSORE	CALE MELLEMLÆG	198S
16		331429A1		2	SHIM, 3.3mm CALÇO DE AFINAÇÃO	CALÇO DE AFINAÇÃO AUSGLEICHSSCHEIBE	SUPLEMENTO SPESSORE	CALE MELLEMLÆG	198S

06-01	05	p2	12/10

TRANSMISSION, 2ND SHAFT - (TORQUE CONVERTER)
TRANSMISSÃO, 2O EIXO - (CONVERSOR DE TORQUE)
TRANSMISSION, 2ND SHAFT - (TORQUE CONVERTER)
TRANSMISSION, 2ND SHAFT - (TORQUE CONVERTER)

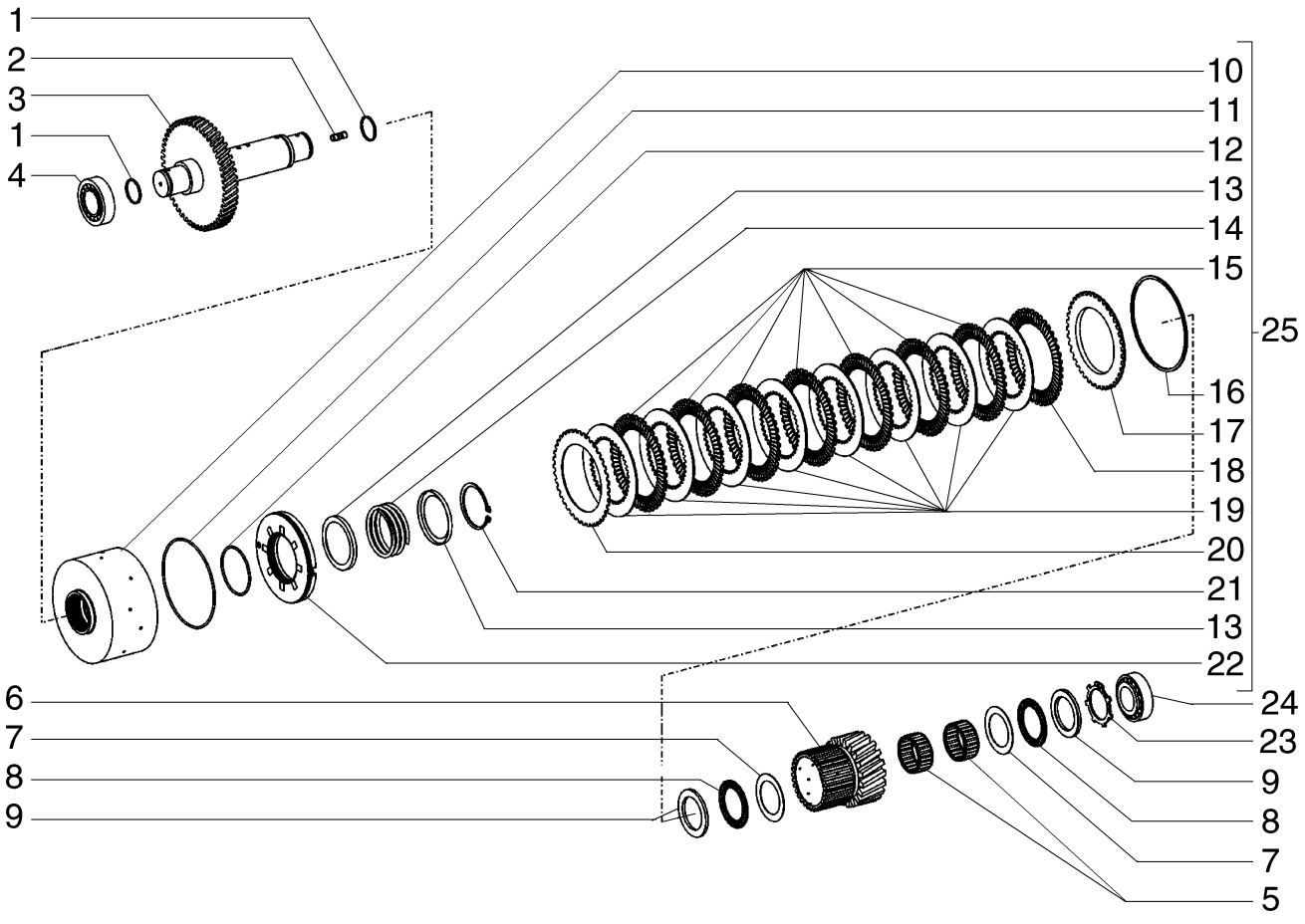

TRANSMISSION, 2ND SHAFT - (TORQUE CONVERTER)
TRANSMISSION, 2ND SHAFT - (TORQUE CONVERTER)
TRANSMISSION, 2ND SHAFT - (TORQUE CONVERTER)
TRANSMISSION, 2ND SHAFT - (TORQUE CONVERTER)

R	N	P.N.	MOD	Q	Description Denominação	Denominação Bezeichnung	Denominacion Descrizione	Description Beskrivelse	L.C.
16		331430A1		1	SHIM, 3.45mm CALÇO DE AFINAÇÃO	CALÇO DE AFINAÇÃO AUSGLEICHSSCHEIBE	SUPLEMENTO SPESSORE	CALE MELLEMLÆG	198S
16		331431A1		1	SHIM, 3.6mm CALÇO DE AFINAÇÃO	CALÇO DE AFINAÇÃO AUSGLEICHSSCHEIBE	SUPLEMENTO SPESSORE	CALE MELLEMLÆG	198S
16		331432A1		1	SHIM, 3.75mm CALÇO DE AFINAÇÃO	CALÇO DE AFINAÇÃO AUSGLEICHSSCHEIBE	SUPLEMENTO SPESSORE	CALE MELLEMLÆG	198S
16		331433A1		2	SHIM, 3.9mm CALÇO DE AFINAÇÃO	CALÇO DE AFINAÇÃO AUSGLEICHSSCHEIBE	SUPLEMENTO SPESSORE	CALE MELLEMLÆG	198S
16		331434A1		1	SNAP RING, 4.05mm ANEL TRAVA	ANEL TRAVA SICHERUNGSRING	ANILLO DE CIERRE ANELLO ELASTICO	ANNEAU-D'ARRET SNAP RING	P345
16		331435A1		1	SNAP RING, 4.2mm ANEL TRAVA	ANEL TRAVA SICHERUNGSRING	ANILLO DE CIERRE ANELLO ELASTICO	ANNEAU-D'ARRET SNAP RING	P345
17		331423A1		1	DISC DISCO	DISCO SCHEIBE	DISCO DISCO	DISQUE NAV	2700
18		331420A1		1	CLUTCH DISK DISCO DE EMBRAIAGEM	DISCO DA EMBREAGEM KUPPLUNGSSCHEIBE	DISCO DE EMBRAGUE DISCO FRIZIONE	DISQUE D'EMBRAYAGE KOBLINGSSKIVE	P485
19		331422A1		8	CLUTCH DISK DISCO DE EMBRAIAGEM	DISCO DA EMBREAGEM KUPPLUNGSSCHEIBE	DISCO DE EMBRAGUE DISCO FRIZIONE	DISQUE D'EMBRAYAGE KOBLINGSSKIVE	P485
20		331420A1		1	CLUTCH DISK DISCO DE EMBRAIAGEM	DISCO DA EMBREAGEM KUPPLUNGSSCHEIBE	DISCO DE EMBRAGUE DISCO FRIZIONE	DISQUE D'EMBRAYAGE KOBLINGSSKIVE	P485
21		933944R1		1	CIRCLIP FREIO DE MOLA	ANEL-ELÁSTICO HALTERING	RETENEDOR ANELLO DI RITEGNO	CIRCLIP LÃSERING	P019
22		331417A1		1	JACK PISTON PISTÃO DO MACACO	PISTÃO DO MACACO WAGENHEBERKOLBEN	PISTÓN DEL GATO PISTONE MARTINETTO	PISTON DE BEQUILLE DONKRAFT, STEMPEL	Z586
23		8603442		1	RETAINER RETENTOR	RETENTOR HALTERUNG	RETENEDOR FERMO	DISPOSITIF DE RETENU HOLDER	109R
24		8603435		2	ROLLER BEARING ROLAMENTO DE ROLOS	ROLAMENTO DE ROLET ROLLENLAGER	COJINETE DE RODILLOS CUSCINETTO A RULLINI	ROULEMENT A ROULEA RULLELEJE	346C
25		87560263		1	CLUTCH EMBRAIAGEM	EMBREAGEM KUPPLUNG	EMBRAGUE FRIZIONE	EMBRAYAGE KOBLING	095F

06-01	06	p1	12/10

TRANSMISSION, 3RD SHAFT - (TORQUE CONVERTER)
TRANSMISSÃO, 3O EIXO - (CONVERSOR DE TORQUE)
TRANSMISSION, 3RD SHAFT - (TORQUE CONVERTER)
TRANSMISSION, 3RD SHAFT - (TORQUE CONVERTER)

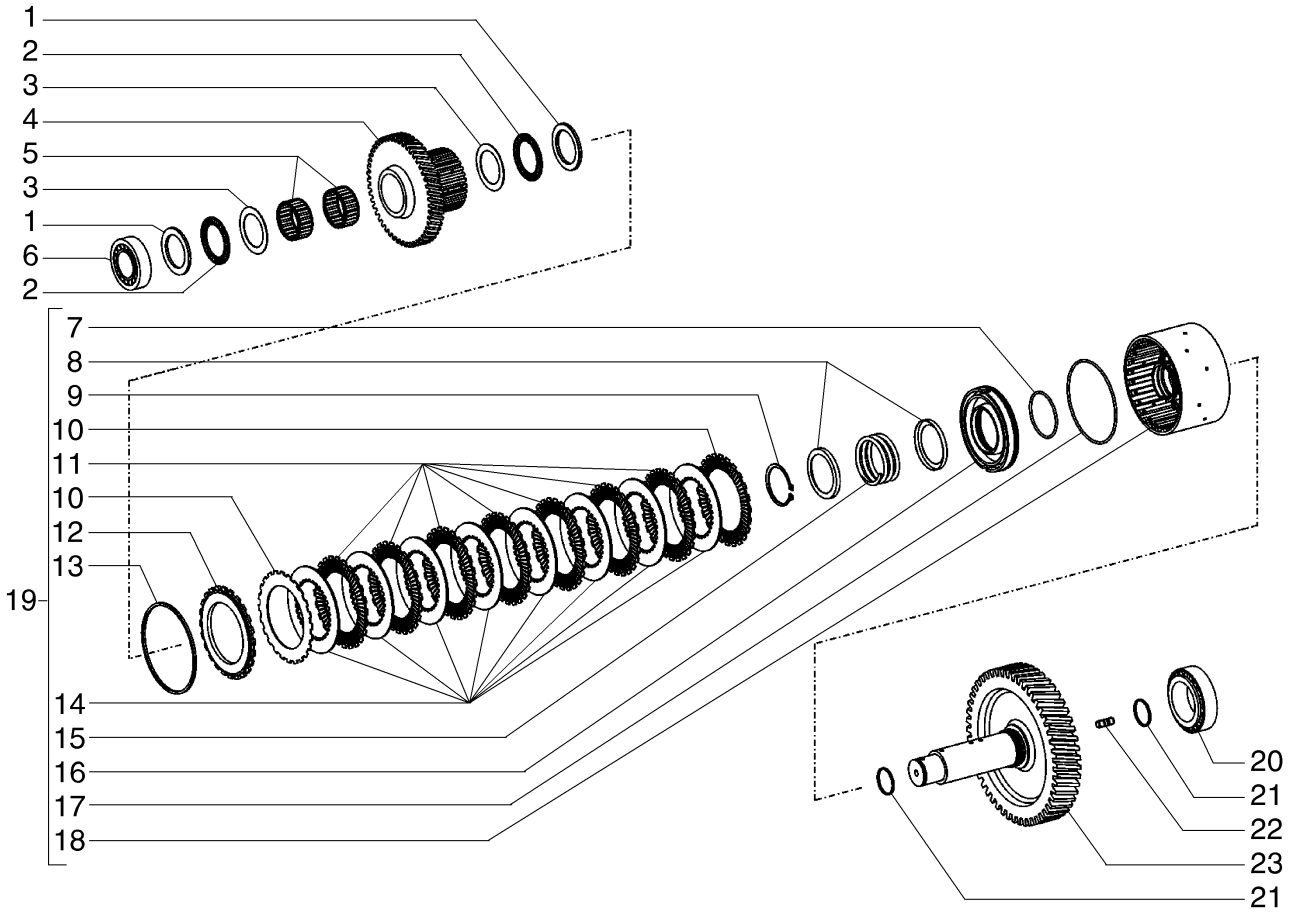

TRANSMISSION, 3RD SHAFT - (TORQUE CONVERTER)
TRANSMISSION, 3RD SHAFT - (TORQUE CONVERTER)
TRANSMISSION, 3RD SHAFT - (TORQUE CONVERTER)
TRANSMISSION, 3RD SHAFT - (TORQUE CONVERTER)

R	N	P.N.	MOD	Q	Description Denominação	Denominação Bezeichnung	Denominacion Descrizione	Description Beskrivelse	L.C.
1		8603438		2	DISC DISCO	DISCO SCHEIBE	DISCO DISCO	DISQUE NAV	060D
2		8603439		2	NEEDLE BEARING CAGE GAIOLA ROLAMENTO AC	CAIXA ROLAMENTO AGU NADELLAGERKÄFIG	JAULA DE COJIN. DE RC GABBIA CUSCINETTO AI	CAGE ROULEMENT AIGU NÅLELEJEHUS	Z225
3		8603440		2	WASHER ANILHA	ARRUELA PLANA UNTERLEGSCHEIBE	ARANDELA RONDELLA	RONDELLE FLADSKIVE	131R
4		8603444		1	IDLER GEAR ENGRENAGEM INTERME	ENGRENAGEM INTERME ZWISCHENRAD	PIÑÓN LOCO INGRANAGGIO DI RINVI	PIGNON INTERMEDIAIRI MELLEMHJUL	053I
5		8603441		2	NEEDLE BEARING CAGE GAIOLA ROLAMENTO AC	CAIXA ROLAMENTO AGU NADELLAGERKÄFIG	JAULA DE COJIN. DE RC GABBIA CUSCINETTO AI	CAGE ROULEMENT AIGU NÅLELEJEHUS	Z225
6		8603435		1	ROLLER BEARING ROLAMENTO DE ROLOS	ROLAMENTO DE ROLET ROLLENLAGER	COJINETE DE RODILLOS CUSCINETTO A RULLINI	ROULEMENT A ROULEA RULLELEJE	346C
7		331417A1		1	JACK PISTON PISTÃO DO MACACO	PISTÃO DO MACACO WAGENHEBERKOLBEN	PISTÓN DEL GATO PISTONE MARTINETTO	PISTON DE BEQUILLE DONKRAFT, STEMPEL	Z586
8		106876A1		2	SEALRING ANEL VEDADOR	ANEL VEDADOR DICHTRING	RETÉN ANELLO DI TENUTA	BAGUE D'ETANCHEITE PAKNINGSRING	Z125
9		933944R1		1	CIRCLIP FREIO DE MOLA	ANEL-ELÁSTICO HALTERING	RETENEDOR ANELLO DI RITEGNO	CIRCLIP LÃSERING	P019
10		331420A1		2	CLUTCH DISK DISCO DE EMBRAIAGEM	DISCO DA EMBREAGEM KUPPLUNGSSCHEIBE	DISCO DE EMBRAGUE DISCO FRIZIONE	DISQUE D'EMBRAYAGE KOBLINGSSKIVE	P485
11		331421A1		7	CLUTCH DISK DISCO DE EMBRAIAGEM	DISCO DA EMBREAGEM KUPPLUNGSSCHEIBE	DISCO DE EMBRAGUE DISCO FRIZIONE	DISQUE D'EMBRAYAGE KOBLINGSSKIVE	P485
12		331423A1		1	DISC DISCO	DISCO SCHEIBE	DISCO DISCO	DISQUE NAV	2700
13		185446A1		1	SNAP RING, 2.1mm ANEL TRAVA	ANEL TRAVA SICHERUNGSRING	ANILLO DE CIERRE ANELLO ELASTICO	ANNEAU-D'ARRET SNAP RING	P345
13		185439A1		1	SNAP RING, 2.25mm ANEL TRAVA	ANEL TRAVA SICHERUNGSRING	ANILLO DE CIERRE ANELLO ELASTICO	ANNEAU-D'ARRET SNAP RING	P345
13		185442A1		1	SNAP RING, 2.4mm ANEL TRAVA	ANEL TRAVA SICHERUNGSRING	ANILLO DE CIERRE ANELLO ELASTICO	ANNEAU-D'ARRET SNAP RING	P345
13		331424A1		1	SHIM, 2.55mm CALÇO DE AFINAÇÃO	CALÇO DE AFINAÇÃO AUSGLEICHSSCHEIBE	SUPLEMENTO SPESSORE	CALE MELLEMLÆG	198S
13		331425A1		1	SHIM, 2.7mm CALÇO DE AFINAÇÃO	CALÇO DE AFINAÇÃO AUSGLEICHSSCHEIBE	SUPLEMENTO SPESSORE	CALE MELLEMLÆG	198S
13		331426A1		1	SHIM, 2.85mm CALÇO DE AFINAÇÃO	CALÇO DE AFINAÇÃO AUSGLEICHSSCHEIBE	SUPLEMENTO SPESSORE	CALE MELLEMLÆG	198S
13		331427A1		1	SHIM, 3.0mm CALÇO DE AFINAÇÃO	CALÇO DE AFINAÇÃO AUSGLEICHSSCHEIBE	SUPLEMENTO SPESSORE	CALE MELLEMLÆG	198S
13		331428A1		1	SHIM, 3.15mm CALÇO DE AFINAÇÃO	CALÇO DE AFINAÇÃO AUSGLEICHSSCHEIBE	SUPLEMENTO SPESSORE	CALE MELLEMLÆG	198S
13		331429A1		1	SHIM, 3.3mm CALÇO DE AFINAÇÃO	CALÇO DE AFINAÇÃO AUSGLEICHSSCHEIBE	SUPLEMENTO SPESSORE	CALE MELLEMLÆG	198S
13		331430A1		1	SHIM, 3.45mm CALÇO DE AFINAÇÃO	CALÇO DE AFINAÇÃO AUSGLEICHSSCHEIBE	SUPLEMENTO SPESSORE	CALE MELLEMLÆG	198S
13		331431A1		1	SHIM, 3.6mm CALÇO DE AFINAÇÃO	CALÇO DE AFINAÇÃO AUSGLEICHSSCHEIBE	SUPLEMENTO SPESSORE	CALE MELLEMLÆG	198S
13		331432A1		1	SHIM, 3.75mm CALÇO DE AFINAÇÃO	CALÇO DE AFINAÇÃO AUSGLEICHSSCHEIBE	SUPLEMENTO SPESSORE	CALE MELLEMLÆG	198S

06-01	06	p2	12/10

TRANSMISSION, 3RD SHAFT - (TORQUE CONVERTER)
TRANSMISSÃO, 3O EIXO - (CONVERSOR DE TORQUE)
TRANSMISSION, 3RD SHAFT - (TORQUE CONVERTER)
TRANSMISSION, 3RD SHAFT - (TORQUE CONVERTER)

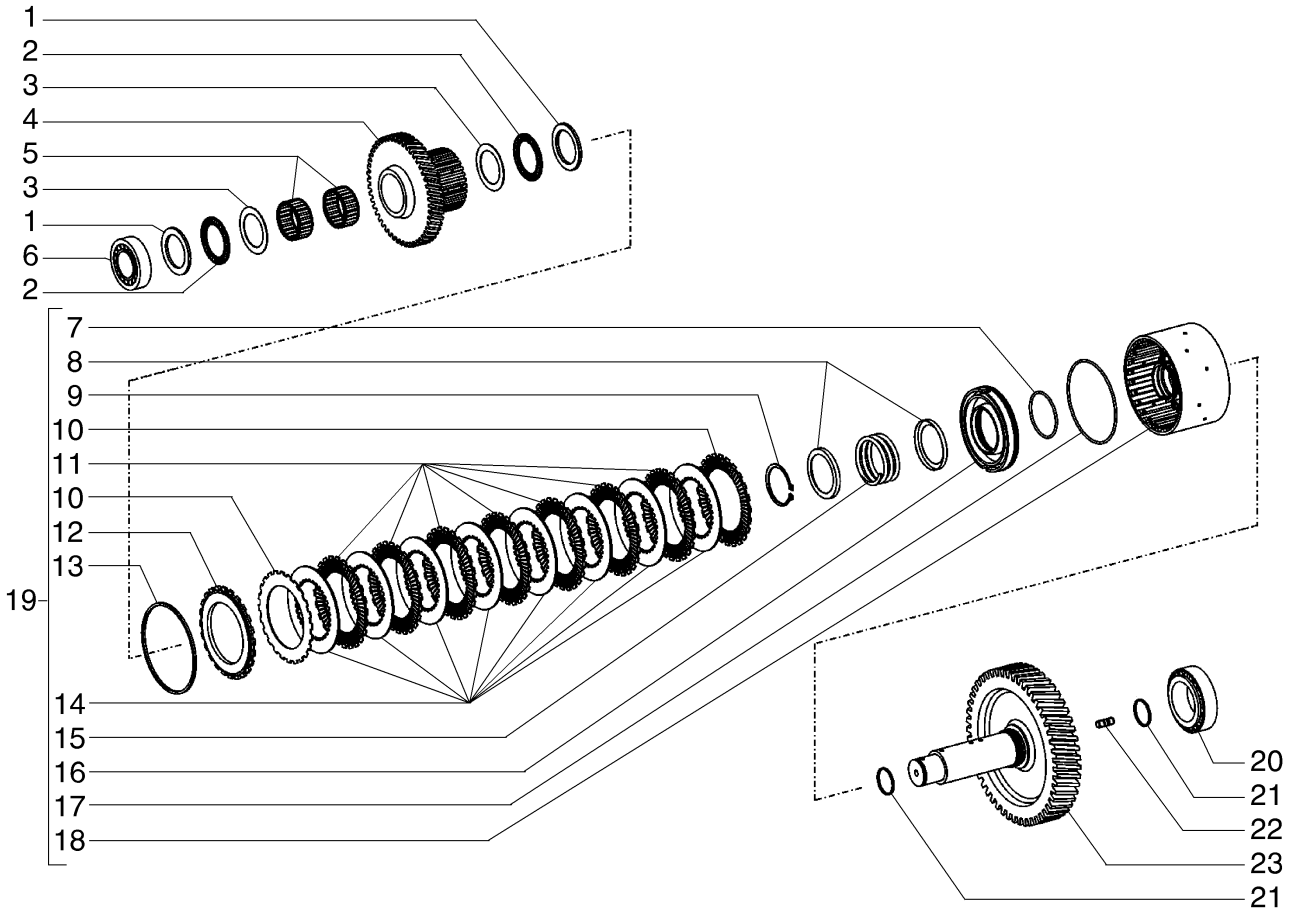

TRANSMISSION, 3RD SHAFT - (TORQUE CONVERTER)
TRANSMISSION, 3RD SHAFT - (TORQUE CONVERTER)
TRANSMISSION, 3RD SHAFT - (TORQUE CONVERTER)
TRANSMISSION, 3RD SHAFT - (TORQUE CONVERTER)

R	N	P.N.	MOD	Q	Description Denominação	Denominação Bezeichnung	Denominacion Descrizione	Description Beskrivelse	L.C.
13		331433A1		1	SHIM, 3.9mm CALÇO DE AFINAÇÃO	CALÇO DE AFINAÇÃO AUSGLEICHSSCHEIBE	SUPLEMENTO SPESSORE	CALE MELLEMLÆG	198S
13		331434A1		1	SNAP RING, 4.05mm ANEL TRAVA	ANEL TRAVA SICHERUNGSRING	ANILLO DE CIERRE ANELLO ELASTICO	ANNEAU-D'ARRET SNAP RING	P345
13		331435A1		1	SNAP RING, 4.2mm ANEL TRAVA	ANEL TRAVA SICHERUNGSRING	ANILLO DE CIERRE ANELLO ELASTICO	ANNEAU-D'ARRET SNAP RING	P345
14		331422A1		8	CLUTCH DISK DISCO DE EMBRAIAGEM	DISCO DA EMBREAGEM KUPPLUNGSSCHEIBE	DISCO DE EMBRAGUE DISCO FRIZIONE	DISQUE D'EMBRAYAGE KOBLINGSSKIVE	P485
15		E135131		1	SPRING MOLA	MOLA FEDER	RESORTE MOLLA	RESSORT FJEDER	8315
16		331417A1		1	JACK PISTON PISTÃO DO MACACO	PISTÃO DO MACACO WAGENHEBERKOLBEN	PISTÓN DEL GATO PISTONE MARTINETTO	PISTON DE BEQUILLE DONKRAFT, STEMPEL	Z586
17		8479611		1	O-RING O-RING	O-RING O-RING	JUNTA TÓRICA ANELLO TOROIDALE	JOINT TORIQUE O-RING	055A
18		87712651		1	COUPLING ACOPLAMENTO	ENGATE KUPPLUNG	ACOPLAMIENTO GIUNTO	RACCORD KOBLING	Z321
19		87560263		1	CLUTCH EMBRAIAGEM	EMBREAGEM KUPPLUNG	EMBRAGUE FRIZIONE	EMBRAYAGE KOBLING	095F
20		8603301		1	ROLLER BEARING ROLAMENTO DE ROLOS	ROLAMENTO DE ROLET ROLLENLAGER	COJINETE DE RODILLOS CUSCINETTO A RULLINI	ROULEMENT A ROULEA RULLELEJE	346C
21		8603436		2	PISTON RING SEGMENTO	ANEL DE PISTÃO KOLBENRING	ANILLO DE PISTÓN FASCIA ELASTICA PISTC	SEGMENT DE PISTON STEMPELRING	053A
22		8603407		1	STUD PINO ROSCADO	PRISIONEIRO GEWINDEBOLZEN	PRISIONERO PRIGIONIERO	GOUJON STØTTEBOLT	210P
23		84122171		1	SHAFT VEIO	EIXO WELLE	EJE ALBERO	ARBRE AKSEL	016A

06-01	07	p1	12/10

TRANSMISSION, 4TH SHAFT - (TORQUE CONVERTER)
TRANSMISSÃO, 4O EIXO - (CONVERSOR DE TORQUE)
TRANSMISSION, 4TH SHAFT - (TORQUE CONVERTER)
TRANSMISSION, 4TH SHAFT - (TORQUE CONVERTER)

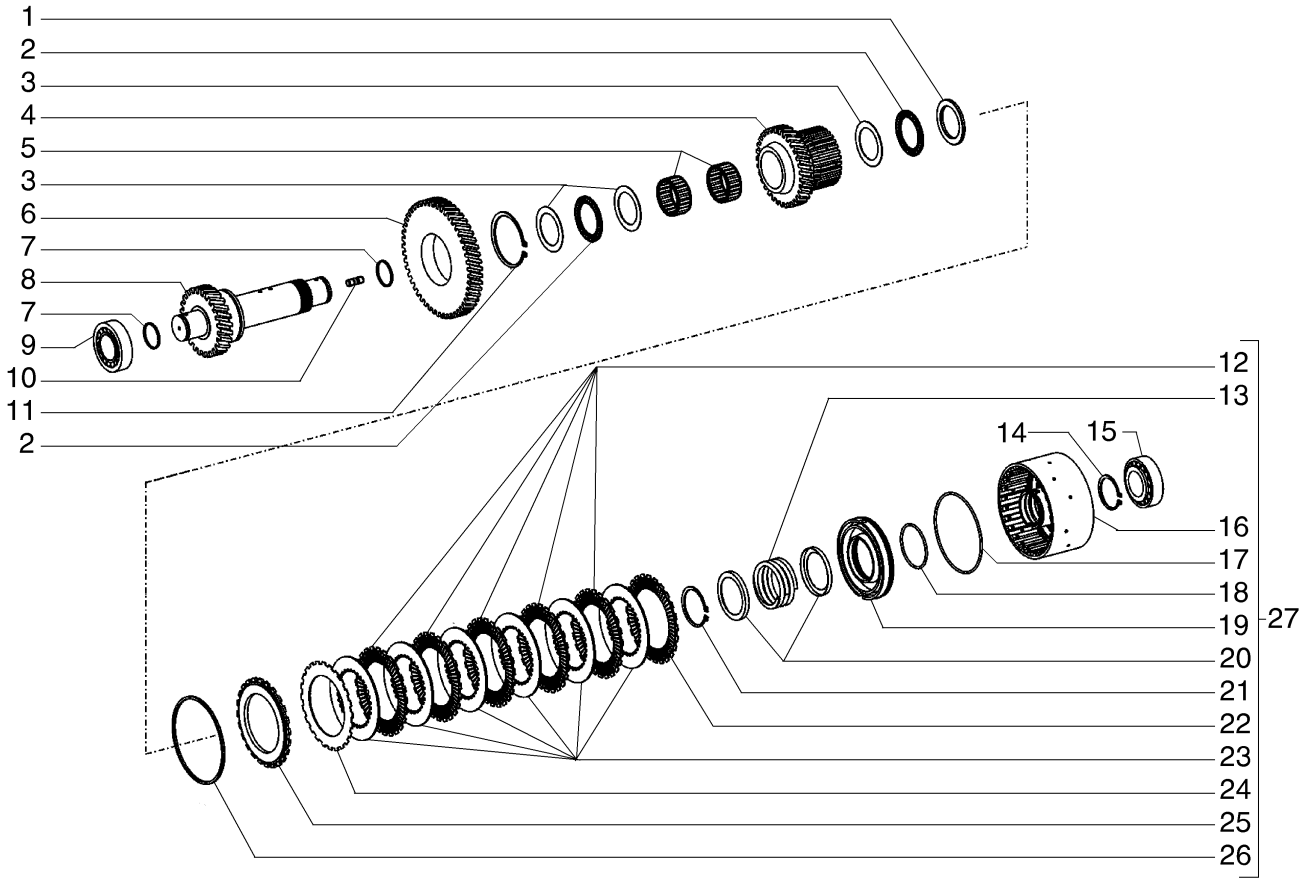

TRANSMISSION, 4TH SHAFT - (TORQUE CONVERTER)
TRANSMISSION, 4TH SHAFT - (TORQUE CONVERTER)
TRANSMISSION, 4TH SHAFT - (TORQUE CONVERTER)
TRANSMISSION, 4TH SHAFT - (TORQUE CONVERTER)

R	N	P.N.	MOD	Q	Description Denominação	Denominação Bezeichnung	Denominacion Descrizione	Description Beskrivelse	L.C.
1		8603438		1	DISC DISCO	DISCO SCHEIBE	DISCO DISCO	DISQUE NAV	060D
2		8603439		2	NEEDLE BEARING CAGE GAIOLA ROLAMENTO AC	CAIXA ROLAMENTO AGU NADELLAGERKÄFIG	JAULA DE COJIN. DE RC GABBIA CUSCINETTO AI	CAGE ROULEMENT AIGU NÅLELEJEHUS	Z225
3		8603440		3	WASHER ANILHA	ARRUELA PLANA UNTERLEGSCHEIBE	ARANDELA RONDELLA	RONDELLE FLADSKIVE	131R
4		6904289		1	GEAR ENGRENAGEM	ENGRENAGEM ZAHNRAD	ENGRANAJE INGRANAGGIO	PIGNON TANDHJUL	050I
5		8603441		2	NEEDLE BEARING CAGE GAIOLA ROLAMENTO AC	CAIXA ROLAMENTO AGU NADELLAGERKÄFIG	JAULA DE COJIN. DE RC GABBIA CUSCINETTO AI	CAGE ROULEMENT AIGU NÅLELEJEHUS	Z225
6		8603446		1	GEAR ENGRENAGEM	ENGRENAGEM ZAHNRAD	ENGRANAJE INGRANAGGIO	PIGNON TANDHJUL	050I
7		8603436		2	PISTON RING SEGMENTO	ANEL DE PISTÃO KOLBENRING	ANILLO DE PISTÓN FASCIA ELASTICA PISTC	SEGMENT DE PISTON STEMPELRING	053A
8		6904288		1	SHAFT VEIO	EIXO WELLE	EJE ALBERO	ARBRE AKSEL	016A
9		8603435		1	ROLLER BEARING ROLAMENTO DE ROLOS	ROLAMENTO DE ROLET ROLLENLAGER	COJINETE DE RODILLOS CUSCINETTO A RULLINI	ROULEMENT A ROULEA RULLELEJE	346C
10		8603407		1	STUD PINO ROSCADO	PRISIONEIRO GEWINDEBOLZEN	PRISIONERO PRIGIONIERO	GOUJON STØTTEBOLT	210P
11		P0236317R		1	SNAP RING ANEL	ANEL DE PRESSÃO SPRENGRING	ANILLO DE RESORTE ANELLO ELASTICO	ANNEAU D'ARRET LÅSERING	054A
12		331421A1		5	CLUTCH DISK DISCO DE EMBRAIAGEM	DISCO DA EMBREAGEM KUPPLUNGSSCHEIBE	DISCO DE EMBRAGUE DISCO FRIZIONE	DISQUE D'EMBRAYAGE KOBLINGSSKIVE	P485
13		E135131		1	SPRING MOLA	MOLA FEDER	RESORTE MOLLA	RESSORT FJEDER	8315
14		8603209		1	SNAP RING ANEL	ANEL DE PRESSÃO SPRENGRING	ANILLO DE RESORTE ANELLO ELASTICO	ANNEAU D'ARRET LÅSERING	054A
15		8603435		1	ROLLER BEARING ROLAMENTO DE ROLOS	ROLAMENTO DE ROLET ROLLENLAGER	COJINETE DE RODILLOS CUSCINETTO A RULLINI	ROULEMENT A ROULEA RULLELEJE	346C
16		84141981		1	COUPLING ACOPLAMENTO	ENGATE KUPPLUNG	ACOPLAMIENTO GIUNTO	RACCORD KOBLING	Z321
17		75311796		1	O-RING O-RING	O-RING O-RING	JUNTA TÓRICA ANELLO TOROIDALE	JOINT TORIQUE O-RING	055A
18		331418A1		1	O-RING O-RING	ANEL "O" O-RING	JUNTA HERMETICA ANELLO TOROIDALE	JOINT TORIQUE O-RING	7176
19		331417A1		1	JACK PISTON PISTÃO DO MACACO	PISTÃO DO MACACO WAGENHEBERKOLBEN	PISTÓN DEL GATO PISTONE MARTINETTO	PISTON DE BEQUILLE DONKRAFT, STEMPEL	Z586
20		106876A1		2	SEALRING ANEL VEDADOR	ANEL VEDADOR DICHTRING	RETÉN ANELLO DI TENUTA	BAGUE D'ETANCHEITE PAKNINGSRING	Z125
21		933944R1		1	CIRCLIP FREIO DE MOLA	ANEL-ELÁSTICO HALTERING	RETENEDOR ANELLO DI RITEGNO	CIRCLIP LÃSERING	P019
22		331420A1		1	CLUTCH DISK DISCO DE EMBRAIAGEM	DISCO DA EMBREAGEM KUPPLUNGSSCHEIBE	DISCO DE EMBRAGUE DISCO FRIZIONE	DISQUE D'EMBRAYAGE KOBLINGSSKIVE	P485
23		331422A1		6	CLUTCH DISK DISCO DE EMBRAIAGEM	DISCO DA EMBREAGEM KUPPLUNGSSCHEIBE	DISCO DE EMBRAGUE DISCO FRIZIONE	DISQUE D'EMBRAYAGE KOBLINGSSKIVE	P485
24		331420A1		1	CLUTCH DISK DISCO DE EMBRAIAGEM	DISCO DA EMBREAGEM KUPPLUNGSSCHEIBE	DISCO DE EMBRAGUE DISCO FRIZIONE	DISQUE D'EMBRAYAGE KOBLINGSSKIVE	P485

06-01	07	p2	12/10

TRANSMISSION, 4TH SHAFT - (TORQUE CONVERTER)
TRANSMISSÃO, 4O EIXO - (CONVERSOR DE TORQUE)
TRANSMISSION, 4TH SHAFT - (TORQUE CONVERTER)
TRANSMISSION, 4TH SHAFT - (TORQUE CONVERTER)

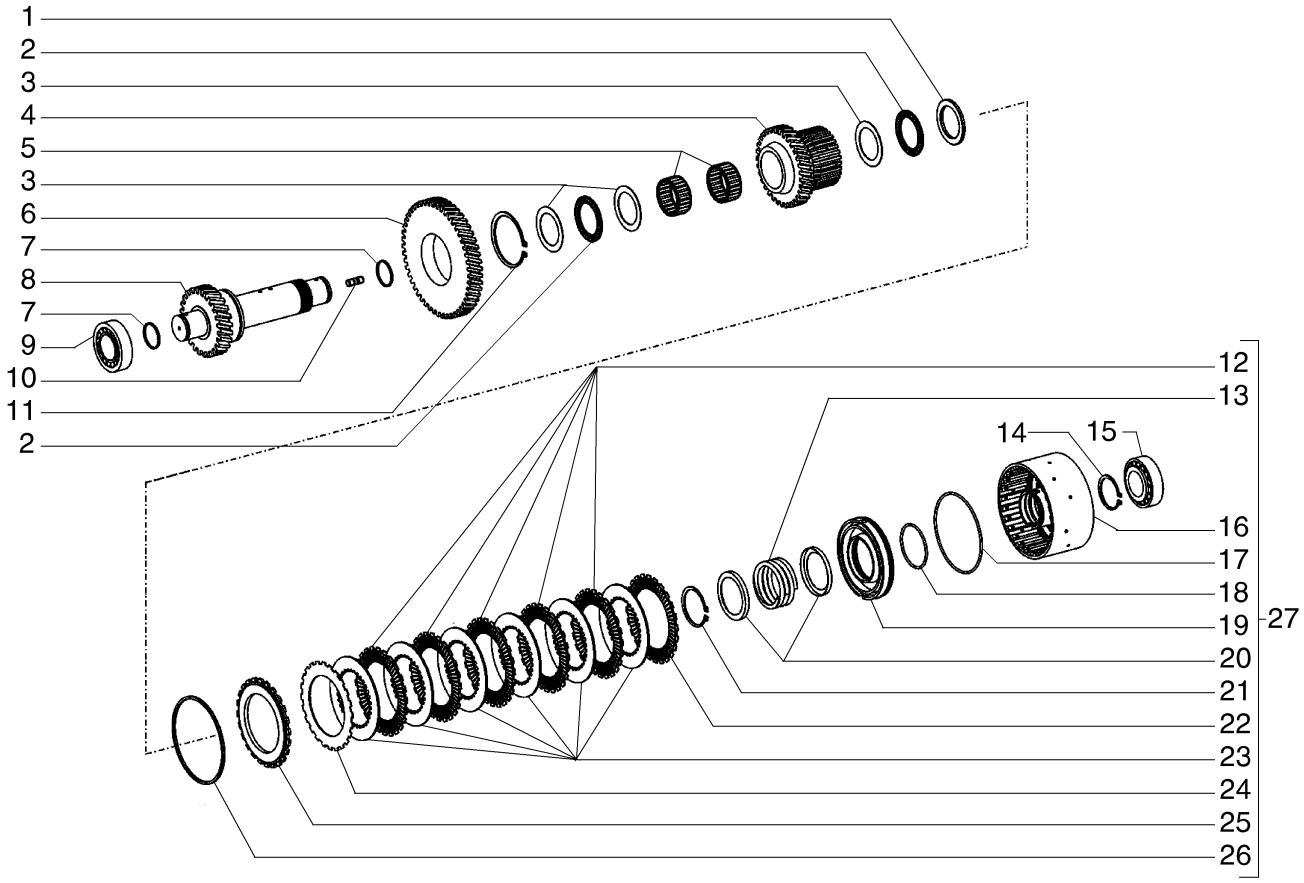

TRANSMISSION, 4TH SHAFT - (TORQUE CONVERTER)
TRANSMISSION, 4TH SHAFT - (TORQUE CONVERTER)
TRANSMISSION, 4TH SHAFT - (TORQUE CONVERTER)
TRANSMISSION, 4TH SHAFT - (TORQUE CONVERTER)

R	N	P.N.	MOD	Q	Description Denominação	Denominação Bezeichnung	Denominacion Descrizione	Description Beskrivelse	L.C.
25		331423A1		1	DISC DISCO	DISCO SCHEIBE	DISCO DISCO	DISQUE NAV	2700
26		185446A1		1	SNAP RING, 2.1mm ANEL TRAVA	ANEL TRAVA SICHERUNGSRING	ANILLO DE CIERRE ANELLO ELASTICO	ANNEAU-D'ARRET SNAP RING	P345
26		185439A1		1	SNAP RING, 2.25mm ANEL TRAVA	ANEL TRAVA SICHERUNGSRING	ANILLO DE CIERRE ANELLO ELASTICO	ANNEAU-D'ARRET SNAP RING	P345
26		185442A1		1	SNAP RING, 2.4mm ANEL TRAVA	ANEL TRAVA SICHERUNGSRING	ANILLO DE CIERRE ANELLO ELASTICO	ANNEAU-D'ARRET SNAP RING	P345
26		331424A1		1	SHIM, 2.55mm CALÇO DE AFINAÇÃO	CALÇO DE AFINAÇÃO AUSGLEICHSSCHEIBE	SUPLEMENTO SPESSORE	CALE MELLEMLÆG	198S
26		331425A1		1	SHIM, 2.7mm CALÇO DE AFINAÇÃO	CALÇO DE AFINAÇÃO AUSGLEICHSSCHEIBE	SUPLEMENTO SPESSORE	CALE MELLEMLÆG	198S
26		331426A1		1	SHIM, 2.85mm CALÇO DE AFINAÇÃO	CALÇO DE AFINAÇÃO AUSGLEICHSSCHEIBE	SUPLEMENTO SPESSORE	CALE MELLEMLÆG	198S
26		331427A1		1	SHIM, 3.0mm CALÇO DE AFINAÇÃO	CALÇO DE AFINAÇÃO AUSGLEICHSSCHEIBE	SUPLEMENTO SPESSORE	CALE MELLEMLÆG	198S
26		331428A1		1	SHIM, 3.15mm CALÇO DE AFINAÇÃO	CALÇO DE AFINAÇÃO AUSGLEICHSSCHEIBE	SUPLEMENTO SPESSORE	CALE MELLEMLÆG	198S
26		331429A1		1	SHIM, 3.3mm CALÇO DE AFINAÇÃO	CALÇO DE AFINAÇÃO AUSGLEICHSSCHEIBE	SUPLEMENTO SPESSORE	CALE MELLEMLÆG	198S
26		331430A1		1	SHIM, 3.45mm CALÇO DE AFINAÇÃO	CALÇO DE AFINAÇÃO AUSGLEICHSSCHEIBE	SUPLEMENTO SPESSORE	CALE MELLEMLÆG	198S
26		331430A1		1	SHIM, 3.6mm CALÇO DE AFINAÇÃO	CALÇO DE AFINAÇÃO AUSGLEICHSSCHEIBE	SUPLEMENTO SPESSORE	CALE MELLEMLÆG	198S
26		331431A1		1	SHIM, 3.75mm CALÇO DE AFINAÇÃO	CALÇO DE AFINAÇÃO AUSGLEICHSSCHEIBE	SUPLEMENTO SPESSORE	CALE MELLEMLÆG	198S
26		331432A1		1	SHIM, 3.9mm CALÇO DE AFINAÇÃO	CALÇO DE AFINAÇÃO AUSGLEICHSSCHEIBE	SUPLEMENTO SPESSORE	CALE MELLEMLÆG	198S
26		331433A1		1	SHIM, 4.05mm CALÇO DE AFINAÇÃO	CALÇO DE AFINAÇÃO AUSGLEICHSSCHEIBE	SUPLEMENTO SPESSORE	CALE MELLEMLÆG	198S
27		87715369		1	COUPLING RING ANEL DE LIGAÇÃO	ANEL DE ACOPLAMENT(KUPPLUNGSRING	ANILLO DE ACOPLAMIEI ANELLO DI UNIONE	BAGUE D'ACCOUPLEME KOBLINGSSKIVE	059A

06-01	08	p1	12/10

TRANSMISSION, FORWARD SHAFT - (TORQUE CONVERTER)
TRANSMISSÃO, EIXO A FRENTE - (CONVERSOR DE TORQUE)
TRANSMISSION, FORWARD SHAFT - (TORQUE CONVERTER)
TRANSMISSION, FORWARD SHAFT - (TORQUE CONVERTER)

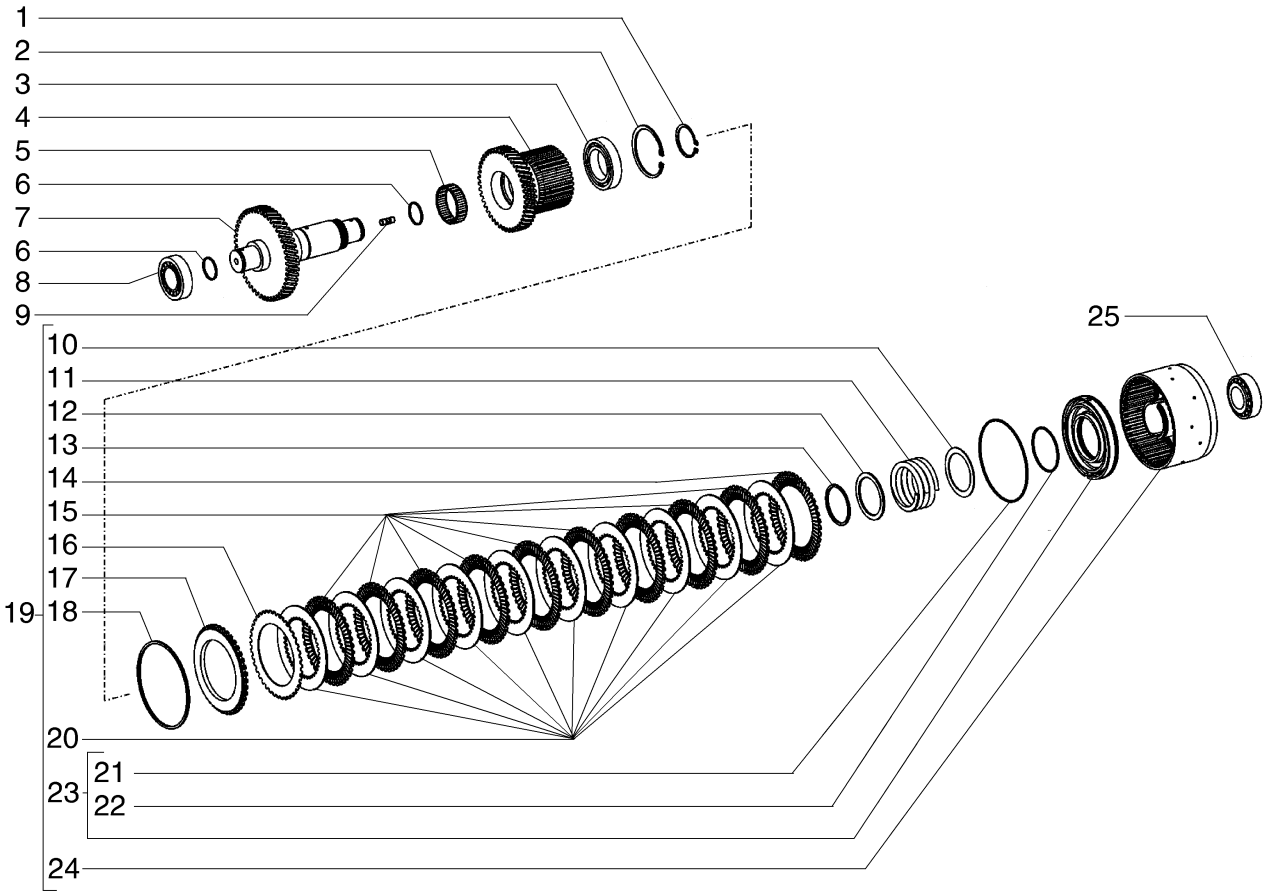

TRANSMISSION, FORWARD SHAFT - (TORQUE CONVERTER)
TRANSMISSION, FORWARD SHAFT - (TORQUE CONVERTER)
TRANSMISSION, FORWARD SHAFT - (TORQUE CONVERTER)
TRANSMISSION, FORWARD SHAFT - (TORQUE CONVERTER)

R	N	P.N.	MOD	Q	Description Denominação	Denominação Bezeichnung	Denominacion Descrizione	Description Beskrivelse	L.C.
1		8603452		1	CIRCLIP ANEL DE RETENÇÃO	ANEL ELÁSTICO SICHERUNGSRING	ARANDELA DE RETENCI ANELLO ELASTICO	CIRCLIP LÅSERING	056A
2		800-2190		1	SNAP RING, M90, Int ANEL	ANEL DE PRESSÃO SPRENGRING	ANILLO DE RESORTE ANELLO ELASTICO	ANNEAU D'ARRET LÅSERING	054A
3		8604716		1	BALL BEARING ROLAMENTO DE ESFER	ROLAMENTO ESFÉRICO KUGELLAGER	RODAMIENTO DE BOLAS CUSCINETTO A SFERE	ROULEMENT A BILLES KUGLELEJE	343C
4		8603449		1	IDLER GEAR ENGRENAGEM INTERME	ENGRENAGEM INTERME ZWISCHENRAD	PIÑÓN LOCO INGRANAGGIO DI RINVI	PIGNON INTERMEDIAIRI MELLEMHJUL	053I
5		8603450		1	NEEDLE BEARING CAGE GAIOLA ROLAMENTO AC	CAIXA ROLAMENTO AGU NADELLAGERKÄFIG	JAULA DE COJIN. DE RC GABBIA CUSCINETTO AI	CAGE ROULEMENT AIGU NÅLELEJEHUS	Z225
6		8603436		2	PISTON RING SEGMENTO	ANEL DE PISTÃO KOLBENRING	ANILLO DE PISTÓN FASCIA ELASTICA PISTC	SEGMENT DE PISTON STEMPELRING	053A
7		8603448		1	SHAFT VEIO	EIXO WELLE	EJE ALBERO	ARBRE AKSEL	016A
8		8603435		1	ROLLER BEARING ROLAMENTO DE ROLOS	ROLAMENTO DE ROLET ROLLENLAGER	COJINETE DE RODILLOS CUSCINETTO A RULLINI	ROULEMENT A ROULEA RULLELEJE	346C
9		8603407		1	STUD PINO ROSCADO	PRISIONEIRO GEWINDEBOLZEN	PRISIONERO PRIGIONIERO	GOUJON STØTTEBOLT	210P
10		8603453		1	WASHER ANILHA	ARRUELA PLANA UNTERLEGSCHEIBE	ARANDELA RONDELLA	RONDELLE FLADSKIVE	131R
11		8603454		1	SPRING MOLA	MOLA FEDER	RESORTE MOLLA	RESSORT FJEDER	100M
12		84141982		1	SUPPORT SUPORTE	SUPORTE STÜTZE	SOPORTE SUPPORTO	SUPPORT BESLAG	300S
13		84141985		1	RING ANEL	ANEL RING	ANILLO ANELLO	ANNEAU RING	045A
14		8603411		1	CLUTCH DISK DISCO DE EMBRAIAGEM	DISCO DA EMBREAGEM KUPPLUNGSSCHEIBE	DISCO DE EMBRAGUE DISCO FRIZIONE	DISQUE D'EMBRAYAGE KOBLINGSSKIVE	P485
15		8603412		9	CLUTCH DISK DISCO DE EMBRAIAGEM	DISCO DA EMBREAGEM KUPPLUNGSSCHEIBE	DISCO DE EMBRAGUE DISCO FRIZIONE	DISQUE D'EMBRAYAGE KOBLINGSSKIVE	P485
16		8603411		1	CLUTCH DISK DISCO DE EMBRAIAGEM	DISCO DA EMBREAGEM KUPPLUNGSSCHEIBE	DISCO DE EMBRAGUE DISCO FRIZIONE	DISQUE D'EMBRAYAGE KOBLINGSSKIVE	P485
17		8603414		1	SHIM CALÇO DE AFINAÇÃO	CALÇO DE AFINAÇÃO AUSGLEICHSSCHEIBE	SUPLEMENTO SPESSORE	CALE MELLEMLÆG	198S
18		8603415		1	SHIM, 2.1mm CALÇO DE AFINAÇÃO	CALÇO DE AFINAÇÃO AUSGLEICHSSCHEIBE	SUPLEMENTO SPESSORE	CALE MELLEMLÆG	198S
18		8603416		1	SHIM, 2.25mm CALÇO DE AFINAÇÃO	CALÇO DE AFINAÇÃO AUSGLEICHSSCHEIBE	SUPLEMENTO SPESSORE	CALE MELLEMLÆG	198S
18		8603417		1	SHIM, 2.4mm CALÇO DE AFINAÇÃO	CALÇO DE AFINAÇÃO AUSGLEICHSSCHEIBE	SUPLEMENTO SPESSORE	CALE MELLEMLÆG	198S
18		8603418		1	SHIM, 2.55mm CALÇO DE AFINAÇÃO	CALÇO DE AFINAÇÃO AUSGLEICHSSCHEIBE	SUPLEMENTO SPESSORE	CALE MELLEMLÆG	198S
18		8603419		1	SHIM, 2.7mm CALÇO DE AFINAÇÃO	CALÇO DE AFINAÇÃO AUSGLEICHSSCHEIBE	SUPLEMENTO SPESSORE	CALE MELLEMLÆG	198S
18		8603420		1	SHIM, 2.85mm CALÇO DE AFINAÇÃO	CALÇO DE AFINAÇÃO AUSGLEICHSSCHEIBE	SUPLEMENTO SPESSORE	CALE MELLEMLÆG	198S
18		8603421		1	SHIM, 3.0mm CALÇO DE AFINAÇÃO	CALÇO DE AFINAÇÃO AUSGLEICHSSCHEIBE	SUPLEMENTO SPESSORE	CALE MELLEMLÆG	198S

06-01	08	p2	12/10

TRANSMISSION, FORWARD SHAFT - (TORQUE CONVERTER)
TRANSMISSÃO, EIXO A FRENTE - (CONVERSOR DE TORQUE)
TRANSMISSION, FORWARD SHAFT - (TORQUE CONVERTER)
TRANSMISSION, FORWARD SHAFT - (TORQUE CONVERTER)

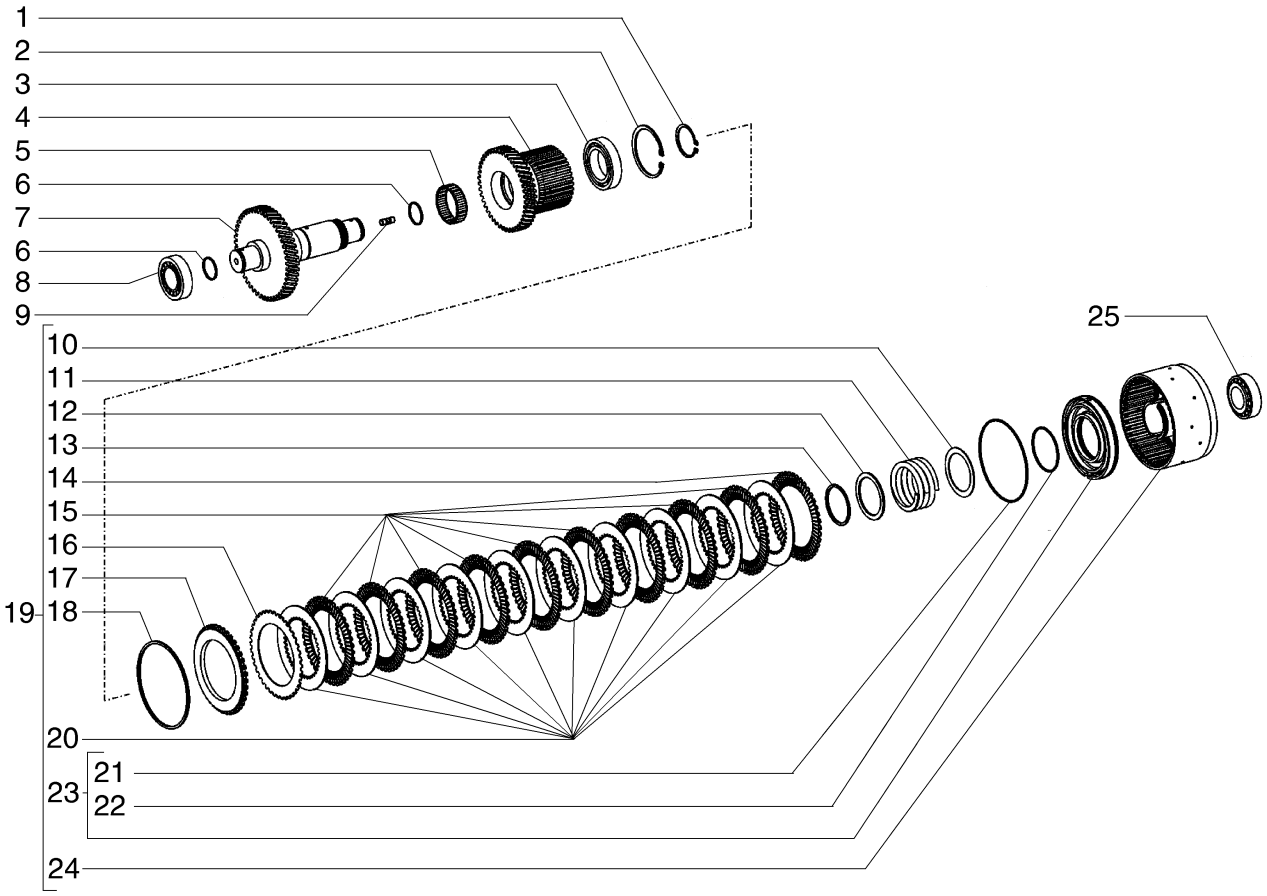

TRANSMISSION, FORWARD SHAFT - (TORQUE CONVERTER)
TRANSMISSION, FORWARD SHAFT - (TORQUE CONVERTER)
TRANSMISSION, FORWARD SHAFT - (TORQUE CONVERTER)
TRANSMISSION, FORWARD SHAFT - (TORQUE CONVERTER)

R	N	P.N.	MOD	Q	Description Denominação	Denominação Bezeichnung	Denominacion Descrizione	Description Beskrivelse	L.C.
18		8603422		1	SHIM, 3.15mm CALÇO DE AFINAÇÃO	CALÇO DE AFINAÇÃO AUSGLEICHSSCHEIBE	SUPLEMENTO SPESSORE	CALE MELLEMLÆG	198S
18		8603423		1	SNAP RING, 3.3mm ANEL	ANEL DE PRESSÃO SPRENGRING	ANILLO DE RESORTE ANELLO ELASTICO	ANNEAU D'ARRET LÅSERING	054A
18		8603424		1	SNAP RING, 3.45mm ANEL	ANEL DE PRESSÃO SPRENGRING	ANILLO DE RESORTE ANELLO ELASTICO	ANNEAU D'ARRET LÅSERING	054A
18		8603425		1	SNAP RING, 3.6mm ANEL	ANEL DE PRESSÃO SPRENGRING	ANILLO DE RESORTE ANELLO ELASTICO	ANNEAU D'ARRET LÅSERING	054A
18		8603426		1	SHIM, 3.75mm CALÇO DE AFINAÇÃO	CALÇO DE AFINAÇÃO AUSGLEICHSSCHEIBE	SUPLEMENTO SPESSORE	CALE MELLEMLÆG	198S
18		8603427		1	SNAP RING, 3.9mm ANEL	ANEL DE PRESSÃO SPRENGRING	ANILLO DE RESORTE ANELLO ELASTICO	ANNEAU D'ARRET LÅSERING	054A
18		8603428		1	SHIM, 4.05mm CALÇO DE AFINAÇÃO	CALÇO DE AFINAÇÃO AUSGLEICHSSCHEIBE	SUPLEMENTO SPESSORE	CALE MELLEMLÆG	198S
18		8603429		1	SHIM, 4.2mm CALÇO DE AFINAÇÃO	CALÇO DE AFINAÇÃO AUSGLEICHSSCHEIBE	SUPLEMENTO SPESSORE	CALE MELLEMLÆG	198S
19		87715371		1	COUPLING ACOPLAMENTO	ENGATE KUPPLUNG	ACOPLAMIENTO GIUNTO	RACCORD KOBLING	Z321
20		8603413		10	CLUTCH DISK DISCO DE EMBRAIAGEM	DISCO DA EMBREAGEM KUPPLUNGSSCHEIBE	DISCO DE EMBRAGUE DISCO FRIZIONE	DISQUE D'EMBRAYAGE KOBLINGSSKIVE	P485
21		8603410		1	O-RING O-RING	O-RING O-RING	JUNTA TÓRICA ANELLO TOROIDALE	JOINT TORIQUE O-RING	055A
22		8603409		1	O-RING O-RING	O-RING O-RING	JUNTA TÓRICA ANELLO TOROIDALE	JOINT TORIQUE O-RING	055A
23		8603408		1	PLUNGER ÊMBOLO	ÊMBOLO PLUNGER	ÉMBOLO PISTONCINO; STANTUFI	PLONGEUR STEMPEL	130P
24		84141988		1	COUPLING ACOPLAMENTO	ENGATE KUPPLUNG	ACOPLAMIENTO GIUNTO	RACCORD KOBLING	Z321
25		8603411		1	CLUTCH DISK DISCO DE EMBRAIAGEM	DISCO DA EMBREAGEM KUPPLUNGSSCHEIBE	DISCO DE EMBRAGUE DISCO FRIZIONE	DISQUE D'EMBRAYAGE KOBLINGSSKIVE	P485

06-01	09	p1	12/10

TRANSMISSION, BACK SHAFT - (TORQUE CONVERTER)
TRANSMISSÃO, EIXO A RÉ - (CONVERSOR DE TORQUE)
TRANSMISSION, BACK SHAFT - (TORQUE CONVERTER)
TRANSMISSION, BACK SHAFT - (TORQUE CONVERTER)

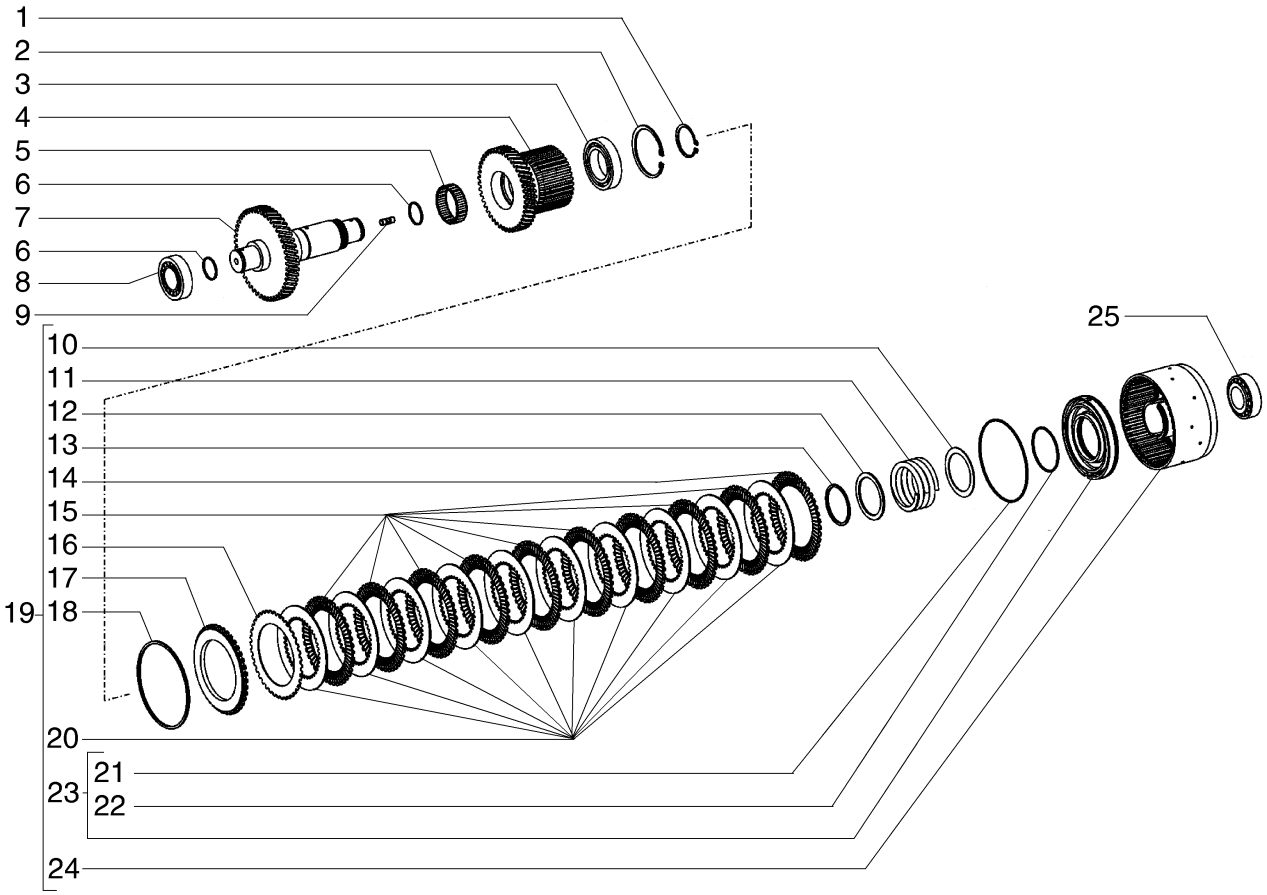

TRANSMISSION, BACK SHAFT - (TORQUE CONVERTER)
TRANSMISSION, BACK SHAFT - (TORQUE CONVERTER)
TRANSMISSION, BACK SHAFT - (TORQUE CONVERTER)
TRANSMISSION, BACK SHAFT - (TORQUE CONVERTER)

R	N	P.N.	MOD	Q	Description Denominação	Denominação Bezeichnung	Denominacion Descrizione	Description Beskrivelse	L.C.
1		8603452		1	CIRCLIP ANEL DE RETENÇÃO	ANEL ELÁSTICO SICHERUNGSRING	ARANDELA DE RETENCI ANELLO ELASTICO	CIRCLIP LÅSERING	056A
2		800-2190		1	SNAP RING, M90, Int ANEL	ANEL DE PRESSÃO SPRENGRING	ANILLO DE RESORTE ANELLO ELASTICO	ANNEAU D'ARRET LÅSERING	054A
3		8604716		1	BALL BEARING ROLAMENTO DE ESFER	ROLAMENTO ESFÉRICO KUGELLAGER	RODAMIENTO DE BOLAS CUSCINETTO A SFERE	ROULEMENT A BILLES KUGLELEJE	343C
4		8603449		1	IDLER GEAR ENGRENAGEM INTERME	ENGRENAGEM INTERME ZWISCHENRAD	PIÑÓN LOCO INGRANAGGIO DI RINVI	PIGNON INTERMEDIAIRI MELLEMHJUL	053I
5		8603450		1	NEEDLE BEARING CAGE GAIOLA ROLAMENTO AC	CAIXA ROLAMENTO AGU NADELLAGERKÄFIG	JAULA DE COJIN. DE RC GABBIA CUSCINETTO AI	CAGE ROULEMENT AIGU NÅLELEJEHUS	Z225
6		8603436		2	PISTON RING SEGMENTO	ANEL DE PISTÃO KOLBENRING	ANILLO DE PISTÓN FASCIA ELASTICA PISTC	SEGMENT DE PISTON STEMPELRING	053A
7		8603457		1	SHAFT VEIO	EIXO WELLE	EJE ALBERO	ARBRE AKSEL	016A
8		8603435		1	ROLLER BEARING ROLAMENTO DE ROLOS	ROLAMENTO DE ROLET ROLLENLAGER	COJINETE DE RODILLOS CUSCINETTO A RULLINI	ROULEMENT A ROULEA RULLELEJE	346C
9		8603407		1	STUD PINO ROSCADO	PRISIONEIRO GEWINDEBOLZEN	PRISIONERO PRIGIONIERO	GOUJON STØTTEBOLT	210P
10		8603453		1	WASHER ANILHA	ARRUELA PLANA UNTERLEGSCHEIBE	ARANDELA RONDELLA	RONDELLE FLADSKIVE	131R
11		8603454		1	SPRING MOLA	MOLA FEDER	RESORTE MOLLA	RESSORT FJEDER	100M
12		84141982		1	SUPPORT SUPORTE	SUPORTE STÜTZE	SOPORTE SUPPORTO	SUPPORT BESLAG	300S
13		84141985		1	RING ANEL	ANEL RING	ANILLO ANELLO	ANNEAU RING	045A
14		8603411		1	CLUTCH DISK DISCO DE EMBRAIAGEM	DISCO DA EMBREAGEM KUPPLUNGSSCHEIBE	DISCO DE EMBRAGUE DISCO FRIZIONE	DISQUE D'EMBRAYAGE KOBLINGSSKIVE	P485
15		8603412		9	CLUTCH DISK DISCO DE EMBRAIAGEM	DISCO DA EMBREAGEM KUPPLUNGSSCHEIBE	DISCO DE EMBRAGUE DISCO FRIZIONE	DISQUE D'EMBRAYAGE KOBLINGSSKIVE	P485
16		8603411		1	CLUTCH DISK DISCO DE EMBRAIAGEM	DISCO DA EMBREAGEM KUPPLUNGSSCHEIBE	DISCO DE EMBRAGUE DISCO FRIZIONE	DISQUE D'EMBRAYAGE KOBLINGSSKIVE	P485
17		8603414		1	SHIM CALÇO DE AFINAÇÃO	CALÇO DE AFINAÇÃO AUSGLEICHSSCHEIBE	SUPLEMENTO SPESSORE	CALE MELLEMLÆG	198S
18		8603415		1	SHIM, 2.1mm CALÇO DE AFINAÇÃO	CALÇO DE AFINAÇÃO AUSGLEICHSSCHEIBE	SUPLEMENTO SPESSORE	CALE MELLEMLÆG	198S
18		8603416		1	SHIM, 2.25mm CALÇO DE AFINAÇÃO	CALÇO DE AFINAÇÃO AUSGLEICHSSCHEIBE	SUPLEMENTO SPESSORE	CALE MELLEMLÆG	198S
18		8603417		1	SHIM, 2.4mm CALÇO DE AFINAÇÃO	CALÇO DE AFINAÇÃO AUSGLEICHSSCHEIBE	SUPLEMENTO SPESSORE	CALE MELLEMLÆG	198S
18		8603418		1	SHIM, 2.55mm CALÇO DE AFINAÇÃO	CALÇO DE AFINAÇÃO AUSGLEICHSSCHEIBE	SUPLEMENTO SPESSORE	CALE MELLEMLÆG	198S
18		8603419		1	SHIM, 2.7mm CALÇO DE AFINAÇÃO	CALÇO DE AFINAÇÃO AUSGLEICHSSCHEIBE	SUPLEMENTO SPESSORE	CALE MELLEMLÆG	198S
18		8603420		1	SHIM, 2.85mm CALÇO DE AFINAÇÃO	CALÇO DE AFINAÇÃO AUSGLEICHSSCHEIBE	SUPLEMENTO SPESSORE	CALE MELLEMLÆG	198S
18		8603421		1	SHIM, 3.0mm CALÇO DE AFINAÇÃO	CALÇO DE AFINAÇÃO AUSGLEICHSSCHEIBE	SUPLEMENTO SPESSORE	CALE MELLEMLÆG	198S

06-01	09	p2	12/10

TRANSMISSION, BACK SHAFT - (TORQUE CONVERTER)
TRANSMISSÃO, EIXO A RÉ - (CONVERSOR DE TORQUE)
TRANSMISSION, BACK SHAFT - (TORQUE CONVERTER)
TRANSMISSION, BACK SHAFT - (TORQUE CONVERTER)

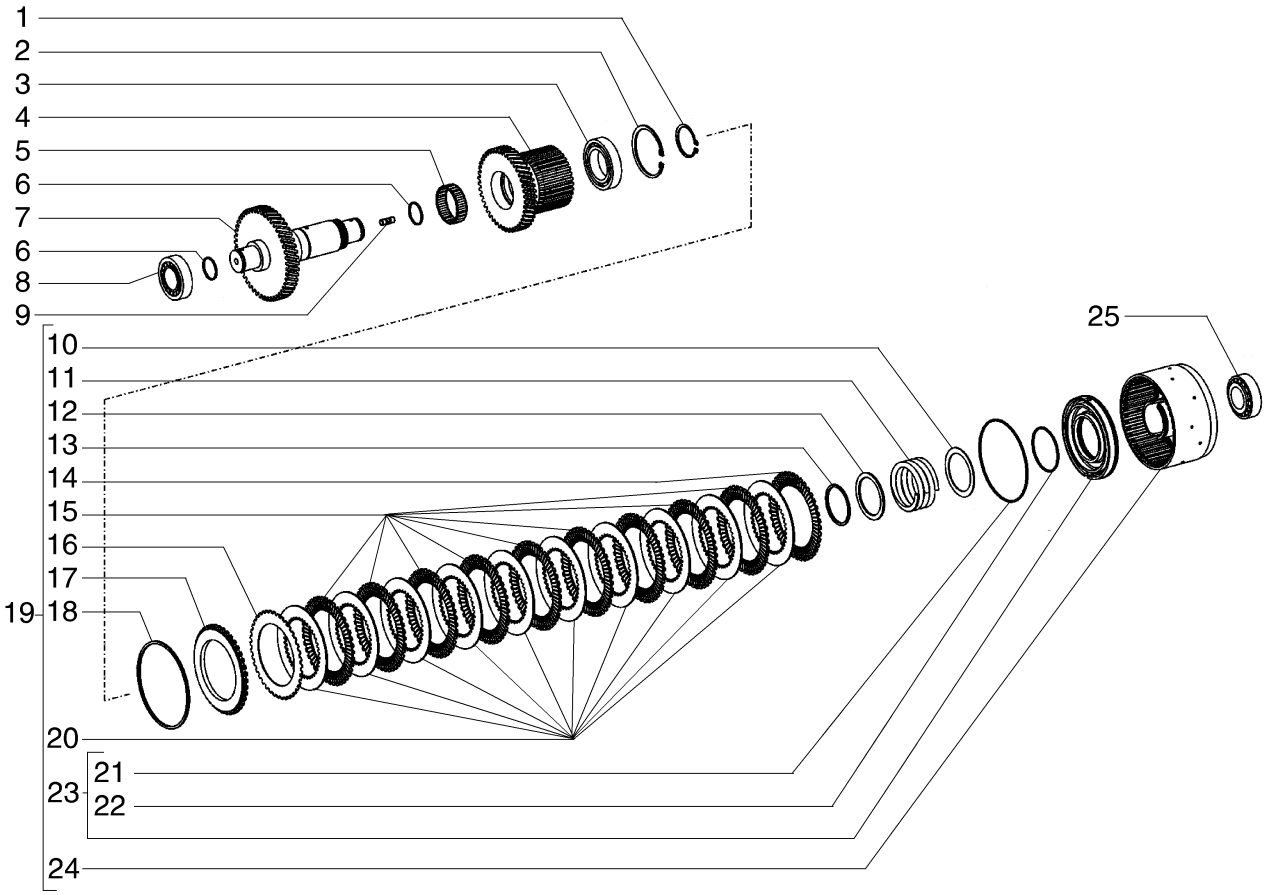

TRANSMISSION, BACK SHAFT - (TORQUE CONVERTER)
TRANSMISSION, BACK SHAFT - (TORQUE CONVERTER)
TRANSMISSION, BACK SHAFT - (TORQUE CONVERTER)
TRANSMISSION, BACK SHAFT - (TORQUE CONVERTER)

R	N	P.N.	MOD	Q	Description Denominação	Denominação Bezeichnung	Denominacion Descrizione	Description Beskrivelse	L.C.
18		8603422		1	SHIM, 3.15mm CALÇO DE AFINAÇÃO	CALÇO DE AFINAÇÃO AUSGLEICHSSCHEIBE	SUPLEMENTO SPESSORE	CALE MELLEMLÆG	198S
18		8603423		1	SNAP RING, 3.3mm ANEL	ANEL DE PRESSÃO SPRENGRING	ANILLO DE RESORTE ANELLO ELASTICO	ANNEAU D'ARRET LÅSERING	054A
18		8603424		1	SNAP RING, 3.45mm ANEL	ANEL DE PRESSÃO SPRENGRING	ANILLO DE RESORTE ANELLO ELASTICO	ANNEAU D'ARRET LÅSERING	054A
18		8603425		1	SNAP RING, 3.6mm ANEL	ANEL DE PRESSÃO SPRENGRING	ANILLO DE RESORTE ANELLO ELASTICO	ANNEAU D'ARRET LÅSERING	054A
18		8603426		1	SHIM, 3.75mm CALÇO DE AFINAÇÃO	CALÇO DE AFINAÇÃO AUSGLEICHSSCHEIBE	SUPLEMENTO SPESSORE	CALE MELLEMLÆG	198S
18		8603427		1	SNAP RING, 3.9mm ANEL	ANEL DE PRESSÃO SPRENGRING	ANILLO DE RESORTE ANELLO ELASTICO	ANNEAU D'ARRET LÅSERING	054A
18		8603428		1	SHIM, 4.05mm CALÇO DE AFINAÇÃO	CALÇO DE AFINAÇÃO AUSGLEICHSSCHEIBE	SUPLEMENTO SPESSORE	CALE MELLEMLÆG	198S
18		8603429		1	SHIM, 4.2mm CALÇO DE AFINAÇÃO	CALÇO DE AFINAÇÃO AUSGLEICHSSCHEIBE	SUPLEMENTO SPESSORE	CALE MELLEMLÆG	198S
19		87715371		1	COUPLING ACOPLAMENTO	ENGATE KUPPLUNG	ACOPLAMIENTO GIUNTO	RACCORD KOBLING	Z321
20		8603413		10	CLUTCH DISK DISCO DE EMBRAIAGEM	DISCO DA EMBREAGEM KUPPLUNGSSCHEIBE	DISCO DE EMBRAGUE DISCO FRIZIONE	DISQUE D'EMBRAYAGE KOBLINGSSKIVE	P485
21		8603410		1	O-RING O-RING	O-RING O-RING	JUNTA TÓRICA ANELLO TOROIDALE	JOINT TORIQUE O-RING	055A
22		8603409		1	O-RING O-RING	O-RING O-RING	JUNTA TÓRICA ANELLO TOROIDALE	JOINT TORIQUE O-RING	055A
23		8603408		1	PLUNGER ÊMBOLO	ÊMBOLO PLUNGER	ÉMBOLO PISTONCINO; STANTUFI	PLONGEUR STEMPEL	130P
24		84141988		1	COUPLING ACOPLAMENTO	ENGATE KUPPLUNG	ACOPLAMIENTO GIUNTO	RACCORD KOBLING	Z321
25		8603435		1	ROLLER BEARING ROLAMENTO DE ROLOS	ROLAMENTO DE ROLET ROLLENLAGER	COJINETE DE RODILLOS CUSCINETTO A RULLINI	ROULEMENT A ROULEA RULLELEJE	346C

06-01	10	p1	12/10

TRANSMISSION, OUTPUT SHAFT - (TORQUE CONVERTER)
TRANSMISSÃO, EIXO DE SAÍDA - (CONVERSOR DE TORQUE)
TRANSMISSION, OUTPUT SHAFT - (TORQUE CONVERTER)
TRANSMISSION, OUTPUT SHAFT - (TORQUE CONVERTER)

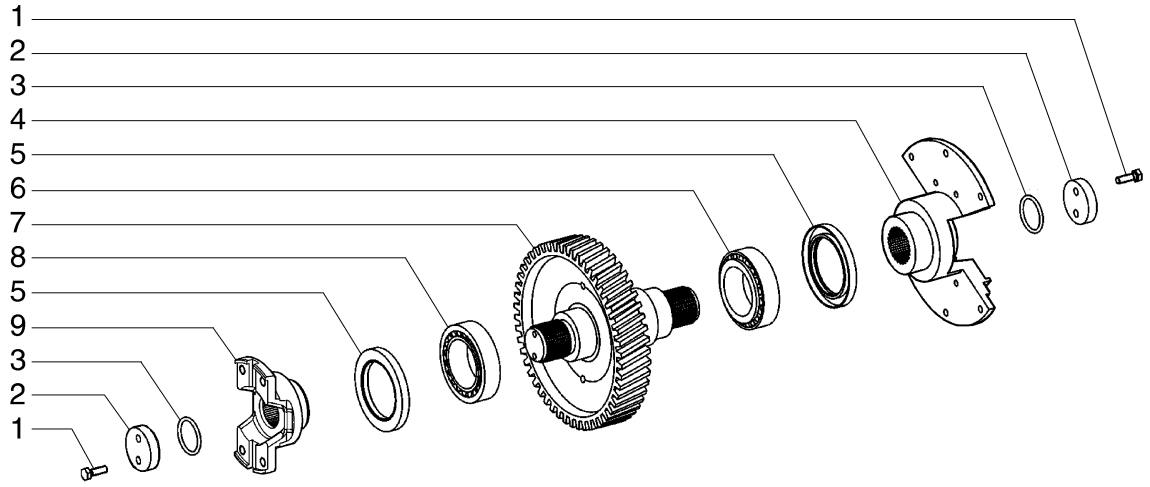

TRANSMISSION, OUTPUT SHAFT - (TORQUE CONVERTER)
TRANSMISSION, OUTPUT SHAFT - (TORQUE CONVERTER)
TRANSMISSION, OUTPUT SHAFT - (TORQUE CONVERTER)
TRANSMISSION, OUTPUT SHAFT - (TORQUE CONVERTER)

R	N	P.N.	MOD	Q	Description Denominação	Denominação Bezeichnung	Denominacion Descrizione	Description Beskrivelse	L.C.
1		8603325		4	SCREW PARAFUSO	PARAFUSO SCHRAUBE	TORNILLO VITE	VIS SKRUE	040V
2		8603220		2	WASHER ANILHA	ARRUELA PLANA UNTERLEGSCHEIBE	ARANDELA RONDELLA	RONDELLE FLADSKIVE	131R
3		8603219		2	O-RING O-RING	O-RING O-RING	JUNTA TÓRICA ANELLO TOROIDALE	JOINT TORIQUE O-RING	055A
4		1493498		1	FLANGE FLANGE	FLANGE FLANSCH	BRIDA FLANGIA	BRIDE FLANGE	070F
5		8603223		2	SEAL VEDANTE	VEDAÇÃO DICHTUNG	ANILLO DE CIERRE GUARNIZIONE; TENUTA	JOINT PAKNING	132A
6		8603301		1	ROLLER BEARING ROLAMENTO DE ROLOS	ROLAMENTO DE ROLET ROLLENLAGER	COJINETE DE RODILLOS CUSCINETTO A RULLINI	ROULEMENT A ROULEA RULLELEJE	346C
7		87715375		1	SHAFT VEIO	EIXO WELLE	EJE ALBERO	ARBRE AKSEL	016A
8		8603301		1	ROLLER BEARING ROLAMENTO DE ROLOS	ROLAMENTO DE ROLET ROLLENLAGER	COJINETE DE RODILLOS CUSCINETTO A RULLINI	ROULEMENT A ROULEA RULLELEJE	346C
9		6904294		1	FLANGE FLANGE	FLANGE FLANSCH	BRIDA FLANGIA	BRIDE FLANGE	070F

06-01	11	p1	12/10

TRANSMISSION, PTO - (TORQUE CONVERTER)
TRANSMISSÃO, TOMADA DE FORÇA - (CONVERSOR DE TORQUE)
TRANSMISSION, PTO - (TORQUE CONVERTER)
TRANSMISSION, PTO - (TORQUE CONVERTER)

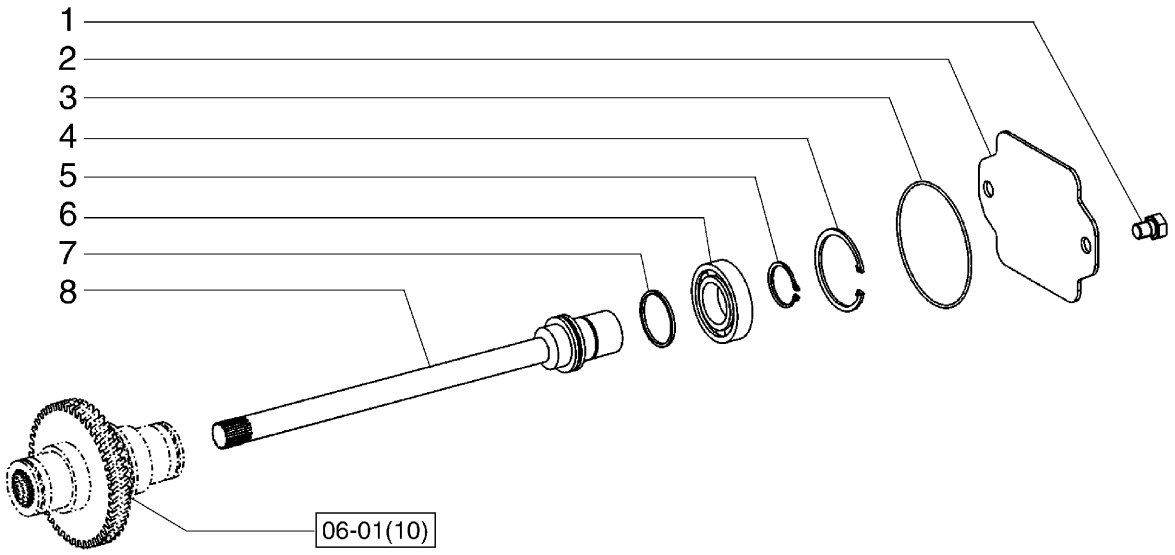

TRANSMISSION, PTO - (TORQUE CONVERTER)
TRANSMISSION, PTO - (TORQUE CONVERTER)
TRANSMISSION, PTO - (TORQUE CONVERTER)
TRANSMISSION, PTO - (TORQUE CONVERTER)

R	N	P.N.	MOD	Q	Description Denominação	Denominação Bezeichnung	Denominacion Descrizione	Description Beskrivelse	L.C.
1		8603274		2	SCREW PARAFUSO	PARAFUSO SCHRAUBE	TORNILLO VITE	VIS SKRUE	040V
2		8603656		1	COVER PLATE CHAPA PEQUENA	PLACA DE COBERTURA ABDECKPLATTE	PLACA DE CUBIERTA PIASTRA DI COPERTUR/	COUVERCLE DÆKPLADE	110P
3		8603527		1	O-RING O-RING	O-RING O-RING	JUNTA TÓRICA ANELLO TOROIDALE	JOINT TORIQUE O-RING	055A
4		8603354		1	CIRCLIP ANEL DE RETENÇÃO	ANEL ELÁSTICO SICHERUNGSRING	ARANDELA DE RETENCI ANELLO ELASTICO	CIRCLIP LÅSERING	056A
5		800-5145		1	SNAP RING, M45, Ext, 2.5mm ANEL	ANEL DE PRESSÃO SPRENGRING	ANILLO DE RESORTE ANELLO ELASTICO	ANNEAU D'ARRET LÅSERING	054A
5		8900125285		1	LOCK WASHER, 2.45mm ANILHA DE RETENÇÃO	TRAVA DA ARRUELA SICHERUNGSSCHEIBE	ARANDELA DE BLOQUE RONDELLA DI SICUREZ/	RONDELLE FREIN LÅSESKIVE	132R
5		8900125286		1	LOCK WASHER, 2.4mm ANILHA DE RETENÇÃO	TRAVA DA ARRUELA SICHERUNGSSCHEIBE	ARANDELA DE BLOQUE RONDELLA DI SICUREZ/	RONDELLE FREIN LÅSESKIVE	132R
5		8900125287		1	LOCK WASHER, 2.35mm ANILHA DE RETENÇÃO	TRAVA DA ARRUELA SICHERUNGSSCHEIBE	ARANDELA DE BLOQUE RONDELLA DI SICUREZ/	RONDELLE FREIN LÅSESKIVE	132R
5		8900125288		1	LOCK WASHER, 2.3mm ANILHA DE RETENÇÃO	TRAVA DA ARRUELA SICHERUNGSSCHEIBE	ARANDELA DE BLOQUE RONDELLA DI SICUREZ/	RONDELLE FREIN LÅSESKIVE	132R
5		8900125289		1	LOCK WASHER, 2.25mm ANILHA DE RETENÇÃO	TRAVA DA ARRUELA SICHERUNGSSCHEIBE	ARANDELA DE BLOQUE RONDELLA DI SICUREZ/	RONDELLE FREIN LÅSESKIVE	132R
5		8900125290		1	LOCK WASHER, 2.2mm ANILHA DE RETENÇÃO	TRAVA DA ARRUELA SICHERUNGSSCHEIBE	ARANDELA DE BLOQUE RONDELLA DI SICUREZ/	RONDELLE FREIN LÅSESKIVE	132R
6		8900125282		1	BEARING ASSY CHUMACEIRA	CONJUNTO DO ROLAME LAGERBAURUPPE	CONJUNTO DE COJINET COMPLESSIVO CUSCINI	ROULEMENT LEJESAMLING	341C
7		8603302		1	PISTON RING SEGMENTO	ANEL DE PISTÃO KOLBENRING	ANILLO DE PISTÓN FASCIA ELASTICA PISTC	SEGMENT DE PISTON STEMPELRING	053A
8		84122172		1	SHAFT VEIO	EIXO WELLE	EJE ALBERO	ARBRE AKSEL	016A

06-01	12	p1	12/10

TRANSMISSION, CONTROL VALVE - (TORQUE CONVERTER)
TRANSMISSÃO, VÁLVULA DE CONTROLE - (CONVERSOR DE TORQUE)
TRANSMISSION, CONTROL VALVE - (TORQUE CONVERTER)
TRANSMISSION, CONTROL VALVE - (TORQUE CONVERTER)

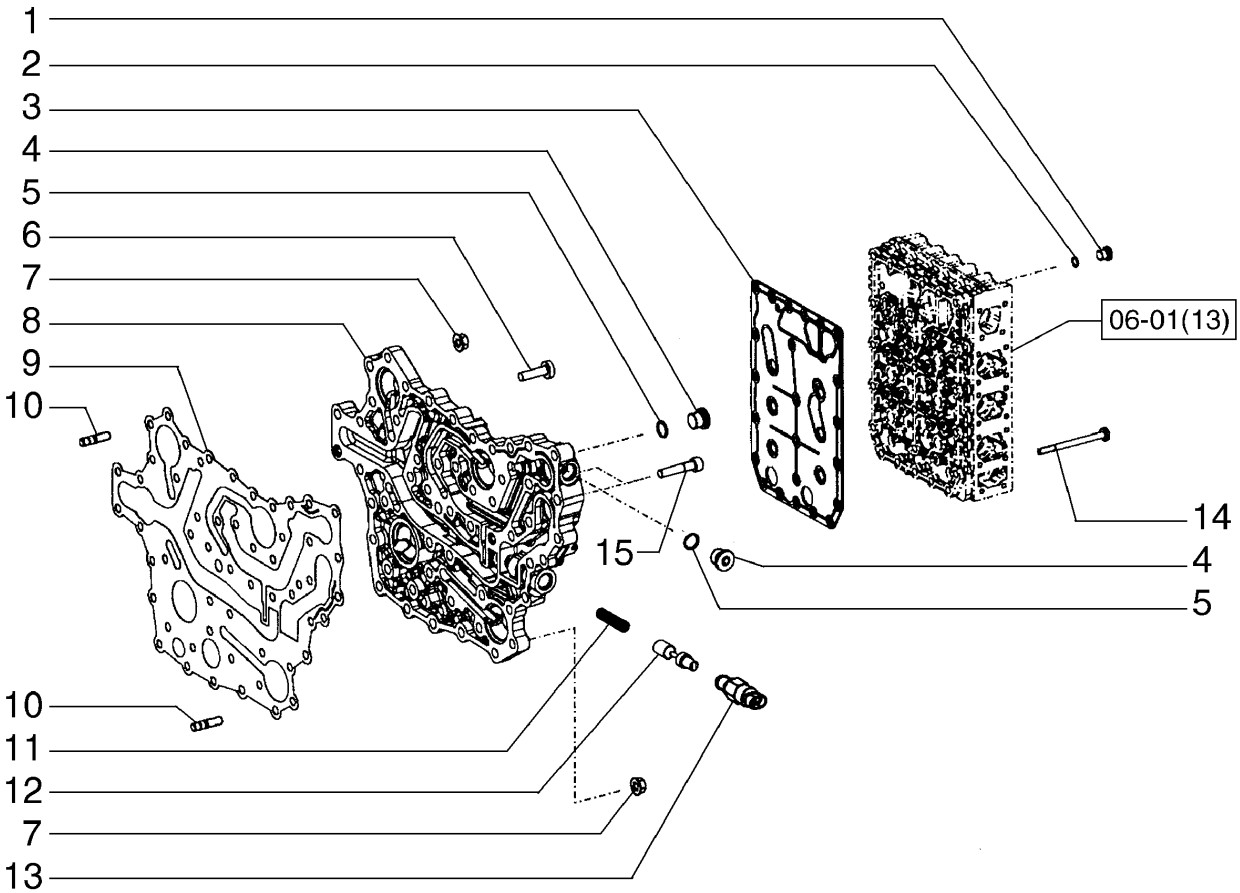

TRANSMISSION, CONTROL VALVE - (TORQUE CONVERTER)
TRANSMISSION, CONTROL VALVE - (TORQUE CONVERTER)
TRANSMISSION, CONTROL VALVE - (TORQUE CONVERTER)
TRANSMISSION, CONTROL VALVE - (TORQUE CONVERTER)

R	N	P.N.	MOD	Q	Description Denominação	Denominação Bezeichnung	Denominacion Descrizione	Description Beskrivelse	L.C.
1		8603366		8	PLUG TAMPÃO	BUJÃO STOPFEN	TAPÓN TAPPO	BOUCHON PROP	050T
2		8603215		8	O-RING O-RING	O-RING O-RING	JUNTA TÓRICA ANELLO TOROIDALE	JOINT TORIQUE O-RING	055A
3		87712665		1	PLATE CHAPA	PLACA PLATTE	PLACA PIASTRA	PLAQUE PLADE	105P
4		8603357		2	PLUG TAMPÃO	BUJÃO STOPFEN	TAPÓN TAPPO	BOUCHON PROP	050T
5		8603358		2	O-RING O-RING	O-RING O-RING	JUNTA TÓRICA ANELLO TOROIDALE	JOINT TORIQUE O-RING	055A
6		8603308		37	SCREW PARAFUSO	PARAFUSO SCHRAUBE	TORNILLO VITE	VIS SKRUE	040V
7		8603315		14	NUT PORCA	PORCA MUTTER	TUERCA DADO	ECROU MØTRIK	010D
8		8603185		1	MANIFOLD COLECTOR	COLETOR VERTEILER	COLECTOR COLLETTORE	COLLECTEUR MANIFOLD	198C
9		8603184		13	GASKET JUNTA	JUNTA DICHTUNG	JUNTA GUARNIZIONE	JOINT PAKNING	123G
10		8604714		14	STUD PINO ROSCADO	PRISIONEIRO GEWINDEBOLZEN	PRISIONERO PRIGIONIERO	GOUJON STØTTEBOLT	210P
11		8603534		1	SPRING MOLA	MOLA FEDER	RESORTE MOLLA	RESSORT FJEDER	100M
12		8603533		1	PISTON PISTÃO	PISTÃO KOLBEN	PISTÓN PISTONE	PISTON STEMPEL	235S
13		8603537		1	SWITCH, Filter Restriction INTERRUPTOR	INTERRUPTOR SCHALTER	INTERRUPTOR INTERRUTTORE	CONTACTEUR KONTAKT	075I
14		8603182		23	SCREW PARAFUSO	PARAFUSO SCHRAUBE	TORNILLO VITE	VIS SKRUE	040V
15		84122334		2	SCREW PARAFUSO	PARAFUSO SCHRAUBE	TORNILLO VITE	VIS SKRUE	040V

06-01	13	p1	12/10

TRANSMISSION, CONTROL VALVE - (TORQUE CONVERTER)
TRANSMISSÃO, VÁLVULA DE CONTROLE - (CONVERSOR DE TORQUE)
TRANSMISSION, CONTROL VALVE - (TORQUE CONVERTER)
TRANSMISSION, CONTROL VALVE - (TORQUE CONVERTER)

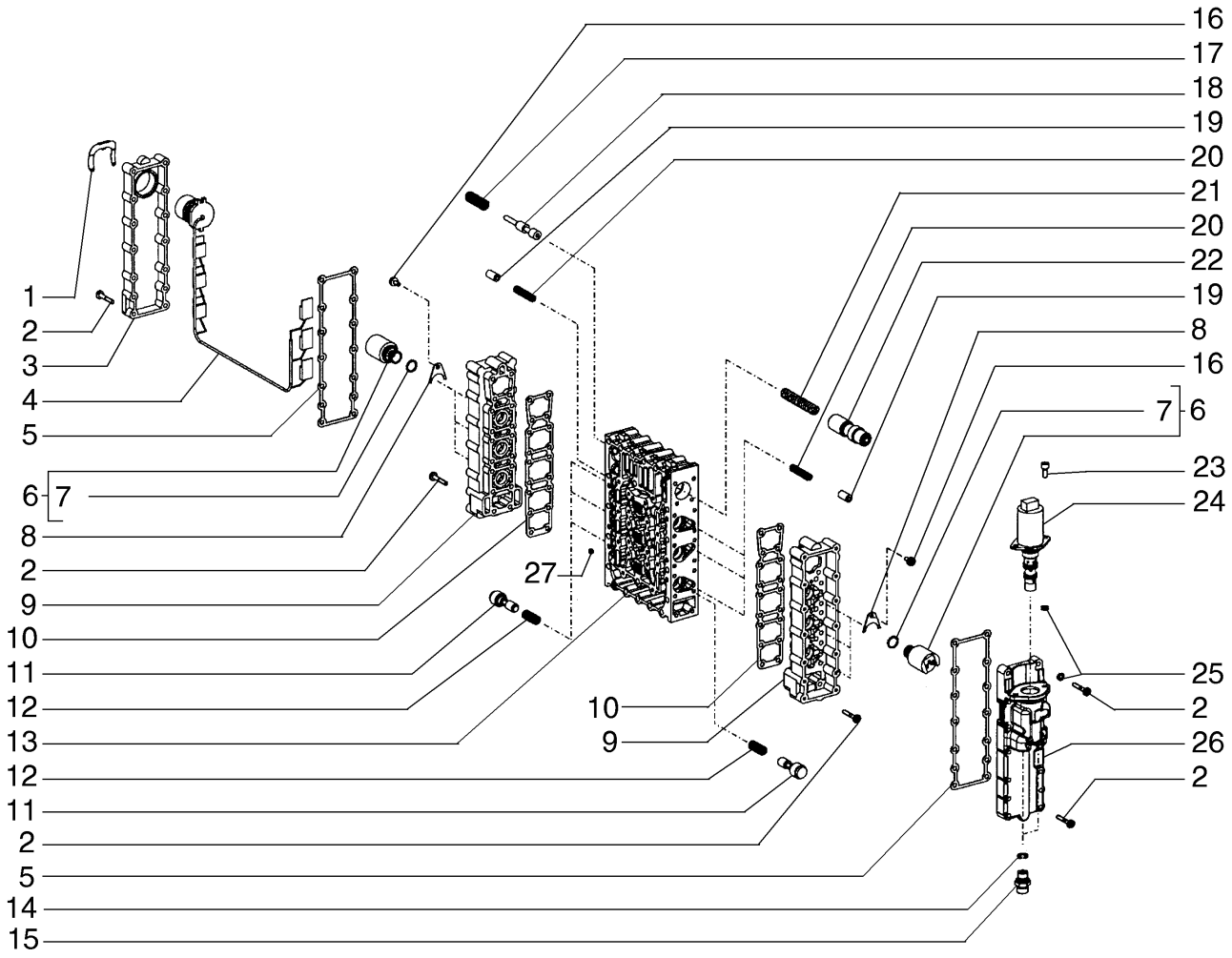

TRANSMISSION, CONTROL VALVE - (TORQUE CONVERTER)
TRANSMISSION, CONTROL VALVE - (TORQUE CONVERTER)
TRANSMISSION, CONTROL VALVE - (TORQUE CONVERTER)
TRANSMISSION, CONTROL VALVE - (TORQUE CONVERTER)

R	N	P.N.	MOD	Q	Description Denominação	Denominação Bezeichnung	Denominacion Descrizione	Description Beskrivelse	L.C.
1		8603362		1	CLAMP BRAÇADEIRA	BRAÇADEIRA KLEMME	ABRAZADERA MORSETTO	COLLIER SPÆNDEBÅND	120M
2		8603377		64	SCREW PARAFUSO	PARAFUSO SCHRAUBE	TORNILLO VITE	VIS SKRUE	040V
3		8603361		1	COVER COBERTURA	COBERTURA ABDECKUNG	CUBIERTA COPERCHIO	COUVERCLE DÆKSEL	265C
4		8603625		1	WIRE HARNESS CABLAGEM	CHICOTE KABELBAUM	GRUPO DE CABLES CABLAGGIO	FAISCEAU ELECTRIQUE KABELNET	070I
5		87453965		2	GASKET JUNTA	JUNTA DICHTUNG	JUNTA GUARNIZIONE	JOINT PAKNING	123G
6		8603624		2	REGULATING SYSTEM SISTEMA DE REGULAÇÃ	SISTEMA DE REGULAGE REGELSYSTEM	SISTEMA DE REGULACI SISTEMA DI REGOLAZIC	DISPOSITIF DE REGLAG REGULERINGSANORDN	072D
7		8603538		2	O-RING O-RING	O-RING O-RING	JUNTA TÓRICA ANELLO TOROIDALE	JOINT TORIQUE O-RING	055A
8		8603218		3	PLATE CHAPA	PLACA PLATTE	PLACA PIASTRA	PLAQUE PLADE	105P
9		8603376		2	HOUSING ALOJAMENTO	ALOJAMENTO GEHÄUSE	ALOJAMIENTO ALLOGGIAMENTO	CARTER HUS	014V
10		8603786		2	GASKET JUNTA	JUNTA DICHTUNG	JUNTA GUARNIZIONE	JOINT PAKNING	123G
11		8603368		6	PLUNGER ÊMBOLO	ÊMBOLO PLUNGER	ÉMBOLO PISTONCINO; STANTUFI	PLONGEUR STEMPEL	130P
12		8603369		6	SPRING MOLA	MOLA FEDER	RESORTE MOLLA	RESSORT FJEDER	100M
13		84122174		1	BLOCK BLOCO	BLOCO BLOCK	BLOQUE BLOCCO	BLOC MOTORBLOK	074B
14		3140892R1		2	O-RING O-RING	ANEL "O" O-RING	JUNTA HERMETICA ANELLO TOROIDALE	JOINT TORIQUE O-RING	7176
15		71448925		2	HYD CONNECTOR CONECTOR HID.	CONECTOR HIDRÁUL HYDR STECKVERBINDE	CONECTOR HIDRÁULIC CONNETTORE IDRAULIC	CONNECTEUR HYDRAU HYDRAULIKSTIK	020R
16		8603359		3	SCREW PARAFUSO	PARAFUSO SCHRAUBE	TORNILLO VITE	VIS SKRUE	040V
17		8603374		1	SPRING MOLA	MOLA FEDER	RESORTE MOLLA	RESSORT FJEDER	100M
18		8603372		1	PISTON PISTÃO	PISTÃO KOLBEN	PISTÓN PISTONE	PISTON STEMPEL	235S
19		8603370		6	PISTON PISTÃO	PISTÃO KOLBEN	PISTÓN PISTONE	PISTON STEMPEL	235S
20		8603371		6	SPRING MOLA	MOLA FEDER	RESORTE MOLLA	RESSORT FJEDER	100M
22		8603623		1	PLUNGER ÊMBOLO	ÊMBOLO PLUNGER	ÉMBOLO PISTONCINO; STANTUFI	PLONGEUR STEMPEL	130P
23		199064A1		2	SCREW PARAFUSO	PARAFUSO SCHRAUBE	TORNILLO VITE	VIS SKRUE	7450
24		84122177		1	REGULATOR REGULADOR	REGULADOR REGLER	REGULADOR REGOLATORE	REGULATEUR REGULATOR	6795
25		84122176		1	RING ANEL	ANEL RING	ANILLO ANELLO	ANNEAU RING	045A

06-01	13	p2	12/10

TRANSMISSION, CONTROL VALVE - (TORQUE CONVERTER)
TRANSMISSÃO, VÁLVULA DE CONTROLE - (CONVERSOR DE TORQUE)
TRANSMISSION, CONTROL VALVE - (TORQUE CONVERTER)
TRANSMISSION, CONTROL VALVE - (TORQUE CONVERTER)

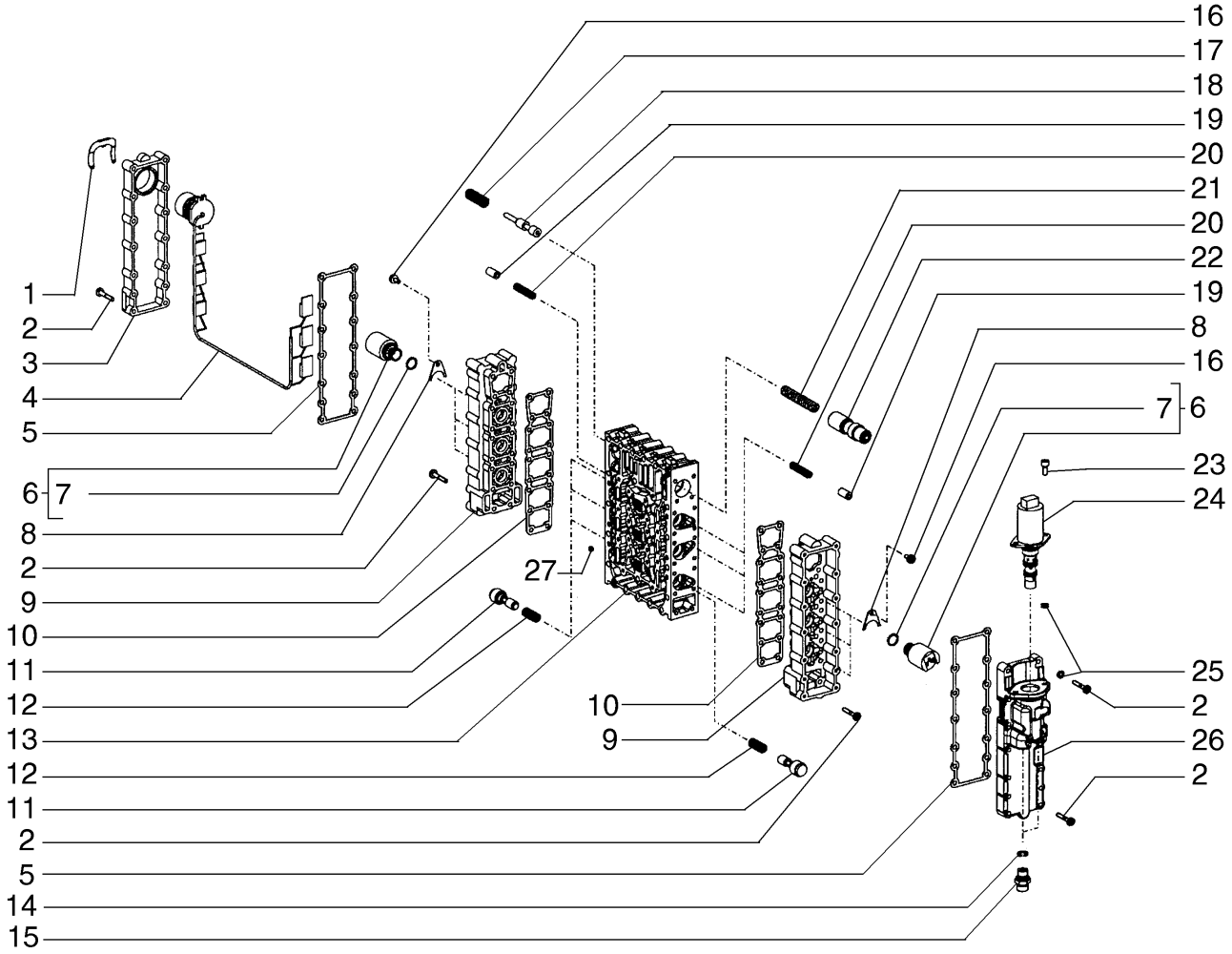

TRANSMISSION, CONTROL VALVE - (TORQUE CONVERTER)
TRANSMISSION, CONTROL VALVE - (TORQUE CONVERTER)
TRANSMISSION, CONTROL VALVE - (TORQUE CONVERTER)
TRANSMISSION, CONTROL VALVE - (TORQUE CONVERTER)

R	N	P.N.	MOD	Q	Description Denominação	Denominação Bezeichnung	Denominacion Descrizione	Description Beskrivelse	L.C.
26		**84122175**		1	HOUSING ALOJAMENTO	ALOJAMENTO GEHÄUSE	ALOJAMIENTO ALLOGGIAMENTO	CARTER HUS	014V
27		**8603367**		6	ORIFICE ORIFÍCIO	ORIFÍCIO BLENDE	ORIFICIO ORIFIZIO	ORIFICE PROP	056O

TRANSMISSION, VALVE PLATES - (TORQUE CONVERTER)
TRANSMISSÃO, PLACAS DA VÁLVULA - (CONVERSOR DE TORQUE)
TRANSMISSION, VALVE PLATES - (TORQUE CONVERTER)
TRANSMISSION, VALVE PLATES - (TORQUE CONVERTER)

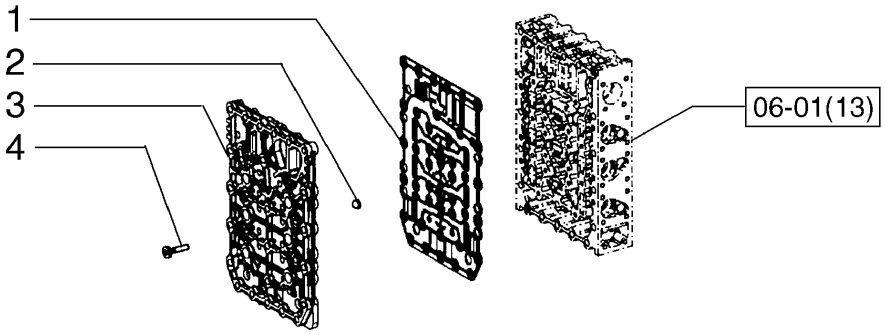

TRANSMISSION, VALVE PLATES - (TORQUE CONVERTER)
TRANSMISSION, VALVE PLATES - (TORQUE CONVERTER)
TRANSMISSION, VALVE PLATES - (TORQUE CONVERTER)
TRANSMISSION, VALVE PLATES - (TORQUE CONVERTER)

R	N	P.N.	MOD	Q	Description Denominação	Denominação Bezeichnung	Denominacion Descrizione	Description Beskrivelse	L.C.
1		87712667		1	PLATE CHAPA	PLACA PLATTE	PLACA PIASTRA	PLAQUE PLADE	105P
2		8603363		6	SCREEN FILTRO ; PROTECÇÃO	TELA GITTER; ABSCHIRMUNG	PANTALLA FILTRO; SCHERMO	TAMIS SKÆRM	047S
3		8603628		1	PLATE CHAPA	PLACA PLATTE	PLACA PIASTRA	PLAQUE PLADE	105P
4		8603183		18	SCREW PARAFUSO	PARAFUSO SCHRAUBE	TORNILLO VITE	VIS SKRUE	040V

06-01	15	p1	12/10

TRANSMISSION, TUBES - (TORQUE CONVERTER)
TRANSMISSÃO, TUBOS - (CONVERSOR DE TORQUE)
TRANSMISSION, TUBES - (TORQUE CONVERTER)
TRANSMISSION, TUBES - (TORQUE CONVERTER)

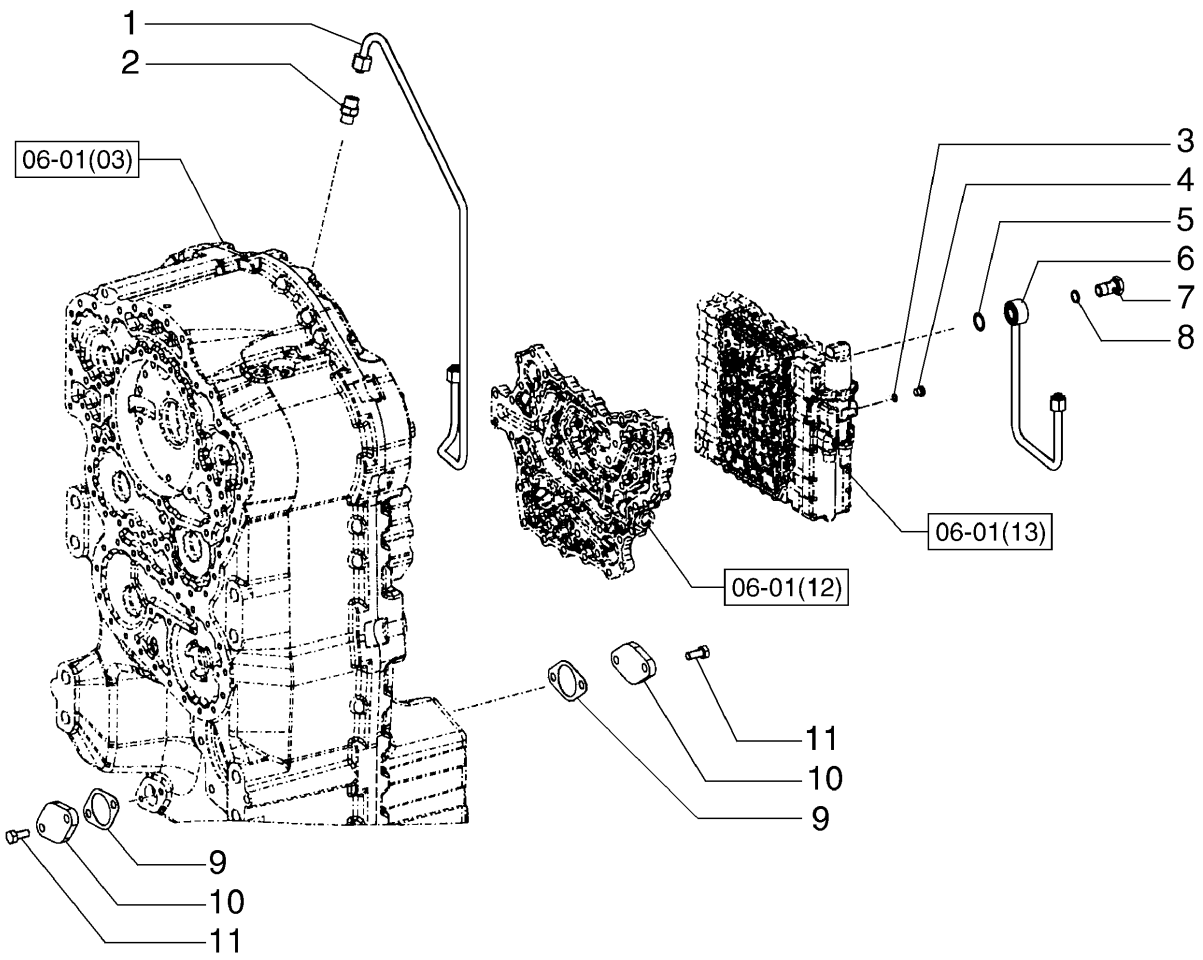

TRANSMISSION, TUBES - (TORQUE CONVERTER)
TRANSMISSION, TUBES - (TORQUE CONVERTER)
TRANSMISSION, TUBES - (TORQUE CONVERTER)
TRANSMISSION, TUBES - (TORQUE CONVERTER)

R	N	P.N.	MOD	Q	Description Denominação	Denominação Bezeichnung	Denominacion Descrizione	Description Beskrivelse	L.C.
1		84122332		1	PIPE TUBO DE ENCHIMENTO	TUBO ROHR	TUBO TUBO	TUYAU PÅFYLDNINGSSTUDS	200T
2		8900130615		1	BANJO BOLT PARAFUSO DE LIGAÇÃC	PARAFUSO DE BANJO HOHLSCHRAUBE	PERNO BANJO BULLONE MASCHIO	VIS BANJO BANJOBOLT	090B
3		8603215		1	O-RING O-RING	O-RING O-RING	JUNTA TÓRICA ANELLO TOROIDALE	JOINT TORIQUE O-RING	055A
4		8603366		1	PLUG TAMPÃO	BUJÃO STOPFEN	TAPÓN TAPPO	BOUCHON PROP	050T
5		79107817		1	O-RING O-RING	O-RING O-RING	JUNTA TÓRICA ANELLO TOROIDALE	JOINT TORIQUE O-RING	055A
6		84122178		1	PIPE TUBO DE ENCHIMENTO	TUBO ROHR	TUBO TUBO	TUYAU PÅFYLDNINGSSTUDS	200T
7		335622A1		1	FITTING CONECTOR	CONEXÃO ARMATUR	ACOPLAMIENTO RACCORDO	RACCORD FITTING	3300
8		79107818		1	GASKET JUNTA	JUNTA DICHTUNG	JUNTA GUARNIZIONE	JOINT PAKNING	123G
9		8603281		2	GASKET JUNTA	JUNTA DICHTUNG	JUNTA GUARNIZIONE	JOINT PAKNING	123G
10		8603217		4	COVER COBERTURA	COBERTURA ABDECKUNG	CUBIERTA COPERCHIO	COUVERCLE DÆKSEL	265C
11		8603396		2	SCREW PARAFUSO	PARAFUSO SCHRAUBE	TORNILLO VITE	VIS SKRUE	040V

06-01	16	p1	12/10

TRANSMISSION, PRESSURE REGULATOR - (TORQUE CONVERTER)
TRANSMISSÃO, REGULADOR DE PRESSÃO - (CONVERSOR DE TORQUE)
TRANSMISSION, PRESSURE REGULATOR - (TORQUE CONVERTER)
TRANSMISSION, PRESSURE REGULATOR - (TORQUE CONVERTER)

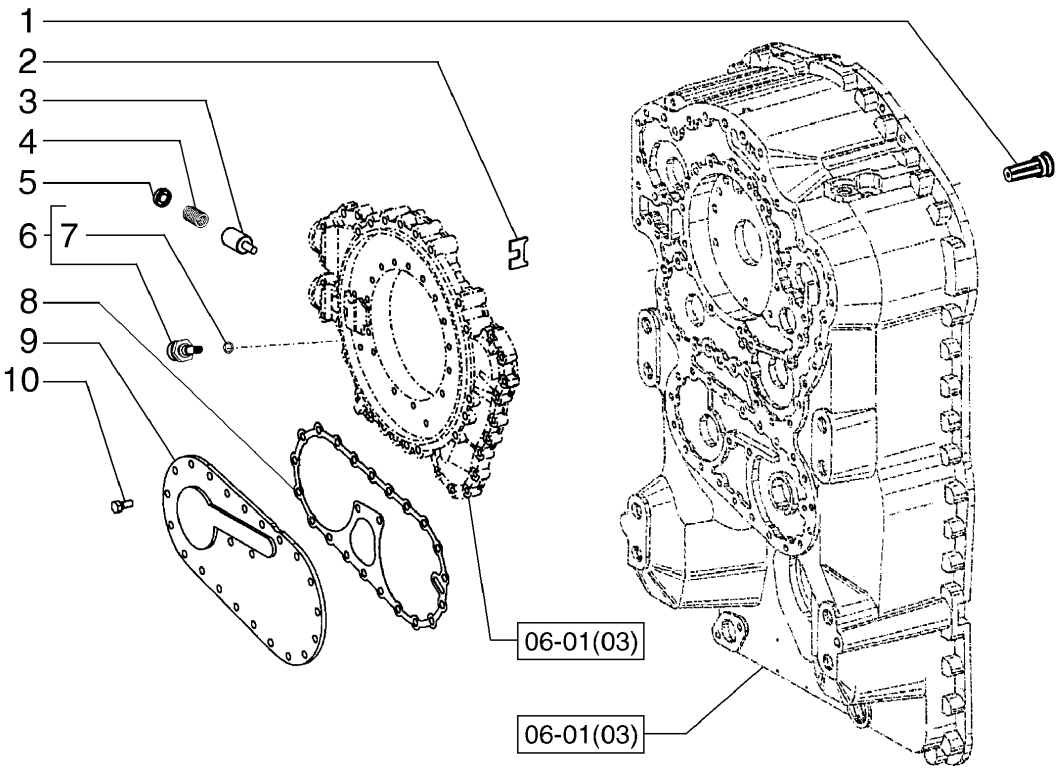

TRANSMISSION, PRESSURE REGULATOR - (TORQUE CONVERTER)
TRANSMISSION, PRESSURE REGULATOR - (TORQUE CONVERTER)
TRANSMISSION, PRESSURE REGULATOR - (TORQUE CONVERTER)
TRANSMISSION, PRESSURE REGULATOR - (TORQUE CONVERTER)

R	N	P.N.	MOD	Q	Description Denominação	Denominação Bezeichnung	Denominacion Descrizione	Description Beskrivelse	L.C.
1		8603378		1	HYDRAULIC VALVE VÁLVULA HIDRÁULICA	VÁLVULA HIDRÁULICA HYDRAULIKVENTIL	VÁLVULA HIDRÁULICA DISTRIBUTORE IDRAULI	SOUPAPE HYDRAULIQU HYDRAULIKVENTIL	010V
2		8603381		1	PLATE CHAPA	PLACA PLATTE	PLACA PIASTRA	PLAQUE PLADE	105P
3		8603382		1	PISTON PISTÃO	PISTÃO KOLBEN	PISTÓN PISTONE	PISTON STEMPEL	235S
4		8603383		1	SPRING MOLA	MOLA FEDER	RESORTE MOLLA	RESSORT FJEDER	100M
5		8603380		1	SPRING SEAT SEDE DE MOLA	ASSENTO MOLA FEDERSITZ	ASIENTO DE RESORTE SEDE DELLA MOLLA	SIEGE DE RESSORT FJEDERSÆDE	P659
6		84122333		1	SENSOR, Temperature SENSOR	SENSOR SENSOR	SENSOR SENSORE	CAPTEUR FØLER	608S
7		8603402		1	O-RING O-RING	O-RING O-RING	JUNTA TÓRICA ANELLO TOROIDALE	JOINT TORIQUE O-RING	055A
8		8603395		1	GASKET JUNTA	JUNTA DICHTUNG	JUNTA GUARNIZIONE	JOINT PAKNING	123G
9		8603393		1	COVER COBERTURA	COBERTURA ABDECKUNG	CUBIERTA COPERCHIO	COUVERCLE DÆKSEL	265C
10		8603396		21	SCREW PARAFUSO	PARAFUSO SCHRAUBE	TORNILLO VITE	VIS SKRUE	040V

06-01	17	p1	12/10

TRANSMISSION, PUMP - (TORQUE CONVERTER)
TRANSMISSÃO, BOMBA - (CONVERSOR DE TORQUE)
TRANSMISSION, PUMP - (TORQUE CONVERTER)
TRANSMISSION, PUMP - (TORQUE CONVERTER)

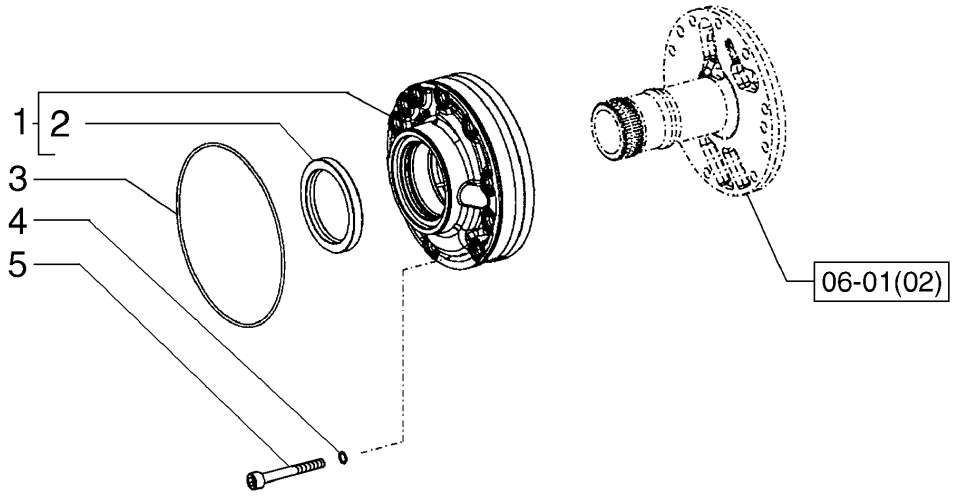

TRANSMISSION, PUMP - (TORQUE CONVERTER)
TRANSMISSION, PUMP - (TORQUE CONVERTER)
TRANSMISSION, PUMP - (TORQUE CONVERTER)
TRANSMISSION, PUMP - (TORQUE CONVERTER)

R	N	P.N.	MOD	Q	Description Denominação	Denominação Bezeichnung	Denominacion Descrizione	Description Beskrivelse	L.C.
1		87711551		1	HYDRAULIC PUMP BOMBA HIDRÁULICA	BOMBA HIDRÁULICA HYDRAULIKPUMPE	BOMBA HIDRÁULICO POMPA IDRAULICA	POMPE HYDRAULIQUE HYDRAULIKPUMPE	155P
2		8603391		1	SHAFT SEAL VEDADOR EIXO	VEDAÇÃO DO EIXO WELLENDICHTUNG	JUNTA DE EJE GUARNIZIONE DELL'ALE	JOINT D'ARBRE AKSELSTÆTNINGSRING	Z102
3		87712668		1	O-RING O-RING	O-RING O-RING	JUNTA TÓRICA ANELLO TOROIDALE	JOINT TORIQUE O-RING	055A
4		8603385		10	O-RING O-RING	O-RING O-RING	JUNTA TÓRICA ANELLO TOROIDALE	JOINT TORIQUE O-RING	055A
5		8603384		10	SCREW PARAFUSO	PARAFUSO SCHRAUBE	TORNILLO VITE	VIS SKRUE	040V

06-01	18	p1	12/10

TRANSMISSION, SENSORS - (TORQUE CONVERTER)
TRANSMISSÃO, SENSORES - (CONVERSOR DE TORQUE)
TRANSMISSION, SENSORS - (TORQUE CONVERTER)
TRANSMISSION, SENSORS - (TORQUE CONVERTER)

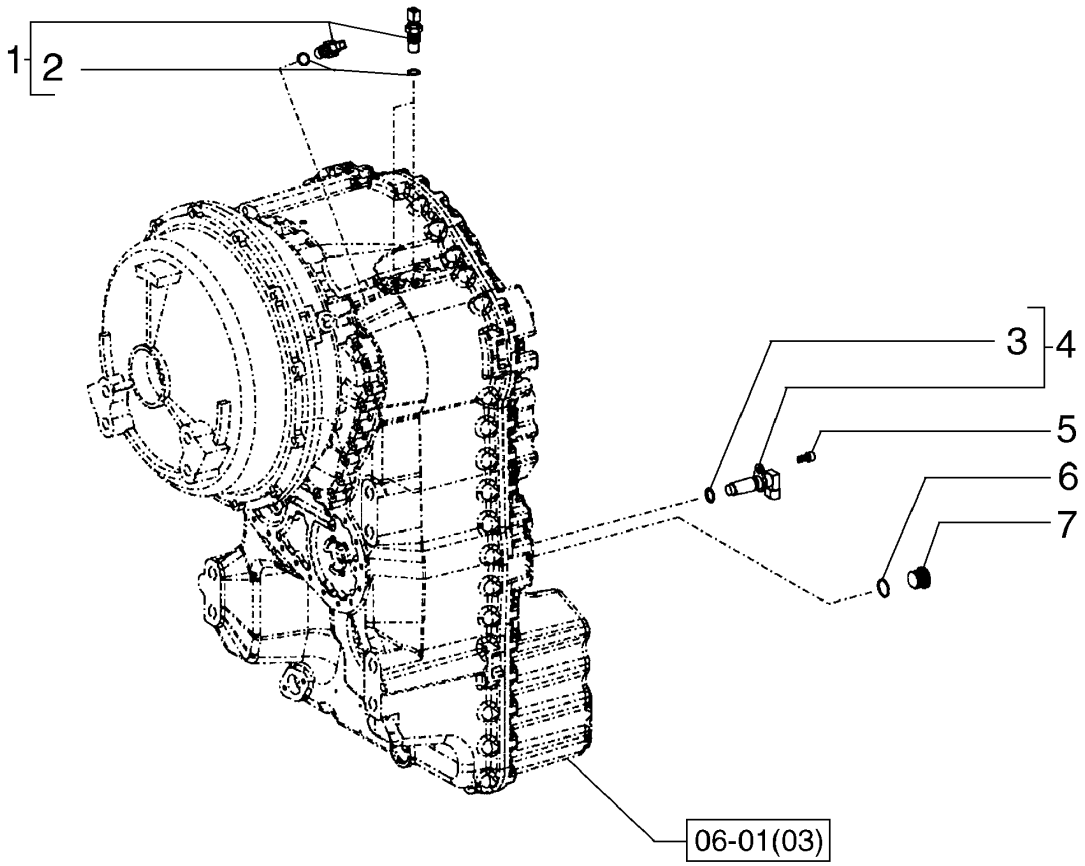

TRANSMISSION, SENSORS - (TORQUE CONVERTER)
TRANSMISSION, SENSORS - (TORQUE CONVERTER)
TRANSMISSION, SENSORS - (TORQUE CONVERTER)
TRANSMISSION, SENSORS - (TORQUE CONVERTER)

R	N	P.N.	MOD	Q	Description Denominação	Denominação Bezeichnung	Denominacion Descrizione	Description Beskrivelse	L.C.
1		8603397		3	SENSOR, Speed SENSOR	SENSOR SENSOR	SENSOR SENSORE	CAPTEUR FØLER	608S
2		87453989		3	O-RING O-RING	O-RING O-RING	JUNTA TÓRICA ANELLO TOROIDALE	JOINT TORIQUE O-RING	055A
3		8603629		1	O-RING O-RING	O-RING O-RING	JUNTA TÓRICA ANELLO TOROIDALE	JOINT TORIQUE O-RING	055A
4		8603398		1	SENSOR, Speed SENSOR	SENSOR SENSOR	SENSOR SENSORE	CAPTEUR FØLER	608S
5		8603399		1	SCREW PARAFUSO	PARAFUSO SCHRAUBE	TORNILLO VITE	VIS SKRUE	040V
6		8603401		1	O-RING O-RING	O-RING O-RING	JUNTA TÓRICA ANELLO TOROIDALE	JOINT TORIQUE O-RING	055A
7		8603400		1	PLUG TAMPÃO	BUJÃO STOPFEN	TAPÓN TAPPO	BOUCHON PROP	050T

06-01	19	p1	12/10

TRANSMISSION OIL COOLER - (TORQUE CONVERTER)
REFRIGERAÇÃO DO ÓLEO TRANSMISSÃO - (CONVERSOR DE TORQUE)
TRANSMISSION OIL COOLER - (TORQUE CONVERTER)
TRANSMISSION OIL COOLER - (TORQUE CONVERTER)

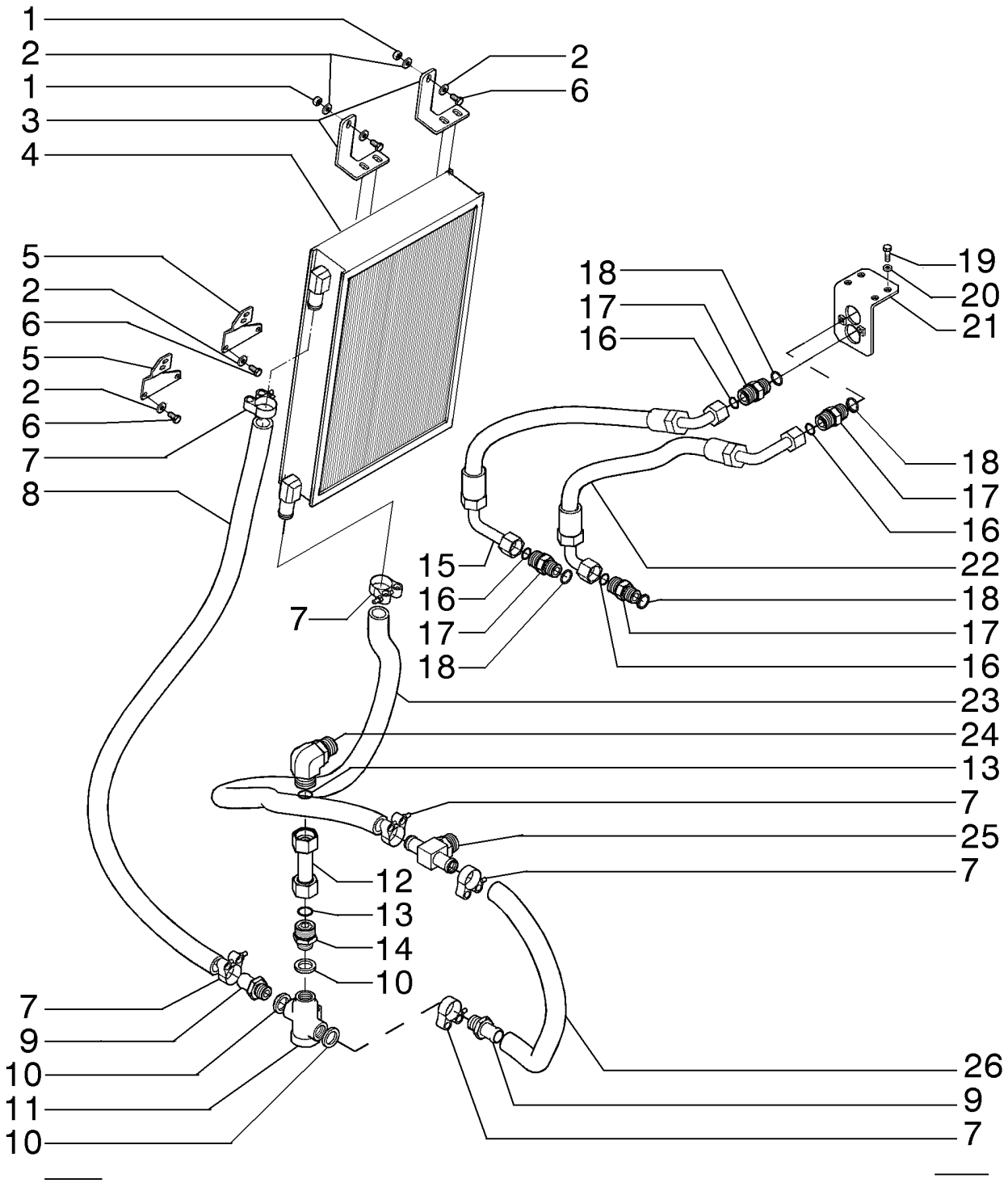

TRANSMISSION OIL COOLER - (TORQUE CONVERTER)
TRANSMISSION OIL COOLER - (TORQUE CONVERTER)
TRANSMISSION OIL COOLER - (TORQUE CONVERTER)
TRANSMISSION OIL COOLER - (TORQUE CONVERTER)

R	N	P.N.	MOD	Q	Description Denominação	Denominação Bezeichnung	Denominacion Descrizione	Description Beskrivelse	L.C.
1		16102321		2	NUT, Thin, M8 x 1.25, Cl 05				
						PORCA	TUERCA	ECROU	010D
					PORCA	MUTTER	DADO	MØTRIK	
2		12646721		8	WASHER, M8 x 20 x 2	ARRUELA PLANA	ARANDELA	RONDELLE	131R
					ANILHA	UNTERLEGSCHEIBE	RONDELLA	FLADSKIVE	
3		84306988		2	SUPPORT	SUPORTE	SOPORTE	SUPPORT	300S
					SUPORTE	STÜTZE	SUPPORTO	BESLAG	
4		401430A1		1	COOLER, OIL	ARREFECEDOR	RADIADOR ACEITE	REFROIDISSEUR D'HUIL	Z229
					ARREFECEDOR	ÖLKÜHLER	RADIATORE OLIO	OLIEKØLER	
5		84238421		2	SUPPORT	SUPORTE	SOPORTE	SUPPORT	300S
					SUPORTE	STÜTZE	SUPPORTO	BESLAG	
6		16043331		6	BOLT, Hex, M8 x 18, 10.9, Full Thd				
						PARAFUSO	PERNO	VIS	140B
					PARAFUSO	SCHRAUBE	BULLONE	BOLT	
7		87372829		6	CLAMP	BRAÇADEIRA	ABRAZADERA	COLLIER	120M
					BRAÇADEIRA	KLEMME	MORSETTO	SPÆNDEBÅND	
8		{84287780}		1					
9		84269082		2	FITTING	CONEXÃO	ACOPLAMIENTO	RACCORD	3300
					CONECTOR	ARMATUR	RACCORDO	FITTING	
10		73136636		3	WASHER	ARRUELA PLANA	ARANDELA	RONDELLE	131R
					ANILHA	UNTERLEGSCHEIBE	RONDELLA	FLADSKIVE	
11		4133510		1	THERMOSTAT	TERMOSTATO	TERMOSTATO	THERMOSTAT	096T
					TERMÓSTATO	THERMOSTAT	TERMOSTATO	TERMOSTAT	
12		87751830		1	TUBE, Upper	TUBO	TUBO	TUBE	195T
					TUBO	ROHR	TUBO	RØR	
13		9824050		2	O-RING, -021, 90 Duro, .926" ID x .070" Thk				
						O-RING	JUNTA TÓRICA	JOINT TORIQUE	055A
					O-RING	O-RING	ANELLO TOROIDALE	O-RING	
14		87734594		1	FITTING	CONEXÃO	ACOPLAMIENTO	RACCORD	3300
					CONECTOR	ARMATUR	RACCORDO	FITTING	
15		87739470		1	HOSE	MANGUEIRA	TUBO	FLEXIBLE	030M
					MANGUEIRA	SCHLAUCH	TUBO FLESSIBILE	SLANGE	
16		238-6018		4	O-RING, -018, 90 Duro, .739" ID x .070" Thk				
						O-RING	JUNTA TÓRICA	JOINT TORIQUE	055A
					O-RING	O-RING	ANELLO TOROIDALE	O-RING	
17		75283938		4	FITTING	CONEXÃO	ACOPLAMIENTO	RACCORD	3300
					CONECTOR	ARMATUR	RACCORDO	FITTING	
18		14457680		4	O-RING, -118, 70 Duro, .862" ID x .103" Thk				
						O-RING	JUNTA TÓRICA	JOINT TORIQUE	055A
					O-RING	O-RING	ANELLO TOROIDALE	O-RING	
19		627-8025		4	BOLT, Hex, M8 x 25, 10.9	PARAFUSO	PERNO	VIS	140B
					PARAFUSO	SCHRAUBE	BULLONE	BOLT	
20		10516671		6	LOCK WASHER	TRAVA DA ARRUELA	ARANDELA DE BLOQUE	RONDELLE FREIN	132R
					ANILHA DE RETENÇÃO	SICHERUNGSSCHEIBE	RONDELLA DI SICUREZ	LÅSESKIVE	
21		87739038		1	SUPPORT	SUPORTE	SOPORTE	SUPPORT	300S
					SUPORTE	STÜTZE	SUPPORTO	BESLAG	
22		87739470		1	HOSE	MANGUEIRA	TUBO	FLEXIBLE	030M
					MANGUEIRA	SCHLAUCH	TUBO FLESSIBILE	SLANGE	

06-01	19	p2	12/10

TRANSMISSION OIL COOLER - (TORQUE CONVERTER)
REFRIGERAÇÃO DO ÓLEO TRANSMISSÃO - (CONVERSOR DE TORQUE)
TRANSMISSION OIL COOLER - (TORQUE CONVERTER)
TRANSMISSION OIL COOLER - (TORQUE CONVERTER)

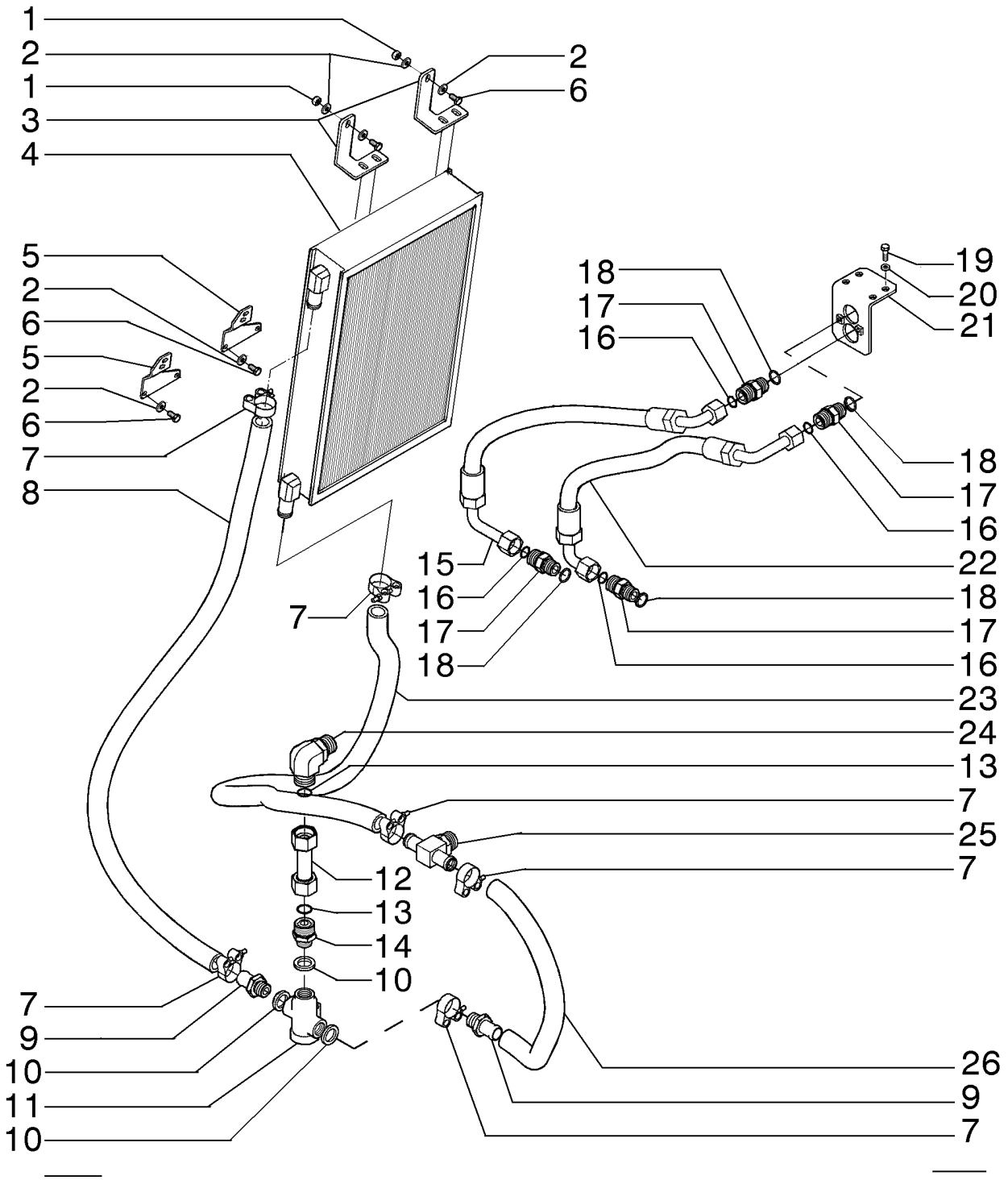

TRANSMISSION OIL COOLER - (TORQUE CONVERTER)
TRANSMISSION OIL COOLER - (TORQUE CONVERTER)
TRANSMISSION OIL COOLER - (TORQUE CONVERTER)
TRANSMISSION OIL COOLER - (TORQUE CONVERTER)

R	N	P.N.	MOD	Q	Description Denominação	Denominação Bezeichnung	Denominacion Descrizione	Description Beskrivelse	L.C.
23		**{84287781}**		1					
24		**76022765**		1	ELBOW COTOVELO	COTOVELO KNIESTÜCK	CODO GOMITO	COUDE VINKELRØR	085G
25		**84269532**		1	FITTING CONECTOR	CONEXÃO ARMATUR	ACOPLAMIENTO RACCORDO	RACCORD FITTING	3300
26		**{84287779}**		1					

06-01	20	p1	12/10

TRANSMISSION OIL DIPSTICK - (TORQUE CONVERTER)
VARETA DE NÍVEL ÓLEO TRANSMISSÃO - (CONVERSOR DE TORQUE)
VARILLA DEL NIVEL DE ACEITE DE LA TRANSMISION - (CONVERTIDOR DE PAR)
TRANSMISSION OIL DIPSTICK - (TORQUE CONVERTER)

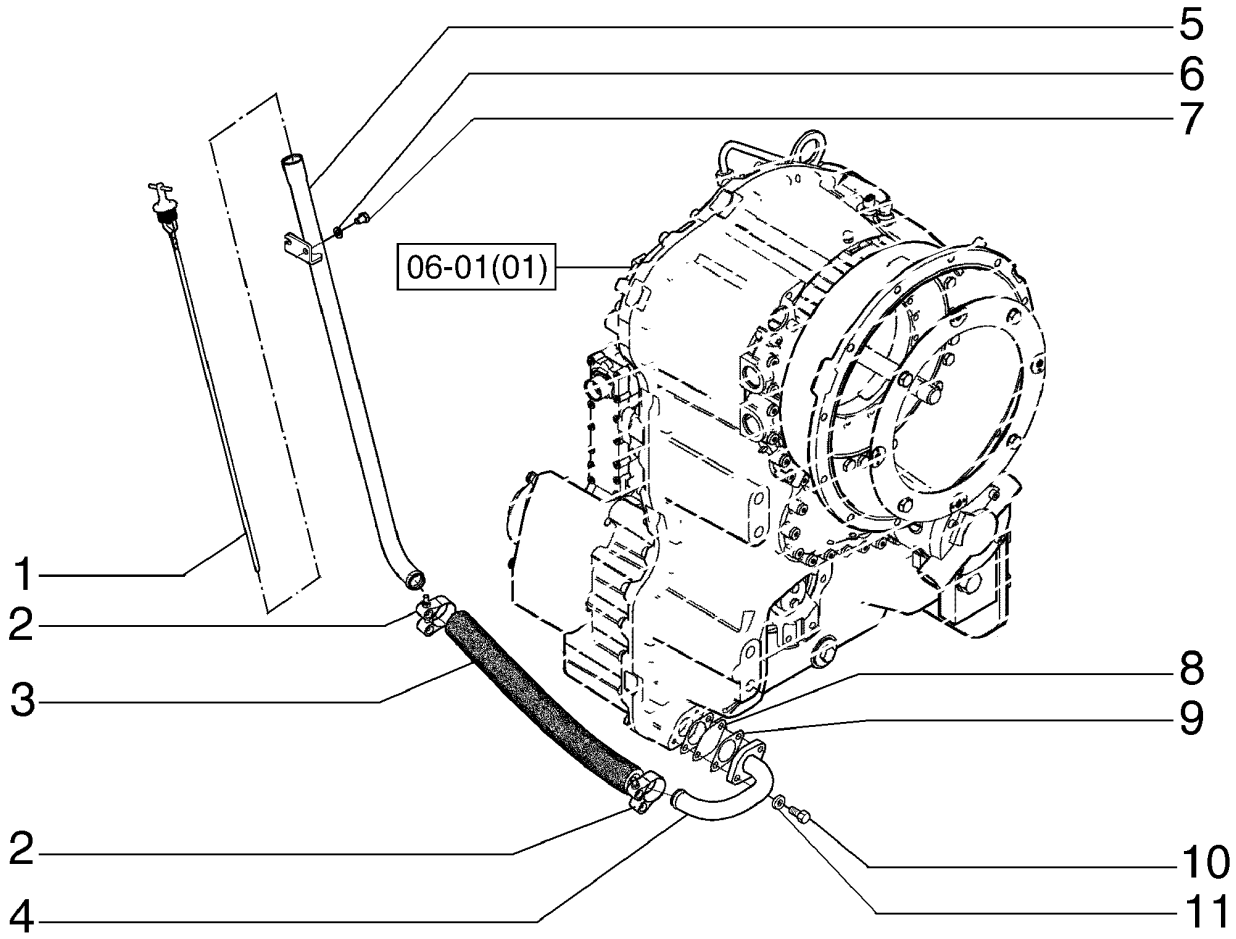

TRANSMISSION OIL DIPSTICK - (TORQUE CONVERTER)
TRANSMISSION OIL DIPSTICK - (TORQUE CONVERTER)
TRANSMISSION OIL DIPSTICK - (TORQUE CONVERTER)
TRANSMISSION OIL DIPSTICK - (TORQUE CONVERTER)

R	N	P.N.	MOD	Q	Description Denominação	Denominação Bezeichnung	Denominacion Descrizione	Description Beskrivelse	L.C.
1		87742441		1	DIPSTICK VARETA DE NÍVEL	HASTE DE NÍVEL MESSSTAB	VARILLA DE NIVEL ASTINA DI LIVELLO	JAUGE DE NIVEAU MÅLEPIND	091A
2		87372829		2	CLAMP BRAÇADEIRA	BRAÇADEIRA KLEMME	ABRAZADERA MORSETTO	COLLIER SPÆNDEBÅND	120M
3		84306349		1	HOSE ASSY. CONJUNTO DE MANGUE	CONJ. MANGUEIRA SCHLAUCHBAUGRUPPE	CONJUNTO DE TUBOS COMPLESS. TUBO FLES	ENSEMBLE DE FLEXIBLE SLANGEENHED	P457
4		84305299		1	HYD. TUBE TUBAGEM HIDRÁULICO	TUBO HIDRÁULICO HYDRAULIKLEITUNG	TUBO HIDRÁULICO TUBO IDRAULICO	TUYAU HYDRAULIQUE HYD. RØR	190T
5		84290002		1	DIPSTICK VARETA DE NÍVEL	HASTE DE NÍVEL MESSSTAB	VARILLA DE NIVEL ASTINA DI LIVELLO	JAUGE DE NIVEAU MÅLEPIND	091A
6		10516671		2	LOCK WASHER ANILHA DE RETENÇÃO	TRAVA DA ARRUELA SICHERUNGSSCHEIBE	ARANDELA DE BLOQUE RONDELLA DI SICUREZ	RONDELLE FREIN LÅSESKIVE	132R
7		16043031		2	BOLT, Hex, M8 x 12, 10.9, Full Thd PARAFUSO	PARAFUSO SCHRAUBE	PERNO BULLONE	VIS BOLT	140B
8		E135229		1	FILTER SCREEN FILTRO TELA	FILTRO TELA FILTERSIEB	PANTALLA DE FILTRO FILTRO A RETE	TAMIS-FILTRE FILTERSI	7440
9		8603281		2	GASKET JUNTA	JUNTA DICHTUNG	JUNTA GUARNIZIONE	JOINT PAKNING	123G
10		627-8025		2	BOLT, Hex, M8 x 25, 10.9 PARAFUSO	PARAFUSO SCHRAUBE	PERNO BULLONE	VIS BOLT	140B
11		12645031		2	WASHER, M8.45 x 21 x 3 Thk, HT ANILHA	ARRUELA PLANA UNTERLEGSCHEIBE	ARANDELA RONDELLA	RONDELLE FLADSKIVE	131R

06-01	21	p1	12/10

TRANSMISSION FILTER LINES - (TORQUE CONVERTER)
FILTRO DE ÓLEO TRANSMISSÃO - (CONVERSOR DE TORQUE)
TRANSMISSION FILTER LINES - (TORQUE CONVERTER)
TRANSMISSION FILTER LINES - (TORQUE CONVERTER)

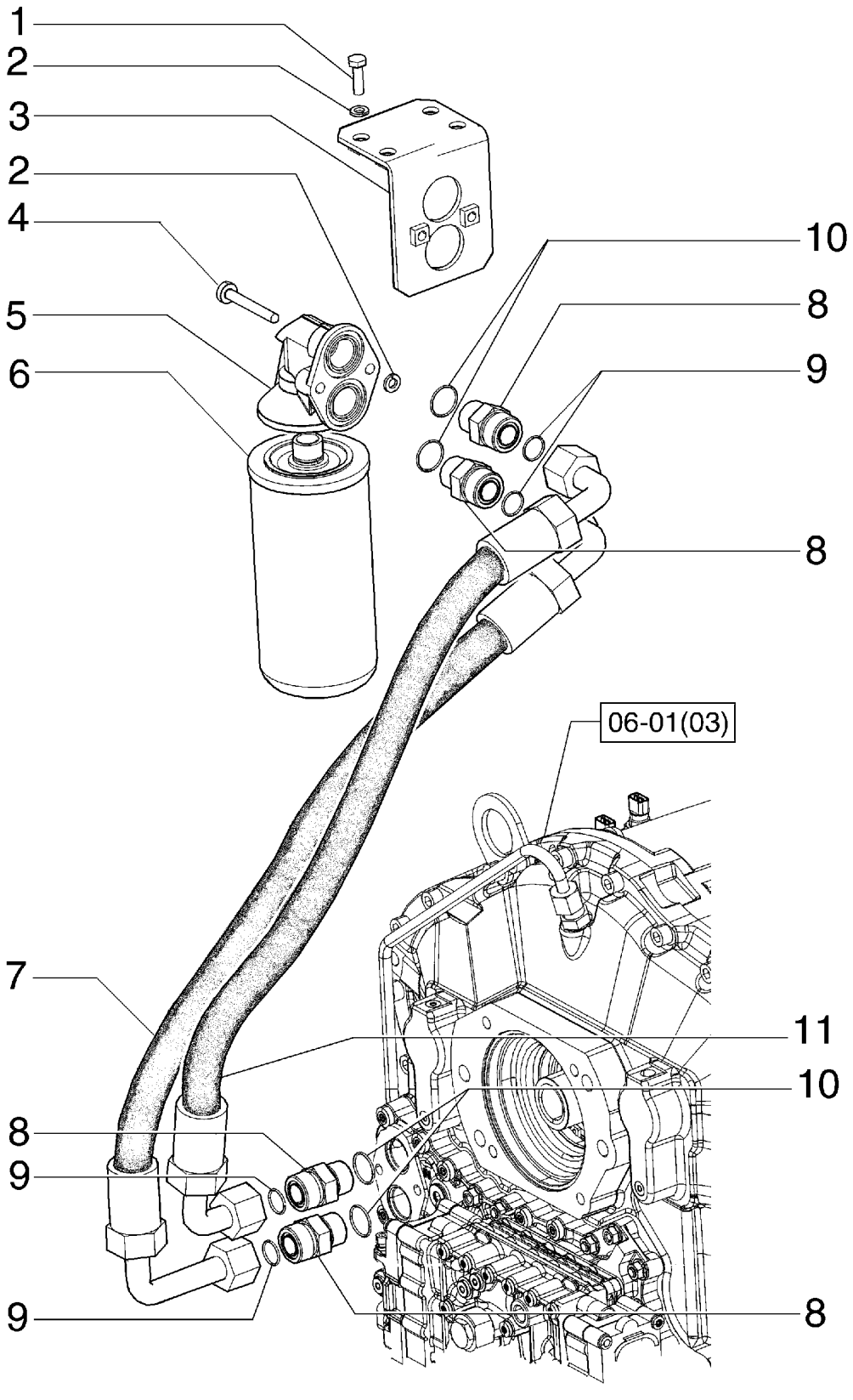

TRANSMISSION FILTER LINES - (TORQUE CONVERTER)
TRANSMISSION FILTER LINES - (TORQUE CONVERTER)
TRANSMISSION FILTER LINES - (TORQUE CONVERTER)
TRANSMISSION FILTER LINES - (TORQUE CONVERTER)

R	N	P.N.	MOD	Q	Description Denominação	Denominação Bezeichnung	Denominacion Descrizione	Description Beskrivelse	L.C.
1		627-8025		4	BOLT, Hex, M8 x 25, 10.9 PARAFUSO	PARAFUSO SCHRAUBE	PERNO BULLONE	VIS BOLT	140B
2		10516671		6	LOCK WASHER ANILHA DE RETENÇÃO	TRAVA DA ARRUELA SICHERUNGSSCHEIBE	ARANDELA DE BLOQUE RONDELLA DI SICUREZ	RONDELLE FREIN LÅSESKIVE	132R
3		87739038		1	SUPPORT SUPORTE	SUPORTE STÜTZE	SOPORTE SUPPORTO	SUPPORT BESLAG	300S
4		84122334		2	SCREW PARAFUSO	PARAFUSO SCHRAUBE	TORNILLO VITE	VIS SKRUE	040V
5		76081102		1	SUPPORT SUPORTE	SUPORTE STÜTZE	SOPORTE SUPPORTO	SUPPORT BESLAG	300S
6		87519452		1	HYDRAULIC OIL FILTER FILTRO DO ÓLEO HIDRÁ	FILTRO DE ÓLEO HIDRÁ HYDRAULIKÖLFILTER	FILTRO DE ACEITE HIDF FILTRO OLIO IDRAULIC	FILTRE A HUILE HYDR. HYDRAULIKOLIEFILTER	074F
7		87739470		1	HOSE MANGUEIRA	MANGUEIRA SCHLAUCH	TUBO TUBO FLESSIBILE	FLEXIBLE SLANGE	030M
8		75283938		4	FITTING CONECTOR	CONEXÃO ARMATUR	ACOPLAMIENTO RACCORDO	RACCORD FITTING	3300
9		238-6018		4	O-RING, -018, 90 Duro, .739" ID x .070" Thk O-RING	O-RING O-RING	JUNTA TÓRICA ANELLO TOROIDALE	JOINT TORIQUE O-RING	055A
10		14457680		4	O-RING, -118, 70 Duro, .862" ID x .103" Thk O-RING	O-RING O-RING	JUNTA TÓRICA ANELLO TOROIDALE	JOINT TORIQUE O-RING	055A
11		87739471		1	HOSE MANGUEIRA	MANGUEIRA SCHLAUCH	TUBO TUBO FLESSIBILE	FLEXIBLE SLANGE	030M

06-01	22	p1	12/10

TRANSMISSION CONTROL - (TORQUE CONVERTER)
CONTROLE DA TRANSMISSÃO - (CONVERSOR DE TORQUE)
TRANSMISSION CONTROL - (TORQUE CONVERTER)
TRANSMISSION CONTROL - (TORQUE CONVERTER)

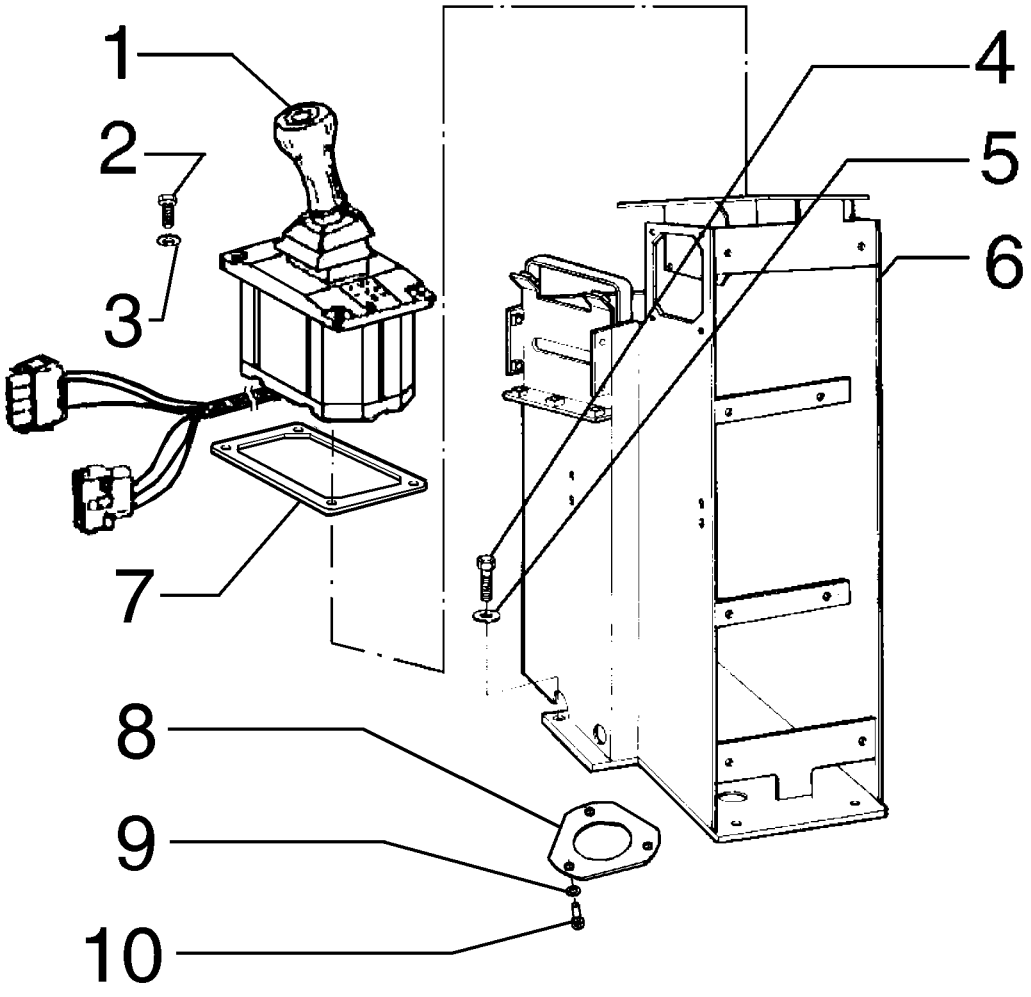

TRANSMISSION CONTROL - (TORQUE CONVERTER)
TRANSMISSION CONTROL - (TORQUE CONVERTER)
TRANSMISSION CONTROL - (TORQUE CONVERTER)
TRANSMISSION CONTROL - (TORQUE CONVERTER)

R	N	P.N.	MOD	Q	Description Denominação	Denominação Bezeichnung	Denominacion Descrizione	Description Beskrivelse	L.C.
1		8032400		1	SWITCH INTERRUPTOR	INTERRUPTOR SCHALTER	INTERRUPTOR INTERRUTTORE	CONTACTEUR KONTAKT	075I
2		10979421		4	BOLT, Hex, M6 x 10, 8.8, Full Thd PARAFUSO	PARAFUSO SCHRAUBE	PERNO BULLONE	VIS BOLT	140B
3		14496321		4	WASHER ANILHA	ARRUELA PLANA UNTERLEGSCHEIBE	ARANDELA RONDELLA	RONDELLE FLADSKIVE	131R
4		11113231		4	SCREW, Hex, M12 x 50, 10.9 PARAFUSO	PARAFUSO SCHRAUBE	TORNILLO VITE	VIS SKRUE	040V
5		14496731		4	WASHER, M12 x 24 x 2.5 Thk ANILHA	ARRUELA PLANA UNTERLEGSCHEIBE	ARANDELA RONDELLA	RONDELLE FLADSKIVE	131R
6		87737623		1	CONSOLE CONSOLA	CONSOLE KONSOLE	CONSOLA CONSOLE	CONSOLE KONSOL	080M
7		87737470		1	PLATE CHAPA	PLACA PLATTE	PLACA PIASTRA	PLAQUE PLADE	105P
8		87738701		1	PLATE CHAPA	PLACA PLATTE	PLACA PIASTRA	PLAQUE PLADE	105P
9		864-5016		3	SCREW, Hex Soc Hd, M5 x 16, 8.8 PARAFUSO	PARAFUSO SCHRAUBE	TORNILLO VITE	VIS SKRUE	040V
10		11195471		3	LOCK WASHER ANILHA DE RETENÇÃO	TRAVA DA ARRUELA SICHERUNGSSCHEIBE	ARANDELA DE BLOQUE RONDELLA DI SICUREZ	RONDELLE FREIN LÅSESKIVE	132R

06-02	01	p1	12/10

TRANSMISSION ASSY - (DIRECT DRIVE)
TRANSMISSÃO COMPLETA - (TRANSMISSÃO DIRETA)
TRANSMISSION ASSY - (DIRECT DRIVE)
TRANSMISSION ASSY - (DIRECT DRIVE)

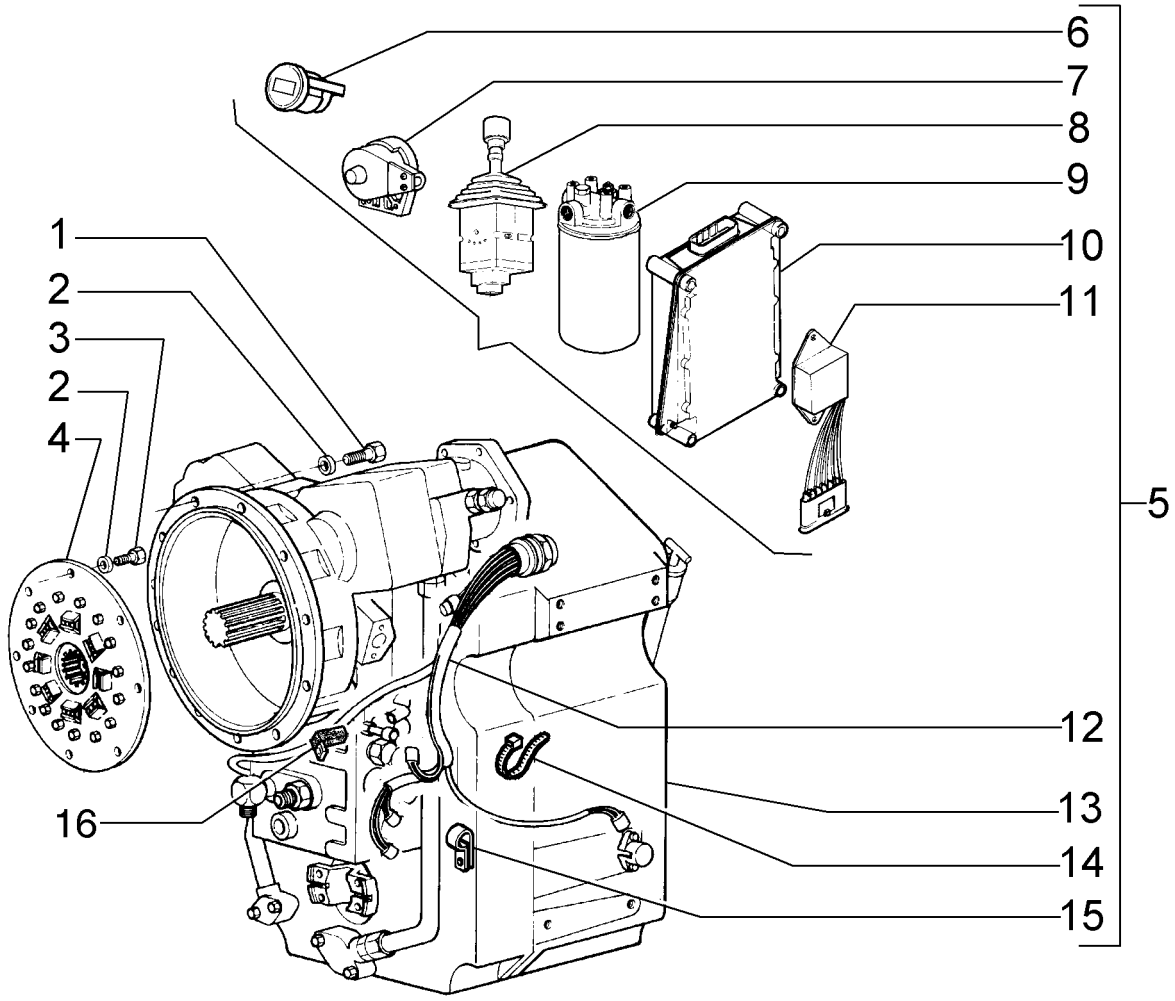

TRANSMISSION ASSY - (DIRECT DRIVE)
TRANSMISSION ASSY - (DIRECT DRIVE)
TRANSMISSION ASSY - (DIRECT DRIVE)
TRANSMISSION ASSY - (DIRECT DRIVE)

R	N	P.N.	MOD	Q	Description Denominação	Denominação Bezeichnung	Denominacion Descrizione	Description Beskrivelse	L.C.
1		11106631		12	BOLT, Hex, M10 x 35, 10.9, Full Thd				
						PARAFUSO	PERNO	VIS	140B
					PARAFUSO	SCHRAUBE	BULLONE	BOLT	
2		70930370		20	WASHER	ARRUELA PLANA	ARANDELA	RONDELLE	131R
					ANILHA	UNTERLEGSCHEIBE	RONDELLA	FLADSKIVE	
3		11106231		8	SCREW, Hex, M10 x 25, 10.9, Full Thd				
						PARAFUSO	TORNILLO	VIS	040V
					PARAFUSO	SCHRAUBE	VITE	SKRUE	
4		75249578		1	DAMPER	AMORTECEDOR DE VIBI	AMORTIGUADOR	AMORTISSEUR	164S
					AMORTECEDOR	DÄMPFER	AMMORTIZZATORE	SVINGNINGSDÆMPER	
5		73161232		1	TRANSMISSION	TRANSMISSÃO	TRANSMISIÓN	TRANSMISSION	030C
					TRANSMISSÃO	GETRIEBE	TRASMISSIONE; CAMBI(	TRANSMISSION	
6	1	73162493		1	INDICATOR, Gear	INDICADOR	INDICADOR	INDICATEUR	087S
					INDICADOR	ANZEIGE	INDICATORE	INDIKATOR	
7	2	73162489		1	SENSOR	SENSOR	SENSOR	CAPTEUR	608S
					SENSOR	SENSOR	SENSORE	FØLER	
8	3	73162490		1	LEVER, Control	ALAVANCA	PALANCA	LEVIER	045L
					ALAVANCA	HEBEL	LEVA	ARM	
9	4	73161226		1	FILTER	FILTRO	FILTRO	FILTRE	065F
					FILTRO	FILTER	FILTRO	FILTER	
10	5	73162491		1	CONTROL VALVE	VÁLVULA CONTROLE	VÁLVULA DE CONTROL	DISTRIBUTEUR	083D
					VÁLVULA DE CONTROL(	STEUERVENTIL	DISTRIBUTORE IDRAULI	STYREVENTIL	
11	5	73162492		1	CONTROL	COMANDO	CONTROL	COMMANDE	189C
					CONTROLO	BEDIENELEMENT	COMANDO	KONTROL	
12	6	75312856		1	CABLE ASSY.	CABO CONJUNTO	CABLE (CONJUNTO)	CABLE (ASSEMBLE)	P494
					CABO CONJUNTO	KABEL (KPLT.)	CAVO, COMPLESSIVO	CABLE ASSY.	
13		75312851		1	GEARBOX	CAIXA DE MUDANÇA	CAJA DE TRANSMISIÓN	BOITE DE VITESSES	530S
					CAIXA DE VELOCIDADES	GETRIEBE	SCATOLA INGRANAGGI	GEARKASSE	
14		75312858		6	STRAP	TIRA	BANDA	BRIDE	532B
					BANDA	BAND	FASCETTA	STROP	
15		75312857		1	STRAP	TIRA	BANDA	BRIDE	532B
					BANDA	BAND	FASCETTA	STROP	
16		75324136		2	COVER	COBERTURA	CUBIERTA	COUVERCLE	265C
					COBERTURA	ABDECKUNG	COPERCHIO	DÆKSEL	

(1) Page 04-12
(2) Page 06-23
(3) Page 06-24
(4) Page 06-21
(5) Page 04-13
(6) Page 04-06

06-02	02	p1	12/10

TRANSMISSION, PTO - (DIRECT DRIVE)
TRANSMISSÃO, TOMADA DE FORÇA - (TRANSMISSÃO DIRETA)
TRANSMISSION, PTO - (DIRECT DRIVE)
TRANSMISSION, PTO - (DIRECT DRIVE)

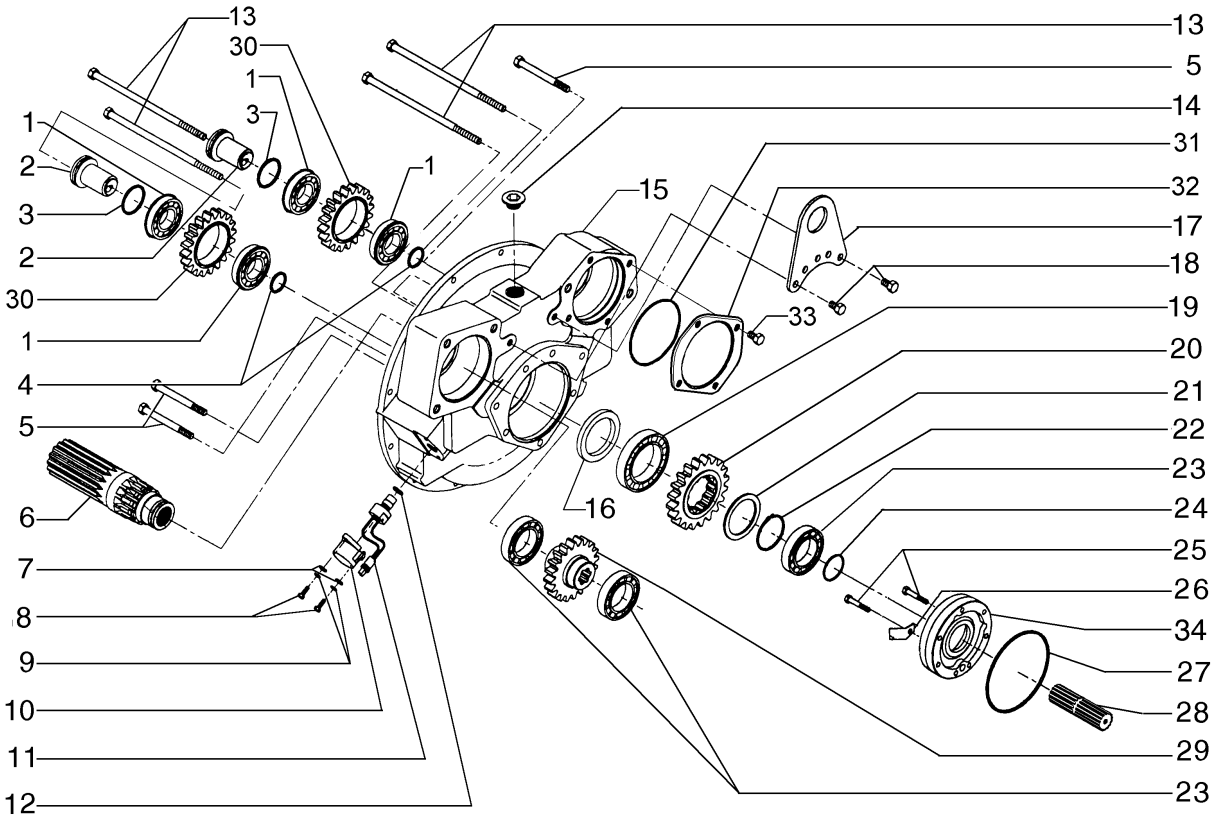

TRANSMISSION, PTO - (DIRECT DRIVE)
TRANSMISSION, PTO - (DIRECT DRIVE)
TRANSMISSION, PTO - (DIRECT DRIVE)
TRANSMISSION, PTO - (DIRECT DRIVE)

R	N	P.N.	MOD	Q	Description Denominação	Denominação Bezeichnung	Denominacion Descrizione	Description Beskrivelse	L.C.
1		75312842		2	BEARING ROLAMENTO	ROLAMENTO LAGER	COJINETE CUSCINETTO	ROULEMENT LEJE	0600
2		75289379		2	SHAFT VEIO	EIXO WELLE	EJE ALBERO	ARBRE AKSEL	016A
3		75288494		2	O-RING O-RING	O-RING O-RING	JUNTA TÓRICA ANELLO TOROIDALE	JOINT TORIQUE O-RING	055A
4		75288493		2	O-RING O-RING	O-RING O-RING	JUNTA TÓRICA ANELLO TOROIDALE	JOINT TORIQUE O-RING	055A
5		75312845		3	SCREW PARAFUSO	PARAFUSO SCHRAUBE	TORNILLO VITE	VIS SKRUE	040V
6		75289383		1	SHAFT VEIO	EIXO WELLE	EJE ALBERO	ARBRE AKSEL	016A
7		75289387		2	WASHER ANILHA	ARRUELA PLANA UNTERLEGSCHEIBE	ARANDELA RONDELLA	RONDELLE FLADSKIVE	131R
8		75312825		2	BOLT PARAFUSO	PARAFUSO SCHRAUBE	PERNO BULLONE	VIS BOLT	140B
9		75289386		2	WASHER ANILHA	ARRUELA PLANA UNTERLEGSCHEIBE	ARANDELA RONDELLA	RONDELLE FLADSKIVE	131R
10		75288496		1	COVER COBERTURA	COBERTURA ABDECKUNG	CUBIERTA COPERCHIO	COUVERCLE DÆKSEL	265C
11		75289384		1	SENSOR SENSOR	SENSOR SENSOR	SENSOR SENSORE	CAPTEUR FØLER	608S
12		75288425		1	O-RING O-RING	O-RING O-RING	JUNTA TÓRICA ANELLO TOROIDALE	JOINT TORIQUE O-RING	055A
13		75312844		4	SCREW PARAFUSO	PARAFUSO SCHRAUBE	TORNILLO VITE	VIS SKRUE	040V
14		75289388		1	PLUG TAMPÃO	BUJÃO STOPFEN	TAPÓN TAPPO	BOUCHON PROP	050T
15		75289378		1	CASE CAIXA	ESTOJO GEHÄUSE	ESTUCHE CASSA; SCATOLA	CARTER KASSE	101A
16		75287702		1	RUBBER SEAL JUNTAS	VEDAÇÃO DE BORRACH GUMMIDICHTUNG	JUNTA DE GOMA GUARNIZIONE DI GOMM	JOINT EN CAOUTCHOU GUMMITÆTNING	122G
17		75289392		1	HANDLE PEGA	MANILHA GRIFF	MANECILLA MANIGLIA	POIGNEE HÅNDTAG	020M
18		75312846		2	SCREW PARAFUSO	PARAFUSO SCHRAUBE	TORNILLO VITE	VIS SKRUE	040V
19		75288479		1	BEARING ASSY CHUMACEIRA	CONJUNTO DO ROLAME LAGERBAURUPPE	CONJUNTO DE COJINET COMPLESSIVO CUSCINI	ROULEMENT LEJESAMLING	341C
20		75289382		1	GEAR ENGRENAGEM	ENGRENAGEM ZAHNRAD	ENGRANAJE INGRANAGGIO	PIGNON TANDHJUL	050I
21		75288476		1	RING ANEL	ANEL RING	ANILLO ANELLO	ANNEAU RING	045A
22		75288477		1	SNAP RING ANEL	ANEL DE PRESSÃO SPRENGRING	ANILLO DE RESORTE ANELLO ELASTICO	ANNEAU D'ARRET LÅSERING	054A
23		75288480		3	BALL BEARING ROLAMENTO DE ESFER	ROLAMENTO ESFÉRICO KUGELLAGER	RODAMIENTO DE BOLA CUSCINETTO A SFERE	ROULEMENT A BILLES KUGLELEJE	343C
24		75288424		1	GASKET JUNTA	JUNTA DICHTUNG	JUNTA GUARNIZIONE	JOINT PAKNING	123G

06-02	02	p2	12/10

TRANSMISSION, PTO - (DIRECT DRIVE)
TRANSMISSÃO, TOMADA DE FORÇA - (TRANSMISSÃO DIRETA)
TRANSMISSION, PTO - (DIRECT DRIVE)
TRANSMISSION, PTO - (DIRECT DRIVE)

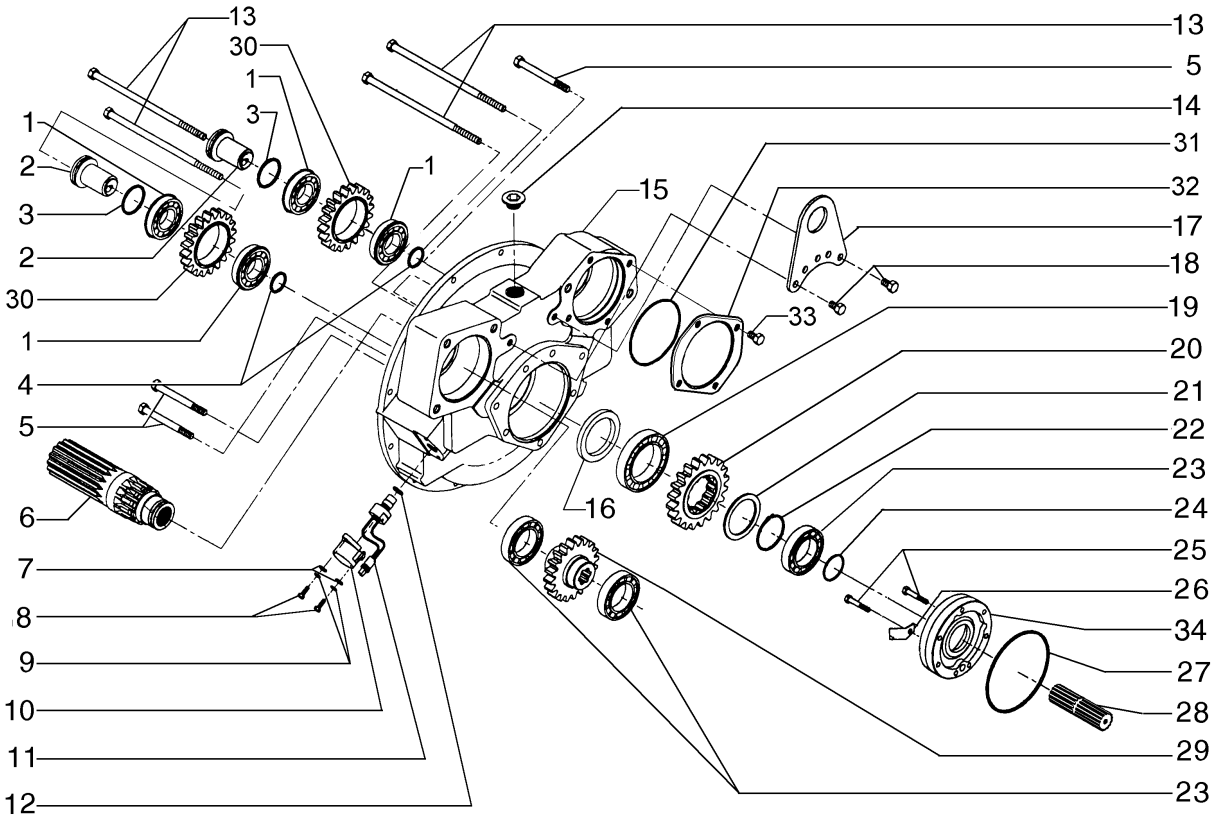

TRANSMISSION, PTO - (DIRECT DRIVE)
TRANSMISSION, PTO - (DIRECT DRIVE)
TRANSMISSION, PTO - (DIRECT DRIVE)
TRANSMISSION, PTO - (DIRECT DRIVE)

R	N	P.N.	MOD	Q	Description Denominação	Denominação Bezeichnung	Denominacion Descrizione	Description Beskrivelse	L.C.
25		75289391		7	SCREW PARAFUSO	PARAFUSO SCHRAUBE	TORNILLO VITE	VIS SKRUE	040V
26		75289395		1	DEFLECTOR DEFLECTOR	DEFLETOR ABWEISER	DEFLECTOR DEFLETTORE	DEFLECTEUR AFLEDEPLADE	020D
27		75287701		1	O-RING O-RING	O-RING O-RING	JUNTA TÓRICA ANELLO TOROIDALE	JOINT TORIQUE O-RING	055A
28		75289394		1	SHAFT VEIO	EIXO WELLE	EJE ALBERO	ARBRE AKSEL	016A
29		75289380		1	GEAR ENGRENAGEM	ENGRENAGEM ZAHNRAD	ENGRANAJE INGRANAGGIO	PIGNON TANDHJUL	050I
30		75289381		2	GEAR ENGRENAGEM	ENGRENAGEM ZAHNRAD	ENGRANAJE INGRANAGGIO	PIGNON TANDHJUL	050I
31		75288503		1	O-RING O-RING	O-RING O-RING	JUNTA TÓRICA ANELLO TOROIDALE	JOINT TORIQUE O-RING	055A
32		75289377		1	COVER COBERTURA	COBERTURA ABDECKUNG	CUBIERTA COPERCHIO	COUVERCLE DÆKSEL	265C
33		75312855		1	SCREW PARAFUSO	PARAFUSO SCHRAUBE	TORNILLO VITE	VIS SKRUE	040V
34		75288484		1	SUPPORT SUPORTE	SUPORTE STÜTZE	SOPORTE SUPPORTO	SUPPORT BESLAG	300S

TRANSMISSION, SPEED SHAFTS - (DIRECT DRIVE)
TRANSMISSÃO, EIXOS DE VELOCIDADES - (TRANSMISSÃO DIRETA)
TRANSMISSION, SPEED SHAFTS - (DIRECT DRIVE)
TRANSMISSION, SPEED SHAFTS - (DIRECT DRIVE)

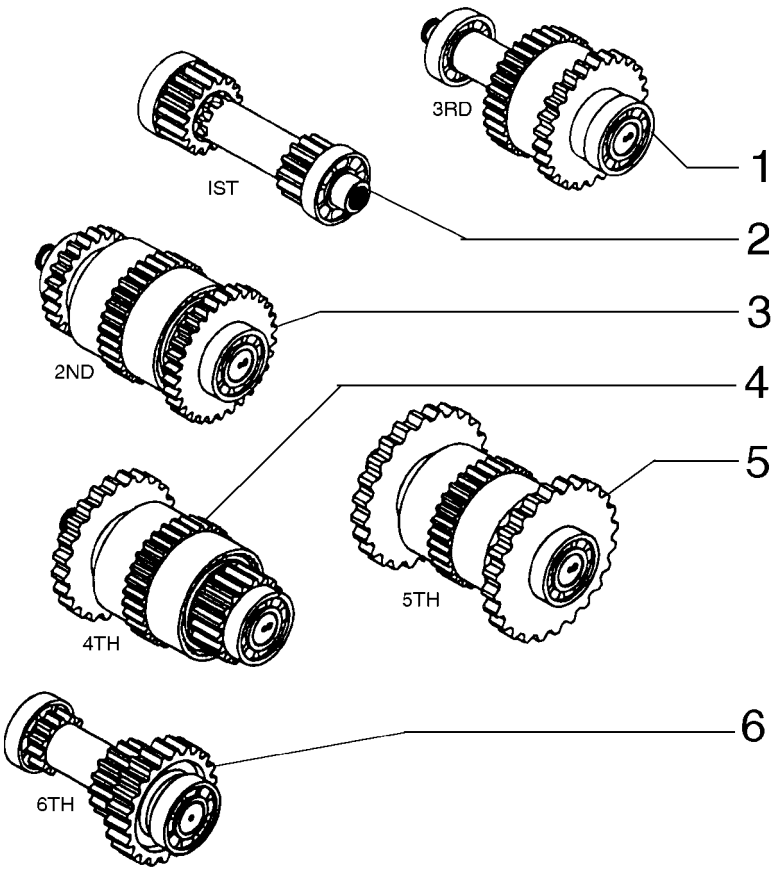

TRANSMISSION, SPEED SHAFTS - (DIRECT DRIVE)
TRANSMISSION, SPEED SHAFTS - (DIRECT DRIVE)
TRANSMISSION, SPEED SHAFTS - (DIRECT DRIVE)
TRANSMISSION, SPEED SHAFTS - (DIRECT DRIVE)

R	N	P.N.	MOD	Q	Description Denominação	Denominação Bezeichnung	Denominacion Descrizione	Description Beskrivelse	L.C.
1	1	**75289404**		1	SHAFT VEIO	EIXO WELLE	EJE ALBERO	ARBRE AKSEL	016A
2	2	**75289396**		1	SHAFT VEIO	EIXO WELLE	EJE ALBERO	ARBRE AKSEL	016A
3	3	**75289400**		1	SHAFT VEIO	EIXO WELLE	EJE ALBERO	ARBRE AKSEL	016A
4	4	**75289407**		1	SHAFT VEIO	EIXO WELLE	EJE ALBERO	ARBRE AKSEL	016A
5	5	**75289412**		1	SHAFT VEIO	EIXO WELLE	EJE ALBERO	ARBRE AKSEL	016A
6	6	**75289414**		1	SHAFT VEIO	EIXO WELLE	EJE ALBERO	ARBRE AKSEL	016A

(1) Page 06-06
(2) Page 06-04
(3) Page 06-08
(4) Page 06-05
(5) Page 06-07
(6) Page 06-09

TRANSMISSION, SPEED SHAFTS - (DIRECT DRIVE)
TRANSMISSÃO, EIXOS DE VELOCIDADES - (TRANSMISSÃO DIRETA)
TRANSMISSION, SPEED SHAFTS - (DIRECT DRIVE)
TRANSMISSION, SPEED SHAFTS - (DIRECT DRIVE)

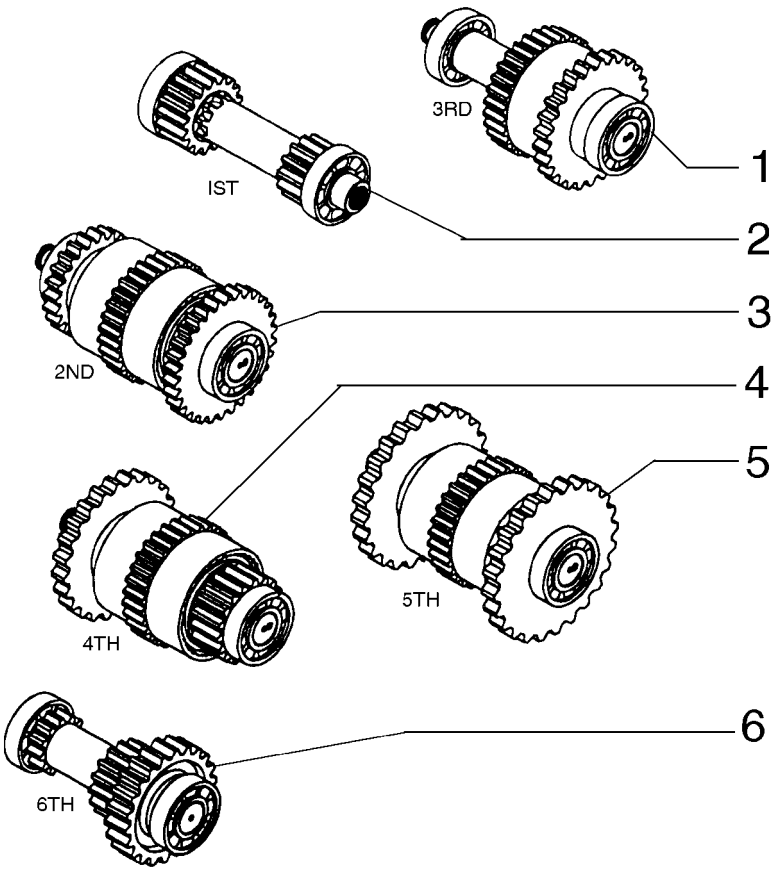

TRANSMISSION, SPEED SHAFTS - (DIRECT DRIVE)
TRANSMISSION, SPEED SHAFTS - (DIRECT DRIVE)
TRANSMISSION, SPEED SHAFTS - (DIRECT DRIVE)
TRANSMISSION, SPEED SHAFTS - (DIRECT DRIVE)

R	N	P.N.	MOD	Q	Description Denominação	Denominação Bezeichnung	Denominacion Descrizione	Description Beskrivelse	L.C.
1	1	**75289404**		1	SHAFT VEIO	EIXO WELLE	EJE ALBERO	ARBRE AKSEL	016A
2	2	**75289396**		1	SHAFT VEIO	EIXO WELLE	EJE ALBERO	ARBRE AKSEL	016A
3	3	**75289400**		1	SHAFT VEIO	EIXO WELLE	EJE ALBERO	ARBRE AKSEL	016A
4	4	**75289407**		1	SHAFT VEIO	EIXO WELLE	EJE ALBERO	ARBRE AKSEL	016A
5	5	**75289412**		1	SHAFT VEIO	EIXO WELLE	EJE ALBERO	ARBRE AKSEL	016A
6	6	**75289414**		1	SHAFT VEIO	EIXO WELLE	EJE ALBERO	ARBRE AKSEL	016A

(1) Page 06-06
(2) Page 06-04
(3) Page 06-08
(4) Page 06-05
(5) Page 06-07
(6) Page 06-09

06-02	04	p1	12/10

TRANSMISSION, 1ST SHAFT - (DIRECT DRIVE)
TRANSMISSÃO, 1º EIXO - (TRANSMISSÃO DIRETA)
TRANSMISSION, 1ST SHAFT - (DIRECT DRIVE)
TRANSMISSION, 1ST SHAFT - (DIRECT DRIVE)

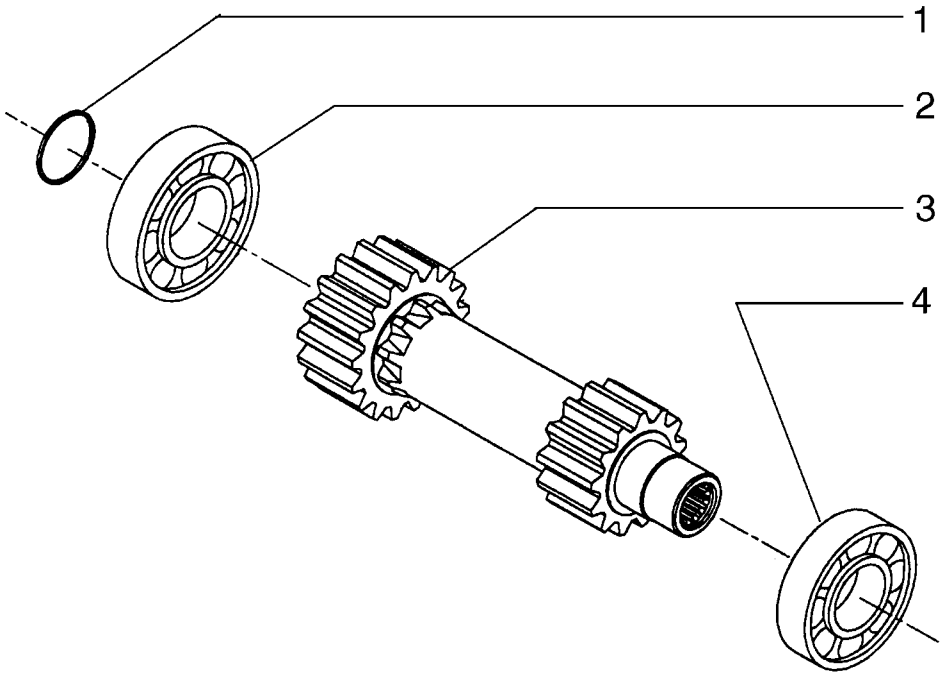

TRANSMISSION, 1ST SHAFT - (DIRECT DRIVE)
TRANSMISSION, 1ST SHAFT - (DIRECT DRIVE)
TRANSMISSION, 1ST SHAFT - (DIRECT DRIVE)
TRANSMISSION, 1ST SHAFT - (DIRECT DRIVE)

R	N	P.N.	MOD	Q	Description Denominação	Denominação Bezeichnung	Denominacion Descrizione	Description Beskrivelse	L.C.
1		75288424		1	GASKET JUNTA	JUNTA DICHTUNG	JUNTA GUARNIZIONE	JOINT PAKNING	123G
2		75289399		1	BEARING ASSY CHUMACEIRA	CONJUNTO DO ROLAME LAGERBAURUPPE	CONJUNTO DE COJINET COMPLESSIVO CUSCINI	ROULEMENT LEJESAMLING	341C
3		75289398		1	SHAFT VEIO	EIXO WELLE	EJE ALBERO	ARBRE AKSEL	016A
4		75288486		1	BEARING ASSY CHUMACEIRA	CONJUNTO DO ROLAME LAGERBAURUPPE	CONJUNTO DE COJINET COMPLESSIVO CUSCINI	ROULEMENT LEJESAMLING	341C

06-02	05	p1	12/10

TRANSMISSION, 2ND SHAFT - (DIRECT DRIVE)
TRANSMISSÃO, 2º. EIXO - (TRANSMISSÃO DIRETA)
TRANSMISSION, 2ND SHAFT - (DIRECT DRIVE)
TRANSMISSION, 2ND SHAFT - (DIRECT DRIVE)

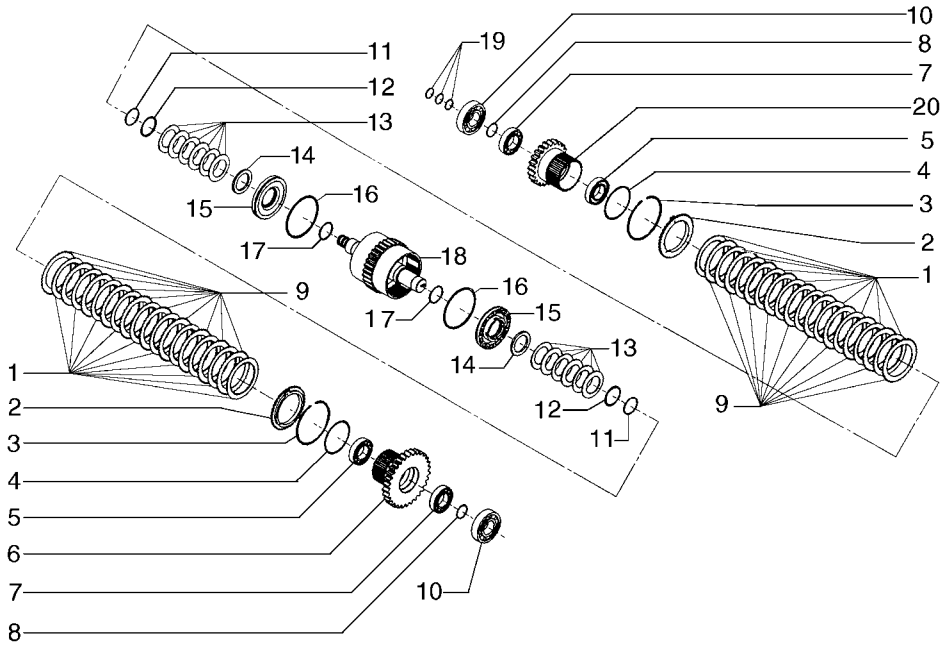

TRANSMISSION, 2ND SHAFT - (DIRECT DRIVE)
TRANSMISSION, 2ND SHAFT - (DIRECT DRIVE)
TRANSMISSION, 2ND SHAFT - (DIRECT DRIVE)
TRANSMISSION, 2ND SHAFT - (DIRECT DRIVE)

R	N	P.N.	MOD	Q	Description Denominação	Denominação Bezeichnung	Denominacion Descrizione	Description Beskrivelse	L.C.
1		75287708		20	DISC DISCO	DISCO SCHEIBE	DISCO DISCO	DISQUE NAV	060D
2		75287707		2	PLATE CHAPA	PLACA PLATTE	PLACA PIASTRA	PLAQUE PLADE	105P
3		75288490		2	SNAP RING ANEL	ANEL DE PRESSÃO SPRENGRING	ANILLO DE RESORTE ANELLO ELASTICO	ANNEAU D'ARRET LÅSERING	054A
4		75287755		2	O-RING O-RING	O-RING O-RING	JUNTA TÓRICA ANELLO TOROIDALE	JOINT TORIQUE O-RING	055A
5		75288885		2	BEARING ASSY CHUMACEIRA	CONJUNTO DO ROLAME LAGERBAURUPPE	CONJUNTO DE COJINET COMPLESSIVO CUSCINI	ROULEMENT LEJESAMLING	341C
6		75287722		1	GEAR ENGRENAGEM	ENGRENAGEM ZAHNRAD	ENGRANAJE INGRANAGGIO	PIGNON TANDHJUL	050I
7		75287715		2	BEARING ASSY CHUMACEIRA	CONJUNTO DO ROLAME LAGERBAURUPPE	CONJUNTO DE COJINET COMPLESSIVO CUSCINI	ROULEMENT LEJESAMLING	341C
8		75288894		2	SNAP RING ANEL	ANEL DE PRESSÃO SPRENGRING	ANILLO DE RESORTE ANELLO ELASTICO	ANNEAU D'ARRET LÅSERING	054A
9		75312847		20	CLUTCH PLATE DISCO DE EMBRAIAGEM	DISCO CONDUZ EMBRE KUPPLUNGSSCHEIBE	PLACA DE EMBRAGUE. DISCO FRIZIONE	DISQUE D'EMBRAYAGE KOBLINGSNAV	062D
10		75288486		2	BEARING ASSY CHUMACEIRA	CONJUNTO DO ROLAME LAGERBAURUPPE	CONJUNTO DE COJINET COMPLESSIVO CUSCINI	ROULEMENT LEJESAMLING	341C
11		75287751		2	LOCKING RING ANEL DE SEGURANÇA	ANEL-TRAVA SICHERUNGSRING	ANILLO DE BLOQUEO ANELLO DI BLOCCAGGI	BAGUE DE BLOCAGE LÅSESKIVE	051A
12		75289402		2	SNAP RING ANEL	ANEL DE PRESSÃO SPRENGRING	ANILLO DE RESORTE ANELLO ELASTICO	ANNEAU D'ARRET LÅSERING	054A
13		75287753		12	SPRING MOLA	MOLA FEDER	RESORTE MOLLA	RESSORT FJEDER	100M
14		75287752		2	RING ANEL	ANEL RING	ANILLO ANELLO	ANNEAU RING	045A
15		75287712		2	PLUNGER ÊMBOLO	ÊMBOLO PLUNGER	ÉMBOLO PISTONCINO; STANTUFI	PLONGEUR STEMPEL	130P
16		75288896		2	RUBBER SEAL JUNTAS	VEDAÇÃO DE BORRACH GUMMIDICHTUNG	JUNTA DE GOMA GUARNIZIONE DI GOMM	JOINT EN CAOUTCHOU GUMMITÆTNING	122G
17		75287711		2	O-RING O-RING	O-RING O-RING	JUNTA TÓRICA ANELLO TOROIDALE	JOINT TORIQUE O-RING	055A
18		75289401		1	SHAFT VEIO	EIXO WELLE	EJE ALBERO	ARBRE AKSEL	016A
19		75287720		3	O-RING O-RING	O-RING O-RING	JUNTA TÓRICA ANELLO TOROIDALE	JOINT TORIQUE O-RING	055A
20		75289403		1	GEAR ENGRENAGEM	ENGRENAGEM ZAHNRAD	ENGRANAJE INGRANAGGIO	PIGNON TANDHJUL	050I

06-02	06	p1	12/10

TRANSMISSION, 3RD SHAFT - (DIRECT DRIVE)
TRANSMISSÃO, 3º. EIXO - (TRANSMISSÃO DIRETA)
TRANSMISSION, 3RD SHAFT - (DIRECT DRIVE)
TRANSMISSION, 3RD SHAFT - (DIRECT DRIVE)

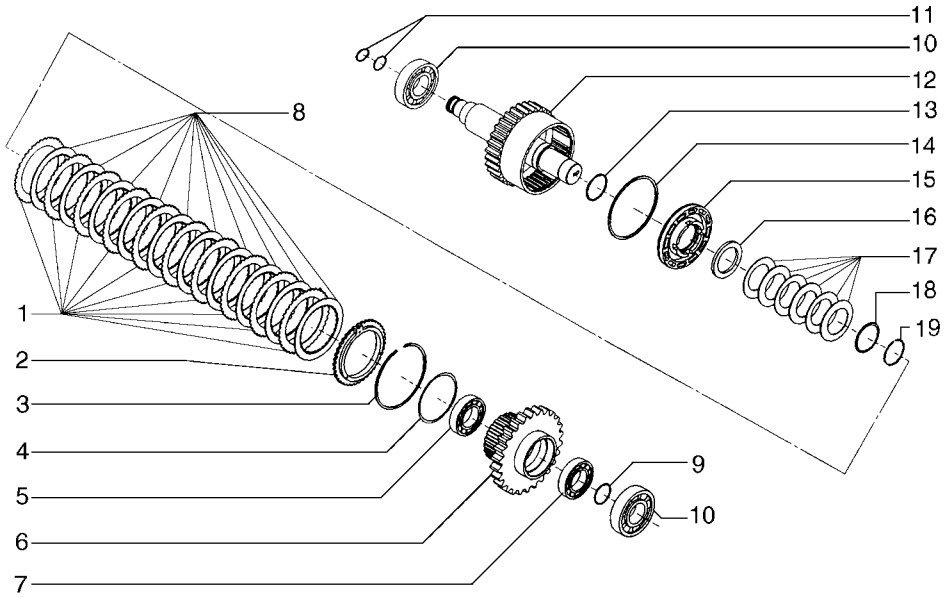

TRANSMISSION, 3RD SHAFT - (DIRECT DRIVE)
TRANSMISSION, 3RD SHAFT - (DIRECT DRIVE)
TRANSMISSION, 3RD SHAFT - (DIRECT DRIVE)
TRANSMISSION, 3RD SHAFT - (DIRECT DRIVE)

R	N	P.N.	MOD	Q	Description Denominação	Denominação Bezeichnung	Denominacion Descrizione	Description Beskrivelse	L.C.
1		75287708		10	DISC DISCO	DISCO SCHEIBE	DISCO DISCO	DISQUE NAV	060D
2		75287707		1	PLATE CHAPA	PLACA PLATTE	PLACA PIASTRA	PLAQUE PLADE	105P
3		75288490		1	SNAP RING ANEL	ANEL DE PRESSÃO SPRENGRING	ANILLO DE RESORTE ANELLO ELASTICO	ANNEAU D'ARRET LÅSERING	054A
4		75287755		1	O-RING O-RING	O-RING O-RING	JUNTA TÓRICA ANELLO TOROIDALE	JOINT TORIQUE O-RING	055A
5		75288885		1	BEARING ASSY CHUMACEIRA	CONJUNTO DO ROLAME LAGERBAURUPPE	CONJUNTO DE COJINET COMPLESSIVO CUSCINI	ROULEMENT LEJESAMLING	341C
6		75289406		1	GEAR ENGRENAGEM	ENGRENAGEM ZAHNRAD	ENGRANAJE INGRANAGGIO	PIGNON TANDHJUL	050I
7		75287715		1	BEARING ASSY CHUMACEIRA	CONJUNTO DO ROLAME LAGERBAURUPPE	CONJUNTO DE COJINET COMPLESSIVO CUSCINI	ROULEMENT LEJESAMLING	341C
8		75312847		10	CLUTCH PLATE DISCO DE EMBRAIAGEM	DISCO CONDUZ EMBRE KUPPLUNGSSCHEIBE	PLACA DE EMBRAGUE. DISCO FRIZIONE	DISQUE D'EMBRAYAGE KOBLINGSNAV	062D
9		75288894		1	SNAP RING ANEL	ANEL DE PRESSÃO SPRENGRING	ANILLO DE RESORTE ANELLO ELASTICO	ANNEAU D'ARRET LÅSERING	054A
10		75288486		2	BEARING ASSY CHUMACEIRA	CONJUNTO DO ROLAME LAGERBAURUPPE	CONJUNTO DE COJINET COMPLESSIVO CUSCINI	ROULEMENT LEJESAMLING	341C
11		75287720		2	O-RING O-RING	O-RING O-RING	JUNTA TÓRICA ANELLO TOROIDALE	JOINT TORIQUE O-RING	055A
12		75289405		1	SHAFT VEIO	EIXO WELLE	EJE ALBERO	ARBRE AKSEL	016A
13		75287711		1	O-RING O-RING	O-RING O-RING	JUNTA TÓRICA ANELLO TOROIDALE	JOINT TORIQUE O-RING	055A
14		75288896		1	RUBBER SEAL JUNTAS	VEDAÇÃO DE BORRACH GUMMIDICHTUNG	JUNTA DE GOMA GUARNIZIONE DI GOMM	JOINT EN CAOUTCHOU GUMMITÆTNING	122G
15		75287712		1	PLUNGER ÊMBOLO	ÊMBOLO PLUNGER	ÉMBOLO PISTONCINO; STANTUFI	PLONGEUR STEMPEL	130P
16		75287752		1	RING ANEL	ANEL RING	ANILLO ANELLO	ANNEAU RING	045A
17		75287753		6	SPRING MOLA	MOLA FEDER	RESORTE MOLLA	RESSORT FJEDER	100M
18		75289402		1	SNAP RING ANEL	ANEL DE PRESSÃO SPRENGRING	ANILLO DE RESORTE ANELLO ELASTICO	ANNEAU D'ARRET LÅSERING	054A
19		75287751		1	LOCKING RING ANEL DE SEGURANÇA	ANEL-TRAVA SICHERUNGSRING	ANILLO DE BLOQUEO ANELLO DI BLOCCAGGI	BAGUE DE BLOCAGE LÅSESKIVE	051A

06-02	07	p1	12/10

TRANSMISSION, 4TH SHAFT - (DIRECT DRIVE)
TRANSMISSÃO, 4º. EIXO - (TRANSMISSÃO DIRETA)
TRANSMISSION, 4TH SHAFT - (DIRECT DRIVE)
TRANSMISSION, 4TH SHAFT - (DIRECT DRIVE)

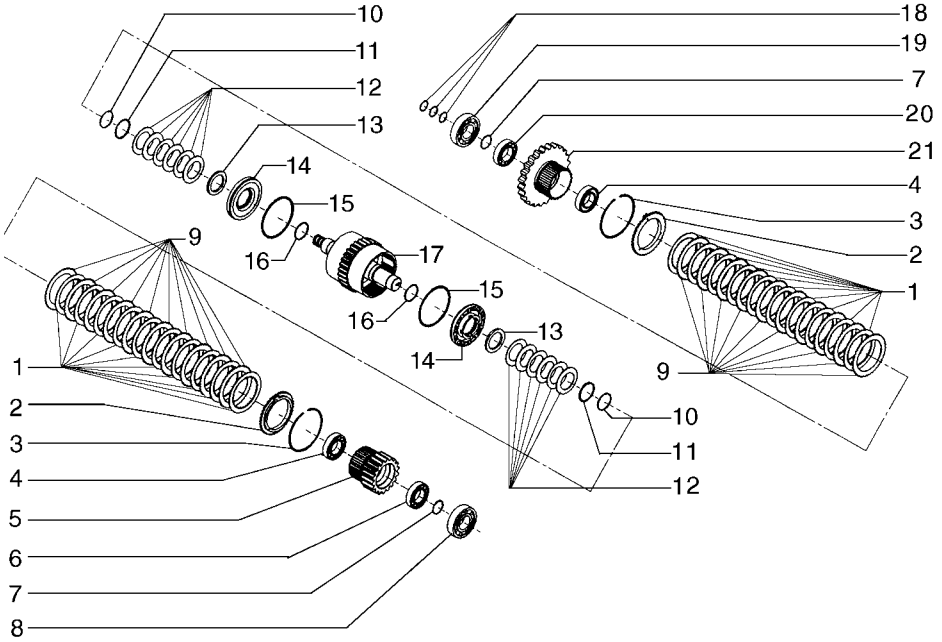

TRANSMISSION, 4TH SHAFT - (DIRECT DRIVE)
TRANSMISSION, 4TH SHAFT - (DIRECT DRIVE)
TRANSMISSION, 4TH SHAFT - (DIRECT DRIVE)
TRANSMISSION, 4TH SHAFT - (DIRECT DRIVE)

R	N	P.N.	MOD	Q	Description Denominação	Denominação Bezeichnung	Denominacion Descrizione	Description Beskrivelse	L.C.
1		75312848		20	CLUTCH PRESSURE PLATE				
						PLACA PRESSÃO EMBR	PLACA PRESIÓN DE EMI	PLAQUE DE PRESSION I	065D
					DISCO PRESSÃO EMBR/	KUPPLUNGSDRUCKPLA	PIATTO SPINGIDISCO FI	TRYKPLADE, KOBLING	
2		75287707		2	PLATE	PLACA	PLACA	PLAQUE	105P
					CHAPA	PLATTE	PIASTRA	PLADE	
3		75288490		2	SNAP RING	ANEL DE PRESSÃO	ANILLO DE RESORTE	ANNEAU D'ARRET	054A
					ANEL	SPRENGRING	ANELLO ELASTICO	LÅSERING	
4		75288885		1	BEARING ASSY	CONJUNTO DO ROLAME	CONJUNTO DE COJINET	ROULEMENT	341C
					CHUMACEIRA	LAGERBAURUPPE	COMPLESSIVO CUSCINI	LEJESAMLING	
5		75289410		1	GEAR	ENGRENAGEM	ENGRANAJE	PIGNON	050I
					ENGRENAGEM	ZAHNRAD	INGRANAGGIO	TANDHJUL	
6		75289411		2	BEARING ASSY	CONJUNTO DO ROLAME	CONJUNTO DE COJINET	ROULEMENT	341C
					CHUMACEIRA	LAGERBAURUPPE	COMPLESSIVO CUSCINI	LEJESAMLING	
7		75288896		2	RUBBER SEAL	VEDAÇÃO DE BORRACH	JUNTA DE GOMA	JOINT EN CAOUTCHOU(	122G
					JUNTAS	GUMMIDICHTUNG	GUARNIZIONE DI GOMM	GUMMITÆTNING	
8		75288491		1	BEARING ASSY	CONJUNTO DO ROLAME	CONJUNTO DE COJINET	ROULEMENT	341C
					CHUMACEIRA	LAGERBAURUPPE	COMPLESSIVO CUSCINI	LEJESAMLING	
9		75312847		20	CLUTCH PLATE	DISCO CONDUZ EMBRE	PLACA DE EMBRAGUE.	DISQUE D'EMBRAYAGE	062D
					DISCO DE EMBRAIAGEM	KUPPLUNGSSCHEIBE	DISCO FRIZIONE	KOBLINGSNAV	
10		75287751		2	LOCKING RING	ANEL-TRAVA	ANILLO DE BLOQUEO	BAGUE DE BLOCAGE	051A
					ANEL DE SEGURANÇA	SICHERUNGSRING	ANELLO DI BLOCCAGGI(	LÅSESKIVE	
11		75289402		2	SNAP RING	ANEL DE PRESSÃO	ANILLO DE RESORTE	ANNEAU D'ARRET	054A
					ANEL	SPRENGRING	ANELLO ELASTICO	LÅSERING	
12		75287753		12	SPRING	MOLA	RESORTE	RESSORT	100M
					MOLA	FEDER	MOLLA	FJEDER	
13		75287752		2	RING	ANEL	ANILLO	ANNEAU	045A
					ANEL	RING	ANELLO	RING	
14		75287712		2	PLUNGER	ÊMBOLO	ÉMBOLO	PLONGEUR	130P
					ÊMBOLO	PLUNGER	PISTONCINO; STANTUFI	STEMPEL	
15		75288896		2	RUBBER SEAL	VEDAÇÃO DE BORRACH	JUNTA DE GOMA	JOINT EN CAOUTCHOU(	122G
					JUNTAS	GUMMIDICHTUNG	GUARNIZIONE DI GOMM	GUMMITÆTNING	
16		75287711		2	O-RING	O-RING	JUNTA TÓRICA	JOINT TORIQUE	055A
					O-RING	O-RING	ANELLO TOROIDALE	O-RING	
17		75289408		1	SHAFT	EIXO	EJE	ARBRE	016A
					VEIO	WELLE	ALBERO	AKSEL	
18		75287720		3	O-RING	O-RING	JUNTA TÓRICA	JOINT TORIQUE	055A
					O-RING	O-RING	ANELLO TOROIDALE	O-RING	
19		75288486		1	BEARING ASSY	CONJUNTO DO ROLAME	CONJUNTO DE COJINET	ROULEMENT	341C
					CHUMACEIRA	LAGERBAURUPPE	COMPLESSIVO CUSCINI	LEJESAMLING	
20		75287715		1	BEARING ASSY	CONJUNTO DO ROLAME	CONJUNTO DE COJINET	ROULEMENT	341C
					CHUMACEIRA	LAGERBAURUPPE	COMPLESSIVO CUSCINI	LEJESAMLING	
21		75289409		1	GEAR	ENGRENAGEM	ENGRANAJE	PIGNON	050I
					ENGRENAGEM	ZAHNRAD	INGRANAGGIO	TANDHJUL	

06-02	08	p1	12/10

TRANSMISSION, 5TH SHAFT - (DIRECT DRIVE)
TRANSMISSÃO, 5º. EIXO - (TRANSMISSÃO DIRETA)
TRANSMISSION, 5TH SHAFT - (DIRECT DRIVE)
TRANSMISSION, 5TH SHAFT - (DIRECT DRIVE)

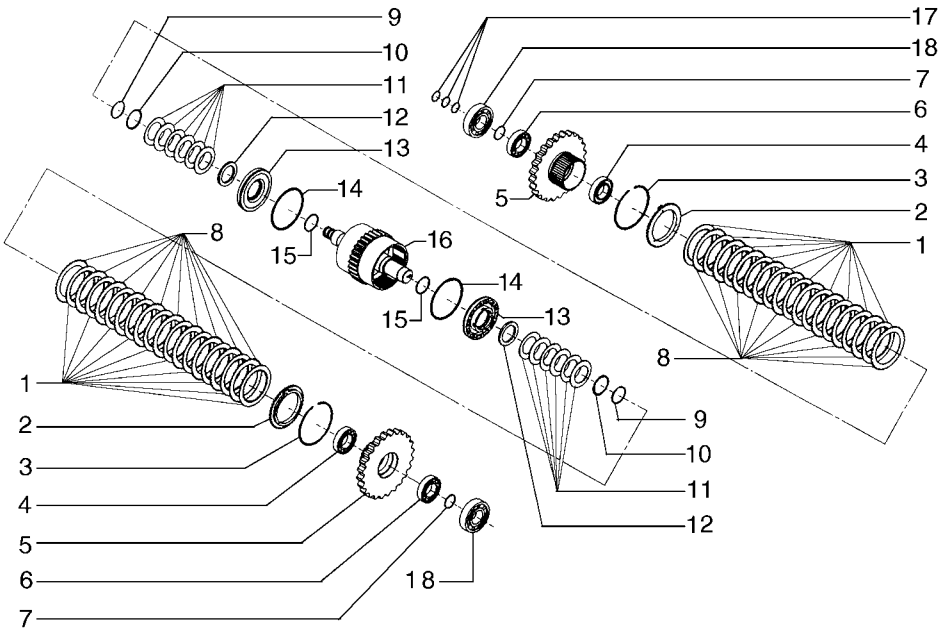

TRANSMISSION, 5TH SHAFT - (DIRECT DRIVE)
TRANSMISSION, 5TH SHAFT - (DIRECT DRIVE)
TRANSMISSION, 5TH SHAFT - (DIRECT DRIVE)
TRANSMISSION, 5TH SHAFT - (DIRECT DRIVE)

R	N	P.N.	MOD	Q	Description Denominação	Denominação Bezeichnung	Denominacion Descrizione	Description Beskrivelse	L.C.
1		75287708		20	DISC DISCO	DISCO SCHEIBE	DISCO DISCO	DISQUE NAV	060D
2		75287707		2	PLATE CHAPA	PLACA PLATTE	PLACA PIASTRA	PLAQUE PLADE	105P
3		75288490		2	SNAP RING ANEL	ANEL DE PRESSÃO SPRENGRING	ANILLO DE RESORTE ANELLO ELASTICO	ANNEAU D'ARRET LÅSERING	054A
4		75288885		2	BEARING ASSY CHUMACEIRA	CONJUNTO DO ROLAME LAGERBAURUPPE	CONJUNTO DE COJINET COMPLESSIVO CUSCINI	ROULEMENT LEJESAMLING	341C
5		75289413		2	GEAR ENGRENAGEM	ENGRENAGEM ZAHNRAD	ENGRANAJE INGRANAGGIO	PIGNON TANDHJUL	050I
6		75287715		2	BEARING ASSY CHUMACEIRA	CONJUNTO DO ROLAME LAGERBAURUPPE	CONJUNTO DE COJINET COMPLESSIVO CUSCINI	ROULEMENT LEJESAMLING	341C
7		75288896		2	RUBBER SEAL JUNTAS	VEDAÇÃO DE BORRACH GUMMIDICHTUNG	JUNTA DE GOMA GUARNIZIONE DI GOMM	JOINT EN CAOUTCHOU GUMMITÆTNING	122G
8		75312847		20	CLUTCH PLATE DISCO DE EMBRAIAGEM	DISCO CONDUZ EMBRE KUPPLUNGSSCHEIBE	PLACA DE EMBRAGUE. DISCO FRIZIONE	DISQUE D'EMBRAYAGE KOBLINGSNAV	062D
9		75287751		2	LOCKING RING ANEL DE SEGURANÇA	ANEL-TRAVA SICHERUNGSRING	ANILLO DE BLOQUEO ANELLO DI BLOCCAGGI	BAGUE DE BLOCAGE LÅSESKIVE	051A
10		75289402		2	SNAP RING ANEL	ANEL DE PRESSÃO SPRENGRING	ANILLO DE RESORTE ANELLO ELASTICO	ANNEAU D'ARRET LÅSERING	054A
11		75287753		12	SPRING MOLA	MOLA FEDER	RESORTE MOLLA	RESSORT FJEDER	100M
12		75287752		2	RING ANEL	ANEL RING	ANILLO ANELLO	ANNEAU RING	045A
13		75287712		2	PLUNGER ÊMBOLO	ÊMBOLO PLUNGER	ÉMBOLO PISTONCINO; STANTUFI	PLONGEUR STEMPEL	130P
14		75288896		2	RUBBER SEAL JUNTAS	VEDAÇÃO DE BORRACH GUMMIDICHTUNG	JUNTA DE GOMA GUARNIZIONE DI GOMM	JOINT EN CAOUTCHOU GUMMITÆTNING	122G
15		75287711		2	O-RING O-RING	O-RING O-RING	JUNTA TÓRICA ANELLO TOROIDALE	JOINT TORIQUE O-RING	055A
16		75289408		1	SHAFT VEIO	EIXO WELLE	EJE ALBERO	ARBRE AKSEL	016A
17		75287720		3	O-RING O-RING	O-RING O-RING	JUNTA TÓRICA ANELLO TOROIDALE	JOINT TORIQUE O-RING	055A
18		75288486		2	BEARING ASSY CHUMACEIRA	CONJUNTO DO ROLAME LAGERBAURUPPE	CONJUNTO DE COJINET COMPLESSIVO CUSCINI	ROULEMENT LEJESAMLING	341C

TRANSMISSION, 6TH SHAFT - (DIRECT DRIVE)
TRANSMISSÃO, 6º. EIXO - (TRANSMISSÃO DIRETA)
TRANSMISSION, 6TH SHAFT - (DIRECT DRIVE)
TRANSMISSION, 6TH SHAFT - (DIRECT DRIVE)

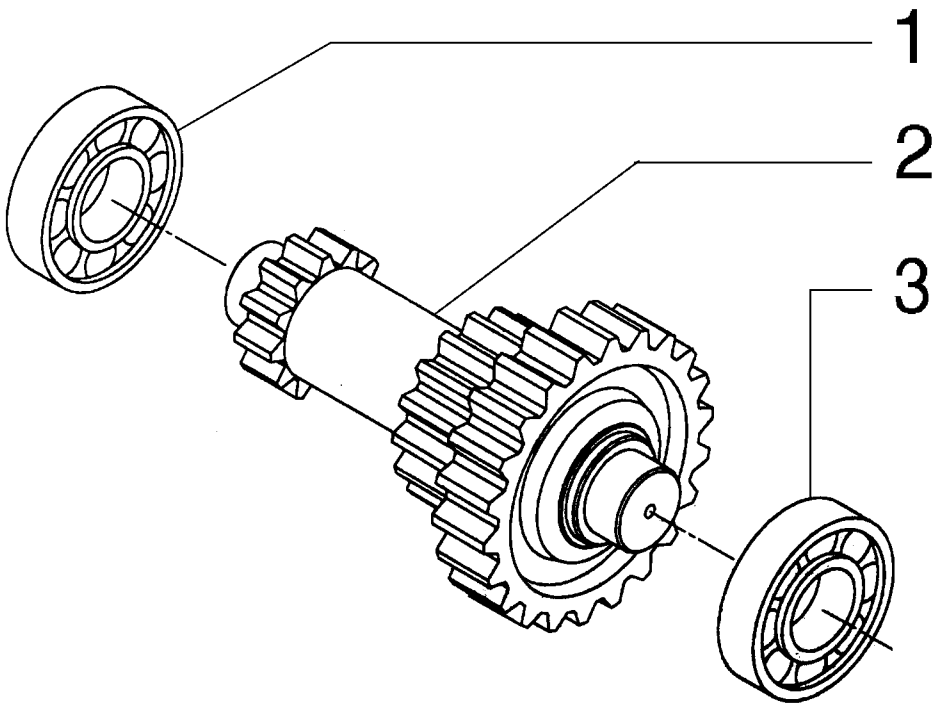

TRANSMISSION, 6TH SHAFT - (DIRECT DRIVE)
TRANSMISSION, 6TH SHAFT - (DIRECT DRIVE)
TRANSMISSION, 6TH SHAFT - (DIRECT DRIVE)
TRANSMISSION, 6TH SHAFT - (DIRECT DRIVE)

R	N	P.N.	MOD	Q	Description Denominação	Denominação Bezeichnung	Denominacion Descrizione	Description Beskrivelse	L.C.
1		75288486		1	BEARING ASSY CHUMACEIRA	CONJUNTO DO ROLAME LAGERBAURUPPE	CONJUNTO DE COJINET COMPLESSIVO CUSCINI	ROULEMENT LEJESAMLING	341C
2		75289415		1	SHAFT VEIO	EIXO WELLE	EJE ALBERO	ARBRE AKSEL	016A
3		75288491		1	BEARING ASSY CHUMACEIRA	CONJUNTO DO ROLAME LAGERBAURUPPE	CONJUNTO DE COJINET COMPLESSIVO CUSCINI	ROULEMENT LEJESAMLING	341C

TRANSMISSION, OUTPUT SHAFT - (DIRECT DRIVE)
TRANSMISSÃO, EIXO DE SAÍDA - (TRANSMISSÃO DIRETA)
TRANSMISSION, OUTPUT SHAFT - (DIRECT DRIVE)
TRANSMISSION, OUTPUT SHAFT - (DIRECT DRIVE)

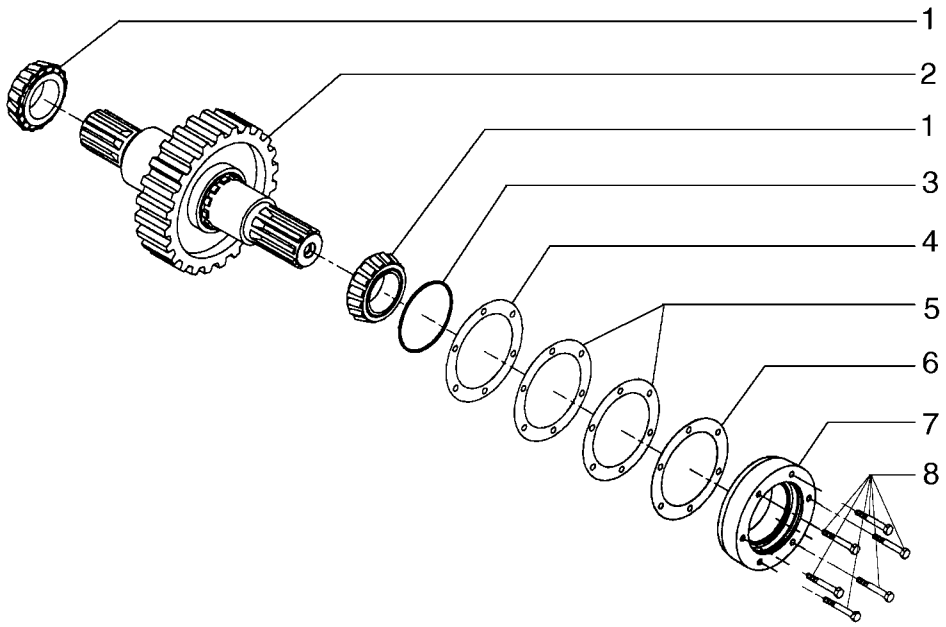

TRANSMISSION, OUTPUT SHAFT - (DIRECT DRIVE)
TRANSMISSION, OUTPUT SHAFT - (DIRECT DRIVE)
TRANSMISSION, OUTPUT SHAFT - (DIRECT DRIVE)
TRANSMISSION, OUTPUT SHAFT - (DIRECT DRIVE)

R	N	P.N.	MOD	Q	Description Denominação	Denominação Bezeichnung	Denominacion Descrizione	Description Beskrivelse	L.C.
1		75288492		2	BEARING ASSY CHUMACEIRA	CONJUNTO DO ROLAME LAGERBAURUPPE	CONJUNTO DE COJINET COMPLESSIVO CUSCINI	ROULEMENT LEJESAMLING	341C
2		75289416		1	SHAFT VEIO	EIXO WELLE	EJE ALBERO	ARBRE AKSEL	016A
3		75288458		1	O-RING O-RING	O-RING O-RING	JUNTA TÓRICA ANELLO TOROIDALE	JOINT TORIQUE O-RING	055A
4		75288450		3	SHIM CALÇO DE AFINAÇÃO	CALÇO DE AFINAÇÃO AUSGLEICHSSCHEIBE	SUPLEMENTO SPESSORE	CALE MELLEMLÆG	198S
5		75287716		3	SHIM CALÇO DE AFINAÇÃO	CALÇO DE AFINAÇÃO AUSGLEICHSSCHEIBE	SUPLEMENTO SPESSORE	CALE MELLEMLÆG	198S
6		75287717		3	SHIM CALÇO DE AFINAÇÃO	CALÇO DE AFINAÇÃO AUSGLEICHSSCHEIBE	SUPLEMENTO SPESSORE	CALE MELLEMLÆG	198S
7		75289418		1	SUPPORT SUPORTE	SUPORTE STÜTZE	SOPORTE SUPPORTO	SUPPORT BESLAG	300S
8		75312850		6	BOLT PARAFUSO	PARAFUSO SCHRAUBE	PERNO BULLONE	VIS BOLT	140B

06-02	11	p1	12/10

TRANSMISSION, CASES - (DIRECT DRIVE)
TRANSMISSÃO, CARCAÇAS - (TRANSMISSÃO DIRETA)
TRANSMISSION, CASES - (DIRECT DRIVE)
TRANSMISSION, CASES - (DIRECT DRIVE)

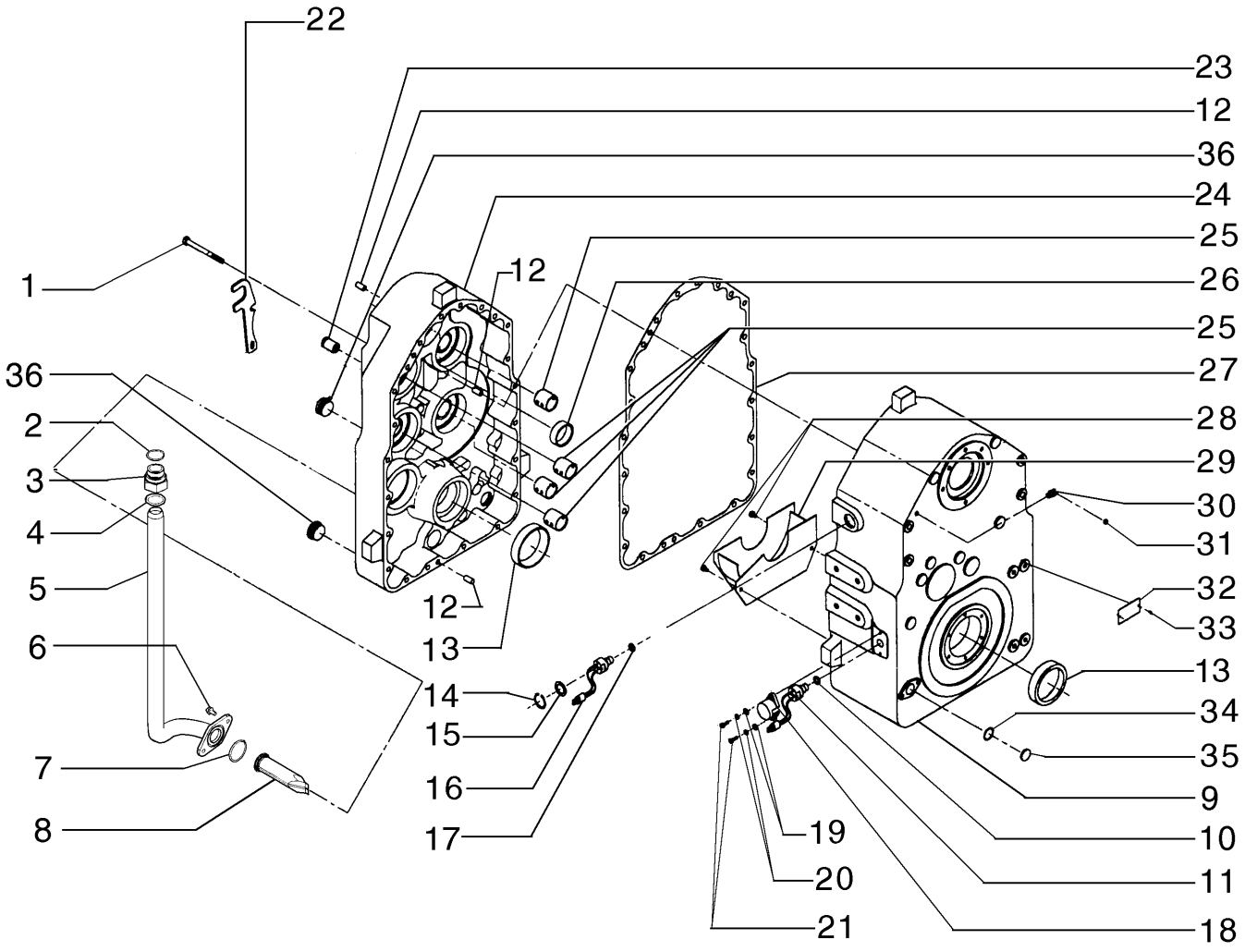

TRANSMISSION, CASES - (DIRECT DRIVE)
TRANSMISSION, CASES - (DIRECT DRIVE)
TRANSMISSION, CASES - (DIRECT DRIVE)
TRANSMISSION, CASES - (DIRECT DRIVE)

R	N	P.N.	MOD	Q	Description Denominação	Denominação Bezeichnung	Denominacion Descrizione	Description Beskrivelse	L.C.
1		75312822		18	BOLT PARAFUSO	PARAFUSO SCHRAUBE	PERNO BULLONE	VIS BOLT	140B
2		71103166		1	O-RING O-RING	O-RING O-RING	JUNTA TÓRICA ANELLO TOROIDALE	JOINT TORIQUE O-RING	055A
3		71103164		1	HYD CONNECTOR CONECTOR HID.	CONECTOR HIDRÁUL HYDR STECKVERBINDE	CONECTOR HIDRÁULIC CONNETTORE IDRAULIC	CONNECTEUR HYDRAU HYDRAULIKSTIK	020R
4		71103167		1	OVERSIZE EXHAUST VALVE VÁLVULA ESCAPE SOBF	VALV EXAUSTÃO EXTR ÜBERMASS-AUSLASSVE	VÁLV. ESCAPE EXTRAGI VALVOLA SCARICO SOV	SOUP. ECHAPPEMENT S UDSTØDNINGSVENTIL,	158G
5		71102876		1	RIGID TUBE TUBO RÍGIDO	TUBO RÍGIDO ROHR	TUBO RÍGIDO TUBO RIGIDO	TUYAU RIGIDE STIFT RØR	193T
6		71103165		6	SCREW PARAFUSO	PARAFUSO SCHRAUBE	TORNILLO VITE	VIS SKRUE	040V
7		75288494		1	O-RING O-RING	O-RING O-RING	JUNTA TÓRICA ANELLO TOROIDALE	JOINT TORIQUE O-RING	055A
8		71103163		1	FILTER FILTRO	FILTRO FILTER	FILTRO FILTRO	FILTRE FILTER	065F
9		75289419		1	CASE CAIXA	ESTOJO GEHÄUSE	ESTUCHE CASSA; SCATOLA	CARTER KASSE	101A
10		75288425		1	O-RING O-RING	O-RING O-RING	JUNTA TÓRICA ANELLO TOROIDALE	JOINT TORIQUE O-RING	055A
11		75289425		1	SENSOR SENSOR	SENSOR SENSOR	SENSOR SENSORE	CAPTEUR FØLER	608S
12		75289423		3	PIN PERNO	PINO PIN	PASADOR PERNO	BROCHE STIFT	080P
13		75288512		2	BEARING ASSY CHUMACEIRA	CONJUNTO DO ROLAME LAGERBAURUPPE	CONJUNTO DE COJINET COMPLESSIVO CUSCINI	ROULEMENT LEJESAMLING	341C
14		75289431		1	SNAP RING ANEL	ANEL DE PRESSÃO SPRENGRING	ANILLO DE RESORTE ANELLO ELASTICO	ANNEAU D'ARRET LÅSERING	054A
15		75289435		1	RING ANEL	ANEL RING	ANILLO ANELLO	ANNEAU RING	045A
16		75289425		1	SENSOR SENSOR	SENSOR SENSOR	SENSOR SENSORE	CAPTEUR FØLER	608S
17		75288425		1	O-RING O-RING	O-RING O-RING	JUNTA TÓRICA ANELLO TOROIDALE	JOINT TORIQUE O-RING	055A
18		75288496		1	COVER COBERTURA	COBERTURA ABDECKUNG	CUBIERTA COPERCHIO	COUVERCLE DÆKSEL	265C
19		75289387		2	WASHER ANILHA	ARRUELA PLANA UNTERLEGSCHEIBE	ARANDELA RONDELLA	RONDELLE FLADSKIVE	131R
20		75289386		2	WASHER ANILHA	ARRUELA PLANA UNTERLEGSCHEIBE	ARANDELA RONDELLA	RONDELLE FLADSKIVE	131R
21		75312825		2	BOLT PARAFUSO	PARAFUSO SCHRAUBE	PERNO BULLONE	VIS BOLT	140B
22		75287758		1	SUPPORT SUPORTE	SUPORTE STÜTZE	SOPORTE SUPPORTO	SUPPORT BESLAG	300S
23		75288513		1	HYDRAULIC VALVE VÁLVULA HIDRÁULICA	VÁLVULA HIDRÁULICA HYDRAULIKVENTIL	VÁLVULA HIDRÁULICA DISTRIBUTORE IDRAULI	SOUPAPE HYDRAULIQU HYDRAULIKVENTIL	010V
24		75289420		1	CASE CAIXA	ESTOJO GEHÄUSE	ESTUCHE CASSA; SCATOLA	CARTER KASSE	101A

06-02	11	p2	12/10

TRANSMISSION, CASES - (DIRECT DRIVE)
TRANSMISSÃO, CARCAÇAS - (TRANSMISSÃO DIRETA)
TRANSMISSION, CASES - (DIRECT DRIVE)
TRANSMISSION, CASES - (DIRECT DRIVE)

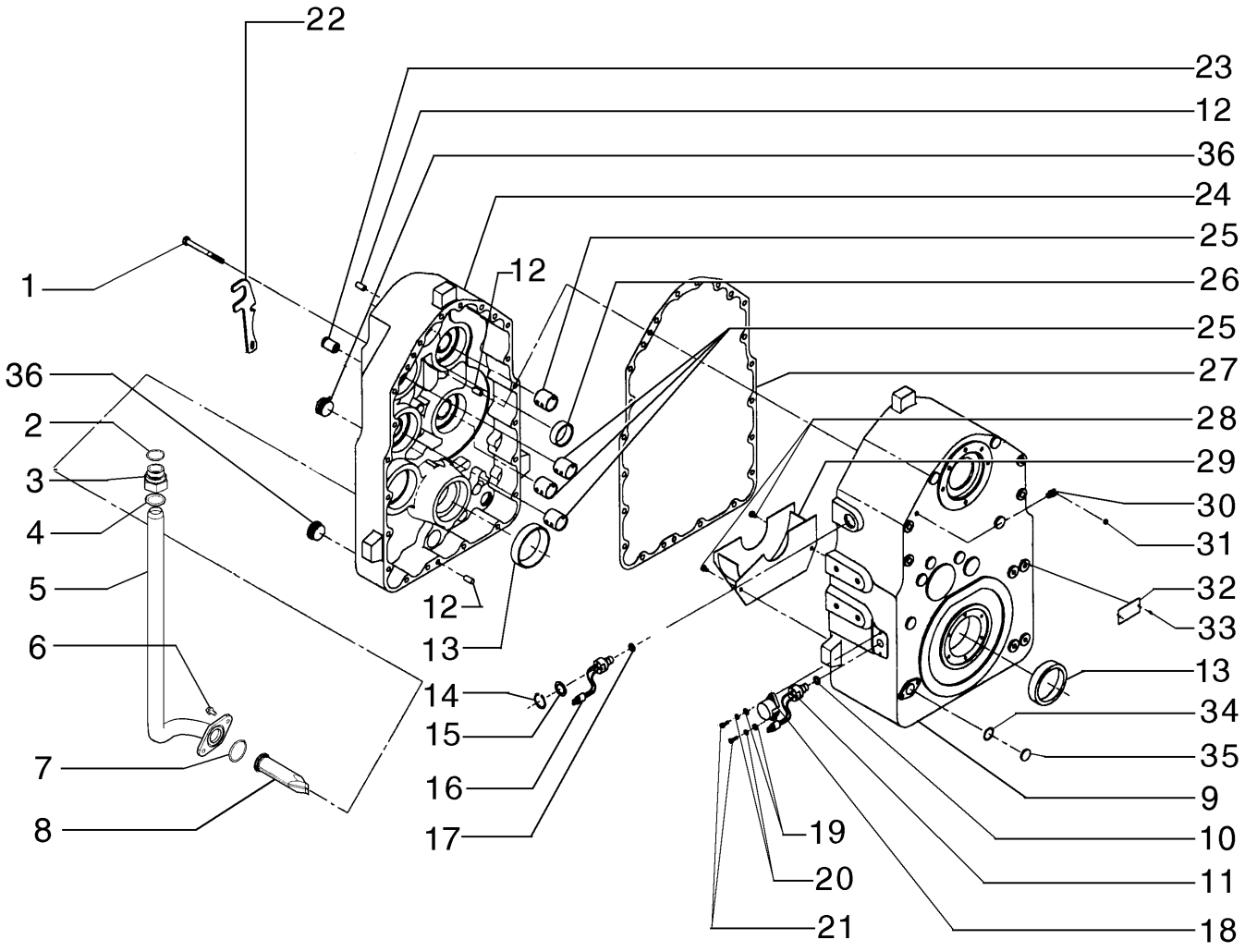

TRANSMISSION, CASES - (DIRECT DRIVE)
TRANSMISSION, CASES - (DIRECT DRIVE)
TRANSMISSION, CASES - (DIRECT DRIVE)
TRANSMISSION, CASES - (DIRECT DRIVE)

R	N	P.N.	MOD	Q	Description Denominação	Denominação Bezeichnung	Denominacion Descrizione	Description Beskrivelse	L.C.
25		75288511		4	BUSHING CASQUILHO	BUCHA BUCHSE	CASQUILLO BOCCOLA	BAGUE BØSNING	095B
26		75289426		1	BUSHING CASQUILHO	BUCHA BUCHSE	CASQUILLO BOCCOLA	BAGUE BØSNING	095B
27		75289055		1	GASKET JUNTA	JUNTA DICHTUNG	JUNTA GUARNIZIONE	JOINT PAKNING	123G
28		75289428		2	SCREW PARAFUSO	PARAFUSO SCHRAUBE	TORNILLO VITE	VIS SKRUE	040V
29		75289427		1	DEFLECTOR DEFLECTOR	DEFLETOR ABWEISER	DEFLECTOR DEFLETTORE	DEFLECTEUR AFLEDEPLADE	020D
30		75289523		1	HYD CONNECTOR CONECTOR HID.	CONECTOR HIDRÁUL HYDR STECKVERBINDE	CONECTOR HIDRÁULIC CONNETTORE IDRAULIC	CONNECTEUR HYDRAU HYDRAULIKSTIK	020R
31		75289442		1	PLUG TAMPÃO	BUJÃO STOPFEN	TAPÓN TAPPO	BOUCHON PROP	050T
32		75289469		1	COVER PLATE CHAPA PEQUENA	PLACA DE COBERTURA ABDECKPLATTE	PLACA DE CUBIERTA PIASTRA DI COPERTUR	COUVERCLE DÆKPLADE	110P
33		75289470		2	SCREW PARAFUSO	PARAFUSO SCHRAUBE	TORNILLO VITE	VIS SKRUE	040V
34		75288891		1	OVERSIZE EXHAUST VALVE VÁLVULA ESCAPE SOBR	VALV EXAUSTÃO EXTR ÜBERMASS-AUSLASSVE	VÁLV. ESCAPE EXTRAG VALVOLA SCARICO SOV	SOUP. ECHAPPEMENT S UDSTØDNINGSVENTIL,	158G
35		75289434		1	HYD CONNECTOR CONECTOR HID.	CONECTOR HIDRÁUL HYDR STECKVERBINDE	CONECTOR HIDRÁULIC CONNETTORE IDRAULIC	CONNECTEUR HYDRAU HYDRAULIKSTIK	020R
36		75289429		2	PLUG TAMPÃO	BUJÃO STOPFEN	TAPÓN TAPPO	BOUCHON PROP	050T

06-02	12	p1	12/10

TRANSMISSION, VALVE - (DIRECT DRIVE)
TRANSMISSÃO, VÁLVULA - (TRANSMISSÃO DIRETA)
TRANSMISSION, VALVE - (DIRECT DRIVE)
TRANSMISSION, VALVE - (DIRECT DRIVE)

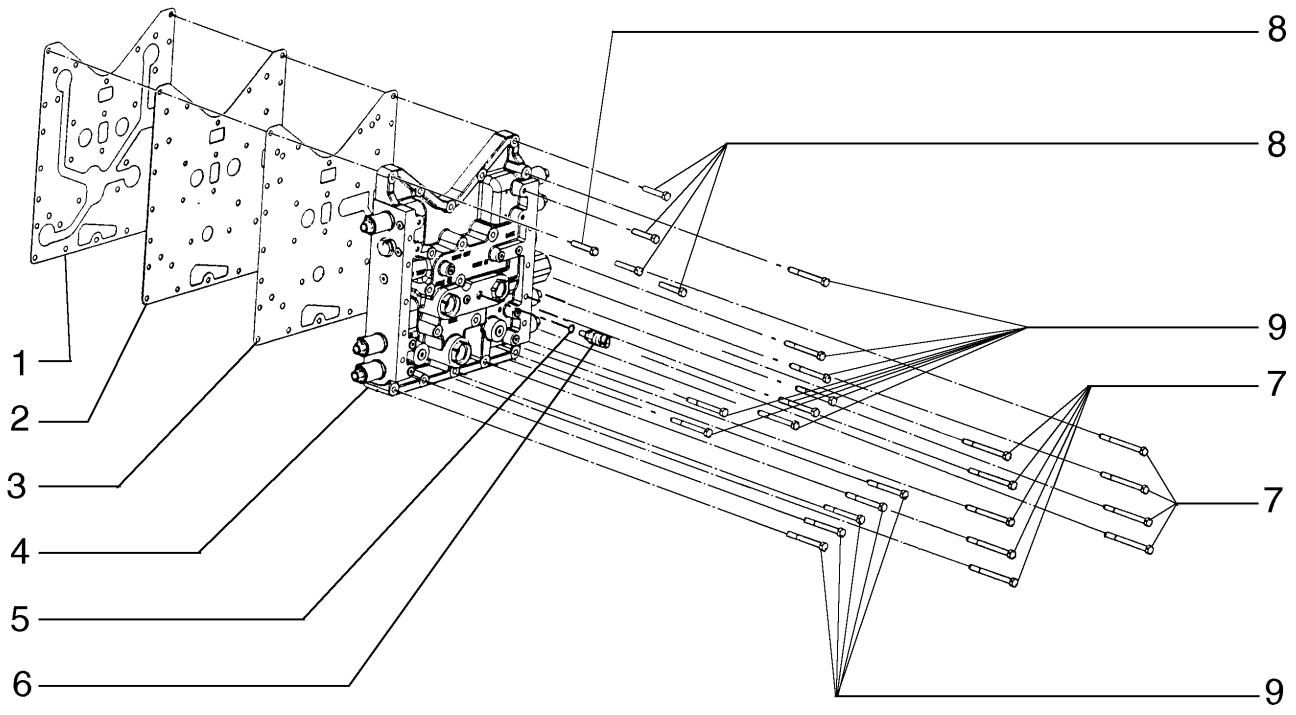

TRANSMISSION, VALVE - (DIRECT DRIVE)
TRANSMISSION, VALVE - (DIRECT DRIVE)
TRANSMISSION, VALVE - (DIRECT DRIVE)
TRANSMISSION, VALVE - (DIRECT DRIVE)

R	N	P.N.	MOD	Q	Description Denominação	Denominação Bezeichnung	Denominacion Descrizione	Description Beskrivelse	L.C.
1		75289463		1	GASKET JUNTA	JUNTA DICHTUNG	JUNTA GUARNIZIONE	JOINT PAKNING	123G
2		75312843		1	PLATE CHAPA	PLACA PLATTE	PLACA PIASTRA	PLAQUE PLADE	105P
3		75288889		1	GASKET JUNTA	JUNTA DICHTUNG	JUNTA GUARNIZIONE	JOINT PAKNING	123G
4		75289432		1	HYDRAULIC VALVE VÁLVULA HIDRÁULICA	VÁLVULA HIDRÁULICA HYDRAULIKVENTIL	VÁLVULA HIDRÁULICA DISTRIBUTORE IDRAULI	SOUPAPE HYDRAULIQU HYDRAULIKVENTIL	010V
5		75288434		1	O-RING O-RING	O-RING O-RING	JUNTA TÓRICA ANELLO TOROIDALE	JOINT TORIQUE O-RING	055A
6		75288433		1	SENSOR SENSOR	SENSOR SENSOR	SENSOR SENSORE	CAPTEUR FØLER	608S
7		75312835		9	BOLT PARAFUSO	PARAFUSO SCHRAUBE	PERNO BULLONE	VIS BOLT	140B
8		75312833		5	BOLT PARAFUSO	PARAFUSO SCHRAUBE	PERNO BULLONE	VIS BOLT	140B
9		75312834		13	BOLT PARAFUSO	PARAFUSO SCHRAUBE	PERNO BULLONE	VIS BOLT	140B

06-02	13	p1	12/10

TRANSMISSION, VALVE - (DIRECT DRIVE)
TRANSMISSÃO, VÁLVULA - (TRANSMISSÃO DIRETA)
TRANSMISSION, VALVE - (DIRECT DRIVE)
TRANSMISSION, VALVE - (DIRECT DRIVE)

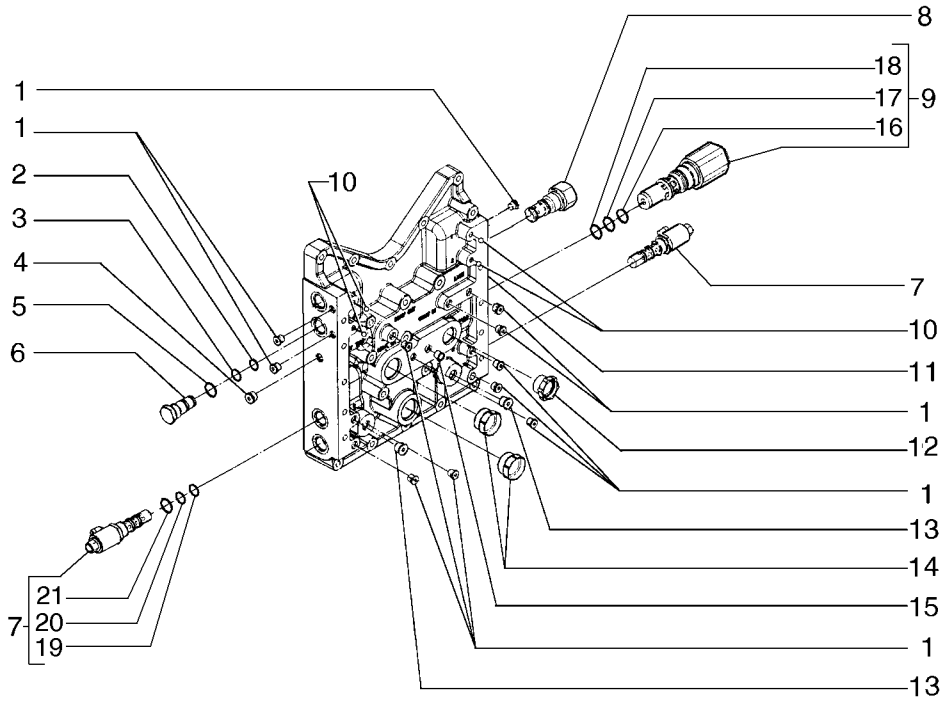

TRANSMISSION, VALVE - (DIRECT DRIVE)
TRANSMISSION, VALVE - (DIRECT DRIVE)
TRANSMISSION, VALVE - (DIRECT DRIVE)
TRANSMISSION, VALVE - (DIRECT DRIVE)

R	N	P.N.	MOD	Q	Description Denominação	Denominação Bezeichnung	Denominacion Descrizione	Description Beskrivelse	L.C.
1		75312829		12	BOLT PARAFUSO	PARAFUSO SCHRAUBE	PERNO BULLONE	VIS BOLT	140B
2		75288439		1	OVERSIZE EXHAUST VALVE VÁLVULA ESCAPE SOBF	VALV EXAUSTÃO EXTR (ÜBERMASS-AUSLASSVE	VÁLV. ESCAPE EXTRAGI VALVOLA SCARICO SOV	SOUP. ECHAPPEMENT S UDSTØDNINGSVENTIL, (	158G
3		75288438		1	O-RING O-RING	O-RING O-RING	JUNTA TÓRICA ANELLO TOROIDALE	JOINT TORIQUE O-RING	055A
4		75312828		1	PLUG TAMPÃO	BUJÃO STOPFEN	TAPÓN TAPPO	BOUCHON PROP	050T
5		75288437		1	O-RING O-RING	O-RING O-RING	JUNTA TÓRICA ANELLO TOROIDALE	JOINT TORIQUE O-RING	055A
6		75288436		1	HYD CONNECTOR CONECTOR HID.	CONECTOR HIDRÁUL HYDR STECKVERBINDE	CONECTOR HIDRÁULIC(CONNETTORE IDRAULIC	CONNECTEUR HYDRAU HYDRAULIKSTIK	020R
7		75289439		7	HYDRAULIC VALVE VÁLVULA HIDRÁULICA	VÁLVULA HIDRÁULICA HYDRAULIKVENTIL	VÁLVULA HIDRÁULICA DISTRIBUTORE IDRAULI	SOUPAPE HYDRAULIQU HYDRAULIKVENTIL	010V
8		75288428		1	HYDRAULIC VALVE VÁLVULA HIDRÁULICA	VÁLVULA HIDRÁULICA HYDRAULIKVENTIL	VÁLVULA HIDRÁULICA DISTRIBUTORE IDRAULI	SOUPAPE HYDRAULIQU HYDRAULIKVENTIL	010V
9		75312824		1	HYDRAULIC VALVE VÁLVULA HIDRÁULICA	VÁLVULA HIDRÁULICA HYDRAULIKVENTIL	VÁLVULA HIDRÁULICA DISTRIBUTORE IDRAULI	SOUPAPE HYDRAULIQU HYDRAULIKVENTIL	010V
10		75288435		4	BALL ESFERA	ESFERA KUGEL	BOLA SFERA	BILLE KUGLE	140S
11		75289462		1	CASE CAIXA	ESTOJO GEHÄUSE	ESTUCHE CASSA; SCATOLA	CARTER KASSE	101A
12		75289440		1	BLOCK BLOCO	BLOCO BLOCK	BLOQUE BLOCCO	BLOC MOTORBLOK	074B
13		75312830		2	PLUG TAMPÃO	BUJÃO STOPFEN	TAPÓN TAPPO	BOUCHON PROP	050T
14		75289441		2	BLOCK BLOCO	BLOCO BLOCK	BLOQUE BLOCCO	BLOC MOTORBLOK	074B
15		75289443		1	HYDRAULIC VALVE VÁLVULA HIDRÁULICA	VÁLVULA HIDRÁULICA HYDRAULIKVENTIL	VÁLVULA HIDRÁULICA DISTRIBUTORE IDRAULI	SOUPAPE HYDRAULIQU HYDRAULIKVENTIL	010V
16		75312849		1	O-RING O-RING	O-RING O-RING	JUNTA TÓRICA ANELLO TOROIDALE	JOINT TORIQUE O-RING	055A
17		75289455		1	O-RING O-RING	O-RING O-RING	JUNTA TÓRICA ANELLO TOROIDALE	JOINT TORIQUE O-RING	055A
18		75289454		1	O-RING O-RING	O-RING O-RING	JUNTA TÓRICA ANELLO TOROIDALE	JOINT TORIQUE O-RING	055A
19		75288439		1	OVERSIZE EXHAUST VALVE VÁLVULA ESCAPE SOBF	VALV EXAUSTÃO EXTR (ÜBERMASS-AUSLASSVE	VÁLV. ESCAPE EXTRAGI VALVOLA SCARICO SOV	SOUP. ECHAPPEMENT S UDSTØDNINGSVENTIL, (	158G
20		75288437		1	O-RING O-RING	O-RING O-RING	JUNTA TÓRICA ANELLO TOROIDALE	JOINT TORIQUE O-RING	055A
21		75289439		1	HYDRAULIC VALVE VÁLVULA HIDRÁULICA	VÁLVULA HIDRÁULICA HYDRAULIKVENTIL	VÁLVULA HIDRÁULICA DISTRIBUTORE IDRAULI	SOUPAPE HYDRAULIQU HYDRAULIKVENTIL	010V

06-02	14	p1	12/10

TRANSMISSION, YOKE - (DIRECT DRIVE)
TRANSMISSÃO, FLANGE - (TRANSMISSÃO DIRETA)
TRANSMISSION, YOKE - (DIRECT DRIVE)
TRANSMISSION, YOKE - (DIRECT DRIVE)

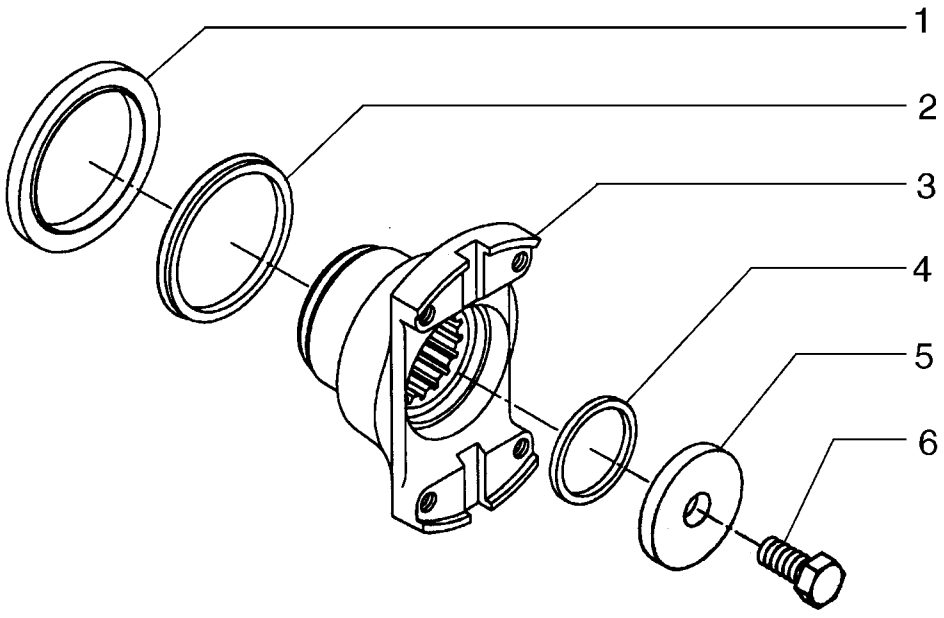

TRANSMISSION, YOKE - (DIRECT DRIVE)
TRANSMISSION, YOKE - (DIRECT DRIVE)
TRANSMISSION, YOKE - (DIRECT DRIVE)
TRANSMISSION, YOKE - (DIRECT DRIVE)

R	N	P.N.	MOD	Q	Description Denominação	Denominação Bezeichnung	Denominacion Descrizione	Description Beskrivelse	L.C.
1		75288881		1	GASKET JUNTA	JUNTA DICHTUNG	JUNTA GUARNIZIONE	JOINT PAKNING	123G
2		75288502		1	GASKET JUNTA	JUNTA DICHTUNG	JUNTA GUARNIZIONE	JOINT PAKNING	123G
3		75289465		1	FLANGE FLANGE	FLANGE FLANSCH	BRIDA FLANGIA	BRIDE FLANGE	070F
4		75287719		1	O-RING O-RING	O-RING O-RING	JUNTA TÓRICA ANELLO TOROIDALE	JOINT TORIQUE O-RING	055A
5		75288900		1	WASHER ANILHA	ARRUELA PLANA UNTERLEGSCHEIBE	ARANDELA RONDELLA	RONDELLE FLADSKIVE	131R
6		75312836		1	BOLT PARAFUSO	PARAFUSO SCHRAUBE	PERNO BULLONE	VIS BOLT	140B

06-02	15	p1	12/10

TRANSMISSION, PUMP - (DIRECT DRIVE)
TRANSMISSÃO, BOMBA - (TRANSMISSÃO DIRETA)
TRANSMISSION, PUMP - (DIRECT DRIVE)
TRANSMISSION, PUMP - (DIRECT DRIVE)

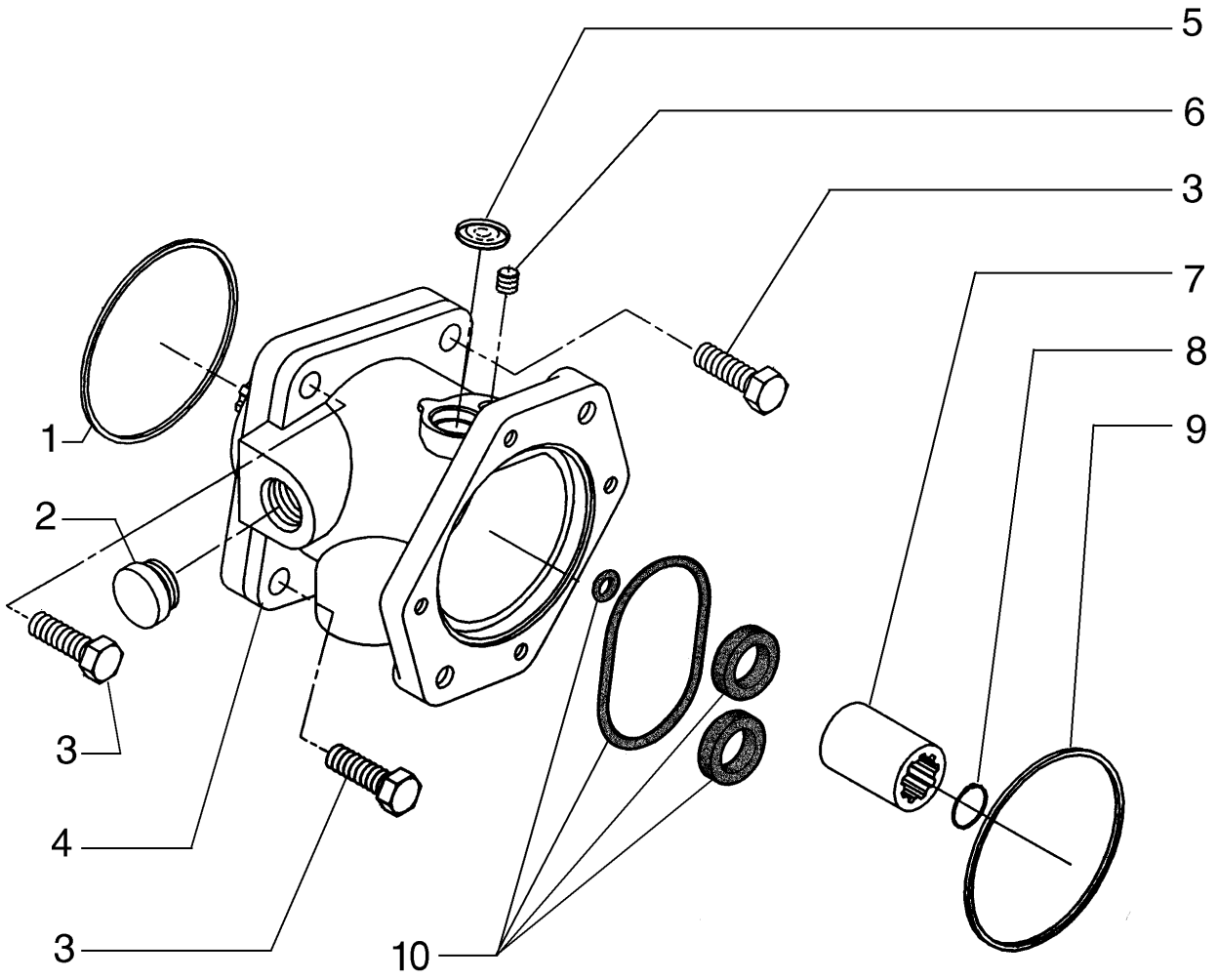

TRANSMISSION, PUMP - (DIRECT DRIVE)
TRANSMISSION, PUMP - (DIRECT DRIVE)
TRANSMISSION, PUMP - (DIRECT DRIVE)
TRANSMISSION, PUMP - (DIRECT DRIVE)

R	N	P.N.	MOD	Q	Description Denominação	Denominação Bezeichnung	Denominacion Descrizione	Description Beskrivelse	L.C.
1		75288503		1	O-RING O-RING	O-RING O-RING	JUNTA TÓRICA ANELLO TOROIDALE	JOINT TORIQUE O-RING	055A
2		75289441		1	BLOCK BLOCO	BLOCO BLOCK	BLOQUE BLOCCO	BLOC MOTORBLOK	074B
3		75312841		3	BOLT PARAFUSO	PARAFUSO SCHRAUBE	PERNO BULLONE	VIS BOLT	140B
4		75287756		1	ENGINE OIL PUMP BOMBA DE ÓLEO DO MC	BOMBA DE ÓLEO DO MC MOTORÖLPUMPE	BOMBA DE ACEITE DE M POMPA OLIO MOTORE	POMPE A HUILE MOTEU MOTOROLIEPUMPE	153P
5		75289476		1	BLOCK BLOCO	BLOCO BLOCK	BLOQUE BLOCCO	BLOC MOTORBLOK	074B
6		75289475		1	SCREW PARAFUSO	PARAFUSO SCHRAUBE	TORNILLO VITE	VIS SKRUE	040V
7		75288517		1	SLEEVE MANGA	LUVA BUCHSE	MANGUITO MANICOTTO	CHEMISE TRYKLEJE, KOBLING	031M
8		75289478		1	SNAP RING ANEL	ANEL DE PRESSÃO SPRENGRING	ANILLO DE RESORTE ANELLO ELASTICO	ANNEAU D'ARRET LÅSERING	054A
9		75288503		1	O-RING O-RING	O-RING O-RING	JUNTA TÓRICA ANELLO TOROIDALE	JOINT TORIQUE O-RING	055A
10		75313862		1	REPAIR KIT KIT DE REPARAÇÃO	KIT DE REPARO REPARATURSATZ	KIT DE REPARACIÓN KIT DI RIPARAZIONE	KIT DE REPARATION REPARATIONSSÆT	003K

06-02	16	p1	12/10

TRANSMISSION OIL DIPSTICK - (DIRECT DRIVE)
VARETA DE NÍVEL ÓLEO - (TRANSMISSÃO DIRETA)
TRANSMISSION OIL DIPSTICK - (DIRECT DRIVE)
TRANSMISSION OIL DIPSTICK - (DIRECT DRIVE)

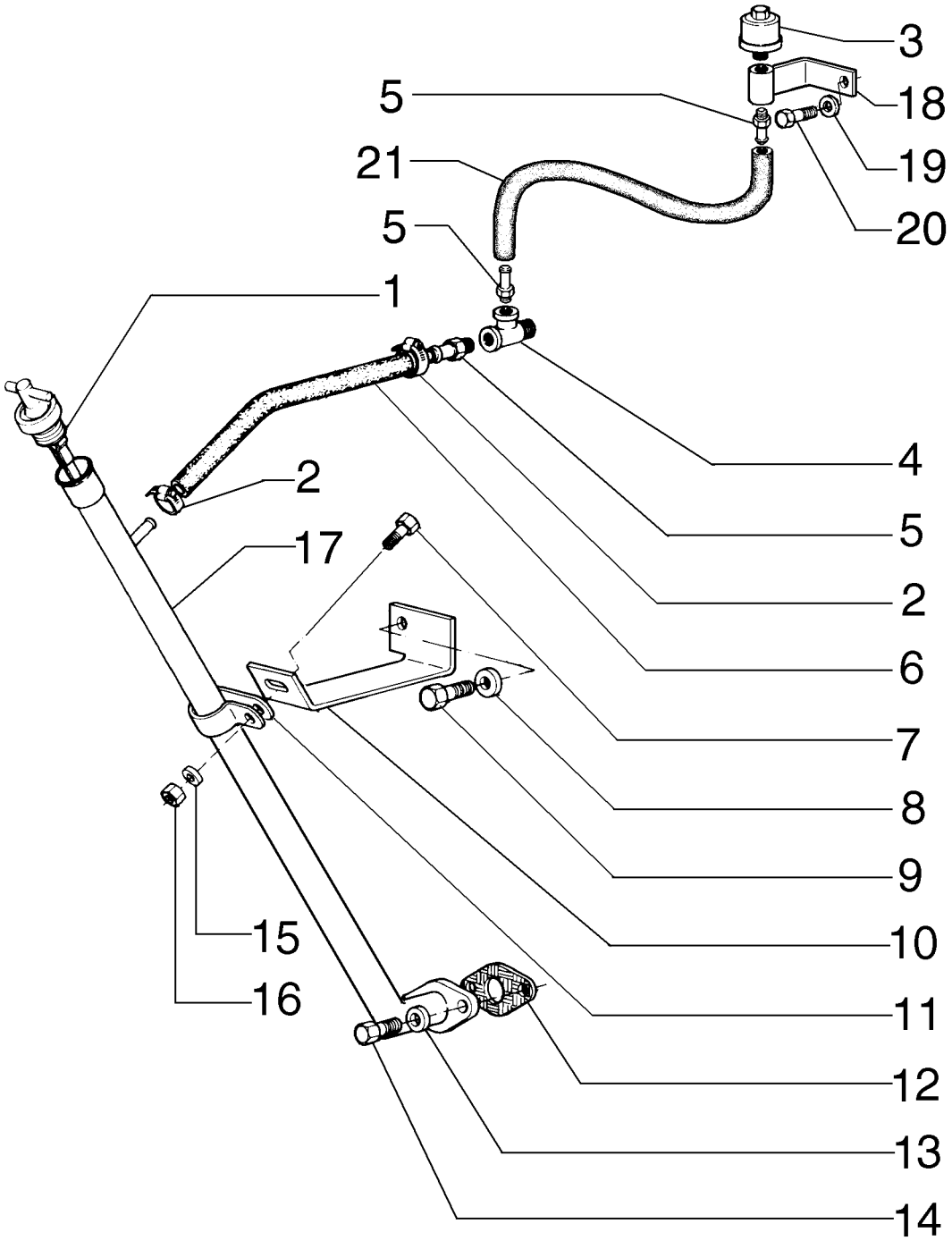

TRANSMISSION OIL DIPSTICK - (DIRECT DRIVE)
TRANSMISSION OIL DIPSTICK - (DIRECT DRIVE)
TRANSMISSION OIL DIPSTICK - (DIRECT DRIVE)
TRANSMISSION OIL DIPSTICK - (DIRECT DRIVE)

R	N	P.N.	MOD	Q	Description Denominação	Denominação Bezeichnung	Denominacion Descrizione	Description Beskrivelse	L.C.
1		87528243		1	DIPSTICK VARETA DE NÍVEL	HASTE DE NÍVEL MESSSTAB	VARILLA DE NIVEL ASTINA DI LIVELLO	JAUGE DE NIVEAU MÅLEPIND	091A
2		79084753		2	HOSE CLIP, M10-18 FIXADOR DE MANGUEIR	GRAMPO DA MANGUEIR SCHLAUCHKLEMME	ABRAZADERA DE MANG FERMO DEL TUBO FLES	COLLIER POUR FLEXIBL SLANGEKLEMME	180C
3		70050748		1	BREATHER RESPIRADOURO	RESPIRO ENTLÜFTER	RESPIRADERO SFIATO	RENIFLARD UDLUFTNINGSSKRUE	145S
4		75249415		1	HYD CONNECTOR CONECTOR HID.	CONECTOR HIDRÁUL HYDR STECKVERBINDE	CONECTOR HIDRÁULIC CONNETTORE IDRAULIC	CONNECTEUR HYDRAU HYDRAULIKSTIK	020R
5		70925957		1	HYD CONNECTOR CONECTOR HID.	CONECTOR HIDRÁUL HYDR STECKVERBINDE	CONECTOR HIDRÁULIC CONNETTORE IDRAULIC	CONNECTEUR HYDRAU HYDRAULIKSTIK	020R
6		75256544		1	HOSE MANGUEIRA	MANGUEIRA SCHLAUCH	TUBO TUBO FLESSIBILE	FLEXIBLE SLANGE	030M
7		11112231		1	BOLT, Hex, M12 x 25, 10.9, Full Thd PARAFUSO	PARAFUSO SCHRAUBE	PERNO BULLONE	VIS BOLT	140B
8		12646921		1	WASHER, M12 x 28 x 3 ANILHA	ARRUELA PLANA UNTERLEGSCHEIBE	ARANDELA RONDELLA	RONDELLE FLADSKIVE	131R
9		11118731		1	BOLT, Hex, M16 x 45, 10.9 PARAFUSO	PARAFUSO SCHRAUBE	PERNO BULLONE	VIS BOLT	140B
10		75256540		1	SUPPORT SUPORTE	SUPORTE STÜTZE	SOPORTE SUPPORTO	SUPPORT BESLAG	300S
11		70929806		1	COLLAR ANEL	COLAR RINGE	COLLAR COLLARE	COLLIER SLANGEBÅND	031F
12		75248283		1	GASKET JUNTA	JUNTA DICHTUNG	JUNTA GUARNIZIONE	JOINT PAKNING	123G
13		12645031		2	WASHER, M8.45 x 21 x 3 Thk, HT ANILHA	ARRUELA PLANA UNTERLEGSCHEIBE	ARANDELA RONDELLA	RONDELLE FLADSKIVE	131R
14		16043431		2	BOLT, Hex, M8 x 20, 10.9 PARAFUSO	PARAFUSO SCHRAUBE	PERNO BULLONE	VIS BOLT	140B
15		10517073		1	LOCK WASHER ANILHA DE RETENÇÃO	TRAVA DA ARRUELA SICHERUNGSSCHEIBE	ARANDELA DE BLOQUE RONDELLA DI SICUREZ	RONDELLE FREIN LÅSESKIVE	132R
16		11702921		1	NUT, M12, Cl 10 PORCA	PORCA MUTTER	TUERCA DADO	ECROU MØTRIK	010D
17		75256535		1	RIGID TUBE TUBO RÍGIDO	TUBO RÍGIDO ROHR	TUBO RÍGIDO TUBO RIGIDO	TUYAU RIGIDE STIFT RØR	193T
18		73153453		1	SUPPORT SUPORTE	SUPORTE STÜTZE	SOPORTE SUPPORTO	SUPPORT BESLAG	300S
19		12646721		1	WASHER, M8 x 20 x 2 ANILHA	ARRUELA PLANA UNTERLEGSCHEIBE	ARANDELA RONDELLA	RONDELLE FLADSKIVE	131R
20		16043231		1	BOLT, Hex, M8 x 16, 10.9 PARAFUSO	PARAFUSO SCHRAUBE	PERNO BULLONE	VIS BOLT	140B
21		84123163		1	HOSE MANGUEIRA	MANGUEIRA SCHLAUCH	TUBO TUBO FLESSIBILE	FLEXIBLE SLANGE	030M

06-02	17	p1	12/10

TRANSMISSION FILTER LINES - (DIRECT DRIVE)
FILTRO DE ÓLEO TRANSMISSÃO - (TRANSMISSÃO DIRETA)
TRANSMISSION FILTER LINES - (DIRECT DRIVE)
TRANSMISSION FILTER LINES - (DIRECT DRIVE)

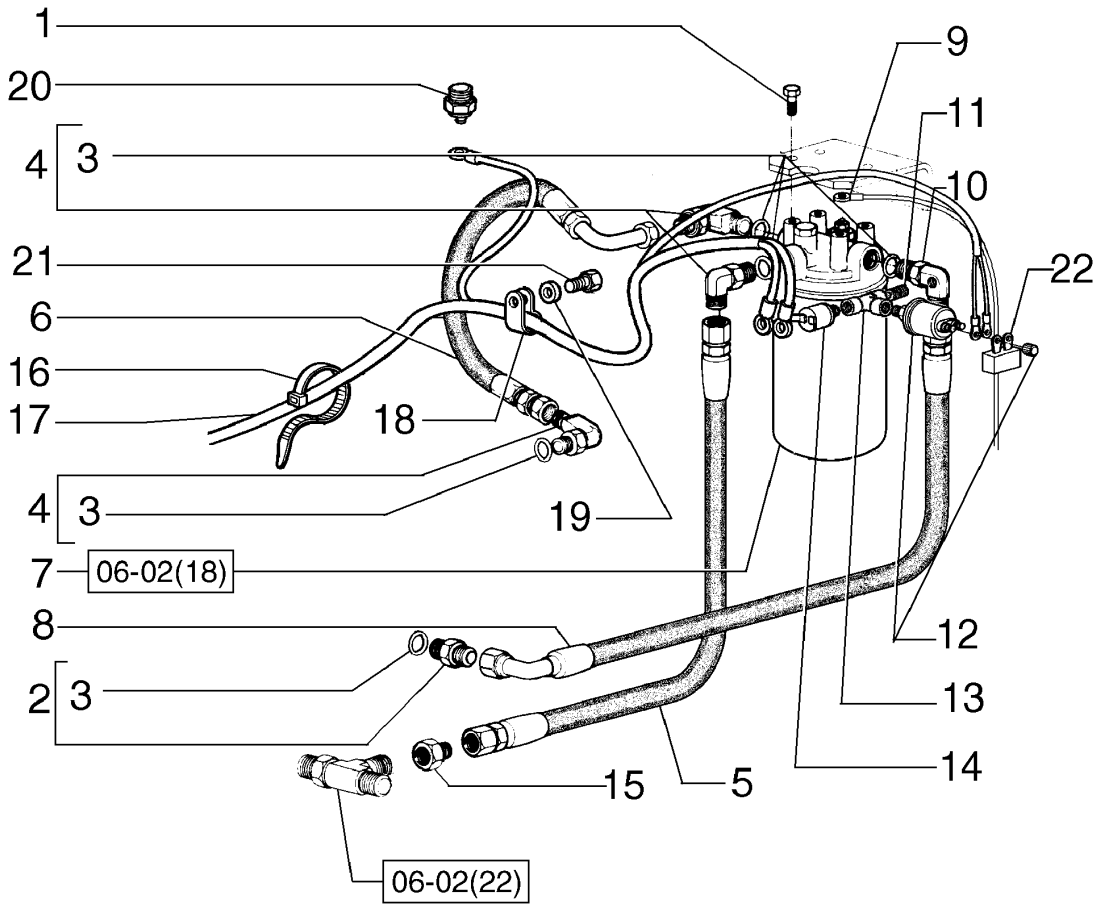

TRANSMISSION FILTER LINES - (DIRECT DRIVE)
TRANSMISSION FILTER LINES - (DIRECT DRIVE)
TRANSMISSION FILTER LINES - (DIRECT DRIVE)
TRANSMISSION FILTER LINES - (DIRECT DRIVE)

R	N	P.N.	MOD	Q	Description Denominação	Denominação Bezeichnung	Denominacion Descrizione	Description Beskrivelse	L.C.
1		11106031		4	SCREW, Hex, M10 x 20, 10.9, Full Thd				
						PARAFUSO	TORNILLO	VIS	040V
					PARAFUSO	SCHRAUBE	VITE	SKRUE	
2		70923174		1	HYD CONNECTOR	CONECTOR HIDRÁUL	CONECTOR HIDRÁULIC	CONNECTEUR HYDRAU	020R
					CONECTOR HID.	HYDR STECKVERBINDE	CONNETTORE IDRAULIC	HYDRAULIKSTIK	
3		70921206		5	O-RING, 12-1, 90 Duro, .924 ID x .116" Thk				
						O-RING	JUNTA TÓRICA	JOINT TORIQUE	055A
					O-RING	O-RING	ANELLO TOROIDALE	O-RING	
4		70924026		3	ELBOW	COTOVELO	CODO	COUDE	085G
					COTOVELO	KNIESTÜCK	GOMITO	VINKELRØR	
5		73162141		1	HOSE	MANGUEIRA	TUBO	FLEXIBLE	030M
					MANGUEIRA	SCHLAUCH	TUBO FLESSIBILE	SLANGE	
6		73162142		1	FLEXIBLE HOSE	TUBO FLEXÍVEL	TUBO FLEXIBLE	TUYAU FLEXIBLE	192T
					MANGUEIRA FLEXÍVEL	BIEGSAMER SCHLAUCH	TUBO FLESSIBILE	FLEKSIBEL SLANGE	
7		73161226		1	FILTER	FILTRO	FILTRO	FILTRE	065F
					FILTRO	FILTER	FILTRO	FILTER	
8		73162142		1	FLEXIBLE HOSE	TUBO FLEXÍVEL	TUBO FLEXIBLE	TUYAU FLEXIBLE	192T
					MANGUEIRA FLEXÍVEL	BIEGSAMER SCHLAUCH	TUBO FLESSIBILE	FLEKSIBEL SLANGE	
9		75253138		1	ELECTRIC CABLE	CABO ELÉTRICO	CABLE ELÉCTRICO	CABLE ELECTRIQUE	111C
					CABO ELÉCTRICO	ELEKTROKABEL	CAVO ELETTRICO	EL-KABEL	
10		75255651		1	ELBOW	COTOVELO	CODO	COUDE	085G
					COTOVELO	KNIESTÜCK	GOMITO	VINKELRØR	
11		70926031		1	HYD CONNECTOR	CONECTOR HIDRÁUL	CONECTOR HIDRÁULIC	CONNECTEUR HYDRAU	020R
					CONECTOR HID.	HYDR STECKVERBINDE	CONNETTORE IDRAULIC	HYDRAULIKSTIK	
12		75259844		1	SENSOR, Transmission pressure				
						SENSOR	SENSOR	CAPTEUR	608S
					SENSOR	SENSOR	SENSORE	FØLER	
13		70901702		1	3 WAY CONNECTION	CONEXÃO DE 3 VIAS	CONEXIÓN DE 3 VÍAS	CONNEXION 3 VOIES	016R
					LIGAÇÃO DE 3 VIAS	3-WEGE-VERTEILERSTÜ	RACCORDO A 3 VIE	TRE-VEJS FORSKRUNIN	
14		73139080		1	PRESSURE SWITCH	INTERRUPTOR DE PRES	INTERRUPTOR DE PRES	PRESSOSTAT	079I
					INTERRUPTOR DE PRES	DRUCKSCHALTER	PRESSOSTATO	KONTAKT, TRYK	
15		75238305		1	HYD CONNECTOR	CONECTOR HIDRÁUL	CONECTOR HIDRÁULIC	CONNECTEUR HYDRAU	020R
					CONECTOR HID.	HYDR STECKVERBINDE	CONNETTORE IDRAULIC	HYDRAULIKSTIK	
16		75201641		10	CLAMP	BRAÇADEIRA	ABRAZADERA	COLLIER	120M
					BRAÇADEIRA	KLEMME	MORSETTO	SPÆNDEBÅND	
17		87682623		1	HARNESS	CHICOTE	MAZO DE CABLES	FAISCEAU	4160
					CABLAGEM	KABELBAUM	CABLAGGIO	LEDNINGSNET	
18		70927155		1	CLIP	GRAMPO	ABRAZADERA	COLLIER	045F
					FIXADOR	KLAMMER	FERMO	KLIPS	
19		70930370		1	WASHER	ARRUELA PLANA	ARANDELA	RONDELLE	131R
					ANILHA	UNTERLEGSCHEIBE	RONDELLA	FLADSKIVE	
20		1983238C1		1	TEMPERATURE SENDER	EMISSOR DE TEMPERA	EMISOR DE TEMPERATU	TRANSMETTEUR TEMPE	Z366
					SENSOR DE TEMPERAT	TEMPERATURGEBER	TRASMETT. TEMPERATI	TEMPERATURSENDER	
21		11106631		1	BOLT, Hex, M10 x 35, 10.9, Full Thd				
						PARAFUSO	PERNO	VIS	140B
					PARAFUSO	SCHRAUBE	BULLONE	BOLT	
22		75323377		1	RESISTOR	RESISTOR	RESISTENCIA	RESISTANCE	040R
					RESISTÊNCIA	WIDERSTAND	RESISTORE	MODSTAND	

06-02	18	p1	12/10

TRANSMISSION OIL FILTER - (DIRECT DRIVE)
FILTRO DE ÓLEO TRANSMISSÃO - (TRANSMISSÃO DIRETA)
TRANSMISSION OIL FILTER - (DIRECT DRIVE)
TRANSMISSION OIL FILTER - (DIRECT DRIVE)

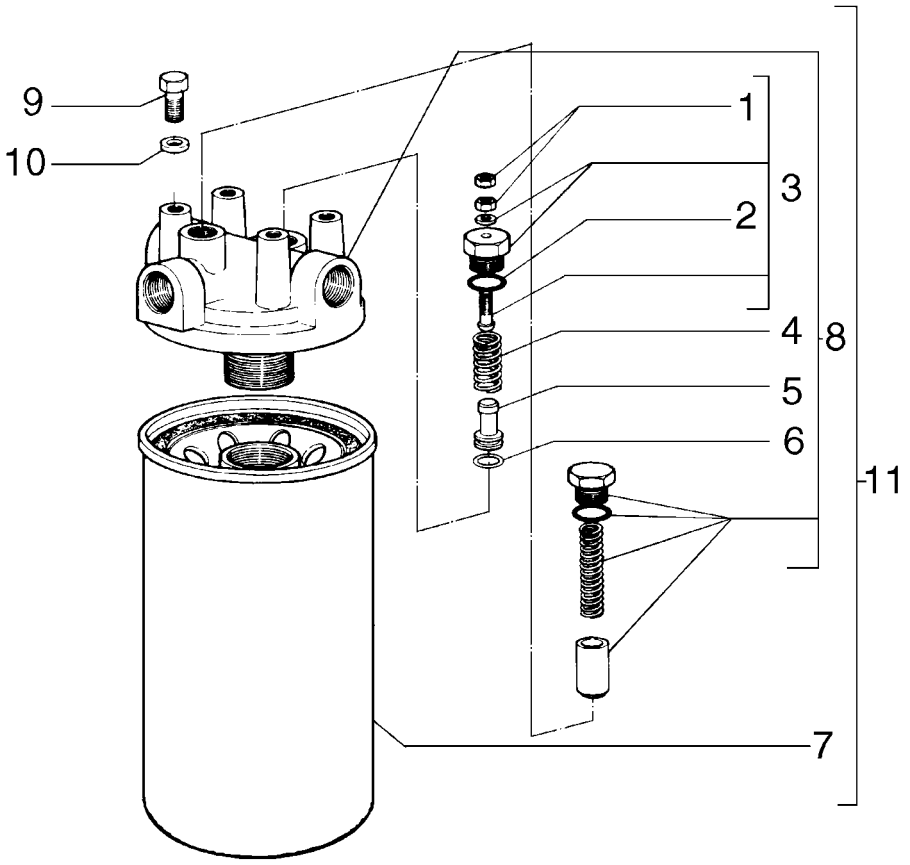

TRANSMISSION OIL FILTER - (DIRECT DRIVE)
TRANSMISSION OIL FILTER - (DIRECT DRIVE)
TRANSMISSION OIL FILTER - (DIRECT DRIVE)
TRANSMISSION OIL FILTER - (DIRECT DRIVE)

R	N	P.N.	MOD	Q	Description Denominação	Denominação Bezeichnung	Denominacion Descrizione	Description Beskrivelse	L.C.
		73161226		1	FILTER FILTRO	FILTRO FILTER	FILTRO FILTRO	FILTRE FILTER	065F
1		**75285548**		2	NUT PORCA	PORCA MUTTER	TUERCA DADO	ECROU MØTRIK	010D
2		**70935176**		1	O-RING, 8-1, CI 8, .644" ID x .087" Thk O-RING	O-RING O-RING	JUNTA TÓRICA ANELLO TOROIDALE	JOINT TORIQUE O-RING	055A
3		**75285549**		1	HYDRAULIC VALVE VÁLVULA HIDRÁULICA	VÁLVULA HIDRÁULICA HYDRAULIKVENTIL	VÁLVULA HIDRÁULICA DISTRIBUTORE IDRAULI	SOUPAPE HYDRAULIQU HYDRAULIKVENTIL	010V
4		**75285550**		1	SPRING MOLA	MOLA FEDER	RESORTE MOLLA	RESSORT FJEDER	100M
5		**75285551**		1	PISTON PISTÃO	PISTÃO KOLBEN	PISTÓN PISTONE	PISTON STEMPEL	235S
6		**70923548**		1	O-RING, -111, 70 Duro, .424" ID x .103" Thk O-RING	O-RING O-RING	JUNTA TÓRICA ANELLO TOROIDALE	JOINT TORIQUE O-RING	055A
7		**73162722**		1	FILTER FILTRO	FILTRO FILTER	FILTRO FILTRO	FILTRE FILTER	065F
8		**75289106**		1	COVER COBERTURA	COBERTURA ABDECKUNG	CUBIERTA COPERCHIO	COUVERCLE DÆKSEL	265C
9		**70926149**		4	SCREW PARAFUSO	PARAFUSO SCHRAUBE	TORNILLO VITE	VIS SKRUE	040V
10		**76022735**		4	WASHER ANILHA	ARRUELA PLANA UNTERLEGSCHEIBE	ARANDELA RONDELLA	RONDELLE FLADSKIVE	131R
11		**73161226**		1	FILTER FILTRO	FILTRO FILTER	FILTRO FILTRO	FILTRE FILTER	065F

06-02	19	p1	12/10

TRANSMISSION CONTROL - (DIRECT DRIVE)
CONTROLE DA TRANSMISSÃO - (TRANSMISSÃO DIRETA)
COMANDO DE LA TRANSMISSION - (TRANSMISION DIRECTA)
TRANSMISSION CONTROL - (DIRECT DRIVE)

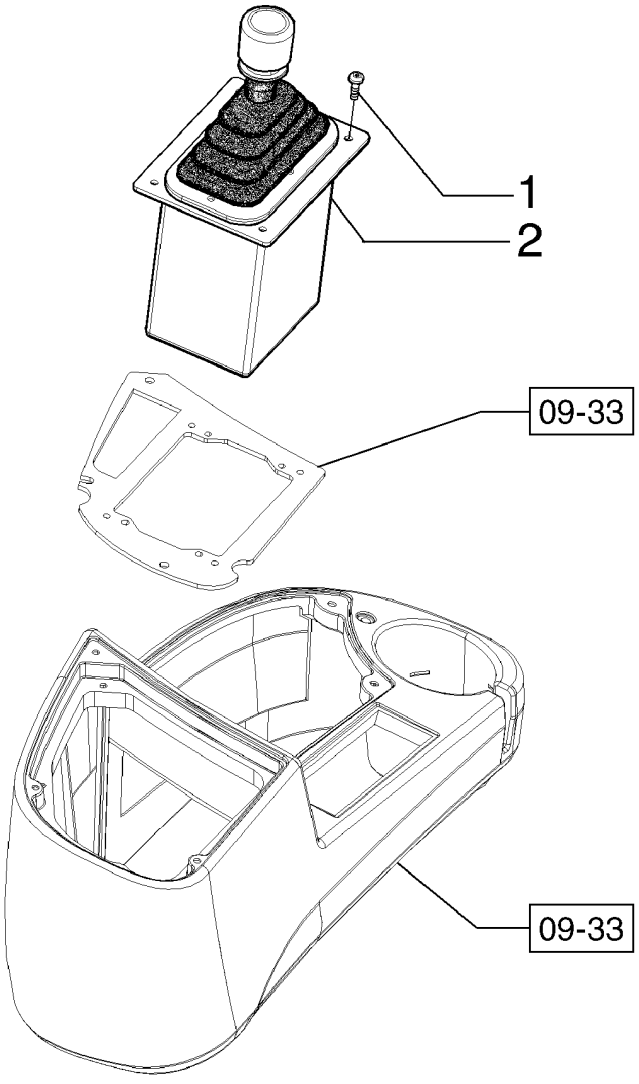

TRANSMISSION CONTROL - (DIRECT DRIVE)
TRANSMISSION CONTROL - (DIRECT DRIVE)
TRANSMISSION CONTROL - (DIRECT DRIVE)
TRANSMISSION CONTROL - (DIRECT DRIVE)

R	N	P.N.	MOD	Q	Description Denominação	Denominação Bezeichnung	Denominacion Descrizione	Description Beskrivelse	L.C.
1		540-711		4	SCREW, Cross Pan Hd, M6 x 30				
						PARAFUSO	TORNILLO	VIS	040V
					PARAFUSO	SCHRAUBE	VITE	SKRUE	
2		73162490		1	LEVER	ALAVANCA	PALANCA	LEVIER	045L
					ALAVANCA	HEBEL	LEVA	ARM	

06-02	20	p1	12/10

TRANSMISSION CONTROL - (DIRECT DRIVE)
CONTROLE DA TRANSMISSÃO - (TRANSMISSÃO DIRETA)
TRANSMISSION CONTROL - (DIRECT DRIVE)
TRANSMISSION CONTROL - (DIRECT DRIVE)

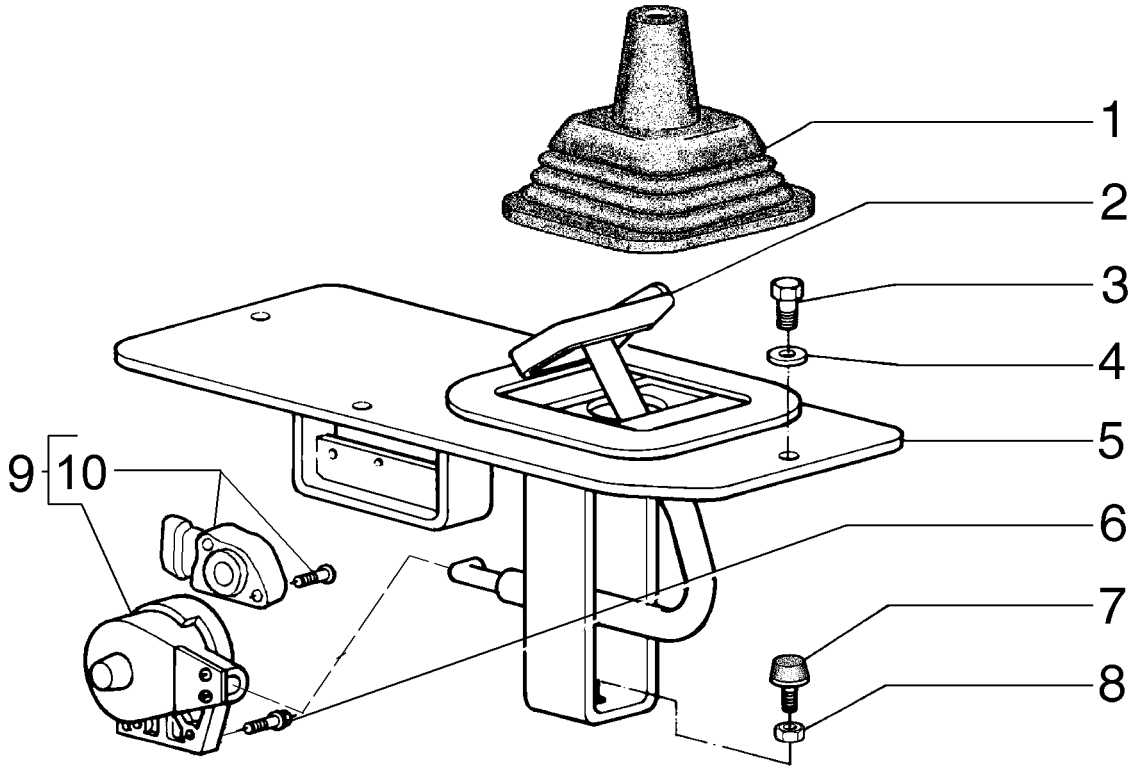

TRANSMISSION CONTROL - (DIRECT DRIVE)
TRANSMISSION CONTROL - (DIRECT DRIVE)
TRANSMISSION CONTROL - (DIRECT DRIVE)
TRANSMISSION CONTROL - (DIRECT DRIVE)

R	N	P.N.	MOD	Q	Description Denominação	Denominação Bezeichnung	Denominacion Descrizione	Description Beskrivelse	L.C.
1		75214658		1	BOOT COBERTURA DE PROTE	CAPA MANSCHETTE	FUNDA PARAPOLVERE	SOUFFLET MANCHET	330C
2		75324599		1	PEDAL PEDAL	PEDAL PEDAL	PEDAL PEDALE	PEDALE PEDAL	060P
3		16043431		4	BOLT, Hex, M8 x 20, 10.9 PARAFUSO	PARAFUSO SCHRAUBE	PERNO BULLONE	VIS BOLT	140B
4		10519621		4	WASHER, M8 x 17 x 2 ANILHA	ARRUELA PLANA UNTERLEGSCHEIBE	ARANDELA RONDELLA	RONDELLE FLADSKIVE	131R
5		75249798		1	COVER COBERTURA	COBERTURA ABDECKUNG	CUBIERTA COPERCHIO	COUVERCLE DÆKSEL	265C
6		10902431		2	BOLT, Hex, M6 x 20, 10.9 PARAFUSO	PARAFUSO SCHRAUBE	PERNO BULLONE	VIS BOLT	140B
7		79037282		1	PAD ESPAÇADOR	PASTILHA UNTERLAGE	PASTILLA CUSCINO; TAMPONE	COUSSIN BREMSEKLODS	060T
8		12164721		1	NUT, M10 x 1.25, Cl 10 PORCA	PORCA MUTTER	TUERCA DADO	ECROU MØTRIK	010D
9		73162489		1	SENSOR SENSOR	SENSOR SENSOR	SENSOR SENSORE	CAPTEUR FØLER	608S
10		75327133		1	SENSOR, Kit SENSOR	SENSOR SENSOR	SENSOR SENSORE	CAPTEUR FØLER	608S

06-02	21	p1	12/10

TRANSMISSION CONTROL - (DIRECT DRIVE)
CONTROLE DA TRANSMISSÃO - (TRANSMISSÃO DIRETA)
TRANSMISSION CONTROL - (DIRECT DRIVE)
TRANSMISSION CONTROL - (DIRECT DRIVE)

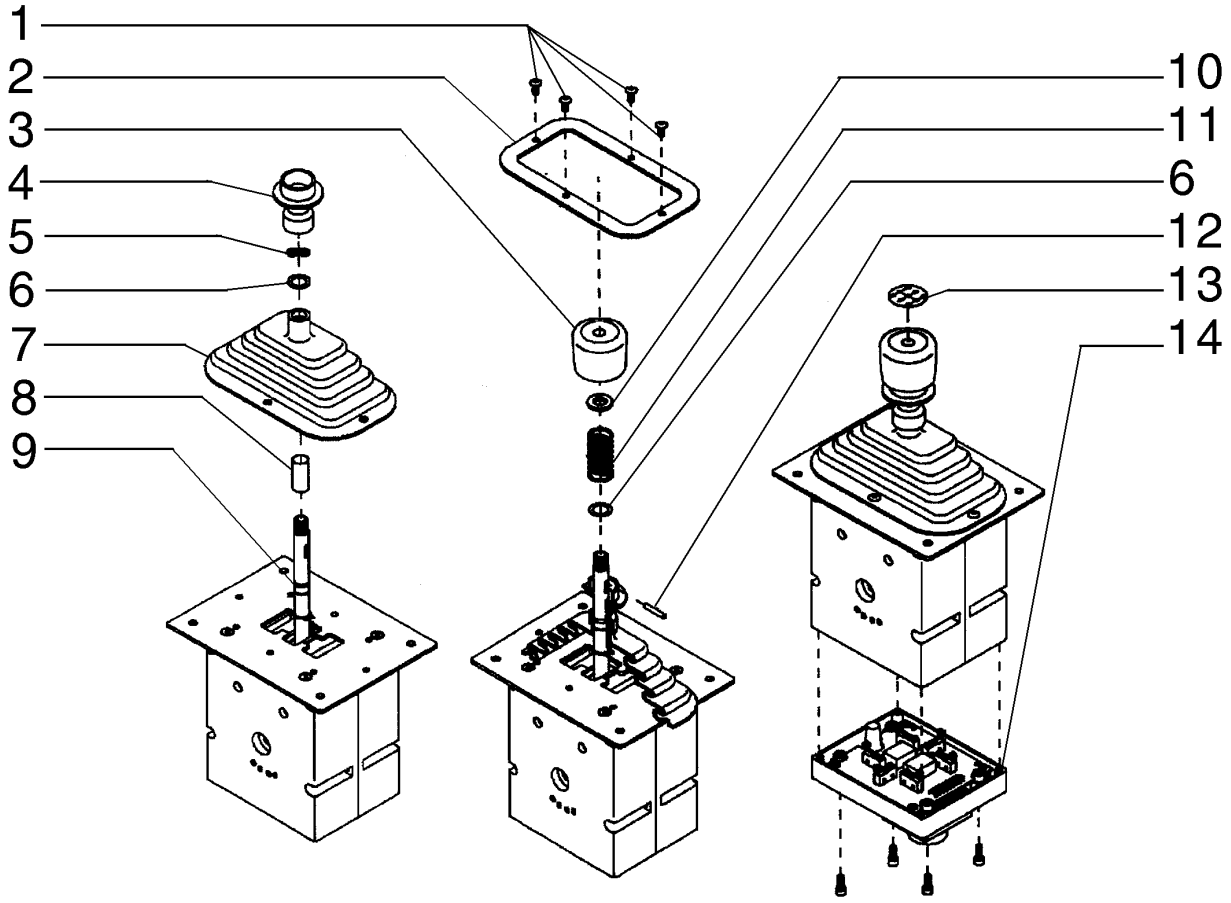

TRANSMISSION CONTROL - (DIRECT DRIVE)
TRANSMISSION CONTROL - (DIRECT DRIVE)
TRANSMISSION CONTROL - (DIRECT DRIVE)
TRANSMISSION CONTROL - (DIRECT DRIVE)

R	N	P.N.	MOD	Q	Description Denominação	Denominação Bezeichnung	Denominacion Descrizione	Description Beskrivelse	L.C.
1		71101742		4	SCREW PARAFUSO	PARAFUSO SCHRAUBE	TORNILLO VITE	VIS SKRUE	040V
2		71101743		1	BEZEL CHAPA DE ORNAMENTO	AMOSTRA (PLACA) DECKRING	MARCO MOSTRINA	ENCADREMENT ORNAMENTERING	0680
3		71101055		1	HANDLE GRIP GARRA	EMPUNHADURA HANDGRIFF	PERILLA IMPUGNATURA	POIGNEE DE MAINTIEN HÅNDGREB	025I
4		71101744		1	LOCK FECHADURA	TRAVA SCHLOSS	CERRADURA BLOCCO	SERRURE LÅS	120S
5		71101745		1	WASHER ANILHA	ARRUELA PLANA UNTERLEGSCHEIBE	ARANDELA RONDELLA	RONDELLE FLADSKIVE	131R
6		71101746		2	WASHER ANILHA	ARRUELA PLANA UNTERLEGSCHEIBE	ARANDELA RONDELLA	RONDELLE FLADSKIVE	131R
7		71101747		1	BOOT COBERTURA DE PROTE	CAPA MANSCHETTE	FUNDA PARAPOLVERE	SOUFFLET MANCHET	330C
8		71101748		1	SLEEVE MANGA	LUVA BUCHSE	MANGUITO MANICOTTO	CHEMISE TRYKLEJE, KOBLING	031M
9		71101749		1	O-RING O-RING	O-RING O-RING	JUNTA TÓRICA ANELLO TOROIDALE	JOINT TORIQUE O-RING	055A
10		75313238		1	RING ANEL	ANEL RING	ANILLO ANELLO	ANNEAU RING	045A
11		75313239		1	SPRING MOLA	MOLA FEDER	RESORTE MOLLA	RESSORT FJEDER	100M
12		71101750		1	PIN PERNO	PINO PIN	PASADOR PERNO	BROCHE STIFT	080P
13		71101056		1	DECAL DÍSTICO	ADESIVO AUFKLEBER	CALCOMANÍA DECALCOMANIA	AUTOCOLLANT TRANSFER	012D
14		75310459		1	COVER PLATE CHAPA PEQUENA	PLACA DE COBERTURA ABDECKPLATTE	PLACA DE CUBIERTA PIASTRA DI COPERTUR/	COUVERCLE DÆKPLADE	110P

06-02	22	p1	12/10

TRANSMISSION OIL COOLER - (DIRECT DRIVE)
REFRIGERAÇÃO DA TRANSMISSÃO - (TRANSMISSÃO DIRETA)
ARREFECIMIENTO DEL ACEITE DE LA TRASMISION - (TRNASMISION DIRETA)
TRANSMISSION OIL COOLER - (DIRECT DRIVE)

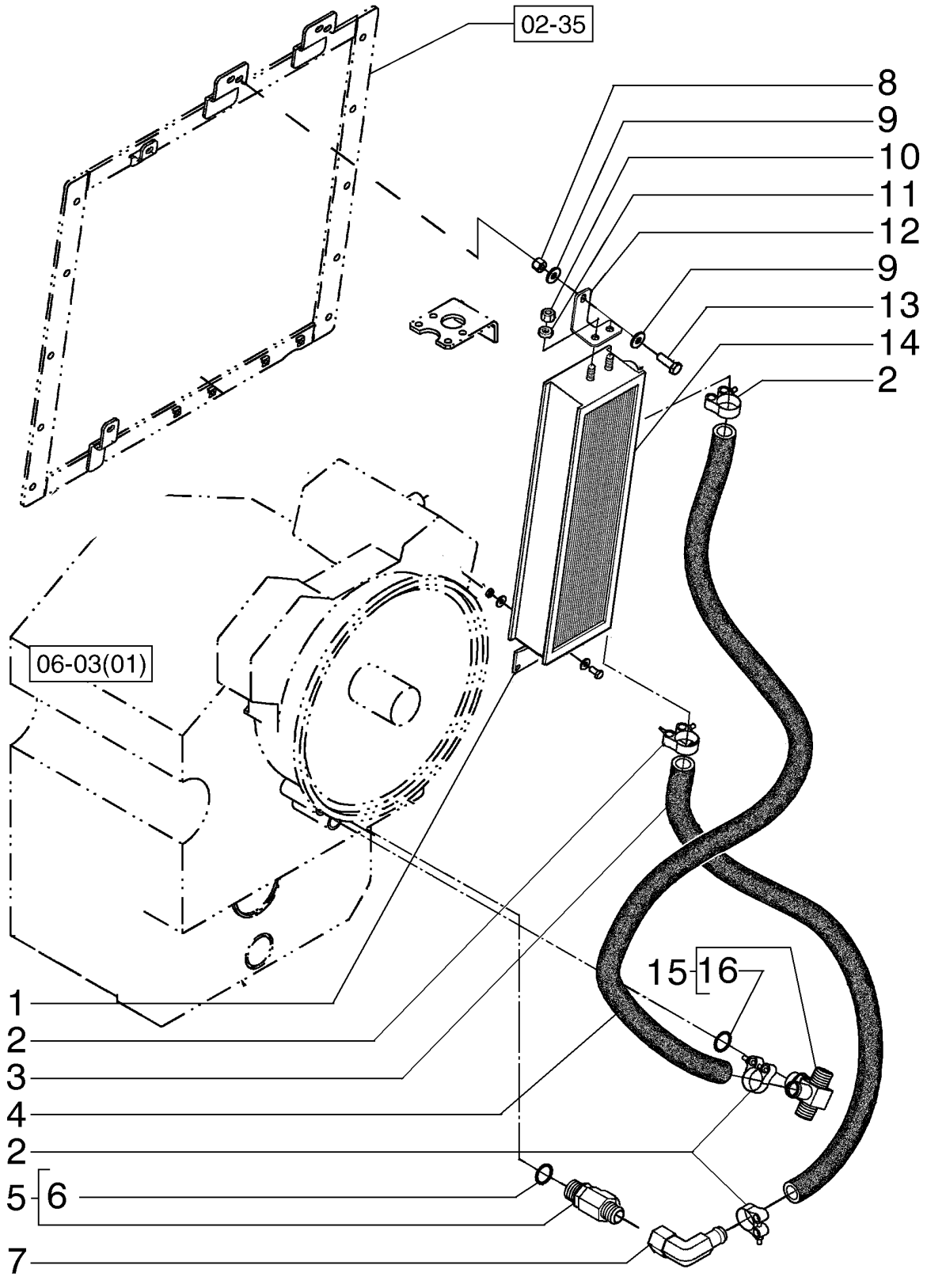

TRANSMISSION OIL COOLER - (DIRECT DRIVE)
TRANSMISSION OIL COOLER - (DIRECT DRIVE)
TRANSMISSION OIL COOLER - (DIRECT DRIVE)
TRANSMISSION OIL COOLER - (DIRECT DRIVE)

R	N	P.N.	MOD	Q	Description Denominação	Denominação Bezeichnung	Denominacion Descrizione	Description Beskrivelse	L.C.
1		84238421		1	SUPPORT SUPORTE	SUPORTE STÜTZE	SOPORTE SUPPORTO	SUPPORT BESLAG	300S
2		87372829		4	CLAMP BRAÇADEIRA	BRAÇADEIRA KLEMME	ABRAZADERA MORSETTO	COLLIER SPÆNDEBÅND	120M
3		87376427		1	HOSE MANGUEIRA	MANGUEIRA SCHLAUCH	TUBO TUBO FLESSIBILE	FLEXIBLE SLANGE	030M
4		84251849		1	HOSE MANGUEIRA	MANGUEIRA SCHLAUCH	TUBO TUBO FLESSIBILE	FLEXIBLE SLANGE	030M
5		70922739		1	HYD CONNECTOR CONECTOR HID.	CONECTOR HIDRÁUL HYDR STECKVERBINDE	CONECTOR HIDRÁULIC CONNETTORE IDRAULIC	CONNECTEUR HYDRAU HYDRAULIKSTIK	020R
6		70921206		1	O-RING, 12-1, 90 Duro, .924 ID x .116" Thk O-RING	O-RING O-RING	JUNTA TÓRICA ANELLO TOROIDALE	JOINT TORIQUE O-RING	055A
7		84241233		1	HYD CONNECTOR CONECTOR HID.	CONECTOR HIDRÁUL HYDR STECKVERBINDE	CONECTOR HIDRÁULIC CONNETTORE IDRAULIC	CONNECTEUR HYDRAU HYDRAULIKSTIK	020R
8		829-4408		2	NUT, Thin, M8 x 1.25, Cl 05 PORCA	PORCA MUTTER	TUERCA DADO	ECROU MØTRIK	010D
9		12646721		4	WASHER, M8 x 20 x 2 ANILHA	ARRUELA PLANA UNTERLEGSCHEIBE	ARANDELA RONDELLA	RONDELLE FLADSKIVE	131R
10		16102321		4	NUT, Thin, M8 x 1.25, Cl 05 PORCA	PORCA MUTTER	TUERCA DADO	ECROU MØTRIK	010D
11		10730301		4	WASHER ANILHA	ARRUELA PLANA UNTERLEGSCHEIBE	ARANDELA RONDELLA	RONDELLE FLADSKIVE	131R
12		84238420		1	SUPPORT SUPORTE	SUPORTE STÜTZE	SOPORTE SUPPORTO	SUPPORT BESLAG	300S
13		16043331		3	BOLT, Hex, M8 x 18, 10.9, Full Thd PARAFUSO	PARAFUSO SCHRAUBE	PERNO BULLONE	VIS BOLT	140B
14		87382507		1	OIL COOLER REFRIGERADOR DO ÓLI	RESFRIADOR DO ÓLEO ÖLKÜHLER	REFRIGERADOR DE ACI RADIATORE OLIO	REFROIDISSEUR D'HUIL OLIEKØLER	026R
15		84241230		1	HYD CONNECTOR CONECTOR HID.	CONECTOR HIDRÁUL HYDR STECKVERBINDE	CONECTOR HIDRÁULIC CONNETTORE IDRAULIC	CONNECTEUR HYDRAU HYDRAULIKSTIK	020R
16		237-6016		1	O-RING, 16-1, 90 Duro, 1.171" ID x .118" Thk O-RING	O-RING O-RING	JUNTA TÓRICA ANELLO TOROIDALE	JOINT TORIQUE O-RING	055A

F140B RG140.B
RG170.B F170B

06-03	01	p1	11/10

TRANSMISSION ASSY
TRANSMISSÃO COMPLETA
TRANSMISSION ASSY
TRANSMISSION ASSY

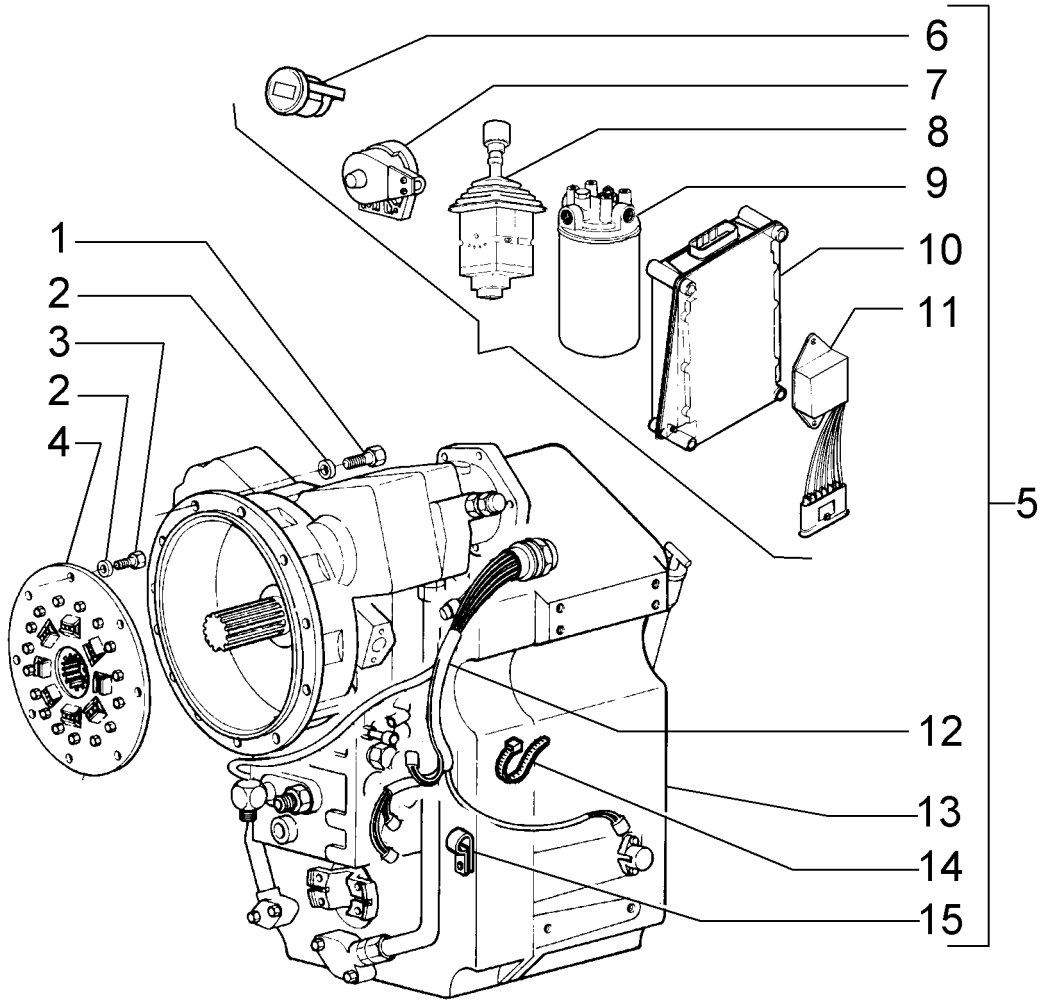

TRANSMISSION ASSY
TRANSMISSION ASSY
TRANSMISSION ASSY
TRANSMISSION ASSY

R	N	P.N.	MOD	Q	Description Denominação	Denominação Bezeichnung	Denominacion Descrizione	Description Beskrivelse	L.C.
1		**11106631**		12	BOLT, Hex, M10 x 35, 10.9, Full Thd				
					PARAFUSO	PARAFUSO	PERNO	VIS	140B
					PARAFUSO	SCHRAUBE	BULLONE	BOLT	
2		**70930370**		20	WASHER	ARRUELA PLANA	ARANDELA	RONDELLE	131R
					ANILHA	UNTERLEGSCHEIBE	RONDELLA	FLADSKIVE	
3		**70922262**		8	SCREW	PARAFUSO	TORNILLO	VIS	040V
					PARAFUSO	SCHRAUBE	VITE	SKRUE	
4		**75249578**		1	DAMPER	AMORTECEDOR DE VIBI	AMORTIGUADOR	AMORTISSEUR	164S
					AMORTECEDOR	DÄMPFER	AMMORTIZZATORE	SVINGNINGSDÆMPER	
5		**73162533**		1	TRANSMISSION	TRANSMISSÃO	TRANSMISIÓN	TRANSMISSION	030C
					TRANSMISSÃO	GETRIEBE	TRASMISSIONE; CAMBI(	TRANSMISSION	
6	1	**73162493**		1	INDICATOR, Gear	INDICADOR	INDICADOR	INDICATEUR	087S
					INDICADOR	ANZEIGE	INDICATORE	INDIKATOR	
7	2	**73162489**		1	SENSOR	SENSOR	SENSOR	CAPTEUR	608S
					SENSOR	SENSOR	SENSORE	FØLER	
8	3	**73162490**		1	LEVER	ALAVANCA	PALANCA	LEVIER	045L
					ALAVANCA	HEBEL	LEVA	ARM	
9	4	**73161226**		1	FILTER	FILTRO	FILTRO	FILTRE	065F
					FILTRO	FILTER	FILTRO	FILTER	
10	5	**75253869**		1	LINK BLOCK	BLOCO DE LIGAÇÃO	BLOQUE DE ESLABONES	COULISSEAU	075G
					PEÇA DE LIGAÇÃO	VERBINDUNGSBLOCK	GLIFO	KULISSEKLODS	
11	5	**73162492**		1	CONTROL	COMANDO	CONTROL	COMMANDE	189C
					CONTROLO	BEDIENELEMENT	COMANDO	KONTROL	
12	6	**75312856**		1	CABLE ASSY.	CABO CONJUNTO	CABLE (CONJUNTO)	CABLE (ASSEMBLE)	P494
					CABO CONJUNTO	KABEL (KPLT.)	CAVO, COMPLESSIVO	CABLE ASSY.	
13		**75312851**		1	GEARBOX	CAIXA DE MUDANÇA	CAJA DE TRANSMISIÓN	BOITE DE VITESSES	530S
					CAIXA DE VELOCIDADES	GETRIEBE	SCATOLA INGRANAGGI	GEARKASSE	
14		**75312858**		6	STRAP	TIRA	BANDA	BRIDE	532B
					BANDA	BAND	FASCETTA	STROP	
15		**75312857**		1	STRAP	TIRA	BANDA	BRIDE	532B
					BANDA	BAND	FASCETTA	STROP	

(1) Page 04-12
(2) Page 06-23
(3) Page 06-24
(4) Page 06-21
(5) Page 04-13
(6) Page 06-06

06-03	02	p1	10/10

TRANSMISSION, PTO
TRANSMISSÃO, TOMADA DE FORÇA
TRANSMISSION, PTO
TRANSMISSION, PTO

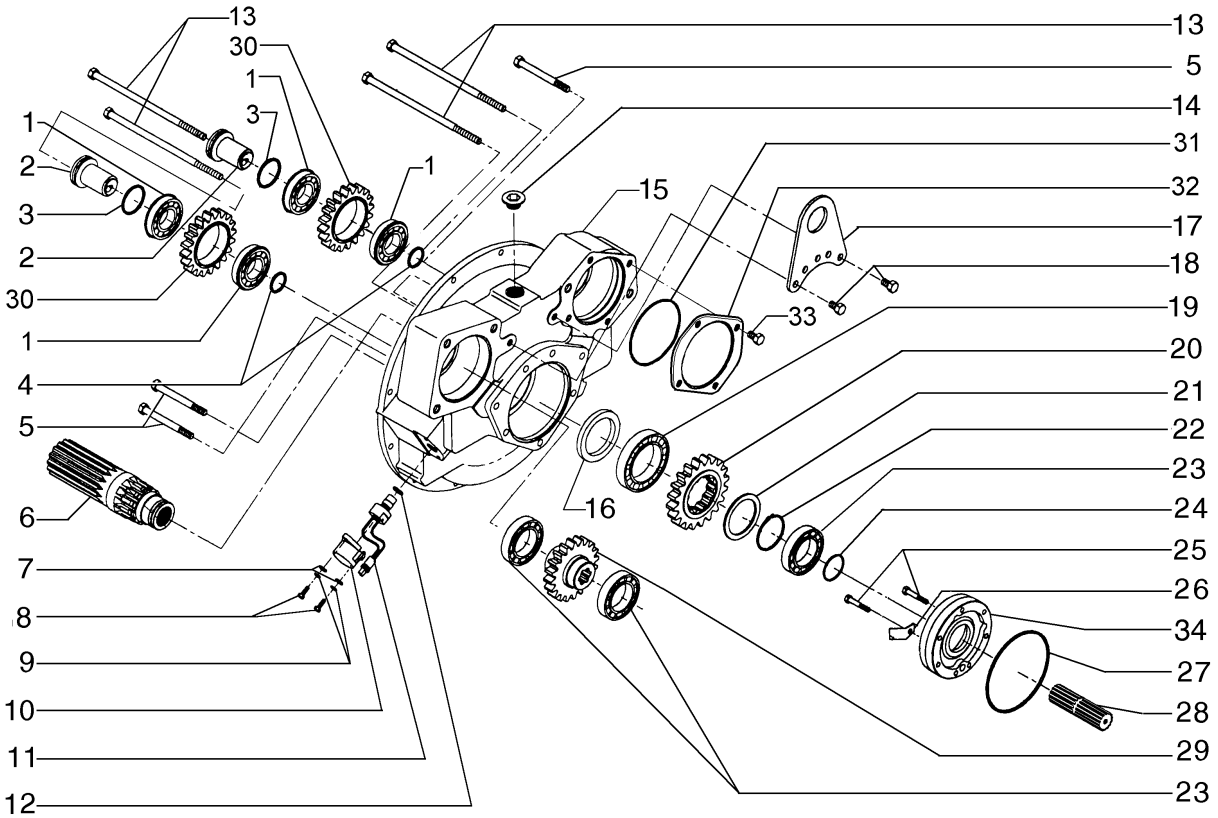

TRANSMISSION, PTO
TRANSMISSION, PTO
TRANSMISSION, PTO
TRANSMISSION, PTO

R	N	P.N.	MOD	Q	Description Denominação	Denominação Bezeichnung	Denominacion Descrizione	Description Beskrivelse	L.C.
1		75312842		2	BEARING ROLAMENTO	ROLAMENTO LAGER	COJINETE CUSCINETTO	ROULEMENT LEJE	0600
2		75289379		2	SHAFT VEIO	EIXO WELLE	EJE ALBERO	ARBRE AKSEL	016A
3		75288494		2	O-RING O-RING	O-RING O-RING	JUNTA TÓRICA ANELLO TOROIDALE	JOINT TORIQUE O-RING	055A
4		75288493		2	O-RING O-RING	O-RING O-RING	JUNTA TÓRICA ANELLO TOROIDALE	JOINT TORIQUE O-RING	055A
5		75312845		3	SCREW PARAFUSO	PARAFUSO SCHRAUBE	TORNILLO VITE	VIS SKRUE	040V
6		75289383		1	SHAFT VEIO	EIXO WELLE	EJE ALBERO	ARBRE AKSEL	016A
7		75289387		2	WASHER ANILHA	ARRUELA PLANA UNTERLEGSCHEIBE	ARANDELA RONDELLA	RONDELLE FLADSKIVE	131R
8		75312825		2	BOLT PARAFUSO	PARAFUSO SCHRAUBE	PERNO BULLONE	VIS BOLT	140B
9		75289386		2	WASHER ANILHA	ARRUELA PLANA UNTERLEGSCHEIBE	ARANDELA RONDELLA	RONDELLE FLADSKIVE	131R
10		75288496		1	COVER COBERTURA	COBERTURA ABDECKUNG	CUBIERTA COPERCHIO	COUVERCLE DÆKSEL	265C
11		75289384		1	SENSOR SENSOR	SENSOR SENSOR	SENSOR SENSORE	CAPTEUR FØLER	608S
12		75288425		1	O-RING O-RING	O-RING O-RING	JUNTA TÓRICA ANELLO TOROIDALE	JOINT TORIQUE O-RING	055A
13		75312844		4	SCREW PARAFUSO	PARAFUSO SCHRAUBE	TORNILLO VITE	VIS SKRUE	040V
14		75289388		1	PLUG TAMPÃO	BUJÃO STOPFEN	TAPÓN TAPPO	BOUCHON PROP	050T
15		75289378		1	CASE CAIXA	ESTOJO GEHÄUSE	ESTUCHE CASSA; SCATOLA	CARTER KASSE	101A
16		75287702		1	RUBBER SEAL JUNTAS	VEDAÇÃO DE BORRACH GUMMIDICHTUNG	JUNTA DE GOMA GUARNIZIONE DI GOMM	JOINT EN CAOUTCHOU GUMMITÆTNING	122G
17		75289392		1	HANDLE PEGA	MANILHA GRIFF	MANECILLA MANIGLIA	POIGNEE HÅNDTAG	020M
18		75312846		2	SCREW PARAFUSO	PARAFUSO SCHRAUBE	TORNILLO VITE	VIS SKRUE	040V
19		75288479		1	BEARING ASSY CHUMACEIRA	CONJUNTO DO ROLAME LAGERBAURUPPE	CONJUNTO DE COJINET COMPLESSIVO CUSCINI	ROULEMENT LEJESAMLING	341C
20		75289382		1	GEAR ENGRENAGEM	ENGRENAGEM ZAHNRAD	ENGRANAJE INGRANAGGIO	PIGNON TANDHJUL	050I
21		75288476		1	RING ANEL	ANEL RING	ANILLO ANELLO	ANNEAU RING	045A
22		75288477		1	SNAP RING ANEL	ANEL DE PRESSÃO SPRENGRING	ANILLO DE RESORTE ANELLO ELASTICO	ANNEAU D'ARRET LÅSERING	054A
23		75288480		3	BALL BEARING ROLAMENTO DE ESFER	ROLAMENTO ESFÉRICO KUGELLAGER	RODAMIENTO DE BOLA CUSCINETTO A SFERE	ROULEMENT A BILLES KUGLELEJE	343C
24		75288424		1	GASKET JUNTA	JUNTA DICHTUNG	JUNTA GUARNIZIONE	JOINT PAKNING	123G

06-03	02	p2	10/10

TRANSMISSION, PTO
TRANSMISSÃO, TOMADA DE FORÇA
TRANSMISSION, PTO
TRANSMISSION, PTO

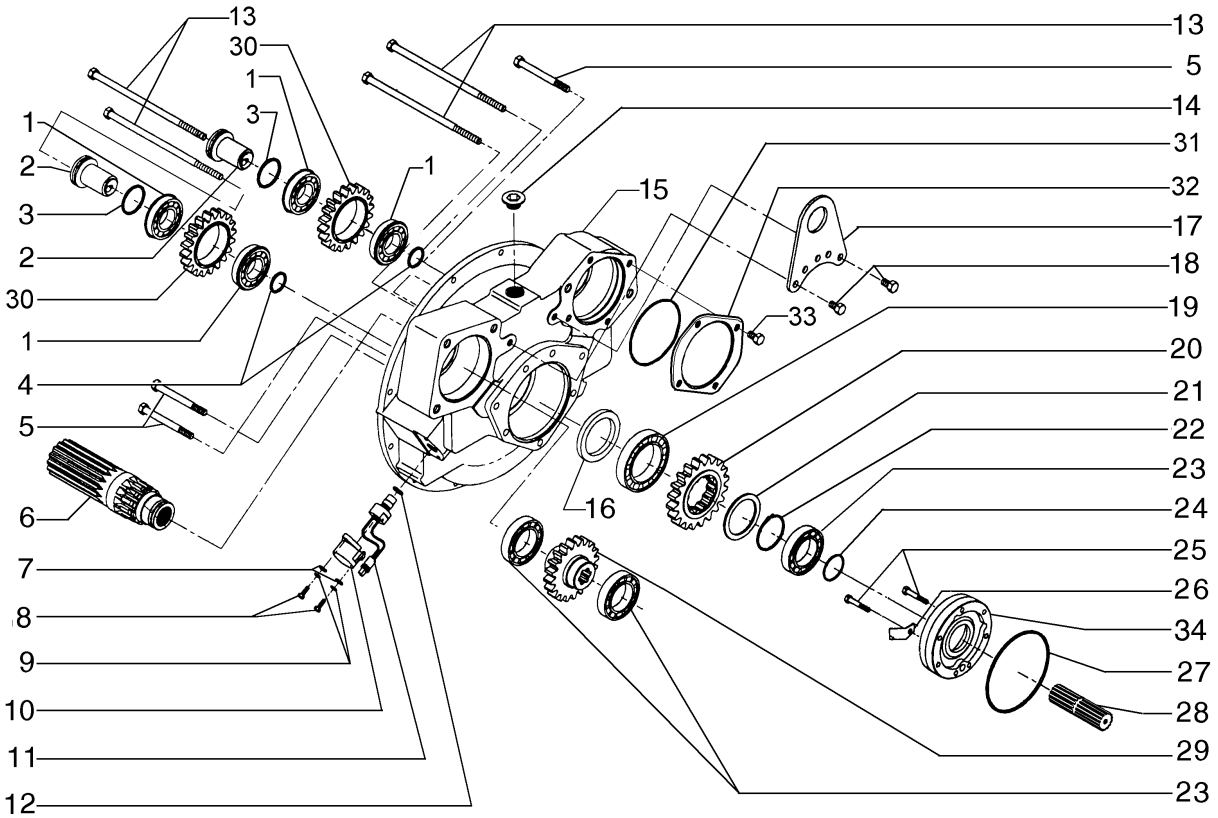

TRANSMISSION, PTO
TRANSMISSION, PTO
TRANSMISSION, PTO
TRANSMISSION, PTO

R	N	P.N.	MOD	Q	Description Denominação	Denominação Bezeichnung	Denominacion Descrizione	Description Beskrivelse	L.C.
25		**75289391**		7	SCREW PARAFUSO	PARAFUSO SCHRAUBE	TORNILLO VITE	VIS SKRUE	040V
26		**75289395**		1	DEFLECTOR DEFLECTOR	DEFLETOR ABWEISER	DEFLECTOR DEFLETTORE	DEFLECTEUR AFLEDEPLADE	020D
27		**75287701**		1	O-RING O-RING	O-RING O-RING	JUNTA TÓRICA ANELLO TOROIDALE	JOINT TORIQUE O-RING	055A
28		**75289394**		1	SHAFT VEIO	EIXO WELLE	EJE ALBERO	ARBRE AKSEL	016A
29		**75289380**		1	GEAR ENGRENAGEM	ENGRENAGEM ZAHNRAD	ENGRANAJE INGRANAGGIO	PIGNON TANDHJUL	050I
30		**75289381**		2	GEAR ENGRENAGEM	ENGRENAGEM ZAHNRAD	ENGRANAJE INGRANAGGIO	PIGNON TANDHJUL	050I
31		**75288503**		1	O-RING O-RING	O-RING O-RING	JUNTA TÓRICA ANELLO TOROIDALE	JOINT TORIQUE O-RING	055A
32		**75289377**		1	COVER COBERTURA	COBERTURA ABDECKUNG	CUBIERTA COPERCHIO	COUVERCLE DÆKSEL	265C
33		**75312855**		1	SCREW PARAFUSO	PARAFUSO SCHRAUBE	TORNILLO VITE	VIS SKRUE	040V
34		**75288484**		1	SUPPORT SUPORTE	SUPORTE STÜTZE	SOPORTE SUPPORTO	SUPPORT BESLAG	300S

TRANSMISSION, SPEED SHAFTS
TRANSMISSÃO, EIXOS DE VELOCIDADES
TRANSMISSION, SPEED SHAFTS
TRANSMISSION, SPEED SHAFTS

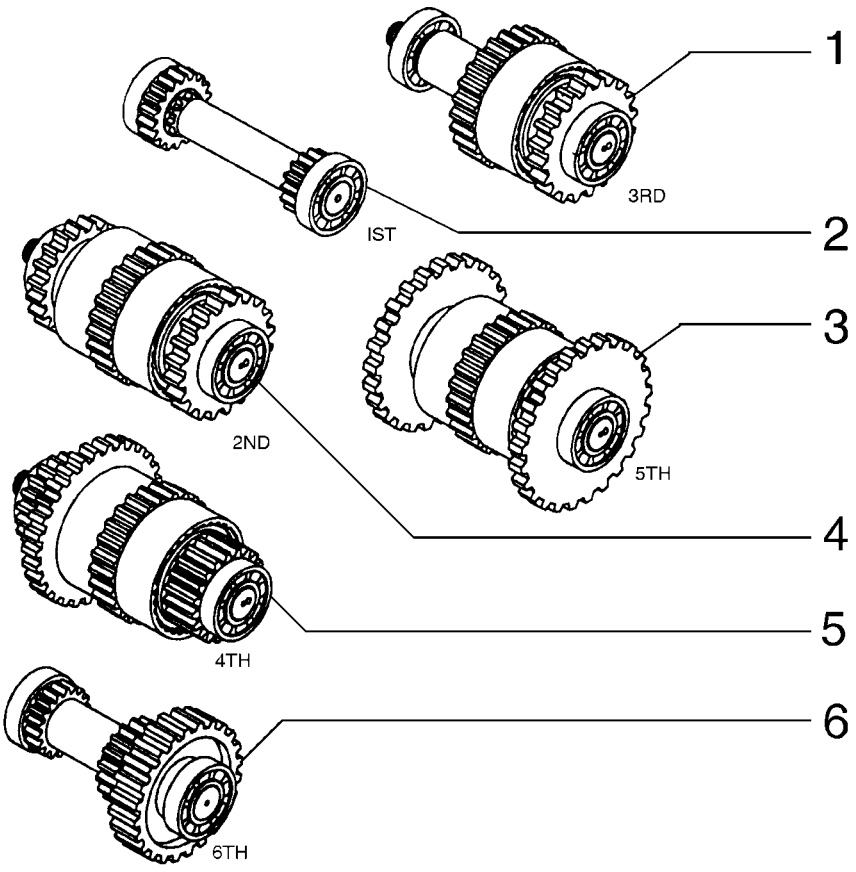

TRANSMISSION, SPEED SHAFTS
TRANSMISSION, SPEED SHAFTS
TRANSMISSION, SPEED SHAFTS
TRANSMISSION, SPEED SHAFTS

R	N	P.N.	MOD	Q	Description Denominação	Denominação Bezeichnung	Denominacion Descrizione	Description Beskrivelse	L.C.
1	1	**75289404**		1	SHAFT VEIO	EIXO WELLE	EJE ALBERO	ARBRE AKSEL	016A
2	2	**75289396**		1	SHAFT VEIO	EIXO WELLE	EJE ALBERO	ARBRE AKSEL	016A
3	3	**75289400**		1	SHAFT VEIO	EIXO WELLE	EJE ALBERO	ARBRE AKSEL	016A
4	4	**75289407**		1	SHAFT VEIO	EIXO WELLE	EJE ALBERO	ARBRE AKSEL	016A
5	5	**75289412**		1	SHAFT VEIO	EIXO WELLE	EJE ALBERO	ARBRE AKSEL	016A
6	6	**75289414**		1	SHAFT VEIO	EIXO WELLE	EJE ALBERO	ARBRE AKSEL	016A

(1) Page 06-06
(2) Page 06-04
(3) Page 06-08
(4) Page 06-05
(5) Page 06-07
(6) Page 06-09

TRANSMISSION, 1ST SHAFT
TRANSMISSÃO, 1O EIXO
TRANSMISSION, 1ST SHAFT
TRANSMISSION, 1ST SHAFT

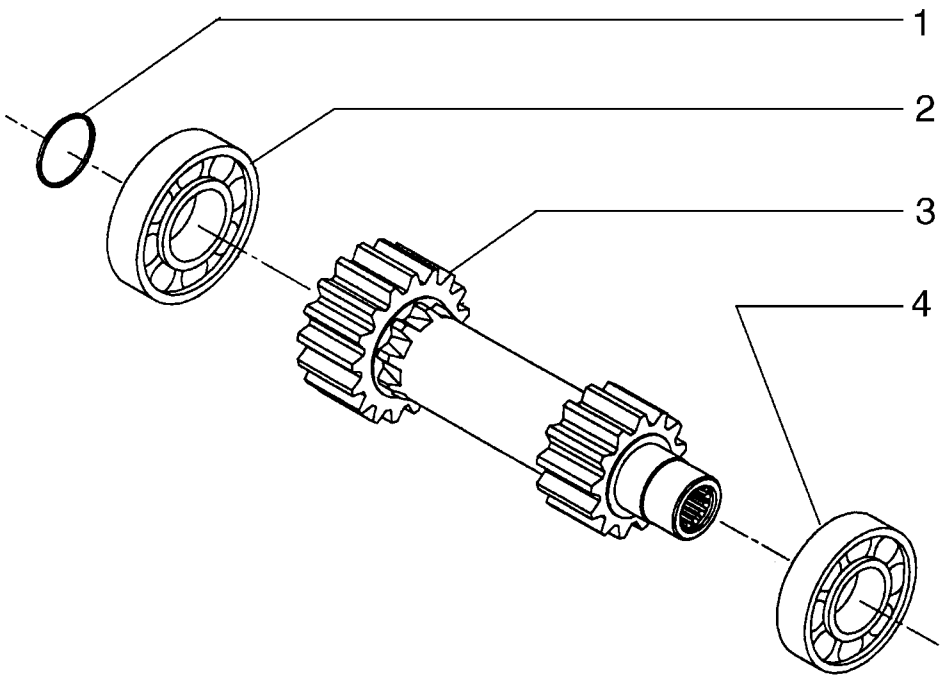

TRANSMISSION, 1ST SHAFT
TRANSMISSION, 1ST SHAFT
TRANSMISSION, 1ST SHAFT
TRANSMISSION, 1ST SHAFT

R	N	P.N.	MOD	Q	Description Denominação	Denominação Bezeichnung	Denominacion Descrizione	Description Beskrivelse	L.C.
1		75288424		1	GASKET JUNTA	JUNTA DICHTUNG	JUNTA GUARNIZIONE	JOINT PAKNING	123G
2		75289399		1	BEARING ASSY CHUMACEIRA	CONJUNTO DO ROLAME LAGERBAURUPPE	CONJUNTO DE COJINET COMPLESSIVO CUSCINI	ROULEMENT LEJESAMLING	341C
3		75289398		1	SHAFT VEIO	EIXO WELLE	EJE ALBERO	ARBRE AKSEL	016A
4		75288486		1	BEARING ASSY CHUMACEIRA	CONJUNTO DO ROLAME LAGERBAURUPPE	CONJUNTO DE COJINET COMPLESSIVO CUSCINI	ROULEMENT LEJESAMLING	341C

06-03	05	p1	10/10

TRANSMISSION, 2ND SHAFT
TRANSMISSÃO, 2O EIXO
TRANSMISSION, 2ND SHAFT
TRANSMISSION, 2ND SHAFT

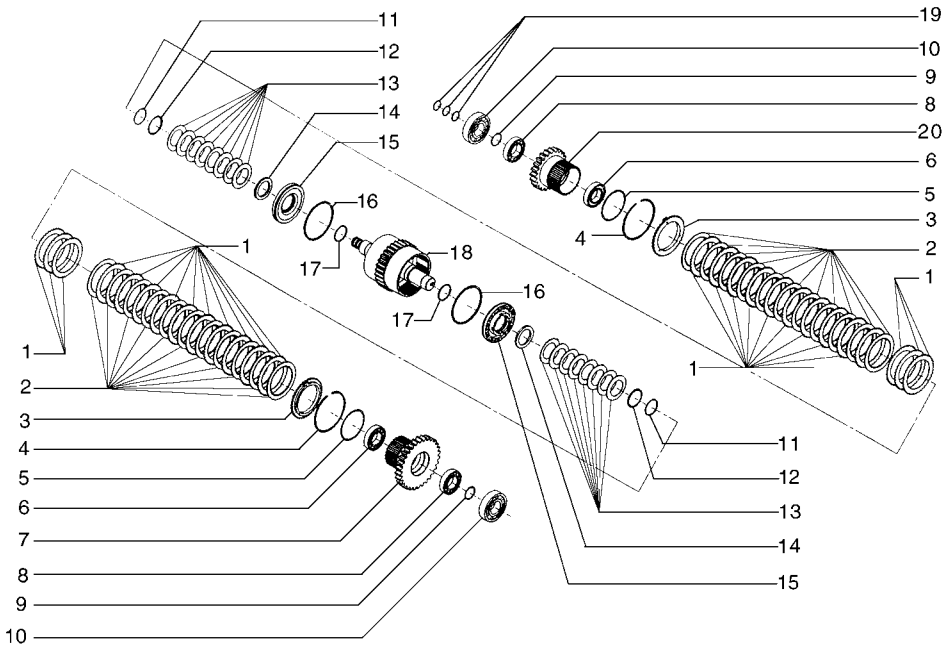

TRANSMISSION, 2ND SHAFT
TRANSMISSION, 2ND SHAFT
TRANSMISSION, 2ND SHAFT
TRANSMISSION, 2ND SHAFT

R	N	P.N.	MOD	Q	Description Denominação	Denominação Bezeichnung	Denominacion Descrizione	Description Beskrivelse	L.C.
1		75287708		20	DISC DISCO	DISCO SCHEIBE	DISCO DISCO	DISQUE NAV	060D
2		75287707		2	PLATE CHAPA	PLACA PLATTE	PLACA PIASTRA	PLAQUE PLADE	105P
3		75288490		2	SNAP RING ANEL	ANEL DE PRESSÃO SPRENGRING	ANILLO DE RESORTE ANELLO ELASTICO	ANNEAU D'ARRET LÅSERING	054A
4		75287755		2	O-RING O-RING	O-RING O-RING	JUNTA TÓRICA ANELLO TOROIDALE	JOINT TORIQUE O-RING	055A
5		75288885		2	BEARING ASSY CHUMACEIRA	CONJUNTO DO ROLAME LAGERBAURUPPE	CONJUNTO DE COJINET COMPLESSIVO CUSCINI	ROULEMENT LEJESAMLING	341C
6		75287722		1	GEAR ENGRENAGEM	ENGRENAGEM ZAHNRAD	ENGRANAJE INGRANAGGIO	PIGNON TANDHJUL	050I
7		75287715		2	BEARING ASSY CHUMACEIRA	CONJUNTO DO ROLAME LAGERBAURUPPE	CONJUNTO DE COJINET COMPLESSIVO CUSCINI	ROULEMENT LEJESAMLING	341C
8		75288894		2	SNAP RING ANEL	ANEL DE PRESSÃO SPRENGRING	ANILLO DE RESORTE ANELLO ELASTICO	ANNEAU D'ARRET LÅSERING	054A
9		75312847		20	CLUTCH PLATE DISCO DE EMBRAIAGEM	DISCO CONDUZ EMBRE KUPPLUNGSSCHEIBE	PLACA DE EMBRAGUE. DISCO FRIZIONE	DISQUE D'EMBRAYAGE KOBLINGSNAV	062D
10		75288486		2	BEARING ASSY CHUMACEIRA	CONJUNTO DO ROLAME LAGERBAURUPPE	CONJUNTO DE COJINET COMPLESSIVO CUSCINI	ROULEMENT LEJESAMLING	341C
11		75287751		2	LOCKING RING ANEL DE SEGURANÇA	ANEL-TRAVA SICHERUNGSRING	ANILLO DE BLOQUEO ANELLO DI BLOCCAGGI	BAGUE DE BLOCAGE LÅSESKIVE	051A
12		75289402		2	SNAP RING ANEL	ANEL DE PRESSÃO SPRENGRING	ANILLO DE RESORTE ANELLO ELASTICO	ANNEAU D'ARRET LÅSERING	054A
13		75287753		12	SPRING MOLA	MOLA FEDER	RESORTE MOLLA	RESSORT FJEDER	100M
14		75287752		2	RING ANEL	ANEL RING	ANILLO ANELLO	ANNEAU RING	045A
15		75287712		2	PLUNGER ÊMBOLO	ÊMBOLO PLUNGER	ÉMBOLO PISTONCINO; STANTUFI	PLONGEUR STEMPEL	130P
16		75288896		2	RUBBER SEAL JUNTAS	VEDAÇÃO DE BORRACH GUMMIDICHTUNG	JUNTA DE GOMA GUARNIZIONE DI GOMM	JOINT EN CAOUTCHOU GUMMITÆTNING	122G
17		75287711		2	O-RING O-RING	O-RING O-RING	JUNTA TÓRICA ANELLO TOROIDALE	JOINT TORIQUE O-RING	055A
18		75289401		1	SHAFT VEIO	EIXO WELLE	EJE ALBERO	ARBRE AKSEL	016A
19		75287720		3	O-RING O-RING	O-RING O-RING	JUNTA TÓRICA ANELLO TOROIDALE	JOINT TORIQUE O-RING	055A
20		75289403		1	GEAR ENGRENAGEM	ENGRENAGEM ZAHNRAD	ENGRANAJE INGRANAGGIO	PIGNON TANDHJUL	050I

TRANSMISSION, 3RD SHAFT
TRANSMISSÃO, 3O EIXO
TRANSMISSION, 3RD SHAFT
TRANSMISSION, 3RD SHAFT

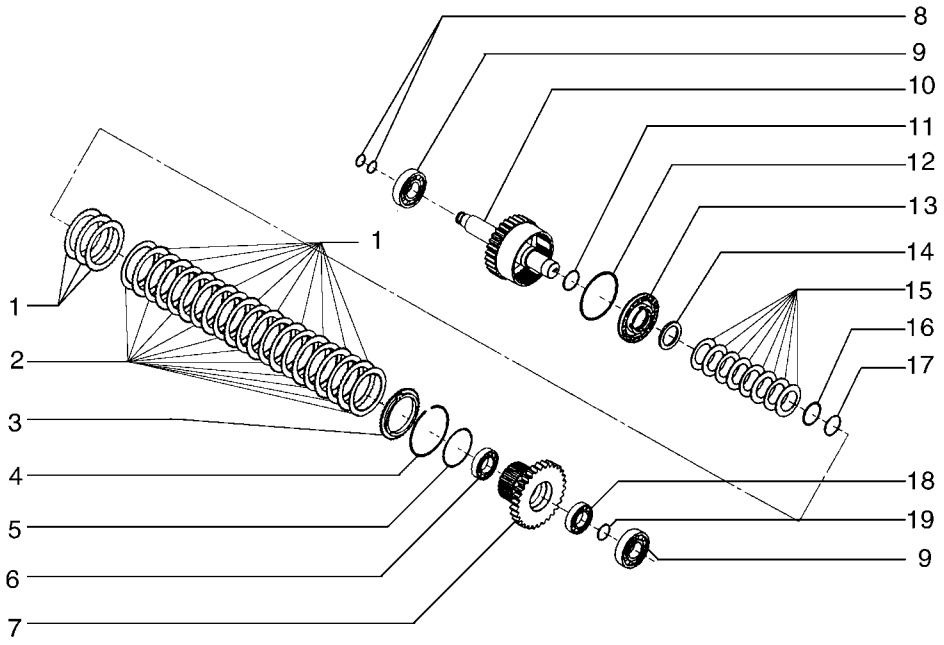

TRANSMISSION, 3RD SHAFT
TRANSMISSION, 3RD SHAFT
TRANSMISSION, 3RD SHAFT
TRANSMISSION, 3RD SHAFT

R	N	P.N.	MOD	Q	Description Denominação	Denominação Bezeichnung	Denominacion Descrizione	Description Beskrivelse	L.C.
1		75287708		10	DISC DISCO	DISCO SCHEIBE	DISCO DISCO	DISQUE NAV	060D
2		75287707		1	PLATE CHAPA	PLACA PLATTE	PLACA PIASTRA	PLAQUE PLADE	105P
3		75288490		1	SNAP RING ANEL	ANEL DE PRESSÃO SPRENGRING	ANILLO DE RESORTE ANELLO ELASTICO	ANNEAU D'ARRET LÅSERING	054A
4		75287755		1	O-RING O-RING	O-RING O-RING	JUNTA TÓRICA ANELLO TOROIDALE	JOINT TORIQUE O-RING	055A
5		75288885		1	BEARING ASSY CHUMACEIRA	CONJUNTO DO ROLAME LAGERBAURUPPE	CONJUNTO DE COJINET COMPLESSIVO CUSCINI	ROULEMENT LEJESAMLING	341C
6		75289406		1	GEAR ENGRENAGEM	ENGRENAGEM ZAHNRAD	ENGRANAJE INGRANAGGIO	PIGNON TANDHJUL	050I
7		75287715		1	BEARING ASSY CHUMACEIRA	CONJUNTO DO ROLAME LAGERBAURUPPE	CONJUNTO DE COJINET COMPLESSIVO CUSCINI	ROULEMENT LEJESAMLING	341C
8		75312847		10	CLUTCH PLATE DISCO DE EMBRAIAGEM	DISCO CONDUZ EMBRE KUPPLUNGSSCHEIBE	PLACA DE EMBRAGUE. DISCO FRIZIONE	DISQUE D'EMBRAYAGE KOBLINGSNAV	062D
9		75288894		1	SNAP RING ANEL	ANEL DE PRESSÃO SPRENGRING	ANILLO DE RESORTE ANELLO ELASTICO	ANNEAU D'ARRET LÅSERING	054A
10		75288486		2	BEARING ASSY CHUMACEIRA	CONJUNTO DO ROLAME LAGERBAURUPPE	CONJUNTO DE COJINET COMPLESSIVO CUSCINI	ROULEMENT LEJESAMLING	341C
11		75287720		2	O-RING O-RING	O-RING O-RING	JUNTA TÓRICA ANELLO TOROIDALE	JOINT TORIQUE O-RING	055A
12		75289405		1	SHAFT VEIO	EIXO WELLE	EJE ALBERO	ARBRE AKSEL	016A
13		75287711		1	O-RING O-RING	O-RING O-RING	JUNTA TÓRICA ANELLO TOROIDALE	JOINT TORIQUE O-RING	055A
14		75288896		1	RUBBER SEAL JUNTAS	VEDAÇÃO DE BORRACH GUMMIDICHTUNG	JUNTA DE GOMA GUARNIZIONE DI GOMM	JOINT EN CAOUTCHOU GUMMITÆTNING	122G
15		75287712		1	PLUNGER ÊMBOLO	ÊMBOLO PLUNGER	ÉMBOLO PISTONCINO; STANTUFI	PLONGEUR STEMPEL	130P
16		75287752		1	RING ANEL	ANEL RING	ANILLO ANELLO	ANNEAU RING	045A
17		75287753		6	SPRING MOLA	MOLA FEDER	RESORTE MOLLA	RESSORT FJEDER	100M
18		75289402		1	SNAP RING ANEL	ANEL DE PRESSÃO SPRENGRING	ANILLO DE RESORTE ANELLO ELASTICO	ANNEAU D'ARRET LÅSERING	054A
19		75287751		1	LOCKING RING ANEL DE SEGURANÇA	ANEL-TRAVA SICHERUNGSRING	ANILLO DE BLOQUEO ANELLO DI BLOCCAGGI	BAGUE DE BLOCAGE LÅSESKIVE	051A

TRANSMISSION, 4TH SHAFT
TRANSMISSÃO, 4O EIXO
TRANSMISSION, 4TH SHAFT
TRANSMISSION, 4TH SHAFT

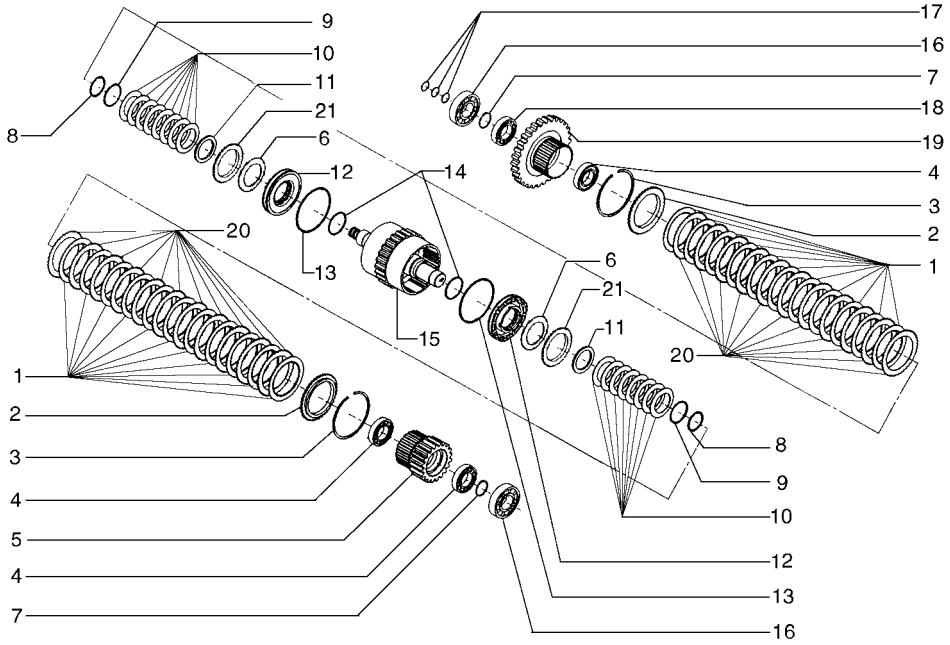

TRANSMISSION, 4TH SHAFT
TRANSMISSION, 4TH SHAFT
TRANSMISSION, 4TH SHAFT
TRANSMISSION, 4TH SHAFT

R	N	P.N.	MOD	Q	Description Denominação	Denominação Bezeichnung	Denominacion Descrizione	Description Beskrivelse	L.C.
1		75312848		20	CLUTCH PRESSURE PLATE				
						PLACA PRESSÃO EMBR	PLACA PRESIÓN DE EMI	PLAQUE DE PRESSION I	065D
					DISCO PRESSÃO EMBR/	KUPPLUNGSDRUCKPLA	PIATTO SPINGIDISCO FI	TRYKPLADE, KOBLING	
2		75287707		2	PLATE	PLACA	PLACA	PLAQUE	105P
					CHAPA	PLATTE	PIASTRA	PLADE	
3		75288490		2	SNAP RING	ANEL DE PRESSÃO	ANILLO DE RESORTE	ANNEAU D'ARRET	054A
					ANEL	SPRENGRING	ANELLO ELASTICO	LÅSERING	
4		75288885		1	BEARING ASSY	CONJUNTO DO ROLAME	CONJUNTO DE COJINET	ROULEMENT	341C
					CHUMACEIRA	LAGERBAURUPPE	COMPLESSIVO CUSCINI	LEJESAMLING	
5		75289410		1	GEAR	ENGRENAGEM	ENGRANAJE	PIGNON	050I
					ENGRENAGEM	ZAHNRAD	INGRANAGGIO	TANDHJUL	
6		75289411		2	BEARING ASSY	CONJUNTO DO ROLAME	CONJUNTO DE COJINET	ROULEMENT	341C
					CHUMACEIRA	LAGERBAURUPPE	COMPLESSIVO CUSCINI	LEJESAMLING	
7		75288896		2	RUBBER SEAL	VEDAÇÃO DE BORRACH	JUNTA DE GOMA	JOINT EN CAOUTCHOU(	122G
					JUNTAS	GUMMIDICHTUNG	GUARNIZIONE DI GOMM	GUMMITÆTNING	
8		75288491		1	BEARING ASSY	CONJUNTO DO ROLAME	CONJUNTO DE COJINET	ROULEMENT	341C
					CHUMACEIRA	LAGERBAURUPPE	COMPLESSIVO CUSCINI	LEJESAMLING	
9		75312847		20	CLUTCH PLATE	DISCO CONDUZ EMBRE	PLACA DE EMBRAGUE.	DISQUE D'EMBRAYAGE	062D
					DISCO DE EMBRAIAGEM	KUPPLUNGSSCHEIBE	DISCO FRIZIONE	KOBLINGSNAV	
10		75287751		2	LOCKING RING	ANEL-TRAVA	ANILLO DE BLOQUEO	BAGUE DE BLOCAGE	051A
					ANEL DE SEGURANÇA	SICHERUNGSRING	ANELLO DI BLOCCAGGI(	LÅSESKIVE	
11		75289402		2	SNAP RING	ANEL DE PRESSÃO	ANILLO DE RESORTE	ANNEAU D'ARRET	054A
					ANEL	SPRENGRING	ANELLO ELASTICO	LÅSERING	
12		75287753		12	SPRING	MOLA	RESORTE	RESSORT	100M
					MOLA	FEDER	MOLLA	FJEDER	
13		75287752		2	RING	ANEL	ANILLO	ANNEAU	045A
					ANEL	RING	ANELLO	RING	
14		75287712		2	PLUNGER	ÊMBOLO	ÉMBOLO	PLONGEUR	130P
					ÊMBOLO	PLUNGER	PISTONCINO; STANTUFI	STEMPEL	
15		75288896		2	RUBBER SEAL	VEDAÇÃO DE BORRACH	JUNTA DE GOMA	JOINT EN CAOUTCHOU(	122G
					JUNTAS	GUMMIDICHTUNG	GUARNIZIONE DI GOMM	GUMMITÆTNING	
16		75287711		2	O-RING	O-RING	JUNTA TÓRICA	JOINT TORIQUE	055A
					O-RING	O-RING	ANELLO TOROIDALE	O-RING	
17		75289408		1	SHAFT	EIXO	EJE	ARBRE	016A
					VEIO	WELLE	ALBERO	AKSEL	
18		75287720		3	O-RING	O-RING	JUNTA TÓRICA	JOINT TORIQUE	055A
					O-RING	O-RING	ANELLO TOROIDALE	O-RING	
19		75288486		1	BEARING ASSY	CONJUNTO DO ROLAME	CONJUNTO DE COJINET	ROULEMENT	341C
					CHUMACEIRA	LAGERBAURUPPE	COMPLESSIVO CUSCINI	LEJESAMLING	
20		75287715		1	BEARING ASSY	CONJUNTO DO ROLAME	CONJUNTO DE COJINET	ROULEMENT	341C
					CHUMACEIRA	LAGERBAURUPPE	COMPLESSIVO CUSCINI	LEJESAMLING	
21		75289409		1	GEAR	ENGRENAGEM	ENGRANAJE	PIGNON	050I
					ENGRENAGEM	ZAHNRAD	INGRANAGGIO	TANDHJUL	

06-03	08	p1	10/10

TRANSMISSION, 5TH SHAFT
TRANSMISSÃO, 5O EIXO
TRANSMISSION, 5TH SHAFT
TRANSMISSION, 5TH SHAFT

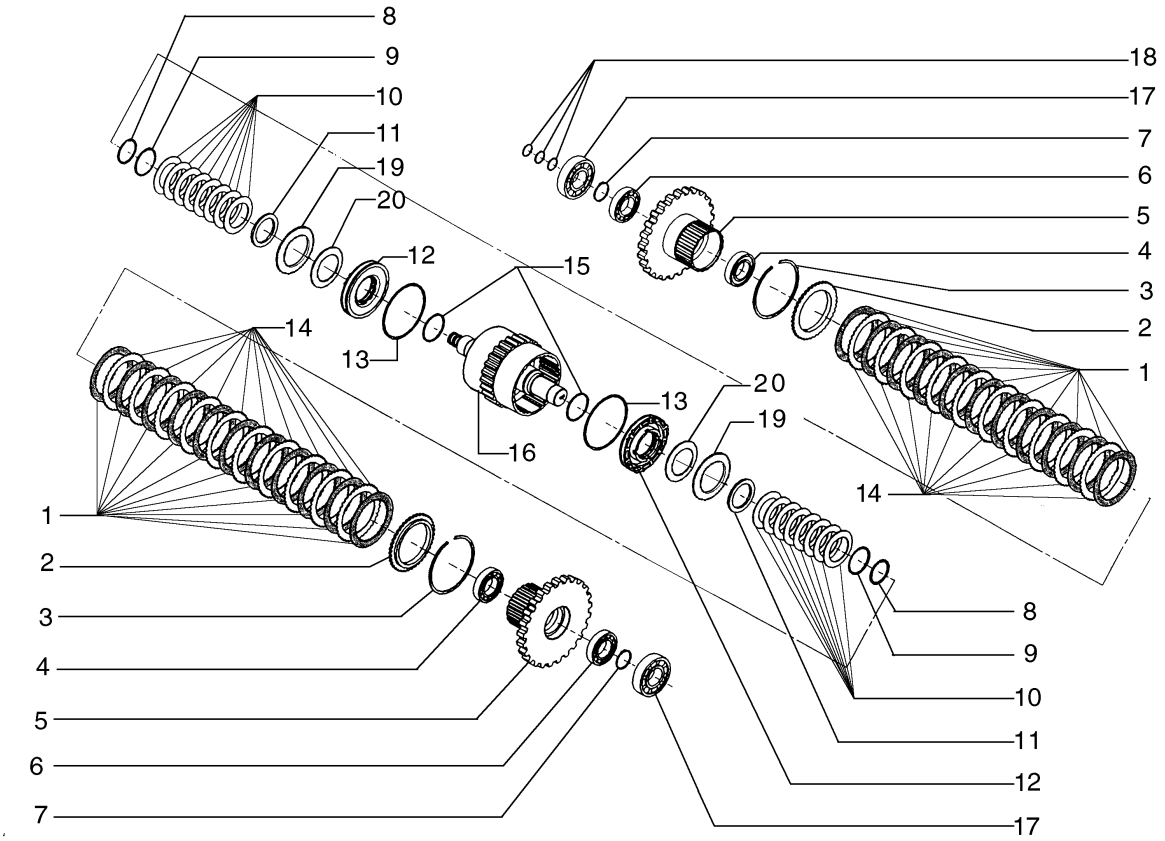

TRANSMISSION, 5TH SHAFT
TRANSMISSION, 5TH SHAFT
TRANSMISSION, 5TH SHAFT
TRANSMISSION, 5TH SHAFT

R	N	P.N.	MOD	Q	Description Denominação	Denominação Bezeichnung	Denominacion Descrizione	Description Beskrivelse	L.C.
1		75289505		22	DISC DISCO	DISCO SCHEIBE	DISCO DISCO	DISQUE NAV	060D
2		75289506		2	PLATE CHAPA	PLACA PLATTE	PLACA PIASTRA	PLAQUE PLADE	105P
3		75289489		2	SNAP RING ANEL	ANEL DE PRESSÃO SPRENGRING	ANILLO DE RESORTE ANELLO ELASTICO	ANNEAU D'ARRET LÅSERING	054A
4		75289514		2	BEARING ASSY CHUMACEIRA	CONJUNTO DO ROLAME LAGERBAURUPPE	CONJUNTO DE COJINET COMPLESSIVO CUSCINI	ROULEMENT LEJESAMLING	341C
5		75289513		2	GEAR ENGRENAGEM	ENGRENAGEM ZAHNRAD	ENGRANAJE INGRANAGGIO	PIGNON TANDHJUL	050I
6		75289509		2	BEARING ASSY CHUMACEIRA	CONJUNTO DO ROLAME LAGERBAURUPPE	CONJUNTO DE COJINET COMPLESSIVO CUSCINI	ROULEMENT LEJESAMLING	341C
7		75288882		2	SNAP RING ANEL	ANEL DE PRESSÃO SPRENGRING	ANILLO DE RESORTE ANELLO ELASTICO	ANNEAU D'ARRET LÅSERING	054A
8		75289502		2	SNAP RING ANEL	ANEL DE PRESSÃO SPRENGRING	ANILLO DE RESORTE ANELLO ELASTICO	ANNEAU D'ARRET LÅSERING	054A
9		75289503		2	SNAP RING ANEL	ANEL DE PRESSÃO SPRENGRING	ANILLO DE RESORTE ANELLO ELASTICO	ANNEAU D'ARRET LÅSERING	054A
10		75289501		16	SPRING MOLA	MOLA FEDER	RESORTE MOLLA	RESSORT FJEDER	100M
11		75289500		2	RING ANEL	ANEL RING	ANILLO ANELLO	ANNEAU RING	045A
12		75289499		2	PLUNGER ÊMBOLO	ÊMBOLO PLUNGER	ÉMBOLO PISTONCINO; STANTUFI	PLONGEUR STEMPEL	130P
13		75289498		2	RUBBER SEAL JUNTAS	VEDAÇÃO DE BORRACH GUMMIDICHTUNG	JUNTA DE GOMA GUARNIZIONE DI GOMM	JOINT EN CAOUTCHOU GUMMITÆTNING	122G
14		75312815		20	DISC DISCO	DISCO SCHEIBE	DISCO DISCO	DISQUE NAV	060D
15		75288879		2	O-RING O-RING	O-RING O-RING	JUNTA TÓRICA ANELLO TOROIDALE	JOINT TORIQUE O-RING	055A
16		75289496		1	SHAFT VEIO	EIXO WELLE	EJE ALBERO	ARBRE AKSEL	016A
17		75289785		2	BEARING ASSY CHUMACEIRA	CONJUNTO DO ROLAME LAGERBAURUPPE	CONJUNTO DE COJINET COMPLESSIVO CUSCINI	ROULEMENT LEJESAMLING	341C
18		75287720		3	O-RING O-RING	O-RING O-RING	JUNTA TÓRICA ANELLO TOROIDALE	JOINT TORIQUE O-RING	055A
19		75289510		2	SPRING MOLA	MOLA FEDER	RESORTE MOLLA	RESSORT FJEDER	100M
20		75289511		2	SPRING MOLA	MOLA FEDER	RESORTE MOLLA	RESSORT FJEDER	100M

06-03	09	p1	10/10

TRANSMISSION, 6TH SHAFT
TRANSMISSÃO, 6O EIXO
TRANSMISSION, 6TH SHAFT
TRANSMISSION, 6TH SHAFT

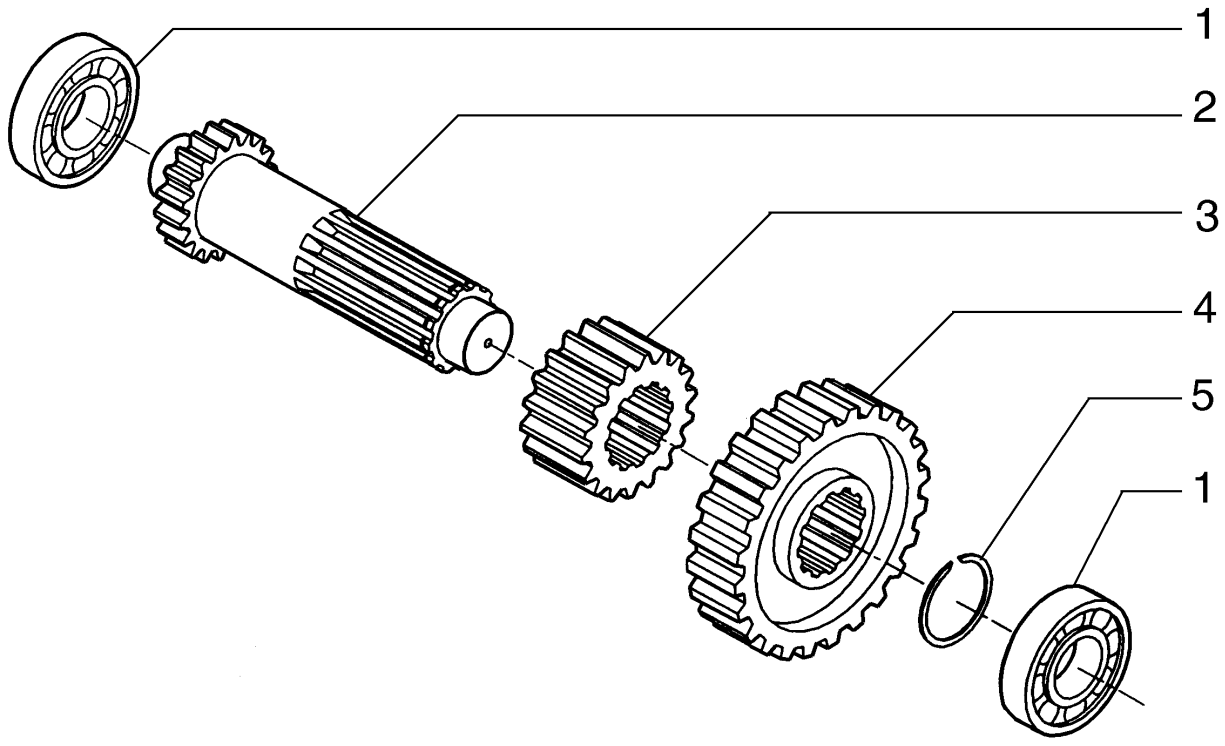

TRANSMISSION, 6TH SHAFT
TRANSMISSION, 6TH SHAFT
TRANSMISSION, 6TH SHAFT
TRANSMISSION, 6TH SHAFT

R	N	P.N.	MOD	Q	Description Denominação	Denominação Bezeichnung	Denominacion Descrizione	Description Beskrivelse	L.C.
1		75288486		1	BEARING ASSY CHUMACEIRA	CONJUNTO DO ROLAME LAGERBAURUPPE	CONJUNTO DE COJINET COMPLESSIVO CUSCINI	ROULEMENT LEJESAMLING	341C
2		75289415		1	SHAFT VEIO	EIXO WELLE	EJE ALBERO	ARBRE AKSEL	016A
3		75288491		1	BEARING ASSY CHUMACEIRA	CONJUNTO DO ROLAME LAGERBAURUPPE	CONJUNTO DE COJINET COMPLESSIVO CUSCINI	ROULEMENT LEJESAMLING	341C

TRANSMISSION, OUTPUT SHAFT
TRANSMISSÃO, EIXO DE SAÍDA
TRANSMISSION, OUTPUT SHAFT
TRANSMISSION, OUTPUT SHAFT

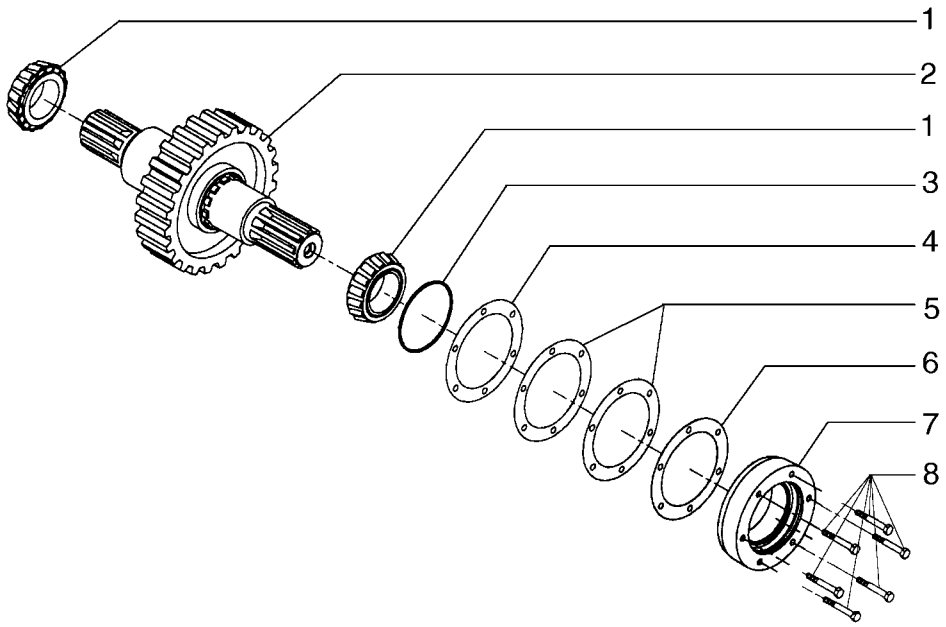

TRANSMISSION, OUTPUT SHAFT
TRANSMISSION, OUTPUT SHAFT
TRANSMISSION, OUTPUT SHAFT
TRANSMISSION, OUTPUT SHAFT

R	N	P.N.	MOD	Q	Description Denominação	Denominação Bezeichnung	Denominacion Descrizione	Description Beskrivelse	L.C.
1		75288492		2	BEARING ASSY CHUMACEIRA	CONJUNTO DO ROLAME LAGERBAURUPPE	CONJUNTO DE COJINET COMPLESSIVO CUSCINI	ROULEMENT LEJESAMLING	341C
2		75289416		1	SHAFT VEIO	EIXO WELLE	EJE ALBERO	ARBRE AKSEL	016A
3		75288458		1	O-RING O-RING	O-RING O-RING	JUNTA TÓRICA ANELLO TOROIDALE	JOINT TORIQUE O-RING	055A
4		75288450		3	SHIM CALÇO DE AFINAÇÃO	CALÇO DE AFINAÇÃO AUSGLEICHSSCHEIBE	SUPLEMENTO SPESSORE	CALE MELLEMLÆG	198S
5		75287716		3	SHIM CALÇO DE AFINAÇÃO	CALÇO DE AFINAÇÃO AUSGLEICHSSCHEIBE	SUPLEMENTO SPESSORE	CALE MELLEMLÆG	198S
6		75287717		3	SHIM CALÇO DE AFINAÇÃO	CALÇO DE AFINAÇÃO AUSGLEICHSSCHEIBE	SUPLEMENTO SPESSORE	CALE MELLEMLÆG	198S
7		75289418		1	SUPPORT SUPORTE	SUPORTE STÜTZE	SOPORTE SUPPORTO	SUPPORT BESLAG	300S
8		75312850		6	BOLT PARAFUSO	PARAFUSO SCHRAUBE	PERNO BULLONE	VIS BOLT	140B

06-03	11	p1	10/10

TRANSMISSION, CASES
TRANSMISSÃO, CARCAÇAS
TRANSMISSION, CASES
TRANSMISSION, CASES

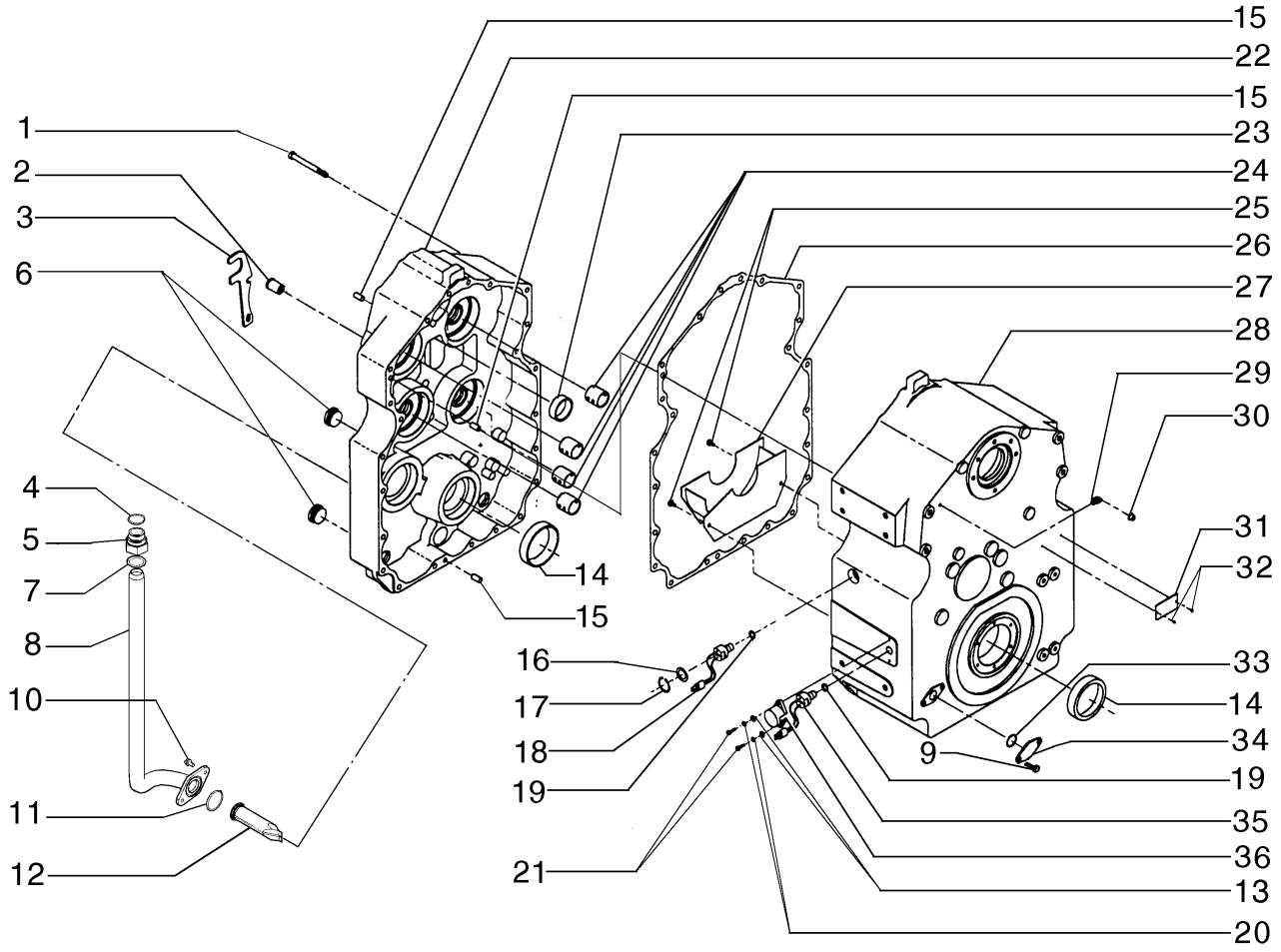

TRANSMISSION, CASES
TRANSMISSION, CASES
TRANSMISSION, CASES
TRANSMISSION, CASES

R	N	P.N.	MOD	Q	Description Denominação	Denominação Bezeichnung	Denominacion Descrizione	Description Beskrivelse	L.C.
1		75312822		18	BOLT PARAFUSO	PARAFUSO SCHRAUBE	PERNO BULLONE	VIS BOLT	140B
2		71103166		1	O-RING O-RING	O-RING O-RING	JUNTA TÓRICA ANELLO TOROIDALE	JOINT TORIQUE O-RING	055A
3		71103164		1	HYD CONNECTOR CONECTOR HID.	CONECTOR HIDRÁUL HYDR STECKVERBINDE	CONECTOR HIDRÁULIC CONNETTORE IDRAULIC	CONNECTEUR HYDRAU HYDRAULIKSTIK	020R
4		71103167		1	OVERSIZE EXHAUST VALVE VÁLVULA ESCAPE SOBF	VALV EXAUSTÃO EXTR ÜBERMASS-AUSLASSVE	VÁLV. ESCAPE EXTRAGI VALVOLA SCARICO SOV	SOUP. ECHAPPEMENT S UDSTØDNINGSVENTIL,	158G
5		71102876		1	RIGID TUBE TUBO RÍGIDO	TUBO RÍGIDO ROHR	TUBO RÍGIDO TUBO RIGIDO	TUYAU RIGIDE STIFT RØR	193T
6		71103165		6	SCREW PARAFUSO	PARAFUSO SCHRAUBE	TORNILLO VITE	VIS SKRUE	040V
7		75288494		1	O-RING O-RING	O-RING O-RING	JUNTA TÓRICA ANELLO TOROIDALE	JOINT TORIQUE O-RING	055A
8		71103163		1	FILTER FILTRO	FILTRO FILTER	FILTRO FILTRO	FILTRE FILTER	065F
9		75289419		1	CASE CAIXA	ESTOJO GEHÄUSE	ESTUCHE CASSA; SCATOLA	CARTER KASSE	101A
10		75288425		1	O-RING O-RING	O-RING O-RING	JUNTA TÓRICA ANELLO TOROIDALE	JOINT TORIQUE O-RING	055A
11		75289425		1	SENSOR SENSOR	SENSOR SENSOR	SENSOR SENSORE	CAPTEUR FØLER	608S
12		75289423		3	PIN PERNO	PINO PIN	PASADOR PERNO	BROCHE STIFT	080P
13		75288512		2	BEARING ASSY CHUMACEIRA	CONJUNTO DO ROLAME LAGERBAURUPPE	CONJUNTO DE COJINET COMPLESSIVO CUSCINI	ROULEMENT LEJESAMLING	341C
14		75289431		1	SNAP RING ANEL	ANEL DE PRESSÃO SPRENGRING	ANILLO DE RESORTE ANELLO ELASTICO	ANNEAU D'ARRET LÅSERING	054A
15		75289435		1	RING ANEL	ANEL RING	ANILLO ANELLO	ANNEAU RING	045A
16		75289425		1	SENSOR SENSOR	SENSOR SENSOR	SENSOR SENSORE	CAPTEUR FØLER	608S
17		75288425		1	O-RING O-RING	O-RING O-RING	JUNTA TÓRICA ANELLO TOROIDALE	JOINT TORIQUE O-RING	055A
18		75288496		1	COVER COBERTURA	COBERTURA ABDECKUNG	CUBIERTA COPERCHIO	COUVERCLE DÆKSEL	265C
19		75289387		2	WASHER ANILHA	ARRUELA PLANA UNTERLEGSCHEIBE	ARANDELA RONDELLA	RONDELLE FLADSKIVE	131R
20		75289386		2	WASHER ANILHA	ARRUELA PLANA UNTERLEGSCHEIBE	ARANDELA RONDELLA	RONDELLE FLADSKIVE	131R
21		75312825		2	BOLT PARAFUSO	PARAFUSO SCHRAUBE	PERNO BULLONE	VIS BOLT	140B
22		75287758		1	SUPPORT SUPORTE	SUPORTE STÜTZE	SOPORTE SUPPORTO	SUPPORT BESLAG	300S
23		75288513		1	HYDRAULIC VALVE VÁLVULA HIDRÁULICA	VÁLVULA HIDRÁULICA HYDRAULIKVENTIL	VÁLVULA HIDRÁULICA DISTRIBUTORE IDRAULI	SOUPAPE HYDRAULIQU HYDRAULIKVENTIL	010V
24		75289420		1	CASE CAIXA	ESTOJO GEHÄUSE	ESTUCHE CASSA; SCATOLA	CARTER KASSE	101A

06-03	11	p2	10/10

TRANSMISSION, CASES
TRANSMISSÃO, CARCAÇAS
TRANSMISSION, CASES
TRANSMISSION, CASES

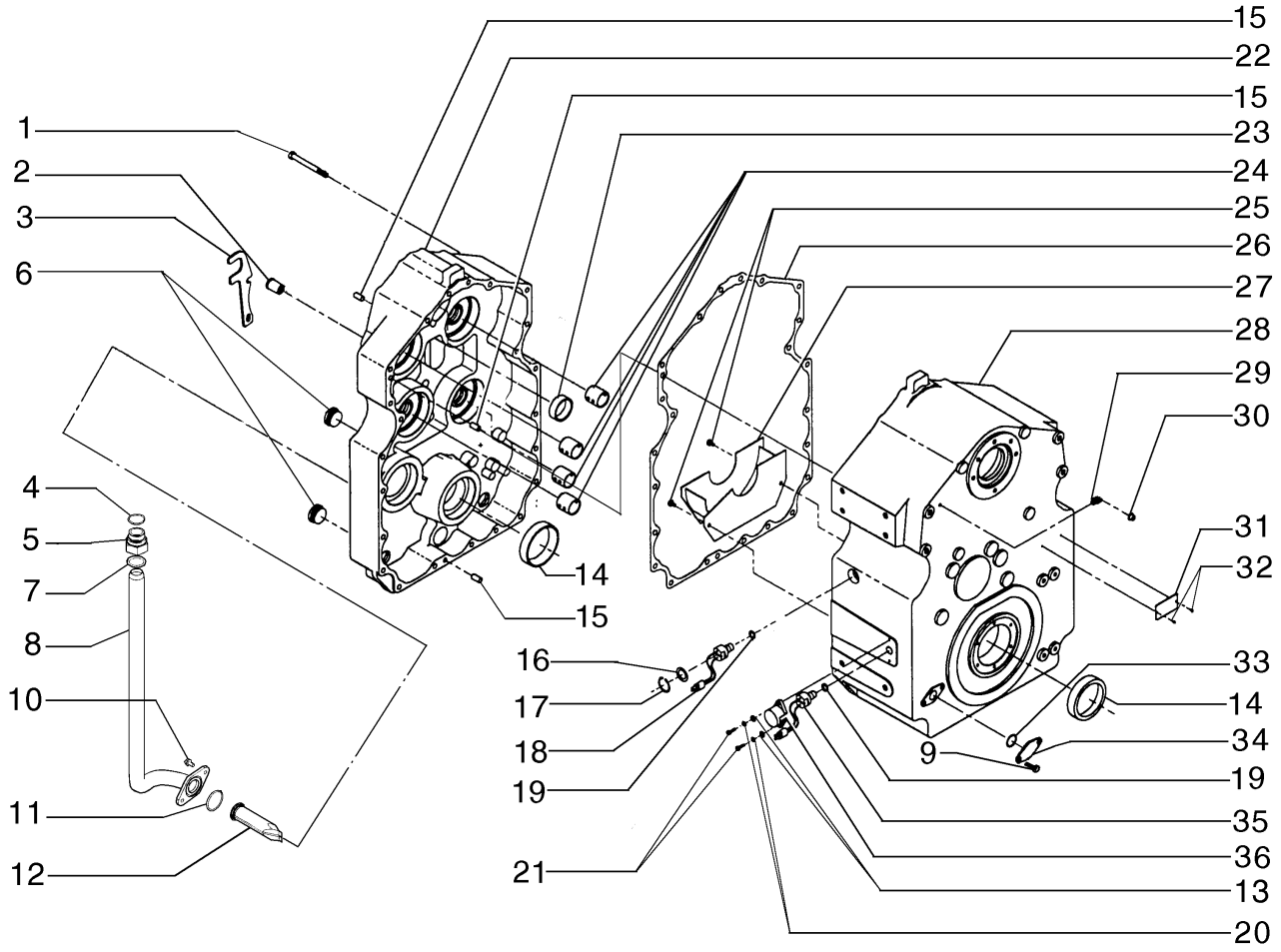

TRANSMISSION, CASES
TRANSMISSION, CASES
TRANSMISSION, CASES
TRANSMISSION, CASES

R	N	P.N.	MOD	Q	Description Denominação	Denominação Bezeichnung	Denominacion Descrizione	Description Beskrivelse	L.C.
25		**75288511**		4	BUSHING CASQUILHO	BUCHA BUCHSE	CASQUILLO BOCCOLA	BAGUE BØSNING	095B
26		**75289426**		1	BUSHING CASQUILHO	BUCHA BUCHSE	CASQUILLO BOCCOLA	BAGUE BØSNING	095B
27		**75289055**		1	GASKET JUNTA	JUNTA DICHTUNG	JUNTA GUARNIZIONE	JOINT PAKNING	123G
28		**75289428**		2	SCREW PARAFUSO	PARAFUSO SCHRAUBE	TORNILLO VITE	VIS SKRUE	040V
29		**75289427**		1	DEFLECTOR DEFLECTOR	DEFLETOR ABWEISER	DEFLECTOR DEFLETTORE	DEFLECTEUR AFLEDEPLADE	020D
30		**75289523**		1	HYD CONNECTOR CONECTOR HID.	CONECTOR HIDRÁUL HYDR STECKVERBINDE	CONECTOR HIDRÁULIC CONNETTORE IDRAULIC	CONNECTEUR HYDRAU HYDRAULIKSTIK	020R
31		**75289442**		1	PLUG TAMPÃO	BUJÃO STOPFEN	TAPÓN TAPPO	BOUCHON PROP	050T
32		**75289469**		1	COVER PLATE CHAPA PEQUENA	PLACA DE COBERTURA ABDECKPLATTE	PLACA DE CUBIERTA PIASTRA DI COPERTUR	COUVERCLE DÆKPLADE	110P
33		**75289470**		2	SCREW PARAFUSO	PARAFUSO SCHRAUBE	TORNILLO VITE	VIS SKRUE	040V
34		**75288891**		1	OVERSIZE EXHAUST VALVE VÁLVULA ESCAPE SOBF	VALV EXAUSTÃO EXTR ÜBERMASS-AUSLASSVE	VÁLV. ESCAPE EXTRAG VALVOLA SCARICO SOV	SOUP. ECHAPPEMENT S UDSTØDNINGSVENTIL,	158G
35		**75289434**		1	HYD CONNECTOR CONECTOR HID.	CONECTOR HIDRÁUL HYDR STECKVERBINDE	CONECTOR HIDRÁULIC CONNETTORE IDRAULIC	CONNECTEUR HYDRAU HYDRAULIKSTIK	020R
36		**75289429**		2	PLUG TAMPÃO	BUJÃO STOPFEN	TAPÓN TAPPO	BOUCHON PROP	050T

06-03	12	p1	10/10

TRANSMISSION, VALVE
TRANSMISSÃO, VÁLVULA
TRANSMISSION, VALVE
TRANSMISSION, VALVE

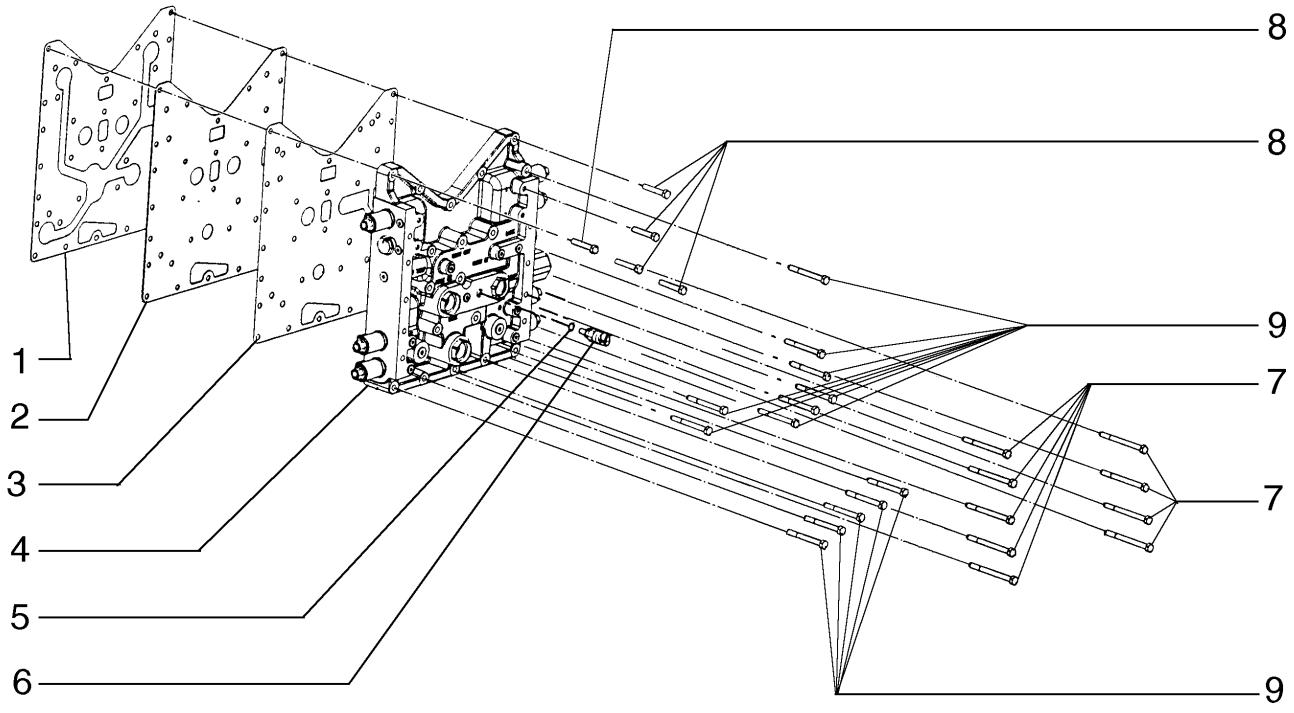

TRANSMISSION, VALVE
TRANSMISSION, VALVE
TRANSMISSION, VALVE
TRANSMISSION, VALVE

R	N	P.N.	MOD	Q	Description Denominação	Denominação Bezeichnung	Denominacion Descrizione	Description Beskrivelse	L.C.
1		75289463		1	GASKET JUNTA	JUNTA DICHTUNG	JUNTA GUARNIZIONE	JOINT PAKNING	123G
2		75312843		1	PLATE CHAPA	PLACA PLATTE	PLACA PIASTRA	PLAQUE PLADE	105P
3		75288889		1	GASKET JUNTA	JUNTA DICHTUNG	JUNTA GUARNIZIONE	JOINT PAKNING	123G
4		75289432		1	HYDRAULIC VALVE VÁLVULA HIDRÁULICA	VÁLVULA HIDRÁULICA HYDRAULIKVENTIL	VÁLVULA HIDRÁULICA DISTRIBUTORE IDRAULI	SOUPAPE HYDRAULIQU HYDRAULIKVENTIL	010V
5		75288434		1	O-RING O-RING	O-RING O-RING	JUNTA TÓRICA ANELLO TOROIDALE	JOINT TORIQUE O-RING	055A
6		75288433		1	SENSOR SENSOR	SENSOR SENSOR	SENSOR SENSORE	CAPTEUR FØLER	608S
7		75312835		9	BOLT PARAFUSO	PARAFUSO SCHRAUBE	PERNO BULLONE	VIS BOLT	140B
8		75312833		5	BOLT PARAFUSO	PARAFUSO SCHRAUBE	PERNO BULLONE	VIS BOLT	140B
9		75312834		13	BOLT PARAFUSO	PARAFUSO SCHRAUBE	PERNO BULLONE	VIS BOLT	140B

06-03	13	p1	10/10

TRANSMISSION, VALVE
TRANSMISSÃO, VÁLVULA
TRANSMISSION, VALVE
TRANSMISSION, VALVE

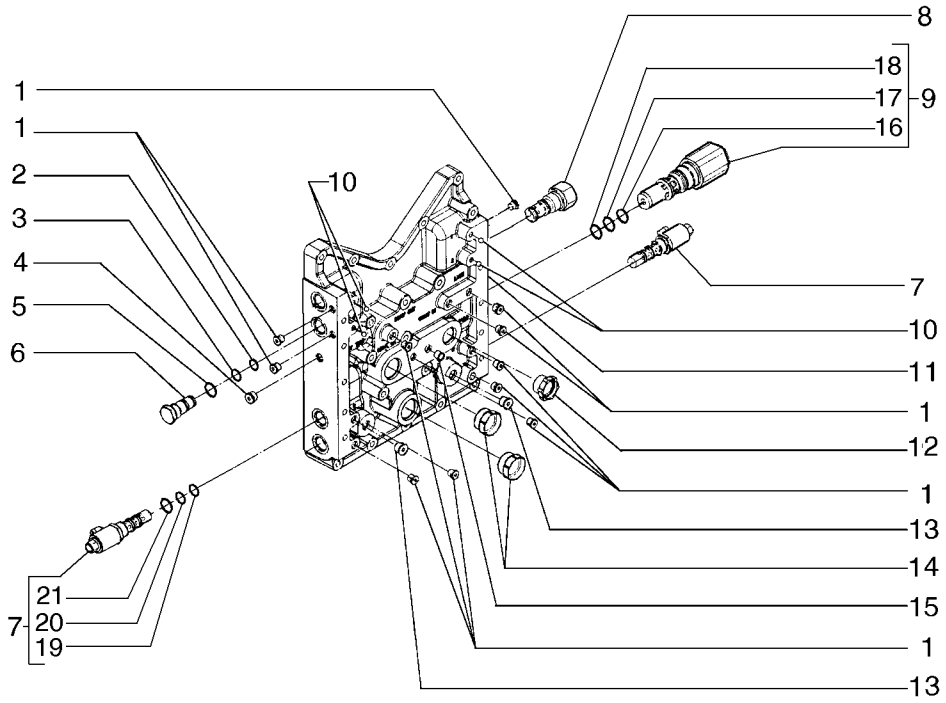

TRANSMISSION, VALVE
TRANSMISSION, VALVE
TRANSMISSION, VALVE
TRANSMISSION, VALVE

R	N	P.N.	MOD	Q	Description Denominação	Denominação Bezeichnung	Denominacion Descrizione	Description Beskrivelse	L.C.
1		75312829		12	BOLT PARAFUSO	PARAFUSO SCHRAUBE	PERNO BULLONE	VIS BOLT	140B
2		75288439		1	OVERSIZE EXHAUST VALVE VÁLVULA ESCAPE SOBF	VALV EXAUSTÃO EXTR (ÜBERMASS-AUSLASSVE	VÁLV. ESCAPE EXTRAGI VALVOLA SCARICO SOV	SOUP. ECHAPPEMENT S UDSTØDNINGSVENTIL, (	158G
3		75288438		1	O-RING O-RING	O-RING O-RING	JUNTA TÓRICA ANELLO TOROIDALE	JOINT TORIQUE O-RING	055A
4		75312828		1	PLUG TAMPÃO	BUJÃO STOPFEN	TAPÓN TAPPO	BOUCHON PROP	050T
5		75288437		1	O-RING O-RING	O-RING O-RING	JUNTA TÓRICA ANELLO TOROIDALE	JOINT TORIQUE O-RING	055A
6		75288436		1	HYD CONNECTOR CONECTOR HID.	CONECTOR HIDRÁUL HYDR STECKVERBINDE	CONECTOR HIDRÁULIC(CONNETTORE IDRAULIC	CONNECTEUR HYDRAU HYDRAULIKSTIK	020R
7		75289439		7	HYDRAULIC VALVE VÁLVULA HIDRÁULICA	VÁLVULA HIDRÁULICA HYDRAULIKVENTIL	VÁLVULA HIDRÁULICA DISTRIBUTORE IDRAULI	SOUPAPE HYDRAULIQU HYDRAULIKVENTIL	010V
8		75288428		1	HYDRAULIC VALVE VÁLVULA HIDRÁULICA	VÁLVULA HIDRÁULICA HYDRAULIKVENTIL	VÁLVULA HIDRÁULICA DISTRIBUTORE IDRAULI	SOUPAPE HYDRAULIQU HYDRAULIKVENTIL	010V
9		75312824		1	HYDRAULIC VALVE VÁLVULA HIDRÁULICA	VÁLVULA HIDRÁULICA HYDRAULIKVENTIL	VÁLVULA HIDRÁULICA DISTRIBUTORE IDRAULI	SOUPAPE HYDRAULIQU HYDRAULIKVENTIL	010V
10		75288435		4	BALL ESFERA	ESFERA KUGEL	BOLA SFERA	BILLE KUGLE	140S
11		75289462		1	CASE CAIXA	ESTOJO GEHÄUSE	ESTUCHE CASSA; SCATOLA	CARTER KASSE	101A
12		75289440		1	BLOCK BLOCO	BLOCO BLOCK	BLOQUE BLOCCO	BLOC MOTORBLOK	074B
13		75312830		2	PLUG TAMPÃO	BUJÃO STOPFEN	TAPÓN TAPPO	BOUCHON PROP	050T
14		75289441		2	BLOCK BLOCO	BLOCO BLOCK	BLOQUE BLOCCO	BLOC MOTORBLOK	074B
15		75289443		1	HYDRAULIC VALVE VÁLVULA HIDRÁULICA	VÁLVULA HIDRÁULICA HYDRAULIKVENTIL	VÁLVULA HIDRÁULICA DISTRIBUTORE IDRAULI	SOUPAPE HYDRAULIQU HYDRAULIKVENTIL	010V
16		75312849		1	O-RING O-RING	O-RING O-RING	JUNTA TÓRICA ANELLO TOROIDALE	JOINT TORIQUE O-RING	055A
17		75289455		1	O-RING O-RING	O-RING O-RING	JUNTA TÓRICA ANELLO TOROIDALE	JOINT TORIQUE O-RING	055A
18		75289454		1	O-RING O-RING	O-RING O-RING	JUNTA TÓRICA ANELLO TOROIDALE	JOINT TORIQUE O-RING	055A
19		75288439		1	OVERSIZE EXHAUST VALVE VÁLVULA ESCAPE SOBF	VALV EXAUSTÃO EXTR (ÜBERMASS-AUSLASSVE	VÁLV. ESCAPE EXTRAGI VALVOLA SCARICO SOV	SOUP. ECHAPPEMENT S UDSTØDNINGSVENTIL, (	158G
20		75288437		1	O-RING O-RING	O-RING O-RING	JUNTA TÓRICA ANELLO TOROIDALE	JOINT TORIQUE O-RING	055A
21		75289439		1	HYDRAULIC VALVE VÁLVULA HIDRÁULICA	VÁLVULA HIDRÁULICA HYDRAULIKVENTIL	VÁLVULA HIDRÁULICA DISTRIBUTORE IDRAULI	SOUPAPE HYDRAULIQU HYDRAULIKVENTIL	010V

06-03	14	p1	10/10

TRANSMISSION, YOKE
TRANSMISSÃO, FLANGE
TRANSMISSION, YOKE
TRANSMISSION, YOKE

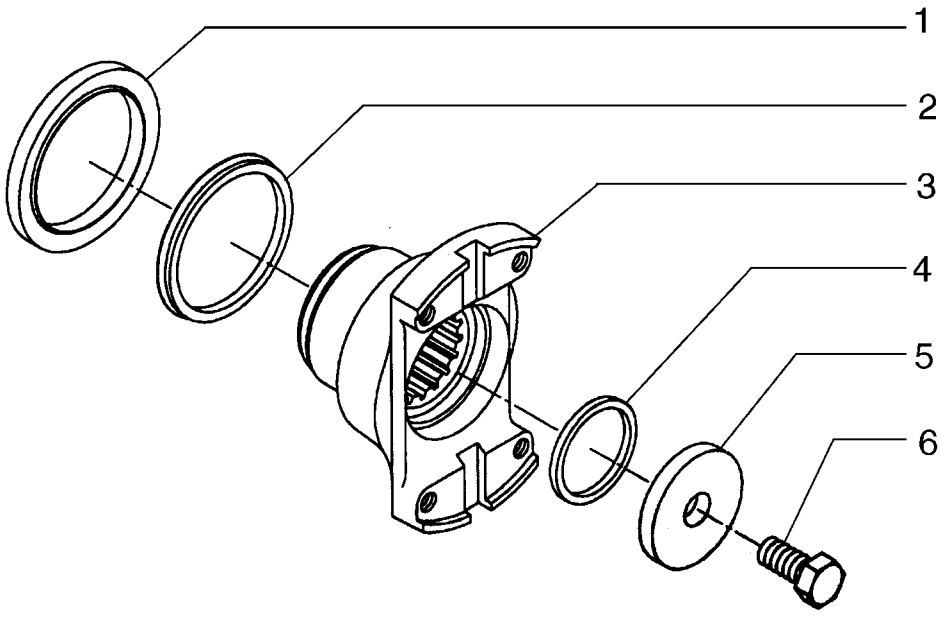

TRANSMISSION, YOKE
TRANSMISSION, YOKE
TRANSMISSION, YOKE
TRANSMISSION, YOKE

R	N	P.N.	MOD	Q	Description Denominação	Denominação Bezeichnung	Denominacion Descrizione	Description Beskrivelse	L.C.
1		75288881		1	GASKET JUNTA	JUNTA DICHTUNG	JUNTA GUARNIZIONE	JOINT PAKNING	123G
2		75288502		1	GASKET JUNTA	JUNTA DICHTUNG	JUNTA GUARNIZIONE	JOINT PAKNING	123G
3		75289465		1	FLANGE FLANGE	FLANGE FLANSCH	BRIDA FLANGIA	BRIDE FLANGE	070F
4		75287719		1	O-RING O-RING	O-RING O-RING	JUNTA TÓRICA ANELLO TOROIDALE	JOINT TORIQUE O-RING	055A
5		75288900		1	WASHER ANILHA	ARRUELA PLANA UNTERLEGSCHEIBE	ARANDELA RONDELLA	RONDELLE FLADSKIVE	131R
6		75312836		1	BOLT PARAFUSO	PARAFUSO SCHRAUBE	PERNO BULLONE	VIS BOLT	140B

06-03	15	p1	10/10

TRANSMISSION, PUMP
TRANSMISSÃO, BOMBA
TRANSMISSION, PUMP
TRANSMISSION, PUMP

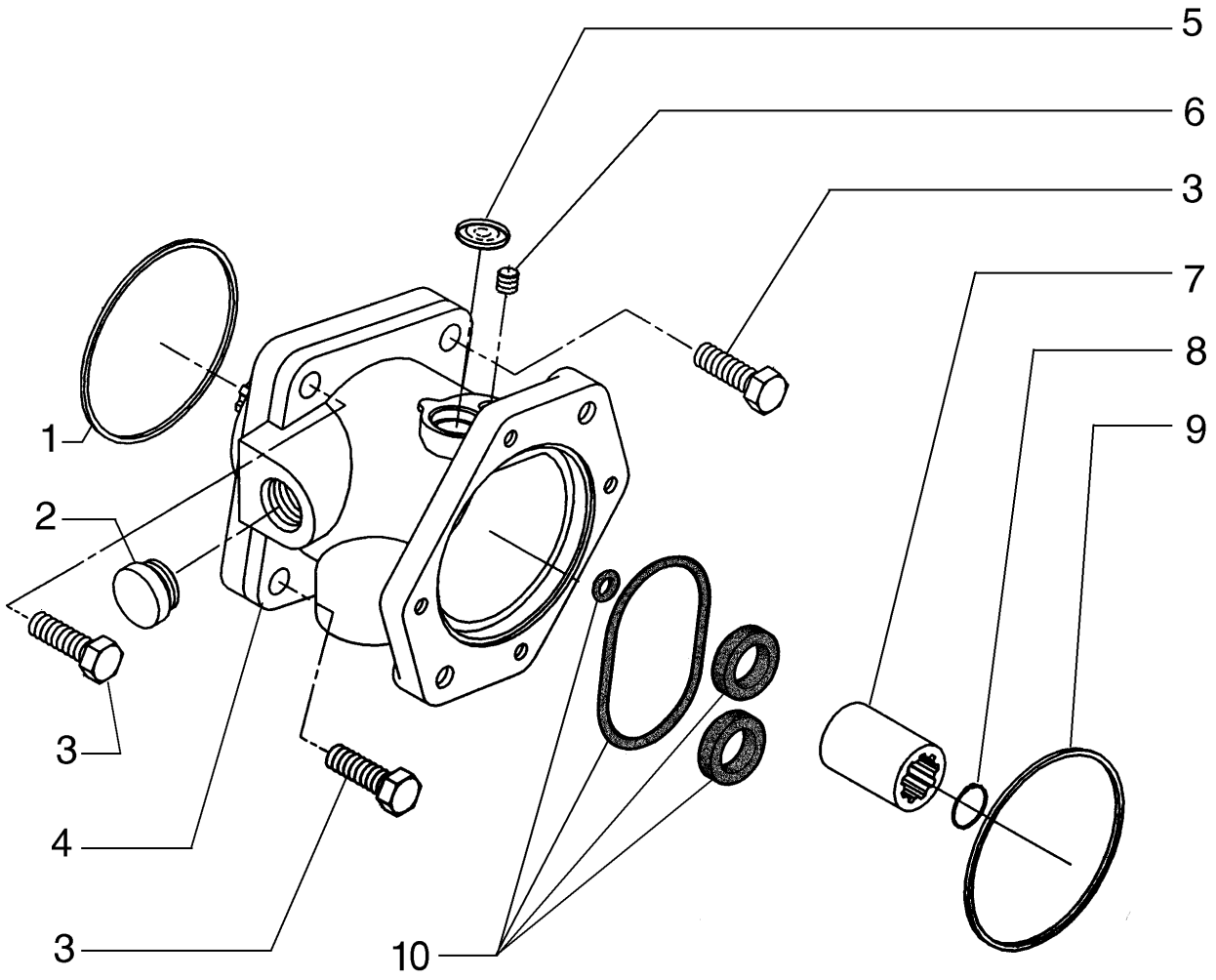

TRANSMISSION, PUMP
TRANSMISSION, PUMP
TRANSMISSION, PUMP
TRANSMISSION, PUMP

R	N	P.N.	MOD	Q	Description Denominação	Denominação Bezeichnung	Denominacion Descrizione	Description Beskrivelse	L.C.
1		75288503		1	O-RING O-RING	O-RING O-RING	JUNTA TÓRICA ANELLO TOROIDALE	JOINT TORIQUE O-RING	055A
2		75289441		1	BLOCK BLOCO	BLOCO BLOCK	BLOQUE BLOCCO	BLOC MOTORBLOK	074B
3		75312841		3	BOLT PARAFUSO	PARAFUSO SCHRAUBE	PERNO BULLONE	VIS BOLT	140B
4		75287756		1	ENGINE OIL PUMP BOMBA DE ÓLEO DO MC	BOMBA DE ÓLEO DO MC MOTORÖLPUMPE	BOMBA DE ACEITE DE M POMPA OLIO MOTORE	POMPE A HUILE MOTEU MOTOROLIEPUMPE	153P
5		75289476		1	BLOCK BLOCO	BLOCO BLOCK	BLOQUE BLOCCO	BLOC MOTORBLOK	074B
6		75289475		1	SCREW PARAFUSO	PARAFUSO SCHRAUBE	TORNILLO VITE	VIS SKRUE	040V
7		75288517		1	SLEEVE MANGA	LUVA BUCHSE	MANGUITO MANICOTTO	CHEMISE TRYKLEJE, KOBLING	031M
8		75289478		1	SNAP RING ANEL	ANEL DE PRESSÃO SPRENGRING	ANILLO DE RESORTE ANELLO ELASTICO	ANNEAU D'ARRET LÅSERING	054A
9		75288503		1	O-RING O-RING	O-RING O-RING	JUNTA TÓRICA ANELLO TOROIDALE	JOINT TORIQUE O-RING	055A
10		75313862		1	REPAIR KIT KIT DE REPARAÇÃO	KIT DE REPARO REPARATURSATZ	KIT DE REPARACIÓN KIT DI RIPARAZIONE	KIT DE REPARATION REPARATIONSSÆT	003K

06-03	16	p1	11/10

TRANSMISSION OIL COOLER
REFRIGERAÇÃO DA TRANSMISSÃO
ARREFECIMIENTO DEL ACEITE DE LA TRASMISION
TRANSMISSION OIL COOLER

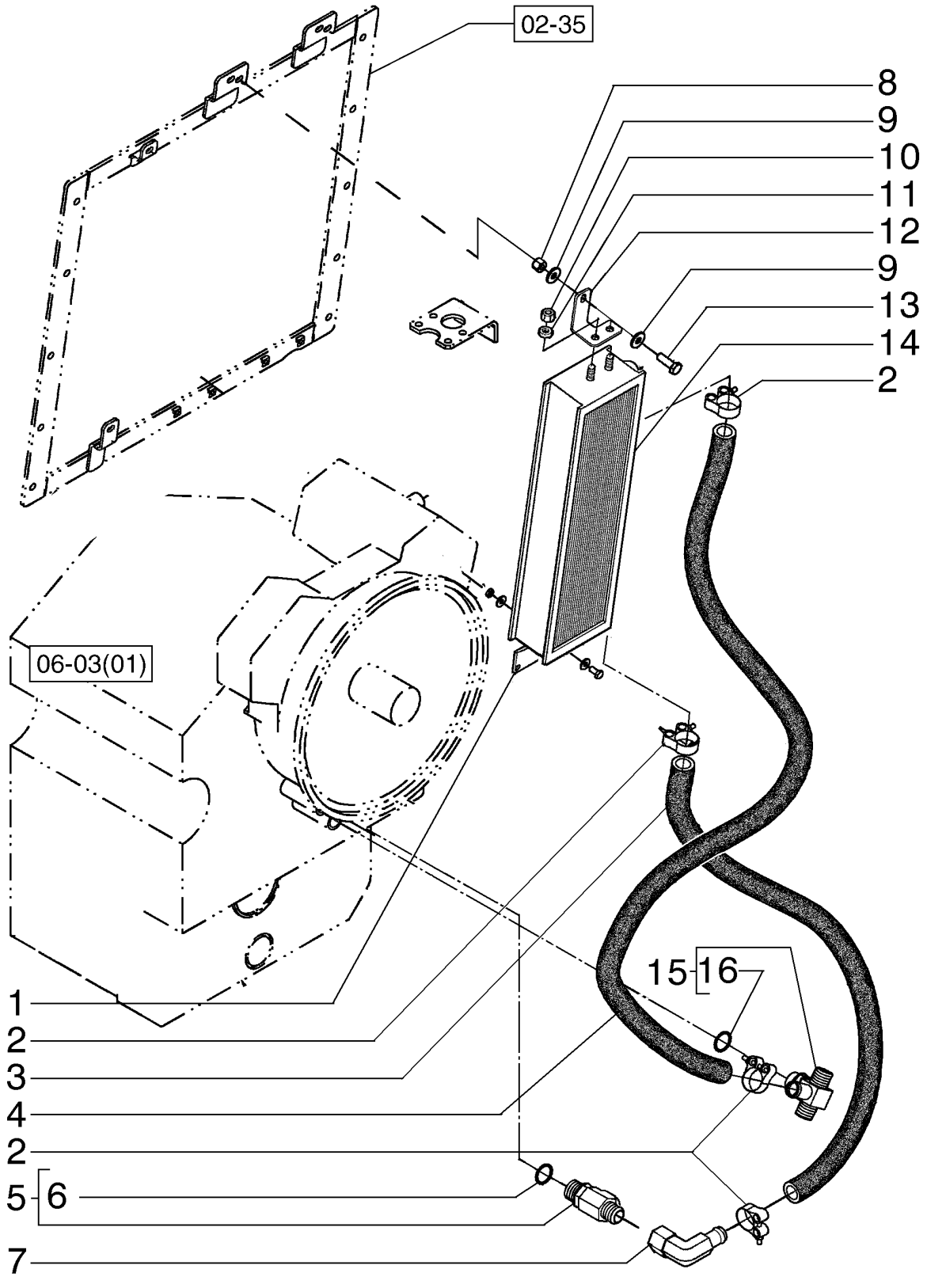

TRANSMISSION OIL COOLER
TRANSMISSION OIL COOLER
TRANSMISSION OIL COOLER
TRANSMISSION OIL COOLER

R	N	P.N.	MOD	Q	Description Denominação	Denominação Bezeichnung	Denominacion Descrizione	Description Beskrivelse	L.C.
1		84238421		1	SUPPORT SUPORTE	SUPORTE STÜTZE	SOPORTE SUPPORTO	SUPPORT BESLAG	300S
2		87372829		4	CLAMP BRAÇADEIRA	BRAÇADEIRA KLEMME	ABRAZADERA MORSETTO	COLLIER SPÆNDEBÅND	120M
3		87376427		1	HOSE MANGUEIRA	MANGUEIRA SCHLAUCH	TUBO TUBO FLESSIBILE	FLEXIBLE SLANGE	030M
4		84251849		1	HOSE MANGUEIRA	MANGUEIRA SCHLAUCH	TUBO TUBO FLESSIBILE	FLEXIBLE SLANGE	030M
5		70922739		1	HYD CONNECTOR CONECTOR HID.	CONECTOR HIDRÁUL HYDR STECKVERBINDE	CONECTOR HIDRÁULIC CONNETTORE IDRAULIC	CONNECTEUR HYDRAU HYDRAULIKSTIK	020R
6		70921206		1	O-RING, 12-1, 90 Duro, .924 ID x .116" Thk O-RING	O-RING O-RING	JUNTA TÓRICA ANELLO TOROIDALE	JOINT TORIQUE O-RING	055A
7		84241233		1	HYD CONNECTOR CONECTOR HID.	CONECTOR HIDRÁUL HYDR STECKVERBINDE	CONECTOR HIDRÁULIC CONNETTORE IDRAULIC	CONNECTEUR HYDRAU HYDRAULIKSTIK	020R
8		829-4408		2	NUT, Thin, M8 x 1.25, Cl 05 PORCA	PORCA MUTTER	TUERCA DADO	ECROU MØTRIK	010D
9		12646721		4	WASHER, M8 x 20 x 2 ANILHA	ARRUELA PLANA UNTERLEGSCHEIBE	ARANDELA RONDELLA	RONDELLE FLADSKIVE	131R
10		16102321		4	NUT, Thin, M8 x 1.25, Cl 05 PORCA	PORCA MUTTER	TUERCA DADO	ECROU MØTRIK	010D
11		10730301		4	WASHER ANILHA	ARRUELA PLANA UNTERLEGSCHEIBE	ARANDELA RONDELLA	RONDELLE FLADSKIVE	131R
12		84238420		1	SUPPORT SUPORTE	SUPORTE STÜTZE	SOPORTE SUPPORTO	SUPPORT BESLAG	300S
13		16043331		3	BOLT, Hex, M8 x 18, 10.9, Full Thd PARAFUSO	PARAFUSO SCHRAUBE	PERNO BULLONE	VIS BOLT	140B
14		87382507		1	OIL COOLER REFRIGERADOR DO ÓLI	RESFRIADOR DO ÓLEO ÖLKÜHLER	REFRIGERADOR DE ACI RADIATORE OLIO	REFROIDISSEUR D'HUIL OLIEKØLER	026R
15		84241230		1	HYD CONNECTOR CONECTOR HID.	CONECTOR HIDRÁUL HYDR STECKVERBINDE	CONECTOR HIDRÁULIC CONNETTORE IDRAULIC	CONNECTEUR HYDRAU HYDRAULIKSTIK	020R
16		237-6016		1	O-RING, 16-1, 90 Duro, 1.171" ID x .118" Thk O-RING	O-RING O-RING	JUNTA TÓRICA ANELLO TOROIDALE	JOINT TORIQUE O-RING	055A

06-03	17	p1	10/10

TRANSMISSION OIL DIPSTICK
VARETA DE NÍVEL ÓLEO TRANSMISSÃO
TRANSMISSION OIL DIPSTICK
TRANSMISSION OIL DIPSTICK

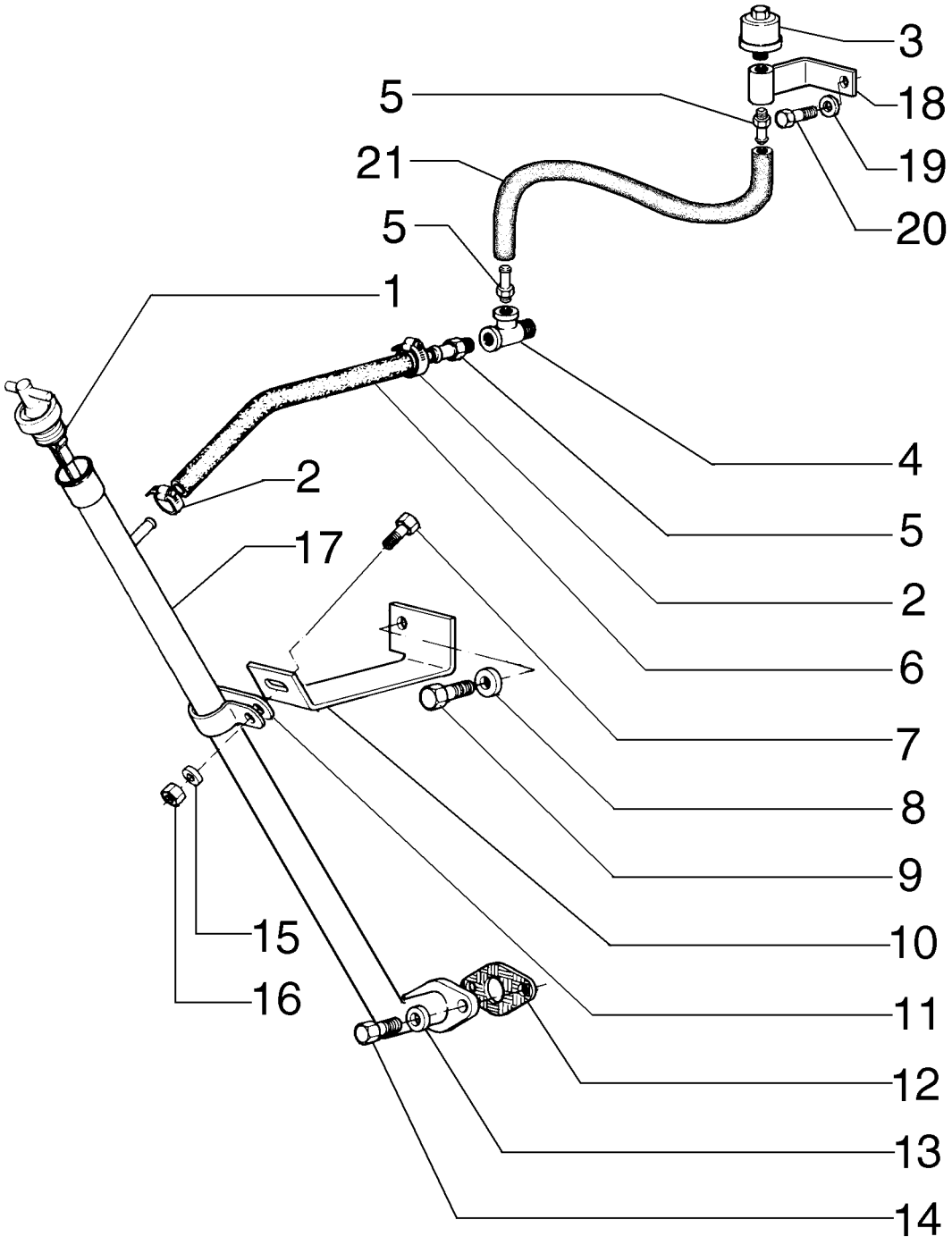

TRANSMISSION OIL DIPSTICK
TRANSMISSION OIL DIPSTICK
TRANSMISSION OIL DIPSTICK
TRANSMISSION OIL DIPSTICK

R	N	P.N.	MOD	Q	Description Denominação	Denominação Bezeichnung	Denominacion Descrizione	Description Beskrivelse	L.C.
1		87528243		1	DIPSTICK VARETA DE NÍVEL	HASTE DE NÍVEL MESSSTAB	VARILLA DE NIVEL ASTINA DI LIVELLO	JAUGE DE NIVEAU MÅLEPIND	091A
2		79084753		2	HOSE CLIP, M10-18 FIXADOR DE MANGUEIR	GRAMPO DA MANGUEIR SCHLAUCHKLEMME	ABRAZADERA DE MANG FERMO DEL TUBO FLES	COLLIER POUR FLEXIBL SLANGEKLEMME	180C
3		70050748		1	BREATHER RESPIRADOURO	RESPIRO ENTLÜFTER	RESPIRADERO SFIATO	RENIFLARD UDLUFTNINGSSKRUE	145S
4		75249415		1	HYD CONNECTOR CONECTOR HID.	CONECTOR HIDRÁUL HYDR STECKVERBINDE	CONECTOR HIDRÁULIC CONNETTORE IDRAULIC	CONNECTEUR HYDRAU HYDRAULIKSTIK	020R
5		70925957		1	HYD CONNECTOR CONECTOR HID.	CONECTOR HIDRÁUL HYDR STECKVERBINDE	CONECTOR HIDRÁULIC CONNETTORE IDRAULIC	CONNECTEUR HYDRAU HYDRAULIKSTIK	020R
6		75256544		1	HOSE MANGUEIRA	MANGUEIRA SCHLAUCH	TUBO TUBO FLESSIBILE	FLEXIBLE SLANGE	030M
7		11112231		1	BOLT, Hex, M12 x 25, 10.9, Full Thd PARAFUSO	PARAFUSO SCHRAUBE	PERNO BULLONE	VIS BOLT	140B
8		12646921		1	WASHER, M12 x 28 x 3 ANILHA	ARRUELA PLANA UNTERLEGSCHEIBE	ARANDELA RONDELLA	RONDELLE FLADSKIVE	131R
9		11118731		1	BOLT, Hex, M16 x 45, 10.9 PARAFUSO	PARAFUSO SCHRAUBE	PERNO BULLONE	VIS BOLT	140B
10		75256540		1	SUPPORT SUPORTE	SUPORTE STÜTZE	SOPORTE SUPPORTO	SUPPORT BESLAG	300S
11		70929806		1	COLLAR ANEL	COLAR RINGE	COLLAR COLLARE	COLLIER SLANGEBÅND	031F
12		75248283		1	GASKET JUNTA	JUNTA DICHTUNG	JUNTA GUARNIZIONE	JOINT PAKNING	123G
13		12645031		2	WASHER, M8.45 x 21 x 3 Thk, HT ANILHA	ARRUELA PLANA UNTERLEGSCHEIBE	ARANDELA RONDELLA	RONDELLE FLADSKIVE	131R
14		16043431		2	BOLT, Hex, M8 x 20, 10.9 PARAFUSO	PARAFUSO SCHRAUBE	PERNO BULLONE	VIS BOLT	140B
15		10517073		1	LOCK WASHER ANILHA DE RETENÇÃO	TRAVA DA ARRUELA SICHERUNGSSCHEIBE	ARANDELA DE BLOQUE RONDELLA DI SICUREZ	RONDELLE FREIN LÅSESKIVE	132R
16		11702921		1	NUT, M12, Cl 10 PORCA	PORCA MUTTER	TUERCA DADO	ECROU MØTRIK	010D
17		75256535		1	RIGID TUBE TUBO RÍGIDO	TUBO RÍGIDO ROHR	TUBO RÍGIDO TUBO RIGIDO	TUYAU RIGIDE STIFT RØR	193T
18		73153453		1	SUPPORT SUPORTE	SUPORTE STÜTZE	SOPORTE SUPPORTO	SUPPORT BESLAG	300S
19		12646721		1	WASHER, M8 x 20 x 2 ANILHA	ARRUELA PLANA UNTERLEGSCHEIBE	ARANDELA RONDELLA	RONDELLE FLADSKIVE	131R
20		16043231		1	BOLT, Hex, M8 x 16, 10.9 PARAFUSO	PARAFUSO SCHRAUBE	PERNO BULLONE	VIS BOLT	140B
21		84123163		1	HOSE MANGUEIRA	MANGUEIRA SCHLAUCH	TUBO TUBO FLESSIBILE	FLEXIBLE SLANGE	030M

06-03	18	p1	10/10

TRANSMISSION FILTER LINES
FILTRO DE ÓLEO TRANSMISSÃO
TRANSMISSION FILTER LINES
TRANSMISSION FILTER LINES

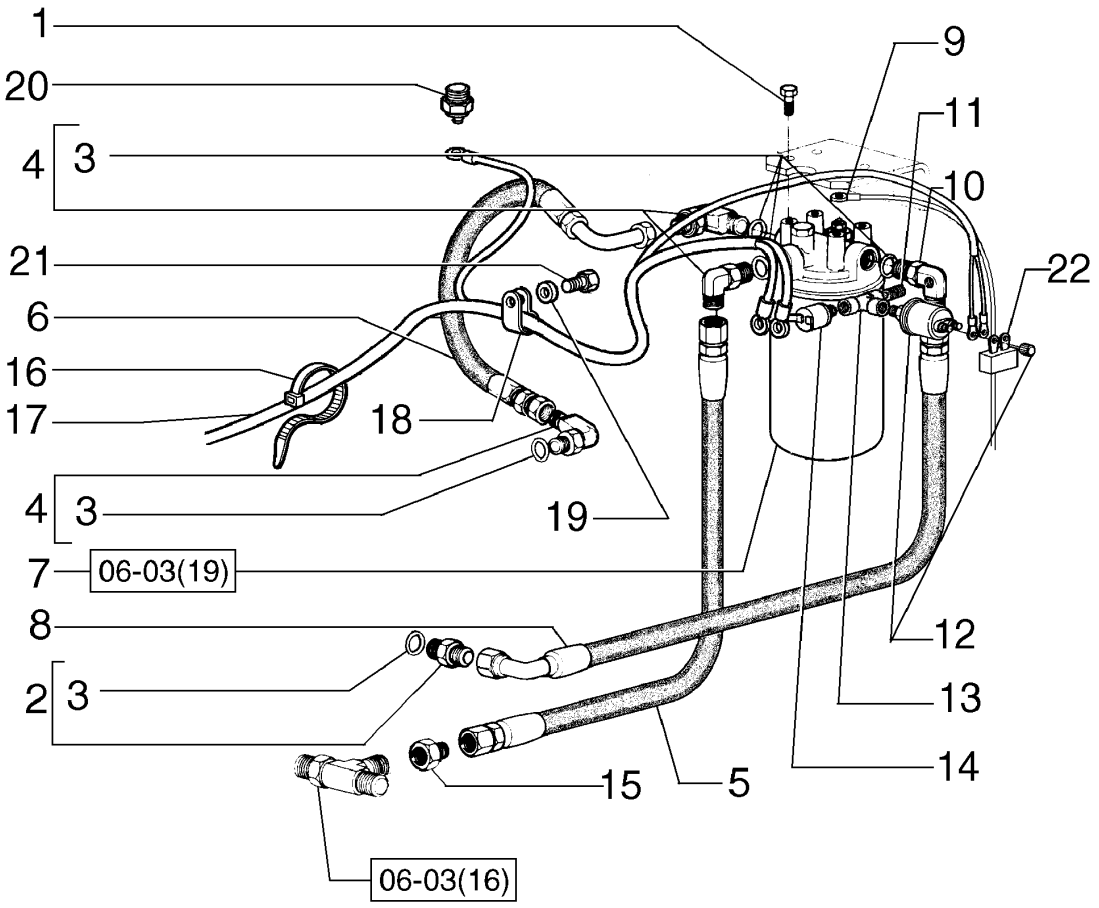

TRANSMISSION FILTER LINES
TRANSMISSION FILTER LINES
TRANSMISSION FILTER LINES
TRANSMISSION FILTER LINES

R	N	P.N.	MOD	Q	Description Denominação	Denominação Bezeichnung	Denominacion Descrizione	Description Beskrivelse	L.C.
1		11106031		4	SCREW, Hex, M10 x 20, 10.9, Full Thd				
						PARAFUSO	TORNILLO	VIS	040V
					PARAFUSO	SCHRAUBE	VITE	SKRUE	
2		218-5050		1	HYD CONNECTOR	CONECTOR HIDRÁUL	CONECTOR HIDRÁULIC	CONNECTEUR HYDRAU	020R
					CONECTOR HID.	HYDR STECKVERBINDE	CONNETTORE IDRAULIC	HYDRAULIKSTIK	
3		70921206		5	O-RING, 12-1, 90 Duro, .924 ID x .116" Thk				
						O-RING	JUNTA TÓRICA	JOINT TORIQUE	055A
					O-RING	O-RING	ANELLO TOROIDALE	O-RING	
4		218-5124		3	ELBOW, 90º, 1 5/16"-12, 37º x 1 1/16"-12, O-Ring				
						COTOVELO	CODO	COUDE	085G
					COTOVELO	KNIESTÜCK	GOMITO	VINKELRØR	
5		73162141		1	HOSE	MANGUEIRA	TUBO	FLEXIBLE	030M
					MANGUEIRA	SCHLAUCH	TUBO FLESSIBILE	SLANGE	
6		73162142		1	FLEXIBLE HOSE	TUBO FLEXÍVEL	TUBO FLEXIBLE	TUYAU FLEXIBLE	192T
					MANGUEIRA FLEXÍVEL	BIEGSAMER SCHLAUCH	TUBO FLESSIBILE	FLEKSIBEL SLANGE	
7		73161226		1	FILTER	FILTRO	FILTRO	FILTRE	065F
					FILTRO	FILTER	FILTRO	FILTER	
8		73162142		1	FLEXIBLE HOSE	TUBO FLEXÍVEL	TUBO FLEXIBLE	TUYAU FLEXIBLE	192T
					MANGUEIRA FLEXÍVEL	BIEGSAMER SCHLAUCH	TUBO FLESSIBILE	FLEKSIBEL SLANGE	
9		75253138		1	ELECTRIC CABLE	CABO ELÉTRICO	CABLE ELÉCTRICO	CABLE ELECTRIQUE	111C
					CABO ELÉCTRICO	ELEKTROKABEL	CAVO ELETTRICO	EL-KABEL	
10		75255651		1	ELBOW	COTOVELO	CODO	COUDE	085G
					COTOVELO	KNIESTÜCK	GOMITO	VINKELRØR	
11		70926031		1	HYD CONNECTOR	CONECTOR HIDRÁUL	CONECTOR HIDRÁULIC	CONNECTEUR HYDRAU	020R
					CONECTOR HID.	HYDR STECKVERBINDE	CONNETTORE IDRAULIC	HYDRAULIKSTIK	
12		75259844		1	SENSOR, Transmission pressure				
						SENSOR	SENSOR	CAPTEUR	608S
					SENSOR	SENSOR	SENSORE	FØLER	
13		70901702		1	3 WAY CONNECTION	CONEXÃO DE 3 VIAS	CONEXIÓN DE 3 VÍAS	CONNEXION 3 VOIES	016R
					LIGAÇÃO DE 3 VIAS	3-WEGE-VERTEILERSTÜ	RACCORDO A 3 VIE	TRE-VEJS FORSKRUNIN	
14		73139080		1	PRESSURE SWITCH, Transmission				
						INTERRUPTOR DE PRES	INTERRUPTOR DE PRES	PRESSOSTAT	079I
					INTERRUPTOR DE PRES	DRUCKSCHALTER	PRESSOSTATO	KONTAKT, TRYK	
15		75238305		1	HYD CONNECTOR	CONECTOR HIDRÁUL	CONECTOR HIDRÁULIC	CONNECTEUR HYDRAU	020R
					CONECTOR HID.	HYDR STECKVERBINDE	CONNETTORE IDRAULIC	HYDRAULIKSTIK	
16		75201641		10	CLAMP	BRAÇADEIRA	ABRAZADERA	COLLIER	120M
					BRAÇADEIRA	KLEMME	MORSETTO	SPÆNDEBÅND	
17		84214841		1	HARNESS	CHICOTE	MAZO DE CABLES	FAISCEAU	4160
					CABLAGEM	KABELBAUM	CABLAGGIO	LEDNINGSNET	
18		70927155		1	CLIP	GRAMPO	ABRAZADERA	COLLIER	045F
					FIXADOR	KLAMMER	FERMO	KLIPS	
19		70930370		1	WASHER	ARRUELA PLANA	ARANDELA	RONDELLE	131R
					ANILHA	UNTERLEGSCHEIBE	RONDELLA	FLADSKIVE	
20		1983238C1		1	TEMPERATURE SENDER	EMISSOR DE TEMPERA	EMISOR DE TEMPERATU	TRANSMETTEUR TEMPE	Z366
					SENSOR DE TEMPERAT	TEMPERATURGEBER	TRASMETT. TEMPERATI	TEMPERATURSENDER	
21		11106631		1	BOLT, Hex, M10 x 35, 10.9, Full Thd				
						PARAFUSO	PERNO	VIS	140B
					PARAFUSO	SCHRAUBE	BULLONE	BOLT	

06-03	18	p2	10/10

TRANSMISSION FILTER LINES
FILTRO DE ÓLEO TRANSMISSÃO
TRANSMISSION FILTER LINES
TRANSMISSION FILTER LINES

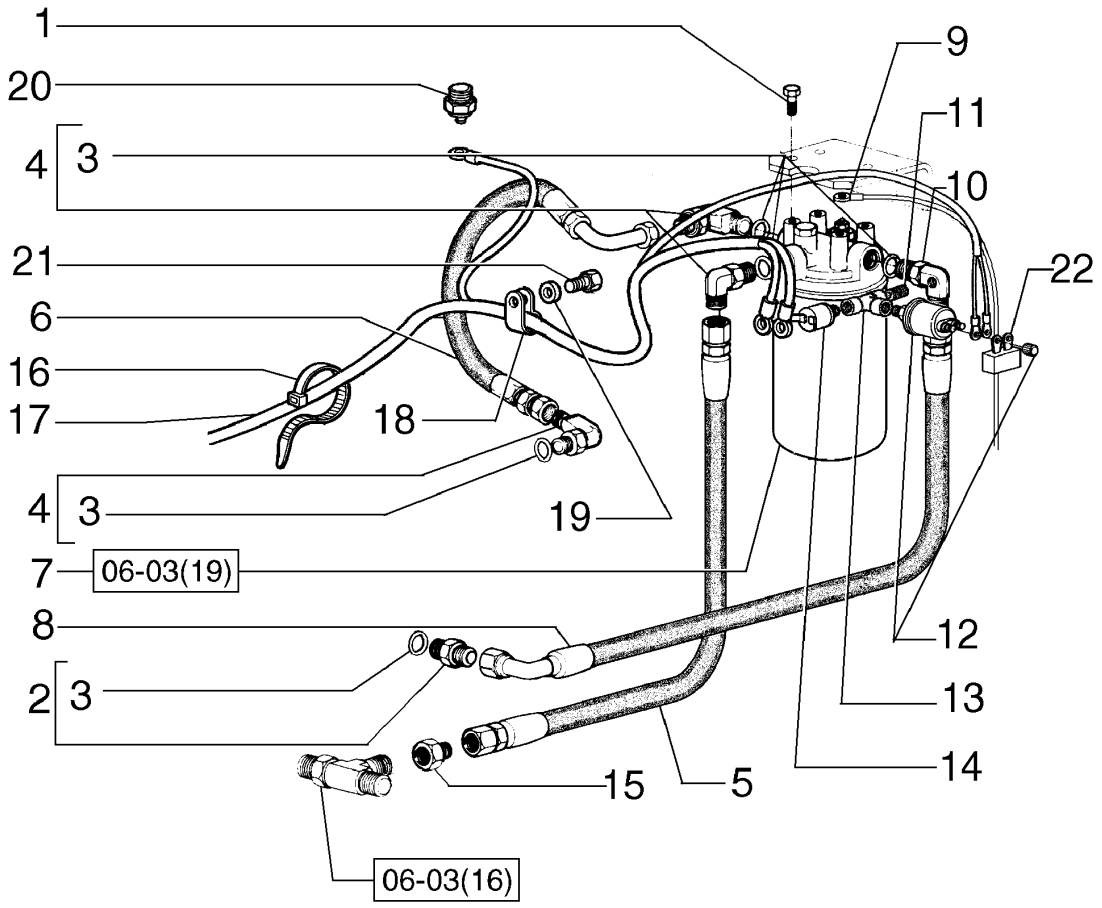

TRANSMISSION FILTER LINES
TRANSMISSION FILTER LINES
TRANSMISSION FILTER LINES
TRANSMISSION FILTER LINES

R	N	P.N.	MOD	Q	Description Denominação	Denominação Bezeichnung	Denominacion Descrizione	Description Beskrivelse	L.C.
22		**75323377**		1	RESISTOR RESISTÊNCIA	RESISTOR WIDERSTAND	RESISTENCIA RESISTORE	RESISTANCE MODSTAND	040R

06-03	19	p1	10/10

TRANSMISSION OIL FILTER
FILTRO DE ÓLEO TRANSMISSÃO
TRANSMISSION OIL FILTER
TRANSMISSION OIL FILTER

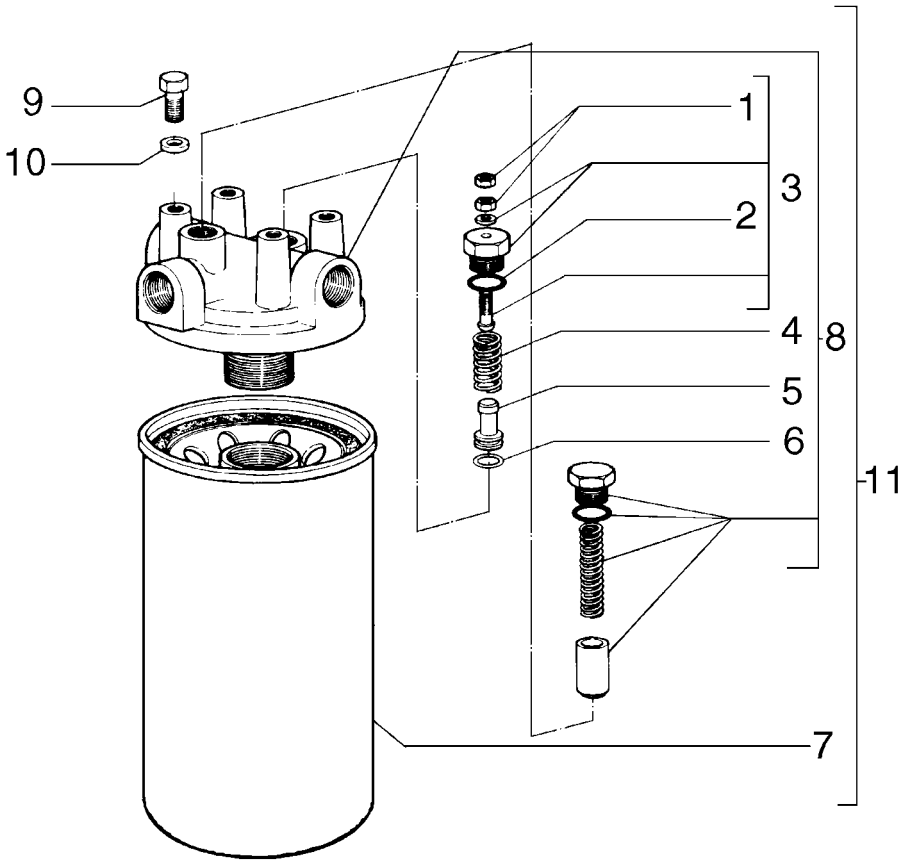

TRANSMISSION OIL FILTER
TRANSMISSION OIL FILTER
TRANSMISSION OIL FILTER
TRANSMISSION OIL FILTER

R	N	P.N.	MOD	Q	Description Denominação	Denominação Bezeichnung	Denominacion Descrizione	Description Beskrivelse	L.C.
		73161226		1	FILTER FILTRO	FILTRO FILTER	FILTRO FILTRO	FILTRE FILTER	065F
1		**75285548**		2	NUT PORCA	PORCA MUTTER	TUERCA DADO	ECROU MØTRIK	010D
2		**70935176**		1	O-RING, 8-1, CI 8, .644" ID x .087" Thk O-RING	O-RING O-RING	JUNTA TÓRICA ANELLO TOROIDALE	JOINT TORIQUE O-RING	055A
3		**75285549**		1	HYDRAULIC VALVE VÁLVULA HIDRÁULICA	VÁLVULA HIDRÁULICA HYDRAULIKVENTIL	VÁLVULA HIDRÁULICA DISTRIBUTORE IDRAULI	SOUPAPE HYDRAULIQU HYDRAULIKVENTIL	010V
4		**75285550**		1	SPRING MOLA	MOLA FEDER	RESORTE MOLLA	RESSORT FJEDER	100M
5		**75285551**		1	PISTON PISTÃO	PISTÃO KOLBEN	PISTÓN PISTONE	PISTON STEMPEL	235S
6		**70923548**		1	O-RING, -111, 70 Duro, .424" ID x .103" Thk O-RING	O-RING O-RING	JUNTA TÓRICA ANELLO TOROIDALE	JOINT TORIQUE O-RING	055A
7		**73162722**		1	FILTER FILTRO	FILTRO FILTER	FILTRO FILTRO	FILTRE FILTER	065F
8		**75289106**		1	COVER COBERTURA	COBERTURA ABDECKUNG	CUBIERTA COPERCHIO	COUVERCLE DÆKSEL	265C
9		**70926149**		4	SCREW PARAFUSO	PARAFUSO SCHRAUBE	TORNILLO VITE	VIS SKRUE	040V
10		**76022735**		4	WASHER ANILHA	ARRUELA PLANA UNTERLEGSCHEIBE	ARANDELA RONDELLA	RONDELLE FLADSKIVE	131R
11		**73161226**		1	FILTER FILTRO	FILTRO FILTER	FILTRO FILTRO	FILTRE FILTER	065F

06-03	20	p1	12/10

TRANSMISSION CONTROL
CONTROLE DA TRANSMISSÃO
COMANDO DE LA TRANSMISSION
TRANSMISSION CONTROL

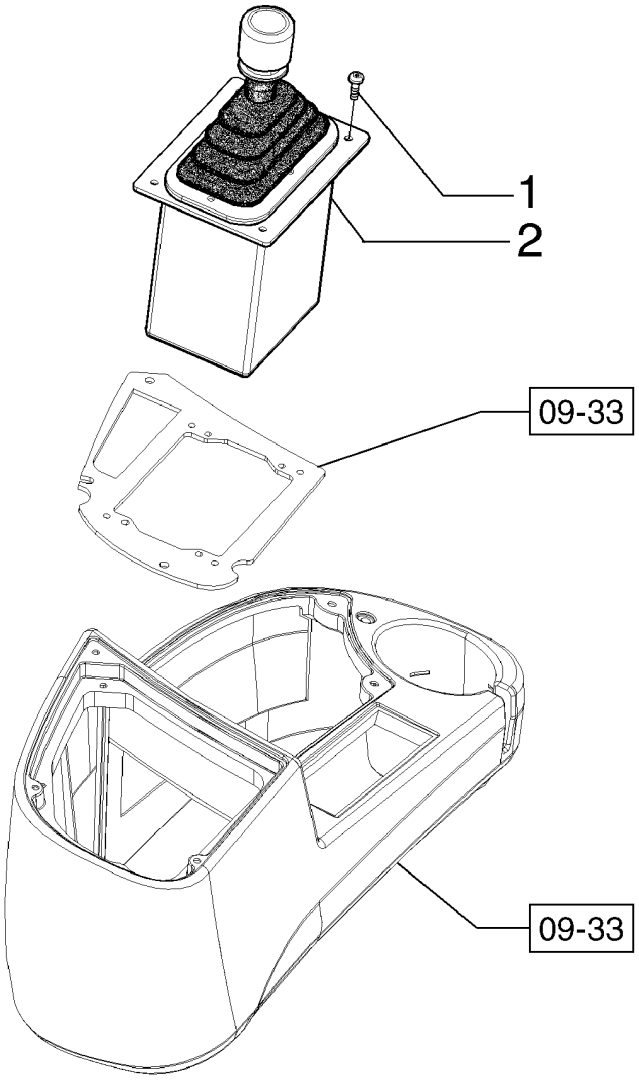

TRANSMISSION CONTROL
TRANSMISSION CONTROL
TRANSMISSION CONTROL
TRANSMISSION CONTROL

R	N	P.N.	MOD	Q	Description Denominação	Denominação Bezeichnung	Denominacion Descrizione	Description Beskrivelse	L.C.
1		**540-711**		4	SCREW, Cross Pan Hd, M6 x 30				
						PARAFUSO	TORNILLO	VIS	040V
					PARAFUSO	SCHRAUBE	VITE	SKRUE	
2		**73162490**		1	LEVER	ALAVANCA	PALANCA	LEVIER	045L
					ALAVANCA	HEBEL	LEVA	ARM	

06-03	21	p1	10/10

TRANSMISSION CONTROL
CONTROLE DA TRANSMISSÃO
TRANSMISSION CONTROL
TRANSMISSION CONTROL

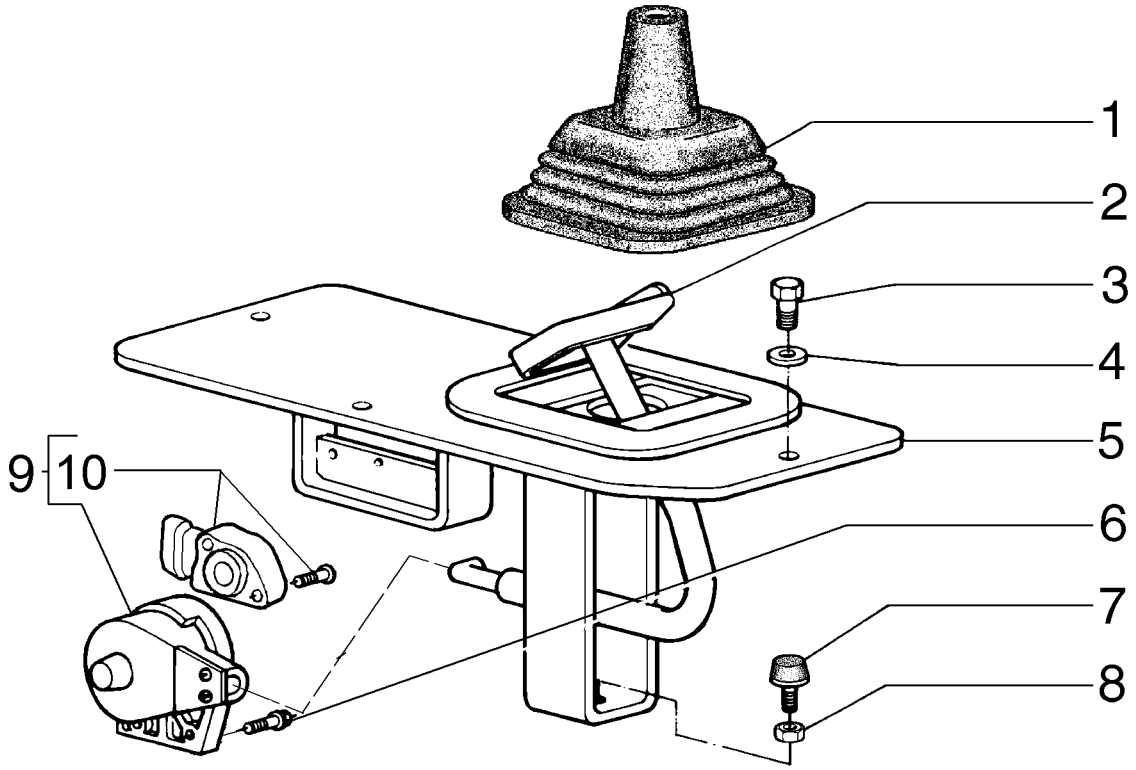

TRANSMISSION CONTROL
TRANSMISSION CONTROL
TRANSMISSION CONTROL
TRANSMISSION CONTROL

R	N	P.N.	MOD	Q	Description Denominação	Denominação Bezeichnung	Denominacion Descrizione	Description Beskrivelse	L.C.
1		75214658		1	BOOT COBERTURA DE PROTE	CAPA MANSCHETTE	FUNDA PARAPOLVERE	SOUFFLET MANCHET	330C
2		75324599		1	PEDAL PEDAL	PEDAL PEDAL	PEDAL PEDALE	PEDALE PEDAL	060P
3		16043431		4	BOLT, Hex, M8 x 20, 10.9 PARAFUSO	PARAFUSO SCHRAUBE	PERNO BULLONE	VIS BOLT	140B
4		10519621		4	WASHER, M8 x 17 x 2 ANILHA	ARRUELA PLANA UNTERLEGSCHEIBE	ARANDELA RONDELLA	RONDELLE FLADSKIVE	131R
5		75249798		1	COVER COBERTURA	COBERTURA ABDECKUNG	CUBIERTA COPERCHIO	COUVERCLE DÆKSEL	265C
6		10902431		2	BOLT, Hex, M6 x 20, 10.9 PARAFUSO	PARAFUSO SCHRAUBE	PERNO BULLONE	VIS BOLT	140B
7		79037282		1	PAD ESPAÇADOR	PASTILHA UNTERLAGE	PASTILLA CUSCINO; TAMPONE	COUSSIN BREMSEKLODS	060T
8		12164721		1	NUT, M10 x 1.25, Cl 10 PORCA	PORCA MUTTER	TUERCA DADO	ECROU MØTRIK	010D
9		73162489		1	SENSOR SENSOR	SENSOR SENSOR	SENSOR SENSORE	CAPTEUR FØLER	608S
10		75327133		1	SENSOR, KIT SENSOR	SENSOR SENSOR	SENSOR SENSORE	CAPTEUR FØLER	608S

06-03	22	p1	10/10

TRANSMISSION CONTROL
CONTROLE DA TRANSMISSÃO
TRANSMISSION CONTROL
TRANSMISSION CONTROL

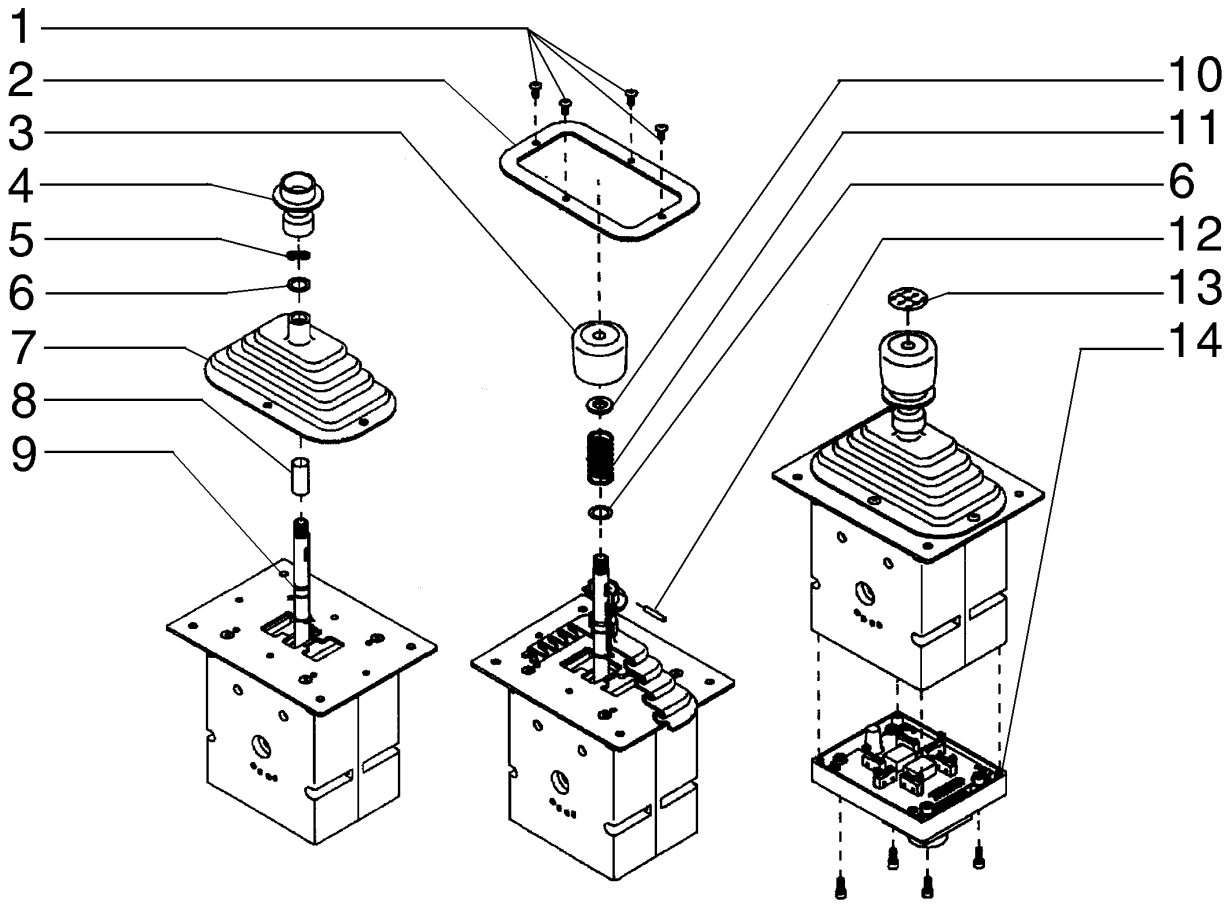

TRANSMISSION CONTROL
TRANSMISSION CONTROL
TRANSMISSION CONTROL
TRANSMISSION CONTROL

R	N	P.N.	MOD	Q	Description Denominação	Denominação Bezeichnung	Denominacion Descrizione	Description Beskrivelse	L.C.
1		71101742		4	SCREW PARAFUSO	PARAFUSO SCHRAUBE	TORNILLO VITE	VIS SKRUE	040V
2		71101743		1	BEZEL CHAPA DE ORNAMENTO	AMOSTRA (PLACA) DECKRING	MARCO MOSTRINA	ENCADREMENT ORNAMENTERING	0680
3		71101055		1	HANDLE GRIP GARRA	EMPUNHADURA HANDGRIFF	PERILLA IMPUGNATURA	POIGNEE DE MAINTIEN HÅNDGREB	025I
4		71101744		1	LOCK FECHADURA	TRAVA SCHLOSS	CERRADURA BLOCCO	SERRURE LÅS	120S
5		71101745		1	WASHER ANILHA	ARRUELA PLANA UNTERLEGSCHEIBE	ARANDELA RONDELLA	RONDELLE FLADSKIVE	131R
6		71101746		2	WASHER ANILHA	ARRUELA PLANA UNTERLEGSCHEIBE	ARANDELA RONDELLA	RONDELLE FLADSKIVE	131R
7		71101747		1	BOOT COBERTURA DE PROTE	CAPA MANSCHETTE	FUNDA PARAPOLVERE	SOUFFLET MANCHET	330C
8		71101748		1	SLEEVE MANGA	LUVA BUCHSE	MANGUITO MANICOTTO	CHEMISE TRYKLEJE, KOBLING	031M
9		71101749		1	O-RING O-RING	O-RING O-RING	JUNTA TÓRICA ANELLO TOROIDALE	JOINT TORIQUE O-RING	055A
10		75313238		1	RING ANEL	ANEL RING	ANILLO ANELLO	ANNEAU RING	045A
11		75313239		1	SPRING MOLA	MOLA FEDER	RESORTE MOLLA	RESSORT FJEDER	100M
12		71101750		1	PIN PERNO	PINO PIN	PASADOR PERNO	BROCHE STIFT	080P
13		71101056		1	DECAL DÍSTICO	ADESIVO AUFKLEBER	CALCOMANÍA DECALCOMANIA	AUTOCOLLANT TRANSFER	012D
14		75310459		1	COVER PLATE CHAPA PEQUENA	PLACA DE COBERTURA ABDECKPLATTE	PLACA DE CUBIERTA PIASTRA DI COPERTUR/	COUVERCLE DÆKPLADE	110P

06-04	01	p1	10/10

FRONT AXLE
EIXO DIANTEIRO
FRONT AXLE
FRONT AXLE

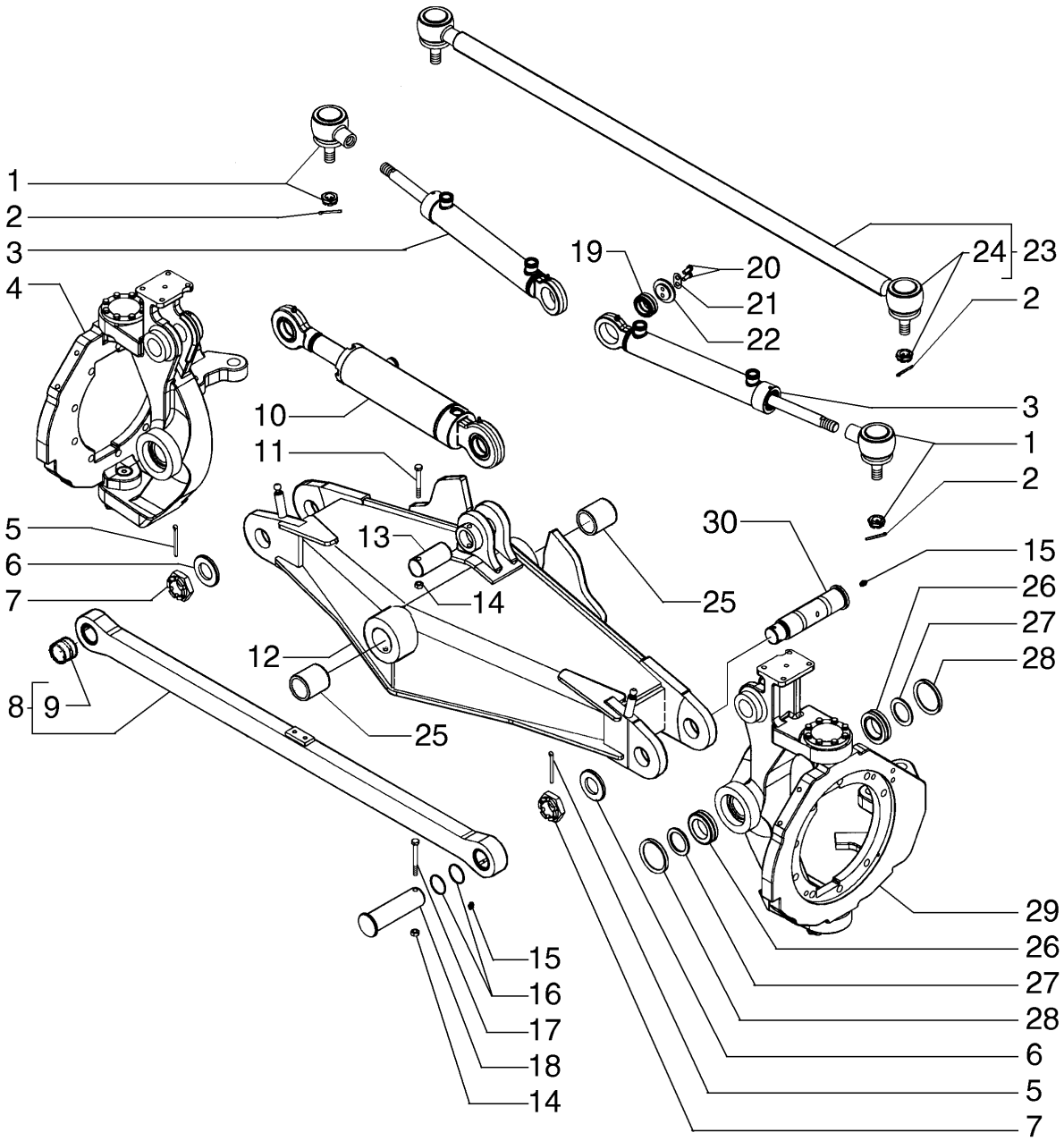

FRONT AXLE
FRONT AXLE
FRONT AXLE
FRONT AXLE

R	N	P.N.	MOD	Q	Description Denominação	Denominação Bezeichnung	Denominacion Descrizione	Description Beskrivelse	L.C.
1		**1925104**		2	BALL JOINT RÓTULA	JUNTA ESFÉRICA KUGELGELENK	RÓTULA GIUNTO SFERICO	JOINT A ROTULE KUGLELED	070G
2		**70904002**		4	COTTER PIN, 1/8" x 2" TROÇO DE ABRIR	CONTRA PINO SPLINT	PASADOR COPPIGLIA	GOUPILLE FENDUE SPLITBOLT	270C
3	1	**87632371**		2	CYLINDER CILINDRO	CILINDRO ZYLINDER	CILINDRO CILINDRO	VERIN CYLINDER	164C
4	2	**{}**		1	BRACKET				
5		**300600**		2	COTTER PIN, M8 x 80 TROÇO DE ABRIR	CONTRA PINO SPLINT	PASADOR COPPIGLIA	GOUPILLE FENDUE SPLITBOLT	270C
6		**87668013**		2	WASHER ANILHA	ARRUELA PLANA UNTERLEGSCHEIBE	ARANDELA RONDELLA	RONDELLE FLADSKIVE	131R
7		**87668014**		2	NUT PORCA	PORCA MUTTER	TUERCA DADO	ECROU MØTRIK	010D
8		**87665300**		1	BAR BARRA	BARRA BAR	BARRA BARRA	BARRE BJÆLKE	530B
9		**87647431**		2	BUSHING CASQUILHO	BUCHA BUCHSE	CASQUILLO BOCCOLA	BAGUE BØSNING	095B
10	3	**87632361**		1	HYDRAULIC CYLINDER CILINDRO HIDRÁULICO	CILINDRO HIDRÁULICO HYDRAULIKZYLINDER	CILINDRO HIDRÁULICO CILINDRO IDRAULICO	VERIN HYDRAULIQUE HYDRAULIKCYLINDER	188C
11		**120073**		1	BOLT, Hex, M10 x 80, 8.8 PARAFUSO	PARAFUSO SCHRAUBE	PERNO BULLONE	VIS BOLT	140B
12		**84167873**		1	FRONT AXLE EIXO DIANTEIRO	EIXO DIANTEIRO VORDERACHSE	EJE DELANTERO ASSALE ANTERIORE	ESSIEU AVANT FORAKSEL	085A
13		**87647426**		1	PIN PERNO	PINO PIN	PASADOR PERNO	BROCHE STIFT	080P
14		**100016**		3	NUT, M10, Cl 8 PORCA	PORCA MUTTER	TUERCA DADO	ECROU MØTRIK	010D
15		**13407211**		4	LUBE NIPPLE, M10 x 1 COPO DE LUBRIFICAÇÃ	GRAXEIRA SCHMIERNIPPEL	BOQUILLA DE LUBRICAC INGRASSATORE	GRAISSEUR SMØRENIPPEL	060I
16		**2978906**		4	SEAL KIT KIT DE VEDANTE	KIT DE VEDAÇÃO DICHTUNGSSATZ	KIT DE JUNTAS KIT GUARNIZIONI	KIT DE JOINTS PAKNINGSSÆT	630S
17		**120074**		2	BOLT, Hex, M10 x 90, 8.8 PARAFUSO	PARAFUSO SCHRAUBE	PERNO BULLONE	VIS BOLT	140B
18		**87647423**		2	PIN PERNO	PINO PIN	PASADOR PERNO	BROCHE STIFT	080P
19		**87663316**		2	BALL JOINT RÓTULA	JUNTA ESFÉRICA KUGELGELENK	RÓTULA GIUNTO SFERICO	JOINT A ROTULE KUGLELED	070G
20		**120104**		4	SCREW, Hex, M8 x 20, 8.8 PARAFUSO	PARAFUSO SCHRAUBE	TORNILLO VITE	VIS SKRUE	040V
21		**87647430**		2	COVER PLATE CHAPA PEQUENA	PLACA DE COBERTURA ABDECKPLATTE	PLACA DE CUBIERTA PIASTRA DI COPERTUR	COUVERCLE DÆKPLADE	110P
22		**87647429**		2	DISC DISCO	DISCO SCHEIBE	DISCO DISCO	DISQUE NAV	060D
23		**1925105**		1	STEERING TIE-ROD TIRANTE LONGITUDINAI	BARRA DE DIREÇÃO LO LENKSPURSTANGE	TIRANTE DE DIRECCIÓN TIRANTE STERZO	TIRANT DE DIRECTION STYRESTANG	144T

(1) Page 05-06
(2) Page 06-24
(3) Page 08-55

06-04	01	p2	10/10

FRONT AXLE
EIXO DIANTEIRO
FRONT AXLE
FRONT AXLE

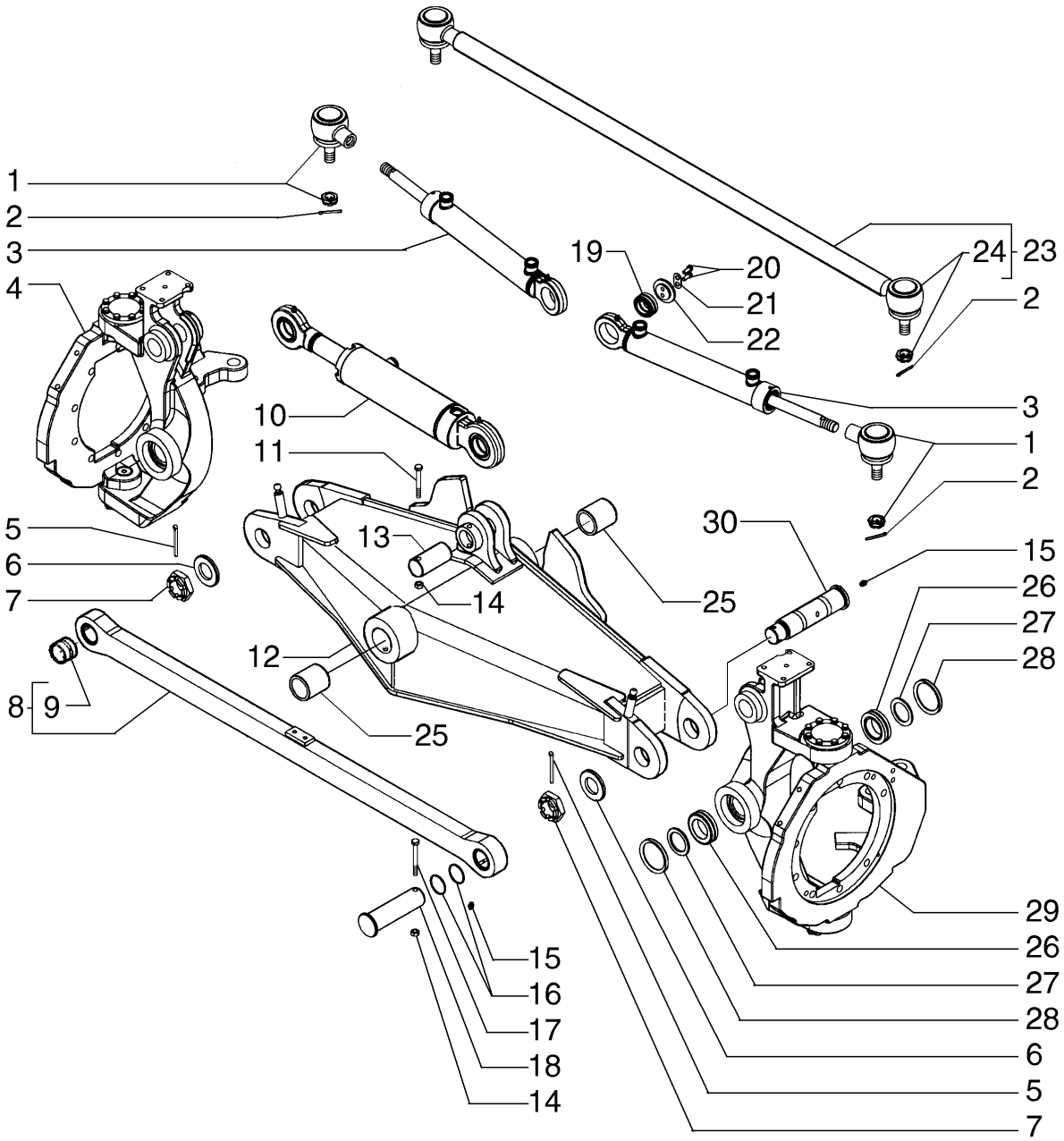

FRONT AXLE
FRONT AXLE
FRONT AXLE
FRONT AXLE

R	N	P.N.	MOD	Q	Description Denominação	Denominação Bezeichnung	Denominacion Descrizione	Description Beskrivelse	L.C.
24		**8408386**		1	BALL JOINT RÓTULA	JUNTA ESFÉRICA KUGELGELENK	RÓTULA GIUNTO SFERICO	JOINT A ROTULE KUGLELED	070G
25		**84167878**		2	BRONZE BUSHING CASQUILHO DE BRONZE	ESCOVA DE BRONZE BRONZEBUCHSE	CASQUILLO DE BRONCE BOCCOLA IN BRONZO	BAGUE EN BRONZE BRONCEBØSNING	Z347
26		**87663318**		4	BEARING ASSY CHUMACEIRA	CONJUNTO DO ROLAME LAGERBAURUPPE	CONJUNTO DE COJINET COMPLESSIVO CUSCINI	ROULEMENT LEJESAMLING	341C
27		**87663319**		4	WASHER ANILHA	ARRUELA PLANA UNTERLEGSCHEIBE	ARANDELA RONDELLA	RONDELLE FLADSKIVE	131R
28		**87648785**		4	RUBBER RING ANEL DE BORRACHA	ANEL DE BORRACHA GUMMIRING	ANILLO DE GOMA ANELLO DI GOMMA	BAGUE EN CAOUTCHOU GUMMISKIVE	048A
29	1	**{}**		1	BRACKET				
30		**87647422**		2	PIN PERNO	PINO PIN	PASADOR PERNO	BROCHE STIFT	080P

(1) Page 06-24

06-05	01	p1	10/10

FRONT AXLE
EIXO DIANTEIRO
FRONT AXLE
FRONT AXLE

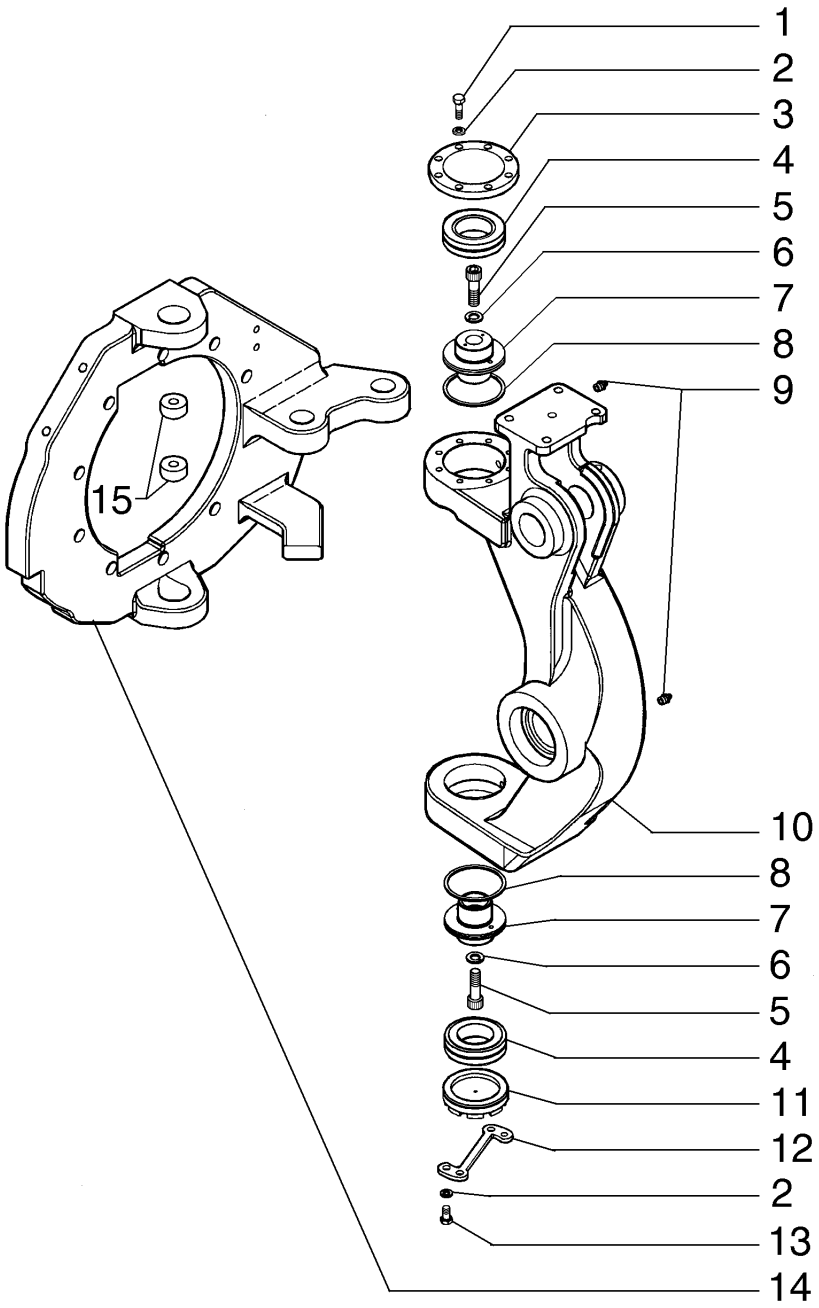

FRONT AXLE
FRONT AXLE
FRONT AXLE
FRONT AXLE

R	N	P.N.	MOD	Q	Description Denominação	Denominação Bezeichnung	Denominacion Descrizione	Description Beskrivelse	L.C.
1		43127		8	SCREW, Hex, M8 x 25, 8.8 PARAFUSO	PARAFUSO SCHRAUBE	TORNILLO VITE	VIS SKRUE	040V
2		83990583		10	LOCK WASHER, M8 ANILHA DE RETENÇÃO	TRAVA DA ARRUELA SICHERUNGSSCHEIBE	ARANDELA DE BLOQUE RONDELLA DI SICUREZ	RONDELLE FREIN LÅSESKIVE	132R
3		87647428		1	COVER COBERTURA	COBERTURA ABDECKUNG	CUBIERTA COPERCHIO	COUVERCLE DÆKSEL	265C
4		87663317		2	BEARING ASSY CHUMACEIRA	CONJUNTO DO ROLAME LAGERBAURUPPE	CONJUNTO DE COJINET COMPLESSIVO CUSCINI	ROULEMENT LEJESAMLING	341C
5		14422221		2	SCREW, Hex Soc Hd, M12 x 40, 8.8 PARAFUSO	PARAFUSO SCHRAUBE	TORNILLO VITE	VIS SKRUE	040V
6		412123		2	LOCK WASHER, M12 x 21 x 2.6 Thk ANILHA DE RETENÇÃO	TRAVA DA ARRUELA SICHERUNGSSCHEIBE	ARANDELA DE BLOQUE RONDELLA DI SICUREZ	RONDELLE FREIN LÅSESKIVE	132R
7		87647425		2	PIN PERNO	PINO PIN	PASADOR PERNO	BROCHE STIFT	080P
8		1960253		2	RING ANEL	ANEL RING	ANILLO ANELLO	ANNEAU RING	045A
9		13407211		2	LUBE NIPPLE, M10 x 1 COPO DE LUBRIFICAÇÃ	GRAXEIRA SCHMIERNIPPEL	BOQUILLA DE LUBRICA INGRASSATORE	GRAISSEUR SMØRENIPPEL	060I
10		87667878		1	FORK, LH FORQUILHA	GARFO GABEL	HORQUILLA FORCA; FORCELLA	FOURCHE GAFFEL	125F
10		87667883		1	FORK, RH FORQUILHA	GARFO GABEL	HORQUILLA FORCA; FORCELLA	FOURCHE GAFFEL	125F
11		87647427		1	PIN PERNO	PINO PIN	PASADOR PERNO	BROCHE STIFT	080P
12		87647424		1	COVER PLATE CHAPA PEQUENA	PLACA DE COBERTURA ABDECKPLATTE	PLACA DE CUBIERTA PIASTRA DI COPERTUR	COUVERCLE DÆKPLADE	110P
13		120103		2	BOLT, Hex, M8 x 16, 8.8 PARAFUSO	PARAFUSO SCHRAUBE	PERNO BULLONE	VIS BOLT	140B
14		87667893		1	FLANGE, RH FLANGE	FLANGE FLANSCH	BRIDA FLANGIA	BRIDE FLANGE	070F
14		87667888		1	FLANGE, LH FLANGE	FLANGE FLANSCH	BRIDA FLANGIA	BRIDE FLANGE	070F
15		87648784		2	BUSHING CASQUILHO	BUCHA BUCHSE	CASQUILLO BOCCOLA	BAGUE BØSNING	095B

06-06	01	p1	10/10

FRONT AXLE WHEEL HUB
CUBO DA RODA DO EIXO DIANTEIRO
FRONT AXLE WHEEL HUB
FRONT AXLE WHEEL HUB

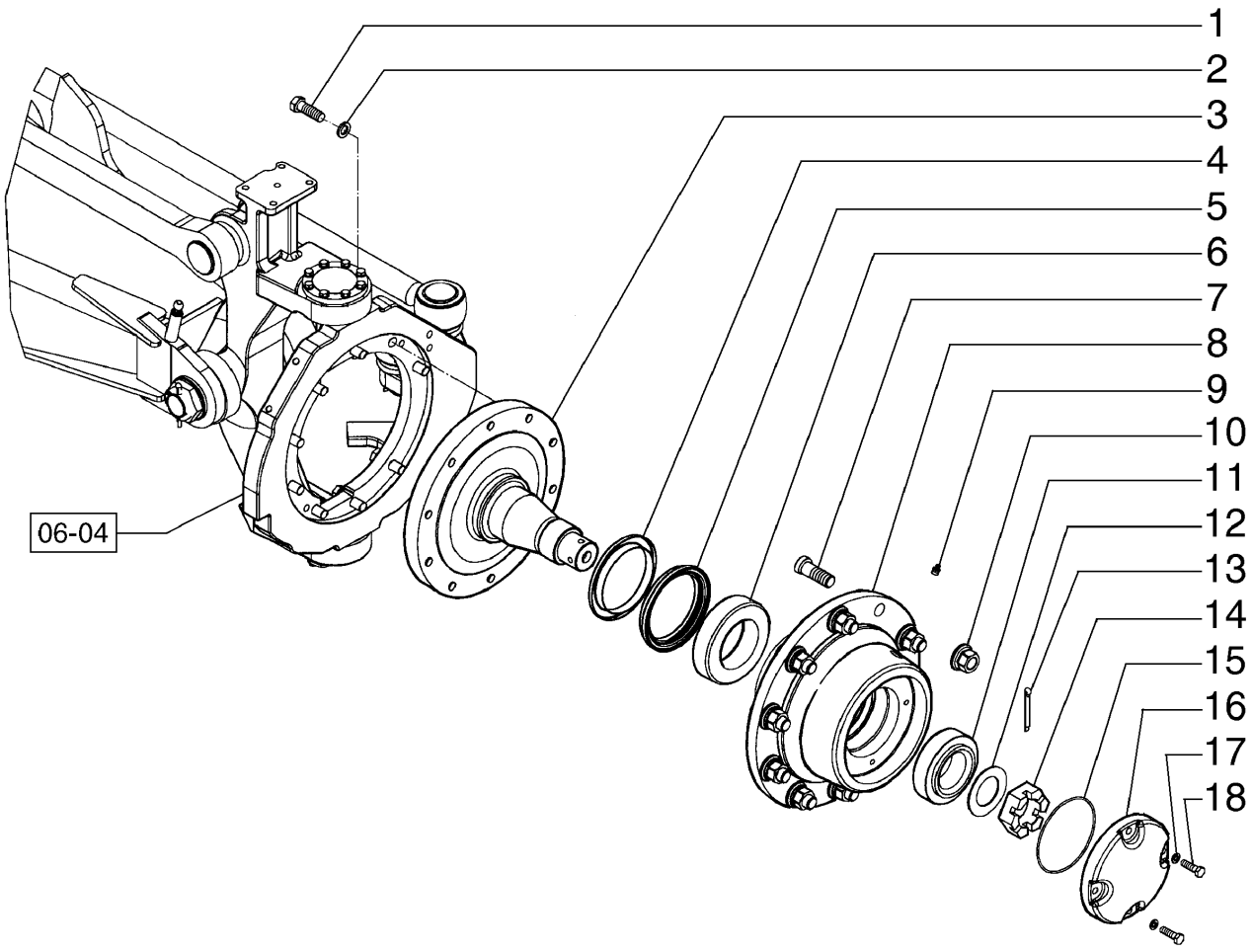

FRONT AXLE WHEEL HUB
FRONT AXLE WHEEL HUB
FRONT AXLE WHEEL HUB
FRONT AXLE WHEEL HUB

R	N	P.N.	MOD	Q	Description Denominação	Denominação Bezeichnung	Denominacion Descrizione	Description Beskrivelse	L.C.
1		412398		18	BOLT, Hex, M16 x 50, 10.9	PARAFUSO	PERNO	VIS	140B
					PARAFUSO	SCHRAUBE	BULLONE	BOLT	
2		87016618		18	LOCK WASHER, M16	TRAVA DA ARRUELA	ARANDELA DE BLOQUE(	RONDELLE FREIN	132R
					ANILHA DE RETENÇÃO	SICHERUNGSSCHEIBE	RONDELLA DI SICUREZ/	LÅSESKIVE	
3		87647437		2	FRONT AXLE	EIXO DIANTEIRO	EJE DELANTERO	ESSIEU AVANT	085A
					EIXO DIANTEIRO	VORDERACHSE	ASSALE ANTERIORE	FORAKSEL	
4		75325357		2	RING	ANEL	ANILLO	ANNEAU	045A
					ANEL	RING	ANELLO	RING	
5		75325358		2	SHAFT SEAL	VEDAÇÃO DO EIXO	JUNTA DE EJE	JOINT D'ARBRE	Z102
					VEDADOR EIXO	WELLENDICHTUNG	GUARNIZIONE DELL'ALE	AKSELSTÆTNINGSRING	
6		73124684		2	TAPERED ROLLER BEARING				
						ROLAMENTO ROLETE C	COJINETE RODILLO CÓI	ROULEMENT ROUL. COI	241P
					ROLAMENTO ROLOS CÓ	KEGELROLLENLAGER	CUSCINETTO RULLINI C	KONISK RULLELEJE	
7		87625354		20	SCREW	PARAFUSO	TORNILLO	VIS	040V
					PARAFUSO	SCHRAUBE	VITE	SKRUE	
8		87671572		2	WHEEL, Wheel	RODA VEICULAR	RUEDA	ROUE	160R
					RODA	RAD	RUOTA	HJUL	
9		13407211		2	LUBE NIPPLE, M10 x 1	GRAXEIRA	BOQUILLA DE LUBRICA(	GRAISSEUR	060I
					COPO DE LUBRIFICAÇÃ	SCHMIERNIPPEL	INGRASSATORE	SMØRENIPPEL	
10		75250656		20	NUT	PORCA	TUERCA	ECROU	010D
					PORCA	MUTTER	DADO	MØTRIK	
11		70684817		2	TAPERED ROLLER BEARING				
						ROLAMENTO ROLETE C	COJINETE RODILLO CÓI	ROULEMENT ROUL. COI	241P
					ROLAMENTO ROLOS CÓ	KEGELROLLENLAGER	CUSCINETTO RULLINI C	KONISK RULLELEJE	
12		70932867		2	WASHER	ARRUELA PLANA	ARANDELA	RONDELLE	131R
					ANILHA	UNTERLEGSCHEIBE	RONDELLA	FLADSKIVE	
13		70929956		2	COTTER PIN	CONTRA PINO	PASADOR	GOUPILLE FENDUE	270C
					TROÇO DE ABRIR	SPLINT	COPPIGLIA	SPLITBOLT	
14		70922271		2	NUT	PORCA	TUERCA	ECROU	010D
					PORCA	MUTTER	DADO	MØTRIK	
15		70923824		2	O-RING, -252, 70 Duro, 5.234" ID x .139" Thk				
						O-RING	JUNTA TÓRICA	JOINT TORIQUE	055A
					O-RING	O-RING	ANELLO TOROIDALE	O-RING	
16		75270182		2	COVER	COBERTURA	CUBIERTA	COUVERCLE	265C
					COBERTURA	ABDECKUNG	COPERCHIO	DÆKSEL	
17		70910287		8	LOCK WASHER	TRAVA DA ARRUELA	ARANDELA DE BLOQUE(	RONDELLE FREIN	132R
					ANILHA DE RETENÇÃO	SICHERUNGSSCHEIBE	RONDELLA DI SICUREZ/	LÅSESKIVE	
18		11106631		8	BOLT, Hex, M10 x 35, 10.9, Full Thd				
						PARAFUSO	PERNO	VIS	140B
					PARAFUSO	SCHRAUBE	BULLONE	BOLT	

06-06	02	p1	10/10

FRONT AXLE WHEEL HUB
CUBO DA RODA DO EIXO DIANTEIRO
FRONT AXLE WHEEL HUB
FRONT AXLE WHEEL HUB

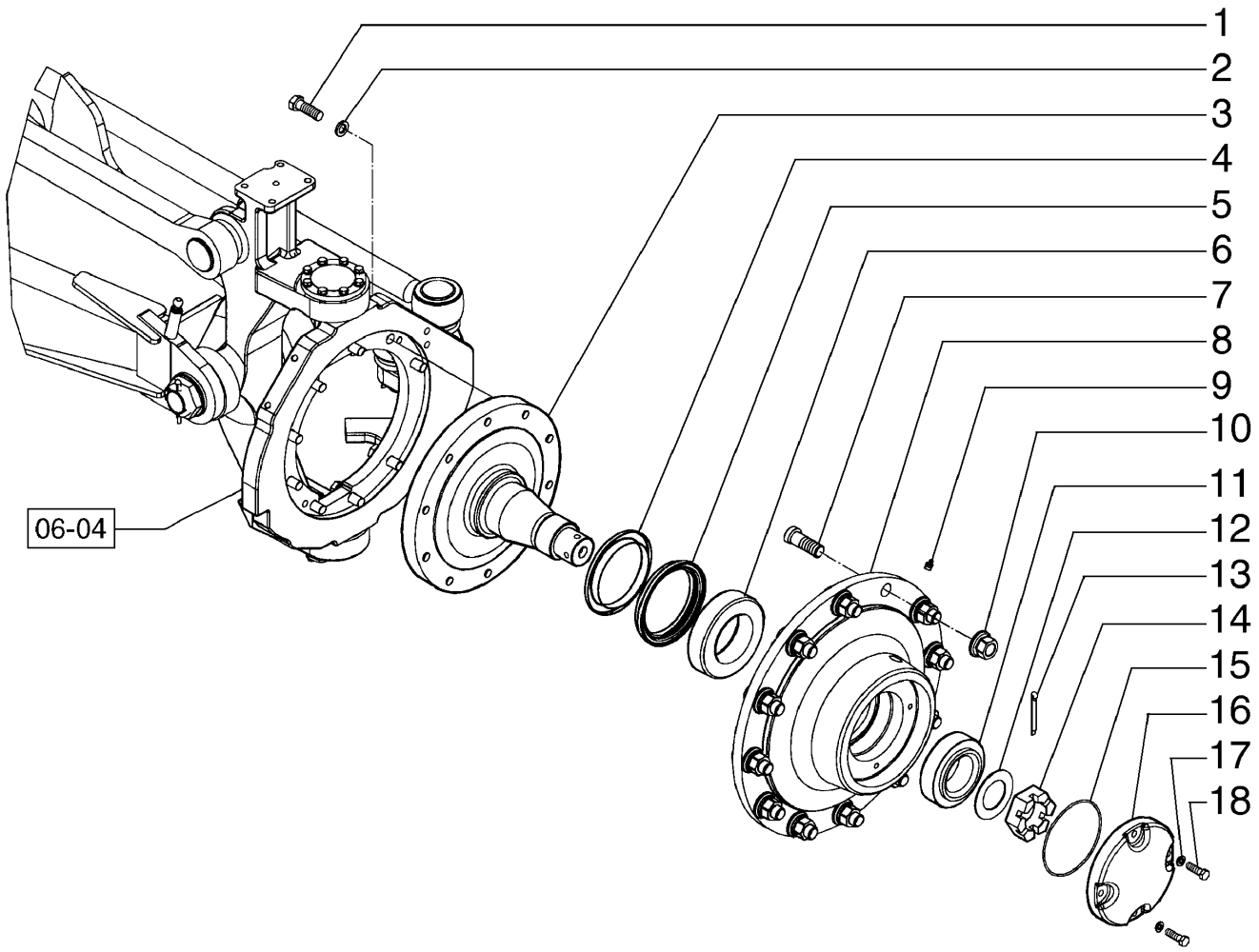

FRONT AXLE WHEEL HUB
FRONT AXLE WHEEL HUB
FRONT AXLE WHEEL HUB
FRONT AXLE WHEEL HUB

R	N	P.N.	MOD	Q	Description Denominação	Denominação Bezeichnung	Denominacion Descrizione	Description Beskrivelse	L.C.
1		412398		18	BOLT, Hex, M16 x 50, 10.9 PARAFUSO	PARAFUSO SCHRAUBE	PERNO BULLONE	VIS BOLT	140B
2		87016618		18	LOCK WASHER, M16 ANILHA DE RETENÇÃO	TRAVA DA ARRUELA SICHERUNGSSCHEIBE	ARANDELA DE BLOQUE RONDELLA DI SICUREZ	RONDELLE FREIN LÅSESKIVE	132R
3		87647437		2	FRONT AXLE EIXO DIANTEIRO	EIXO DIANTEIRO VORDERACHSE	EJE DELANTERO ASSALE ANTERIORE	ESSIEU AVANT FORAKSEL	085A
4		75325357		2	RING ANEL	ANEL RING	ANILLO ANELLO	ANNEAU RING	045A
5		75325358		2	SHAFT SEAL VEDADOR EIXO	VEDAÇÃO DO EIXO WELLENDICHTUNG	JUNTA DE EJE GUARNIZIONE DELL'ALE	JOINT D'ARBRE AKSELSTÆTNINGSRING	Z102
6		73124684		2	TAPERED ROLLER BEARING ROLAMENTO ROLOS CÓ	ROLAMENTO ROLETE C KEGELROLLENLAGER	COJINETE RODILLO CÓI CUSCINETTO RULLINI C	ROULEMENT ROUL. COI KONISK RULLELEJE	241P
7		87625354		24	SCREW PARAFUSO	PARAFUSO SCHRAUBE	TORNILLO VITE	VIS SKRUE	040V
8		87647442		2	WHEEL RODA	RODA VEICULAR RAD	RUEDA RUOTA	ROUE HJUL	160R
9		13407211		2	LUBE NIPPLE, M10 x 1 COPO DE LUBRIFICAÇÃ	GRAXEIRA SCHMIERNIPPEL	BOQUILLA DE LUBRICA INGRASSATORE	GRAISSEUR SMØRENIPPEL	060I
10		75250656		24	NUT PORCA	PORCA MUTTER	TUERCA DADO	ECROU MØTRIK	010D
11		7068817		2	BEARING ASSY CHUMACEIRA	CONJUNTO DO ROLAME LAGERBAURUPPE	CONJUNTO DE COJINET COMPLESSIVO CUSCINI	ROULEMENT LEJESAMLING	341C
12		70932867		2	WASHER ANILHA	ARRUELA PLANA UNTERLEGSCHEIBE	ARANDELA RONDELLA	RONDELLE FLADSKIVE	131R
13		70929956		2	COTTER PIN TROÇO DE ABRIR	CONTRA PINO SPLINT	PASADOR COPPIGLIA	GOUPILLE FENDUE SPLITBOLT	270C
14		70922271		2	NUT PORCA	PORCA MUTTER	TUERCA DADO	ECROU MØTRIK	010D
15		70923824		2	O-RING, -252, 70 Duro, 5.234" ID x .139" Thk O-RING	O-RING O-RING	JUNTA TÓRICA ANELLO TOROIDALE	JOINT TORIQUE O-RING	055A
16		75270182		2	COVER COBERTURA	COBERTURA ABDECKUNG	CUBIERTA COPERCHIO	COUVERCLE DÆKSEL	265C
17		70910287		8	LOCK WASHER ANILHA DE RETENÇÃO	TRAVA DA ARRUELA SICHERUNGSSCHEIBE	ARANDELA DE BLOQUE RONDELLA DI SICUREZ	RONDELLE FREIN LÅSESKIVE	132R
18		11106631		8	BOLT, Hex, M10 x 35, 10.9, Full Thd PARAFUSO	PARAFUSO SCHRAUBE	PERNO BULLONE	VIS BOLT	140B

06-07	01	p1	10/10

REAR AXLE
EIXO TRASEIRO
REAR AXLE
REAR AXLE

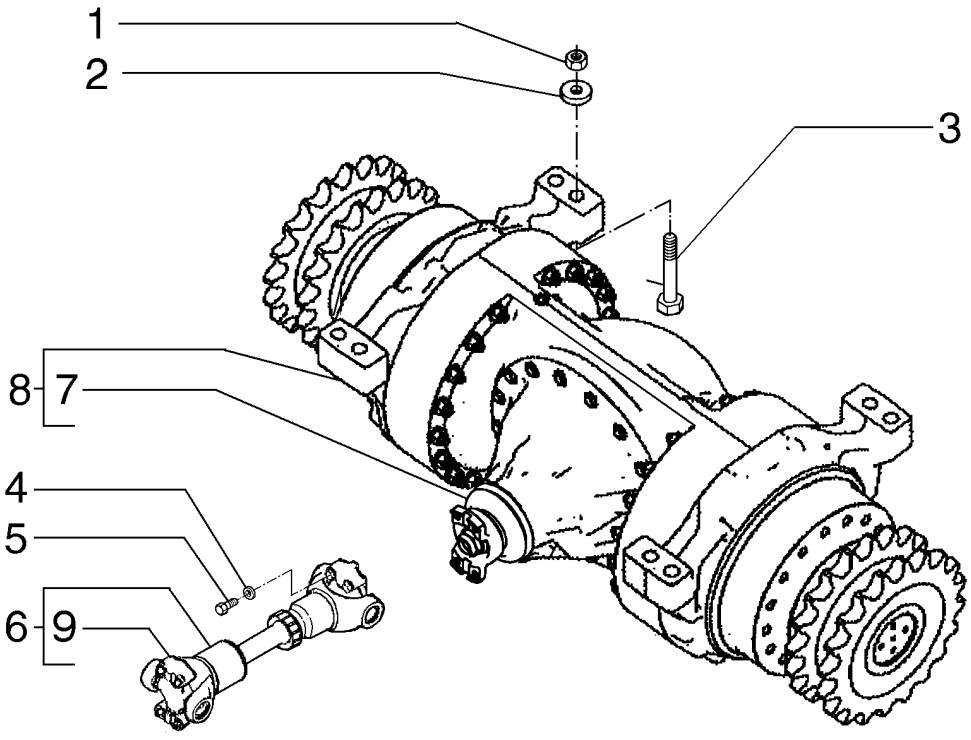

REAR AXLE
REAR AXLE
REAR AXLE
REAR AXLE

R	N	P.N.	MOD	Q	Description Denominação	Denominação Bezeichnung	Denominacion Descrizione	Description Beskrivelse	L.C.
1		**12575321**		8	LOCK NUT, M24 x 2, Cl 10 CONTRAPORCA	CONTRA PORCA SICHERUNGSMUTTER	TUERCA DE BLOQUEO DADO DI BLOCCAGGIO	CONTRE-ECROU LÅSEMØTRIK	P263
2		**14497331**		8	WASHER ANILHA	ARRUELA PLANA UNTERLEGSCHEIBE	ARANDELA RONDELLA	RONDELLE FLADSKIVE	131R
3		**15997931**		8	BOLT, Hex, M24 x 2 x 120, 10.9 PARAFUSO	PARAFUSO SCHRAUBE	PERNO BULLONE	VIS BOLT	140B
4		**70912441**		8	WASHER ANILHA	ARRUELA PLANA UNTERLEGSCHEIBE	ARANDELA RONDELLA	RONDELLE FLADSKIVE	131R
5		**8067**		8	SCREW PARAFUSO	PARAFUSO SCHRAUBE	TORNILLO VITE	VIS SKRUE	040V
6		**75250895**		1	PROPELLER SHAFT VEIO DE TRANSMISSÃO	EIXO DE TRANSMISSÃO ANTRIEBSWELLE	ÁRBOL PORTAAHÉLICE ALBERO DI TRASMISSIC	ARBRE DE TRANSMISSI KARDANAKSEL	023A
7	1	**75289087**		1	DIFFERENTIAL DIFERENCIAL	DIFERENCIAL DIFFERENTIAL	DIFERENCIAL DIFFERENZIALE	DIFFERENTIEL DIFFERENTIALE	040D
8		**87674781**		1	BODY CORPO	CORPO KAROSSERIE	CUERPO CORPO	CORPS HUS	300C
9		**75288824**		2	SPIDER CRUZETA	CRUZETA ZAPFENKREUZ	CRUCETA CROCIERA	CROISILLON KRYDS	320C

(1) Page 06-30

06-07	02	p1	10/10

REAR AXLE
EIXO TRASEIRO
REAR AXLE
REAR AXLE

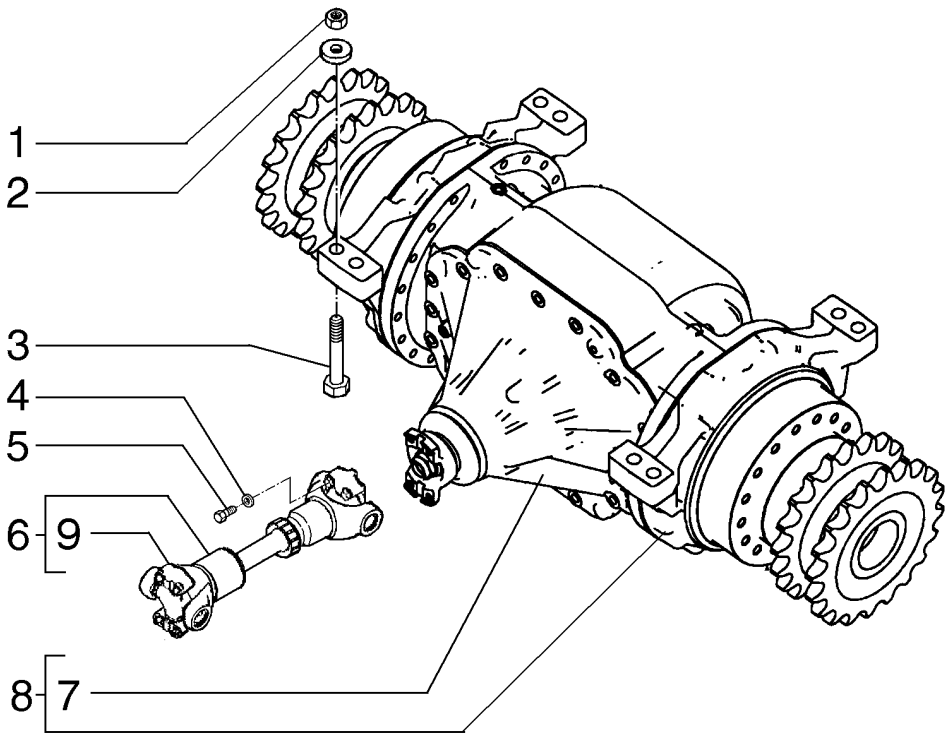

REAR AXLE
REAR AXLE
REAR AXLE
REAR AXLE

R	N	P.N.	MOD	Q	Description Denominação	Denominação Bezeichnung	Denominacion Descrizione	Description Beskrivelse	L.C.
1		12575321		8	LOCK NUT, M24 x 2, Cl 10 CONTRAPORCA	CONTRA PORCA SICHERUNGSMUTTER	TUERCA DE BLOQUEO DADO DI BLOCCAGGIO	CONTRE-ECROU LÅSEMØTRIK	P263
2		14497331		8	WASHER ANILHA	ARRUELA PLANA UNTERLEGSCHEIBE	ARANDELA RONDELLA	RONDELLE FLADSKIVE	131R
3		15997731		8	BOLT, Hex, M24 x 2 x 110, 10.9 PARAFUSO	PARAFUSO SCHRAUBE	PERNO BULLONE	VIS BOLT	140B
4		70912441		8	WASHER ANILHA	ARRUELA PLANA UNTERLEGSCHEIBE	ARANDELA RONDELLA	RONDELLE FLADSKIVE	131R
5		8067		8	SCREW PARAFUSO	PARAFUSO SCHRAUBE	TORNILLO VITE	VIS SKRUE	040V
6		87633266		1	UNIVERSAL JOINT JUNTA UNIVERSAL	JUNTA UNIVERSAL UNIVERSALGELENK	JUNTA UNIVERSAL GIUNTO UNIVERSALE	JOINT UNIVERSEL UNIVERSALLED	067G
7		71103579		1	DIFFERENTIAL ASSY CONJUNTO DE DIFEREN	CONJ DIFERENCIAL DIFFERENTIALBAUGRUI	CONJUNTO DIFERENCIA COMPLESSIVO DIFFERE	ENS. DIFFERENTIEL DIFFERENTIALE KPL	Z353
8		87674784		1	BODY CORPO	CORPO KAROSSERIE	CUERPO CORPO	CORPS HUS	300C
9		75310994		1	SPIDER CRUZETA	CRUZETA ZAPFENKREUZ	CRUCETA CROCIERA	CROISILLON KRYDS	320C

06-07	03	p1	10/10

REAR AXLE
EIXO TRASEIRO
REAR AXLE
REAR AXLE

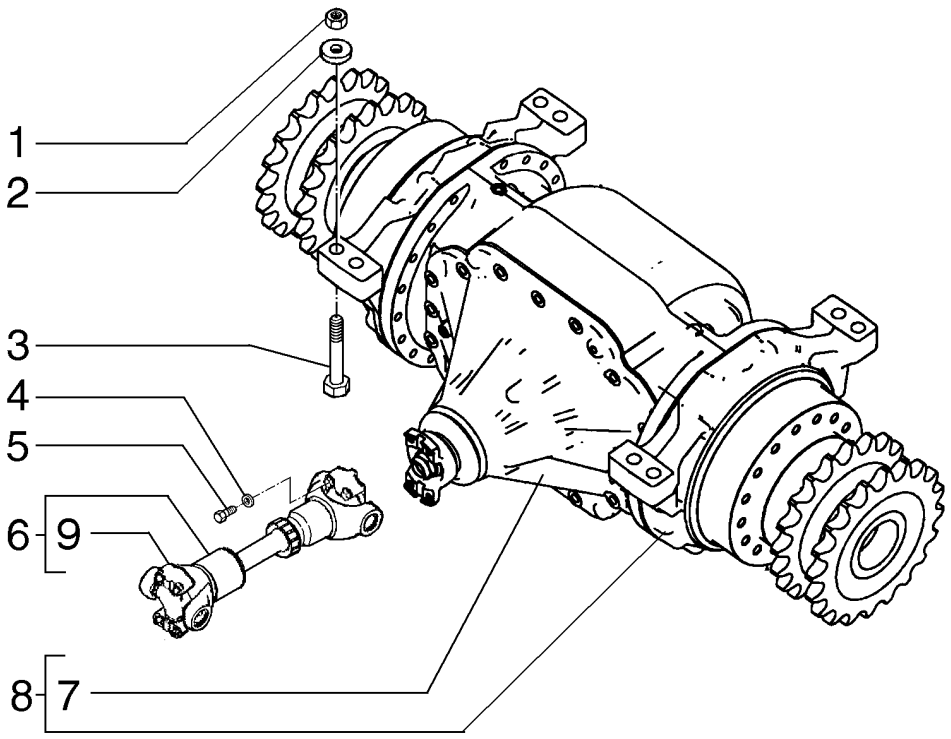

REAR AXLE
REAR AXLE
REAR AXLE
REAR AXLE

R	N	P.N.	MOD	Q	Description Denominação	Denominação Bezeichnung	Denominacion Descrizione	Description Beskrivelse	L.C.
1		12575321		8	LOCK NUT, M24 x 2, Cl 10 CONTRAPORCA	CONTRA PORCA SICHERUNGSMUTTER	TUERCA DE BLOQUEO DADO DI BLOCCAGGIO	CONTRE-ECROU LÅSEMØTRIK	P263
2		14497331		8	WASHER ANILHA	ARRUELA PLANA UNTERLEGSCHEIBE	ARANDELA RONDELLA	RONDELLE FLADSKIVE	131R
3		15997731		8	BOLT, Hex, M24 x 2 x 110, 10.9 PARAFUSO	PARAFUSO SCHRAUBE	PERNO BULLONE	VIS BOLT	140B
4		70912441		8	WASHER ANILHA	ARRUELA PLANA UNTERLEGSCHEIBE	ARANDELA RONDELLA	RONDELLE FLADSKIVE	131R
5		8067		8	SCREW PARAFUSO	PARAFUSO SCHRAUBE	TORNILLO VITE	VIS SKRUE	040V
6		87633266		1	UNIVERSAL JOINT JUNTA UNIVERSAL	JUNTA UNIVERSAL UNIVERSALGELENK	JUNTA UNIVERSAL GIUNTO UNIVERSALE	JOINT UNIVERSEL UNIVERSALLED	067G
7		71103579		1	DIFFERENTIAL ASSY CONJUNTO DE DIFEREN	CONJ DIFERENCIAL DIFFERENTIALBAUGRUI	CONJUNTO DIFERENCIA COMPLESSIVO DIFFERE	ENS. DIFFERENTIEL DIFFERENTIALE KPL	Z353
8		87674787		1	CENTER AXLE EIXO CENTRAL	EIXO COMPLETO ACHSMITTELSTÜCK	EJE CENTRAL ASSALE CENTRALE	ESSIEU CENTRAL MIDTERAKSEL	Z162
9		75310994		2	SPIDER CRUZETA	CRUZETA ZAPFENKREUZ	CRUCETA CROCIERA	CROISILLON KRYDS	320C

06-08	01	p1	10/10

REAR AXLE HOUSING
CARCAÇA DO EIXO TRASEIRO
REAR AXLE HOUSING
REAR AXLE HOUSING

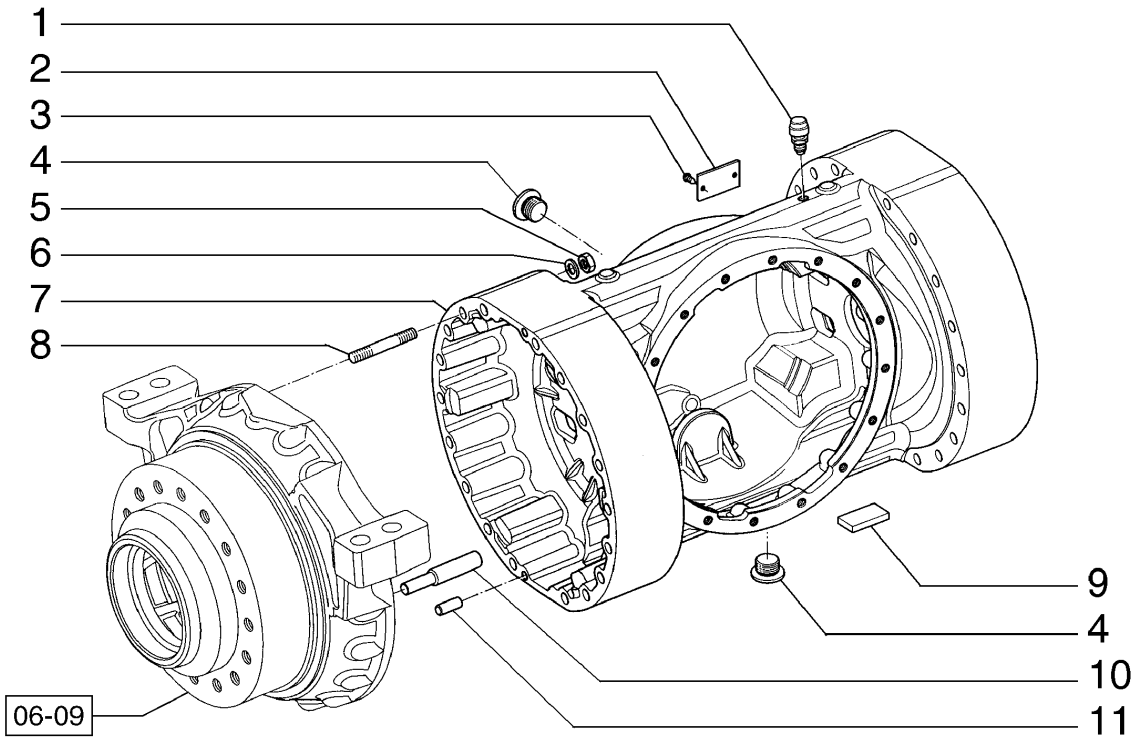

REAR AXLE HOUSING
REAR AXLE HOUSING
REAR AXLE HOUSING
REAR AXLE HOUSING

R	N	P.N.	MOD	Q	Description Denominação	Denominação Bezeichnung	Denominacion Descrizione	Description Beskrivelse	L.C.
1		71103537		1	BREATHER RESPIRADOURO	RESPIRO ENTLÜFTER	RESPIRADERO SFIATO	RENIFLARD UDLUFTNINGSSKRUE	145S
2		71103730		1	NAMEPLATE PLAQUETA DE IDENTIFI	PLAQUETA DE IDENTIFI TYPENSCHILD	PLACA DE INFORMACIÓ TARGHETTA	PLAQUE SIGNALETIQUE FABRIKSSKILT	C024
3		13683902		2	RIVET REBITE	REBITE NIET	REMACHE RIVETTO	RIVET NITTE	055R
4		10119040		2	PLUG, M27 x 2 x 20, Brass TAMPÃO	BUJÃO STOPFEN	TAPÓN TAPPO	BOUCHON PROP	050T
5		75289016		36	NUT PORCA	PORCA MUTTER	TUERCA DADO	ECROU MØTRIK	010D
6		75289017		36	WASHER ANILHA	ARRUELA PLANA UNTERLEGSCHEIBE	ARANDELA RONDELLA	RONDELLE FLADSKIVE	131R
7		87635878		1	AXLE HOUSING ALOJAMENTO DO EIXO	ALOJAMENTO DO EIXO ACHSGEHÄUSE	ALOJAMIENTO DE EJE ALLOGGIAMENTO ASSA	CARTER D'ESSIEU AKSELHUS	Z161
8		87642872		36	STUD PINO ROSCADO	PRISIONEIRO GEWINDEBOLZEN	PRISIONERO PRIGIONIERO	GOUJON STØTTEBOLT	210P
9		71103538		4	COVER PLATE CHAPA PEQUENA	PLACA DE COBERTURA ABDECKPLATTE	PLACA DE CUBIERTA PIASTRA DI COPERTUR	COUVERCLE DÆKPLADE	110P
10		71103643		6	PIN PERNO	PINO PIN	PASADOR PERNO	BROCHE STIFT	080P
11		71103541		4	DOWEL PERNO-GUIA	GUIA PASSSTIFT	BULÓN PERNO	GOUJON DYVEL	090G

REAR AXLE HOUSING
CARCAÇA DO EIXO TRASEIRO
REAR AXLE HOUSING
REAR AXLE HOUSING

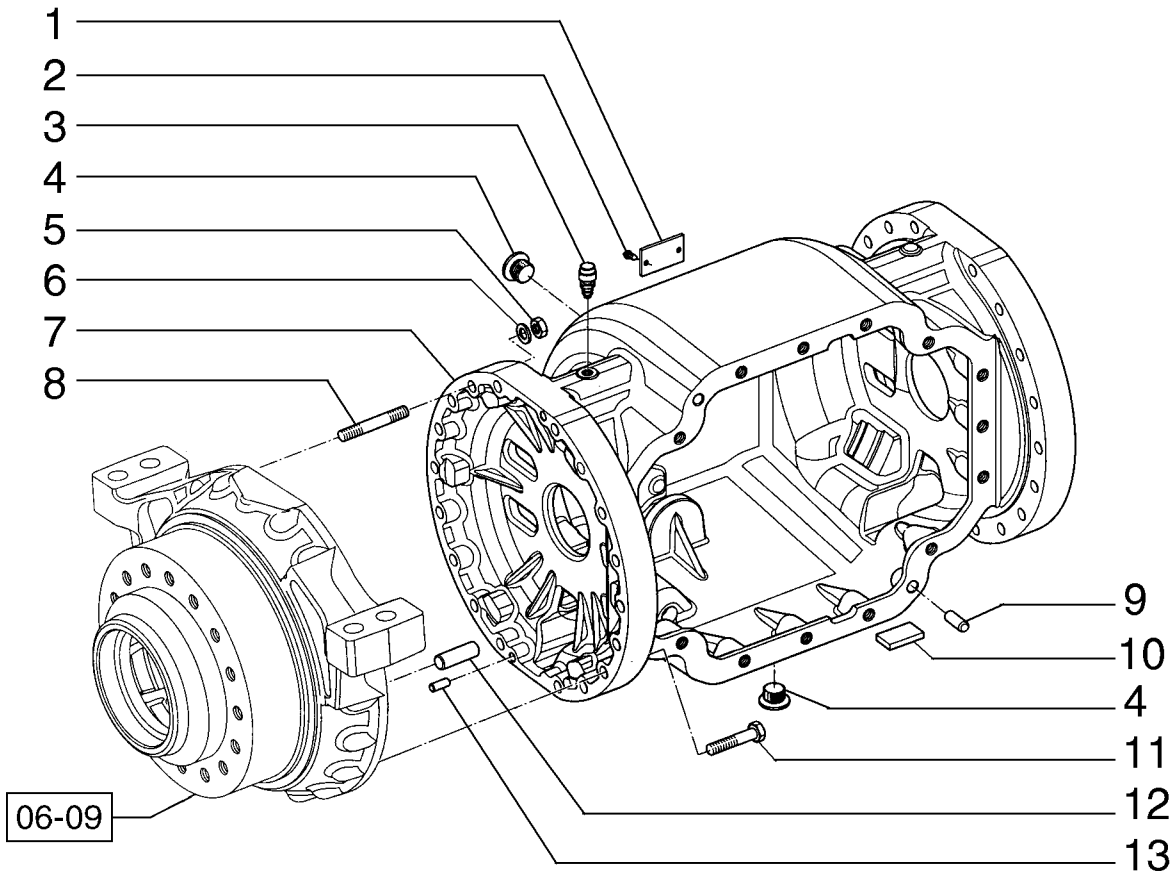

REAR AXLE HOUSING
REAR AXLE HOUSING
REAR AXLE HOUSING
REAR AXLE HOUSING

R	N	P.N.	MOD	Q	Description Denominação	Denominação Bezeichnung	Denominacion Descrizione	Description Beskrivelse	L.C.
1		71103730		1	NAMEPLATE PLAQUETA DE IDENTIFI	PLAQUETA DE IDENTIFI TYPENSCHILD	PLACA DE INFORMACIÓ TARGHETTA	PLAQUE SIGNALETIQUE FABRIKSSKILT	C024
2		13683902		2	RIVET REBITE	REBITE NIET	REMACHE RIVETTO	RIVET NITTE	055R
3		71103537		1	BREATHER RESPIRADOURO	RESPIRO ENTLÜFTER	RESPIRADERO SFIATO	RENIFLARD UDLUFTNINGSSKRUE	145S
4		10119040		2	PLUG, M27 x 2 x 20, Brass TAMPÃO	BUJÃO STOPFEN	TAPÓN TAPPO	BOUCHON PROP	050T
5		75289016		16	NUT PORCA	PORCA MUTTER	TUERCA DADO	ECROU MØTRIK	010D
6		75289017		16	WASHER ANILHA	ARRUELA PLANA UNTERLEGSCHEIBE	ARANDELA RONDELLA	RONDELLE FLADSKIVE	131R
7		87638641		1	AXLE HOUSING ALOJAMENTO DO EIXO	ALOJAMENTO DO EIXO ACHSGEHÄUSE	ALOJAMIENTO DE EJE ALLOGGIAMENTO ASSA	CARTER D'ESSIEU AKSELHUS	Z161
8		71103536		16	STUD PINO ROSCADO	PRISIONEIRO GEWINDEBOLZEN	PRISIONERO PRIGIONIERO	GOUJON STØTTEBOLT	210P
9		71103542		2	DOWEL PERNO-GUIA	GUIA PASSSTIFT	BULÓN PERNO	GOUJON DYVEL	090G
10		71103538		4	COVER PLATE CHAPA PEQUENA	PLACA DE COBERTURA ABDECKPLATTE	PLACA DE CUBIERTA PIASTRA DI COPERTUR	COUVERCLE DÆKPLADE	110P
11		71103543		20	SCREW PARAFUSO	PARAFUSO SCHRAUBE	TORNILLO VITE	VIS SKRUE	040V
12		71103539		6	DOWEL PERNO-GUIA	GUIA PASSSTIFT	BULÓN PERNO	GOUJON DYVEL	090G
13		71103541		4	DOWEL PERNO-GUIA	GUIA PASSSTIFT	BULÓN PERNO	GOUJON DYVEL	090G

REAR AXLE HOUSING
EIXO TRASEIRO - CARCAÇA
EJE TRASERO - CARCASA
ESSIEU ARRIÈRE - CARCASSE

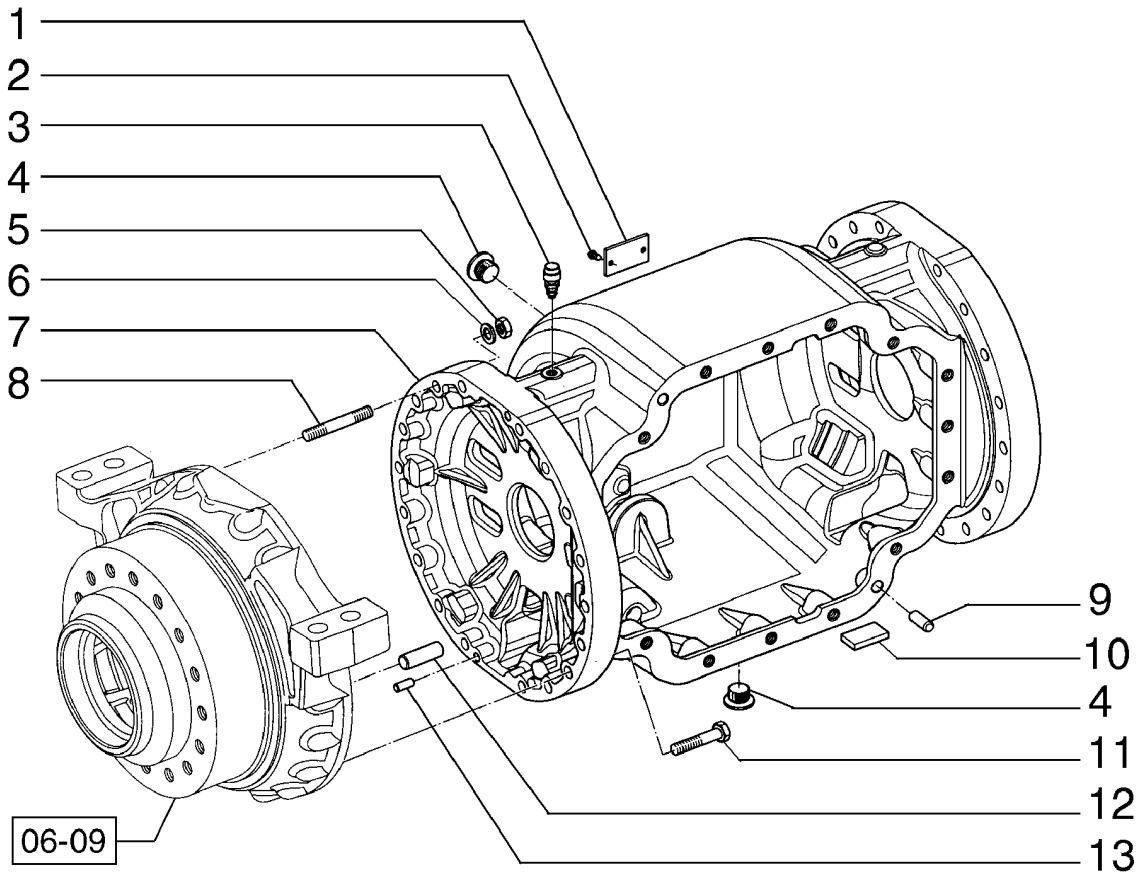

REAR AXLE HOUSING
REAR AXLE HOUSING
REAR AXLE HOUSING
REAR AXLE HOUSING

R	N	P.N.	MOD	Q	Description Denominação	Denominação Bezeichnung	Denominacion Descrizione	Description Beskrivelse	L.C.
1		71103730		1	NAMEPLATE PLAQUETA DE IDENTIFI	PLAQUETA DE IDENTIFI TYPENSCHILD	PLACA DE INFORMACIÓ TARGHETTA	PLAQUE SIGNALETIQUE FABRIKSSKILT	C024
2		13683902		2	RIVET REBITE	REBITE NIET	REMACHE RIVETTO	RIVET NITTE	055R
3		71103537		1	BREATHER RESPIRADOURO	RESPIRO ENTLÜFTER	RESPIRADERO SFIATO	RENIFLARD UDLUFTNINGSSKRUE	145S
4		10119040		2	PLUG, M27 x 2 x 20, Brass TAMPÃO	BUJÃO STOPFEN	TAPÓN TAPPO	BOUCHON PROP	050T
5		75289016		16	NUT PORCA	PORCA MUTTER	TUERCA DADO	ECROU MØTRIK	010D
6		75289017		16	WASHER ANILHA	ARRUELA PLANA UNTERLEGSCHEIBE	ARANDELA RONDELLA	RONDELLE FLADSKIVE	131R
7		87625374		1	AXLE HOUSING ALOJAMENTO DO EIXO	ALOJAMENTO DO EIXO ACHSGEHÄUSE	ALOJAMIENTO DE EJE ALLOGGIAMENTO ASSA	CARTER D'ESSIEU AKSELHUS	Z161
8		71103536		16	STUD PINO ROSCADO	PRISIONEIRO GEWINDEBOLZEN	PRISIONERO PRIGIONIERO	GOUJON STØTTEBOLT	210P
9		71103542		2	DOWEL PERNO-GUIA	GUIA PASSSTIFT	BULÓN PERNO	GOUJON DYVEL	090G
10		71103538		4	COVER PLATE CHAPA PEQUENA	PLACA DE COBERTURA ABDECKPLATTE	PLACA DE CUBIERTA PIASTRA DI COPERTUR	COUVERCLE DÆKPLADE	110P
11		71103543		20	SCREW PARAFUSO	PARAFUSO SCHRAUBE	TORNILLO VITE	VIS SKRUE	040V
12		71103540		6	DOWEL PERNO-GUIA	GUIA PASSSTIFT	BULÓN PERNO	GOUJON DYVEL	090G
13		71103541		4	DOWEL PERNO-GUIA	GUIA PASSSTIFT	BULÓN PERNO	GOUJON DYVEL	090G

06-09	01	p1	10/10

REAR AXLE
EIXO TRASEIRO
REAR AXLE
REAR AXLE

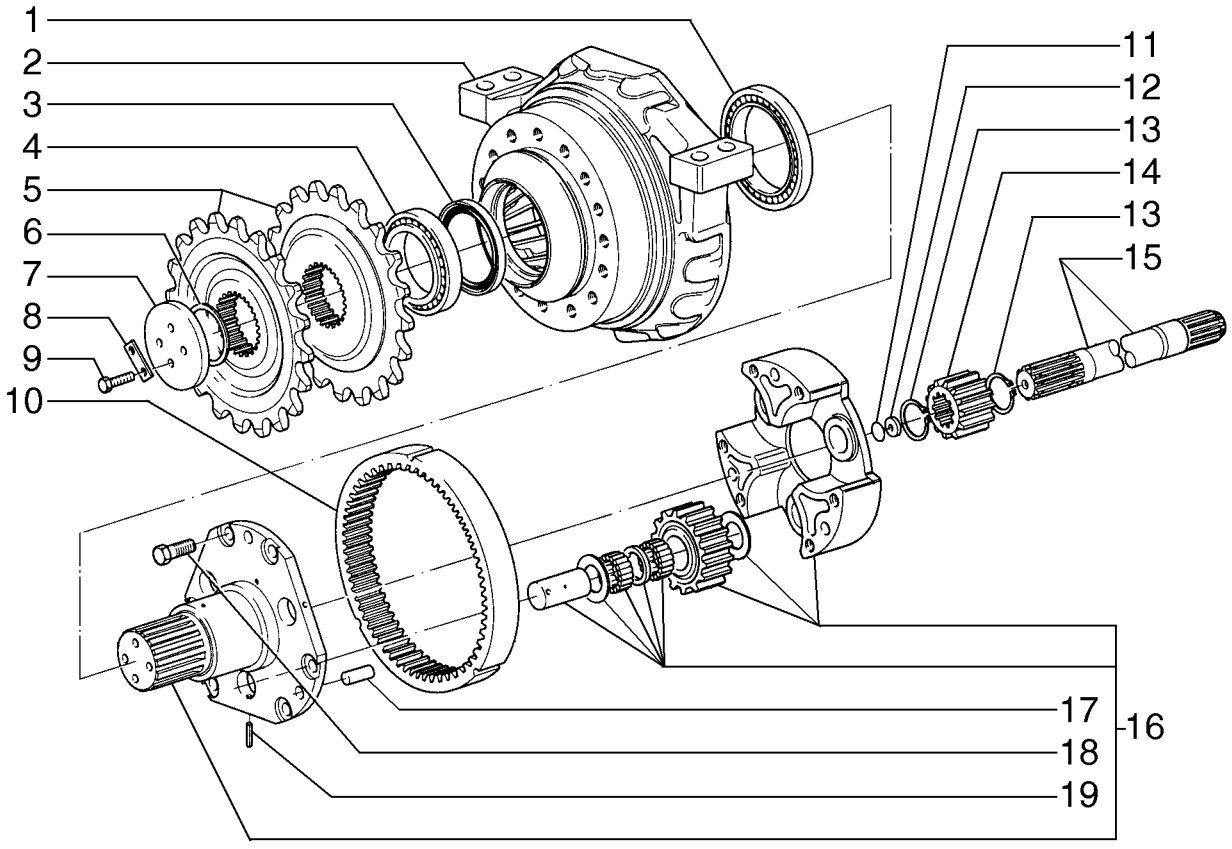

REAR AXLE
REAR AXLE
REAR AXLE
REAR AXLE

R	N	P.N.	MOD	Q	Description Denominação	Denominação Bezeichnung	Denominacion Descrizione	Description Beskrivelse	L.C.
1		76035007		2	BEARING ASSY CHUMACEIRA	CONJUNTO DO ROLAME LAGERBAURUPPE	CONJUNTO DE COJINET COMPLESSIVO CUSCINI	ROULEMENT LEJESAMLING	341C
2		87635876		2	SUPPORT SUPORTE	SUPORTE STÜTZE	SOPORTE SUPPORTO	SUPPORT BESLAG	300S
3		75288833		2	GASKET JUNTA	JUNTA DICHTUNG	JUNTA GUARNIZIONE	JOINT PAKNING	123G
4		75289030		2	BEARING ASSY CHUMACEIRA	CONJUNTO DO ROLAME LAGERBAURUPPE	CONJUNTO DE COJINET COMPLESSIVO CUSCINI	ROULEMENT LEJESAMLING	341C
5		87625339		4	GEAR ENGRENAGEM	ENGRENAGEM ZAHNRAD	ENGRANAJE INGRANAGGIO	PIGNON TANDHJUL	050I
6		75289031		1	SHIM, 3.4mm CALÇO DE AFINAÇÃO	CALÇO DE AFINAÇÃO AUSGLEICHSSCHEIBE	SUPLEMENTO SPESSORE	CALE MELLEMLÆG	198S
6		75289032		1	SHIM, 3.5mm CALÇO DE AFINAÇÃO	CALÇO DE AFINAÇÃO AUSGLEICHSSCHEIBE	SUPLEMENTO SPESSORE	CALE MELLEMLÆG	198S
6		75289033		1	SHIM, 3.6mm CALÇO DE AFINAÇÃO	CALÇO DE AFINAÇÃO AUSGLEICHSSCHEIBE	SUPLEMENTO SPESSORE	CALE MELLEMLÆG	198S
6		75289034		1	SHIM, 3.7mm CALÇO DE AFINAÇÃO	CALÇO DE AFINAÇÃO AUSGLEICHSSCHEIBE	SUPLEMENTO SPESSORE	CALE MELLEMLÆG	198S
6		75289035		1	SHIM, 3.8mm CALÇO DE AFINAÇÃO	CALÇO DE AFINAÇÃO AUSGLEICHSSCHEIBE	SUPLEMENTO SPESSORE	CALE MELLEMLÆG	198S
6		75289036		1	SHIM, 3.9mm CALÇO DE AFINAÇÃO	CALÇO DE AFINAÇÃO AUSGLEICHSSCHEIBE	SUPLEMENTO SPESSORE	CALE MELLEMLÆG	198S
6		75289037		1	SHIM, 4.0mm CALÇO DE AFINAÇÃO	CALÇO DE AFINAÇÃO AUSGLEICHSSCHEIBE	SUPLEMENTO SPESSORE	CALE MELLEMLÆG	198S
6		75289038		1	SHIM, 4.1mm CALÇO DE AFINAÇÃO	CALÇO DE AFINAÇÃO AUSGLEICHSSCHEIBE	SUPLEMENTO SPESSORE	CALE MELLEMLÆG	198S
6		75289039		1	SHIM, 4.2mm CALÇO DE AFINAÇÃO	CALÇO DE AFINAÇÃO AUSGLEICHSSCHEIBE	SUPLEMENTO SPESSORE	CALE MELLEMLÆG	198S
6		75289040		1	SHIM, 4.3mm CALÇO DE AFINAÇÃO	CALÇO DE AFINAÇÃO AUSGLEICHSSCHEIBE	SUPLEMENTO SPESSORE	CALE MELLEMLÆG	198S
6		75289041		1	SHIM, 4.4mm CALÇO DE AFINAÇÃO	CALÇO DE AFINAÇÃO AUSGLEICHSSCHEIBE	SUPLEMENTO SPESSORE	CALE MELLEMLÆG	198S
7		75289028		2	PLATE CHAPA	PLACA PLATTE	PLACA PIASTRA	PLAQUE PLADE	105P
8		75289027		4	PLATE CHAPA	PLACA PLATTE	PLACA PIASTRA	PLAQUE PLADE	105P
9		75289026		8	SCREW PARAFUSO	PARAFUSO SCHRAUBE	TORNILLO VITE	VIS SKRUE	040V
10		71103527		2	RING GEAR COROA DENTADA	COROA DENTADA ZAHNKRANZ	CORONA DENTADA CORONA DENTATA	COURONNE DENTEE TANDKRANS	297C
11		75289058		1	SHIM, 0.1mm CALÇO DE AFINAÇÃO	CALÇO DE AFINAÇÃO AUSGLEICHSSCHEIBE	SUPLEMENTO SPESSORE	CALE MELLEMLÆG	198S
11		75289059		1	SHIM, 0.3mm CALÇO DE AFINAÇÃO	CALÇO DE AFINAÇÃO AUSGLEICHSSCHEIBE	SUPLEMENTO SPESSORE	CALE MELLEMLÆG	198S
11		75289060		1	SHIM, 0.5mm CALÇO DE AFINAÇÃO	CALÇO DE AFINAÇÃO AUSGLEICHSSCHEIBE	SUPLEMENTO SPESSORE	CALE MELLEMLÆG	198S
12		79052629		2	COVER PLATE CHAPA PEQUENA	PLACA DE COBERTURA ABDECKPLATTE	PLACA DE CUBIERTA PIASTRA DI COPERTUR	COUVERCLE DÆKPLADE	110P

06-09	01	p2	10/10

REAR AXLE
EIXO TRASEIRO
REAR AXLE
REAR AXLE

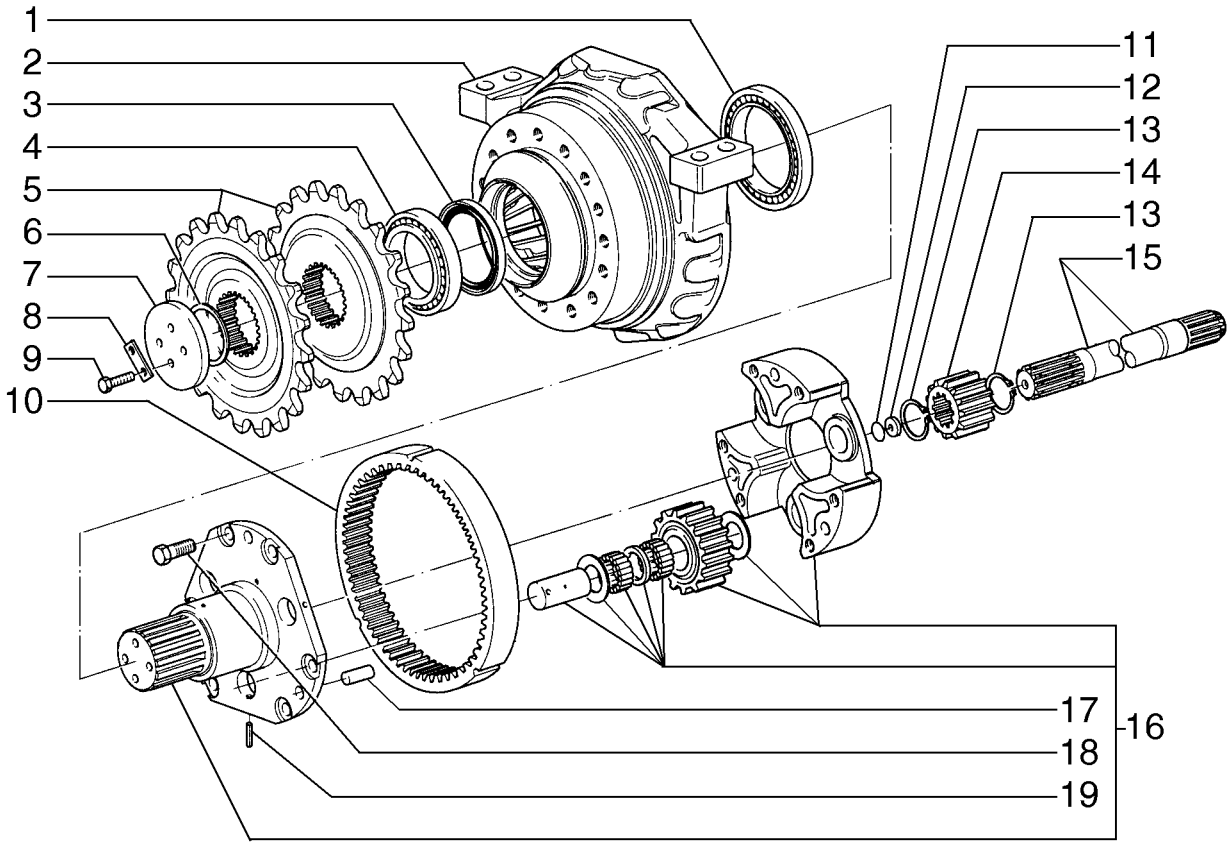

REAR AXLE
REAR AXLE
REAR AXLE
REAR AXLE

R	N	P.N.	MOD	Q	Description Denominação	Denominação Bezeichnung	Denominacion Descrizione	Description Beskrivelse	L.C.
13		**11069576**		4	SNAP RING, M55, Ext ANEL	ANEL DE PRESSÃO SPRENGRING	ANILLO DE RESORTE ANELLO ELASTICO	ANNEAU D'ARRET LÅSERING	054A
14		**71103531**		2	GEAR ENGRENAGEM	ENGRENAGEM ZAHNRAD	ENGRANAJE INGRANAGGIO	PIGNON TANDHJUL	050I
15		**87637712**		2	AXLE, LH EIXO	EIXO ACHSE	EJE ASSALE	ESSIEU AKSEL	087A
16		**71103529**		2	SUPPORT, RH SUPORTE	SUPORTE STÜTZE	SOPORTE SUPPORTO	SUPPORT BESLAG	300S
17		**75289046**		6	PIN PERNO	PINO PIN	PASADOR PERNO	BROCHE STIFT	080P
18		**75289043**		12	SCREW PARAFUSO	PARAFUSO SCHRAUBE	TORNILLO VITE	VIS SKRUE	040V
19		**75289045**		6	PIN PERNO	PINO PIN	PASADOR PERNO	BROCHE STIFT	080P

06-09	02	p1	10/10

REAR AXLE
EIXO TRASEIRO
REAR AXLE
REAR AXLE

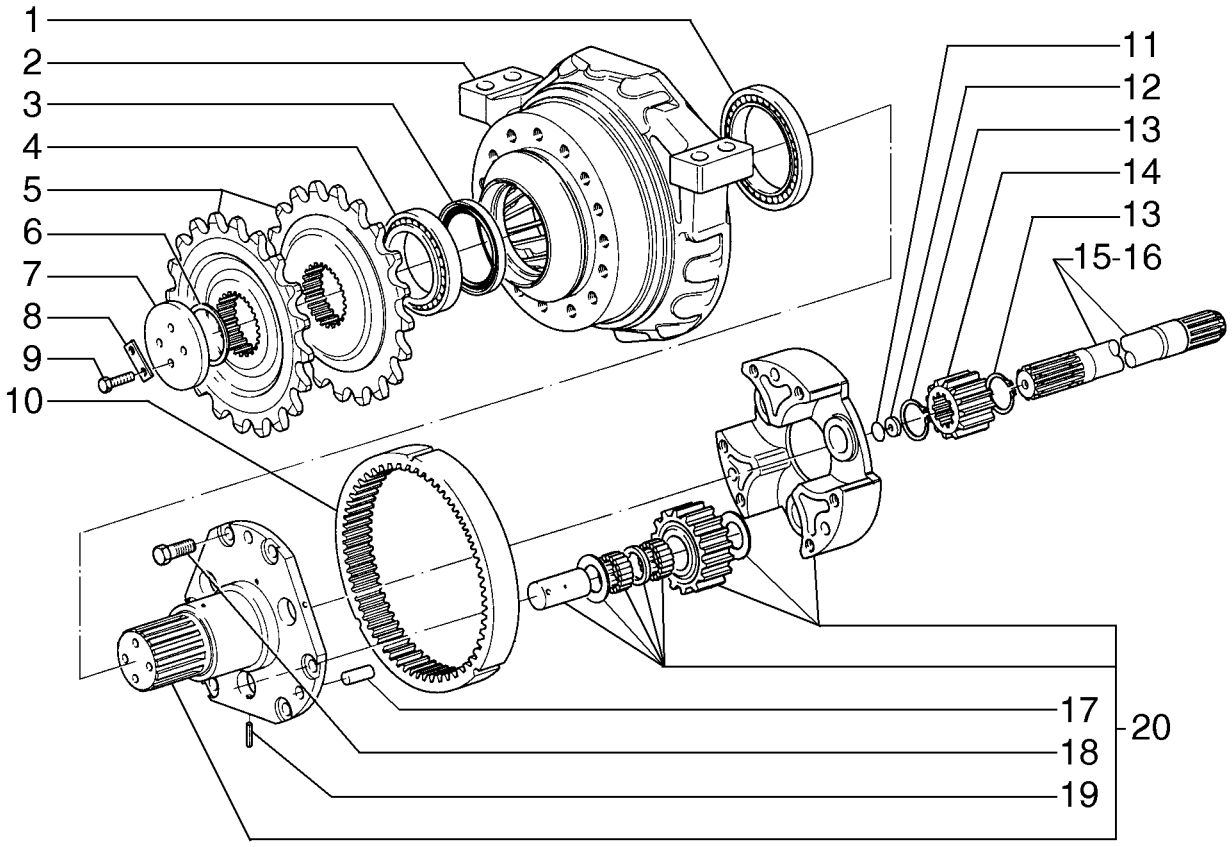

REAR AXLE
REAR AXLE
REAR AXLE
REAR AXLE

R	N	P.N.	MOD	Q	Description Denominação	Denominação Bezeichnung	Denominacion Descrizione	Description Beskrivelse	L.C.
1		76035007		2	BEARING ASSY CHUMACEIRA	CONJUNTO DO ROLAME LAGERBAURUPPE	CONJUNTO DE COJINET COMPLESSIVO CUSCINI	ROULEMENT LEJESAMLING	341C
2		87644960		2	SUPPORT SUPORTE	SUPORTE STÜTZE	SOPORTE SUPPORTO	SUPPORT BESLAG	300S
3		75288833		2	GASKET JUNTA	JUNTA DICHTUNG	JUNTA GUARNIZIONE	JOINT PAKNING	123G
4		75289030		2	BEARING ASSY CHUMACEIRA	CONJUNTO DO ROLAME LAGERBAURUPPE	CONJUNTO DE COJINET COMPLESSIVO CUSCINI	ROULEMENT LEJESAMLING	341C
5		87625339		4	GEAR ENGRENAGEM	ENGRENAGEM ZAHNRAD	ENGRANAJE INGRANAGGIO	PIGNON TANDHJUL	050I
6		75289031		1	SHIM, 3.4mm CALÇO DE AFINAÇÃO	CALÇO DE AFINAÇÃO AUSGLEICHSSCHEIBE	SUPLEMENTO SPESSORE	CALE MELLEMLÆG	198S
6		75289032		1	SHIM, 3.5mm CALÇO DE AFINAÇÃO	CALÇO DE AFINAÇÃO AUSGLEICHSSCHEIBE	SUPLEMENTO SPESSORE	CALE MELLEMLÆG	198S
6		75289033		1	SHIM, 3.6mm CALÇO DE AFINAÇÃO	CALÇO DE AFINAÇÃO AUSGLEICHSSCHEIBE	SUPLEMENTO SPESSORE	CALE MELLEMLÆG	198S
6		75289034		1	SHIM, 3.7mm CALÇO DE AFINAÇÃO	CALÇO DE AFINAÇÃO AUSGLEICHSSCHEIBE	SUPLEMENTO SPESSORE	CALE MELLEMLÆG	198S
6		75289035		1	SHIM, 3.8mm CALÇO DE AFINAÇÃO	CALÇO DE AFINAÇÃO AUSGLEICHSSCHEIBE	SUPLEMENTO SPESSORE	CALE MELLEMLÆG	198S
6		75289036		1	SHIM, 3.9mm CALÇO DE AFINAÇÃO	CALÇO DE AFINAÇÃO AUSGLEICHSSCHEIBE	SUPLEMENTO SPESSORE	CALE MELLEMLÆG	198S
6		75289037		1	SHIM, 4.0mm CALÇO DE AFINAÇÃO	CALÇO DE AFINAÇÃO AUSGLEICHSSCHEIBE	SUPLEMENTO SPESSORE	CALE MELLEMLÆG	198S
6		75289038		1	SHIM, 4.1mm CALÇO DE AFINAÇÃO	CALÇO DE AFINAÇÃO AUSGLEICHSSCHEIBE	SUPLEMENTO SPESSORE	CALE MELLEMLÆG	198S
6		75289039		1	SHIM, 4.2mm CALÇO DE AFINAÇÃO	CALÇO DE AFINAÇÃO AUSGLEICHSSCHEIBE	SUPLEMENTO SPESSORE	CALE MELLEMLÆG	198S
6		75289040		1	SHIM, 4.3mm CALÇO DE AFINAÇÃO	CALÇO DE AFINAÇÃO AUSGLEICHSSCHEIBE	SUPLEMENTO SPESSORE	CALE MELLEMLÆG	198S
6		75289041		1	SHIM, 4.4mm CALÇO DE AFINAÇÃO	CALÇO DE AFINAÇÃO AUSGLEICHSSCHEIBE	SUPLEMENTO SPESSORE	CALE MELLEMLÆG	198S
7		75289028		2	PLATE CHAPA	PLACA PLATTE	PLACA PIASTRA	PLAQUE PLADE	105P
8		75289027		4	PLATE CHAPA	PLACA PLATTE	PLACA PIASTRA	PLAQUE PLADE	105P
9		75289026		8	SCREW PARAFUSO	PARAFUSO SCHRAUBE	TORNILLO VITE	VIS SKRUE	040V
10		71103527		2	RING GEAR COROA DENTADA	COROA DENTADA ZAHNKRANZ	CORONA DENTADA CORONA DENTATA	COURONNE DENTEE TANDKRANS	297C
11		75289058		1	SHIM, 0.1mm CALÇO DE AFINAÇÃO	CALÇO DE AFINAÇÃO AUSGLEICHSSCHEIBE	SUPLEMENTO SPESSORE	CALE MELLEMLÆG	198S
11		75289059		1	SHIM, 0.3mm CALÇO DE AFINAÇÃO	CALÇO DE AFINAÇÃO AUSGLEICHSSCHEIBE	SUPLEMENTO SPESSORE	CALE MELLEMLÆG	198S
11		75289060		1	SHIM, 0.5mm CALÇO DE AFINAÇÃO	CALÇO DE AFINAÇÃO AUSGLEICHSSCHEIBE	SUPLEMENTO SPESSORE	CALE MELLEMLÆG	198S
12		79052626		2	PLATE CHAPA	PLACA PLATTE	PLACA PIASTRA	PLAQUE PLADE	105P

REAR AXLE
EIXO TRASEIRO
REAR AXLE
REAR AXLE

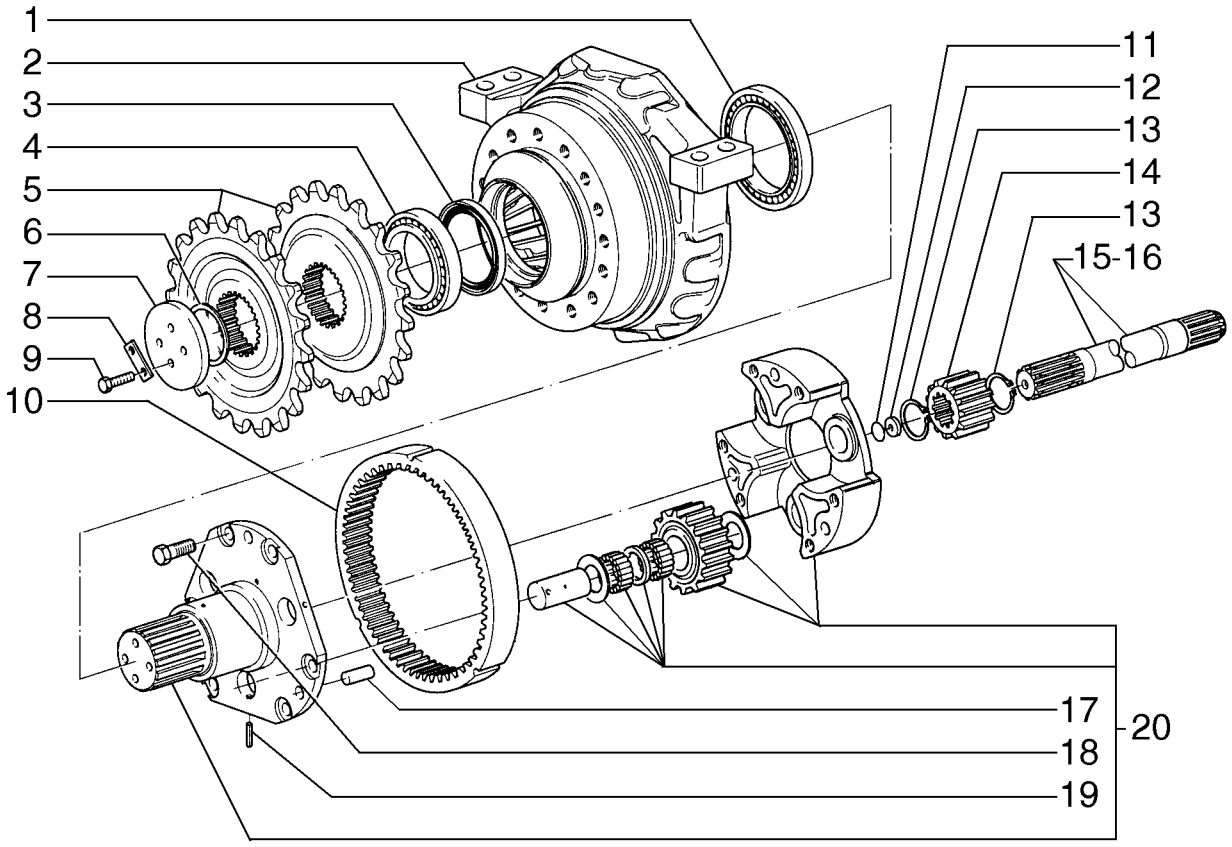

REAR AXLE
REAR AXLE
REAR AXLE
REAR AXLE

R	N	P.N.	MOD	Q	Description Denominação	Denominação Bezeichnung	Denominacion Descrizione	Description Beskrivelse	L.C.
13		**11069576**		4	SNAP RING, M55, Ext ANEL	ANEL DE PRESSÃO SPRENGRING	ANILLO DE RESORTE ANELLO ELASTICO	ANNEAU D'ARRET LÅSERING	054A
14		**71103531**		2	GEAR ENGRENAGEM	ENGRENAGEM ZAHNRAD	ENGRANAJE INGRANAGGIO	PIGNON TANDHJUL	050I
15		**71103532**		1	HALF SHAFT, LH SEMI-EIXO	SEMI-EIXO HALBWELLE	SEMIEJE SEMIASSE	DEMI-ARBRE BAGAKSEL	092S
16		**71103534**		1	HALF SHAFT, RH SEMI-EIXO	SEMI-EIXO HALBWELLE	SEMIEJE SEMIASSE	DEMI-ARBRE BAGAKSEL	092S
17		**75289046**		6	PIN PERNO	PINO PIN	PASADOR PERNO	BROCHE STIFT	080P
18		**75289043**		12	SCREW PARAFUSO	PARAFUSO SCHRAUBE	TORNILLO VITE	VIS SKRUE	040V
19		**75289045**		6	PIN PERNO	PINO PIN	PASADOR PERNO	BROCHE STIFT	080P
20		**71103529**		2	SUPPORT SUPORTE	SUPORTE STÜTZE	SOPORTE SUPPORTO	SUPPORT BESLAG	300S

06-09	03	p1	10/10

REAR AXLE
EIXO TRASEIRO
EJE TRASERO
ESSIEU ARRIÈRE

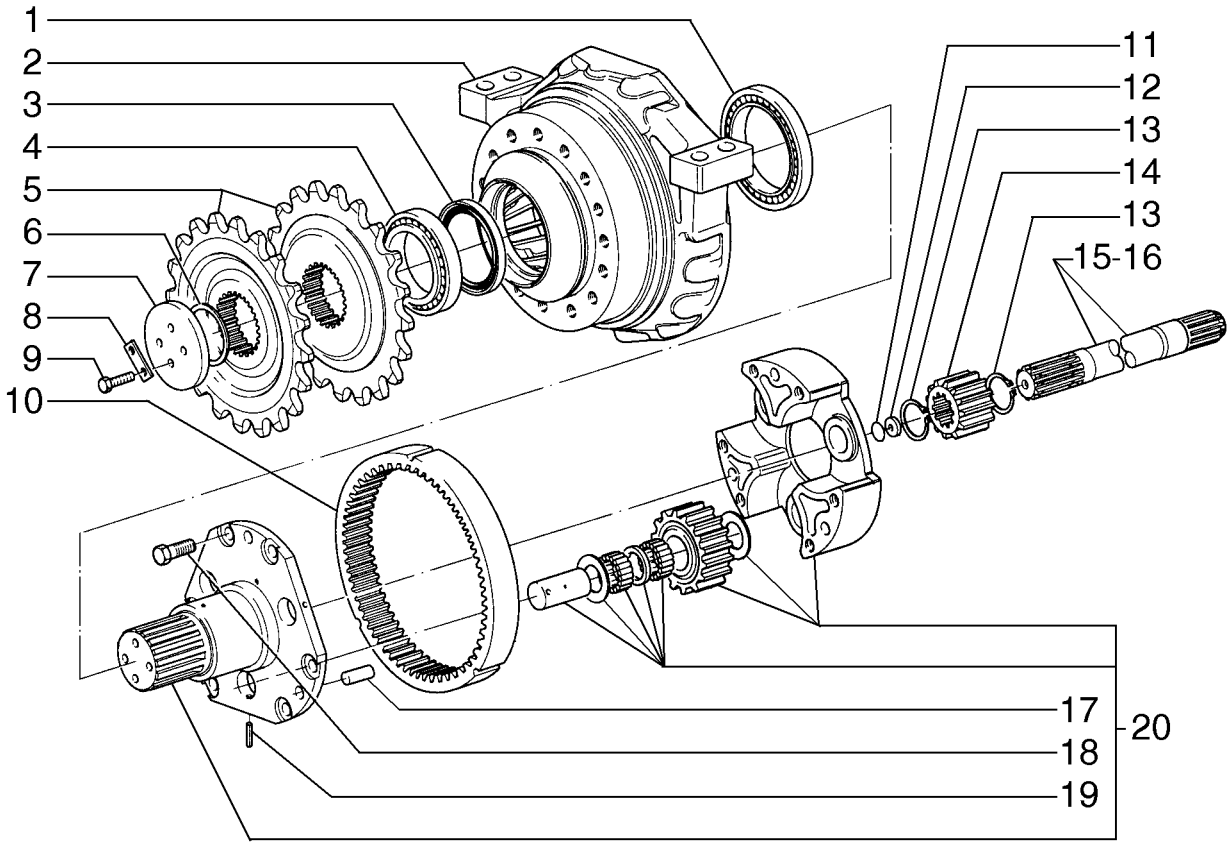

REAR AXLE
REAR AXLE
REAR AXLE
REAR AXLE

R	N	P.N.	MOD	Q	Description Denominação	Denominação Bezeichnung	Denominacion Descrizione	Description Beskrivelse	L.C.
1		76035007		2	BEARING ASSY CHUMACEIRA	CONJUNTO DO ROLAME LAGERBAURUPPE	CONJUNTO DE COJINET COMPLESSIVO CUSCINI	ROULEMENT LEJESAMLING	341C
2		87625376		2	SUPPORT SUPORTE	SUPORTE STÜTZE	SOPORTE SUPPORTO	SUPPORT BESLAG	300S
3		75288833		2	GASKET JUNTA	JUNTA DICHTUNG	JUNTA GUARNIZIONE	JOINT PAKNING	123G
4		75289030		2	BEARING ASSY CHUMACEIRA	CONJUNTO DO ROLAME LAGERBAURUPPE	CONJUNTO DE COJINET COMPLESSIVO CUSCINI	ROULEMENT LEJESAMLING	341C
5		87625339		4	GEAR ENGRENAGEM	ENGRENAGEM ZAHNRAD	ENGRANAJE INGRANAGGIO	PIGNON TANDHJUL	050I
6		75289031		1	SHIM, 3.4mm CALÇO DE AFINAÇÃO	CALÇO DE AFINAÇÃO AUSGLEICHSSCHEIBE	SUPLEMENTO SPESSORE	CALE MELLEMLÆG	198S
6		75289032		1	SHIM, 3.5mm CALÇO DE AFINAÇÃO	CALÇO DE AFINAÇÃO AUSGLEICHSSCHEIBE	SUPLEMENTO SPESSORE	CALE MELLEMLÆG	198S
6		75289033		1	SHIM, 3.6mm CALÇO DE AFINAÇÃO	CALÇO DE AFINAÇÃO AUSGLEICHSSCHEIBE	SUPLEMENTO SPESSORE	CALE MELLEMLÆG	198S
6		75289034		1	SHIM, 3.7mm CALÇO DE AFINAÇÃO	CALÇO DE AFINAÇÃO AUSGLEICHSSCHEIBE	SUPLEMENTO SPESSORE	CALE MELLEMLÆG	198S
6		75289035		1	SHIM, 3.8mm CALÇO DE AFINAÇÃO	CALÇO DE AFINAÇÃO AUSGLEICHSSCHEIBE	SUPLEMENTO SPESSORE	CALE MELLEMLÆG	198S
6		75289036		1	SHIM, 3.9mm CALÇO DE AFINAÇÃO	CALÇO DE AFINAÇÃO AUSGLEICHSSCHEIBE	SUPLEMENTO SPESSORE	CALE MELLEMLÆG	198S
6		75289037		1	SHIM, 4.0mm CALÇO DE AFINAÇÃO	CALÇO DE AFINAÇÃO AUSGLEICHSSCHEIBE	SUPLEMENTO SPESSORE	CALE MELLEMLÆG	198S
6		75289038		1	SHIM, 4.1mm CALÇO DE AFINAÇÃO	CALÇO DE AFINAÇÃO AUSGLEICHSSCHEIBE	SUPLEMENTO SPESSORE	CALE MELLEMLÆG	198S
6		75289039		1	SHIM, 4.2mm CALÇO DE AFINAÇÃO	CALÇO DE AFINAÇÃO AUSGLEICHSSCHEIBE	SUPLEMENTO SPESSORE	CALE MELLEMLÆG	198S
6		75289040		1	SHIM, 4.3mm CALÇO DE AFINAÇÃO	CALÇO DE AFINAÇÃO AUSGLEICHSSCHEIBE	SUPLEMENTO SPESSORE	CALE MELLEMLÆG	198S
6		75289041		1	SHIM, 4.4mm CALÇO DE AFINAÇÃO	CALÇO DE AFINAÇÃO AUSGLEICHSSCHEIBE	SUPLEMENTO SPESSORE	CALE MELLEMLÆG	198S
7		75289028		2	PLATE CHAPA	PLACA PLATTE	PLACA PIASTRA	PLAQUE PLADE	105P
8		75289027		4	PLATE CHAPA	PLACA PLATTE	PLACA PIASTRA	PLAQUE PLADE	105P
9		75289026		8	SCREW PARAFUSO	PARAFUSO SCHRAUBE	TORNILLO VITE	VIS SKRUE	040V
10		71103528		2	RING GEAR COROA DENTADA	COROA DENTADA ZAHNKRANZ	CORONA DENTADA CORONA DENTATA	COURONNE DENTEE TANDKRANS	297C
11		75289058		1	SHIM, 0.1mm CALÇO DE AFINAÇÃO	CALÇO DE AFINAÇÃO AUSGLEICHSSCHEIBE	SUPLEMENTO SPESSORE	CALE MELLEMLÆG	198S
11		75289059		1	SHIM, 0.3mm CALÇO DE AFINAÇÃO	CALÇO DE AFINAÇÃO AUSGLEICHSSCHEIBE	SUPLEMENTO SPESSORE	CALE MELLEMLÆG	198S
11		75289060		1	SHIM, 0.5mm CALÇO DE AFINAÇÃO	CALÇO DE AFINAÇÃO AUSGLEICHSSCHEIBE	SUPLEMENTO SPESSORE	CALE MELLEMLÆG	198S
12		79052629		2	COVER PLATE CHAPA PEQUENA	PLACA DE COBERTURA ABDECKPLATTE	PLACA DE CUBIERTA PIASTRA DI COPERTUR/	COUVERCLE DÆKPLADE	110P

REAR AXLE
EIXO TRASEIRO
EJE TRASERO
ESSIEU ARRIÈRE

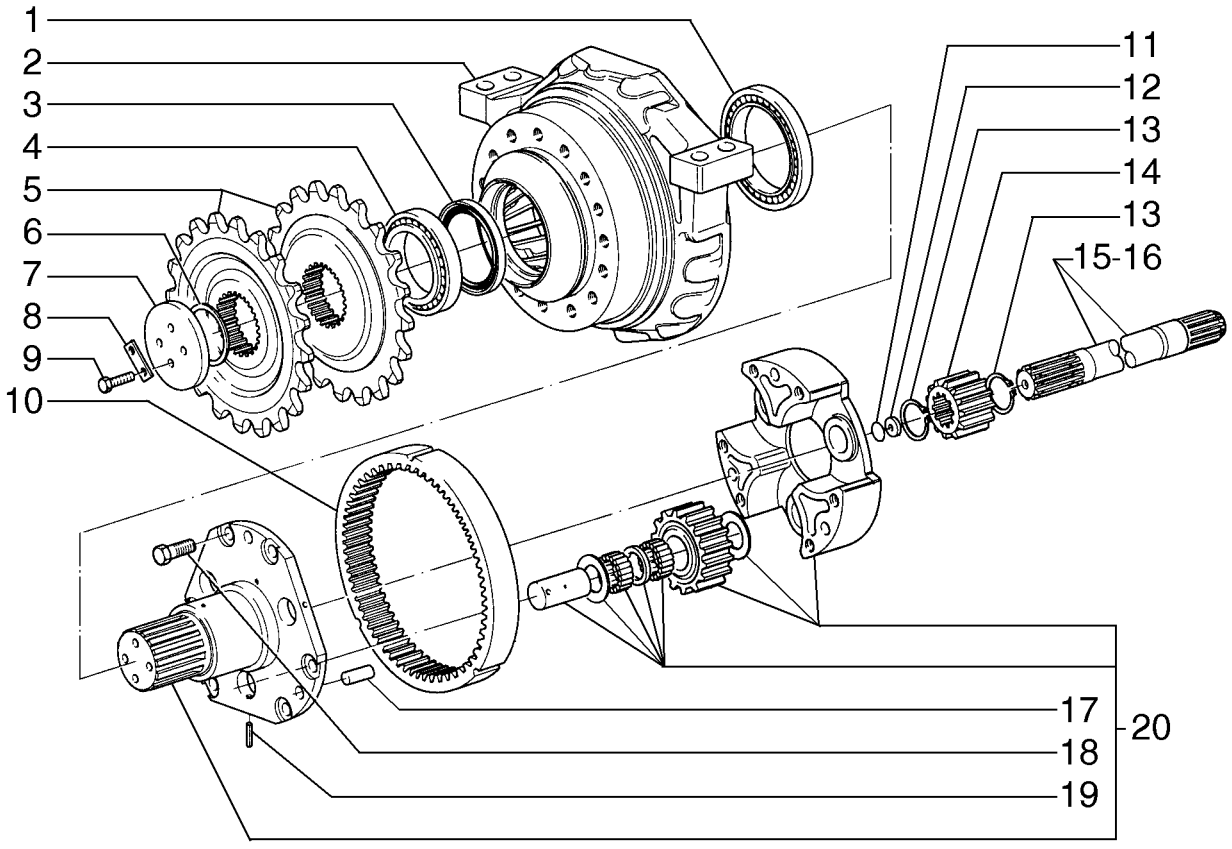

REAR AXLE
REAR AXLE
REAR AXLE
REAR AXLE

R	N	P.N.	MOD	Q	Description Denominação	Denominação Bezeichnung	Denominacion Descrizione	Description Beskrivelse	L.C.
13		**11069576**		4	SNAP RING, M55, Ext ANEL	ANEL DE PRESSÃO SPRENGRING	ANILLO DE RESORTE ANELLO ELASTICO	ANNEAU D'ARRET LÅSERING	054A
14		**79071417**		2	GEAR ENGRENAGEM	ENGRENAGEM ZAHNRAD	ENGRANAJE INGRANAGGIO	PIGNON TANDHJUL	050I
15		**71103533**		1	HALF SHAFT, LH SEMI-EIXO	SEMI-EIXO HALBWELLE	SEMIEJE SEMIASSE	DEMI-ARBRE BAGAKSEL	092S
16		**71103535**		1	HALF SHAFT, RH SEMI-EIXO	SEMI-EIXO HALBWELLE	SEMIEJE SEMIASSE	DEMI-ARBRE BAGAKSEL	092S
17		**75289046**		6	PIN PERNO	PINO PIN	PASADOR PERNO	BROCHE STIFT	080P
18		**75289043**		12	SCREW PARAFUSO	PARAFUSO SCHRAUBE	TORNILLO VITE	VIS SKRUE	040V
19		**75289045**		6	PIN PERNO	PINO PIN	PASADOR PERNO	BROCHE STIFT	080P
20		**71103530**		2	SUPPORT SUPORTE	SUPORTE STÜTZE	SOPORTE SUPPORTO	SUPPORT BESLAG	300S

06-10	01	p1	10/10

REAR AXLE, WHEEL HUB ASSY
EIXO TRASEIRO, CUBO DA RODA COMPLETO
REAR AXLE, WHEEL HUB ASSY
REAR AXLE, WHEEL HUB ASSY

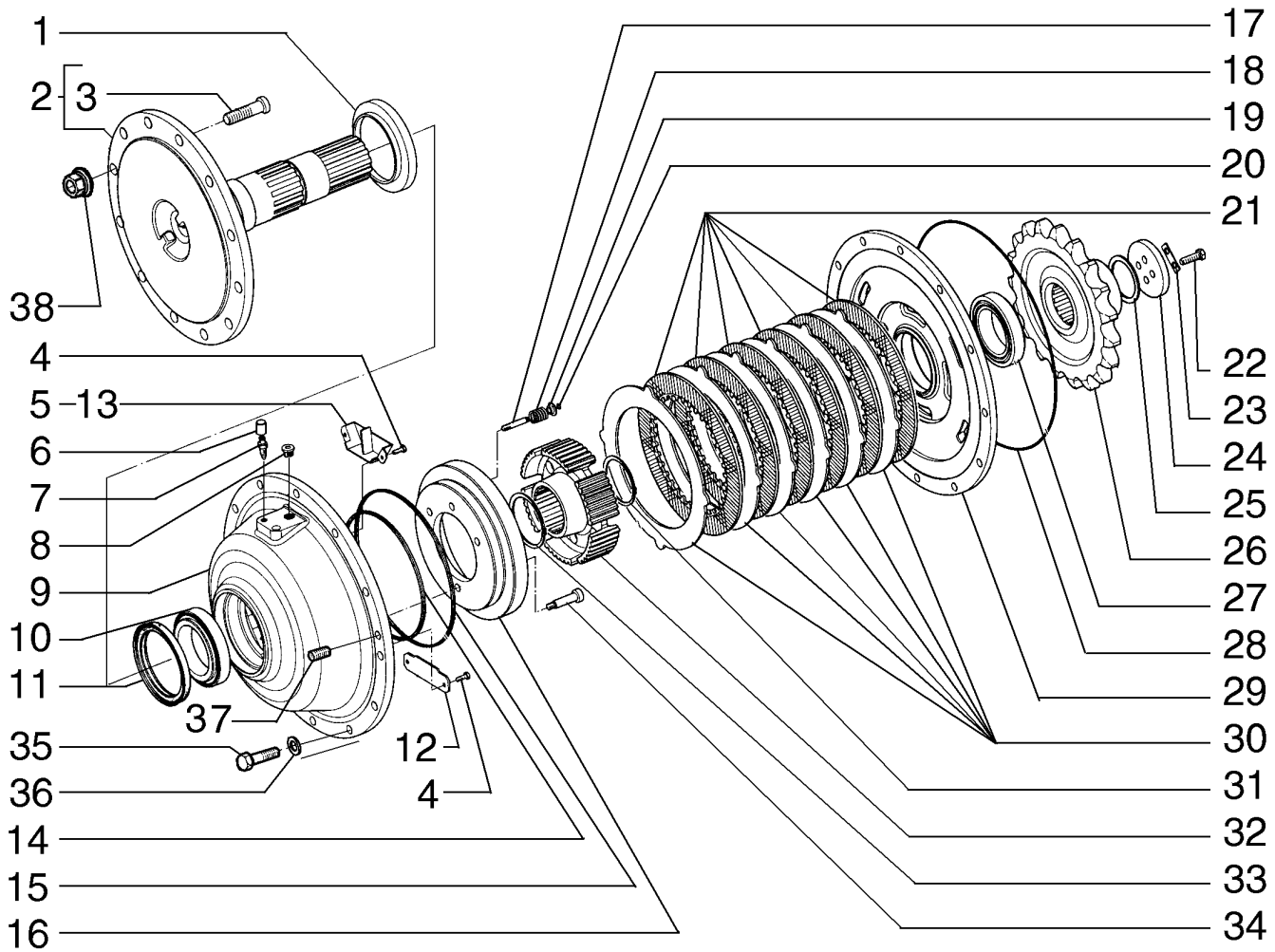

REAR AXLE, WHEEL HUB ASSY
REAR AXLE, WHEEL HUB ASSY
REAR AXLE, WHEEL HUB ASSY
REAR AXLE, WHEEL HUB ASSY

R	N	P.N.	MOD	Q	Description Denominação	Denominação Bezeichnung	Denominacion Descrizione	Description Beskrivelse	L.C.
		87674753		1	WHEEL DISC, Front RH DISCO DE RODA	DISCO DE RODA RADSCHEIBE	DISCO DE RUEDA DISCO RUOTA	DISQUE DE ROUE NAVPLADE	091D
		87674750		1	WHEEL DISC, Rear RH DISCO DE RODA	DISCO DE RODA RADSCHEIBE	DISCO DE RUEDA DISCO RUOTA	DISQUE DE ROUE NAVPLADE	091D
		84165898		1	REDUCTION, Front LH REDUÇÃO	REDUÇÃO REDUZIERUNG	REDUCCIÓN RIDUZIONE	REDUCTION REDUKTION	N44R
		84165901		1	REDUCTION, Rear LH REDUÇÃO	REDUÇÃO REDUZIERUNG	REDUCCIÓN RIDUZIONE	REDUCTION REDUKTION	N44R
1		**87625368**		1	RUBBER SEAL JUNTAS	VEDAÇÃO DE BORRACH GUMMIDICHTUNG	JUNTA DE GOMA GUARNIZIONE DI GOMM	JOINT EN CAOUTCHOU(GUMMITÆTNING	122G
2		**71103642**		1	KIT KIT	KIT SATZ	KIT KIT	KIT SÆT	305C
3		**87625350**		10	STUD PINO ROSCADO	PRISIONEIRO GEWINDEBOLZEN	PRISIONERO PRIGIONIERO	GOUJON STØTTEBOLT	210P
4		**71103522**		4	SCREW PARAFUSO	PARAFUSO SCHRAUBE	TORNILLO VITE	VIS SKRUE	040V
5		**71103526**		1	DEFLECTOR, Front DEFLECTOR	DEFLETOR ABWEISER	DEFLECTOR DEFLETTORE	DEFLECTEUR AFLEDEPLADE	020D
6		**75287559**		1	PLUG TAMPÃO	BUJÃO STOPFEN	TAPÓN TAPPO	BOUCHON PROP	050T
7		**75287555**		1	BREATHER RESPIRADOURO	RESPIRO ENTLÜFTER	RESPIRADERO SFIATO	RENIFLARD UDLUFTNINGSSKRUE	145S
8		**87625369**		1	PLUG TAMPÃO	BUJÃO STOPFEN	TAPÓN TAPPO	BOUCHON PROP	050T
9		**87625372**		1	HOUSING ALOJAMENTO	ALOJAMENTO GEHÄUSE	ALOJAMIENTO ALLOGGIAMENTO	CARTER HUS	014V
10		**87625366**		1	BEARING ASSY CHUMACEIRA	CONJUNTO DO ROLAME LAGERBAURUPPE	CONJUNTO DE COJINET COMPLESSIVO CUSCINI	ROULEMENT LEJESAMLING	341C
11		**87625367**		1	RUBBER SEAL JUNTAS	VEDAÇÃO DE BORRACH GUMMIDICHTUNG	JUNTA DE GOMA GUARNIZIONE DI GOMM	JOINT EN CAOUTCHOU(GUMMITÆTNING	122G
12		**71103521**		1	PAWL LINGUETA	TRINCO SPERRKLINKE	TRINQUETE NOTTOLINO D'ARRESTC	CLIQUET PAL	050N
13		**71103520**		1	DEFLECTOR, Rear DEFLECTOR	DEFLETOR ABWEISER	DEFLECTOR DEFLETTORE	DEFLECTEUR AFLEDEPLADE	020D
14		**87625355**		1	O-RING O-RING	O-RING O-RING	JUNTA TÓRICA ANELLO TOROIDALE	JOINT TORIQUE O-RING	055A
15		**87625357**		1	O-RING O-RING	O-RING O-RING	JUNTA TÓRICA ANELLO TOROIDALE	JOINT TORIQUE O-RING	055A
16		**71103509**		1	PISTON PISTÃO	PISTÃO KOLBEN	PISTÓN PISTONE	PISTON STEMPEL	235S
17		**71103524**		3	PIN PERNO	PINO PIN	PASADOR PERNO	BROCHE STIFT	080P
18		**71103525**		3	SPRING MOLA	MOLA FEDER	RESORTE MOLLA	RESSORT FJEDER	100M
19		**87625362**		3	RETAINER CUP COPO DE RETENÇÃO	COPO RETENTOR HALTEKAPPE	COPA DE RETENCIÓN SCODELLINO DI RITEGN	COUPELLE DE RETENUI TALLERKENFORMET BÆ	061S
20		**87625364**		3	SNAP RING ANEL	ANEL DE PRESSÃO SPRENGRING	ANILLO DE RESORTE ANELLO ELASTICO	ANNEAU D'ARRET LÅSERING	054A

REAR AXLE, WHEEL HUB ASSY
EIXO TRASEIRO, CUBO DA RODA COMPLETO
REAR AXLE, WHEEL HUB ASSY
REAR AXLE, WHEEL HUB ASSY

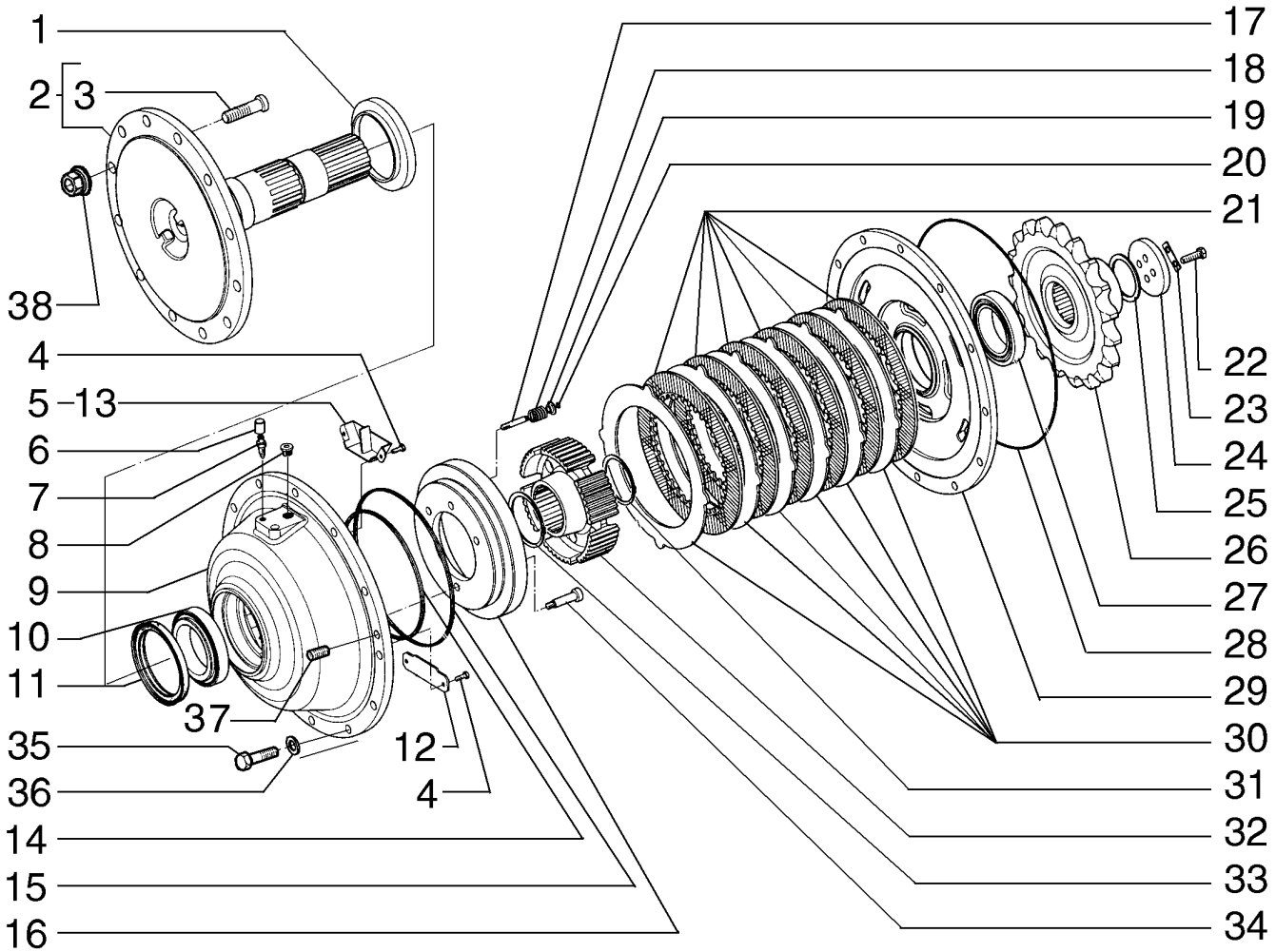

REAR AXLE, WHEEL HUB ASSY
REAR AXLE, WHEEL HUB ASSY
REAR AXLE, WHEEL HUB ASSY
REAR AXLE, WHEEL HUB ASSY

R	N	P.N.	MOD	Q	Description Denominação	Denominação Bezeichnung	Denominacion Descrizione	Description Beskrivelse	L.C.
21		87625345		5	BRAKE DISC DISCO DE TRAVÃO	DISCO DE FREIO BREMSSCHEIBE	DISCO DE FRENO DISCO FRENO	DISQUE DE FREIN BREMSESKIVE	064D
22		15540631		4	SCREW, Hex, M12 x 1.25 x 40, 10.9, Full Thd PARAFUSO	PARAFUSO SCHRAUBE	TORNILLO VITE	VIS SKRUE	040V
23		87625342		2	COVER PLATE CHAPA PEQUENA	PLACA DE COBERTURA ABDECKPLATTE	PLACA DE CUBIERTA PIASTRA DI COPERTUR/	COUVERCLE DÆKPLADE	110P
24		87625341		1	WASHER ANILHA	ARRUELA PLANA UNTERLEGSCHEIBE	ARANDELA RONDELLA	RONDELLE FLADSKIVE	131R
25		87625361		1	DISC, 3.4mm DISCO	DISCO SCHEIBE	DISCO DISCO	DISQUE NAV	060D
25		71103510		1	SHIM, 3.5mm Thk CALÇO DE AFINAÇÃO	CALÇO DE AFINAÇÃO AUSGLEICHSSCHEIBE	SUPLEMENTO SPESSORE	CALE MELLEMLÆG	198S
25		71103511		1	SHIM, 3.6mm Thk CALÇO DE AFINAÇÃO	CALÇO DE AFINAÇÃO AUSGLEICHSSCHEIBE	SUPLEMENTO SPESSORE	CALE MELLEMLÆG	198S
25		71103512		1	SHIM, 3.7mm Thk CALÇO DE AFINAÇÃO	CALÇO DE AFINAÇÃO AUSGLEICHSSCHEIBE	SUPLEMENTO SPESSORE	CALE MELLEMLÆG	198S
25		71103515		1	SHIM, 3.8mm Thk CALÇO DE AFINAÇÃO	CALÇO DE AFINAÇÃO AUSGLEICHSSCHEIBE	SUPLEMENTO SPESSORE	CALE MELLEMLÆG	198S
25		71103513		1	SHIM, 3.9mm Thk CALÇO DE AFINAÇÃO	CALÇO DE AFINAÇÃO AUSGLEICHSSCHEIBE	SUPLEMENTO SPESSORE	CALE MELLEMLÆG	198S
25		71103514		1	SHIM, 4.0mm Thk CALÇO DE AFINAÇÃO	CALÇO DE AFINAÇÃO AUSGLEICHSSCHEIBE	SUPLEMENTO SPESSORE	CALE MELLEMLÆG	198S
25		71103516		1	SHIM, 4.1mm Thk CALÇO DE AFINAÇÃO	CALÇO DE AFINAÇÃO AUSGLEICHSSCHEIBE	SUPLEMENTO SPESSORE	CALE MELLEMLÆG	198S
25		71103517		1	SHIM, 4.2mm Thk CALÇO DE AFINAÇÃO	CALÇO DE AFINAÇÃO AUSGLEICHSSCHEIBE	SUPLEMENTO SPESSORE	CALE MELLEMLÆG	198S
25		71103518		1	SHIM, 4.3mm Thk CALÇO DE AFINAÇÃO	CALÇO DE AFINAÇÃO AUSGLEICHSSCHEIBE	SUPLEMENTO SPESSORE	CALE MELLEMLÆG	198S
25		71103519		1	SHIM, 4.4mm Thk CALÇO DE AFINAÇÃO	CALÇO DE AFINAÇÃO AUSGLEICHSSCHEIBE	SUPLEMENTO SPESSORE	CALE MELLEMLÆG	198S
26		87625340		1	SPROCKET RODA DENTADA	RODA DENTADA KETTENRAD	PIÑÓN RUOTA DENTATA; PIGN	PIGNON GEARHJUL	164R
27		87625365		1	BEARING ASSY CHUMACEIRA	CONJUNTO DO ROLAME LAGERBAURUPPE	CONJUNTO DE COJINET COMPLESSIVO CUSCINI	ROULEMENT LEJESAMLING	341C
28		87625356		1	O-RING O-RING	O-RING O-RING	JUNTA TÓRICA ANELLO TOROIDALE	JOINT TORIQUE O-RING	055A
29		87625344		1	SUPPORT SUPORTE	SUPORTE STÜTZE	SOPORTE SUPPORTO	SUPPORT BESLAG	300S
30		87625346		5	BRAKE DISC DISCO DE TRAVÃO	DISCO DE FREIO BREMSSCHEIBE	DISCO DE FRENO DISCO FRENO	DISQUE DE FREIN BREMSESKIVE	064D
31		87625358		1	SNAP RING ANEL	ANEL DE PRESSÃO SPRENGRING	ANILLO DE RESORTE ANELLO ELASTICO	ANNEAU D'ARRET LÅSERING	054A
32		87625348		1	GEAR ENGRENAGEM	ENGRENAGEM ZAHNRAD	ENGRANAJE INGRANAGGIO	PIGNON TANDHJUL	050I
33		87625359		1	SNAP RING ANEL	ANEL DE PRESSÃO SPRENGRING	ANILLO DE RESORTE ANELLO ELASTICO	ANNEAU D'ARRET LÅSERING	054A
34		71103523		1	SCREW PARAFUSO	PARAFUSO SCHRAUBE	TORNILLO VITE	VIS SKRUE	040V

REAR AXLE, WHEEL HUB ASSY
EIXO TRASEIRO, CUBO DA RODA COMPLETO
REAR AXLE, WHEEL HUB ASSY
REAR AXLE, WHEEL HUB ASSY

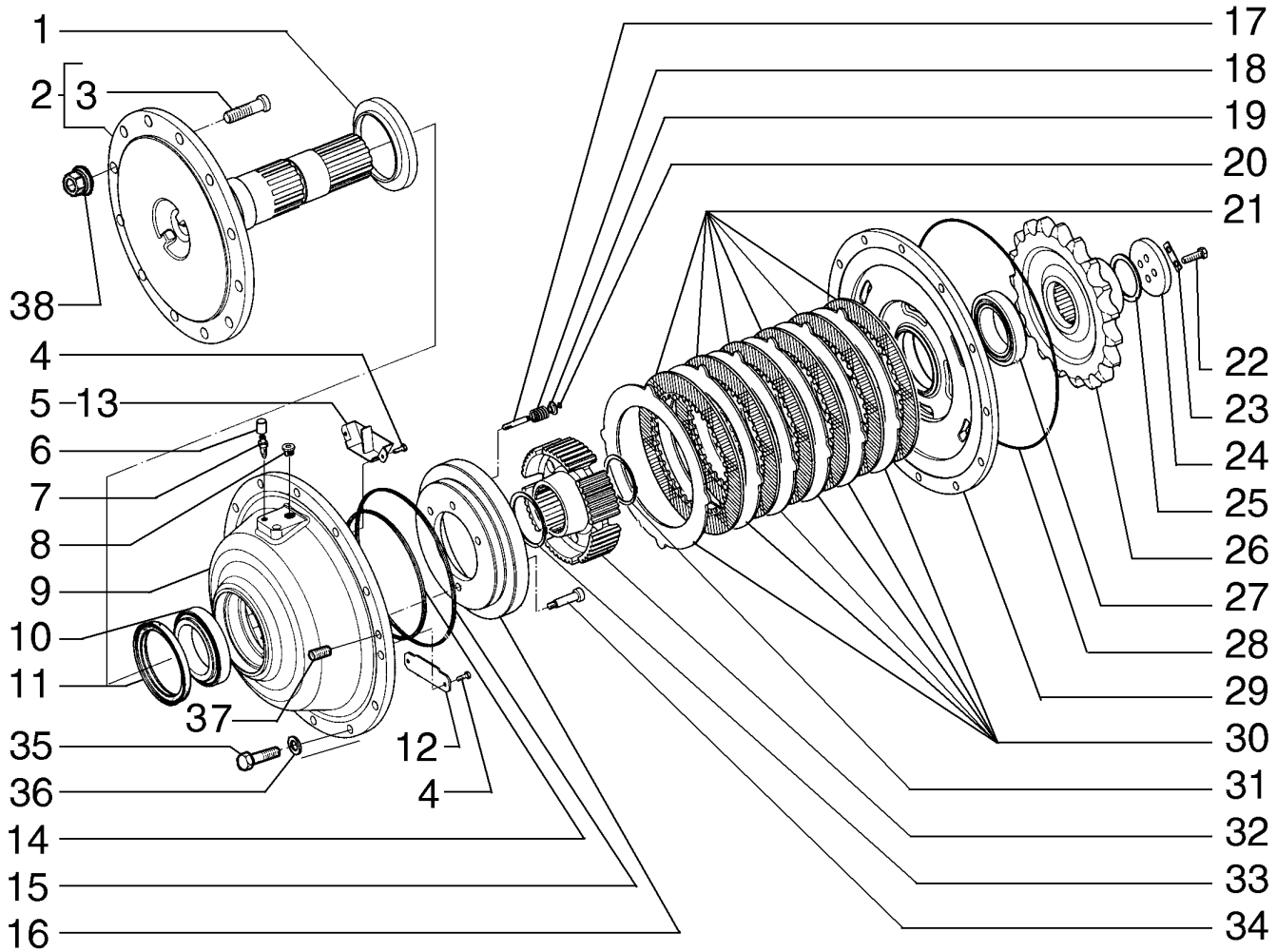

REAR AXLE, WHEEL HUB ASSY
REAR AXLE, WHEEL HUB ASSY
REAR AXLE, WHEEL HUB ASSY
REAR AXLE, WHEEL HUB ASSY

R	N	P.N.	MOD	Q	Description Denominação	Denominação Bezeichnung	Denominacion Descrizione	Description Beskrivelse	L.C.
35		**87389395**		12	SCREW PARAFUSO	PARAFUSO SCHRAUBE	TORNILLO VITE	VIS SKRUE	040V
36		**10517173**		12	WASHER ANILHA	ARRUELA PLANA UNTERLEGSCHEIBE	ARANDELA RONDELLA	RONDELLE FLADSKIVE	131R
37		**84169743**		2	PLUG TAMPÃO	BUJÃO STOPFEN	TAPÓN TAPPO	BOUCHON PROP	050T
38		**75250656**		10	NUT PORCA	PORCA MUTTER	TUERCA DADO	ECROU MØTRIK	010D

REAR AXLE WHEEL HUB
CUBO DA RODA DO EIXO TRASEIRO
REAR AXLE WHEEL HUB
REAR AXLE WHEEL HUB

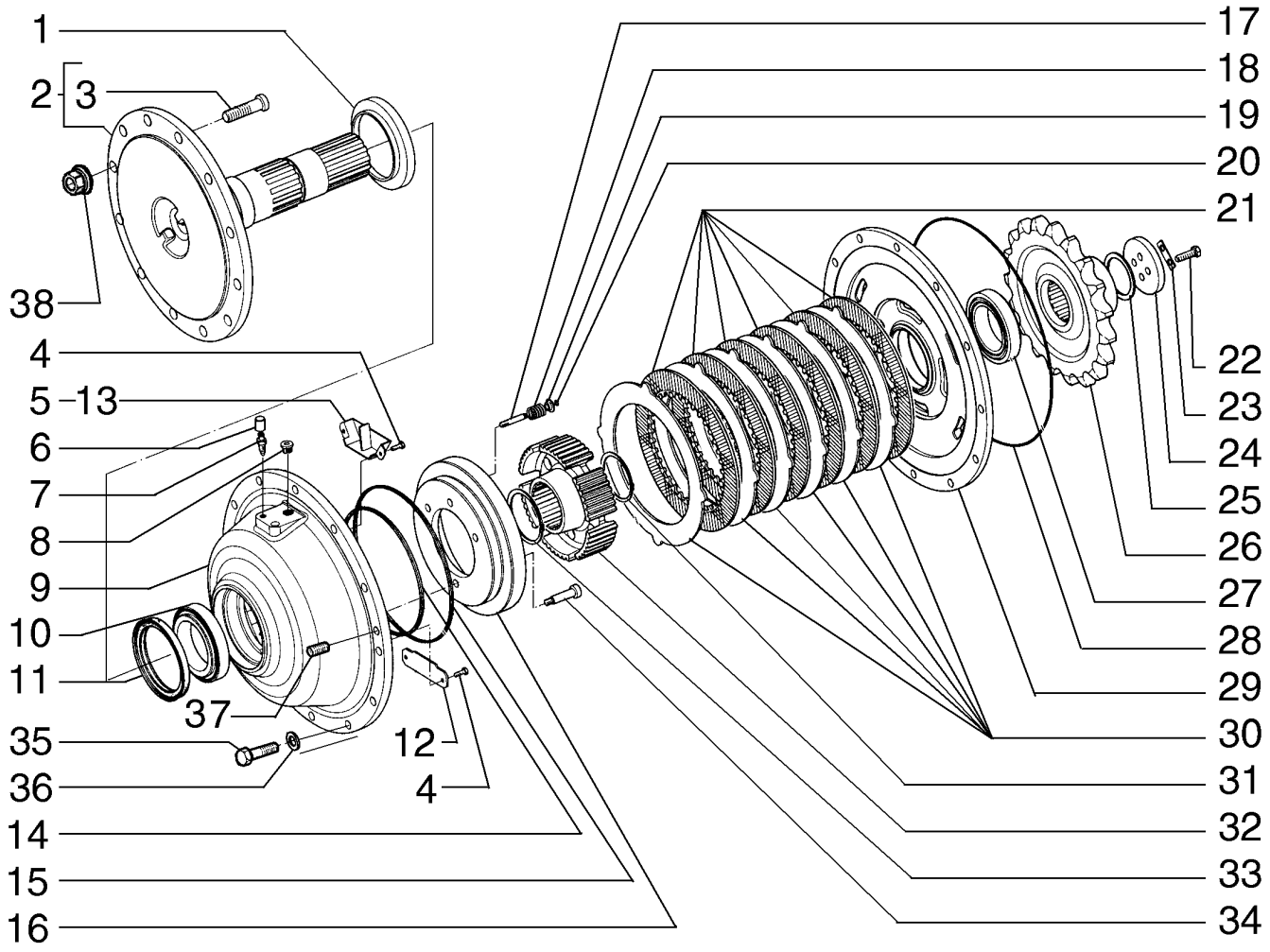

REAR AXLE WHEEL HUB
REAR AXLE WHEEL HUB
REAR AXLE WHEEL HUB
REAR AXLE WHEEL HUB

R	N	P.N.	MOD	Q	Description Denominação	Denominação Bezeichnung	Denominacion Descrizione	Description Beskrivelse	L.C.
		84165905		1	REDUCTION, Front LH REDUÇÃO	REDUÇÃO REDUZIERUNG	REDUCCIÓN RIDUZIONE	REDUCTION REDUKTION	N44R
		84165909		1	REDUCTION, Rear LH REDUÇÃO	REDUÇÃO REDUZIERUNG	REDUCCIÓN RIDUZIONE	REDUCTION REDUKTION	N44R
		87674738		1	REDUCTION, Front RH REDUÇÃO	REDUÇÃO REDUZIERUNG	REDUCCIÓN RIDUZIONE	REDUCTION REDUKTION	N44R
		87674741		1	REDUCTION, Rear RH REDUÇÃO	REDUÇÃO REDUZIERUNG	REDUCCIÓN RIDUZIONE	REDUCTION REDUKTION	N44R
1		**87625368**		1	RUBBER SEAL JUNTAS	VEDAÇÃO DE BORRACH GUMMIDICHTUNG	JUNTA DE GOMA GUARNIZIONE DI GOMM	JOINT EN CAOUTCHOU GUMMITÆTNING	122G
2		**84265260**		1	AXLE EIXO	EIXO ACHSE	EJE ASSALE	ESSIEU AKSEL	087A
3		**87625354**		10	SCREW PARAFUSO	PARAFUSO SCHRAUBE	TORNILLO VITE	VIS SKRUE	040V
4		**71103522**		4	SCREW PARAFUSO	PARAFUSO SCHRAUBE	TORNILLO VITE	VIS SKRUE	040V
5		**71103526**		1	DEFLECTOR, Front DEFLECTOR	DEFLETOR ABWEISER	DEFLECTOR DEFLETTORE	DEFLECTEUR AFLEDEPLADE	020D
6		**75287559**		1	PLUG TAMPÃO	BUJÃO STOPFEN	TAPÓN TAPPO	BOUCHON PROP	050T
7		**75287555**		1	BREATHER RESPIRADOURO	RESPIRO ENTLÜFTER	RESPIRADERO SFIATO	RENIFLARD UDLUFTNINGSSKRUE	145S
8		**87625369**		1	PLUG TAMPÃO	BUJÃO STOPFEN	TAPÓN TAPPO	BOUCHON PROP	050T
9		**87625372**		1	HOUSING ALOJAMENTO	ALOJAMENTO GEHÄUSE	ALOJAMIENTO ALLOGGIAMENTO	CARTER HUS	014V
10		**87625366**		1	BEARING ASSY CHUMACEIRA	CONJUNTO DO ROLAME LAGERBAURUPPE	CONJUNTO DE COJINET COMPLESSIVO CUSCINI	ROULEMENT LEJESAMLING	341C
11		**87625367**		1	RUBBER SEAL JUNTAS	VEDAÇÃO DE BORRACH GUMMIDICHTUNG	JUNTA DE GOMA GUARNIZIONE DI GOMM	JOINT EN CAOUTCHOU GUMMITÆTNING	122G
12		**71103521**		1	PAWL LINGUETA	TRINCO SPERRKLINKE	TRINQUETE NOTTOLINO D'ARRESTO	CLIQUET PAL	050N
13		**71103520**		1	DEFLECTOR, Rear DEFLECTOR	DEFLETOR ABWEISER	DEFLECTOR DEFLETTORE	DEFLECTEUR AFLEDEPLADE	020D
14		**87625355**		1	O-RING O-RING	O-RING O-RING	JUNTA TÓRICA ANELLO TOROIDALE	JOINT TORIQUE O-RING	055A
15		**87625357**		1	O-RING O-RING	O-RING O-RING	JUNTA TÓRICA ANELLO TOROIDALE	JOINT TORIQUE O-RING	055A
16		**71103509**		1	PISTON PISTÃO	PISTÃO KOLBEN	PISTÓN PISTONE	PISTON STEMPEL	235S
17		**71103524**		3	PIN PERNO	PINO PIN	PASADOR PERNO	BROCHE STIFT	080P
18		**71103525**		3	SPRING MOLA	MOLA FEDER	RESORTE MOLLA	RESSORT FJEDER	100M
19		**87625362**		3	RETAINER CUP COPO DE RETENÇÃO	COPO RETENTOR HALTEKAPPE	COPA DE RETENCIÓN SCODELLINO DI RITEGN	COUPELLE DE RETENUI TALLERKENFORMET BÆ	061S
20		**87625364**		3	SNAP RING ANEL	ANEL DE PRESSÃO SPRENGRING	ANILLO DE RESORTE ANELLO ELASTICO	ANNEAU D'ARRET LÅSERING	054A

REAR AXLE WHEEL HUB
CUBO DA RODA DO EIXO TRASEIRO
REAR AXLE WHEEL HUB
REAR AXLE WHEEL HUB

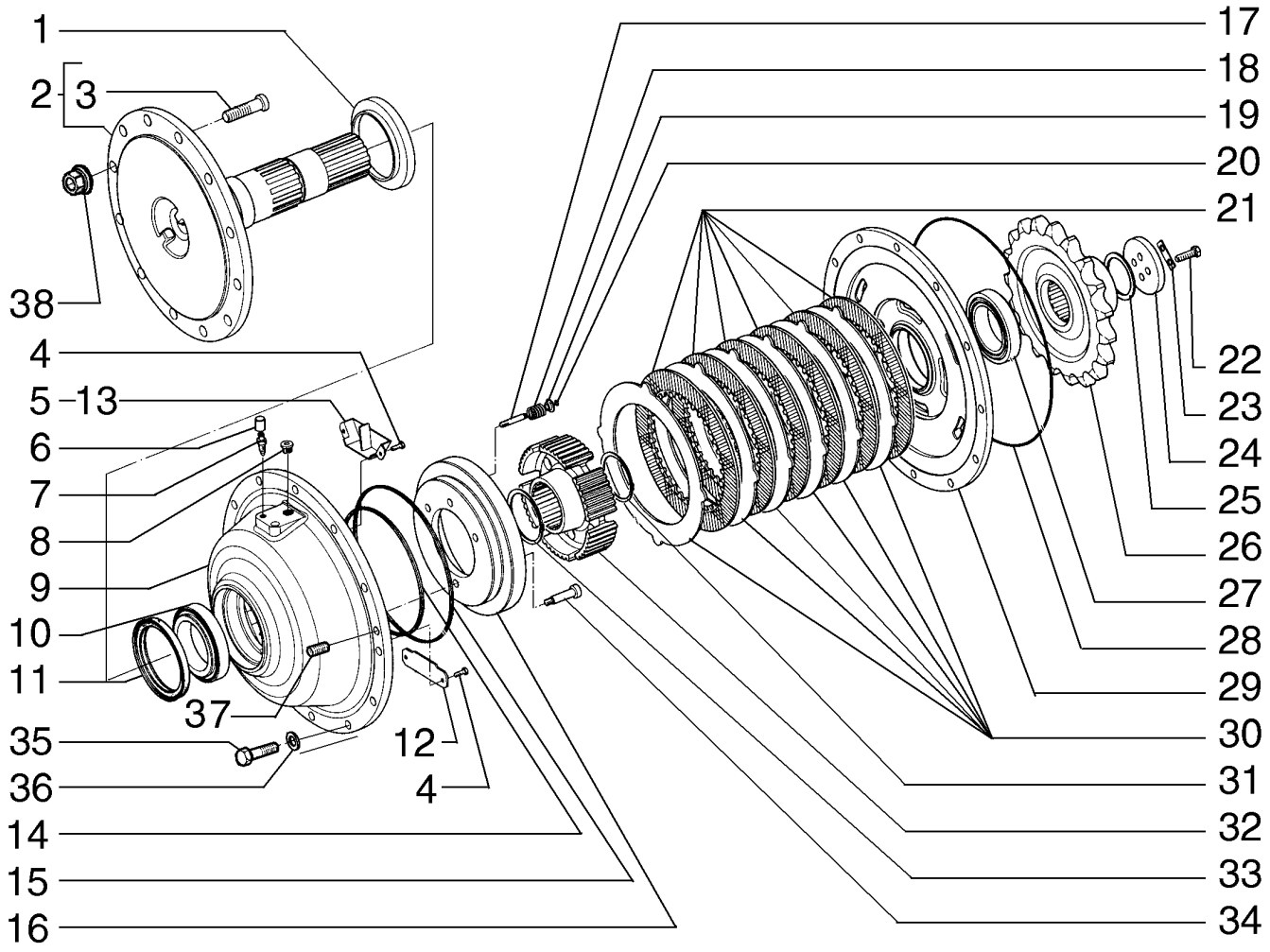

REAR AXLE WHEEL HUB
REAR AXLE WHEEL HUB
REAR AXLE WHEEL HUB
REAR AXLE WHEEL HUB

R	N	P.N.	MOD	Q	Description Denominação	Denominação Bezeichnung	Denominacion Descrizione	Description Beskrivelse	L.C.
21		87625345		5	BRAKE DISC DISCO DE TRAVÃO	DISCO DE FREIO BREMSSCHEIBE	DISCO DE FRENO DISCO FRENO	DISQUE DE FREIN BREMSESKIVE	064D
22		75289026		4	SCREW PARAFUSO	PARAFUSO SCHRAUBE	TORNILLO VITE	VIS SKRUE	040V
23		87625342		2	COVER PLATE CHAPA PEQUENA	PLACA DE COBERTURA ABDECKPLATTE	PLACA DE CUBIERTA PIASTRA DI COPERTUR/	COUVERCLE DÆKPLADE	110P
24		87625341		1	WASHER ANILHA	ARRUELA PLANA UNTERLEGSCHEIBE	ARANDELA RONDELLA	RONDELLE FLADSKIVE	131R
25		87625361		1	DISC, 3.4mm DISCO	DISCO SCHEIBE	DISCO DISCO	DISQUE NAV	060D
25		71103510		1	SHIM, 3.5mm Thk CALÇO DE AFINAÇÃO	CALÇO DE AFINAÇÃO AUSGLEICHSSCHEIBE	SUPLEMENTO SPESSORE	CALE MELLEMLÆG	198S
25		71103511		1	SHIM, 3.6mm Thk CALÇO DE AFINAÇÃO	CALÇO DE AFINAÇÃO AUSGLEICHSSCHEIBE	SUPLEMENTO SPESSORE	CALE MELLEMLÆG	198S
25		71103512		1	SHIM, 3.7mm Thk CALÇO DE AFINAÇÃO	CALÇO DE AFINAÇÃO AUSGLEICHSSCHEIBE	SUPLEMENTO SPESSORE	CALE MELLEMLÆG	198S
25		71103515		1	SHIM, 3.8mm Thk CALÇO DE AFINAÇÃO	CALÇO DE AFINAÇÃO AUSGLEICHSSCHEIBE	SUPLEMENTO SPESSORE	CALE MELLEMLÆG	198S
25		71103513		1	SHIM, 3.9mm Thk CALÇO DE AFINAÇÃO	CALÇO DE AFINAÇÃO AUSGLEICHSSCHEIBE	SUPLEMENTO SPESSORE	CALE MELLEMLÆG	198S
25		71103514		1	SHIM, 4.0mm Thk CALÇO DE AFINAÇÃO	CALÇO DE AFINAÇÃO AUSGLEICHSSCHEIBE	SUPLEMENTO SPESSORE	CALE MELLEMLÆG	198S
25		71103516		1	SHIM, 4.1mm Thk CALÇO DE AFINAÇÃO	CALÇO DE AFINAÇÃO AUSGLEICHSSCHEIBE	SUPLEMENTO SPESSORE	CALE MELLEMLÆG	198S
25		71103517		1	SHIM, 4.2mm Thk CALÇO DE AFINAÇÃO	CALÇO DE AFINAÇÃO AUSGLEICHSSCHEIBE	SUPLEMENTO SPESSORE	CALE MELLEMLÆG	198S
25		71103518		1	SHIM, 4.3mm Thk CALÇO DE AFINAÇÃO	CALÇO DE AFINAÇÃO AUSGLEICHSSCHEIBE	SUPLEMENTO SPESSORE	CALE MELLEMLÆG	198S
25		71103519		1	SHIM, 4.4mm Thk CALÇO DE AFINAÇÃO	CALÇO DE AFINAÇÃO AUSGLEICHSSCHEIBE	SUPLEMENTO SPESSORE	CALE MELLEMLÆG	198S
26		87636720		1	SPROCKET RODA DENTADA	RODA DENTADA KETTENRAD	PIÑÓN RUOTA DENTATA; PIGN	PIGNON GEARHJUL	164R
27		87625365		1	BEARING ASSY CHUMACEIRA	CONJUNTO DO ROLAME LAGERBAURUPPE	CONJUNTO DE COJINET COMPLESSIVO CUSCINI	ROULEMENT LEJESAMLING	341C
28		87625356		1	O-RING O-RING	O-RING O-RING	JUNTA TÓRICA ANELLO TOROIDALE	JOINT TORIQUE O-RING	055A
29		87625344		1	SUPPORT SUPORTE	SUPORTE STÜTZE	SOPORTE SUPPORTO	SUPPORT BESLAG	300S
30		87625346		5	BRAKE DISC DISCO DE TRAVÃO	DISCO DE FREIO BREMSSCHEIBE	DISCO DE FRENO DISCO FRENO	DISQUE DE FREIN BREMSESKIVE	064D
31		87625358		1	SNAP RING ANEL	ANEL DE PRESSÃO SPRENGRING	ANILLO DE RESORTE ANELLO ELASTICO	ANNEAU D'ARRET LÅSERING	054A
32		87625348		1	GEAR ENGRENAGEM	ENGRENAGEM ZAHNRAD	ENGRANAJE INGRANAGGIO	PIGNON TANDHJUL	050I
33		87625359		1	SNAP RING ANEL	ANEL DE PRESSÃO SPRENGRING	ANILLO DE RESORTE ANELLO ELASTICO	ANNEAU D'ARRET LÅSERING	054A
34		71103523		1	SCREW PARAFUSO	PARAFUSO SCHRAUBE	TORNILLO VITE	VIS SKRUE	040V

REAR AXLE WHEEL HUB
CUBO DA RODA DO EIXO TRASEIRO
REAR AXLE WHEEL HUB
REAR AXLE WHEEL HUB

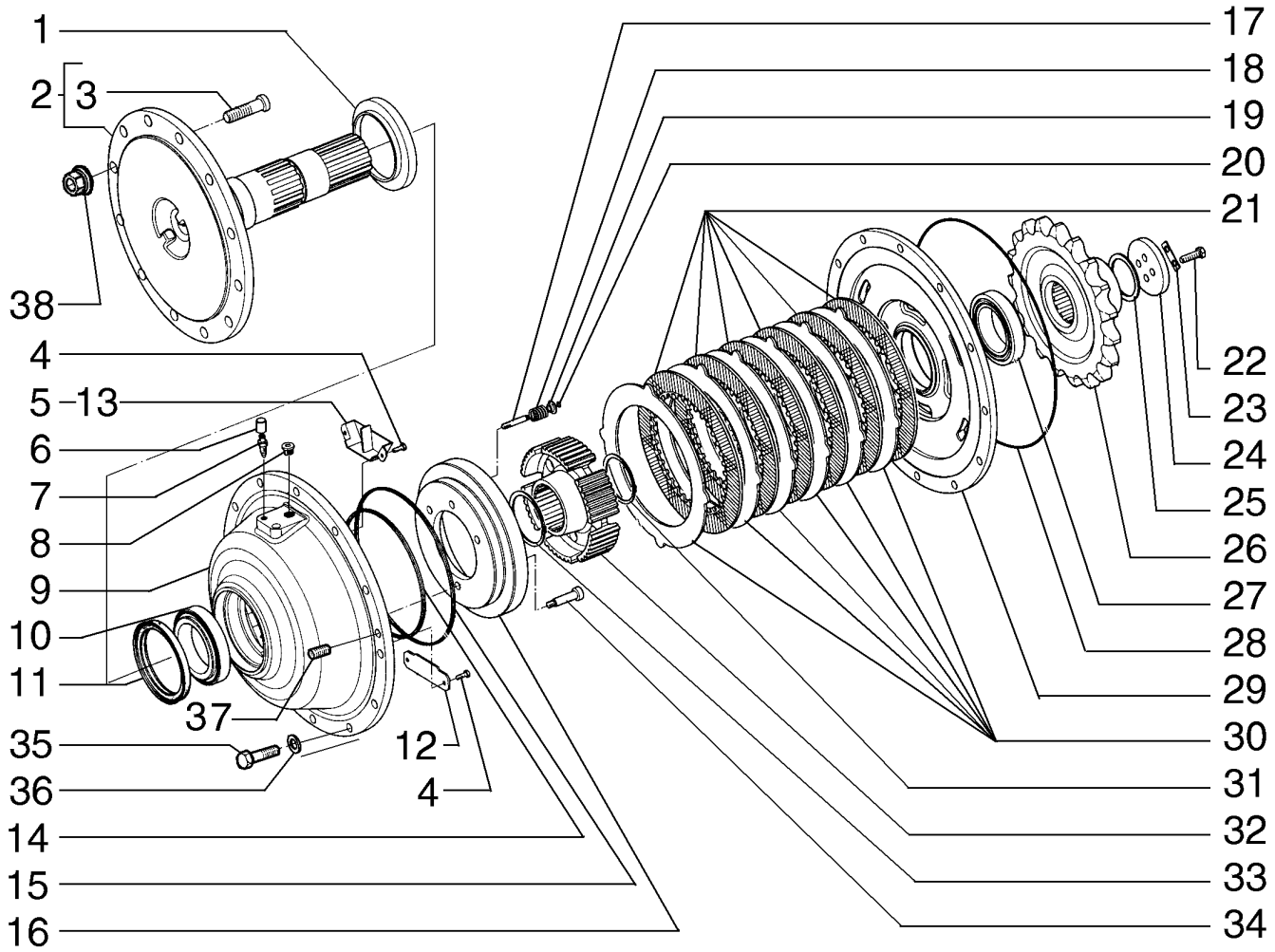

REAR AXLE WHEEL HUB
REAR AXLE WHEEL HUB
REAR AXLE WHEEL HUB
REAR AXLE WHEEL HUB

R	N	P.N.	MOD	Q	Description Denominação	Denominação Bezeichnung	Denominacion Descrizione	Description Beskrivelse	L.C.
35		**87389395**		12	SCREW PARAFUSO	PARAFUSO SCHRAUBE	TORNILLO VITE	VIS SKRUE	040V
36		**10517173**		12	WASHER ANILHA	ARRUELA PLANA UNTERLEGSCHEIBE	ARANDELA RONDELLA	RONDELLE FLADSKIVE	131R
37		**84169743**		2	PLUG TAMPÃO	BUJÃO STOPFEN	TAPÓN TAPPO	BOUCHON PROP	050T
38		**75250656**		10	NUT PORCA	PORCA MUTTER	TUERCA DADO	ECROU MØTRIK	010D

06-10	03	p1	12/10

REAR AXLE WHEEL HUB
CUBO DA RODA DO EIXO TRASEIRO
EJE TRASERO
ESSIEU ARRIÈRE

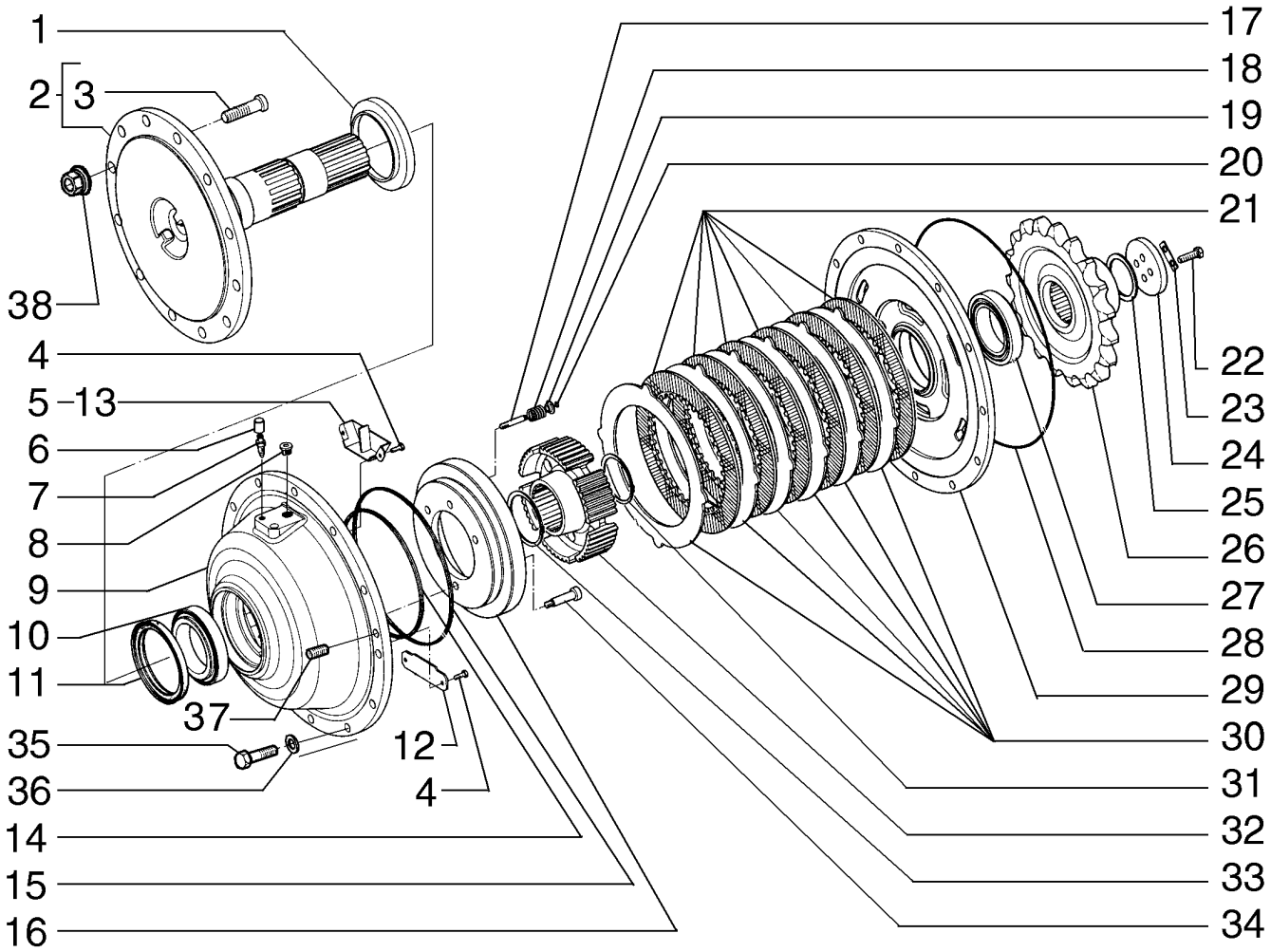

REAR AXLE WHEEL HUB
REAR AXLE WHEEL HUB
REAR AXLE WHEEL HUB
REAR AXLE WHEEL HUB

R	N	P.N.	MOD	Q	Description Denominação	Denominação Bezeichnung	Denominacion Descrizione	Description Beskrivelse	L.C.
		84165922		1	REDUCTION, Front LH REDUÇÃO	REDUÇÃO REDUZIERUNG	REDUCCIÓN RIDUZIONE	REDUCTION REDUKTION	N44R
		84165928		1	REDUCTION, Rear LH REDUÇÃO	REDUÇÃO REDUZIERUNG	REDUCCIÓN RIDUZIONE	REDUCTION REDUKTION	N44R
		87674744		1	REDUCTION, Front RH REDUÇÃO	REDUÇÃO REDUZIERUNG	REDUCCIÓN RIDUZIONE	REDUCTION REDUKTION	N44R
		87674747		1	REDUCTION, Rear RH REDUÇÃO	REDUÇÃO REDUZIERUNG	REDUCCIÓN RIDUZIONE	REDUCTION REDUKTION	N44R
1		**87625368**		1	RUBBER SEAL JUNTAS	VEDAÇÃO DE BORRACH GUMMIDICHTUNG	JUNTA DE GOMA GUARNIZIONE DI GOMM	JOINT EN CAOUTCHOU(GUMMITÆTNING	122G
2		**84293412**		1	AXLE EIXO	EIXO ACHSE	EJE ASSALE	ESSIEU AKSEL	087A
3		**87625354**		12	SCREW PARAFUSO	PARAFUSO SCHRAUBE	TORNILLO VITE	VIS SKRUE	040V
4		**71103522**		4	SCREW PARAFUSO	PARAFUSO SCHRAUBE	TORNILLO VITE	VIS SKRUE	040V
5		**71103526**		1	DEFLECTOR, Front DEFLECTOR	DEFLETOR ABWEISER	DEFLECTOR DEFLETTORE	DEFLECTEUR AFLEDEPLADE	020D
6		**76034972**		1	COVER COBERTURA	COBERTURA ABDECKUNG	CUBIERTA COPERCHIO	COUVERCLE DÆKSEL	265C
7		**87625371**		1	FITTING CONECTOR	CONEXÃO ARMATUR	ACOPLAMIENTO RACCORDO	RACCORD FITTING	3300
8		**87625369**		1	PLUG TAMPÃO	BUJÃO STOPFEN	TAPÓN TAPPO	BOUCHON PROP	050T
9		**87625372**		1	HOUSING ALOJAMENTO	ALOJAMENTO GEHÄUSE	ALOJAMIENTO ALLOGGIAMENTO	CARTER HUS	014V
10		**87625366**		1	BEARING ASSY CHUMACEIRA	CONJUNTO DO ROLAME LAGERBAURUPPE	CONJUNTO DE COJINET COMPLESSIVO CUSCINI	ROULEMENT LEJESAMLING	341C
11		**87625367**		1	RUBBER SEAL JUNTAS	VEDAÇÃO DE BORRACH GUMMIDICHTUNG	JUNTA DE GOMA GUARNIZIONE DI GOMM	JOINT EN CAOUTCHOU(GUMMITÆTNING	122G
12		**71103521**		1	PAWL LINGUETA	TRINCO SPERRKLINKE	TRINQUETE NOTTOLINO D'ARRESTC	CLIQUET PAL	050N
13		**71103520**		1	DEFLECTOR, Rear DEFLECTOR	DEFLETOR ABWEISER	DEFLECTOR DEFLETTORE	DEFLECTEUR AFLEDEPLADE	020D
14		**87625355**		1	O-RING O-RING	O-RING O-RING	JUNTA TÓRICA ANELLO TOROIDALE	JOINT TORIQUE O-RING	055A
15		**87625357**		1	O-RING O-RING	O-RING O-RING	JUNTA TÓRICA ANELLO TOROIDALE	JOINT TORIQUE O-RING	055A
16		**87625347**		1	PISTON PISTÃO	PISTÃO KOLBEN	PISTÓN PISTONE	PISTON STEMPEL	235S
17		**71103524**		3	PIN PERNO	PINO PIN	PASADOR PERNO	BROCHE STIFT	080P
18		**71103525**		3	SPRING MOLA	MOLA FEDER	RESORTE MOLLA	RESSORT FJEDER	100M
19		**87625362**		3	RETAINER CUP COPO DE RETENÇÃO	COPO RETENTOR HALTEKAPPE	COPA DE RETENCIÓN SCODELLINO DI RITEGN	COUPELLE DE RETENUI TALLERKENFORMET BÆ	061S
20		**87625364**		3	SNAP RING ANEL	ANEL DE PRESSÃO SPRENGRING	ANILLO DE RESORTE ANELLO ELASTICO	ANNEAU D'ARRET LÅSERING	054A

06-10	03	p2	12/10

REAR AXLE WHEEL HUB
CUBO DA RODA DO EIXO TRASEIRO
EJE TRASERO
ESSIEU ARRIÈRE

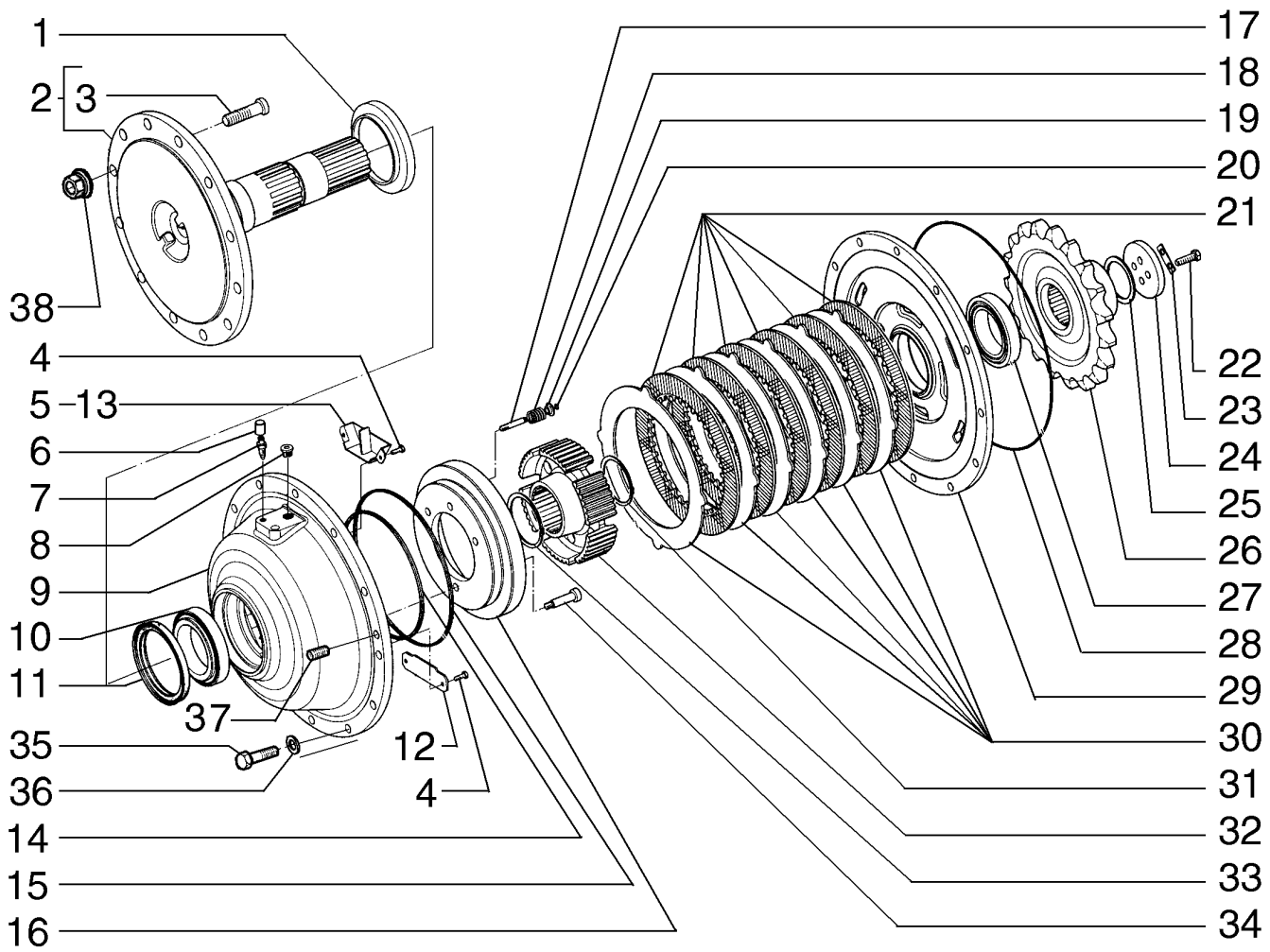

REAR AXLE WHEEL HUB
REAR AXLE WHEEL HUB
REAR AXLE WHEEL HUB
REAR AXLE WHEEL HUB

R	N	P.N.	MOD	Q	Description Denominação	Denominação Bezeichnung	Denominacion Descrizione	Description Beskrivelse	L.C.
21		87625345		6	BRAKE DISC DISCO DE TRAVÃO	DISCO DE FREIO BREMSSCHEIBE	DISCO DE FRENO DISCO FRENO	DISQUE DE FREIN BREMSESKIVE	064D
22		15540631		4	SCREW, Hex, M12 x 1.25 x 40, 10.9, Full Thd PARAFUSO	PARAFUSO SCHRAUBE	TORNILLO VITE	VIS SKRUE	040V
23		87625342		2	COVER PLATE CHAPA PEQUENA	PLACA DE COBERTURA ABDECKPLATTE	PLACA DE CUBIERTA PIASTRA DI COPERTUR/	COUVERCLE DÆKPLADE	110P
24		87625341		1	WASHER ANILHA	ARRUELA PLANA UNTERLEGSCHEIBE	ARANDELA RONDELLA	RONDELLE FLADSKIVE	131R
25		75289029		1	SHIM, 3.4mm CALÇO DE AFINAÇÃO	CALÇO DE AFINAÇÃO AUSGLEICHSSCHEIBE	SUPLEMENTO SPESSORE	CALE MELLEMLÆG	198S
25		71103510		1	SHIM, 3.5mm Thk CALÇO DE AFINAÇÃO	CALÇO DE AFINAÇÃO AUSGLEICHSSCHEIBE	SUPLEMENTO SPESSORE	CALE MELLEMLÆG	198S
25		71103511		1	SHIM, 3.6mm Thk CALÇO DE AFINAÇÃO	CALÇO DE AFINAÇÃO AUSGLEICHSSCHEIBE	SUPLEMENTO SPESSORE	CALE MELLEMLÆG	198S
25		71103512		1	SHIM, 3.7mm Thk CALÇO DE AFINAÇÃO	CALÇO DE AFINAÇÃO AUSGLEICHSSCHEIBE	SUPLEMENTO SPESSORE	CALE MELLEMLÆG	198S
25		71103515		1	SHIM, 3.8mm Thk CALÇO DE AFINAÇÃO	CALÇO DE AFINAÇÃO AUSGLEICHSSCHEIBE	SUPLEMENTO SPESSORE	CALE MELLEMLÆG	198S
25		71103513		1	SHIM, 3.9mm Thk CALÇO DE AFINAÇÃO	CALÇO DE AFINAÇÃO AUSGLEICHSSCHEIBE	SUPLEMENTO SPESSORE	CALE MELLEMLÆG	198S
25		71103514		1	SHIM, 4.0mm Thk CALÇO DE AFINAÇÃO	CALÇO DE AFINAÇÃO AUSGLEICHSSCHEIBE	SUPLEMENTO SPESSORE	CALE MELLEMLÆG	198S
25		71103516		1	SHIM, 4.1mm Thk CALÇO DE AFINAÇÃO	CALÇO DE AFINAÇÃO AUSGLEICHSSCHEIBE	SUPLEMENTO SPESSORE	CALE MELLEMLÆG	198S
25		71103517		1	SHIM, 4.2mm Thk CALÇO DE AFINAÇÃO	CALÇO DE AFINAÇÃO AUSGLEICHSSCHEIBE	SUPLEMENTO SPESSORE	CALE MELLEMLÆG	198S
25		71103518		1	SHIM, 4.3mm Thk CALÇO DE AFINAÇÃO	CALÇO DE AFINAÇÃO AUSGLEICHSSCHEIBE	SUPLEMENTO SPESSORE	CALE MELLEMLÆG	198S
25		71103519		1	SHIM, 4.4mm Thk CALÇO DE AFINAÇÃO	CALÇO DE AFINAÇÃO AUSGLEICHSSCHEIBE	SUPLEMENTO SPESSORE	CALE MELLEMLÆG	198S
26		87635870		1	SPROCKET RODA DENTADA	RODA DENTADA KETTENRAD	PIÑÓN RUOTA DENTATA; PIGN(	PIGNON GEARHJUL	164R
27		87625365		1	BEARING ASSY CHUMACEIRA	CONJUNTO DO ROLAME LAGERBAURUPPE	CONJUNTO DE COJINET COMPLESSIVO CUSCINI	ROULEMENT LEJESAMLING	341C
28		87625356		1	O-RING O-RING	O-RING O-RING	JUNTA TÓRICA ANELLO TOROIDALE	JOINT TORIQUE O-RING	055A
29		87625344		1	SUPPORT SUPORTE	SUPORTE STÜTZE	SOPORTE SUPPORTO	SUPPORT BESLAG	300S
30		87625346		6	BRAKE DISC DISCO DE TRAVÃO	DISCO DE FREIO BREMSSCHEIBE	DISCO DE FRENO DISCO FRENO	DISQUE DE FREIN BREMSESKIVE	064D
31		87625358		1	SNAP RING ANEL	ANEL DE PRESSÃO SPRENGRING	ANILLO DE RESORTE ANELLO ELASTICO	ANNEAU D'ARRET LÅSERING	054A
32		87625348		1	GEAR ENGRENAGEM	ENGRENAGEM ZAHNRAD	ENGRANAJE INGRANAGGIO	PIGNON TANDHJUL	050I
33		87625359		1	SNAP RING ANEL	ANEL DE PRESSÃO SPRENGRING	ANILLO DE RESORTE ANELLO ELASTICO	ANNEAU D'ARRET LÅSERING	054A
34		71103523		1	SCREW PARAFUSO	PARAFUSO SCHRAUBE	TORNILLO VITE	VIS SKRUE	040V

06-10	03	p3	12/10

REAR AXLE WHEEL HUB
CUBO DA RODA DO EIXO TRASEIRO
EJE TRASERO
ESSIEU ARRIÈRE

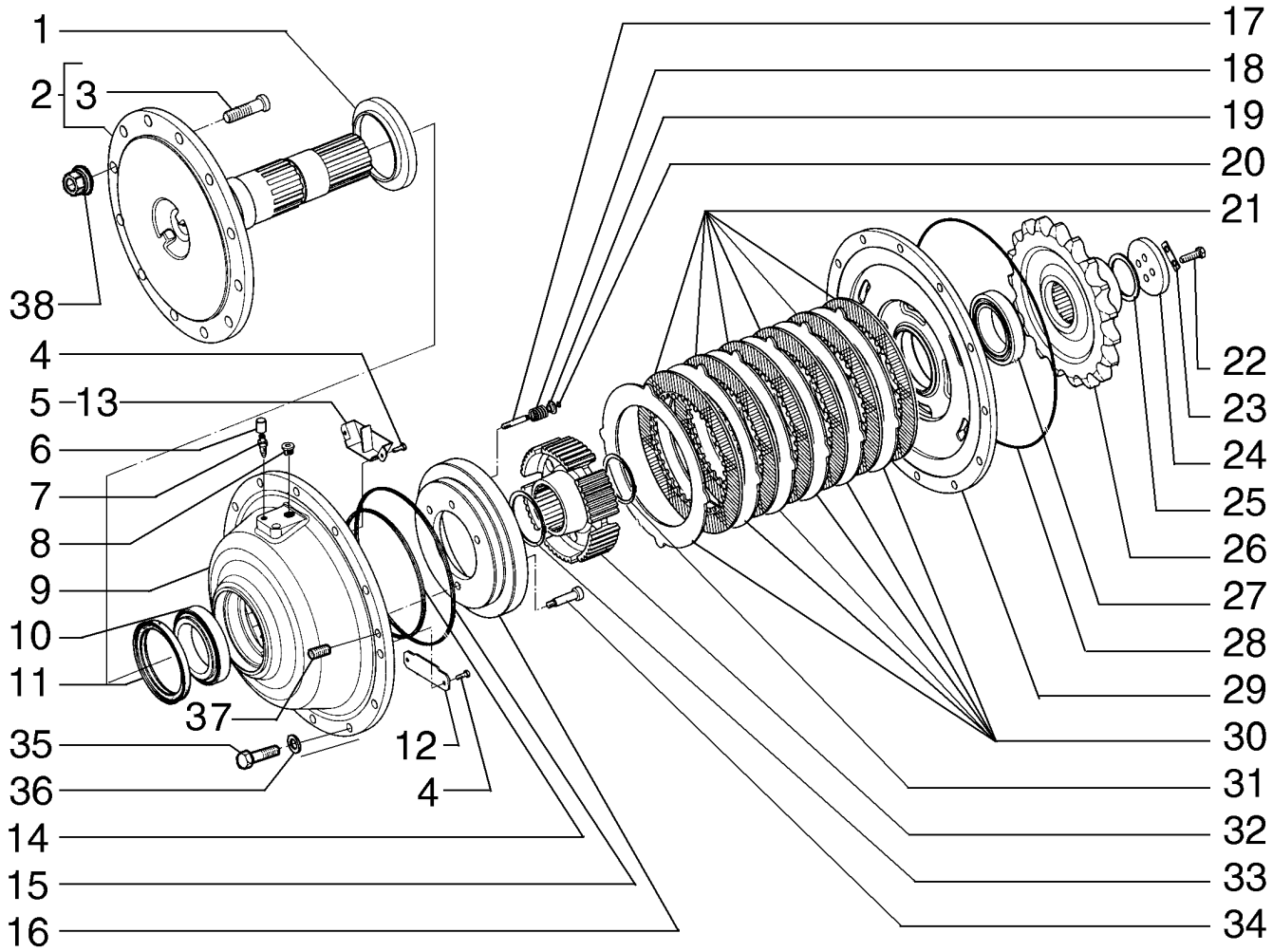

REAR AXLE WHEEL HUB
REAR AXLE WHEEL HUB
REAR AXLE WHEEL HUB
REAR AXLE WHEEL HUB

R	N	P.N.	MOD	Q	Description Denominação	Denominação Bezeichnung	Denominacion Descrizione	Description Beskrivelse	L.C.
35		**15977531**		12	BOLT, Hex, M14 x 1.5 x 60, 10.9				
						PARAFUSO	PERNO	VIS	140B
					PARAFUSO	SCHRAUBE	BULLONE	BOLT	
36		**10517173**		12	WASHER	ARRUELA PLANA	ARANDELA	RONDELLE	131R
					ANILHA	UNTERLEGSCHEIBE	RONDELLA	FLADSKIVE	
37		**84169743**		2	PLUG	BUJÃO	TAPÓN	BOUCHON	050T
					TAMPÃO	STOPFEN	TAPPO	PROP	
38		**75250656**		12	NUT	PORCA	TUERCA	ECROU	010D
					PORCA	MUTTER	DADO	MØTRIK	

06-11	01	p1	10/10

REAR AXLE DIFERENTIAL
DIFERENCIAL DO EIXO TRASEIRO
REAR AXLE DIFERENTIAL
REAR AXLE DIFERENTIAL

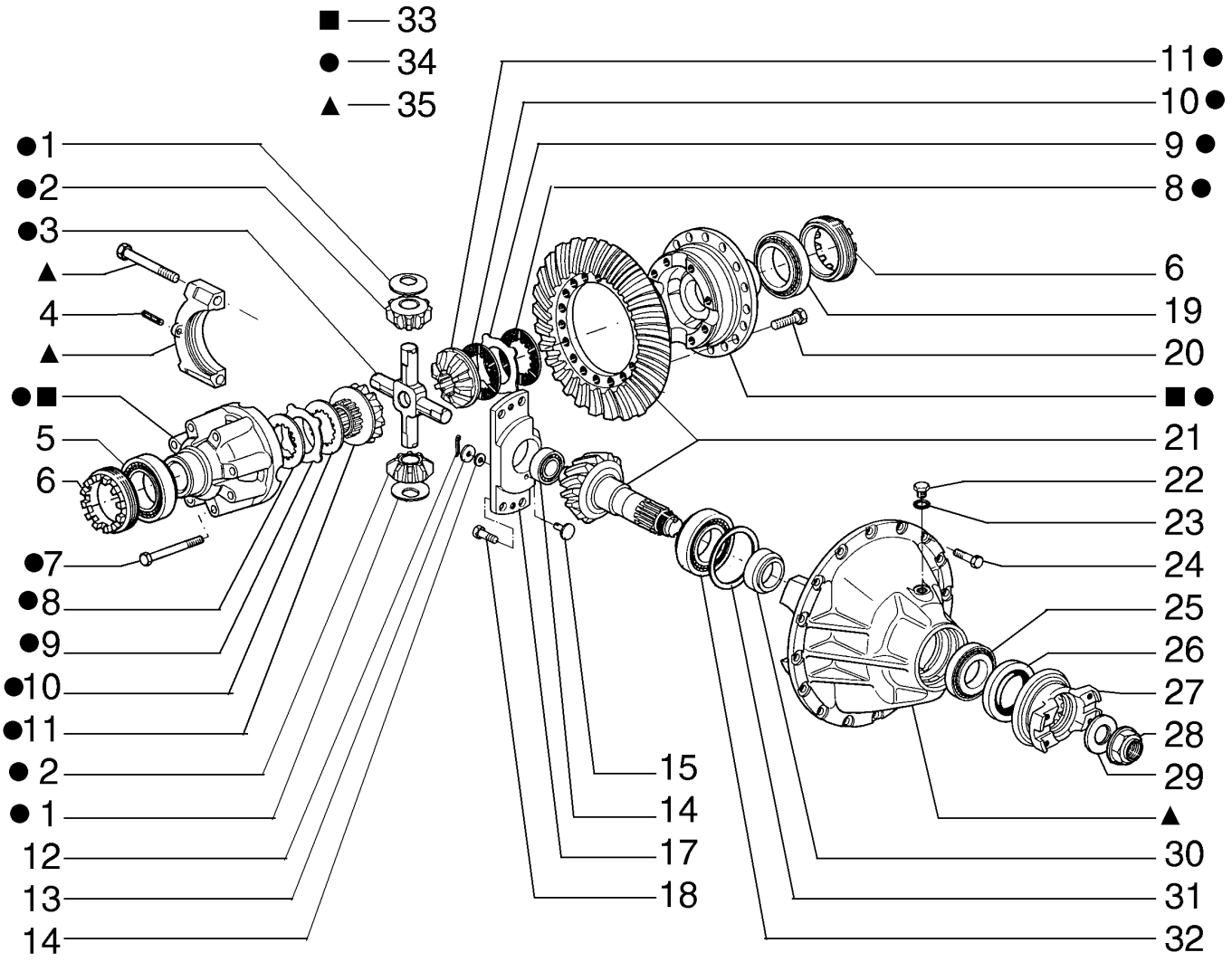

REAR AXLE DIFERENTIAL
REAR AXLE DIFERENTIAL
REAR AXLE DIFERENTIAL
REAR AXLE DIFERENTIAL

R	N	P.N.	MOD	Q	Description Denominação	Denominação Bezeichnung	Denominacion Descrizione	Description Beskrivelse	L.C.
		75289087		1	DIFFERENTIAL, Assy DIFERENCIAL	DIFERENCIAL DIFFERENTIAL	DIFERENCIAL DIFFERENZIALE	DIFFERENTIEL DIFFERENTIALE	040D
1		**87638370**		4	BEARING ASSY CHUMACEIRA	CONJUNTO DO ROLAME LAGERBAURUPPE	CONJUNTO DE COJINET COMPLESSIVO CUSCINI	ROULEMENT LEJESAMLING	341C
2		**79047219**		4	IDLER PINION PINHÃO INTERMÉDIO	PINHÃO DA RODA GUIA ZWISCHENZAHNRAD	PIÑÓN DE TENSOR PIGNONE FOLLE	PIGNON DE RENVOI PLANETHJUL	020S
3		**87638368**		1	CROSS CRUZETA	CRUZETA KREUZ; KREUZ	CRUZ TRAVERSA	CROIX TVÆRFORSKRUNING	2390
4		**14607270**		2	LOCK PIN, M8 x 40, Slotted PERNO DE FIXAÇÃO	PINO DE FIXAÇÃO VERRIEGELUNGSSTIFT	PASADOR DE BLOQUEO PERNO DI BLOCCAGGIC	GOUPILLE DE BLOCAGE LÅSETAP	081P
5		**79042277**		1	BEARING ASSY CHUMACEIRA	CONJUNTO DO ROLAME LAGERBAURUPPE	CONJUNTO DE COJINET COMPLESSIVO CUSCINI	ROULEMENT LEJESAMLING	341C
6		**79047214**		2	RING NUT PORCA COM OLHAL	PORCA DE VEDAÇÃO RINGMUTTER	TUERCA DE ANILLA GHIERA	ECROU A ŒIL GEVINDRING	050G
7		**75287521**		8	SCREW PARAFUSO	PARAFUSO SCHRAUBE	TORNILLO VITE	VIS SKRUE	040V
8		**87637717**		6	DISC DISCO	DISCO SCHEIBE	DISCO DISCO	DISQUE NAV	060D
9		**87637716**		8	DISC, 2.00mm DISCO	DISCO SCHEIBE	DISCO DISCO	DISQUE NAV	060D
9		**75289079**		8	BRAKE DISC, 2.10mm DISCO DE TRAVÃO	DISCO DE FREIO BREMSSCHEIBE	DISCO DE FRENO DISCO FRENO	DISQUE DE FREIN BREMSESKIVE	064D
9		**75289080**		8	BRAKE DISC, 2.20mm DISCO DE TRAVÃO	DISCO DE FREIO BREMSSCHEIBE	DISCO DE FRENO DISCO FRENO	DISQUE DE FREIN BREMSESKIVE	064D
9		**75289081**		8	BRAKE DISC, 2.30mm DISCO DE TRAVÃO	DISCO DE FREIO BREMSSCHEIBE	DISCO DE FRENO DISCO FRENO	DISQUE DE FREIN BREMSESKIVE	064D
10		**79077090**		2	CLUTCH PLATE DISCO DE EMBRAIAGEM	DISCO CONDUZ EMBRE KUPPLUNGSSCHEIBE	PLACA DE EMBRAGUE. DISCO FRIZIONE	DISQUE D'EMBRAYAGE KOBLINGSNAV	062D
11		**87638369**		2	GEAR ENGRENAGEM	ENGRENAGEM ZAHNRAD	ENGRANAJE INGRANAGGIO	PIGNON TANDHJUL	050I
12		**10796400**		1	COTTER PIN TROÇO DE ABRIR	CONTRA PINO SPLINT	PASADOR COPPIGLIA	GOUPILLE FENDUE SPLITBOLT	270C
13		**79047640**		1	WASHER ANILHA	ARRUELA PLANA UNTERLEGSCHEIBE	ARANDELA RONDELLA	RONDELLE FLADSKIVE	131R
14		**75289082**		1	WASHER ANILHA	ARRUELA PLANA UNTERLEGSCHEIBE	ARANDELA RONDELLA	RONDELLE FLADSKIVE	131R
15		**75289076**		1	PIN PERNO	PINO PIN	PASADOR PERNO	BROCHE STIFT	080P
16		**75289075**		1	BEARING ASSY CHUMACEIRA	CONJUNTO DO ROLAME LAGERBAURUPPE	CONJUNTO DE COJINET COMPLESSIVO CUSCINI	ROULEMENT LEJESAMLING	341C
17		**87638371**		1	COVER PLATE CHAPA PEQUENA	PLACA DE COBERTURA ABDECKPLATTE	PLACA DE CUBIERTA PIASTRA DI COPERTUR/	COUVERCLE DÆKPLADE	110P
18		**87637713**		4	SCREW PARAFUSO	PARAFUSO SCHRAUBE	TORNILLO VITE	VIS SKRUE	040V
19		**75289083**		1	BEARING ASSY CHUMACEIRA	CONJUNTO DO ROLAME LAGERBAURUPPE	CONJUNTO DE COJINET COMPLESSIVO CUSCINI	ROULEMENT LEJESAMLING	341C
20		**87637713**		18	SCREW PARAFUSO	PARAFUSO SCHRAUBE	TORNILLO VITE	VIS SKRUE	040V

REAR AXLE DIFERENTIAL
DIFERENCIAL DO EIXO TRASEIRO
REAR AXLE DIFERENTIAL
REAR AXLE DIFERENTIAL

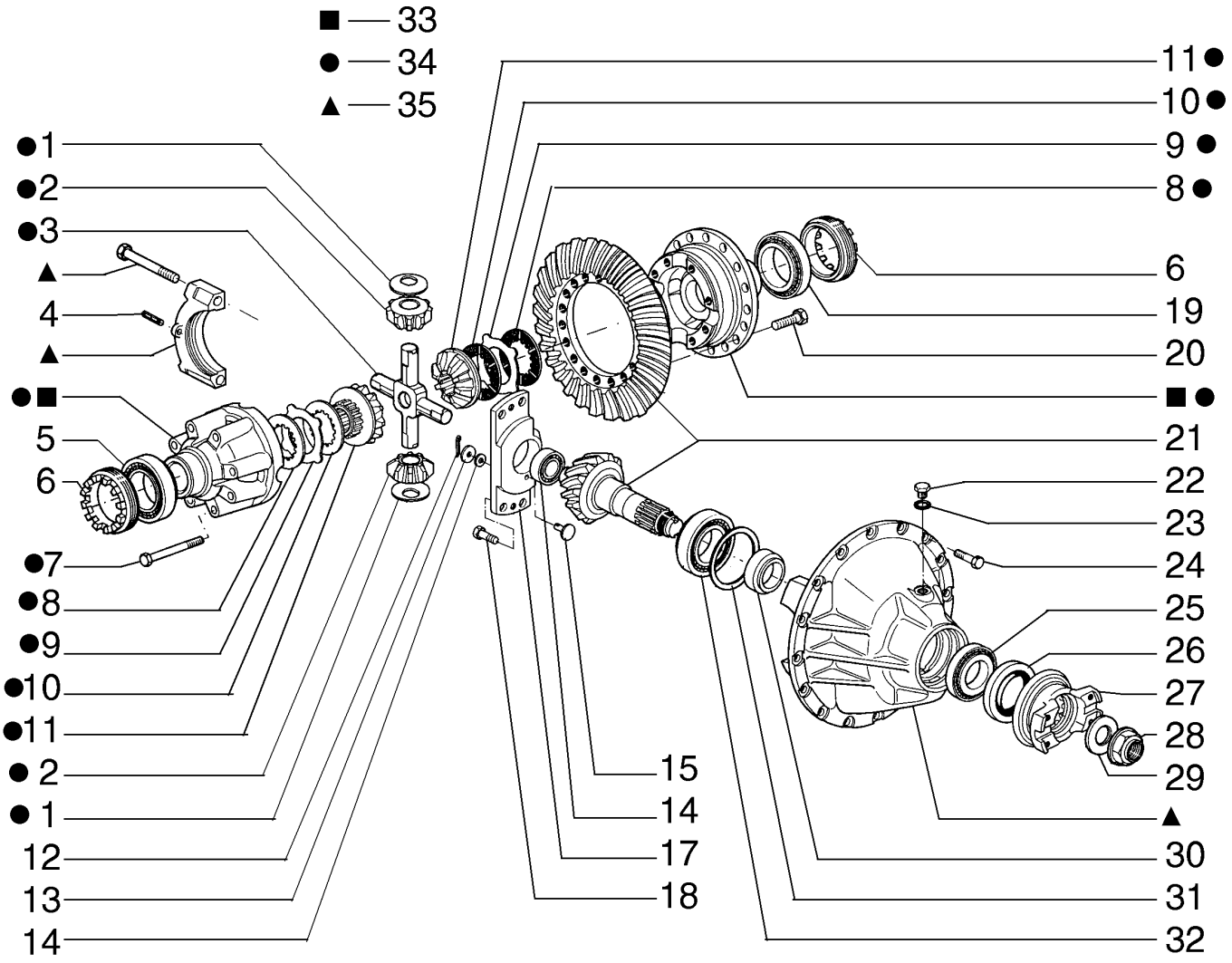

REAR AXLE DIFERENTIAL
REAR AXLE DIFERENTIAL
REAR AXLE DIFERENTIAL
REAR AXLE DIFERENTIAL

R	N	P.N.	MOD	Q	Description Denominação	Denominação Bezeichnung	Denominacion Descrizione	Description Beskrivelse	L.C.
21		75289084		1	BEVEL GEAR TRANSMISSÃO CÓNICA	COROA CÔNICA KEGELRAD	PIÑÓN CÓNICO INGRANAGGIO CONICO	PIGNON CONIQUE KONISK TANDHJUL	285C
22		71103665		1	PLUG TAMPÃO	BUJÃO STOPFEN	TAPÓN TAPPO	BOUCHON PROP	050T
23		71103664		1	RUBBER SEAL JUNTAS	VEDAÇÃO DE BORRACH GUMMIDICHTUNG	JUNTA DE GOMA GUARNIZIONE DI GOMM	JOINT EN CAOUTCHOU GUMMITÆTNING	122G
24		87668002		16	SCREW PARAFUSO	PARAFUSO SCHRAUBE	TORNILLO VITE	VIS SKRUE	040V
25		75287565		1	BEARING ROLAMENTO	ROLAMENTO LAGER	COJINETE CUSCINETTO	ROULEMENT LEJE	0600
26		79102659		1	SHAFT SEAL VEDADOR EIXO	VEDAÇÃO DO EIXO WELLENDICHTUNG	JUNTA DE EJE GUARNIZIONE DELL'ALE	JOINT D'ARBRE AKSELSTÆTNINGSRING	Z102
27		75289077		1	FLANGE FLANGE	FLANGE FLANSCH	BRIDA FLANGIA	BRIDE FLANGE	070F
28		87638636		1	NUT PORCA	PORCA MUTTER	TUERCA DADO	ECROU MØTRIK	010D
29		87638638		1	WASHER ANILHA	ARRUELA PLANA UNTERLEGSCHEIBE	ARANDELA RONDELLA	RONDELLE FLADSKIVE	131R
30		71103644		1	SPACER, 21.500mm Thk ESPAÇADOR	ESPAÇADOR DISTANZSTÜCK	SEPARADOR DISTANZIALE	ENTRETOISE AFSTANDSSTYKKE	075D
30		71103645		1	SPACER, 21.600mm Thk ESPAÇADOR	ESPAÇADOR DISTANZSTÜCK	SEPARADOR DISTANZIALE	ENTRETOISE AFSTANDSSTYKKE	075D
30		71103646		1	SPACER, 21.700mm Thk ESPAÇADOR	ESPAÇADOR DISTANZSTÜCK	SEPARADOR DISTANZIALE	ENTRETOISE AFSTANDSSTYKKE	075D
30		71103647		1	SPACER, 21.725mm Thk ESPAÇADOR	ESPAÇADOR DISTANZSTÜCK	SEPARADOR DISTANZIALE	ENTRETOISE AFSTANDSSTYKKE	075D
30		71103648		1	SPACER, 21.750mm Thk ESPAÇADOR	ESPAÇADOR DISTANZSTÜCK	SEPARADOR DISTANZIALE	ENTRETOISE AFSTANDSSTYKKE	075D
30		71103649		1	SPACER, 21.775mm Thk ESPAÇADOR	ESPAÇADOR DISTANZSTÜCK	SEPARADOR DISTANZIALE	ENTRETOISE AFSTANDSSTYKKE	075D
30		71103650		1	SPACER, 21.800mm Thk ESPAÇADOR	ESPAÇADOR DISTANZSTÜCK	SEPARADOR DISTANZIALE	ENTRETOISE AFSTANDSSTYKKE	075D
30		71103651		1	SPACER, 21.825mm Thk ESPAÇADOR	ESPAÇADOR DISTANZSTÜCK	SEPARADOR DISTANZIALE	ENTRETOISE AFSTANDSSTYKKE	075D
30		71103652		1	SPACER, 21.850mm Thk ESPAÇADOR	ESPAÇADOR DISTANZSTÜCK	SEPARADOR DISTANZIALE	ENTRETOISE AFSTANDSSTYKKE	075D
30		71103653		1	SPACER, 21.875mm Thk ESPAÇADOR	ESPAÇADOR DISTANZSTÜCK	SEPARADOR DISTANZIALE	ENTRETOISE AFSTANDSSTYKKE	075D
30		71103654		1	SPACER, 21.900mm Thk ESPAÇADOR	ESPAÇADOR DISTANZSTÜCK	SEPARADOR DISTANZIALE	ENTRETOISE AFSTANDSSTYKKE	075D
30		71103655		1	SPACER, 21.925mm Thk ESPAÇADOR	ESPAÇADOR DISTANZSTÜCK	SEPARADOR DISTANZIALE	ENTRETOISE AFSTANDSSTYKKE	075D
30		71103656		1	SPACER, 21.950mm Thk ESPAÇADOR	ESPAÇADOR DISTANZSTÜCK	SEPARADOR DISTANZIALE	ENTRETOISE AFSTANDSSTYKKE	075D
30		71103657		1	SPACER, 21.975mm Thk ESPAÇADOR	ESPAÇADOR DISTANZSTÜCK	SEPARADOR DISTANZIALE	ENTRETOISE AFSTANDSSTYKKE	075D
30		71103658		1	SPACER, 22.000mm Thk ESPAÇADOR	ESPAÇADOR DISTANZSTÜCK	SEPARADOR DISTANZIALE	ENTRETOISE AFSTANDSSTYKKE	075D

REAR AXLE DIFERENTIAL
DIFERENCIAL DO EIXO TRASEIRO
REAR AXLE DIFERENTIAL
REAR AXLE DIFERENTIAL

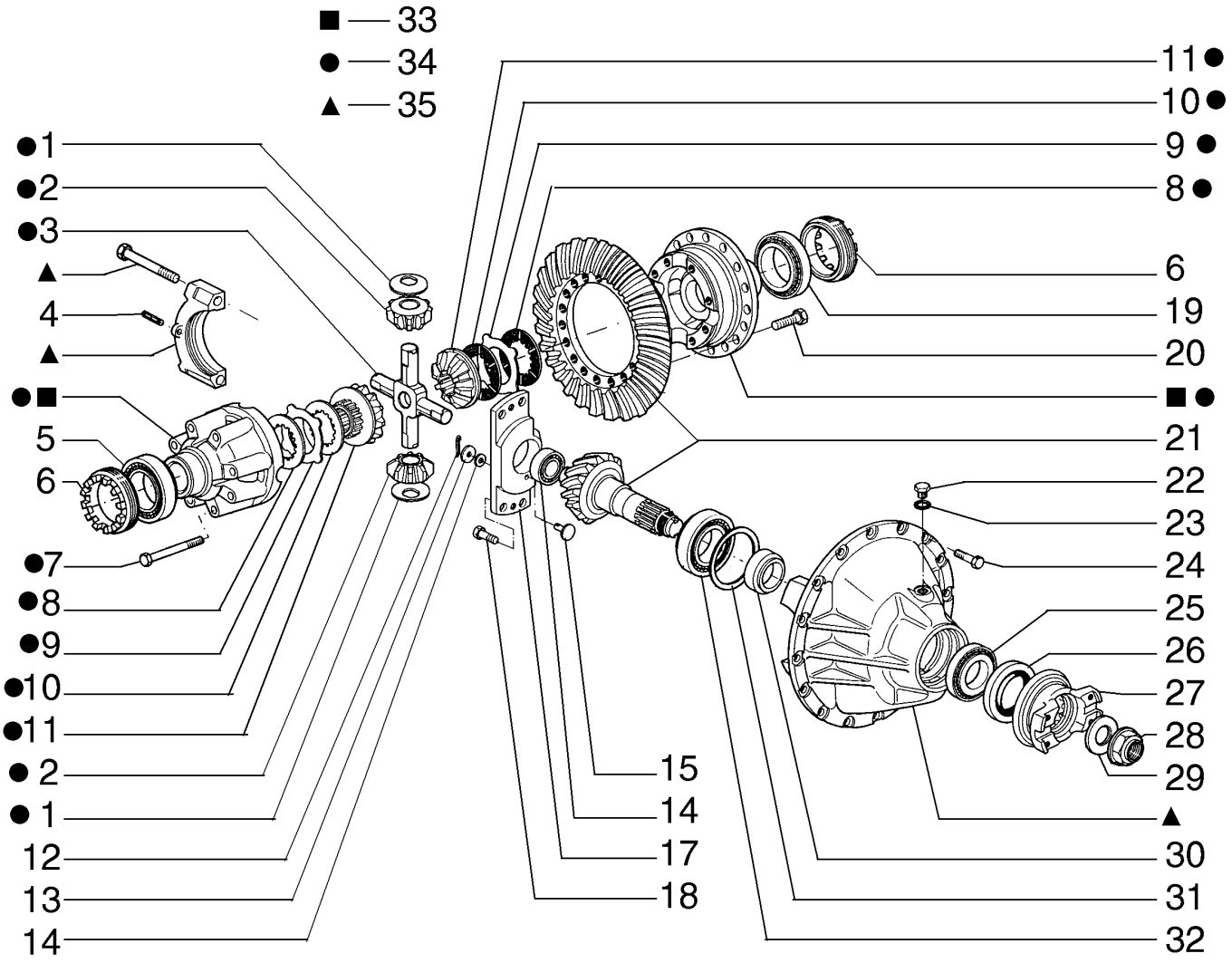

REAR AXLE DIFERENTIAL
REAR AXLE DIFERENTIAL
REAR AXLE DIFERENTIAL
REAR AXLE DIFERENTIAL

R	N	P.N.	MOD	Q	Description Denominação	Denominação Bezeichnung	Denominacion Descrizione	Description Beskrivelse	L.C.
30		**71103659**		1	SPACER, 22.025mm Thk ESPAÇADOR	ESPAÇADOR DISTANZSTÜCK	SEPARADOR DISTANZIALE	ENTRETOISE AFSTANDSSTYKKE	075D
30		**71103660**		1	SPACER, 22.050mm Thk ESPAÇADOR	ESPAÇADOR DISTANZSTÜCK	SEPARADOR DISTANZIALE	ENTRETOISE AFSTANDSSTYKKE	075D
30		**71103661**		1	SPACER, 22.100mm Thk ESPAÇADOR	ESPAÇADOR DISTANZSTÜCK	SEPARADOR DISTANZIALE	ENTRETOISE AFSTANDSSTYKKE	075D
30		**71103662**		1	SPACER, 22.200mm Thk ESPAÇADOR	ESPAÇADOR DISTANZSTÜCK	SEPARADOR DISTANZIALE	ENTRETOISE AFSTANDSSTYKKE	075D
30		**71103663**		1	SPACER, 22.300mm Thk ESPAÇADOR	ESPAÇADOR DISTANZSTÜCK	SEPARADOR DISTANZIALE	ENTRETOISE AFSTANDSSTYKKE	075D
31		**79047413**		AR	SHIM, 3.50mm Thk CALÇO DE AFINAÇÃO	CALÇO DE AFINAÇÃO AUSGLEICHSSCHEIBE	SUPLEMENTO SPESSORE	CALE MELLEMLÆG	198S
31		**79047414**		AR	SHIM, 3.60mm Thk CALÇO DE AFINAÇÃO	CALÇO DE AFINAÇÃO AUSGLEICHSSCHEIBE	SUPLEMENTO SPESSORE	CALE MELLEMLÆG	198S
31		**79047415**		AR	SHIM, 3.70mm Thk CALÇO DE AFINAÇÃO	CALÇO DE AFINAÇÃO AUSGLEICHSSCHEIBE	SUPLEMENTO SPESSORE	CALE MELLEMLÆG	198S
31		**79047416**		AR	SHIM, 3.80mm Thk CALÇO DE AFINAÇÃO	CALÇO DE AFINAÇÃO AUSGLEICHSSCHEIBE	SUPLEMENTO SPESSORE	CALE MELLEMLÆG	198S
31		**79047417**		AR	SHIM, 3.90mm Thk CALÇO DE AFINAÇÃO	CALÇO DE AFINAÇÃO AUSGLEICHSSCHEIBE	SUPLEMENTO SPESSORE	CALE MELLEMLÆG	198S
31		**79053331**		AR	SHIM, 4.00mm Thk CALÇO DE AFINAÇÃO	CALÇO DE AFINAÇÃO AUSGLEICHSSCHEIBE	SUPLEMENTO SPESSORE	CALE MELLEMLÆG	198S
31		**79053332**		AR	SHIM, 4.10mm Thk CALÇO DE AFINAÇÃO	CALÇO DE AFINAÇÃO AUSGLEICHSSCHEIBE	SUPLEMENTO SPESSORE	CALE MELLEMLÆG	198S
31		**79053333**		AR	SHIM, 4.20mm Thk CALÇO DE AFINAÇÃO	CALÇO DE AFINAÇÃO AUSGLEICHSSCHEIBE	SUPLEMENTO SPESSORE	CALE MELLEMLÆG	198S
31		**79053334**		AR	SHIM, 4.30mm Thk CALÇO DE AFINAÇÃO	CALÇO DE AFINAÇÃO AUSGLEICHSSCHEIBE	SUPLEMENTO SPESSORE	CALE MELLEMLÆG	198S
31		**79053335**		AR	SHIM, 4.40mm Thk CALÇO DE AFINAÇÃO	CALÇO DE AFINAÇÃO AUSGLEICHSSCHEIBE	SUPLEMENTO SPESSORE	CALE MELLEMLÆG	198S
31		**79053336**		AR	SHIM, 4.50mm Thk CALÇO DE AFINAÇÃO	CALÇO DE AFINAÇÃO AUSGLEICHSSCHEIBE	SUPLEMENTO SPESSORE	CALE MELLEMLÆG	198S
32		**87638373**		1	GASKET JUNTA	JUNTA DICHTUNG	JUNTA GUARNIZIONE	JOINT PAKNING	123G
33		**75289085**		1	CASE CAIXA	ESTOJO GEHÄUSE	ESTUCHE CASSA; SCATOLA	CARTER KASSE	101A
34		**71100414**		1	DIFFERENTIAL DIFERENCIAL	DIFERENCIAL DIFFERENTIAL	DIFERENCIAL DIFFERENZIALE	DIFFERENTIEL DIFFERENTIALE	040D
35		**87636717**		1	SUPPORT SUPORTE	SUPORTE STÜTZE	SOPORTE SUPPORTO	SUPPORT BESLAG	300S

REAR AXLE DIFERENTIAL
DIFERENCIAL DO EIXO TRASEIRO
REAR AXLE DIFERENTIAL
REAR AXLE DIFERENTIAL

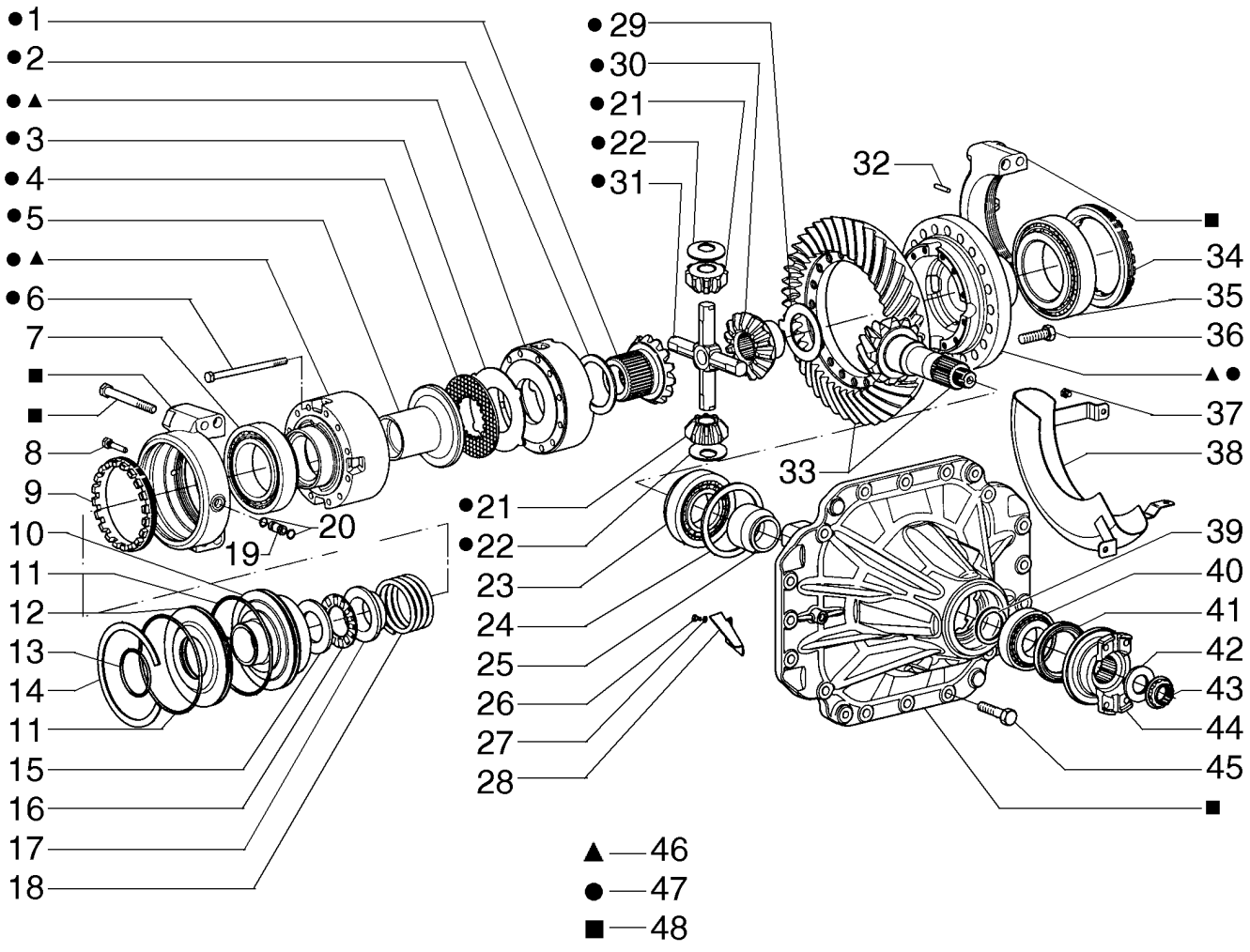

REAR AXLE DIFERENTIAL
REAR AXLE DIFERENTIAL
REAR AXLE DIFERENTIAL
REAR AXLE DIFERENTIAL

R	N	P.N.	MOD	Q	Description Denominação	Denominação Bezeichnung	Denominacion Descrizione	Description Beskrivelse	L.C.
		71103579		1	DIFFERENTIAL ASSY CONJUNTO DE DIFEREN	CONJ DIFERENCIAL DIFFERENTIALBAUGRUI	CONJUNTO DIFERENCIA COMPLESSIVO DIFFERE	ENS. DIFFERENTIEL DIFFERENTIALE KPL	Z353
1		**71103573**		1	GEAR ENGRENAGEM	ENGRENAGEM ZAHNRAD	ENGRANAJE INGRANAGGIO	PIGNON TANDHJUL	050I
2		**71103554**		1	RING ANEL	ANEL RING	ANILLO ANELLO	ANNEAU RING	045A
3		**71103555**		7	DISC, 3.5mm DISCO	DISCO SCHEIBE	DISCO DISCO	DISQUE NAV	060D
4		**71103556**		6	DISC DISCO	DISCO SCHEIBE	DISCO DISCO	DISQUE NAV	060D
5		**71103557**		1	PISTON PISTÃO	PISTÃO KOLBEN	PISTÓN PISTONE	PISTON STEMPEL	235S
6		**71103558**		12	SCREW PARAFUSO	PARAFUSO SCHRAUBE	TORNILLO VITE	VIS SKRUE	040V
7		**71103560**		1	BEARING ASSY CHUMACEIRA	CONJUNTO DO ROLAME LAGERBAURUPPE	CONJUNTO DE COJINET COMPLESSIVO CUSCINE	ROULEMENT LEJESAMLING	341C
8		**71103731**		1	SCREW PARAFUSO	PARAFUSO SCHRAUBE	TORNILLO VITE	VIS SKRUE	040V
9		**71103562**		1	NUT PORCA	PORCA MUTTER	TUERCA DADO	ECROU MØTRIK	010D
10		**71103568**		2	PISTON PISTÃO	PISTÃO KOLBEN	PISTÓN PISTONE	PISTON STEMPEL	235S
11		**71103569**		2	O-RING O-RING	O-RING O-RING	JUNTA TÓRICA ANELLO TOROIDALE	JOINT TORIQUE O-RING	055A
12		**71103570**		1	COVER PLATE CHAPA PEQUENA	PLACA DE COBERTURA ABDECKPLATTE	PLACA DE CUBIERTA PIASTRA DI COPERTURA	COUVERCLE DÆKPLADE	110P
13		**71103571**		1	O-RING O-RING	O-RING O-RING	JUNTA TÓRICA ANELLO TOROIDALE	JOINT TORIQUE O-RING	055A
14		**71103732**		1	RING ANEL	ANEL RING	ANILLO ANELLO	ANNEAU RING	045A
15		**71103567**		1	WASHER ANILHA	ARRUELA PLANA UNTERLEGSCHEIBE	ARANDELA RONDELLA	RONDELLE FLADSKIVE	131R
16		**71103566**		1	BEARING ASSY CHUMACEIRA	CONJUNTO DO ROLAME LAGERBAURUPPE	CONJUNTO DE COJINET COMPLESSIVO CUSCINE	ROULEMENT LEJESAMLING	341C
17		**71103565**		1	BUSHING CASQUILHO	BUCHA BUCHSE	CASQUILLO BOCCOLA	BAGUE BØSNING	095B
18		**71103561**		1	SPRING MOLA	MOLA FEDER	RESORTE MOLLA	RESSORT FJEDER	100M
19		**71103564**		1	PIN PERNO	PINO PIN	PASADOR PERNO	BROCHE STIFT	080P
20		**71103563**		2	RUBBER SEAL JUNTAS	VEDAÇÃO DE BORRACH GUMMIDICHTUNG	JUNTA DE GOMA GUARNIZIONE DI GOMM	JOINT EN CAOUTCHOU GUMMITÆTNING	122G
21		**79048409**		4	IDLER PINION PINHÃO INTERMÉDIO	PINHÃO DA RODA GUIA ZWISCHENZAHNRAD	PIÑÓN DE TENSOR PIGNONE FOLLE	PIGNON DE RENVOI PLANETHJUL	020S
22		**71103553**		4	WASHER ANILHA	ARRUELA PLANA UNTERLEGSCHEIBE	ARANDELA RONDELLA	RONDELLE FLADSKIVE	131R
23		**79071443**		1	BEARING ASSY CHUMACEIRA	CONJUNTO DO ROLAME LAGERBAURUPPE	CONJUNTO DE COJINET COMPLESSIVO CUSCINE	ROULEMENT LEJESAMLING	341C

REAR AXLE DIFERENTIAL
DIFERENCIAL DO EIXO TRASEIRO
REAR AXLE DIFERENTIAL
REAR AXLE DIFERENTIAL

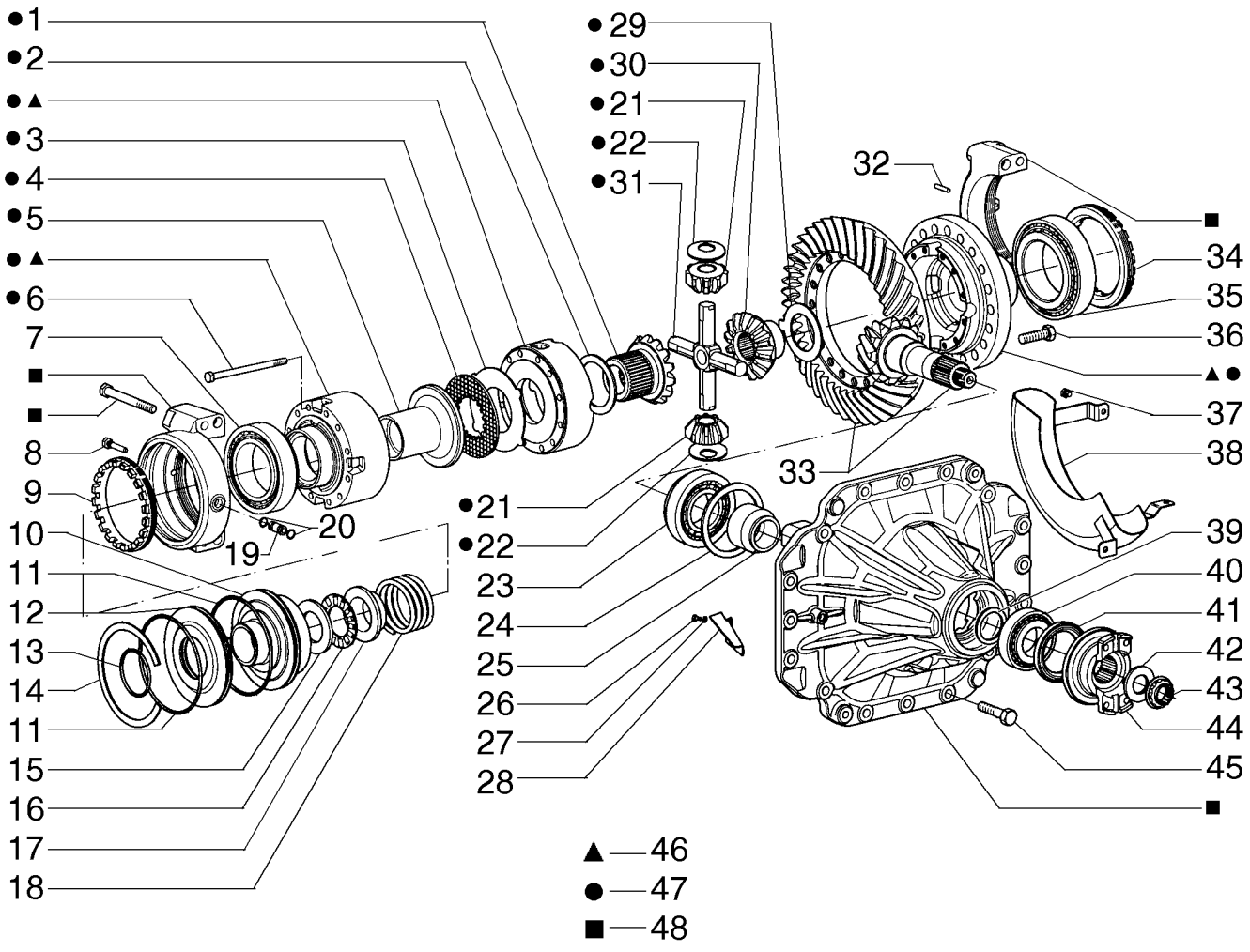

REAR AXLE DIFERENTIAL
REAR AXLE DIFERENTIAL
REAR AXLE DIFERENTIAL
REAR AXLE DIFERENTIAL

R	N	P.N.	MOD	Q	Description Denominação	Denominação Bezeichnung	Denominacion Descrizione	Description Beskrivelse	L.C.
24		79071447		AR	SHIM, 3.50mm Thk CALÇO DE AFINAÇÃO	CALÇO DE AFINAÇÃO AUSGLEICHSSCHEIBE	SUPLEMENTO SPESSORE	CALE MELLEMLÆG	198S
24		79071448		AR	SHIM, 3.60mm Thk CALÇO DE AFINAÇÃO	CALÇO DE AFINAÇÃO AUSGLEICHSSCHEIBE	SUPLEMENTO SPESSORE	CALE MELLEMLÆG	198S
24		79071449		AR	SHIM, 3.70mm Thk CALÇO DE AFINAÇÃO	CALÇO DE AFINAÇÃO AUSGLEICHSSCHEIBE	SUPLEMENTO SPESSORE	CALE MELLEMLÆG	198S
24		79071450		AR	SHIM, 3.80mm Thk CALÇO DE AFINAÇÃO	CALÇO DE AFINAÇÃO AUSGLEICHSSCHEIBE	SUPLEMENTO SPESSORE	CALE MELLEMLÆG	198S
24		79071451		AR	SHIM, 3.90mm Thk CALÇO DE AFINAÇÃO	CALÇO DE AFINAÇÃO AUSGLEICHSSCHEIBE	SUPLEMENTO SPESSORE	CALE MELLEMLÆG	198S
24		79071452		AR	SHIM, 4.00mm Thk CALÇO DE AFINAÇÃO	CALÇO DE AFINAÇÃO AUSGLEICHSSCHEIBE	SUPLEMENTO SPESSORE	CALE MELLEMLÆG	198S
24		79071453		AR	SHIM, 4.10mm Thk CALÇO DE AFINAÇÃO	CALÇO DE AFINAÇÃO AUSGLEICHSSCHEIBE	SUPLEMENTO SPESSORE	CALE MELLEMLÆG	198S
24		79071454		AR	SHIM, 4.20mm Thk CALÇO DE AFINAÇÃO	CALÇO DE AFINAÇÃO AUSGLEICHSSCHEIBE	SUPLEMENTO SPESSORE	CALE MELLEMLÆG	198S
24		79071455		AR	SHIM, 4.30mm Thk CALÇO DE AFINAÇÃO	CALÇO DE AFINAÇÃO AUSGLEICHSSCHEIBE	SUPLEMENTO SPESSORE	CALE MELLEMLÆG	198S
24		79071456		AR	SHIM, 4.40mm Thk CALÇO DE AFINAÇÃO	CALÇO DE AFINAÇÃO AUSGLEICHSSCHEIBE	SUPLEMENTO SPESSORE	CALE MELLEMLÆG	198S
24		79071457		AR	SHIM, 4.50mm Thk CALÇO DE AFINAÇÃO	CALÇO DE AFINAÇÃO AUSGLEICHSSCHEIBE	SUPLEMENTO SPESSORE	CALE MELLEMLÆG	198S
25		79071445		1	SPACER ESPAÇADOR	ESPAÇADOR DISTANZSTÜCK	SEPARADOR DISTANZIALE	ENTRETOISE AFSTANDSSTYKKE	075D
26		71103522		1	SCREW PARAFUSO	PARAFUSO SCHRAUBE	TORNILLO VITE	VIS SKRUE	040V
27		71103572		2	WASHER ANILHA	ARRUELA PLANA UNTERLEGSCHEIBE	ARANDELA RONDELLA	RONDELLE FLADSKIVE	131R
28		71103574		1	DEFLECTOR DEFLECTOR	DEFLETOR ABWEISER	DEFLECTOR DEFLETTORE	DEFLECTEUR AFLEDEPLADE	020D
29		71103550		1	WASHER ANILHA	ARRUELA PLANA UNTERLEGSCHEIBE	ARANDELA RONDELLA	RONDELLE FLADSKIVE	131R
30		71103551		1	IDLER PINION PINHÃO INTERMÉDIO	PINHÃO DA RODA GUIA ZWISCHENZAHNRAD	PIÑÓN DE TENSOR PIGNONE FOLLE	PIGNON DE RENVOI PLANETHJUL	020S
31		71103552		1	CROSS CRUZETA	CRUZETA KREUZ; KREUZ	CRUZ TRAVERSA	CROIX TVÆRFORSKRUNING	2390
32		71103545		1	BEARING ASSY CHUMACEIRA	CONJUNTO DO ROLAME LAGERBAURUPPE	CONJUNTO DE COJINET COMPLESSIVO CUSCINI	ROULEMENT LEJESAMLING	341C
33		71103549		1	BEVEL GEAR TRANSMISSÃO CÓNICA	COROA CÔNICA KEGELRAD	PIÑÓN CÓNICO INGRANAGGIO CONICO	PIGNON CONIQUE KONISK TANDHJUL	285C
34		71103544		1	NUT PORCA	PORCA MUTTER	TUERCA DADO	ECROU MØTRIK	010D
35		71103545		1	BEARING ASSY CHUMACEIRA	CONJUNTO DO ROLAME LAGERBAURUPPE	CONJUNTO DE COJINET COMPLESSIVO CUSCINI	ROULEMENT LEJESAMLING	341C
36		71103546		20	SCREW PARAFUSO	PARAFUSO SCHRAUBE	TORNILLO VITE	VIS SKRUE	040V
37		71103547		3	SCREW PARAFUSO	PARAFUSO SCHRAUBE	TORNILLO VITE	VIS SKRUE	040V

REAR AXLE DIFERENTIAL
DIFERENCIAL DO EIXO TRASEIRO
REAR AXLE DIFERENTIAL
REAR AXLE DIFERENTIAL

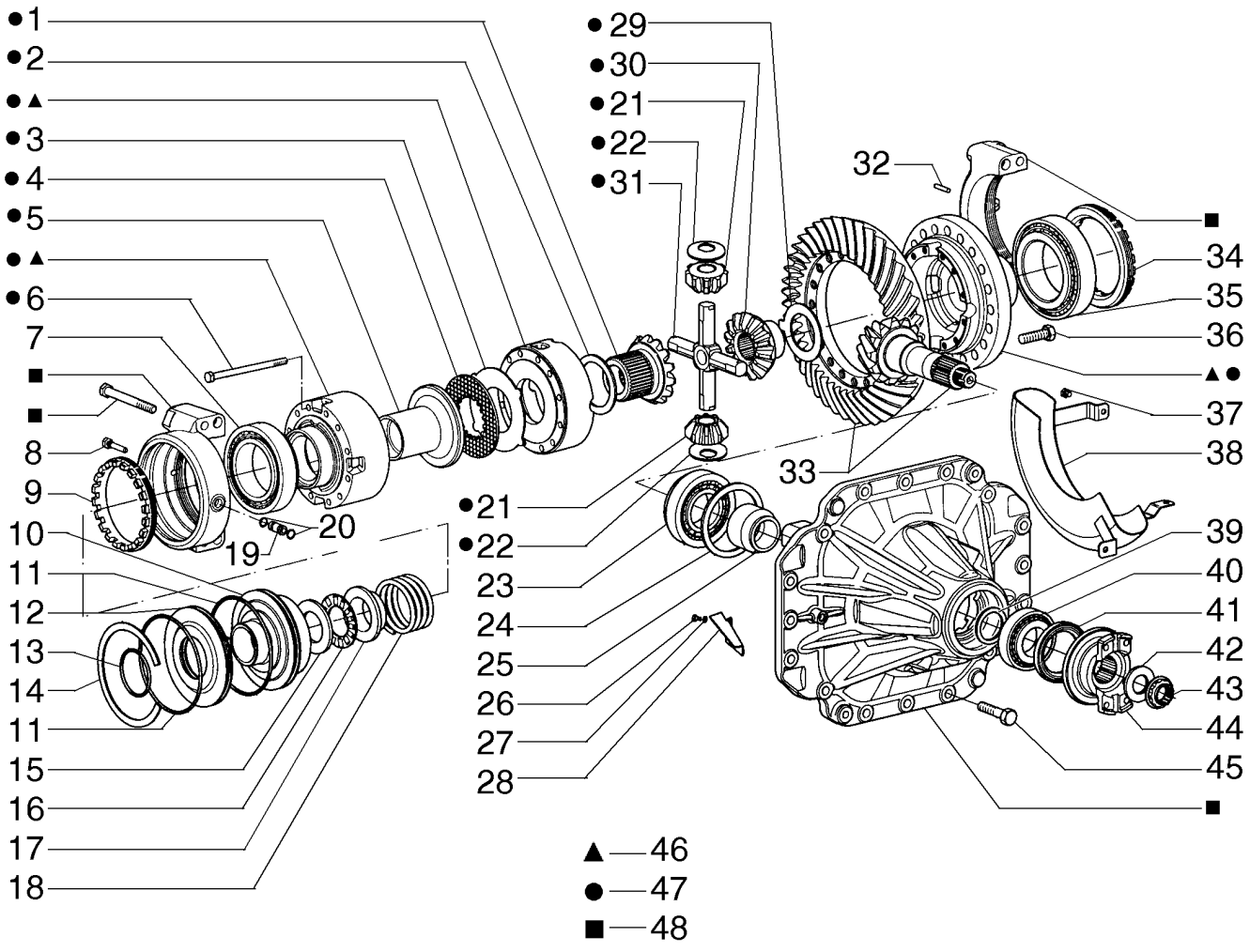

REAR AXLE DIFERENTIAL
REAR AXLE DIFERENTIAL
REAR AXLE DIFERENTIAL
REAR AXLE DIFERENTIAL

R	N	P.N.	MOD	Q	Description Denominação	Denominação Bezeichnung	Denominacion Descrizione	Description Beskrivelse	L.C.
38		71103548		1	DEFLECTOR DEFLECTOR	DEFLETOR ABWEISER	DEFLECTOR DEFLETTORE	DEFLECTEUR AFLEDEPLADE	020D
39		79042295		AR	SHIM, 1.100mm Thk CALÇO DE AFINAÇÃO	CALÇO DE AFINAÇÃO AUSGLEICHSSCHEIBE	SUPLEMENTO SPESSORE	CALE MELLEMLÆG	198S
39		79042296		AR	SHIM, 1.125mm Thk CALÇO DE AFINAÇÃO	CALÇO DE AFINAÇÃO AUSGLEICHSSCHEIBE	SUPLEMENTO SPESSORE	CALE MELLEMLÆG	198S
39		79042297		AR	SHIM, 1.150mm Thk CALÇO DE AFINAÇÃO	CALÇO DE AFINAÇÃO AUSGLEICHSSCHEIBE	SUPLEMENTO SPESSORE	CALE MELLEMLÆG	198S
39		79042298		AR	SHIM, 1.175mm Thk CALÇO DE AFINAÇÃO	CALÇO DE AFINAÇÃO AUSGLEICHSSCHEIBE	SUPLEMENTO SPESSORE	CALE MELLEMLÆG	198S
39		79042299		AR	SHIM, 1.200mm Thk CALÇO DE AFINAÇÃO	CALÇO DE AFINAÇÃO AUSGLEICHSSCHEIBE	SUPLEMENTO SPESSORE	CALE MELLEMLÆG	198S
39		79042300		AR	SHIM, 1.225mm Thk CALÇO DE AFINAÇÃO	CALÇO DE AFINAÇÃO AUSGLEICHSSCHEIBE	SUPLEMENTO SPESSORE	CALE MELLEMLÆG	198S
39		79042301		AR	SHIM, 1.250mm Thk CALÇO DE AFINAÇÃO	CALÇO DE AFINAÇÃO AUSGLEICHSSCHEIBE	SUPLEMENTO SPESSORE	CALE MELLEMLÆG	198S
39		79042302		AR	SHIM, 1.275mm Thk CALÇO DE AFINAÇÃO	CALÇO DE AFINAÇÃO AUSGLEICHSSCHEIBE	SUPLEMENTO SPESSORE	CALE MELLEMLÆG	198S
39		79042303		AR	SHIM, 1.300mm Thk CALÇO DE AFINAÇÃO	CALÇO DE AFINAÇÃO AUSGLEICHSSCHEIBE	SUPLEMENTO SPESSORE	CALE MELLEMLÆG	198S
39		79042304		AR	SHIM, 1.325mm Thk CALÇO DE AFINAÇÃO	CALÇO DE AFINAÇÃO AUSGLEICHSSCHEIBE	SUPLEMENTO SPESSORE	CALE MELLEMLÆG	198S
39		79042305		AR	SHIM, 1.350mm Thk CALÇO DE AFINAÇÃO	CALÇO DE AFINAÇÃO AUSGLEICHSSCHEIBE	SUPLEMENTO SPESSORE	CALE MELLEMLÆG	198S
39		79042306		AR	SHIM, 1.375mm Thk CALÇO DE AFINAÇÃO	CALÇO DE AFINAÇÃO AUSGLEICHSSCHEIBE	SUPLEMENTO SPESSORE	CALE MELLEMLÆG	198S
39		79042307		AR	SHIM, 1.400mm Thk CALÇO DE AFINAÇÃO	CALÇO DE AFINAÇÃO AUSGLEICHSSCHEIBE	SUPLEMENTO SPESSORE	CALE MELLEMLÆG	198S
39		79042308		AR	SHIM, 1.425mm Thk CALÇO DE AFINAÇÃO	CALÇO DE AFINAÇÃO AUSGLEICHSSCHEIBE	SUPLEMENTO SPESSORE	CALE MELLEMLÆG	198S
39		79042309		AR	SHIM, 1.450mm Thk CALÇO DE AFINAÇÃO	CALÇO DE AFINAÇÃO AUSGLEICHSSCHEIBE	SUPLEMENTO SPESSORE	CALE MELLEMLÆG	198S
39		79042310		AR	SHIM, 1.475mm Thk CALÇO DE AFINAÇÃO	CALÇO DE AFINAÇÃO AUSGLEICHSSCHEIBE	SUPLEMENTO SPESSORE	CALE MELLEMLÆG	198S
39		79042311		AR	SHIM, 1.500mm Thk CALÇO DE AFINAÇÃO	CALÇO DE AFINAÇÃO AUSGLEICHSSCHEIBE	SUPLEMENTO SPESSORE	CALE MELLEMLÆG	198S
40		71103575		1	BEARING ASSY CHUMACEIRA	CONJUNTO DO ROLAME LAGERBAURUPPE	CONJUNTO DE COJINET COMPLESSIVO CUSCINI	ROULEMENT LEJESAMLING	341C
41		79102659		1	SHAFT SEAL VEDADOR EIXO	VEDAÇÃO DO EIXO WELLENDICHTUNG	JUNTA DE EJE GUARNIZIONE DELL'ALE	JOINT D'ARBRE AKSELSTÆTNINGSRING	Z102
42		87638638		1	WASHER ANILHA	ARRUELA PLANA UNTERLEGSCHEIBE	ARANDELA RONDELLA	RONDELLE FLADSKIVE	131R
43		87638636		1	NUT PORCA	PORCA MUTTER	TUERCA DADO	ECROU MØTRIK	010D
44		79102665		1	FLANGE FLANGE	FLANGE FLANSCH	BRIDA FLANGIA	BRIDE FLANGE	070F
45		71103576		16	SCREW PARAFUSO	PARAFUSO SCHRAUBE	TORNILLO VITE	VIS SKRUE	040V

REAR AXLE DIFERENTIAL
DIFERENCIAL DO EIXO TRASEIRO
REAR AXLE DIFERENTIAL
REAR AXLE DIFERENTIAL

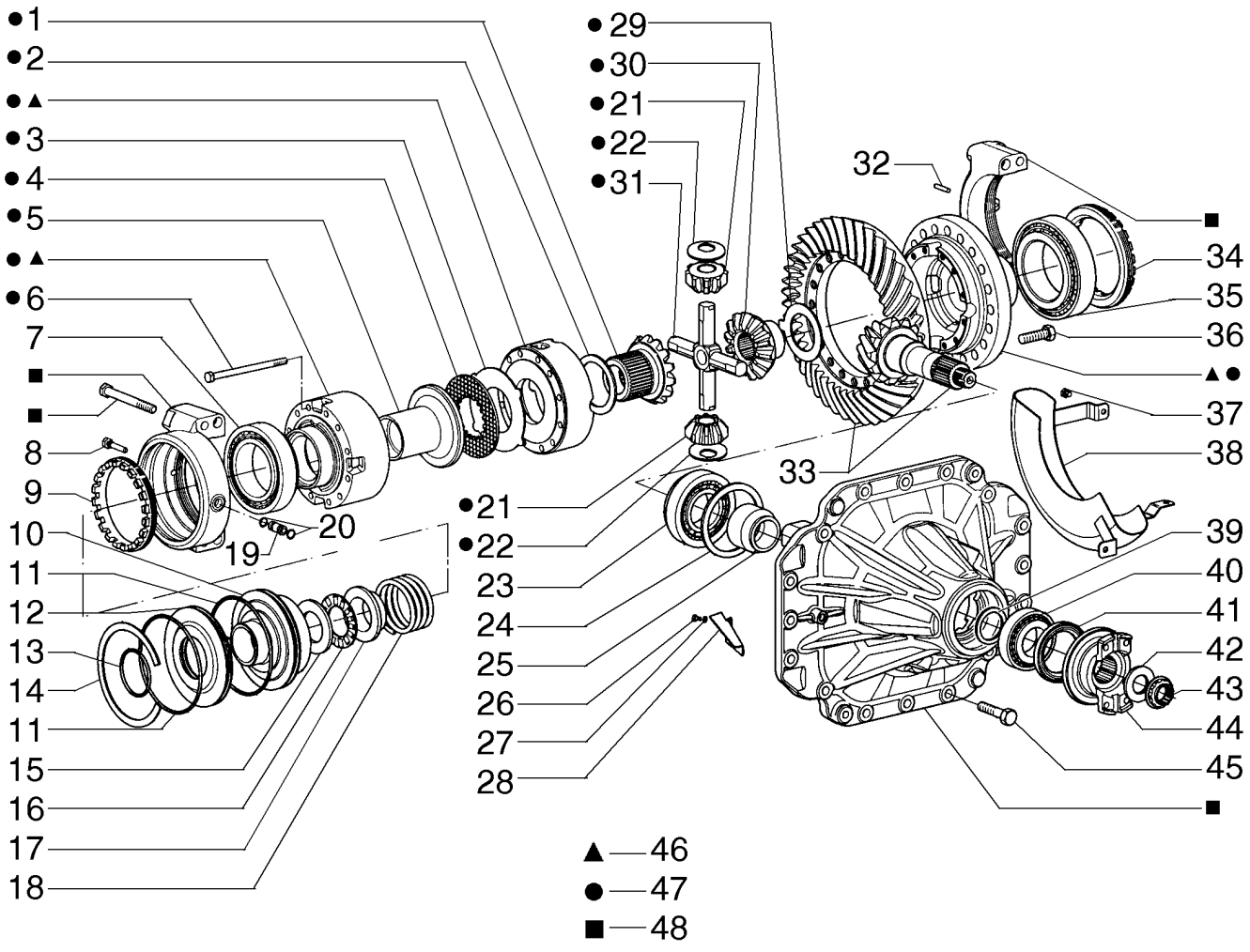

REAR AXLE DIFERENTIAL
REAR AXLE DIFERENTIAL
REAR AXLE DIFERENTIAL
REAR AXLE DIFERENTIAL

R	N	P.N.	MOD	Q	Description Denominação	Denominação Bezeichnung	Denominacion Descrizione	Description Beskrivelse	L.C.
46		**71103577**		1	HOUSING ALOJAMENTO	ALOJAMENTO GEHÄUSE	ALOJAMIENTO ALLOGGIAMENTO	CARTER HUS	014V
47		**71103578**		1	HOUSING ALOJAMENTO	ALOJAMENTO GEHÄUSE	ALOJAMIENTO ALLOGGIAMENTO	CARTER HUS	014V
48		**87625379**		1	SUPPORT SUPORTE	SUPORTE STÜTZE	SOPORTE SUPPORTO	SUPPORT BESLAG	300S

06-12	01	p1	12/10

REAR AXLE, TANDEM
EIXO TRASEIRO, TANDEM
REAR AXLE, TANDEM
REAR AXLE, TANDEM

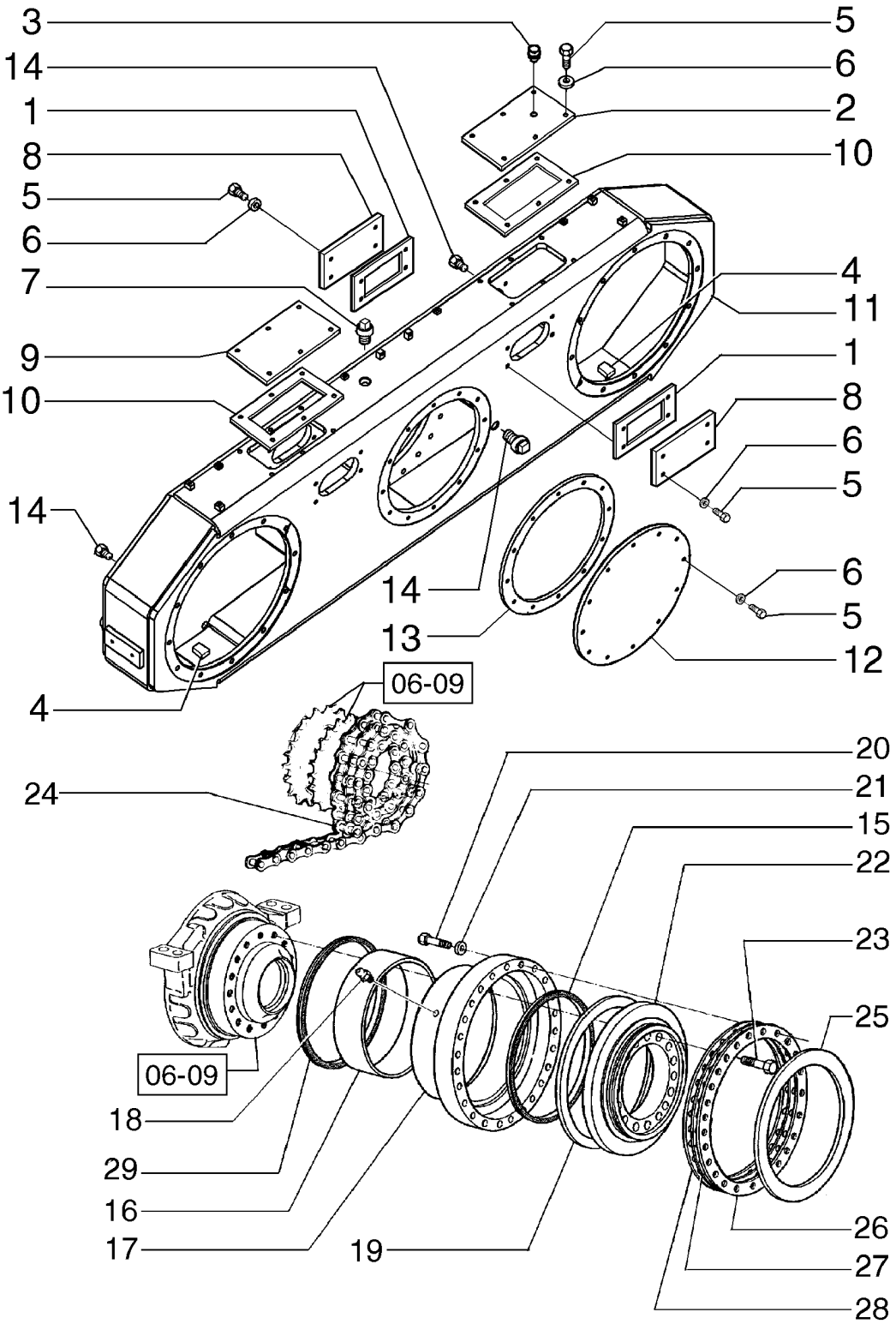

REAR AXLE, TANDEM
REAR AXLE, TANDEM
REAR AXLE, TANDEM
REAR AXLE, TANDEM

R	N	P.N.	MOD	Q	Description Denominação	Denominação Bezeichnung	Denominacion Descrizione	Description Beskrivelse	L.C.
1		75257147		4	GASKET JUNTA	JUNTA DICHTUNG	JUNTA GUARNIZIONE	JOINT PAKNING	123G
2		87491450		1	COVER COBERTURA	COBERTURA ABDECKUNG	CUBIERTA COPERCHIO	COUVERCLE DÆKSEL	265C
3		70634161		1	BREATHER RESPIRADOURO	RESPIRO ENTLÜFTER	RESPIRADERO SFIATO	RENIFLARD UDLUFTNINGSSKRUE	145S
4		87476417		2	BLOCK BLOCO	BLOCO BLOCK	BLOQUE BLOCCO	BLOC MOTORBLOK	074B
5		11106231		40	SCREW, Hex, M10 x 25, 10.9, Full Thd PARAFUSO	PARAFUSO SCHRAUBE	TORNILLO VITE	VIS SKRUE	040V
6		10516871		40	WASHER ANILHA	ARRUELA PLANA UNTERLEGSCHEIBE	ARANDELA RONDELLA	RONDELLE FLADSKIVE	131R
7		70912768		1	PLUG TAMPÃO	BUJÃO STOPFEN	TAPÓN TAPPO	BOUCHON PROP	050T
8		75269850		3	COVER COBERTURA	COBERTURA ABDECKUNG	CUBIERTA COPERCHIO	COUVERCLE DÆKSEL	265C
9		87677038		2	COVER COBERTURA	COBERTURA ABDECKUNG	CUBIERTA COPERCHIO	COUVERCLE DÆKSEL	265C
10		87625332		2	GASKET JUNTA	JUNTA DICHTUNG	JUNTA GUARNIZIONE	JOINT PAKNING	123G
11		87665239		1	BOX CAIXA	CAIXA KASTEN; OFF KASTENAI	CAJA CASSA; SCATOLA	BOITIER KASSE	035S
12		75269927		1	COVER COBERTURA	COBERTURA ABDECKUNG	CUBIERTA COPERCHIO	COUVERCLE DÆKSEL	265C
13		73161784		1	GASKET JUNTA	JUNTA DICHTUNG	JUNTA GUARNIZIONE	JOINT PAKNING	123G
14		70920416		3	PLUG TAMPÃO	BUJÃO STOPFEN	TAPÓN TAPPO	BOUCHON PROP	050T
15		75326525		4	SEAL VEDANTE	VEDAÇÃO DICHTUNG	ANILLO DE CIERRE GUARNIZIONE; TENUTA	JOINT PAKNING	132A
16		75246450		2	BUSHING CASQUILHO	BUCHA BUCHSE	CASQUILLO BOCCOLA	BAGUE BØSNING	095B
17		75270077		2	FLANGE FLANGE	FLANGE FLANSCH	BRIDA FLANGIA	BRIDE FLANGE	070F
18		80710		4	LUBE NIPPLE, 1/8"-27 x .66 lg COPO DE LUBRIFICAÇÃ	GRAXEIRA SCHMIERNIPPEL	BOQUILLA DE LUBRICA(INGRASSATORE	GRAISSEUR SMØRENIPPEL	060I
19		75253782		2	RING ANEL	ANEL RING	ANILLO ANELLO	ANNEAU RING	045A
20		15981231		48	BOLT, Hex, M16 x 1.5 x 65, 10.9 PARAFUSO	PARAFUSO SCHRAUBE	PERNO BULLONE	VIS BOLT	140B
21		10517273		48	WASHER ANILHA	ARRUELA PLANA UNTERLEGSCHEIBE	ARANDELA RONDELLA	RONDELLE FLADSKIVE	131R
22		75258149		2	COVER COBERTURA	COBERTURA ABDECKUNG	CUBIERTA COPERCHIO	COUVERCLE DÆKSEL	265C

06-12	01	p2	12/10

REAR AXLE, TANDEM
EIXO TRASEIRO, TANDEM
REAR AXLE, TANDEM
REAR AXLE, TANDEM

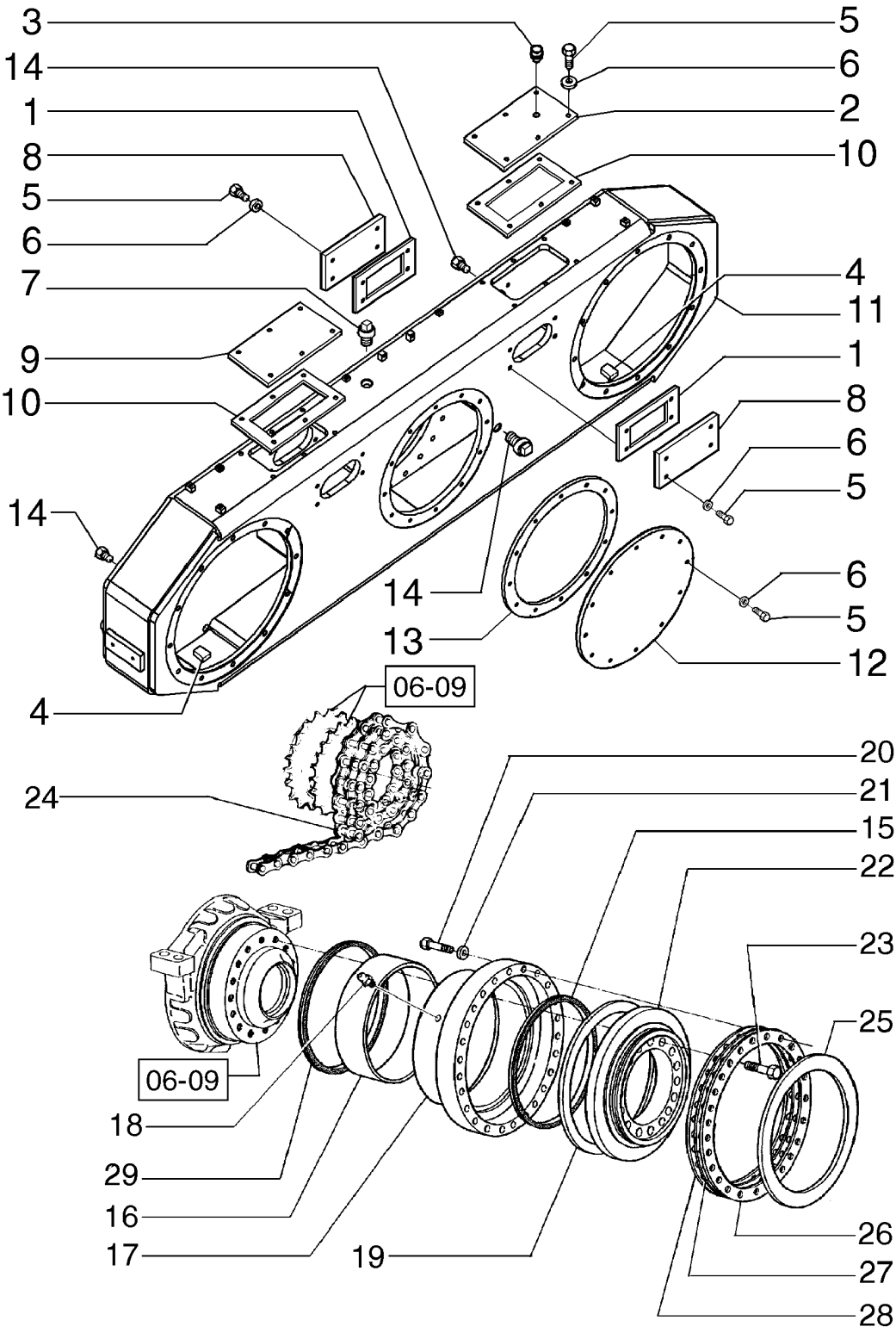

REAR AXLE, TANDEM
REAR AXLE, TANDEM
REAR AXLE, TANDEM
REAR AXLE, TANDEM

R	N	P.N.	MOD	Q	Description Denominação	Denominação Bezeichnung	Denominacion Descrizione	Description Beskrivelse	L.C.
23		**15988531**		48	BOLT, Hex, M20 x 1.5 x 70, 10.9, Full Thd				
					PARAFUSO	PARAFUSO	PERNO	VIS	140B
					PARAFUSO	SCHRAUBE	BULLONE	BOLT	
24		**87667591**		2	CHAIN	CORRENTE	CADENA	CHAINE	095C
					CORRENTE	KETTE	CATENA	KÆDE	
25		**73155650**		2	RING	ANEL	ANILLO	ANNEAU	045A
					ANEL	RING	ANELLO	RING	
26		**75325418**		14	SHIM	CALÇO DE AFINAÇÃO	SUPLEMENTO	CALE	198S
					CALÇO DE AFINAÇÃO	AUSGLEICHSSCHEIBE	SPESSORE	MELLEMLÆG	
27		**75325420**		4	SHIM	CALÇO DE AFINAÇÃO	SUPLEMENTO	CALE	198S
					CALÇO DE AFINAÇÃO	AUSGLEICHSSCHEIBE	SPESSORE	MELLEMLÆG	
28		**75325419**		4	SHIM	CALÇO DE AFINAÇÃO	SUPLEMENTO	CALE	198S
					CALÇO DE AFINAÇÃO	AUSGLEICHSSCHEIBE	SPESSORE	MELLEMLÆG	
29		**84379010**		2	OIL SEAL	VEDADOR DE ÓLEO	JUNTA DE ACEITE	JOINT ETANCHEITE D'HI	P278
					VEDANTE DE ÓLEO	ÖLDICHTUNG	PARAOLIO	OLIESEGL	

06-12	02	p1	12/10

REAR AXLE, TANDEM
EIXO TRASEIRO, TANDEM
REAR AXLE, TANDEM
REAR AXLE, TANDEM

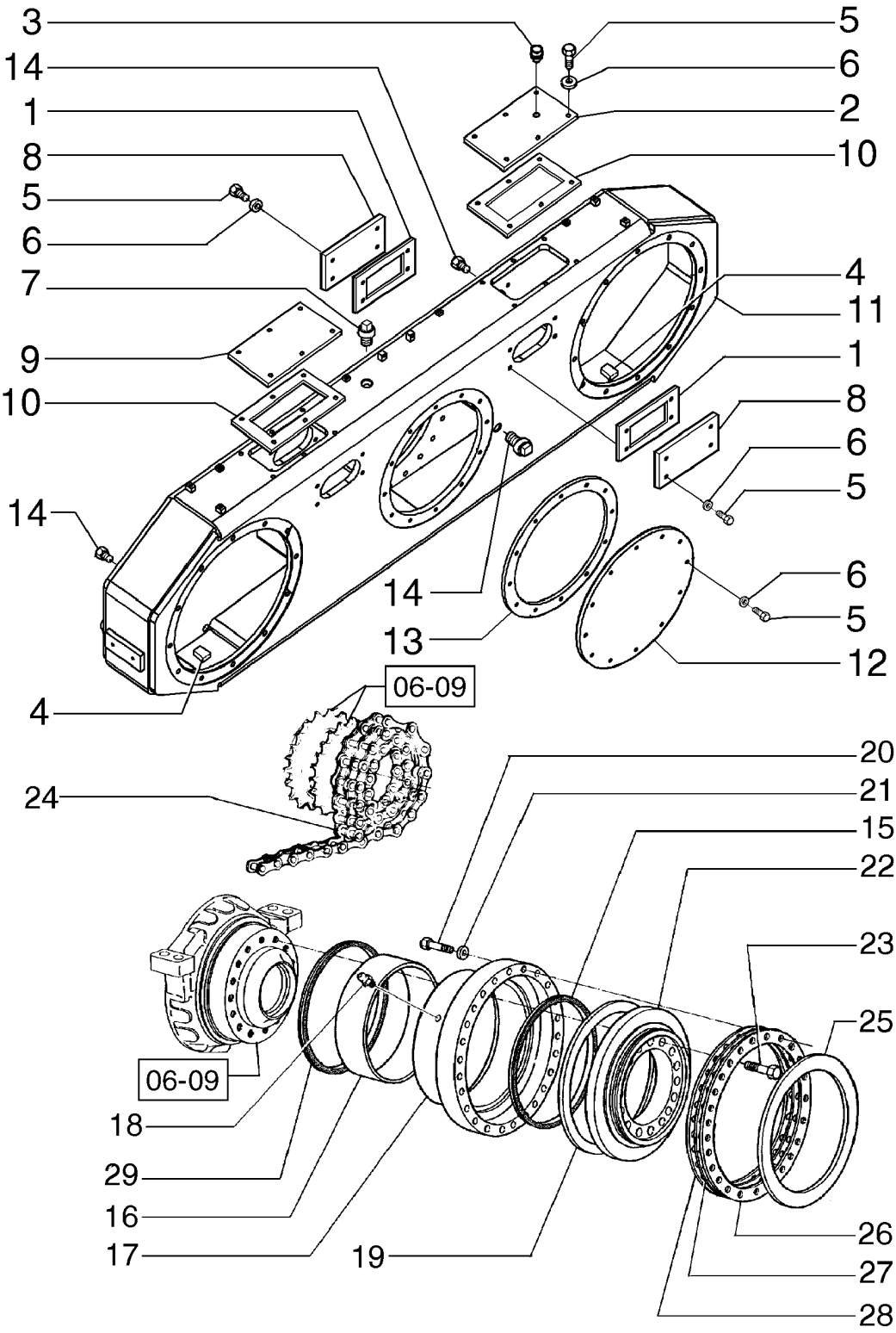

REAR AXLE, TANDEM
REAR AXLE, TANDEM
REAR AXLE, TANDEM
REAR AXLE, TANDEM

R	N	P.N.	MOD	Q	Description Denominação	Denominação Bezeichnung	Denominacion Descrizione	Description Beskrivelse	L.C.
1		75257147		4	GASKET JUNTA	JUNTA DICHTUNG	JUNTA GUARNIZIONE	JOINT PAKNING	123G
2		75269861		1	COVER COBERTURA	COBERTURA ABDECKUNG	CUBIERTA COPERCHIO	COUVERCLE DÆKSEL	265C
3		70634161		1	BREATHER RESPIRADOURO	RESPIRO ENTLÜFTER	RESPIRADERO SFIATO	RENIFLARD UDLUFTNINGSSKRUE	145S
4		87476417		2	BLOCK BLOCO	BLOCO BLOCK	BLOQUE BLOCCO	BLOC MOTORBLOK	074B
5		11106231		40	SCREW, Hex, M10 x 25, 10.9, Full Thd PARAFUSO	PARAFUSO SCHRAUBE	TORNILLO VITE	VIS SKRUE	040V
6		10516871		40	WASHER ANILHA	ARRUELA PLANA UNTERLEGSCHEIBE	ARANDELA RONDELLA	RONDELLE FLADSKIVE	131R
7		70912768		1	PLUG TAMPÃO	BUJÃO STOPFEN	TAPÓN TAPPO	BOUCHON PROP	050T
8		75269850		3	COVER COBERTURA	COBERTURA ABDECKUNG	CUBIERTA COPERCHIO	COUVERCLE DÆKSEL	265C
9		87677038		2	COVER COBERTURA	COBERTURA ABDECKUNG	CUBIERTA COPERCHIO	COUVERCLE DÆKSEL	265C
10		87625332		2	GASKET JUNTA	JUNTA DICHTUNG	JUNTA GUARNIZIONE	JOINT PAKNING	123G
11		87665243		1	BOX CAIXA	CAIXA KASTEN; OFF KASTENAI	CAJA CASSA; SCATOLA	BOITIER KASSE	035S
12		75269927		1	COVER COBERTURA	COBERTURA ABDECKUNG	CUBIERTA COPERCHIO	COUVERCLE DÆKSEL	265C
13		73161784		1	GASKET JUNTA	JUNTA DICHTUNG	JUNTA GUARNIZIONE	JOINT PAKNING	123G
14		70912725		4	PLUG TAMPÃO	BUJÃO STOPFEN	TAPÓN TAPPO	BOUCHON PROP	050T
15		75326525		4	SEAL VEDANTE	VEDAÇÃO DICHTUNG	ANILLO DE CIERRE GUARNIZIONE; TENUTA	JOINT PAKNING	132A
16		75246450		2	BUSHING CASQUILHO	BUCHA BUCHSE	CASQUILLO BOCCOLA	BAGUE BØSNING	095B
17		75270077		2	FLANGE FLANGE	FLANGE FLANSCH	BRIDA FLANGIA	BRIDE FLANGE	070F
18		80710		4	LUBE NIPPLE, 1/8"-27 x .66 lg COPO DE LUBRIFICAÇÃ	GRAXEIRA SCHMIERNIPPEL	BOQUILLA DE LUBRICA(INGRASSATORE	GRAISSEUR SMØRENIPPEL	060I
19		75253782		2	RING ANEL	ANEL RING	ANILLO ANELLO	ANNEAU RING	045A
20		15981231		48	BOLT, Hex, M16 x 1.5 x 65, 10.9 PARAFUSO	PARAFUSO SCHRAUBE	PERNO BULLONE	VIS BOLT	140B
21		10517273		48	WASHER ANILHA	ARRUELA PLANA UNTERLEGSCHEIBE	ARANDELA RONDELLA	RONDELLE FLADSKIVE	131R
22		75258149		2	COVER COBERTURA	COBERTURA ABDECKUNG	CUBIERTA COPERCHIO	COUVERCLE DÆKSEL	265C
23		73161800		48	SCREW PARAFUSO	PARAFUSO SCHRAUBE	TORNILLO VITE	VIS SKRUE	040V

06-12	02	p2	12/10

REAR AXLE, TANDEM
EIXO TRASEIRO, TANDEM
REAR AXLE, TANDEM
REAR AXLE, TANDEM

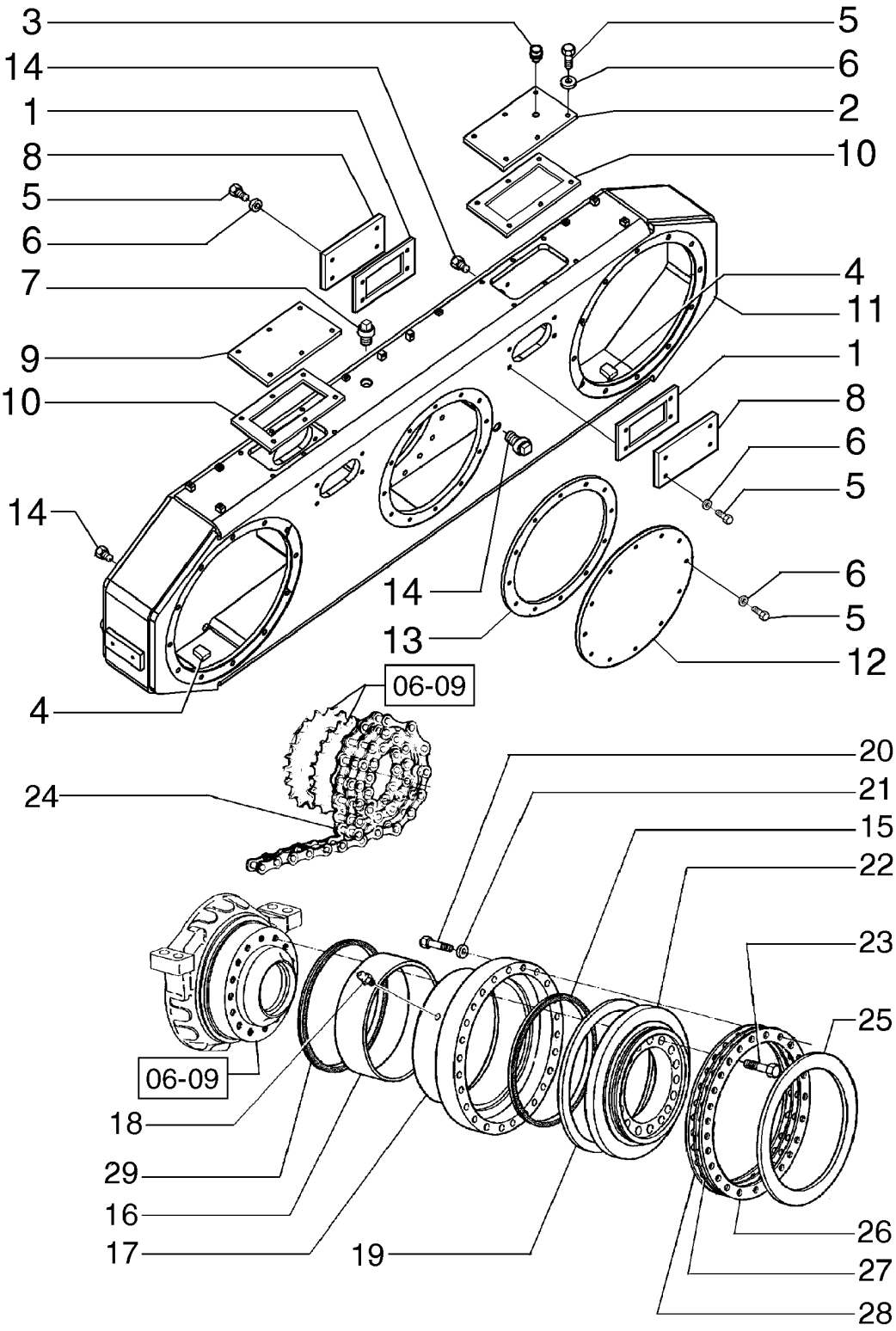

REAR AXLE, TANDEM
REAR AXLE, TANDEM
REAR AXLE, TANDEM
REAR AXLE, TANDEM

R	N	P.N.	MOD	Q	Description Denominação	Denominação Bezeichnung	Denominacion Descrizione	Description Beskrivelse	L.C.
24		**87667592**		4	CHAIN CORRENTE	CORRENTE KETTE	CADENA CATENA	CHAINE KÆDE	095C
25		**73155650**		2	RING ANEL	ANEL RING	ANILLO ANELLO	ANNEAU RING	045A
26		**75325418**		6	SHIM, 0,45mm CALÇO DE AFINAÇÃO	CALÇO DE AFINAÇÃO AUSGLEICHSSCHEIBE	SUPLEMENTO SPESSORE	CALE MELLEMLÆG	198S
27		**75325420**		10	SHIM, 0,15mm CALÇO DE AFINAÇÃO	CALÇO DE AFINAÇÃO AUSGLEICHSSCHEIBE	SUPLEMENTO SPESSORE	CALE MELLEMLÆG	198S
28		**75325419**		6	SHIM, 0,18mm CALÇO DE AFINAÇÃO	CALÇO DE AFINAÇÃO AUSGLEICHSSCHEIBE	SUPLEMENTO SPESSORE	CALE MELLEMLÆG	198S
29		**84379010**		2	OIL SEAL VEDANTE DE ÓLEO	VEDADOR DE ÓLEO ÖLDICHTUNG	JUNTA DE ACEITE PARAOLIO	JOINT ETANCHEITE D'HI OLIESEGL	P278

06-12	03	p1	12/10

REAR AXLE - TANDEM
EIXO TRASEIRO - TANDEM
EJE TRASERO - TANDEM
ESSIEU ARRIÈRE - TANDEM

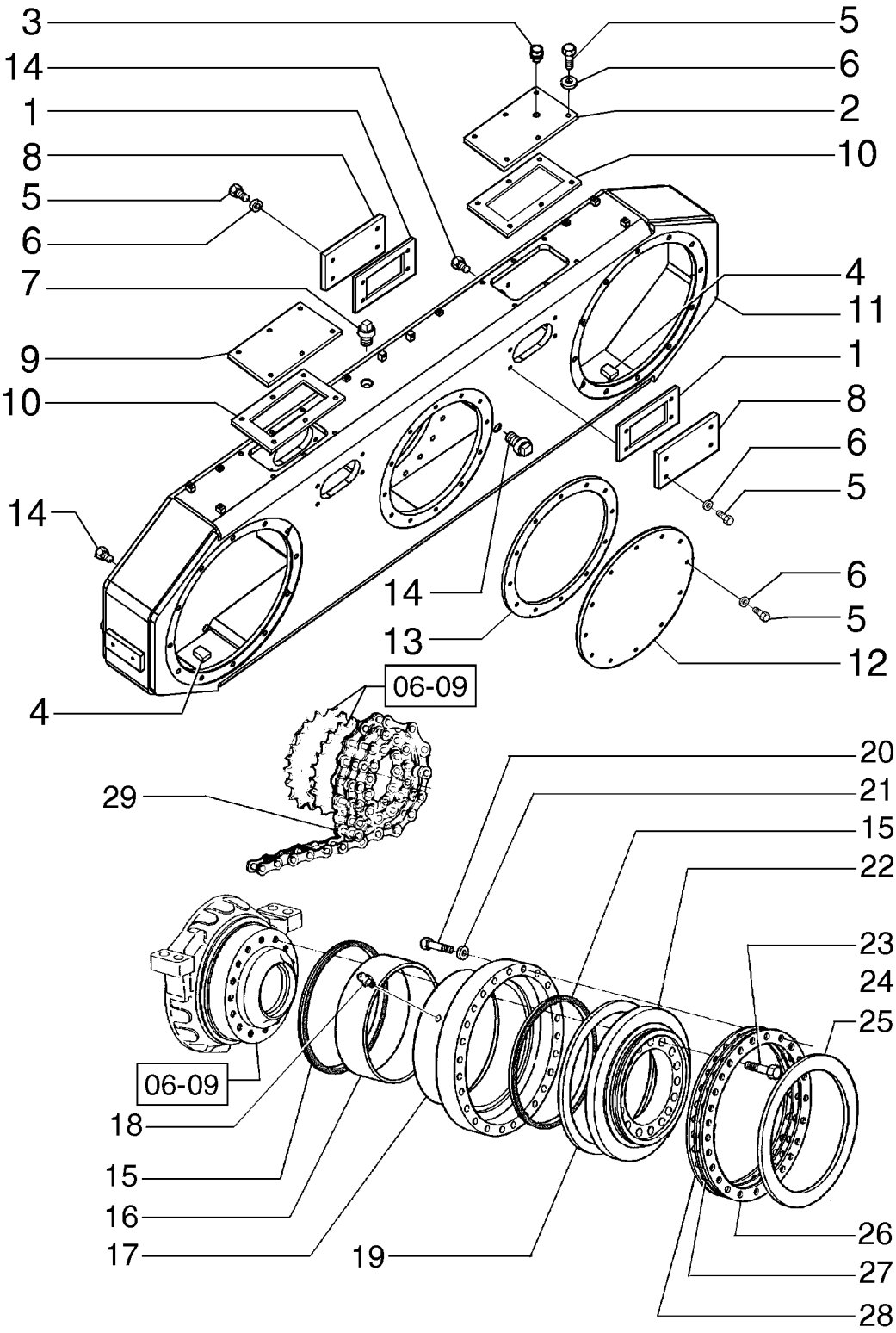

REAR AXLE - TANDEM
REAR AXLE - TANDEM
REAR AXLE - TANDEM
REAR AXLE - TANDEM

R	N	P.N.	MOD	Q	Description Denominação	Denominação Bezeichnung	Denominacion Descrizione	Description Beskrivelse	L.C.
1		75257147		4	GASKET	JUNTA	JUNTA	JOINT	123G
					JUNTA	DICHTUNG	GUARNIZIONE	PAKNING	
2		87491450		1	COVER	COBERTURA	CUBIERTA	COUVERCLE	265C
					COBERTURA	ABDECKUNG	COPERCHIO	DÆKSEL	
3		70634161		1	BREATHER	RESPIRO	RESPIRADERO	RENIFLARD	145S
					RESPIRADOURO	ENTLÜFTER	SFIATO	UDLUFTNINGSSKRUE	
4		87476417		2	BLOCK	BLOCO	BLOQUE	BLOC	074B
					BLOCO	BLOCK	BLOCCO	MOTORBLOK	
5		11106231		40	SCREW, Hex, M10 x 25, 10.9, Full Thd				
						PARAFUSO	TORNILLO	VIS	040V
					PARAFUSO	SCHRAUBE	VITE	SKRUE	
6		10516871		40	WASHER	ARRUELA PLANA	ARANDELA	RONDELLE	131R
					ANILHA	UNTERLEGSCHEIBE	RONDELLA	FLADSKIVE	
7		70912768		1	PLUG	BUJÃO	TAPÓN	BOUCHON	050T
					TAMPÃO	STOPFEN	TAPPO	PROP	
8		75269850		4	COVER	COBERTURA	CUBIERTA	COUVERCLE	265C
					COBERTURA	ABDECKUNG	COPERCHIO	DÆKSEL	
9		87677038		1	COVER	COBERTURA	CUBIERTA	COUVERCLE	265C
					COBERTURA	ABDECKUNG	COPERCHIO	DÆKSEL	
10		87625332		2	GASKET	JUNTA	JUNTA	JOINT	123G
					JUNTA	DICHTUNG	GUARNIZIONE	PAKNING	
11		87665990		1	FINAL REDUCTION GEARBOX				
						REDUT FINAL	CAJA TRANSM. RED. FIN	RED. FINAL BTE VITESS	066R
					CAIXA DE REDUÇÃO FIN	ENDUNTERSETZUNGSG	SCATOLA INGR. RID. FIN	GEARKASSE, SLUTDREV	
12		75269927		1	COVER	COBERTURA	CUBIERTA	COUVERCLE	265C
					COBERTURA	ABDECKUNG	COPERCHIO	DÆKSEL	
13		73161784		1	GASKET	JUNTA	JUNTA	JOINT	123G
					JUNTA	DICHTUNG	GUARNIZIONE	PAKNING	
14		70920416		3	PLUG	BUJÃO	TAPÓN	BOUCHON	050T
					TAMPÃO	STOPFEN	TAPPO	PROP	
15		87625377		4	RUBBER SEAL	VEDAÇÃO DE BORRACH	JUNTA DE GOMA	JOINT EN CAOUTCHOU(	122G
					JUNTAS	GUMMIDICHTUNG	GUARNIZIONE DI GOMM	GUMMITÆTNING	
16		87625378		2	BUSHING	BUCHA	CASQUILLO	BAGUE	095B
					CASQUILHO	BUCHSE	BOCCOLA	BØSNING	
17		87679234		2	HUB	CUBO	CUBO	MOYEU	135M
					CUBO	NABE	MOZZO	NAV	
18		80710		4	LUBE NIPPLE, 1/8"-27 x .66 lg				
						GRAXEIRA	BOQUILLA DE LUBRICA(	GRAISSEUR	060I
					COPO DE LUBRIFICAÇÃ	SCHMIERNIPPEL	INGRASSATORE	SMØRENIPPEL	
19		87625386		2	WASHER	ARRUELA PLANA	ARANDELA	RONDELLE	131R
					ANILHA	UNTERLEGSCHEIBE	RONDELLA	FLADSKIVE	
20		15981231		48	BOLT, Hex, M16 x 1.5 x 65, 10.9				
						PARAFUSO	PERNO	VIS	140B
					PARAFUSO	SCHRAUBE	BULLONE	BOLT	
21		10517273		48	WASHER	ARRUELA PLANA	ARANDELA	RONDELLE	131R
					ANILHA	UNTERLEGSCHEIBE	RONDELLA	FLADSKIVE	
22		87625394		2	FLANGE	FLANGE	BRIDA	BRIDE	070F
					FLANGE	FLANSCH	FLANGIA	FLANGE	

06-12	03	p2	12/10

REAR AXLE - TANDEM
EIXO TRASEIRO - TANDEM
EJE TRASERO - TANDEM
ESSIEU ARRIÈRE - TANDEM

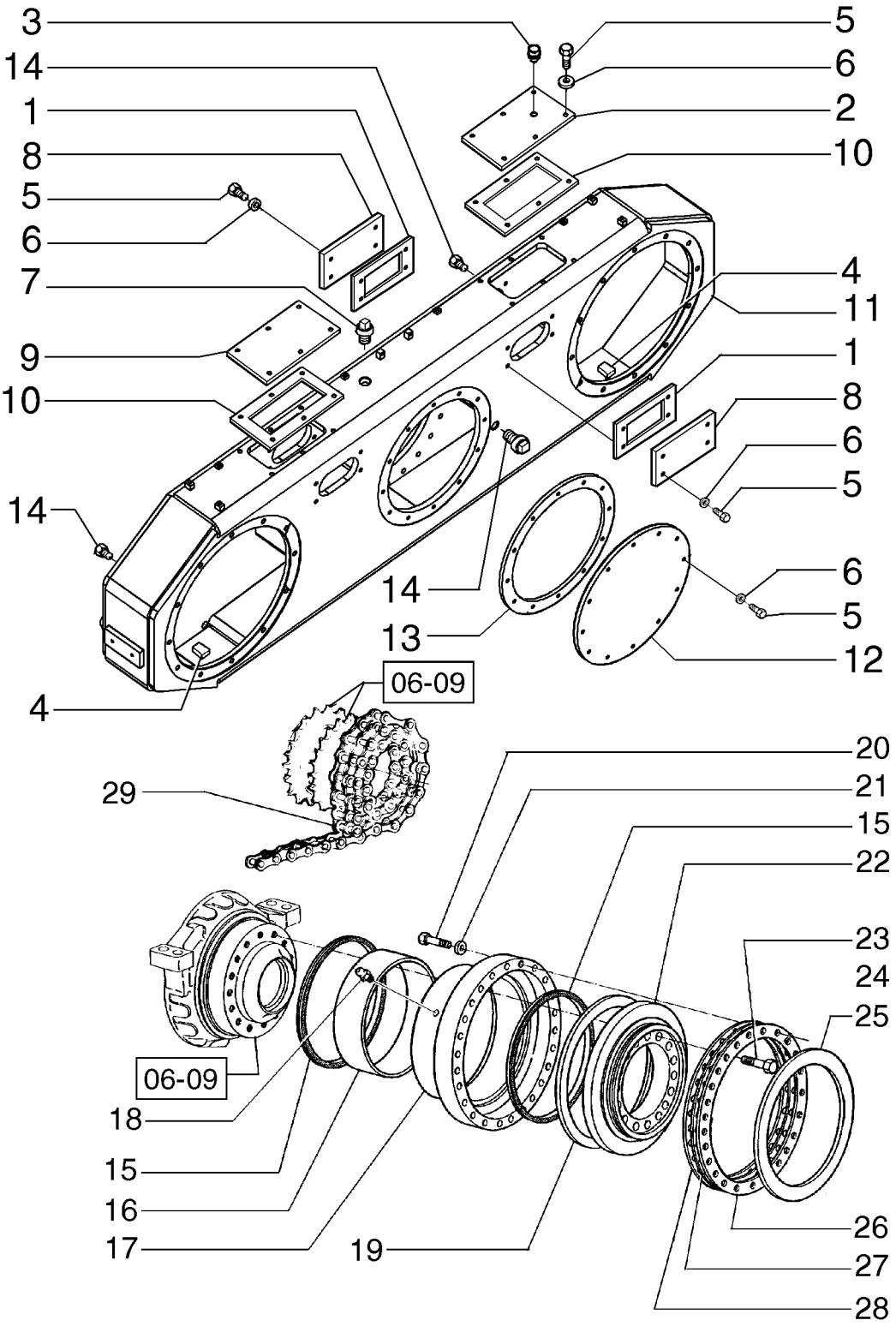

REAR AXLE - TANDEM
REAR AXLE - TANDEM
REAR AXLE - TANDEM
REAR AXLE - TANDEM

R	N	P.N.	MOD	Q	Description Denominação	Denominação Bezeichnung	Denominacion Descrizione	Description Beskrivelse	L.C.
23		**15988531**		48	BOLT, Hex, M20 x 1.5 x 70, 10.9, Full Thd				
					PARAFUSO	PARAFUSO	PERNO	VIS	140B
					PARAFUSO	SCHRAUBE	BULLONE	BOLT	
24		**87667593**		4	CHAIN	CORRENTE	CADENA	CHAINE	095C
					CORRENTE	KETTE	CATENA	KÆDE	
25		**87625385**		2	SHIM	CALÇO DE AFINAÇÃO	SUPLEMENTO	CALE	198S
					CALÇO DE AFINAÇÃO	AUSGLEICHSSCHEIBE	SPESSORE	MELLEMLÆG	
26		**87625384**		14	SHIM	CALÇO DE AFINAÇÃO	SUPLEMENTO	CALE	198S
					CALÇO DE AFINAÇÃO	AUSGLEICHSSCHEIBE	SPESSORE	MELLEMLÆG	
27		**87662905**		4	SHIM	CALÇO DE AFINAÇÃO	SUPLEMENTO	CALE	198S
					CALÇO DE AFINAÇÃO	AUSGLEICHSSCHEIBE	SPESSORE	MELLEMLÆG	
28		**87625383**		4	SHIM	CALÇO DE AFINAÇÃO	SUPLEMENTO	CALE	198S
					CALÇO DE AFINAÇÃO	AUSGLEICHSSCHEIBE	SPESSORE	MELLEMLÆG	

WHEELS AND TIRES
AROS E PNEUS
AROS Y NEUMATICOS
WHEELS AND TIRES

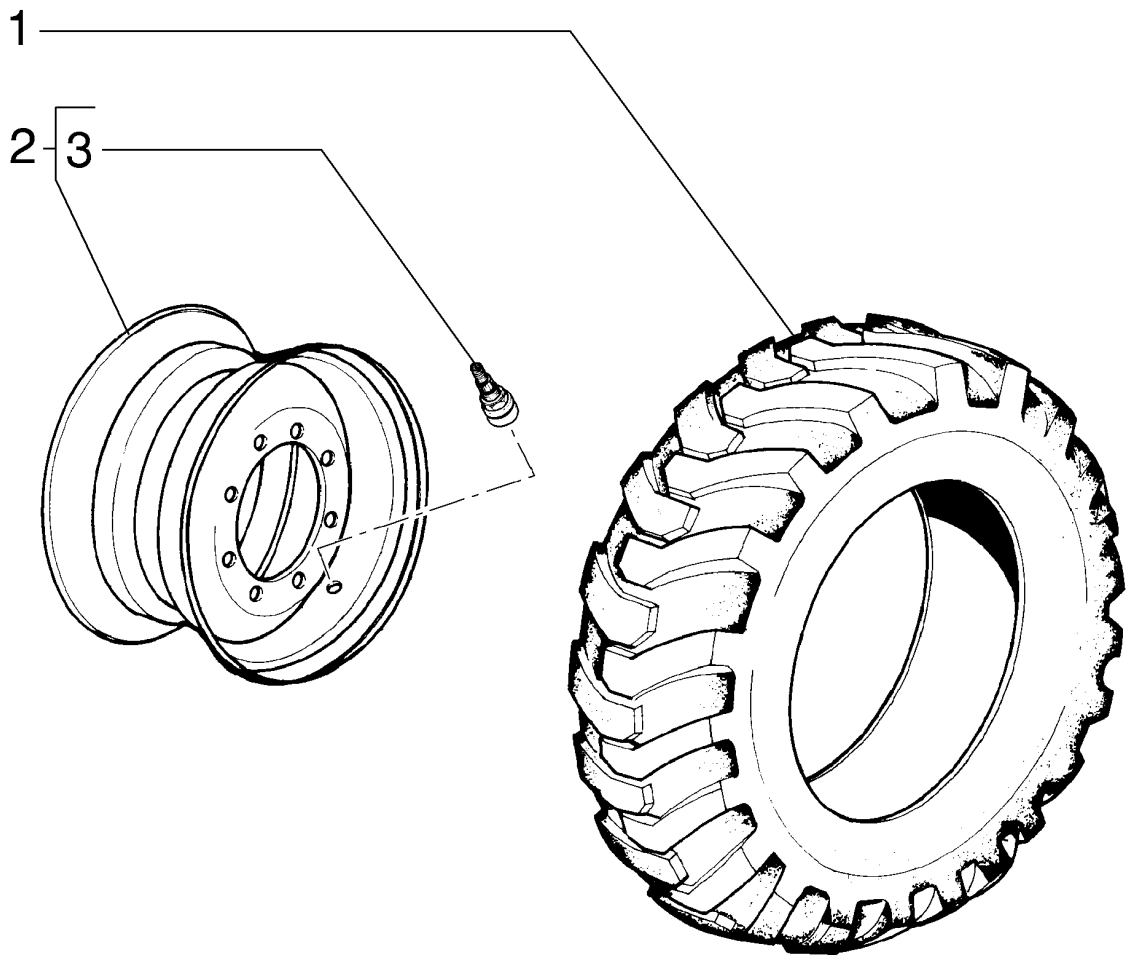

WHEELS AND TIRES
WHEELS AND TIRES
WHEELS AND TIRES
WHEELS AND TIRES

R	N	P.N.	MOD	Q	Description Denominação	Denominação Bezeichnung	Denominacion Descrizione	Description Beskrivelse	L.C.
1	1	**70097578**		6	TYRE/TIRE, 14x24 PNEU	PNEU REIFEN	NEUMÁTICO PNEUMATICO	PNEUMATIQUE DÆK	269C
1	2	**8320758**		6	TYRE/TIRE, 17,5x25 PNEU	PNEU REIFEN	NEUMÁTICO PNEUMATICO	PNEUMATIQUE DÆK	269C
2		**87606327**		6	RIM, 9" JANTE	ARO FELGE	LLANTA CERCHIONE	JANTE FÆLG	135C
2		**87677497**		6	RIM, 13" JANTE	ARO FELGE	LLANTA CERCHIONE	JANTE FÆLG	135C
3		**70096481**		1	PNEUMATIC VALVE VÁLVULA DE CÂMARA D	VÁLVULA PNEUMÁTICA PNEUMATIKVENTIL	VÁLVULA NEUMÁTICA VALVOLA PNEUMATICA	SOUPAPE PNEUMATIQU LUFTVENTIL	149R

(1) Rim 9"
(2) Rim 13"

WHEELS AND TIRES
AROS E PNEUS
AROS Y NEUMATICOS
WHEELS AND TIRES

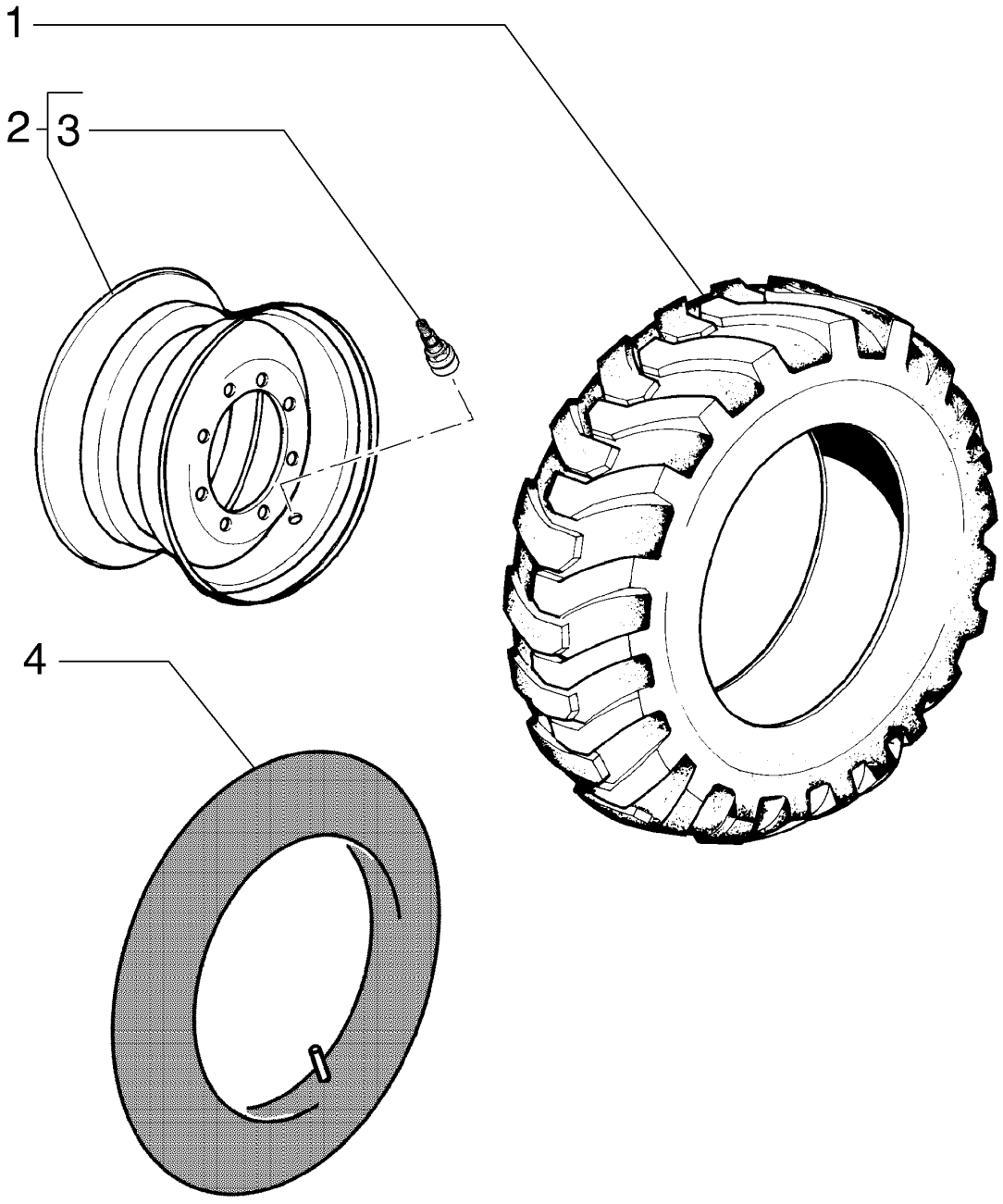

WHEELS AND TIRES
WHEELS AND TIRES
WHEELS AND TIRES
WHEELS AND TIRES

R	N	P.N.	MOD	Q	Description Denominação	Denominação Bezeichnung	Denominacion Descrizione	Description Beskrivelse	L.C.
1		70665984		6	TYRE/TIRE, 14x24 PNEU	PNEU REIFEN	NEUMÁTICO PNEUMATICO	PNEUMATIQUE DÆK	269C
2		87606327		6	RIM, 9" JANTE	ARO FELGE	LLANTA CERCHIONE	JANTE FÆLG	135C
3		70096481		6	PNEUMATIC VALVE VÁLVULA DE CÂMARA D	VÁLVULA PNEUMÁTICA PNEUMATIKVENTIL	VÁLVULA NEUMÁTICA VALVOLA PNEUMATICA	SOUPAPE PNEUMATIQU LUFTVENTIL	149R
4		70051729		1	AIR TUBE CAMARA DE AR	CAMARA DE AR LUFTSCHLAUCH	CAMARA-DE-AIRE INTERNO TUBO	CHAMBRE-A-AIR AIR TUBE	Z271

06-13	03	p1	10/10

WHEELS AND TIRES
AROS E PNEUS
AROS Y NEUMATICOS
WHEELS AND TIRES

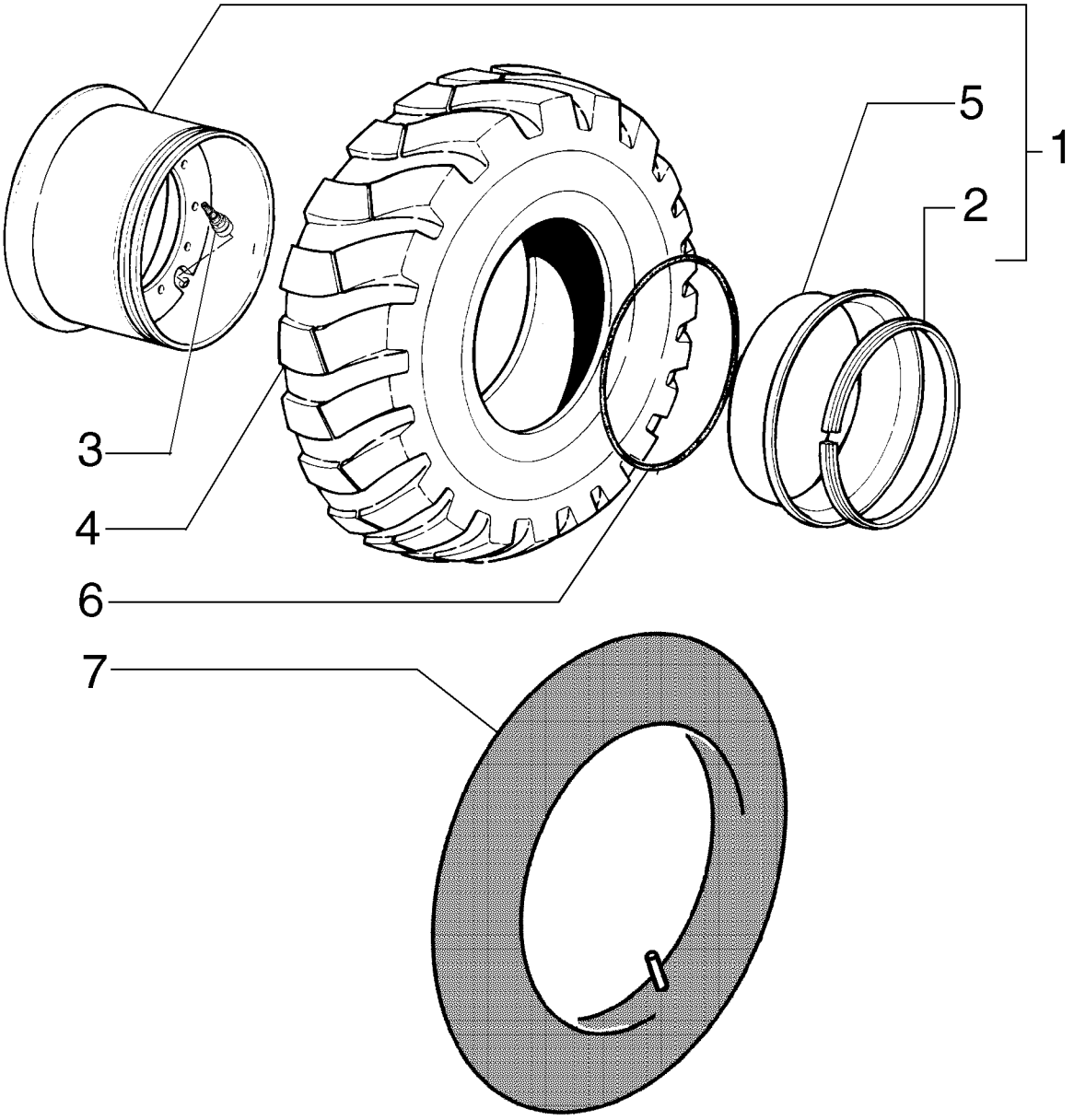

WHEELS AND TIRES
WHEELS AND TIRES
WHEELS AND TIRES
WHEELS AND TIRES

R	N	P.N.	MOD	Q	Description Denominação	Denominação Bezeichnung	Denominacion Descrizione	Description Beskrivelse	L.C.
1		87606346		6	WHEEL, 10" RODA	RODA VEICULAR RAD	RUEDA RUOTA	ROUE HJUL	160R
2		87607172		1	SNAP RING ANEL	ANEL DE PRESSÃO SPRENGRING	ANILLO DE RESORTE ANELLO ELASTICO	ANNEAU D'ARRET LÅSERING	054A
3		70096481		6	PNEUMATIC VALVE VÁLVULA DE CÂMARA D	VÁLVULA PNEUMÁTICA PNEUMATIKVENTIL	VÁLVULA NEUMÁTICA VALVOLA PNEUMATICA	SOUPAPE PNEUMATIQU LUFTVENTIL	149R
4		70097578		6	TYRE/TIRE, 14x24 PNEU	PNEU REIFEN	NEUMÁTICO PNEUMATICO	PNEUMATIQUE DÆK	269C
4	1	70665984		6	TYRE/TIRE, 14x24 PNEU	PNEU REIFEN	NEUMÁTICO PNEUMATICO	PNEUMATIQUE DÆK	269C
5		87607169		1	RING ANEL	ANEL RING	ANILLO ANELLO	ANNEAU RING	045A
6		73024120		6	O-RING O-RING	O-RING O-RING	JUNTA TÓRICA ANELLO TOROIDALE	JOINT TORIQUE O-RING	055A
7		70051729		6	AIR TUBE CAMARA DE AR	CAMARA DE AR LUFTSCHLAUCH	CAMARA-DE-AIRE INTERNO TUBO	CHAMBRE-A-AIR AIR TUBE	Z271

(1) W/Tube

06-13	04	p1	10/10

WHEELS AND TIRES
AROS E PNEUS
AROS Y NEUMATICOS
WHEELS AND TIRES

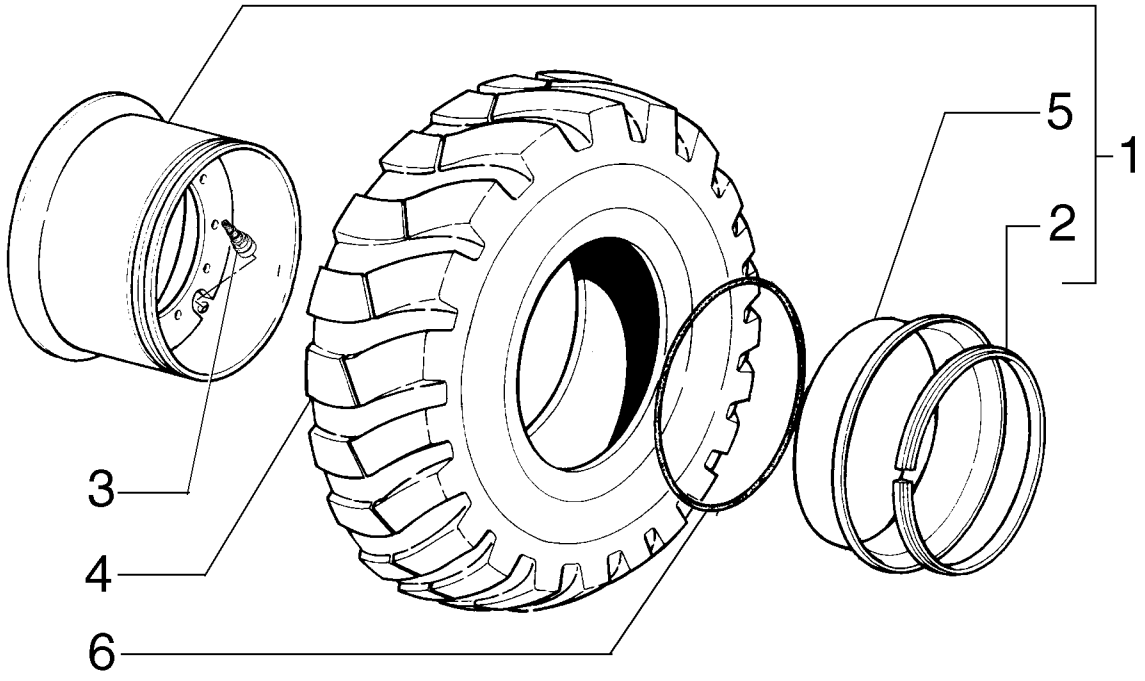

WHEELS AND TIRES
WHEELS AND TIRES
WHEELS AND TIRES
WHEELS AND TIRES

R	N	P.N.	MOD	Q	Description Denominação	Denominação Bezeichnung	Denominacion Descrizione	Description Beskrivelse	L.C.
1		87677503		6	WHEEL, 14" RODA	RODA VEICULAR RAD	RUEDA RUOTA	ROUE HJUL	160R
2		87606313		1	SNAP RING ANEL	ANEL DE PRESSÃO SPRENGRING	ANILLO DE RESORTE ANELLO ELASTICO	ANNEAU D'ARRET LÅSERING	054A
3		70096481		6	PNEUMATIC VALVE VÁLVULA DE CÂMARA D	VÁLVULA PNEUMÁTICA PNEUMATIKVENTIL	VÁLVULA NEUMÁTICA VALVOLA PNEUMATICA	SOUPAPE PNEUMATIQU LUFTVENTIL	149R
4		8320758		6	TYRE/TIRE, 17,5x25 PNEU	PNEU REIFEN	NEUMÁTICO PNEUMATICO	PNEUMATIQUE DÆK	269C
5		87606309		1	RING ANEL	ANEL RING	ANILLO ANELLO	ANNEAU RING	045A
6		73024120		6	O-RING O-RING	O-RING O-RING	JUNTA TÓRICA ANELLO TOROIDALE	JOINT TORIQUE O-RING	055A

WHEELS AND TIRES
AROS E PNEUS
AROS Y NEUMATICOS
WHEELS AND TIRES

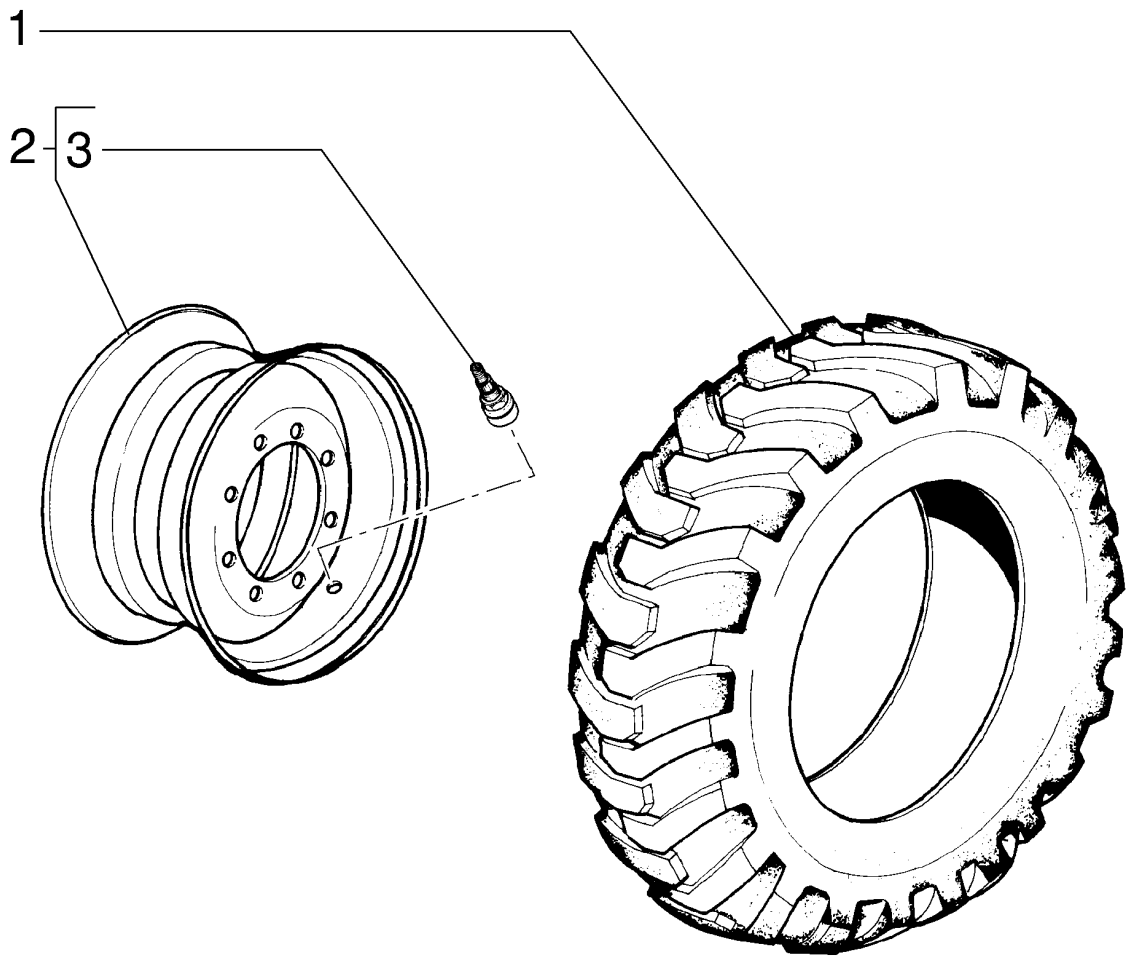

WHEELS AND TIRES
WHEELS AND TIRES
WHEELS AND TIRES
WHEELS AND TIRES

R	N	P.N.	MOD	Q	Description Denominação	Denominação Bezeichnung	Denominacion Descrizione	Description Beskrivelse	L.C.
1	1	**70097579**		6	TYRE/TIRE, 14x24 PNEU	PNEU REIFEN	NEUMÁTICO PNEUMATICO	PNEUMATIQUE DÆK	269C
1	2	**8320758**		6	TYRE/TIRE, 17,5x25 PNEU	PNEU REIFEN	NEUMÁTICO PNEUMATICO	PNEUMATIQUE DÆK	269C
2		**87607177**		6	WHEEL, 9" RODA	RODA VEICULAR RAD	RUEDA RUOTA	ROUE HJUL	160R
2		**87606349**		6	WHEEL, 13" RODA	RODA VEICULAR RAD	RUEDA RUOTA	ROUE HJUL	160R
3		**70096481**		1	PNEUMATIC VALVE VÁLVULA DE CÂMARA D	VÁLVULA PNEUMÁTICA PNEUMATIKVENTIL	VÁLVULA NEUMÁTICA VALVOLA PNEUMATICA	SOUPAPE PNEUMATIQU LUFTVENTIL	149R

(1) Rim 9"
(2) Rim 13"

WHEELS AND TIRES
AROS E PNEUS
AROS Y NEUMATICOS
WHEELS AND TIRES

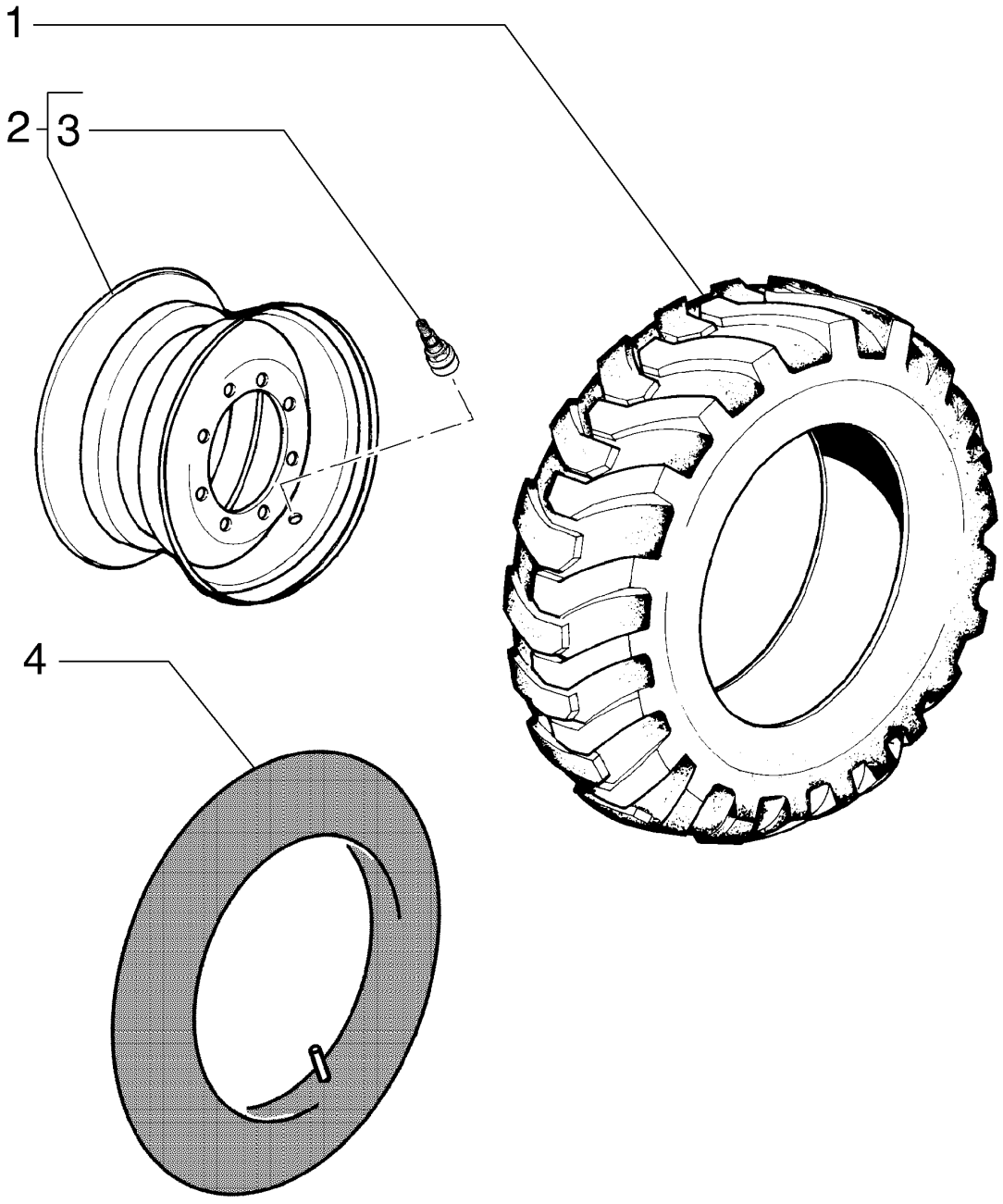

WHEELS AND TIRES
WHEELS AND TIRES
WHEELS AND TIRES
WHEELS AND TIRES

R	N	P.N.	MOD	Q	Description Denominação	Denominação Bezeichnung	Denominacion Descrizione	Description Beskrivelse	L.C.
1		75218366		6	TYRE/TIRE, 14x24 PNEU	PNEU REIFEN	NEUMÁTICO PNEUMATICO	PNEUMATIQUE DÆK	269C
2		87607177		6	WHEEL, 9" RODA	RODA VEICULAR RAD	RUEDA RUOTA	ROUE HJUL	160R
3		70096481		6	PNEUMATIC VALVE VÁLVULA DE CÂMARA D	VÁLVULA PNEUMÁTICA PNEUMATIKVENTIL	VÁLVULA NEUMÁTICA VALVOLA PNEUMATICA	SOUPAPE PNEUMATIQU LUFTVENTIL	149R
4		70051729		1	AIR TUBE CAMARA DE AR	CAMARA DE AR LUFTSCHLAUCH	CAMARA-DE-AIRE INTERNO TUBO	CHAMBRE-A-AIR AIR TUBE	Z271

06-14	03	p1	10/10

WHEELS AND TIRES
AROS E PNEUS
AROS Y NEUMATICOS
WHEELS AND TIRES

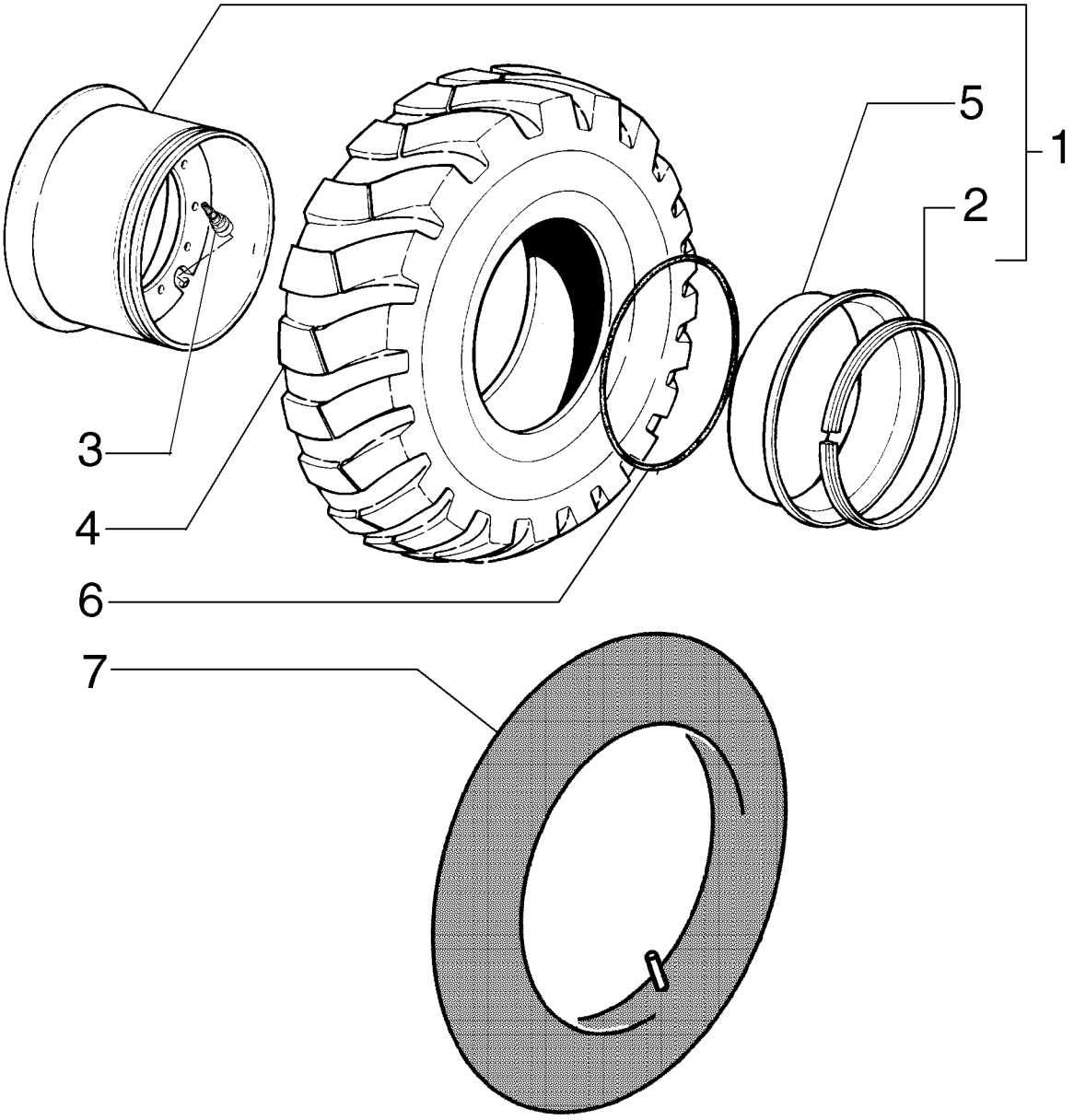

WHEELS AND TIRES
WHEELS AND TIRES
WHEELS AND TIRES
WHEELS AND TIRES

R	N	P.N.	MOD	Q	Description Denominação	Denominação Bezeichnung	Denominacion Descrizione	Description Beskrivelse	L.C.
1		87607173		6	WHEEL, 10" RODA	RODA VEICULAR RAD	RUEDA RUOTA	ROUE HJUL	160R
2		87607172		1	SNAP RING ANEL	ANEL DE PRESSÃO SPRENGRING	ANILLO DE RESORTE ANELLO ELASTICO	ANNEAU D'ARRET LÅSERING	054A
3		70096481		6	PNEUMATIC VALVE VÁLVULA DE CÂMARA D	VÁLVULA PNEUMÁTICA PNEUMATIKVENTIL	VÁLVULA NEUMÁTICA VALVOLA PNEUMATICA	SOUPAPE PNEUMATIQU LUFTVENTIL	149R
4		70097579		6	TYRE/TIRE, 14x24 PNEU	PNEU REIFEN	NEUMÁTICO PNEUMATICO	PNEUMATIQUE DÆK	269C
4	1	75218366		6	TYRE/TIRE, 14x24 PNEU	PNEU REIFEN	NEUMÁTICO PNEUMATICO	PNEUMATIQUE DÆK	269C
5		87607169		1	RING ANEL	ANEL RING	ANILLO ANELLO	ANNEAU RING	045A
6		73024120		6	O-RING O-RING	O-RING O-RING	JUNTA TÓRICA ANELLO TOROIDALE	JOINT TORIQUE O-RING	055A
7		70051729		6	AIR TUBE CAMARA DE AR	CAMARA DE AR LUFTSCHLAUCH	CAMARA-DE-AIRE INTERNO TUBO	CHAMBRE-A-AIR AIR TUBE	Z271

(1) W/Tube

WHEELS AND TIRES
AROS E PNEUS
AROS Y NEUMATICOS
WHEELS AND TIRES

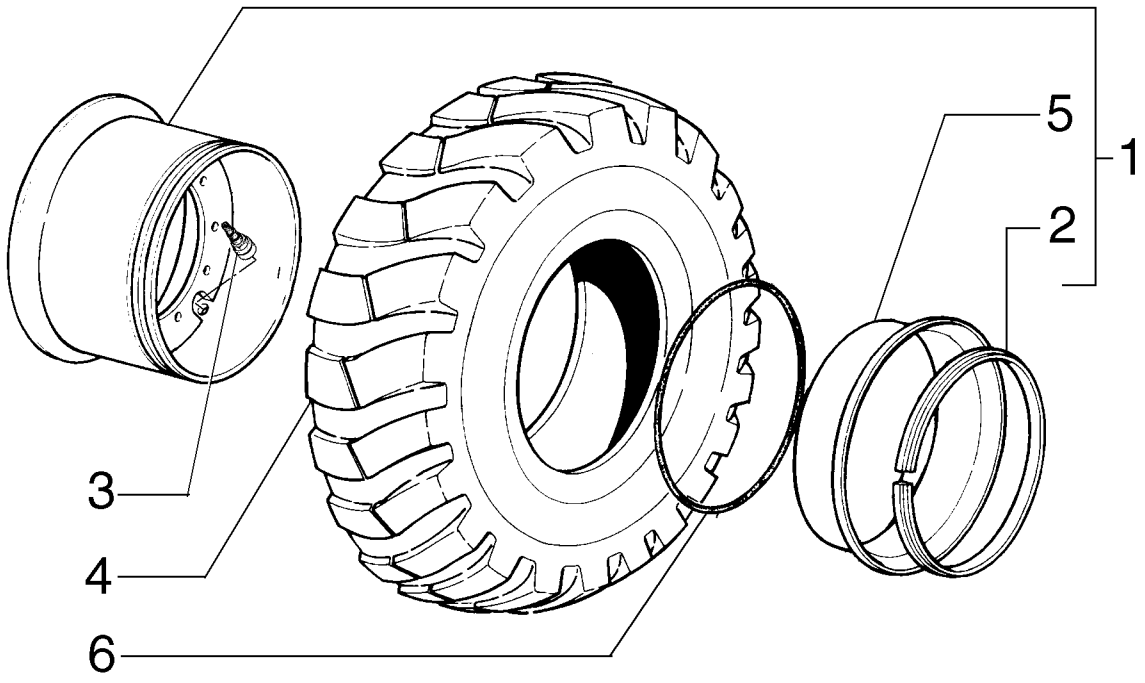

WHEELS AND TIRES
WHEELS AND TIRES
WHEELS AND TIRES
WHEELS AND TIRES

R	N	P.N.	MOD	Q	Description Denominação	Denominação Bezeichnung	Denominacion Descrizione	Description Beskrivelse	L.C.
1		87606345		6	WHEEL, 14" RODA	RODA VEICULAR RAD	RUEDA RUOTA	ROUE HJUL	160R
2		87606313		1	SNAP RING ANEL	ANEL DE PRESSÃO SPRENGRING	ANILLO DE RESORTE ANELLO ELASTICO	ANNEAU D'ARRET LÅSERING	054A
3		70096481		6	PNEUMATIC VALVE VÁLVULA DE CÂMARA D	VÁLVULA PNEUMÁTICA PNEUMATIKVENTIL	VÁLVULA NEUMÁTICA VALVOLA PNEUMATICA	SOUPAPE PNEUMATIQU LUFTVENTIL	149R
4		8320758		6	TYRE/TIRE, 17,5x25 PNEU	PNEU REIFEN	NEUMÁTICO PNEUMATICO	PNEUMATIQUE DÆK	269C
5		87606309		1	RING ANEL	ANEL RING	ANILLO ANELLO	ANNEAU RING	045A
6		73038765		6	O-RING O-RING	O-RING O-RING	JUNTA TÓRICA ANELLO TOROIDALE	JOINT TORIQUE O-RING	055A

SECTION INDEX
Brakes

07-01	01	PARKING BRAKE - (TORQUE CONVERTER)
07-01	02	PARKING BRAKE - (DIRECT DRIVE)
07-02	01	PARKING BRAKE- (DIRECT DRIVE)
07-03	01	PARKING BRAKE
07-04	01	PARKING BRAKE CONTROL LEVER
07-05	01	PARKING BRAKE - (TORQUE CONVERTER)
07-05	02	PARKING BRAKE - (DIRECT DRIVE)
07-06	01	BRAKE CONTROL, PEDAL
07-07	01	BRAKE HYDRAULIC SYSTEM
07-08	01	BRAKE HYDRAULIC SYSTEM
07-08	02	BRAKE HYDRAULIC SYSTEM
07-09	01	BRAKE HYDRAULIC SYSTEM
07-09	02	BRAKE - STEERING HYDRAULIC SYSTEM
07-10	01	BRAKE - STEERING HYDRAULIC SYSTEM
07-11	01	HYDRAULIC PUMP - STEERING AND BRAKE
07-11	02	HYDRAULIC PUMP - STEERING AND BRAKE

07-01	01	p1	12/10

PARKING BRAKE - (TORQUE CONVERTER)
FREIO DE ESTACIONAMENTO - (CONVERSOR DE TORQUE)
PARKING BRAKE - (TORQUE CONVERTER)
PARKING BRAKE - (TORQUE CONVERTER)

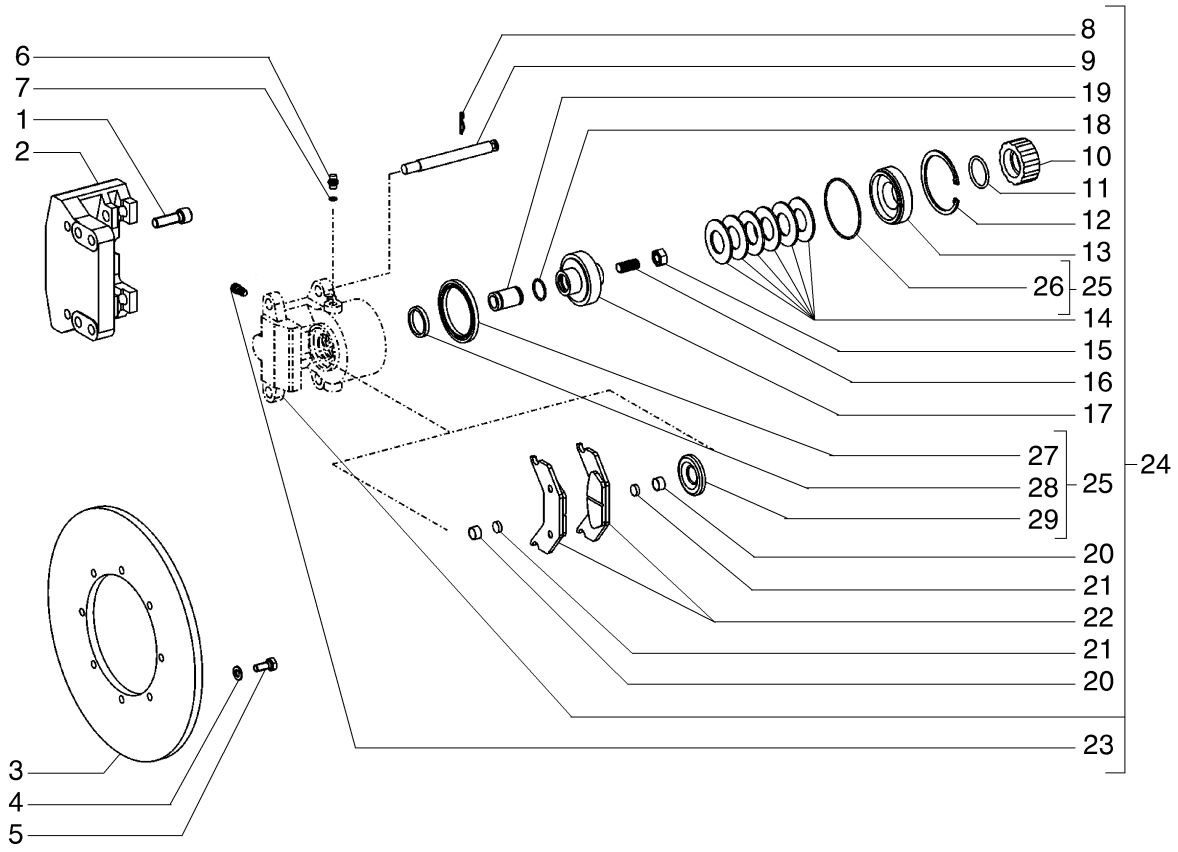

PARKING BRAKE - (TORQUE CONVERTER)
PARKING BRAKE - (TORQUE CONVERTER)
PARKING BRAKE - (TORQUE CONVERTER)
PARKING BRAKE - (TORQUE CONVERTER)

R	N	P.N.	MOD	Q	Description Denominação	Denominação Bezeichnung	Denominacion Descrizione	Description Beskrivelse	L.C.
1		8603652		4	STUD PINO ROSCADO	PRISIONEIRO GEWINDEBOLZEN	PRISIONERO PRIGIONIERO	GOUJON STØTTEBOLT	210P
2		8603330		1	PLATE CHAPA	PLACA PLATTE	PLACA PIASTRA	PLAQUE PLADE	105P
3		8603328		1	BRAKE DISC DISCO DE TRAVÃO	DISCO DE FREIO BREMSSCHEIBE	DISCO DE FRENO DISCO FRENO	DISQUE DE FREIN BREMSESKIVE	064D
4		14499521		6	WASHER ANILHA	ARRUELA PLANA UNTERLEGSCHEIBE	ARANDELA RONDELLA	RONDELLE FLADSKIVE	131R
5		11106231		6	SCREW, Hex, M10 x 25, 10.9, Full Thd PARAFUSO	PARAFUSO SCHRAUBE	TORNILLO VITE	VIS SKRUE	040V
6		700-171		1	HYD CONNECTOR, 9/16"-18 ORFS x M10 x 1 ORB CONECTOR HID.	CONECTOR HIDRÁUL HYDR STECKVERBINDE	CONECTOR HIDRÁULIC CONNETTORE IDRAULIC	CONNECTEUR HYDRAU HYDRAULIKSTIK	020R
7		14437585		1	O-RING, 8MM ID x 1.5 Thk O-RING	O-RING O-RING	JUNTA TÓRICA ANELLO TOROIDALE	JOINT TORIQUE O-RING	055A
8		8603541		2	PIN PERNO	PINO PIN	PASADOR PERNO	BROCHE STIFT	080P
9		8603540		2	PIN PERNO	PINO PIN	PASADOR PERNO	BROCHE STIFT	080P
10		87715376		1	SCREW PARAFUSO	PARAFUSO SCHRAUBE	TORNILLO VITE	VIS SKRUE	040V
11		8603347		1	O-RING O-RING	O-RING O-RING	JUNTA TÓRICA ANELLO TOROIDALE	JOINT TORIQUE O-RING	055A
12		8603345		1	RING ANEL	ANEL RING	ANILLO ANELLO	ANNEAU RING	045A
13		8603333		1	PRESSURE RING CHAPA DE PRESSÃO	ANEL DE PRESSÃO DRUCKRING	ANILLO DE PRESIÓN ANELLO DI PRESSIONE	ANNEAU DE PRESSION TRYKSKIVE	052A
14		8603341		6	WASHER ANILHA	ARRUELA PLANA UNTERLEGSCHEIBE	ARANDELA ROSETTA PIANA	RONDELLE FLADSKIVE	9720
15		8603350		1	NUT PORCA	PORCA MUTTER	TUERCA DADO	ECROU MØTRIK	010D
16		8603349		1	SET SCREW PARAFUSO DE FIXAÇÃC	PARAFUSO DE AJUSTE STELLSCHRAUBE	TORNILLO DE AJUSTE VITE DI FERMO	VIS DE REGLAGE SÆTSKRUE	P327
17		8603332		1	PISTON PISTÃO	PISTÃO KOLBEN	PISTÓN PISTONE	PISTON STEMPEL	235S
18		8603343		1	O-RING O-RING	O-RING O-RING	JUNTA TÓRICA ANELLO TOROIDALE	JOINT TORIQUE O-RING	055A
19		8603334		1	PIN PERNO	PINO PIN	PASADOR PERNO	BROCHE STIFT	080P
20		8603337		2	RING ANEL	ANEL RING	ANILLO ANELLO	ANNEAU RING	045A
21		8603336		2	MAGNET ÍMAN	IMÃ MAGNET	IMÁN MAGNETE	AIMANT MAGNET	012M
22		87715377		1	KIT JOGO	JOGO PACKUNG	JEUGO KIT	POCHETTE KIT	4830
23		76081056		1	BREATHER RESPIRADOURO	RESPIRO ENTLÜFTER	RESPIRADERO SFIATO	RENIFLARD UDLUFTNINGSSKRUE	145S

07-01	01	p2	12/10

PARKING BRAKE - (TORQUE CONVERTER)
FREIO DE ESTACIONAMENTO - (CONVERSOR DE TORQUE)
PARKING BRAKE - (TORQUE CONVERTER)
PARKING BRAKE - (TORQUE CONVERTER)

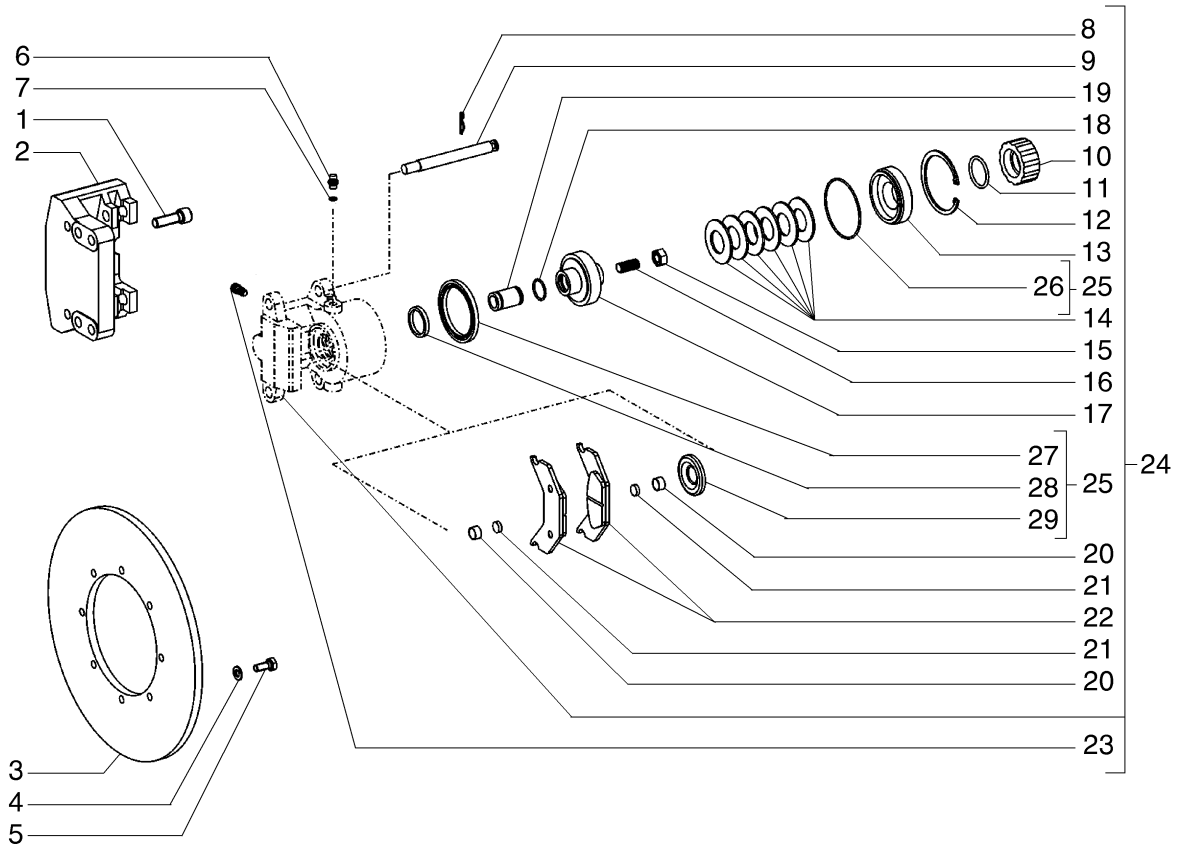

PARKING BRAKE - (TORQUE CONVERTER)
PARKING BRAKE - (TORQUE CONVERTER)
PARKING BRAKE - (TORQUE CONVERTER)
PARKING BRAKE - (TORQUE CONVERTER)

R	N	P.N.	MOD	Q	Description Denominação	Denominação Bezeichnung	Denominacion Descrizione	Description Beskrivelse	L.C.
24		8603478		1	BRAKE ASSY. CONJUNTO DO TRAVÃC	CONJUNTO DE FREIO BREMSENBAUGRUPPE	CONJUNTO DE FRENO COMPLESSIVO FRENO	ENSEMBLE DE FREIN BREMSEENHED	P832
25		87439453		1	SEAL KIT KIT DE VEDANTE	KIT DE VEDAÇÃO DICHTUNGSSATZ	KIT DE JUNTAS KIT GUARNIZIONI	KIT DE JOINTS PAKNINGSSÆT	630S
26		8603344		1	O-RING O-RING	O-RING O-RING	JUNTA TÓRICA ANELLO TOROIDALE	JOINT TORIQUE O-RING	055A
27		8603340		1	O-RING O-RING	O-RING O-RING	JUNTA TÓRICA ANELLO TOROIDALE	JOINT TORIQUE O-RING	055A
28		8603339		1	RING ANEL	ANEL RING	ANILLO ANELLO	ANNEAU RING	045A
29		8603338		1	DUST CAP RESGUARDO DE PO	GUARDA-PÓ STAUBKAPPE	CAPUCHON GUARDA-P(CAPPUCCIO PARAPOLV	CACHE-POUSSIERE STOEVHAETTE	Z420

07-01	02	p1	12/10

PARKING BRAKE - (DIRECT DRIVE)
FREIO DE ESTACIONAMENTO - (TRANSMISSÃO DIRETA)
PARKING BRAKE - (DIRECT DRIVE)
PARKING BRAKE - (DIRECT DRIVE)

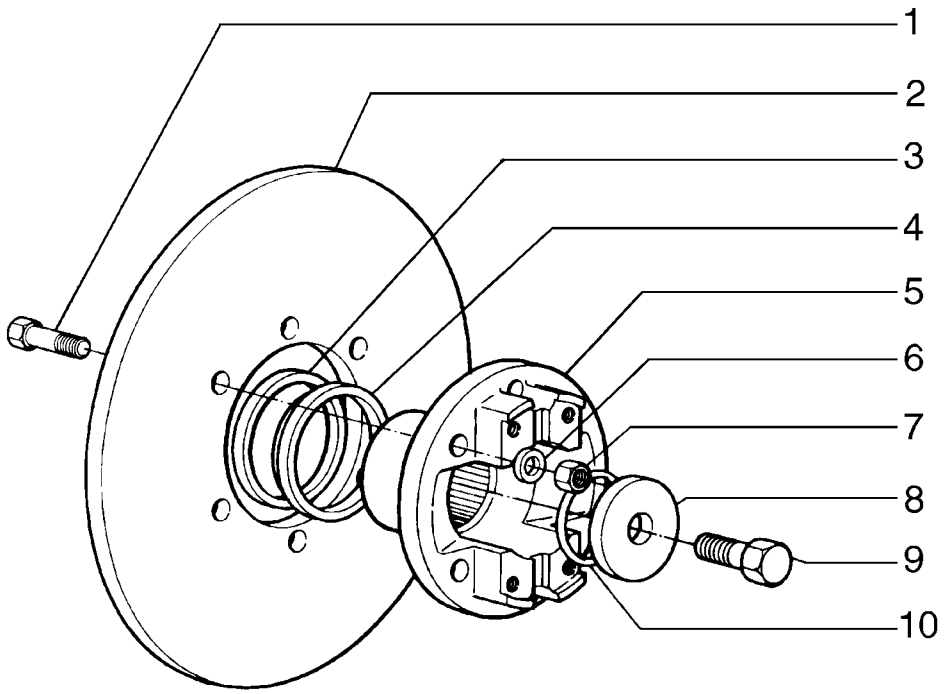

PARKING BRAKE - (DIRECT DRIVE)
PARKING BRAKE - (DIRECT DRIVE)
PARKING BRAKE - (DIRECT DRIVE)
PARKING BRAKE - (DIRECT DRIVE)

R	N	P.N.	MOD	Q	Description Denominação	Denominação Bezeichnung	Denominacion Descrizione	Description Beskrivelse	L.C.
1		75289480		6	SCREW PARAFUSO	PARAFUSO SCHRAUBE	TORNILLO VITE	VIS SKRUE	040V
2		75288514		1	DISC DISCO	DISCO SCHEIBE	DISCO DISCO	DISQUE NAV	060D
3		75288881		1	GASKET JUNTA	JUNTA DICHTUNG	JUNTA GUARNIZIONE	JOINT PAKNING	123G
4		75288502		1	GASKET JUNTA	JUNTA DICHTUNG	JUNTA GUARNIZIONE	JOINT PAKNING	123G
5		75289479		1	FLANGE FLANGE	FLANGE FLANSCH	BRIDA FLANGIA	BRIDE FLANGE	070F
6		75312838		6	WASHER ANILHA	ARRUELA PLANA UNTERLEGSCHEIBE	ARANDELA RONDELLA	RONDELLE FLADSKIVE	131R
7		75312837		6	NUT PORCA	PORCA MUTTER	TUERCA DADO	ECROU MØTRIK	010D
8		75288900		1	WASHER ANILHA	ARRUELA PLANA UNTERLEGSCHEIBE	ARANDELA RONDELLA	RONDELLE FLADSKIVE	131R
9		75312836		1	BOLT PARAFUSO	PARAFUSO SCHRAUBE	PERNO BULLONE	VIS BOLT	140B
10		75287719		1	O-RING O-RING	O-RING O-RING	JUNTA TÓRICA ANELLO TOROIDALE	JOINT TORIQUE O-RING	055A

07-02	01	p1	12/10

PARKING BRAKE- (DIRECT DRIVE)
FREIO DE ESTACIONAMENTO - (TRANSMISSÃO DIRETA)
PARKING BRAKE- (DIRECT DRIVE)
PARKING BRAKE- (DIRECT DRIVE)

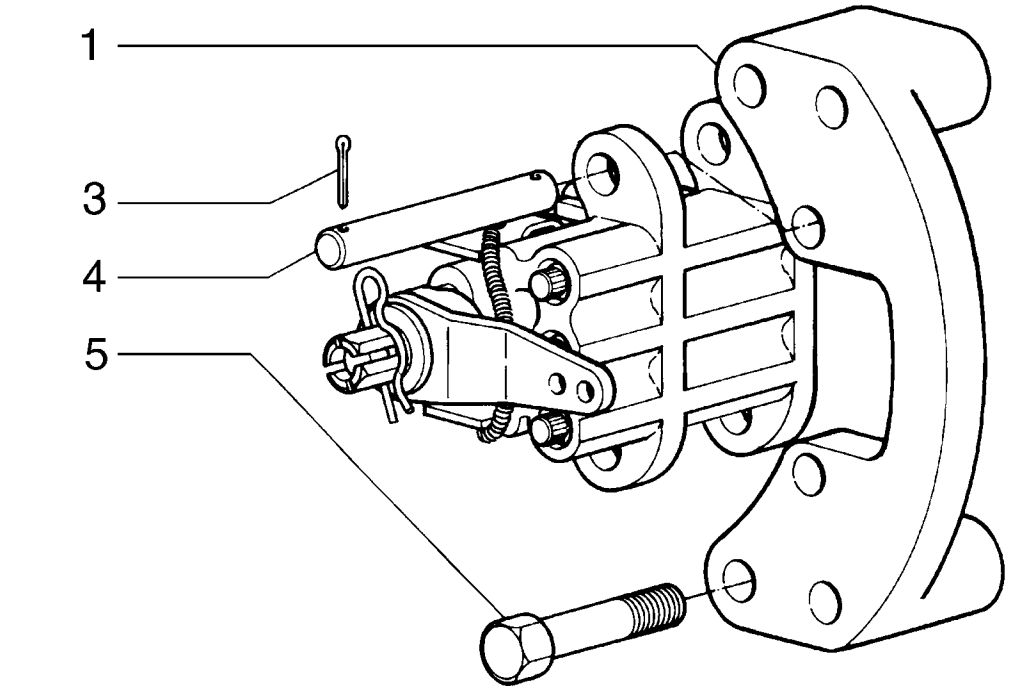

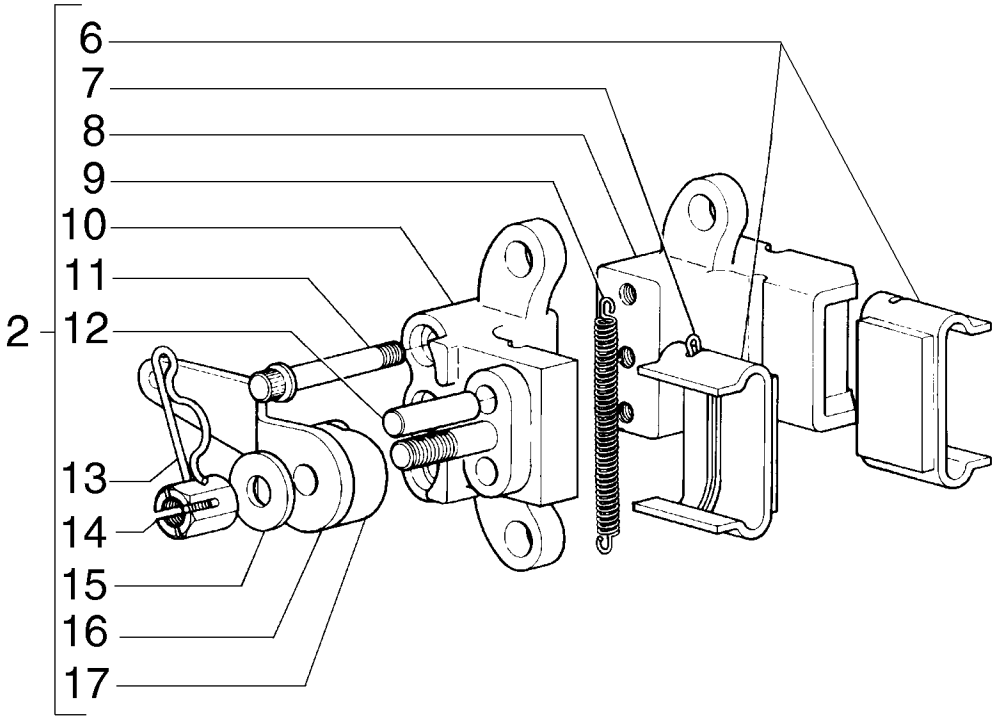

PARKING BRAKE- (DIRECT DRIVE)
PARKING BRAKE- (DIRECT DRIVE)
PARKING BRAKE- (DIRECT DRIVE)
PARKING BRAKE- (DIRECT DRIVE)

R	N	P.N.	MOD	Q	Description Denominação	Denominação Bezeichnung	Denominacion Descrizione	Description Beskrivelse	L.C.
1		75288445		1	SUPPORT SUPORTE	SUPORTE STÜTZE	SOPORTE SUPPORTO	SUPPORT BESLAG	300S
2		75288515		1	BRAKE TRAVÃO	FREIO BREMSE	FRENO FRENO	FREIN BREMSE	092F
3		75289474		4	PIN PERNO	PINO PIN	PASADOR PERNO	BROCHE STIFT	080P
4		75289473		2	PIN PERNO	PINO PIN	PASADOR PERNO	BROCHE STIFT	080P
5		75289472		6	SCREW PARAFUSO	PARAFUSO SCHRAUBE	TORNILLO VITE	VIS SKRUE	040V
6		75288446		2	BRAKE PAD CALÇO DO TRAVÃO	PASTILHA DE FREIO BREMSBELAG	PASTILLA DE FRENO PASTIGLIA FRENI	PLAQUETTE DE FREIN BREMSEKLODS	042P
7		75289532		4	PIN PERNO	PINO PIN	PASADOR PERNO	BROCHE STIFT	080P
8		75289529		1	SUPPORT SUPORTE	SUPORTE STÜTZE	SOPORTE SUPPORTO	SUPPORT BESLAG	300S
9		75289531		2	SPRING MOLA	MOLA FEDER	RESORTE MOLLA	RESSORT FJEDER	100M
10		75289528		1	SUPPORT SUPORTE	SUPORTE STÜTZE	SOPORTE SUPPORTO	SUPPORT BESLAG	300S
11		75289530		3	SCREW PARAFUSO	PARAFUSO SCHRAUBE	TORNILLO VITE	VIS SKRUE	040V
12		75289533		2	PIN PERNO	PINO PIN	PASADOR PERNO	BROCHE STIFT	080P
13		75289537		1	PIN PERNO	PINO PIN	PASADOR PERNO	BROCHE STIFT	080P
14		75289536		1	NUT PORCA	PORCA MUTTER	TUERCA DADO	ECROU MØTRIK	010D
15		75289535		1	WASHER ANILHA	ARRUELA PLANA UNTERLEGSCHEIBE	ARANDELA RONDELLA	RONDELLE FLADSKIVE	131R
16		75289538		1	LEVER ALAVANCA	ALAVANCA HEBEL	PALANCA LEVA	LEVIER ARM	045L
17		75289527		1	SHAFT VEIO	EIXO WELLE	EJE ALBERO	ARBRE AKSEL	016A

07-03	01	p1	12/10

PARKING BRAKE
FREIO DE ESTACIONAMENTO
FRENO DE ESTACIONAMIENTO
PARKING BRAKE

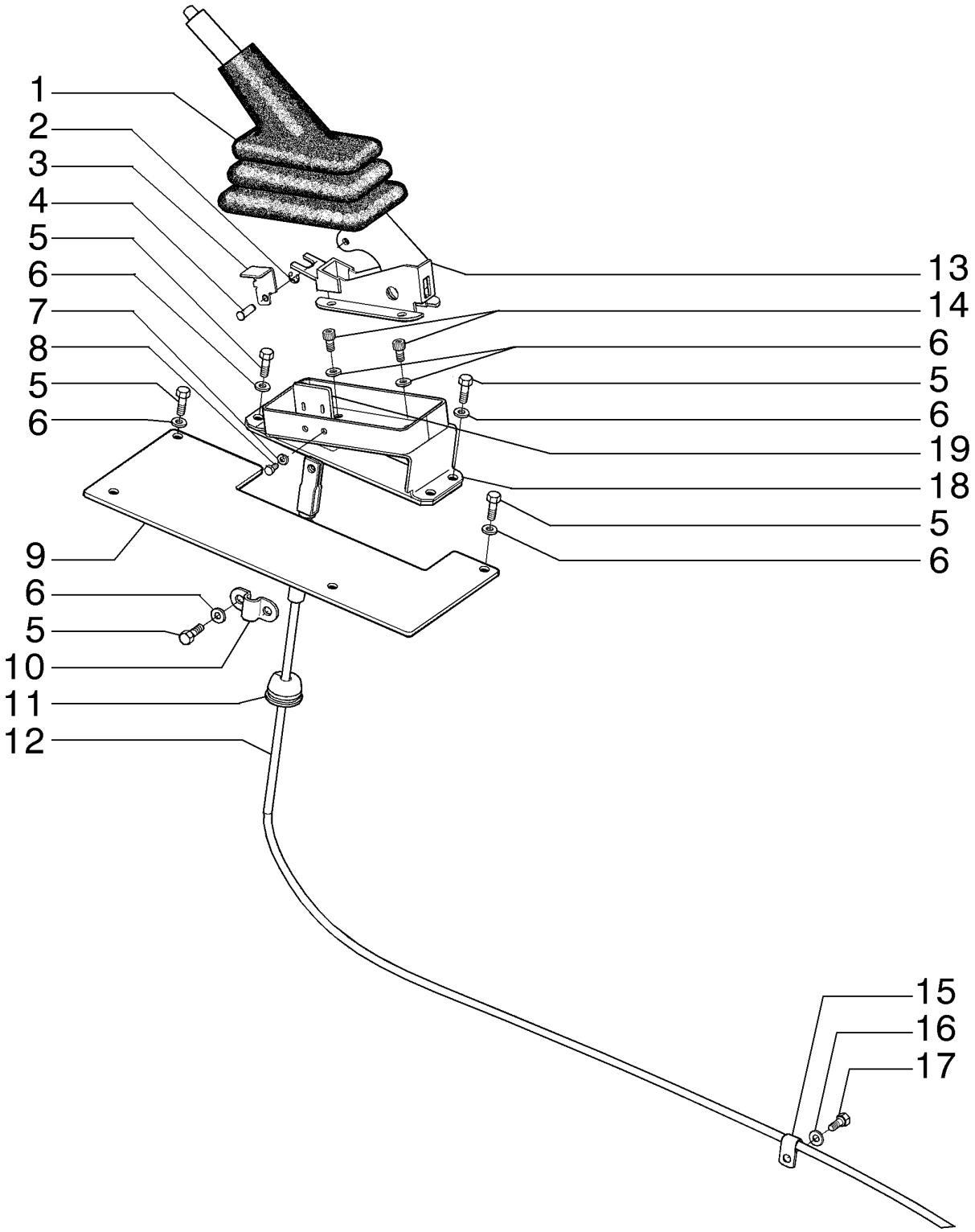

PARKING BRAKE
PARKING BRAKE
PARKING BRAKE
PARKING BRAKE

R	N	P.N.	MOD	Q	Description Denominação	Denominação Bezeichnung	Denominacion Descrizione	Description Beskrivelse	L.C.
1		5106733		1	BOOT COBERTURA DE PROTE	CAPA MANSCHETTE	FUNDA PARAPOLVERE	SOUFFLET MANCHET	330C
2		11087971		1	CIRCLIP, M8 ANEL DE RETENÇÃO	ANEL ELÁSTICO SICHERUNGSRING	ARANDELA DE RETENCI ANELLO ELASTICO	CIRCLIP LÅSERING	056A
3		84323805		1	STEEL PLATE CHAPA DE AÇO	CHAPA STAHLPLATTE	PLACA DE ACERO PIASTRA D'ACCIAIO	PLAQUE D'ACIER STÅLPLADE	015L
4		84323715		1	PIN PERNO	PINO PIN	PASADOR PERNO	BROCHE STIFT	080P
5		16043631		10	BOLT, Hex, M8 x 25, 10.9 PARAFUSO	PARAFUSO SCHRAUBE	PERNO BULLONE	VIS BOLT	140B
6		10730301		14	WASHER ANILHA	ARRUELA PLANA UNTERLEGSCHEIBE	ARANDELA RONDELLA	RONDELLE FLADSKIVE	131R
7		10516471		2	LOCK WASHER ANILHA DE RETENÇÃO	TRAVA DA ARRUELA SICHERUNGSSCHEIBE	ARANDELA DE BLOQUE RONDELLA DI SICUREZ	RONDELLE FREIN LÅSESKIVE	132R
8		614-6012		2	BOLT, Hex, M6 x 12, 8.8 PARAFUSO	PARAFUSO SCHRAUBE	PERNO BULLONE	VIS BOLT	140B
9		84323810		1	COVER ASSY CONJUNTO DE COBERT	CONJUNTO DA TAMPA ABDECKUNGSBAUGRUF	CONJUNTO DE FUNDAS COPERCHIO, COMPL	COUVERCLE DÆKSELENHED	P426
10		71004339		1	RETAINER COLLAR ANEL DE FIXAÇÃO	COLAR DE FIXAÇÃO HALTERING	COLLAR DE RETENCIÓN COLLARE DI FISSAGGIO	COLLIER DE RETENUE RING, SPÆNDE	230S
11		198824C1		1	GROMMET CASQUILHO ISOLADOR	CASQUILHO ISOLADOR TÜLLE	PASACABLES ANELLO PASSACAVO	PASSE-FIL RING	4020
12		84330195		1	CABLE CABO	CABO KABEL	CABLE CAVO	CABLE KABEL	650C
13		85827832		1	LEVER ALAVANCA	ALAVANCA HEBEL	PALANCA LEVA	LEVIER ARM	045L
14		14306231		4	SCREW, Hex Soc Hd, M8 x 16, 10.9 PARAFUSO	PARAFUSO SCHRAUBE	TORNILLO VITE	VIS SKRUE	040V
15		70639314		1	SPACER ESPAÇADOR	ESPAÇADOR DISTANZSTÜCK	SEPARADOR DISTANZIALE	ENTRETOISE AFSTANDSSTYKKE	075D
16		14496531		1	WASHER, M8 x 17 x 1.6 ANILHA	ARRUELA PLANA UNTERLEGSCHEIBE	ARANDELA RONDELLA	RONDELLE FLADSKIVE	131R
17		16043431		1	BOLT, Hex, M8 x 20, 10.9 PARAFUSO	PARAFUSO SCHRAUBE	PERNO BULLONE	VIS BOLT	140B
18		84323794		1	SUPPORT SUPORTE	SUPORTE STÜTZE	SOPORTE SUPPORTO	SUPPORT BESLAG	300S
19		84323801		1	SUPPORT SUPORTE	SUPORTE STÜTZE	SOPORTE SUPPORTO	SUPPORT BESLAG	300S

RG140.B RG170.B
RG200.B F140B
F170B F200B

07-04	01	p1	10/10

PARKING BRAKE CONTROL LEVER
ALAVANCA DE CONTROLE DO FREIO DE ESTACIONAMENTO
PARKING BRAKE CONTROL LEVER
PARKING BRAKE CONTROL LEVER

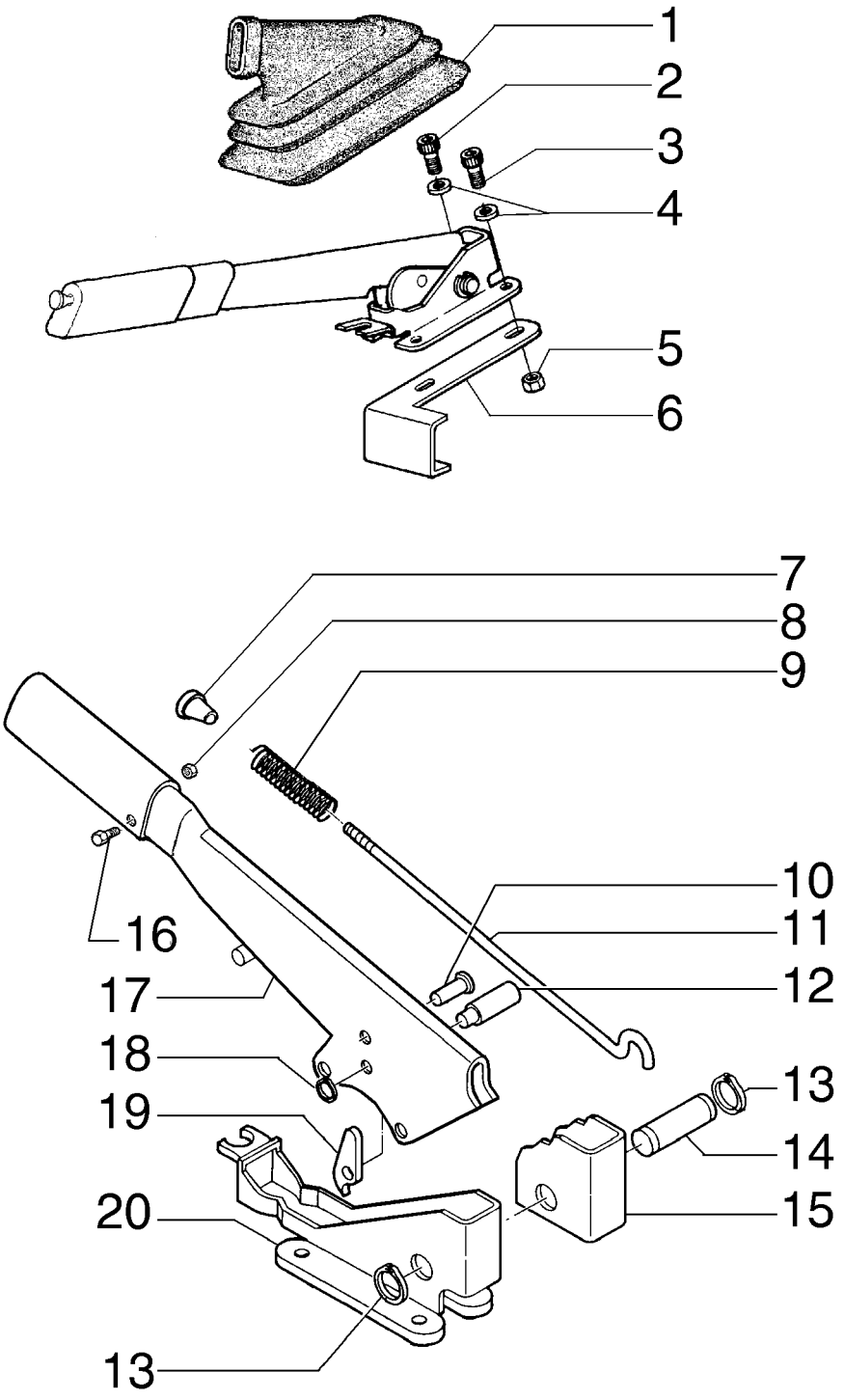

PARKING BRAKE CONTROL LEVER
PARKING BRAKE CONTROL LEVER
PARKING BRAKE CONTROL LEVER
PARKING BRAKE CONTROL LEVER

R	N	P.N.	MOD	Q	Description Denominação	Denominação Bezeichnung	Denominacion Descrizione	Description Beskrivelse	L.C.
1		5106733		1	BOOT	CAPA	FUNDA	SOUFFLET	330C
					COBERTURA DE PROTE	MANSCHETTE	PARAPOLVERE	MANCHET	
2		14306231		2	SCREW, Hex Soc Hd, M8 x 16, 10.9				
						PARAFUSO	TORNILLO	VIS	040V
					PARAFUSO	SCHRAUBE	VITE	SKRUE	
3		14306531		4	SCREW, Hex Soc Hd, M8 x 30, 10.9				
						PARAFUSO	TORNILLO	VIS	040V
					PARAFUSO	SCHRAUBE	VITE	SKRUE	
4		10730301		4	WASHER	ARRUELA PLANA	ARANDELA	RONDELLE	131R
					ANILHA	UNTERLEGSCHEIBE	RONDELLA	FLADSKIVE	
5		16100821		4	NUT, M8, Cl 10	PORCA	TUERCA	ECROU	010D
					PORCA	MUTTER	DADO	MØTRIK	
6		87584592		1	PLATE	PLACA	PLACA	PLAQUE	105P
					CHAPA	PLATTE	PIASTRA	PLADE	
		85827832		1	LEVER, Assy	ALAVANCA	PALANCA	LEVIER	045L
					ALAVANCA	HEBEL	LEVA	ARM	
7		4985122		1	BUTTON	BOTÃO	BOTÓN	BOUTON	120B
					BOTÃO	TASTE	PULSANTE	KNAP	
8		10794012		1	NUT	PORCA	TUERCA	ECROU	010D
					PORCA	MUTTER	DADO	MØTRIK	
9		5105729		1	SPRING	MOLA	RESORTE	RESSORT	100M
					MOLA	FEDER	MOLLA	FJEDER	
10		4988275		1	PIN	PINO	PASADOR	BROCHE	080P
					PERNO	PIN	PERNO	STIFT	
11		85827833		1	DIPSTICK	HASTE DE NÍVEL	VARILLA DE NIVEL	JAUGE DE NIVEAU	091A
					VARETA DE NÍVEL	MESSSTAB	ASTINA DI LIVELLO	MÅLEPIND	
12		5131437		1	PIN	PINO	PASADOR	BROCHE	080P
					PERNO	PIN	PERNO	STIFT	
13		13400776		2	LOCKING RING	ANEL-TRAVA	ANILLO DE BLOQUEO	BAGUE DE BLOCAGE	051A
					ANEL DE SEGURANÇA	SICHERUNGSRING	ANELLO DI BLOCCAGGI(	LÅSESKIVE	
14		4985127		1	RIVET	REBITE	REMACHE	RIVET	055R
					REBITE	NIET	RIVETTO	NITTE	
15		5110153		1	RATCHET	CATRACA	TRINQUETE	ROCHET	083A
					ROQUETE	RATSCHE	NOTTOLINO DI ARREST(	SKRALDE	
16		13272319		1	SCREW	PARAFUSO	TORNILLO	VIS	040V
					PARAFUSO	SCHRAUBE	VITE	SKRUE	
17		85827834		1	LEVER	ALAVANCA	PALANCA	LEVIER	045L
					ALAVANCA	HEBEL	LEVA	ARM	
18		11065476		1	SNAP RING, M6, Ext	ANEL DE PRESSÃO	ANILLO DE RESORTE	ANNEAU D'ARRET	054A
					ANEL	SPRENGRING	ANELLO ELASTICO	LÅSERING	
19		5110155		1	PAWL	TRINCO	TRINQUETE	CLIQUET	050N
					LINGUETA	SPERRKLINKE	NOTTOLINO D'ARRESTC	PAL	
20		85805441		1	SUPPORT	SUPORTE	SOPORTE	SUPPORT	300S
					SUPORTE	STÜTZE	SUPPORTO	BESLAG	

RG140.B RG170.B
F140B RG200.B
F170B F200B

07-05	01	p1	12/10

PARKING BRAKE - (TORQUE CONVERTER)
FREIO DE ESTACIONAMENTO - (CONVERSOR DE TORQUE)
FRENO DE EMERGENCIA - (CONVERTIDOR DE PAR)
PARKING BRAKE - (TORQUE CONVERTER)

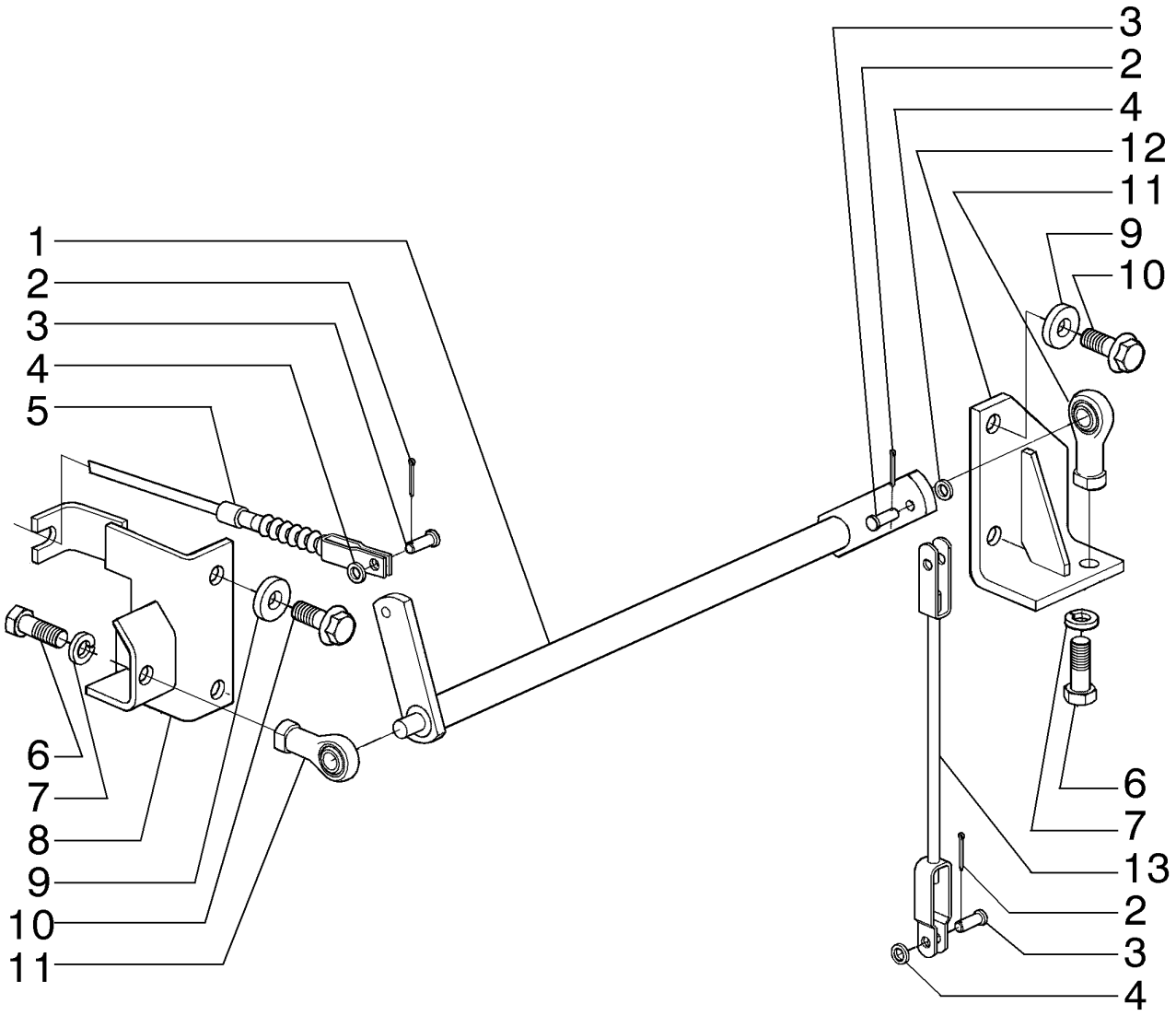

PARKING BRAKE - (TORQUE CONVERTER)
PARKING BRAKE - (TORQUE CONVERTER)
PARKING BRAKE - (TORQUE CONVERTER)
PARKING BRAKE - (TORQUE CONVERTER)

R	N	P.N.	MOD	Q	Description Denominação	Denominação Bezeichnung	Denominacion Descrizione	Description Beskrivelse	L.C.
1		73161216		1	LEVER ALAVANCA	ALAVANCA HEBEL	PALANCA LEVA	LEVIER ARM	045L
2		70918448		3	COTTER PIN, 3/32" x 1" TROÇO DE ABRIR	CONTRA PINO SPLINT	PASADOR COPPIGLIA	GOUPILLE FENDUE SPLITBOLT	270C
3		70917646		3	PIN PERNO	PINO PIN	PASADOR PERNO	BROCHE STIFT	080P
4		70930370		3	WASHER ANILHA	ARRUELA PLANA UNTERLEGSCHEIBE	ARANDELA RONDELLA	RONDELLE FLADSKIVE	131R
5		84330195		1	CABLE CABO	CABO KABEL	CABLE CAVO	CABLE KABEL	650C
6		84238732		2	SCREW PARAFUSO	PARAFUSO SCHRAUBE	TORNILLO VITE	VIS SKRUE	040V
7		70912942		2	LOCK WASHER ANILHA DE RETENÇÃO	TRAVA DA ARRUELA SICHERUNGSSCHEIBE	ARANDELA DE BLOQUE RONDELLA DI SICUREZ	RONDELLE FREIN LÅSESKIVE	132R
8		73161222		1	SUPPORT SUPORTE	SUPORTE STÜTZE	SOPORTE SUPPORTO	SUPPORT BESLAG	300S
9		70677010		4	WASHER ANILHA	ARRUELA PLANA UNTERLEGSCHEIBE	ARANDELA RONDELLA	RONDELLE FLADSKIVE	131R
10		87495304		4	BOLT PARAFUSO	PARAFUSO SCHRAUBE	PERNO BULLONE	VIS BOLT	140B
11		73125851		2	TIE-ROD TIRANTE	TIRANTE SPURSTANGE	TIRANTE TIRANTE	TIRANT TRÆKSTANG	142T
12		73161219		1	SUPPORT SUPORTE	SUPORTE STÜTZE	SOPORTE SUPPORTO	SUPPORT BESLAG	300S
13		73161180			TIE-ROD TIRANTE	TIRANTE SPURSTANGE	TIRANTE TIRANTE	TIRANT TRÆKSTANG	142T

07-05	02	p1	12/10

PARKING BRAKE - (DIRECT DRIVE)
FREIO DE ESTACIONAMENTO - (TRANSMISSÃO DIRETA)
FRENO DE EMERGENCIA - (TRANSMSION DIRECTA)
PARKING BRAKE - (DIRECT DRIVE)

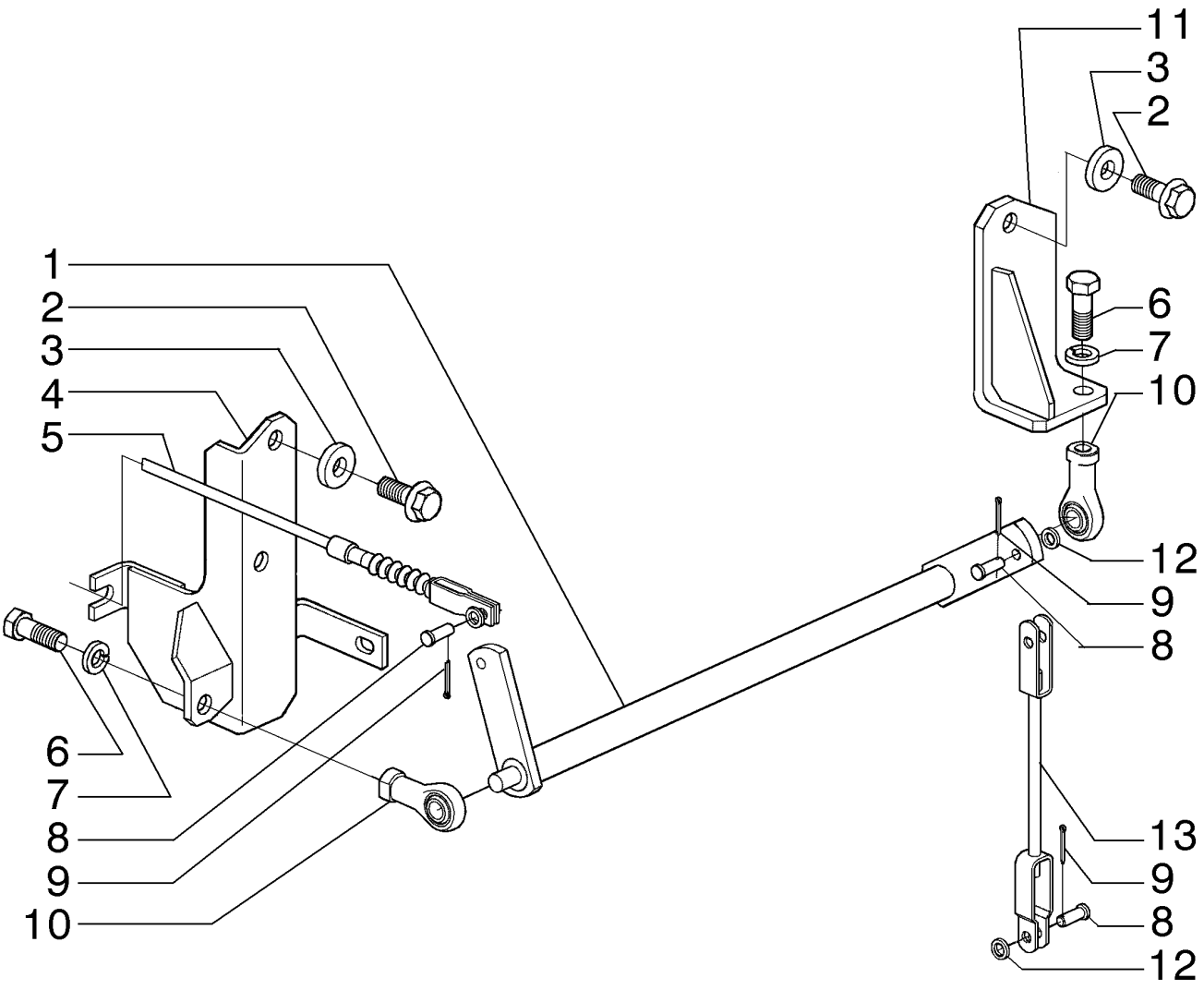

PARKING BRAKE - (DIRECT DRIVE)
PARKING BRAKE - (DIRECT DRIVE)
PARKING BRAKE - (DIRECT DRIVE)
PARKING BRAKE - (DIRECT DRIVE)

R	N	P.N.	MOD	Q	Description Denominação	Denominação Bezeichnung	Denominacion Descrizione	Description Beskrivelse	L.C.
1		73161760		1	LEVER ALAVANCA	ALAVANCA HEBEL	PALANCA LEVA	LEVIER ARM	045L
2		87495304		4	BOLT PARAFUSO	PARAFUSO SCHRAUBE	PERNO BULLONE	VIS BOLT	140B
3		70677010		4	WASHER ANILHA	ARRUELA PLANA UNTERLEGSCHEIBE	ARANDELA RONDELLA	RONDELLE FLADSKIVE	131R
4		73161763		1	SUPPORT SUPORTE	SUPORTE STÜTZE	SOPORTE SUPPORTO	SUPPORT BESLAG	300S
5		84330195		1	CABLE CABO	CABO KABEL	CABLE CAVO	CABLE KABEL	650C
6		84238732		2	SCREW PARAFUSO	PARAFUSO SCHRAUBE	TORNILLO VITE	VIS SKRUE	040V
7		70912942		2	LOCK WASHER ANILHA DE RETENÇÃO	TRAVA DA ARRUELA SICHERUNGSSCHEIBE	ARANDELA DE BLOQUE RONDELLA DI SICUREZ	RONDELLE FREIN LÅSESKIVE	132R
8		70917646		3	PIN PERNO	PINO PIN	PASADOR PERNO	BROCHE STIFT	080P
9		70918448		3	COTTER PIN, 3/32" x 1" TROÇO DE ABRIR	CONTRA PINO SPLINT	PASADOR COPPIGLIA	GOUPILLE FENDUE SPLITBOLT	270C
10		73125851		2	TIE-ROD TIRANTE	TIRANTE SPURSTANGE	TIRANTE TIRANTE	TIRANT TRÆKSTANG	142T
11		73161768		1	SUPPORT SUPORTE	SUPORTE STÜTZE	SOPORTE SUPPORTO	SUPPORT BESLAG	300S
12		70930370		3	WASHER ANILHA	ARRUELA PLANA UNTERLEGSCHEIBE	ARANDELA RONDELLA	RONDELLE FLADSKIVE	131R
13		73161771		1	TIE-ROD TIRANTE	TIRANTE SPURSTANGE	TIRANTE TIRANTE	TIRANT TRÆKSTANG	142T

07-06	01	p1	12/10

BRAKE CONTROL, PEDAL
CONTROLE DO FREIO, PEDAL
BRAKE CONTROL, PEDAL
BRAKE CONTROL, PEDAL

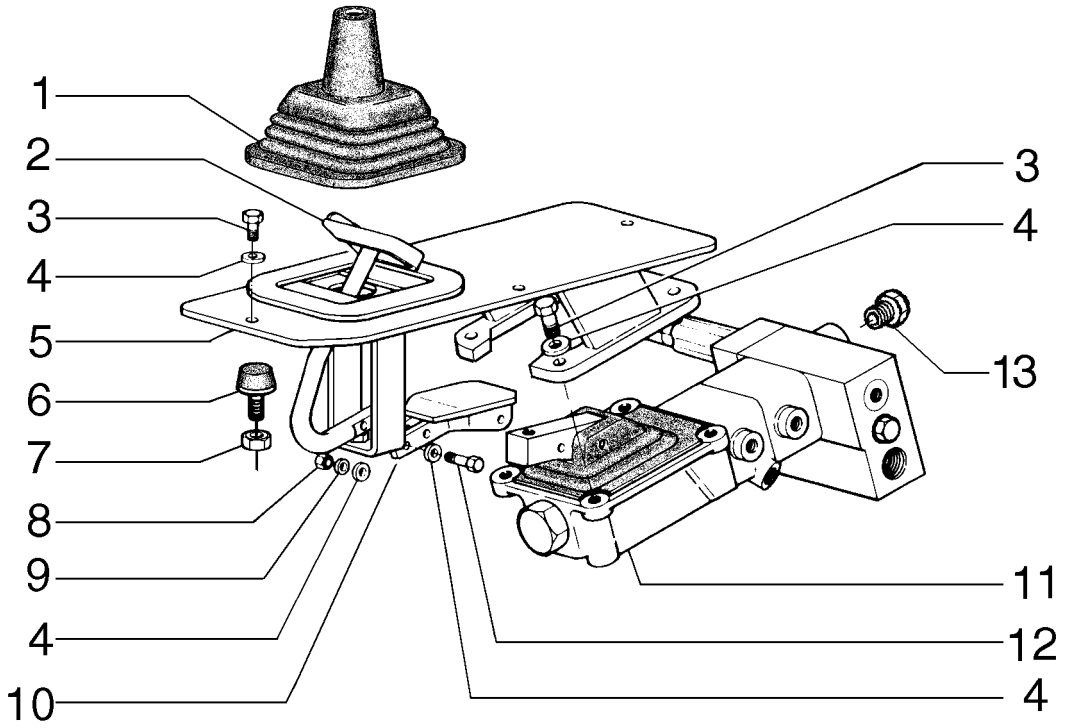

BRAKE CONTROL, PEDAL
BRAKE CONTROL, PEDAL
BRAKE CONTROL, PEDAL
BRAKE CONTROL, PEDAL

R	N	P.N.	MOD	Q	Description Denominação	Denominação Bezeichnung	Denominacion Descrizione	Description Beskrivelse	L.C.
1		**75214658**		1	BOOT	CAPA	FUNDA	SOUFFLET	330C
					COBERTURA DE PROTE	MANSCHETTE	PARAPOLVERE	MANCHET	
2		**75324598**		1	PEDAL	PEDAL	PEDAL	PEDALE	060P
					PEDAL	PEDAL	PEDALE	PEDAL	
3		**43235**		4	BOLT, Hex, M8 x 30, 10.9	PARAFUSO	PERNO	VIS	140B
					PARAFUSO	SCHRAUBE	BULLONE	BOLT	
4		**14496507**		12	WASHER	ARRUELA PLANA	ARANDELA	RONDELLE	131R
					ANILHA	UNTERLEGSCHEIBE	RONDELLA	FLADSKIVE	
5		**84333118**		1	SUPPORT	SUPORTE	SOPORTE	SUPPORT	300S
					SUPORTE	STÜTZE	SUPPORTO	BESLAG	
6		**79037282**		1	PAD	PASTILHA	PASTILLA	COUSSIN	060T
					ESPAÇADOR	UNTERLAGE	CUSCINO; TAMPONE	BREMSEKLODS	
7		**10791021**		1	NUT, Thin, M10 x 1.25, Cl 05				
						PORCA	TUERCA	ECROU	010D
					PORCA	MUTTER	DADO	MØTRIK	
8		**43362**		2	NUT, M8, Cl 10	PORCA	TUERCA	ECROU	010D
					PORCA	MUTTER	DADO	MØTRIK	
9		**10516679**		2	LOCK WASHER	TRAVA DA ARRUELA	ARANDELA DE BLOQUE	RONDELLE FREIN	132R
					ANILHA DE RETENÇÃO	SICHERUNGSSCHEIBE	RONDELLA DI SICUREZ	LÅSESKIVE	
10		**87671866**		1	SUPPORT	SUPORTE	SOPORTE	SUPPORT	300S
					SUPORTE	STÜTZE	SUPPORTO	BESLAG	
11	1	**87471428**		1	BRAKE SERVO	SERVOFREIO	SERVOFRENO	SERVOFREIN	125S
					SERVOFREIO	BREMSKRAFTVERSTÄR	SERVOFRENO	BREMSEFORSTÆRKER	
12		**827-8045**		2	BOLT, Hex, M8 x 45, 10.9	PARAFUSO	PERNO	VIS	140B
					PARAFUSO	SCHRAUBE	BULLONE	BOLT	
13		**10119440**		1	PLUG, M18 x 1.5 x 16, Brass				
						BUJÃO	TAPÓN	BOUCHON	050T
					TAMPÃO	STOPFEN	TAPPO	PROP	

(1) Page 07-10

07-07	01	p1	12/10

BRAKE HYDRAULIC SYSTEM
SISTEMA HIDRÁULICO DO FREIO
SISTEMA HIDRAULICO DEL FRENO
BRAKE HYDRAULIC SYSTEM

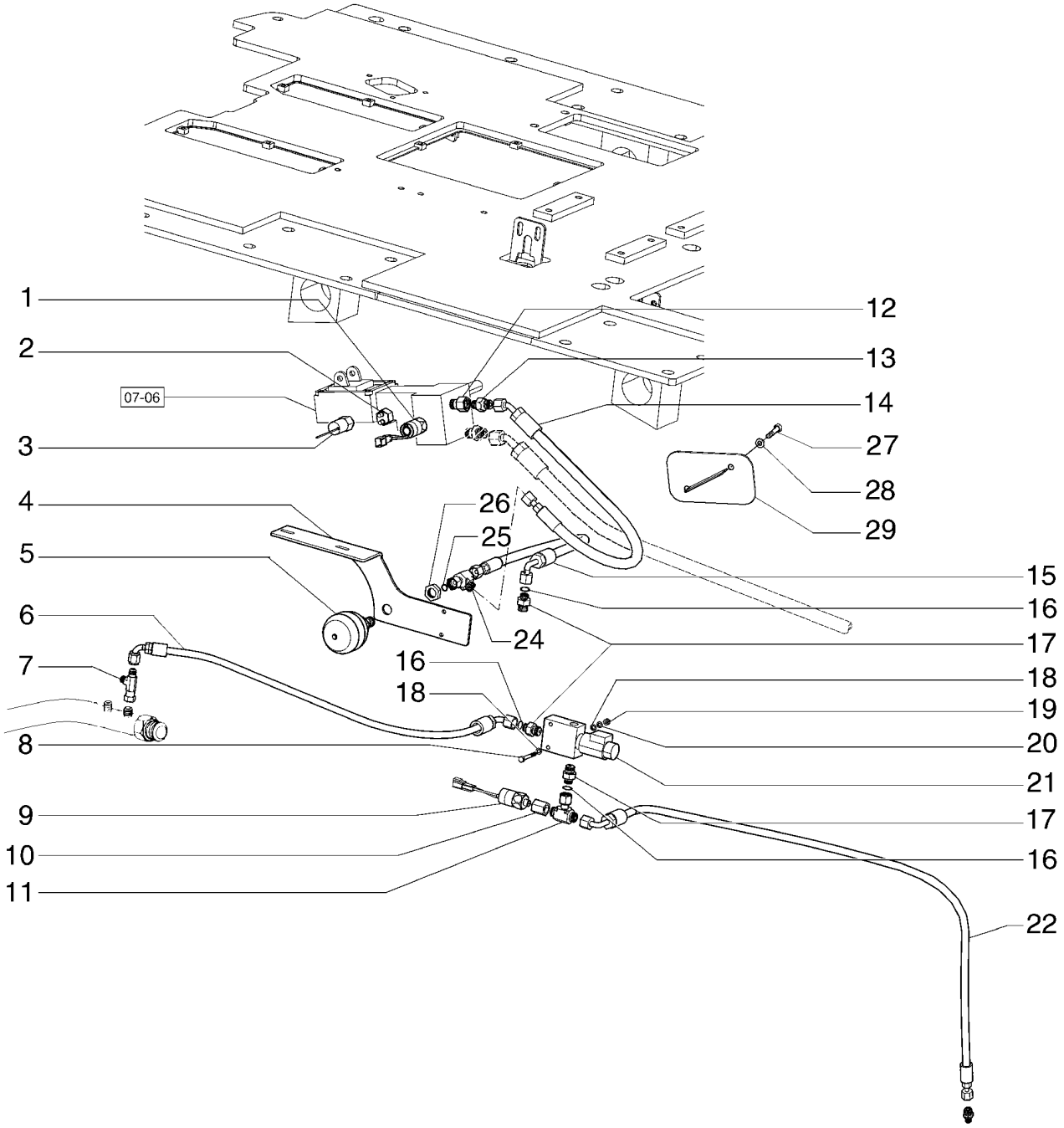

BRAKE HYDRAULIC SYSTEM
BRAKE HYDRAULIC SYSTEM
BRAKE HYDRAULIC SYSTEM
BRAKE HYDRAULIC SYSTEM

R	N	P.N.	MOD	Q	Description Denominação	Denominação Bezeichnung	Denominacion Descrizione	Description Beskrivelse	L.C.
1		75254572		1	SWITCH, Low Pressure INTERRUPTOR	INTERRUPTOR SCHALTER	INTERRUPTOR INTERRUTTORE	CONTACTEUR KONTAKT	075I
2		84228807		1	SENSOR, Pressure Light SENSOR	SENSOR SENSOR	SENSOR SENSORE	CAPTEUR FØLER	608S
3		75254593		1	PRESSURE SWITCH INTERRUPTOR DE PRES	INTERRUPTOR DE PRES DRUCKSCHALTER	INTERRUPTOR DE PRES PRESSOSTATO	PRESSOSTAT KONTAKT, TRYK	079I
4		84372731		1	SUPPORT SUPORTE	SUPORTE STÜTZE	SOPORTE SUPPORTO	SUPPORT BESLAG	300S
5		8500209		1	ACCUMULATOR ACUMULADOR	ACUMULADOR DRUCKSPEICHER	ACUMULADOR ACCUMULATORE	ACCUMULATEUR AKKUMULATOR	037A
6		87747965		1	HOSE MANGUEIRA	MANGUEIRA SCHLAUCH	TUBO TUBO FLESSIBILE	FLEXIBLE SLANGE	030M
7		218-5222		1	TEE, 37º, 9/16"-18, x 9/16"-18, Fem Sw Run TÊ	T T-STÜCK	RACOR EN T PEZZO A T	RACCORD EN T T-STYKKE	9020
8		84068386		2	BOLT, Hex, M6 x 45, 10.9 PARAFUSO	PARAFUSO SCHRAUBE	PERNO BULLONE	VIS BOLT	140B
9		87683323		1	SWITCH, Brake INTERRUPTOR	INTERRUPTOR SCHALTER	INTERRUPTOR INTERRUTTORE	CONTACTEUR KONTAKT	075I
10		75320586		1	FITTING CONECTOR	CONEXÃO ARMATUR	ACOPLAMIENTO RACCORDO	RACCORD FITTING	3300
11		701-421		1	TEE, 9/16"-18 ORFS x 9/16"-18 Fem Sw Run TÊ	T T-STÜCK	RACOR EN T PEZZO A T	RACCORD EN T T-STYKKE	9020
12		87747961		1	FITTING CONECTOR	CONEXÃO ARMATUR	ACOPLAMIENTO RACCORDO	RACCORD FITTING	3300
13		391859A1		1	VALVE, CHECK VALVULA CHECAGEM	VALVULA CHECAGEM RUECKSCHLAGVENTIL	VALVULA ANTIRRETORN VALVOLA, DI RITEGNO	SOUPAPE ANTI RETOUR VALVE, CHECK	P140
14		87747963		1	HOSE MANGUEIRA	MANGUEIRA SCHLAUCH	TUBO TUBO FLESSIBILE	FLEXIBLE SLANGE	030M
15		87747964		1	HOSE MANGUEIRA	MANGUEIRA SCHLAUCH	TUBO TUBO FLESSIBILE	FLEXIBLE SLANGE	030M
16		238-6011		3	O-RING, -011, 90 Duro, .301" ID x .070" Thk O-RING	O-RING O-RING	JUNTA TÓRICA ANELLO TOROIDALE	JOINT TORIQUE O-RING	055A
17		87747968		2	FITTING CONECTOR	CONEXÃO ARMATUR	ACOPLAMIENTO RACCORDO	RACCORD FITTING	3300
18		12639701		4	WASHER, M6 x 11 x 1 ANILHA	ARRUELA PLANA UNTERLEGSCHEIBE	ARANDELA RONDELLA	RONDELLE FLADSKIVE	131R
19		15896221		2	NUT, M6, Cl 10 PORCA	PORCA MUTTER	TUERCA DADO	ECROU MØTRIK	010D
20		10516471		2	LOCK WASHER ANILHA DE RETENÇÃO	TRAVA DA ARRUELA SICHERUNGSSCHEIBE	ARANDELA DE BLOQUE RONDELLA DI SICUREZ	RONDELLE FREIN LÅSESKIVE	132R
21		87747168		1	VALVE VÁLVULA	VÁLVULA VENTIL	VÁLVULA VALVOLA	SOUPAPE VENTIL	9620
22		87747966		1	HOSE MANGUEIRA	MANGUEIRA SCHLAUCH	TUBO TUBO FLESSIBILE	FLEXIBLE SLANGE	030M

07-07	01	p2	12/10

BRAKE HYDRAULIC SYSTEM
SISTEMA HIDRÁULICO DO FREIO
SISTEMA HIDRAULICO DEL FRENO
BRAKE HYDRAULIC SYSTEM

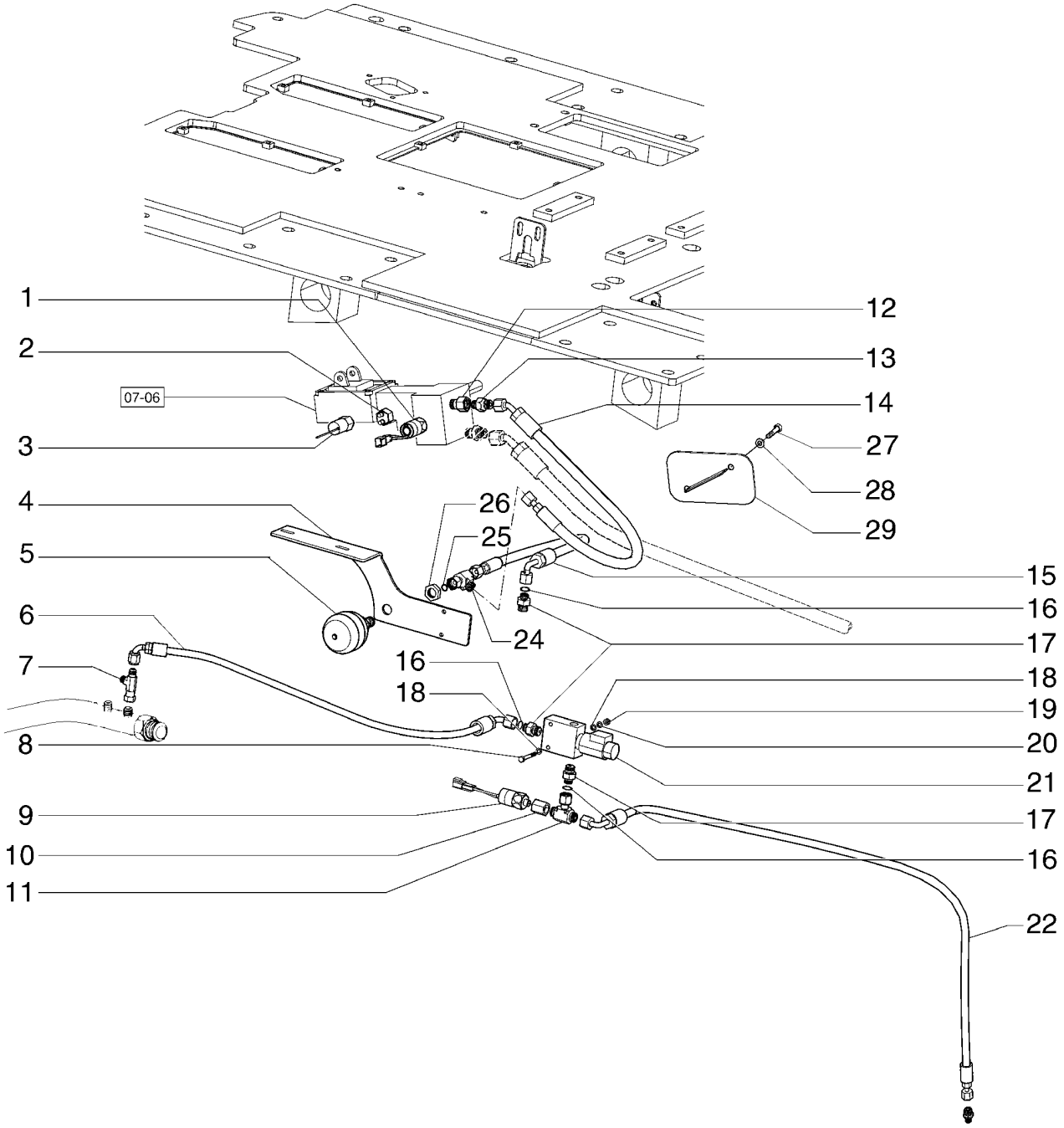

BRAKE HYDRAULIC SYSTEM
BRAKE HYDRAULIC SYSTEM
BRAKE HYDRAULIC SYSTEM
BRAKE HYDRAULIC SYSTEM

R	N	P.N.	MOD	Q	Description Denominação	Denominação Bezeichnung	Denominacion Descrizione	Description Beskrivelse	L.C.
23		700-171		1	HYD CONNECTOR, 9/16"-18 ORFS x M10 x 1 ORB				
						CONECTOR HIDRÁUL	CONECTOR HIDRÁULIC(	CONNECTEUR HYDRAU	020R
					CONECTOR HID.	HYDR STECKVERBINDE	CONNETTORE IDRAULI(	HYDRAULIKSTIK	
24		701-422		1	TEE, 11/16"-16 ORFS x 11/16"-16 Fem Sw Run				
						T	RACOR EN T	RACCORD EN T	9020
					TÊ	T-STÜCK	PEZZO A T	T-STYKKE	
25		238-6012		1	O-RING, -012, 90 Duro, .364" ID x .070" Thk				
						O-RING	JUNTA TÓRICA	JOINT TORIQUE	055A
					O-RING	O-RING	ANELLO TOROIDALE	O-RING	
26		701-909		1	LOCK NUT, 11/16"-16, Blkhd				
						CONTRA PORCA	TUERCA DE BLOQUEO	CONTRE-ECROU	P263
					CONTRAPORCA	SICHERUNGSMUTTER	DADO DI BLOCCAGGIO	LÅSEMØTRIK	
27		16044131		2	SCREW, Hex, M8 x 45, 10.9				
						PARAFUSO	TORNILLO	VIS	040V
					PARAFUSO	SCHRAUBE	VITE	SKRUE	
28		10730301		2	WASHER	ARRUELA PLANA	ARANDELA	RONDELLE	131R
					ANILHA	UNTERLEGSCHEIBE	RONDELLA	FLADSKIVE	
29		87735179		1	COVER	COBERTURA	CUBIERTA	COUVERCLE	265C
					COBERTURA	ABDECKUNG	COPERCHIO	DÆKSEL	

07-08	01	p1	11/10

BRAKE HYDRAULIC SYSTEM
SISTEMA HIDRÁULICO DO FREIO
SISTEMA HIDRAULICO DEL FRENO
BRAKE HYDRAULIC SYSTEM

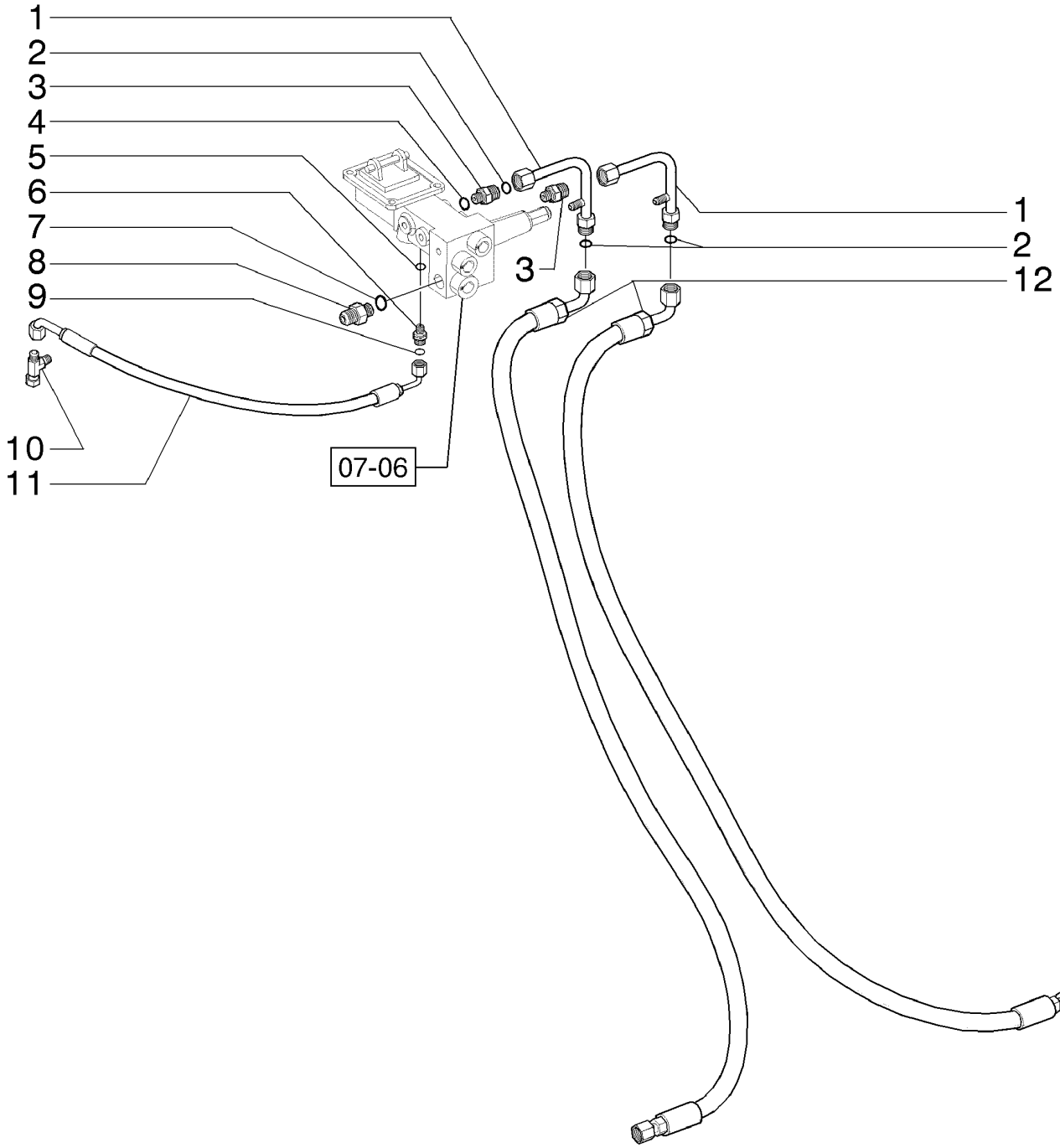

BRAKE HYDRAULIC SYSTEM
BRAKE HYDRAULIC SYSTEM
BRAKE HYDRAULIC SYSTEM
BRAKE HYDRAULIC SYSTEM

R	N	P.N.	MOD	Q	Description Denominação	Denominação Bezeichnung	Denominacion Descrizione	Description Beskrivelse	L.C.
1		75327338		2	TUBE ASSY. TUBO CONJUNTO	TUBO CONJUNTO ROHRLEITUNG	TUBO (CONJUNTO) TUBO, COMPLESSIVO	TUYAUTERIE TUBE ASSY.	P465
2		70923841		4	O-RING, M12.42 ID x 1.78 Thk O-RING	O-RING O-RING	JUNTA TÓRICA ANELLO TOROIDALE	JOINT TORIQUE O-RING	055A
3		75239803		2	LUBE NIPPLE COPO DE LUBRIFICAÇÃ	GRAXEIRA SCHMIERNIPPEL	BOQUILLA DE LUBRICA(INGRASSATORE	GRAISSEUR SMØRENIPPEL	060I
4		14437785		2	O-RING, 11.3MM ID x 2.4 Thk O-RING	O-RING O-RING	JUNTA TÓRICA ANELLO TOROIDALE	JOINT TORIQUE O-RING	055A
5		637-62081		1	O-RING, CI 6, 8.1MM ID x 1.6 Thk O-RING	O-RING O-RING	JUNTA TÓRICA ANELLO TOROIDALE	JOINT TORIQUE O-RING	055A
6		700-171		1	HYD CONNECTOR, 9/16"-18 ORFS x M10 x 1 ORB CONECTOR HID.	CONECTOR HIDRÁUL HYDR STECKVERBINDE	CONECTOR HIDRÁULIC(CONNETTORE IDRAULIC	CONNECTEUR HYDRAU HYDRAULIKSTIK	020R
7		637-63173		1	O-RING, CI 5, 17.3MM ID x 2.2 Thk O-RING	O-RING O-RING	JUNTA TÓRICA ANELLO TOROIDALE	JOINT TORIQUE O-RING	055A
8		75257337		1	HYD CONNECTOR CONECTOR HID.	CONECTOR HIDRÁUL HYDR STECKVERBINDE	CONECTOR HIDRÁULIC(CONNETTORE IDRAULIC	CONNECTEUR HYDRAU HYDRAULIKSTIK	020R
9		9825770		1	O-RING, -011, 90 Duro, .301" ID x .070" Thk O-RING	O-RING O-RING	JUNTA TÓRICA ANELLO TOROIDALE	JOINT TORIQUE O-RING	055A
10		218-5222		1	TEE, 37º, 9/16"-18, x 9/16"-18, Fem Sw Run TÊ	T T-STÜCK	RACOR EN T PEZZO A T	RACCORD EN T T-STYKKE	9020
11		87747965		1	HOSE MANGUEIRA	MANGUEIRA SCHLAUCH	TUBO TUBO FLESSIBILE	FLEXIBLE SLANGE	030M
12		75241267		2	FLEXIBLE HOSE MANGUEIRA FLEXÍVEL	TUBO FLEXÍVEL BIEGSAMER SCHLAUCH	TUBO FLEXIBLE TUBO FLESSIBILE	TUYAU FLEXIBLE FLEKSIBEL SLANGE	192T

07-08	02	p1	11/10

BRAKE HYDRAULIC SYSTEM
SISTEMA HIDRÁULICO DO FREIO
SISTEMA HIDRAULICO DEL FRENO
BRAKE HYDRAULIC SYSTEM

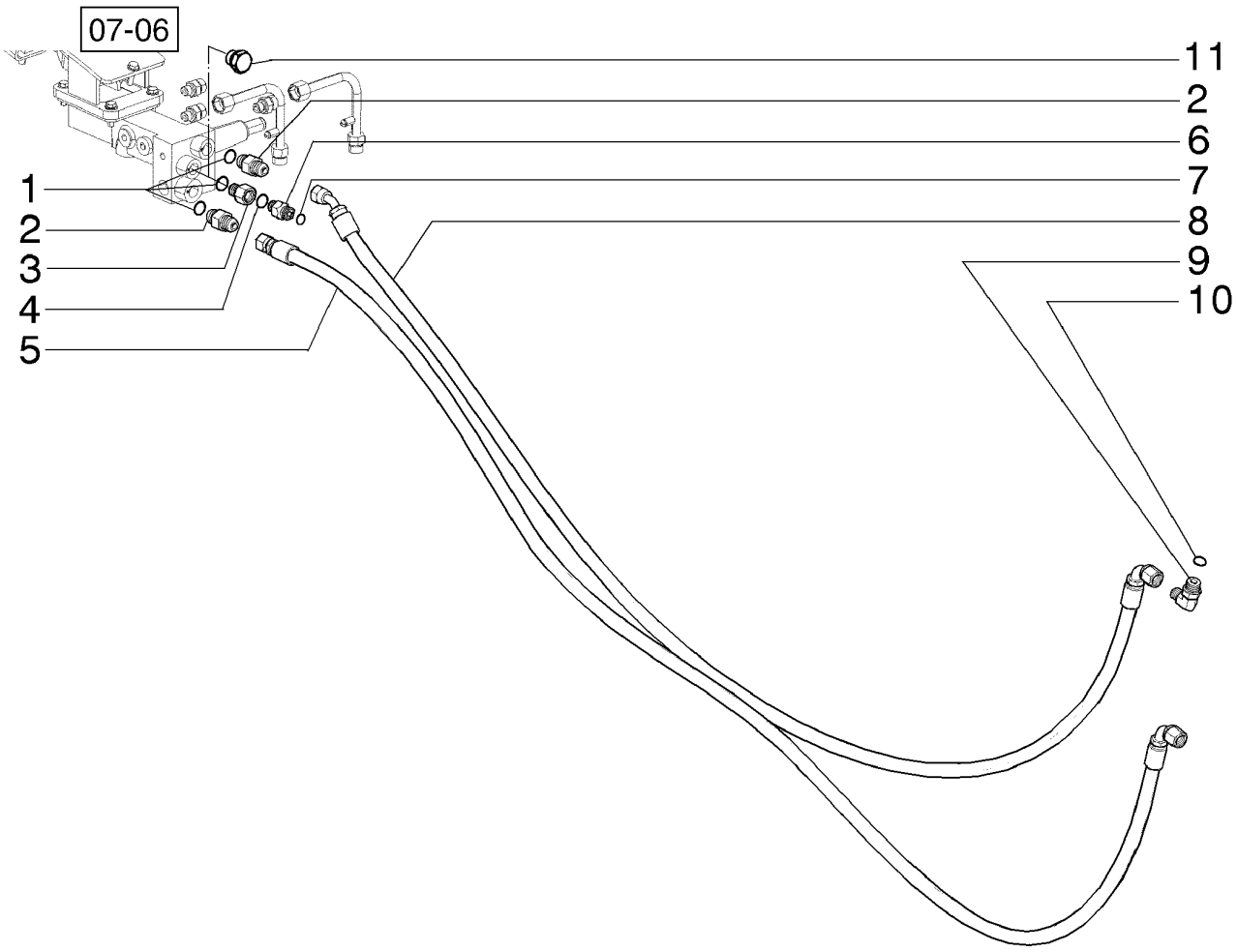

BRAKE HYDRAULIC SYSTEM
BRAKE HYDRAULIC SYSTEM
BRAKE HYDRAULIC SYSTEM
BRAKE HYDRAULIC SYSTEM

R	N	P.N.	MOD	Q	Description Denominação	Denominação Bezeichnung	Denominacion Descrizione	Description Beskrivelse	L.C.
1		86598101		3	O-RING, CI 6, 15.3MM ID x 2.2 Thk				
					O-RING	O-RING	JUNTA TÓRICA	JOINT TORIQUE	055A
					O-RING	O-RING	ANELLO TOROIDALE	O-RING	
2		75257336		2	HYD CONNECTOR	CONECTOR HIDRÁUL	CONECTOR HIDRÁULIC	CONNECTEUR HYDRAU	020R
					CONECTOR HID.	HYDR STECKVERBINDE	CONNETTORE IDRAULIC	HYDRAULIKSTIK	
3		87747961		1	FITTING	CONEXÃO	ACOPLAMIENTO	RACCORD	3300
					CONECTOR	ARMATUR	RACCORDO	FITTING	
4		637-63113		1	O-RING, CI 6, 11.3MM ID x 2.2 Thk				
					O-RING	O-RING	JUNTA TÓRICA	JOINT TORIQUE	055A
					O-RING	O-RING	ANELLO TOROIDALE	O-RING	
5		75257241		1	FLEXIBLE HOSE	TUBO FLEXÍVEL	TUBO FLEXIBLE	TUYAU FLEXIBLE	192T
					MANGUEIRA FLEXÍVEL	BIEGSAMER SCHLAUCH	TUBO FLESSIBILE	FLEKSIBEL SLANGE	
6		391859A1		1	VALVE, CHECK	VALVULA CHECAGEM	VALVULA ANTIRRETORN	SOUPAPE ANTI RETOUR	P140
					VALVULA CHECAGEM	RUECKSCHLAGVENTIL	VALVOLA, DI RITEGNO	VALVE, CHECK	
7		238-6012		1	O-RING, -012, 90 Duro, .364" ID x .070" Thk				
					O-RING	O-RING	JUNTA TÓRICA	JOINT TORIQUE	055A
					O-RING	O-RING	ANELLO TOROIDALE	O-RING	
8		75257245		1	FLEXIBLE HOSE	TUBO FLEXÍVEL	TUBO FLEXIBLE	TUYAU FLEXIBLE	192T
					MANGUEIRA FLEXÍVEL	BIEGSAMER SCHLAUCH	TUBO FLESSIBILE	FLEKSIBEL SLANGE	
9		218-5106		1	ELBOW, 90º, 3/4"-16, 37º x 3/4"-16, O-Ring				
					COTOVELO	COTOVELO	CODO	COUDE	085G
					COTOVELO	KNIESTÜCK	GOMITO	VINKELRØR	
10		237-6008		1	O-RING, 8-1, 90 Duro, .644" ID x .087" Thk				
					O-RING	O-RING	JUNTA TÓRICA	JOINT TORIQUE	055A
					O-RING	O-RING	ANELLO TOROIDALE	O-RING	
11		87030025		1	PLUG, Hex, M18 x 1.5 ORB	BUJÃO	TAPÓN	BOUCHON	050T
					TAMPÃO	STOPFEN	TAPPO	PROP	

07-09	01	p1	12/10

BRAKE HYDRAULIC SYSTEM
SISTEMA HIDRÁULICO DO FREIO
SISTEMA HIDRAULICO DEL FRENO
BRAKE HYDRAULIC SYSTEM

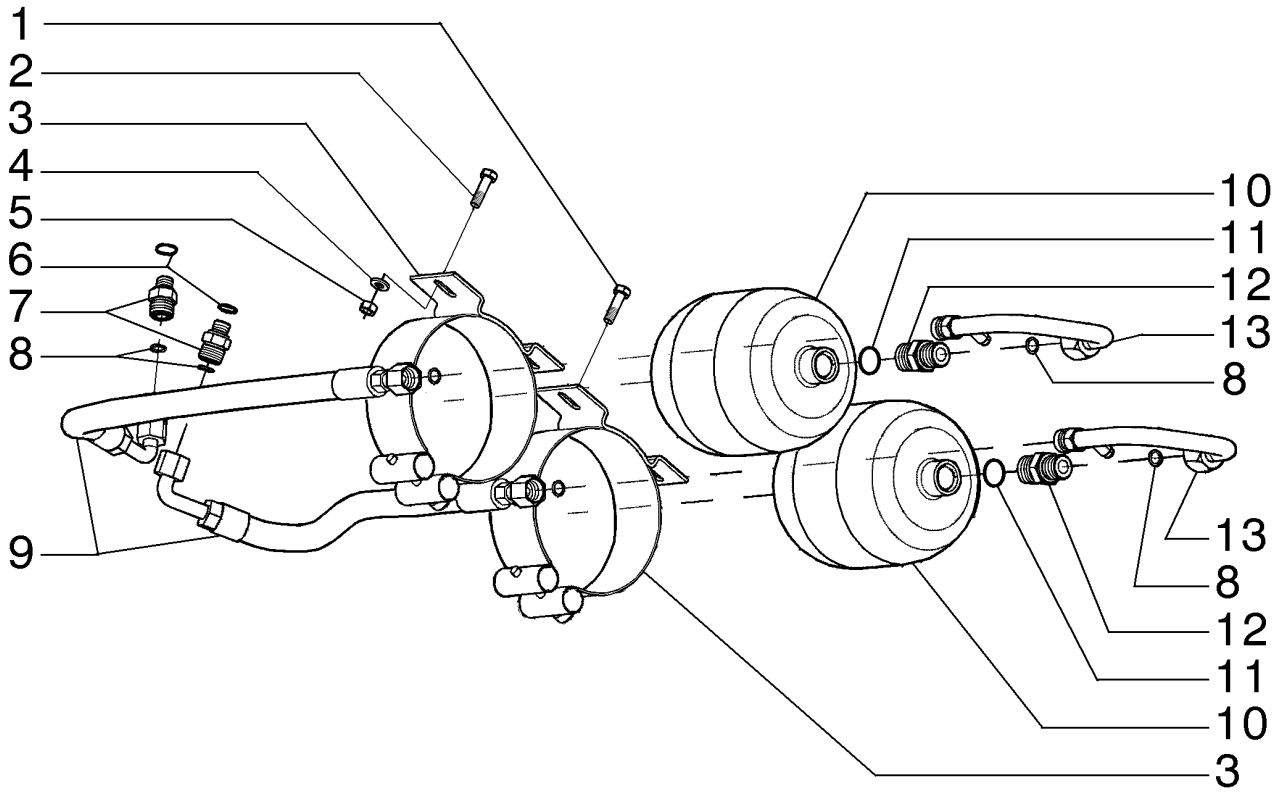

BRAKE HYDRAULIC SYSTEM
BRAKE HYDRAULIC SYSTEM
BRAKE HYDRAULIC SYSTEM
BRAKE HYDRAULIC SYSTEM

R	N	P.N.	MOD	Q	Description Denominação	Denominação Bezeichnung	Denominacion Descrizione	Description Beskrivelse	L.C.
1		16043931		2	BOLT, Hex, M8 x 35, 10.9 PARAFUSO	PARAFUSO SCHRAUBE	PERNO BULLONE	VIS BOLT	140B
2		43235		2	BOLT, Hex, M8 x 30, 10.9 PARAFUSO	PARAFUSO SCHRAUBE	PERNO BULLONE	VIS BOLT	140B
3		76028577		2	COLLAR ANEL	COLAR RINGE	COLLAR COLLARE	COLLIER SLANGEBÅND	031F
4		10519621		4	WASHER, M8 x 17 x 2 ANILHA	ARRUELA PLANA UNTERLEGSCHEIBE	ARANDELA RONDELLA	RONDELLE FLADSKIVE	131R
5		43362		4	NUT, M8, Cl 10 PORCA	PORCA MUTTER	TUERCA DADO	ECROU MØTRIK	010D
6		14438085		2	O-RING, 19.3MM ID x 2.4 Thk O-RING	O-RING O-RING	JUNTA TÓRICA ANELLO TOROIDALE	JOINT TORIQUE O-RING	055A
7		75239803		2	LUBE NIPPLE COPO DE LUBRIFICAÇÃ	GRAXEIRA SCHMIERNIPPEL	BOQUILLA DE LUBRICAC INGRASSATORE	GRAISSEUR SMØRENIPPEL	060I
8		70923841		6	O-RING, M12.42 ID x 1.78 Thk O-RING	O-RING O-RING	JUNTA TÓRICA ANELLO TOROIDALE	JOINT TORIQUE O-RING	055A
9		75252441		2	FLEXIBLE HOSE MANGUEIRA FLEXÍVEL	TUBO FLEXÍVEL BIEGSAMER SCHLAUCH	TUBO FLEXIBLE TUBO FLESSIBILE	TUYAU FLEXIBLE FLEKSIBEL SLANGE	192T
10		76028575		2	ACCUMULATOR ACUMULADOR	ACUMULADOR DRUCKSPEICHER	ACUMULADOR ACCUMULATORE	ACCUMULATEUR AKKUMULATOR	037A
11		14437785		2	O-RING, 11.3MM ID x 2.4 Thk O-RING	O-RING O-RING	JUNTA TÓRICA ANELLO TOROIDALE	JOINT TORIQUE O-RING	055A
12		75254105		2	HYD CONNECTOR CONECTOR HID.	CONECTOR HIDRÁUL HYDR STECKVERBINDE	CONECTOR HIDRÁULIC CONNETTORE IDRAULIC	CONNECTEUR HYDRAU HYDRAULIKSTIK	020R
13		75253784		2	RIGID TUBE TUBO RÍGIDO	TUBO RÍGIDO ROHR	TUBO RÍGIDO TUBO RIGIDO	TUYAU RIGIDE STIFT RØR	193T

07-09	02	p1	12/10

BRAKE - STEERING HYDRAULIC SYSTEM
FREIO - SISTEMA HIDRÁULICO DA DIREÇÃO
FRENO - SISTEMA HIDRAULICO DE LA DIRECCION
BRAKE - STEERING HYDRAULIC SYSTEM

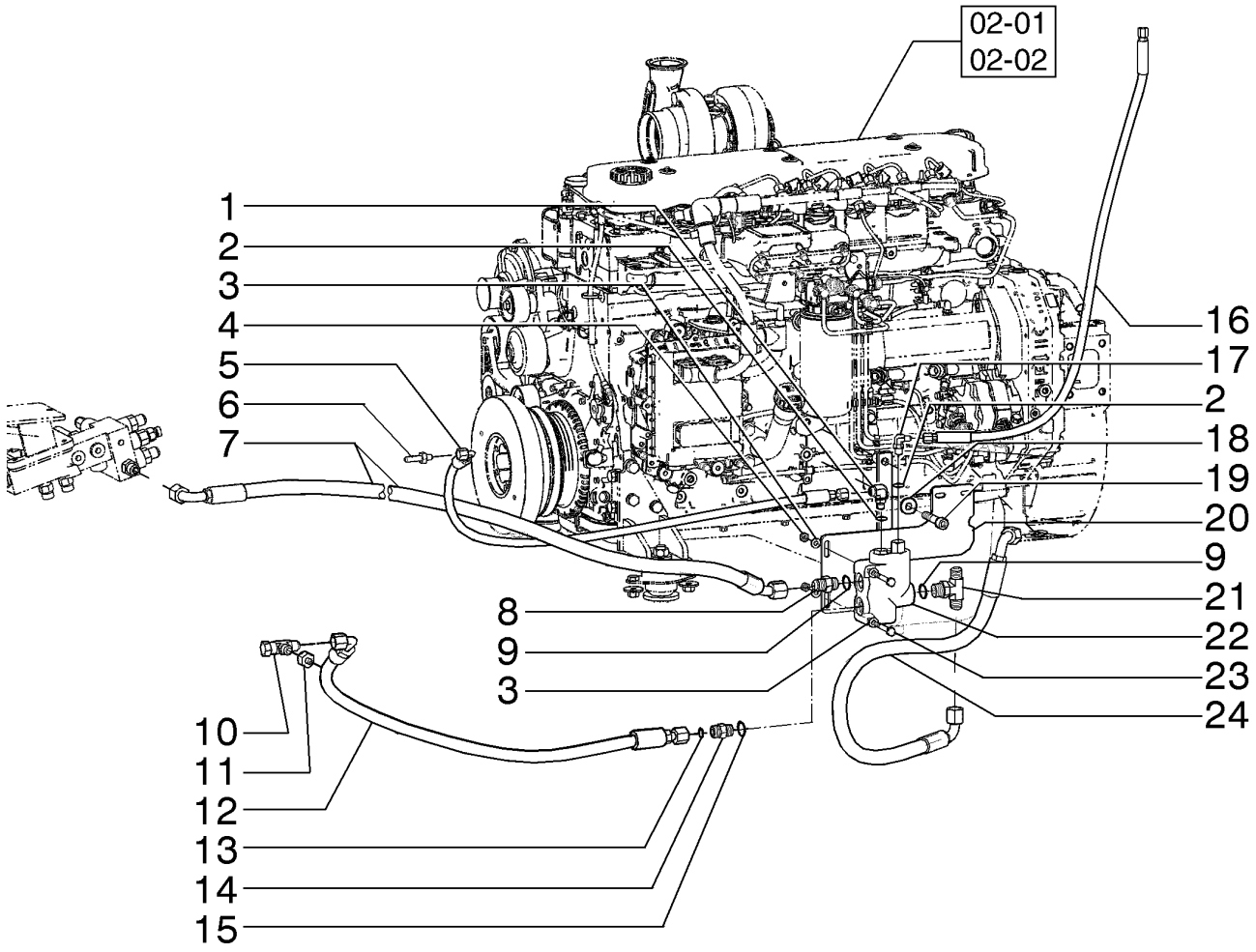

BRAKE - STEERING HYDRAULIC SYSTEM
BRAKE - STEERING HYDRAULIC SYSTEM
BRAKE - STEERING HYDRAULIC SYSTEM
BRAKE - STEERING HYDRAULIC SYSTEM

R	N	P.N.	MOD	Q	Description Denominação	Denominação Bezeichnung	Denominacion Descrizione	Description Beskrivelse	L.C.
1		87681199		1	HYD CONNECTOR CONECTOR HID.	CONECTOR HIDRÁUL HYDR STECKVERBINDE	CONECTOR HIDRÁULIC CONNETTORE IDRAULIC	CONNECTEUR HYDRAU HYDRAULIKSTIK	020R
2		237-6004		2	O-RING, 4-1, 90 Duro, .351" ID x .072" Thk O-RING	O-RING O-RING	JUNTA TÓRICA ANELLO TOROIDALE	JOINT TORIQUE O-RING	055A
3		10519621		4	WASHER, M8 x 17 x 2 ANILHA	ARRUELA PLANA UNTERLEGSCHEIBE	ARANDELA RONDELLA	RONDELLE FLADSKIVE	131R
4		43362		2	NUT, M8, Cl 10 PORCA	PORCA MUTTER	TUERCA DADO	ECROU MØTRIK	010D
5		84201848		1	HOSE ASSY. CONJUNTO DE MANGUE	CONJ. MANGUEIRA SCHLAUCHBAUGRUPPE	CONJUNTO DE TUBOS COMPLESS. TUBO FLES	ENSEMBLE DE FLEXIBLE SLANGEENHED	P457
6		218-671		1	FITTING CONECTOR	CONEXÃO ARMATUR	ACOPLAMIENTO RACCORDO	RACCORD FITTING	3300
7		87359218		1	HOSE ASSY. CONJUNTO DE MANGUE	CONJ. MANGUEIRA SCHLAUCHBAUGRUPPE	CONJUNTO DE TUBOS COMPLESS. TUBO FLES	ENSEMBLE DE FLEXIBLE SLANGEENHED	P457
8		218-5062		1	HYD CONNECTOR, 7/8"-14, 37° x 7/8"-14, O-Ring CONECTOR HID.	CONECTOR HIDRÁUL HYDR STECKVERBINDE	CONECTOR HIDRÁULIC CONNETTORE IDRAULIC	CONNECTEUR HYDRAU HYDRAULIKSTIK	020R
9		237-6010		2	O-RING, 10-1, 90 Duro, .755" ID x .097" Thk O-RING	O-RING O-RING	JUNTA TÓRICA ANELLO TOROIDALE	JOINT TORIQUE O-RING	055A
10		218-845		1	TEE, 37º, 3/4"-16 x 3/4"-16, Fem Sw Run TÊ	T T-STÜCK	RACOR EN T PEZZO A T	RACCORD EN T T-STYKKE	9020
11		218-764		1	REDUCER REDUTOR	REDUTOR REDUZIERSTÜCK	REDUCTOR RIDUTTORE	REDUCTEUR REDUKTION	056R
12		84290578		1	HOSE MANGUEIRA	MANGUEIRA SCHLAUCH	TUBO TUBO FLESSIBILE	FLEXIBLE SLANGE	030M
13		9992298		1	O-RING, -014, 90 Duro, .489" ID x .070" Thk O-RING	O-RING O-RING	JUNTA TÓRICA ANELLO TOROIDALE	JOINT TORIQUE O-RING	055A
14		9992305		1	HYD CONNECTOR, 13/16"-16 ORFS x 3/4"-16 ORB CONECTOR HID.	CONECTOR HIDRÁUL HYDR STECKVERBINDE	CONECTOR HIDRÁULIC CONNETTORE IDRAULIC	CONNECTEUR HYDRAU HYDRAULIKSTIK	020R
15		128825		1	O-RING, 8-1, 90 Duro, .644" ID x .087" Thk O-RING	O-RING O-RING	JUNTA TÓRICA ANELLO TOROIDALE	JOINT TORIQUE O-RING	055A
16		87359203		1	HOSE ASSY. CONJUNTO DE MANGUE	CONJ. MANGUEIRA SCHLAUCHBAUGRUPPE	CONJUNTO DE TUBOS COMPLESS. TUBO FLES	ENSEMBLE DE FLEXIBLE SLANGEENHED	P457
17		218-5102		1	ELBOW, 90º, 3/8"-24, 37° x 3/8"-24, O-Ring COTOVELO	COTOVELO KNIESTÜCK	CODO GOMITO	COUDE VINKELRØR	085G
18		12646921		2	WASHER, M12 x 28 x 3 ANILHA	ARRUELA PLANA UNTERLEGSCHEIBE	ARANDELA RONDELLA	RONDELLE FLADSKIVE	131R
19		86512143		2	SCREW, Hex Soc Hd, M12 x 70, 12.9 PARAFUSO	PARAFUSO SCHRAUBE	TORNILLO VITE	VIS SKRUE	040V
20		84191598		1	SUPPORT SUPORTE	SUPORTE STÜTZE	SOPORTE SUPPORTO	SUPPORT BESLAG	300S

07-09	02	p2	12/10

BRAKE - STEERING HYDRAULIC SYSTEM
FREIO - SISTEMA HIDRÁULICO DA DIREÇÃO
FRENO - SISTEMA HIDRAULICO DE LA DIRECCION
BRAKE - STEERING HYDRAULIC SYSTEM

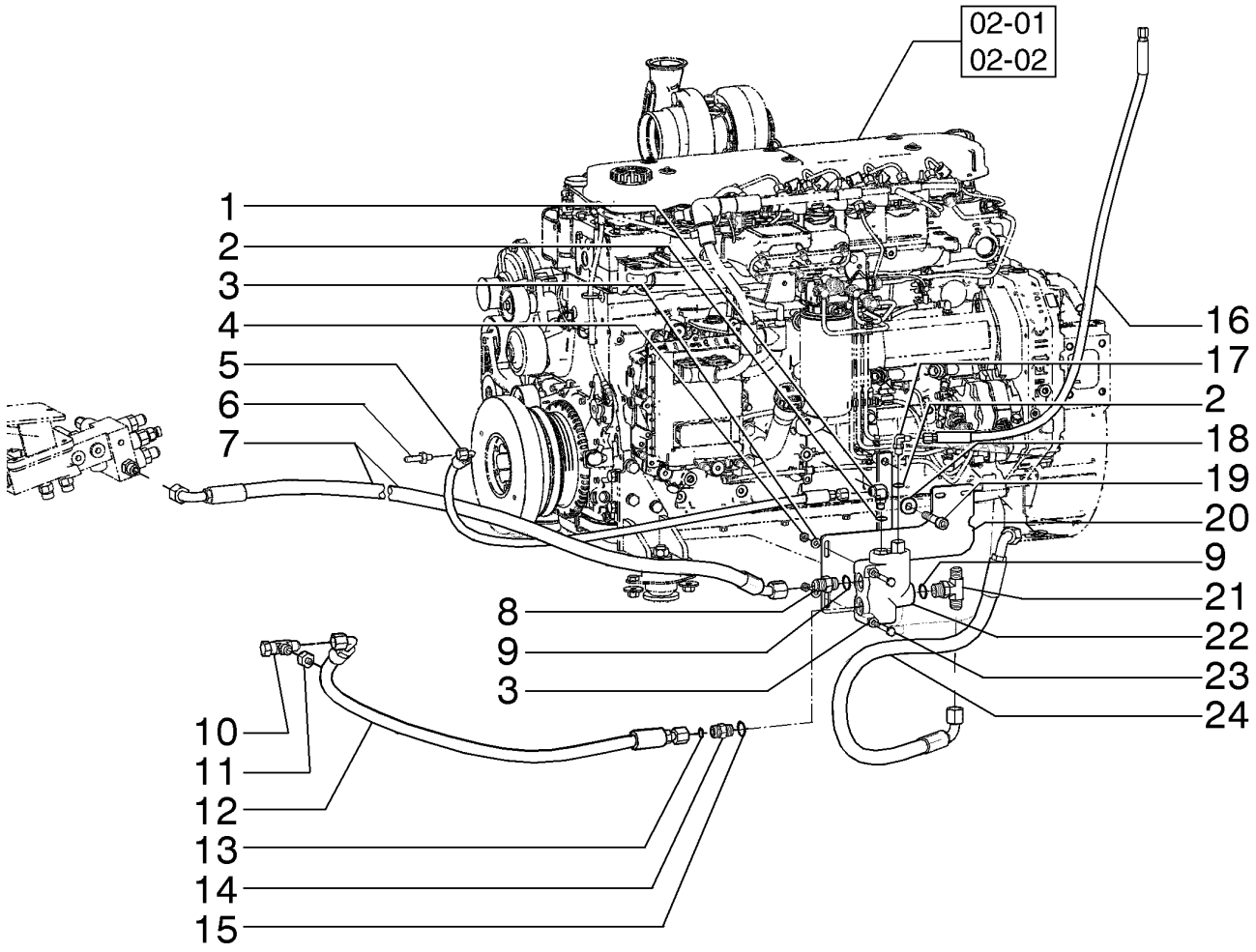

BRAKE - STEERING HYDRAULIC SYSTEM
BRAKE - STEERING HYDRAULIC SYSTEM
BRAKE - STEERING HYDRAULIC SYSTEM
BRAKE - STEERING HYDRAULIC SYSTEM

R	N	P.N.	MOD	Q	Description Denominação	Denominação Bezeichnung	Denominacion Descrizione	Description Beskrivelse	L.C.
21		**218-5184**		1	TEE TÊ	T T-STÜCK	RACOR EN T PEZZO A T	RACCORD EN T T-STYKKE	9020
22		**73163844**		1	HYDRAULIC VALVE VÁLVULA HIDRÁULICA	VÁLVULA HIDRÁULICA HYDRAULIKVENTIL	VÁLVULA HIDRÁULICA DISTRIBUTORE IDRAULI	SOUPAPE HYDRAULIQU HYDRAULIKVENTIL	010V
23		**86639211**		2	BOLT, Hex, M8 x 65, 10.9 PARAFUSO	PARAFUSO SCHRAUBE	PERNO BULLONE	VIS BOLT	140B
24		**87359216**		1	HOSE ASSY. CONJUNTO DE MANGUE	CONJ. MANGUEIRA SCHLAUCHBAUGRUPPE	CONJUNTO DE TUBOS COMPLESS. TUBO FLES	ENSEMBLE DE FLEXIBLE SLANGEENHED	P457

07-10	01	p1	12/10

BRAKE - STEERING HYDRAULIC SYSTEM
FREIO - SISTEMA HIDRÁULICO DA DIREÇÃO
FRENO - SISTEMA HIDRAULICO DE LA DIRECCION
BRAKE - STEERING HYDRAULIC SYSTEM

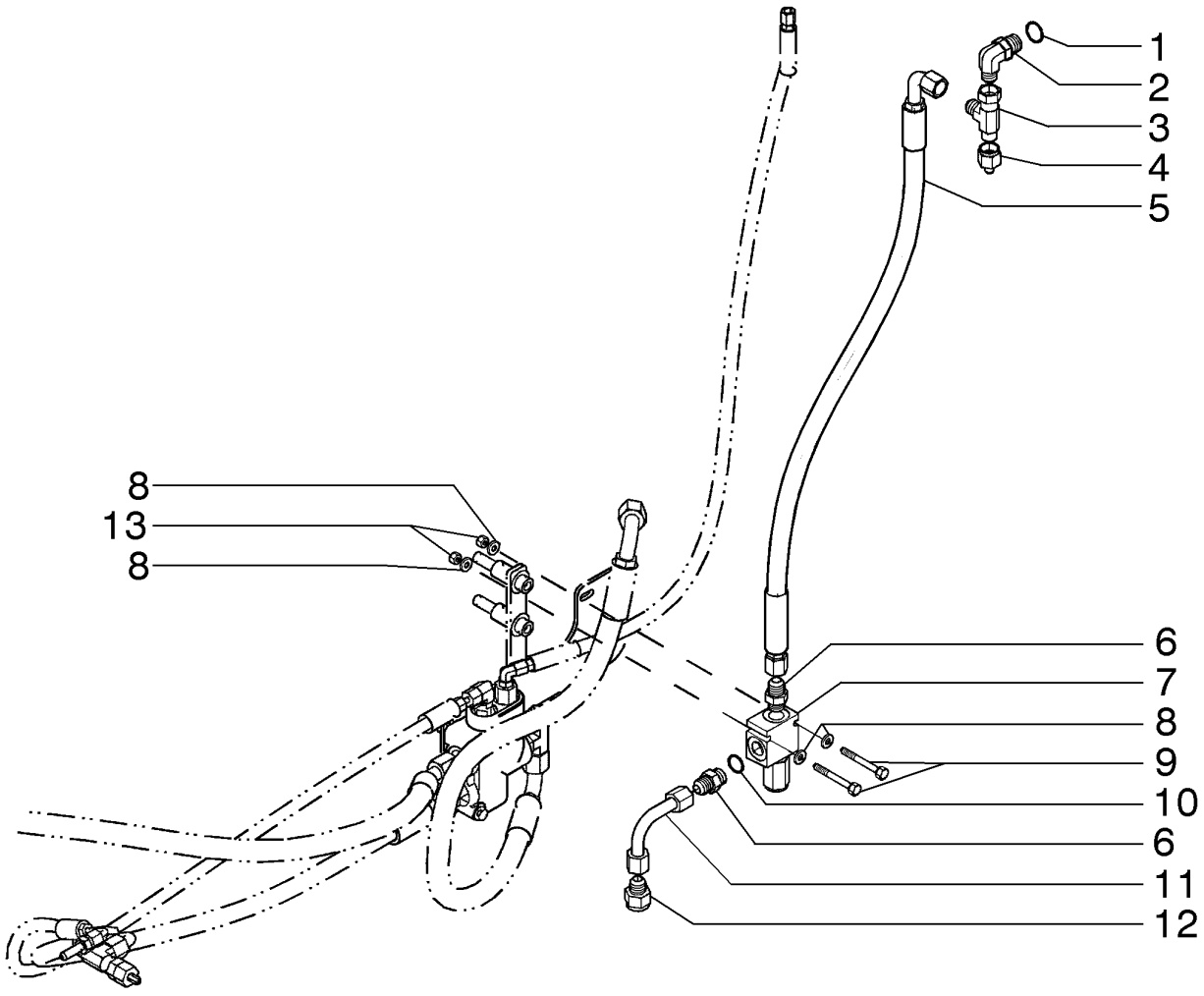

BRAKE - STEERING HYDRAULIC SYSTEM
BRAKE - STEERING HYDRAULIC SYSTEM
BRAKE - STEERING HYDRAULIC SYSTEM
BRAKE - STEERING HYDRAULIC SYSTEM

R	N	P.N.	MOD	Q	Description Denominação	Denominação Bezeichnung	Denominacion Descrizione	Description Beskrivelse	L.C.
1		237-6008		1	O-RING, 8-1, 90 Duro, .644" ID x .087" Thk				
					O-RING	O-RING	JUNTA TÓRICA	JOINT TORIQUE	055A
					O-RING	O-RING	ANELLO TOROIDALE	O-RING	
2		218-5106		1	ELBOW, 90º, 3/4"-16, 37º x 3/4"-16, O-Ring				
					COTOVELO	COTOVELO	CODO	COUDE	085G
					COTOVELO	KNIESTÜCK	GOMITO	VINKELRØR	
3		218-845		1	TEE, 37º, 3/4"-16 x 3/4"-16, Fem Sw Run				
						T	RACOR EN T	RACCORD EN T	9020
					TÊ	T-STÜCK	PEZZO A T	T-STYKKE	
4		218-764		1	REDUCER	REDUTOR	REDUCTOR	REDUCTEUR	056R
					REDUTOR	REDUZIERSTÜCK	RIDUTTORE	REDUKTION	
5		75251181		1	FLEXIBLE HOSE	TUBO FLEXÍVEL	TUBO FLEXIBLE	TUYAU FLEXIBLE	192T
					MANGUEIRA FLEXÍVEL	BIEGSAMER SCHLAUCH	TUBO FLESSIBILE	FLEKSIBEL SLANGE	
6		218-5059		2	HYD CONNECTOR, 3/4"-16, 37º x 3/4"-16, O-Ring				
						CONECTOR HIDRÁUL	CONECTOR HIDRÁULIC	CONNECTEUR HYDRAU	020R
					CONECTOR HID.	HYDR STECKVERBINDE	CONNETTORE IDRAULIC	HYDRAULIKSTIK	
7		75257335		1	PRESSURE RELIEF VALVE	VÁLVULA ALÍVIO DA PRE	VÁLV. ALIVIO DE PRESIC	CLAPET DECHARGE PRI	007V
					VÁLVULA DE ALÍVIO PRE	DRUCKENTLASTUNGSV	VALV. LIMITATRICE PRE	SIKKERHEDSVENTIL	
8		70928190		4	WASHER	ARRUELA PLANA	ARANDELA	RONDELLE	131R
					ANILHA	UNTERLEGSCHEIBE	RONDELLA	FLADSKIVE	
9		70934150		2	SCREW	PARAFUSO	TORNILLO	VIS	040V
					PARAFUSO	SCHRAUBE	VITE	SKRUE	
10		237-6016		2	O-RING, 16-1, 90 Duro, 1.171" ID x .118" Thk				
					O-RING	O-RING	JUNTA TÓRICA	JOINT TORIQUE	055A
					O-RING	O-RING	ANELLO TOROIDALE	O-RING	
11		75255618		1	TUBE	TUBO	TUBO	TUBE	195T
					TUBO	ROHR	TUBO	RØR	
12		218-789		1	REDUCER	REDUTOR	REDUCTOR	REDUCTEUR	056R
					REDUTOR	REDUZIERSTÜCK	RIDUTTORE	REDUKTION	
13		70920329		2	NUT	PORCA	TUERCA	ECROU	010D
					PORCA	MUTTER	DADO	MØTRIK	

RG140.B RG170.B
RG200.B F140B
F170B F200B

07-11	01	p1	12/10

HYDRAULIC PUMP - STEERING AND BRAKE
BOMBA HIDRÁULICA - DIREÇÃO E FREIO
BOMBA HIDRAULICA - DIRECCION Y FRENO
HYDRAULIC PUMP - STEERING AND BRAKE

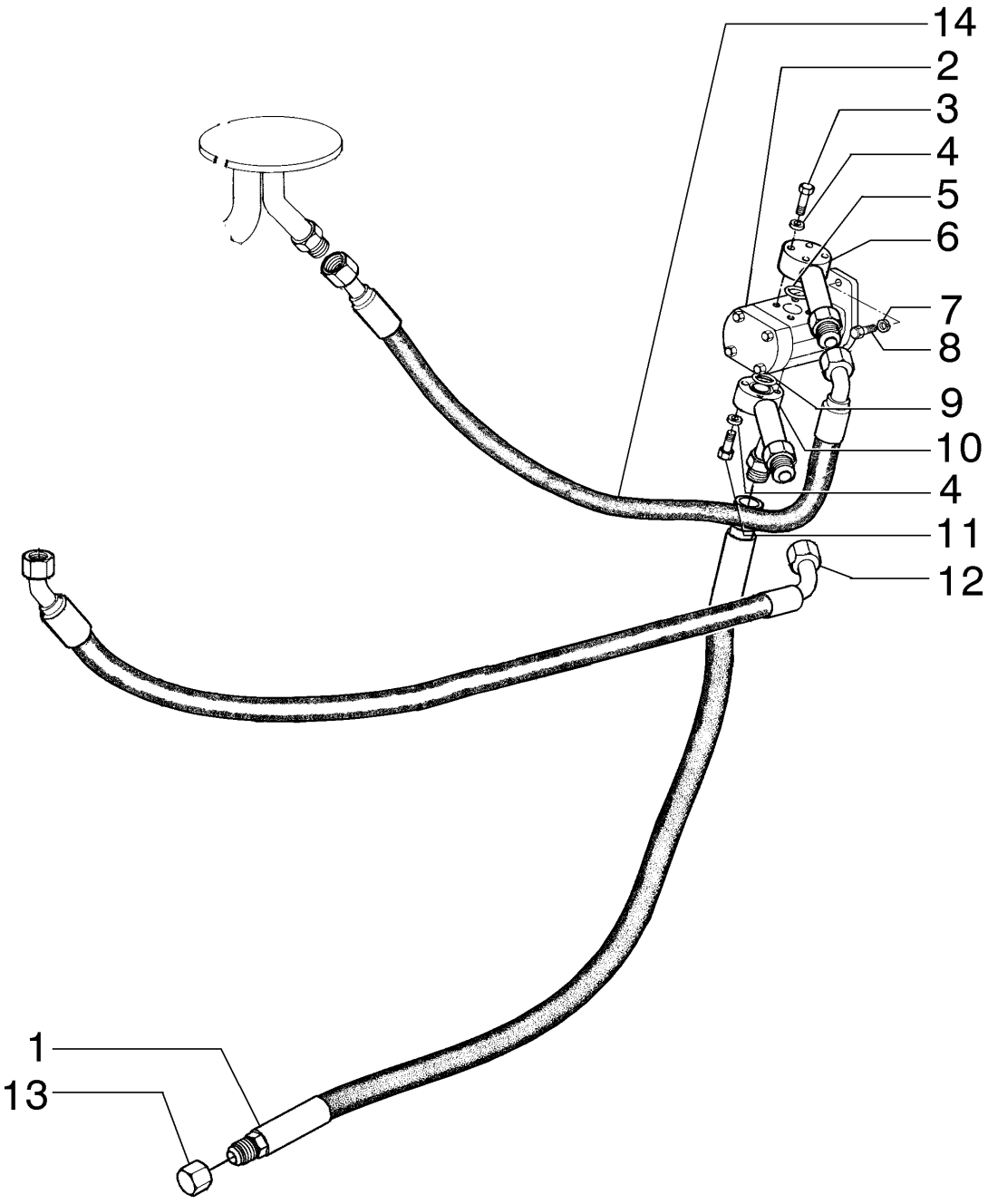

HYDRAULIC PUMP - STEERING AND BRAKE
HYDRAULIC PUMP - STEERING AND BRAKE
HYDRAULIC PUMP - STEERING AND BRAKE
HYDRAULIC PUMP - STEERING AND BRAKE

R	N	P.N.	MOD	Q	Description Denominação	Denominação Bezeichnung	Denominacion Descrizione	Description Beskrivelse	L.C.
1		84402442		1	HOSE ASSY. CONJUNTO DE MANGUE	CONJ. MANGUEIRA SCHLAUCHBAUGRUPPE	CONJUNTO DE TUBOS COMPLESS. TUBO FLES	ENSEMBLE DE FLEXIBLE SLANGEENHED	P457
2		87635875		1	PUMP BOMBA	BOMBA PUMPE	BOMBA POMPA	POMPE PUMPE	6570
3		10903221		3	BOLT, Hex, M6 x 40, 8.8 PARAFUSO	PARAFUSO SCHRAUBE	PERNO BULLONE	VIS BOLT	140B
4		14496401		6	WASHER, M6.4 x 12 x 1.6 Thk ANILHA	ARRUELA PLANA UNTERLEGSCHEIBE	ARANDELA RONDELLA	RONDELLE FLADSKIVE	131R
5		14457280		1	O-RING, -114, 70 Duro, .612" ID x .103" Thk O-RING	O-RING O-RING	JUNTA TÓRICA ANELLO TOROIDALE	JOINT TORIQUE O-RING	055A
6		75252527		1	FLANGE FLANGE	FLANGE FLANSCH	BRIDA FLANGIA	BRIDE FLANGE	070F
7		10517071		2	LOCK WASHER, M12 ANILHA DE RETENÇÃO	TRAVA DA ARRUELA SICHERUNGSSCHEIBE	ARANDELA DE BLOQUE RONDELLA DI SICUREZ	RONDELLE FREIN LÅSESKIVE	132R
8		11113731		2	BOLT, Hex, M12 x 75, 10.9 PARAFUSO	PARAFUSO SCHRAUBE	PERNO BULLONE	VIS BOLT	140B
9		14457680		1	O-RING, -118, 70 Duro, .862" ID x .103" Thk O-RING	O-RING O-RING	JUNTA TÓRICA ANELLO TOROIDALE	JOINT TORIQUE O-RING	055A
10		84182737		1	FITTING CONECTOR	CONEXÃO ARMATUR	ACOPLAMIENTO RACCORDO	RACCORD FITTING	3300
11		10903431		3	BOLT, Hex, M6 x 45, 10.9 PARAFUSO	PARAFUSO SCHRAUBE	PERNO BULLONE	VIS BOLT	140B
12		87359216		1	HOSE ASSY. CONJUNTO DE MANGUE	CONJ. MANGUEIRA SCHLAUCHBAUGRUPPE	CONJUNTO DE TUBOS COMPLESS. TUBO FLES	ENSEMBLE DE FLEXIBLE SLANGEENHED	P457
13		218-756		1	CAP, 37º, 7/8"-14 TAMPÃO	TAMPA KAPPE	TAPÓN TAPPO	CAPUCHON TANKDÆKSEL	052T

07-11	02	p1	12/10

HYDRAULIC PUMP - STEERING AND BRAKE
BOMBA HIDRÁULICA - DIREÇÃO E FREIO
BOMBA HIDRAULICA - DIRECCION Y FRENO
HYDRAULIC PUMP - STEERING AND BRAKE

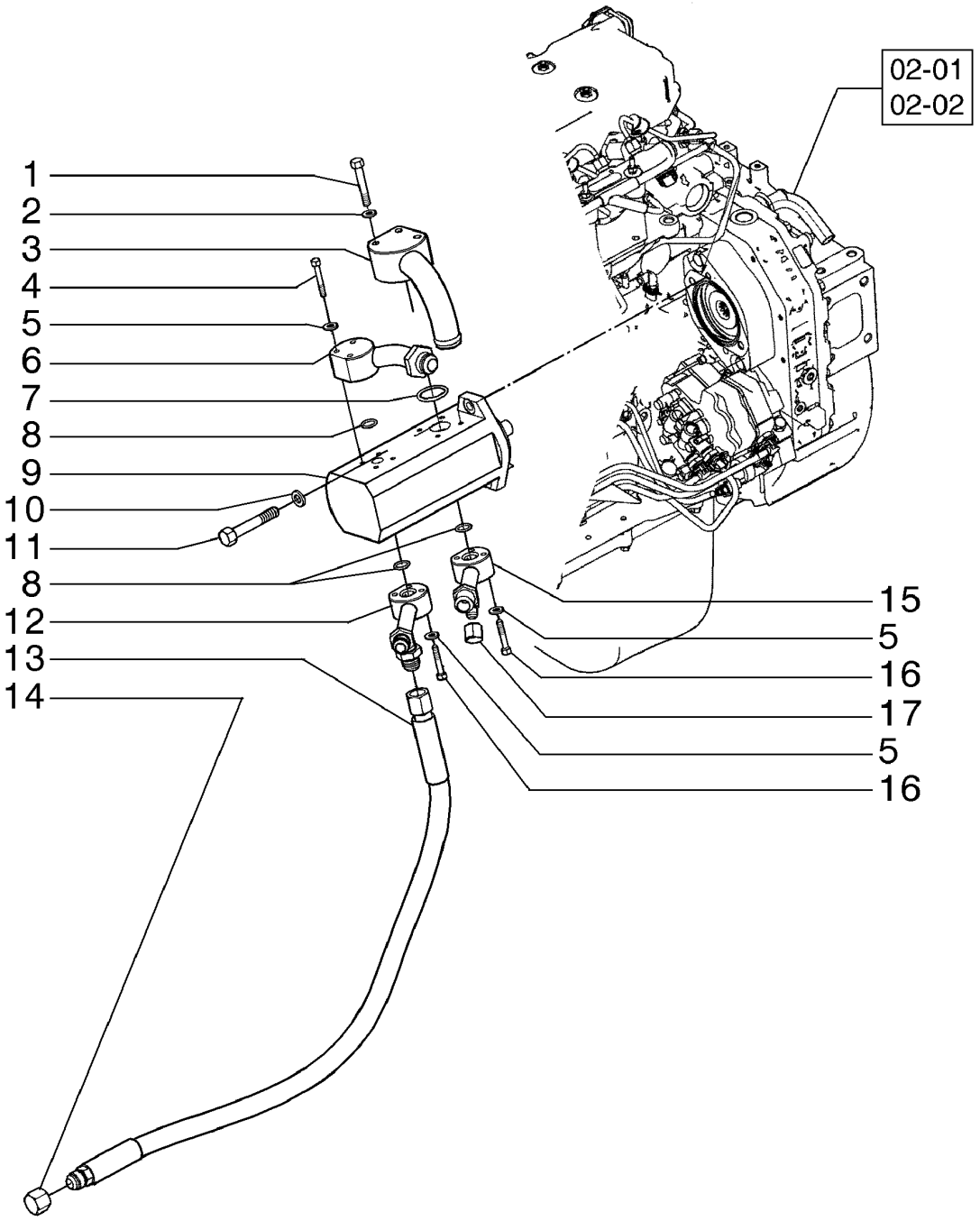

HYDRAULIC PUMP - STEERING AND BRAKE
HYDRAULIC PUMP - STEERING AND BRAKE
HYDRAULIC PUMP - STEERING AND BRAKE
HYDRAULIC PUMP - STEERING AND BRAKE

R	N	P.N.	MOD	Q	Description Denominação	Denominação Bezeichnung	Denominacion Descrizione	Description Beskrivelse	L.C.
1		16044331		3	BOLT, Hex, M8 x 55, 10.9 PARAFUSO	PARAFUSO SCHRAUBE	PERNO BULLONE	VIS BOLT	140B
2		10516671		3	LOCK WASHER ANILHA DE RETENÇÃO	TRAVA DA ARRUELA SICHERUNGSSCHEIBE	ARANDELA DE BLOQUE RONDELLA DI SICUREZ	RONDELLE FREIN LÅSESKIVE	132R
3		84295962		1	FLANGE FLANGE	FLANGE FLANSCH	BRIDA FLANGIA	BRIDE FLANGE	070F
4		10903431		3	BOLT, Hex, M6 x 45, 10.9 PARAFUSO	PARAFUSO SCHRAUBE	PERNO BULLONE	VIS BOLT	140B
5		14496531		9	WASHER, M8 x 17 x 1.6 ANILHA	ARRUELA PLANA UNTERLEGSCHEIBE	ARANDELA RONDELLA	RONDELLE FLADSKIVE	131R
6		75252530		1	FLANGE FLANGE	FLANGE FLANSCH	BRIDA FLANGIA	BRIDE FLANGE	070F
7		14463780		1	O-RING, -219, 70 Duro, 1.296" ID x .139" Thk O-RING	O-RING O-RING	JUNTA TÓRICA ANELLO TOROIDALE	JOINT TORIQUE O-RING	055A
8		14457280		3	O-RING, -114, 70 Duro, .612" ID x .103" Thk O-RING	O-RING O-RING	JUNTA TÓRICA ANELLO TOROIDALE	JOINT TORIQUE O-RING	055A
9		87735591		1	PUMP BOMBA	BOMBA PUMPE	BOMBA POMPA	POMPE PUMPE	6570
10		412123		2	LOCK WASHER, M12 x 21 x 2.6 Thk ANILHA DE RETENÇÃO	TRAVA DA ARRUELA SICHERUNGSSCHEIBE	ARANDELA DE BLOQUE RONDELLA DI SICUREZ	RONDELLE FREIN LÅSESKIVE	132R
11		14420131		2	SCREW, Hex Soc Hd, M10 x 25, 10.9 PARAFUSO	PARAFUSO SCHRAUBE	TORNILLO VITE	VIS SKRUE	040V
12		84182737		1	FITTING CONECTOR	CONEXÃO ARMATUR	ACOPLAMIENTO RACCORDO	RACCORD FITTING	3300
13		84402442		1	HOSE ASSY. CONJUNTO DE MANGUE	CONJ. MANGUEIRA SCHLAUCHBAUGRUPPE	CONJUNTO DE TUBOS COMPLESS. TUBO FLES	ENSEMBLE DE FLEXIBLE SLANGEENHED	P457
14		218-756		1	CAP, 37º, 7/8"-14 TAMPÃO	TAMPA KAPPE	TAPÓN TAPPO	CAPUCHON TANKDÆKSEL	052T
15		84273248		1	FLANGE FLANGE	FLANGE FLANSCH	BRIDA FLANGIA	BRIDE FLANGE	070F
16		10903231		6	BOLT, Hex, M6 x 40, 10.9 PARAFUSO	PARAFUSO SCHRAUBE	PERNO BULLONE	VIS BOLT	140B
17		218-754		1	CAP, 37º, 9/16"-18 TAMPÃO	TAMPA KAPPE	TAPÓN TAPPO	CAPUCHON TANKDÆKSEL	052T

SECTION INDEX
Hydraulic System

08-01	01	HYDRAULIC TANK ASSY
08-01	02	TANK AND SUPPORTS
08-02	01	HYDRAULIC TANK, FILTERS
08-03	01	REAR HYDRAULIC SYSTEM - (DIRECT DRIVE)
08-03	02	REAR HYDRAULIC SYSTEM - (TORQUE CONVERTER)
08-03	03	REAR HYDRAULIC SYSTEM - (TORQUE CONVERTER)
08-03	04	REAR HYDRAULIC SYSTEM - (DIRECT DRIVE)
08-03	05	REAR HYDRAULIC SYSTEM - (DIRECT DRIVE)
08-04	01	REAR HYDRAULIC SYSTEM
08-05	01	REAR HYDRAULIC SYSTEM
08-06	01	MOLDBOARD HYDRAULIC SYSTEM
08-07	01	MOLDBOARD HYDRAULIC SYSTEM
08-08	01	CIRCLE SHIFT HYDRAULIC SYSTEM
08-09	01	MOLBOARD HYDRAULIC SYSTEM
08-10	01	SADDLE LOCK PIN CYLINDER AND PIPING
08-11	01	SADDLE LOCK PIN CYLINDER AND PIPING
08-12	01	MOLDBOARD LIFT PIPING
08-13	01	MOLDBOARD LIFT PIPING
08-14	01	CIRCLE TURN HYDRAULIC SYSTEM
08-15	01	SCARIFIER PIPING
08-16	01	SCARIFIER PIPING
08-17	01	DOZER BLADE FLOAT CONTROL
08-18	01	FRONT WHEEL LEAN PIPING
08-19	01	ARTICULATION HYDRAULIC SYSTEM
08-21	01	RIPPER HYDRAULIC SYSTEM
08-22	01	SCARIFIER AND RIPPER PIPING
08-23	01	RIPPER CYLINDER PIPING
08-24	01	STEERING HYDRAULIC SYSTEM
08-25	01	DIFERENTIAL HYDRAULIC BLOCK
08-26	01	MOLDBOARD SHIFT HYDRAULIC ACCUMULATOR
08-27	01	MOLDBOARD LIFT HYDRAULIC ACCUMULATOR
08-28	01	CENTER MOLDBOARD FLOAT
08-29	01	RELIEF VALVE
08-30	01	PRIORITY VALVE
08-31	01	SOLENOID VALVE
08-32	01	DIAGNOSTIC TEST PANEL
08-33	01	SOLENOID VALVE
08-34	01	SOLENOID VALVE
08-35	01	SOLENOID VALVE
08-36	01	SOLENOID VALVE
08-37	01	LOCK VALVE
08-38	01	SOLENOID VALVE
08-39	01	RETAINER VALVE
08-40	01	LOCK VALVE
08-41	01	MAIN PUMP ASSY
08-42	01	MAIN PUMP, BODY
08-43	01	MAIN PUMP, DRUM
08-44	01	VALVE ASSY
08-45	01	VALVE ASSY AND SUPPORT
08-45	02	VALVE ASSY
08-46	01	INLET VALVE
08-47	01	VALVE, MOLDBOARD LIFT LEFT/RIGHT
08-48	01	VALVE, SCARIFIER/RIPPER
08-49	01	VALVE, MOLDBOARD SHIFT
08-50	01	VALVE, PITCH/WHEEL LEAN

SECTION INDEX
Hydraulic System

08-51	01	VALVE, ARTICULATION
08-52	01	VALVE, CIRCLE SHIFT
08-53	01	VALVE, CIRCLE SHIFT
08-54	01	OUTLET VALVE
08-55	01	FRONT WHEEL LEAN CYLINDER
08-56	01	MOLDBOARD LIFT CYLINDER
08-57	01	MOLDBOARD PITCH CYLINDER
08-58	01	SADDLE LOCK PIN CYLINDER
08-59	01	CIRCLE SHIFT CYLINDER
08-60	01	MOLDBOARD SIDE SHIFT CYLINDER
08-61	01	ARTICULATION CYLINDER
08-62	01	RIPPER LIFT CYLINDER
08-63	01	SCARIFIER LIFT CYLINDER
08-64	01	SADDLE LOCK PIN CYLINDER
08-65	01	FAN HYDRAULIC MOTOR
08-66	01	REDUCTION GEAR HYDRAULIC MOTOR

08-01	01	p1	10/10

HYDRAULIC TANK ASSY
CONJUNTO RESERVATÓRIO HIDRÁULICO
HYDRAULIC TANK ASSY
HYDRAULIC TANK ASSY

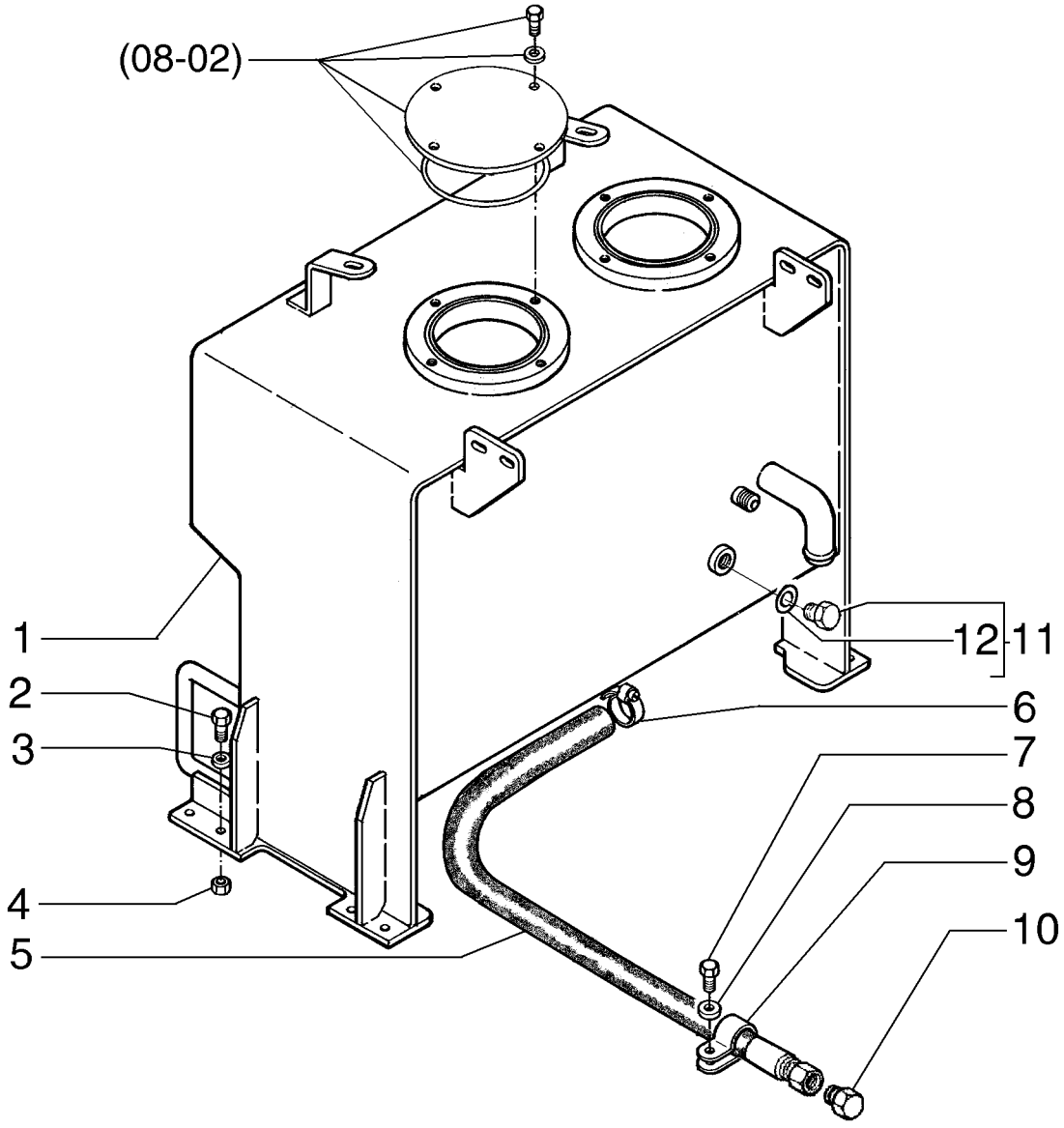

HYDRAULIC TANK ASSY
HYDRAULIC TANK ASSY
HYDRAULIC TANK ASSY
HYDRAULIC TANK ASSY

R	N	P.N.	MOD	Q	Description Denominação	Denominação Bezeichnung	Denominacion Descrizione	Description Beskrivelse	L.C.
1		75324860		1	TANK, HYDRAULIC OIL RESERVATORIO OLEO H	RESERVATORIO OLEO H BEHAELTER HYD OEL	DESPOSITO ACEITE SERBATOIO, OLIO	RESERVOIR HUILE HYD TANK, HYDRAULIC OIL	Z263
2		15540431		8	BOLT, Hex, M12 x 1.25 x 30, 10.9, Full Thd				
					PARAFUSO	PARAFUSO SCHRAUBE	PERNO BULLONE	VIS BOLT	140B
3		70928460		8	WASHER ANILHA	ARRUELA PLANA UNTERLEGSCHEIBE	ARANDELA RONDELLA	RONDELLE FLADSKIVE	131R
4		16105011		4	LOCK NUT CONTRAPORCA	CONTRA PORCA SICHERUNGSMUTTER	TUERCA DE BLOQUEO DADO DI BLOCCAGGIO	CONTRE-ECROU LÅSEMØTRIK	P263
5		75325498		1	HOSE MANGUEIRA	MANGUEIRA SCHLAUCH	TUBO TUBO FLESSIBILE	FLEXIBLE SLANGE	030M
6		87372829		1	CLAMP BRAÇADEIRA	BRAÇADEIRA KLEMME	ABRAZADERA MORSETTO	COLLIER SPÆNDEBÅND	120M
7		16043231		1	BOLT, Hex, M8 x 16, 10.9 PARAFUSO	PARAFUSO SCHRAUBE	PERNO BULLONE	VIS BOLT	140B
8		10730301		1	WASHER ANILHA	ARRUELA PLANA UNTERLEGSCHEIBE	ARANDELA RONDELLA	RONDELLE FLADSKIVE	131R
9		515-23381		1	CLAMP, 1 1/2", Insul, 3/8" Bolt				
					BRAÇADEIRA	BRAÇADEIRA KLEMME	ABRAZADERA MORSETTO	COLLIER SPÆNDEBÅND	120M
10		79054457		1	PLUG TAMPÃO	BUJÃO STOPFEN	TAPÓN TAPPO	BOUCHON PROP	050T
11		70921216		8	PLUG TAMPÃO	BUJÃO STOPFEN	TAPÓN TAPPO	BOUCHON PROP	050T
12		70926538		1	O-RING, 16-1, Cl 8, 1.171" ID x .116" Thk				
					O-RING	O-RING O-RING	JUNTA TÓRICA ANELLO TOROIDALE	JOINT TORIQUE O-RING	055A

RG140.B RG170.B
F140B RG200.B
F170B F200B

08-01	02	p1	11/10

TANK AND SUPPORTS
RESERVATÓRIO E SUPORTES
DEPOSITO Y SOPORTES
TANK AND SUPPORTS

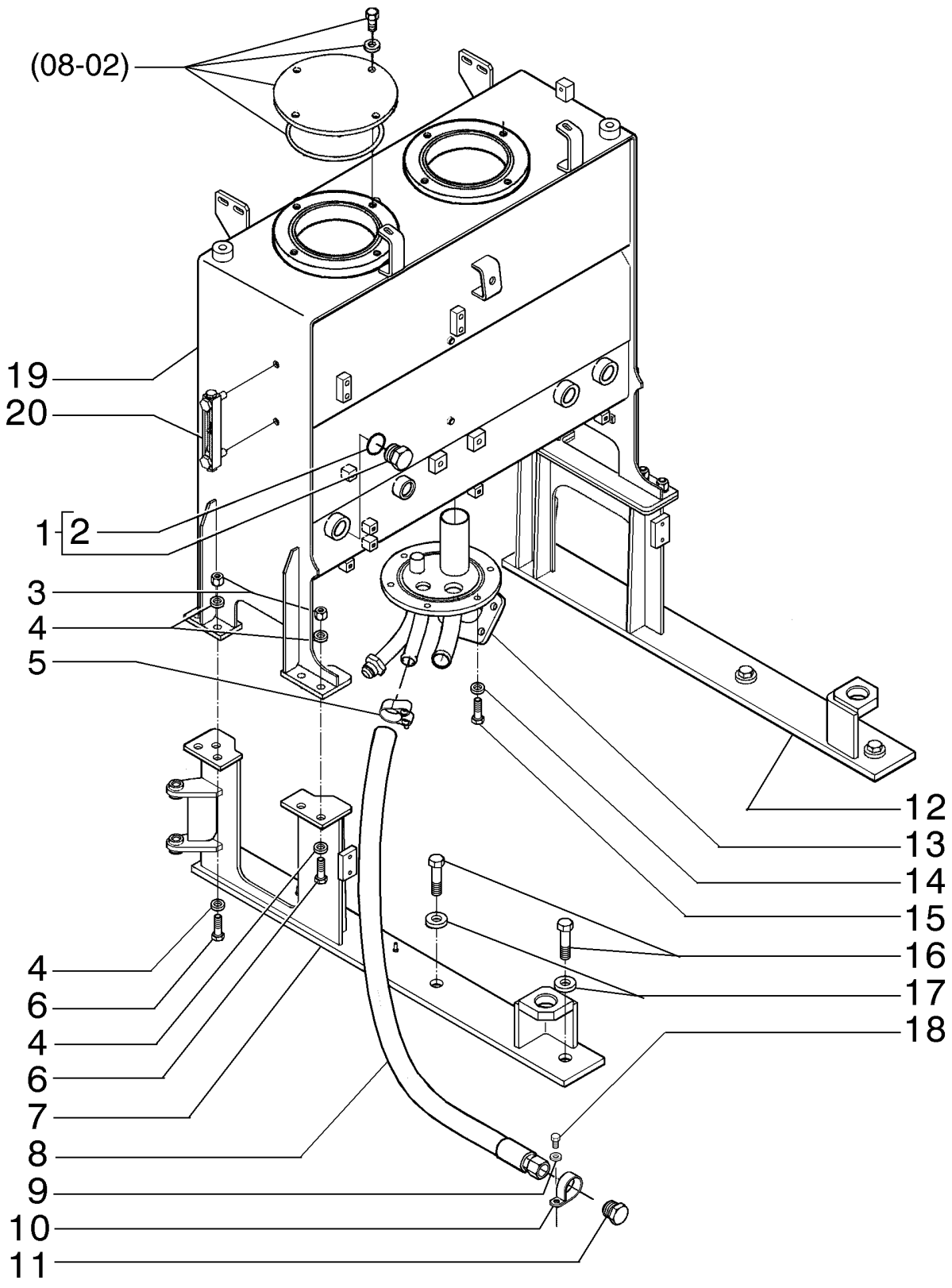

TANK AND SUPPORTS
TANK AND SUPPORTS
TANK AND SUPPORTS
TANK AND SUPPORTS

R	N	P.N.	MOD	Q	Description Denominação	Denominação Bezeichnung	Denominacion Descrizione	Description Beskrivelse	L.C.
1		70921216		2	PLUG TAMPÃO	BUJÃO STOPFEN	TAPÓN TAPPO	BOUCHON PROP	050T
2		70926538		2	O-RING, 16-1, CI 8, 1.171" ID x .116" Thk O-RING	O-RING O-RING	JUNTA TÓRICA ANELLO TOROIDALE	JOINT TORIQUE O-RING	055A
3		16105011		8	LOCK NUT CONTRAPORCA	CONTRA PORCA SICHERUNGSMUTTER	TUERCA DE BLOQUEO DADO DI BLOCCAGGIO	CONTRE-ECROU LÅSEMØTRIK	P263
4		10520001		16	WASHER, M12 x 22 x 3 ANILHA	ARRUELA PLANA UNTERLEGSCHEIBE	ARANDELA RONDELLA	RONDELLE FLADSKIVE	131R
5		214-2114		1	CLAMP, 1.40"-1.56", T-Bolt BRAÇADEIRA	BRAÇADEIRA KLEMME	ABRAZADERA MORSETTO	COLLIER SPÆNDEBÅND	120M
6		15540631		8	SCREW, Hex, M12 x 1.25 x 40, 10.9, Full Thd PARAFUSO	PARAFUSO SCHRAUBE	TORNILLO VITE	VIS SKRUE	040V
7		84168341		1	SUPPORT, LH SUPORTE	SUPORTE STÜTZE	SOPORTE SUPPORTO	SUPPORT BESLAG	300S
8		75325498		1	HOSE MANGUEIRA	MANGUEIRA SCHLAUCH	TUBO TUBO FLESSIBILE	FLEXIBLE SLANGE	030M
9		10730301		1	WASHER ANILHA	ARRUELA PLANA UNTERLEGSCHEIBE	ARANDELA RONDELLA	RONDELLE FLADSKIVE	131R
10		515-23381		1	CLAMP, 1 1/2", Insul, 3/8" Bolt BRAÇADEIRA	BRAÇADEIRA KLEMME	ABRAZADERA MORSETTO	COLLIER SPÆNDEBÅND	120M
11		79054457		1	PLUG TAMPÃO	BUJÃO STOPFEN	TAPÓN TAPPO	BOUCHON PROP	050T
12		84168336		1	SUPPORT, RH SUPORTE	SUPORTE STÜTZE	SOPORTE SUPPORTO	SUPPORT BESLAG	300S
13		84280988		1	FLANGE FLANGE	FLANGE FLANSCH	BRIDA FLANGIA	BRIDE FLANGE	070F
14		14496621		16	WASHER, M10 x 21 x 2 ANILHA	ARRUELA PLANA UNTERLEGSCHEIBE	ARANDELA RONDELLA	RONDELLE FLADSKIVE	131R
15		11106231		14	SCREW, Hex, M10 x 25, 10.9, Full Thd PARAFUSO	PARAFUSO SCHRAUBE	TORNILLO VITE	VIS SKRUE	040V
16		15981231		6	BOLT, Hex, M16 x 1.5 x 65, 10.9 PARAFUSO	PARAFUSO SCHRAUBE	PERNO BULLONE	VIS BOLT	140B
17		70677010		6	WASHER ANILHA	ARRUELA PLANA UNTERLEGSCHEIBE	ARANDELA RONDELLA	RONDELLE FLADSKIVE	131R
18		16043231		1	BOLT, Hex, M8 x 16, 10.9 PARAFUSO	PARAFUSO SCHRAUBE	PERNO BULLONE	VIS BOLT	140B
19		84149453		1	HYDRAULIC OIL RESERVOIR RESERVATÓRIO DE ÓLE	RESERVATÓRIO DE ÓLE HYDRAULIKÖLBEHÄLTE	DEP. ACEITE HIDRÁULIC SERBATOIO OLIO IDRAU	RESERVOIR D'HUILE HY HYDRAULIKOLIETANK	113S
20		226456A1		1	LEVEL GAUGE INDICADOR DE NÍVEL	MEDIDOR DE NÍVEL FÜLLSTANDSANZEIGE	INDICADOR DE NIVEL INDICATORE DI LIVELLO	JAUGE DE NIVEAU NIVEAUMÅLER	031I

RG140.B RG170.B
RG200.B F140B
F170B F200B

08-02	01	p1	11/10

HYDRAULIC TANK, FILTERS
RESERVATÓRIO HIDRÁULICO, FILTROS
HYDRAULIC TANK, FILTERS
HYDRAULIC TANK, FILTERS

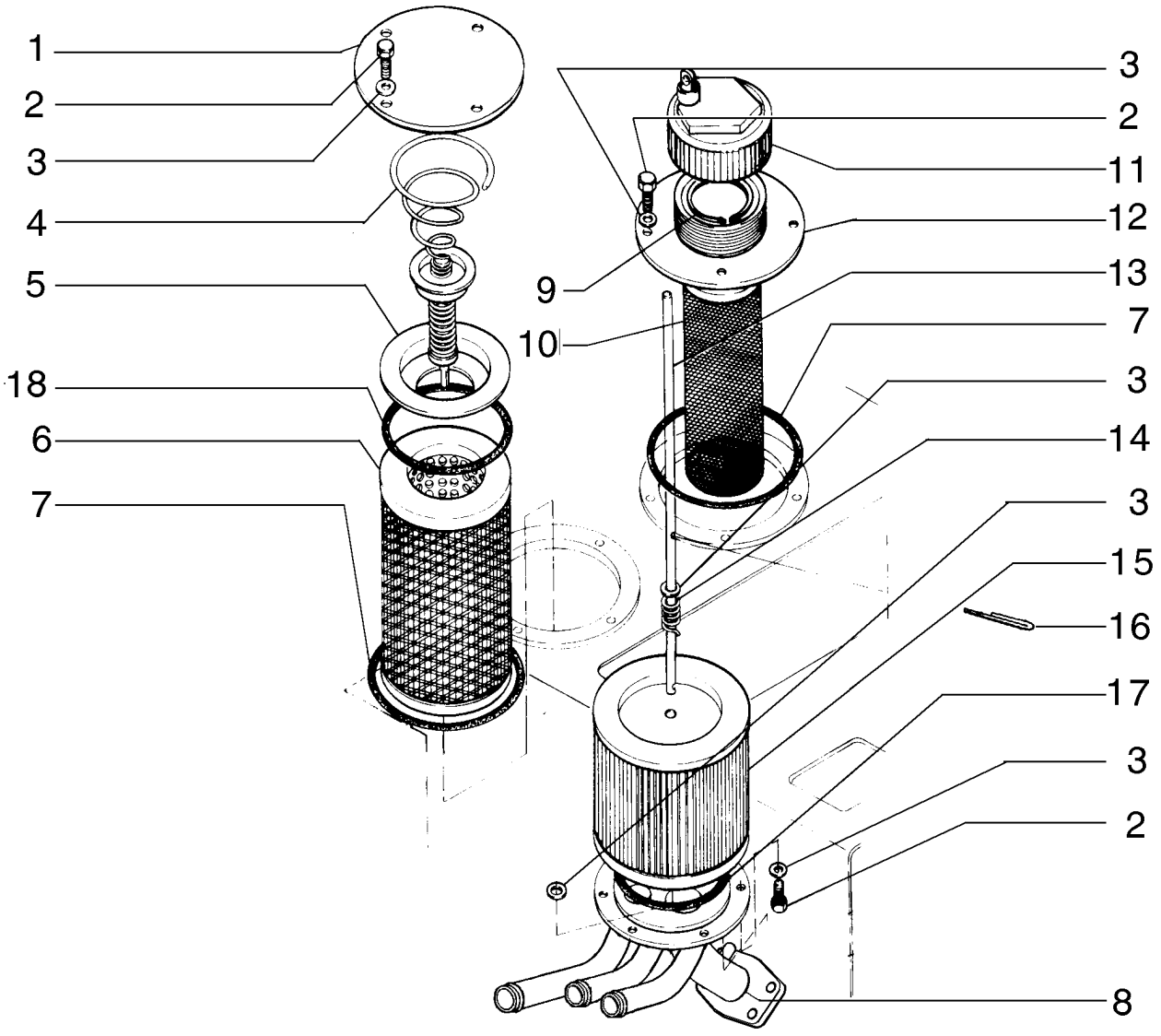

HYDRAULIC TANK, FILTERS
HYDRAULIC TANK, FILTERS
HYDRAULIC TANK, FILTERS
HYDRAULIC TANK, FILTERS

R	N	P.N.	MOD	Q	Description Denominação	Denominação Bezeichnung	Denominacion Descrizione	Description Beskrivelse	L.C.
1		75250792		1	COVER	COBERTURA	CUBIERTA	COUVERCLE	265C
					COBERTURA	ABDECKUNG	COPERCHIO	DÆKSEL	
2		11106231		14	SCREW, Hex, M10 x 25, 10.9, Full Thd				
						PARAFUSO	TORNILLO	VIS	040V
					PARAFUSO	SCHRAUBE	VITE	SKRUE	
3		14496621		16	WASHER, M10 x 21 x 2	ARRUELA PLANA	ARANDELA	RONDELLE	131R
					ANILHA	UNTERLEGSCHEIBE	RONDELLA	FLADSKIVE	
4		73045861		1	HYDRAULIC VALVE	VÁLVULA HIDRÁULICA	VÁLVULA HIDRÁULICA	SOUPAPE HYDRAULIQU	010V
					VÁLVULA HIDRÁULICA	HYDRAULIKVENTIL	DISTRIBUTORE IDRAULI	HYDRAULIKVENTIL	
5		73053604		1	COVER	COBERTURA	CUBIERTA	COUVERCLE	265C
					COBERTURA	ABDECKUNG	COPERCHIO	DÆKSEL	
6		73125853		1	HYDRAULIC OIL FILTER	FILTRO DE ÓLEO HIDRÁ	FILTRO DE ACEITE HIDF	FILTRE A HUILE HYDR.	074F
					FILTRO DO ÓLEO HIDRÁ	HYDRAULIKÖLFILTER	FILTRO OLIO IDRAULICC	HYDRAULIKOLIEFILTER	
7		14467980		2	O-RING, -261, 70 Duro, 6.734" ID x .139" Thk				
						O-RING	JUNTA TÓRICA	JOINT TORIQUE	055A
					O-RING	O-RING	ANELLO TOROIDALE	O-RING	
8		84280988		1	FLANGE	FLANGE	BRIDA	BRIDE	070F
					FLANGE	FLANSCH	FLANGIA	FLANGE	
9		4971843		1	CIRCLIP	ANEL ELÁSTICO	ARANDELA DE RETENCI	CIRCLIP	056A
					ANEL DE RETENÇÃO	SICHERUNGSRING	ANELLO ELASTICO	LÅSERING	
10		79107317		1	FILTER STRAINER	REDE PARA FILTROS	COLADOR	CREPINE FILTRANTE	043R
					REDE DE FILTRO	FILTERSIEB	RETICELLA DEL FILTRO	FILTERNET	
11		79104494		1	CAP	TAMPA	TAPÓN	CAPUCHON	052T
					TAMPÃO	KAPPE	TAPPO	TANKDÆKSEL	
12		75250791		1	PLATE	PLACA	PLACA	PLAQUE	105P
					CHAPA	PLATTE	PIASTRA	PLADE	
13		75261197		1	TIE-ROD	TIRANTE	TIRANTE	TIRANT	142T
					TIRANTE	SPURSTANGE	TIRANTE	TRÆKSTANG	
14		73066048		1	SPRING	MOLA	RESORTE	RESSORT	100M
					MOLA	FEDER	MOLLA	FJEDER	
15		87626518		1	FILTER	FILTRO	FILTRO	FILTRE	065F
					FILTRO	FILTER	FILTRO	FILTER	
16		70900802		2	COTTER PIN, 3/32" x 1"	CONTRA PINO	PASADOR	GOUPILLE FENDUE	270C
					TROÇO DE ABRIR	SPLINT	COPPIGLIA	SPLITBOLT	
17		70923594		1	O-RING	O-RING	JUNTA TÓRICA	JOINT TORIQUE	055A
					O-RING	O-RING	ANELLO TOROIDALE	O-RING	
18		70924146		1	O-RING	O-RING	JUNTA TÓRICA	JOINT TORIQUE	055A
					O-RING	O-RING	ANELLO TOROIDALE	O-RING	
19		87668005		1	FLANGE	FLANGE	BRIDA	BRIDE	070F
					FLANGE	FLANSCH	FLANGIA	FLANGE	
20		4971843		1	CIRCLIP	ANEL ELÁSTICO	ARANDELA DE RETENCI	CIRCLIP	056A
					ANEL DE RETENÇÃO	SICHERUNGSRING	ANELLO ELASTICO	LÅSERING	
21		79107317		1	FILTER STRAINER	REDE PARA FILTROS	COLADOR	CREPINE FILTRANTE	043R
					REDE DE FILTRO	FILTERSIEB	RETICELLA DEL FILTRO	FILTERNET	
22		75261113		2	BODY	CORPO	CUERPO	CORPS	300C
					CORPO	KAROSSERIE	CORPO	HUS	
23		75261114		1	SCREW	PARAFUSO	TORNILLO	VIS	040V
					PARAFUSO	SCHRAUBE	VITE	SKRUE	

RG140.B RG170.B
F140B RG200.B
F170B F200B

08-03	01	p1	12/10

REAR HYDRAULIC SYSTEM - (DIRECT DRIVE)
SISTEMA HIDRÁULICO TRASEIRO - (TRANSMISSÃO DIRETA)
REAR HYDRAULIC SYSTEM - (DIRECT DRIVE)
REAR HYDRAULIC SYSTEM - (DIRECT DRIVE)

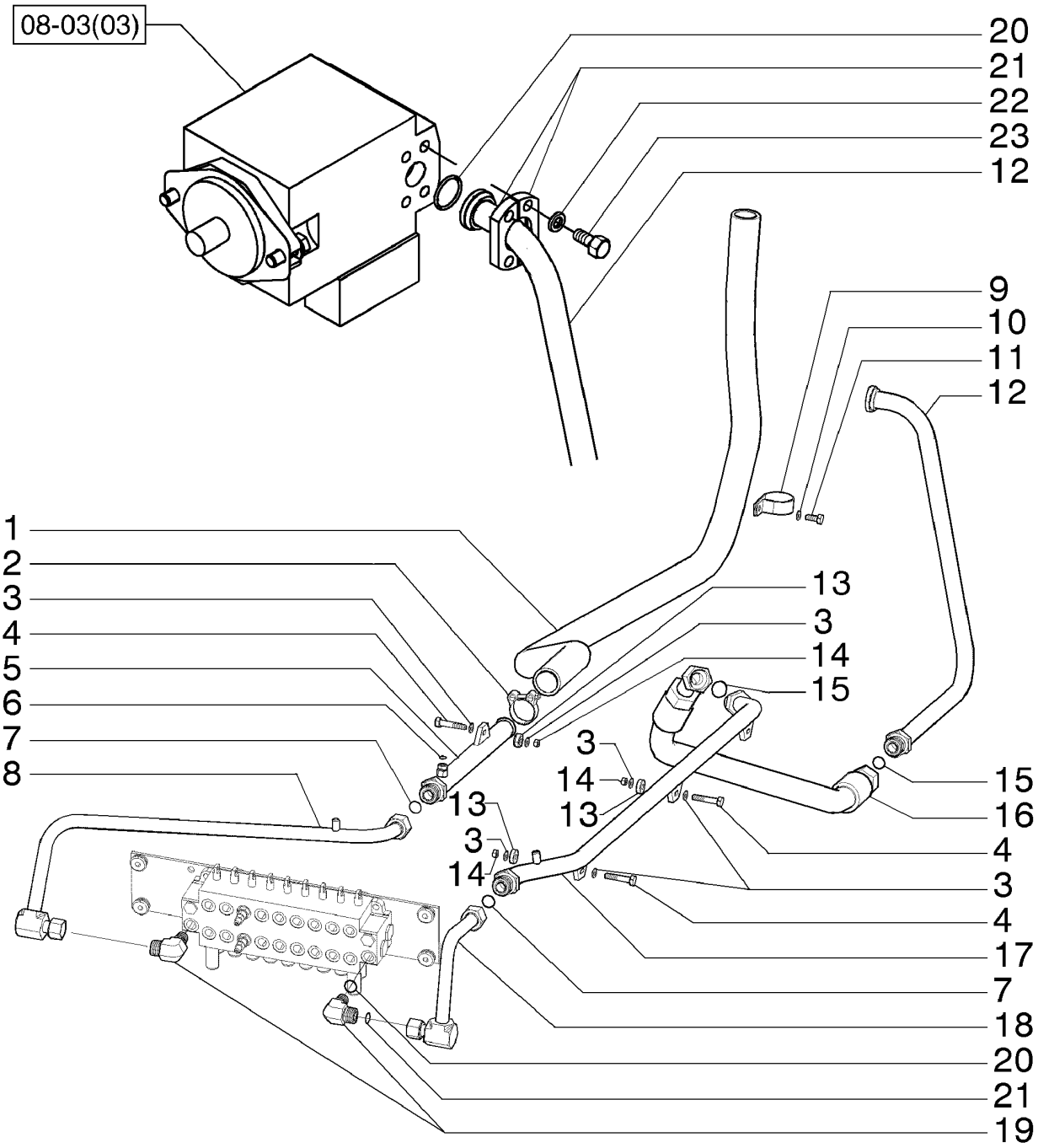

REAR HYDRAULIC SYSTEM - (DIRECT DRIVE)
REAR HYDRAULIC SYSTEM - (DIRECT DRIVE)
REAR HYDRAULIC SYSTEM - (DIRECT DRIVE)
REAR HYDRAULIC SYSTEM - (DIRECT DRIVE)

R	N	P.N.	MOD	Q	Description Denominação	Denominação Bezeichnung	Denominacion Descrizione	Description Beskrivelse	L.C.
1		75324450		1	HOSE	MANGUEIRA	TUBO	FLEXIBLE	030M
					MANGUEIRA	SCHLAUCH	TUBO FLESSIBILE	SLANGE	
2		214-2130		2	CLAMP, #30, 1.81"-2.06", T-Bolt				
						BRAÇADEIRA	ABRAZADERA	COLLIER	120M
					BRAÇADEIRA	KLEMME	MORSETTO	SPÆNDEBÅND	
3		10730301		8	WASHER	ARRUELA PLANA	ARANDELA	RONDELLE	131R
					ANILHA	UNTERLEGSCHEIBE	RONDELLA	FLADSKIVE	
4		11107331		4	BOLT, Hex, M10 x 55, 10.9	PARAFUSO	PERNO	VIS	140B
					PARAFUSO	SCHRAUBE	BULLONE	BOLT	
5		84199644		1	RIGID TUBE	TUBO RÍGIDO	TUBO RÍGIDO	TUYAU RIGIDE	193T
					TUBO RÍGIDO	ROHR	TUBO RIGIDO	STIFT RØR	
6		238-6012		1	O-RING, -012, 90 Duro, .364" ID x .070" Thk				
						O-RING	JUNTA TÓRICA	JOINT TORIQUE	055A
					O-RING	O-RING	ANELLO TOROIDALE	O-RING	
7		238-6021		2	O-RING, -021, 90 Duro, .926" ID x .070" Thk				
						O-RING	JUNTA TÓRICA	JOINT TORIQUE	055A
					O-RING	O-RING	ANELLO TOROIDALE	O-RING	
8		84199678		1	RIGID TUBE	TUBO RÍGIDO	TUBO RÍGIDO	TUYAU RIGIDE	193T
					TUBO RÍGIDO	ROHR	TUBO RIGIDO	STIFT RØR	
9		70928439		1	CLAMP	BRAÇADEIRA	ABRAZADERA	COLLIER	120M
					BRAÇADEIRA	KLEMME	MORSETTO	SPÆNDEBÅND	
10		70915815		1	WASHER	ARRUELA PLANA	ARANDELA	RONDELLE	131R
					ANILHA	UNTERLEGSCHEIBE	RONDELLA	FLADSKIVE	
11		70922262		1	SCREW	PARAFUSO	TORNILLO	VIS	040V
					PARAFUSO	SCHRAUBE	VITE	SKRUE	
12	1	87657086		1	RIGID TUBE	TUBO RÍGIDO	TUBO RÍGIDO	TUYAU RIGIDE	193T
					TUBO RÍGIDO	ROHR	TUBO RIGIDO	STIFT RØR	
12	2	87657871		1	RIGID TUBE	TUBO RÍGIDO	TUBO RÍGIDO	TUYAU RIGIDE	193T
					TUBO RÍGIDO	ROHR	TUBO RIGIDO	STIFT RØR	
13		79089658		4	PAD	PASTILHA	PASTILLA	COUSSIN	060T
					ESPAÇADOR	UNTERLAGE	CUSCINO; TAMPONE	BREMSEKLODS	
14		16100821		4	NUT, M8, Cl 10	PORCA	TUERCA	ECROU	010D
					PORCA	MUTTER	DADO	MØTRIK	
15		238-6025		2	O-RING, -025, 90 Duro, 1.176" ID x .070" Thk				
						O-RING	JUNTA TÓRICA	JOINT TORIQUE	055A
					O-RING	O-RING	ANELLO TOROIDALE	O-RING	
16		87657591		1	FLEXIBLE HOSE	TUBO FLEXÍVEL	TUBO FLEXIBLE	TUYAU FLEXIBLE	192T
					MANGUEIRA FLEXÍVEL	BIEGSAMER SCHLAUCH	TUBO FLESSIBILE	FLEKSIBEL SLANGE	
17		84199629		1	RIGID TUBE	TUBO RÍGIDO	TUBO RÍGIDO	TUYAU RIGIDE	193T
					TUBO RÍGIDO	ROHR	TUBO RIGIDO	STIFT RØR	
18		87656163		1	RIGID TUBE	TUBO RÍGIDO	TUBO RÍGIDO	TUYAU RIGIDE	193T
					TUBO RÍGIDO	ROHR	TUBO RIGIDO	STIFT RØR	
19		87656136		2	HYD CONNECTOR	CONECTOR HIDRÁUL	CONECTOR HIDRÁULIC(	CONNECTEUR HYDRAU	020R
					CONECTOR HID.	HYDR STECKVERBINDE	CONNETTORE IDRAULIC	HYDRAULIKSTIK	
20		70923664		1	GASKET	JUNTA	JUNTA	JOINT	123G
					JUNTA	DICHTUNG	GUARNIZIONE	PAKNING	

(1) For 140/170 Class
(2) For 200 Class

08-03	01	p2	12/10

REAR HYDRAULIC SYSTEM - (DIRECT DRIVE)
SISTEMA HIDRÁULICO TRASEIRO - (TRANSMISSÃO DIRETA)
REAR HYDRAULIC SYSTEM - (DIRECT DRIVE)
REAR HYDRAULIC SYSTEM - (DIRECT DRIVE)

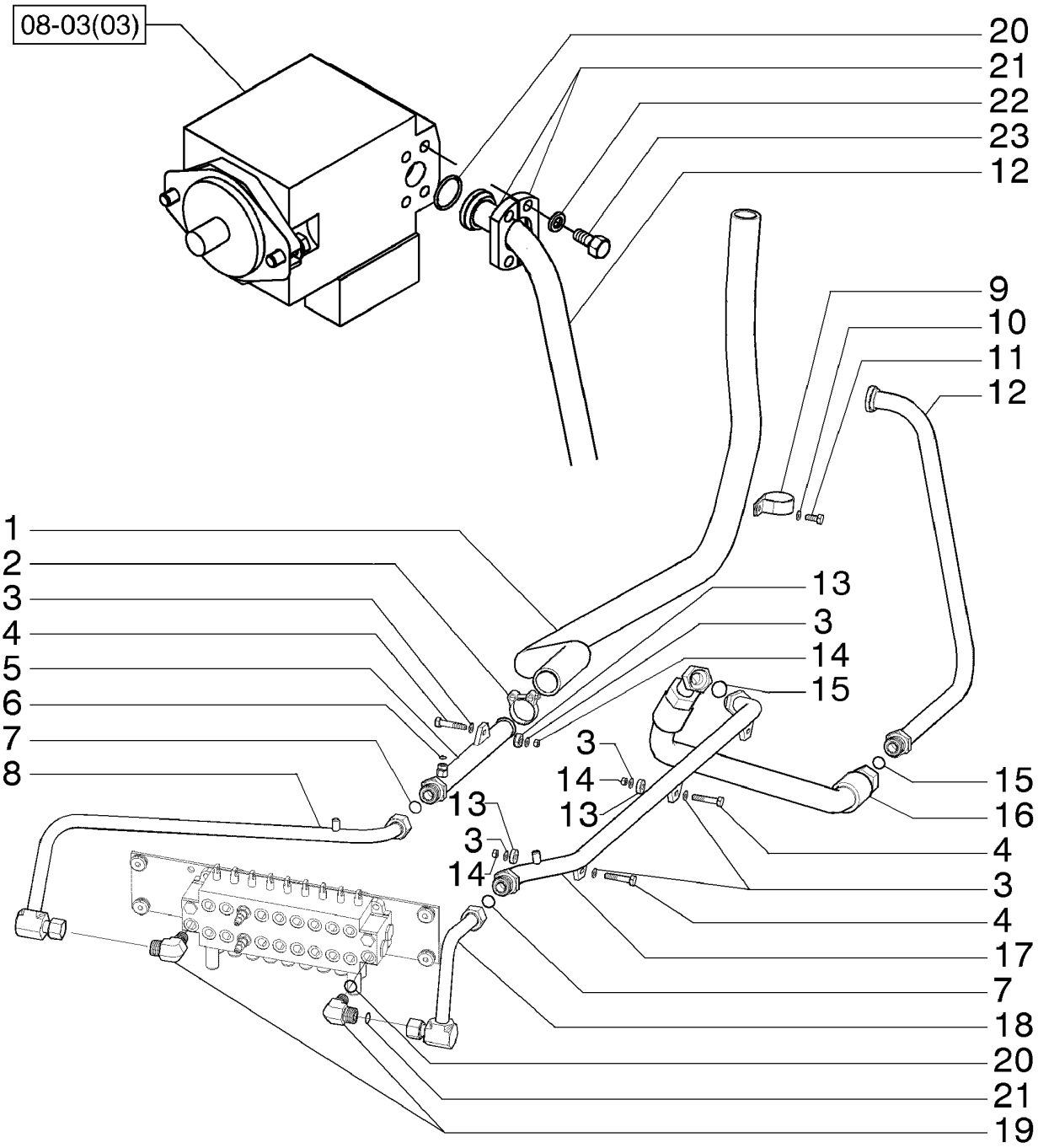

REAR HYDRAULIC SYSTEM - (DIRECT DRIVE)
REAR HYDRAULIC SYSTEM - (DIRECT DRIVE)
REAR HYDRAULIC SYSTEM - (DIRECT DRIVE)
REAR HYDRAULIC SYSTEM - (DIRECT DRIVE)

R	N	P.N.	MOD	Q	Description Denominação	Denominação Bezeichnung	Denominacion Descrizione	Description Beskrivelse	L.C.
21		**75253408**		2	FLANGE FLANGE	FLANGE FLANSCH	BRIDA FLANGIA	BRIDE FLANGE	070F
22		**10517173**		4	WASHER ANILHA	ARRUELA PLANA UNTERLEGSCHEIBE	ARANDELA RONDELLA	RONDELLE FLADSKIVE	131R
23		**11115531**		4	BOLT, Hex, M14 x 30, 10.9, Full Thd PARAFUSO	PARAFUSO SCHRAUBE	PERNO BULLONE	VIS BOLT	140B

08-03	02	p1	12/10

REAR HYDRAULIC SYSTEM - (TORQUE CONVERTER)
SISTEMA HIDRÁULICO TRASEIRO - (CONVERSOR DE TORQUE)
REAR HYDRAULIC SYSTEM - (TORQUE CONVERTER)
REAR HYDRAULIC SYSTEM - (TORQUE CONVERTER)

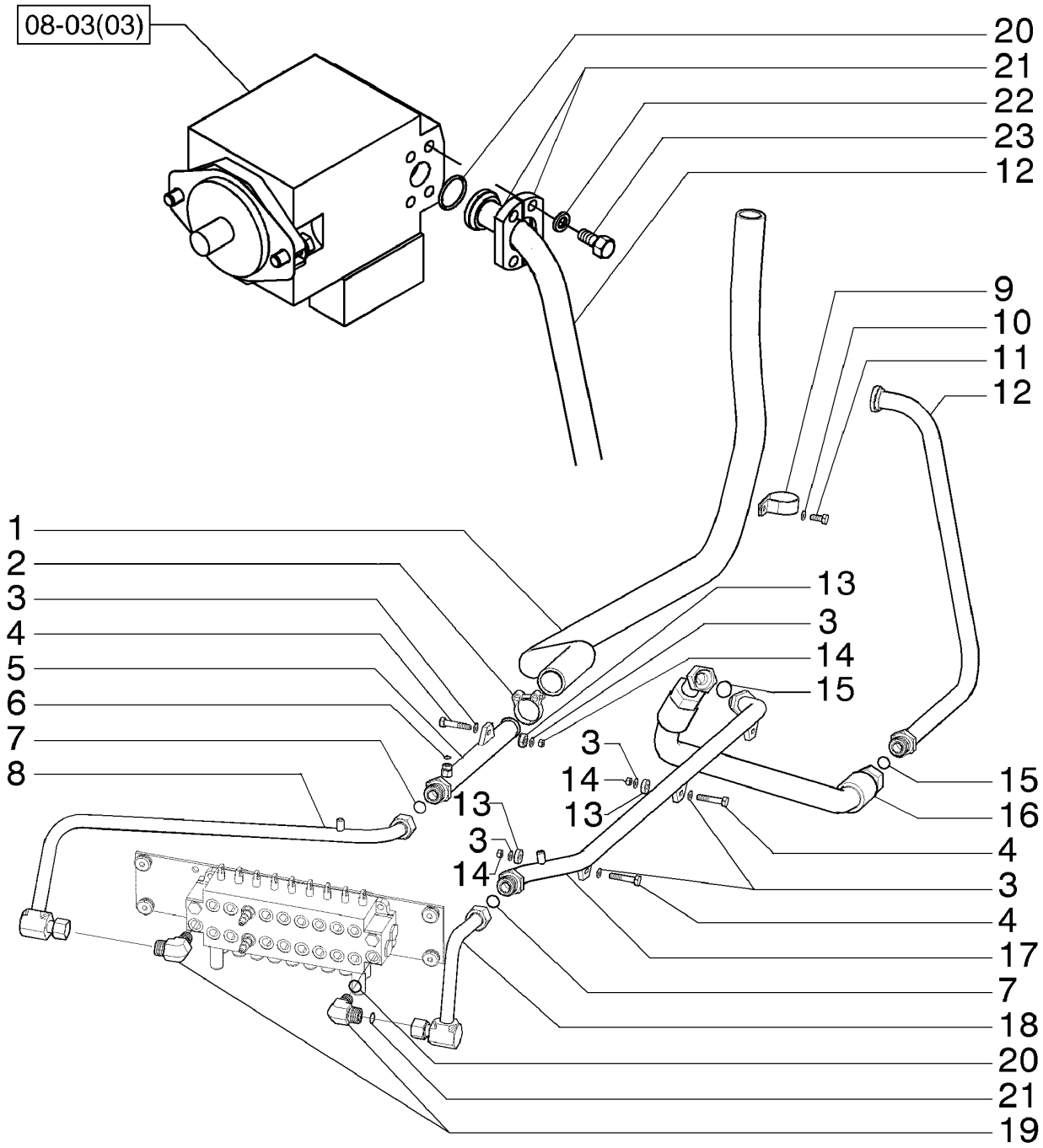

REAR HYDRAULIC SYSTEM - (TORQUE CONVERTER)
REAR HYDRAULIC SYSTEM - (TORQUE CONVERTER)
REAR HYDRAULIC SYSTEM - (TORQUE CONVERTER)
REAR HYDRAULIC SYSTEM - (TORQUE CONVERTER)

R	N	P.N.	MOD	Q	Description Denominação	Denominação Bezeichnung	Denominacion Descrizione	Description Beskrivelse	L.C.
1		75324450		1	HOSE	MANGUEIRA	TUBO	FLEXIBLE	030M
					MANGUEIRA	SCHLAUCH	TUBO FLESSIBILE	SLANGE	
2		214-2130		2	CLAMP, #30, 1.81"-2.06", T-Bolt				
						BRAÇADEIRA	ABRAZADERA	COLLIER	120M
					BRAÇADEIRA	KLEMME	MORSETTO	SPÆNDEBÅND	
3		10730301		8	WASHER	ARRUELA PLANA	ARANDELA	RONDELLE	131R
					ANILHA	UNTERLEGSCHEIBE	RONDELLA	FLADSKIVE	
4		11107331		4	BOLT, Hex, M10 x 55, 10.9	PARAFUSO	PERNO	VIS	140B
					PARAFUSO	SCHRAUBE	BULLONE	BOLT	
5		84199644		1	RIGID TUBE	TUBO RÍGIDO	TUBO RÍGIDO	TUYAU RIGIDE	193T
					TUBO RÍGIDO	ROHR	TUBO RIGIDO	STIFT RØR	
6		238-6012		1	O-RING, -012, 90 Duro, .364" ID x .070" Thk				
						O-RING	JUNTA TÓRICA	JOINT TORIQUE	055A
					O-RING	O-RING	ANELLO TOROIDALE	O-RING	
7		238-6021		2	O-RING, -021, 90 Duro, .926" ID x .070" Thk				
						O-RING	JUNTA TÓRICA	JOINT TORIQUE	055A
					O-RING	O-RING	ANELLO TOROIDALE	O-RING	
8		84199678		1	RIGID TUBE	TUBO RÍGIDO	TUBO RÍGIDO	TUYAU RIGIDE	193T
					TUBO RÍGIDO	ROHR	TUBO RIGIDO	STIFT RØR	
9		70928439		1	CLAMP	BRAÇADEIRA	ABRAZADERA	COLLIER	120M
					BRAÇADEIRA	KLEMME	MORSETTO	SPÆNDEBÅND	
10		70915815		1	WASHER	ARRUELA PLANA	ARANDELA	RONDELLE	131R
					ANILHA	UNTERLEGSCHEIBE	RONDELLA	FLADSKIVE	
11		70922262		1	SCREW	PARAFUSO	TORNILLO	VIS	040V
					PARAFUSO	SCHRAUBE	VITE	SKRUE	
12		84201889		1	RIGID TUBE	TUBO RÍGIDO	TUBO RÍGIDO	TUYAU RIGIDE	193T
					TUBO RÍGIDO	ROHR	TUBO RIGIDO	STIFT RØR	
13		79089658		4	PAD	PASTILHA	PASTILLA	COUSSIN	060T
					ESPAÇADOR	UNTERLAGE	CUSCINO; TAMPONE	BREMSEKLODS	
14		16100821		4	NUT, M8, Cl 10	PORCA	TUERCA	ECROU	010D
					PORCA	MUTTER	DADO	MØTRIK	
15		238-6025		2	O-RING, -025, 90 Duro, 1.176" ID x .070" Thk				
						O-RING	JUNTA TÓRICA	JOINT TORIQUE	055A
					O-RING	O-RING	ANELLO TOROIDALE	O-RING	
16		87657591		1	FLEXIBLE HOSE	TUBO FLEXÍVEL	TUBO FLEXIBLE	TUYAU FLEXIBLE	192T
					MANGUEIRA FLEXÍVEL	BIEGSAMER SCHLAUCH	TUBO FLESSIBILE	FLEKSIBEL SLANGE	
17		84199629		1	RIGID TUBE	TUBO RÍGIDO	TUBO RÍGIDO	TUYAU RIGIDE	193T
					TUBO RÍGIDO	ROHR	TUBO RIGIDO	STIFT RØR	
18		87656163		1	RIGID TUBE	TUBO RÍGIDO	TUBO RÍGIDO	TUYAU RIGIDE	193T
					TUBO RÍGIDO	ROHR	TUBO RIGIDO	STIFT RØR	
19		87656136		2	HYD CONNECTOR	CONECTOR HIDRÁUL	CONECTOR HIDRÁULIC	CONNECTEUR HYDRAU	020R
					CONECTOR HID.	HYDR STECKVERBINDE	CONNETTORE IDRAULIC	HYDRAULIKSTIK	
20		70923664		1	GASKET	JUNTA	JUNTA	JOINT	123G
					JUNTA	DICHTUNG	GUARNIZIONE	PAKNING	
21		75253408		2	FLANGE	FLANGE	BRIDA	BRIDE	070F
					FLANGE	FLANSCH	FLANGIA	FLANGE	
22		10517173		4	WASHER	ARRUELA PLANA	ARANDELA	RONDELLE	131R
					ANILHA	UNTERLEGSCHEIBE	RONDELLA	FLADSKIVE	

08-03	02	p2	12/10

REAR HYDRAULIC SYSTEM - (TORQUE CONVERTER)
SISTEMA HIDRÁULICO TRASEIRO - (CONVERSOR DE TORQUE)
REAR HYDRAULIC SYSTEM - (TORQUE CONVERTER)
REAR HYDRAULIC SYSTEM - (TORQUE CONVERTER)

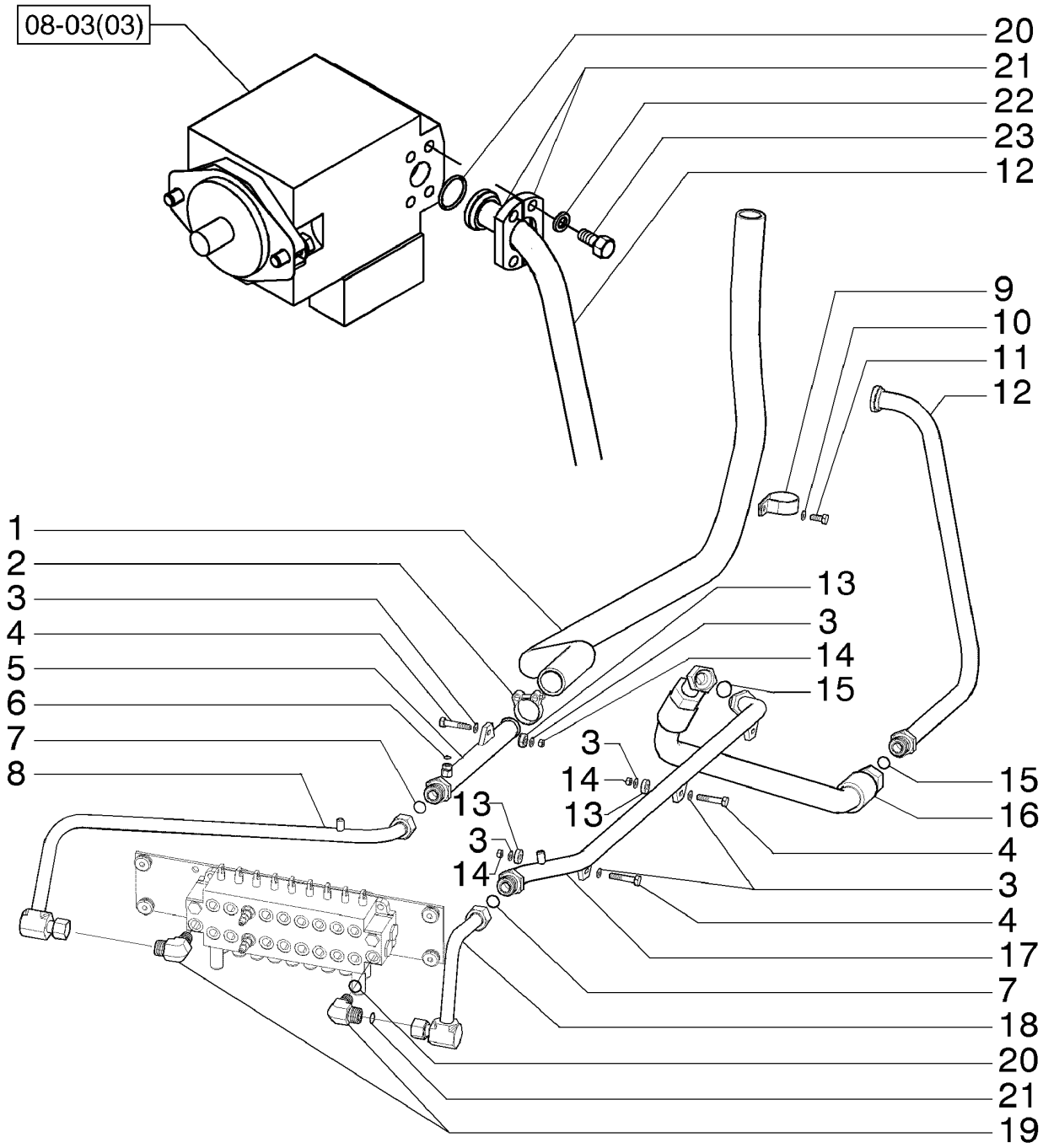

REAR HYDRAULIC SYSTEM - (TORQUE CONVERTER)
REAR HYDRAULIC SYSTEM - (TORQUE CONVERTER)
REAR HYDRAULIC SYSTEM - (TORQUE CONVERTER)
REAR HYDRAULIC SYSTEM - (TORQUE CONVERTER)

R	N	P.N.	MOD	Q	Description Denominação	Denominação Bezeichnung	Denominacion Descrizione	Description Beskrivelse	L.C.
23		11115531		4	BOLT, Hex, M14 x 30, 10.9, Full Thd				
						PARAFUSO	PERNO	VIS	140B
					PARAFUSO	SCHRAUBE	BULLONE	BOLT	

08-03	03	p1	12/10

REAR HYDRAULIC SYSTEM - (TORQUE CONVERTER)
SISTEMA HIDRÁULICO TRASEIRO - (CONVERSOR DE TORQUE)
SISTEMA HIDRAULICO TRASERO - (CONVERTIDOR DE PAR)
REAR HYDRAULIC SYSTEM - (TORQUE CONVERTER)

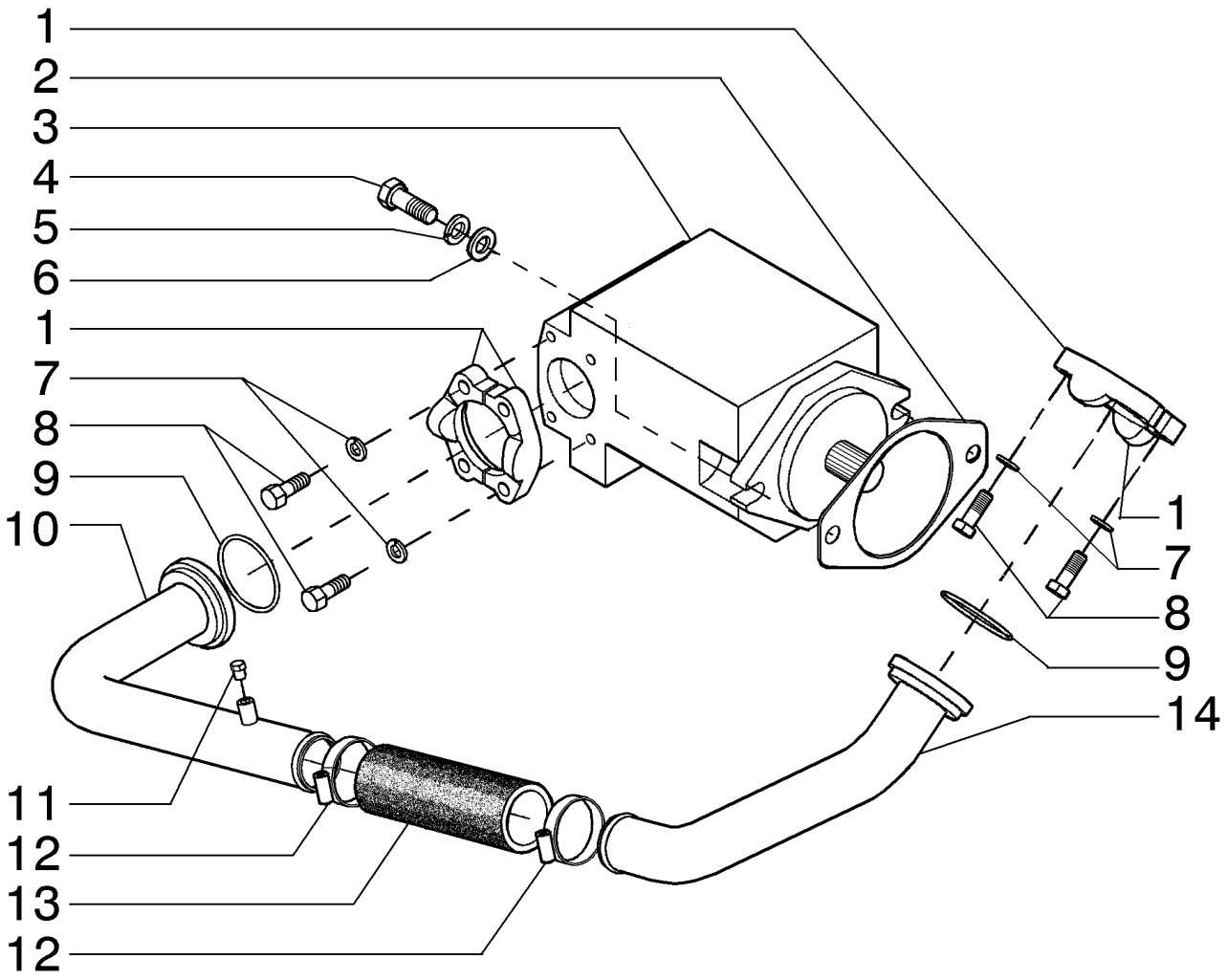

REAR HYDRAULIC SYSTEM - (TORQUE CONVERTER)
REAR HYDRAULIC SYSTEM - (TORQUE CONVERTER)
REAR HYDRAULIC SYSTEM - (TORQUE CONVERTER)
REAR HYDRAULIC SYSTEM - (TORQUE CONVERTER)

R	N	P.N.	MOD	Q	Description Denominação	Denominação Bezeichnung	Denominacion Descrizione	Description Beskrivelse	L.C.
1		70921599		4	HYD CONNECTOR CONECTOR HID.	CONECTOR HIDRÁUL HYDR STECKVERBINDE	CONECTOR HIDRÁULIC CONNETTORE IDRAULIC	CONNECTEUR HYDRAU HYDRAULIKSTIK	020R
2		73151829		1	GASKET JUNTA	JUNTA DICHTUNG	JUNTA GUARNIZIONE	JOINT PAKNING	123G
3		75323556		1	HYDRAULIC PUMP BOMBA HIDRÁULICA	BOMBA HIDRÁULICA HYDRAULIKPUMPE	BOMBA HIDRÁULICO POMPA IDRAULICA	POMPE HYDRAULIQUE HYDRAULIKPUMPE	155P
4		11118731		2	BOLT, Hex, M16 x 45, 10.9 PARAFUSO	PARAFUSO SCHRAUBE	PERNO BULLONE	VIS BOLT	140B
5		87016618		2	LOCK WASHER, M16 ANILHA DE RETENÇÃO	TRAVA DA ARRUELA SICHERUNGSSCHEIBE	ARANDELA DE BLOQUE RONDELLA DI SICUREZ	RONDELLE FREIN LÅSESKIVE	132R
6		14496931		2	WASHER, M16 x 30 x 3 ANILHA	ARRUELA PLANA UNTERLEGSCHEIBE	ARANDELA RONDELLA	RONDELLE FLADSKIVE	131R
7		10517073		8	LOCK WASHER ANILHA DE RETENÇÃO	TRAVA DA ARRUELA SICHERUNGSSCHEIBE	ARANDELA DE BLOQUE RONDELLA DI SICUREZ	RONDELLE FREIN LÅSESKIVE	132R
8		11112631		8	SCREW, Hex, M12 x 35, 10.9 PARAFUSO	PARAFUSO SCHRAUBE	TORNILLO VITE	VIS SKRUE	040V
9		9843376		2	O-RING, -232, 90 Duro, 2.734" ID x .139" Thk O-RING	O-RING O-RING	JUNTA TÓRICA ANELLO TOROIDALE	JOINT TORIQUE O-RING	055A
10		84271150		1	HYD. TUBE TUBAGEM HIDRÁULICO	TUBO HIDRÁULICO HYDRAULIKLEITUNG	TUBO HIDRÁULICO TUBO IDRAULICO	TUYAU HYDRAULIQUE HYD. RØR	190T
11		217-402		1	PLUG, Hex Hd, 1/8"-27 NPTF TAMPÃO	BUJÃO STOPFEN	TAPÓN TAPPO	BOUCHON PROP	050T
12		79083847		2	HOSE CLAMP, M50-70 ABRAÇAD. DA MANGUEI	BRAÇADEIRA MANGUEII SCHLAUCHSCHELLE	ABRAZADERA DE MANG FASCETTA STRINGITUB	COLLIER POUR FLEXIBL SLANGEKLEMME	P729
13		75236034		1	HOSE MANGUEIRA	MANGUEIRA SCHLAUCH	TUBO TUBO FLESSIBILE	FLEXIBLE SLANGE	030M
14		84271147		1	HYD. TUBE TUBAGEM HIDRÁULICO	TUBO HIDRÁULICO HYDRAULIKLEITUNG	TUBO HIDRÁULICO TUBO IDRAULICO	TUYAU HYDRAULIQUE HYD. RØR	190T

08-03	04	p1	12/10

REAR HYDRAULIC SYSTEM - (DIRECT DRIVE)
SISTEMA HIDRÁULICO TRASEIRO - (TRANSMISSÃO DIRETA)
SISTEMA HIDRAULICO TRASERO - (TRANSMISION DIRECTA)
REAR HYDRAULIC SYSTEM - (DIRECT DRIVE)

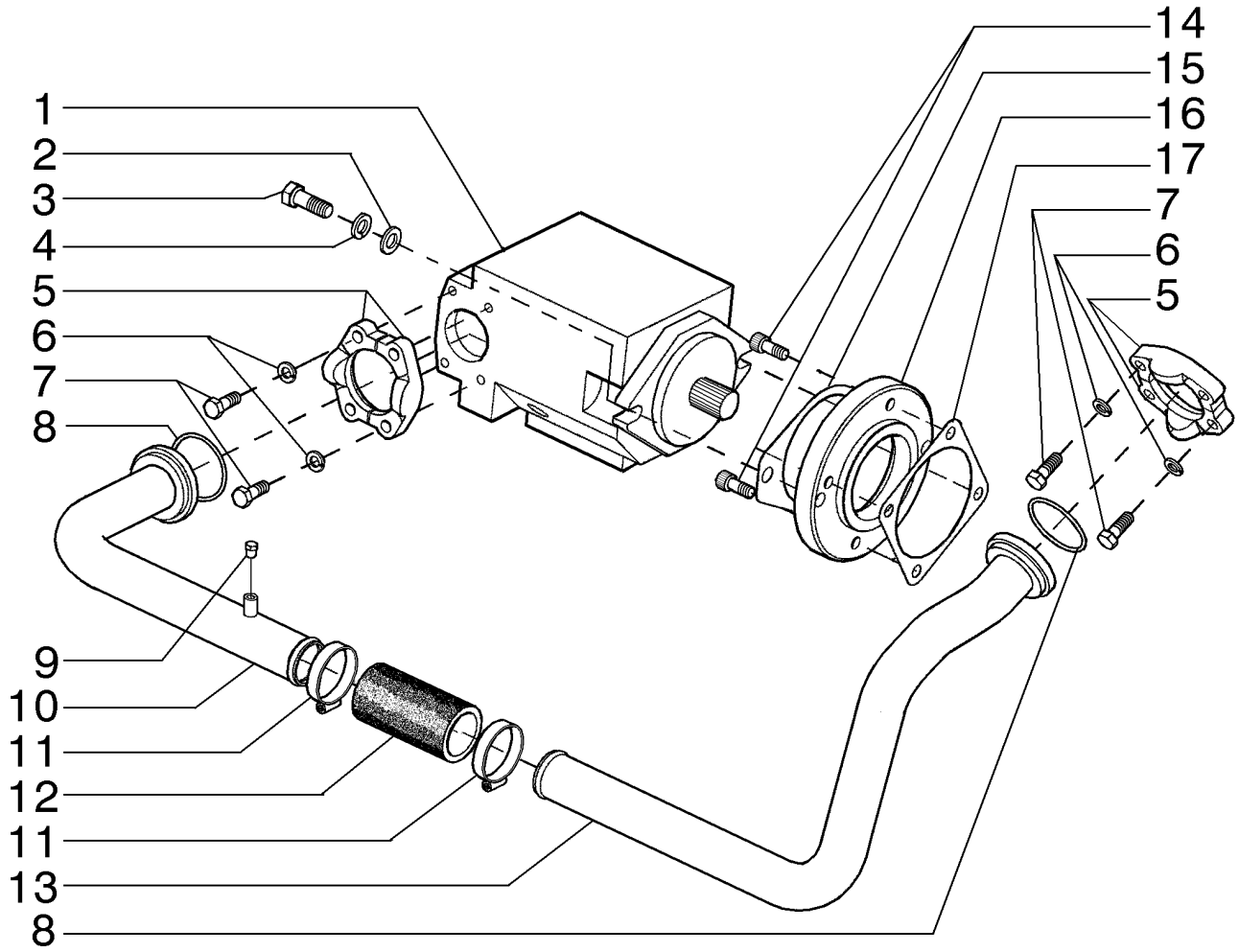

REAR HYDRAULIC SYSTEM - (DIRECT DRIVE)
REAR HYDRAULIC SYSTEM - (DIRECT DRIVE)
REAR HYDRAULIC SYSTEM - (DIRECT DRIVE)
REAR HYDRAULIC SYSTEM - (DIRECT DRIVE)

R	N	P.N.	MOD	Q	Description Denominação	Denominação Bezeichnung	Denominacion Descrizione	Description Beskrivelse	L.C.
1		75323556		1	HYDRAULIC PUMP BOMBA HIDRÁULICA	BOMBA HIDRÁULICA HYDRAULIKPUMPE	BOMBA HIDRÁULICO POMPA IDRAULICA	POMPE HYDRAULIQUE HYDRAULIKPUMPE	155P
2		87016618		2	LOCK WASHER, M16 ANILHA DE RETENÇÃO	TRAVA DA ARRUELA SICHERUNGSSCHEIBE	ARANDELA DE BLOQUE RONDELLA DI SICUREZ	RONDELLE FREIN LÅSESKIVE	132R
3		11118731		2	BOLT, Hex, M16 x 45, 10.9 PARAFUSO	PARAFUSO SCHRAUBE	PERNO BULLONE	VIS BOLT	140B
4		14496931		2	WASHER, M16 x 30 x 3 ANILHA	ARRUELA PLANA UNTERLEGSCHEIBE	ARANDELA RONDELLA	RONDELLE FLADSKIVE	131R
5		70921599		4	HYD CONNECTOR CONECTOR HID.	CONECTOR HIDRÁUL HYDR STECKVERBINDE	CONECTOR HIDRÁULIC CONNETTORE IDRAULIC	CONNECTEUR HYDRAU HYDRAULIKSTIK	020R
6		10517073		8	LOCK WASHER ANILHA DE RETENÇÃO	TRAVA DA ARRUELA SICHERUNGSSCHEIBE	ARANDELA DE BLOQUE RONDELLA DI SICUREZ	RONDELLE FREIN LÅSESKIVE	132R
7		11112631		8	SCREW, Hex, M12 x 35, 10.9 PARAFUSO	PARAFUSO SCHRAUBE	TORNILLO VITE	VIS SKRUE	040V
8		9843376		2	O-RING, -232, 90 Duro, 2.734" ID x .139" Thk O-RING	O-RING O-RING	JUNTA TÓRICA ANELLO TOROIDALE	JOINT TORIQUE O-RING	055A
9		217-402		1	PLUG, Hex Hd, 1/8"-27 NPTF TAMPÃO	BUJÃO STOPFEN	TAPÓN TAPPO	BOUCHON PROP	050T
10		84271150		1	HYD. TUBE TUBAGEM HIDRÁULICO	TUBO HIDRÁULICO HYDRAULIKLEITUNG	TUBO HIDRÁULICO TUBO IDRAULICO	TUYAU HYDRAULIQUE HYD. RØR	190T
11		79083847		2	HOSE CLAMP, M50-70 ABRAÇAD. DA MANGUEI	BRAÇADEIRA MANGUEII SCHLAUCHSCHELLE	ABRAZADERA DE MANG FASCETTA STRINGITUB	COLLIER POUR FLEXIBL SLANGEKLEMME	P729
12		73107726		1	FLEXIBLE HOSE MANGUEIRA FLEXÍVEL	TUBO FLEXÍVEL BIEGSAMER SCHLAUCH	TUBO FLEXIBLE TUBO FLESSIBILE	TUYAU FLEXIBLE FLEKSIBEL SLANGE	192T
13		84291240		1	HYD. TUBE TUBAGEM HIDRÁULICO	TUBO HIDRÁULICO HYDRAULIKLEITUNG	TUBO HIDRÁULICO TUBO IDRAULICO	TUYAU HYDRAULIQUE HYD. RØR	190T
14		14422020		4	SCREW, Hex Soc Hd, M12 x 30, 8.8 PARAFUSO	PARAFUSO SCHRAUBE	TORNILLO VITE	VIS SKRUE	040V
15		73151829		1	GASKET JUNTA	JUNTA DICHTUNG	JUNTA GUARNIZIONE	JOINT PAKNING	123G
16		75253330		1	SPACER ESPAÇADOR	ESPAÇADOR DISTANZSTÜCK	SEPARADOR DISTANZIALE	ENTRETOISE AFSTANDSSTYKKE	075D
17		70188771		1	GASKET JUNTA	JUNTA DICHTUNG	JUNTA GUARNIZIONE	JOINT PAKNING	123G

08-03	05	p1	12/10

REAR HYDRAULIC SYSTEM - (DIRECT DRIVE)
SISTEMA HIDRÁULICO TRASEIRO - (TRENSMISSÃO DIRETA)
SISTEMA HIDRAULICO TRASERO - (TRANSMISION DIRECTA)
REAR HYDRAULIC SYSTEM - (DIRECT DRIVE)

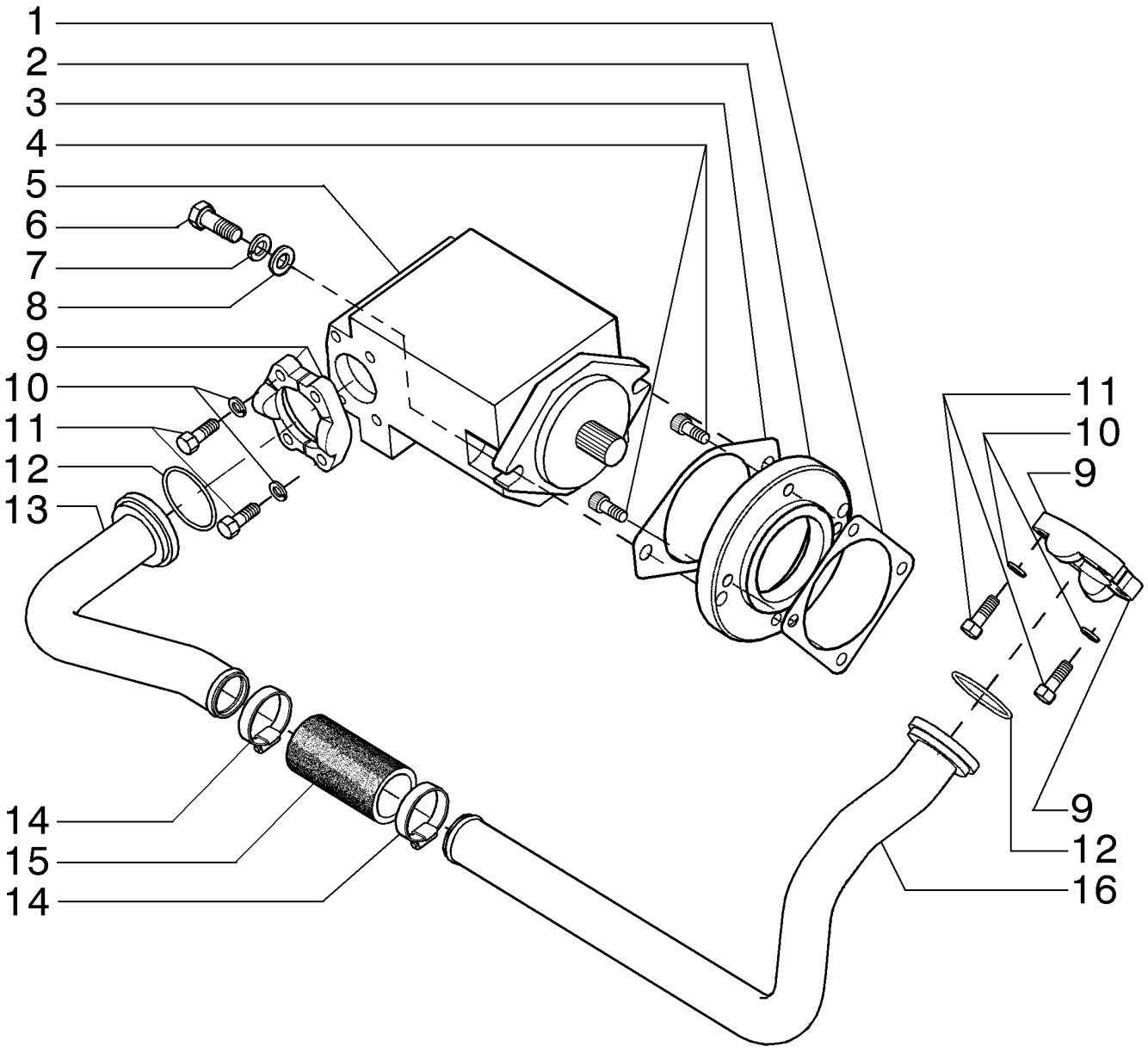

REAR HYDRAULIC SYSTEM - (DIRECT DRIVE)
REAR HYDRAULIC SYSTEM - (DIRECT DRIVE)
REAR HYDRAULIC SYSTEM - (DIRECT DRIVE)
REAR HYDRAULIC SYSTEM - (DIRECT DRIVE)

R	N	P.N.	MOD	Q	Description Denominação	Denominação Bezeichnung	Denominacion Descrizione	Description Beskrivelse	L.C.
1		70188771		1	GASKET JUNTA	JUNTA DICHTUNG	JUNTA GUARNIZIONE	JOINT PAKNING	123G
2		75253330		1	SPACER ESPAÇADOR	ESPAÇADOR DISTANZSTÜCK	SEPARADOR DISTANZIALE	ENTRETOISE AFSTANDSSTYKKE	075D
3		73151829		1	GASKET JUNTA	JUNTA DICHTUNG	JUNTA GUARNIZIONE	JOINT PAKNING	123G
4		14422020		4	SCREW, Hex Soc Hd, M12 x 30, 8.8 PARAFUSO	PARAFUSO SCHRAUBE	TORNILLO VITE	VIS SKRUE	040V
5		75323556		1	HYDRAULIC PUMP BOMBA HIDRÁULICA	BOMBA HIDRÁULICA HYDRAULIKPUMPE	BOMBA HIDRÁULICO POMPA IDRAULICA	POMPE HYDRAULIQUE HYDRAULIKPUMPE	155P
6		11118731		2	BOLT, Hex, M16 x 45, 10.9 PARAFUSO	PARAFUSO SCHRAUBE	PERNO BULLONE	VIS BOLT	140B
7		87016618		2	LOCK WASHER, M16 ANILHA DE RETENÇÃO	TRAVA DA ARRUELA SICHERUNGSSCHEIBE	ARANDELA DE BLOQUE RONDELLA DI SICUREZ	RONDELLE FREIN LÅSESKIVE	132R
8		14496931		2	WASHER, M16 x 30 x 3 ANILHA	ARRUELA PLANA UNTERLEGSCHEIBE	ARANDELA RONDELLA	RONDELLE FLADSKIVE	131R
9		70921599		4	HYD CONNECTOR CONECTOR HID.	CONECTOR HIDRÁUL HYDR STECKVERBINDE	CONECTOR HIDRÁULIC CONNETTORE IDRAULIC	CONNECTEUR HYDRAU HYDRAULIKSTIK	020R
10		10517073		8	LOCK WASHER ANILHA DE RETENÇÃO	TRAVA DA ARRUELA SICHERUNGSSCHEIBE	ARANDELA DE BLOQUE RONDELLA DI SICUREZ	RONDELLE FREIN LÅSESKIVE	132R
11		11112631		8	SCREW, Hex, M12 x 35, 10.9 PARAFUSO	PARAFUSO SCHRAUBE	TORNILLO VITE	VIS SKRUE	040V
12		9843376		2	O-RING, -232, 90 Duro, 2.734" ID x .139" Thk O-RING	O-RING O-RING	JUNTA TÓRICA ANELLO TOROIDALE	JOINT TORIQUE O-RING	055A
13		84291236		1	HYD. TUBE TUBAGEM HIDRÁULICO	TUBO HIDRÁULICO HYDRAULIKLEITUNG	TUBO HIDRÁULICO TUBO IDRAULICO	TUYAU HYDRAULIQUE HYD. RØR	190T
14		79083847		2	HOSE CLAMP, M50-70 ABRAÇAD. DA MANGUEI	BRAÇADEIRA MANGUEII SCHLAUCHSCHELLE	ABRAZADERA DE MANG FASCETTA STRINGITUB	COLLIER POUR FLEXIBL SLANGEKLEMME	P729
15		73107726		1	FLEXIBLE HOSE MANGUEIRA FLEXÍVEL	TUBO FLEXÍVEL BIEGSAMER SCHLAUCH	TUBO FLEXIBLE TUBO FLESSIBILE	TUYAU FLEXIBLE FLEKSIBEL SLANGE	192T
16		84291238		1	HYD. TUBE TUBAGEM HIDRÁULICO	TUBO HIDRÁULICO HYDRAULIKLEITUNG	TUBO HIDRÁULICO TUBO IDRAULICO	TUYAU HYDRAULIQUE HYD. RØR	190T

08-04	01	p1	10/10

REAR HYDRAULIC SYSTEM
SISTEMA HIDRÁULICO TRASEIRO
REAR HYDRAULIC SYSTEM
REAR HYDRAULIC SYSTEM

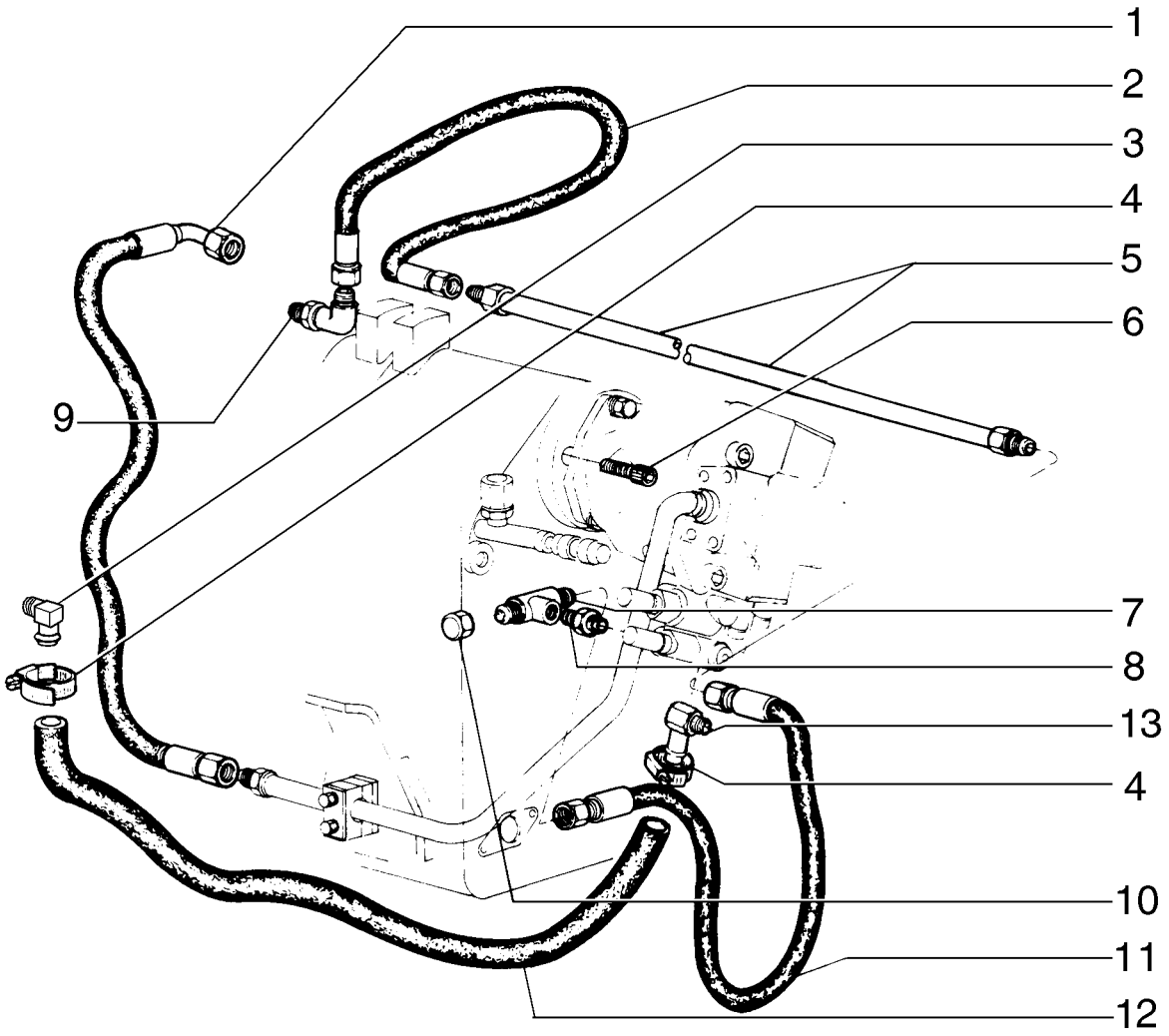

REAR HYDRAULIC SYSTEM
REAR HYDRAULIC SYSTEM
REAR HYDRAULIC SYSTEM
REAR HYDRAULIC SYSTEM

R	N	P.N.	MOD	Q	Description Denominação	Denominação Bezeichnung	Denominacion Descrizione	Description Beskrivelse	L.C.
1		75251171		1	FLEXIBLE HOSE MANGUEIRA FLEXÍVEL	TUBO FLEXÍVEL BIEGSAMER SCHLAUCH	TUBO FLEXIBLE TUBO FLESSIBILE	TUYAU FLEXIBLE FLEKSIBEL SLANGE	192T
2		75251178		1	FLEXIBLE HOSE MANGUEIRA FLEXÍVEL	TUBO FLEXÍVEL BIEGSAMER SCHLAUCH	TUBO FLEXIBLE TUBO FLESSIBILE	TUYAU FLEXIBLE FLEKSIBEL SLANGE	192T
3		70928888		1	ELBOW COTOVELO	COTOVELO KNIESTÜCK	CODO GOMITO	COUDE VINKELRØR	085G
4		70925756		2	CLAMP BRAÇADEIRA	BRAÇADEIRA KLEMME	ABRAZADERA MORSETTO	COLLIER SPÆNDEBÅND	120M
5		75248896		1	RIGID TUBE TUBO RÍGIDO	TUBO RÍGIDO ROHR	TUBO RÍGIDO TUBO RIGIDO	TUYAU RIGIDE STIFT RØR	193T
6		14422020		4	SCREW, Hex Soc Hd, M12 x 30, 8.8 PARAFUSO	PARAFUSO SCHRAUBE	TORNILLO VITE	VIS SKRUE	040V
7		70921014		3	3 WAY CONNECTION LIGAÇÃO DE 3 VIAS	CONEXÃO DE 3 VIAS 3-WEGE-VERTEILERSTÜ	CONEXIÓN DE 3 VÍAS RACCORDO A 3 VIE	CONNEXION 3 VOIES TRE-VEJS FORSKRUNIN	016R
8		75325195		1	HYD CONNECTOR CONECTOR HID.	CONECTOR HIDRÁUL HYDR STECKVERBINDE	CONECTOR HIDRÁULIC CONNETTORE IDRAULIC	CONNECTEUR HYDRAU HYDRAULIKSTIK	020R
9		70922523		2	ELBOW COTOVELO	COTOVELO KNIESTÜCK	CODO GOMITO	COUDE VINKELRØR	085G
10		70919552		1	CAP TAMPÃO	TAMPA KAPPE	TAPÓN TAPPO	CAPUCHON TANKDÆKSEL	052T
11		75251156		1	FLEXIBLE HOSE MANGUEIRA FLEXÍVEL	TUBO FLEXÍVEL BIEGSAMER SCHLAUCH	TUBO FLEXIBLE TUBO FLESSIBILE	TUYAU FLEXIBLE FLEKSIBEL SLANGE	192T
12		324530A1		1	HOSE ASSY. CONJUNTO DE MANGUE	CONJ. MANGUEIRA SCHLAUCHBAUGRUPPE	CONJUNTO DE TUBOS COMPLESS. TUBO FLES	ENSEMBLE DE FLEXIBLE SLANGEENHED	P457
13		372029A2		1	ELBOW COTOVELO	COTOVELO ROHRKNIE	CODO GOMITO	COUDE ELBOW	P549

REAR HYDRAULIC SYSTEM
SISTEMA HIDRÁULICO TRASEIRO
REAR HYDRAULIC SYSTEM
REAR HYDRAULIC SYSTEM

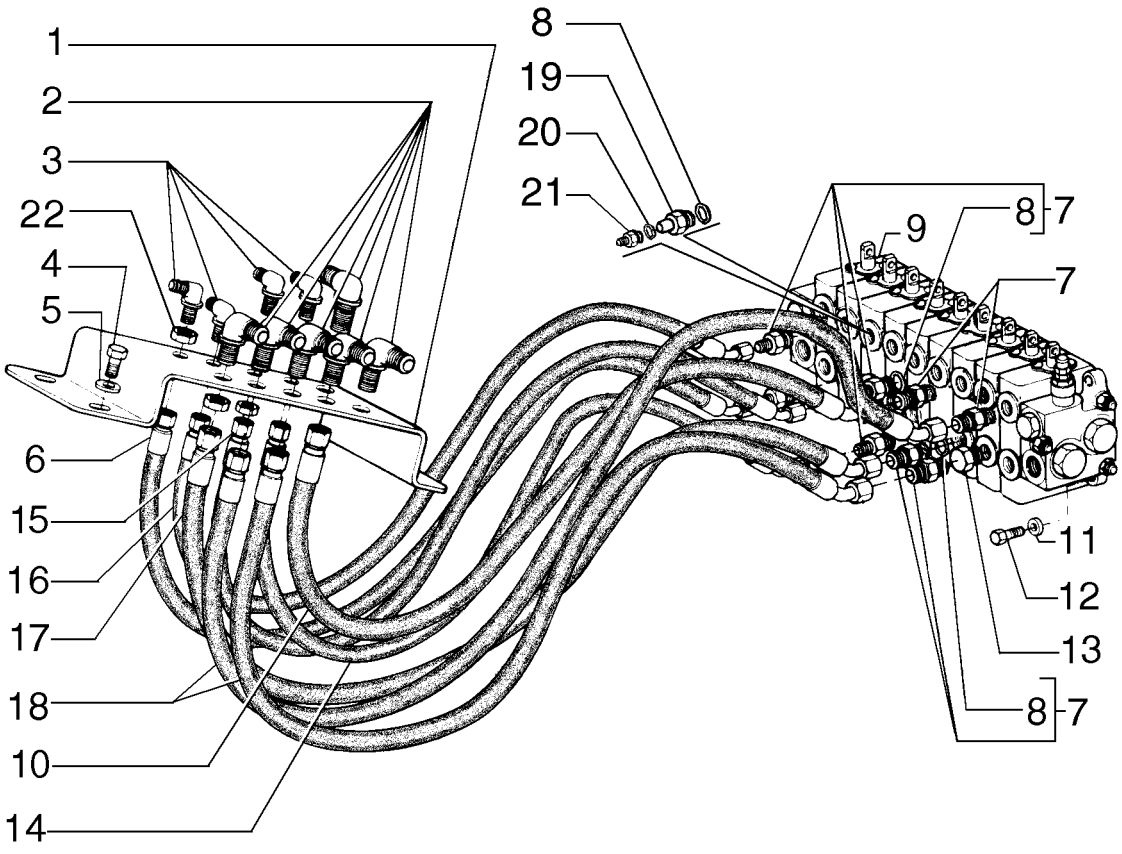

REAR HYDRAULIC SYSTEM
REAR HYDRAULIC SYSTEM
REAR HYDRAULIC SYSTEM
REAR HYDRAULIC SYSTEM

R	N	P.N.	MOD	Q	Description Denominação	Denominação Bezeichnung	Denominacion Descrizione	Description Beskrivelse	L.C.
1		**75280667**		1	PLATE CHAPA	PLACA PLATTE	PLACA PIASTRA	PLAQUE PLADE	105P
2		**70927163**		6	HYD CONNECTOR CONECTOR HID.	CONECTOR HIDRÁUL HYDR STECKVERBINDE	CONECTOR HIDRÁULIC CONNETTORE IDRAULIC	CONNECTEUR HYDRAU HYDRAULIKSTIK	020R
3		**70928378**		4	ELBOW COTOVELO	COTOVELO KNIESTÜCK	CODO GOMITO	COUDE VINKELRØR	085G
4		**16043231**		4	BOLT, Hex, M8 x 16, 10.9 PARAFUSO	PARAFUSO SCHRAUBE	PERNO BULLONE	VIS BOLT	140B
5		**10730301**		4	WASHER ANILHA	ARRUELA PLANA UNTERLEGSCHEIBE	ARANDELA RONDELLA	RONDELLE FLADSKIVE	131R
6		**75251188**		1	FLEXIBLE HOSE MANGUEIRA FLEXÍVEL	TUBO FLEXÍVEL BIEGSAMER SCHLAUCH	TUBO FLEXIBLE TUBO FLESSIBILE	TUYAU FLEXIBLE FLEKSIBEL SLANGE	192T
7		**70922457**		3	HYD CONNECTOR CONECTOR HID.	CONECTOR HIDRÁUL HYDR STECKVERBINDE	CONECTOR HIDRÁULIC CONNETTORE IDRAULIC	CONNECTEUR HYDRAU HYDRAULIKSTIK	020R
8		**70921885**		7	O-RING, 6-1, 90 Duro, .468" ID x .078" Thk O-RING	O-RING O-RING	JUNTA TÓRICA ANELLO TOROIDALE	JOINT TORIQUE O-RING	055A
9	1	**73162923**		1	CONTROL VALVE VÁLVULA DE CONTROL(	VÁLVULA CONTROLE STEUERVENTIL	VÁLVULA DE CONTROL DISTRIBUTORE IDRAULI	DISTRIBUTEUR STYREVENTIL	083D
10		**75251191**		1	FLEXIBLE HOSE MANGUEIRA FLEXÍVEL	TUBO FLEXÍVEL BIEGSAMER SCHLAUCH	TUBO FLEXIBLE TUBO FLESSIBILE	TUYAU FLEXIBLE FLEKSIBEL SLANGE	192T
11		**70630753**		4	WASHER ANILHA	ARRUELA PLANA UNTERLEGSCHEIBE	ARANDELA RONDELLA	RONDELLE FLADSKIVE	131R
12		**70921565**		4	SCREW PARAFUSO	PARAFUSO SCHRAUBE	TORNILLO VITE	VIS SKRUE	040V
13		**70922577**		1	PLUG TAMPÃO	BUJÃO STOPFEN	TAPÓN TAPPO	BOUCHON PROP	050T
14		**75252832**		1	FLEXIBLE HOSE MANGUEIRA FLEXÍVEL	TUBO FLEXÍVEL BIEGSAMER SCHLAUCH	TUBO FLEXIBLE TUBO FLESSIBILE	TUYAU FLEXIBLE FLEKSIBEL SLANGE	192T
15		**75251190**		1	FLEXIBLE HOSE MANGUEIRA FLEXÍVEL	TUBO FLEXÍVEL BIEGSAMER SCHLAUCH	TUBO FLEXIBLE TUBO FLESSIBILE	TUYAU FLEXIBLE FLEKSIBEL SLANGE	192T
16		**75251192**		1	FLEXIBLE HOSE MANGUEIRA FLEXÍVEL	TUBO FLEXÍVEL BIEGSAMER SCHLAUCH	TUBO FLEXIBLE TUBO FLESSIBILE	TUYAU FLEXIBLE FLEKSIBEL SLANGE	192T
17		**75251194**		1	FLEXIBLE HOSE MANGUEIRA FLEXÍVEL	TUBO FLEXÍVEL BIEGSAMER SCHLAUCH	TUBO FLEXIBLE TUBO FLESSIBILE	TUYAU FLEXIBLE FLEKSIBEL SLANGE	192T
18		**75252425**		1	FLEXIBLE HOSE MANGUEIRA FLEXÍVEL	TUBO FLEXÍVEL BIEGSAMER SCHLAUCH	TUBO FLEXIBLE TUBO FLESSIBILE	TUYAU FLEXIBLE FLEKSIBEL SLANGE	192T
19		**75325758**		2	ORIFICE ORIFÍCIO	ORIFÍCIO BLENDE	ORIFICIO ORIFIZIO	ORIFICE PROP	056O
20		**70923845**		2	O-RING O-RING	O-RING O-RING	JUNTA TÓRICA ANELLO TOROIDALE	JOINT TORIQUE O-RING	055A
21		**70925656**		2	HYD CONNECTOR CONECTOR HID.	CONECTOR HIDRÁUL HYDR STECKVERBINDE	CONECTOR HIDRÁULIC CONNETTORE IDRAULIC	CONNECTEUR HYDRAU HYDRAULIKSTIK	020R
22		**218-1254**		2	LOCK NUT, Blkhd, 9/16"-18 CONTRAPORCA	CONTRA PORCA SICHERUNGSMUTTER	TUERCA DE BLOQUEO DADO DI BLOCCAGGIO	CONTRE-ECROU LÅSEMØTRIK	P263

(1) Page 08-45

08-06	01	p1	11/10

MOLDBOARD HYDRAULIC SYSTEM
DESLOCAMENTO LATERAL DA LÂMINA
MOLDBOARD HYDRAULIC SYSTEM
MOLDBOARD HYDRAULIC SYSTEM

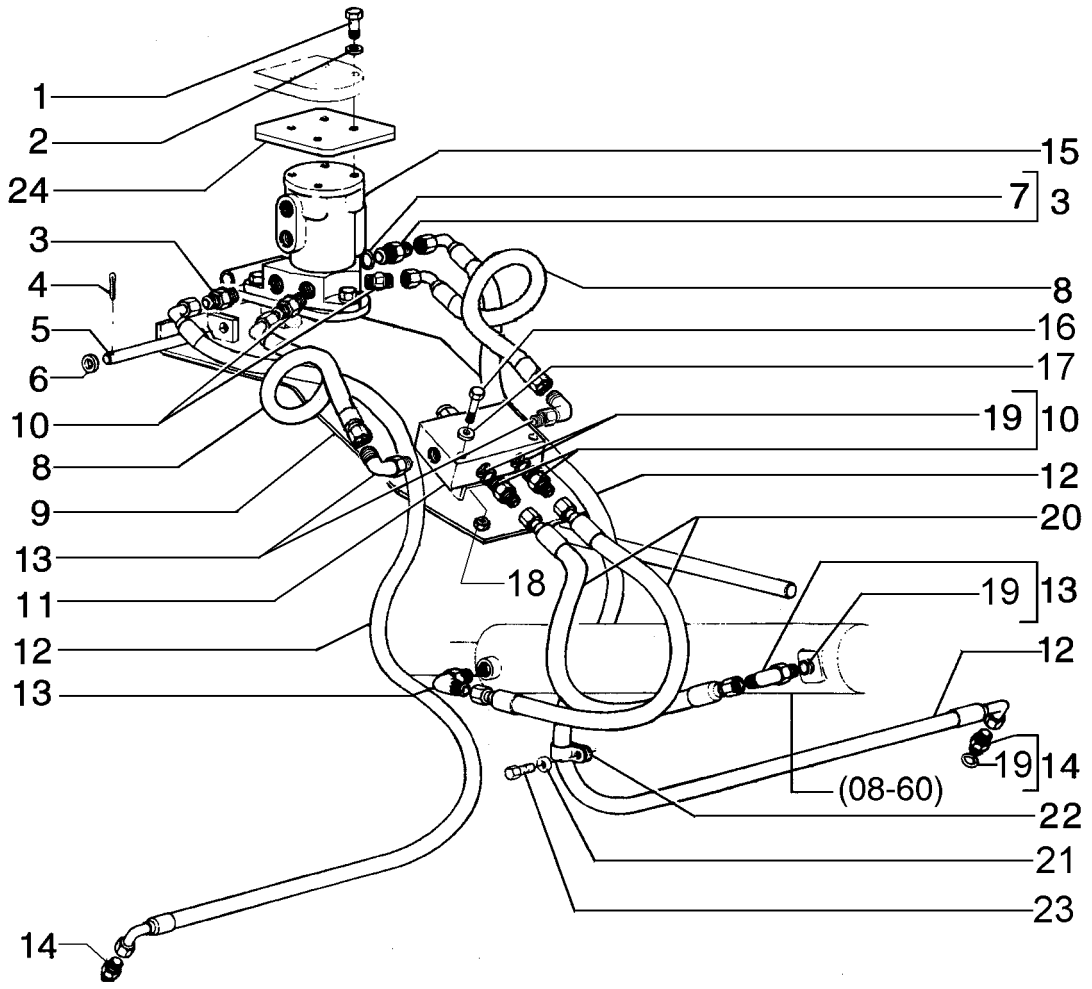

MOLDBOARD HYDRAULIC SYSTEM
MOLDBOARD HYDRAULIC SYSTEM
MOLDBOARD HYDRAULIC SYSTEM
MOLDBOARD HYDRAULIC SYSTEM

R	N	P.N.	MOD	Q	Description Denominação	Denominação Bezeichnung	Denominacion Descrizione	Description Beskrivelse	L.C.
1		280589		4	BOLT, Hex, 3/8"-16 x 1 3/4", G8				
					PARAFUSO	PARAFUSO	PERNO	VIS	140B
						SCHRAUBE	BULLONE	BOLT	
2		70912441		4	WASHER	ARRUELA PLANA	ARANDELA	RONDELLE	131R
					ANILHA	UNTERLEGSCHEIBE	RONDELLA	FLADSKIVE	
3		70923717		2	HYD CONNECTOR	CONECTOR HIDRÁUL	CONECTOR HIDRÁULIC(	CONNECTEUR HYDRAU	020R
					CONECTOR HID.	HYDR STECKVERBINDE	CONNETTORE IDRAULIC	HYDRAULIKSTIK	
4		70900942		1	COTTER PIN	CONTRA PINO	PASADOR	GOUPILLE FENDUE	270C
					TROÇO DE ABRIR	SPLINT	COPPIGLIA	SPLITBOLT	
5		70658592		1	PIN	PINO	PASADOR	BROCHE	080P
					PERNO	PIN	PERNO	STIFT	
6		70911115		1	WASHER	ARRUELA PLANA	ARANDELA	RONDELLE	131R
					ANILHA	UNTERLEGSCHEIBE	RONDELLA	FLADSKIVE	
7		70921205		2	O-RING, 10-1, 90 Duro, .755" ID x .097" Thk				
						O-RING	JUNTA TÓRICA	JOINT TORIQUE	055A
					O-RING	O-RING	ANELLO TOROIDALE	O-RING	
8		75320161		2	FLEXIBLE HOSE	TUBO FLEXÍVEL	TUBO FLEXIBLE	TUYAU FLEXIBLE	192T
					MANGUEIRA FLEXÍVEL	BIEGSAMER SCHLAUCH	TUBO FLESSIBILE	FLEKSIBEL SLANGE	
9		84337761		1	SUPPORT	SUPORTE	SOPORTE	SUPPORT	300S
					SUPORTE	STÜTZE	SUPPORTO	BESLAG	
10		70922457		2	HYD CONNECTOR	CONECTOR HIDRÁUL	CONECTOR HIDRÁULIC(	CONNECTEUR HYDRAU	020R
					CONECTOR HID.	HYDR STECKVERBINDE	CONNETTORE IDRAULIC	HYDRAULIKSTIK	
11	1	84207595		1	BALANCE VALVE	VÁLVULA COMPENSAÇÃ	VÁLVULA DE COMPENS/	VALVE DE COMPENSATI	P697
					VÁLVULA COMPENSAÇÃ	AUSGLEICHSVENTIL	VALVOLA DI BILANCIAMI	BALANCEVENTIL	
12		75255794		2	HYDRAULIC HOSE	MANGUEIRA HIDRÁULIC	TUBO HIDRÁULICO	FLEXIBLE HYDRAULIQUI	A058
					MANGUEIRA HIDRÁULIC	HYDRAULIKSCHLAUCH	TUBO FLESSIBILE IDRA(	SLANGE, HYDRAULIK	
13		70923905		2	ELBOW	COTOVELO	CODO	COUDE	085G
					COTOVELO	KNIESTÜCK	GOMITO	VINKELRØR	
14		70921409		2	HYD CONNECTOR	CONECTOR HIDRÁUL	CONECTOR HIDRÁULIC(	CONNECTEUR HYDRAU	020R
					CONECTOR HID.	HYDR STECKVERBINDE	CONNETTORE IDRAULIC	HYDRAULIKSTIK	
15	2	84337784		1	CONTROL VALVE	VÁLVULA CONTROLE	VÁLVULA DE CONTROL	DISTRIBUTEUR	083D
					VÁLVULA DE CONTROL(	STEUERVENTIL	DISTRIBUTORE IDRAUL	STYREVENTIL	
16		11107331		4	BOLT, Hex, M10 x 55, 10.9	PARAFUSO	PERNO	VIS	140B
					PARAFUSO	SCHRAUBE	BULLONE	BOLT	
17		70630753		4	WASHER	ARRUELA PLANA	ARANDELA	RONDELLE	131R
					ANILHA	UNTERLEGSCHEIBE	RONDELLA	FLADSKIVE	
18		11701721		1	NUT, M10, Cl 10	PORCA	TUERCA	ECROU	010D
					PORCA	MUTTER	DADO	MØTRIK	
19		70921349		2	O-RING, 8-1, 90 Duro, .644" ID x .087" Thk				
						O-RING	JUNTA TÓRICA	JOINT TORIQUE	055A
					O-RING	O-RING	ANELLO TOROIDALE	O-RING	
20		75255800		2	HYDRAULIC HOSE	MANGUEIRA HIDRÁULIC	TUBO HIDRÁULICO	FLEXIBLE HYDRAULIQUI	A058
					MANGUEIRA HIDRÁULIC	HYDRAULIKSCHLAUCH	TUBO FLESSIBILE IDRA(	SLANGE, HYDRAULIK	
21		70677004		1	WASHER	ARRUELA PLANA	ARANDELA	RONDELLE	131R
					ANILHA	UNTERLEGSCHEIBE	RONDELLA	FLADSKIVE	
22		70929344		2	CLAMP	BRAÇADEIRA	ABRAZADERA	COLLIER	120M
					BRAÇADEIRA	KLEMME	MORSETTO	SPÆNDEBÅND	

(1) Page 08-37
(2) Page 08-44

08-06	01	p2	11/10

MOLDBOARD HYDRAULIC SYSTEM
DESLOCAMENTO LATERAL DA LÂMINA
MOLDBOARD HYDRAULIC SYSTEM
MOLDBOARD HYDRAULIC SYSTEM

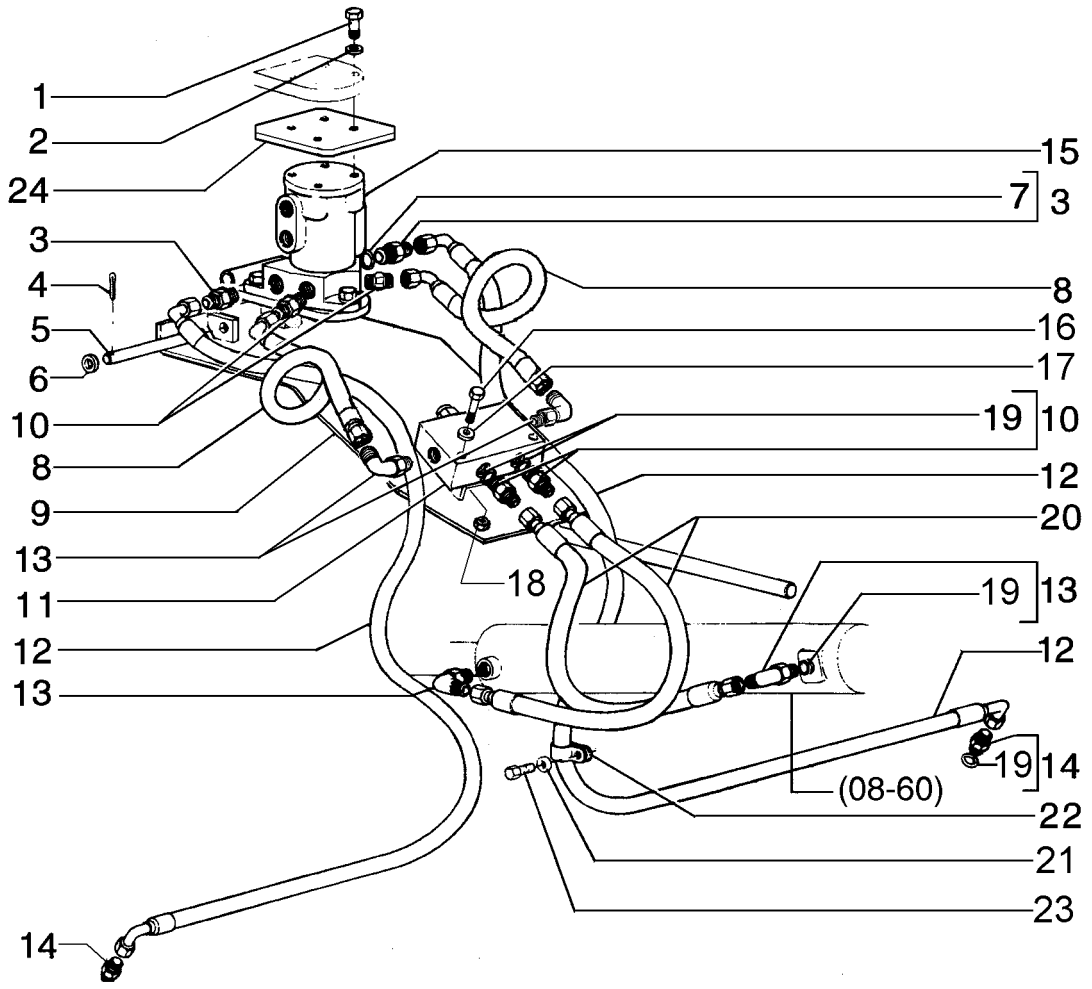

MOLDBOARD HYDRAULIC SYSTEM
MOLDBOARD HYDRAULIC SYSTEM
MOLDBOARD HYDRAULIC SYSTEM
MOLDBOARD HYDRAULIC SYSTEM

R	N	P.N.	MOD	Q	Description Denominação	Denominação Bezeichnung	Denominacion Descrizione	Description Beskrivelse	L.C.
23		**70927541**		2	SCREW PARAFUSO	PARAFUSO SCHRAUBE	TORNILLO VITE	VIS SKRUE	040V
24		**84214486**		1	COVER COBERTURA	COBERTURA ABDECKUNG	CUBIERTA COPERCHIO	COUVERCLE DÆKSEL	265C

08-07	01	p1	10/10

MOLDBOARD HYDRAULIC SYSTEM
DESLOCAMENTO LATERAL DA LÂMINA
MOLDBOARD HYDRAULIC SYSTEM
MOLDBOARD HYDRAULIC SYSTEM

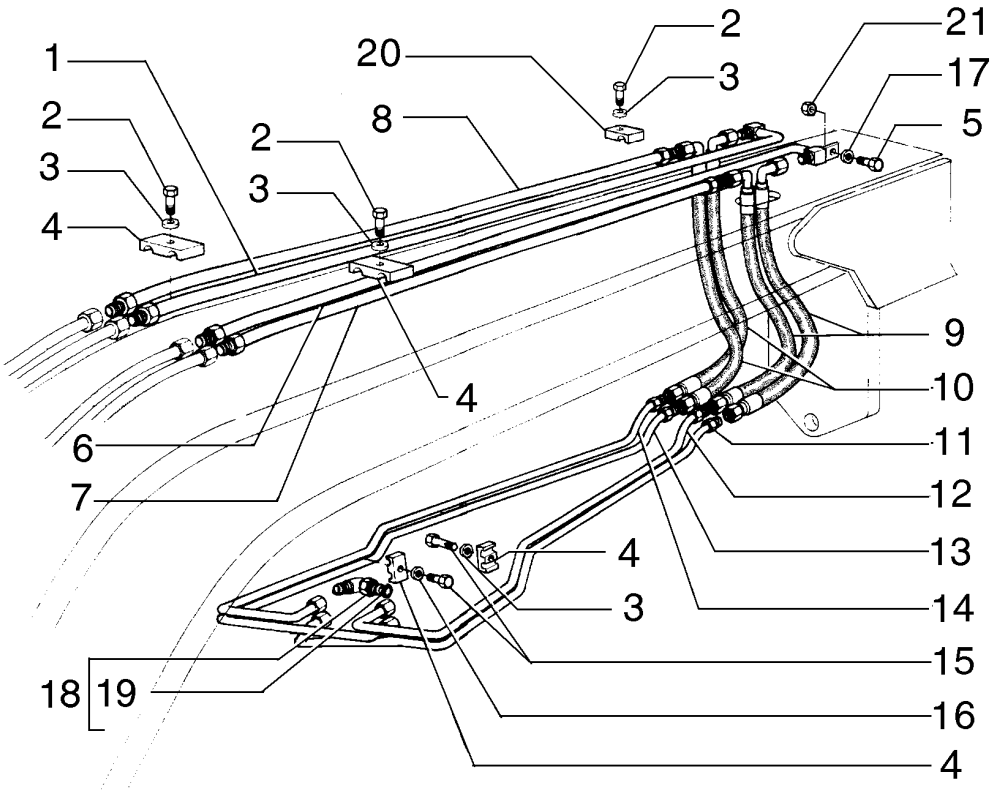

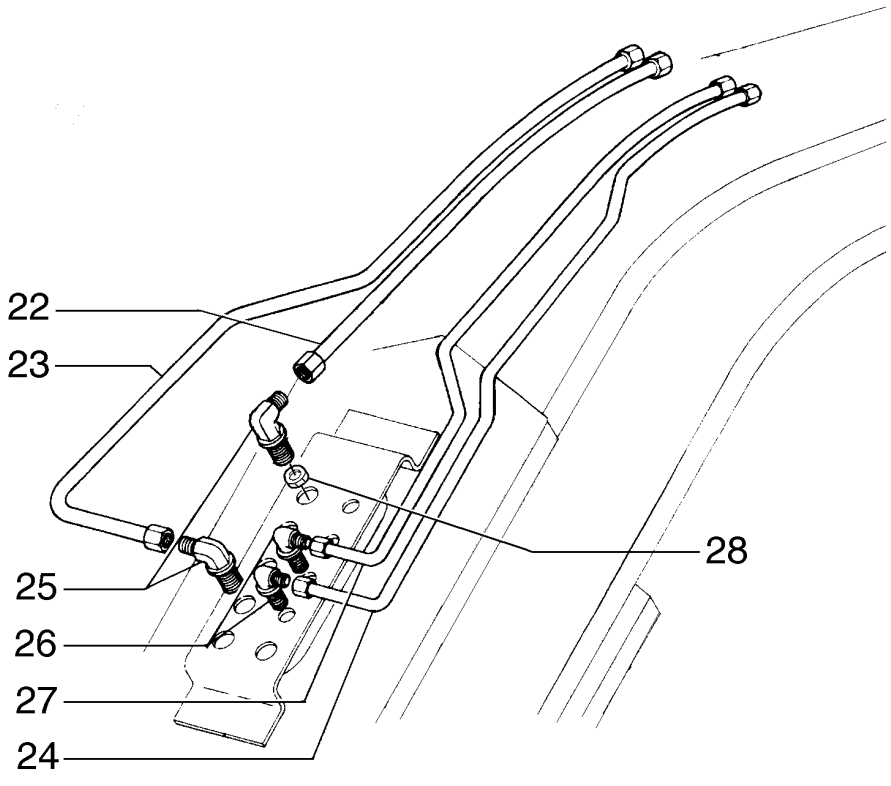

MOLDBOARD HYDRAULIC SYSTEM
MOLDBOARD HYDRAULIC SYSTEM
MOLDBOARD HYDRAULIC SYSTEM
MOLDBOARD HYDRAULIC SYSTEM

R	N	P.N.	MOD	Q	Description Denominação	Denominação Bezeichnung	Denominacion Descrizione	Description Beskrivelse	L.C.
1		75248894		1	RIGID TUBE TUBO RÍGIDO	TUBO RÍGIDO ROHR	TUBO RÍGIDO TUBO RIGIDO	TUYAU RIGIDE STIFT RØR	193T
2		16054631		8	BOLT, Hex, M8 x 40, 10.9, Full Thd PARAFUSO	PARAFUSO SCHRAUBE	PERNO BULLONE	VIS BOLT	140B
3		10730301		8	WASHER ANILHA	ARRUELA PLANA UNTERLEGSCHEIBE	ARANDELA RONDELLA	RONDELLE FLADSKIVE	131R
4		70623355		14	COLLAR ANEL	COLAR RINGE	COLLAR COLLARE	COLLIER SLANGEBÅND	031F
5		16043431		2	BOLT, Hex, M8 x 20, 10.9 PARAFUSO	PARAFUSO SCHRAUBE	PERNO BULLONE	VIS BOLT	140B
6		75248903		1	RIGID TUBE TUBO RÍGIDO	TUBO RÍGIDO ROHR	TUBO RÍGIDO TUBO RIGIDO	TUYAU RIGIDE STIFT RØR	193T
7		75248900		1	RIGID TUBE TUBO RÍGIDO	TUBO RÍGIDO ROHR	TUBO RÍGIDO TUBO RIGIDO	TUYAU RIGIDE STIFT RØR	193T
8		75248883		1	RIGID TUBE TUBO RÍGIDO	TUBO RÍGIDO ROHR	TUBO RÍGIDO TUBO RIGIDO	TUYAU RIGIDE STIFT RØR	193T
9		75255792		2	HYDRAULIC HOSE MANGUEIRA HIDRÁULIC	MANGUEIRA HIDRÁULIC HYDRAULIKSCHLAUCH	TUBO HIDRÁULICO TUBO FLESSIBILE IDRAU	FLEXIBLE HYDRAULIQUI SLANGE, HYDRAULIK	A058
10		75255797		2	HYDRAULIC HOSE MANGUEIRA HIDRÁULIC	MANGUEIRA HIDRÁULIC HYDRAULIKSCHLAUCH	TUBO HIDRÁULICO TUBO FLESSIBILE IDRAU	FLEXIBLE HYDRAULIQUI SLANGE, HYDRAULIK	A058
11		75252263		1	RIGID TUBE TUBO RÍGIDO	TUBO RÍGIDO ROHR	TUBO RÍGIDO TUBO RIGIDO	TUYAU RIGIDE STIFT RØR	193T
12		75252264		1	RIGID TUBE TUBO RÍGIDO	TUBO RÍGIDO ROHR	TUBO RÍGIDO TUBO RIGIDO	TUYAU RIGIDE STIFT RØR	193T
13		75252255		1	RIGID TUBE TUBO RÍGIDO	TUBO RÍGIDO ROHR	TUBO RÍGIDO TUBO RIGIDO	TUYAU RIGIDE STIFT RØR	193T
14		75252254		1	RIGID TUBE TUBO RÍGIDO	TUBO RÍGIDO ROHR	TUBO RÍGIDO TUBO RIGIDO	TUYAU RIGIDE STIFT RØR	193T
15		11106431		8	BOLT, Hex, M10 x 30, 10.9, Full Thd PARAFUSO	PARAFUSO SCHRAUBE	PERNO BULLONE	VIS BOLT	140B
16		10516871		8	WASHER ANILHA	ARRUELA PLANA UNTERLEGSCHEIBE	ARANDELA RONDELLA	RONDELLE FLADSKIVE	131R
17		12646721		3	WASHER, M8 x 20 x 2 ANILHA	ARRUELA PLANA UNTERLEGSCHEIBE	ARANDELA RONDELLA	RONDELLE FLADSKIVE	131R
18		70924786		4	ELBOW COTOVELO	COTOVELO KNIESTÜCK	CODO GOMITO	COUDE VINKELRØR	085G
19		70921205		4	O-RING, 10-1, 90 Duro, .755" ID x .097" Thk O-RING	O-RING O-RING	JUNTA TÓRICA ANELLO TOROIDALE	JOINT TORIQUE O-RING	055A
20		75249311		2	CLAMP BRAÇADEIRA	BRAÇADEIRA KLEMME	ABRAZADERA MORSETTO	COLLIER SPÆNDEBÅND	120M
21		11701721		3	NUT, M10, Cl 10 PORCA	PORCA MUTTER	TUERCA DADO	ECROU MØTRIK	010D
22		75253436		1	RIGID TUBE TUBO RÍGIDO	TUBO RÍGIDO ROHR	TUBO RÍGIDO TUBO RIGIDO	TUYAU RIGIDE STIFT RØR	193T
23		75253435		1	RIGID TUBE TUBO RÍGIDO	TUBO RÍGIDO ROHR	TUBO RÍGIDO TUBO RIGIDO	TUYAU RIGIDE STIFT RØR	193T

RG140.B RG170.B
F140B RG200.B
F170B F200B

08-07	01	p2	10/10

MOLDBOARD HYDRAULIC SYSTEM
DESLOCAMENTO LATERAL DA LÂMINA
MOLDBOARD HYDRAULIC SYSTEM
MOLDBOARD HYDRAULIC SYSTEM

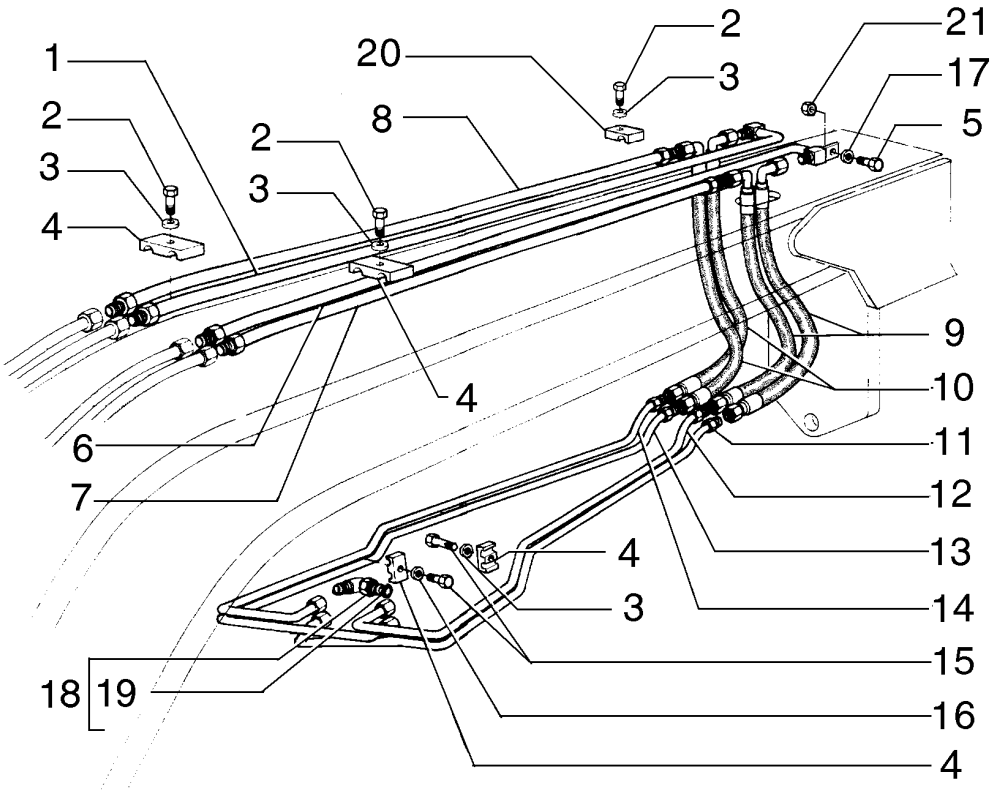

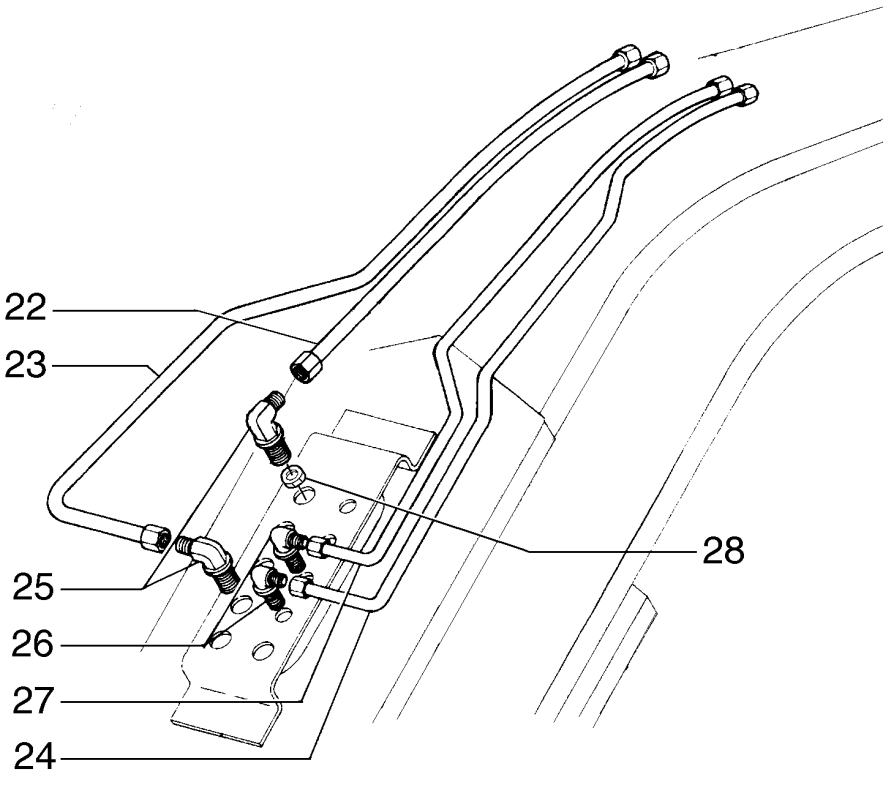

MOLDBOARD HYDRAULIC SYSTEM
MOLDBOARD HYDRAULIC SYSTEM
MOLDBOARD HYDRAULIC SYSTEM
MOLDBOARD HYDRAULIC SYSTEM

R	N	P.N.	MOD	Q	Description Denominação	Denominação Bezeichnung	Denominacion Descrizione	Description Beskrivelse	L.C.
24		75253434		1	RIGID TUBE TUBO RÍGIDO	TUBO RÍGIDO ROHR	TUBO RÍGIDO TUBO RIGIDO	TUYAU RIGIDE STIFT RØR	193T
25		70927163		2	HYD CONNECTOR CONECTOR HID.	CONECTOR HIDRÁUL HYDR STECKVERBINDE	CONECTOR HIDRÁULIC CONNETTORE IDRAULI	CONNECTEUR HYDRAU HYDRAULIKSTIK	020R
26		70928378		2	ELBOW COTOVELO	COTOVELO KNIESTÜCK	CODO GOMITO	COUDE VINKELRØR	085G
27		75253433		1	RIGID TUBE TUBO RÍGIDO	TUBO RÍGIDO ROHR	TUBO RÍGIDO TUBO RIGIDO	TUYAU RIGIDE STIFT RØR	193T
28		218-1254		2	LOCK NUT, Blkhd, 9/16"-18 CONTRAPORCA	CONTRA PORCA SICHERUNGSMUTTER	TUERCA DE BLOQUEO DADO DI BLOCCAGGIO	CONTRE-ECROU LÅSEMØTRIK	P263

RG140.B RG170.B
F140B RG200.B
F170B F200B

CIRCLE SHIFT HYDRAULIC SYSTEM
DESLOCAMENTO LATERAL DO CÍRCULO
CIRCLE SHIFT HYDRAULIC SYSTEM
CIRCLE SHIFT HYDRAULIC SYSTEM

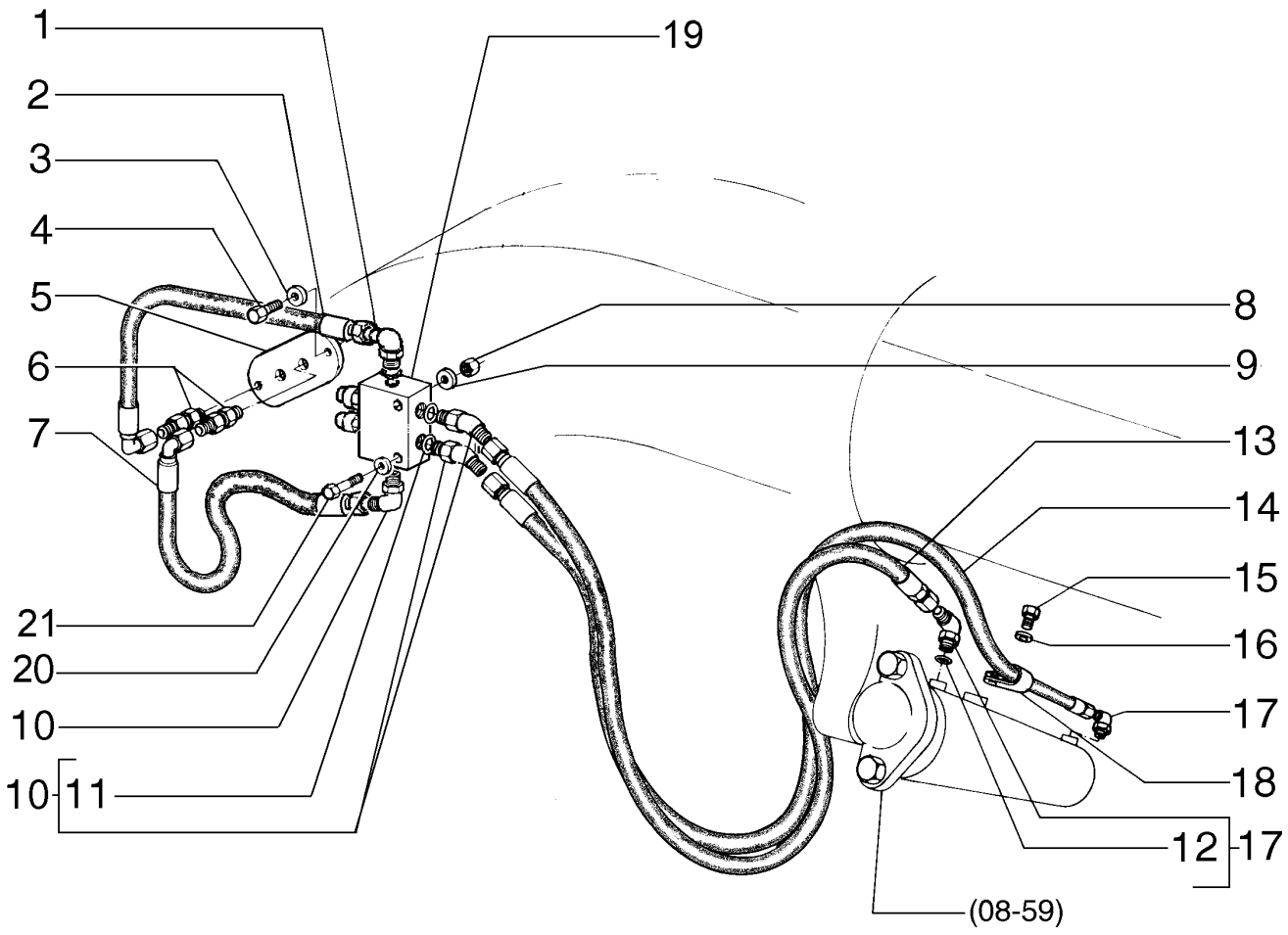

CIRCLE SHIFT HYDRAULIC SYSTEM
CIRCLE SHIFT HYDRAULIC SYSTEM
CIRCLE SHIFT HYDRAULIC SYSTEM
CIRCLE SHIFT HYDRAULIC SYSTEM

R	N	P.N.	MOD	Q	Description Denominação	Denominação Bezeichnung	Denominacion Descrizione	Description Beskrivelse	L.C.
1		218-5106		1	ELBOW, 90º, 3/4"-16, 37º x 3/4"-16, O-Ring				
					COTOVELO	COTOVELO KNIESTÜCK	CODO GOMITO	COUDE VINKELRØR	085G
2		75252544		1	FLEXIBLE HOSE MANGUEIRA FLEXÍVEL	TUBO FLEXÍVEL BIEGSAMER SCHLAUCH	TUBO FLEXIBLE TUBO FLESSIBILE	TUYAU FLEXIBLE FLEKSIBEL SLANGE	192T
3		10730301		2	WASHER ANILHA	ARRUELA PLANA UNTERLEGSCHEIBE	ARANDELA RONDELLA	RONDELLE FLADSKIVE	131R
4		16043231		2	BOLT, Hex, M8 x 16, 10.9 PARAFUSO	PARAFUSO SCHRAUBE	PERNO BULLONE	VIS BOLT	140B
5		75267102		1	COVER COBERTURA	COBERTURA ABDECKUNG	CUBIERTA COPERCHIO	COUVERCLE DÆKSEL	265C
6		70927261		2	HYD CONNECTOR CONECTOR HID.	CONECTOR HIDRÁUL HYDR STECKVERBINDE	CONECTOR HIDRÁULIC(CONNETTORE IDRAULIC	CONNECTEUR HYDRAU HYDRAULIKSTIK	020R
7		75237612		1	FLEXIBLE HOSE MANGUEIRA FLEXÍVEL	TUBO FLEXÍVEL BIEGSAMER SCHLAUCH	TUBO FLEXIBLE TUBO FLESSIBILE	TUYAU FLEXIBLE FLEKSIBEL SLANGE	192T
8		16100821		4	NUT, M8, Cl 10 PORCA	PORCA MUTTER	TUERCA DADO	ECROU MØTRIK	010D
9		10730301		4	WASHER ANILHA	ARRUELA PLANA UNTERLEGSCHEIBE	ARANDELA RONDELLA	RONDELLE FLADSKIVE	131R
10		70922507		3	ELBOW COTOVELO	COTOVELO KNIESTÜCK	CODO GOMITO	COUDE VINKELRØR	085G
11		70921349		6	O-RING, 8-1, 90 Duro, .644" ID x .087" Thk				
					O-RING	O-RING O-RING	JUNTA TÓRICA ANELLO TOROIDALE	JOINT TORIQUE O-RING	055A
12		70921349		1	O-RING, 8-1, 90 Duro, .644" ID x .087" Thk				
					O-RING	O-RING O-RING	JUNTA TÓRICA ANELLO TOROIDALE	JOINT TORIQUE O-RING	055A
13		75322766		1	FLEXIBLE HOSE MANGUEIRA FLEXÍVEL	TUBO FLEXÍVEL BIEGSAMER SCHLAUCH	TUBO FLEXIBLE TUBO FLESSIBILE	TUYAU FLEXIBLE FLEKSIBEL SLANGE	192T
14		75321941		1	FLEXIBLE HOSE MANGUEIRA FLEXÍVEL	TUBO FLEXÍVEL BIEGSAMER SCHLAUCH	TUBO FLEXIBLE TUBO FLESSIBILE	TUYAU FLEXIBLE FLEKSIBEL SLANGE	192T
15		70922763		1	SCREW PARAFUSO	PARAFUSO SCHRAUBE	TORNILLO VITE	VIS SKRUE	040V
16		70929156		1	WASHER ANILHA	ARRUELA PLANA UNTERLEGSCHEIBE	ARANDELA RONDELLA	RONDELLE FLADSKIVE	131R
17		218-5106		3	ELBOW, 90º, 3/4"-16, 37º x 3/4"-16, O-Ring				
					COTOVELO	COTOVELO KNIESTÜCK	CODO GOMITO	COUDE VINKELRØR	085G
18		70928010		1	CLAMP BRAÇADEIRA	BRAÇADEIRA KLEMME	ABRAZADERA MORSETTO	COLLIER SPÆNDEBÅND	120M
19	1	75325021		1	VALVE VÁLVULA	VÁLVULA VENTIL	VÁLVULA VALVOLA	SOUPAPE VENTIL	9620
20		70630753		2	WASHER ANILHA	ARRUELA PLANA UNTERLEGSCHEIBE	ARANDELA RONDELLA	RONDELLE FLADSKIVE	131R
21		16043831		2	BOLT, Hex, M8 x 30, 10.9 PARAFUSO	PARAFUSO SCHRAUBE	PERNO BULLONE	VIS BOLT	140B

(1) Page 08-37

MOLBOARD HYDRAULIC SYSTEM
INCLINAÇÃO DA LÂMINA
MOLBOARD HYDRAULIC SYSTEM
MOLBOARD HYDRAULIC SYSTEM

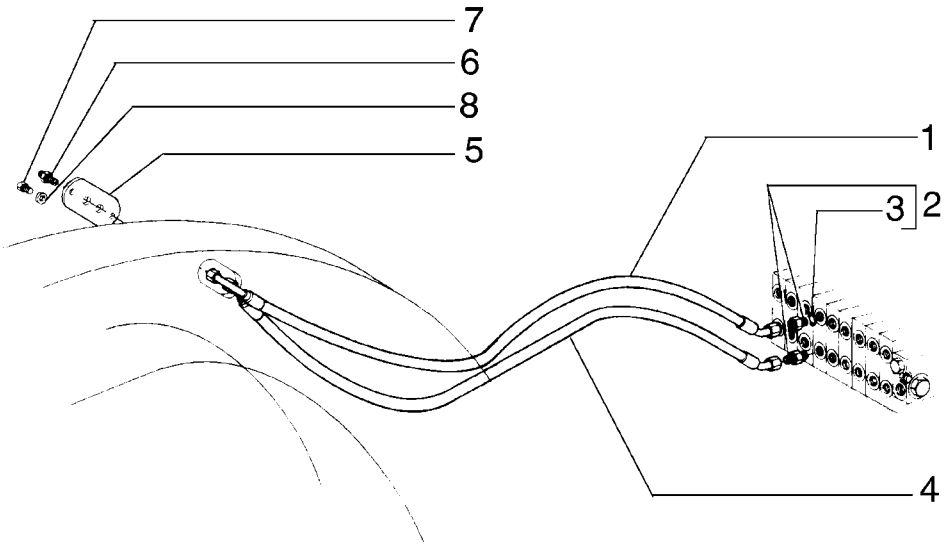

MOLBOARD HYDRAULIC SYSTEM
MOLBOARD HYDRAULIC SYSTEM
MOLBOARD HYDRAULIC SYSTEM
MOLBOARD HYDRAULIC SYSTEM

R	N	P.N.	MOD	Q	Description Denominação	Denominação Bezeichnung	Denominacion Descrizione	Description Beskrivelse	L.C.
1		75251187		1	FLEXIBLE HOSE MANGUEIRA FLEXÍVEL	TUBO FLEXÍVEL BIEGSAMER SCHLAUCH	TUBO FLEXIBLE TUBO FLESSIBILE	TUYAU FLEXIBLE FLEKSIBEL SLANGE	192T
2		70921409		2	HYD CONNECTOR CONECTOR HID.	CONECTOR HIDRÁUL HYDR STECKVERBINDE	CONECTOR HIDRÁULIC CONNETTORE IDRAULI(	CONNECTEUR HYDRAU HYDRAULIKSTIK	020R
3		70921885		2	O-RING, 6-1, 90 Duro, .468" ID x .078" Thk O-RING	O-RING O-RING	JUNTA TÓRICA ANELLO TOROIDALE	JOINT TORIQUE O-RING	055A
4		75251186		1	FLEXIBLE HOSE MANGUEIRA FLEXÍVEL	TUBO FLEXÍVEL BIEGSAMER SCHLAUCH	TUBO FLEXIBLE TUBO FLESSIBILE	TUYAU FLEXIBLE FLEKSIBEL SLANGE	192T
5		75267102		1	COVER COBERTURA	COBERTURA ABDECKUNG	CUBIERTA COPERCHIO	COUVERCLE DÆKSEL	265C
6		70927261		2	HYD CONNECTOR CONECTOR HID.	CONECTOR HIDRÁUL HYDR STECKVERBINDE	CONECTOR HIDRÁULIC CONNETTORE IDRAULI(	CONNECTEUR HYDRAU HYDRAULIKSTIK	020R
7		16043231		2	BOLT, Hex, M8 x 16, 10.9 PARAFUSO	PARAFUSO SCHRAUBE	PERNO BULLONE	VIS BOLT	140B
8		10730301		2	WASHER ANILHA	ARRUELA PLANA UNTERLEGSCHEIBE	ARANDELA RONDELLA	RONDELLE FLADSKIVE	131R

08-10	01	p1	10/10

SADDLE LOCK PIN CYLINDER AND PIPING
TRAVAMENTO DA SELA E TUBULAÇÃO
SADDLE LOCK PIN CYLINDER AND PIPING
SADDLE LOCK PIN CYLINDER AND PIPING

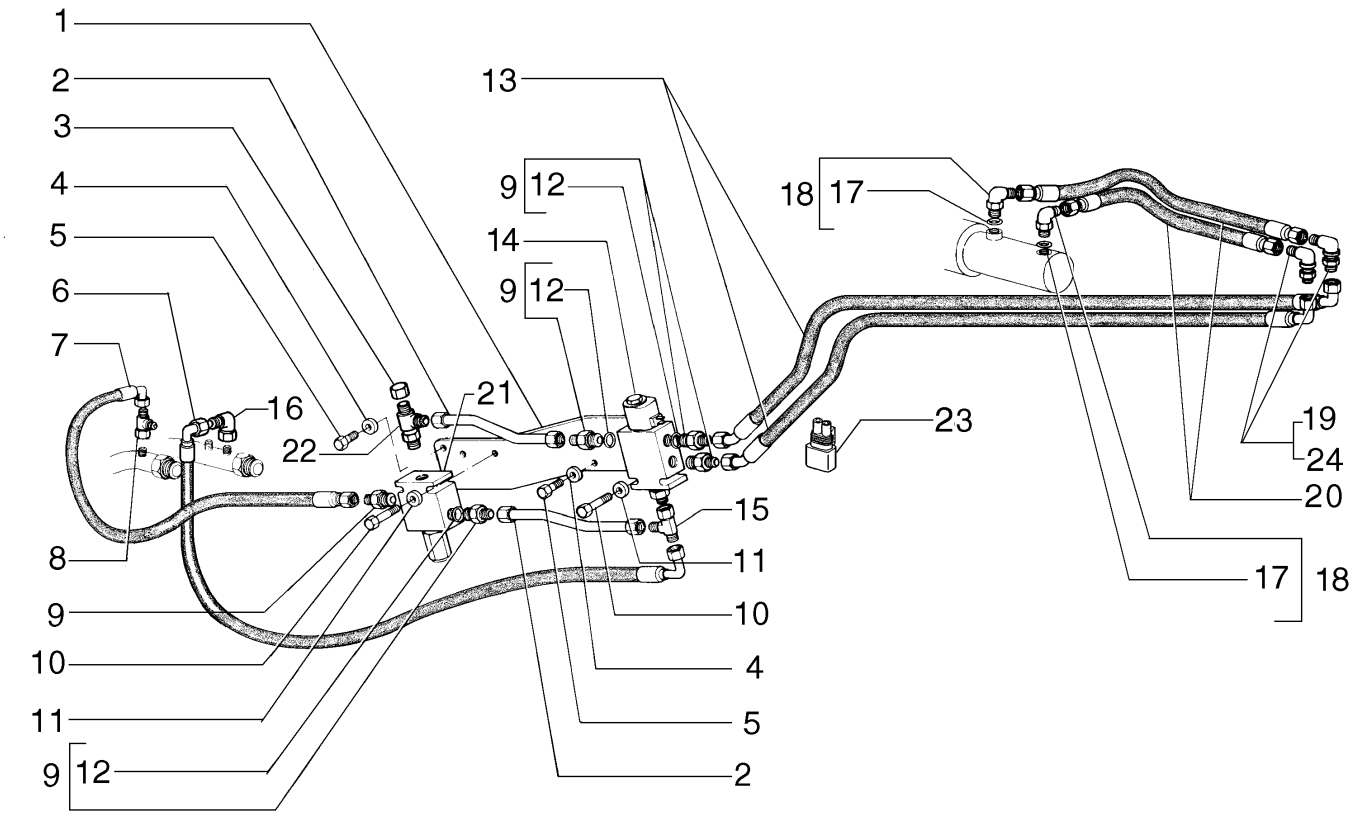

SADDLE LOCK PIN CYLINDER AND PIPING
SADDLE LOCK PIN CYLINDER AND PIPING
SADDLE LOCK PIN CYLINDER AND PIPING
SADDLE LOCK PIN CYLINDER AND PIPING

R	N	P.N.	MOD	Q	Description Denominação	Denominação Bezeichnung	Denominacion Descrizione	Description Beskrivelse	L.C.
1		75280725		1	SUPPORT SUPORTE	SUPORTE STÜTZE	SOPORTE SUPPORTO	SUPPORT BESLAG	300S
2		75260090		2	HYD CONNECTOR CONECTOR HID.	CONECTOR HIDRÁUL HYDR STECKVERBINDE	CONECTOR HIDRÁULIC(CONNETTORE IDRAULI(	CONNECTEUR HYDRAU HYDRAULIKSTIK	020R
3		75322410		1	FITTING CONECTOR	CONEXÃO ARMATUR	ACOPLAMIENTO RACCORDO	RACCORD FITTING	3300
4		10730301		2	WASHER ANILHA	ARRUELA PLANA UNTERLEGSCHEIBE	ARANDELA RONDELLA	RONDELLE FLADSKIVE	131R
5		16043231		2	BOLT, Hex, M8 x 16, 10.9 PARAFUSO	PARAFUSO SCHRAUBE	PERNO BULLONE	VIS BOLT	140B
6		75252434		1	FLEXIBLE HOSE MANGUEIRA FLEXÍVEL	TUBO FLEXÍVEL BIEGSAMER SCHLAUCH	TUBO FLEXIBLE TUBO FLESSIBILE	TUYAU FLEXIBLE FLEKSIBEL SLANGE	192T
7		75252433		1	FLEXIBLE HOSE MANGUEIRA FLEXÍVEL	TUBO FLEXÍVEL BIEGSAMER SCHLAUCH	TUBO FLEXIBLE TUBO FLESSIBILE	TUYAU FLEXIBLE FLEKSIBEL SLANGE	192T
8		70921297		2	3 WAY CONNECTION LIGAÇÃO DE 3 VIAS	CONEXÃO DE 3 VIAS 3-WEGE-VERTEILERSTÜ	CONEXIÓN DE 3 VÍAS RACCORDO A 3 VIE	CONNEXION 3 VOIES TRE-VEJS FORSKRUNIN	016R
9		70922522		4	HYD CONNECTOR CONECTOR HID.	CONECTOR HIDRÁUL HYDR STECKVERBINDE	CONECTOR HIDRÁULIC(CONNETTORE IDRAULI(	CONNECTEUR HYDRAU HYDRAULIKSTIK	020R
10		70930238		2	SCREW PARAFUSO	PARAFUSO SCHRAUBE	TORNILLO VITE	VIS SKRUE	040V
11		70928190		2	WASHER ANILHA	ARRUELA PLANA UNTERLEGSCHEIBE	ARANDELA RONDELLA	RONDELLE FLADSKIVE	131R
12		70921885		4	O-RING, 6-1, 90 Duro, .468" ID x .078" Thk O-RING	O-RING O-RING	JUNTA TÓRICA ANELLO TOROIDALE	JOINT TORIQUE O-RING	055A
13		75252380		2	FLEXIBLE HOSE MANGUEIRA FLEXÍVEL	TUBO FLEXÍVEL BIEGSAMER SCHLAUCH	TUBO FLEXIBLE TUBO FLESSIBILE	TUYAU FLEXIBLE FLEKSIBEL SLANGE	192T
14	1	73124881		1	HYDRAULIC VALVE VÁLVULA HIDRÁULICA	VÁLVULA HIDRÁULICA HYDRAULIKVENTIL	VÁLVULA HIDRÁULICA DISTRIBUTORE IDRAULI	SOUPAPE HYDRAULIQU HYDRAULIKVENTIL	010V
15		70921297		1	3 WAY CONNECTION LIGAÇÃO DE 3 VIAS	CONEXÃO DE 3 VIAS 3-WEGE-VERTEILERSTÜ	CONEXIÓN DE 3 VÍAS RACCORDO A 3 VIE	CONNEXION 3 VOIES TRE-VEJS FORSKRUNIN	016R
16		70921013		1	ELBOW COTOVELO	COTOVELO KNIESTÜCK	CODO GOMITO	COUDE VINKELRØR	085G
17		70921349		2	O-RING, 8-1, 90 Duro, .644" ID x .087" Thk O-RING	O-RING O-RING	JUNTA TÓRICA ANELLO TOROIDALE	JOINT TORIQUE O-RING	055A
18		70923905		2	ELBOW COTOVELO	COTOVELO KNIESTÜCK	CODO GOMITO	COUDE VINKELRØR	085G
19		70928378		2	ELBOW COTOVELO	COTOVELO KNIESTÜCK	CODO GOMITO	COUDE VINKELRØR	085G
20		70659547		2	HYDRAULIC HOSE MANGUEIRA HIDRÁULIC	MANGUEIRA HIDRÁULIC HYDRAULIKSCHLAUCH	TUBO HIDRÁULICO TUBO FLESSIBILE IDRAU	FLEXIBLE HYDRAULIQUI SLANGE, HYDRAULIK	A058
21	2	87521643		1	VALVE VÁLVULA	VÁLVULA VENTIL	VÁLVULA VALVOLA	SOUPAPE VENTIL	9620
22		87533513		1	FITTING CONECTOR	CONEXÃO ARMATUR	ACOPLAMIENTO RACCORDO	RACCORD FITTING	3300

(1) Page 08-31
(2) Page 08-38

08-10	01	p2	10/10

SADDLE LOCK PIN CYLINDER AND PIPING
TRAVAMENTO DA SELA E TUBULAÇÃO
SADDLE LOCK PIN CYLINDER AND PIPING
SADDLE LOCK PIN CYLINDER AND PIPING

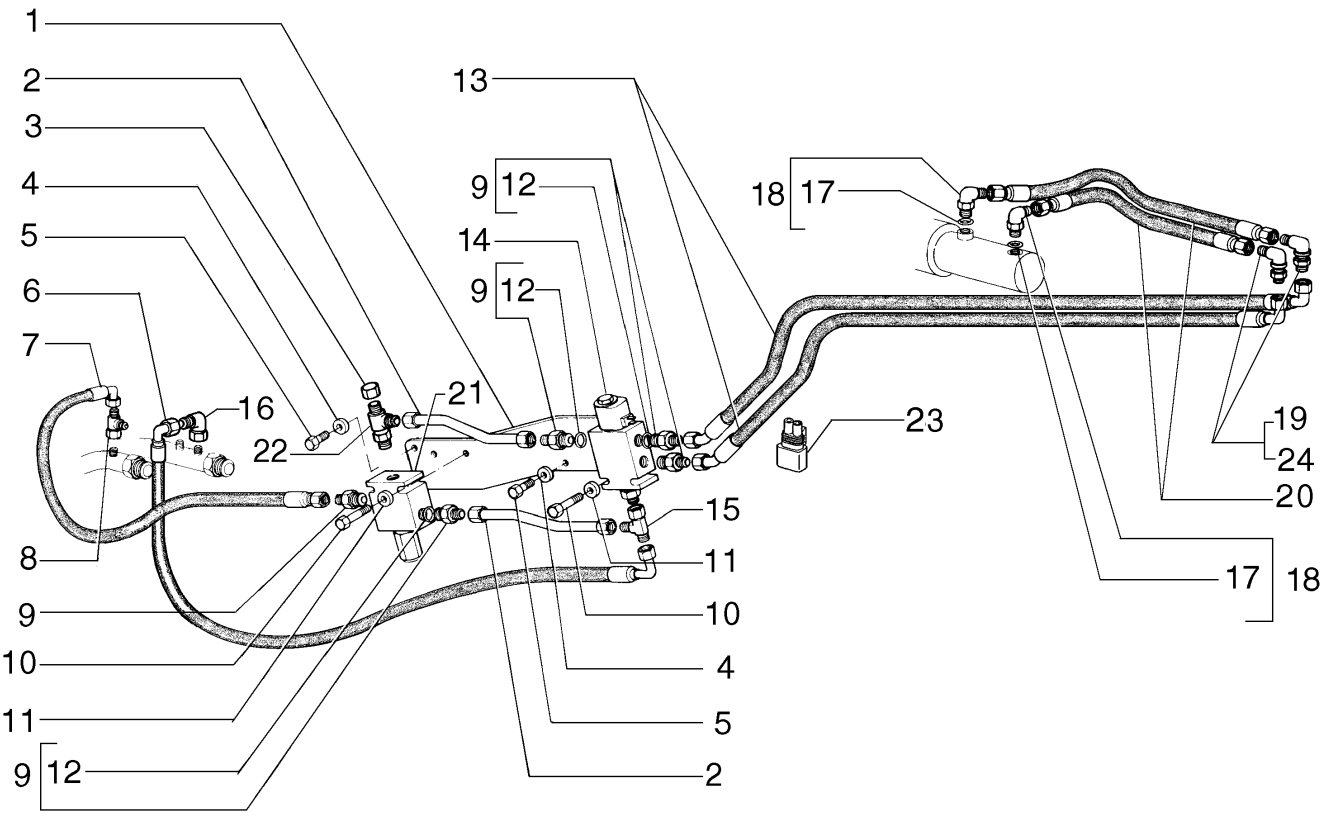

SADDLE LOCK PIN CYLINDER AND PIPING
SADDLE LOCK PIN CYLINDER AND PIPING
SADDLE LOCK PIN CYLINDER AND PIPING
SADDLE LOCK PIN CYLINDER AND PIPING

R	N	P.N.	MOD	Q	Description Denominação	Denominação Bezeichnung	Denominacion Descrizione	Description Beskrivelse	L.C.
23		**75322270**		1	ELEC CONNECTOR CONECTOR ELÉC.	CONECTOR ELÉTR ELEKTR STECKVERBIND	CONECTOR ELÉCTRICC CONNETTORE ELETTRI	CONNECTEUR ELECTRI EL-STIK	235C
24		**218-1254**		2	LOCK NUT, Blkhd, 9/16"-18 CONTRAPORCA	CONTRA PORCA SICHERUNGSMUTTER	TUERCA DE BLOQUEO DADO DI BLOCCAGGIO	CONTRE-ECROU LÅSEMØTRIK	P263

08-11	01	p1	10/10

SADDLE LOCK PIN CYLINDER AND PIPING
TRAVAMENTO DA SELA E TUBULAÇÃO
SADDLE LOCK PIN CYLINDER AND PIPING
SADDLE LOCK PIN CYLINDER AND PIPING

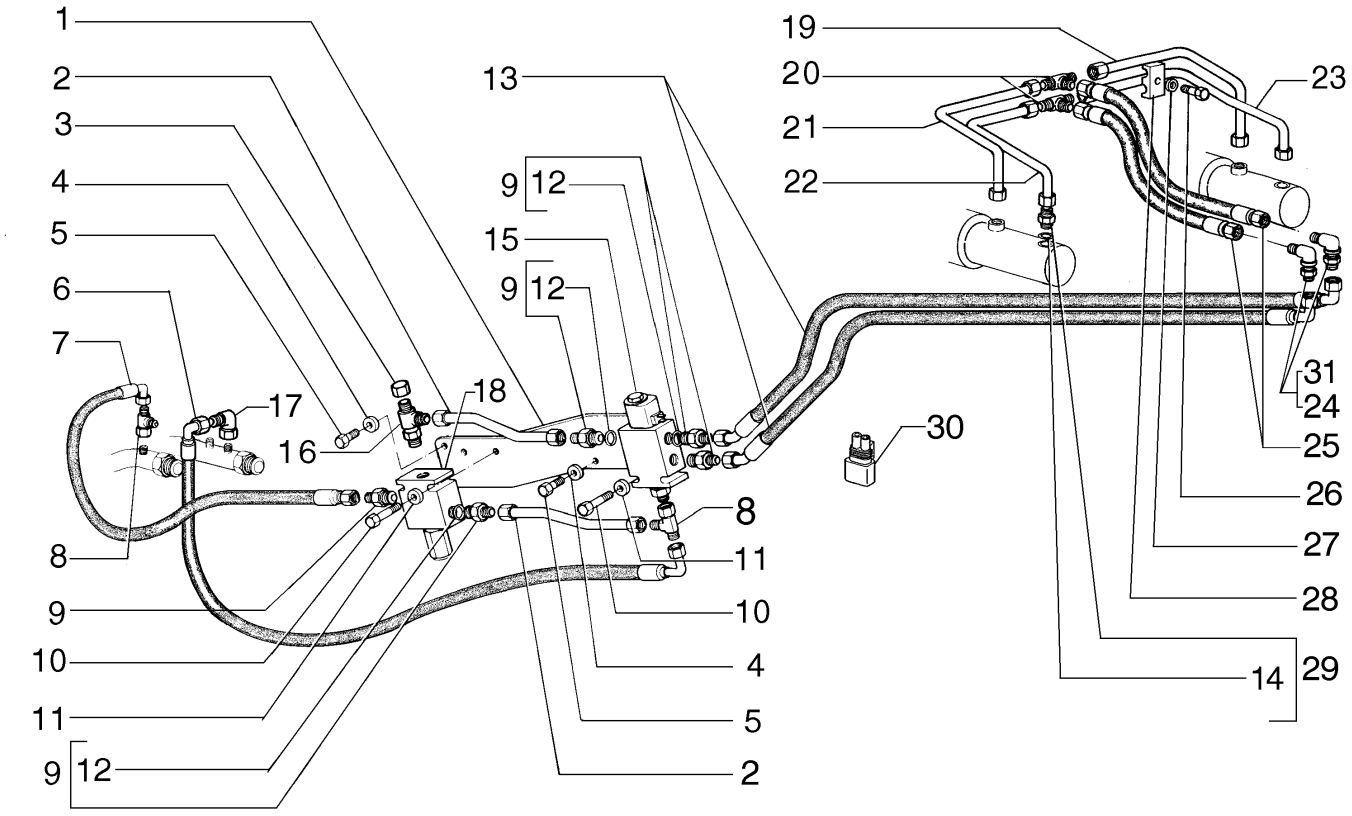

SADDLE LOCK PIN CYLINDER AND PIPING
SADDLE LOCK PIN CYLINDER AND PIPING
SADDLE LOCK PIN CYLINDER AND PIPING
SADDLE LOCK PIN CYLINDER AND PIPING

R	N	P.N.	MOD	Q	Description Denominação	Denominação Bezeichnung	Denominacion Descrizione	Description Beskrivelse	L.C.
1		75280725		1	SUPPORT SUPORTE	SUPORTE STÜTZE	SOPORTE SUPPORTO	SUPPORT BESLAG	300S
2		75260090		2	HYD CONNECTOR CONECTOR HID.	CONECTOR HIDRÁUL HYDR STECKVERBINDE	CONECTOR HIDRÁULIC CONNETTORE IDRAULIC	CONNECTEUR HYDRAU HYDRAULIKSTIK	020R
3		75322410		1	FITTING CONECTOR	CONEXÃO ARMATUR	ACOPLAMIENTO RACCORDO	RACCORD FITTING	3300
4		10730301		2	WASHER ANILHA	ARRUELA PLANA UNTERLEGSCHEIBE	ARANDELA RONDELLA	RONDELLE FLADSKIVE	131R
5		16043231		2	BOLT, Hex, M8 x 16, 10.9 PARAFUSO	PARAFUSO SCHRAUBE	PERNO BULLONE	VIS BOLT	140B
6		75252434		1	FLEXIBLE HOSE MANGUEIRA FLEXÍVEL	TUBO FLEXÍVEL BIEGSAMER SCHLAUCH	TUBO FLEXIBLE TUBO FLESSIBILE	TUYAU FLEXIBLE FLEKSIBEL SLANGE	192T
7		75252433		1	FLEXIBLE HOSE MANGUEIRA FLEXÍVEL	TUBO FLEXÍVEL BIEGSAMER SCHLAUCH	TUBO FLEXIBLE TUBO FLESSIBILE	TUYAU FLEXIBLE FLEKSIBEL SLANGE	192T
8		70921297		2	3 WAY CONNECTION LIGAÇÃO DE 3 VIAS	CONEXÃO DE 3 VIAS 3-WEGE-VERTEILERSTÜ	CONEXIÓN DE 3 VÍAS RACCORDO A 3 VIE	CONNEXION 3 VOIES TRE-VEJS FORSKRUNIN	016R
9		70922522		4	HYD CONNECTOR CONECTOR HID.	CONECTOR HIDRÁUL HYDR STECKVERBINDE	CONECTOR HIDRÁULIC CONNETTORE IDRAULIC	CONNECTEUR HYDRAU HYDRAULIKSTIK	020R
10		70930238		2	SCREW PARAFUSO	PARAFUSO SCHRAUBE	TORNILLO VITE	VIS SKRUE	040V
11		70928190		2	WASHER ANILHA	ARRUELA PLANA UNTERLEGSCHEIBE	ARANDELA RONDELLA	RONDELLE FLADSKIVE	131R
12		70921885		4	O-RING, 6-1, 90 Duro, .468" ID x .078" Thk O-RING	O-RING O-RING	JUNTA TÓRICA ANELLO TOROIDALE	JOINT TORIQUE O-RING	055A
13		75252380		2	FLEXIBLE HOSE MANGUEIRA FLEXÍVEL	TUBO FLEXÍVEL BIEGSAMER SCHLAUCH	TUBO FLEXIBLE TUBO FLESSIBILE	TUYAU FLEXIBLE FLEKSIBEL SLANGE	192T
14		70921349		4	O-RING, 8-1, 90 Duro, .644" ID x .087" Thk O-RING	O-RING O-RING	JUNTA TÓRICA ANELLO TOROIDALE	JOINT TORIQUE O-RING	055A
15	1	73124881		1	HYDRAULIC VALVE VÁLVULA HIDRÁULICA	VÁLVULA HIDRÁULICA HYDRAULIKVENTIL	VÁLVULA HIDRÁULICA DISTRIBUTORE IDRAULI	SOUPAPE HYDRAULIQU HYDRAULIKVENTIL	010V
16		87533513		1	FITTING CONECTOR	CONEXÃO ARMATUR	ACOPLAMIENTO RACCORDO	RACCORD FITTING	3300
17		70921013		1	ELBOW COTOVELO	COTOVELO KNIESTÜCK	CODO GOMITO	COUDE VINKELRØR	085G
18	2	87521643		1	VALVE VÁLVULA	VÁLVULA VENTIL	VÁLVULA VALVOLA	SOUPAPE VENTIL	9620
19		73127114		1	RIGID TUBE TUBO RÍGIDO	TUBO RÍGIDO ROHR	TUBO RÍGIDO TUBO RIGIDO	TUYAU RIGIDE STIFT RØR	193T
20		70919087		2	3 WAY CONNECTION LIGAÇÃO DE 3 VIAS	CONEXÃO DE 3 VIAS 3-WEGE-VERTEILERSTÜ	CONEXIÓN DE 3 VÍAS RACCORDO A 3 VIE	CONNEXION 3 VOIES TRE-VEJS FORSKRUNIN	016R
21		73127111		1	RIGID TUBE TUBO RÍGIDO	TUBO RÍGIDO ROHR	TUBO RÍGIDO TUBO RIGIDO	TUYAU RIGIDE STIFT RØR	193T
22		73127112		1	RIGID TUBE TUBO RÍGIDO	TUBO RÍGIDO ROHR	TUBO RÍGIDO TUBO RIGIDO	TUYAU RIGIDE STIFT RØR	193T

(1) Page 08-31
(2) Page 08-38

08-11	01	p2	10/10

SADDLE LOCK PIN CYLINDER AND PIPING
TRAVAMENTO DA SELA E TUBULAÇÃO
SADDLE LOCK PIN CYLINDER AND PIPING
SADDLE LOCK PIN CYLINDER AND PIPING

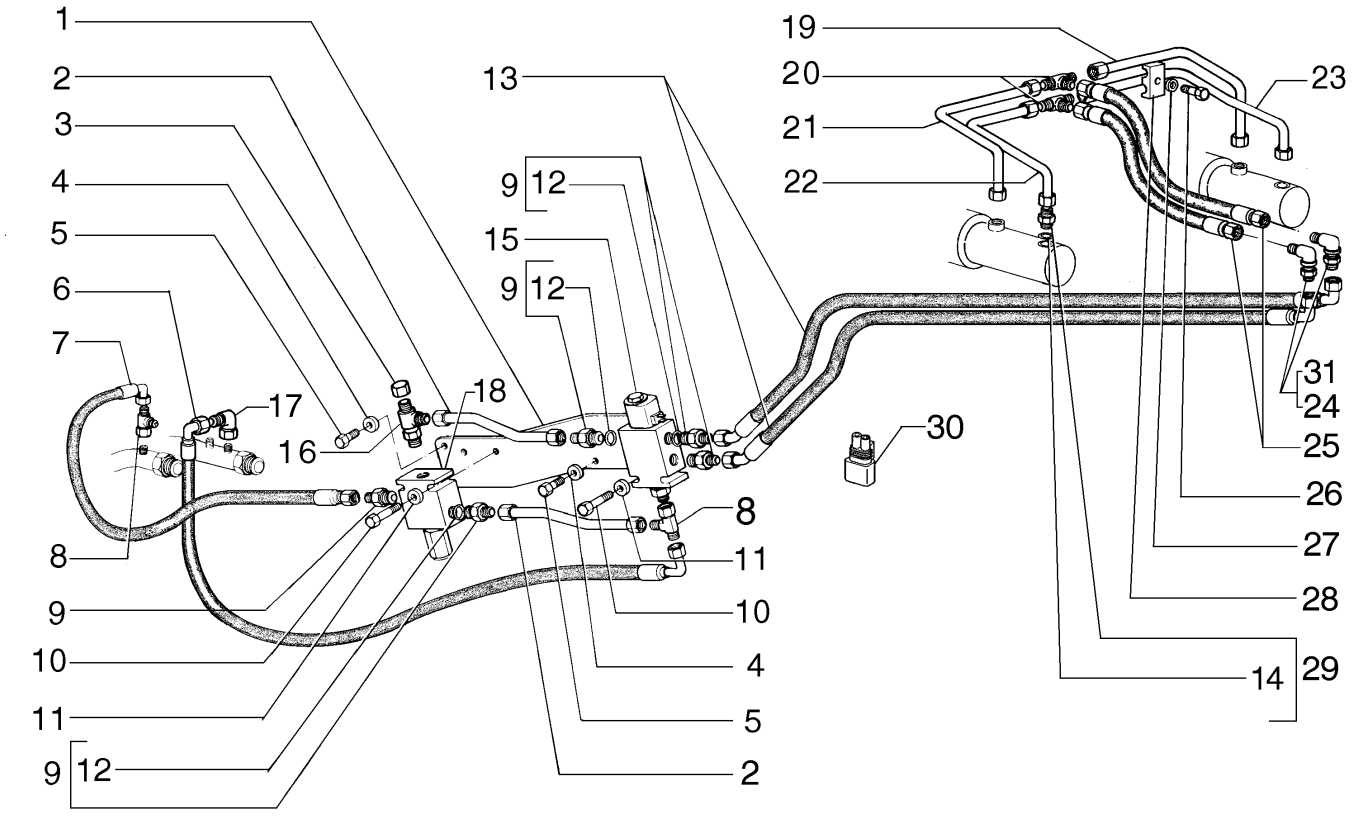

SADDLE LOCK PIN CYLINDER AND PIPING
SADDLE LOCK PIN CYLINDER AND PIPING
SADDLE LOCK PIN CYLINDER AND PIPING
SADDLE LOCK PIN CYLINDER AND PIPING

R	N	P.N.	MOD	Q	Description Denominação	Denominação Bezeichnung	Denominacion Descrizione	Description Beskrivelse	L.C.
23		73127113		1	RIGID TUBE TUBO RÍGIDO	TUBO RÍGIDO ROHR	TUBO RÍGIDO TUBO RIGIDO	TUYAU RIGIDE STIFT RØR	193T
24		218-693		2	ELBOW, 90º Blkhd, 9/16"-18, 37º x 9/16"-18, 37º COTOVELO	COTOVELO KNIESTÜCK	CODO GOMITO	COUDE VINKELRØR	085G
25		70659547		2	HYDRAULIC HOSE MANGUEIRA HIDRÁULIC	MANGUEIRA HIDRÁULIC HYDRAULIKSCHLAUCH	TUBO HIDRÁULICO TUBO FLESSIBILE IDRAU	FLEXIBLE HYDRAULIQUI SLANGE, HYDRAULIK	A058
26		70927361		2	SCREW PARAFUSO	PARAFUSO SCHRAUBE	TORNILLO VITE	VIS SKRUE	040V
27		70910287		2	LOCK WASHER ANILHA DE RETENÇÃO	TRAVA DA ARRUELA SICHERUNGSSCHEIBE	ARANDELA DE BLOQUE RONDELLA DI SICUREZ	RONDELLE FREIN LÅSESKIVE	132R
28		70695523		2	CLAMP BRAÇADEIRA	BRAÇADEIRA KLEMME	ABRAZADERA MORSETTO	COLLIER SPÆNDEBÅND	120M
29		70922457		4	HYD CONNECTOR CONECTOR HID.	CONECTOR HIDRÁUL HYDR STECKVERBINDE	CONECTOR HIDRÁULIC CONNETTORE IDRAULI	CONNECTEUR HYDRAU HYDRAULIKSTIK	020R
30		75322270		1	ELEC CONNECTOR CONECTOR ELÉC.	CONECTOR ELÉTR ELEKTR STECKVERBIND	CONECTOR ELÉCTRICC CONNETTORE ELETTRI	CONNECTEUR ELECTRI EL-STIK	235C
31		218-1254		2	LOCK NUT, Blkhd, 9/16"-18 CONTRAPORCA	CONTRA PORCA SICHERUNGSMUTTER	TUERCA DE BLOQUEO DADO DI BLOCCAGGIO	CONTRE-ECROU LÅSEMØTRIK	P263

RG140.B RG170.B
F140B RG200.B
F170B F200B

08-12	01	p1	10/10

MOLDBOARD LIFT PIPING
LEVANTAMENTO DA LÂMINA
MOLDBOARD LIFT PIPING
MOLDBOARD LIFT PIPING

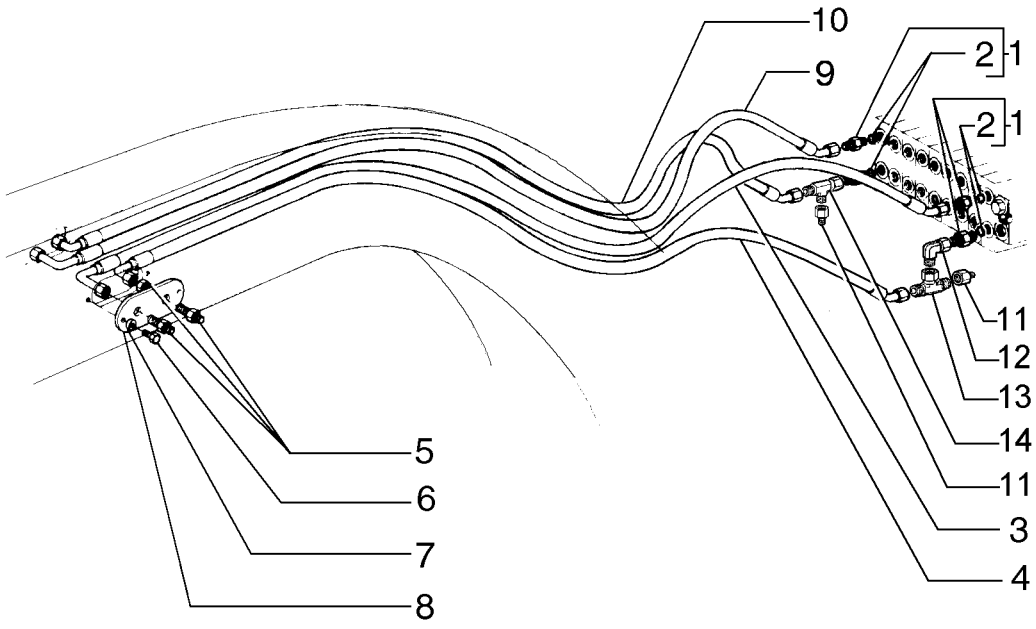

MOLDBOARD LIFT PIPING
MOLDBOARD LIFT PIPING
MOLDBOARD LIFT PIPING
MOLDBOARD LIFT PIPING

R	N	P.N.	MOD	Q	Description Denominação	Denominação Bezeichnung	Denominacion Descrizione	Description Beskrivelse	L.C.
1		70921409		4	HYD CONNECTOR CONECTOR HID.	CONECTOR HIDRÁUL HYDR STECKVERBINDE	CONECTOR HIDRÁULIC CONNETTORE IDRAULIC	CONNECTEUR HYDRAU HYDRAULIKSTIK	020R
2		70921885		4	O-RING, 6-1, 90 Duro, .468" ID x .078" Thk O-RING	O-RING O-RING	JUNTA TÓRICA ANELLO TOROIDALE	JOINT TORIQUE O-RING	055A
3		75251170		1	FLEXIBLE HOSE MANGUEIRA FLEXÍVEL	TUBO FLEXÍVEL BIEGSAMER SCHLAUCH	TUBO FLEXIBLE TUBO FLESSIBILE	TUYAU FLEXIBLE FLEKSIBEL SLANGE	192T
4		75251169		1	FLEXIBLE HOSE MANGUEIRA FLEXÍVEL	TUBO FLEXÍVEL BIEGSAMER SCHLAUCH	TUBO FLEXIBLE TUBO FLESSIBILE	TUYAU FLEXIBLE FLEKSIBEL SLANGE	192T
5		70927261		4	HYD CONNECTOR CONECTOR HID.	CONECTOR HIDRÁUL HYDR STECKVERBINDE	CONECTOR HIDRÁULIC CONNETTORE IDRAULIC	CONNECTEUR HYDRAU HYDRAULIKSTIK	020R
6		16043231		4	BOLT, Hex, M8 x 16, 10.9 PARAFUSO	PARAFUSO SCHRAUBE	PERNO BULLONE	VIS BOLT	140B
7		10730301		4	WASHER ANILHA	ARRUELA PLANA UNTERLEGSCHEIBE	ARANDELA RONDELLA	RONDELLE FLADSKIVE	131R
8		75267102		2	COVER COBERTURA	COBERTURA ABDECKUNG	CUBIERTA COPERCHIO	COUVERCLE DÆKSEL	265C
9		75252827		1	FLEXIBLE HOSE MANGUEIRA FLEXÍVEL	TUBO FLEXÍVEL BIEGSAMER SCHLAUCH	TUBO FLEXIBLE TUBO FLESSIBILE	TUYAU FLEXIBLE FLEKSIBEL SLANGE	192T
10		75252826		1	FLEXIBLE HOSE MANGUEIRA FLEXÍVEL	TUBO FLEXÍVEL BIEGSAMER SCHLAUCH	TUBO FLEXIBLE TUBO FLESSIBILE	TUYAU FLEXIBLE FLEKSIBEL SLANGE	192T
11		70923102		2	REDUCER REDUTOR	REDUTOR REDUZIERSTÜCK	REDUCTOR RIDUTTORE	REDUCTEUR REDUKTION	056R
12		70921279		1	ELBOW COTOVELO	COTOVELO KNIESTÜCK	CODO GOMITO	COUDE VINKELRØR	085G
13		70921276		1	HYD CONNECTOR CONECTOR HID.	CONECTOR HIDRÁUL HYDR STECKVERBINDE	CONECTOR HIDRÁULIC CONNETTORE IDRAULIC	CONNECTEUR HYDRAU HYDRAULIKSTIK	020R
14		70921298		1	3 WAY CONNECTION LIGAÇÃO DE 3 VIAS	CONEXÃO DE 3 VIAS 3-WEGE-VERTEILERSTÜ	CONEXIÓN DE 3 VÍAS RACCORDO A 3 VIE	CONNEXION 3 VOIES TRE-VEJS FORSKRUNIN	016R

RG140.B RG170.B
F140B RG200.B
F170B F200B

08-13	01	p1	10/10

MOLDBOARD LIFT PIPING
LEVANTAMNENTO DA LÂMINA
MOLDBOARD LIFT PIPING
MOLDBOARD LIFT PIPING

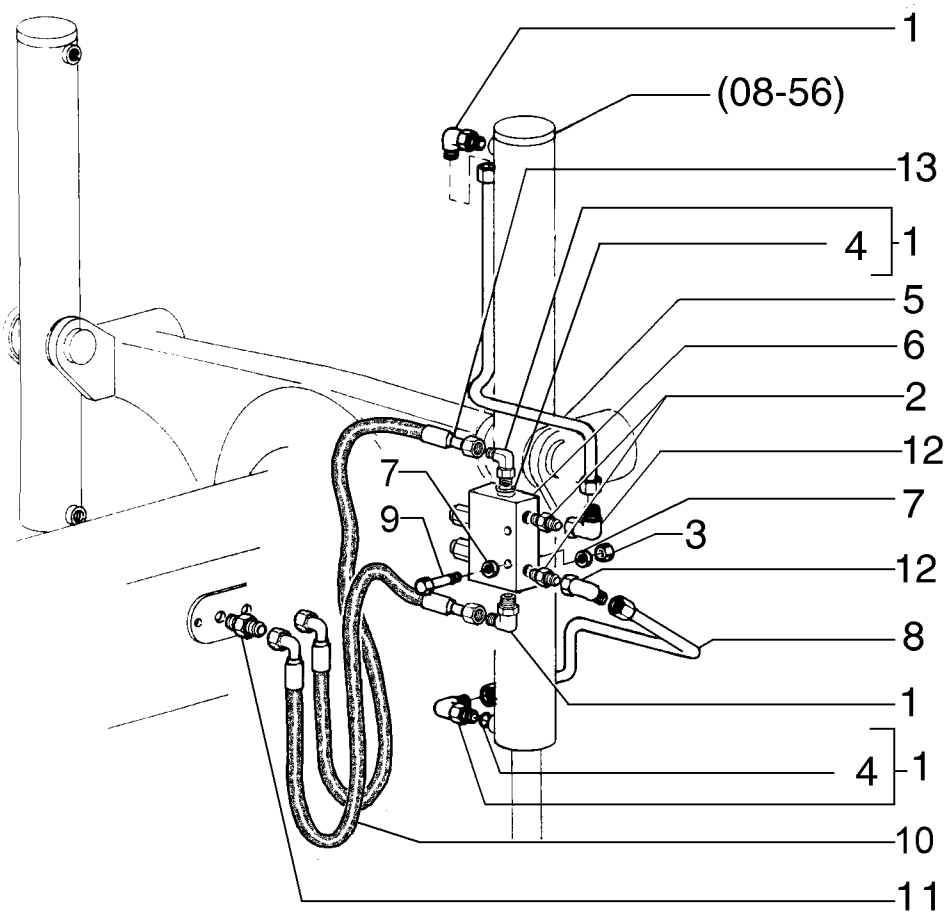

MOLDBOARD LIFT PIPING
MOLDBOARD LIFT PIPING
MOLDBOARD LIFT PIPING
MOLDBOARD LIFT PIPING

R	N	P.N.	MOD	Q	Description Denominação	Denominação Bezeichnung	Denominacion Descrizione	Description Beskrivelse	L.C.
1		**218-5106**		4	ELBOW, 90º, 3/4"-16, 37º x 3/4"-16, O-Ring				
					COTOVELO	COTOVELO KNIESTÜCK	CODO GOMITO	COUDE VINKELRØR	085G
2		**70921409**		2	HYD CONNECTOR	CONECTOR HIDRÁUL	CONECTOR HIDRÁULIC(	CONNECTEUR HYDRAU	020R
					CONECTOR HID.	HYDR STECKVERBINDE	CONNETTORE IDRAULIC	HYDRAULIKSTIK	
3		**70900367**		2	NUT	PORCA	TUERCA	ECROU	010D
					PORCA	MUTTER	DADO	MØTRIK	
4		**70921349**		10	O-RING, 8-1, 90 Duro, .644" ID x .087" Thk				
					O-RING	O-RING O-RING	JUNTA TÓRICA ANELLO TOROIDALE	JOINT TORIQUE O-RING	055A
5		**75254144**		1	RIGID TUBE	TUBO RÍGIDO	TUBO RÍGIDO	TUYAU RIGIDE	193T
					TUBO RÍGIDO	ROHR	TUBO RIGIDO	STIFT RØR	
5		**75254140**		1	RIGID TUBE	TUBO RÍGIDO	TUBO RÍGIDO	TUYAU RIGIDE	193T
					TUBO RÍGIDO	ROHR	TUBO RIGIDO	STIFT RØR	
6	1	**75325021**		2	VALVE	VÁLVULA	VÁLVULA	SOUPAPE	9620
					VÁLVULA	VENTIL	VALVOLA	VENTIL	
7		**70630753**		4	WASHER	ARRUELA PLANA	ARANDELA	RONDELLE	131R
					ANILHA	UNTERLEGSCHEIBE	RONDELLA	FLADSKIVE	
8		**75254146**		1	RIGID TUBE	TUBO RÍGIDO	TUBO RÍGIDO	TUYAU RIGIDE	193T
					TUBO RÍGIDO	ROHR	TUBO RIGIDO	STIFT RØR	
8		**75254142**		1	RIGID TUBE	TUBO RÍGIDO	TUBO RÍGIDO	TUYAU RIGIDE	193T
					TUBO RÍGIDO	ROHR	TUBO RIGIDO	STIFT RØR	
9		**11107331**		4	BOLT, Hex, M10 x 55, 10.9	PARAFUSO	PERNO	VIS	140B
					PARAFUSO	SCHRAUBE	BULLONE	BOLT	
10		**75325864**		2	HOSE	MANGUEIRA	TUBO	FLEXIBLE	030M
					MANGUEIRA	SCHLAUCH	TUBO FLESSIBILE	SLANGE	
11		**70927261**		4	HYD CONNECTOR	CONECTOR HIDRÁUL	CONECTOR HIDRÁULIC(	CONNECTEUR HYDRAU	020R
					CONECTOR HID.	HYDR STECKVERBINDE	CONNETTORE IDRAULIC	HYDRAULIKSTIK	
12		**70921279**		4	ELBOW	COTOVELO	CODO	COUDE	085G
					COTOVELO	KNIESTÜCK	GOMITO	VINKELRØR	
13		**75325863**		2	FLEXIBLE HOSE	TUBO FLEXÍVEL	TUBO FLEXIBLE	TUYAU FLEXIBLE	192T
					MANGUEIRA FLEXÍVEL	BIEGSAMER SCHLAUCH	TUBO FLESSIBILE	FLEKSIBEL SLANGE	

(1) Page 08-37

CIRCLE TURN HYDRAULIC SYSTEM
GIRA CÍRCULO
CIRCLE TURN HYDRAULIC SYSTEM
CIRCLE TURN HYDRAULIC SYSTEM

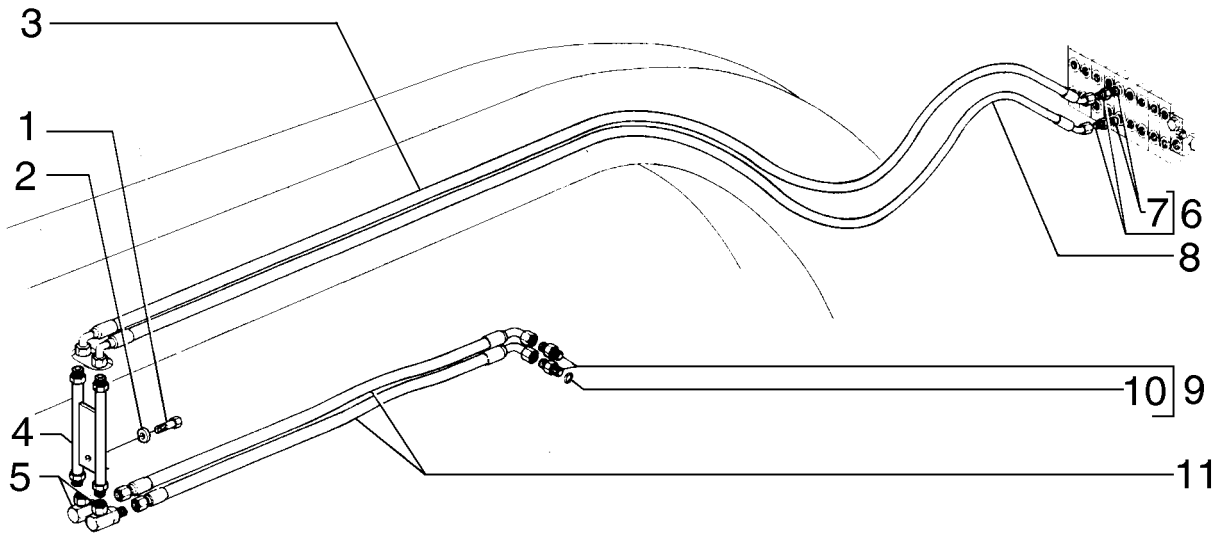

CIRCLE TURN HYDRAULIC SYSTEM
CIRCLE TURN HYDRAULIC SYSTEM
CIRCLE TURN HYDRAULIC SYSTEM
CIRCLE TURN HYDRAULIC SYSTEM

R	N	P.N.	MOD	Q	Description Denominação	Denominação Bezeichnung	Denominacion Descrizione	Description Beskrivelse	L.C.
1		15540331		1	BOLT, Hex, M12 x 1.25 x 25, 10.9, Full Thd				
					PARAFUSO	PARAFUSO	PERNO	VIS	140B
						SCHRAUBE	BULLONE	BOLT	
2		10517071		1	LOCK WASHER, M12	TRAVA DA ARRUELA	ARANDELA DE BLOQUE	RONDELLE FREIN	132R
					ANILHA DE RETENÇÃO	SICHERUNGSSCHEIBE	RONDELLA DI SICUREZ	LÅSESKIVE	
3		75251164		2	FLEXIBLE HOSE	TUBO FLEXÍVEL	TUBO FLEXIBLE	TUYAU FLEXIBLE	192T
					MANGUEIRA FLEXÍVEL	BIEGSAMER SCHLAUCH	TUBO FLESSIBILE	FLEKSIBEL SLANGE	
4		84220684		2	HYD. TUBE	TUBO HIDRÁULICO	TUBO HIDRÁULICO	TUYAU HYDRAULIQUE	190T
					TUBAGEM HIDRÁULICO	HYDRAULIKLEITUNG	TUBO IDRAULICO	HYD. RØR	
5		84180859		2	FITTING	CONEXÃO	ACOPLAMIENTO	RACCORD	3300
					CONECTOR	ARMATUR	RACCORDO	FITTING	
6		70921409		2	HYD CONNECTOR	CONECTOR HIDRÁUL	CONECTOR HIDRÁULIC	CONNECTEUR HYDRAU	020R
					CONECTOR HID.	HYDR STECKVERBINDE	CONNETTORE IDRAULIC	HYDRAULIKSTIK	
7		70921885		2	O-RING, 6-1, 90 Duro, .468" ID x .078" Thk				
						O-RING	JUNTA TÓRICA	JOINT TORIQUE	055A
					O-RING	O-RING	ANELLO TOROIDALE	O-RING	
8		75251163		1	FLEXIBLE HOSE	TUBO FLEXÍVEL	TUBO FLEXIBLE	TUYAU FLEXIBLE	192T
					MANGUEIRA FLEXÍVEL	BIEGSAMER SCHLAUCH	TUBO FLESSIBILE	FLEKSIBEL SLANGE	
9		70921326		2	HYD CONNECTOR	CONECTOR HIDRÁUL	CONECTOR HIDRÁULIC	CONNECTEUR HYDRAU	020R
					CONECTOR HID.	HYDR STECKVERBINDE	CONNETTORE IDRAULIC	HYDRAULIKSTIK	
10		70921205		2	O-RING, 10-1, 90 Duro, .755" ID x .097" Thk				
						O-RING	JUNTA TÓRICA	JOINT TORIQUE	055A
					O-RING	O-RING	ANELLO TOROIDALE	O-RING	
11		75255791		2	HOSE	MANGUEIRA	TUBO	FLEXIBLE	030M
					MANGUEIRA	SCHLAUCH	TUBO FLESSIBILE	SLANGE	

08-15	01	p1	10/10

SCARIFIER PIPING
TUBULAÇÃO DO ESCARIFICADOR
SCARIFIER PIPING
SCARIFIER PIPING

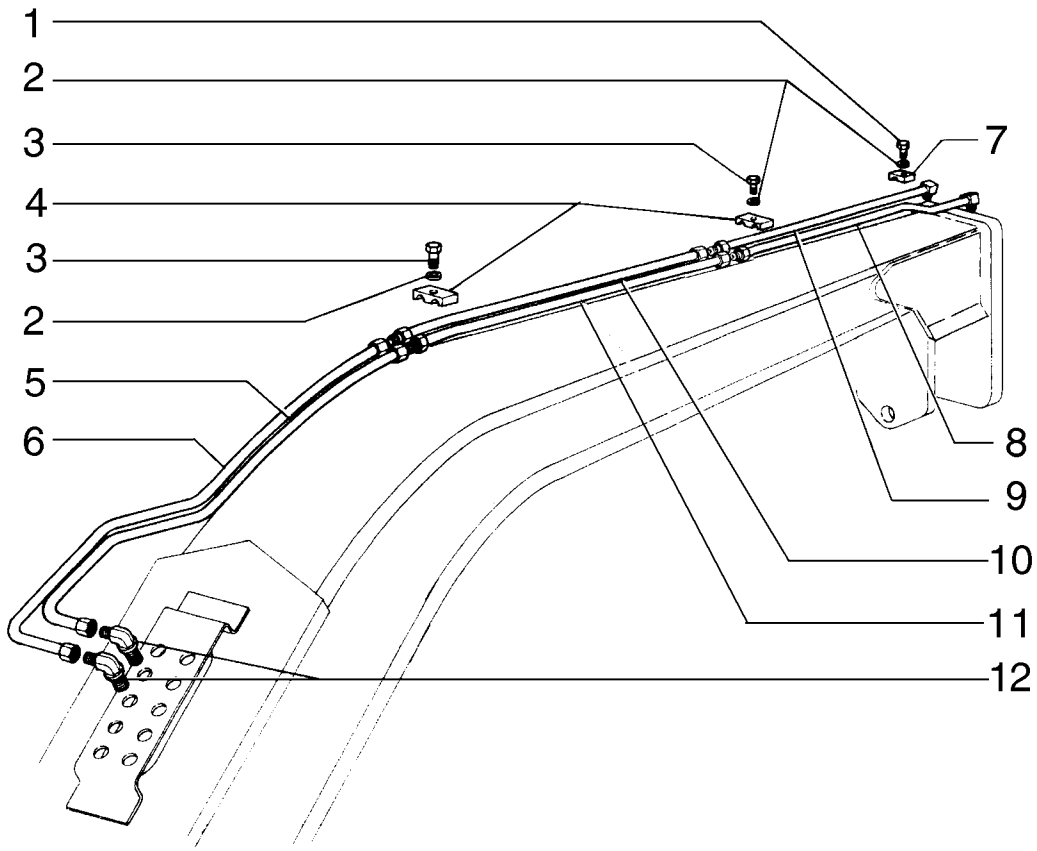

SCARIFIER PIPING
SCARIFIER PIPING
SCARIFIER PIPING
SCARIFIER PIPING

R	N	P.N.	MOD	Q	Description Denominação	Denominação Bezeichnung	Denominacion Descrizione	Description Beskrivelse	L.C.
1		16044331		2	BOLT, Hex, M8 x 55, 10.9 PARAFUSO	PARAFUSO SCHRAUBE	PERNO BULLONE	VIS BOLT	140B
2		70677006		4	WASHER ANILHA	ARRUELA PLANA UNTERLEGSCHEIBE	ARANDELA RONDELLA	RONDELLE FLADSKIVE	131R
3		70921076		2	SCREW, 3/8"-16 x 1 1/4" PARAFUSO	PARAFUSO SCHRAUBE	TORNILLO VITE	VIS SKRUE	040V
4		70623355		2	COLLAR ANEL	COLAR RINGE	COLLAR COLLARE	COLLIER SLANGEBÅND	031F
5		75253438		1	RIGID TUBE TUBO RÍGIDO	TUBO RÍGIDO ROHR	TUBO RÍGIDO TUBO RIGIDO	TUYAU RIGIDE STIFT RØR	193T
6		75253437		1	RIGID TUBE TUBO RÍGIDO	TUBO RÍGIDO ROHR	TUBO RÍGIDO TUBO RIGIDO	TUYAU RIGIDE STIFT RØR	193T
7		73127629		2	CLAMP BRAÇADEIRA	BRAÇADEIRA KLEMME	ABRAZADERA MORSETTO	COLLIER SPÆNDEBÅND	120M
8		75253733		1	RIGID TUBE TUBO RÍGIDO	TUBO RÍGIDO ROHR	TUBO RÍGIDO TUBO RIGIDO	TUYAU RIGIDE STIFT RØR	193T
9		75253734		1	TUBE TUBO	TUBO ROHR	TUBO TUBO	TUBE RØR	195T
10		75248890		1	RIGID TUBE TUBO RÍGIDO	TUBO RÍGIDO ROHR	TUBO RÍGIDO TUBO RIGIDO	TUYAU RIGIDE STIFT RØR	193T
11		75248886		1	RIGID TUBE TUBO RÍGIDO	TUBO RÍGIDO ROHR	TUBO RÍGIDO TUBO RIGIDO	TUYAU RIGIDE STIFT RØR	193T
12		70927163		2	HYD CONNECTOR CONECTOR HID.	CONECTOR HIDRÁUL HYDR STECKVERBINDE	CONECTOR HIDRÁULIC CONNETTORE IDRAULIC	CONNECTEUR HYDRAU HYDRAULIKSTIK	020R

08-16	01	p1	10/10

SCARIFIER PIPING
TUBULAÇÃO DO ESCARIFICADOR
SCARIFIER PIPING
SCARIFIER PIPING

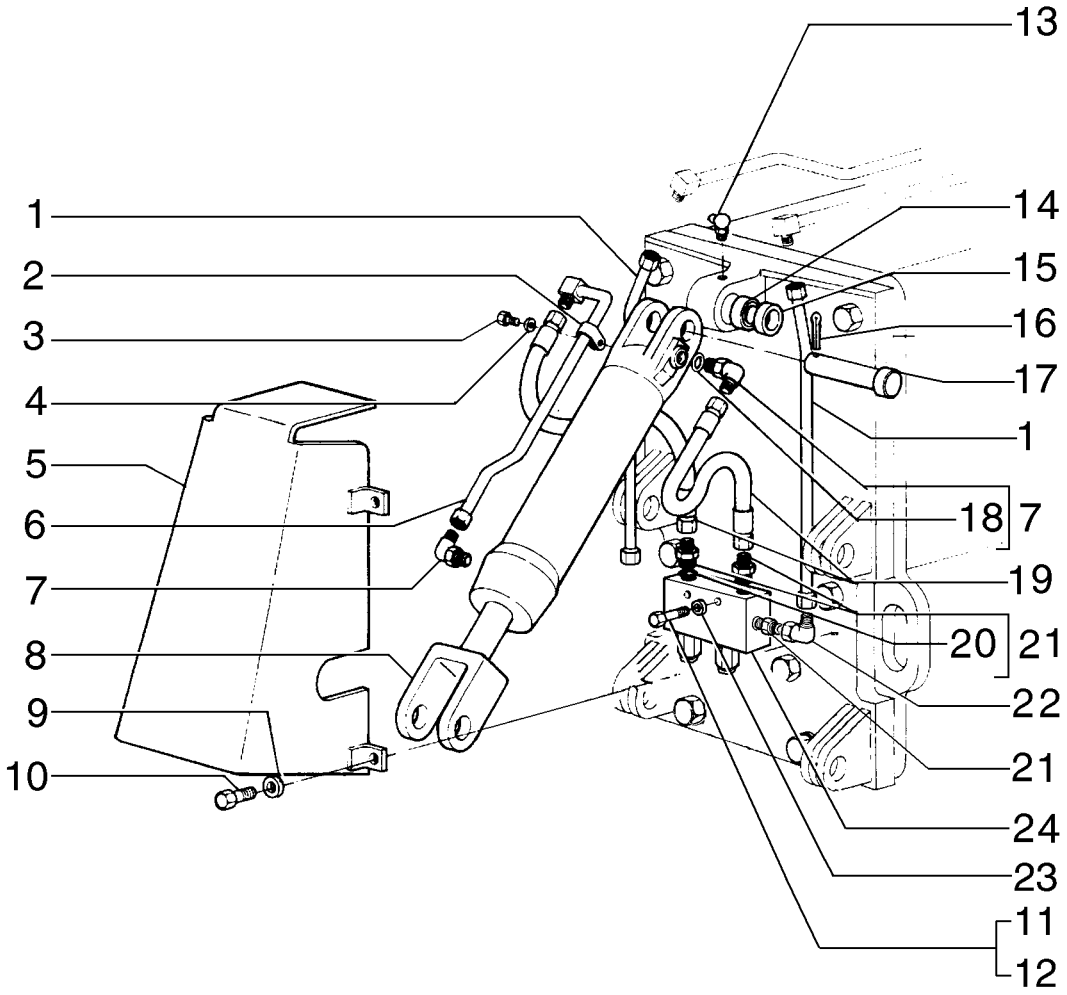

SCARIFIER PIPING
SCARIFIER PIPING
SCARIFIER PIPING
SCARIFIER PIPING

R	N	P.N.	MOD	Q	Description Denominação	Denominação Bezeichnung	Denominacion Descrizione	Description Beskrivelse	L.C.
1		75320120		1	RIGID TUBE TUBO RÍGIDO	TUBO RÍGIDO ROHR	TUBO RÍGIDO TUBO RIGIDO	TUYAU RIGIDE STIFT RØR	193T
2		70927155		1	CLIP FIXADOR	GRAMPO KLAMMER	ABRAZADERA FERMO	COLLIER KLIPS	045F
3		16042931		1	SCREW, Hex, M8 x 10, 10.9, Full Thd PARAFUSO	PARAFUSO SCHRAUBE	TORNILLO VITE	VIS SKRUE	040V
4		10730301		1	WASHER ANILHA	ARRUELA PLANA UNTERLEGSCHEIBE	ARANDELA RONDELLA	RONDELLE FLADSKIVE	131R
5		87375127		1	GUARD PROTECÇÃO	PROTEÇÃO SCHUTZABDECKUNG	DEFENSA PROTEZIONE	PROTECTION BESKYTTELSESSKÆRM	070R
6		75252454		1	RIGID TUBE TUBO RÍGIDO	TUBO RÍGIDO ROHR	TUBO RÍGIDO TUBO RIGIDO	TUYAU RIGIDE STIFT RØR	193T
7		218-5106		2	ELBOW, 90º, 3/4"-16, 37º x 3/4"-16, O-Ring COTOVELO	COTOVELO KNIESTÜCK	CODO GOMITO	COUDE VINKELRØR	085G
8	1	75266899		1	CYLINDER CILINDRO	CILINDRO ZYLINDER	CILINDRO CILINDRO	VERIN CYLINDER	164C
9		70677012		4	WASHER ANILHA	ARRUELA PLANA UNTERLEGSCHEIBE	ARANDELA RONDELLA	RONDELLE FLADSKIVE	131R
10		70922475		4	SCREW PARAFUSO	PARAFUSO SCHRAUBE	TORNILLO VITE	VIS SKRUE	040V
11		11701721		2	NUT, M10, Cl 10 PORCA	PORCA MUTTER	TUERCA DADO	ECROU MØTRIK	010D
12		11107331		4	BOLT, Hex, M10 x 55, 10.9 PARAFUSO	PARAFUSO SCHRAUBE	PERNO BULLONE	VIS BOLT	140B
13		70915276		1	LUBE NIPPLE COPO DE LUBRIFICAÇÃ	GRAXEIRA SCHMIERNIPPEL	BOQUILLA DE LUBRICAC INGRASSATORE	GRAISSEUR SMØRENIPPEL	060I
14		70928851		1	BEARING ASSY CHUMACEIRA	CONJUNTO DO ROLAME LAGERBAURUPPE	CONJUNTO DE COJINET COMPLESSIVO CUSCINI	ROULEMENT LEJESAMLING	341C
15		70689717		1	SPACER ESPAÇADOR	ESPAÇADOR DISTANZSTÜCK	SEPARADOR DISTANZIALE	ENTRETOISE AFSTANDSSTYKKE	075D
16		70911279		2	COTTER PIN TROÇO DE ABRIR	CONTRA PINO SPLINT	PASADOR COPPIGLIA	GOUPILLE FENDUE SPLITBOLT	270C
17		70689718		2	PIN PERNO	PINO PIN	PASADOR PERNO	BROCHE STIFT	080P
18		70921349		2	O-RING, 8-1, 90 Duro, .644" ID x .087" Thk O-RING	O-RING O-RING	JUNTA TÓRICA ANELLO TOROIDALE	JOINT TORIQUE O-RING	055A
19		75251172		2	FLEXIBLE HOSE MANGUEIRA FLEXÍVEL	TUBO FLEXÍVEL BIEGSAMER SCHLAUCH	TUBO FLEXIBLE TUBO FLESSIBILE	TUYAU FLEXIBLE FLEKSIBEL SLANGE	192T
20		70921349		2	O-RING, 8-1, 90 Duro, .644" ID x .087" Thk O-RING	O-RING O-RING	JUNTA TÓRICA ANELLO TOROIDALE	JOINT TORIQUE O-RING	055A
21		70922457		2	HYD CONNECTOR CONECTOR HID.	CONECTOR HIDRÁUL HYDR STECKVERBINDE	CONECTOR HIDRÁULIC CONNETTORE IDRAULI	CONNECTEUR HYDRAU HYDRAULIKSTIK	020R

(1) Page 08-63

08-16	01	p2	10/10

SCARIFIER PIPING
TUBULAÇÃO DO ESCARIFICADOR
SCARIFIER PIPING
SCARIFIER PIPING

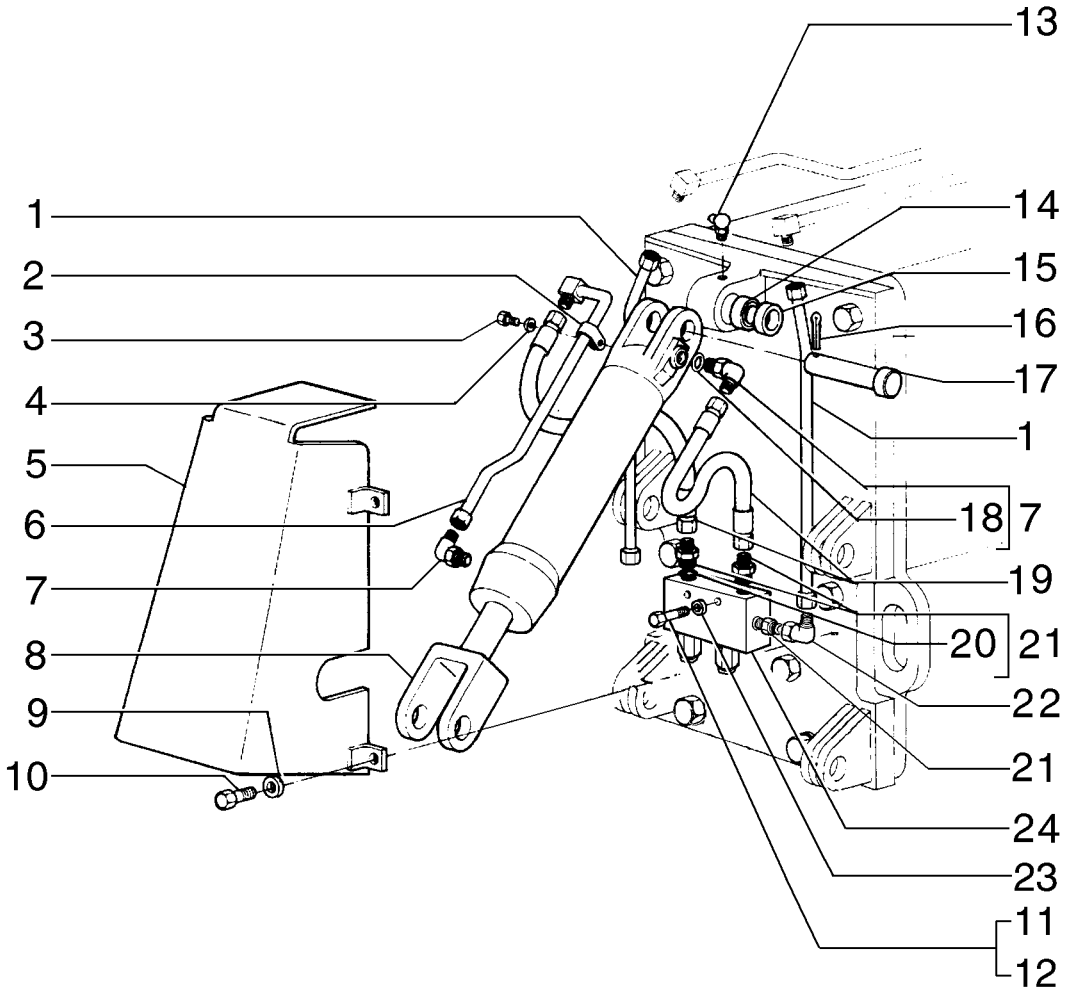

SCARIFIER PIPING
SCARIFIER PIPING
SCARIFIER PIPING
SCARIFIER PIPING

R	N	P.N.	MOD	Q	Description Denominação	Denominação Bezeichnung	Denominacion Descrizione	Description Beskrivelse	L.C.
22		**218-5106**		2	ELBOW, 90º, 3/4"-16, 37º x 3/4"-16, O-Ring				
					COTOVELO	COTOVELO KNIESTÜCK	CODO GOMITO	COUDE VINKELRØR	085G
23		**70630753**		2	WASHER ANILHA	ARRUELA PLANA UNTERLEGSCHEIBE	ARANDELA RONDELLA	RONDELLE FLADSKIVE	131R
24	1	**75325021**		1	VALVE VÁLVULA	VÁLVULA VENTIL	VÁLVULA VALVOLA	SOUPAPE VENTIL	9620

(1) Page 08-37

08-17	01	p1	11/10

DOZER BLADE FLOAT CONTROL
CONTROLE FLUTUAÇÃO DA LÂMINA FRONTAL
DOZER BLADE FLOAT CONTROL
DOZER BLADE FLOAT CONTROL

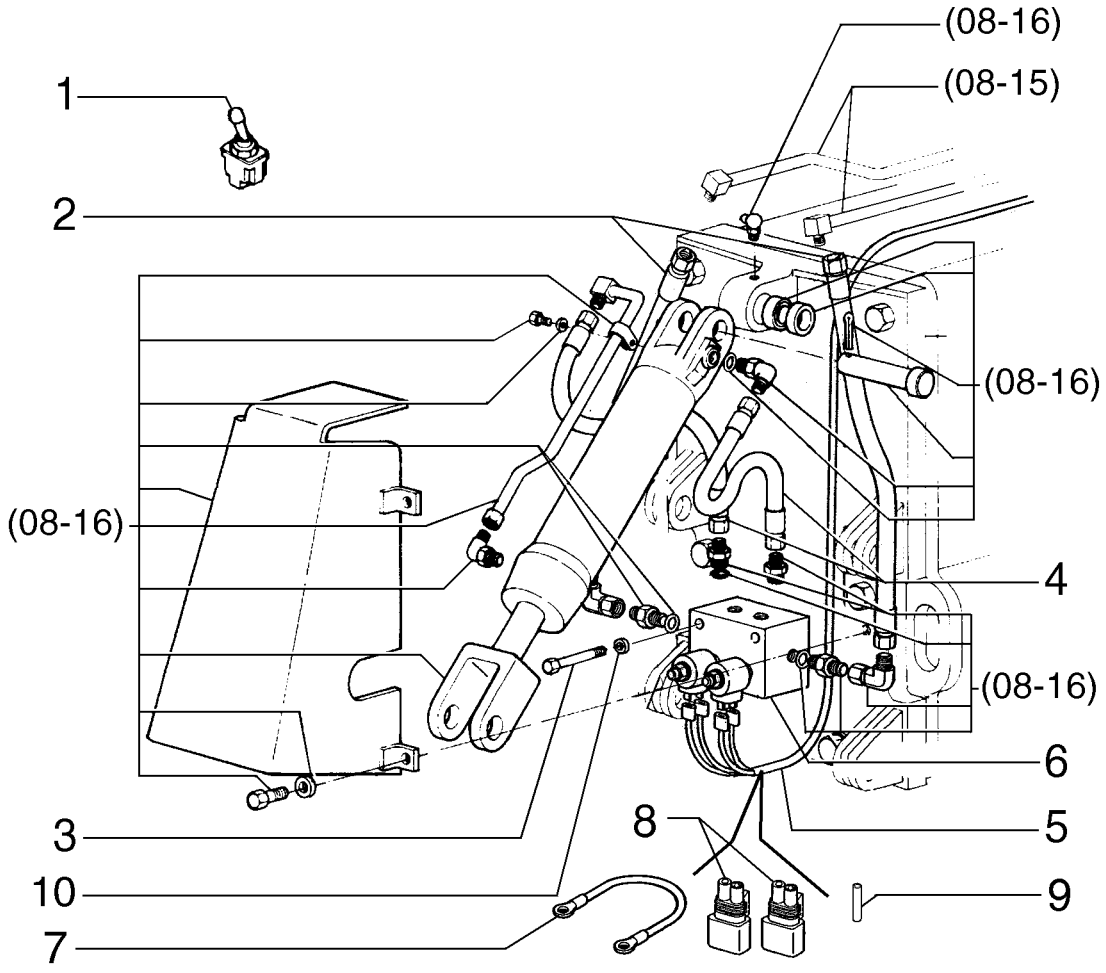

DOZER BLADE FLOAT CONTROL
DOZER BLADE FLOAT CONTROL
DOZER BLADE FLOAT CONTROL
DOZER BLADE FLOAT CONTROL

R	N	P.N.	MOD	Q	Description Denominação	Denominação Bezeichnung	Denominacion Descrizione	Description Beskrivelse	L.C.
1		**73125891**		1	SWITCH INTERRUPTOR	INTERRUPTOR SCHALTER	INTERRUPTOR INTERRUTTORE	CONTACTEUR KONTAKT	075I
2		**75254162**		2	FLEXIBLE HOSE MANGUEIRA FLEXÍVEL	TUBO FLEXÍVEL BIEGSAMER SCHLAUCH	TUBO FLEXIBLE TUBO FLESSIBILE	TUYAU FLEXIBLE FLEKSIBEL SLANGE	192T
3		**16045021**		2	BOLT, Hex, M8 x 90, 8.8 PARAFUSO	PARAFUSO SCHRAUBE	PERNO BULLONE	VIS BOLT	140B
4		**75254161**		2	FLEXIBLE HOSE MANGUEIRA FLEXÍVEL	TUBO FLEXÍVEL BIEGSAMER SCHLAUCH	TUBO FLEXIBLE TUBO FLESSIBILE	TUYAU FLEXIBLE FLEKSIBEL SLANGE	192T
5		**75322559**		1	HARNESS CABLAGEM	CHICOTE KABELBAUM	MAZO DE CABLES CABLAGGIO	FAISCEAU LEDNINGSNET	4160
6	1	**84238181**		1	HYDRAULIC VALVE VÁLVULA HIDRÁULICA	VÁLVULA HIDRÁULICA HYDRAULIKVENTIL	VÁLVULA HIDRÁULICA DISTRIBUTORE IDRAULI	SOUPAPE HYDRAULIQU HYDRAULIKVENTIL	010V
7		**75322592**		1	ELECTRIC CABLE CABO ELÉCTRICO	CABO ELÉTRICO ELEKTROKABEL	CABLE ELÉCTRICO CAVO ELETTRICO	CABLE ELECTRIQUE EL-KABEL	111C
8		**75322270**		2	ELEC CONNECTOR CONECTOR ELÉC.	CONECTOR ELÉTR ELEKTR STECKVERBIND	CONECTOR ELÉCTRICC CONNETTORE ELETTRI(	CONNECTEUR ELECTRI EL-STIK	235C
9		**19109687**		1	INSULATOR ISOLADOR	ISOLANTE ISOLATOR	AISLADOR ISOLATORE	ISOLANT ISOLATOR	085I
10		**70630753**		2	WASHER ANILHA	ARRUELA PLANA UNTERLEGSCHEIBE	ARANDELA RONDELLA	RONDELLE FLADSKIVE	131R

(1) Page 08-34

08-18	01	p1	10/10

FRONT WHEEL LEAN PIPING
TUBULAÇÃO INCLINAÇÃO DA RODA DIANTEIRA
FRONT WHEEL LEAN PIPING
FRONT WHEEL LEAN PIPING

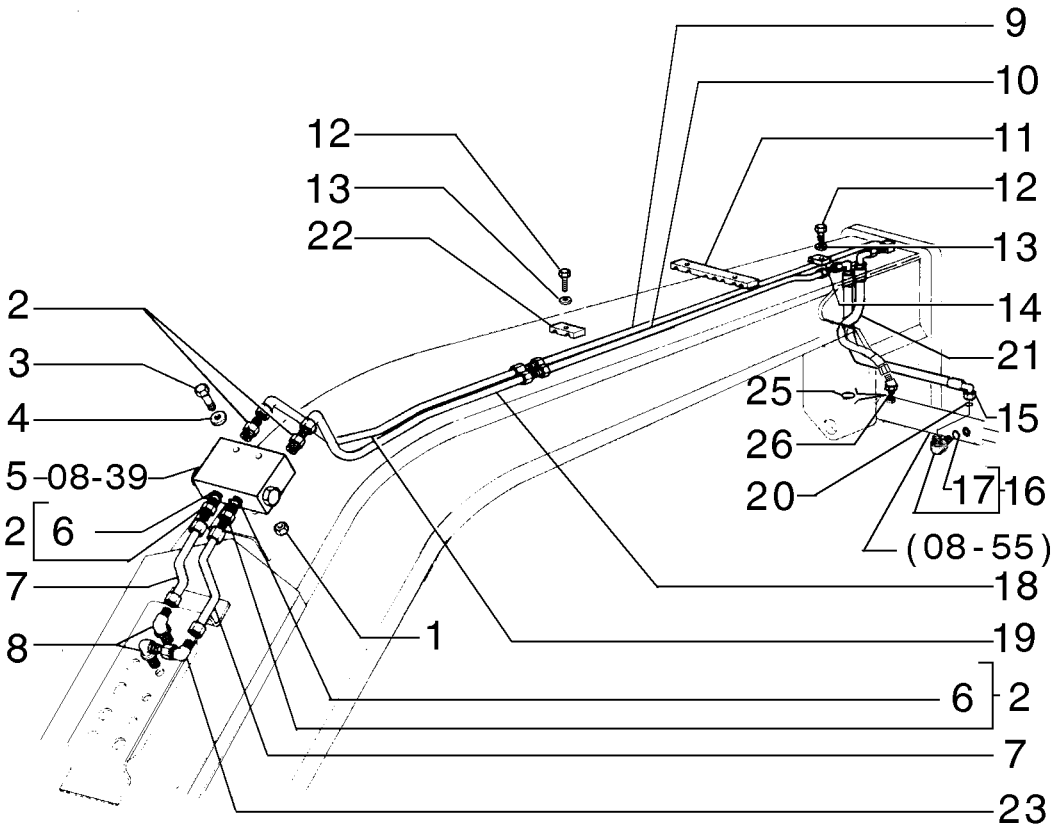

FRONT WHEEL LEAN PIPING
FRONT WHEEL LEAN PIPING
FRONT WHEEL LEAN PIPING
FRONT WHEEL LEAN PIPING

R	N	P.N.	MOD	Q	Description Denominação	Denominação Bezeichnung	Denominacion Descrizione	Description Beskrivelse	L.C.
1		70920329		2	NUT PORCA	PORCA MUTTER	TUERCA DADO	ECROU MØTRIK	010D
2		70922457		4	HYD CONNECTOR CONECTOR HID.	CONECTOR HIDRÁUL HYDR STECKVERBINDE	CONECTOR HIDRÁULIC CONNETTORE IDRAULIC	CONNECTEUR HYDRAU HYDRAULIKSTIK	020R
3		70930238		2	SCREW PARAFUSO	PARAFUSO SCHRAUBE	TORNILLO VITE	VIS SKRUE	040V
4		70900816		4	WASHER ANILHA	ARRUELA PLANA UNTERLEGSCHEIBE	ARANDELA RONDELLA	RONDELLE FLADSKIVE	131R
5	1	75252292		1	HYDRAULIC VALVE VÁLVULA HIDRÁULICA	VÁLVULA HIDRÁULICA HYDRAULIKVENTIL	VÁLVULA HIDRÁULICA DISTRIBUTORE IDRAULI	SOUPAPE HYDRAULIQU HYDRAULIKVENTIL	010V
6		70921885		4	O-RING, 6-1, 90 Duro, .468" ID x .078" Thk O-RING	O-RING O-RING	JUNTA TÓRICA ANELLO TOROIDALE	JOINT TORIQUE O-RING	055A
7		75248917		2	RIGID TUBE TUBO RÍGIDO	TUBO RÍGIDO ROHR	TUBO RÍGIDO TUBO RIGIDO	TUYAU RIGIDE STIFT RØR	193T
8		70928378		2	ELBOW COTOVELO	COTOVELO KNIESTÜCK	CODO GOMITO	COUDE VINKELRØR	085G
9		75248925		1	RIGID TUBE TUBO RÍGIDO	TUBO RÍGIDO ROHR	TUBO RÍGIDO TUBO RIGIDO	TUYAU RIGIDE STIFT RØR	193T
10		75248921		1	RIGID TUBE TUBO RÍGIDO	TUBO RÍGIDO ROHR	TUBO RÍGIDO TUBO RIGIDO	TUYAU RIGIDE STIFT RØR	193T
11		75250315		1	CLAMP BRAÇADEIRA	BRAÇADEIRA KLEMME	ABRAZADERA MORSETTO	COLLIER SPÆNDEBÅND	120M
12		16044331		1	BOLT, Hex, M8 x 55, 10.9 PARAFUSO	PARAFUSO SCHRAUBE	PERNO BULLONE	VIS BOLT	140B
13		10730301		1	WASHER ANILHA	ARRUELA PLANA UNTERLEGSCHEIBE	ARANDELA RONDELLA	RONDELLE FLADSKIVE	131R
14		73127629		1	CLAMP BRAÇADEIRA	BRAÇADEIRA KLEMME	ABRAZADERA MORSETTO	COLLIER SPÆNDEBÅND	120M
15		87712860		1	FLEXIBLE HOSE MANGUEIRA FLEXÍVEL	TUBO FLEXÍVEL BIEGSAMER SCHLAUCH	TUBO FLEXIBLE TUBO FLESSIBILE	TUYAU FLEXIBLE FLEKSIBEL SLANGE	192T
16		700-326		2	ELBOW, 90º, 13/16"-18 ORFS x M22 x 1.5 ORB COTOVELO	COTOVELO KNIESTÜCK	CODO GOMITO	COUDE VINKELRØR	085G
17		238-6014		2	O-RING, -014, 90 Duro, .489" ID x .070" Thk O-RING	O-RING O-RING	JUNTA TÓRICA ANELLO TOROIDALE	JOINT TORIQUE O-RING	055A
18		75248994		1	RIGID TUBE TUBO RÍGIDO	TUBO RÍGIDO ROHR	TUBO RÍGIDO TUBO RIGIDO	TUYAU RIGIDE STIFT RØR	193T
19		75248924		1	RIGID TUBE TUBO RÍGIDO	TUBO RÍGIDO ROHR	TUBO RÍGIDO TUBO RIGIDO	TUYAU RIGIDE STIFT RØR	193T
20		637-63153		1	O-RING, CI 6, 15.3MM ID x 2.2 Thk O-RING	O-RING O-RING	JUNTA TÓRICA ANELLO TOROIDALE	JOINT TORIQUE O-RING	055A
21		75255793		1	HOSE MANGUEIRA	MANGUEIRA SCHLAUCH	TUBO TUBO FLESSIBILE	FLEXIBLE SLANGE	030M
22		70695523		1	CLAMP BRAÇADEIRA	BRAÇADEIRA KLEMME	ABRAZADERA MORSETTO	COLLIER SPÆNDEBÅND	120M

(1) Page 08-39

08-18	01	p2	10/10

FRONT WHEEL LEAN PIPING
TUBULAÇÃO INCLINAÇÃO DA RODA DIANTEIRA
FRONT WHEEL LEAN PIPING
FRONT WHEEL LEAN PIPING

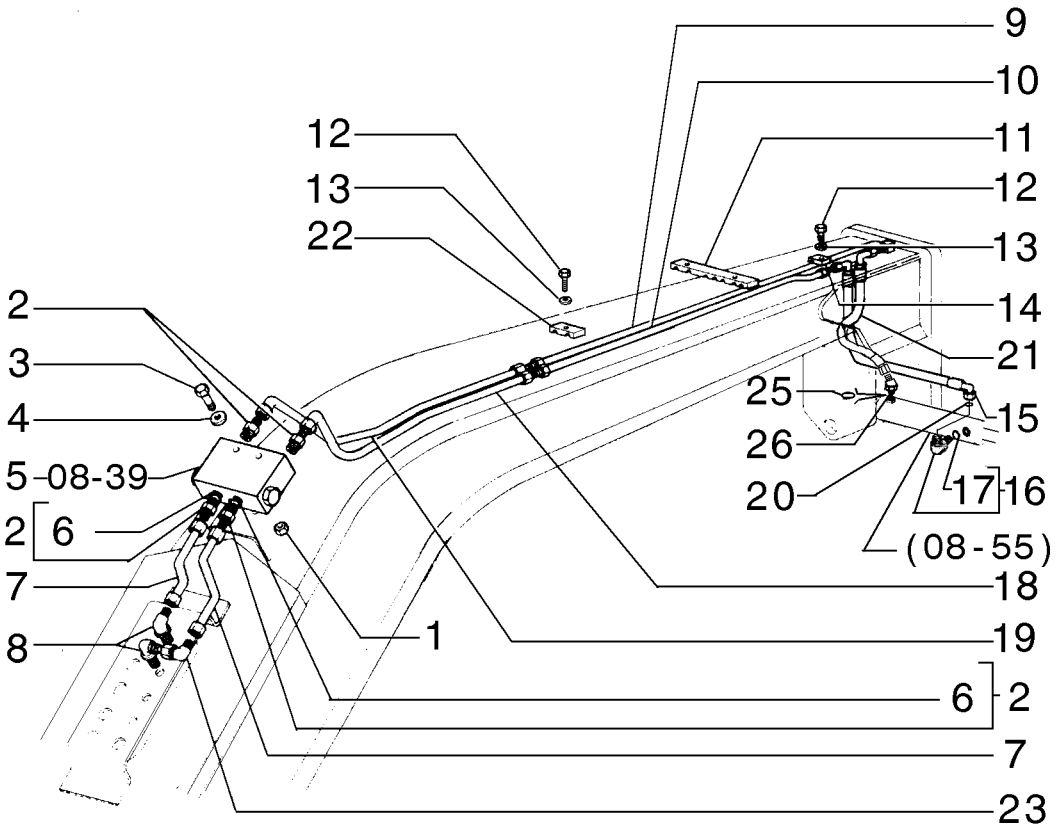

FRONT WHEEL LEAN PIPING
FRONT WHEEL LEAN PIPING
FRONT WHEEL LEAN PIPING
FRONT WHEEL LEAN PIPING

R	N	P.N.	MOD	Q	Description Denominação	Denominação Bezeichnung	Denominacion Descrizione	Description Beskrivelse	L.C.
23		**70921013**		1	ELBOW COTOVELO	COTOVELO KNIESTÜCK	CODO GOMITO	COUDE VINKELRØR	085G
24		**218-1254**		2	LOCK NUT, Blkhd, 9/16"-18 CONTRAPORCA	CONTRA PORCA SICHERUNGSMUTTER	TUERCA DE BLOQUEO DADO DI BLOCCAGGIO	CONTRE-ECROU LÅSEMØTRIK	P263
25		**86639044**		2	O-RING, Cl 6, 19.3MM ID x 2.2 Thk O-RING	O-RING O-RING	JUNTA TÓRICA ANELLO TOROIDALE	JOINT TORIQUE O-RING	055A
26		**87674065**		1	FITTING CONECTOR	CONEXÃO ARMATUR	ACOPLAMIENTO RACCORDO	RACCORD FITTING	3300

08-19	01	p1	12/10

ARTICULATION HYDRAULIC SYSTEM
TUBULAÇÃO DA ARTICULAÇÃO
ARTICULATION HYDRAULIC SYSTEM
ARTICULATION HYDRAULIC SYSTEM

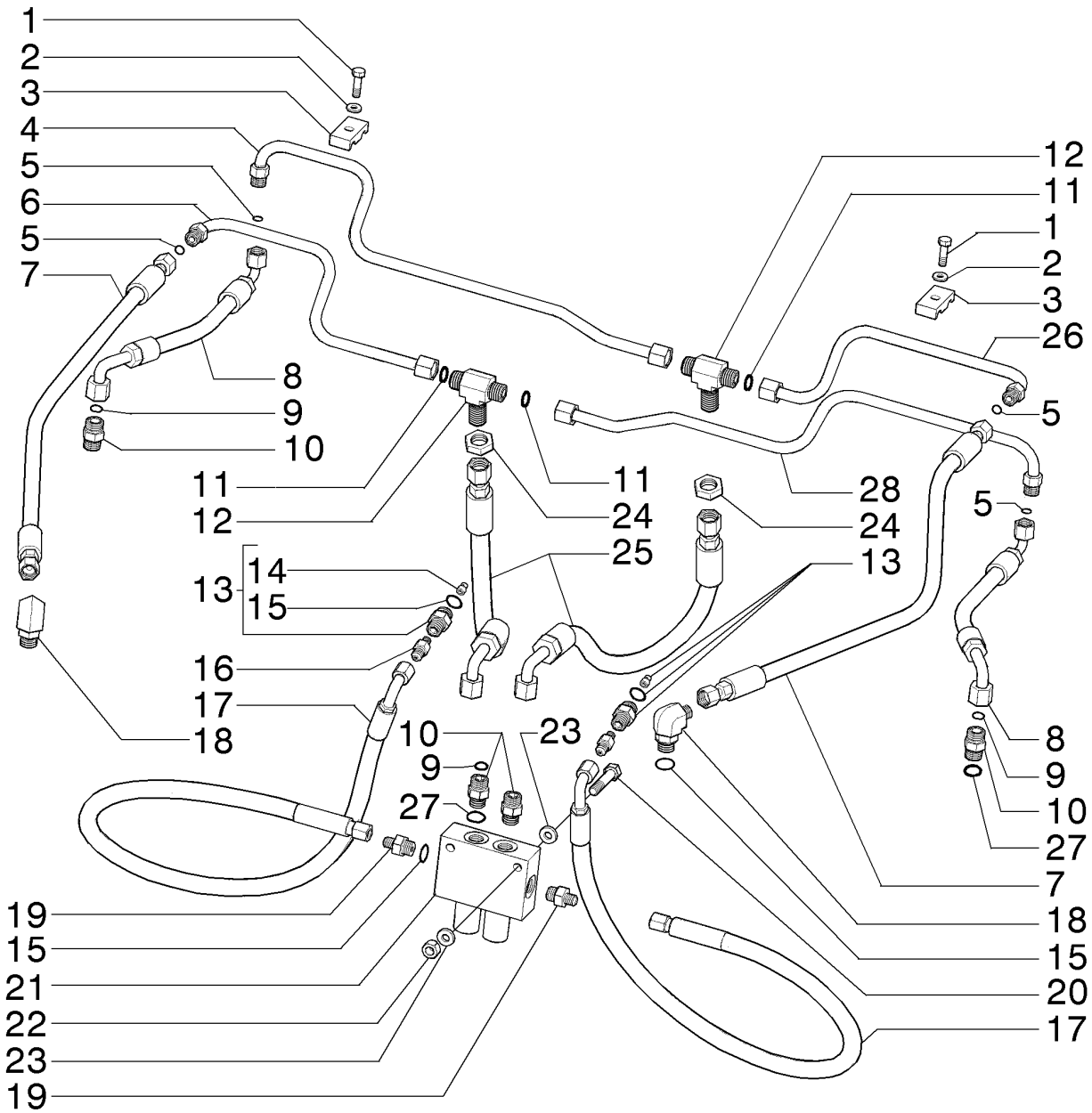

ARTICULATION HYDRAULIC SYSTEM
ARTICULATION HYDRAULIC SYSTEM
ARTICULATION HYDRAULIC SYSTEM
ARTICULATION HYDRAULIC SYSTEM

R	N	P.N.	MOD	Q	Description Denominação	Denominação Bezeichnung	Denominacion Descrizione	Description Beskrivelse	L.C.
1		16043831		1	BOLT, Hex, M8 x 30, 10.9	PARAFUSO	PERNO	VIS	140B
					PARAFUSO	SCHRAUBE	BULLONE	BOLT	
2		10730301		2	WASHER	ARRUELA PLANA	ARANDELA	RONDELLE	131R
					ANILHA	UNTERLEGSCHEIBE	RONDELLA	FLADSKIVE	
3		70623355		2	COLLAR	COLAR	COLLAR	COLLIER	031F
					ANEL	RINGE	COLLARE	SLANGEBÅND	
4		84195162		1	RIGID TUBE	TUBO RÍGIDO	TUBO RÍGIDO	TUYAU RIGIDE	193T
					TUBO RÍGIDO	ROHR	TUBO RIGIDO	STIFT RØR	
5		238-6012		4	O-RING, -012, 90 Duro, .364" ID x .070" Thk				
						O-RING	JUNTA TÓRICA	JOINT TORIQUE	055A
					O-RING	O-RING	ANELLO TOROIDALE	O-RING	
6		84195160		1	RIGID TUBE	TUBO RÍGIDO	TUBO RÍGIDO	TUYAU RIGIDE	193T
					TUBO RÍGIDO	ROHR	TUBO RIGIDO	STIFT RØR	
7		84194649		2	HOSE ASSY.	CONJ. MANGUEIRA	CONJUNTO DE TUBOS	ENSEMBLE DE FLEXIBLE	P457
					CONJUNTO DE MANGUE	SCHLAUCHBAUGRUPPE	COMPLESS. TUBO FLES	SLANGEENHED	
8		84194648		2	HOSE ASSY.	CONJ. MANGUEIRA	CONJUNTO DE TUBOS	ENSEMBLE DE FLEXIBLE	P457
					CONJUNTO DE MANGUE	SCHLAUCHBAUGRUPPE	COMPLESS. TUBO FLES	SLANGEENHED	
9		9992298		2	O-RING, -014, 90 Duro, .489" ID x .070" Thk				
						O-RING	JUNTA TÓRICA	JOINT TORIQUE	055A
					O-RING	O-RING	ANELLO TOROIDALE	O-RING	
10		9992305		4	HYD CONNECTOR, 13/16"-16 ORFS x 3/4"-16 ORB				
						CONECTOR HIDRÁUL	CONECTOR HIDRÁULIC	CONNECTEUR HYDRAU	020R
					CONECTOR HID.	HYDR STECKVERBINDE	CONNETTORE IDRAULIC	HYDRAULIKSTIK	
11		{9992898}		4					
12		86639082		2	TEE, 13/16"-16 ORFS, Blkhd Br				
						T	RACOR EN T	RACCORD EN T	9020
					TÊ	T-STÜCK	PEZZO A T	T-STYKKE	
13		75325758		2	ORIFICE	ORIFÍCIO	ORIFICIO	ORIFICE	056O
					ORIFÍCIO	BLENDE	ORIFIZIO	PROP	
14		{75325705}		2					
15		70921349		6	O-RING, 8-1, 90 Duro, .644" ID x .087" Thk				
						O-RING	JUNTA TÓRICA	JOINT TORIQUE	055A
					O-RING	O-RING	ANELLO TOROIDALE	O-RING	
16		70925656		2	HYD CONNECTOR	CONECTOR HIDRÁUL	CONECTOR HIDRÁULIC	CONNECTEUR HYDRAU	020R
					CONECTOR HID.	HYDR STECKVERBINDE	CONNETTORE IDRAULIC	HYDRAULIKSTIK	
17		75320494		2	FLEXIBLE HOSE	TUBO FLEXÍVEL	TUBO FLEXIBLE	TUYAU FLEXIBLE	192T
					MANGUEIRA FLEXÍVEL	BIEGSAMER SCHLAUCH	TUBO FLESSIBILE	FLEKSIBEL SLANGE	
18		201-345		2	ELBOW	COTOVELO	CODO	COUDE	085G
					COTOVELO	KNIESTÜCK	GOMITO	VINKELRØR	
19		70922457		2	HYD CONNECTOR	CONECTOR HIDRÁUL	CONECTOR HIDRÁULIC	CONNECTEUR HYDRAU	020R
					CONECTOR HID.	HYDR STECKVERBINDE	CONNETTORE IDRAULIC	HYDRAULIKSTIK	
20		11107331		2	BOLT, Hex, M10 x 55, 10.9	PARAFUSO	PERNO	VIS	140B
					PARAFUSO	SCHRAUBE	BULLONE	BOLT	
21		84207595		1	BALANCE VALVE	VÁLVULA COMPENSAÇÃ	VÁLVULA DE COMPENS/	VALVE DE COMPENSATI	P697
					VÁLVULA COMPENSAÇÃ	AUSGLEICHSVENTIL	VALVOLA DI BILANCIAMI	BALANCEVENTIL	
22		11701721		2	NUT, M10, Cl 10	PORCA	TUERCA	ECROU	010D
					PORCA	MUTTER	DADO	MØTRIK	

RG140.B RG170.B
F140B RG200.B
F170B F200B

08-19	01	p2	12/10

ARTICULATION HYDRAULIC SYSTEM
TUBULAÇÃO DA ARTICULAÇÃO
ARTICULATION HYDRAULIC SYSTEM
ARTICULATION HYDRAULIC SYSTEM

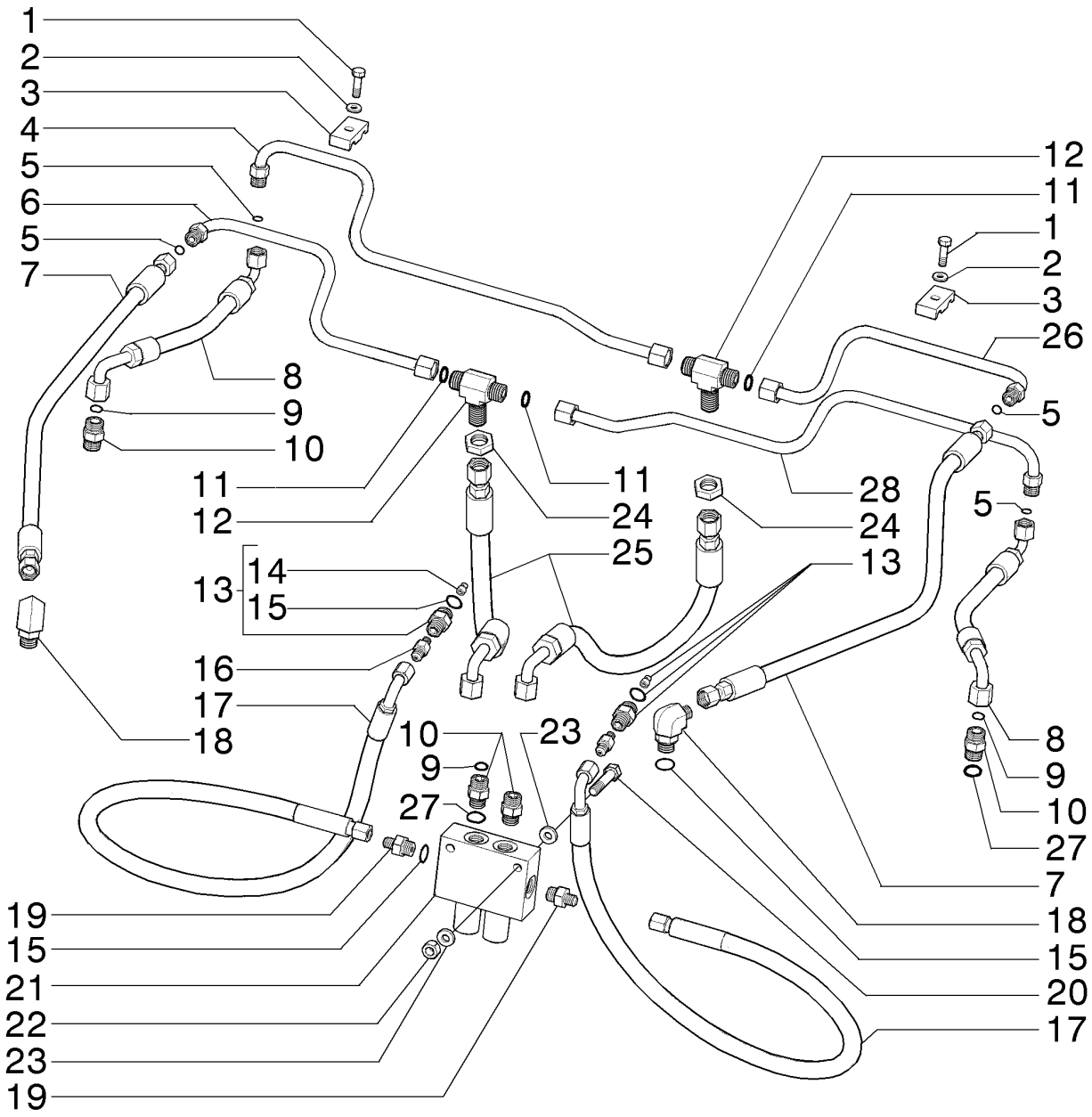

ARTICULATION HYDRAULIC SYSTEM
ARTICULATION HYDRAULIC SYSTEM
ARTICULATION HYDRAULIC SYSTEM
ARTICULATION HYDRAULIC SYSTEM

R	N	P.N.	MOD	Q	Description Denominação	Denominação Bezeichnung	Denominacion Descrizione	Description Beskrivelse	L.C.
23		**70630753**		4	WASHER ANILHA	ARRUELA PLANA UNTERLEGSCHEIBE	ARANDELA RONDELLA	RONDELLE FLADSKIVE	131R
24		**86639083**		2	LOCK NUT, 13/16"-16, ORFS Blkhd CONTRAPORCA	CONTRA PORCA SICHERUNGSMUTTER	TUERCA DE BLOQUEO DADO DI BLOCCAGGIO	CONTRE-ECROU LÅSEMØTRIK	P263
25		**84194647**		2	HOSE ASSY. CONJUNTO DE MANGUE	CONJ. MANGUEIRA SCHLAUCHBAUGRUPPE	CONJUNTO DE TUBOS COMPLESS. TUBO FLES	ENSEMBLE DE FLEXIBLE SLANGEENHED	P457
26		**84195164**		1	HYD. TUBE TUBAGEM HIDRÁULICO	TUBO HIDRÁULICO HYDRAULIKLEITUNG	TUBO HIDRÁULICO TUBO IDRAULICO	TUYAU HYDRAULIQUE HYD. RØR	190T
27		**128825**		4	O-RING, 8-1, 90 Duro, .644" ID x .087" Thk O-RING	O-RING O-RING	JUNTA TÓRICA ANELLO TOROIDALE	JOINT TORIQUE O-RING	055A
28		**84195158**		1	RIGID TUBE TUBO RÍGIDO	TUBO RÍGIDO ROHR	TUBO RÍGIDO TUBO RIGIDO	TUYAU RIGIDE STIFT RØR	193T

08-21	01	p1	10/10

RIPPER HYDRAULIC SYSTEM
TUBULAÇÃO DO RIPPER
RIPPER HYDRAULIC SYSTEM
RIPPER HYDRAULIC SYSTEM

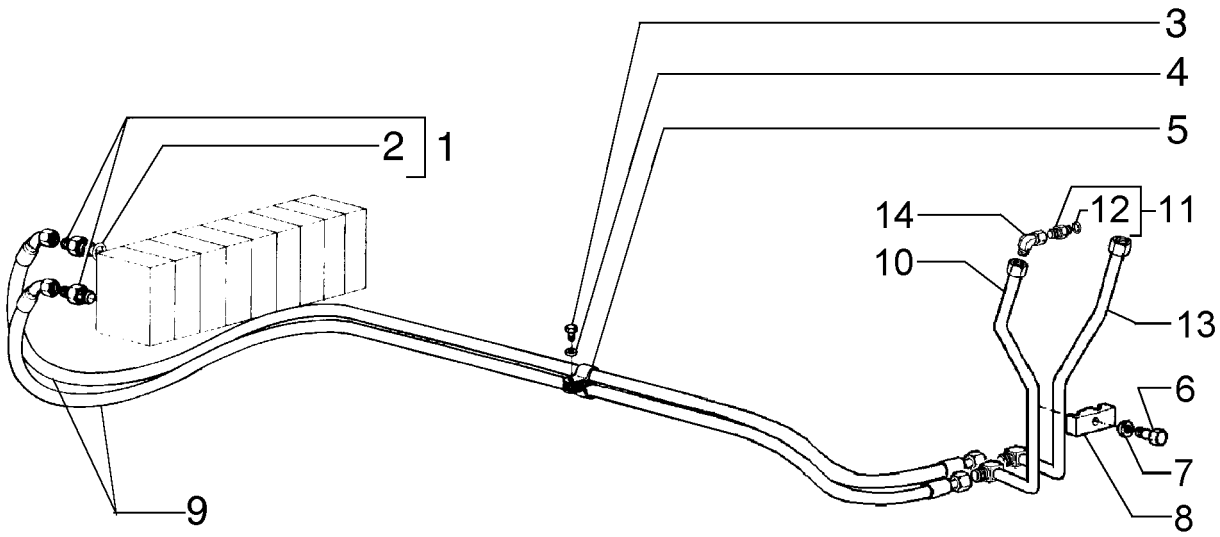

RIPPER HYDRAULIC SYSTEM
RIPPER HYDRAULIC SYSTEM
RIPPER HYDRAULIC SYSTEM
RIPPER HYDRAULIC SYSTEM

R	N	P.N.	MOD	Q	Description Denominação	Denominação Bezeichnung	Denominacion Descrizione	Description Beskrivelse	L.C.
1		70922457		2	HYD CONNECTOR CONECTOR HID.	CONECTOR HIDRÁUL HYDR STECKVERBINDE	CONECTOR HIDRÁULIC CONNETTORE IDRAULIC	CONNECTEUR HYDRAU HYDRAULIKSTIK	020R
2		70921885		2	O-RING, 6-1, 90 Duro, .468" ID x .078" Thk O-RING	O-RING O-RING	JUNTA TÓRICA ANELLO TOROIDALE	JOINT TORIQUE O-RING	055A
3		70927400		1	SCREW PARAFUSO	PARAFUSO SCHRAUBE	TORNILLO VITE	VIS SKRUE	040V
4		70915815		1	WASHER ANILHA	ARRUELA PLANA UNTERLEGSCHEIBE	ARANDELA RONDELLA	RONDELLE FLADSKIVE	131R
5		70929872		1	CLAMP BRAÇADEIRA	BRAÇADEIRA KLEMME	ABRAZADERA MORSETTO	COLLIER SPÆNDEBÅND	120M
6		11106831		1	BOLT, Hex, M10 x 40, 10.9, Full Thd PARAFUSO	PARAFUSO SCHRAUBE	PERNO BULLONE	VIS BOLT	140B
7		12638601		1	WASHER, M10 x 18 x 2 ANILHA	ARRUELA PLANA UNTERLEGSCHEIBE	ARANDELA RONDELLA	RONDELLE FLADSKIVE	131R
8		70623355		1	COLLAR ANEL	COLAR RINGE	COLLAR COLLARE	COLLIER SLANGEBÅND	031F
9		75253148		2	FLEXIBLE HOSE MANGUEIRA FLEXÍVEL	TUBO FLEXÍVEL BIEGSAMER SCHLAUCH	TUBO FLEXIBLE TUBO FLESSIBILE	TUYAU FLEXIBLE FLEKSIBEL SLANGE	192T
10		87544631		1	TUBE TUBO	TUBO ROHR	TUBO TUBO	TUBE RØR	195T
11		70921409		1	HYD CONNECTOR CONECTOR HID.	CONECTOR HIDRÁUL HYDR STECKVERBINDE	CONECTOR HIDRÁULIC CONNETTORE IDRAULIC	CONNECTEUR HYDRAU HYDRAULIKSTIK	020R
12		70921349		1	O-RING, 8-1, 90 Duro, .644" ID x .087" Thk O-RING	O-RING O-RING	JUNTA TÓRICA ANELLO TOROIDALE	JOINT TORIQUE O-RING	055A
13		87544632		1	TUBE TUBO	TUBO ROHR	TUBO TUBO	TUBE RØR	195T
14		70921279		2	ELBOW COTOVELO	COTOVELO KNIESTÜCK	CODO GOMITO	COUDE VINKELRØR	085G

08-22	01	p1	10/10

SCARIFIER AND RIPPER PIPING
TUBULAÇÃO DO ESCARIFICADOR E RIPPER
SCARIFIER AND RIPPER PIPING
SCARIFIER AND RIPPER PIPING

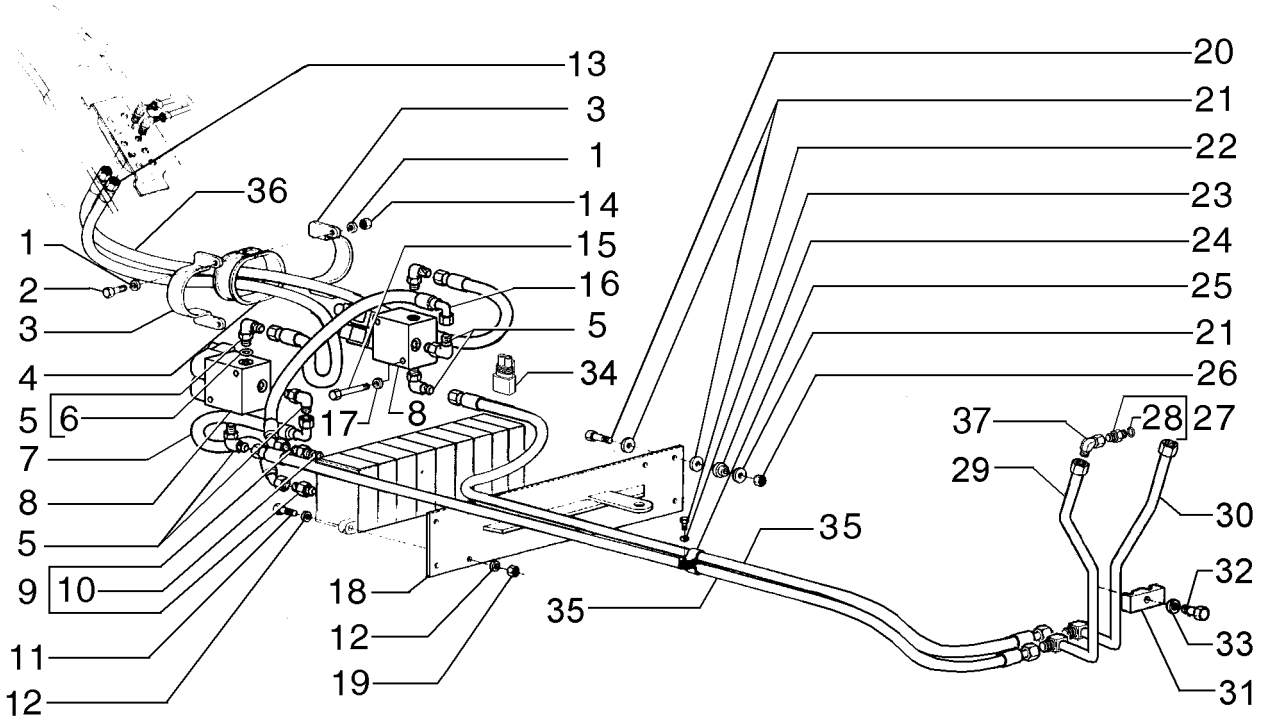

SCARIFIER AND RIPPER PIPING
SCARIFIER AND RIPPER PIPING
SCARIFIER AND RIPPER PIPING
SCARIFIER AND RIPPER PIPING

R	N	P.N.	MOD	Q	Description Denominação	Denominação Bezeichnung	Denominacion Descrizione	Description Beskrivelse	L.C.
1		10519621		4	WASHER, M8 x 17 x 2	ARRUELA PLANA	ARANDELA	RONDELLE	131R
					ANILHA	UNTERLEGSCHEIBE	RONDELLA	FLADSKIVE	
2		16044031		2	BOLT, Hex, M8 x 40, 10.9	PARAFUSO	PERNO	VIS	140B
					PARAFUSO	SCHRAUBE	BULLONE	BOLT	
3		75250315		2	CLAMP	BRAÇADEIRA	ABRAZADERA	COLLIER	120M
					BRAÇADEIRA	KLEMME	MORSETTO	SPÆNDEBÅND	
4		75252375		1	GUARD	PROTEÇÃO	DEFENSA	PROTECTION	070R
					PROTECÇÃO	SCHUTZABDECKUNG	PROTEZIONE	BESKYTTELSESSKÆRM	
5		70922523		6	ELBOW	COTOVELO	CODO	COUDE	085G
					COTOVELO	KNIESTÜCK	GOMITO	VINKELRØR	
6		70921885		2	O-RING, 6-1, 90 Duro, .468" ID x .078" Thk				
						O-RING	JUNTA TÓRICA	JOINT TORIQUE	055A
					O-RING	O-RING	ANELLO TOROIDALE	O-RING	
7		75251175		1	FLEXIBLE HOSE	TUBO FLEXÍVEL	TUBO FLEXIBLE	TUYAU FLEXIBLE	192T
					MANGUEIRA FLEXÍVEL	BIEGSAMER SCHLAUCH	TUBO FLESSIBILE	FLEKSIBEL SLANGE	
8	1	75255849		2	HYDRAULIC VALVE	VÁLVULA HIDRÁULICA	VÁLVULA HIDRÁULICA	SOUPAPE HYDRAULIQU	010V
					VÁLVULA HIDRÁULICA	HYDRAULIKVENTIL	DISTRIBUTORE IDRAULI	HYDRAULIKVENTIL	
9		70922522		2	HYD CONNECTOR	CONECTOR HIDRÁUL	CONECTOR HIDRÁULIC	CONNECTEUR HYDRAU	020R
					CONECTOR HID.	HYDR STECKVERBINDE	CONNETTORE IDRAULIC	HYDRAULIKSTIK	
10		70921885		1	O-RING, 6-1, 90 Duro, .468" ID x .078" Thk				
						O-RING	JUNTA TÓRICA	JOINT TORIQUE	055A
					O-RING	O-RING	ANELLO TOROIDALE	O-RING	
11		70921565		4	SCREW	PARAFUSO	TORNILLO	VIS	040V
					PARAFUSO	SCHRAUBE	VITE	SKRUE	
12		70630753		8	WASHER	ARRUELA PLANA	ARANDELA	RONDELLE	131R
					ANILHA	UNTERLEGSCHEIBE	RONDELLA	FLADSKIVE	
13		75252830		1	FLEXIBLE HOSE	TUBO FLEXÍVEL	TUBO FLEXIBLE	TUYAU FLEXIBLE	192T
					MANGUEIRA FLEXÍVEL	BIEGSAMER SCHLAUCH	TUBO FLESSIBILE	FLEKSIBEL SLANGE	
14		14094910		2	NUT	PORCA	TUERCA	ECROU	010D
					PORCA	MUTTER	DADO	MØTRIK	
15		14309271		4	SCREW	PARAFUSO	TORNILLO	VIS	040V
					PARAFUSO	SCHRAUBE	VITE	SKRUE	
16		75251176		1	FLEXIBLE HOSE	TUBO FLEXÍVEL	TUBO FLEXIBLE	TUYAU FLEXIBLE	192T
					MANGUEIRA FLEXÍVEL	BIEGSAMER SCHLAUCH	TUBO FLESSIBILE	FLEKSIBEL SLANGE	
17		10519401		4	WASHER, M6 x 11.95 x 1.6	ARRUELA PLANA	ARANDELA	RONDELLE	131R
					ANILHA	UNTERLEGSCHEIBE	RONDELLA	FLADSKIVE	
18		73162730		1	PLATE	PLACA	PLACA	PLAQUE	105P
					CHAPA	PLATTE	PIASTRA	PLADE	
19		70911026		4	NUT	PORCA	TUERCA	ECROU	010D
					PORCA	MUTTER	DADO	MØTRIK	
20		11107031		4	BOLT, Hex, M10 x 45, 10.9	PARAFUSO	PERNO	VIS	140B
					PARAFUSO	SCHRAUBE	BULLONE	BOLT	
21		12644321		9	WASHER, M10 x 35 x 3	ARRUELA PLANA	ARANDELA	RONDELLE	131R
					ANILHA	UNTERLEGSCHEIBE	RONDELLA	FLADSKIVE	
22		70927400		1	SCREW	PARAFUSO	TORNILLO	VIS	040V
					PARAFUSO	SCHRAUBE	VITE	SKRUE	
23		70915815		1	WASHER	ARRUELA PLANA	ARANDELA	RONDELLE	131R
					ANILHA	UNTERLEGSCHEIBE	RONDELLA	FLADSKIVE	

(1) Page 08-33

08-22	01	p2	10/10

SCARIFIER AND RIPPER PIPING
TUBULAÇÃO DO ESCARIFICADOR E RIPPER
SCARIFIER AND RIPPER PIPING
SCARIFIER AND RIPPER PIPING

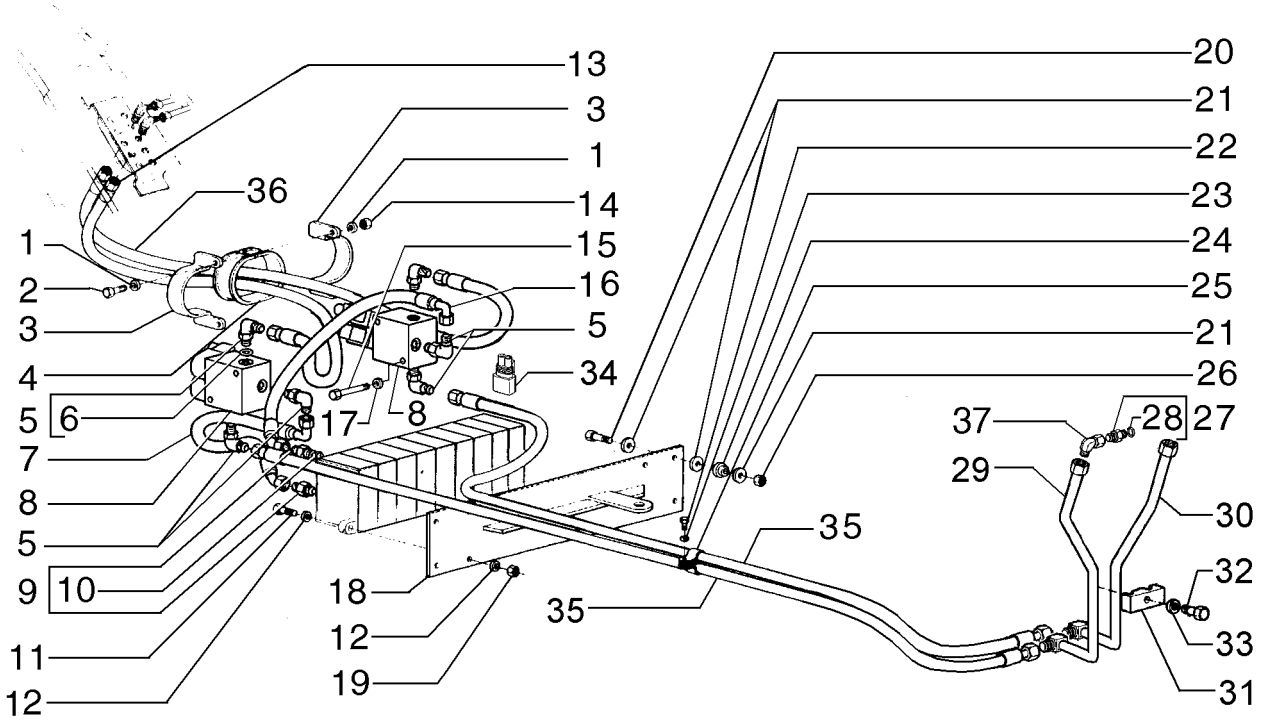

SCARIFIER AND RIPPER PIPING
SCARIFIER AND RIPPER PIPING
SCARIFIER AND RIPPER PIPING
SCARIFIER AND RIPPER PIPING

R	N	P.N.	MOD	Q	Description Denominação	Denominação Bezeichnung	Denominacion Descrizione	Description Beskrivelse	L.C.
24		75249628		4	WASHER ANILHA	ARRUELA PLANA UNTERLEGSCHEIBE	ARANDELA RONDELLA	RONDELLE FLADSKIVE	131R
25		70929872		1	CLAMP BRAÇADEIRA	BRAÇADEIRA KLEMME	ABRAZADERA MORSETTO	COLLIER SPÆNDEBÅND	120M
26		11701721		3	NUT, M10, Cl 10 PORCA	PORCA MUTTER	TUERCA DADO	ECROU MØTRIK	010D
27		70921409		2	HYD CONNECTOR CONECTOR HID.	CONECTOR HIDRÁUL HYDR STECKVERBINDE	CONECTOR HIDRÁULIC(CONNETTORE IDRAULI(	CONNECTEUR HYDRAU HYDRAULIKSTIK	020R
28		70921349		1	O-RING, 8-1, 90 Duro, .644" ID x .087" Thk O-RING	O-RING O-RING	JUNTA TÓRICA ANELLO TOROIDALE	JOINT TORIQUE O-RING	055A
29		87544631		1	TUBE TUBO	TUBO ROHR	TUBO TUBO	TUBE RØR	195T
30		87544632		1	TUBE TUBO	TUBO ROHR	TUBO TUBO	TUBE RØR	195T
31		70623355		1	COLLAR ANEL	COLAR RINGE	COLLAR COLLARE	COLLIER SLANGEBÅND	031F
32		11106831		1	BOLT, Hex, M10 x 40, 10.9, Full Thd PARAFUSO	PARAFUSO SCHRAUBE	PERNO BULLONE	VIS BOLT	140B
33		12638601		1	WASHER, M10 x 18 x 2 ANILHA	ARRUELA PLANA UNTERLEGSCHEIBE	ARANDELA RONDELLA	RONDELLE FLADSKIVE	131R
34		75322270		2	ELEC CONNECTOR CONECTOR ELÉC.	CONECTOR ELÉTR ELEKTR STECKVERBIND	CONECTOR ELÉCTRICC CONNETTORE ELETTRI(	CONNECTEUR ELECTRI EL-STIK	235C
35		75253148		1	FLEXIBLE HOSE MANGUEIRA FLEXÍVEL	TUBO FLEXÍVEL BIEGSAMER SCHLAUCH	TUBO FLEXIBLE TUBO FLESSIBILE	TUYAU FLEXIBLE FLEKSIBEL SLANGE	192T
36		75251177		1	FLEXIBLE HOSE MANGUEIRA FLEXÍVEL	TUBO FLEXÍVEL BIEGSAMER SCHLAUCH	TUBO FLEXIBLE TUBO FLESSIBILE	TUYAU FLEXIBLE FLEKSIBEL SLANGE	192T
37		218-5106		2	ELBOW, 90º, 3/4"-16, 37º x 3/4"-16, O-Ring COTOVELO	COTOVELO KNIESTÜCK	CODO GOMITO	COUDE VINKELRØR	085G

08-23	01	p1	10/10

RIPPER CYLINDER PIPING
TUBULAÇÃO DO CILINDRO DOS RIPPER
RIPPER CYLINDER PIPING
RIPPER CYLINDER PIPING

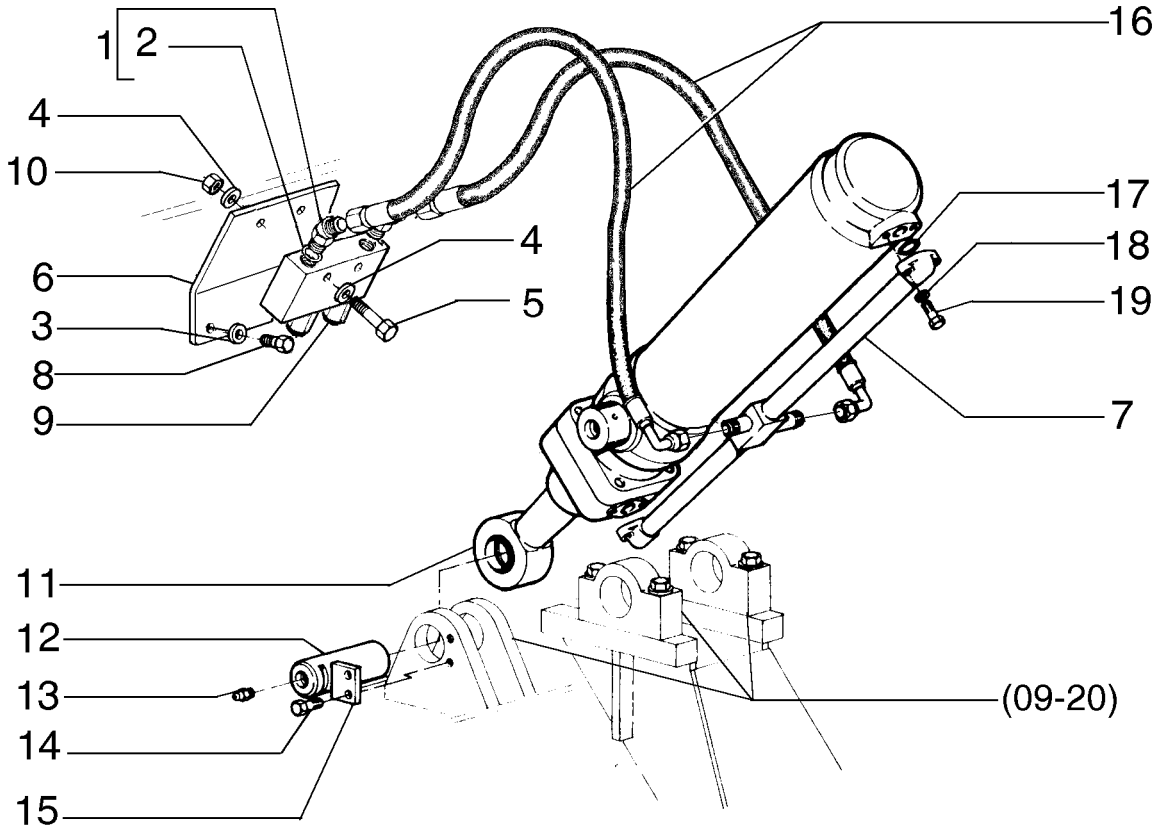

RIPPER CYLINDER PIPING
RIPPER CYLINDER PIPING
RIPPER CYLINDER PIPING
RIPPER CYLINDER PIPING

R	N	P.N.	MOD	Q	Description Denominação	Denominação Bezeichnung	Denominacion Descrizione	Description Beskrivelse	L.C.
1		**70922507**		2	ELBOW	COTOVELO	CODO	COUDE	085G
					COTOVELO	KNIESTÜCK	GOMITO	VINKELRØR	
2		**70921349**		2	O-RING, 8-1, 90 Duro, .644" ID x .087" Thk				
						O-RING	JUNTA TÓRICA	JOINT TORIQUE	055A
					O-RING	O-RING	ANELLO TOROIDALE	O-RING	
3		**10730301**		4	WASHER	ARRUELA PLANA	ARANDELA	RONDELLE	131R
					ANILHA	UNTERLEGSCHEIBE	RONDELLA	FLADSKIVE	
4		**70630753**		4	WASHER	ARRUELA PLANA	ARANDELA	RONDELLE	131R
					ANILHA	UNTERLEGSCHEIBE	RONDELLA	FLADSKIVE	
5		**11107331**		2	BOLT, Hex, M10 x 55, 10.9	PARAFUSO	PERNO	VIS	140B
					PARAFUSO	SCHRAUBE	BULLONE	BOLT	
6		**75252422**		1	PLATE	PLACA	PLACA	PLAQUE	105P
					CHAPA	PLATTE	PIASTRA	PLADE	
7		**75251728**		1	MANIFOLD	COLETOR	COLECTOR	COLLECTEUR	198C
					COLECTOR	VERTEILER	COLLETTORE	MANIFOLD	
8		**16043231**		2	BOLT, Hex, M8 x 16, 10.9	PARAFUSO	PERNO	VIS	140B
					PARAFUSO	SCHRAUBE	BULLONE	BOLT	
9	1	**75325021**		1	VALVE	VÁLVULA	VÁLVULA	SOUPAPE	9620
					VÁLVULA	VENTIL	VALVOLA	VENTIL	
10		**11701721**		2	NUT, M10, Cl 10	PORCA	TUERCA	ECROU	010D
					PORCA	MUTTER	DADO	MØTRIK	
11	2	**75267112**		1	CYLINDER	CILINDRO	CILINDRO	VERIN	164C
					CILINDRO	ZYLINDER	CILINDRO	CYLINDER	
12		**76002504**		1	PIN	PINO	PASADOR	BROCHE	080P
					PERNO	PIN	PERNO	STIFT	
13		**13407211**		1	LUBE NIPPLE, M10 x 1	GRAXEIRA	BOQUILLA DE LUBRICAC	GRAISSEUR	060I
					COPO DE LUBRIFICAÇÃ	SCHMIERNIPPEL	INGRASSATORE	SMØRENIPPEL	
14		**15540431**		2	BOLT, Hex, M12 x 1.25 x 30, 10.9, Full Thd				
						PARAFUSO	PERNO	VIS	140B
					PARAFUSO	SCHRAUBE	BULLONE	BOLT	
15		**8270126**		1	PLATE	PLACA	PLACA	PLAQUE	105P
					CHAPA	PLATTE	PIASTRA	PLADE	
16		**73127637**		2	FLEXIBLE HOSE	TUBO FLEXÍVEL	TUBO FLEXIBLE	TUYAU FLEXIBLE	192T
					MANGUEIRA FLEXÍVEL	BIEGSAMER SCHLAUCH	TUBO FLESSIBILE	FLEKSIBEL SLANGE	
17		**14463280**		2	O-RING, -214, 70 Duro, .984" ID x .139" Thk				
						O-RING	JUNTA TÓRICA	JOINT TORIQUE	055A
					O-RING	O-RING	ANELLO TOROIDALE	O-RING	
18		**10571971**		4	LOCK WASHER	TRAVA DA ARRUELA	ARANDELA DE BLOQUE	RONDELLE FREIN	132R
					ANILHA DE RETENÇÃO	SICHERUNGSSCHEIBE	RONDELLA DI SICUREZ	LÅSESKIVE	
19		**15540931**		4	SCREW, Hex, M12 x 1.25 x 55, 10.9				
						PARAFUSO	TORNILLO	VIS	040V
					PARAFUSO	SCHRAUBE	VITE	SKRUE	

(1) Page 08-37
(2) Page 08-62

08-24	01	p1	10/10

STEERING HYDRAULIC SYSTEM
SISTEMA HIDRÁULICO DA DIREÇÃO
STEERING HYDRAULIC SYSTEM
STEERING HYDRAULIC SYSTEM

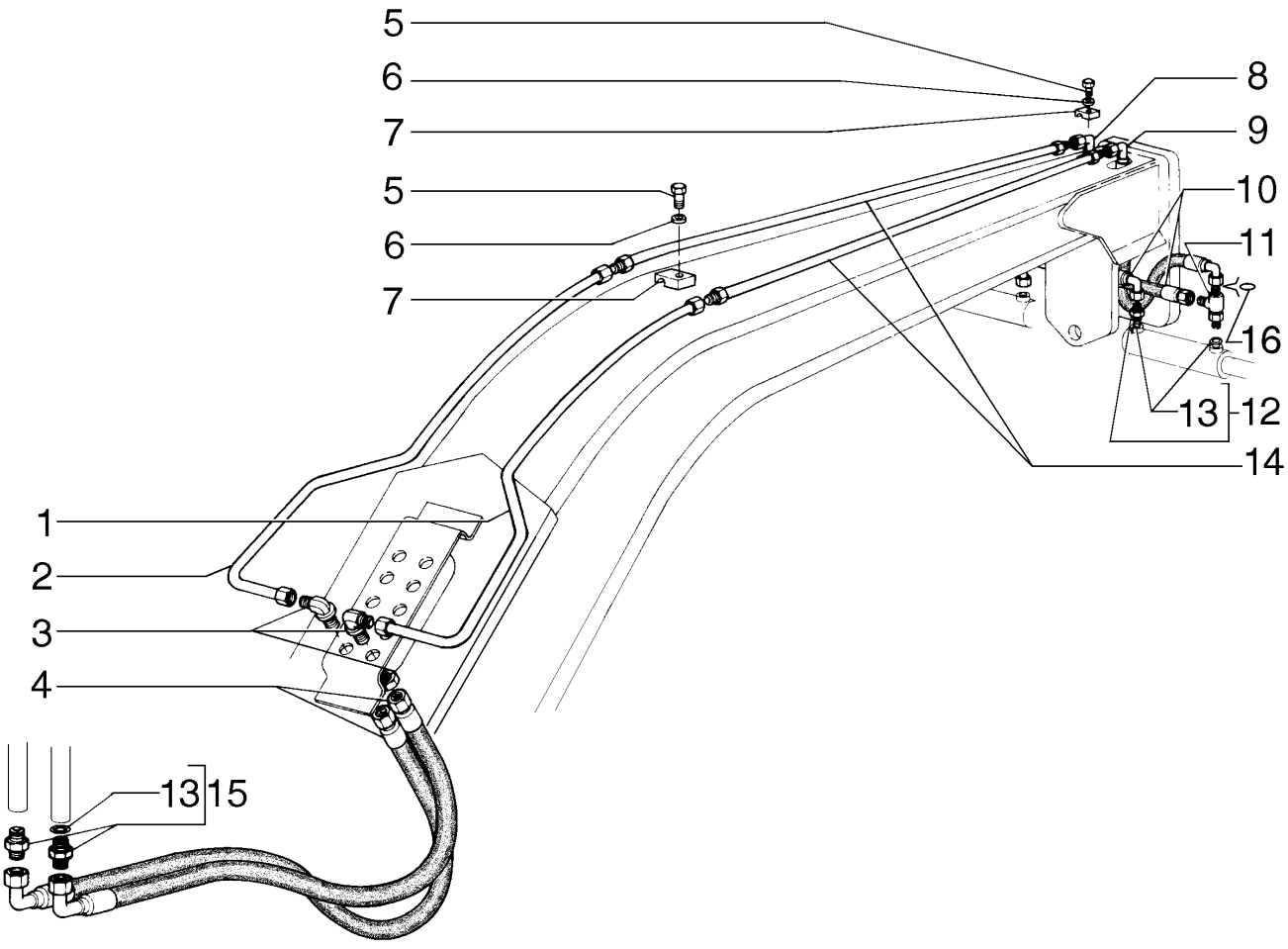

STEERING HYDRAULIC SYSTEM
STEERING HYDRAULIC SYSTEM
STEERING HYDRAULIC SYSTEM
STEERING HYDRAULIC SYSTEM

R	N	P.N.	MOD	Q	Description Denominação	Denominação Bezeichnung	Denominacion Descrizione	Description Beskrivelse	L.C.
1		75253440		1	RIGID TUBE TUBO RÍGIDO	TUBO RÍGIDO ROHR	TUBO RÍGIDO TUBO RIGIDO	TUYAU RIGIDE STIFT RØR	193T
2		75253439		1	RIGID TUBE TUBO RÍGIDO	TUBO RÍGIDO ROHR	TUBO RÍGIDO TUBO RIGIDO	TUYAU RIGIDE STIFT RØR	193T
3		70927163		2	HYD CONNECTOR CONECTOR HID.	CONECTOR HIDRÁUL HYDR STECKVERBINDE	CONECTOR HIDRÁULIC CONNETTORE IDRAULIC	CONNECTEUR HYDRAU HYDRAULIKSTIK	020R
4		75252380		2	FLEXIBLE HOSE MANGUEIRA FLEXÍVEL	TUBO FLEXÍVEL BIEGSAMER SCHLAUCH	TUBO FLEXIBLE TUBO FLESSIBILE	TUYAU FLEXIBLE FLEKSIBEL SLANGE	192T
5		16043631		6	BOLT, Hex, M8 x 25, 10.9 PARAFUSO	PARAFUSO SCHRAUBE	PERNO BULLONE	VIS BOLT	140B
6		10730301		6	WASHER ANILHA	ARRUELA PLANA UNTERLEGSCHEIBE	ARANDELA RONDELLA	RONDELLE FLADSKIVE	131R
7		73127629		6	CLAMP BRAÇADEIRA	BRAÇADEIRA KLEMME	ABRAZADERA MORSETTO	COLLIER SPÆNDEBÅND	120M
8		87712858		1	FLEXIBLE HOSE MANGUEIRA FLEXÍVEL	TUBO FLEXÍVEL BIEGSAMER SCHLAUCH	TUBO FLEXIBLE TUBO FLESSIBILE	TUYAU FLEXIBLE FLEKSIBEL SLANGE	192T
9		87712859		1	FLEXIBLE HOSE MANGUEIRA FLEXÍVEL	TUBO FLEXÍVEL BIEGSAMER SCHLAUCH	TUBO FLEXIBLE TUBO FLESSIBILE	TUYAU FLEXIBLE FLEKSIBEL SLANGE	192T
10		87674793		2	FLEXIBLE HOSE MANGUEIRA FLEXÍVEL	TUBO FLEXÍVEL BIEGSAMER SCHLAUCH	TUBO FLEXIBLE TUBO FLESSIBILE	TUYAU FLEXIBLE FLEKSIBEL SLANGE	192T
11		70919087		2	3 WAY CONNECTION LIGAÇÃO DE 3 VIAS	CONEXÃO DE 3 VIAS 3-WEGE-VERTEILERSTÜ	CONEXIÓN DE 3 VÍAS RACCORDO A 3 VIE	CONNEXION 3 VOIES TRE-VEJS FORSKRUNIN	016R
12		86579678		2	HYD CONNECTOR, 13/16"-16 ORFS x M22 x 1.5 ORB CONECTOR HID.	CONECTOR HIDRÁUL HYDR STECKVERBINDE	CONECTOR HIDRÁULIC CONNETTORE IDRAULIC	CONNECTEUR HYDRAU HYDRAULIKSTIK	020R
13		86598102		4	O-RING, CI 6, 19.3MM ID x 2.2 Thk O-RING	O-RING O-RING	JUNTA TÓRICA ANELLO TOROIDALE	JOINT TORIQUE O-RING	055A
14		75253450		1	RIGID TUBE TUBO RÍGIDO	TUBO RÍGIDO ROHR	TUBO RÍGIDO TUBO RIGIDO	TUYAU RIGIDE STIFT RØR	193T
15		70921409		2	HYD CONNECTOR CONECTOR HID.	CONECTOR HIDRÁUL HYDR STECKVERBINDE	CONECTOR HIDRÁULIC CONNETTORE IDRAULIC	CONNECTEUR HYDRAU HYDRAULIKSTIK	020R
16		999298		6	CLOTHING, T-SHIRT VESTUÁRIO, T-SHIRT	VESTUÁRIO, CAMISETA BEKL - T-SHIRT	ROPA, CAMISETA MANG ABBIGLIAMENTO, MAGL	VETEMENTS - T-SHIRT TØJ, T-SHIRT	011M

RG140.B RG170.B
F140B RG200.B
F170B F200B

08-25	01	p1	11/10

DIFERENTIAL HYDRAULIC BLOCK
BLOQUEIO HIDRÁULICO DO DIFERENCIAL
DIFERENTIAL HYDRAULIC BLOCK
DIFERENTIAL HYDRAULIC BLOCK

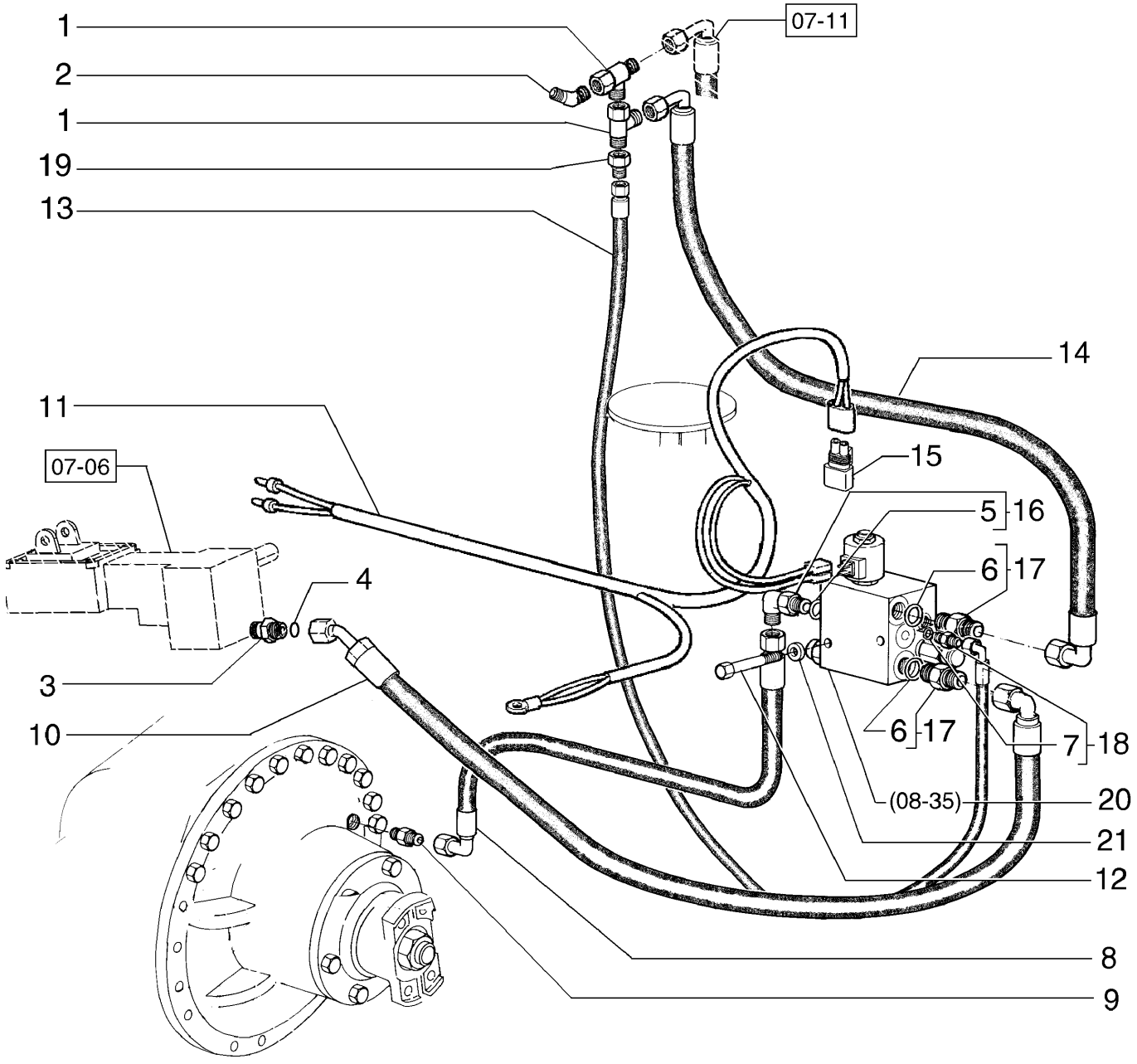

DIFERENTIAL HYDRAULIC BLOCK
DIFERENTIAL HYDRAULIC BLOCK
DIFERENTIAL HYDRAULIC BLOCK
DIFERENTIAL HYDRAULIC BLOCK

R	N	P.N.	MOD	Q	Description Denominação	Denominação Bezeichnung	Denominacion Descrizione	Description Beskrivelse	L.C.
1		70921298		2	3 WAY CONNECTION LIGAÇÃO DE 3 VIAS	CONEXÃO DE 3 VIAS 3-WEGE-VERTEILERSTÜ	CONEXIÓN DE 3 VÍAS RACCORDO A 3 VIE	CONNEXION 3 VOIES TRE-VEJS FORSKRUNIN	016R
2		70922507		1	ELBOW COTOVELO	COTOVELO KNIESTÜCK	CODO GOMITO	COUDE VINKELRØR	085G
3		700-102		1	HYD CONNECTOR, 13/16"-16 ORFS x M18 x 1.5 ORB CONECTOR HID.	CONECTOR HIDRÁUL HYDR STECKVERBINDE	CONECTOR HIDRÁULIC CONNETTORE IDRAULIC	CONNECTEUR HYDRAU HYDRAULIKSTIK	020R
4		9992069		1	O-RING, -016, 90 Duro, .614" ID x .070" Thk O-RING	O-RING O-RING	JUNTA TÓRICA ANELLO TOROIDALE	JOINT TORIQUE O-RING	055A
5		70921349		1	O-RING, 8-1, 90 Duro, .644" ID x .087" Thk O-RING	O-RING O-RING	JUNTA TÓRICA ANELLO TOROIDALE	JOINT TORIQUE O-RING	055A
6		70921206		1	O-RING, 12-1, 90 Duro, .924 ID x .116" Thk O-RING	O-RING O-RING	JUNTA TÓRICA ANELLO TOROIDALE	JOINT TORIQUE O-RING	055A
7		70921883		1	O-RING, 4-1, 90 Duro, .351" ID x .072" Thk O-RING	O-RING O-RING	JUNTA TÓRICA ANELLO TOROIDALE	JOINT TORIQUE O-RING	055A
8		75324751		1	HOSE MANGUEIRA	MANGUEIRA SCHLAUCH	TUBO TUBO FLESSIBILE	FLEXIBLE SLANGE	030M
9		79104773		1	HYD CONNECTOR CONECTOR HID.	CONECTOR HIDRÁUL HYDR STECKVERBINDE	CONECTOR HIDRÁULIC CONNETTORE IDRAULIC	CONNECTEUR HYDRAU HYDRAULIKSTIK	020R
10		87752987		1	HOSE MANGUEIRA	MANGUEIRA SCHLAUCH	TUBO TUBO FLESSIBILE	FLEXIBLE SLANGE	030M
11		84271100		1	HARNESS CABLAGEM	CHICOTE KABELBAUM	MAZO DE CABLES CABLAGGIO	FAISCEAU LEDNINGSNET	4160
12		16045021		2	BOLT, Hex, M8 x 90, 8.8 PARAFUSO	PARAFUSO SCHRAUBE	PERNO BULLONE	VIS BOLT	140B
13		{84124714}		1					
14		75324755		1	HOSE MANGUEIRA	MANGUEIRA SCHLAUCH	TUBO TUBO FLESSIBILE	FLEXIBLE SLANGE	030M
15		75322270		1	ELEC CONNECTOR CONECTOR ELÉC.	CONECTOR ELÉTR ELEKTR STECKVERBIND	CONECTOR ELÉCTRICC CONNETTORE ELETTRI	CONNECTEUR ELECTRI EL-STIK	235C
16		218-5106		1	ELBOW, 90º, 3/4"-16, 37º x 3/4"-16, O-Ring COTOVELO	COTOVELO KNIESTÜCK	CODO GOMITO	COUDE VINKELRØR	085G
17		70923717		2	HYD CONNECTOR CONECTOR HID.	CONECTOR HIDRÁUL HYDR STECKVERBINDE	CONECTOR HIDRÁULIC CONNETTORE IDRAULIC	CONNECTEUR HYDRAU HYDRAULIKSTIK	020R
18		70923163		1	HYD CONNECTOR CONECTOR HID.	CONECTOR HIDRÁUL HYDR STECKVERBINDE	CONECTOR HIDRÁULIC CONNETTORE IDRAULIC	CONNECTEUR HYDRAU HYDRAULIKSTIK	020R
19		70923102		1	REDUCER REDUTOR	REDUTOR REDUZIERSTÜCK	REDUCTOR RIDUTTORE	REDUCTEUR REDUKTION	056R
20	1	87471441		1	VALVE VÁLVULA	VÁLVULA VENTIL	VÁLVULA VALVOLA	SOUPAPE VENTIL	9620
21		10519621		2	WASHER, M8 x 17 x 2 ANILHA	ARRUELA PLANA UNTERLEGSCHEIBE	ARANDELA RONDELLA	RONDELLE FLADSKIVE	131R

(1) Page 08-35

08-26	01	p1	10/10

MOLDBOARD SHIFT HYDRAULIC ACCUMULATOR
ACUMULUDOR HIDRÁULICO DESLOCAMENTO LÂMINA
MOLDBOARD SHIFT HYDRAULIC ACCUMULATOR
MOLDBOARD SHIFT HYDRAULIC ACCUMULATOR

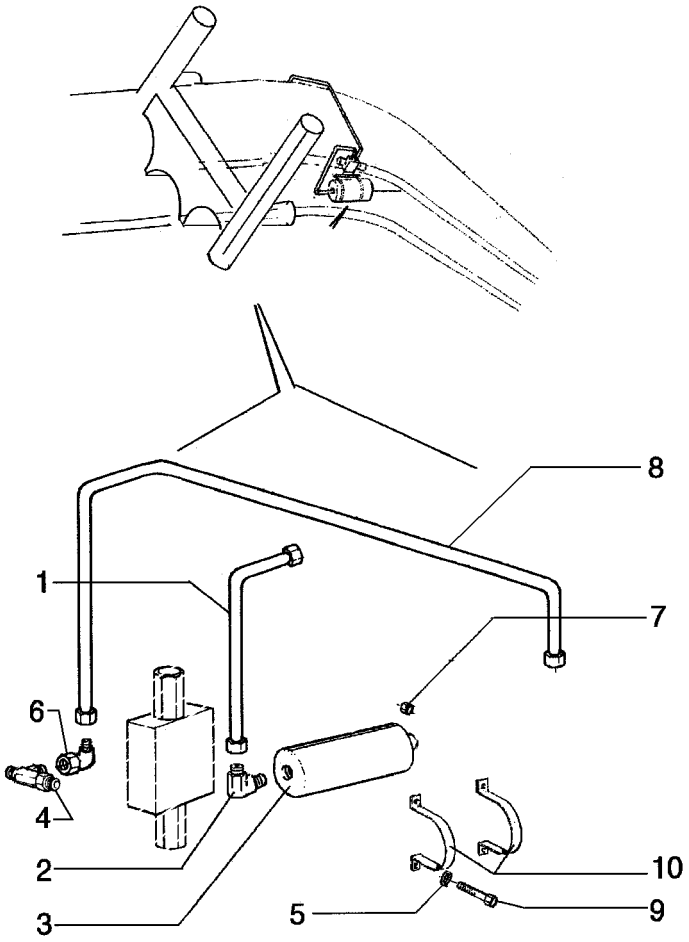

MOLDBOARD SHIFT HYDRAULIC ACCUMULATOR
MOLDBOARD SHIFT HYDRAULIC ACCUMULATOR
MOLDBOARD SHIFT HYDRAULIC ACCUMULATOR
MOLDBOARD SHIFT HYDRAULIC ACCUMULATOR

R	N	P.N.	MOD	Q	Description Denominação	Denominação Bezeichnung	Denominacion Descrizione	Description Beskrivelse	L.C.
1		75255616		1	RIGID TUBE TUBO RÍGIDO	TUBO RÍGIDO ROHR	TUBO RÍGIDO TUBO RIGIDO	TUYAU RIGIDE STIFT RØR	193T
2		218-5106		1	ELBOW, 90º, 3/4"-16, 37º x 3/4"-16, O-Ring COTOVELO	COTOVELO KNIESTÜCK	CODO GOMITO	COUDE VINKELRØR	085G
3		73160860		1	ACCUMULATOR ACUMULADOR	ACUMULADOR DRUCKSPEICHER	ACUMULADOR ACCUMULATORE	ACCUMULATEUR AKKUMULATOR	037A
4		70922792		2	3 WAY CONNECTION LIGAÇÃO DE 3 VIAS	CONEXÃO DE 3 VIAS 3-WEGE-VERTEILERSTÜ	CONEXIÓN DE 3 VÍAS RACCORDO A 3 VIE	CONNEXION 3 VOIES TRE-VEJS FORSKRUNIN	016R
5		10516871		6	WASHER ANILHA	ARRUELA PLANA UNTERLEGSCHEIBE	ARANDELA RONDELLA	RONDELLE FLADSKIVE	131R
6		70921279		2	ELBOW COTOVELO	COTOVELO KNIESTÜCK	CODO GOMITO	COUDE VINKELRØR	085G
7		15500121		6	NUT PORCA	PORCA MUTTER	TUERCA DADO	ECROU MØTRIK	010D
8		75255614		1	THERMOMETER TERMÓMETRO	TERMÔMETRO THERMOMETER	TERMÓMETRO TERMOMETRO	THERMOMETRE TERMOMETER	095T
9		11106431		6	BOLT, Hex, M10 x 30, 10.9, Full Thd PARAFUSO	PARAFUSO SCHRAUBE	PERNO BULLONE	VIS BOLT	140B
10		73160848		2	CLAMP BRAÇADEIRA	BRAÇADEIRA KLEMME	ABRAZADERA MORSETTO	COLLIER SPÆNDEBÅND	120M

RG140.B RG170.B
F140B RG200.B
F170B F200B

08-27	01	p1	10/10

MOLDBOARD LIFT HYDRAULIC ACCUMULATOR
ACUMULUDOR HIDRÁULICO LEVANTAMENTO LÂMINA
MOLDBOARD LIFT HYDRAULIC ACCUMULATOR
MOLDBOARD LIFT HYDRAULIC ACCUMULATOR

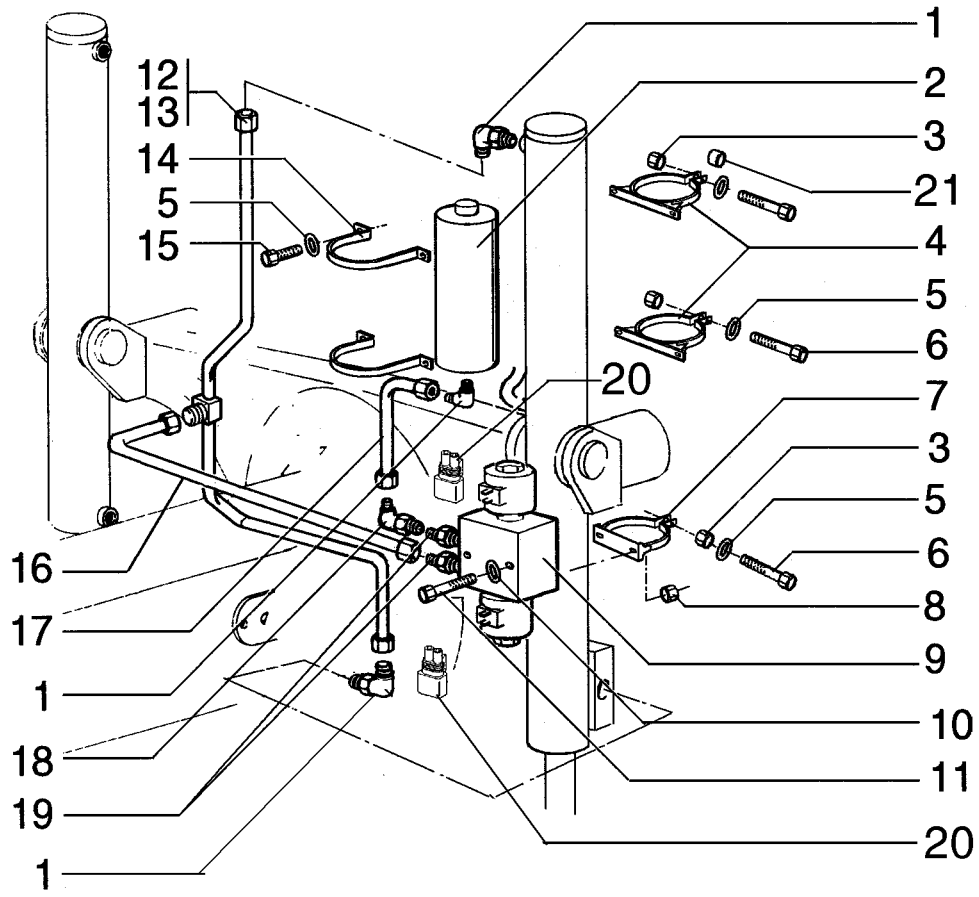

MOLDBOARD LIFT HYDRAULIC ACCUMULATOR
MOLDBOARD LIFT HYDRAULIC ACCUMULATOR
MOLDBOARD LIFT HYDRAULIC ACCUMULATOR
MOLDBOARD LIFT HYDRAULIC ACCUMULATOR

R	N	P.N.	MOD	Q	Description Denominação	Denominação Bezeichnung	Denominacion Descrizione	Description Beskrivelse	L.C.
1		218-5106		3	ELBOW, 90º, 3/4"-16, 37º x 3/4"-16, O-Ring				
					COTOVELO	COTOVELO KNIESTÜCK	CODO GOMITO	COUDE VINKELRØR	085G
2		75256029		2	ACCUMULATOR ACUMULADOR	ACUMULADOR DRUCKSPEICHER	ACUMULADOR ACCUMULATORE	ACCUMULATEUR AKKUMULATOR	037A
3		15500121		6	NUT PORCA	PORCA MUTTER	TUERCA DADO	ECROU MØTRIK	010D
4		75255630		4	CLAMP BRAÇADEIRA	BRAÇADEIRA KLEMME	ABRAZADERA MORSETTO	COLLIER SPÆNDEBÅND	120M
5		10516871		10	WASHER ANILHA	ARRUELA PLANA UNTERLEGSCHEIBE	ARANDELA RONDELLA	RONDELLE FLADSKIVE	131R
6		11106431		6	BOLT, Hex, M10 x 30, 10.9, Full Thd				
					PARAFUSO	PARAFUSO SCHRAUBE	PERNO BULLONE	VIS BOLT	140B
7		75255628		2	CLAMP BRAÇADEIRA	BRAÇADEIRA KLEMME	ABRAZADERA MORSETTO	COLLIER SPÆNDEBÅND	120M
8		70920329		4	NUT PORCA	PORCA MUTTER	TUERCA DADO	ECROU MØTRIK	010D
9	1	73160850		2	HYDRAULIC VALVE VÁLVULA HIDRÁULICA	VÁLVULA HIDRÁULICA HYDRAULIKVENTIL	VÁLVULA HIDRÁULICA DISTRIBUTORE IDRAULI	SOUPAPE HYDRAULIQU HYDRAULIKVENTIL	010V
10		70677004		4	WASHER ANILHA	ARRUELA PLANA UNTERLEGSCHEIBE	ARANDELA RONDELLA	RONDELLE FLADSKIVE	131R
11		70934150		4	SCREW PARAFUSO	PARAFUSO SCHRAUBE	TORNILLO VITE	VIS SKRUE	040V
12		75255625		1	TUBE TUBO	TUBO ROHR	TUBO TUBO	TUBE RØR	195T
13		75255622		1	TUBE TUBO	TUBO ROHR	TUBO TUBO	TUBE RØR	195T
14		73160848		4	CLAMP BRAÇADEIRA	BRAÇADEIRA KLEMME	ABRAZADERA MORSETTO	COLLIER SPÆNDEBÅND	120M
15		11106031		8	SCREW, Hex, M10 x 20, 10.9, Full Thd				
					PARAFUSO	PARAFUSO SCHRAUBE	TORNILLO VITE	VIS SKRUE	040V
16		75255618		2	TUBE TUBO	TUBO ROHR	TUBO TUBO	TUBE RØR	195T
17		75255620		2	TUBE TUBO	TUBO ROHR	TUBO TUBO	TUBE RØR	195T
18		70921279		2	ELBOW COTOVELO	COTOVELO KNIESTÜCK	CODO GOMITO	COUDE VINKELRØR	085G
19		70921409		4	HYD CONNECTOR CONECTOR HID.	CONECTOR HIDRÁUL HYDR STECKVERBINDE	CONECTOR HIDRÁULIC CONNETTORE IDRAULI	CONNECTEUR HYDRAU HYDRAULIKSTIK	020R
20		75322270		4	ELEC CONNECTOR CONECTOR ELÉC.	CONECTOR ELÉTR ELEKTR STECKVERBIND	CONECTOR ELÉCTRICC CONNETTORE ELETTRI	CONNECTEUR ELECTRI EL-STIK	235C
21		75240843		4	SPACER ESPAÇADOR	ESPAÇADOR DISTANZSTÜCK	SEPARADOR DISTANZIALE	ENTRETOISE AFSTANDSSTYKKE	075D

(1) Page 08-36

08-28	01	p1	11/10

CENTER MOLDBOARD FLOAT
FLUTUAÇÃO DA LÂMINA CENTRAL
CENTER MOLDBOARD FLOAT
CENTER MOLDBOARD FLOAT

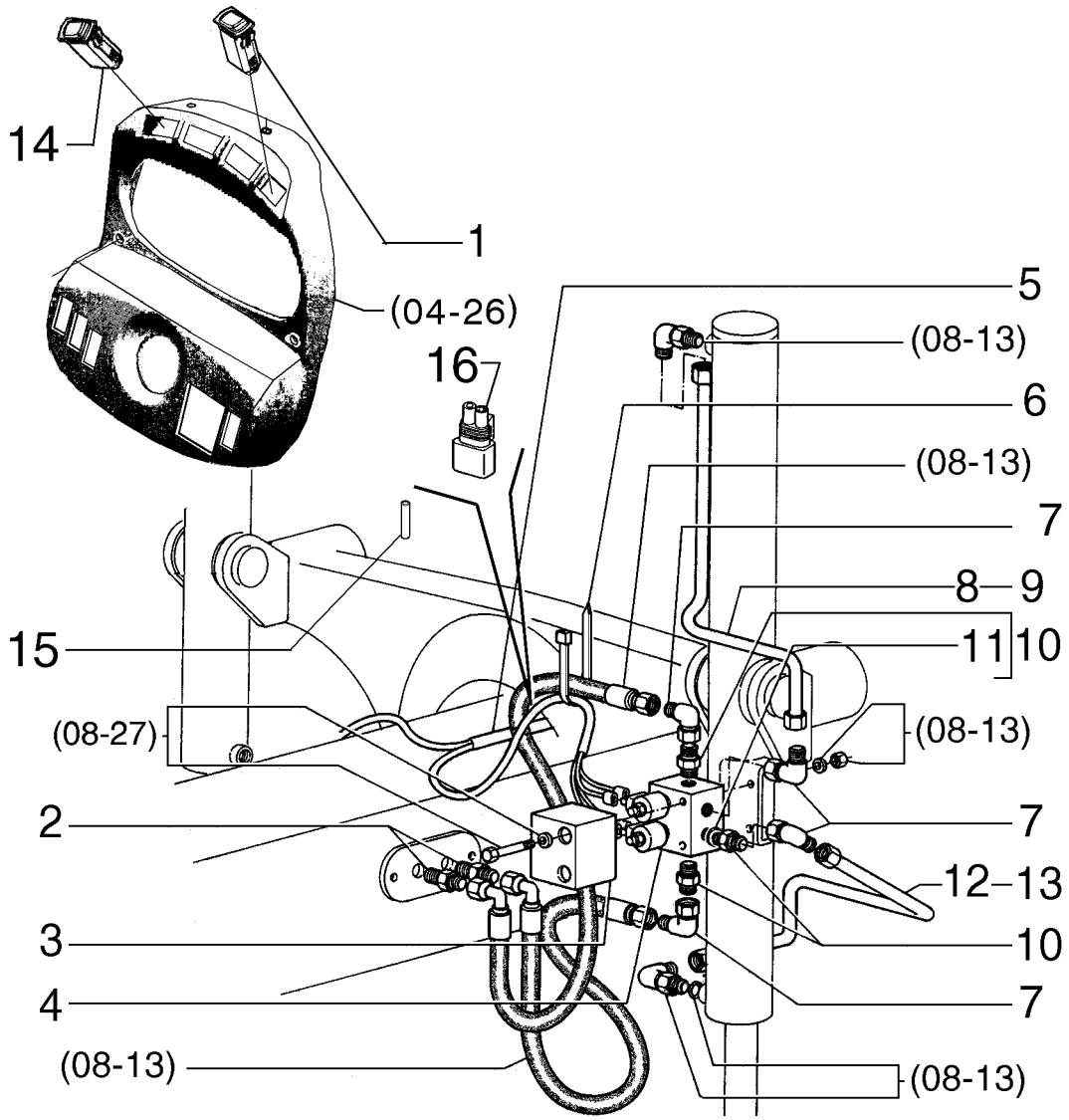

CENTER MOLDBOARD FLOAT
CENTER MOLDBOARD FLOAT
CENTER MOLDBOARD FLOAT
CENTER MOLDBOARD FLOAT

R	N	P.N.	MOD	Q	Description Denominação	Denominação Bezeichnung	Denominacion Descrizione	Description Beskrivelse	L.C.
1		84143598		2	SWITCH INTERRUPTOR	INTERRUPTOR SCHALTER	INTERRUPTOR INTERRUTTORE	CONTACTEUR KONTAKT	075I
2		70927261		4	HYD CONNECTOR CONECTOR HID.	CONECTOR HIDRÁUL HYDR STECKVERBINDE	CONECTOR HIDRÁULIC CONNETTORE IDRAULIC	CONNECTEUR HYDRAU HYDRAULIKSTIK	020R
3		75325426		2	GUARD PROTECÇÃO	PROTEÇÃO SCHUTZABDECKUNG	DEFENSA PROTEZIONE	PROTECTION BESKYTTELSESSKÆRM	070R
4		84238181		2	HYDRAULIC VALVE VÁLVULA HIDRÁULICA	VÁLVULA HIDRÁULICA HYDRAULIKVENTIL	VÁLVULA HIDRÁULICA DISTRIBUTORE IDRAULI	SOUPAPE HYDRAULIQU HYDRAULIKVENTIL	010V
5		84318298		1	HARNESS CABLAGEM	CHICOTE KABELBAUM	MAZO DE CABLES CABLAGGIO	FAISCEAU LEDNINGSNET	4160
6		70929402		10	CLAMP BRAÇADEIRA	BRAÇADEIRA KLEMME	ABRAZADERA MORSETTO	COLLIER SPÆNDEBÅND	120M
7		70921279		8	ELBOW COTOVELO	COTOVELO KNIESTÜCK	CODO GOMITO	COUDE VINKELRØR	085G
8		75254140		1	RIGID TUBE TUBO RÍGIDO	TUBO RÍGIDO ROHR	TUBO RÍGIDO TUBO RIGIDO	TUYAU RIGIDE STIFT RØR	193T
9		75254144		1	RIGID TUBE TUBO RÍGIDO	TUBO RÍGIDO ROHR	TUBO RÍGIDO TUBO RIGIDO	TUYAU RIGIDE STIFT RØR	193T
10		70921409		8	HYD CONNECTOR CONECTOR HID.	CONECTOR HIDRÁUL HYDR STECKVERBINDE	CONECTOR HIDRÁULIC CONNETTORE IDRAULIC	CONNECTEUR HYDRAU HYDRAULIKSTIK	020R
11		70921349		8	O-RING, 8-1, 90 Duro, .644" ID x .087" Thk O-RING	O-RING	JUNTA TÓRICA ANELLO TOROIDALE	JOINT TORIQUE O-RING	055A
12		75254142		1	RIGID TUBE TUBO RÍGIDO	TUBO RÍGIDO ROHR	TUBO RÍGIDO TUBO RIGIDO	TUYAU RIGIDE STIFT RØR	193T
13		75254146		1	RIGID TUBE TUBO RÍGIDO	TUBO RÍGIDO ROHR	TUBO RÍGIDO TUBO RIGIDO	TUYAU RIGIDE STIFT RØR	193T
14		84143596		1	SWITCH INTERRUPTOR	INTERRUPTOR SCHALTER	INTERRUPTOR INTERRUTTORE	CONTACTEUR KONTAKT	075I
15		19109687		1	INSULATOR ISOLADOR	ISOLANTE ISOLATOR	AISLADOR ISOLATORE	ISOLANT ISOLATOR	085I
16		75322270		4	ELEC CONNECTOR CONECTOR ELÉC.	CONECTOR ELÉTR ELEKTR STECKVERBIND	CONECTOR ELÉCTRICC CONNETTORE ELETTRI	CONNECTEUR ELECTRI EL-STIK	235C

RG140.B RG170.B
F140B RG200.B
F170B F200B

08-29	01	p1	10/10

RELIEF VALVE
VÁVULA DE ALÍVIO
RELIEF VALVE
RELIEF VALVE

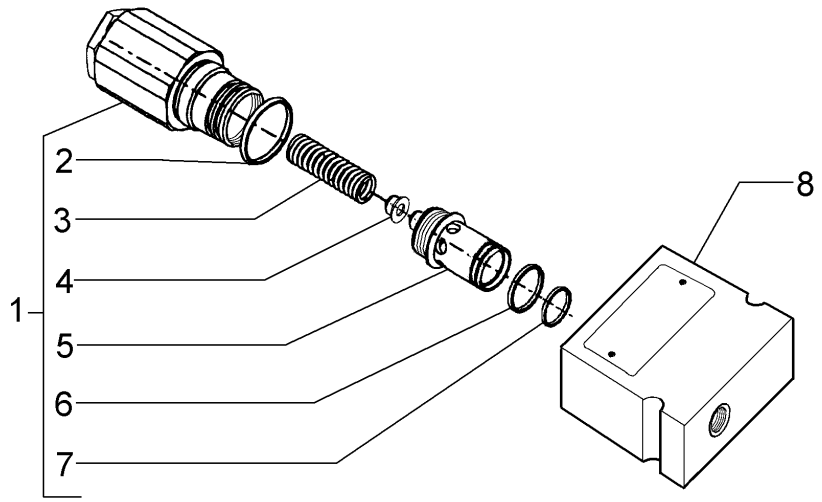

RELIEF VALVE
RELIEF VALVE
RELIEF VALVE
RELIEF VALVE

R	N	P.N.	MOD	Q	Description Denominação	Denominação Bezeichnung	Denominacion Descrizione	Description Beskrivelse	L.C.
		75257335		1	PRESSURE RELIEF VALVE VÁLVULA DE ALÍVIO PRE	VÁLVULA ALÍVIO DA PRE DRUCKENTLASTUNGSV	VÁLV. ALIVIO DE PRESI(VALV. LIMITATRICE PRE	CLAPET DECHARGE PRI SIKKERHEDSVENTIL	007V
1		**75313231**		1	HYDRAULIC VALVE VÁLVULA HIDRÁULICA	VÁLVULA HIDRÁULICA HYDRAULIKVENTIL	VÁLVULA HIDRÁULICA DISTRIBUTORE IDRAULI	SOUPAPE HYDRAULIQU HYDRAULIKVENTIL	010V
2		**75313235**		1	O-RING O-RING	O-RING O-RING	JUNTA TÓRICA ANELLO TOROIDALE	JOINT TORIQUE O-RING	055A
3		**75313232**		1	SPRING MOLA	MOLA FEDER	RESORTE MOLLA	RESSORT FJEDER	100M
4		**75313233**		1	PLATE CHAPA	PLACA PLATTE	PLACA PIASTRA	PLAQUE PLADE	105P
5		**75313234**		1	HYD CONNECTOR CONECTOR HID.	CONECTOR HIDRÁUL HYDR STECKVERBINDE	CONECTOR HIDRÁULIC(CONNETTORE IDRAULI(	CONNECTEUR HYDRAU HYDRAULIKSTIK	020R
6		**75313236**		4	O-RING O-RING	O-RING O-RING	JUNTA TÓRICA ANELLO TOROIDALE	JOINT TORIQUE O-RING	055A
7		**75313238**		1	RING ANEL	ANEL RING	ANILLO ANELLO	ANNEAU RING	045A
8		**75313237**		1	BLOCK BLOCO	BLOCO BLOCK	BLOQUE BLOCCO	BLOC MOTORBLOK	074B

RG140.B RG170.B
F140B RG200.B
F170B F200B

08-30	01	p1	10/10

PRIORITY VALVE
VÁVULA PRIORITÁRIA
PRIORITY VALVE
PRIORITY VALVE

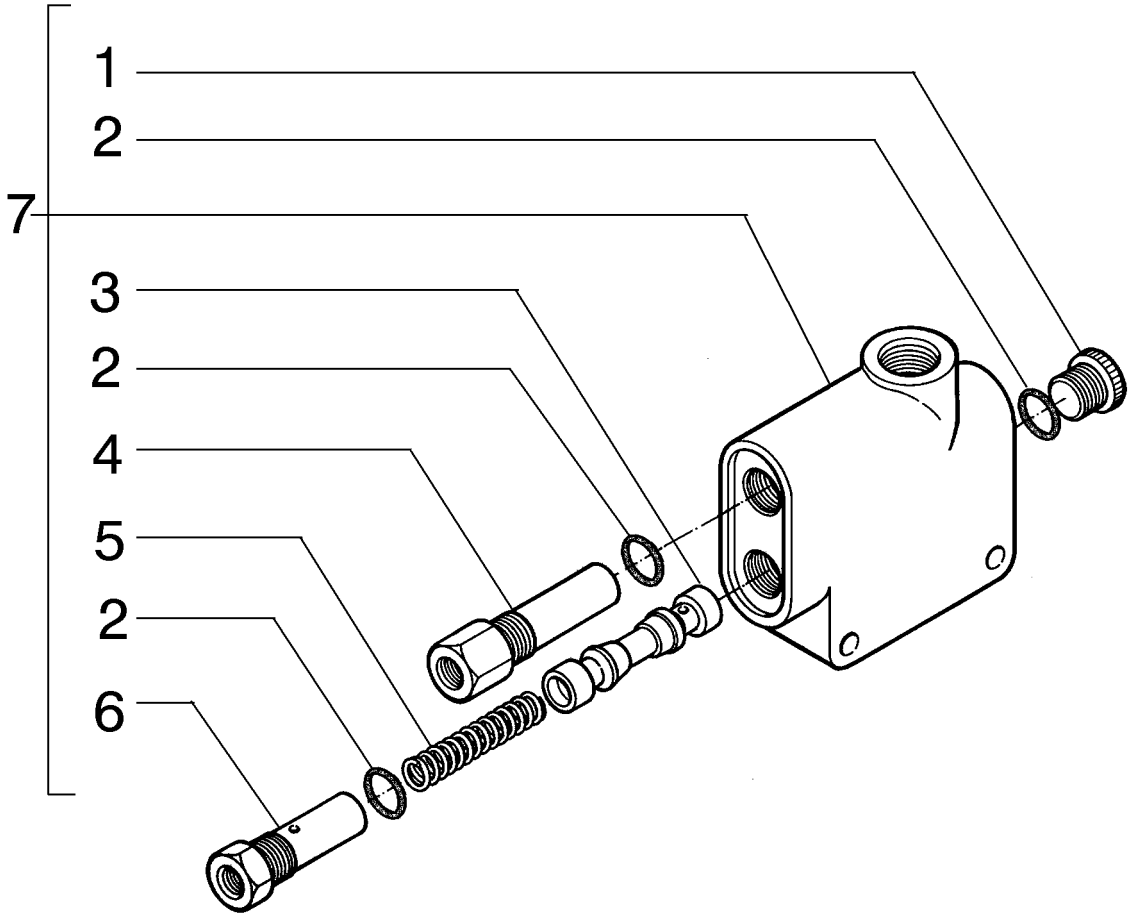

PRIORITY VALVE
PRIORITY VALVE
PRIORITY VALVE
PRIORITY VALVE

R	N	P.N.	MOD	Q	Description Denominação	Denominação Bezeichnung	Denominacion Descrizione	Description Beskrivelse	L.C.
		73163844		1	HYDRAULIC VALVE VÁLVULA HIDRÁULICA	VÁLVULA HIDRÁULICA HYDRAULIKVENTIL	VÁLVULA HIDRÁULICA DISTRIBUTORE IDRAULI	SOUPAPE HYDRAULIQU HYDRAULIKVENTIL	010V
1		**71100209**		1	PLUG, Hex Soc, 3/4"-16 ORB TAMPÃO	BUJÃO STOPFEN	TAPÓN TAPPO	BOUCHON PROP	050T
2		**71100210**		3	O-RING O-RING	O-RING O-RING	JUNTA TÓRICA ANELLO TOROIDALE	JOINT TORIQUE O-RING	055A
3		**71100211**		1	PLUNGER ÊMBOLO	ÊMBOLO PLUNGER	ÉMBOLO PISTONCINO; STANTUFI	PLONGEUR STEMPEL	130P
4		**71100212**		1	HYDRAULIC VALVE VÁLVULA HIDRÁULICA	VÁLVULA HIDRÁULICA HYDRAULIKVENTIL	VÁLVULA HIDRÁULICA DISTRIBUTORE IDRAULI	SOUPAPE HYDRAULIQU HYDRAULIKVENTIL	010V
5		**71100213**		1	SPRING MOLA	MOLA FEDER	RESORTE MOLLA	RESSORT FJEDER	100M
6		**71100214**		1	PLUG TAMPÃO	BUJÃO STOPFEN	TAPÓN TAPPO	BOUCHON PROP	050T
7		**73163844**		1	HYDRAULIC VALVE VÁLVULA HIDRÁULICA	VÁLVULA HIDRÁULICA HYDRAULIKVENTIL	VÁLVULA HIDRÁULICA DISTRIBUTORE IDRAULI	SOUPAPE HYDRAULIQU HYDRAULIKVENTIL	010V

08-31	01	p1	10/10

SOLENOID VALVE
VÁLVULA SOLENÓIDE
SOLENOID VALVE
SOLENOID VALVE

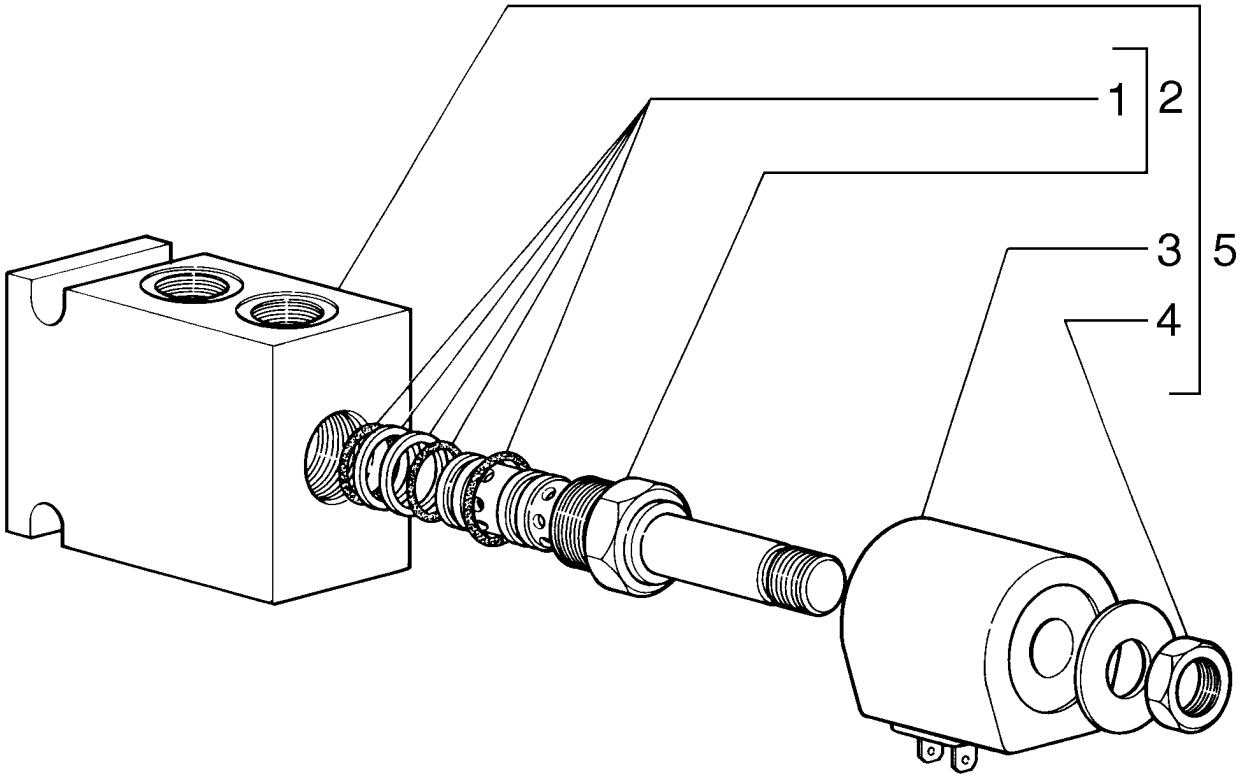

SOLENOID VALVE
SOLENOID VALVE
SOLENOID VALVE
SOLENOID VALVE

R	N	P.N.	MOD	Q	Description Denominação	Denominação Bezeichnung	Denominacion Descrizione	Description Beskrivelse	L.C.
1		**73122994**		1	SEAL KIT KIT DE VEDANTE	KIT DE VEDAÇÃO DICHTUNGSSATZ	KIT DE JUNTAS KIT GUARNIZIONI	KIT DE JOINTS PAKNINGSSÆT	630S
2		**73128150**		1	SOLENOID VALVE VÁLVULA DE SOLENÓID	VÁLVULA DO SOLENOID MAGNETVENTIL	VÁLVULA DE SOLENOID VALVOLA A SOLENOIDE	ELECTROVANNE MAGNETVENTIL	Z337
3		**73159102**		1	COIL BOBINA	BOBINA SPULE	BOBINA BOBINA	BOBINE SPOLE	083B
4		**73113425**		1	NUT PORCA	PORCA MUTTER	TUERCA DADO	ECROU MØTRIK	010D
5		**73124881**		1	HYDRAULIC VALVE VÁLVULA HIDRÁULICA	VÁLVULA HIDRÁULICA HYDRAULIKVENTIL	VÁLVULA HIDRÁULICA DISTRIBUTORE IDRAULI	SOUPAPE HYDRAULIQU HYDRAULIKVENTIL	010V

08-32	01	p1	12/10

DIAGNOSTIC TEST PANEL
PAINEL DE TOMADA DE PRESSÃO
DIAGNOSTIC TEST PANEL
DIAGNOSTIC TEST PANEL

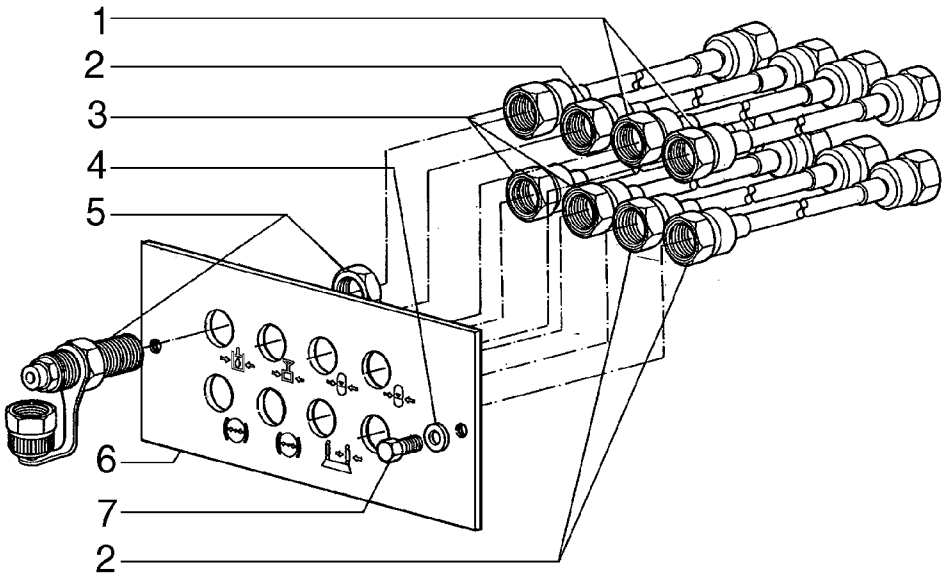

DIAGNOSTIC TEST PANEL
DIAGNOSTIC TEST PANEL
DIAGNOSTIC TEST PANEL
DIAGNOSTIC TEST PANEL

R	N	P.N.	MOD	Q	Description Denominação	Denominação Bezeichnung	Denominacion Descrizione	Description Beskrivelse	L.C.
1		75253954		2	HOSE MANGUEIRA	MANGUEIRA SCHLAUCH	TUBO TUBO FLESSIBILE	FLEXIBLE SLANGE	030M
2		75253955		3	HOSE MANGUEIRA	MANGUEIRA SCHLAUCH	TUBO TUBO FLESSIBILE	FLEXIBLE SLANGE	030M
3		75253743		3	HOSE MANGUEIRA	MANGUEIRA SCHLAUCH	TUBO TUBO FLESSIBILE	FLEXIBLE SLANGE	030M
4		14496401		2	WASHER, M6.4 x 12 x 1.6 Thk ANILHA	ARRUELA PLANA UNTERLEGSCHEIBE	ARANDELA RONDELLA	RONDELLE FLADSKIVE	131R
5		75253744		8	HYD CONNECTOR CONECTOR HID.	CONECTOR HIDRÁUL HYDR STECKVERBINDE	CONECTOR HIDRÁULIC CONNETTORE IDRAULIC	CONNECTEUR HYDRAU HYDRAULIKSTIK	020R
6		75253745		1	PLATE CHAPA	PLACA PLATTE	PLACA PIASTRA	PLAQUE PLADE	105P
7		10902131		2	BOLT, Hex, M6 x 14, 10.9, Full Thd PARAFUSO	PARAFUSO SCHRAUBE	PERNO BULLONE	VIS BOLT	140B

08-33	01	p1	10/10

SOLENOID VALVE
VÁLVULA SOLENÓIDE
SOLENOID VALVE
SOLENOID VALVE

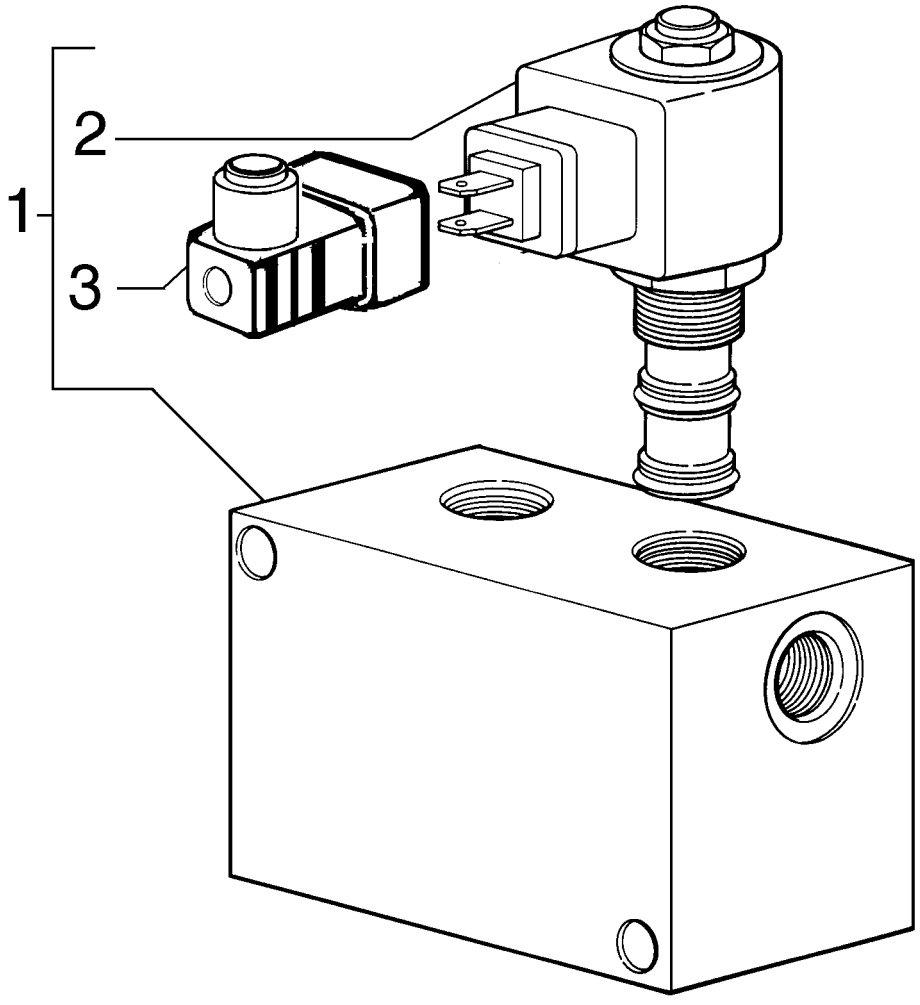

SOLENOID VALVE
SOLENOID VALVE
SOLENOID VALVE
SOLENOID VALVE

R	N	P.N.	MOD	Q	Description Denominação	Denominação Bezeichnung	Denominacion Descrizione	Description Beskrivelse	L.C.
1		**75255849**		1	HYDRAULIC VALVE VÁLVULA HIDRÁULICA	VÁLVULA HIDRÁULICA HYDRAULIKVENTIL	VÁLVULA HIDRÁULICA DISTRIBUTORE IDRAULI	SOUPAPE HYDRAULIQU HYDRAULIKVENTIL	010V
2		**75311259**		2	SOLENOID SOLENÓIDE	SOLENOIDE MAGNETSCHALTER	SOLENOIDE SOLENOIDE	SOLENOIDE MAGNETVENTIL	168S
3		**75313638**		2	CONNECTION,ELECTRIC CONECTOR ELETRICO	CONECTOR ELETRICO SCHUETZ	CONTACTOR CONNETTORE	CONTACTEUR CONNECTION,ELECTRIC	Z332

08-34	01	p1	10/10

SOLENOID VALVE
VÁLVULA SOLENÓIDE
SOLENOID VALVE
SOLENOID VALVE

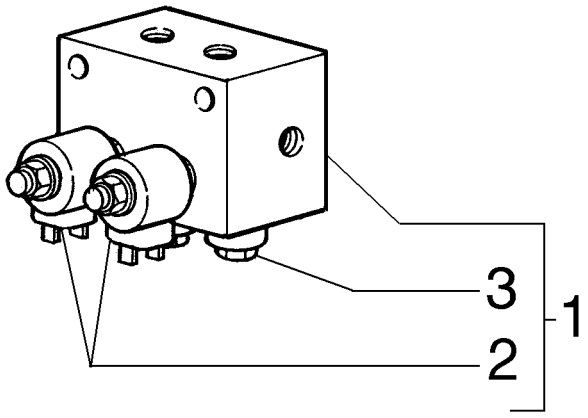

SOLENOID VALVE
SOLENOID VALVE
SOLENOID VALVE
SOLENOID VALVE

R	N	P.N.	MOD	Q	Description Denominação	Denominação Bezeichnung	Denominacion Descrizione	Description Beskrivelse	L.C.
1		75325442		1	FLOAT VALVE VÁLVULA DE FLUTUAÇÃ	VÁLVULA DE FLUTUAÇÃ SCHWIMMERVENTIL	VÁLVULA DE FLOTADOR VALVOLA A GALLEGGIAI	ROBINET A FLOTTEUR FLYDEVENTIL	075F
2		75325444		2	SOLENOID VALVE VÁLVULA DE SOLENÓID	VÁLVULA DO SOLENOID MAGNETVENTIL	VÁLVULA DE SOLENOID VALVOLA A SOLENOIDE	ELECTROVANNE MAGNETVENTIL	Z337
3		71101766		2	CARTRIDGE CARTUCHO	CARTUCHO PATRONE	CARTUCHO CARTUCCIA	CARTOUCHE INDSATS	P016

RG140.B RG170.B
F140B RG200.B
F170B F200B

08-35	01	p1	10/10

SOLENOID VALVE
VÁLVULA SOLENÓIDE
SOLENOID VALVE
SOLENOID VALVE

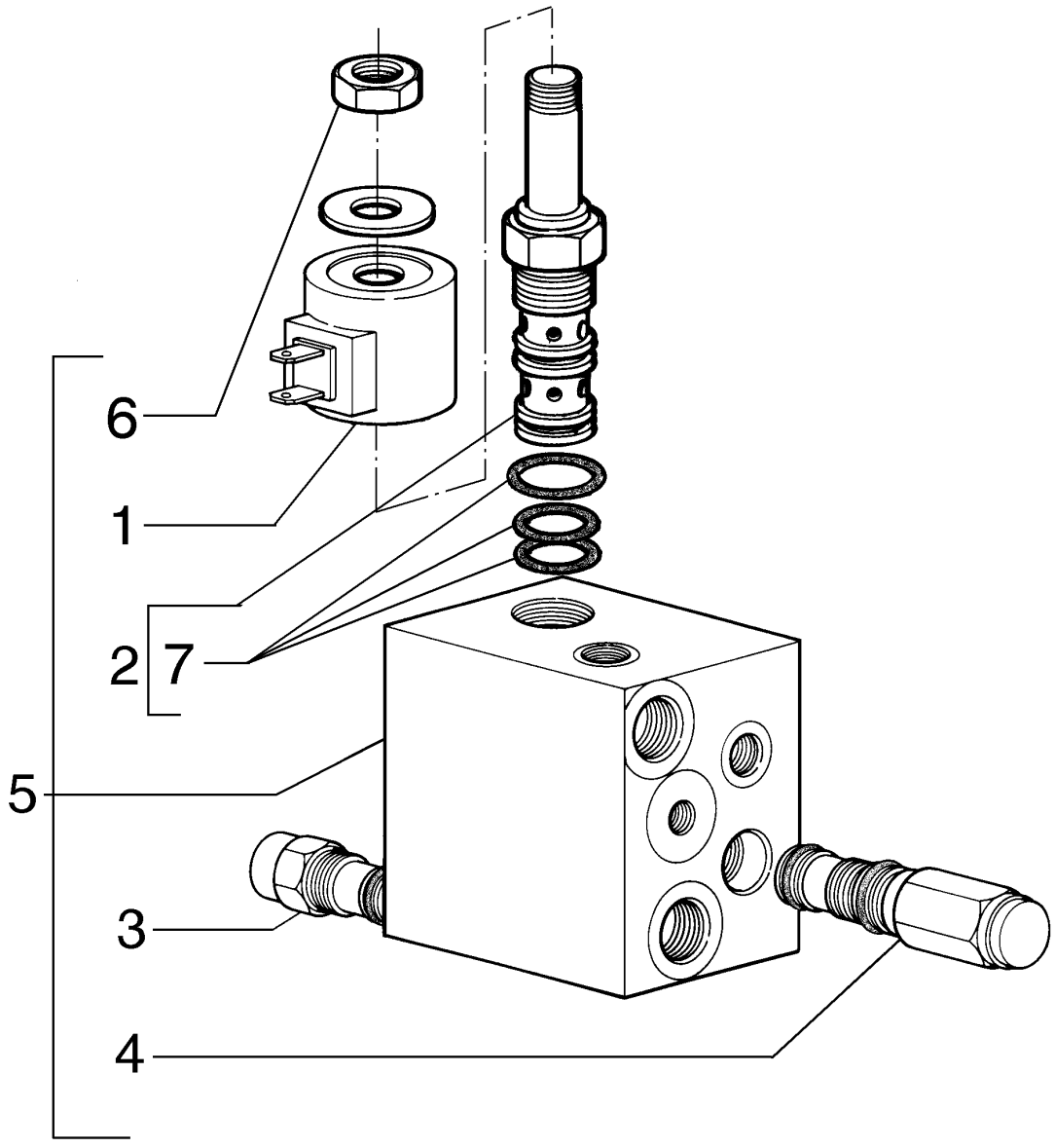

SOLENOID VALVE
SOLENOID VALVE
SOLENOID VALVE
SOLENOID VALVE

R	N	P.N.	MOD	Q	Description Denominação	Denominação Bezeichnung	Denominacion Descrizione	Description Beskrivelse	L.C.
1		**73159156**		1	COIL BOBINA	BOBINA SPULE	BOBINA BOBINA	BOBINE SPOLE	083B
2		**73128150**		1	SOLENOID VALVE VÁLVULA DE SOLENÓID	VÁLVULA DO SOLENOID MAGNETVENTIL	VÁLVULA DE SOLENOID VALVOLA A SOLENOIDE	ELECTROVANNE MAGNETVENTIL	Z337
3		**73161794**		1	HYDRAULIC VALVE, Priority VÁLVULA HIDRÁULICA	VÁLVULA HIDRÁULICA HYDRAULIKVENTIL	VÁLVULA HIDRÁULICA DISTRIBUTORE IDRAULI	SOUPAPE HYDRAULIQU HYDRAULIKVENTIL	010V
4		**73169796**		1	VALVE, Relief VÁLVULA	VÁLVULA VENTIL	VÁLVULA VALVOLA	SOUPAPE VENTIL	9620
5		**87471441**		1	VALVE, Solenoid VÁLVULA	VÁLVULA VENTIL	VÁLVULA VALVOLA	SOUPAPE VENTIL	9620
6		**73113425**		1	NUT PORCA	PORCA MUTTER	TUERCA DADO	ECROU MØTRIK	010D
7		**73122994**		1	SEAL KIT KIT DE VEDANTE	KIT DE VEDAÇÃO DICHTUNGSSATZ	KIT DE JUNTAS KIT GUARNIZIONI	KIT DE JOINTS PAKNINGSSÆT	630S

08-36	01	p1	10/10

SOLENOID VALVE
VÁLVULA SOLENÓIDE
SOLENOID VALVE
SOLENOID VALVE

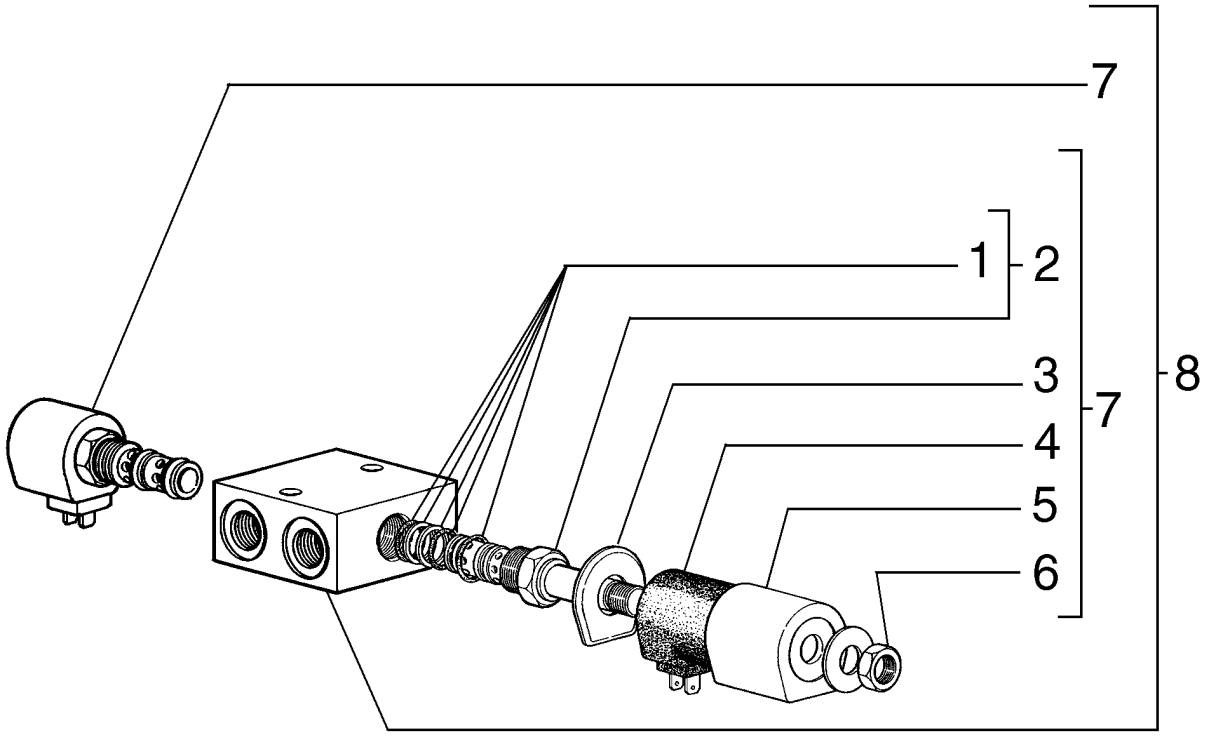

SOLENOID VALVE
SOLENOID VALVE
SOLENOID VALVE
SOLENOID VALVE

R	N	P.N.	MOD	Q	Description Denominação	Denominação Bezeichnung	Denominacion Descrizione	Description Beskrivelse	L.C.
1		**75286423**		1	KIT KIT	KIT SATZ	KIT KIT	KIT SÆT	305C
2		**73133624**		2	HYDRAULIC VALVE VÁLVULA HIDRÁULICA	VÁLVULA HIDRÁULICA HYDRAULIKVENTIL	VÁLVULA HIDRÁULICA DISTRIBUTORE IDRAULI	SOUPAPE HYDRAULIQU HYDRAULIKVENTIL	010V
3		**73128151**		2	WASHER ANILHA	ARRUELA PLANA UNTERLEGSCHEIBE	ARANDELA RONDELLA	RONDELLE FLADSKIVE	131R
4		**73128152**		1	COIL BOBINA	BOBINA SPULE	BOBINA BOBINA	BOBINE SPOLE	083B
5		**73128153**		1	HOUSING ALOJAMENTO	ALOJAMENTO GEHÄUSE	ALOJAMIENTO ALLOGGIAMENTO	CARTER HUS	014V
6		**73113425**		1	NUT PORCA	PORCA MUTTER	TUERCA DADO	ECROU MØTRIK	010D
7		**73132976**		1	HYDRAULIC VALVE VÁLVULA HIDRÁULICA	VÁLVULA HIDRÁULICA HYDRAULIKVENTIL	VÁLVULA HIDRÁULICA DISTRIBUTORE IDRAULI	SOUPAPE HYDRAULIQU HYDRAULIKVENTIL	010V
8		**73160850**		1	HYDRAULIC VALVE VÁLVULA HIDRÁULICA	VÁLVULA HIDRÁULICA HYDRAULIKVENTIL	VÁLVULA HIDRÁULICA DISTRIBUTORE IDRAULI	SOUPAPE HYDRAULIQU HYDRAULIKVENTIL	010V

08-37	01	p1	10/10

LOCK VALVE
VÁVULA DE BLOQUEIO
LOCK VALVE
LOCK VALVE

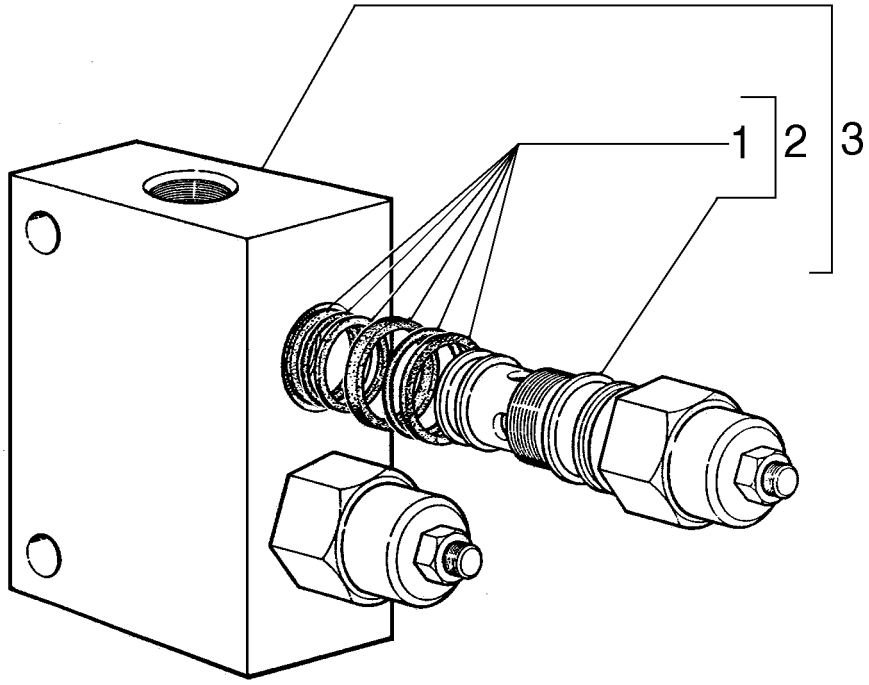

LOCK VALVE
LOCK VALVE
LOCK VALVE
LOCK VALVE

R	N	P.N.	MOD	Q	Description Denominação	Denominação Bezeichnung	Denominacion Descrizione	Description Beskrivelse	L.C.
1		**75260894**		2	KIT KIT	KIT SATZ	KIT KIT	KIT SÆT	305C
2		**75260667**		2	VALVE VÁLVULA	VÁLVULA VENTIL	VÁLVULA VALVOLA	SOUPAPE VENTIL	9620
3		**75325021**		1	VALVE VÁLVULA	VÁLVULA VENTIL	VÁLVULA VALVOLA	SOUPAPE VENTIL	9620

08-38	01	p1	10/10

SOLENOID VALVE
VÁVULA SOLENÓIDE
SOLENOID VALVE
SOLENOID VALVE

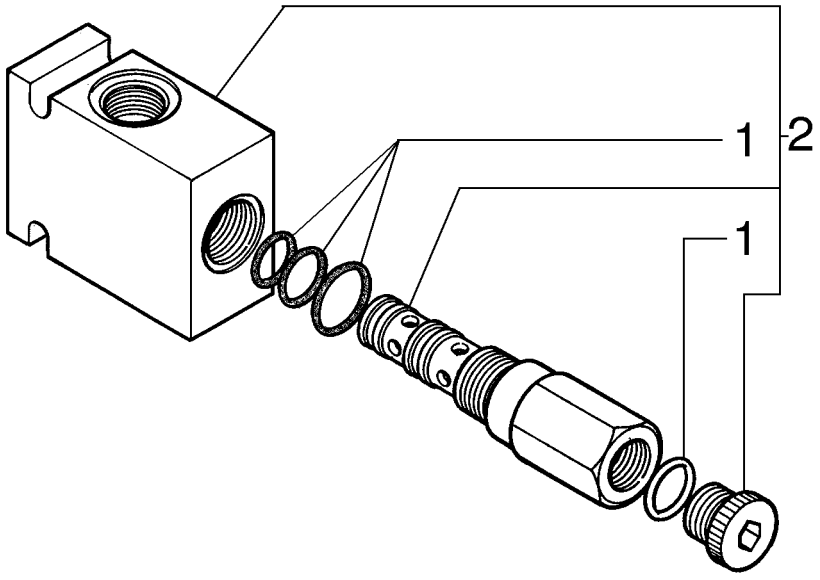

SOLENOID VALVE
SOLENOID VALVE
SOLENOID VALVE
SOLENOID VALVE

R	N	P.N.	MOD	Q	Description Denominação	Denominação Bezeichnung	Denominacion Descrizione	Description Beskrivelse	L.C.
1		**75310456**		1	SEAL KIT KIT DE VEDANTE	KIT DE VEDAÇÃO DICHTUNGSSATZ	KIT DE JUNTAS KIT GUARNIZIONI	KIT DE JOINTS PAKNINGSSÆT	630S
2		**75323837**		1	HYDRAULIC VALVE VÁLVULA HIDRÁULICA	VÁLVULA HIDRÁULICA HYDRAULIKVENTIL	VÁLVULA HIDRÁULICA DISTRIBUTORE IDRAULI	SOUPAPE HYDRAULIQU HYDRAULIKVENTIL	010V

08-39	01	p1	10/10

RETAINER VALVE
VÁVULA DE RETENÇÃO
RETAINER VALVE
RETAINER VALVE

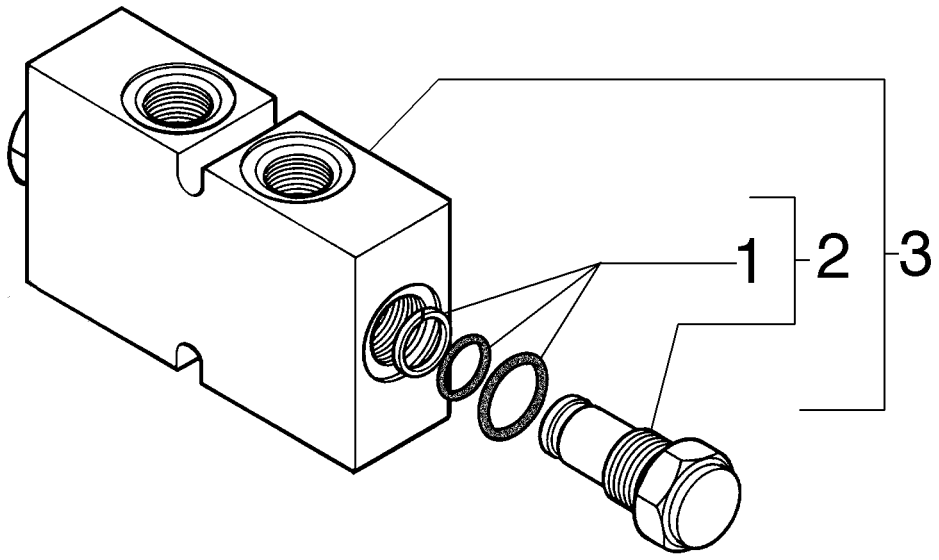

RETAINER VALVE
RETAINER VALVE
RETAINER VALVE
RETAINER VALVE

R	N	P.N.	MOD	Q	Description Denominação	Denominação Bezeichnung	Denominacion Descrizione	Description Beskrivelse	L.C.
1		75289866		2	SEAL KIT KIT DE VEDANTE	KIT DE VEDAÇÃO DICHTUNGSSATZ	KIT DE JUNTAS KIT GUARNIZIONI	KIT DE JOINTS PAKNINGSSÆT	630S
2		75310457		2	VALVE VÁLVULA	VÁLVULA VENTIL	VÁLVULA VALVOLA	SOUPAPE VENTIL	9620
3		75252292		1	HYDRAULIC VALVE VÁLVULA HIDRÁULICA	VÁLVULA HIDRÁULICA HYDRAULIKVENTIL	VÁLVULA HIDRÁULICA DISTRIBUTORE IDRAULI	SOUPAPE HYDRAULIQU HYDRAULIKVENTIL	010V

08-40	01	p1	10/10

LOCK VALVE
VÁVULA DE BLOQUEIO
LOCK VALVE
LOCK VALVE

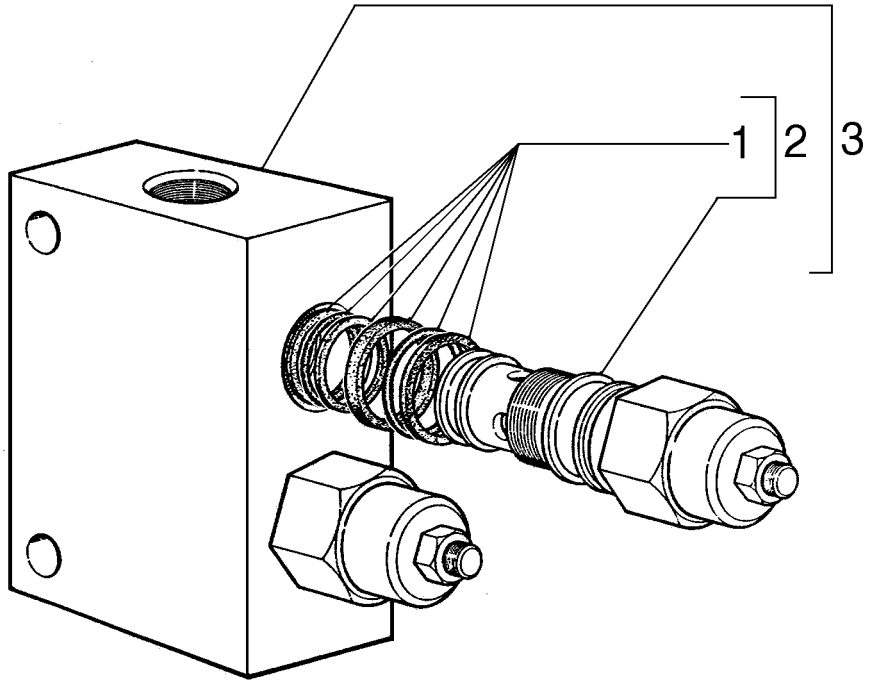

LOCK VALVE
LOCK VALVE
LOCK VALVE
LOCK VALVE

R	N	P.N.	MOD	Q	Description Denominação	Denominação Bezeichnung	Denominacion Descrizione	Description Beskrivelse	L.C.
1		**75260894**		1	KIT KIT	KIT SATZ	KIT KIT	KIT SÆT	305C
2		**75260667**		2	VALVE VÁLVULA	VÁLVULA VENTIL	VÁLVULA VALVOLA	SOUPAPE VENTIL	9620
3		**75325021**		1	VALVE VÁLVULA	VÁLVULA VENTIL	VÁLVULA VALVOLA	SOUPAPE VENTIL	9620

08-41	01	p1	10/10

MAIN PUMP ASSY
CONJUNTO DA BOMBA PRINCIPAL
MAIN PUMP ASSY
MAIN PUMP ASSY

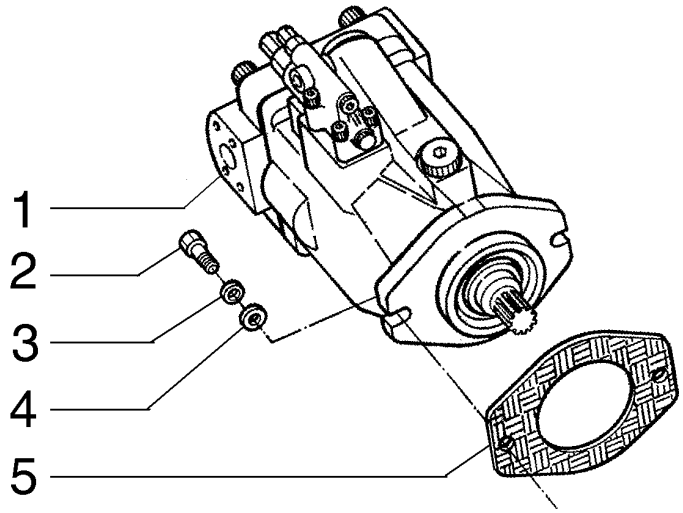

MAIN PUMP ASSY
MAIN PUMP ASSY
MAIN PUMP ASSY
MAIN PUMP ASSY

R	N	P.N.	MOD	Q	Description Denominação	Denominação Bezeichnung	Denominacion Descrizione	Description Beskrivelse	L.C.
1		75323556		1	HYDRAULIC PUMP BOMBA HIDRÁULICA	BOMBA HIDRÁULICA HYDRAULIKPUMPE	BOMBA HIDRÁULICO POMPA IDRAULICA	POMPE HYDRAULIQUE HYDRAULIKPUMPE	155P
2		11118731		2	BOLT, Hex, M16 x 45, 10.9 PARAFUSO	PARAFUSO SCHRAUBE	PERNO BULLONE	VIS BOLT	140B
3		87016618		2	LOCK WASHER, M16 ANILHA DE RETENÇÃO	TRAVA DA ARRUELA SICHERUNGSSCHEIBE	ARANDELA DE BLOQUE RONDELLA DI SICUREZ	RONDELLE FREIN LÅSESKIVE	132R
4		14496931		2	WASHER, M16 x 30 x 3 ANILHA	ARRUELA PLANA UNTERLEGSCHEIBE	ARANDELA RONDELLA	RONDELLE FLADSKIVE	131R
5		73151829		2	GASKET JUNTA	JUNTA DICHTUNG	JUNTA GUARNIZIONE	JOINT PAKNING	123G

08-42	01	p1	10/10

MAIN PUMP, BODY
BOMBA PRINCIPAL, CORPO
MAIN PUMP, BODY
MAIN PUMP, BODY

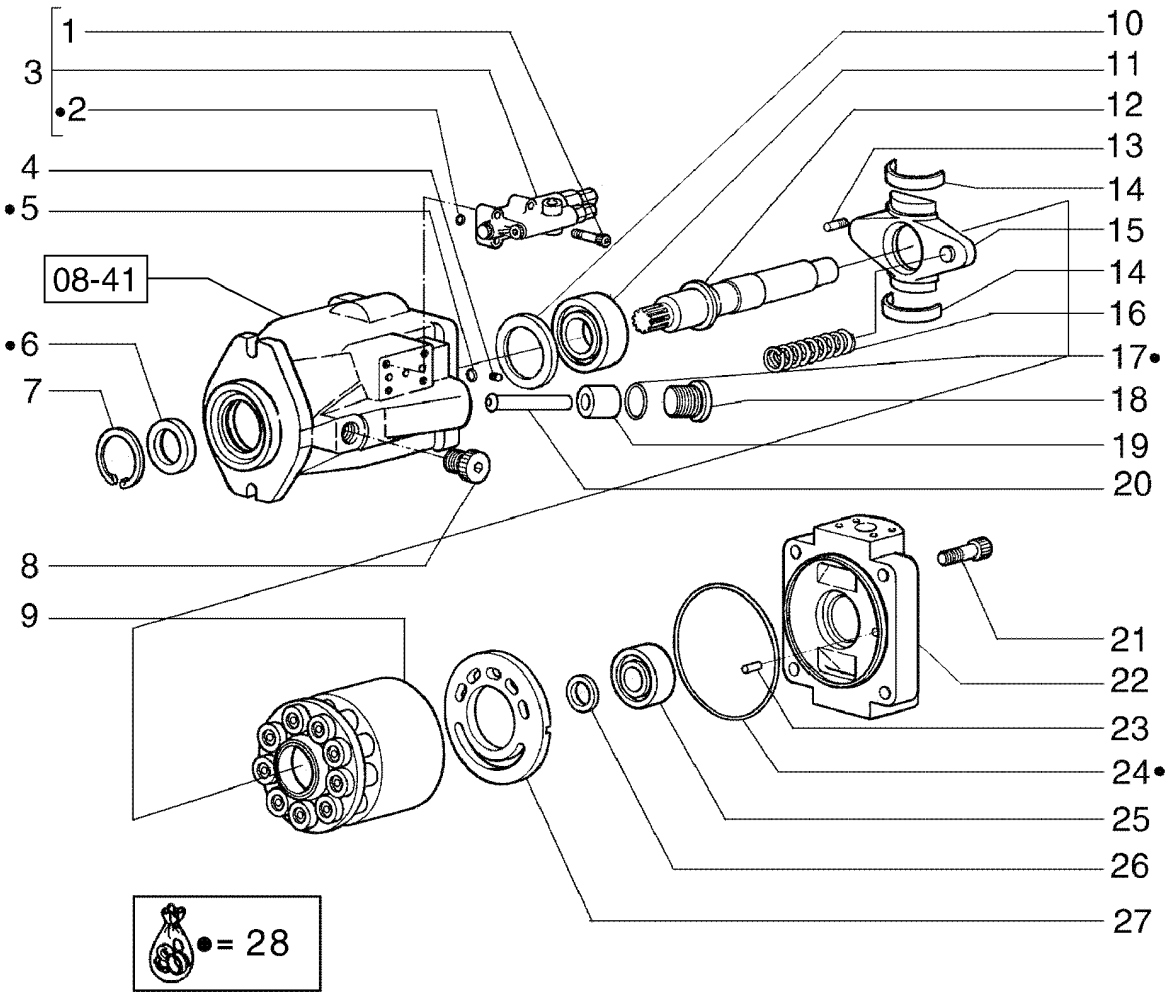

MAIN PUMP, BODY
MAIN PUMP, BODY
MAIN PUMP, BODY
MAIN PUMP, BODY

R	N	P.N.	MOD	Q	Description Denominação	Denominação Bezeichnung	Denominacion Descrizione	Description Beskrivelse	L.C.
1		412596A1		4	SCREW PARAFUSO	PARAFUSO SCHRAUBE	TORNILLO VITE	VIS SKRUE	040V
2		75312558		3	O-RING O-RING	O-RING O-RING	JUNTA TÓRICA ANELLO TOROIDALE	JOINT TORIQUE O-RING	055A
3		412570A1		1	PILOT VALVE VÁLVULA PILOTO	VÁLVULA PILOTO VORSTEUERVENTIL	VÁLVULA DE PILOTO VALVOLA PILOTA	CLAPET DE PILOTAGE STYREVENTIL	6180
4		75312531		3	PLUG TAMPÃO	BUJÃO STOPFEN	TAPÓN TAPPO	BOUCHON PROP	050T
5		412586A1		2	O-RING O-RING	ANEL "O" O-RING	JUNTA HERMETICA ANELLO TOROIDALE	JOINT TORIQUE O-RING	7176
6		75312525		1	RUBBER SEAL JUNTAS	VEDAÇÃO DE BORRACH GUMMIDICHTUNG	JUNTA DE GOMA GUARNIZIONE DI GOMM	JOINT EN CAOUTCHOU GUMMITÆTNING	122G
7		75312524		1	SNAP RING ANEL	ANEL DE PRESSÃO SPRENGRING	ANILLO DE RESORTE ANELLO ELASTICO	ANNEAU D'ARRET LÅSERING	054A
8		412595A1		1	SCREW PARAFUSO	PARAFUSO SCHRAUBE	TORNILLO VITE	VIS SKRUE	7450
9		71100540		1	DRUM TAMBOR	TAMBOR TROMMEL	TAMBOR TAMBURO	TAMBOUR TROMLE	020T
10		412579A1		1	RING ANEL	ANEL RING	ANILLO ANELLO	ANNEAU RING	045A
11		75312533		1	BEARING ASSY CHUMACEIRA	CONJUNTO DO ROLAME LAGERBAURUPPE	CONJUNTO DE COJINET COMPLESSIVO CUSCINI	ROULEMENT LEJESAMLING	341C
12		412575A1		1	SHAFT VEIO	EIXO WELLE	EJE ALBERO	ARBRE AKSEL	7590
13		412592A1		2	ORIFICE ORIFICIO	ORIFICIO OEFFNUNG	ORIFICIO ORIFIZIO	ORIFICE PROP	Z184
14		412582A1		2	SHELL CONCHA	CONCHA SHELL	ARMAZÓN GUSCIO	COQUE SKAL	7710
15		412574A1		1	PLATE CHAPA	PLACA PLATTE	PLACA PIASTRA	PLAQUE PLADE	6360
16		412577A1		1	SPRING MOLA	MOLA FEDER	RESORTE MOLLA	RESSORT FJEDER	8315
17		412585A1		1	O-RING O-RING	ANEL "O" O-RING	JUNTA HERMETICA ANELLO TOROIDALE	JOINT TORIQUE O-RING	7176
18		412576A1		1	PLUG BUJAO	BUJÃO STOPFEN	TAPÓN TAPPO	BOUCHON PROP	6400
19		412571A1		1	PISTON PISTAO	PISTÃO KOLBEN	EMBOLO STANTUFFO	PISTON STEMPEL	6270
20		412572A1		1	ROD HASTE	HASTE STANGE	VARILLA ASTA	TRINGLE STANG	7250
21		75312519		4	SCREW PARAFUSO	PARAFUSO SCHRAUBE	TORNILLO VITE	VIS SKRUE	040V
22		412573A1		1	PLATE CHAPA	PLACA PLATTE	PLACA PIASTRA	PLAQUE PLADE	6360
23		412593A1		1	PIN PERNO	PINO BOLZEN	PERNO PERNO	AXE STIFT	6200
24		412584A1		1	O-RING O-RING	ANEL "O" O-RING	JUNTA HERMETICA ANELLO TOROIDALE	JOINT TORIQUE O-RING	7176

RG140.B RG170.B
F140B RG200.B
F170B F200B

08-42	01	p2	10/10

MAIN PUMP, BODY
BOMBA PRINCIPAL, CORPO
MAIN PUMP, BODY
MAIN PUMP, BODY

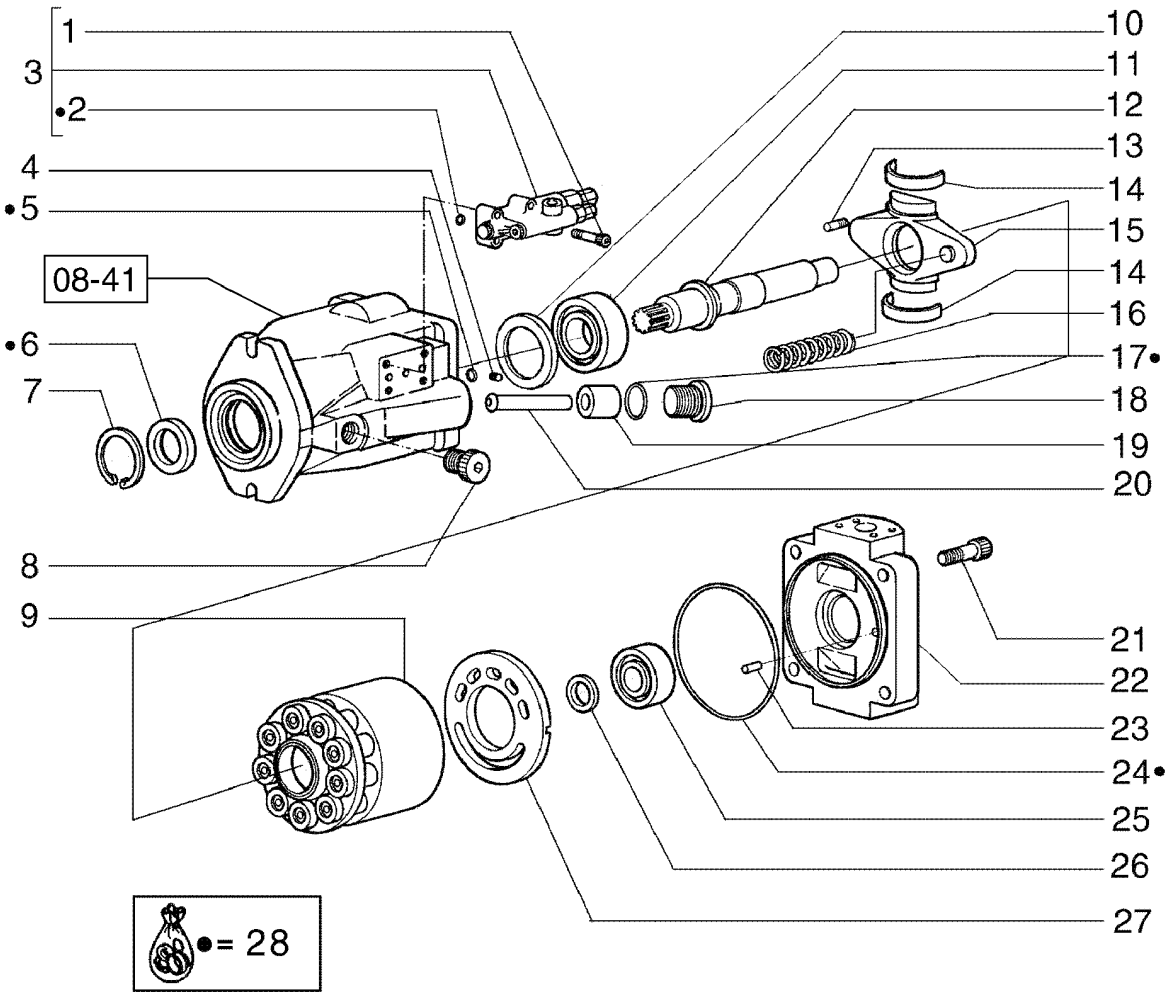

MAIN PUMP, BODY
MAIN PUMP, BODY
MAIN PUMP, BODY
MAIN PUMP, BODY

R	N	P.N.	MOD	Q	Description Denominação	Denominação Bezeichnung	Denominacion Descrizione	Description Beskrivelse	L.C.
25		**75312536**		1	BEARING ASSY CHUMACEIRA	CONJUNTO DO ROLAME LAGERBAURUPPE	CONJUNTO DE COJINET COMPLESSIVO CUSCINI	ROULEMENT LEJESAMLING	341C
26		**75312528**		1	DISC DISCO	DISCO SCHEIBE	DISCO DISCO	DISQUE NAV	060D
27		**412599A1**		1	PLATE CHAPA	PLACA PLATTE	PLACA PIASTRA	PLAQUE PLADE	6360
28		**71100481**		1	SEAL KIT KIT DE VEDANTE	KIT DE VEDAÇÃO DICHTUNGSSATZ	KIT DE JUNTAS KIT GUARNIZIONI	KIT DE JOINTS PAKNINGSSÆT	630S

08-43	01	p1	10/10

MAIN PUMP, DRUM
BOMBA PRINCIPAL, TAMBOR
MAIN PUMP, DRUM
MAIN PUMP, DRUM

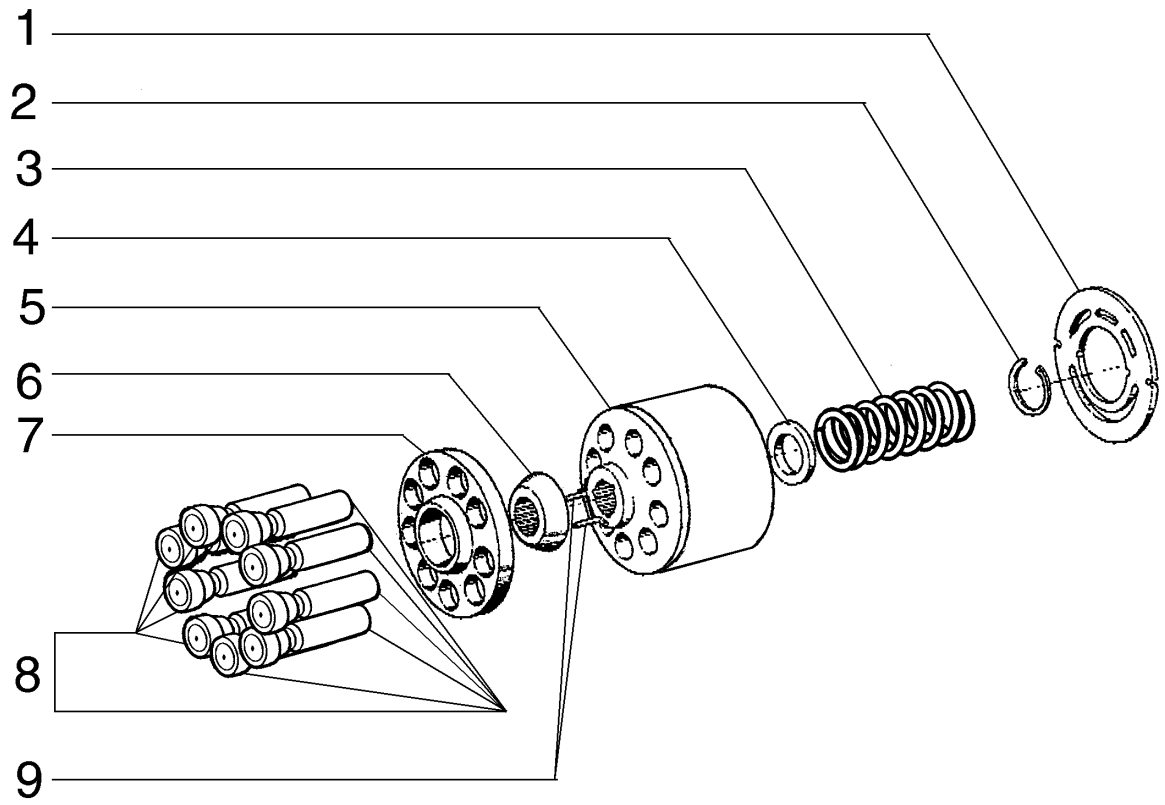

MAIN PUMP, DRUM
MAIN PUMP, DRUM
MAIN PUMP, DRUM
MAIN PUMP, DRUM

R	N	P.N.	MOD	Q	Description Denominação	Denominação Bezeichnung	Denominacion Descrizione	Description Beskrivelse	L.C.
1		**416599A1**		1	PLATE CHAPA	PLACA PLATTE	PLACA PIASTRA	PLAQUE PLADE	105P
2		**75312547**		1	SNAP RING ANEL	ANEL DE PRESSÃO SPRENGRING	ANILLO DE RESORTE ANELLO ELASTICO	ANNEAU D'ARRET LÅSERING	054A
3		**75312549**		1	SPRING MOLA	MOLA FEDER	RESORTE MOLLA	RESSORT FJEDER	100M
4		**75312550**		1	CUP COPO	COPO TASSE	TAZA SCODELLINO	CUVETTE LEJESKÅL	060S
5		**412603A1**		1	CYLINDER CILINDRO	CILINDRO ZYLINDER	CILINDRO CILINDRO	VERIN CYLINDER	2480
6		**75312552**		1	RING ANEL	ANEL RING	ANILLO ANELLO	ANNEAU RING	045A
7		**75312554**		1	RING ANEL	ANEL RING	ANILLO ANELLO	ANNEAU RING	045A
8		**75312553**		9	PLUNGER ÊMBOLO	ÊMBOLO PLUNGER	ÉMBOLO PISTONCINO; STANTUFI	PLONGEUR STEMPEL	130P
9		**412607A1**		3	PIN PERNO	PINO BOLZEN	PERNO PERNO	AXE STIFT	6200

08-44	01	p1	10/10

VALVE ASSY
CONJUNTO DA VÁLVULA
VALVE ASSY
VALVE ASSY

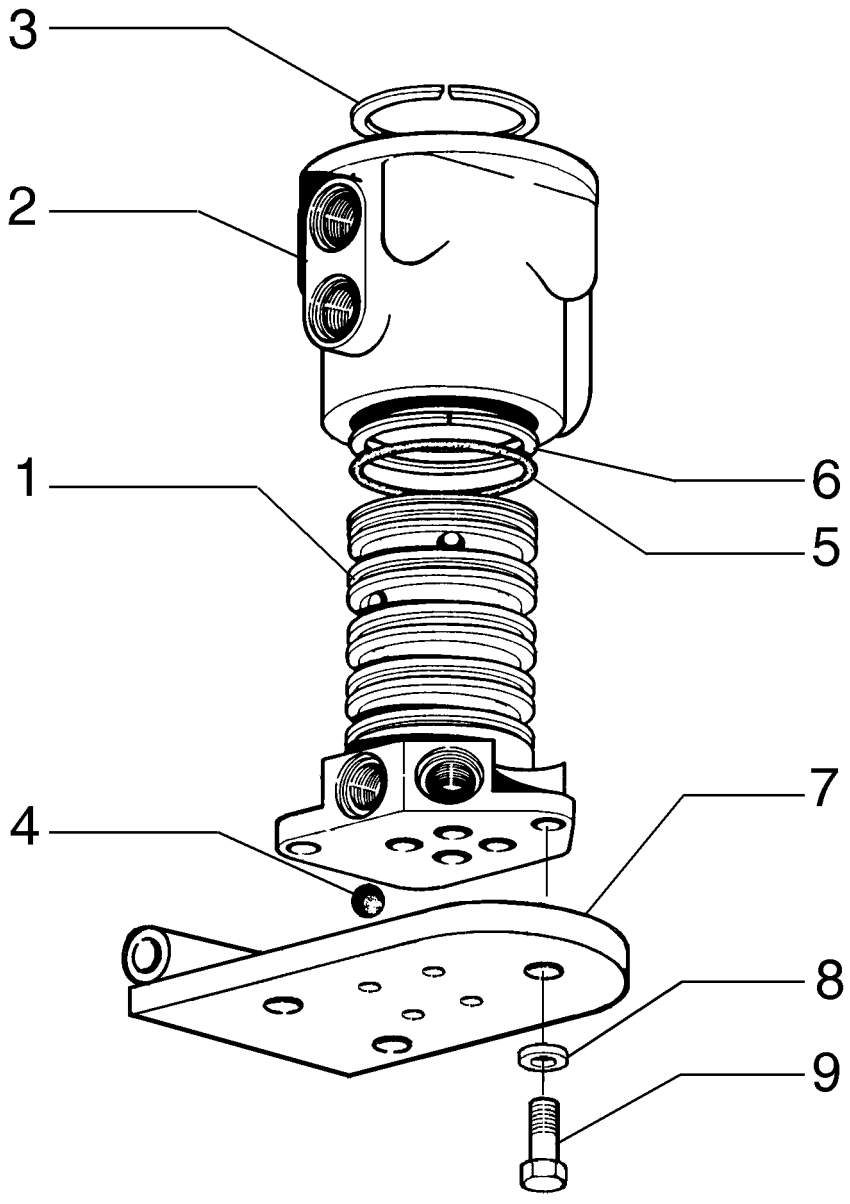

VALVE ASSY
VALVE ASSY
VALVE ASSY
VALVE ASSY

R	N	P.N.	MOD	Q	Description Denominação	Denominação Bezeichnung	Denominacion Descrizione	Description Beskrivelse	L.C.
		75267309		1	ROTOR DISTRIBUTOR DISTRIBUIDOR ROTATIV	DISTRIBUIDOR DO ROT(DREHSCHIEBER	DISTRIBUIDOR DE ROT(DISTRIBUTORE ROTORI	DISTRIBUTEUR ROTOR ROTORFORDELER	081D
1		**73127351**		1	SHAFT VEIO	EIXO WELLE	EJE ALBERO	ARBRE AKSEL	016A
2		**70658265**		1	HOUSING ALOJAMENTO	ALOJAMENTO GEHÄUSE	ALOJAMIENTO ALLOGGIAMENTO	CARTER HUS	014V
3		**70050292**		1	RING ANEL	ANEL RING	ANILLO ANELLO	ANNEAU RING	045A
4		**70905362**		4	BALL ESFERA	ESFERA KUGEL	BOLA SFERA	BILLE KUGLE	140S
5		**70925257**		5	O-RING, -226, 90 Duro, 1.984" ID x .139" Thk O-RING	O-RING O-RING	JUNTA TÓRICA ANELLO TOROIDALE	JOINT TORIQUE O-RING	055A
6		**70926622**		8	RING ANEL	ANEL RING	ANILLO ANELLO	ANNEAU RING	045A
7		**75267594**		1	COVER COBERTURA	COBERTURA ABDECKUNG	CUBIERTA COPERCHIO	COUVERCLE DÆKSEL	265C
8		**70910287**		4	LOCK WASHER ANILHA DE RETENÇÃO	TRAVA DA ARRUELA SICHERUNGSSCHEIBE	ARANDELA DE BLOQUE(RONDELLA DI SICUREZ	RONDELLE FREIN LÅSESKIVE	132R
9		**70922763**		4	SCREW PARAFUSO	PARAFUSO SCHRAUBE	TORNILLO VITE	VIS SKRUE	040V

RG140.B RG170.B
F140B RG200.B
F170B F200B

08-45	01	p1	11/10

VALVE ASSY AND SUPPORT
CONJUNTO DA VÁLVULA DISTRIBUIDORA E SUPORTE
VALVE ASSY AND SUPPORT
VALVE ASSY AND SUPPORT

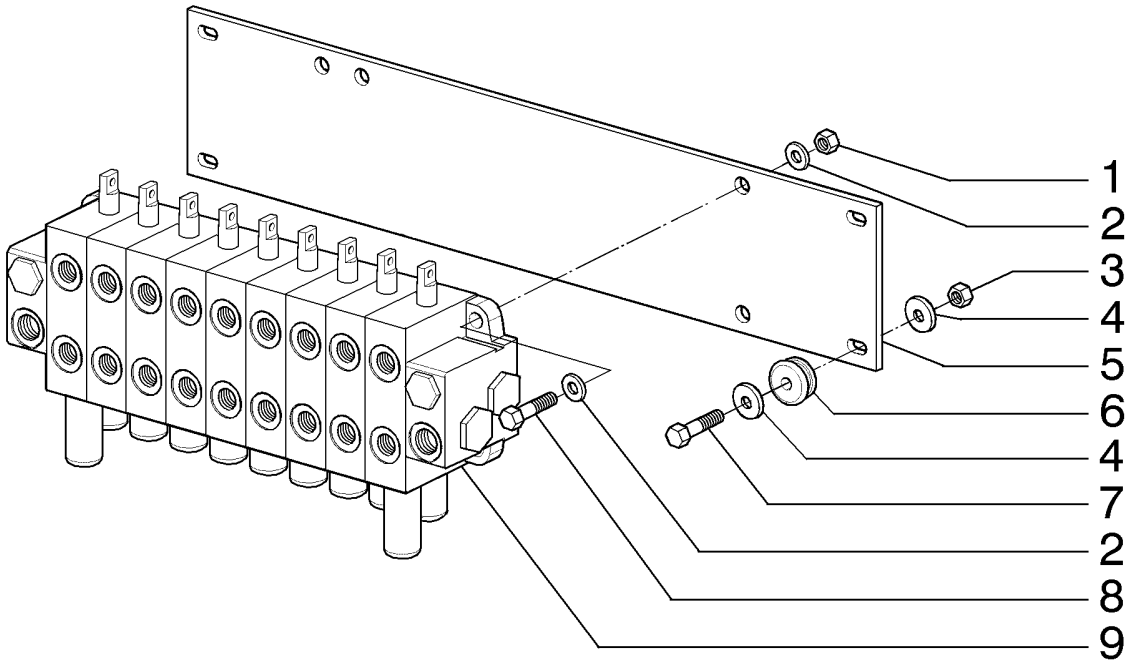

VALVE ASSY AND SUPPORT
VALVE ASSY AND SUPPORT
VALVE ASSY AND SUPPORT
VALVE ASSY AND SUPPORT

R	N	P.N.	MOD	Q	Description Denominação	Denominação Bezeichnung	Denominacion Descrizione	Description Beskrivelse	L.C.
1		70911026		4	NUT, Outlet	PORCA	TUERCA	ECROU	010D
					PORCA	MUTTER	DADO	MØTRIK	
2		70630753		8	WASHER, Moldboard lift	ARRUELA PLANA	ARANDELA	RONDELLE	131R
					ANILHA	UNTERLEGSCHEIBE	RONDELLA	FLADSKIVE	
3		11701721		4	NUT, M10, Cl 10, Wheel lean				
						PORCA	TUERCA	ECROU	010D
					PORCA	MUTTER	DADO	MØTRIK	
4		12644321		8	WASHER, M10 x 35 x 3, Articulation				
						ARRUELA PLANA	ARANDELA	RONDELLE	131R
					ANILHA	UNTERLEGSCHEIBE	RONDELLA	FLADSKIVE	
5		73162730		1	PLATE, Circle shift	PLACA	PLACA	PLAQUE	105P
					CHAPA	PLATTE	PIASTRA	PLADE	
6		75249628		4	WASHER, Circle turn	ARRUELA PLANA	ARANDELA	RONDELLE	131R
					ANILHA	UNTERLEGSCHEIBE	RONDELLA	FLADSKIVE	
7		11107031		4	BOLT, Hex, M10 x 45, 10.9, Moldboard shift				
						PARAFUSO	PERNO	VIS	140B
					PARAFUSO	SCHRAUBE	BULLONE	BOLT	
8		70921565		4	SCREW, Scarifier/ripper	PARAFUSO	TORNILLO	VIS	040V
					PARAFUSO	SCHRAUBE	VITE	SKRUE	
9		84212195		1	CONTROL VALVE, Inlet	VÁLVULA CONTROLE	VÁLVULA DE CONTROL	DISTRIBUTEUR	083D
					VÁLVULA DE CONTROL(	STEUERVENTIL	DISTRIBUTORE IDRAUL	STYREVENTIL	

08-45	02	p1	12/10

VALVE ASSY
CONJUNTO DA VÁLVULA DISTRIBUIDORA
VALVE ASSY
VALVE ASSY

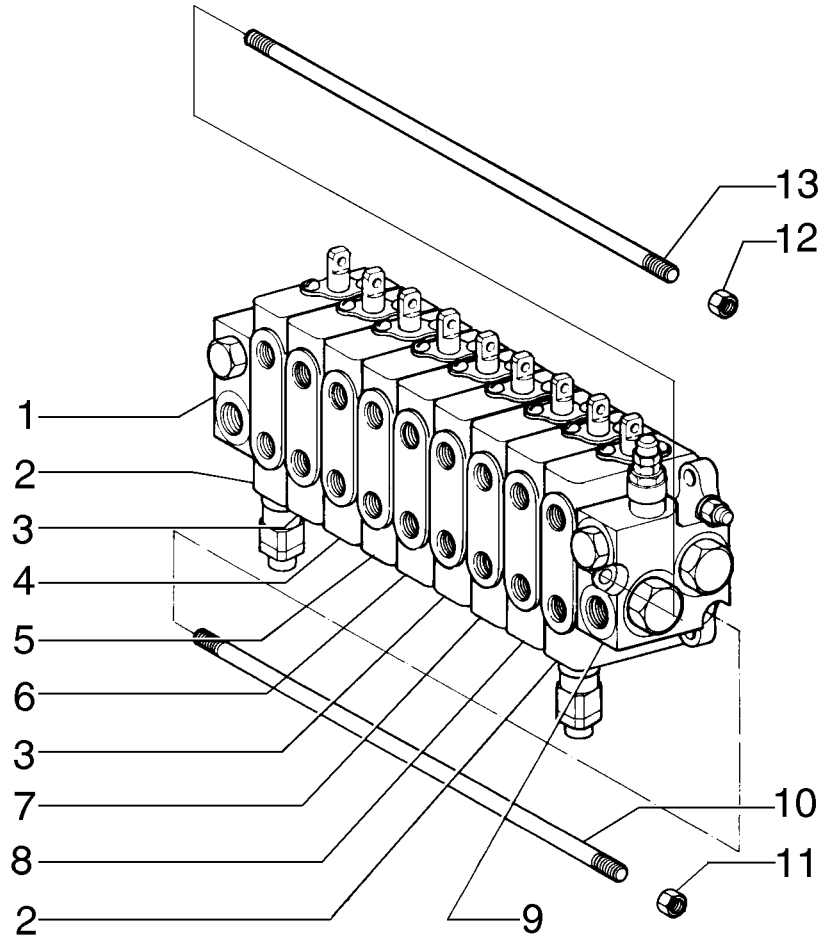

VALVE ASSY
VALVE ASSY
VALVE ASSY
VALVE ASSY

R	N	P.N.	MOD	Q	Description Denominação	Denominação Bezeichnung	Denominacion Descrizione	Description Beskrivelse	L.C.
		84212195		1	CONTROL VALVE, Distribuiter				
						VÁLVULA CONTROLE	VÁLVULA DE CONTROL	DISTRIBUTEUR	083D
					VÁLVULA DE CONTROL(	STEUERVENTIL	DISTRIBUTORE IDRAULI	STYREVENTIL	
1	1	**75289561**		1	HYDRAULIC VALVE, Outlet				
						VÁLVULA HIDRÁULICA	VÁLVULA HIDRÁULICA	SOUPAPE HYDRAULIQU	010V
					VÁLVULA HIDRÁULICA	HYDRAULIKVENTIL	DISTRIBUTORE IDRAULI	HYDRAULIKVENTIL	
2	2	**84355256**		2	VALVE, Moldboard lift	VÁLVULA	VÁLVULA	SOUPAPE	9620
					VÁLVULA	VENTIL	VALVOLA	VENTIL	
3	3	**75289557**		1	HYDRAULIC VALVE, Wheel lean				
						VÁLVULA HIDRÁULICA	VÁLVULA HIDRÁULICA	SOUPAPE HYDRAULIQU	010V
					VÁLVULA HIDRÁULICA	HYDRAULIKVENTIL	DISTRIBUTORE IDRAULI	HYDRAULIKVENTIL	
4	4	**75289560**		1	HYDRAULIC VALVE, Articulation				
						VÁLVULA HIDRÁULICA	VÁLVULA HIDRÁULICA	SOUPAPE HYDRAULIQU	010V
					VÁLVULA HIDRÁULICA	HYDRAULIKVENTIL	DISTRIBUTORE IDRAULI	HYDRAULIKVENTIL	
5	5	**75289559**		2	HYDRAULIC VALVE, Circle shift				
						VÁLVULA HIDRÁULICA	VÁLVULA HIDRÁULICA	SOUPAPE HYDRAULIQU	010V
					VÁLVULA HIDRÁULICA	HYDRAULIKVENTIL	DISTRIBUTORE IDRAULI	HYDRAULIKVENTIL	
6	6	**75289558**		1	HYDRAULIC VALVE, Circle turn				
						VÁLVULA HIDRÁULICA	VÁLVULA HIDRÁULICA	SOUPAPE HYDRAULIQU	010V
					VÁLVULA HIDRÁULICA	HYDRAULIKVENTIL	DISTRIBUTORE IDRAULI	HYDRAULIKVENTIL	
7	7	**75289556**		1	HYDRAULIC VALVE, Moldboard shift				
						VÁLVULA HIDRÁULICA	VÁLVULA HIDRÁULICA	SOUPAPE HYDRAULIQU	010V
					VÁLVULA HIDRÁULICA	HYDRAULIKVENTIL	DISTRIBUTORE IDRAULI	HYDRAULIKVENTIL	
8	8	**75289555**		1	HYDRAULIC VALVE, Scarifier/ripper				
						VÁLVULA HIDRÁULICA	VÁLVULA HIDRÁULICA	SOUPAPE HYDRAULIQU	010V
					VÁLVULA HIDRÁULICA	HYDRAULIKVENTIL	DISTRIBUTORE IDRAULI	HYDRAULIKVENTIL	
9	9	**84355264**		1	HOUSING, Inlet	ALOJAMENTO	ALOJAMIENTO	CARTER	014V
					ALOJAMENTO	GEHÄUSE	ALLOGGIAMENTO	HUS	
10		**75289562**		2	TIE-ROD	TIRANTE	TIRANTE	TIRANT	142T
					TIRANTE	SPURSTANGE	TIRANTE	TRÆKSTANG	
11		**75289563**		4	NUT	PORCA	TUERCA	ECROU	010D
					PORCA	MUTTER	DADO	MØTRIK	
12		**71103140**		2	NUT	PORCA	TUERCA	ECROU	010D
					PORCA	MUTTER	DADO	MØTRIK	
13		**71103139**		1	TIE-ROD	TIRANTE	TIRANTE	TIRANT	142T
					TIRANTE	SPURSTANGE	TIRANTE	TRÆKSTANG	

(1) Page 08-54
(2) Page 08-47
(3) Page 08-50
(4) Page 08-52
(5) Page 08-53
(6) Page 08-51
(7) Page 08-49
(8) Page 08-48
(9) Page 08-46

08-46	01	p1	10/10

INLET VALVE
VÁLVULA DE ENTRADA
INLET VALVE
INLET VALVE

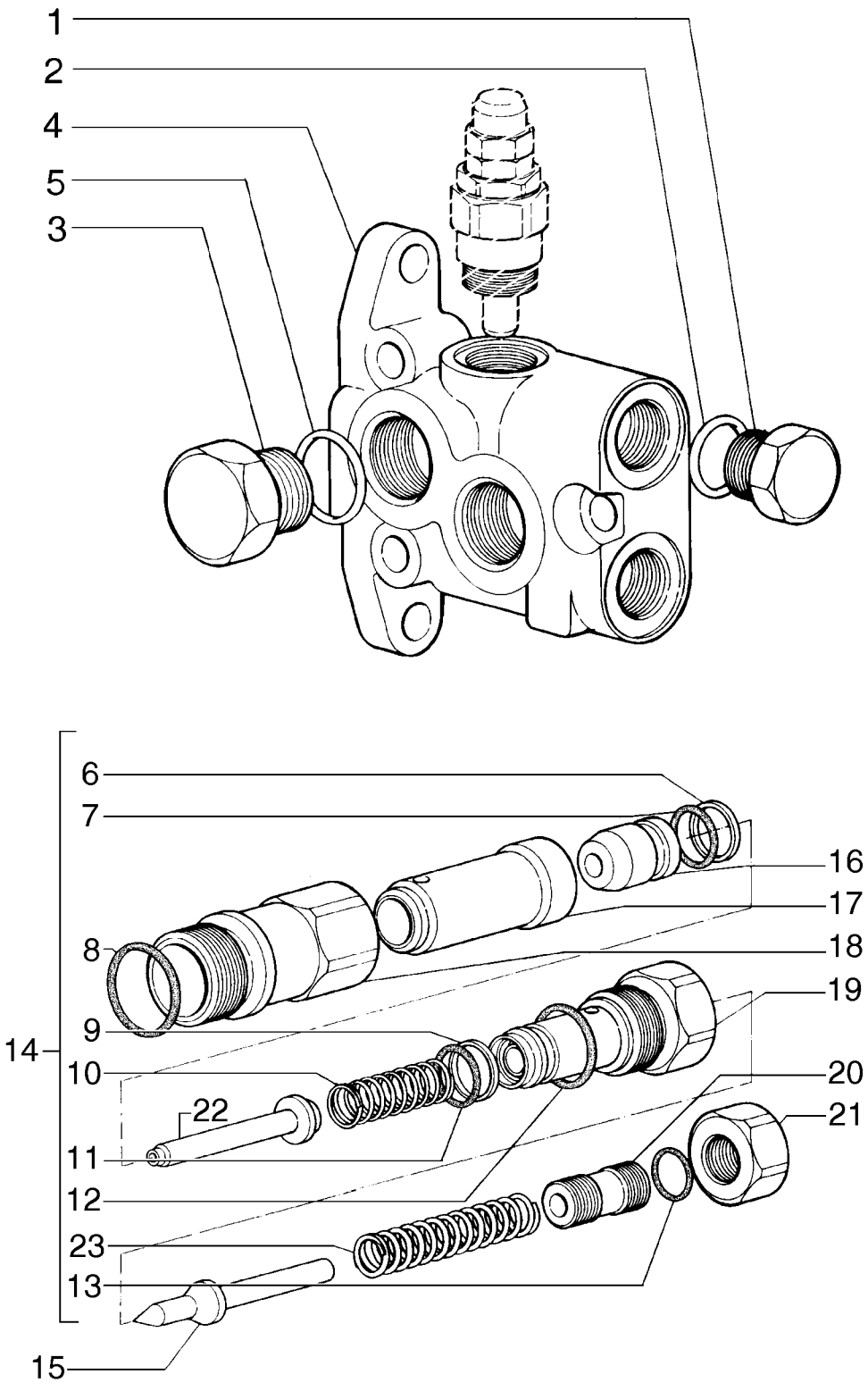

INLET VALVE
INLET VALVE
INLET VALVE
INLET VALVE

R	N	P.N.	MOD	Q	Description Denominação	Denominação Bezeichnung	Denominacion Descrizione	Description Beskrivelse	L.C.
1		**84355280**		1	FITTING	CONEXÃO	ACOPLAMIENTO	RACCORD	3300
					CONECTOR	ARMATUR	RACCORDO	FITTING	
2		**75289607**		1	O-RING	O-RING	JUNTA TÓRICA	JOINT TORIQUE	055A
					O-RING	O-RING	ANELLO TOROIDALE	O-RING	
3		**84355282**		2	FITTING	CONEXÃO	ACOPLAMIENTO	RACCORD	3300
					CONECTOR	ARMATUR	RACCORDO	FITTING	
4		**75289610**		1	HYDRAULIC VALVE	VÁLVULA HIDRÁULICA	VÁLVULA HIDRÁULICA	SOUPAPE HYDRAULIQU	010V
					VÁLVULA HIDRÁULICA	HYDRAULIKVENTIL	DISTRIBUTORE IDRAULI	HYDRAULIKVENTIL	
5		**75289606**		2	GASKET	JUNTA	JUNTA	JOINT	123G
					JUNTA	DICHTUNG	GUARNIZIONE	PAKNING	
		84355259		1	PRESSURE RELIEF VALVE, Includes Items 6-23				
						VÁLVULA ALÍVIO DA PRE	VÁLV. ALIVIO DE PRESIC	CLAPET DECHARGE PRI	007V
					VÁLVULA DE ALÍVIO PRE	DRUCKENTLASTUNGSV	VALV. LIMITATRICE PRE	SIKKERHEDSVENTIL	
6		**75289629**		1	RING	ANEL	ANILLO	ANNEAU	045A
					ANEL	RING	ANELLO	RING	
7		**75289628**		1	O-RING	O-RING	JUNTA TÓRICA	JOINT TORIQUE	055A
					O-RING	O-RING	ANELLO TOROIDALE	O-RING	
8		**75289587**		1	O-RING	O-RING	JUNTA TÓRICA	JOINT TORIQUE	055A
					O-RING	O-RING	ANELLO TOROIDALE	O-RING	
9		**75289626**		1	RING	ANEL	ANILLO	ANNEAU	045A
					ANEL	RING	ANELLO	RING	
10		**75289627**		1	SPRING	MOLA	RESORTE	RESSORT	100M
					MOLA	FEDER	MOLLA	FJEDER	
11		**75289613**		1	O-RING	O-RING	JUNTA TÓRICA	JOINT TORIQUE	055A
					O-RING	O-RING	ANELLO TOROIDALE	O-RING	
12		**75289636**		1	O-RING	O-RING	JUNTA TÓRICA	JOINT TORIQUE	055A
					O-RING	O-RING	ANELLO TOROIDALE	O-RING	
13		**75289593**		1	O-RING	O-RING	JUNTA TÓRICA	JOINT TORIQUE	055A
					O-RING	O-RING	ANELLO TOROIDALE	O-RING	
14		**75289639**		1	KIT	KIT	KIT	KIT	305C
					KIT	SATZ	KIT	SÆT	
15		**75289635**		1	PLUNGER	ÊMBOLO	ÉMBOLO	PLONGEUR	130P
					ÊMBOLO	PLUNGER	PISTONCINO; STANTUFI	STEMPEL	
16		**75289630**		1	PLUNGER	ÊMBOLO	ÉMBOLO	PLONGEUR	130P
					ÊMBOLO	PLUNGER	PISTONCINO; STANTUFI	STEMPEL	
17		**75289631**		1	ROD	HASTE	VARILLA	TIGE	090A
					HASTE	STANGE	ASTA	STANG	
18		**75289633**		1	CASE	ESTOJO	ESTUCHE	CARTER	101A
					CAIXA	GEHÄUSE	CASSA; SCATOLA	KASSE	
19		**75289637**		1	NUT	PORCA	TUERCA	ECROU	010D
					PORCA	MUTTER	DADO	MØTRIK	
20		**75289638**		1	SCREW	PARAFUSO	TORNILLO	VIS	040V
					PARAFUSO	SCHRAUBE	VITE	SKRUE	
21		**75289595**		1	NUT	PORCA	TUERCA	ECROU	010D
					PORCA	MUTTER	DADO	MØTRIK	
22		**75289632**		1	PLUNGER	ÊMBOLO	ÉMBOLO	PLONGEUR	130P
					ÊMBOLO	PLUNGER	PISTONCINO; STANTUFI	STEMPEL	
23		**75289634**		1	SPRING	MOLA	RESORTE	RESSORT	100M
					MOLA	FEDER	MOLLA	FJEDER	

08-47	01	p1	12/10

VALVE, MOLDBOARD LIFT LEFT/RIGHT
VÁLVULA, LEVANTAMENTO LÂMINA ESQUERDO/DIREITO
VALVE, MOLDBOARD LIFT LEFT/RIGHT
VALVE, MOLDBOARD LIFT LEFT/RIGHT

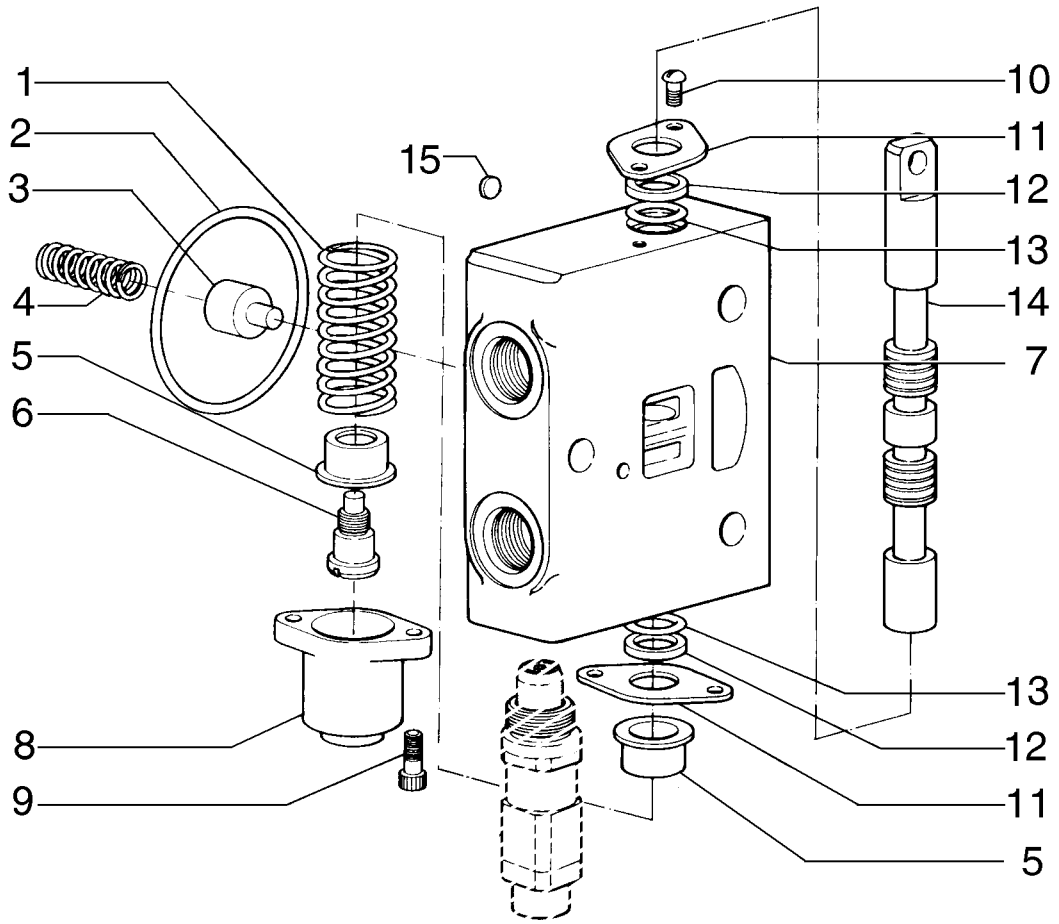

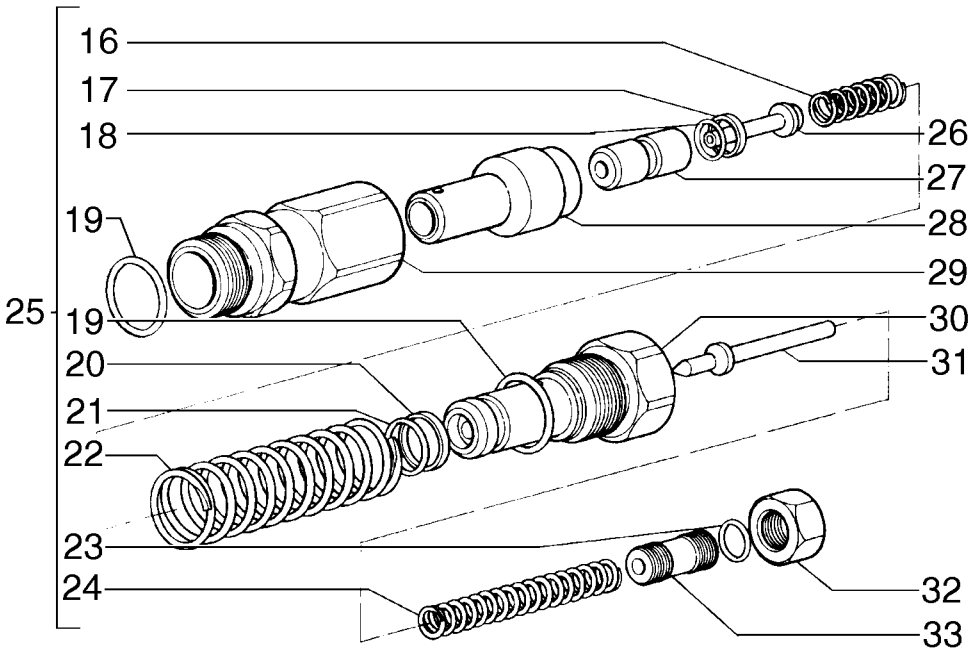

VALVE, MOLDBOARD LIFT LEFT/RIGHT
VALVE, MOLDBOARD LIFT LEFT/RIGHT
VALVE, MOLDBOARD LIFT LEFT/RIGHT
VALVE, MOLDBOARD LIFT LEFT/RIGHT

R	N	P.N.	MOD	Q	Description Denominação	Denominação Bezeichnung	Denominacion Descrizione	Description Beskrivelse	L.C.
1		75289576		1	SPRING MOLA	MOLA FEDER	RESORTE MOLLA	RESSORT FJEDER	100M
2		84355276		1	RUBBER RING ANEL DE BORRACHA	ANEL DE BORRACHA GUMMIRING	ANILLO DE GOMA ANELLO DI GOMMA	BAGUE EN CAOUTCHOU GUMMISKIVE	048A
3		75289566		1	SPOOL CARRETO	CARRETO KOLBENSCHIEBER	BOBINA STELO	TIROIR SPOLE	134P
4		75289565		1	SPRING MOLA	MOLA FEDER	RESORTE MOLLA	RESSORT FJEDER	100M
5		9968481		2	SEAT ASSENTO	ASSENTO SITZ	ASIENTO SEDILE	SIEGE SÆDE	7480
6		9968483		1	SCREW PARAFUSO	PARAFUSO SCHRAUBE	TORNILLO VITE	VIS SKRUE	040V
7		75289585		1	CASE CAIXA	ESTOJO GEHÄUSE	ESTUCHE CASSA; SCATOLA	CARTER KASSE	101A
8		75289575		1	COVER COBERTURA	COBERTURA ABDECKUNG	CUBIERTA COPERCHIO	COUVERCLE DÆKSEL	265C
9		75289578		2	SCREW PARAFUSO	PARAFUSO SCHRAUBE	TORNILLO VITE	VIS SKRUE	040V
10		84355265		2	BOLT PARAFUSO	PARAFUSO SCHRAUBE	PERNO BULLONE	VIS BOLT	140B
11		75289569		2	COVER COBERTURA	COBERTURA ABDECKUNG	CUBIERTA COPERCHIO	COUVERCLE DÆKSEL	265C
12		75289570		2	GASKET JUNTA	JUNTA DICHTUNG	JUNTA GUARNIZIONE	JOINT PAKNING	123G
13		75289571		2	O-RING O-RING	ANEL "O" O-RING	JUNTA HERMETICA ANELLO TOROIDALE	JOINT TORIQUE O-RING	7176
14		84355271		1	SPOOL CARRETO	CARRETO KOLBENSCHIEBER	BOBINA STELO	TIROIR SPOLE	134P
15		75312804		1	DISC DISCO	DISCO SCHEIBE	DISCO DISCO	DISQUE NAV	060D
		75289586		1	HYDRAULIC VALVE, Assy VÁLVULA HIDRÁULICA	VÁLVULA HIDRÁULICA HYDRAULIKVENTIL	VÁLVULA HIDRÁULICA DISTRIBUTORE IDRAULI	SOUPAPE HYDRAULIQU HYDRAULIKVENTIL	010V
16		75289601		1	SPRING MOLA	MOLA FEDER	RESORTE MOLLA	RESSORT FJEDER	100M
17		75289590		1	RING ANEL	ANEL RING	ANILLO ANELLO	ANNEAU RING	045A
18		75289588		1	O-RING O-RING	O-RING O-RING	JUNTA TÓRICA ANELLO TOROIDALE	JOINT TORIQUE O-RING	055A
19		75289587		2	O-RING O-RING	O-RING O-RING	JUNTA TÓRICA ANELLO TOROIDALE	JOINT TORIQUE O-RING	055A
20		75289602		1	RING ANEL	ANEL RING	ANILLO ANELLO	ANNEAU RING	045A
21		75289589		1	O-RING O-RING	O-RING O-RING	JUNTA TÓRICA ANELLO TOROIDALE	JOINT TORIQUE O-RING	055A
22		75289603		1	SPRING MOLA	MOLA FEDER	RESORTE MOLLA	RESSORT FJEDER	100M
23		75289593		1	O-RING O-RING	O-RING O-RING	JUNTA TÓRICA ANELLO TOROIDALE	JOINT TORIQUE O-RING	055A

RG140.B RG170.B
F140B RG200.B
F170B F200B

08-47	01	p2	12/10

VALVE, MOLDBOARD LIFT LEFT/RIGHT
VÁLVULA, LEVANTAMENTO LÂMINA ESQUERDO/DIREITO
VALVE, MOLDBOARD LIFT LEFT/RIGHT
VALVE, MOLDBOARD LIFT LEFT/RIGHT

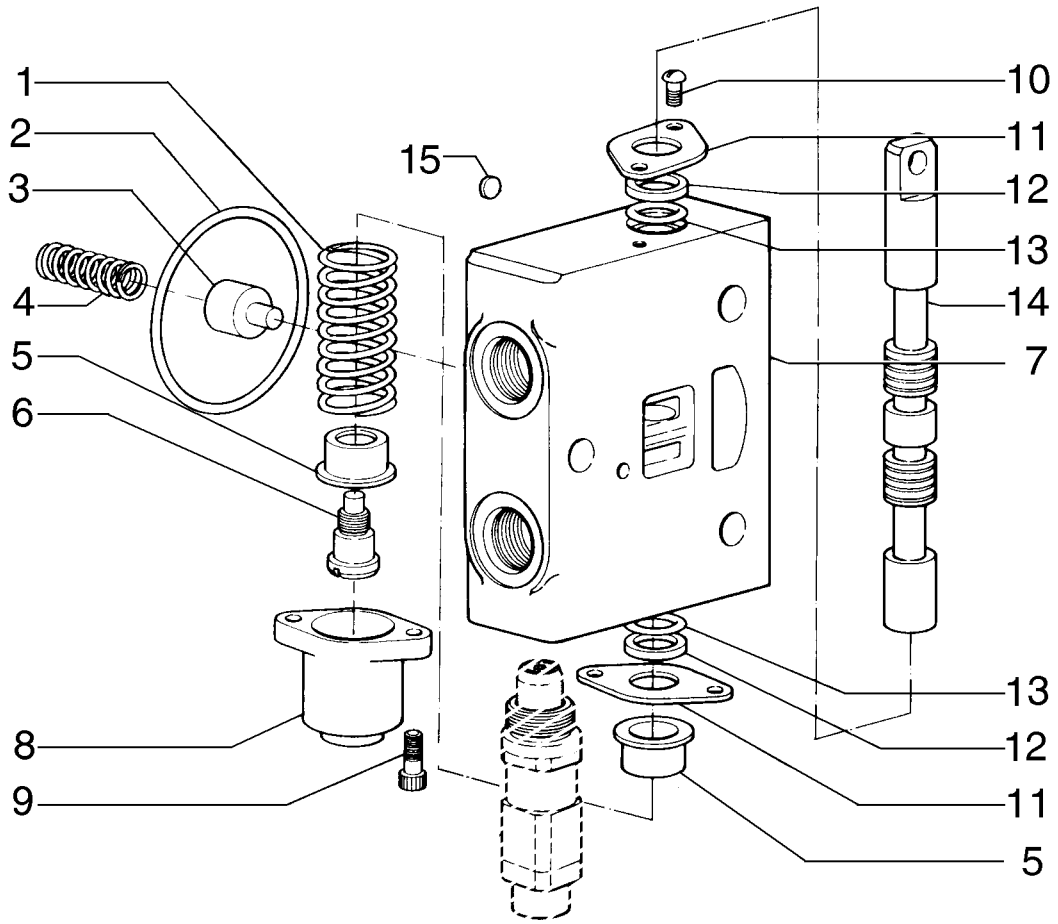

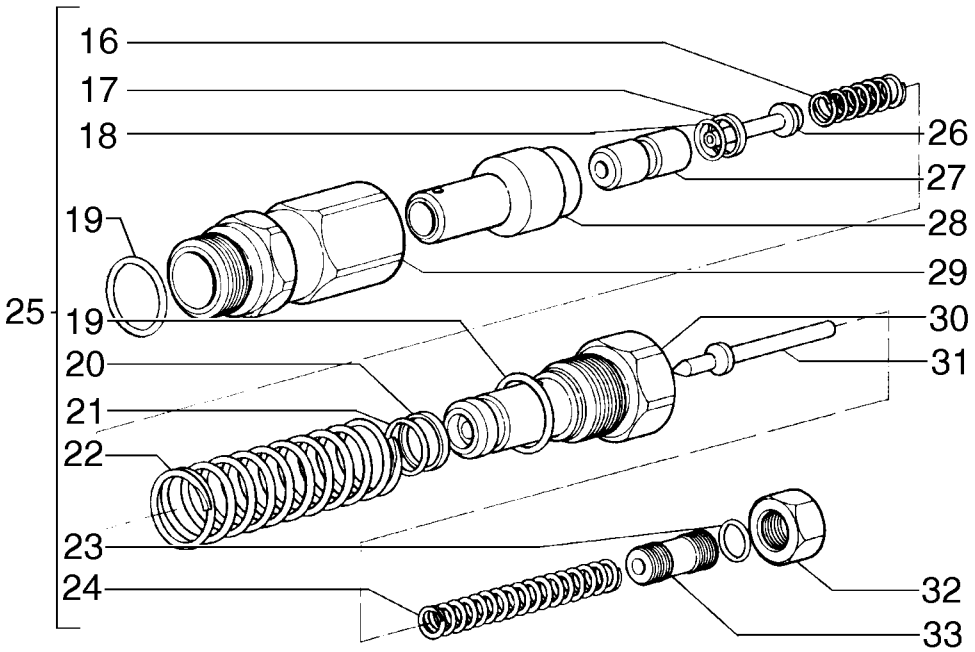

VALVE, MOLDBOARD LIFT LEFT/RIGHT
VALVE, MOLDBOARD LIFT LEFT/RIGHT
VALVE, MOLDBOARD LIFT LEFT/RIGHT
VALVE, MOLDBOARD LIFT LEFT/RIGHT

R	N	P.N.	MOD	Q	Description Denominação	Denominação Bezeichnung	Denominacion Descrizione	Description Beskrivelse	L.C.
24		**75289591**		1	SPRING MOLA	MOLA FEDER	RESORTE MOLLA	RESSORT FJEDER	100M
25		**75289604**		1	KIT KIT	KIT SATZ	KIT KIT	KIT SÆT	305C
26		**75289599**		1	PLUNGER ÊMBOLO	ÊMBOLO PLUNGER	ÉMBOLO PISTONCINO; STANTUFI	PLONGEUR STEMPEL	130P
27		**75289600**		1	PLUNGER ÊMBOLO	ÊMBOLO PLUNGER	ÉMBOLO PISTONCINO; STANTUFI	PLONGEUR STEMPEL	130P
28		**75289598**		1	PLUNGER ÊMBOLO	ÊMBOLO PLUNGER	ÉMBOLO PISTONCINO; STANTUFI	PLONGEUR STEMPEL	130P
29		**75289597**		1	NUT PORCA	PORCA MUTTER	TUERCA DADO	ECROU MØTRIK	010D
30		**75289596**		1	NUT PORCA	PORCA MUTTER	TUERCA DADO	ECROU MØTRIK	010D
31		**75289592**		1	PLUNGER ÊMBOLO	ÊMBOLO PLUNGER	ÉMBOLO PISTONCINO; STANTUFI	PLONGEUR STEMPEL	130P
32		**75289595**		1	NUT PORCA	PORCA MUTTER	TUERCA DADO	ECROU MØTRIK	010D
33		**75289594**		1	PLUG TAMPÃO	BUJÃO STOPFEN	TAPÓN TAPPO	BOUCHON PROP	050T

08-48	01	p1	12/10

VALVE, SCARIFIER/RIPPER
VÁLVULA, ESCARIFICADOR/RIPPER
VALVE, SCARIFIER/RIPPER
VALVE, SCARIFIER/RIPPER

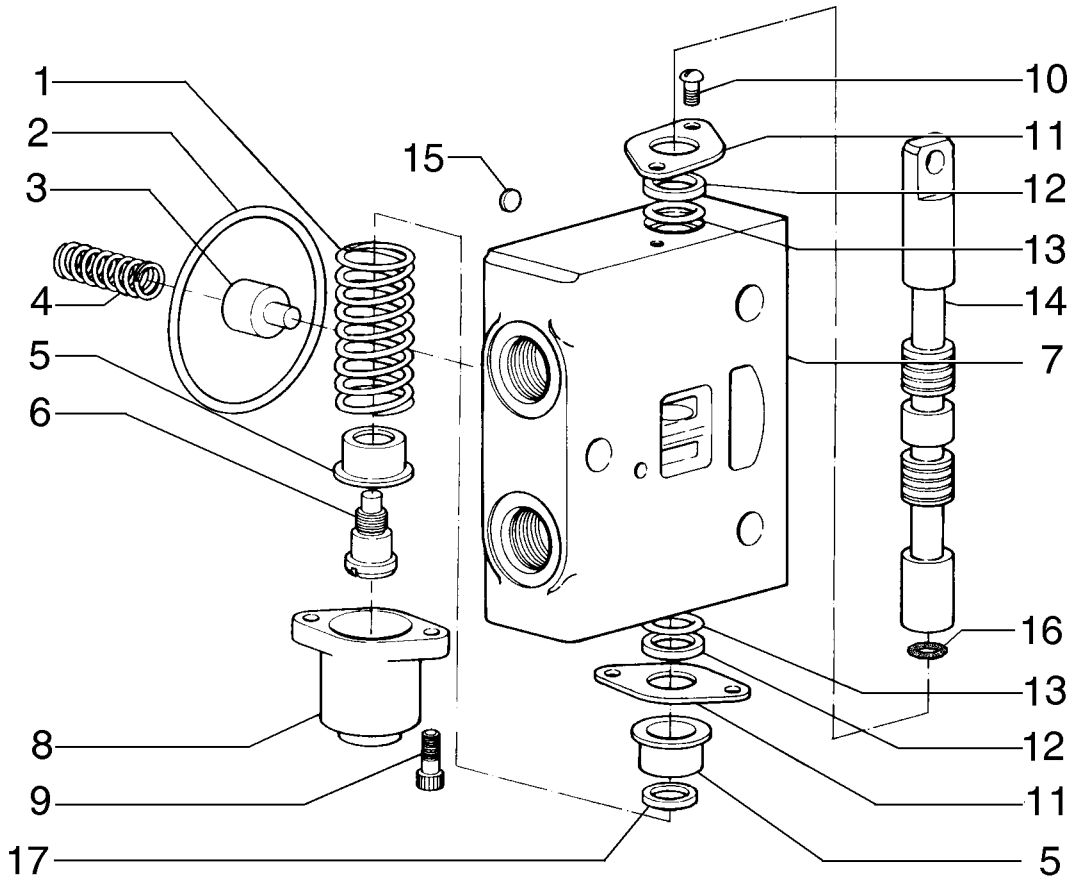

VALVE, SCARIFIER/RIPPER
VALVE, SCARIFIER/RIPPER
VALVE, SCARIFIER/RIPPER
VALVE, SCARIFIER/RIPPER

R	N	P.N.	MOD	Q	Description Denominação	Denominação Bezeichnung	Denominacion Descrizione	Description Beskrivelse	L.C.
1		75289576		1	SPRING MOLA	MOLA FEDER	RESORTE MOLLA	RESSORT FJEDER	100M
2		84355276		1	RUBBER RING ANEL DE BORRACHA	ANEL DE BORRACHA GUMMIRING	ANILLO DE GOMA ANELLO DI GOMMA	BAGUE EN CAOUTCHOU GUMMISKIVE	048A
3		75289566		1	SPOOL CARRETO	CARRETO KOLBENSCHIEBER	BOBINA STELO	TIROIR SPOLE	134P
4		75289565		1	SPRING MOLA	MOLA FEDER	RESORTE MOLLA	RESSORT FJEDER	100M
5		75289573		2	CUP COPO	COPO TASSE	TAZA SCODELLINO	CUVETTE LEJESKÅL	060S
6		75289574		1	SCREW PARAFUSO	PARAFUSO SCHRAUBE	TORNILLO VITE	VIS SKRUE	040V
7		75289567		1	CASE CAIXA	ESTOJO GEHÄUSE	ESTUCHE CASSA; SCATOLA	CARTER KASSE	101A
8		75289575		1	COVER COBERTURA	COBERTURA ABDECKUNG	CUBIERTA COPERCHIO	COUVERCLE DÆKSEL	265C
9		75289578		2	SCREW PARAFUSO	PARAFUSO SCHRAUBE	TORNILLO VITE	VIS SKRUE	040V
10		84355265		2	BOLT PARAFUSO	PARAFUSO SCHRAUBE	PERNO BULLONE	VIS BOLT	140B
11		75289569		2	COVER COBERTURA	COBERTURA ABDECKUNG	CUBIERTA COPERCHIO	COUVERCLE DÆKSEL	265C
12		75289570		2	GASKET JUNTA	JUNTA DICHTUNG	JUNTA GUARNIZIONE	JOINT PAKNING	123G
13		75289571		2	O-RING O-RING	ANEL "O" O-RING	JUNTA HERMETICA ANELLO TOROIDALE	JOINT TORIQUE O-RING	7176
14		84355267		1	SPOOL CARRETO	CARRETO KOLBENSCHIEBER	BOBINA STELO	TIROIR SPOLE	134P
15		75312804		1	DISC DISCO	DISCO SCHEIBE	DISCO DISCO	DISQUE NAV	060D
16		75289572		1	O-RING O-RING	O-RING O-RING	JUNTA TÓRICA ANELLO TOROIDALE	JOINT TORIQUE O-RING	055A
17		75289577		1	RING ANEL	ANEL RING	ANILLO ANELLO	ANNEAU RING	045A

RG140.B RG170.B
F140B RG200.B
F170B F200B

08-49	01	p1	10/10

VALVE, MOLDBOARD SHIFT
VÁLVULA, DESLOCAMENTO LÂMINA
VALVE, MOLDBOARD SHIFT
VALVE, MOLDBOARD SHIFT

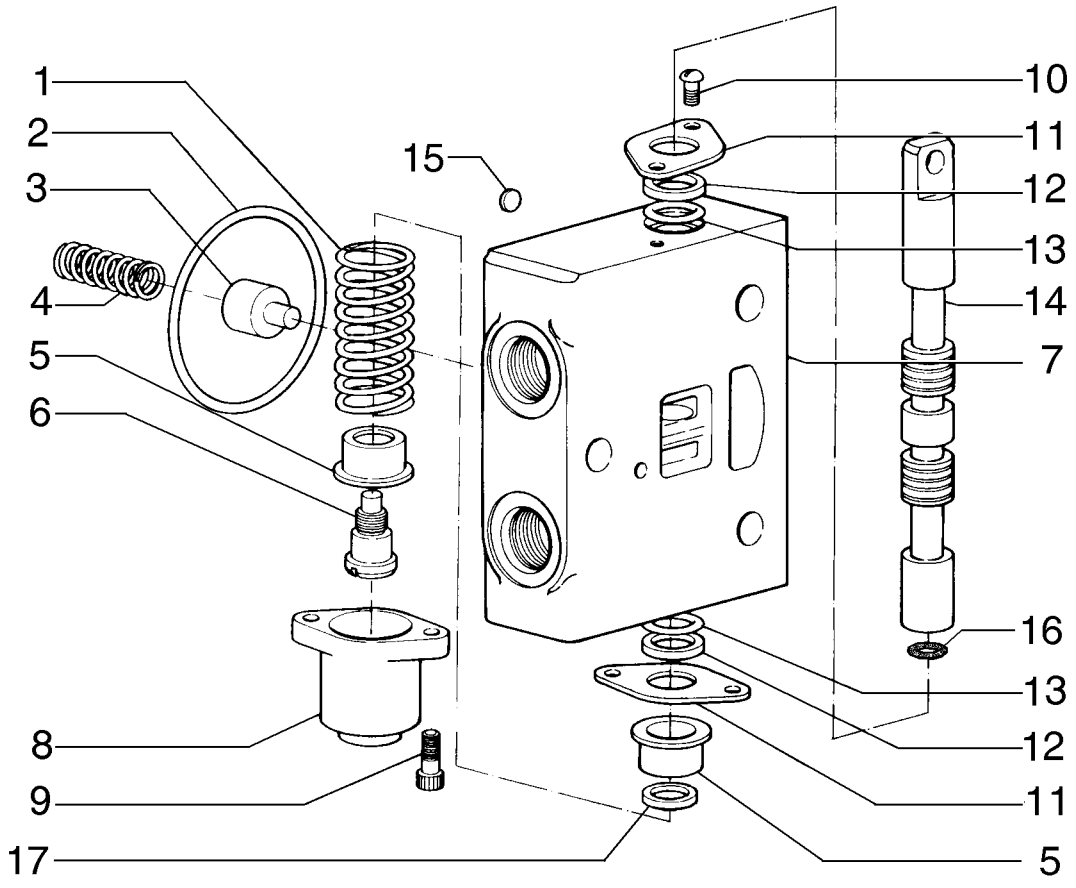

VALVE, MOLDBOARD SHIFT
VALVE, MOLDBOARD SHIFT
VALVE, MOLDBOARD SHIFT
VALVE, MOLDBOARD SHIFT

R	N	P.N.	MOD	Q	Description Denominação	Denominação Bezeichnung	Denominacion Descrizione	Description Beskrivelse	L.C.
1		75289576		1	SPRING MOLA	MOLA FEDER	RESORTE MOLLA	RESSORT FJEDER	100M
2		84355276		1	RUBBER RING ANEL DE BORRACHA	ANEL DE BORRACHA GUMMIRING	ANILLO DE GOMA ANELLO DI GOMMA	BAGUE EN CAOUTCHOU GUMMISKIVE	048A
3		75289566		1	SPOOL CARRETO	CARRETO KOLBENSCHIEBER	BOBINA STELO	TIROIR SPOLE	134P
4		75289565		1	SPRING MOLA	MOLA FEDER	RESORTE MOLLA	RESSORT FJEDER	100M
5		75289573		2	CUP COPO	COPO TASSE	TAZA SCODELLINO	CUVETTE LEJESKÅL	060S
6		75289574		1	SCREW PARAFUSO	PARAFUSO SCHRAUBE	TORNILLO VITE	VIS SKRUE	040V
7		75289567		1	CASE CAIXA	ESTOJO GEHÄUSE	ESTUCHE CASSA; SCATOLA	CARTER KASSE	101A
8		75289575		1	COVER COBERTURA	COBERTURA ABDECKUNG	CUBIERTA COPERCHIO	COUVERCLE DÆKSEL	265C
9		75289578		2	SCREW PARAFUSO	PARAFUSO SCHRAUBE	TORNILLO VITE	VIS SKRUE	040V
10		84355265		2	BOLT PARAFUSO	PARAFUSO SCHRAUBE	PERNO BULLONE	VIS BOLT	140B
11		75289569		2	COVER COBERTURA	COBERTURA ABDECKUNG	CUBIERTA COPERCHIO	COUVERCLE DÆKSEL	265C
12		75289570		2	GASKET JUNTA	JUNTA DICHTUNG	JUNTA GUARNIZIONE	JOINT PAKNING	123G
13		75289571		2	O-RING O-RING	ANEL "O" O-RING	JUNTA HERMETICA ANELLO TOROIDALE	JOINT TORIQUE O-RING	7176
14		75289579		1	ROD HASTE	HASTE STANGE	VARILLA ASTA	TIGE STANG	090A
15		75312804		1	DISC DISCO	DISCO SCHEIBE	DISCO DISCO	DISQUE NAV	060D
16		75289572		1	O-RING O-RING	O-RING O-RING	JUNTA TÓRICA ANELLO TOROIDALE	JOINT TORIQUE O-RING	055A
17		75289577		1	RING ANEL	ANEL RING	ANILLO ANELLO	ANNEAU RING	045A

RG140.B RG170.B
F140B RG200.B
F170B F200B

08-50	01	p1	10/10

VALVE, PITCH/WHEEL LEAN
VÁLVULA, INCLINAÇÃO LÂMINA/RODAS
VALVE, PITCH/WHEEL LEAN
VALVE, PITCH/WHEEL LEAN

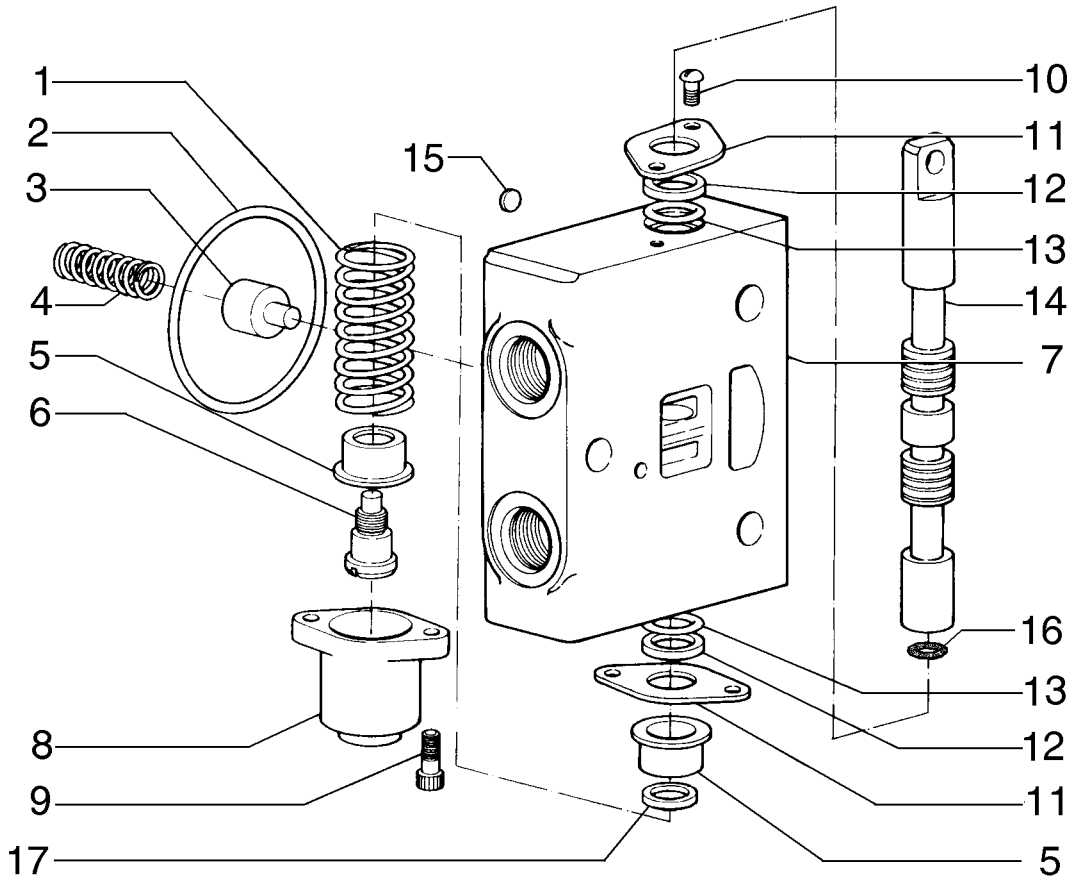

VALVE, PITCH/WHEEL LEAN
VALVE, PITCH/WHEEL LEAN
VALVE, PITCH/WHEEL LEAN
VALVE, PITCH/WHEEL LEAN

R	N	P.N.	MOD	Q	Description Denominação	Denominação Bezeichnung	Denominacion Descrizione	Description Beskrivelse	L.C.
1		75289576		1	SPRING MOLA	MOLA FEDER	RESORTE MOLLA	RESSORT FJEDER	100M
2		84355276		1	RUBBER RING ANEL DE BORRACHA	ANEL DE BORRACHA GUMMIRING	ANILLO DE GOMA ANELLO DI GOMMA	BAGUE EN CAOUTCHOU GUMMISKIVE	048A
3		75289566		1	SPOOL CARRETO	CARRETO KOLBENSCHIEBER	BOBINA STELO	TIROIR SPOLE	134P
4		75289565		1	SPRING MOLA	MOLA FEDER	RESORTE MOLLA	RESSORT FJEDER	100M
5		75289573		2	CUP COPO	COPO TASSE	TAZA SCODELLINO	CUVETTE LEJESKÅL	060S
6		75289574		1	SCREW PARAFUSO	PARAFUSO SCHRAUBE	TORNILLO VITE	VIS SKRUE	040V
7		75289567		1	CASE CAIXA	ESTOJO GEHÄUSE	ESTUCHE CASSA; SCATOLA	CARTER KASSE	101A
8		75289575		1	COVER COBERTURA	COBERTURA ABDECKUNG	CUBIERTA COPERCHIO	COUVERCLE DÆKSEL	265C
9		75289578		2	SCREW PARAFUSO	PARAFUSO SCHRAUBE	TORNILLO VITE	VIS SKRUE	040V
10		84355265		2	BOLT PARAFUSO	PARAFUSO SCHRAUBE	PERNO BULLONE	VIS BOLT	140B
11		75289569		2	COVER COBERTURA	COBERTURA ABDECKUNG	CUBIERTA COPERCHIO	COUVERCLE DÆKSEL	265C
12		75289570		2	GASKET JUNTA	JUNTA DICHTUNG	JUNTA GUARNIZIONE	JOINT PAKNING	123G
13		75289571		2	O-RING O-RING	ANEL "O" O-RING	JUNTA HERMETICA ANELLO TOROIDALE	JOINT TORIQUE O-RING	7176
14		75289580		1	ROD HASTE	HASTE STANGE	VARILLA ASTA	TIGE STANG	090A
15		75312804		1	DISC DISCO	DISCO SCHEIBE	DISCO DISCO	DISQUE NAV	060D
16		75289572		1	O-RING O-RING	O-RING O-RING	JUNTA TÓRICA ANELLO TOROIDALE	JOINT TORIQUE O-RING	055A
17		75289577		1	RING ANEL	ANEL RING	ANILLO ANELLO	ANNEAU RING	045A

RG140.B RG170.B
F140B RG200.B
F170B F200B

08-51	01	p1	10/10

VALVE, ARTICULATION
VÁLVULA, ARTICULAÇÃO
VALVE, ARTICULATION
VALVE, ARTICULATION

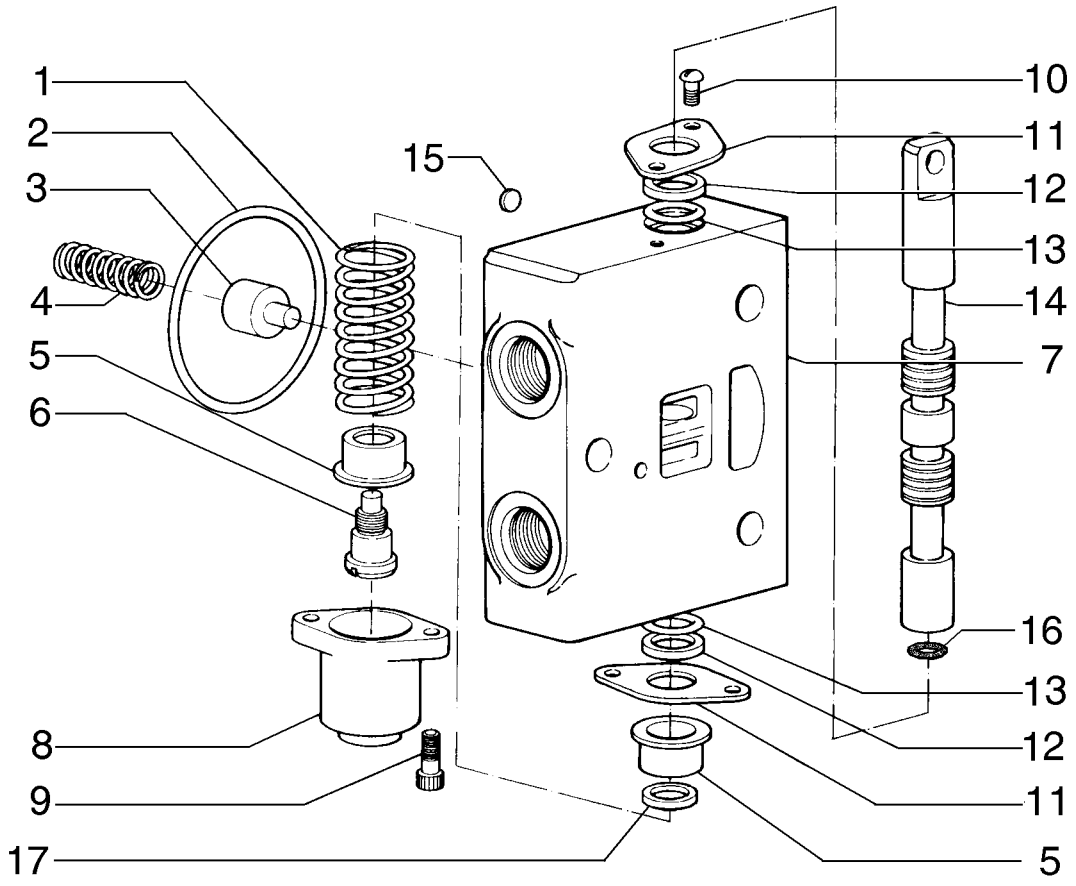

VALVE, ARTICULATION
VALVE, ARTICULATION
VALVE, ARTICULATION
VALVE, ARTICULATION

R	N	P.N.	MOD	Q	Description Denominação	Denominação Bezeichnung	Denominacion Descrizione	Description Beskrivelse	L.C.
1		75289581		1	SPRING MOLA	MOLA FEDER	RESORTE MOLLA	RESSORT FJEDER	100M
2		84355276		1	RUBBER RING ANEL DE BORRACHA	ANEL DE BORRACHA GUMMIRING	ANILLO DE GOMA ANELLO DI GOMMA	BAGUE EN CAOUTCHOU GUMMISKIVE	048A
3		75289566		1	SPOOL CARRETO	CARRETO KOLBENSCHIEBER	BOBINA STELO	TIROIR SPOLE	134P
4		75289565		1	SPRING MOLA	MOLA FEDER	RESORTE MOLLA	RESSORT FJEDER	100M
5		75289573		2	CUP COPO	COPO TASSE	TAZA SCODELLINO	CUVETTE LEJESKÅL	060S
6		75289574		1	SCREW PARAFUSO	PARAFUSO SCHRAUBE	TORNILLO VITE	VIS SKRUE	040V
7		75289567		1	CASE CAIXA	ESTOJO GEHÄUSE	ESTUCHE CASSA; SCATOLA	CARTER KASSE	101A
8		75289575		1	COVER COBERTURA	COBERTURA ABDECKUNG	CUBIERTA COPERCHIO	COUVERCLE DÆKSEL	265C
9		75289578		2	SCREW PARAFUSO	PARAFUSO SCHRAUBE	TORNILLO VITE	VIS SKRUE	040V
10		84355265		2	BOLT PARAFUSO	PARAFUSO SCHRAUBE	PERNO BULLONE	VIS BOLT	140B
11		75289569		2	COVER COBERTURA	COBERTURA ABDECKUNG	CUBIERTA COPERCHIO	COUVERCLE DÆKSEL	265C
12		75289570		2	GASKET JUNTA	JUNTA DICHTUNG	JUNTA GUARNIZIONE	JOINT PAKNING	123G
13		75289571		2	O-RING O-RING	ANEL "O" O-RING	JUNTA HERMETICA ANELLO TOROIDALE	JOINT TORIQUE O-RING	7176
14		75289582		1	ROD HASTE	HASTE STANGE	VARILLA ASTA	TIGE STANG	090A
15		75312804		1	DISC DISCO	DISCO SCHEIBE	DISCO DISCO	DISQUE NAV	060D
16		75289572		1	O-RING O-RING	O-RING O-RING	JUNTA TÓRICA ANELLO TOROIDALE	JOINT TORIQUE O-RING	055A
17		75289577		1	RING ANEL	ANEL RING	ANILLO ANELLO	ANNEAU RING	045A

RG140.B RG170.B
F140B RG200.B
F170B F200B

08-52	01	p1	10/10

VALVE, CIRCLE SHIFT
VÁLVULA, DESLOCAMENTO LATERAL CÍRCULO
VALVE, CIRCLE SHIFT
VALVE, CIRCLE SHIFT

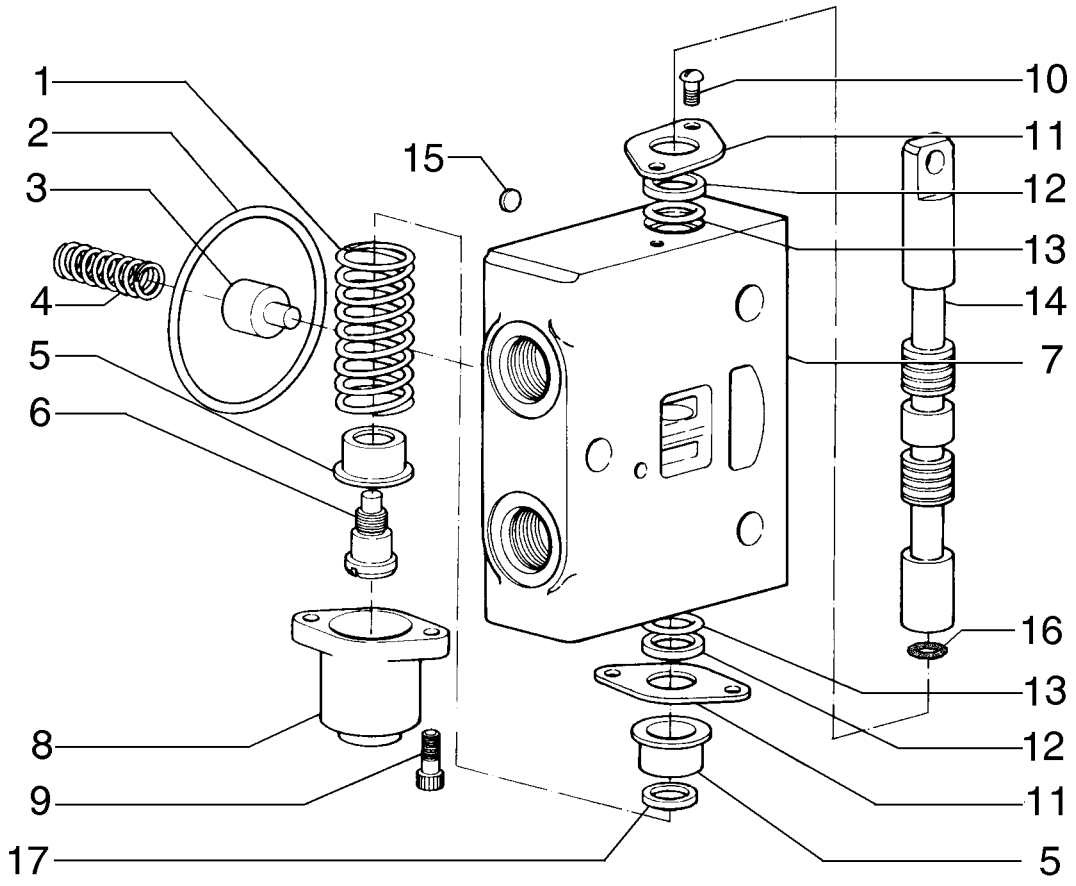

VALVE, CIRCLE SHIFT
VALVE, CIRCLE SHIFT
VALVE, CIRCLE SHIFT
VALVE, CIRCLE SHIFT

R	N	P.N.	MOD	Q	Description Denominação	Denominação Bezeichnung	Denominacion Descrizione	Description Beskrivelse	L.C.
1		75289576		1	SPRING MOLA	MOLA FEDER	RESORTE MOLLA	RESSORT FJEDER	100M
2		84355276		1	RUBBER RING ANEL DE BORRACHA	ANEL DE BORRACHA GUMMIRING	ANILLO DE GOMA ANELLO DI GOMMA	BAGUE EN CAOUTCHOU GUMMISKIVE	048A
3		75289566		1	SPOOL CARRETO	CARRETO KOLBENSCHIEBER	BOBINA STELO	TIROIR SPOLE	134P
4		75289565		1	SPRING MOLA	MOLA FEDER	RESORTE MOLLA	RESSORT FJEDER	100M
5		75289573		2	CUP COPO	COPO TASSE	TAZA SCODELLINO	CUVETTE LEJESKÅL	060S
6		75289574		1	SCREW PARAFUSO	PARAFUSO SCHRAUBE	TORNILLO VITE	VIS SKRUE	040V
7		75289567		1	CASE CAIXA	ESTOJO GEHÄUSE	ESTUCHE CASSA; SCATOLA	CARTER KASSE	101A
8		75289575		1	COVER COBERTURA	COBERTURA ABDECKUNG	CUBIERTA COPERCHIO	COUVERCLE DÆKSEL	265C
9		75289578		2	SCREW PARAFUSO	PARAFUSO SCHRAUBE	TORNILLO VITE	VIS SKRUE	040V
10		84355265		2	BOLT PARAFUSO	PARAFUSO SCHRAUBE	PERNO BULLONE	VIS BOLT	140B
11		75289569		2	COVER COBERTURA	COBERTURA ABDECKUNG	CUBIERTA COPERCHIO	COUVERCLE DÆKSEL	265C
12		75289570		2	GASKET JUNTA	JUNTA DICHTUNG	JUNTA GUARNIZIONE	JOINT PAKNING	123G
13		75289571		2	O-RING O-RING	ANEL "O" O-RING	JUNTA HERMETICA ANELLO TOROIDALE	JOINT TORIQUE O-RING	7176
14		75289584		1	ROD HASTE	HASTE STANGE	VARILLA ASTA	TIGE STANG	090A
15		75312804		1	DISC DISCO	DISCO SCHEIBE	DISCO DISCO	DISQUE NAV	060D
16		75289572		1	O-RING O-RING	O-RING O-RING	JUNTA TÓRICA ANELLO TOROIDALE	JOINT TORIQUE O-RING	055A
17		75289577		1	RING ANEL	ANEL RING	ANILLO ANELLO	ANNEAU RING	045A

RG140.B RG170.B
F140B RG200.B
F170B F200B

08-53	01	p1	10/10

VALVE, CIRCLE SHIFT
VÁLVULA, DESLOCAMENTO LATERAL CÍRCULO
VALVE, CIRCLE SHIFT
VALVE, CIRCLE SHIFT

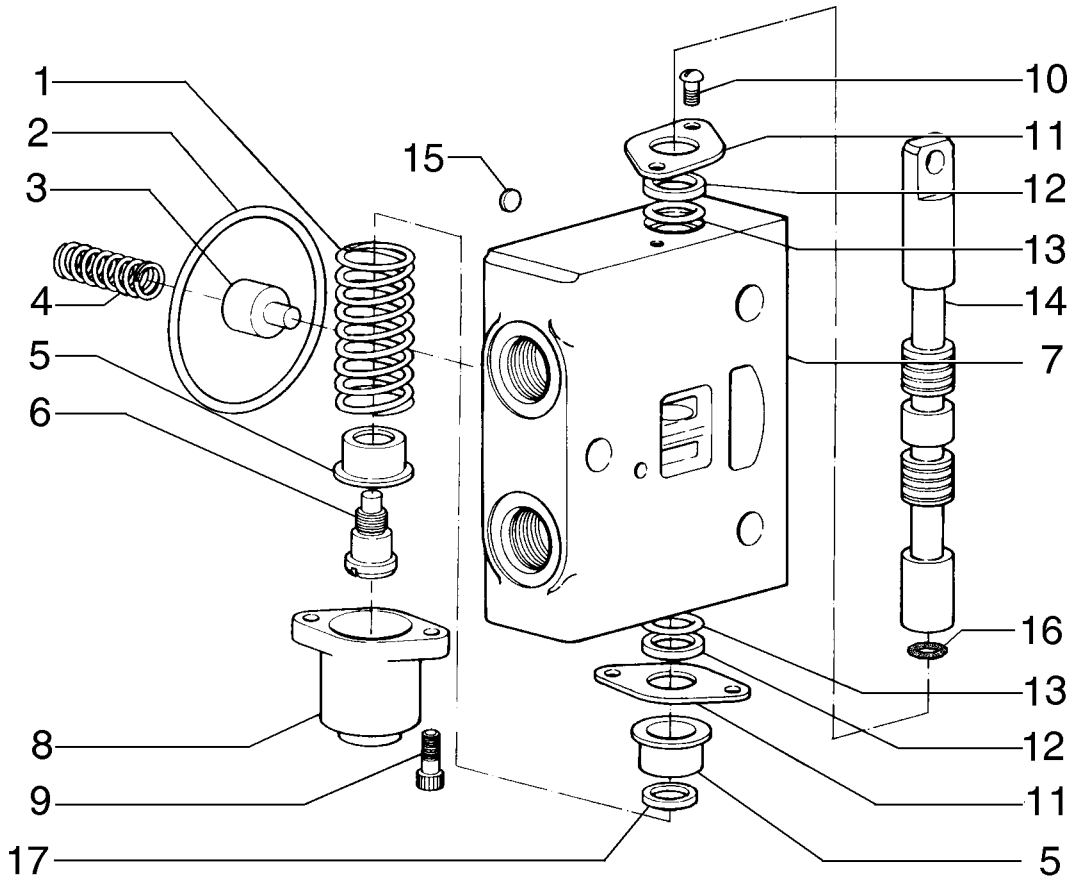

VALVE, CIRCLE SHIFT
VALVE, CIRCLE SHIFT
VALVE, CIRCLE SHIFT
VALVE, CIRCLE SHIFT

R	N	P.N.	MOD	Q	Description Denominação	Denominação Bezeichnung	Denominacion Descrizione	Description Beskrivelse	L.C.
1		75289576		1	SPRING MOLA	MOLA FEDER	RESORTE MOLLA	RESSORT FJEDER	100M
2		84355276		1	RUBBER RING ANEL DE BORRACHA	ANEL DE BORRACHA GUMMIRING	ANILLO DE GOMA ANELLO DI GOMMA	BAGUE EN CAOUTCHOU GUMMISKIVE	048A
3		75289566		1	SPOOL CARRETO	CARRETO KOLBENSCHIEBER	BOBINA STELO	TIROIR SPOLE	134P
4		75289565		1	SPRING MOLA	MOLA FEDER	RESORTE MOLLA	RESSORT FJEDER	100M
5		75289573		2	CUP COPO	COPO TASSE	TAZA SCODELLINO	CUVETTE LEJESKÅL	060S
6		75289574		1	SCREW PARAFUSO	PARAFUSO SCHRAUBE	TORNILLO VITE	VIS SKRUE	040V
7		75289567		1	CASE CAIXA	ESTOJO GEHÄUSE	ESTUCHE CASSA; SCATOLA	CARTER KASSE	101A
8		75289575		1	COVER COBERTURA	COBERTURA ABDECKUNG	CUBIERTA COPERCHIO	COUVERCLE DÆKSEL	265C
9		75289578		2	SCREW PARAFUSO	PARAFUSO SCHRAUBE	TORNILLO VITE	VIS SKRUE	040V
10		84355265		2	BOLT PARAFUSO	PARAFUSO SCHRAUBE	PERNO BULLONE	VIS BOLT	140B
11		75289569		2	COVER COBERTURA	COBERTURA ABDECKUNG	CUBIERTA COPERCHIO	COUVERCLE DÆKSEL	265C
12		75289570		2	GASKET JUNTA	JUNTA DICHTUNG	JUNTA GUARNIZIONE	JOINT PAKNING	123G
13		75289571		2	O-RING O-RING	ANEL "O" O-RING	JUNTA HERMETICA ANELLO TOROIDALE	JOINT TORIQUE O-RING	7176
14		75289583		1	ROD HASTE	HASTE STANGE	VARILLA ASTA	TIGE STANG	090A
15		75312804		1	DISC DISCO	DISCO SCHEIBE	DISCO DISCO	DISQUE NAV	060D
16		75289572		1	O-RING O-RING	O-RING O-RING	JUNTA TÓRICA ANELLO TOROIDALE	JOINT TORIQUE O-RING	055A
17		75289577		1	RING ANEL	ANEL RING	ANILLO ANELLO	ANNEAU RING	045A

RG140.B RG170.B
F140B RG200.B
F170B F200B

08-54	01	p1	10/10

OUTLET VALVE
VÁLVULA DE SAÍDA
OUTLET VALVE
OUTLET VALVE

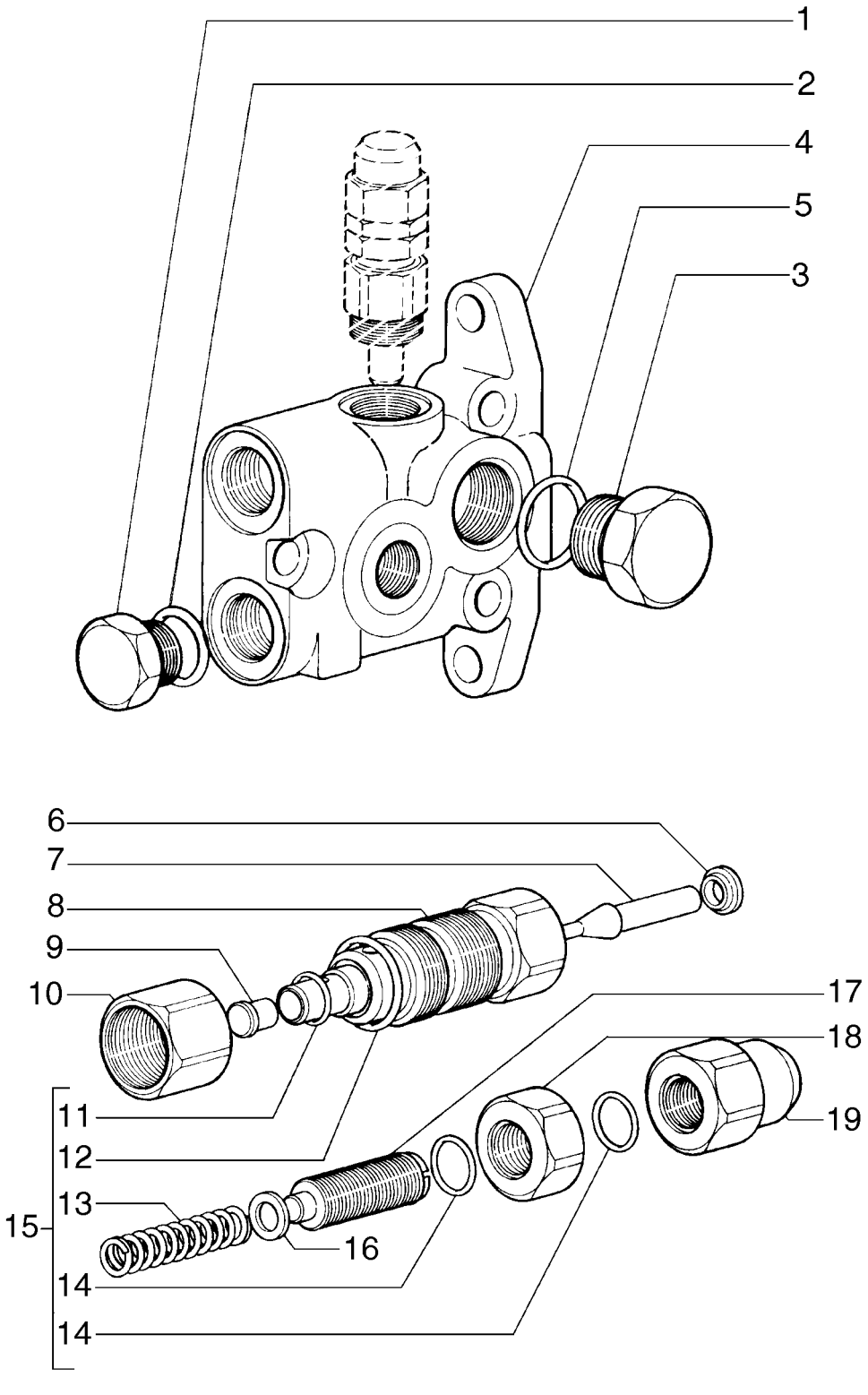

OUTLET VALVE
OUTLET VALVE
OUTLET VALVE
OUTLET VALVE

R	N	P.N.	MOD	Q	Description Denominação	Denominação Bezeichnung	Denominacion Descrizione	Description Beskrivelse	L.C.
1		84355280		1	FITTING CONECTOR	CONEXÃO ARMATUR	ACOPLAMIENTO RACCORDO	RACCORD FITTING	3300
2		75289607		1	O-RING O-RING	O-RING O-RING	JUNTA TÓRICA ANELLO TOROIDALE	JOINT TORIQUE O-RING	055A
3		84355282		1	FITTING CONECTOR	CONEXÃO ARMATUR	ACOPLAMIENTO RACCORDO	RACCORD FITTING	3300
4		75289612		1	HYDRAULIC VALVE VÁLVULA HIDRÁULICA	VÁLVULA HIDRÁULICA HYDRAULIKVENTIL	VÁLVULA HIDRÁULICA DISTRIBUTORE IDRAULI	SOUPAPE HYDRAULIQU HYDRAULIKVENTIL	010V
5		75289607		1	O-RING O-RING	O-RING O-RING	JUNTA TÓRICA ANELLO TOROIDALE	JOINT TORIQUE O-RING	055A
		84355263		1	PRESSURE RELIEF VALVE, Inclue items 6-19				
						VÁLVULA ALÍVIO DA PRE	VÁLV. ALIVIO DE PRESIC	CLAPET DECHARGE PRI	007V
					VÁLVULA DE ALÍVIO PRE	DRUCKENTLASTUNGSV	VALV. LIMITATRICE PRE	SIKKERHEDSVENTIL	
6		75289614		1	RING ANEL	ANEL RING	ANILLO ANELLO	ANNEAU RING	045A
7		75289623		1	PLUNGER ÊMBOLO	ÊMBOLO PLUNGER	ÉMBOLO PISTONCINO; STANTUFI	PLONGEUR STEMPEL	130P
8		75289617		1	CASE CAIXA	ESTOJO GEHÄUSE	ESTUCHE CASSA; SCATOLA	CARTER KASSE	101A
9		75289624		1	PLUNGER ÊMBOLO	ÊMBOLO PLUNGER	ÉMBOLO PISTONCINO; STANTUFI	PLONGEUR STEMPEL	130P
10		75289616		1	NUT PORCA	PORCA MUTTER	TUERCA DADO	ECROU MØTRIK	010D
11		75289613		1	O-RING O-RING	O-RING O-RING	JUNTA TÓRICA ANELLO TOROIDALE	JOINT TORIQUE O-RING	055A
12		75289587		1	O-RING O-RING	O-RING O-RING	JUNTA TÓRICA ANELLO TOROIDALE	JOINT TORIQUE O-RING	055A
13		75289615		1	SPRING MOLA	MOLA FEDER	RESORTE MOLLA	RESSORT FJEDER	100M
14		75289621		2	O-RING O-RING	O-RING O-RING	JUNTA TÓRICA ANELLO TOROIDALE	JOINT TORIQUE O-RING	055A
15		75289625		1	KIT KIT	KIT SATZ	KIT KIT	KIT SÆT	305C
16		75289618		1	RING ANEL	ANEL RING	ANILLO ANELLO	ANNEAU RING	045A
17		75289620		1	SCREW PARAFUSO	PARAFUSO SCHRAUBE	TORNILLO VITE	VIS SKRUE	040V
18		75289622		1	NUT PORCA	PORCA MUTTER	TUERCA DADO	ECROU MØTRIK	010D
19		75289619		1	NUT PORCA	PORCA MUTTER	TUERCA DADO	ECROU MØTRIK	010D

RG140.B RG170.B
F140B RG200.B
F170B F200B

08-55	01	p1	10/10

FRONT WHEEL LEAN CYLINDER
CILINDRO DE INCLINAÇÃO DA RODA DIANTEIRA
FRONT WHEEL LEAN CYLINDER
FRONT WHEEL LEAN CYLINDER

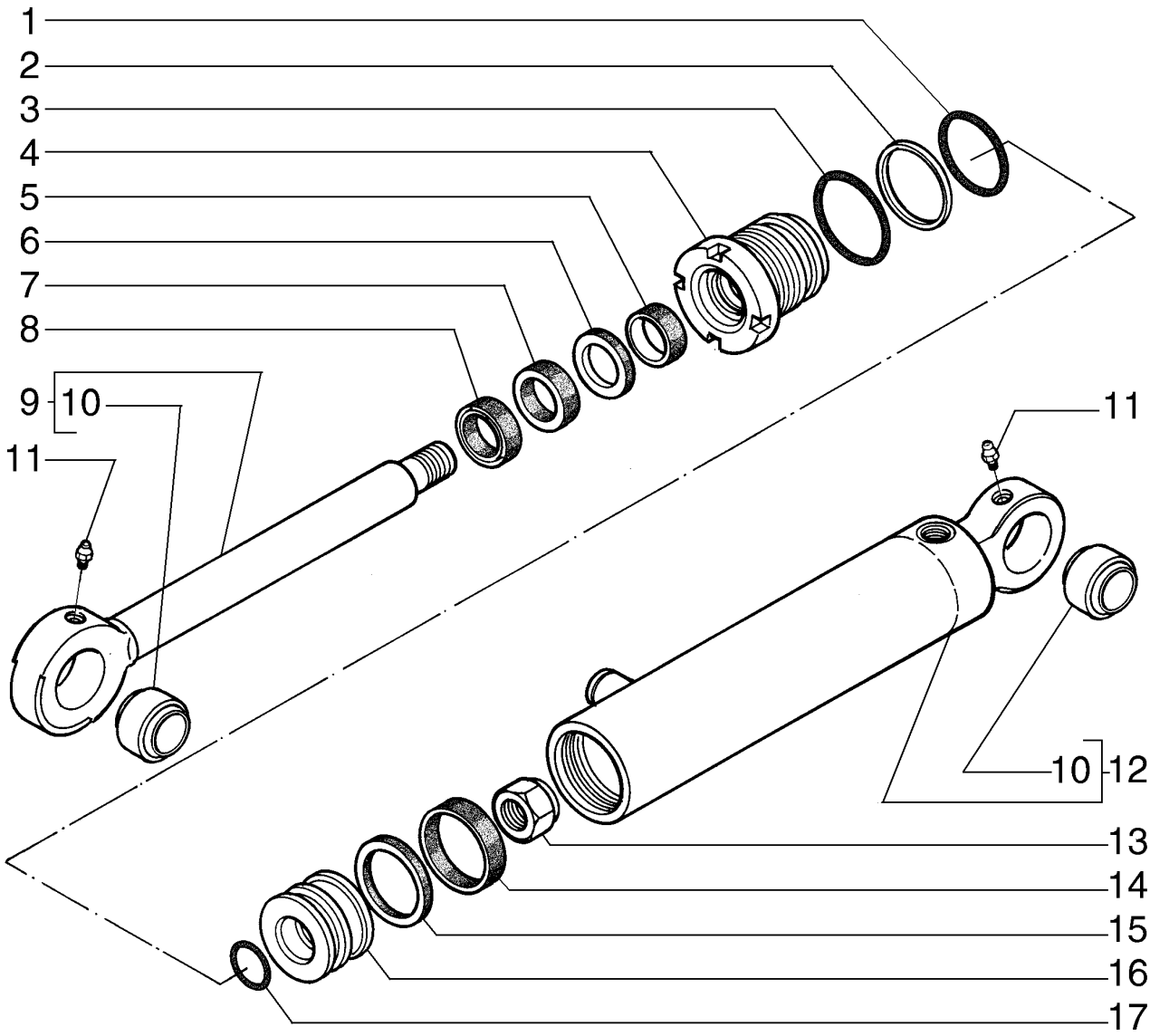

FRONT WHEEL LEAN CYLINDER
FRONT WHEEL LEAN CYLINDER
FRONT WHEEL LEAN CYLINDER
FRONT WHEEL LEAN CYLINDER

R	N	P.N.	MOD	Q	Description Denominação	Denominação Bezeichnung	Denominacion Descrizione	Description Beskrivelse	L.C.
		87632361		1	HYDRAULIC CYLINDER CILINDRO HIDRÁULICO	CILINDRO HIDRÁULICO HYDRAULIKZYLINDER	CILINDRO HIDRÁULICO CILINDRO IDRAULICO	VERIN HYDRAULIQUE HYDRAULIKCYLINDER	188C
1		**75313196**		1	O-RING O-RING	O-RING O-RING	JUNTA TÓRICA ANELLO TOROIDALE	JOINT TORIQUE O-RING	055A
2		**75313195**		1	O-RING O-RING	O-RING O-RING	JUNTA TÓRICA ANELLO TOROIDALE	JOINT TORIQUE O-RING	055A
3		**75313194**		1	O-RING O-RING	O-RING O-RING	JUNTA TÓRICA ANELLO TOROIDALE	JOINT TORIQUE O-RING	055A
4		**71103585**		1	COVER COBERTURA	COBERTURA ABDECKUNG	CUBIERTA COPERCHIO	COUVERCLE DÆKSEL	265C
5		**71103583**		1	RUBBER SEAL JUNTAS	VEDAÇÃO DE BORRACH GUMMIDICHTUNG	JUNTA DE GOMA GUARNIZIONE DI GOMM	JOINT EN CAOUTCHOU(GUMMITÆTNING	122G
6		**75313181**		1	O-RING O-RING	O-RING O-RING	JUNTA TÓRICA ANELLO TOROIDALE	JOINT TORIQUE O-RING	055A
7		**75313179**		1	O-RING O-RING	O-RING O-RING	JUNTA TÓRICA ANELLO TOROIDALE	JOINT TORIQUE O-RING	055A
8		**75313178**		1	O-RING O-RING	O-RING O-RING	JUNTA TÓRICA ANELLO TOROIDALE	JOINT TORIQUE O-RING	055A
9		**71103586**		1	ROD HASTE	HASTE STANGE	VARILLA ASTA	TIGE STANG	090A
10		**71103630**		2	BUSHING CASQUILHO	BUCHA BUCHSE	CASQUILLO BOCCOLA	BAGUE BØSNING	095B
11		**75313447**		2	LUBE NIPPLE COPO DE LUBRIFICAÇÃ	GRAXEIRA SCHMIERNIPPEL	BOQUILLA DE LUBRICAC INGRASSATORE	GRAISSEUR SMØRENIPPEL	060I
12		**71103580**		1	ENGINE CYLINDER LINER CAMISA DE CILINDRO	CAMISA CILINDRO DO M ZYLINDERLAUFBUCHSE	FORRO INT. DE CIL. MO CANNA DEL CILINDRO M	CHEMISE DE CYLINDRE CYLINDERFORING	035C
13		**75313187**		1	NUT PORCA	PORCA MUTTER	TUERCA DADO	ECROU MØTRIK	010D
14		**71103587**		1	RING ANEL	ANEL RING	ANILLO ANELLO	ANNEAU RING	045A
15		**71103588**		1	RUBBER SEAL JUNTAS	VEDAÇÃO DE BORRACH GUMMIDICHTUNG	JUNTA DE GOMA GUARNIZIONE DI GOMM	JOINT EN CAOUTCHOU(GUMMITÆTNING	122G
16		**71103581**		1	PLUNGER ÊMBOLO	ÊMBOLO PLUNGER	ÉMBOLO PISTONCINO; STANTUFI	PLONGEUR STEMPEL	130P
17		**71103582**		1	RUBBER RING ANEL DE BORRACHA	ANEL DE BORRACHA GUMMIRING	ANILLO DE GOMA ANELLO DI GOMMA	BAGUE EN CAOUTCHOU GUMMISKIVE	048A

RG140.B RG170.B
F140B RG200.B
F170B F200B

08-56	01	p1	10/10

MOLDBOARD LIFT CYLINDER
CILINDRO DE LEVANTAMENTO DA LÂMINA
MOLDBOARD LIFT CYLINDER
MOLDBOARD LIFT CYLINDER

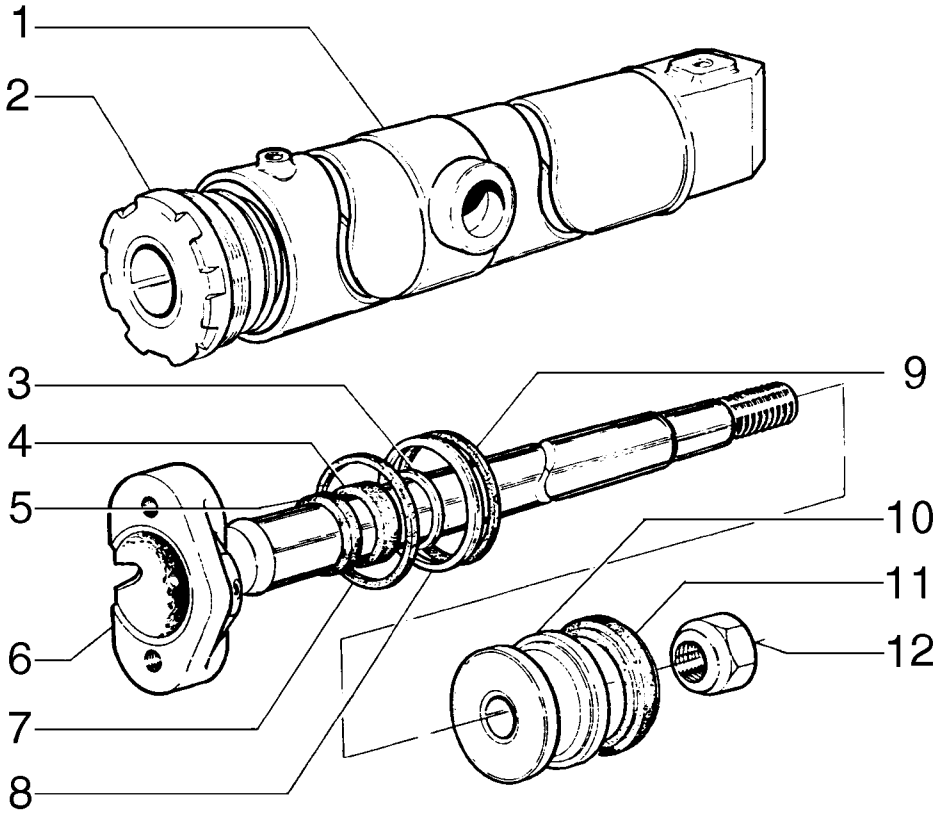

MOLDBOARD LIFT CYLINDER
MOLDBOARD LIFT CYLINDER
MOLDBOARD LIFT CYLINDER
MOLDBOARD LIFT CYLINDER

R	N	P.N.	MOD	Q	Description Denominação	Denominação Bezeichnung	Denominacion Descrizione	Description Beskrivelse	L.C.
		75267026		1	CYLINDER, LH	CILINDRO	CILINDRO	VERIN	164C
					CILINDRO	ZYLINDER	CILINDRO	CYLINDER	
		75267020		1	CYLINDER, RH	CILINDRO	CILINDRO	VERIN	164C
					CILINDRO	ZYLINDER	CILINDRO	CYLINDER	
1		**75253166**		1	ENGINE CYLINDER LINER, RH				
						CAMISA CILINDRO DO M	FORRO INT. DE CIL. MO	CHEMISE DE CYLINDRE	035C
					CAMISA DE CILINDRO	ZYLINDERLAUFBUCHSE	CANNA DEL CILINDRO M	CYLINDERFORING	
1		**75253167**		1	ENGINE CYLINDER LINER, LH				
						CAMISA CILINDRO DO M	FORRO INT. DE CIL. MO	CHEMISE DE CYLINDRE	035C
					CAMISA DE CILINDRO	ZYLINDERLAUFBUCHSE	CANNA DEL CILINDRO M	CYLINDERFORING	
2		**75220792**		1	FLANGE	FLANGE	BRIDA	BRIDE	070F
					FLANGE	FLANSCH	FLANGIA	FLANGE	
3		**79021959**		1	WASHER	ARRUELA PLANA	ARANDELA	RONDELLE	131R
					ANILHA	UNTERLEGSCHEIBE	RONDELLA	FLADSKIVE	
4		**79065563**		1	GASKET	JUNTA	JUNTA	JOINT	123G
					JUNTA	DICHTUNG	GUARNIZIONE	PAKNING	
5		**79021957**		1	BRAKE LINING	REVESTIMENTO DO FRE	FORRO DEL FRENO	GARNITURE DE FREIN	120G
					REVESTIMENTO DE TRA	BREMSBELAG	GUARNIZIONE FRENI	BREMSEBELÆGNING	
6		**75251460**		1	ROD	HASTE	VARILLA	TIGE	090A
					HASTE	STANGE	ASTA	STANG	
7		**14465780**		1	O-RING, -239, 70 Duro, 3.609" ID x .139" Thk				
						O-RING	JUNTA TÓRICA	JOINT TORIQUE	055A
					O-RING	O-RING	ANELLO TOROIDALE	O-RING	
8		**8297075**		1	RING	ANEL	ANILLO	ANNEAU	045A
					ANEL	RING	ANELLO	RING	
9		**14465480**		1	O-RING, -236, 70 Duro, 3.234" ID x .139" Thk				
						O-RING	JUNTA TÓRICA	JOINT TORIQUE	055A
					O-RING	O-RING	ANELLO TOROIDALE	O-RING	
10		**79038228**		1	PISTON	PISTÃO	PISTÓN	PISTON	235S
					PISTÃO	KOLBEN	PISTONE	STEMPEL	
11		**8291561**		1	BRAKE LINING	REVESTIMENTO DO FRE	FORRO DEL FRENO	GARNITURE DE FREIN	120G
					REVESTIMENTO DE TRA	BREMSBELAG	GUARNIZIONE FRENI	BREMSEBELÆGNING	
12		**8298615**		1	NUT	PORCA	TUERCA	ECROU	010D
					PORCA	MUTTER	DADO	MØTRIK	
13	1	**84217287**		1	KIT, Repair	JOGO	JEUGO	POCHETTE	4830
					JOGO	PACKUNG	KIT	KIT	

(1) Includes Items 3, 4, 5, 7, 8, 9, 11

08-57	01	p1	10/10

MOLDBOARD PITCH CYLINDER
CILINDRO DE INCLINAÇÃO DA LÂMINA
MOLDBOARD PITCH CYLINDER
MOLDBOARD PITCH CYLINDER

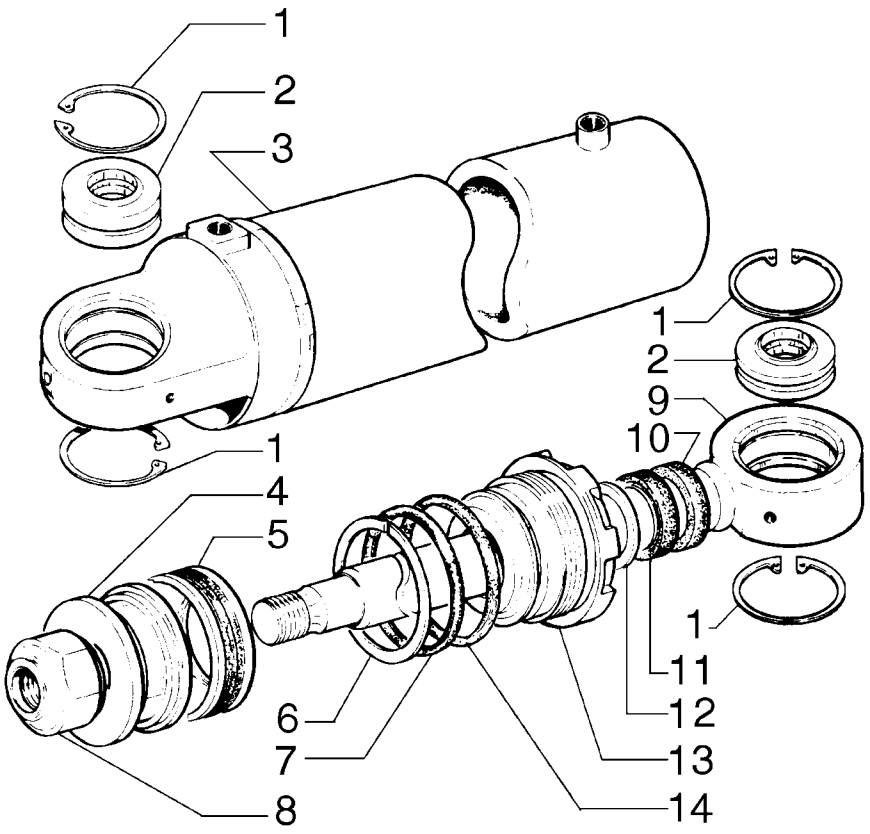

MOLDBOARD PITCH CYLINDER
MOLDBOARD PITCH CYLINDER
MOLDBOARD PITCH CYLINDER
MOLDBOARD PITCH CYLINDER

R	N	P.N.	MOD	Q	Description Denominação	Denominação Bezeichnung	Denominacion Descrizione	Description Beskrivelse	L.C.
		75270375		1	CYLINDER CILINDRO	CILINDRO ZYLINDER	CILINDRO CILINDRO	VERIN CYLINDER	164C
1		**11061076**		4	SNAP RING, M62, Int ANEL	ANEL DE PRESSÃO SPRENGRING	ANILLO DE RESORTE ANELLO ELASTICO	ANNEAU D'ARRET LÅSERING	054A
2		**70928851**		2	BEARING ASSY CHUMACEIRA	CONJUNTO DO ROLAME LAGERBAURUPPE	CONJUNTO DE COJINET COMPLESSIVO CUSCINI	ROULEMENT LEJESAMLING	341C
3		**75250032**		1	CYLINDER CILINDRO	CILINDRO ZYLINDER	CILINDRO CILINDRO	VERIN CYLINDER	164C
4		**79038730**		1	PISTON PISTÃO	PISTÃO KOLBEN	PISTÓN PISTONE	PISTON STEMPEL	235S
5		**8291506**		1	SEALRING ANEL VEDADOR	ANEL VEDADOR DICHTRING	RETÉN ANELLO DI TENUTA	BAGUE D'ETANCHEITE PAKNINGSRING	Z125
6		**14465180**		1	O-RING, -233, 70 Duro, 2.859" ID x .139" Thk O-RING	O-RING O-RING	JUNTA TÓRICA ANELLO TOROIDALE	JOINT TORIQUE O-RING	055A
7		**8297295**		1	RING ANEL	ANEL RING	ANILLO ANELLO	ANNEAU RING	045A
8		**8281325**		1	NUT PORCA	PORCA MUTTER	TUERCA DADO	ECROU MØTRIK	010D
9		**75250035**		1	ROD HASTE	HASTE STANGE	VARILLA ASTA	TIGE STANG	090A
10		**8288822**		1	GASKET JUNTA	JUNTA DICHTUNG	JUNTA GUARNIZIONE	JOINT PAKNING	123G
11		**8297294**		1	GASKET JUNTA	JUNTA DICHTUNG	JUNTA GUARNIZIONE	JOINT PAKNING	123G
12		**8297296**		1	RING ANEL	ANEL RING	ANILLO ANELLO	ANNEAU RING	045A
13		**75220934**		1	BASE PLATE CHAPA DE FUNDO	PLACA DE FUNDO GRUNDPLATTE	PLACA DE BASE PIASTRA DI BASE	PLAQUE D'APPUI ENDEPLADE	080F
14		**14465480**		1	O-RING, -236, 70 Duro, 3.234" ID x .139" Thk O-RING	O-RING O-RING	JUNTA TÓRICA ANELLO TOROIDALE	JOINT TORIQUE O-RING	055A
15		**75288870**		1	SEAL KIT, Repair KIT DE VEDANTE	KIT DE VEDAÇÃO DICHTUNGSSATZ	KIT DE JUNTAS KIT GUARNIZIONI	KIT DE JOINTS PAKNINGSSÆT	630S

RG140.B RG170.B
F140B RG200.B
F170B F200B

08-58	01	p1	10/10

SADDLE LOCK PIN CYLINDER
CILINDRO DE TRAVAMENTO DA SELA
SADDLE LOCK PIN CYLINDER
SADDLE LOCK PIN CYLINDER

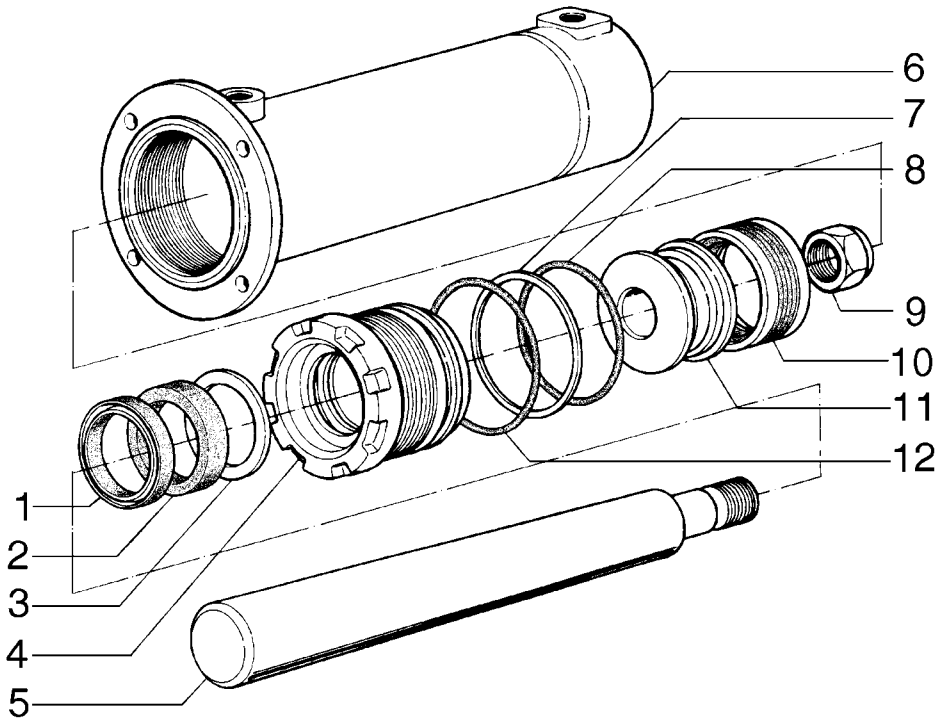

SADDLE LOCK PIN CYLINDER
SADDLE LOCK PIN CYLINDER
SADDLE LOCK PIN CYLINDER
SADDLE LOCK PIN CYLINDER

R	N	P.N.	MOD	Q	Description Denominação	Denominação Bezeichnung	Denominacion Descrizione	Description Beskrivelse	L.C.
		75268456		1	CYLINDER CILINDRO	CILINDRO ZYLINDER	CILINDRO CILINDRO	VERIN CYLINDER	164C
1		**8288832**		1	O-RING O-RING	O-RING O-RING	JUNTA TÓRICA ANELLO TOROIDALE	JOINT TORIQUE O-RING	055A
2		**8297073**		1	BRAKE LINING REVESTIMENTO DE TRA	REVESTIMENTO DO FRE BREMSBELAG	FORRO DEL FRENO GUARNIZIONE FRENI	GARNITURE DE FREIN BREMSEBELÆGNING	120G
3		**8297074**		1	RING ANEL	ANEL RING	ANILLO ANELLO	ANNEAU RING	045A
4		**75218748**		1	BASE PLATE CHAPA DE FUNDO	PLACA DE FUNDO GRUNDPLATTE	PLACA DE BASE PIASTRA DI BASE	PLAQUE D'APPUI ENDEPLADE	080F
5		**75250239**		1	ROD HASTE	HASTE STANGE	VARILLA ASTA	TIGE STANG	090A
6		**75250241**		1	CYLINDER CILINDRO	CILINDRO ZYLINDER	CILINDRO CILINDRO	VERIN CYLINDER	164C
7		**8297295**		1	RING ANEL	ANEL RING	ANILLO ANELLO	ANNEAU RING	045A
8		**14465180**		1	O-RING, -233, 70 Duro, 2.859" ID x .139" Thk O-RING	O-RING O-RING	JUNTA TÓRICA ANELLO TOROIDALE	JOINT TORIQUE O-RING	055A
9		**8281325**		1	NUT PORCA	PORCA MUTTER	TUERCA DADO	ECROU MØTRIK	010D
10		**8291506**		1	SEALRING ANEL VEDADOR	ANEL VEDADOR DICHTRING	RETÉN ANELLO DI TENUTA	BAGUE D'ETANCHEITE PAKNINGSRING	Z125
11		**79038730**		1	PISTON PISTÃO	PISTÃO KOLBEN	PISTÓN PISTONE	PISTON STEMPEL	235S
12		**14465480**		1	O-RING, -236, 70 Duro, 3.234" ID x .139" Thk O-RING	O-RING O-RING	JUNTA TÓRICA ANELLO TOROIDALE	JOINT TORIQUE O-RING	055A
13		**75288869**		1	SEAL KIT, Repair KIT DE VEDANTE	KIT DE VEDAÇÃO DICHTUNGSSATZ	KIT DE JUNTAS KIT GUARNIZIONI	KIT DE JOINTS PAKNINGSSÆT	630S

RG140.B RG170.B
F140B RG200.B
F170B F200B

08-59	01	p1	10/10

CIRCLE SHIFT CYLINDER
CILINDRO DE DESLOCAMENTO DO CÍRCULO
CIRCLE SHIFT CYLINDER
CIRCLE SHIFT CYLINDER

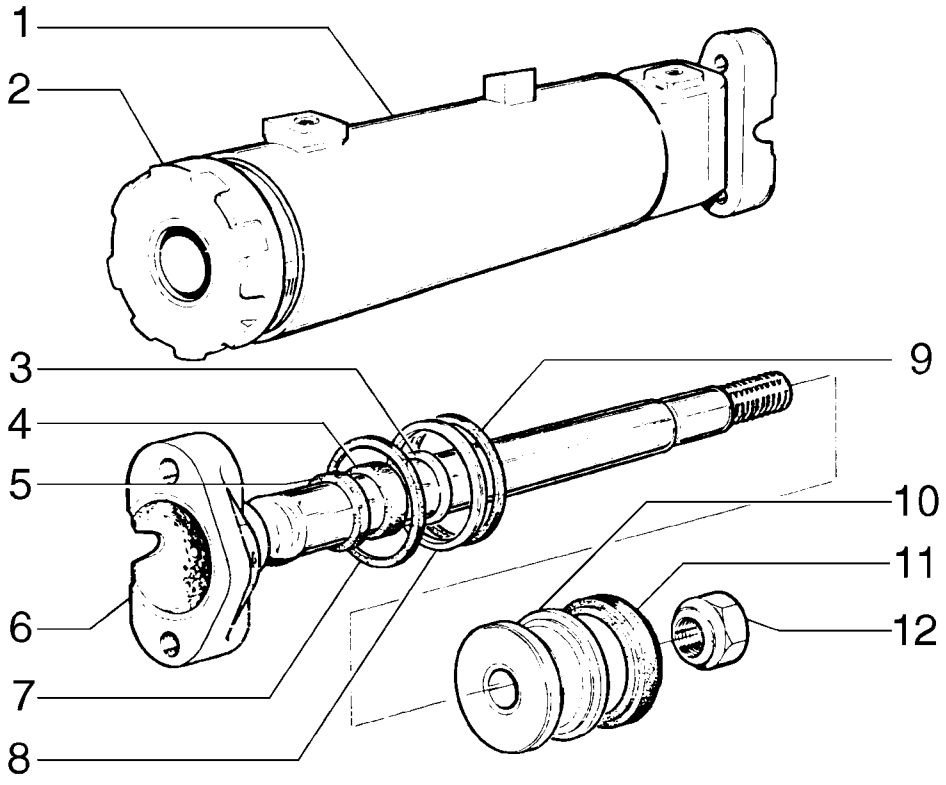

CIRCLE SHIFT CYLINDER
CIRCLE SHIFT CYLINDER
CIRCLE SHIFT CYLINDER
CIRCLE SHIFT CYLINDER

R	N	P.N.	MOD	Q	Description Denominação	Denominação Bezeichnung	Denominacion Descrizione	Description Beskrivelse	L.C.
		75267001		1	CYLINDER CILINDRO	CILINDRO ZYLINDER	CILINDRO CILINDRO	VERIN CYLINDER	164C
1		**75220713**		1	ENGINE CYLINDER LINER CAMISA DE CILINDRO	CAMISA CILINDRO DO M ZYLINDERLAUFBUCHSE	FORRO INT. DE CIL. MO CANNA DEL CILINDRO M	CHEMISE DE CYLINDRE CYLINDERFORING	035C
2		**75220924**		1	BASE PLATE CHAPA DE FUNDO	PLACA DE FUNDO GRUNDPLATTE	PLACA DE BASE PIASTRA DI BASE	PLAQUE D'APPUI ENDEPLADE	080F
3		**8297074**		1	RING ANEL	ANEL RING	ANILLO ANELLO	ANNEAU RING	045A
4		**8297073**		1	BRAKE LINING REVESTIMENTO DE TRA	REVESTIMENTO DO FRE BREMSBELAG	FORRO DEL FRENO GUARNIZIONE FRENI	GARNITURE DE FREIN BREMSEBELÆGNING	120G
5		**8288832**		1	O-RING O-RING	O-RING O-RING	JUNTA TÓRICA ANELLO TOROIDALE	JOINT TORIQUE O-RING	055A
6		**75220710**		1	ROD HASTE	HASTE STANGE	VARILLA ASTA	TIGE STANG	090A
7		**14465780**		1	O-RING, -239, 70 Duro, 3.609" ID x .139" Thk O-RING	O-RING O-RING	JUNTA TÓRICA ANELLO TOROIDALE	JOINT TORIQUE O-RING	055A
8		**8297075**		1	RING ANEL	ANEL RING	ANILLO ANELLO	ANNEAU RING	045A
9		**14465480**		1	O-RING, -236, 70 Duro, 3.234" ID x .139" Thk O-RING	O-RING O-RING	JUNTA TÓRICA ANELLO TOROIDALE	JOINT TORIQUE O-RING	055A
10		**79038228**		1	PISTON PISTÃO	PISTÃO KOLBEN	PISTÓN PISTONE	PISTON STEMPEL	235S
11		**8291561**		1	BRAKE LINING REVESTIMENTO DE TRA	REVESTIMENTO DO FRE BREMSBELAG	FORRO DEL FRENO GUARNIZIONE FRENI	GARNITURE DE FREIN BREMSEBELÆGNING	120G
12		**8298615**		1	NUT PORCA	PORCA MUTTER	TUERCA DADO	ECROU MØTRIK	010D
13		**75220700**		1	KIT, Repair KIT	KIT SATZ	KIT KIT	KIT SÆT	305C

RG140.B RG170.B
F140B RG200.B
F170B F200B

08-60	01	p1	10/10

MOLDBOARD SIDE SHIFT CYLINDER
CILINDRO DE DESLOCAMENTO DA LÂMINA
MOLDBOARD SIDE SHIFT CYLINDER
MOLDBOARD SIDE SHIFT CYLINDER

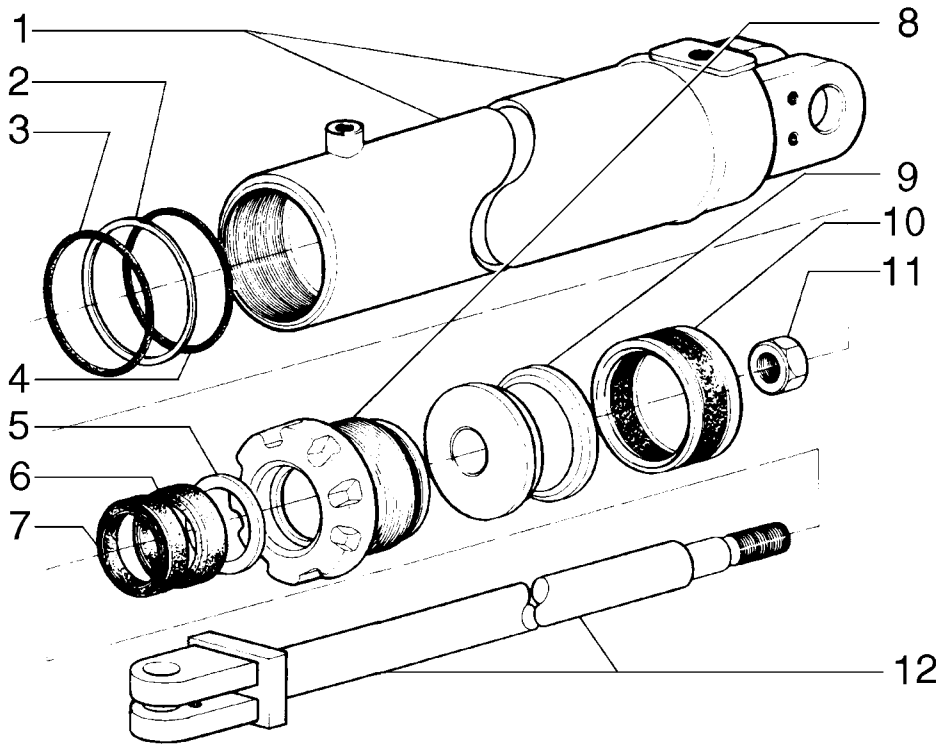

MOLDBOARD SIDE SHIFT CYLINDER
MOLDBOARD SIDE SHIFT CYLINDER
MOLDBOARD SIDE SHIFT CYLINDER
MOLDBOARD SIDE SHIFT CYLINDER

R	N	P.N.	MOD	Q	Description Denominação	Denominação Bezeichnung	Denominacion Descrizione	Description Beskrivelse	L.C.
		75270374		1	CYLINDER CILINDRO	CILINDRO ZYLINDER	CILINDRO CILINDRO	VERIN CYLINDER	164C
1		**75250023**		1	CYLINDER CILINDRO	CILINDRO ZYLINDER	CILINDRO CILINDRO	VERIN CYLINDER	164C
2		**8297295**		1	RING ANEL	ANEL RING	ANILLO ANELLO	ANNEAU RING	045A
3		**14465480**		1	O-RING, -236, 70 Duro, 3.234" ID x .139" Thk O-RING	O-RING O-RING	JUNTA TÓRICA ANELLO TOROIDALE	JOINT TORIQUE O-RING	055A
4		**14465180**		1	O-RING, -233, 70 Duro, 2.859" ID x .139" Thk O-RING	O-RING O-RING	JUNTA TÓRICA ANELLO TOROIDALE	JOINT TORIQUE O-RING	055A
5		**8297074**		1	RING ANEL	ANEL RING	ANILLO ANELLO	ANNEAU RING	045A
6		**8297073**		1	BRAKE LINING REVESTIMENTO DE TRA	REVESTIMENTO DO FRE BREMSBELAG	FORRO DEL FRENO GUARNIZIONE FRENI	GARNITURE DE FREIN BREMSEBELÆGNING	120G
7		**8288832**		1	O-RING O-RING	O-RING O-RING	JUNTA TÓRICA ANELLO TOROIDALE	JOINT TORIQUE O-RING	055A
8		**75218748**		1	BASE PLATE CHAPA DE FUNDO	PLACA DE FUNDO GRUNDPLATTE	PLACA DE BASE PIASTRA DI BASE	PLAQUE D'APPUI ENDEPLADE	080F
9		**79038730**		1	PISTON PISTÃO	PISTÃO KOLBEN	PISTÓN PISTONE	PISTON STEMPEL	235S
10		**8291506**		1	SEALRING ANEL VEDADOR	ANEL VEDADOR DICHTRING	RETÉN ANELLO DI TENUTA	BAGUE D'ETANCHEITE PAKNINGSRING	Z125
11		**8281325**		1	NUT PORCA	PORCA MUTTER	TUERCA DADO	ECROU MØTRIK	010D
12		**75250021**		1	ROD HASTE	HASTE STANGE	VARILLA ASTA	TIGE STANG	090A
13		**75288868**		1	SEAL KIT, Repair KIT DE VEDANTE	KIT DE VEDAÇÃO DICHTUNGSSATZ	KIT DE JUNTAS KIT GUARNIZIONI	KIT DE JOINTS PAKNINGSSÆT	630S

08-61	01	p1	10/10

ARTICULATION CYLINDER
CILINDRO DE ARTICULAÇÃO
ARTICULATION CYLINDER
ARTICULATION CYLINDER

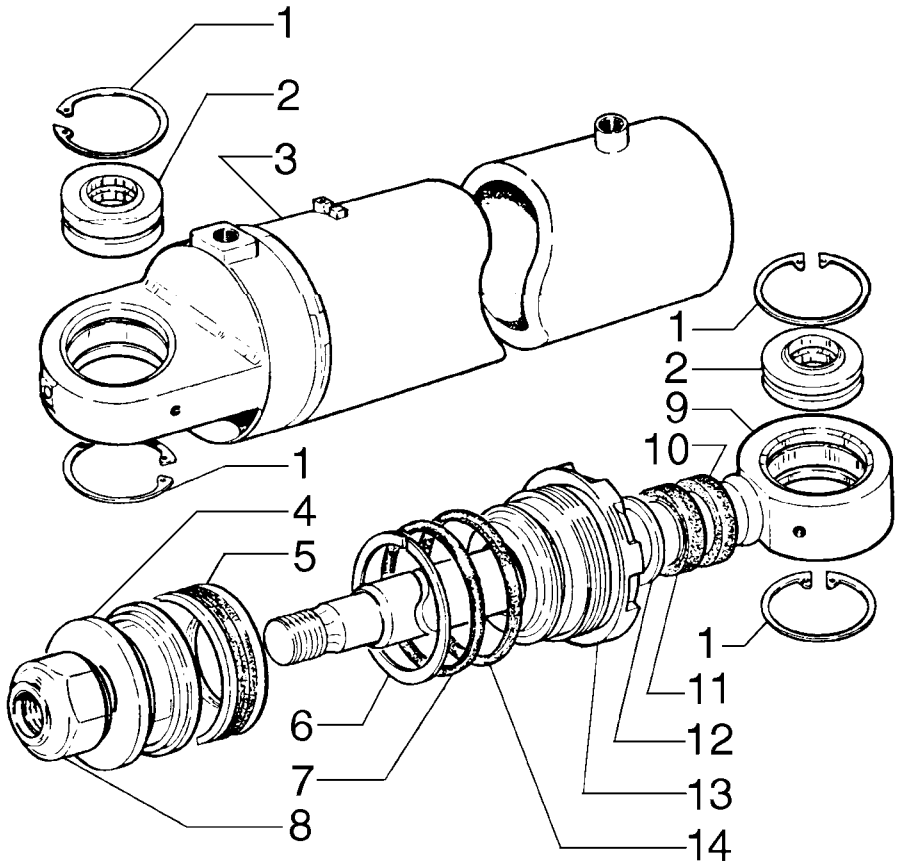

ARTICULATION CYLINDER
ARTICULATION CYLINDER
ARTICULATION CYLINDER
ARTICULATION CYLINDER

R	N	P.N.	MOD	Q	Description Denominação	Denominação Bezeichnung	Denominacion Descrizione	Description Beskrivelse	L.C.
		75270372		1	CYLINDER, RH CILINDRO	CILINDRO ZYLINDER	CILINDRO CILINDRO	VERIN CYLINDER	164C
		75270373		1	CYLINDER, LH CILINDRO	CILINDRO ZYLINDER	CILINDRO CILINDRO	VERIN CYLINDER	164C
1		**11061076**		8	SNAP RING, M62, Int ANEL	ANEL DE PRESSÃO SPRENGRING	ANILLO DE RESORTE ANELLO ELASTICO	ANNEAU D'ARRET LÅSERING	054A
2		**70928851**		4	BEARING ASSY CHUMACEIRA	CONJUNTO DO ROLAME LAGERBAURUPPE	CONJUNTO DE COJINET COMPLESSIVO CUSCINI	ROULEMENT LEJESAMLING	341C
3		**75213542**		1	ENGINE CYLINDER LINER, RH CAMISA DE CILINDRO	CAMISA CILINDRO DO M ZYLINDERLAUFBUCHSE	FORRO INT. DE CIL. MO CANNA DEL CILINDRO M	CHEMISE DE CYLINDRE CYLINDERFORING	035C
3		**75213543**		1	ENGINE CYLINDER LINER, LH CAMISA DE CILINDRO	CAMISA CILINDRO DO M ZYLINDERLAUFBUCHSE	FORRO INT. DE CIL. MO CANNA DEL CILINDRO M	CHEMISE DE CYLINDRE CYLINDERFORING	035C
4		**79038730**		2	PISTON PISTÃO	PISTÃO KOLBEN	PISTÓN PISTONE	PISTON STEMPEL	235S
5		**8291506**		2	SEALRING ANEL VEDADOR	ANEL VEDADOR DICHTRING	RETÉN ANELLO DI TENUTA	BAGUE D'ETANCHEITE PAKNINGSRING	Z125
6		**8297295**		2	RING ANEL	ANEL RING	ANILLO ANELLO	ANNEAU RING	045A
7		**14465180**		2	O-RING, -233, 70 Duro, 2.859" ID x .139" Thk O-RING	O-RING O-RING	JUNTA TÓRICA ANELLO TOROIDALE	JOINT TORIQUE O-RING	055A
8		**8281325**		2	NUT PORCA	PORCA MUTTER	TUERCA DADO	ECROU MØTRIK	010D
9		**75213768**		2	ROD HASTE	HASTE STANGE	VARILLA ASTA	TIGE STANG	090A
10		**8288822**		2	GASKET JUNTA	JUNTA DICHTUNG	JUNTA GUARNIZIONE	JOINT PAKNING	123G
11		**8297294**		2	GASKET JUNTA	JUNTA DICHTUNG	JUNTA GUARNIZIONE	JOINT PAKNING	123G
12		**8297296**		2	RING ANEL	ANEL RING	ANILLO ANELLO	ANNEAU RING	045A
13		**75220934**		2	BASE PLATE CHAPA DE FUNDO	PLACA DE FUNDO GRUNDPLATTE	PLACA DE BASE PIASTRA DI BASE	PLAQUE D'APPUI ENDEPLADE	080F
14		**14465480**		2	O-RING, -236, 70 Duro, 3.234" ID x .139" Thk O-RING	O-RING O-RING	JUNTA TÓRICA ANELLO TOROIDALE	JOINT TORIQUE O-RING	055A
15		**75209587**		1	KIT, Repair KIT	KIT SATZ	KIT KIT	KIT SÆT	305C

08-62	01	p1	10/10

RIPPER LIFT CYLINDER
CILINDRO DO RIPPER
RIPPER LIFT CYLINDER
RIPPER LIFT CYLINDER

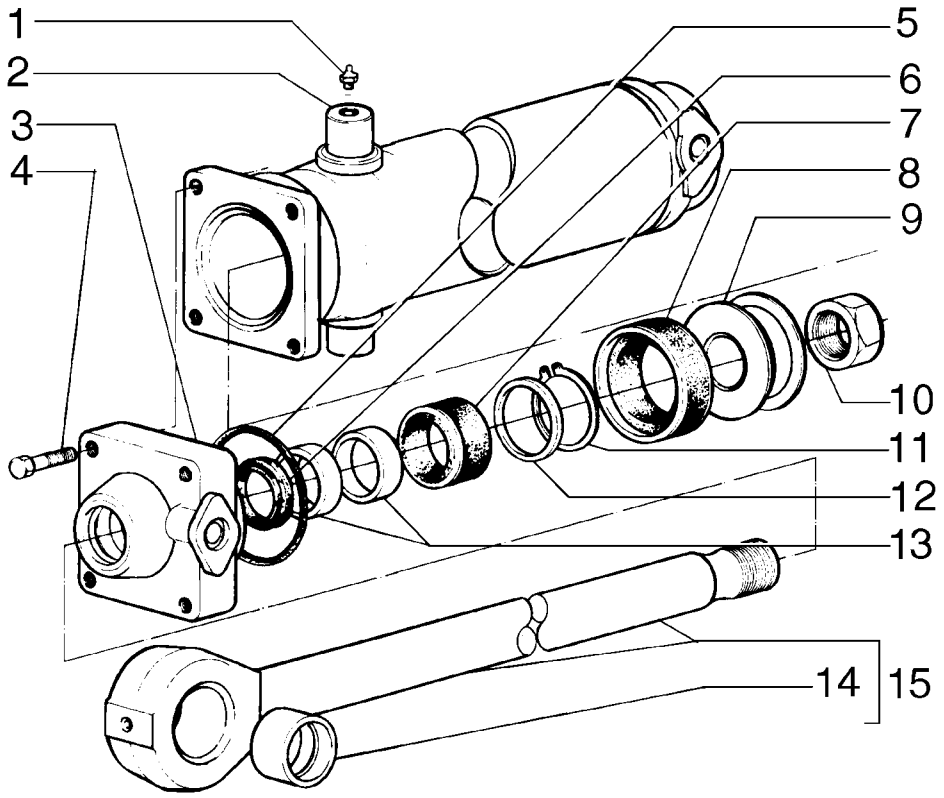

RIPPER LIFT CYLINDER
RIPPER LIFT CYLINDER
RIPPER LIFT CYLINDER
RIPPER LIFT CYLINDER

R	N	P.N.	MOD	Q	Description Denominação	Denominação Bezeichnung	Denominacion Descrizione	Description Beskrivelse	L.C.
		75267112		1	CYLINDER CILINDRO	CILINDRO ZYLINDER	CILINDRO CILINDRO	VERIN CYLINDER	164C
1		**13407211**		2	LUBE NIPPLE, M10 x 1 COPO DE LUBRIFICAÇÃ	GRAXEIRA SCHMIERNIPPEL	BOQUILLA DE LUBRICA(INGRASSATORE	GRAISSEUR SMØRENIPPEL	060I
2		**75251724**		1	BARREL CORPO DE CILINDRO	CORPO DO CILINDRO ZYLINDERROHR	CILINDRO CANNA DEL CILINDRO	CYLINDRE CYLINDER	301C
3		**8288335**		1	PLATE CHAPA	PLACA PLATTE	PLACA PIASTRA	PLAQUE PLADE	105P
4		**14258530**		4	SCREW PARAFUSO	PARAFUSO SCHRAUBE	TORNILLO VITE	VIS SKRUE	040V
5		**14466480**		1	O-RING, -246, 70 Duro, 4.484" ID x .139" Thk O-RING	O-RING O-RING	JUNTA TÓRICA ANELLO TOROIDALE	JOINT TORIQUE O-RING	055A
6		**8288748**		1	RING ANEL	ANEL RING	ANILLO ANELLO	ANNEAU RING	045A
7		**8284381**		1	SEALRING ANEL VEDADOR	ANEL VEDADOR DICHTRING	RETÉN ANELLO DI TENUTA	BAGUE D'ETANCHEITE PAKNINGSRING	Z125
8		**8291504**		1	GASKET JUNTA	JUNTA DICHTUNG	JUNTA GUARNIZIONE	JOINT PAKNING	123G
9		**8290223**		1	PISTON PISTÃO	PISTÃO KOLBEN	PISTÓN PISTONE	PISTON STEMPEL	235S
10		**8299528**		1	NUT PORCA	PORCA MUTTER	TUERCA DADO	ECROU MØTRIK	010D
11		**11061675**		1	LOCKING RING ANEL DE SEGURANÇA	ANEL-TRAVA SICHERUNGSRING	ANILLO DE BLOQUEO ANELLO DI BLOCCAGGI(	BAGUE DE BLOCAGE LÅSESKIVE	051A
12		**8288726**		1	SPACER ESPAÇADOR	ESPAÇADOR DISTANZSTÜCK	SEPARADOR DISTANZIALE	ENTRETOISE AFSTANDSSTYKKE	075D
13		**8288749**		2	GUIDE RING ANEL GUIA	ANEL GUIA FÜHRUNGSRING	ANILLO DE GUÍA ANELLO GUIDA	BAGUE DE GUIDAGE STYRERING	P804
14		**8286948**		1	BUSHING CASQUILHO	BUCHA BUCHSE	CASQUILLO BOCCOLA	BAGUE BØSNING	095B
15		**75251727**		1	ROD HASTE	HASTE STANGE	VARILLA ASTA	TIGE STANG	090A
16		**75288901**		1	SEAL KIT, Repair KIT DE VEDANTE	KIT DE VEDAÇÃO DICHTUNGSSATZ	KIT DE JUNTAS KIT GUARNIZIONI	KIT DE JOINTS PAKNINGSSÆT	630S

RG140.B RG170.B
F140B RG200.B
F170B F200B

08-63	01	p1	10/10

SCARIFIER LIFT CYLINDER
CILINDRO DO ESCARIFICADOR
SCARIFIER LIFT CYLINDER
SCARIFIER LIFT CYLINDER

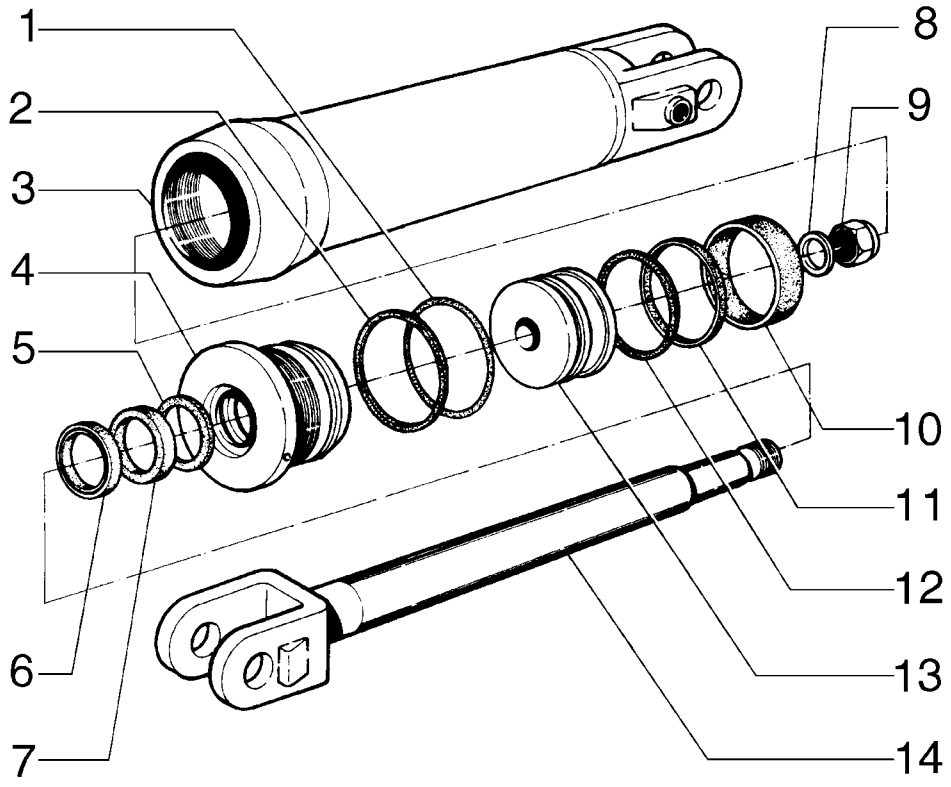

SCARIFIER LIFT CYLINDER
SCARIFIER LIFT CYLINDER
SCARIFIER LIFT CYLINDER
SCARIFIER LIFT CYLINDER

R	N	P.N.	MOD	Q	Description Denominação	Denominação Bezeichnung	Denominacion Descrizione	Description Beskrivelse	L.C.
		75266899		1	CYLINDER CILINDRO	CILINDRO ZYLINDER	CILINDRO CILINDRO	VERIN CYLINDER	164C
1		**70927242**		1	O-RING, -240, 90 Duro, 3.734" ID x .139" Thk O-RING	O-RING O-RING	JUNTA TÓRICA ANELLO TOROIDALE	JOINT TORIQUE O-RING	055A
2		**70926629**		1	RING ANEL	ANEL RING	ANILLO ANELLO	ANNEAU RING	045A
3		**73067551**		1	CYLINDER CILINDRO	CILINDRO ZYLINDER	CILINDRO CILINDRO	VERIN CYLINDER	164C
4		**73067593**		1	SWIVEL HEAD PISTON PISTÃO COM CABEÇA A	PISTÃO COM CABEÇA A SCHWENKKOPFKOLBEN	PISTÓN DE CABEZA OS(PISTONE CON TESTA A	PISTON DE TETE PIVOT. STEMPEL MED DREJEH(	119T
5		**73067518**		1	RING ANEL	ANEL RING	ANILLO ANELLO	ANNEAU RING	045A
6		**73053637**		1	MUDSCRAPER RING ANEL RASPADOR	ANEL RASPADOR DE LA SCHMUTZABSTREIFERF	ANILLO RASC. DE FANG ANELLO RASCHIAFANG(	RACLEUR DE BOUE SKRABERING	042A
7		**73067915**		1	SEAL VEDANTE	VEDAÇÃO DICHTUNG	ANILLO DE CIERRE GUARNIZIONE; TENUTA	JOINT PAKNING	132A
8		**73055413**		1	SPACER ESPAÇADOR	ESPAÇADOR DISTANZSTÜCK	SEPARADOR DISTANZIALE	ENTRETOISE AFSTANDSSTYKKE	075D
9		**73073210**		1	LOCK NUT CONTRAPORCA	CONTRA PORCA SICHERUNGSMUTTER	TUERCA DE BLOQUEO DADO DI BLOCCAGGIO	CONTRE-ECROU LÅSEMØTRIK	P263
10		**73055430**		1	LOCKING RING ANEL DE SEGURANÇA	ANEL-TRAVA SICHERUNGSRING	ANILLO DE BLOQUEO ANELLO DI BLOCCAGGI(	BAGUE DE BLOCAGE LÅSESKIVE	051A
11		**73055431**		1	LOCKING RING ANEL DE SEGURANÇA	ANEL-TRAVA SICHERUNGSRING	ANILLO DE BLOQUEO ANELLO DI BLOCCAGGI(	BAGUE DE BLOCAGE LÅSESKIVE	051A
12		**70927343**		1	LOCKING RING ANEL DE SEGURANÇA	ANEL-TRAVA SICHERUNGSRING	ANILLO DE BLOQUEO ANELLO DI BLOCCAGGI(	BAGUE DE BLOCAGE LÅSESKIVE	051A
13		**73067547**		1	PISTON PISTÃO	PISTÃO KOLBEN	PISTÓN PISTONE	PISTON STEMPEL	235S
14		**73067546**		1	PISTON PISTÃO	PISTÃO KOLBEN	PISTÓN PISTONE	PISTON STEMPEL	235S
15		**73159181**		1	KIT, Repair KIT	KIT SATZ	KIT KIT	KIT SÆT	305C

08-64	01	p1	10/10

SADDLE LOCK PIN CYLINDER
CILINDRO DENTRAVAMENTO DA SELA
SADDLE LOCK PIN CYLINDER
SADDLE LOCK PIN CYLINDER

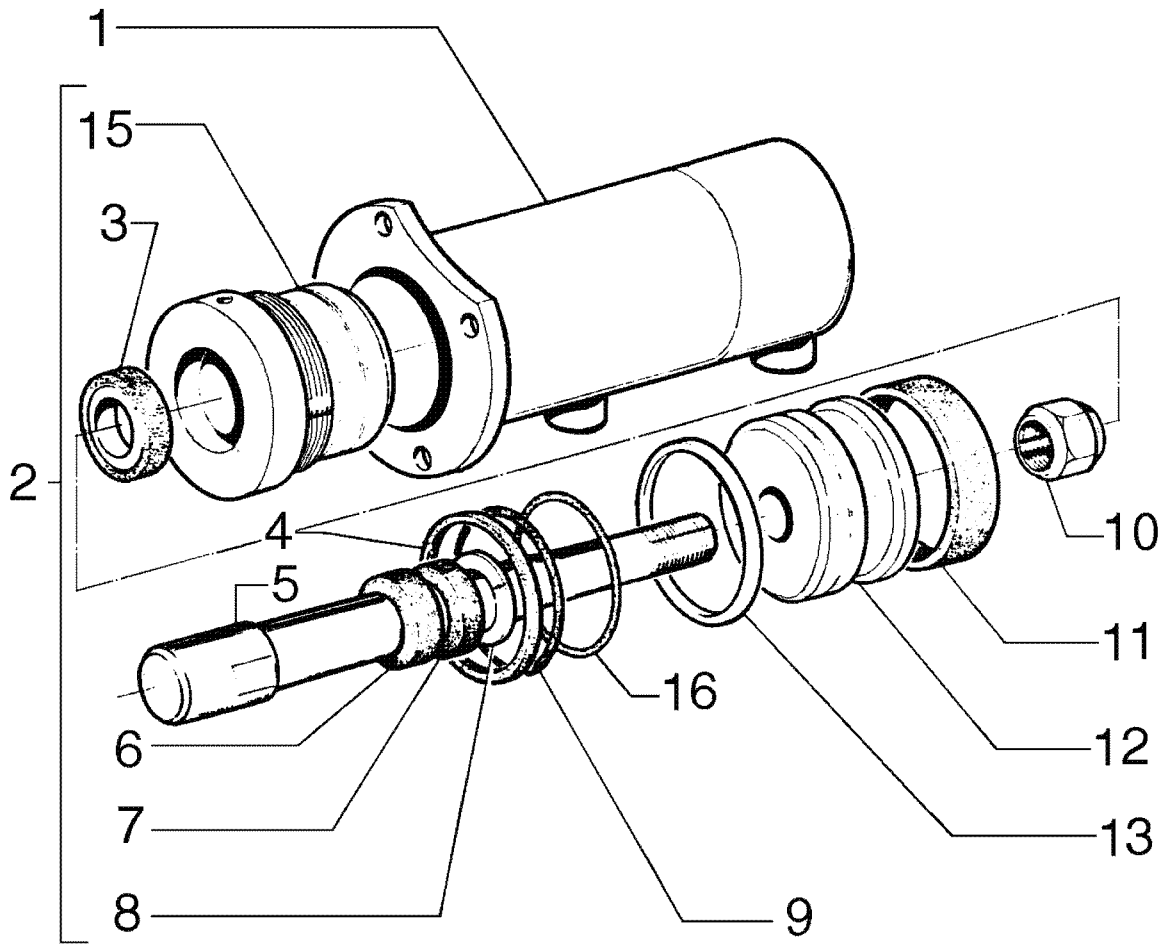

= 14

SADDLE LOCK PIN CYLINDER
SADDLE LOCK PIN CYLINDER
SADDLE LOCK PIN CYLINDER
SADDLE LOCK PIN CYLINDER

R	N	P.N.	MOD	Q	Description Denominação	Denominação Bezeichnung	Denominacion Descrizione	Description Beskrivelse	L.C.
		75266963		1	CYLINDER, RH CILINDRO	CILINDRO ZYLINDER	CILINDRO CILINDRO	VERIN CYLINDER	164C
		75266955		1	CYLINDER, LH CILINDRO	CILINDRO ZYLINDER	CILINDRO CILINDRO	VERIN CYLINDER	164C
1		**73124573**		1	CYLINDER, RH CILINDRO	CILINDRO ZYLINDER	CILINDRO CILINDRO	VERIN CYLINDER	164C
1		**73124577**		1	CYLINDER, LH CILINDRO	CILINDRO ZYLINDER	CILINDRO CILINDRO	VERIN CYLINDER	164C
2		**73065286**		1	SWIVEL HEAD PISTON PISTÃO COM CABEÇA A	PISTÃO COM CABEÇA A SCHWENKKOPFKOLBEN	PISTÓN DE CABEZA OS(PISTONE CON TESTA A	PISTON DE TETE PIVOT. STEMPEL MED DREJEH(	119T
3		**73055116**		1	RUBBER RING ANEL DE BORRACHA	ANEL DE BORRACHA GUMMIRING	ANILLO DE GOMA ANELLO DI GOMMA	BAGUE EN CAOUTCHOU GUMMISKIVE	048A
4		**73063363**		1	RING ANEL	ANEL RING	ANILLO ANELLO	ANNEAU RING	045A
5		**73124571**		1	ROD HASTE	HASTE STANGE	VARILLA ASTA	TIGE STANG	090A
6		**73070372**		1	SEAL VEDANTE	VEDAÇÃO DICHTUNG	ANILLO DE CIERRE GUARNIZIONE; TENUTA	JOINT PAKNING	132A
7		**73063066**		1	BUSHING CASQUILHO	BUCHA BUCHSE	CASQUILLO BOCCOLA	BAGUE BØSNING	095B
8		**70927699**		1	LOCKING RING ANEL DE SEGURANÇA	ANEL-TRAVA SICHERUNGSRING	ANILLO DE BLOQUEO ANELLO DI BLOCCAGGI(	BAGUE DE BLOCAGE LÅSESKIVE	051A
9		**70924158**		1	O-RING, -228, 90 Duro, 2.234" ID x .139" Thk O-RING	O-RING O-RING	JUNTA TÓRICA ANELLO TOROIDALE	JOINT TORIQUE O-RING	055A
10		**73073273**		1	LOCK NUT CONTRAPORCA	CONTRA PORCA SICHERUNGSMUTTER	TUERCA DE BLOQUEO DADO DI BLOCCAGGIO	CONTRE-ECROU LÅSEMØTRIK	P263
11		**73058667**		1	RING ANEL	ANEL RING	ANILLO ANELLO	ANNEAU RING	045A
12		**73058668**		1	PISTON PISTÃO	PISTÃO KOLBEN	PISTÓN PISTONE	PISTON STEMPEL	235S
13		**73058666**		1	RING ANEL	ANEL RING	ANILLO ANELLO	ANNEAU RING	045A
14		**73064517**		1	KIT, Repair KIT	KIT SATZ	KIT KIT	KIT SÆT	305C
15		**73065285**		1	BASE PLATE CHAPA DE FUNDO	PLACA DE FUNDO GRUNDPLATTE	PLACA DE BASE PIASTRA DI BASE	PLAQUE D'APPUI ENDEPLADE	080F
16		**70928874**		1	RING ANEL	ANEL RING	ANILLO ANELLO	ANNEAU RING	045A

08-65	01	p1	10/10

FAN HYDRAULIC MOTOR
MOTOR HIDRÁULICO DO VENTILADOR
FAN HYDRAULIC MOTOR
FAN HYDRAULIC MOTOR

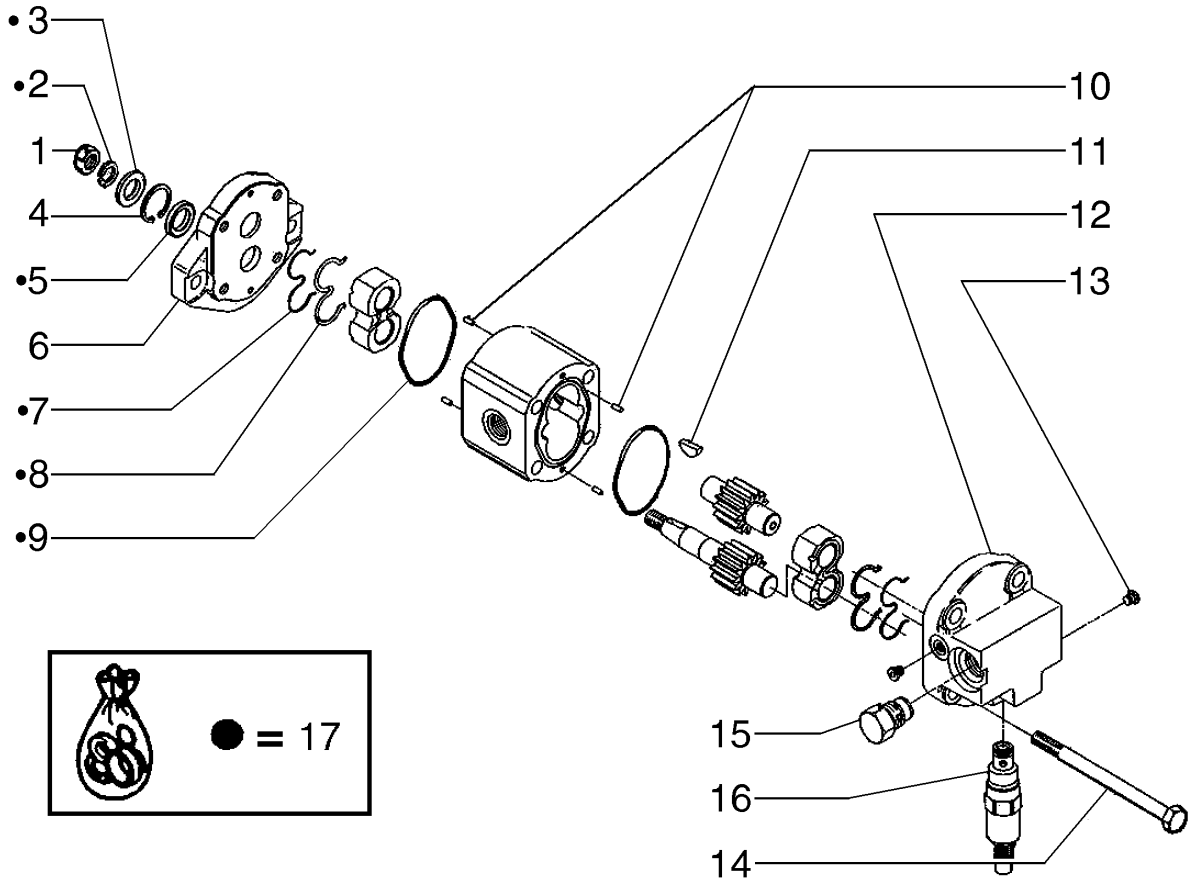

FAN HYDRAULIC MOTOR
FAN HYDRAULIC MOTOR
FAN HYDRAULIC MOTOR
FAN HYDRAULIC MOTOR

R	N	P.N.	MOD	Q	Description Denominação	Denominação Bezeichnung	Denominacion Descrizione	Description Beskrivelse	L.C.
		73162805		1	HYDRAULIC MOTOR MOTOR HIDRÁULICO	MOTOR HIDRÁULICO HYDRAULIKMOTOR	MOTOR HIDRÁULICO MOTORE IDRAULICO	MOTEUR HYDRAULIQUE HYDRAULIKMOTOR	900M
1		**71100417**		1	NUT PORCA	PORCA MUTTER	TUERCA DADO	ECROU MØTRIK	010D
2		**71100418**		1	WASHER ANILHA	ARRUELA PLANA UNTERLEGSCHEIBE	ARANDELA RONDELLA	RONDELLE FLADSKIVE	131R
3		**71100419**		1	WASHER ANILHA	ARRUELA PLANA UNTERLEGSCHEIBE	ARANDELA RONDELLA	RONDELLE FLADSKIVE	131R
4		**71100420**		1	SNAP RING ANEL	ANEL DE PRESSÃO SPRENGRING	ANILLO DE RESORTE ANELLO ELASTICO	ANNEAU D'ARRET LÅSERING	054A
5		**71100421**		1	SEAL VEDANTE	VEDAÇÃO DICHTUNG	ANILLO DE CIERRE GUARNIZIONE; TENUTA	JOINT PAKNING	132A
6		**71100422**		1	FLANGE FLANGE	FLANGE FLANSCH	BRIDA FLANGIA	BRIDE FLANGE	070F
7		**75289997**		2	GASKET JUNTA	JUNTA DICHTUNG	JUNTA GUARNIZIONE	JOINT PAKNING	123G
8		**75289998**		2	GASKET JUNTA	JUNTA DICHTUNG	JUNTA GUARNIZIONE	JOINT PAKNING	123G
9		**75289994**		2	O-RING O-RING	O-RING O-RING	JUNTA TÓRICA ANELLO TOROIDALE	JOINT TORIQUE O-RING	055A
10		**75289983**		4	DOWEL PERNO-GUIA	GUIA PASSSTIFT	BULÓN PERNO	GOUJON DYVEL	090G
11		**71100425**		1	WOODRUFF KEY CHAVETA MEIA LUA	CHAVE MEIA LUA FEDERKEIL	CHAVETA MEDIA-LUNA LINGUETTA AMERICANA	CLAVETTE SPECIALE SKIVEFEDER	P412
12		**71100426**		1	COVER ASSY CONJUNTO DE COBERT	CONJUNTO DA TAMPA ABDECKUNGSBAUGRUF	CONJUNTO DE FUNDAS COPERCHIO, COMPL	COUVERCLE DÆKSELENHED	P426
13		**71100427**		2	PLUG TAMPÃO	BUJÃO STOPFEN	TAPÓN TAPPO	BOUCHON PROP	050T
14		**71100428**		4	SCREW PARAFUSO	PARAFUSO SCHRAUBE	TORNILLO VITE	VIS SKRUE	040V
15		**71100429**		1	VALVE VÁLVULA	VÁLVULA VENTIL	VÁLVULA VALVOLA	SOUPAPE VENTIL	9620
16		**71100430**		1	VALVE VÁLVULA	VÁLVULA VENTIL	VÁLVULA VALVOLA	SOUPAPE VENTIL	9620
17		**71100423**		1	KIT, Sealing KIT	KIT SATZ	KIT KIT	KIT SÆT	305C

RG140.B RG170.B
F140B RG200.B
F170B F200B

08-66	01	p1	12/10

REDUCTION GEAR HYDRAULIC MOTOR
MOTOR HIDRÁULICO DO REDUTOR
REDUCTION GEAR HYDRAULIC MOTOR
REDUCTION GEAR HYDRAULIC MOTOR

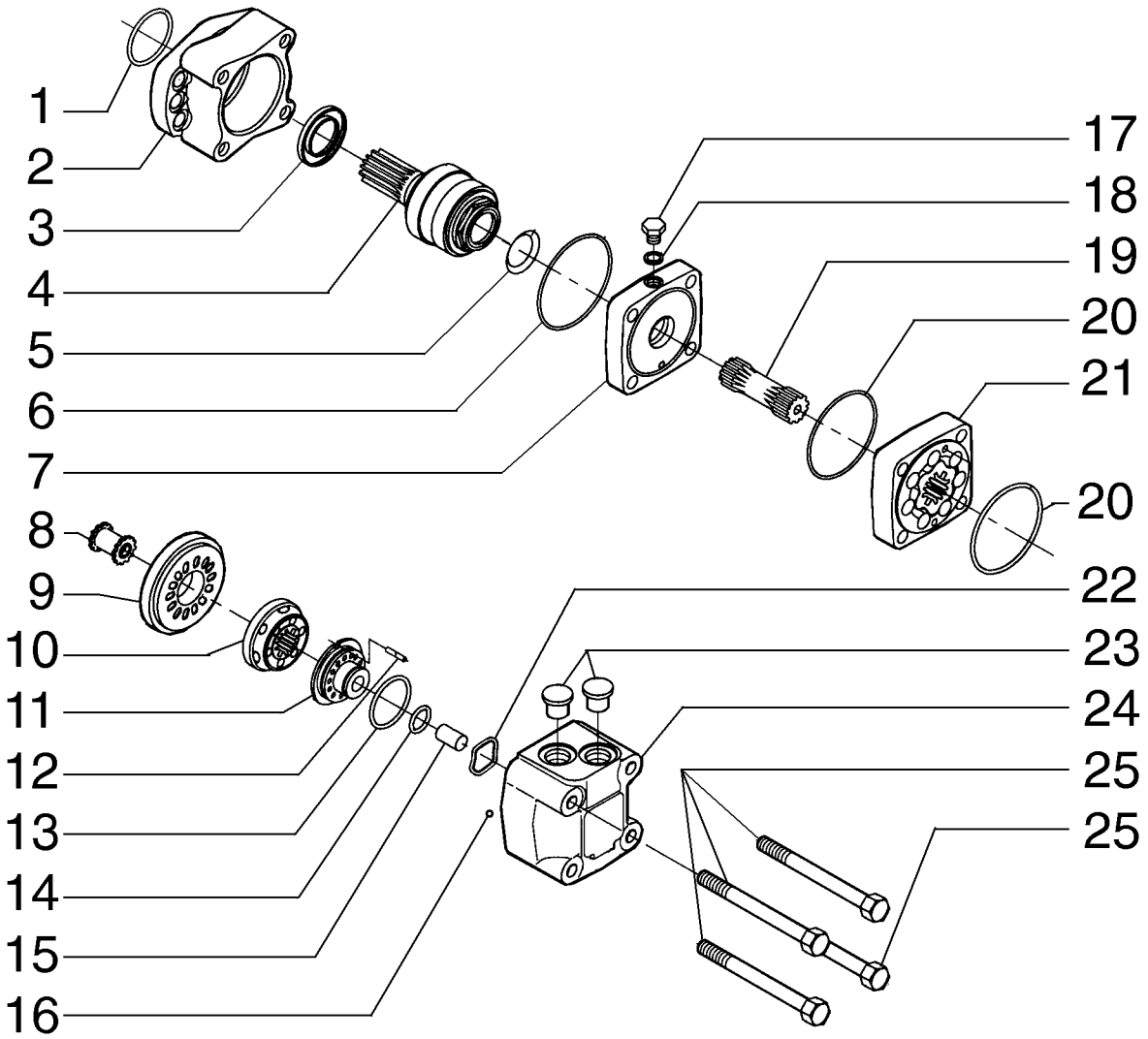

REDUCTION GEAR HYDRAULIC MOTOR
REDUCTION GEAR HYDRAULIC MOTOR
REDUCTION GEAR HYDRAULIC MOTOR
REDUCTION GEAR HYDRAULIC MOTOR

R	N	P.N.	MOD	Q	Description Denominação	Denominação Bezeichnung	Denominacion Descrizione	Description Beskrivelse	L.C.
		87389986		1	HYDRAULIC MOTOR MOTOR HIDRÁULICO	MOTOR HIDRÁULICO HYDRAULIKMOTOR	MOTOR HIDRÁULICO MOTORE IDRAULICO	MOTEUR HYDRAULIQUE HYDRAULIKMOTOR	900M
1		**V39454**		1	SEAL ANEL DE VEDACAO	ANEL DE VEDAÇÃO DICHTUNG	ANILLO DE CIERRE ANELLO DI TENUTA	JOINT PAKNINGSRING	7460
2		**71103069**		1	HOUSING ALOJAMENTO	ALOJAMENTO GEHÄUSE	ALOJAMIENTO ALLOGGIAMENTO	CARTER HUS	014V
3		**V39323**		1	SEAL ANEL DE VEDACAO	ANEL DE VEDAÇÃO DICHTUNG	ANILLO DE CIERRE ANELLO DI TENUTA	JOINT PAKNINGSRING	7460
4		**71103070**		1	SHAFT VEIO	EIXO WELLE	EJE ALBERO	ARBRE AKSEL	016A
5		**E37935**		1	WASHER ANILHA	ARRUELA PLANA UNTERLEGSCHEIBE	ARANDELA ROSETTA PIANA	RONDELLE FLADSKIVE	9720
6		**V39325**		1	O-RING O-RING	ANEL "O" O-RING	JUNTA HERMETICA ANELLO TOROIDALE	JOINT TORIQUE O-RING	7176
7		**71103071**		1	COVER PLATE CHAPA PEQUENA	PLACA DE COBERTURA ABDECKPLATTE	PLACA DE CUBIERTA PIASTRA DI COPERTUR/	COUVERCLE DÆKPLADE	110P
8		**E37944**		1	SHAFT VEIO	EIXO WELLE	EJE ALBERO	ARBRE AKSEL	7590
9		**71103072**		1	COVER PLATE CHAPA PEQUENA	PLACA DE COBERTURA ABDECKPLATTE	PLACA DE CUBIERTA PIASTRA DI COPERTUR/	COUVERCLE DÆKPLADE	110P
10		**E37946**		1	PLATE CHAPA	PLACA PLATTE	PLACA PIASTRA	PLAQUE PLADE	6360
11		**71103073**		1	COVER PLATE CHAPA PEQUENA	PLACA DE COBERTURA ABDECKPLATTE	PLACA DE CUBIERTA PIASTRA DI COPERTUR/	COUVERCLE DÆKPLADE	110P
12		**71103074**		1	PIN PERNO	PINO PIN	PASADOR PERNO	BROCHE STIFT	080P
13		**E37949**		1	O-RING O-RING	ANEL "O" O-RING	JUNTA HERMETICA ANELLO TOROIDALE	JOINT TORIQUE O-RING	7176
14		**E37950**		1	O-RING O-RING	ANEL "O" O-RING	JUNTA HERMETICA ANELLO TOROIDALE	JOINT TORIQUE O-RING	7176
15		**E37951**		1	SHAFT VEIO	EIXO WELLE	EJE ALBERO	ARBRE AKSEL	7590
16		**N14222**		2	BALL ESFERA	ESFERA KUGEL	BOLA SFERA	BILLE KUGLE	0460
17		**71103075**		1	PLUG TAMPÃO	BUJÃO STOPFEN	TAPÓN TAPPO	BOUCHON PROP	050T
18		**71103076**		1	RUBBER SEAL JUNTAS	VEDAÇÃO DE BORRACH GUMMIDICHTUNG	JUNTA DE GOMA GUARNIZIONE DI GOMM	JOINT EN CAOUTCHOU GUMMITÆTNING	122G
19		**71103077**		1	SHAFT VEIO	EIXO WELLE	EJE ALBERO	ARBRE AKSEL	016A
20		**E37940**		2	WHEEL SET JOGO DE RODAS	JOGO DE RODAS RADSATZ	JUEGO DE RUEDAS KIT RUOTE	TRAIN DE ROUES HJULSÆT	Z683
21		**71103078**		1	ROTOR ROTOR	ROTOR ROTOR	ROTOR ROTORE	ROTOR ROTOR	145R
22		**71103079**		1	O-RING O-RING	O-RING O-RING	JUNTA TÓRICA ANELLO TOROIDALE	JOINT TORIQUE O-RING	055A
23		**71103080**		2	PLUG TAMPÃO	BUJÃO STOPFEN	TAPÓN TAPPO	BOUCHON PROP	050T

RG200.B F140B
F200B RG140.B
RG170.B F170B

08-66	01	p2	12/10

REDUCTION GEAR HYDRAULIC MOTOR
MOTOR HIDRÁULICO DO REDUTOR
REDUCTION GEAR HYDRAULIC MOTOR
REDUCTION GEAR HYDRAULIC MOTOR

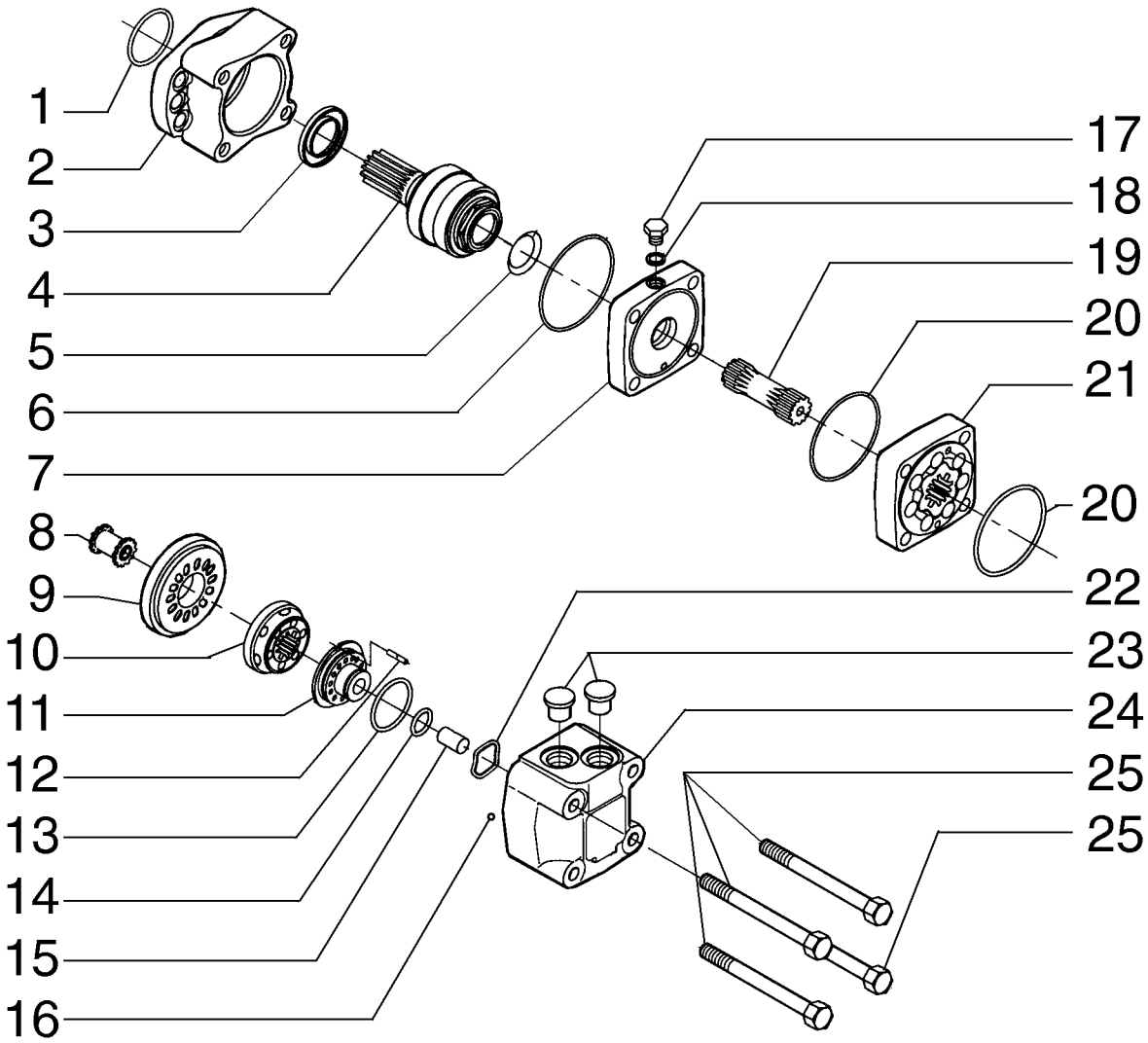

REDUCTION GEAR HYDRAULIC MOTOR
REDUCTION GEAR HYDRAULIC MOTOR
REDUCTION GEAR HYDRAULIC MOTOR
REDUCTION GEAR HYDRAULIC MOTOR

R	N	P.N.	MOD	Q	Description Denominação	Denominação Bezeichnung	Denominacion Descrizione	Description Beskrivelse	L.C.
24		**71103081**		1	HOUSING ALOJAMENTO	ALOJAMENTO GEHÄUSE	ALOJAMIENTO ALLOGGIAMENTO	CARTER HUS	014V
25		**71103082**		4	SCREW PARAFUSO	PARAFUSO SCHRAUBE	TORNILLO VITE	VIS SKRUE	040V

SECTION INDEX
Chassis/Attachments

09-01	01	MOLDBOARD DRAWBAR AND CICLE
09-02	01	CIRCLE REDUCTION GEAR
09-03	01	SADDLE AND CYLINDER
09-04	01	SADDLE AND CYLINDER
09-05	01	REAR MAIN FRAME
09-05	02	PROPELLER SHAFTS GUARD - (TORQUE CONVERTER)
09-05	03	PROPELLER SHAFTS GUARD - (DIRECT DRIVE)
09-06	01	FLOOR AND INSULATING
09-07	01	LH LADDER ASSY
09-08	01	RH LADDER ASSY
09-09	01	FRONT FRAME
09-10	01	ARTICULATION JOINT
09-11	01	ARTICULATION CYLINDER
09-12	01	TOW HOOK
09-13	01	BATTERY LEFT SUPPORT
09-14	01	BATTERY RIGHT SUPPORT
09-15	01	MOLDBOARD 12 FT.
09-16	01	MOLDBOARD 13 FT.
09-17	02	MOLDBOARD 14 FT.
09-18	01	MOLDBOARD LEFT AND RIGHT EXTENSION
09-19	01	MOLDBOARD REINFORCEMENT
09-20	01	MOLDBOARD SIDE SHIFT
09-21	01	MOLDBOARD LEAN SYSTEM
09-22	01	DOZER BLADE AND SKID PLATES
09-23	01	SCARIFIER AND SUPPORT
09-24	01	RIPPER TOOL BAR AND LINKAGE
09-24	02	RIPPER TOOL BAR AND LINKAGE
09-25	01	PUSH PLATE
09-26	01	FRONT COUNTERWEIGHT
09-27	01	TOOLS BOX
09-28	01	FIRE EXTINGUISHER
09-30	01	ENGINE HOOD
09-31	01	ENGINE HOOD
09-32	01	RH LATERAL CONSOLE
09-33	01	RH LATERAL CONSOLE
09-34	01	SHIELD AND COVER
09-36	01	CAB
09-37	01	INSPECTION COVER
09-38	01	CAB, GLASSES
09-39	01	CAB, WINDOW
09-40	01	CAB, DOOR RH - LH
09-40	02	CAB LOW PROFILE, DOOR RH - LH
09-41	01	CAB, LOCK DOOR
09-42	01	CAB, REAR PLATE
09-43	01	CAB, COVERINGS
09-43	02	CAB LOW PROFILE, COVERINGS
09-44	01	CAB, ROOF COVERINGS
09-45	01	CAB, CENTRAL AIR DUCT
09-46	01	CAB, REAR-VIEW MIRROR
09-47	01	CAB, FRONT WINDSHIELD WIPER
09-47	02	CAB, REAR WIPER - OPTIONAL
09-47	03	CAB, FIXED GLASS LOWER WIPER - OPTIONAL
09-47	04	CAB, WINDOW LOWER WIPER - OPTIONAL
09-48	01	CAB, DOME LIGHT AND SPEAKER
09-49	01	CAB, ELECTRICAL SYSTEM

SECTION INDEX
Chassis/Attachments

09-49	02	CAB, WATER RESERVOIR
09-50	01	CAB, AIR CONDITIONER DUCTS
09-51	01	CAB, AIR CONDITIONER SYSTEM
09-52	01	CAB, EVAPORATOR BOX
09-54	01	DECALS
09-54	02	DECALS
09-54	03	DECALS
09-55	01	DECALS
09-55	02	DECALS
09-55	03	DECALS

09-01	01	p1	10/10

MOLDBOARD DRAWBAR AND CICLE
BARRA DE TRAÇÃO E CÍRCULO
MOLDBOARD DRAWBAR AND CICLE
MOLDBOARD DRAWBAR AND CICLE

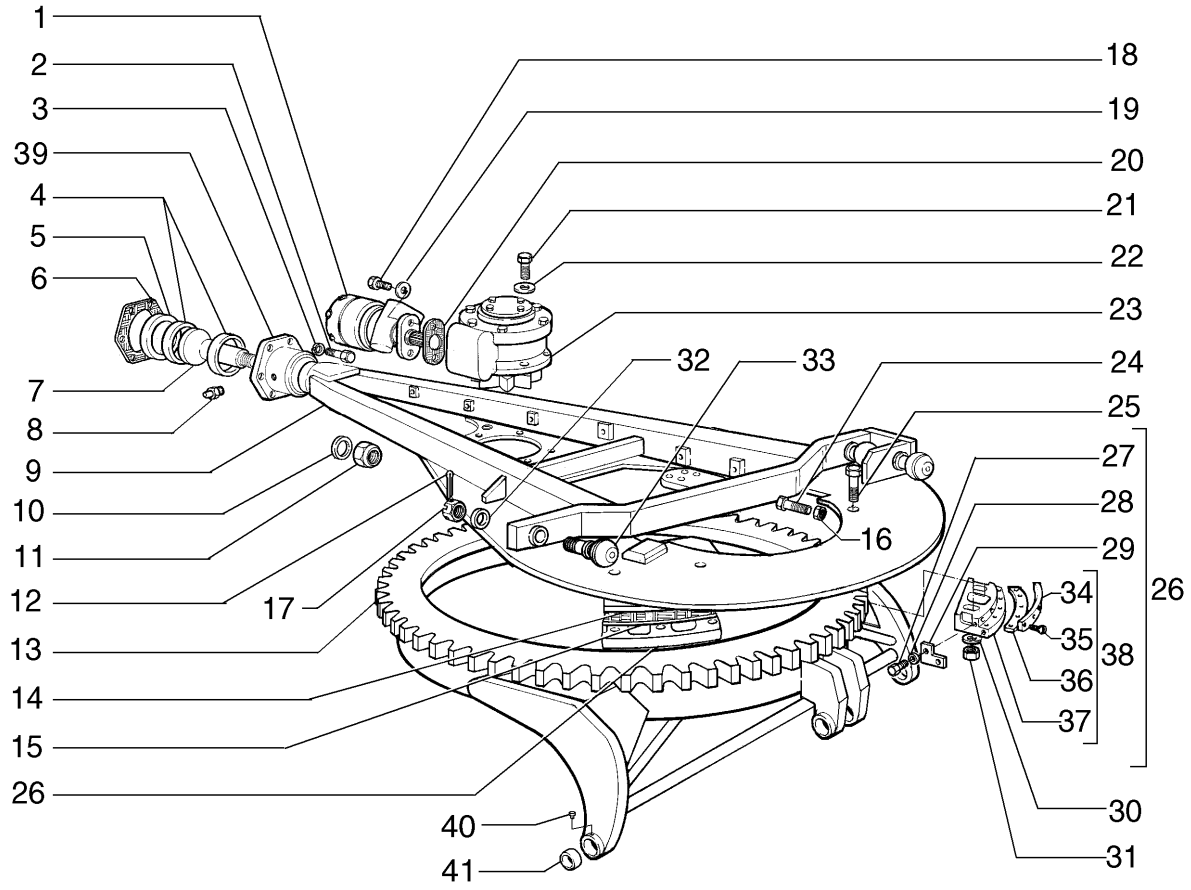

MOLDBOARD DRAWBAR AND CICLE
MOLDBOARD DRAWBAR AND CICLE
MOLDBOARD DRAWBAR AND CICLE
MOLDBOARD DRAWBAR AND CICLE

R	N	P.N.	MOD	Q	Description Denominação	Denominação Bezeichnung	Denominacion Descrizione	Description Beskrivelse	L.C.
1	1	87389986		1	HYDRAULIC MOTOR MOTOR HIDRÁULICO	MOTOR HIDRÁULICO HYDRAULIKMOTOR	MOTOR HIDRÁULICO MOTORE IDRAULICO	MOTEUR HYDRAULIQUE HYDRAULIKMOTOR	900M
2		15835231		8	SCREW, Hex, M16 x 1.5 x 70, 10.9 PARAFUSO	PARAFUSO SCHRAUBE	TORNILLO VITE	VIS SKRUE	040V
3		10517271		8	LOCK WASHER ANILHA DE RETENÇÃO	TRAVA DA ARRUELA SICHERUNGSSCHEIBE	ARANDELA DE BLOQUE RONDELLA DI SICUREZ	RONDELLE FREIN LÅSESKIVE	132R
4		73130017		2	BUSHING CASQUILHO	BUCHA BUCHSE	CASQUILLO BOCCOLA	BAGUE BØSNING	095B
5		73125534		1	SPACER ESPAÇADOR	ESPAÇADOR DISTANZSTÜCK	SEPARADOR DISTANZIALE	ENTRETOISE AFSTANDSSTYKKE	075D
6		70673457		20	SHIM CALÇO DE AFINAÇÃO	CALÇO DE AFINAÇÃO AUSGLEICHSSCHEIBE	SUPLEMENTO SPESSORE	CALE MELLEMLÆG	198S
7		73125531		1	DRAWBAR BARRA DE TRACÇÃO	BARRA DE TRAÇÃO ZUGSTANGE	BARRA DE ENGANCHE BARRA DI TRAINO	BARRE D'ATTELAGE TRÆKBOM	013B
8		70912497		1	HYD CONNECTOR CONECTOR HID.	CONECTOR HIDRÁUL HYDR STECKVERBINDE	CONECTOR HIDRÁULIC CONNETTORE IDRAULIC	CONNECTEUR HYDRAU HYDRAULIKSTIK	020R
9		75266632		1	DRAWBAR BARRA DE TRACÇÃO	BARRA DE TRAÇÃO ZUGSTANGE	BARRA DE ENGANCHE BARRA DI TRAINO	BARRE D'ATTELAGE TRÆKBOM	013B
10		70927662		1	WASHER ANILHA	ARRUELA PLANA UNTERLEGSCHEIBE	ARANDELA RONDELLA	RONDELLE FLADSKIVE	131R
11		70921374		1	LOCK NUT CONTRAPORCA	CONTRA PORCA SICHERUNGSMUTTER	TUERCA DE BLOQUEO DADO DI BLOCCAGGIO	CONTRE-ECROU LÅSEMØTRIK	P263
12		70900808		3	COTTER PIN, 1/8" x 1 1/2" TROÇO DE ABRIR	CONTRA PINO SPLINT	PASADOR COPPIGLIA	GOUPILLE FENDUE SPLITBOLT	270C
13		75267120		1	CIRCLE-CUTTER BLOCK BLOCO CORTADOR CIR	ROLAMENTO PORTA-LÂ RUNDMESSERSATZ	BLOQUE CORTADOR EN DISPOS. TAGLIO CIRCO	CERCLE PORTE-LAME KNIVHOLDERLEJE	174R
14		73125482		4	PLATE CHAPA	PLACA PLATTE	PLACA PIASTRA	PLAQUE PLADE	105P
15		73125483		40	SHIM, .031" Thk CALÇO DE AFINAÇÃO	CALÇO DE AFINAÇÃO AUSGLEICHSSCHEIBE	SUPLEMENTO SPESSORE	CALE MELLEMLÆG	198S
16		70901421		8	NUT PORCA	PORCA MUTTER	TUERCA DADO	ECROU MØTRIK	010D
17		75326480		3	NUT PORCA	PORCA MUTTER	TUERCA DADO	ECROU MØTRIK	010D
18		70922065		2	SCREW PARAFUSO	PARAFUSO SCHRAUBE	TORNILLO VITE	VIS SKRUE	040V
19		70928460		2	WASHER ANILHA	ARRUELA PLANA UNTERLEGSCHEIBE	ARANDELA RONDELLA	RONDELLE FLADSKIVE	131R
20		70651322		1	GASKET JUNTA	JUNTA DICHTUNG	JUNTA GUARNIZIONE	JOINT PAKNING	123G
21		15984131		6	BOLT, Hex, M18 x 1.5 x 45, 10.9, Full Thd PARAFUSO	PARAFUSO SCHRAUBE	PERNO BULLONE	VIS BOLT	140B
22		70927382		6	WASHER ANILHA	ARRUELA PLANA UNTERLEGSCHEIBE	ARANDELA RONDELLE	RONDELLE FLADSKIVE	131R

(1) Page 08-69

09-01	01	p2	10/10

MOLDBOARD DRAWBAR AND CICLE
BARRA DE TRAÇÃO E CÍRCULO
MOLDBOARD DRAWBAR AND CICLE
MOLDBOARD DRAWBAR AND CICLE

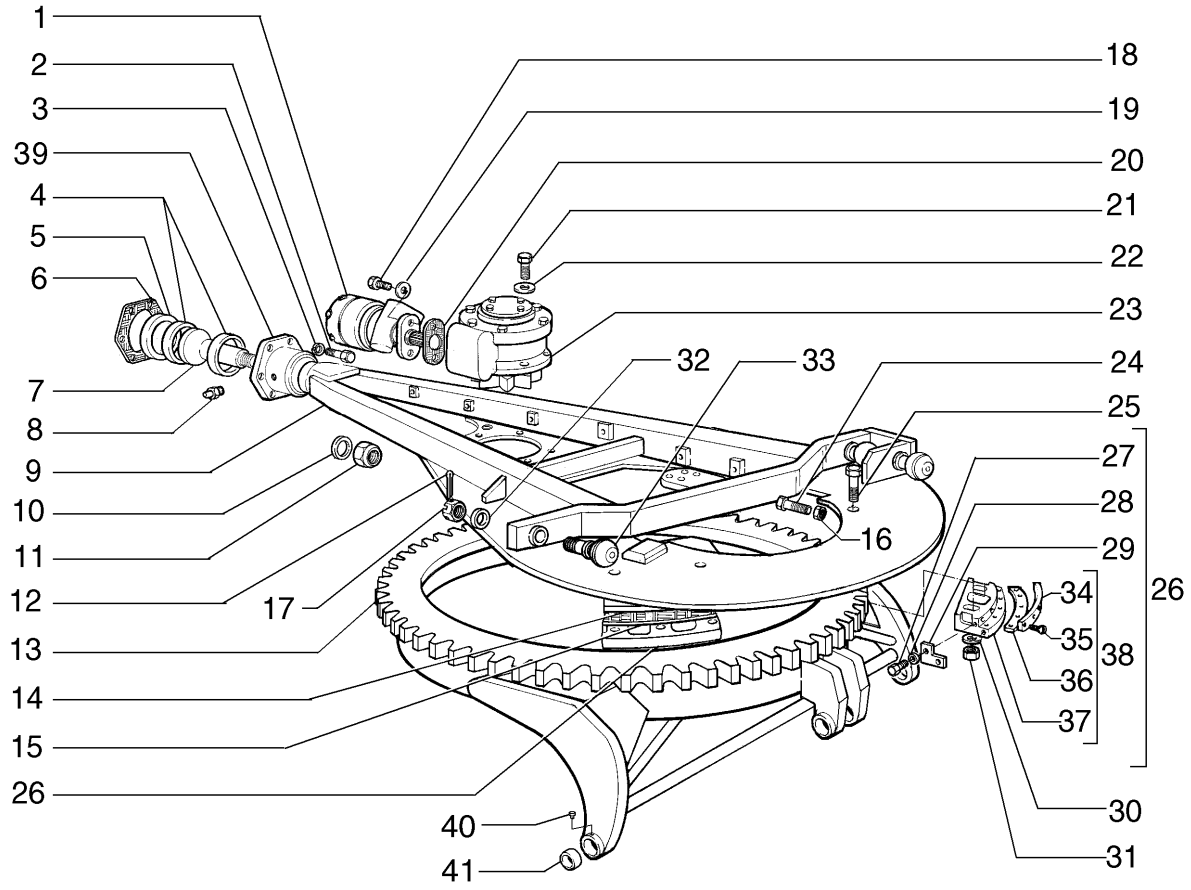

MOLDBOARD DRAWBAR AND CICLE
MOLDBOARD DRAWBAR AND CICLE
MOLDBOARD DRAWBAR AND CICLE
MOLDBOARD DRAWBAR AND CICLE

R	N	P.N.	MOD	Q	Description Denominação	Denominação Bezeichnung	Denominacion Descrizione	Description Beskrivelse	L.C.
23	1	**75267468**		1	GEAR REDUCTION UNIT REDUTOR	UNID REDUÇÃO ENGRE UNTERSETZUNGSGETR	UNIDAD DE RED. DE EN RIDUTTORE	REDUCTEUR ENHED TIL GEARREDUK	058R
24		**73125522**		8	SCREW PARAFUSO	PARAFUSO SCHRAUBE	TORNILLO VITE	VIS SKRUE	040V
25		**70929092**		8	SCREW PARAFUSO	PARAFUSO SCHRAUBE	TORNILLO VITE	VIS SKRUE	040V
26		**87618962**		4	SHOE SAPATA	SAPATA SCHUH	ZAPATA CASSONE; PATTINO	PATIN SKO	129C
27		**15970531**		16	BOLT, Hex, M10 x 1.25 x 20, 10.9, Full Thd PARAFUSO	PARAFUSO SCHRAUBE	PERNO BULLONE	VIS BOLT	140B
28		**70930370**		16	WASHER ANILHA	ARRUELA PLANA UNTERLEGSCHEIBE	ARANDELA RONDELLA	RONDELLE FLADSKIVE	131R
29		**87616832**		4	PLATE, RH CHAPA	PLACA PLATTE	PLACA PIASTRA	PLAQUE PLADE	105P
29		**87616831**		4	PLATE, LH CHAPA	PLACA PLATTE	PLACA PIASTRA	PLAQUE PLADE	105P
30		**70929704**		8	WASHER ANILHA	ARRUELA PLANA UNTERLEGSCHEIBE	ARANDELA RONDELLA	RONDELLE FLADSKIVE	131R
31		**70053994**		8	NUT PORCA	PORCA MUTTER	TUERCA DADO	ECROU MØTRIK	010D
32		**75326490**		3	WASHER ANILHA	ARRUELA PLANA UNTERLEGSCHEIBE	ARANDELA RONDELLA	RONDELLE FLADSKIVE	131R
33		**75326511**		3	BALL ESFERA	ESFERA KUGEL	BOLA SFERA	BILLE KUGLE	140S
34		**84165763**		4	PLATE CHAPA	PLACA PLATTE	PLACA PIASTRA	PLAQUE PLADE	105P
35		**73126330**		40	SCREW PARAFUSO	PARAFUSO SCHRAUBE	TORNILLO VITE	VIS SKRUE	040V
36		**84165760**		4	PLATE CHAPA	PLACA PLATTE	PLACA PIASTRA	PLAQUE PLADE	105P
37		**75267160**		4	GUIDE GUIA	GUIA FÜHRUNG	GUÍA GUIDA	GUIDE STYR	145G
38		**75270575**		4	GUIDE GUIA	GUIA FÜHRUNG	GUÍA GUIDA	GUIDE STYR	145G
39		**75267107**		1	SUPPORT SUPORTE	SUPORTE STÜTZE	SOPORTE SUPPORTO	SUPPORT BESLAG	300S
40		**70919134**		2	PLUG TAMPÃO	BUJÃO STOPFEN	TAPÓN TAPPO	BOUCHON PROP	050T
41		**75327347**		2	BUSHING CASQUILHO	BUCHA BUCHSE	CASQUILLO BOCCOLA	BAGUE BØSNING	095B

(1) Page 09-02

09-02	01	p1	10/10

CIRCLE REDUCTION GEAR
REDUTOR DO CÍRCULO
CIRCLE REDUCTION GEAR
CIRCLE REDUCTION GEAR

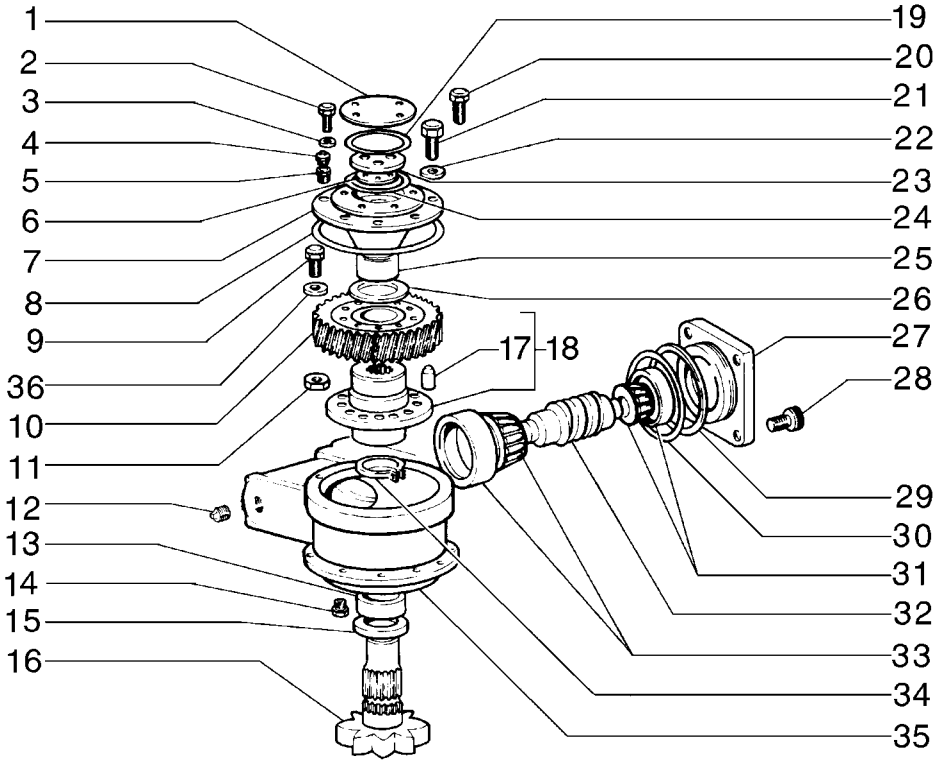

CIRCLE REDUCTION GEAR
CIRCLE REDUCTION GEAR
CIRCLE REDUCTION GEAR
CIRCLE REDUCTION GEAR

R	N	P.N.	MOD	Q	Description Denominação	Denominação Bezeichnung	Denominacion Descrizione	Description Beskrivelse	L.C.
1		75267125		1	COVER COBERTURA	COBERTURA ABDECKUNG	CUBIERTA COPERCHIO	COUVERCLE DÆKSEL	265C
2		70921076		3	SCREW, 3/8"-16 x 1 1/4" PARAFUSO	PARAFUSO SCHRAUBE	TORNILLO VITE	VIS SKRUE	040V
3		70929156		3	WASHER ANILHA	ARRUELA PLANA UNTERLEGSCHEIBE	ARANDELA RONDELLA	RONDELLE FLADSKIVE	131R
4		70916619		1	HYD CONNECTOR CONECTOR HID.	CONECTOR HIDRÁUL HYDR STECKVERBINDE	CONECTOR HIDRÁULIC(CONNETTORE IDRAULI(	CONNECTEUR HYDRAU HYDRAULIKSTIK	020R
5		70901838		1	HYD CONNECTOR CONECTOR HID.	CONECTOR HIDRÁUL HYDR STECKVERBINDE	CONECTOR HIDRÁULIC(CONNETTORE IDRAULI(	CONNECTEUR HYDRAU HYDRAULIKSTIK	020R
6		73125521		2	SHIM, .003" Thk CALÇO DE AFINAÇÃO	CALÇO DE AFINAÇÃO AUSGLEICHSSCHEIBE	SUPLEMENTO SPESSORE	CALE MELLEMLÆG	198S
6		73125520		2	SHIM, .005" Thk CALÇO DE AFINAÇÃO	CALÇO DE AFINAÇÃO AUSGLEICHSSCHEIBE	SUPLEMENTO SPESSORE	CALE MELLEMLÆG	198S
6		73125519		3	SHIM, .010" Thk CALÇO DE AFINAÇÃO	CALÇO DE AFINAÇÃO AUSGLEICHSSCHEIBE	SUPLEMENTO SPESSORE	CALE MELLEMLÆG	198S
7		75267132		1	COVER COBERTURA	COBERTURA ABDECKUNG	CUBIERTA COPERCHIO	COUVERCLE DÆKSEL	265C
8		14468881		1	O-RING, -270, CI 7, 8.984" ID x .139" Thk O-RING	O-RING O-RING	JUNTA TÓRICA ANELLO TOROIDALE	JOINT TORIQUE O-RING	055A
9		70922744		10	SCREW PARAFUSO	PARAFUSO SCHRAUBE	TORNILLO VITE	VIS SKRUE	040V
10		75258894		1	GEAR ENGRENAGEM	ENGRENAGEM ZAHNRAD	ENGRANAJE INGRANAGGIO	PIGNON TANDHJUL	050I
11		70911030		10	NUT PORCA	PORCA MUTTER	TUERCA DADO	ECROU MØTRIK	010D
12		70901652		1	PLUG TAMPÃO	BUJÃO STOPFEN	TAPÓN TAPPO	BOUCHON PROP	050T
13		73130969		1	BUSHING CASQUILHO	BUCHA BUCHSE	CASQUILLO BOCCOLA	BAGUE BØSNING	095B
14		70920416		1	PLUG TAMPÃO	BUJÃO STOPFEN	TAPÓN TAPPO	BOUCHON PROP	050T
15		70634037		1	SEAL VEDANTE	VEDAÇÃO DICHTUNG	ANILLO DE CIERRE GUARNIZIONE; TENUTA	JOINT PAKNING	132A
16		73125501		1	SHAFT VEIO	EIXO WELLE	EJE ALBERO	ARBRE AKSEL	016A
17		73129961		1	DOWEL PERNO-GUIA	GUIA PASSSTIFT	BULÓN PERNO	GOUJON DYVEL	090G
18		73130013		1	HUB CUBO	CUBO NABE	CUBO MOZZO	MOYEU NAV	135M
19		70923817		1	O-RING O-RING	O-RING O-RING	JUNTA TÓRICA ANELLO TOROIDALE	JOINT TORIQUE O-RING	055A
20		70922300		4	SCREW PARAFUSO	PARAFUSO SCHRAUBE	TORNILLO VITE	VIS SKRUE	040V
21		70920574		6	SCREW PARAFUSO	PARAFUSO SCHRAUBE	TORNILLO VITE	VIS SKRUE	040V
22		70912441		6	WASHER ANILHA	ARRUELA PLANA UNTERLEGSCHEIBE	ARANDELA RONDELLA	RONDELLE FLADSKIVE	131R

RG140.B RG170.B
F140B RG200.B
F170B F200B

09-02	01	p2	10/10

CIRCLE REDUCTION GEAR
REDUTOR DO CÍRCULO
CIRCLE REDUCTION GEAR
CIRCLE REDUCTION GEAR

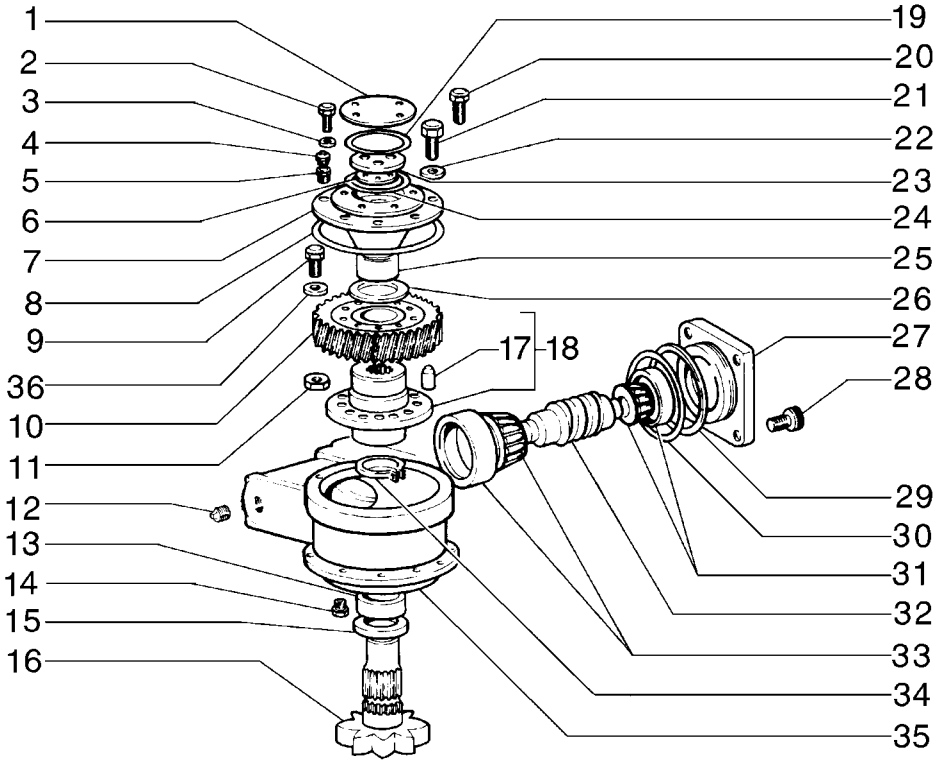

CIRCLE REDUCTION GEAR
CIRCLE REDUCTION GEAR
CIRCLE REDUCTION GEAR
CIRCLE REDUCTION GEAR

R	N	P.N.	MOD	Q	Description Denominação	Denominação Bezeichnung	Denominacion Descrizione	Description Beskrivelse	L.C.
23		**73125500**		1	COVER COBERTURA	COBERTURA ABDECKUNG	CUBIERTA COPERCHIO	COUVERCLE DÆKSEL	265C
24		**73125494**		1	RING ANEL	ANEL RING	ANILLO ANELLO	ANNEAU RING	045A
25		**73160841**		1	BUSHING CASQUILHO	BUCHA BUCHSE	CASQUILLO BOCCOLA	BAGUE BØSNING	095B
26		**73125494**		2	RING ANEL	ANEL RING	ANILLO ANELLO	ANNEAU RING	045A
27		**75267135**		4	COVER COBERTURA	COBERTURA ABDECKUNG	CUBIERTA COPERCHIO	COUVERCLE DÆKSEL	265C
28		**70922065**		4	SCREW PARAFUSO	PARAFUSO SCHRAUBE	TORNILLO VITE	VIS SKRUE	040V
29		**75240816**		3	SHIM, 0.15mm Thk CALÇO DE AFINAÇÃO	CALÇO DE AFINAÇÃO AUSGLEICHSSCHEIBE	SUPLEMENTO SPESSORE	CALE MELLEMLÆG	198S
29		**75240817**		3	SHIM, 0.20mm Thk CALÇO DE AFINAÇÃO	CALÇO DE AFINAÇÃO AUSGLEICHSSCHEIBE	SUPLEMENTO SPESSORE	CALE MELLEMLÆG	198S
29		**75240818**		3	SHIM, 0.25mm Thk CALÇO DE AFINAÇÃO	CALÇO DE AFINAÇÃO AUSGLEICHSSCHEIBE	SUPLEMENTO SPESSORE	CALE MELLEMLÆG	198S
30		**70923590**		1	O-RING O-RING	O-RING O-RING	JUNTA TÓRICA ANELLO TOROIDALE	JOINT TORIQUE O-RING	055A
31		**73124983**		1	TAPERED ROLLER BEARING ROLAMENTO ROLOS CÓ	ROLAMENTO ROLETE C KEGELROLLENLAGER	COJINETE RODILLO CÓI CUSCINETTO RULLINI C	ROULEMENT ROUL. COI KONISK RULLELEJE	241P
32		**75215793**		1	SHAFT W/WORM SCREW VEIO COM SEM-FIM	EIXO C/PARAFUSO SEM WELLE M SCHNECKENG	EJE CON TORNILLO SIN VITE SENZA FINE ALBEF	ARBRE A VIS SANS FIN AKSEL MED SNEKKE	024A
33		**73124983**		1	TAPERED ROLLER BEARING ROLAMENTO ROLOS CÓ	ROLAMENTO ROLETE C KEGELROLLENLAGER	COJINETE RODILLO CÓI CUSCINETTO RULLINI C	ROULEMENT ROUL. COI KONISK RULLELEJE	241P
34		**70622212**		1	SNAP RING ANEL	ANEL DE PRESSÃO SPRENGRING	ANILLO DE RESORTE ANELLO ELASTICO	ANNEAU D'ARRET LÅSERING	054A
35		**75267143**		1	HOUSING ALOJAMENTO	ALOJAMENTO GEHÄUSE	ALOJAMIENTO ALLOGGIAMENTO	CARTER HUS	014V
36		**70928914**		10	LOCK WASHER ANILHA DE RETENÇÃO	TRAVA DA ARRUELA SICHERUNGSSCHEIBE	ARANDELA DE BLOQUEI RONDELLA DI SICUREZ	RONDELLE FREIN LÅSESKIVE	132R

09-03	01	p1	10/10

SADDLE AND CYLINDER
SELA E CILINDRO DE ACIONAMENTO
SADDLE AND CYLINDER
SADDLE AND CYLINDER

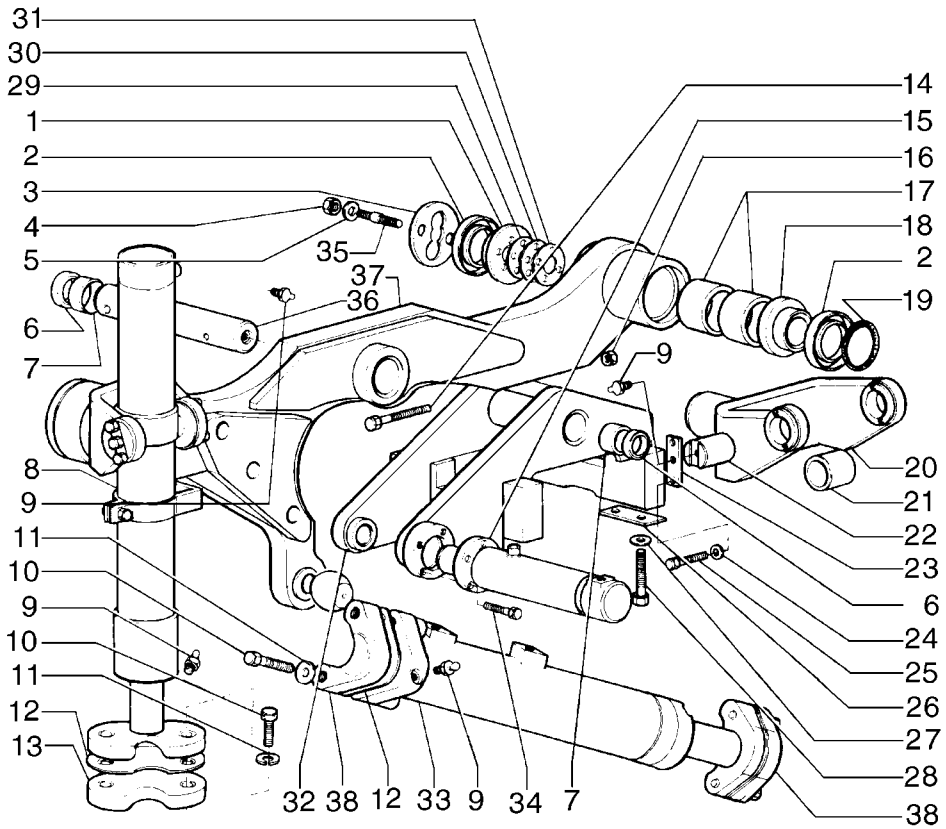

SADDLE AND CYLINDER
SADDLE AND CYLINDER
SADDLE AND CYLINDER
SADDLE AND CYLINDER

R	N	P.N.	MOD	Q	Description Denominação	Denominação Bezeichnung	Denominacion Descrizione	Description Beskrivelse	L.C.
1		**75267013**		2	COVER COBERTURA	COBERTURA ABDECKUNG	CUBIERTA COPERCHIO	COUVERCLE DÆKSEL	265C
2		**8291995**		4	GASKET JUNTA	JUNTA DICHTUNG	JUNTA GUARNIZIONE	JOINT PAKNING	123G
3		**75248669**		2	COVER COBERTURA	COBERTURA ABDECKUNG	CUBIERTA COPERCHIO	COUVERCLE DÆKSEL	265C
4		**70915972**		8	NUT PORCA	PORCA MUTTER	TUERCA DADO	ECROU MØTRIK	010D
5		**70931523**		8	WASHER ANILHA	ARRUELA PLANA UNTERLEGSCHEIBE	ARANDELA RONDELLA	RONDELLE FLADSKIVE	131R
6		**8291846**		2	SEAL VEDANTE	VEDAÇÃO DICHTUNG	ANILLO DE CIERRE GUARNIZIONE; TENUTA	JOINT PAKNING	132A
7		**79106797**		2	BUSHING CASQUILHO	BUCHA BUCHSE	CASQUILLO BOCCOLA	BAGUE BØSNING	095B
8	1	**75267020**		1	CYLINDER, RH CILINDRO	CILINDRO ZYLINDER	CILINDRO CILINDRO	VERIN CYLINDER	164C
8	1	**75267026**		1	CYLINDER, LH CILINDRO	CILINDRO ZYLINDER	CILINDRO CILINDRO	VERIN CYLINDER	164C
9		**70914465**		7	LUBE NIPPLE COPO DE LUBRIFICAÇÃ	GRAXEIRA SCHMIERNIPPEL	BOQUILLA DE LUBRICAC INGRASSATORE	GRAISSEUR SMØRENIPPEL	060I
10		**70923137**		8	SCREW PARAFUSO	PARAFUSO SCHRAUBE	TORNILLO VITE	VIS SKRUE	040V
11		**70914726**		8	LOCK WASHER ANILHA DE RETENÇÃO	TRAVA DA ARRUELA SICHERUNGSSCHEIBE	ARANDELA DE BLOQUE RONDELLA DI SICUREZ	RONDELLE FREIN LÅSESKIVE	132R
12		**70620920**		32	SHIM, .015" Thk CALÇO DE AFINAÇÃO	CALÇO DE AFINAÇÃO AUSGLEICHSSCHEIBE	SUPLEMENTO SPESSORE	CALE MELLEMLÆG	198S
13		**75267023**		2	ARRESTER PROTECTOR	PROTETOR ARRESTER	PROTECTOR PARASCINTILLE	DISPOSITIF D'ARRET STOPANORDNING; UDS	0320
14		**11114631**		1	BOLT, Hex, M12 x 120, 10.9 PARAFUSO	PARAFUSO SCHRAUBE	PERNO BULLONE	VIS BOLT	140B
15	2	**75268456**		1	CYLINDER CILINDRO	CILINDRO ZYLINDER	CILINDRO CILINDRO	VERIN CYLINDER	164C
16		**10719321**		1	NUT, M12 x 1.75, Cl 10 PORCA	PORCA MUTTER	TUERCA DADO	ECROU MØTRIK	010D
17		**79106797**		4	BUSHING CASQUILHO	BUCHA BUCHSE	CASQUILLO BOCCOLA	BAGUE BØSNING	095B
18		**75248663**		2	RING ANEL	ANEL RING	ANILLO ANELLO	ANNEAU RING	045A
19		**70924686**		2	O-RING O-RING	O-RING O-RING	JUNTA TÓRICA ANELLO TOROIDALE	JOINT TORIQUE O-RING	055A
20		**75267007**		2	YOKE GARFO	GARFO GABEL	ARTICULACIÓN FORCELLA	CHAPE GAFFEL	085F
21		**75327135**		4	BUSHING CASQUILHO	BUCHA BUCHSE	CASQUILLO BOCCOLA	BAGUE BØSNING	095B
22		**87359686**		4	PIN PERNO	PINO PIN	PASADOR PERNO	BROCHE STIFT	080P

(1) Page 08-56
(2) Page 08-58

09-03	01	p2	10/10

SADDLE AND CYLINDER
SELA E CILINDRO DE ACIONAMENTO
SADDLE AND CYLINDER
SADDLE AND CYLINDER

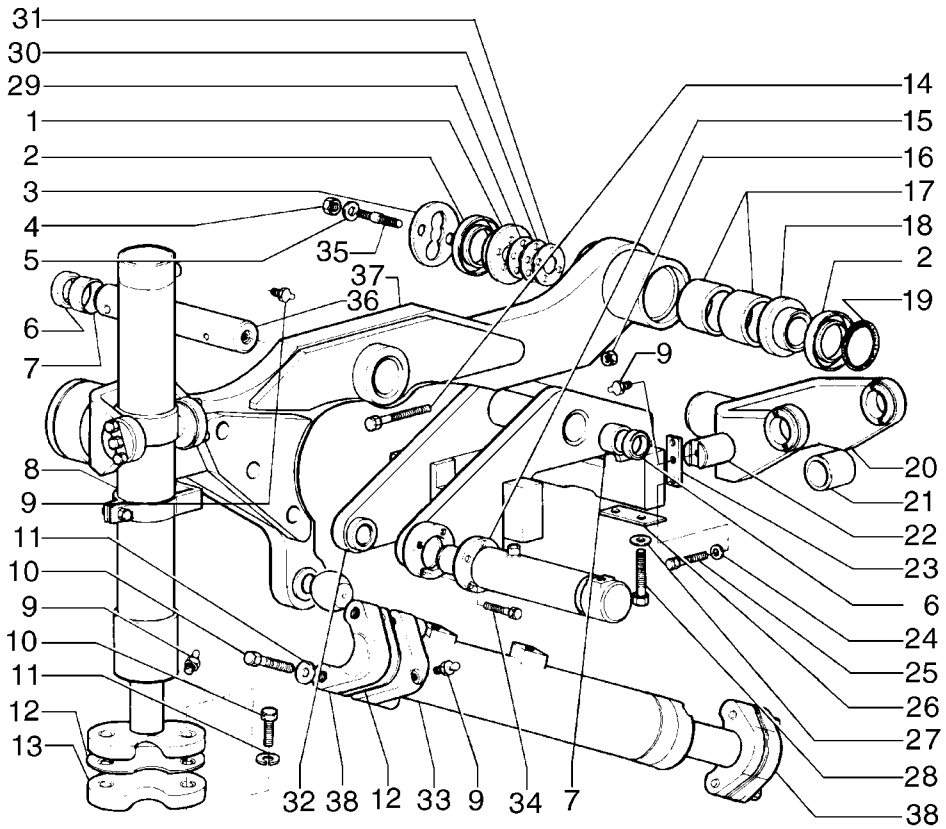

SADDLE AND CYLINDER
SADDLE AND CYLINDER
SADDLE AND CYLINDER
SADDLE AND CYLINDER

R	N	P.N.	MOD	Q	Description Denominação	Denominação Bezeichnung	Denominacion Descrizione	Description Beskrivelse	L.C.
23		**75327453**		4	PLATE CHAPA	PLACA PLATTE	PLACA PIASTRA	PLAQUE PLADE	105P
24		**70910287**		12	LOCK WASHER ANILHA DE RETENÇÃO	TRAVA DA ARRUELA SICHERUNGSSCHEIBE	ARANDELA DE BLOQUE RONDELLA DI SICUREZ	RONDELLE FREIN LÅSESKIVE	132R
25		**70923276**		12	SCREW PARAFUSO	PARAFUSO SCHRAUBE	TORNILLO VITE	VIS SKRUE	040V
26		**75256896**		AR	SHIM CALÇO DE AFINAÇÃO	CALÇO DE AFINAÇÃO AUSGLEICHSSCHEIBE	SUPLEMENTO SPESSORE	CALE MELLEMLÆG	198S
26		**73130333**		2	SHIM, .06" Thk CALÇO DE AFINAÇÃO	CALÇO DE AFINAÇÃO AUSGLEICHSSCHEIBE	SUPLEMENTO SPESSORE	CALE MELLEMLÆG	198S
27		**70928452**		8	WASHER ANILHA	ARRUELA PLANA UNTERLEGSCHEIBE	ARANDELA RONDELLA	RONDELLE FLADSKIVE	131R
28		**11398137**		8	BOLT, Hex, M24 x 2 x 80, 10.9 PARAFUSO	PARAFUSO SCHRAUBE	PERNO BULLONE	VIS BOLT	140B
29		**75248665**		6	SHIM CALÇO DE AFINAÇÃO	CALÇO DE AFINAÇÃO AUSGLEICHSSCHEIBE	SUPLEMENTO SPESSORE	CALE MELLEMLÆG	198S
30		**75248666**		10	SHIM CALÇO DE AFINAÇÃO	CALÇO DE AFINAÇÃO AUSGLEICHSSCHEIBE	SUPLEMENTO SPESSORE	CALE MELLEMLÆG	198S
31		**75248667**		12	SHIM CALÇO DE AFINAÇÃO	CALÇO DE AFINAÇÃO AUSGLEICHSSCHEIBE	SUPLEMENTO SPESSORE	CALE MELLEMLÆG	198S
32		**75266983**		1	SUPPORT SUPORTE	SUPORTE STÜTZE	SOPORTE SUPPORTO	SUPPORT BESLAG	300S
33	1	**75268461**		1	CYLINDER CILINDRO	CILINDRO ZYLINDER	CILINDRO CILINDRO	VERIN CYLINDER	164C
34		**11106631**		4	BOLT, Hex, M10 x 35, 10.9, Full Thd PARAFUSO	PARAFUSO SCHRAUBE	PERNO BULLONE	VIS BOLT	140B
35		**75245603**		8	STUD PINO ROSCADO	PRISIONEIRO GEWINDEBOLZEN	PRISIONERO PRIGIONIERO	GOUJON STØTTEBOLT	210P
36		**73162636**		1	PIN PERNO	PINO PIN	PASADOR PERNO	BROCHE STIFT	080P
37		**75266996**		1	SUPPORT SUPORTE	SUPORTE STÜTZE	SOPORTE SUPPORTO	SUPPORT BESLAG	300S
38		**75268457**		2	ARRESTER PROTECTOR	PROTETOR ARRESTER	PROTECTOR PARASCINTILLE	DISPOSITIF D'ARRET STOPANORDNING; UDS	0320

(1) Page 08-59

09-04	01	p1	10/10

SADDLE AND CYLINDER
SELA E CILINDRO DE ACIONAMENTO
SADDLE AND CYLINDER
SADDLE AND CYLINDER

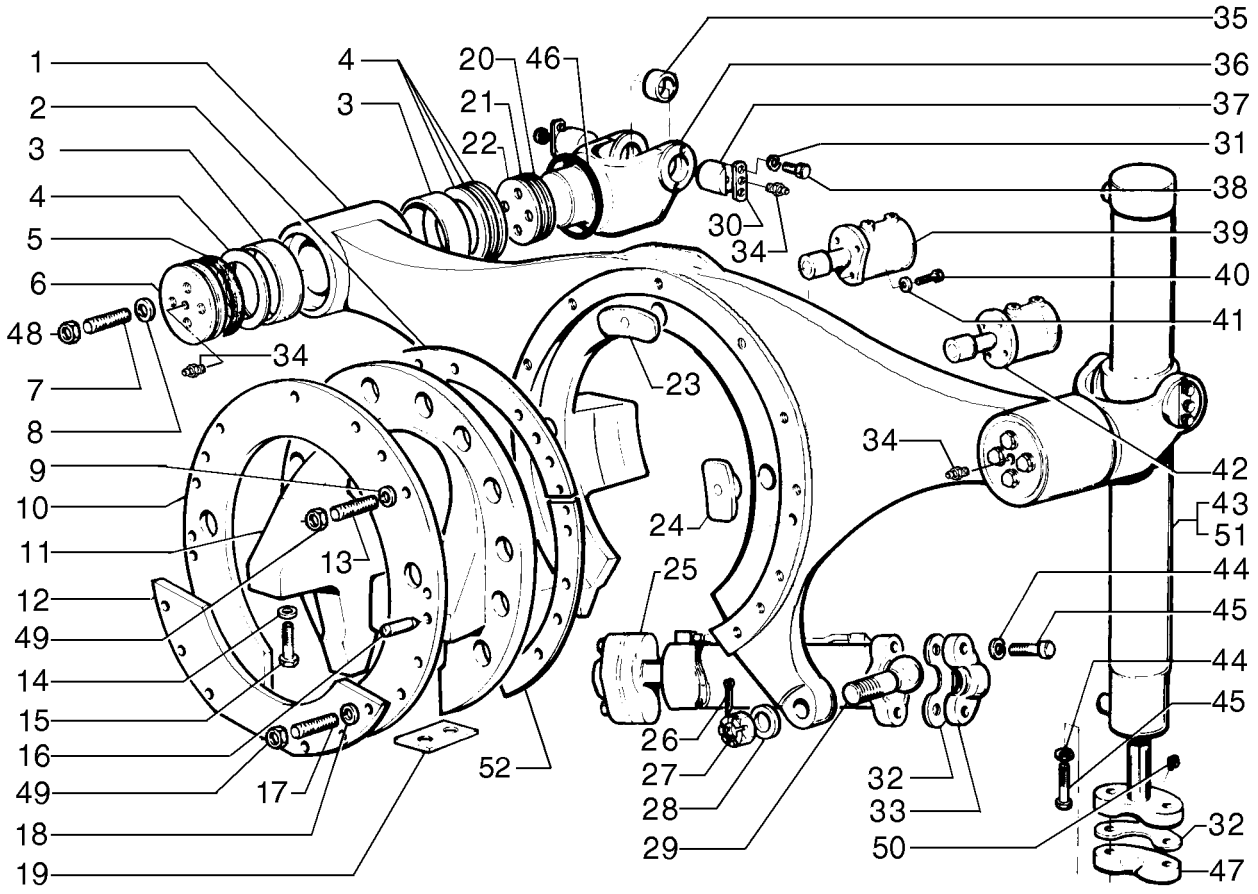

SADDLE AND CYLINDER
SADDLE AND CYLINDER
SADDLE AND CYLINDER
SADDLE AND CYLINDER

R	N	P.N.	MOD	Q	Description Denominação	Denominação Bezeichnung	Denominacion Descrizione	Description Beskrivelse	L.C.
1		75267029		1	SUPPORT SUPORTE	SUPORTE STÜTZE	SOPORTE SUPPORTO	SUPPORT BESLAG	300S
2		73131791		12	SHIM, .020" Thk CALÇO DE AFINAÇÃO	CALÇO DE AFINAÇÃO AUSGLEICHSSCHEIBE	SUPLEMENTO SPESSORE	CALE MELLEMLÆG	198S
3		79106797		4	BUSHING CASQUILHO	BUCHA BUCHSE	CASQUILLO BOCCOLA	BAGUE BØSNING	095B
4		75248669		4	COVER COBERTURA	COBERTURA ABDECKUNG	CUBIERTA COPERCHIO	COUVERCLE DÆKSEL	265C
5		8291995		4	GASKET JUNTA	JUNTA DICHTUNG	JUNTA GUARNIZIONE	JOINT PAKNING	123G
6		75267013		2	COVER COBERTURA	COBERTURA ABDECKUNG	CUBIERTA COPERCHIO	COUVERCLE DÆKSEL	265C
7		75245603		8	STUD PINO ROSCADO	PRISIONEIRO GEWINDEBOLZEN	PRISIONERO PRIGIONIERO	GOUJON STØTTEBOLT	210P
8		70931523		8	WASHER ANILHA	ARRUELA PLANA UNTERLEGSCHEIBE	ARANDELA RONDELLA	RONDELLE FLADSKIVE	131R
9		70927275		17	WASHER ANILHA	ARRUELA PLANA UNTERLEGSCHEIBE	ARANDELA RONDELLA	RONDELLE FLADSKIVE	131R
10		75267032		1	RING ANEL	ANEL RING	ANILLO ANELLO	ANNEAU RING	045A
11		75266929		1	SUPPORT SUPORTE	SUPORTE STÜTZE	SOPORTE SUPPORTO	SUPPORT BESLAG	300S
12		75266939		1	PLATE CHAPA	PLACA PLATTE	PLACA PIASTRA	PLAQUE PLADE	105P
13		87651573		11	STUD PINO ROSCADO	PRISIONEIRO GEWINDEBOLZEN	PRISIONERO PRIGIONIERO	GOUJON STØTTEBOLT	210P
14		70928452		8	WASHER ANILHA	ARRUELA PLANA UNTERLEGSCHEIBE	ARANDELA RONDELLA	RONDELLE FLADSKIVE	131R
15		70925431		8	SCREW PARAFUSO	PARAFUSO SCHRAUBE	TORNILLO VITE	VIS SKRUE	040V
16		70910179		2	PIN PERNO	PINO PIN	PASADOR PERNO	BROCHE STIFT	080P
17		87651574		6	STUD PINO ROSCADO	PRISIONEIRO GEWINDEBOLZEN	PRISIONERO PRIGIONIERO	GOUJON STØTTEBOLT	210P
18		70912942		6	LOCK WASHER ANILHA DE RETENÇÃO	TRAVA DA ARRUELA SICHERUNGSSCHEIBE	ARANDELA DE BLOQUE RONDELLA DI SICUREZ	RONDELLE FREIN LÅSESKIVE	132R
19		73130333		2	SHIM, .06" Thk CALÇO DE AFINAÇÃO	CALÇO DE AFINAÇÃO AUSGLEICHSSCHEIBE	SUPLEMENTO SPESSORE	CALE MELLEMLÆG	198S
20		75248665		6	SHIM CALÇO DE AFINAÇÃO	CALÇO DE AFINAÇÃO AUSGLEICHSSCHEIBE	SUPLEMENTO SPESSORE	CALE MELLEMLÆG	198S
21		75248666		10	SHIM CALÇO DE AFINAÇÃO	CALÇO DE AFINAÇÃO AUSGLEICHSSCHEIBE	SUPLEMENTO SPESSORE	CALE MELLEMLÆG	198S
22		75248667		4	SHIM CALÇO DE AFINAÇÃO	CALÇO DE AFINAÇÃO AUSGLEICHSSCHEIBE	SUPLEMENTO SPESSORE	CALE MELLEMLÆG	198S
23		73124551		1	BUSHING CASQUILHO	BUCHA BUCHSE	CASQUILLO BOCCOLA	BAGUE BØSNING	095B
24		73124552		2	BUSHING CASQUILHO	BUCHA BUCHSE	CASQUILLO BOCCOLA	BAGUE BØSNING	095B

09-04	01	p2	10/10

SADDLE AND CYLINDER
SELA E CILINDRO DE ACIONAMENTO
SADDLE AND CYLINDER
SADDLE AND CYLINDER

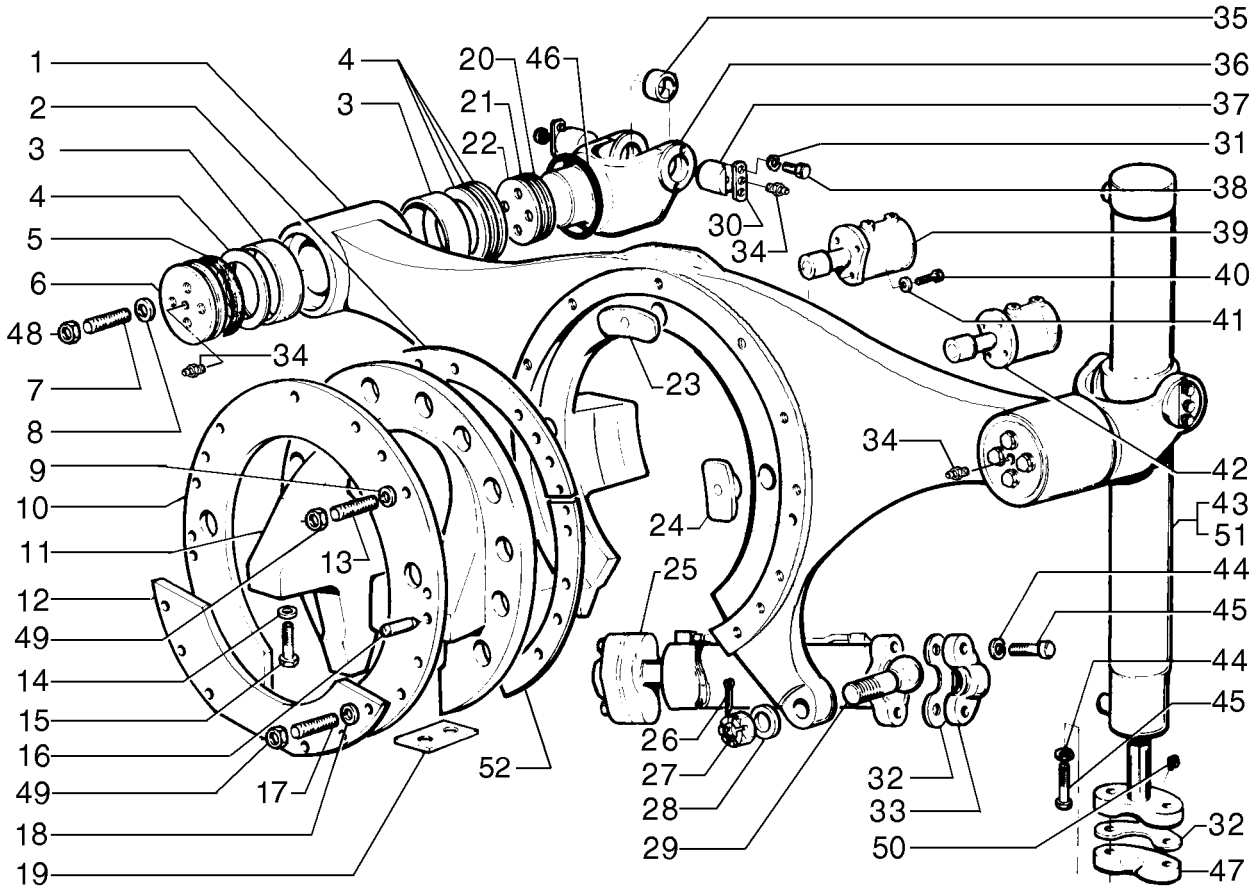

SADDLE AND CYLINDER
SADDLE AND CYLINDER
SADDLE AND CYLINDER
SADDLE AND CYLINDER

R	N	P.N.	MOD	Q	Description Denominação	Denominação Bezeichnung	Denominacion Descrizione	Description Beskrivelse	L.C.
25	1	**75267001**		1	CYLINDER CILINDRO	CILINDRO ZYLINDER	CILINDRO CILINDRO	VERIN CYLINDER	164C
26		**70900808**		1	COTTER PIN, 1/8" x 1 1/2" TROÇO DE ABRIR	CONTRA PINO SPLINT	PASADOR COPPIGLIA	GOUPILLE FENDUE SPLITBOLT	270C
27		**75326480**		1	NUT PORCA	PORCA MUTTER	TUERCA DADO	ECROU MØTRIK	010D
28		**75326490**		1	WASHER ANILHA	ARRUELA PLANA UNTERLEGSCHEIBE	ARANDELA RONDELLA	RONDELLE FLADSKIVE	131R
29		**75326511**		1	BALL ESFERA	ESFERA KUGEL	BOLA SFERA	BILLE KUGLE	140S
30		**87359665**		4	PLATE CHAPA	PLACA PLATTE	PLACA PIASTRA	PLAQUE PLADE	105P
31		**12626231**		12	WASHER, M10.2 x 25 x 3 Thk, HT ANILHA	ARRUELA PLANA UNTERLEGSCHEIBE	ARANDELA RONDELLA	RONDELLE FLADSKIVE	131R
32		**70620920**		32	SHIM, .015" Thk CALÇO DE AFINAÇÃO	CALÇO DE AFINAÇÃO AUSGLEICHSSCHEIBE	SUPLEMENTO SPESSORE	CALE MELLEMLÆG	198S
33		**75267464**		4	ARRESTER PROTECTOR	PROTETOR ARRESTER	PROTECTOR PARASCINTILLE	DISPOSITIF D'ARRET STOPANORDNING; UDS	0320
34		**70914465**		6	LUBE NIPPLE COPO DE LUBRIFICAÇÃ	GRAXEIRA SCHMIERNIPPEL	BOQUILLA DE LUBRICAC INGRASSATORE	GRAISSEUR SMØRENIPPEL	060I
35		**75327135**		4	BUSHING CASQUILHO	BUCHA BUCHSE	CASQUILLO BOCCOLA	BAGUE BØSNING	095B
36		**75267007**		2	YOKE GARFO	GARFO GABEL	ARTICULACIÓN FORCELLA	CHAPE GAFFEL	085F
37		**87359686**		4	PIN PERNO	PINO PIN	PASADOR PERNO	BROCHE STIFT	080P
38		**70923276**		12	SCREW PARAFUSO	PARAFUSO SCHRAUBE	TORNILLO VITE	VIS SKRUE	040V
39	2	**75266955**		1	CYLINDER, LH CILINDRO	CILINDRO ZYLINDER	CILINDRO CILINDRO	VERIN CYLINDER	164C
40		**70920583**		8	SCREW, 1/2"-13 x 1 1/2" PARAFUSO	PARAFUSO SCHRAUBE	TORNILLO VITE	VIS SKRUE	040V
41		**70912441**		8	WASHER ANILHA	ARRUELA PLANA UNTERLEGSCHEIBE	ARANDELA RONDELLA	RONDELLE FLADSKIVE	131R
42	2	**75266963**		1	CYLINDER, RH CILINDRO	CILINDRO ZYLINDER	CILINDRO CILINDRO	VERIN CYLINDER	164C
43	3	**75267020**		2	CYLINDER, RH CILINDRO	CILINDRO ZYLINDER	CILINDRO CILINDRO	VERIN CYLINDER	164C
44		**70914726**		8	LOCK WASHER ANILHA DE RETENÇÃO	TRAVA DA ARRUELA SICHERUNGSSCHEIBE	ARANDELA DE BLOQUE RONDELLA DI SICUREZ	RONDELLE FREIN LÅSESKIVE	132R
45		**70923137**		8	SCREW PARAFUSO	PARAFUSO SCHRAUBE	TORNILLO VITE	VIS SKRUE	040V
46		**75248663**		2	RING ANEL	ANEL RING	ANILLO ANELLO	ANNEAU RING	045A

(1) Page 08-59
(2) Page 08-64
(3) Page 08-56

09-04	01	p3	10/10

SADDLE AND CYLINDER
SELA E CILINDRO DE ACIONAMENTO
SADDLE AND CYLINDER
SADDLE AND CYLINDER

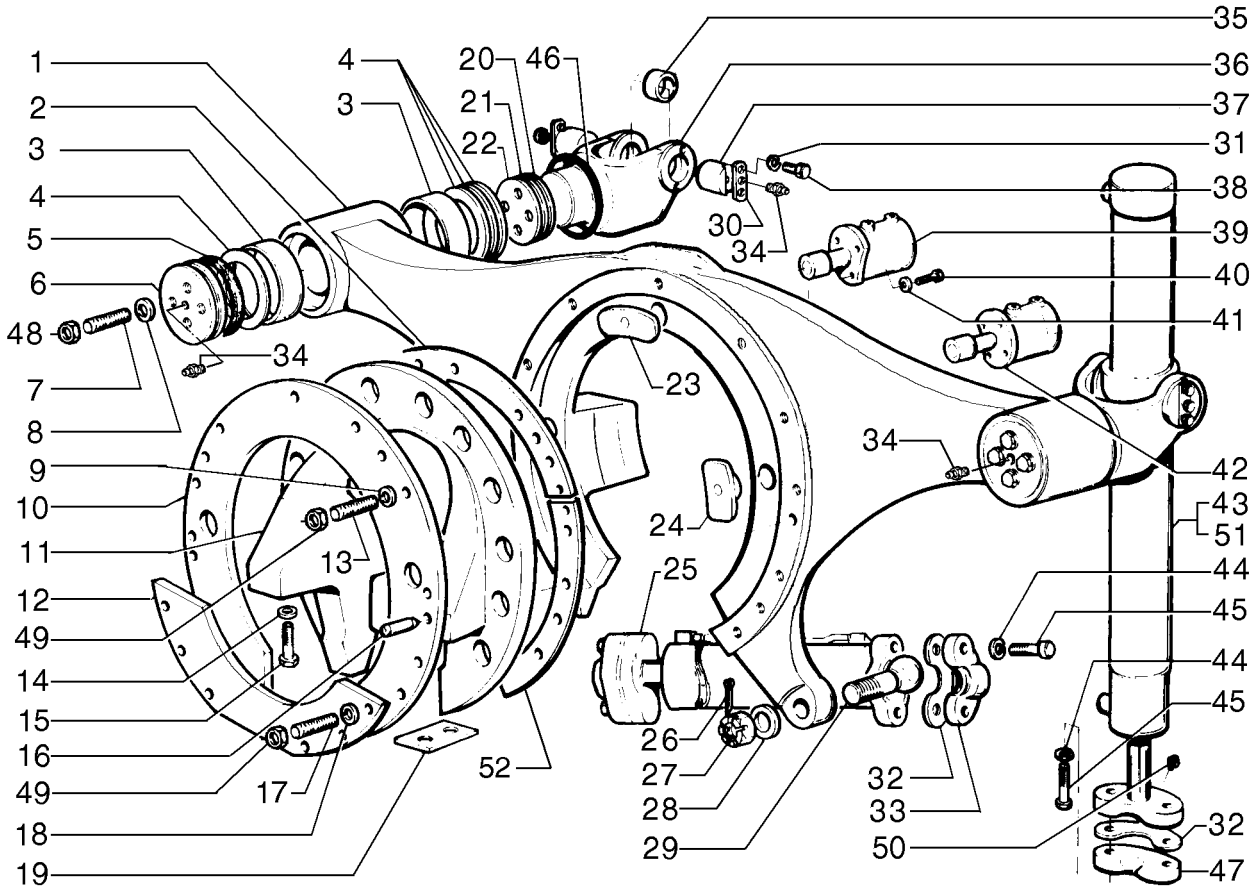

SADDLE AND CYLINDER
SADDLE AND CYLINDER
SADDLE AND CYLINDER
SADDLE AND CYLINDER

R	N	P.N.	MOD	Q	Description Denominação	Denominação Bezeichnung	Denominacion Descrizione	Description Beskrivelse	L.C.
47		**75267023**		2	ARRESTER PROTECTOR	PROTETOR ARRESTER	PROTECTOR PARASCINTILLE	DISPOSITIF D'ARRET STOPANORDNING; UDS	0320
48		**70915972**		8	NUT PORCA	PORCA MUTTER	TUERCA DADO	ECROU MØTRIK	010D
49		**70915256**		17	NUT PORCA	PORCA MUTTER	TUERCA DADO	ECROU MØTRIK	010D
50		**13407811**		5	LUBE NIPPLE COPO DE LUBRIFICAÇÃ	GRAXEIRA SCHMIERNIPPEL	BOQUILLA DE LUBRICA INGRASSATORE	GRAISSEUR SMØRENIPPEL	060I
51	1	**75267026**		1	CYLINDER, LH CILINDRO	CILINDRO ZYLINDER	CILINDRO CILINDRO	VERIN CYLINDER	164C
52		**75324158**		3	SHIM CALÇO DE AFINAÇÃO	CALÇO DE AFINAÇÃO AUSGLEICHSSCHEIBE	SUPLEMENTO SPESSORE	CALE MELLEMLÆG	198S

(1) Page 08-56

09-05	01	p1	12/10

REAR MAIN FRAME
CHASSI TRASEIRO
BASTIDOR TRASERO
REAR MAIN FRAME

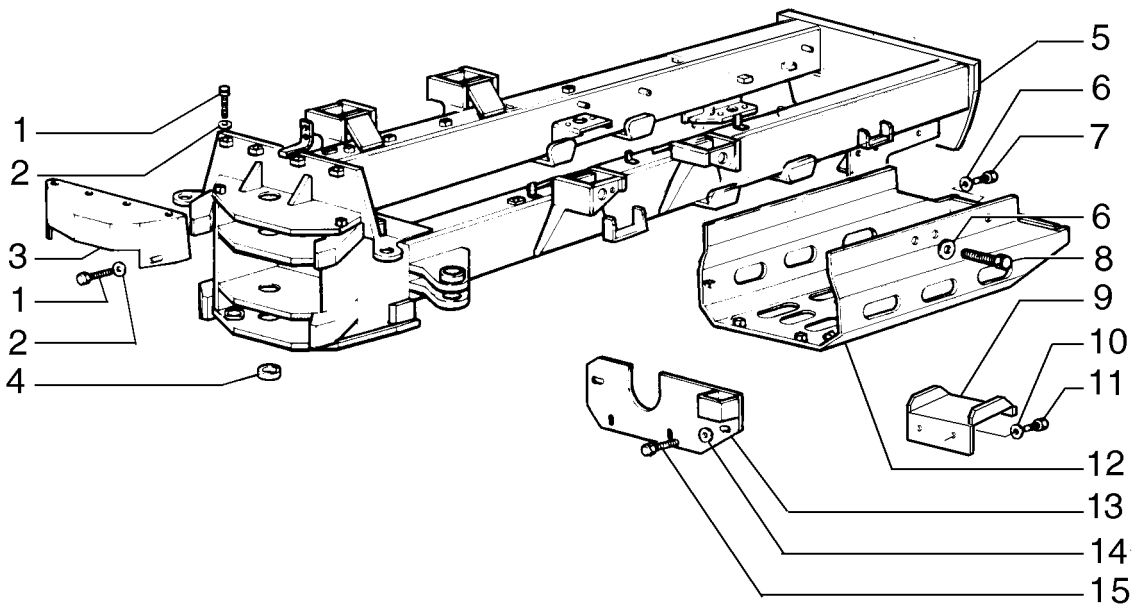

REAR MAIN FRAME
REAR MAIN FRAME
REAR MAIN FRAME
REAR MAIN FRAME

R	N	P.N.	MOD	Q	Description Denominação	Denominação Bezeichnung	Denominacion Descrizione	Description Beskrivelse	L.C.
1		**16043231**		6	BOLT, Hex, M8 x 16, 10.9	PARAFUSO	PERNO	VIS	140B
					PARAFUSO	SCHRAUBE	BULLONE	BOLT	
2		**10730301**		6	WASHER	ARRUELA PLANA	ARANDELA	RONDELLE	131R
					ANILHA	UNTERLEGSCHEIBE	RONDELLA	FLADSKIVE	
3		**75267259**		1	GUARD	PROTEÇÃO	DEFENSA	PROTECTION	070R
					PROTECÇÃO	SCHUTZABDECKUNG	PROTEZIONE	BESKYTTELSESSKÆRM	
4		**75213759**		3	BUSHING	BUCHA	CASQUILLO	BAGUE	095B
					CASQUILHO	BUCHSE	BOCCOLA	BØSNING	
5	1	**84292627**		1	FRAME	CHASSI	BASTIDOR	CHASSIS	077T
					ESTRUTURA	GESTELL	TELAIO	RAMME	
5	2	**84292622**		1	FRAME	CHASSI	BASTIDOR	CHASSIS	077T
					ESTRUTURA	GESTELL	TELAIO	RAMME	
6		**10520001**		12	WASHER, M12 x 22 x 3	ARRUELA PLANA	ARANDELA	RONDELLE	131R
					ANILHA	UNTERLEGSCHEIBE	RONDELLA	FLADSKIVE	
5	3	**84292633**		1	FRAME	CHASSI	BASTIDOR	CHASSIS	077T
					ESTRUTURA	GESTELL	TELAIO	RAMME	
7		**11113031**		4	BOLT, Hex, M12 x 45, 10.9, Full Thd				
						PARAFUSO	PERNO	VIS	140B
					PARAFUSO	SCHRAUBE	BULLONE	BOLT	
8		**11112631**		6	SCREW, Hex, M12 x 35, 10.9				
						PARAFUSO	TORNILLO	VIS	040V
					PARAFUSO	SCHRAUBE	VITE	SKRUE	
9		**75269885**		2	LADDER	ESCADA	ESCALERA	ECHELLE	033S
					ESCADA	LEITER	SCALA	STIGE	
10		**10516871**		4	WASHER	ARRUELA PLANA	ARANDELA	RONDELLE	131R
					ANILHA	UNTERLEGSCHEIBE	RONDELLA	FLADSKIVE	
11		**11106031**		8	SCREW, Hex, M10 x 20, 10.9, Full Thd				
						PARAFUSO	TORNILLO	VIS	040V
					PARAFUSO	SCHRAUBE	VITE	SKRUE	
12		**87753001**		1	PROTECTION	PROTEÇÃO	PROTECCIÓN	PROTECTION	Z329
					FORRO	SCHUTZ	PROTEZIONE	BESKYTTELSE	
13		**84130446**		1	COVER	COBERTURA	CUBIERTA	COUVERCLE	265C
					COBERTURA	ABDECKUNG	COPERCHIO	DÆKSEL	
14		**14496621**		4	WASHER, M10 x 21 x 2	ARRUELA PLANA	ARANDELA	RONDELLE	131R
					ANILHA	UNTERLEGSCHEIBE	RONDELLA	FLADSKIVE	
15		**11106431**		4	BOLT, Hex, M10 x 30, 10.9, Full Thd				
						PARAFUSO	PERNO	VIS	140B
					PARAFUSO	SCHRAUBE	BULLONE	BOLT	

(1) For 170 Class
(2) For 140 Class
(3) For 200 Class

09-05	02	p1	12/10

PROPELLER SHAFTS GUARD - (TORQUE CONVERTER)
PROTEÇÃO DOS CARDANS - (CONVERSOR DE TORQUE)
PROTECIONES DEL CARDANS - (CONVERTIDOR DE PAR)
PROPELLER SHAFTS GUARD - (TORQUE CONVERTER)

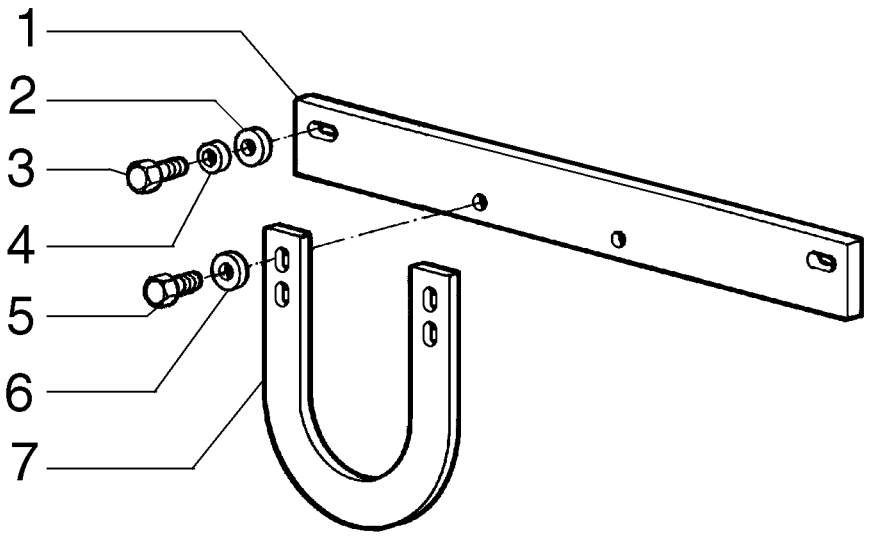

PROPELLER SHAFTS GUARD - (TORQUE CONVERTER)
PROPELLER SHAFTS GUARD - (TORQUE CONVERTER)
PROPELLER SHAFTS GUARD - (TORQUE CONVERTER)
PROPELLER SHAFTS GUARD - (TORQUE CONVERTER)

R	N	P.N.	MOD	Q	Description Denominação	Denominação Bezeichnung	Denominacion Descrizione	Description Beskrivelse	L.C.
1		87739040		1	PLATE CHAPA	PLACA PLATTE	PLACA PIASTRA	PLAQUE PLADE	105P
2		12648521		2	WASHER, M12 x 28 x 4 ANILHA	ARRUELA PLANA UNTERLEGSCHEIBE	ARANDELA RONDELLA	RONDELLE FLADSKIVE	131R
3		11112831		2	BOLT, Hex, M12 x 40, 10.9, Full Thd PARAFUSO	PARAFUSO SCHRAUBE	PERNO BULLONE	VIS BOLT	140B
4		10517073		2	LOCK WASHER ANILHA DE RETENÇÃO	TRAVA DA ARRUELA SICHERUNGSSCHEIBE	ARANDELA DE BLOQUE RONDELLA DI SICUREZ	RONDELLE FREIN LÅSESKIVE	132R
5		11106631		2	BOLT, Hex, M10 x 35, 10.9, Full Thd PARAFUSO	PARAFUSO SCHRAUBE	PERNO BULLONE	VIS BOLT	140B
6		14496621		6	WASHER, M10 x 21 x 2 ANILHA	ARRUELA PLANA UNTERLEGSCHEIBE	ARANDELA RONDELLA	RONDELLE FLADSKIVE	131R
7		87739033		1	HANDLE PEGA	MANILHA GRIFF	MANECILLA MANIGLIA	POIGNEE HÅNDTAG	020M

09-05	03	p1	12/10

PROPELLER SHAFTS GUARD - (DIRECT DRIVE)
PROTEÇÃO DOS CARDANS - (CONVERSOR DE TORQUE)
PROTECIONES DEL CARDANS - (TRANSMISION DIRECT)
PROPELLER SHAFTS GUARD - (DIRECT DRIVE)

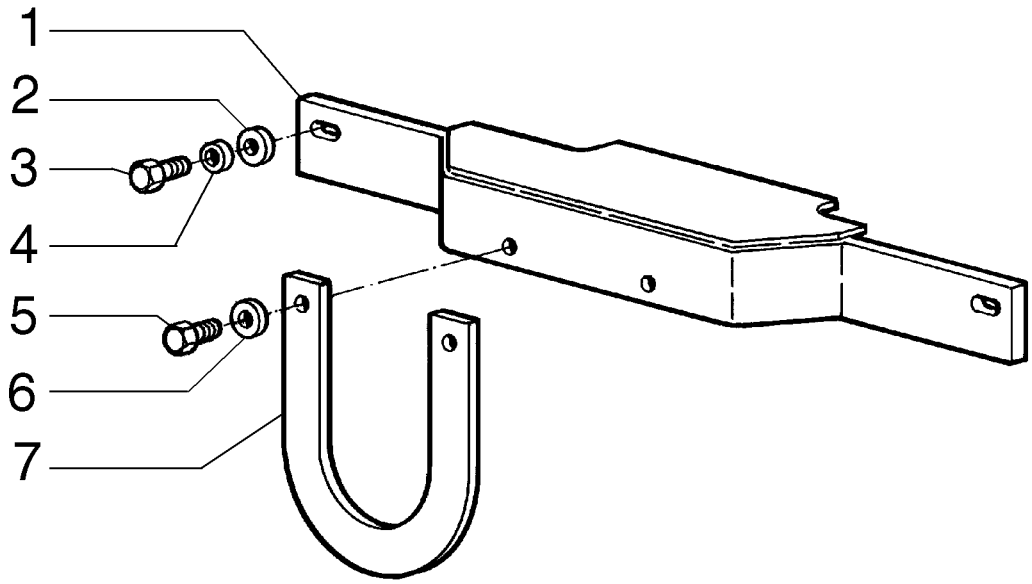

PROPELLER SHAFTS GUARD - (DIRECT DRIVE)
PROPELLER SHAFTS GUARD - (DIRECT DRIVE)
PROPELLER SHAFTS GUARD - (DIRECT DRIVE)
PROPELLER SHAFTS GUARD - (DIRECT DRIVE)

R	N	P.N.	MOD	Q	Description Denominação	Denominação Bezeichnung	Denominacion Descrizione	Description Beskrivelse	L.C.
1		{75267268}		1					
2		12648521		2	WASHER, M12 x 28 x 4 ANILHA	ARRUELA PLANA UNTERLEGSCHEIBE	ARANDELA RONDELLA	RONDELLE FLADSKIVE	131R
3		11112831		2	BOLT, Hex, M12 x 40, 10.9, Full Thd PARAFUSO	PARAFUSO SCHRAUBE	PERNO BULLONE	VIS BOLT	140B
4		10517073		2	LOCK WASHER ANILHA DE RETENÇÃO	TRAVA DA ARRUELA SICHERUNGSSCHEIBE	ARANDELA DE BLOQUE RONDELLA DI SICUREZ	RONDELLE FREIN LÅSESKIVE	132R
5		11106631		2	BOLT, Hex, M10 x 35, 10.9, Full Thd PARAFUSO	PARAFUSO SCHRAUBE	PERNO BULLONE	VIS BOLT	140B
6		14496621		6	WASHER, M10 x 21 x 2 ANILHA	ARRUELA PLANA UNTERLEGSCHEIBE	ARANDELA RONDELLA	RONDELLE FLADSKIVE	131R
7		75254126		1	HANDLE PEGA	MANILHA GRIFF	MANECILLA MANIGLIA	POIGNEE HÅNDTAG	020M

09-06	01	p1	12/10

FLOOR AND INSULATING
PISO E RETENTORES
PISO Y AISLANTE
FLOOR AND INSULATING

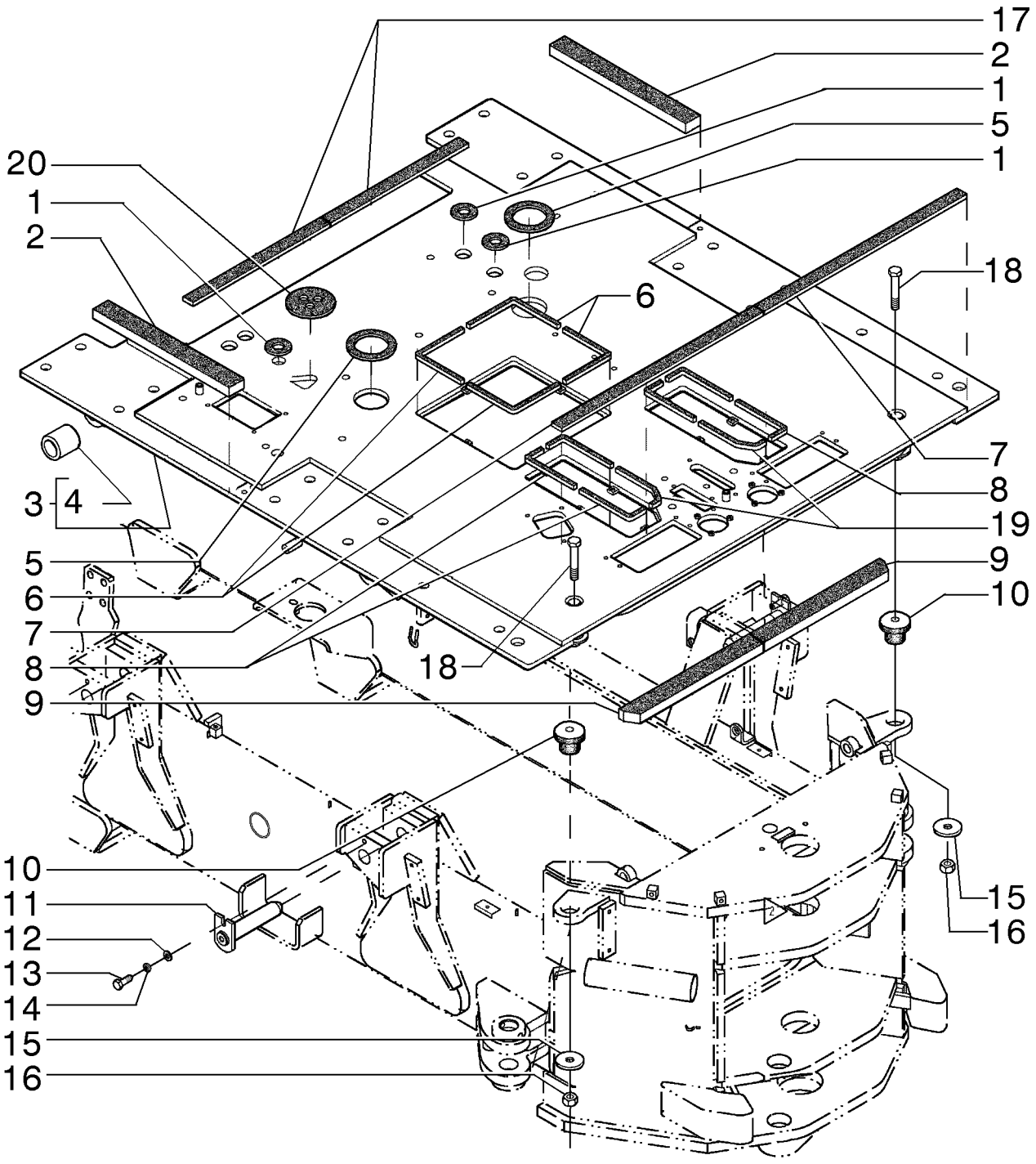

FLOOR AND INSULATING
FLOOR AND INSULATING
FLOOR AND INSULATING
FLOOR AND INSULATING

R	N	P.N.	MOD	Q	Description Denominação	Denominação Bezeichnung	Denominacion Descrizione	Description Beskrivelse	L.C.
1		84129150		3	RING ANEL	ANEL RING	ANILLO ANELLO	ANNEAU RING	045A
2		84326509		2	FOAM INSULATION ISOLAMENTO DE ESPUI	ESPUMA ISOLANTE SCHAUMSTOFFISOLIER	ESPUMA AISLANTE ISOLANTE IN SCHIUMA	MOUSSE ISOLANTE SKUM ISOLERING	051S
3		84279676		1	FLOOR CHÃO	PISO BODEN	PISO PAVIMENTO	PLANCHER GULV	050P
4		70684837		4	BUSHING CASQUILHO	BUCHA BUCHSE	CASQUILLO BOCCOLA	BAGUE BØSNING	095B
5		84129149		3	INSULATING RING ANEL ISOLANTE	ANEL ISOLADOR ISOLIERRING	ANILLO AISLANTE ANELLO ISOLANTE	BAGUE ISOLANTE ISOLERINGSSKIVE	049A
6		75323210		4	GASKET JUNTA	JUNTA DICHTUNG	JUNTA GUARNIZIONE	JOINT PAKNING	123G
7		84326508		2	FOAM INSULATION ISOLAMENTO DE ESPUI	ESPUMA ISOLANTE SCHAUMSTOFFISOLIER	ESPUMA AISLANTE ISOLANTE IN SCHIUMA	MOUSSE ISOLANTE SKUM ISOLERING	051S
8		75323216		6	GASKET JUNTA	JUNTA DICHTUNG	JUNTA GUARNIZIONE	JOINT PAKNING	123G
9		84326510		2	FOAM INSULATION ISOLAMENTO DE ESPUI	ESPUMA ISOLANTE SCHAUMSTOFFISOLIER	ESPUMA AISLANTE ISOLANTE IN SCHIUMA	MOUSSE ISOLANTE SKUM ISOLERING	051S
10		76022229		2	INSULATOR BLOCK BLOCO ISOLADOR	BLOCO ISOLANTE ISOLIERSTÜCK	BLOQUE DE AISLADOR BLOCCO ISOLANTE	BLOC ISOLANT ISOLATORBLOK	061T
11		75248739		4	PIN PERNO	PINO PIN	PASADOR PERNO	BROCHE STIFT	080P
12		14496621		4	WASHER, M10 x 21 x 2 ANILHA	ARRUELA PLANA UNTERLEGSCHEIBE	ARANDELA RONDELLA	RONDELLE FLADSKIVE	131R
13		11112631		4	SCREW, Hex, M12 x 35, 10.9 PARAFUSO	PARAFUSO SCHRAUBE	TORNILLO VITE	VIS SKRUE	040V
14		10516871		4	WASHER ANILHA	ARRUELA PLANA UNTERLEGSCHEIBE	ARANDELA RONDELLA	RONDELLE FLADSKIVE	131R
15		75254313		2	WASHER ANILHA	ARRUELA PLANA UNTERLEGSCHEIBE	ARANDELA RONDELLA	RONDELLE FLADSKIVE	131R
16		12574921		2	LOCK NUT, M16 x 1.5, Cl 10 CONTRAPORCA	CONTRA PORCA SICHERUNGSMUTTER	TUERCA DE BLOQUEO DADO DI BLOCCAGGIO	CONTRE-ECROU LÅSEMØTRIK	P263
17		84326486		2	FOAM INSULATION ISOLAMENTO DE ESPUI	ESPUMA ISOLANTE SCHAUMSTOFFISOLIER	ESPUMA AISLANTE ISOLANTE IN SCHIUMA	MOUSSE ISOLANTE SKUM ISOLERING	051S
18		15981531		2	BOLT, Hex, M16 x 1.5 x 90, 10.9 PARAFUSO	PARAFUSO SCHRAUBE	PERNO BULLONE	VIS BOLT	140B
19		75323214		2	GASKET JUNTA	JUNTA DICHTUNG	JUNTA GUARNIZIONE	JOINT PAKNING	123G
20		84376558		1	SEAL VEDANTE	VEDAÇÃO DICHTUNG	ANILLO DE CIERRE GUARNIZIONE; TENUTA	JOINT PAKNING	132A

RG140.B RG170.B
RG200.B F140B
F170B F200B

09-07	01	p1	11/10

LH LADDER ASSY
CONJUNTO ESCADA ESQUERDA
CONJUNTO ESCALERA IZQUIERDA
LH LADDER ASSY

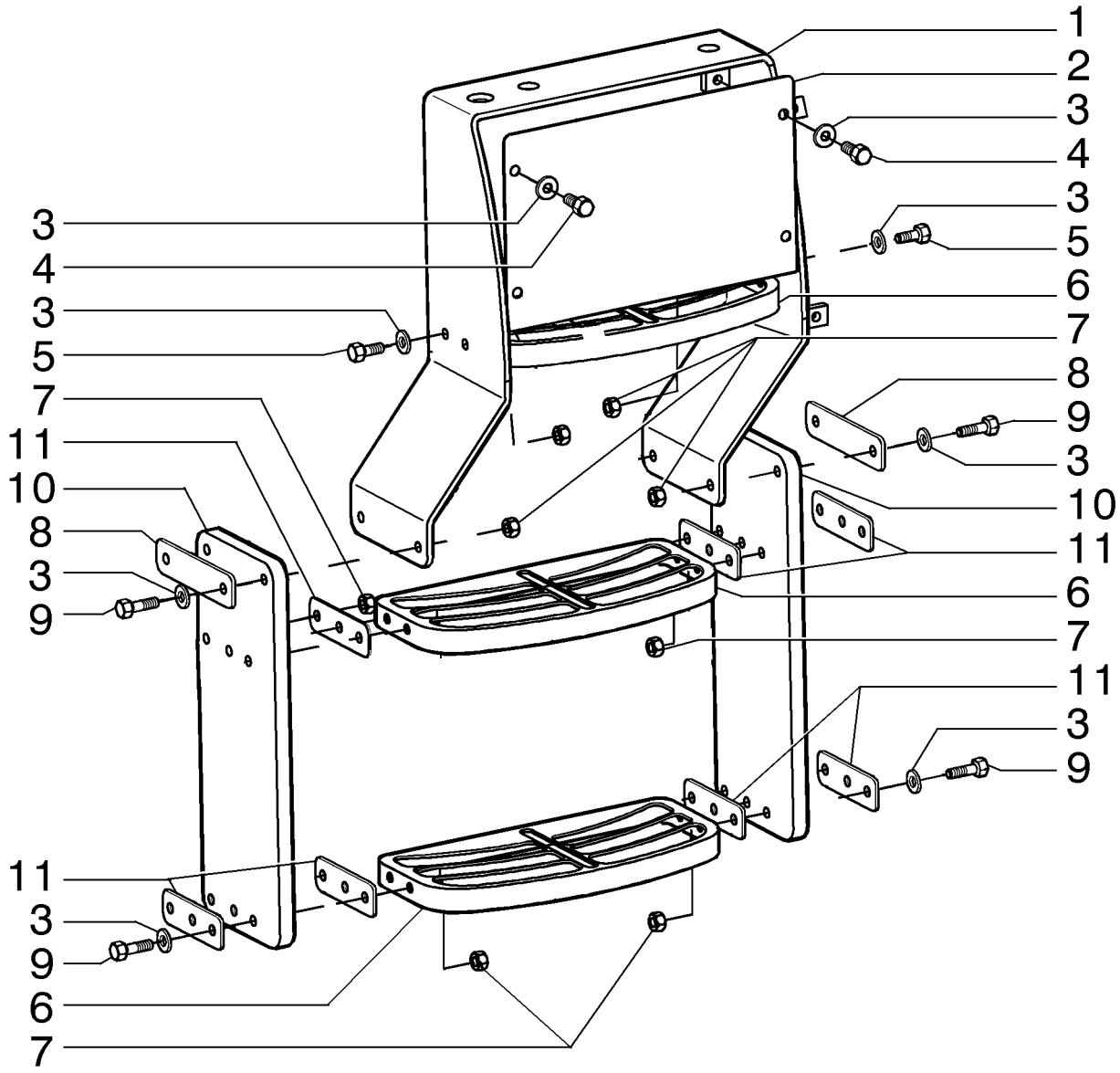

LH LADDER ASSY
LH LADDER ASSY
LH LADDER ASSY
LH LADDER ASSY

R	N	P.N.	MOD	Q	Description Denominação	Denominação Bezeichnung	Denominacion Descrizione	Description Beskrivelse	L.C.
1		**84336625**		1	LADDER ESCADA	ESCADA LEITER	ESCALERA SCALA	ECHELLE STIGE	033S
2		**84336615**		1	STEEL PLATE CHAPA DE AÇO	CHAPA STAHLPLATTE	PLACA DE ACERO PIASTRA D'ACCIAIO	PLAQUE D'ACIER STÅLPLADE	015L
3		**12646821**		24	WASHER, M10 x 25 x 2 ANILHA	ARRUELA PLANA UNTERLEGSCHEIBE	ARANDELA RONDELLA	RONDELLE FLADSKIVE	131R
4		**10979321**		4	BOLT, Hex, M10 x 14, 8.8, Full Thd PARAFUSO	PARAFUSO SCHRAUBE	PERNO BULLONE	VIS BOLT	140B
5		**11106121**		4	BOLT, Hex, M10 x 22, 8.8, Full Thd PARAFUSO	PARAFUSO SCHRAUBE	PERNO BULLONE	VIS BOLT	140B
6		**87434475**		3	STEP DEGRAU	ESTRIBO SCHRITT	PELDAÑO GRADINO	MARCHE-PIED TRINPLADE	116M
7		**11701721**		20	NUT, M10, Cl 10 PORCA	PORCA MUTTER	TUERCA DADO	ECROU MØTRIK	010D
8		**84336619**		2	PLATE CHAPA	PLACA PLATTE	PLACA PIASTRA	PLAQUE PLADE	105P
9		**11106631**		16	BOLT, Hex, M10 x 35, 10.9, Full Thd PARAFUSO	PARAFUSO SCHRAUBE	PERNO BULLONE	VIS BOLT	140B
10		**84152365**		2	RUBBER BAND CINTA DE BORRACHA	CINTA DE BORRACHA GUMMIBAND	CINTA DE GOMA NASTRO DI GOMMA	BANDE EN CAOUTCHOU GUMMIBÅND	021N
11		**84336617**		8	STEEL PLATE CHAPA DE AÇO	CHAPA STAHLPLATTE	PLACA DE ACERO PIASTRA D'ACCIAIO	PLAQUE D'ACIER STÅLPLADE	015L

RG140.B RG170.B
RG200.B F140B
F170B F200B

09-08	01	p1	11/10

RH LADDER ASSY
CONJUNTO ESCADA DIREITA
CONJUNTO ESCALERA DERECHA
RH LADDER ASSY

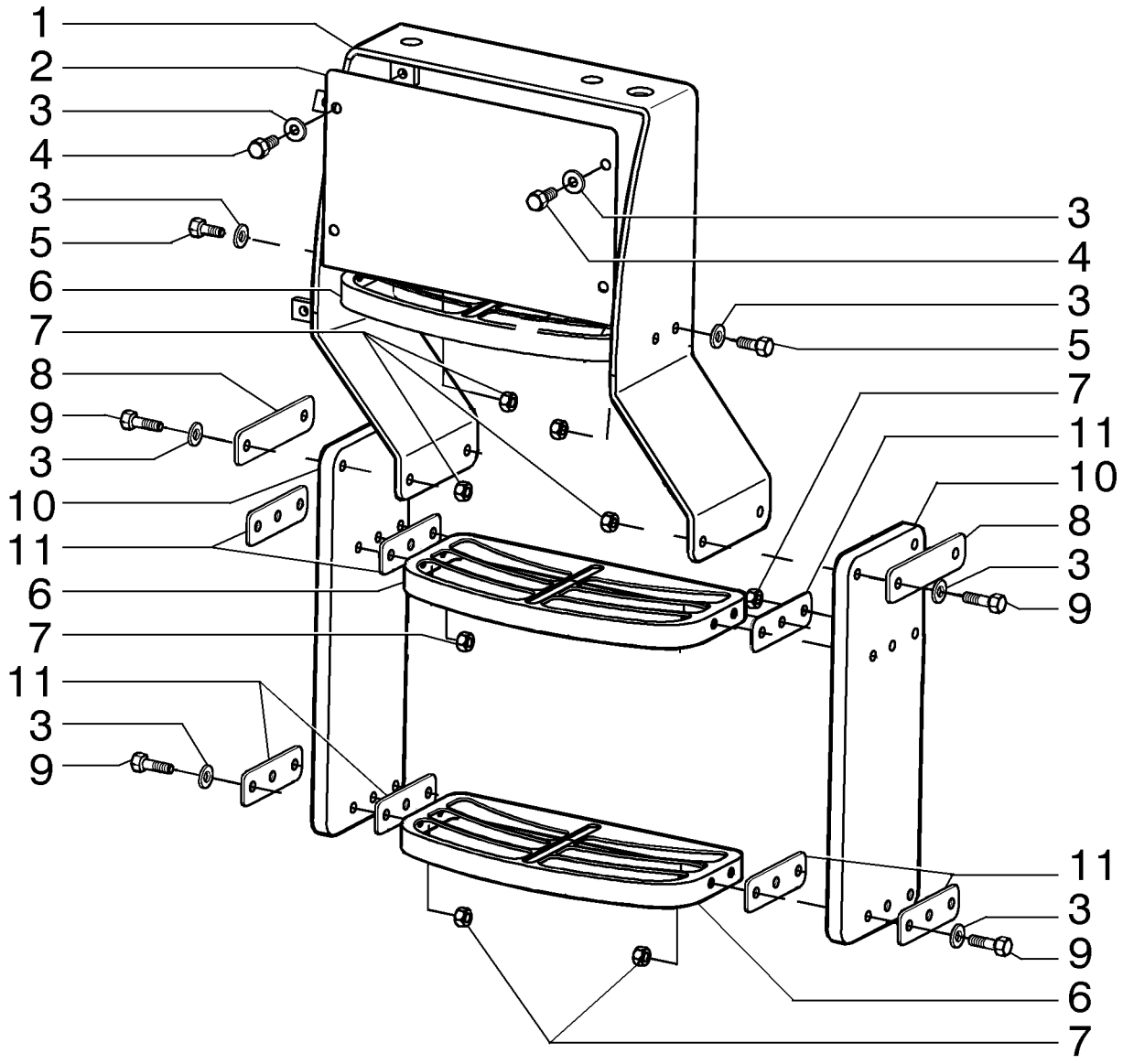

RH LADDER ASSY
RH LADDER ASSY
RH LADDER ASSY
RH LADDER ASSY

R	N	P.N.	MOD	Q	Description Denominação	Denominação Bezeichnung	Denominacion Descrizione	Description Beskrivelse	L.C.
1		84336621		1	LADDER ESCADA	ESCADA LEITER	ESCALERA SCALA	ECHELLE STIGE	033S
2		84336615		1	STEEL PLATE CHAPA DE AÇO	CHAPA STAHLPLATTE	PLACA DE ACERO PIASTRA D'ACCIAIO	PLAQUE D'ACIER STÅLPLADE	015L
3		12646821		24	WASHER, M10 x 25 x 2 ANILHA	ARRUELA PLANA UNTERLEGSCHEIBE	ARANDELA RONDELLA	RONDELLE FLADSKIVE	131R
4		10979321		4	BOLT, Hex, M10 x 14, 8.8, Full Thd PARAFUSO	PARAFUSO SCHRAUBE	PERNO BULLONE	VIS BOLT	140B
5		11106121		4	BOLT, Hex, M10 x 22, 8.8, Full Thd PARAFUSO	PARAFUSO SCHRAUBE	PERNO BULLONE	VIS BOLT	140B
6		87434475		3	STEP DEGRAU	ESTRIBO SCHRITT	PELDAÑO GRADINO	MARCHE-PIED TRINPLADE	116M
7		11701721		20	NUT, M10, Cl 10 PORCA	PORCA MUTTER	TUERCA DADO	ECROU MØTRIK	010D
8		84336619		2	PLATE CHAPA	PLACA PLATTE	PLACA PIASTRA	PLAQUE PLADE	105P
9		11106631		16	BOLT, Hex, M10 x 35, 10.9, Full Thd PARAFUSO	PARAFUSO SCHRAUBE	PERNO BULLONE	VIS BOLT	140B
10		84152365		2	RUBBER BAND CINTA DE BORRACHA	CINTA DE BORRACHA GUMMIBAND	CINTA DE GOMA NASTRO DI GOMMA	BANDE EN CAOUTCHOU GUMMIBÅND	021N
11		84336617		8	STEEL PLATE CHAPA DE AÇO	CHAPA STAHLPLATTE	PLACA DE ACERO PIASTRA D'ACCIAIO	PLAQUE D'ACIER STÅLPLADE	015L

RG140.B RG170.B
RG200.B F140B
F170B F200B

09-09	01	p1	12/10

FRONT FRAME
CHASSI DIANTEIRO
FRONT FRAME
FRONT FRAME

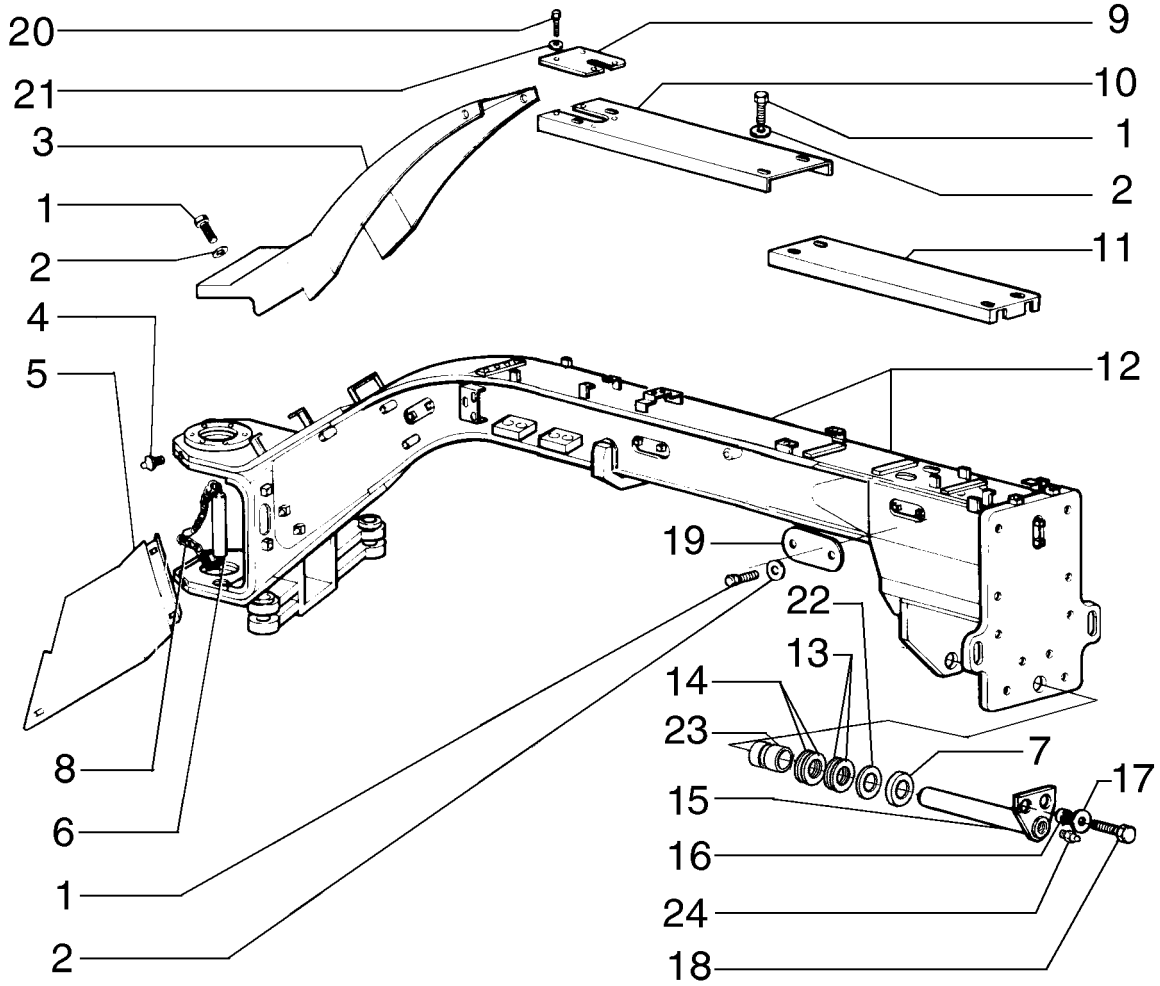

FRONT FRAME
FRONT FRAME
FRONT FRAME
FRONT FRAME

R	N	P.N.	MOD	Q	Description Denominação	Denominação Bezeichnung	Denominacion Descrizione	Description Beskrivelse	L.C.
1		**16043231**		26	BOLT, Hex, M8 x 16, 10.9 PARAFUSO	PARAFUSO SCHRAUBE	PERNO BULLONE	VIS BOLT	140B
2		**10519621**		26	WASHER, M8 x 17 x 2 ANILHA	ARRUELA PLANA UNTERLEGSCHEIBE	ARANDELA RONDELLA	RONDELLE FLADSKIVE	131R
3		**75267283**		1	GUARD PROTECÇÃO	PROTEÇÃO SCHUTZABDECKUNG	DEFENSA PROTEZIONE	PROTECTION BESKYTTELSESSKÆRM	070R
4		**13407811**		2	LUBE NIPPLE COPO DE LUBRIFICAÇÃ	GRAXEIRA SCHMIERNIPPEL	BOQUILLA DE LUBRICA(INGRASSATORE	GRAISSEUR SMØRENIPPEL	060I
5		**75269125**		1	GUARD, RH PROTECÇÃO	PROTEÇÃO SCHUTZABDECKUNG	DEFENSA PROTEZIONE	PROTECTION BESKYTTELSESSKÆRM	070R
5		**75269138**		1	GUARD, LH PROTECÇÃO	PROTEÇÃO SCHUTZABDECKUNG	DEFENSA PROTEZIONE	PROTECTION BESKYTTELSESSKÆRM	070R
6		**75281140**		2	PIN PERNO	PINO PIN	PASADOR PERNO	BROCHE STIFT	080P
7		**87714254**		1	SHIM CALÇO DE AFINAÇÃO	CALÇO DE AFINAÇÃO AUSGLEICHSSCHEIBE	SUPLEMENTO SPESSORE	CALE MELLEMLÆG	198S
8		**4955502**		2	CHAIN CORRENTE	CORRENTE KETTE	CADENA CATENA	CHAINE KÆDE	095C
9		**75267289**		1	COVER COBERTURA	COBERTURA ABDECKUNG	CUBIERTA COPERCHIO	COUVERCLE DÆKSEL	265C
10		**75267285**		1	GUARD PROTECÇÃO	PROTEÇÃO SCHUTZABDECKUNG	DEFENSA PROTEZIONE	PROTECTION BESKYTTELSESSKÆRM	070R
11		**75267287**		1	GUARD PROTECÇÃO	PROTEÇÃO SCHUTZABDECKUNG	DEFENSA PROTEZIONE	PROTECTION BESKYTTELSESSKÆRM	070R
12	1	**84239699**		1	FRAME ESTRUTURA	CHASSI GESTELL	BASTIDOR TELAIO	CHASSIS RAMME	077T
12	2	**84239735**		1	FRAME ESTRUTURA	CHASSI GESTELL	BASTIDOR TELAIO	CHASSIS RAMME	077T
12	3	**84239702**		1	FRAME ESTRUTURA	CHASSI GESTELL	BASTIDOR TELAIO	CHASSIS RAMME	077T
13		**73135173**		*	WASHER ANILHA	ARRUELA PLANA UNTERLEGSCHEIBE	ARANDELA RONDELLA	RONDELLE FLADSKIVE	131R
14		**73135174**		*	WASHER ANILHA	ARRUELA PLANA UNTERLEGSCHEIBE	ARANDELA RONDELLA	RONDELLE FLADSKIVE	131R
15		**75255725**		1	SHAFT VEIO	EIXO WELLE	EJE ALBERO	ARBRE AKSEL	016A
15	3	**75255727**		1	SHAFT VEIO	EIXO WELLE	EJE ALBERO	ARBRE AKSEL	016A
16		**73153515**		2	SPACER ESPAÇADOR	ESPAÇADOR DISTANZSTÜCK	SEPARADOR DISTANZIALE	ENTRETOISE AFSTANDSSTYKKE	075D
17		**70930850**		2	WASHER ANILHA	ARRUELA PLANA UNTERLEGSCHEIBE	ARANDELA RONDELLA	RONDELLE FLADSKIVE	131R
18		**11113231**		2	SCREW, Hex, M12 x 50, 10.9 PARAFUSO	PARAFUSO SCHRAUBE	TORNILLO VITE	VIS SKRUE	040V

(1) For 140 Class
(2) For 170 Class
(3) For 200 Class

09-09	01	p2	12/10

FRONT FRAME
CHASSI DIANTEIRO
FRONT FRAME
FRONT FRAME

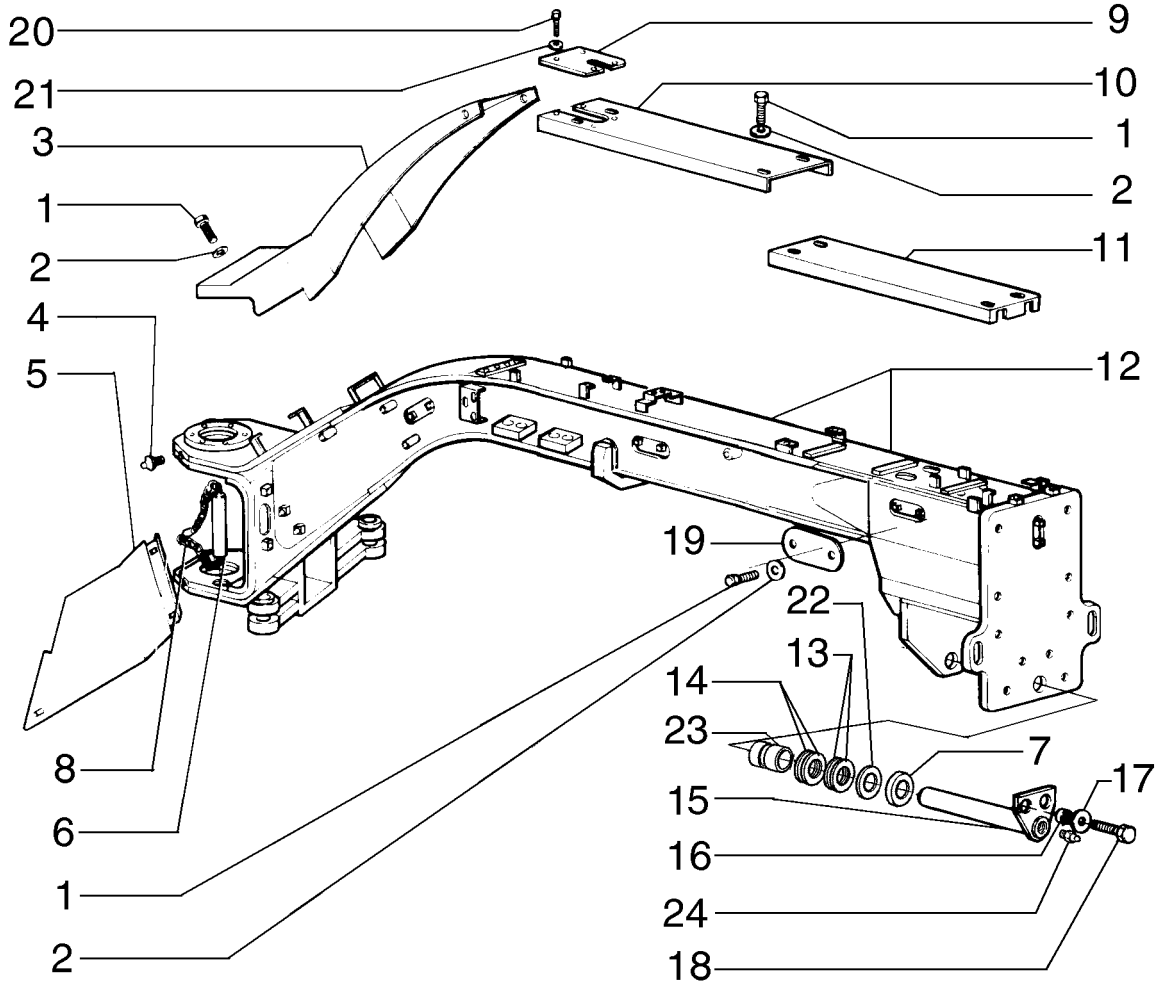

FRONT FRAME
FRONT FRAME
FRONT FRAME
FRONT FRAME

R	N	P.N.	MOD	Q	Description Denominação	Denominação Bezeichnung	Denominacion Descrizione	Description Beskrivelse	L.C.
19		**75267292**		3	COVER COBERTURA	COBERTURA ABDECKUNG	CUBIERTA COPERCHIO	COUVERCLE DÆKSEL	265C
20		**10902131**		4	BOLT, Hex, M6 x 14, 10.9, Full Thd PARAFUSO	PARAFUSO SCHRAUBE	PERNO BULLONE	VIS BOLT	140B
21		**12644421**		4	WASHER, M6 x 15 x 1 ANILHA	ARRUELA PLANA UNTERLEGSCHEIBE	ARANDELA RONDELLA	RONDELLE FLADSKIVE	131R
22		**75327405**		1	SHIM CALÇO DE AFINAÇÃO	CALÇO DE AFINAÇÃO AUSGLEICHSSCHEIBE	SUPLEMENTO SPESSORE	CALE MELLEMLÆG	198S
23		**84167878**		2	BRONZE BUSHING CASQUILHO DE BRONZE	ESCOVA DE BRONZE BRONZEBUCHSE	CASQUILLO DE BRONCE BOCCOLA IN BRONZO	BAGUE EN BRONZE BRONCEBØSNING	Z347
24		**13407211**		1	LUBE NIPPLE, M10 x 1 COPO DE LUBRIFICAÇÃ	GRAXEIRA SCHMIERNIPPEL	BOQUILLA DE LUBRICAC INGRASSATORE	GRAISSEUR SMØRENIPPEL	060I

RG140.B RG170.B
F140B RG200.B
F170B F200B

09-10	01	p1	10/10

ARTICULATION JOINT
JUNTA DA ARTICULAÇÃO
ARTICULATION JOINT
ARTICULATION JOINT

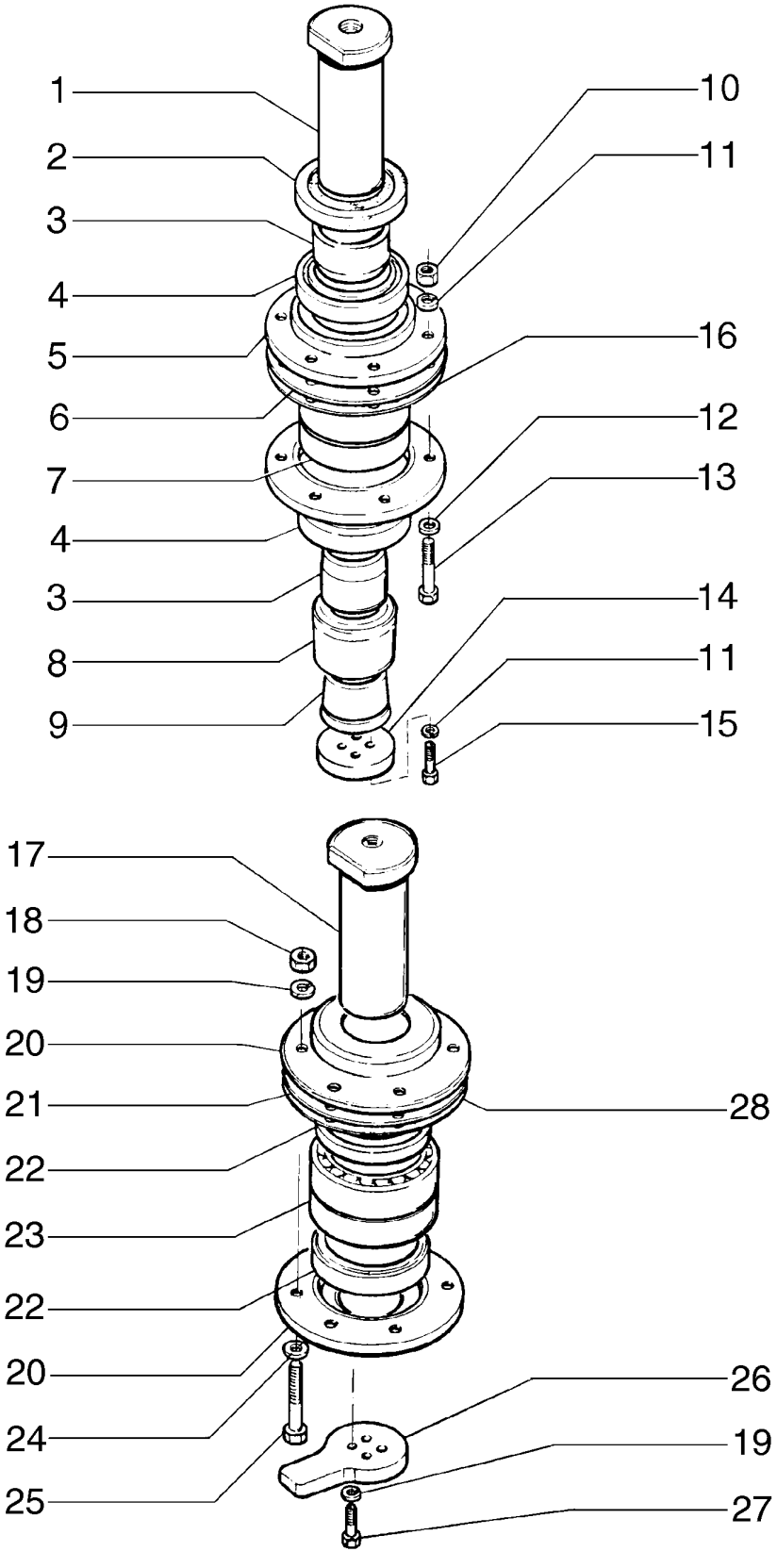

ARTICULATION JOINT
ARTICULATION JOINT
ARTICULATION JOINT
ARTICULATION JOINT

R	N	P.N.	MOD	Q	Description Denominação	Denominação Bezeichnung	Denominacion Descrizione	Description Beskrivelse	L.C.
1		**75213817**		1	PIN PERNO	PINO PIN	PASADOR PERNO	BROCHE STIFT	080P
2		**75213776**		1	RING ANEL	ANEL RING	ANILLO ANELLO	ANNEAU RING	045A
3		**75213769**		2	BUSHING CASQUILHO	BUCHA BUCHSE	CASQUILLO BOCCOLA	BAGUE BØSNING	095B
4		**75213760**		2	SEAL VEDANTE	VEDAÇÃO DICHTUNG	ANILLO DE CIERRE GUARNIZIONE; TENUTA	JOINT PAKNING	132A
5		**75213782**		2	FLANGE FLANGE	FLANGE FLANSCH	BRIDA FLANGIA	BRIDE FLANGE	070F
6		**75214968**		AR	SHIM, 0.4mm Thk CALÇO DE AFINAÇÃO	CALÇO DE AFINAÇÃO AUSGLEICHSSCHEIBE	SUPLEMENTO SPESSORE	CALE MELLEMLÆG	198S
7		**73069310**		1	BEARING ASSY CHUMACEIRA	CONJUNTO DO ROLAME LAGERBAURUPPE	CONJUNTO DE COJINET COMPLESSIVO CUSCINI	ROULEMENT LEJESAMLING	341C
8		**73074360**		1	RING ANEL	ANEL RING	ANILLO ANELLO	ANNEAU RING	045A
9		**73074359**		1	WEDGE CORTE DE TECIDO	CORTE DE TECIDO KEIL	CUÑA CUNEO	CALE KILE	9730
10		**70911028**		6	NUT PORCA	PORCA MUTTER	TUERCA DADO	ECROU MØTRIK	010D
11		**70912441**		10	WASHER ANILHA	ARRUELA PLANA UNTERLEGSCHEIBE	ARANDELA RONDELLA	RONDELLE FLADSKIVE	131R
12		**70928188**		6	WASHER ANILHA	ARRUELA PLANA UNTERLEGSCHEIBE	ARANDELA RONDELLA	RONDELLE FLADSKIVE	131R
13		**70921567**		6	SCREW PARAFUSO	PARAFUSO SCHRAUBE	TORNILLO VITE	VIS SKRUE	040V
14		**73072895**		1	PLATE CHAPA	PLACA PLATTE	PLACA PIASTRA	PLAQUE PLADE	105P
15		**70920585**		4	SCREW PARAFUSO	PARAFUSO SCHRAUBE	TORNILLO VITE	VIS SKRUE	040V
16		**75237664**		AR	SHIM, 0.15mm Thk CALÇO DE AFINAÇÃO	CALÇO DE AFINAÇÃO AUSGLEICHSSCHEIBE	SUPLEMENTO SPESSORE	CALE MELLEMLÆG	198S
17		**75213817**		1	PIN PERNO	PINO PIN	PASADOR PERNO	BROCHE STIFT	080P
18		**70911028**		6	NUT PORCA	PORCA MUTTER	TUERCA DADO	ECROU MØTRIK	010D
19		**70912441**		10	WASHER ANILHA	ARRUELA PLANA UNTERLEGSCHEIBE	ARANDELA RONDELLA	RONDELLE FLADSKIVE	131R
20		**75213783**		2	FLANGE FLANGE	FLANGE FLANSCH	BRIDA FLANGIA	BRIDE FLANGE	070F
21		**75214969**		AR	SHIM, 0.4mm Thk CALÇO DE AFINAÇÃO	CALÇO DE AFINAÇÃO AUSGLEICHSSCHEIBE	SUPLEMENTO SPESSORE	CALE MELLEMLÆG	198S
22		**75213761**		2	SEAL VEDANTE	VEDAÇÃO DICHTUNG	ANILLO DE CIERRE GUARNIZIONE; TENUTA	JOINT PAKNING	132A
23		**73069310**		1	BEARING ASSY CHUMACEIRA	CONJUNTO DO ROLAME LAGERBAURUPPE	CONJUNTO DE COJINET COMPLESSIVO CUSCINI	ROULEMENT LEJESAMLING	341C
24		**70928188**		6	WASHER ANILHA	ARRUELA PLANA UNTERLEGSCHEIBE	ARANDELA RONDELLA	RONDELLE FLADSKIVE	131R

09-10	01	p2	10/10

ARTICULATION JOINT
JUNTA DA ARTICULAÇÃO
ARTICULATION JOINT
ARTICULATION JOINT

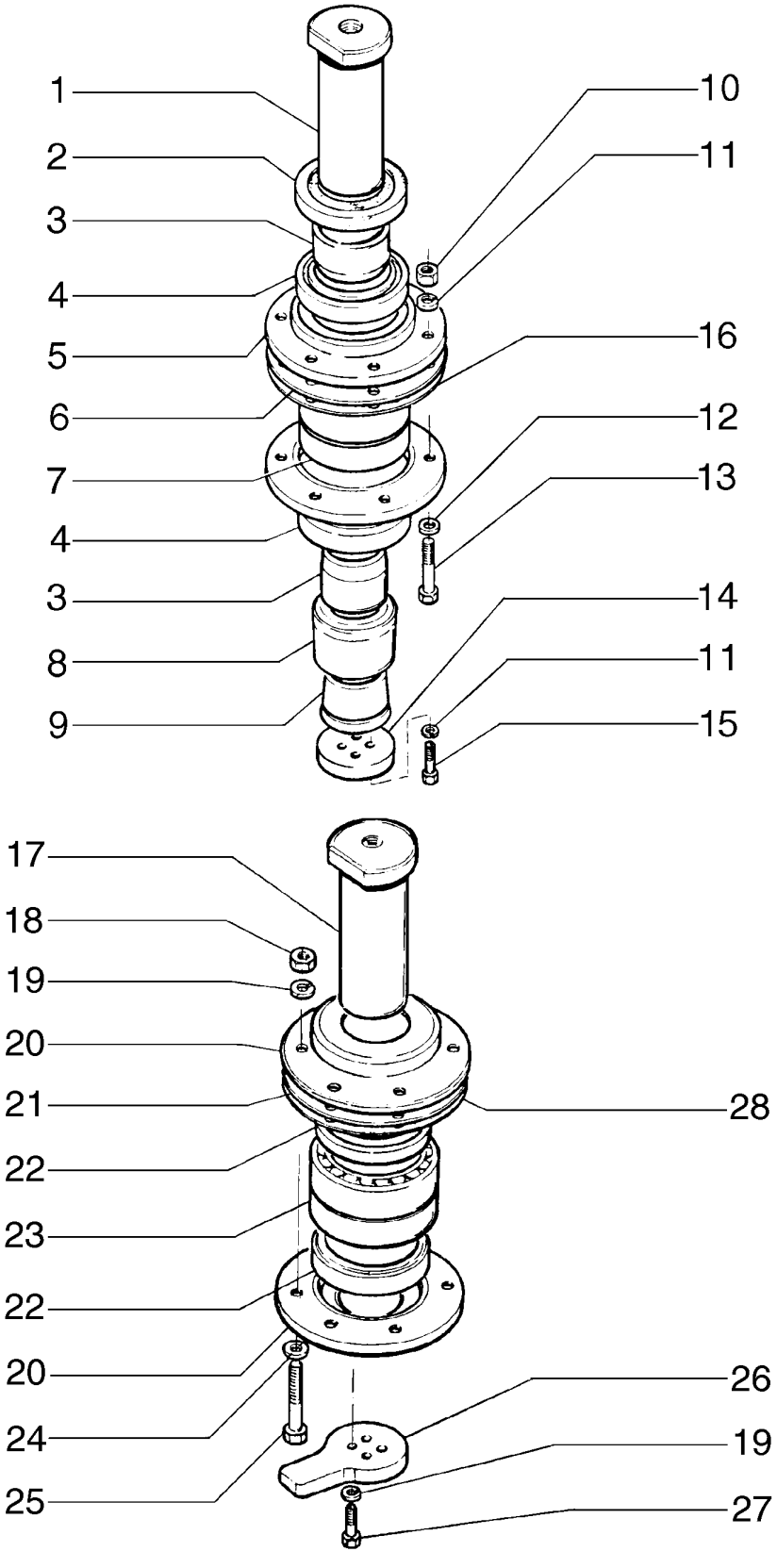

ARTICULATION JOINT
ARTICULATION JOINT
ARTICULATION JOINT
ARTICULATION JOINT

R	N	P.N.	MOD	Q	Description Denominação	Denominação Bezeichnung	Denominacion Descrizione	Description Beskrivelse	L.C.
25		**70921567**		6	SCREW PARAFUSO	PARAFUSO SCHRAUBE	TORNILLO VITE	VIS SKRUE	040V
26		**73074170**		1	PLATE CHAPA	PLACA PLATTE	PLACA PIASTRA	PLAQUE PLADE	105P
27		**70920585**		4	SCREW PARAFUSO	PARAFUSO SCHRAUBE	TORNILLO VITE	VIS SKRUE	040V
28		**75237665**		AR	SHIM, 0.15mm Thk CALÇO DE AFINAÇÃO	CALÇO DE AFINAÇÃO AUSGLEICHSSCHEIBE	SUPLEMENTO SPESSORE	CALE MELLEMLÆG	198S

09-11	01	p1	12/10

ARTICULATION CYLINDER
CILINDRO DE ARTICULAÇÃO
ARTICULATION CYLINDER
ARTICULATION CYLINDER

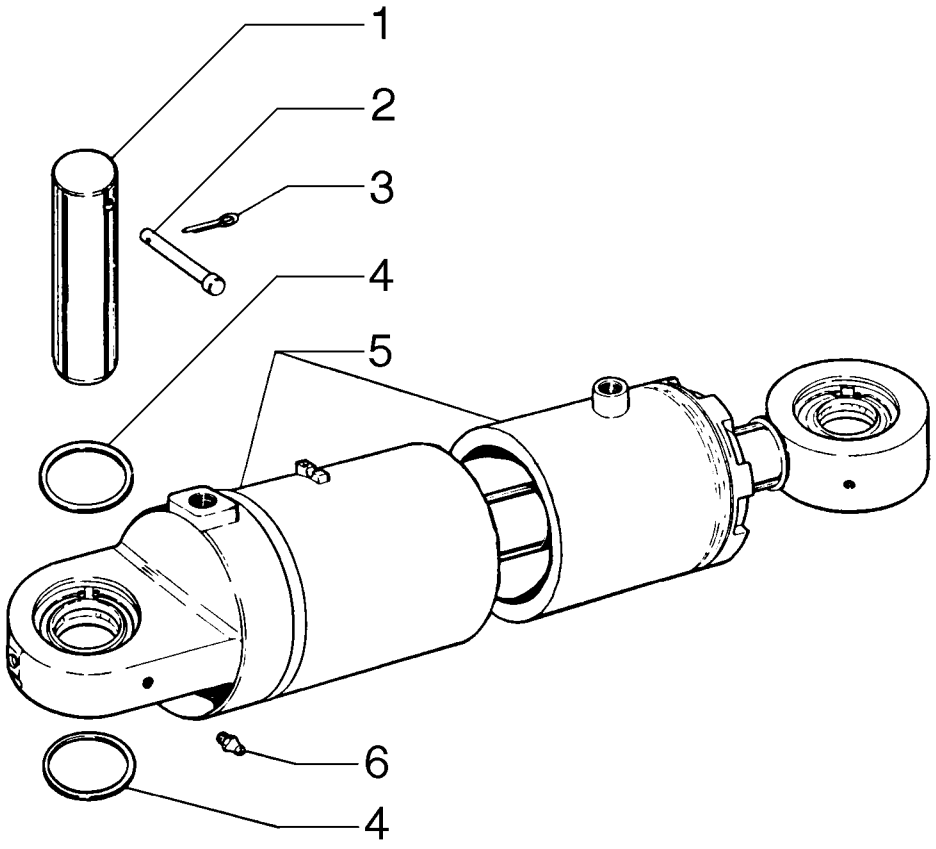

ARTICULATION CYLINDER
ARTICULATION CYLINDER
ARTICULATION CYLINDER
ARTICULATION CYLINDER

R	N	P.N.	MOD	Q	Description Denominação	Denominação Bezeichnung	Denominacion Descrizione	Description Beskrivelse	L.C.
1		**84240703**		4	PIN PERNO	PINO PIN	PASADOR PERNO	BROCHE STIFT	080P
2		**75213766**		4	PIN PERNO	PINO PIN	PASADOR PERNO	BROCHE STIFT	080P
3		**70900805**		4	COTTER PIN, 1/8" x 3/4" TROÇO DE ABRIR	CONTRA PINO SPLINT	PASADOR COPPIGLIA	GOUPILLE FENDUE SPLITBOLT	270C
4		**75213767**		AR	SHIM CALÇO DE AFINAÇÃO	CALÇO DE AFINAÇÃO AUSGLEICHSSCHEIBE	SUPLEMENTO SPESSORE	CALE MELLEMLÆG	198S
5	1	**75270372**		1	CYLINDER, RH CILINDRO	CILINDRO ZYLINDER	CILINDRO CILINDRO	VERIN CYLINDER	164C
5	1	**75270373**		1	CYLINDER, LH CILINDRO	CILINDRO ZYLINDER	CILINDRO CILINDRO	VERIN CYLINDER	164C
6		**70914465**		4	LUBE NIPPLE COPO DE LUBRIFICAÇÃ	GRAXEIRA SCHMIERNIPPEL	BOQUILLA DE LUBRICA(INGRASSATORE	GRAISSEUR SMØRENIPPEL	060I

(1) Page 08-61

09-12	01	p1	10/10

TOW HOOK
GANCHO DE TRAÇÃO
TOW HOOK
TOW HOOK

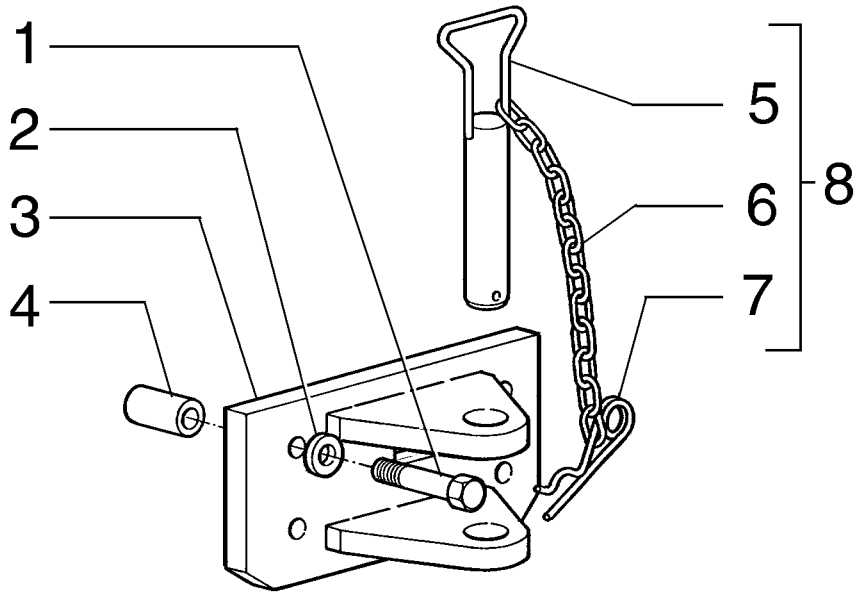

TOW HOOK
TOW HOOK
TOW HOOK
TOW HOOK

R	N	P.N.	MOD	Q	Description Denominação	Denominação Bezeichnung	Denominacion Descrizione	Description Beskrivelse	L.C.
1		15990131		4	BOLT, Hex, M20 x 1.5 x 150, 10.9				
						PARAFUSO	PERNO	VIS	140B
					PARAFUSO	SCHRAUBE	BULLONE	BOLT	
2		14497131		4	WASHER, M21 x 37 x 3 Thk, HT				
						ARRUELA PLANA	ARANDELA	RONDELLE	131R
					ANILHA	UNTERLEGSCHEIBE	RONDELLA	FLADSKIVE	
3		75267321		1	HOOK	GANCHO	GANCHO	CROCHET	030G
					GANCHO	HAKEN	GANCIO	KROG	
4		87574342		4	BUSHING	BUCHA	CASQUILLO	BAGUE	095B
					CASQUILHO	BUCHSE	BOCCOLA	BØSNING	
5		79079310		1	PIN	PINO	PASADOR	BROCHE	080P
					PERNO	PIN	PERNO	STIFT	
6		79095552		1	CHAIN	CORRENTE	CADENA	CHAINE	095C
					CORRENTE	KETTE	CATENA	KÆDE	
7		79079314		1	COTTER PIN, M6 x 140	CONTRA PINO	PASADOR	GOUPILLE FENDUE	270C
					TROÇO DE ABRIR	SPLINT	COPPIGLIA	SPLITBOLT	
8		75239719		1	PIN	PINO	PASADOR	BROCHE	080P
					PERNO	PIN	PERNO	STIFT	

RG140.B RG170.B
F140B RG200.B
F170B F200B

09-13	01	p1	10/10

BATTERY LEFT SUPPORT
SUPORTE ESQUERDO DA BATERIA
BATTERY LEFT SUPPORT
BATTERY LEFT SUPPORT

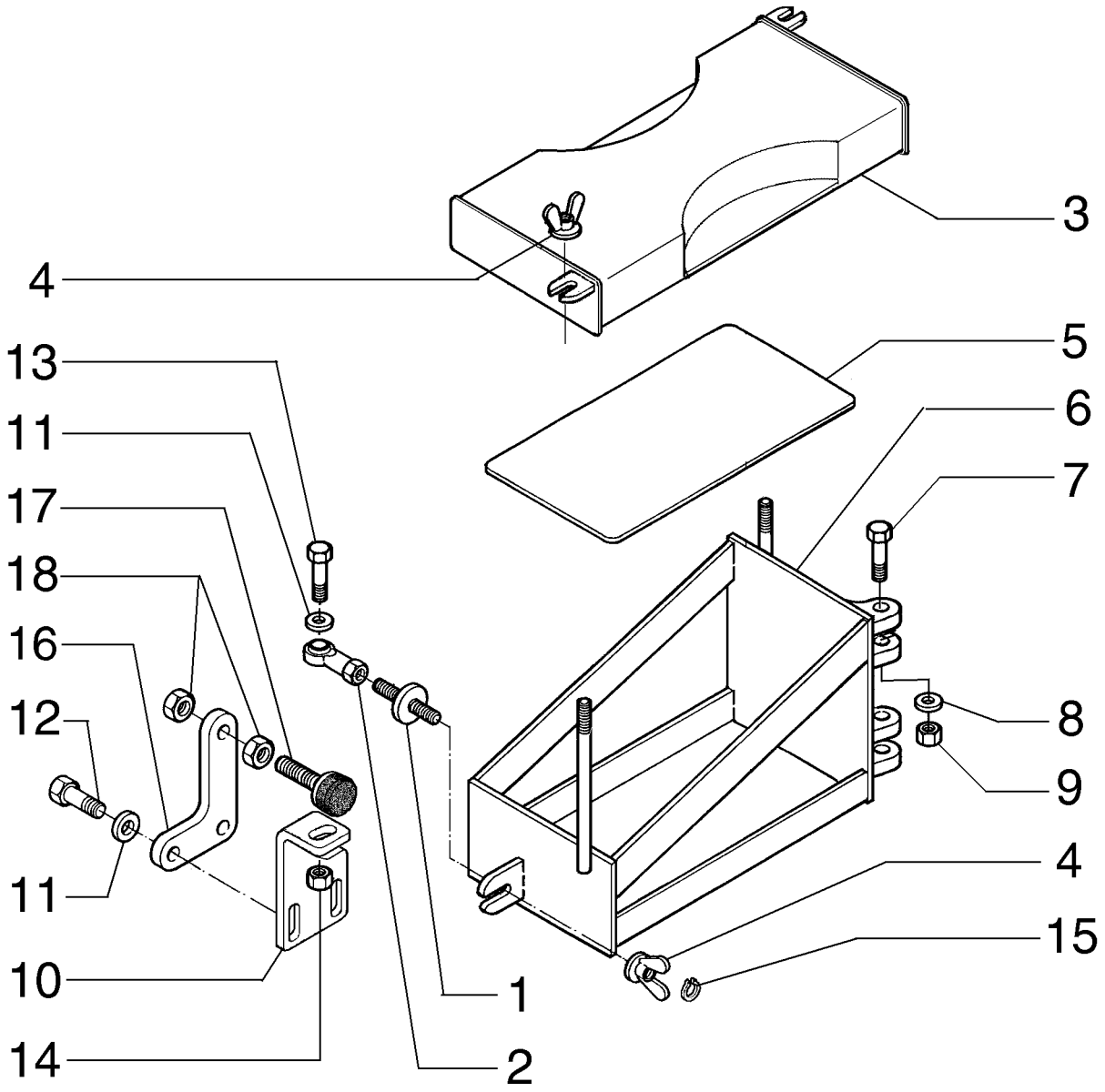

BATTERY LEFT SUPPORT
BATTERY LEFT SUPPORT
BATTERY LEFT SUPPORT
BATTERY LEFT SUPPORT

R	N	P.N.	MOD	Q	Description Denominação	Denominação Bezeichnung	Denominacion Descrizione	Description Beskrivelse	L.C.
1		75324262		1	BOLT PARAFUSO	PARAFUSO SCHRAUBE	PERNO BULLONE	VIS BOLT	140B
2		70617932		1	TRACK ROD END CABEÇA DE ARTICULAÇ	CABEÇA ARTICULADA SPURSTANGENKOPF	CABEZA DE ARTICULAC ESTREMITÀ BARRA ACC	EXTREMITE BARRE ACC LEDHOVED	110T
3		75326442		1	COVER COBERTURA	COBERTURA ABDECKUNG	COBERTURA COPERTURA	COUVERTURE AFDAEKNING	271C
4		73125821		3	WING NUT PORCA DE ORELHAS	PORCA BORBOLETA FLÜGELMUTTER	TUERCA DE MARIPOSA DADO AD ALETTE	ECROU A OREILLES VINGEMØTRIK	021G
5		75249924		1	PLATE CHAPA	PLACA PLATTE	PLACA PIASTRA	PLAQUE PLADE	105P
6		75324207		1	SUPPORT SUPORTE	SUPORTE STÜTZE	SOPORTE SUPPORTO	SUPPORT BESLAG	300S
7		15541231		4	BOLT, Hex, M12 x 1.25 x 70, 10.9 PARAFUSO	PARAFUSO SCHRAUBE	PERNO BULLONE	VIS BOLT	140B
8		12646921		4	WASHER, M12 x 28 x 3 ANILHA	ARRUELA PLANA UNTERLEGSCHEIBE	ARANDELA RONDELLA	RONDELLE FLADSKIVE	131R
9		16105011		4	LOCK NUT CONTRAPORCA	CONTRA PORCA SICHERUNGSMUTTER	TUERCA DE BLOQUEO DADO DI BLOCCAGGIO	CONTRE-ECROU LÅSEMØTRIK	P263
10		75324253		1	SUPPORT SUPORTE	SUPORTE STÜTZE	SOPORTE SUPPORTO	SUPPORT BESLAG	300S
11		10519601		2	WASHER, M8 x 17 x 2 ANILHA	ARRUELA PLANA UNTERLEGSCHEIBE	ARANDELA RONDELLA	RONDELLE FLADSKIVE	131R
12		16043631		2	BOLT, Hex, M8 x 25, 10.9 PARAFUSO	PARAFUSO SCHRAUBE	PERNO BULLONE	VIS BOLT	140B
13		16044131		1	SCREW, Hex, M8 x 45, 10.9 PARAFUSO	PARAFUSO SCHRAUBE	TORNILLO VITE	VIS SKRUE	040V
14		16104111		1	LOCK NUT, M8 x 1.25, Cl 8 CONTRAPORCA	CONTRA PORCA SICHERUNGSMUTTER	TUERCA DE BLOQUEO DADO DI BLOCCAGGIO	CONTRE-ECROU LÅSEMØTRIK	P263
15		11065476		1	SNAP RING, M6, Ext ANEL	ANEL DE PRESSÃO SPRENGRING	ANILLO DE RESORTE ANELLO ELASTICO	ANNEAU D'ARRET LÅSERING	054A
16		87701915		1	BRACKET SUPORTE	SUPORTE HALTERUNG	SOPORTE STAFFA	SUPPORT BESLAG	225S
17		79037282		1	PAD ESPAÇADOR	PASTILHA UNTERLAGE	PASTILLA CUSCINO; TAMPONE	COUSSIN BREMSEKLODS	060T
18		10791021		2	NUT, Thin, M10 x 1.25, Cl 05 PORCA	PORCA MUTTER	TUERCA DADO	ECROU MØTRIK	010D

RG140.B RG170.B
F140B RG200.B
F170B F200B

09-14	01	p1	10/10

BATTERY RIGHT SUPPORT
SUPORTE DIREITO DA BATERIA
BATTERY RIGHT SUPPORT
BATTERY RIGHT SUPPORT

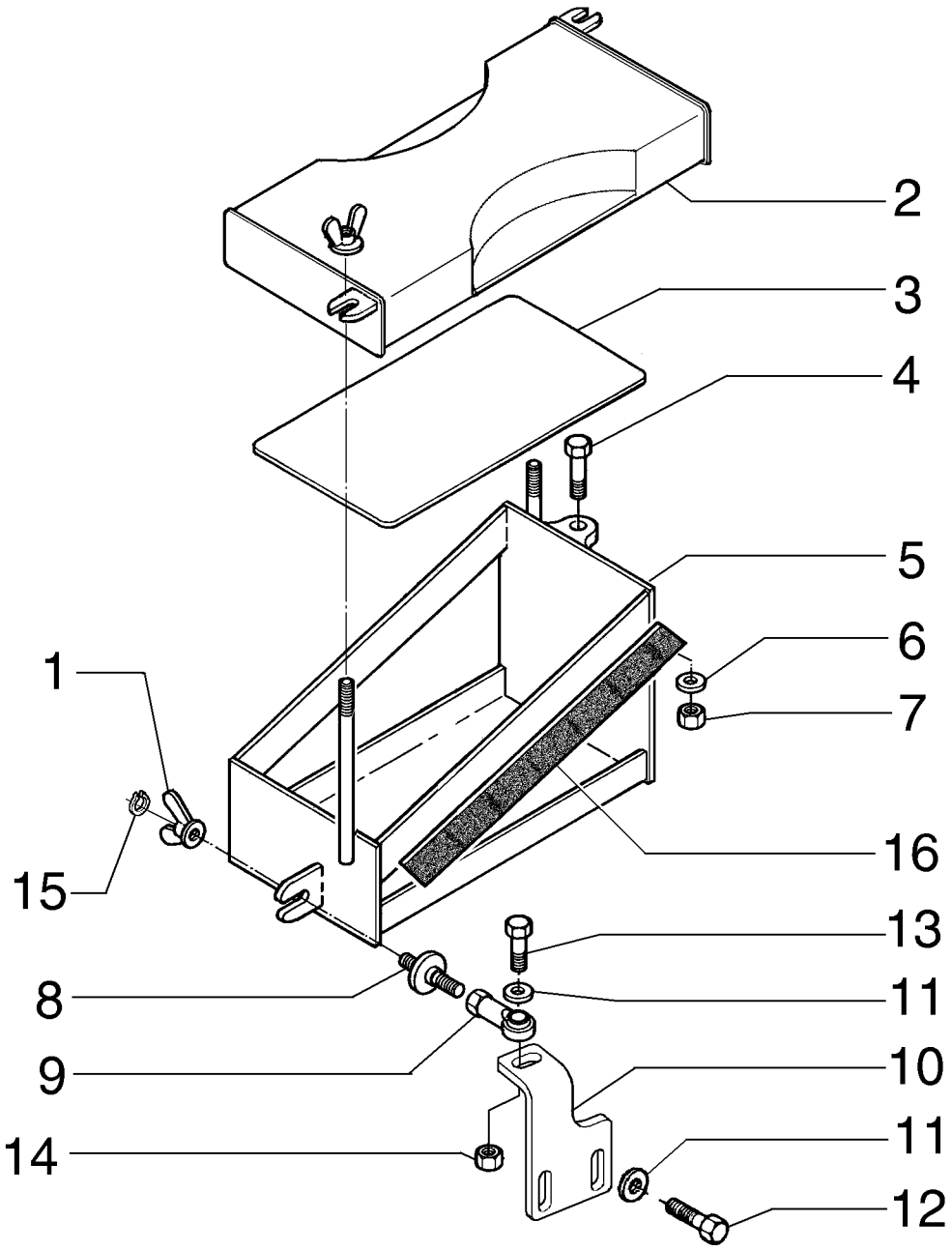

BATTERY RIGHT SUPPORT
BATTERY RIGHT SUPPORT
BATTERY RIGHT SUPPORT
BATTERY RIGHT SUPPORT

R	N	P.N.	MOD	Q	Description Denominação	Denominação Bezeichnung	Denominacion Descrizione	Description Beskrivelse	L.C.
1		73125821		3	WING NUT PORCA DE ORELHAS	PORCA BORBOLETA FLÜGELMUTTER	TUERCA DE MARIPOSA DADO AD ALETTE	ECROU A OREILLES VINGEMØTRIK	021G
2		75326442		1	COVER COBERTURA	COBERTURA ABDECKUNG	COBERTURA COPERTURA	COUVERTURE AFDAEKNING	271C
3		75249924		1	PLATE CHAPA	PLACA PLATTE	PLACA PIASTRA	PLAQUE PLADE	105P
4		15541231		2	BOLT, Hex, M12 x 1.25 x 70, 10.9 PARAFUSO	PARAFUSO SCHRAUBE	PERNO BULLONE	VIS BOLT	140B
5		75324318		1	SUPPORT SUPORTE	SUPORTE STÜTZE	SOPORTE SUPPORTO	SUPPORT BESLAG	300S
6		12646921		2	WASHER, M12 x 28 x 3 ANILHA	ARRUELA PLANA UNTERLEGSCHEIBE	ARANDELA RONDELLA	RONDELLE FLADSKIVE	131R
7		16105011		2	LOCK NUT CONTRAPORCA	CONTRA PORCA SICHERUNGSMUTTER	TUERCA DE BLOQUEO DADO DI BLOCCAGGIO	CONTRE-ECROU LÅSEMØTRIK	P263
8		75324262		1	BOLT PARAFUSO	PARAFUSO SCHRAUBE	PERNO BULLONE	VIS BOLT	140B
9		70617932		1	TRACK ROD END CABEÇA DE ARTICULAÇ	CABEÇA ARTICULADA SPURSTANGENKOPF	CABEZA DE ARTICULAC ESTREMITÀ BARRA ACC	EXTREMITE BARRE ACC LEDHOVED	110T
10		75324372		1	SUPPORT SUPORTE	SUPORTE STÜTZE	SOPORTE SUPPORTO	SUPPORT BESLAG	300S
11		10519601		3	WASHER, M8 x 17 x 2 ANILHA	ARRUELA PLANA UNTERLEGSCHEIBE	ARANDELA RONDELLA	RONDELLE FLADSKIVE	131R
12		16043631		2	BOLT, Hex, M8 x 25, 10.9 PARAFUSO	PARAFUSO SCHRAUBE	PERNO BULLONE	VIS BOLT	140B
13		16044131		1	SCREW, Hex, M8 x 45, 10.9 PARAFUSO	PARAFUSO SCHRAUBE	TORNILLO VITE	VIS SKRUE	040V
14		16104111		1	LOCK NUT, M8 x 1.25, Cl 8 CONTRAPORCA	CONTRA PORCA SICHERUNGSMUTTER	TUERCA DE BLOQUEO DADO DI BLOCCAGGIO	CONTRE-ECROU LÅSEMØTRIK	P263
15		11065476		1	SNAP RING, M6, Ext ANEL	ANEL DE PRESSÃO SPRENGRING	ANILLO DE RESORTE ANELLO ELASTICO	ANNEAU D'ARRET LÅSERING	054A
16		75325871		1	RUBBER SEAL JUNTAS	VEDAÇÃO DE BORRACH GUMMIDICHTUNG	JUNTA DE GOMA GUARNIZIONE DI GOMM	JOINT EN CAOUTCHOU GUMMITÆTNING	122G

RG140.B RG170.B
F140B RG200.B
F170B F200B

09-15	01	p1	10/10

MOLDBOARD 12 FT.
LÂMINA DE 12 PÉS
MOLDBOARD 12 FT.
MOLDBOARD 12 FT.

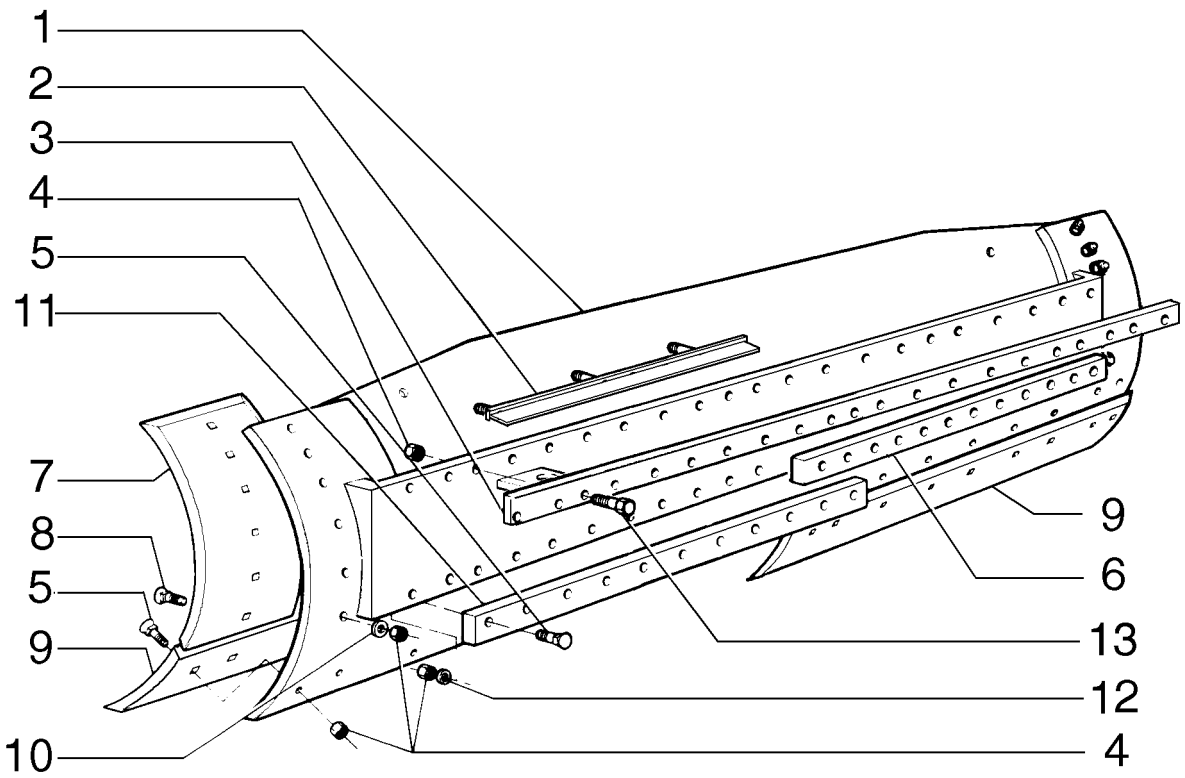

MOLDBOARD 12 FT.
MOLDBOARD 12 FT.
MOLDBOARD 12 FT.
MOLDBOARD 12 FT.

R	N	P.N.	MOD	Q	Description Denominação	Denominação Bezeichnung	Denominacion Descrizione	Description Beskrivelse	L.C.
		87671863		1	MOLDBOARD ARADO PRINCIPAL	SUPORTE DO ARADO STREICHBLECH	VERTEDERA VERSOIO	VERSOIR FORMBRÆT	5600
1		**87573640**		1	BLADE LÂMINA	LÂMINA KLINGE	CUCHILLA LAMA	LAME KNIV	0700
2		**87659383**		1	ROD HASTE	HASTE STANGE	VARILLA ASTA	TIGE STANG	090A
3		**75266822**		1	BAR, Upper BARRA	BARRA BAR	BARRA BARRA	BARRE BJÆLKE	530B
4		**70911029**		70	NUT PORCA	PORCA MUTTER	TUERCA DADO	ECROU MØTRIK	010D
5		**70617127**		38	PLOW BOLT, 5/8"-11 x 2 1/4" PARAF CARR CABEÇA F	PARAFUSO DE ARADO PFLUGSCHRAUBE	PERNO DE ARADO BULLONE SCANALATO	BOULON DE CHARRUE PLOVRIGEL	P128
6		**75266803**		1	BAR, Lower BARRA	BARRA BAR	BARRA BARRA	BARRE BJÆLKE	530B
7		**75266800**		2	BIT PONTA	CUNHA BIT	BARRENA PUNTA	TRANCHANT BIT	Z048
8		**70931930**		12	BOLT PARAFUSO	PARAFUSO SCHRAUBE	PERNO BULLONE	VIS BOLT	140B
9		**75266779**		2	CUTTING EDGE EXTREMIDADE DE COR	BORDA CORTANTE SCHNEIDKANTE	BORDE DE CORTE BORDO TAGLIENTE	BORD TRANCHANT SKÆREKANT	018T
10		**70912942**		12	LOCK WASHER ANILHA DE RETENÇÃO	TRAVA DA ARRUELA SICHERUNGSSCHEIBE	ARANDELA DE BLOQUE RONDELLA DI SICUREZ	RONDELLE FREIN LÅSESKIVE	132R
11		**75266806**		1	BAR BARRA	BARRA BAR	BARRA BARRA	BARRE BJÆLKE	530B
12		**70927381**		20	WASHER ANILHA	ARRUELA PLANA UNTERLEGSCHEIBE	ARANDELA RONDELLA	RONDELLE FLADSKIVE	131R
13		**70921174**		17	SCREW PARAFUSO	PARAFUSO SCHRAUBE	TORNILLO VITE	VIS SKRUE	040V

RG140.B RG170.B
F140B RG200.B
F170B F200B

09-16	01	p1	10/10

MOLDBOARD 13 FT.
LÂMINA DE 13 PÉS
MOLDBOARD 13 FT.
MOLDBOARD 13 FT.

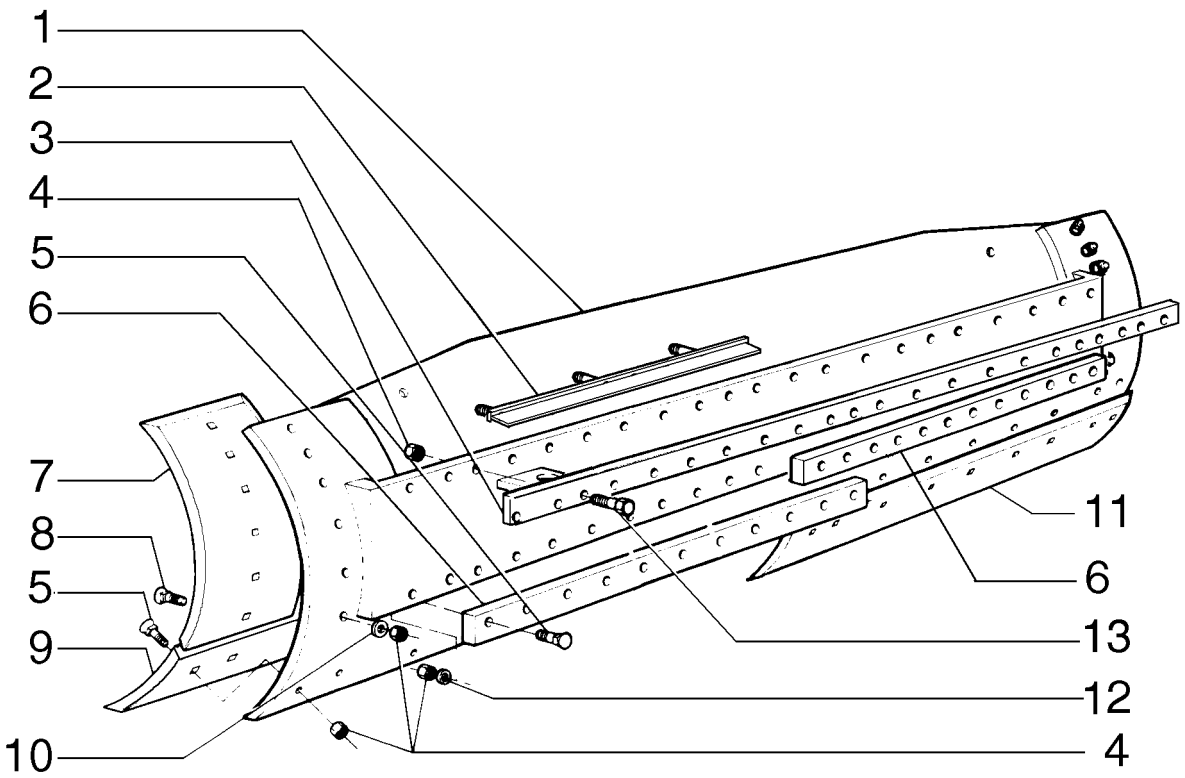

MOLDBOARD 13 FT.
MOLDBOARD 13 FT.
MOLDBOARD 13 FT.
MOLDBOARD 13 FT.

R	N	P.N.	MOD	Q	Description Denominação	Denominação Bezeichnung	Denominacion Descrizione	Description Beskrivelse	L.C.
		87671850		1	MOLDBOARD ARADO PRINCIPAL	SUPORTE DO ARADO STREICHBLECH	VERTEDERA VERSOIO	VERSOIR FORMBRÆT	5600
1		**87572346**		1	MOLDBOARD ARADO PRINCIPAL	SUPORTE DO ARADO STREICHBLECH	VERTEDERA VERSOIO	VERSOIR FORMBRÆT	5600
2		**87659383**		1	ROD HASTE	HASTE STANGE	VARILLA ASTA	TIGE STANG	090A
3		**75266819**		1	BAR BARRA	BARRA BAR	BARRA BARRA	BARRE BJÆLKE	530B
4		**70911029**		73	NUT PORCA	PORCA MUTTER	TUERCA DADO	ECROU MØTRIK	010D
5		**70617127**		39	PLOW BOLT, 5/8"-11 x 2 1/4" PARAF CARR CABEÇA F	PARAFUSO DE ARADO PFLUGSCHRAUBE	PERNO DE ARADO BULLONE SCANALATO	BOULON DE CHARRUE PLOVRIGEL	P128
6		**75266792**		2	BAR BARRA	BARRA BAR	BARRA BARRA	BARRE BJÆLKE	530B
7		**75266800**		2	BIT PONTA	CUNHA BIT	BARRENA PUNTA	TRANCHANT BIT	Z048
8		**70931930**		12	BOLT PARAFUSO	PARAFUSO SCHRAUBE	PERNO BULLONE	VIS BOLT	140B
9		**75266785**		1	CUTTING EDGE EXTREMIDADE DE COR	BORDA CORTANTE SCHNEIDKANTE	BORDE DE CORTE BORDO TAGLIENTE	BORD TRANCHANT SKÆREKANT	018T
10		**70912942**		12	LOCK WASHER ANILHA DE RETENÇÃO	TRAVA DA ARRUELA SICHERUNGSSCHEIBE	ARANDELA DE BLOQUE RONDELLA DI SICUREZ	RONDELLE FREIN LÅSESKIVE	132R
11		**75266779**		1	CUTTING EDGE EXTREMIDADE DE COR	BORDA CORTANTE SCHNEIDKANTE	BORDE DE CORTE BORDO TAGLIENTE	BORD TRANCHANT SKÆREKANT	018T
12		**70927381**		22	WASHER ANILHA	ARRUELA PLANA UNTERLEGSCHEIBE	ARANDELA RONDELLA	RONDELLE FLADSKIVE	131R
13		**70921174**		19	SCREW PARAFUSO	PARAFUSO SCHRAUBE	TORNILLO VITE	VIS SKRUE	040V

09-17	02	p1	10/10

MOLDBOARD 14 FT.
LÂMINA DE 14 PÉS
MOLDBOARD 14 FT.
MOLDBOARD 14 FT.

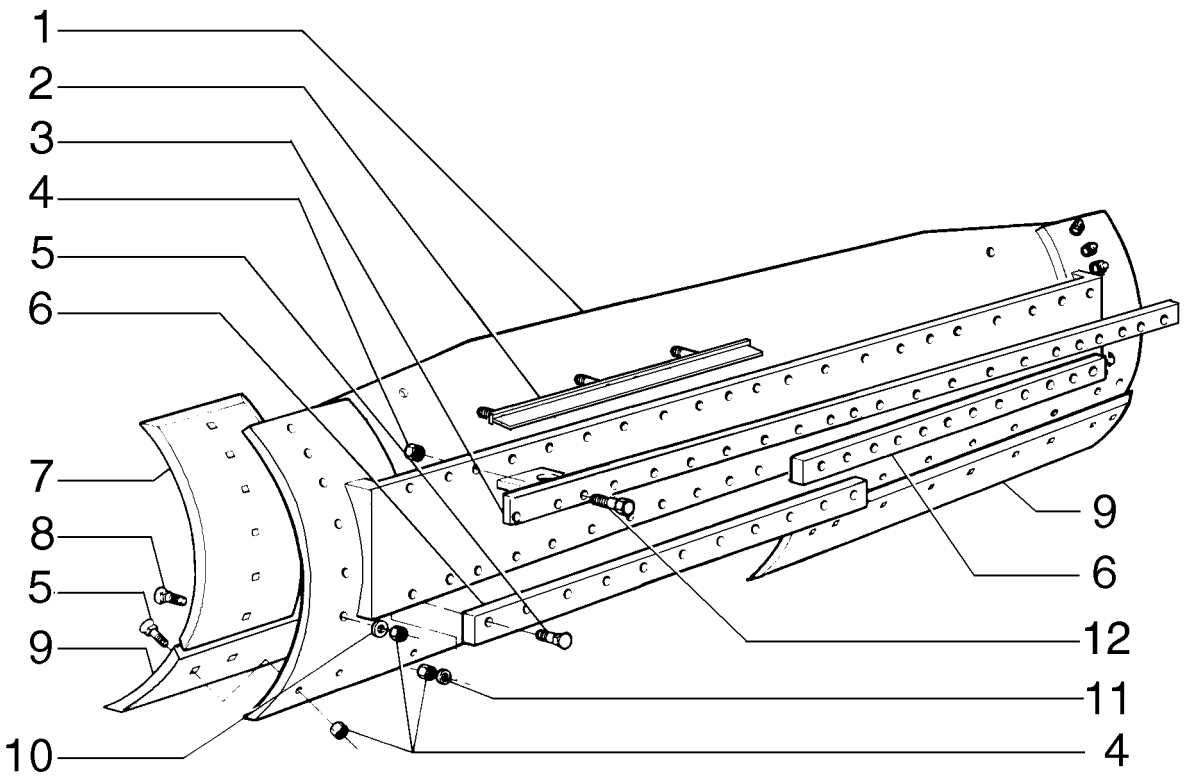

MOLDBOARD 14 FT.
MOLDBOARD 14 FT.
MOLDBOARD 14 FT.
MOLDBOARD 14 FT.

R	N	P.N.	MOD	Q	Description Denominação	Denominação Bezeichnung	Denominacion Descrizione	Description Beskrivelse	L.C.
		87671829		1	MOLDBOARD ARADO PRINCIPAL	SUPORTE DO ARADO STREICHBLECH	VERTEDERA VERSOIO	VERSOIR FORMBRÆT	5600
1		**87572346**		1	MOLDBOARD ARADO PRINCIPAL	SUPORTE DO ARADO STREICHBLECH	VERTEDERA VERSOIO	VERSOIR FORMBRÆT	5600
2		**87659383**		1	ROD HASTE	HASTE STANGE	VARILLA ASTA	TIGE STANG	090A
3		**75266819**		1	BAR BARRA	BARRA BAR	BARRA BARRA	BARRE BJÆLKE	530B
4		**70911029**		56	NUT PORCA	PORCA MUTTER	TUERCA DADO	ECROU MØTRIK	010D
5		**70617127**		22	PLOW BOLT, 5/8"-11 x 2 1/4" PARAF CARR CABEÇA F	PARAFUSO DE ARADO PFLUGSCHRAUBE	PERNO DE ARADO BULLONE SCANALATO	BOULON DE CHARRUE PLOVRIGEL	P128
6		**75266792**		2	BAR BARRA	BARRA BAR	BARRA BARRA	BARRE BJÆLKE	530B
7		**75266800**		2	BIT PONTA	CUNHA BIT	BARRENA PUNTA	TRANCHANT BIT	Z048
8		**70931930**		12	BOLT PARAFUSO	PARAFUSO SCHRAUBE	PERNO BULLONE	VIS BOLT	140B
9		**75266785**		2	CUTTING EDGE EXTREMIDADE DE COR	BORDA CORTANTE SCHNEIDKANTE	BORDE DE CORTE BORDO TAGLIENTE	BORD TRANCHANT SKÆREKANT	018T
10		**70912942**		12	LOCK WASHER ANILHA DE RETENÇÃO	TRAVA DA ARRUELA SICHERUNGSSCHEIBE	ARANDELA DE BLOQUE RONDELLA DI SICUREZ	RONDELLE FREIN LÅSESKIVE	132R
11		**70927381**		22	WASHER ANILHA	ARRUELA PLANA UNTERLEGSCHEIBE	ARANDELA RONDELLA	RONDELLE FLADSKIVE	131R
12		**70921174**		19	SCREW PARAFUSO	PARAFUSO SCHRAUBE	TORNILLO VITE	VIS SKRUE	040V

RG140.B RG170.B
F140B RG200.B
F170B F200B

09-18	01	p1	10/10

MOLDBOARD LEFT AND RIGHT EXTENSION
EXTENSÃO ESQUERDA E DIREITA DA LÂMINA
MOLDBOARD LEFT AND RIGHT EXTENSION
MOLDBOARD LEFT AND RIGHT EXTENSION

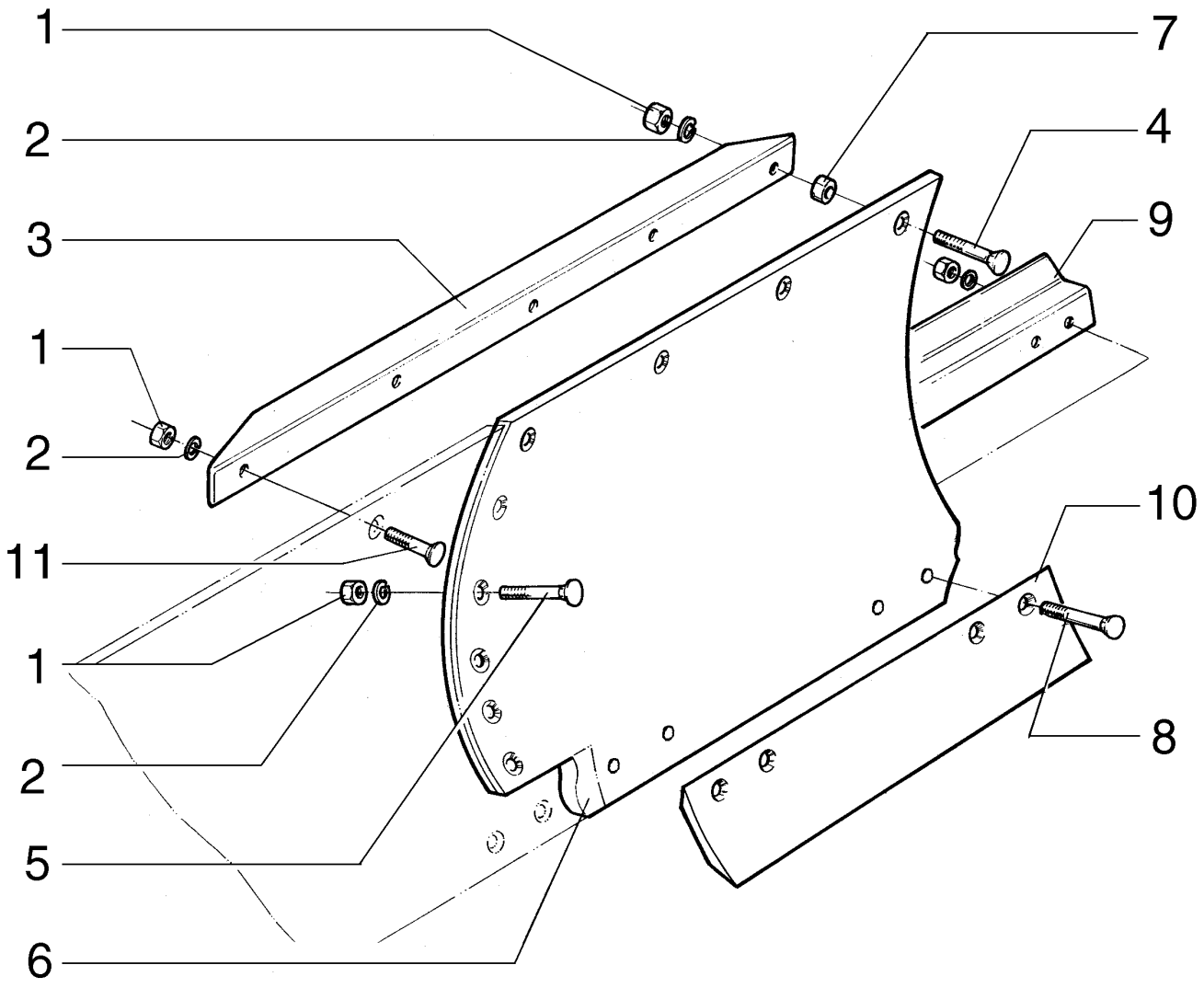

MOLDBOARD LEFT AND RIGHT EXTENSION
MOLDBOARD LEFT AND RIGHT EXTENSION
MOLDBOARD LEFT AND RIGHT EXTENSION
MOLDBOARD LEFT AND RIGHT EXTENSION

R	N	P.N.	MOD	Q	Description Denominação	Denominação Bezeichnung	Denominacion Descrizione	Description Beskrivelse	L.C.
1		**70911029**		17	NUT PORCA	PORCA MUTTER	TUERCA DADO	ECROU MØTRIK	010D
2		**70912942**		17	LOCK WASHER ANILHA DE RETENÇÃO	TRAVA DA ARRUELA SICHERUNGSSCHEIBE	ARANDELA DE BLOQUE RONDELLA DI SICUREZ	RONDELLE FREIN LÅSESKIVE	132R
3		**87374710**		1	SUPPORT, RH SUPORTE	SUPORTE STÜTZE	SOPORTE SUPPORTO	SUPPORT BESLAG	300S
3		**75266892**		1	SUPPORT, LH SUPORTE	SUPORTE STÜTZE	SOPORTE SUPPORTO	SUPPORT BESLAG	300S
4		**70932589**		4	SCREW PARAFUSO	PARAFUSO SCHRAUBE	TORNILLO VITE	VIS SKRUE	040V
5		**70931930**		5	BOLT PARAFUSO	PARAFUSO SCHRAUBE	PERNO BULLONE	VIS BOLT	140B
6		**75267137**		1	EXTENSION, RH EXTENSÃO	EXTENSÃO ERWEITERUNG	EXTENSIÓN PROLUNGA	RALLONGE FORLÆNGNING	226P
6		**75267142**		1	EXTENSION, LH EXTENSÃO	EXTENSÃO ERWEITERUNG	EXTENSIÓN PROLUNGA	RALLONGE FORLÆNGNING	226P
7		**70602449**		4	SPACER ESPAÇADOR	ESPAÇADOR DISTANZSTÜCK	SEPARADOR DISTANZIALE	ENTRETOISE AFSTANDSSTYKKE	075D
8		**70932590**		7	BOLT PARAFUSO	PARAFUSO SCHRAUBE	PERNO BULLONE	VIS BOLT	140B
9		**75267477**		1	PAD, RH ESPAÇADOR	PASTILHA UNTERLAGE	PASTILLA CUSCINO; TAMPONE	COUSSIN BREMSEKLODS	060T
9		**75267474**		1	PAD, LH ESPAÇADOR	PASTILHA UNTERLAGE	PASTILLA CUSCINO; TAMPONE	COUSSIN BREMSEKLODS	060T
10		**87375065**		1	KNIFE LÂMINA	FACA MESSER	CUCHILLA COLTELLO	COUTEAU KNIV	710C
11		**70921597**		1	SCREW PARAFUSO	PARAFUSO SCHRAUBE	TORNILLO VITE	VIS SKRUE	040V

RG140.B RG170.B
F140B RG200.B
F170B F200B

09-19	01	p1	10/10

MOLDBOARD REINFORCEMENT
REFORÇO DA LÂMINA
MOLDBOARD REINFORCEMENT
MOLDBOARD REINFORCEMENT

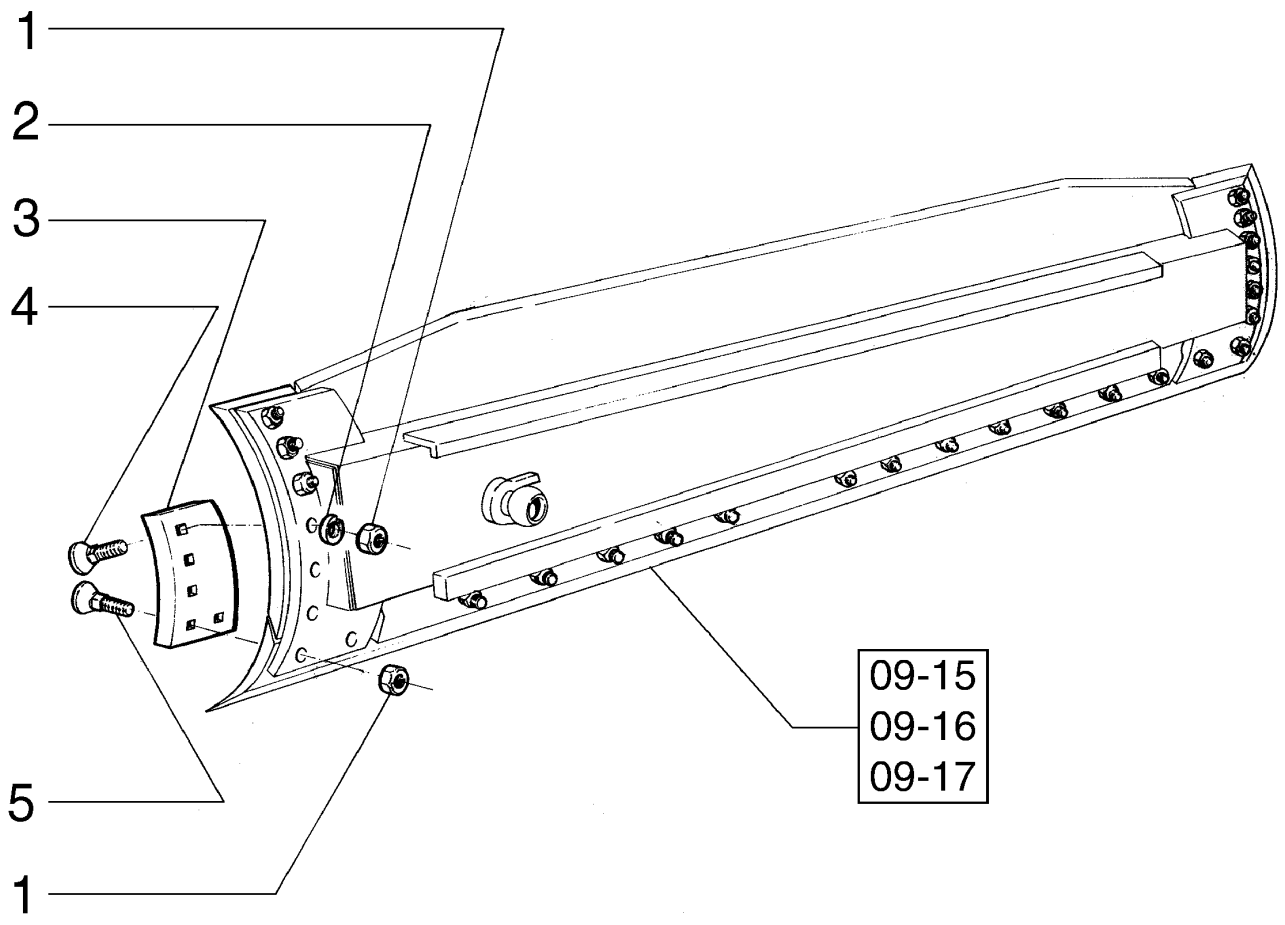

MOLDBOARD REINFORCEMENT
MOLDBOARD REINFORCEMENT
MOLDBOARD REINFORCEMENT
MOLDBOARD REINFORCEMENT

R	N	P.N.	MOD	Q	Description Denominação	Denominação Bezeichnung	Denominacion Descrizione	Description Beskrivelse	L.C.
1		70911029		10	NUT PORCA	PORCA MUTTER	TUERCA DADO	ECROU MØTRIK	010D
2		70912942		6	LOCK WASHER ANILHA DE RETENÇÃO	TRAVA DA ARRUELA SICHERUNGSSCHEIBE	ARANDELA DE BLOQUE RONDELLA DI SICUREZ	RONDELLE FREIN LÅSESKIVE	132R
3		75266960		1	REINFORCEMENT, LH REFORÇO	REFORÇO VERSTÄRKUNG	REFUERZO RINFORZO	RENFORT FORSTÆRKNING	060R
3		75266969		1	REINFORCEMENT, RH REFORÇO	REFORÇO VERSTÄRKUNG	REFUERZO RINFORZO	RENFORT FORSTÆRKNING	060R
4		70932589		6	SCREW PARAFUSO	PARAFUSO SCHRAUBE	TORNILLO VITE	VIS SKRUE	040V
5		70931936		4	BOLT PARAFUSO	PARAFUSO SCHRAUBE	PERNO BULLONE	VIS BOLT	140B

RG140.B RG170.B
F140B RG200.B
F170B F200B

09-20	01	p1	10/10

MOLDBOARD SIDE SHIFT
DESLOCAMENTO DA LÂMINA
MOLDBOARD SIDE SHIFT
MOLDBOARD SIDE SHIFT

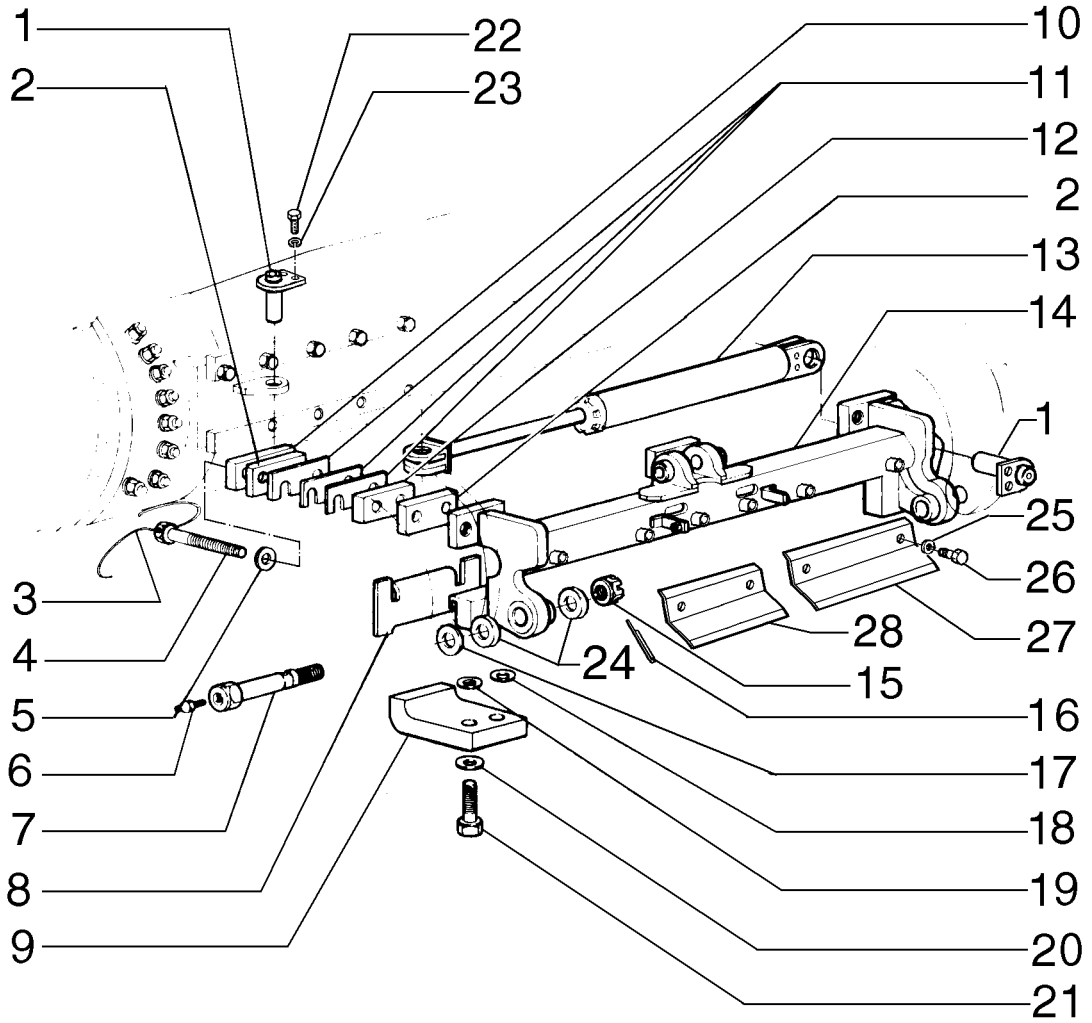

MOLDBOARD SIDE SHIFT
MOLDBOARD SIDE SHIFT
MOLDBOARD SIDE SHIFT
MOLDBOARD SIDE SHIFT

R	N	P.N.	MOD	Q	Description Denominação	Denominação Bezeichnung	Denominacion Descrizione	Description Beskrivelse	L.C.
1		75252844		2	DOWEL PERNO-GUIA	GUIA PASSSTIFT	BULÓN PERNO	GOUJON DYVEL	090G
2		75248810		6	PLATE CHAPA	PLACA PLATTE	PLACA PIASTRA	PLAQUE PLADE	105P
3		75241062		3	WIRE FIO DE AÇO	ARAME KABEL	ALAMBRE FILO	FIL D'ACIER STÅLTRÅD	061F
4		75250078		6	SCREW PARAFUSO	PARAFUSO SCHRAUBE	TORNILLO VITE	VIS SKRUE	040V
5		14497331		6	WASHER ANILHA	ARRUELA PLANA UNTERLEGSCHEIBE	ARANDELA RONDELLA	RONDELLE FLADSKIVE	131R
6		70914465		2	LUBE NIPPLE COPO DE LUBRIFICAÇÃ	GRAXEIRA SCHMIERNIPPEL	BOQUILLA DE LUBRICAC INGRASSATORE	GRAISSEUR SMØRENIPPEL	060I
7		75322606		2	SCREW PARAFUSO	PARAFUSO SCHRAUBE	TORNILLO VITE	VIS SKRUE	040V
8		75248807		2	PLATE CHAPA	PLACA PLATTE	PLACA PIASTRA	PLAQUE PLADE	105P
9		75243732		2	SUPPORT SUPORTE	SUPORTE STÜTZE	SOPORTE SUPPORTO	SUPPORT BESLAG	300S
10		75248811		3	PLATE CHAPA	PLACA PLATTE	PLACA PIASTRA	PLAQUE PLADE	105P
11		75248809		21	SHIM, 0.8mm Thk CALÇO DE AFINAÇÃO	CALÇO DE AFINAÇÃO AUSGLEICHSSCHEIBE	SUPLEMENTO SPESSORE	CALE MELLEMLÆG	198S
12		75248808		3	SPACER ESPAÇADOR	ESPAÇADOR DISTANZSTÜCK	SEPARADOR DISTANZIALE	ENTRETOISE AFSTANDSSTYKKE	075D
13	1	75270374		1	CYLINDER CILINDRO	CILINDRO ZYLINDER	CILINDRO CILINDRO	VERIN CYLINDER	164C
14		87655324		1	SUPPORT SUPORTE	SUPORTE STÜTZE	SOPORTE SUPPORTO	SUPPORT BESLAG	300S
15		70060670		2	NUT PORCA	PORCA MUTTER	TUERCA DADO	ECROU MØTRIK	010D
16		70901348		2	COTTER PIN TROÇO DE ABRIR	CONTRA PINO SPLINT	PASADOR COPPIGLIA	GOUPILLE FENDUE SPLITBOLT	270C
17		70634237		AR	WASHER ANILHA	ARRUELA PLANA UNTERLEGSCHEIBE	ARANDELA RONDELLA	RONDELLE FLADSKIVE	131R
18		70915978		20	WASHER ANILHA	ARRUELA PLANA UNTERLEGSCHEIBE	ARANDELA RONDELLA	RONDELLE FLADSKIVE	131R
19		70928189		4	WASHER ANILHA	ARRUELA PLANA UNTERLEGSCHEIBE	ARANDELA RONDELLA	RONDELLE FLADSKIVE	131R
20		70928452		4	WASHER ANILHA	ARRUELA PLANA UNTERLEGSCHEIBE	ARANDELA RONDELLA	RONDELLE FLADSKIVE	131R
21		11398137		4	BOLT, Hex, M24 x 2 x 80, 10.9 PARAFUSO	PARAFUSO SCHRAUBE	PERNO BULLONE	VIS BOLT	140B
22		11106121		4	BOLT, Hex, M10 x 22, 8.8, Full Thd PARAFUSO	PARAFUSO SCHRAUBE	PERNO BULLONE	VIS BOLT	140B
23		10516871		4	WASHER ANILHA	ARRUELA PLANA UNTERLEGSCHEIBE	ARANDELA RONDELLA	RONDELLE FLADSKIVE	131R

(1) Page 08-60

09-20	01	p2	10/10

MOLDBOARD SIDE SHIFT
DESLOCAMENTO DA LÂMINA
MOLDBOARD SIDE SHIFT
MOLDBOARD SIDE SHIFT

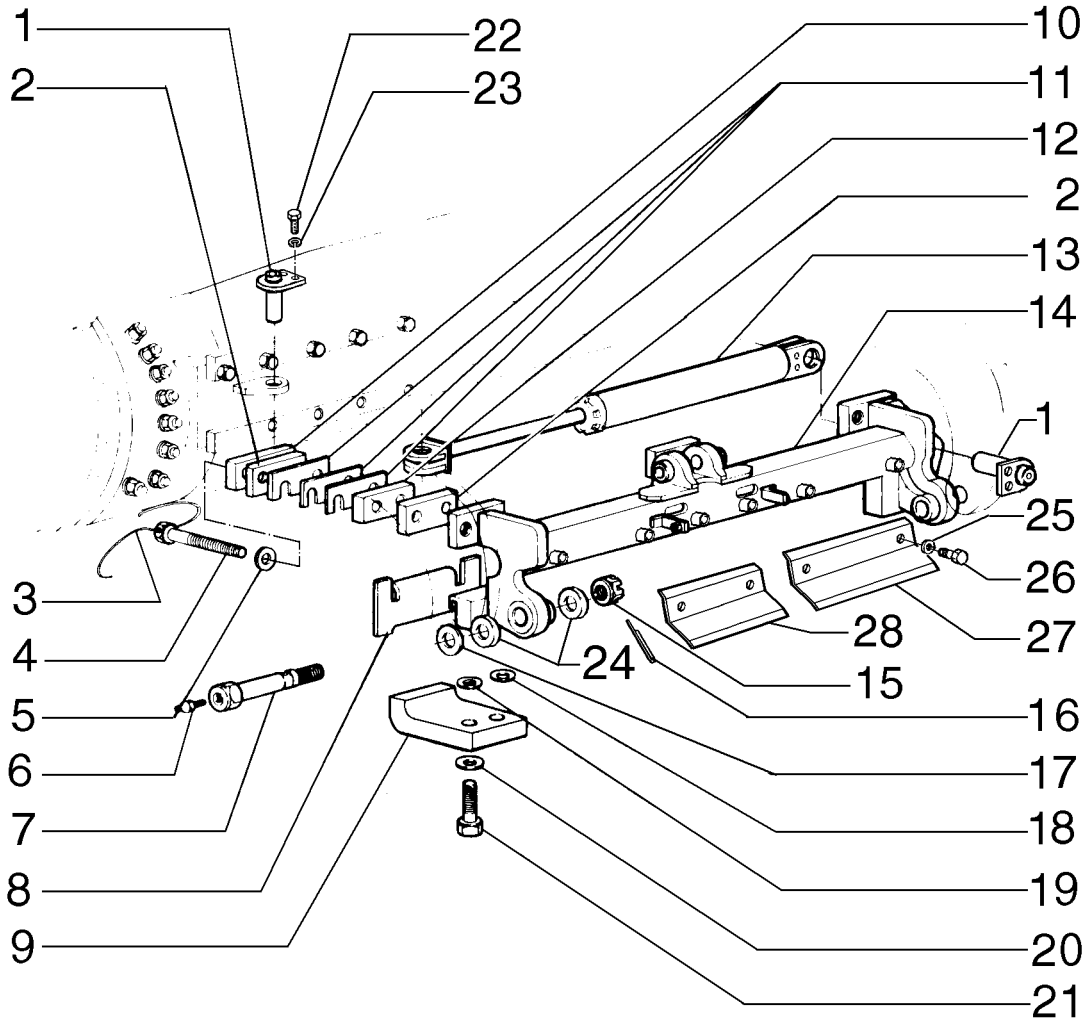

MOLDBOARD SIDE SHIFT
MOLDBOARD SIDE SHIFT
MOLDBOARD SIDE SHIFT
MOLDBOARD SIDE SHIFT

R	N	P.N.	MOD	Q	Description Denominação	Denominação Bezeichnung	Denominacion Descrizione	Description Beskrivelse	L.C.
24		**8288832**		4	O-RING O-RING	O-RING O-RING	JUNTA TÓRICA ANELLO TOROIDALE	JOINT TORIQUE O-RING	055A
25		**12648521**		6	WASHER, M12 x 28 x 4 ANILHA	ARRUELA PLANA UNTERLEGSCHEIBE	ARANDELA RONDELLA	RONDELLE FLADSKIVE	131R
26		**11112131**		6	BOLT, Hex, M12 x 20, 10.9, Full Thd PARAFUSO	PARAFUSO SCHRAUBE	PERNO BULLONE	VIS BOLT	140B
27		**75267165**		2	PLATE CHAPA	PLACA PLATTE	PLACA PIASTRA	PLAQUE PLADE	105P
28		**75267175**		1	PLATE CHAPA	PLACA PLATTE	PLACA PIASTRA	PLAQUE PLADE	105P

09-21	01	p1	12/10

MOLDBOARD LEAN SYSTEM
SISTEMA DE INCLINAÇÃO DA LÂMINA
MOLDBOARD LEAN SYSTEM
MOLDBOARD LEAN SYSTEM

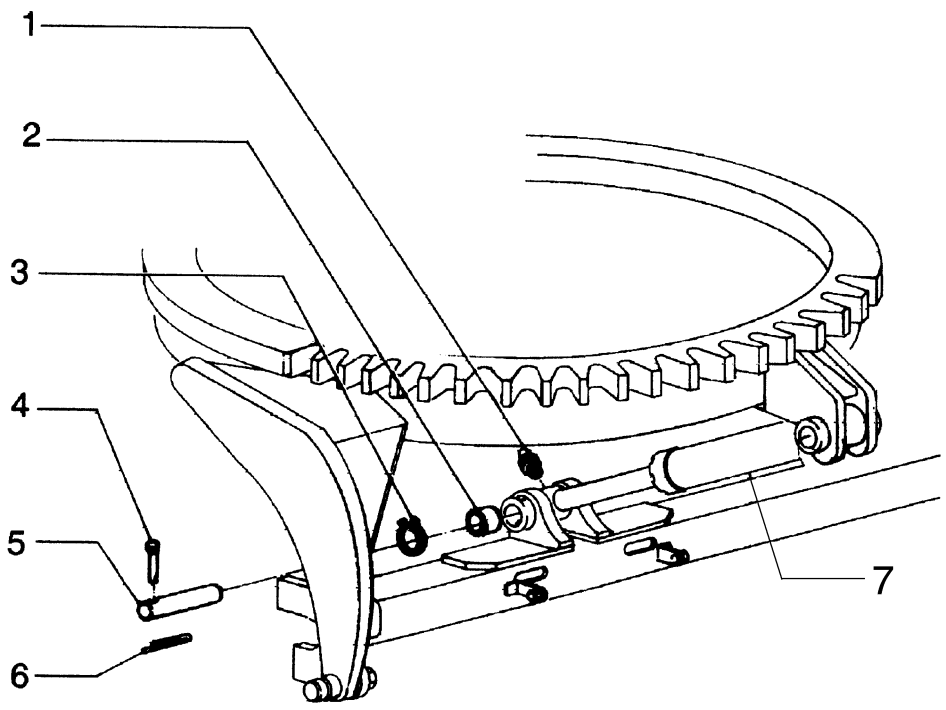

MOLDBOARD LEAN SYSTEM
MOLDBOARD LEAN SYSTEM
MOLDBOARD LEAN SYSTEM
MOLDBOARD LEAN SYSTEM

R	N	P.N.	MOD	Q	Description Denominação	Denominação Bezeichnung	Denominacion Descrizione	Description Beskrivelse	L.C.
1		70914465		2	LUBE NIPPLE COPO DE LUBRIFICAÇÃ	GRAXEIRA SCHMIERNIPPEL	BOQUILLA DE LUBRICA(INGRASSATORE	GRAISSEUR SMØRENIPPEL	060I
2		70928851		2	BEARING ASSY CHUMACEIRA	CONJUNTO DO ROLAME LAGERBAURUPPE	CONJUNTO DE COJINET COMPLESSIVO CUSCINI	ROULEMENT LEJESAMLING	341C
3		11061076		4	SNAP RING, M62, Int ANEL	ANEL DE PRESSÃO SPRENGRING	ANILLO DE RESORTE ANELLO ELASTICO	ANNEAU D'ARRET LÅSERING	054A
4		75213766		2	PIN PERNO	PINO PIN	PASADOR PERNO	BROCHE STIFT	080P
5		84240703		2	PIN PERNO	PINO PIN	PASADOR PERNO	BROCHE STIFT	080P
6		70900805		2	COTTER PIN, 1/8" x 3/4" TROÇO DE ABRIR	CONTRA PINO SPLINT	PASADOR COPPIGLIA	GOUPILLE FENDUE SPLITBOLT	270C
7	1	75270375		1	CYLINDER CILINDRO	CILINDRO ZYLINDER	CILINDRO CILINDRO	VERIN CYLINDER	164C

(1) Page 08-57

09-22	01	p1	10/10

DOZER BLADE AND SKID PLATES
LÂMINA FRONTAL E FACAS
DOZER BLADE AND SKID PLATES
DOZER BLADE AND SKID PLATES

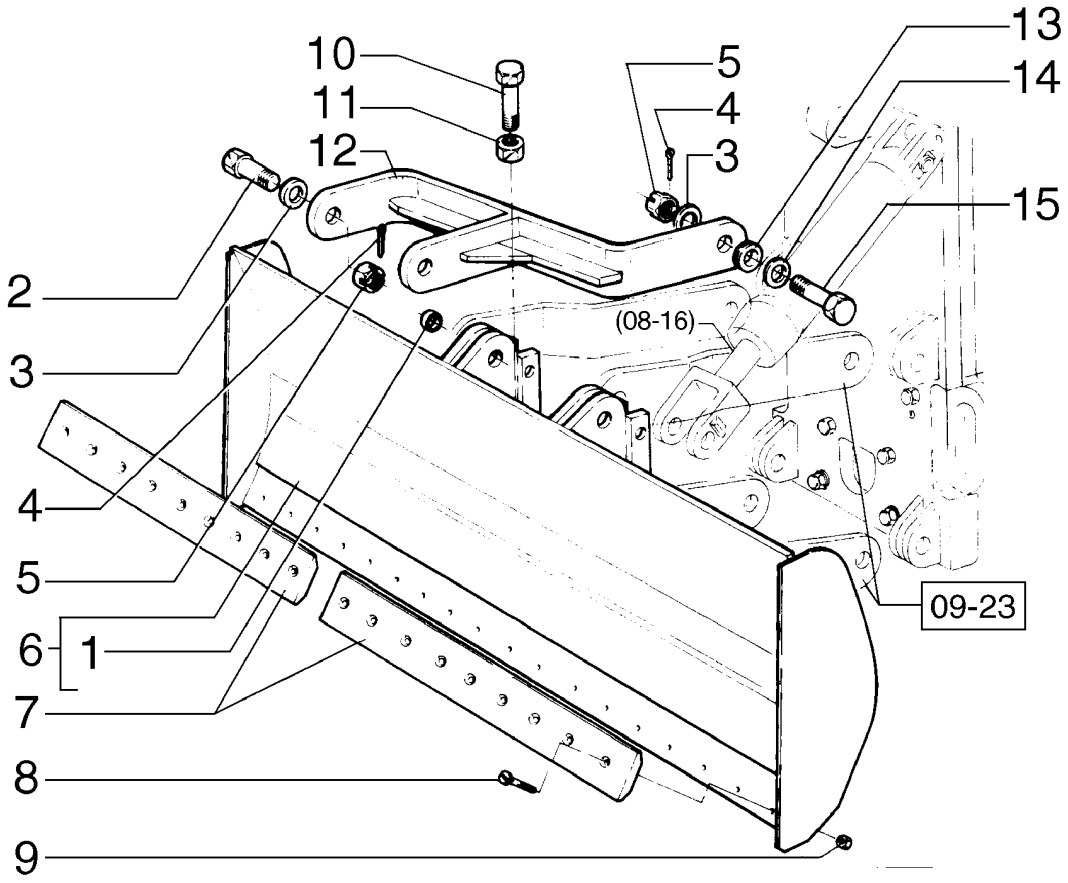

DOZER BLADE AND SKID PLATES
DOZER BLADE AND SKID PLATES
DOZER BLADE AND SKID PLATES
DOZER BLADE AND SKID PLATES

R	N	P.N.	MOD	Q	Description Denominação	Denominação Bezeichnung	Denominacion Descrizione	Description Beskrivelse	L.C.
1		75267060		1	SUPPORT SUPORTE	SUPORTE STÜTZE	SOPORTE SUPPORTO	SUPPORT BESLAG	300S
2		70082174		2	SCREW PARAFUSO	PARAFUSO SCHRAUBE	TORNILLO VITE	VIS SKRUE	040V
3		70912299		10	WASHER ANILHA	ARRUELA PLANA UNTERLEGSCHEIBE	ARANDELA RONDELLA	RONDELLE FLADSKIVE	131R
4		70901345		6	COTTER PIN, 1/4" x 2 1/2" TROÇO DE ABRIR	CONTRA PINO SPLINT	PASADOR COPPIGLIA	GOUPILLE FENDUE SPLITBOLT	270C
5		70911061		6	NUT PORCA	PORCA MUTTER	TUERCA DADO	ECROU MØTRIK	010D
6		75266936		1	MOLDBOARD ARADO PRINCIPAL	SUPORTE DO ARADO STREICHBLECH	VERTEDERA VERSOIO	VERSOIR FORMBRÆT	5600
7		75266945		2	CUTTING EDGE EXTREMIDADE DE COR	BORDA CORTANTE SCHNEIDKANTE	BORDE DE CORTE BORDO TAGLIENTE	BORD TRANCHANT SKÆREKANT	018T
8		73132919		18	SCREW PARAFUSO	PARAFUSO SCHRAUBE	TORNILLO VITE	VIS SKRUE	040V
9		12164321		18	NUT, M20 x 1.5, Cl 10 PORCA	PORCA MUTTER	TUERCA DADO	ECROU MØTRIK	010D
10		70933227		2	SCREW PARAFUSO	PARAFUSO SCHRAUBE	TORNILLO VITE	VIS SKRUE	040V
11		70917793		2	NUT PORCA	PORCA MUTTER	TUERCA DADO	ECROU MØTRIK	010D
12		75266954		2	ARM BRAÇO	BRAÇO ARM	BRAZO BRACCIO	BRAS ARM	130B
13		70601966		2	SPACER ESPAÇADOR	ESPAÇADOR DISTANZSTÜCK	SEPARADOR DISTANZIALE	ENTRETOISE AFSTANDSSTYKKE	075D
14		70054889		2	WASHER ANILHA	ARRUELA PLANA UNTERLEGSCHEIBE	ARANDELA RONDELLA	RONDELLE FLADSKIVE	131R
15		70683837		4	SCREW PARAFUSO	PARAFUSO SCHRAUBE	TORNILLO VITE	VIS SKRUE	040V

RG140.B RG170.B
F140B RG200.B
F170B F200B

SCARIFIER AND SUPPORT
ESCARIFICADOR E SUPORTE
SCARIFIER AND SUPPORT
SCARIFIER AND SUPPORT

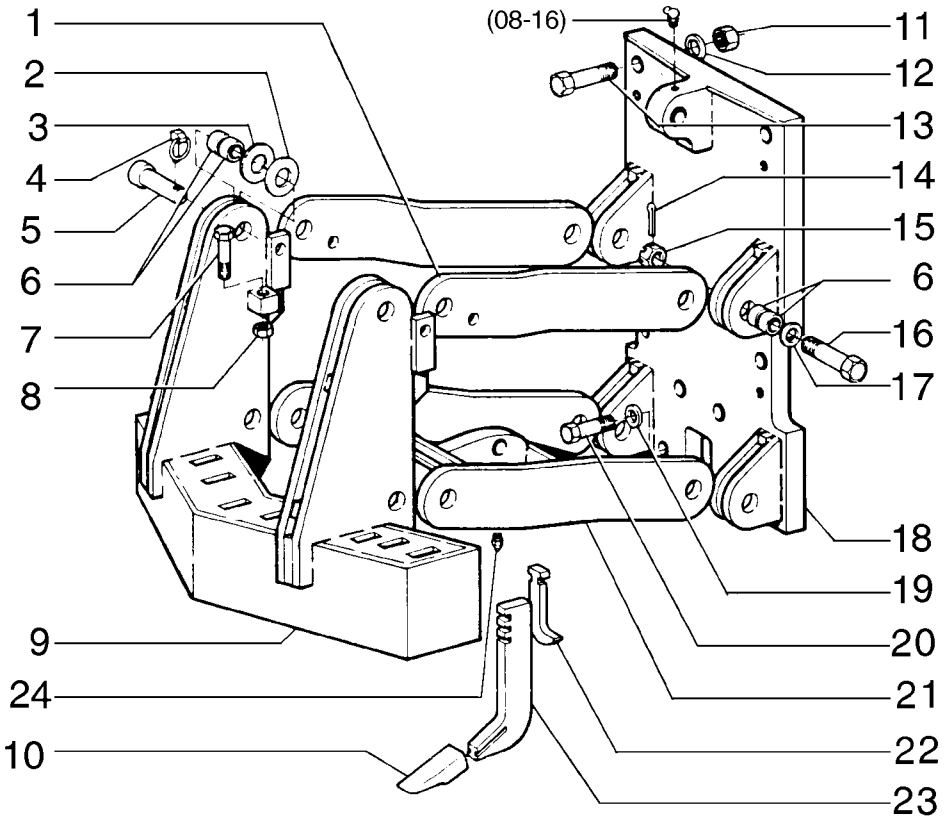

SCARIFIER AND SUPPORT
SCARIFIER AND SUPPORT
SCARIFIER AND SUPPORT
SCARIFIER AND SUPPORT

R	N	P.N.	MOD	Q	Description Denominação	Denominação Bezeichnung	Denominacion Descrizione	Description Beskrivelse	L.C.
1		75266932		2	ARM BRAÇO	BRAÇO ARM	BRAZO BRACCIO	BRAS ARM	130B
2		73127763		18	WASHER ANILHA	ARRUELA PLANA UNTERLEGSCHEIBE	ARANDELA RONDELLA	RONDELLE FLADSKIVE	131R
3		73127764		16	LOCK WASHER ANILHA DE RETENÇÃO	TRAVA DA ARRUELA SICHERUNGSSCHEIBE	ARANDELA DE BLOQUE RONDELLA DI SICUREZ	RONDELLE FREIN LÅSESKIVE	132R
4		75246114		4	PIN PERNO	PINO PIN	PASADOR PERNO	BROCHE STIFT	080P
5		73132780		4	PIN PERNO	PINO PIN	PASADOR PERNO	BROCHE STIFT	080P
6		73126245		24	BUSHING CASQUILHO	BUCHA BUCHSE	CASQUILLO BOCCOLA	BAGUE BØSNING	095B
7		70933227		2	SCREW PARAFUSO	PARAFUSO SCHRAUBE	TORNILLO VITE	VIS SKRUE	040V
8		70917793		2	NUT PORCA	PORCA MUTTER	TUERCA DADO	ECROU MØTRIK	010D
9		75266927		1	SUPPORT SUPORTE	SUPORTE STÜTZE	SOPORTE SUPPORTO	SUPPORT BESLAG	300S
10		75267184		5	SHANK HASTE	HASTE SCHAFT	VÁSTAGO GAMBO	ETANCON FÆSTE	024G
11		70927619		6	NUT PORCA	PORCA MUTTER	TUERCA DADO	ECROU MØTRIK	010D
12		70929276		6	WASHER ANILHA	ARRUELA PLANA UNTERLEGSCHEIBE	ARANDELA RONDELLA	RONDELLE FLADSKIVE	131R
13		70925427		6	SCREW PARAFUSO	PARAFUSO SCHRAUBE	TORNILLO VITE	VIS SKRUE	040V
14		70901345		4	COTTER PIN, 1/4" x 2 1/2" TROÇO DE ABRIR	CONTRA PINO SPLINT	PASADOR COPPIGLIA	GOUPILLE FENDUE SPLITBOLT	270C
15		70911061		4	NUT PORCA	PORCA MUTTER	TUERCA DADO	ECROU MØTRIK	010D
16		70683837		4	SCREW PARAFUSO	PARAFUSO SCHRAUBE	TORNILLO VITE	VIS SKRUE	040V
17		70912299		4	WASHER ANILHA	ARRUELA PLANA UNTERLEGSCHEIBE	ARANDELA RONDELLA	RONDELLE FLADSKIVE	131R
18		75267118		1	SUPPORT SUPORTE	SUPORTE STÜTZE	SOPORTE SUPPORTO	SUPPORT BESLAG	300S
19		70678072		2	WASHER ANILHA	ARRUELA PLANA UNTERLEGSCHEIBE	ARANDELA RONDELLA	RONDELLE FLADSKIVE	131R
20		70926785		2	SCREW PARAFUSO	PARAFUSO SCHRAUBE	TORNILLO VITE	VIS SKRUE	040V
21		75266907		1	ARM BRAÇO	BRAÇO ARM	BRAZO BRACCIO	BRAS ARM	130B
22		73125907		5	KEY CHAVETA PARALELA	CHAVE FEDERKEIL	LLAVE CHIAVE	CLE KILE	060L
23		75267178		5	ROD HASTE	HASTE STANGE	VARILLA ASTA	TIGE STANG	090A

RG140.B RG170.B
F140B RG200.B
F170B F200B

09-24	01	p1	10/10

RIPPER TOOL BAR AND LINKAGE
RIPPER E BARRA DE FERRAMENTAS
RIPPER TOOL BAR AND LINKAGE
RIPPER TOOL BAR AND LINKAGE

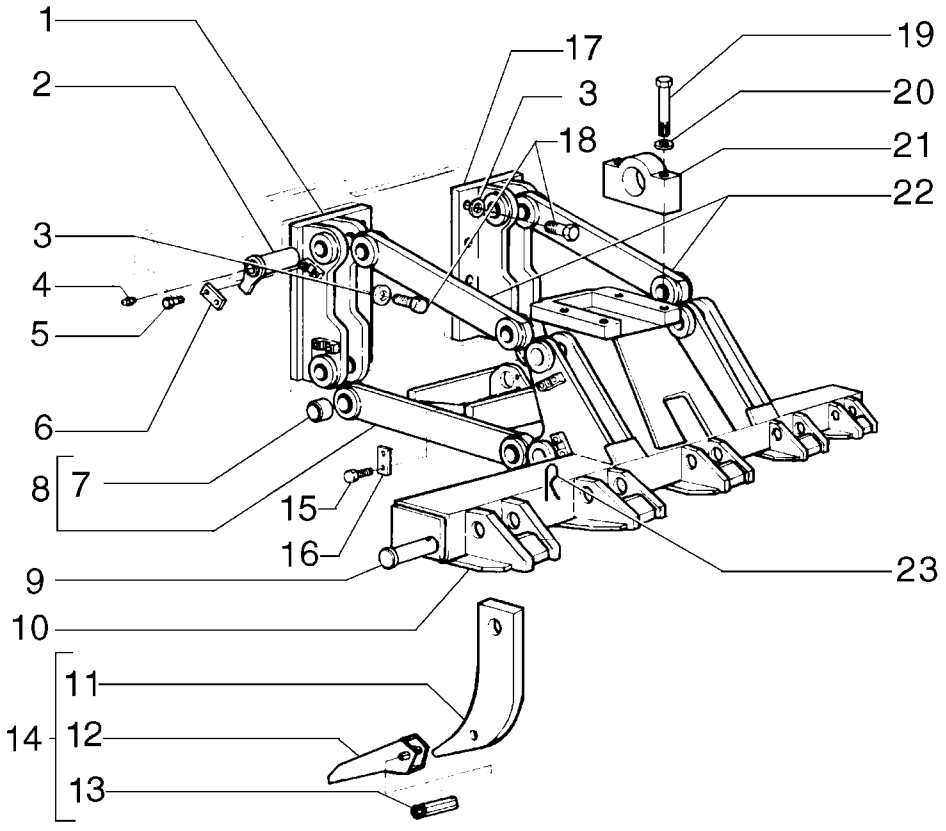

RIPPER TOOL BAR AND LINKAGE
RIPPER TOOL BAR AND LINKAGE
RIPPER TOOL BAR AND LINKAGE
RIPPER TOOL BAR AND LINKAGE

R	N	P.N.	MOD	Q	Description Denominação	Denominação Bezeichnung	Denominacion Descrizione	Description Beskrivelse	L.C.
		75267070		1	RIPPER, Assy ESCARIFICADOR	DESPEDAÇADOR AUFREISSER	ESCARIFICADOR ARATRO DISSODATORE	RIPPER HARVE	030S
1		**75267060**		1	SUPPORT SUPORTE	SUPORTE STÜTZE	SOPORTE SUPPORTO	SUPPORT BESLAG	300S
2		**75216516**		8	PIN PERNO	PINO PIN	PASADOR PERNO	BROCHE STIFT	080P
3		**70928370**		12	WASHER ANILHA	ARRUELA PLANA UNTERLEGSCHEIBE	ARANDELA RONDELLA	RONDELLE FLADSKIVE	131R
4		**13407211**		9	LUBE NIPPLE, M10 x 1 COPO DE LUBRIFICAÇÃ	GRAXEIRA SCHMIERNIPPEL	BOQUILLA DE LUBRICA(INGRASSATORE	GRAISSEUR SMØRENIPPEL	060I
5		**15540331**		16	BOLT, Hex, M12 x 1.25 x 25, 10.9, Full Thd PARAFUSO	PARAFUSO SCHRAUBE	PERNO BULLONE	VIS BOLT	140B
6		**75216512**		8	LOCK FECHADURA	TRAVA SCHLOSS	CERRADURA BLOCCO	SERRURE LÅS	120S
7		**75216487**		16	BUSHING CASQUILHO	BUCHA BUCHSE	CASQUILLO BOCCOLA	BAGUE BØSNING	095B
8		**75266995**		1	FRAME ESTRUTURA	CHASSI GESTELL	BASTIDOR TELAIO	CHASSIS RAMME	077T
9		**73162855**		5	PIN PERNO	PINO PIN	PASADOR PERNO	BROCHE STIFT	080P
10		**75267064**		1	SUPPORT SUPORTE	SUPORTE STÜTZE	SOPORTE SUPPORTO	SUPPORT BESLAG	300S
11		**75251676**		5	SHANK HASTE	HASTE SCHAFT	VÁSTAGO GAMBO	ETANCON FÆSTE	024G
12		**75251673**		5	RIPPER TOOTH DENTE DE ESCARIFICAI	DENTE PARA ESCARIFI(REISSZAHN	DIENTE DE ESCARIFICA DENTI ARATRO DISSOD	DENT DE SCARIFICATEU OPSPRÆTTERSTANG	093D
13		**75251674**		5	ROLL PIN TROÇO	PINO ELÁSTICO SPANNSTIFT	BULÓN DE GIRO SPINA ELASTICA	GOUPILLE ELASTIQUE SPLIT	200S
14		**87363631**		5	Use code 242P, which is POINT RIPPER SHANK PONTA DENTE ESCARIF	PONTA DENTE ESCARIF CD 242P BEN, = R-Z-HAL	VÁST. ESCARIFIC. DE PI Cod.242P,GAM.AR.DISS.	PORTE-POINTE SCARIFI KNIVTANDSSKAFT	C028
15		**14254231**		2	SCREW PARAFUSO	PARAFUSO SCHRAUBE	TORNILLO VITE	VIS SKRUE	040V
16		**8270126**		2	PLATE CHAPA	PLACA PLATTE	PLACA PIASTRA	PLAQUE PLADE	105P
17		**75267014**		1	SUPPORT SUPORTE	SUPORTE STÜTZE	SOPORTE SUPPORTO	SUPPORT BESLAG	300S
18		**15997231**		12	BOLT, Hex, M24 x 2 x 65, 10.9, Full Thd PARAFUSO	PARAFUSO SCHRAUBE	PERNO BULLONE	VIS BOLT	140B
19		**15861731**		4	BOLT, Hex, M24 x 2 x 130, 10.9 PARAFUSO	PARAFUSO SCHRAUBE	PERNO BULLONE	VIS BOLT	140B
20		**10517679**		4	WASHER ANILHA	ARRUELA PLANA UNTERLEGSCHEIBE	ARANDELA RONDELLA	RONDELLE FLADSKIVE	131R
21		**75267097**		2	ARMREST APOIO DE BRAÇOS	APOIO DE BRAÇO ARMLEHNE	REPOSABRAZOS BRACCIOLO	ACCOUDOIR ARMLÆN	074A

RG140.B RG170.B
F140B RG200.B
F170B F200B

RIPPER TOOL BAR AND LINKAGE
RIPPER E BARRA DE FERRAMENTAS
RIPPER TOOL BAR AND LINKAGE
RIPPER TOOL BAR AND LINKAGE

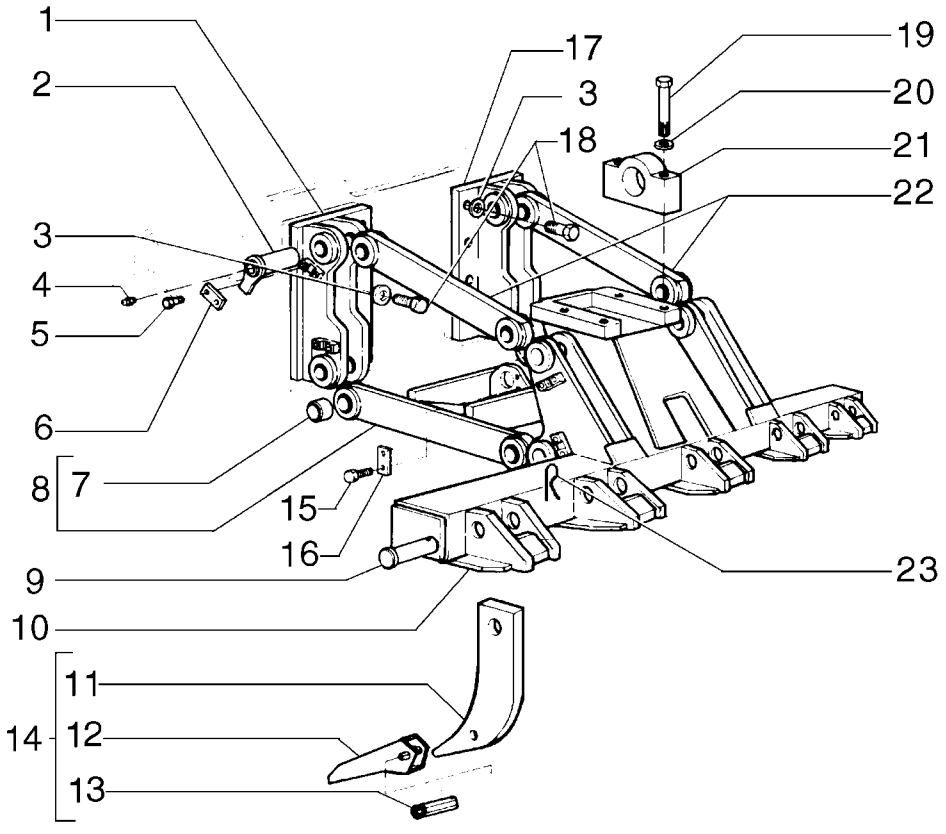

RIPPER TOOL BAR AND LINKAGE
RIPPER TOOL BAR AND LINKAGE
RIPPER TOOL BAR AND LINKAGE
RIPPER TOOL BAR AND LINKAGE

R	N	P.N.	MOD	Q	Description Denominação	Denominação Bezeichnung	Denominacion Descrizione	Description Beskrivelse	L.C.
22		**75266987**		2	ARM BRAÇO	BRAÇO ARM	BRAZO BRACCIO	BRAS ARM	130B
23		**8287007**		5	LOCK PIN PERNO DE FIXAÇÃO	PINO DE FIXAÇÃO VERRIEGELUNGSSTIFT	PASADOR DE BLOQUEO PERNO DI BLOCCAGGIC	GOUPILLE DE BLOCAGE LÅSETAP	081P

09-24	02	p1	10/10

RIPPER TOOL BAR AND LINKAGE
RIPPER E BARRA DE FERRAMENTAS
RIPPER TOOL BAR AND LINKAGE
RIPPER TOOL BAR AND LINKAGE

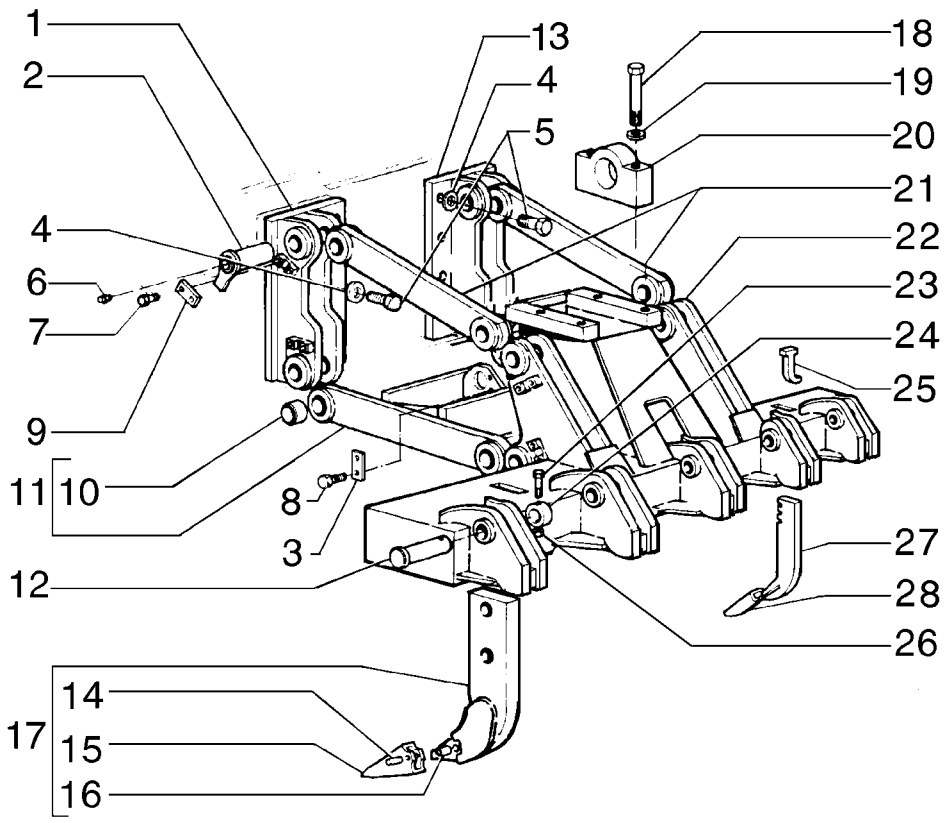

RIPPER TOOL BAR AND LINKAGE
RIPPER TOOL BAR AND LINKAGE
RIPPER TOOL BAR AND LINKAGE
RIPPER TOOL BAR AND LINKAGE

R	N	P.N.	MOD	Q	Description Denominação	Denominação Bezeichnung	Denominacion Descrizione	Description Beskrivelse	L.C.
1		75267060		1	SUPPORT SUPORTE	SUPORTE STÜTZE	SOPORTE SUPPORTO	SUPPORT BESLAG	300S
2		75216516		8	PIN PERNO	PINO PIN	PASADOR PERNO	BROCHE STIFT	080P
3		8270126		2	PLATE CHAPA	PLACA PLATTE	PLACA PIASTRA	PLAQUE PLADE	105P
4		70928370		12	WASHER ANILHA	ARRUELA PLANA UNTERLEGSCHEIBE	ARANDELA RONDELLA	RONDELLE FLADSKIVE	131R
5		15997231		12	BOLT, Hex, M24 x 2 x 65, 10.9, Full Thd PARAFUSO	PARAFUSO SCHRAUBE	PERNO BULLONE	VIS BOLT	140B
6		13407211		9	LUBE NIPPLE, M10 x 1 COPO DE LUBRIFICAÇÃ	GRAXEIRA SCHMIERNIPPEL	BOQUILLA DE LUBRICAC INGRASSATORE	GRAISSEUR SMØRENIPPEL	060I
7		15540331		16	BOLT, Hex, M12 x 1.25 x 25, 10.9, Full Thd PARAFUSO	PARAFUSO SCHRAUBE	PERNO BULLONE	VIS BOLT	140B
8		14254231		2	SCREW PARAFUSO	PARAFUSO SCHRAUBE	TORNILLO VITE	VIS SKRUE	040V
9		75216512		8	LOCK FECHADURA	TRAVA SCHLOSS	CERRADURA BLOCCO	SERRURE LÅS	120S
10		75216487		16	BUSHING CASQUILHO	BUCHA BUCHSE	CASQUILLO BOCCOLA	BAGUE BØSNING	095B
11		75266995		1	FRAME ESTRUTURA	CHASSI GESTELL	BASTIDOR TELAIO	CHASSIS RAMME	077T
12		75216513		3	PIN PERNO	PINO PIN	PASADOR PERNO	BROCHE STIFT	080P
13		75267014		1	SUPPORT SUPORTE	SUPORTE STÜTZE	SOPORTE SUPPORTO	SUPPORT BESLAG	300S
14		75212203		5	PIN PERNO	PINO PIN	PASADOR PERNO	BROCHE STIFT	080P
15		75269221		5	TEETH DENTE	DENTE ZAHN	DIENTES DENTE	DENTS TÆNDER	P370
16		75325762		5	SLEEVE MANGA	LUVA BUCHSE	MANGUITO MANICOTTO	CHEMISE BØSNING	145B
17		75267172		5	ENGINE OVERHAUL KIT KIT DE REVISÃO DO MO	KIT DE REVISÃO DO MO MOTORÜBERHOLUNGS	KIT DE REVISIÓN DEL M KIT REVISIONE MOTORE	KIT DE REVISION MOTE MOTORREVISIONSSÆT	002K
18		15861731		4	BOLT, Hex, M24 x 2 x 130, 10.9 PARAFUSO	PARAFUSO SCHRAUBE	PERNO BULLONE	VIS BOLT	140B
19		10517679		4	WASHER ANILHA	ARRUELA PLANA UNTERLEGSCHEIBE	ARANDELA RONDELLA	RONDELLE FLADSKIVE	131R
20		75266871		2	BEARING LINER CASQUILHO DE CHUMA	CAMISA DO ROLAMENT LAGERBUCHSE	FORRO INTER. DE COJI CANNA CUSCINETTO	COUSSINET LEJEFORING	P114
21		75266987		2	ARM BRAÇO	BRAÇO ARM	BRAZO BRACCIO	BRAS ARM	130B
22		75268392		1	BAR BARRA	BARRA BAR	BARRA BARRA	BARRE BJÆLKE	530B
23		11113631		3	BOLT, Hex, M12 x 70, 10.9 PARAFUSO	PARAFUSO SCHRAUBE	PERNO BULLONE	VIS BOLT	140B

RG140.B RG170.B
F140B RG200.B
F170B F200B

RIPPER TOOL BAR AND LINKAGE
RIPPER E BARRA DE FERRAMENTAS
RIPPER TOOL BAR AND LINKAGE
RIPPER TOOL BAR AND LINKAGE

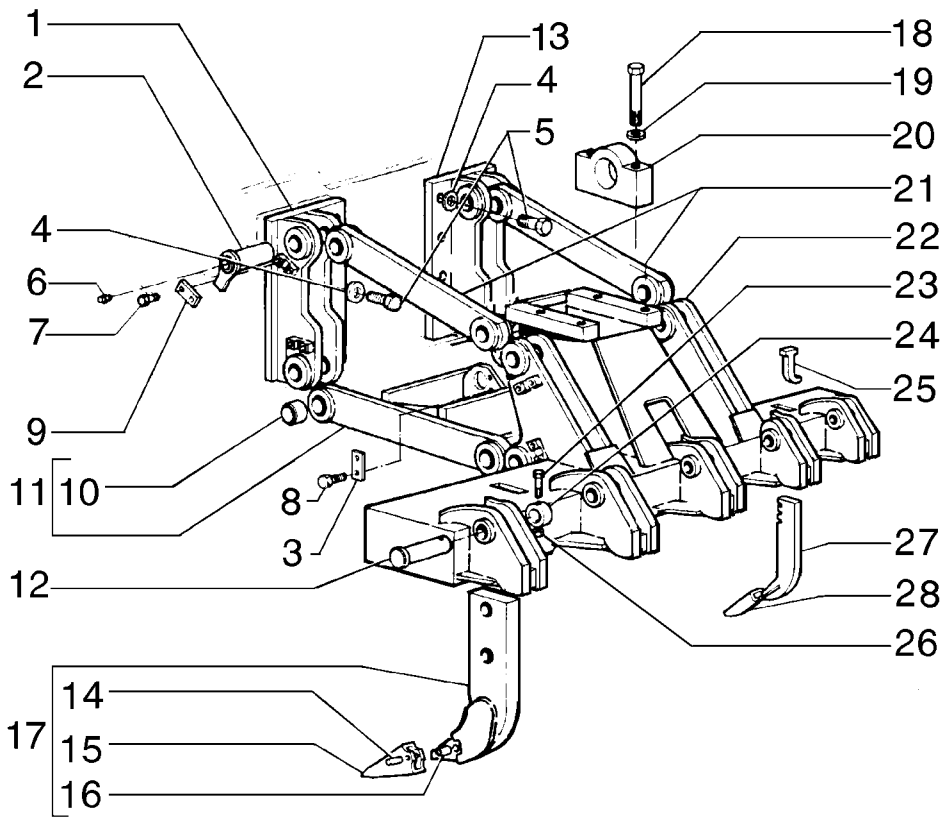

RIPPER TOOL BAR AND LINKAGE
RIPPER TOOL BAR AND LINKAGE
RIPPER TOOL BAR AND LINKAGE
RIPPER TOOL BAR AND LINKAGE

R	N	P.N.	MOD	Q	Description Denominação	Denominação Bezeichnung	Denominacion Descrizione	Description Beskrivelse	L.C.
24		**75216511**		3	SPACER ESPAÇADOR	ESPAÇADOR DISTANZSTÜCK	SEPARADOR DISTANZIALE	ENTRETOISE AFSTANDSSTYKKE	075D
25		**73125907**		5	KEY CHAVETA PARALELA	CHAVE FEDERKEIL	LLAVE CHIAVE	CLE KILE	060L
26		**10719321**		6	NUT, M12 x 1.75, Cl 10 PORCA	PORCA MUTTER	TUERCA DADO	ECROU MØTRIK	010D
27		**75267178**		5	ROD HASTE	HASTE STANGE	VARILLA ASTA	TIGE STANG	090A
28		**75267184**		5	SHANK HASTE	HASTE SCHAFT	VÁSTAGO GAMBO	ETANCON FÆSTE	024G

09-25	01	p1	10/10

PUSH PLATE
PLACA DE EMPUXO
PUSH PLATE
PUSH PLATE

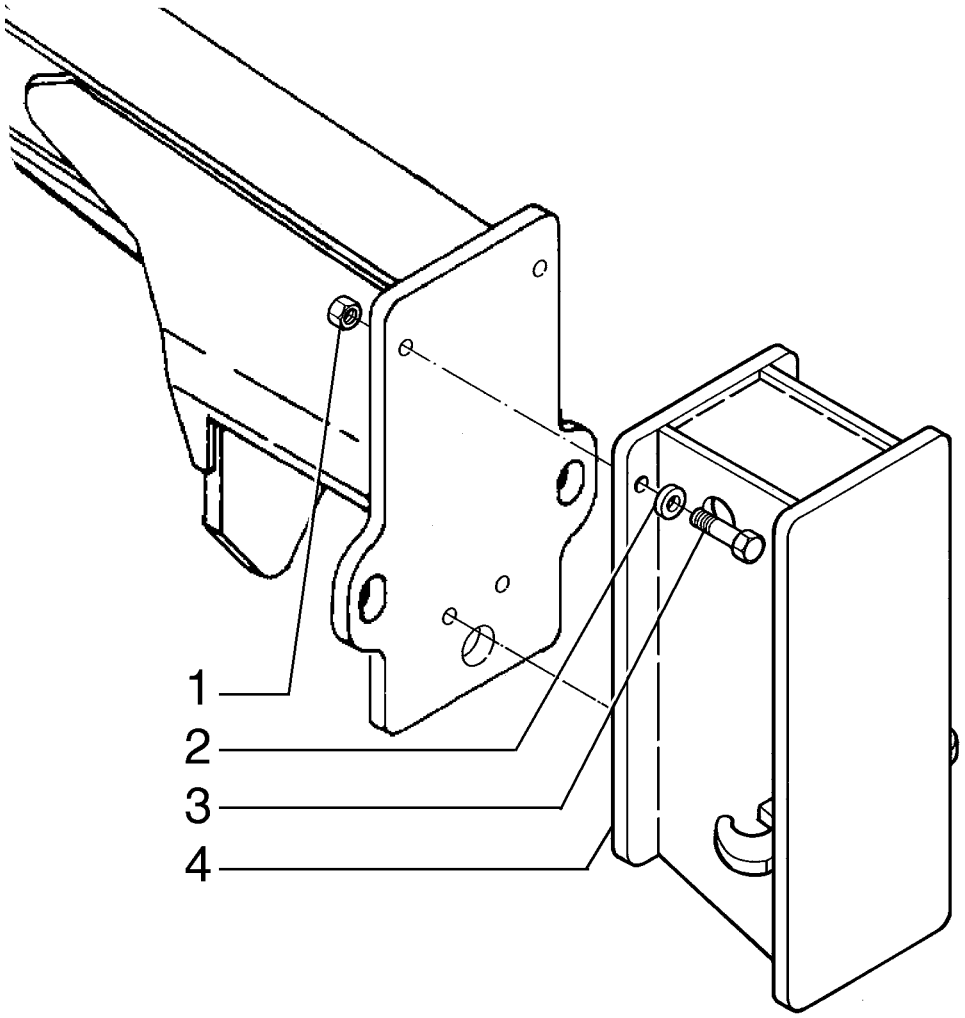

PUSH PLATE
PUSH PLATE
PUSH PLATE
PUSH PLATE

R	N	P.N.	MOD	Q	Description Denominação	Denominação Bezeichnung	Denominacion Descrizione	Description Beskrivelse	L.C.
1		**70927619**		4	NUT PORCA	PORCA MUTTER	TUERCA DADO	ECROU MØTRIK	010D
2		**70929276**		4	WASHER ANILHA	ARRUELA PLANA UNTERLEGSCHEIBE	ARANDELA RONDELLA	RONDELLE FLADSKIVE	131R
3		**70933242**		4	BOLT PARAFUSO	PARAFUSO SCHRAUBE	PERNO BULLONE	VIS BOLT	140B
4		**75267379**		1	HOOK GANCHO	GANCHO HAKEN	GANCHO GANCIO	CROCHET KROG	030G

09-26	01	p1	10/10

FRONT COUNTERWEIGHT
CONTRAPESO FRONTAL
FRONT COUNTERWEIGHT
FRONT COUNTERWEIGHT

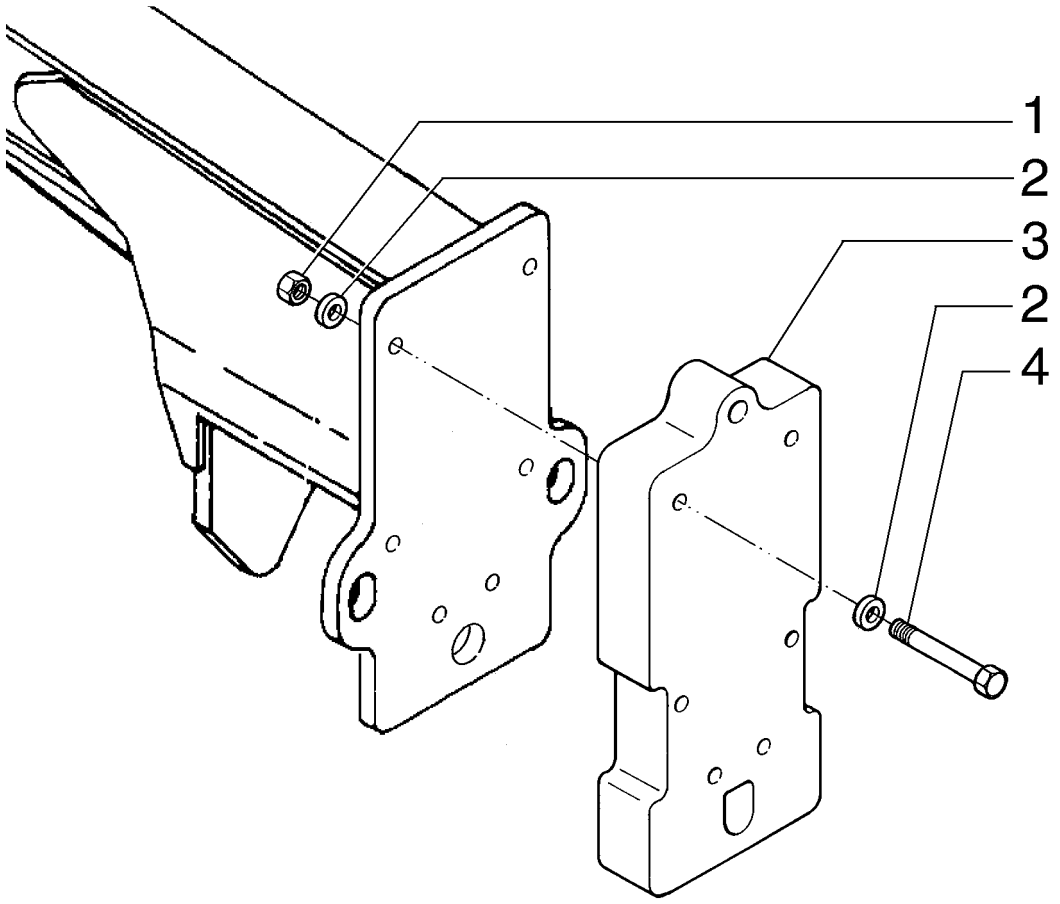

FRONT COUNTERWEIGHT
FRONT COUNTERWEIGHT
FRONT COUNTERWEIGHT
FRONT COUNTERWEIGHT

R	N	P.N.	MOD	Q	Description Denominação	Denominação Bezeichnung	Denominacion Descrizione	Description Beskrivelse	L.C.
1		**70927619**		6	NUT PORCA	PORCA MUTTER	TUERCA DADO	ECROU MØTRIK	010D
2		**70929276**		12	WASHER ANILHA	ARRUELA PLANA UNTERLEGSCHEIBE	ARANDELA RONDELLA	RONDELLE FLADSKIVE	131R
3		**75267083**		1	COUNTERWEIGHT CONTRAPESO	CONTRAPESO GEGENGEWICHT	CONTRAPESO CONTRAPPESO	CONTREPOIDS KONTRAVÆGT	222C
4		**70928400**		6	SCREW PARAFUSO	PARAFUSO SCHRAUBE	TORNILLO VITE	VIS SKRUE	040V

09-27	01	p1	10/10

TOOLS BOX
CAIXA DE FERRAMENTAS
TOOLS BOX
TOOLS BOX

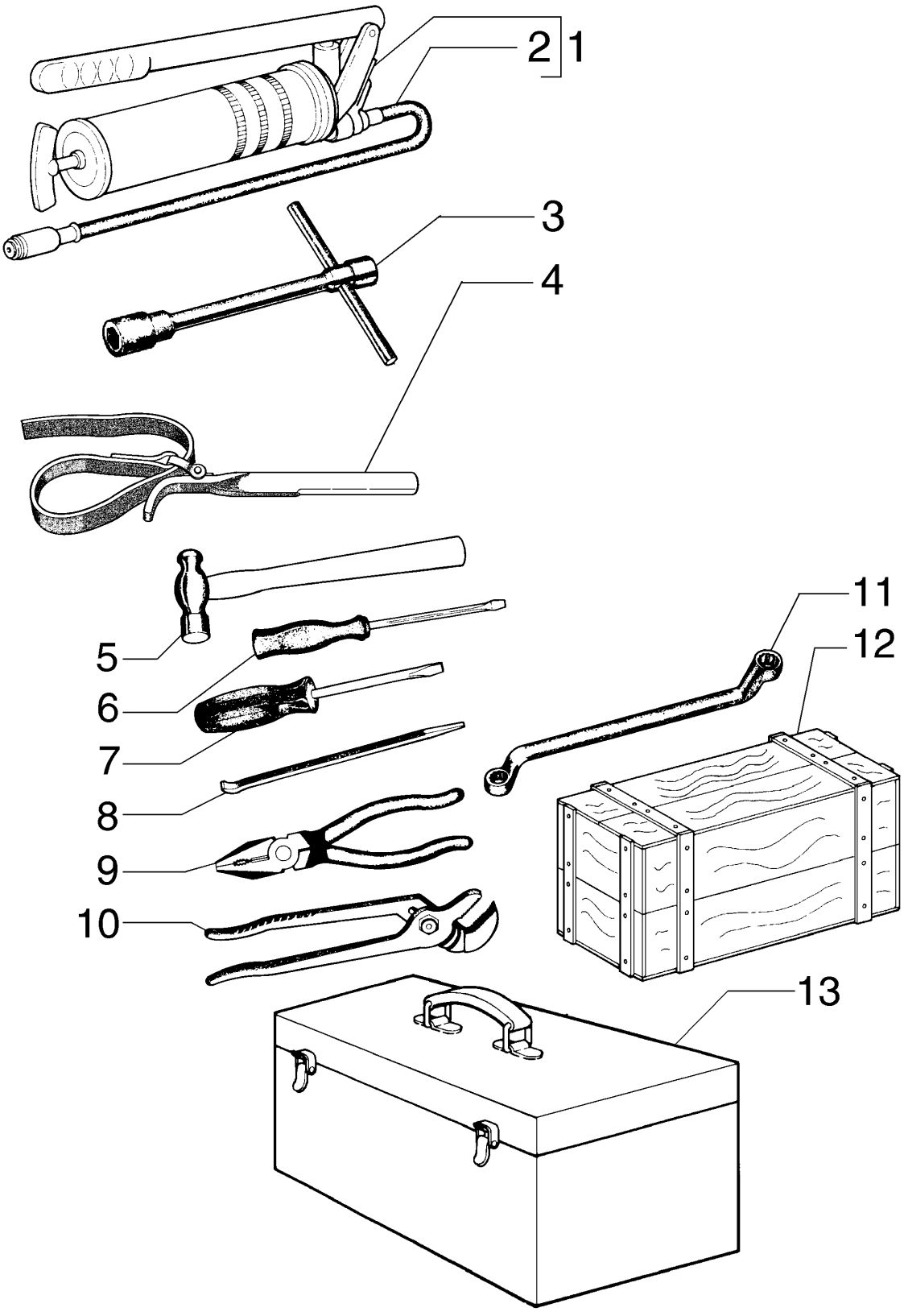

TOOLS BOX
TOOLS BOX
TOOLS BOX
TOOLS BOX

R	N	P.N.	MOD	Q	Description Denominação	Denominação Bezeichnung	Denominacion Descrizione	Description Beskrivelse	L.C.
1		75210969		1	HYDRAULIC PUMP BOMBA HIDRÁULICA	BOMBA HIDRÁULICA HYDRAULIKPUMPE	BOMBA HIDRÁULICO POMPA IDRAULICA	POMPE HYDRAULIQUE HYDRAULIKPUMPE	155P
2		75210985		1	HOSE MANGUEIRA	MANGUEIRA SCHLAUCH	TUBO TUBO FLESSIBILE	FLEXIBLE SLANGE	030M
3		75254250		1	KEY, LOCK CHAVE	CHAVE SCHLUESSEL	LLAVE CHIAVE	CLEE DE SECURITEE NOEGLE,VAERKTOEJ	150C
4		75254794		1	KEY, LOCK CHAVE	CHAVE SCHLUESSEL	LLAVE CHIAVE	CLEE DE SECURITEE NOEGLE,VAERKTOEJ	150C
5		75215548		1	HAMMER MARTELO	MARTELO HAMMER	MARTILLO MARTELLO	MARTEAU HAMMER	051M
6		75215543		1	SCREWDRIVER CHAVE DE PARAFUSOS	CHAVE DE FENDA SCHRAUBENDREHER	DESTORNILLADOR CACCIAVITE	TOURNEVIS SKRUETRÆKKER	010C
6		75215542		1	SCREWDRIVER CHAVE DE PARAFUSOS	CHAVE DE FENDA SCHRAUBENDREHER	DESTORNILLADOR CACCIAVITE	TOURNEVIS SKRUETRÆKKER	010C
7		75215544		1	KEY, LOCK CHAVE	CHAVE SCHLUESSEL	LLAVE CHIAVE	CLEE DE SECURITEE NOEGLE,VAERKTOEJ	150C
8		75215547		1	LEVER ALAVANCA	ALAVANCA HEBEL	PALANCA LEVA	LEVIER ARM	045L
9		75215545		1	PLIERS ALICATE	ALICATE ZANGE	PINZAS PINZE	PINCES TANG	125P
10		75215546		1	PLIERS ALICATE	ALICATE ZANGE	PINZAS PINZE	PINCES TANG	125P
11		75215549		1	TOOL KIT, Key mm KIT DE FERRAMENTAS	JOGO DE FERRAMENTA WERKZEUGSATZ	KIT DE HERRAMIENTAS KIT ATTREZZI	KIT OUTILLAGE VÆRKTØJSREDSKAB	Z656
11		75215558		1	TOOL KIT, Key inch KIT DE FERRAMENTAS	JOGO DE FERRAMENTA WERKZEUGSATZ	KIT DE HERRAMIENTAS KIT ATTREZZI	KIT OUTILLAGE VÆRKTØJSREDSKAB	Z656
12		75201087		1	TOOL BOX CAIXA DE FERRAMENTA	CAIXA DE FERRAMENTA WERKZEUGKASTEN	CAJA DE HERRAMIENTA CASSETTA ATTREZZI	BOITE A OUTILS VÆRKTØJSKASSE	087C
13		75215541		1	TOOL BOX CAIXA DE FERRAMENTA	CAIXA DE FERRAMENTA WERKZEUGKASTEN	CAJA DE HERRAMIENTA CASSETTA ATTREZZI	BOITE A OUTILS VÆRKTØJSKASSE	087C

RG140.B RG170.B
RG200.B F140B
F170B F200B

09-28	01	p1	10/10

FIRE EXTINGUISHER
EXTINTOR DE INCÊNDIO
FIRE EXTINGUISHER
FIRE EXTINGUISHER

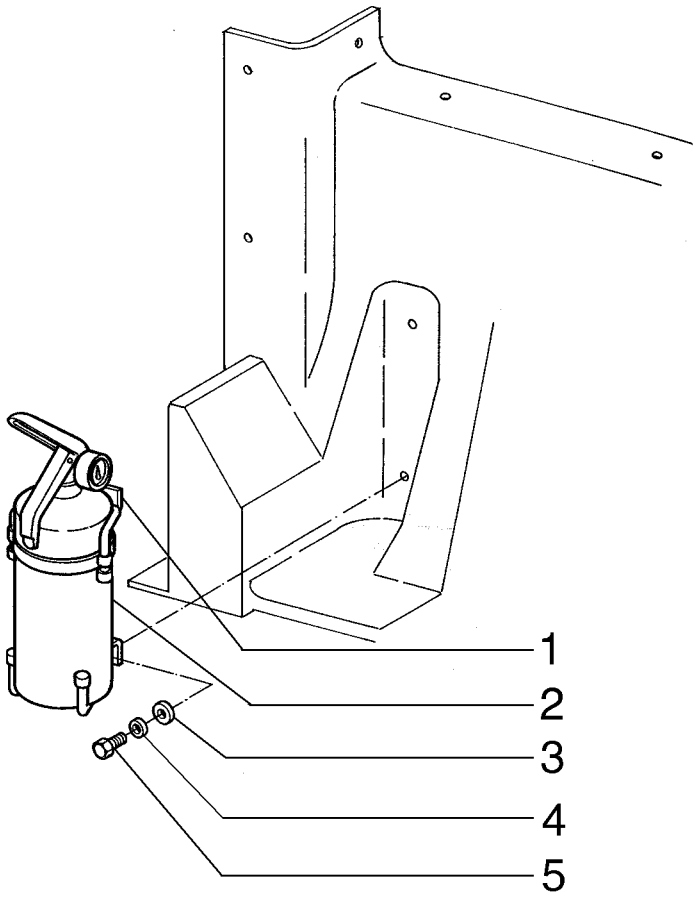

FIRE EXTINGUISHER
FIRE EXTINGUISHER
FIRE EXTINGUISHER
FIRE EXTINGUISHER

R	N	P.N.	MOD	Q	Description Denominação	Denominação Bezeichnung	Denominacion Descrizione	Description Beskrivelse	L.C.
1		75245053		1	BRACKET SUPORTE	SUPORTE HALTERUNG	SOPORTE STAFFA	SUPPORT BESLAG	225S
2		75245052		1	FIRE EXTINGUISHER EXTINTOR DE INCÊNDIO	EXTINTOR DE INCÊNDIO FEUERLÖSCHER	EXTINTOR ESTINTORE	EXTINCTEUR ILDSLUKKER	055E
3		12644421		2	WASHER, M6 x 15 x 1 ANILHA	ARRUELA PLANA UNTERLEGSCHEIBE	ARANDELA RONDELLA	RONDELLE FLADSKIVE	131R
4		10516471		2	LOCK WASHER ANILHA DE RETENÇÃO	TRAVA DA ARRUELA SICHERUNGSSCHEIBE	ARANDELA DE BLOQUE RONDELLA DI SICUREZ	RONDELLE FREIN LÅSESKIVE	132R
5		16043631		4	BOLT, Hex, M8 x 25, 10.9 PARAFUSO	PARAFUSO SCHRAUBE	PERNO BULLONE	VIS BOLT	140B

09-30	01	p1	12/10

ENGINE HOOD
CAPUZ DO MOTOR
ENGINE HOOD
ENGINE HOOD

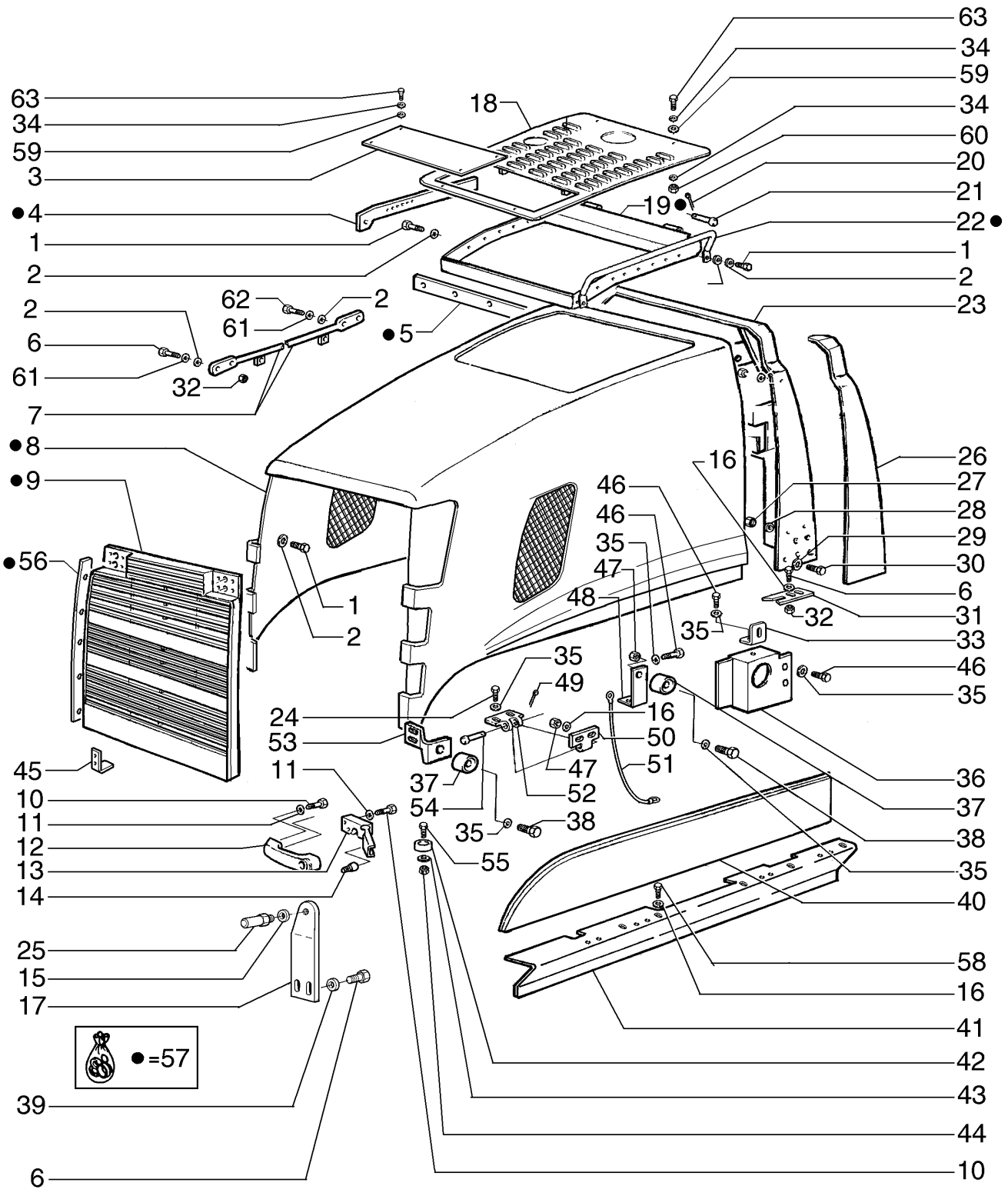

ENGINE HOOD
ENGINE HOOD
ENGINE HOOD
ENGINE HOOD

R	N	P.N.	MOD	Q	Description Denominação	Denominação Bezeichnung	Denominacion Descrizione	Description Beskrivelse	L.C.
1		11106431		16	BOLT, Hex, M10 x 30, 10.9, Full Thd				
						PARAFUSO	PERNO	VIS	140B
					PARAFUSO	SCHRAUBE	BULLONE	BOLT	
2		12638621		16	WASHER	ARRUELA PLANA	ARANDELA	RONDELLE	131R
					ANILHA	UNTERLEGSCHEIBE	RONDELLA	FLADSKIVE	
3		75323454		1	PLATE	PLACA	PLACA	PLAQUE	105P
					CHAPA	PLATTE	PIASTRA	PLADE	
4		75323169		1	PLATE, RH	PLACA	PLACA	PLAQUE	105P
					CHAPA	PLATTE	PIASTRA	PLADE	
4		75323213		1	PLATE, LH	PLACA	PLACA	PLAQUE	105P
					CHAPA	PLATTE	PIASTRA	PLADE	
5		75321593		1	BRACKET	SUPORTE	SOPORTE	SUPPORT	225S
					SUPORTE	HALTERUNG	STAFFA	BESLAG	
6		11106431		11	BOLT, Hex, M10 x 30, 10.9, Full Thd				
						PARAFUSO	PERNO	VIS	140B
					PARAFUSO	SCHRAUBE	BULLONE	BOLT	
7		75323252		2	ROD	HASTE	VARILLA	TIGE	090A
					HASTE	STANGE	ASTA	STANG	
8		75324239		1	HOOD	CAPÔ	CUBIERTA	CAPOT	4360
					COBERTURA	HAUBE	COFANO	HJELMPLADE	
9		87622260		1	GRILLE	GRELHA	REJILLA	CALANDRE	101G
					GRELHA	GRILL	GRIGLIA	GITTER	
10		10902631		3	BOLT, Hex, M6 x 25, 10.9	PARAFUSO	PERNO	VIS	140B
					PARAFUSO	SCHRAUBE	BULLONE	BOLT	
11		12639701		3	WASHER, M6 x 11 x 1	ARRUELA PLANA	ARANDELA	RONDELLE	131R
					ANILHA	UNTERLEGSCHEIBE	RONDELLA	FLADSKIVE	
12		60-7083T1		1	HANDLE	MANILHA	MANECILLA	POIGNEE	020M
					PEGA	GRIFF	MANIGLIA	HÅNDTAG	
13		366176A2		1	LATCH	TRINCO	PESTILLO	LOQUET	5020
					TRINCO	KLINKE	CHIAVISTELLO	PAL	
14		314610A1		1	BUTTON	BOTÃO	BOTÓN	BOUTON	120B
					BOTÃO	TASTE	PULSANTE	KNAP	
15		12646921		2	WASHER, M12 x 28 x 3	ARRUELA PLANA	ARANDELA	RONDELLE	131R
					ANILHA	UNTERLEGSCHEIBE	RONDELLA	FLADSKIVE	
16		70925927		36	WASHER	ARRUELA PLANA	ARANDELA	RONDELLE	131R
					ANILHA	UNTERLEGSCHEIBE	RONDELLA	FLADSKIVE	
17		75324367		1	PLATE	PLACA	PLACA	PLAQUE	105P
					CHAPA	PLATTE	PIASTRA	PLADE	
18		75264586		1	GRILLE	GRELHA	REJILLA	CALANDRE	101G
					GRELHA	GRILL	GRIGLIA	GITTER	
19		75323166		1	BRACKET	SUPORTE	SOPORTE	SUPPORT	225S
					SUPORTE	HALTERUNG	STAFFA	BESLAG	
20		10734201		2	COTTER PIN, M2 x 12	CONTRA PINO	PASADOR	GOUPILLE FENDUE	270C
					TROÇO DE ABRIR	SPLINT	COPPIGLIA	SPLITBOLT	
21		75320970		2	PIN	PINO	PASADOR	BROCHE	080P
					PERNO	PIN	PERNO	STIFT	
22		75323352		2	HANDRAIL	CORRIMÃO	PASAMANO	MAIN COURANTE	015M
					CORRIMÃO	HANDLAUF	CORRIMANO	GELÆNDER	

RG140.B RG170.B
RG200.B F140B
F170B F200B

09-30	01	p2	12/10

ENGINE HOOD
CAPUZ DO MOTOR
ENGINE HOOD
ENGINE HOOD

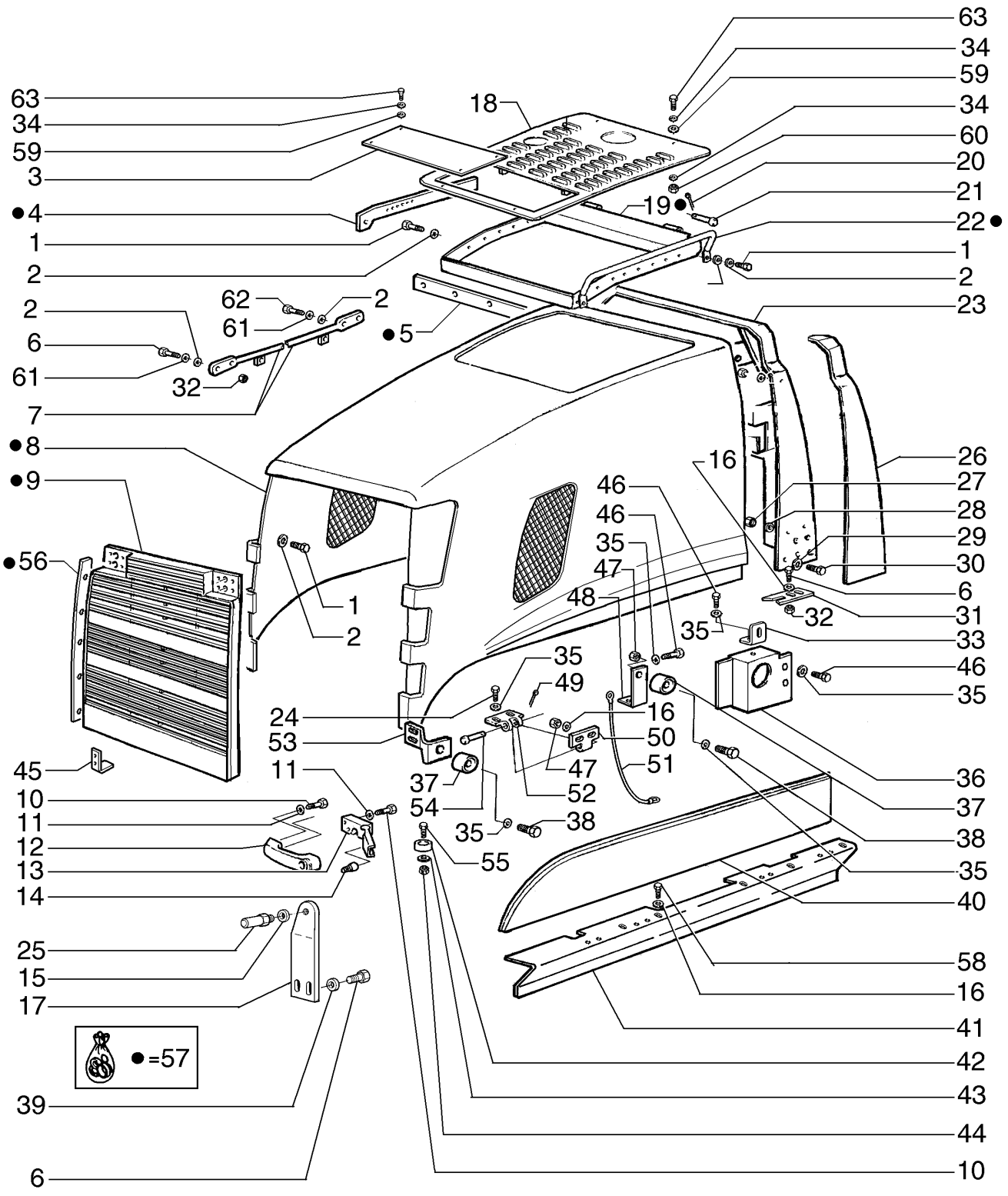

ENGINE HOOD
ENGINE HOOD
ENGINE HOOD
ENGINE HOOD

R	N	P.N.	MOD	Q	Description Denominação	Denominação Bezeichnung	Denominacion Descrizione	Description Beskrivelse	L.C.
23		**75323240**		1	BRACKET SUPORTE	SUPORTE HALTERUNG	SOPORTE STAFFA	SUPPORT BESLAG	225S
24		**14306331**		8	SCREW, Hex Soc Hd, M8 x 20, 10.9 PARAFUSO	PARAFUSO SCHRAUBE	TORNILLO VITE	VIS SKRUE	040V
25		**87665328**		2	PIN PERNO	PINO PIN	PASADOR PERNO	BROCHE STIFT	080P
26		**75324243**		1	COVER, LH COBERTURA	COBERTURA ABDECKUNG	CUBIERTA COPERCHIO	COUVERCLE DÆKSEL	265C
26		**75324244**		1	COVER, RH COBERTURA	COBERTURA ABDECKUNG	CUBIERTA COPERCHIO	COUVERCLE DÆKSEL	265C
27		**11701731**		6	NUT, M10, Cl 12 PORCA	PORCA MUTTER	TUERCA DADO	ECROU MØTRIK	010D
28		**12638601**		6	WASHER, M10 x 18 x 2 ANILHA	ARRUELA PLANA UNTERLEGSCHEIBE	ARANDELA RONDELLA	RONDELLE FLADSKIVE	131R
29		**14496731**		8	WASHER, M12 x 24 x 2.5 Thk ANILHA	ARRUELA PLANA UNTERLEGSCHEIBE	ARANDELA RONDELLA	RONDELLE FLADSKIVE	131R
30		**11112431**		8	BOLT, Hex, M12 x 30, 10.9, Full Thd PARAFUSO	PARAFUSO SCHRAUBE	PERNO BULLONE	VIS BOLT	140B
31		**75324868**		2	GUIDE, Hod GUIA	GUIA FÜHRUNG	GUÍA GUIDA	GUIDE STYR	145G
32		**11701731**		16	NUT, M10, Cl 12 PORCA	PORCA MUTTER	TUERCA DADO	ECROU MØTRIK	010D
33		**75321532**		2	PLATE CHAPA	PLACA PLATTE	PLACA PIASTRA	PLAQUE PLADE	105P
34		**10516671**		24	LOCK WASHER ANILHA DE RETENÇÃO	TRAVA DA ARRUELA SICHERUNGSSCHEIBE	ARANDELA DE BLOQUE RONDELLA DI SICUREZ	RONDELLE FREIN LÅSESKIVE	132R
35		**14496531**		80	WASHER, M8 x 17 x 1.6 ANILHA	ARRUELA PLANA UNTERLEGSCHEIBE	ARANDELA RONDELLA	RONDELLE FLADSKIVE	131R
36		**75267324**		1	PLATE, RH CHAPA	PLACA PLATTE	PLACA PIASTRA	PLAQUE PLADE	105P
36		**75266861**		1	PLATE, LH CHAPA	PLACA PLATTE	PLACA PIASTRA	PLAQUE PLADE	105P
37		**75324245**		4	CUSHION, MOUNT COXIM	COXIM KISSEN	COJÍN CUSCINO	COUSSIN PUDE	2460
38		**16043431**		6	BOLT, Hex, M8 x 20, 10.9 PARAFUSO	PARAFUSO SCHRAUBE	PERNO BULLONE	VIS BOLT	140B
39		**12638601**		2	WASHER, M10 x 18 x 2 ANILHA	ARRUELA PLANA UNTERLEGSCHEIBE	ARANDELA RONDELLA	RONDELLE FLADSKIVE	131R
40		**87353015**		1	COVER, RH COBERTURA	COBERTURA ABDECKUNG	CUBIERTA COPERCHIO	COUVERCLE DÆKSEL	265C
40		**84301100**		1	COVER, LH COBERTURA	COBERTURA ABDECKUNG	COBERTURA COPERTURA	COUVERTURE AFDAEKNING	271C
41		**75267277**		1	SUPPORT, RH SUPORTE	SUPORTE STÜTZE	SOPORTE SUPPORTO	SUPPORT BESLAG	300S
41		**75267274**		1	SUPPORT, LH SUPORTE	SUPORTE STÜTZE	SOPORTE SUPPORTO	SUPPORT BESLAG	300S

09-30	01	p3	12/10

ENGINE HOOD
CAPUZ DO MOTOR
ENGINE HOOD
ENGINE HOOD

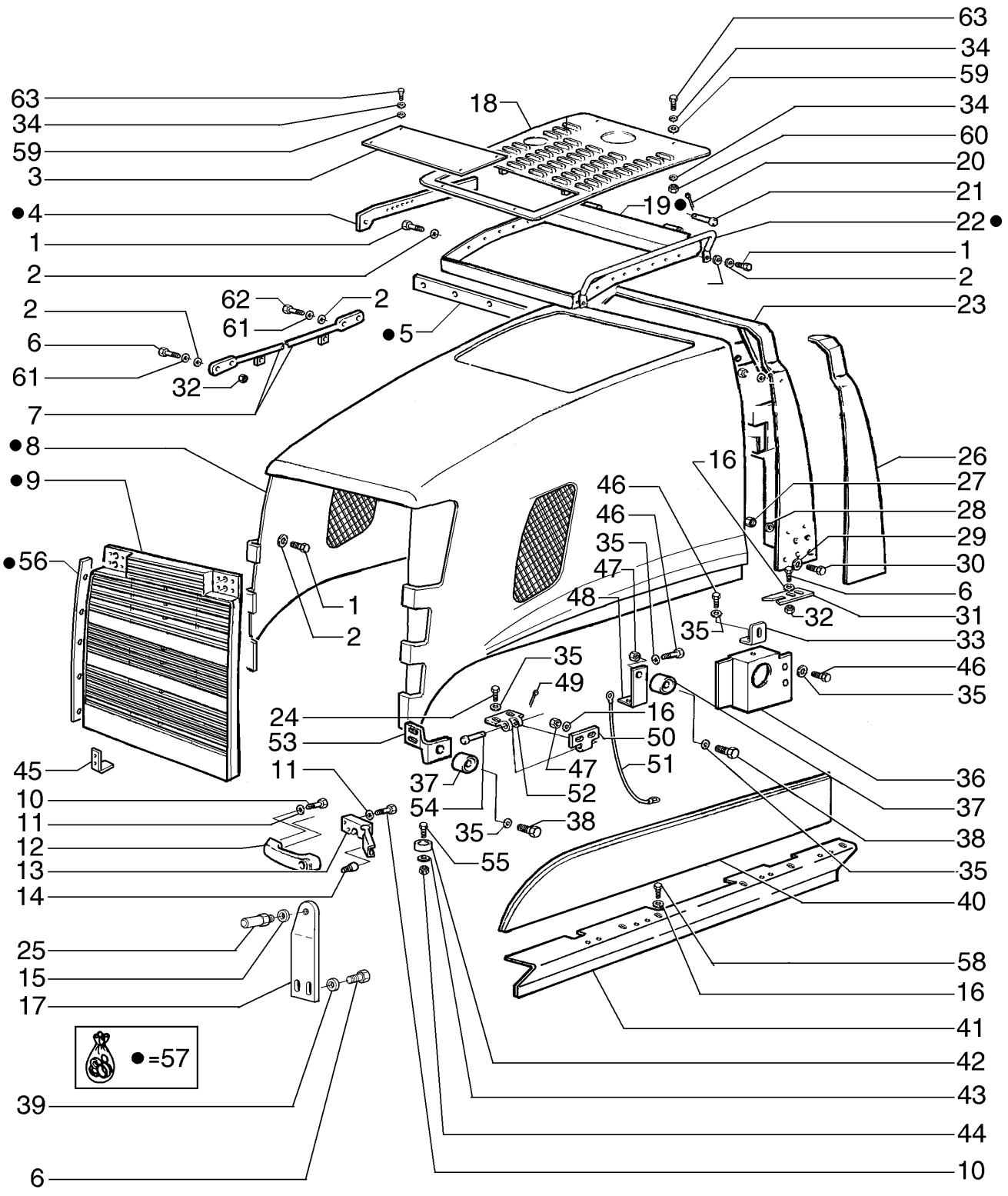

ENGINE HOOD
ENGINE HOOD
ENGINE HOOD
ENGINE HOOD

R	N	P.N.	MOD	Q	Description Denominação	Denominação Bezeichnung	Denominacion Descrizione	Description Beskrivelse	L.C.
42		**73066804**		2	PAD, MOUNT ESPAÇADOR	PASTILHA UNTERLAGE	PASTILLA CUSCINO; TAMPONE	COUSSIN BREMSEKLODS	060T
43		**12639701**		5	WASHER, M6 x 11 x 1 ANILHA	ARRUELA PLANA UNTERLEGSCHEIBE	ARANDELA RONDELLA	RONDELLE FLADSKIVE	131R
44		**15896221**		2	NUT, M6, Cl 10 PORCA	PORCA MUTTER	TUERCA DADO	ECROU MØTRIK	010D
45		**84300941**		2	SUPPORT SUPORTE	SUPORTE STÜTZE	SOPORTE SUPPORTO	SUPPORT BESLAG	300S
46		**16043231**		42	BOLT, Hex, M8 x 16, 10.9 PARAFUSO	PARAFUSO SCHRAUBE	PERNO BULLONE	VIS BOLT	140B
47		**16100821**		32	NUT, M8, Cl 10 PORCA	PORCA MUTTER	TUERCA DADO	ECROU MØTRIK	010D
48		**75325345**		2	SUPPORT SUPORTE	SUPORTE STÜTZE	SOPORTE SUPPORTO	SUPPORT BESLAG	300S
49		**10734201**		8	COTTER PIN, M2 x 12 TROÇO DE ABRIR	CONTRA PINO SPLINT	PASADOR COPPIGLIA	GOUPILLE FENDUE SPLITBOLT	270C
50		**75325241**		8	HINGE DOBRADIÇA	DOBRADIÇA SCHARNIER	BISAGRA CERNIERA	CHARNIERE HÆNGSEL	140C
51		**75261093**		2	FLEXIBLE CABLE CABO FLEXÍVEL	CABO FLEXÍVEL SEILZUG	CABLE FLEXIBLE CAVO FLESSIBILE	CABLE FLEXIBLE FLEKSIBELT KABEL	073F
52		**75325240**		8	HINGE DOBRADIÇA	DOBRADIÇA SCHARNIER	BISAGRA CERNIERA	CHARNIERE HÆNGSEL	140C
53		**75325347**		1	SUPPORT, RH SUPORTE	SUPORTE STÜTZE	SOPORTE SUPPORTO	SUPPORT BESLAG	300S
53		**75325346**		1	SUPPORT, LH SUPORTE	SUPORTE STÜTZE	SOPORTE SUPPORTO	SUPPORT BESLAG	300S
54		**75258700**		8	PIN PERNO	PINO PIN	PASADOR PERNO	BROCHE STIFT	080P
55		**10902431**		2	BOLT, Hex, M6 x 20, 10.9 PARAFUSO	PARAFUSO SCHRAUBE	PERNO BULLONE	VIS BOLT	140B
56		**75323355**		1	PLATE, LH CHAPA	PLACA PLATTE	PLACA PIASTRA	PLAQUE PLADE	105P
56		**75323350**		1	PLATE, RH CHAPA	PLACA PLATTE	PLACA PIASTRA	PLAQUE PLADE	105P
57		**75324238**		1	HOOD, Hood COBERTURA	CAPÔ HAUBE	CUBIERTA COFANO	CAPOT HJELMPLADE	4360
58		**10979321**		24	BOLT, Hex, M10 x 14, 8.8, Full Thd PARAFUSO	PARAFUSO SCHRAUBE	PERNO BULLONE	VIS BOLT	140B
59		**12646721**		8	WASHER, M8 x 20 x 2 ANILHA	ARRUELA PLANA UNTERLEGSCHEIBE	ARANDELA RONDELLA	RONDELLE FLADSKIVE	131R
60		**16100821**		4	NUT, M8, Cl 10 PORCA	PORCA MUTTER	TUERCA DADO	ECROU MØTRIK	010D
61		**10516871**		16	WASHER ANILHA	ARRUELA PLANA UNTERLEGSCHEIBE	ARANDELA RONDELLA	RONDELLE FLADSKIVE	131R
62		**11107231**		4	BOLT, Hex, M10 x 50, 10.9 PARAFUSO	PARAFUSO SCHRAUBE	PERNO BULLONE	VIS BOLT	140B
63		**16043631**		8	BOLT, Hex, M8 x 25, 10.9 PARAFUSO	PARAFUSO SCHRAUBE	PERNO BULLONE	VIS BOLT	140B

09-31	01	p1	10/10

ENGINE HOOD
CAPUZ DO MOTOR
ENGINE HOOD
ENGINE HOOD

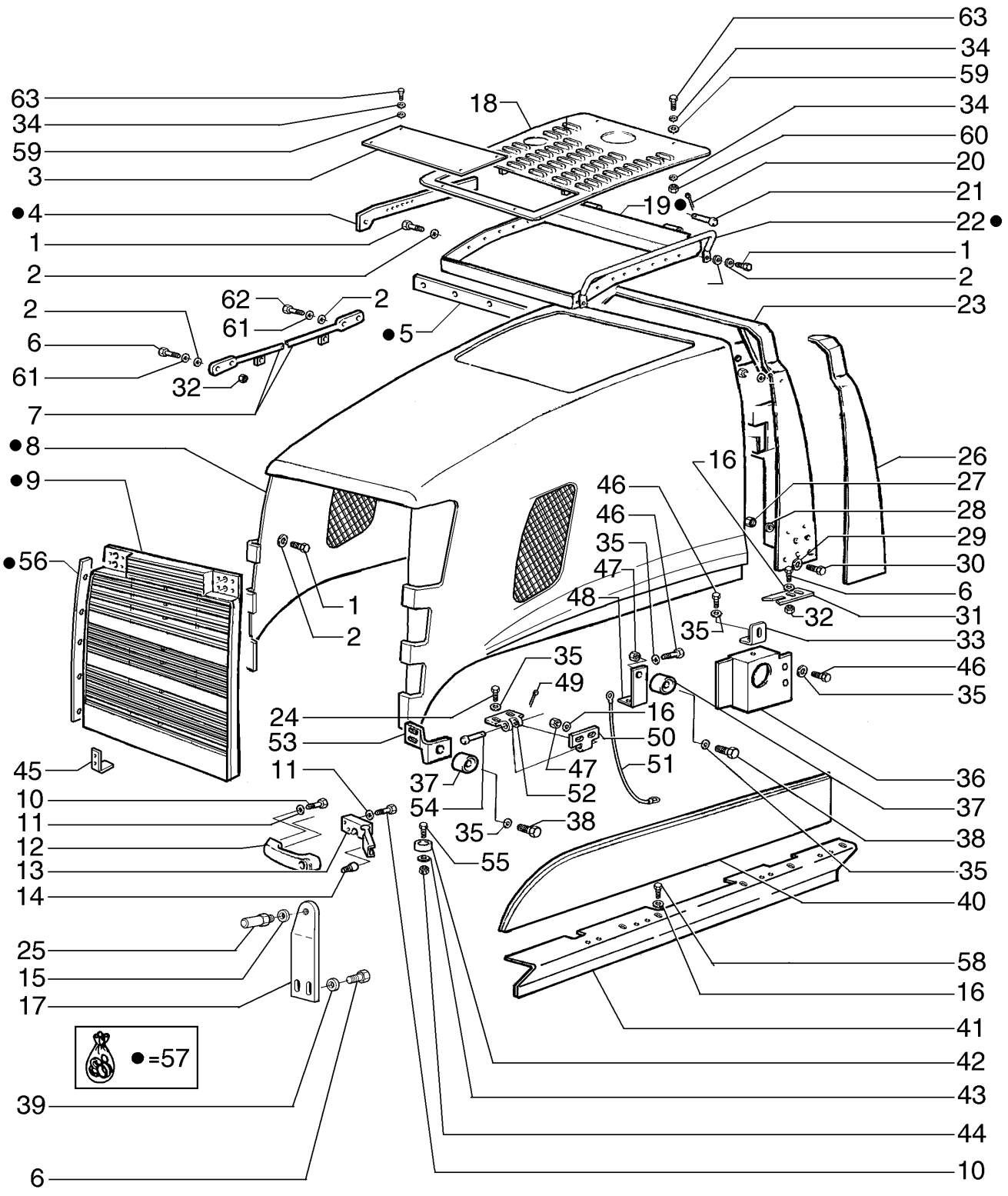

ENGINE HOOD
ENGINE HOOD
ENGINE HOOD
ENGINE HOOD

R	N	P.N.	MOD	Q	Description Denominação	Denominação Bezeichnung	Denominacion Descrizione	Description Beskrivelse	L.C.
1		11106431		16	BOLT, Hex, M10 x 30, 10.9, Full Thd				
					PARAFUSO	PARAFUSO	PERNO	VIS	140B
					PARAFUSO	SCHRAUBE	BULLONE	BOLT	
2		12638621		16	WASHER	ARRUELA PLANA	ARANDELA	RONDELLE	131R
					ANILHA	UNTERLEGSCHEIBE	RONDELLA	FLADSKIVE	
3		75323454		1	PLATE	PLACA	PLACA	PLAQUE	105P
					CHAPA	PLATTE	PIASTRA	PLADE	
4		75323169		1	PLATE, RH	PLACA	PLACA	PLAQUE	105P
					CHAPA	PLATTE	PIASTRA	PLADE	
4		75323213		1	PLATE, LH	PLACA	PLACA	PLAQUE	105P
					CHAPA	PLATTE	PIASTRA	PLADE	
5		75321593		1	BRACKET	SUPORTE	SOPORTE	SUPPORT	225S
					SUPORTE	HALTERUNG	STAFFA	BESLAG	
6		11106431		11	BOLT, Hex, M10 x 30, 10.9, Full Thd				
					PARAFUSO	PARAFUSO	PERNO	VIS	140B
					PARAFUSO	SCHRAUBE	BULLONE	BOLT	
7		75323252		2	ROD	HASTE	VARILLA	TIGE	090A
					HASTE	STANGE	ASTA	STANG	
8		75324239		1	HOOD	CAPÔ	CUBIERTA	CAPOT	4360
					COBERTURA	HAUBE	COFANO	HJELMPLADE	
9		87622260		1	GRILLE	GRELHA	REJILLA	CALANDRE	101G
					GRELHA	GRILL	GRIGLIA	GITTER	
10		10902631		3	BOLT, Hex, M6 x 25, 10.9	PARAFUSO	PERNO	VIS	140B
					PARAFUSO	SCHRAUBE	BULLONE	BOLT	
11		12639701		3	WASHER, M6 x 11 x 1	ARRUELA PLANA	ARANDELA	RONDELLE	131R
					ANILHA	UNTERLEGSCHEIBE	RONDELLA	FLADSKIVE	
12		60-7083T1		1	HANDLE	MANILHA	MANECILLA	POIGNEE	020M
					PEGA	GRIFF	MANIGLIA	HÅNDTAG	
13		366176A2		1	LATCH	TRINCO	PESTILLO	LOQUET	5020
					TRINCO	KLINKE	CHIAVISTELLO	PAL	
14		314610A1		1	BUTTON	BOTÃO	BOTÓN	BOUTON	120B
					BOTÃO	TASTE	PULSANTE	KNAP	
15		12646921		2	WASHER, M12 x 28 x 3	ARRUELA PLANA	ARANDELA	RONDELLE	131R
					ANILHA	UNTERLEGSCHEIBE	RONDELLA	FLADSKIVE	
16		70925927		36	WASHER	ARRUELA PLANA	ARANDELA	RONDELLE	131R
					ANILHA	UNTERLEGSCHEIBE	RONDELLA	FLADSKIVE	
17		75324367		1	PLATE	PLACA	PLACA	PLAQUE	105P
					CHAPA	PLATTE	PIASTRA	PLADE	
18		75264586		1	GRILLE	GRELHA	REJILLA	CALANDRE	101G
					GRELHA	GRILL	GRIGLIA	GITTER	
19		75323166		1	BRACKET	SUPORTE	SOPORTE	SUPPORT	225S
					SUPORTE	HALTERUNG	STAFFA	BESLAG	
20		10734201		2	COTTER PIN, M2 x 12	CONTRA PINO	PASADOR	GOUPILLE FENDUE	270C
					TROÇO DE ABRIR	SPLINT	COPPIGLIA	SPLITBOLT	
21		75320970		2	PIN	PINO	PASADOR	BROCHE	080P
					PERNO	PIN	PERNO	STIFT	
22		75323352		2	HANDRAIL	CORRIMÃO	PASAMANO	MAIN COURANTE	015M
					CORRIMÃO	HANDLAUF	CORRIMANO	GELÆNDER	

RG140.B RG170.B
RG200.B F140B
F170B F200B

09-31	01	p2	10/10

ENGINE HOOD
CAPUZ DO MOTOR
ENGINE HOOD
ENGINE HOOD

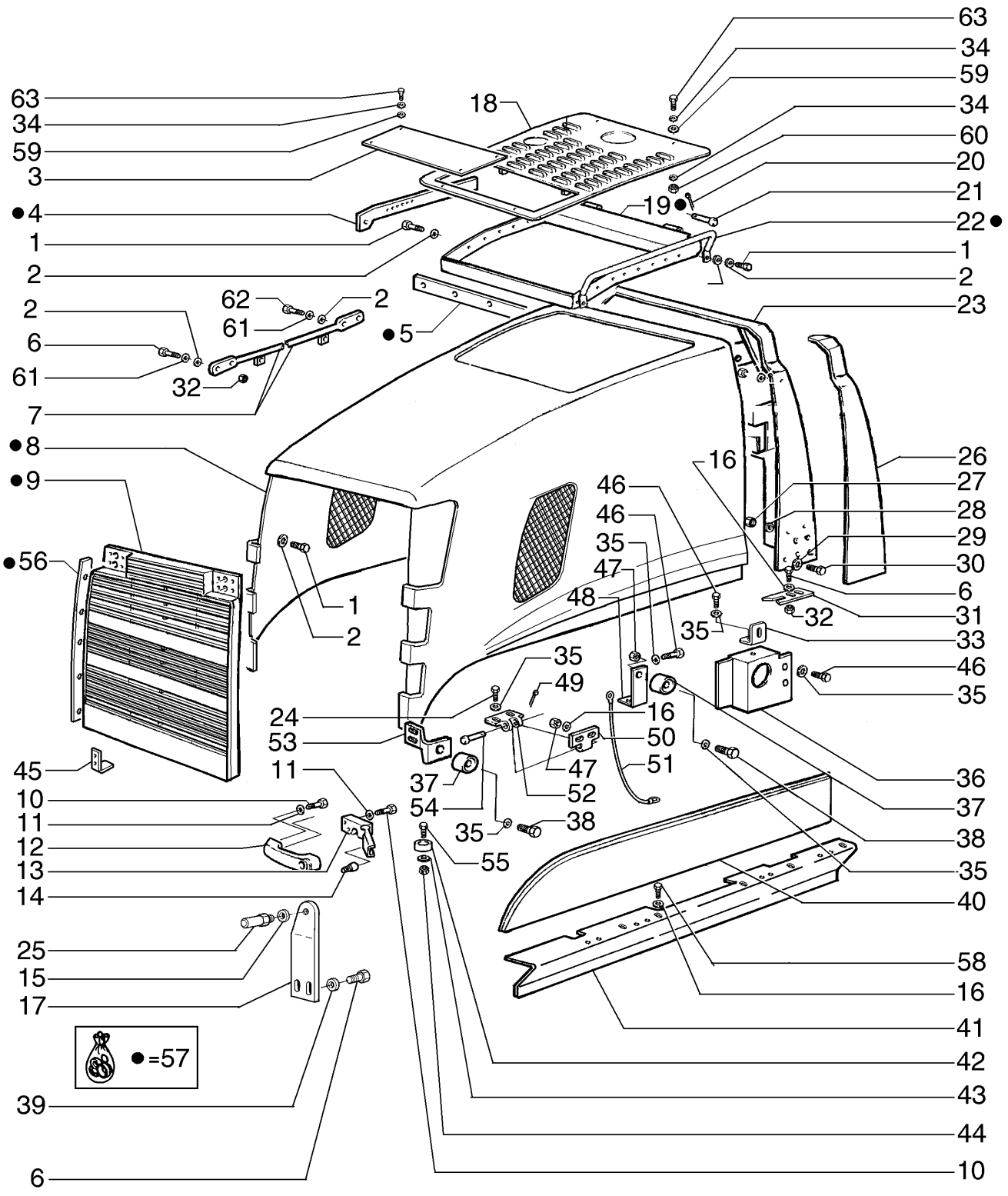

ENGINE HOOD
ENGINE HOOD
ENGINE HOOD
ENGINE HOOD

R	N	P.N.	MOD	Q	Description Denominação	Denominação Bezeichnung	Denominacion Descrizione	Description Beskrivelse	L.C.
23		**75323240**		1	BRACKET SUPORTE	SUPORTE HALTERUNG	SOPORTE STAFFA	SUPPORT BESLAG	225S
24		**14306331**		8	SCREW, Hex Soc Hd, M8 x 20, 10.9 PARAFUSO	PARAFUSO SCHRAUBE	TORNILLO VITE	VIS SKRUE	040V
25		**87665328**		2	PIN PERNO	PINO PIN	PASADOR PERNO	BROCHE STIFT	080P
26		**75324243**		1	COVER, LH COBERTURA	COBERTURA ABDECKUNG	CUBIERTA COPERCHIO	COUVERCLE DÆKSEL	265C
26		**75324244**		1	COVER, RH COBERTURA	COBERTURA ABDECKUNG	CUBIERTA COPERCHIO	COUVERCLE DÆKSEL	265C
27		**11701731**		6	NUT, M10, Cl 12 PORCA	PORCA MUTTER	TUERCA DADO	ECROU MØTRIK	010D
28		**12638601**		6	WASHER, M10 x 18 x 2 ANILHA	ARRUELA PLANA UNTERLEGSCHEIBE	ARANDELA RONDELLA	RONDELLE FLADSKIVE	131R
29		**14496731**		8	WASHER, M12 x 24 x 2.5 Thk ANILHA	ARRUELA PLANA UNTERLEGSCHEIBE	ARANDELA RONDELLA	RONDELLE FLADSKIVE	131R
30		**11112431**		8	BOLT, Hex, M12 x 30, 10.9, Full Thd PARAFUSO	PARAFUSO SCHRAUBE	PERNO BULLONE	VIS BOLT	140B
31		**75324868**		2	GUIDE, Hod GUIA	GUIA FÜHRUNG	GUÍA GUIDA	GUIDE STYR	145G
32		**11701731**		16	NUT, M10, Cl 12 PORCA	PORCA MUTTER	TUERCA DADO	ECROU MØTRIK	010D
33		**75321532**		2	PLATE CHAPA	PLACA PLATTE	PLACA PIASTRA	PLAQUE PLADE	105P
34		**10516671**		24	LOCK WASHER ANILHA DE RETENÇÃO	TRAVA DA ARRUELA SICHERUNGSSCHEIBE	ARANDELA DE BLOQUE RONDELLA DI SICUREZ	RONDELLE FREIN LÅSESKIVE	132R
35		**14496531**		80	WASHER, M8 x 17 x 1.6 ANILHA	ARRUELA PLANA UNTERLEGSCHEIBE	ARANDELA RONDELLA	RONDELLE FLADSKIVE	131R
36		**75267324**		1	PLATE, RH CHAPA	PLACA PLATTE	PLACA PIASTRA	PLAQUE PLADE	105P
36		**75266861**		1	PLATE, LH CHAPA	PLACA PLATTE	PLACA PIASTRA	PLAQUE PLADE	105P
37		**75324245**		4	CUSHION, MOUNT COXIM	COXIM KISSEN	COJÍN CUSCINO	COUSSIN PUDE	2460
38		**16043431**		6	BOLT, Hex, M8 x 20, 10.9 PARAFUSO	PARAFUSO SCHRAUBE	PERNO BULLONE	VIS BOLT	140B
39		**12638601**		2	WASHER, M10 x 18 x 2 ANILHA	ARRUELA PLANA UNTERLEGSCHEIBE	ARANDELA RONDELLA	RONDELLE FLADSKIVE	131R
40		**87353015**		1	COVER, RH COBERTURA	COBERTURA ABDECKUNG	CUBIERTA COPERCHIO	COUVERCLE DÆKSEL	265C
40		**87353016**		1	COVER, LH COBERTURA	COBERTURA ABDECKUNG	CUBIERTA COPERCHIO	COUVERCLE DÆKSEL	265C
41		**75267277**		1	SUPPORT, RH SUPORTE	SUPORTE STÜTZE	SOPORTE SUPPORTO	SUPPORT BESLAG	300S
41		**75267274**		1	SUPPORT, LH SUPORTE	SUPORTE STÜTZE	SOPORTE SUPPORTO	SUPPORT BESLAG	300S

09-31	01	p3	10/10

ENGINE HOOD
CAPUZ DO MOTOR
ENGINE HOOD
ENGINE HOOD

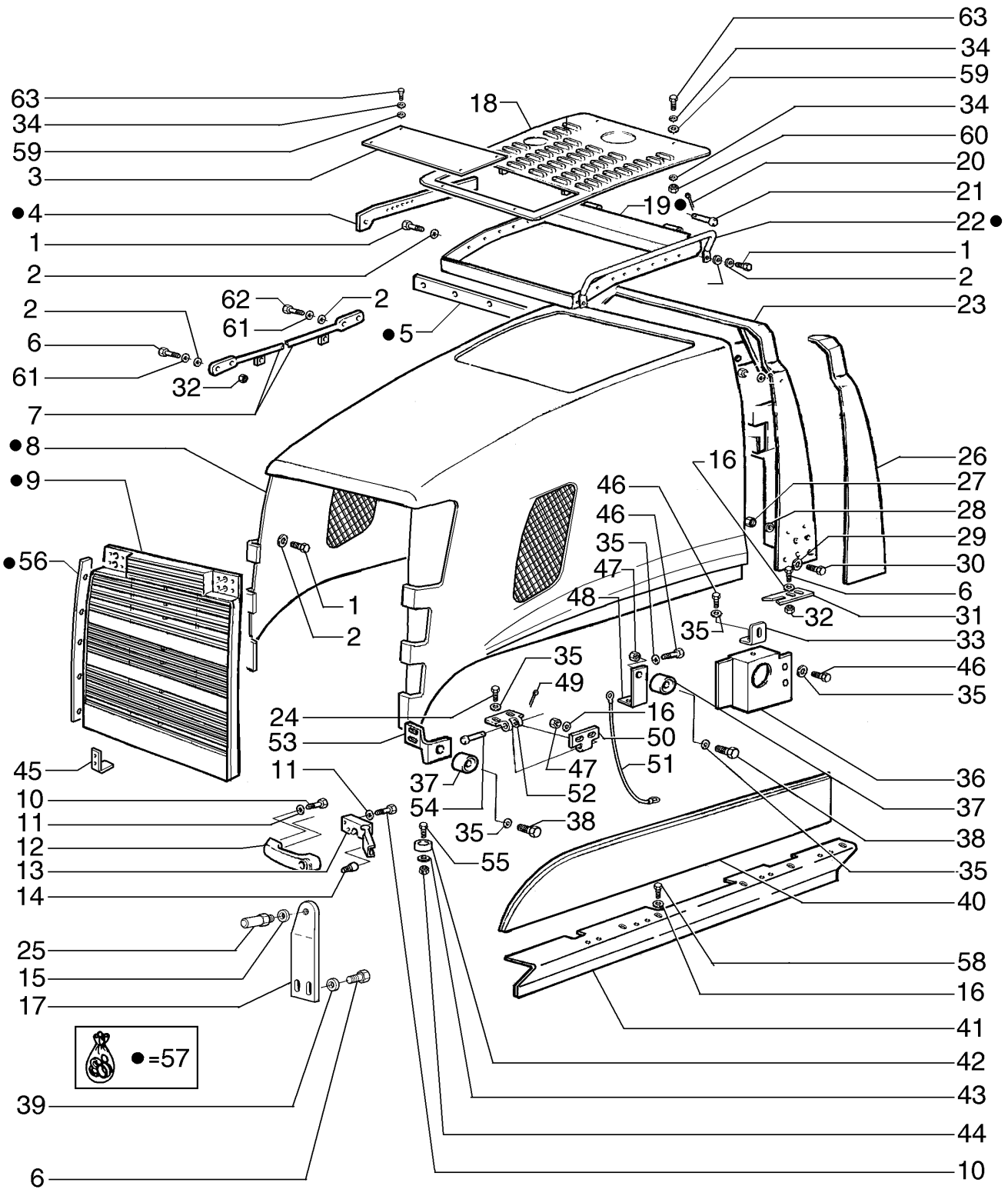

ENGINE HOOD
ENGINE HOOD
ENGINE HOOD
ENGINE HOOD

R	N	P.N.	MOD	Q	Description Denominação	Denominação Bezeichnung	Denominacion Descrizione	Description Beskrivelse	L.C.
42		73066804		2	PAD, MOUNT ESPAÇADOR	PASTILHA UNTERLAGE	PASTILLA CUSCINO; TAMPONE	COUSSIN BREMSEKLODS	060T
43		12639701		5	WASHER, M6 x 11 x 1 ANILHA	ARRUELA PLANA UNTERLEGSCHEIBE	ARANDELA RONDELLA	RONDELLE FLADSKIVE	131R
44		15896221		2	NUT, M6, Cl 10 PORCA	PORCA MUTTER	TUERCA DADO	ECROU MØTRIK	010D
45		73163888		2	BRACKET SUPORTE	SUPORTE HALTERUNG	SOPORTE STAFFA	SUPPORT BESLAG	225S
46		16043231		42	BOLT, Hex, M8 x 16, 10.9 PARAFUSO	PARAFUSO SCHRAUBE	PERNO BULLONE	VIS BOLT	140B
47		16100821		32	NUT, M8, Cl 10 PORCA	PORCA MUTTER	TUERCA DADO	ECROU MØTRIK	010D
48		75325345		2	SUPPORT SUPORTE	SUPORTE STÜTZE	SOPORTE SUPPORTO	SUPPORT BESLAG	300S
49		10734201		8	COTTER PIN, M2 x 12 TROÇO DE ABRIR	CONTRA PINO SPLINT	PASADOR COPPIGLIA	GOUPILLE FENDUE SPLITBOLT	270C
50		75325241		8	HINGE DOBRADIÇA	DOBRADIÇA SCHARNIER	BISAGRA CERNIERA	CHARNIERE HÆNGSEL	140C
51		75261093		2	FLEXIBLE CABLE CABO FLEXÍVEL	CABO FLEXÍVEL SEILZUG	CABLE FLEXIBLE CAVO FLESSIBILE	CABLE FLEXIBLE FLEKSIBELT KABEL	073F
52		75325240		8	HINGE DOBRADIÇA	DOBRADIÇA SCHARNIER	BISAGRA CERNIERA	CHARNIERE HÆNGSEL	140C
53		75325347		1	SUPPORT, RH SUPORTE	SUPORTE STÜTZE	SOPORTE SUPPORTO	SUPPORT BESLAG	300S
53		75325346		1	SUPPORT, LH SUPORTE	SUPORTE STÜTZE	SOPORTE SUPPORTO	SUPPORT BESLAG	300S
54		75258700		8	PIN PERNO	PINO PIN	PASADOR PERNO	BROCHE STIFT	080P
55		10902431		2	BOLT, Hex, M6 x 20, 10.9 PARAFUSO	PARAFUSO SCHRAUBE	PERNO BULLONE	VIS BOLT	140B
56		75323355		1	PLATE, LH CHAPA	PLACA PLATTE	PLACA PIASTRA	PLAQUE PLADE	105P
56		75323350		1	PLATE, RH CHAPA	PLACA PLATTE	PLACA PIASTRA	PLAQUE PLADE	105P
57		75324238		1	HOOD, Hood COBERTURA	CAPÔ HAUBE	CUBIERTA COFANO	CAPOT HJELMPLADE	4360
58		10979321		24	BOLT, Hex, M10 x 14, 8.8, Full Thd PARAFUSO	PARAFUSO SCHRAUBE	PERNO BULLONE	VIS BOLT	140B
59		12646721		8	WASHER, M8 x 20 x 2 ANILHA	ARRUELA PLANA UNTERLEGSCHEIBE	ARANDELA RONDELLA	RONDELLE FLADSKIVE	131R
60		16100821		4	NUT, M8, Cl 10 PORCA	PORCA MUTTER	TUERCA DADO	ECROU MØTRIK	010D
61		10516871		16	WASHER ANILHA	ARRUELA PLANA UNTERLEGSCHEIBE	ARANDELA RONDELLA	RONDELLE FLADSKIVE	131R
62		11107231		4	BOLT, Hex, M10 x 50, 10.9 PARAFUSO	PARAFUSO SCHRAUBE	PERNO BULLONE	VIS BOLT	140B
63		16043631		8	BOLT, Hex, M8 x 25, 10.9 PARAFUSO	PARAFUSO SCHRAUBE	PERNO BULLONE	VIS BOLT	140B

09-32	01	p1	11/10

RH LATERAL CONSOLE
CONSOLE LATERAL DIREITO
CONSOLA LATERAL DERECHA
RH LATERAL CONSOLE

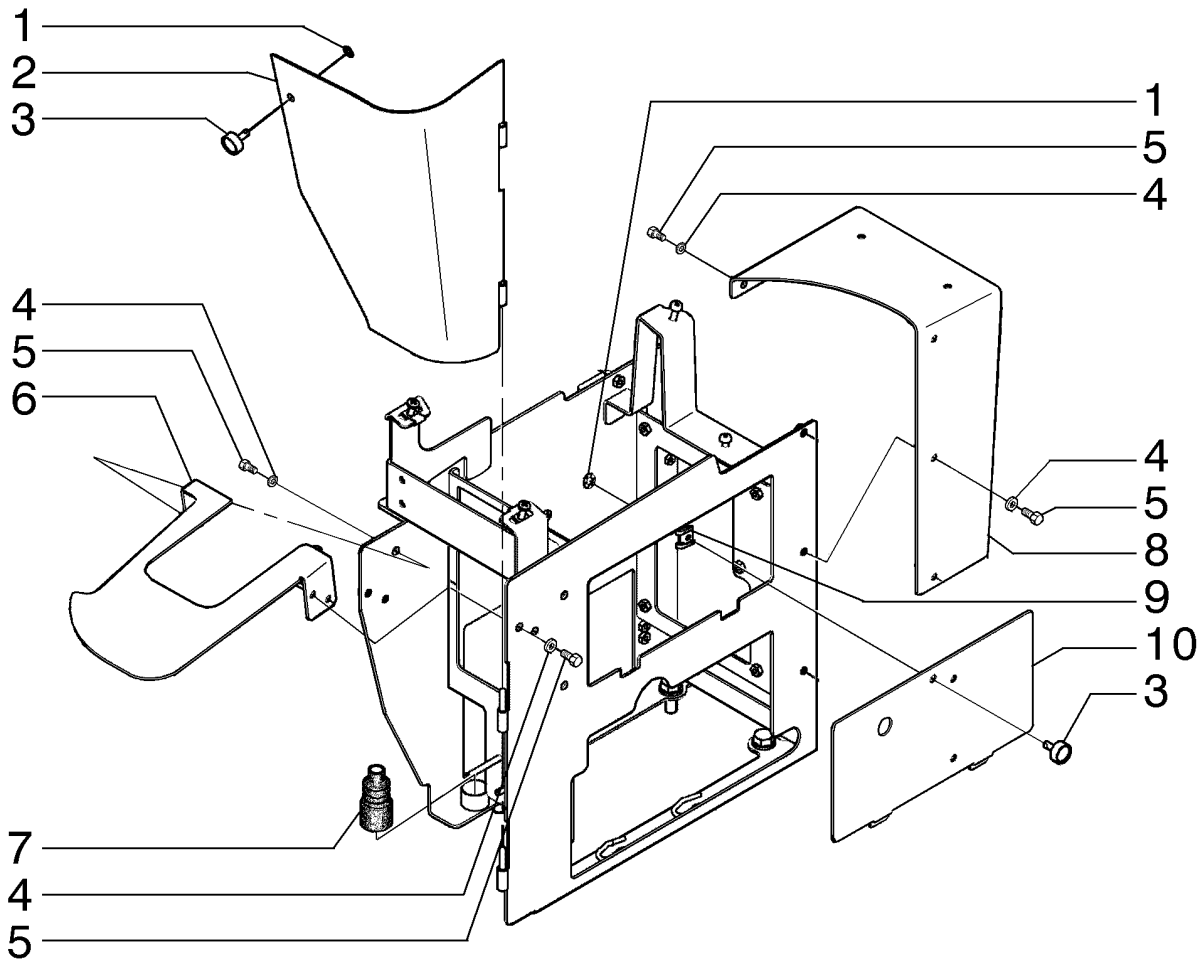

RH LATERAL CONSOLE
RH LATERAL CONSOLE
RH LATERAL CONSOLE
RH LATERAL CONSOLE

R	N	P.N.	MOD	Q	Description Denominação	Denominação Bezeichnung	Denominacion Descrizione	Description Beskrivelse	L.C.
1		84193901		1	CONSOLE CONSOLA	CONSOLE KONSOLE	CONSOLA CONSOLE	CONSOLE KONSOL	080M
2		76303319		2	WASHER ANILHA	ARRUELA PLANA UNTERLEGSCHEIBE	ARANDELA RONDELLA	RONDELLE FLADSKIVE	131R
3		84323798		1	COVER COBERTURA	COBERTURA ABDECKUNG	CUBIERTA COPERCHIO	COUVERCLE DÆKSEL	265C
4		76303321		2	PIN PERNO	PINO PIN	PASADOR PERNO	BROCHE STIFT	080P
5		12639701		8	WASHER, M6 x 11 x 1 ANILHA	ARRUELA PLANA UNTERLEGSCHEIBE	ARANDELA RONDELLA	RONDELLE FLADSKIVE	131R
6		10902131		8	BOLT, Hex, M6 x 14, 10.9, Full Thd PARAFUSO	PARAFUSO SCHRAUBE	PERNO BULLONE	VIS BOLT	140B
7		84195353		1	SUPPORT SUPORTE	SUPORTE STÜTZE	SOPORTE SUPPORTO	SUPPORT BESLAG	300S
8		73153774		1	BELLOWS FOLE	FOLE FALTENBALG	FUELLE SOFFIETTI	SOUFFLET BLÆSEBÆLG	169S
9		84195355		1	SUPPORT SUPORTE	SUPORTE STÜTZE	SOPORTE SUPPORTO	SUPPORT BESLAG	300S
10		76303320		1	CLIP FIXADOR	GRAMPO KLAMMER	ABRAZADERA FERMO	COLLIER KLIPS	045F
11		84330352		1	COVER COBERTURA	COBERTURA ABDECKUNG	CUBIERTA COPERCHIO	COUVERCLE DÆKSEL	265C

09-33	01	p1	11/10

RH LATERAL CONSOLE
CONSOLE LATERAL DIREITO
CONSOLA LATERAL DERECHA
RH LATERAL CONSOLE

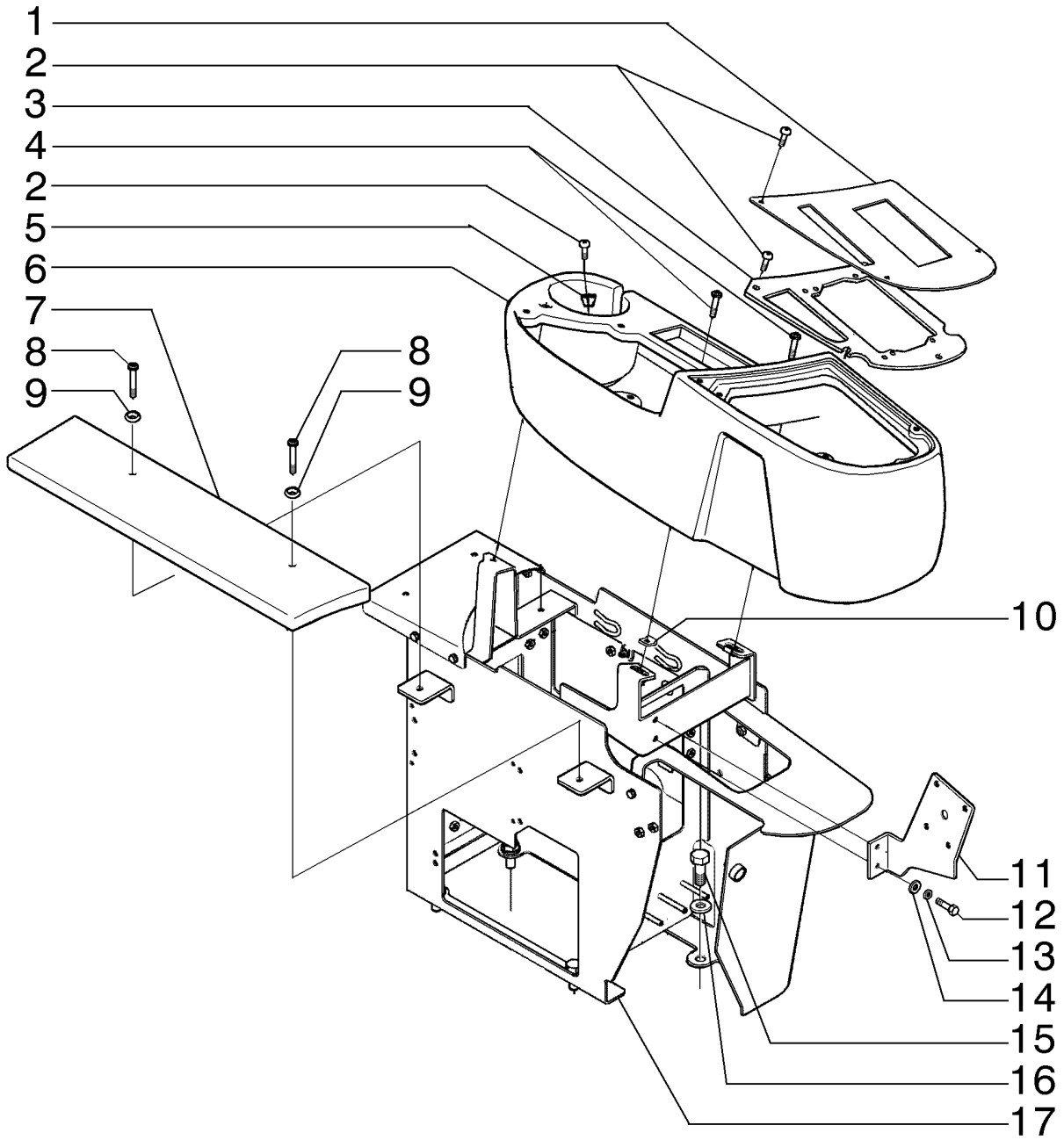

RH LATERAL CONSOLE
RH LATERAL CONSOLE
RH LATERAL CONSOLE
RH LATERAL CONSOLE

R	N	P.N.	MOD	Q	Description Denominação	Denominação Bezeichnung	Denominacion Descrizione	Description Beskrivelse	L.C.
1		84178163		1	STEEL PLATE CHAPA DE AÇO	CHAPA STAHLPLATTE	PLACA DE ACERO PIASTRA D'ACCIAIO	PLAQUE D'ACIER STÅLPLADE	015L
2		239105A1		8	SCREW, Cross Pan Hd, M6 x 20 PARAFUSO	PARAFUSO SCHRAUBE	TORNILLO VITE	VIS SKRUE	040V
3		84178164		1	STEEL PLATE CHAPA DE AÇO	CHAPA STAHLPLATTE	PLACA DE ACERO PIASTRA D'ACCIAIO	PLAQUE D'ACIER STÅLPLADE	015L
4		540-711		2	SCREW, Cross Pan Hd, M6 x 30 PARAFUSO	PARAFUSO SCHRAUBE	TORNILLO VITE	VIS SKRUE	040V
5		304061A1		4	BUMPER PARACHOQUES	PÁRA-CHOQUE STOSSTANGE	PARACHOQUES PARAURTI	PARE-CHOCS KOFANGER	1120
6		84129126		1	CONSOLE CONSOLA	CONSOLE KONSOLE	CONSOLA CONSOLE	CONSOLE KONSOL	080M
7		84216855		1	PANEL PAINEL	PAINEL PLATTE	PANEL PANNELLO	PANNEAU PANEL	025P
8		13277117		2	SCREW, Cross Pan Hd, M6 x 45 PARAFUSO	PARAFUSO SCHRAUBE	TORNILLO VITE	VIS SKRUE	040V
9		85801991		2	WASHER ANILHA	ARRUELA PLANA UNTERLEGSCHEIBE	ARANDELA RONDELLA	RONDELLE FLADSKIVE	131R
10		833-40306		2	NUT, M6, U PORCA	PORCA MUTTER	TUERCA DADO	ECROU MØTRIK	010D
11		84198997		1	SUPPORT SUPORTE	SUPORTE STÜTZE	SOPORTE SUPPORTO	SUPPORT BESLAG	300S
12		10902331		2	BOLT, Hex, M6 x 18, 10.9, Full Thd PARAFUSO	PARAFUSO SCHRAUBE	PERNO BULLONE	VIS BOLT	140B
13		892-11006		2	LOCK WASHER, M6 ANILHA DE RETENÇÃO	TRAVA DA ARRUELA SICHERUNGSSCHEIBE	ARANDELA DE BLOQUE RONDELLA DI SICUREZ	RONDELLE FREIN LÅSESKIVE	132R
14		14496431		2	WASHER, M6.4 x 12.5 x 1.6 Thk ANILHA	ARRUELA PLANA UNTERLEGSCHEIBE	ARANDELA RONDELLA	RONDELLE FLADSKIVE	131R
15		11112431		4	BOLT, Hex, M12 x 30, 10.9, Full Thd PARAFUSO	PARAFUSO SCHRAUBE	PERNO BULLONE	VIS BOLT	140B
16		10520021		4	WASHER, M12 x 22 x 3 ANILHA	ARRUELA PLANA UNTERLEGSCHEIBE	ARANDELA RONDELLA	RONDELLE FLADSKIVE	131R
17		84193901		1	CONSOLE, Assy CONSOLA	CONSOLE KONSOLE	CONSOLA CONSOLE	CONSOLE KONSOL	080M

09-34	01	p1	11/10

SHIELD AND COVER
PROTEÇÃO E TAMPA
PROTECCION Y TAPA
SHIELD AND COVER

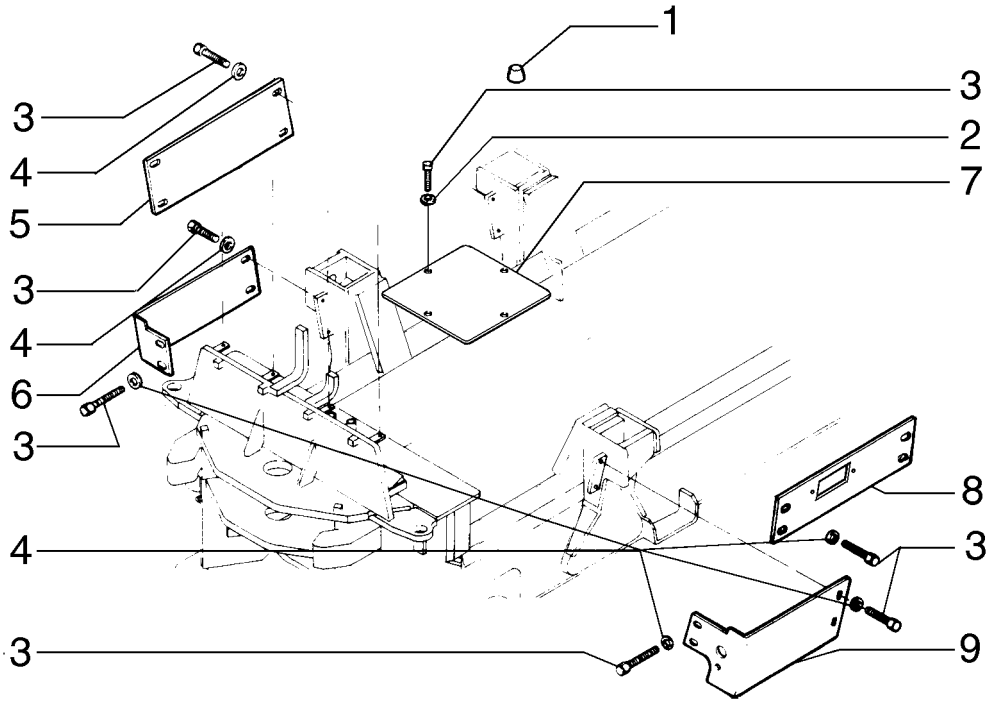

SHIELD AND COVER
SHIELD AND COVER
SHIELD AND COVER
SHIELD AND COVER

R	N	P.N.	MOD	Q	Description Denominação	Denominação Bezeichnung	Denominacion Descrizione	Description Beskrivelse	L.C.
1		75320611		1	CAP TAMPÃO	TAMPA KAPPE	TAPÓN TAPPO	CAPUCHON TANKDÆKSEL	052T
2		10730301		4	WASHER ANILHA	ARRUELA PLANA UNTERLEGSCHEIBE	ARANDELA RONDELLA	RONDELLE FLADSKIVE	131R
3		16043231		20	BOLT, Hex, M8 x 16, 10.9 PARAFUSO	PARAFUSO SCHRAUBE	PERNO BULLONE	VIS BOLT	140B
4		12646721		16	WASHER, M8 x 20 x 2 ANILHA	ARRUELA PLANA UNTERLEGSCHEIBE	ARANDELA RONDELLA	RONDELLE FLADSKIVE	131R
5		84195371		1	COVER, RH COBERTURA	COBERTURA ABDECKUNG	CUBIERTA COPERCHIO	COUVERCLE DÆKSEL	265C
6		84195375		1	COVER, RH COBERTURA	COBERTURA ABDECKUNG	CUBIERTA COPERCHIO	COUVERCLE DÆKSEL	265C
7		84182226		1	COVER COBERTURA	COBERTURA ABDECKUNG	CUBIERTA COPERCHIO	COUVERCLE DÆKSEL	265C
8		84195367		1	COVER, LH COBERTURA	COBERTURA ABDECKUNG	CUBIERTA COPERCHIO	COUVERCLE DÆKSEL	265C
9		84195379		1	COVER, LH COBERTURA	COBERTURA ABDECKUNG	CUBIERTA COPERCHIO	COUVERCLE DÆKSEL	265C

09-36	01	p1	11/10

CAB
CABINE
CABINA
CAB

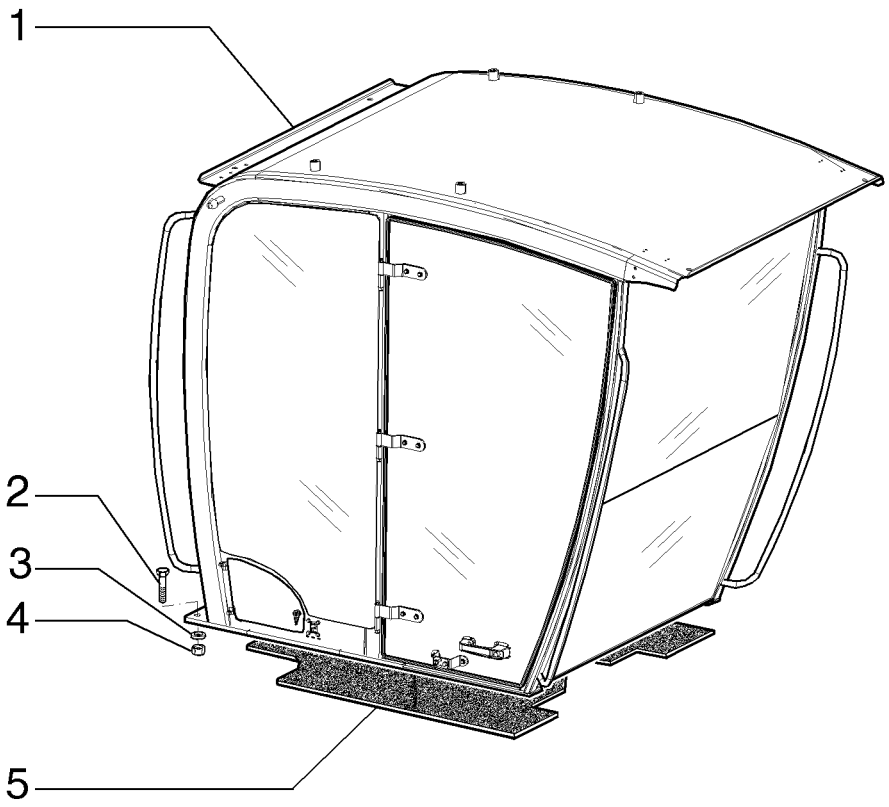

CAB
CAB
CAB
CAB

R	N	P.N.	MOD	Q	Description Denominação	Denominação Bezeichnung	Denominacion Descrizione	Description Beskrivelse	L.C.
1		84326499		1	CAB, High Profile CABINA	CABINE KABINE	CABINA CABINA	CABINE KABINE	008C
1		84326501		1	CAB, Low Profile CABINA	CABINE KABINE	CABINA CABINA	CABINE KABINE	008C
1		84326505		1	CAB, High Profile w/ Windo CABINA	CABINE KABINE	CABINA CABINA	CABINE KABINE	008C
1		84326507		1	CAB, Low Profile w/ Windo CABINA	CABINE KABINE	CABINA CABINA	CABINE KABINE	008C
1		84326503		1	CAB, Open CABINA	CABINE KABINE	CABINA CABINA	CABINE KABINE	008C
2		15224031		16	SCREW PARAFUSO	PARAFUSO SCHRAUBE	TORNILLO VITE	VIS SKRUE	040V
2		11125331		4	BOLT, Hex, M20 x 80, 10.9 PARAFUSO	PARAFUSO SCHRAUBE	PERNO BULLONE	VIS BOLT	140B
3		79032222		14	WASHER, M21 x 40 x 8 Thk, HT ANILHA	ARRUELA PLANA UNTERLEGSCHEIBE	ARANDELA RONDELLA	RONDELLE FLADSKIVE	131R
3		14497131		4	WASHER, M21 x 37 x 3 Thk, HT ANILHA	ARRUELA PLANA UNTERLEGSCHEIBE	ARANDELA RONDELLA	RONDELLE FLADSKIVE	131R
4		84010564		18	NUT PORCA	PORCA MUTTER	TUERCA DADO	ECROU MØTRIK	010D
5		84318942		1	FLOOR MAT TAPETE DE CHÃO	TAPETE DO PISO BODENMATTE	ALFOMBRA TAPPETINO	TAPIS DE SOL GULVMÅTTE	Z068

09-37	01	p1	11/10

INSPECTION COVER
TAMPA DE INSPEÇÃO
TAPA
INSPECTION COVER

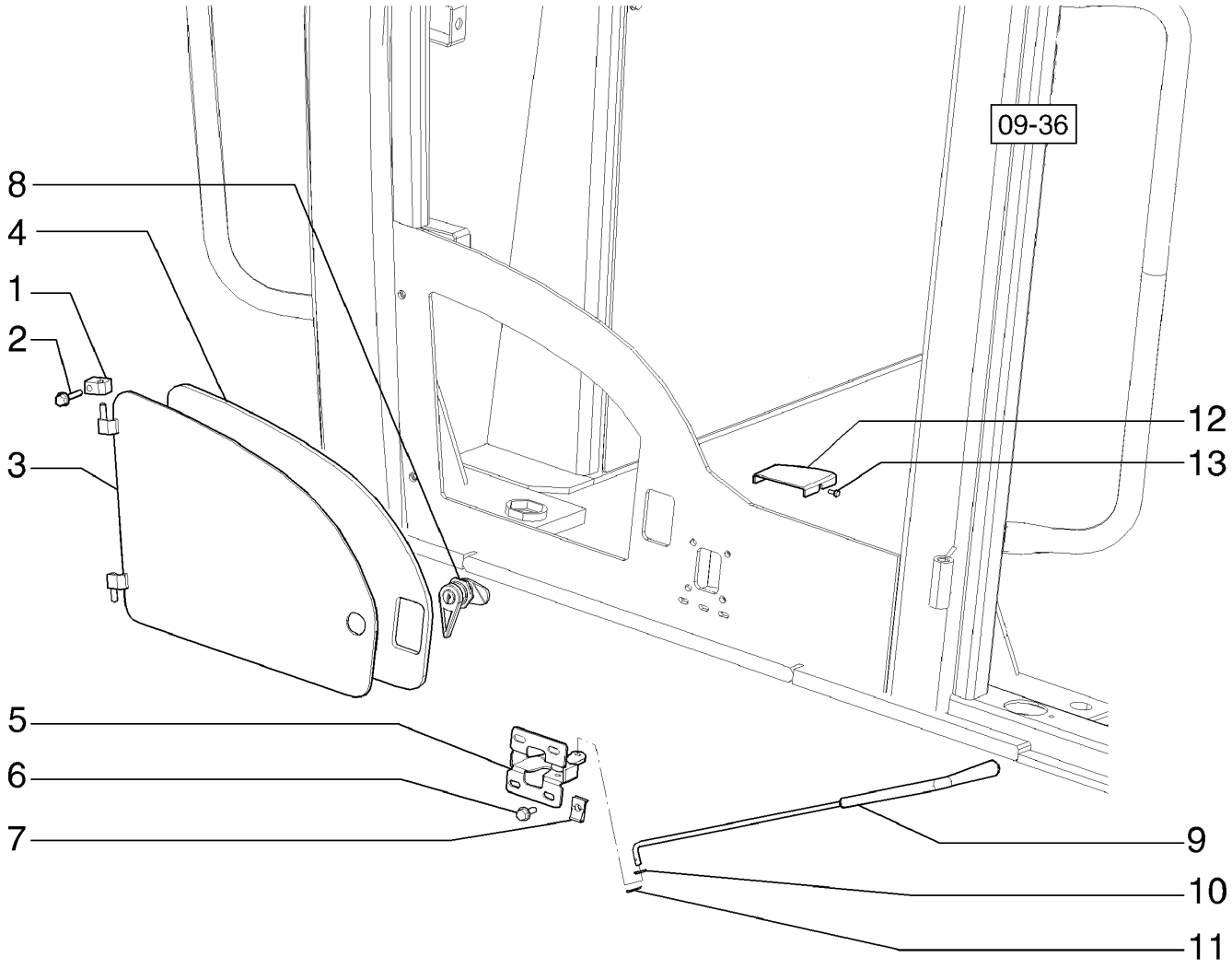

INSPECTION COVER
INSPECTION COVER
INSPECTION COVER
INSPECTION COVER

R	N	P.N.	MOD	Q	Description Denominação	Denominação Bezeichnung	Denominacion Descrizione	Description Beskrivelse	L.C.
1		87753541		2	BLOCK BLOCO	BLOCO BLOCK	BLOQUE BLOCCO	BLOC MOTORBLOK	074B
2		86511839		2	BOLT, Hex Flg, M6 x 30, 8.8 PARAFUSO	PARAFUSO SCHRAUBE	PERNO BULLONE	VIS BOLT	140B
3		87753485		1	COVER, LH COBERTURA	COBERTURA ABDECKUNG	CUBIERTA COPERCHIO	COUVERCLE DÆKSEL	265C
3		87753475		1	COVER, RH COBERTURA	COBERTURA ABDECKUNG	CUBIERTA COPERCHIO	COUVERCLE DÆKSEL	265C
4		84198993		1	TRIM, LH GUARNIÇÃO	GUARNIÇÃO VERKLEIDUNG	GUARNICIÓN RIVESTIMENTO	GARNITURE INDTRÆK	C046
4		84198992		1	TRIM, RH GUARNIÇÃO	GUARNIÇÃO VERKLEIDUNG	GUARNICIÓN RIVESTIMENTO	GARNITURE INDTRÆK	C046
5		4227178		1	LOCK FECHADURA	TRAVA SCHLOSS	CERRADURA BLOCCO	SERRURE LÅS	120S
6		9804255		4	BOLT, Hex Flg, M6 x 16, 8.8 PARAFUSO	PARAFUSO SCHRAUBE	PERNO BULLONE	VIS BOLT	140B
7		86625073		4	NUT, M6, U PORCA	PORCA MUTTER	TUERCA DADO	ECROU MØTRIK	010D
8		255065A1		1	LATCH TRINCO	TRINCO KLINKE	PESTILLO CHIAVISTELLO	LOQUET PAL	5020
9		87753508		1	TIE-ROD, LH TIRANTE	TIRANTE SPURSTANGE	TIRANTE TIRANTE	TIRANT TRÆKSTANG	142T
9		87753505		1	TIE-ROD, RH TIRANTE	TIRANTE SPURSTANGE	TIRANTE TIRANTE	TIRANT TRÆKSTANG	142T
10		12639701		1	WASHER, M6 x 11 x 1 ANILHA	ARRUELA PLANA UNTERLEGSCHEIBE	ARANDELA RONDELLA	RONDELLE FLADSKIVE	131R
11		86639114		1	COTTER PIN, M1.6 x 10 TROÇO DE ABRIR	CONTRA PINO SPLINT	PASADOR COPPIGLIA	GOUPILLE FENDUE SPLITBOLT	270C
12		84198985		1	COVER, RH COBERTURA	COBERTURA ABDECKUNG	CUBIERTA COPERCHIO	COUVERCLE DÆKSEL	265C
12		84198987		1	COVER, LH COBERTURA	COBERTURA ABDECKUNG	CUBIERTA COPERCHIO	COUVERCLE DÆKSEL	265C
13		86639263		4	SCREW, Hex Wash Hd, M5 x 12 PARAFUSO	PARAFUSO SCHRAUBE	TORNILLO VITE	VIS SKRUE	040V

RG140.B RG170.B
RG200.B F140B
F170B F200B

09-38	01	p1	12/10

CAB, GLASSES
CABINE, VIDROS
CABINA, CRISTAIS
CAB, GLASSES

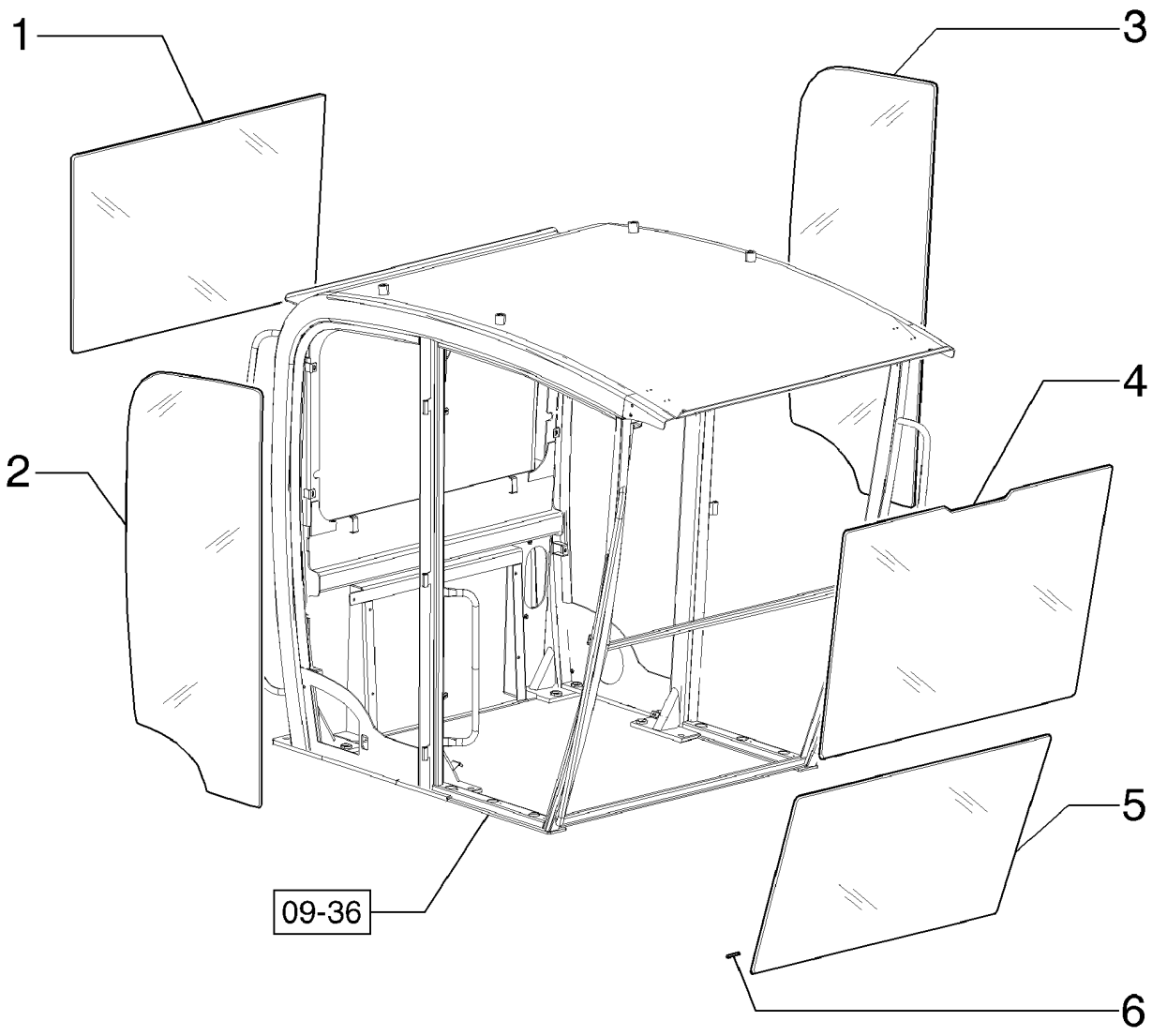

CAB, GLASSES
CAB, GLASSES
CAB, GLASSES
CAB, GLASSES

R	N	P.N.	MOD	Q	Description Denominação	Denominação Bezeichnung	Denominacion Descrizione	Description Beskrivelse	L.C.
1		84305468		1	GLASS VIDRO	VIDRO GLAS	VIDRIO CRISTALLO	VITRE GLAS	038V
1		84326497		1	CAB GLASS, Low Profile JANELA DA CABINA	JANELA DA CABINE KABINENFENSTER	CRISTAL DE CABINA CRISTALLO CABINA	VITRE DE CABINE KABINERUDE	069F
1		84186079		1	CAB GLASS, Low Profile w/ Defrost JANELA DA CABINA	JANELA DA CABINE KABINENFENSTER	CRISTAL DE CABINA CRISTALLO CABINA	VITRE DE CABINE KABINERUDE	069F
1		87753544		1	CAB GLASS, W/ Defrost JANELA DA CABINA	JANELA DA CABINE KABINENFENSTER	CRISTAL DE CABINA CRISTALLO CABINA	VITRE DE CABINE KABINERUDE	069F
2		87753545		1	GLASS VIDRO	VIDRO GLAS	VIDRIO CRISTALLO	VITRE GLAS	038V
2		84186080		1	CAB GLASS, Low Profile JANELA DA CABINA	JANELA DA CABINE KABINENFENSTER	CRISTAL DE CABINA CRISTALLO CABINA	VITRE DE CABINE KABINERUDE	069F
3		87753546		1	GLASS VIDRO	VIDRO GLAS	VIDRIO CRISTALLO	VITRE GLAS	038V
3		84186081		1	CAB GLASS, Low Profile JANELA DA CABINA	JANELA DA CABINE KABINENFENSTER	CRISTAL DE CABINA CRISTALLO CABINA	VITRE DE CABINE KABINERUDE	069F
4		87753542		1	GLASS VIDRO	VIDRO GLAS	VIDRIO CRISTALLO	VITRE GLAS	038V
4		84186078		1	CAB GLASS, Low Profile JANELA DA CABINA	JANELA DA CABINE KABINENFENSTER	CRISTAL DE CABINA CRISTALLO CABINA	VITRE DE CABINE KABINERUDE	069F
5		87753543		1	GLASS VIDRO	VIDRO GLAS	VIDRIO CRISTALLO	VITRE GLAS	038V
6		87753555		60	FOAM INSULATION ISOLAMENTO DE ESPUM	ESPUMA ISOLANTE SCHAUMSTOFFISOLIER	ESPUMA AISLANTE ISOLANTE IN SCHIUMA	MOUSSE ISOLANTE SKUM ISOLERING	051S

09-39	01	p1	11/10

CAB, WINDOW
CABINE, JANELA
CABINA, VENTANA
CAB, WINDOW

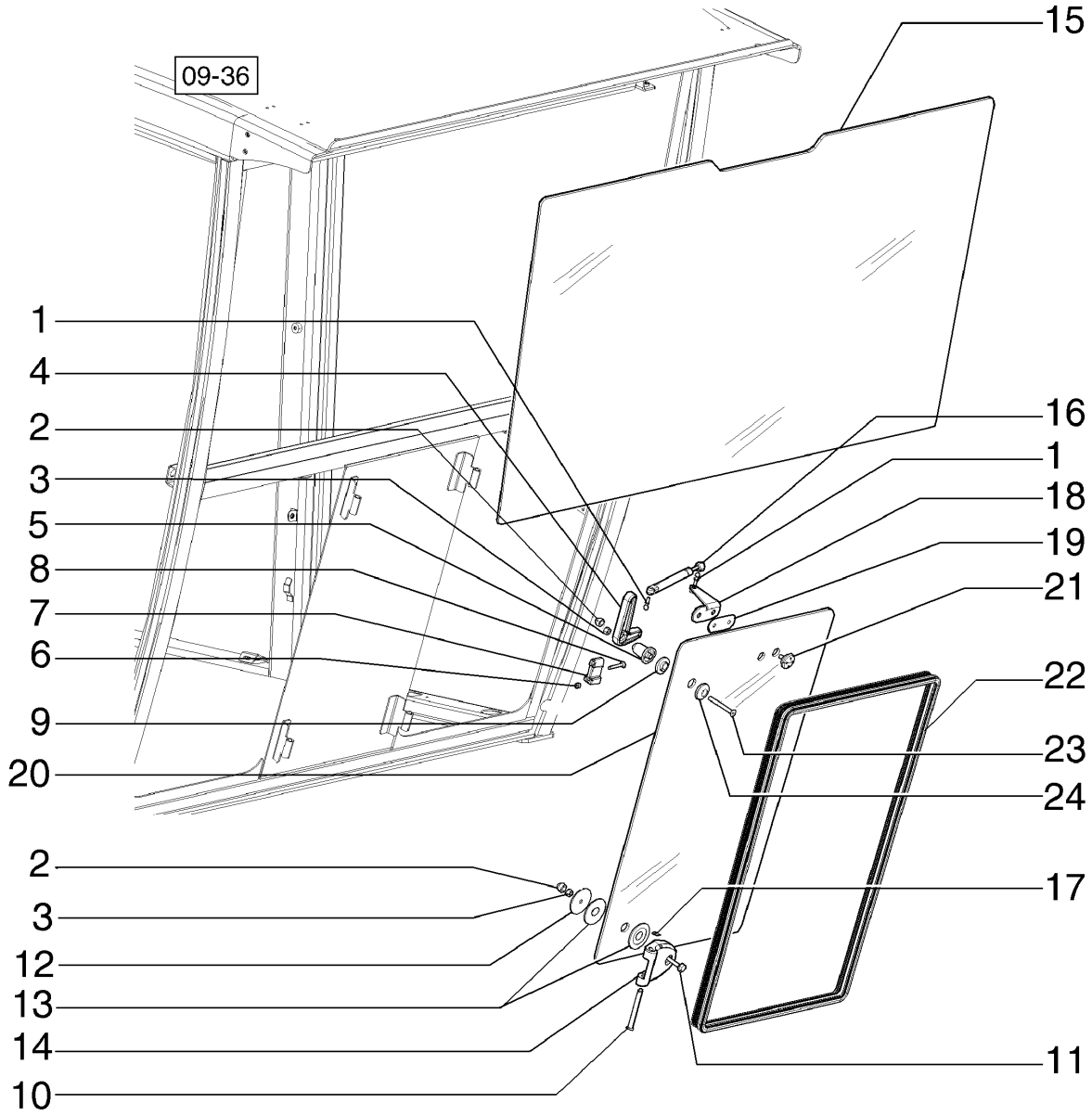

CAB, WINDOW
CAB, WINDOW
CAB, WINDOW
CAB, WINDOW

R	N	P.N.	MOD	Q	Description Denominação	Denominação Bezeichnung	Denominacion Descrizione	Description Beskrivelse	L.C.
1		{}		1					
2		84318947		1	COVER COBERTURA	COBERTURA ABDECKUNG	CUBIERTA COPERCHIO	COUVERCLE DÆKSEL	265C
3		393393		1	NUT PORCA	PORCA MUTTER	TUERCA DADO	ECROU MØTRIK	010D
4		84306587		1	DOOR HANDLE PEGA DA PORTA	MAÇANETA DA PORTA TÜRGRIFF	EMPUÑADURA DE PUEF MANIGLIA DELLA PORTA	POIGNEE DE PORTE DØRHÅNDTAG	A051
5		84306588		1	SPACER ESPAÇADOR	ESPAÇADOR DISTANZSTÜCK	SEPARADOR DISTANZIALE	ENTRETOISE AFSTANDSSTYKKE	075D
6		393392		2	LOCK NUT, M6 x 1, Cl 8 CONTRAPORCA	CONTRA PORCA SICHERUNGSMUTTER	TUERCA DE BLOQUEO DADO DI BLOCCAGGIO	CONTRE-ECROU LÅSEMØTRIK	P263
7		84306591			LOCK FECHADURA	TRAVA SCHLOSS	CERRADURA BLOCCO	SERRURE LÅS	120S
8		86511833		2	SCREW, Cross Pan Hd, M6 x 40 PARAFUSO	PARAFUSO SCHRAUBE	TORNILLO VITE	VIS SKRUE	040V
9		84306589			TRIM GUARNIÇÃO	GUARNIÇÃO VERKLEIDUNG	GUARNICIÓN RIVESTIMENTO	GARNITURE INDTRÆK	C046
10		178819A3		2	PIN PERNO	PINO PIN	PASADOR PERNO	BROCHE STIFT	080P
11		86511842		2	BOLT, Hex Flg, M8 x 40, 8.8 PARAFUSO	PARAFUSO SCHRAUBE	PERNO BULLONE	VIS BOLT	140B
12		376332A1		2	WASHER ANILHA	ARRUELA PLANA UNTERLEGSCHEIBE	ARANDELA ROSETTA PIANA	RONDELLE FLADSKIVE	9720
13		376336A1		4	RUBBER WASHER ANILHA DE BORRACHA	ARRUELA DE BORRACH GUMMIUNTERLEGSCHE	ARANDELA DE GOMA RONDELLA IN GOMMA	RONDELLE EN CAOUTC GUMMISKIVE	Z363
14		304921A1		2	HINGE DOBRADIÇA	DOBRADIÇA SCHARNIER	BISAGRA CERNIERA	CHARNIERE HÆNGSEL	140C
15		84186078		1	CAB GLASS, Low Profile JANELA DA CABINA	JANELA DA CABINE KABINENFENSTER	CRISTAL DE CABINA CRISTALLO CABINA	VITRE DE CABINE KABINERUDE	069F
15		87753542		1	GLASS VIDRO	VIDRO GLAS	VIDRIO CRISTALLO	VITRE GLAS	038V
16		252550A2		1	GAS STRUT CILINDRO DE GÁS	COMPASSO GASDRUCKFEDER	COLUMNA DE GAS AMMORTIZZATORE A GA	BEQUILLE A GAZ CYLINDER, GASSTØDDA	Z331
17		86979020		2	CIRCLIP, M9 ANEL DE RETENÇÃO	ANEL ELÁSTICO SICHERUNGSRING	ARANDELA DE RETENCI ANELLO ELASTICO	CIRCLIP LÅSERING	056A
18		256809A2		1	SUPPORT SUPORTE	SUPORTE STÜTZE	SOPORTE SUPPORTO	SUPPORT BESLAG	300S
19		222787A2		1	PAD ESPAÇADOR	PASTILHA UNTERLAGE	PASTILLA CUSCINO; TAMPONE	COUSSIN BREMSEKLODS	060T
20		87753548		1	GLASS, RH VIDRO	VIDRO GLAS	VIDRIO CRISTALLO	VITRE GLAS	038V
20		87753547		1	GLASS, LH VIDRO	VIDRO GLAS	VIDRIO CRISTALLO	VITRE GLAS	038V
21		198916A2		2	SCREW PARAFUSO	PARAFUSO SCHRAUBE	TORNILLO VITE	VIS SKRUE	040V

09-39	01	p2	11/10

CAB, WINDOW
CABINE, JANELA
CABINA, VENTANA
CAB, WINDOW

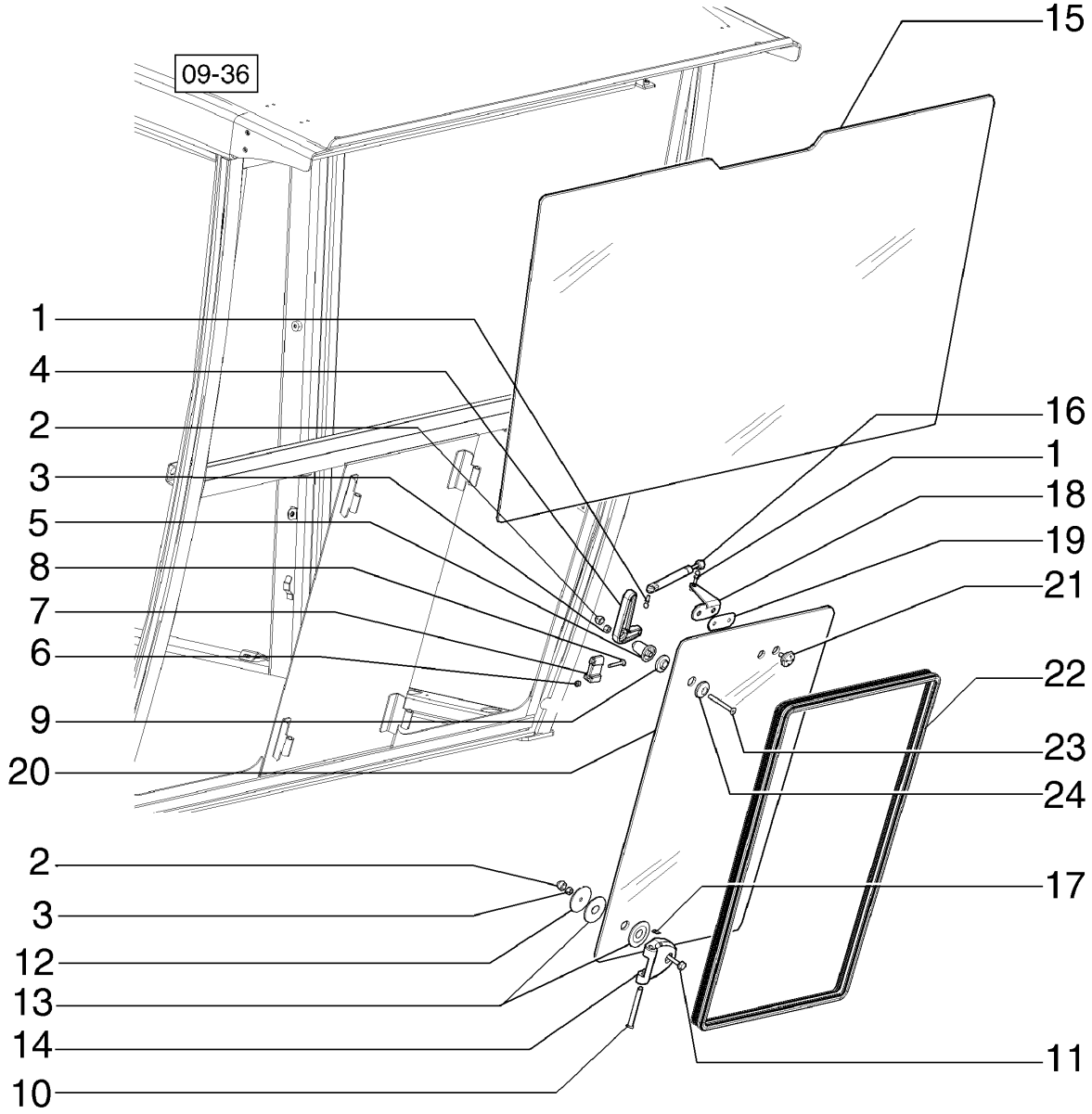

CAB, WINDOW
CAB, WINDOW
CAB, WINDOW
CAB, WINDOW

R	N	P.N.	MOD	Q	Description Denominação	Denominação Bezeichnung	Denominacion Descrizione	Description Beskrivelse	L.C.
22		**84186083**		1	TRIM, RH GUARNIÇÃO	GUARNIÇÃO VERKLEIDUNG	GUARNICIÓN RIVESTIMENTO	GARNITURE INDTRÆK	C046
22		**84186082**		1	TRIM, LH GUARNIÇÃO	GUARNIÇÃO VERKLEIDUNG	GUARNICIÓN RIVESTIMENTO	GARNITURE INDTRÆK	C046
23		**87015627**		1	SCREW PARAFUSO	PARAFUSO SCHRAUBE	TORNILLO VITE	VIS SKRUE	040V
24		**84306590**		1	COVER COBERTURA	COBERTURA ABDECKUNG	CUBIERTA COPERCHIO	COUVERCLE DÆKSEL	265C
25		**87753555**		48	FOAM INSULATION ISOLAMENTO DE ESPUI	ESPUMA ISOLANTE SCHAUMSTOFFISOLIER	ESPUMA AISLANTE ISOLANTE IN SCHIUMA	MOUSSE ISOLANTE SKUM ISOLERING	051S

09-40	01	p1	12/10

CAB, DOOR RH - LH
CABINE, PORTA LADO DIREITO - LADO ESQUERDO
CABINA, PUERTA LADO DERECHO - LADO IZQUIERDO
CAB, DOOR RH - LH

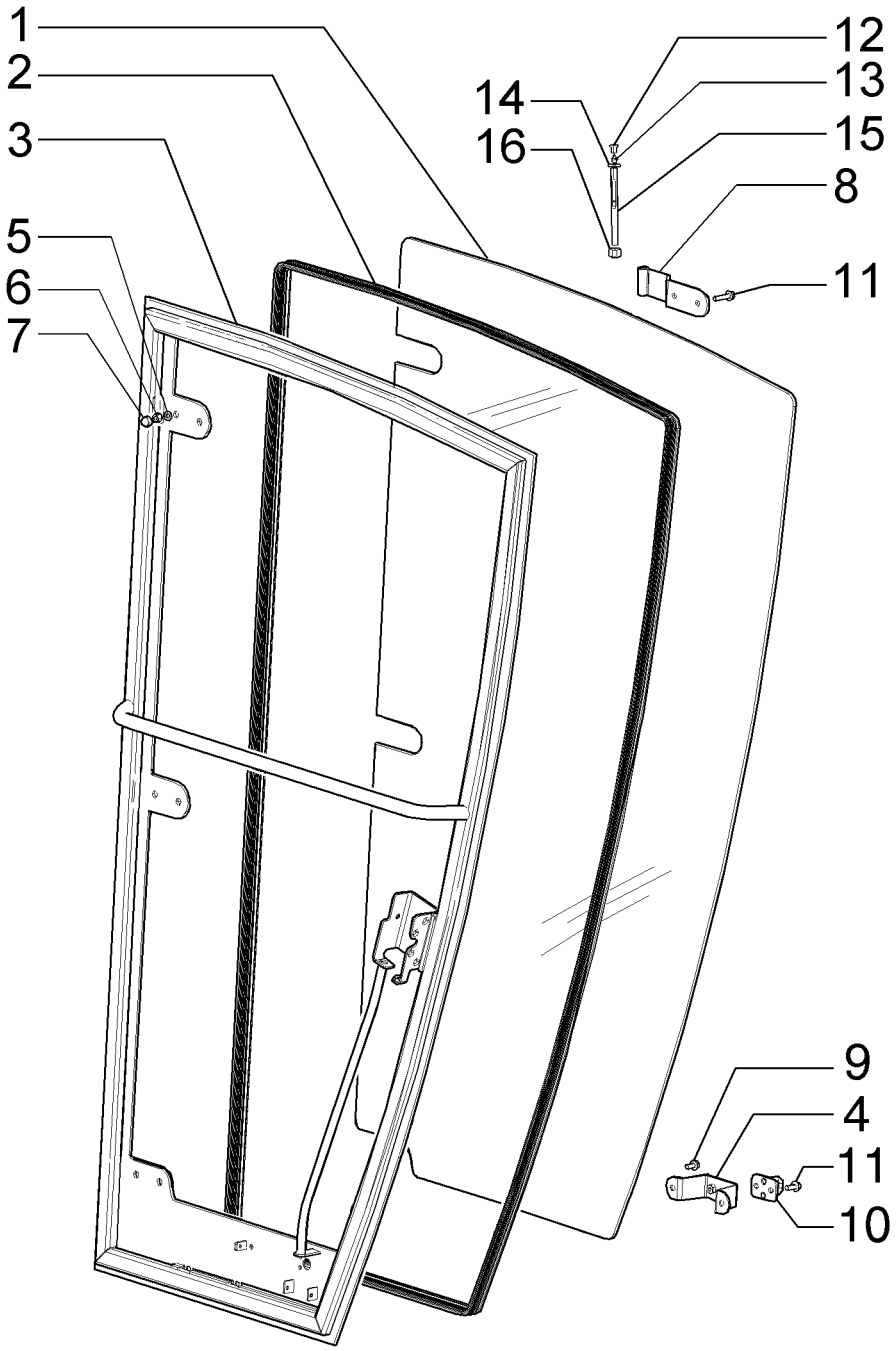

CAB, DOOR RH - LH
CAB, DOOR RH - LH
CAB, DOOR RH - LH
CAB, DOOR RH - LH

R	N	P.N.	MOD	Q	Description Denominação	Denominação Bezeichnung	Denominacion Descrizione	Description Beskrivelse	L.C.
		{84406938}		1	LH				
		{84406937}		1	RH				
1		**{84406911}**		1	RH				
1		**{84406912}**		1	LH				
2		**84306593**		1	TRIM, RH GUARNIÇÃO	GUARNIÇÃO VERKLEIDUNG	GUARNICIÓN RIVESTIMENTO	GARNITURE INDTRÆK	C046
2		**84306592**		1	TRIM, LH GUARNIÇÃO	GUARNIÇÃO VERKLEIDUNG	GUARNICIÓN RIVESTIMENTO	GARNITURE INDTRÆK	C046
3		**{84406924}**		1	RH				
3		**{84406934}**		1	LH				
4		**{84406920}**		1					
5		**84318947**		6	COVER COBERTURA	COBERTURA ABDECKUNG	CUBIERTA COPERCHIO	COUVERCLE DÆKSEL	265C
6		**393393**		6	NUT PORCA	PORCA MUTTER	TUERCA DADO	ECROU MØTRIK	010D
7		**83931520**		6	WASHER, M8 x 17 x 2 Thk ANILHA	ARRUELA PLANA UNTERLEGSCHEIBE	ARANDELA RONDELLA	RONDELLE FLADSKIVE	131R
8		**{84406915}**		3					
9		**844-8016**		8	BOLT, Hex Flg, M8 x 16, 8.8 PARAFUSO	PARAFUSO SCHRAUBE	PERNO BULLONE	VIS BOLT	140B
10		**87753498**		1	LOCK FECHADURA	TRAVA SCHLOSS	CERRADURA BLOCCO	SERRURE LÅS	120S
11		**9804258**		8	BOLT, Hex Flg, M8 x 20, 8.8 PARAFUSO	PARAFUSO SCHRAUBE	PERNO BULLONE	VIS BOLT	140B
12		**87522522**		3	CAP TAMPÃO	TAMPA KAPPE	TAPÓN TAPPO	CAPUCHON TANKDÆKSEL	052T
13		**87588865**		3	FITTING CONECTOR	CONEXÃO ARMATUR	ACOPLAMIENTO RACCORDO	RACCORD FITTING	3300
14		**86511323**		3	WASHER, M10 x 20 x 2 ANILHA	ARRUELA PLANA UNTERLEGSCHEIBE	ARANDELA RONDELLA	RONDELLE FLADSKIVE	131R
15		**3805129**		3	PIN PERNO	PINO PIN	PASADOR PERNO	BROCHE STIFT	080P
16		**12577211**		3	LOCK NUT, M10 x 1.5, Cl 8 CONTRAPORCA	CONTRA PORCA SICHERUNGSMUTTER	TUERCA DE BLOQUEO DADO DI BLOCCAGGIO	CONTRE-ECROU LÅSEMØTRIK	P263

09-40	02	p1	12/10

CAB LOW PROFILE, DOOR RH - LH
CABINE PERFIL BAIXO, PORTA LADO DIREITO - LADO ESQUERDO
CABINA PERFIL BAJO, PUERTA LADO DERECHO - LADO IZQUIERDO
CAB LOW PROFILE, DOOR RH - LH

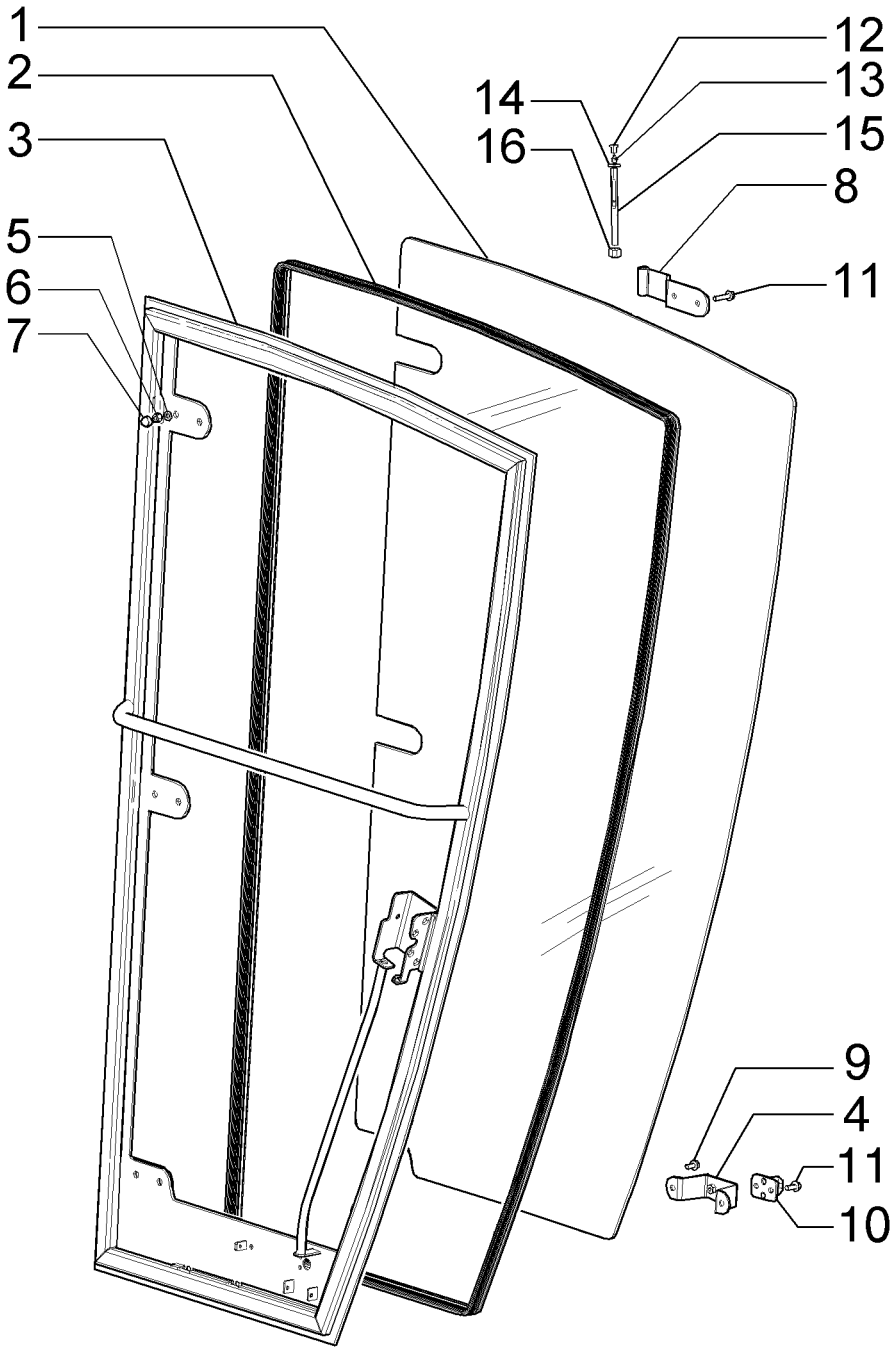

CAB LOW PROFILE, DOOR RH - LH
CAB LOW PROFILE, DOOR RH - LH
CAB LOW PROFILE, DOOR RH - LH
CAB LOW PROFILE, DOOR RH - LH

R	N	P.N.	MOD	Q	Description Denominação	Denominação Bezeichnung	Denominacion Descrizione	Description Beskrivelse	L.C.
		{84409558}		1	RH				
		{84409559}		1	LH				
1		**{84409552}**		1	RH				
1		**{84409553}**		1	LH				
2		**84306595**		1	TRIM, RH GUARNIÇÃO	GUARNIÇÃO VERKLEIDUNG	GUARNICIÓN RIVESTIMENTO	GARNITURE INDTRÆK	C046
2		**84306596**		1	TRIM, LH GUARNIÇÃO	GUARNIÇÃO VERKLEIDUNG	GUARNICIÓN RIVESTIMENTO	GARNITURE INDTRÆK	C046
3		**{84409554}**		1	RH				
3		**{84409561}**		1	LH				
4		**{84406920}**		1					
5		**84318947**		6	COVER COBERTURA	COBERTURA ABDECKUNG	CUBIERTA COPERCHIO	COUVERCLE DÆKSEL	265C
6		**393393**		6	NUT PORCA	PORCA MUTTER	TUERCA DADO	ECROU MØTRIK	010D
7		**83931520**		6	WASHER, M8 x 17 x 2 Thk ANILHA	ARRUELA PLANA UNTERLEGSCHEIBE	ARANDELA RONDELLA	RONDELLE FLADSKIVE	131R
8		**{84406915}**		3					
9		**844-8016**		2	BOLT, Hex Flg, M8 x 16, 8.8 PARAFUSO	PARAFUSO SCHRAUBE	PERNO BULLONE	VIS BOLT	140B
11		**9804258**		8	BOLT, Hex Flg, M8 x 20, 8.8 PARAFUSO	PARAFUSO SCHRAUBE	PERNO BULLONE	VIS BOLT	140B
12		**87522522**		3	CAP TAMPÃO	TAMPA KAPPE	TAPÓN TAPPO	CAPUCHON TANKDÆKSEL	052T
13		**87588865**		3	FITTING CONECTOR	CONEXÃO ARMATUR	ACOPLAMIENTO RACCORDO	RACCORD FITTING	3300
14		**86511323**		3	WASHER, M10 x 20 x 2 ANILHA	ARRUELA PLANA UNTERLEGSCHEIBE	ARANDELA RONDELLA	RONDELLE FLADSKIVE	131R
15		**3805129**		3	PIN PERNO	PINO PIN	PASADOR PERNO	BROCHE STIFT	080P
16		**12577211**		3	LOCK NUT, M10 x 1.5, Cl 8 CONTRAPORCA	CONTRA PORCA SICHERUNGSMUTTER	TUERCA DE BLOQUEO DADO DI BLOCCAGGIO	CONTRE-ECROU LÅSEMØTRIK	P263

09-41	01	p1	12/10

CAB, LOCK DOOR
CABINE, FECHADURA DA PORTA
CABINA, CERRADURA DA PORTA
CAB, LOCK DOOR

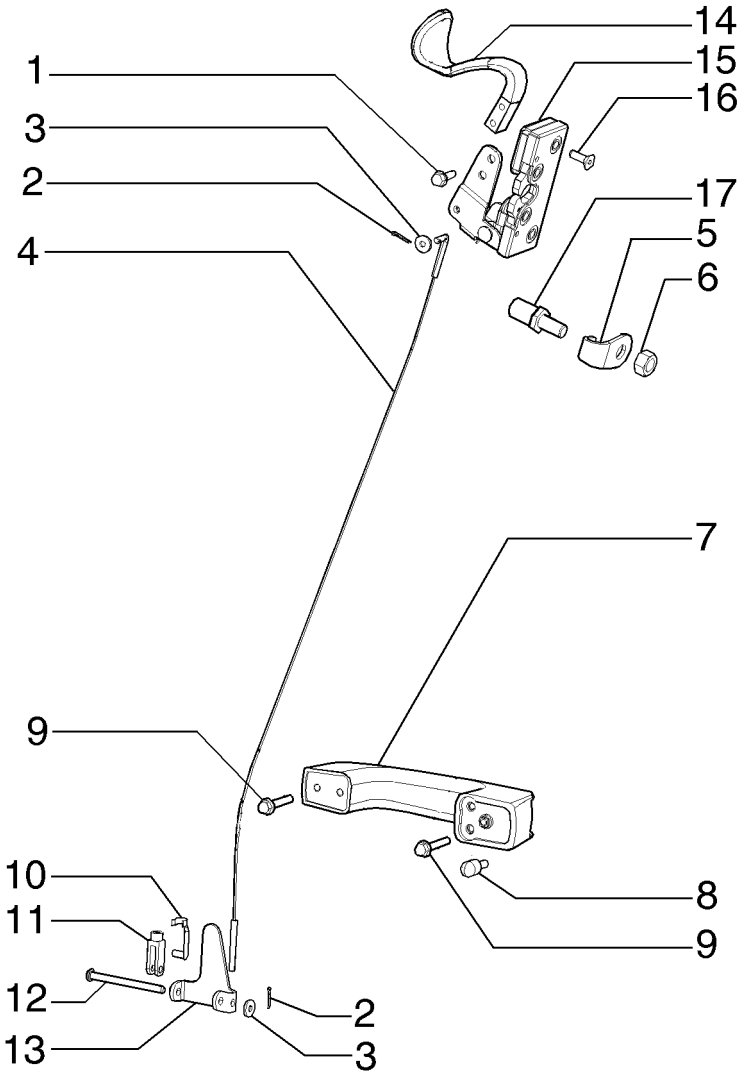

CAB, LOCK DOOR
CAB, LOCK DOOR
CAB, LOCK DOOR
CAB, LOCK DOOR

R	N	P.N.	MOD	Q	Description Denominação	Denominação Bezeichnung	Denominacion Descrizione	Description Beskrivelse	L.C.
1		86624115		2	SELF-TAP SCREW, Hex Wash Hd, 1/4" x 3/4"				
						PARAFUSO	TORNILLO AUTORROSC	VIS AUTOTARAUDEUSE	062V
					PARAFUSO	SELBSTSCHN SCHRAUE	VITE AUTOFILETTANTE	SELVLÅSENDE BOLT	
2		86639114		3	COTTER PIN, M1.6 x 10	CONTRA PINO	PASADOR	GOUPILLE FENDUE	270C
					TROÇO DE ABRIR	SPLINT	COPPIGLIA	SPLITBOLT	
3		12638101		3	WASHER, M5 x 14 x 1	ARRUELA PLANA	ARANDELA	RONDELLE	131R
					ANILHA	UNTERLEGSCHEIBE	RONDELLA	FLADSKIVE	
4		84305459		1	CABLE	CABO	CABLE	CABLE	650C
					CABO	KABEL	CAVO	KABEL	
5		84305457		1	STOP	PARADA	TOPE	BUTEE	080A
					BATENTE	STOP	ARRESTO; FERMO	STOP	
6		84182244		1	LOCK PIN	PINO DE FIXAÇÃO	PASADOR DE BLOQUEO	GOUPILLE DE BLOCAGE	081P
					PERNO DE FIXAÇÃO	VERRIEGELUNGSSTIFT	PERNO DI BLOCCAGGIC	LÅSETAP	
7		60-7083T1		1	HANDLE	MANILHA	MANECILLA	POIGNEE	020M
					PEGA	GRIFF	MANIGLIA	HÅNDTAG	
8		314610A1		1	BUTTON	BOTÃO	BOTÓN	BOUTON	120B
					BOTÃO	TASTE	PULSANTE	KNAP	
9		844-6016		3	BOLT, Hex Flg, M6 x 16, 8.8				
						PARAFUSO	PERNO	VIS	140B
					PARAFUSO	SCHRAUBE	BULLONE	BOLT	
10		1999650C1		1	CLEVIS PIN	PINO DE GARFO	EJE CON CABEZA	AXE DE CHAPE	P694
					PINO DE FORQUILHA	GABELBOLZEN	PERNO A TESTA PIANA	GAFFELBOLT	
11		713-125		1	ADJUSTABLE CLEVIS	GARFO AJUSTÁVEL	MOSQUETÓN AJUSTABL	CHAPE DE REGLAGE	1680
					FORQUILHA AJUSTÁVEL	EINSTELLBARER SCHÄK	FORCELLA ATTACCO RE	JUSTERBAR GAFFEL	
12		275353A1		1	BALL PIN	PINO ESFÉRICO	GORRÓN ESFÉRICO	QUEUE A ROTULE	090P
					CAVILHA DE RÓTULA	KUGELZAPFEN	PERNO SFERICO	KUGLETAP	
13		84305467		1	LEVER	ALAVANCA	PALANCA	LEVIER	045L
					ALAVANCA	HEBEL	LEVA	ARM	
14		321023A4		1	HANDLE	MANILHA	MANECILLA	POIGNEE	020M
					PEGA	GRIFF	MANIGLIA	HÅNDTAG	
15		321013A1		1	LOCK	TRAVA	CERRADURA	SERRURE	120S
					FECHADURA	SCHLOSS	BLOCCO	LÅS	
16		461-42512		4	SCREW	PARAFUSO	TORNILLO	VIS	040V
					PARAFUSO	SCHRAUBE	VITE	SKRUE	
17		337475		1	NUT, M12, Cl 10	PORCA	TUERCA	ECROU	010D
					PORCA	MUTTER	DADO	MØTRIK	

09-42	01	p1	11/10

CAB, REAR PLATE
CABINE, PLACA TRASEIRA
CABINA, PLACA TRASERA
CAB, REAR PLATE

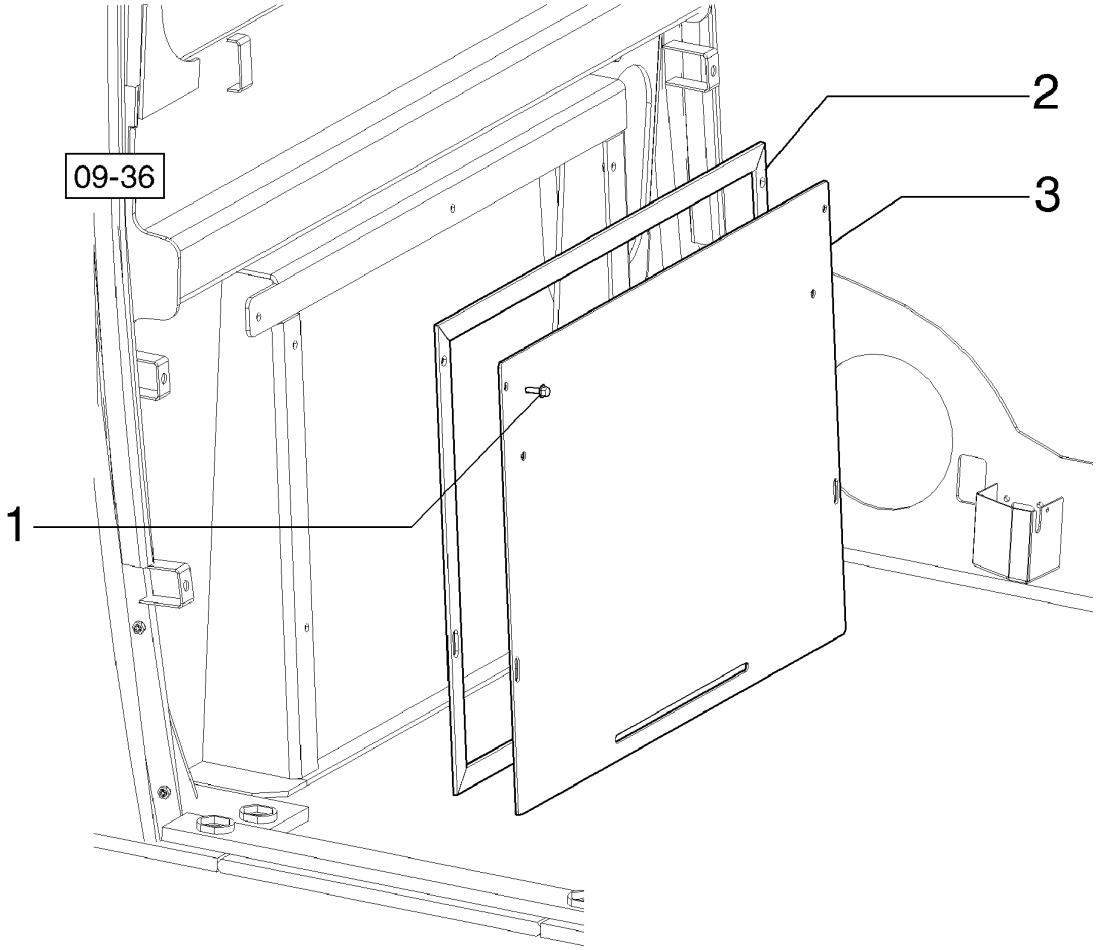

CAB, REAR PLATE
CAB, REAR PLATE
CAB, REAR PLATE
CAB, REAR PLATE

R	N	P.N.	MOD	Q	Description Denominação	Denominação Bezeichnung	Denominacion Descrizione	Description Beskrivelse	L.C.
1		**9804256**		4	BOLT, Hex Flg, M6 x 20, 8.8				
					PARAFUSO	PARAFUSO SCHRAUBE	PERNO BULLONE	VIS BOLT	140B
2		**87753470**		1	COVER	COBERTURA	CUBIERTA	COUVERCLE	265C
					COBERTURA	ABDECKUNG	COPERCHIO	DÆKSEL	
3		**87753435**		1	TRIM	GUARNIÇÃO	GUARNICIÓN	GARNITURE	C046
					GUARNIÇÃO	VERKLEIDUNG	RIVESTIMENTO	INDTRÆK	

09-43	01	p1	11/10

CAB, COVERINGS
CABINE, REVESTIMENTOS
CABINA, RIVESTIMIENTO
CAB, COVERINGS

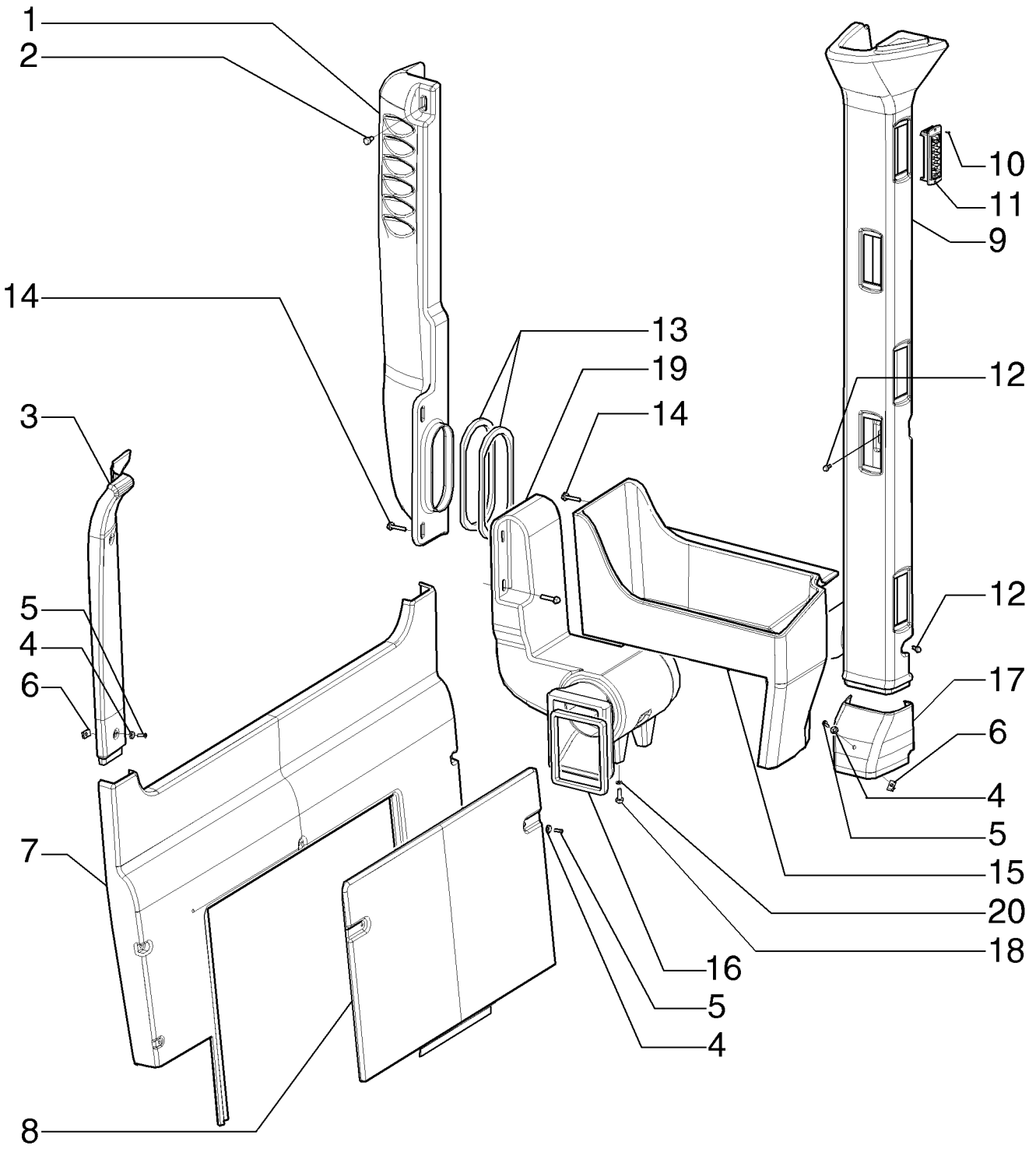

CAB, COVERINGS
CAB, COVERINGS
CAB, COVERINGS
CAB, COVERINGS

R	N	P.N.	MOD	Q	Description Denominação	Denominação Bezeichnung	Denominacion Descrizione	Description Beskrivelse	L.C.
1		84129135		1	AIR DUCT CONDUTA DE AR	DUTO DE AR LUFTKANAL	CONDUCTO DE AIRE CONDOTTO ARIA	CONDUITE D'AIR LUFTKANAL	224C
2		9804258		1	BOLT, Hex Flg, M8 x 20, 8.8 PARAFUSO	PARAFUSO SCHRAUBE	PERNO BULLONE	VIS BOLT	140B
3		84129128		1	SOFT TRIM, RH REVESTIMENTO	REVESTIMENTO VERKLEIDUNG	REVESTIMIENTO SUAVE RIVESTIMENTO MORBID	GARNITURE POLSTRING	115R
3		84129129		1	SOFT TRIM, LH REVESTIMENTO	REVESTIMENTO VERKLEIDUNG	REVESTIMIENTO SUAVE RIVESTIMENTO MORBID	GARNITURE POLSTRING	115R
4		85801991		13	WASHER ANILHA	ARRUELA PLANA UNTERLEGSCHEIBE	ARANDELA RONDELLA	RONDELLE FLADSKIVE	131R
5		13313217		13	SCREW, Cross Oval Hd, M6 x 20 PARAFUSO	PARAFUSO SCHRAUBE	TORNILLO VITE	VIS SKRUE	040V
6		833-40306		1	NUT, M6, U PORCA	PORCA MUTTER	TUERCA DADO	ECROU MØTRIK	010D
7		84129130		1	PANEL PAINEL	PAINEL PLATTE	PANEL PANNELLO	PANNEAU PANEL	025P
8		84129131		1	COVER COBERTURA	COBERTURA ABDECKUNG	CUBIERTA COPERCHIO	COUVERCLE DÆKSEL	265C
9		84198976		1	AIR DUCT, RH CONDUTA DE AR	DUTO DE AR LUFTKANAL	CONDUCTO DE AIRE CONDOTTO ARIA	CONDUITE D'AIR LUFTKANAL	224C
9		84198977		1	AIR DUCT, LH CONDUTA DE AR	DUTO DE AR LUFTKANAL	CONDUCTO DE AIRE CONDOTTO ARIA	CONDUITE D'AIR LUFTKANAL	224C
10		86502975		24	SELF-TAP SCREW, Cross Flat Hd, #6 x 3/8" PARAFUSO	PARAFUSO SELBSTSCHN SCHRAUE	TORNILLO AUTORROSC VITE AUTOFILETTANTE	VIS AUTOTARAUDEUSE SELVLÅSENDE BOLT	062V
11		84159954		12	OUTLET ESCAPE	ESCAPE AUSLASS	SALIDA USCITA	SORTIE UDLØB	P284
12		86050272		6	BOLT, Hex Flg, M6 x 12, 8.8 PARAFUSO	PARAFUSO SCHRAUBE	PERNO BULLONE	VIS BOLT	140B
13		84182246		2	PLASTIC GASKET JUNTA PLÁSTICA	JUNTA PLÁSTICA KUNSTSTOFFDICHTUNG	JUNTA DE PLÁSTICO GUARNIZIONE DI PLAST	PATE A JOINT PLASTIKPAKNING	P715
14		86511842		4	BOLT, Hex Flg, M8 x 40, 8.8 PARAFUSO	PARAFUSO SCHRAUBE	PERNO BULLONE	VIS BOLT	140B
15		84129133		1	COVER COBERTURA	COBERTURA ABDECKUNG	CUBIERTA COPERCHIO	COUVERCLE DÆKSEL	265C
16		84198991		1	TRIM GUARNIÇÃO	GUARNIÇÃO VERKLEIDUNG	GUARNICIÓN RIVESTIMENTO	GARNITURE INDTRÆK	C046
17		84211983		1	CAP COVER, LH COBERTURA DE PROTE	COBERTURA DO BUJÃO KAPPENABDECKUNG	CAPUCHA DE TAPÓN COPERCHIO	CACHE BOUCHON DÆKSEL, PROP	293C
17		84211982		1	CAP COVER, RH COBERTURA DE PROTE	COBERTURA DO BUJÃO KAPPENABDECKUNG	CAPUCHA DE TAPÓN COPERCHIO	CACHE BOUCHON DÆKSEL, PROP	293C
18		9671714		2	BOLT, Hex Flg, M8 x 25, 8.8 PARAFUSO	PARAFUSO SCHRAUBE	PERNO BULLONE	VIS BOLT	140B

09-43	01	p2	11/10

CAB, COVERINGS
CABINE, REVESTIMENTOS
CABINA, RIVESTIMIENTO
CAB, COVERINGS

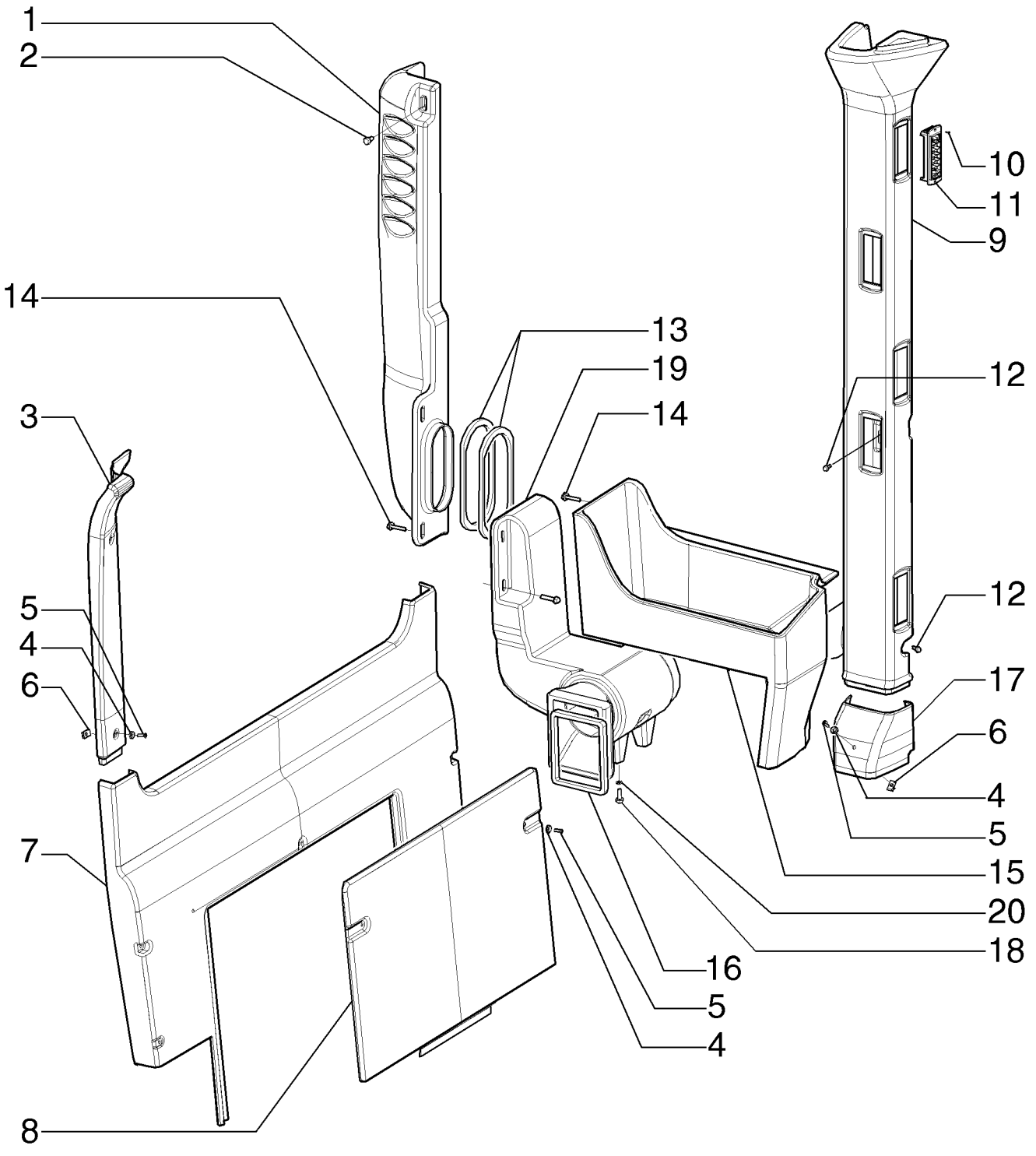

CAB, COVERINGS
CAB, COVERINGS
CAB, COVERINGS
CAB, COVERINGS

R	N	P.N.	MOD	Q	Description Denominação	Denominação Bezeichnung	Denominacion Descrizione	Description Beskrivelse	L.C.
19		**84129134**		1	AIR DUCT CONDUTA DE AR	DUTO DE AR LUFTKANAL	CONDUCTO DE AIRE CONDOTTO ARIA	CONDUITE D'AIR LUFTKANAL	224C
20		**83990583**		2	LOCK WASHER, M8 ANILHA DE RETENÇÃO	TRAVA DA ARRUELA SICHERUNGSSCHEIBE	ARANDELA DE BLOQUE RONDELLA DI SICUREZ	RONDELLE FREIN LÅSESKIVE	132R

09-43	02	p1	11/10

CAB LOW PROFILE, COVERINGS
CABINE PERFIL BAIXO, REVESTIMENTOS
CABINA PERFIL BAJO, RIVESTIMIENTO
CAB LOW PROFILE, COVERINGS

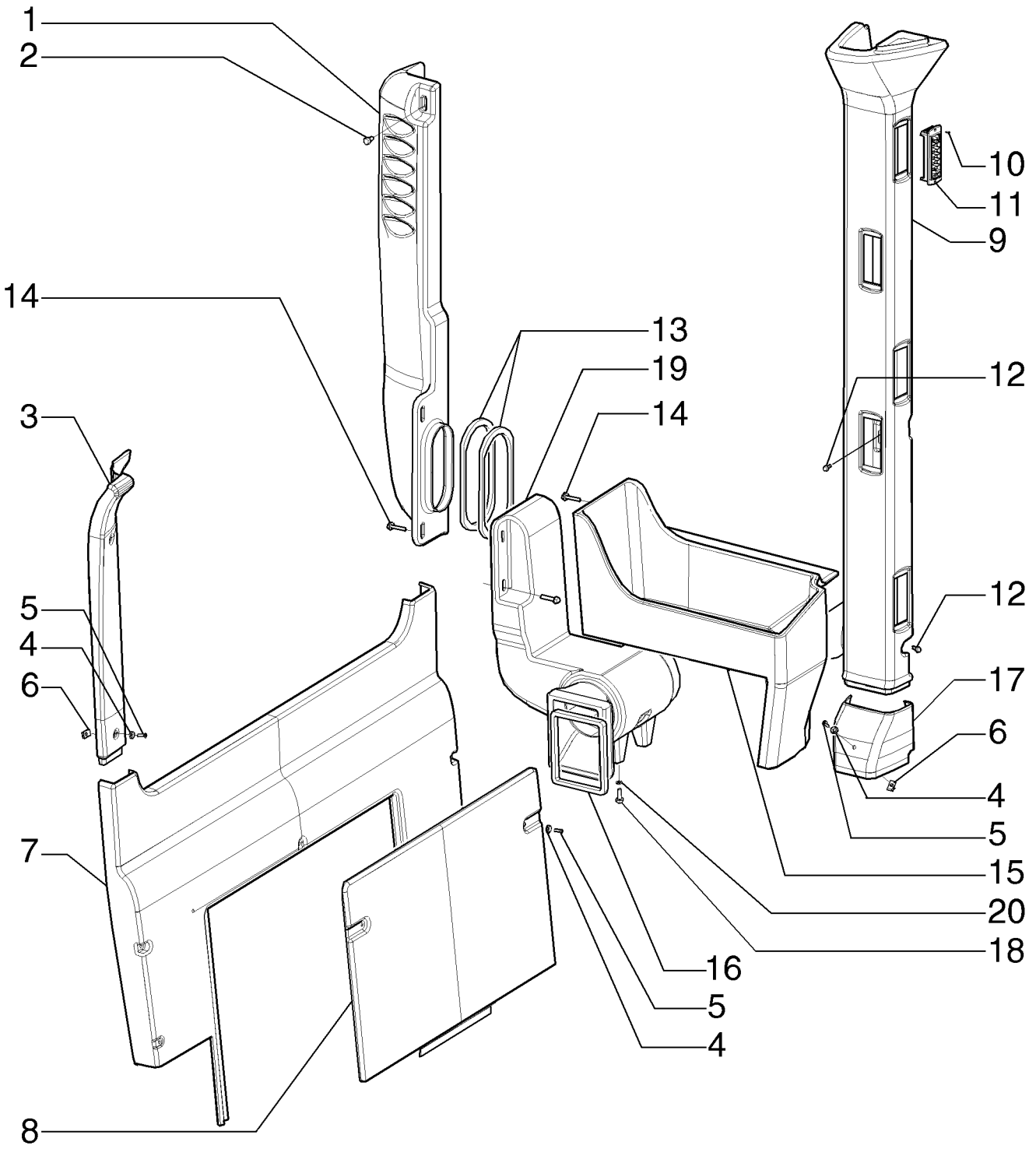

CAB LOW PROFILE, COVERINGS
CAB LOW PROFILE, COVERINGS
CAB LOW PROFILE, COVERINGS
CAB LOW PROFILE, COVERINGS

R	N	P.N.	MOD	Q	Description Denominação	Denominação Bezeichnung	Denominacion Descrizione	Description Beskrivelse	L.C.
1		84129135		1	AIR DUCT	DUTO DE AR	CONDUCTO DE AIRE	CONDUITE D'AIR	224C
					CONDUTA DE AR	LUFTKANAL	CONDOTTO ARIA	LUFTKANAL	
2		9804258		1	BOLT, Hex Flg, M8 x 20, 8.8				
						PARAFUSO	PERNO	VIS	140B
					PARAFUSO	SCHRAUBE	BULLONE	BOLT	
3		84198979		1	CAP COVER, LH	COBERTURA DO BUJÃO	CAPUCHA DE TAPÓN	CACHE BOUCHON	293C
					COBERTURA DE PROTE	KAPPENABDECKUNG	COPERCHIO	DÆKSEL, PROP	
3		84198978		1	CAP COVER, RH	COBERTURA DO BUJÃO	CAPUCHA DE TAPÓN	CACHE BOUCHON	293C
					COBERTURA DE PROTE	KAPPENABDECKUNG	COPERCHIO	DÆKSEL, PROP	
4		85801991		13	WASHER	ARRUELA PLANA	ARANDELA	RONDELLE	131R
					ANILHA	UNTERLEGSCHEIBE	RONDELLA	FLADSKIVE	
5		13313217		13	SCREW, Cross Oval Hd, M6 x 20				
						PARAFUSO	TORNILLO	VIS	040V
					PARAFUSO	SCHRAUBE	VITE	SKRUE	
6		833-40306		1	NUT, M6, U	PORCA	TUERCA	ECROU	010D
					PORCA	MUTTER	DADO	MØTRIK	
7		84129130		1	PANEL	PAINEL	PANEL	PANNEAU	025P
					PAINEL	PLATTE	PANNELLO	PANEL	
8		84129131		1	COVER	COBERTURA	CUBIERTA	COUVERCLE	265C
					COBERTURA	ABDECKUNG	COPERCHIO	DÆKSEL	
9		84198980		1	AIR DUCT, RH	DUTO DE AR	CONDUCTO DE AIRE	CONDUITE D'AIR	224C
					CONDUTA DE AR	LUFTKANAL	CONDOTTO ARIA	LUFTKANAL	
9		84198981		1	AIR DUCT, LH	DUTO DE AR	CONDUCTO DE AIRE	CONDUITE D'AIR	224C
					CONDUTA DE AR	LUFTKANAL	CONDOTTO ARIA	LUFTKANAL	
10		86502975		24	SELF-TAP SCREW, Cross Flat Hd, #6 x 3/8"				
						PARAFUSO	TORNILLO AUTORROSC	VIS AUTOTARAUDEUSE	062V
					PARAFUSO	SELBSTSCHN SCHRAUE	VITE AUTOFILETTANTE	SELVLÅSENDE BOLT	
11		84159954		12	OUTLET	ESCAPE	SALIDA	SORTIE	P284
					ESCAPE	AUSLASS	USCITA	UDLØB	
12		86050272		6	BOLT, Hex Flg, M6 x 12, 8.8				
						PARAFUSO	PERNO	VIS	140B
					PARAFUSO	SCHRAUBE	BULLONE	BOLT	
13		84182246		2	PLASTIC GASKET	JUNTA PLÁSTICA	JUNTA DE PLÁSTICO	PATE A JOINT	P715
					JUNTA PLÁSTICA	KUNSTSTOFFDICHTUNG	GUARNIZIONE DI PLAST	PLASTIKPAKNING	
14		86511842		4	BOLT, Hex Flg, M8 x 40, 8.8				
						PARAFUSO	PERNO	VIS	140B
					PARAFUSO	SCHRAUBE	BULLONE	BOLT	
15		84129133		1	COVER	COBERTURA	CUBIERTA	COUVERCLE	265C
					COBERTURA	ABDECKUNG	COPERCHIO	DÆKSEL	
16		84198991		1	TRIM	GUARNIÇÃO	GUARNICIÓN	GARNITURE	C046
					GUARNIÇÃO	VERKLEIDUNG	RIVESTIMENTO	INDTRÆK	
17		84211982		1	CAP COVER, RH	COBERTURA DO BUJÃO	CAPUCHA DE TAPÓN	CACHE BOUCHON	293C
					COBERTURA DE PROTE	KAPPENABDECKUNG	COPERCHIO	DÆKSEL, PROP	
17		84211983		1	CAP COVER, LH	COBERTURA DO BUJÃO	CAPUCHA DE TAPÓN	CACHE BOUCHON	293C
					COBERTURA DE PROTE	KAPPENABDECKUNG	COPERCHIO	DÆKSEL, PROP	
18		9671714		2	BOLT, Hex Flg, M8 x 25, 8.8				
						PARAFUSO	PERNO	VIS	140B
					PARAFUSO	SCHRAUBE	BULLONE	BOLT	

09-43	02	p2	11/10

CAB LOW PROFILE, COVERINGS
CABINE PERFIL BAIXO, REVESTIMENTOS
CABINA PERFIL BAJO, RIVESTIMIENTO
CAB LOW PROFILE, COVERINGS

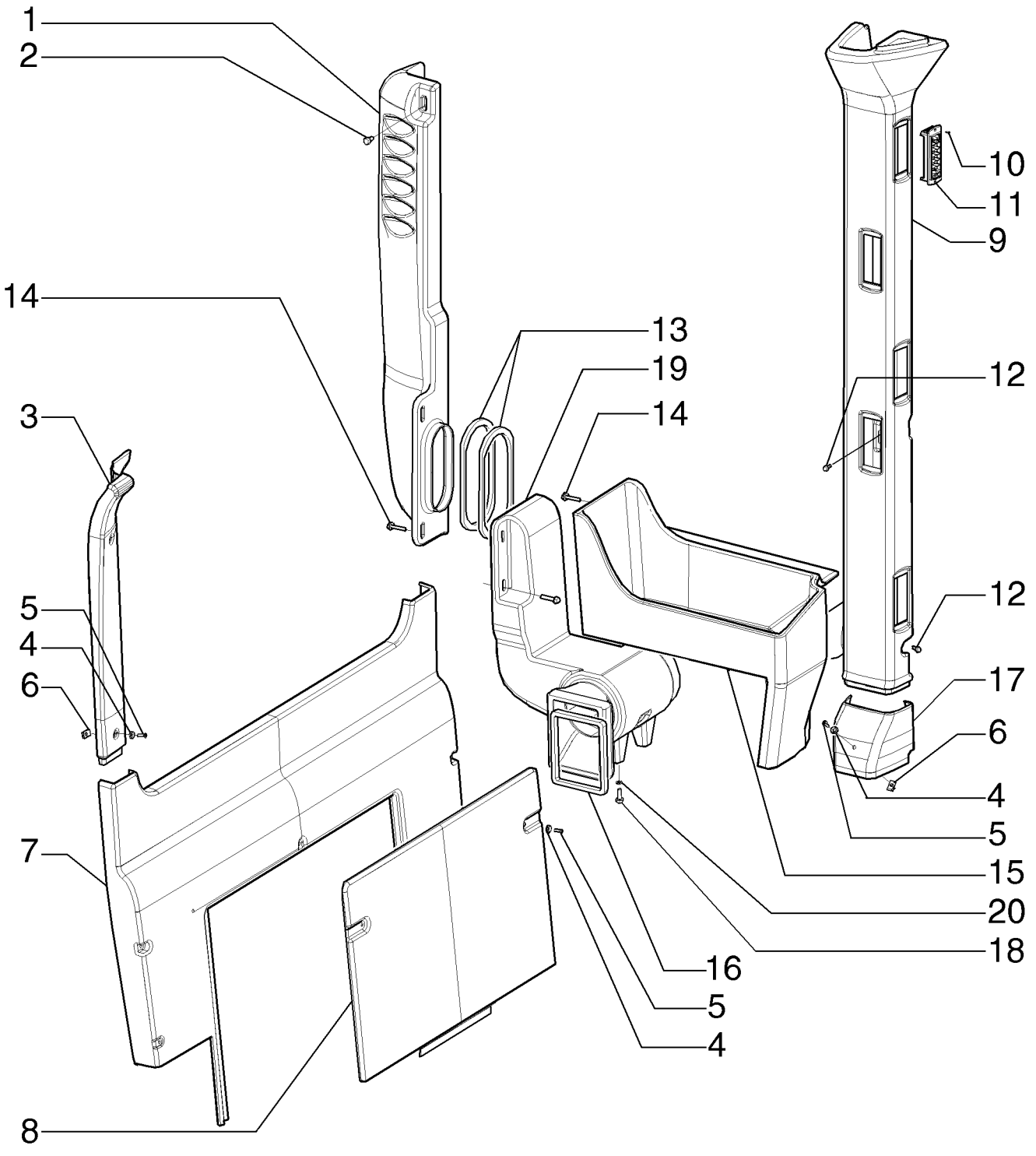

CAB LOW PROFILE, COVERINGS
CAB LOW PROFILE, COVERINGS
CAB LOW PROFILE, COVERINGS
CAB LOW PROFILE, COVERINGS

R	N	P.N.	MOD	Q	Description Denominação	Denominação Bezeichnung	Denominacion Descrizione	Description Beskrivelse	L.C.
19		**84129134**		1	AIR DUCT CONDUTA DE AR	DUTO DE AR LUFTKANAL	CONDUCTO DE AIRE CONDOTTO ARIA	CONDUITE D'AIR LUFTKANAL	224C
20		**83990583**		2	LOCK WASHER, M8 ANILHA DE RETENÇÃO	TRAVA DA ARRUELA SICHERUNGSSCHEIBE	ARANDELA DE BLOQUE RONDELLA DI SICUREZ	RONDELLE FREIN LÅSESKIVE	132R

09-44	01	p1	12/10

CAB, ROOF COVERINGS
CABINE, REVESTIMENTO DO TETO
CABINA, RIVESTIMIENTO DEL TECHO
CAB, ROOF COVERINGS

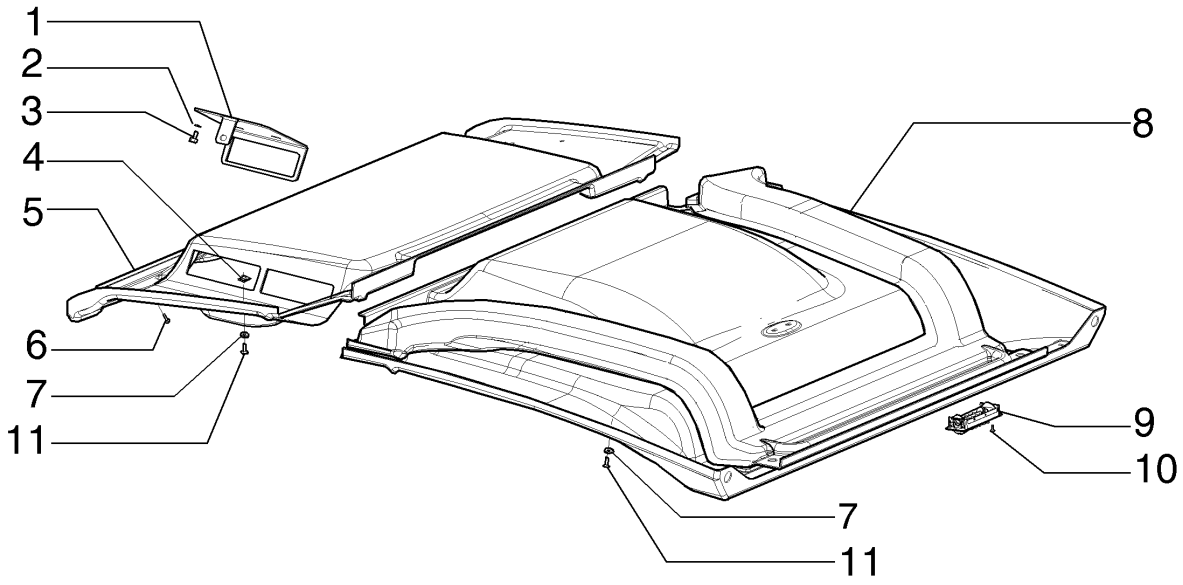

CAB, ROOF COVERINGS
CAB, ROOF COVERINGS
CAB, ROOF COVERINGS
CAB, ROOF COVERINGS

R	N	P.N.	MOD	Q	Description Denominação	Denominação Bezeichnung	Denominacion Descrizione	Description Beskrivelse	L.C.
1		84197662		1	SUPPORT SUPORTE	SUPORTE STÜTZE	SOPORTE SUPPORTO	SUPPORT BESLAG	300S
2		83990583		2	LOCK WASHER, M8 ANILHA DE RETENÇÃO	TRAVA DA ARRUELA SICHERUNGSSCHEIBE	ARANDELA DE BLOQUE RONDELLA DI SICUREZ	RONDELLE FREIN LÅSESKIVE	132R
3		86511841		2	BOLT, Hex Flg, M8 x 16, 8.8 PARAFUSO	PARAFUSO SCHRAUBE	PERNO BULLONE	VIS BOLT	140B
4		833-40306		1	NUT, M6, U PORCA	PORCA MUTTER	TUERCA DADO	ECROU MØTRIK	010D
5		84178154		1	COVER COBERTURA	COBERTURA ABDECKUNG	CUBIERTA COPERCHIO	COUVERCLE DÆKSEL	265C
5		84323979		1	COVER, Open Cab COBERTURA	COBERTURA ABDECKUNG	COBERTURA COPERTURA	COUVERTURE AFDAEKNING	271C
6		87036224		8	SCREW PARAFUSO	PARAFUSO SCHRAUBE	TORNILLO VITE	VIS SKRUE	040V
7		85801991			WASHER ANILHA	ARRUELA PLANA UNTERLEGSCHEIBE	ARANDELA RONDELLA	RONDELLE FLADSKIVE	131R
8		84178153		1	COVER COBERTURA	COBERTURA ABDECKUNG	CUBIERTA COPERCHIO	COUVERCLE DÆKSEL	265C
8		84323977		1	COVER, Open Cab COBERTURA	COBERTURA ABDECKUNG	COBERTURA COPERTURA	COUVERTURE AFDAEKNING	271C
9		84159954			OUTLET ESCAPE	ESCAPE AUSLASS	SALIDA USCITA	SORTIE UDLØB	P284
10		86502975			SELF-TAP SCREW, Cross Flat Hd, #6 x 3/8" PARAFUSO	PARAFUSO SELBSTSCHN SCHRAUE	TORNILLO AUTORROSC VITE AUTOFILETTANTE	VIS AUTOTARAUDEUSE SELVLÅSENDE BOLT	062V
11		13313217			SCREW, Cross Oval Hd, M6 x 20 PARAFUSO	PARAFUSO SCHRAUBE	TORNILLO VITE	VIS SKRUE	040V

09-45	01	p1	11/10

CAB, CENTRAL AIR DUCT
CABINE, CONDUTO DE AR CENTRAL
CABINA, CONDUCTO DE AIRE CENTRAL
CAB, CENTRAL AIR DUCT

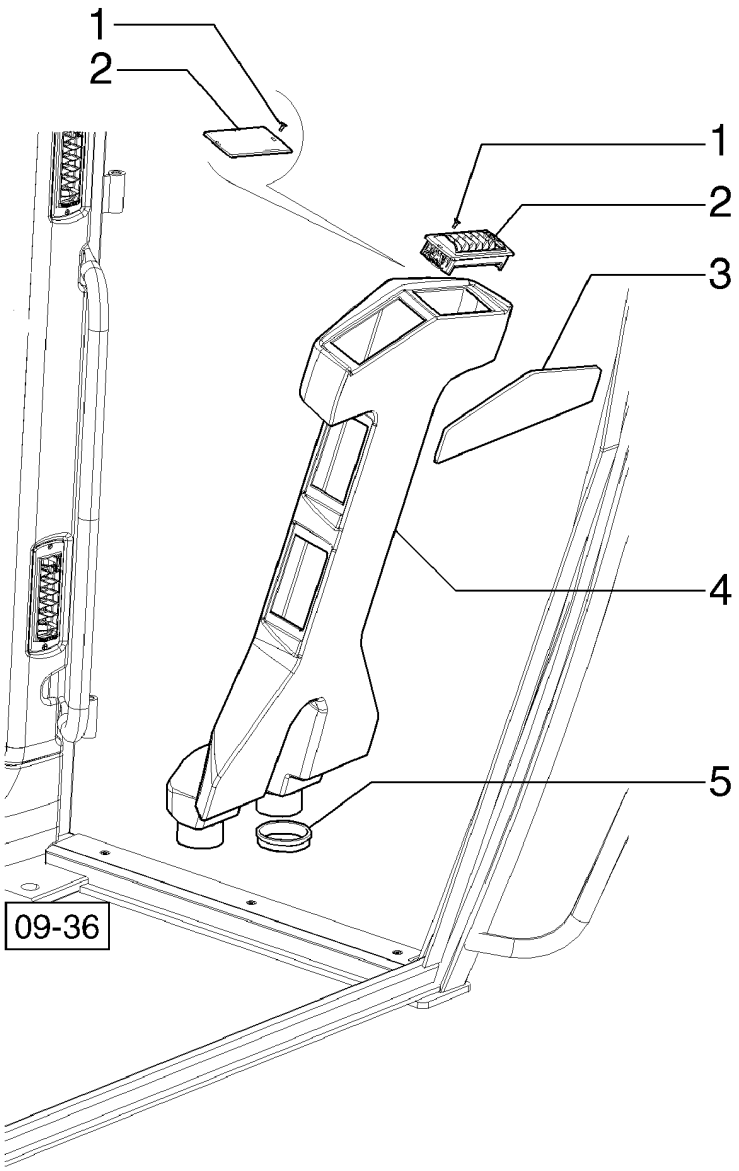

CAB, CENTRAL AIR DUCT
CAB, CENTRAL AIR DUCT
CAB, CENTRAL AIR DUCT
CAB, CENTRAL AIR DUCT

R	N	P.N.	MOD	Q	Description Denominação	Denominação Bezeichnung	Denominacion Descrizione	Description Beskrivelse	L.C.
1		86502975		12	SELF-TAP SCREW, Cross Flat Hd, #6 x 3/8"				
					PARAFUSO	PARAFUSO	TORNILLO AUTORROSC	VIS AUTOTARAUDEUSE	062V
					PARAFUSO	SELBSTSCHN SCHRAUE	VITE AUTOFILETTANTE	SELVLÅSENDE BOLT	
2		84159954		6	OUTLET	ESCAPE	SALIDA	SORTIE	P284
					ESCAPE	AUSLASS	USCITA	UDLØB	
2		{84374847}		6	Only Open Cab				
3		84198990		1	SPACER	ESPAÇADOR	SEPARADOR	ENTRETOISE	075D
					ESPAÇADOR	DISTANZSTÜCK	DISTANZIALE	AFSTANDSSTYKKE	
4		84182194		1	AIR DUCT	DUTO DE AR	CONDUCTO DE AIRE	CONDUITE D'AIR	224C
					CONDUTA DE AR	LUFTKANAL	CONDOTTO ARIA	LUFTKANAL	
5		84178155		2	SEALRING	ANEL VEDADOR	RETÉN	BAGUE D'ETANCHEITE	Z125
					ANEL VEDADOR	DICHTRING	ANELLO DI TENUTA	PAKNINGSRING	

09-46	01	p1	12/10

CAB, REAR-VIEW MIRROR
CABINE, ESPELHO RETROVISOR
CABINA, ESPEJO RETROVISOR
CAB, REAR-VIEW MIRROR

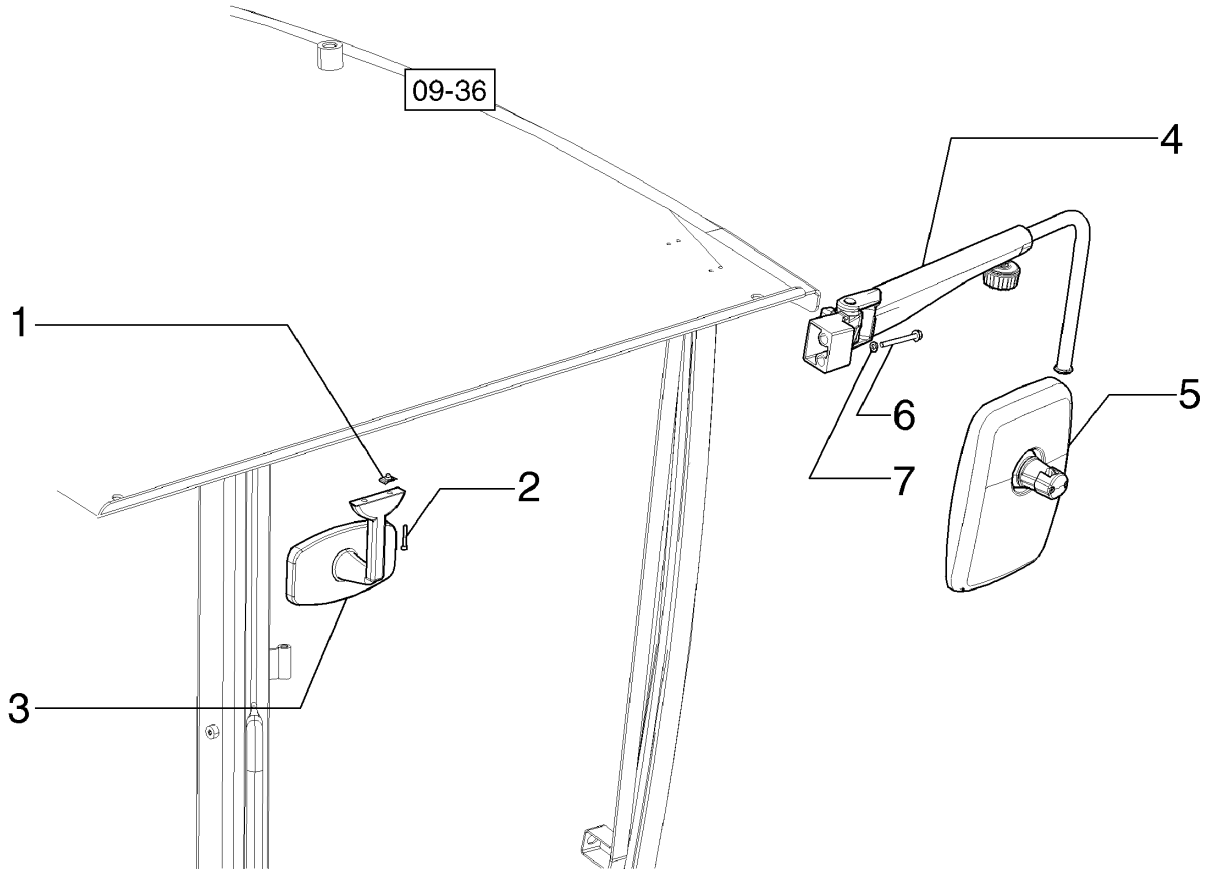

CAB, REAR-VIEW MIRROR
CAB, REAR-VIEW MIRROR
CAB, REAR-VIEW MIRROR
CAB, REAR-VIEW MIRROR

R	N	P.N.	MOD	Q	Description Denominação	Denominação Bezeichnung	Denominacion Descrizione	Description Beskrivelse	L.C.
1		833-40305		2	NUT PORCA	PORCA MUTTER	TUERCA DADO	ECROU MØTRIK	010D
2		14358721		2	SCREW, Hex Soc Hd, M5 x 35, 8.8 PARAFUSO	PARAFUSO SCHRAUBE	TORNILLO VITE	VIS SKRUE	040V
3		87406924		1	REAR VIEW MIRROR ESPELHO RETROVISOR	ESPELHO RETROVISOR RÜCKSPIEGEL	ESPEJO RETROVISOR SPECCHIETTO RETROV	RETROVISEUR ARRIERE BAKSPEJL	185S
4		87363070		1	ARM BRAÇO	BRAÇO ARM	BRAZO BRACCIO	BRAS ARM	130B
4		87363073		1	ARM BRAÇO	BRAÇO ARM	BRAZO BRACCIO	BRAS ARM	130B
5		87350494		2	MIRROR ASSY. ESPELHO CONJUNTO	ESPELHO CONJUNTO SPIEGEL (KPLT.)	ESPEJO (CONJUNTO) GRUPPO SPECCHIETTO	RETROVISEUR ASSEMB MIRROR ASSY.	P607
6		87656138		2	BOLT PARAFUSO	PARAFUSO SCHRAUBE	PERNO BULLONE	VIS BOLT	140B
7		83990583		2	LOCK WASHER, M8 ANILHA DE RETENÇÃO	TRAVA DA ARRUELA SICHERUNGSSCHEIBE	ARANDELA DE BLOQUE RONDELLA DI SICUREZ	RONDELLE FREIN LÅSESKIVE	132R

09-47	01	p1	11/10

CAB, FRONT WINDSHIELD WIPER
CABINE, LIMPA PÁRA-BRISA DIANTEIRO
CABINA, LIMPIA-PARABRISAS DELANTERO
CAB, FRONT WINDSHIELD WIPER

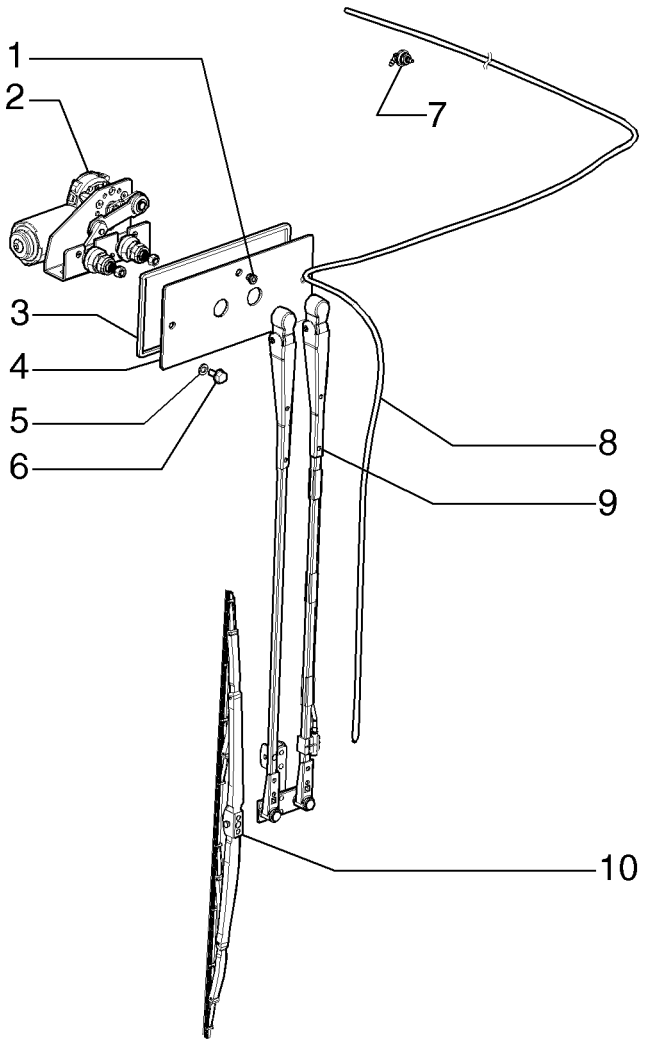

CAB, FRONT WINDSHIELD WIPER
CAB, FRONT WINDSHIELD WIPER
CAB, FRONT WINDSHIELD WIPER
CAB, FRONT WINDSHIELD WIPER

R	N	P.N.	MOD	Q	Description Denominação	Denominação Bezeichnung	Denominacion Descrizione	Description Beskrivelse	L.C.
1		84326492		1	PLUG TAMPÃO	BUJÃO STOPFEN	TAPÓN TAPPO	BOUCHON PROP	050T
2		84322804		1	WIPER MOTOR MOTOR LIMPA PÁRA-BR	MOTOR DO LIMPADOR WISCHERMOTOR	MOTOR DE LIMPIAPARA MOTORINO TERGICRIST	MOTEUR D'ESSUIE-GLA VISKERMOTOR	093T
3		84310905		1	TRIM GUARNIÇÃO	GUARNIÇÃO VERKLEIDUNG	GUARNICIÓN RIVESTIMENTO	GARNITURE INDTRÆK	C046
4		84323985		1	SUPPORT SUPORTE	SUPORTE STÜTZE	SOPORTE SUPPORTO	SUPPORT BESLAG	300S
5		83990583		2	LOCK WASHER, M8 ANILHA DE RETENÇÃO	TRAVA DA ARRUELA SICHERUNGSSCHEIBE	ARANDELA DE BLOQUE RONDELLA DI SICUREZ	RONDELLE FREIN LÅSESKIVE	132R
6		86511841		2	BOLT, Hex Flg, M8 x 16, 8.8 PARAFUSO	PARAFUSO SCHRAUBE	PERNO BULLONE	VIS BOLT	140B
7		{84326943}		1					
8		84326488		1	HOSE MANGUEIRA	MANGUEIRA SCHLAUCH	TUBO TUBO FLESSIBILE	FLEXIBLE SLANGE	030M
9		84322805		1	WIPER ARM BRAÇO LIMPA PÁRA-BR	BRAÇO LIMPADOR WISCHERARM	BRAZO LIMPIAPARABRI BRACCIO TERGICRISTA	BRAS D'ESSUIE-GLACE VISKERARM	134B
9		84323981		1	WINDSHIELD WIPER, Low Profile LIMPADOR DE PÁRA-BR	LIMPADOR DO PARA-BR FRONTSCHEIBENWISCH	LIMPIAPARABRISAS TERGICRISTALLI	ESSUIE-GLACE FORRUDEVISKER	Z493
10		84322707		1	WIPER BLADE ESCOVA LIMPA PÁRA-BI	PALHETA LIMPADOR WISCHERBLATT	RASQUETA LIMPIAPARA SPAZZOLA TERGICRIST.	LAME D'ESSUIE-GLACE VISKERBLAD	175S
10		84323982		1	WIPER BLADE, Low Profile ESCOVA LIMPA PÁRA-BI	PALHETA LIMPADOR WISCHERBLATT	RASQUETA LIMPIAPARA SPAZZOLA TERGICRIST.	LAME D'ESSUIE-GLACE VISKERBLAD	175S

09-47	02	p1	11/10

CAB, REAR WIPER - OPTIONAL
CABINE, LIMPA PÁRA-BRISA TRASEIRO - OPCIONAL
CABINA, LIMPIA-PARABRISAS TRASERO - OPCIONAL
CAB, REAR WIPER - OPTIONAL

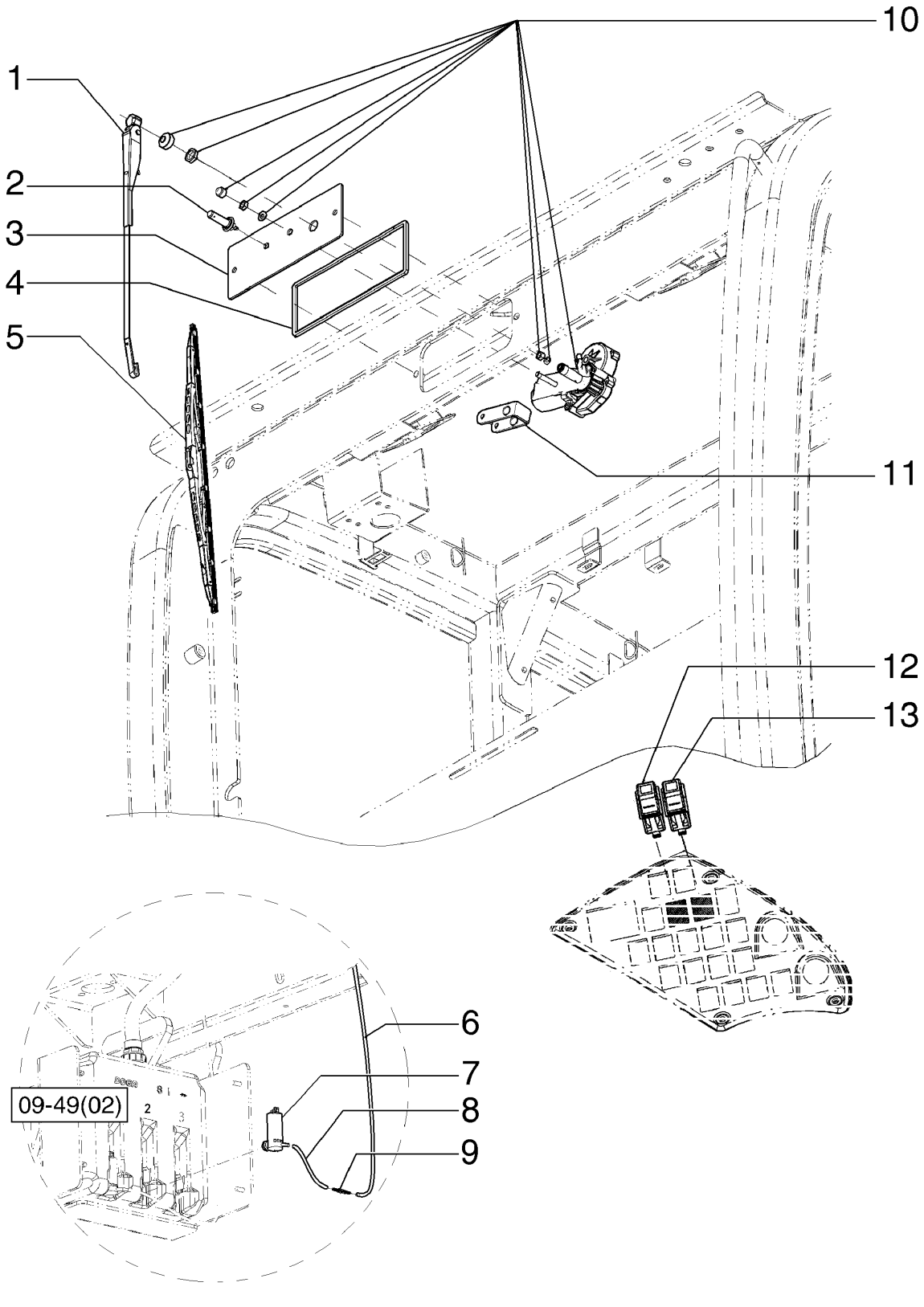

CAB, REAR WIPER - OPTIONAL
CAB, REAR WIPER - OPTIONAL
CAB, REAR WIPER - OPTIONAL
CAB, REAR WIPER - OPTIONAL

R	N	P.N.	MOD	Q	Description Denominação	Denominação Bezeichnung	Denominacion Descrizione	Description Beskrivelse	L.C.
1		84322803		1	WIPER ARM BRAÇO LIMPA PÁRA-BR	BRAÇO LIMPADOR WISCHERARM	BRAZO LIMPIAPARABRI BRACCIO TERGICRISTA	BRAS D'ESSUIE-GLACE VISKERARM	134B
1		84323983		1	WINDSHIELD WIPER, Low Profile LIMPADOR DE PÁRA-BR	LIMPADOR DO PARA-BR FRONTSCHEIBENWISCH	LIMPIAPARABRISAS TERGICRISTALLI	ESSUIE-GLACE FORRUDEVISKER	Z493
2		82030999		1	JET PULVERIZADOR	JATO DÜSE	BOQUILLA UGELLO	GICLEUR JET	4740
3		84318941		1	SUPPORT SUPORTE	SUPORTE STÜTZE	SOPORTE SUPPORTO	SUPPORT BESLAG	300S
4		84318933		1	TRIM GUARNIÇÃO	GUARNIÇÃO VERKLEIDUNG	GUARNICIÓN RIVESTIMENTO	GARNITURE INDTRÆK	C046
5		84322799		1	WIPER BLADE ESCOVA LIMPA PÁRA-BI	PALHETA LIMPADOR WISCHERBLATT	RASQUETA LIMPIAPARA SPAZZOLA TERGICRIST.	LAME D'ESSUIE-GLACE VISKERBLAD	175S
5		84323984		1	WIPER BLADE, Low Profile ESCOVA LIMPA PÁRA-BI	PALHETA LIMPADOR WISCHERBLATT	RASQUETA LIMPIAPARA SPAZZOLA TERGICRIST.	LAME D'ESSUIE-GLACE VISKERBLAD	175S
6		84326487		1	HOSE MANGUEIRA	MANGUEIRA SCHLAUCH	TUBO TUBO FLESSIBILE	FLEXIBLE SLANGE	030M
7		84318939		1	WATER PUMP BOMBA DE ÁGUA	BOMBA DE ÁGUA WASSERPUMPE	BOMBA DE AGUA POMPA ACQUA	POMPE A EAU VANDPUMPE	152P
8		84326489		1	HOSE MANGUEIRA	MANGUEIRA SCHLAUCH	TUBO TUBO FLESSIBILE	FLEXIBLE SLANGE	030M
9		84326495		1	VALVE VÁLVULA	VÁLVULA VENTIL	VÁLVULA VALVOLA	SOUPAPE VENTIL	9620
10		84322808		1	WIPER MOTOR MOTOR LIMPA PÁRA-BR	MOTOR DO LIMPADOR WISCHERMOTOR	MOTOR DE LIMPIAPARA MOTORINO TERGICRIST	MOTEUR D'ESSUIE-GLA VISKERMOTOR	093T
11		84330389		1	SPACER ESPAÇADOR	ESPAÇADOR DISTANZSTÜCK	SEPARADOR DISTANZIALE	ENTRETOISE AFSTANDSSTYKKE	075D
12		84143617		1	SWITCH INTERRUPTOR	INTERRUPTOR SCHALTER	INTERRUPTOR INTERRUTTORE	CONTACTEUR KONTAKT	075I
13		84143614		1	SWITCH INTERRUPTOR	INTERRUPTOR SCHALTER	INTERRUPTOR INTERRUTTORE	CONTACTEUR KONTAKT	075I

09-47	03	p1	11/10

CAB, FIXED GLASS LOWER WIPER - OPTIONAL
CABINE, LIMPA PÁRA-BRISA INFERIOR VIDRO FIXO - OPCIONAL
CABINA, LIMPIA-PARABRISAS INFERIOR VIDRIO FIJO - OPCIONAL
CAB, FIXED GLASS LOWER WIPER - OPTIONAL

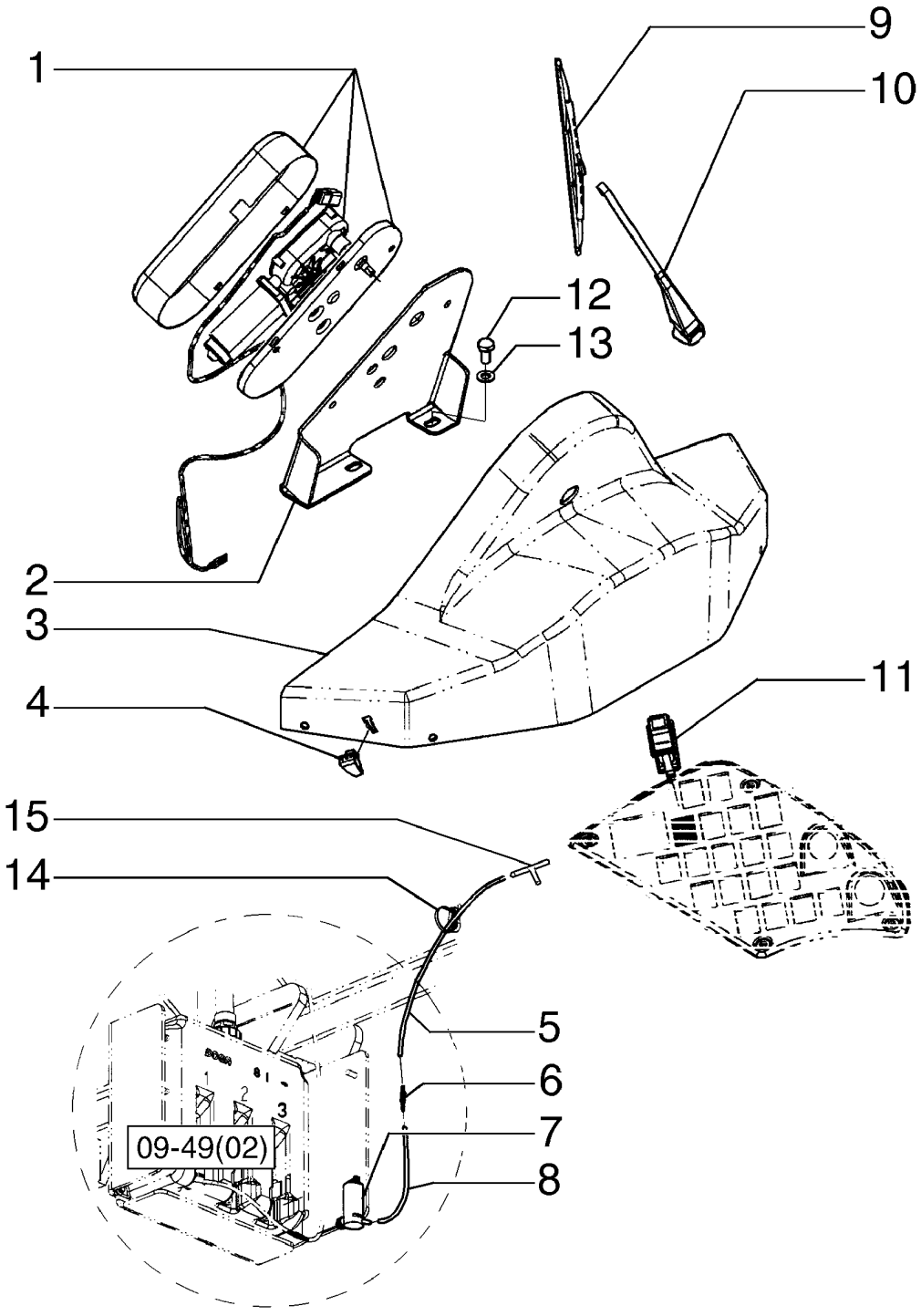

CAB, FIXED GLASS LOWER WIPER - OPTIONAL
CAB, FIXED GLASS LOWER WIPER - OPTIONAL
CAB, FIXED GLASS LOWER WIPER - OPTIONAL
CAB, FIXED GLASS LOWER WIPER - OPTIONAL

R	N	P.N.	MOD	Q	Description Denominação	Denominação Bezeichnung	Denominacion Descrizione	Description Beskrivelse	L.C.
1		84318927		1	WIPER MOTOR MOTOR LIMPA PÁRA-BR	MOTOR DO LIMPADOR WISCHERMOTOR	MOTOR DE LIMPIAPARA MOTORINO TERGICRIST	MOTEUR D'ESSUIE-GLA VISKERMOTOR	093T
2		84215672		1	SUPPORT SUPORTE	SUPORTE STÜTZE	SOPORTE SUPPORTO	SUPPORT BESLAG	300S
3		84215054		1	COVER COBERTURA	COBERTURA ABDECKUNG	COBERTURA COPERTURA	COUVERTURE AFDAEKNING	271C
4		75254110		2	NOZZLE INJECTOR	INJETOR DÜSE	BOQUILLA UGELLO	GICLEUR DYSE	148P
5		84326491		1	HOSE MANGUEIRA	MANGUEIRA SCHLAUCH	TUBO TUBO FLESSIBILE	FLEXIBLE SLANGE	030M
6		84326495		1	VALVE VÁLVULA	VÁLVULA VENTIL	VÁLVULA VALVOLA	SOUPAPE VENTIL	9620
7		84318939		1	WATER PUMP BOMBA DE ÁGUA	BOMBA DE ÁGUA WASSERPUMPE	BOMBA DE AGUA POMPA ACQUA	POMPE A EAU VANDPUMPE	152P
8		84326489		3	HOSE MANGUEIRA	MANGUEIRA SCHLAUCH	TUBO TUBO FLESSIBILE	FLEXIBLE SLANGE	030M
9		84318929		1	WIPER BLADE ESCOVA LIMPA PÁRA-BI	PALHETA LIMPADOR WISCHERBLATT	RASQUETA LIMPIAPARA SPAZZOLA TERGICRIST.	LAME D'ESSUIE-GLACE VISKERBLAD	175S
10		84318928		1	WINDSHIELD WIPER LIMPADOR DE PÁRA-BR	LIMPADOR DO PARA-BR FRONTSCHEIBENWISCH	LIMPIAPARABRISAS TERGICRISTALLI	ESSUIE-GLACE FORRUDEVISKER	Z493
11		84143618		1	SWITCH INTERRUPTOR	INTERRUPTOR SCHALTER	INTERRUPTOR INTERRUTTORE	CONTACTEUR KONTAKT	075I
12		11106021		2	BOLT, Hex, M10 x 20, 8.8, Full Thd PARAFUSO	PARAFUSO SCHRAUBE	PERNO BULLONE	VIS BOLT	140B
13		86511323		2	WASHER, M10 x 20 x 2 ANILHA	ARRUELA PLANA UNTERLEGSCHEIBE	ARANDELA RONDELLA	RONDELLE FLADSKIVE	131R
14		75201642		4	CLAMP BRAÇADEIRA	BRAÇADEIRA KLEMME	ABRAZADERA MORSETTO	COLLIER SPÆNDEBÅND	120M
15		84326496		1	HYD CONNECTOR CONECTOR HID.	CONECTOR HIDRÁUL HYDR STECKVERBINDE	CONECTOR HIDRÁULIC CONNETTORE IDRAULIC	CONNECTEUR HYDRAU HYDRAULIKSTIK	020R

09-47	04	p1	12/10

CAB, WINDOW LOWER WIPER - OPTIONAL
CABINE, LIMPA PÁRA-BRISA VIDRO INFERIOR - OPCIONAL
CABINA, LIMPIA-PARABRISAS VIDRIO INFERIOR - OPCIONAL
CAB, WINDOW LOWER WIPER - OPTIONAL

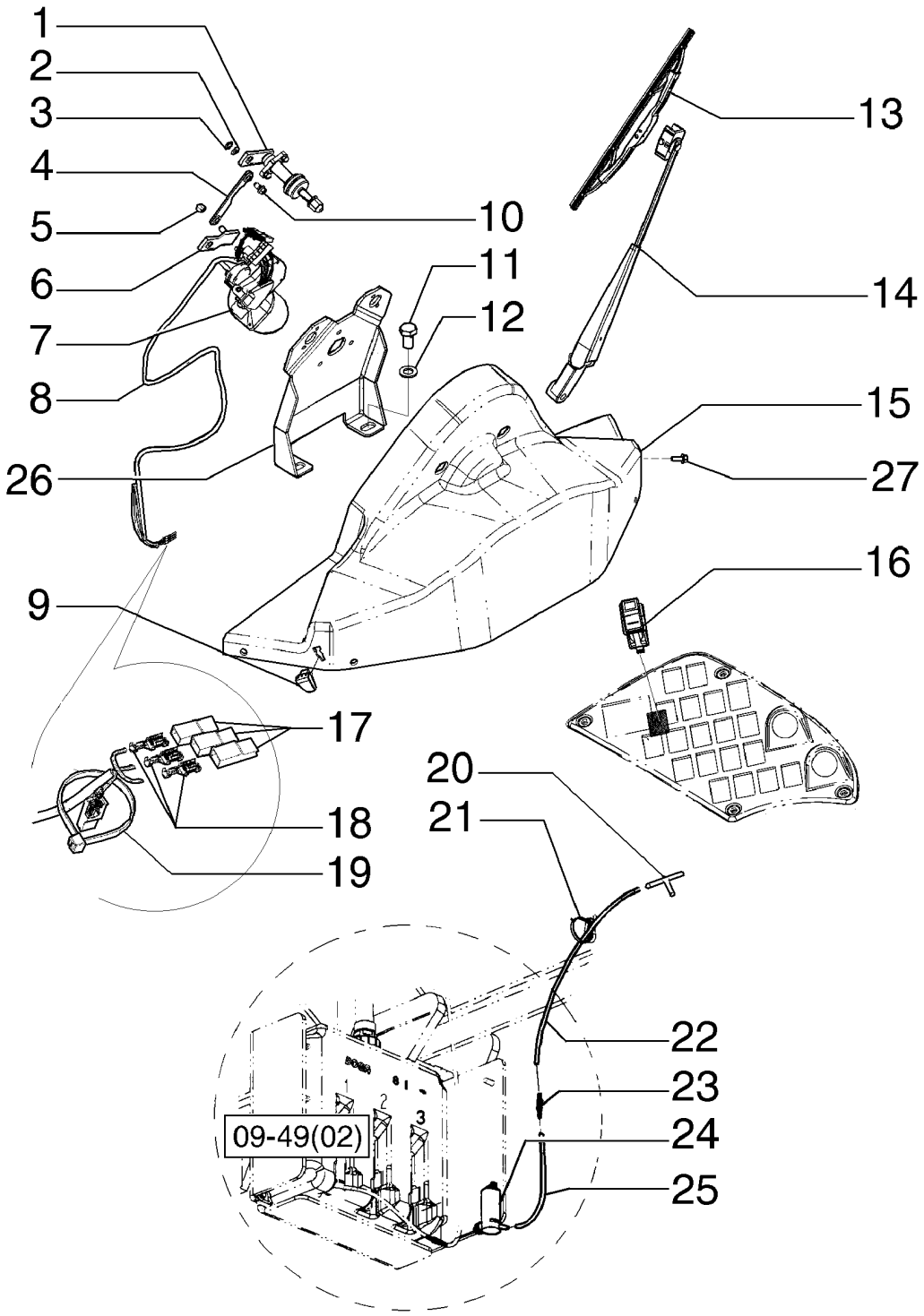

CAB, WINDOW LOWER WIPER - OPTIONAL
CAB, WINDOW LOWER WIPER - OPTIONAL
CAB, WINDOW LOWER WIPER - OPTIONAL
CAB, WINDOW LOWER WIPER - OPTIONAL

R	N	P.N.	MOD	Q	Description Denominação	Denominação Bezeichnung	Denominacion Descrizione	Description Beskrivelse	L.C.
1		75289097		2	SHAFT VEIO	EIXO WELLE	EJE ALBERO	ARBRE AKSEL	016A
2		75289102		3	WASHER ANILHA	ARRUELA PLANA UNTERLEGSCHEIBE	ARANDELA RONDELLA	RONDELLE FLADSKIVE	131R
3		75289101		3	CLIP FIXADOR	GRAMPO KLAMMER	ABRAZADERA FERMO	COLLIER KLIPS	045F
4		75289098		2	CONNECTING LINK LIGADOR	ELO DE LIGAÇÃO VERBINDUNGSGLIED	ESLABÓN DE CONEXIÓN TIRANTE DI COLLEGAMI	MAILLON DE RACCORD SAMLELED	540M
5		75289100		1	NUT PORCA	PORCA MUTTER	TUERCA DADO	ECROU MØTRIK	010D
6		75289099		1	ARM BRAÇO	BRAÇO ARM	BRAZO BRACCIO	BRAS ARM	130B
7		75289094		1	WIPER MOTOR MOTOR LIMPA PÁRA-BR	MOTOR DO LIMPADOR WISCHERMOTOR	MOTOR DE LIMPIAPARA MOTORINO TERGICRIST	MOTEUR D'ESSUIE-GLA VISKERMOTOR	093T
8		84271164		1	HARNESS CABLAGEM	CHICOTE KABELBAUM	MAZO DE CABLES CABLAGGIO	FAISCEAU LEDNINGSNET	4160
9		75254110		2	NOZZLE INJECTOR	INJETOR DÜSE	BOQUILLA UGELLO	GICLEUR DYSE	148P
10		75289103		4	SCREW PARAFUSO	PARAFUSO SCHRAUBE	TORNILLO VITE	VIS SKRUE	040V
11		11106021		2	BOLT, Hex, M10 x 20, 8.8, Full Thd PARAFUSO	PARAFUSO SCHRAUBE	PERNO BULLONE	VIS BOLT	140B
12		86511323		2	WASHER, M10 x 20 x 2 ANILHA	ARRUELA PLANA UNTERLEGSCHEIBE	ARANDELA RONDELLA	RONDELLE FLADSKIVE	131R
13		84118932			WIPER BLADE ESCOVA LIMPA PÁRA-BI	PALHETA LIMPADOR WISCHERBLATT	RASQUETA LIMPIAPARA SPAZZOLA TERGICRIST.	LAME D'ESSUIE-GLACE VISKERBLAD	175S
14		84118931		2	ARM BRAÇO	BRAÇO ARM	BRAZO BRACCIO	BRAS ARM	130B
15		84215055		1	COVER COBERTURA	COBERTURA ABDECKUNG	COBERTURA COPERTURA	COUVERTURE AFDAEKNING	271C
16		84143618		1	SWITCH INTERRUPTOR	INTERRUPTOR SCHALTER	INTERRUPTOR INTERRUTTORE	CONTACTEUR KONTAKT	075I
17		12336787		4	CONNECTING BLOCK BLOCO DE LIGAÇÃO	BLOCO DE LIGAÇÃO KLEMMENLEISTE	BLOQUE DE CONEXIÓN RACCORDO IDRAULICO	BLOC DE JONCTION KLEMRÆKKE	119M
18		12336444		4	CABLE TERMINAL TERMINAL DE CABO	TERMINAL KABELKLEMME	TERMINAL DEL CABLE TERMINALE DEL CAVO	BORNE DE CABLE KABELSKO	060C
19		75201641		1	CLAMP BRAÇADEIRA	BRAÇADEIRA KLEMME	ABRAZADERA MORSETTO	COLLIER SPÆNDEBÅND	120M
20		84326496		1	HYD CONNECTOR CONECTOR HID.	CONECTOR HIDRÁUL HYDR STECKVERBINDE	CONECTOR HIDRÁULIC CONNETTORE IDRAULIC	CONNECTEUR HYDRAU HYDRAULIKSTIK	020R
21		75201642		4	CLAMP BRAÇADEIRA	BRAÇADEIRA KLEMME	ABRAZADERA MORSETTO	COLLIER SPÆNDEBÅND	120M
22		84326491		1	HOSE MANGUEIRA	MANGUEIRA SCHLAUCH	TUBO TUBO FLESSIBILE	FLEXIBLE SLANGE	030M
23		84326495		1	VALVE VÁLVULA	VÁLVULA VENTIL	VÁLVULA VALVOLA	SOUPAPE VENTIL	9620
24		84318939		1	WATER PUMP BOMBA DE ÁGUA	BOMBA DE ÁGUA WASSERPUMPE	BOMBA DE AGUA POMPA ACQUA	POMPE A EAU VANDPUMPE	152P

RG200.B F140B
F200B RG140.B
RG170.B F170B

09-47	04	p2	12/10

CAB, WINDOW LOWER WIPER - OPTIONAL
CABINE, LIMPA PÁRA-BRISA VIDRO INFERIOR - OPCIONAL
CABINA, LIMPIA-PARABRISAS VIDRIO INFERIOR - OPCIONAL
CAB, WINDOW LOWER WIPER - OPTIONAL

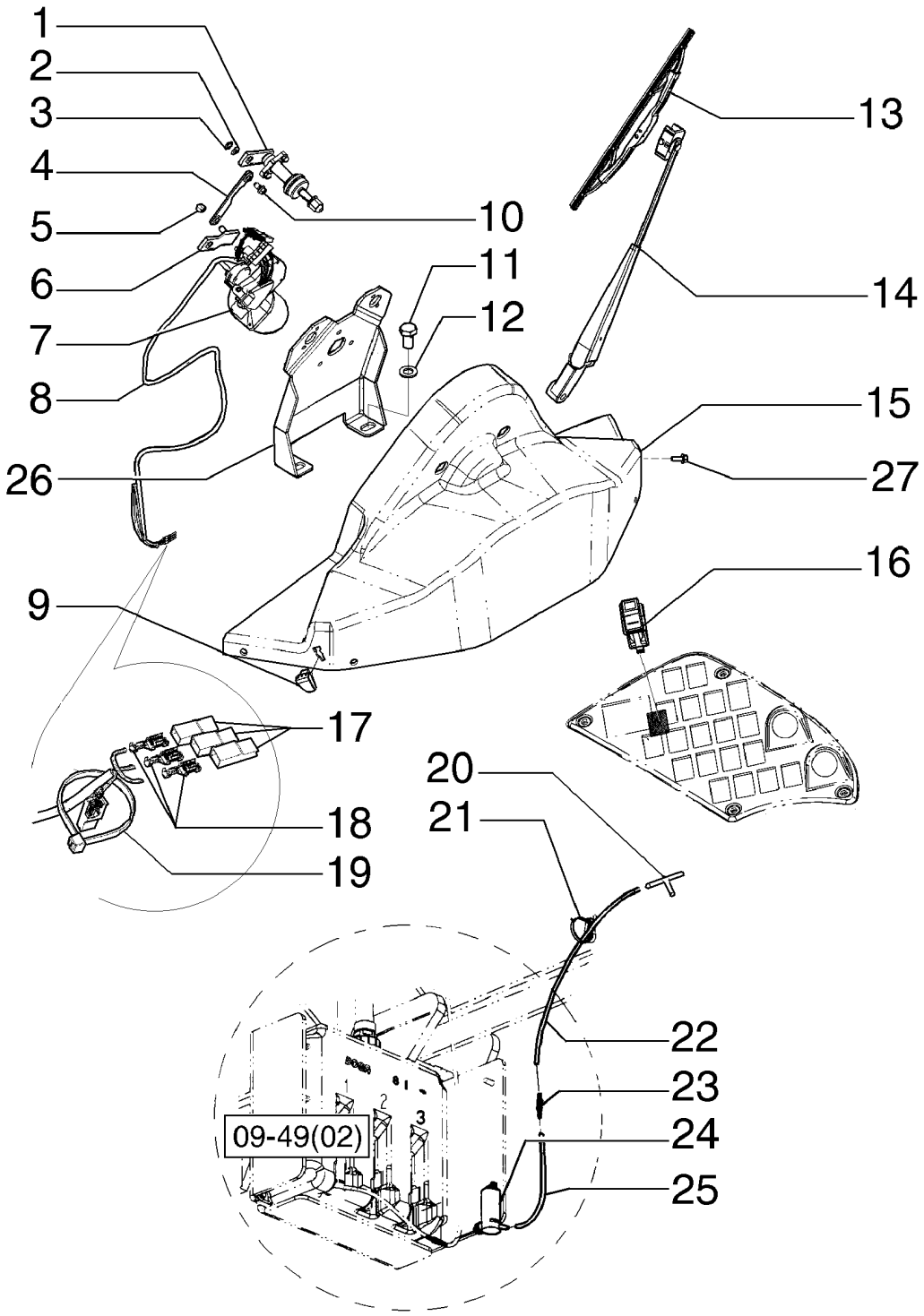

CAB, WINDOW LOWER WIPER - OPTIONAL
CAB, WINDOW LOWER WIPER - OPTIONAL
CAB, WINDOW LOWER WIPER - OPTIONAL
CAB, WINDOW LOWER WIPER - OPTIONAL

R	N	P.N.	MOD	Q	Description Denominação	Denominação Bezeichnung	Denominacion Descrizione	Description Beskrivelse	L.C.
25		**84326489**		3	HOSE MANGUEIRA	MANGUEIRA SCHLAUCH	TUBO TUBO FLESSIBILE	FLEXIBLE SLANGE	030M
26		**84310902**		1	SUPPORT SUPORTE	SUPORTE STÜTZE	SOPORTE SUPPORTO	SUPPORT BESLAG	300S
27		**9804258**		4	BOLT, Hex Flg, M8 x 20, 8.8 PARAFUSO	PARAFUSO SCHRAUBE	PERNO BULLONE	VIS BOLT	140B

09-48	01	p1	11/10

CAB, DOME LIGHT AND SPEAKER
CABINE, LUZ DO TETO E ALTO-FALANTE
CABINA, LUZ DE TECHO Y ALTAVOZ
CAB, DOME LIGHT AND SPEAKER

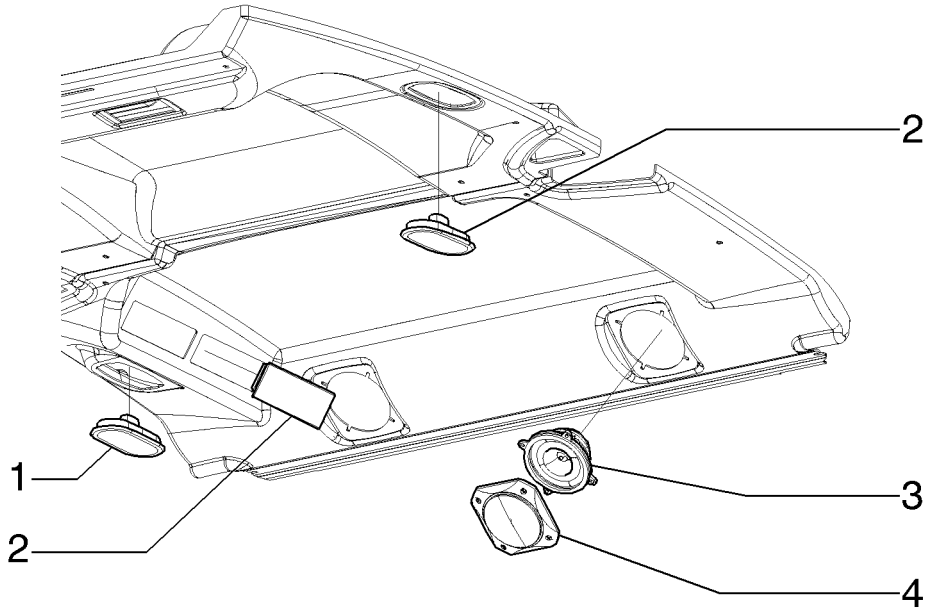

CAB, DOME LIGHT AND SPEAKER
CAB, DOME LIGHT AND SPEAKER
CAB, DOME LIGHT AND SPEAKER
CAB, DOME LIGHT AND SPEAKER

R	N	P.N.	MOD	Q	Description Denominação	Denominação Bezeichnung	Denominacion Descrizione	Description Beskrivelse	L.C.
1		87632710		2	DOME LIGHT LUZ DO TECTO	LUZ DO TETO DECKENLEUCHTE	LUZ DE TECHO LUCE CABINA	PLAFONNIER LOFTSLAMPE	Z587
2		82037617		2	PLATE CHAPA	PLACA PLATTE	PLACA PIASTRA	PLAQUE PLADE	105P
3		76085244		2	SPEAKER ALTIFALANTE	ALTO-FALANTE LAUTSPRECHER	ALTAVOZ ALTOPARLANTE	HAUT-PARLEUR HØJTALER	039A
4		76085236		2	COVER COBERTURA	COBERTURA ABDECKUNG	CUBIERTA COPERCHIO	COUVERCLE DÆKSEL	265C

09-49	01	p1	11/10

CAB, ELECTRICAL SYSTEM
CABINE, SISTEMA ELÉTRICO
CABINA, SISTEMA ELECTRICO
CAB, ELECTRICAL SYSTEM

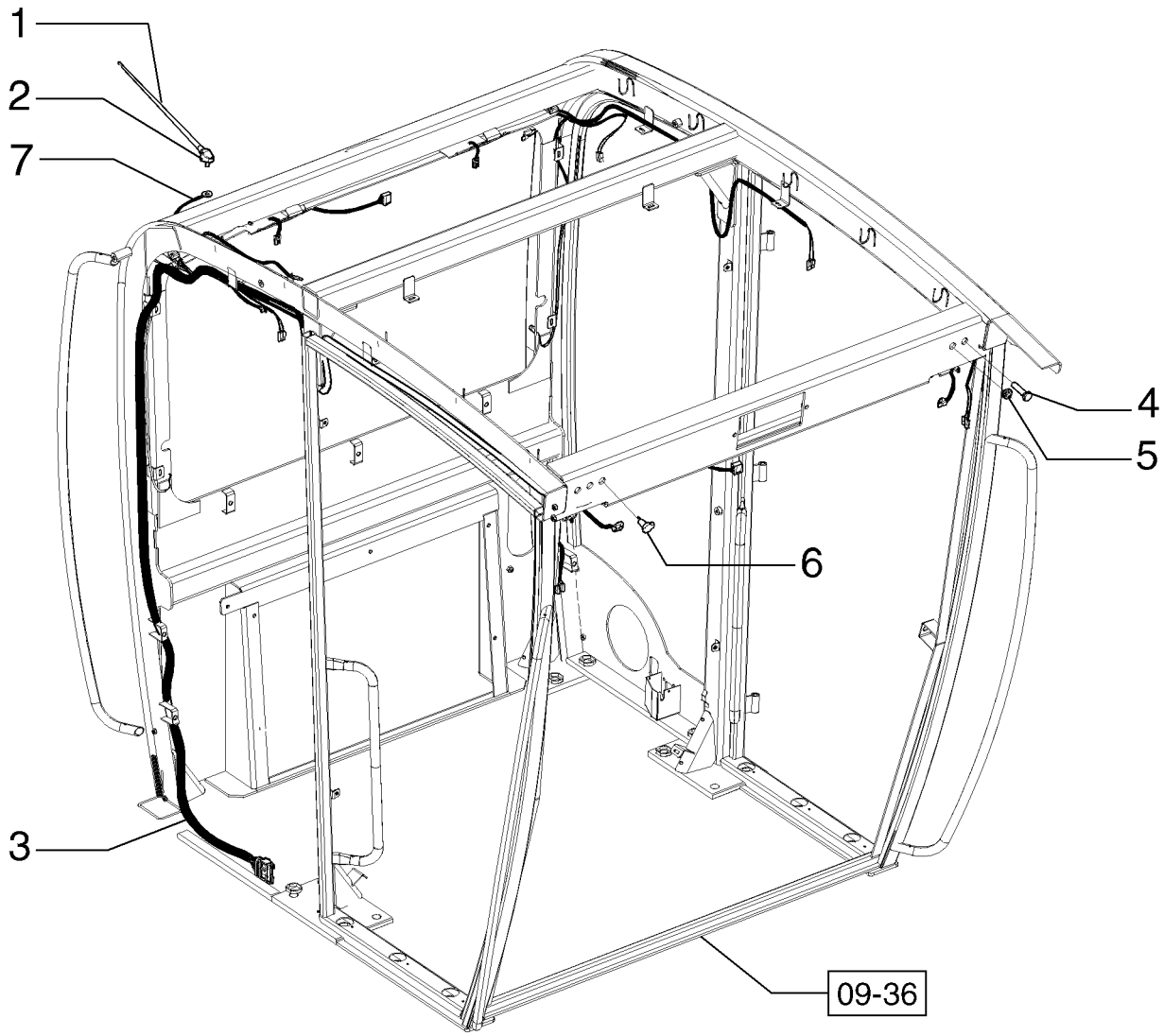

CAB, ELECTRICAL SYSTEM
CAB, ELECTRICAL SYSTEM
CAB, ELECTRICAL SYSTEM
CAB, ELECTRICAL SYSTEM

R	N	P.N.	MOD	Q	Description Denominação	Denominação Bezeichnung	Denominacion Descrizione	Description Beskrivelse	L.C.
1		**2479980**		1	ANTENNA ANTENA	ANTENA ANTENNE	ANTENA ANTENNA	ANTENNE ANTENNE	064A
2		**87743954**		1	RADIO RÁDIO	RÁDIO RADIO	RADIO AUTORADIO	RADIO RADIO	042R
3		**84245401**		1	HARNESS CABLAGEM	CHICOTE KABELBAUM	MAZO DE CABLES CABLAGGIO	FAISCEAU LEDNINGSNET	4160
4		**84331298**		4	COVER COBERTURA	COBERTURA ABDECKUNG	CUBIERTA COPERCHIO	COUVERCLE DÆKSEL	265C
5		**70921299**		5	SCREW PARAFUSO	PARAFUSO SCHRAUBE	TORNILLO VITE	VIS SKRUE	040V
6		**79090991**		1	POWER SOCKET TOMADA DE CORRENTE	TOMADA ELÉTRICA STECKDOSE	ZÓCALO DE CORRIENTE PRESA DI CORRENTE	PRISE DE COURANT STRØMUDTAG	205P
7		**84245544**		1	WIRE FIO DE AÇO	ARAME KABEL	ALAMBRE FILO	FIL D'ACIER STÅLTRÅD	061F

09-49	02	p1	11/10

CAB, WATER RESERVOIR
CABINE, RESERVATÓRIO DE ÁGUA
CABINA, DEPOSITO DE AGUA
CAB, WATER RESERVOIR

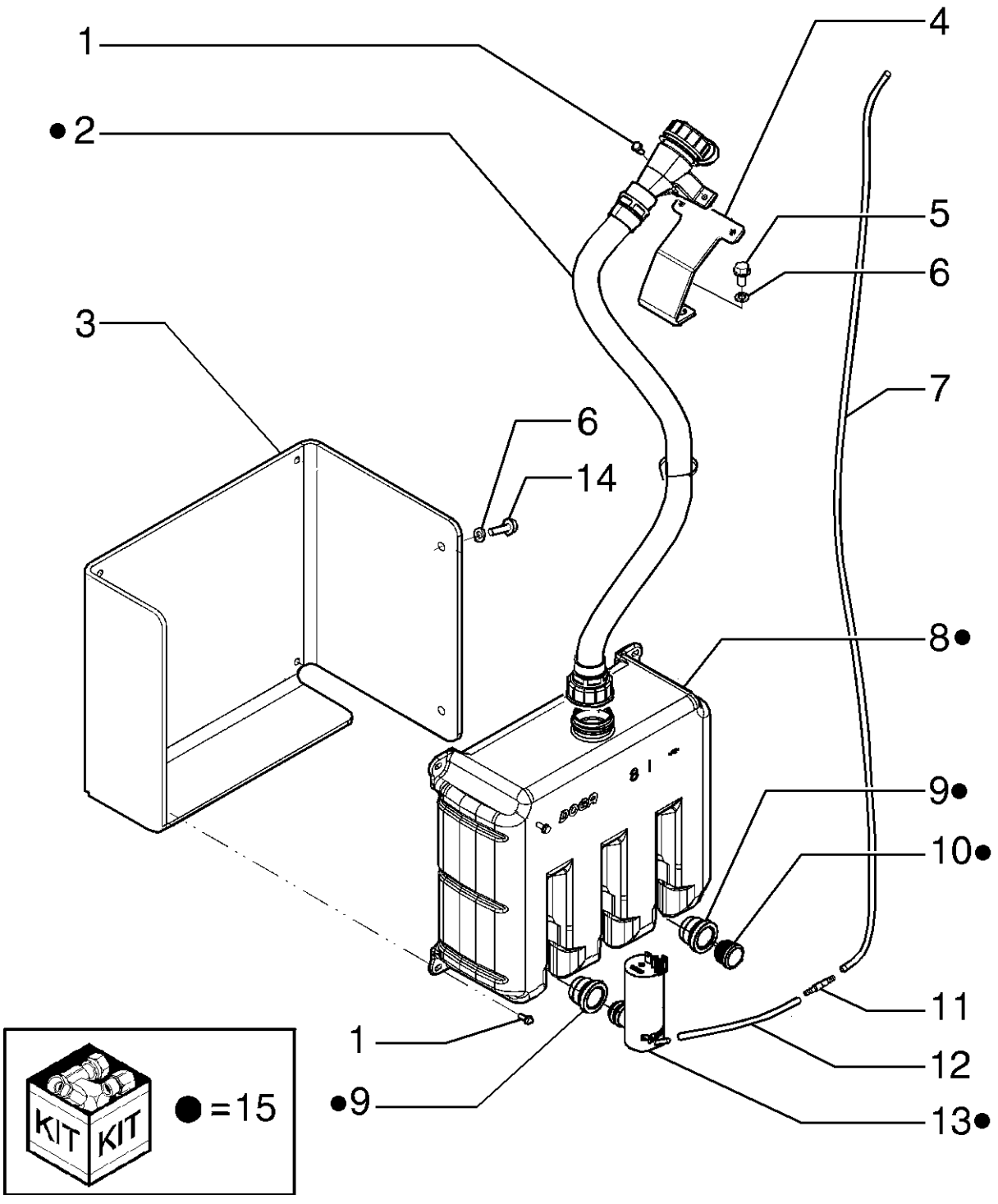

CAB, WATER RESERVOIR
CAB, WATER RESERVOIR
CAB, WATER RESERVOIR
CAB, WATER RESERVOIR

R	N	P.N.	MOD	Q	Description Denominação	Denominação Bezeichnung	Denominacion Descrizione	Description Beskrivelse	L.C.
1		**86639263**		6	SCREW, Hex Wash Hd, M5 x 12				
						PARAFUSO	TORNILLO	VIS	040V
					PARAFUSO	SCHRAUBE	VITE	SKRUE	
2		**84318940**		1	HOSE	MANGUEIRA	TUBO	FLEXIBLE	030M
					MANGUEIRA	SCHLAUCH	TUBO FLESSIBILE	SLANGE	
3		**84198951**		1	SUPPORT	SUPORTE	SOPORTE	SUPPORT	300S
					SUPORTE	STÜTZE	SUPPORTO	BESLAG	
4		**84198954**		1	SUPPORT	SUPORTE	SOPORTE	SUPPORT	300S
					SUPORTE	STÜTZE	SUPPORTO	BESLAG	
5		**86511841**		2	BOLT, Hex Flg, M8 x 16, 8.8				
						PARAFUSO	PERNO	VIS	140B
					PARAFUSO	SCHRAUBE	BULLONE	BOLT	
6		**83990583**		4	LOCK WASHER, M8	TRAVA DA ARRUELA	ARANDELA DE BLOQUE(	RONDELLE FREIN	132R
					ANILHA DE RETENÇÃO	SICHERUNGSSCHEIBE	RONDELLA DI SICUREZ	LÅSESKIVE	
7		**84326487**		1	HOSE	MANGUEIRA	TUBO	FLEXIBLE	030M
					MANGUEIRA	SCHLAUCH	TUBO FLESSIBILE	SLANGE	
8		**84318936**		1	WINDSHIELD WASH RESERVOIR				
						RESERV LAV PARA-BRIS	DEP. DE LIMPIAPARABR	RESERVOIR DE LAVE-GI	114S
					RESERV. LIMPA PÁRA-B	SCHEIBENW-WASSERBE	SERBATOIO LAVACRIST	SPRINKLERVÆSKEBEHO	
9		**84318937**		3	RUBBER BUSHING	BUCHA DE BORRACHA	CASQUILLO DE GOMA	BAGUE EN CAOUTCHOU	100B
					CASQUILHO DE BORRA(	GUMMIBUCHSE	BOCCOLA IN GOMMA	GUMMIBØSNING	
10		**84318938**		2	COVER	COBERTURA	COBERTURA	COUVERTURE	271C
					COBERTURA	ABDECKUNG	COPERTURA	AFDAEKNING	
11		**84326495**		1	VALVE	VÁLVULA	VÁLVULA	SOUPAPE	9620
					VÁLVULA	VENTIL	VALVOLA	VENTIL	
12		**84326489**		1	HOSE	MANGUEIRA	TUBO	FLEXIBLE	030M
					MANGUEIRA	SCHLAUCH	TUBO FLESSIBILE	SLANGE	
13		**84318939**		1	WATER PUMP	BOMBA DE ÁGUA	BOMBA DE AGUA	POMPE A EAU	152P
					BOMBA DE ÁGUA	WASSERPUMPE	POMPA ACQUA	VANDPUMPE	
14		**9671714**		2	BOLT, Hex Flg, M8 x 25, 8.8				
						PARAFUSO	PERNO	VIS	140B
					PARAFUSO	SCHRAUBE	BULLONE	BOLT	
15		**{84318935}**		1					

09-50	01	p1	11/10

CAB, AIR CONDITIONER DUCTS
CABINE, DUTOS DO AR CONDICIONADO
CABINA, DUCTOS DEL AIRE ACONDICIONADO
CAB, AIR CONDITIONER DUCTS

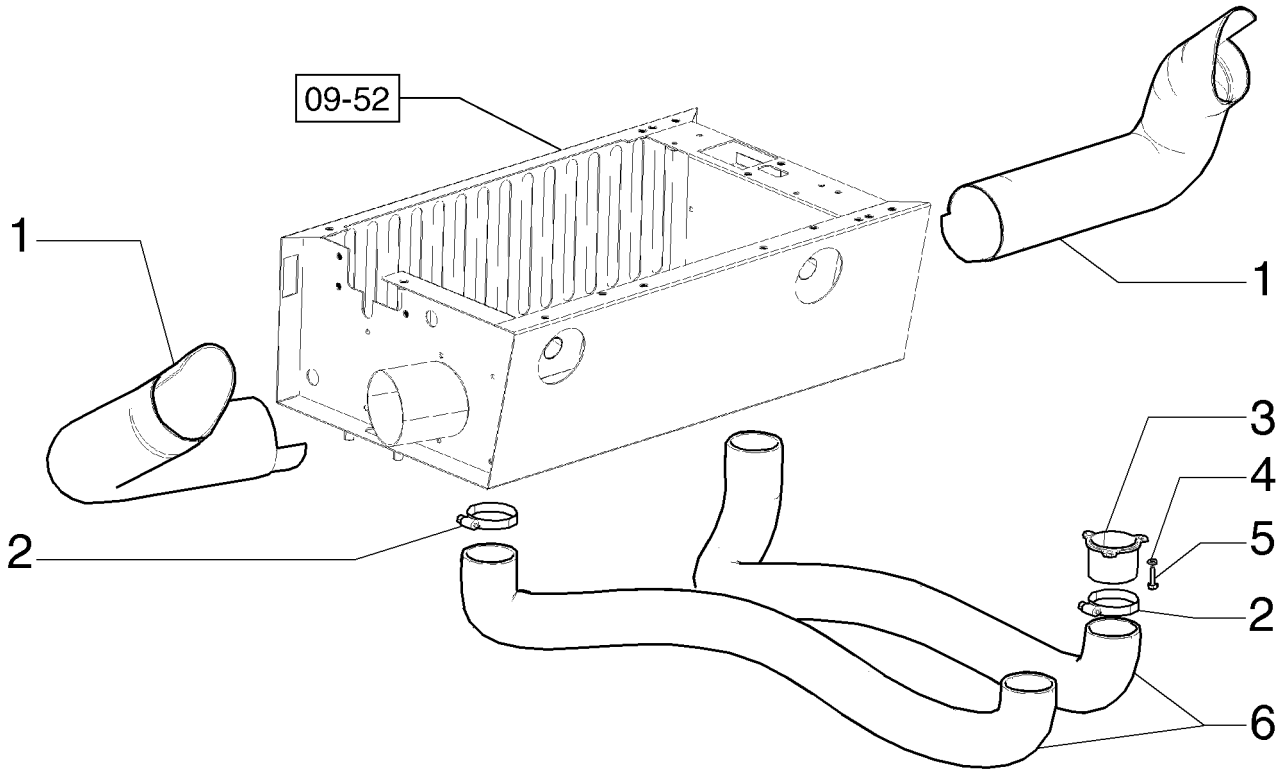

CAB, AIR CONDITIONER DUCTS
CAB, AIR CONDITIONER DUCTS
CAB, AIR CONDITIONER DUCTS
CAB, AIR CONDITIONER DUCTS

R	N	P.N.	MOD	Q	Description Denominação	Denominação Bezeichnung	Denominacion Descrizione	Description Beskrivelse	L.C.
1		84304856		2	AIR DUCT CONDUTA DE AR	DUTO DE AR LUFTKANAL	CONDUCTO DE AIRE CONDOTTO ARIA	CONDUITE D'AIR LUFTKANAL	224C
2		86625032		4	HOSE CLAMP, #48, 2.56/3.50 Type F Worm ABRAÇAD. DA MANGUEI	BRAÇADEIRA MANGUEII SCHLAUCHSCHELLE	ABRAZADERA DE MANG FASCETTA STRINGITUB	COLLIER POUR FLEXIBL SLANGEKLEMME	P729
3		{84310907}		2					
4		86517328		6	LOCK WASHER, M6 ANILHA DE RETENÇÃO	TRAVA DA ARRUELA SICHERUNGSSCHEIBE	ARANDELA DE BLOQUE RONDELLA DI SICUREZ	RONDELLE FREIN LÅSESKIVE	132R
5		10902631		6	BOLT, Hex, M6 x 25, 10.9 PARAFUSO	PARAFUSO SCHRAUBE	PERNO BULLONE	VIS BOLT	140B
6		84304854		2	AIR DUCT CONDUTA DE AR	DUTO DE AR LUFTKANAL	CONDUCTO DE AIRE CONDOTTO ARIA	CONDUITE D'AIR LUFTKANAL	224C

09-51	01	p1	11/10

CAB, AIR CONDITIONER SYSTEM
CABINE, SISTEMA DO AR CONDICIONADO
CABINA, SISTEMA DEL AIRE ACONDICIONADO
CAB, AIR CONDITIONER SYSTEM

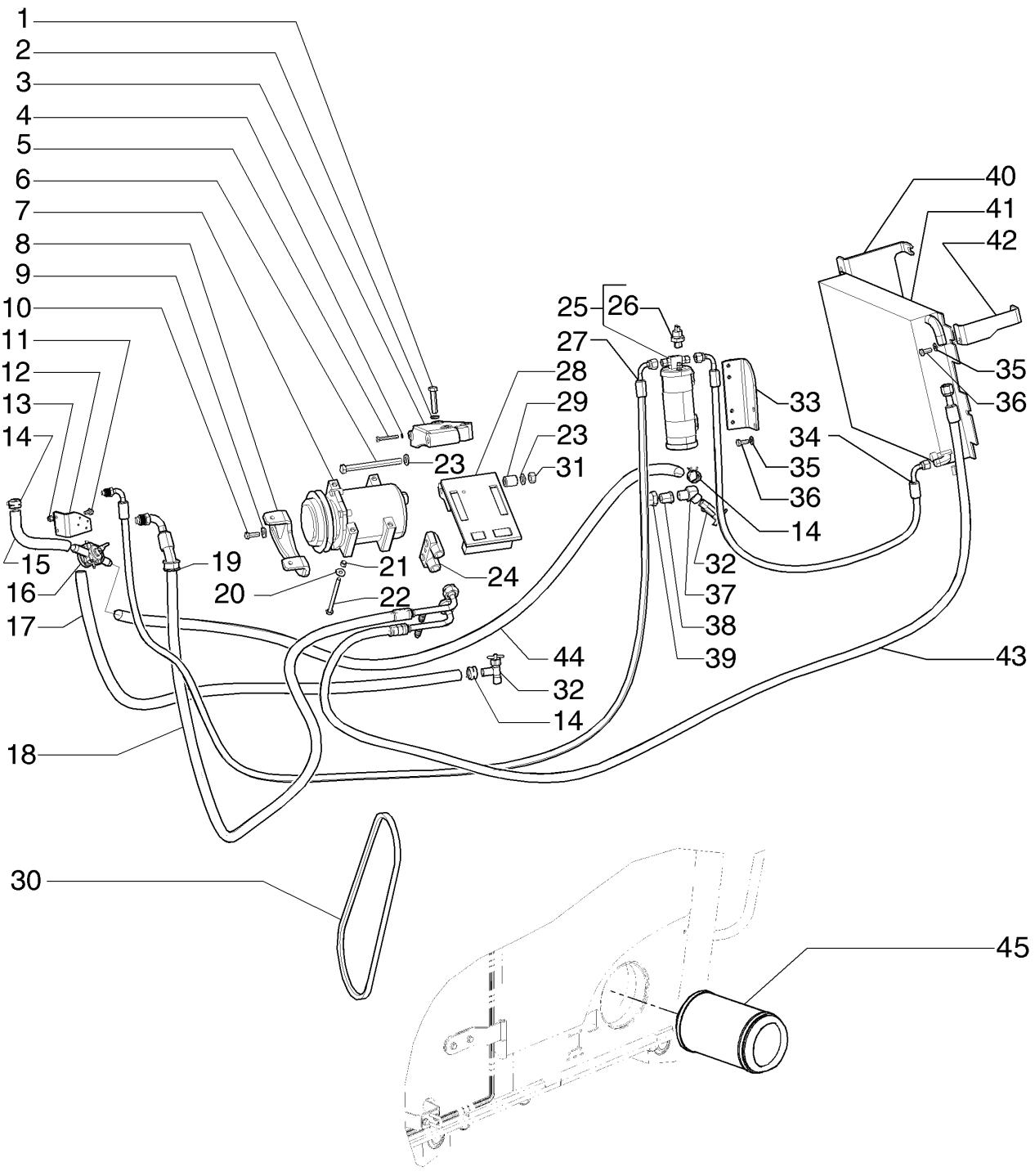

CAB, AIR CONDITIONER SYSTEM
CAB, AIR CONDITIONER SYSTEM
CAB, AIR CONDITIONER SYSTEM
CAB, AIR CONDITIONER SYSTEM

R	N	P.N.	MOD	Q	Description Denominação	Denominação Bezeichnung	Denominacion Descrizione	Description Beskrivelse	L.C.
1		11107231		3	BOLT, Hex, M10 x 50, 10.9 PARAFUSO	PARAFUSO SCHRAUBE	PERNO BULLONE	VIS BOLT	140B
2		10516871		3	WASHER ANILHA	ARRUELA PLANA UNTERLEGSCHEIBE	ARANDELA RONDELLA	RONDELLE FLADSKIVE	131R
3		87652932		1	SUPPORT SUPORTE	SUPORTE STÜTZE	SOPORTE SUPPORTO	SUPPORT BESLAG	300S
4		8403761		1	WASHER ANILHA	ARRUELA PLANA UNTERLEGSCHEIBE	ARANDELA RONDELLA	RONDELLE FLADSKIVE	131R
5		86977790		1	SCREW, Hex, M6 x 45, 8.8 PARAFUSO	PARAFUSO SCHRAUBE	TORNILLO VITE	VIS SKRUE	040V
6		395277		1	BOLT, Hex, M12 x 130, 8.8 PARAFUSO	PARAFUSO SCHRAUBE	PERNO BULLONE	VIS BOLT	140B
7		84304794		1	AIRCOND. COMPRESSOR COMPRESSOR DE AR C	COMPRESSOR AR CONI KLIMAANLAGENKOMPRE	COMPRESOR DE A/C COMPRESSORE ARIA C	COMPRESSEUR CLIMAT AIRCONDITION KOMPRE	217C
8		84304784		1	TENSIONER TENSIONADOR	TENSIONADOR SPANNVORRICHTUNG	TENSOR TENDITORE	TENDEUR STRAMMER	P418
9		12645031		1	WASHER, M8.45 x 21 x 3 Thk, HT ANILHA	ARRUELA PLANA UNTERLEGSCHEIBE	ARANDELA RONDELLA	RONDELLE FLADSKIVE	131R
10		43127		1	SCREW, Hex, M8 x 25, 8.8 PARAFUSO	PARAFUSO SCHRAUBE	TORNILLO VITE	VIS SKRUE	040V
11		86050272		2	BOLT, Hex Flg, M6 x 12, 8.8 PARAFUSO	PARAFUSO SCHRAUBE	PERNO BULLONE	VIS BOLT	140B
12		84323802		1	SUPPORT SUPORTE	SUPORTE STÜTZE	SOPORTE SUPPORTO	SUPPORT BESLAG	300S
13		393392		2	LOCK NUT, M6 x 1, Cl 8 CONTRAPORCA	CONTRA PORCA SICHERUNGSMUTTER	TUERCA DE BLOQUEO DADO DI BLOCCAGGIO	CONTRE-ECROU LÅSEMØTRIK	P263
14		1954736C1		6	HOSE CLAMP, #24 ABRAÇAD. DA MANGUEI	BRAÇADEIRA MANGUEII SCHLAUCHSCHELLE	ABRAZADERA DE MANG FASCETTA STRINGITUB	COLLIER POUR FLEXIBL SLANGEKLEMME	P729
15		75320965		1	HOSE MANGUEIRA	MANGUEIRA SCHLAUCH	TUBO TUBO FLESSIBILE	FLEXIBLE SLANGE	030M
16		84327179		1	HEATER VALVE VÁLVULA DO AQUECED	VÁLVULA DO AQUECED HEIZUNGSVENTIL	VÁLVULA DE CALEFACC VALVOLA RISCALDATOF	SOUPAPE DE CHAUFFA VENTIL T/VARMEAPPAR	A139
17		R55242		1	HOSE,LARGE MANGOTE	MANGOTE SCHLAUCH	Manguito TUBO FLESSIBILE,GRDE	Durite HOSE,LARGE	Z336
18		84304777		1	HOSE ASSY. CONJUNTO DE MANGUE	CONJ. MANGUEIRA SCHLAUCHBAUGRUPPE	CONJUNTO DE TUBOS COMPLESS. TUBO FLES	ENSEMBLE DE FLEXIBLE SLANGEENHED	P457
19		75321576		2	INSULATOR ISOLADOR	ISOLANTE ISOLATOR	AISLADOR ISOLATORE	ISOLANT ISOLATOR	085I
20		12646721		4	WASHER, M8 x 20 x 2 ANILHA	ARRUELA PLANA UNTERLEGSCHEIBE	ARANDELA RONDELLA	RONDELLE FLADSKIVE	131R
21		4895227		2	GUIDE RING ANEL GUIA	ANEL GUIA FÜHRUNGSRING	ANILLO DE GUÍA ANELLO GUIDA	BAGUE DE GUIDAGE STYRERING	P804
22		814-8110		2	BOLT, Hex, M8 x 110, 8.8 PARAFUSO	PARAFUSO SCHRAUBE	PERNO BULLONE	VIS BOLT	140B
22		412215		2	SCREW, Hex, M8 x 100, 8.8 PARAFUSO	PARAFUSO SCHRAUBE	TORNILLO VITE	VIS SKRUE	040V

09-51	01	p2	11/10

CAB, AIR CONDITIONER SYSTEM
CABINE, SISTEMA DO AR CONDICIONADO
CABINA, SISTEMA DEL AIRE ACONDICIONADO
CAB, AIR CONDITIONER SYSTEM

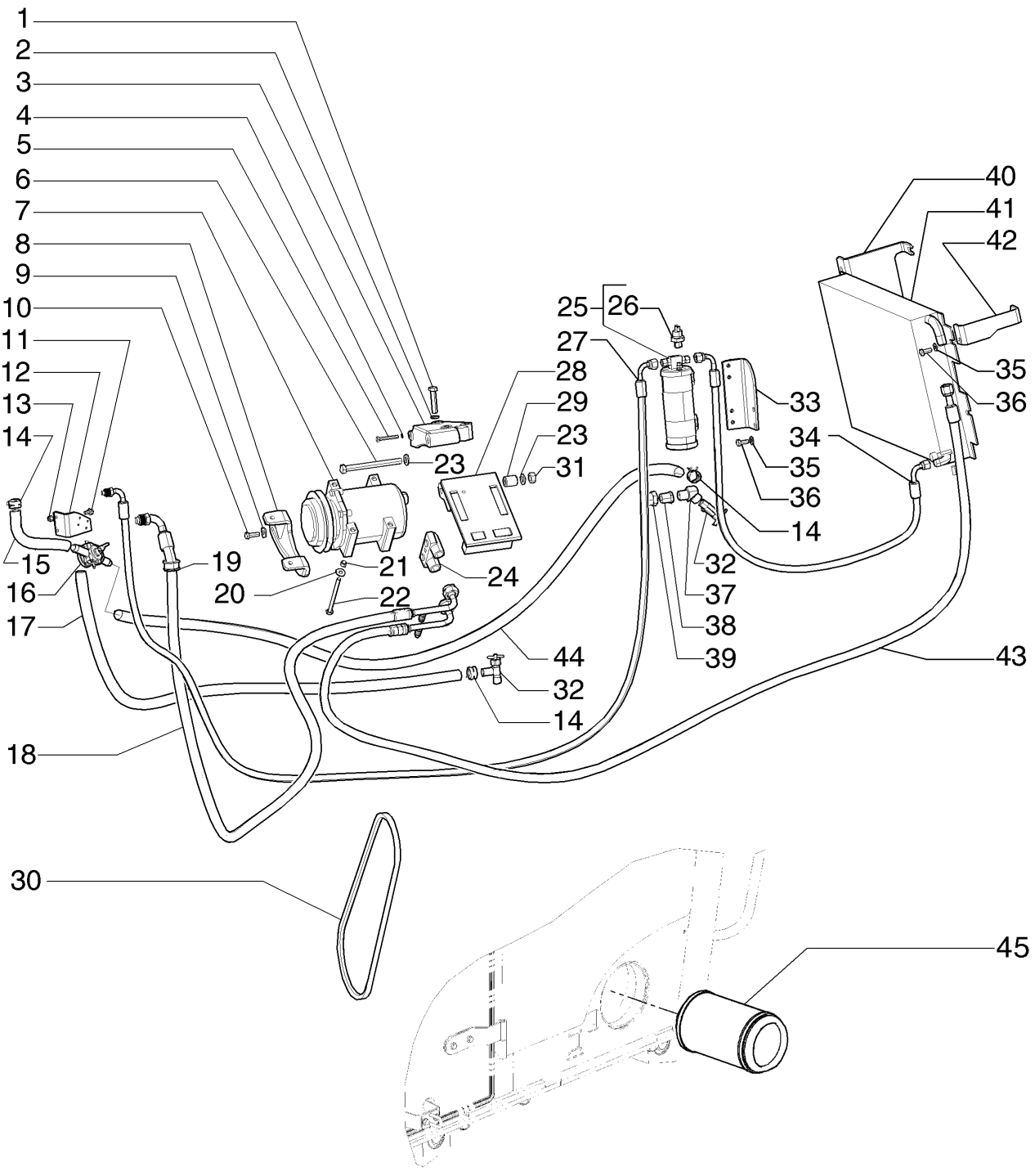

CAB, AIR CONDITIONER SYSTEM
CAB, AIR CONDITIONER SYSTEM
CAB, AIR CONDITIONER SYSTEM
CAB, AIR CONDITIONER SYSTEM

R	N	P.N.	MOD	Q	Description Denominação	Denominação Bezeichnung	Denominacion Descrizione	Description Beskrivelse	L.C.
23		86511324		2	WASHER, M12 x 24 x 2.5 ANILHA	ARRUELA PLANA UNTERLEGSCHEIBE	ARANDELA RONDELLA	RONDELLE FLADSKIVE	131R
24		87363102		1	HYD CONNECTOR CONECTOR HID.	CONECTOR HIDRÁUL HYDR STECKVERBINDE	CONECTOR HIDRÁULIC CONNETTORE IDRAULIC	CONNECTEUR HYDRAU HYDRAULIKSTIK	020R
25		75325647		1	RESERVOIR DEPÓSITO	RESERVATÓRIO BEHÄLTER	DEPÓSITO SERBATOIO	RESERVOIR BEHOLDER	7050
26		75313577		1	SENSOR SENSOR	SENSOR SENSOR	SENSOR SENSORE	CAPTEUR FØLER	608S
27		84304776		1	HOSE ASSY. CONJUNTO DE MANGUE	CONJ. MANGUEIRA SCHLAUCHBAUGRUPPE	CONJUNTO DE TUBOS COMPLESS. TUBO FLES	ENSEMBLE DE FLEXIBLE SLANGEENHED	P457
28		84304783		1	SUPPORT SUPORTE	SUPORTE STÜTZE	SOPORTE SUPPORTO	SUPPORT BESLAG	300S
29		6901440		1	SPACER ESPAÇADOR	ESPAÇADOR DISTANZSTÜCK	SEPARADOR DISTANZIALE	ENTRETOISE AFSTANDSSTYKKE	075D
30		84304790		1	BELT CORREIA	CORREIA RIEMEN	CORREA CINGHIA	COURROIE REM	174C
31		9706685		1	NUT, M12, Cl 8 PORCA	PORCA MUTTER	TUERCA DADO	ECROU MØTRIK	010D
32		301803R1		2	SHUT-OFF VALVE VÁLVULA DE CORTE	VÁLVULA DE PARADA ABSPERRVENTIL	VÁLVULA DE CIERRE VALVOLA DI ARRESTO	VANNE D'ARRET AFSPÆRRINGSVENTIL	P337
33		75325588		1	BRACKET SUPORTE	SUPORTE HALTERUNG	SOPORTE STAFFA	SUPPORT BESLAG	225S
34		87756511		1	FLEXIBLE HOSE MANGUEIRA FLEXÍVEL	TUBO FLEXÍVEL BIEGSAMER SCHLAUCH	TUBO FLEXIBLE TUBO FLESSIBILE	TUYAU FLEXIBLE FLEKSIBEL SLANGE	192T
35		10519621		6	WASHER, M8 x 17 x 2 ANILHA	ARRUELA PLANA UNTERLEGSCHEIBE	ARANDELA RONDELLA	RONDELLE FLADSKIVE	131R
36		16043431		6	BOLT, Hex, M8 x 20, 10.9 PARAFUSO	PARAFUSO SCHRAUBE	PERNO BULLONE	VIS BOLT	140B
37		70910149		1	ELBOW COTOVELO	COTOVELO KNIESTÜCK	CODO GOMITO	COUDE VINKELRØR	085G
38		70901835		1	BUSHING CASQUILHO	BUCHA BUCHSE	CASQUILLO BOCCOLA	BAGUE BØSNING	095B
39		70901828		1	BUSHING CASQUILHO	BUCHA BUCHSE	CASQUILLO BOCCOLA	BAGUE BØSNING	095B
40		84286140		1	SUPPORT SUPORTE	SUPORTE STÜTZE	SOPORTE SUPPORTO	SUPPORT BESLAG	300S
41		87642958		1	CONDENSER CONDENSADOR	CONDENSADOR KONDENSATOR	CONDENSADOR CONDENSATORE	CONDENSATEUR KONDENSATOR	220C
42		84283580		2	SUPPORT SUPORTE	SUPORTE STÜTZE	SOPORTE SUPPORTO	SUPPORT BESLAG	300S
43		84304778		1	HOSE ASSY. CONJUNTO DE MANGUE	CONJ. MANGUEIRA SCHLAUCHBAUGRUPPE	CONJUNTO DE TUBOS COMPLESS. TUBO FLES	ENSEMBLE DE FLEXIBLE SLANGEENHED	P457
44		87574040		1	HOSE ASSY. CONJUNTO DE MANGUE	CONJ. MANGUEIRA SCHLAUCHBAUGRUPPE	CONJUNTO DE TUBOS COMPLESS. TUBO FLES	ENSEMBLE DE FLEXIBLE SLANGEENHED	P457
45		84350712		1	ELEMENT ELEMENTO	ELEMENTO ELEMENT	ELEMENTO ELEMENTO	ELEMENT ELEMENT	020E

09-52	01	p1	12/10

CAB, EVAPORATOR BOX
CABINE, CAIXA EVAPORADORA
CAB, EVAPORATOR BOX
CAB, EVAPORATOR BOX

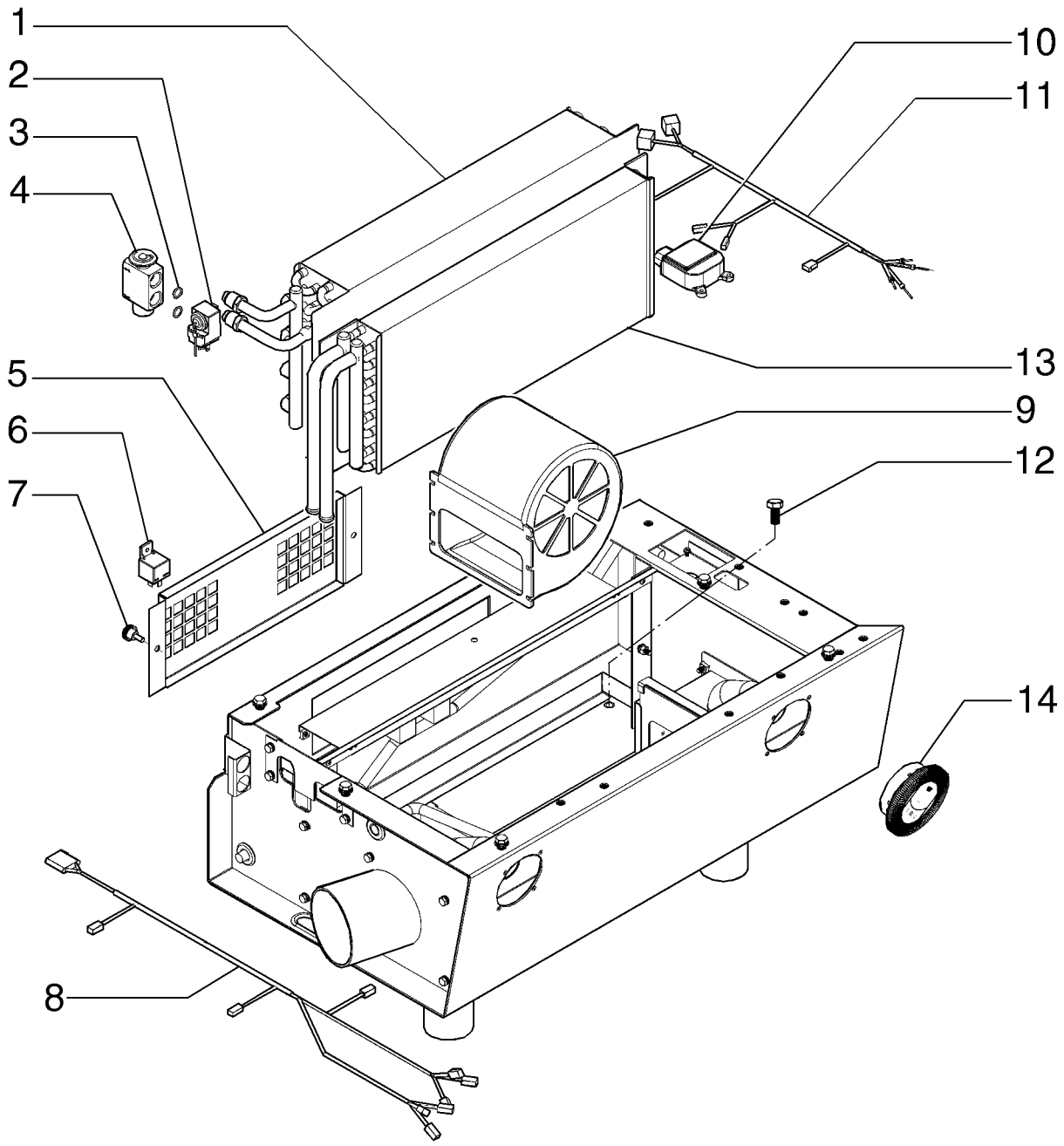

CAB, EVAPORATOR BOX
CAB, EVAPORATOR BOX
CAB, EVAPORATOR BOX
CAB, EVAPORATOR BOX

R	N	P.N.	MOD	Q	Description Denominação	Denominação Bezeichnung	Denominacion Descrizione	Description Beskrivelse	L.C.
1		84347982		1	EVAPORATOR EVAPORADOR	EVAPORADOR VERDAMPFER	EVAPORADOR EVAPORATORE	EVAPORATEUR FORDAMPER	064E
2		84347981		1	THERMOSTAT TERMÓSTATO	TERMOSTATO THERMOSTAT	TERMOSTATO TERMOSTATO	THERMOSTAT TERMOSTAT	096T
3		84315516		2	O-RING O-RING	O-RING O-RING	JUNTA TÓRICA ANELLO TOROIDALE	JOINT TORIQUE O-RING	055A
4		75252027		1	HYDRAULIC VALVE VÁLVULA HIDRÁULICA	VÁLVULA HIDRÁULICA HYDRAULIKVENTIL	VÁLVULA HIDRÁULICA DISTRIBUTORE IDRAULI	SOUPAPE HYDRAULIQU HYDRAULIKVENTIL	010V
5		84347979		1	ELEMENT ELEMENTO	ELEMENTO ELEMENT	ELEMENTO ELEMENTO	ELEMENT ELEMENT	020E
6		84347977		2	RELAY RELÉ	RELÉ RELAIS	RELÉ RELÈ	RELAIS RELÆ	011R
7		84347972		4	HANDLE PEGA	MANILHA GRIFF	MANECILLA MANIGLIA	POIGNEE HÅNDTAG	020M
8		84347975		1	WIRE HARNESS CABLAGEM	CHICOTE KABELBAUM	GRUPO DE CABLES CABLAGGIO	FAISCEAU ELECTRIQUE KABELNET	070I
9		84347968		2	ELECTRIC BLOWER VENTILADOR ELÉCTRIC	VENTILADOR ELÉTRICO ELEKTROLÜFTER	ELECTROVENTILADOR ELETTROVENTILATORE	VENTILATEUR ELECTRI(VARMEBLÆSER	033E
10		84347937		1	SMALL ELECTRIC MOTOR MOTOR ELÉCTRICO PE(	MOTOR ELÉTRICO PEQ(KLEINER ELEKTROMOT(	MOTOR ELÉCTRICO PE(MOTORINO ELETTRICO	PETIT MOTEUR ELECTR LILLE EL-MOTOR	137M
11		84347978		1	WIRE HARNESS CABLAGEM	CHICOTE KABELBAUM	GRUPO DE CABLES CABLAGGIO	FAISCEAU ELECTRIQUE KABELNET	070I
12		87010705		6	BOLT, Hex Flg, M12 x 35, 10.9 PARAFUSO	PARAFUSO SCHRAUBE	PERNO BULLONE	VIS BOLT	140B
13		84347970		1	HEATER AQUECEDOR	AQUECEDOR HEIZUNG	CALENTADOR RISCALDATORE	CHAUFFAGE VARMEAPPARAT	105R
14		84347971		2	DIFFUSER DIFUSOR	DIFUSOR LUFTD_SE	DIFUSOR DIFFUSORE	DIFFUSEUR DIFFUSOR	Z682

RG140.B RG170.B
RG200.B F140B
F170B F200B

09-54	01	p1	12/10

DECALS
DECALQUES
CALCOMANIAS
DÉCALQUES

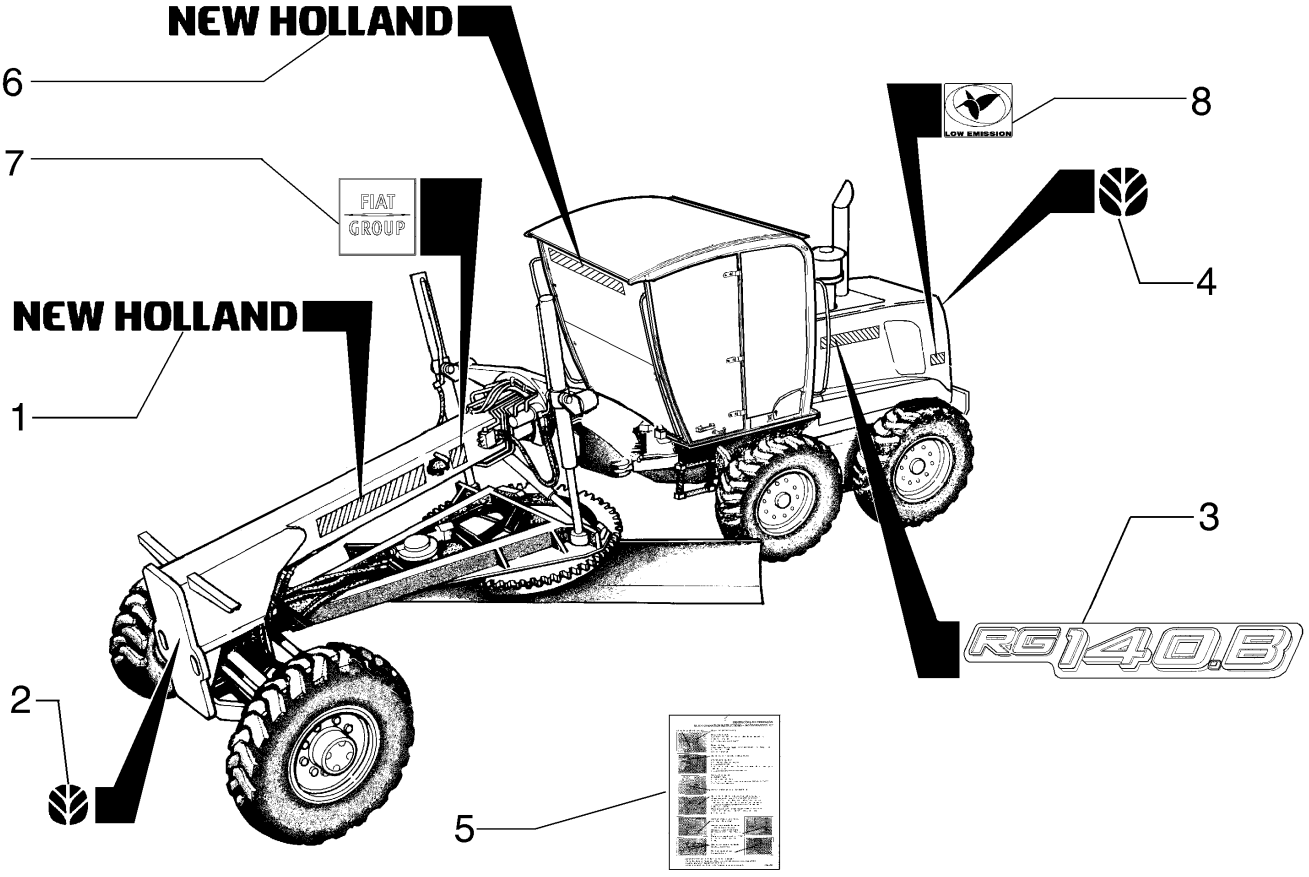

DECALQUES
DECALS
DECALS
DECALS

R	N	P.N.	MOD	Q	Description Denominação	Denominação Bezeichnung	Denominacion Descrizione	Description Beskrivelse	L.C.
1		**87612288**		2	DECAL DÍSTICO	ADESIVO AUFKLEBER	CALCOMANÍA DECALCOMANIA	AUTOCOLLANT TRANSFER	012D
2		**86594515**		1	DECAL, Logo NH DÍSTICO	ADESIVO AUFKLEBER	CALCOMANÍA DECALCOMANIA	AUTOCOLLANT TRANSFER	012D
3		**75267045**		2	DECAL DÍSTICO	ADESIVO AUFKLEBER	CALCOMANÍA DECALCOMANIA	AUTOCOLLANT TRANSFER	012D
4		**86594528**		1	DECAL DÍSTICO	ADESIVO AUFKLEBER	CALCOMANÍA DECALCOMANIA	AUTOCOLLANT TRANSFER	012D
5		**75255784**		1	DECAL DÍSTICO	ADESIVO AUFKLEBER	CALCOMANÍA DECALCOMANIA	AUTOCOLLANT TRANSFER	012D
6		**87597053**		1	DECAL DÍSTICO	ADESIVO AUFKLEBER	CALCOMANÍA DECALCOMANIA	AUTOCOLLANT TRANSFER	012D
6	1	**87597047**		1	ADHESIVE ADESIVO	ADESIVO KLEBER	ADHESIVO ADESIVO	ADHESIF ADHESIVE	P001
7		**87691652**		2	DECAL DÍSTICO	ADESIVO AUFKLEBER	CALCOMANÍA DECALCOMANIA	AUTOCOLLANT TRANSFER	012D
8		**87701340**		2	DECAL DÍSTICO	ADESIVO AUFKLEBER	CALCOMANÍA DECALCOMANIA	AUTOCOLLANT TRANSFER	012D

(1) For low profile cab

09-54	02	p1	12/10

DECALS
DECALQUES
CALCOMANIAS
DECALS

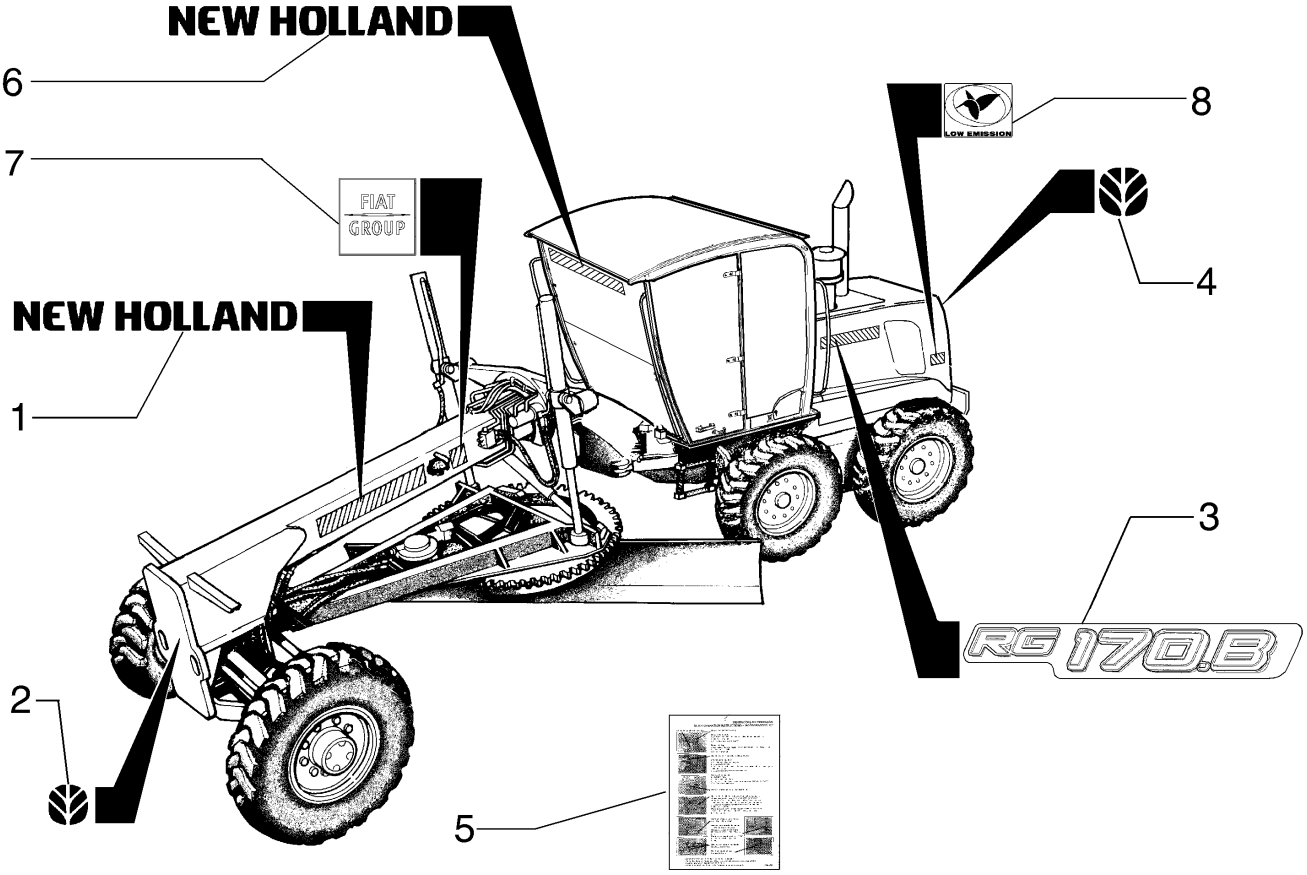

DECALQUES
DECALS
DECALS
DECALS

R	N	P.N.	MOD	Q	Description Denominação	Denominação Bezeichnung	Denominacion Descrizione	Description Beskrivelse	L.C.
1		**87612288**		2	DECAL DÍSTICO	ADESIVO AUFKLEBER	CALCOMANÍA DECALCOMANIA	AUTOCOLLANT TRANSFER	012D
2		**86594515**		1	DECAL DÍSTICO	ADESIVO AUFKLEBER	CALCOMANÍA DECALCOMANIA	AUTOCOLLANT TRANSFER	012D
3		**75267044**		2	DECAL DÍSTICO	ADESIVO AUFKLEBER	CALCOMANÍA DECALCOMANIA	AUTOCOLLANT TRANSFER	012D
4		**86594528**		1	DECAL DÍSTICO	ADESIVO AUFKLEBER	CALCOMANÍA DECALCOMANIA	AUTOCOLLANT TRANSFER	012D
5		**75255784**		1	DECAL DÍSTICO	ADESIVO AUFKLEBER	CALCOMANÍA DECALCOMANIA	AUTOCOLLANT TRANSFER	012D
6		**87597053**		1	DECAL DÍSTICO	ADESIVO AUFKLEBER	CALCOMANÍA DECALCOMANIA	AUTOCOLLANT TRANSFER	012D
6	1	**87597047**		1	ADHESIVE ADESIVO	ADESIVO KLEBER	ADHESIVO ADESIVO	ADHESIF ADHESIVE	P001
7		**87691652**		2	DECAL DÍSTICO	ADESIVO AUFKLEBER	CALCOMANÍA DECALCOMANIA	AUTOCOLLANT TRANSFER	012D
8		**87701340**		2	DECAL DÍSTICO	ADESIVO AUFKLEBER	CALCOMANÍA DECALCOMANIA	AUTOCOLLANT TRANSFER	012D

(1) For Low Profile Cab

09-54	03	p1	12/10

DECALS
DECALQUES
CALCOMANIAS
DECALS

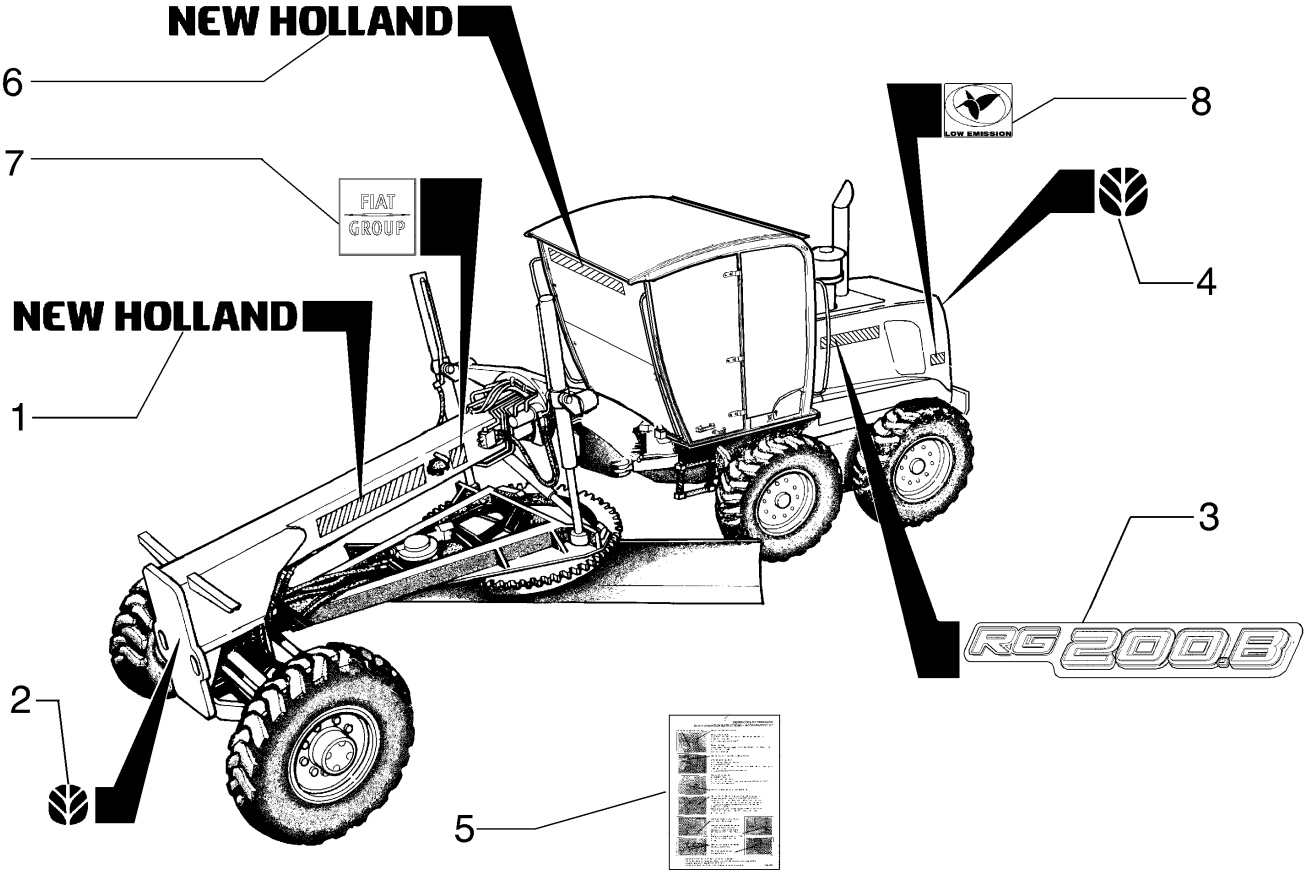

DECALQUES
DECALS
DECALS
DECALS

R	N	P.N.	MOD	Q	Description Denominação	Denominação Bezeichnung	Denominacion Descrizione	Description Beskrivelse	L.C.
1		**87612288**		2	DECAL DÍSTICO	ADESIVO AUFKLEBER	CALCOMANÍA DECALCOMANIA	AUTOCOLLANT TRANSFER	012D
2		**86594515**		1	DECAL DÍSTICO	ADESIVO AUFKLEBER	CALCOMANÍA DECALCOMANIA	AUTOCOLLANT TRANSFER	012D
3		**75267043**		2	DECAL DÍSTICO	ADESIVO AUFKLEBER	CALCOMANÍA DECALCOMANIA	AUTOCOLLANT TRANSFER	012D
4		**86594528**		1	DECAL DÍSTICO	ADESIVO AUFKLEBER	CALCOMANÍA DECALCOMANIA	AUTOCOLLANT TRANSFER	012D
5		**75255784**		1	DECAL DÍSTICO	ADESIVO AUFKLEBER	CALCOMANÍA DECALCOMANIA	AUTOCOLLANT TRANSFER	012D
6		**87597053**		1	DECAL DÍSTICO	ADESIVO AUFKLEBER	CALCOMANÍA DECALCOMANIA	AUTOCOLLANT TRANSFER	012D
6	1	**87597047**		1	ADHESIVE ADESIVO	ADESIVO KLEBER	ADHESIVO ADESIVO	ADHESIF ADHESIVE	P001
7		**87691652**		2	DECAL DÍSTICO	ADESIVO AUFKLEBER	CALCOMANÍA DECALCOMANIA	AUTOCOLLANT TRANSFER	012D
8		**87701340**		2	DECAL DÍSTICO	ADESIVO AUFKLEBER	CALCOMANÍA DECALCOMANIA	AUTOCOLLANT TRANSFER	012D
9		**87364017**		2	DECAL DÍSTICO	ADESIVO AUFKLEBER	CALCOMANÍA DECALCOMANIA	AUTOCOLLANT TRANSFER	012D

(1) For Low Profile Cab

09-55	01	p1	12/10

DECALS
DECALQUES
CALCOMANIAS
DÉCALQUES

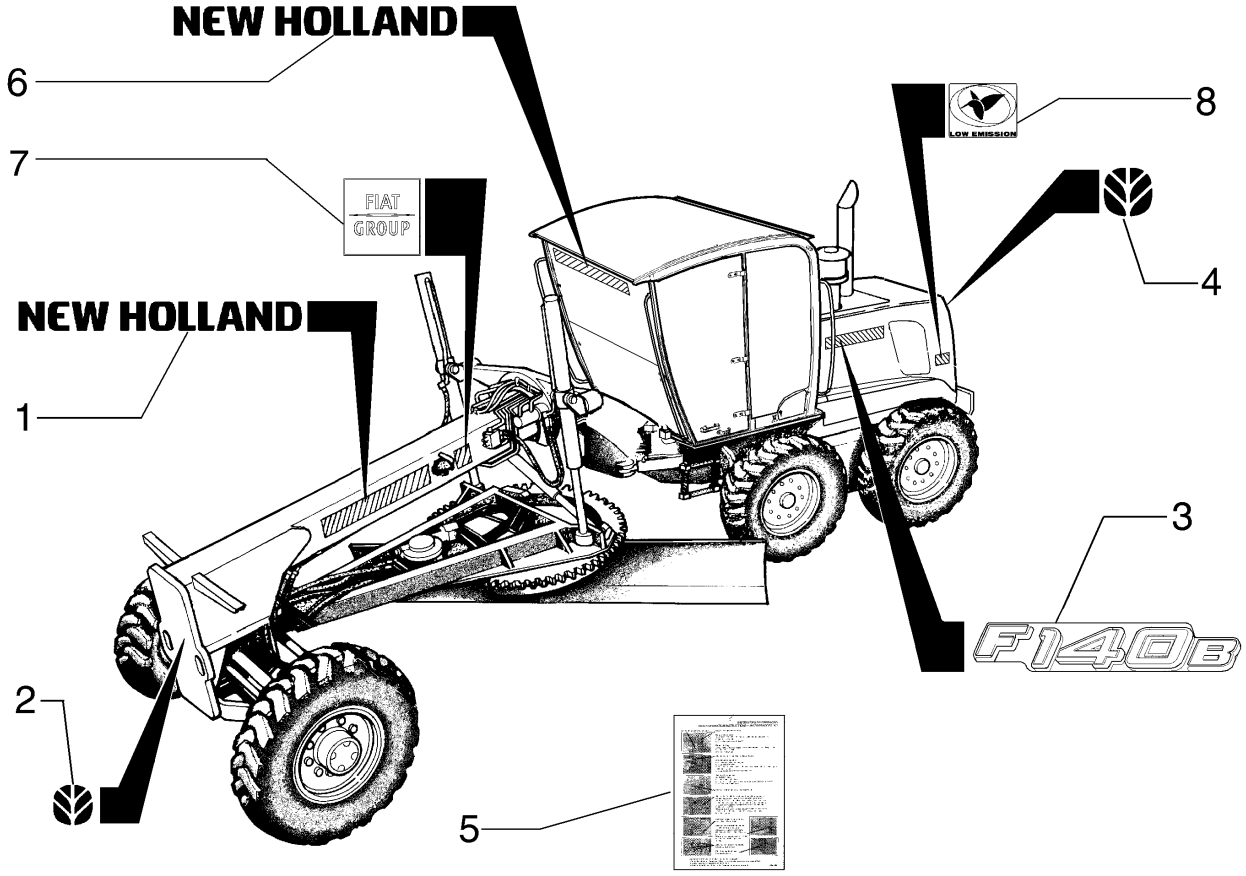

DECALQUES
DECALS
DECALS
DECALS

R	N	P.N.	MOD	Q	Description Denominação	Denominação Bezeichnung	Denominacion Descrizione	Description Beskrivelse	L.C.
1		**87612288**		2	DECAL DÍSTICO	ADESIVO AUFKLEBER	CALCOMANÍA DECALCOMANIA	AUTOCOLLANT TRANSFER	012D
2		**86594515**		1	DECAL, Logo NH DÍSTICO	ADESIVO AUFKLEBER	CALCOMANÍA DECALCOMANIA	AUTOCOLLANT TRANSFER	012D
3		**84405602**		2	DECAL DÍSTICO	ADESIVO AUFKLEBER	CALCOMANÍA DECALCOMANIA	AUTOCOLLANT TRANSFER	012D
4		**86594528**		1	DECAL DÍSTICO	ADESIVO AUFKLEBER	CALCOMANÍA DECALCOMANIA	AUTOCOLLANT TRANSFER	012D
5		**75255784**		1	DECAL DÍSTICO	ADESIVO AUFKLEBER	CALCOMANÍA DECALCOMANIA	AUTOCOLLANT TRANSFER	012D
6		**87597053**		1	DECAL DÍSTICO	ADESIVO AUFKLEBER	CALCOMANÍA DECALCOMANIA	AUTOCOLLANT TRANSFER	012D
6	1	**87597047**		1	ADHESIVE ADESIVO	ADESIVO KLEBER	ADHESIVO ADESIVO	ADHESIF ADHESIVE	P001
7		**87691652**		2	DECAL DÍSTICO	ADESIVO AUFKLEBER	CALCOMANÍA DECALCOMANIA	AUTOCOLLANT TRANSFER	012D
8		**87701340**		2	DECAL DÍSTICO	ADESIVO AUFKLEBER	CALCOMANÍA DECALCOMANIA	AUTOCOLLANT TRANSFER	012D

(1) For low profile cab

09-55	02	p1	12/10

DECALS
DECALQUES
CALCOMANIAS
DECALS

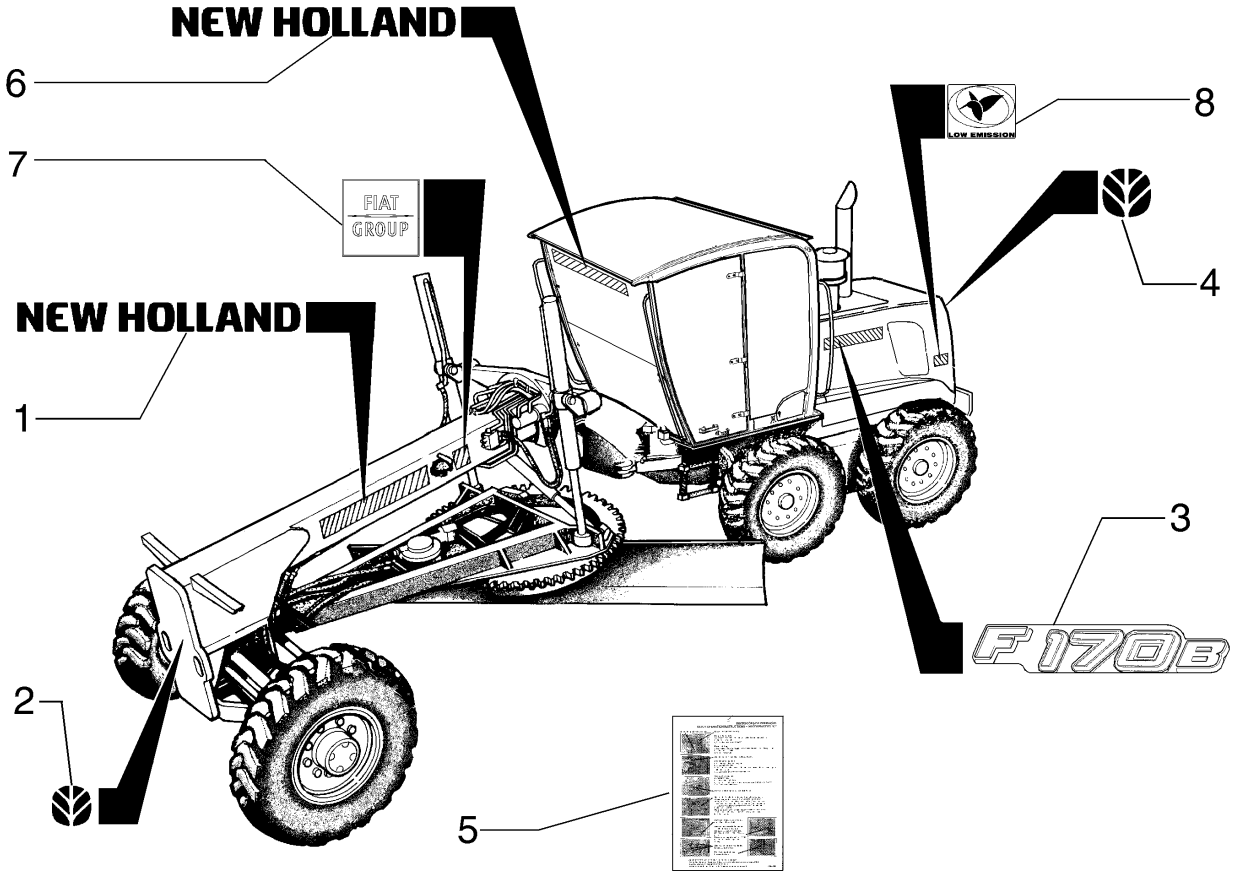

DECALQUES
DECALS
DECALS
DECALS

R	N	P.N.	MOD	Q	Description Denominação	Denominação Bezeichnung	Denominacion Descrizione	Description Beskrivelse	L.C.
1		**87612288**		2	DECAL DÍSTICO	ADESIVO AUFKLEBER	CALCOMANÍA DECALCOMANIA	AUTOCOLLANT TRANSFER	012D
2		**86594515**		1	DECAL DÍSTICO	ADESIVO AUFKLEBER	CALCOMANÍA DECALCOMANIA	AUTOCOLLANT TRANSFER	012D
3		**84405603**		2	DECAL DÍSTICO	ADESIVO AUFKLEBER	CALCOMANÍA DECALCOMANIA	AUTOCOLLANT TRANSFER	012D
4		**86594528**		1	DECAL DÍSTICO	ADESIVO AUFKLEBER	CALCOMANÍA DECALCOMANIA	AUTOCOLLANT TRANSFER	012D
5		**75255784**		1	DECAL DÍSTICO	ADESIVO AUFKLEBER	CALCOMANÍA DECALCOMANIA	AUTOCOLLANT TRANSFER	012D
6		**87597053**		1	DECAL DÍSTICO	ADESIVO AUFKLEBER	CALCOMANÍA DECALCOMANIA	AUTOCOLLANT TRANSFER	012D
6	1	**87597047**		1	ADHESIVE ADESIVO	ADESIVO KLEBER	ADHESIVO ADESIVO	ADHESIF ADHESIVE	P001
7		**87691652**		2	DECAL DÍSTICO	ADESIVO AUFKLEBER	CALCOMANÍA DECALCOMANIA	AUTOCOLLANT TRANSFER	012D
8		**87701340**		2	DECAL DÍSTICO	ADESIVO AUFKLEBER	CALCOMANÍA DECALCOMANIA	AUTOCOLLANT TRANSFER	012D

(1) For Low Profile Cab

09-55	03	p1	12/10

DECALS
DECALQUES
CALCOMANIAS
DECALS

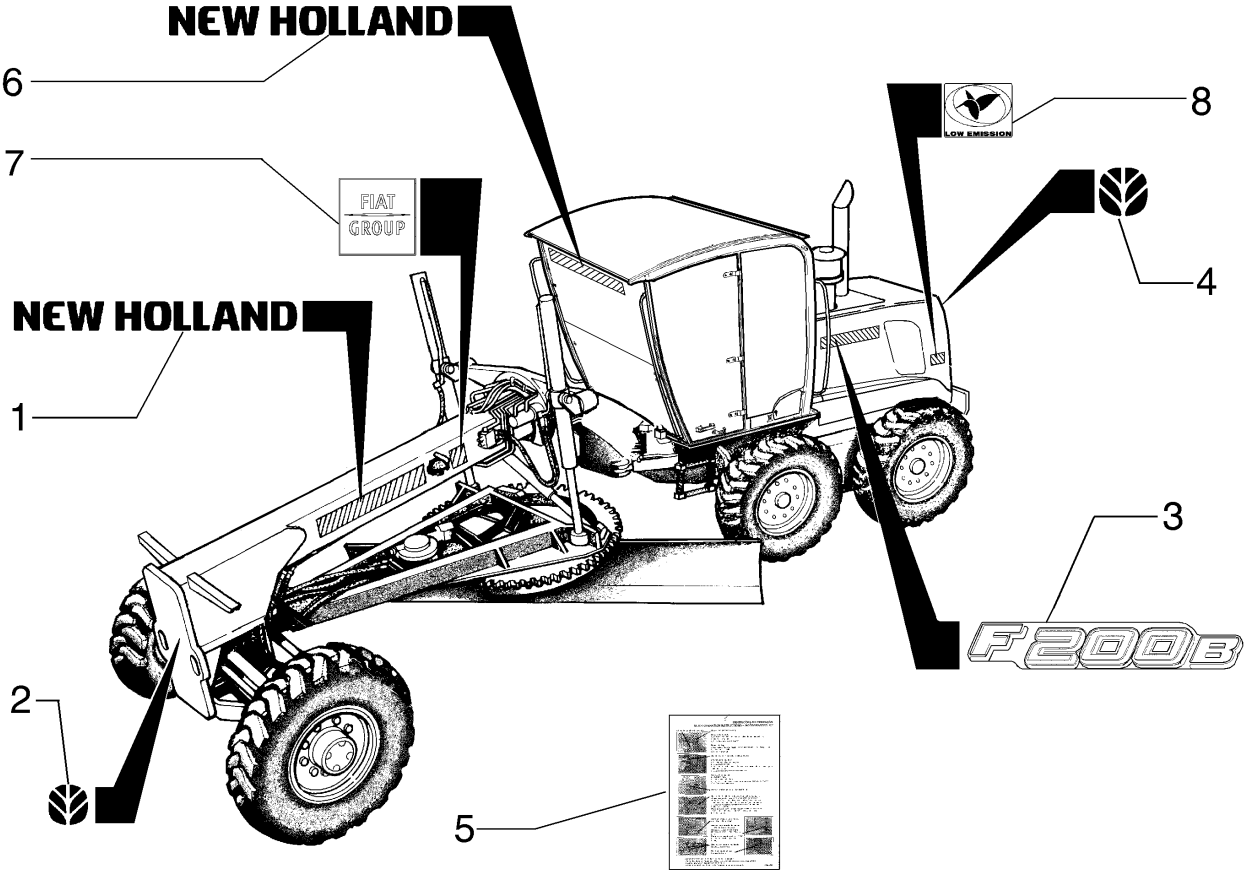

DECALQUES
DECALS
DECALS
DECALS

R	N	P.N.	MOD	Q	Description Denominação	Denominação Bezeichnung	Denominacion Descrizione	Description Beskrivelse	L.C.
1		87612288		2	DECAL DÍSTICO	ADESIVO AUFKLEBER	CALCOMANÍA DECALCOMANIA	AUTOCOLLANT TRANSFER	012D
2		86594515		1	DECAL DÍSTICO	ADESIVO AUFKLEBER	CALCOMANÍA DECALCOMANIA	AUTOCOLLANT TRANSFER	012D
3		84405604		2	DECAL DÍSTICO	ADESIVO AUFKLEBER	CALCOMANÍA DECALCOMANIA	AUTOCOLLANT TRANSFER	012D
4		86594528		1	DECAL DÍSTICO	ADESIVO AUFKLEBER	CALCOMANÍA DECALCOMANIA	AUTOCOLLANT TRANSFER	012D
5		75255784		1	DECAL DÍSTICO	ADESIVO AUFKLEBER	CALCOMANÍA DECALCOMANIA	AUTOCOLLANT TRANSFER	012D
6		87597053		1	DECAL DÍSTICO	ADESIVO AUFKLEBER	CALCOMANÍA DECALCOMANIA	AUTOCOLLANT TRANSFER	012D
6	1	87597047		1	ADHESIVE ADESIVO	ADESIVO KLEBER	ADHESIVO ADESIVO	ADHESIF ADHESIVE	P001
7		87691652		2	DECAL DÍSTICO	ADESIVO AUFKLEBER	CALCOMANÍA DECALCOMANIA	AUTOCOLLANT TRANSFER	012D
8		87701340		2	DECAL DÍSTICO	ADESIVO AUFKLEBER	CALCOMANÍA DECALCOMANIA	AUTOCOLLANT TRANSFER	012D
9		87364017		2	DECAL DÍSTICO	ADESIVO AUFKLEBER	CALCOMANÍA DECALCOMANIA	AUTOCOLLANT TRANSFER	012D

(1) For Low Profile Cab

Number	Figure	Sequence	Ref.	Number	Figure	Sequence	Ref.
{}	06-04	01	29	10516871	09-20	01	23
	06-04	01	4		09-30	01	61
	09-39	01	1		09-31	01	61
{13313214}	04-26	01	18		09-51	01	2
	05-03	01	8	10516873	02-16	01	3
{515-2354}	04-04	01	9	10516879	02-35	01	24
{75267268}	09-05	03	1	10517071	02-17	01	8
{75325705}	08-19	01	14		02-20	01	13
{84124714}	08-25	01	13		07-11	01	7
{84162625}	04-05	01	6		08-14	01	2
{84191431}	05-03	01	1	10517073	06-02	16	15
{84223800}	04-09	01	3		06-03	17	15
	04-11	01	11		08-03	03	7
	04-11	02	7		08-03	04	6
{84234092}	02-36	01	12		08-03	05	10
{84235111}	04-04	01	6		09-05	02	4
{84287779}	06-01	19	26		09-05	03	4
{84287780}	06-01	19	8	10517173	06-10	01	36
{84287781}	06-01	19	23		06-10	02	36
{84310907}	09-50	01	3		06-10	03	36
{84318340}	04-17	01	10		08-03	01	22
{84318935}	09-49	02	15		08-03	02	22
{84326943}	09-47	01	7	10517271	02-34	01	15
{84374847}	09-45	01	2		09-01	01	3
{84406911}	09-40	01	1	10517273	06-12	01	21
{84406912}	09-40	01	1		06-12	02	21
{84406915}	09-40	01	8		06-12	03	21
	09-40	02	8	10517679	09-24	01	20
{84406920}	09-40	01	4		09-24	02	19
	09-40	02	4	10519201	03-05	01	15
{84406924}	09-40	01	3	10519301	04-29	01	7
{84406934}	09-40	01	3	10519401	08-22	01	17
{84406937}	09-40	01		10519601	09-13	01	11
{84406938}	09-40	01			09-14	01	11
{84409552}	09-40	02	1	10519621	06-02	20	4
{84409553}	09-40	02	1		06-03	21	4
{84409554}	09-40	02	3		07-09	01	4
{84409558}	09-40	02			07-09	02	3
{84409559}	09-40	02			08-22	01	1
{84409561}	09-40	02	3		08-25	01	21
{8650568}	04-14	01	3		09-09	01	2
{86639324}	04-27	01	22		09-51	01	35
{9992898}	08-19	01	11	10520001	04-14	01	1
100016	06-04	01	14		08-01	02	4
10119040	06-08	01	4		09-05	01	6
	06-08	02	4	10520021	09-33	01	16
	06-08	03	4	10571971	08-23	01	18
10119440	07-06	01	13	10615479	04-15	01	4
10184317	03-01	01	30	106876A1	06-01	05	13
10384511	03-05	01	22		06-01	06	8
10445021	03-05	01	14		06-01	07	20
10450690	04-12	01	3	10719321	09-03	01	16
10516471	05-04	01	50		09-24	02	26
	07-03	01	7	10730301	02-39	01	18
	07-07	01	20		02-40	01	4
	09-28	01	4		03-01	01	6
10516671	02-21	01	9		05-02	01	8
	02-35	01	9		06-02	22	11
	02-41	01	9		06-03	16	11
	03-01	01	16		07-03	01	6
	04-04	01	8		07-04	01	4
	04-09	01	4		07-07	01	28
	04-11	01	8		08-01	01	8
	04-11	02	3		08-01	02	9
	04-12	01	7		08-03	01	3
	06-01	19	20		08-03	02	3
	06-01	20	6		08-05	01	5
	06-01	21	2		08-07	01	3
	07-11	02	2		08-08	01	3
	09-30	01	34		08-08	01	9
	09-31	01	34		08-09	01	8
10516679	07-06	01	9		08-10	01	4
10516871	02-20	01	6		08-11	01	4
	05-04	01	13		08-12	01	7
	05-05	01	18		08-16	01	4
	05-06	01	11		08-18	01	13
	06-12	01	6		08-19	01	2
	06-12	02	6		08-23	01	3
	06-12	03	6		08-24	01	6
	08-07	01	16		09-05	01	2
	08-26	01	5		09-34	01	2
	08-27	01	5	10734201	05-05	01	11
	09-05	01	10		05-06	01	3
	09-06	01	14		09-30	01	20

Number	Figure	Sequence	Ref.	Number	Figure	Sequence	Ref.
10734201	09-30	01	49	11106431	02-01	01	5
	09-31	01	20		02-02	01	5
	09-31	01	49		02-03	01	5
10791021	07-06	01	7		02-16	01	2
	09-13	01	18		02-20	01	7
10794012	07-04	01	8		05-04	01	12
10796400	06-11	01	12		05-05	01	16
10902131	04-17	01	25		08-07	01	15
	04-21	01	2		08-26	01	9
	04-27	01	11		08-27	01	6
	04-27	01	3		09-05	01	15
	04-28	01	16		09-30	01	1
	05-04	01	52		09-30	01	6
	08-32	01	7		09-31	01	1
	09-09	01	20		09-31	01	6
	09-32	01	6	11106631	02-20	01	9
10902221	02-36	01	2		02-37	01	13
10902331	04-26	01	3		06-01	01	6
	05-01	01	29		06-02	01	1
	09-33	01	12		06-02	17	21
10902431	06-02	20	6		06-03	01	1
	06-03	21	6		06-03	18	21
	09-30	01	55		06-06	01	18
	09-31	01	55		06-06	02	18
10902631	03-05	01	36		09-03	01	34
	09-30	01	10		09-05	02	5
	09-31	01	10		09-05	03	5
	09-50	01	5		09-07	01	9
10902831	05-04	01	49		09-08	01	9
10903031	03-05	01	5	11106831	08-21	01	6
10903221	07-11	01	3		08-22	01	32
10903231	05-02	01	3	11107031	05-06	01	10
	07-11	02	16		08-22	01	20
10903431	07-11	01	11		08-45	01	7
	07-11	02	4	11107231	09-30	01	62
10977531	04-29	01	6		09-31	01	62
10977731	04-07	01	1		09-51	01	1
	04-14	01	5	11107331	08-03	01	4
	04-17	01	18		08-03	02	4
	04-21	01	8		08-06	01	16
	04-28	01	14		08-13	01	9
10979321	09-07	01	4		08-16	01	12
	09-08	01	4		08-19	01	20
	09-30	01	58		08-23	01	5
	09-31	01	58	11107431	02-35	01	34
10979421	06-01	22	2	11107631	02-35	01	20
11056290	04-15	01	9	11112131	09-20	01	26
11061076	08-57	01	1	11112231	06-02	16	7
	08-61	01	1		06-03	17	7
	09-21	01	3	11112331	02-20	01	12
11061675	08-62	01	11	11112431	09-30	01	30
11065476	07-04	01	18		09-31	01	30
	09-13	01	15		09-33	01	15
	09-14	01	15	11112631	02-01	01	2
11066074	05-06	01	15		02-02	01	2
11069576	06-09	01	13		02-03	01	2
	06-09	02	13		02-17	01	16
	06-09	03	13		08-03	03	8
11087971	05-06	01	20		08-03	04	7
	07-03	01	2		08-03	05	11
11106021	09-47	03	12		09-05	01	8
	09-47	04	11		09-06	01	13
11106031	02-36	01	7	11112831	09-05	02	3
	04-10	01	6		09-05	03	3
	06-02	17	1	11113031	09-05	01	7
	06-03	18	1	11113231	06-01	22	4
	08-27	01	15		09-09	01	18
	09-05	01	11	11113431	04-14	01	4
11106121	09-07	01	5	11113631	09-24	02	23
	09-08	01	5	11113731	07-11	01	8
	09-20	01	22	11114631	09-03	01	14
11106131	02-37	01	1	11115531	08-03	01	23
11106231	02-01	01	14		08-03	02	23
	02-02	01	14	11118731	06-02	16	9
	02-03	01	14		06-03	17	9
	02-34	01	29		08-03	03	4
	03-01	01	24		08-03	04	3
	06-02	01	3		08-03	05	6
	06-12	01	5		08-41	01	2
	06-12	02	5	11124431	06-01	00	5
	06-12	03	5	11124831	06-01	00	3
	07-01	01	5	11125331	09-36	01	2
	08-01	02	15	1113178	04-02	01	11
	08-02	01	2	11195371	03-05	01	16

Number	Figure	Sequence	Ref.
11195471	06-01	22	10
11398137	09-03	01	28
	09-20	01	21
11701721	02-01	01	8
	02-02	01	8
	02-03	01	8
	08-06	01	18
	08-07	01	21
	08-16	01	11
	08-19	01	22
	08-22	01	26
	08-23	01	10
	08-45	01	3
	09-07	01	7
	09-08	01	7
11701731	09-30	01	27
	09-30	01	32
	09-31	01	27
	09-31	01	32
11702921	02-17	01	9
	02-34	01	5
	06-02	16	16
	06-03	17	16
120073	06-04	01	11
120074	06-04	01	17
120100	04-15	01	8
120103	04-09	01	7
	06-05	01	13
120104	06-04	01	20
120162	05-02	01	1
120398A1	04-15	01	1
121410A1	04-22	01	3
	04-28	01	2
121411A1	04-22	01	4
	04-28	01	3
121412A1	04-22	01	1
	04-28	01	4
121413A1	04-22	01	6
	04-28	01	1
121414A1	04-22	01	5
12164121	02-01	01	11
	02-02	01	11
	02-03	01	11
	06-01	00	8
12164321	09-22	01	9
12164427	06-01	00	9
12164721	06-02	20	8
	06-03	21	8
12179490	02-36	01	1
121850A1	04-22	01	2
12336444	09-47	04	18
12336787	09-47	04	17
12574521	03-05	01	24
12574921	09-06	01	16
12575321	06-07	01	1
	06-07	02	1
	06-07	03	1
12575421	03-05	01	30
	03-05	01	33
12577211	09-40	01	16
	09-40	02	16
12577221	02-35	01	23
	02-37	01	5
12601570	03-05	01	34
12626231	09-04	01	31
12638101	09-41	01	3
12638601	08-21	01	7
	08-22	01	33
	09-30	01	28
	09-30	01	39
	09-31	01	28
	09-31	01	39
12638621	09-30	01	2
	09-31	01	2
12639701	02-36	01	3
	04-07	01	10
	04-14	01	9
	04-15	01	3
	04-17	01	8
	04-21	01	3
	04-27	01	17
	04-28	01	17
	04-29	01	3
	05-02	01	2
12639701	07-07	01	18
	09-30	01	11
	09-30	01	43
	09-31	01	11
	09-31	01	43
	09-32	01	5
	09-37	01	10
12644321	02-01	01	7
	02-02	01	7
	02-03	01	7
	08-22	01	21
	08-45	01	4
12644421	09-09	01	21
	09-28	01	3
12645031	02-34	01	30
	02-35	01	18
	06-01	20	11
	06-02	16	13
	06-03	17	13
	09-51	01	9
12646601	04-26	01	19
	05-01	01	27
	05-02	01	12
12646721	02-21	01	2
	02-34	01	2
	02-35	01	3
	02-39	01	3
	02-40	01	2
	06-01	19	2
	06-02	16	19
	06-02	22	9
	06-03	16	9
	06-03	17	19
	08-07	01	17
	09-30	01	59
	09-31	01	59
	09-34	01	4
	09-51	01	20
12646821	02-16	01	4
	02-20	01	10
	02-34	01	28
	02-35	01	21
	02-37	01	2
	09-07	01	3
	09-08	01	3
12646921	06-02	16	8
	06-03	17	8
	07-09	02	18
	09-13	01	8
	09-14	01	6
	09-30	01	15
	09-31	01	15
12648521	09-05	02	2
	09-05	03	2
	09-20	01	25
126844A1	04-24	01	6
	04-24	02	6
	04-25	01	6
	04-26	01	29
128825	07-09	02	15
	08-19	01	27
1306937	04-03	01	5
13272217	04-07	01	6
	04-26	01	20
13272319	07-04	01	16
13275811	03-05	01	19
13275917	04-24	01	11
	04-24	02	8
13277117	09-33	01	8
13301717	04-25	01	16
	04-26	01	5
13313217	04-27	01	5
	05-04	01	44
	09-43	01	5
	09-43	02	5
	09-44	01	11
13400776	07-04	01	13
13407211	06-04	01	15
	06-05	01	9
	06-06	01	9
	06-06	02	9
	08-23	01	13
	08-62	01	1
	09-09	01	24

Number	Figure	Sequence	Ref.
13407211	09-24	01	4
	09-24	02	6
13407811	09-04	01	50
	09-09	01	4
13683902	06-08	01	3
	06-08	02	2
	06-08	03	2
140028	02-36	01	6
	02-37	01	14
	04-10	01	5
	04-12	01	10
14094910	08-22	01	14
14142490	04-10	01	14
14152190	04-10	01	15
14233431	03-05	01	25
14254231	09-24	01	15
	09-24	02	8
14258530	08-62	01	4
14306221	04-11	01	12
14306231	04-09	01	5
	04-11	02	8
	07-03	01	14
	07-04	01	2
14306331	09-30	01	24
	09-31	01	24
14306531	07-04	01	3
14309271	08-22	01	15
14358721	09-46	01	2
14359421	02-21	01	15
14420131	07-11	02	11
14420331	06-01	02	20
14420620	05-02	01	9
14422020	08-03	04	14
	08-03	05	4
	08-04	01	6
14422221	06-05	01	5
14437585	07-01	01	7
14437785	02-40	01	8
	02-41	01	3
	07-08	01	4
	07-09	01	11
14438085	07-09	01	6
14438185	02-40	01	12
14457280	07-11	01	5
	07-11	02	8
14457581	02-43	01	9
14457680	06-01	19	18
	06-01	21	10
	07-11	01	9
14457981	02-40	01	14
	02-42	01	2
14463280	08-23	01	17
14463780	07-11	02	7
14465180	08-57	01	6
	08-58	01	8
	08-60	01	4
	08-61	01	7
14465480	08-56	01	9
	08-57	01	14
	08-58	01	12
	08-59	01	9
	08-60	01	3
	08-61	01	14
14465780	08-56	01	7
	08-59	01	7
14466480	08-62	01	5
14467980	08-02	01	7
14468881	09-02	01	8
14496321	06-01	22	3
14496401	07-11	01	4
	08-32	01	4
14496431	03-05	01	6
	04-14	01	2
	05-02	01	4
	05-04	01	51
	09-33	01	14
14496507	07-06	01	4
14496531	02-41	01	10
	04-04	01	4
	04-10	01	9
	04-11	01	7
	04-11	02	2
	04-12	01	2
	04-19	01	4
14496531	05-06	01	18
	07-03	01	16
	07-11	02	5
	09-30	01	35
	09-31	01	35
14496621	05-05	01	17
	05-06	01	12
	08-01	02	14
	08-02	01	3
	09-05	01	14
	09-05	02	6
	09-05	03	6
	09-06	01	12
14496731	06-01	22	5
	09-30	01	29
	09-31	01	29
14496931	08-03	03	6
	08-03	04	4
	08-03	05	8
	08-41	01	4
14497131	06-01	00	2
	09-12	01	2
	09-36	01	3
14497331	06-07	01	2
	06-07	02	2
	06-07	03	2
	09-20	01	5
14497731	04-07	01	7
14499521	07-01	01	4
14507887	04-24	01	13
	04-24	02	10
14607270	06-11	01	4
1493305	06-01	02	4
1493416	06-01	03	22
1493425	06-01	03	10
1493498	06-01	10	4
15224031	09-36	01	2
15500121	08-26	01	7
	08-27	01	3
15540331	08-14	01	1
	09-24	01	5
	09-24	02	7
15540431	08-01	01	2
	08-23	01	14
15540631	06-10	01	22
	06-10	03	22
	08-01	02	6
15540931	08-23	01	19
15541231	09-13	01	7
	09-14	01	4
15644101	04-27	01	20
15835231	09-01	01	2
15840531	06-01	00	13
15846437	02-01	01	10
	02-02	01	10
	02-03	01	10
15861731	09-24	01	19
	09-24	02	18
15896221	07-07	01	19
	09-30	01	44
	09-31	01	44
15970531	09-01	01	27
15977531	06-10	03	35
15981231	02-34	01	16
	06-12	01	20
	06-12	02	20
	06-12	03	20
	08-01	02	16
15981531	09-06	01	18
15984131	09-01	01	21
15988531	06-12	01	23
	06-12	03	23
15990131	09-12	01	1
15994031	06-01	00	17
15997231	09-24	01	18
	09-24	02	5
15997731	06-07	02	3
	06-07	03	3
15997931	06-07	01	3
16042931	08-16	01	3
16043031	04-04	01	7
	06-01	20	7
16043231	04-19	01	3
	06-02	16	20

Number	Figure	Sequence	Ref.	Number	Figure	Sequence	Ref.
16043231	06-03	17	20	167266	02-38	01	2
	08-01	01	7	167268	02-39	01	6
	08-01	02	18	17288281	02-31	01	14
	08-05	01	4	178819A3	09-39	01	10
	08-08	01	4	185439A1	06-01	05	16
	08-09	01	7		06-01	06	13
	08-10	01	5		06-01	07	26
	08-11	01	5	185442A1	06-01	05	16
	08-12	01	6		06-01	06	13
	08-23	01	8		06-01	07	26
	09-05	01	1	185446A1	06-01	05	16
	09-09	01	1		06-01	06	13
	09-30	01	46		06-01	07	26
	09-31	01	46	19109687	08-17	01	9
	09-34	01	3		08-28	01	15
16043331	02-34	01	31	1925104	06-04	01	1
	02-35	01	10	1925105	06-04	01	23
	06-01	19	6	1954736C1	02-01	01	17
	06-02	22	13		02-02	01	17
	06-03	16	13		02-03	01	17
16043431	02-34	01	1		09-51	01	14
	02-35	01	16	1960253	06-05	01	8
	03-01	01	5	1964831C2	04-28	01	11
	06-02	16	14	1983238C1	06-02	17	20
	06-02	20	3		06-03	18	20
	06-03	17	14	198824C1	07-03	01	11
	06-03	21	3	198916A2	09-39	01	21
	07-03	01	17	199064A1	06-01	13	23
	08-07	01	5	1999650C1	09-41	01	10
	09-30	01	38	201-108	05-01	01	16
	09-31	01	38	201-145	05-01	01	30
	09-51	01	36	201-303	05-01	01	21
16043631	02-21	01	3	201-345	08-19	01	18
	02-35	01	2	201-903	05-01	01	19
	07-03	01	5	214-1406	03-01	01	2
	08-24	01	5	214-1416	02-36	01	8
	09-13	01	12	214-1436	02-35	01	5
	09-14	01	12	214-1460	03-01	01	18
	09-28	01	5	214-1472	03-01	01	11
	09-30	01	63	214-2114	08-01	02	5
	09-31	01	63	214-2130	08-03	01	2
16043831	02-35	01	14		08-03	02	2
	03-01	01	15	217-402	02-38	01	9
	08-08	01	21		08-03	03	11
	08-19	01	1		08-03	04	9
16043931	02-21	01	10	217-405	02-40	01	20
	04-04	01	5	218-1254	05-01	01	15
	07-09	01	1		08-05	01	22
16044031	08-22	01	2		08-07	01	28
16044131	07-07	01	27		08-10	01	24
	09-13	01	13		08-11	01	31
	09-14	01	13		08-18	01	24
16044331	07-11	02	1	218-5050	06-03	18	2
	08-15	01	1	218-5059	07-10	01	6
	08-18	01	12	218-5062	07-09	02	8
16044531	02-17	01	3	218-5102	07-09	02	17
16045021	08-17	01	3	218-5106	07-08	02	9
	08-25	01	12		07-10	01	2
16054631	08-07	01	2		08-08	01	1
16100811	02-34	01	21		08-08	01	17
16100821	02-17	01	2		08-13	01	1
	04-10	01	10		08-16	01	22
	07-04	01	5		08-16	01	7
	08-03	01	14		08-22	01	37
	08-03	02	14		08-25	01	16
	08-08	01	8		08-26	01	2
	09-30	01	47		08-27	01	1
	09-30	01	60	218-5124	06-03	18	4
	09-31	01	47	218-5184	07-09	02	21
	09-31	01	60	218-5222	07-07	01	7
16102321	02-39	01	17		07-08	01	10
	02-40	01	3	218-671	07-09	02	6
	06-01	19	1	218-693	08-11	01	24
	06-02	22	10	218-754	07-11	02	17
	06-03	16	10	218-756	07-11	01	13
16104111	09-13	01	14		07-11	02	14
	09-14	01	14	218-764	07-09	02	11
16104121	02-35	01	15		07-10	01	4
	04-10	01	17	218-789	07-10	01	12
16105011	08-01	01	4	218-845	07-09	02	10
	08-01	02	3		07-10	01	3
	09-13	01	9	222787A2	09-39	01	19
	09-14	01	7	225-14210	04-08	01	4
16677734	02-29	01	3	226456A1	08-01	02	20

Number	Figure	Sequence	Ref.	Number	Figure	Sequence	Ref.
232-2448	02-37	01	9	2852434	03-09	01	10
237-6004	07-09	02	2	2852436	03-07	01	3
237-6008	07-08	02	10	2852440	03-11	01	1
	07-10	01	1	2852443	03-11	01	3
237-6010	07-09	02	9	2852446	03-11	01	4
237-6016	02-39	01	12	2852449	03-11	01	5
	02-40	01	18	2852450	03-11	01	6
	06-02	22	16	2852451	03-11	01	7
	06-03	16	16	2852452	03-11	01	8
	07-10	01	10	2852457	03-12	01	4
238-6011	07-07	01	16	2852458	03-12	01	5
238-6012	07-07	01	25	2852473	02-46	01	4
	07-08	02	7	2852478	04-01	01	1
	08-03	01	6	2852484	03-13	01	5
	08-03	02	6	2852486	03-14	01	30
	08-19	01	5	2852488	03-08	01	3
238-6014	08-18	01	17	2852500	03-13	01	2
238-6018	06-01	19	16	2852598	02-30	01	2
	06-01	21	9	2852602	02-07	01	20
238-6021	08-03	01	7	2852654	02-25	01	5
	08-03	02	7	2852659	02-25	01	12
238-6025	08-03	01	15	2852660	02-25	01	13
	08-03	02	15	2852662	02-25	01	10
239105A1	04-26	01	24	2852663	02-25	01	7
	09-33	01	2	2852664	02-25	01	8
2426862	04-06	01	8	2852666	02-25	01	14
2479980	09-49	01	1	2852729	02-10	01	9
252550A2	09-39	01	16	2852744	02-19	01	6
255065A1	09-37	01	8	2852746	02-24	01	8
256809A2	09-39	01	18	2852772	02-43	01	6
275353A1	09-41	01	12	2852773	02-06	01	2
280589	08-06	01	1	2852774	02-06	01	3
2830076	02-04	01	1	2852776	02-07	01	9
2830158	02-13	01	5	2852791	03-07	01	12
2830159	02-13	01	5	2852793	03-07	01	1
2830160	02-13	01	6	2852794	03-11	01	6
2830301	02-43	01	16	2852804	03-08	01	10
2830303	02-43	01	18	2852805	03-08	01	11
2830304	02-43	01	15	2852817	03-14	01	3
2830444	02-19	01	3	2852818	03-14	01	6
2830559	02-32	01	10	2852820	03-14	01	10
2830592	02-43	01	13	2852821	03-14	01	15
2830704	02-08	01	15	2852825	03-14	01	29
2830705	02-08	01	15	2852900	02-12	01	3
2830711	03-07	01	14		02-12	02	3
2830733	03-07	01	2	2853144	02-29	01	1
2831016	02-43	01	12		02-29	01	7
2831274	02-08	01	3	2853145	02-29	01	8
2831279	02-08	01	3	2853147	02-30	01	3
2831287	02-08	01	7	2853150	02-29	01	6
2831297	02-14	01	3	2853364	02-25	01	15
2831298	02-14	01	1		02-25	01	16
2831468	02-14	01	4	2853537	03-09	01	3
2831469	02-14	01	4	2853591	02-26	01	11
2831473	02-08	01	8	2853604	02-32	01	9
2852037	02-13	01	6	2853780	02-32	01	2
2852047	02-44	01	2	2853781	02-32	01	3
	02-45	01	14	2853784	02-06	01	6
	02-45	01	14	2853788	02-07	01	19
2852100	03-12	01	6	2853815	02-15	01	4
2852101	02-18	01	6	2853816	02-15	01	5
2852134	02-26	01	7	2853875	02-13	01	6
2852135	02-26	01	8	2853876	02-13	01	6
2852136	02-26	01	9	2854030	02-13	01	3
2852202	02-10	01	10	2854072	02-45	01	2
2852219	02-12	02	4	2854079	03-14	01	20
2852221	02-12	01	5	2854282	03-14	01	5
	02-12	02	5	2854292	03-14	01	22
2852234	03-08	01	14	2854375	02-06	01	4
2852286	02-45	01	1	2854521	02-43	01	2
2852305	02-15	01	1	2854530	02-07	01	18
2852308	02-25	01	3	2854534	02-18	01	1
2852377	02-26	01	6	2854543	03-09	01	4
2852380	02-24	01	13	2854585	02-24	01	10
2852390	02-24	01	11	2854593	03-14	01	4
2852396	02-33	01	2	2854594	03-14	01	18
2852397	02-33	01	3	2854595	03-14	01	19
2852398	02-33	01	1	2854598	03-13	01	1
2852403	04-01	01	2	2854599	03-13	01	4
2852407	02-22	01	7	2854600	03-13	01	6
	02-23	01	7	2854603	02-13	01	4
2852425	02-28	01	6	2854604	02-11	01	5
2852427	02-07	01	14	2854606	03-10	01	2
2852428	02-07	01	10	2854609	03-10	01	6

Number	Figure	Sequence	Ref.	Number	Figure	Sequence	Ref.
2854701	02-18	01	5	331424A1	06-01	05	16
2854866	02-45	01	7		06-01	06	13
2854938	02-45	01	3		06-01	07	26
2855125	03-12	01	1	331425A1	06-01	05	16
2855135	03-10	01	5		06-01	06	13
2855137	02-13	01	1		06-01	07	26
2855150	03-14	01	23	331426A1	06-01	05	16
2855304	02-29	01	5		06-01	06	13
	02-30	01	1		06-01	07	26
2855345	02-18	01	4	331427A1	06-01	05	16
2855440	02-26	01	10		06-01	06	13
2855632	02-26	01	1		06-01	07	26
2855635	02-26	01	2	331428A1	06-01	05	16
2855834	02-22	01	1		06-01	06	13
2855933	02-31	01	13		06-01	07	26
2855934	02-31	01	16	331429A1	06-01	05	16
2856309	02-14	01	5		06-01	06	13
2856459	02-07	01	22		06-01	07	26
2856460	02-07	01	21	331430A1	06-01	05	16
2856713	02-13	01	4		06-01	06	13
2856714	02-13	01	5		06-01	07	26
2856887	02-09	01	4		06-01	07	26
2856985	02-13	01	1	331431A1	06-01	05	16
2856986	02-13	01	1		06-01	06	13
2857017	03-09	01	6		06-01	07	26
2857046	03-09	01	7	331432A1	06-01	05	16
2857048	03-09	01	8		06-01	06	13
2858008	02-14	01	5		06-01	07	26
2858009	02-14	01	5	331433A1	06-01	05	16
2859144	03-09	01	1		06-01	06	13
2859145	03-09	01	5		06-01	07	26
2859269	02-27	01	5	331434A1	06-01	05	16
2859460	02-07	01	2		06-01	06	13
2859461	02-07	01	11	331435A1	06-01	05	16
2859462	02-07	01	5		06-01	06	13
2859463	02-07	01	16	335622A1	06-01	15	7
2859464	02-07	01	3	337475	09-41	01	17
2859465	02-07	01	4	353036A1	02-38	01	5
2859467	02-07	01	6		02-39	01	9
2859468	02-07	01	7		02-40	01	6
2859470	02-07	01	8		02-42	01	5
2859674	03-14	01	11	357906A1	04-11	01	17
2859679	03-11	01	10		04-11	02	10
2978906	06-04	01	16	366176A2	09-30	01	13
2991636	04-02	01	5		09-31	01	13
2991637	04-02	01	3	366905A1	03-03	01	2
300600	06-04	01	5	372029A2	08-04	01	13
301803R1	02-35	01	27	376332A1	09-39	01	12
	09-51	01	32	376336A1	09-39	01	13
304061A1	09-33	01	5	378056	04-17	01	15
304921A1	09-39	01	14		04-29	01	1
3140892R1	06-01	13	14	378970	02-39	01	5
314610A1	09-30	01	14	3805129	09-40	01	15
	09-31	01	14		09-40	02	15
	09-41	01	8	391859A1	07-07	01	13
319055A1	04-11	01	16		07-08	02	6
	04-11	02	9	393392	09-39	01	6
321013A1	09-41	01	15		09-51	01	13
321023A4	09-41	01	14	393393	09-39	01	3
322896	02-38	01	1		09-40	01	6
324530A1	08-04	01	12		09-40	02	6
328870A1	04-08	01	5	395277	09-51	01	6
331384A1	06-01	04	13	401430A1	06-01	19	4
331385A1	06-01	04	14	41-1614	02-28	01	9
331417A1	06-01	05	22	412123	02-01	01	12
	06-01	06	16		02-02	01	12
	06-01	06	7		02-03	01	12
	06-01	07	19		04-14	01	15
331418A1	06-01	05	12		06-05	01	6
	06-01	07	18		07-11	02	10
331420A1	06-01	05	18	412215	09-51	01	22
	06-01	05	20	412398	06-06	01	1
	06-01	06	10		06-06	02	1
	06-01	07	22	412570A1	08-42	01	3
	06-01	07	24	412571A1	08-42	01	19
331421A1	06-01	05	15	412572A1	08-42	01	20
	06-01	06	11	412573A1	08-42	01	22
	06-01	07	12	412574A1	08-42	01	15
331422A1	06-01	05	19	412575A1	08-42	01	12
	06-01	06	14	412576A1	08-42	01	18
	06-01	07	23	412577A1	08-42	01	16
331423A1	06-01	05	17	412579A1	08-42	01	10
	06-01	06	12	412582A1	08-42	01	14
	06-01	07	25	412584A1	08-42	01	24

Number	Figure	Sequence	Ref.	Number	Figure	Sequence	Ref.
412585A1	08-42	01	17	4892715	02-14	01	4
412586A1	08-42	01	5	4892762	02-46	01	5
412592A1	08-42	01	13	4892867	02-12	01	2
412593A1	08-42	01	23		02-12	02	2
412595A1	08-42	01	8	4892871	02-43	01	11
412596A1	08-42	01	1	4892915	02-28	01	2
412599A1	08-42	01	27	4893036	02-08	01	19
412603A1	08-43	01	5		02-45	01	7
412607A1	08-43	01	9	4893234	02-31	01	11
4133510	06-01	19	11		02-43	01	12
416599A1	08-43	01	1	4893386	02-15	01	2
4227178	09-37	01	5	4893389	03-08	01	12
425-106	04-13	01	4	4893391	02-32	01	8
	04-14	01	14	4893464	03-07	01	7
42531183	04-02	01	10	4893739	03-10	01	4
42533805	04-02	01	8	4893840	04-01	01	4
42533807	04-02	01	1	4893936	02-06	01	5
42533816	04-02	01	14	4893962	03-08	01	9
42533817	04-02	01	13	4894095	03-11	01	2
42533819	04-02	01	19		03-12	01	2
42534008	04-03	01	7	4894100	02-05	01	1
42534012	04-03	01	4	4894218	02-10	01	12
42535275	04-03	01	13	4894410	02-05	01	2
42535631	04-02	01	9	4894641	02-12	01	6
42536304	04-02	01	16		02-12	02	6
42536305	04-02	01	18	4894721	03-07	01	6
42537051	04-02	01	21	4895017	02-15	01	4
42537054	04-02	01	15	4895031	02-07	01	17
42537056	04-02	01	6	4895038	02-04	01	4
42537057	04-02	01	4	4895039	02-04	01	3
42537058	04-02	01	7	4895040	02-04	01	7
42537060	04-02	01	2	4895045	02-32	01	5
42537061	04-02	01	22	4895049	02-10	01	8
42537064	04-03	01	11	4895051	02-08	01	5
42537069	04-03	01	2	4895052	02-08	01	6
42537071	04-03	01	10	4895074	02-08	01	9
42537076	04-03	01	14	4895078	02-45	01	8
42537082	04-03	01	16		02-46	01	6
42537670	04-02	01	20	4895080	02-45	01	9
42537822	04-03	01	3	4895085	02-08	01	11
42537878	04-02	01	12	4895089	02-08	01	12
42540208	04-02	01	17		02-24	01	9
42541849	03-08	01	17	4895098	02-22	01	4
42541850	03-08	01	16		02-23	01	4
42541851	03-08	01	15	4895099	02-23	01	2
42546435	04-03	01	15	4895107	02-24	01	2
42547619	03-08	01	19	4895118	02-46	01	5
42548060	03-08	01	22	4895131	02-46	01	2
42550486	03-08	01	18	4895132	02-22	01	2
42550487	03-08	01	20	4895141	02-22	01	6
42550488	03-08	01	21		02-23	01	6
42550932	03-08	01	23	4895155	02-28	01	3
43127	06-05	01	1	4895157	03-14	01	17
	09-51	01	10	4895166	04-01	01	3
43235	07-06	01	3	4895219	02-19	01	5
	07-09	01	2	4895227	09-51	01	21
43362	07-06	01	8	4895228	02-04	01	5
	07-09	01	5	4895291	02-25	01	4
	07-09	02	4		04-01	01	5
461-42512	09-41	01	16	4895292	02-45	01	11
4890088	03-08	01	6		02-45	01	11
4890189	03-14	01	8	4895336	02-19	01	4
4890190	03-14	01	9	4895378	02-28	01	4
4890634	03-08	01	7	4895379	02-28	01	5
4890700	03-08	01	4	4895392	02-10	01	6
4890833	02-28	01	8		02-45	01	15
4890926	03-10	01	7		02-45	01	15
4890929	03-10	01	3	4895393	02-10	01	7
4890964	03-07	01	8		02-45	01	16
	03-14	01	24		02-45	01	16
4891024	02-08	01	1	4895406	02-08	01	13
4891025	02-08	01	1		02-10	01	13
4891209	02-09	01	5	4895407	02-08	01	14
4891252	02-44	01	1	4895408	02-08	01	11
	02-45	01	13	4895414	02-15	01	5
	02-45	01	13	4895432	02-07	01	1
4891288	02-24	01	5		02-18	01	2
4891353	02-04	01	6	4895462	03-11	01	11
4892255	03-14	01	14	4895477	03-14	01	12
4892318	04-01	01	6	4895483	03-10	01	1
4892500	02-30	01	5	4895576	02-45	01	4
4892501	02-30	01	4	4895579	02-24	01	15
4892708	02-14	01	2	4895605	02-10	01	2
4892712	02-13	01	2	4895610	02-10	01	1

Number	Figure	Sequence	Ref.	Number	Figure	Sequence	Ref.
4895610	02-10	01	15	4899076	02-28	01	2
	02-26	01	5	4899078	02-09	01	2
4895623	02-45	01	5		02-27	01	2
4895625	02-45	01	10		03-14	01	25
4895817	03-14	01	26	4899079	02-05	01	3
4895910	02-06	01	1		02-11	01	1
4895919	02-04	01	8		02-24	01	1
4895921	02-04	01	8		02-44	01	3
4896329	03-12	01	3		02-45	01	12
4896380	02-11	01	2		02-45	01	12
4896404	02-32	01	4	4899080	02-11	01	6
4896409	02-32	01	11	4899081	02-08	01	4
4896410	02-32	01	7	4899082	03-14	01	2
4896542	03-14	01	21	4899085	02-19	01	7
4896543	03-07	01	9	4899086	02-22	01	3
4896650	02-19	01	2		02-23	01	3
4896651	02-19	01	1	4899087	02-22	01	5
4896773	02-12	01	1		02-23	01	5
	02-12	02	1	4899089	02-07	01	15
4896884	03-09	01	9	4899090	02-26	01	12
4896893	02-24	01	6	4899091	02-25	01	17
4896897	02-29	01	2	4899092	02-43	01	10
	02-29	01	4	4899093	02-27	01	3
4896939	02-27	01	4		04-01	01	8
4896952	03-08	01	2	4899103	03-11	01	12
4896991	02-06	01	4	4899107	02-24	01	3
4896996	03-11	01	13	4899108	02-24	01	4
4897026	02-09	01	1	4899109	02-28	01	2
4897106	02-08	01	16	4899110	02-31	01	17
4897224	03-07	01	5		02-46	01	1
	03-14	01	13		03-14	01	7
4897277	03-11	01	9	4899115	02-10	01	3
4897330	02-10	01	14	4899122	04-01	01	7
	02-26	01	4	4899124	03-14	01	1
4897457	02-11	01	4	4899219	02-31	01	10
4897481	02-26	01	11		02-43	01	8
4897499	02-28	01	2	4899239	02-06	01	7
4897526	02-31	01	5	4899240	02-31	01	7
4897534	02-31	01	4	4899242	02-31	01	8
	02-43	01	1		02-43	01	20
4897536	02-31	01	1	4899243	02-31	01	9
	02-43	01	5	4899245	02-07	01	12
4897537	02-31	01	2	4899257	02-07	01	13
	02-43	01	4	4899689	03-10	01	8
4897546	02-31	01	12	4899803	02-11	01	7
	02-43	01	2	4899815	03-13	01	3
4897547	02-43	01	3	4899921	02-18	01	7
4897578	02-08	01	18	4899926	02-31	01	6
4897838	03-07	01	10		02-43	01	7
4897858	02-25	01	2	492-11038	04-13	01	5
4897861	02-25	01	1		04-14	01	13
4897897	03-07	01	11	4955502	09-09	01	8
4898283	02-06	01	8	496-21053	02-37	01	10
4898301	02-25	01	11	4971843	08-02	01	20
4898372	02-31	01	15		08-02	01	9
	02-43	01	14	4985122	07-04	01	7
4898439	02-31	01	3	4985127	07-04	01	14
4898546	02-33	01	4	4988275	07-04	01	10
4898758	03-07	01	4	5105729	07-04	01	9
4898876	03-07	01	13	5106733	07-03	01	1
4898921	03-08	01	5		07-04	01	1
4899003	02-24	01	12	5110153	07-04	01	15
	02-25	01	6	5110155	07-04	01	19
	03-08	01	1	5131437	07-04	01	12
4899009	02-10	01	4	5135738	02-24	01	7
4899019	02-32	01	1	515-23381	08-01	01	9
4899020	03-09	01	2		08-01	02	10
4899026	02-04	01	2	5151033	02-38	01	10
	02-27	01	1	540-711	06-02	19	1
	02-28	01	1		06-03	20	1
4899032	02-10	01	11		09-33	01	4
4899035	02-32	01	6	60-7083T1	09-30	01	12
4899036	02-26	01	3		09-31	01	12
4899037	02-05	01	4		09-41	01	7
4899039	02-18	01	3	614-12025	05-06	01	23
4899046	02-15	01	3	614-6012	07-03	01	8
4899057	03-14	01	27	614-8016	04-04	01	15
4899063	02-09	01	3		04-11	01	9
4899068	02-11	01	3		04-11	02	4
	02-24	01	14	614-8025	02-39	01	1
	02-25	01	9		02-40	01	16
	02-28	01	7	627-10035	05-06	01	16
4899072	02-10	01	5	627-16040	06-01	00	7
4899073	02-27	01	3	627-8025	06-01	19	19

Number	Figure	Sequence	Ref.	Number	Figure	Sequence	Ref.
627-8025	06-01	20	10	70634161	06-12	01	3
	06-01	21	1		06-12	02	3
637-62081	07-08	01	5		06-12	03	3
637-63113	07-08	02	4	70634237	09-20	01	17
637-63153	08-18	01	20	70639314	07-03	01	15
637-63173	07-08	01	7	70651322	09-01	01	20
6901440	09-51	01	29	70658265	08-44	01	2
6903356	02-45	01	6	70658592	08-06	01	5
6904276	06-01	02	19	70659547	08-10	01	20
6904283	06-01	04	3		08-11	01	25
6904285	06-01	04	6	70665984	06-13	02	1
6904286	06-01	05	6		06-13	03	4
6904288	06-01	07	8	70673457	09-01	01	6
6904289	06-01	07	4	70677004	08-06	01	21
6904294	06-01	10	9		08-27	01	10
700-102	08-25	01	3	70677006	03-01	01	23
700-171	07-01	01	6		05-01	01	4
	07-07	01	23		08-15	01	2
	07-08	01	6	70677010	07-05	01	9
700-326	08-18	01	16		07-05	02	3
70050292	08-44	01	3		08-01	02	17
70050748	03-01	01	21	70677012	08-16	01	9
	06-02	16	3	70678072	09-23	01	19
	06-03	17	3	70683837	09-22	01	15
70051729	06-13	02	4		09-23	01	16
	06-13	03	7	70684817	06-06	01	11
	06-14	02	4	70684837	09-06	01	4
	06-14	03	7	7068817	06-06	02	11
70053994	09-01	01	31	70689717	08-16	01	15
70054889	09-22	01	14	70689718	08-16	01	17
70060670	09-20	01	15	70695523	08-11	01	28
70076572	04-13	01	6		08-18	01	22
70079751	02-35	01	11	70900367	08-13	01	3
70082174	09-22	01	2	70900802	08-02	01	16
70096481	06-13	01	3	70900805	09-11	01	3
	06-13	02	3		09-21	01	6
	06-13	03	3	70900808	09-01	01	12
	06-13	04	3		09-04	01	26
	06-14	01	3	70900816	08-18	01	4
	06-14	02	3	70900942	08-06	01	4
	06-14	03	3	70901345	09-22	01	4
	06-14	04	3		09-23	01	14
70097578	06-13	01	1	70901348	09-20	01	16
	06-13	03	4	70901421	09-01	01	16
70097579	06-14	01	1	70901652	09-02	01	12
	06-14	03	4	70901702	06-02	17	13
701-319	05-01	01	14		06-03	18	13
701-421	07-07	01	11	70901828	09-51	01	39
701-422	07-07	01	24	70901835	09-51	01	38
701-423	05-01	01	18	70901838	09-02	01	5
701-434	05-01	01	31	70904002	05-04	01	18
	05-01	01	7		05-05	01	14
701-909	07-07	01	26		06-04	01	2
70188771	08-03	04	17	70905362	08-44	01	4
	08-03	05	1	70910149	09-51	01	37
70601966	09-22	01	13	70910179	09-04	01	16
70602449	09-18	01	7	70910287	02-37	01	7
70617127	09-15	01	5		06-06	01	17
	09-16	01	5		06-06	02	17
	09-17	02	5		08-11	01	27
70617932	05-04	01	26		08-44	01	8
	09-13	01	2		09-03	01	24
	09-14	01	9	70910510	05-04	01	40
70620920	09-03	01	12	70911026	08-22	01	19
	09-04	01	32		08-45	01	1
70622102	05-06	01	6	70911028	09-10	01	10
70622212	09-02	01	34		09-10	01	18
70623355	08-07	01	4	70911029	09-15	01	4
	08-15	01	4		09-16	01	4
	08-19	01	3		09-17	02	4
	08-21	01	8		09-18	01	1
	08-22	01	31		09-19	01	1
70630753	03-05	01	9	70911030	09-02	01	11
	08-05	01	11	70911037	05-04	01	7
	08-06	01	17	70911040	03-05	01	17
	08-08	01	20		05-05	01	10
	08-13	01	7	70911048	05-04	01	28
	08-16	01	23	70911061	09-22	01	5
	08-17	01	10		09-23	01	15
	08-19	01	23	70911115	08-06	01	6
	08-22	01	12	70911279	08-16	01	16
	08-23	01	4	70912299	09-22	01	3
	08-45	01	2		09-23	01	17
70634037	09-02	01	15	70912441	06-07	01	4

Number	Figure	Sequence	Ref.	Number	Figure	Sequence	Ref.
70912441	06-07	02	4	70921279	08-12	01	12
	06-07	03	4		08-13	01	12
	08-06	01	2		08-21	01	14
	09-02	01	22		08-26	01	6
	09-04	01	41		08-27	01	18
	09-10	01	11		08-28	01	7
	09-10	01	19	70921297	08-10	01	15
70912497	09-01	01	8		08-10	01	8
70912725	06-12	02	14		08-11	01	8
70912768	06-12	01	7	70921298	08-12	01	14
	06-12	02	7		08-25	01	1
	06-12	03	7	70921299	09-49	01	5
70912942	05-03	01	13	70921326	08-14	01	9
	07-05	01	7	70921349	08-06	01	19
	07-05	02	7		08-08	01	11
	09-04	01	18		08-08	01	12
	09-15	01	10		08-10	01	17
	09-16	01	10		08-11	01	14
	09-17	02	10		08-13	01	4
	09-18	01	2		08-16	01	18
	09-19	01	2		08-16	01	20
70914465	09-03	01	9		08-19	01	15
	09-04	01	34		08-21	01	12
	09-11	01	6		08-22	01	28
	09-20	01	6		08-23	01	2
	09-21	01	1		08-25	01	5
70914726	09-03	01	11		08-28	01	11
	09-04	01	44	70921374	09-01	01	11
70915256	09-04	01	49	70921409	08-06	01	14
70915276	08-16	01	13		08-09	01	2
70915714	05-06	01	5		08-12	01	1
70915815	08-03	01	10		08-13	01	2
	08-03	02	10		08-14	01	6
	08-21	01	4		08-21	01	11
	08-22	01	23		08-22	01	27
70915972	09-03	01	4		08-24	01	15
	09-04	01	48		08-27	01	19
70915978	09-20	01	18		08-28	01	10
70916619	09-02	01	4	70921565	08-05	01	12
70917644	05-05	01	12		08-22	01	11
70917646	07-05	01	3		08-45	01	8
	07-05	02	8	70921567	09-10	01	13
70917793	09-22	01	11		09-10	01	25
	09-23	01	8	70921597	09-18	01	11
70918448	07-05	01	2	70921599	08-03	03	1
	07-05	02	9		08-03	04	5
70919087	08-11	01	20		08-03	05	9
	08-24	01	11	70921883	08-25	01	7
70919134	09-01	01	40	70921885	02-40	01	19
70919135	02-40	01	23		08-05	01	8
70919552	08-04	01	10		08-09	01	3
70920329	07-10	01	13		08-10	01	12
	08-18	01	1		08-11	01	12
	08-27	01	8		08-12	01	2
70920416	06-12	01	14		08-14	01	7
	06-12	03	14		08-18	01	6
	09-02	01	14		08-21	01	2
70920574	09-02	01	21		08-22	01	10
70920583	09-04	01	40		08-22	01	6
70920585	09-10	01	15	70922065	09-01	01	18
	09-10	01	27		09-02	01	28
70920995	05-01	01	5	70922262	06-03	01	3
70921013	08-10	01	16		08-03	01	11
	08-11	01	17		08-03	02	11
	08-18	01	23	70922271	06-06	01	14
70921014	08-04	01	7		06-06	02	14
70921076	08-15	01	3	70922300	09-02	01	20
	09-02	01	2	70922457	08-05	01	7
70921174	09-15	01	13		08-06	01	10
	09-16	01	13		08-11	01	29
	09-17	02	12		08-16	01	21
70921205	08-06	01	7		08-18	01	2
	08-07	01	19		08-19	01	19
	08-14	01	10		08-21	01	1
70921206	06-02	17	3	70922475	08-16	01	10
	06-02	22	6	70922507	08-08	01	10
	06-03	16	6		08-23	01	1
	06-03	18	3		08-25	01	2
	08-25	01	6	70922522	08-10	01	9
70921216	02-39	01	13		08-11	01	9
	02-40	01	17		08-22	01	9
	08-01	01	11	70922523	08-04	01	9
	08-01	02	1		08-22	01	5
70921276	08-12	01	13	70922577	08-05	01	13

Number	Figure	Sequence	Ref.	Number	Figure	Sequence	Ref.
70922739	06-02	22	5	70927343	08-63	01	12
	06-03	16	5	70927361	08-11	01	26
70922744	09-02	01	9	70927381	09-15	01	12
70922763	05-04	01	30		09-16	01	12
	08-08	01	15		09-17	02	11
	08-44	01	9	70927382	09-01	01	22
70922792	08-26	01	4	70927400	02-37	01	8
70923102	08-12	01	11		08-21	01	3
	08-25	01	19		08-22	01	22
70923137	09-03	01	10	70927541	08-06	01	23
	09-04	01	45	70927605	02-36	01	17
70923163	08-25	01	18	70927619	09-23	01	11
70923174	06-02	17	2		09-25	01	1
70923276	09-03	01	25		09-26	01	1
	09-04	01	38	70927662	09-01	01	10
70923548	06-02	18	6	70927699	08-64	01	8
	06-03	19	6	70928010	08-08	01	18
70923590	09-02	01	30	70928188	09-10	01	12
70923594	08-02	01	17		09-10	01	24
70923664	08-03	01	20	70928189	09-20	01	19
	08-03	02	20	70928190	03-05	01	21
70923717	08-06	01	3		07-10	01	8
	08-25	01	17		08-10	01	11
70923817	09-02	01	19		08-11	01	11
70923824	06-06	01	15	70928370	09-24	01	3
	06-06	02	15		09-24	02	4
70923841	05-01	01	24	70928378	08-05	01	3
	07-08	01	2		08-07	01	26
	07-09	01	8		08-10	01	19
70923845	08-05	01	20		08-18	01	8
70923905	08-06	01	13	70928400	09-26	01	4
	08-10	01	18	70928439	02-35	01	4
70924026	06-02	17	4		08-03	01	9
70924146	08-02	01	18		08-03	02	9
70924158	08-64	01	9	70928452	09-03	01	27
70924686	09-03	01	19		09-04	01	14
70924786	08-07	01	18		09-20	01	20
70925257	08-44	01	5	70928460	08-01	01	3
70925263	02-16	01	7		09-01	01	19
70925311	05-04	01	32	70928798	03-05	01	8
70925427	09-23	01	13		05-04	01	36
70925431	09-04	01	15		05-05	01	7
70925621	04-19	01	5	70928851	08-16	01	14
70925656	08-05	01	21		08-57	01	2
	08-19	01	16		08-61	01	2
70925756	08-04	01	4		09-21	01	2
70925927	09-30	01	16	70928874	08-64	01	16
	09-31	01	16	70928888	08-04	01	3
70925957	06-02	16	5	70928914	09-02	01	36
	06-03	17	5	70929092	09-01	01	25
70926031	06-02	17	11	70929156	05-04	01	31
	06-03	18	11		05-05	01	6
70926149	06-02	18	9		08-08	01	16
	06-03	19	9		09-02	01	3
70926195	02-01	01	9	70929276	09-23	01	12
	02-02	01	9		09-25	01	2
	02-03	01	9		09-26	01	2
70926538	02-39	01	14	70929344	08-06	01	22
	08-01	01	12	70929402	08-28	01	6
	08-01	02	2	70929704	09-01	01	30
70926622	08-44	01	6	70929806	06-02	16	11
70926629	08-63	01	2		06-03	17	11
70926785	09-23	01	20	70929872	08-21	01	5
70927155	06-02	17	18		08-22	01	25
	06-03	18	18	70929956	06-06	01	13
	08-16	01	2		06-06	02	13
70927163	08-05	01	2	70930238	08-10	01	10
	08-07	01	25		08-11	01	10
	08-15	01	12		08-18	01	3
	08-24	01	3	70930370	02-01	01	15
70927212	05-04	01	27		02-02	01	15
70927242	08-63	01	1		02-03	01	15
70927261	08-08	01	6		02-37	01	6
	08-09	01	6		06-01	01	5
	08-12	01	5		06-02	01	2
	08-13	01	11		06-02	17	19
	08-28	01	2		06-03	01	2
70927275	02-01	01	3		06-03	18	19
	02-02	01	3		07-05	01	4
	02-03	01	3		07-05	02	12
	06-01	00	6		09-01	01	28
	09-04	01	9	70930850	03-03	01	5
70927310	04-07	01	4		09-09	01	17
70927313	02-35	01	32	70931523	09-03	01	5

Number	Figure	Sequence	Ref.	Number	Figure	Sequence	Ref.
70931523	09-04	01	8	71103081	08-66	01	24
70931930	09-15	01	8	71103082	08-66	01	25
	09-16	01	8	71103139	08-45	02	13
	09-17	02	8	71103140	08-45	02	12
	09-18	01	5	71103163	06-02	11	8
70931936	09-19	01	5		06-03	11	8
70932589	09-18	01	4	71103164	06-02	11	3
	09-19	01	4		06-03	11	3
70932590	09-18	01	8	71103165	06-02	11	6
70932867	06-06	01	12		06-03	11	6
	06-06	02	12	71103166	06-02	11	2
70933227	09-22	01	10		06-03	11	2
	09-23	01	7	71103167	06-02	11	4
70933242	09-25	01	3		06-03	11	4
70934150	07-10	01	9	71103251	03-05	01	31
	08-27	01	11	71103256	03-04	01	1
70935176	05-01	01	22	71103257	03-04	01	3
	06-02	18	2	71103258	03-04	01	4
	06-03	19	2	71103259	03-04	01	8
70935211	05-01	01	12	71103260	03-04	01	9
71004339	07-03	01	10	71103509	06-10	01	16
71100209	08-30	01	1		06-10	02	16
71100210	08-30	01	2	71103510	06-10	01	25
71100211	08-30	01	3		06-10	02	25
71100212	08-30	01	4		06-10	03	25
71100213	08-30	01	5	71103511	06-10	01	25
71100214	08-30	01	6		06-10	02	25
71100414	06-11	01	34		06-10	03	25
71100417	08-65	01	1	71103512	06-10	01	25
71100418	08-65	01	2		06-10	02	25
71100419	08-65	01	3		06-10	03	25
71100420	08-65	01	4	71103513	06-10	01	25
71100421	08-65	01	5		06-10	02	25
71100422	08-65	01	6		06-10	03	25
71100423	08-65	01	17	71103514	06-10	01	25
71100425	08-65	01	11		06-10	02	25
71100426	08-65	01	12		06-10	03	25
71100427	08-65	01	13	71103515	06-10	01	25
71100428	08-65	01	14		06-10	02	25
71100429	08-65	01	15		06-10	03	25
71100430	08-65	01	16	71103516	06-10	01	25
71100481	08-42	01	28		06-10	02	25
71100540	08-42	01	9		06-10	03	25
71101055	06-02	21	3	71103517	06-10	01	25
	06-03	22	3		06-10	02	25
71101056	06-02	21	13		06-10	03	25
	06-03	22	13	71103518	06-10	01	25
71101742	06-02	21	1		06-10	02	25
	06-03	22	1		06-10	03	25
71101743	06-02	21	2	71103519	06-10	01	25
	06-03	22	2		06-10	02	25
71101744	06-02	21	4		06-10	03	25
	06-03	22	4	71103520	06-10	01	13
71101745	06-02	21	5		06-10	02	13
	06-03	22	5		06-10	03	13
71101746	06-02	21	6	71103521	06-10	01	12
	06-03	22	6		06-10	02	12
71101747	06-02	21	7		06-10	03	12
	06-03	22	7	71103522	06-10	01	4
71101748	06-02	21	8		06-10	02	4
	06-03	22	8		06-10	03	4
71101749	06-02	21	9		06-11	02	26
	06-03	22	9	71103523	06-10	01	34
71101750	06-02	21	12		06-10	02	34
	06-03	22	12		06-10	03	34
71101766	08-34	01	3	71103524	06-10	01	17
71102221	03-04	01	5		06-10	02	17
71102222	03-04	01	7		06-10	03	17
71102223	03-04	01	6	71103525	06-10	01	18
71102740	03-04	01	2		06-10	02	18
71102876	06-02	11	5		06-10	03	18
	06-03	11	5	71103526	06-10	01	5
71103069	08-66	01	2		06-10	02	5
71103070	08-66	01	4		06-10	03	5
71103071	08-66	01	7	71103527	06-09	01	10
71103072	08-66	01	9		06-09	02	10
71103073	08-66	01	11	71103528	06-09	03	10
71103074	08-66	01	12	71103529	06-09	01	16
71103075	08-66	01	17		06-09	02	20
71103076	08-66	01	18	71103530	06-09	03	20
71103077	08-66	01	19	71103531	06-09	01	14
71103078	08-66	01	21		06-09	02	14
71103079	08-66	01	22	71103532	06-09	02	15
71103080	08-66	01	23	71103533	06-09	03	15

Number	Figure	Sequence	Ref.	Number	Figure	Sequence	Ref.
71103534	06-09	02	16	71103660	06-11	01	30
71103535	06-09	03	16	71103661	06-11	01	30
71103536	06-08	02	8	71103662	06-11	01	30
	06-08	03	8	71103663	06-11	01	30
71103537	06-08	01	1	71103664	06-11	01	23
	06-08	02	3	71103665	06-11	01	22
	06-08	03	3	71103730	06-08	01	2
71103538	06-08	01	9		06-08	02	1
	06-08	02	10		06-08	03	1
	06-08	03	10	71103731	06-11	02	8
71103539	06-08	02	12	71103732	06-11	02	14
71103540	06-08	03	12	713-125	09-41	01	11
71103541	06-08	01	11	71448925	06-01	13	15
	06-08	02	13	71449161	04-04	01	3
	06-08	03	13	73024120	06-13	03	6
71103542	06-08	02	9		06-13	04	6
	06-08	03	9		06-14	03	6
71103543	06-08	02	11	73038765	06-14	04	6
	06-08	03	11	73045861	08-02	01	4
71103544	06-11	02	34	73053604	08-02	01	5
71103545	06-11	02	32	73053637	08-63	01	6
	06-11	02	35	73055116	08-64	01	3
71103546	06-11	02	36	73055413	08-63	01	8
71103547	06-11	02	37	73055430	08-63	01	10
71103548	06-11	02	38	73055431	08-63	01	11
71103549	06-11	02	33	73058666	08-64	01	13
71103550	06-11	02	29	73058667	08-64	01	11
71103551	06-11	02	30	73058668	08-64	01	12
71103552	06-11	02	31	73063066	08-64	01	7
71103553	06-11	02	22	73063363	08-64	01	4
71103554	06-11	02	2	73064517	08-64	01	14
71103555	06-11	02	3	73065285	08-64	01	15
71103556	06-11	02	4	73065286	08-64	01	2
71103557	06-11	02	5	73066048	08-02	01	14
71103558	06-11	02	6	73066804	09-30	01	42
71103560	06-11	02	7		09-31	01	42
71103561	06-11	02	18	73067518	08-63	01	5
71103562	06-11	02	9	73067546	08-63	01	14
71103563	06-11	02	20	73067547	08-63	01	13
71103564	06-11	02	19	73067551	08-63	01	3
71103565	06-11	02	17	73067593	08-63	01	4
71103566	06-11	02	16	73067915	08-63	01	7
71103567	06-11	02	15	73069310	09-10	01	23
71103568	06-11	02	10		09-10	01	7
71103569	06-11	02	11	73070372	08-64	01	6
71103570	06-11	02	12	73072895	09-10	01	14
71103571	06-11	02	13	73073210	08-63	01	9
71103572	06-11	02	27	73073273	08-64	01	10
71103573	06-11	02	1	73074170	09-10	01	26
71103574	06-11	02	28	73074359	09-10	01	9
71103575	06-11	02	40	73074360	09-10	01	8
71103576	06-11	02	45	73107726	08-03	04	12
71103577	06-11	02	46		08-03	05	15
71103578	06-11	02	47	73113425	08-31	01	4
71103579	06-07	02	7		08-35	01	6
	06-07	03	7		08-36	01	6
	06-11	02		73121497	05-01	01	11
71103580	08-55	01	12	73121925	05-04	01	4
71103581	08-55	01	16		05-05	01	1
71103582	08-55	01	17	73122994	08-31	01	1
71103583	08-55	01	5		08-35	01	7
71103585	08-55	01	4	73124551	09-04	01	23
71103586	08-55	01	9	73124552	09-04	01	24
71103587	08-55	01	14	73124571	08-64	01	5
71103588	08-55	01	15	73124573	08-64	01	1
71103630	08-55	01	10	73124577	08-64	01	1
71103642	06-10	01	2	73124684	06-06	01	6
71103643	06-08	01	10		06-06	02	6
71103644	06-11	01	30	73124881	08-10	01	14
71103645	06-11	01	30		08-11	01	15
71103646	06-11	01	30		08-31	01	5
71103647	06-11	01	30	73124983	09-02	01	31
71103648	06-11	01	30		09-02	01	33
71103649	06-11	01	30	73125482	09-01	01	14
71103650	06-11	01	30	73125483	09-01	01	15
71103651	06-11	01	30	73125494	09-02	01	24
71103652	06-11	01	30		09-02	01	26
71103653	06-11	01	30	73125500	09-02	01	23
71103654	06-11	01	30	73125501	09-02	01	16
71103655	06-11	01	30	73125519	09-02	01	6
71103656	06-11	01	30	73125520	09-02	01	6
71103657	06-11	01	30	73125521	09-02	01	6
71103658	06-11	01	30	73125522	09-01	01	24
71103659	06-11	01	30	73125531	09-01	01	7

Number	Figure	Sequence	Ref.	Number	Figure	Sequence	Ref.
73125534	09-01	01	5	73161226	06-03	18	7
73125821	09-13	01	4		06-03	19	
	09-14	01	1		06-03	19	11
73125851	05-03	01	12	73161232	06-02	01	5
	07-05	01	11	73161760	07-05	02	1
	07-05	02	10	73161763	07-05	02	4
73125852	05-04	01	16	73161768	07-05	02	11
	05-05	01	3	73161771	07-05	02	13
73125853	08-02	01	6	73161784	06-12	01	13
73125891	08-17	01	1		06-12	02	13
73125907	09-23	01	22		06-12	03	13
	09-24	02	25	73161794	08-35	01	3
73126188	05-06	01	7	73161800	06-12	02	23
73126245	09-23	01	6	73162141	06-02	17	5
73126330	09-01	01	35		06-03	18	5
73127111	08-11	01	21	73162142	06-02	17	6
73127112	08-11	01	22		06-02	17	8
73127113	08-11	01	23		06-03	18	6
73127114	08-11	01	19		06-03	18	8
73127351	08-44	01	1	73162476	05-04	01	6
73127629	08-15	01	7	73162489	04-11	01	22
	08-18	01	14		06-02	01	7
	08-24	01	7		06-02	20	9
73127637	08-23	01	16		06-03	01	7
73127763	09-23	01	2		06-03	21	9
73127764	09-23	01	3	73162490	06-02	01	8
73128150	08-31	01	2		06-02	19	2
	08-35	01	2		06-03	01	8
73128151	08-36	01	3		06-03	20	2
73128152	08-36	01	4	73162491	06-02	01	10
73128153	08-36	01	5	73162492	04-17	01	16
73129961	09-02	01	17		06-02	01	11
73130013	09-02	01	18		06-03	01	11
73130017	09-01	01	4	73162493	06-02	01	6
73130333	09-03	01	26		06-03	01	6
	09-04	01	19	73162533	06-03	01	5
73130969	09-02	01	13	73162636	09-03	01	36
73131791	09-04	01	2	73162722	06-02	18	7
73131968	04-07	01	11		06-03	19	7
73132780	09-23	01	5	73162730	08-22	01	18
73132919	09-22	01	8		08-45	01	5
73132976	08-36	01	7	73162805	02-37	01	4
73133624	08-36	01	2		08-65	01	
73135173	09-09	01	13	73162855	09-24	01	9
73135174	09-09	01	14	73162923	08-05	01	9
73136636	06-01	19	10	73163234	04-27	01	1
73139080	06-02	17	14	73163534	06-01	00	12
	06-03	18	14	73163844	07-09	02	22
73151829	08-03	03	2		08-30	01	
	08-03	04	15		08-30	01	7
	08-03	05	3	73163866	02-01	01	6
	08-41	01	5		02-02	01	6
73153450	03-01	01	28		02-03	01	6
73153451	03-01	01	25	73163867	06-01	00	14
73153453	06-02	16	18	73163888	09-31	01	45
	06-03	17	18	73163935	02-35	01	30
73153454	03-01	01	26	73163953	06-01	00	15
73153515	09-09	01	16	73163954	06-01	00	16
73153755	05-04	01	43	73164370	02-37	01	11
	05-05	01	5	73164376	03-05	01	28
73153774	04-17	01	5	73164399	02-35	01	13
	09-32	01	8	73164425	02-34	01	23
73153814	03-01	01	29	73164428	02-34	01	9
73155650	06-12	01	25	73164430	02-34	01	7
	06-12	02	25	73164431	02-34	01	22
73156453	03-01	01	22	73164432	02-34	01	18
73159102	08-31	01	3		02-35	01	26
73159156	08-35	01	1	73164453	02-20	01	1
73159181	08-63	01	15	73169796	08-35	01	4
73160841	09-02	01	25	741569	02-34	01	3
73160848	08-26	01	10	75201087	09-27	01	12
	08-27	01	14	75201641	04-05	01	7
73160850	08-27	01	9		04-10	01	1
	08-36	01	8		04-11	01	4
73160860	08-26	01	3		04-12	01	12
73161180	07-05	01	13		04-17	01	4
73161216	07-05	01	1		04-18	01	2
73161219	07-05	01	12		04-19	01	7
73161222	07-05	01	8		04-27	01	12
73161226	06-02	01	9		06-02	17	16
	06-02	17	7		06-03	18	16
	06-02	18			09-47	04	19
	06-02	18	11	75201642	02-36	01	16
	06-03	01	9		04-04	01	1

Number	Figure	Sequence	Ref.	Number	Figure	Sequence	Ref.
75201642	04-05	01	9	75240843	08-27	01	21
	04-06	01	1	75241062	09-20	01	3
	04-08	01	1	75241267	07-08	01	12
	04-09	01	9	75241340	04-27	01	21
	04-11	01	19	75243732	09-20	01	9
	04-11	02	20	75245052	09-28	01	2
	04-12	01	5	75245053	09-28	01	1
	04-13	01	1	75245603	09-03	01	35
	04-17	01	1		09-04	01	7
	04-18	01	1	75246114	09-23	01	4
	04-27	01	13	75246450	06-12	01	16
	09-47	03	14		06-12	02	16
	09-47	04	21	75248283	06-02	16	12
75209587	08-61	01	15		06-03	17	12
75210969	09-27	01	1	75248663	09-03	01	18
75210985	09-27	01	2		09-04	01	46
75212203	09-24	02	14	75248665	09-03	01	29
75213542	08-61	01	3		09-04	01	20
75213543	08-61	01	3	75248666	09-03	01	30
75213759	09-05	01	4		09-04	01	21
75213760	09-10	01	4	75248667	09-03	01	31
75213761	09-10	01	22		09-04	01	22
75213766	09-11	01	2	75248669	09-03	01	3
	09-21	01	4		09-04	01	4
75213767	09-11	01	4	75248739	09-06	01	11
75213768	08-61	01	9	75248807	09-20	01	8
75213769	09-10	01	3	75248808	09-20	01	12
75213776	09-10	01	2	75248809	09-20	01	11
75213782	09-10	01	5	75248810	09-20	01	2
75213783	09-10	01	20	75248811	09-20	01	10
75213817	09-10	01	1	75248883	08-07	01	8
	09-10	01	17	75248886	08-15	01	11
75214658	06-02	20	1	75248890	08-15	01	10
	06-03	21	1	75248894	08-07	01	1
	07-06	01	1	75248896	08-04	01	5
75214968	09-10	01	6	75248900	08-07	01	7
75214969	09-10	01	21	75248903	08-07	01	6
75215541	09-27	01	13	75248917	08-18	01	7
75215542	09-27	01	6	75248921	08-18	01	10
75215543	09-27	01	6	75248924	08-18	01	19
75215544	09-27	01	7	75248925	08-18	01	9
75215545	09-27	01	9	75248976	03-01	01	10
75215546	09-27	01	10	75248994	08-18	01	18
75215547	09-27	01	8	75249311	08-07	01	20
75215548	09-27	01	5	75249415	06-02	16	4
75215549	09-27	01	11		06-03	17	4
75215558	09-27	01	11	75249578	02-01	01	16
75215793	09-02	01	32		02-02	01	16
75216487	09-24	01	7		02-03	01	16
	09-24	02	10		06-02	01	4
75216511	09-24	02	24		06-03	01	4
75216512	09-24	01	6	75249628	08-22	01	24
	09-24	02	9		08-45	01	6
75216513	09-24	02	12	75249798	06-02	20	5
75216516	09-24	01	2		06-03	21	5
	09-24	02	2	75249917	03-03	01	3
75218366	06-14	02	1	75249924	09-13	01	5
	06-14	03	4		09-14	01	3
75218748	08-58	01	4	75249994	04-10	01	16
	08-60	01	8	75249995	04-10	01	4
75220700	08-59	01	13	75250021	08-60	01	12
75220710	08-59	01	6	75250023	08-60	01	1
75220713	08-59	01	1	75250032	08-57	01	3
75220792	08-56	01	2	75250035	08-57	01	9
75220924	08-59	01	2	75250078	09-20	01	4
75220934	08-57	01	13	75250239	08-58	01	5
	08-61	01	13	75250241	08-58	01	6
75223546	05-06	01	22	75250315	08-18	01	11
75223893	02-34	01	4		08-22	01	3
75223894	02-34	01	33	75250656	06-06	01	10
75235486	05-06	01	9		06-06	02	10
75236034	08-03	03	13		06-10	01	38
75237612	08-08	01	7		06-10	02	38
75237664	09-10	01	16		06-10	03	38
75237665	09-10	01	28	75250791	08-02	01	12
75238305	06-02	17	15	75250792	08-02	01	1
	06-03	18	15	75250895	06-07	01	6
75239719	09-12	01	8	75251032	05-04	01	29
75239803	07-08	01	3	75251033	05-04	01	39
	07-09	01	7	75251037	05-04	01	33
75240636	02-35	01	19		05-05	01	9
75240816	09-02	01	29	75251039	05-04	01	34
75240817	09-02	01	29		05-05	01	8
75240818	09-02	01	29	75251156	08-04	01	11

Number	Figure	Sequence	Ref.	Number	Figure	Sequence	Ref.
75251163	08-14	01	8	75253869	06-03	01	10
75251164	08-14	01	3	75253954	08-32	01	1
75251169	08-12	01	4	75253955	08-32	01	2
75251170	08-12	01	3	75254105	07-09	01	12
75251171	08-04	01	1	75254110	09-47	03	4
75251172	08-16	01	19		09-47	04	9
75251175	08-22	01	7	75254126	09-05	03	7
75251176	08-22	01	16	75254140	08-13	01	5
75251177	08-22	01	36		08-28	01	8
75251178	08-04	01	2	75254142	08-13	01	8
75251181	07-10	01	5		08-28	01	12
75251186	08-09	01	4	75254144	08-13	01	5
75251187	08-09	01	1		08-28	01	9
75251188	08-05	01	6	75254146	08-13	01	8
75251190	08-05	01	15		08-28	01	13
75251191	08-05	01	10	75254161	08-17	01	4
75251192	08-05	01	16	75254162	08-17	01	2
75251194	08-05	01	17	75254250	09-27	01	3
75251460	08-56	01	6	75254313	02-34	01	13
75251673	09-24	01	12		09-06	01	15
75251674	09-24	01	13	75254509	05-01	01	8
75251676	09-24	01	11	75254572	04-11	01	21
75251724	08-62	01	2		04-11	02	15
75251727	08-62	01	15		07-07	01	1
75251728	08-23	01	7	75254593	04-11	02	17
75252027	09-52	01	4		07-07	01	3
75252041	06-01	00	11	75254794	09-27	01	4
75252238	03-01	01	31	75255614	08-26	01	8
75252254	08-07	01	14	75255616	08-26	01	1
75252255	08-07	01	13	75255618	07-10	01	11
75252263	08-07	01	11		08-27	01	16
75252264	08-07	01	12	75255620	08-27	01	17
75252292	08-18	01	5	75255622	08-27	01	13
	08-39	01	3	75255625	08-27	01	12
75252375	08-22	01	4	75255628	08-27	01	7
75252380	08-10	01	13	75255630	08-27	01	4
	08-11	01	13	75255651	06-02	17	10
	08-24	01	4		06-03	18	10
75252422	08-23	01	6	75255725	09-09	01	15
75252425	08-05	01	18	75255727	09-09	01	15
75252433	08-10	01	7	75255784	09-54	01	5
	08-11	01	7		09-54	02	5
75252434	08-10	01	6		09-54	03	5
	08-11	01	6		09-55	01	5
75252441	07-09	01	9		09-55	02	5
75252454	08-16	01	6		09-55	03	5
75252527	07-11	01	6	75255791	08-14	01	11
75252530	07-11	02	6	75255792	08-07	01	9
75252544	08-08	01	2	75255793	08-18	01	21
75252826	08-12	01	10	75255794	08-06	01	12
75252827	08-12	01	9	75255797	08-07	01	10
75252830	08-22	01	13	75255800	08-06	01	20
75252832	08-05	01	14	75255849	08-22	01	8
75252844	09-20	01	1		08-33	01	1
75253138	06-02	17	9	75256029	08-27	01	2
	06-03	18	9	75256535	06-02	16	17
75253139	04-05	01	12		06-03	17	17
	04-06	01	5	75256540	06-02	16	10
	04-08	01	7		06-03	17	10
75253148	08-21	01	9	75256544	06-02	16	6
	08-22	01	35		06-03	17	6
75253166	08-56	01	1	75256896	09-03	01	26
75253167	08-56	01	1	75257147	06-12	01	1
75253330	08-03	04	16		06-12	02	1
	08-03	05	2		06-12	03	1
75253408	08-03	01	21	75257241	07-08	02	5
	08-03	02	21	75257245	07-08	02	8
75253433	08-07	01	27	75257335	07-10	01	7
75253434	08-07	01	24		08-29	01	
75253435	08-07	01	23	75257336	07-08	02	2
75253436	08-07	01	22	75257337	07-08	01	8
75253437	08-15	01	6	75257538	05-01	01	1
75253438	08-15	01	5	75258149	06-12	01	22
75253439	08-24	01	2		06-12	02	22
75253440	08-24	01	1	75258700	09-30	01	54
75253450	08-24	01	14		09-31	01	54
75253733	08-15	01	8	75258894	09-02	01	10
75253734	08-15	01	9	75259844	06-02	17	12
75253743	08-32	01	3		06-03	18	12
75253744	08-32	01	5	75260090	08-10	01	2
75253745	08-32	01	6		08-11	01	2
75253782	06-12	01	19	75260375	02-34	01	20
	06-12	02	19	75260667	08-37	01	2
75253784	07-09	01	13		08-40	01	2

Number	Figure	Sequence	Ref.	Number	Figure	Sequence	Ref.
75260894	08-37	01	1	75267097	09-24	01	21
	08-40	01	1	75267102	08-08	01	5
75261087	02-34	01	24		08-09	01	5
75261093	09-30	01	51		08-12	01	8
	09-31	01	51	75267107	09-01	01	39
75261113	08-02	01	22	75267112	08-23	01	11
75261114	08-02	01	23		08-62	01	
75261197	08-02	01	13	75267118	09-23	01	18
75262889	04-11	01	13	75267120	09-01	01	13
	04-11	02	11	75267125	09-02	01	1
75264203	03-05	01	2	75267132	09-02	01	7
75264204	03-05	01	3	75267135	09-02	01	27
75264205	03-05	01	35	75267137	09-18	01	6
75264206	03-05	01	32	75267142	09-18	01	6
75264586	09-30	01	18	75267143	09-02	01	35
	09-31	01	18	75267160	09-01	01	37
75266632	09-01	01	9	75267165	09-20	01	27
75266779	09-15	01	9	75267172	09-24	02	17
	09-16	01	11	75267175	09-20	01	28
75266785	09-16	01	9	75267178	09-23	01	23
	09-17	02	9		09-24	02	27
75266792	09-16	01	6	75267184	09-23	01	10
	09-17	02	6		09-24	02	28
75266800	09-15	01	7	75267253	04-10	01	3
	09-16	01	7	75267259	09-05	01	3
	09-17	02	7	75267274	09-30	01	41
75266803	09-15	01	6		09-31	01	41
75266806	09-15	01	11	75267277	09-30	01	41
75266819	09-16	01	3		09-31	01	41
	09-17	02	3	75267283	09-09	01	3
75266822	09-15	01	3	75267285	09-09	01	10
75266861	09-30	01	36	75267287	09-09	01	11
	09-31	01	36	75267289	09-09	01	9
75266871	09-24	02	20	75267292	09-09	01	19
75266892	09-18	01	3	75267309	08-44	01	
75266899	08-16	01	8	75267321	09-12	01	3
	08-63	01		75267324	09-30	01	36
75266907	09-23	01	21		09-31	01	36
75266927	09-23	01	9	75267379	09-25	01	4
75266929	09-04	01	11	75267445	04-26	01	27
75266932	09-23	01	1	75267464	09-04	01	33
75266936	09-22	01	6	75267468	09-01	01	23
75266939	09-04	01	12	75267474	09-18	01	9
75266945	09-22	01	7	75267477	09-18	01	9
75266954	09-22	01	12	75267594	08-44	01	7
75266955	08-64	01		75268392	09-24	02	22
	09-04	01	39	75268456	08-58	01	
75266960	09-19	01	3		09-03	01	15
75266963	08-64	01		75268457	09-03	01	38
	09-04	01	42	75268461	09-03	01	33
75266969	09-19	01	3	75269125	09-09	01	5
75266983	09-03	01	32	75269138	09-09	01	5
75266987	09-24	01	22	75269221	09-24	02	15
	09-24	02	21	75269850	06-12	01	8
75266995	09-24	01	8		06-12	02	8
	09-24	02	11		06-12	03	8
75266996	09-03	01	37	75269861	06-12	02	2
75267001	08-59	01		75269885	09-05	01	9
	09-04	01	25	75269927	06-12	01	12
75267007	09-03	01	20		06-12	02	12
	09-04	01	36		06-12	03	12
75267013	09-03	01	1	75270077	06-12	01	17
	09-04	01	6		06-12	02	17
75267014	09-24	01	17	75270182	06-06	01	16
	09-24	02	13		06-06	02	16
75267020	08-56	01		75270372	08-61	01	
	09-03	01	8		09-11	01	5
	09-04	01	43	75270373	08-61	01	
75267023	09-03	01	13		09-11	01	5
	09-04	01	47	75270374	08-60	01	
75267026	08-56	01			09-20	01	13
	09-03	01	8	75270375	08-57	01	
	09-04	01	51		09-21	01	7
75267029	09-04	01	1	75270575	09-01	01	38
75267032	09-04	01	10	75280667	08-05	01	1
75267043	09-54	03	3	75280694	05-01	01	2
75267044	09-54	02	3	75280725	08-10	01	1
75267045	09-54	01	3		08-11	01	1
75267060	09-22	01	1	75281140	09-09	01	6
	09-24	01	1	75282435	04-06	01	7
	09-24	02	1	75283938	06-01	19	17
75267064	09-24	01	10		06-01	21	8
75267070	09-24	01		75283949	04-06	01	2
75267083	09-26	01	3	75284071	04-05	01	8

Number	Figure	Sequence	Ref.	Number	Figure	Sequence	Ref.
75284071	04-07	01	2	75287752	06-02	08	12
	04-10	01	12		06-03	05	14
	04-19	01	8		06-03	06	16
75284234	05-05	01	2		06-03	07	13
75284300	05-04	01	15	75287753	06-02	05	13
75285548	06-02	18	1		06-02	06	17
	06-03	19	1		06-02	07	12
75285549	06-02	18	3		06-02	08	11
	06-03	19	3		06-03	05	13
75285550	06-02	18	4		06-03	06	17
	06-03	19	4		06-03	07	12
75285551	06-02	18	5	75287755	06-02	05	4
	06-03	19	5		06-02	06	4
75286423	08-36	01	1		06-03	05	4
75287521	06-11	01	7		06-03	06	4
75287555	06-10	01	7	75287756	06-02	15	4
	06-10	02	7		06-03	15	4
75287559	06-10	01	6	75287758	04-19	01	1
	06-10	02	6		06-02	11	22
75287565	06-11	01	25		06-03	11	22
75287701	06-02	02	27	75288424	06-02	02	24
	06-03	02	27		06-02	04	1
75287702	06-02	02	16		06-03	02	24
	06-03	02	16		06-03	04	1
75287707	06-02	05	2	75288425	06-02	02	12
	06-02	06	2		06-02	11	10
	06-02	07	2		06-02	11	17
	06-02	08	2		06-03	02	12
	06-03	05	2		06-03	11	10
	06-03	06	2		06-03	11	17
	06-03	07	2	75288428	06-02	13	8
75287708	06-02	05	1		06-03	13	8
	06-02	06	1	75288433	06-02	12	6
	06-02	08	1		06-03	12	6
	06-03	05	1	75288434	06-02	12	5
	06-03	06	1		06-03	12	5
75287711	06-02	05	17	75288435	06-02	13	10
	06-02	06	13		06-03	13	10
	06-02	07	16	75288436	06-02	13	6
	06-02	08	15		06-03	13	6
	06-03	05	17	75288437	06-02	13	20
	06-03	06	13		06-02	13	5
	06-03	07	16		06-03	13	20
75287712	06-02	05	15		06-03	13	5
	06-02	06	15	75288438	06-02	13	3
	06-02	07	14		06-03	13	3
	06-02	08	13	75288439	06-02	13	19
	06-03	05	15		06-02	13	2
	06-03	06	15		06-03	13	19
	06-03	07	14		06-03	13	2
75287715	06-02	05	7	75288445	07-02	01	1
	06-02	06	7	75288446	07-02	01	6
	06-02	07	20	75288450	06-02	10	4
	06-02	08	6		06-03	10	4
	06-03	05	7	75288458	06-02	10	3
	06-03	06	7		06-03	10	3
	06-03	07	20	75288476	06-02	02	21
75287716	06-02	10	5		06-03	02	21
	06-03	10	5	75288477	06-02	02	22
75287717	06-02	10	6		06-03	02	22
	06-03	10	6	75288479	06-02	02	19
75287719	06-02	14	4		06-03	02	19
	06-03	14	4	75288480	06-02	02	23
	07-01	02	10		06-03	02	23
75287720	06-02	05	19	75288484	06-02	02	34
	06-02	06	11		06-03	02	34
	06-02	07	18	75288486	06-02	04	4
	06-02	08	17		06-02	05	10
	06-03	05	19		06-02	06	10
	06-03	06	11		06-02	07	19
	06-03	07	18		06-02	08	18
	06-03	08	18		06-02	09	1
75287722	06-02	05	6		06-03	04	4
	06-03	05	6		06-03	05	10
75287751	06-02	05	11		06-03	06	10
	06-02	06	19		06-03	07	19
	06-02	07	10		06-03	09	1
	06-02	08	9	75288490	06-02	05	3
	06-03	05	11		06-02	06	3
	06-03	06	19		06-02	07	3
	06-03	07	10		06-02	08	3
75287752	06-02	05	14		06-03	05	3
	06-02	06	16		06-03	06	3
	06-02	07	13		06-03	07	3

Number	Figure	Sequence	Ref.	Number	Figure	Sequence	Ref.
75288491	06-02	07	8	75289026	06-09	02	9
	06-02	09	3		06-09	03	9
	06-03	07	8		06-10	02	22
	06-03	09	3	75289027	06-09	01	8
75288492	06-02	10	1		06-09	02	8
	06-03	10	1		06-09	03	8
75288493	06-02	02	4	75289028	06-09	01	7
	06-03	02	4		06-09	02	7
75288494	06-02	02	3		06-09	03	7
	06-02	11	7	75289029	06-10	03	25
	06-03	02	3	75289030	06-09	01	4
	06-03	11	7		06-09	02	4
75288496	06-02	02	10		06-09	03	4
	06-02	11	18	75289031	06-09	01	6
	06-03	02	10		06-09	02	6
	06-03	11	18		06-09	03	6
75288502	06-02	14	2	75289032	06-09	01	6
	06-03	14	2		06-09	02	6
	07-01	02	4		06-09	03	6
75288503	06-02	02	31	75289033	06-09	01	6
	06-02	15	1		06-09	02	6
	06-02	15	9		06-09	03	6
	06-03	02	31	75289034	06-09	01	6
	06-03	15	1		06-09	02	6
	06-03	15	9		06-09	03	6
75288511	06-02	11	25	75289035	06-09	01	6
	06-03	11	25		06-09	02	6
75288512	06-02	11	13		06-09	03	6
	06-03	11	13	75289036	06-09	01	6
75288513	06-02	11	23		06-09	02	6
	06-03	11	23		06-09	03	6
75288514	07-01	02	2	75289037	06-09	01	6
75288515	07-02	01	2		06-09	02	6
75288517	06-02	15	7		06-09	03	6
	06-03	15	7	75289038	06-09	01	6
75288824	06-07	01	9		06-09	02	6
75288833	06-09	01	3		06-09	03	6
	06-09	02	3	75289039	06-09	01	6
	06-09	03	3		06-09	02	6
75288868	08-60	01	13		06-09	03	6
75288869	08-58	01	13	75289040	06-09	01	6
75288870	08-57	01	15		06-09	02	6
75288871	03-04	01	13		06-09	03	6
75288879	06-03	08	15	75289041	06-09	01	6
75288881	06-02	14	1		06-09	02	6
	06-03	14	1		06-09	03	6
	07-01	02	3	75289043	06-09	01	18
75288882	06-03	08	7		06-09	02	18
75288885	06-02	05	5		06-09	03	18
	06-02	06	5	75289045	06-09	01	19
	06-02	07	4		06-09	02	19
	06-02	08	4		06-09	03	19
	06-03	05	5	75289046	06-09	01	17
	06-03	06	5		06-09	02	17
	06-03	07	4		06-09	03	17
75288889	06-02	12	3	75289055	06-02	11	27
	06-03	12	3		06-03	11	27
75288891	06-02	11	34	75289058	06-09	01	11
	06-03	11	34		06-09	02	11
75288894	06-02	05	8		06-09	03	11
	06-02	06	9	75289059	06-09	01	11
	06-03	05	8		06-09	02	11
	06-03	06	9		06-09	03	11
75288896	06-02	05	16	75289060	06-09	01	11
	06-02	06	14		06-09	02	11
	06-02	07	15		06-09	03	11
	06-02	07	7	75289075	06-11	01	16
	06-02	08	14	75289076	06-11	01	15
	06-02	08	7	75289077	06-11	01	27
	06-03	05	16	75289079	06-11	01	9
	06-03	06	14	75289080	06-11	01	9
	06-03	07	15	75289081	06-11	01	9
	06-03	07	7	75289082	06-11	01	14
75288900	06-02	14	5	75289083	06-11	01	19
	06-03	14	5	75289084	06-11	01	21
	07-01	02	8	75289085	06-11	01	33
75288901	08-62	01	16	75289087	06-07	01	7
75289016	06-08	01	5		06-11	01	
	06-08	02	5	75289094	09-47	04	7
	06-08	03	5	75289097	09-47	04	1
75289017	06-08	01	6	75289098	09-47	04	4
	06-08	02	6	75289099	09-47	04	6
	06-08	03	6	75289100	09-47	04	5
75289026	06-09	01	9	75289101	09-47	04	3

Number	Figure	Sequence	Ref.	Number	Figure	Sequence	Ref.
75289102	09-47	04	2	75289414	06-03	03	6
75289103	09-47	04	10	75289415	06-02	09	2
75289106	06-02	18	8		06-03	09	2
	06-03	19	8	75289416	06-02	10	2
75289377	06-02	02	32		06-03	10	2
	06-03	02	32	75289418	06-02	10	7
75289378	06-02	02	15		06-03	10	7
	06-03	02	15	75289419	06-02	11	9
75289379	06-02	02	2		06-03	11	9
	06-03	02	2	75289420	06-02	11	24
75289380	06-02	02	29		06-03	11	24
	06-03	02	29	75289423	06-02	11	12
75289381	06-02	02	30		06-03	11	12
	06-03	02	30	75289425	06-02	11	11
75289382	06-02	02	20		06-02	11	16
	06-03	02	20		06-03	11	11
75289383	06-02	02	6		06-03	11	16
	06-03	02	6	75289426	06-02	11	26
75289384	06-02	02	11		06-03	11	26
	06-03	02	11	75289427	06-02	11	29
75289386	06-02	02	9		06-03	11	29
	06-02	11	20	75289428	06-02	11	28
	06-03	02	9		06-03	11	28
	06-03	11	20	75289429	06-02	11	36
75289387	06-02	02	7		06-03	11	36
	06-02	11	19	75289431	06-02	11	14
	06-03	02	7		06-03	11	14
	06-03	11	19	75289432	06-02	12	4
75289388	06-02	02	14		06-03	12	4
	06-03	02	14	75289434	06-02	11	35
75289391	06-02	02	25		06-03	11	35
	06-03	02	25	75289435	06-02	11	15
75289392	06-02	02	17		06-03	11	15
	06-03	02	17	75289439	06-02	13	21
75289394	06-02	02	28		06-02	13	7
	06-03	02	28		06-03	13	21
75289395	06-02	02	26		06-03	13	7
	06-03	02	26	75289440	06-02	13	12
75289396	06-02	03	2		06-03	13	12
	06-02	03	2	75289441	06-02	13	14
	06-03	03	2		06-02	15	2
75289398	06-02	04	3		06-03	13	14
	06-03	04	3		06-03	15	2
75289399	06-02	04	2	75289442	06-02	11	31
	06-03	04	2		06-03	11	31
75289400	06-02	03	3	75289443	06-02	13	15
	06-02	03	3		06-03	13	15
	06-03	03	3	75289454	06-02	13	18
75289401	06-02	05	18		06-03	13	18
	06-03	05	18	75289455	06-02	13	17
75289402	06-02	05	12		06-03	13	17
	06-02	06	18	75289462	06-02	13	11
	06-02	07	11		06-03	13	11
	06-02	08	10	75289463	06-02	12	1
	06-03	05	12		06-03	12	1
	06-03	06	18	75289465	06-02	14	3
	06-03	07	11		06-03	14	3
75289403	06-02	05	20	75289469	06-02	11	32
	06-03	05	20		06-03	11	32
75289404	06-02	03	1	75289470	06-02	11	33
	06-02	03	1		06-03	11	33
	06-03	03	1	75289472	07-02	01	5
75289405	06-02	06	12	75289473	07-02	01	4
	06-03	06	12	75289474	07-02	01	3
75289406	06-02	06	6	75289475	06-02	15	6
	06-03	06	6		06-03	15	6
75289407	06-02	03	4	75289476	06-02	15	5
	06-02	03	4		06-03	15	5
	06-03	03	4	75289478	06-02	15	8
75289408	06-02	07	17		06-03	15	8
	06-02	08	16	75289479	07-01	02	5
	06-03	07	17	75289480	07-01	02	1
75289409	06-02	07	21	75289489	06-03	08	3
	06-03	07	21	75289496	06-03	08	16
75289410	06-02	07	5	75289498	06-03	08	13
	06-03	07	5	75289499	06-03	08	12
75289411	06-02	07	6	75289500	06-03	08	11
	06-03	07	6	75289501	06-03	08	10
75289412	06-02	03	5	75289502	06-03	08	8
	06-02	03	5	75289503	06-03	08	9
	06-03	03	5	75289505	06-03	08	1
75289413	06-02	08	5	75289506	06-03	08	2
75289414	06-02	03	6	75289509	06-03	08	6
	06-02	03	6	75289510	06-03	08	19

Number	Figure	Sequence	Ref.	Number	Figure	Sequence	Ref.
75289511	06-03	08	20	75289575	08-47	01	8
75289513	06-03	08	5		08-48	01	8
75289514	06-03	08	4		08-49	01	8
75289523	06-02	11	30		08-50	01	8
	06-03	11	30		08-51	01	8
75289527	07-02	01	17		08-52	01	8
75289528	07-02	01	10		08-53	01	8
75289529	07-02	01	8	75289576	08-47	01	1
75289530	07-02	01	11		08-48	01	1
75289531	07-02	01	9		08-49	01	1
75289532	07-02	01	7		08-50	01	1
75289533	07-02	01	12		08-52	01	1
75289535	07-02	01	15		08-53	01	1
75289536	07-02	01	14	75289577	08-48	01	17
75289537	07-02	01	13		08-49	01	17
75289538	07-02	01	16		08-50	01	17
75289555	08-45	02	8		08-51	01	17
75289556	08-45	02	7		08-52	01	17
75289557	08-45	02	3		08-53	01	17
75289558	08-45	02	6	75289578	08-47	01	9
75289559	08-45	02	5		08-48	01	9
75289560	08-45	02	4		08-49	01	9
75289561	08-45	02	1		08-50	01	9
75289562	08-45	02	10		08-51	01	9
75289563	08-45	02	11		08-52	01	9
75289565	08-47	01	4		08-53	01	9
	08-48	01	4	75289579	08-49	01	14
	08-49	01	4	75289580	08-50	01	14
	08-50	01	4	75289581	08-51	01	1
	08-51	01	4	75289582	08-51	01	14
	08-52	01	4	75289583	08-53	01	14
	08-53	01	4	75289584	08-52	01	14
75289566	08-47	01	3	75289585	08-47	01	7
	08-48	01	3	75289586	08-47	01	
	08-49	01	3	75289587	08-46	01	8
	08-50	01	3		08-47	01	19
	08-51	01	3		08-54	01	12
	08-52	01	3	75289588	08-47	01	18
	08-53	01	3	75289589	08-47	01	21
75289567	08-48	01	7	75289590	08-47	01	17
	08-49	01	7	75289591	08-47	01	24
	08-50	01	7	75289592	08-47	01	31
	08-51	01	7	75289593	08-46	01	13
	08-52	01	7		08-47	01	23
	08-53	01	7	75289594	08-47	01	33
75289569	08-47	01	11	75289595	08-46	01	21
	08-48	01	11		08-47	01	32
	08-49	01	11	75289596	08-47	01	30
	08-50	01	11	75289597	08-47	01	29
	08-51	01	11	75289598	08-47	01	28
	08-52	01	11	75289599	08-47	01	26
	08-53	01	11	75289600	08-47	01	27
75289570	08-47	01	12	75289601	08-47	01	16
	08-48	01	12	75289602	08-47	01	20
	08-49	01	12	75289603	08-47	01	22
	08-50	01	12	75289604	08-47	01	25
	08-51	01	12	75289606	08-46	01	5
	08-52	01	12	75289607	08-46	01	2
	08-53	01	12		08-54	01	2
75289571	08-47	01	13		08-54	01	5
	08-48	01	13	75289610	08-46	01	4
	08-49	01	13	75289612	08-54	01	4
	08-50	01	13	75289613	08-46	01	11
	08-51	01	13		08-54	01	11
	08-52	01	13	75289614	08-54	01	6
	08-53	01	13	75289615	08-54	01	13
75289572	08-48	01	16	75289616	08-54	01	10
	08-49	01	16	75289617	08-54	01	8
	08-50	01	16	75289618	08-54	01	16
	08-51	01	16	75289619	08-54	01	19
	08-52	01	16	75289620	08-54	01	17
	08-53	01	16	75289621	08-54	01	14
75289573	08-48	01	5	75289622	08-54	01	18
	08-49	01	5	75289623	08-54	01	7
	08-50	01	5	75289624	08-54	01	9
	08-51	01	5	75289625	08-54	01	15
	08-52	01	5	75289626	08-46	01	9
	08-53	01	5	75289627	08-46	01	10
75289574	08-48	01	6	75289628	08-46	01	7
	08-49	01	6	75289629	08-46	01	6
	08-50	01	6	75289630	08-46	01	16
	08-51	01	6	75289631	08-46	01	17
	08-52	01	6	75289632	08-46	01	22
	08-53	01	6	75289633	08-46	01	18

Number	Figure	Sequence	Ref.	Number	Figure	Sequence	Ref.
75289634	08-46	01	23	75312847	06-03	06	8
75289635	08-46	01	15		06-03	07	9
75289636	08-46	01	12	75312848	06-02	07	1
75289637	08-46	01	19		06-03	07	1
75289638	08-46	01	20	75312849	06-02	13	16
75289639	08-46	01	14		06-03	13	16
75289785	06-03	08	17	75312850	06-02	10	8
75289866	08-39	01	1		06-03	10	8
75289983	08-65	01	10	75312851	06-02	01	13
75289994	08-65	01	9		06-03	01	13
75289997	08-65	01	7	75312855	06-02	02	33
75289998	08-65	01	8		06-03	02	33
75310456	08-38	01	1	75312856	04-19	01	2
75310457	08-39	01	2		06-02	01	12
75310459	06-02	21	14		06-03	01	12
	06-03	22	14	75312857	06-02	01	15
75310994	06-07	02	9		06-03	01	15
	06-07	03	9	75312858	06-02	01	14
75311259	08-33	01	2		06-03	01	14
75311796	06-01	07	17	75313178	08-55	01	8
75312519	08-42	01	21	75313179	08-55	01	7
75312524	08-42	01	7	75313181	08-55	01	6
75312525	08-42	01	6	75313187	08-55	01	13
75312528	08-42	01	26	75313194	08-55	01	3
75312531	08-42	01	4	75313195	08-55	01	2
75312533	08-42	01	11	75313196	08-55	01	1
75312536	08-42	01	25	75313231	08-29	01	1
75312547	08-43	01	2	75313232	08-29	01	3
75312549	08-43	01	3	75313233	08-29	01	4
75312550	08-43	01	4	75313234	08-29	01	5
75312552	08-43	01	6	75313235	08-29	01	2
75312553	08-43	01	8	75313236	08-29	01	6
75312554	08-43	01	7	75313237	08-29	01	8
75312558	08-42	01	2	75313238	06-02	21	10
75312804	08-47	01	15		06-03	22	10
	08-48	01	15		08-29	01	7
	08-49	01	15	75313239	06-02	21	11
	08-50	01	15		06-03	22	11
	08-51	01	15	75313447	08-55	01	11
	08-52	01	15	75313577	09-51	01	26
	08-53	01	15	75313638	08-33	01	3
75312815	06-03	08	14	75313862	06-02	15	10
75312822	06-02	11	1		06-03	15	10
	06-03	11	1	75320120	08-16	01	1
75312824	06-02	13	9	75320161	08-06	01	8
	06-03	13	9	75320219	02-35	01	35
75312825	06-02	02	8	75320284	04-05	01	14
	06-02	11	21		04-07	01	5
	06-03	02	8	75320494	08-19	01	17
	06-03	11	21	75320586	07-07	01	10
75312828	06-02	13	4	75320611	09-34	01	1
	06-03	13	4	75320965	09-51	01	15
75312829	06-02	13	1	75320970	09-30	01	21
	06-03	13	1		09-31	01	21
75312830	06-02	13	13	75321358	03-01	01	17
	06-03	13	13	75321532	09-30	01	33
75312833	06-02	12	8		09-31	01	33
	06-03	12	8	75321576	09-51	01	19
75312834	06-02	12	9	75321593	09-30	01	5
	06-03	12	9		09-31	01	5
75312835	06-02	12	7	75321941	08-08	01	14
	06-03	12	7	75322270	02-42	01	7
75312836	06-02	14	6		04-10	01	11
	06-03	14	6		08-10	01	23
	07-01	02	9		08-11	01	30
75312837	07-01	02	7		08-17	01	8
75312838	07-01	02	6		08-22	01	34
75312841	06-02	15	3		08-25	01	15
	06-03	15	3		08-27	01	20
75312842	06-02	02	1		08-28	01	16
	06-03	02	1	75322410	08-10	01	3
75312843	06-02	12	2		08-11	01	3
	06-03	12	2	75322559	08-17	01	5
75312844	06-02	02	13	75322592	08-17	01	7
	06-03	02	13	75322606	09-20	01	7
75312845	06-02	02	5	75322766	08-08	01	13
	06-03	02	5	75323166	09-30	01	19
75312846	06-02	02	18		09-31	01	19
	06-03	02	18	75323169	09-30	01	4
75312847	06-02	05	9		09-31	01	4
	06-02	06	8	75323210	09-06	01	6
	06-02	07	9	75323213	09-30	01	4
	06-02	08	8		09-31	01	4
	06-03	05	9	75323214	09-06	01	19

Number	Figure	Sequence	Ref.	Number	Figure	Sequence	Ref.
75323216	09-06	01	8	75325390	02-34	01	25
75323240	09-30	01	23	75325418	06-12	01	26
	09-31	01	23		06-12	02	26
75323252	09-30	01	7	75325419	06-12	01	28
	09-31	01	7		06-12	02	28
75323350	09-30	01	56	75325420	06-12	01	27
	09-31	01	56		06-12	02	27
75323352	09-30	01	22	75325426	08-28	01	3
	09-31	01	22	75325442	08-34	01	1
75323355	09-30	01	56	75325444	08-34	01	2
	09-31	01	56	75325498	08-01	01	5
75323377	06-02	17	22		08-01	02	8
	06-03	18	22	75325588	09-51	01	33
75323452	02-20	01	8	75325647	09-51	01	25
75323454	09-30	01	3	75325670	03-01	01	12
	09-31	01	3	75325672	03-01	01	13
75323478	03-05	01	18	75325685	05-05	01	13
75323556	08-03	03	3	75325758	08-05	01	19
	08-03	04	1		08-19	01	13
	08-03	05	5	75325762	09-24	02	16
	08-41	01	1	75325863	08-13	01	13
75323837	08-38	01	2	75325864	08-13	01	10
75324136	06-02	01	16	75325871	09-14	01	16
75324158	09-04	01	52	75325890	02-34	01	27
75324207	09-13	01	6	75325965	04-07	01	9
75324238	09-30	01	57	75325967	04-07	01	8
	09-31	01	57	75325998	02-34	01	19
75324239	09-30	01	8	75326372	03-05	01	13
	09-31	01	8	75326442	09-13	01	3
75324243	09-30	01	26		09-14	01	2
	09-31	01	26	75326480	09-01	01	17
75324244	09-30	01	26		09-04	01	27
	09-31	01	26	75326490	09-01	01	32
75324245	09-30	01	37		09-04	01	28
	09-31	01	37	75326511	09-01	01	33
75324253	09-13	01	10		09-04	01	29
75324262	09-13	01	1	75326525	06-12	01	15
	09-14	01	8		06-12	02	15
75324318	09-14	01	5	75326838	02-37	01	4
75324367	09-30	01	17		02-41	01	2
	09-31	01	17	75326973	02-40	01	24
75324372	09-14	01	10	75326990	02-40	01	11
75324401	04-04	01	10	75326991	03-05	01	12
75324450	08-03	01	1	75327124	03-05	01	23
	08-03	02	1	75327126	03-05	01	10
75324598	07-06	01	2	75327133	04-11	01	23
75324599	06-02	20	2		06-02	20	10
	06-03	21	2		06-03	21	10
75324694	02-35	01	25	75327135	09-03	01	21
75324751	08-25	01	8		09-04	01	35
75324755	08-25	01	14	75327140	03-05	01	11
75324809	02-21	01	6	75327146	03-05	01	7
75324860	08-01	01	1	75327147	03-05	01	29
75324868	09-30	01	31	75327338	07-08	01	1
	09-31	01	31	75327347	09-01	01	41
75324883	02-21	01	7	75327405	09-09	01	22
75324996	04-28	01	9	75327453	09-03	01	23
75325021	08-08	01	19	75327610	03-05	01	4
	08-13	01	6	75327665	04-04	01	12
	08-16	01	24	75327705	02-02	01	13
	08-23	01	9		02-03	01	13
	08-37	01	3	75327712	02-35	01	29
	08-40	01	3	75327715	02-16	01	6
75325032	02-38	01	8	75327777	02-39	01	8
75325181	02-36	01	11		02-40	01	9
75325195	08-04	01	8		02-41	01	6
75325236	02-34	01	12	75327779	02-38	01	4
75325240	09-30	01	52	75327835	02-35	01	6
	09-31	01	52	76002504	08-23	01	12
75325241	09-30	01	50	76021263	05-01	01	23
	09-31	01	50	76021318	04-11	01	1
75325317	04-10	01	2	76022229	02-34	01	14
75325345	09-30	01	48		09-06	01	10
	09-31	01	48	76022735	06-02	18	10
75325346	09-30	01	53		06-03	19	10
	09-31	01	53	76022765	06-01	19	24
75325347	09-30	01	53	76028575	07-09	01	10
	09-31	01	53	76028577	07-09	01	3
75325352	04-26	01	26	76034972	06-10	03	6
	04-28	01	10	76035007	06-09	01	1
75325357	06-06	01	4		06-09	02	1
	06-06	02	4		06-09	03	1
75325358	06-06	01	5	76081001	06-01	02	5
	06-06	02	5	76081056	07-01	01	23

Number	Figure	Sequence	Ref.	Number	Figure	Sequence	Ref.
76081102	06-01	21	5	79077090	06-11	01	10
76085236	09-48	01	4	79079310	09-12	01	5
76085244	09-48	01	3	79079314	09-12	01	7
76303319	04-26	01	30	79083847	08-03	03	12
	05-03	01	6		08-03	04	11
	09-32	01	2		08-03	05	14
76303320	04-26	01	33	79084753	06-02	16	2
	05-03	01	3		06-03	17	2
	09-32	01	10	79089658	08-03	01	13
76303321	04-26	01	31		08-03	02	13
	05-03	01	4	79090991	04-17	01	17
	09-32	01	4		09-49	01	6
79003070	02-17	01	7	79095552	09-12	01	6
79010214	03-01	01	19	79102659	06-11	01	26
79021957	08-56	01	5		06-11	02	41
79021959	08-56	01	3	79102665	06-11	02	44
79032222	09-36	01	3	79104494	08-02	01	11
79037282	06-02	20	7	79104773	08-25	01	9
	06-03	21	7	79106797	09-03	01	17
	07-06	01	6		09-03	01	7
	09-13	01	17		09-04	01	3
79038228	08-56	01	10	79107317	08-02	01	10
	08-59	01	10		08-02	01	21
79038730	08-57	01	4	79107817	06-01	15	5
	08-58	01	11	79107818	06-01	15	8
	08-60	01	9	800-1170	06-01	04	21
	08-61	01	4	800-2190	06-01	08	2
79042277	06-11	01	5		06-01	09	2
79042295	06-11	02	39	800-5145	06-01	11	5
79042296	06-11	02	39	8032400	06-01	01	2
79042297	06-11	02	39		06-01	22	1
79042298	06-11	02	39	8067	06-07	01	5
79042299	06-11	02	39		06-07	02	5
79042300	06-11	02	39		06-07	03	5
79042301	06-11	02	39	80710	06-12	01	18
79042302	06-11	02	39		06-12	02	18
79042303	06-11	02	39		06-12	03	18
79042304	06-11	02	39	80775	02-46	01	7
79042305	06-11	02	39	8093957	04-03	01	8
79042306	06-11	02	39	8093958	04-03	01	6
79042307	06-11	02	39	8093959	04-03	01	12
79042308	06-11	02	39	8093960	04-03	01	1
79042309	06-11	02	39	814-5030	03-04	01	11
79042310	06-11	02	39	814-6050	04-17	01	11
79042311	06-11	02	39	814-8110	09-51	01	22
79047214	06-11	01	6	814-8140	02-41	01	8
79047219	06-11	01	2	8190143	04-03	01	9
79047413	06-11	01	31	82002692	03-05	01	1
79047414	06-11	01	31	82030999	09-47	02	2
79047415	06-11	01	31	82037617	09-48	01	2
79047416	06-11	01	31	827-8045	07-06	01	12
79047417	06-11	01	31	8270126	08-23	01	15
79047640	06-11	01	13		09-24	01	16
79048409	06-11	02	21		09-24	02	3
79051018	04-10	01	13	8281325	08-57	01	8
79052626	06-09	02	12		08-58	01	9
79052629	06-09	01	12		08-60	01	11
	06-09	03	12		08-61	01	8
79053331	06-11	01	31	8284381	08-62	01	7
79053332	06-11	01	31	8286948	08-62	01	14
79053333	06-11	01	31	8287007	09-24	01	23
79053334	06-11	01	31	8288335	08-62	01	3
79053335	06-11	01	31	8288726	08-62	01	12
79053336	06-11	01	31	8288748	08-62	01	6
79054457	08-01	01	10	8288749	08-62	01	13
	08-01	02	11	8288822	08-57	01	10
79065563	08-56	01	4		08-61	01	10
79066938	02-40	01	7	8288832	08-58	01	1
79067025	02-40	01	13		08-59	01	5
	02-42	01	1		08-60	01	7
79071417	06-09	03	14		09-20	01	24
79071443	06-11	02	23	829-4408	06-02	22	8
79071445	06-11	02	25		06-03	16	8
79071447	06-11	02	24	8290223	08-62	01	9
79071448	06-11	02	24	8291504	08-62	01	8
79071449	06-11	02	24	8291506	08-57	01	5
79071450	06-11	02	24		08-58	01	10
79071451	06-11	02	24		08-60	01	10
79071452	06-11	02	24		08-61	01	5
79071453	06-11	02	24	8291561	08-56	01	11
79071454	06-11	02	24		08-59	01	11
79071455	06-11	02	24	8291846	09-03	01	6
79071456	06-11	02	24	8291995	09-03	01	2
79071457	06-11	02	24		09-04	01	5

Number	Figure	Sequence	Ref.	Number	Figure	Sequence	Ref.
8297073	08-58	01	2	84129150	09-06	01	1
	08-59	01	4	84130446	09-05	01	13
	08-60	01	6	84141606	04-26	01	1
8297074	08-58	01	3		04-27	01	4
	08-59	01	3	84141977	06-01	04	10
	08-60	01	5	84141979	06-01	04	22
8297075	08-56	01	8	84141981	06-01	07	16
	08-59	01	8	84141982	06-01	08	12
8297294	08-57	01	11		06-01	09	12
	08-61	01	11	84141985	06-01	08	13
8297295	08-57	01	7		06-01	09	13
	08-58	01	7	84141988	06-01	08	24
	08-60	01	2		06-01	09	24
	08-61	01	6	84143585	04-25	01	4
8297296	08-57	01	12	84143587	04-26	01	13
	08-61	01	12	84143588	04-24	01	12
8298615	08-56	01	12		04-24	02	9
	08-59	01	12	84143589	04-24	01	3
8299528	08-62	01	10		04-24	02	3
832-10404	04-26	01	22	84143590	04-25	01	13
832-10408	02-39	01	4	84143591	04-26	01	8
	02-40	01	1	84143592	02-41	01	18
8320758	06-13	01	1		04-25	01	8
	06-13	04	4	84143593	04-24	01	1
	06-14	01	1		04-24	02	1
	06-14	04	4	84143595	04-25	01	2
8321668	04-04	01	14	84143596	04-26	01	6
833-40305	09-46	01	1		08-28	01	14
833-40306	04-26	01	32	84143598	04-26	01	9
	04-27	01	7		08-28	01	1
	09-33	01	10	84143600	04-26	01	12
	09-43	01	6	84143604	04-26	01	7
	09-43	02	6	84143606	04-25	01	9
	09-44	01	4	84143612	04-25	01	12
83931520	09-40	01	7	84143614	04-25	01	1
	09-40	02	7		09-47	02	13
83990583	06-05	01	2	84143617	04-25	01	11
	09-43	01	20		09-47	02	12
	09-43	02	20	84143618	04-25	01	3
	09-44	01	2		09-47	03	11
	09-46	01	7		09-47	04	16
	09-47	01	5	84143620	04-25	01	10
	09-49	02	6	84143627	04-24	02	5
84010564	09-36	01	4	84143629	04-26	01	11
8403761	09-51	01	4	84143632	04-24	01	5
84068386	07-07	01	8		04-26	01	15
8408386	06-04	01	24	84143636	04-24	01	7
84118931	09-47	04	14	84143640	04-24	01	8
84118932	09-47	04	13	84143642	04-24	01	9
84122169	06-01	02	3	84149453	08-01	02	19
84122170	06-01	02	10	84152294	04-10	01	8
84122171	06-01	06	23	84152365	09-07	01	10
84122172	06-01	11	8		09-08	01	10
84122174	06-01	13	13	84152986	04-05	01	11
84122175	06-01	13	26		04-17	01	20
84122176	06-01	13	25		04-18	01	4
84122177	06-01	13	24	84156379	04-25	01	7
84122178	06-01	15	6	84159800	02-01	01	1
84122332	06-01	15	1	84159801	02-02	01	1
84122333	06-01	16	6		02-02	01	1
84122334	06-01	12	15	84159802	02-03	01	1
	06-01	21	4	84159954	09-43	01	11
84122335	06-01	01	3		09-43	02	11
84123163	06-02	16	21		09-44	01	9
	06-03	17	21		09-45	01	2
84129126	09-33	01	6	84161623	04-05	01	1
84129128	09-43	01	3		04-18	01	3
84129129	09-43	01	3		04-27	01	19
84129130	09-43	01	7		04-28	01	15
	09-43	02	7	84161624	04-05	01	11
84129131	09-43	01	8		04-17	01	20
	09-43	02	8		04-18	01	4
84129133	09-43	01	15	84161625	04-05	01	13
	09-43	02	15		04-06	01	4
84129134	09-43	01	19		04-08	01	2
	09-43	02	19		04-09	01	10
84129135	09-43	01	1	84162342	02-39	01	11
	09-43	02	1		02-40	01	21
84129137	04-24	01	10	84165760	09-01	01	36
	04-24	02	7	84165763	09-01	01	34
	04-25	01	17	84165898	06-10	01	
84129148	04-24	01	2	84165901	06-10	01	
	04-24	02	2	84165905	06-10	02	
84129149	09-06	01	5	84165909	06-10	02	

Number	Figure	Sequence	Ref.	Number	Figure	Sequence	Ref.
84165922	06-10	03		84195160	08-19	01	6
84165928	06-10	03		84195162	08-19	01	4
84167873	06-04	01	12	84195164	08-19	01	26
84167878	06-04	01	25	84195353	09-32	01	7
	09-09	01	23	84195355	09-32	01	9
84168336	08-01	02	12	84195359	04-21	01	4
84168341	08-01	02	7	84195364	05-04	01	48
84169743	06-10	01	37	84195367	09-34	01	8
	06-10	02	37	84195371	09-34	01	5
	06-10	03	37	84195375	09-34	01	6
84171611	02-20	01	3	84195379	09-34	01	9
84171620	02-20	01	5	84197662	09-44	01	1
84177808	02-37	01	3	84198951	09-49	02	3
84178151	05-02	01	5	84198954	09-49	02	4
84178153	09-44	01	8	84198976	09-43	01	9
84178154	09-44	01	5	84198977	09-43	01	9
84178155	09-45	01	5	84198978	09-43	02	3
84178163	09-33	01	1	84198979	09-43	02	3
84178164	09-33	01	3	84198980	09-43	02	9
84180530	04-05	01	6	84198981	09-43	02	9
	04-06	01	4	84198985	09-37	01	12
	04-08	01	2	84198987	09-37	01	12
	04-09	01	10	84198990	09-45	01	3
	04-19	01	6	84198991	09-43	01	16
84180859	08-14	01	5		09-43	02	16
84182194	09-45	01	4	84198992	09-37	01	4
84182196	04-26	01	4	84198993	09-37	01	4
84182197	04-26	01	25	84198997	09-33	01	11
84182203	04-26	01	17	84199629	08-03	01	17
	05-03	01	5		08-03	02	17
84182226	09-34	01	7	84199644	08-03	01	5
84182232	04-26	01	10		08-03	02	5
84182244	09-41	01	6	84199678	08-03	01	8
84182246	09-43	01	13		08-03	02	8
	09-43	02	13	84200170	05-01	01	13
84182737	07-11	01	10	84200769	05-01	01	26
	07-11	02	12	84201556	05-04	01	53
84184520	05-04	01	47	84201848	07-09	02	5
84185301	05-04	01	46	84201889	08-03	02	12
84185547	05-04	01	45	84207595	08-06	01	11
84185649	02-35	01	31		08-19	01	21
84186078	09-38	01	4	84211982	09-43	01	17
	09-39	01	15		09-43	02	17
84186079	09-38	01	1	84211983	09-43	01	17
84186080	09-38	01	2		09-43	02	17
84186081	09-38	01	3	84212195	08-45	01	9
84186082	09-39	01	22		08-45	02	
84186083	09-39	01	22	84214486	08-06	01	24
84187203	02-16	01	1	84214841	06-03	18	17
84188365	05-04	01	21	84215054	09-47	03	3
	05-07	01	5	84215055	09-47	04	15
84188366	05-04	01	19	84215672	09-47	03	2
	05-07	01	4	84216855	09-33	01	7
84188367	05-04	01	3	84217287	08-56	01	13
	05-07	01	3	84220684	08-14	01	4
84188368	05-04	01	20	84227067	02-36	01	4
	05-07	01	2	84228807	04-11	01	20
84188369	05-04	01	2		04-11	02	14
	05-07	01	1		04-11	02	21
84188370	05-04	01	25		07-07	01	2
	05-07	01	9	84230659	04-05	01	3
84188371	05-04	01	22		04-12	01	4
	05-07	01	8	84231915	02-34	01	6
84188372	05-04	01	24	84234792	02-36	01	5
	05-07	01	7	84236952	04-11	01	5
84188373	05-07	01	10	84238181	08-17	01	6
84188374	05-04	01	23		08-28	01	4
	05-07	01	6	84238420	06-02	22	12
84189212	02-21	01	8		06-03	16	12
84190945	05-03	01	9	84238421	06-01	19	5
84191598	07-09	02	20		06-02	22	1
84191864	05-01	01	9		06-03	16	1
84192468	04-27	01	2	84238732	05-03	01	14
	05-01	01	3		07-05	01	6
84192561	05-01	01	10		07-05	02	6
84192789	04-26	01	2	84239699	09-09	01	12
	04-27	01	8	84239702	09-09	01	12
84193901	09-32	01	1	84239735	09-09	01	12
	09-33	01	17	84240703	09-11	01	1
84194124	05-01	01	20		09-21	01	5
84194647	08-19	01	25	84241230	06-02	22	15
84194648	08-19	01	8		06-03	16	15
84194649	08-19	01	7	84241233	06-02	22	7
84195158	08-19	01	28		06-03	16	7

Number	Figure	Sequence	Ref.	Number	Figure	Sequence	Ref.
84243274	06-01	01	1	84292633	09-05	01	5
84245401	09-49	01	3	84293269	02-34	01	11
84245402	05-01	01	25	84293337	02-34	01	32
84245544	09-49	01	7	84293412	06-10	03	2
84251849	06-02	22	4	84294471	04-04	01	2
	06-03	16	4		04-05	01	2
84254526	02-36	01	19	84294472	04-04	01	13
84254549	02-36	01	13	84294510	04-04	01	11
84254550	02-36	01	18	84294512	04-13	01	2
84254551	02-36	01	10	84294514	04-11	01	15
84254552	02-36	01	15		04-11	02	16
84254908	02-41	01	17	84294515	04-12	01	8
84254909	02-41	01	7	84294520	04-06	01	3
84255021	04-28	01	8	84294641	02-36	01	14
84256229	02-41	01	15	84295962	07-11	02	3
84256232	02-41	01	5	84296875	04-28	01	18
84256881	02-41	01	12	84297667	02-21	01	13
84258384	02-01	01	4	84297671	02-20	01	11
84258421	02-39	01	7	84300941	09-30	01	45
84259086	02-35	01	28	84301100	09-30	01	40
84259087	02-35	01	22	84301333	02-21	01	13
84259096	04-27	01	18	84301474	02-21	01	12
	05-02	01	14	84303791	02-20	01	3
84259103	04-27	01	14	84304776	09-51	01	27
	05-02	01	13	84304777	09-51	01	18
84261434	04-17	01	23	84304778	09-51	01	43
84261439	04-17	01	22	84304783	09-51	01	28
84261959	02-34	01	10	84304784	09-51	01	8
	02-35	01	7	84304790	09-51	01	30
84261960	02-21	01	1	84304794	09-51	01	7
84264904	02-35	01	17	84304854	09-50	01	6
84264947	02-34	01	8	84304856	09-50	01	1
84265260	06-10	02	2	84305269	02-34	01	17
84269082	06-01	19	9	84305299	06-01	20	4
84269083	02-39	01	15	84305457	09-41	01	5
	02-40	01	22	84305459	09-41	01	4
84269127	02-36	01	9	84305466	04-26	01	16
84269532	06-01	19	25		05-03	01	2
84270344	02-39	01	2	84305467	09-41	01	13
	02-40	01	15	84305468	09-38	01	1
84271095	04-05	01	5	84306349	06-01	20	3
84271100	08-25	01	11	84306587	09-39	01	4
84271101	04-05	01	4	84306588	09-39	01	5
84271147	08-03	03	14	84306589	09-39	01	9
84271150	08-03	03	10	84306590	09-39	01	24
	08-03	04	10	84306591	09-39	01	7
84271164	09-47	04	8	84306592	09-40	01	2
84271165	04-15	01	10	84306593	09-40	01	2
84271611	02-42	01	6	84306595	09-40	02	2
84273223	02-38	01	7	84306596	09-40	02	2
84273248	07-11	02	15	84306988	06-01	19	3
84273708	02-40	01	10	84307338	04-14	01	7
84274315	02-42	01	3	84310902	09-47	04	26
84275608	03-03	01	1	84310905	09-47	01	3
84275612	02-01	01	1	84311530	06-01	00	4
84276084	02-02	01	4	84312061	05-04	01	17
	02-03	01	4		05-05	01	15
84279676	09-06	01	3	84312065	05-04	01	35
84280988	08-01	02	13		05-05	01	19
	08-02	01	8	84312067	05-04	01	14
84283580	09-51	01	42	84312078	05-04	01	11
84285151	02-35	01	12	84312081	05-04	01	37
84285152	02-35	01	8	84312083	05-04	01	42
84285153	02-35	01	1	84312088	05-04	01	41
84286140	09-51	01	40	84312093	05-04	01	8
84286382	02-17	01	5	84312094	05-04	01	9
84286385	02-17	01	6	84312095	05-04	01	10
84286389	02-17	01	4	84312096	05-04	01	38
84286392	02-17	01	10	84312099	05-05	01	20
84286395	02-17	01	1	84312105	05-05	01	4
84286397	02-17	01	14	84315516	09-52	01	3
84286399	02-17	01	15	84318298	08-28	01	5
84286400	02-17	01	11	84318349	04-25	01	15
84286403	02-17	01	12	84318351	04-25	01	14
84286405	02-17	01	13	84318927	09-47	03	1
84287617	02-21	01	4	84318928	09-47	03	10
84290002	06-01	20	5	84318929	09-47	03	9
84290430	02-35	01	33	84318933	09-47	02	4
84290578	07-09	02	12	84318936	09-49	02	8
84291236	08-03	05	13	84318937	09-49	02	9
84291238	08-03	05	16	84318938	09-49	02	10
84291240	08-03	04	13	84318939	09-47	02	7
84292622	09-05	01	5		09-47	03	7
84292627	09-05	01	5		09-47	04	24

Number	Figure	Sequence	Ref.	Number	Figure	Sequence	Ref.
84318939	09-49	02	13	84347971	09-52	01	14
84318940	09-49	02	2	84347972	09-52	01	7
84318941	09-47	02	3	84347975	09-52	01	8
84318942	09-36	01	5	84347977	09-52	01	6
84318947	09-39	01	2	84347978	09-52	01	11
	09-40	01	5	84347979	09-52	01	5
	09-40	02	5	84347981	09-52	01	2
84319541	03-03	01	4	84347982	09-52	01	1
84322388	02-46	01	3	84349669	02-23	01	1
84322707	09-47	01	10	84350712	09-51	01	45
84322799	09-47	02	5	84353189	02-12	01	4
84322803	09-47	02	1	84355256	08-45	02	2
84322804	09-47	01	2	84355259	08-46	01	
84322805	09-47	01	9	84355263	08-54	01	
84322808	09-47	02	10	84355264	08-45	02	9
84323715	07-03	01	4	84355265	08-47	01	10
84323794	07-03	01	18		08-48	01	10
84323798	09-32	01	3		08-49	01	10
84323801	07-03	01	19		08-50	01	10
84323802	09-51	01	12		08-51	01	10
84323803	04-09	01	6		08-52	01	10
84323804	04-29	01	4		08-53	01	10
84323805	07-03	01	3	84355267	08-48	01	14
84323810	07-03	01	9	84355271	08-47	01	14
84323977	09-44	01	8	84355276	08-47	01	2
84323979	09-44	01	5		08-48	01	2
84323981	09-47	01	9		08-49	01	2
84323982	09-47	01	10		08-50	01	2
84323983	09-47	02	1		08-51	01	2
84323984	09-47	02	5		08-52	01	2
84323985	09-47	01	4		08-53	01	2
84325227	04-14	01	11	84355280	08-46	01	1
84326486	09-06	01	17		08-54	01	1
84326487	09-47	02	6	84355282	08-46	01	3
	09-49	02	7		08-54	01	3
84326488	09-47	01	8	84368143	03-05	01	26
84326489	09-47	02	8	84372731	07-07	01	4
	09-47	03	8	84376558	09-06	01	20
	09-47	04	25	84379010	06-12	01	29
	09-49	02	12		06-12	02	29
84326491	09-47	03	5	84385762	05-06	01	1
	09-47	04	22	84388693	05-06	01	2
84326492	09-47	01	1	84389467	05-06	01	8
84326495	09-47	02	9	84389472	05-06	01	21
	09-47	03	6	84389474	05-06	01	26
	09-47	04	23	84389476	05-06	01	4
	09-49	02	11	84389482	05-06	01	19
84326496	09-47	03	15	84389491	05-06	01	14
	09-47	04	20	84389495	05-06	01	13
84326497	09-38	01	1	844-6016	09-41	01	9
84326499	09-36	01	1	844-8016	09-40	01	9
84326501	09-36	01	1		09-40	02	9
84326503	09-36	01	1	84402442	07-11	01	1
84326505	09-36	01	1		07-11	02	13
84326507	09-36	01	1	84405602	09-55	01	3
84326508	09-06	01	7	84405603	09-55	02	3
84326509	09-06	01	2	84405604	09-55	03	3
84326510	09-06	01	9	8479611	06-01	05	11
84327179	09-51	01	16		06-01	06	17
84330195	07-03	01	12	8500209	07-07	01	5
	07-05	01	5	8500563	02-41	01	11
	07-05	02	5	8501052	05-02	01	7
84330352	09-32	01	11	85801991	04-26	01	28
84330354	04-17	01	24		04-27	01	6
84330389	09-47	02	11		05-03	01	7
84331298	09-49	01	4		09-33	01	9
84333118	07-06	01	5		09-43	01	4
84333325	04-30	01	4		09-43	02	4
84336216	04-30	01	3		09-44	01	7
84336218	04-30	01	2	85803380	03-05	01	20
84336219	04-30	01	1	85805441	07-04	01	20
84336615	09-07	01	2	85827832	07-03	01	13
	09-08	01	2		07-04	01	
84336617	09-07	01	11	85827833	07-04	01	11
	09-08	01	11	85827834	07-04	01	17
84336619	09-07	01	8	8602542	03-01	01	4
	09-08	01	8	8603182	06-01	12	14
84336621	09-08	01	1	8603183	06-01	14	4
84336625	09-07	01	1	8603184	06-01	12	9
84337761	08-06	01	9	8603185	06-01	12	8
84337784	08-06	01	15	8603209	06-01	07	14
84347937	09-52	01	10	8603214	06-01	03	6
84347968	09-52	01	9	8603215	06-01	12	2
84347970	09-52	01	13		06-01	15	3

Number	Figure	Sequence	Ref.	Number	Figure	Sequence	Ref.
8603217	06-01	15	10	8603402	06-01	16	7
8603218	06-01	13	8	8603407	06-01	04	2
8603219	06-01	10	3		06-01	05	2
8603220	06-01	10	2		06-01	06	22
8603223	06-01	10	5		06-01	07	10
8603274	06-01	11	1		06-01	08	9
8603281	06-01	15	9		06-01	09	9
	06-01	20	9	8603408	06-01	08	23
8603293	06-01	02	2		06-01	09	23
8603294	06-01	02	8	8603409	06-01	04	12
8603298	06-01	02	13		06-01	08	22
8603300	06-01	02	18		06-01	09	22
8603301	06-01	02	11	8603410	06-01	04	11
	06-01	02	17		06-01	08	21
	06-01	06	20		06-01	09	21
	06-01	10	6	8603411	06-01	04	18
	06-01	10	8		06-01	04	20
8603302	06-01	02	9		06-01	08	14
	06-01	11	7		06-01	08	16
8603304	06-01	03	24		06-01	08	25
8603305	06-01	03	15		06-01	09	14
8603306	06-01	03	2		06-01	09	16
	06-01	03	23	8603412	06-01	04	15
8603308	06-01	03	13		06-01	08	15
	06-01	12	6		06-01	09	15
8603309	06-01	03	7	8603413	06-01	04	19
8603310	06-01	03	12		06-01	08	20
8603315	06-01	12	7		06-01	09	20
8603316	06-01	03	9	8603414	06-01	04	17
8603318	06-01	03	16		06-01	08	17
8603319	06-01	03	17		06-01	09	17
8603325	06-01	10	1	8603415	06-01	04	16
8603328	07-01	01	3		06-01	08	18
8603330	07-01	01	2		06-01	09	18
8603332	07-01	01	17	8603416	06-01	04	16
8603333	07-01	01	13		06-01	08	18
8603334	07-01	01	19		06-01	09	18
8603336	07-01	01	21	8603417	06-01	04	16
8603337	07-01	01	20		06-01	08	18
8603338	07-01	01	29		06-01	09	18
8603339	07-01	01	28	8603418	06-01	04	16
8603340	07-01	01	27		06-01	08	18
8603341	07-01	01	14		06-01	09	18
8603343	07-01	01	18	8603419	06-01	04	16
8603344	07-01	01	26		06-01	08	18
8603345	07-01	01	12		06-01	09	18
8603347	07-01	01	11	8603420	06-01	04	16
8603349	07-01	01	16		06-01	08	18
8603350	07-01	01	15		06-01	09	18
8603354	06-01	11	4	8603421	06-01	04	16
8603357	06-01	12	4		06-01	08	18
8603358	06-01	12	5		06-01	09	18
8603359	06-01	13	16	8603422	06-01	04	16
8603361	06-01	13	3		06-01	08	18
8603362	06-01	13	1		06-01	09	18
8603363	06-01	14	2	8603423	06-01	04	16
8603366	06-01	12	1		06-01	08	18
	06-01	15	4		06-01	09	18
8603367	06-01	13	27	8603424	06-01	04	16
8603368	06-01	13	11		06-01	08	18
8603369	06-01	13	12		06-01	09	18
8603370	06-01	13	19	8603425	06-01	04	16
8603371	06-01	13	20		06-01	08	18
8603372	06-01	13	18		06-01	09	18
8603374	06-01	13	17	8603426	06-01	04	16
8603376	06-01	13	9		06-01	08	18
8603377	06-01	13	2		06-01	09	18
8603378	06-01	16	1	8603427	06-01	04	16
8603380	06-01	16	5		06-01	08	18
8603381	06-01	16	2		06-01	09	18
8603382	06-01	16	3	8603428	06-01	04	16
8603383	06-01	16	4		06-01	08	18
8603384	06-01	17	5		06-01	09	18
8603385	06-01	17	4	8603429	06-01	04	16
8603391	06-01	17	2		06-01	08	18
8603393	06-01	16	9		06-01	09	18
8603395	06-01	16	8	8603430	06-01	04	9
8603396	06-01	15	11	8603431	06-01	04	8
	06-01	16	10	8603432	06-01	04	7
8603397	06-01	18	1	8603434	06-01	04	23
8603398	06-01	18	4	8603435	06-01	04	24
8603399	06-01	18	5		06-01	04	4
8603400	06-01	18	7		06-01	05	24
8603401	06-01	18	6		06-01	05	4

Number	Figure	Sequence	Ref.	Number	Figure	Sequence	Ref.
8603435	06-01	06	6	86508617	05-02	01	10
	06-01	07	15	86508812	04-09	01	8
	06-01	07	9		04-11	01	14
	06-01	08	8		04-11	02	12
	06-01	09	25	86509827	04-09	01	2
	06-01	09	8		04-11	01	2
8603436	06-01	04	1		04-11	02	6
	06-01	05	1		04-17	01	2
	06-01	06	21	86509828	04-21	01	7
	06-01	07	7		04-28	01	13
	06-01	08	6	86511323	09-40	01	14
	06-01	09	6		09-40	02	14
8603437	06-01	05	3		09-47	03	13
8603438	06-01	05	9		09-47	04	12
	06-01	06	1	86511324	09-51	01	23
	06-01	07	1	86511818	04-11	01	3
8603439	06-01	05	8	86511833	09-39	01	8
	06-01	06	2	86511839	09-37	01	2
	06-01	07	2	86511841	09-44	01	3
8603440	06-01	05	7		09-47	01	6
	06-01	06	3		09-49	02	5
	06-01	07	3	86511842	09-39	01	11
8603441	06-01	05	5		09-43	01	14
	06-01	06	5		09-43	02	14
	06-01	07	5	86512143	07-09	02	19
8603442	06-01	05	23	86517328	04-15	01	6
8603444	06-01	06	4		04-17	01	13
8603446	06-01	07	6		04-26	01	23
8603448	06-01	08	7		04-27	01	16
8603449	06-01	08	4		04-29	01	2
	06-01	09	4		05-01	01	28
8603450	06-01	08	5		05-02	01	11
	06-01	09	5		09-50	01	4
8603452	06-01	08	1	86579678	08-24	01	12
	06-01	09	1	86579697	02-41	01	14
8603453	06-01	08	10	86594515	09-54	01	2
	06-01	09	10		09-54	02	2
8603454	06-01	08	11		09-54	03	2
	06-01	09	11		09-55	01	2
8603457	06-01	09	7		09-55	02	2
8603469	06-01	03	19		09-55	03	2
	06-01	03	8	86594528	09-54	01	4
8603478	07-01	01	24		09-54	02	4
8603527	06-01	11	3		09-54	03	4
8603533	06-01	12	12		09-55	01	4
8603534	06-01	12	11		09-55	02	4
8603537	06-01	12	13		09-55	03	4
8603538	06-01	13	7	86598101	07-08	02	1
8603540	07-01	01	9	86598102	08-24	01	13
8603541	07-01	01	8	86598103	02-41	01	13
8603623	06-01	13	22	86624115	09-41	01	1
8603624	06-01	13	6	86625001	04-12	01	1
8603625	06-01	13	4	86625032	09-50	01	2
8603628	06-01	14	3	86625073	09-37	01	7
8603629	06-01	18	3	86625075	04-27	01	10
8603643	06-01	04	5	86625261	04-14	01	6
8603652	07-01	01	1		04-17	01	19
8603656	06-01	11	2		04-21	01	6
8603725	06-01	03	1		04-28	01	12
8603786	06-01	13	10	86632601	04-04	01	16
8604714	06-01	12	10		04-11	01	6
8604716	06-01	08	3		04-11	02	1
	06-01	09	3	86637974	03-03	01	6
86050272	09-43	01	12	86639044	08-18	01	25
	09-43	02	12	86639082	08-19	01	12
	09-51	01	11	86639083	08-19	01	24
8605280	06-01	03	4	86639114	09-37	01	11
8605281	06-01	03	3		09-41	01	2
8605735	03-01	01	3	86639211	07-09	02	23
864-5016	06-01	22	9	86639234	05-02	01	6
86500688	04-07	01	3	86639263	09-37	01	13
	04-14	01	8		09-49	02	1
	04-15	01	2	86729275	05-03	01	11
	04-17	01	9	86900673	02-41	01	1
86500689	04-12	01	9	86977786	04-14	01	12
86502975	09-43	01	10	86977790	09-51	01	5
	09-43	02	10	86979020	09-39	01	17
	09-44	01	10	87010705	09-52	01	12
	09-45	01	1	87015627	09-39	01	23
86508566	04-08	01	3	87016618	06-06	01	2
86508568	04-15	01	7		06-06	02	2
86508569	04-17	01	12		08-03	03	5
86508617	04-17	01	21		08-03	04	2
	04-27	01	15		08-03	05	7

Number	Figure	Sequence	Ref.	Number	Figure	Sequence	Ref.
87016618	08-41	01	3	87476417	06-12	02	4
87030025	07-08	02	11		06-12	03	4
87036224	09-44	01	6	87491450	06-12	01	2
87312626	04-21	01	1		06-12	03	2
	04-28	01	5	87495304	07-05	01	10
87312843	04-21	01	5		07-05	02	2
	04-28	01	6	87498519	06-01	02	1
87315248	04-21	01	10	87519452	06-01	01	4
87315249	04-21	01	9		06-01	21	6
87315250	04-17	01	7	87521643	08-10	01	21
87315269	04-15	01	5		08-11	01	18
87318620	04-17	01	6	87522522	09-40	01	12
87318825	04-29	01	5		09-40	02	12
87327335	04-23	01	1	87528243	06-02	16	1
87327342	04-23	01	3		06-03	17	1
87327346	04-23	01	2	87533513	08-10	01	22
87340284	02-21	01	11		08-11	01	16
87342638	02-01	01	18	87537674	03-01	01	20
	02-02	01	18	87539879	02-34	01	26
	02-03	01	18	87544631	08-21	01	10
87350049	02-41	01	18		08-22	01	29
87350494	09-46	01	5	87544632	08-21	01	13
87353015	09-30	01	40		08-22	01	30
	09-31	01	40	87560263	06-01	05	25
87353016	09-31	01	40		06-01	06	19
87354991	02-37	01	12	87561065	06-01	02	7
87357502	05-01	01	6	87561066	06-01	02	6
87359203	07-09	02	16	87567917	03-04	01	10
87359216	07-09	02	24		04-06	01	6
	07-11	01	12		04-08	01	6
87359218	07-09	02	7	87572346	09-16	01	1
87359665	09-04	01	30		09-17	02	1
87359686	09-03	01	22	87573640	09-15	01	1
	09-04	01	37	87574040	09-51	01	44
87361280	03-01	01	27	87574342	09-12	01	4
87361282	03-01	01	8	87584592	07-04	01	6
87362264	03-01	01	1	87588865	09-40	01	13
	03-01	01	14		09-40	02	13
87362913	04-13	01	3	87597047	09-54	01	6
87363070	09-46	01	4		09-54	02	6
87363073	09-46	01	4		09-54	03	6
87363102	09-51	01	24		09-55	01	6
87363631	09-24	01	14		09-55	02	6
87364017	09-54	03	9		09-55	03	6
	09-55	03	9	87597053	09-54	01	6
87368130	05-04	01	1		09-54	02	6
87368139	05-04	01	5		09-54	03	6
87372804	04-26	01	14		09-55	01	6
87372829	06-01	19	7		09-55	02	6
	06-01	20	2		09-55	03	6
	06-02	22	2	87606309	06-13	04	5
	06-03	16	2		06-14	04	5
	08-01	01	6	87606313	06-13	04	2
87374710	09-18	01	3		06-14	04	2
87375065	09-18	01	10	87606327	06-13	01	2
87375127	08-16	01	5		06-13	02	2
87376427	02-39	01	10	87606345	06-14	04	1
	06-02	22	3	87606346	06-13	03	1
	06-03	16	3	87606349	06-14	01	2
87382507	02-39	01	16	87607169	06-13	03	5
	02-40	01	5		06-14	03	5
	06-02	22	14	87607172	06-13	03	2
	06-03	16	14		06-14	03	2
87389395	06-10	01	35	87607173	06-14	03	1
	06-10	02	35	87607177	06-14	01	2
87389986	08-66	01			06-14	02	2
	09-01	01	1	87612288	09-54	01	1
87394149	02-38	01	3		09-54	02	1
87398558	04-12	01	6		09-54	03	1
87400460	03-01	01	9		09-55	01	1
87406924	09-46	01	3		09-55	02	1
87434475	09-07	01	6		09-55	03	1
	09-08	01	6	87616831	09-01	01	29
87435522	03-01	01	7	87616832	09-01	01	29
	03-02	01		87618962	09-01	01	26
87435525	03-02	01	1	87619755	04-09	01	1
87438159	03-02	01	2		04-11	01	10
87439453	07-01	01	25		04-11	02	5
87453965	06-01	13	5		04-17	01	3
87453989	06-01	18	2	87620692	04-24	01	4
87471428	07-06	01	11		04-24	02	4
87471441	08-25	01	20	87621279	02-01	01	13
	08-35	01	5	87622260	09-30	01	9
87476417	06-12	01	4		09-31	01	9

Number	Figure	Sequence	Ref.	Number	Figure	Sequence	Ref.
87625332	06-12	01	10	87632361	06-04	01	10
	06-12	02	10		08-55	01	
	06-12	03	10	87632371	06-04	01	3
87625339	06-09	01	5	87632710	09-48	01	1
	06-09	02	5	87633266	06-07	02	6
	06-09	03	5		06-07	03	6
87625340	06-10	01	26	87634022	05-01	01	17
87625341	06-10	01	24	87635870	06-10	03	26
	06-10	02	24	87635875	07-11	01	2
	06-10	03	24	87635876	06-09	01	2
87625342	06-10	01	23	87635878	06-08	01	7
	06-10	02	23	87636717	06-11	01	35
	06-10	03	23	87636720	06-10	02	26
87625344	06-10	01	29	87637712	06-09	01	15
	06-10	02	29	87637713	06-11	01	18
	06-10	03	29		06-11	01	20
87625345	06-10	01	21	87637716	06-11	01	9
	06-10	02	21	87637717	06-11	01	8
	06-10	03	21	87637945	02-21	01	14
87625346	06-10	01	30	87638368	06-11	01	3
	06-10	02	30	87638369	06-11	01	11
	06-10	03	30	87638370	06-11	01	1
87625347	06-10	03	16	87638371	06-11	01	17
87625348	06-10	01	32	87638373	06-11	01	32
	06-10	02	32	87638636	06-11	01	28
	06-10	03	32		06-11	02	43
87625350	06-10	01	3	87638638	06-11	01	29
87625354	06-06	01	7		06-11	02	42
	06-06	02	7	87638641	06-08	02	7
	06-10	02	3	87642872	06-08	01	8
	06-10	03	3	87642958	09-51	01	41
87625355	06-10	01	14	87644960	06-09	02	2
	06-10	02	14	87647422	06-04	01	30
	06-10	03	14	87647423	06-04	01	18
87625356	06-10	01	28	87647424	06-05	01	12
	06-10	02	28	87647425	06-05	01	7
	06-10	03	28	87647426	06-04	01	13
87625357	06-10	01	15	87647427	06-05	01	11
	06-10	02	15	87647428	06-05	01	3
	06-10	03	15	87647429	06-04	01	22
87625358	06-10	01	31	87647430	06-04	01	21
	06-10	02	31	87647431	06-04	01	9
	06-10	03	31	87647437	06-06	01	3
87625359	06-10	01	33		06-06	02	3
	06-10	02	33	87647442	06-06	02	8
	06-10	03	33	87648784	06-05	01	15
87625361	06-10	01	25	87648785	06-04	01	28
	06-10	02	25	87651022	04-05	01	10
87625362	06-10	01	19	87651573	09-04	01	13
	06-10	02	19	87651574	09-04	01	17
	06-10	03	19	87652932	09-51	01	3
87625364	06-10	01	20	87655324	09-20	01	14
	06-10	02	20	87656136	08-03	01	19
	06-10	03	20		08-03	02	19
87625365	06-10	01	27	87656138	09-46	01	6
	06-10	02	27	87656163	08-03	01	18
	06-10	03	27		08-03	02	18
87625366	06-10	01	10	87657086	08-03	01	12
	06-10	02	10	87657163	04-17	01	14
	06-10	03	10	87657591	08-03	01	16
87625367	06-10	01	11		08-03	02	16
	06-10	02	11	87657871	08-03	01	12
	06-10	03	11	87659383	09-15	01	2
87625368	06-10	01	1		09-16	01	2
	06-10	02	1		09-17	02	2
	06-10	03	1	87662905	06-12	03	27
87625369	06-10	01	8	87663316	06-04	01	19
	06-10	02	8	87663317	06-05	01	4
	06-10	03	8	87663318	06-04	01	26
87625371	06-10	03	7	87663319	06-04	01	27
87625372	06-10	01	9	87665239	06-12	01	11
	06-10	02	9	87665243	06-12	02	11
	06-10	03	9	87665300	06-04	01	8
87625374	06-08	03	7	87665328	09-30	01	25
87625376	06-09	03	2		09-31	01	25
87625377	06-12	03	15	87665990	06-12	03	11
87625378	06-12	03	16	87667591	06-12	01	24
87625379	06-11	02	48	87667592	06-12	02	24
87625383	06-12	03	28	87667593	06-12	03	24
87625384	06-12	03	26	87667878	06-05	01	10
87625385	06-12	03	25	87667883	06-05	01	10
87625386	06-12	03	19	87667888	06-05	01	14
87625394	06-12	03	22	87667893	06-05	01	14
87626518	08-02	01	15	87668002	06-11	01	24

Number	Figure	Sequence	Ref.	Number	Figure	Sequence	Ref.
87668005	08-02	01	19	87739073	06-01	00	10
87668013	06-04	01	6	87739075	06-01	00	10
87668014	06-04	01	7	87739470	06-01	19	15
87671572	06-06	01	8		06-01	19	22
87671829	09-17	02			06-01	21	7
87671850	09-16	01		87739471	06-01	21	11
87671863	09-15	01		87742441	06-01	20	1
87671866	07-06	01	10	87743954	09-49	01	2
87673477	04-11	01	18	87744565	02-38	01	6
	04-11	02	13		02-42	01	4
87674065	08-18	01	26	87747168	04-11	02	19
87674738	06-10	02			07-07	01	21
87674741	06-10	02		87747961	07-07	01	12
87674744	06-10	03			07-08	02	3
87674747	06-10	03		87747963	07-07	01	14
87674750	06-10	01		87747964	07-07	01	15
87674753	06-10	01		87747965	07-07	01	6
87674781	06-07	01	8		07-08	01	11
87674784	06-07	02	8	87747966	07-07	01	22
87674787	06-07	03	8	87747968	07-07	01	17
87674793	08-24	01	10	87751830	06-01	19	12
87677038	06-12	01	9	87752987	08-25	01	10
	06-12	02	9	87753001	09-05	01	12
	06-12	03	9	87753435	09-42	01	3
87677497	06-13	01	2	87753470	09-42	01	2
87677503	06-13	04	1	87753475	09-37	01	3
87678588	03-05	01	27	87753485	09-37	01	3
87679234	06-12	03	17	87753498	09-40	01	10
87681199	07-09	02	1	87753505	09-37	01	9
87682623	06-02	17	17	87753508	09-37	01	9
87683323	04-11	02	18	87753541	09-37	01	1
	07-07	01	9	87753542	09-38	01	4
87691652	09-54	01	7		09-39	01	15
	09-54	02	7	87753543	09-38	01	5
	09-54	03	7	87753544	09-38	01	1
	09-55	01	7	87753545	09-38	01	2
	09-55	02	7	87753546	09-38	01	3
	09-55	03	7	87753547	09-39	01	20
87701340	09-54	01	8	87753548	09-39	01	20
	09-54	02	8	87753555	09-38	01	6
	09-54	03	8		09-39	01	25
	09-55	01	8	87755918	03-05	01	37
	09-55	02	8	87756511	09-51	01	34
	09-55	03	8	87803136	03-08	01	13
87701915	09-13	01	16	87803260	02-32	01	12
87708719	04-25	01	5	88062	05-03	01	10
87711551	06-01	17	1	8900124996	06-01	02	14
87712648	06-01	03	11	8900125103	06-01	02	12
87712651	06-01	05	10	8900125104	06-01	02	15
	06-01	06	18	8900125282	06-01	11	6
87712665	06-01	12	3	8900125285	06-01	11	5
87712667	06-01	14	1	8900125286	06-01	11	5
87712668	06-01	17	3	8900125287	06-01	11	5
87712679	06-01	02	16	8900125288	06-01	11	5
87712680	06-01	03	14	8900125289	06-01	11	5
87712858	08-24	01	8	8900125290	06-01	11	5
87712859	08-24	01	9	8900130615	06-01	15	2
87712860	08-18	01	15	892-11005	04-29	01	8
87714254	09-09	01	7	892-11006	09-33	01	13
87715358	06-01	03	20	892-11012	05-06	01	24
87715359	06-01	03	18	895-11010	05-06	01	17
87715360	06-01	03	5	896-11012	05-06	01	25
87715361	06-01	04	25	93156604	03-08	01	8
87715364	06-01	03	21	933944R1	06-01	05	21
87715369	06-01	07	27		06-01	06	9
87715371	06-01	08	19		06-01	07	21
	06-01	09	19	9671714	09-43	01	18
87715375	06-01	10	7		09-43	02	18
87715376	07-01	01	10		09-49	02	14
87715377	07-01	01	22	9706685	09-51	01	31
87724783	04-10	01	7	9804255	09-37	01	6
87734594	06-01	19	14	9804256	09-42	01	1
87735179	07-07	01	29	9804258	09-40	01	11
87735591	07-11	02	9		09-40	02	11
87737470	06-01	22	7		09-43	01	2
87737623	06-01	22	6		09-43	02	2
87738701	06-01	22	8		09-47	04	27
87739033	09-05	02	7	9824050	06-01	19	13
87739035	06-01	00	1	9824840	04-26	01	21
87739036	06-01	00	1		04-27	01	9
87739038	06-01	19	21	9825770	07-08	01	9
	06-01	21	3	9843376	08-03	03	9
87739040	09-05	02	1		08-03	04	8
87739045	06-01	00	4		08-03	05	12

Number	Figure	Sequence	Ref.	Number	Figure	Sequence	Ref.
9968481	08-47	01	5				
9968483	08-47	01	6				
9991976	02-41	01	16				
	02-41	01	4				
9992069	08-25	01	4				
9992298	07-09	02	13				
	08-19	01	9				
9992305	07-09	02	14				
	08-19	01	10				
999298	08-24	01	16				
A162896	02-20	01	2				
A187813	04-28	01	7				
A187990	03-04	01	12				
	04-08	01	8				
E135131	06-01	05	14				
	06-01	06	15				
	06-01	07	13				
E135229	06-01	20	8				
E37935	08-66	01	5				
E37940	08-66	01	20				
E37944	08-66	01	8				
E37946	08-66	01	10				
E37949	08-66	01	13				
E37950	08-66	01	14				
E37951	08-66	01	15				
J903652	02-20	01	4				
L115549	02-21	01	5				
L124085	04-14	01	10				
L127553	04-12	01	11				
L129159	02-16	01	5				
N14222	08-66	01	16				
NSS	02-43	01	17				
	02-43	01	19				
P0236317R	06-01	07	11				
R55242	09-51	01	17				
V39323	08-66	01	3				
V39325	08-66	01	6				
V39454	08-66	01	1				