RUTHZIL TRATOR COMERCIAL DE PEÇAS LTDA 11 97083-6812 ROLANDO

NEW HOLLAND CONSTRUCTION

2008

PARTS CATALOG
CATÁLOGO DE PEÇAS

MOTOGRADER
MOTONIVELADORA

RG170.B TierII

TABLE OF CONTENTS/TABELA DE CONTEÚDO

General Information / Informações Gerais
2 - Engine / Motor
3 - Fuel System / Sistema de combustível
4 - Electrical System / Sistema Elétrico
5 - Tracks -Steering / Sistema de direção
6 - Power train / Transmissão e Eixos
7 - Brakes / Sistema de Freios
8 - Hydraulics / Sistema Hidráulico
9 - Chassis-Attachments / Chassi e Cabine

Issued 01 April 08 / 1ª Edição Abril/2008
Printed in Brazil / Impresso no Brasil - 71114153
All Rights Reserved. / Todos os direitos reservados
CNH Latin América Ltda.

CNH Latin America reserves the right to make improvements in design or changes in specifications at any time without incurring any obligation to install them on units previously sold. All data given in this publication is subject to production variations. Dimensions and weights are only approximate. Illustrations do not necessarily show products in standard condition. For exact information about any particular product, please consult your Dealer.

CNH Latin América Ltda reserva o direito para efetuar melhorias a qualquer momento no projeto ou mudanças em especifica-ções sem incorrer qualquer obrigação para os instalar em unidades previamente vendidas. Todo o conteúdo desta publicação está sujeito a variações de produção. Dimensões e pesos são só aproximados. Ilustrações não mostram necessariamente produtos em condição standard. Para informação exata sobre qualquer produto em particular, favor consultar seu revendedor.

Printed on April/2008 - Impresso em Abril/2008			
First Edition	01/Apr/08	Motograder RG170.B TierII	71114153
Primeira edição	01/Abr/08	Motoniveladora RG170.B TierII	71114153

Any use of editorial or pictorial content is strictly prohibited without express written permission from CNH Latin América Ltda. Av. Gal. David Sarnoff, 2237 32210-900 Contagem MG Brazil

É estritamente proibido qualquer uso do conteúdo editorial ou ilustrações sem permissão por escrito da CNH Latin América Ltda. Av. Gal. David Sarnoff, 2237 32210-900 Contagem MG Brasil



RG170.B

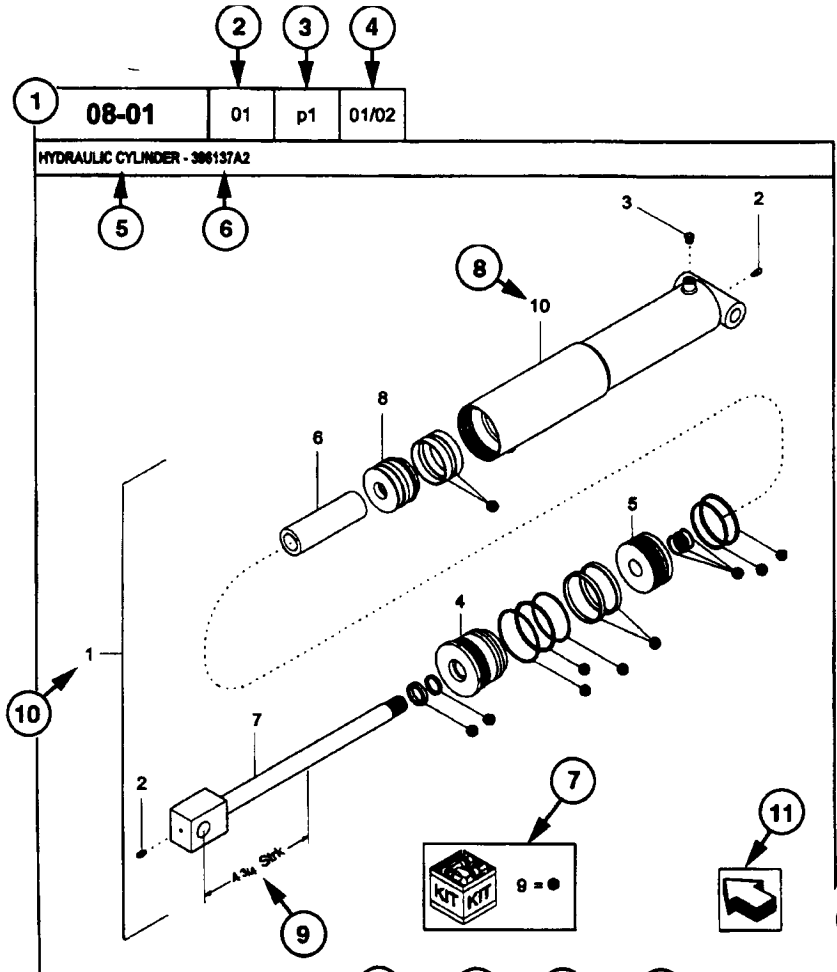

1 08-01 2 01 3 p1 4 01/02

HYDRAULIC CYLINDER - 396137A2

REF	FN	PART NUMBER	YR/SN	QTY	DESCRIPTION
1	1	396137A2	BTW 01/85 & 02/02	1	CYLINDER ASSY. 4-3/4 in strk, Inc 2-10
2		31-95	Before 01/85	2	FITTING
2		219-8	From 01/85	2	NIPPLE, LUBE Grease, 1/4 tpr x 17/32
3		{402475A2}		1	BREATHER
4		402474A1		1	CAP CYLINDER END
5		402468A1	BSN JJC0189199	1	PISTON ROD/GLAND
5		145221C3	ASN JJC0189200	1	PISTON
6		402471A1		1	SPACER
7		402473A1		1	ROD, PISTON
8		402469A1		1	PISTON ROD/GLAND
9		402476A1		1	PACKAGE, SEALS
10		NSS		1	NOT SERVICED SEPARAT CASE ASSEMBLY

(1) 08-20

STANDARD

MODELS

HOW TO USE YOUR PARTS CATALOG
COMO UTILIZAR O CATÁLOGO DE PEÇAS

1- Figure Number
2- Sequence Code within the Figure Number
3- Page Number within the Sequence Code
4- Date of Printing (month / year)
5- Figure Description
6- General information regarding the figure
7- Parts supplied in repair kits
8- Figure call-out of the part number (REF)
9- Technical specifications
10- Figure call-out includes bracketed items
11- Orientation - Arrow indicates front
12- Footnote - Additional information
13- Part Number
NSS = Not Serviced Separately
14- Not Available as service part in this market
15- YR/SN - Introduction
16- Quantity of the Part referred to in the page.
AR = As Required
* = As required
17- Part Description
18- Additional description
19- Figure Notes
20- Model Number(s)

1- Número Página
2- Sequência da Figura
3- Sequência de Página
4- Data de impressão (mês/ano)
5- Descrição da Página
6- Informações complementares da página
7- Kits e composições
8- Sequência de chamada
9- Característica técnica da peça
10- Conjunto de peças
11- Orientação para a frente da máquina
12- Nota relativa a algum item especifíco
13- Número de peça
NSS = Não vendido separadamente
14- Peça não disponível
15- Ponto de introdução
16- Quantidade
AR = Conforme necessidade
* = Conforme necessidade
17- Descrição da peça
18- Complemento de descrição
19- Nota da página
20- Modelo da máquina

RIGHT-HAND AND LEFT-HAND

The reference to right-hand and left-hand in this catalog is identified by the operator standing at the rear of the basic unit (without rear attachment), looking toward the front of the machine (in normal forward travel).

DIREITO E ESQUERDO

A referência direito e esquerdo nesse catálogo é baseado pelo operador estando sentado no assento do operador e pronto para operar a máquina standard em condição normal a frente.

TABLE OF CONTENTS - ÍNDICE ALFABÉTICO

02-01 ENGINE AND TRANSMISSION SUPPORTS - SUPORTES DO MOTOR E TRANSMISSÃO
02-02 ASSEMBLY RADIATOR - MONTAGEM DO RADIADOR
02-03 PIPING ENGINE OIL COOLER - TUBULAÇÃO DE REFRIGERAÇÃO DO ÓLEO MOTOR
02-04 TRANSMISSION COOLER - REFRIGERAÇÃO DA TRANSMISSÃO
02-05 WATER TANK - RESERVATÓRIO DE ÁGUA
02-06 FAN DRIVE - ACIONAMENTO DA HÉLICE
02-07 FAN DRIVE - ACIONAMENTO DA HÉLICE
02-08 FAN DRIVE REVERSER SYSTEM - SISTEMA DE REVERSÃO DA HÉLICE
02-09 FAN DRIVE REVERSER SYSTEM - SISTEMA DE REVERSÃO DA HÉLICE
02-10 FAN DRIVE ON-OFF SYSTEM - SISTEMA LIGA E DESLIGA DA HÉLICE
02-11 AIR CLEANER AND MOUTING - FILTRO DE AR E TUBULAÇÕES
02-12 AIR CLEANER - FILTRO DE AR
02-13 MUFFLER & EXHAUST PIPE - SILÊNCIOSO E ESCAPAMENTO
02-14 ENGINE ASSY - MOTOR COMPLETO
02-15 PLUGS AND PINS ENGINE BLOCK - BUJÕES E PINOS DO BLOCO DO MOTOR
02-16 CYLINDER HEAD - CABEÇOTE DO MOTOR
02-17 CYLINDER HEAD COVER - TAMPA DO CABEÇOTE
02-18 COVER AND BRATHER - TAMPAS E RESPIRO
02-19 OIL GAUGE LEVEL AND FILL LOCATION - VARETA DE NÍVEL E BOCAL DE ENCHIMENTO DE ÓLEO
02-20 OIL SUMP - CARTER DE ÓLEO
02-21 GEAR COVER FRONT - TAMPA FRONTAL
02-22 FLYWHEEL AND CRANKCASE COVERS - TAMPAS DO VOLANTE E DO BLOCO
02-23 CRANKSHAFT AND FLYWHEEL - VIRABREQUIM E VOLANTE DO MOTOR
02-24 CRANKSHAFT AND BUSHING - VIRABREQUIM E CASQUILHOS
02-25 DAMPER - ANTIVIBRADOR
02-26 CONNECTING RODS AND PISTONS - PISTÕES E BIELAS
02-27 VALVE GEAR - DISTRIBUIÇÃO
02-28 VALVE GEAR - DISTRIBUIÇÃO
02-29 TURBO CHARGER AND EXAUST MANIFOLDS - TURBO COMPRESSOR E COLETOR DE ESCAPE
02-30 TURBO CHARGER LUBRIFICATION - LUBRIFICAÇÃO DO TURBO COMPRESSOR
02-31 AFTERCOOLER - RESFRIADOR DE AR
02-32 OIL PUMP ENGINE - BOMBA DE ÓLEO DO MOTOR
02-33 OIL FILTER AND HEAT EXCHANGER - FILTRO DE ÓLEO E TROCADOR DE CALOR
02-34 WATER PUMP - BOMBA DE ÁGUA
02-35 THERMOSTAT VALVE - VÁLVULA TERMOSTÁTICA
02-36 INLET WATER FITTING - CONEXÃO DE ENTRADA DE ÁGUA
02-37 CAMSHAFT DRIVE - COMANDO DO DISTRIBUIDOR
02-38 PULLEY AND SUPPORTS - POLIA E SUPORTES
02-39 BELT STRETCHER AND BELT - ESTICADOR DA CORREIA E CORREIA
03-01 FUEL LINES - LINHA DE COMBUSTÍVEL
03-02 FUEL TANK - RESERVATÓRIO DE COMBUSTÍVEL
03-03 FUEL TANK - RESERVATÓRIO DE COMBUSTÍVEL
03-04 THROTTLE CONTROL LINKAGE - CONTROLE DO ACELERADOR
03-05 THROTTLE CONTROL LINKAGE - CONTROLE DO ACELERADOR
03-06 FUEL INJECTION PUMP - BOMBA INJETORA DE COMBUSTÍVEL
03-07 FUEL INJECTION PIPING - TUBULAÇÃO DE INJEÇÃO DE COMBUSTÍVEL
03-08 NOZZLE HOLDER - PORTA BICO INJETOR
03-09 FUEL CUT SOLENOID - ESTRANGULADOR ELÉTRICO
03-10 FUEL INJECTION SYSTEM - SISTEMA DE INJEÇÃO DE COMBUSTÍVEL
03-11 TRANSFER PUMP - BOMBA DE TRANSFERÊNCIA
03-12 INJECTION PUMP DRIVE - ACIONAMNETO DA BOMBA INJETORA
03-13 FUEL FILTER - FILTRO DE COMBUSTÍVEL

TABLE OF CONTENTS - ÍNDICE ALFABÉTICO

03-14 COLD WEATHER STARTING SYSTEM - SISTEMA DE PARTIDA A FRIO
04-01 STARTER - MOTOR DE PARTIDA
04-02 ALTERNATOR AND SUPPORTS 50A - ALTERNADOR E SUPORTES 50A
04-03 ALTERNATOR AND SUPPORTS 80A - ALTERNADOR E SUPORTES 80A
04-04 ALTERNATOR ASSEMBLY 50A - CONJUNTO ALTERNADOR 50A
04-05 ALTERNATOR ASSEMBLY 80A - CONJUNTO ALTERNADOR 80A
04-06 STARTER ASSEMBLY - CONJUNTO MOTOR DE PARTIDA
04-07 BATTERY AND HARNESS - BATERIA E CABOS
04-08 TRANSMISSION HARNESS - CABO ELÉTRICO DA TRANSMISSÃO
04-09 INSTRUMENTS PANEL - PAINEL DE INSTRUMENTOS
04-10 INSTRUMENTS PANEL, SWITCHES - PAINEL DE INSTRUMENTOS, INTERRUPTORES
04-11 CIGARRETTE LIGHTER - ACENDEDOR DE CIGARROS
04-12 TRANSMISSION SPEED SENSOR - SENSOR DE VELOCIDADE DA TRANSMISSÃO
04-13 REAR LIGHTS - LUZES TRASEIRAS
04-14 LIGHTING SYSTEM - SISTEMA DE ILUMINAÇÃO
04-15 PANEL ELECTRIC SYSTEM - SISTEMA ELÉTRICO DO PAINEL
04-16 FUSES AND HARNESS - FUSÍVEIS E CABOS
04-17 FUSES AND HARNESS - FUSÍVEIS E CABOS
04-18 HARNESS - CABOS ELÉTRICOS
04-19 SCARIFIER AND RIPPER ELECTRIC SYSTEM - SISTEM ELÉTRICO ESCARIFICADOR E RIPPER
04-20 CONVERTER 24V/12V - CONVERSOR 24V/12V
04-21 BACK UP ALARM - ALARME DE RÉ
04-22 HYDRAULIC ACCUMULATOR ELECTRIC SYSTEM - SISTEM ELÉTRICO ACUMULADOR HIDRÁULICO
04-23 ENGINE ELECTRIC SYSTEM - SISTEM ELÉTRICO DO MOTOR
04-24 REVERSER FAN ELECTRIC SYSTEM - SISTEMA ELÉTRICO REVERSÃO DA HÉLICE
04-25 LIGHTS ASSEMBLY - CONJUNTO FAROL
04-26 LIGHTS ASSEMBLY - CONJUNTO LANTERNAS
04-27 CAB FRONT AND REAR LIGHTS - FAROL DIANTEIRO E TRASEIRO DA CABINE
04-28 CAB LOWER LIGHT - FAROL INFERIOR DA CABINE
04-29 HORN AND SUPPORT - BUZINA E SUPORTE
04-30 REAR/FRONT WINDSHIELD WIPER MOTOR - MOTOR LIMPADOR DE PÁRA-BRISA TRASEIRO/DIANTEIRO
04-31 REAR WINDSHIELD WIPER MOTOR - MOTOR LIMPADOR DE PÁRA-BRISA TRASEIRO
04-32 REAR WINDSHIELD WIPER - LIMPADOR DE PÁRA-BRISA TRASEIRO
04-33 FRONT WINDSHIELD WIPER - LIMPADOR DE PÁRA-BRISA DIANTEIRO
04-34 FRONT LOWER WINDSHIELD WIPER - LIMPADOR DE PÁRA-BRISA DIANTEIRO INFERIOR
04-35 WINDSHIELD WASHER - LAVADOR DE PÁRA-BRISA
04-36 WINDSHIELD WASHER WATER RESERVOIR - RESERVATÓRIO DE ÁGUA LAVADOR DE PÁRA-BRISA
04-37 LOWER WINDSHIELD WASHER RESERVOIR - RESERVATÓRIO LAVADOR DE PÁRA-BRISA INFERIOR
04-38 CAB HARNESS - CABO ELÉTRICO DA CABINE
04-39 OPEN CAB HARNESS - CABO ELÉTRICO DA CABINE ABERTA
04-40 AIR CONDITIONER SYSTEM - SISTEMA ELÉTRICO DO AR CONDICIONADO
04-41 AIR CONDITIONER SYSTEM - SISTEMA ELÉTRICO DO AR CONDICIONADO
04-42 OPEN CAB FAN - VENTILADOR CABINE ABERTA
04-43 CAB FAN - VENTILADOR DA CABINE
04-44 ROTATING WARNING BEACON - SINALIZADOR ROTATIVO
04-45 ROTATING WARNING BEACON - SINALIZADOR ROTATIVO
05-01 OPERATOR'S CONSOLE - CONSOLE DO OPERADOR
05-02 OPERATOR'S CONSOLE - CONSOLE DO OPERADOR
05-03 OPERATOR'S CONSOLE - CONSOLE DO OPERADOR
05-04 OPERATOR'S CONSOLE - CONSOLE DO OPERADOR
05-05 ORBITROL - DIREÇÃO HIDRÁULICA
05-06 STEERING CYLINDER - CILINDRO DE DIREÇÃO

TABLE OF CONTENTS - ÍNDICE ALFABÉTICO

06-01 TRANSMISSION ASSY - TRANSMISSÃO COMPLETA
06-02 TRANSMISSION, PTO - TRANSMISSÃO, TOMADA DE FORÇA
06-03 TRANSMISSION, SPEED SHAFTS - TRANSMISSÃO, EIXOS DE VELOCIDADES
06-04 TRANSMISSION, 1ST SHAFT - TRANSMISSÃO, 10 EIXO
06-05 TRANSMISSION, 2ND SHAFT - TRANSMISSÃO, 20 EIXO
06-06 TRANSMISSION, 3RD SHAFT - TRANSMISSÃO, 30 EIXO
06-07 TRANSMISSION, 4TH SHAFT - TRANSMISSÃO, 40 EIXO
06-08 TRANSMISSION, 5TH SHAFT - TRANSMISSÃO, 50 EIXO
06-09 TRANSMISSION, 6TH SHAFT - TRANSMISSÃO, 60 EIXO
06-10 TRANSMISSION, OUTPUT SHAFT - TRANSMISSÃO, EIXO DE SAÍDA
06-11 TRANSMISSION, CASES - TRANSMISSÃO, CARCAÇAS
06-12 TRANSMISSION, VALVE - TRANSMISSÃO, VÁLVULA
06-13 TRANSMISSION, VALVE - TRANSMISSÃO, VÁLVULA
06-14 TRANSMISSION, YOKE - TRANSMISSÃO, FLANGE
06-15 TRANSMISSION, PUMP - TRANSMISSÃO, BOMBA
06-16 TRANSMISSION OIL COOLER - REFRIGERAÇÃO DO ÓLEO TRANSMISSÃO
06-17 TRANSMISSION OIL DIPSTICK - VARETA DE NÍVEL ÓLEO TRANSMISSÃO
06-18 TRANSMISSION FILTER LINES - FILTRO DE ÓLEO TRANSMISSÃO
06-19 TRANSMISSION OIL FILTER - FILTRO DE ÓLEO TRANSMISSÃO
06-20 TRANSMISSION CONTROL - CONTROLE DA TRANSMISSÃO
06-21 TRANSMISSION CONTROL - CONTROLE DA TRANSMISSÃO
06-22 TRANSMISSION CONTROL - CONTROLE DA TRANSMISSÃO
06-23 FRONT AXLE - EIXO DIANTEIRO
06-24 FRONT AXLE - EIXO DIANTEIRO
06-25 FRONT AXLE WHEEL HUB - CUBO DA RODA DO EIXO DIANTEIRO
06-26 REAR AXLE - EIXO TRASEIRO
06-27 REAR AXLE HOUSING - CARCAÇA DO EIXO TRASEIRO
06-28 REAR AXLE - EIXO TRASEIRO
06-29 REAR AXLE - EIXO TRASEIRO
06-30 REAR AXLE DIFERENTIAL - DIFERENCIAL DO EIXO TRASEIRO
06-31 REAR AXLE, TANDEM - EIXO TRASEIRO, TANDEM
07-01 PARKING BRAKE - FREIO DE ESTACIONAMENTO
07-02 PARKING BRAKE - FREIO DE ESTACIONAMENTO
07-03 PARKING BRAKE CONTROL - CONTROLE DO FREIO DE ESTACIONAMENTO
07-04 PARKING BRAKE CONTROL LEVER - ALAVANCA DE CONTROLE DO FREIO DE ESTACIONAMENTO
07-05 BRAKE CONTROL - CONTROLE DO FREIO
07-06 BRAKE HYDRAULIC SYSTEM - SISTEMA HIDRÁULICO DO FREIO
07-07 BRAKE HYDRAULIC SYSTEM - SISTEMA HIDRÁULICO DO FREIO
07-08 BRAKE/STEERING HYDRAULIC SYSTEM - SISTEMA HIDRÁULICO DO FREIO/DIREÇÃO
07-09 BRAKE HYDRAULIC SYSTEM - SISTEMA HIDRÁULICO DO FREIO
07-10 BRAKE BOOSTER VALVE - VÁVULA PEDAL DE FREIO
07-11 BRAKE/STEERING PUMP - BOMBA HIDRÁULICA FREIO/DIREÇÃO
08-01 HYDRAULIC TANK ASSY - CONJUNTO RESERVATÓRIO HIDRÁULICO
08-02 HYDRAULIC TANK, FILTERS - RESERVATÓRIO HIDRÁULICO, FILTROS
08-03 REAR HYDRAULIC SYSTEM - SISTEMA HIDRÁULICO TRASEIRO
08-04 REAR HYDRAULIC SYSTEM - SISTEMA HIDRÁULICO TRASEIRO
08-05 REAR HYDRAULIC SYSTEM - SISTEMA HIDRÁULICO TRASEIRO
08-06 MOLDBOARD HYDRAULIC SYSTEM - DESLOCAMENTO LATERAL DA LÂMINA
08-07 MOLDBOARD HYDRAULIC SYSTEM - DESLOCAMENTO LATERAL DA LÂMINA
08-08 CIRCLE SHIFT HYDRAULIC SYSTEM - DESLOCAMENTO LATERAL DO CÍRCULO
08-09 MOLBOARD HYDRAULIC SYSTEM - INCLINAÇÃO DA LÂMINA
08-10 SADDLE LOCK PIN CYLINDER AND PIPING - TRAVAMENTO DA SELA E TUBULAÇÃO

TABLE OF CONTENTS - ÍNDICE ALFABÉTICO

08-11 SADDLE LOCK PIN CYLINDER AND PIPING - TRAVAMENTO DA SELA E TUBULAÇÃO
08-12 MOLDBOARD LIFT PIPING - LEVANTAMENTO DA LÂMINA
08-13 MOLDBOARD LIFT PIPING - LEVANTAMNENTO DA LÂMINA
08-14 CIRCLE TURN HYDRAULIC SYSTEM - GIRA CÍRCULO
08-15 SCARIFIER PIPING - TUBULAÇÃO DO ESCARIFICADOR
08-16 SCARIFIER PIPING - TUBULAÇÃO DO ESCARIFICADOR
08-17 DOZER BLADE FLOAT CONTROL - CONTROLE FLUTUAÇÃO DA LÂMINA FRONTAL
08-18 FRONT WHEEL LEAN PIPING - TUBULAÇÃO INCLINAÇÃO DA RODA DIANTEIRA
08-19 ARTICULATION HYDRAULIC SYSTEM - TUBULAÇÃO DA ARTICULAÇÃO
08-20 REAR HYDRAULIC SYSTEM - SISTEMA HIDRÁULICO TRASEIRO
08-21 RIPPER HYDRAULIC SYSTEM - TUBULAÇÃO DO RIPPER
08-22 SCARIFIER AND RIPPER PIPING - TUBULAÇÃO DO ESCARIFICADOR E RIPPER
08-23 RIPPER CYLINDER PIPING - TUBULAÇÃO DO CILINDRO DOS RIPPER
08-24 STEERING HYDRAULIC SYSTEM - SISTEMA HIDRÁULICO DA DIREÇÃO
08-25 DIFERENTIAL HYDRAULIC BLOCK - BLOQUEIO HIDRÁULICO DO DIFERENCIAL
08-26 MOLDBOARD SHIFT HYDRAULIC ACCUMULATOR - ACUMULUDOR HIDRÁULICO DESLOCAMENTO LÂMINA
08-27 MOLDBOARD LIFT HYDRAULIC ACCUMULATOR - ACUMULUDOR HIDRÁULICO LEVANTAMENTO LÂMINA
08-28 CENTER MOLDBOARD FLOAT - FLUTUAÇÃO DA LÂMINA CENTRAL
08-29 RELIEF VALVE - VÁVULA DE ALÍVIO
08-30 PRIORITY VALVE - VÁVULA PRIORITÁRIA
08-31 SOLENOID VALVE - VÁLVULA SOLENÓIDE
08-32 DIAGNOSTIC TEST PANEL - PAINEL DE TOMADA DE PRESSÃO
08-33 SOLENOID VALVE - VÁLVULA SOLENÓIDE
08-34 SOLENOID VALVE - VÁLVULA SOLENÓIDE
08-35 SOLENOID VALVE - VÁLVULA SOLENÓIDE
08-36 SOLENOID VALVE - VÁLVULA SOLENÓIDE
08-37 LOCK VALVE - VÁVULA DE BLOQUEIO
08-38 SOLENOID VALVE - VÁVULA SOLENÓIDE
08-39 RETAINER VALVE - VÁVULA DE RETENÇÃO
08-40 LOCK VALVE - VÁVULA DE BLOQUEIO
08-41 MAIN PUMP ASSY - CONJUNTO DA BOMBA PRINCIPAL
08-42 MAIN PUMP, BODY - BOMBA PRINCIPAL, CORPO
08-43 MAIN PUMP, DRUM - BOMBA PRINCIPAL, TAMBOR
08-44 VALVE ASSY - CONJUNTO DA VÁLVULA
08-45 VALVE ASSY - CONJUNTO DA VÁLVULA DISTRIBUIDORA
08-46 INLET VALVE - VÁLVULA DE ENTRADA
08-47 VALVE, MOLDBOARD LIFT LEFT/RIGHT - VÁLVULA, LEVANTAMENTO LÂMINA ESQUERDO/DIREITO
08-48 VALVE, SCARIFIER/RIPPER - VÁLVULA, ESCARIFICADOR/RIPPER
08-49 VALVE, MOLDBOARD SHIFT - VÁLVULA, DESLOCAMENTO LÂMINA
08-50 VALVE, PITCH/WHEEL LEAN - VÁLVULA, INCLINAÇÃO LÂMINA/RODAS
08-51 VALVE, ARTICULATION - VÁLVULA, ARTICULAÇÃO
08-52 VALVE, CIRCLE SHIFT - VÁLVULA, DESLOCAMENTO LATERAL CÍRCULO
08-53 VALVE, CIRCLE SHIFT - VÁLVULA, DESLOCAMENTO LATERAL CÍRCULO
08-54 OUTLET VALVE - VÁLVULA DE SAÍDA
08-55 FRONT WHEEL LEAN CYLINDER - CILINDRO DE INCLINAÇÃO DA RODA DIANTEIRA
08-56 MOLDBOARD LIFT CYLINDER - CILINDRO DE LEVANTAMENTO DA LÂMINA
08-57 MOLDBOARD PITCH CYLINDER - CILINDRO DE INCLINAÇÃO DA LÂMINA
08-58 SADDLE LOCK PIN CYLINDER - CILINDRO DE TRAVAMENTO DA SELA
08-59 CIRCLE SHIFT CYLINDER - CILINDRO DE DESLOCAMENTO DO CÍRCULO
08-60 MOLDBOARD SIDE SHIFT CYLINDER - CILINDRO DE DESLOCAMENTO DA LÂMINA
08-61 ARTICULATION CYLINDER - CILINDRO DE ARTICULAÇÃO
08-62 RIPPER LIFT CYLINDER - CILINDRO DO RIPPER

TABLE OF CONTENTS - ÍNDICE ALFABÉTICO

08-63 SCARIFIER LIFT CYLINDER - CILINDRO DO ESCARIFICADOR
08-64 SCARIFIER LIFT CYLINDER - CILINDRO DO ESCARIFICADOR
08-65 SADDLE LOCK PIN CYLINDER - CILINDRO DENTRAVAMENTO DA SELA
08-66 FAN HYDRAULIC MOTOR - MOTOR HIDRÁULICO DO VENTILADOR
08-67 FAN REVERSIBLE HYDRAULIC MOTOR - MOTOR HIDRÁULICO REVERSÍVEL DO VENTILADOR
08-68 HYDRAULIC VALVE - VÁLVULA HIDRÁULICA
08-69 REDUCTION GEAR HYDRAULIC MOTOR - MOTOR HIDRÁULICO DO REDUTOR
09-01 MOLDBOARD DRAWBAR AND CICLE - BARRA DE TRAÇÃO E CÍRCULO
09-02 CIRCLE REDUCTION GEAR - REDUTOR DO CÍRCULO
09-03 SADDLE AND CYLINDER - SELA E CILINDRO DE ACIONAMENTO
09-04 SADDLE AND CYLINDER - SELA E CILINDRO DE ACIONAMENTO
09-05 REAR MAIN FRAME - CHASSI TRASEIRO
09-06 FRONT FRAME - CHASSI DIANTEIRO
09-07 ARTICULATION JOINT - JUNTA DA ARTICULAÇÃO
09-08 ARTICULATION CYLINDER - CILINDRO DE ARTICULAÇÃO
09-09 TOW HOOK - GANCHO DE TRAÇÃO
09-10 BATTERY LEFT SUPPORT - SUPORTE ESQUERDO DA BATERIA
09-11 BATTERY RIGHT SUPPORT - SUPORTE DIREITO DA BATERIA
09-12 MOLDBOARD 12 FT. - LÂMINA DE 12 PÉS
09-13 MOLDBOARD 13 FT. - LÂMINA DE 13 PÉS
09-14 MOLDBOARD LEFT AND RIGHT EXTENSION - EXTENSÃO ESQUERDA E DIREITA DA LÂMINA
09-15 MOLDBOARD REINFORCEMENT - REFORÇO DA LÂMINA
09-16 MOLDBOARD SIDE SHIFT - DESLOCAMENTO DA LÂMINA
09-17 MOLDBOARD LEAN SYSTEM - SISTEMA DE INCLINAÇÃO DA LÂMINA
09-18 DOZER BLADE AND SKID PLATES - LÂMINA FRONTAL E FACAS
09-19 SCARIFIER AND SUPPORT - ESCARIFICADOR E SUPORTE
09-20 RIPPER TOOL BAR AND LINKAGE - RIPPER E BARRA DE FERRAMENTAS
09-21 DRAWBAR TRAVEL LIMITER - BATENTE DA BARRA DE TRAÇÃO
09-22 PUSH PLATE - PLACA DE EMPUXO
09-23 FRONT COUNTERWEIGHT - CONTRAPESO FRONTAL
09-24 TOOLS BOX - CAIXA DE FERRAMENTAS
09-25 FIRE EXTINGUISHER - EXTINTOR DE INCÊNDIO
09-26 DRIVER'S SEAT - ASSENTO DO OPERADOR
09-27 ENGINE HOOD - CAPUZ DO MOTOR
09-28 ENGINE HOOD - CAPUZ DO MOTOR
09-29 CONSOLE COVERS - TAMPAS DO CONSOLE
09-30 GUARDS AND COVERS - PROTEÇÕES E TAMPAS
09-31 SOUND SUPPRESS - SUPRESSORES DE RUÍDO
09-32 CLOSED CAB - CABINE FECHADA
09-33 CAB, MAT AND GASKET - CABINE, TAPETE E VEDAÇÕES
09-34 OPEN CAB, MAT AND GASKET - CABINE ABERTA, TAPETE E VEDAÇÕES
09-35 AIR CONDITIONER FILTER AND DUCTOS - FILTRO E DUTOS DO AR CONDICIONADO
09-36 AIR CONDITIONER FILTER AND DUCTOS - FILTRO E DUTOS DO AR CONDICIONADO
09-37 INSPECTION COVER - TAMPA DE INSPEÇÃO
09-38 CAB, GLASSES - CABINE, VIDROS
09-39 LOW PROFILE CAB, GLASSES - CABINE PERFIL BAIXO, VIDROS
09-40 CAB, DOOR - CABINE, PORTA
09-41 CAB, DOOR COVERING - CABINE, REVESTIMENTO DA PORTA
09-42 CAB, DOOR AND HINGE - CABINE, PORTA E DOBRADIÇA
09-43 CAB, DOOR-SILL AND HOOK - CABINE, SOLEIRA E GANCHO
09-44 CAB, REAR-VIEW MIRROR - CABINE RETROVISORES
09-45 CAB, LOCK SYSTEM - CABINE, SISTEMA DE FECHADURA

TABLE OF CONTENTS - ÍNDICE ALFABÉTICO

09-46 CAB, LOCK SYSTEM - CABINE, SISTEMA DE FECHADURA
09-47 CAB, CURTAIN - CABINE, CORTINA
09-48 CAB, COLUMN COVERING - CABINE, REVESTIMENTO DA COLUNA
09-49 CAB, LOWER COVERING - CABINE, REVESTIMENTO INFERIOR
09-50 CAB, LOWER COVERING - CABINE, REVESTIMENTO INFERIOR
09-51 CAB, REAR COVERING - CABINE, REVESTIMENTO TRASEIRO
09-52 CAB, ROOF COVERING - CABINE, REVESTIMENTO DO TETO
09-53 CAB, ROOF COVERING - CABINE, REVESTIMENTO DO TETO
09-54 OPEN CAB, GLASSES - CABINE ABERTA, VIDROS
09-55 OPEN CAB, ROOF COVERING - CABINE ABERTA, REVESTIMENTO DO TETO
09-56 OPEN CAB, ROOF COVERING - CABINE ABERTA, REVESTIMENTO DO TETO
09-57 CAB, ROOF COVERING - CABINE, REVESTIMENTO DO TETO
09-58 AIR CONDITIONER SYSTEM - SISTEMA DE AR CONDICIONADO
09-59 EVAPORATOR BOX - CAIXA EVAPORADORA
09-60 AIR CONDITIONER SYSTEM - SISTEMA DE AR CONDICIONADO
09-61 AIR CONDITIONER SYSTEM - SISTEMA DE AR CONDICIONADO
09-62 DECALS - DECALQUES
09-63 DECALS - DECALQUES
09-64 DECALS - DECALQUES

GENERAL INFORMATION

PROPRIETARY NOTICE

The contents of this manual are proprietary data of this company. Reproduction or use of any part for other than the operation and maintenance of our equipment is permissible only if expressly authorized in writing.
Additional copies may be obtained from your dealer. Address requests for copies to your Dealer and refer to the publication part number appearing on the bottom of the rear catalog cover or on the title page.

COMPANY POLICY

Company policy, which is one of continuous improvement, reserves the right to change prices and to make changes in design and specification at any time without notice and without obligation to modify units previously built.
All data given in this book is subject to production variations. Dimensions and weights are approximate only and the illustrations do not necessarily show machines in standard condit ion. For exact information about any particular machine please consult your dealer.

PARTS AND ACCESSORIES

Genuine par ts and accessories have been specifically designed for these machines.
We would like to point out that "non-genuine" parts and accessories have NOT been examined and released by the Company. The installation and or use of such products could have negative effects upon the design characteristics of your machine and thereby affect its safety. The company is not liable for any damage caused by the use of "non-genuine" parts and accessories.

IMPROVEMENTS

We are continually striving to improve our roducts. We reserve the right to make improvements or changes when it becomes practical and possible to do so, without incurring any obligation to make changes or additions to the equipment sold previously.

MODEL CODES

The range of machines listed may not be available in all countries or markets therefore, for the latest information consult your local dealer.

OWNER ASSISTENCE

We want you to be completely satisfied with your investment. Normally any problems with your equipment will be handled by your dealer's Service Department; however, misunderstandings can occur. If your problem has not been handled to your satisfaction, we suggest the following:

1. Contact the owner or General Manager of the dealership, explain the problem, and request assistance. When additional assistance is needed, your dealer has direct access to our office.

2. Provide your dealer with:
- Your Name, Address, and Telephone number
- Machine Model and Serial Number
- Dealership Name and Address
- Machine purchase date and amount of use
- Nature of problem

Be aware that your problem will likely be resolved in the dealership using the dealer's faci l i t ies, equipment, and personnel. So it is important that your initial contact be with the dealer.

SPARE PARTS

To maintain operating efficiency, use original spare parts.
When ordering parts, give the follow inginformation:
- Machine Model
- Machine and Engine Serial Numbers
- Part Number from the Parts Catalog

INFORMAÇÕES GERAIS

ADVERTÊNCIA AO PROPRIETÁRIO

O conteúdo total deste manual é de propriedade desta companhia. A reprodução ou o uso de qualquer parte deste, para fins diferentes da operação e manutenção de nosso equipamento só é permitida se expressamente autorizada por escrito. Cópias adicionais podem ser obtidas com seu revendedor. Endereço para pedidos de cópias no seu revendedor e o número da publicação aparece na contracapa do manual.

POLITÍCA DA COMPANHIA

Política da companhia, que é de uma melhoria contínua, reserva o direito para mudar preços e executar mudanças de projeto e especificação a qualquer momento, sem previamente aviso e sem a obrigação de modificação das unidades vendidas. Todo o conteúdo deste livro está sujeito a variações. Pesos e medidas são aproximados e as ilustrações necessariamente não mostram máquinas em condição standard. Para exata informação sobre qualquer máquina em particular favor consulte seu revendedor.

PEÇAS E ACESSÓRIOS

As peças e acessórios genuínos foram especificamente projetados para estas máquinas. Nós gostaríamos de mostrar que aquelas peças e acessórios "não genuínos" não foram examinados e aprovados pela Companhia. A instalação e ou uso de tais produtos podem ter efeitos negativos nas características de projeto de sua máquina e assim afete sua segurança. A companhia não se responsabiliza por qualquer dano causado pelo uso de peças e acessórios "não genuínos".

MELHORIAS

Nós estamos nos esforçando para para melhorar nossos produtos continuamente. Nos reservamos o direito para fazer melhorias ou mudanças quando for prático e possível, sem incorrer em qualquer obrigação para fazer mudanças ou adições para o equipamento vendido previamente.

CÓDIGO DE MODELOS

A disponibilidade de máquinas listadas pode não ser a mesma em todos os países ou mercados então, para melhor informação favor consultar seu revendedor local.

AJUDA AO PROPRIETÁRIO

Nós queremos você completamente satisfeito com seu investimento. Normalmente qualquer problema com seu equipamento será resolvido pelo Departamento de Serviço de seu revendedor; porém, mal-entendidos podem acontecer. Se seu problema não foi resolvido, para sua satisfação, nós sugerimos o seguinte:

1. Contate o Gerente do revendedor, explique o problema, e solicite ajuda. Quando ajuda adicional é solicitada, seu revendedor tem acesso direto ao nosso escritório.
2. Informe seu revendedor com:

> Seu nome, endereço e número de Telefone
> Modelo da máquina, e número de série
> Nome e endereço do revendedor
> Data de aquisição e horas de uso
> Natureza do problema

Esteja certo que seu problema pode ser solucionado usando as instalações e pessoal de seu revendedor. Assim é importante que seu contato inicial seja sempre com o seu revendedor.

PEÇAS DE REPOSIÇÃO

Para manter eficiência operacional, use sempre peças de reposição originais.

Quando colocar pedido de peças, dê sempre a seguinte informação.

> Modelo da Máquina
> Máquina e número de série
> Número da peças conforme catálogo

NOTES - NOTAS

INDEX - ÍNDICE

02-01 ENGINE AND TRANSMISSION SUPPORTS - SUPORTES DO MOTOR E TRANSMISSÃO
02-02 ASSEMBLY RADIATOR - MONTAGEM DO RADIADOR
02-03 PIPING ENGINE OIL COOLER - TUBULAÇÃO DE REFRIGERAÇÃO DO ÓLEO MOTOR
02-04 TRANSMISSION COOLER - REFRIGERAÇÃO DA TRANSMISSÃO
02-05 WATER TANK - RESERVATÓRIO DE ÁGUA
02-06 FAN DRIVE - ACIONAMENTO DA HÉLICE
02-07 FAN DRIVE - ACIONAMENTO DA HÉLICE
02-08 FAN DRIVE REVERSER SYSTEM - SISTEMA DE REVERSÃO DA HÉLICE
02-09 FAN DRIVE REVERSER SYSTEM - SISTEMA DE REVERSÃO DA HÉLICE
02-10 FAN DRIVE ON-OFF SYSTEM - SISTEMA LIGA E DESLIGA DA HÉLICE
02-11 AIR CLEANER AND MOUTING - FILTRO DE AR E TUBULAÇÕES
02-12 AIR CLEANER - FILTRO DE AR
02-13 MUFFLER & EXHAUST PIPE - SILÊNCIOSO E ESCAPAMENTO
02-14 ENGINE ASSY - MOTOR COMPLETO
02-15 PLUGS AND PINS ENGINE BLOCK - BUJÕES E PINOS DO BLOCO DO MOTOR
02-16 CYLINDER HEAD - CABEÇOTE DO MOTOR
02-17 CYLINDER HEAD COVER - TAMPA DO CABEÇOTE
02-18 COVER AND BRATHER - TAMPAS E RESPIRO
02-19 OIL GAUGE LEVEL AND FILL LOCATION - VARETA DE NÍVEL E BOCAL DE ENCHIMENTO DE ÓLEO
02-20 OIL SUMP - CARTER DE ÓLEO
02-21 GEAR COVER FRONT - TAMPA FRONTAL
02-22 FLYWHEEL AND CRANKCASE COVERS - TAMPAS DO VOLANTE E DO BLOCO
02-23 CRANKSHAFT AND FLYWHEEL - VIRABREQUIM E VOLANTE DO MOTOR
02-24 CRANKSHAFT AND BUSHING - VIRABREQUIM E CASQUILHOS
02-25 DAMPER - ANTIVIBRADOR
02-26 CONNECTING RODS AND PISTONS - PISTÕES E BIELAS
02-27 VALVE GEAR - DISTRIBUIÇÃO
02-28 VALVE GEAR - DISTRIBUIÇÃO
02-29 TURBO CHARGER AND EXAUST MANIFOLDS - TURBO COMPRESSOR E COLETOR DE ESCAPE
02-30 TURBO CHARGER LUBRIFICATION - LUBRIFICAÇÃO DO TURBO COMPRESSOR
02-31 AFTERCOOLER - RESFRIADOR DE AR
02-32 OIL PUMP ENGINE - BOMBA DE ÓLEO DO MOTOR
02-33 OIL FILTER AND HEAT EXCHANGER - FILTRO DE ÓLEO E TROCADOR DE CALOR
02-34 WATER PUMP - BOMBA DE ÁGUA
02-35 THERMOSTAT VALVE - VÁLVULA TERMOSTÁTICA
02-36 INLET WATER FITTING - CONEXÃO DE ENTRADA DE ÁGUA
02-37 CAMSHAFT DRIVE - COMANDO DO DISTRIBUIDOR
02-38 PULLEY AND SUPPORTS - POLIA E SUPORTES
02-39 BELT STRETCHER AND BELT - ESTICADOR DA CORREIA E CORREIA

02-01		p1	02/08

ENGINE AND TRANSMISSION SUPPORTS - SUPORTES DO MOTOR E TRANSMISSÃO

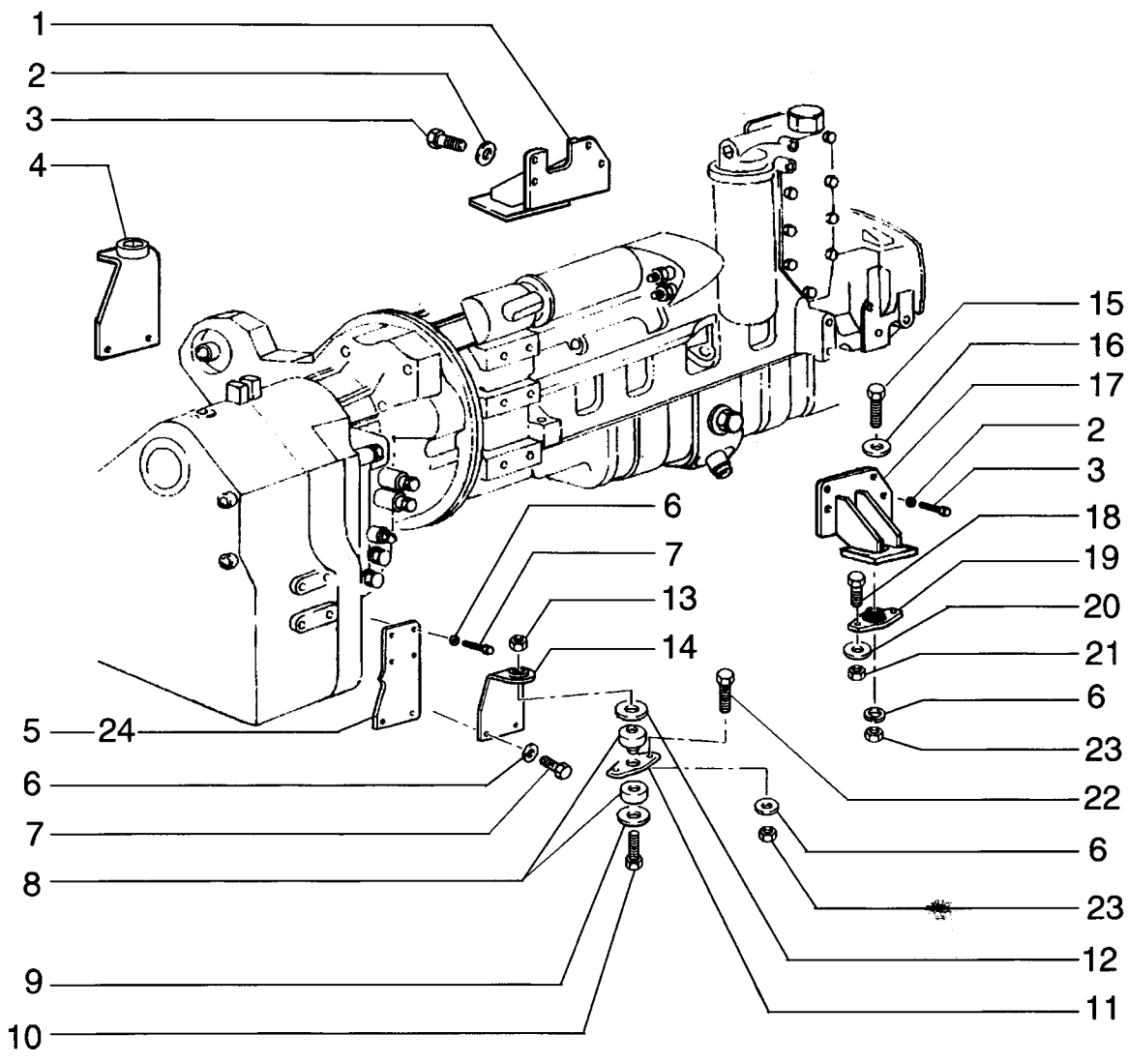

ENGINE AND TRANSMISSION SUPPORTS - SUPORTES DO MOTOR E TRANSMISSÃO

REF	NOTA	PEÇA	QT	DESCRIPTION	DESCRIÇÃO	GLOS
1		73163981	1	SUPPORT	SUPORTE	300S
2		12646921	7	WASHER	ARRUELA	131R
3		11112631	7	SCREW	PARAFUSO	040V
4		75257767	1	SUPPORT	SUPORTE	300S
5		75249324	1	SUPPORT	SUPORTE	300S
6		70927275	24	WASHER	ARRUELA	131R
7		11118537	12	SCREW	PARAFUSO	040V
8		73163867	2	CUSHION	COXIM	345C
9		73163534	2	WASHER	ARRUELA	131R
10		15994031	2	SCREW	PARAFUSO	040V
11		73163953	2	PLATE	CHAPA	105P
12		73163954	2	WASHER	ARRUELA	131R
13		12164427	2	NUT	PORCA	010D
14		75257766	1	SUPPORT	SUPORTE	300S
15		15846437	2	SCREW	PARAFUSO	040V
16		14496931	2	WASHER	ARRUELA	131R
17		73163980	1	SUPPORT	SUPORTE	300S
18		11106431	4	SCREW	PARAFUSO	040V
19		73163866	2	CUSHION	COXIM	345C
20		12644321	4	WASHER	ARRUELA	131R
21		11701721	4	NUT	PORCA	010D
22		11390531	4	SCREW	PARAFUSO	040V
23		12164121	6	NUT	PORCA	010D
24		75249325	1	SUPPORT	SUPORTE	300S

02-02		p1	02/08

ASSEMBLY RADIATOR - MONTAGEM DO RADIADOR

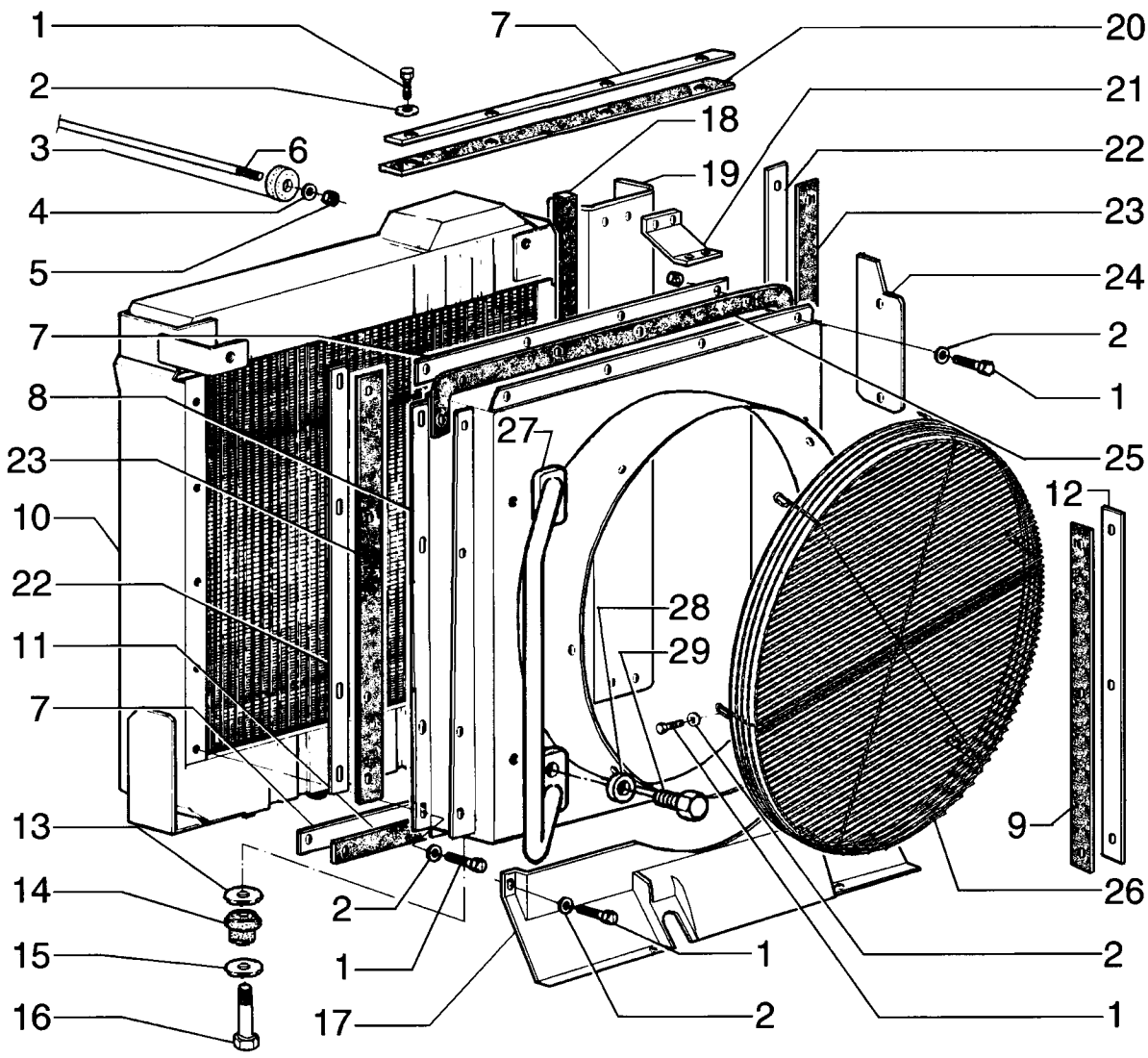

ASSEMBLY RADIATOR - MONTAGEM DO RADIADOR

REF	NOTA	PEÇA	QT	DESCRIPTION	DESCRIÇÃO	GLOS
1		16043431	25	SCREW	PARAFUSO	040V
2		12646721	27	WASHER	ARRUELA	131R
3		741569	2	CUSHION	COXIM	345C
4		75223893	4	WASHER	ARRUELA	131R
5		11702921	4	NUT	PORCA	010D
6		73164367	1	TIEROD	TIRANTE	142T
7		73164430	3	PLATE	CHAPA	105P
8		75325225	1	SHROUD	DEFLETOR	260C
9		73164428	2	GUARD	PROTEÇÃO	070R
10		73164343	1	WATER RADIATOR	RADIADOR D'ÁGUA	167R
11		73164427	1	GUARD	PROTEÇÃO	070R
12		75325236	1	PLATE	CHAPA	105P
13		75254313	2	WASHER	ARRUELA	131R
14		76022229	2	CUSHION	COXIM	345C
15		10517271	2	LOCKWASHER	ARRUELA PRESSÃO	170R
16		15981231	2	SCREW	PARAFUSO	040V
17		75324589	1	ADDITIONAL RADI	PROTEÇÃO ADIC.	0835
18		73164432	1	GUARD	PROTEÇÃO	070R
19		75324277	1	PLATE	CHAPA	105P
20		75260375	1	GUARD	PROTEÇÃO	070R
21		73164364	1	PLATE	CHAPA	105P
22		73164431	2	PLATE	CHAPA	105P
23		73164425	2	GUARD	PROTEÇÃO	070R
24		75261087	1	PLATE	CHAPA	105P
25		75325390	1	GUARD	PROTEÇÃO	070R
26		87539879	1	GRID	GRADE	101G
27		75325890	1	HANDLE LH	ALÇA Esquerda	020M
27		75325998	2	HANDLE RH	ALÇA Direita	020M
28		12646821	4	WASHER	ARRUELA	131R
29		11106231	4	SCREW	PARAFUSO	040V

02-03		p1	02/08

PIPING ENGINE OIL COOLER - TUBULAÇÃO DE REFRIGERAÇÃO DO ÓLEO MOTOR

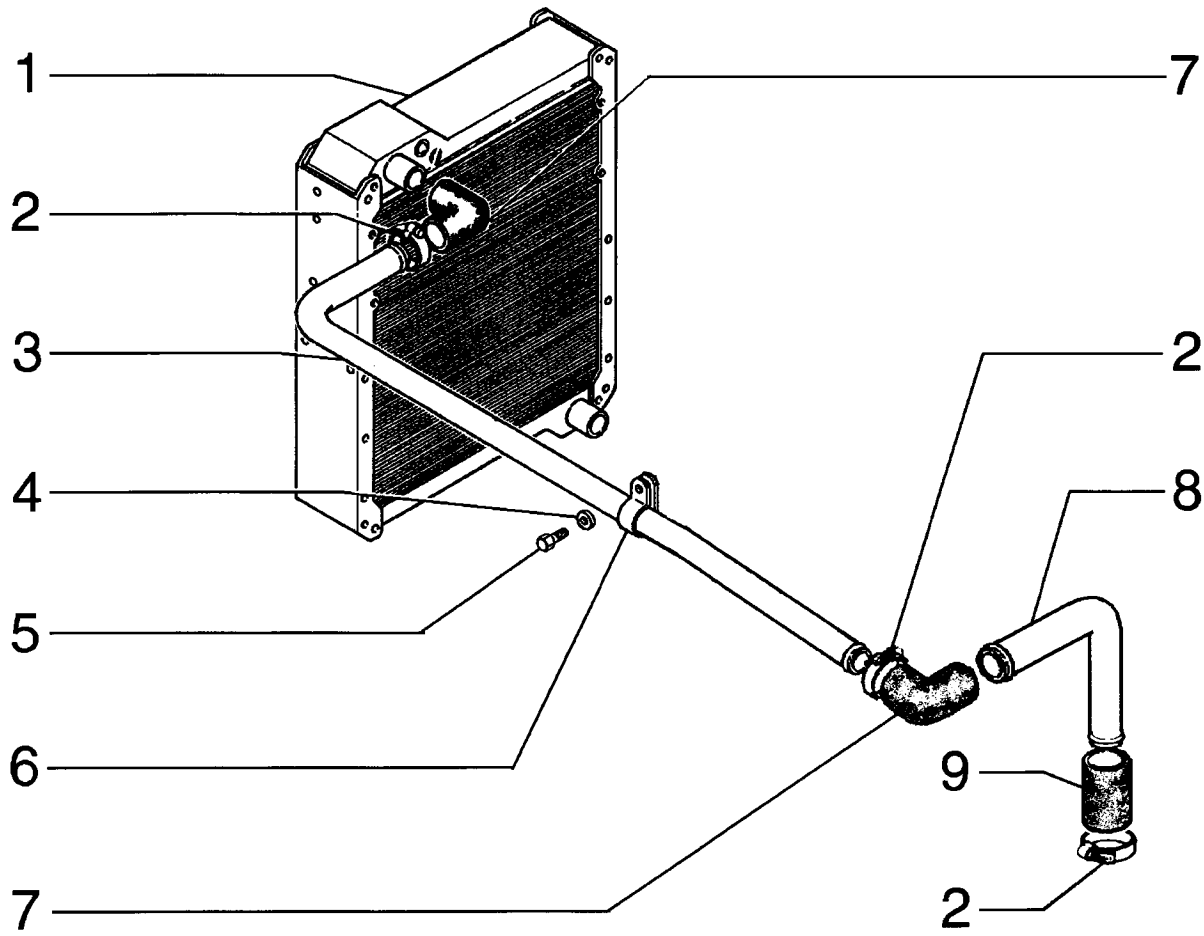

PIPING ENGINE OIL COOLER - TUBULAÇÃO DE REFRIGERAÇÃO DO ÓLEO MOTOR

REF	NOTA	PEÇA	QT	DESCRIPTION	DESCRIÇÃO	GLOS
1		73164343	1	WATER RADIATOR	RADIADOR D'ÁGUA	167R
2		70921914	6	CLAMP	ABRAÇADEIRA	031F
3		75324846	1	TUBE	TUBO	193T
4		12646821	2	WASHER	ARRUELA	131R
5		16043631	2	SCREW	PARAFUSO	040V
6		70928439	2	CLAMP	ABRAÇADEIRA	031F
7		75263342	2	HOSE	MANGUEIRA	285T
8		75324849	1	TUBE	TUBO	193T
9		73031151	1	HOSE ASSY	MANGUEIRA	192T

02-04		p1	02/08

TRANSMISSION COOLER - REFRIGERAÇÃO DA TRANSMISSÃO

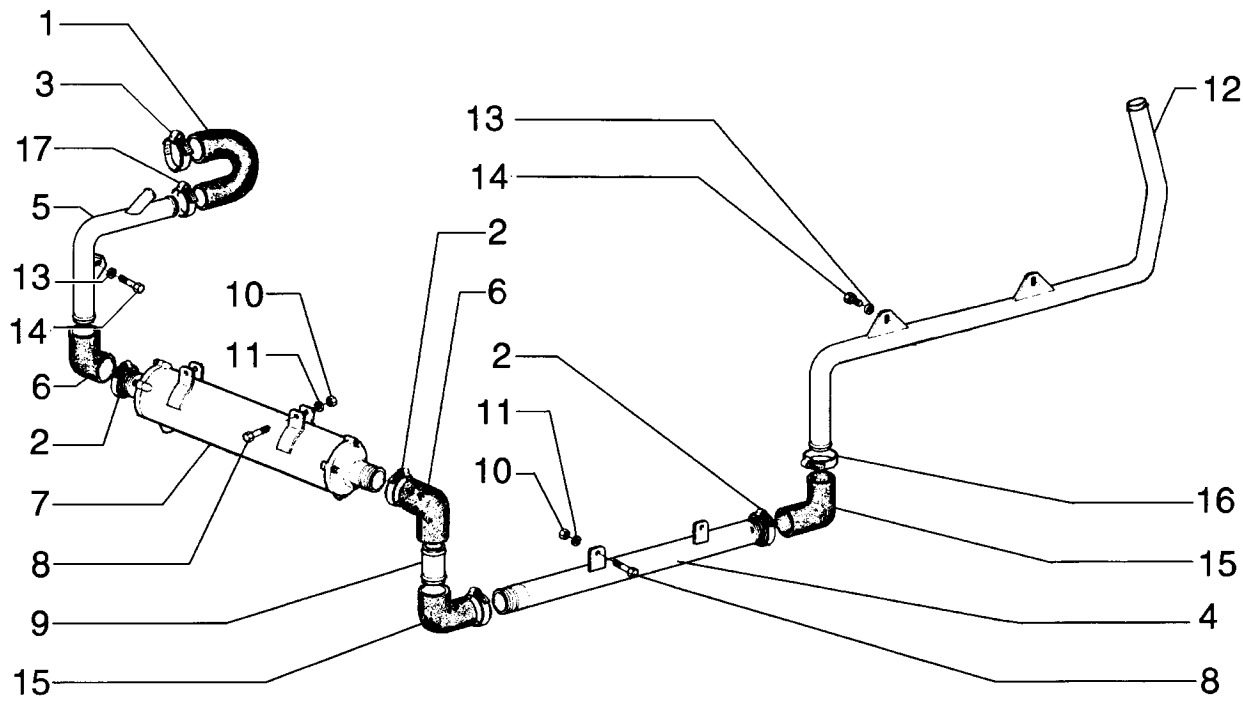

TRANSMISSION COOLER - REFRIGERAÇÃO DA TRANSMISSÃO

REF	NOTA	PEÇA	QT	DESCRIPTION	DESCRIÇÃO	GLOS
1		75324694	1	HOSE	MANGUEIRA	285T
2		70921914	12	CLAMP	ABRAÇADEIRA	031F
3		70922198	1	CLAMP	ABRAÇADEIRA	031F
4		75257806	1	TUBE	TUBO	193T
5		73164399	1	TUBE	TUBO	193T
6		75221770	2	ELBOW	COTOVELO	085G
7		73164400	1	COOLER Oil	RESFRIADOR de Óleo	168R
8		11107631	4	SCREW	PARAFUSO	040V
9		75324204	1	TUBE	TUBO	193T
10		11701721	2	NUT	PORCA	010D
11		10516879	2	LOCKWASHER	ARRUELA PRESSÃO	170R
12		75257785	1	TUBE	TUBO	193T
13		12645031	3	WASHER	ARRUELA	131R
14		16043431	3	SCREW	PARAFUSO	040V
15		75240636	2	HOSE ASSY	MANGUEIRA	192T
16		70921913	2	CLAMP	ABRAÇADEIRA	031F
17		79083847	1	CLAMP	ABRAÇADEIRA	031F

02-05		p1	02/08

WATER TANK - RESERVATÓRIO DE ÁGUA

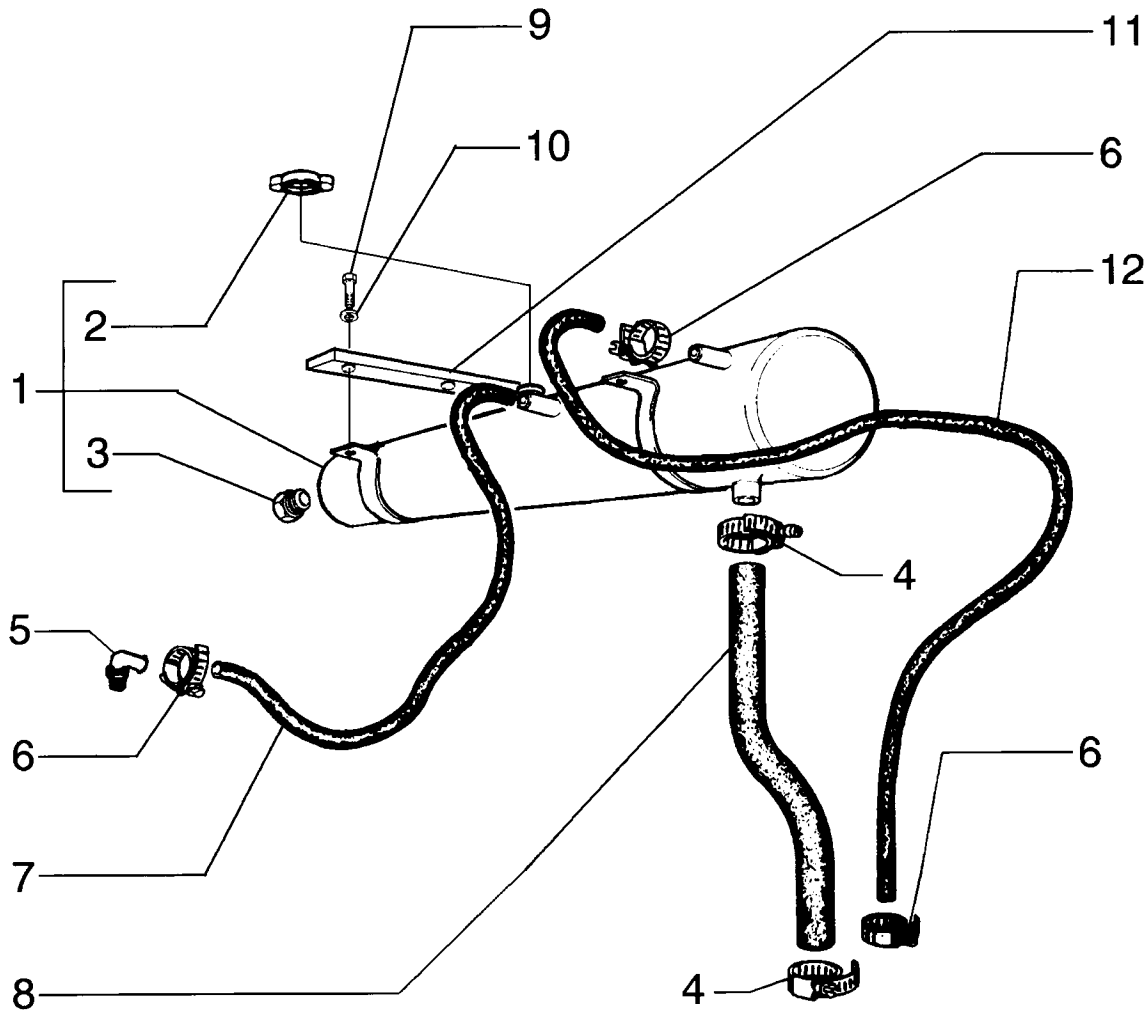

WATER TANK - RESERVATÓRIO DE ÁGUA

REF	NOTA	PEÇA	QT	DESCRIPTION	DESCRIÇÃO	GLOS
1		75324859	1	TANK Water	RESERVATÓRIO de Água	115S
2		75245139	1	COVER	TAMPA	265C
3		4967197	1	OIL LEVER INDIC	INDICADOR NIVEL	I091
4		70921912	2	CLAMP	ABRAÇADEIRA	031F
5		75325181	1	ELBOW	COTOVELO	085G
6		12179490	4	CLAMP	ABRAÇADEIRA	031F
7		75260373	1	HOSE	MANGUEIRA	285T
8		75254563	1	HOSE	MANGUEIRA	285T
9		11106231	8	SCREW	PARAFUSO	040V
10		12646821	8	WASHER	ARRUELA	131R
11		75324489	2	SUPPORT	SUPORTE	300S
12		75324361	1	HOSE	MANGUEIRA	285T

02-06		p1	02/08

FAN DRIVE - ACIONAMENTO DA HÉLICE

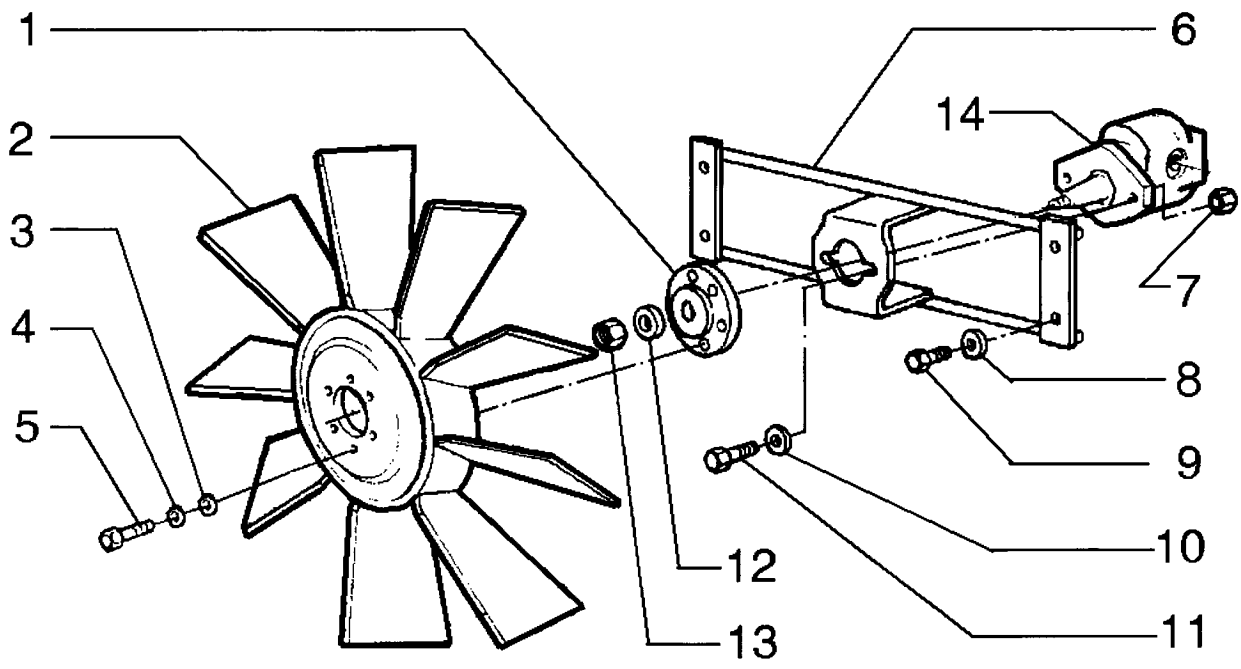

FAN DRIVE - ACIONAMENTO DA HÉLICE

REF	NOTA	PEÇA	QT	DESCRIPTION	DESCRIÇÃO	GLOS
1		87354991	1	FLANGE	FLANGE	070F
2		73164370	1	FAN	VENTILADOR	030V
3		70930370	6	WASHER	ARRUELA	131R
4		70910287	6	LOCKWASHER	ARRUELA PRESSÃO	170R
5		70927400	6	SCREW	PARAFUSO	040V
6		75261040	1	SUPPORT	SUPORTE	300S
7		12577221	2	NUT	PORCA	010D
8		11106131	4	SCREW	PARAFUSO	040V
9		12646821	4	WASHER	ARRUELA	131R
10		10517071	2	LOCKWASHER	ARRUELA PRESSÃO	170R
11		11106831	2	SCREW	PARAFUSO	040V
12		496-21053	1	WASHER	ARRUELA	131R
13		231-2448	1	NUT	PORCA	010D
14		73162805	1	HYDRAULIC MOTOR - page (08-67)	MOTOR HIDRAULICO - pag. (08-67)	127M
14		75326838	1	HYDRAULIC MOTOR - page (08-66)	MOTOR HIDRAULICO - pag. (08-66)	127M

02-07		p1	02/08

FAN DRIVE - ACIONAMENTO DA HÉLICE

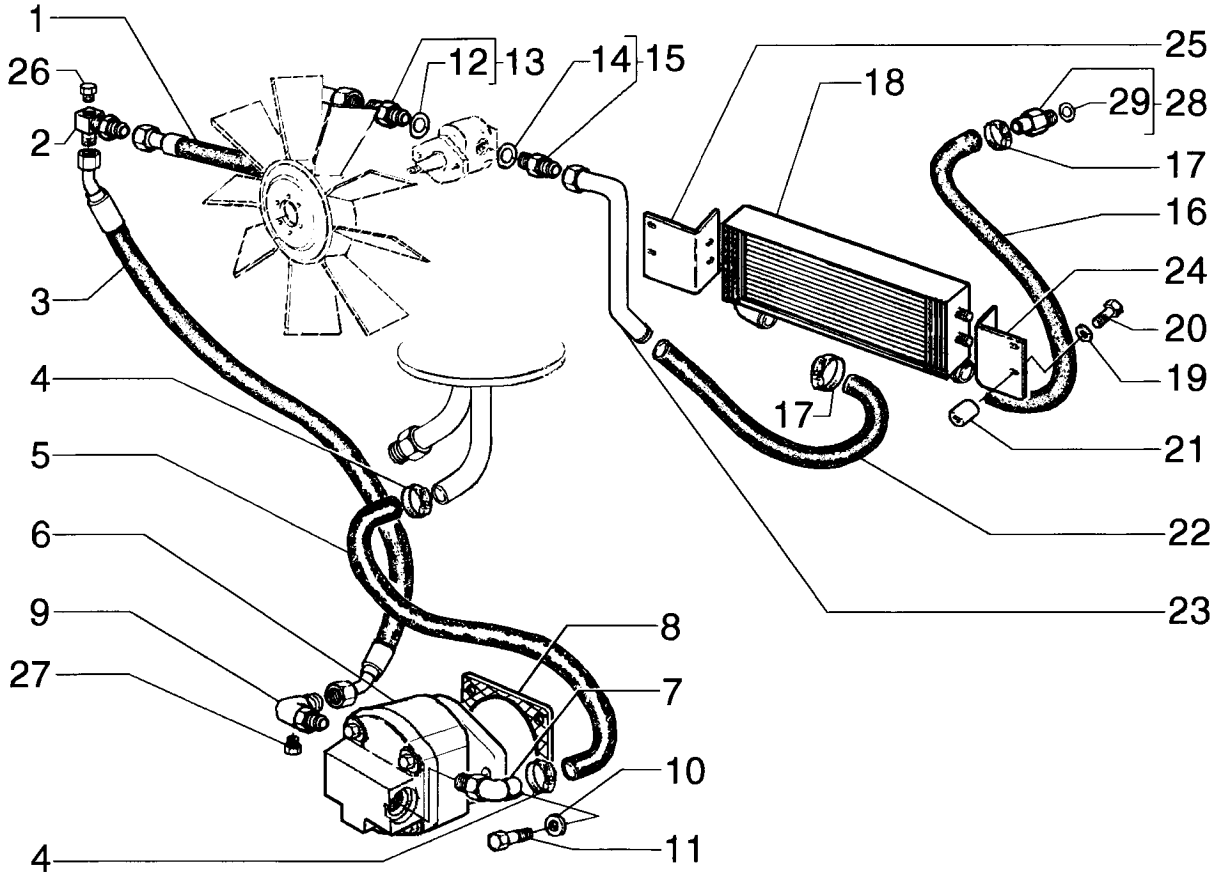

FAN DRIVE - ACIONAMENTO DA HÉLICE

REF	NOTA	PEÇA	QT	DESCRIPTION	DESCRIÇÃO	GLOS
1		87394148	1	HOSE	MANGUEIRA	192T
2		75325032	1	CONNECTOR	CONEXÃO	020R
3		75325055	1	HOSE	MANGUEIRA	192T
4		214-2122	8	CLAMP	ABRAÇADEIRA	031F
5		75325657	1	HOSE	MANGUEIRA	192T
6		73162806	1	OIL PUMP - page (08-65)	BOMBA DE ÓLEO - pag.(08-65)	P1531
7		75323722	1	CONNECTOR	CONEXÃO	020R
8		70188771	1	GASKET	JUNTA	120G
9		87362914	1	CONNECTOR	CONEXÃO	020R
10		10517071	2	WASHERLOCK	ARRUELA PRESSÃO	170R
11		11112631	2	BOLT	PARAFUSO	040V
12		70921214	1	SEAL RING	ANEL DE VEDAÇÃO	055A
13		70921228	1	CONNECTOR	CONEXÃO	020R
14		70921206	1	O'RING	O'RING	158G
15		70921217	1	CONNECTOR	CONECTOR	075B
16		87376433	1	HOSE	MANGUEIRA	285T
17		87372829	4	CLAMP	ABRAÇADEIRA	031F
18		87382507	1	OIL RADIATOR	RADIADOR-ÓLEO	168R
19		12646721	4	WASHER	ARRUELA	131R
20		16044331	4	BOLT	PARAFUSO	040V
21		75223894	4	SPACER	ESPAÇADOR	075D
22		75325497	1	HOSE	MANGUEIRA	285T
23		73164378	1	TUBE	TUBO	193T
24		87376821	1	BRACKET RH	SUPORTE Direito	300S
25		87376364	1	BRACKET LH	SUPORTE Esquerdo	300S
26		70919134	1	PIN	PINO	080P
27		70901652	1	PLUG	BUJÃO	050T
28		87363148	1	CONNECTOR	CONEXÃO	020R
29		14438285	1	O'RING	O'RING	158G

02-08		p1	02/08

FAN DRIVE REVERSER SYSTEM - SISTEMA DE REVERSÃO DA HÉLICE

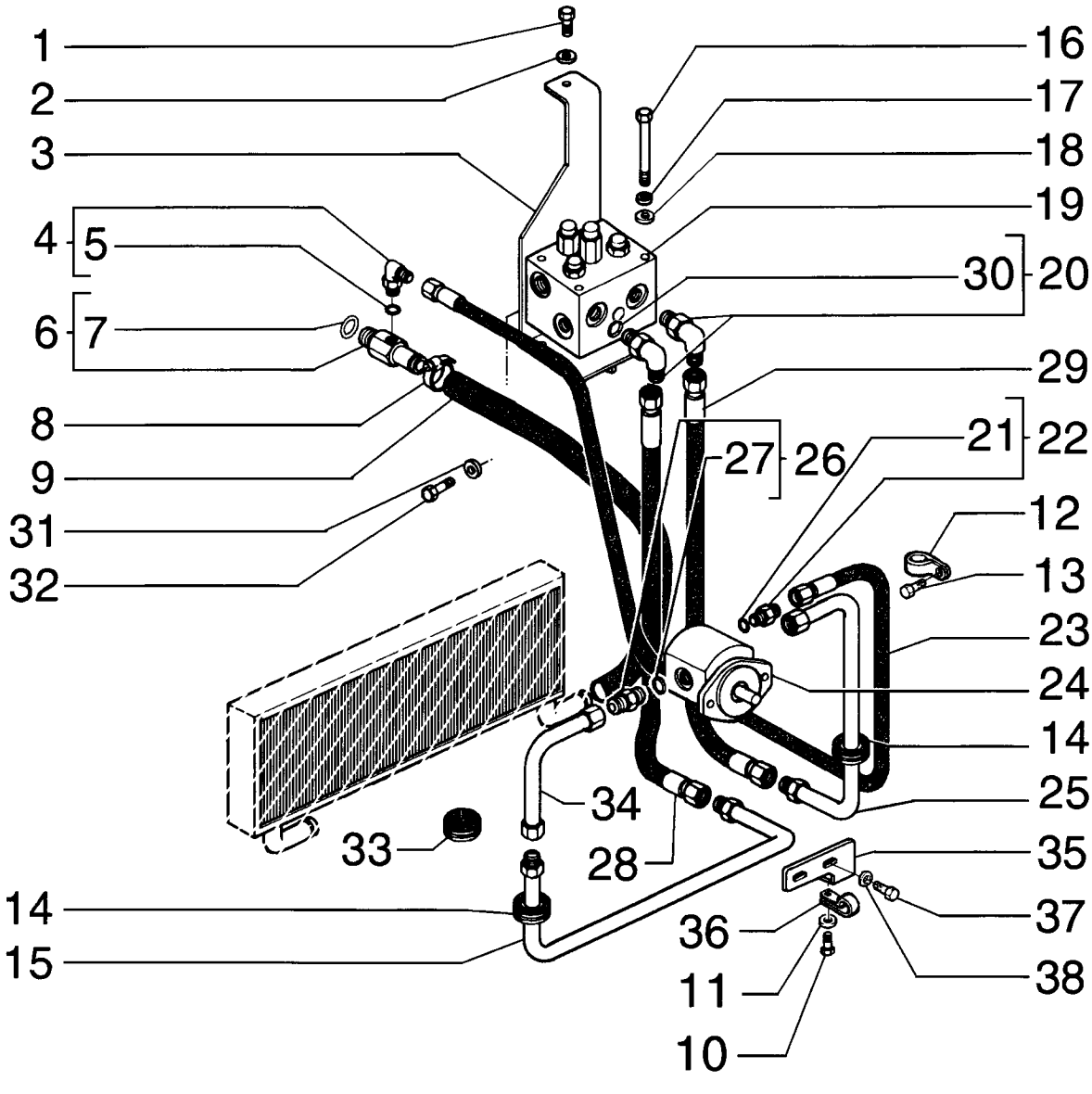

FAN DRIVE REVERSER SYSTEM - SISTEMA DE REVERSÃO DA HÉLICE

REF	NOTA	PEÇA	QT	DESCRIPTION	DESCRIÇÃO	GLOS
1		15219531	1	BOLT	PARAFUSO	040V
2		10520201	1	WASHER	ARRUELA	131R
3		75327641	1	BRACKET	SUPORTE	300S
4		70919135	1	ELBOW	COTOVELO	085G
5		70921885	1	O'RING	O'RING	158G
6		87363148	1	CONNECTOR	CONEXÃO	020R
7		14438285	1	O'RING	O'RING	158G
8		87372829	2	CLAMP	ABRAÇADEIRA	031F
9		87376433	1	HOSE	MANGUEIRA	285T
10		11106031	1	BOLT	PARAFUSO	040V
11		14496621	1	WASHER	ARRUELA	131R
12		70927155	1	CLAMP	ABRAÇADEIRA	031F
13		16043231	1	BOLT	PARAFUSO	040V
14		75327777	3	INSULATOR	ISOLANTE	085I
15		75327049	1	TUBE	TUBO	193T
16		814-8140	4	BOLT	PARAFUSO	040V
17		10516679	4	WASHERLOCK	ARRUELA PRESSÃO	170R
18		14496531	4	WASHER	ARRUELA	131R
19		8500563	1	VALVE	VÁLVULA	010V
20		79067025	2	ELBOW	COTOVELO	085G
21		14437785	1	O'RING	O'RING	158G
22		79066938	1	CONNECTOR	CONECTOR	075B
23		75326973	1	HOSE	MANGUEIRA	192T
24		75326838	1	HYDRAULIC MOTOR	MOTOR HIDRÁULICO	127M
25		75327047	1	TUBE	TUBO	193T
26		70921217	2	CONNECTOR	CONECTOR	075B
27		70921206	2	O'RING	O'RING	158G
28		75326970	1	HOSE	MANGUEIRA	192T
29		75326971	1	HOSE	MANGUEIRA	192T
30		14457981	2	RING	ANEL	045A
31		14496531	2	WASHER	ARRUELA	131R
32		16043131	2	BOLT	PARAFUSO	040V
33		14507887	1	PLUG	BUJÃO	050T
34		87398112	1	TUBE	TUBO	193T
35		87398937	1	BRACKET	SUPORTE	300S
36		515-24222	2	CLAMP	ABRAÇADEIRA	031F
37		16043431	1	BOLT	PARAFUSO	040V
38		10519621	2	WASHER	ARRUELA	131R

02-09		p1	02/08

FAN DRIVE REVERSER SYSTEM - SISTEMA DE REVERSÃO DA HÉLICE

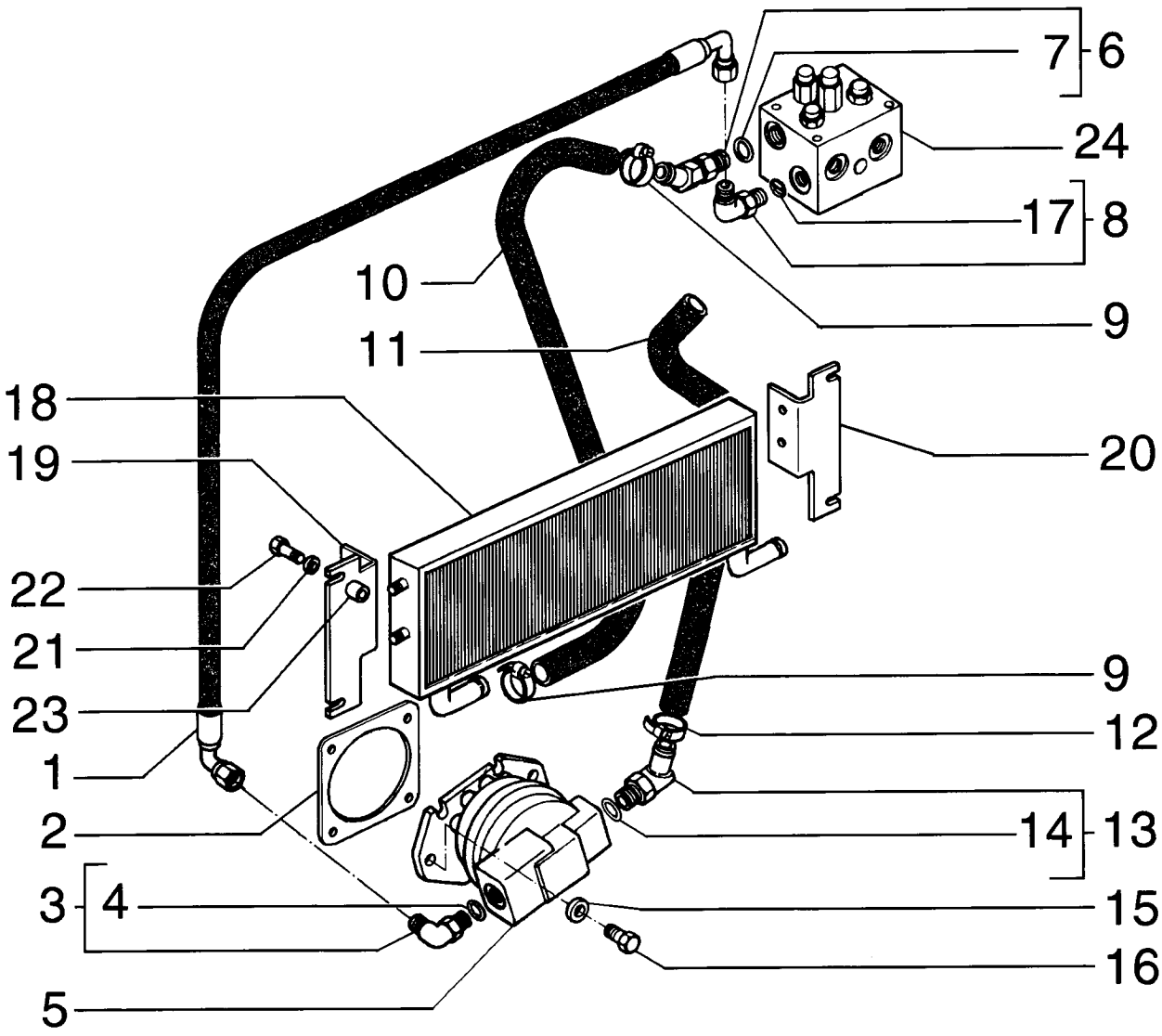

FAN DRIVE REVERSER SYSTEM - SISTEMA DE REVERSÃO DA HÉLICE

REF	NOTA	PEÇA	QT	DESCRIPTION	DESCRIÇÃO	GLOS
1		75326972	1	HOSE	MANGUEIRA	192T
2		70188771	1	GASKET	JUNTA	120G
3		87362914	1	CONNECTOR	CONEXÃO	020R
4		70926843	1	O'RING	O'RING	158G
5		73162806	1	OIL PUMP - page (08-65)	BOMBA DE ÓLEO - pag. (08-65)	P153
6		75326990	1	CONNECTOR	CONEXÃO	020R
7		14438185	1	O'RING	O'RING	158G
8		79067025	1	ELBOW	COTOVELO	085G
9		87372829	2	CLAMP	ABRAÇADEIRA	031F
10		87376427	1	HOSE	MANGUEIRA	192T
11		75325657	1	HOSE	MANGUEIRA	192T
12		214-2122	2	CLAMP	ABRAÇADEIRA	031F
13		75323722	1	CONNECTOR	CONEXÃO	020R
14		70925935	1	O'RING	O'RING	158G
15		10517071	2	WASHERLOCK	ARRUELA PRESSÃO	170R
16		11112631	2	BOLT	PARAFUSO	040V
17		14457981	1	RING	ANEL	045A
18		87382507	1	OIL RADIATOR	RADIADOR-ÓLEO	168R
19		87376364	1	BRACKET LH	SUPORTE Esquerdo	300S
20		87376821	1	BRACKET RH	SUPORTE Direito	300S
21		12646721	4	WASHER	ARRUELA	131R
22		16044331	4	BOLT	PARAFUSO	040V
23		75223894	4	SPACER	ESPAÇADOR	075D
24		REF.	1	VALVE - page. (08-68)	VÁLVULA - pag. (08-68)	010V

02-10		p1	02/08

FAN DRIVE ON-OFF SYSTEM - SISTEMA LIGA E DESLIGA DA HÉLICE

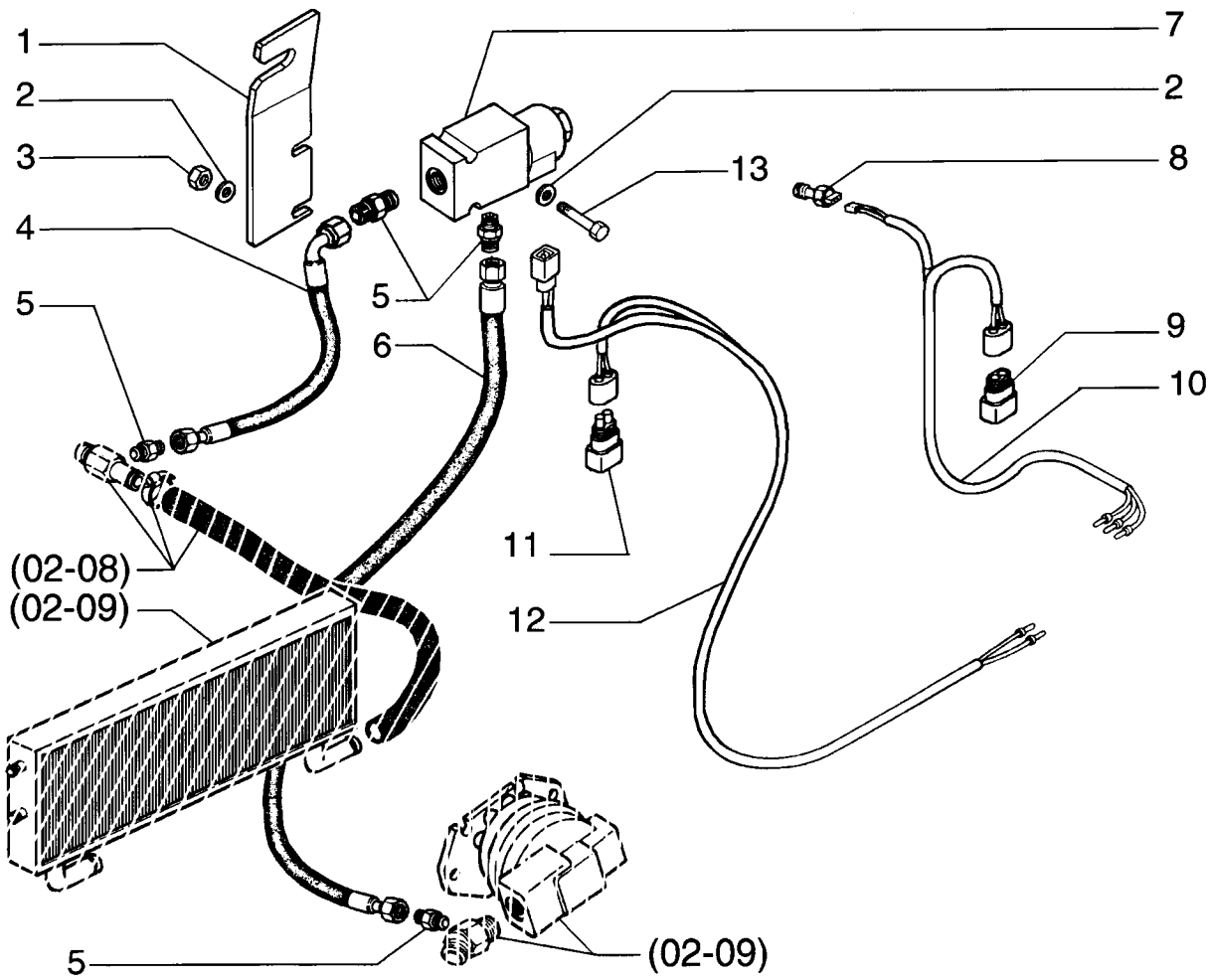

FAN DRIVE ON-OFF SYSTEM - SISTEMA LIGA E DESLIGA DA HÉLICE

REF	NOTA	PEÇA	QT	DESCRIPTION	DESCRIÇÃO	GLOS
1		87364856	1	BRACKET	SUPORTE	300S
2		70928190	4	WASHER	ARRUELA	131R
3		70916590	2	NUT	PORCA	010D
5		70919062	4	CONNECTOR	CONEXÃO	020R
6		87365033	1	HOSE	MANGUEIRA	192T
7		73159101	1	SOLENOID	SOLENÓIDE	030E
8		87365338	1	SENSOR	SENSOR	133S
9		75283949	1	DIODE	DIODO	053D
10		87368643	1	HARNESS	CABO ELÉTRICO	111C
11		75222270	1	DUMP CYLINDERS	CILINDRO DE ROTAÇÃO	11G2
12		87368651	1	HARNESS	CABO ELÉTRICO	111C
13		70930238	2	BOLT	PARAFUSO	040V

02-11		p1	02/08

AIR CLEANER AND MOUTING - FILTRO DE AR E TUBULAÇÕES

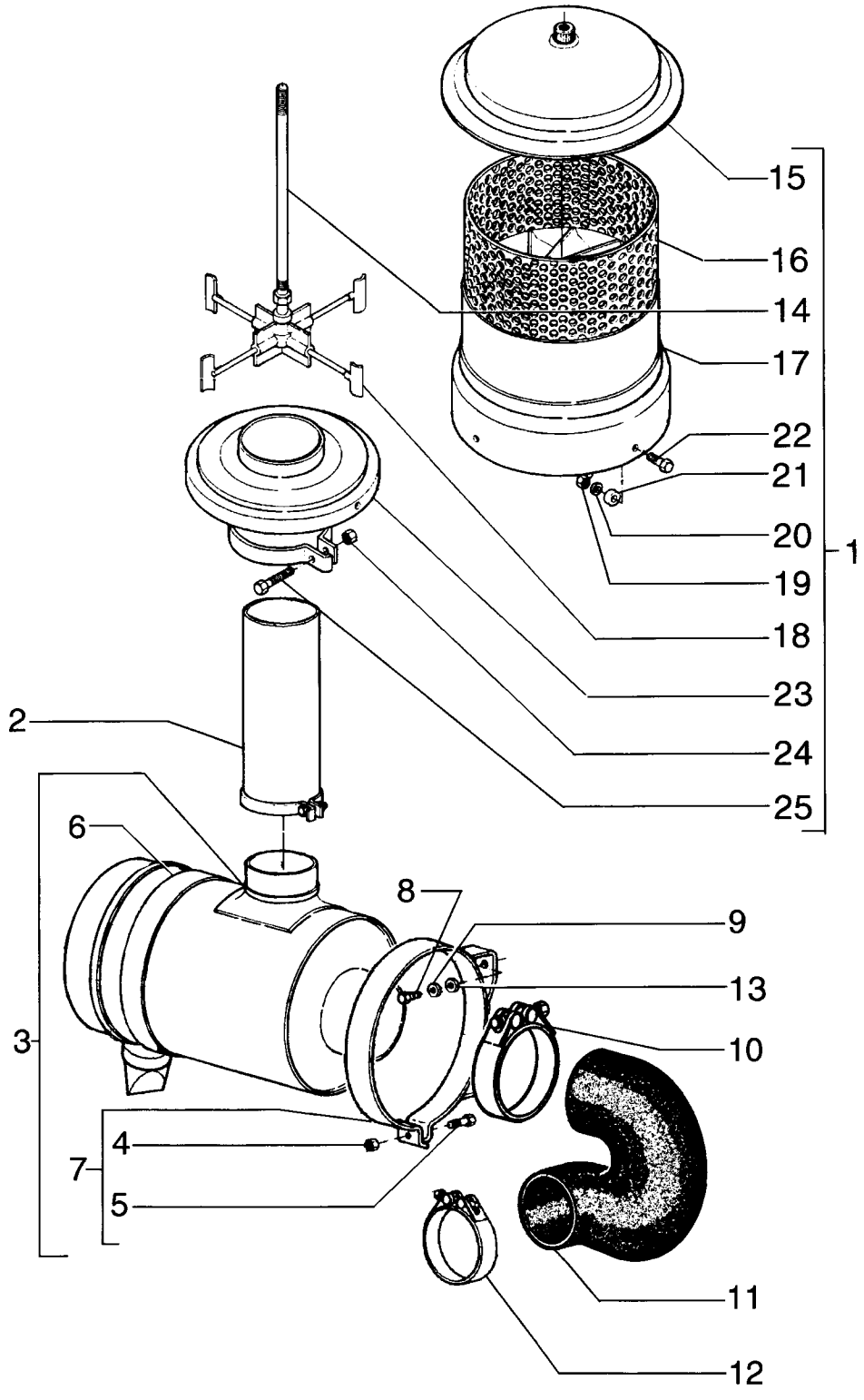

AIR CLEANER AND MOUTING - FILTRO DE AR E TUBULAÇÕES

REF	NOTA	PEÇA	QT	DESCRIPTION	DESCRIÇÃO	GLOS
		75264627	1	AIR CLEANER	FILTRO DE AR	066F
1		75261234	1	PRECLEANER	PRÉ-FILTRO	201P
2		75261233	1	TUBE	TUBO	193T
3		75265313	1	CASE	CARCAÇA	035S
4		16100821	2	NUT	PORCA	010D
5		16044331	2	SCREW	PARAFUSO	040V
6		71100461	2	SUPPORT	SUPORTE	300S
7		71100653	1	CLAMP	ABRAÇADEIRA	031F
8		11106431	4	SCREW	PARAFUSO	040V
9		10516873	4	LOCKWASHER	ARRUELA PRESSÃO	170R
10		L129159	1	CLAMP	ABRAÇADEIRA	031F
11		73164329	1	HOSE	MANGUEIRA	285T
12		70925263	1	CLAMP	ABRAÇADEIRA	031F
13		12646821	4	WASHER	ARRUELA	131R
14		75288395	1	SHAFT	EIXO	016A
15		75288396	1	COVER	TAMPA	265C
16		75288397	1	GUARD	PROTEÇÃO	070R
17		75288398	1	CASE	CARCAÇA	035S
18		75288399	1	IMPELLER	ROTOR	060G
19		75288400	4	NUT	PORCA	010D
20		75288401	4	WASHER	ARRUELA	131R
21		75288402	4	SPACER	ESPAÇADOR	075D
22		75288403	4	SCREW	PARAFUSO	040V
23		75261235	1	SUPPORT	SUPORTE	300S
24		75288406	1	NUT	PORCA	010D
25		75288407	1	SCREW	PARAFUSO	040V

02-12		p1	02/08

AIR CLEANER - FILTRO DE AR

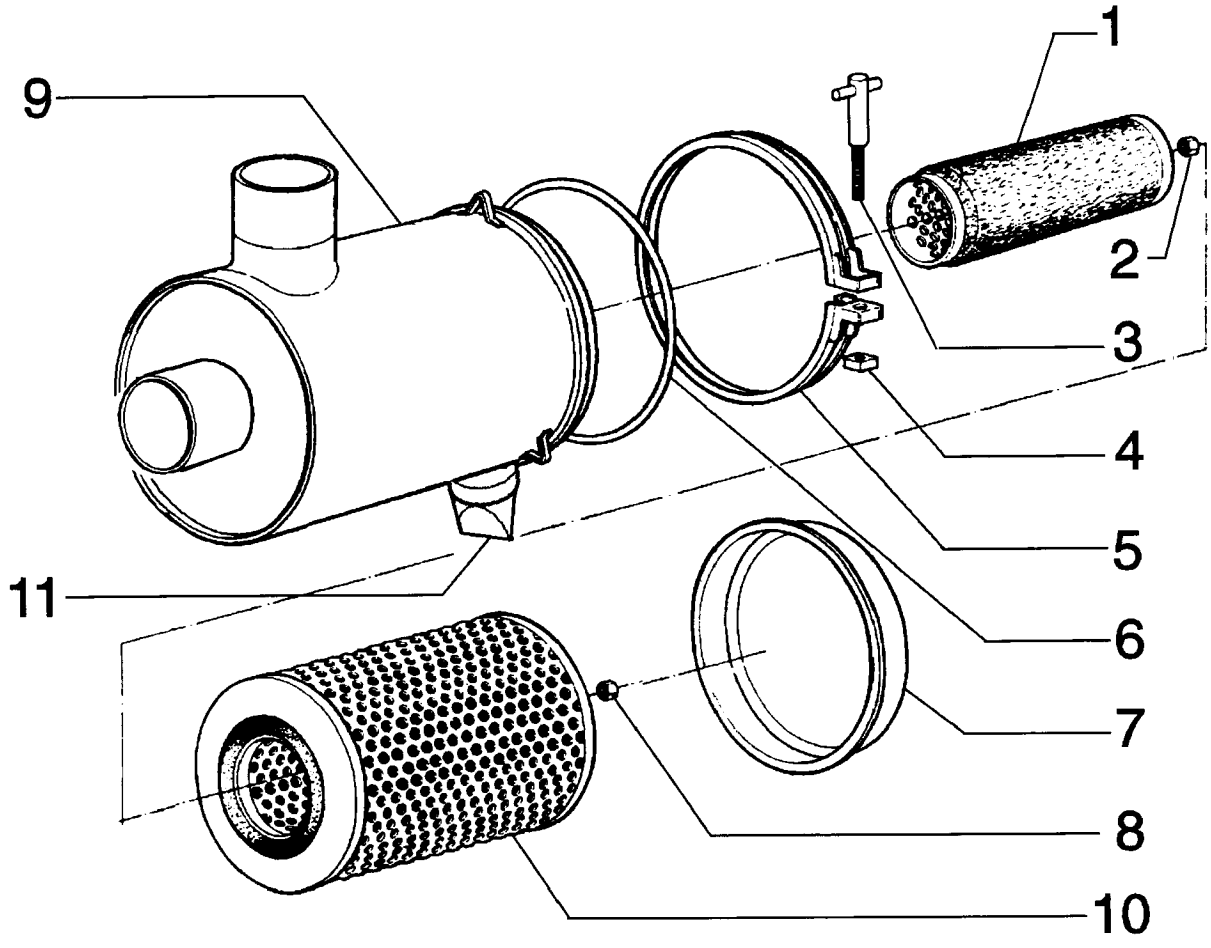

AIR CLEANER - FILTRO DE AR

REF	NOTA	PEÇA	QT	DESCRIPTION	DESCRIÇÃO	GLOS
1		75312872	1	FILTERING ELEMENT	ELEM. FILTRANTE	020E
2		75313223	1	NUT	PORCA	010D
3		75313220	1	SCREW	PARAFUSO	040V
4		75313221	1	NUT	PORCA	010D
5		75312899	1	CLAMP	ABRAÇADEIRA	031F
6		71101547	1	O'RING	O'RING	158G
7		75312879	1	COVER	TAMPA	265C
8		75312878	1	NUT	PORCA	010D
9		71102909	1	WASHER	ARRUELA	131R
10		75312873	1	FILTERING ELEMENT	ELEM. FILTRANTE	020E
11		75264652	1	VALVE	VÁLVULA	010V

02-13		p1	02/08

MUFFLER & EXHAUST PIPE - SILÊNCIOSO E ESCAPAMENTO

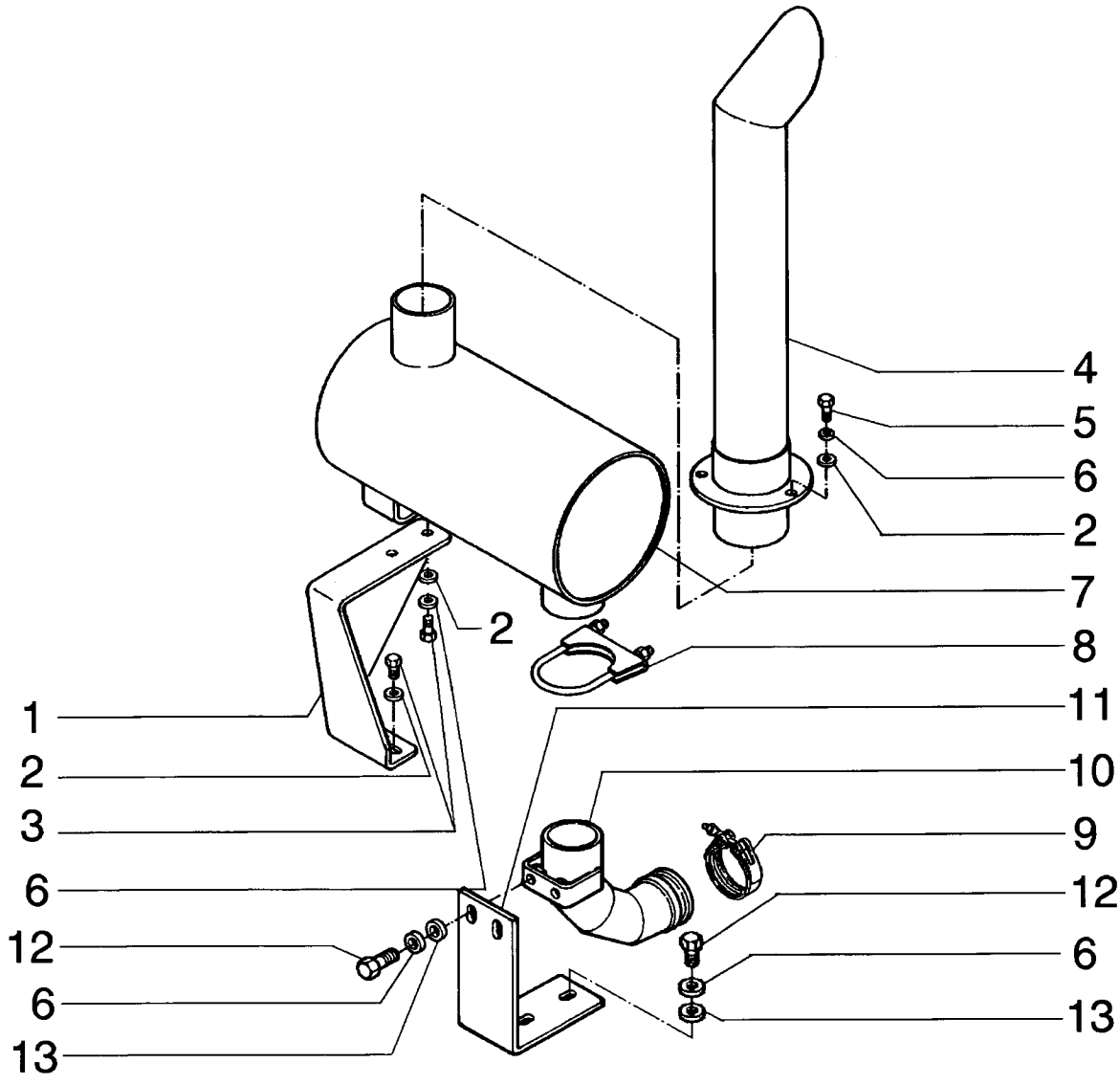

MUFFLER & EXHAUST PIPE - SILÊNCIOSO E ESCAPAMENTO

REF	NOTA	PEÇA	QT	DESCRIPTION	DESCRIÇÃO	GLOS
1		75325177	1	SUPPORT	SUPORTE	300S
2		12646821	7	WASHER	ARRUELA	131R
3		11106431	4	SCREW	PARAFUSO	040V
4		75323452	1	TUBE	TUBO	193T
5		11106631	3	SCREW	PARAFUSO	040V
6		10516873	9	LOCKWASHER	ARRUELA PRESSÃO	170R
7		73164453	1	MUFFLER	SILÊNCIOSO	160S
8		A162896	1	CLAMP	ABRAÇADEIRA	031F
9		75208324	1	CLAMP	ABRAÇADEIRA	031F
10		75260330	1	ELBOW	COTOVELO	085G
11		75324648	1	SUPPORT	SUPORTE	300S
12		11106031	6	SCREW	PARAFUSO	040V
13		70677006	4	WASHER	ARRUELA	131R

ENGINE ASSY - MOTOR COMPLETO

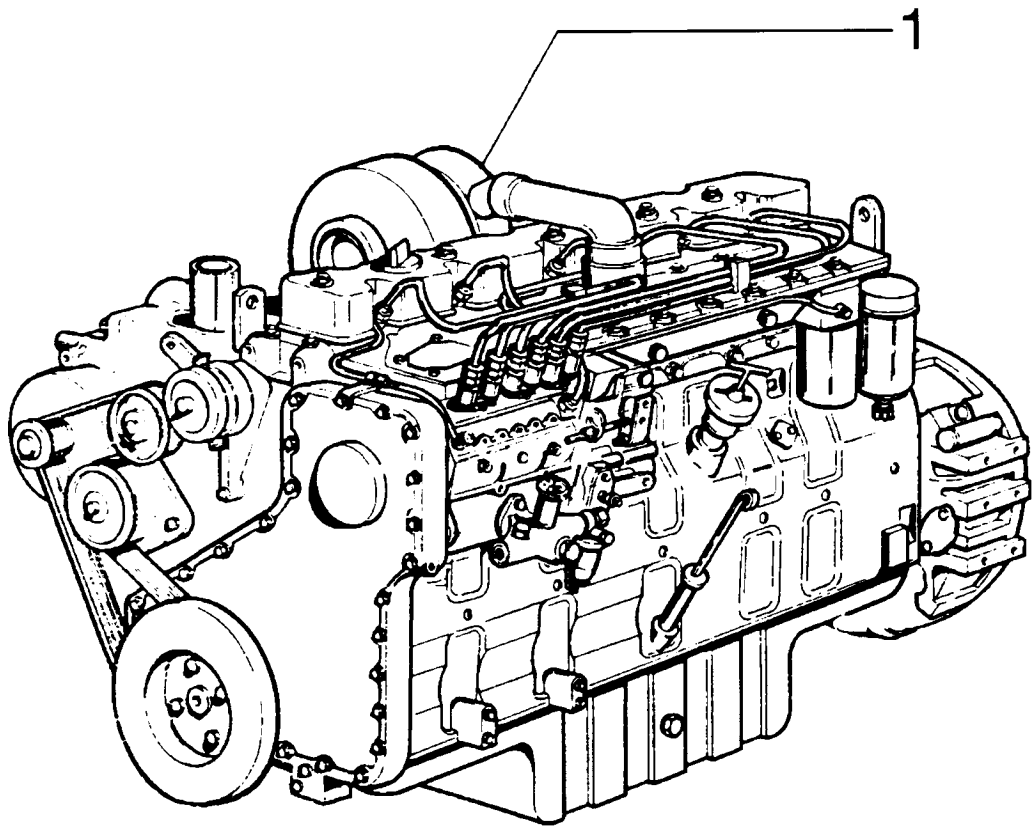

ENGINE ASSY - MOTOR COMPLETO

REF	NOTA	PEÇA	QT	DESCRIPTION	DESCRIÇÃO	GLOS
1		75257753	1	ENGINE Assy	MOTOR Completo	130M

02-15		p1	02/08

PLUGS AND PINS ENGINE BLOCK - BUJÕES E PINOS DO BLOCO DO MOTOR

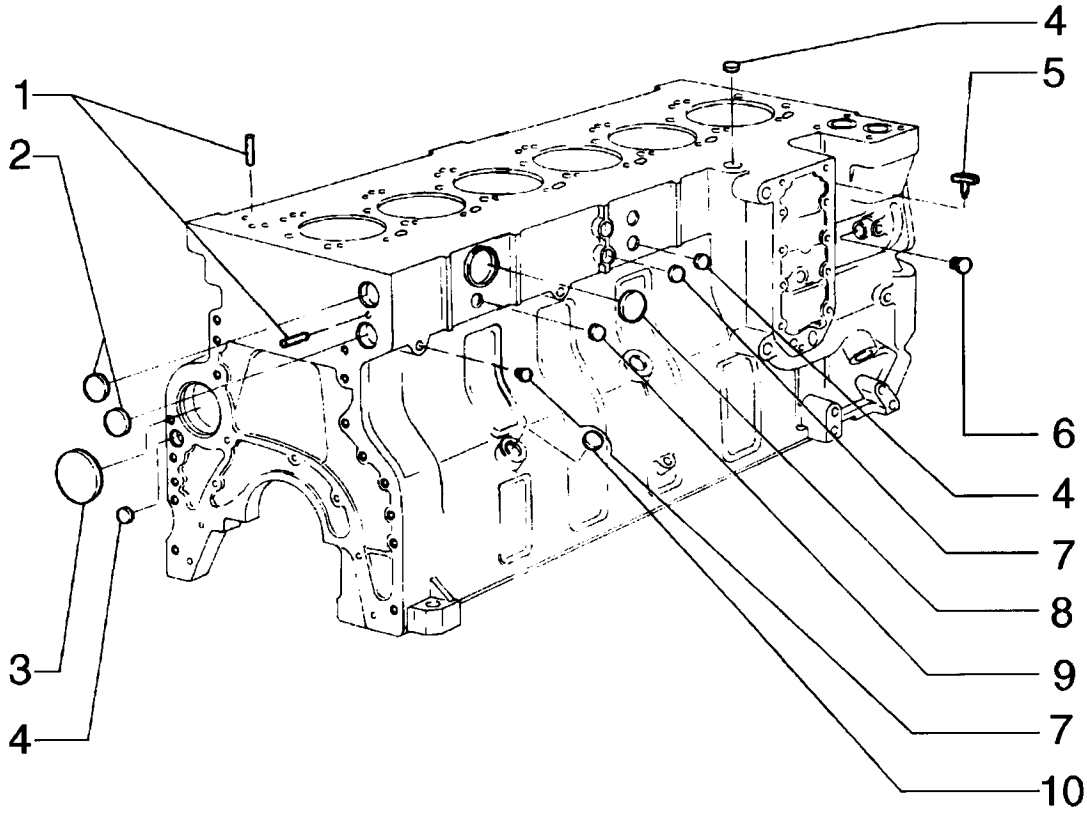

PLUGS AND PINS ENGINE BLOCK - BUJÕES E PINOS DO BLOCO DO MOTOR

REF	NOTA	PEÇA	QT	DESCRIPTION	DESCRIÇÃO	GLOS
1		75208212	4	DOWEL	PINO CENTRAGEM	090G
2		75208218	1	PLUG	BUJÃO	050T
3		75208139	1	PLUG	BUJÃO	050T
4		75287930	1	BLOCK	TAMPÃO	026T
5		75206805	1	DRAINCOCK	TORNEIRA	150R
6		75208142	4	PLUG	BUJÃO	050T
7		75208117	4	PLUG	BUJÃO	050T
8		75208216	1	PLUG	BUJÃO	050T
9		75208211	4	PLUG	BUJÃO	050T
10		75208140	2	PLUG	BUJÃO	050T
11		71100776	1	O'RING	O'RING	158G

02-16		p1	02/08

PLUGS AND PINS ENGINE HEAD - BUJÕES E PINOS DO CABEÇOTE DO MOTOR

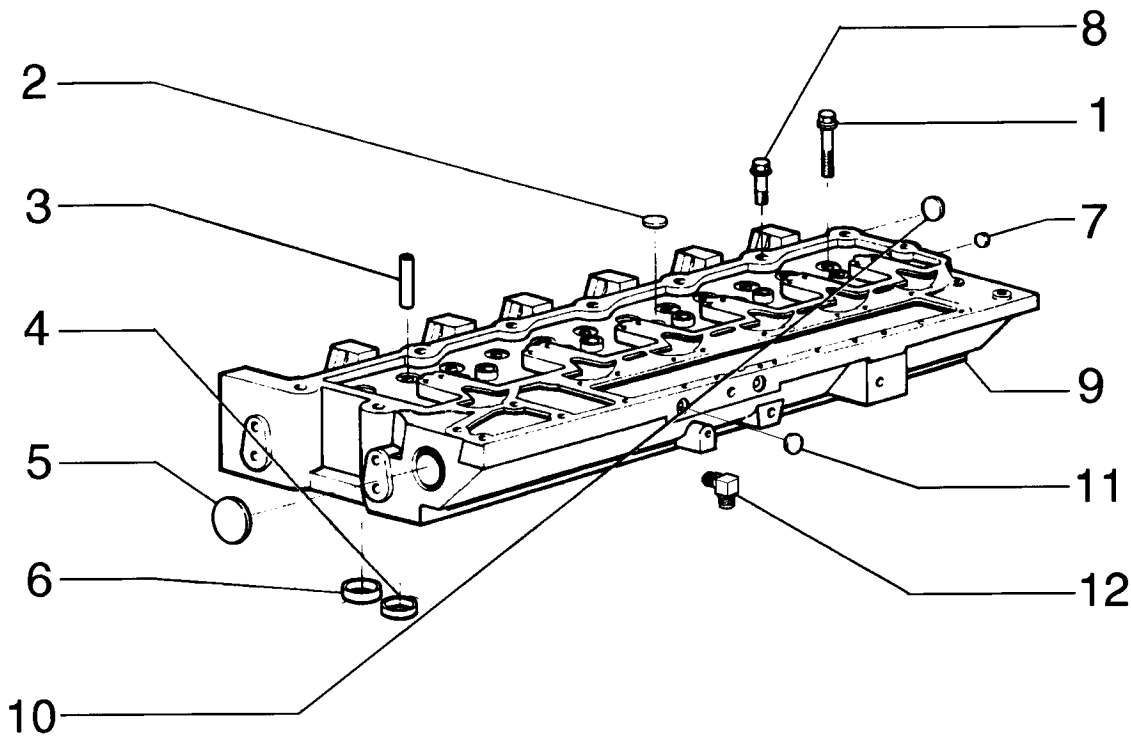

PLUGS AND PINS ENGINE HEAD - BUJÕES E PINOS DO CABEÇOTE DO MOTOR

REF	NOTA	PEÇA	QT	DESCRIPTION	DESCRIÇÃO	GLOS
1		75286698	14	BOLT	PARAFUSO	040V
2		75287924	5	PLUG	BUJÃO	050T
3		75208214	12	GUIDE	GUIA	145G
4		75208215	6	SEAT	SEDE	069S
5		75208216	2	PLUG	BUJÃO	050T
6		75208217	6	SEAT	SEDE	069S
7		75286706	1	PLUG	BUJÃO	050T
8		75286699	12	BOLT	PARAFUSO	040V
9		71100813	1	CYLINDER HEAD	CABEÇOTE DO CILINDRO	113T
10		75288671	1	PLUG	BUJÃO	050T
11		75286707	1	PLUG	BUJÃO	050T
12		75312136	1	ELBOW	COTOVELO	085G

02-17		p1	02/08

CRANKCASE & CYLINDER HEAD - BLOCO E CABEÇOTE DO MOTOR

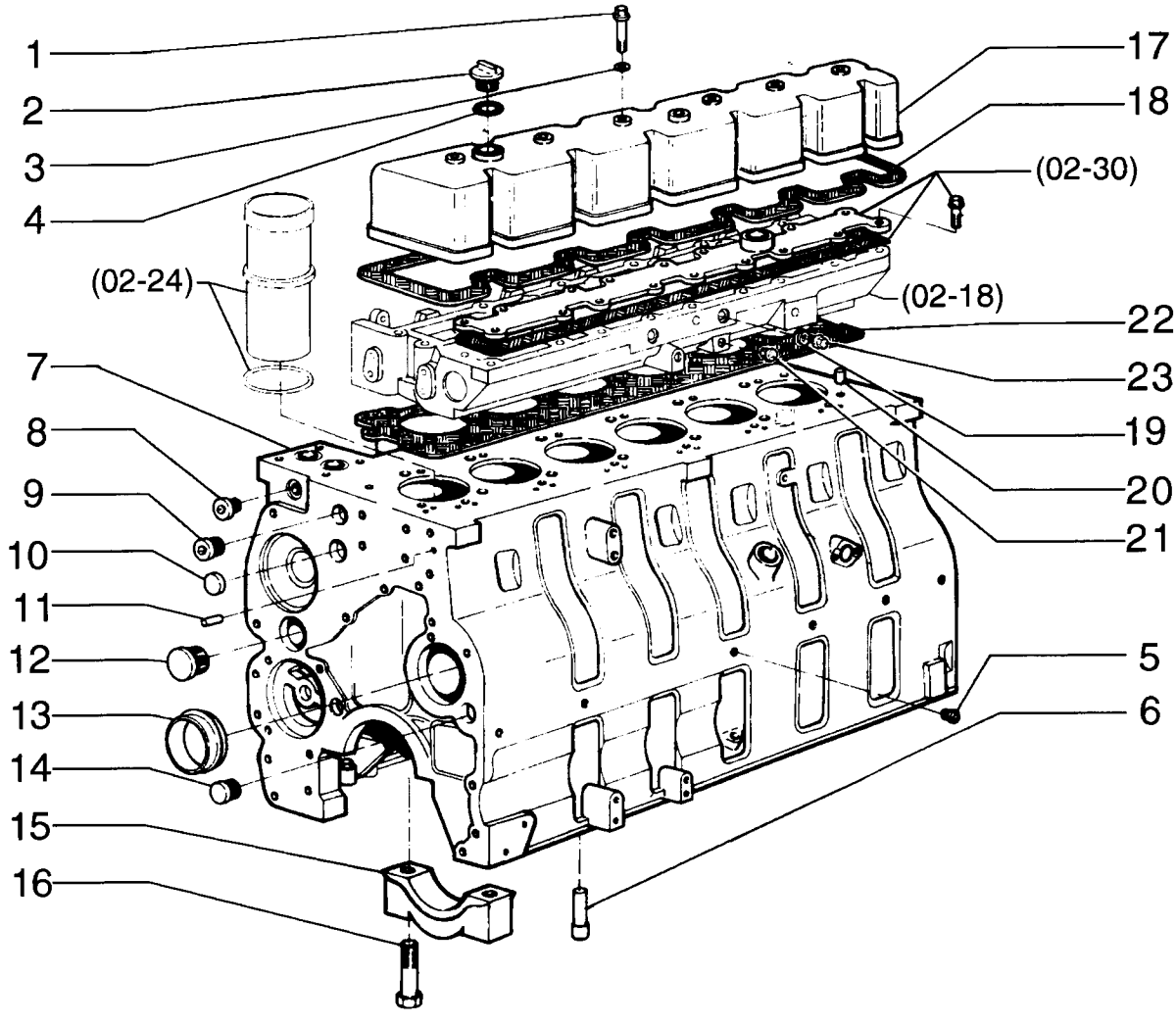

CRANKCASE & CYLINDER HEAD - BLOCO E CABEÇOTE DO MOTOR

REF	NOTA	PEÇA	QT	DESCRIPTION	DESCRIÇÃO	GLOS
1		75288668	6	BOLT	PARAFUSO	040V
2		75208208	1	COVER	TAMPA	265C
3		75208209	6	SEAL RING	ANEL DE VEDAÇÃO	055A
4		75208210	1	SEAL RING	ANEL DE VEDAÇÃO	055A
5		75208135	6	PLUG	BUJÃO	050T
6		75286250	12	PIN	PINO	080P
7		75310986	1	CRANKCASE	BLOCO DO MOTOR	020B
8		75208117	2	PLUG	BUJÃO	050T
9		75208118	1	PLUG	BUJÃO	050T
10		75208119	1	PLUG	BUJÃO	050T
11		75208120	2	DOWEL	PINO CENTRAGEM	090G
12		75208211	1	PLUG	BUJÃO	050T
13		75312109	7	PLUG	BUJÃO	050T
14		75208140	1	PLUG	BUJÃO	050T
15		75312110	7	REST	MANCAL	079L
16		75286310	14	BOLT	PARAFUSO	040V
17		75208113	1	COVER	TAMPA	265C
18		75208126	1	GASKET	JUNTA	120G
19		75208158	2	SEAL RING	ANEL DE VEDAÇÃO	055A
20		75208212	4	DOWEL	PINO CENTRAGEM	090G
21		75208117	1	PLUG	BUJÃO	050T
22		75286658	1	GASKET STD	JUNTA STD	120G
22		71100164	1	GASKET 0,25MM	JUNTA 0,25MM	120G
22		75288670	1	GASKET 0,50MM	JUNTA 0,50MM	120G
23		75287676	2	PLUG	BUJÃO	050T

02-18		p1	02/08

BRACKET LIFING ENGINE - SUPORTE DE LEVANTAMENTO DO MOTOR

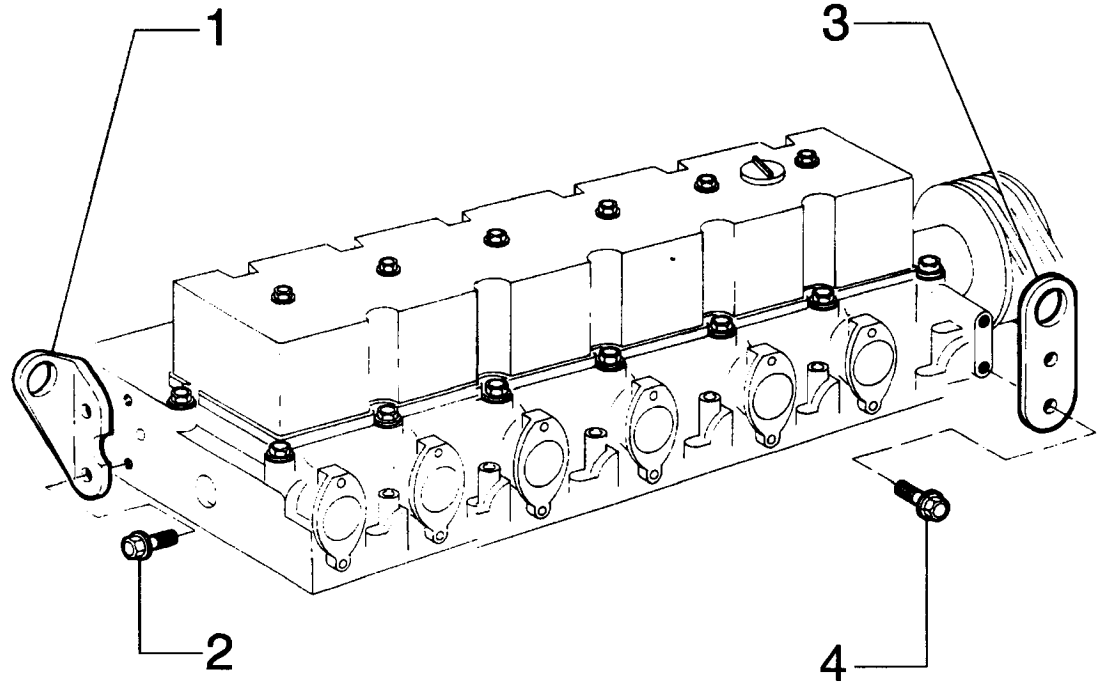

BRACKET LIFING ENGINE - SUPORTE DE LEVANTAMENTO DO MOTOR

REF	NOTA	PEÇA	QT	DESCRIPTION	DESCRIÇÃO	GLOS
1		75286099	1	HANDLE	ALÇA	020M
2		75208326	2	BOLT	PARAFUSO	040V
3		75208325	1	HANDLE	ALÇA	020M
4		75208347	2	BOLT	PARAFUSO	040V

02-19		p1	02/08

OIL FILL LOCATION GAUGE OIL LEVEL - BOCAL DE ENCHIMENTO E VARETA DE NÍVEL DE ÓLEO

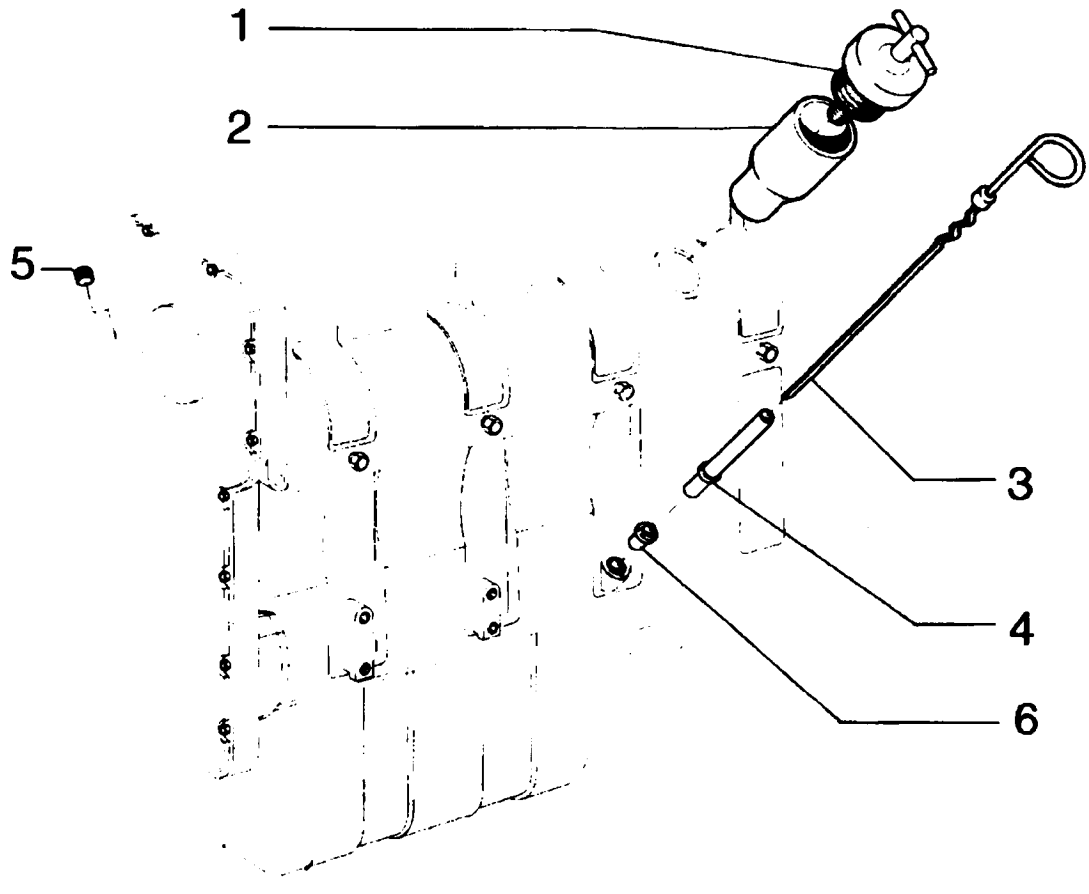

OIL FILL LOCATION GAUGE OIL LEVEL - BOCAL DE ENCHIMENTO E VARETA DE NÍVEL DE ÓLEO

REF	NOTA	PEÇA	QT	DESCRIPTION	DESCRIÇÃO	GLOS
1		75208372	1	COVER	TAMPA	265C
2		75208373	1	FILLER PLUG	BOCAL ENCHIM.	090B
3		75313634	1	DIPSTICK	HASTE DE NIVEL	091A
4		71100806	1	TUBE	TUBO	193T
5		75286111	1	PLUG	BUJÃO	050T
6		75289665	1	PLUG	BUJÃO	050T

02-20		p1	02/08

OIL SUMP AND CRANKCASE COVERS - CARTER E TAMPS DO BLOCO

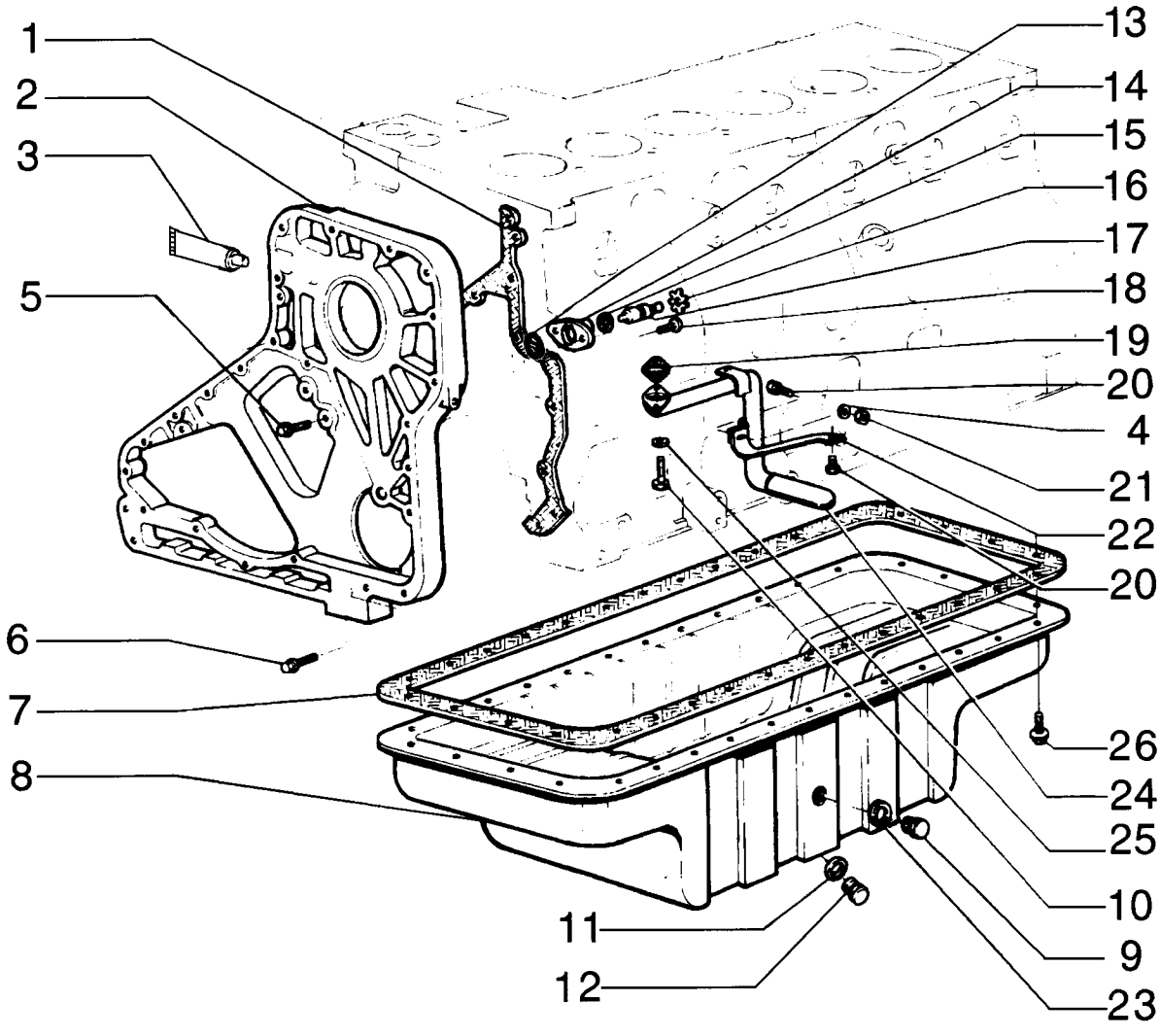

FLYWHEEL AND CRANKCASE COVERS - TAMPAS DO VOLANTE E DO BLOCO

REF	NOTA	PEÇA	QT	DESCRIPTION	DESCRIÇÃO	GLOS
1		75287983	12	BOLT	PARAFUSO	040V
2		75208179	1	PLUG	BUJÃO	050T
3		75206813	1	HOUSING	CARCAÇA	035S
4		75287984	1	COVER	TAMPA	265C
5		75206842	1	O'RING	O'RING	158G
6		75208183	1	PLUG	BUJÃO	050T
7		75208110	1	RETAINER	RETENTOR	122G
8		75208185	1	COVER	TAMPA	265C
9		75289680	1	COVER	TAMPA	265C
10		75289681	6	BOLT	PARAFUSO	040V
11		75208188	1	SEAL RING	ANEL DE VEDAÇÃO	055A
12		75208189	1	COVER	TAMPA	265C
13		75208190	1	SEAL	RETENTOR	122G
14		75287961	16	BOLT	PARAFUSO	040V
15		75208192	1	O'RING	O'RING	158G
16		75286074	8	BOLT	PARAFUSO	040V
17		75289650	2	BOLT	PARAFUSO	040V
18		75286073	1	GASKET	JUNTA	120G
19		75286075	1	GUARD	PROTEÇÃO	070R
20		71100819	2	BOLT	PARAFUSO	040V

OIL SUMP AND CRANKCASE COVERS - CARTER E TAMPS DO BLOCO

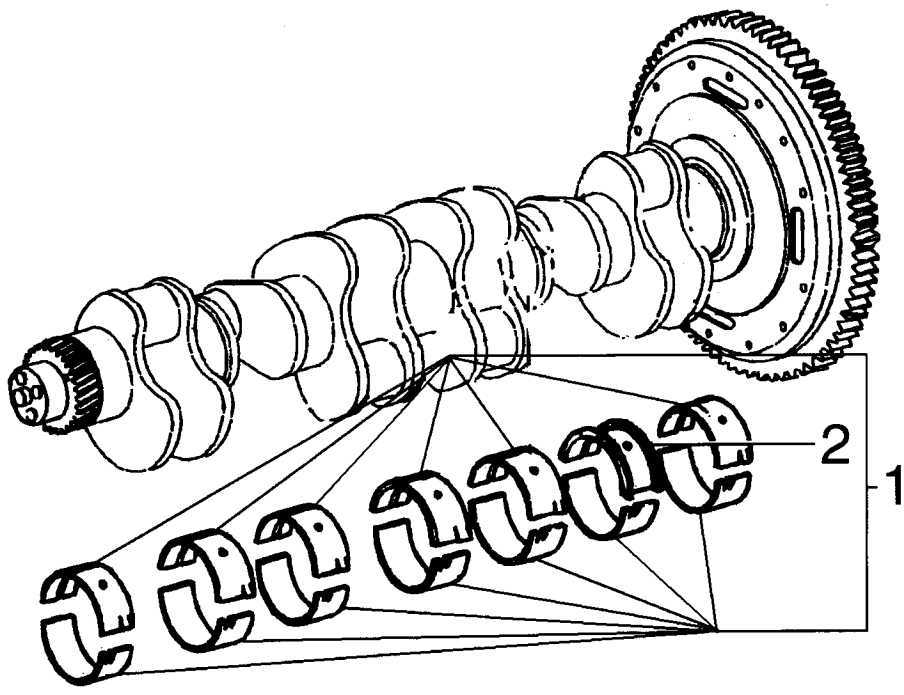

REF	NOTA	PEÇA	QT	DESCRIPTION	DESCRIÇÃO	GLOS
1		75310988	1	KIT STD	KIT STD	002K
1		75310989	1	KIT 0,25MM	KIT 0,25MM	002K
1		75310990	1	KIT 0,50MM	KIT 0,50MM	002K
1		75310991	1	KIT 0,75MM	KIT 0,75MM	002K
1		75310992	1	KIT 1,00MM	KIT 1,00MM	002K
2		75286248	1	BUSHING STD	BUCHA STD	095B
2		71100777	1	BUSHING 0,25MM	BUCHA 0,25MM	095B
2		75286647	1	BUSHING 0,50MM	BUCHA 0,50MM	095B
2		71100778	1	BUSHING 0,75MM	BUCHA 0,75MM	095B
2		71100779	1	BUSHING 1,00MM	BUCHA 1,00MM	095B

CRANKSHAFT AND FLYWHEEL - VIRABREQUIM E VOLANTE DO MOTOR

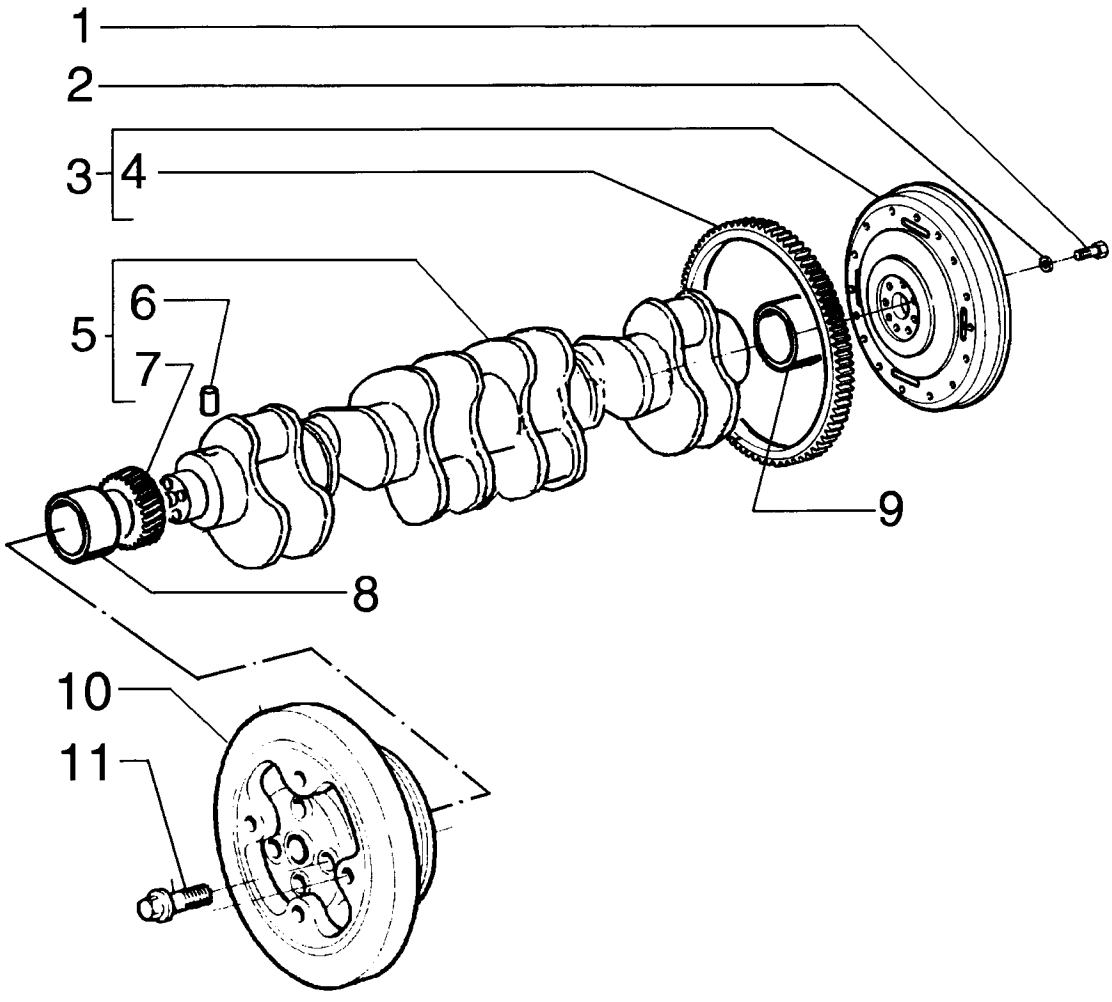

CRANKSHAFT AND FLYWHEEL - VIRABREQUIM E VOLANTE DO MOTOR

REF	NOTA	PEÇA	QT	DESCRIPTION	DESCRIÇÃO	GLOS
1		75208362	8	BOLT	PARAFUSO	040V
2		75208363	8	WASHER	ARRUELA	131R
3		71100800	1	FLYWHEEL	VOLANTE DO MOTOR	048V
4		75208365	1	RACK	CREMALHEIRA	312C
5		75285333	1	CRANKSHAFT	VIRABREQUIM	018A
6		75208356	1	PIN	PINO	080P
7		75208352	1	GEAR	ENGRENAGEM	050I
8		71100780	1	BUSHING	BUCHA	095B
9		75286656	1	RETAINER	RETENTOR	122G
10		75206819	1	DAMPER	AMORTECEDOR VIBRAÇ	164S
11		75204971	4	BOLT	PARAFUSO	040V

02-24		p1	02/08

CONNECTING RODS AND PISTONS - PISTÕES E BIELAS

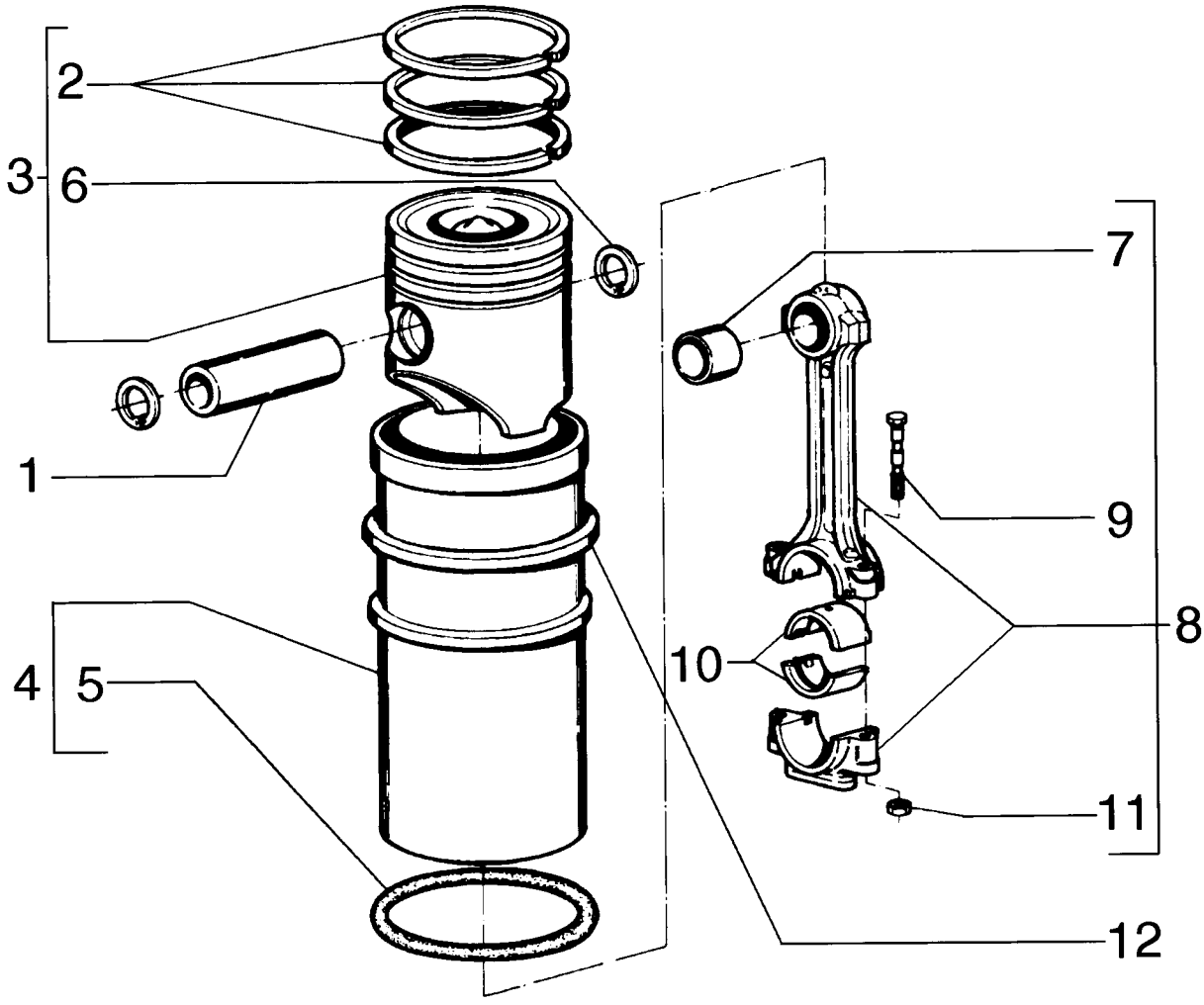

CONNECTING RODS AND PISTONS - PISTÕES E BIELAS

REF	NOTA	PEÇA	QT	DESCRIPTION	DESCRIÇÃO	GLOS
1		75208202	1	PIN	PINO	080P
2		75286500	6	PISTONS RINGS	ANEIS SEGMENTO	A061
3		71100807	1	KIT Degree A	KIT Grau A	002K
3		71100808	1	KIT Degre B	KIT Grau B	002K
3		71100809	1	KIT Degre C	KIT Grau C	002K
3		71100810	1	KIT Degre D	KIT Grau D	002K
4		75310987	6	KIT	KIT	002K
5		75208115	6	SEAL RING	ANEL DE VEDAÇÃO	055A
6		71100827	2	SNAP RING Degree A	ANEL ELÁSTICO Grau A	187A
6		75208203	2	SNAP RING Degree B,C,D	ANEL ELÁSTICO Grau B,C,D	187A
7		75208087	6	BUSHING	BUCHA	095B
8		75208204	6	LINK	BIELA	050B
9		75312106	12	BOLT	PARAFUSO	040V
10		75208088	12	HALF BUSHING STD	SEMI-BUCHA STD	096S
10		75206861	12	HALF BUSHING 0,25MM	SEMI-BUCHA 0,25MM	096S
10		75206862	12	HALF BUSHING 0,50MM	SEMI-BUCHA 0,50MM	096S
10		75206863	12	HALF BUSHING 0,75MM	SEMI-BUCHA 0,75MM	096S
10		75206864	12	HALF BUSHING 1,00MM	SEMI-BUCHA 1,00MM	096S
11		75208206	12	NUT	PORCA	010D
12		75286633	*	SHIM 0,010	CALÇO 0,010	198S
12		75286634	*	SHIM 0,015	CALÇO 0,015	198S
12		75286635	*	SHIM 0,020	CALÇO 0,020	198S

02-25		p1	02/08

CAMSHAFT DRIVE - COMANDO DO DISTRIBUIDOR

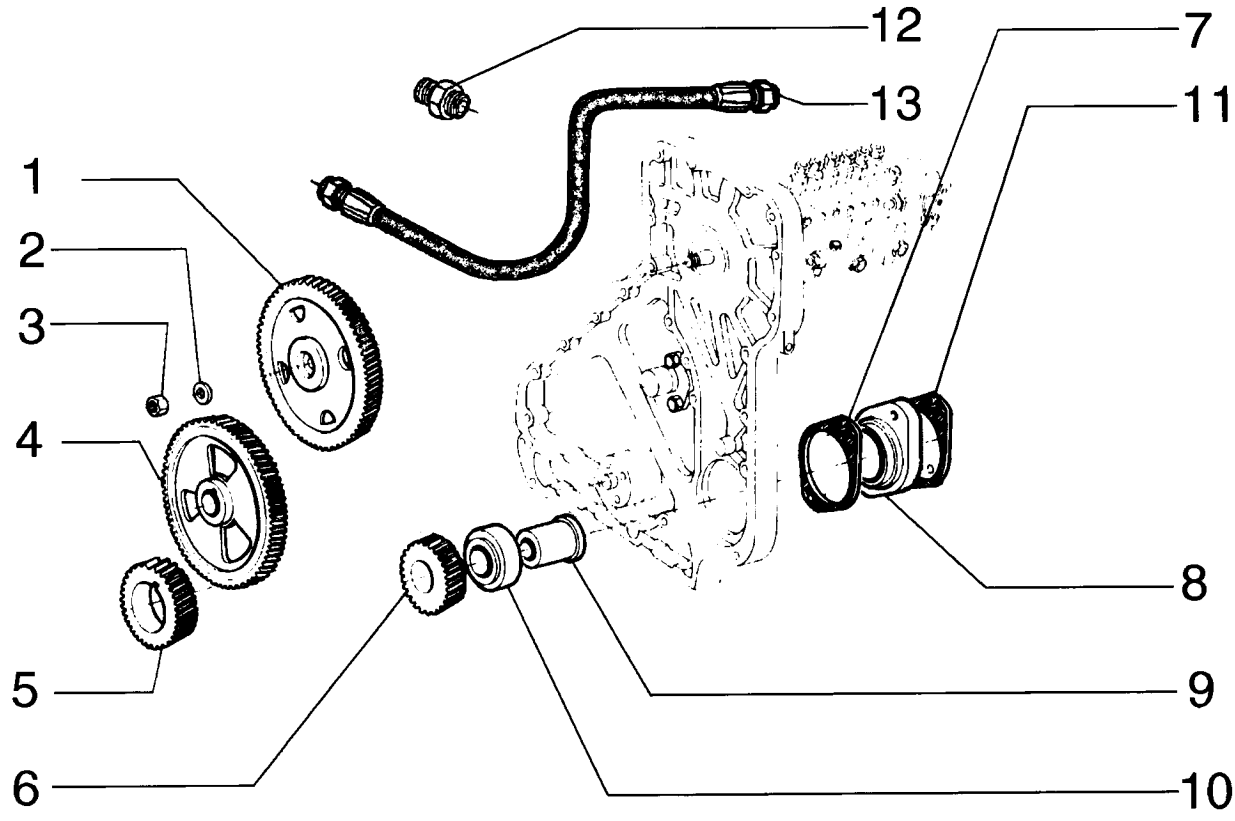

CAMSHAFT DRIVE - COMANDO DO DISTRIBUIDOR

REF	NOTA	PEÇA	QT	DESCRIPTION	DESCRIÇÃO	GLOS
1		75208348	1	GEAR	ENGRENAGEM	050I
2		10517171	1	WASHERLOCK	ARRUELA PRESSÃO	170R
3		75204494	1	NUT	PORCA	010D
4		75286636	1	GEAR	ENGRENAGEM	050I
5		75208352	1	GEAR	ENGRENAGEM	050I
6		71100787	1	GEAR	ENGRENAGEM	050I
7		75285744	2	GASKET	JUNTA	120G
8		71100784	1	SPACER	ESPAÇADOR	075D
9		71100786	1	SHAFT	EIXO	016A
10		71100785	1	BEARING	ROLAMENTO	341C
11		71100827	1	GASKET	JUNTA	120G
12		71100790	1	CONNECTOR	CONEXÃO	020R
13		71100789	1	HOSE	MANGUEIRA	192T

02-26		p1	02/08

VALVE GEAR - DISTRIBUIÇÃO

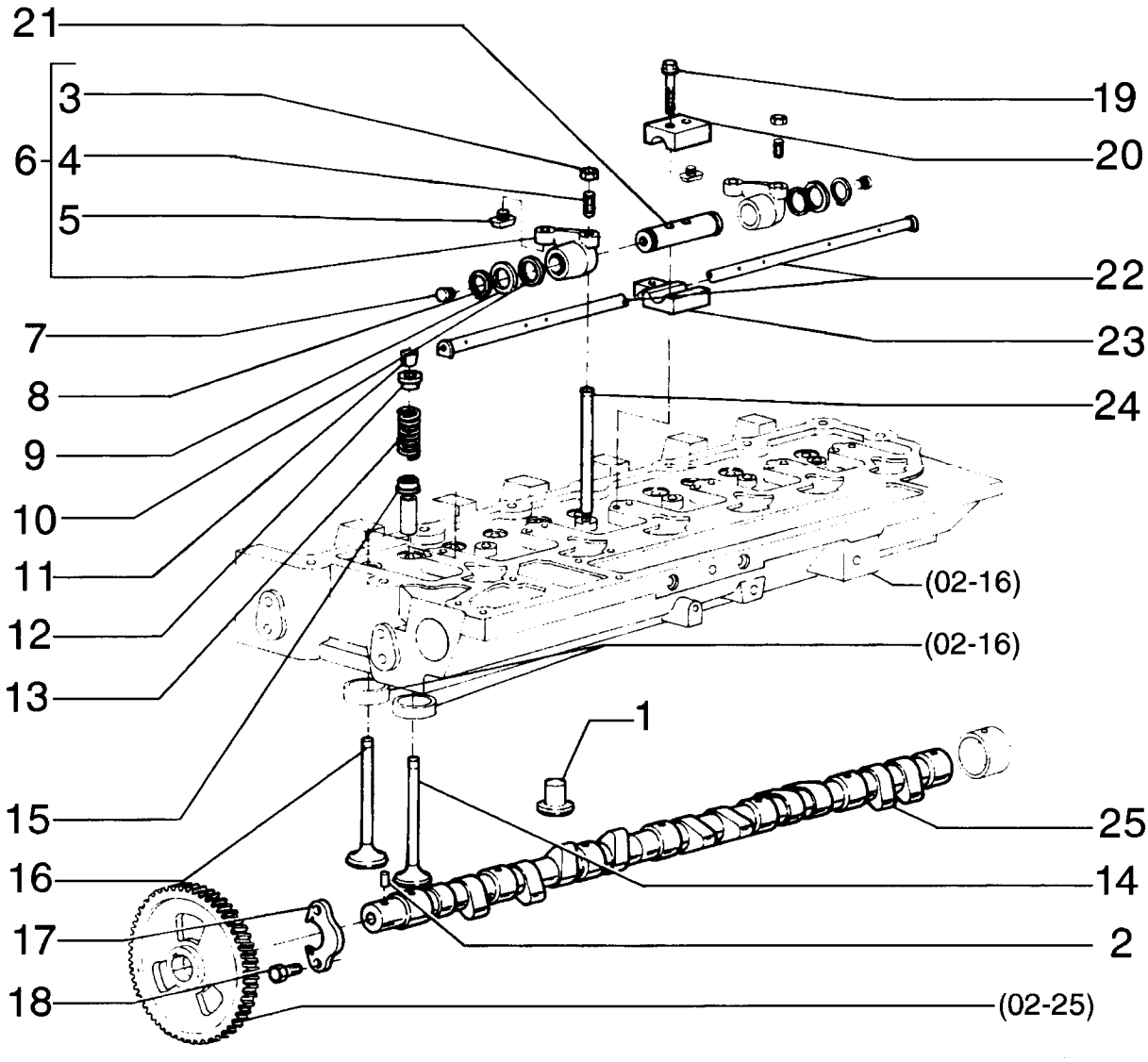

VALVE GEAR - DISTRIBUIÇÃO

REF	NOTA	PEÇA	QT	DESCRIPTION	DESCRIÇÃO	GLOS
1		75288297	12	TAPPET	TUCHO	240P
2		75287957	1	KEY	CHAVETA	060L
3		75288673	1	NUT	PORCA	010D
4		75289666	1	STUD	PRISIONEIRO	210P
5		75208227	1	PLUG	BUJÃO	050T
6		75208223	12	ROCKER	BALANCIM	055B
7		75289667	2	RIVET	REBITE	055R
8		75206820	12	SNAP RING	ANEL ELÁSTICO	187A
9		75208228	12	WASHER	ARRUELA	131R
10		75208229	12	WASHER	ARRUELA	131R
11		75208232	12	PAWL	TRAVA	050N
12		75208233	12	CUP	PRATO	060S
13		75208234	6	SPRING	MOLA	100M
13		75286710	6	SPRING	MOLA	100M
14		75286740	6	EXHAUST VALVE	VÁLVULA ESCAPE	112V
15		75286697	12	CUP	PRATO	060S
16		75312135	6	VALVE	VÁLVULA	010V
17		75287959	1	BRACKET	SUPORTE	300S
18		75286076	2	BOLT	PARAFUSO	040V
19		75208244	12	BOLT	PARAFUSO	040V
20		75208245	6	BRACKET	SUPORTE	300S
21		75208231	6	SHAFT	EIXO	016A
22		75208246	1	TUBE	TUBO	193T
23		75208247	6	BRACKET	SUPORTE	300S
24		75208249	12	ROD	HASTE	090A
25		75288271	1	CAMSHAFT	EIXO COMANDO VÁLVULA	017A

02-27		p1	02/08

TURBO CHARGER - TURBO COMPRESSOR

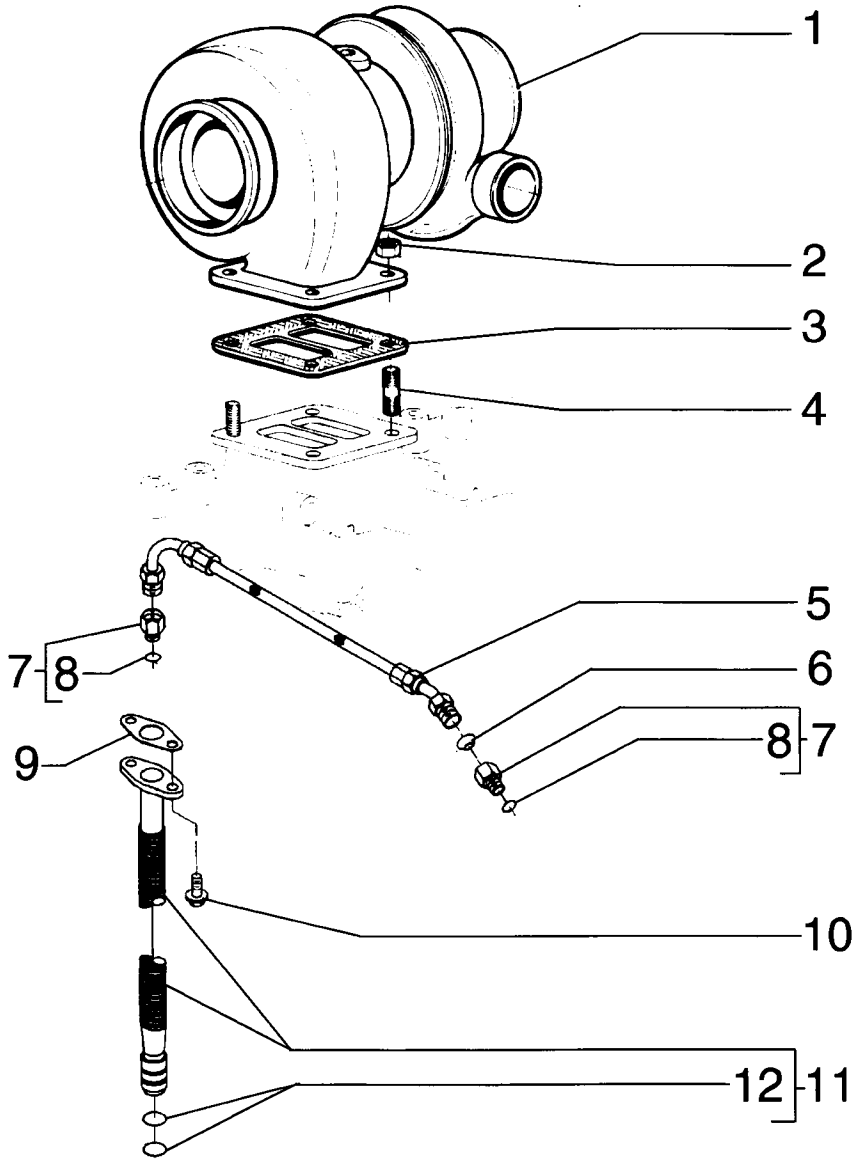

TURBO CHARGER - TURBO COMPRESSOR

REF	NOTA	PEÇA	QT	DESCRIPTION	DESCRIÇÃO	GLOS
1		75288652	1	TURBOCHARGER	TURBOCOMPRESSOR	210T
2		75286638	4	NUT	PORCA	010D
3		75206879	1	GASKET	JUNTA	120G
4		75286637	4	STUD	PRISIONEIRO	210P
5		71100820	1	HOSE	MANGUEIRA	192T
6		75288056	2	WASHER	ARRUELA	131R
7		75286539	2	CONNECTOR	CONEXÃO	020R
8		75286174	1	O'RING	O'RING	158G
9		75312737	1	GASKET	JUNTA	120G
10		75208153	2	BOLT	PARAFUSO	040V
11		75289697	1	TUBE	TUBO	193T
12		75289696	2	O'RING	O'RING	158G

02-28		p1	02/08

BREATHER ENGINE - RESPIRO DO MOTOR

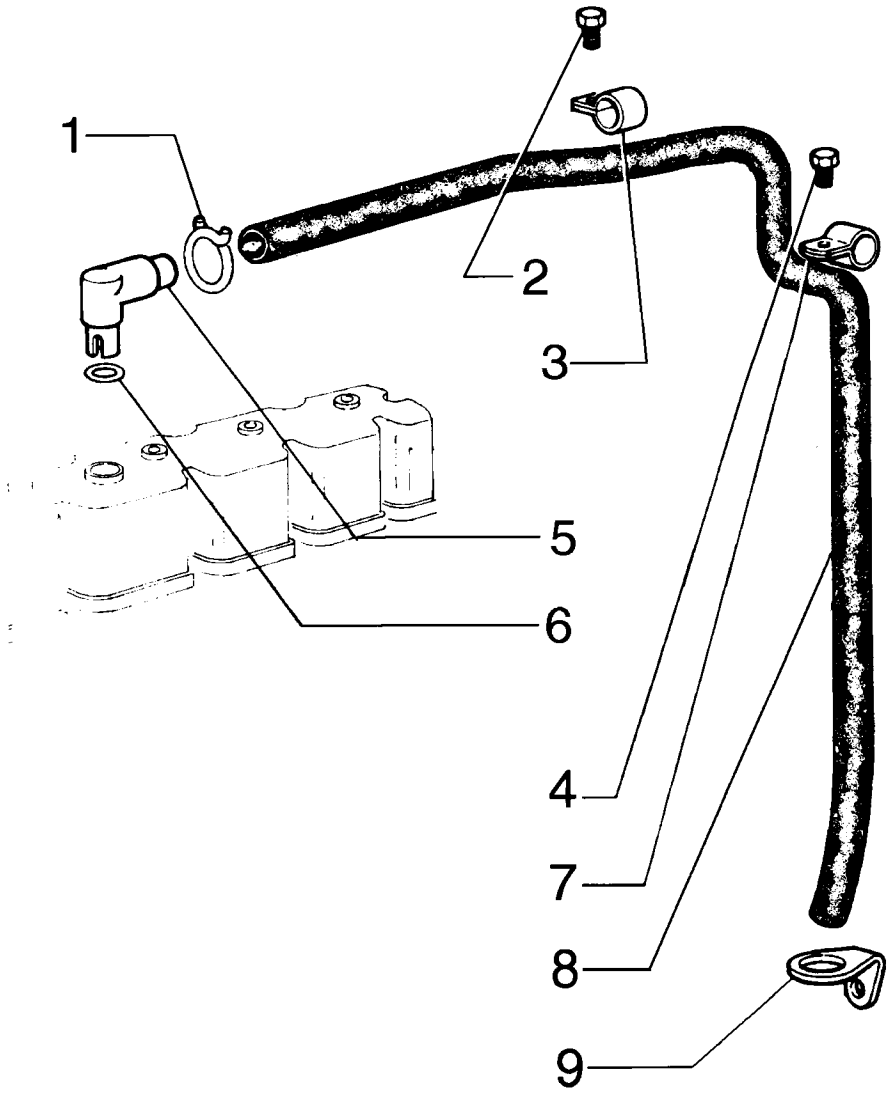

BREATHER ENGINE - RESPIRO DO MOTOR

REF	NOTA	PEÇA	QT	DESCRIPTION	DESCRIÇÃO	GLOS
1		71100781	1	CLAMP	ABRAÇADEIRA	031F
2		75208307	1	BOLT	PARAFUSO	040V
3		71100782	1	CLAMP	ABRAÇADEIRA	031F
4		75208347	1	BOLT	PARAFUSO	040V
5		75208292	1	ELBOW	COTOVELO	085G
6		75312173	1	SEAL RING	ANEL DE VEDAÇÃO	055A
7		75206809	1	CLAMP	ABRAÇADEIRA	031F
8		71100783	1	HOSE	MANGUEIRA	285T
9		75289648	1	CLIP	GRAMPO	089G

INTAKE AND EXAUST MANIFOLDS - COLETOR DE ESCAPE

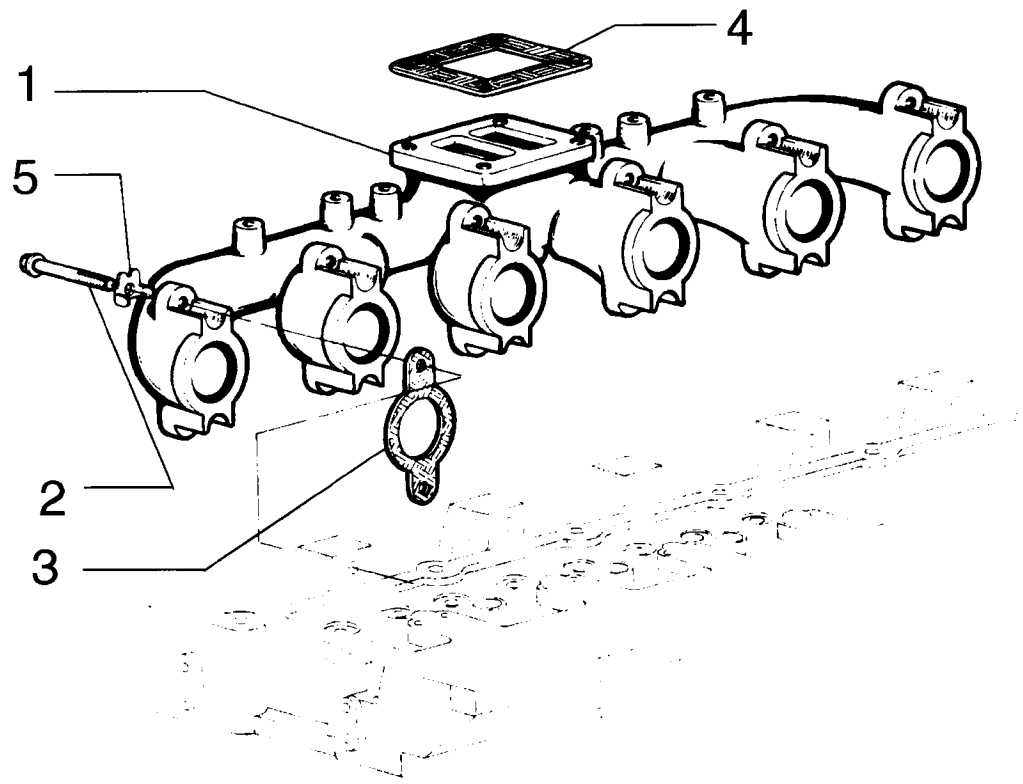

INTAKE AND EXAUST MANIFOLDS - COLETOR DE ESCAPE

REF	NOTA	PEÇA	QT	DESCRIPTION	DESCRIÇÃO	GLOS
1		75208286	1	EXHAUST MANIFOLD	COLETOR ESCAPE	230C
2		75288654	12	BOLT	PARAFUSO	040V
3		75208288	6	GASKET	JUNTA	120G
4		75206879	1	GASKET	JUNTA	120G
5		75286617	12	LOCKPLATE	PLACA TRAVAMENTO	113P

02-30		p1	02/08

AFTER COOLER - RADIADOR DE AR

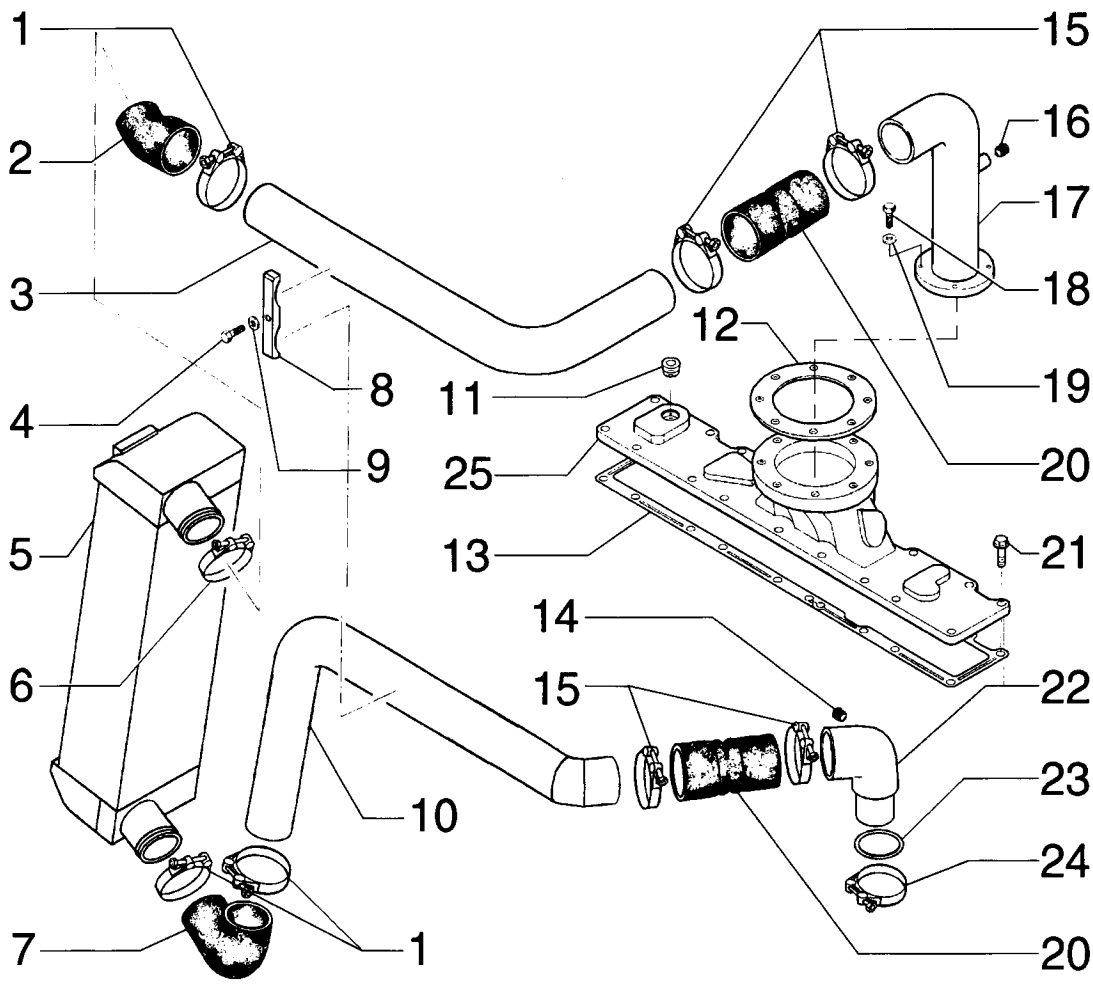

AFTER COOLER - RADIADOR DE AR

REF	NOTA	PEÇA	QT	DESCRIPTION	DESCRIÇÃO	GLOS
1		L115549	3	CLAMP	ABRAÇADEIRA	031F
2		75322711	1	HOSE	MANGUEIRA	285T
3		75324737	1	TUBE	TUBO	193T
4		16046131	1	BOLT	PARAFUSO	040V
5		73164347	1	RADIATOR	RADIADOR	025R
6		L116820	1	CLAMP	ABRAÇADEIRA	031F
7		75324809	1	ELBOW	COTOVELO	085G
8		75324869	1	CLAMP	ABRAÇADEIRA	031F
9		12646721	1	WASHER	ARRUELA	131R
10		75324768	1	TUBE	TUBO	193T
11		75208117	1	PLUG	BUJÃO	050T
12		71100804	1	GASKET	JUNTA	120G
13		75208129	1	GASKET	JUNTA	120G
14		75310640	1	PLUG	BUJÃO	050T
15		75260117	4	CLAMP	ABRAÇADEIRA	031F
16		70901651	1	PLUG	BUJÃO	050T
17		75324758	1	TUBE	TUBO	193T
18		16043931	4	BOLT	PARAFUSO	040V
19		14496531	4	WASHER	ARRUELA	131R
20		75260116	2	HOSE	MANGUEIRA	285T
21		75286181	18	BOLT	PARAFUSO	040V
22		71100801	1	ELBOW	COTOVELO	085G
23		71100803	1	SEAL RING	ANEL DE VEDAÇÃO	055A
24		71100802	1	CLAMP	ABRAÇADEIRA	031F
25		71100805	1	COVER	TAMPA	265C

OIL PUMP ENGINE - BOMBA DE ÓLEO DO MOTOR

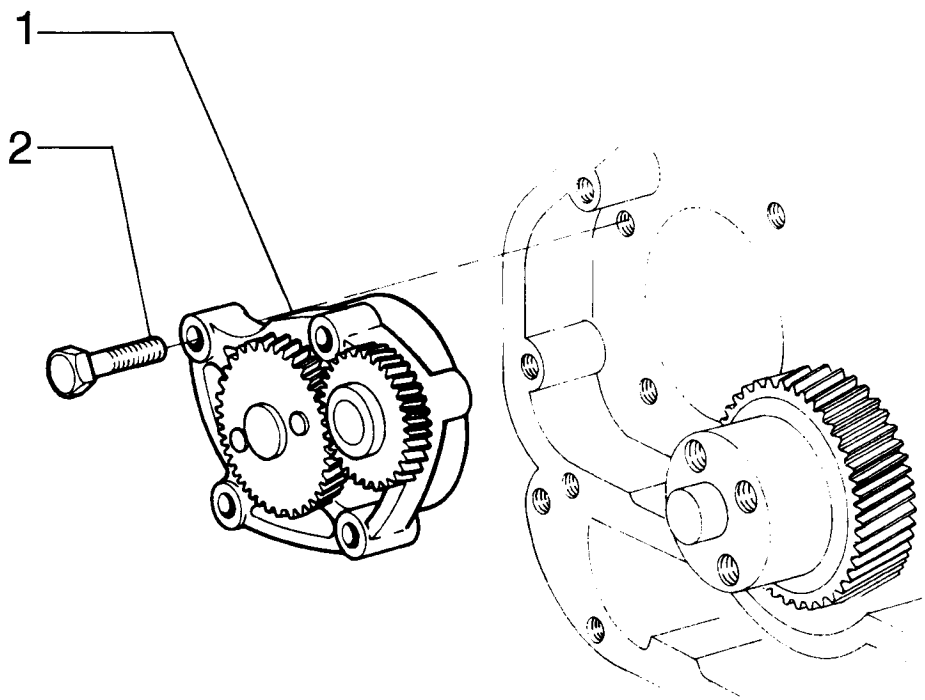

OIL PUMP ENGINE - BOMBA DE ÓLEO DO MOTOR

REF	NOTA	PEÇA	QT	DESCRIPTION	DESCRIÇÃO	GLOS
1		75288655	1	PUMP	BOMBA	155P
2		75208384	4	BOLT	PARAFUSO	040V

02-32		p1	02/08

OIL FILTER & HEAT EXCHANGER ENGINE - FILTRO DE ÓLEO E TROCADOR DE CALOR DO MOTOR

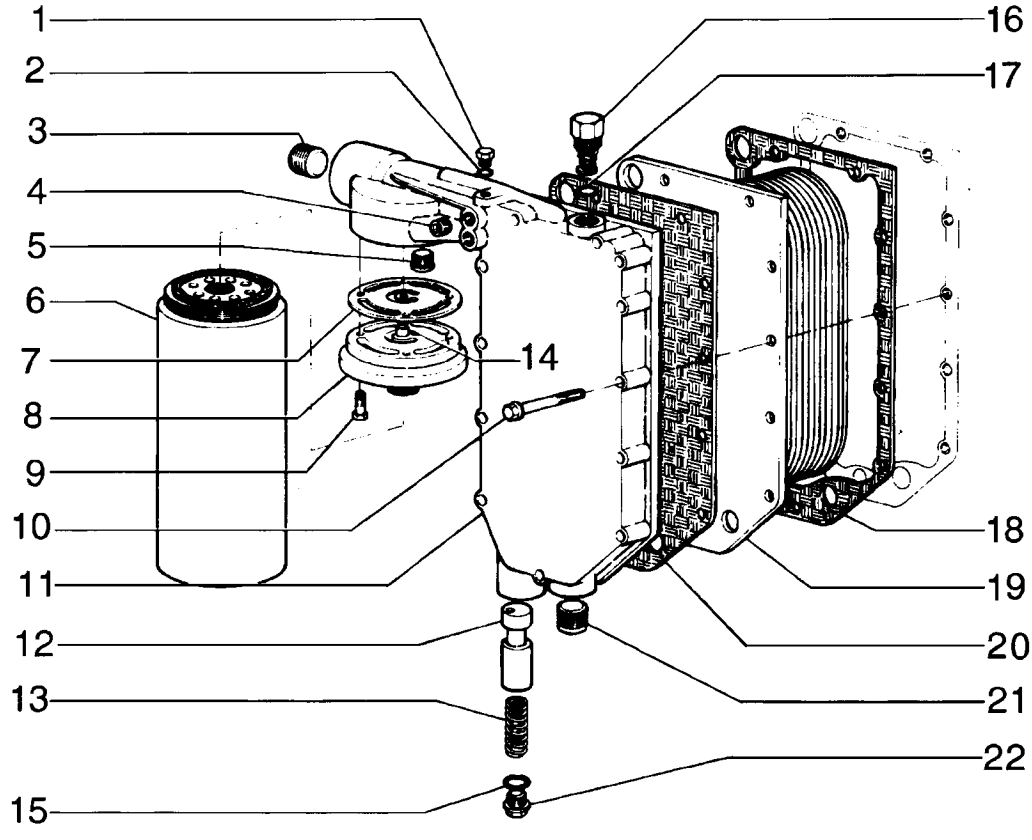

OIL FILTER & HEAT EXCHANGER ENGINE - FILTRO DE ÓLEO E TROCADOR DE CALOR DO MOTOR

REF	NOTA	PEÇA	QT	DESCRIPTION	DESCRIÇÃO	GLOS
1		75286167	1	PLUG	BUJÃO	050T
2		75286174	1	O'RING	O'RING	158G
3		75208142	1	PLUG	BUJÃO	050T
4		75208135	1	PLUG	BUJÃO	050T
5		75289656	1	VALVE	VÁLVULA	010V
6		71101955	1	FILTER	FILTRO	065F
7		75288666	1	GASKET	JUNTA	120G
8		75286000	1	HEAD	CABEÇA	119T
9		75208174	4	BOLT	PARAFUSO	040V
10		75286164	11	BOLT	PARAFUSO	040V
11		75289657	1	COVER	TAMPA	265C
12		75286168	1	VALVE	VÁLVULA	010V
13		75208316	1	SPRING	MOLA	100M
14		75286165	1	WASHER	ARRUELA	131R
15		75289658	1	O'RING	O'RING	158G
16		71100828	1	VALVE	VÁLVULA	010V
17		75286171	1	O'RING	O'RING	158G
18		75285211	1	GASKET	JUNTA	120G
19		75208310	1	HEAT EXCHANGER	TROCADOR CALOR	025S
20		75286162	1	GASKET	JUNTA	120G
21		75286173	1	PLUG	BUJÃO	050T
22		75312114	1	PLUG	BUJÃO	050T

WATER PUMP AND LINES - BOMBA DE ÁGUA E TUBULAÇÕES

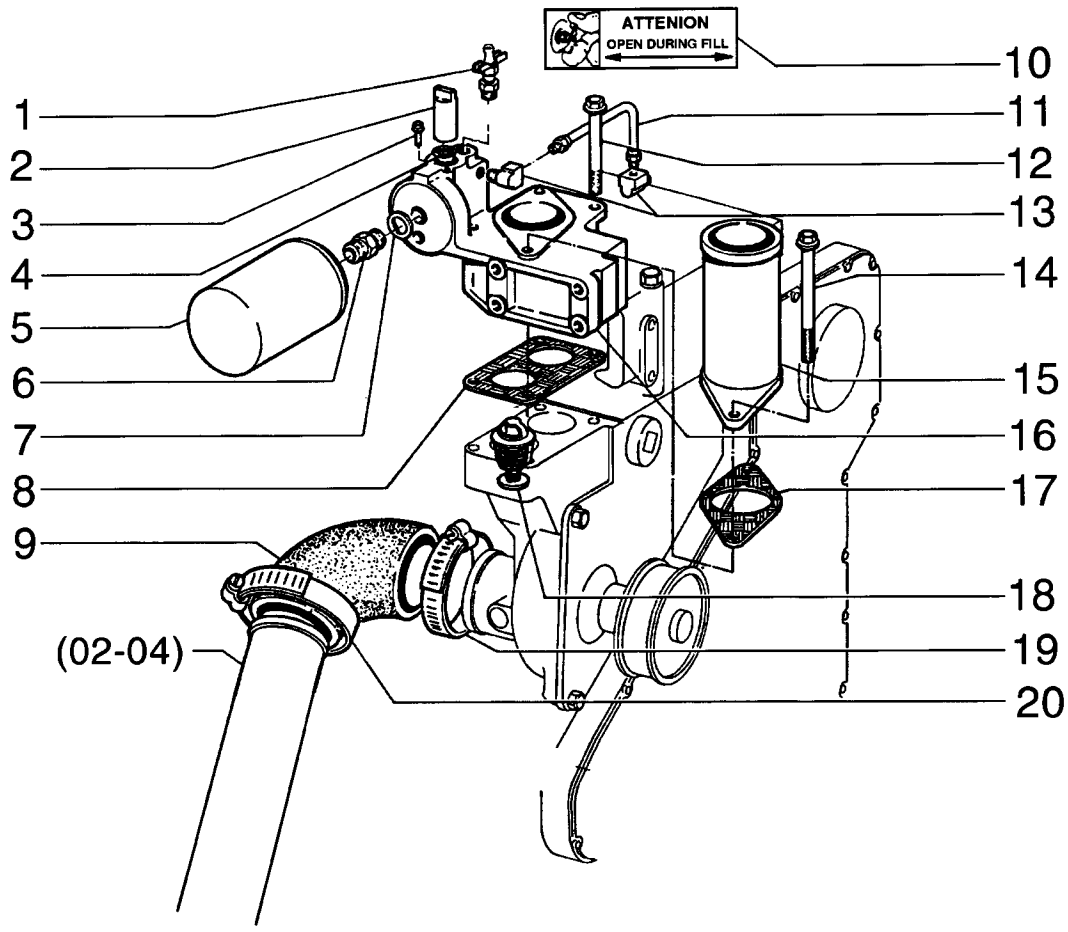

WATER PUMP AND LINES - BOMBA DE ÁGUA E TUBULAÇÕES

REF	NOTA	PEÇA	QT	DESCRIPTION	DESCRIÇÃO	GLOS
1		71100822	1	DRAINCOCK	TORNEIRA	150R
2		75204980	1	PIN	PINO	080P
3		75204981	1	BOLT	PARAFUSO	040V
4		75286180	1	O'RING	O'RING	158G
5		71101957	1	FILTER	FILTRO	065F
6		75204983	1	CONNECTOR	CONECTOR	075B
7		75204984	1	WASHERLOCK	ARRUELA PRESSÃO	170R
8		75204985	1	GASKET	JUNTA	120G
9		75208331	1	HOSE	MANGUEIRA	192T
10		75311730	1	DECAL	ADESIVO	065T
11		71100823	1	TUBE	TUBO	193T
12		75208926	2	BOLT	PARAFUSO	040V
13		75286175	2	ELBOW	COTOVELO	085G
14		75208328	2	BOLT	PARAFUSO	040V
15		71100824	1	TUBE	TUBO	193T
16		75204988	1	HOUSING	CARCAÇA	035S
17		75208330	1	GASKET	JUNTA	120G
18		75208341	2	THERMOSTAT	TERMOSTATO	096T
19		75288661	1	CLAMP	ABRAÇADEIRA	031F
20		70921913	1	CLAMP	ABRAÇADEIRA	031F

02-34		p1	02/08

WATER PUMP ASSY - CONJUNTO BOMBA DE ÁGUA

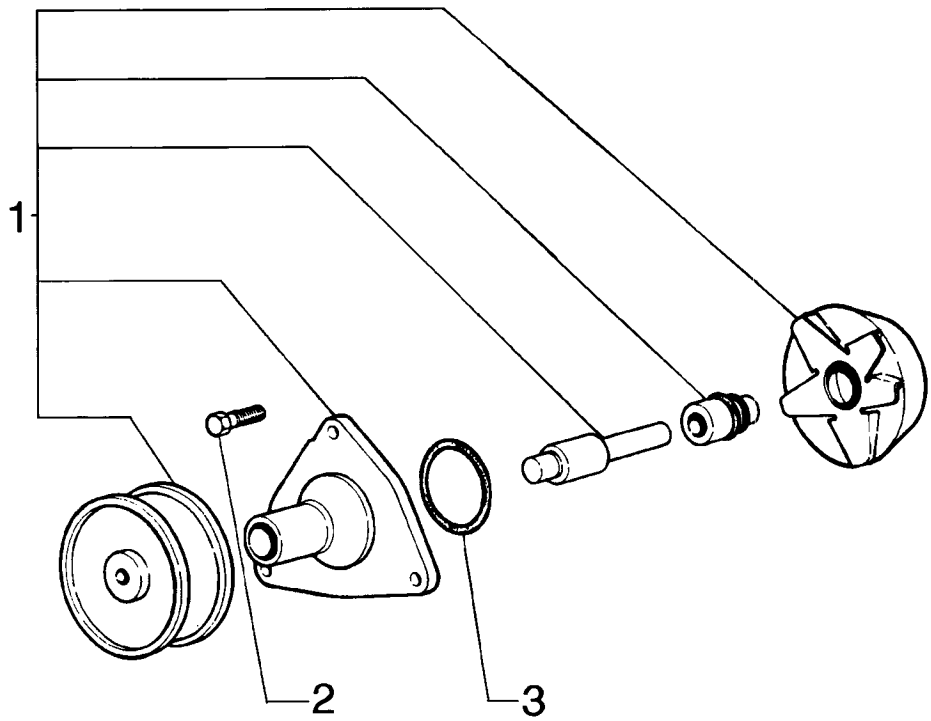

WATER PUMP ASSY - CONJUNTO BOMBA DE ÁGUA

REF	NOTA	PEÇA	QT	DESCRIPTION	DESCRIÇÃO	GLOS
1		75289653	1	WATER PUMP	BOMBA D'ÁGUA	P152
2		75312151	3	BOLT	PARAFUSO	040V
3		75208389	1	O'RING	O'RING	158G

02-35		p1	02/08

ENGINE BELT AND STRETCHER - CORREIA DO MOTOR E ESTICADOR

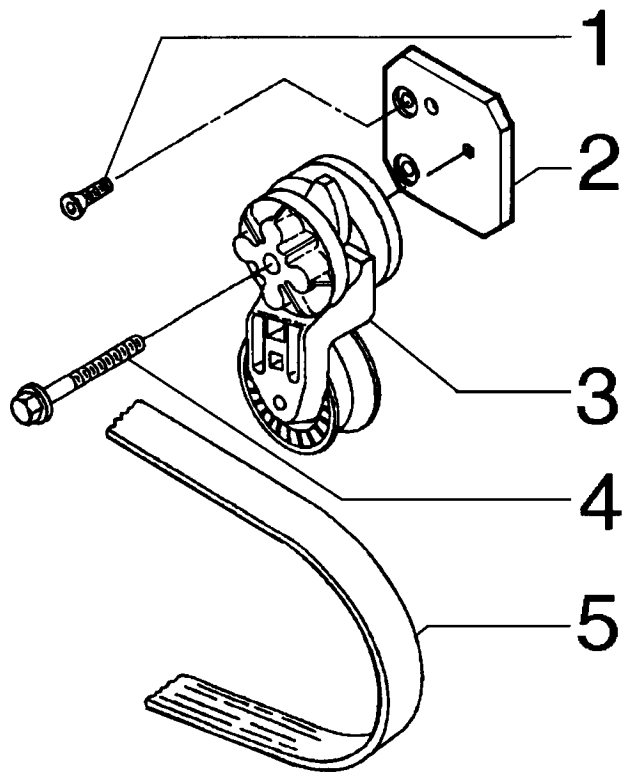

ENGINE BELT AND STRETCHER - CORREIA DO MOTOR E ESTICADOR

REF	NOTA	PEÇA	QT	DESCRIPTION	DESCRIÇÃO	GLOS
1		75208256	2	SCREW	PARAFUSO	040V
2		75286313	1	SUPPORT	SUPORTE	300S
3		75286312	1	BELT STRETCHER	ESTICADOR	087T
4		75288336	1	SCREW	PARAFUSO	040V
5		75206859	1	BELT	CORREIA	173C
5		75286362	1	BELT (Note)	CORREIA (Nota)	173C

Note/Nota - FOR EQUIPMENT WITH A/C
PARA MÁQUINAS COM AR CONDICIONADO

RG170.B

INDEX - ÍNDICE

03-01 FUEL LINES - LINHA DE COMBUSTÍVEL
03-02 FUEL TANK - RESERVATÓRIO DE COMBUSTÍVEL
03-03 FUEL TANK - RESERVATÓRIO DE COMBUSTÍVEL
03-04 THROTTLE CONTROL LINKAGE - CONTROLE DO ACELERADOR
03-05 THROTTLE CONTROL LINKAGE - CONTROLE DO ACELERADOR
03-06 FUEL INJECTION PUMP - BOMBA INJETORA DE COMBUSTÍVEL
03-07 FUEL INJECTION PIPING - TUBULAÇÃO DE INJEÇÃO DE COMBUSTÍVEL
03-08 NOZZLE HOLDER - PORTA BICO INJETOR
03-09 FUEL CUT SOLENOID - ESTRANGULADOR ELÉTRICO
03-10 FUEL INJECTION SYSTEM - SISTEMA DE INJEÇÃO DE COMBUSTÍVEL
03-11 TRANSFER PUMP - BOMBA DE TRANSFERÊNCIA
03-12 INJECTION PUMP DRIVE - ACIONAMNETO DA BOMBA INJETORA
03-13 FUEL FILTER - FILTRO DE COMBUSTÍVEL
03-14 COLD WEATHER STARTING SYSTEM - SISTEMA DE PARTIDA A FRIO

03-01		p1	02/08

FUEL LINES - LINHA DE COMBUSTÍVEL

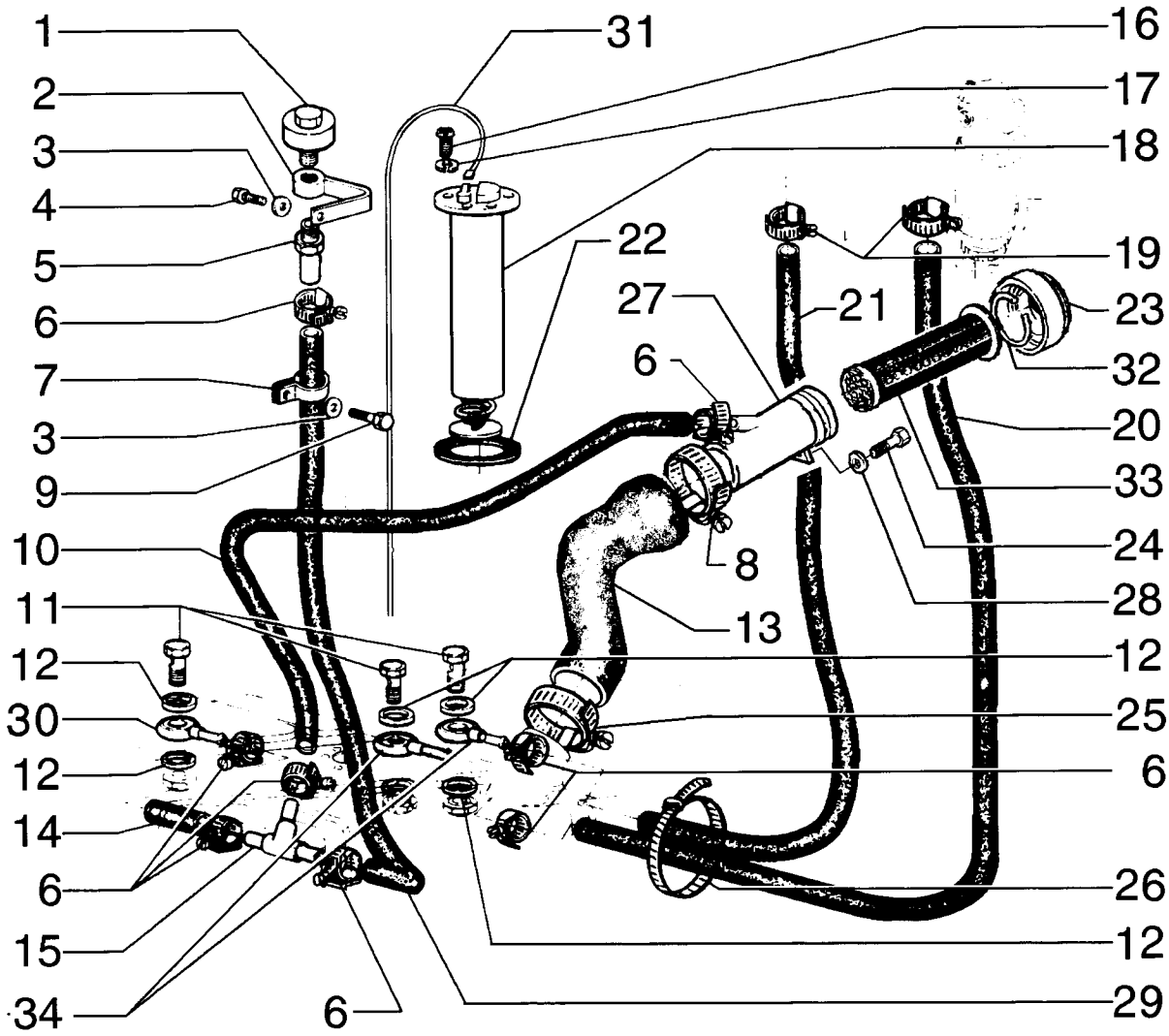

FUEL LINES - LINHA DE COMBUSTÍVEL

REF	NOTA	PEÇA	QT	DESCRIPTION	DESCRIÇÃO	GLOS
1		70050748	1	BREATHER	RESPIRO	145S
2		73153453	1	BRACKET	SUPORTE	300S
3		70677006	2	WASHER	ARRUELA	131R
4		11106231	1	BOLT	PARAFUSO	040V
5		73153451	1	TUBE	TUBO	193T
6		70921910	6	CLAMP	ABRAÇADEIRA	031F
7		70926049	1	CLAMP	ABRAÇADEIRA	031F
8		70930425	2	CLAMP	ABRAÇADEIRA	031F
9		11103031	3	BOLT	PARAFUSO	040V
10		73162469	1	HOSE	MANGUEIRA	285T
11		10184317	3	CONNECTOR	CONEXÃO	020R
12		87537674	6	SEAL RING	ANEL DE VEDAÇÃO	055A
13		75321358	1	HOSE	MANGUEIRA	285T
14		73153814	1	HOSE	MANGUEIRA	285T
15		73153450	1	CONNECTOR	CONEXÃO	020R
16		13274211	5	BOLT	PARAFUSO	040V
17		11195479	5	WASHERLOCK	ARRUELA PRESSÃO	170R
18		87567917	1	FLOAT	BOIA	020G
19		79084753	4	CLAMP	ABRAÇADEIRA	031F
20		75248976	1	HOSE	MANGUEIRA	285T
21		87361282	1	HOSE	MANGUEIRA	285T
22		75288871	1	GASKET	JUNTA	120G
23		87362264	1	COVER	TAMPA	265C
24		11106431	2	BOLT	PARAFUSO	040V
25		70922200	4	CLAMP	ABRAÇADEIRA	031F
26		75201642	2	CLAMP	ABRAÇADEIRA	031F
27		75325670	1	FILLER PLUG	BOCAL ENCHIM.	090B
28		10516879	2	WASHERLOCK	ARRUELA PRESSÃO	170R
29		73153454	1	HOSE	MANGUEIRA	285T
30		75252238	1	CONNECTOR	CONEXÃO	020R
31		75253139	1	HARNESS	CABO ELÉTRICO	111C
32		4971843	1	SNAP RING	ANEL ELÁSTICO	187A
33		75325672	1	FUEL FILTER	FILTRO COMBUST.	064F
34		12174590	1	CLAMP	ABRAÇADEIRA	031F

03-02		p1	02/08

FUEL TANK - RESERVATÓRIO DE COMBUSTÍVEL

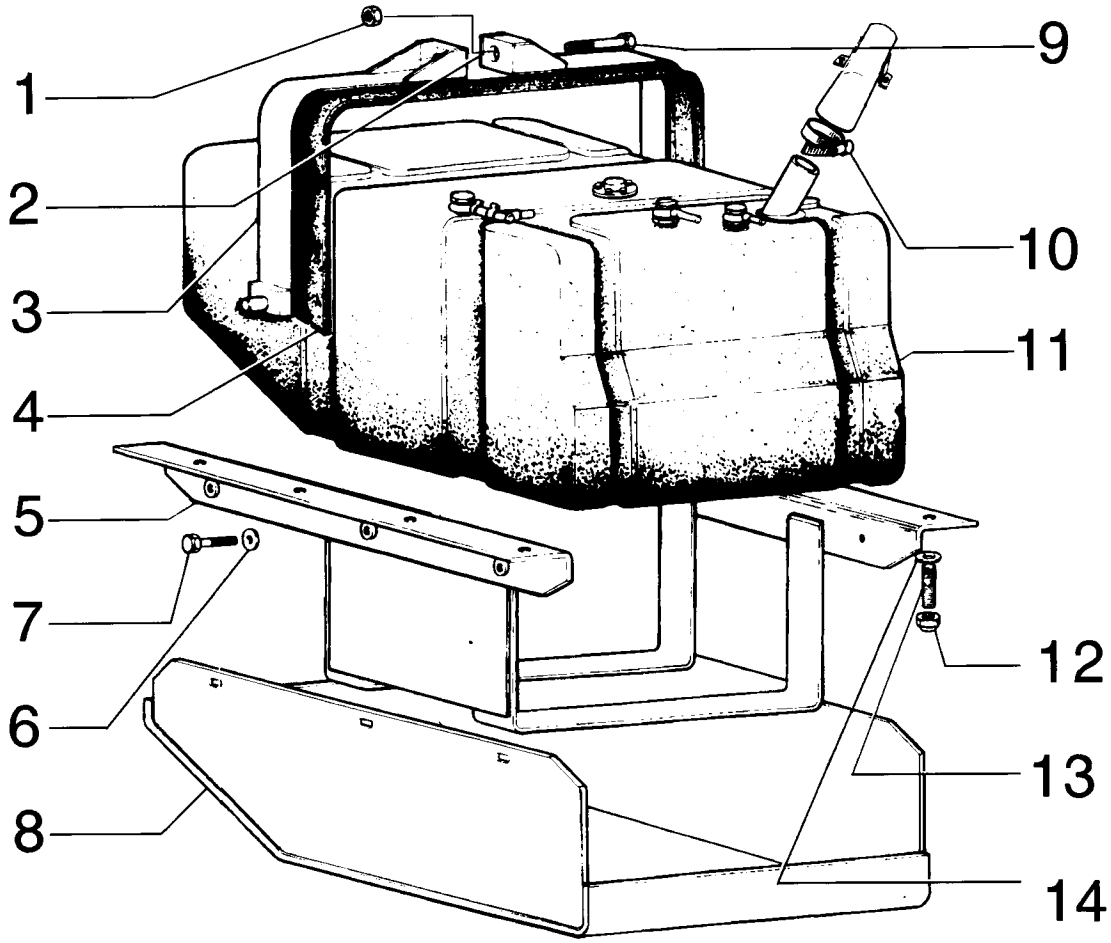

FUEL TANK - RESERVATÓRIO DE COMBUSTÍVEL

REF	NOTA	PEÇA	QT	DESCRIPTION	DESCRIÇÃO	GLOS
1		71103256	4	SEAL RING	ANEL DE VEDAÇÃO	055A
2		71102740	1	TUBE	TUBO	193T
3		71103257	1	CONNECTOR	CONEXÃO	020R
4		71103258	1	CONNECTOR	CONEXÃO	020R
5		71102221	8	BOLT	PARAFUSO	040V
6		71102223	1	COVER	TAMPA	265C
7		71102222	1	GASKET	JUNTA	120G
8		71103259	1	CONNECTOR	CONEXÃO	020R
9		71103260	1	SEAL RING	ANEL DE VEDAÇÃO	055A
10		87567917	1	FLOAT	BOIA	020G
11		814-5030	5	BOLT	PARAFUSO	040V
12		A187990	1	CONNECTOR	CONECTOR	075B
13		75288871	1	GASKET	JUNTA	120G

03-04		p1	02/08

THROTTLE CONTROL LINKAGE - CONTROLE DO ACELERADOR

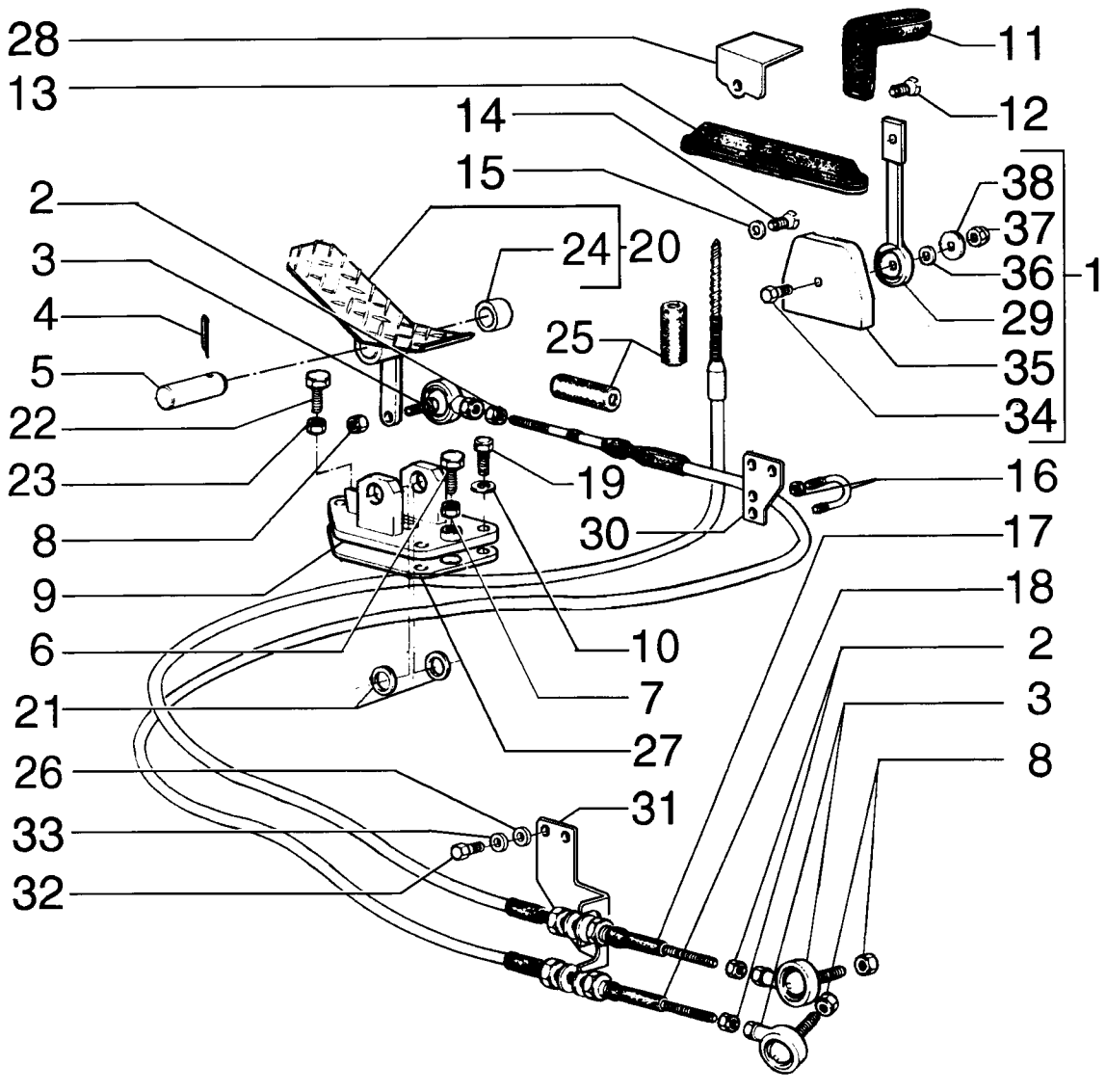

THROTTLE CONTROL LINKAGE - CONTROLE DO ACELERADOR

REF	NOTA	PEÇA	QT	DESCRIPTION	DESCRIÇÃO	GLOS
1		11106431	1	BOLT	PARAFUSO	040V
2		70911040	3	NUT	PORCA	010D
3		70686384	3	SIDE	EXTREMIDADE	061E
4		70638732	1	SIDE	EXTREMIDADE	061E
5		75254139	2	SPRING	MOLA	100M
6		70915972	2	NUT	PORCA	010D
7		70927353	1	BOLT	PARAFUSO	040V
8		75222095	1	SHAFT	EIXO	016A
9		70918309	1	NUT	PORCA	010D
10		73157021	1	LEVER	ALAVANCA	045L
11		73125849	4	BEARING	ROLAMENTO	341C
12		73157022	1	LEVER	ALAVANCA	045L
13		73157027	1	TIEROD	TIRANTE	142T
14		10902331	2	BOLT	PARAFUSO	040V
15		73157032	1	LEVER	ALAVANCA	045L
16		73157026	1	PLATE	CHAPA	105P
17		75221308	1	TIEROD	TIRANTE	142T
18		10516873	1	WASHERLOCK	ARRUELA PRESSÃO	170R
19		10516479	2	WASHERLOCK	ARRUELA PRESSÃO	170R
20		70904208	1	WASHERLOCK	ARRUELA PRESSÃO	170R
21		70911028	1	NUT	PORCA	010D

FUEL INJECTION PUMP - BOMBA INJETORA DE COMBUSTÍVEL

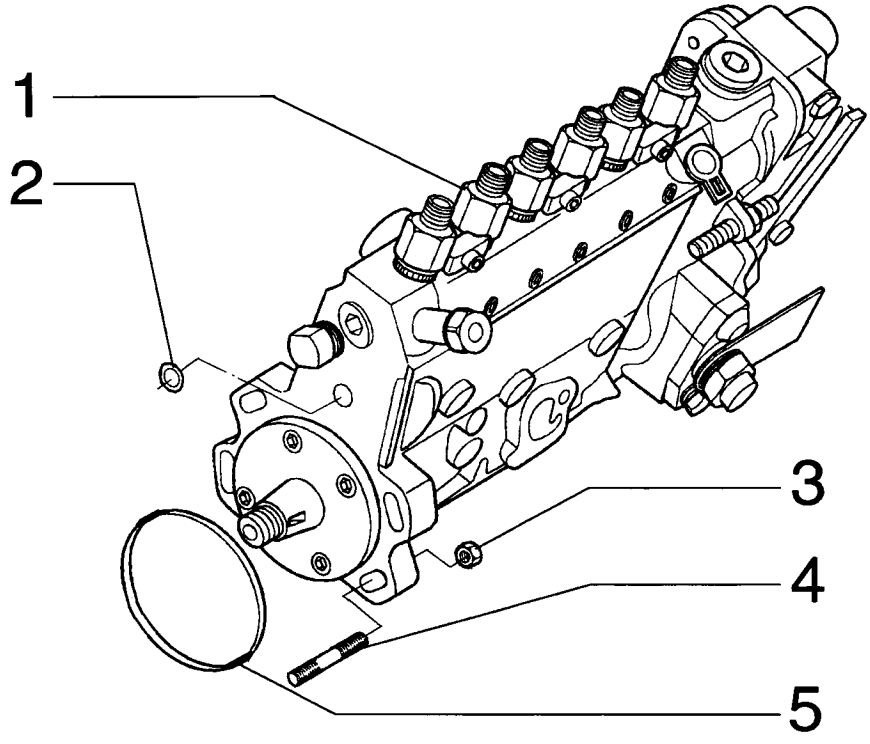

FUEL INJECTION PUMP - BOMBA INJETORA DE COMBUSTÍVEL

REF	NOTA	PEÇA	QT	DESCRIPTION	DESCRIÇÃO	GLOS
1		71100797	1	INJECTION PUMP	BOMBA INJETORA	154P
2		75286021	1	SEAL RING	ANEL DE VEDAÇÃO	055A
3		75208933	4	NUT	PORCA	010D
4		71100798	4	STUD	PRISIONEIRO	210P
5		75311645	1	SEAL RING	ANEL DE VEDAÇÃO	055A

03-05		p1	02/08

THROTTLE CONTROL LINKAGE - CONTROLE DO ACELERADOR

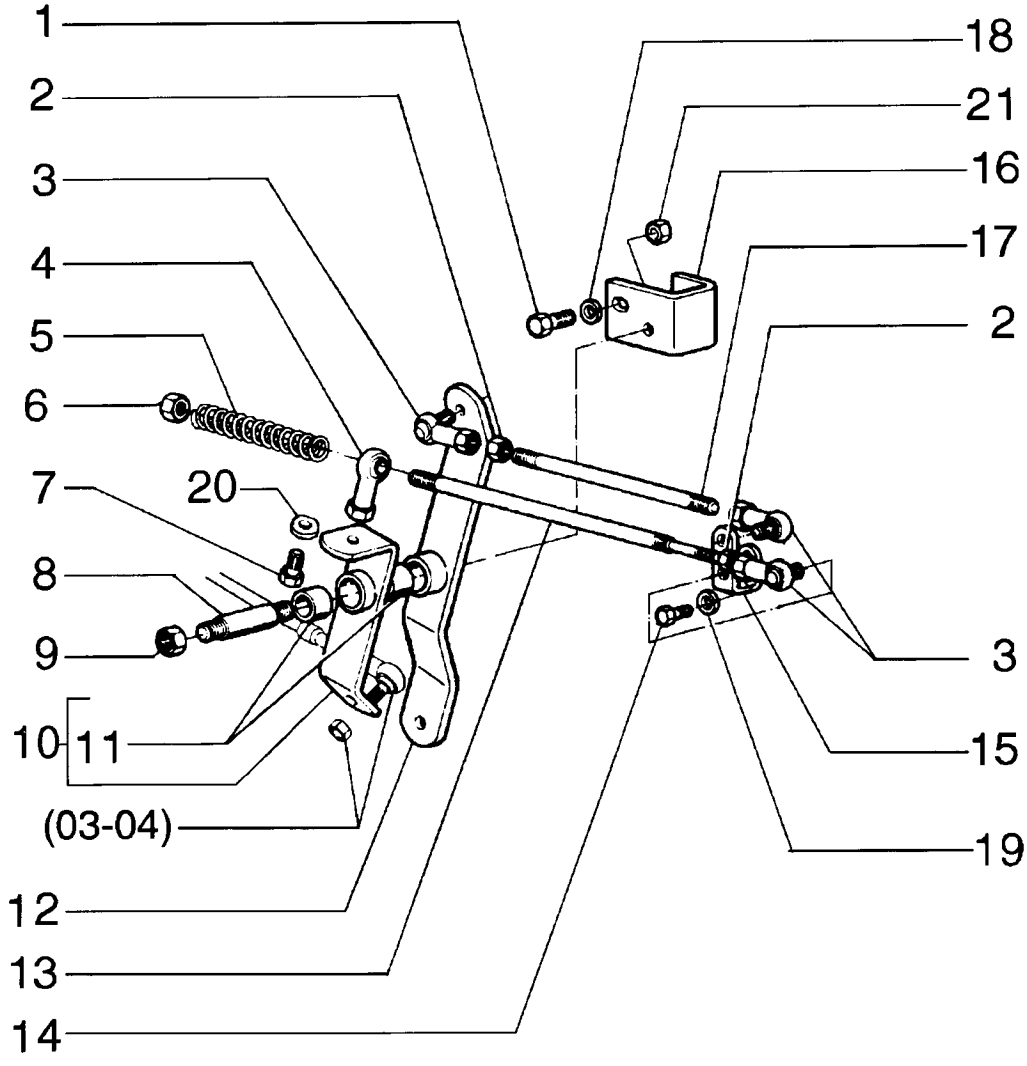

FUEL TANK - RESERVATÓRIO DE COMBUSTÍVEL

REF	NOTA	PEÇA	QT	DESCRIPTION	DESCRIÇÃO	GLOS
1		11702921	2	NUT	PORCA	010D
2		75254964	2	BAND	CINTA	020N
3		75254955	2	BAND	CINTA	020N
4		75249952	2	PROTECTIVE PANE	PROTECÃO	070T
5		75267188	1	BRACKET	SUPORTE	300S
6		10520221	6	WASHER	ARRUELA	131R
7		14257830	6	BOLT	PARAFUSO	040V
8		75267180	1	BRACKET	SUPORTE	300S
9		11113431	2	BOLT	PARAFUSO	040V
10		70922200	2	CLAMP	ABRAÇADEIRA	031F
11		75249917	1	FUEL TANK	RESERVATÓRIO	114S
12		16105021	8	NUT	PORCA	010D
13		13530330	8	STUD	PRISIONEIRO	210P
14		12646921	8	WASHER	ARRUELA	131R

THROTTLE CONTROL LINKAGE - CONTROLE DO ACELERADOR

REF	NOTA	PEÇA	QT	DESCRIPTION	DESCRIÇÃO	GLOS
1		75264203	1	LEVER	ALAVANCA	045L
2		70911040	3	NUT	PORCA	010D
3		70686384	3	END	EXTREMIDADE	061E
4		70904002	1	COTTER PIN	CONTRA PINO	270C
5		73162359	1	SHAFT	EIXO	016A
6		11112431	1	SCREW	PARAFUSO	040V
7		11702921	1	NUT	PORCA	010D
8		70916590	3	NUT	PORCA	010D
9		75249975	1	SUPPORT	SUPORTE	300S
10		14496431	3	WASHER	ARRUELA	131R
11		82002692	1	KNOB	MANOPLA	150P
12		13275811	1	SCREW	PARAFUSO	040V
13		85803380	1	DUST BOOT	COIFA PARA PÓ	334C
14		10384511	4	SCREW	PARAFUSO	040V
15		70928190	4	WASHER	ARRUELA	131R
16		75244191	1	CLAMP	ABRAÇADEIRA	031F
17		75251274	1	ROPE	CABO	105F
18		75251275	1	ROPE	CABO	105F
19		10903031	3	SCREW	PARAFUSO	040V
20		75256465	1	PEDAL	PEDAL	060P
21		73121925	2	WASHER	ARRUELA	131R
22		16043831	1	SCREW	PARAFUSO	040V
23		16100821	1	NUT	PORCA	010D
24		73125852	2	BEARING	ROLAMENTO	341C
25		73160779	2	GUARD	PROTEÇÃO	070R
26		12638501	4	WASHER	ARRUELA	131R
27		75321578	1	DUST BOOT	COIFA PARA PÓ	334C
28		75323478	1	PLATE	CHAPA	105P
29		75264204	1	ROD	HASTE	090A
30		75326910	1	PLATE	CHAPA	105P
31		75326938	1	SUPPORT	SUPORTE	300S
32		16043831	4	SCREW	PARAFUSO	040V
33		10516671	4	LOCKWASHER	ARRUELA PRESSÃO	170R
34		10902631	1	SCREW	PARAFUSO	040V
35		75264205	1	BODY	CORPO	300C
36		12601570	1	WASHER	ARRUELA	131R
37		12575421	1	NUT	PORCA	010D
38		75264206	1	DISC	DISCO	060D

03-03		p1	02/08

FUEL TANK - RESERVATÓRIO DE COMBUSTÍVEL

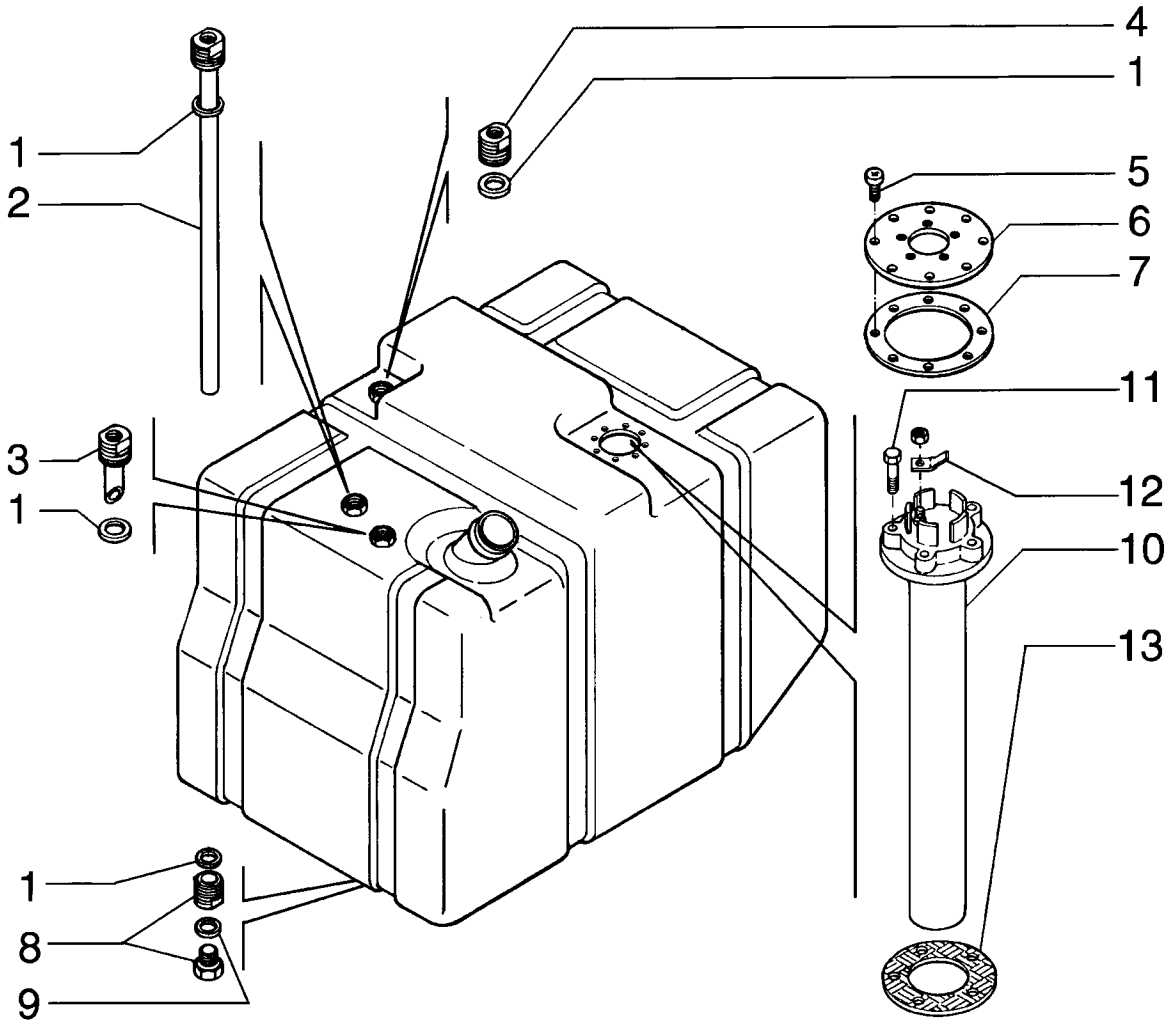

03-07		p1	02/08

FUEL INJECTION PIPING - TUBULAÇÃO DE INJEÇÃO DE COMBUSTÍVEL

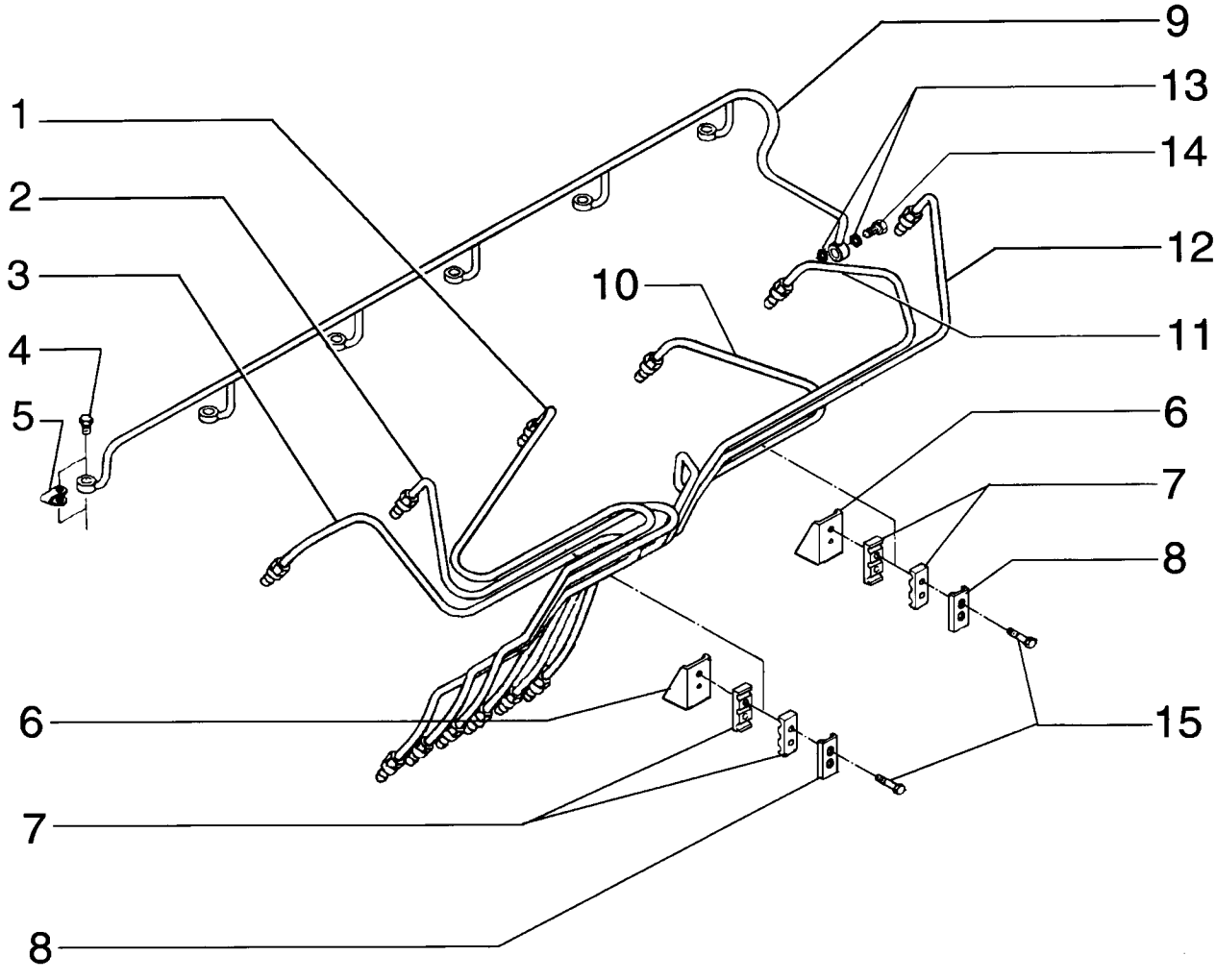

FUEL INJECTION PIPING - TUBULAÇÃO DE INJEÇÃO DE COMBUSTÍVEL

REF	NOTA	PEÇA	QT	DESCRIPTION	DESCRIÇÃO	GLOS
1		71100840	1	TUBE	TUBO	193T
2		71100839	1	TUBE	TUBO	193T
3		71100838	1	TUBE	TUBO	193T
4		75312189	6	BOLT	PARAFUSO	040V
5		75208924	6	WASHER	ARRUELA	131R
6		75286631	2	BRACKET	SUPORTE	300S
7		75288041	4	CLAMP	ABRAÇADEIRA	031F
8		75312944	1	CLAMP	ABRAÇADEIRA	031F
9		75286118	1	TUBE	TUBO	193T
10		71100841	1	TUBE	TUBO	193T
11		71100842	1	TUBE	TUBO	193T
12		71100843	1	TUBE	TUBO	193T
13		75288051	1	WASHER	ARRUELA	131R
14		75288053	1	BOLT	PARAFUSO	040V
15		75289685	4	BOLT	PARAFUSO	040V

03-08		p1	02/08

FUEL CUT SOLENOID - ESTRANGULADOR ELÉTRICO

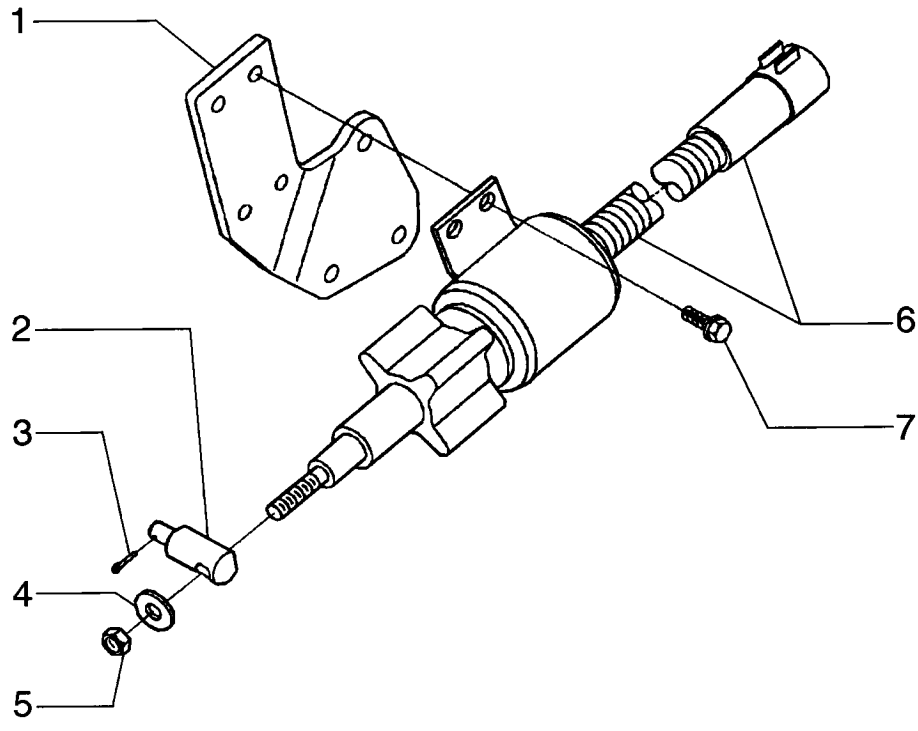

FUEL CUT SOLENOID - ESTRANGULADOR ELÉTRICO

REF	NOTA	PEÇA	QT	DESCRIPTION	DESCRIÇÃO	GLOS
1		75289701	1	BRACKET	SUPORTE	300S
2		75289702	1	LEVER	ALAVANCA	045L
3		75289700	1	COTTER PIN	CONTRA PINO	270C
4		75286626	1	WASHER	ARRUELA	131R
5		75289698	1	NUT	PORCA	010D
6		75289699	1	SOLENOID	SOLENÓIDE	030E
7		75208168	4	BOLT	PARAFUSO	040V

FUEL INJECTION SYSTEM - SISTEMA DE INJEÇÃO DE COMBUSTÍVEL

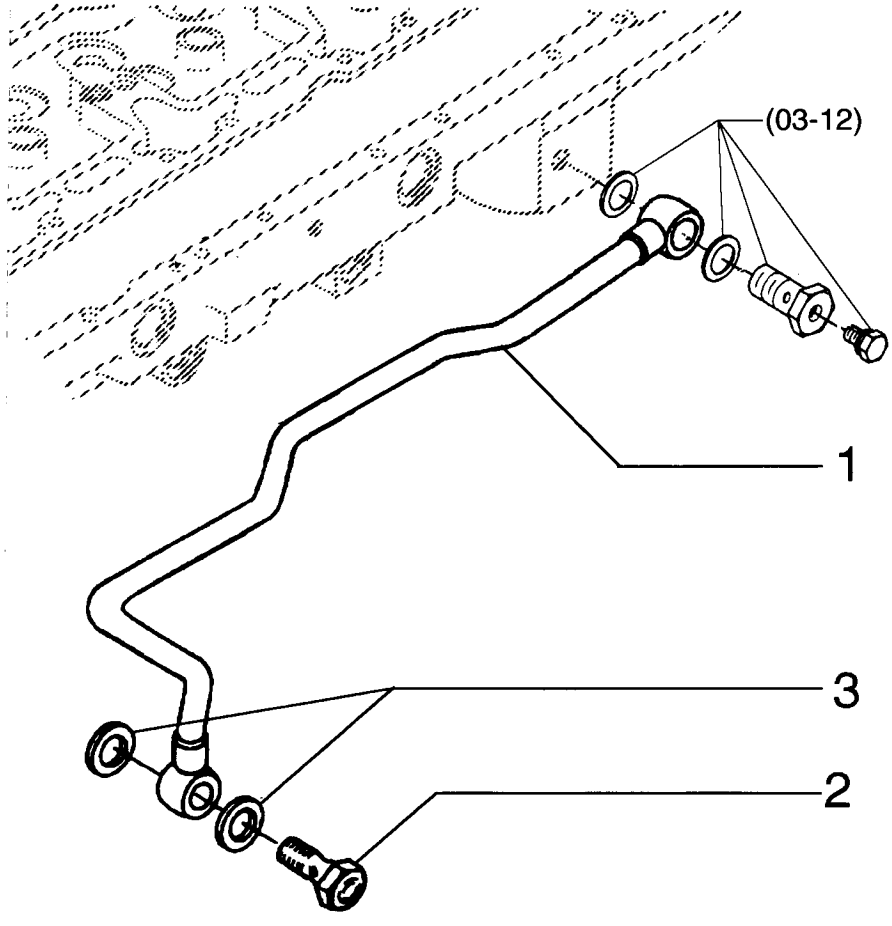

FUEL INJECTION SYSTEM - SISTEMA DE INJEÇÃO DE COMBUSTÍVEL

REF	NOTA	PEÇA	QT	DESCRIPTION	DESCRIÇÃO	GLOS
1		71100795	1	TUBE	TUBO	193T
2		75208935	1	CONNECTOR	CONEXÃO	020R
3		71100794	2	RING	ANEL	045A

TRANSFER PUMP - BOMBA DE TRANSFERÊNCIA

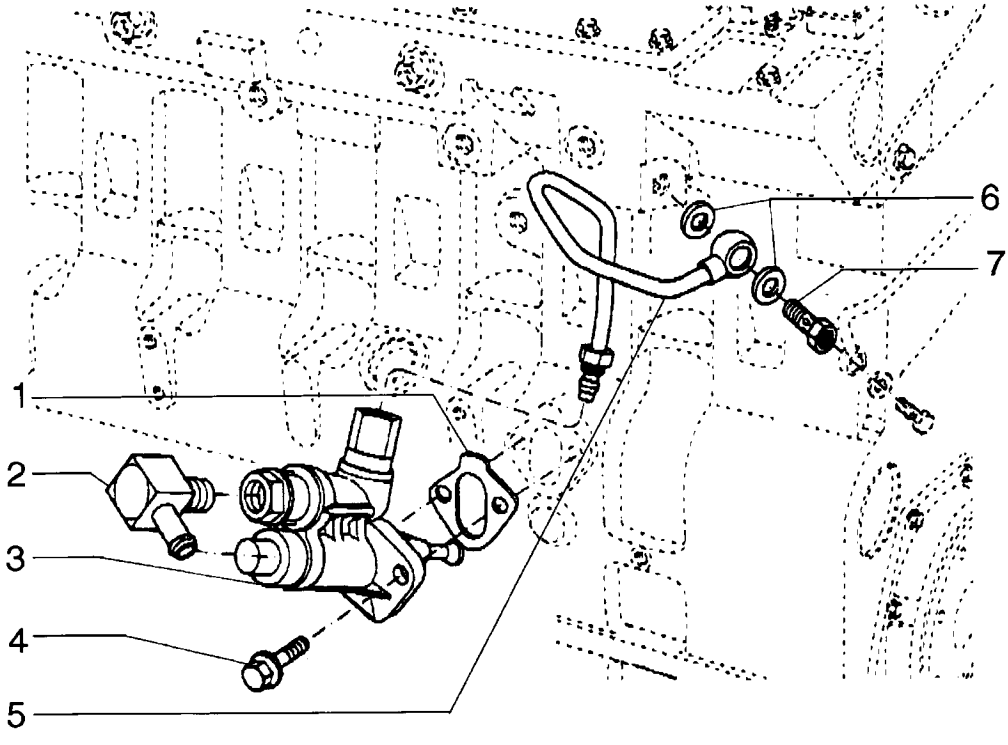

TRANSFER PUMP - BOMBA DE TRANSFERÊNCIA

REF	NOTA	PEÇA	QT	DESCRIPTION	DESCRIÇÃO	GLOS
1		75285747	1	GASKET	JUNTA	120G
2		71100799	1	CONNECTOR	CONEXÃO	020R
3		75289704	1	FUEL PUMP	BOMBA ALIMENTAÇÃO	154P
4		75208153	2	BOLT	PARAFUSO	040V
5		75289703	1	TUBE	TUBO	193T
6		71100793	2	WASHER	ARRUELA	131R
7		75288005	1	CONNECTOR	CONEXÃO	020R

FUEL INJECTION SYSTEM - SISTEMA DE INJEÇÃO DE COMBUSTÍVEL

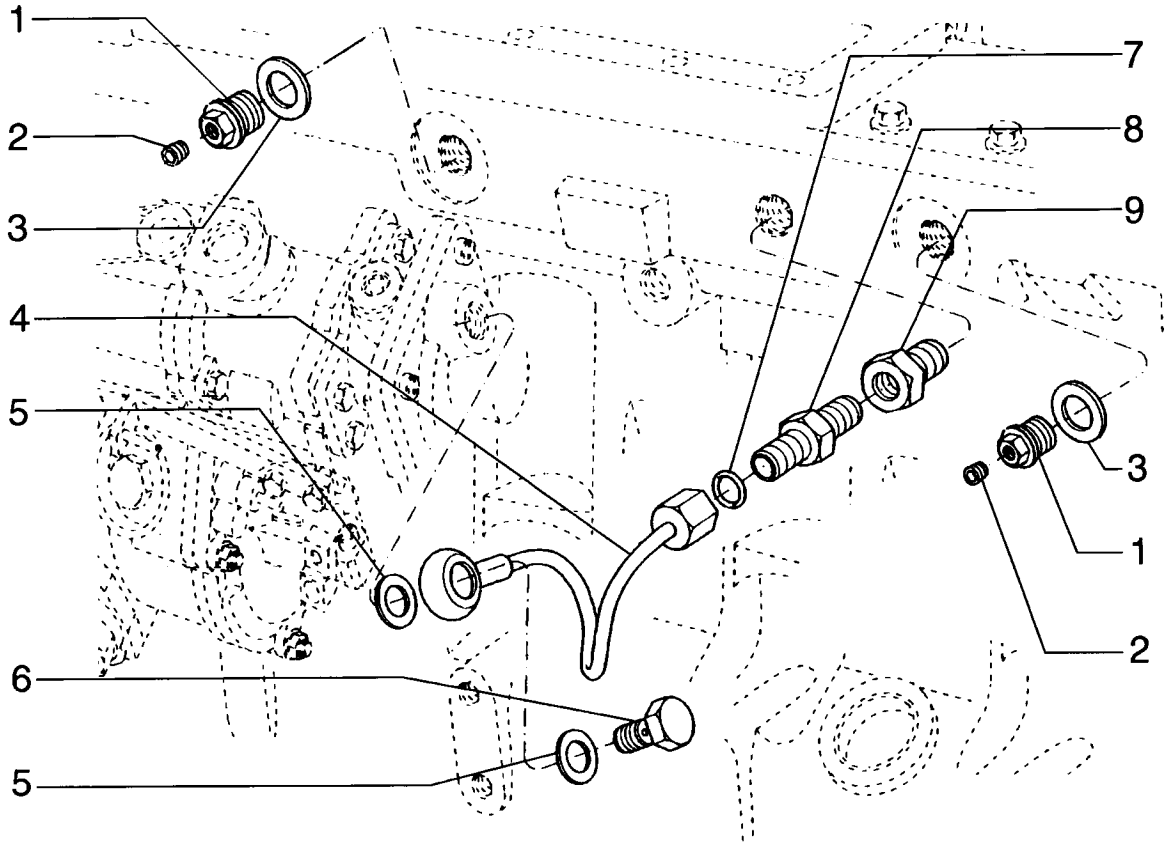

FUEL INJECTION SYSTEM - SISTEMA DE INJEÇÃO DE COMBUSTÍVEL

REF	NOTA	PEÇA	QT	DESCRIPTION	DESCRIÇÃO	GLOS
1		75310643	2	CONNECTOR	CONEXÃO	020R
2		75310640	2	PLUG	BUJÃO	050T
3		75208158	2	SEAL RING	ANEL DE VEDAÇÃO	055A
4		71100792	1	HOSE	MANGUEIRA	192T
5		71100793	2	WASHER	ARRUELA	131R
6		75286123	1	CONNECTOR	CONEXÃO	020R
7		71100791	1	O'RING	O'RING	158G
8		75310655	1	CONNECTOR	CONEXÃO	020R
9		75204982	1	CONNECTOR	CONEXÃO	020R

03-12		p1	02/08

FUEL FILTER - FILTRO DE COMBUSTÍVEL

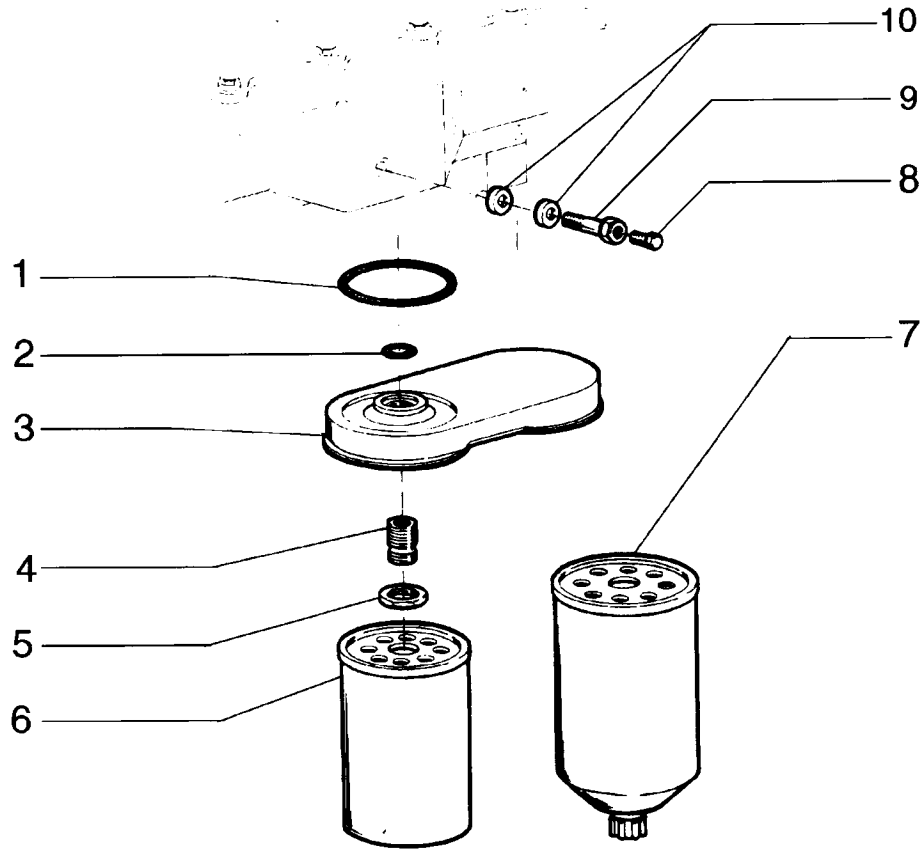

FUEL FILTER - FILTRO DE COMBUSTÍVEL

REF	NOTA	PEÇA	QT	DESCRIPTION	DESCRIÇÃO	GLOS
1		75208267	1	O'RING	O'RING	158G
2		75286620	1	SEAL RING	ANEL DE VEDAÇÃO	055a
3		75206825	1	COVER	TAMPA	265C
4		75208270	1	FITTING	CONEXÃO	020R
5		75208271	1	NUT	PORCA	010D
6		71101915	1	FUEL FILTER	FILTRO COMBUSTÍVEL	064F
7		71101919	1	FUEL FILTER	FILTRO COMBUSTÍVEL	064F
8		75286673	1	SCREW	PARAFUSO	040V
9		75286082	1	FITTING	CONEXÃO	020R
10		75208952	2	SEAL RING	ANEL DE VEDAÇÃO	055A

03-13		p1	02/08

NOZZLE HOLDER - PORTA BICO INJETOR

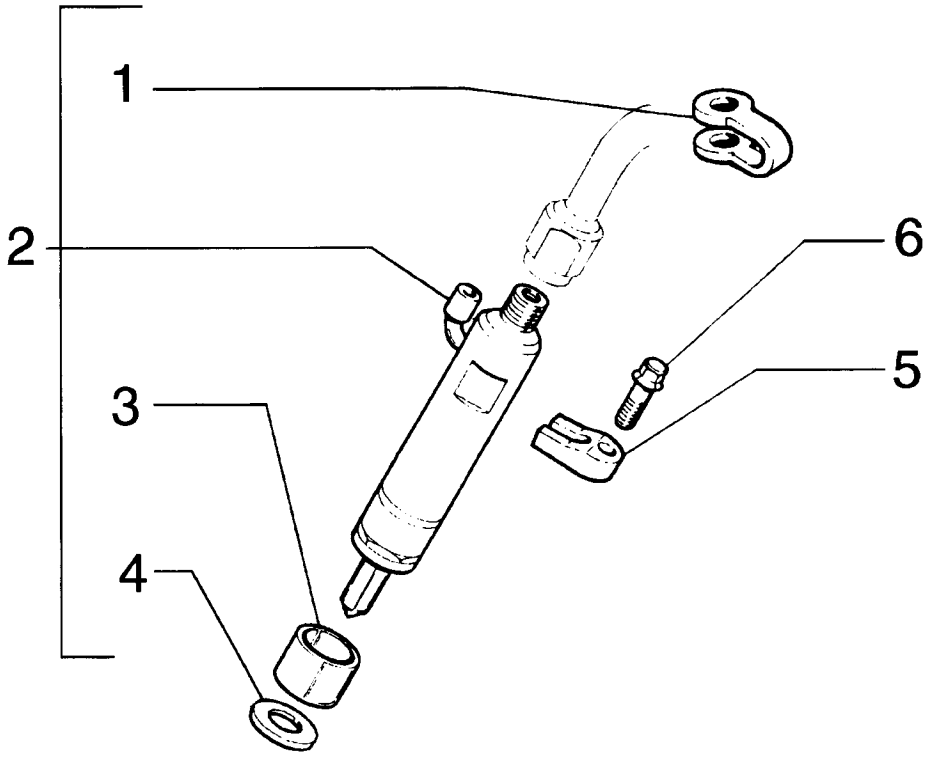

NOZZLE HOLDER - PORTA BICO INJETOR

REF	NOTA	PEÇA	QT	DESCRIPTION	DESCRIÇÃO	GLOS
1		75208924	6	WASHER	ARRUELA	131R
2		71100811	6	NOZZLE	PULVERIZADOR	148P
3		75208929	6	RETAINER	RETENTOR	122G
4		75208928	6	WASHER	ARRUELA	131R
5		75208930	6	BRACKET	SUPORTE	300S
6		75208926	6	BOLT	PARAFUSO	040V

03-14		p1	02/08

COLD WEATHER STARTING SYSTEM - SISTEMA DE PARTIDA A FRIO

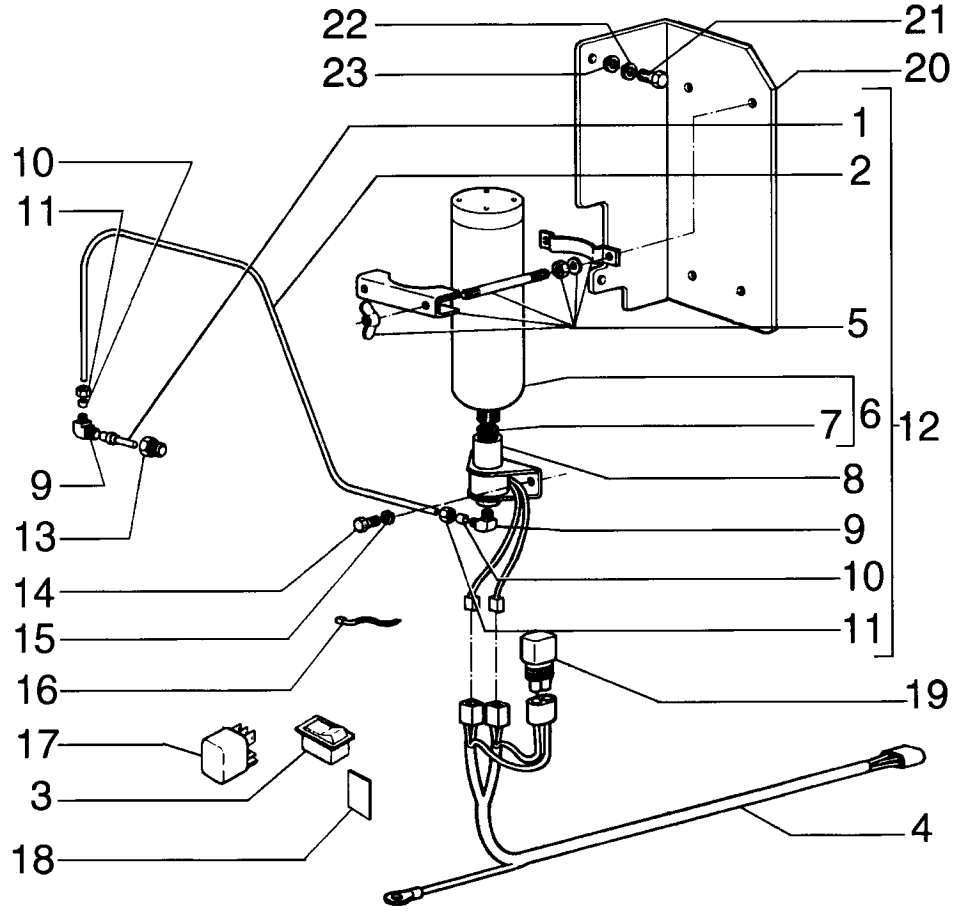

COLD WEATHER STARTING SYSTEM - SISTEMA DE PARTIDA A FRIO

REF	NOTA	PEÇA	QT	DESCRIPTION	DESCRIÇÃO	GLOS
1		73146645	1	NOZZLE	PULVERIZADOR	148P
2		73110484	1	TUBE	TUBO	193T
3		75251055	1	SWITCH	INTERRUPTOR	075I
4		75322603	1	HARNESS	CABO ELÉTRICO	111C
5		70669359	1	CLAMP	ABRAÇADEIRA	031F
6		73132158	1	CYLINDER	CILINDRO	164C
7		73070169	1	GASKET	JUNTA	120G
8		73121001	1	VALVE	VÁLVULA	010V
9		73052086	2	ELBOW	COTOVELO	085G
10		70911841	2	SLEEVE	LUVA	030M
11		70912589	2	NUT	PORCA	010D
12		75252437	1	CYLINDER	CILINDRO	164C
13		70901834	1	FITTING	CONEXÃO	020R
14		10902221	2	SCREW	PARAFUSO	040V
15		10516471	2	LOCKWASHER	ARRUELA PRESSÃO	170R
16		70196765	*	CLIP	PRESILHA	045F
17		75251103	1	RELAY	RELE	085T
18		74029499	1	DECAL	DECALCOMANIA	008D
19		75322270	1	RESISTOR	RESISTOR	039R
20		75325391	1	SUPPORT	SUPORTE	300S
21		16043431	2	SCREW	PARAFUSO	040V
22		10516671	2	LOCKWASHER	ARRUELA PRESSÃO	170R
23		12646721	2	WASHER	ARRUELA	131R

INDEX - ÍNDICE

04-01 STARTER - MOTOR DE PARTIDA
04-02 ALTERNATOR AND SUPPORTS 50A - ALTERNADOR E SUPORTES 50A
04-03 ALTERNATOR AND SUPPORTS 80A - ALTERNADOR E SUPORTES 80A
04-04 ALTERNATOR ASSEMBLY 50A - CONJUNTO ALTERNADOR 50A
04-05 ALTERNATOR ASSEMBLY 80A - CONJUNTO ALTERNADOR 80A
04-06 STARTER ASSEMBLY - CONJUNTO MOTOR DE PARTIDA
04-07 BATTERY AND HARNESS - BATERIA E CABOS
04-08 TRANSMISSION HARNESS - CABO ELÉTRICO DA TRANSMISSÃO
04-09 INSTRUMENTS PANEL - PAINEL DE INSTRUMENTOS
04-10 INSTRUMENTS PANEL, SWITCHES - PAINEL DE INSTRUMENTOS, INTERRUPTORES
04-11 CIGARRETTE LIGHTER - ACENDEDOR DE CIGARROS
04-12 TRANSMISSION SPEED SENSOR - SENSOR DE VELOCIDADE DA TRANSMISSÃO
04-13 REAR LIGHTS - LUZES TRASEIRAS
04-14 LIGHTING SYSTEM - SISTEMA DE ILUMINAÇÃO
04-15 PANEL ELECTRIC SYSTEM - SISTEMA ELÉTRICO DO PAINEL
04-16 FUSES AND HARNESS - FUSÍVEIS E CABOS
04-17 FUSES AND HARNESS - FUSÍVEIS E CABOS
04-18 HARNESS - CABOS ELÉTRICOS
04-19 SCARIFIER AND RIPPER ELECTRIC SYSTEM - SISTEM ELÉTRICO ESCARIFICADOR E RIPPER
04-20 CONVERTER 24V/12V - CONVERSOR 24V/12V
04-21 BACK UP ALARM - ALARME DE RÉ
04-22 HYDRAULIC ACCUMULATOR ELECTRIC SYSTEM - SISTEM ELÉTRICO ACUMULADOR HIDRÁULICO
04-23 ENGINE ELECTRIC SYSTEM - SISTEM ELÉTRICO DO MOTOR
04-24 REVERSER FAN ELECTRIC SYSTEM - SISTEMA ELÉTRICO REVERSÃO DA HÉLICE
04-25 LIGHTS ASSEMBLY - CONJUNTO FAROL
04-26 LIGHTS ASSEMBLY - CONJUNTO LANTERNAS
04-27 CAB FRONT AND REAR LIGHTS - FAROL DIANTEIRO E TRASEIRO DA CABINE
04-28 CAB LOWER LIGHT - FAROL INFERIOR DA CABINE
04-29 HORN AND SUPPORT - BUZINA E SUPORTE
04-30 REAR/FRONT WINDSHIELD WIPER MOTOR - MOTOR LIMPADOR DE PÁRA-BRISA TRASEIRO/DIANTEIRO
04-31 REAR WINDSHIELD WIPER MOTOR - MOTOR LIMPADOR DE PÁRA-BRISA TRASEIRO
04-32 REAR WINDSHIELD WIPER - LIMPADOR DE PÁRA-BRISA TRASEIRO
04-33 FRONT WINDSHIELD WIPER - LIMPADOR DE PÁRA-BRISA DIANTEIRO
04-34 FRONT LOWER WINDSHIELD WIPER - LIMPADOR DE PÁRA-BRISA DIANTEIRO INFERIOR
04-35 WINDSHIELD WASHER - LAVADOR DE PÁRA-BRISA
04-36 WINDSHIELD WASHER WATER RESERVOIR - RESERVATÓRIO DE ÁGUA LAVADOR DE PÁRA-BRISA
04-37 LOWER WINDSHIELD WASHER RESERVOIR - RESERVATÓRIO LAVADOR DE PÁRA-BRISA INFERIOR
04-38 CAB HARNESS - CABO ELÉTRICO DA CABINE
04-39 OPEN CAB HARNESS - CABO ELÉTRICO DA CABINE ABERTA
04-40 AIR CONDITIONER SYSTEM - SISTEMA ELÉTRICO DO AR CONDICIONADO
04-41 AIR CONDITIONER SYSTEM - SISTEMA ELÉTRICO DO AR CONDICIONADO
04-42 OPEN CAB FAN - VENTILADOR CABINE ABERTA
04-43 CAB FAN - VENTILADOR DA CABINE
04-44 ROTATING WARNING BEACON - SINALIZADOR ROTATIVO
04-45 ROTATING WARNING BEACON - SINALIZADOR ROTATIVO

04-01		p1	02/08

STARTER - MOTOR DE PARTIDA

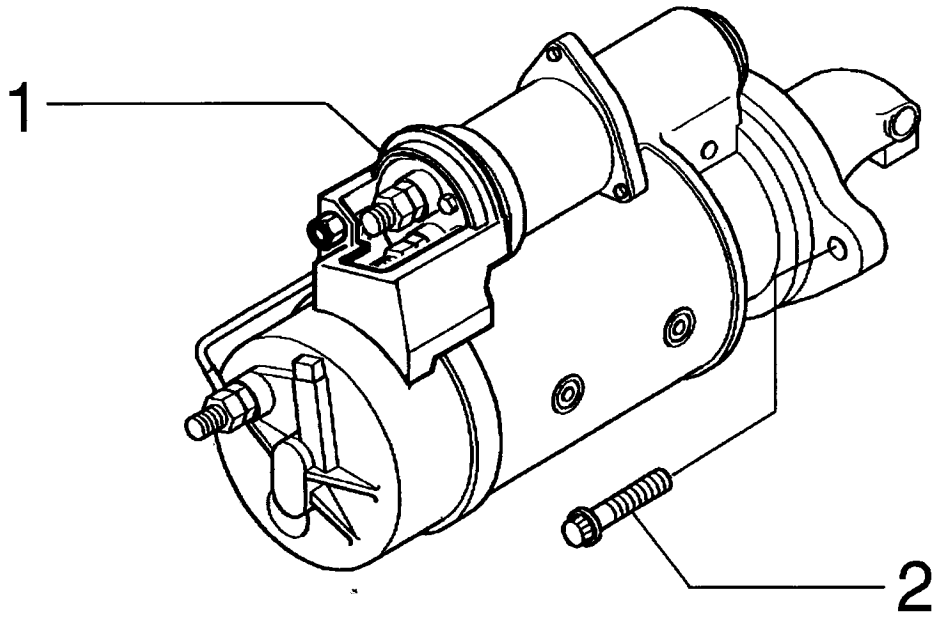

STARTER - MOTOR DE PARTIDA

REF	NOTE	PN	QT	DESCRIPTION	DESCRIÇÃO	GLOS
1		75264240	1	STARTER - page (04-06)	MOTOR ARRANQUE - pag. (04-06)	133M
2		75288059	3	BOLT	PARAFUSO	040V

04-02		p1	02/08

ALTERNATOR AND SUPPORTS 50A - ALTERNADOR E SUPORTES 50A

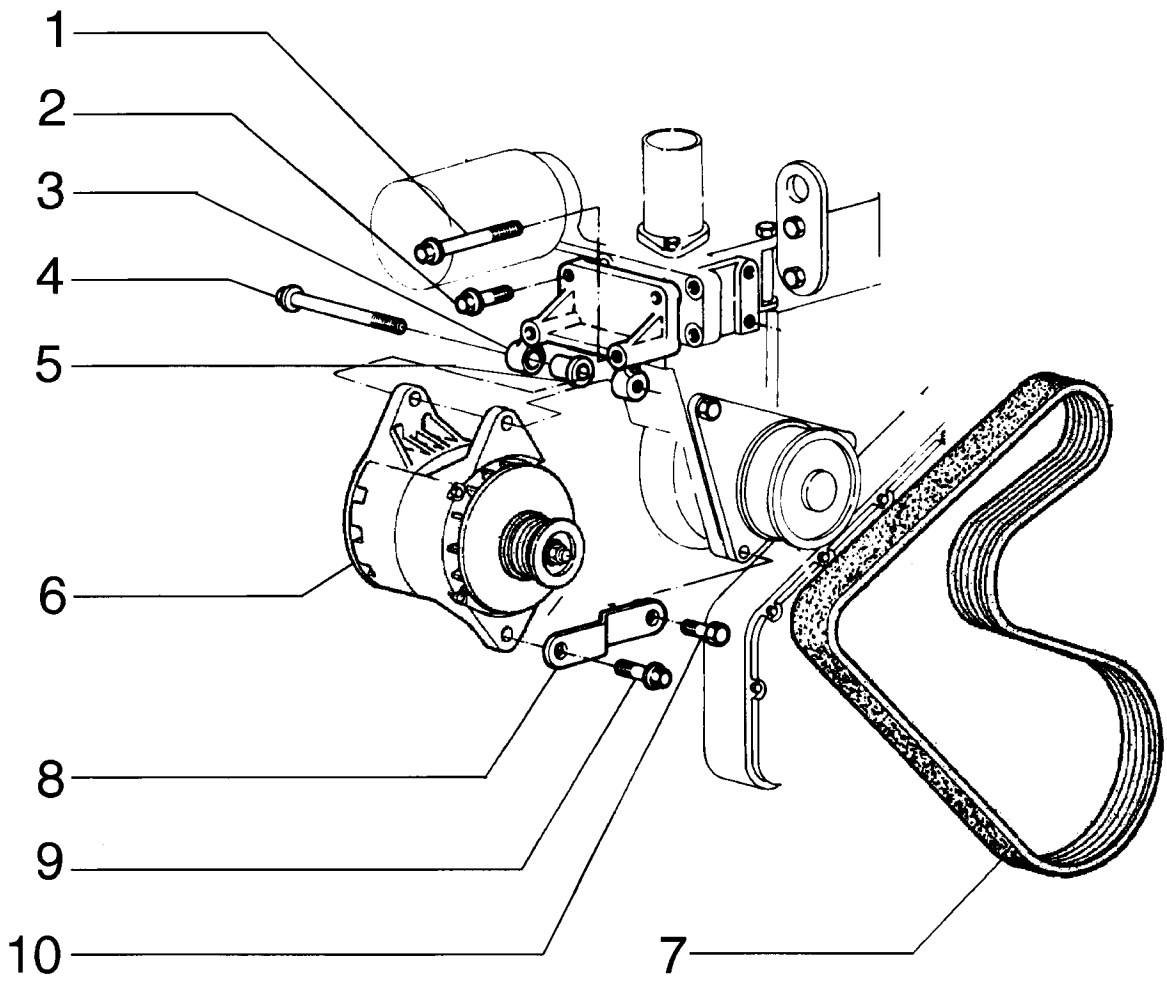

ALTERNATOR AND SUPPORTS 50A - ALTERNADOR E SUPORTES 50A

REF	NOTE	PN	QT	DESCRIPTION	DESCRIÇÃO	GLOS
1		75208926	2	BOLT	PARAFUSO	040V
2		75208953	2	BOLT	PARAFUSO	040V
3		75206640	1	SUPPORT	SUPORTE	300S
4		75286629	1	BOLT	PARAFUSO	040V
5		75206635	1	SPACER	ESPAÇADOR	075D
6		75261184	1	ALTERNATOR 50A - page (04-04)	ALTERNADOR 50A - pag. (04-04)	025A
7		75206859	1	BELT	CORREIA	173C
8		75206639	1	BRAKET	SUPORTE	300S
9		75206638	1	BOLT	PARAFUSO	040V
10		75208384	1	BOLT	PARAFUSO	040V

04-03		p1	02/08

ALTERNATOR AND SUPPORTS 80A - ALTERNADOR E SUPORTES 80A

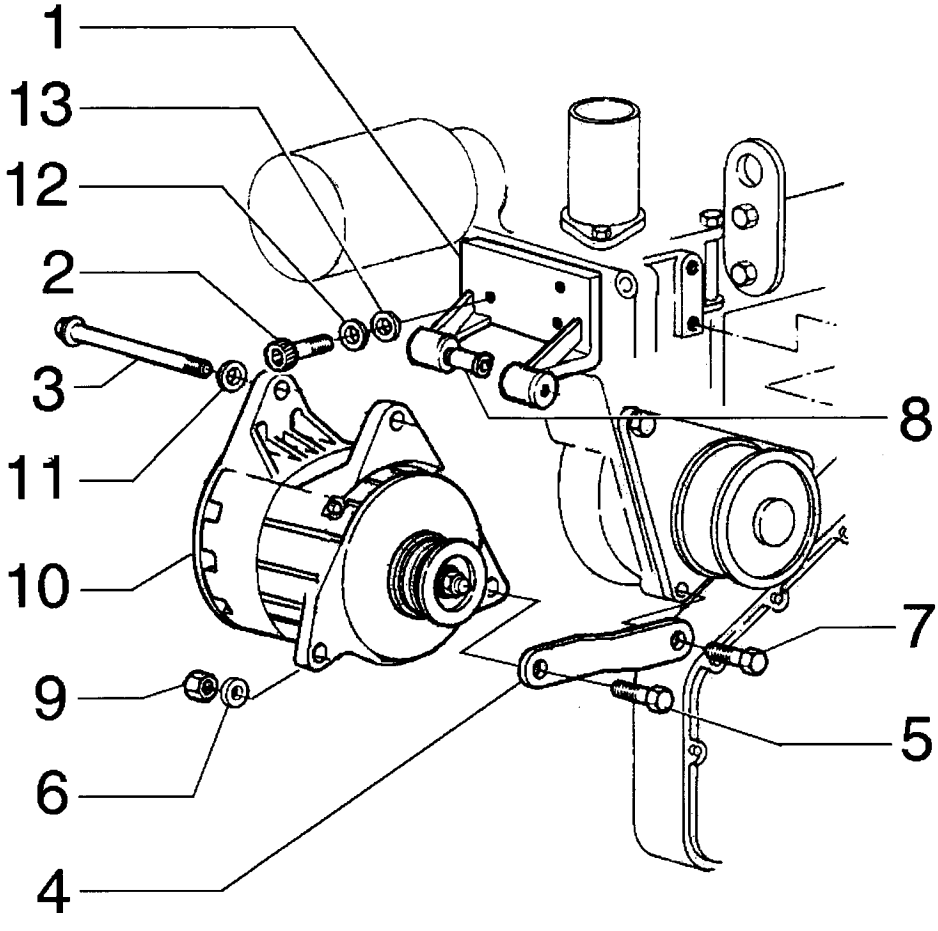

ALTERNATOR AND SUPPORTS 80A - ALTERNADOR E SUPORTES 80A

REF	NOTE	PN	QT	DESCRIPTION	DESCRIÇÃO	GLOS
1		87364144	1	BRACKET	SUPORTE	300S
2		14306520	3	BOLT	PARAFUSO	040V
3		827-10130	1	BOLT	PARAFUSO	040V
4		75327809	1	PLATE	PLACA	110P
5		11112831	1	BOLT	PARAFUSO	040V
6		10520001	2	WASHER	ARRUELA	131R
7		11106231	1	BOLT	PARAFUSO	040V
8		75260708	1	BUSHING	BUCHA	095B
9		10719321	1	NUT	PORCA	010D
10		75261185	1	ALTERNATOR - page (04-05)	ALTERNADOR - pag. (04-05)	025A
11		12638601	1	WASHER	ARRUELA	131R
12		10730301	3	WASHER	ARRUELA	131R
13		892-11008	3	WASHERLOCK	ARRUELA PRESSÃO	170R

04-04		p1	02/08

ALTERNATOR ASSEMBLY 50A - CONJUNTO ALTERNADOR 50A

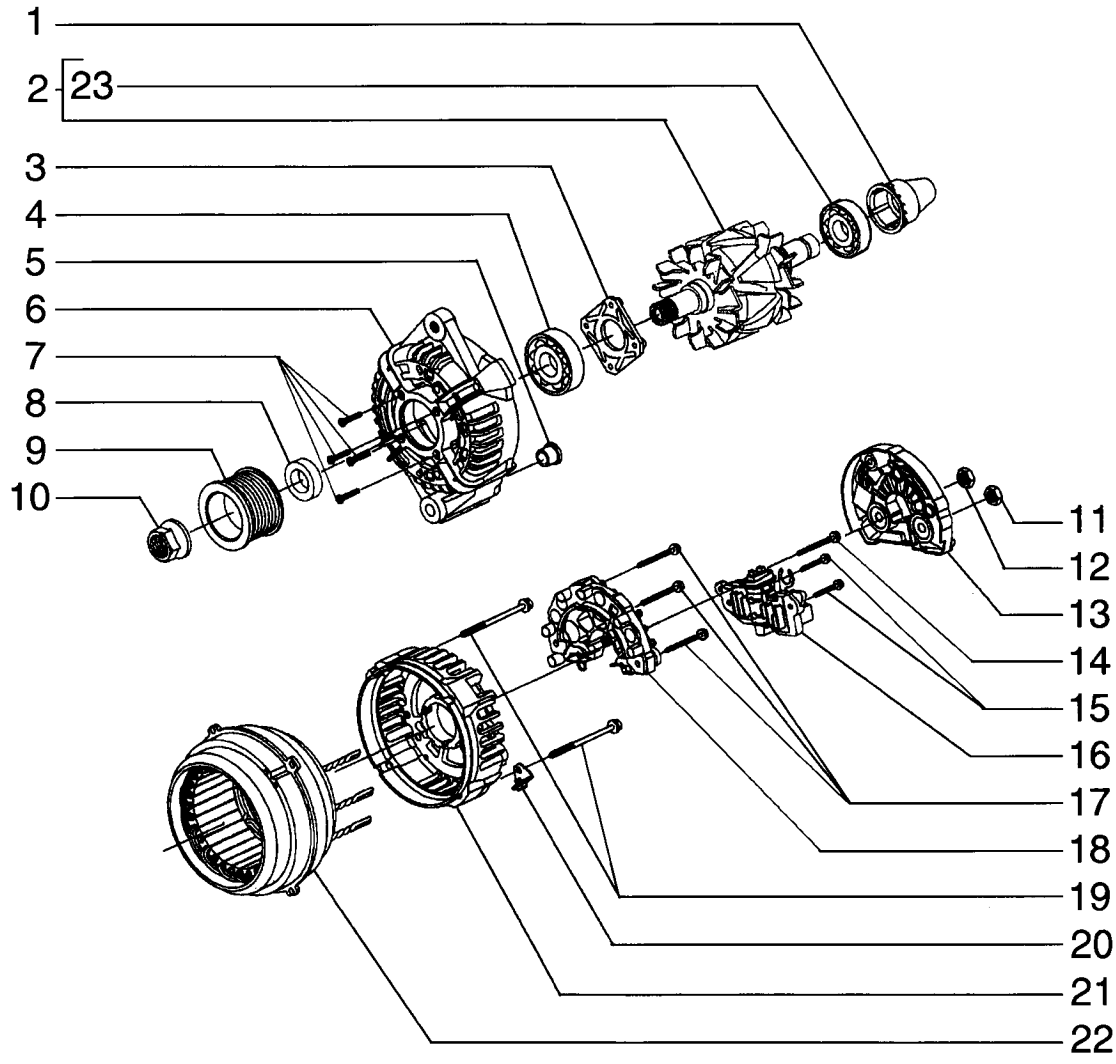

ALTERNATOR ASSEMBLY 50A - CONJUNTO ALTERNADOR 50A

REF	NOTE	PN	QT	DESCRIPTION	DESCRIÇÃO	GLOS
1		87458816	1	COVER	TAMPA	265C
2		87458818	1	ROTOR	ROTOR	145R
3		87458812	1	PLATE	CHAPA	105P
4		87458811	1	BEARING	ROLAMENTO	341C
5		87458817	1	BUSHING	BUCHA	095B
6		87458810	1	BRACKET	SUPORTE	300S
7		87458813	4	BOLT	PARAFUSO	040V
8		87458814	1	SPACER	ESPAÇADOR	075D
9		87458830	1	PULLEY	POLIA	230P
10		87458831	1	NUT	PORCA	010D
11		87458826	1	NUT	PORCA	010D
12		87458827	1	NUT	PORCA	010D
13		87458825	1	GUARD	PROTEÇÃO	070R
14		87458824	1	BOLT	PARAFUSO	040V
15		87458823	2	BOLT	PARAFUSO	040V
16		87458822	1	REGULATOR	REGULADOR	169R
17		87458821	3	SCREW	PARAFUSO	040V
18		87458820	1	RECTIFIER	RETIFICADOR	032R
19		87458828	4	BOLT	PARAFUSO	040V
20		87458829	2	BRACKET	SUPORTE	300S
21		87458815	1	BRACKET	SUPORTE	300S
22		87458819	1	STATOR	ESTATOR	271S
23		87458832	1	BEARING	ROLAMENTO	341C

ALTERNATOR ASSEMBLY 80A - CONJUNTO ALTERNADOR 80A

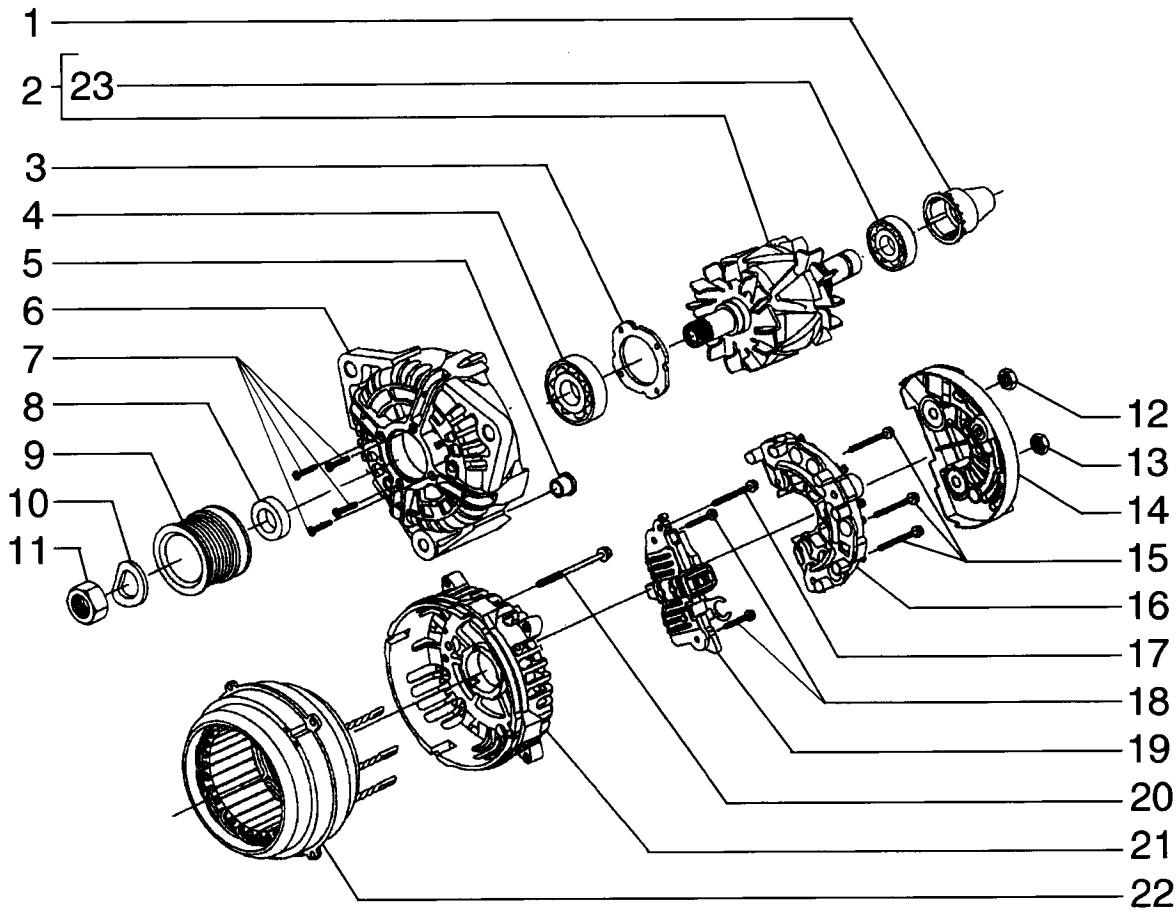

ALTERNATOR ASSEMBLY 80A - CONJUNTO ALTERNADOR 80A

REF	NOTE	PN	QT	DESCRIPTION	DESCRIÇÃO	GLOS
1		71101872	1	COVER	TAMPA	265C
2		71101873	1	ROTOR	ROTOR	145R
3		87458812	1	PLATE	CHAPA	105P
4		87458811	1	BEARING	ROLAMENTO	341C
5		71101874	1	BUSHING	BUCHA	095B
6		71101875	1	BRACKET	SUPORTE	300S
7		87458813	4	BOLT	PARAFUSO	040V
8		87458814	1	SPACER	ESPAÇADOR	075D
9		71101876	1	PULLEY	POLIA	230P
10		71101877	1	WASHERLOCK	ARRUELA PRESSÃO	170R
11		71101878	1	NUT	PORCA	010D
12		87458827	1	NUT	PORCA	010D
13		87458826	1	NUT	PORCA	010D
14		71101879	1	GUARD	PROTEÇÃO	070R
15		87458821	3	BOLT	PARAFUSO	040V
16		71101880	1	RECTIFIER	RETIFICADOR	032R
17		87458824	1	BOLT	PARAFUSO	040V
18		87458823	2	BOLT	PARAFUSO	040V
19		71101881	4	REGULATOR	REGULADOR	169R
20		87458828	1	BOLT	PARAFUSO	040V
21		71101882	1	BRACKET	SUPORTE	300S
22		71101883	1	STATOR	ESTATOR	271S
23		87458832	1	BEARING	ROLAMENTO	341C

04-06		p1	02/08

STARTER ASSEMBLY - CONJUNTO MOTOR DE PARTIDA

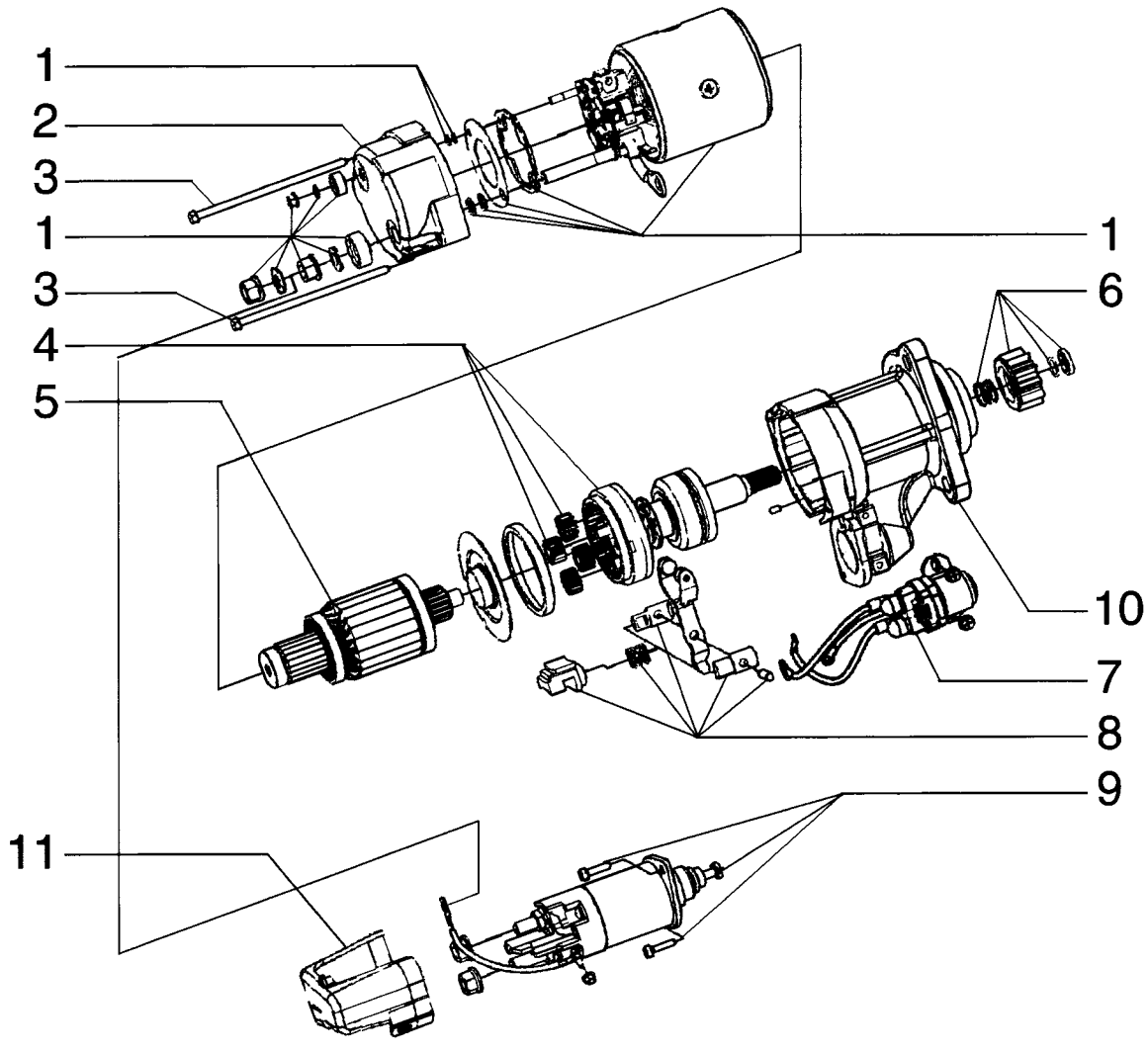

STARTER ASSEMBLY - CONJUNTO MOTOR DE PARTIDA

REF	NOTE	PN	QT	DESCRIPTION	DESCRIÇÃO	GLOS
1		71102752	1	HOUSING	CARCAÇA	035S
2		71102758	1	REST	MANCAL	079L
3		71102760	1	BOLT	PARAFUSO	040V
4		71102755	1	SHAFT	EIXO	016A
5		71102759	1	ARMATURE	INDUZIDO	046I
6		71102753	1	KIT	KIT	002K
7		71102757	4	RELAY	RELE	085T
8		71102751	1	KIT	KIT	002K
9		71102754	1	SOLENOID	SOLENÓIDE	030E
10		71102761	1	REST	MANCAL	079L
11		71102756	1	COVER	TAMPA	265C

BATTERY AND HARNESS - BATERIA E CABOS

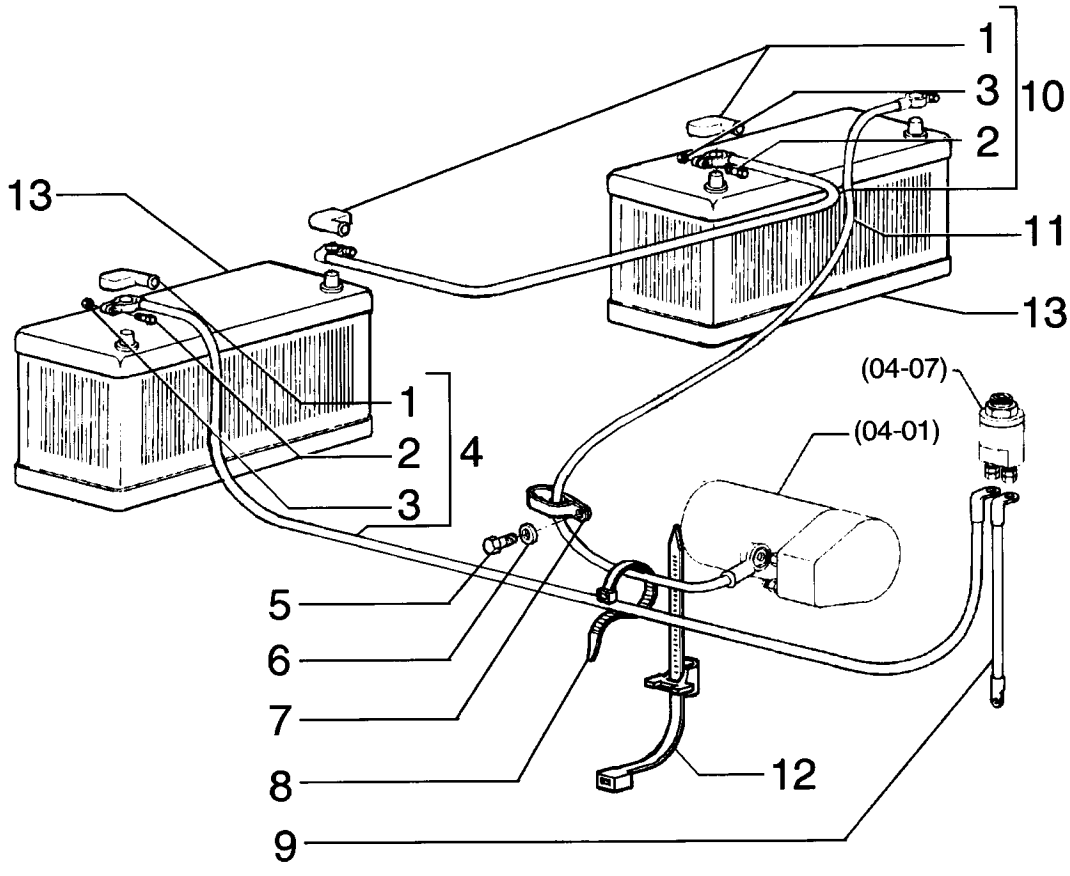

BATTERY AND HARNESS - BATERIA E CABOS

REF	NOTE	PN	QT	DESCRIPTION	DESCRIÇÃO	GLOS
1		8321668	3	GUARD	PROTEÇÃO	070R
2		11947708	3	BOLT	PARAFUSO	040V
3		16100818	3	NUT	PORCA	010D
4		75322262	1	HARNESS	CABO ELÉTRICO	111C
5		11112131	1	BOLT	PARAFUSO	040V
6		10520101	1	WASHER	ARRUELA	131R
7		70929279	1	CLAMP	ABRAÇADEIRA	031F
8		75201641	4	CLAMP	ABRAÇADEIRA	031F
9		75239845	1	HARNESS	CABO ELÉTRICO	111C
10		75324401	1	HARNESS	CABO ELÉTRICO	111C
11		75324400	1	HARNESS	CABO ELÉTRICO	111C
12		75284071	6	CLAMP	ABRAÇADEIRA	031F
13		75327664	2	BATTERY 750 CCA	BATERIA 750 CCA	025B
13		75327665	2	BATTERY 1010 CCA	BATERIA 1010 CCA	025B

TRANSMISSION HARNESS - CABO ELÉTRICO DA TRANSMISSÃO

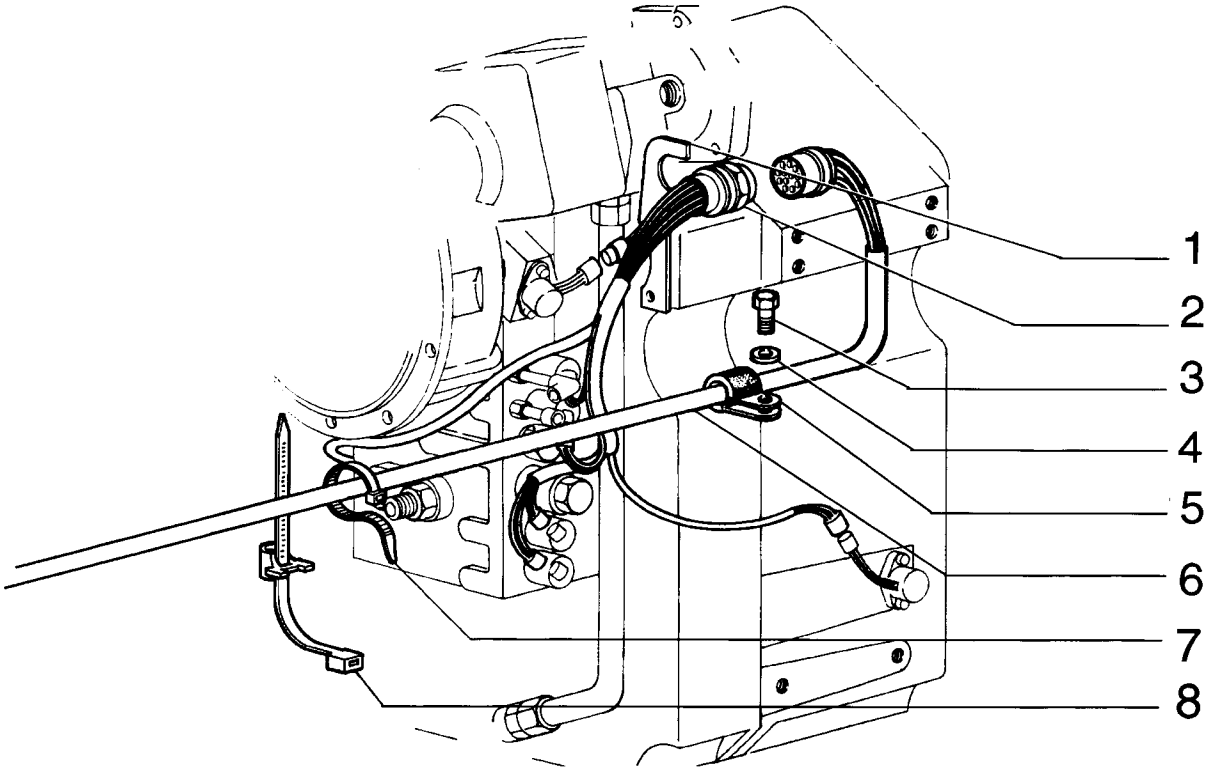

TRANSMISSION HARNESS - CABO ELÉTRICO DA TRANSMISSÃO

REF	NOTE	PN	QT	DESCRIPTION	DESCRIÇÃO	GLOS
1		75287758	1	BRACKET	SUPORTE	300S
2		75312856	1	HARNESS	CABO ELÉTRICO	111C
3		16043231	1	BOLT	PARAFUSO	040V
4		14496531	1	WASHER	ARRUELA	131R
5		70925621	1	CLAMP	ABRAÇADEIRA	031F
6		87684384	1	HARNESS	CABO ELÉTRICO	111C
7		75201641	4	CLAMP	ABRAÇADEIRA	031F
8		75284071	5	CLAMP	ABRAÇADEIRA	031F

04-09		p1	02/08

INSTRUMENTS PANEL - PAINEL DE INSTRUMENTOS

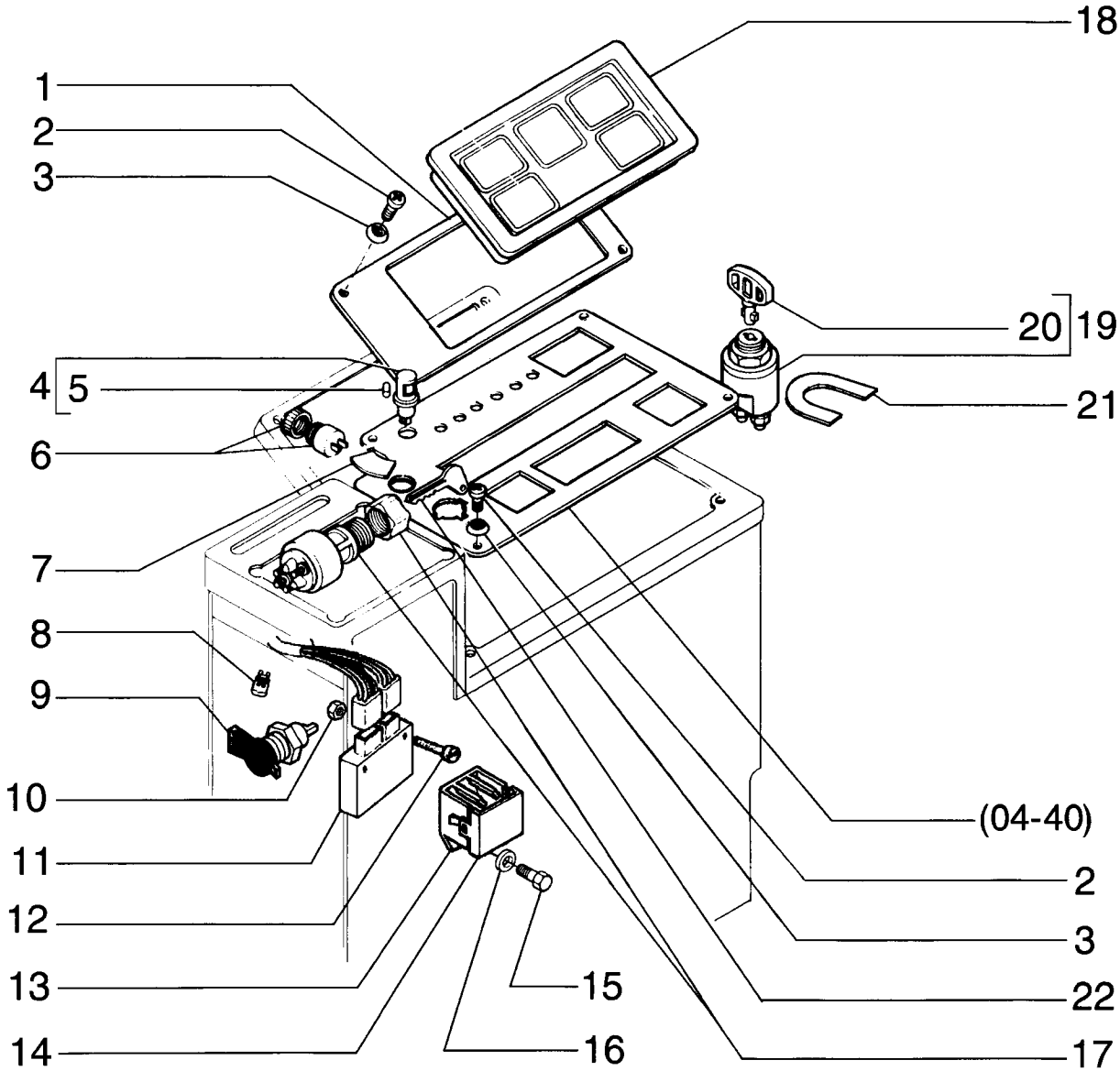

INSTRUMENTS PANEL - PAINEL DE INSTRUMENTOS

REF	NOTE	PN	QT	DESCRIPTION	DESCRIÇÃO	GLOS
1		87530610	1	PLATE	CHAPA	105P
2		13313217	4	BOLT	PARAFUSO	040V
3		85801991	4	WASHER	ARRUELA	131R
4		73072041	1	LAMP	LÂMPADA	030L
5		73072025	1	LAMP	LÂMPADA	030L
6		75241340	1	HORN	BUZINA	105A
7		75324996	1	DECAL	DECALQUE	012D
8		75326330	1	RESISTOR	RESISTOR	039R
9		79090991	1	RECEPTACLE	TOMADA	205P
10		70917479	2	NUT	PORCA	010D
11		75283926	1	DIODE	DIODO	053D
12		76021290	2	BOLT	PARAFUSO	040V
13		50001484	1	RECEPTACLE	TOMADA	205P
14		5962562	1	COVER	TAMPA	265C
15		10977731	1	BOLT	PARAFUSO	040V
16		10516473	1	WASHER	ARRUELA	131R
17		75225352	1	SWITCH	CHAVE COMUTADOR	210C
18		87522135	1	INSTRUM. PANEL	PAINEL INSTRUM.	141P
19		79073031	1	SWITCH	INTERRUPTOR	075I
20		79073033	1	KEY	CHAVE	150C
21		75259379	1	DECAL	DECALCOMANIA	008D
22		75267445	1	KEY	CHAVE	150C

INSTRUMENTS PANEL - PAINEL DE INSTRUMENTOS

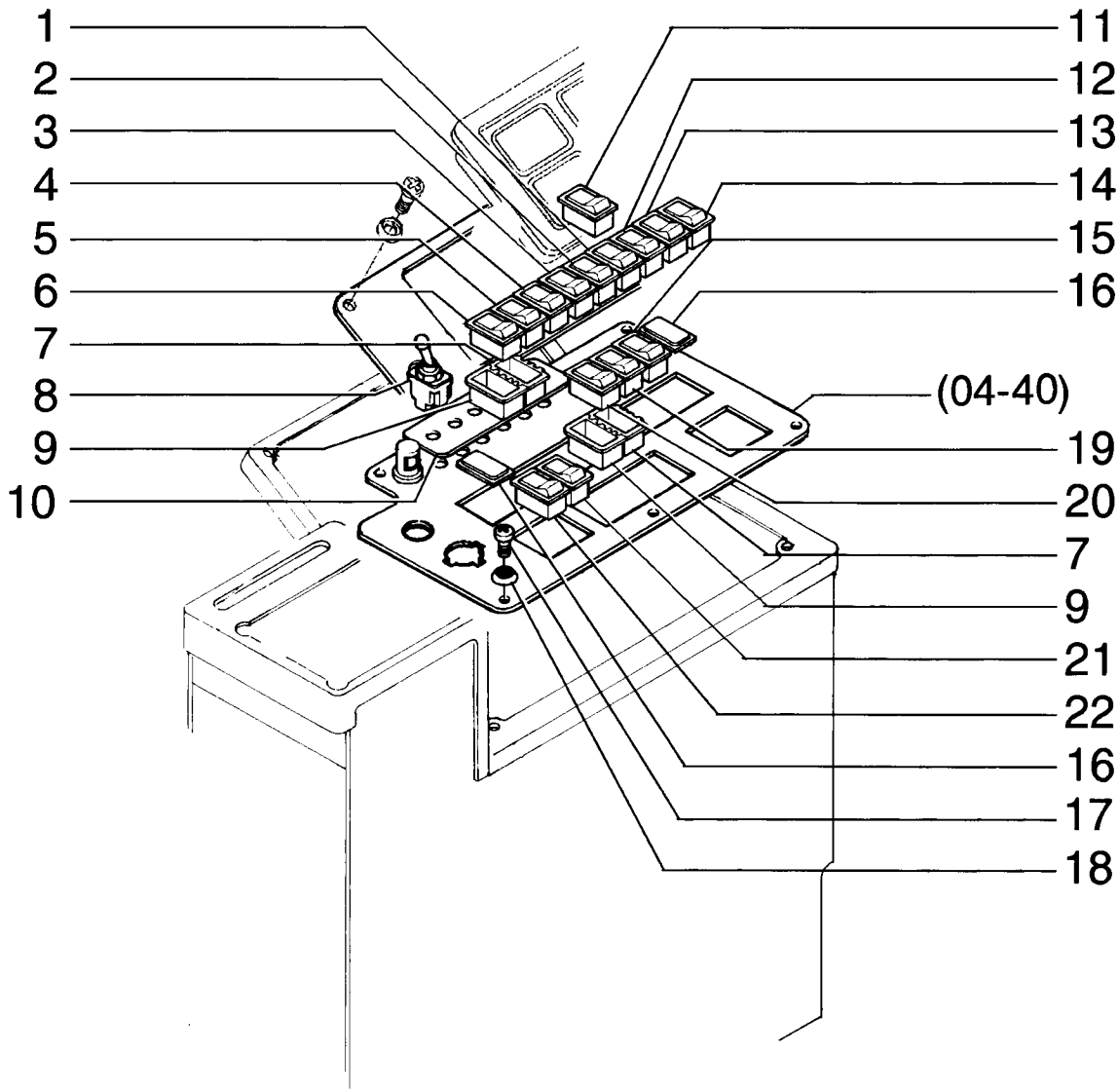

INSTRUMENTS PANEL - PAINEL DE INSTRUMENTOS

REF	NOTE	PN	QT	DESCRIPTION	DESCRIÇÃO	GLOS
1		75251075	1	SWITCH Front wiper	INTERRUPTOR Limpador dianteiro	075I
2		87366086	1	SWITCH On-Off fan drive	INTERRUPTOR On-Off da hélice	075I
3		75327014	1	SWITCH	INTERRUPTOR	075I
4		75326429	1	SWITCH Error code/ increment-decrement	INTERRUPTOR Código de erro/incremento-decremento	075I
5		75326427	1	SWITCH	INTERRUPTOR	075I
6		75251070	1	SWITCH Come home	INTERRUPTOR Come home	075I
7		75251093	6	CONNECTION BLOC	CAIXA DE CONTAT	119M
8		73125891	5	SWITCH	INTERRUPTOR	075I
9		85803983	8	CONNECTION BLOC	CAIXA DE CONTAT	119M
10		75322188	1	DECAL	ADESIVO	065T
11		75253173	1	SWITCH	INTERRUPTOR	075I
12		75251052	1	SWITCH Front washer	INTERRUPTOR Lavador vidro dianteiro	075I
13		75253176	1	SWITCH Rear wiper	INTERRUPTOR Limpador traseiro	075I
14		75253177	1	SWITCH Rear washer	INTERRUPTOR Lavador vidro traseiro	075I
15		75251045	1	SWITCH Cab flood light	INTERRUPTOR Faróis da cabine	075I
16		5151033	8	COVER	TAMPA	265C
17		13313217	6	BOLT	PARAFUSO	040V
18		85801991	6	WASHER	ARRUELA	131R
19		75251067	1	SWITCH Rear flood light	INTERRUPTOR Faróis traseiros	075I
20		75251081	1	SWITCH Flood light	INTERRUPTOR Faróis	075I
21		75321686	1	SWITCH Air recircule	INTERRUPTOR Recirculador de ar	075I
22		75321122	1	SWITCH A/C	INTERRUPTOR Ar condicionado	075I

CIGARRETTE LIGHTER - ACENDEDOR DE CIGARROS

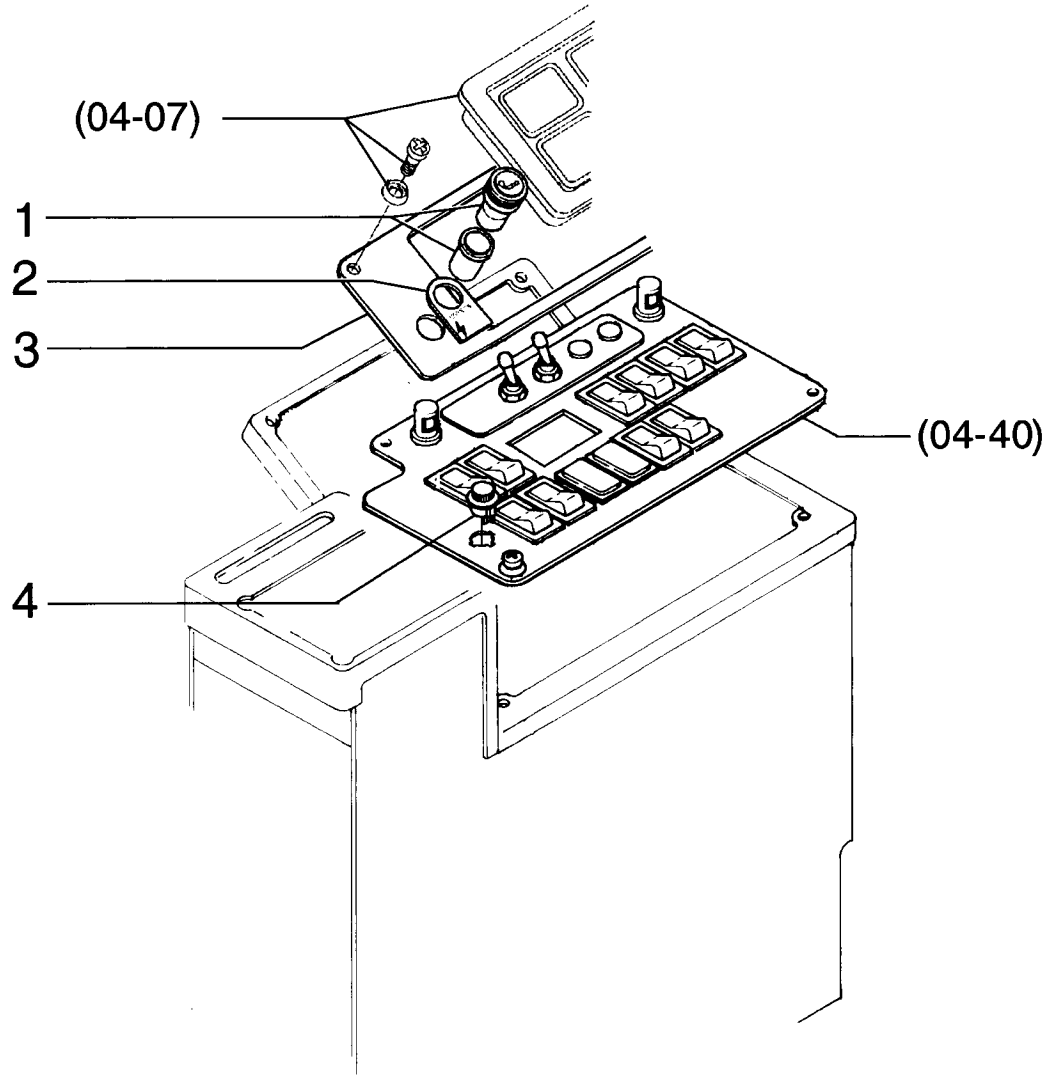

CIGARRETTE LIGHTER - ACENDEDOR DE CIGARROS

REF	NOTE	PN	QT	DESCRIPTION	DESCRIÇÃO	GLOS
1		75253250	2	CIGARETTE LIGHT	ACENDED.CIGARRO	005A
2		75253332	1	DECAL	ADESIVO	065T
3		87530611	1	PLATE	CHAPA	105P
4		75289897	1	SWITCH	INTERRUPTOR	075I

04-12		p1	02/08

TRANSMISSION SPEED SENSOR - SENSOR DE VELOCIDADE DA TRANSMISSÃO

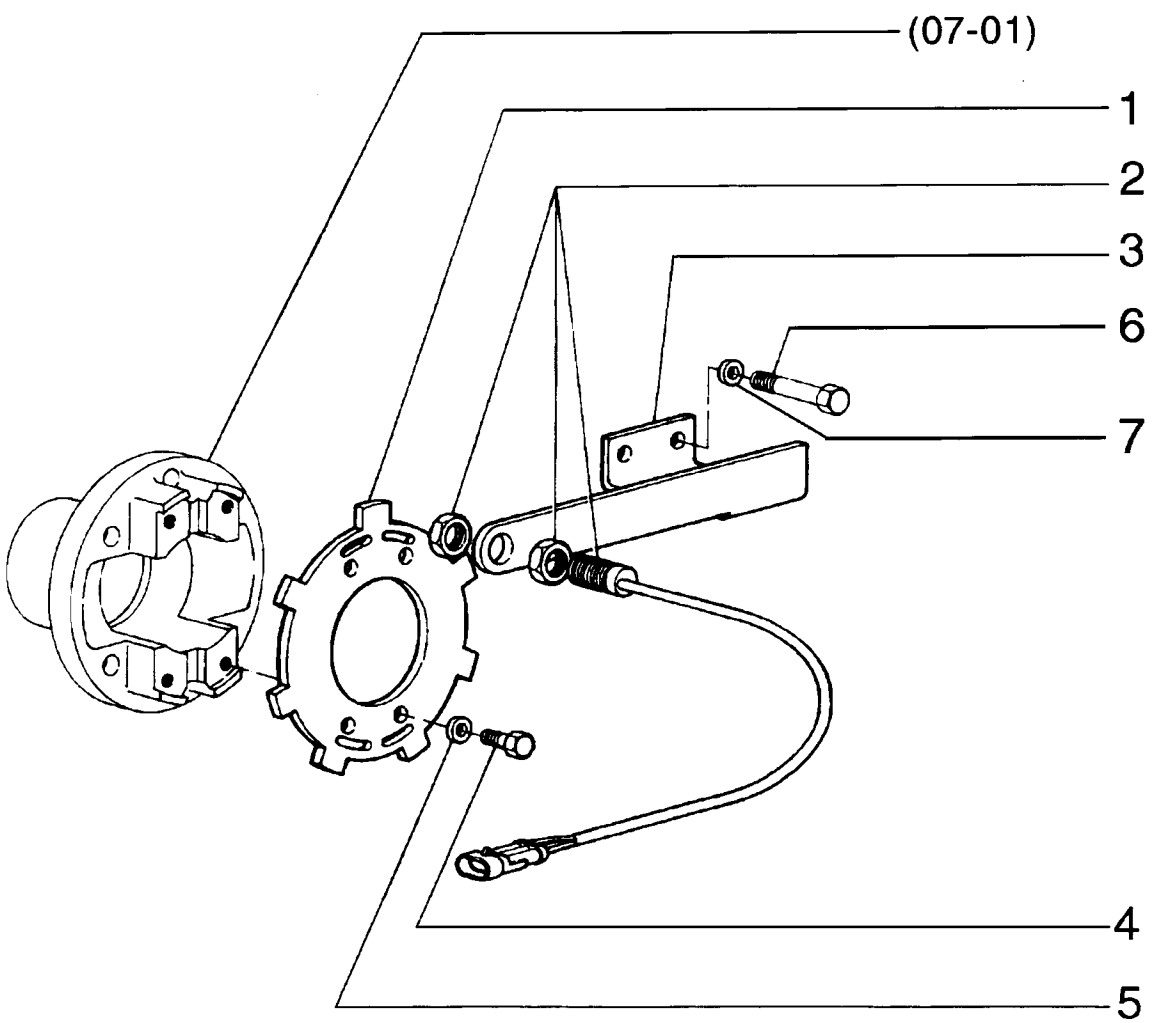

TRANSMISSION SPEED SENSOR - SENSOR DE VELOCIDADE DA TRANSMISSÃO

REF	NOTE	PN	QT	DESCRIPTION	DESCRIÇÃO	GLOS
1		75281055	1	PLATE	CHAPA	105P
2		75252215	1	SENSOR	SENSOR	133S
3		87534758	1	BRACKET	SUPORTE	300S
4		70927353	4	BOLT	PARAFUSO	040V
5		70912441	4	WASHERLOCK	ARRUELA PRESSÃO	170R
6		11114031	2	BOLT	PARAFUSO	040V
7		10517071	2	WASHERLOCK	ARRUELA PRESSÃO	170R

REAR LIGHTS - LUZES TRASEIRAS

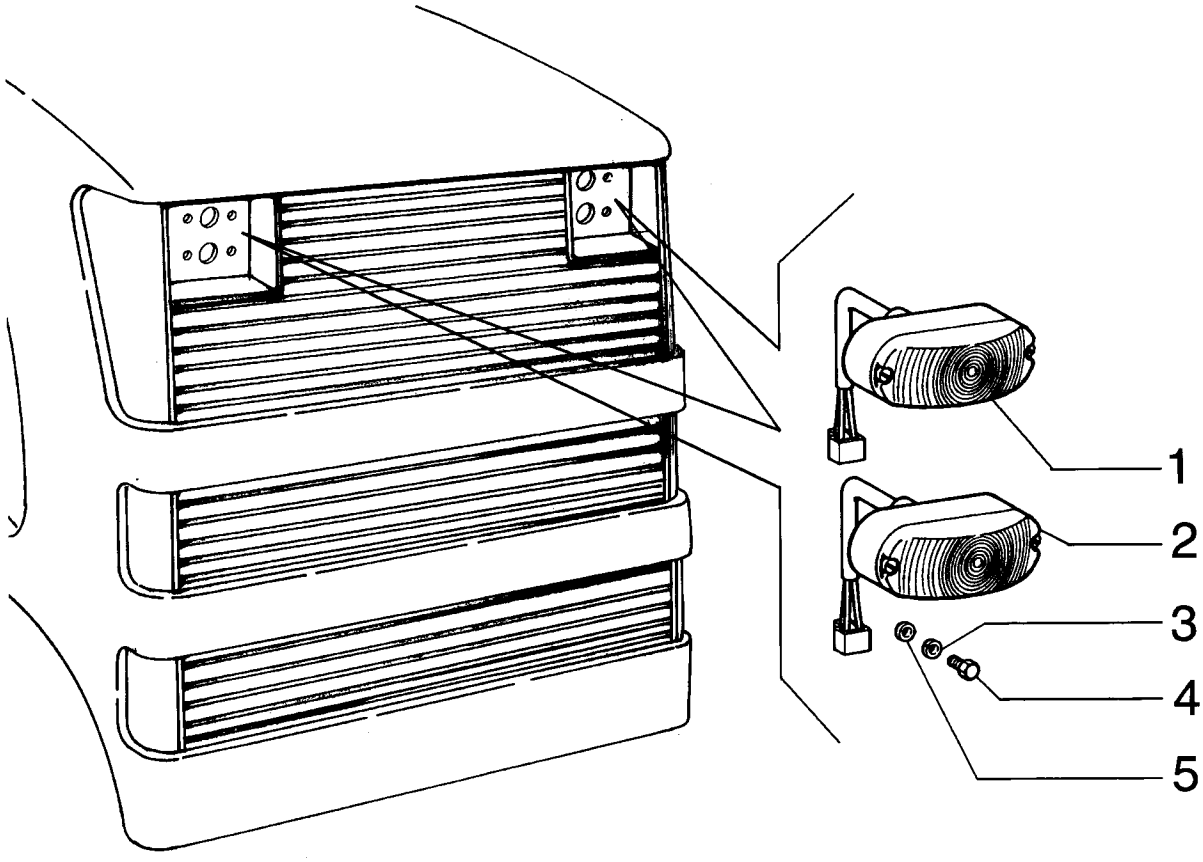

REAR LIGHTS - LUZES TRASEIRAS

REF	NOTE	PN	QT	DESCRIPTION	DESCRIÇÃO	GLOS
1		75325965	2	ROAD TRAFFIC LIGHTS	LUZES PARA TRANSITO	0749
2		75325967	2	TURN SIGNALS	PISCA-PISCA	0769
3		11195370	8	WASHER	ARRUELA	131R
4		281-4556	8	BOLT	PARAFUSO	040V
5		10519201	8	WASHER	ARRUELA	131R

LIGHTING SYSTEM - SISTEMA DE ILUMINAÇÃO

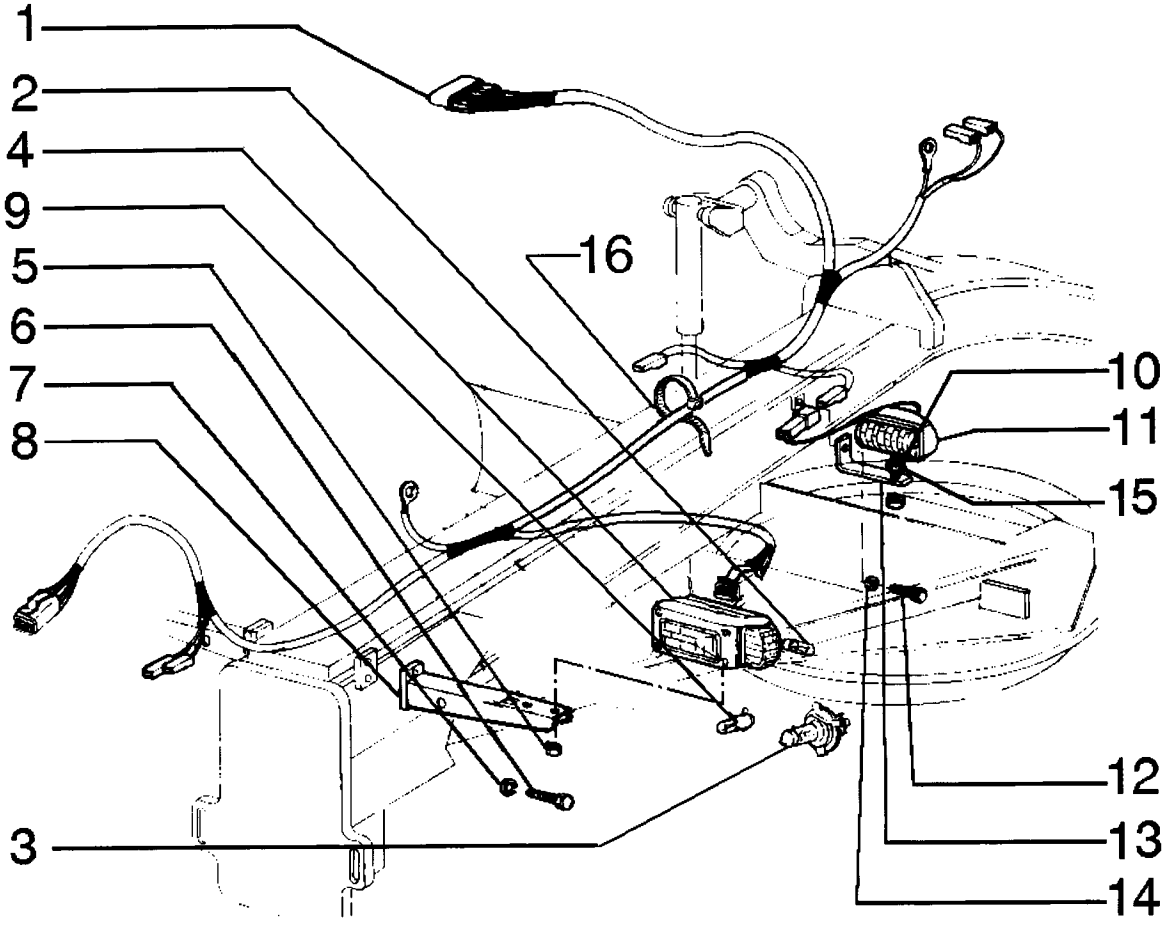

LIGHTING SYSTEM - SISTEMA DE ILUMINAÇÃO

REF	NOTE	PN	QT	DESCRIPTION	DESCRIÇÃO	GLOS
1		87651022	1	HARNESS	CABO ELÉTRICO	111C
2		79051018	1	LAMP	LÂMPADA	030L
3		14152190	1	LAMP	LÂMPADA	030L
4		75249994	1	FLOODLIGHT LH	FAROL Direito	220P
4		75249995	1	FLOODLIGHT RH	FAROL Esquerdo	220P
5		16104121	2	NUT	PORCA	010D
6		11106231	4	BOLT	PARAFUSO	040V
7		10516871	4	WASHERLOCK	ARRUELA PRESSÃO	170R
8		75267253	2	BRACKET	SUPORTE	300S
9		14142490	2	LAMP	LÂMPADA	030L
10		79089658	2	MOUNT	COXIM	345C
11		75264236	2	FLOODLIGHT - page (04-21)	FAROIS DIANTEIRO - pag. (04-21)	0766
12		11106431	2	BOLT	PARAFUSO	040V
13		75248055	2	BRACKET	SUPORTE	300S
14		12646821	2	WASHER	ARRUELA	131R
15		75252602	2	WASHER	ARRUELA	131R
16		75201641	10	CLAMP	ABRAÇADEIRA	031F

04-15		p1	02/08

PANEL ELECTRIC SYSTEM - SISTEMA ELÉTRICO DO PAINEL

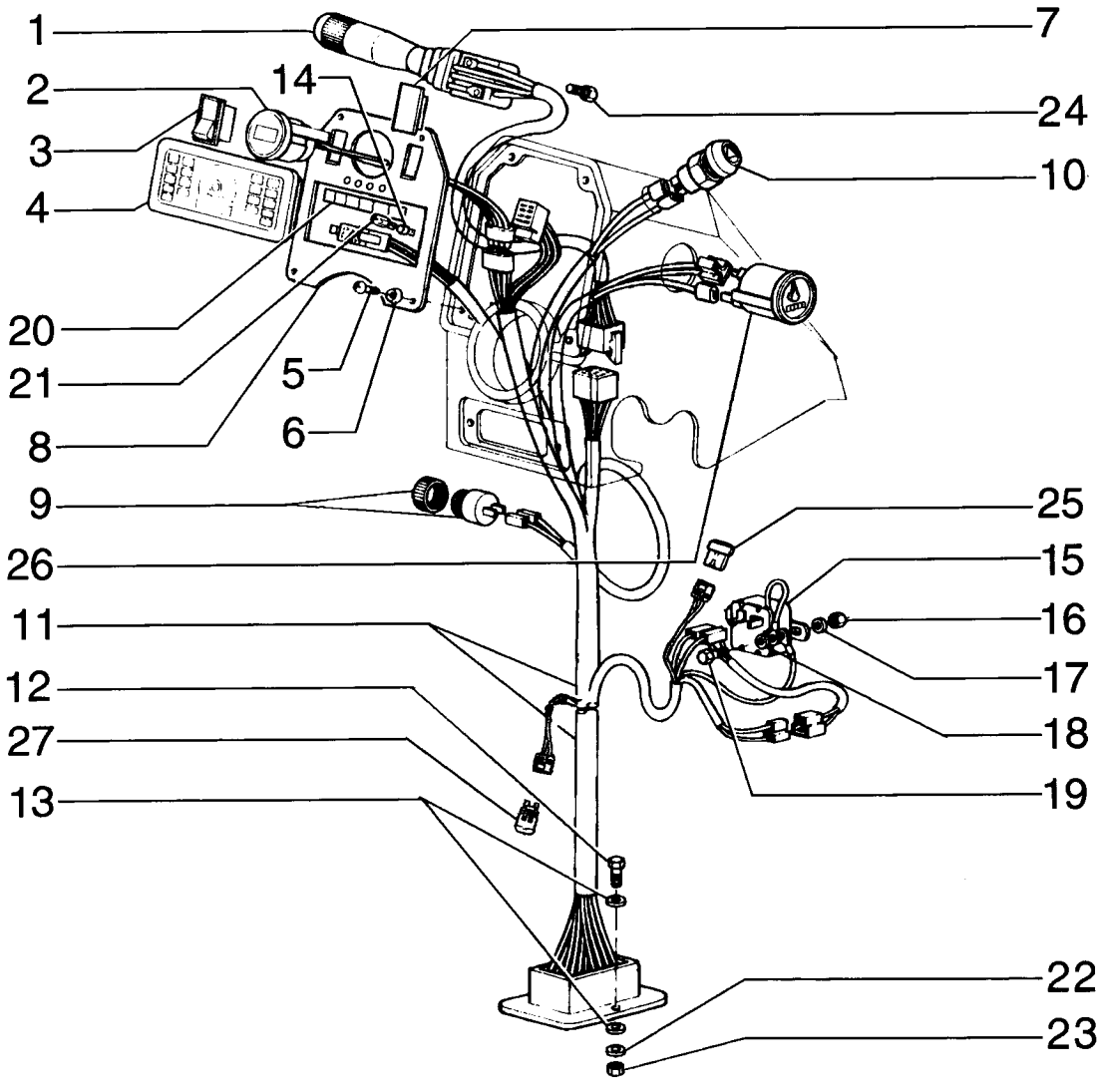

PANEL ELECTRIC SYSTEM - SISTEMA ELÉTRICO DO PAINEL

REF	NOTE	PN	QT	DESCRIPTION	DESCRIÇÃO	GLOS
1		73163234	1	LEVER Floodlight/Road traffic/Horn	ALAVANCA Faróis/Luzes direcionais/Buzina	045L
2		73162493	1	INDICATOR Gear shift/Speed/Error code	INDICADOR Marchas/Velocidade/Código de erro	035I
3		75251043	1	SWITCH Diferential lock	INTERRUPTOR Trava do diferencial	075I
4		87523133	1	INSTRUMENTS PANEL	PAINEL DE INSTRUMENTOS	141P
5		13313217	4	BOLT	PARAFUSO	040V
6		85801991	4	WASHER	ARRUELA	131R
7		5151033	1	COVER	TAMPA	265C
8		87530299	1	PLATE	CHAPA	105P
9		75241340	1	HORN	BUZINA	105A
10		85803974	1	PUSH BUTTON Hazard	INTERRUPTOR Alerta	236P
11		87684383	1	HARNESS	CABO ELÉTRICO	111C
12		76021290	3	BOLT	PARAFUSO	040V
13		70917458	6	WASHER	ARRUELA	131R
14		75241301	6	BULB HOLDER Alternator	PORTA-LÂMPADA Alternador	193P
15		70663928	1	RELAY Road traffic lights	RELE Luzes direcionais	085T
16		15896411	3	NUT	PORCA	010D
17		70904203	2	WASHERLOCK	ARRUELA PRESSÃO	170R
18		12638101	4	WASHER	ARRUELA	131R
19		10978021	2	BOLT	PARAFUSO	040V
20		87670367	1	DECAL	DECALQUE	012D
21		14143890	6	LAMP	LÂMPADA	030L
22		11195371	3	WASHER	ARRUELA	131R
23		70917479	3	NUT	PORCA	010D
24		15644101	3	BOLT	PARAFUSO	040V
25		A187813	1	CONNECTOR	CONECTOR	075B
26		75220416	1	HOURMETER	HORIMETRO	248C
27		75322270	1	RESISTOR	RESISTOR	039R

04-16		p1	02/08

FUSES AND HARNESS - FUSÍVEIS E CABOS

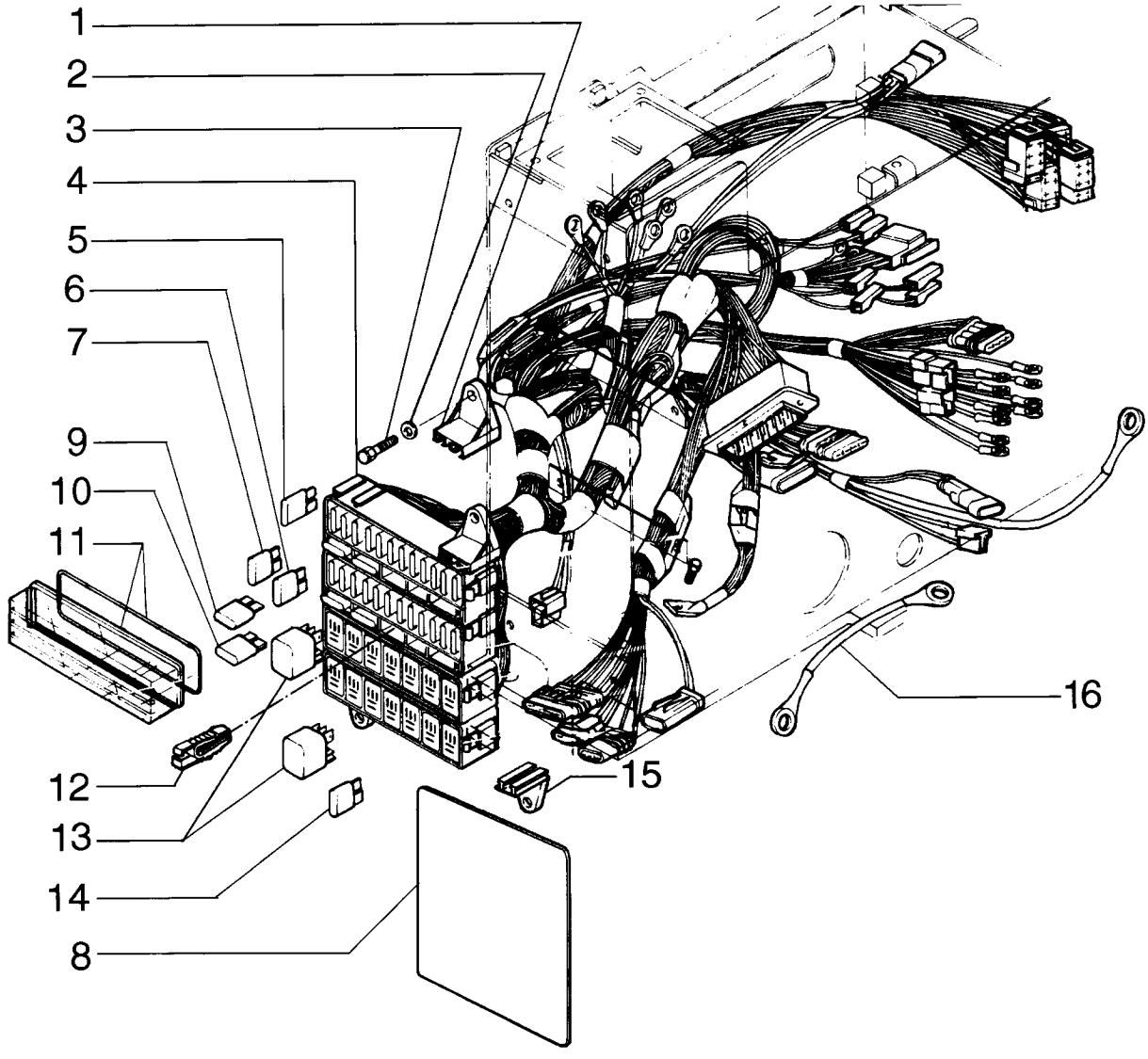

FUSES AND HARNESS - FUSÍVEIS E CABOS

REF	NOTE	PN	QT	DESCRIPTION	DESCRIÇÃO	GLOS
1		75250002	2	BRACKET	SUPORTE	300S
2		12639701	6	WASHER	ARRUELA	131R
3		10902431	6	BOLT	PARAFUSO	040V
4		87684382	1	HARNESS	CABO ELÉTRICO	111C
5		11054890	11	FUSE 7,5A	FUSIVEL 7,5A	110F
6		11055090	4	FUSE 15A	FUSIVEL 15A	110F
7		11054990	8	FUSE 10A	FUSIVEL 10A	110F
8		87670366	1	DECAL	ADESIVO	065T
9		11054590	6	FUSE 3A	FUSIVEL 3A	110F
10		11055190	1	FUSE 20A	FUSIVEL 20A	110F
11		75250001	4	COVER	TAMPA	265C
12		75250897	1	CLIP	GRAMPO	089G
13		75251103	6	RELAY	RELE	085T
14		11054790	1	FUSE 5A	FUSIVEL 5A	110F
15		75250003	2	BRACKET	SUPORTE	300S
16		75327378	1	HARNESS	CABO ELÉTRICO	111C

04-17		p1	02/08

FUSES AND HARNESS - FUSÍVEIS E CABOS

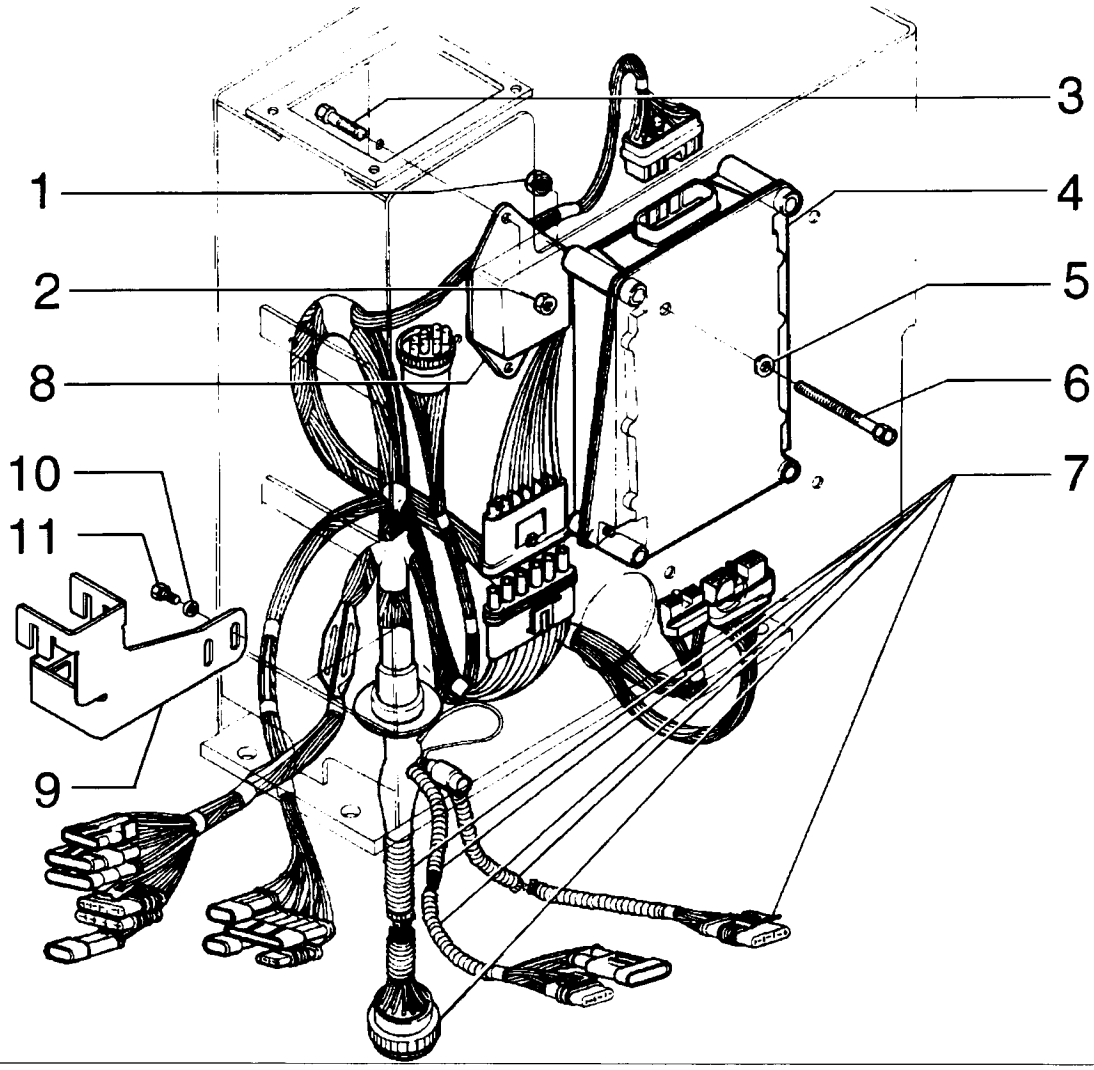

FUSES AND HARNESS - FUSÍVEIS E CABOS

REF	NOTE	PN	QT	DESCRIPTION	DESCRIÇÃO	GLOS
1		15896221	4	NUT	PORCA	010D
2		15896221	2	NUT	PORCA	010D
3		10902221	2	BOLT	PARAFUSO	040V
4		87657163	1	ELECTRIC CONTR.	COMANDOS ELETR.	75G0
5		14496401	6	WASHER	ARRUELA	131R
6		10903931	4	BOLT	PARAFUSO	040V
7		87684384	1	HARNESS	CABO ELÉTRICO	111C
8		73162492	1	ELECTRIC CONTR.	COMANDOS ELETR.	75G0
9		75324944	1	BRACKET	SUPORTE	300S
10		12644421	2	WASHER	ARRUELA	131R
11		10902131	2	BOLT	PARAFUSO	040V

04-18		p1	02/08

HARNESS - CABOS ELÉTRICOS

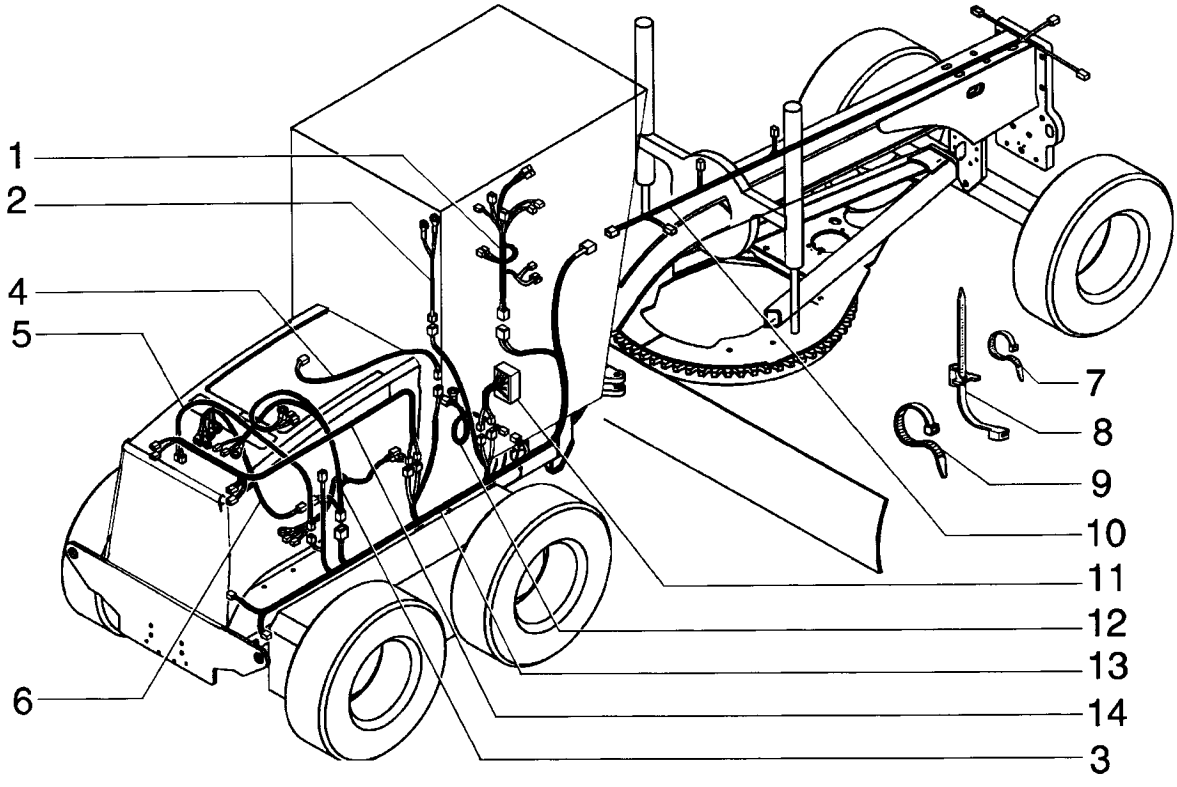

HARNESS - CABOS ELÉTRICOS

REF	NOTE	PN	QT	DESCRIPTION	DESCRIÇÃO	GLOS
1		87684383	1	HARNESS Steering column	CABO ELÉTRICO Coluna de direção	111C
2		75249889	1	HARNESS Parking brake	CABO ELÉTRICO Freio de estacionamento	111C
3		75327635	1	HARNESS Engine	CABO ELÉTRICO Motor	111C
4		75322517	1	HARNESS A/C compressor	CABO ELÉTRICO Compressor do ar condicionado	111C
5		75322516	1	HARNESS A/C pressurestat	CABO ELÉTRICO Pressostato do ar condicionado	111C
6		87682623	1	HARNESS Transmission	CABO ELÉTRICO Transmissão	111C
7		75201641	*	CLAMP	ABRAÇADEIRA	031F
8		75284071	*	CLAMP	ABRAÇADEIRA	031F
9		75201642	*	CLAMP	ABRAÇADEIRA	031F
10		87651022	1	HARNESS Front frame	CABO ELÉTRICO Chassi dianteiro	111C
11		87684382	1	HARNESS Console	CABO ELÉTRICO Console	111C
12		75253139	1	HARNESS Fuel tank	CABO ELÉTRICO Reservatório de combustível	111C
13		87684381	1	HARNESS Main	CABO ELÉTRICO Principal	111C
14		75320284	1	HARNESS Rear lights	CABO ELÉTRICO Luzes traseiras	111C

SCARIFIER AND RIPPER ELECTRIC SYSTEM - SISTEM ELÉTRICO ESCARIFICADOR E RIPPER

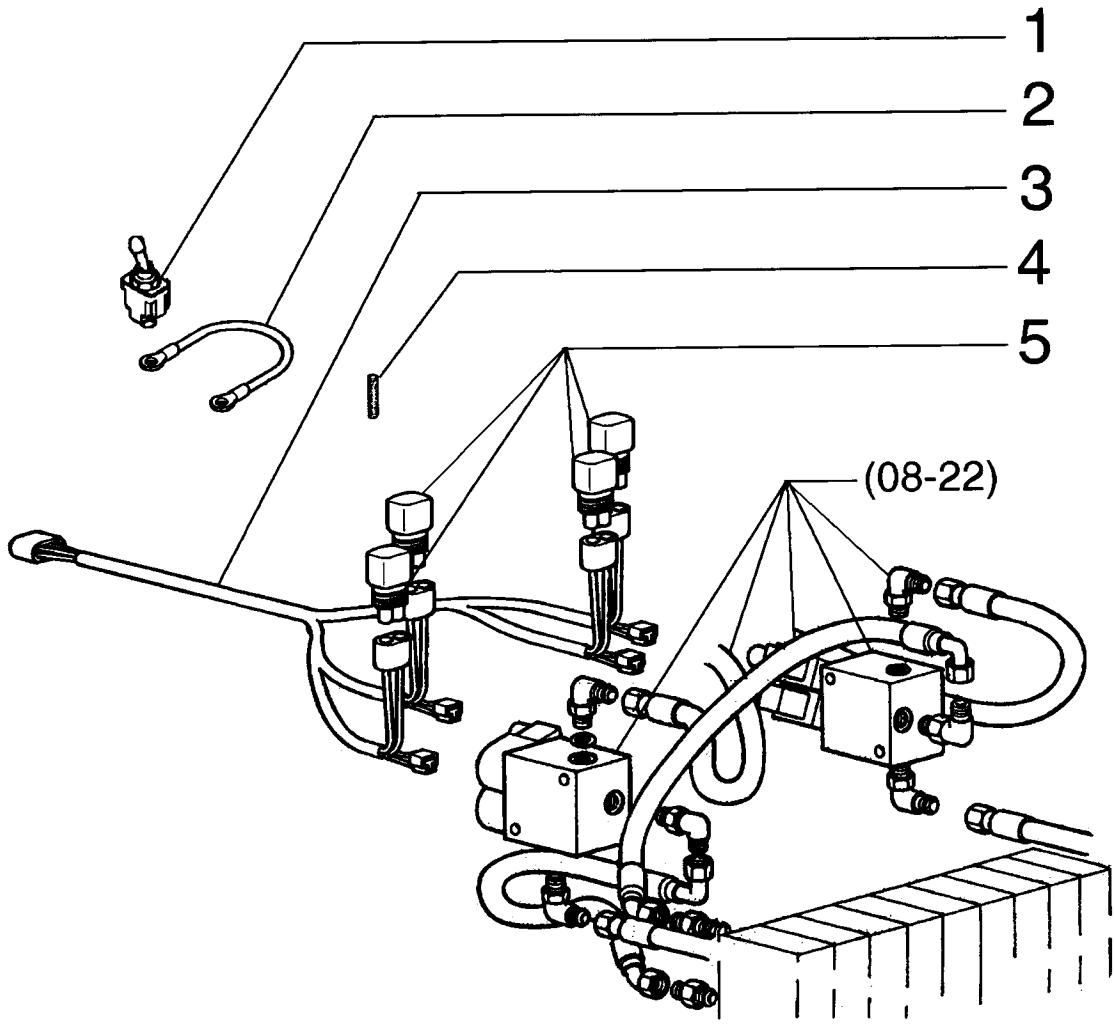

SCARIFIER AND RIPPER ELECTRIC SYSTEM - SISTEM ELÉTRICO ESCARIFICADOR E RIPPER

REF	NOTE	PN	QT	DESCRIPTION	DESCRIÇÃO	GLOS
1		73125891	1	SWITCH	INTERRUPTOR	075I
2		75322592	1	HARNESS	CABO ELÉTRICO	111C
3		75322557	1	HARNESS	CABO ELÉTRICO	111C
4		19109687	1	TUBE	TUBO	193T
5		75322270	4	RESISTOR	RESISTOR	039R

04-20		p1	02/08

CONVERTER 24V/12V - CONVERSOR 24V/12V

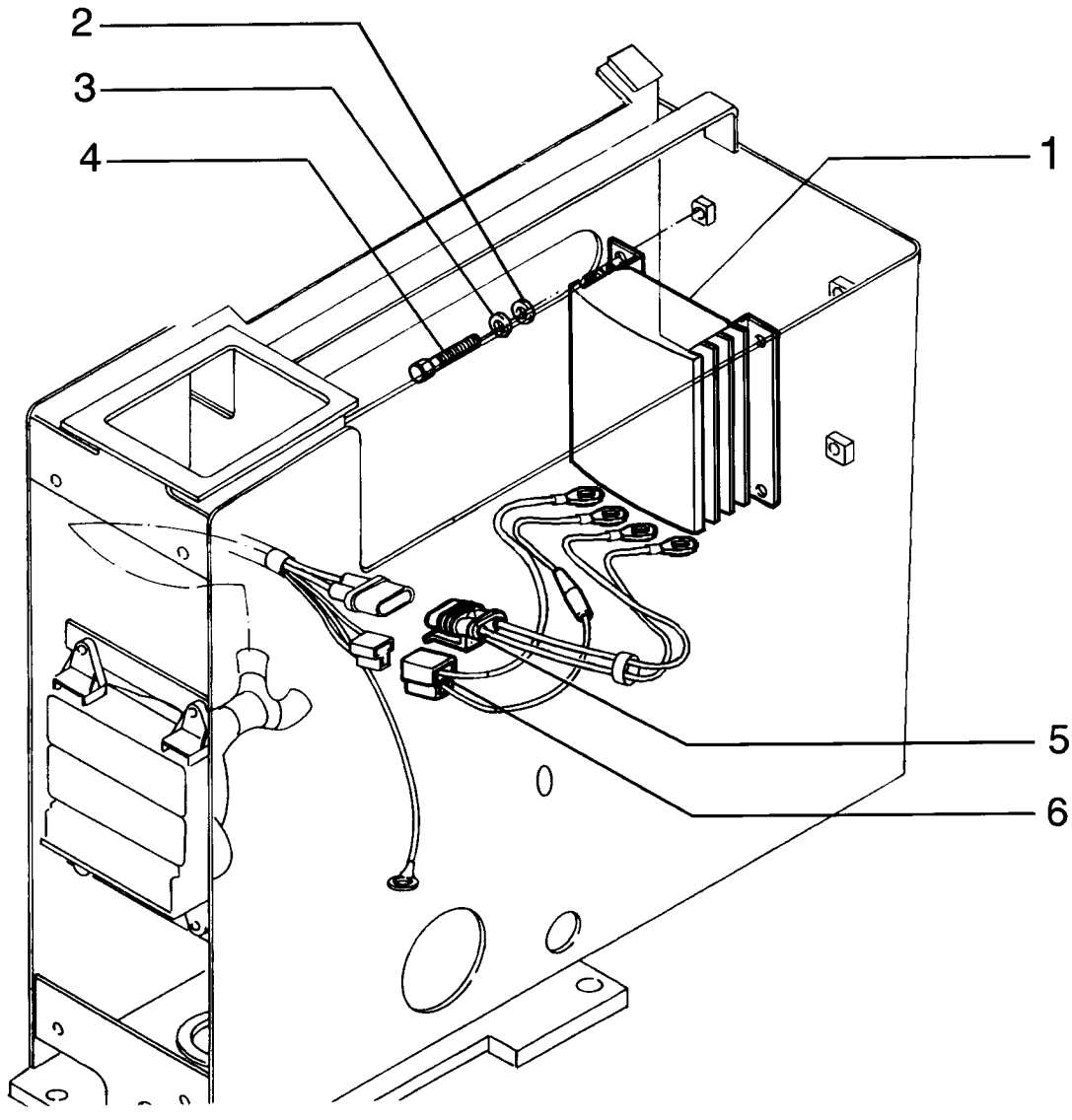

CONVERTER 24V/12V - CONVERSOR 24V/12V

REF	NOTE	PN	QT	DESCRIPTION	DESCRIÇÃO	GLOS
1		75255341	1	REGULATOR	REGULADOR	169R
2		10615479	4	WASHER	ARRUELA	131R
3		12639701	4	WASHER	ARRUELA	131R
4		10902030	4	BOLT	PARAFUSO	040V
5		75282435	1	HARNESS	CABO ELÉTRICO	111C
6		75282434	1	HARNESS	CABO ELÉTRICO	111C

04-21		p1	02/08

BACK UP ALARM - ALARME DE RÉ

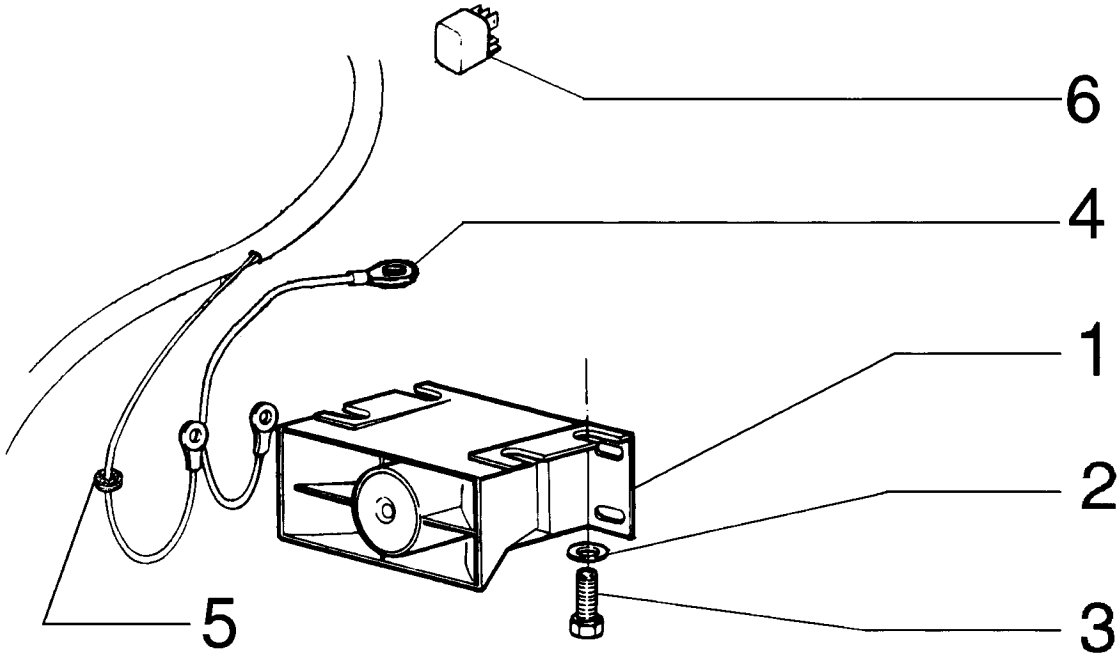

BACK UP ALARM - ALARME DE RÉ

REF	NOTE	PN	QT	DESCRIPTION	DESCRIÇÃO	GLOS
1		73131968	1	BACK UP ALARM	ALARME DE RÉ	0760
2		12644421	4	WASHER	ARRUELA	131R
3		70927340	4	BOLT	PARAFUSO	040V
4		70671763	1	HARNESS	CABO ELÉTRICO	111C
5		70921229	1	INSULATOR	ISOLANTE	085I
6		75251103	1	RELAY	RELE	085T

04-22		p1	02/08

HYDRAULIC ACCUMULATOR ELECTRIC SYSTEM - SISTEM ELÉTRICO ACUMULADOR HIDRÁULICO

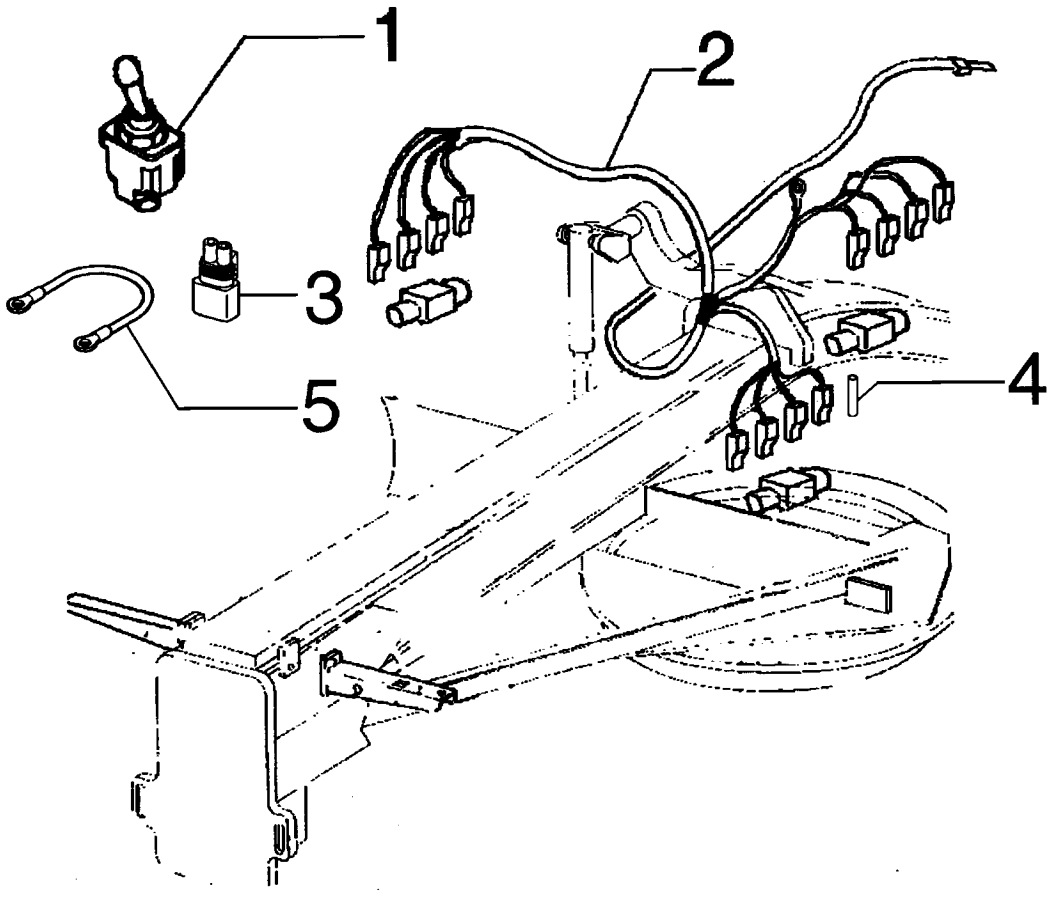

HYDRAULIC ACCUMULATOR ELECTRIC SYSTEM - SISTEM ELÉTRICO ACUMULADOR HIDRÁULICO

REF	NOTE	PN	QT	DESCRIPTION	DESCRIÇÃO	GLOS
1		73125891	1	SWITCH	INTERRUPTOR	075I
2		75327482	1	HARNESS	CABO ELÉTRICO	111C
3		75322270	6	RESISTOR	RESISTOR	039R
4		19109687	1	TUBE	TUBO	193T
5		75322592	1	HARNESS	CABO ELÉTRICO	111C

04-23		p1	02/08

ENGINE ELECTRIC SYSTEM - SISTEM ELÉTRICO DO MOTOR

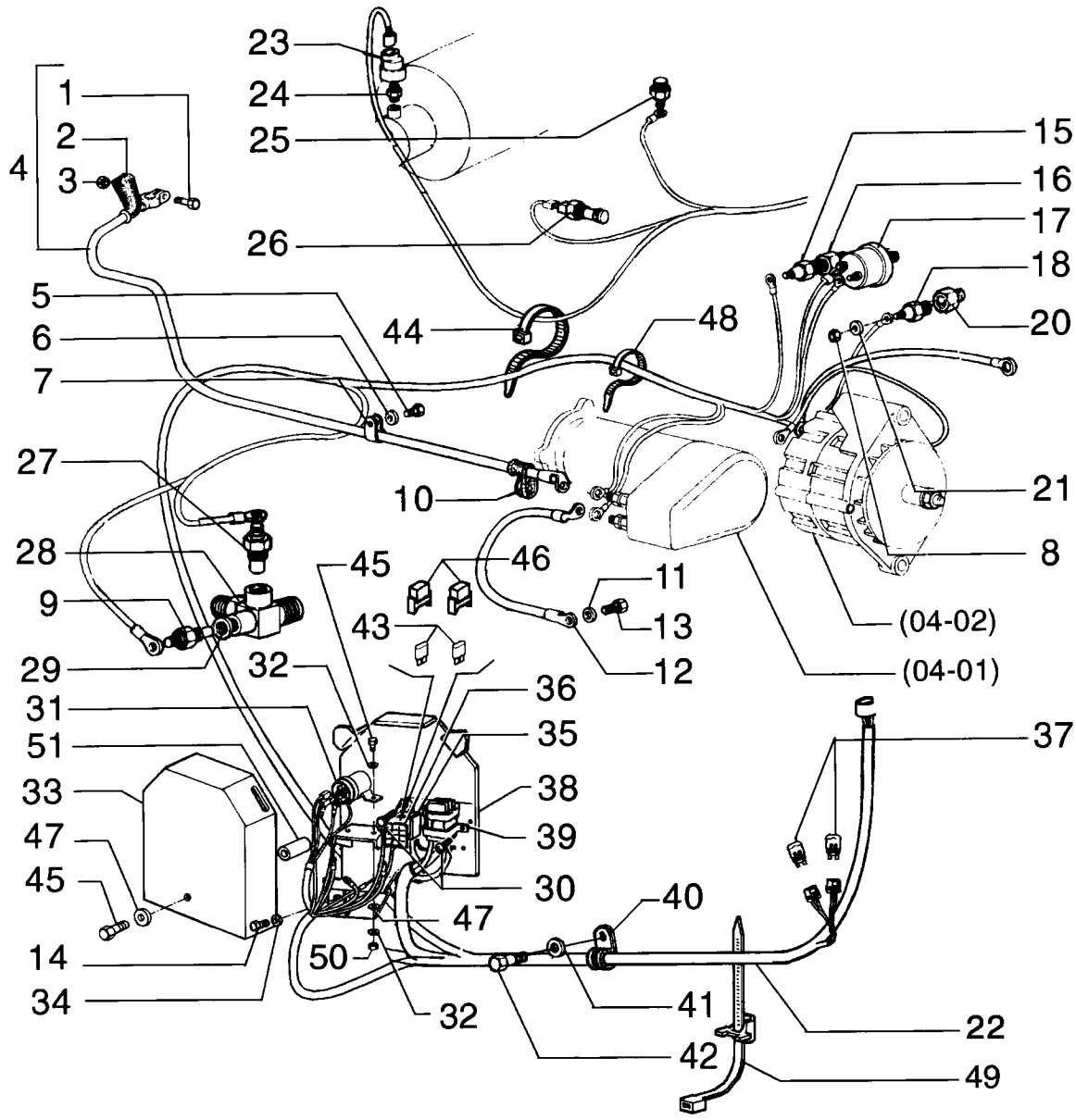

ENGINE ELECTRIC SYSTEM - SISTEM ELÉTRICO DO MOTOR

REF	NOTE	PN	QT	DESCRIPTION	DESCRIÇÃO	GLOS
1		11945008	1	BOLT	PARAFUSO	040V
2		8321668	1	GUARD	PROTEÇÃO	070R
3		15896218	1	NUT	PORCA	010D
4		76022498	1	HARNESS	CABO ELÉTRICO	111C
5		16043421	1	BOLT	PARAFUSO	040V
6		10516671	1	WASHERLOCK	ARRUELA PRESSÃO	170R
7		549064	1	CLAMP	ABRAÇADEIRA	031F
8		70910251	1	NUT	PORCA	010D
9		75236111	2	SENSOR	SENSOR	133S
10		4956122	1	GUARD	PROTEÇÃO	070R
11		14476531	1	WASHER	ARRUELA	131R
12		73152169	1	HARNESS	CABO ELÉTRICO	111C
13		16043231	1	BOLT	PARAFUSO	040V
14		11112331	2	BOLT	PARAFUSO	040V
15		75236111	1	SENSOR	SENSOR	133S
16		75214505	1	CONNECTOR	CONEXÃO	020R
17		75236112	1	SENSOR	SENSOR	133S
18		1983238C1	1	SENSOR	SENSOR	133S
19		73126797	1	HARNESS	CABO ELÉTRICO	111C
20		70901828	1	CONNECTOR	CONEXÃO	020R
21		70904203	1	WASHERLOCK	ARRUELA PRESSÃO	170R
22		75327635	1	HARNESS	CABO ELÉTRICO	111C
23		79102142	1	INDICATOR	INDICADOR	035I
24		70916634	1	CONNECTOR	CONEXÃO	020R
25		1983238C1	1	SENSOR	SENSOR	133S
26		75322672	1	SENSOR	SENSOR	133S
27		75261702	1	SENSOR	SENSOR	133S
28		75254122	1	CONNECTOR	CONECTOR	075B
29		10257060	1	WASHER	ARRUELA	131R
30		10977731	3	BOLT	PARAFUSO	040V
31		120398A1	1	RELAY	RELE	085T
32		10516473	5	WASHER	ARRUELA	131R
33		L114612	1	COVER	TAMPA	265C
34		10520121	4	WASHER	ARRUELA	131R
35		50001484	1	RECEPTACLE	TOMADA	205P
36		5962562	1	COVER	TAMPA	265C
37		75283949	2	DIODE	DIODO	053D
38		87361788	1	PLATE	PLACA	105P
39		75255947	1	CLAMP	ABRAÇADEIRA	031F
40		10450690	2	CLAMP	ABRAÇADEIRA	031F

04-23		p2	02/08

ENGINE ELECTRIC SYSTEM - SISTEM ELÉTRICO DO MOTOR

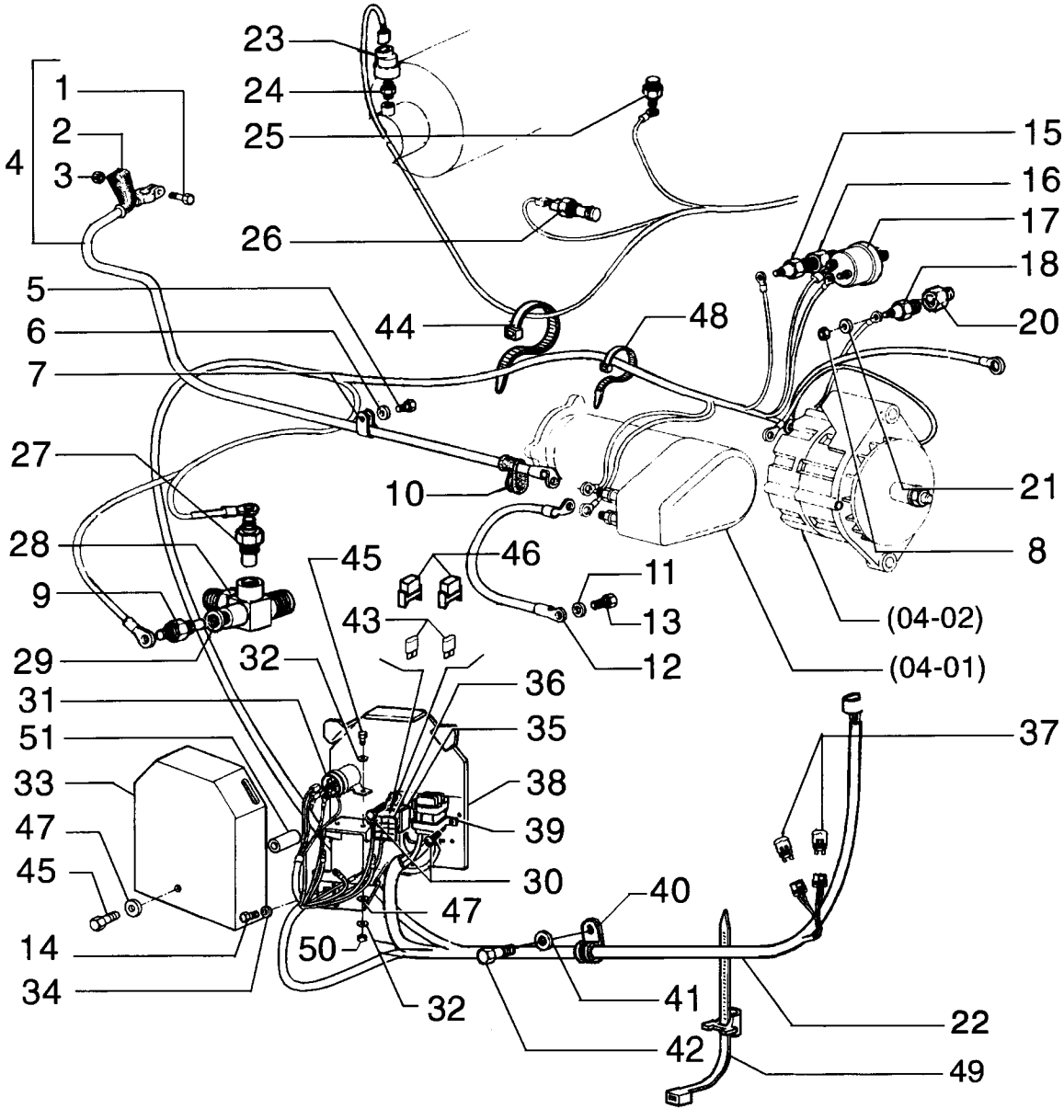

ENGINE ELECTRIC SYSTEM - SISTEM ELÉTRICO DO MOTOR

REF	NOTE	PN	QT	DESCRIPTION	DESCRIÇÃO	GLOS
41		12638501	2	WASHER	ARRUELA	131R
42		16043231	2	BOLT	PARAFUSO	040V
43		11055890	1	FUSE	FUSIVEL	110F
44		75201642	10	CLAMP	ABRAÇADEIRA	031F
45		10902131	2	BOLT	PARAFUSO	040V
46		10141387	2	COVER	TAMPA	265C
47		10519401	5	WASHER	ARRUELA	131R
48		75201641	15	CLAMP	ABRAÇADEIRA	031F
49		75284071	5	CLAMP	ABRAÇADEIRA	031F
50		15896221	2	NUT	PORCA	010D
51		75262806	1	SPACER	ESPAÇADOR	075D

04-24		p1	02/08

REVERSER FAN ELECTRIC SYSTEM - SISTEMA ELÉTRICO REVERSÃO DA HÉLICE

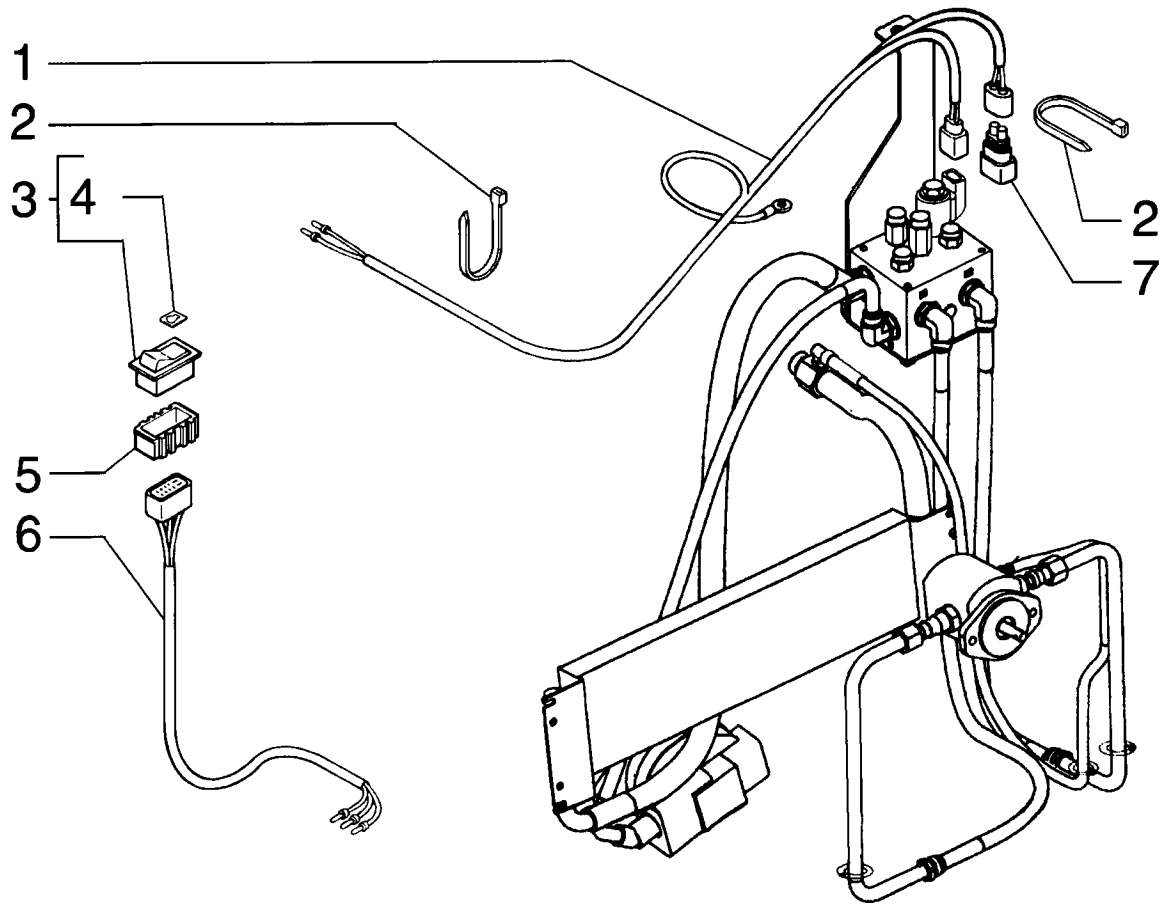

REVERSER FAN ELECTRIC SYSTEM - SISTEMA ELÉTRICO REVERSÃO DA HÉLICE

REF	NOTE	PN	QT	DESCRIPTION	DESCRIÇÃO	GLOS
1		75327018	1	HARNESS	CABO ELÉTRICO	111C
2		75201642	8	CLAMP	ABRAÇADEIRA	031F
3		75327014	1	SWITCH	INTERRUPTOR	075I
4		75327025	1	LENS	LENTE	170T
5		75251093	1	CONNECTION BLOC	CAIXA DE CONTAT	119M
6		75327038	1	HARNESS	CABO ELÉTRICO	111C
7		75322270	1	RESISTOR	RESISTOR	039R

04-25		p1	02/08

LIGHTS ASSEMBLY - CONJUNTO FAROL

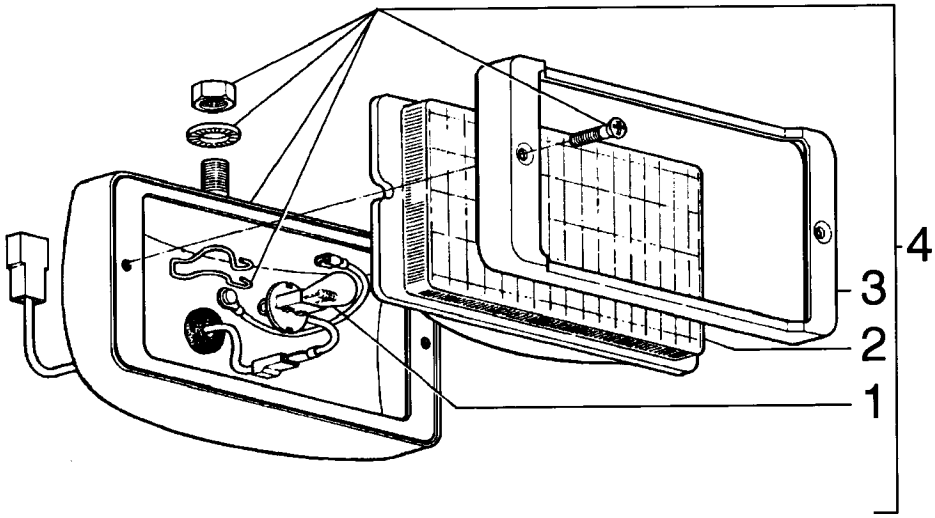

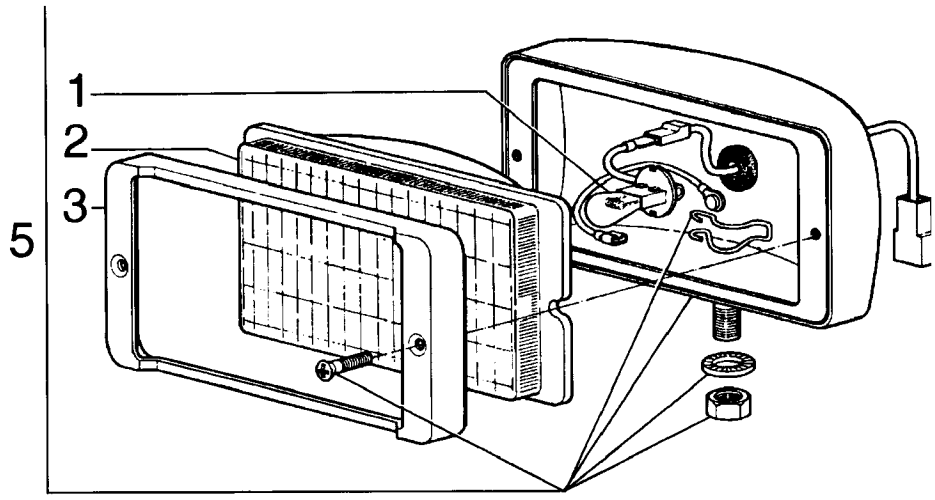

LIGHTS ASSEMBLY - CONJUNTO FAROL

REF	NOTE	PN	QT	DESCRIPTION	DESCRIÇÃO	GLOS
1		75288330	1	LAMP	LÂMPADA	030L
2		75288328	1	LENS	LENTE	170T
3		75288329	1	BEZEL	MOLDURA	295C
4		75264235	1	FLOODLIGHT	FAROIS DIANT.	0766
5		75264236	1	FLOODLIGHT	FAROIS DIANT.	0766

04-26		p1	02/08

LIGHTS ASSEMBLY - CONJUNTO LANTERNAS

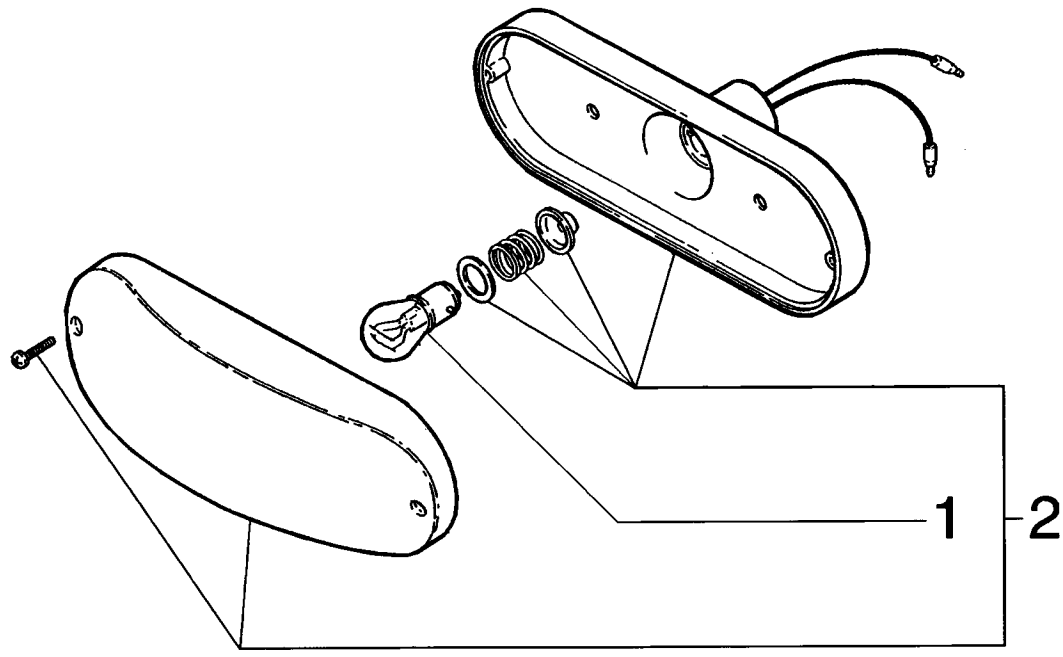

LIGHTS ASSEMBLY - CONJUNTO LANTERNAS

REF	NOTE	PN	QT	DESCRIPTION	DESCRIÇÃO	GLOS
1		14148290	1	LAMP	LÂMPADA	030L
2		752[illegible]5967	2	TURN SIGNALS	PISCA-PISCA	0769
2		75325965	2	ROAD TRAFFIC LI	LUZES PARA TRAN	0749

752.359 67

CAB FRONT AND REAR LIGHTS - FAROL DIANTEIRO E TRASEIRO DA CABINE

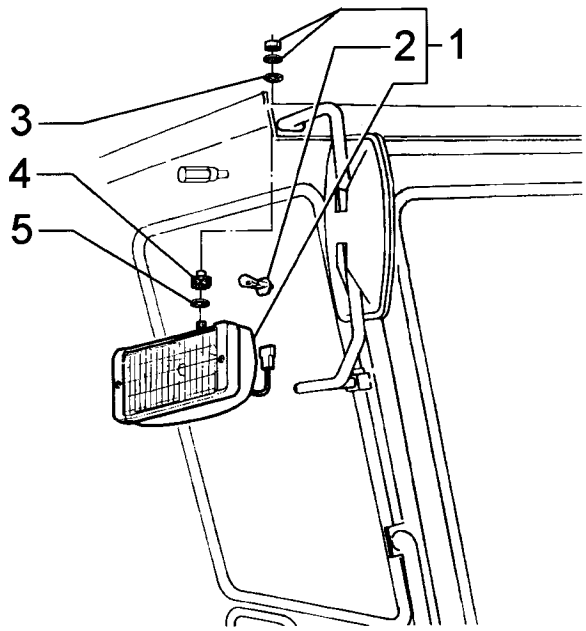

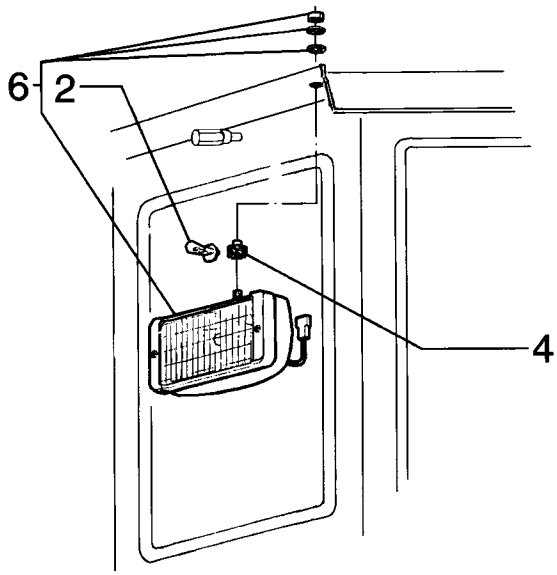

CAB FRONT AND REAR LIGHTS - FAROL DIANTEIRO E TRASEIRO DA CABINE

REF	NOTE	PN	QT	DESCRIPTION	DESCRIÇÃO	GLOS
1		75264236	2	FLOODLIGHT - page (04-21)	FAROIS DIANTEIRO - pag. (04-21)	0766
2		75288330	2	LAMP	LÂMPADA	030L
2		75288330	1	LAMP	LÂMPADA	030L
3		75252602	2	WASHER	ARRUELA	131R
4		79089658	4	MOUNT	COXIM	345C
5		14496621	2	WASHER	ARRUELA	131R
6		75264236	2	FLOODLIGHT - page (04-21)	FAROIS TRASEIRO - pag. (04-21)	0766

04-28		p1	02/08

CAB LOWER LIGHT - FAROL INFERIOR DA CABINE

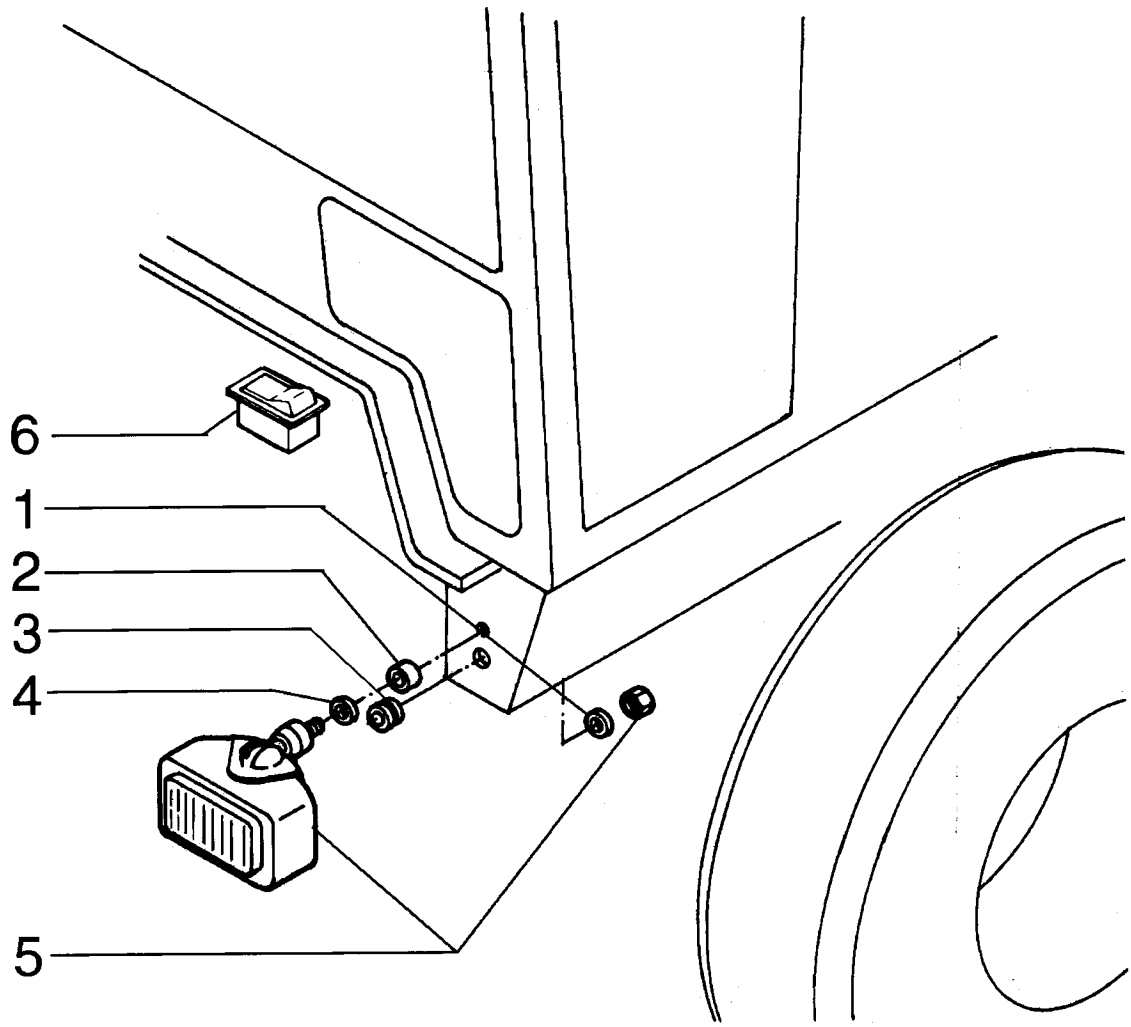

FRONT WINDSHIELD WIPER - LIMPADOR DE PÁRA-BRISA DIANTEIRO

REF	NOTE	PN	QT	DESCRIPTION	DESCRIÇÃO	GLOS
1		75313345	1	ARM	BRAÇO	130B
1		75313346	1	ARM (Note)	BRAÇO (Nota)	130B
2		75313347	1	BLADE	PALHETA	499P
2		75313348	1	BLADE (Note)	PALHETA (Nota)	499P

Note/Nota: FOR LOW PROFILE CAB
PARA CABINE BAIXA

RG170.B

FRONT LOWER WINDSHIELD WIPER - LIMPADOR DE PÁRA-BRISA DIANTEIRO INFERIOR

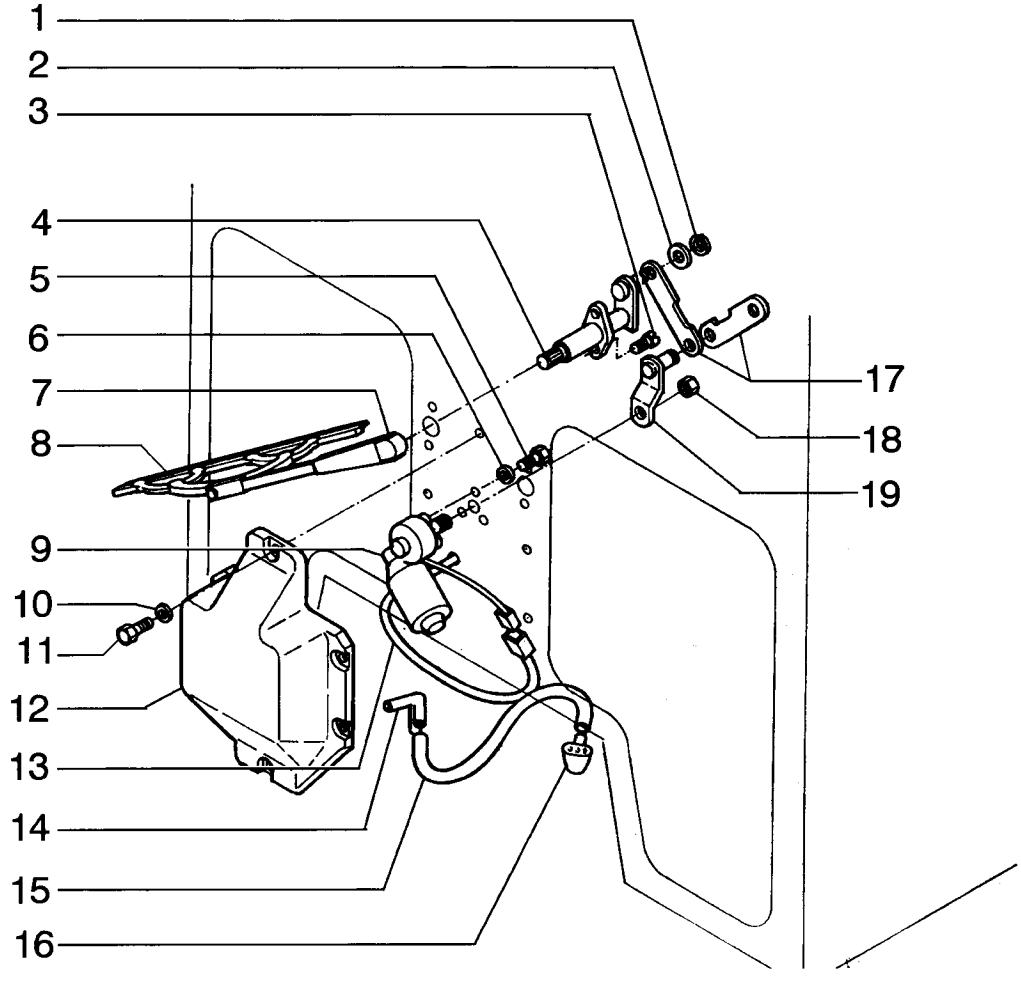

FRONT LOWER WINDSHIELD WIPER - LIMPADOR DE PÁRA-BRISA DIANTEIRO INFERIOR

REF	NOTE	PN	QT	DESCRIPTION	DESCRIÇÃO	GLOS
1		75289101	3	SNAP RING	ANEL ELÁSTICO	187A
2		75289102	3	WASHER	ARRUELA	131R
3		75289103	4	BOLT	PARAFUSO	040V
4		75289097	2	SHAFT	EIXO	016A
5		75310322	3	BOLT	PARAFUSO	040V
6		75287780	3	WASHER	ARRUELA	131R
7		75289095	2	ARM	BRAÇO	130B
8		75289096	2	BLADE	PALHETA	499P
9		75289094	1	ELECTRIC MOTOR	MOTOR ELETRICO	137M
10		85801991	6	WASHER	ARRUELA	131R
11		79105220	6	BOLT	PARAFUSO	040V
12		75257924	1	COVER	TAMPA	265C
13		75253140	1	HARNESS	CABO ELÉTRICO	111C
14		73126580	1	CONNECTOR	CONEXÃO	020R
15		75326593	1	TUBE	TUBO	193T
16		75254110	2	NOZZLE	NEBULIZADOR	406S
17		75289098	2	LEVER	ALAVANCA	045L
18		75289100	1	NUT	PORCA	010D
19		75289099	1	LEVER	ALAVANCA	045L

04-35		p1	02/08

WINDSHIELD WASHER - LAVADOR DE PÁRA-BRISA

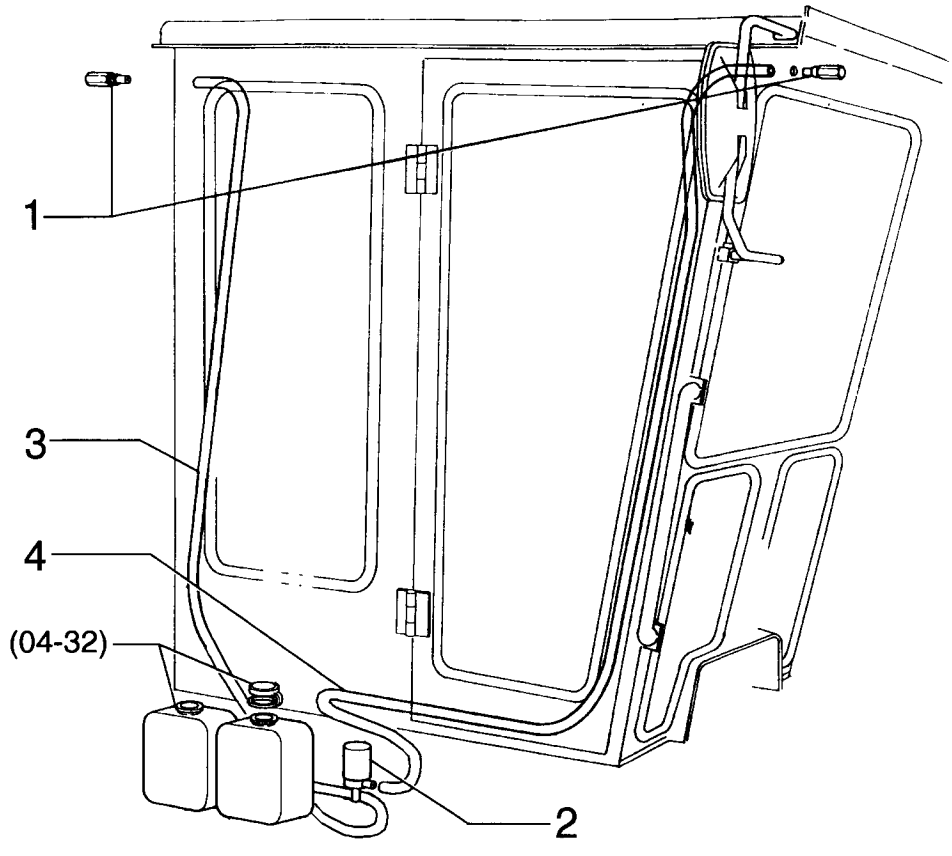

WINDSHIELD WASHER - LAVADOR DE PÁRA-BRISA

REF	NOTE	PN	QT	DESCRIPTION	DESCRIÇÃO	GLOS
1		75310316	2	NOZZLE	NEBULIZADOR	406S
2		75286901	2	PUMP Water	BOMBA de Água	155P
3		75310318	1	HOSE	MANGUEIRA	285T
4		75310319	1	HOSE	MANGUEIRA	285T

04-36		p1	02/08

WINDSHIELD WASHER WATER RESERVOIR - RESERVATÓRIO DE ÁGUA LAVADOR DE PÁRA-BRISA

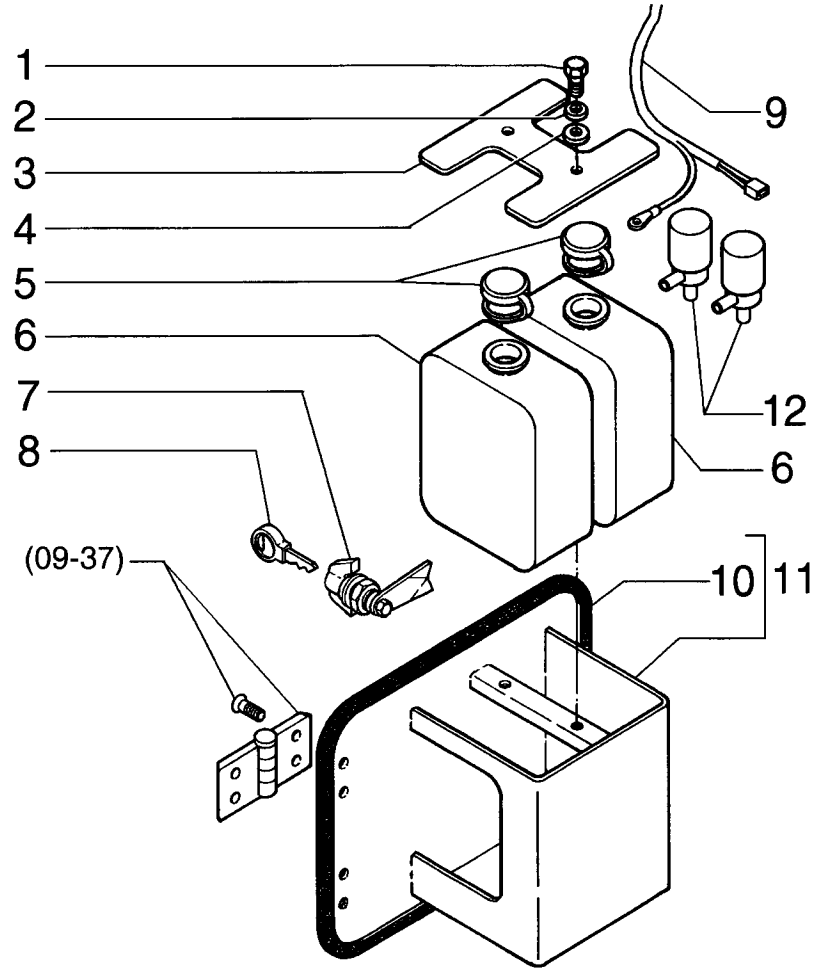

WINDSHIELD WASHER WATER RESERVOIR - RESERVATÓRIO DE ÁGUA LAVADOR DE PÁRA-BRISA

REF	NOTE	PN	QT	DESCRIPTION	DESCRIÇÃO	GLOS
1		10902231	2	BOLT	PARAFUSO	040V
2		10516471	2	WASHERLOCK	ARRUELA PRESSÃO	170R
3		75324935	1	PLATE	CHAPA	105P
4		14496431	2	WASHER	ARRUELA	131R
5		75286905	2	COVER	TAMPA	265C
6		75286906	2	TANK	RESERVATÓRIO	115S
7		71103178	1	CLOSING DEVICE	FECHADURA	071D
8		75267445	1	KEY	CHAVE	150C
9		71101792	1	HARNESS	CABO ELÉTRICO	111C
10		75313711	1	GASKET	JUNTA	120G
11		75324934	1	BRACKET	SUPORTE	300S
12		75286901	2	PUMP	BOMBA	155P

04-37		p1	02/08

LOWER WINDSHIELD WASHER RESERVOIR - RESERVATÓRIO LAVADOR DE PÁRA-BRISA INFERIOR

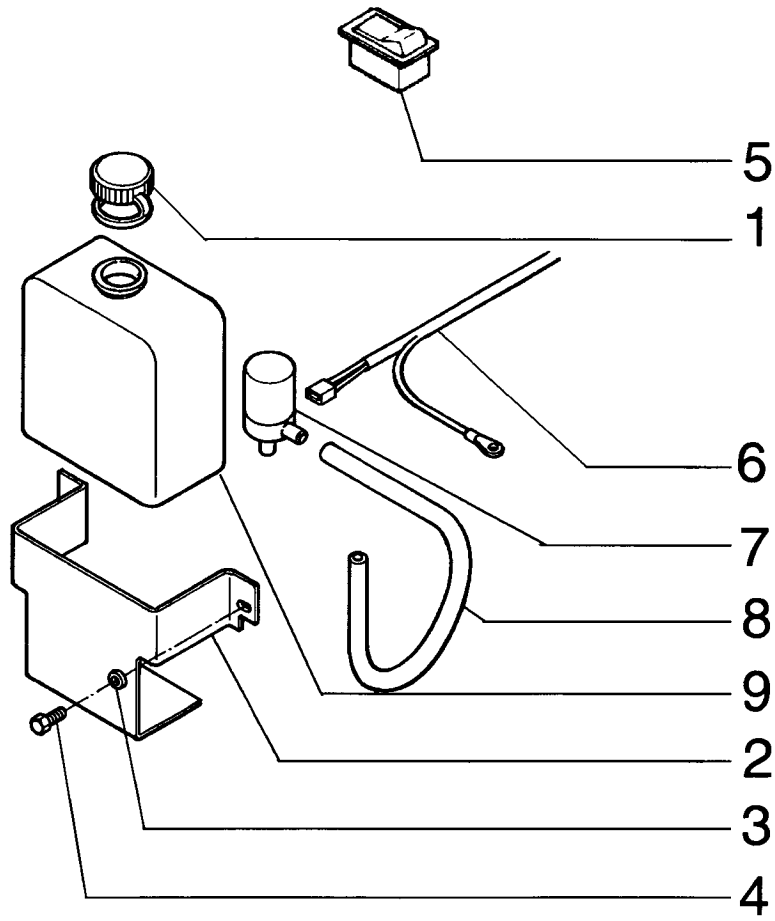

LOWER WINDSHIELD WASHER RESERVOIR - RESERVATÓRIO LAVADOR DE PÁRA-BRISA INFERIOR

REF	NOTE	PN	QT	DESCRIPTION	DESCRIÇÃO	GLOS
1		75286905	1	COVER	TAMPA	265C
2		75281092	1	BRACKET	SUPORTE	300S
3		12644421	2	WASHER	ARRUELA	131R
4		10979421	2	BOLT	PARAFUSO	040V
5		75253173	1	SWITCH	INTERRUPTOR	075I
6		75253131	1	HARNESS	CABO ELÉTRICO	111C
7		75286901	1	PUMP	BOMBA	155P
8		75326593	1	TUBE	TUBO	193T
9		75286906	1	TANK	RESERVATÓRIO	115S

04-38		p1	02/08

CAB HARNESS - CABO ELÉTRICO DA CABINE

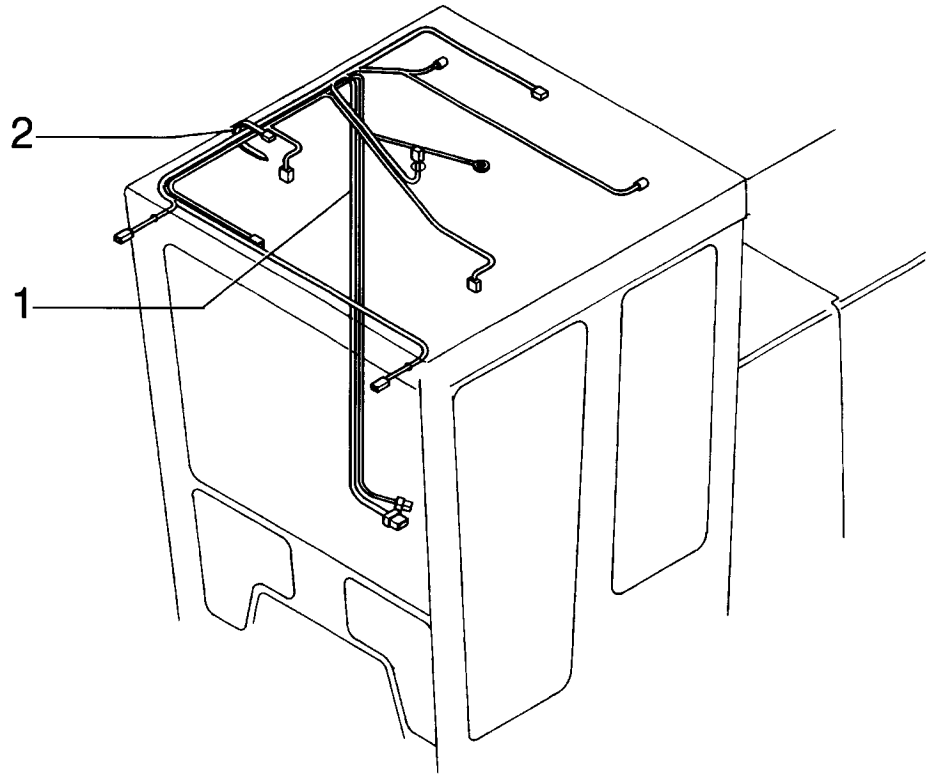

CAB HARNESS - CABO ELÉTRICO DA CABINE

REF	NOTE	PN	QT	DESCRIPTION	DESCRIÇÃO	GLOS
1		71101793	1	HARNESS	CABO ELETRICO	111C
1		71101794	1	HARNESS (Note)	CABO ELÉTRICO (Nota)	111C
2		75310299	30	CLAMP	ABRAÇADEIRA	031F

Note/Nota: FOR LOW PROFILE CAB
PARA CABINE BAIXA

RG170.B

04-39		p1	02/08

OPEN CAB HARNESS - CABO ELÉTRICO DA CABINE ABERTA

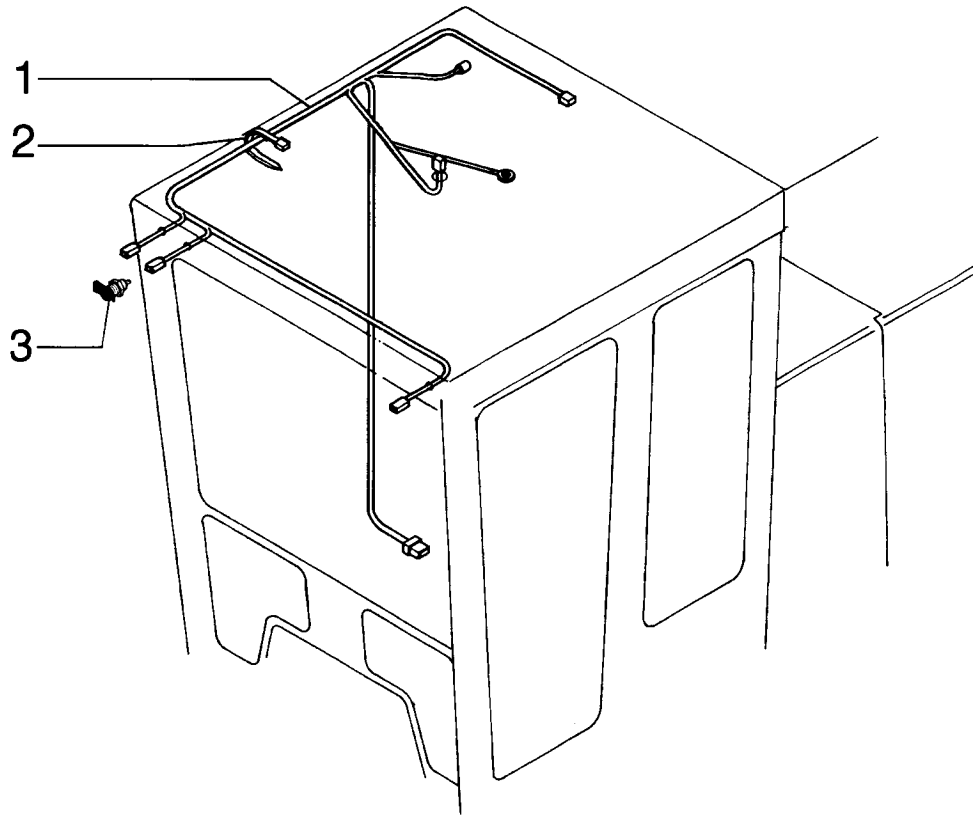

OPEN CAB HARNESS - CABO ELÉTRICO DA CABINE ABERTA

REF	NOTE	PN	QT	DESCRIPTION	DESCRIÇÃO	GLOS
1		75313463	1	HARNESS	CABO ELETRICO	111C
2		75310285	25	CLAMP	ABRAÇADEIRA	031F
3		79090991	1	RECEPTACLE	TOMADA	205P

04-40		p1	02/08

AIR CONDITIONER SYSTEM - SISTEMA ELÉTRICO DO AR CONDICIONADO

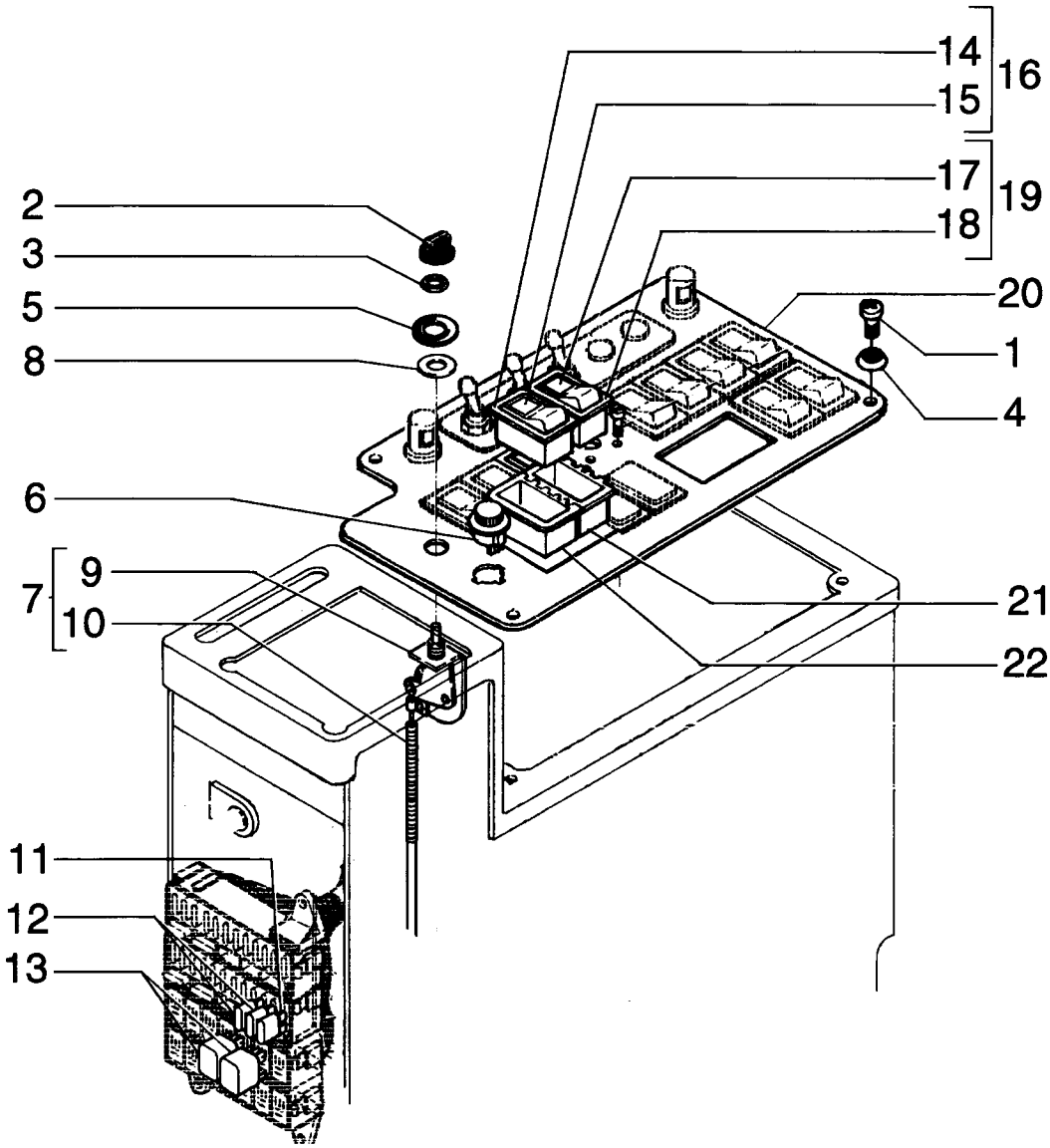

AIR CONDITIONER SYSTEM - SISTEMA ELÉTRICO DO AR CONDICIONADO

REF	NOTE	PN	QT	DESCRIPTION	DESCRIÇÃO	GLOS
1		13313217	4	BOLT	PARAFUSO	040V
2		1994720C1	1	KNOB	MANOPLA	150P
3		109311H	1	NUT	PORCA	010D
4		85801991	4	WASHER	ARRUELA	131R
5		75321640	1	DECAL	DECALCOMANIA	008D
6		75289897	1	SWITCH Cab fan	INTERRUPTOR Ventilador da cabine	075I
7		250742A1	1	ROPE	CABO	105F
8		79005601	1	RING	ANEL	045A
9		1954651C2	1	SWITCH	INTERRUPTOR	075I
10		250739A1	1	HARNESS	CABO ELÉTRICO	111C
11		11055190	1	FUSE	FUSIVEL	110F
12		11054990	2	FUSE	FUSIVEL	110F
13		75251103	2	RELAY	RELE	085T
14		75251041	1	SWITCH	INTERRUPTOR	075I
15		75321124	1	LENS	LENTE	170T
16		75321122	1	SWITCH A/C	INTERRUPTOR Ar Condicionado	075I
17		75321687	1	LENS	LENTE	170T
18		75251050	1	SWITCH	INTERRUPTOR	075I
19		75321686	1	SWITCH Air recirculation damper	INTERRUPTOR Recircilo de Ar	075I
20		87540679	1	PLATE (Note)	CHAPA (Nota)	105P
20		87540679	1	PLATE (Note 1)	CHAPA (Nota 1)	105P
20		87540679	1	PLATE (Note 2)	CHAPA (Nota 2)	105P
21		75251093	1	CONNECTION BLOC	CAIXA DE CONTAT	119M
22		85803983	1	CONNECTION BLOC	CAIXA DE CONTAT	119M

Note /Nota : FOR EQUIPMENT WITH A/C
PARA MÁQUINAS COM AR CONDICIONADO
Note 1/Nota 1: FOR EQUIPMENT WITH HEATER CAB
PARA MÁQUINAS COM AQUECEDOR
Note 2/Nota 2: FOR EQUIPMENT WITH OPEN CAB
PARA MÁQUINAS COM CABINE ABERTA

RG170.B

AIR CONDITIONER SYSTEM - SISTEMA ELÉTRICO DO AR CONDICIONADO

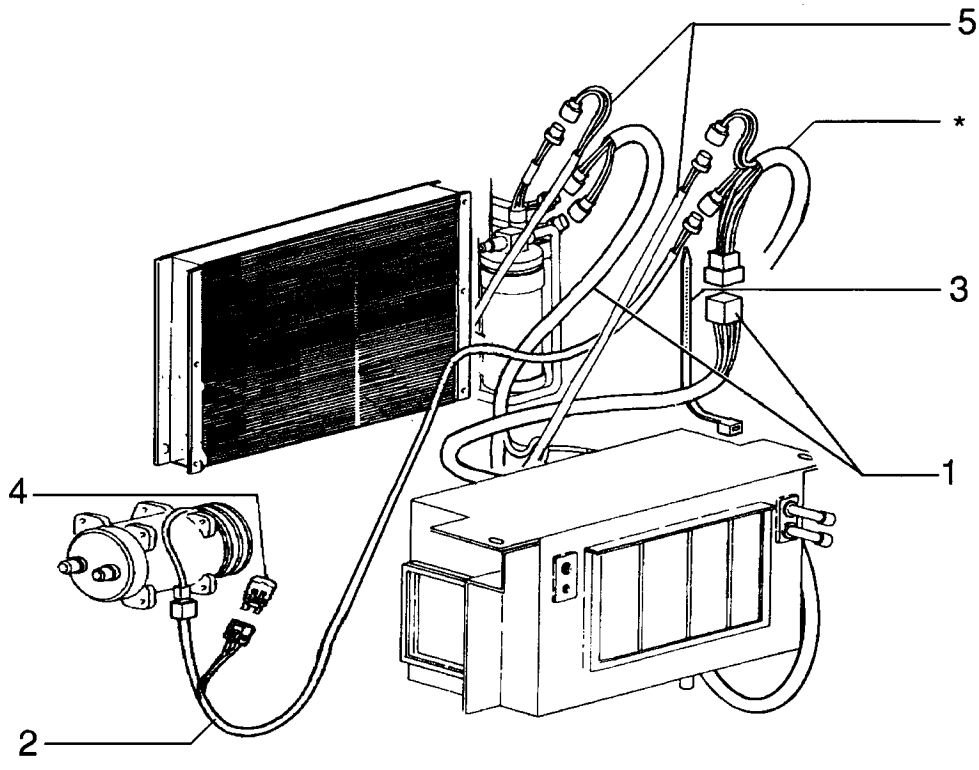

AIR CONDITIONER SYSTEM - SISTEMA ELÉTRICO DO AR CONDICIONADO

REF	NOTE	PN	QT	DESCRIPTION	DESCRIÇÃO	GLOS
1		75322519	1	HARNESS	CABO ELÉTRICO	111C
2		75322517	1	HARNESS	CABO ELÉTRICO	111C
3		75201642	3	CLAMP	ABRAÇADEIRA	031F
4		75322270	2	RESISTOR	RESISTOR	039R
5		75322516	1	HARNESS	CABO ELÉTRICO	111C

04-42		p1	02/08

OPEN CAB FAN - VENTILADOR CABINE ABERTA

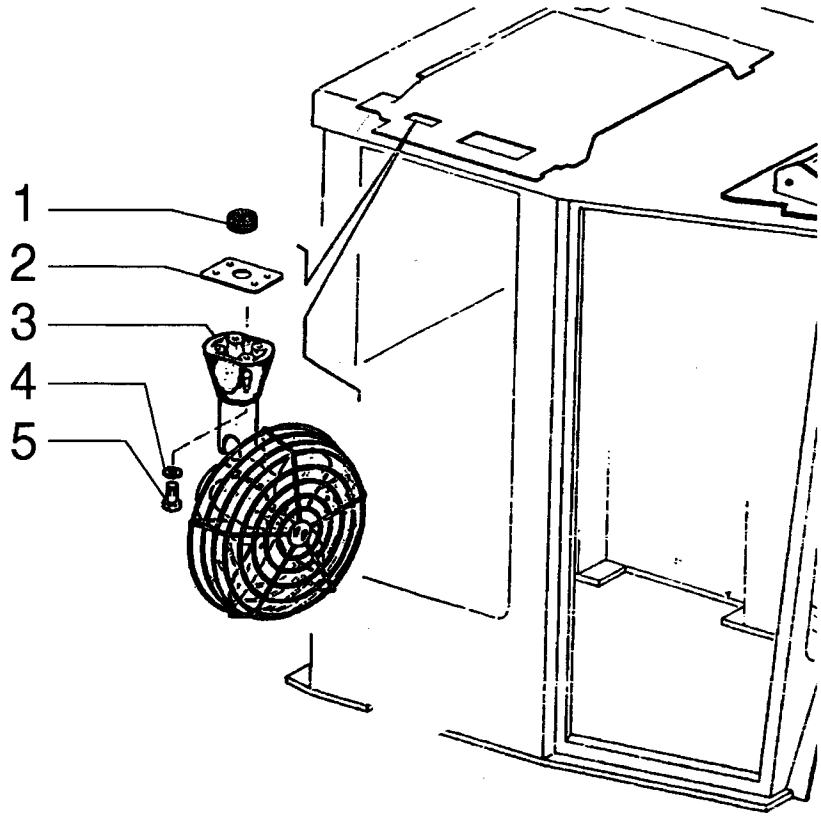

OPEN CAB FAN - VENTILADOR CABINE ABERTA

REF	NOTE	PN	QT	DESCRIPTION	DESCRIÇÃO	GLOS
1		70930860	4	GASKET	JUNTA	120G
2		73150997	1	PLATE	CHAPA	105P
3		73150754	1	FAN	VENTILADOR	030V
4		70909055	4	WASHERLOCK	ARRUELA PRESSÃO	170R
5		70925655	4	BOLT	PARAFUSO	040V

04-43		p1	02/08

CAB FAN - VENTILADOR DA CABINE

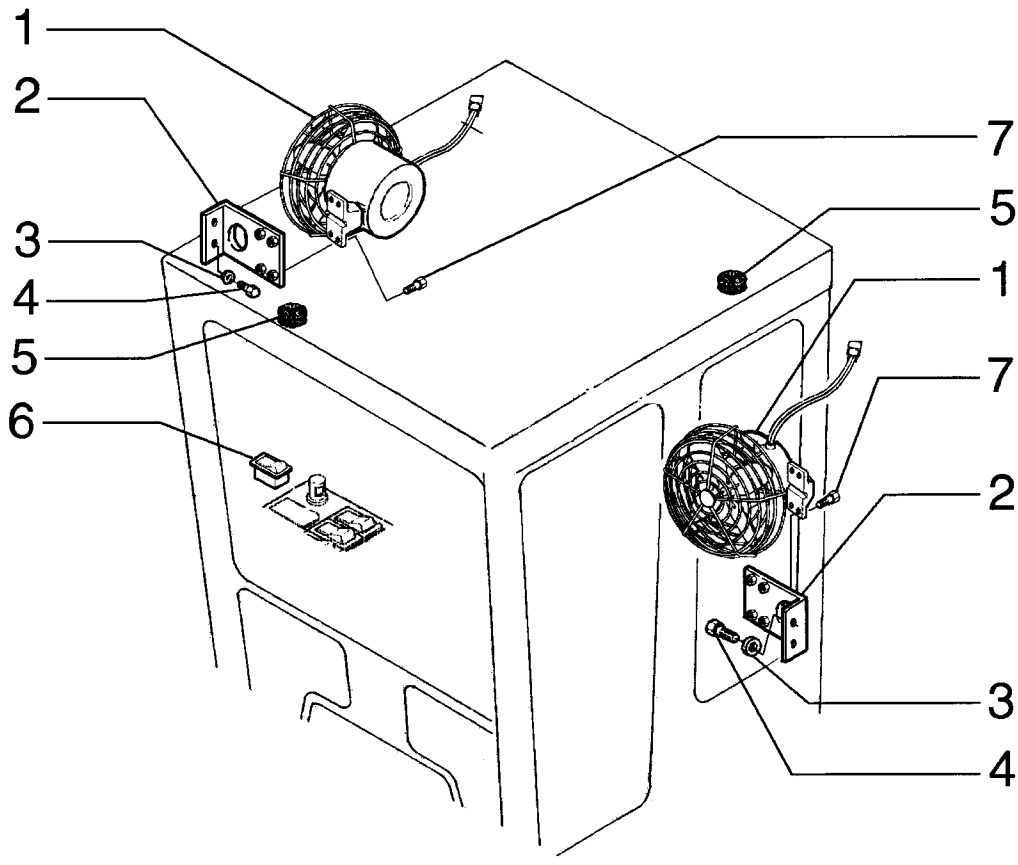

CAB FAN - VENTILADOR DA CABINE

REF	NOTE	PN	QT	DESCRIPTION	DESCRIÇÃO	GLOS
1		75327160	2	FAN	VENTILADOR	030V
2		75325318	2	BRACKET	SUPORTE	300S
3		12644421	4	WASHER	ARRUELA	131R
4		10902030	4	BOLT	PARAFUSO	040V
5		10398680	2	INSULATOR	ISOLANTE	085I
6		75251062	1	SWITCH	INTERRUPTOR	075I
7		10902421	8	BOLT	PARAFUSO	040V

04-44		p1	02/08

ROTATING WARNING BEACON - SINALIZADOR ROTATIVO

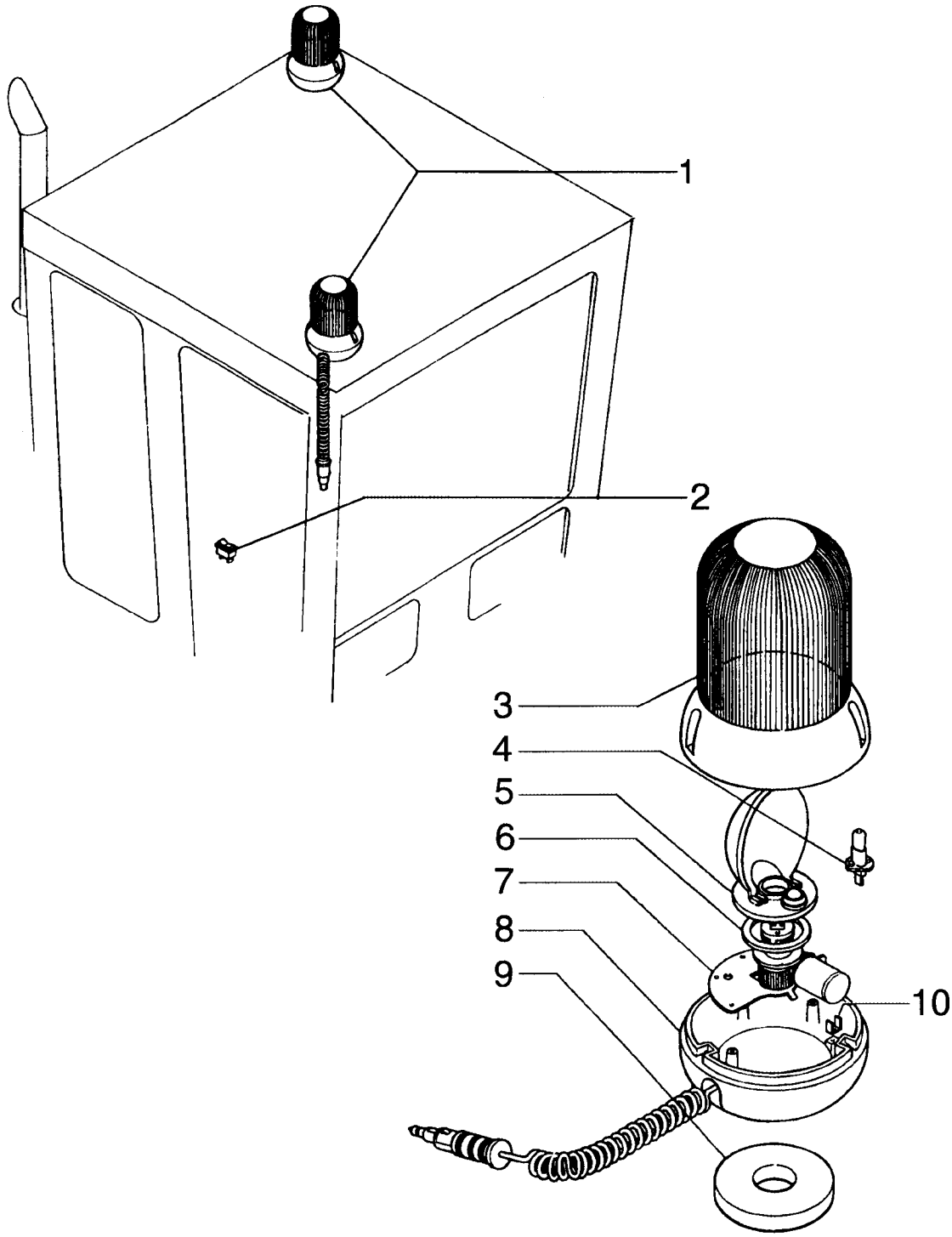

ROTATING WARNING BEACON - SINALIZADOR ROTATIVO

REF	NOTE	PN	QT	DESCRIPTION	DESCRIÇÃO	GLOS
1		76041998	2	WARNING BEACON	LAMPADA ROTAT.	0619
2		75251040	1	SWITCH	INTERRUPTOR	075I
3		76042349	1	LENS	LENTE	170T
4		14151195	1	LAMP	LÂMPADA	030L
5		76042350	1	REFLECTOR	REFLETOR	171R
6		76042351	1	RING	ANEL	045A
7		76042352	1	BRACKET	SUPORTE	300S
8		76042354	1	HOUSING	CARCAÇA	035S
9		76042355	1	MAGNET	IMÃ	058C
10		76042353	1	CONTACT	CONTATO	250C

04-45		p1	02/08

ROTATING WARNING BEACON - SINALIZADOR ROTATIVO

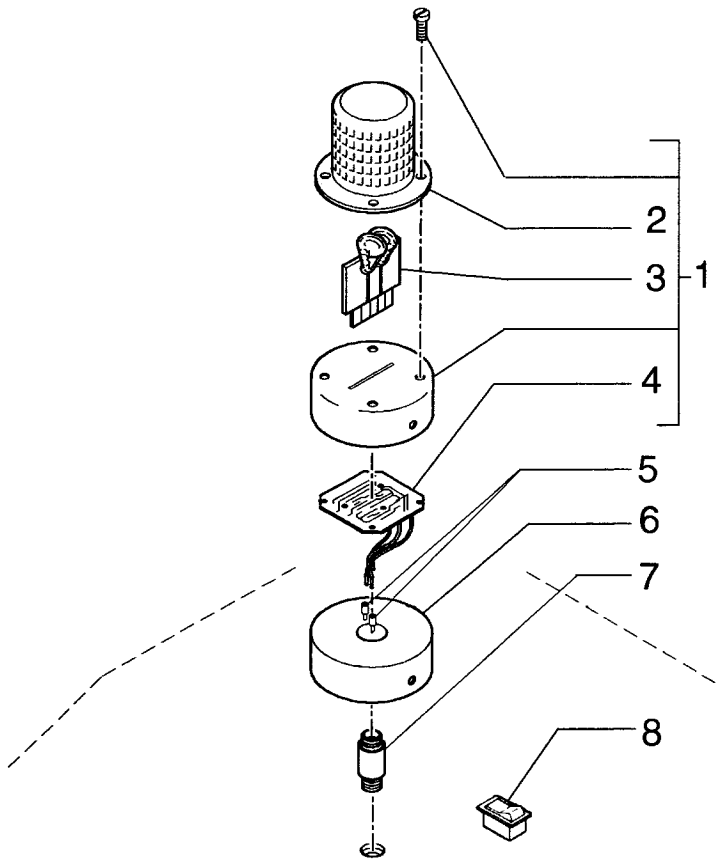

ROTATING WARNING BEACON - SINALIZADOR ROTATIVO

REF	NOTE	PN	QT	DESCRIPTION	DESCRIÇÃO	GLOS
1		75262122	1	WARNING BEACON	LAMPADA ROTAT.	0619
2		75262124	1	LENS	LENTE	170T
3		75262123	1	REFLECTOR	REFLETOR	171R
4		73161283	1	FLASHER	LAMPEJADOR	035L
5		73121530	2	WIRE TERMINAL	TERMINAL DO FIO	060C
6		73151632	1	KIT	KIT	002K
7		70901520	1	NIPPLE	NIPLE	028N
8		75251040	1	SWITCH	INTERRUPTOR	075I

INDEX - ÍNDICE

05-01 OPERATOR'S CONSOLE - CONSOLE DO OPERADOR
05-02 OPERATOR'S CONSOLE - CONSOLE DO OPERADOR
05-03 OPERATOR'S CONSOLE - CONSOLE DO OPERADOR
05-04 OPERATOR'S CONSOLE - CONSOLE DO OPERADOR
05-05 ORBITROL - DIREÇÃO HIDRÁULICA
05-06 STEERING CYLINDER - CILINDRO DE DIREÇÃO

05-01		p1	02/08

OPERATOR'S CONSOLE - CONSOLE DO OPERADOR

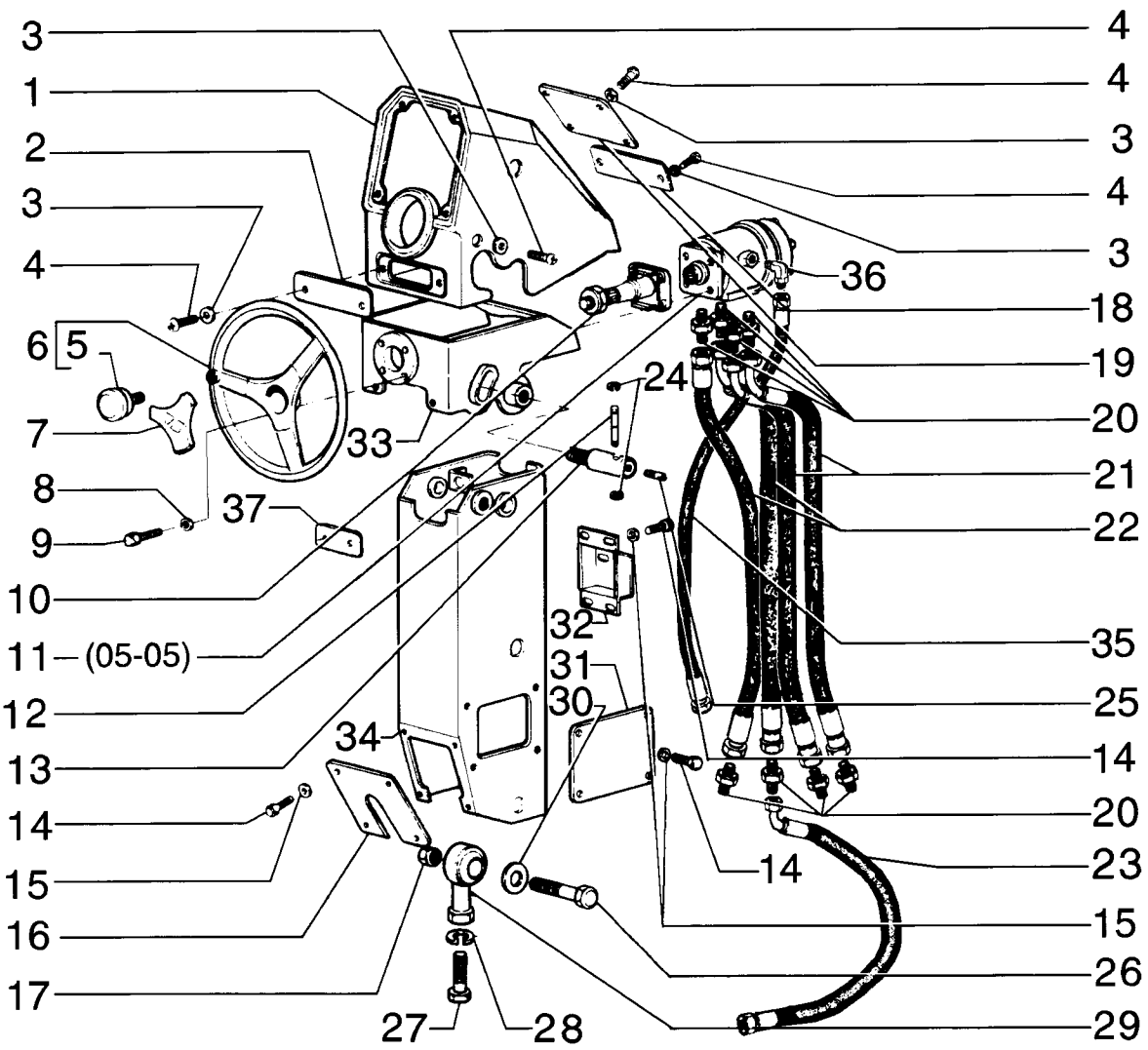

OPERATOR'S CONSOLE - CONSOLE DO OPERADOR

REF	NOTE	PN	QT	DESCRIPTION	DESCRIÇÃO	GLOS
1		75267092	1	BRACKET	SUPORTE	300S
2		75267082	1	COVER	TAMPA	265C
3		85801991	10	WASHER	ARRUELA	131R
4		13301717	10	BOLT	PARAFUSO	040V
5		79101929	1	KNOB	MANOPLA	150P
6		79107257	1	STEERING WHEEL	VOLANTE	050V
7		75254509	1	COVER	TAMPA	265C
8		70677006	4	WASHER	ARRUELA	131R
9		70920995	4	BOLT	PARAFUSO	040V
10		75280694	1	STEERING COLUMN	COLUNA DIREÇÃO	103P
11		75257538	1	HYDRAULIC DRIVE	DIREÇÃO HIDR.	010I
12		73121497	1	LEVER	ALAVANCA	045L
13		73121498	1	SHAFT	EIXO	016A
14		10902031	16	BOLT	PARAFUSO	040V
15		14496431	16	WASHER	ARRUELA	131R
16		75267067	1	COVER	TAMPA	265C
17		70911029	2	NUT	PORCA	010D
18		75267088	1	COVER	TAMPA	265C
19		75267095	1	COVER	TAMPA	265C
20		70921409	8	CONNECTOR	CONECTOR	075B
21		73126193	2	HOSE	MANGUEIRA	285T
22		75237612	1	HOSE	MANGUEIRA	285T
23		75322717	1	HOSE	MANGUEIRA	192T
24		70935211	2	SNAP RING	ANEL ELÁSTICO	187A
25		73129094	1	BOLT	PARAFUSO	040V
26		70921403	2	BOLT	PARAFUSO	040V
27		70921476	2	BOLT	PARAFUSO	040V
28		70912942	2	WASHERLOCK	ARRUELA PRESSÃO	170R
29		73125851	2	BALL JOINT	JUNTA ESFÉRICA	070G
30		70927381	9	WASHER	ARRUELA	131R
31		75267037	2	PLATE	CHAPA	105P
32		75267061	1	COVER	TAMPA	265C
33		75267055	1	BRACKET	SUPORTE	300S
34		87394155	1	BRACKET	SUPORTE	300S
35		75257333	1	HOSE	MANGUEIRA	285T
36		70922571	1	ELBOW	COTOVELO	085G
37		75267100	1	COVER	TAMPA	265C

05-02		p1	02/08

OPERATOR'S CONSOLE - CONSOLE DO OPERADOR

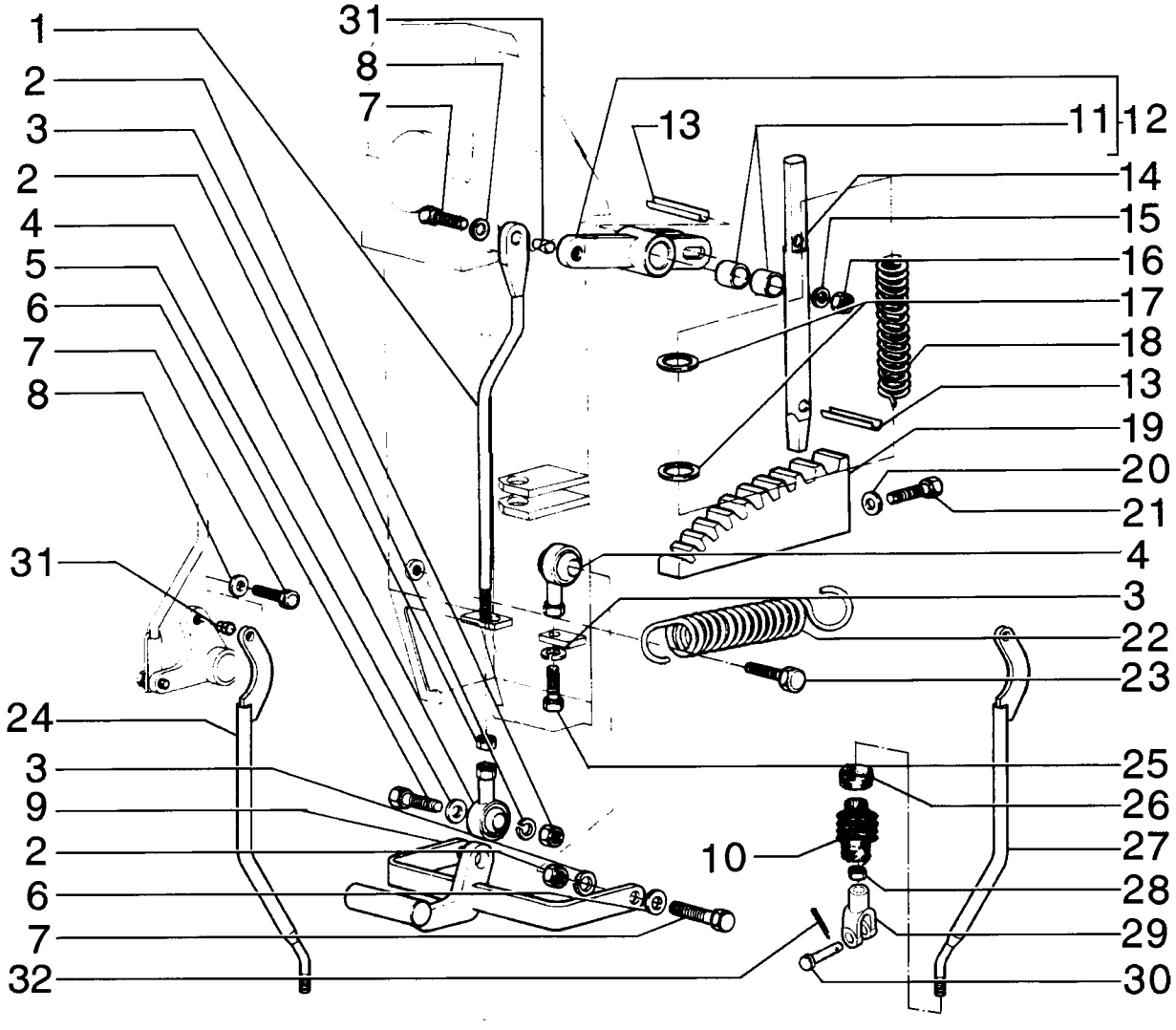

OPERATOR'S CONSOLE - CONSOLE DO OPERADOR

REF	NOTE	PN	QT	DESCRIPTION	DESCRIÇÃO	GLOS
1		75251770	1	TIEROD	TIRANTE	142T
2		70911048	3	NUT	PORCA	010D
3		70910287	5	WASHERLOCK	ARRUELA PRESSÃO	170R
4		73125851	3	BALL JOINT	JUNTA ESFÉRICA	070G
5		70677006	2	WASHER	ARRUELA	131R
6		70923276	2	BOLT	PARAFUSO	040V
7		70928798	2	BOLT	PARAFUSO	040V
8		70929156	9	WASHER	ARRUELA	131R
9		87356064	1	BRACKET	SUPORTE	300S
10		73153774	9	BELLOWS	SANFONA	166S
11		73125852	2	BEARING	ROLAMENTO	341C
12		75252201	1	CONTROL LEVERS	ALAVANCAS	7117
13		14170470	2	SPRING PIN	PINO ELÁSTICO	202S
14		73162485	1	SHAFT	EIXO	016A
15		10516671	1	WASHERLOCK	ARRUELA PRESSÃO	170R
16		16102321	1	NUT	PORCA	010D
17		70915714	2	WASHER	ARRUELA	131R
18		70622102	1	SPRING	MOLA	100M
19		87584212	1	RACK	CREMALHEIRA	312C
20		70677006	2	WASHER	ARRUELA	131R
21		11107031	2	BOLT	PARAFUSO	040V
22		73154919	2	SPRING	MOLA	100M
23		70602179	2	BOLT	PARAFUSO	040V
24		75284298	5	TIEROD	TIRANTE	142T
25		70923276	2	BOLT	PARAFUSO	040V
26		75221602	9	CLAMP	ABRAÇADEIRA	031F
27		75284299	4	TIEROD	TIRANTE	142T
28		70911040	9	NUT	PORCA	010D
29		75325685	9	YOKE	FORQUILHA	085F
30		70917644	9	PIN	PINO	080P
31		73153755	9	BUSHING	BUCHA	095B
32		10734201	9	COTTER PIN	CONTRA PINO	270C

05-03		p1	02/08

OPERATOR'S CONSOLE - CONSOLE DO OPERADOR

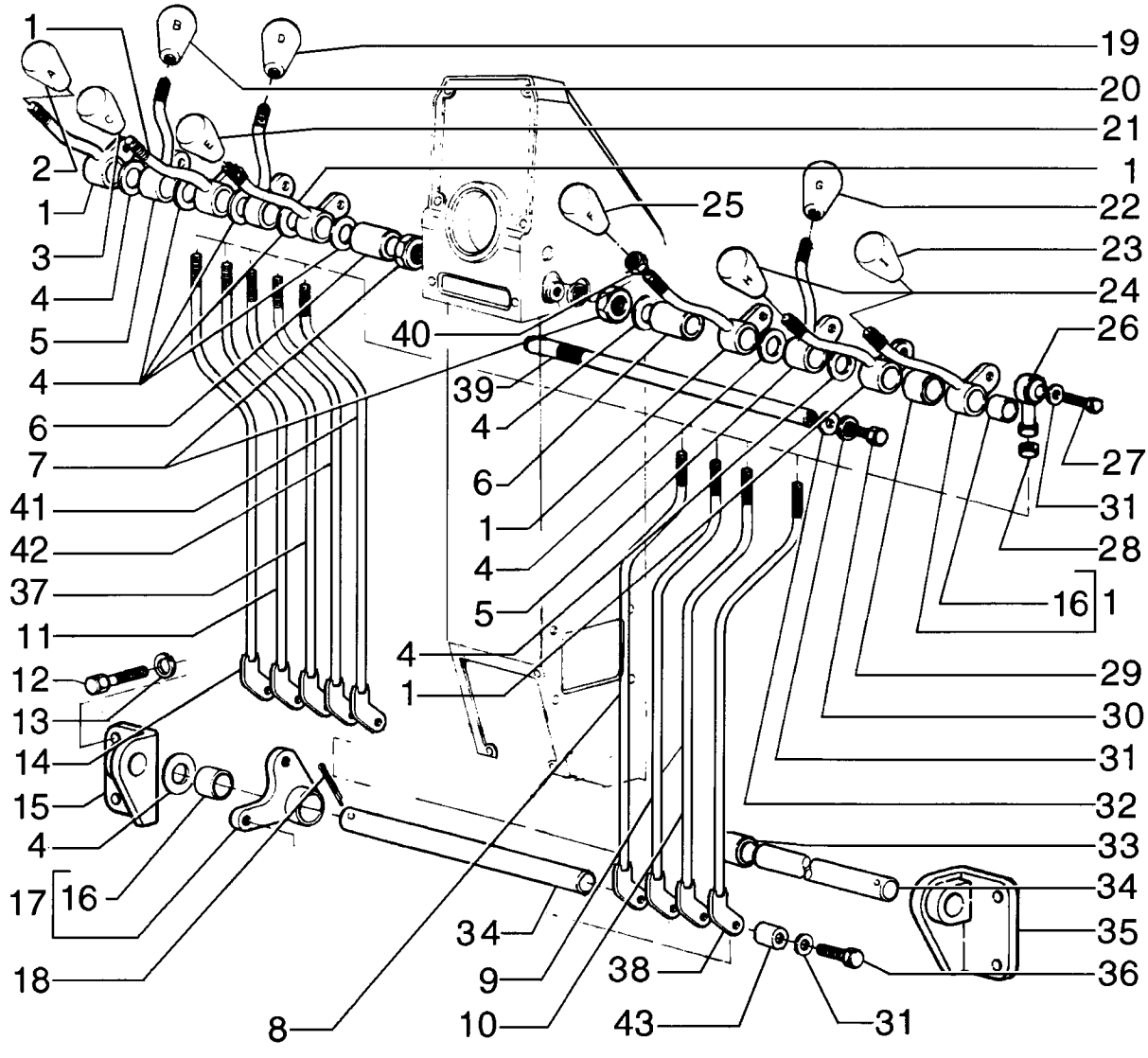

OPERATOR'S CONSOLE - CONSOLE DO OPERADOR

REF	NOTE	PN	QT	DESCRIPTION	DESCRIÇÃO	GLOS
1		87368130	6	CONTROL LEVERS	ALAVANCAS	7117
2		75241798	1	KNOB	MANOPLA	150P
3		75241794	1	KNOB	MANOPLA	150P
4		73121925	*	WASHER	ARRUELA	131R
5		87368139	3	CONTROL LEVERS	ALAVANCAS	7117
6		73162476	2	SPACER	ESPAÇADOR	075D
7		70911037	2	NUT	PORCA	010D
8		75320513	1	TIEROD	TIRANTE	142T
9		75320516	1	TIEROD	TIRANTE	142T
10		75320519	1	TIEROD	TIRANTE	142T
11		75320532	1	TIEROD	TIRANTE	142T
12		11106431	6	BOLT	PARAFUSO	040V
13		10516871	4	WASHERLOCK	ARRUELA PRESSÃO	170R
14		75320523	1	TIEROD	TIRANTE	142T
15		75284300	1	BRACKET	SUPORTE	300S
16		73125852	36	BEARING	ROLAMENTO	341C
17		75284234	9	CONTROL LEVERS	ALAVANCAS	7117
18		70904002	2	COTTER PIN	CONTRA PINO	270C
19		75241795	1	KNOB	MANOPLA	150P
20		75241810	1	KNOB	MANOPLA	150P
21		75241796	1	KNOB	MANOPLA	150P
22		75251208	1	KNOB	MANOPLA	150P
23		75241800	1	KNOB	MANOPLA	150P
24		75241797	1	KNOB	MANOPLA	150P
25		75241793	1	KNOB	MANOPLA	150P
26		70617932	9	SIDE	EXTREMIDADE	061E
27		70927212	9	BOLT	PARAFUSO	040V
28		70911048	9	NUT	PORCA	010D
29		75251032	1	SPACER	ESPAÇADOR	075D
30		70922763	2	BOLT	PARAFUSO	040V
31		70929156	33	WASHER	ARRUELA	131R
32		70925311	2	WASHER	ARRUELA	131R
33		75251037	1	SPACER	ESPAÇADOR	075D
34		75251039	2	PIN	PINO	080P
35		75284301	1	BRACKET	SUPORTE	300S
36		70928798	18	BOLT	PARAFUSO	040V
37		75320533	1	TIEROD	TIRANTE	142T
38		75320521	1	TIEROD	TIRANTE	142T
39		75251033	2	SHAFT	EIXO	016A
40		70910510	9	NUT	PORCA	010D
41		75320540	1	TIEROD	TIRANTE	142T
42		75320530	1	TIEROD	TIRANTE	142T
43		73153755	9	BUSHING	BUCHA	095B

OPERATOR'S CONSOLE - CONSOLE DO OPERADOR

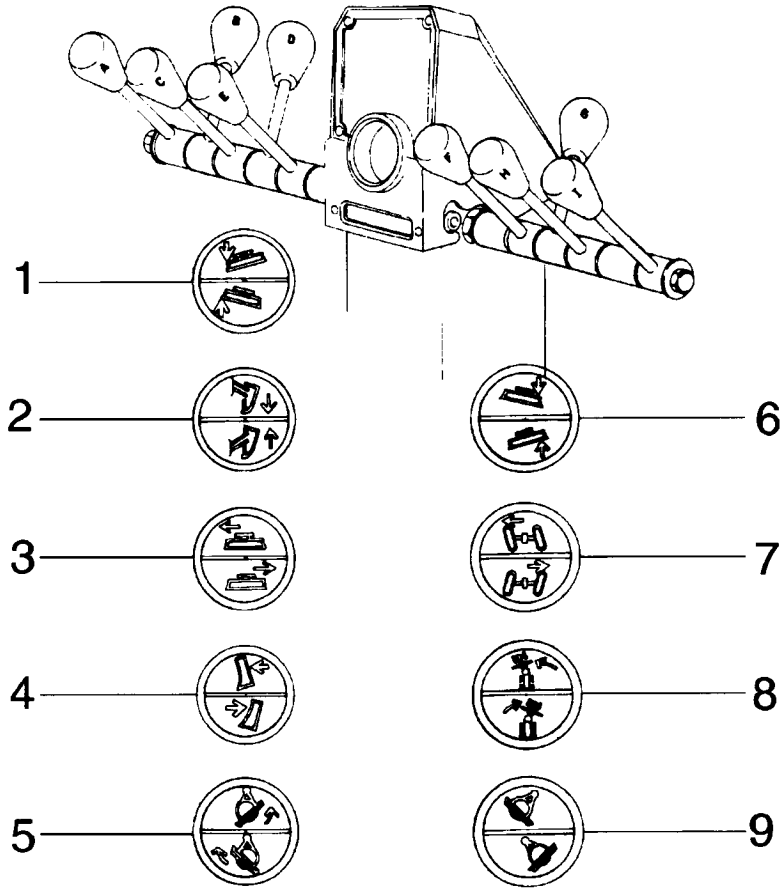

OPERATOR'S CONSOLE - CONSOLE DO OPERADOR

REF	NOTE	PN	QT	DESCRIPTION	DESCRIÇÃO	GLOS
1		75241798	1	KNOB	MANOPLA	150P
2		75241810	1	KNOB	MANOPLA	150P
3		75241794	1	KNOB	MANOPLA	150P
4		75241795	1	KNOB	MANOPLA	150P
5		75241796	1	KNOB	MANOPLA	150P
6		75241800	1	KNOB	MANOPLA	150P
7		75241797	1	KNOB	MANOPLA	150P
8		75251208	1	KNOB	MANOPLA	150P
9		75241793	1	KNOB	MANOPLA	150P

05-05		p1	02/08

ORBITROL - DIREÇÃO HIDRÁULICA

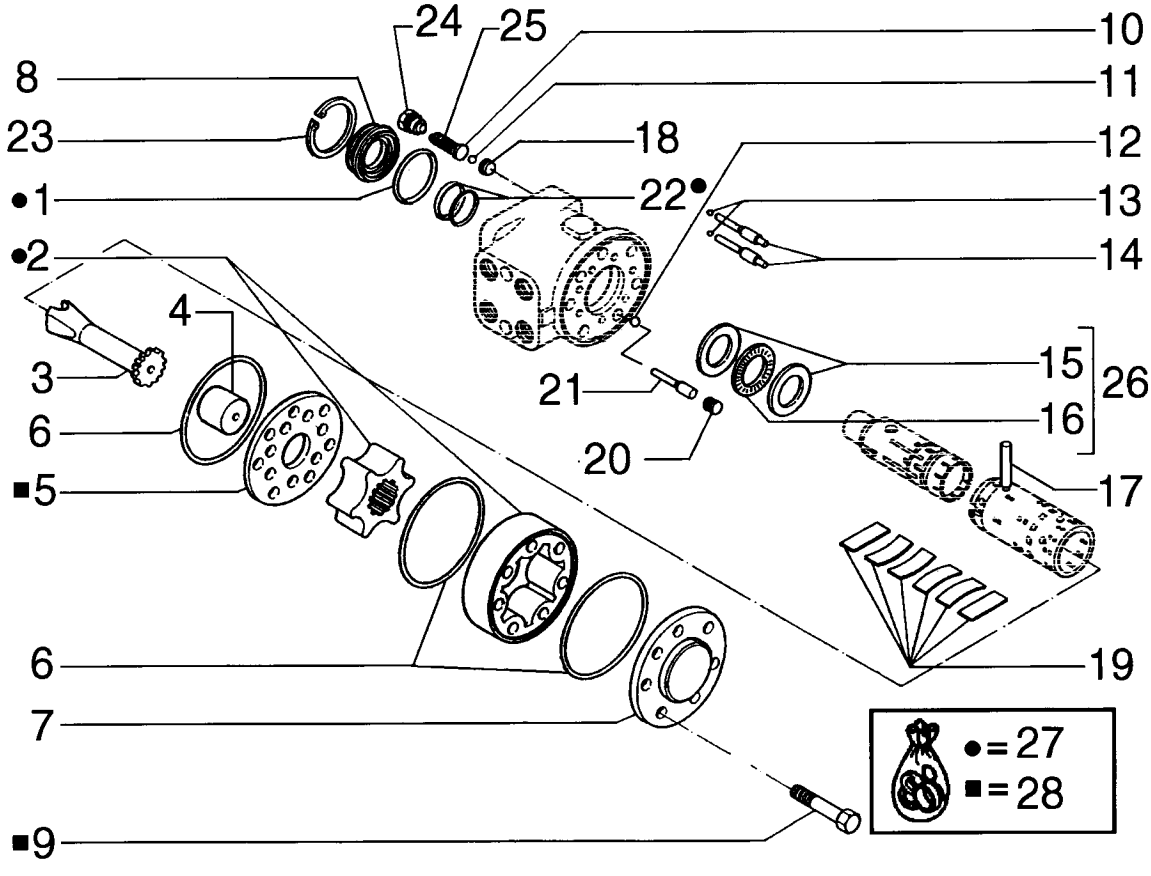

ORBITROL - DIREÇÃO HIDRÁULICA

REF	NOTE	PN	QT	DESCRIPTION	DESCRIÇÃO	GLOS
1		71100216	1	O'RING	O'RING	158G
2		71100217	1	IMPELLER	ROTOR	060G
3		71100218	1	SHAFT	EIXO	016A
4		71100219	1	SPACER	ESPAÇADOR	075D
5		71100220	3	DISC	DISCO	060D
6		71100221	3	O'RING	O'RING	158G
7		71100222	1	COVER	TAMPA	265C
8		71100223	1	RETAINER	RETENTOR	122G
9		71100224	7	BOLT	PARAFUSO	040V
10		71100225	2	CUP	PRATO	060S
11		71100226	2	BALL	ESFERA	140S
12		71100227	1	BALL	ESFERA	140S
13		71100228	2	BALL	ESFERA	140S
14		71100229	2	PIN	PINO	080P
15		71100230	2	COVER	TAMPA	265C
16		71100231	1	BEARING	ROLAMENTO	341C
17		71100232	1	PIN	PINO	080P
18		71100233	2	CUP	PRATO	060S
19		71100234	1	SPRING	MOLA	100M
20		71100235	1	PLUG	BUJÃO	050T
21		71100236	1	PIN	PINO	080P
22		71100237	1	RETAINER	RETENTOR	122G
23		71100238	1	SNAP RING	ANEL ELÁSTICO	187A
24		71100239	2	PLUG	BUJÃO	050T
25		71100240	2	SPRING	MOLA	100M
26		71100241	1	BEARING	ROLAMENTO	341C
27		71100242	1	KIT	KIT	002K
28		71100243	1	KIT	KIT	002K

05-06		p1	02/08

STEERING CYLINDER - CILINDRO DE DIREÇÃO

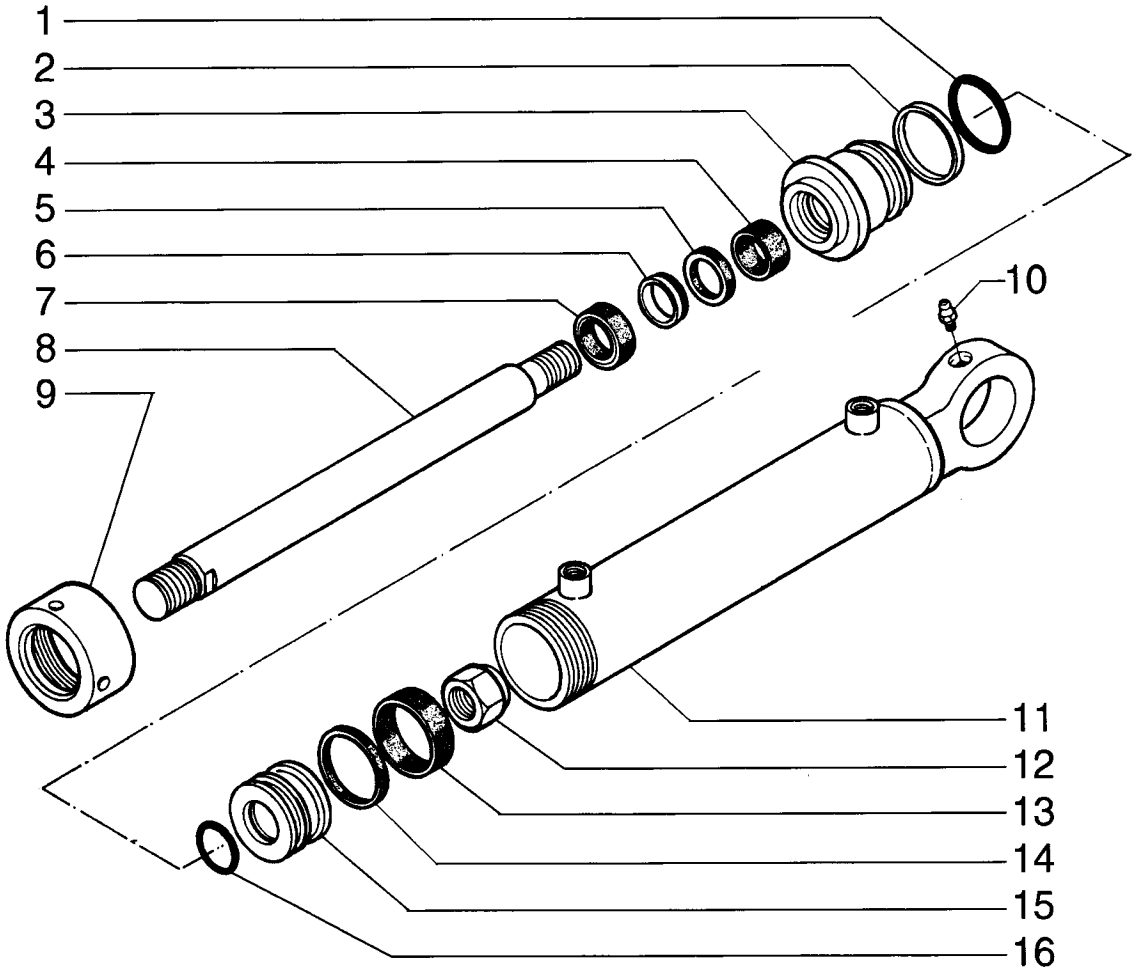

STEERING CYLINDER - CILINDRO DE DIREÇÃO

REF	NOTE	PN	QT	DESCRIPTION	DESCRIÇÃO	GLOS
		87632371	1	STEERING CYLINDER	CILINDRO DE DIREÇÃO	403C
1		71103598	1	O'RING	O'RING	158G
2		71103599	1	SCRAPER	RASPADORA	176R
3		71103596	1	HEAD	FUNDO DIANTEIRO	132F
4		71103597	1	RING	ANEL	045A
5		71103600	1	RING	ANEL	045A
6		71103601	1	SEAL RING	ANEL DE VEDAÇÃO	055A
7		71103602	1	SCRAPER	RASPADORA	176R
8		71103594	1	ROD	HASTE	090A
9		71103603	1	COVER	TAMPA	265C
10		75313447	1	GREASE FITTING	PINO GRAXEIRO	060I
11		71103595	1	CYLINDER LINER	CAMISA CILINDRO	035C
12		71103589	1	NUT	PORCA	010D
13		71103591	1	RETAINER	RETENTOR	122G
14		71103592	1	RETAINER	RETENTOR	122G
15		71103590	1	PISTON	ÊMBOLO	235S
16		71103593	1	O'RING	O'RING	158G

INDEX - ÍNDICE

06-01 TRANSMISSION ASSY - TRANSMISSÃO COMPLETA
06-02 TRANSMISSION, PTO - TRANSMISSÃO, TOMADA DE FORÇA
06-03 TRANSMISSION, SPEED SHAFTS - TRANSMISSÃO, EIXOS DE VELOCIDADES
06-04 TRANSMISSION, 1ST SHAFT - TRANSMISSÃO, 10 EIXO
06-05 TRANSMISSION, 2ND SHAFT - TRANSMISSÃO, 20 EIXO
06-06 TRANSMISSION, 3RD SHAFT - TRANSMISSÃO, 30 EIXO
06-07 TRANSMISSION, 4TH SHAFT - TRANSMISSÃO, 40 EIXO
06-08 TRANSMISSION, 5TH SHAFT - TRANSMISSÃO, 50 EIXO
06-09 TRANSMISSION, 6TH SHAFT - TRANSMISSÃO, 60 EIXO
06-10 TRANSMISSION, OUTPUT SHAFT - TRANSMISSÃO, EIXO DE SAÍDA
06-11 TRANSMISSION, CASES - TRANSMISSÃO, CARCAÇAS
06-12 TRANSMISSION, VALVE - TRANSMISSÃO, VÁLVULA
06-13 TRANSMISSION, VALVE - TRANSMISSÃO, VÁLVULA
06-14 TRANSMISSION, YOKE - TRANSMISSÃO, FLANGE
06-15 TRANSMISSION, PUMP - TRANSMISSÃO, BOMBA
06-16 TRANSMISSION OIL COOLER - REFRIGERAÇÃO DO ÓLEO TRANSMISSÃO
06-17 TRANSMISSION OIL DIPSTICK - VARETA DE NÍVEL ÓLEO TRANSMISSÃO
06-18 TRANSMISSION FILTER LINES - FILTRO DE ÓLEO TRANSMISSÃO
06-19 TRANSMISSION OIL FILTER - FILTRO DE ÓLEO TRANSMISSÃO
06-20 TRANSMISSION CONTROL - CONTROLE DA TRANSMISSÃO
06-21 TRANSMISSION CONTROL - CONTROLE DA TRANSMISSÃO
06-22 TRANSMISSION CONTROL - CONTROLE DA TRANSMISSÃO
06-23 FRONT AXLE - EIXO DIANTEIRO
06-24 FRONT AXLE - EIXO DIANTEIRO
06-25 FRONT AXLE WHEEL HUB - CUBO DA RODA DO EIXO DIANTEIRO
06-26 REAR AXLE - EIXO TRASEIRO
06-27 REAR AXLE HOUSING - CARCAÇA DO EIXO TRASEIRO
06-28 REAR AXLE - EIXO TRASEIRO
06-29 REAR AXLE - EIXO TRASEIRO
06-30 REAR AXLE DIFERENTIAL - DIFERENCIAL DO EIXO TRASEIRO
06-31 REAR AXLE, TANDEM - EIXO TRASEIRO, TANDEM

06-01		p1	02/08

TRANSMISSION ASSY - TRANSMISSÃO COMPLETA

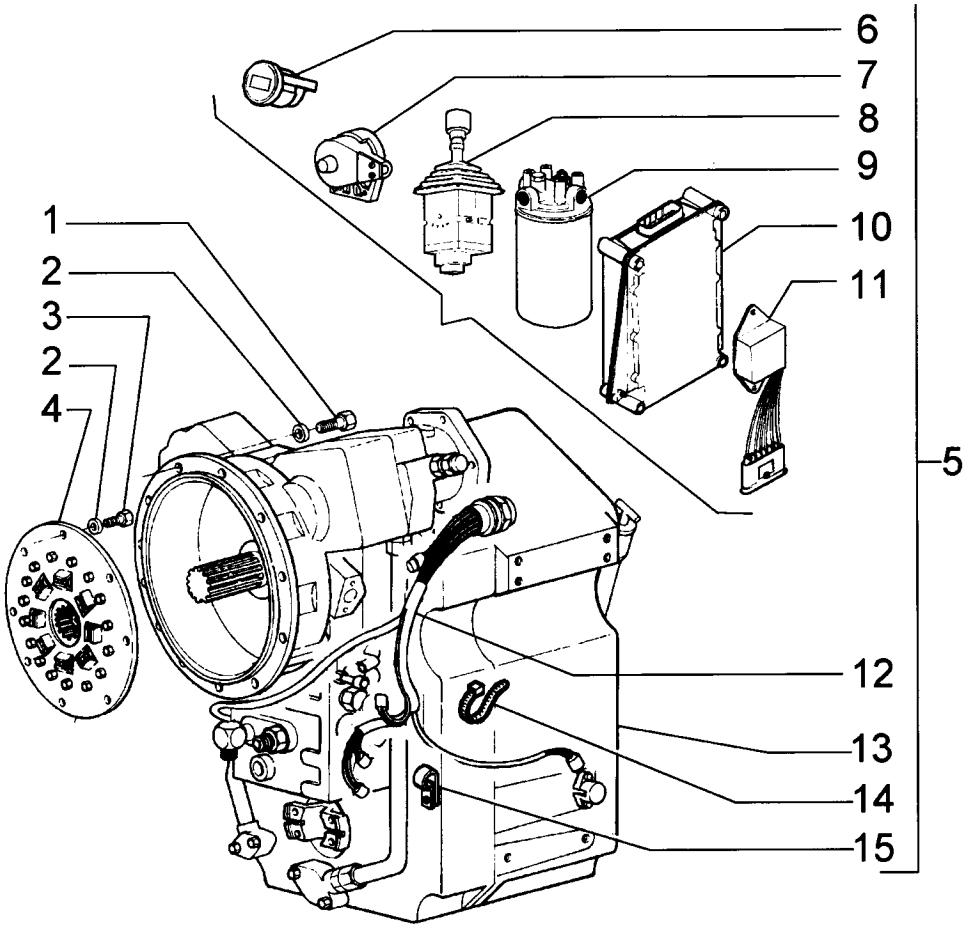

TRANSMISSION ASSY - TRANSMISSÃO COMPLETA

REF	NOTE	PN	QT	DESCRIPTION	DESCRIÇÃO	GLOS
1		11106631	12	BOLT	PARAFUSO	040V
2		70930370	20	WASHER	ARRUELA	131R
3		70922262	8	BOLT	PARAFUSO	040V
4		75249578	1	DAMPER	AMORTEC.VIBRAÇÃO	036A
5		73161232	1	TRANSMISSION	CÂMBIO VELOCIDADES	030C
6		73162493	1	INDICATOR Gear - page (04-12)	INDICADOR Marchas - pag. (04-12)	035I
7		73162489	1	SENSOR - page (06-23)	SENSOR - pag. (06-23)	133S
8		73162490	1	LEVER Control - page (06-24)	ALAVANCA Controle - pag. (06-24)	7117
9		73161226	1	OIL FILTER - page (06-21)	FILTRO DE ÓLEO - pag. (06-21)	067F
10		73162491	1	ELECTRIC CONTRONLE - page (04-13)	COMANDOS ELETRICO - pag. (04-13)	75G0
11		73162492	1	ELECTRIC CONTRONLE - page (04-13)	COMANDOS ELETRICO - pag. (04-13)	75G0
12		75312856	1	HARNESS - page (04-06)	CABO ELÉTRICO - pag. (04-06)	111C
13		75312851	1	TRANSMISSION	CÂMBIO VELOCIDADE	030C
14		75312858	6	CLAMP	ABRAÇADEIRA	031F
15		75312857	1	CLAMP	ABRAÇADEIRA	031F

06-02		p1	02/08

TRANSMISSION, PTO - TRANSMISSÃO, TOMADA DE FORÇA

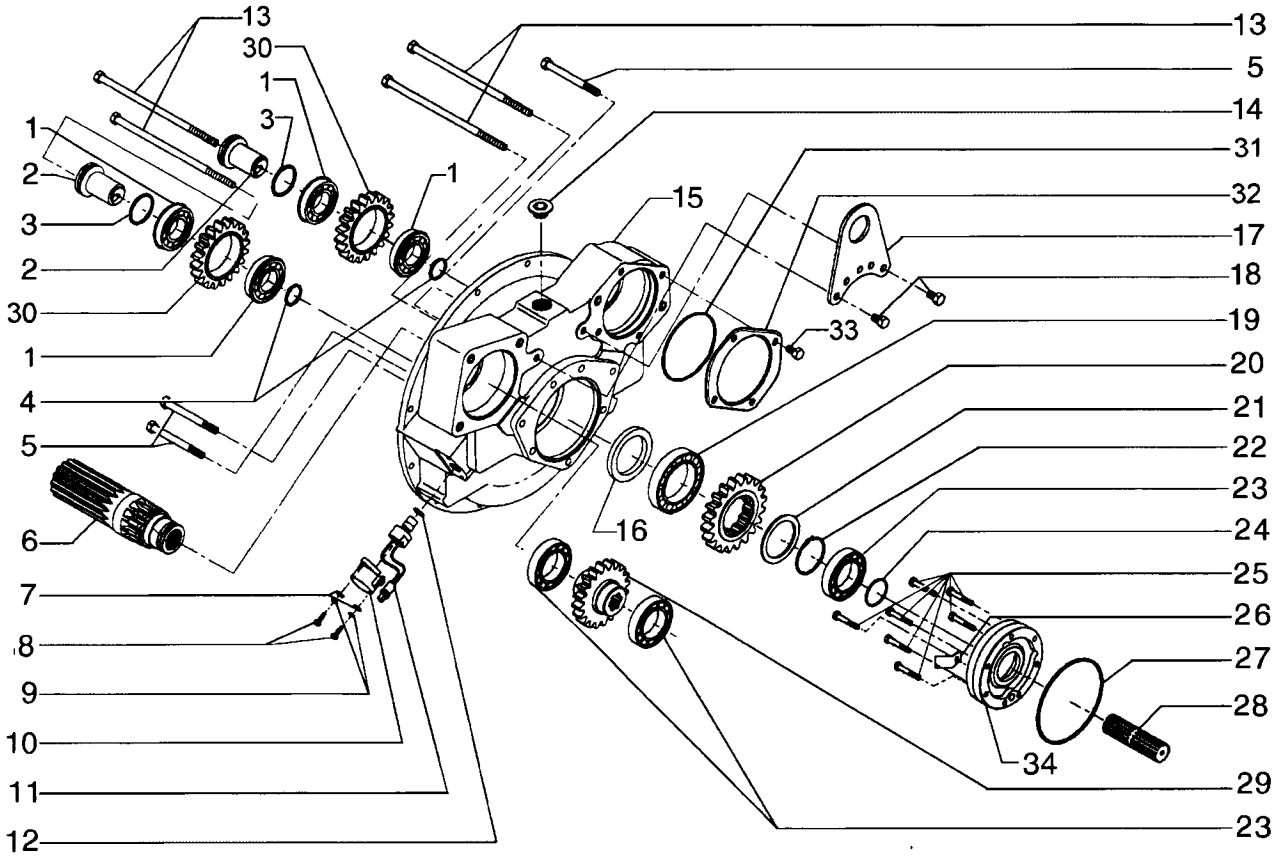

TRANSMISSION, PTO - TRANSMISSÃO, TOMADA DE FORÇA

REF	NOTE	PN	QT	DESCRIPTION	DESCRIÇÃO	GLOS
1		75312842	2	BEARING	ROLAMENTO	341C
2		75289379	2	SHAFT	EIXO	016A
3		75288494	2	O'RING	O'RING	158G
4		75288493	2	O'RING	O'RING	158G
5		75312845	3	BOLT	PARAFUSO	040V
6		75289383	1	SHAFT	EIXO	016A
7		75289387	2	WASHER	ARRUELA	131R
8		75312825	2	BOLT	PARAFUSO	040V
9		75289386	2	WASHER	ARRUELA	131R
10		75288496	1	COVER	TAMPA	265C
11		75289384	1	SENSOR	SENSOR	133S
12		75288425	1	O'RING	O'RING	158G
13		75312844	4	BOLT	PARAFUSO	040V
14		75289388	1	PLUG	BUJÃO	050T
15		75289378	1	HOUSING	CARCAÇA	035S
16		75287702	1	RETAINER	RETENTOR	122G
17		75289392	1	HANDLE	ALÇA	020M
18		75312846	2	BOLT	PARAFUSO	040V
19		75288479	1	BEARING	ROLAMENTO	341C
20		75289382	1	GEAR	ENGRENAGEM	050I
21		75288476	1	RING	ANEL	045A
22		75288477	1	SNAP RING	ANEL ELÁSTICO	187A
23		75288480	3	BEARING	ROLAMENTO	341C
24		75288424	1	O'RING	O'RING	158G
25		75289391	7	BOLT	PARAFUSO	040V
26		75289395	1	DEFLECTOR	DEFLETOR	020D
27		75287701	1	O'RING	O'RING	158G
28		75289394	1	SHAFT	EIXO	016A
29		75289380	1	GEAR	ENGRENAGEM	050I
30		75289381	2	GEAR	ENGRENAGEM	050I
31		75288503	1	O'RING	O'RING	158G
32		75289377	1	COVER	TAMPA	265C
33		75312855	4	BOLT	PARAFUSO	040V
34		75288484	1	BRACKET	SUPORTE	300S

TRANSMISSION, SPEED SHAFTS - TRANSMISSÃO, EIXOS DE VELOCIDADES

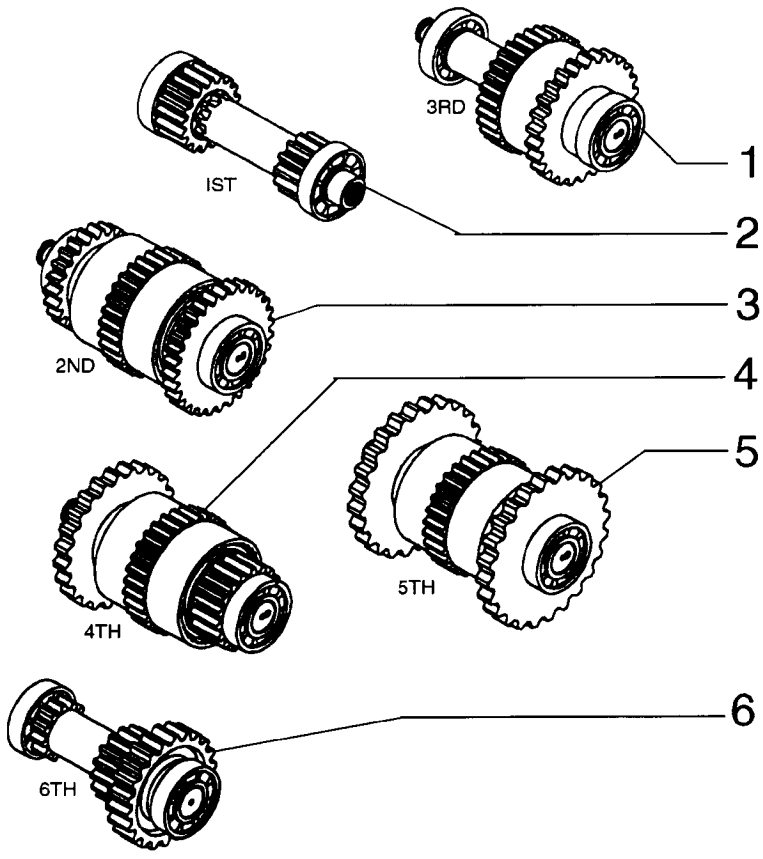

TRANSMISSION, SPEED SHAFTS - TRANSMISSÃO, EIXOS DE VELOCIDADES

REF	NOTE	PN	QT	DESCRIPTION	DESCRIÇÃO	GLOS
1		75289404	1	SHAFT - page (06-06)	EIXO - pag. (06-06)	016A
2		75289396	1	SHAFT - page (06-04)	EIXO - pag. (06-04)	016A
3		75289400	1	SHAFT - page (06-08)	EIXO - pag. (06-08)	016A
4		75289407	1	SHAFT - page (06-05)	EIXO - pag. (06-05)	016A
5		75289412	1	SHAFT - page (06-07)	EIXO - pag. (06-07)	016A
6		75289414	1	SHAFT - page (06-09)	EIXO - pag. (06-09)	016A

TRANSMISSION, 1ST SHAFT - TRANSMISSÃO, 1º EIXO

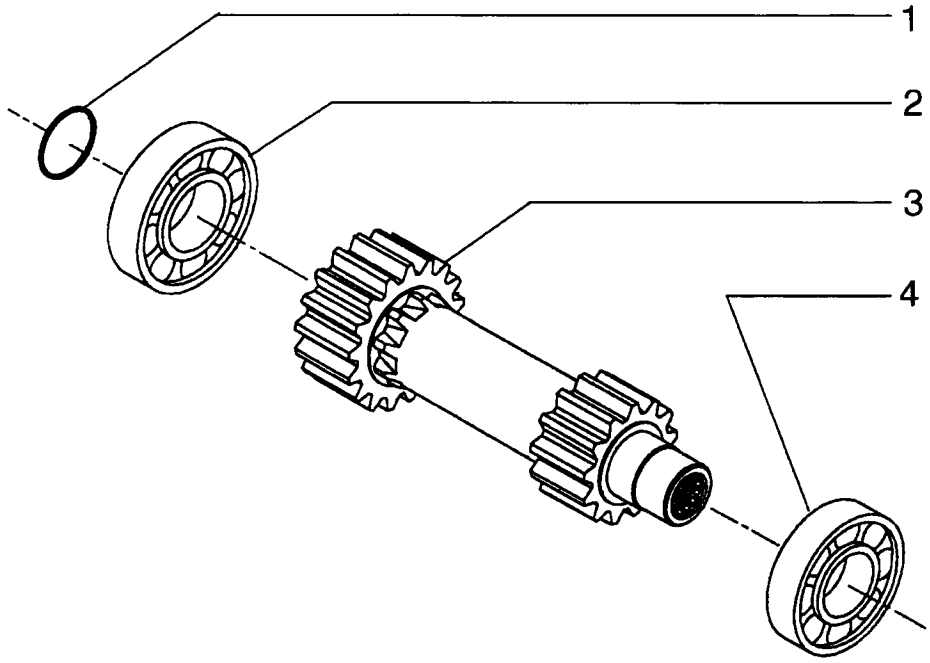

TRANSMISSION, 1ST SHAFT - TRANSMISSÃO, 1º EIXO

REF	NOTE	PN	QT	DESCRIPTION	DESCRIÇÃO	GLOS
1		75288424	1	O'RING	O'RING	158G
2		75289399	1	BEARING	ROLAMENTO	341C
3		75289398	1	SHAFT	EIXO	016A
4		75288486	1	BEARING	ROLAMENTO	341C

06-05		p1	02/08

TRANSMISSION, 2ND SHAFT - TRANSMISSÃO, 2º EIXO

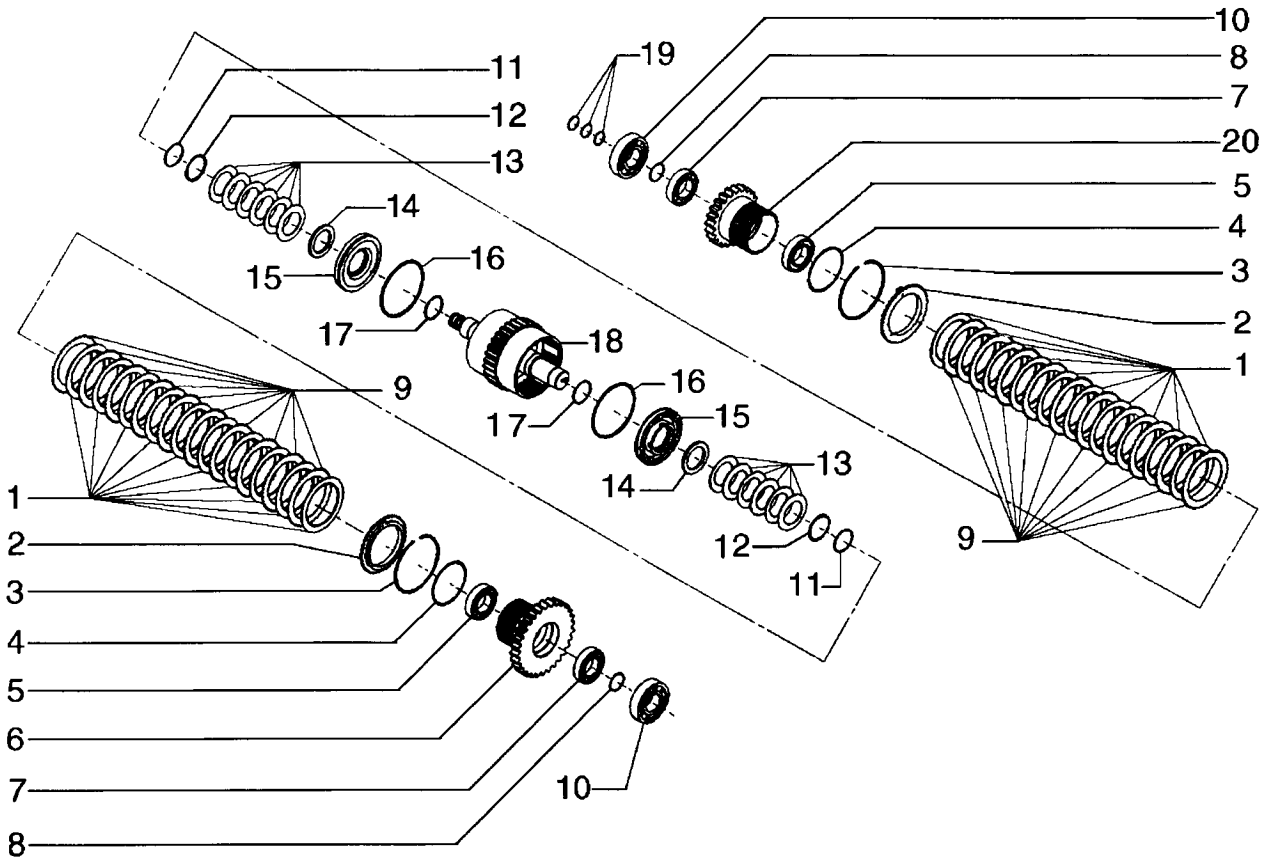

TRANSMISSION, 2ND SHAFT - TRANSMISSÃO, 2º EIXO

REF	NOTE	PN	QT	DESCRIPTION	DESCRIÇÃO	GLOS
1		75287708	20	DISC	DISCO	060D
2		75287707	2	PLATE	PLACA	110P
3		75288490	2	SNAP RING	ANEL ELÁSTICO	187A
4		75287755	2	O'RING	O'RING	158G
5		75288885	2	BEARING	ROLAMENTO	341C
6		75287722	1	GEAR	ENGRENAGEM	050I
7		75287715	2	BEARING	ROLAMENTO	341C
8		75288894	2	SNAP RING	ANEL ELÁSTICO	187A
9		75312847	20	CLUTCH DISC	DISCO EMBREAGEM	065D
10		75288486	2	BEARING	ROLAMENTO	341C
11		75287751	2	SNAP RING	ANEL ELÁSTICO	187A
12		75289402	2	SNAP RING	ANEL ELÁSTICO	187A
13		75287753	12	SPRING	MOLA	100M
14		75287752	2	RING	ANEL	045A
15		75287712	2	PLUNGER	PISTÃO	130P
16		75288896	2	RETAINER	RETENTOR	122G
17		75287711	2	O'RING	O'RING	158G
18		75289401	1	SHAFT	EIXO	016A
19		75287720	3	O'RING	O'RING	158G
20		75289403	1	GEAR	ENGRENAGEM	050I

06-06		p1	02/08

TRANSMISSION, 3RD SHAFT - TRANSMISSÃO, 3º EIXO

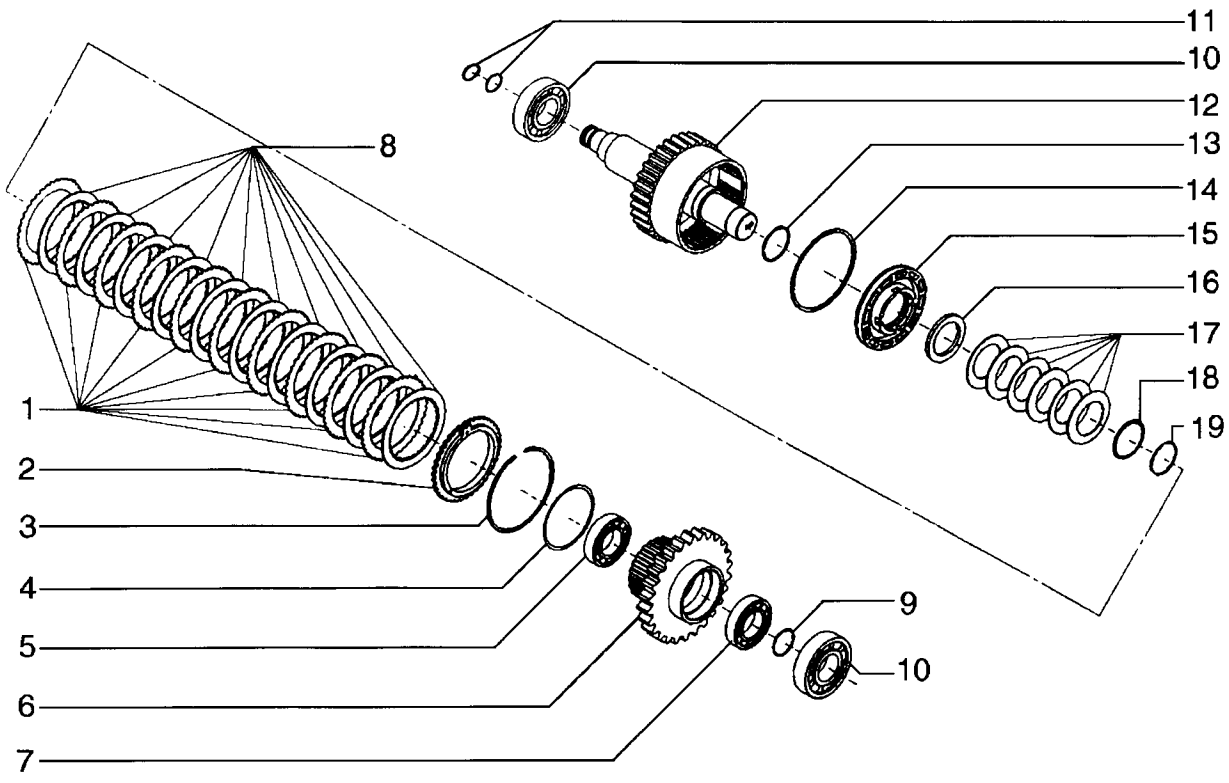

TRANSMISSION, 3RD SHAFT - TRANSMISSÃO, 3º EIXO

REF	NOTE	PN	QT	DESCRIPTION	DESCRIÇÃO	GLOS
1		75287708	10	DISC	DISCO	060D
2		75287707	1	PLATE	PLACA	110P
3		75288490	1	SNAP RING	ANEL ELÁSTICO	187A
4		75287755	1	O'RING	O'RING	158G
5		75288885	1	BEARING	ROLAMENTO	341C
6		75289406	1	GEAR	ENGRENAGEM	050I
7		75287715	1	BEARING	ROLAMENTO	341C
8		75312847	10	CLUTCH DISC	DISCO EMBREAGEM	065D
9		75288894	1	SNAP RING	ANEL ELÁSTICO	187A
10		75288486	2	BEARING	ROLAMENTO	341C
11		75287720	2	O'RING	O'RING	158G
12		75289405	1	SHAFT	EIXO	016A
13		75287711	1	O'RING	O'RING	158G
14		75288896	1	RETAINER	RETENTOR	122G
15		75287712	1	PLUNGER	PISTÃO	130P
16		75287752	1	RING	ANEL	045A
17		75287753	6	SPRING	MOLA	100M
18		75289402	1	SNAP RING	ANEL ELÁSTICO	187A
19		75287751	1	SNAP RING	ANEL ELÁSTICO	187A

06-07		p1	02/08

TRANSMISSION, 4TH SHAFT - TRANSMISSÃO, 4º EIXO

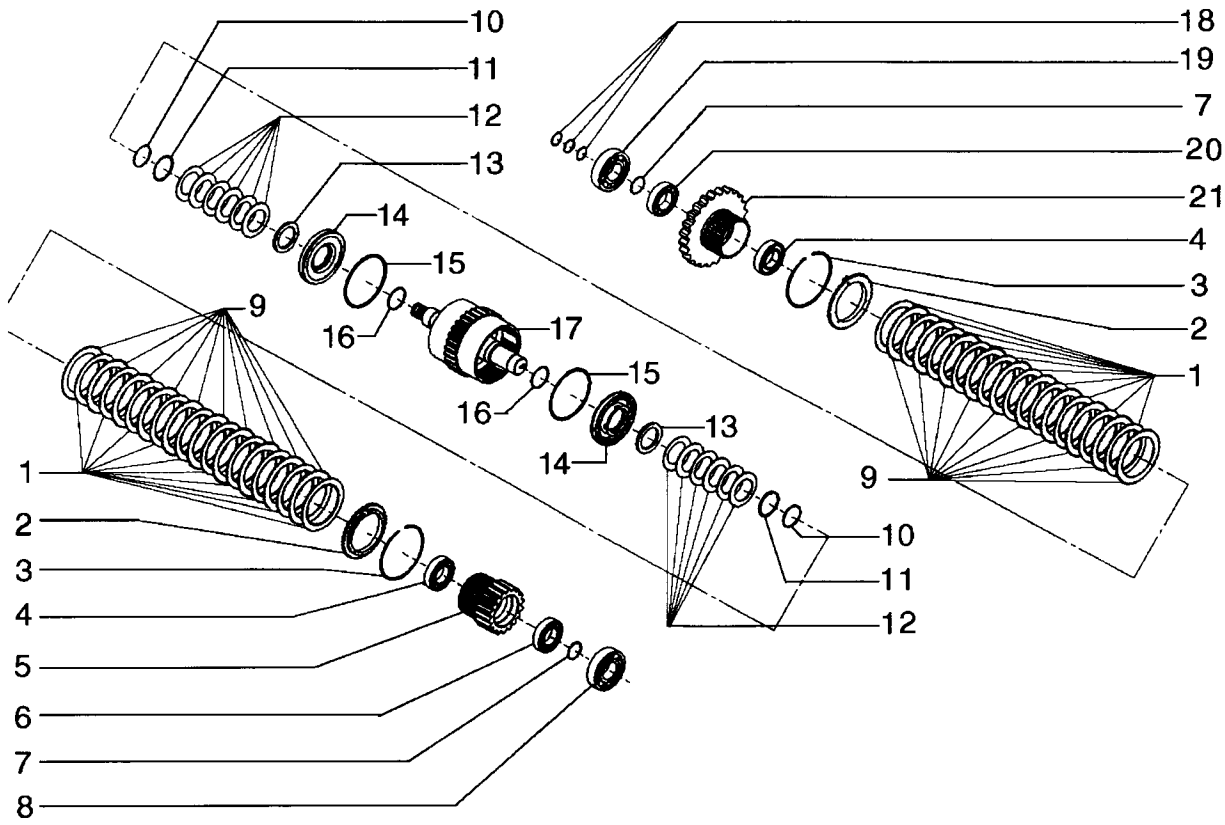

TRANSMISSION, 4TH SHAFT - TRANSMISSÃO, 4º EIXO

REF	NOTE	PN	QT	DESCRIPTION	DESCRIÇÃO	GLOS
1		75312848	20	DISC	DISCO	060D
2		75287707	2	PLATE	PLACA	110P
3		75288490	2	SNAP RING	ANEL ELÁSTICO	187A
4		75288885	1	BEARING	ROLAMENTO	341C
5		75289410	1	GEAR	ENGRENAGEM	050I
6		75289411	2	BEARING	ROLAMENTO	341C
7		75288896	2	RETAINER	RETENTOR	122G
8		75288491	1	BEARING	ROLAMENTO	341C
9		75312847	20	CLUTCH DISC	DISCO EMBREAGEM	065D
10		75287751	2	SNAP RING	ANEL ELÁSTICO	187A
11		75289402	2	SNAP RING	ANEL ELÁSTICO	187A
12		75287753	12	SPRING	MOLA	100M
13		75287752	2	RING	ANEL	045A
14		75287712	2	PLUNGER	PISTÃO	130P
15		75288896	2	RETAINER	RETENTOR	122G
16		75287711	2	O'RING	O'RING	158G
17		75289408	1	SHAFT	EIXO	016A
18		75287720	3	O'RING	O'RING	158G
19		75288486	1	BEARING	ROLAMENTO	341C
20		75287715	1	BEARING	ROLAMENTO	341C
21		75289409	1	GEAR	ENGRENAGEM	050I

TRANSMISSION, 5TH SHAFT - TRANSMISSÃO, 5º EIXO

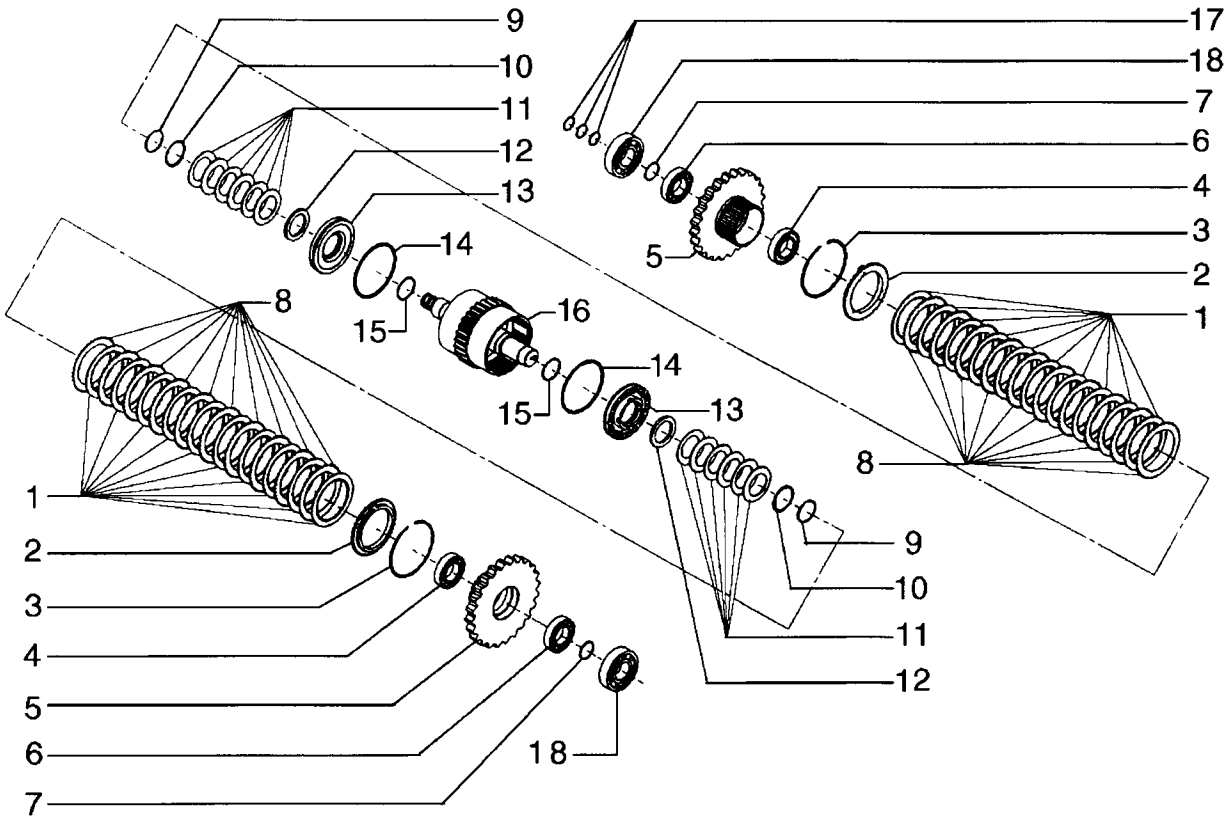

TRANSMISSION, 5TH SHAFT - TRANSMISSÃO, 5º EIXO

REF	NOTE	PN	QT	DESCRIPTION	DESCRIÇÃO	GLOS
1		75287708	20	DISC	DISCO	060D
2		75287707	2	PLATE	PLACA	110P
3		75288490	2	SNAP RING	ANEL ELÁSTICO	187A
4		75288885	2	BEARING	ROLAMENTO	341C
5		75289413	2	GEAR	ENGRENAGEM	050I
6		75287715	2	BEARING	ROLAMENTO	341C
7		75288896	2	RETAINER	RETENTOR	122G
8		75312847	20	CLUTCH DISC	DISCO EMBREAGEM	065D
9		75287751	2	SNAP RING	ANEL ELÁSTICO	187A
10		75289402	2	SNAP RING	ANEL ELÁSTICO	187A
11		75287753	12	SPRING	MOLA	100M
12		75287752	2	RING	ANEL	045A
13		75287712	2	PLUNGER	PISTÃO	130P
14		75288896	2	RETAINER	RETENTOR	122G
15		75287711	2	O'RING	O'RING	158G
16		75289408	1	SHAFT	EIXO	016A
17		75287720	3	O'RING	O'RING	158G
18		75288486	2	BEARING	ROLAMENTO	341C

TRANSMISSION, 6TH SHAFT - TRANSMISSÃO, 6º EIXO

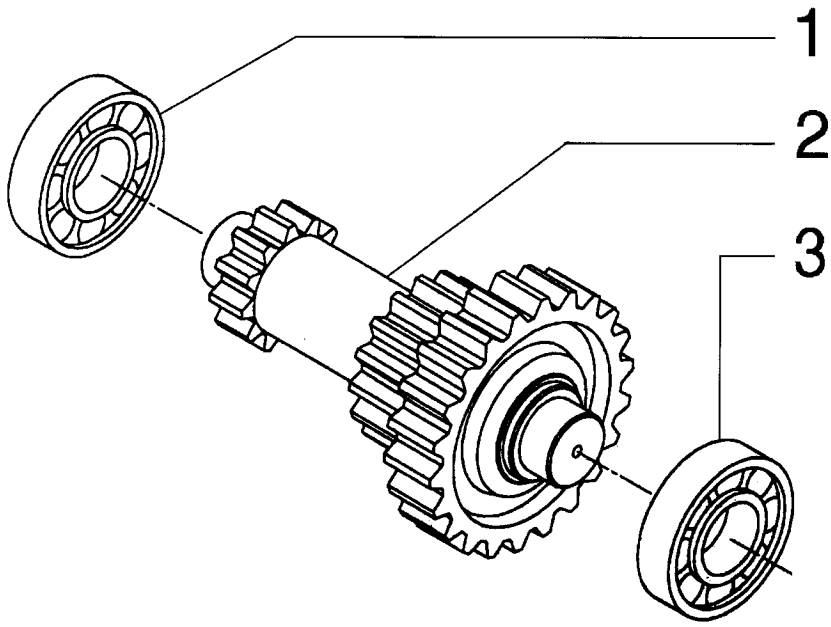

TRANSMISSION, 6TH SHAFT - TRANSMISSÃO, 6º EIXO

REF	NOTE	PN	QT	DESCRIPTION	DESCRIÇÃO	GLOS
1		75288486	1	BEARING	ROLAMENTO	341C
2		75289415	1	SHAFT	EIXO	016A
3		75288491	1	BEARING	ROLAMENTO	341C

TRANSMISSION, OUTPUT SHAFT - TRANSMISSÃO, EIXO DE SAÍDA

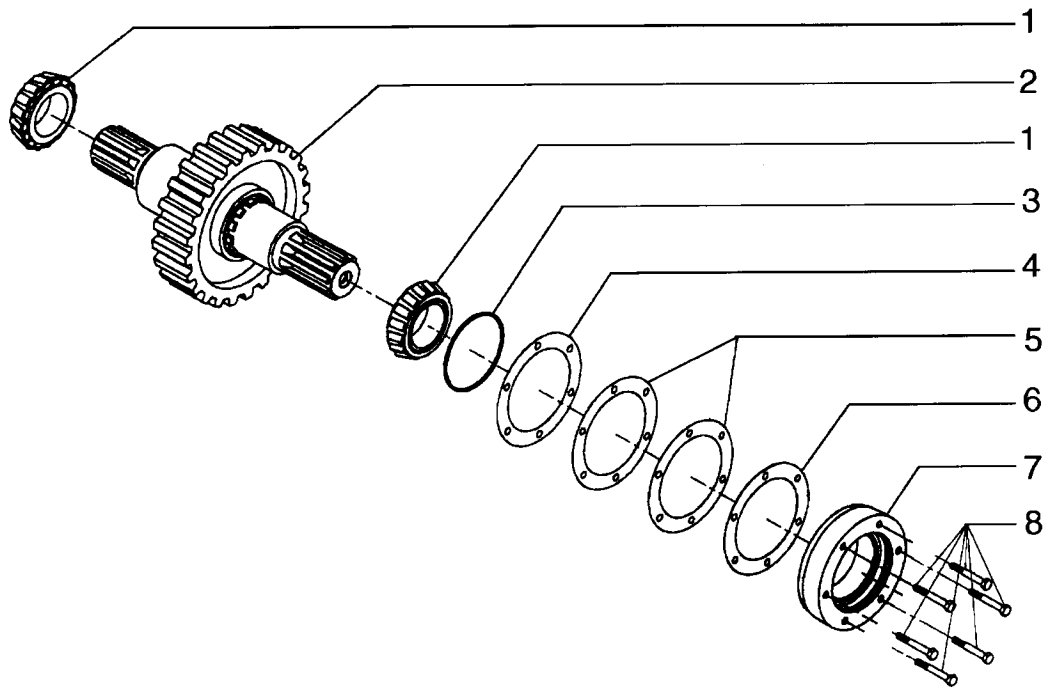

TRANSMISSION, OUTPUT SHAFT - TRANSMISSÃO, EIXO DE SAÍDA

REF	NOTE	PN	QT	DESCRIPTION	DESCRIÇÃO	GLOS
1		75288492	2	BEARING	ROLAMENTO	341C
2		75289416	1	SHAFT	EIXO	016A
3		75288458	1	O'RING	O'RING	158G
4		75288450	3	SHIM	CALÇO	198S
5		75287716	3	SHIM	CALÇO	198S
6		75287717	3	SHIM	CALÇO	198S
7		75289418	1	BRACKET	SUPORTE	300S
8		75312850	6	BOLT	PARAFUSO	040V

06-11		p1	02/08

TRANSMISSION, CASES - TRANSMISSÃO, CARCAÇAS

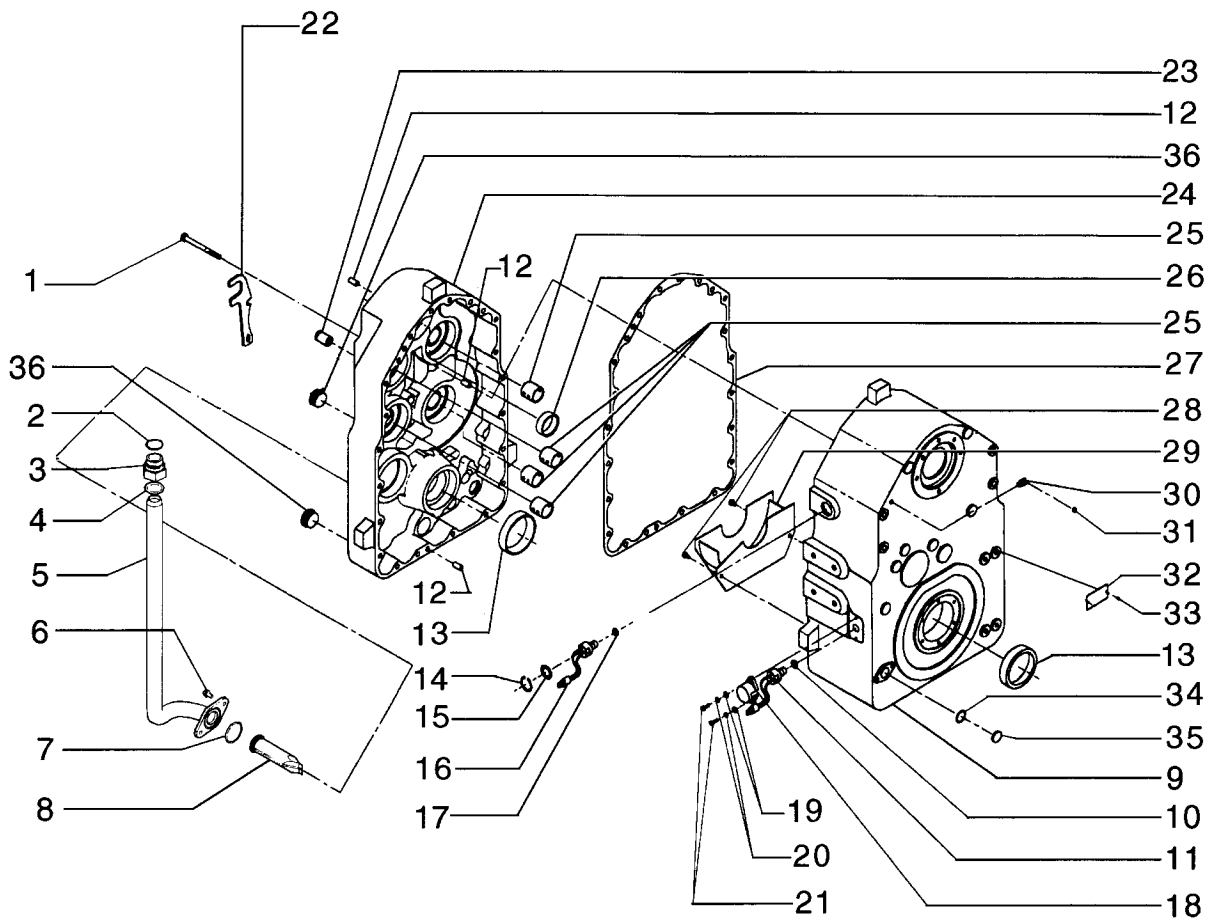

TRANSMISSION, CASES - TRANSMISSÃO, CARCAÇAS

REF	NOTE	PN	QT	DESCRIPTION	DESCRIÇÃO	GLOS
1		75312822	18	BOLT	PARAFUSO	040V
2		71103166	1	O'RING	O'RING	158G
3		71103164	1	CONNECTOR	CONEXÃO	020R
4		71103167	1	O'RING	O'RING	158G
5		71102876	1	TUBE	TUBO	193T
6		71103165	6	BOLT	PARAFUSO	040V
7		75288494	1	O'RING	O'RING	158G
8		71103163	1	FILTER	FILTRO	065F
9		75289419	1	HOUSING	CARCAÇA	035S
10		75288425	1	O'RING	O'RING	158G
11		75289425	1	SENSOR	SENSOR	133S
12		75289423	3	PIN	PINO	080P
13		75288512	2	BEARING	ROLAMENTO	341C
14		75289431	1	SNAP RING	ANEL ELÁSTICO	187A
15		75289435	1	RING	ANEL	045A
16		75289425	1	SENSOR	SENSOR	133S
17		75288425	1	O'RING	O'RING	158G
18		75288496	1	COVER	TAMPA	265C
19		75289387	2	WASHER	ARRUELA	131R
20		75289386	2	WASHER	ARRUELA	131R
21		75312825	2	BOLT	PARAFUSO	040V
22		75287758	1	BRACKET	SUPORTE	300S
23		75288513	1	VALVE	VÁLVULA	010V
24		75289420	1	HOUSING	CARCAÇA	035S
25		75288511	4	SLEEVE	LUVA	030M
26		75289426	1	BUSHING	BUCHA	095B
27		75289055	1	GASKET	JUNTA	120G
28		75289428	2	BOLT	PARAFUSO	040V
29		75289427	1	DEFLECTOR	DEFLETOR	020D
30		75289523	1	CONNECTOR	CONEXÃO	020R
31		75289442	1	BLOCK	TAMPÃO	026T
32		75289469	1	PLATE	PLACA	110P
33		75289470	2	BOLT	PARAFUSO	040V
34		75288891	1	O'RING	O'RING	158G
35		75289434	1	CONNECTOR	CONEXÃO	020R
36		75289429	2	PLUG	BUJÃO	050T

TRANSMISSION, VALVE - TRANSMISSÃO, VÁLVULA

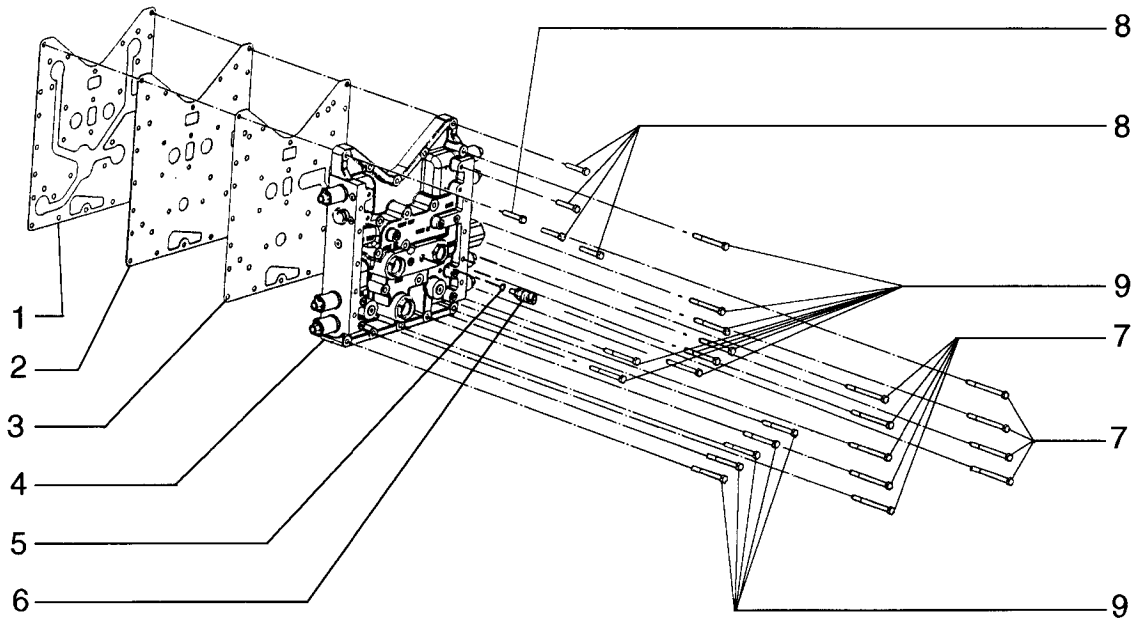

TRANSMISSION, VALVE - TRANSMISSÃO, VÁLVULA

REF	NOTE	PN	QT	DESCRIPTION	DESCRIÇÃO	GLOS
1		75289463	1	GASKET	JUNTA	120G
2		75312843	1	PLATE	PLACA	110P
3		75288889	1	GASKET	JUNTA	120G
4		75289432	1	VALVE	VÁLVULA	010V
5		75288434	1	O'RING	O'RING	158G
6		75288433	1	SENSOR	SENSOR	133S
7		75312835	9	BOLT	PARAFUSO	040V
8		75312833	5	BOLT	PARAFUSO	040V
9		75312834	13	BOLT	PARAFUSO	040V

06-13		p1	02/08

TRANSMISSION, VALVE - TRANSMISSÃO, VÁLVULA

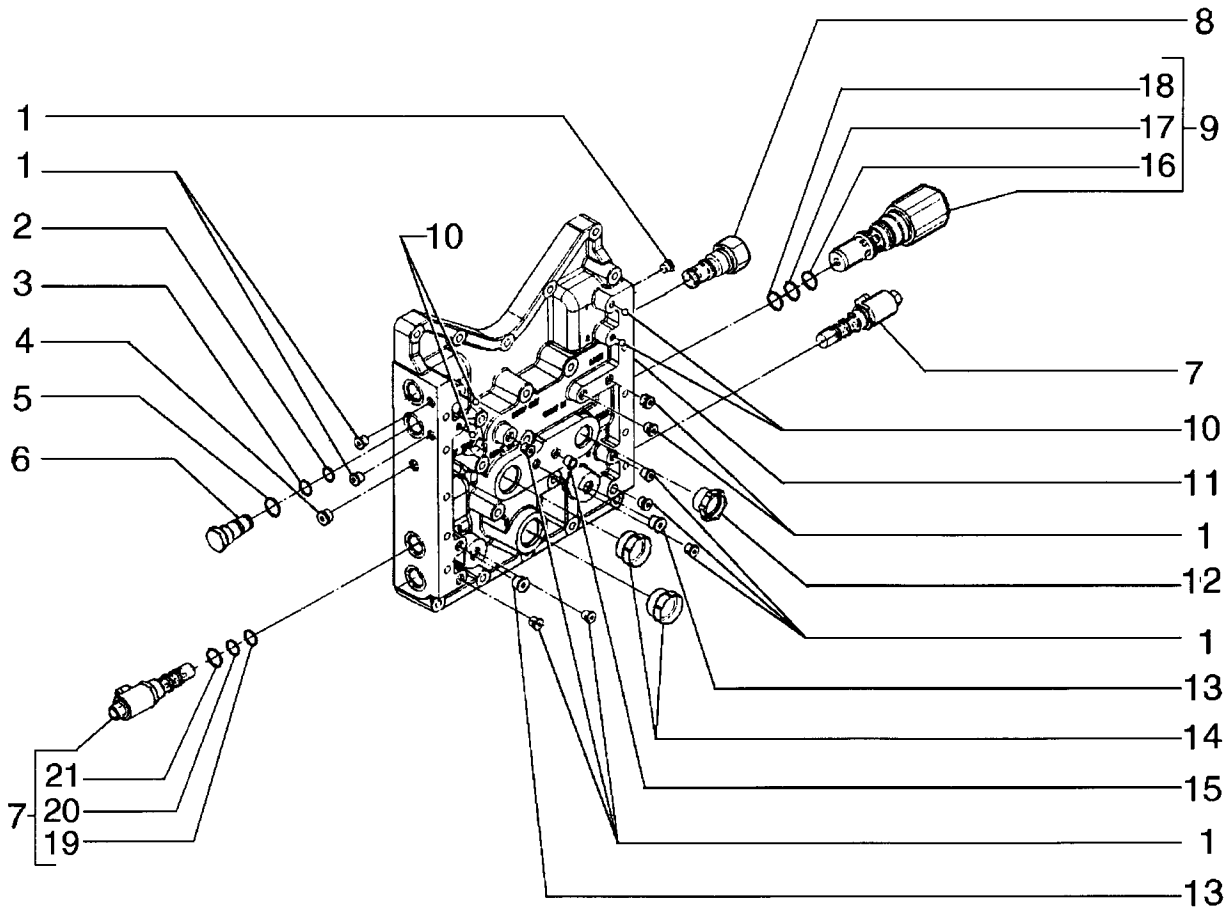

TRANSMISSION, VALVE - TRANSMISSÃO, VÁLVULA

REF	NOTE	PN	QT	DESCRIPTION	DESCRIÇÃO	GLOS
1		75312829	12	PLUG	BUJÃO	050T
2		75288439	1	O'RING	O'RING	158G
3		75288438	1	O'RING	O'RING	158G
4		75312828	1	PLUG	BUJÃO	050T
5		75288437	1	O'RING	O'RING	158G
6		75288436	1	CONNECTOR	CONEXÃO	020R
7		75289439	7	VALVE	VÁLVULA	010V
8		75288428	1	VALVE	VÁLVULA	010V
9		75312824	1	VALVE	VÁLVULA	010V
10		75288435	4	BALL	ESFERA	140S
11		75289462	1	HOUSING	CARCAÇA	035S
12		75289440	1	BLOCK	TAMPÃO	026T
13		75312830	2	PLUG	BUJÃO	050T
14		75289441	2	BLOCK	TAMPÃO	026T
15		75289443	1	VALVE	VÁLVULA	010V
16		75312849	1	O'RING	O'RING	158G
17		75289455	1	O'RING	O'RING	158G
18		75289454	1	O'RING	O'RING	158G
19		75288439	1	O'RING	O'RING	158G
20		75288437	1	O'RING	O'RING	158G
21		75289439	1	VALVE	VÁLVULA	010V

TRANSMISSION, YOKE - TRANSMISSÃO, FLANGE

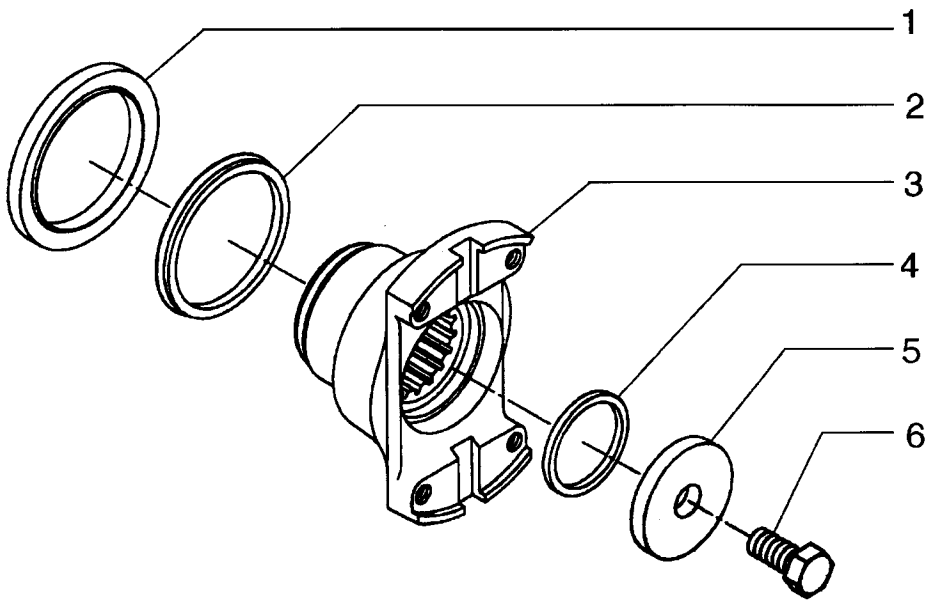

TRANSMISSION, YOKE - TRANSMISSÃO, FLANGE

REF	NOTE	PN	QT	DESCRIPTION	DESCRIÇÃO	GLOS
1		75288881	1	RETAINER	RETENTOR	122G
2		75288502	1	RETAINER	RETENTOR	122G
3		75289465	1	FLANGE	FLANGE	070F
4		75287719	1	O'RING	O'RING	158G
5		75288900	1	WASHER	ARRUELA	131R
6		75312836	1	BOLT	PARAFUSO	040V

06-15		p1	02/08

TRANSMISSION, PUMP - TRANSMISSÃO, BOMBA

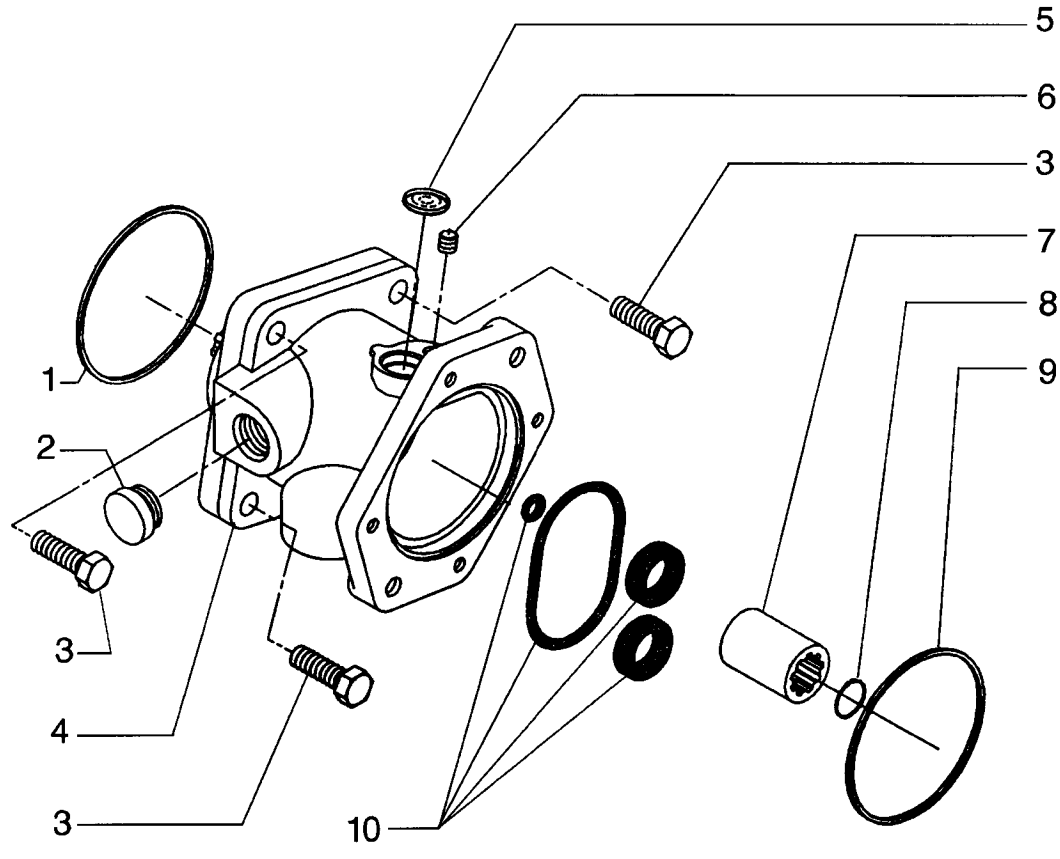

TRANSMISSION, PUMP - TRANSMISSÃO, BOMBA

REF	NOTE	PN	QT	DESCRIPTION	DESCRIÇÃO	GLOS
1		75288503	1	O'RING	O'RING	158G
2		75289441	1	BLOCK	TAMPÃO	026T
3		75312841	3	BOLT	PARAFUSO	040V
4		75287756	1	OIL PUMP	BOMBA DE ÓLEO	P153
5		75289476	1	BLOCK	TAMPÃO	026T
6		75289475	1	BOLT	PARAFUSO	040V
7		75288517	1	SLEEVE	LUVA	030M
8		75289478	1	SNAP RING	ANEL ELÁSTICO	187A
9		75288503	1	O'RING	O'RING	158G
10		75313862	1	KIT	KIT	002K

06-16		p1	02/08

TRANSMISSION OIL COOLER - REFRIGERAÇÃO DO ÓLEO TRANSMISSÃO

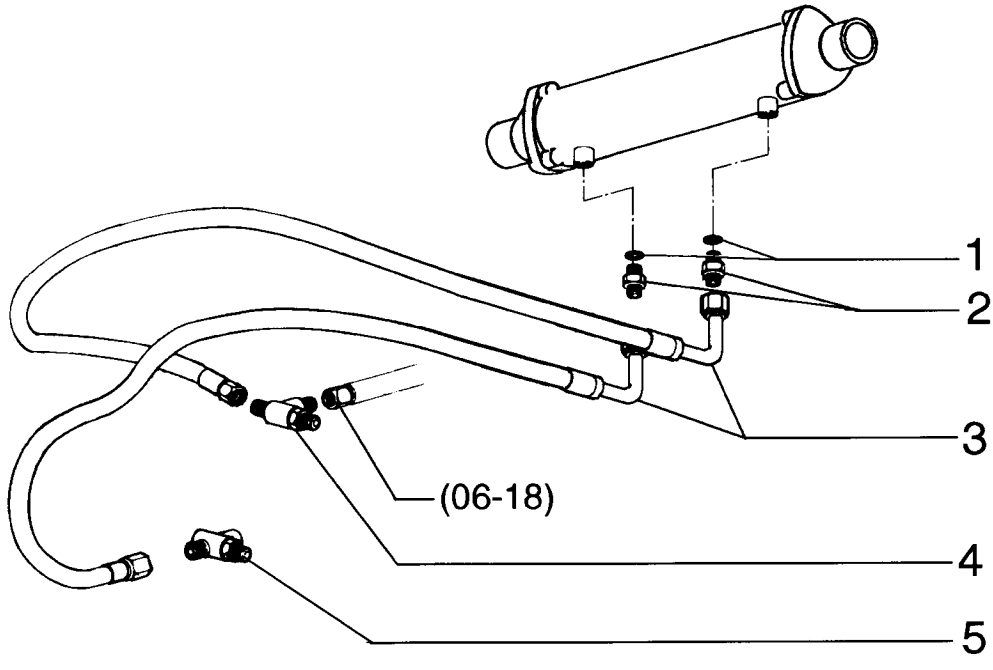

TRANSMISSION OIL COOLER - REFRIGERAÇÃO DO ÓLEO TRANSMISSÃO

REF	NOTE	PN	QT	DESCRIPTION	DESCRIÇÃO	GLOS
1		73136636	2	WASHER	ARRUELA	131R
2		75259595	2	CONNECTOR	CONEXÃO	020R
3		75261696	2	HOSE	MANGUEIRA	192T
4		70922739	1	CONNECTOR	CONEXÃO	020R
5		75252529	1	CONNECTOR	CONECTOR	075B

06-17		p1	02/08

TRANSMISSION OIL DIPSTICK - VARETA DE NÍVEL ÓLEO TRANSMISSÃO

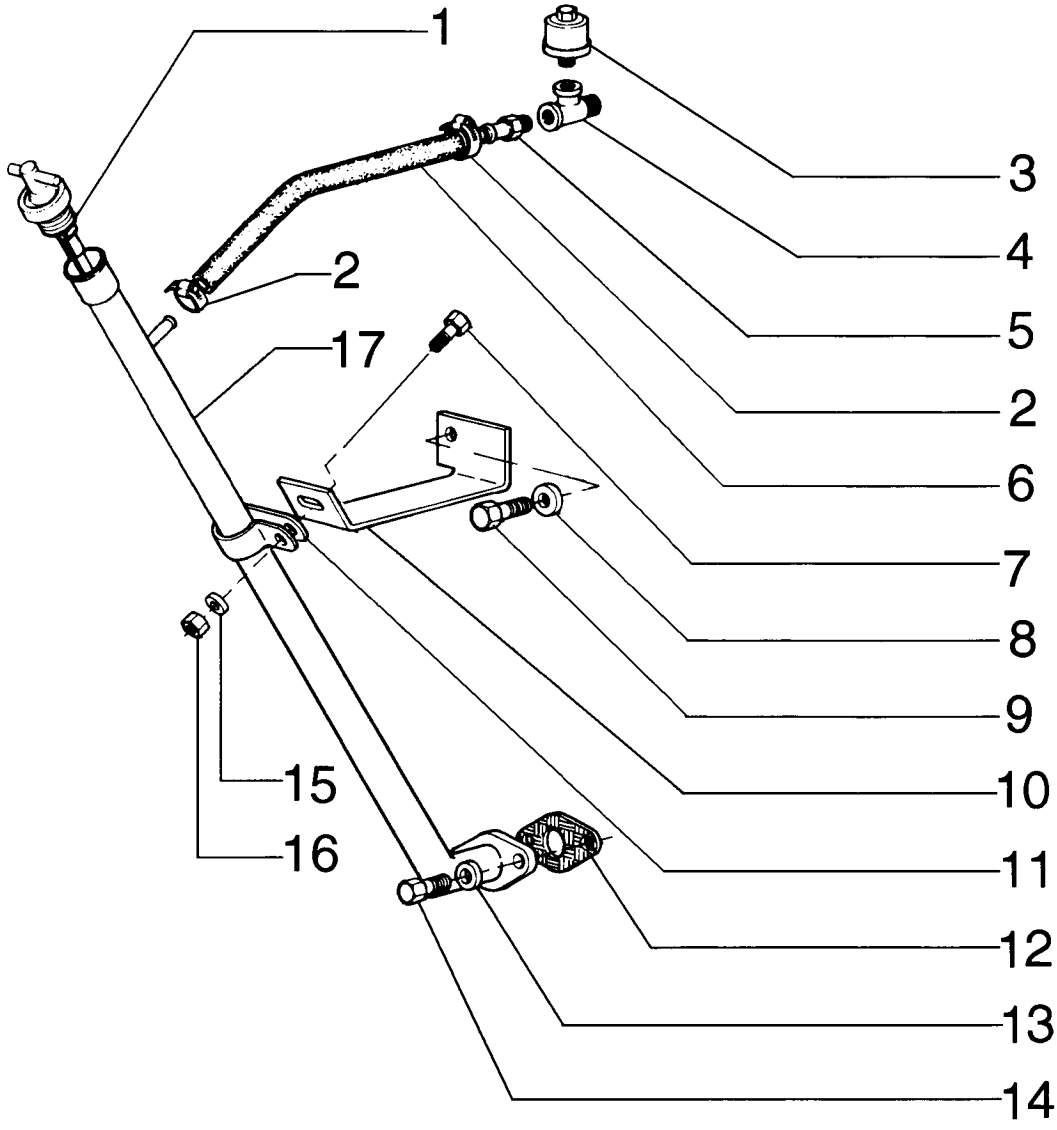

TRANSMISSION OIL DIPSTICK - VARETA DE NÍVEL ÓLEO TRANSMISSÃO

REF	NOTE	PN	QT	DESCRIPTION	DESCRIÇÃO	GLOS
1		87528243	1	DIPSTICK	HASTE DE NIVEL	091A
2		79084753	2	CLAMP	ABRAÇADEIRA	031F
3		70050748	1	BREATHER	RESPIRO	145S
4		75249415	1	CONNECTOR	CONEXÃO	020R
5		70925957	1	CONNECTOR	CONEXÃO	020R
6		75256544	1	HOSE	MANGUEIRA	285T
7		11112231	1	BOLT	PARAFUSO	040V
8		70677010	1	WASHER	ARRUELA	131R
9		11118731	1	BOLT	PARAFUSO	040V
10		75256540	1	BRACKET	SUPORTE	300S
11		70929806	1	CLAMP	ABRAÇADEIRA	031F
12		75248283	1	GASKET	JUNTA	120G
13		12645031	2	WASHER	ARRUELA	131R
14		16043431	2	BOLT	PARAFUSO	040V
15		12646921	1	WASHER	ARRUELA	131R
16		11702921	1	NUT	PORCA	010D
17		75256535	1	TUBE	TUBO	193T

06-18		p1	02/08

TRANSMISSION FILTER LINES - FILTRO DE ÓLEO TRANSMISSÃO

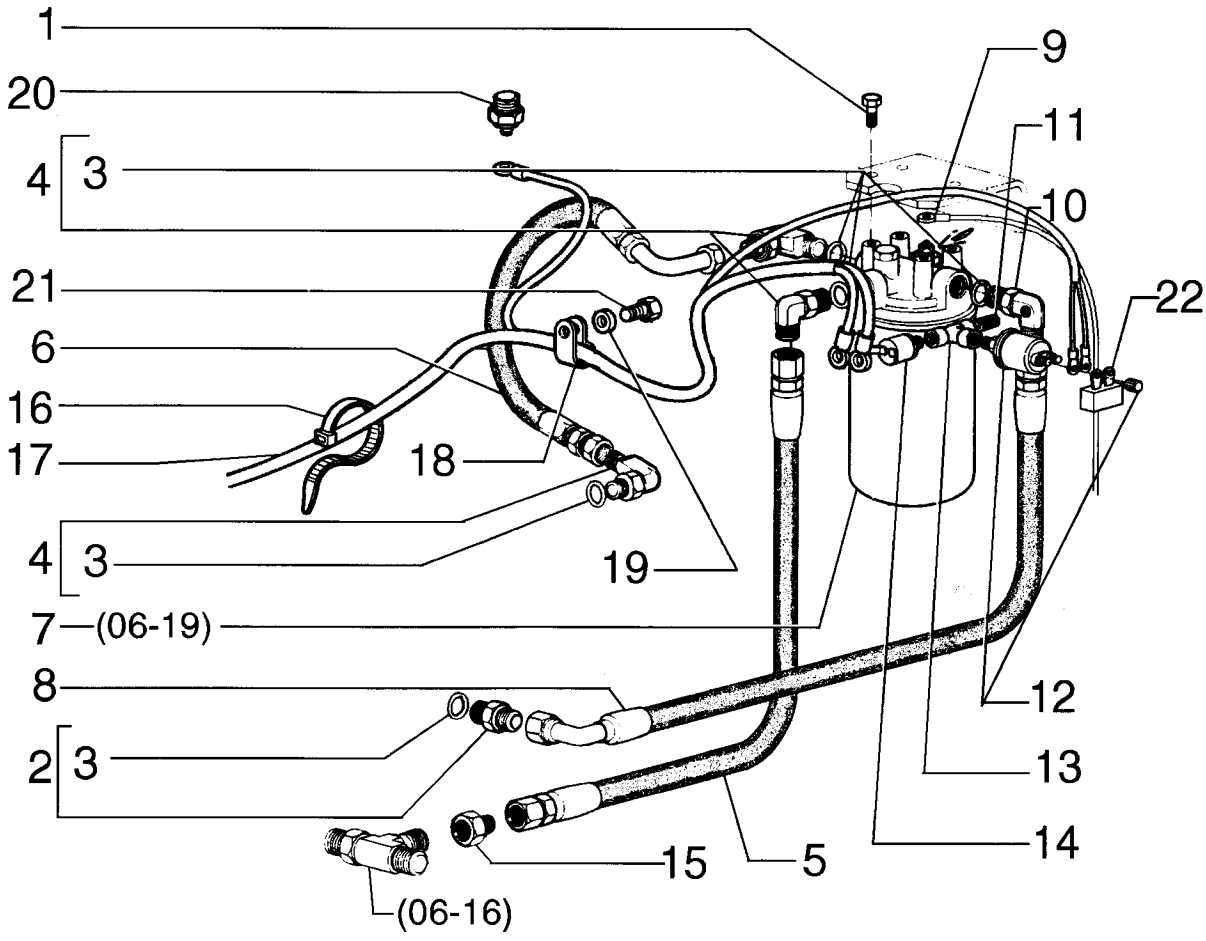

TRANSMISSION FILTER LINES - FILTRO DE ÓLEO TRANSMISSÃO

REF	NOTE	PN	QT	DESCRIPTION	DESCRIÇÃO	GLOS
1		11106031	4	BOLT	PARAFUSO	040V
2		70923174	1	CONNECTOR	CONECTOR	075B
3		70921206	5	O'RING	O'RING	158G
4		70924026	3	ELBOW	COTOVELO	085G
5		73162141	1	HOSE	MANGUEIRA	192T
6		73162142	1	HOSE	MANGUEIRA	192T
7		73161226	1	OIL FILTER	FILTRO DE ÓLEO	067F
8		73162142	1	HOSE	MANGUEIRA	192T
9		75253138	1	HARNESS	CABO ELÉTRICO	111C
10		75255651	1	ELBOW	COTOVELO	085G
11		70926031	1	CONNECTOR	CONEXÃO	020R
12		75259844	1	SENSOR Transmission pressure	SENSOR Pressão transmissão	133S
13		70901702	1	CONNECTOR	CONEXÃO	020R
14		73139080	1	SWITCH Transmission pressure	INTERRUPTOR Pressão transmissão	075I
15		75238305	1	CONNECTOR	CONECTOR	075B
16		75201641	10	CLAMP	ABRAÇADEIRA	031F
17		87682623	1	HARNESS	CABO ELÉTRICO	111C
18		70927155	1	CLAMP	ABRAÇADEIRA	031F
19		70930370	1	WASHER	ARRUELA	131R
20		1983238C1	1	SENSOR Transmission temperature	SENSOR Temperatura transmissão	133S
21		11106631	1	BOLT	PARAFUSO	040V
22		75323377	1	RESISTOR	RESISTOR	039R

06-19		p1	02/08

TRANSMISSION OIL FILTER - FILTRO DE ÓLEO TRANSMISSÃO

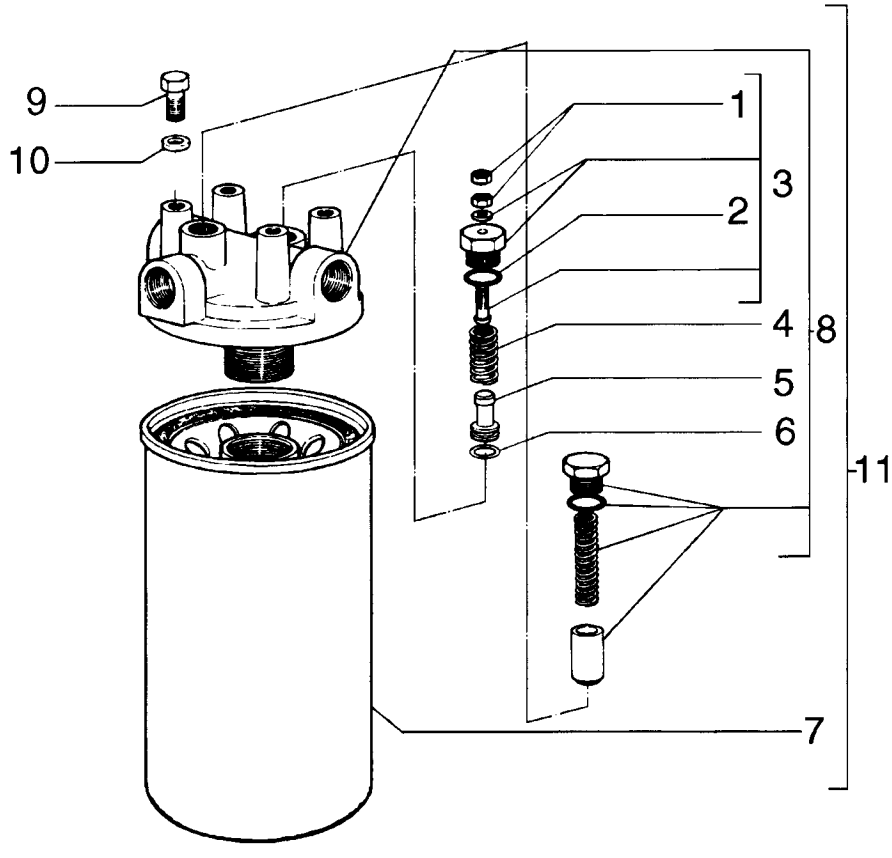

TRANSMISSION OIL FILTER - FILTRO DE ÓLEO TRANSMISSÃO

REF	NOTE	PN	QT	DESCRIPTION	DESCRIÇÃO	GLOS
		73161226	1	OIL FILTER	FILTRO DE ÓLEO	067F
1		75285548	2	NUT	PORCA	010D
2		70935176	1	O'RING	O'RING	158G
3		75285549	1	VALVE	VÁLVULA	010V
4		75285550	1	SPRING	MOLA	100M
5		75285551	1	PISTON	ÊMBOLO	235S
6		70923548	1	O'RING	O'RING	158G
7		73162722	1	FILTERING ELEM.	ELEM. FILTRANTE	020E
8		75289106	1	COVER	TAMPA	265C
9		70926149	4	BOLT	PARAFUSO	040V
10		76022735	4	WASHER	ARRUELA	131R
11		73161226	1	OIL FILTER	FILTRO DE ÓLEO	067F

06-20		p1	02/08

TRANSMISSION CONTROL - CONTROLE DA TRANSMISSÃO

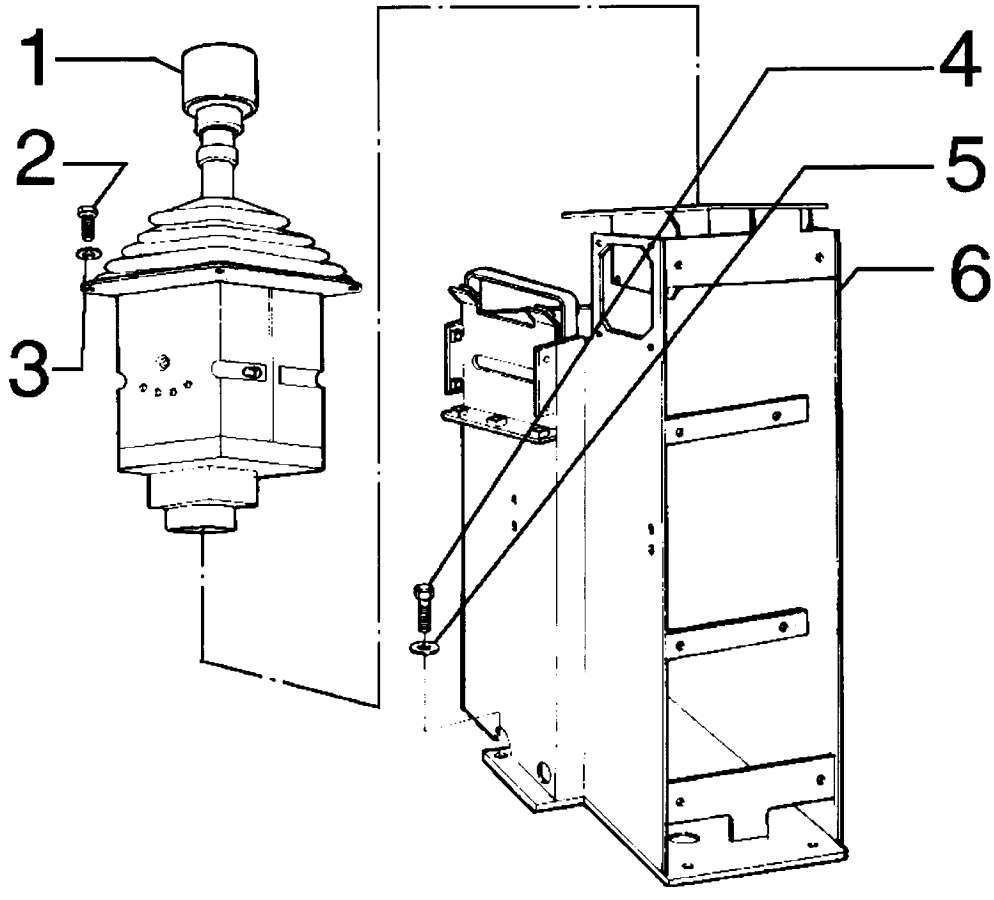

TRANSMISSION CONTROL - CONTROLE DA TRANSMISSÃO

REF	NOTE	PN	QT	DESCRIPTION	DESCRIÇÃO	GLOS
1		73162490	1	CONTROL LEVERS	ALAVANCAS	7117
2		10979421	4	BOLT	PARAFUSO	040V
3		14496321	4	WASHER	ARRUELA	131R
4		11113231	4	BOLT	PARAFUSO	040V
5		14496731	4	WASHER	ARRUELA	131R
6		75327034	1	BRACKET	CONSOLE	080M

06-21		p1	02/08

TRANSMISSION CONTROL - CONTROLE DA TRANSMISSÃO

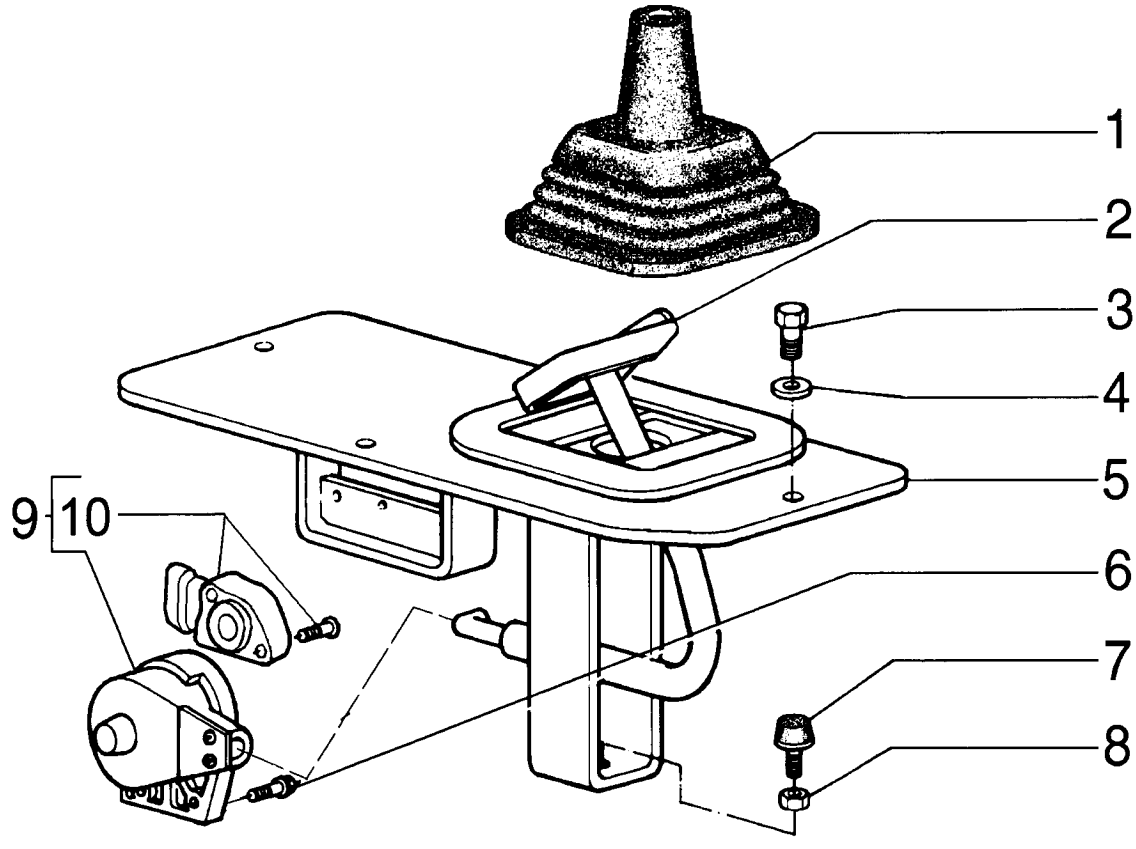

TRANSMISSION CONTROL - CONTROLE DA TRANSMISSÃO

REF	NOTE	PN	QT	DESCRIPTION	DESCRIÇÃO	GLOS
1		75214658	1	DUST BOOT	COIFA PARA PÓ	334C
2		75324599	1	PEDAL	PEDAL	060P
3		16043431	4	BOLT	PARAFUSO	040V
4		10519621	4	WASHER	ARRUELA	131R
5		75249798	1	COVER	TAMPA	265C
6		10902431	2	BOLT	PARAFUSO	040V
7		79037282	1	PIN	PINO	080P
8		12164721	1	NUT	PORCA	010D
9		73162489	1	SENSOR	SENSOR	133S
10		75327133	1	KIT Sensor	KIT Sensor	002K

06-22		p1	02/08

TRANSMISSION CONTROL - CONTROLE DA TRANSMISSÃO

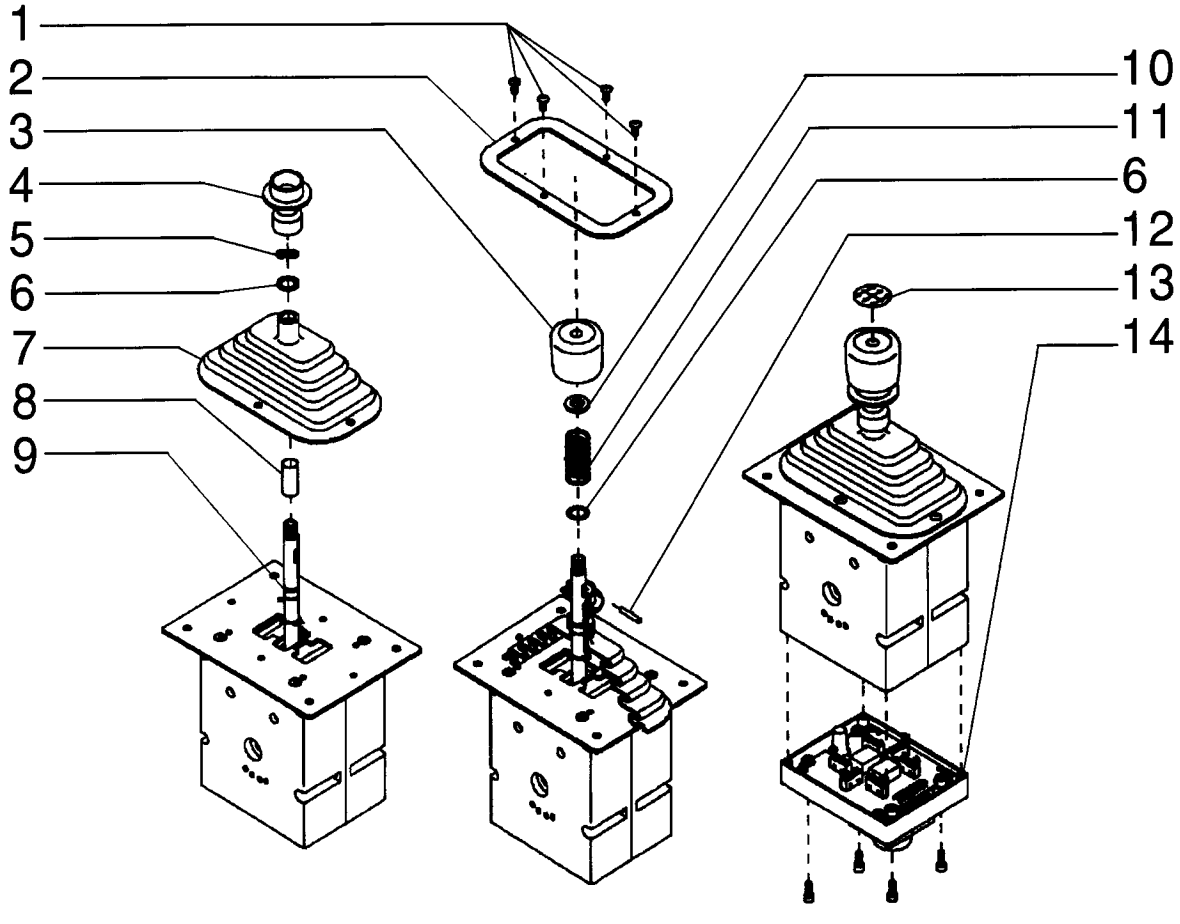

CAB LOWER LIGHT - FAROL INFERIOR DA CABINE

REF	NOTE	PN	QT	DESCRIPTION	DESCRIÇÃO	GLOS
1		75252602	4	WASHER	ARRUELA	131R
2		79089658	2	MOUNT	COXIM	345C
3		70921229	2	INSULATOR	ISOLANTE	085I
4		14496621	2	WASHER	ARRUELA	131R
5		75264236	2	FLOODLIGHT - page (04-21)	FAROIS DIANTEIRO - pag. (04-21)	0766
6		75251045	1	SWITCH	CHAVE COMUTADOR	210C

04-29		p1	02/08

HORN AND SUPPORT - BUZINA E SUPORTE

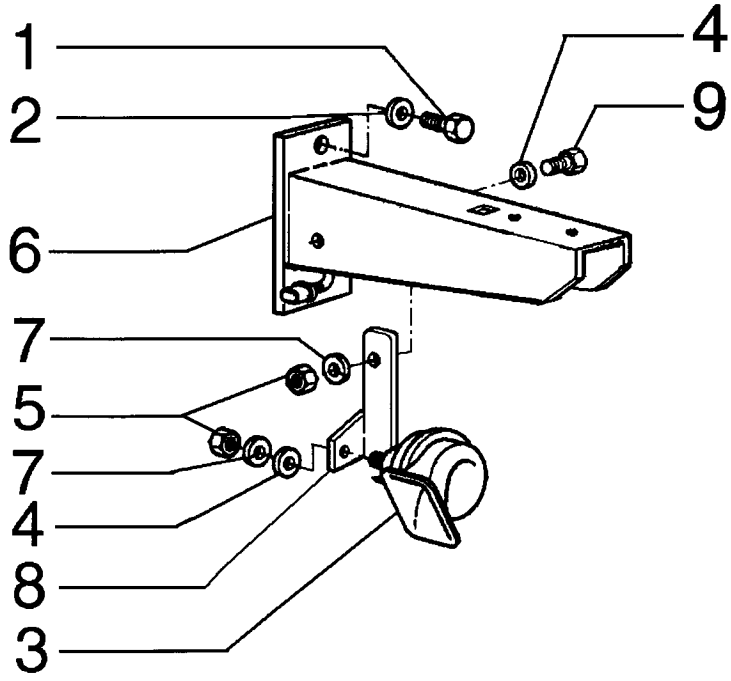

HORN AND SUPPORT - BUZINA E SUPORTE

REF	NOTE	PN	QT	DESCRIPTION	DESCRIÇÃO	GLOS
1		11106231	4	BOLT	PARAFUSO	040V
2		10516873	4	WASHERLOCK	ARRUELA PRESSÃO	170R
3		79114714	1	HORN	BUZINA	105A
4		14496531	2	WASHER	ARRUELA	131R
5		16100821	2	NUT	PORCA	010D
6		75267253	2	BRACKET	SUPORTE	300S
7		10516673	2	WASHERLOCK	ARRUELA PRESSÃO	170R
8		75320117	1	BRACKET	SUPORTE	300S
9		16043231	1	BOLT	PARAFUSO	040V

REAR/FRONT WINDSHIELD WIPER MOTOR - MOTOR LIMPADOR DE PÁRA-BRISA TRASEIRO/DIANTEIRO

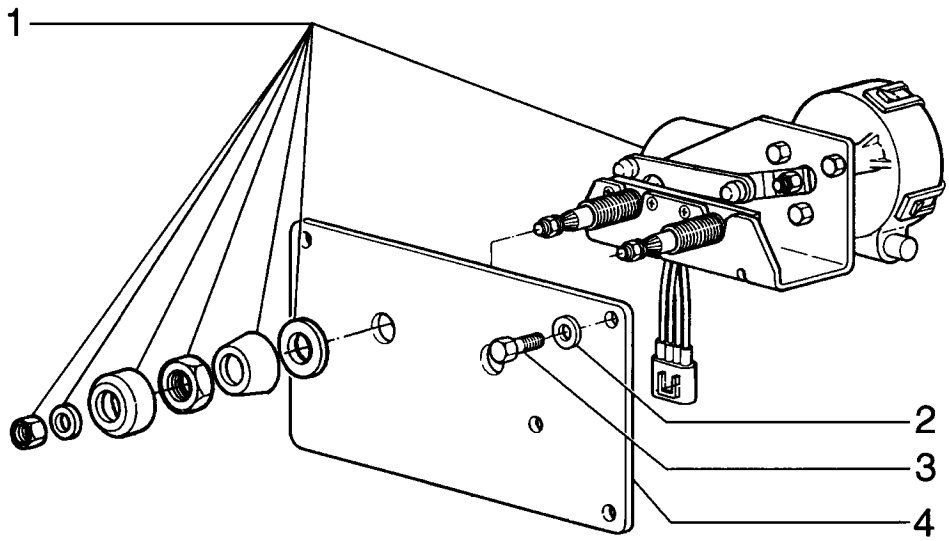

REAR/FRONT WINDSHIELD WIPER MOTOR - MOTOR LIMPADOR DE PÁRA-BRISA TRASEIRO/DIANTEIRO

REF	NOTE	PN	QT	DESCRIPTION	DESCRIÇÃO	GLOS
1		75313349	1	ELECTRIC MOTOR	MOTOR ELETRICO	137M
2		75287780	4	WASHER	ARRUELA	131R
3		75310286	4	BOLT	PARAFUSO	040V
4		71101788	1	COVER Front	TAMPA Dianteira	265C
4		75313469	1	COVER Rear	TAMPA Traseira	265C
4		71101787	1	COVER Front (Note)	TAMPA dianteira (Nota)	265C

Note/Nota: FOR LOW PROFILE CAB
PARA CABINE BAIXA

RG170.B

REAR WINDSHIELD WIPER MOTOR - MOTOR LIMPADOR DE PÁRA-BRISA TRASEIRO

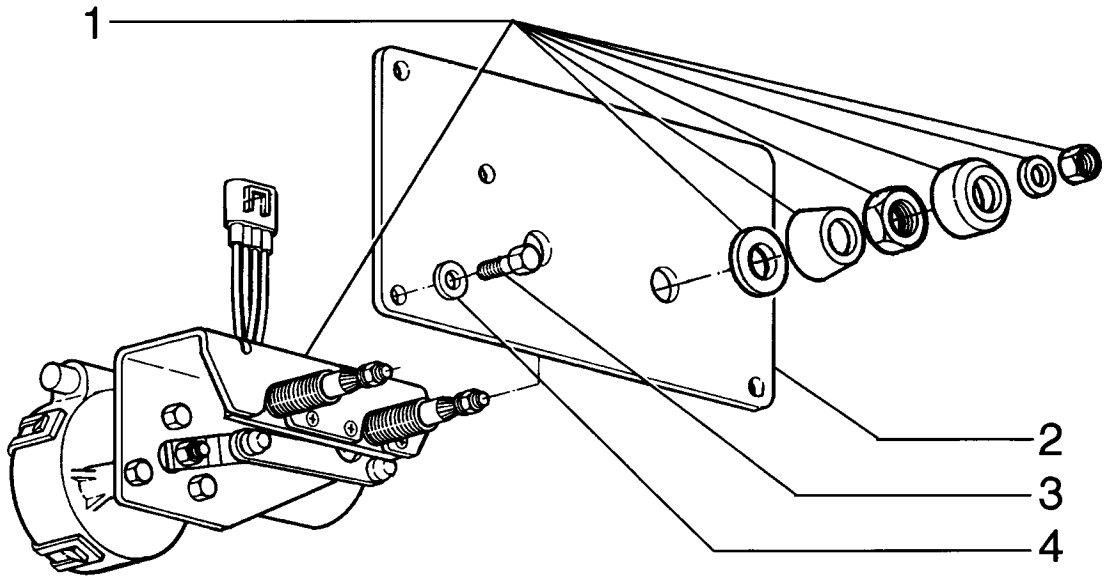

REAR WINDSHIELD WIPER MOTOR - MOTOR LIMPADOR DE PÁRA-BRISA TRASEIRO

REF	NOTE	PN	QT	DESCRIPTION	DESCRIÇÃO	GLOS
1		75313349	1	ELECTRIC MOTOR	MOTOR ELETRICO	137M
2		75313469	1	COVER	TAMPA	265C
3		75310286	4	BOLT	PARAFUSO	040V
4		75287780	4	WASHER	ARRUELA	131R

04-32		p1	02/08

REAR WINDSHIELD WIPER - LIMPADOR DE PÁRA-BRISA TRASEIRO

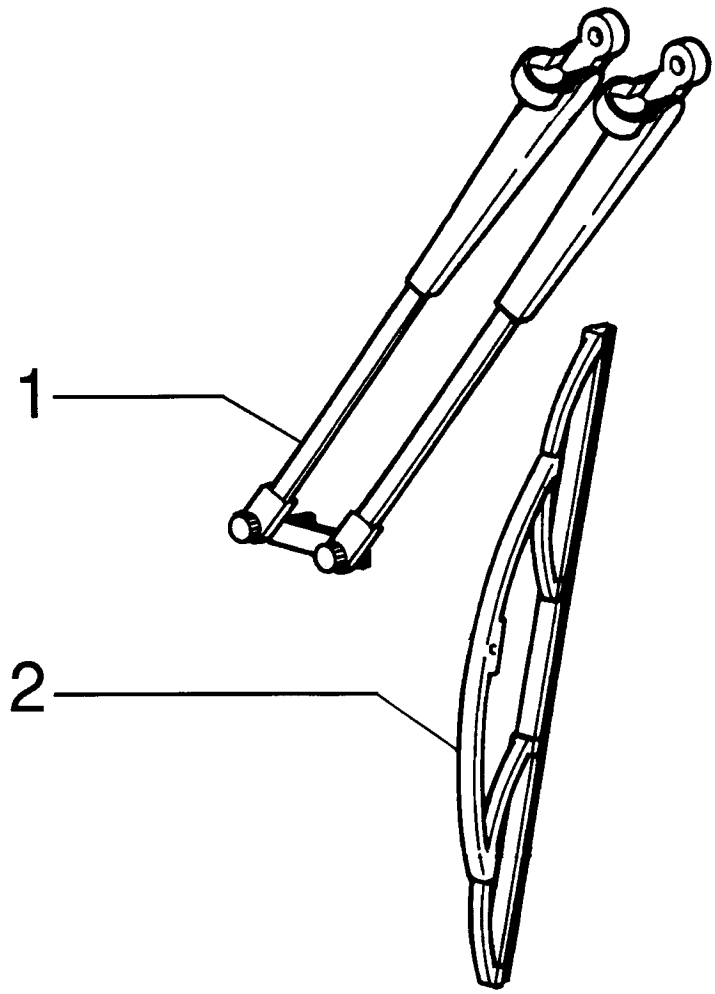

REAR WINDSHIELD WIPER - LIMPADOR DE PÁRA-BRISA TRASEIRO

REF	NOTE	PN	QT	DESCRIPTION	DESCRIÇÃO	GLOS
1		75313346	1	ARM	BRAÇO	130B
1		71101599	1	ARM (Note)	BRAÇO (Nota)	130B
2		75313348	1	BLADE	PALHETA	499P
2		71101600	1	BLADE (Note)	PALHETA (Nota)	499P

Note/Nota: FOR LOW PROFILE CAB
PARA CABINE BAIXA

RG170.B

04-33		p1	02/08

FRONT WINDSHIELD WIPER - LIMPADOR DE PÁRA-BRISA DIANTEIRO

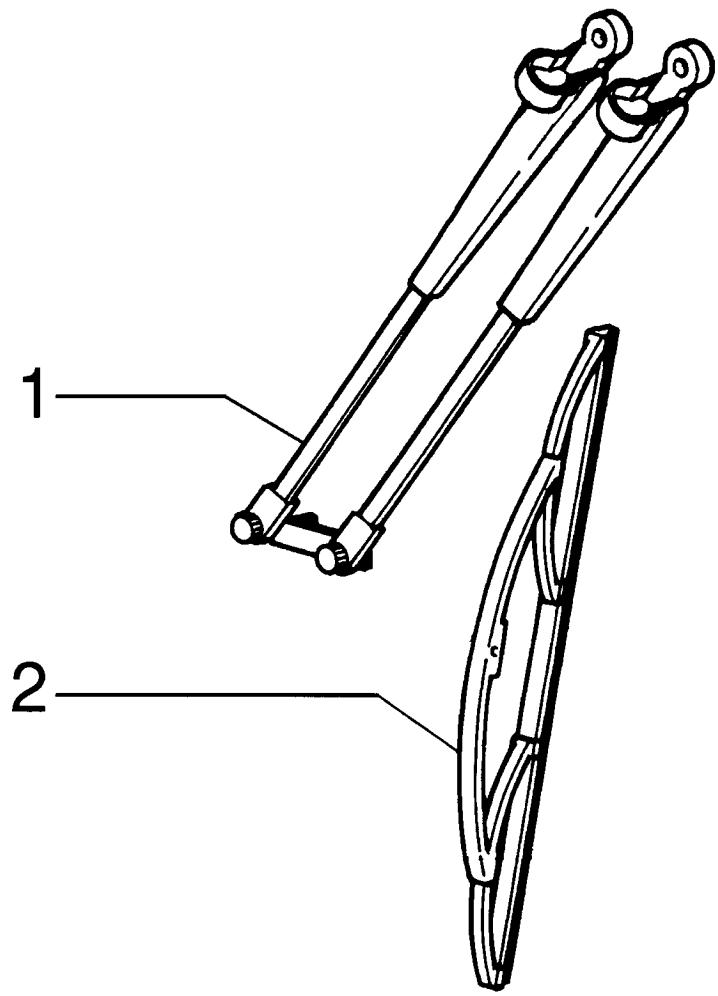

TRANSMISSION CONTROL - CONTROLE DA TRANSMISSÃO

REF	NOTE	PN	QT	DESCRIPTION	DESCRIÇÃO	GLOS
1		71101742	4	BOLT	PARAFUSO	040V
2		71101743	1	BEZEL	MOLDURA	295C
3		71101055	1	HANDGRIP	EMPUNHADURA	025I
4		71101744	1	CONTROLS LOCK	TRAVA CONTROLES	7873
5		71101745	1	WASHERLOCK	ARRUELA PRESSÃO	170R
6		71101746	2	WASHER	ARRUELA	131R
7		71101747	1	DUST BOOT	COIFA PARA PÓ	334C
8		71101748	1	SLEEVE	LUVA	030M
9		71101749	1	O'RING	O'RING	158G
10		75313238	1	RING	ANEL	045A
11		75313239	1	SPRING	MOLA	100M
12		71101750	1	PIN	PINO	080P
13		71101056	1	DECAL	ADESIVO	065T
14		75310459	1	PLATE	CHAPA	105P

06-23		p2	02/08

FRONT AXLE - EIXO DIANTEIRO

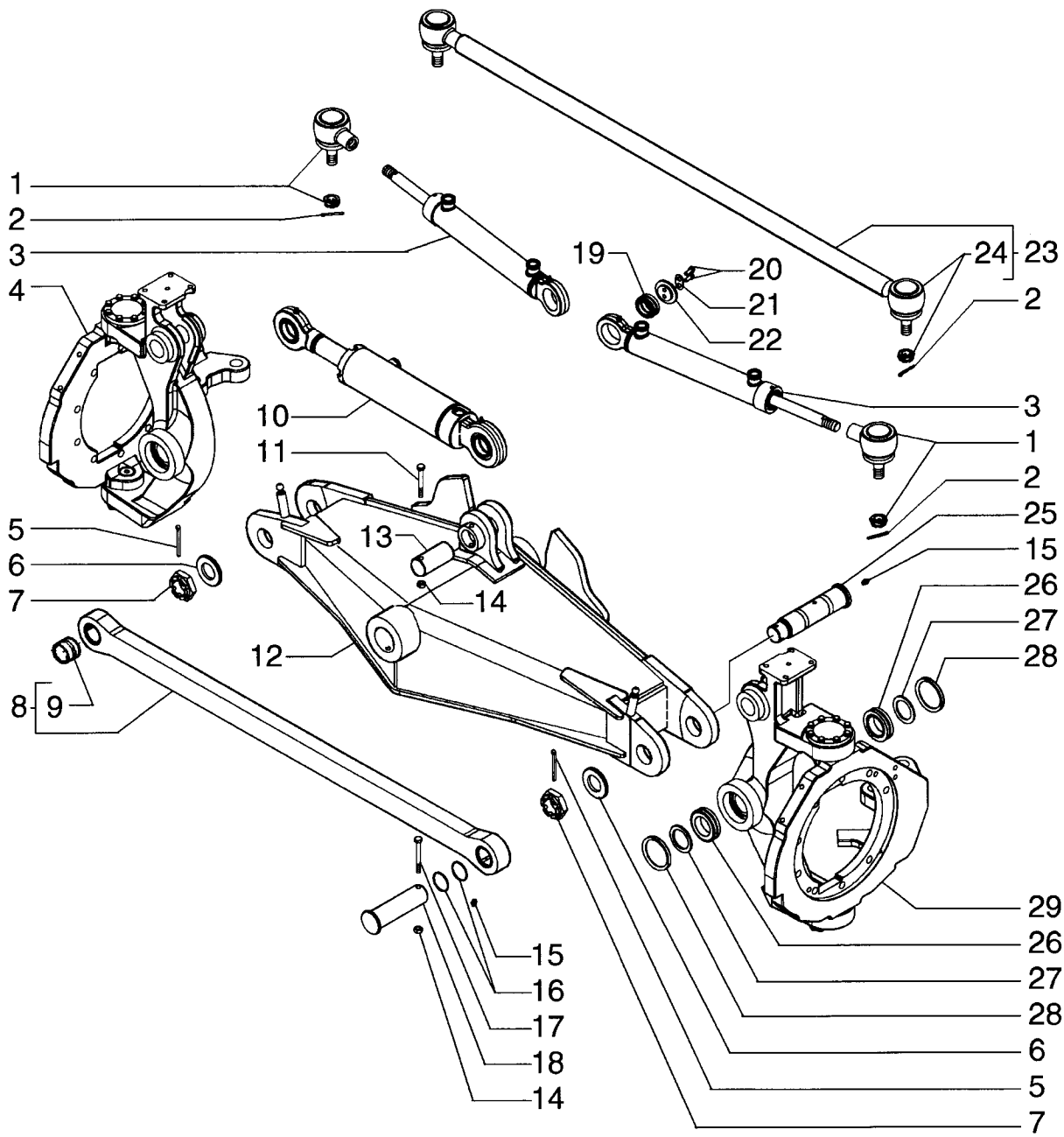

FRONT AXLE - EIXO DIANTEIRO

REF	NOTE	PN	QT	DESCRIPTION	DESCRIÇÃO	GLOS
1		1925104	2	SIDE	EXTREMIDADE	061E
2		70904002	4	COTTER PIN	CONTRA PINO	270C
3		87632371	2	STEER'G CYLINDER - page (05-06)	CILINDRO DIREÇÃO - pag. (05-06)	403C
4			1	BRACKET - page (06-24)	SUPORTE - pag. (06-24)	000I
5		300600	2	COTTER PIN	CONTRA PINO	270C
6		87668013	2	WASHER	ARRUELA	131R
7		87668014	2	NUT	PORCA	010D
8		87665313	1	BAR	BARRA	151B
9		87647431	2	BUSHING	BUCHA	095B
10		87632361	1	TILT CYLINDER - page (08-55)	CILINDRO INCLINAÇÃO - pag. (08-55)	107O
11		120073	1	BOLT	PARAFUSO	040V
12		87626469	1	SHAFT	EIXO	016A
13		87647426	1	PIN	PINO	080P
14		100016	3	NUT	PORCA	010D
15		13407211	4	GREASE FITTING	PINO GRAXEIRO	060I
16		2978906	4	RETAINER	RETENTOR	122G
17		120074	2	BOLT	PARAFUSO	040V
18		87647423	2	PIN	PINO	080P
19		87663316	2	BEARING	ROLAMENTO	341C
20		120104	4	BOLT	PARAFUSO	040V
21		87647430	2	PLATE	PLACA	110P
22		87647429	2	CUP	PRATO	060S
23		1925105	1	ROD	HASTE	090A
24		8408386	1	PULLER	EXTRATOR	060E
25		87447422	2	PIN	PINO	080P
26		87663318	4	BEARING	ROLAMENTO	341C
27		87663319	4	SNAP RING	ANEL ELÁSTICO	187A
28		87648785	4	RETAINER	RETENTOR	122G
29			1	BRACKET - page (06-24)	SUPORTE - pag. (06-24)	000I

06-24		p1	02/08

FRONT AXLE - EIXO DIANTEIRO

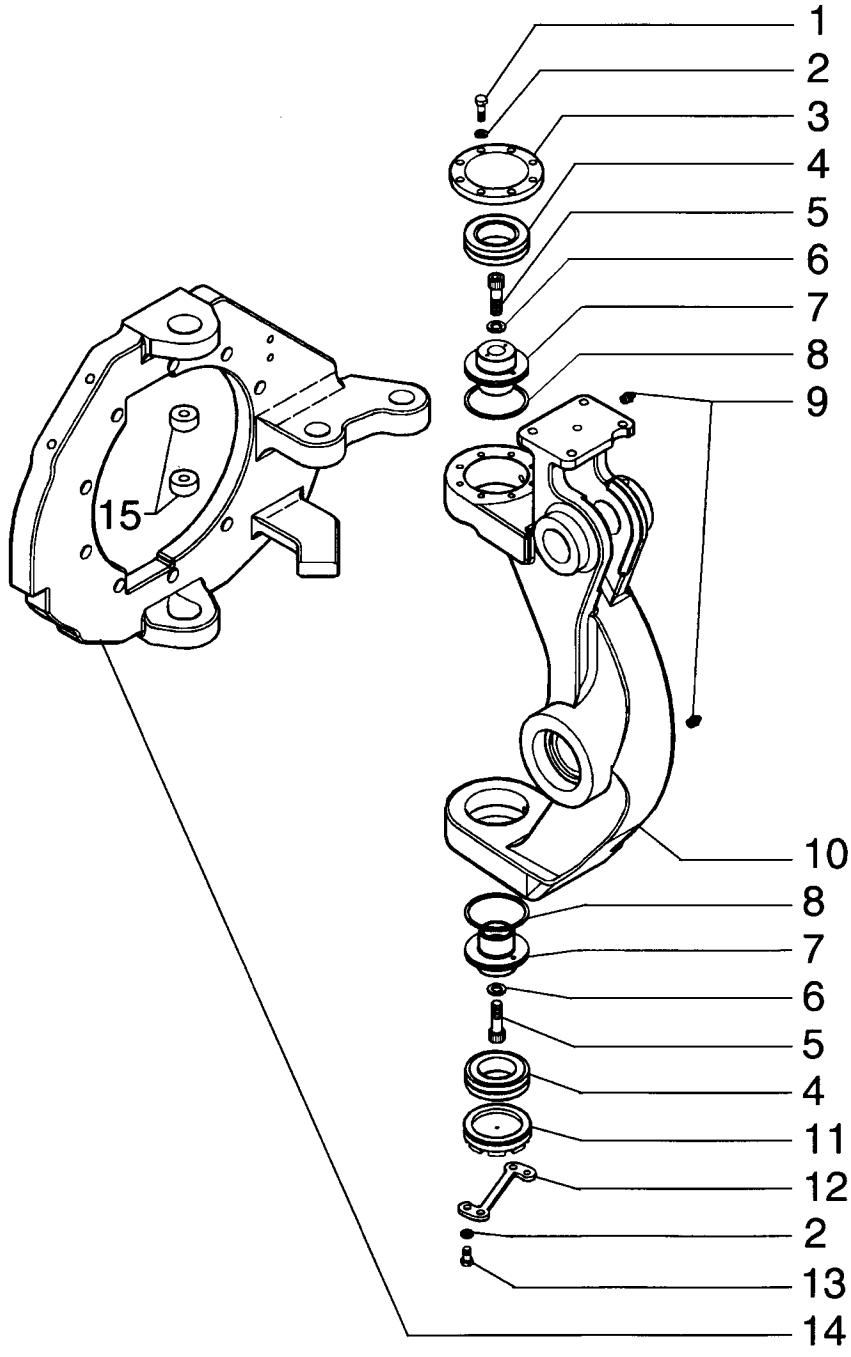

FRONT AXLE - EIXO DIANTEIRO

REF	NOTE	PN	QT	DESCRIPTION	DESCRIÇÃO	GLOS
1		43127	8	BOLT	PARAFUSO	040V
2		83990583	10	WASHERLOCK	ARRUELA PRESSÃO	170R
3		87647428	1	COVER	TAMPA	265C
4		87663317	2	BEARING	ROLAMENTO	341C
5		14422221	2	BOLT	PARAFUSO	040V
6		412123	2	WASHERLOCK	ARRUELA PRESSÃO	170R
7		87647425	2	PIN	PINO	080P
8		1960253	2	RING	ANEL	045A
9		13407211	2	GREASE FITTING	PINO GRAXEIRO	060I
10		87667878	1	FORK LH	GARFO Esquerdo	125F
10		87667883	1	FORK RH	GARFO Direito	125F
11		87647427	1	BOLT	PARAFUSO	040V
12		87647424	1	PLATE	CHAPA	105P
13		120103	2	BOLT	PARAFUSO	040V
14		87667893	1	FLANGE RH	FLANGE Direito	070F
14		87667888	1	FLANGE LH	FLANGE Esquerdo	070F
15		87648784	2	BUSHING	BUCHA	095B

FRONT AXLE REDUCTOR - REDUTOR DO EIXO DIANTEIRO

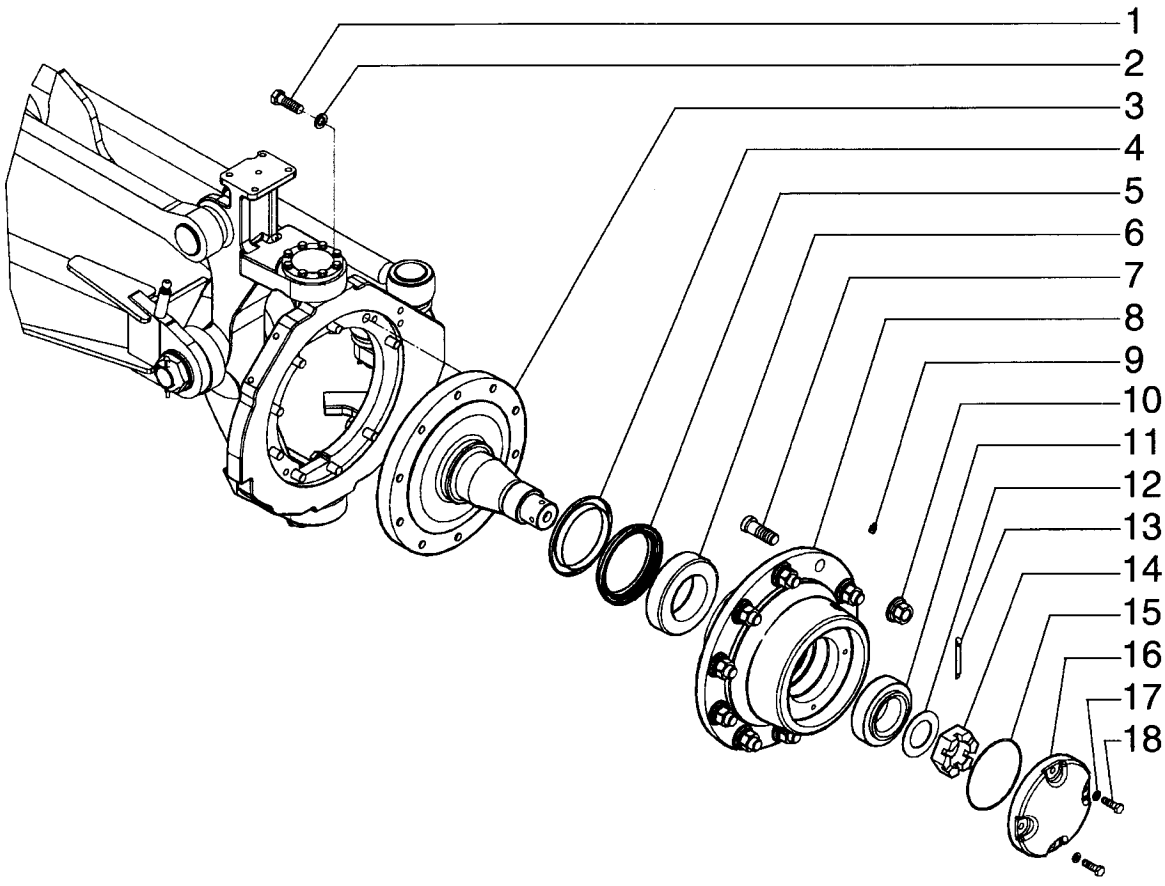

FRONT AXLE REDUCTOR - REDUTOR DO EIXO DIANTEIRO

REF	NOTE	PN	QT	DESCRIPTION	DESCRIÇÃO	GLOS
1		412398	18	BOLT	PARAFUSO	040V
2		87016618	18	WASHERLOCK	ARRUELA PRESSÃO	170R
3		87647437	2	SHAFT	EIXO	016A
4		75325357	2	SLEEVE	LUVA	030M
5		75325358	2	SEAL RING	ANEL DE VEDAÇÃO	055A
6		73124684	2	BEARING	ROLAMENTO	341C
7		87625354	20	BOLT	PARAFUSO	040V
8		87671572	2	HUB Wheel	CUBO Roda	135M
9		13407211	2	GREASE FITTING	PINO GRAXEIRO	060I
10		75250656	20	NUT	PORCA	010D
11		7068817	2	BEARING	ROLAMENTO	341C
12		70932867	2	WASHER	ARRUELA	131R
13		70929956	2	COTTER PIN	CONTRA PINO	270C
14		70922271	2	NUT	PORCA	010D
15		70923824	2	O'RING	O'RING	158G
16		75270182	2	COVER	TAMPA	265C
17		70910287	8	WASHERLOCK	ARRUELA PRESSÃO	170R
18		11106631	8	BOLT	PARAFUSO	040V

06-26		p1	02/08

REAR AXLE - EIXO TRASEIRO

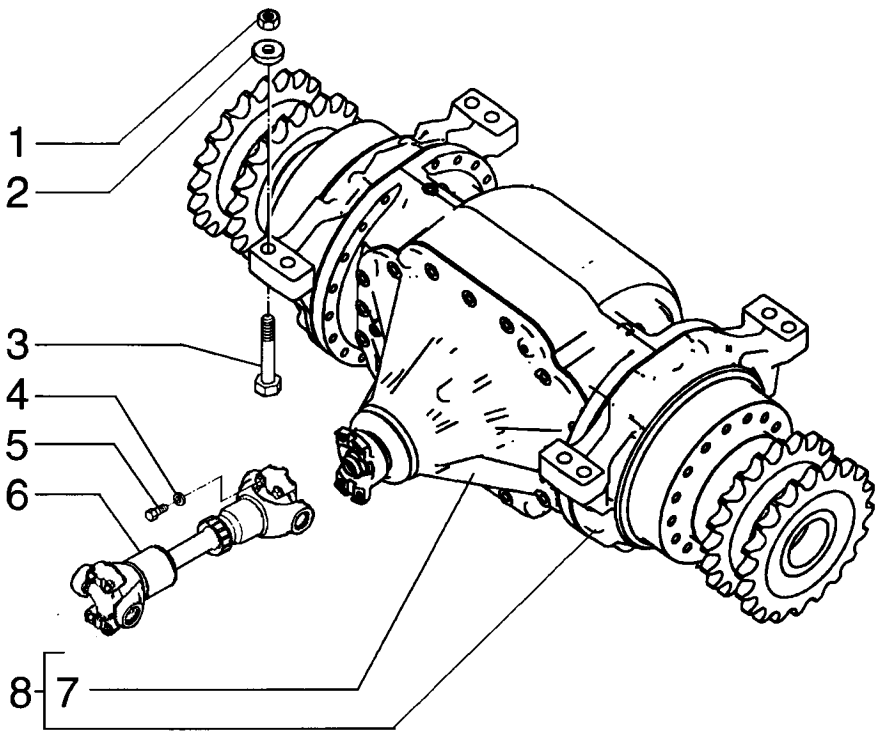

REAR AXLE - EIXO TRASEIRO

REF	NOTE	PN	QT	DESCRIPTION	DESCRIÇÃO	GLOS
1		12575321	8	NUT	PORCA	010D
2		14497331	8	WASHER	ARRUELA	131R
3		15997731	8	BOLT	PARAFUSO	040V
4		70912441	8	WASHERLOCK	ARRUELA PRESSÃO	170R
5		8067	8	BOLT	PARAFUSO	040V
6		87633266	1	PROPELLER SHAFT	EIXO CARDAN	A191
7		71103579	1	DIFFERENTIAL - page (06-30)	DIFERENCIAL - pag. (06-30)	040D
8		87674784	1	REAR AXLE	EIXO TRASEIRO	M150

REAR AXLE HOUSING - CARCAÇA DO EIXO TRASEIRO

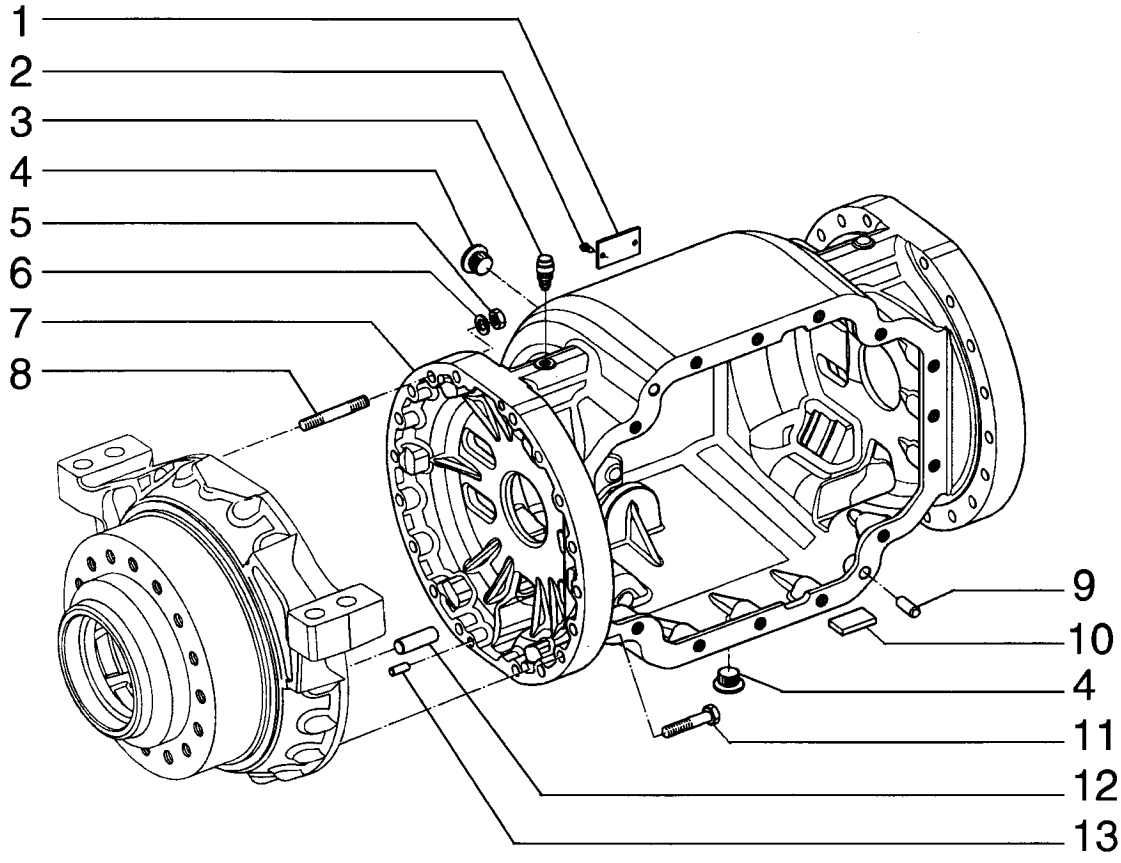

REAR AXLE HOUSING - CARCAÇA DO EIXO TRASEIRO

REF	NOTE	PN	QT	DESCRIPTION	DESCRIÇÃO	GLOS
1		71103730	1	PLATE	PLACA	110P
2		13683902	2	RIVET	REBITE	055R
3		71103537	1	BREATHER	RESPIRO	145S
4		10119040	2	PLUG	BUJÃO	050T
5		75289016	16	NUT	PORCA	010D
6		75289017	16	WASHER	ARRUELA	131R
7		87638641	1	HOUSING	CARCAÇA	035S
8		71103536	16	STUD	PRISIONEIRO	210P
9		71103542	2	PIN	PINO	080P
10		71103538	4	MAGNETIC DISC	DISCO MAGNÉTICO	090D
11		71103543	20	BOLT	PARAFUSO	040V
12		71103539	6	PIN	PINO	080P
13		71103541	4	PIN	PINO	080P

REAR AXLE - EIXO TRASEIRO

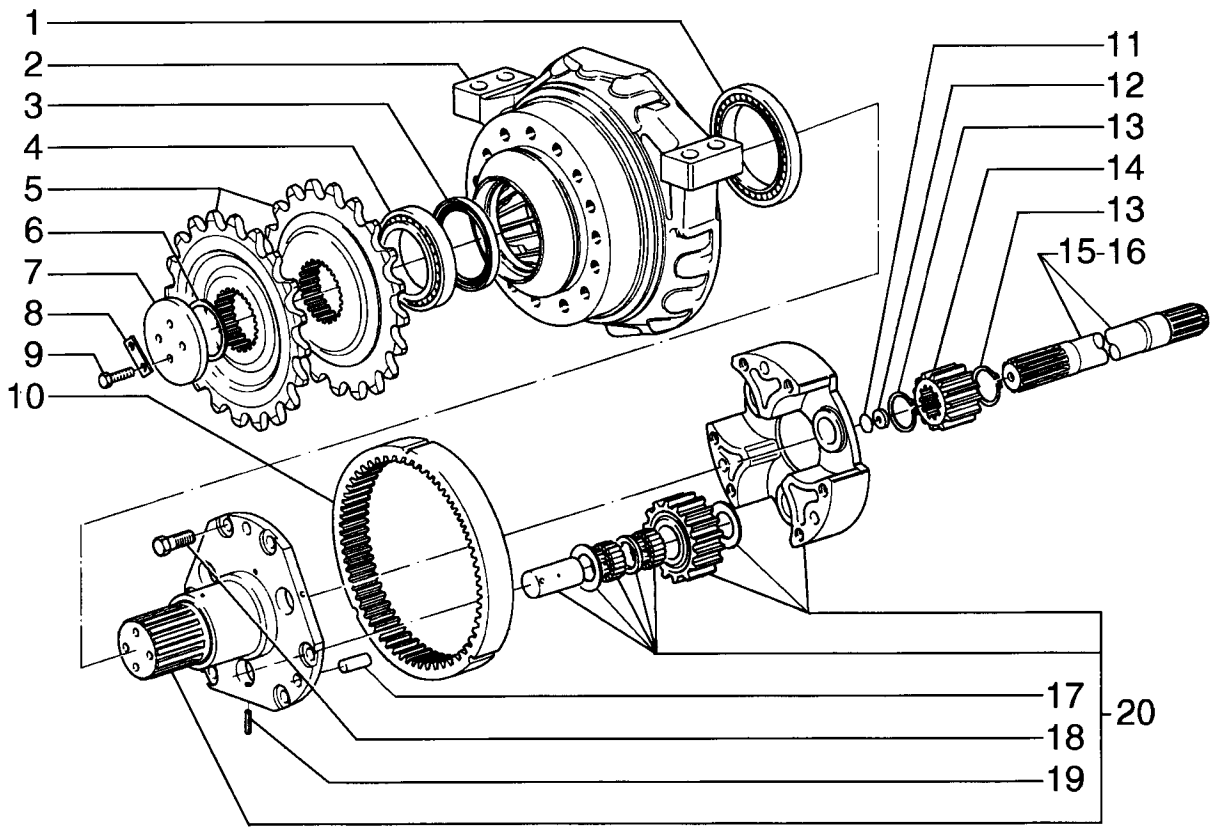

REAR AXLE - EIXO TRASEIRO

REF	NOTE	PN	QT	DESCRIPTION	DESCRIÇÃO	GLOS
1		76035007	2	BEARING	ROLAMENTO	341C
2		87644960	2	BRACKET	SUPORTE	300S
3		75288833	2	RETAINER	RETENTOR	122G
4		75289030	2	BEARING	ROLAMENTO	341C
5		87625339	4	GEAR	ENGRENAGEM	050I
6		75289031	1	SHIM 3,4mm	CALÇO 3,4mm	198S
6		75289032	1	SHIM 3,5mm	CALÇO 3,5mm	198S
6		75289033	1	SHIM 3,6mm	CALÇO 3,6mm	198S
6		75289034	1	SHIM 3,7mm	CALÇO 3,7mm	198S
6		75289035	1	SHIM 3,8mm	CALÇO 3,8mm	198S
6		75289036	1	SHIM 3,9mm	CALÇO 3,9mm	198S
6		75289037	1	SHIM 4,0mm	CALÇO 4,0mm	198S
6		75289038	1	SHIM 4,1mm	CALÇO 4,1mm	198S
6		75289039	1	SHIM 4,2mm	CALÇO 4,2mm	198S
6		75289040	1	SHIM 4,3mm	CALÇO 4,3mm	198S
6		75289041	1	SHIM 4,4mm	CALÇO 4,4mm	198S
7		75289028	2	PLATE	PLACA	110P
8		75289027	4	PLATE	CHAPA	105P
9		75289026	8	BOLT	PARAFUSO	040V
10		71103527	2	RACK	CREMALHEIRA	312C
11		75289058	1	SHIM 0,1mm	CALÇO 0,1mm	198S
11		75289059	1	SHIM 0,3mm	CALÇO 0,3mm	198S
11		75289060	1	SHIM 0,5mm	CALÇO 0,5mm	198S
12		79052626	2	PLATE	CHAPA	105P
13		11069576	4	SNAP RING	ANEL ELÁSTICO	187A
14		71103531	2	SUN GEAR	PLANETÁRIO	145P
15		71103532	1	SHAFT LH	EIXO Esquerdo	016A
16		71103534	1	SHAFT RH	EIXO Direito	016A
17		75289046	6	PIN	PINO	080P
18		75289043	12	BOLT	PARAFUSO	040V
19		75289045	6	PIN	PINO	080P
20		71103529	2	BRACKET	SUPORTE	300S

REAR AXLE - EIXO TRASEIRO

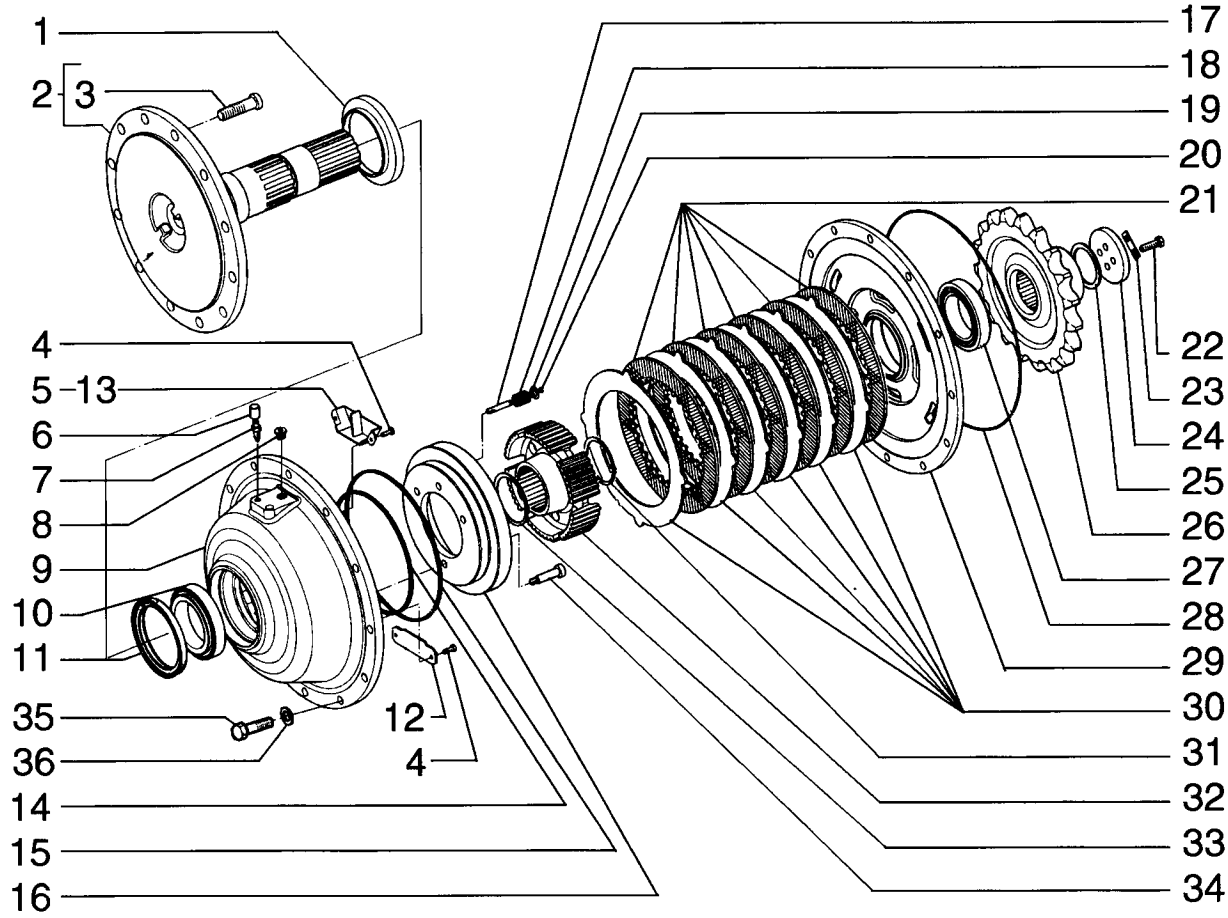

REAR AXLE - EIXO TRASEIRO

REF	NOTE	PN	QT	DESCRIPTION	DESCRIÇÃO	GLOS
1		87625368	1	GUARD	PROTEÇÃO	070R
2		87675167	1	SHAFT	EIXO	016A
3		87625354	12	BOLT	PARAFUSO	040V
4		71103522	4	BOLT	PARAFUSO	040V
5		71103526	1	DEFLECTOR Front	DEFLETOR Frontal	020D
6		75287559	1	PLUG	BUJÃO	050T
7		75287555	1	BREATHER	RESPIRO	145S
8		87625369	1	PLUG	BUJÃO	050T
9		87625372	1	HOUSING	CARCAÇA	035S
10		87625366	1	BEARING	ROLAMENTO	341C
11		87625367	1	RETAINER	RETENTOR	122G
12		71103521	1	COVER	TAMPA	265C
13		71103520	1	DEFLECTOR Rear	DEFLETOR Traseiro	020D
14		87625355	1	O'RING	O'RING	158G
15		87625357	1	O'RING	O'RING	158G
16		71103509	1	PLUNGER	PISTÃO	130P
17		71103524	3	PIN	PINO	080P
18		71103525	3	SPRING	MOLA	100M
19		87625362	3	CUP	PRATO	060S
20		87625364	3	SNAP RING	ANEL ELÁSTICO	187A
21		87625345	6	BRAKE DISC	DISCO DE FREIO	064D
22		75289026	4	BOLT	PARAFUSO	040V
23		87625342	2	PLATE	PLACA	110P
24		87625341	1	WASHER	ARRUELA	131R
25		87625361	1	SHIM 3,4mm	CALÇO 3,4mm	198S
25		71103510	1	SHIM 3,5mm	CALÇO 3,5mm	198S
25		71103511	1	SHIM 3,6mm	CALÇO 3,6mm	198S
25		71103512	1	SHIM 3,7mm	CALÇO 3,7mm	198S
25		71103515	1	SHIM 3,8mm	CALÇO 3,8mm	198S
25		71103513	1	SHIM 3,9mm	CALÇO 3,9mm	198S
25		71103514	1	SHIM 4,0mm	CALÇO 4,0mm	198S
25		71103516	1	SHIM 4,1mm	CALÇO 4,1mm	198S
25		71103517	1	SHIM 4,2mm	CALÇO 4,2mm	198S
25		71103518	1	SHIM 4,3mm	CALÇO 4,3mm	198S
25		71103519	1	SHIM 4,4mm	CALÇO 4,4mm	198S
26		87636720	1	SPROCKET	RODA MOTRIZ	163R
27		87625365	1	BEARING	ROLAMENTO	341C
28		87625356	1	O'RING	O'RING	158G
29		87625344	1	BRACKET	SUPORTE	300S
30		87625346	6	BRAKE DISC	DISCO DE FREIO	064D

REAR AXLE - EIXO TRASEIRO

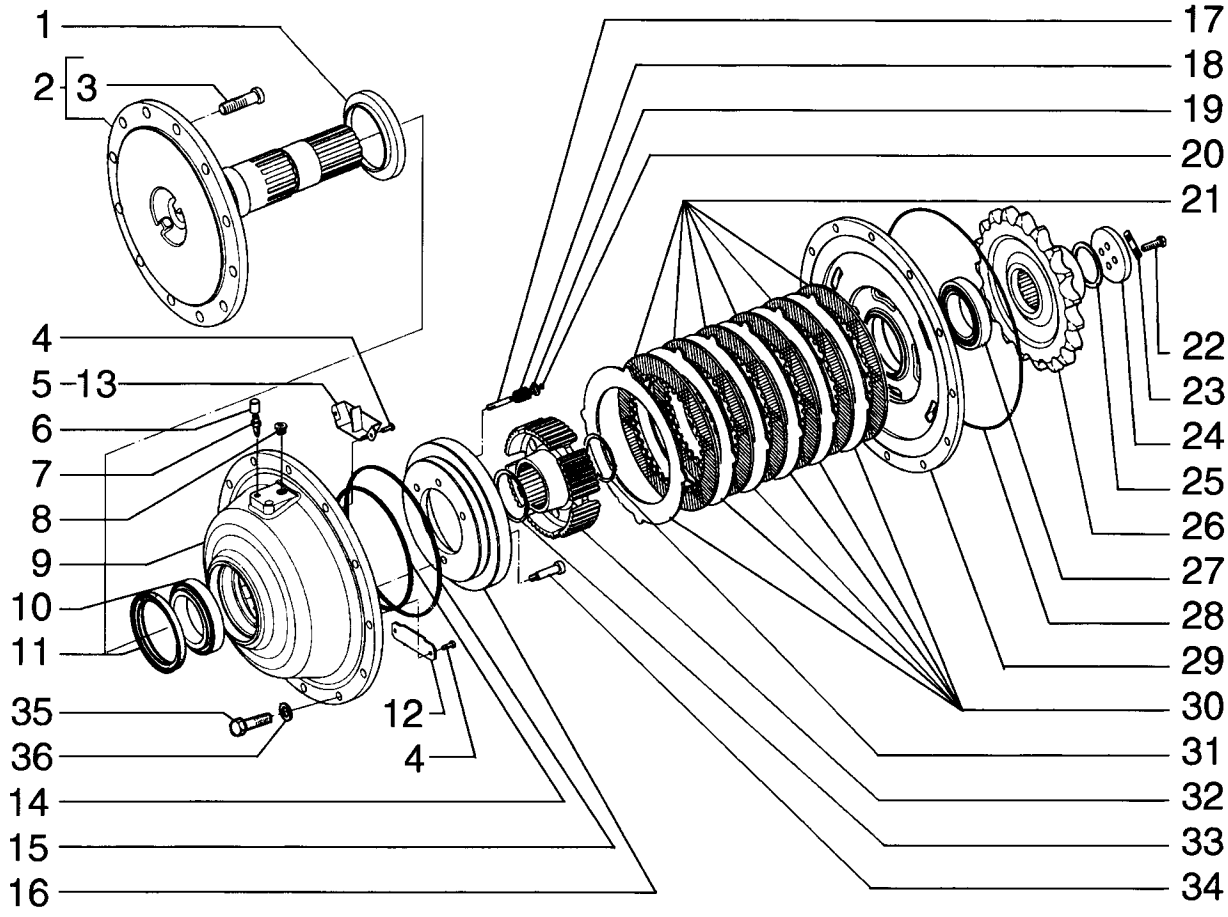

REAR AXLE - EIXO TRASEIRO

REF	NOTE	PN	QT	DESCRIPTION	DESCRIÇÃO	GLOS
31		87625358	1	SNAP RING	ANEL ELÁSTICO	187A
32		87625348	1	GEAR	ENGRENAGEM	050I
33		87625359	1	SNAP RING	ANEL ELÁSTICO	187A
34		71103523	1	BOLT	PARAFUSO	040V
35		87389395	12	BOLT	PARAFUSO	040V
36		10517173	12	WASHERLOCK	ARRUELA PRESSÃO	170R

REAR AXLE DIFERENTIAL - DIFERENCIAL DO EIXO TRASEIRO

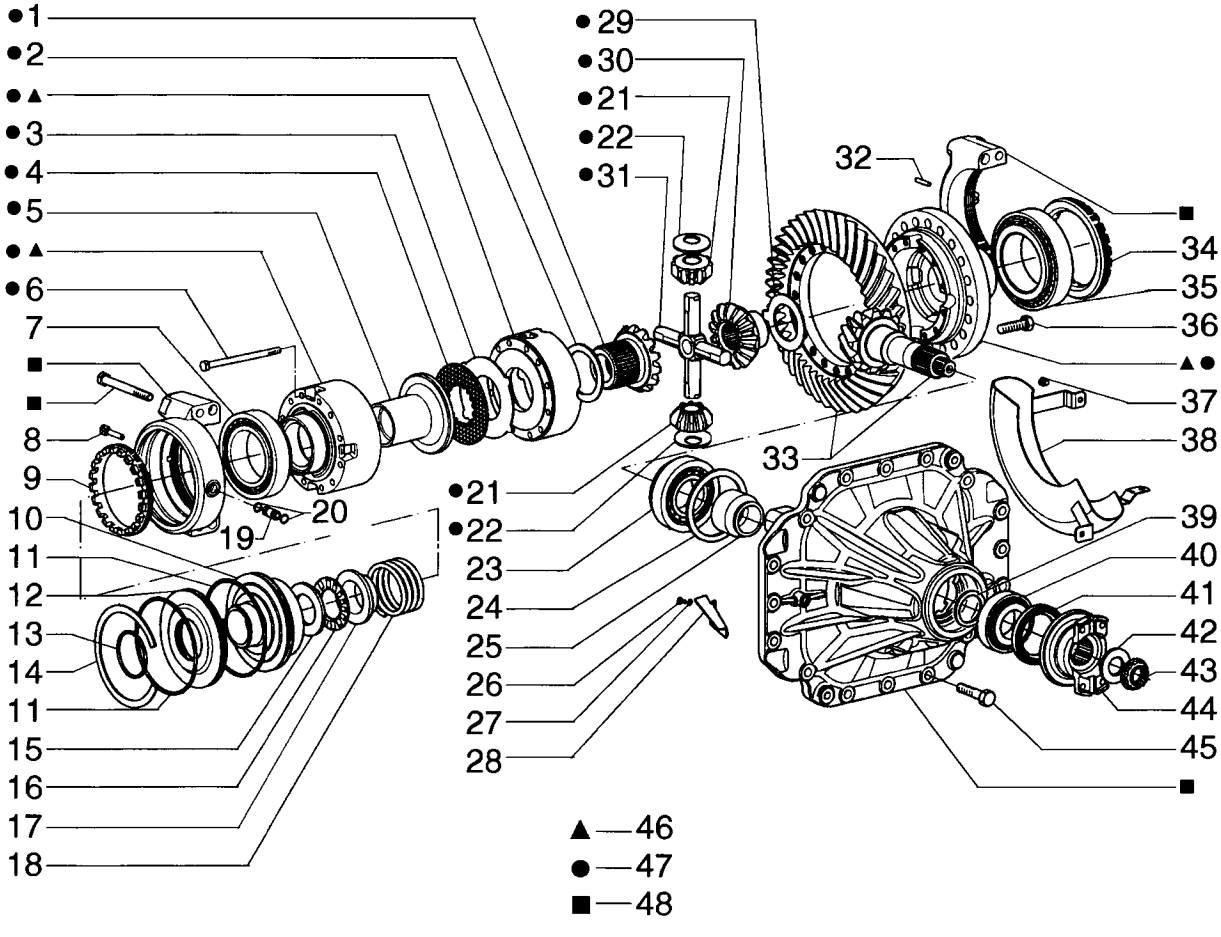

REAR AXLE DIFERENTIAL - DIFERENCIAL DO EIXO TRASEIRO

REF	NOTE	PN	QT	DESCRIPTION	DESCRIÇÃO	GLOS
		71103579	1	DIFFERENTIAL ASSY	DIFERENCIAL COMPLETO	040D
1		71103573	1	BREATHER	RESPIRO	145S
2		71103554	1	RING	ANEL	045A
3		71103555	7	BRAKE DISC 3,5mm	DISCO DE FREIO 3,5mm	064D
4		71103556	6	BRAKE DISC	DISCO DE FREIO	064D
5		71103557	1	PLUNGER	PISTÃO	130P
6		71103558	12	BOLT	PARAFUSO	040V
7		71103560	1	BEARING	ROLAMENTO	341C
8		71103731	1	BOLT	PARAFUSO	040V
9		71103562	1	RING NUT	PORCA RETENÇÃO	050G
10		71103568	2	PLUNGER	PISTÃO	130P
11		71103569	2	RETAINER	RETENTOR	122G
12		71103570	1	CUP	PRATO	060S
13		71103571	1	RETAINER	RETENTOR	122G
14		71103732	1	SNAP RING	ANEL ELÁSTICO	187A
15		71103567	1	RING	ANEL	045A
16		71103566	1	BEARING	ROLAMENTO	341C
17		71103565	1	BUSHING	BUCHA	095B
18		71103561	1	SPRING	MOLA	100M
19		71103564	1	TUBE	TUBO	193T
20		71103563	2	O'RING	O'RING	158G
21		79048409	4	PLANETARY GEAR	SATÉLITE	020S
22		71103553	4	THRUST PLATE	CHAPA ENCOSTO	023R
23		79071443	1	BEARING	ROLAMENTO	341C
24		79071447	*	SHIM 3,5mm	CALÇO 3,5mm	198S
24		79071448	*	SHIM 3,6mm	CALÇO 3,6mm	198S
24		79071449	*	SHIM 3,7mm	CALÇO 3,7mm	198S
24		79071450	*	SHIM 3,8mm	CALÇO 3,8mm	198S
24		79071451	*	SHIM 3,9mm	CALÇO 3,9mm	198S
24		79071452	*	SHIM 4,0mm	CALÇO 4,0mm	198S
24		79071453	*	SHIM 4,1mm	CALÇO 4,1mm	198S
24		79071454	*	SHIM 4,2mm	CALÇO 4,2mm	198S
24		79071455	*	SHIM 4,3mm	CALÇO 4,3mm	198S
24		79071456	*	SHIM 4,4mm	CALÇO 4,4mm	198S
24		79071457	*	SHIM 4,5mm	CALÇO 4,5mm	198S
25		79071445	1	SPACER	ESPAÇADOR	075D
26		71103522	1	BOLT	PARAFUSO	040V
27		71103572	2	WASHER	ARRUELA	131R
28		71103574	1	DEFLECTOR	DEFLETOR	020D
29		71103550	1	RING	ANEL	045A

REAR AXLE DIFERENTIAL - DIFERENCIAL DO EIXO TRASEIRO

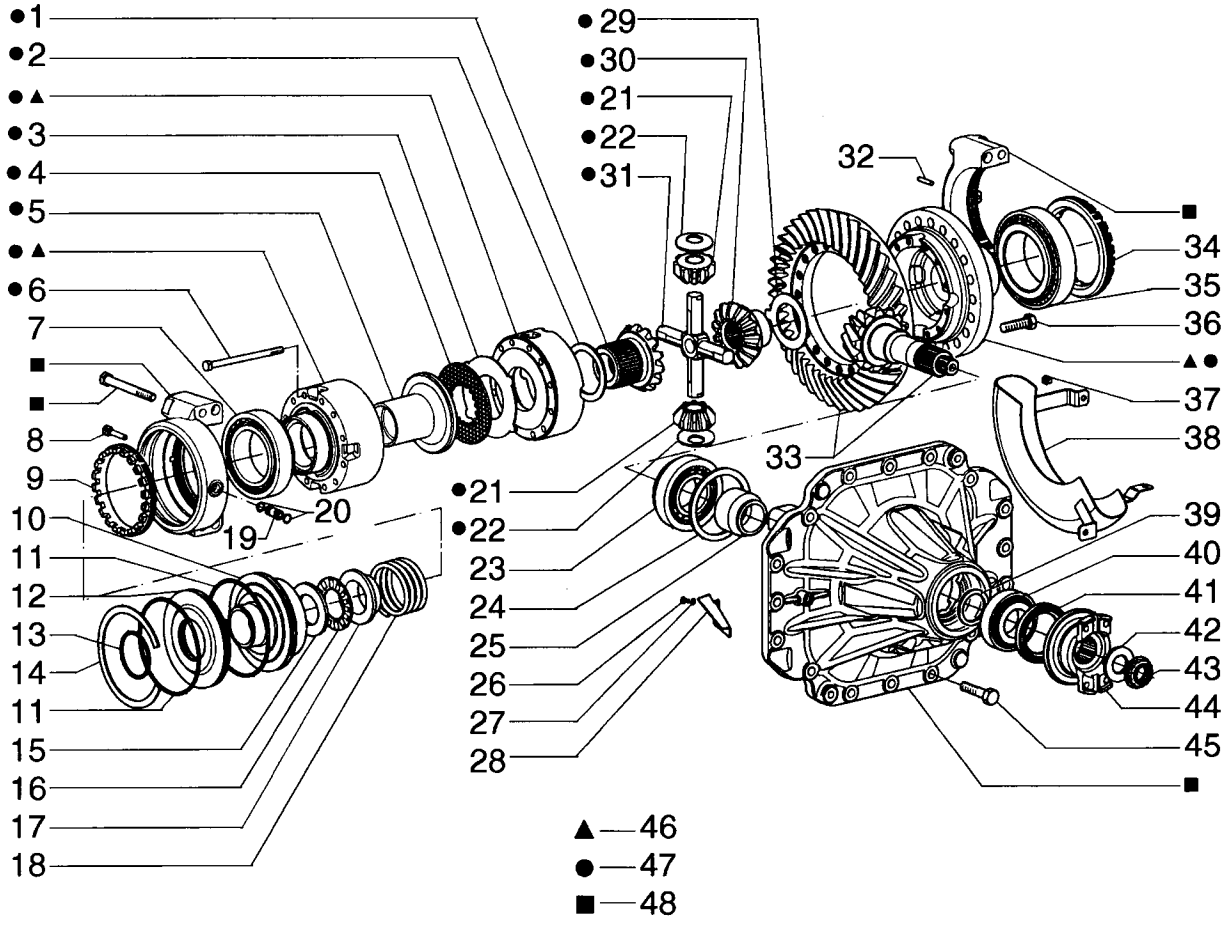

REAR AXLE DIFERENTIAL - DIFERENCIAL DO EIXO TRASEIRO

REF	NOTE	PN	QT	DESCRIPTION	DESCRIÇÃO	GLOS
30		71103551	1	PLANETARY GEAR	SATÉLITE	020S
31		71103552	1	SPIDER	CRUZETA	320S
32		71103545	1	SPRING PIN	PINO ELÁSTICO	202S
33		71103549	1	BEVEL GEAR SET	COROA E PINHÃO	285C
34		71103544	1	RING NUT	PORCA RETENÇÃO	050G
35		71103545	1	SPRING PIN	PINO ELÁSTICO	202S
36		71103546	20	BOLT	PARAFUSO	040V
37		71103547	3	BOLT	PARAFUSO	040V
38		71103548	1	GUARD	PROTEÇÃO	070R
39		79042295	*	SHIM 1,100mm	CALÇO 1,100mm	198S
39		79042296	*	SHIM 1,125mm	CALÇO 1,125mm	198S
39		79042297	*	SHIM 1,150mm	CALÇO 1,150mm	198S
39		79042298	*	SHIM 1,175mm	CALÇO 1,175mm	198S
39		79042299	*	SHIM 1,200mm	CALÇO 1,200mm	198S
39		79042300	*	SHIM 1,225mm	CALÇO 1,225mm	198S
39		79042301	*	SHIM 1,250mm	CALÇO 1,250mm	198S
39		79042302	*	SHIM 1,275mm	CALÇO 1,275mm	198S
39		79042303	*	SHIM 1,300mm	CALÇO 1,300mm	198S
39		79042304	*	SHIM 1,325mm	CALÇO 1,325mm	198S
39		79042305	*	SHIM 1,350mm	CALÇO 1,350mm	198S
39		79042306	*	SHIM 1,375mm	CALÇO 1,375mm	198S
39		79042307	*	SHIM 1,400mm	CALÇO 1,400mm	198S
39		79042308	*	SHIM 1,425mm	CALÇO 1,425mm	198S
39		79042309	*	SHIM 1,450mm	CALÇO 1,450mm	198S
39		79042310	*	SHIM 1,475mm	CALÇO 1,475mm	198S
39		79042311	*	SHIM 1,500mm	CALÇO 1,500mm	198S
40		71103575	1	BEARING	ROLAMENTO	341C
41		79102659	1	RETAINER	RETENTOR	122G
42		87638638	1	WASHER	ARRUELA	131R
43		87638636	1	NUT	PORCA	010D
44		79102665	1	FLANGE	FLANGE	070F
45		71103576	16	BOLT	PARAFUSO	040V
46		71103577	1	HOUSING	CARCAÇA	035S
47		71103578	1	DIFFERENTIAL	DIFERENCIAL	040D
48		87625379	1	BRACKET	SUPORTE	300S

06-31		p1	02/08

REAR AXLE, TANDEM - EIXO TRASEIRO, TANDEM

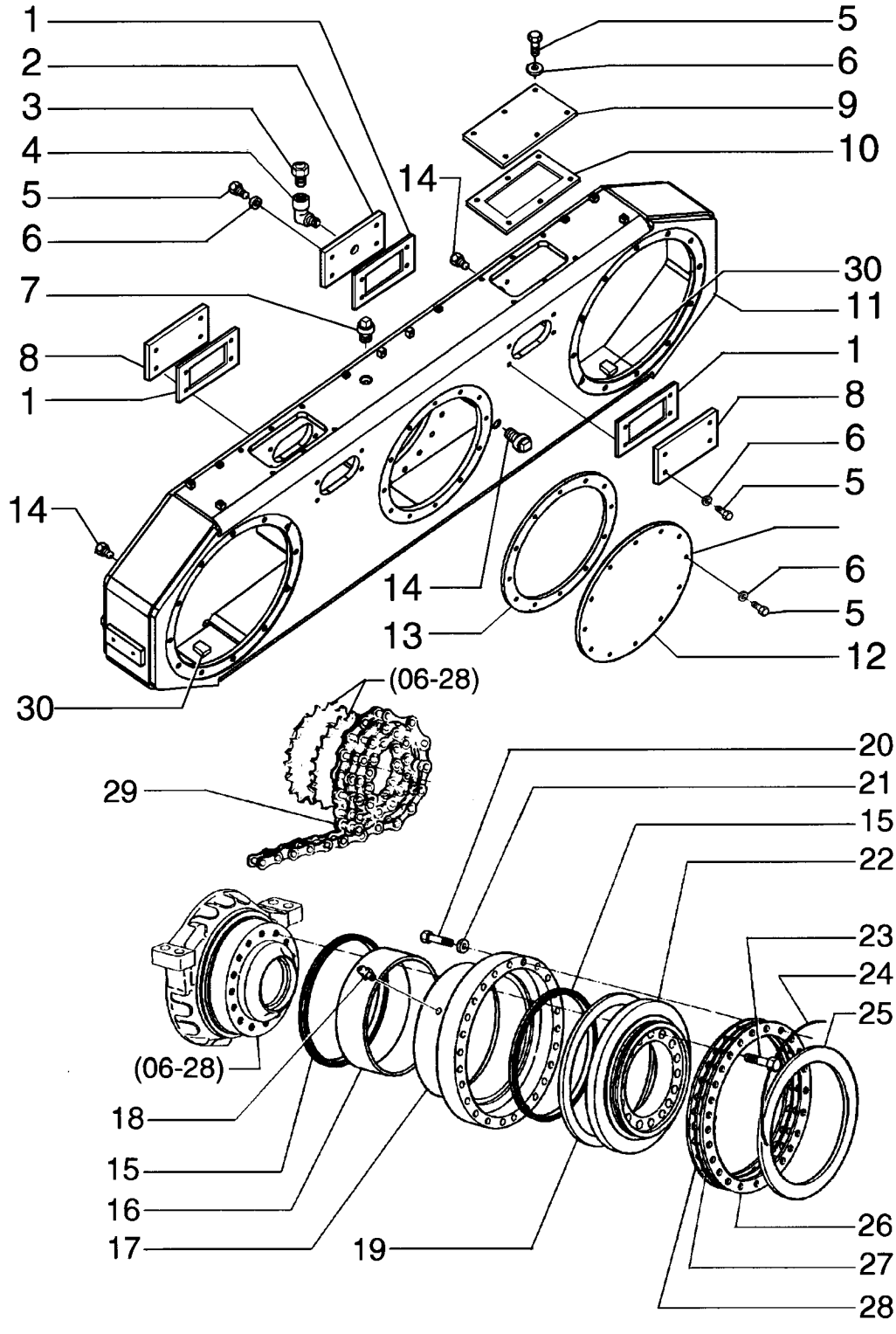

REAR AXLE, TANDEM - EIXO TRASEIRO, TANDEM

REF	NOTE	PN	QT	DESCRIPTION	DESCRIÇÃO	GLOS
1		75257147	4	GASKET	JUNTA	120G
2		75269861	1	COVER	TAMPA	265C
3		70634161	1	BREATHER	RESPIRO	145S
4		70907059	1	ELBOW	COTOVELO	085G
5		11106231	40	BOLT	PARAFUSO	040V
6		10516871	40	WASHERLOCK	ARRUELA PRESSÃO	170R
7		70912768	1	PLUG	BUJÃO	050T
8		75269850	3	COVER	TAMPA	265C
9		87677038	2	COVER	TAMPA	265C
10		87625332	2	GASKET	JUNTA	120G
11		87665243	1	HOUSING	CARCAÇA	035S
12		75269927	1	COVER	TAMPA	265C
13		73161784	1	GASKET	JUNTA	120G
14		70912725	4	PLUG	BUJÃO	050T
15		75326525	4	RETAINER	RETENTOR	122G
16		75246450	2	BUSHING	BUCHA	095B
17		75270077	2	HUB	CUBO	135M
18		80710	4	GREASE FITTING	PINO GRAXEIRO	060I
19		75253782	2	RING	ANEL	045A
20		15981231	48	BOLT	PARAFUSO	040V
21		10517273	48	WASHERLOCK	ARRUELA PRESSÃO	170R
22		75258149	2	COVER	TAMPA	265C
23		73161800	48	BOLT	PARAFUSO	040V
24		70052519	2	STEEL WIRE	ARAME DE AÇO	061F
25		73155650	2	RING	ANEL	045A
26		75325418	14	SHIM	CALÇO	198S
27		75325420	4	SHIM	CALÇO	198S
28		75325419	4	SHIM	CALÇO	198S
29		87667592	4	CHAIN	CORRENTE	095C
30		87476417	2	MAGNET	IMÃ	058C

INDEX - ÍNDICE

07-01 PARKING BRAKE - FREIO DE ESTACIONAMENTO
07-02 PARKING BRAKE - FREIO DE ESTACIONAMENTO
07-03 PARKING BRAKE CONTROL - CONTROLE DO FREIO DE ESTACIONAMENTO
07-04 PARKING BRAKE CONTROL LEVER - ALAVANCA DE CONTROLE DO FREIO DE ESTACIONAMENTO
07-05 BRAKE CONTROL - CONTROLE DO FREIO
07-06 BRAKE HYDRAULIC SYSTEM - SISTEMA HIDRÁULICO DO FREIO
07-07 BRAKE HYDRAULIC SYSTEM - SISTEMA HIDRÁULICO DO FREIO
07-08 BRAKE/STEERING HYDRAULIC SYSTEM - SISTEMA HIDRÁULICO DO FREIO/DIREÇÃO
07-09 BRAKE HYDRAULIC SYSTEM - SISTEMA HIDRÁULICO DO FREIO
07-10 BRAKE BOOSTER VALVE - VÁVULA PEDAL DE FREIO
07-11 BRAKE/STEERING PUMP - BOMBA HIDRÁULICA FREIO/DIREÇÃO

PARKING BRAKE - FREIO DE ESTACIONAMENTO

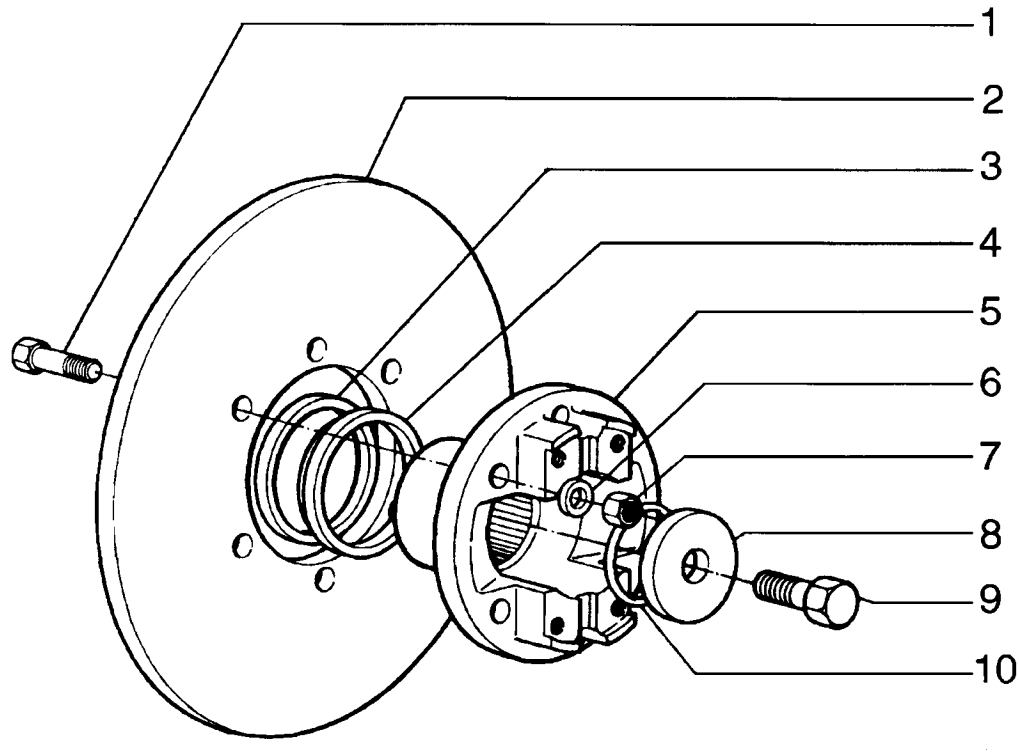

PARKING BRAKE - FREIO DE ESTACIONAMENTO

REF	NOTE	PN	QT	DESCRIPTION	DESCRIÇÃO	GLOS
1		75289480	6	BOLT	PARAFUSO	040V
2		75288514	1	DISC	DISCO	060D
3		75288881	1	RETAINER	RETENTOR	122G
4		75288502	1	RETAINER	RETENTOR	122G
5		75289479	1	FLANGE	FLANGE	070F
6		75312838	6	WASHER	ARRUELA	131R
7		75312837	6	NUT	PORCA	010D
8		75288900	1	WASHER	ARRUELA	131R
9		75312836	1	BOLT	PARAFUSO	040V
10		75287719	1	O'RING	O'RING	158G

PARKING BRAKE - FREIO DE ESTACIONAMENTO

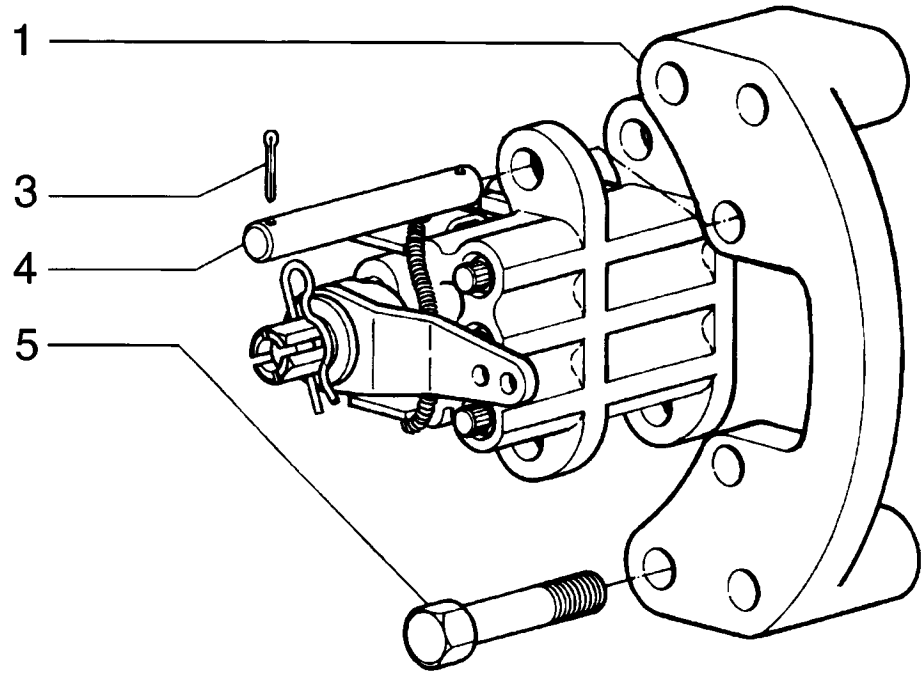

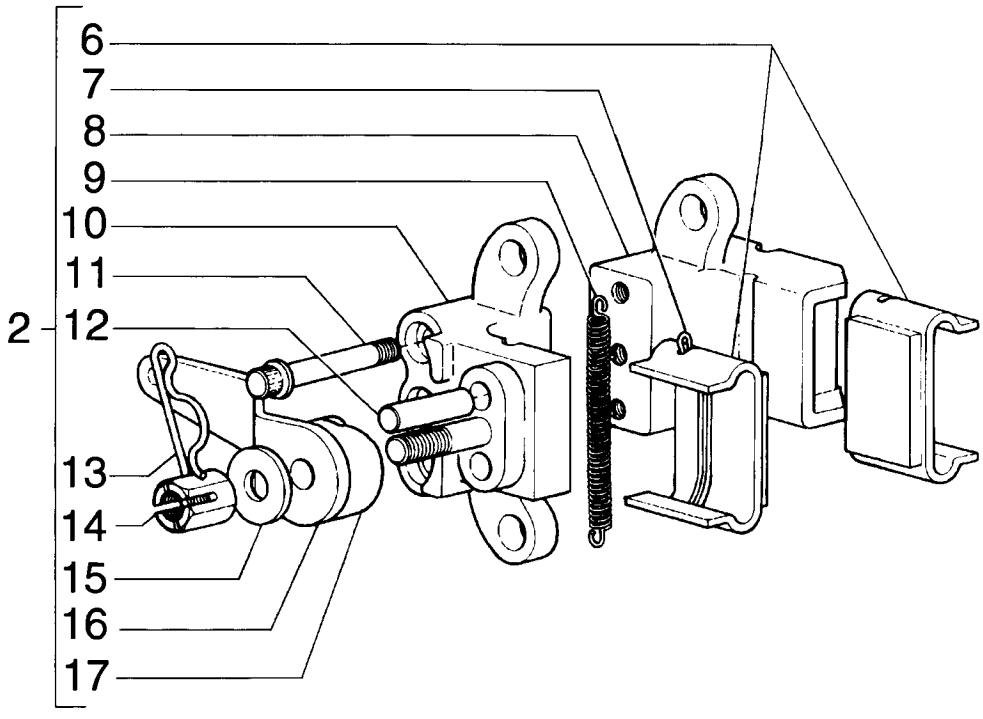

PARKING BRAKE - FREIO DE ESTACIONAMENTO

REF	NOTE	PN	QT	DESCRIPTION	DESCRIÇÃO	GLOS
1		75288445	1	BRACKET	SUPORTE	300S
2		75288515	1	BRAKE	FREIO	093F
3		75289474	4	COTTER PIN	CONTRA PINO	270C
4		75289473	2	PIN	PINO	080P
5		75289472	6	BOLT	PARAFUSO	040V
6		75288446	2	BRAKE LINING	PASTILHA FREIO	042P
7		75289532	4	PIN	PINO	080P
8		75289529	1	BRACKET	SUPORTE	300S
9		75289531	2	SPRING	MOLA	100M
10		75289528	1	BRACKET	SUPORTE	300S
11		75289530	3	BOLT	PARAFUSO	040V
12		75289533	2	PIN	PINO	080P
13		75289537	1	COTTER PIN	CONTRA PINO	270C
14		75289536	1	NUT	PORCA	010D
15		75289535	1	WASHER	ARRUELA	131R
16		75289538	1	LEVER	ALAVANCA	045L
17		75289527	1	SHAFT	EIXO	016A

07-03		p1	02/08

PARKING BRAKE CONTROL - CONTROLE DO FREIO DE ESTACIONAMENTO

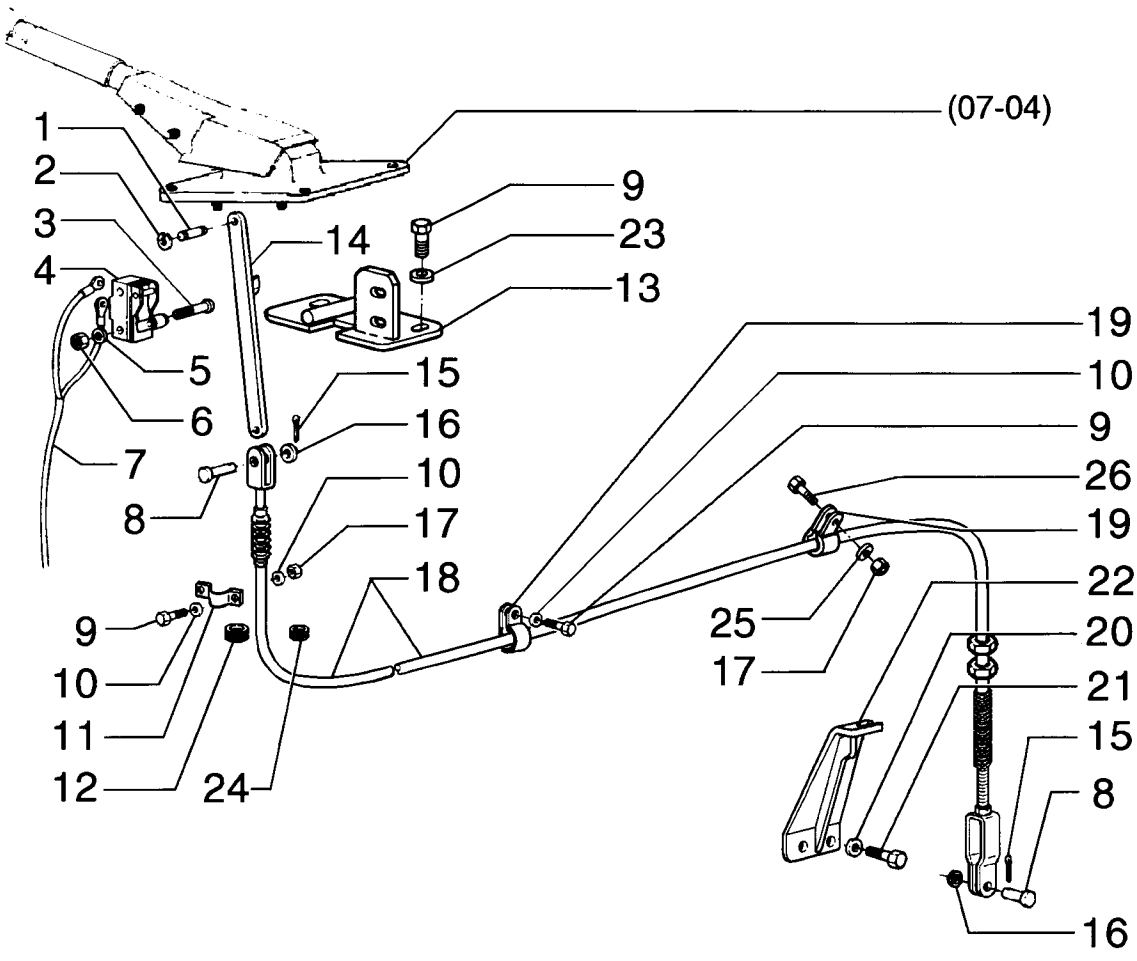

PARKING BRAKE CONTROL - CONTROLE DO FREIO DE ESTACIONAMENTO

REF	NOTE	PN	QT	DESCRIPTION	DESCRIÇÃO	GLOS
1		75249544	1	PIN	PINO	080P
2		11087971	2	SNAP RING	ANEL ELÁSTICO	187A
3		10372711	2	BOLT	PARAFUSO	040V
4		76021318	1	SWITCH	INTERRUPTOR	075I
5		11195371	2	WASHER	ARRUELA	131R
6		16101711	2	NUT	PORCA	010D
7		75249889	1	HARNESS	CABO ELÉTRICO	111C
8		70917646	2	PIN	PINO	080P
9		16043431	3	BOLT	PARAFUSO	040V
10		10730301	1	WASHER	ARRUELA	131R
11		71004339	1	CLAMP	ABRAÇADEIRA	031F
12		198824C1	1	INSULATOR	ISOLANTE	085I
13		87580639	1	GUIDE	GUIA	045P
14		87357580	1	TIEROD	TIRANTE	142T
15		70918448	2	COTTER PIN	CONTRA PINO	270C
16		70930370	2	WASHER	ARRUELA	131R
17		16100821	2	NUT	PORCA	010D
18		87357574	1	ROPE	CABO	105F
19		10450290	3	CLAMP	ABRAÇADEIRA	031F
20		10517071	2	WASHERLOCK	ARRUELA PRESSÃO	170R
21		11114031	2	BOLT	PARAFUSO	040V
22		87357577	1	BRACKET	SUPORTE	300S
23		10571779	2	LOCKWASHER	ARRULA PRESSÃO	170R
24		10397380	1	INSULATOR	ISOLANTE	085I
25		14496531	2	WASHER	ARRUELA	131R
26		16043931	1	BOLT	PARAFUSO	040V

07-04		p1	02/08

PARKING BRAKE CONTROL LEVER - ALAVANCA DE CONTROLE DO FREIO DE ESTACIONAMENTO

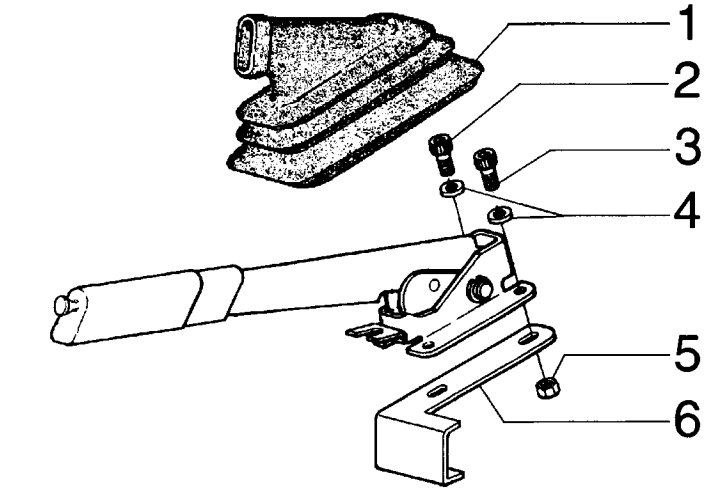

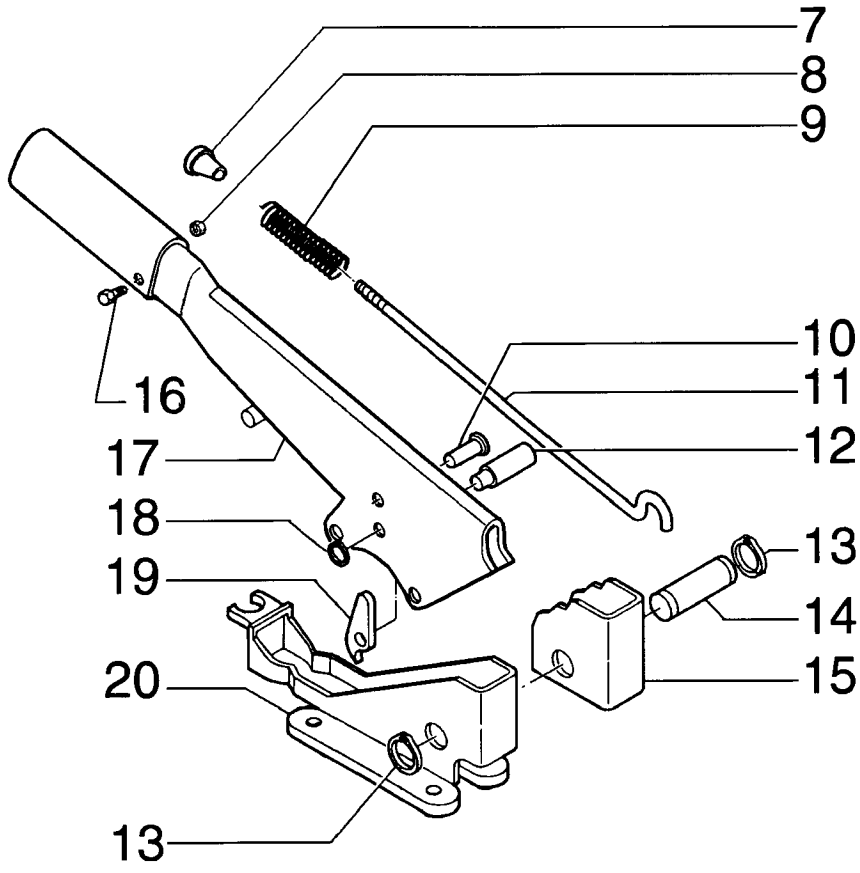

PARKING BRAKE CONTROL LEVER - ALAVANCA DE CONTROLE DO FREIO DE ESTACIONAMENTO

REF	NOTE	PN	QT	DESCRIPTION	DESCRIÇÃO	GLOS
1		5106733	1	DUST BOOT	COIFA PARA PÓ	334C
2		14306231	2	BOLT	PARAFUSO	040V
3		14306531	4	BOLT	PARAFUSO	040V
4		10730301	4	WASHER	ARRUELA	131R
5		16100821	4	NUT	PORCA	010D
6		87584592	1	BRACKET	SUPORTE	300S
		85827832	1	LEVER Assy	ALAVANCA Completa	045L
7		4985122	1	BUTTON	BOTÃO	120B
8		10794012	1	NUT	PORCA	010D
9		5105729	1	SPRING	MOLA	100M
10		4988275	1	PIN	PINO	080P
11		85827833	1	TIEROD	TIRANTE	142T
12		5131437	1	PIN	PINO	080P
13		13400776	2	RING	ANEL	045A
14		4985127	1	PIN	PINO	080P
15		5110153	1	TOOTHED SECTOR	SETOR DENTADO	135S
16		13272319	1	BOLT	PARAFUSO	040V
17		85827834	1	LEVER	ALAVANCA	045L
18		11065476	1	SNAP RING	ANEL ELÁSTICO	187A
19		5110155	1	PAWL	TRAVA	050N
20		85805441	1	BRACKET	SUPORTE	300S

07-05		p1	02/08

BRAKE CONTROL - CONTROLE DO FREIO

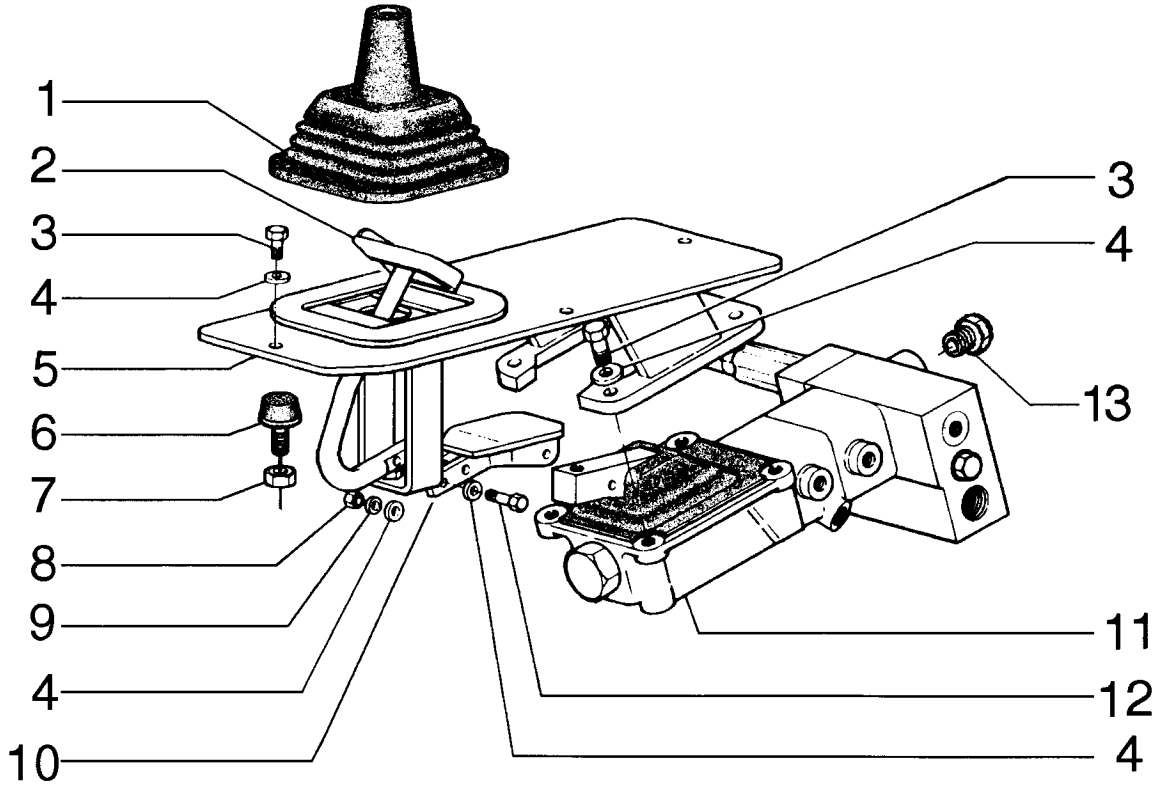

BRAKE CONTROL - CONTROLE DO FREIO

REF	NOTE	PN	QT	DESCRIPTION	DESCRIÇÃO	GLOS
1		75214658	1	DUST BOOT	COIFA PARA PÓ	334C
2		75324598	1	PEDAL	PEDAL	060P
3		43235	4	BOLT	PARAFUSO	040V
4		10519621	12	WASHER	ARRUELA	131R
5		87671292	1	COVER	TAMPA	265C
6		79037282	1	STOP	BATENTE	080A
7		10791021	1	NUT	PORCA	010D
8		43362	2	NUT	PORCA	010D
9		10516679	2	WASHERLOCK	ARRUELA PRESSÃO	170R
10		87671866	1	BRACKET	SUPORTE	300S
11		87673477	1	BRAKE PEDALS - page (07-10)	COMANDO DE FREIO - pag. (07-10)	37G3
12		16044131	2	BOLT	PARAFUSO	040V
13		10119440	1	PLUG	BUJÃO	050T

07-06		p1	02/08

BRAKE HYDRAULIC SYSTEM - SISTEMA HIDRÁULICO DO FREIO

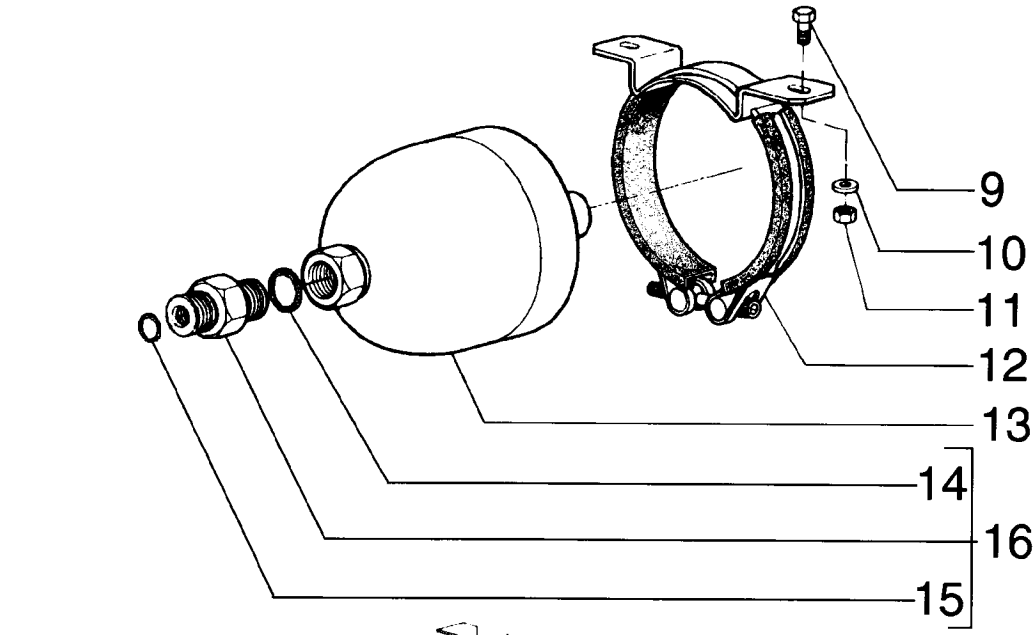

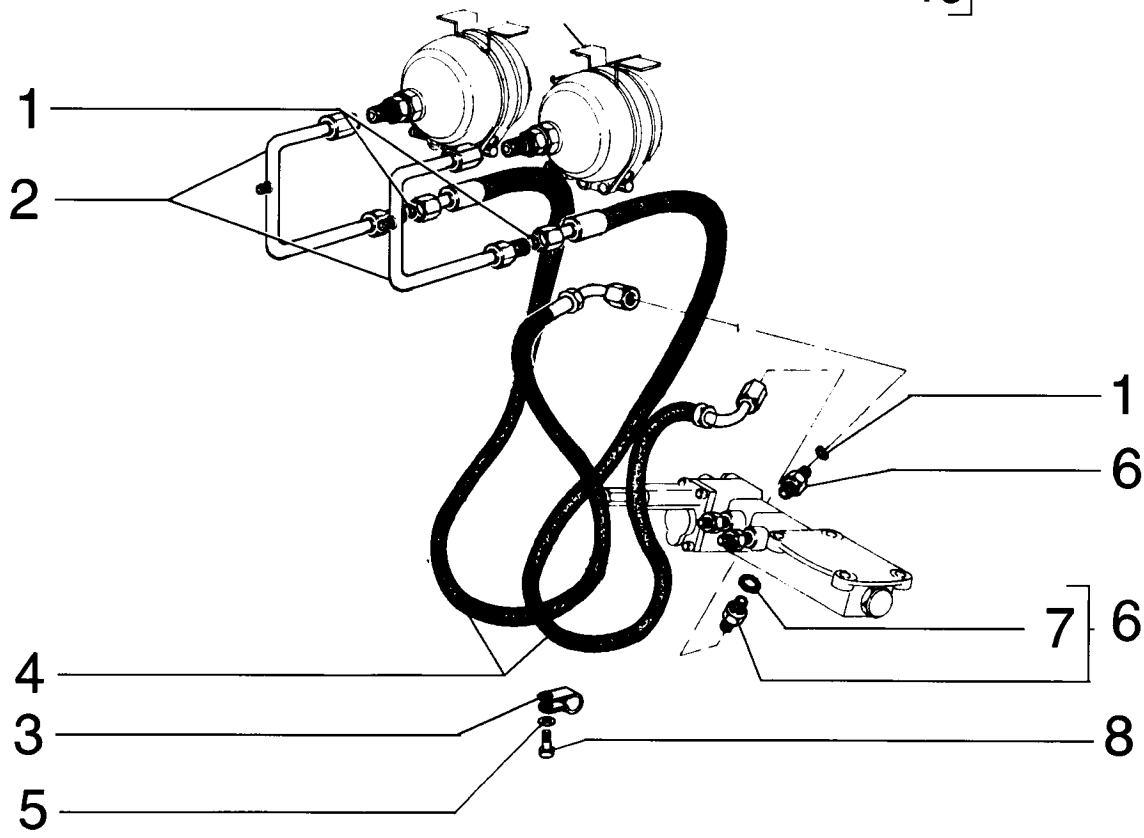

BRAKE HYDRAULIC SYSTEM - SISTEMA HIDRÁULICO DO FREIO

REF	NOTE	PN	QT	DESCRIPTION	DESCRIÇÃO	GLOS
1		70923841	4	O'RING	O'RING	158G
2		75253784	2	TUBE	TUBO	193T
3		70925617	1	CLAMP	ABRAÇADEIRA	031F
4		75252441	2	HOSE	MANGUEIRA	192T
5		12645031	1	WASHER	ARRUELA	131R
6		75239803	2	CONNECTOR	CONEXÃO	020R
7		14438085	2	O'RING	O'RING	158G
8		16043631	1	BOLT	PARAFUSO	040V
9		43235	4	BOLT	PARAFUSO	040V
10		10519621	4	WASHER	ARRUELA	131R
11		43362	4	NUT	PORCA	010D
12		76028577	2	CLAMP	ABRAÇADEIRA	031F
13		76028575	2	HYDRAULIC ACCUMULATOR	ACUMULADOR HIDRÁULICO	033A
14		14438085	2	O'RING	O'RING	158G
15		70923841	2	O'RING	O'RING	158G
16		75254105	2	CONNECTOR	CONEXÃO	020R

BRAKE HYDRAULIC SYSTEM - SISTEMA HIDRÁULICO DO FREIO

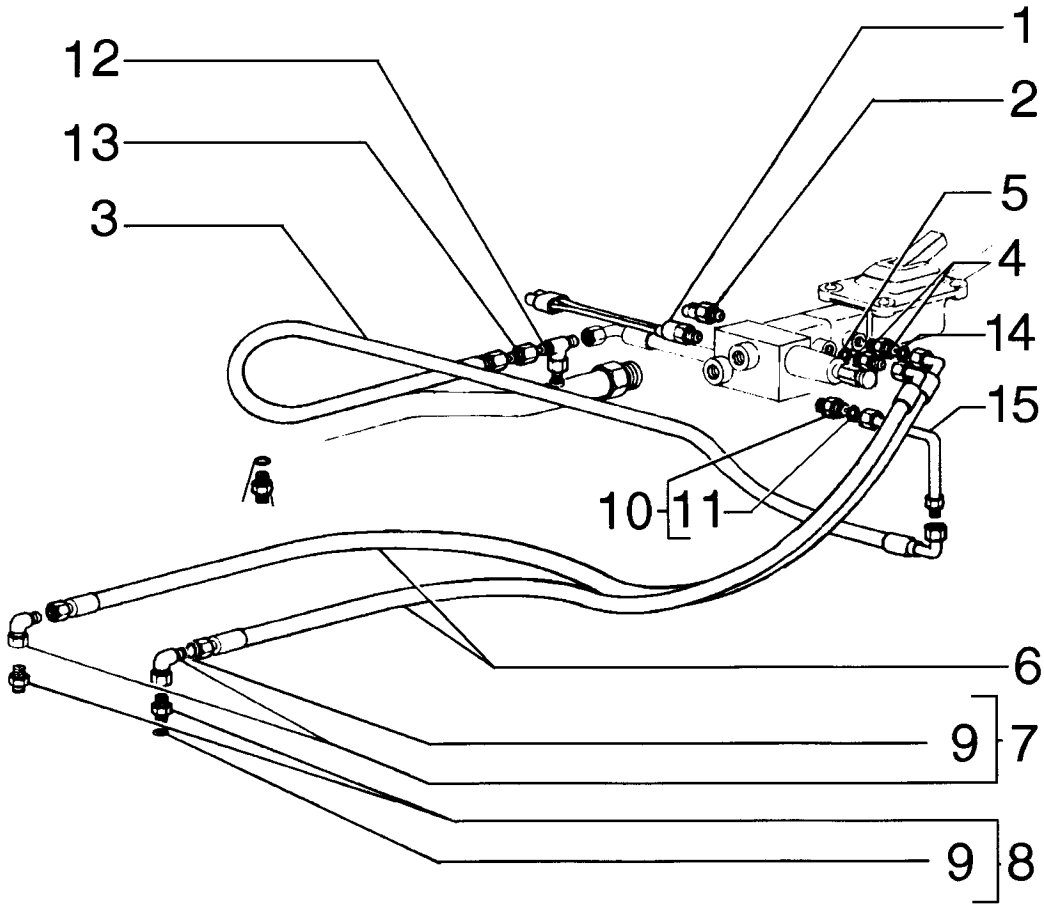

BRAKE HYDRAULIC SYSTEM - SISTEMA HIDRÁULICO DO FREIO

REF	NOTE	PN	QT	DESCRIPTION	DESCRIÇÃO	GLOS
1		75254572	1	SWITCH	INTERRUPTOR	075I
2		70094334	1	SWITCH	INTERRUPTOR	075I
3		73155834	1	HOSE	MANGUEIRA	192T
4		75239803	2	CONNECTOR	CONEXÃO	020R
5		14437785	2	O'RING	O'RING	158G
6		75241267	2	HOSE	MANGUEIRA	192T
7		75253084	2	CONNECTOR	CONEXÃO	020R
8		75253076	2	CONNECTOR	CONEXÃO	020R
9		14437585	4	O'RING	O'RING	158G
10		79066934	1	CONNECTOR	CONEXÃO	020R
11		14437585	1	O'RING	O'RING	158G
12		70921014	1	CONNECTOR	CONEXÃO	020R
13		70926786	1	CONNECTOR	CONEXÃO	020R
14		70923841	2	O'RING	O'RING	158G
15		75327338	2	TUBE	TUBO	193T

07-08		p1	02/08

BRAKE/STEERING HYDRAULIC SYSTEM - SISTEMA HIDRÁULICO DO FREIO/DIREÇÃO

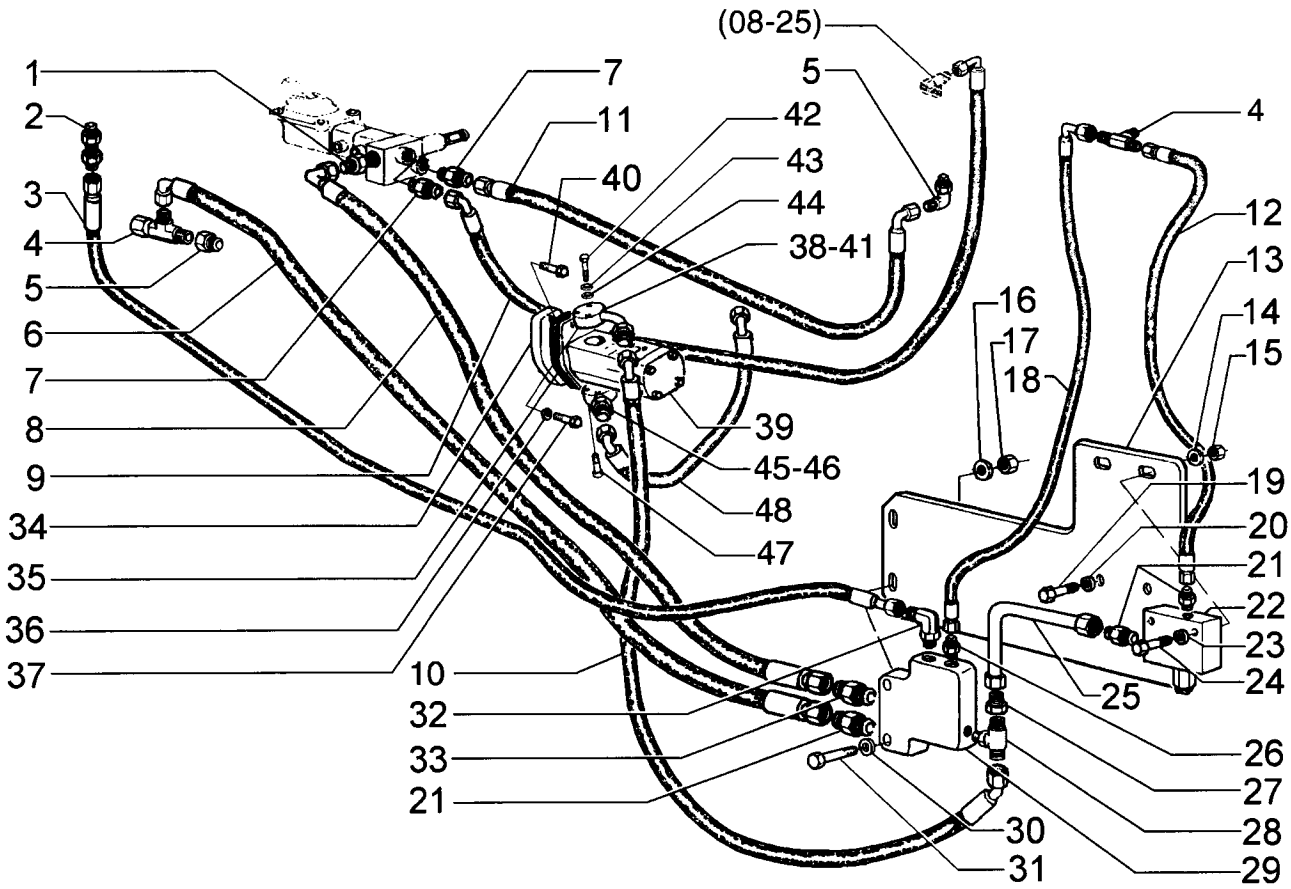

BRAKE/STEERING HYDRAULIC SYSTEM - SISTEMA HIDRÁULICO DO FREIO/DIREÇÃO

REF	NOTE	PN	QT	DESCRIPTION	DESCRIÇÃO	GLOS
1		75257337	1	CONNECTOR	CONEXÃO	020R
2		70928916	1	CONNECTOR	CONEXÃO	020R
3		75257334	1	HOSE ASSY	MANGUEIRA	192T
4		70921298	3	CONNECTOR	CONEXÃO	020R
5		218-5106	1	CONNECTOR	CONEXÃO	020R
6		75257242	1	HOSE ASSY	MANGUEIRA	192T
7		75257336	2	CONNECTOR	CONEXÃO	020R
8		75257244	1	HOSE ASSY	MANGUEIRA	192T
9		75257241	1	HOSE ASSY	MANGUEIRA	192T
10		75257243	1	HOSE ASSY	MANGUEIRA	192T
11		75257245	1	HOSE ASSY	MANGUEIRA	192T
12		75237612	1	HOSE	MANGUEIRA	285T
13		75257158	1	SUPPORT	SUPORTE	300S
14		70677004	2	WASHER	ARRUELA	131R
15		70920329	2	NUT	PORCA	010D
16		10516671	2	LOCKWASHER	ARRUELA PRESSÃO	170R
17		16100821	2	NUT	PORCA	010D
18		75257346	1	HOSE ASSY	MANGUEIRA	192T
19		70921175	2	SCREW	PARAFUSO	040V
20		12646921	2	WASHER	ARRUELA	131R
21		70921409	3	CONNECTOR	CONECTOR	075B
22		75257335	1	VALVE - page (08-29)	VÁLVULA - pag. (08-29)	010V
23		70928190	2	WASHER	ARRUELA	131R
24		70934150	2	SCREW	PARAFUSO	040V
25		75255618	1	TUBE	TUBO	193T
26		70923163	1	CONNECTOR	CONECTOR	075B
27		70929289	1	CONNECTOR	CONEXÃO	020R
28		70925857	1	CONNECTOR	CONEXÃO	020R
29		73163844	1	VALVE - page (08-30)	VÁLVULA - pag. (08-30)	010V
30		10519621	2	WASHER	ARRUELA	131R
31		16044531	2	SCREW	PARAFUSO	040V
32		70922571	1	ELBOW	COTOVELO	085G
33		70921326	1	CONNECTOR	CONEXÃO	020R
34		75208360	1	SPACER	ESPAÇADOR	075D
35		70651322	1	GASKET	JUNTA	120G
36		10516871	2	LOCKWASHER	ARRUELA PRESSÃO	170R
37		11113731	2	SCREW	PARAFUSO	040V
38		75252536	1	FLANGE	FLANGE	070F
39		75324054	1	OIL PUMP - page (07-11)	BOMBA DE ÓLEO - pag. (07-11)	P153
40		70917733	2	SCREW	PARAFUSO	040V

07-08		p2	02/08

BRAKE/STEERING HYDRAULIC SYSTEM - SISTEMA HIDRÁULICO DO FREIO/DIREÇÃO

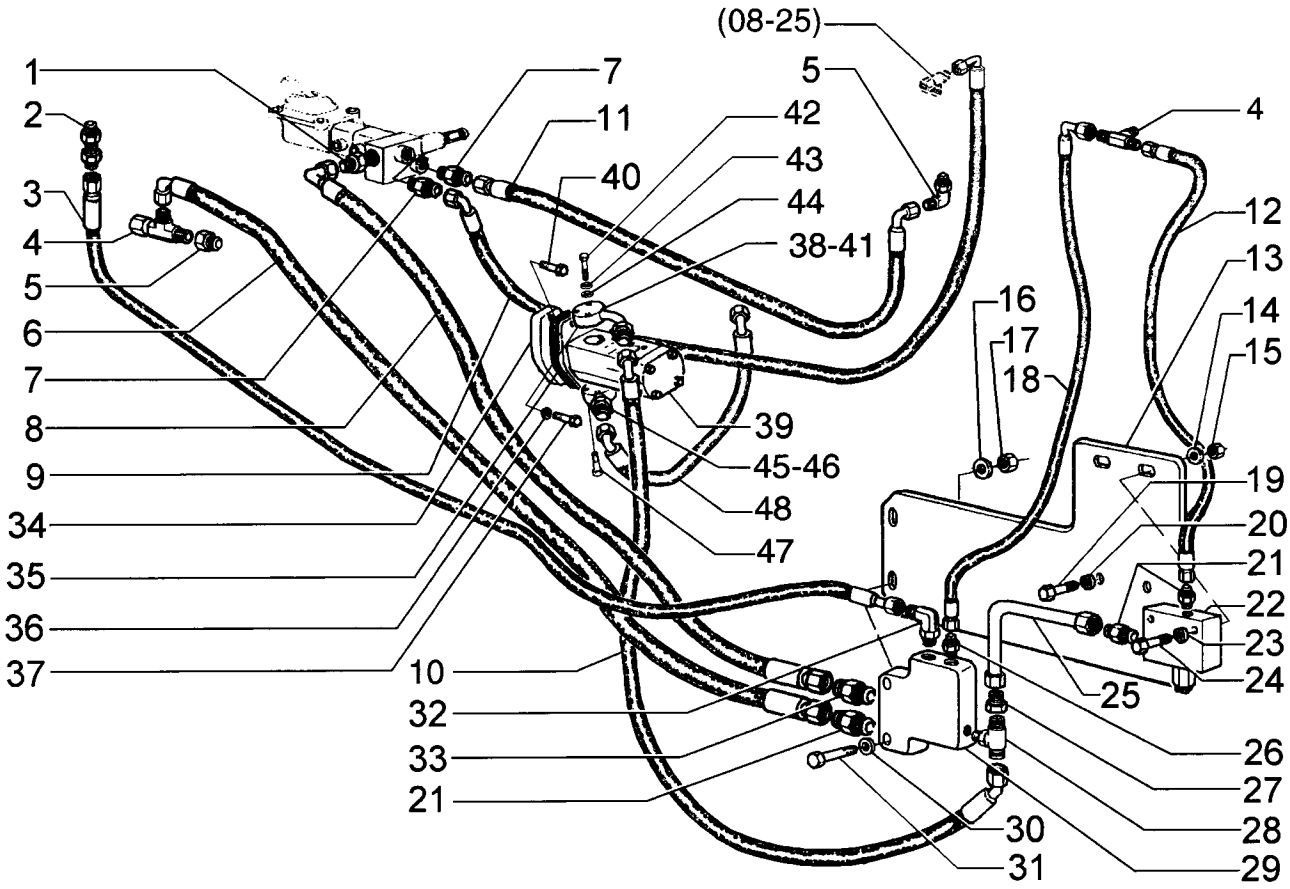

BRAKE/STEERING HYDRAULIC SYSTEM - SISTEMA HIDRÁULICO DO FREIO/DIREÇÃO

REF	NOTE	PN	QT	DESCRIPTION	DESCRIÇÃO	GLOS
41		14457280	1	O'RING	O'RING	158G
42		10903031	3	SCREW	PARAFUSO	040V
43		10516471	6	LOCKWASHER	ARRUELA PRESSÃO	170R
44		14496431	6	WASHER	ARRUELA	131R
45		75252527	1	FLANGE	FLANGE	070F
46		14457680	1	O'RING	O'RING	158G
47		10903431	3	SCREW	PARAFUSO	040V
48		75253069	1	HOSE ASSY	MANGUEIRA	192T

07-09		p1	02/08

BRAKE SYSTEM - SISTEMA DE FREIO

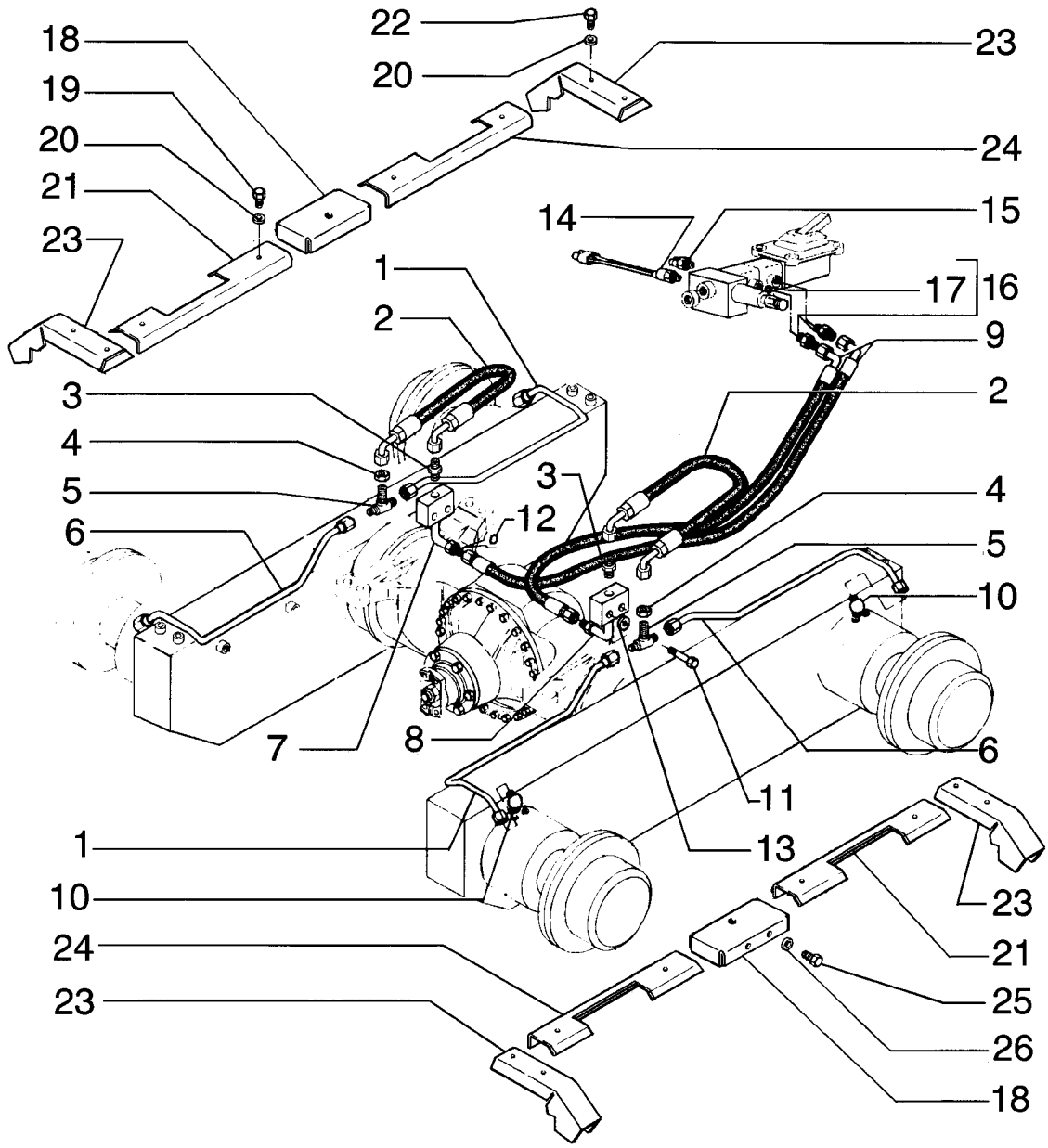

BRAKE SYSTEM - SISTEMA DE FREIO

REF	NOTE	PN	QT	DESCRIPTION	DESCRIÇÃO	GLOS
1		87625397	2	TUBE	TUBO	193T
2		87649111	2	HOSE	MANGUEIRA	192T
3		86579671	2	CONNECTOR	CONEXÃO	020R
4		87010704	2	NUT	PORCA	010D
5		87306678	2	CONNECTOR	CONEXÃO	020R
6		87625399	2	TUBE	TUBO	193T
7		87648700	1	BLOCK	BLOCO	074B
8		87648632	1	BLOCK	BLOCO	074B
9		75241267	2	HOSE	MANGUEIRA	192T
10		87562344	4	CONNECTOR	CONEXÃO	020R
11		86624978	4	BOLT	PARAFUSO	040V
12		70923841	2	O'RING	O'RING	158G
13		10516871	4	WASHERLOCK	ARRUELA PRESSÃO	170R
14		75254572	1	SWITCH	INTERRUPTOR	075I
15		70094334	1	SWITCH	INTERRUPTOR	075I
16		75239803	2	CONNECTOR	CONEXÃO	020R
17		14437785	2	O'RING	O'RING	158G
18		87632237	2	GUARD	PROTEÇÃO	070R
19		16043431	16	BOLT	PARAFUSO	040V
20		10519621	16	WASHER	ARRUELA	131R
21		87632232	2	GUARD	PROTEÇÃO	070R
22		16043031	8	BOLT	PARAFUSO	040V
23		87625403	4	GUARD	PROTEÇÃO	070R
24		87631037	2	GUARD	PROTEÇÃO	070R
25		11106231	4	BOLT	PARAFUSO	040V
26		10516871	4	WASHERLOCK	ARRUELA PRESSÃO	170R

07-10		p1	02/08

BRAKE BOOSTER VALVE - VÁVULA PEDAL DE FREIO

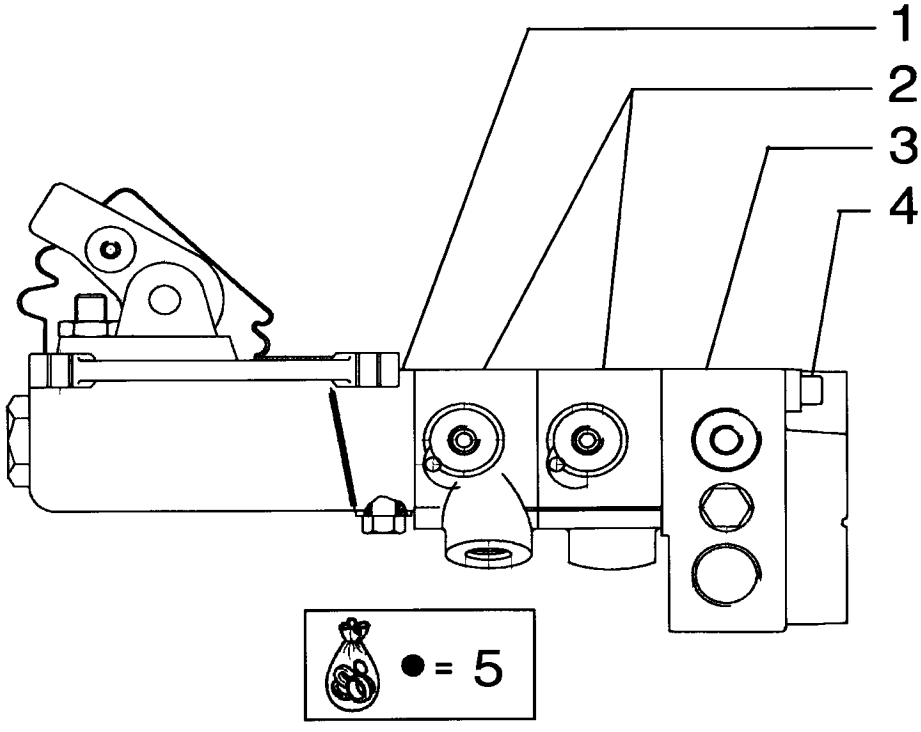

BRAKE BOOSTER VALVE - VÁVULA PEDAL DE FREIO

REF	NOTE	PN	QT	DESCRIPTION	DESCRIÇÃO	GLOS
		87673477	1	BRAKE PEDALS	COMANDO DE FREIO	37G3
1		71101810	1	BRACKET	SUPORTE	300S
2		75310704	2	BODY	CORPO	300C
3		75310705	1	VALVE	VÁLVULA	010V
4		79092872	2	BOLT	PARAFUSO	040V
5		75310706	1	KIT	KIT	002K

07-11		p1	02/08

BRAKE/STEERING PUMP - BOMBA HIDRÁULICA FREIO/DIREÇÃO

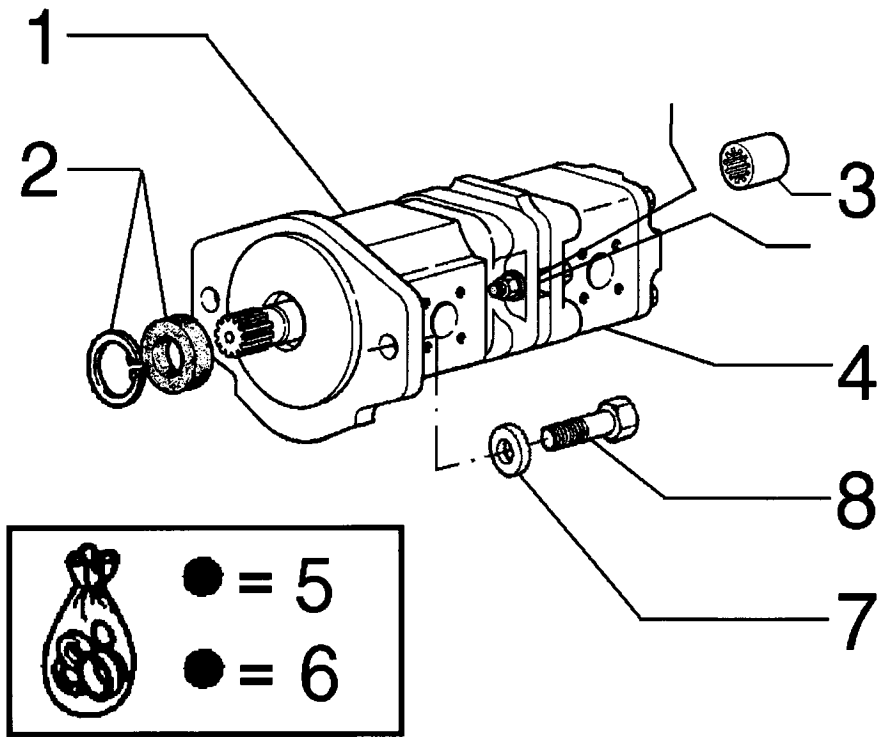

BRAKE/STEERING PUMP - BOMBA HIDRÁULICA FREIO/DIREÇÃO

REF	NOTE	PN	QT	DESCRIPTION	DESCRIÇÃO	GLOS
		75324054	1	OIL PUMP	BOMBA DE ÓLEO	P153
1		71102721	1	KIT Primary pump	KIT Bomba primária	002K
2		71100631	1	KIT Seal	KIT Vetentor	002K
3		71100000	1	SLEEVE	LUVA	030M
4		71100633	1	KIT Secondary pump	KIT Boma secundária	002K
5		71100632	1	KIT Sealing	KIT Vedação	002K
6		71100635	1	KIT Fixation	KIT Fixação	002K
7		10516871	2	WASHERLOCK	ARRUELA PRESSÃO	170R
8		11113731	2	BOLT	PARAFUSO	040V

INDEX - ÍNDICE

08-01 HYDRAULIC TANK ASSY - CONJUNTO RESERVATÓRIO HIDRÁULICO
08-02 HYDRAULIC TANK, FILTERS - RESERVATÓRIO HIDRÁULICO, FILTROS
08-03 REAR HYDRAULIC SYSTEM - SISTEMA HIDRÁULICO TRASEIRO
08-04 REAR HYDRAULIC SYSTEM - SISTEMA HIDRÁULICO TRASEIRO
08-05 REAR HYDRAULIC SYSTEM - SISTEMA HIDRÁULICO TRASEIRO
08-06 MOLDBOARD HYDRAULIC SYSTEM - DESLOCAMENTO LATERAL DA LÂMINA
08-07 MOLDBOARD HYDRAULIC SYSTEM - DESLOCAMENTO LATERAL DA LÂMINA
08-08 CIRCLE SHIFT HYDRAULIC SYSTEM - DESLOCAMENTO LATERAL DO CÍRCULO
08-09 MOLBOARD HYDRAULIC SYSTEM - INCLINAÇÃO DA LÂMINA
08-10 SADDLE LOCK PIN CYLINDER AND PIPING - TRAVAMENTO DA SELA E TUBULAÇÃO
08-11 SADDLE LOCK PIN CYLINDER AND PIPING - TRAVAMENTO DA SELA E TUBULAÇÃO
08-12 MOLDBOARD LIFT PIPING - LEVANTAMENTO DA LÂMINA
08-13 MOLDBOARD LIFT PIPING - LEVANTAMNENTO DA LÂMINA
08-14 CIRCLE TURN HYDRAULIC SYSTEM - GIRA CÍRCULO
08-15 SCARIFIER PIPING - TUBULAÇÃO DO ESCARIFICADOR
08-16 SCARIFIER PIPING - TUBULAÇÃO DO ESCARIFICADOR
08-17 DOZER BLADE FLOAT CONTROL - CONTROLE FLUTUAÇÃO DA LÂMINA FRONTAL
08-18 FRONT WHEEL LEAN PIPING - TUBULAÇÃO INCLINAÇÃO DA RODA DIANTEIRA
08-19 ARTICULATION HYDRAULIC SYSTEM - TUBULAÇÃO DA ARTICULAÇÃO
08-20 REAR HYDRAULIC SYSTEM - SISTEMA HIDRÁULICO TRASEIRO
08-21 RIPPER HYDRAULIC SYSTEM - TUBULAÇÃO DO RIPPER
08-22 SCARIFIER AND RIPPER PIPING - TUBULAÇÃO DO ESCARIFICADOR E RIPPER
08-23 RIPPER CYLINDER PIPING - TUBULAÇÃO DO CILINDRO DOS RIPPER
08-24 STEERING HYDRAULIC SYSTEM - SISTEMA HIDRÁULICO DA DIREÇÃO
08-25 DIFERENTIAL HYDRAULIC BLOCK - BLOQUEIO HIDRÁULICO DO DIFERENCIAL
08-26 MOLDBOARD SHIFT HYDRAULIC ACCUMULATOR - ACUMULUDOR HIDRÁULICO DESLOCAMENTO LÂMINA
08-27 MOLDBOARD LIFT HYDRAULIC ACCUMULATOR - ACUMULUDOR HIDRÁULICO LEVANTAMENTO LÂMINA
08-28 CENTER MOLDBOARD FLOAT - FLUTUAÇÃO DA LÂMINA CENTRAL
08-29 RELIEF VALVE - VÁVULA DE ALÍVIO
08-30 PRIORITY VALVE - VÁVULA PRIORITÁRIA
08-31 SOLENOID VALVE - VÁLVULA SOLENÓIDE
08-32 DIAGNOSTIC TEST PANEL - PAINEL DE TOMADA DE PRESSÃO
08-33 SOLENOID VALVE - VÁLVULA SOLENÓIDE
08-34 SOLENOID VALVE - VÁLVULA SOLENÓIDE
08-35 SOLENOID VALVE - VÁLVULA SOLENÓIDE
08-36 SOLENOID VALVE - VÁLVULA SOLENÓIDE
08-37 LOCK VALVE - VÁVULA DE BLOQUEIO
08-38 SOLENOID VALVE - VÁVULA SOLENÓIDE
08-39 RETAINER VALVE - VÁVULA DE RETENÇÃO
08-40 LOCK VALVE - VÁVULA DE BLOQUEIO
08-41 MAIN PUMP ASSY - CONJUNTO DA BOMBA PRINCIPAL
08-42 MAIN PUMP, BODY - BOMBA PRINCIPAL, CORPO
08-43 MAIN PUMP, DRUM - BOMBA PRINCIPAL, TAMBOR
08-44 VALVE ASSY - CONJUNTO DA VÁLVULA
08-45 VALVE ASSY - CONJUNTO DA VÁLVULA DISTRIBUIDORA
08-46 INLET VALVE - VÁLVULA DE ENTRADA
08-47 VALVE, MOLDBOARD LIFT LEFT/RIGHT - VÁLVULA, LEVANTAMENTO LÂMINA ESQUERDO/DIREITO
08-48 VALVE, SCARIFIER/RIPPER - VÁLVULA, ESCARIFICADOR/RIPPER
08-49 VALVE, MOLDBOARD SHIFT - VÁLVULA, DESLOCAMENTO LÂMINA
08-50 VALVE, PITCH/WHEEL LEAN - VÁLVULA, INCLINAÇÃO LÂMINA/RODAS
08-51 VALVE, ARTICULATION - VÁLVULA, ARTICULAÇÃO
08-52 VALVE, CIRCLE SHIFT - VÁLVULA, DESLOCAMENTO LATERAL CÍRCULO
08-53 VALVE, CIRCLE SHIFT - VÁLVULA, DESLOCAMENTO LATERAL CÍRCULO

INDEX - ÍNDICE

08-54 OUTLET VALVE - VÁLVULA DE SAÍDA
08-55 FRONT WHEEL LEAN CYLINDER - CILINDRO DE INCLINAÇÃO DA RODA DIANTEIRA
08-56 MOLDBOARD LIFT CYLINDER - CILINDRO DE LEVANTAMENTO DA LÂMINA
08-57 MOLDBOARD PITCH CYLINDER - CILINDRO DE INCLINAÇÃO DA LÂMINA
08-58 SADDLE LOCK PIN CYLINDER - CILINDRO DE TRAVAMENTO DA SELA
08-59 CIRCLE SHIFT CYLINDER - CILINDRO DE DESLOCAMENTO DO CÍRCULO
08-60 MOLDBOARD SIDE SHIFT CYLINDER - CILINDRO DE DESLOCAMENTO DA LÂMINA
08-61 ARTICULATION CYLINDER - CILINDRO DE ARTICULAÇÃO
08-62 RIPPER LIFT CYLINDER - CILINDRO DO RIPPER
08-63 SCARIFIER LIFT CYLINDER - CILINDRO DO ESCARIFICADOR
08-64 SCARIFIER LIFT CYLINDER - CILINDRO DO ESCARIFICADOR
08-65 SADDLE LOCK PIN CYLINDER - CILINDRO DENTRAVAMENTO DA SELA
08-66 FAN HYDRAULIC MOTOR - MOTOR HIDRÁULICO DO VENTILADOR
08-67 FAN REVERSIBLE HYDRAULIC MOTOR - MOTOR HIDRÁULICO REVERSÍVEL DO VENTILADOR
08-68 HYDRAULIC VALVE - VÁLVULA HIDRÁULICA
08-69 REDUCTION GEAR HYDRAULIC MOTOR - MOTOR HIDRÁULICO DO REDUTOR

08-01		p1	02/08

HYDRAULIC TANK ASSY - CONJUNTO RESERVATÓRIO HIDRÁULICO

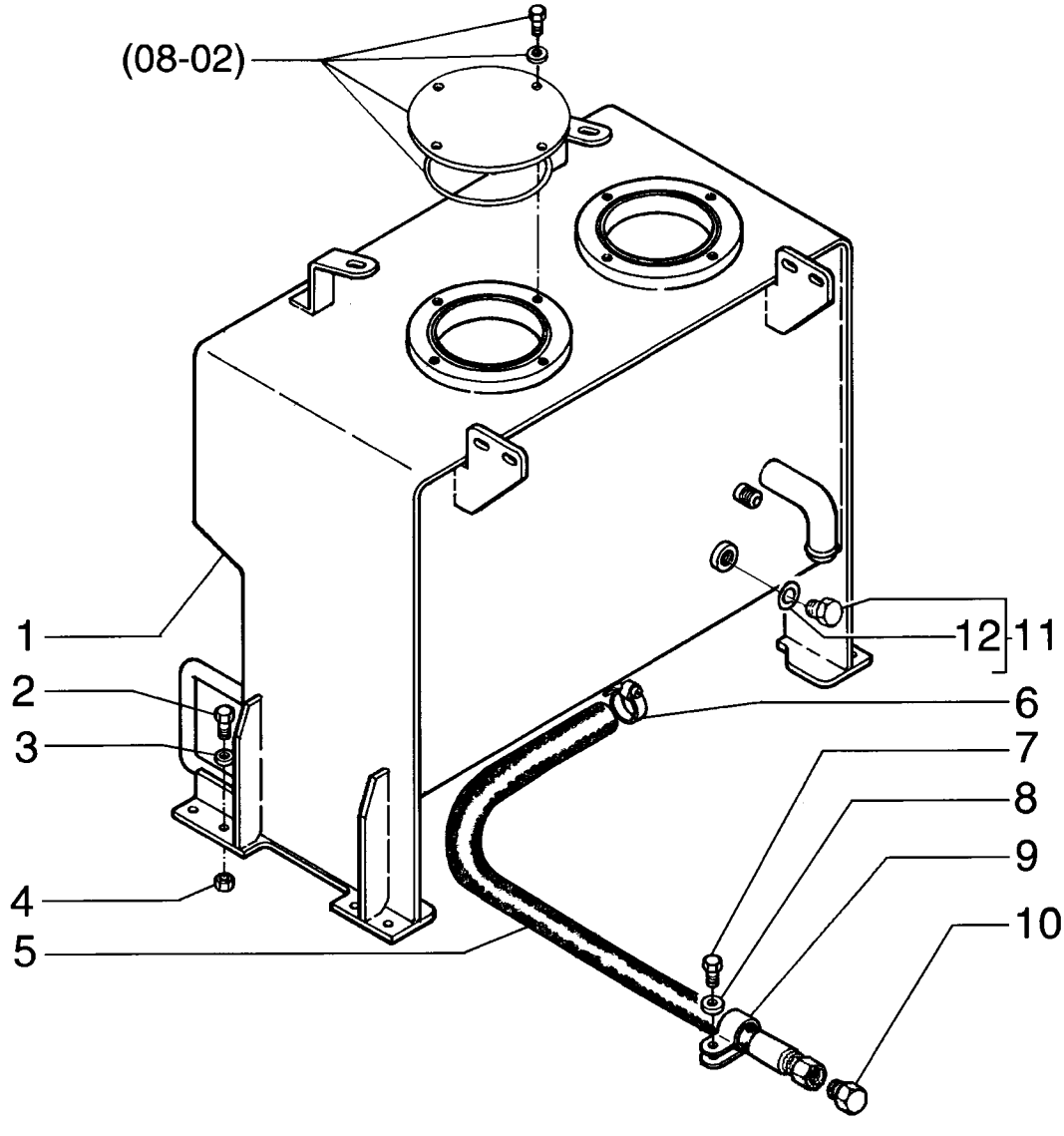

HYDRAULIC TANK ASSY - CONJUNTO RESERVATÓRIO HIDRÁULICO

REF	NOTE	PN	QT	DESCRIPTION	DESCRIÇÃO	GLOS
1		75324860	1	TANK Hydraulic	RESERVATÓRIO Hidráulico	115S
2		15540431	8	BOLT	PARAFUSO	040V
3		70928460	8	WASHER	ARRUELA	131R
4		16105011	4	NUT	PORCA	010D
5		75325498	1	HOSE	MANGUEIRA	192T
6		214-2114	1	CLAMP	ABRAÇADEIRA	031F
7		16043231	1	BOLT	PARAFUSO	040V
8		10730301	1	WASHER	ARRUELA	131R
9		515-23381	1	CLAMP	ABRAÇADEIRA	031F
10		79054457	1	PLUG	BUJÃO	050T
11		70921216	8	CAP	TAMPÃO	064C
12		70926538	1	O'RING	O'RING	158G

08-02		p1	02/08

HYDRAULIC TANK, FILTERS - RESERVATÓRIO HIDRÁULICO, FILTROS

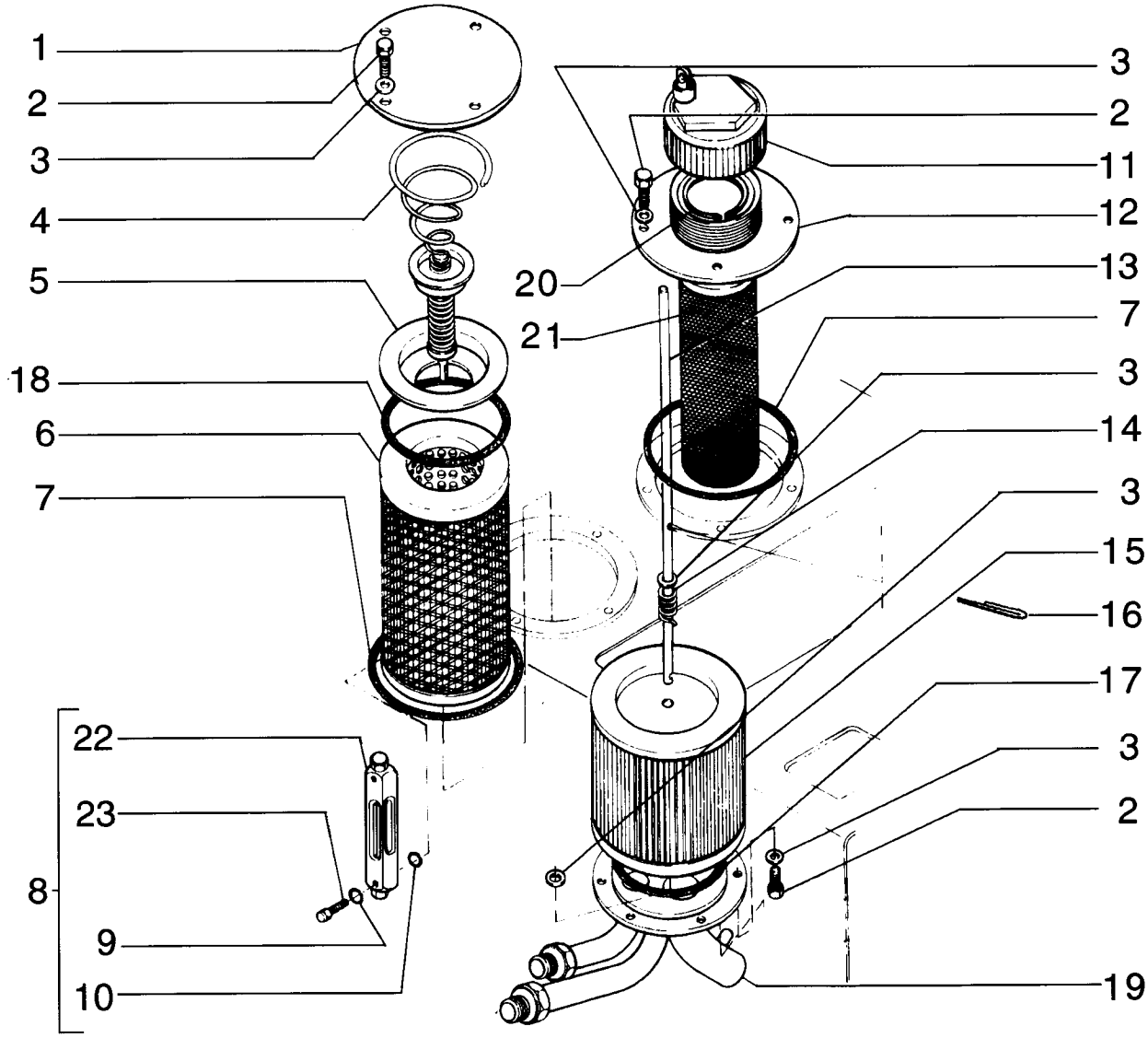

HYDRAULIC TANK, FILTERS - RESERVATÓRIO HIDRÁULICO, FILTROS

REF	NOTE	PN	QT	DESCRIPTION	DESCRIÇÃO	GLOS
1		75250792	1	COVER	TAMPA	265C
2		11106231	14	BOLT	PARAFUSO	040V
3		14496621	16	WASHER	ARRUELA	131R
4		73045861	1	VALVE	VÁLVULA	010V
5		73053604	1	COVER	TAMPA	265C
6		73125853	1	FILTERING ELEMENT	ELEMENTO FILTRANTE	020E
7		14467980	2	O'RING	O'RING	158G
8		75261112	2	INDICATOR	INDICADOR	035I
9		10266860	2	WASHER	ARRUELA	131R
10		75226115	2	SEAL RING	ANEL DE VEDAÇÃO	055A
11		79104494	1	COVER	TAMPA	265C
12		75250791	1	FILLER PLUG	BOCAL ENCHIM.	090B
13		75261197	1	TIEROD	TIRANTE	142T
14		73066048	1	SPRING	MOLA	100M
15		73161153	1	FILTERING ELEMENT	ELEM. FILTRANTE	020E
16		70900802	2	COTTER PIN	CONTRA PINO	270C
17		70923594	1	O'RING	O'RING	158G
18		70924146	1	O'RING	O'RING	158G
19		87668005	1	TUBE	TUBO	193T
20		4971843	1	SNAP RING	ANEL ELÁSTICO	187A
21		79107317	1	FILTER	FILTRO	065F
22		75261114	2	BOLT	PARAFUSO	040V
23		75261113	1	BLOCK	BLOCO	074B

REAR HYDRAULIC SYSTEM - SISTEMA HIDRÁULICO TRASEIRO

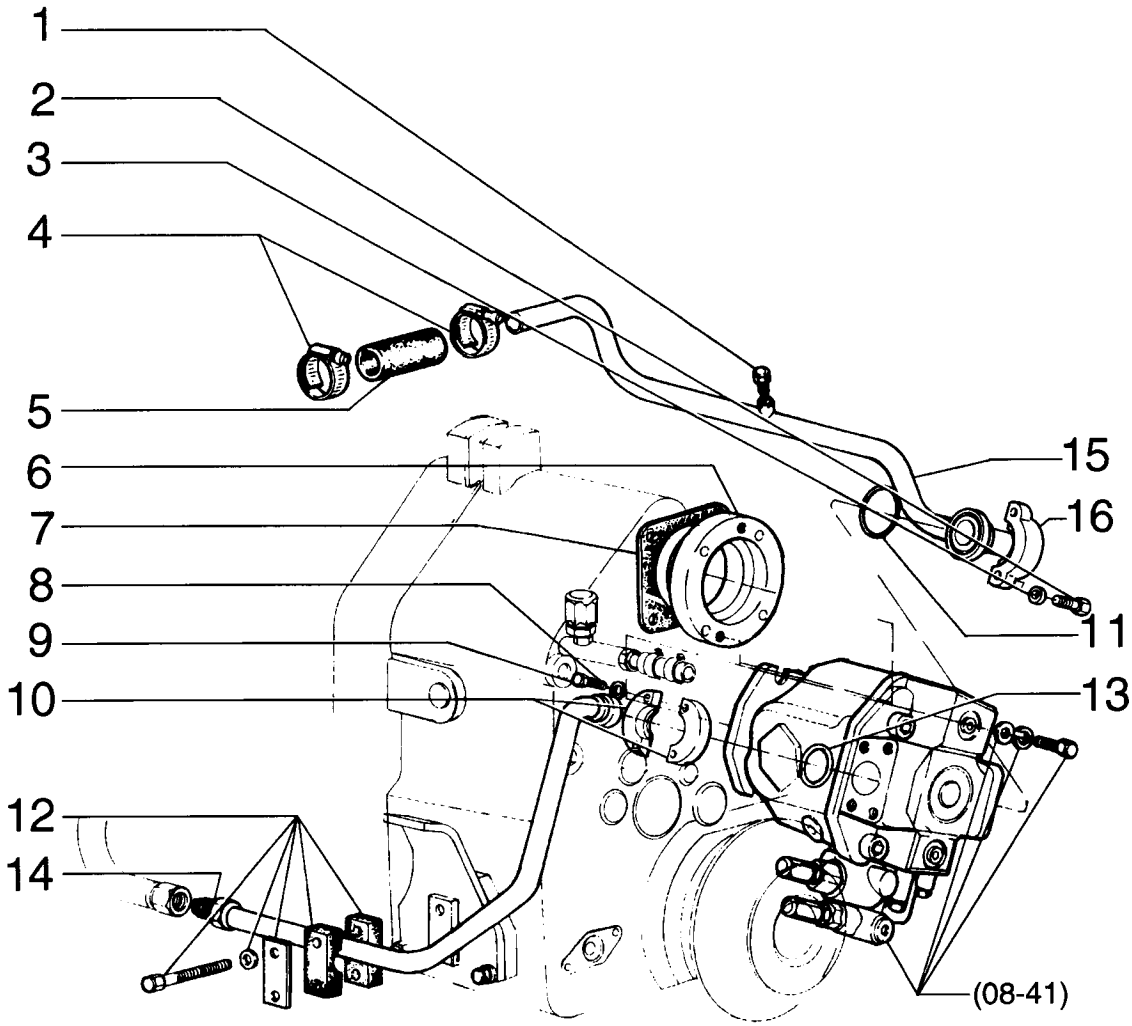

REAR HYDRAULIC SYSTEM - SISTEMA HIDRÁULICO TRASEIRO

REF	NOTE	PN	QT	DESCRIPTION	DESCRIÇÃO	GLOS
1		70918951	1	PLUG	BUJÃO	050T
2		11115531	4	BOLT	PARAFUSO	040V
3		10517173	4	WASHERLOCK	ARRUELA PRESSÃO	170R
4		259044A1	2	CLAMP	ABRAÇADEIRA	031F
5		73107726	1	HOSE	MANGUEIRA	285T
6		75253330	1	SPACER	ESPAÇADOR	075D
7		70188771	2	GASKET	JUNTA	120G
8		10517073	4	WASHERLOCK	ARRUELA PRESSÃO	170R
9		11112631	4	BOLT	PARAFUSO	040V
10		75253408	2	FLANGE	FLANGE	070F
11		70924686	1	O'RING	O'RING	158G
12		75252564	1	CLAMP	ABRAÇADEIRA	031F
13		70923664	2	O'RING	O'RING	158G
14		87657086	1	TUBE	TUBO	193T
15		87657057	1	TUBE	TUBO	193T
16		70921599	2	FLANGE	FLANGE	070F

08-04		p1	02/08

REAR HYDRAULIC SYSTEM - SISTEMA HIDRÁULICO TRASEIRO

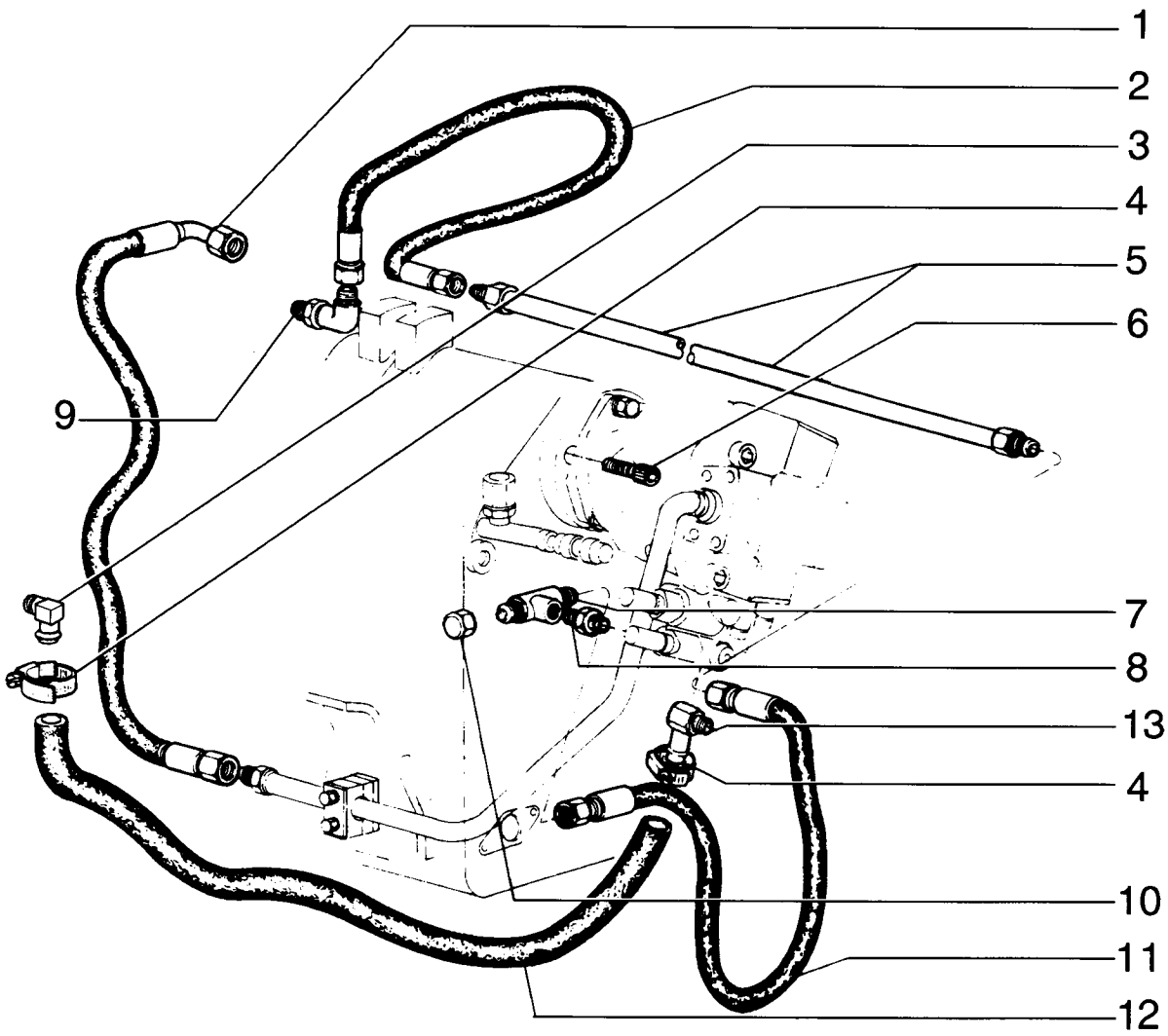

REAR HYDRAULIC SYSTEM - SISTEMA HIDRÁULICO TRASEIRO

REF	NOTE	PN	QT	DESCRIPTION	DESCRIÇÃO	GLOS
1		75251171	1	HOSE	MANGUEIRA	192T
2		75251178	1	HOSE	MANGUEIRA	285T
3		70928888	1	ELBOW	COTOVELO	085G
4		70925756	2	CLAMP	ABRAÇADEIRA	031F
5		75248896	1	TUBE	TUBO	193T
6		14422020	4	BOLT	PARAFUSO	040V
7		70921014	3	CONNECTOR	CONEXÃO	020R
8		75325195	1	CONNECTOR	CONEXÃO	020R
9		70922523	2	ELBOW	COTOVELO	085G
10		70919552	1	CAP	TAMPÃO	064C
11		75251156	1	HOSE	MANGUEIRA	285T
12		324530A1	1	HOSE	MANGUEIRA	285T
13		372029A2	1	ELBOW	COTOVELO	085G

REAR HYDRAULIC SYSTEM - SISTEMA HIDRÁULICO TRASEIRO

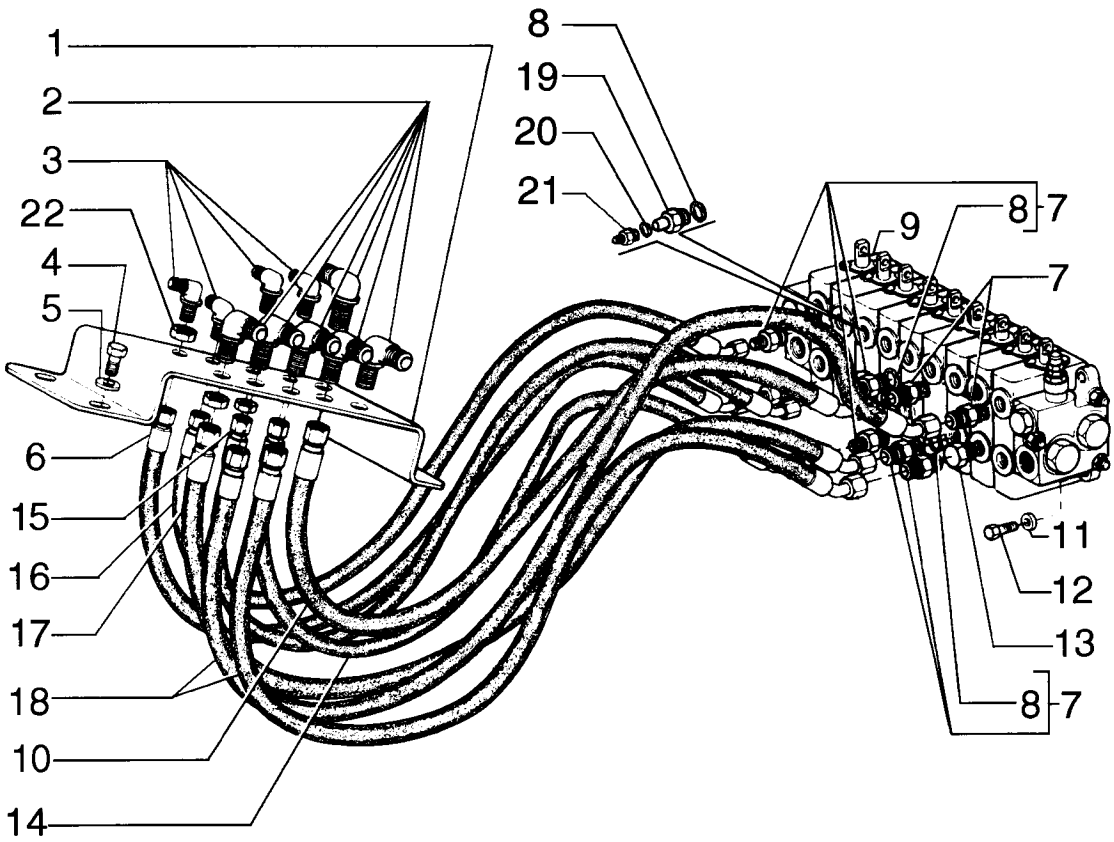

REAR HYDRAULIC SYSTEM - SISTEMA HIDRÁULICO TRASEIRO

REF	NOTE	PN	QT	DESCRIPTION	DESCRIÇÃO	GLOS
1		75280667	1	PLATE	CHAPA	105P
2		70927163	6	ELBOW	COTOVELO	085G
3		70928378	4	CONNECTOR	CONEXÃO	020R
4		16043231	4	BOLT	PARAFUSO	040V
5		10730301	4	WASHER	ARRUELA	131R
6		75251188	1	HOSE	MANGUEIRA	192T
7		70922457	3	CONNECTOR	CONECTOR	075B
8		70921885	7	O'RING	O'RING	158G
9		73162923	1	VALVE Distributer - page (08-45)	VÁLVULA Distribuidora - pag. (08-45)	010V
10		75251191	1	HOSE	MANGUEIRA	192T
11		70630753	4	WASHER	ARRUELA	131R
12		70921565	4	BOLT	PARAFUSO	040V
13		70922577	1	PLUG	BUJÃO	050T
14		75252832	1	HOSE	MANGUEIRA	192T
15		75251190	1	HOSE	MANGUEIRA	192T
16		75251192	1	HOSE	MANGUEIRA	192T
17		75251194	1	HOSE	MANGUEIRA	192T
18		75252425	1	HOSE	MANGUEIRA	192T
19		75325758	2	CONNECTOR	CONEXÃO	020R
20		70923845	2	O'RING	O'RING	158G
21		70925656	2	CONNECTOR	CONEXÃO	020R
22		218-1254	2	NUT	PORCA	010D

08-06		p1	02/08

MOLDBOARD HYDRAULIC SYSTEM - DESLOCAMENTO LATERAL DA LÂMINA

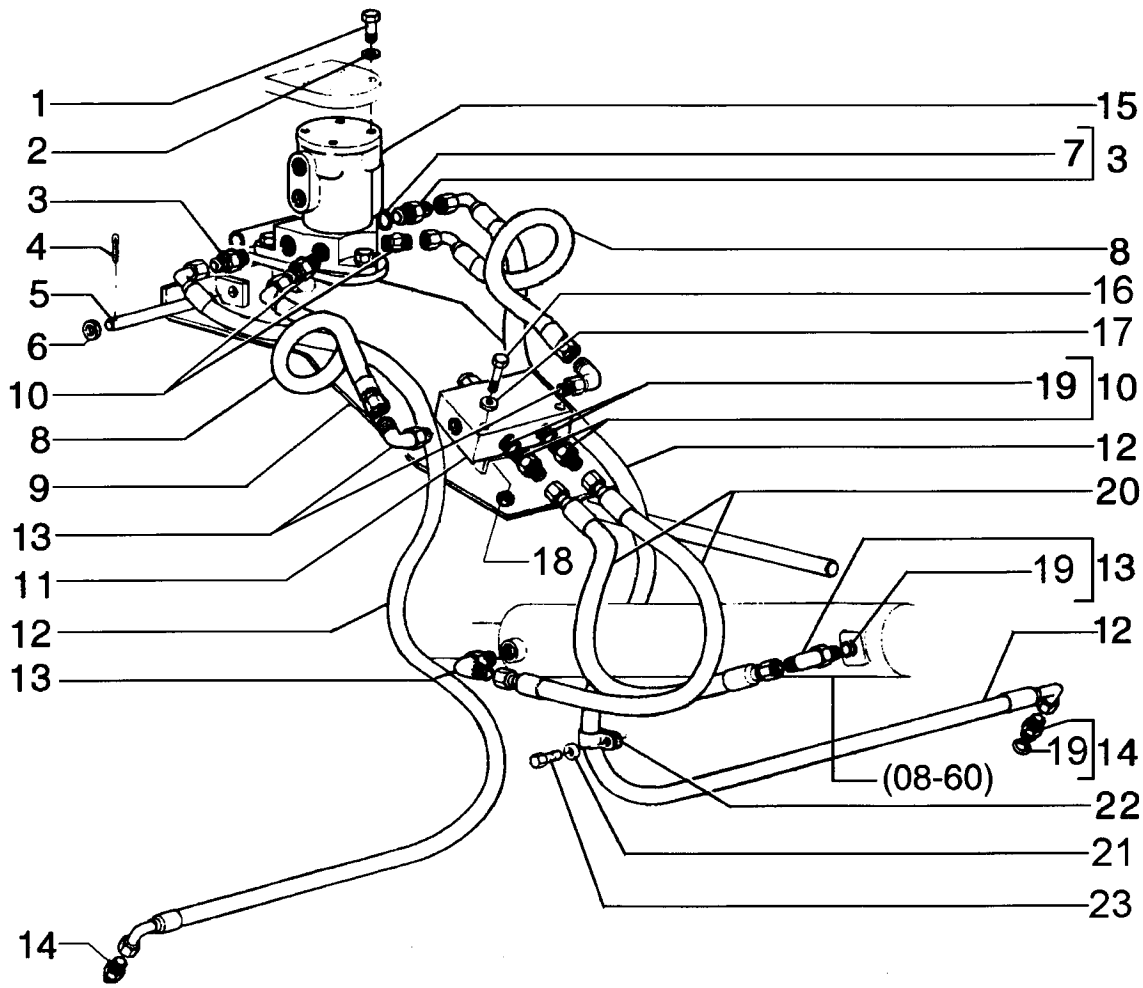

MOLDBOARD HYDRAULIC SYSTEM - DESLOCAMENTO LATERAL DA LÂMINA

REF	NOTE	PN	QT	DESCRIPTION	DESCRIÇÃO	GLOS
1		70921565	4	BOLT	PARAFUSO	040V
2		70912441	4	WASHERLOCK	ARRUELA PRESSÃO	170R
3		70923717	2	CONNECTOR	CONECTOR	075B
4		70900942	1	COTTER PIN	CONTRA PINO	270C
5		70658592	1	PIN	PINO	080P
6		70911115	1	WASHER	ARRUELA	131R
7		70921205	2	O'RING	O'RING	158G
8		75320161	2	HOSE	MANGUEIRA	192T
9		75267312	1	PLATE	CHAPA	105P
10		70922457	2	CONNECTOR	CONECTOR	075B
11		75325021	1	VALVE - page (08-37)	VÁLVULA - pag. (08-37)	010V
12		75255794	2	HOSE	MANGUEIRA	192T
13		70923905	2	CONNECTOR	CONEXÃO	020R
14		70921409	2	CONNECTOR	CONECTOR	075B
15		75267309	1	ROTATING DISTRIBUITER - page (08-44)	DISTRIBUIDOR ROTATIVO - pag. (08-44)	081D
16		11107331	4	BOLT	PARAFUSO	040V
17		70630753	4	WASHER	ARRUELA	131R
18		11701721	1	NUT	PORCA	010D
19		70921349	2	O'RING	O'RING	158G
20		75255800	2	HOSE	MANGUEIRA	192T
21		70677004	1	WASHER	ARRUELA	131R
22		70929344	2	CLAMP	ABRAÇADEIRA	031F
23		70927541	2	BOLT	PARAFUSO	040V

08-07		p1	02/08

MOLDBOARD HYDRAULIC SYSTEM - DESLOCAMENTO LATERAL DA LÂMINA

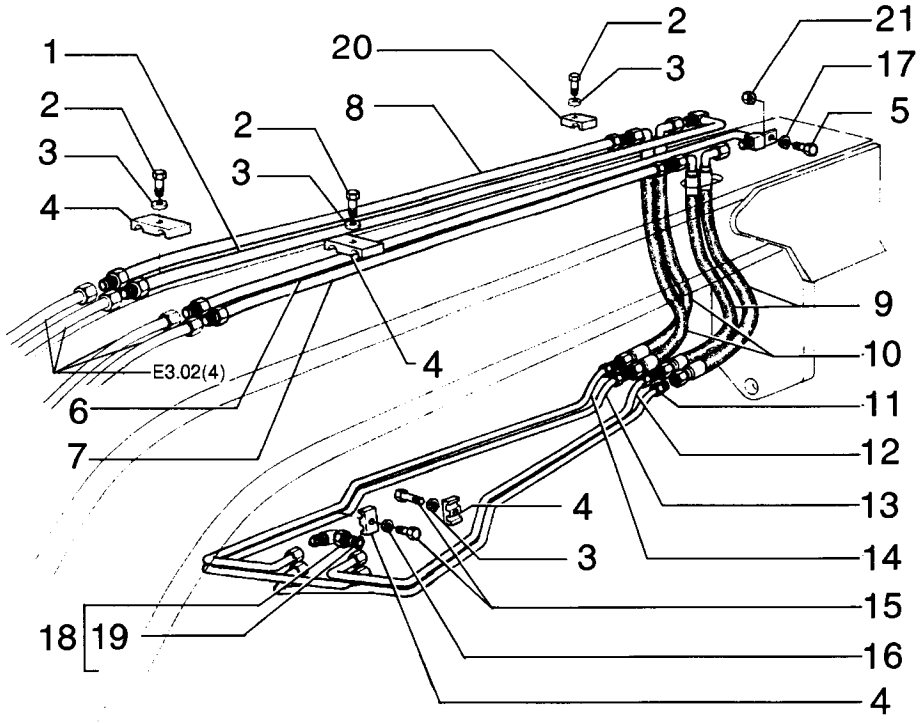

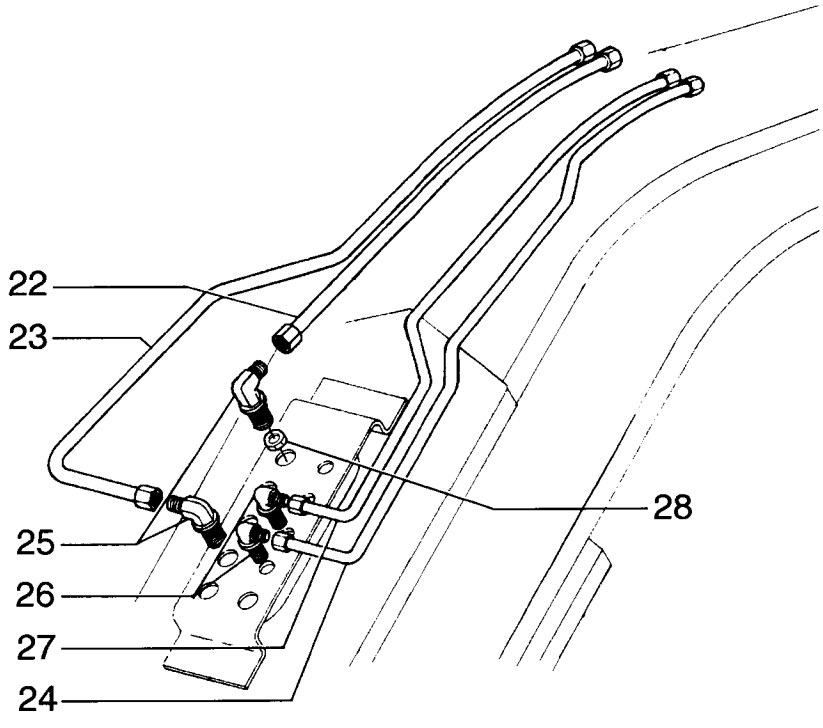

MOLDBOARD HYDRAULIC SYSTEM - DESLOCAMENTO LATERAL DA LÂMINA

REF	NOTE	PN	QT	DESCRIPTION	DESCRIÇÃO	GLOS
1		75248894	1	TUBE	TUBO	193T
2		16054631	8	BOLT	PARAFUSO	040V
3		10730301	8	WASHER	ARRUELA	131R
4		70623355	14	CLAMP	ABRAÇADEIRA	031F
5		16043431	2	BOLT	PARAFUSO	040V
6		75248903	1	TUBE	TUBO	193T
7		75248900	1	TUBE	TUBO	193T
8		75248883	1	TUBE	TUBO	193T
9		75255792	2	HOSE	MANGUEIRA	192T
10		75255797	2	HOSE	MANGUEIRA	192T
11		75252263	1	TUBE	TUBO	193T
12		75252264	1	TUBE	TUBO	193T
13		75252255	1	TUBE	TUBO	193T
14		75252254	1	TUBE	TUBO	193T
15		11106431	8	BOLT	PARAFUSO	040V
16		10516871	8	WASHERLOCK	ARRUELA PRESSÃO	170R
17		12646721	3	WASHER	ARRUELA	131R
18		70924786	4	ELBOW	COTOVELO	085G
19		70921205	4	O'RING	O'RING	158G
20		75249311	2	CLAMP	ABRAÇADEIRA	031F
21		11701721	3	NUT	PORCA	010D
22		75253436	1	TUBE	TUBO	193T
23		75253435	1	TUBE	TUBO	193T
24		75253434	1	TUBE	TUBO	193T
25		70927163	2	ELBOW	COTOVELO	085G
26		70928378	2	CONNECTOR	CONEXÃO	020R
27		75253433	1	TUBE	TUBO	193T
28		218-1254	2	NUT	PORCA	010D

08-08		p1	02/08

CIRCLE SHIFT HYDRAULIC SYSTEM - DESLOCAMENTO LATERAL DO CÍRCULO

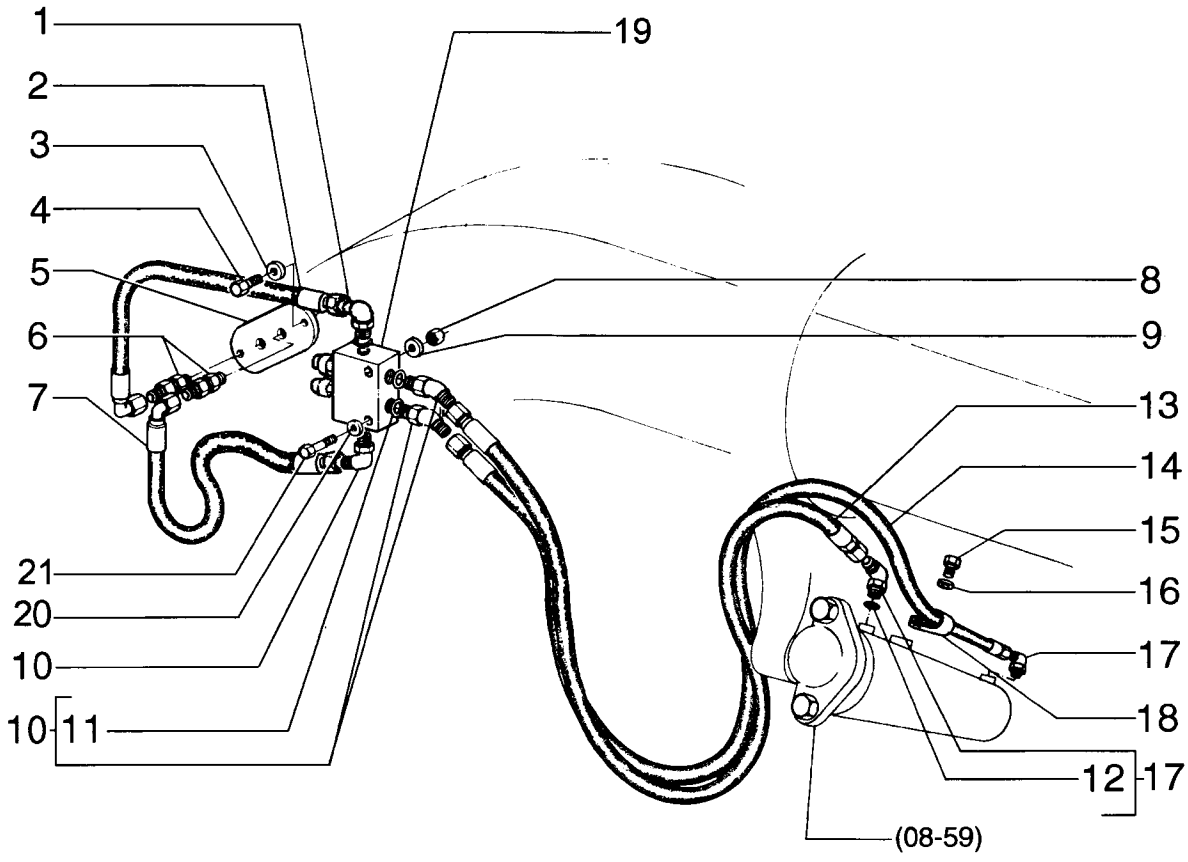

CIRCLE SHIFT HYDRAULIC SYSTEM - DESLOCAMENTO LATERAL DO CÍRCULO

REF	NOTE	PN	QT	DESCRIPTION	DESCRIÇÃO	GLOS
1		218-5106	1	CONNECTOR	CONEXÃO	020R
2		75252544	1	HOSE	MANGUEIRA	192T
3		10730301	2	WASHER	ARRUELA	131R
4		16043231	2	BOLT	PARAFUSO	040V
5		75267102	1	PLATE	CHAPA	105P
6		70927261	2	CONNECTOR	CONEXÃO	020R
7		75237612	1	HOSE	MANGUEIRA	285T
8		16100821	4	NUT	PORCA	010D
9		10730301	4	WASHER	ARRUELA	131R
10		70922507	3	ELBOW	COTOVELO	085G
11		70921349	6	O'RING	O'RING	158G
12		70921349	1	O'RING	O'RING	158G
13		75322766	1	HOSE	MANGUEIRA	192T
14		75321941	1	HOSE	MANGUEIRA	192T
15		70922763	1	BOLT	PARAFUSO	040V
16		70929156	1	WASHER	ARRUELA	131R
17		218-5106	3	CONNECTOR	CONEXÃO	020R
18		70928010	1	CLAMP	ABRAÇADEIRA	031F
19		75325021	1	VALVE - page (08-37)	VÁLVULA - pag. (08-37)	010V
20		70630753	2	WASHER	ARRUELA	131R
21		16043831	2	BOLT	PARAFUSO	040V

MOLBOARD HYDRAULIC SYSTEM - INCLINAÇÃO DA LÂMINA

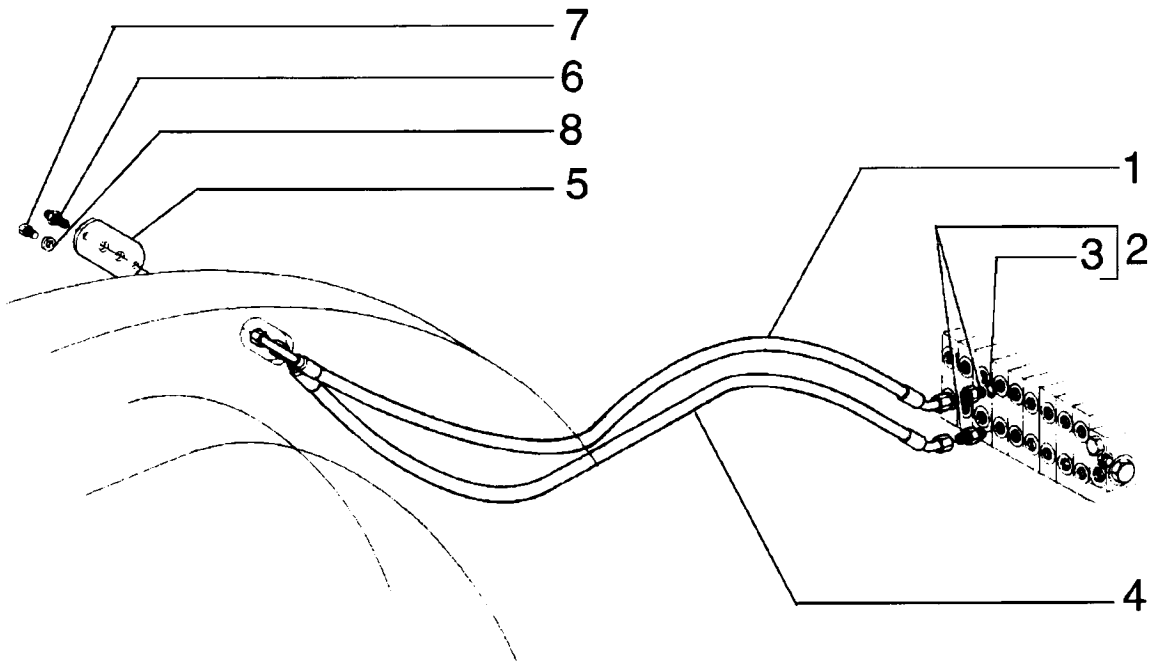

MOLBOARD HYDRAULIC SYSTEM - INCLINAÇÃO DA LÂMINA

REF	NOTE	PN	QT	DESCRIPTION	DESCRIÇÃO	GLOS
1		75251187	1	HOSE	MANGUEIRA	192T
2		70921409	2	CONNECTOR	CONECTOR	075B
3		70921885	2	O'RING	O'RING	158G
4		75251186	1	HOSE	MANGUEIRA	192T
5		75267102	1	PLATE	CHAPA	105P
6		70927261	2	CONNECTOR	CONEXÃO	020R
7		16043231	2	BOLT	PARAFUSO	040V
8		10730301	2	WASHER	ARRUELA	131R

08-10		p1	02/08

SADDLE LOCK PIN CYLINDER AND PIPING - TRAVAMENTO DA SELA E TUBULAÇÃO

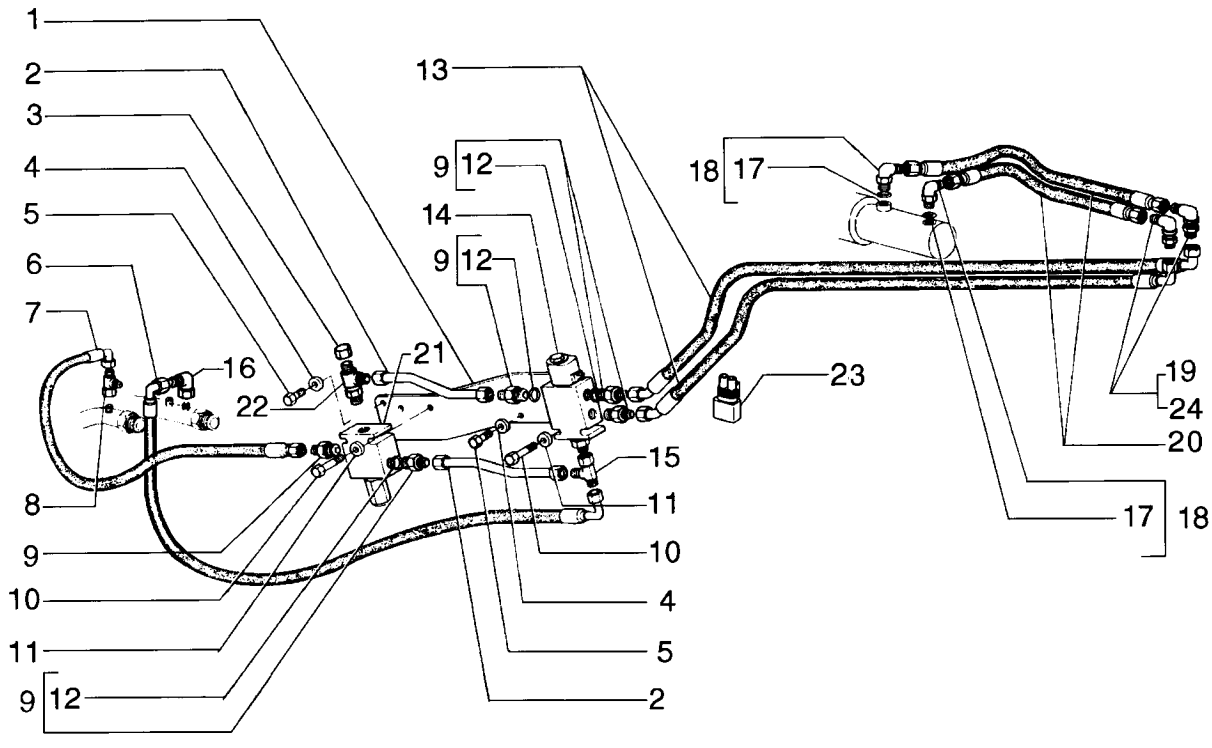

SADDLE LOCK PIN CYLINDER AND PIPING - TRAVAMENTO DA SELA E TUBULAÇÃO

REF	NOTE	PN	QT	DESCRIPTION	DESCRIÇÃO	GLOS
1		75280725	1	BRACKET	SUPORTE	300S
2		75260090	2	TUBE	TUBO	193T
3		75322410	1	CONNECTOR	CONEXÃO	020R
4		10730301	2	WASHER	ARRUELA	131R
5		16043231	2	BOLT	PARAFUSO	040V
6		75252434	1	HOSE	MANGUEIRA	192T
7		75252433	1	HOSE	MANGUEIRA	192T
8		70921297	2	CONNECTOR	CONEXÃO	020R
9		70922522	4	CONNECTOR	CONECTOR	075B
10		70930238	2	BOLT	PARAFUSO	040V
11		70928190	2	WASHER	ARRUELA	131R
12		70921885	4	O'RING	O'RING	158G
13		75252380	2	HOSE	MANGUEIRA	192T
14		73124881	1	VALVE - page (08-31)	VÁLVULA - pag. (08-31)	010V
15		70921297	1	CONNECTOR	CONEXÃO	020R
16		70921013	1	ELBOW	COTOVELO	085G
17		70921349	2	O'RING	O'RING	158G
18		70923905	2	CONNECTOR	CONEXÃO	020R
19		70928378	2	CONNECTOR	CONEXÃO	020R
20		70659547	2	HOSE	MANGUEIRA	192T
21		87521643	1	VALVE - page (08-38)	VÁLVULA - pag. (08-38)	010V
22		87533513	1	CONNECTOR	CONEXÃO	020R
23		75322270	1	RESISTOR	RESISTOR	039R
24		218-1254	2	NUT	PORCA	010D

08-11		p1	02/08

SADDLE LOCK PIN CYLINDER AND PIPING - TRAVAMENTO DA SELA E TUBULAÇÃO

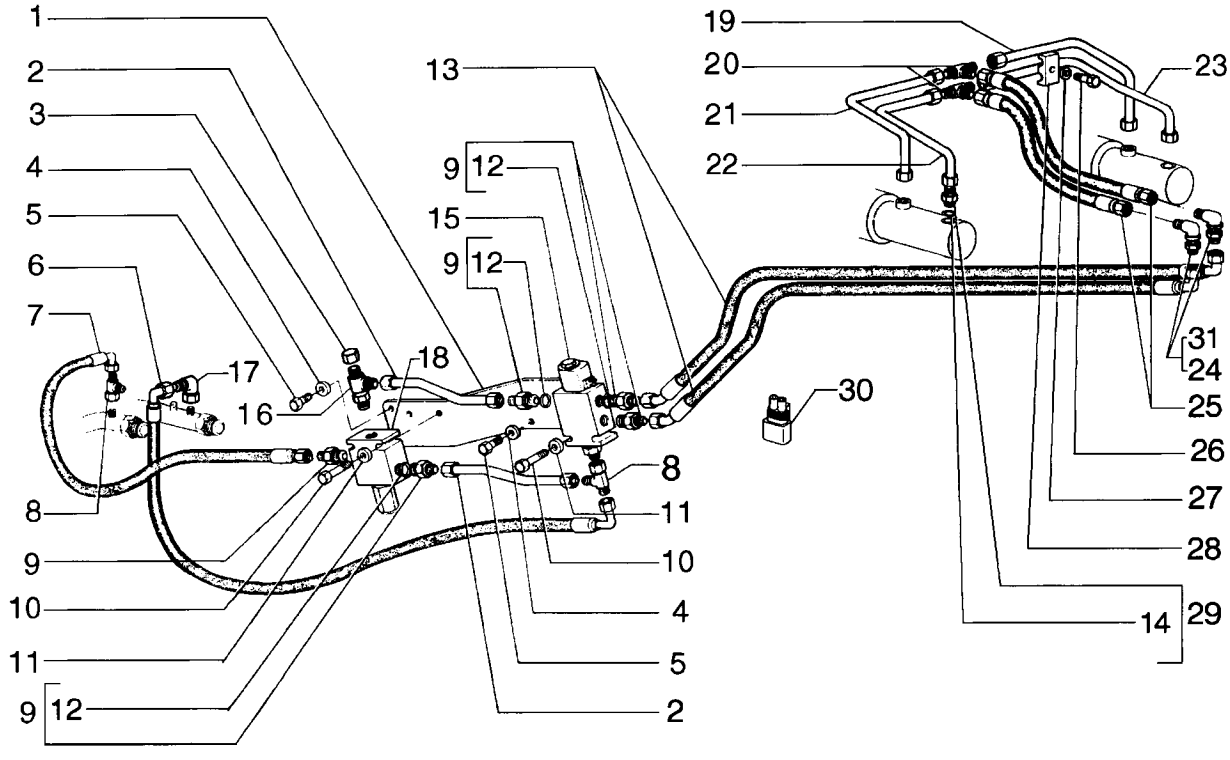

SADDLE LOCK PIN CYLINDER AND PIPING - TRAVAMENTO DA SELA E TUBULAÇÃO

REF	NOTE	PN	QT	DESCRIPTION	DESCRIÇÃO	GLOS
1		75280725	1	BRACKET	SUPORTE	300S
2		75260090	2	TUBE	TUBO	193T
3		75322410	1	CONNECTOR	CONEXÃO	020R
4		10730301	2	WASHER	ARRUELA	131R
5		16043231	2	BOLT	PARAFUSO	040V
6		75252434	1	HOSE	MANGUEIRA	192T
7		75252433	1	HOSE	MANGUEIRA	192T
8		70921297	2	CONNECTOR	CONEXÃO	020R
9		70922522	4	CONNECTOR	CONECTOR	075B
10		70930238	2	BOLT	PARAFUSO	040V
11		70928190	2	WASHER	ARRUELA	131R
12		70921885	4	O'RING	O'RING	158G
13		75252380	2	HOSE	MANGUEIRA	192T
14		70921349	4	O'RING	O'RING	158G
15		73124881	1	VALVE - page (08-31)	VÁLVULA - pag. (08-31)	010V
16		87533513	1	CONNECTOR	CONEXÃO	020R
17		70921013	1	ELBOW	COTOVELO	085G
18		87521643	1	VALVE - page (08-38)	VÁLVULA - pag. (08-38)	010V
19		73127114	1	TUBE	TUBO	193T
20		70919087	2	CONNECTOR	CONEXÃO	020R
21		73127111	1	TUBE	TUBO	193T
22		73127112	1	TUBE	TUBO	193T
23		73127113	1	TUBE	TUBO	193T
24		218-693	2	CONNECTOR	CONEXÃO	020R
25		70659547	2	HOSE	MANGUEIRA	192T
26		70927361	2	BOLT	PARAFUSO	040V
27		70910287	2	WASHERLOCK	ARRUELA PRESSÃO	170R
28		70695523	2	CLAMP	ABRAÇADEIRA	031F
29		70922457	4	CONNECTOR	CONECTOR	075B
30		75322270	1	RESISTOR	RESISTOR	039R
31		218-1254	2	NUT	PORCA	010D

08-12		p1	02/08

MOLDBOARD LIFT PIPING - LEVANTAMENTO DA LÂMINA

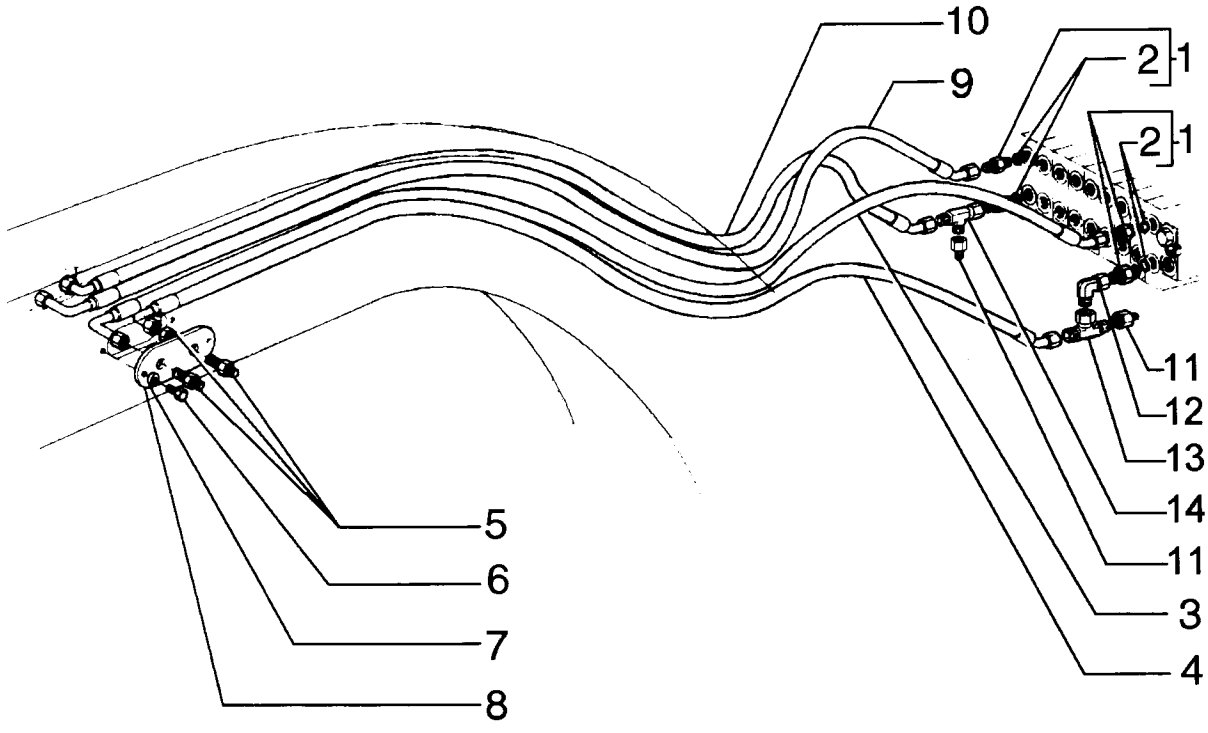

MOLDBOARD LIFT PIPING - LEVANTAMENTO DA LÂMINA

REF	NOTE	PN	QT	DESCRIPTION	DESCRIÇÃO	GLOS
1		70921409	4	CONNECTOR	CONECTOR	075B
2		70921885	4	O'RING	O'RING	158G
3		75251170	1	HOSE	MANGUEIRA	192T
4		75251169	1	HOSE	MANGUEIRA	192T
5		70927261	4	CONNECTOR	CONEXÃO	020R
6		16043231	4	BOLT	PARAFUSO	040V
7		10730301	4	WASHER	ARRUELA	131R
8		75267102	2	PLATE	CHAPA	105P
9		75252827	1	HOSE	MANGUEIRA	192T
10		75252826	1	HOSE	MANGUEIRA	192T
11		70923102	2	CONNECTOR	CONEXÃO	020R
12		70921279	1	ELBOW	COTOVELO	085G
13		70921276	1	CONNECTOR	CONEXÃO	020R
14		70921298	1	CONNECTOR	CONEXÃO	020R

08-13		p1	02/08

MOLDBOARD LIFT PIPING - LEVANTAMNENTO DA LÂMINA

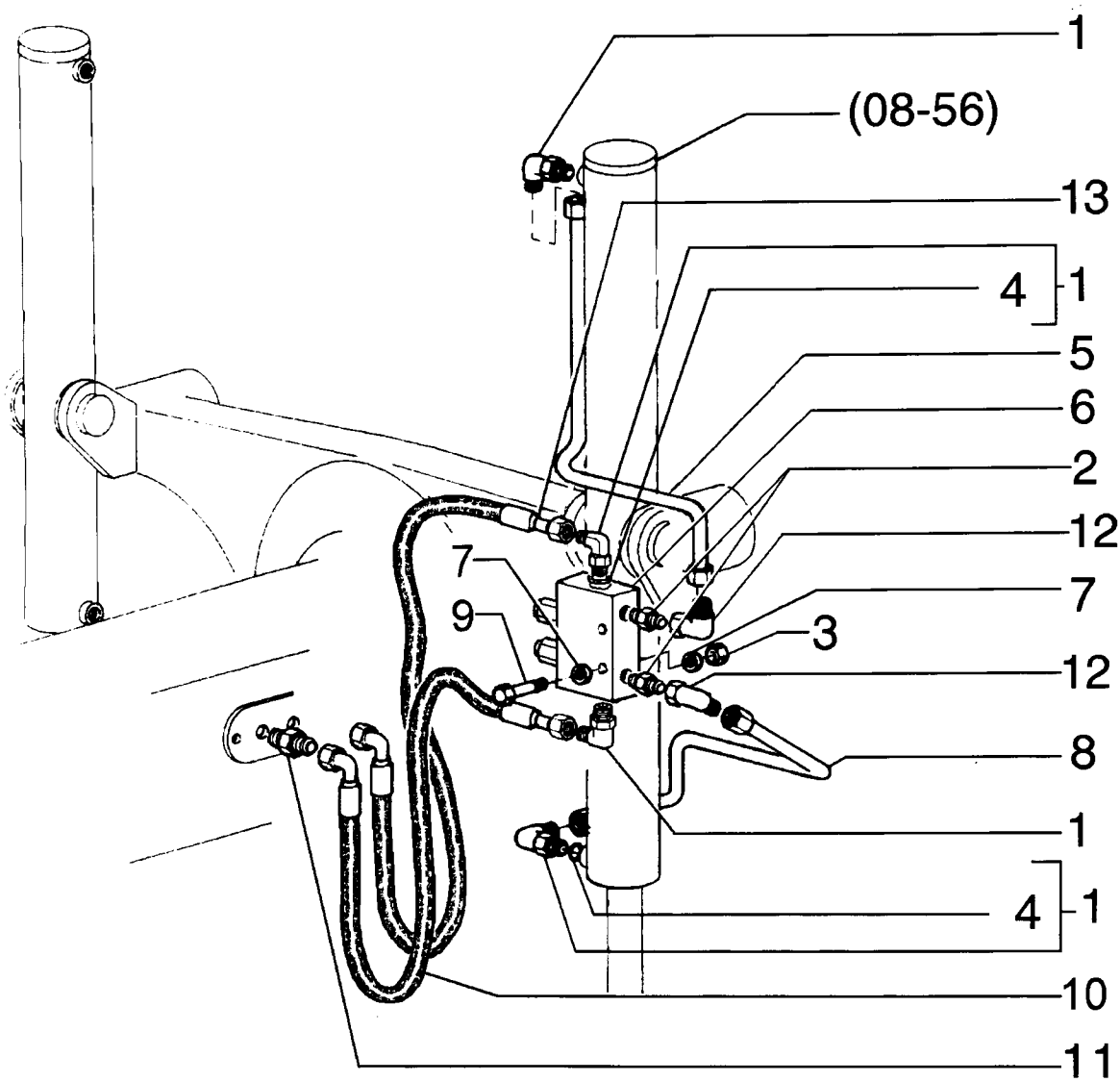

MOLDBOARD LIFT PIPING - LEVANTAMNENTO DA LÂMINA

REF	NOTE	PN	QT	DESCRIPTION	DESCRIÇÃO	GLOS
1		218-5106	4	CONNECTOR	CONEXÃO	020R
2		70921409	2	CONNECTOR	CONECTOR	075B
3		70900367	2	NUT	PORCA	010D
4		70921349	10	O'RING	O'RING	158G
5		75254144	1	TUBE	TUBO	193T
5		75254140	1	TUBE	TUBO	193T
6		75325021	2	VALVE - page (08-37)	VÁLVULA - pag. (08-37)	010V
7		70630753	4	WASHER	ARRUELA	131R
8		75254146	1	TUBE	TUBO	193T
8		75254142	1	TUBE	TUBO	193T
9		11107331	4	BOLT	PARAFUSO	040V
10		75325864	2	HOSE	MANGUEIRA	192T
11		70927261	4	CONNECTOR	CONEXÃO	020R
12		70921279	4	ELBOW	COTOVELO	085G
13		75325863	2	HOSE	MANGUEIRA	192T

08-14		p1	02/08

CIRCLE TURN HYDRAULIC SYSTEM - GIRA CÍRCULO

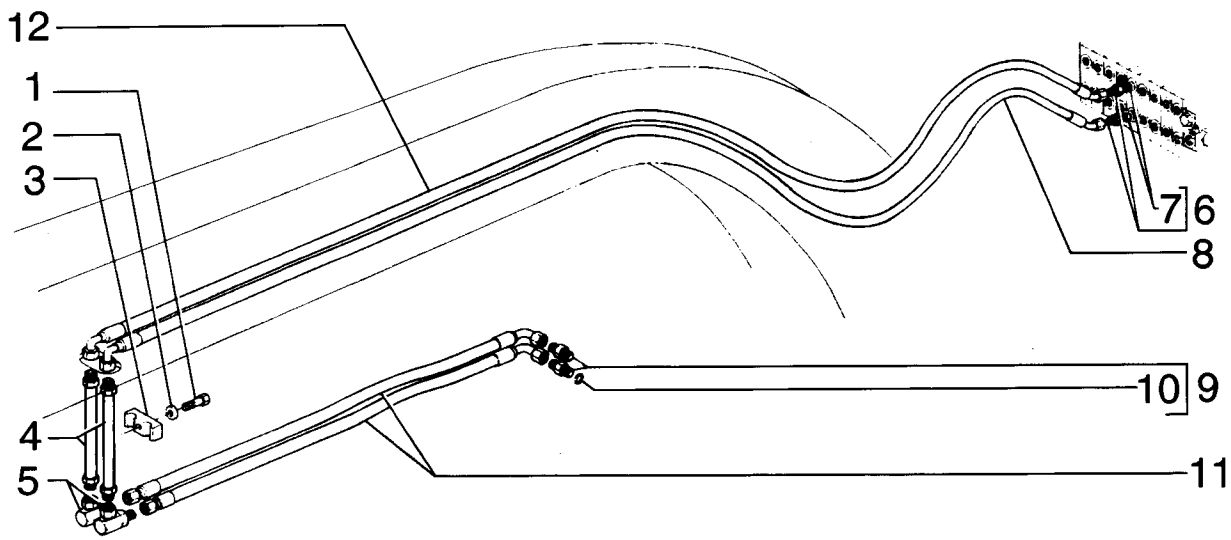

CIRCLE TURN HYDRAULIC SYSTEM - GIRA CÍRCULO

REF	NOTE	PN	QT	DESCRIPTION	DESCRIÇÃO	GLOS
131		15541031	1	BOLT	PARAFUSO	040V
2		10517071	1	WASHERLOCK	ARRUELA PRESSÃO	170R
3		75258117	2	CLAMP	ABRAÇADEIRA	031F
4		75252273	2	TUBE	TUBO	193T
5		73121563	2	CONNECTION	CONEXÃO	235C
6		70921409	2	CONNECTOR	CONECTOR	075B
7		70921885	2	O'RING	O'RING	158G
8		75251163	1	HOSE	MANGUEIRA	192T
9		70921326	2	CONNECTOR	CONEXÃO	020R
10		70921205	2	O'RING	O'RING	158G
11		75255791	2	HOSE	MANGUEIRA	192T
12		75251164	1	HOSE	MANGUEIRA	192T

08-15		p1	02/08

SCARIFIER PIPING - TUBULAÇÃO DO ESCARIFICADOR

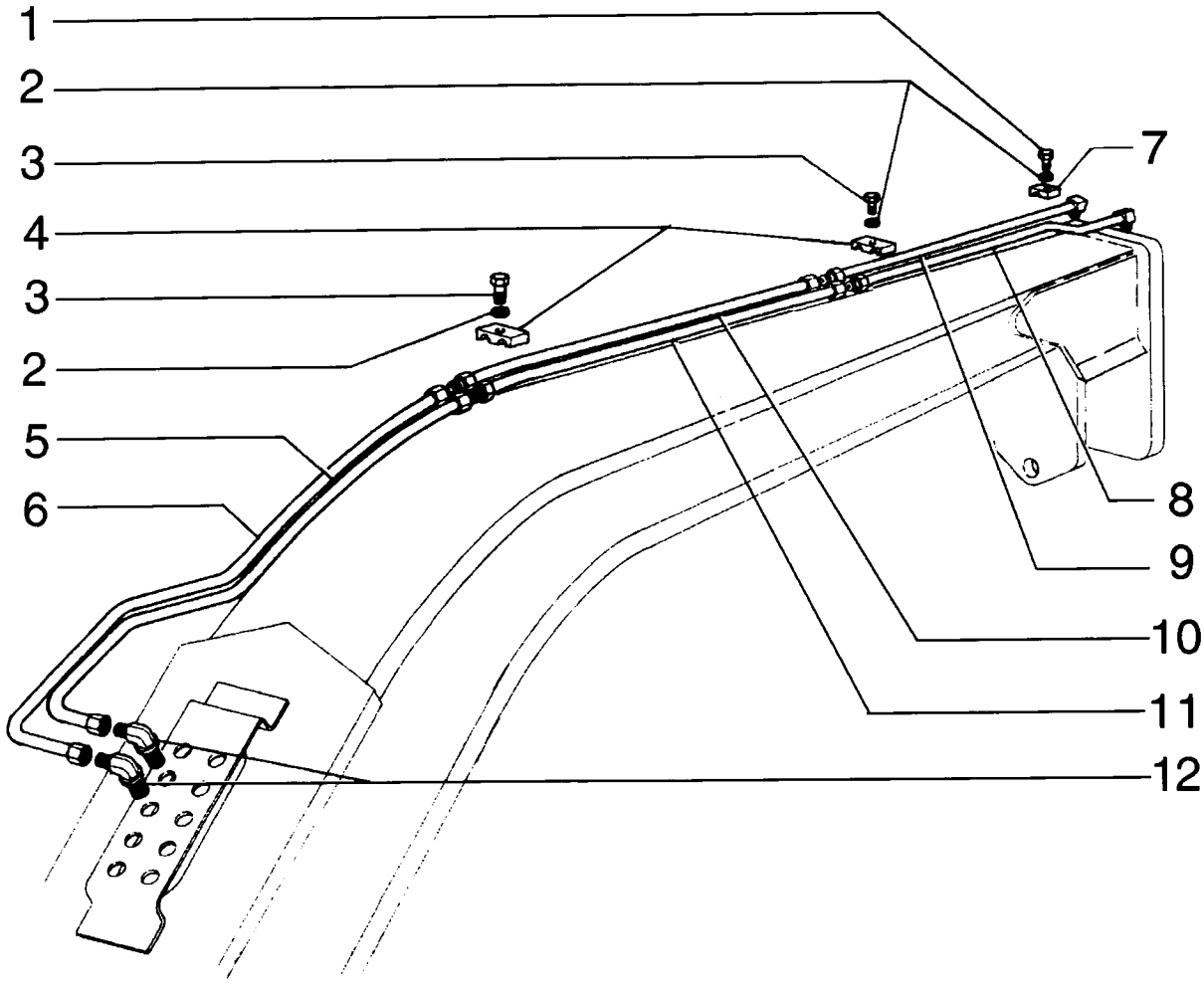

SCARIFIER PIPING - TUBULAÇÃO DO ESCARIFICADOR

REF	NOTE	PN	QT	DESCRIPTION	DESCRIÇÃO	GLOS
1		16044331	2	BOLT	PARAFUSO	040V
2		70677006	4	WASHER	ARRUELA	131R
3		70921076	2	BOLT	PARAFUSO	040V
4		70623355	2	CLAMP	ABRAÇADEIRA	031F
5		75253438	1	TUBE	TUBO	193T
6		75253437	1	TUBE	TUBO	193T
7		73127629	2	CLAMP	ABRAÇADEIRA	031F
8		75253733	1	TUBE	TUBO	193T
9		75253734	1	TUBE	TUBO	193T
10		75248890	1	TUBE	TUBO	193T
11		75248886	1	TUBE	TUBO	193T
12		70927163	2	ELBOW	COTOVELO	085G

08-16		p1	02/08

SCARIFIER PIPING - TUBULAÇÃO DO ESCARIFICADOR

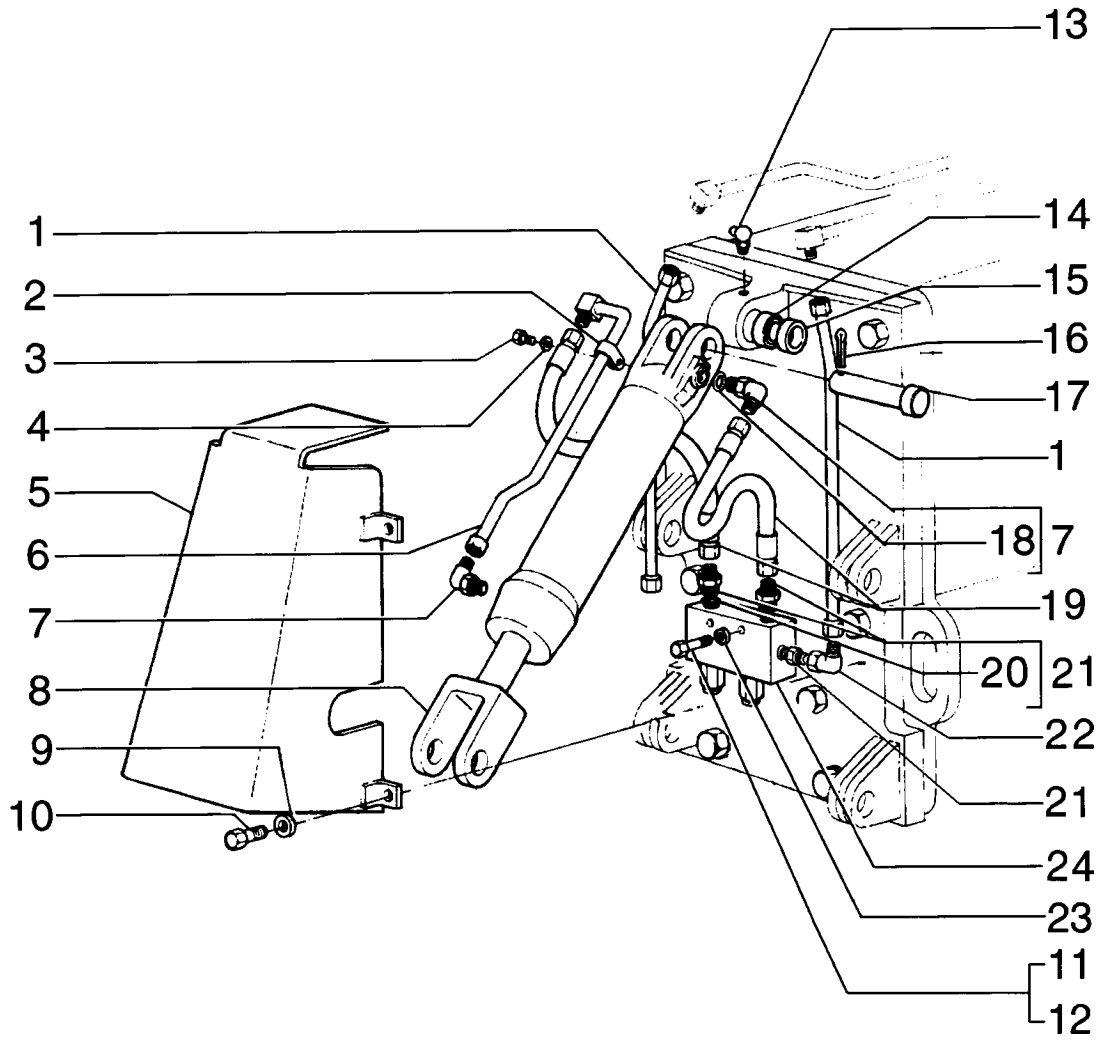

SCARIFIER PIPING - TUBULAÇÃO DO ESCARIFICADOR

REF	NOTE	PN	QT	DESCRIPTION	DESCRIÇÃO	GLOS
1		75320120	1	TUBE	TUBO	193T
2		70927155	1	CLAMP	ABRAÇADEIRA	031F
3		16042931	1	BOLT	PARAFUSO	040V
4		10730301	1	WASHER	ARRUELA	131R
5		87375127	1	GUARD	PROTEÇÃO	070R
6		75252454	1	TUBE	TUBO	193T
7		218-5106	2	CONNECTOR	CONEXÃO	020R
8		75266899	1	CYLINDER - page (08-63)	CILINDRO - pag. (08-63)	164C
9		70677012	4	WASHER	ARRUELA	131R
10		70922475	4	BOLT	PARAFUSO	040V
11		11701721	2	NUT	PORCA	010D
12		11107331	4	BOLT	PARAFUSO	040V
13		70915276	1	GREASE FITTING	PINO GRAXEIRO	060I
14		70928851	1	BUSHING	BUCHA	095B
15		70689717	1	SPACER	ESPAÇADOR	075D
16		70911279	2	COTTER PIN	CONTRA PINO	270C
17		70689718	2	PIN	PINO	080P
18		70921349	2	O'RING	O'RING	158G
19		75251172	2	HOSE	MANGUEIRA	192T
20		70921349	2	O'RING	O'RING	158G
21		70922457	2	CONNECTOR	CONECTOR	075B
22		218-5106	2	CONNECTOR	CONEXÃO	020R
23		70630753	2	WASHER	ARRUELA	131R
24		75325021	1	VALVE - page (08-37)	VÁLVULA - pag.(08-37)	010V

08-17		p1	02/08

DOZER BLADE FLOAT CONTROL - CONTROLE FLUTUAÇÃO DA LÂMINA FRONTAL

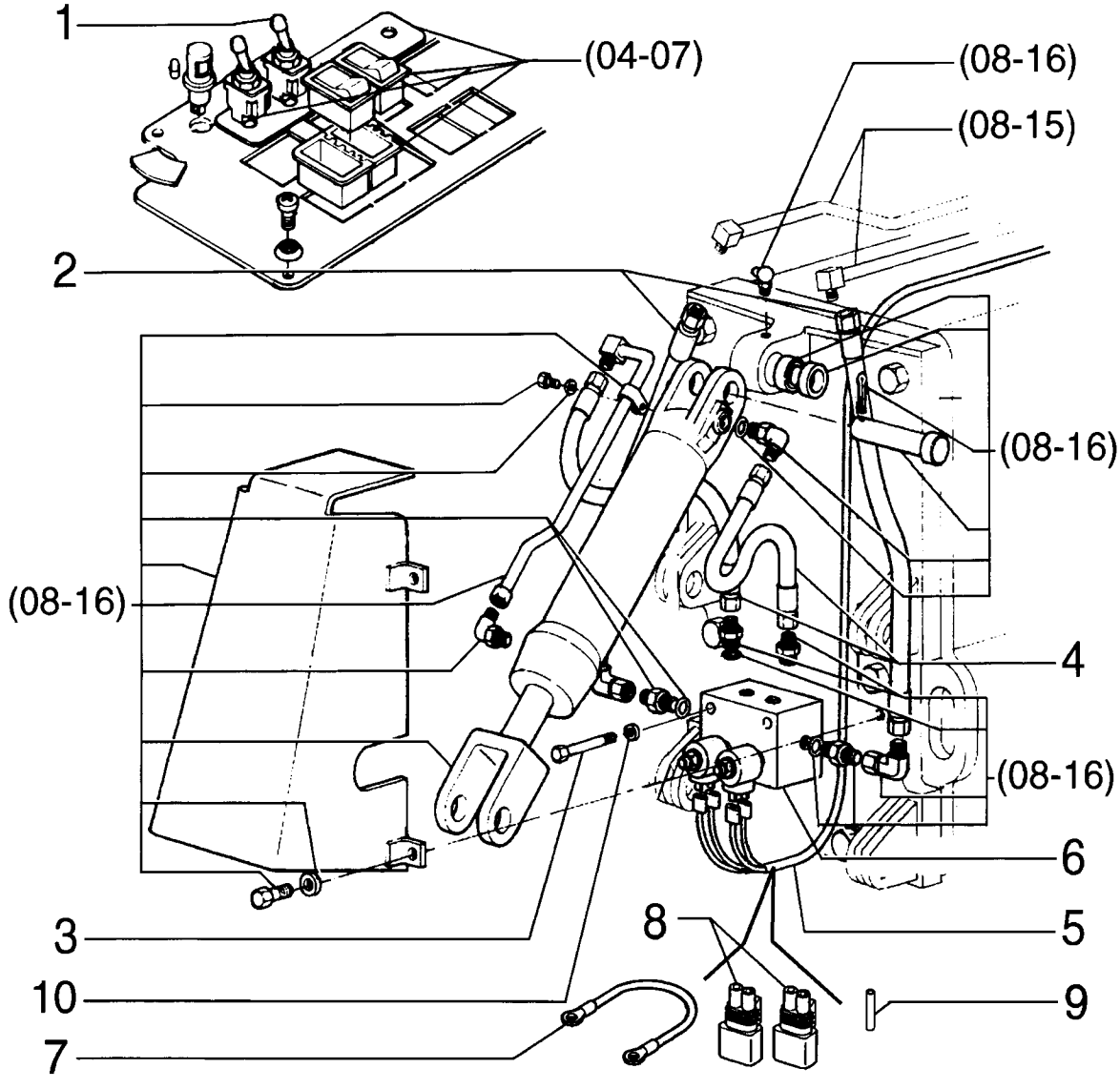

DOZER BLADE FLOAT CONTROL - CONTROLE FLUTUAÇÃO DA LÂMINA FRONTAL

REF	NOTE	PN	QT	DESCRIPTION	DESCRIÇÃO	GLOS
1		73125891	1	SWITCH	INTERRUPTOR	075I
2		75254162	2	HOSE	MANGUEIRA	192T
3		16045021	2	BOLT	PARAFUSO	040V
4		75254161	2	HOSE	MANGUEIRA	192T
5		75322559	1	HARNESS	CABO ELÉTRICO	111C
6		75325442	1	VALVE	VÁLVULA	010V
7		75322592	1	HARNESS	CABO ELÉTRICO	111C
8		75322270	2	RESISTOR	RESISTOR	039R
9		19109687	1	TUBE	TUBO	193T
10		70630753	2	WASHER	ARRUELA	131R

08-18		p1	02/08

FRONT WHEEL LEAN PIPING - TUBULAÇÃO INCLINAÇÃO DA RODA DIANTEIRA

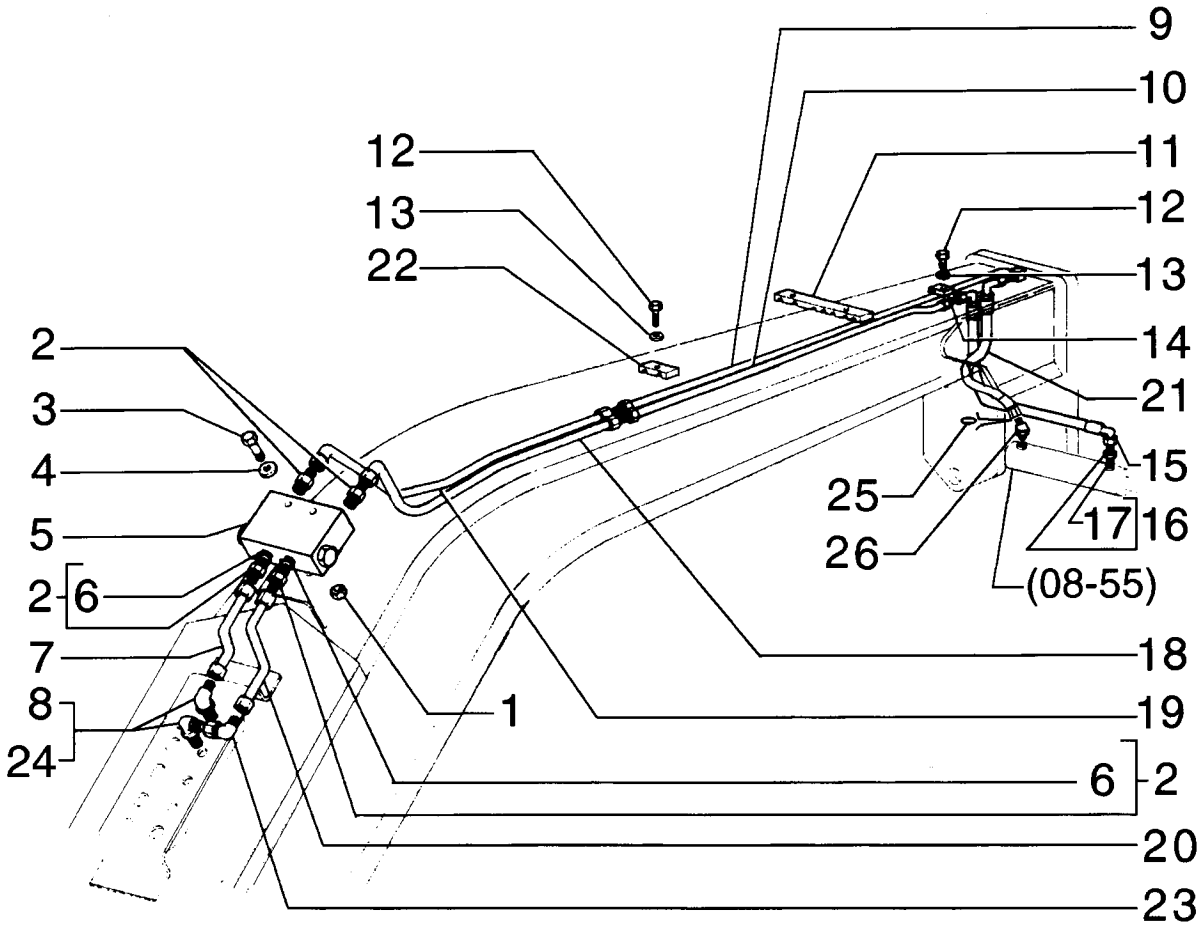

FRONT WHEEL LEAN PIPING - TUBULAÇÃO INCLINAÇÃO DA RODA DIANTEIRA

REF	NOTE	PN	QT	DESCRIPTION	DESCRIÇÃO	GLOS
1		70920329	2	NUT	PORCA	010D
2		70922457	4	CONNECTOR	CONECTOR	075B
3		70930238	2	BOLT	PARAFUSO	040V
4		70900816	4	WASHER	ARRUELA	131R
5		75252292	1	VALVE - page (08-39)	VÁLVULA - pag. (08-39)	010V
6		70921885	4	O'RING	O'RING	158G
7		75248917	1	TUBE	TUBO	193T
8		70928378	2	CONNECTOR	CONEXÃO	020R
9		75248925	1	TUBE	TUBO	193T
10		75248921	1	TUBE	TUBO	193T
11		75250315	1	CLAMP	ABRAÇADEIRA	031F
12		16044331	1	BOLT	PARAFUSO	040V
13		10730301	1	WASHER	ARRUELA	131R
14		73127629	1	CLAMP	ABRAÇADEIRA	031F
15		87712860	1	HOSE	MANGUEIRA	192T
16		86579678	2	CONNECTOR	CONECTOR	075B
17		86598102	2	O'RING	O'RING	158G
18		75248994	1	TUBE	TUBO	193T
19		75248924	1	TUBE	TUBO	193T
20		75248992	1	TUBE	TUBO	193T
21		87712861	1	HOSE	MANGUEIRA	192T
22		70695523	1	CLAMP	ABRAÇADEIRA	031F
23		70921013	1	ELBOW	COTOVELO	085G
24		218-1254	2	NUT	PORCA	010D
25		9992298	2	O'RING	O'RING	158G
26		87715111	1	CONNECTOR	CONECTOR	075B

08-19		p1	02/08

ARTICULATION HYDRAULIC SYSTEM - TUBULAÇÃO DA ARTICULAÇÃO

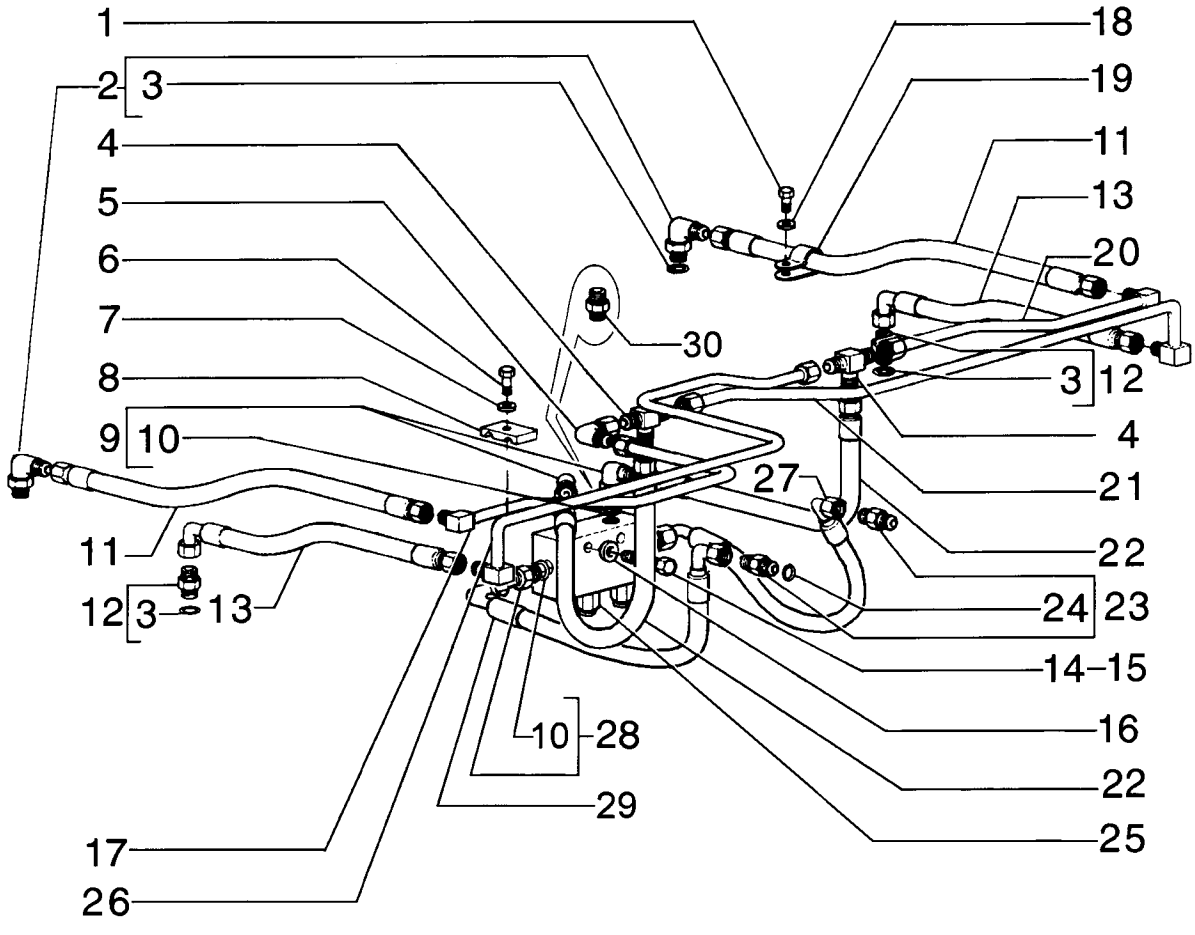

ARTICULATION HYDRAULIC SYSTEM - TUBULAÇÃO DA ARTICULAÇÃO

REF	NOTE	PN	QT	DESCRIPTION	DESCRIÇÃO	GLOS
1		70927541	1	BOLT	PARAFUSO	040V
2		70923905	2	CONNECTOR	CONEXÃO	020R
3		70921349	3	O'RING	O'RING	158G
4		70928808	2	CONNECTOR	CONEXÃO	020R
5		70921279	1	ELBOW	COTOVELO	085G
6		16043831	2	BOLT	PARAFUSO	040V
7		10730301	2	WASHER	ARRUELA	131R
8		70623355	2	CLAMP	ABRAÇADEIRA	031F
9		218-5106	1	CONNECTOR	CONEXÃO	020R
10		70921349	2	O'RING	O'RING	158G
11		75255796	2	HOSE	MANGUEIRA	192T
12		70922457	2	CONNECTOR	CONECTOR	075B
13		75255798	2	HOSE	MANGUEIRA	192T
14		11107331	2	BOLT	PARAFUSO	040V
15		11701721	2	NUT	PORCA	010D
16		70630753	4	WASHER	ARRUELA	131R
17		75248980	1	TUBE	TUBO	193T
18		70677004	1	WASHER	ARRUELA	131R
19		70929344	1	CLAMP	ABRAÇADEIRA	031F
20		75248982	1	TUBE	TUBO	193T
21		75248979	1	TUBE	TUBO	193T
22		75251155	2	HOSE	MANGUEIRA	192T
23		70922457	2	CONNECTOR	CONECTOR	075B
24		70921349	2	O'RING	O'RING	158G
25		75325021	1	VALVE - page (08-37)	VÁLVULA - pag. (08-37)	010V
26		75248981	1	TUBE	TUBO	193T
27		75251173	1	HOSE	MANGUEIRA	192T
28		70922457	2	CONNECTOR	CONECTOR	075B
29		75320494	1	HOSE	MANGUEIRA	192T
30		70921409	2	CONNECTOR	CONECTOR	075B

08-20		p1	02/08

REAR HYDRAULIC SYSTEM - SISTEMA HIDRÁULICO TRASEIRO

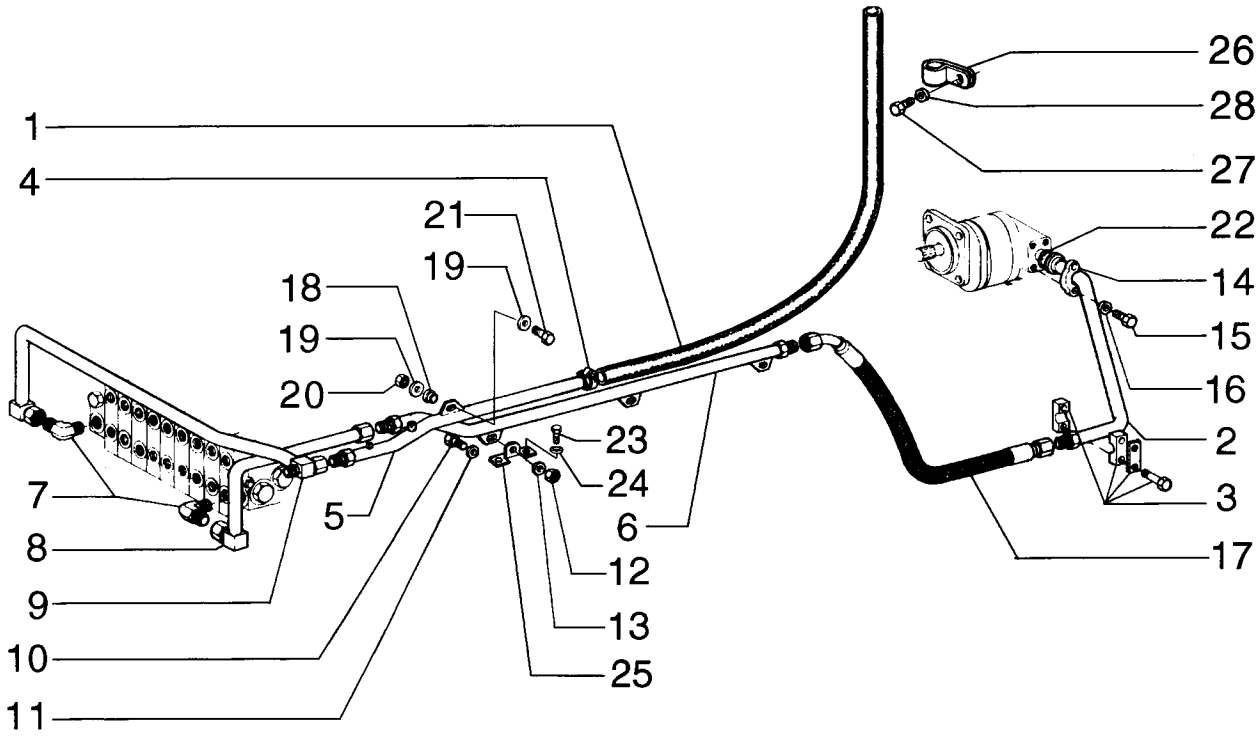

REAR HYDRAULIC SYSTEM - SISTEMA HIDRÁULICO TRASEIRO

REF	NOTE	PN	QT	DESCRIPTION	DESCRIÇÃO	GLOS
1		75324450	1	HOSE	MANGUEIRA	192T
2		87657086	1	TUBE	TUBO	193T
3		75252041	1	CLAMP	ABRAÇADEIRA	031F
4		214-2130	2	CLAMP	ABRAÇADEIRA	031F
5		87656161	1	TUBE	TUBO	193T
6		87657213	1	TUBE	TUBO	193T
7		87656136	2	CONNECTOR	CONEXÃO	020R
8		87656163	1	TUBE	TUBO	193T
9		87627056	1	TUBE	TUBO	193T
10		11107031	3	BOLT	PARAFUSO	040V
11		12644321	3	WASHER	ARRUELA	131R
12		11701721	3	NUT	PORCA	010D
13		12644321	3	WASHER	ARRUELA	131R
14		75253408	2	FLANGE	FLANGE	070F
15		11112631	4	BOLT	PARAFUSO	040V
16		10517073	4	WASHERLOCK	ARRUELA PRESSÃO	170R
17		87657591	1	HOSE	MANGUEIRA	192T
18		79089658	5	MOUNT	COXIM	345C
19		10730301	2	WASHER	ARRUELA	131R
20		16100821	1	NUT	PORCA	010D
21		11107331	2	BOLT	PARAFUSO	040V
22		70923664	1	O'RING	O'RING	158G
23		11106031	2	BOLT	PARAFUSO	040V
24		12646821	2	WASHER	ARRUELA	131R
26		70928439	1	CLAMP	ABRAÇADEIRA	031F
27		70927400	1	BOLT	PARAFUSO	040V
28		70915815	1	WASHER	ARRUELA	131R

08-21		p1	02/08

RIPPER HYDRAULIC SYSTEM - TUBULAÇÃO DO RIPPER

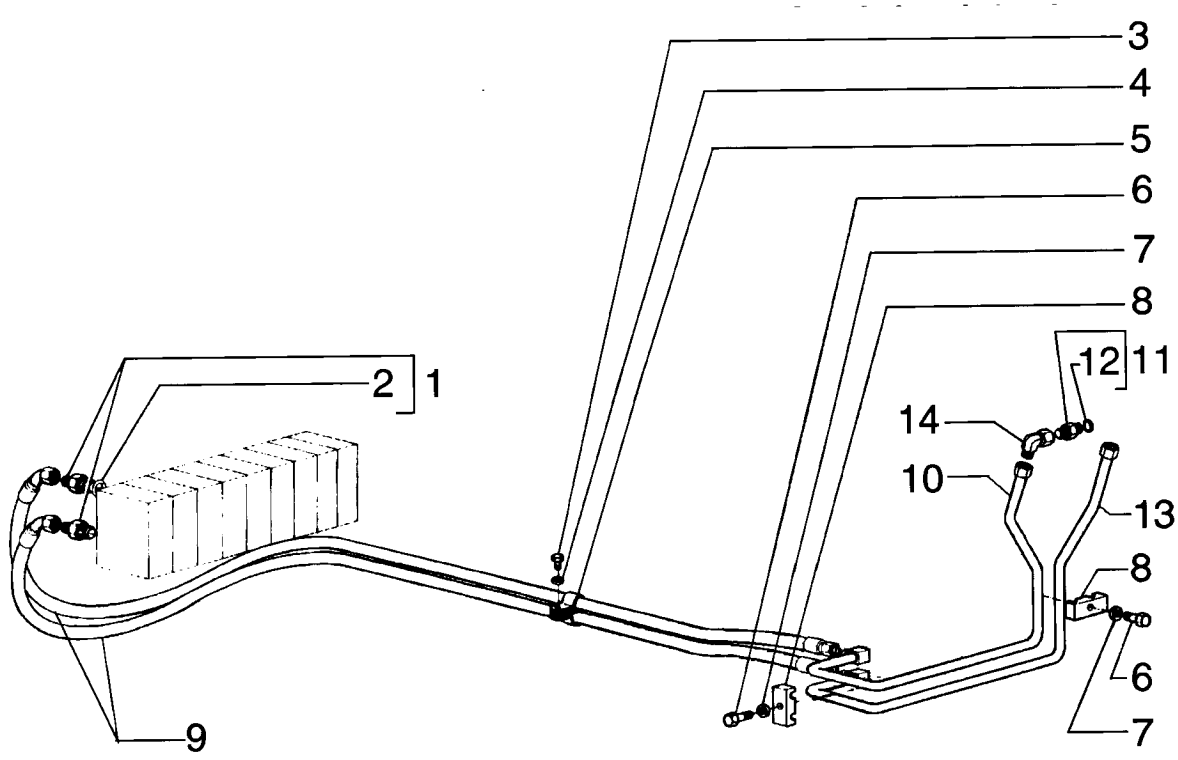

RIPPER HYDRAULIC SYSTEM - TUBULAÇÃO DO RIPPER

REF	NOTE	PN	QT	DESCRIPTION	DESCRIÇÃO	GLOS
1		70922457	2	CONNECTOR	CONECTOR	075B
2		70921885	2	O'RING	O'RING	158G
3		70927400	1	BOLT	PARAFUSO	040V
4		70915815	1	WASHER	ARRUELA	131R
5		70929872	1	CLAMP	ABRAÇADEIRA	031F
6		11106631	2	BOLT	PARAFUSO	040V
7		70977006	2	WASHER	ARRUELA	131R
8		70623355	2	CLAMP	ABRAÇADEIRA	031F
9		75253148	2	HOSE	MANGUEIRA	192T
10		75257120	1	TUBE	TUBO	193T
11		70921409	1	CONNECTOR	CONECTOR	075B
12		70921349	1	O'RING	O'RING	158G
13		75257122	1	TUBE	TUBO	193T
14		70921279	2	ELBOW	COTOVELO	085G

08-22		p1	02/08

SCARIFIER AND RIPPER PIPING - TUBULAÇÃO DO ESCARIFICADOR E RIPPER

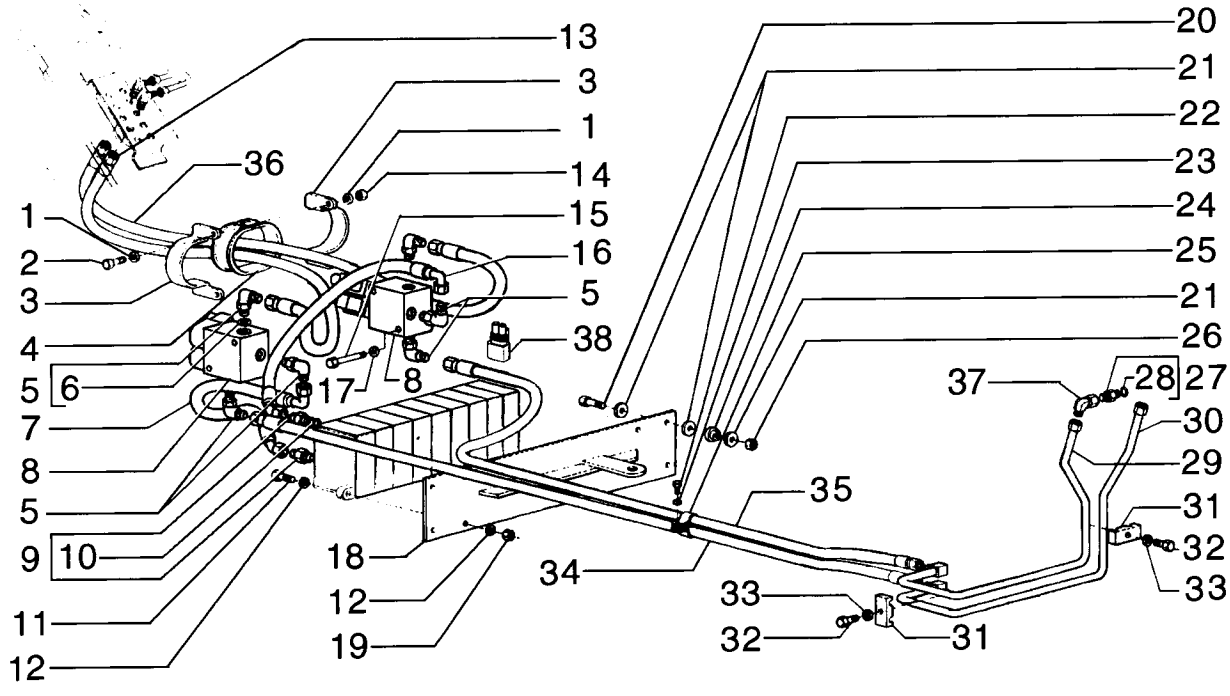

SCARIFIER AND RIPPER PIPING - TUBULAÇÃO DO ESCARIFICADOR E RIPPER

REF	NOTE	PN	QT	DESCRIPTION	DESCRIÇÃO	GLOS
1		10519621	4	WASHER	ARRUELA	131R
2		16044031	2	BOLT	PARAFUSO	040V
3		75250315	2	CLAMP	ABRAÇADEIRA	031F
4		75252375	1	GUARD	PROTEÇÃO	070R
5		70922523	6	ELBOW	COTOVELO	085G
6		70921885	2	O'RING	O'RING	158G
7		75251175	1	HOSE	MANGUEIRA	192T
8		75255849	2	VALVE - page (08-33)	VÁLVULA - pag. (08-33)	010V
9		70922522	2	CONNECTOR	CONECTOR	075B
10		70921885	1	O'RING	O'RING	158G
11		70921565	4	BOLT	PARAFUSO	040V
12		70630753	8	WASHER	ARRUELA	131R
13		75252830	1	HOSE	MANGUEIRA	192T
14		14094910	2	NUT	PORCA	010D
15		14309271	4	BOLT	PARAFUSO	040V
16		75251176	1	HOSE	MANGUEIRA	192T
17		10519401	4	WASHER	ARRUELA	131R
18		73162730	1	PLATE	CHAPA	105P
19		70911026	4	NUT	PORCA	010D
20		11107031	4	BOLT	PARAFUSO	040V
21		12644321	9	WASHER	ARRUELA	131R
22		70927400	1	BOLT	PARAFUSO	040V
23		70915815	1	WASHER	ARRUELA	131R
24		75249628	4	MOUNT	COXIM	345C
25		70929872	1	CLAMP	ABRAÇADEIRA	031F
26		11701721	3	NUT	PORCA	010D
27		70921409	2	CONNECTOR	CONECTOR	075B
28		70921349	1	O'RING	O'RING	158G
29		75257120	1	TUBE	TUBO	193T
30		75257122	1	TUBE	TUBO	193T
31		70623355	2	CLAMP	ABRAÇADEIRA	031F
32		11106831	2	BOLT	PARAFUSO	040V
33		12638601	2	WASHER	ARRUELA	131R
34		75252831	1	HOSE	MANGUEIRA	192T
35		75251180	1	HOSE	MANGUEIRA	192T
36		75251177	1	HOSE	MANGUEIRA	192T
37		218-5106	2	CONNECTOR	CONEXÃO	020R
38		75322270	2	RESISTOR	RESISTOR	039R

08-23		p1	02/08

RIPPER CYLINDER PIPING - TUBULAÇÃO DO CILINDRO DOS RIPPER

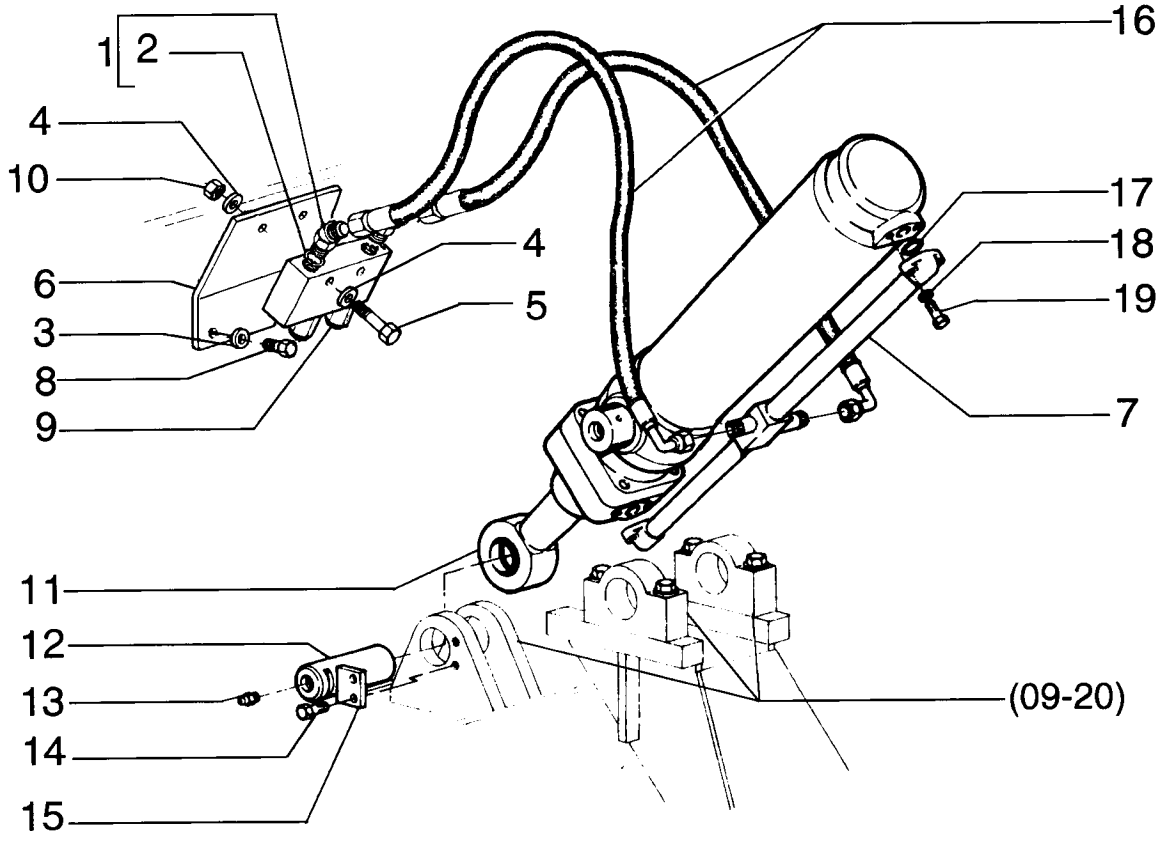

RIPPER CYLINDER PIPING - TUBULAÇÃO DO CILINDRO DOS RIPPER

REF	NOTE	PN	QT	DESCRIPTION	DESCRIÇÃO	GLOS
1		70922507	2	ELBOW	COTOVELO	085G
2		70921349	2	O'RING	O'RING	158G
3		10730301	4	WASHER	ARRUELA	131R
4		70630753	4	WASHER	ARRUELA	131R
5		11107331	2	BOLT	PARAFUSO	040V
6		75252422	1	PLATE	CHAPA	105P
7		75251728	1	TUBE	TUBO	193T
8		16043231	2	BOLT	PARAFUSO	040V
9		75325021	1	VALVE - page (08-37)	VÁLVULA - pag. (08-37)	010V
10		11701721	2	NUT	PORCA	010D
11		75267112	1	CYLINDER - page (08-62)	CILINDRO - pag. (08-62)	164C
12		76002504	1	PIN	PINO	080P
13		13407211	1	GREASE FITTING	PINO GRAXEIRO	060I
14		15540431	2	BOLT	PARAFUSO	040V
15		8270126	1	PLATE	CHAPA	105P
16		73127637	2	HOSE	MANGUEIRA	192T
17		14463280	2	O'RING	O'RING	158G
18		10571971	4	WASHER	ARRUELA	131R
19		15540931	4	BOLT	PARAFUSO	040V

08-24		p1	02/08

STEERING HYDRAULIC SYSTEM - SISTEMA HIDRÁULICO DA DIREÇÃO

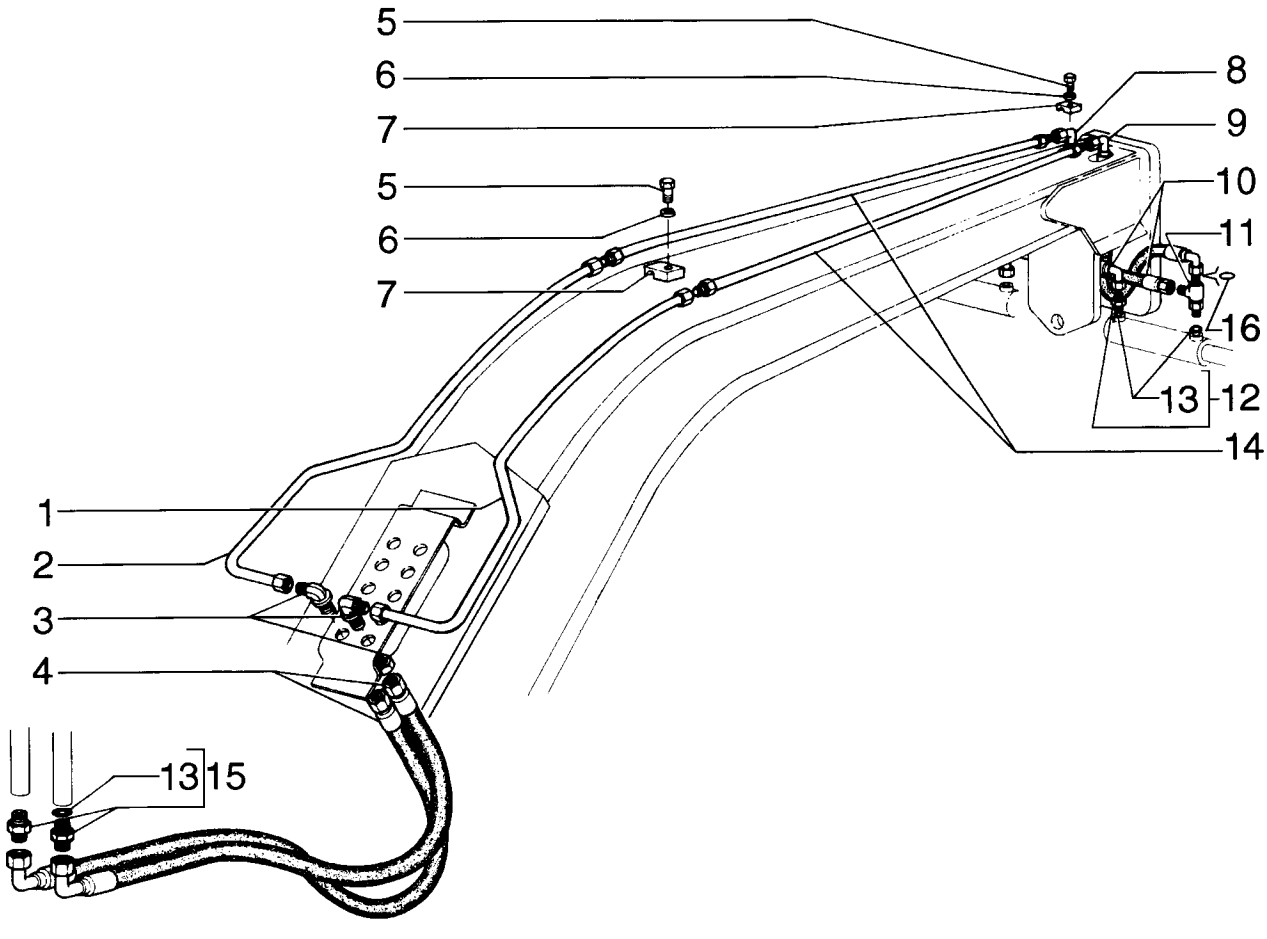

STEERING HYDRAULIC SYSTEM - SISTEMA HIDRÁULICO DA DIREÇÃO

REF	NOTE	PN	QT	DESCRIPTION	DESCRIÇÃO	GLOS
1		75253440	1	TUBE	TUBO	193T
2		75253439	1	TUBE	TUBO	193T
3		70927163	2	ELBOW	COTOVELO	085G
4		75251181	2	HOSE	MANGUEIRA	192T
5		16044331	6	BOLT	PARAFUSO	040V
6		10730301	6	WASHER	ARRUELA	131R
7		73127629	6	CLAMP	ABRAÇADEIRA	031F
8		87712858	1	HOSE	MANGUEIRA	192T
9		87712859	1	HOSE	MANGUEIRA	192T
10		87674793	2	HOSE	MANGUEIRA	192T
11		86639058	2	CONNECTOR	CONEXÃO	020R
12		86579678	2	CONNECTOR	CONECTOR	075B
13		86598102	4	O'RING	O'RING	158G
14		75253450	1	TUBE	TUBO	193T
15		70921409	2	CONNECTOR	CONECTOR	075B
16		999298	6	O'RING	O'RING	158G

08-25		p1	02/08

DIFERENTIAL HYDRAULIC BLOCK - BLOQUEIO HIDRÁULICO DO DIFERENCIAL

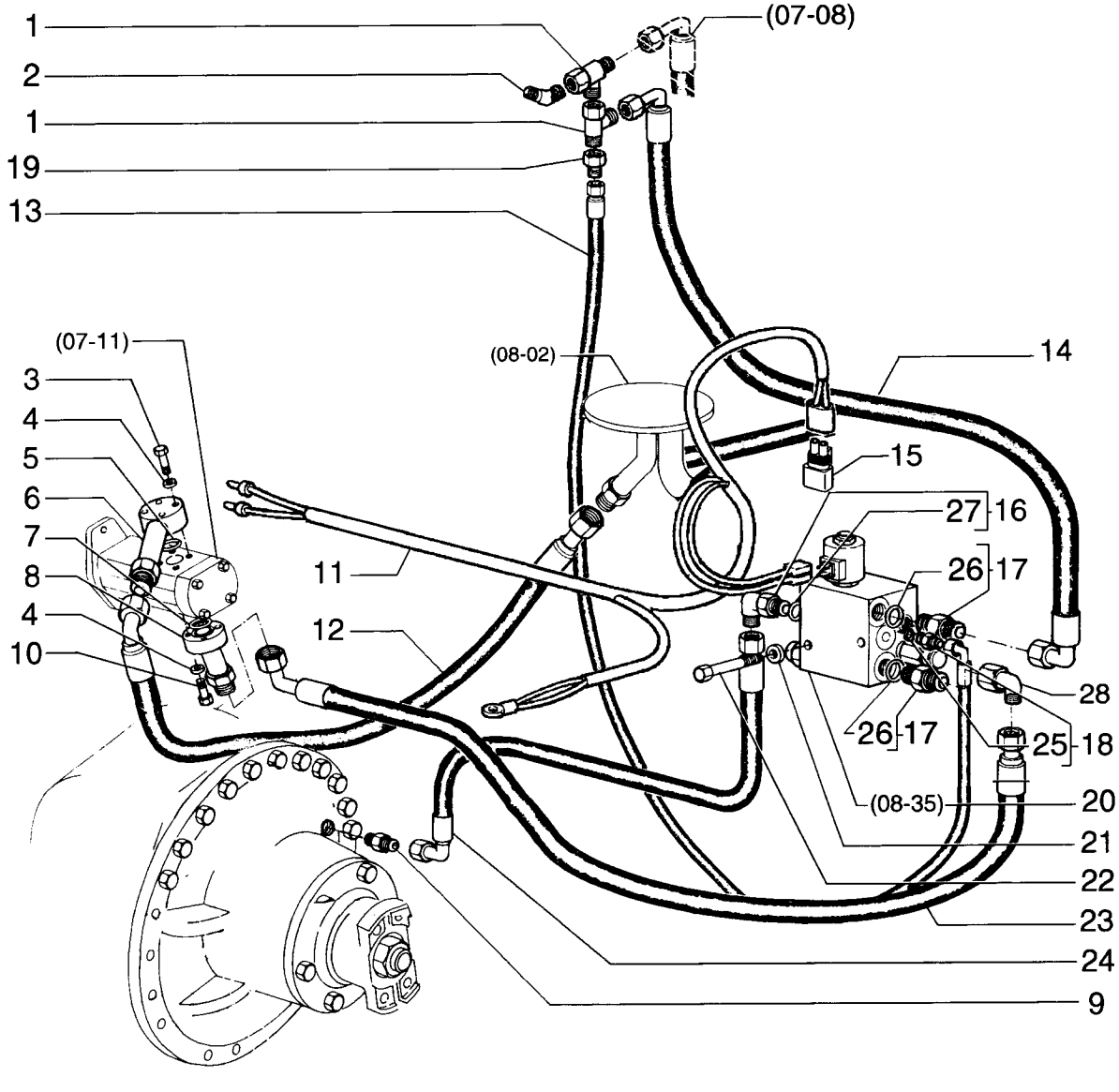

DIFERENTIAL HYDRAULIC BLOCK - BLOQUEIO HIDRÁULICO DO DIFERENCIAL

REF	NOTE	PN	QT	DESCRIPTION	DESCRIÇÃO	GLOS
1		70921298	2	CONNECTOR	CONEXÃO	020R
2		70922507	1	CONNECTOR	CONEXÃO	020R
3		84068386	3	BOLT	PARAFUSO	040V
4		14496431	6	WASHER	ARRUELA	131R
5		14457280	1	O'RING	O'RING	158G
6		87360474	1	TUBE	TUBO	193T
7		86629585	1	O'RING	O'RING	158G
8		87360251	1	TUBE	TUBO	193T
9		79104773	1	CONNECTOR	CONEXÃO	020R
10		86579344	3	BOLT	PARAFUSO	040V
11		75325247	1	HARNESS	CABO ELÉTRICO	111C
12		87359220	1	HOSE	MANGUEIRA	192T
13		75324762	1	HOSE	MANGUEIRA	192T
14		75324755	1	HOSE	MANGUEIRA	192T
15		75322270	1	RESISTOR	RESISTOR	039R
16		218-5106	1	ELBOW	COTOVELO	085G
17		70923717	2	CONNECTOR	CONEXÃO	020R
18		70923163	1	CONNECTOR	CONEXÃO	020R
19		70923102	1	CONNECTOR	CONEXÃO	020R
20		87628583	1	SOLENOID	SOLENÓIDE	030E
21		10519621	2	WASHER	ARRUELA	131R
22		86508571	2	BOLT	PARAFUSO	040V
23		75324763	1	HOSE	MANGUEIRA	192T
24		75324751	1	HOSE	MANGUEIRA	192T
25		70921883	1	O'RING	O'RING	158G
26		70921206	1	O'RING	O'RING	158G
27		70921349	1	O'RING	O'RING	158G
28		70921279	1	ELBOW	COTOVELO	085G

08-26		p1	02/08

MOLDBOARD SHIFT HYDRAULIC ACCUMULATOR - ACUMULUDOR HIDRÁULICO DESLOCAMENTO LÂMINA

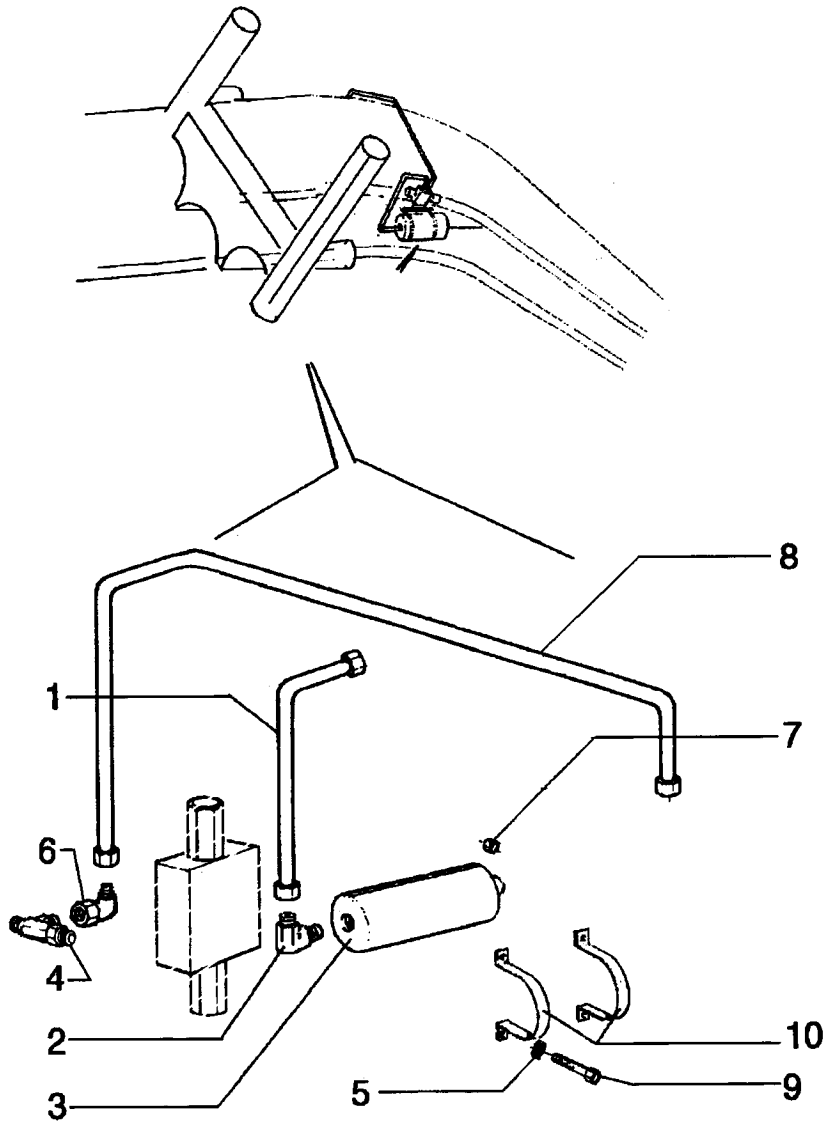

MOLDBOARD SHIFT HYDRAULIC ACCUMULATOR - ACUMULUDOR HIDRÁULICO DESLOCAMENTO LÂMINA

REF	NOTE	PN	QT	DESCRIPTION	DESCRIÇÃO	GLOS
1		75255616	1	TUBE	TUBO	193T
2		218-5106	1	CONNECTOR	CONEXÃO	020R
3		73160860	1	HYDRAULIC ACCUM	ACUMULADOR HIDR	033A
4		70922792	2	CONNECTOR	CONEXÃO	020R
5		10516871	6	WASHERLOCK	ARRUELA PRESSÃO	170R
6		70921279	2	ELBOW	COTOVELO	085G
7		15500121	6	NUT	PORCA	010D
8		75255614	1	TUBE	TUBO	193T
9		11106431	6	BOLT	PARAFUSO	040V
10		73160848	2	CLAMP	ABRAÇADEIRA	031F

08-27		p1	02/08

MOLDBOARD LIFT HYDRAULIC ACCUMULATOR - ACUMULUDOR HIDRÁULICO LEVANTAMENTO LÂMINA

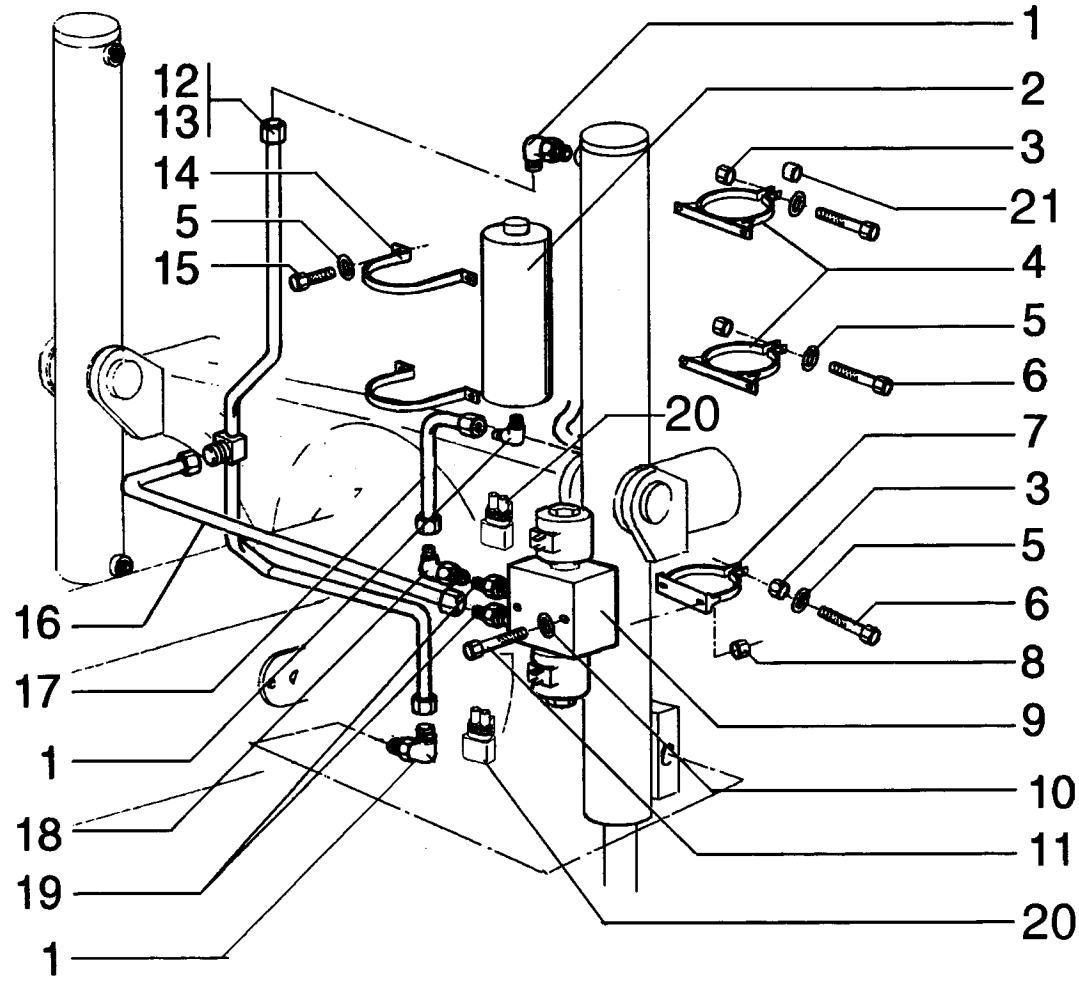

MOLDBOARD LIFT HYDRAULIC ACCUMULATOR - ACUMULUDOR HIDRÁULICO LEVANTAMENTO LÂMINA

REF	NOTE	PN	QT	DESCRIPTION	DESCRIÇÃO	GLOS
1		218-5106	3	CONNECTOR	CONEXÃO	020R
2		75256029	2	HYDRAULIC ACCUM	ACUMULADOR HIDR	033A
3		15500121	6	NUT	PORCA	010D
4		75255630	4	CLAMP	ABRAÇADEIRA	031F
5		10516871	10	WASHERLOCK	ARRUELA PRESSÃO	170R
6		11106431	6	BOLT	PARAFUSO	040V
7		75255628	2	CLAMP	ABRAÇADEIRA	031F
8		70920329	4	NUT	PORCA	010D
9		73160850	2	VALVE - page (08-36)	VÁLVULA - pag. (08-36)	010V
10		70677004	4	WASHER	ARRUELA	131R
11		70934150	4	BOLT	PARAFUSO	040V
12		75255625	1	TUBE LH	TUBO Esquerdo	193T
13		75255622	1	TUBE RH	TUBO Direito	193T
14		73160848	4	CLAMP	ABRAÇADEIRA	031F
15		11106031	8	BOLT	PARAFUSO	040V
16		75255618	2	TUBE	TUBO	193T
17		75255620	2	TUBE	TUBO	193T
18		70921279	2	ELBOW	COTOVELO	085G
19		70921409	4	CONNECTOR	CONECTOR	075B
20		75322270	4	RESISTOR	RESISTOR	039R
21		75240843	4	BUSHING	BUCHA	095B

08-28		p1	02/08

CENTER MOLDBOARD FLOAT - FLUTUAÇÃO DA LÂMINA CENTRAL

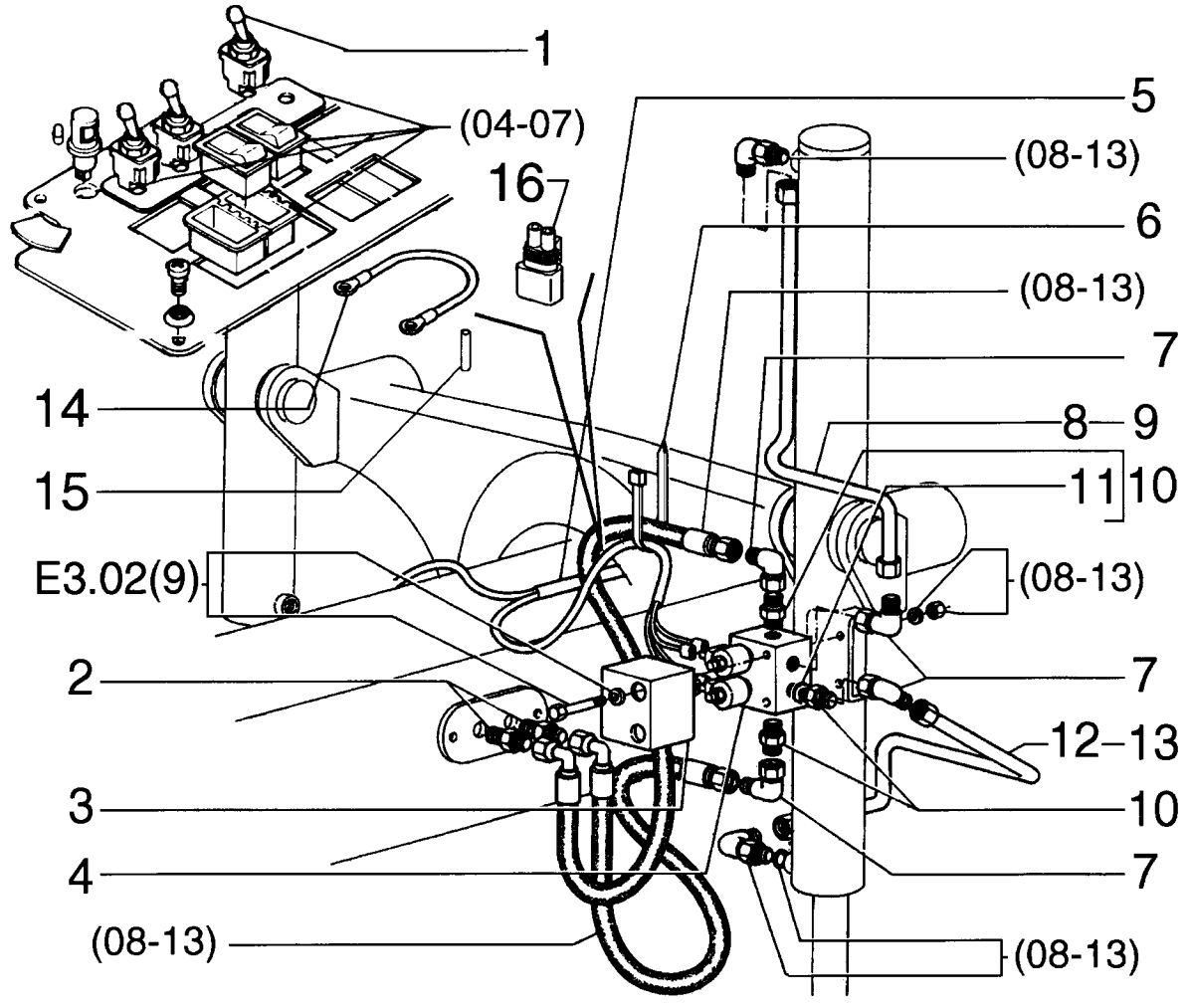

CENTER MOLDBOARD FLOAT - FLUTUAÇÃO DA LÂMINA CENTRAL

REF	NOTE	PN	QT	DESCRIPTION	DESCRIÇÃO	GLOS
1		73125891	2	SWITCH	INTERRUPTOR	075I
2		70927261	4	CONNECTOR	CONEXÃO	020R
3		75325426	2	GUARD	PROTEÇÃO	070R
4		75325442	2	VALVE - page (08-34)	VÁLVULA - pag. (08-34)	010V
5		75249893	1	HARNESS	CABO ELÉTRICO	111C
6		70929402	10	CLAMP	ABRAÇADEIRA	031F
7		70921279	8	ELBOW	COTOVELO	085G
8		75254140	1	TUBE	TUBO	193T
9		75254144	1	TUBE	TUBO	193T
10		70921409	8	CONNECTOR	CONECTOR	075B
11		70921349	8	O'RING	O'RING	158G
12		75254142	1	TUBE	TUBO	193T
13		75254146	1	TUBE	TUBO	193T
14		75322592	1	HARNESS	CABO ELÉTRICO	111C
15		19109687	1	TUBE	TUBO	193T
16		75322270	4	RESISTOR	RESISTOR	039R

08-29		p1	02/08

RELIEF VALVE - VÁVULA DE ALÍVIO

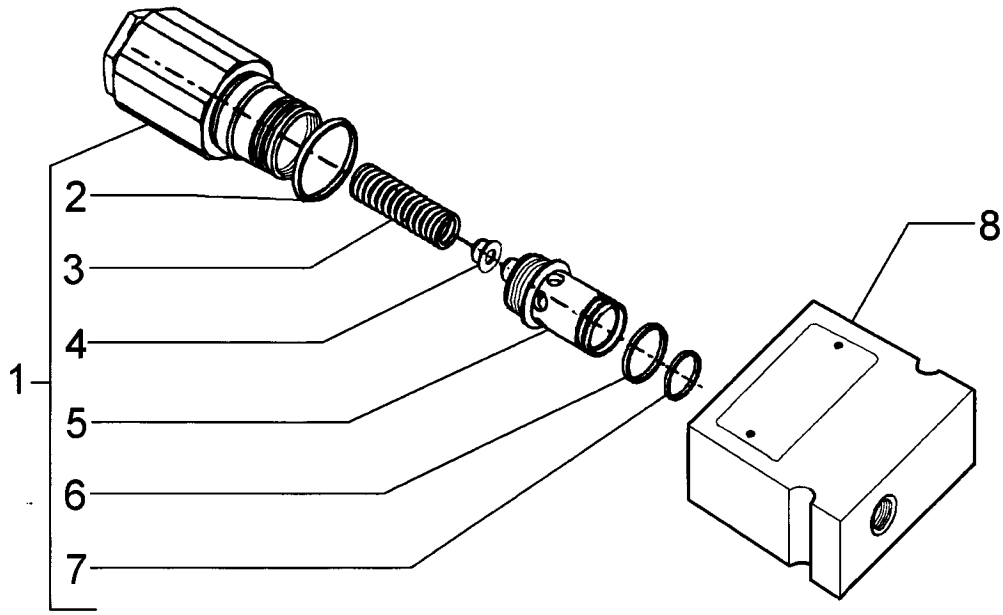

RELIEF VALVE - VÁVULA DE ALÍVIO

REF	NOTE	PN	QT	DESCRIPTION	DESCRIÇÃO	GLOS
		75257335	1	VALVE	VÁLVULA	010V
1		75313231	1	VALVE	VÁLVULA	010V
2		75313235	1	O'RING	O'RING	158G
3		75313232	1	SPRING	MOLA	100M
4		75313233	1	CUP	PRATO	060S
5		75313234	1	CONNECTOR	CONEXÃO	020R
6		75313236	4	O'RING	O'RING	158G
7		75313238	1	RING	ANEL	045A
8		75313237	1	BLOCK	BLOCO	074B

08-30		p1	02/08

PRIORITY VALVE - VÁVULA PRIORITÁRIA

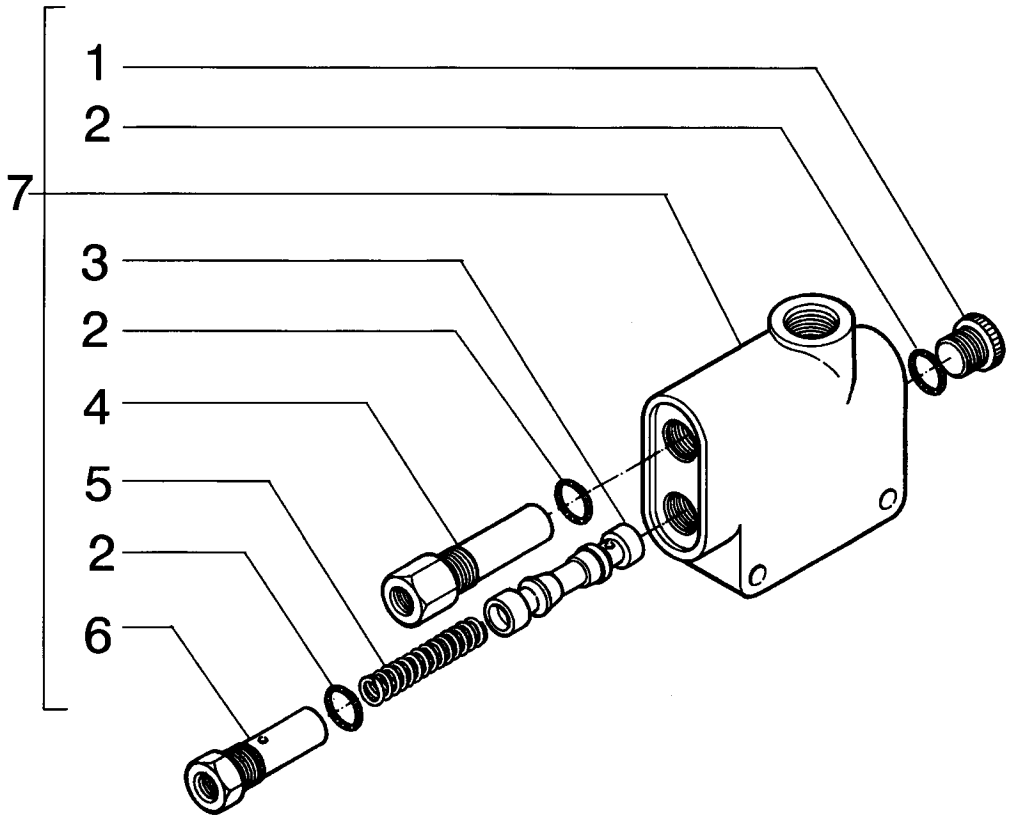

PRIORITY VALVE - VÁVULA PRIORITÁRIA

REF	NOTE	PN	QT	DESCRIPTION	DESCRIÇÃO	GLOS
		73163844	1	VALVE	VÁLVULA	010V
1		71100209	1	PLUG	BUJÃO	050T
2		71100210	3	O'RING	O'RING	158G
3		71100211	1	PLUNGER	PISTÃO	130P
4		71100212	1	VALVE	VÁLVULA	010V
5		71100213	1	SPRING	MOLA	100M
6		71100214	1	PLUG	BUJÃO	050T
7		73163844	1	VALVE	VÁLVULA	010V

08-31		p1	02/08

SOLENOID VALVE - VÁLVULA SOLENÓIDE

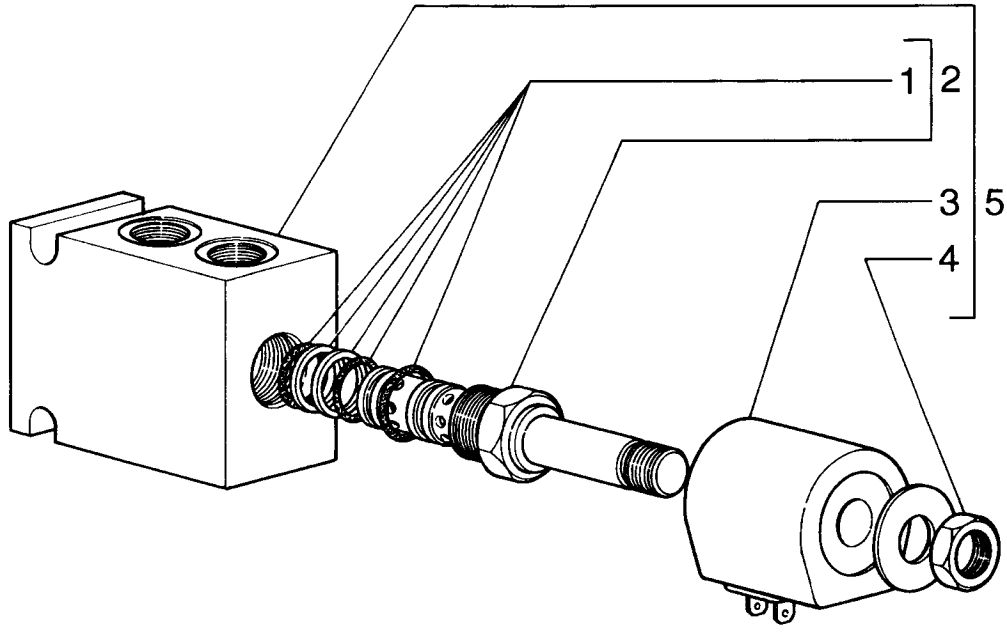

SOLENOID VALVE - VÁLVULA SOLENÓIDE

REF	NOTE	PN	QT	DESCRIPTION	DESCRIÇÃO	GLOS
1		73122994	1	KIT	KIT	002K
2		73128150	1	VALVE	VÁLVULA	010V
3		73159102	1	COIL	BOBINA	083B
4		73113425	1	NUT	PORCA	010D
5		73124881	1	VALVE	VÁLVULA	010V

DIAGNOSTIC TEST PANEL - PAINEL DE TOMADA DE PRESSÃO

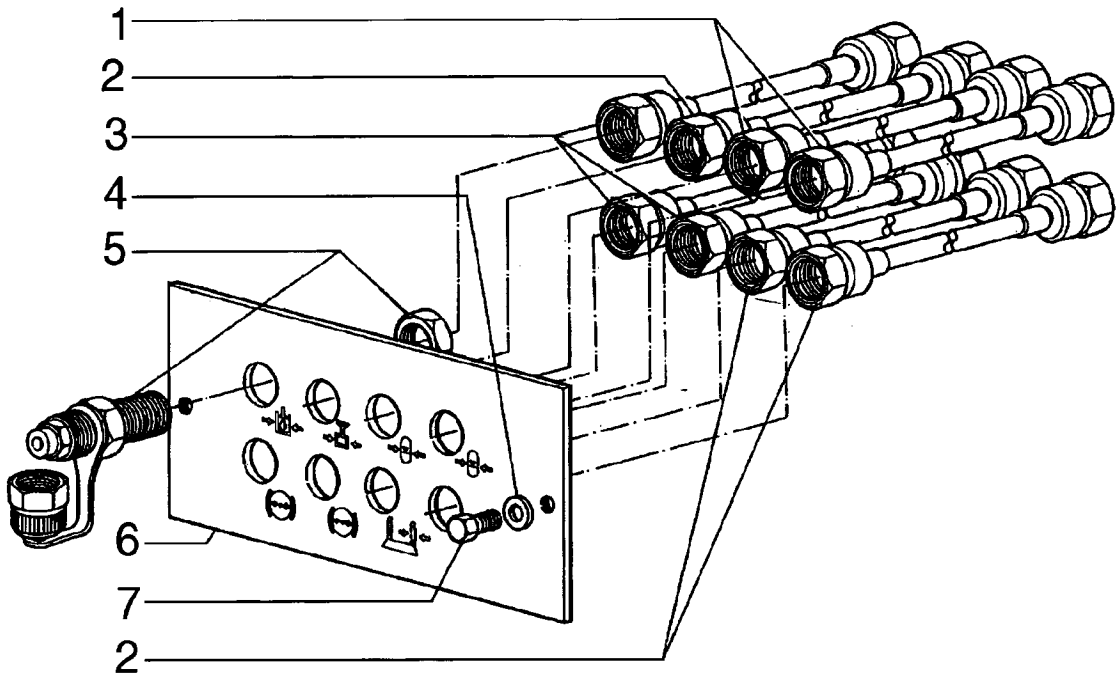

DIAGNOSTIC TEST PANEL - PAINEL DE TOMADA DE PRESSÃO

REF	NOTE	PN	QT	DESCRIPTION	DESCRIÇÃO	GLOS
1		75253954	2	HOSE	MANGUEIRA	192T
2		75253955	3	HOSE	MANGUEIRA	192T
3		75253743	3	HOSE	MANGUEIRA	192T
4		14496401	2	WASHER	ARRUELA	131R
5		75253744	8	CONNECTOR	CONEXÃO	020R
6		75253745	1	PLATE	CHAPA	105P
7		10902431	2	BOLT	PARAFUSO	040V

08-33		p1	02/08

SOLENOID VALVE - VÁLVULA SOLENÓIDE

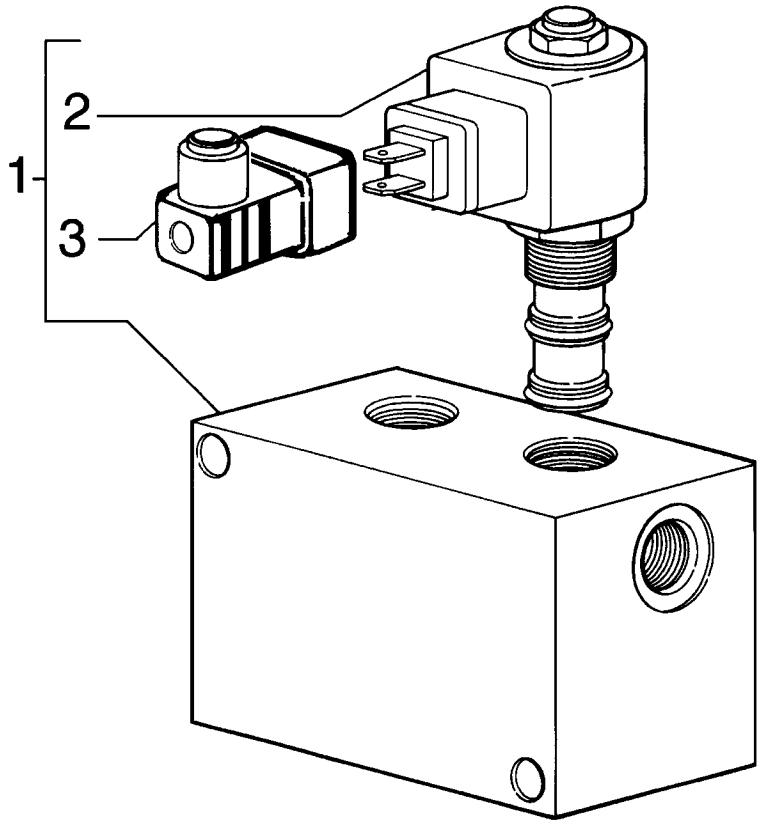

SOLENOID VALVE - VÁLVULA SOLENÓIDE

REF	NOTE	PN	QT	DESCRIPTION	DESCRIÇÃO	GLOS
1		75255849	1	VALVE	VÁLVULA	010V
2		75311259	2	VALVE	VÁLVULA	010V
3		75313638	2	CONNECTION	CONEXÃO	235C

SOLENOID VALVE - VÁLVULA SOLENÓIDE

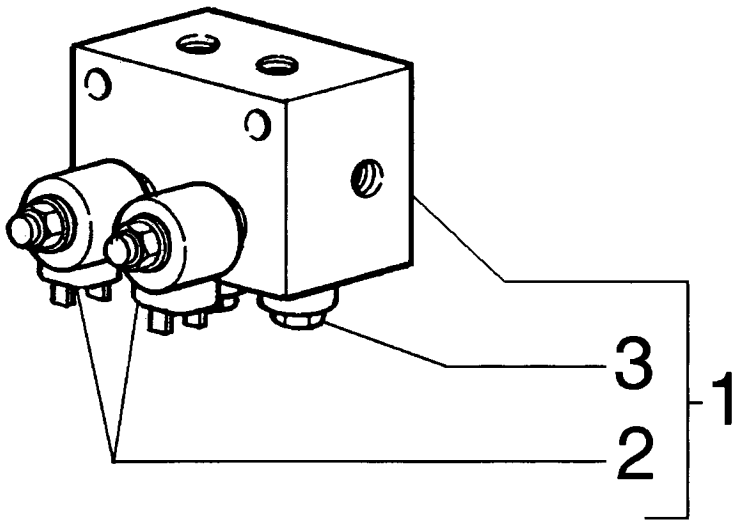

SOLENOID VALVE - VÁLVULA SOLENÓIDE

REF	NOTE	PN	QT	DESCRIPTION	DESCRIÇÃO	GLOS
1		75325442	1	VALVE	VÁLVULA	010V
2		75325444	2	SOLENOID	SOLENÓIDE	030E
3		71101766	2	VALVE	VÁLVULA	010V

08-35		p1	02/08

SOLENOID VALVE - VÁLVULA SOLENÓIDE

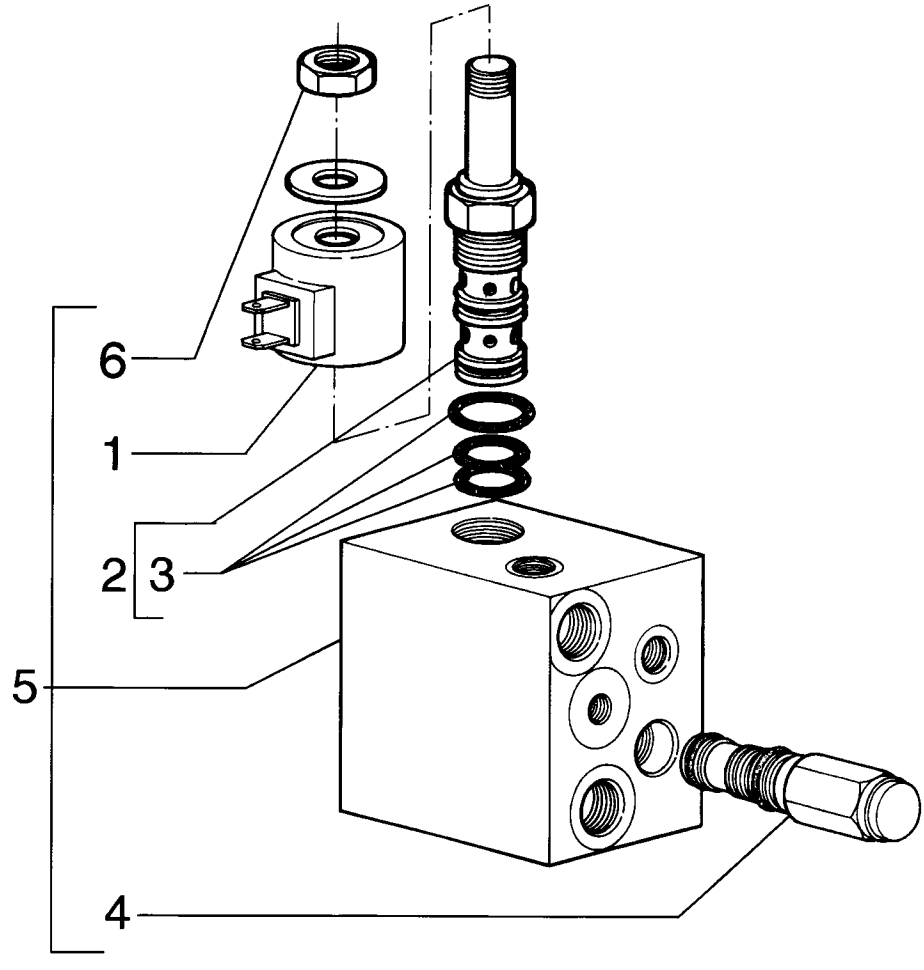

SOLENOID VALVE - VÁLVULA SOLENÓIDE

REF	NOTE	PN	QT	DESCRIPTION	DESCRIÇÃO	GLOS
1		73159156	1	COIL	BOBINA	083B
2		73128150	1	VALVE	VÁLVULA	010V
3		73122994	1	KIT	KIT	002K
4		73169796	1	VALVE	VÁLVULA	010V
5		87628583	1	SOLENOID	SOLENÓIDE	030E
6		73113425	1	NUT	PORCA	010D

08-36		p1	02/08

SOLENOID VALVE - VÁLVULA SOLENÓIDE

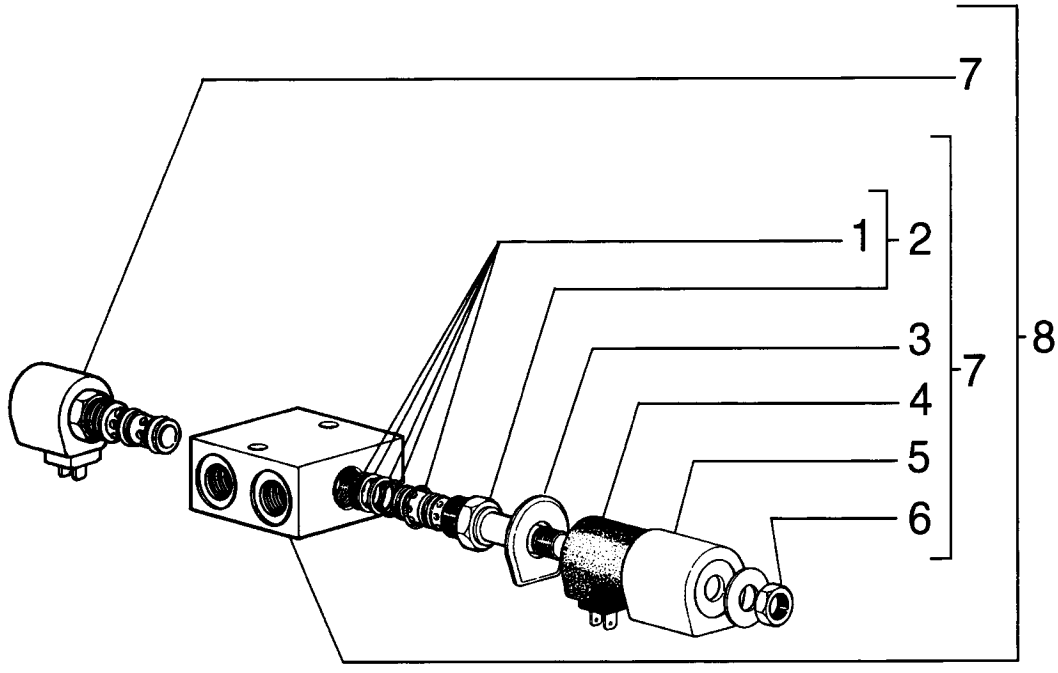

SOLENOID VALVE - VÁLVULA SOLENÓIDE

REF	NOTE	PN	QT	DESCRIPTION	DESCRIÇÃO	GLOS
1		75286423	1	KIT	KIT	002K
2		73133624	2	VALVE	VÁLVULA	010V
3		73128151	2	COVER	TAMPA	265C
4		73128152	1	VALVE	VÁLVULA	010V
5		73128153	1	HOUSING	CARCAÇA	035S
6		73113425	1	NUT	PORCA	010D
7		73132976	1	VALVE	VÁLVULA	010V
8		73160850	1	VALVE	VÁLVULA	010V

08-37		p1	02/08

LOCK VALVE - VÁVULA DE BLOQUEIO

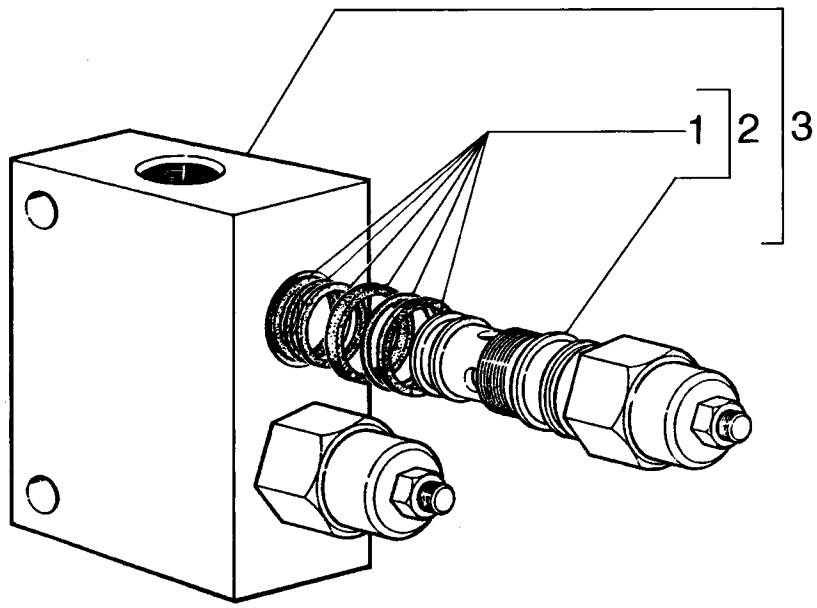

LOCK VALVE - VÁVULA DE BLOQUEIO

REF	NOTE	PN	QT	DESCRIPTION	DESCRIÇÃO	GLOS
1		75260894	2	KIT	KIT	002K
2		75260667	2	VALVE	VÁLVULA	010V
3		75325021	1	VALVE	VÁLVULA	010V

08-38		p1	02/08

SOLENOID VALVE - VÁVULA SOLENÓIDE

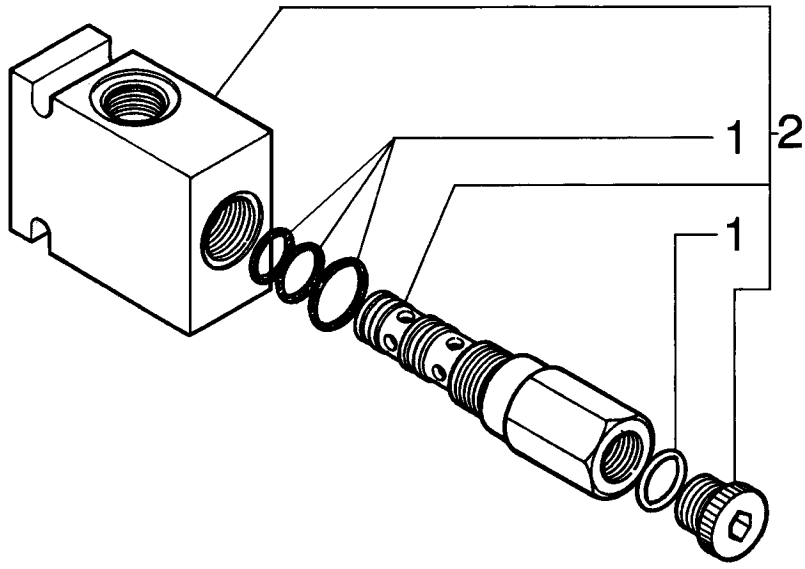

SOLENOID VALVE - VÁVULA SOLENÓIDE

REF	NOTE	PN	QT	DESCRIPTION	DESCRIÇÃO	GLOS
1		75310456	1	KIT	KIT	002K
2		75323837	1	VALVE	VÁLVULA	010V

RETAINER VALVE - VÁVULA DE RETENÇÃO

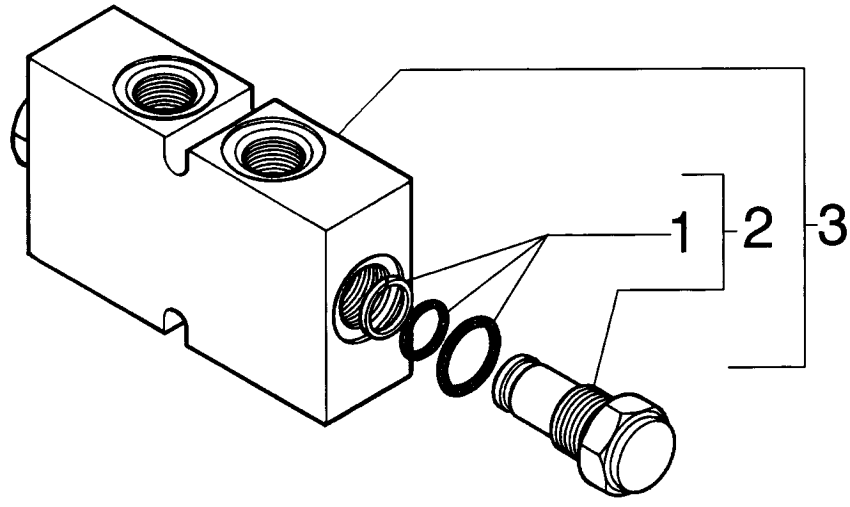

RETAINER VALVE - VÁVULA DE RETENÇÃO

REF	NOTE	PN	QT	DESCRIPTION	DESCRIÇÃO	GLOS
1		75289866	2	KIT	KIT	002K
2		75310457	2	VALVE	VÁLVULA	010V
3		75252292	1	VALVE	VÁLVULA	010V

LOCK VALVE - VÁVULA DE BLOQUEIO

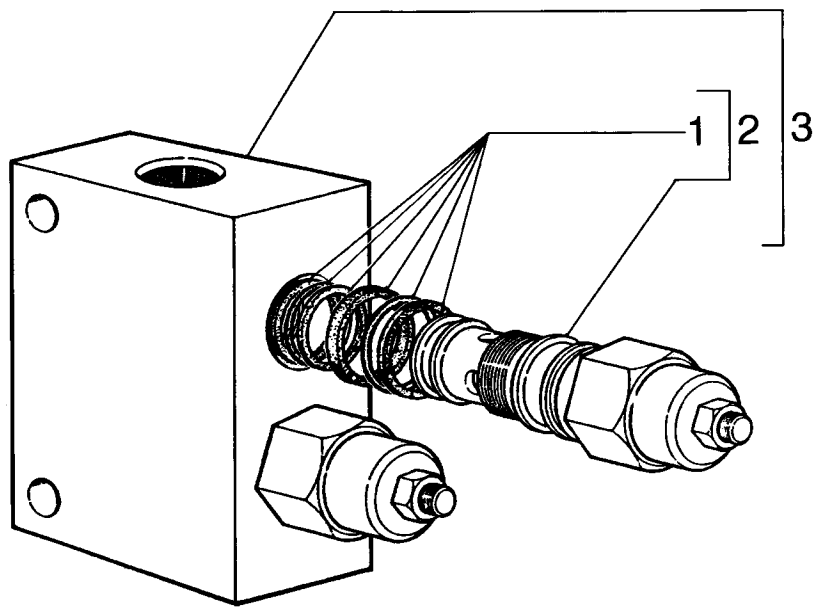

LOCK VALVE - VÁVULA DE BLOQUEIO

REF	NOTE	PN	QT	DESCRIPTION	DESCRIÇÃO	GLOS
1		75260894	1	KIT	KIT	002K
2		75260667	2	VALVE	VÁLVULA	010V
3		75325021	1	VALVE	VÁLVULA	010V

08-41		p1	02/08

MAIN PUMP ASSY - CONJUNTO DA BOMBA PRINCIPAL

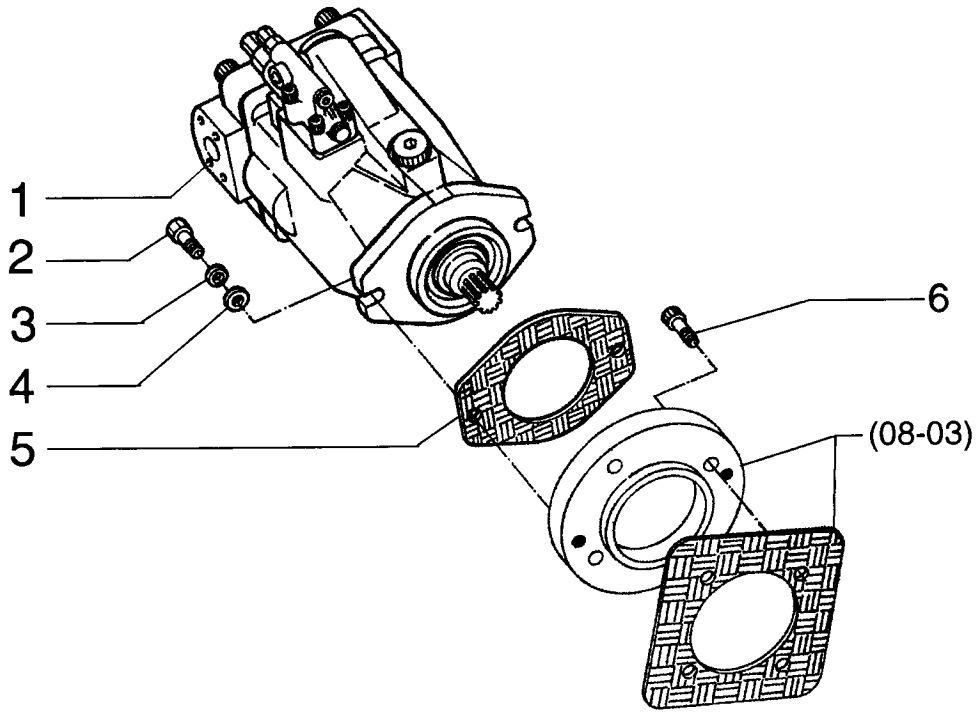

MAIN PUMP ASSY - CONJUNTO DA BOMBA PRINCIPAL

REF	NOTE	PN	QT	DESCRIPTION	DESCRIÇÃO	GLOS
1		75323556	1	PUMP	BOMBA	155P
2		11118731	2	BOLT	PARAFUSO	040V
3		10517271	2	WASHERLOCK	ARRUELA PRESSÃO	170R
4		10520201	2	WASHER	ARRUELA	131R
5		73151829	2	GASKET	JUNTA	120G
6		14422020	4	BOLT	PARAFUSO	040V

08-42		p1	02/08

MAIN PUMP, BODY - BOMBA PRINCIPAL, CORPO

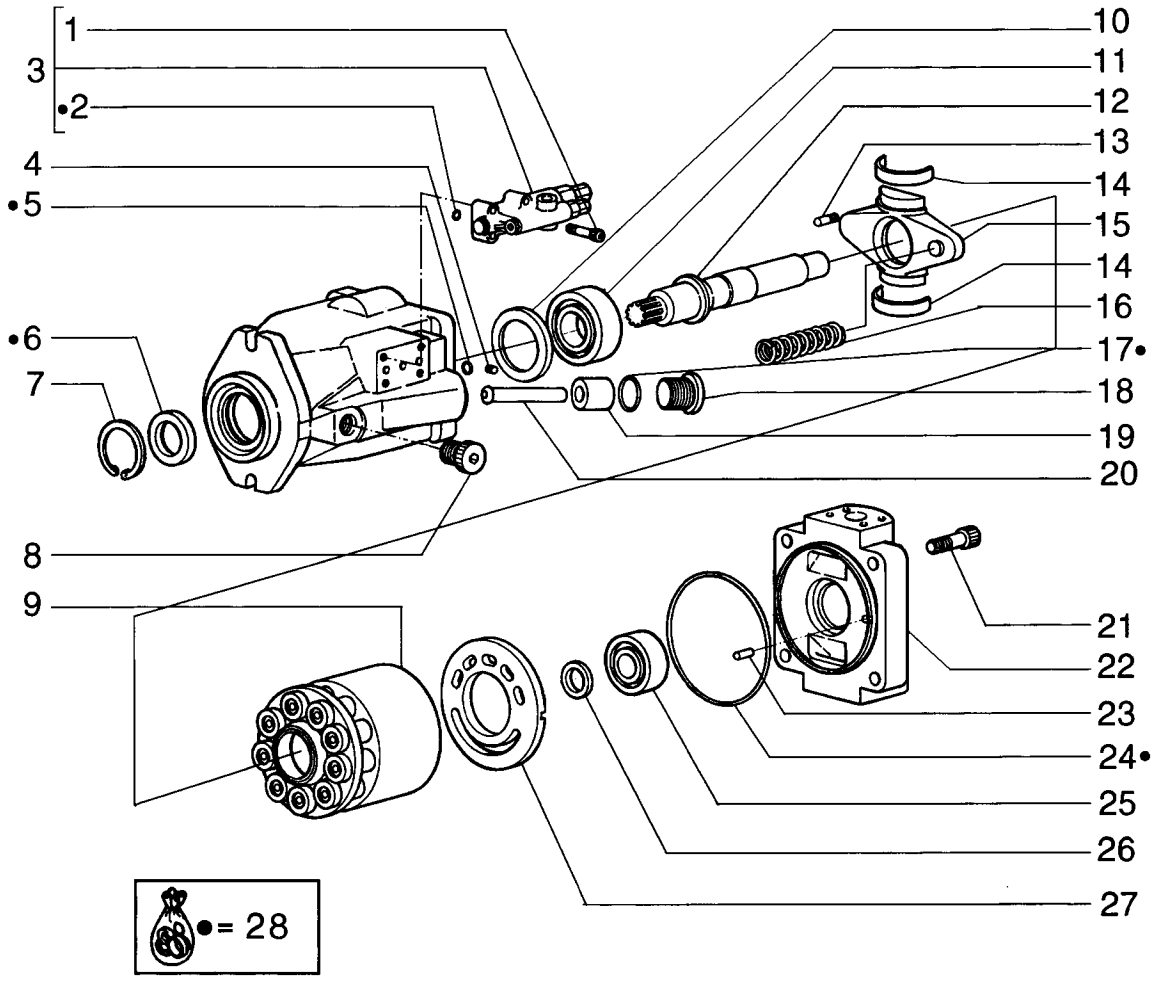

MAIN PUMP, BODY - BOMBA PRINCIPAL, CORPO

REF	NOTE	PN	QT	DESCRIPTION	DESCRIÇÃO	GLOS
1		412596A1	4	BOLT	PARAFUSO	040V
2		75312558	3	O'RING	O'RING	158G
3		412570A1	1	VALVE	VÁLVULA	010V
4		75312531	3	PLUG	BUJÃO	050T
5		412586A1	2	O'RING	O'RING	158G
6		75312525	1	RETAINER	RETENTOR	122G
7		75312524	1	SNAP RING	ANEL ELÁSTICO	187A
8		412595A1	1	PLUG	BUJÃO	050T
9		71100540	1	DRUM	TAMBOR	020T
10		412579A1	1	RING	ANEL	045A
11		75312533	1	BEARING	ROLAMENTO	341C
12		412575A1	1	SHAFT	EIXO	016A
13		412592A1	2	TUBE	TUBO	193T
14		412582A1	2	HALF BUSHING	SEMI-BUCHA	096S
15		412574A1	1	PLATE	PLACA	110P
16		412577A1	1	SPRING	MOLA	100M
17		412585A1	1	O'RING	O'RING	158G
18		412576A1	1	PLUG	BUJÃO	050T
19		412571A1	1	PISTON	ÊMBOLO	235S
20		412572A1	1	ROD	HASTE	274S
21		75312519	4	BOLT	PARAFUSO	040V
22		412573A1	1	COVER	TAMPA	265C
23		412593A1	1	DOWEL	PINO CENTRAGEM	090G
24		412584A1	1	O'RING	O'RING	158G
25		75312536	1	BEARING	ROLAMENTO	341C
26		75312528	1	SHIM	CALÇO	198S
27		412599A1	1	PLATE	PLACA	110P
28		71100481	1	KIT Sealing	KIT Vedação	002K

MAIN PUMP, DRUM - BOMBA PRINCIPAL, TAMBOR

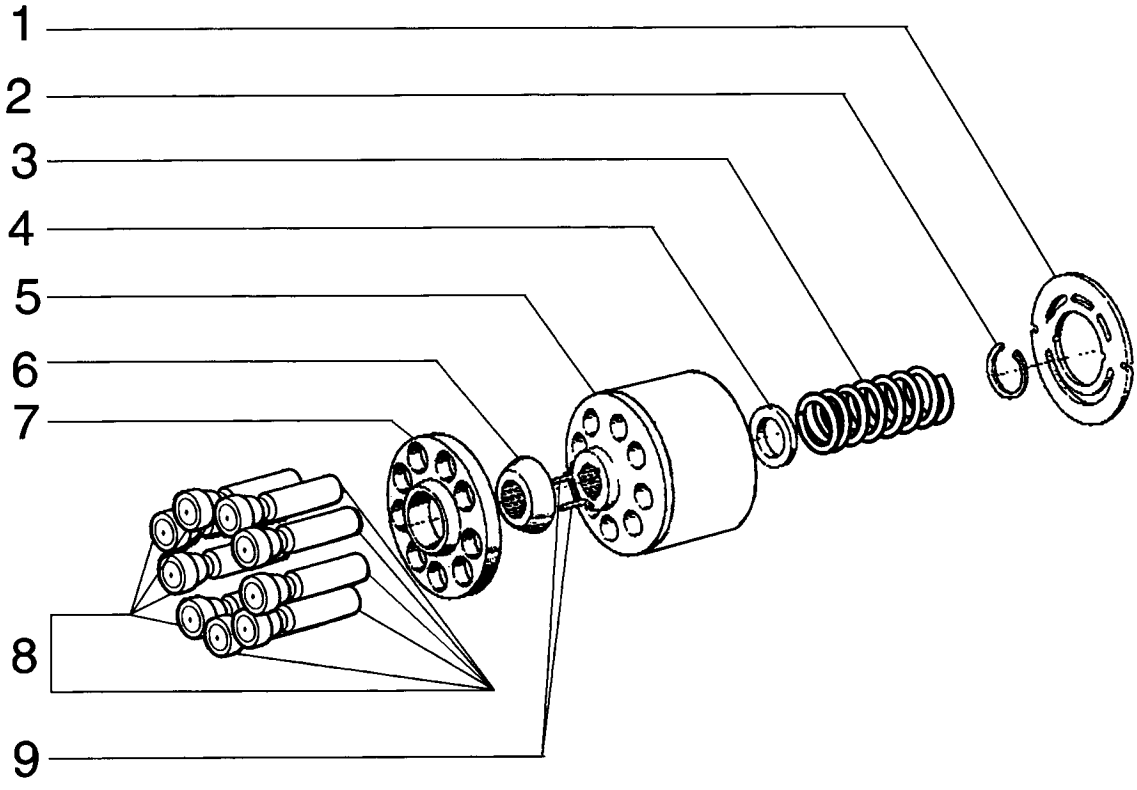

MAIN PUMP, DRUM - BOMBA PRINCIPAL, TAMBOR

REF	NOTE	PN	QT	DESCRIPTION	DESCRIÇÃO	GLOS
1		416599A1	1	PLATE	PRATO	120P
2		75312547	1	SNAP RING	ANEL ELÁSTICO	187A
3		75312549	1	SPRING	MOLA	100M
4		75312550	1	CUP	PRATO	060S
5		412603A1	1	DRUM	TAMBOR	020T
6		75312552	1	RING	ANEL	045A
7		75312554	1	RING	ANEL	045A
8		75312553	9	PLUNGER	PISTÃO	130P
9		412607A1	3	PIN	PINO	080P

VALVE ASSY - CONJUNTO DA VÁLVULA

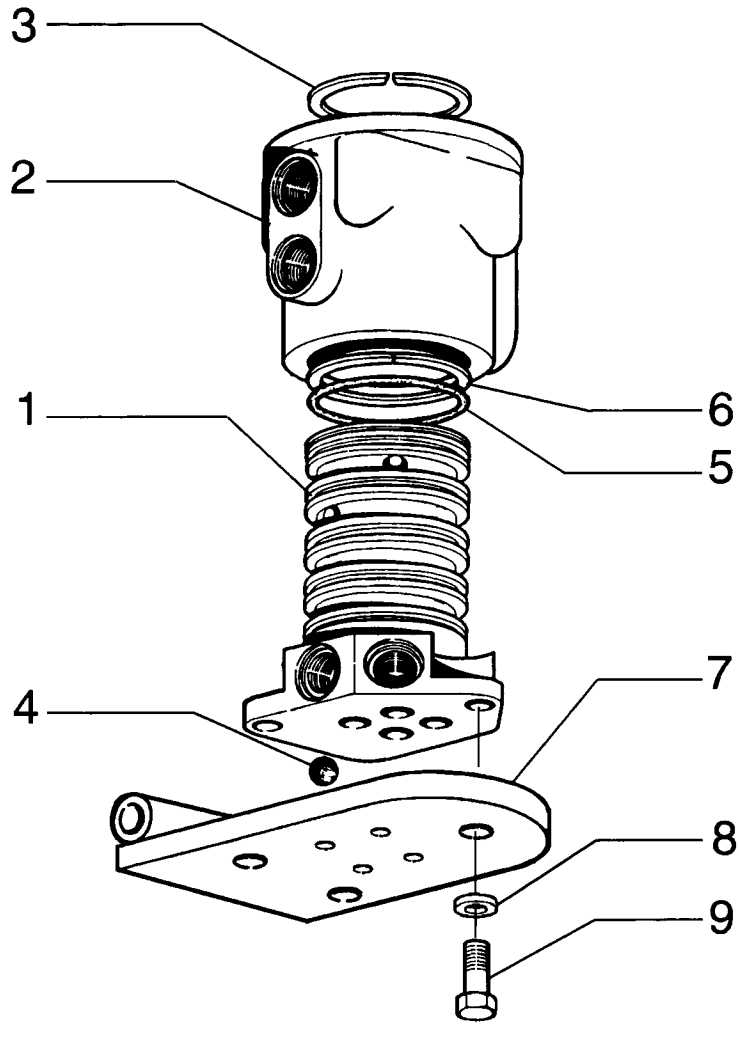

VALVE ASSY - CONJUNTO DA VÁLVULA

REF	NOTE	PN	QT	DESCRIPTION	DESCRIÇÃO	GLOS
		75267309	1	ROTATING DISTR.	DISTR. ROTATIVO	081D
1		73127351	1	ROTOR	ROTOR	145R
2		70658265	1	HOUSING	CARCAÇA	035S
3		70050292	1	SNAP RING	ANEL ELÁSTICO	187A
4		70905362	4	BALL	ESFERA	140S
5		70925257	5	RING	ANEL	045A
6		70926622	8	RING	ANEL	045A
7		75267594	1	PLATE	CHAPA	105P
8		70910287	4	WASHERLOCK	ARRUELA PRESSÃO	170R
9		70922763	4	BOLT	PARAFUSO	040V

VALVE ASSY - CONJUNTO DA VÁLVULA DISTRIBUIDORA

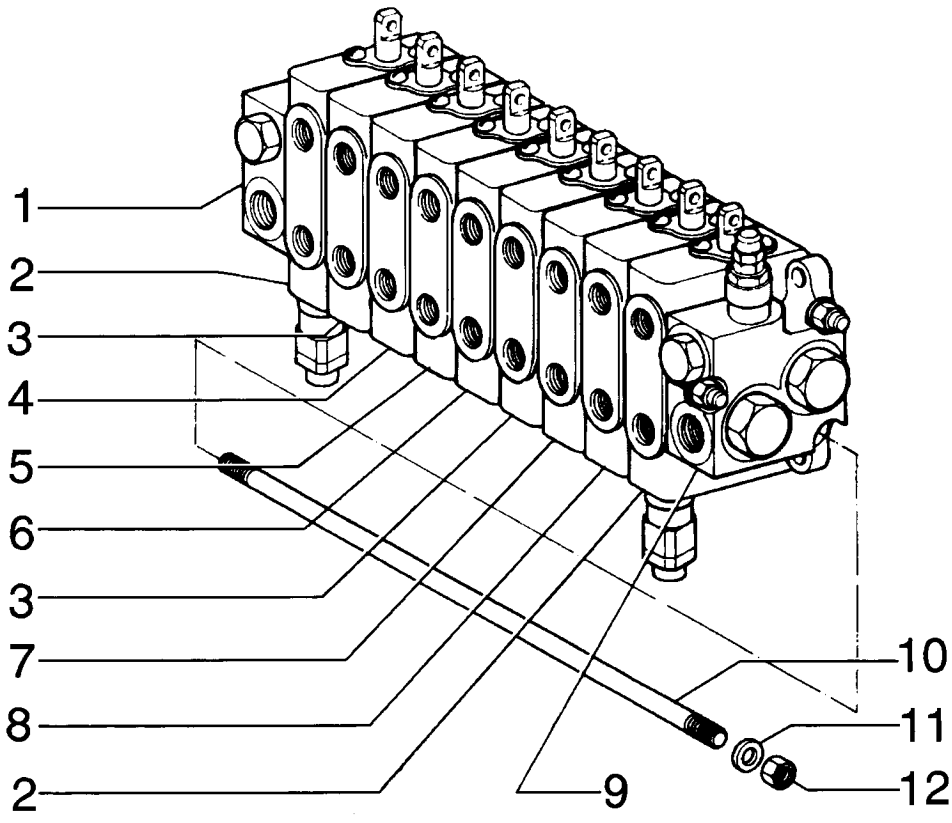

VALVE ASSY - CONJUNTO DA VÁLVULA DISTRIBUIDORA

REF	NOTE	PN	QT	DESCRIPTION	DESCRIÇÃO	GLOS
		73162923	1	VALVE Distribuiter	VÁLVULA Distribuidora	010V
1		75289561	1	VALVE Outlet - page (08-54)	VÁLVULA Saída - pag. (08-54)	010V
2		75289554	2	VALVE Moldboard lift - page (08-47)	VÁLVULA Levantamento da lâmina - pag. (08-47)	010V
3		75289557	1	VALVE Wheel lean - page (08-50)	VÁLVULA Inclinação da roda - pag. (08-50)	010V
4		75289560	1	VALVE Articulation - page (08-52)	VÁLVULA Articulação - pag. (08-52)	010V
5		75289559	2	VALVE Circle shift - page (08-53)	VÁLVULA Deslocamento círculo - pag. (08-53)	010V
6		75289558	1	VALVE Circle turn - page (08-51)	VÁLVULA Gira círculo - pag. (08-51)	010V
7		75289556	1	VALVE Moldboard shift - page (08-49)	VÁLVULA Deslocamento da lâmina - pag. (08-49)	010V
8		75289555	1	VALVE Scarifier/ripper - page (08-48)	VÁLVULA Escarificador/ripper - pag.(08-48)	010V
9		75289553	1	VALVE Inlet - page (08-46)	VÁLVULA Entrada - pag. (08-46)	010V
10		75289562	3	TIEROD	TIRANTE	142T
11		75289564	6	WASHER	ARRUELA	131R
12		75289563	6	NUT	PORCA	010D

08-46		p1	02/08

INLET VALVE - VÁLVULA DE ENTRADA

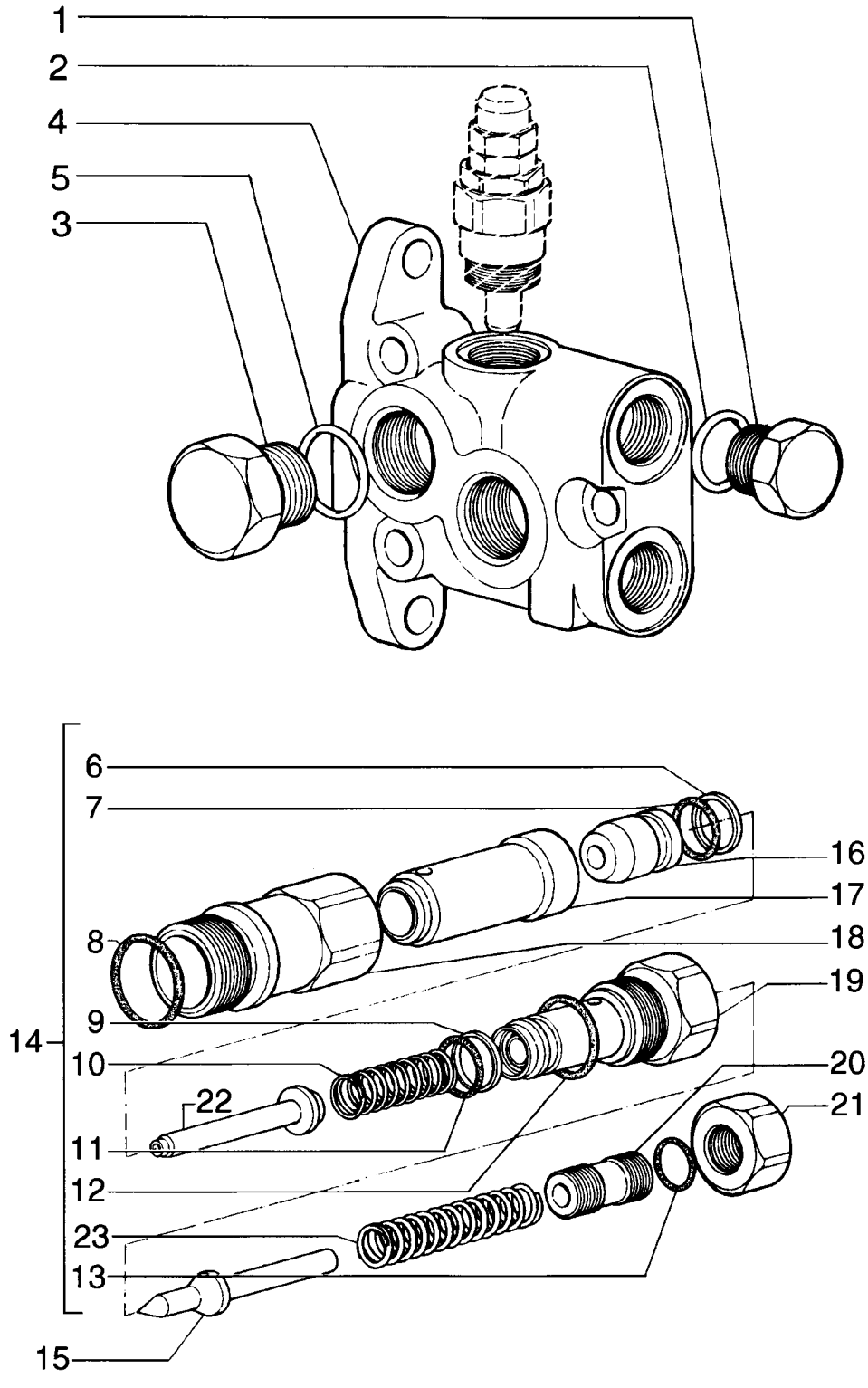

INLET VALVE - VÁLVULA DE ENTRADA

REF	NOTE	PN	QT	DESCRIPTION	DESCRIÇÃO	GLOS
1		75289608	1	PLUG	BUJÃO	050T
2		75289607	1	O'RING	O'RING	158G
3		75289605	2	PLUG	BUJÃO	050T
4		75289610	1	VALVE	VÁLVULA	010V
5		75289606	2	O'RING	O'RING	158G
6		75289629	1	RING	ANEL	045A
6		75289609	1	VALVE	VÁLVULA	010V
7		75289628	1	O'RING	O'RING	158G
8		75289587	1	O'RING	O'RING	158G
9		75289626	1	RING	ANEL	045A
10		75289627	1	SPRING	MOLA	100M
11		75289613	1	O'RING	O'RING	158G
12		75289636	1	O'RING	O'RING	158G
13		75289593	1	O'RING	O'RING	158G
14		75289639	1	KIT	KIT	002K
15		75289635	1	PLUNGER	PISTÃO	130P
16		75289630	1	PLUNGER	PISTÃO	130P
17		75289631	1	ROD	HASTE	090A
18		75289633	1	HOUSING	CARCAÇA	035S
19		75289637	1	NUT	PORCA	010D
20		75289638	1	BOLT	PARAFUSO	040V
21		75289595	1	NUT	PORCA	010D
22		75289632	1	PLUNGER	PISTÃO	130P
23		75289634	1	SPRING	MOLA	100M

08-47		p1	02/08

VALVE, MOLDBOARD LIFT LEFT/RIGHT - VÁLVULA, LEVANTAMENTO LÂMINA ESQUERDO/DIREITO

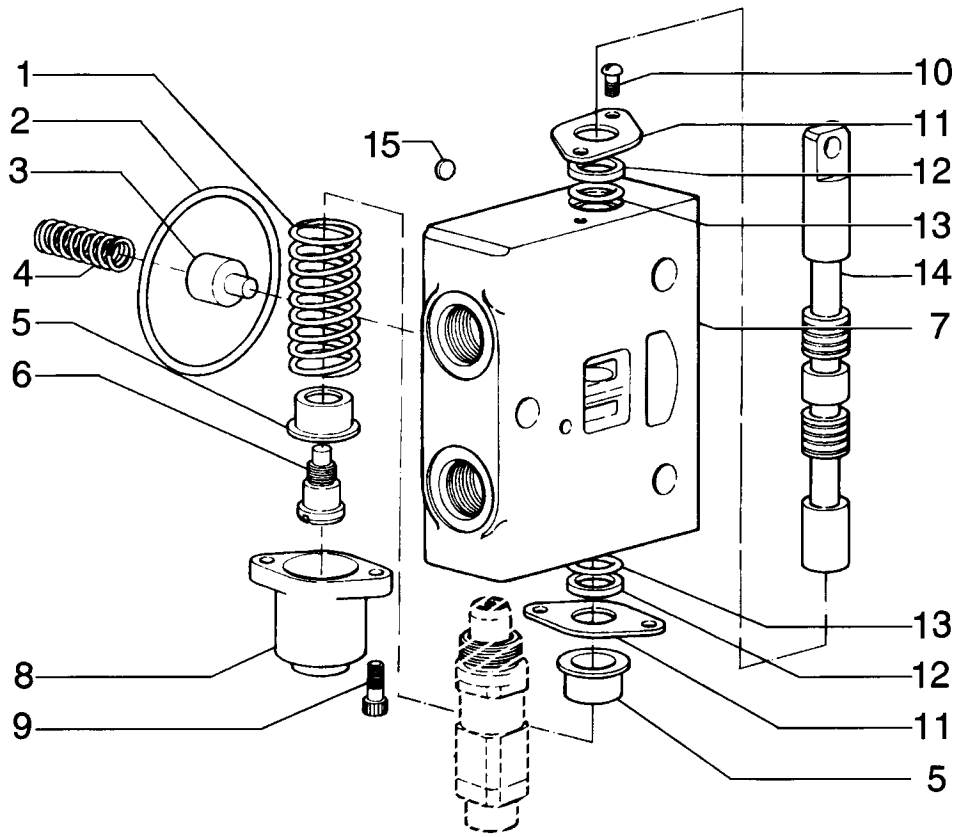

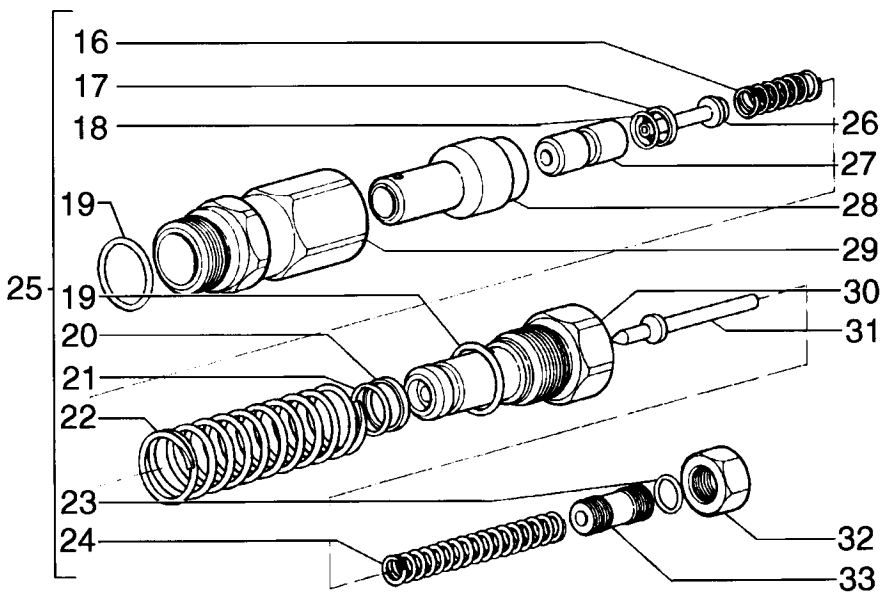

VALVE, MOLDBOARD LIFT LEFT/RIGHT - VÁLVULA, LEVANTAMENTO LÂMINA ESQUERDO/DIREITO

REF	NOTE	PN	QT	DESCRIPTION	DESCRIÇÃO	GLOS
1		75289576	1	SPRING	MOLA	100M
2		9968476	1	O'RING	O'RING	158G
3		75289566	1	BLOCK	BLOCO	074B
4		75289565	1	SPRING	MOLA	100M
5		9968481	2	SEAT	SEDE	069S
6		9968483	1	BOLT	PARAFUSO	040V
7		75289585	1	HOUSING	CARCAÇA	035S
8		75289575	1	COVER	TAMPA	265C
9		75289578	2	BOLT	PARAFUSO	040V
10		9968460	2	BOLT	PARAFUSO	040V
11		75289569	2	COVER	TAMPA	265C
12		75289570	2	RETAINER	RETENTOR	122G
13		75289571	2	RETAINER	RETENTOR	122G
14		75289568	1	ROD	HASTE	090A
15		75312804	1	DISC	DISCO	060D
		75289586	1	VALVE Assy	VÁLVULA Completa	010V
16		75289601	1	SPRING	MOLA	100M
17		75289590	1	RING	ANEL	045A
18		75289588	1	O'RING	O'RING	158G
19		75289587	2	O'RING	O'RING	158G
20		75289602	1	RING	ANEL	045A
21		75289589	1	O'RING	O'RING	158G
22		75289603	1	SPRING	MOLA	100M
23		75289593	1	O'RING	O'RING	158G
24		75289591	1	SPRING	MOLA	100M
25		75289604	1	KIT	KIT	002K
26		75289599	1	PLUNGER	PISTÃO	130P
27		75289600	1	PLUNGER	PISTÃO	130P
28		75289598	1	PLUNGER	PISTÃO	130P
29		75289597	1	NUT	PORCA	010D
30		75289596	1	NUT	PORCA	010D
31		75289592	1	PLUNGER	PISTÃO	130P
32		75289595	1	NUT	PORCA	010D
33		75289594	1	BOLT	PARAFUSO	040V

08-48		p1	02/08

VALVE, SCARIFIER/RIPPER - VÁLVULA, ESCARIFICADOR/RIPPER

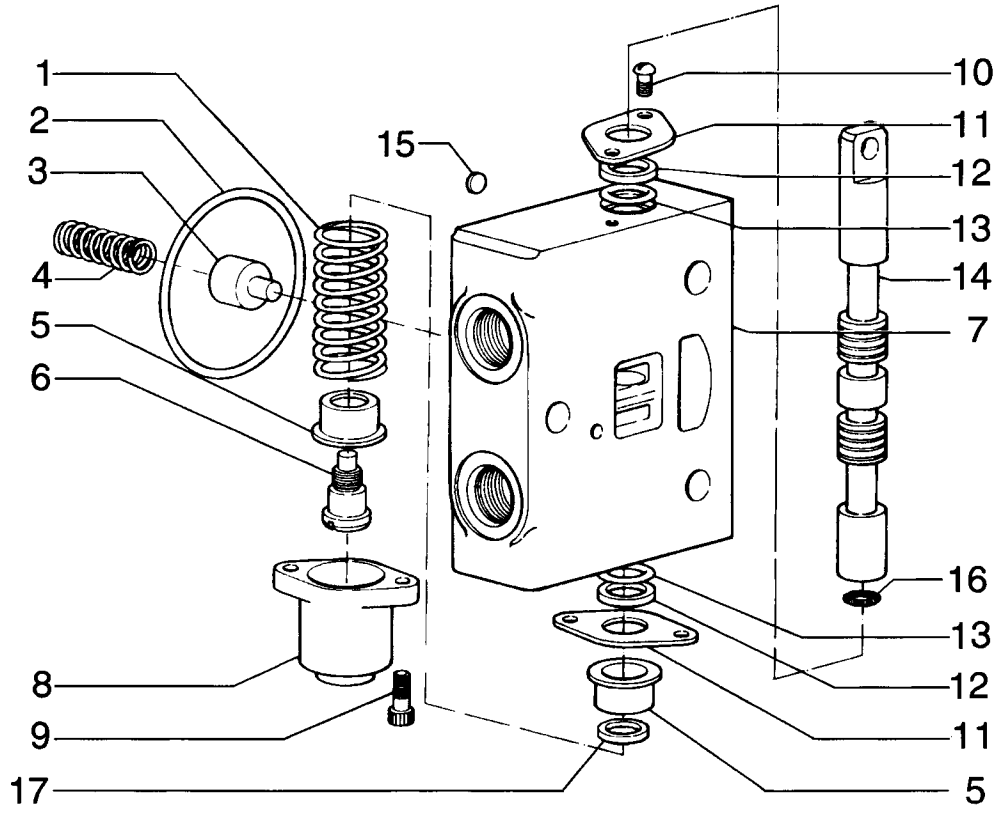

VALVE, SCARIFIER/RIPPER - VÁLVULA, ESCARIFICADOR/RIPPER

REF	NOTE	PN	QT	DESCRIPTION	DESCRIÇÃO	GLOS
1		75289576	1	SPRING	MOLA	100M
2		9968476	1	O'RING	O'RING	158G
3		75289566	1	BLOCK	BLOCO	074B
4		75289565	1	SPRING	MOLA	100M
5		75289573	2	CUP	PRATO	060S
6		75289574	1	BOLT	PARAFUSO	040V
7		75289567	1	HOUSING	CARCAÇA	035S
8		75289575	1	COVER	TAMPA	265C
9		75289578	2	BOLT	PARAFUSO	040V
10		9968460	2	BOLT	PARAFUSO	040V
11		75289569	2	COVER	TAMPA	265C
12		75289570	2	RETAINER	RETENTOR	122G
13		75289571	2	RETAINER	RETENTOR	122G
14		75289568	1	ROD	HASTE	090A
15		75312804	1	DISC	DISCO	060D
16		75289572	1	O'RING	O'RING	158G
17		75289577	1	RING	ANEL	045A

08-49		p1	02/08

VALVE, MOLDBOARD SHIFT - VÁLVULA, DESLOCAMENTO LÂMINA

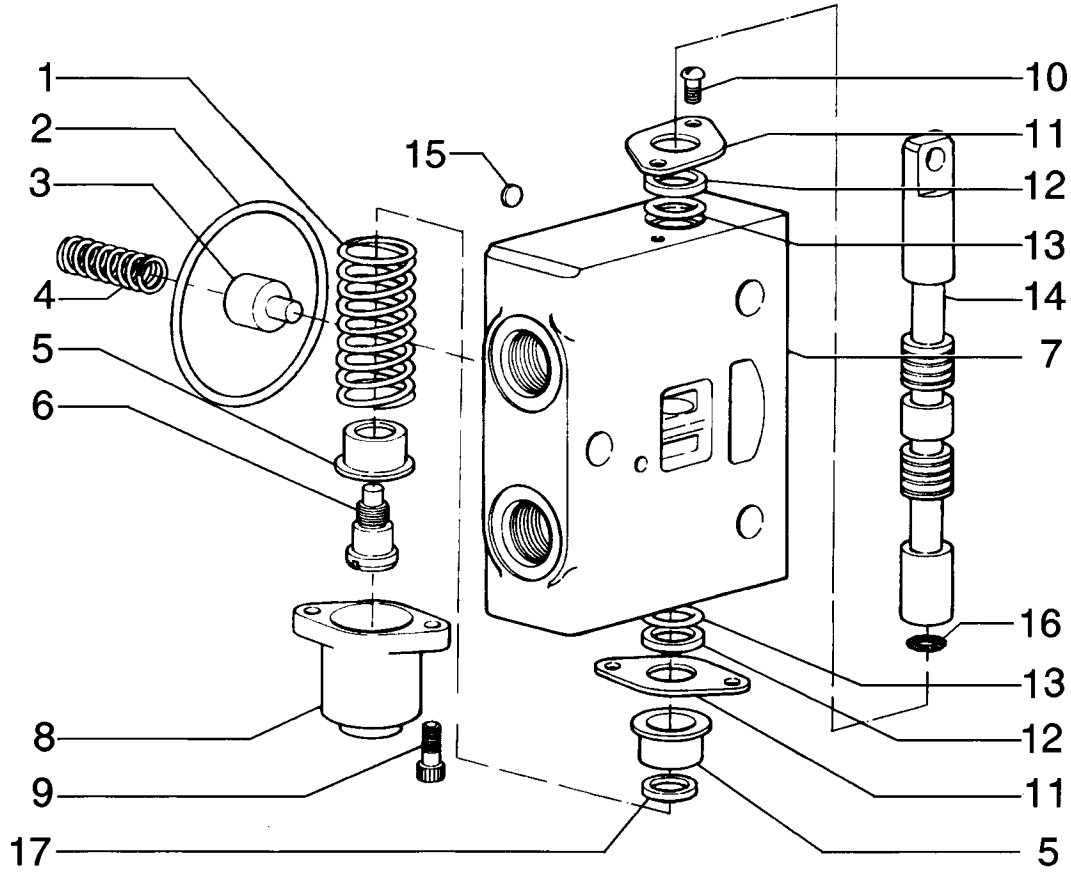

VALVE, MOLDBOARD SHIFT - VÁLVULA, DESLOCAMENTO LÂMINA

REF	NOTE	PN	QT	DESCRIPTION	DESCRIÇÃO	GLOS
1		75289576	1	SPRING	MOLA	100M
2		9968476	1	O'RING	O'RING	158G
3		75289566	1	BLOCK	BLOCO	074B
4		75289565	1	SPRING	MOLA	100M
5		75289573	2	CUP	PRATO	060S
6		75289574	1	BOLT	PARAFUSO	040V
7		75289567	1	HOUSING	CARCAÇA	035S
8		75289575	1	COVER	TAMPA	265C
9		75289578	2	BOLT	PARAFUSO	040V
10		9968460	2	BOLT	PARAFUSO	040V
11		75289569	2	COVER	TAMPA	265C
12		75289570	2	RETAINER	RETENTOR	122G
13		75289571	2	RETAINER	RETENTOR	122G
14		75289579	1	ROD	HASTE	090A
15		75312804	1	DISC	DISCO	060D
16		75289572	1	O'RING	O'RING	158G
17		75289577	1	RING	ANEL	045A

08-50		p1	02/08

VALVE, PITCH/WHEEL LEAN - VÁLVULA, INCLINAÇÃO LÂMINA/RODAS

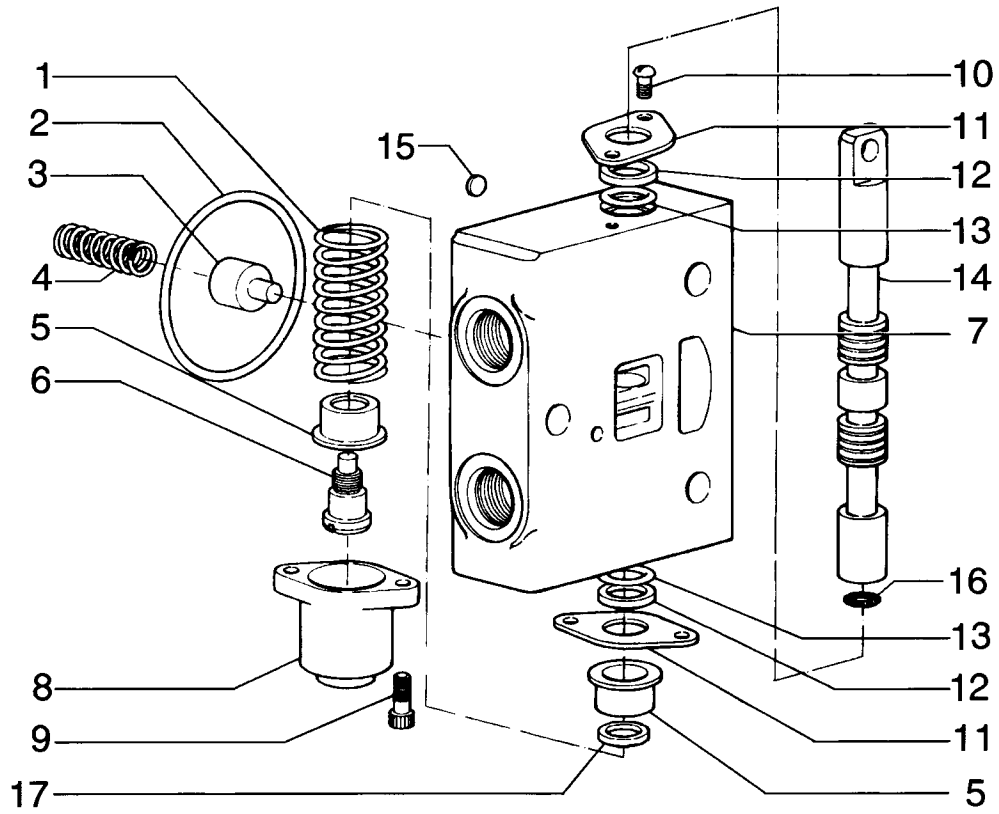

VALVE, PITCH/WHEEL LEAN - VÁLVULA, INCLINAÇÃO LÂMINA/RODAS

REF	NOTE	PN	QT	DESCRIPTION	DESCRIÇÃO	GLOS
1		75289576	1	SPRING	MOLA	100M
2		9968476	1	O'RING	O'RING	158G
3		75289566	1	BLOCK	BLOCO	074B
4		75289565	1	SPRING	MOLA	100M
5		75289573	2	CUP	PRATO	060S
6		75289574	1	BOLT	PARAFUSO	040V
7		75289567	1	HOUSING	CARCAÇA	035S
8		75289575	1	COVER	TAMPA	265C
9		75289578	2	BOLT	PARAFUSO	040V
10		9968460	2	BOLT	PARAFUSO	040V
11		75289569	2	COVER	TAMPA	265C
12		75289570	2	RETAINER	RETENTOR	122G
13		75289571	2	RETAINER	RETENTOR	122G
14		75289580	1	ROD	HASTE	090A
15		75312804	1	DISC	DISCO	060D
16		75289572	1	O'RING	O'RING	158G
17		75289577	1	RING	ANEL	045A

08-51		p1	02/08

VALVE, CIRCLE TURN - VÁLVULA, GIRA CÍRCULO

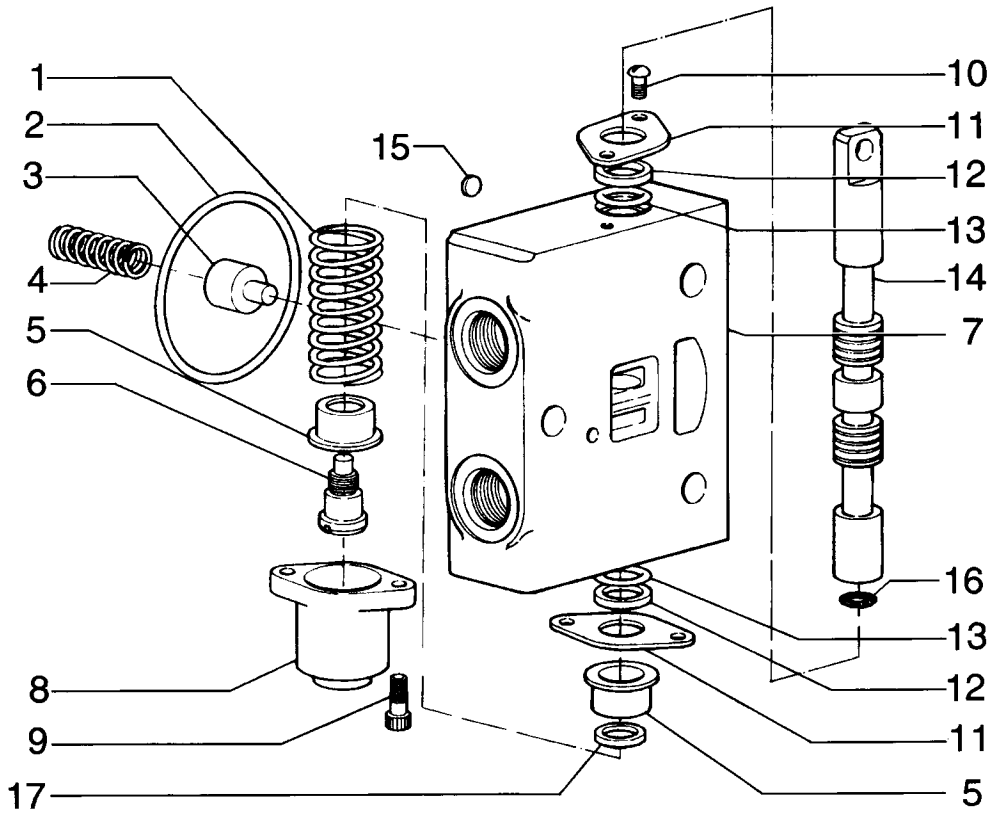

VALVE, CIRCLE TURN - VÁLVULA, GIRA CÍRCULO

REF	NOTE	PN	QT	DESCRIPTION	DESCRIÇÃO	GLOS
1		75289581	1	SPRING	MOLA	100M
2		9968476	1	O'RING	O'RING	158G
3		75289566	1	BLOCK	BLOCO	074B
4		75289565	1	SPRING	MOLA	100M
5		75289573	2	CUP	PRATO	060S
6		75289574	1	BOLT	PARAFUSO	040V
7		75289567	1	HOUSING	CARCAÇA	035S
8		75289575	1	COVER	TAMPA	265C
9		75289578	2	BOLT	PARAFUSO	040V
10		9968460	2	BOLT	PARAFUSO	040V
11		75289569	2	COVER	TAMPA	265C
12		75289570	1	RETAINER	RETENTOR	122G
13		75289571	1	RETAINER	RETENTOR	122G
14		75289582	1	ROD	HASTE	090A
15		75312804	1	DISC	DISCO	060D
16		75289572	1	O'RING	O'RING	158G
17		75289577	1	RING	ANEL	045A

08-52		p1	02/08

VALVE, ARTICULATION - VÁLVULA, ARTICULAÇÃO

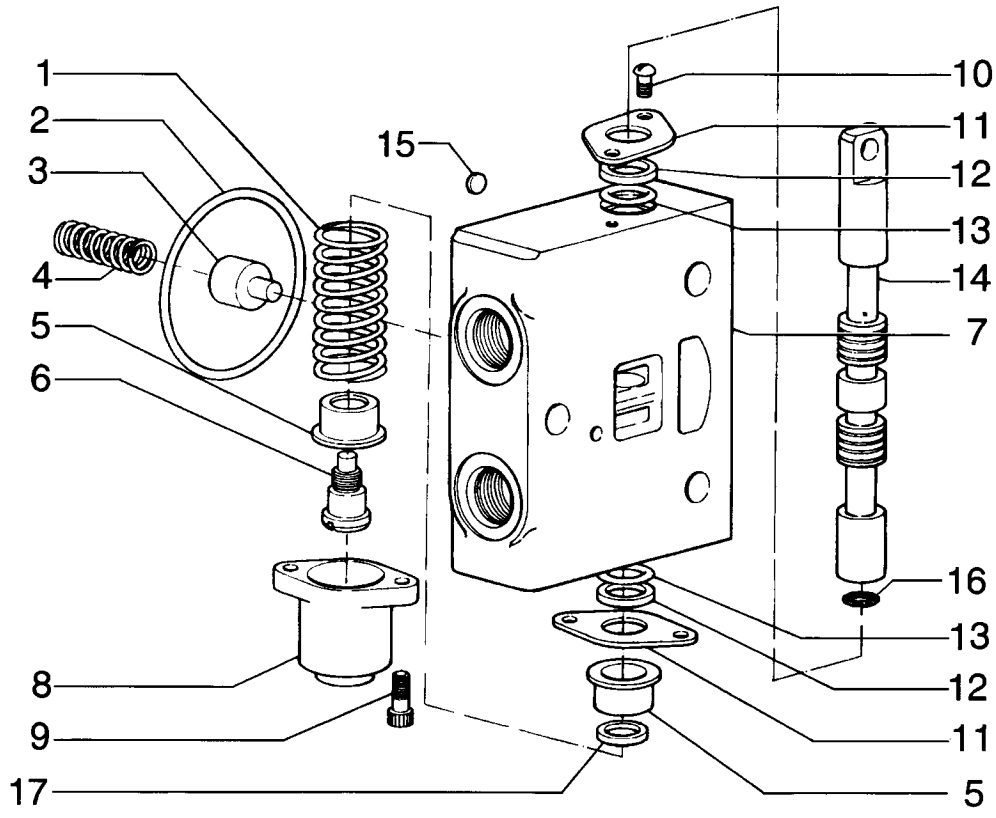

VALVE, ARTICULATION - VÁLVULA, ARTICULAÇÃO

REF	NOTE	PN	QT	DESCRIPTION	DESCRIÇÃO	GLOS
1		75289576	1	SPRING	MOLA	100M
2		9968476	1	O'RING	O'RING	158G
3		75289566	1	BLOCK	BLOCO	074B
4		75289565	1	SPRING	MOLA	100M
5		75289573	2	CUP	PRATO	060S
6		75289574	1	BOLT	PARAFUSO	040V
7		75289567	1	HOUSING	CARCAÇA	035S
8		75289575	1	COVER	TAMPA	265C
9		75289578	2	BOLT	PARAFUSO	040V
10		9968460	2	BOLT	PARAFUSO	040V
11		75289569	2	COVER	TAMPA	265C
12		75289570	2	RETAINER	RETENTOR	122G
13		75289571	2	RETAINER	RETENTOR	122G
14		75289584	1	ROD	HASTE	090A
15		75312804	1	DISC	DISCO	060D
16		75289572	1	O'RING	O'RING	158G
17		75289577	1	RING	ANEL	045A

08-53		p1	02/08

VALVE, CIRCLE SHIFT - VÁLVULA, DESLOCAMENTO LATERAL CÍRCULO

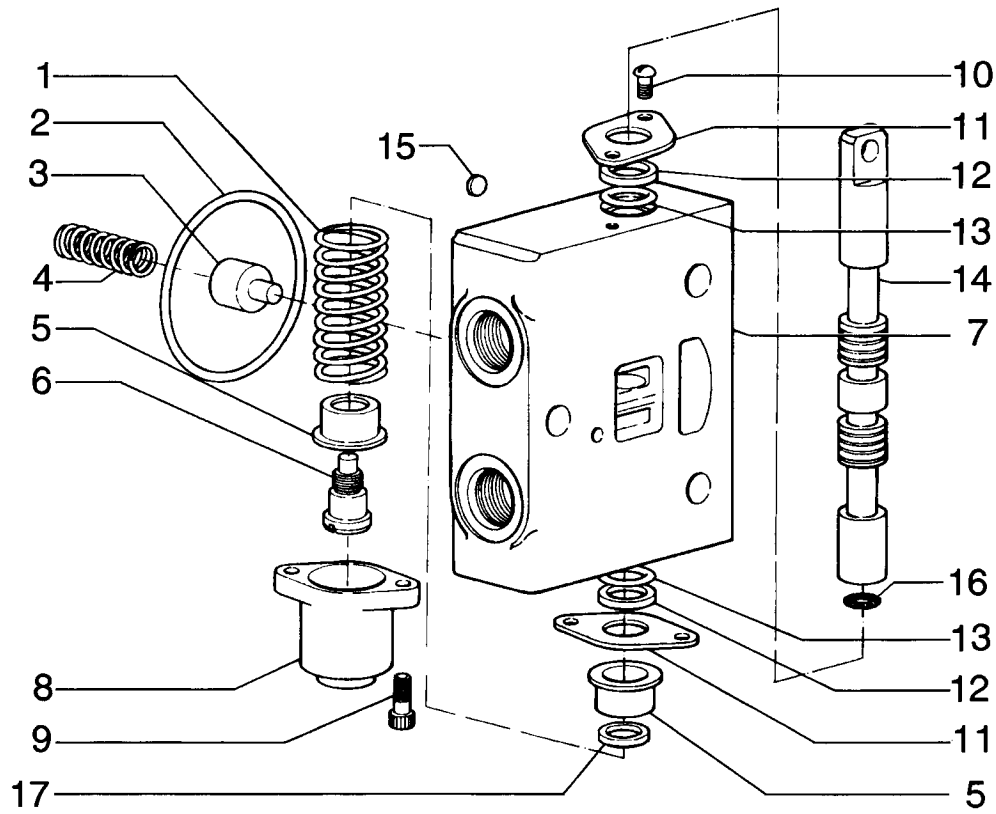

VALVE, CIRCLE SHIFT - VÁLVULA, DESLOCAMENTO LATERAL CÍRCULO

REF	NOTE	PN	QT	DESCRIPTION	DESCRIÇÃO	GLOS
1		75289576	1	SPRING	MOLA	100M
2		9968476	1	O'RING	O'RING	158G
3		75289566	1	BLOCK	BLOCO	074B
4		75289565	1	SPRING	MOLA	100M
5		75289573	2	CUP	PRATO	060S
6		75289574	1	BOLT	PARAFUSO	040V
7		75289567	1	HOUSING	CARCAÇA	035S
8		75289575	1	COVER	TAMPA	265C
9		75289578	2	BOLT	PARAFUSO	040V
10		9968460	2	BOLT	PARAFUSO	040V
11		75289569	2	COVER	TAMPA	265C
12		75289570	2	RETAINER	RETENTOR	122G
13		75289571	2	RETAINER	RETENTOR	122G
14		75289583	1	ROD	HASTE	090A
15		75312804	1	DISC	DISCO	060D
16		75289572	1	O'RING	O'RING	158G
17		75289577	1	RING	ANEL	045A

08-54		p1	02/08

OUTLET VALVE - VÁLVULA DE SAÍDA

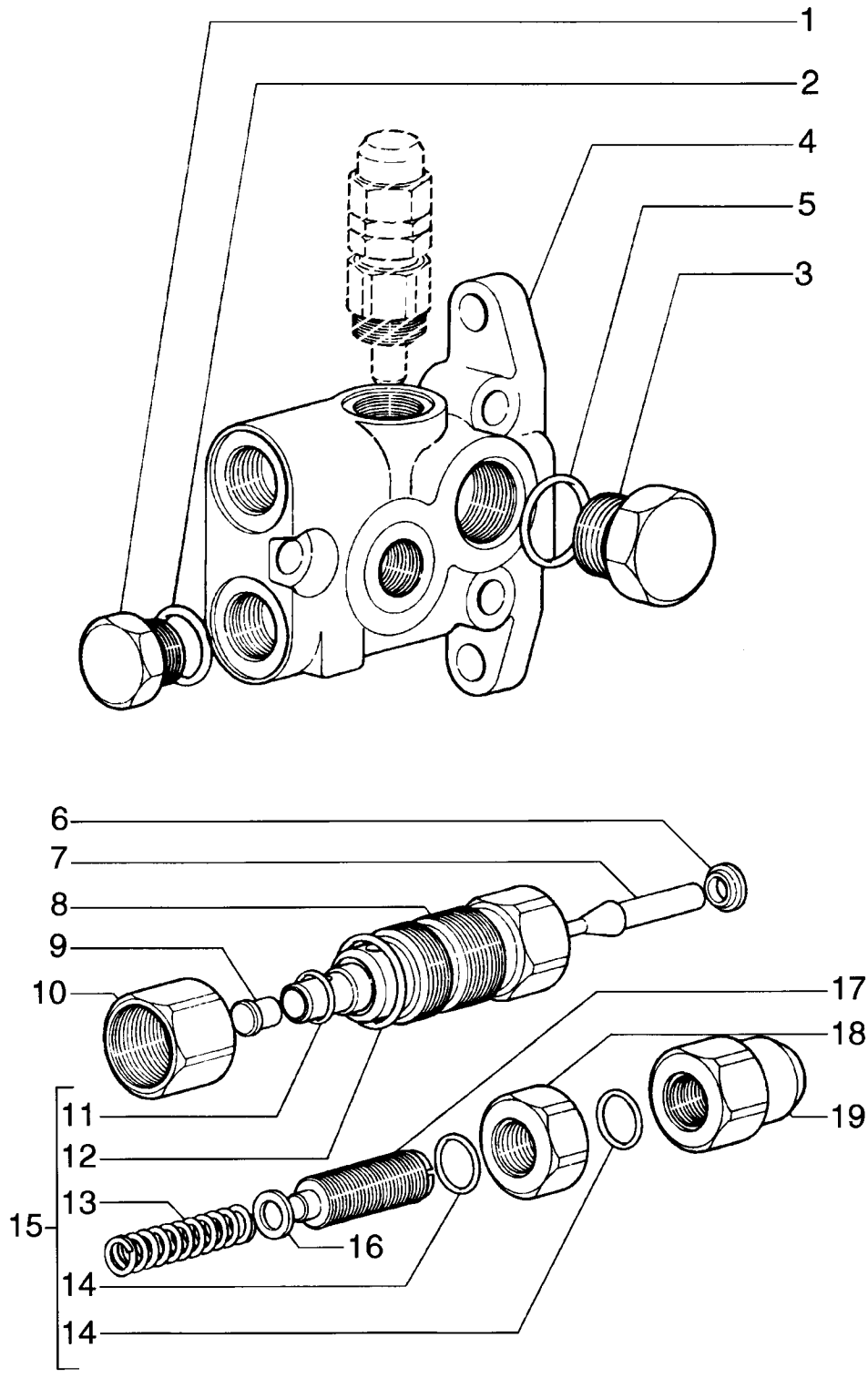

OUTLET VALVE - VÁLVULA DE SAÍDA

REF	NOTE	PN	QT	DESCRIPTION	DESCRIÇÃO	GLOS
1		75289608	1	PLUG	BUJÃO	050T
2		75289607	1	O'RING	O'RING	158G
3		75289605	1	PLUG	BUJÃO	050T
4		75289612	1	VALVE	VÁLVULA	010V
5		75289607	1	O'RING	O'RING	158G
		75289611	1	VALVE Assy	VÁLVULA Completa	010V
6		75289614	1	RING	ANEL	045A
7		75289623	1	PLUNGER	PISTÃO	130P
8		75289617	1	HOUSING	CARCAÇA	035S
9		75289624	1	PLUNGER	PISTÃO	130P
10		75289616	1	NUT	PORCA	010D
11		75289613	1	O'RING	O'RING	158G
12		75289587	1	O'RING	O'RING	158G
13		75289615	1	SPRING	MOLA	100M
14		75289621	2	O'RING	O'RING	158G
15		75289625	1	KIT	KIT	002K
16		75289618	1	RING	ANEL	045A
17		75289620	1	BOLT	PARAFUSO	040V
18		75289622	1	NUT	PORCA	010D
19		75289619	1	NUT	PORCA	010D

08-55		p1	02/08

FRONT WHEEL LEAN CYLINDER - CILINDRO DE INCLINAÇÃO DA RODA DIANTEIRA

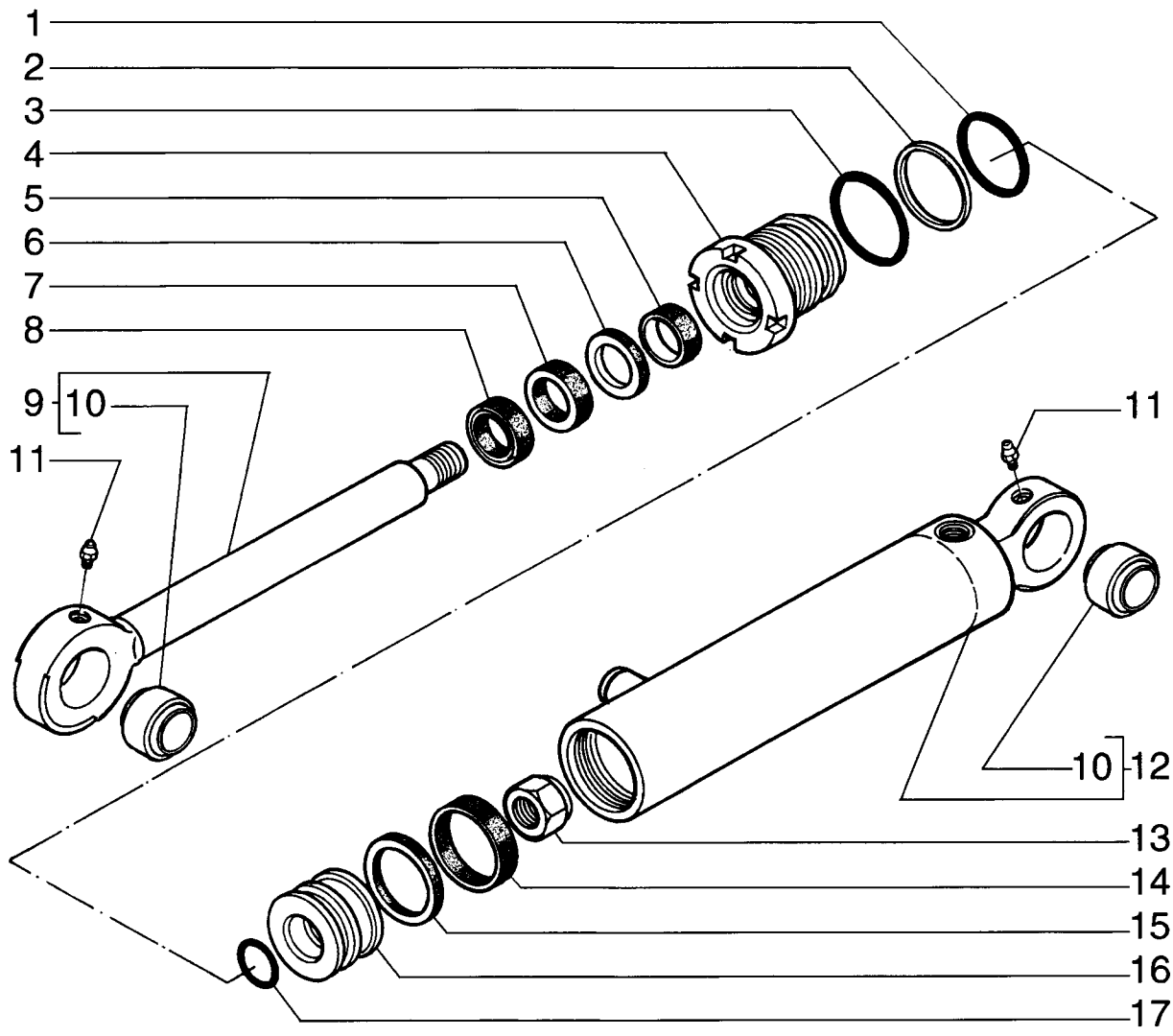

FRONT WHEEL LEAN CYLINDER - CILINDRO DE INCLINAÇÃO DA RODA DIANTEIRA

REF	NOTE	PN	QT	DESCRIPTION	DESCRIÇÃO	GLOS
		87632361	1	TILT CYLINDER	CILINDRO INCLINAÇÃO	1070
1		75313196	1	O'RING	O'RING	158G
2		75313195	1	RING	ANEL	045A
3		75313194	1	O'RING	O'RING	158G
4		71103585	1	HEAD	FUNDO DIANTEIRO	132F
5		71103583	1	RING	ANEL	045A
6		75313181	1	RING	ANEL	045A
7		75313179	1	RETAINER	RETENTOR	122G
8		75313178	1	OILSCRAPER RING	ANEL RASPADOR	050A
9		71103586	1	ROD	HASTE	090A
10		71103630	2	BUSHING	BUCHA	095B
11		75313447	2	GREASE FITTING	PINO GRAXEIRO	060I
12		71103580	1	CYLINDER LINER	CAMISA CILINDRO	035C
13		75313187	1	NUT	PORCA	010D
14		71103587	1	RETAINER	RETENTOR	122G
15		71103588	1	RETAINER	RETENTOR	122G
16		71103581	1	PISTON	ÊMBOLO	235S
17		71103582	1	O'RING	O'RING	158G

08-56		p1	02/08

MOLDBOARD LIFT CYLINDER - CILINDRO DE LEVANTAMENTO DA LÂMINA

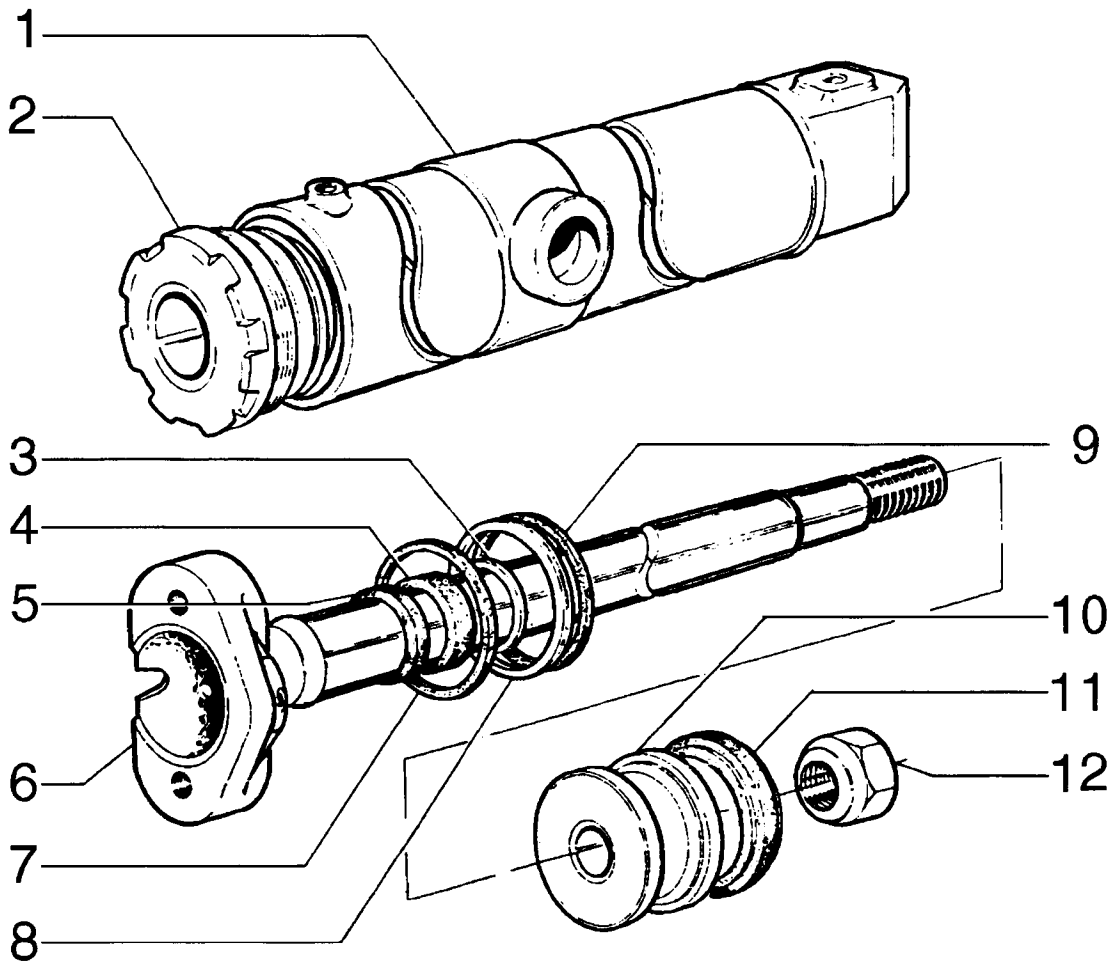

MOLDBOARD LIFT CYLINDER - CILINDRO DE LEVANTAMENTO DA LÂMINA

REF	NOTE	PN	QT	DESCRIPTION	DESCRIÇÃO	GLOS
		75267020	1	CYLINDER RH	CILINDRO Direrito	164C
		75267026	1	CYLINDER LH	CILINDRO Esquerdo	164C
1		75253166	1	TUBE RH	CAMISA CILINDRO Direita	053C
1		75253167	1	TUBE LH	CAMISA CILINDRO Esquerda	053C
2		75220792	1	HEAD	FUNDO DIANTEIRO	132F
3		79021959	1	RING	ANEL	045A
4		79021958	1	RETAINER	RETENTOR	122G
5		79021957	1	RETAINER	RETENTOR	122G
6		75251460	1	ROD	HASTE	274S
7		14465780	1	O'RING	O'RING	158G
8		8297075	1	SEAL RING	ANEL DE VEDAÇÃO	055A
9		14465480	1	O'RING	O'RING	158G
10		79038228	1	PLUNGER	PISTÃO	130P
11		8291561	1	RING	ANEL	045A
12		8298615	1	NUT	PORCA	010D
13		75220797	1	KIT Repair	KIT Reparo	002K

08-57		p1	02/08

MOLDBOARD PITCH CYLINDER - CILINDRO DE INCLINAÇÃO DA LÂMINA

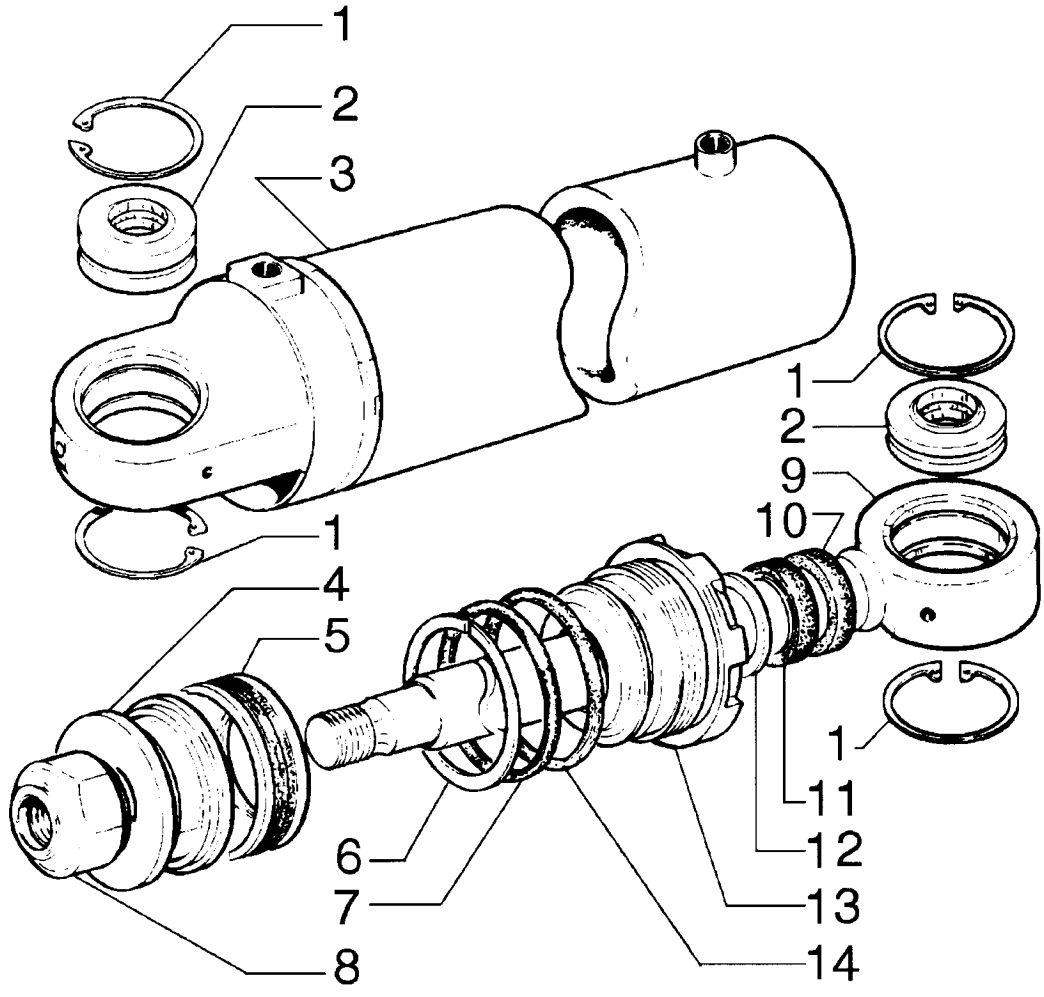

MOLDBOARD PITCH CYLINDER - CILINDRO DE INCLINAÇÃO DA LÂMINA

REF	NOTE	PN	QT	DESCRIPTION	DESCRIÇÃO	GLOS
		75270375	1	CYLINDER	CILINDRO	164C
1		11061076	4	SNAP RING	ANEL ELÁSTICO	187A
2		70928851	2	BUSHING	BUCHA	095B
3		75250032	1	CYLINDER LINER	CAMISA CILINDRO	035C
4		79038730	1	PISTON	ÊMBOLO	235S
5		8291506	1	RETAINER	RETENTOR	122G
6		14465180	1	O'RING	O'RING	158G
7		8297295	1	RING	ANEL	045A
8		8281325	1	NUT	PORCA	010D
9		75250035	1	ROD	HASTE	274S
10		8288822	1	RETAINER	RETENTOR	122G
11		8297294	1	RETAINER	RETENTOR	122G
12		8297296	1	SEAL RING	ANEL DE VEDAÇÃO	055A
13		75220934	1	HEAD	FUNDO DIANTEIRO	132F
14		14465480	1	O'RING	O'RING	158G
15		75288870	1	KIT Repair	KIT Reaparo	002K

08-58		p1	02/08

SADDLE LOCK PIN CYLINDER - CILINDRO DE TRAVAMENTO DA SELA

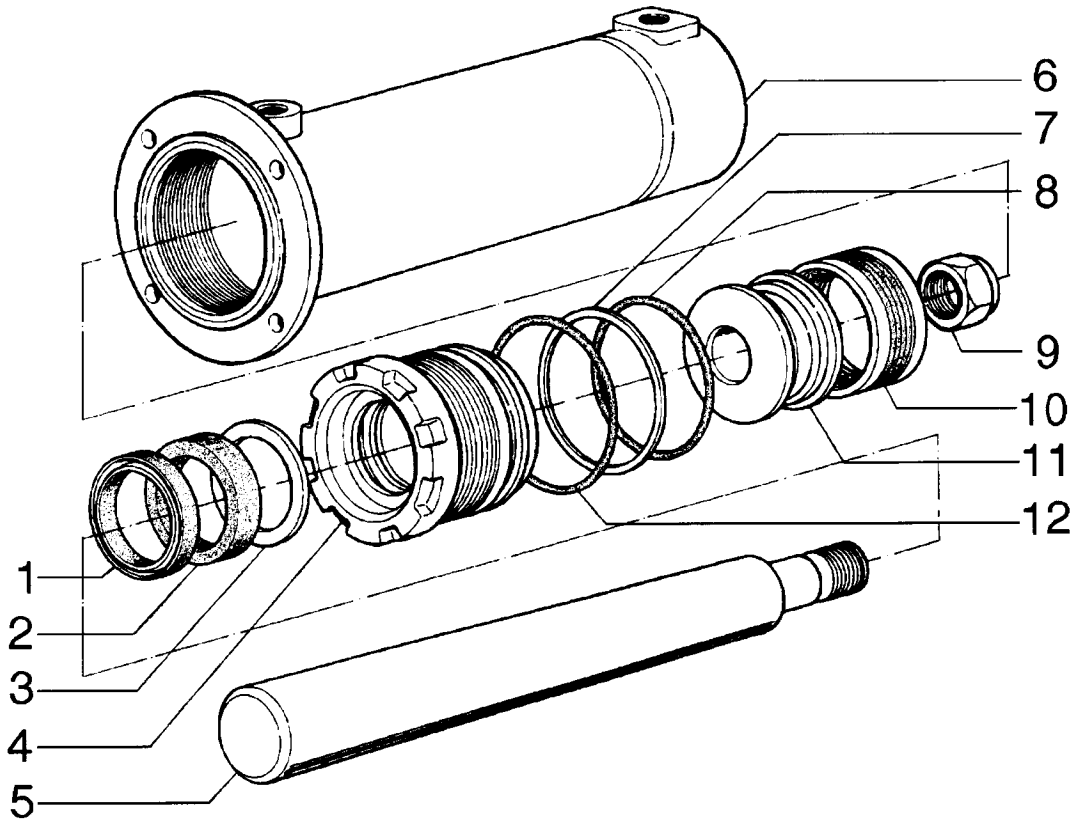

SADDLE LOCK PIN CYLINDER - CILINDRO DE TRAVAMENTO DA SELA

REF	NOTE	PN	QT	DESCRIPTION	DESCRIÇÃO	GLOS
		75268456	1	CYLINDER	CILINDRO	164C
1		8288832	1	RETAINER	RETENTOR	122G
2		8297073	1	RETAINER	RETENTOR	122G
3		8297074	1	SEAL RING	ANEL DE VEDAÇÃO	055A
4		75218748	1	HEAD	FUNDO DIANTEIRO	132F
5		75250239	1	ROD	HASTE	274S
6		75250241	1	TUBE	CAMISA CILINDRO	053C
7		8297295	1	RING	ANEL	045A
8		14465180	1	O'RING	O'RING	158G
9		8281325	1	NUT	PORCA	010D
10		8291506	1	RETAINER	RETENTOR	122G
11		79038730	1	PISTON	ÊMBOLO	235S
12		14465480	1	O'RING	O'RING	158G
13		75288869	1	KIT Repair	KIT Reparo	002K

08-59		p1	02/08

CIRCLE SHIFT CYLINDER - CILINDRO DE DESLOCAMENTO DO CÍRCULO

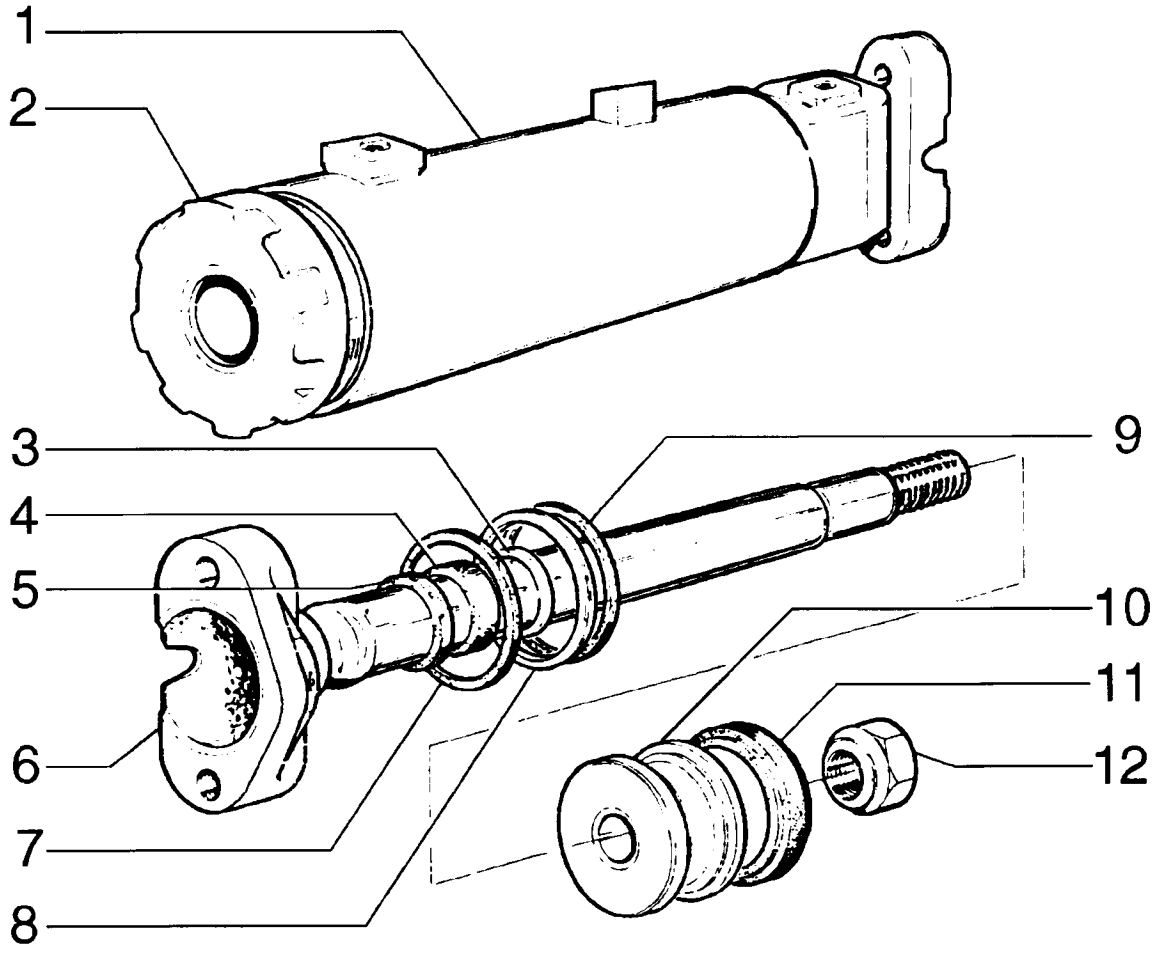

CIRCLE SHIFT CYLINDER - CILINDRO DE DESLOCAMENTO DO CÍRCULO

REF	NOTE	PN	QT	DESCRIPTION	DESCRIÇÃO	GLOS
		75267001	1	CYLINDER	CILINDRO	164C
1		75220713	1	TUBE	CAMISA CILINDRO	053C
2		75220924	1	HEAD	FUNDO DIANTEIRO	132F
3		8297074	1	SEAL RING	ANEL DE VEDAÇÃO	055A
4		8297073	1	RETAINER	RETENTOR	122G
5		8288832	1	RETAINER	RETENTOR	122G
6		75220710	1	ROD	HASTE	274S
7		14465780	1	O'RING	O'RING	158G
8		8297075	1	SEAL RING	ANEL DE VEDAÇÃO	055A
9		14465480	1	O'RING	O'RING	158G
10		79038228	1	PLUNGER	PISTÃO	130P
11		8291561	1	RING	ANEL	045A
12		8298615	1	NUT	PORCA	010D
13		75220700	1	KIT Repair	KIT Reparo	002K

08-60		p1	02/08

MOLDBOARD SIDE SHIFT CYLINDER - CILINDRO DE DESLOCAMENTO DA LÂMINA

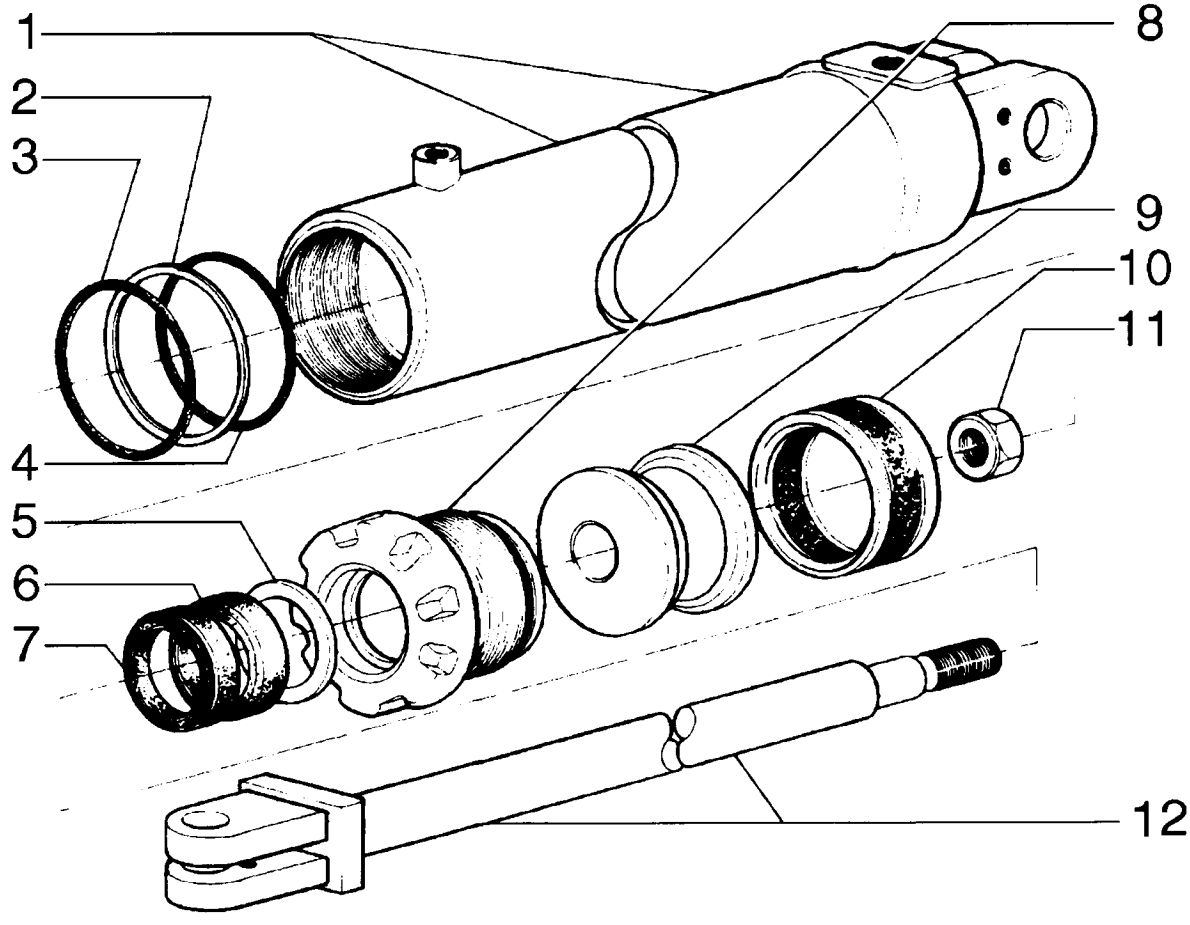

MOLDBOARD SIDE SHIFT CYLINDER - CILINDRO DE DESLOCAMENTO DA LÂMINA

REF	NOTE	PN	QT	DESCRIPTION	DESCRIÇÃO	GLOS
		75270374	1	CYLINDER	CILINDRO	164C
1		75250023	1	TUBE	CAMISA CILINDRO	053C
2		8297295	1	RING	ANEL	045A
3		14465480	1	O'RING	O'RING	158G
4		14465180	1	O'RING	O'RING	158G
5		8297074	1	SEAL RING	ANEL DE VEDAÇÃO	055A
6		8297073	1	RETAINER	RETENTOR	122G
7		8288832	1	RETAINER	RETENTOR	122G
8		75218748	1	HEAD	FUNDO DIANTEIRO	132F
9		79038730	1	PISTON	ÊMBOLO	235S
10		8291506	1	RETAINER	RETENTOR	122G
11		8281325	1	NUT	PORCA	010D
12		75250021	1	ROD	HASTE	274S
13		75288868	1	KIT Repair	KIT Reparo	002K

08-61		p1	02/08

ARTICULATION CYLINDER - CILINDRO DE ARTICULAÇÃO

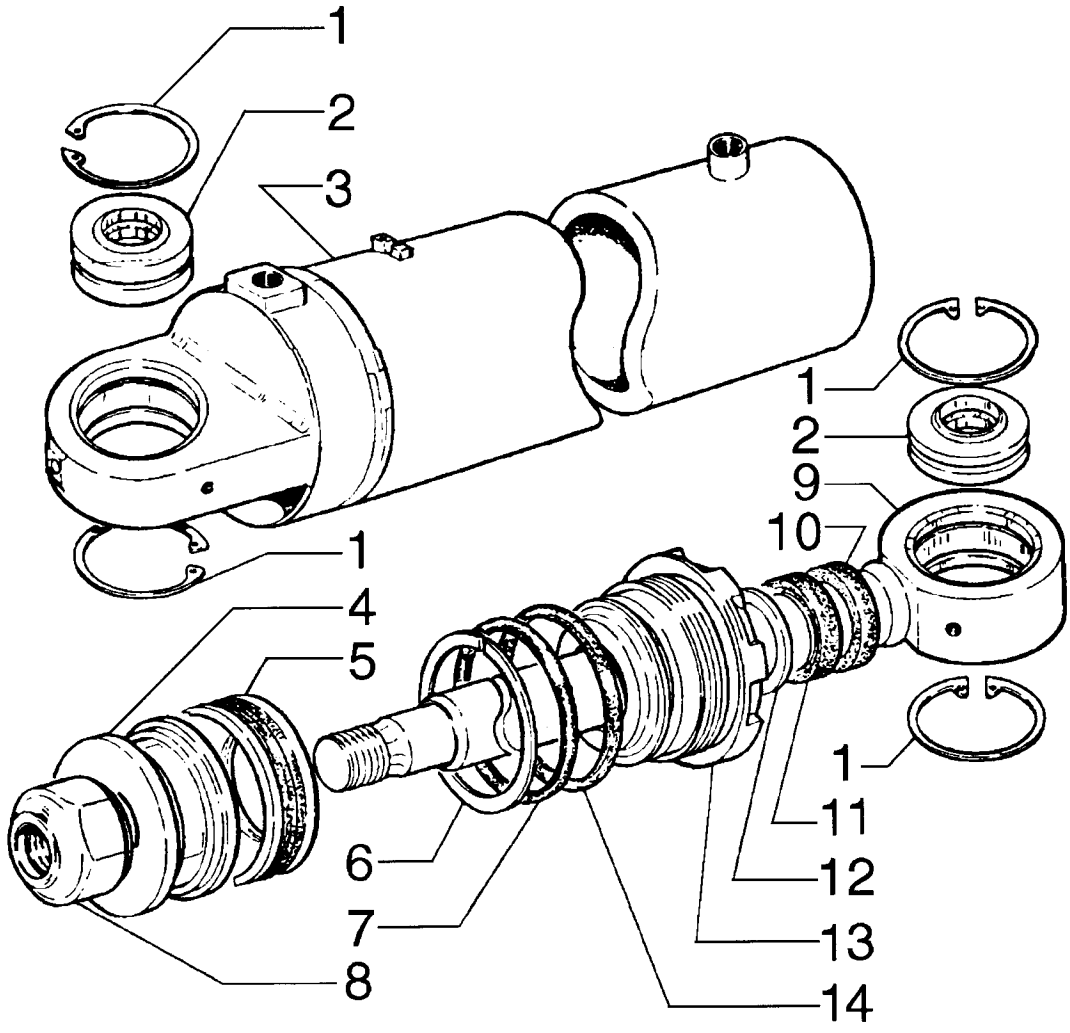

ARTICULATION CYLINDER - CILINDRO DE ARTICULAÇÃO

REF	NOTE	PN	QT	DESCRIPTION	DESCRIÇÃO	GLOS
		75270372	1	CYLINDER RH	CILINDRO Direito	164C
		75270373	1	CYLINDER LH	CILINDRO Esquerdo	164C
1		11061076	8	SNAP RING	ANEL ELÁSTICO	187A
2		70928851	4	BUSHING	BUCHA	095B
3		75213542	1	TUBE RH	TUBO Direito	193T
3		75213543	1	TUBE LH	TUBO Esquerdo	193T
4		79038730	2	PISTON	ÊMBOLO	235S
5		8291506	2	RETAINER	RETENTOR	122G
6		8297295	2	RING	ANEL	045A
7		14465180	2	O'RING	O'RING	158G
8		8281325	2	NUT	PORCA	010D
9		75213768	2	ROD	HASTE	274S
10		8288822	2	RETAINER	RETENTOR	122G
11		8297294	2	RETAINER	RETENTOR	122G
12		8297296	2	SEAL RING	ANEL DE VEDAÇÃO	055A
13		75220934	2	HEAD	FUNDO DIANTEIRO	132F
14		14465480	2	O'RING	O'RING	158G
15		75209587	1	KIT Repair	KIT Reparo	002K

08-62		p1	02/08

RIPPER LIFT CYLINDER - CILINDRO DO RIPPER

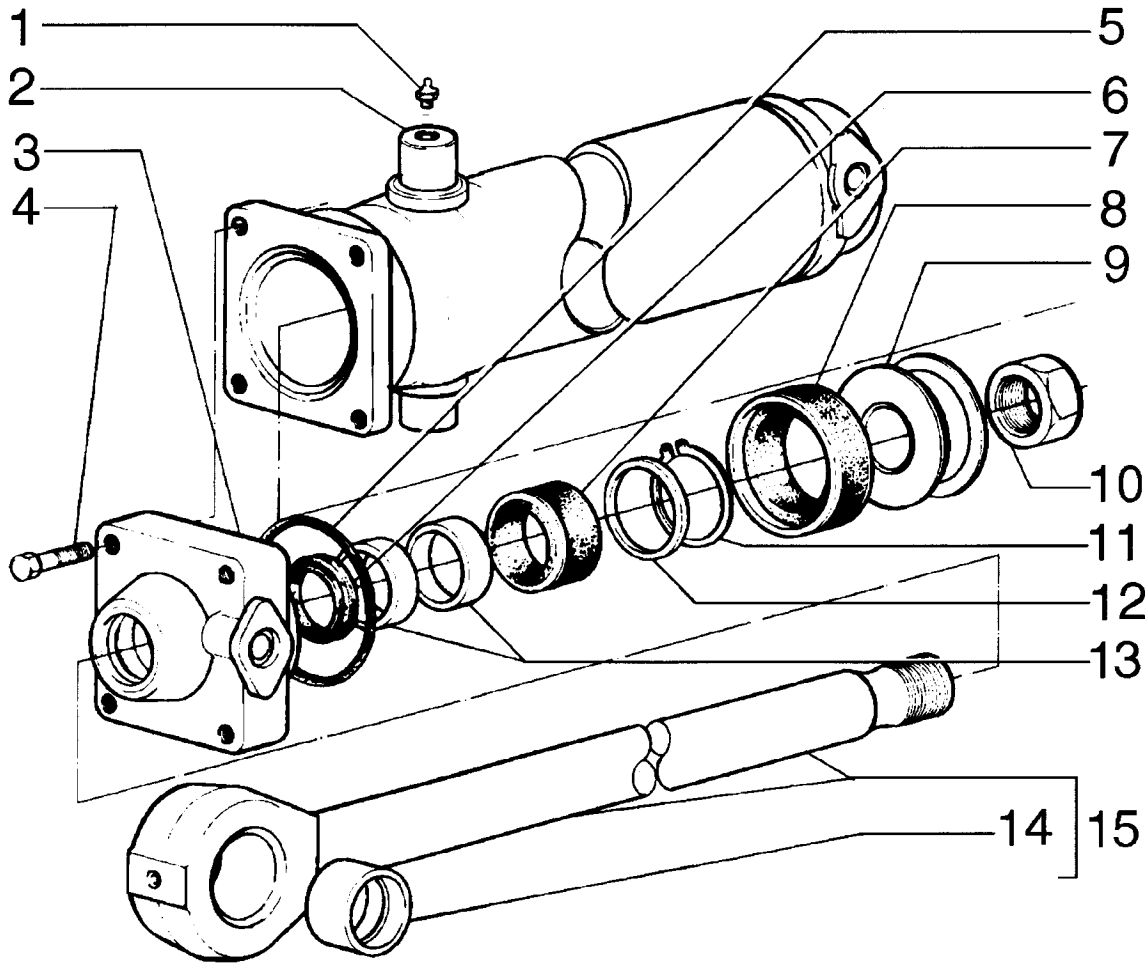

RIPPER LIFT CYLINDER - CILINDRO DO RIPPER

REF	NOTE	PN	QT	DESCRIPTION	DESCRIÇÃO	GLOS
		75267112	1	CYLINDER	CILINDRO	164C
1		13407211	2	GREASE FITTING	PINO GRAXEIRO	060I
2		75251724	1	CYLINDER LINER	CAMISA CILINDRO	035C
3		8288335	1	COVER	TAMPA	265C
4		14258530	4	BOLT	PARAFUSO	040V
5		14466480	1	O'RING	O'RING	158G
6		8288748	1	SEAL RING	ANEL DE VEDAÇÃO	055A
7		8284381	1	RETAINER	RETENTOR	122G
8		8291504	1	RETAINER	RETENTOR	122G
9		8290223	1	PISTON	ÊMBOLO	235S
10		8299528	1	NUT	PORCA	010D
11		11061675	1	RING	ANEL	045A
12		8288726	1	CONNECTOR	CONECTOR	075B
13		8288749	2	BUSHING	BUCHA	095B
14		8286948	1	BUSHING	BUCHA	095B
15		75251727	1	ROD	HASTE	090A
16		75288901	1	KIT Repair	KIT Reparo	002K

08-63		p1	02/08

SCARIFIER LIFT CYLINDER - CILINDRO DO ESCARIFICADOR

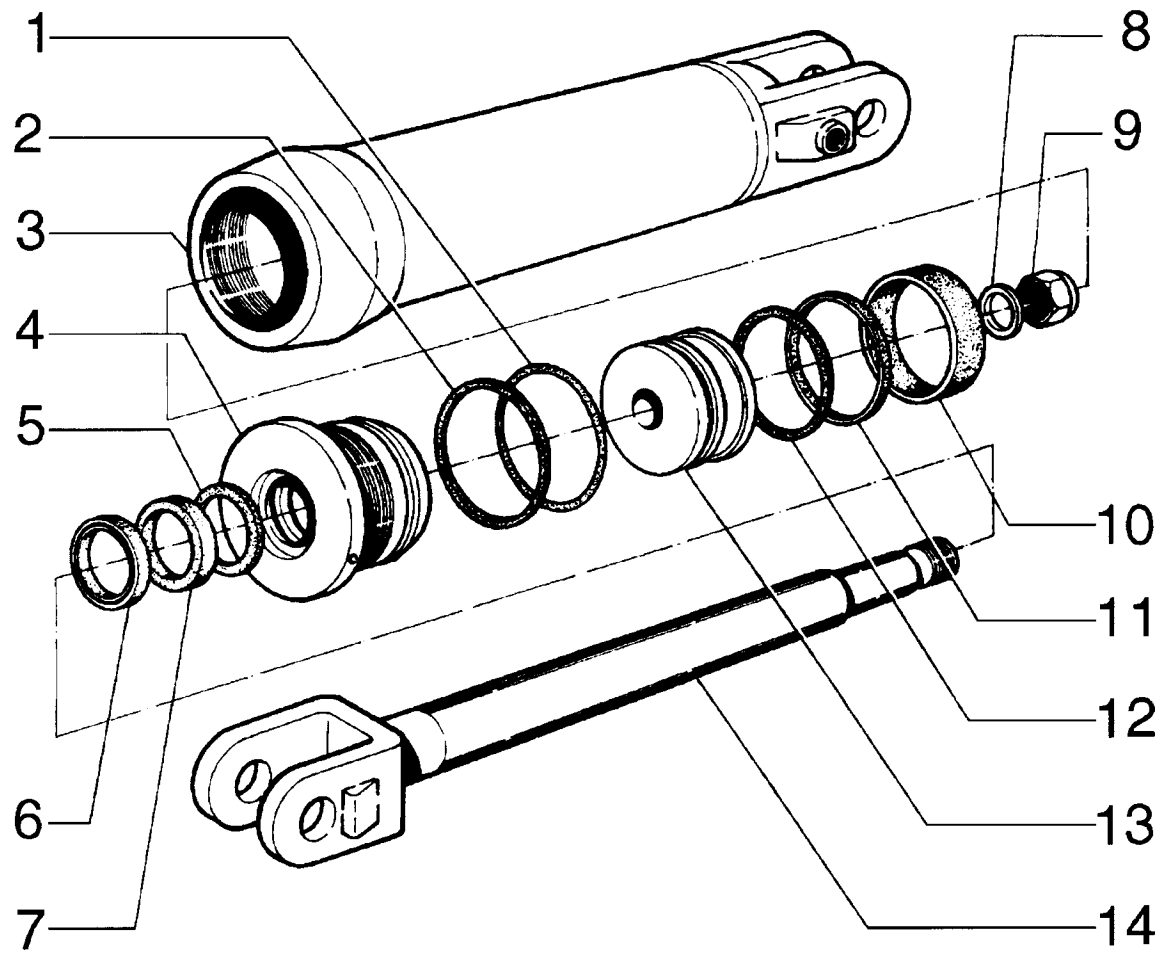

SCARIFIER LIFT CYLINDER - CILINDRO DO ESCARIFICADOR

REF	NOTE	PN	QT	DESCRIPTION	DESCRIÇÃO	GLOS
		75266899	1	CYLINDER	CILINDRO	164C
1		70927242	1	O'RING	O'RING	158G
2		70926629	1	RING	ANEL	045A
3		73067551	1	CYLINDER	CILINDRO	164C
4		73067593	1	HEAD	CABEÇA	119T
5		73067518	1	RING	ANEL	045A
6		73053637	1	SCRAPER	RASPADORA	176R
7		73067915	1	SEAL RING	ANEL DE VEDAÇÃO	055A
8		73055413	1	SPACER	ESPAÇADOR	075D
9		73073210	1	NUT	PORCA	010D
10		73055430	1	RING	ANEL	045A
11		73055431	1	RING	ANEL	045A
12		70927343	1	RING	ANEL	045A
13		73067547	1	PISTON	ÊMBOLO	235S
14		73067546	1	ROD	HASTE	090A
15		73159181	1	KIT Repair	KIT Reparo	002K

08-64		p1	02/08

SADDLE LOCK PIN CYLINDER - CILINDRO DENTRAVAMENTO DA SELA

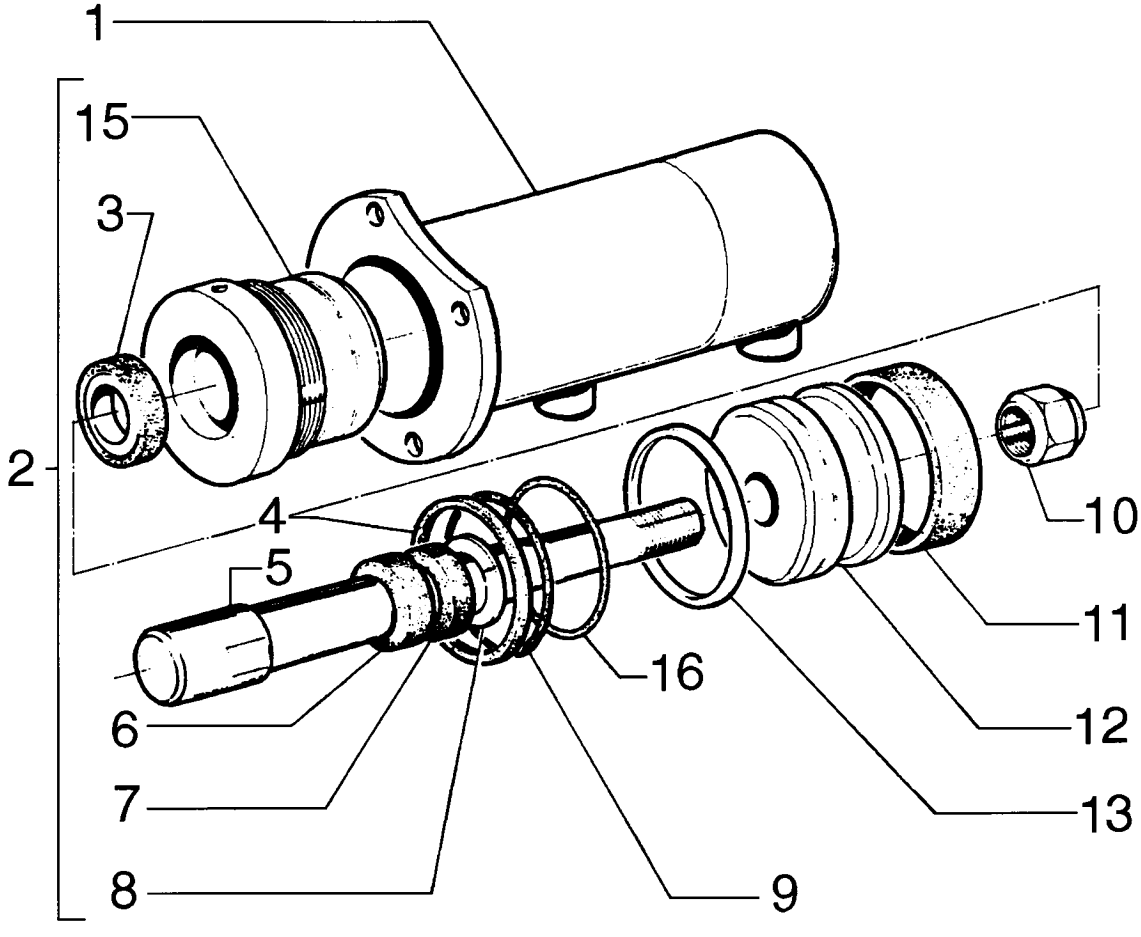

= 14

SADDLE LOCK PIN CYLINDER - CILINDRO DENTRAVAMENTO DA SELA

REF	NOTE	PN	QT	DESCRIPTION	DESCRIÇÃO	GLOS
		75266963	1	CYLINDER RH	CILINDRO Direito	164C
		75266955	1	CYLINDER LH	CILINDRO Esquerdo	164C
1		73124573	1	TUBE RH	CAMISA CILINDRO Direita	053C
1		73124577	1	TUBE LH	CAMISA CILINDRO Esquerda	053C
2		73065286	1	HEAD	FUNDO DIANTEIRO	132F
3		73055116	1	RING	ANEL	045A
4		73063363	1	RETAINER	RETENTOR	122G
5		73124571	1	ROD	HASTE	274S
6		73070372	1	SEAL RING	ANEL DE VEDAÇÃO	055A
7		73063066	1	BUSHING	BUCHA	095B
8		70927699	1	SNAP RING	ANEL ELÁSTICO	187A
9		70924158	1	O'RING	O'RING	158G
10		73073273	1	NUT	PORCA	010D
11		73058667	1	RING	ANEL	045A
12		73058668	1	PISTON	PISTÃO DO MOTOR	132P
13		73058666	1	RING	ANEL	045A
14		73064517	1	KIT Repair	KIT Reparo	002K
15		73065285	1	HEAD	FUNDO DIANTEIRO	132F
16		70928874	1	RING	ANEL	045A

08-65		p1	02/08

HYDRAULIC PUMP FAN - BOMBA HIDRÁULICA DO VENTILADOR

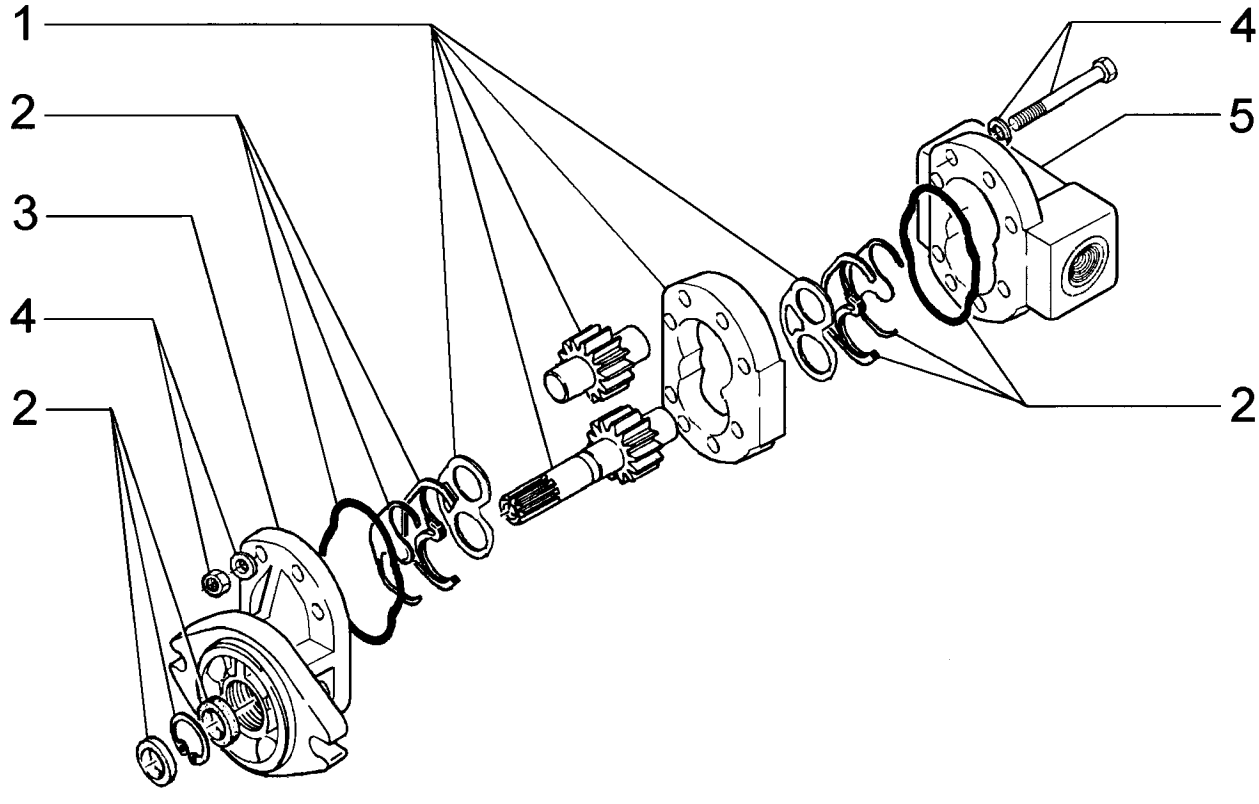

HYDRAULIC PUMP FAN - BOMBA HIDRÁULICA DO VENTILADOR

REF	NOTE	PN	QT	DESCRIPTION	DESCRIÇÃO	GLOS
		73162806	1	OIL PUMP	BOMBA DE ÓLEO	P153
1		75313255	1	KIT	KIT	002K
2		75313254	1	KIT	KIT	002K
3		75313257	1	COVER	TAMPA	265C
4		75313258	1	KIT	KIT	002K
5		75313256	1	COVER	TAMPA	265C

08-66		p1	02/08

FAN HYDRAULIC MOTOR - MOTOR HIDRÁULICO DO VENTILADOR

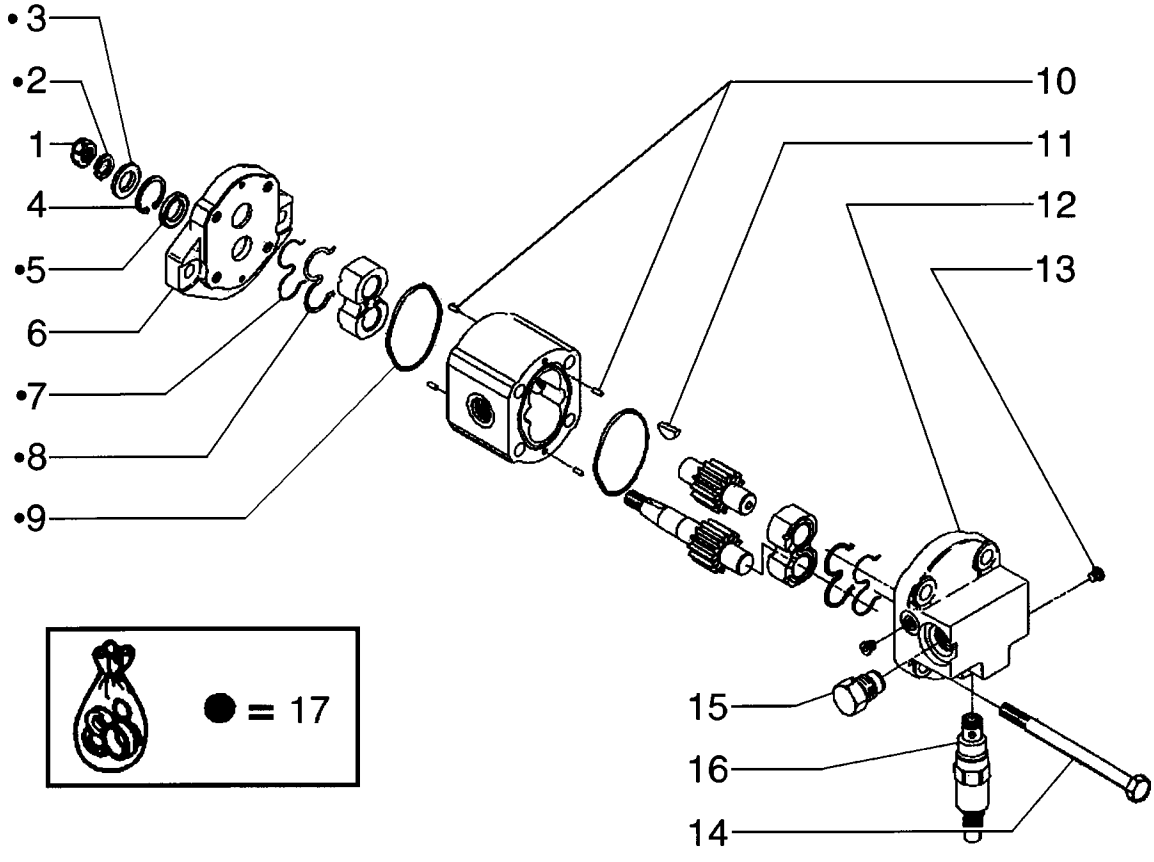

FAN HYDRAULIC MOTOR - MOTOR HIDRÁULICO DO VENTILADOR

REF	NOTE	PN	QT	DESCRIPTION	DESCRIÇÃO	GLOS
		73162805	1	HYDRAULIC MOTOR	MOTOR HIDRAUL.	127M
1		71100417	1	NUT	PORCA	010D
2		71100418	1	WASHERLOCK	ARRUELA PRESSÃO	170R
3		71100419	1	WASHER	ARRUELA	131R
4		71100420	1	SNAP RING	ANEL ELÁSTICO	187A
5		71100421	1	SEAL RING	ANEL DE VEDAÇÃO	055A
6		71100422	1	FLANGE	FLANGE	070F
7		75289997	2	RETAINER	RETENTOR	122G
8		75289998	2	RETAINER	RETENTOR	122G
9		75289994	2	O'RING	O'RING	158G
10		75289983	4	DOWEL	PINO CENTRAGEM	090G
11		71100425	1	KEY	CHAVETA	060L
12		71100426	1	COVER	TAMPA	265C
13		71100427	2	PLUG	BUJÃO	050T
14		71100428	4	BOLT	PARAFUSO	040V
15		71100429	1	VALVE	VÁLVULA	010V
16		71100430	1	SAFETY VALVE	VÁLV.SEGURANÇA	009V
17		71100423	1	KIT Sealing	KIT Vedação	002K

08-67		p1	02/08

FAN REVERSIBLE HYDRAULIC MOTOR - MOTOR HIDRÁULICO REVERSÍVEL DO VENTILADOR

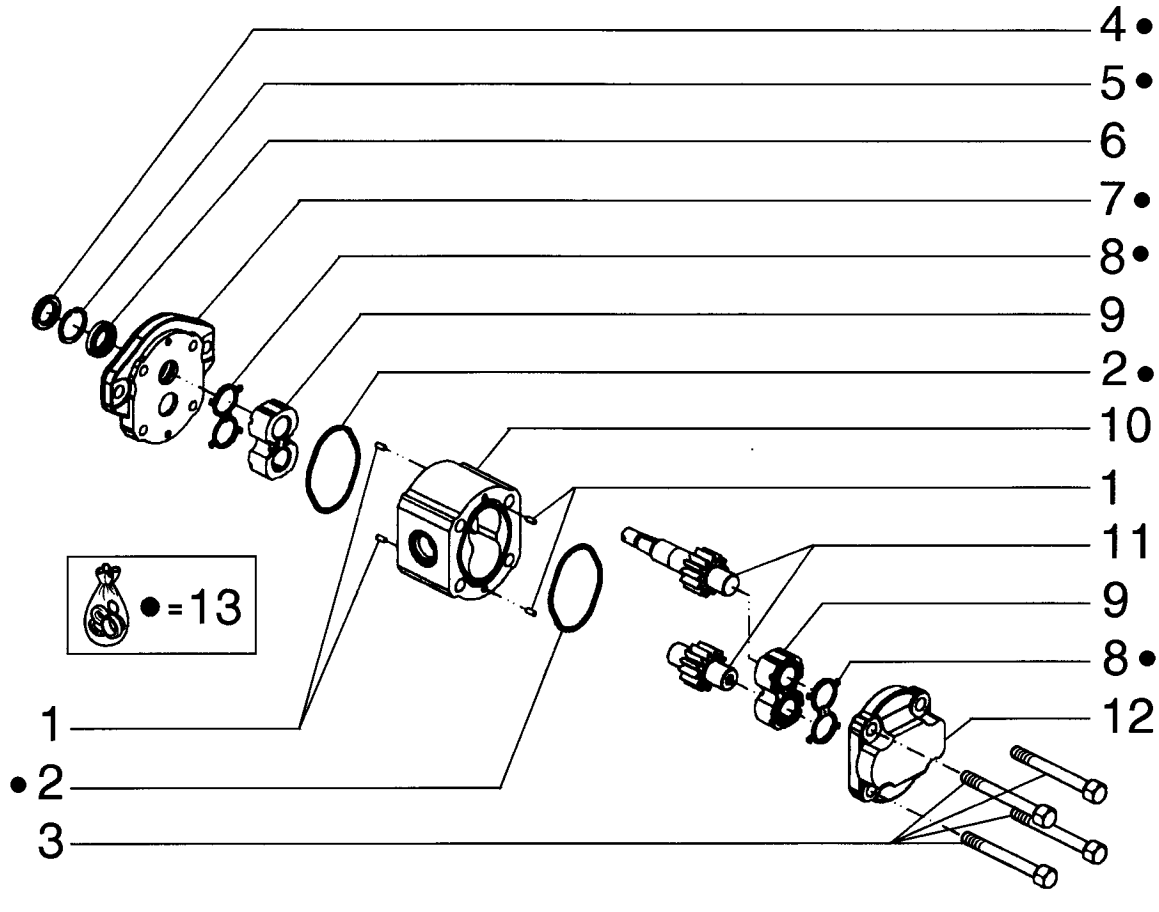

FAN REVERSIBLE HYDRAULIC MOTOR - MOTOR HIDRÁULICO REVERSÍVEL DO VENTILADOR

REF	NOTE	PN	QT	DESCRIPTION	DESCRIÇÃO	GLOS
		75326838	1	HYDRAULIC MOTOR	MOTOR HIDRÁULICO	127M
1		75289983	4	DOWEL	PINO CENTRAGEM	090G
2		75289994	2	O'RING	O'RING	158G
3		71102508	4	BOLT	PARAFUSO	040V
4		71100419	1	WASHER	ARRUELA	131R
5		71100420	1	SNAP RING	ANEL ELÁSTICO	187A
6		75289996	1	RETAINER	RETENTOR	122G
7		71100422	1	FLANGE	FLANGE	070F
8		71102509	2	RETAINER	RETENTOR	122G
9		71102510	2	BEARING	ROLAMENTO	341C
10		71102511	1	HOUSING	CARCAÇA	035S
11		71102514	1	SHAFT	EIXO	016A
12		71102515	1	COVER	TAMPA	265C
13		71102516	2	KIT	KIT	002K

08-68		p1	02/08

HYDRAULIC VALVE - VÁLVULA HIDRÁULICA

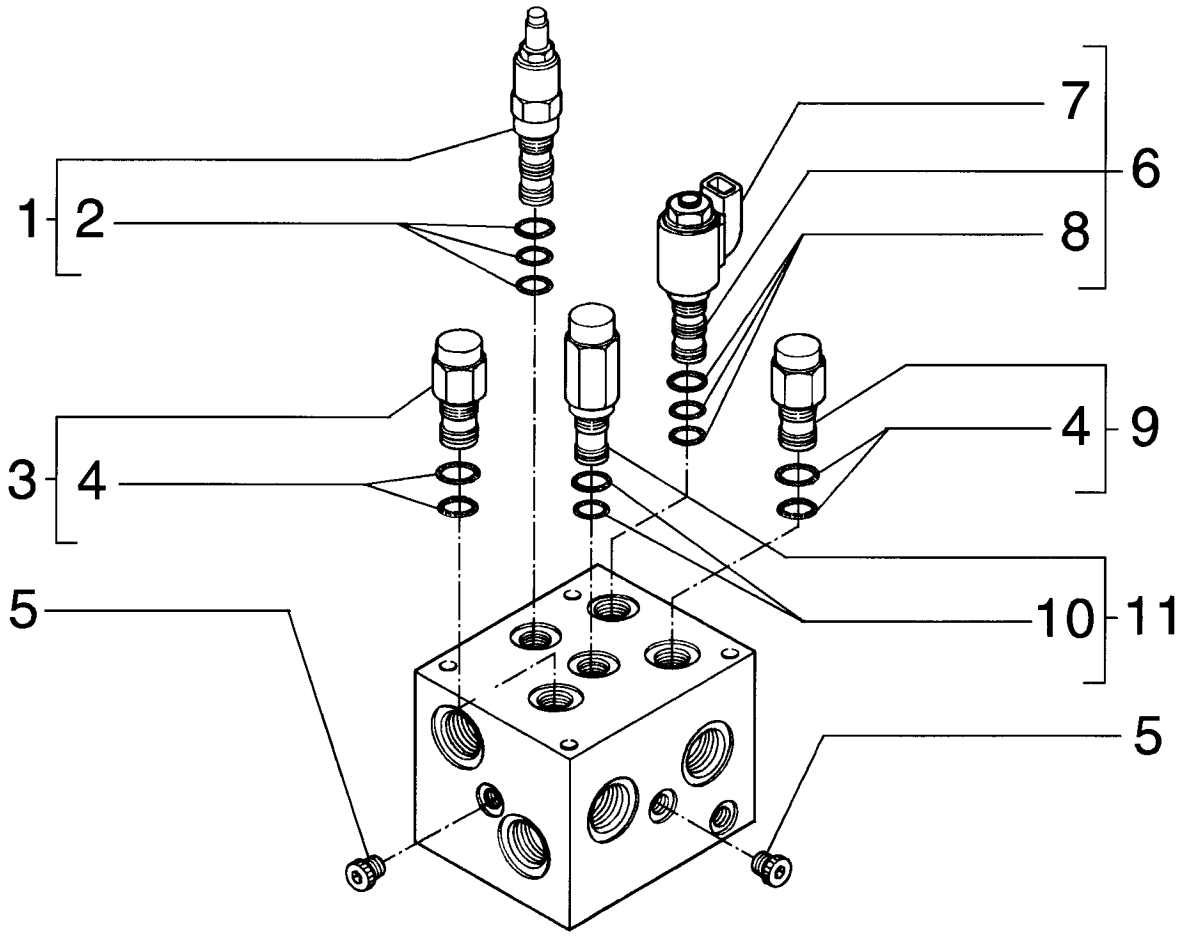

HYDRAULIC VALVE - VÁLVULA HIDRÁULICA

REF	NOTE	PN	QT	DESCRIPTION	DESCRIÇÃO	GLOS
		8500563	1	VALVE	VÁLVULA	010V
1		8605070	1	VALVE Pressure	VÁLVULA Pressão	010V
2		1542830C2	1	KIT	KIT	002K
3		8605059	1	VALVE Pilot	VÁLVULA Piloto	010V
4		388744A1	1	KIT	KIT	002K
5		218-5209	9	PLUG	BUJÃO	050T
6		8605066	1	VALVE Pressure	VÁLVULA Pressão	010V
7		8605069	1	COIL	BOBINA	083B
8		329483A1	1	KIT	KIT	002K
9		8605056	1	VALVE Pilot	VÁLVULA Piloto	010V
10		1542833C1	1	KIT	KIT	002K
11		8605053	1	VALVE Pressure	VÁLVULA Pressão	010V

08-69		p1	02/08

REDUCTION GEAR HYDRAULIC MOTOR - MOTOR HIDRÁULICO DO REDUTOR

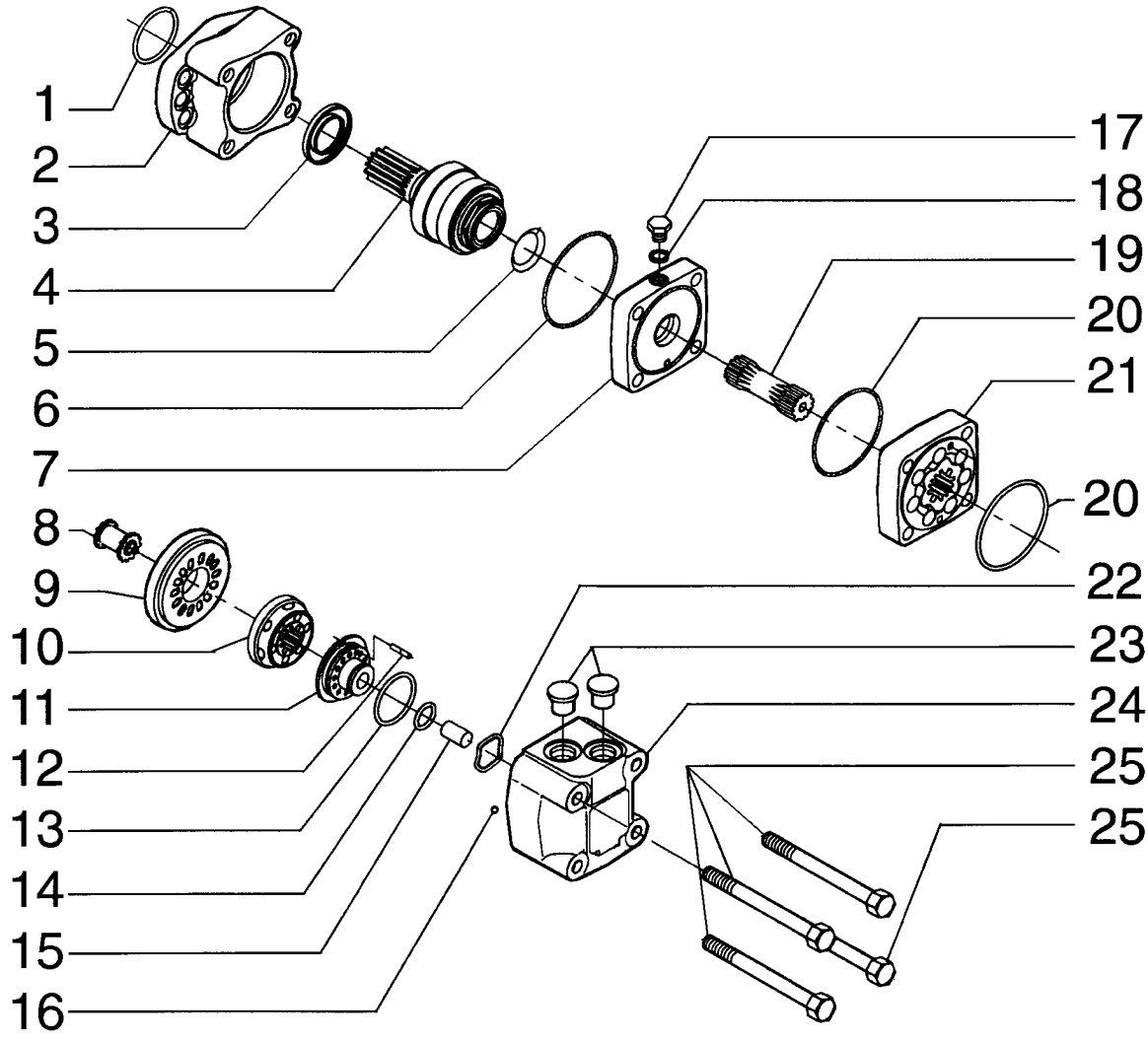

REDUCTION GEAR HYDRAULIC MOTOR - MOTOR HIDRÁULICO DO REDUTOR

REF	NOTE	PN	QT	DESCRIPTION	DESCRIÇÃO	GLOS
		87389986	1	HYDRAULIC MOTOR	MOTOR HIDRÁULICO	127M
1		V39454	1	RETAINER	RETENTOR	122G
2		71103069	1	HOUSING	CARCAÇA	035S
3		V39323	1	RETAINER	RETENTOR	122G
4		71103070	1	SHAFT	EIXO	016A
5		E37935	1	RETAINER	RETENTOR	122G
6		V39325	1	O'RING	O'RING	158G
7		71103071	1	PLATE	PLACA	110P
8		E37944	1	SHAFT	EIXO	016A
9		71103072	1	PLATE	PLACA	110P
10		E37946	1	PLATE	PLACA	110P
11		71103073	1	PLATE	PLACA	110P
12		71103074	1	DOWEL	PINO CENTRAGEM	090G
13		E37949	1	O'RING	O'RING	158G
14		E37950	1	O'RING	O'RING	158G
15		E37951	1	SPACER	ESPAÇADOR	075D
16		N14222	2	BALL	ESFERA	140S
17		71103075	1	PLUG	BUJÃO	050T
18		71103076	1	RETAINER	RETENTOR	122G
19		71103077	1	SHAFT	EIXO	016A
20		E37940	2	O'RING	O'RING	158G
21		71103078	1	ROTOR	ROTOR	145R
22		71103079	1	RING	ANEL	045A
23		71103080	2	PLUG	BUJÃO	050T
24		71103081	1	HOUSING	CARCAÇA	035S
25		71103082	4	BOLT	PARAFUSO	040V

INDEX - ÍNDICE

09-01 MOLDBOARD DRAWBAR AND CICLE - BARRA DE TRAÇÃO E CÍRCULO
09-02 CIRCLE REDUCTION GEAR - REDUTOR DO CÍRCULO
09-03 SADDLE AND CYLINDER - SELA E CILINDRO DE ACIONAMENTO
09-04 SADDLE AND CYLINDER - SELA E CILINDRO DE ACIONAMENTO
09-05 REAR MAIN FRAME - CHASSI TRASEIRO
09-06 FRONT FRAME - CHASSI DIANTEIRO
09-07 ARTICULATION JOINT - JUNTA DA ARTICULAÇÃO
09-08 ARTICULATION CYLINDER - CILINDRO DE ARTICULAÇÃO
09-09 TOW HOOK - GANCHO DE TRAÇÃO
09-10 BATTERY LEFT SUPPORT - SUPORTE ESQUERDO DA BATERIA
09-11 BATTERY RIGHT SUPPORT - SUPORTE DIREITO DA BATERIA
09-12 MOLDBOARD 12 FT. - LÂMINA DE 12 PÉS
09-13 MOLDBOARD 13 FT. - LÂMINA DE 13 PÉS
09-14 MOLDBOARD LEFT AND RIGHT EXTENSION - EXTENSÃO ESQUERDA E DIREITA DA LÂMINA
09-15 MOLDBOARD REINFORCEMENT - REFORÇO DA LÂMINA
09-16 MOLDBOARD SIDE SHIFT - DESLOCAMENTO DA LÂMINA
09-17 MOLDBOARD LEAN SYSTEM - SISTEMA DE INCLINAÇÃO DA LÂMINA
09-18 DOZER BLADE AND SKID PLATES - LÂMINA FRONTAL E FACAS
09-19 SCARIFIER AND SUPPORT - ESCARIFICADOR E SUPORTE
09-20 RIPPER TOOL BAR AND LINKAGE - RIPPER E BARRA DE FERRAMENTAS
09-21 DRAWBAR TRAVEL LIMITER - BATENTE DA BARRA DE TRAÇÃO
09-22 PUSH PLATE - PLACA DE EMPUXO
09-23 FRONT COUNTERWEIGHT - CONTRAPESO FRONTAL
09-24 TOOLS BOX - CAIXA DE FERRAMENTAS
09-25 FIRE EXTINGUISHER - EXTINTOR DE INCÊNDIO
09-26 DRIVER'S SEAT - ASSENTO DO OPERADOR
09-27 ENGINE HOOD - CAPUZ DO MOTOR
09-28 ENGINE HOOD - CAPUZ DO MOTOR
09-29 CONSOLE COVERS - TAMPAS DO CONSOLE
09-30 GUARDS AND COVERS - PROTEÇÕES E TAMPAS
09-31 SOUND SUPPRESS - SUPRESSORES DE RUÍDO
09-32 CLOSED CAB - CABINE FECHADA
09-33 CAB, MAT AND GASKET - CABINE, TAPETE E VEDAÇÕES
09-34 OPEN CAB, MAT AND GASKET - CABINE ABERTA, TAPETE E VEDAÇÕES
09-35 AIR CONDITIONER FILTER AND DUCTOS - FILTRO E DUTOS DO AR CONDICIONADO
09-36 AIR CONDITIONER FILTER AND DUCTOS - FILTRO E DUTOS DO AR CONDICIONADO
09-37 INSPECTION COVER - TAMPA DE INSPEÇÃO
09-38 CAB, GLASSES - CABINE, VIDROS
09-39 LOW PROFILE CAB, GLASSES - CABINE PERFIL BAIXO, VIDROS
09-40 CAB, DOOR - CABINE, PORTA
09-41 CAB, DOOR COVERING - CABINE, REVESTIMENTO DA PORTA
09-42 CAB, DOOR AND HINGE - CABINE, PORTA E DOBRADIÇA
09-43 CAB, DOOR-SILL AND HOOK - CABINE, SOLEIRA E GANCHO
09-44 CAB, REAR-VIEW MIRROR - CABINE RETROVISORES
09-45 CAB, LOCK SYSTEM - CABINE, SISTEMA DE FECHADURA
09-46 CAB, LOCK SYSTEM - CABINE, SISTEMA DE FECHADURA
09-47 CAB, CURTAIN - CABINE, CORTINA
09-48 CAB, COLUMN COVERING - CABINE, REVESTIMENTO DA COLUNA
09-49 CAB, LOWER COVERING - CABINE, REVESTIMENTO INFERIOR
09-50 CAB, LOWER COVERING - CABINE, REVESTIMENTO INFERIOR
09-51 CAB, REAR COVERING - CABINE, REVESTIMENTO TRASEIRO
09-52 CAB, ROOF COVERING - CABINE, REVESTIMENTO DO TETO
09-53 CAB, ROOF COVERING - CABINE, REVESTIMENTO DO TETO

INDEX - ÍNDICE

09-54 OPEN CAB, GLASSES - CABINE ABERTA, VIDROS
09-55 OPEN CAB, ROOF COVERING - CABINE ABERTA, REVESTIMENTO DO TETO
09-56 OPEN CAB, ROOF COVERING - CABINE ABERTA, REVESTIMENTO DO TETO
09-57 CAB, ROOF COVERING - CABINE, REVESTIMENTO DO TETO
09-58 AIR CONDITIONER SYSTEM - SISTEMA DE AR CONDICIONADO
09-59 EVAPORATOR BOX - CAIXA EVAPORADORA
09-60 AIR CONDITIONER SYSTEM - SISTEMA DE AR CONDICIONADO
09-61 AIR CONDITIONER SYSTEM - SISTEMA DE AR CONDICIONADO
09-62 DECALS - DECALQUES
09-63 DECALS - DECALQUES
09-64 DECALS - DECALQUES

09-01		p1	02/08

MOLDBOARD DRAWBAR AND CICLE - BARRA DE TRAÇÃO E CÍRCULO

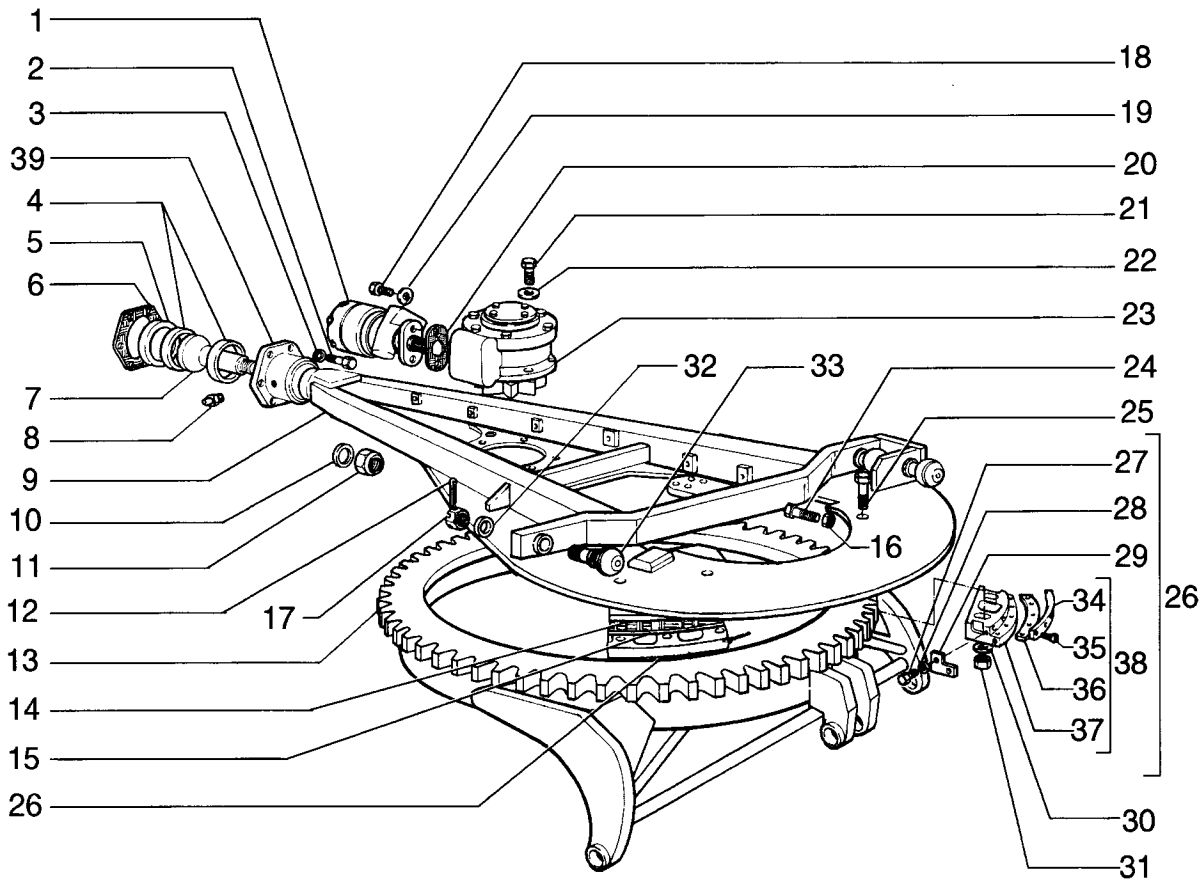

MOLDBOARD DRAWBAR AND CICLE - BARRA DE TRAÇÃO E CÍRCULO

REF	NOTE	PN	QT	DESCRIPTION	DESCRIÇÃO	GLOS
1		87389986	1	HYDRAULIC MOTOR - page (08-69)	MOTOR HIDRÁULICO - pag. (08-69)	127M
2		15835231	8	BOLT	PARAFUSO	040V
3		10517271	8	WASHERLOCK	ARRUELA PRESSÃO	170R
4		73130017	2	BUSHING	BUCHA	095B
5		73125534	1	SPACER	ESPAÇADOR	075D
6		70673457	20	SHIM	CALÇO	198S
7		73125531	1	BALL	ESFERA	140S
8		70912497	1	GREASE FITTING	PINO GRAXEIRO	060I
9		75266632	1	DRAWBAR	BARRA DE TRAÇÃO	013B
10		70927662	1	WASHER	ARRUELA	131R
11		70921374	1	NUT	PORCA	010D
12		70900808	3	COTTER PIN	CONTRA PINO	270C
13		75267120	1	CIRCLE	CIRCULO	174R
14		73125482	4	PLATE	CHAPA	105P
15		73125483	40	SHIM	CALÇO	198S
16		70901421	8	NUT	PORCA	010D
17		75326480	3	NUT	PORCA	010D
18		70922065	2	BOLT	PARAFUSO	040V
19		70928460	2	WASHER	ARRUELA	131R
20		70651322	1	GASKET	JUNTA	120G
21		15984131	6	BOLT	PARAFUSO	040V
22		70927382	6	WASHER	ARRUELA	131R
23		75267468	1	REDUCTION GEAR - page (09-02)	REDUTOR - pag. (09-02)	058R
24		73125522	8	BOLT	PARAFUSO	040V
25		70929092	8	BOLT	PARAFUSO	040V
26		75248940	4	GUIDE	GUIA	145G
27		16323531	16	BOLT	PARAFUSO	040V
28		70930370	16	WASHER	ARRUELA	131R
29		75248934	8	PLATE	CHAPA	105P
30		70929704	8	WASHER	ARRUELA	131R
31		70053994	8	NUT	PORCA	010D
32		75326490	3	WASHER	ARRUELA	131R
33		75326511	3	BALL	ESFERA	140S
34		73125481	4	PLATE	PLACA	110P
35		73126330	40	BOLT	PARAFUSO	040V
36		73125480	4	BRACKET	SUPORTE	300S
37		75267160	4	GUIDE	GUIA	145G
38		75248931	4	GUIDE	GUIA	145G
39		75267107	1	BRACKET	SUPORTE	300S

09-02		p1	02/08

CIRCLE REDUCTION GEAR - REDUTOR DO CÍRCULO

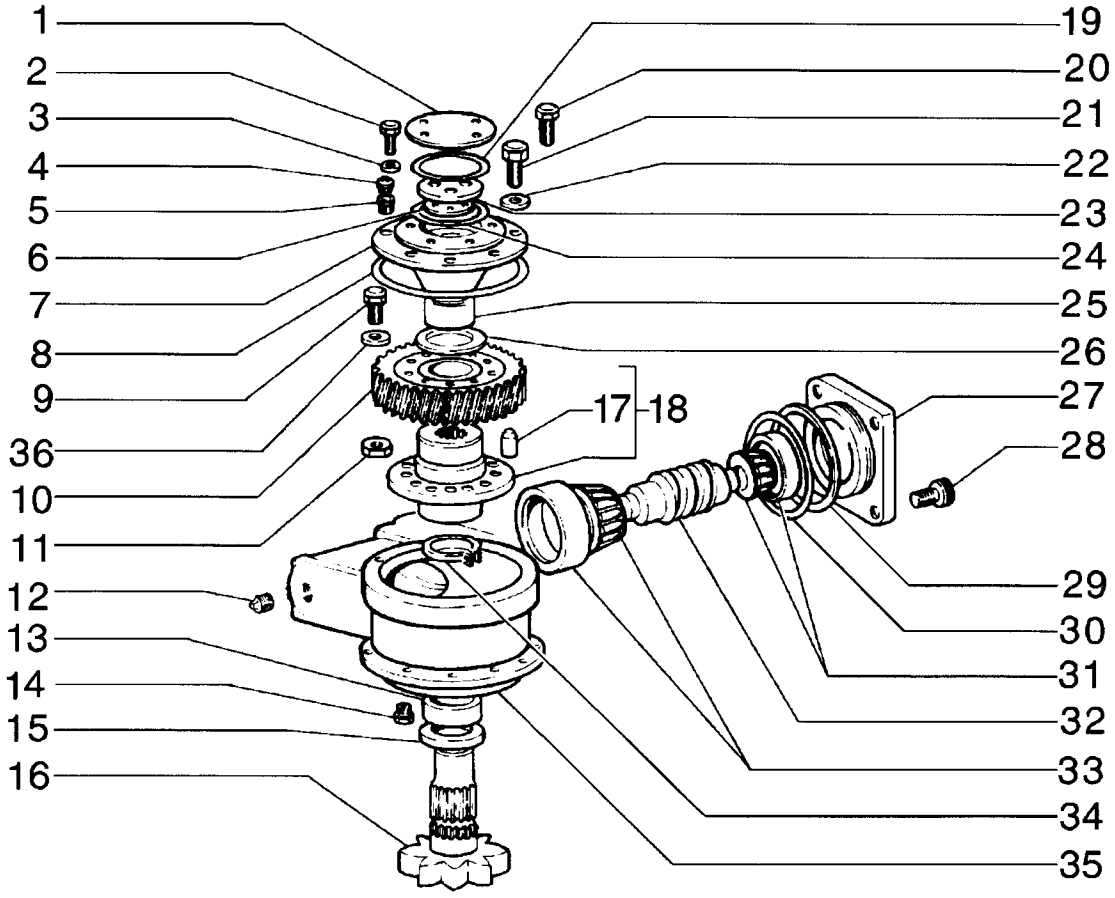

CIRCLE REDUCTION GEAR - REDUTOR DO CÍRCULO

REF	NOTE	PN	QT	DESCRIPTION	DESCRIÇÃO	GLOS
1		75267125	1	COVER	TAMPA	265C
2		70921076	3	BOLT	PARAFUSO	040V
3		70929156	3	WASHER	ARRUELA	131R
4		70916619	1	GREASE FITTING	PINO GRAXEIRO	060I
5		70901838	1	PLUG	BUJÃO	050T
6		73125521	2	SHIM	CALÇO	198S
6		73125520	2	SHIM	CALÇO	198S
6		73125519	6	SHIM	CALÇO	198S
7		75267132	1	COVER	TAMPA	265C
8		70925457	1	O'RING	O'RING	158G
9		70922744	10	BOLT	PARAFUSO	040V
10		75258894	1	RING GEAR	COROA	297C
11		70911030	10	NUT	PORCA	010D
12		70901652	1	PLUG	BUJÃO	050T
13		73130969	1	BUSHING	BUCHA	095B
14		70920416	1	DRAIN PLUG	BUJÃO DE DRENO	056T
15		70634037	1	RETAINER	RETENTOR	122G
16		73125501	1	SHAFT	EIXO	016A
17		73129961	1	DOWEL	PINO CENTRAGEM	090G
18		73130013	1	HUB	CUBO	135M
19		70923817	1	O'RING	O'RING	158G
20		70922300	4	BOLT	PARAFUSO	040V
21		70920574	6	BOLT	PARAFUSO	040V
22		70912441	6	WASHERLOCK	ARRUELA PRESSÃO	170R
23		73125500	1	COVER	TAMPA	265C
24		73125494	1	WASHER	ARRUELA	131R
25		73160841	1	BUSHING	BUCHA	095B
26		73125494	2	WASHER	ARRUELA	131R
27		75267135	4	COVER	TAMPA	265C
28		70922065	4	BOLT	PARAFUSO	040V
29		75240816	2	SHIM	CALÇO	198S
29		75240817	2	SHIM	CALÇO	198S
29		75240818	2	SHIM	CALÇO	198S
30		70923590	1	O'RING	O'RING	158G
31		73124983	1	BEARING	ROLAMENTO	341C
32		75215793	1	WORM SCREW	PARAFUSO SEM-FIM	042V
33		73124983	1	BEARING	ROLAMENTO	341C
34		70622212	1	SNAP RING	ANEL ELÁSTICO	187A
35		75267143	1	CASE	CARCAÇA	035S
36		70928914	10	WASHER	ARRUELA	131R

09-03		p1	02/08

SADDLE AND CYLINDER - SELA E CILINDRO DE ACIONAMENTO

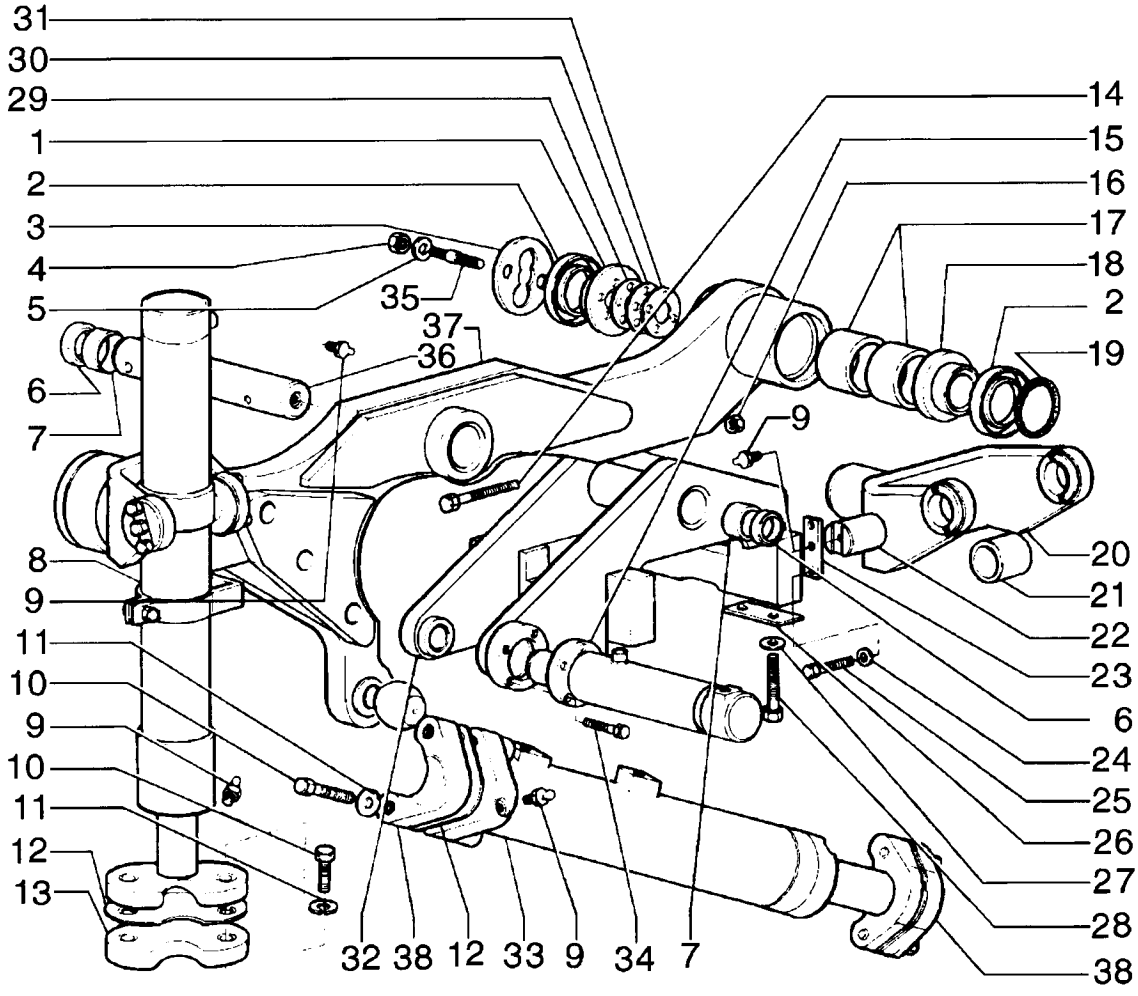

SADDLE AND CYLINDER - SELA E CILINDRO DE ACIONAMENTO

REF	NOTE	PN	QT	DESCRIPTION	DESCRIÇÃO	GLOS
1		75267013	2	COVER	TAMPA	265C
2		8291995	4	RETAINER	RETENTOR	122G
3		75248669	2	COVER	TAMPA	265C
4		70915972	8	NUT	PORCA	010D
5		70931523	8	WASHER	ARRUELA	131R
6		8291846	2	RETAINER	RETENTOR	122G
7		79106797	2	BUSHING	BUCHA	095B
8		75267020	1	CYLINDER RH - page (08-56)	CILINDRO Direito - pag. (08-56)	164C
8		75267026	1	CYLINDER LH - page (08-56)	CILINDRO Esquerdo - pag. (08-56)	164C
9		70914465	7	GREASE FITTING	PINO GRAXEIRO	060I
10		70923137	8	BOLT	PARAFUSO	040V
11		70914726	8	WASHERLOCK	ARRUELA PRESSÃO	170R
12		70620920	32	SHIM	CALÇO	198S
13		75267023	2	COVER	TAMPA	265C
14		11114631	1	BOLT	PARAFUSO	040V
15		75268456	1	CYLINDER - page (08-58)	CILINDRO - pag. (08-58)	164C
16		10719321	1	NUT	PORCA	010D
17		79106797	4	BUSHING	BUCHA	095B
18		75248663	2	RING	ANEL	045A
19		70924686	2	O'RING	O'RING	158G
20		75267007	2	YOKE	FORQUILHA	085F
21		75327135	4	BUSHING	BUCHA	095B
22		87359686	4	PIN	PINO	080P
23		75327453	4	BAR	BARRA	151B
24		70910287	12	WASHERLOCK	ARRUELA PRESSÃO	170R
25		70923276	12	BOLT	PARAFUSO	040V
26		75256896	*	SHIM	CALÇO	198S
26		73130333	2	SHIM	CALÇO	198S
27		70928452	8	WASHER	ARRUELA	131R
28		11398137	8	BOLT	PARAFUSO	040V
29		75248665	6	SHIM	CALÇO	198S
30		75248666	10	SHIM	CALÇO	198S
31		75248667	12	SHIM	CALÇO	198S
32		75266983	1	BRACKET	SUPORTE	300S
33		75268461	1	CYLINDER - page (08-59)	CILINDRO - pag. (08-59)	164C
34		11106631	4	BOLT	PARAFUSO	040V
35		75245603	8	STUD	PRISIONEIRO	210P
36		73162636	1	PIN	PINO	080P
37		75266996	1	BRACKET	SUPORTE	300S
38		75268457	2	COVER	TAMPA	265C

09-04		p1	02/08

SADDLE AND CYLINDER - SELA E CILINDRO DE ACIONAMENTO

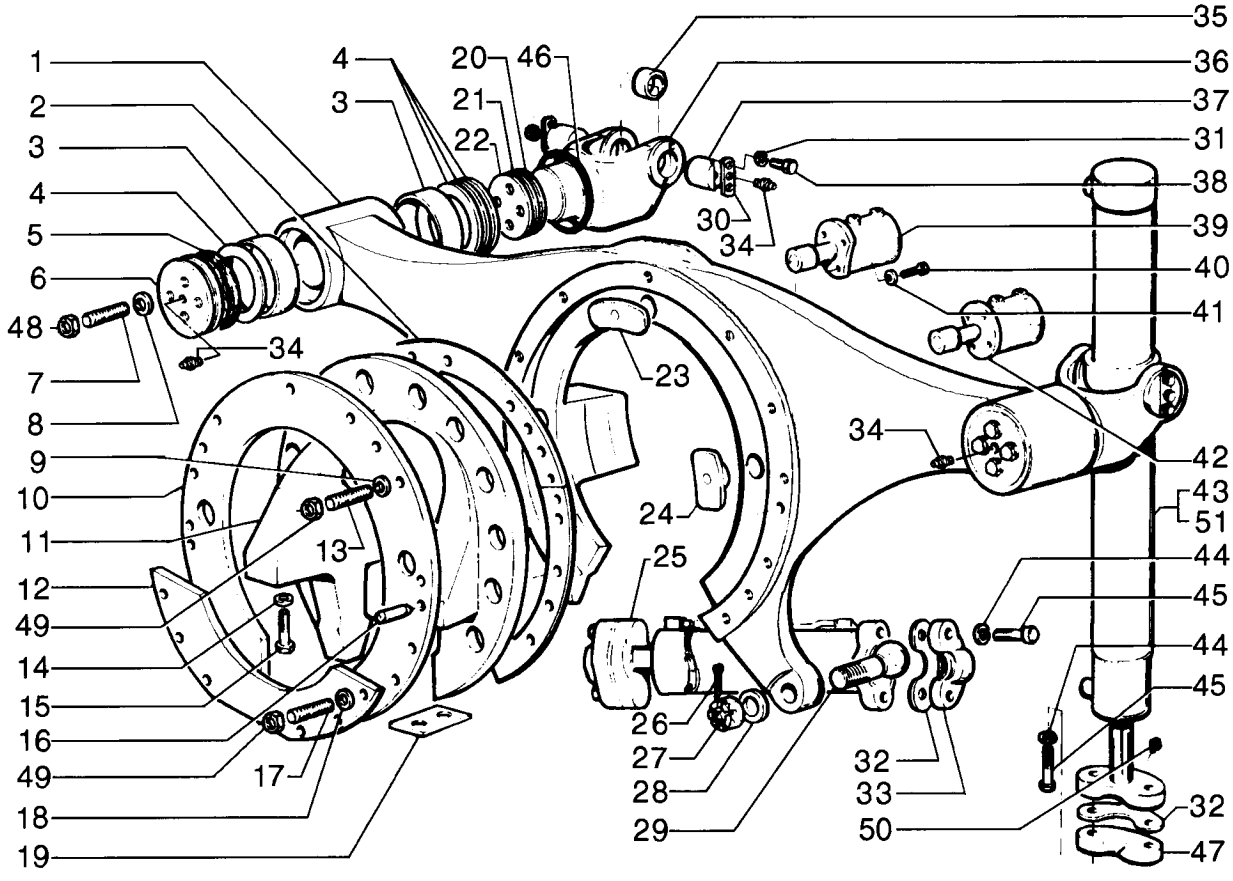

SADDLE AND CYLINDER - SELA E CILINDRO DE ACIONAMENTO

REF	NOTE	PN	QT	DESCRIPTION	DESCRIÇÃO	GLOS
1		75267029	1	BRACKET	SUPORTE	300S
2		73131791	15	SHIM	CALÇO	198S
3		79106797	4	BUSHING	BUCHA	095B
4		75248669	4	COVER	TAMPA	265C
5		8291995	4	RETAINER	RETENTOR	122G
6		75267013	2	COVER	TAMPA	265C
7		75245603	8	STUD	PRISIONEIRO	210P
8		70931523	8	WASHER	ARRUELA	131R
9		70927275	17	WASHER	ARRUELA	131R
10		75267032	1	RING	ANEL	045A
11		75266929	1	BRACKET	SUPORTE	300S
12		75266939	1	PLATE	CHAPA	105P
13		87651573	11	STUD	PRISIONEIRO	210P
14		70928452	8	WASHER	ARRUELA	131R
15		70925431	8	BOLT	PARAFUSO	040V
16		70910179	2	PIN	PINO	080P
17		87651574	6	STUD	PRISIONEIRO	210P
18		70912942	6	WASHERLOCK	ARRUELA PRESSÃO	170R
19		73130333	2	SHIM	CALÇO	198S
20		75248665	6	SHIM	CALÇO	198S
21		75248666	10	SHIM	CALÇO	198S
22		75248667	4	SHIM	CALÇO	198S
23		73124551	1	BUSHING	BUCHA	095B
24		73124552	2	BUSHING	BUCHA	095B
25		75267001	1	CYLINDER - page (08-59)	CILINDRO - pag. (08-59)	164C
26		70900808	1	COTTER PIN	CONTRA PINO	270C
27		75326480	1	NUT	PORCA	010D
28		75326490	1	WASHER	ARRUELA	131R
29		75326511	1	BALL	ESFERA	140S
30		87359665	4	BAR	BARRA	151B
31		12626231	12	WASHER	ARRUELA	131R
32		70620920	32	SHIM	CALÇO	198S
33		75267464	4	COVER	TAMPA	265C
34		70914465	6	GREASE FITTING	PINO GRAXEIRO	060I
35		75327135	4	BUSHING	BUCHA	095B
36		75267007	2	YOKE	FORQUILHA	085F
37		87359686	4	PIN	PINO	080P
38		70923276	12	BOLT	PARAFUSO	040V
39		75266955	1	CYLINDER LH - page (08-64)	CILINDRO Esquerdo - pag. (08-64)	164C
40		70920583	8	BOLT	PARAFUSO	040V

09-04		p2	02/08

SADDLE AND CYLINDER - SELA E CILINDRO DE ACIONAMENTO

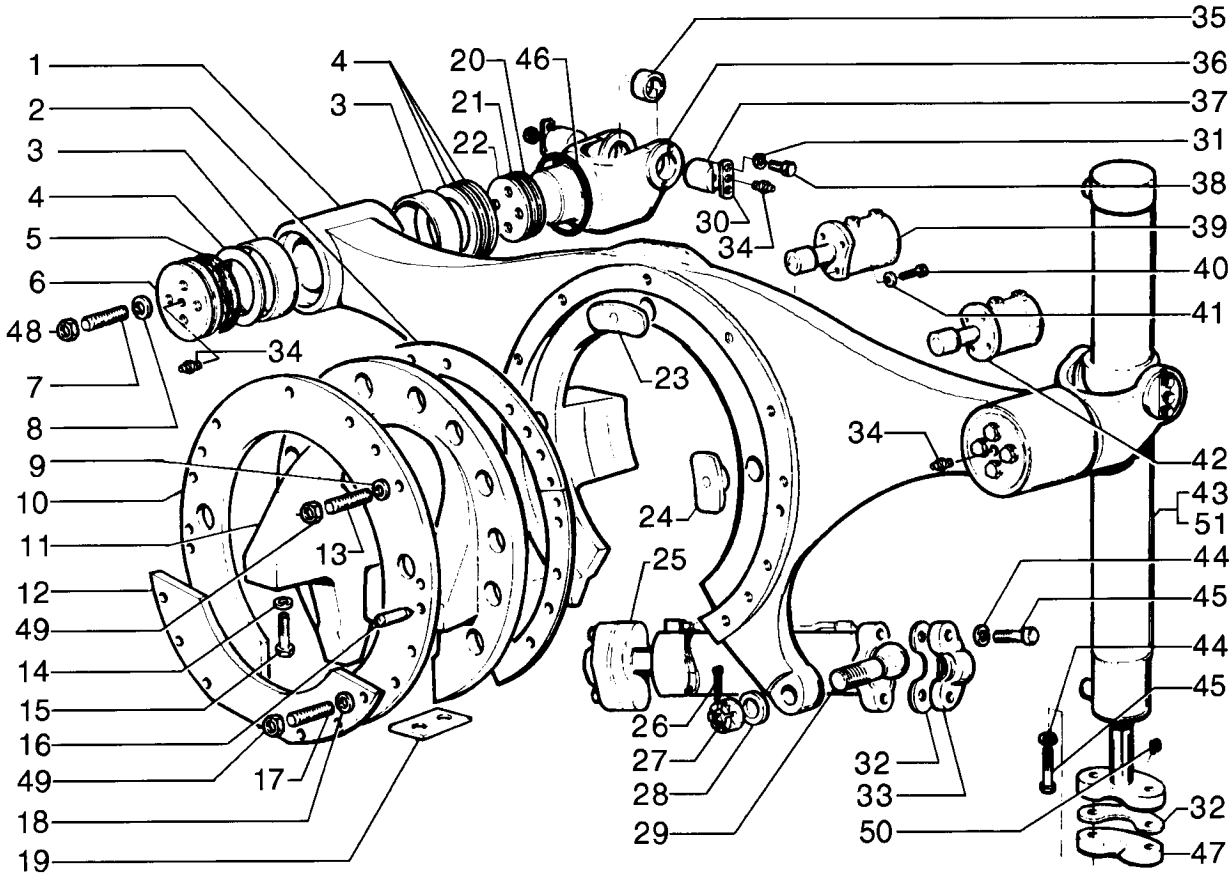

SADDLE AND CYLINDER - SELA E CILINDRO DE ACIONAMENTO

REF	NOTE	PN	QT	DESCRIPTION	DESCRIÇÃO	GLOS
41		70912441	8	WASHERLOCK	ARRUELA PRESSÃO	170R
42		75266963	1	CYLINDER RH - page (08-64)	CILINDRO Direito - pag. (08-64)	164C
43		75267020	2	CYLINDER RH - page (08-56)	CILINDRO Direito - pag. (08-56)	164C
44		70914726	8	WASHERLOCK	ARRUELA PRESSÃO	170R
45		70923137	8	BOLT	PARAFUSO	040V
46		75248663	2	RING	ANEL	045A
47		75267023	2	COVER	TAMPA	265C
48		70915972	8	NUT	PORCA	010D
49		70915256	17	NUT	PORCA	010D
50		13407811	5	GREASE FITTING	PINO GRAXEIRO	060I
51		75267026	1	CYLINDER LH - page (08-56)	CILINDRO Esquerdo - pag. (08-56)	164C

09-05		p1	02/08

REAR MAIN FRAME - CHASSI TRASEIRO

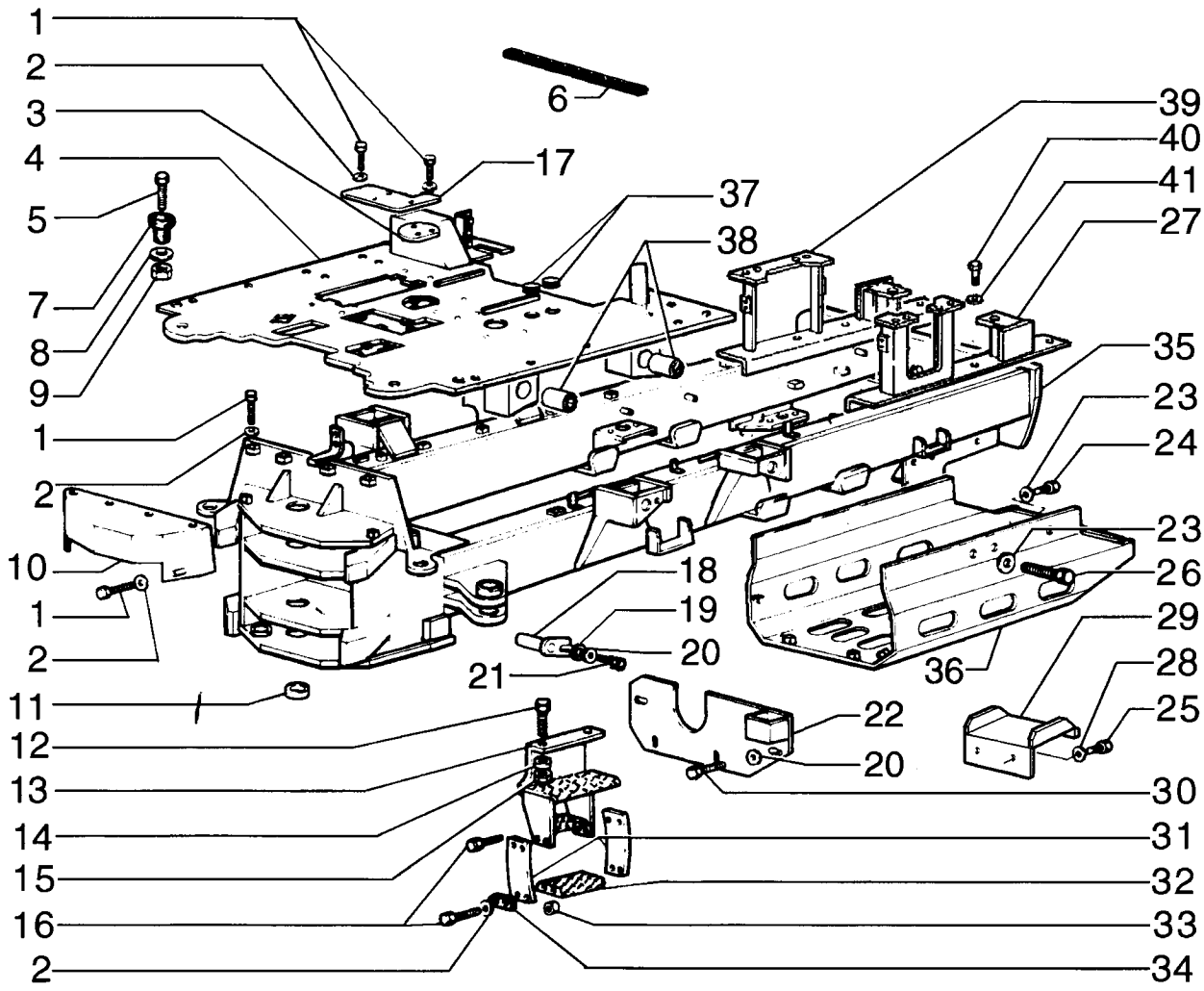

REAR MAIN FRAME - CHASSI TRASEIRO

REF	NOTE	PN	QT	DESCRIPTION	DESCRIÇÃO	GLOS
1		16043231	29	BOLT	PARAFUSO	040V
2		10730301	29	WASHER	ARRUELA	131R
3		75249862	1	COVER	TAMPA	265C
4		87394874	1	FLOOR	PISO	050P
5		15981531	2	BOLT	PARAFUSO	040V
6		71100431	1	KIT	KIT	002K
7		76022229	2	MOUNT	COXIM	345C
8		75254313	2	WASHER	ARRUELA	131R
9		12574921	2	NUT	PORCA	010D
10		75267259	1	GUARD	PROTEÇÃO	070R
11		75213759	3	BUSHING	BUCHA	095B
12		15224031	4	BOLT	PARAFUSO	040V
13		75267241	1	LADDER RH	ESCADA Direita	022S
13		75267249	1	LADDER LH	ESCADA Esquerda	022S
14		14497131	20	WASHER	ARRUELA	131R
15		12577721	20	NUT	PORCA	010D
16		16044031	16	BOLT	PARAFUSO	040V
17		75249861	1	COVER	TAMPA	265C
18		75248739	4	PIN	PINO	080P
19		10516871	4	WASHERLOCK	ARRUELA PRESSÃO	170R
20		14496621	4	WASHER	ARRUELA	131R
21		11112631	4	BOLT	PARAFUSO	040V
22		75267203	1	COVER	TAMPA	265C
23		10520001	12	WASHER	ARRUELA	131R
24		11113031	4	BOLT	PARAFUSO	040V
25		11106031	8	BOLT	PARAFUSO	040V
26		11112631	6	BOLT	PARAFUSO	040V
27		75323328	1	BRACKET	SUPORTE	300S
28		10516871	4	WASHERLOCK	ARRUELA PRESSÃO	170R
29		75269885	2	LADDER	ESCADA	022S
30		11106431	4	BOLT	PARAFUSO	040V
31		75280709	4	PLATE	CHAPA	105P
32		75267245	2	PLATE	CHAPA	105P
33		16100821	16	NUT	PORCA	010D
34		87350318	8	SHIM	CALÇO	198S
35		87542650	1	REAR MAIN FRAME	CHASSI TRASEIRO	287T
36		87547593	1	GUARD	PROTEÇÃO	070R
37		75321577	2	INSULATOR	ISOLANTE	085I
38		70684837	4	BUSHING	BUCHA	095B
39		75324392	1	BRACKET	SUPORTE	300S
40		15981231	6	BOLT	PARAFUSO	040V
41		70677010	6	WASHER	ARRUELA	131R

09-06		p1	02/08

FRONT FRAME - CHASSI DIANTEIRO

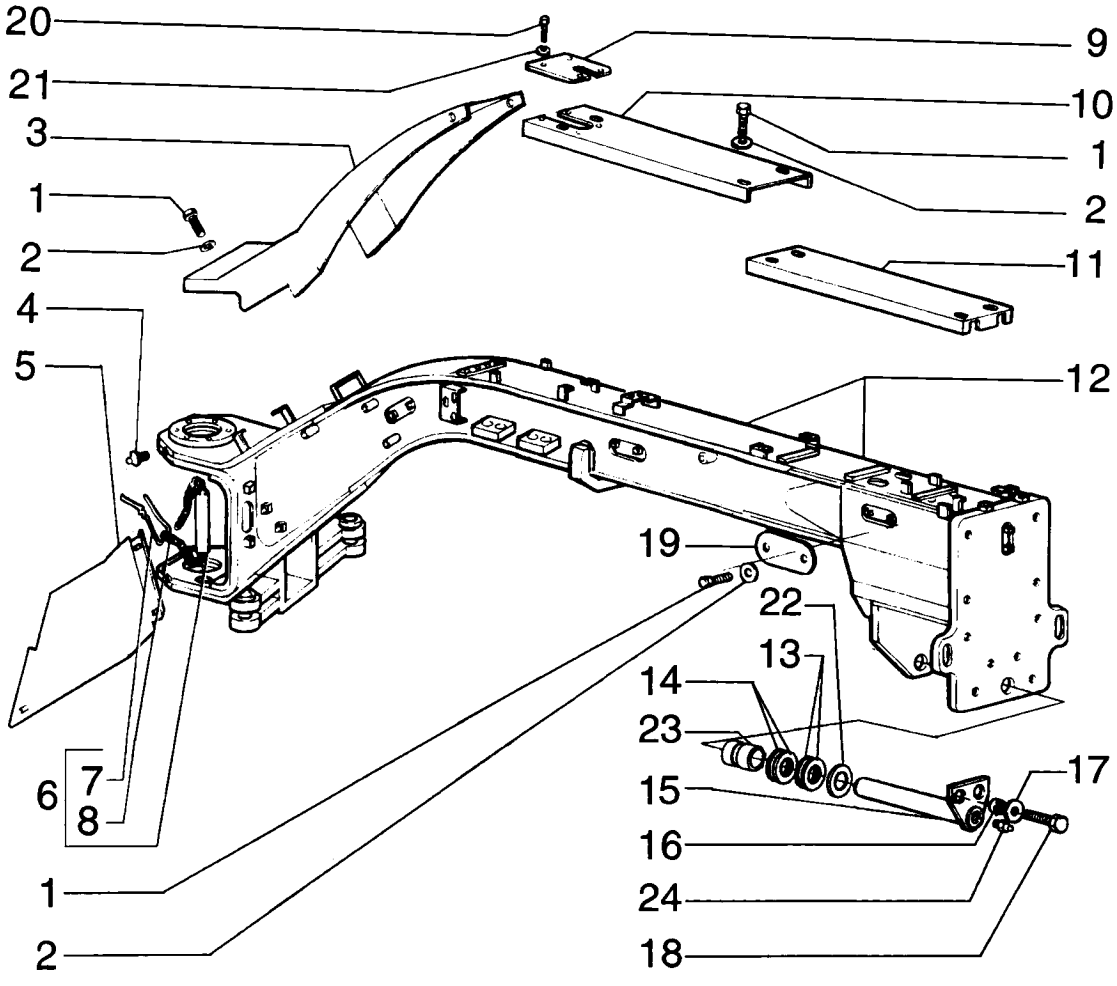

FRONT FRAME - CHASSI DIANTEIRO

REF	NOTE	PN	QT	DESCRIPTION	DESCRIÇÃO	GLOS
1		16043231	26	BOLT	PARAFUSO	040V
2		10519621	26	WASHER	ARRUELA	131R
3		75267283	1	GUARD	PROTEÇÃO	070R
4		13407211	2	GREASE FITTING	PINO GRAXEIRO	060I
5		75269125	1	GUARD RH	PROTEÇÃO Direita	070R
5		75269138	1	GUARD LH	PROTEÇÃO Esquerda	070R
6		75281140	2	PIN	PINO	080P
7		192196A2	2	SPRING PIN	PINO ELÁSTICO	202S
8		4955502	2	CHAIN	CORRENTE	095C
9		75267289	1	PLATE	CHAPA	105P
10		75267285	1	GUARD	PROTEÇÃO	070R
11		75267287	1	GUARD	PROTEÇÃO	070R
12		87674670	1	FRONT MAIN FRAM	CHASSI DIANTEIRO	286T
13		73135173	*	SHIM	CALÇO	198S
14		73135174	*	SHIM	CALÇO	198S
15		75255725	1	SHAFT	EIXO	016A
16		73153515	2	SPACER	ESPAÇADOR	075D
17		70930850	2	WASHER	ARRUELA	131R
18		11113231	2	BOLT	PARAFUSO	040V
19		75267292	3	COVER	TAMPA	265C
20		10902131	4	BOLT	PARAFUSO	040V
21		12644421	4	WASHER	ARRUELA	131R
22		75327405	1	SPACER	ESPAÇADOR	075D
23		73163363	2	BUSHING	BUCHA	095B
24		13407211	2	GREASE FITTING	PINO GRAXEIRO	060I

09-07		p1	02/08

ARTICULATION JOINT - JUNTA DA ARTICULAÇÃO

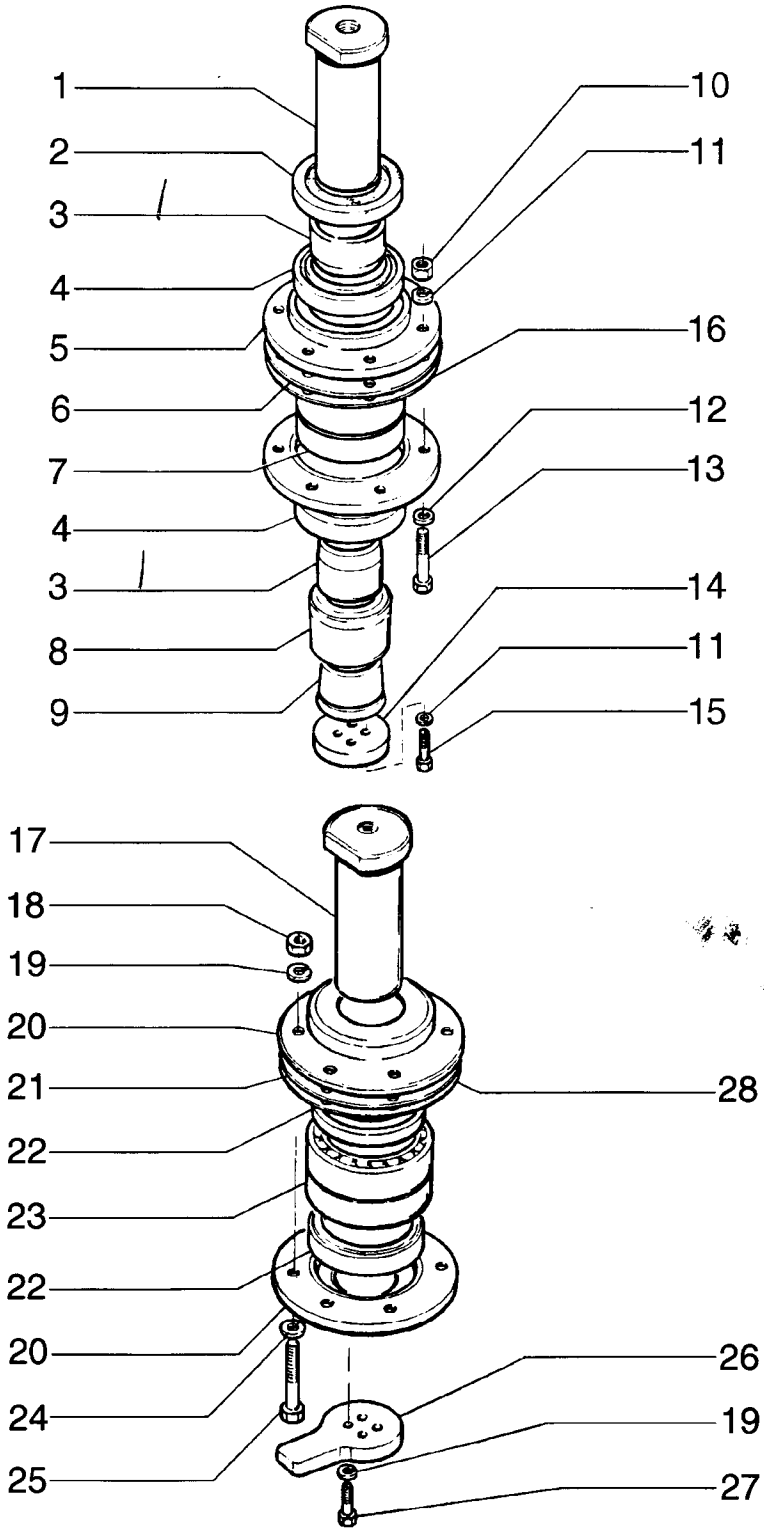

ARTICULATION JOINT - JUNTA DA ARTICULAÇÃO

REF	NOTE	PN	QT	DESCRIPTION	DESCRIÇÃO	GLOS
1		75213817	1	PIN	PINO	080P
2		75213776	1	RING	ANEL	045A
3		75213769	2	BUSHING	BUCHA	095B
4		75213760	2	RETAINER	RETENTOR	122G
5		75213782	2	FLANGE	FLANGE	070F
6		75214968	*	SHIM	CALÇO	198S
7		73069310	1	BEARING	ROLAMENTO	341C
8		73074360	1	RING	ANEL	045A
9		73074359	1	WEDGE	CUNHA	333C
10		70911028	6	NUT	PORCA	010D
11		70912441	10	WASHERLOCK	ARRUELA PRESSÃO	170R
12		70928188	6	WASHER	ARRUELA	131R
13		70921567	6	BOLT	PARAFUSO	040V
14		73072895	1	DISC	DISCO	060D
15		70920585	4	BOLT	PARAFUSO	040V
16		75237664	*	SHIM	CALÇO	198S
17		75213817	1	PIN	PINO	080P
18		70911028	6	NUT	PORCA	010D
19		70912441	10	WASHERLOCK	ARRUELA PRESSÃO	170R
20		75213783	2	FLANGE	FLANGE	070F
21		75214969	*	SHIM	CALÇO	198S
22		75213761	2	RETAINER	RETENTOR	122G
23		73069310	1	BEARING	ROLAMENTO	341C
24		70928188	6	WASHER	ARRUELA	131R
25		70921567	6	BOLT	PARAFUSO	040V
26		73074170	1	PAWL	TRAVA	050N
27		70920585	4	BOLT	PARAFUSO	040V
28		75237665	*	SHIM	CALÇO	198S

09-08		p1	02/08

ARTICULATION CYLINDER - CILINDRO DE ARTICULAÇÃO

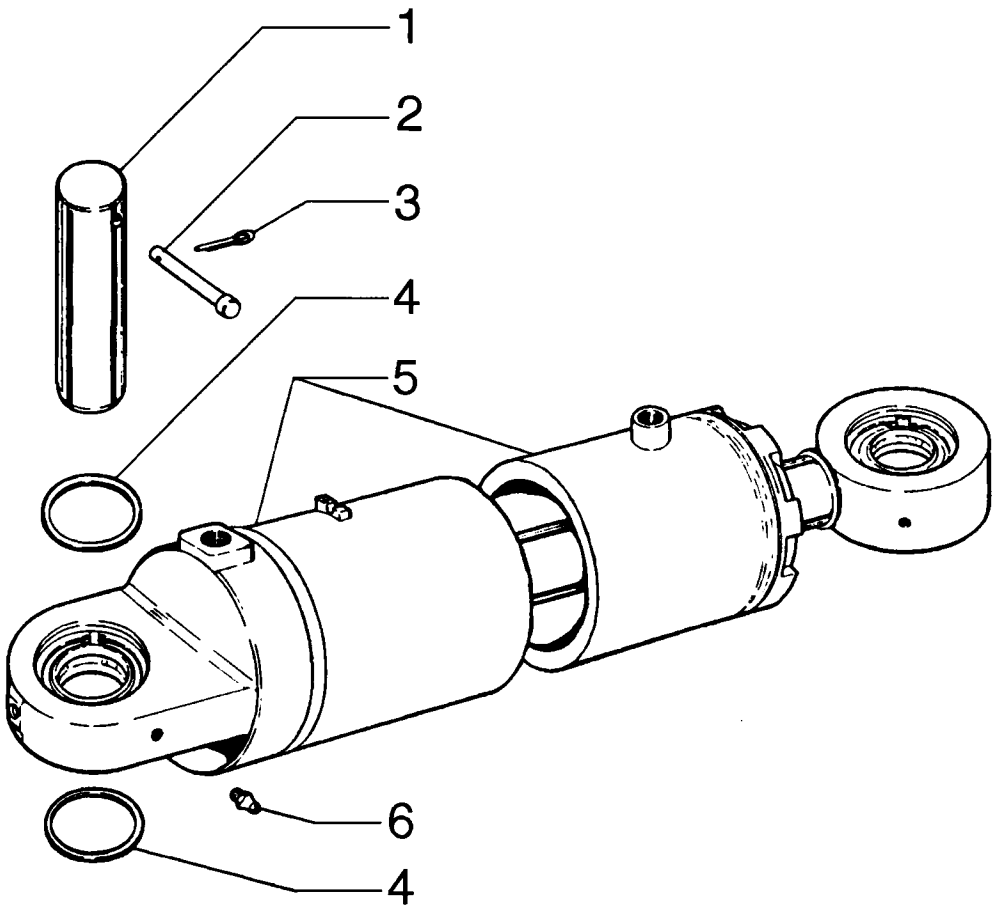

ARTICULATION CYLINDER - CILINDRO DE ARTICULAÇÃO

REF	NOTE	PN	QT	DESCRIPTION	DESCRIÇÃO	GLOS
1		75213765	4	PIN	PINO	080P
2		75213766	4	COTTER PIN	CONTRA PINO	270C
3		70900805	4	COTTER PIN	CONTRA PINO	270C
4		75213767	*	SHIM	CALÇO	198S
5		75270372	1	CYLINDER RH - page (08-61)	CILINDRO Direito - pag. (08-61)	164C
5		75270373	1	CYLINDER LH - page (08-61)	CILINDRO Esquerdo - pag. (08-61)	164C
6		70914465	4	GREASE FITTING	PINO GRAXEIRO	060I

09-09		p1	02/08

TOW HOOK - GANCHO DE TRAÇÃO

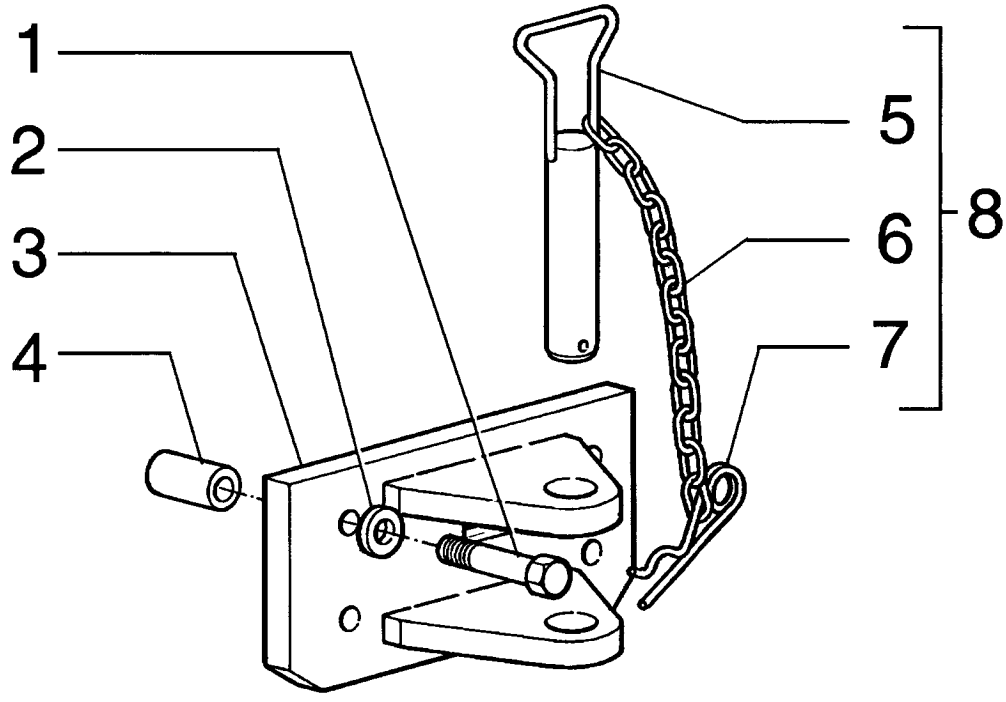

TOW HOOK - GANCHO DE TRAÇÃO

REF	NOTE	PN	QT	DESCRIPTION	DESCRIÇÃO	GLOS
1		15990131	4	BOLT	PARAFUSO	040V
2		14497131	4	WASHER	ARRUELA	131R
3		75267321	1	TOW HOOK	GANCHO TRAÇÃO	032G
4		79048203	4	BUSHING	BUCHA	095B
5		79079310	1	PIN	PINO	080P
6		79095552	1	CHAIN	CORRENTE	095C
7		79079314	1	COTTER PIN	CONTRA PINO	270C
8		75239719	1	PIN	PINO	080P

09-10		p1	02/08

BATTERY LEFT SUPPORT - SUPORTE ESQUERDO DA BATERIA

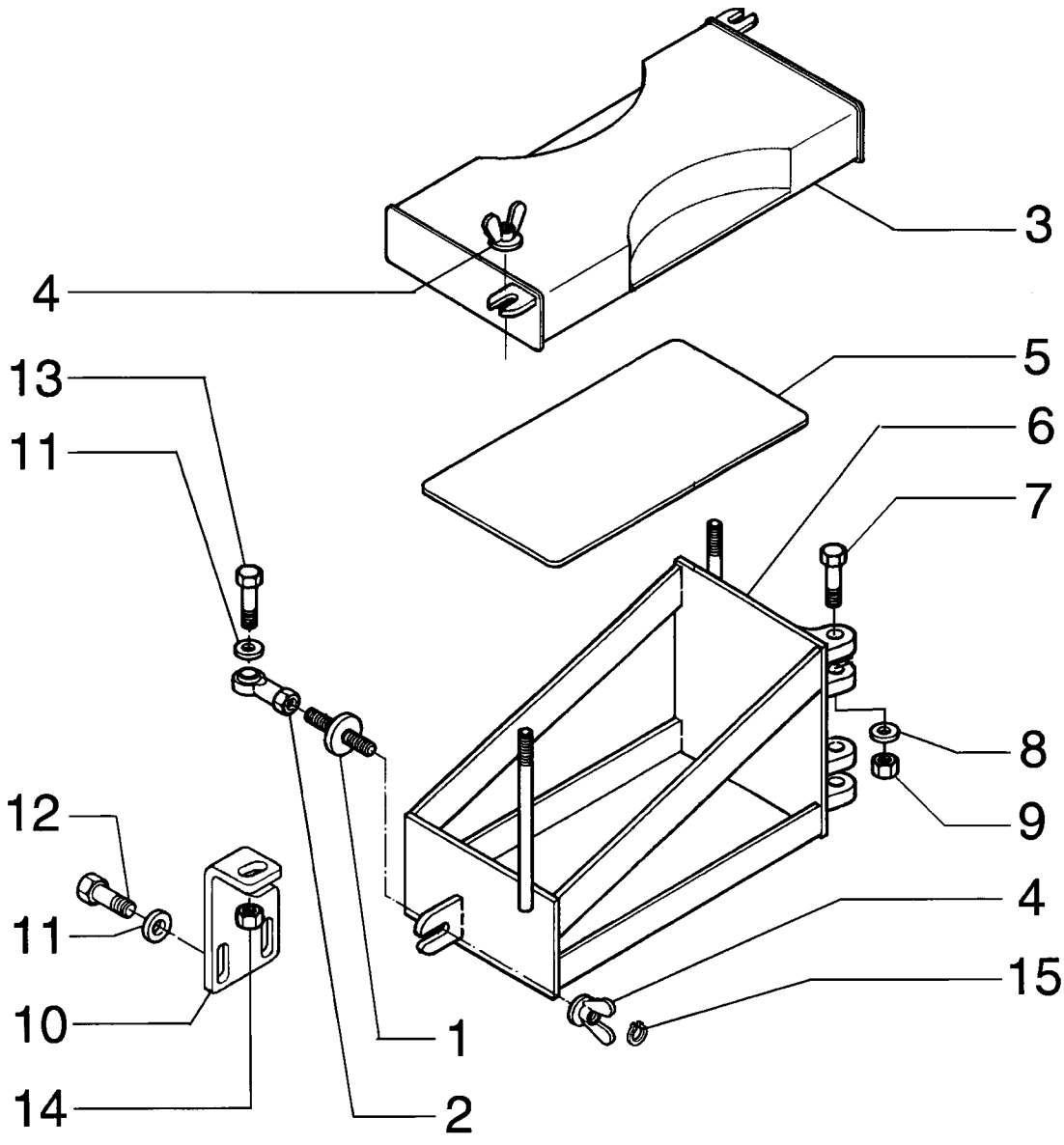

BATTERY LEFT SUPPORT - SUPORTE ESQUERDO DA BATERIA

REF	NOTE	PN	QT	DESCRIPTION	DESCRIÇÃO	GLOS
1		75324262	1	LOCK	FECHADURA	120S
2		70617932	1	SIDE	EXTREMIDADE	061E
3		75326442	1	COVER	TAMPA	265C
4		73125821	3	NUT	PORCA	010D
5		75249924	1	PLATE	CHAPA	105P
6		75324207	1	BRACKET	SUPORTE	300S
7		15541231	4	BOLT	PARAFUSO	040V
8		12646921	4	WASHER	ARRUELA	131R
9		16105011	4	NUT	PORCA	010D
10		75324253	1	BRACKET	SUPORTE	300S
11		10519601	2	WASHER	ARRUELA	131R
12		16043631	2	BOLT	PARAFUSO	040V
13		16043931	1	BOLT	PARAFUSO	040V
14		16104111	1	NUT	PORCA	010D
15		11065476	1	SNAP RING	ANEL ELÁSTICO	187A

09-11		p1	02/08

BATTERY RIGHT SUPPORT - SUPORTE DIREITO DA BATERIA

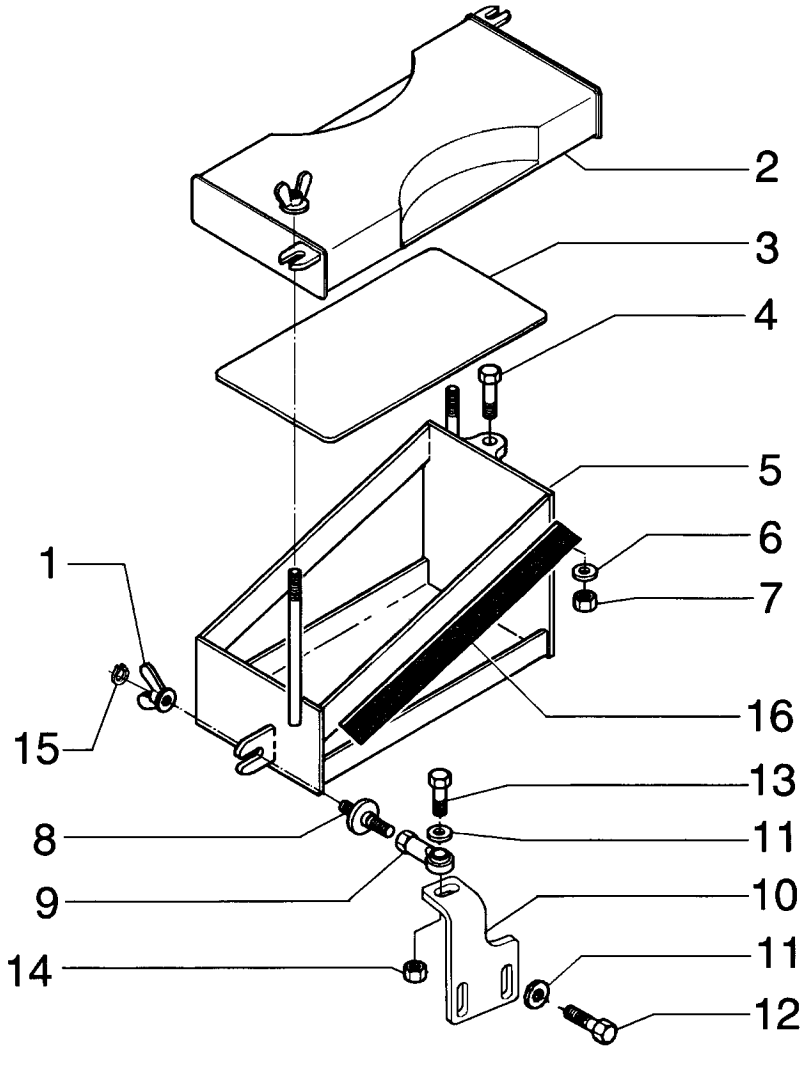

BATTERY RIGHT SUPPORT - SUPORTE DIREITO DA BATERIA

REF	NOTE	PN	QT	DESCRIPTION	DESCRIÇÃO	GLOS
1		73125821	3	NUT	PORCA	010D
2		75326442	1	COVER	TAMPA	265C
3		75249924	1	PLATE	CHAPA	105P
4		15541231	2	BOLT	PARAFUSO	040V
5		75324318	1	BRACKET	SUPORTE	300S
6		12646921	2	WASHER	ARRUELA	131R
7		16105011	2	NUT	PORCA	010D
8		75324262	1	LOCK	FECHADURA	120S
9		70617932	1	SIDE	EXTREMIDADE	061E
10		75324372	1	BRACKET	SUPORTE	300S
11		10519601	3	WASHER	ARRUELA	131R
12		16043631	2	BOLT	PARAFUSO	040V
13		16043931	1	BOLT	PARAFUSO	040V
14		16104111	1	NUT	PORCA	010D
15		11065476	1	SNAP RING	ANEL ELÁSTICO	187A
16		75325871	1	RETAINER	RETENTOR	122G

09-12		p1	02/08

MOLDBOARD 13 FT. - LÂMINA DE 13 PÉS

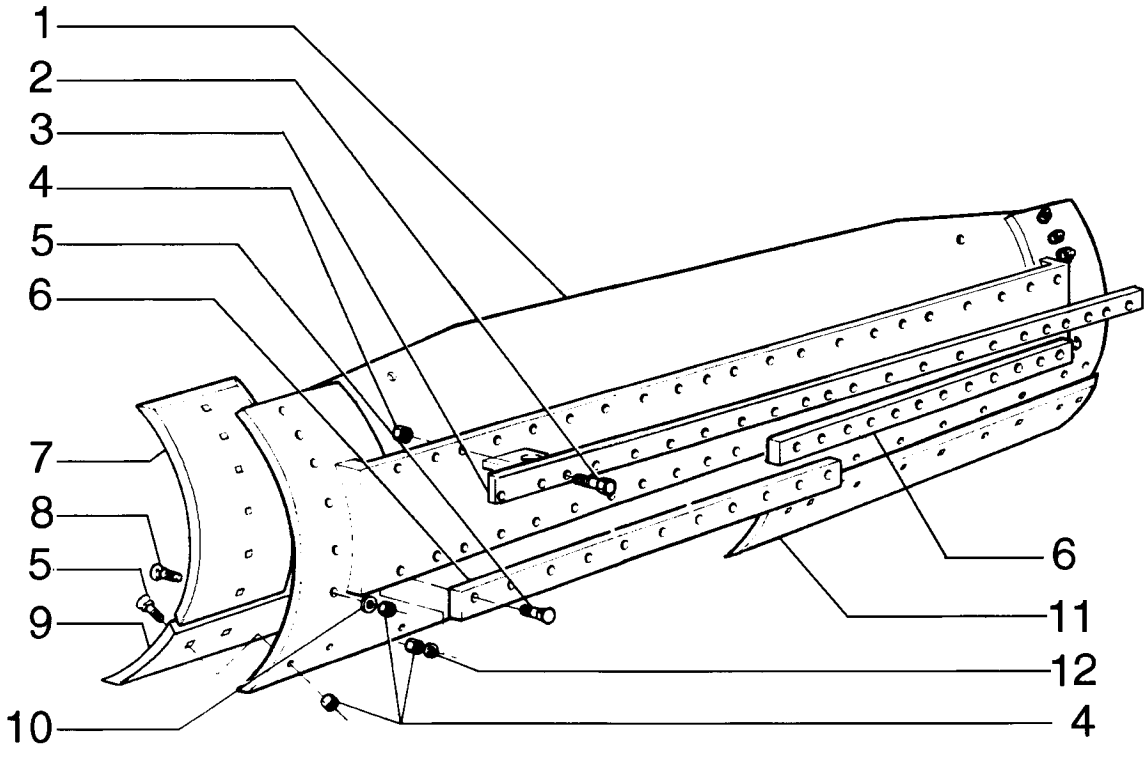

MOLDBOARD 13 FT. - LÂMINA DE 13 PÉS

REF	NOTE	PN	QT	DESCRIPTION	DESCRIÇÃO	GLOS
		75266769	1	MOLDBOARD	LÂMINA	010L
1		75266812	1	MOLDBOARD	LÂMINA	010L
2		70921174	22	BOLT	PARAFUSO	040V
3		75266819	1	BAR	BARRA	151B
4		70911029	73	NUT	PORCA	010D
5		70617127	39	BOLT	PARAFUSO	040V
6		75266792	2	BAR	BARRA	151B
7		75266800	2	END BIT	FACA LATERAL	019T
8		70931930	12	BOLT	PARAFUSO	040V
9		75266785	1	CUTTING EDGE	FACA	018T
10		70912942	12	WASHERLOCK	ARRUELA PRESSÃO	170R
11		75266779	1	CUTTING EDGE	FACA	018T
12		70927381	22	WASHER	ARRUELA	131R

09-13		p1	02/08

MOLDBOARD 14 FT. - LÂMINA DE 14 PÉS

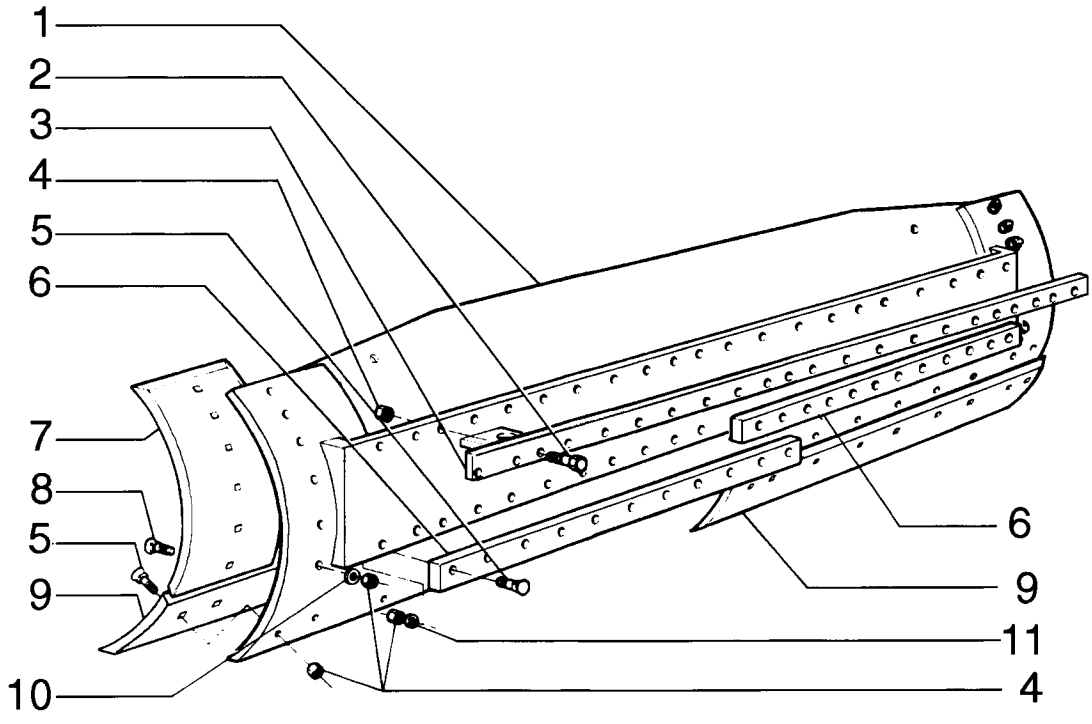

MOLDBOARD 14 FT. - LÂMINA DE 14 PÉS

REF	NOTE	PN	QT	DESCRIPTION	DESCRIÇÃO	GLOS
		75266766	1	MOLDBOARD	LÂMINA	010L
1		75266809	1	MOLDBOARD	LÂMINA	010L
2		70921174	22	BOLT	PARAFUSO	040V
3		75266819	1	BAR	BARRA	151B
4		70911029	74	NUT	PORCA	010D
5		70617127	40	BOLT	PARAFUSO	040V
6		75266792	2	BAR	BARRA	151B
7		75266800	2	END BIT	FACA LATERAL	019T
8		70931930	12	BOLT	PARAFUSO	040V
9		75266785	2	CUTTING EDGE	FACA	018T
10		70912942	12	WASHERLOCK	ARRUELA PRESSÃO	170R
11		70927381	22	WASHER	ARRUELA	131R

09-14		p1	02/08

MOLDBOARD LEFT AND RIGHT EXTENSION - EXTENSÃO ESQUERDA E DIREITA DA LÂMINA

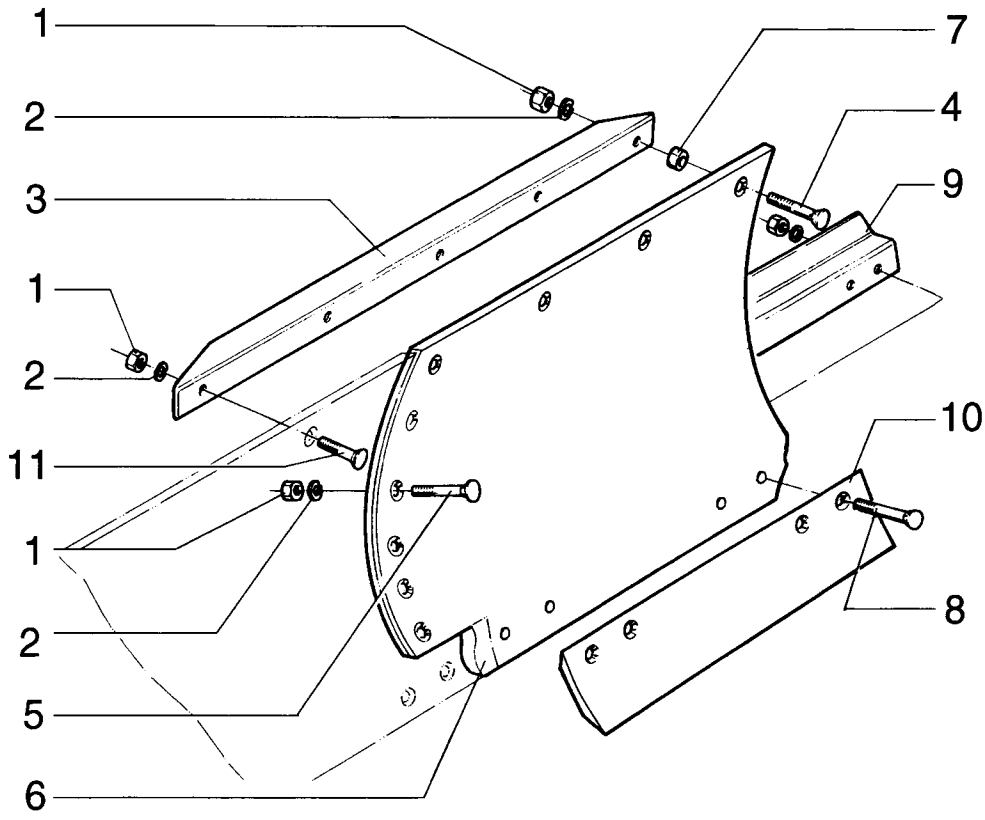

MOLDBOARD LEFT AND RIGHT EXTENSION - EXTENSÃO ESQUERDA E DIREITA DA LÂMINA

REF	NOTE	PN	QT	DESCRIPTION	DESCRIÇÃO	GLOS
1		70911029	17	NUT	PORCA	010D
2		70912942	17	WASHERLOCK	ARRUELA PRESSÃO	170R
3		87374710	1	BRACKET RH	SUPORTE Direito	300S
3		75266892	1	BRACKET LH	SUPORTE Esquerdo	300S
4		70932589	4	BOLT	PARAFUSO	040V
5		70931930	5	BOLT	PARAFUSO	040V
6		75267137	1	EXTENSION RH	EXTENSÃO Direita	222P
6		75267142	1	EXTENSION LH	EXTENSÃO Esquerda	222P
7		70602449	4	SPACER	ESPAÇADOR	075D
8		70932590	7	BOLT	PARAFUSO	040V
9		75267477	1	GUIDE RH	GUIA Direita	145G
9		75267474	1	GUIDE LH	GUIA Esquerda	145G
10		87375065	1	CUTTING EDGE	FACA	018T
11		70921597	1	BOLT	PARAFUSO	040V

09-15		p1	02/08

MOLDBOARD REINFORCEMENT - REFORÇO DA LÂMINA

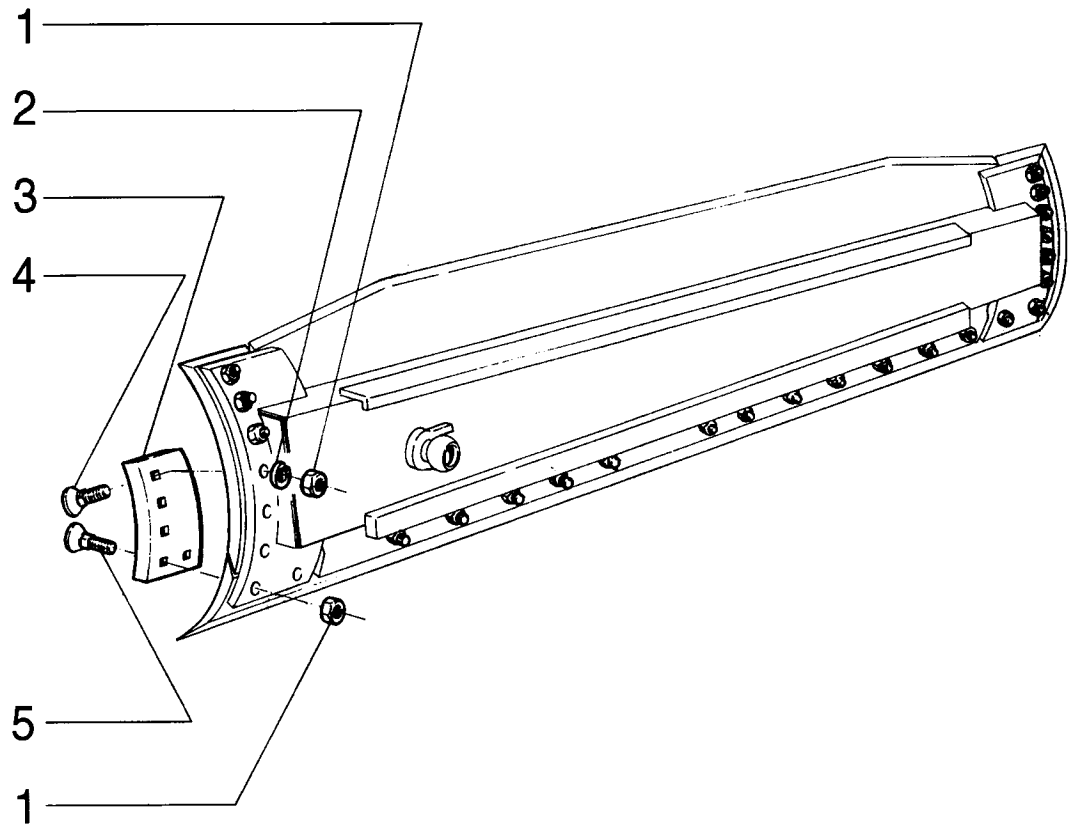

MOLDBOARD REINFORCEMENT - REFORÇO DA LÂMINA

REF	NOTE	PN	QT	DESCRIPTION	DESCRIÇÃO	GLOS
1		70911029	10	NUT	PORCA	010D
2		70912942	6	WASHERLOCK	ARRUELA PRESSÃO	170R
3		75266960	1	END BIT LH	FACA LATERAL Esquerda	019T
3		75266969	1	END BIT RH	FACA LATERAL Direita	019T
4		70932589	6	BOLT	PARAFUSO	040V
5		70931936	4	BOLT	PARAFUSO	040V

09-16		p1	02/08

MOLDBOARD SIDE SHIFT - DESLOCAMENTO DA LÂMINA

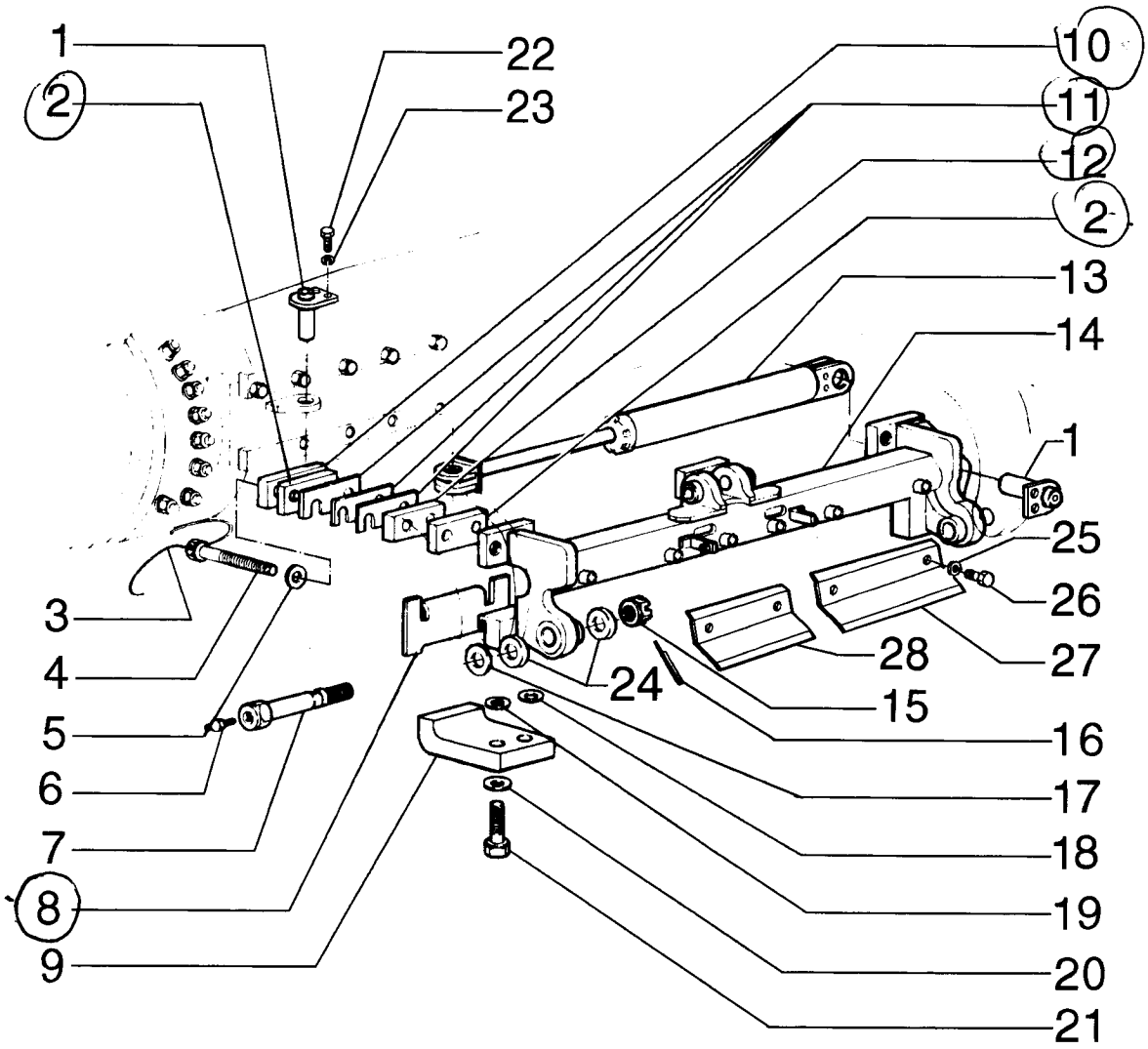

+ r.t. calço.

MOLDBOARD SIDE SHIFT - DESLOCAMENTO DA LÂMINA

REF	NOTE	PN	QT	DESCRIPTION	DESCRIÇÃO	GLOS
1		75252844	2	PIN	PINO	080P
2		75248810	6	PLATE	CHAPA	105P
3		75241062	3	STEEL WIRE	ARAME DE AÇO	061F
4		75250078	6	BOLT	PARAFUSO	040V
5		14497331	6	WASHER	ARRUELA	131R
6		70914465	2	GREASE FITTING	PINO GRAXEIRO	060I
7		75322606	2	BOLT	PARAFUSO	040V
8		75248807	2	PLATE	CHAPA	105P
9		75243732	2	BRACKET	SUPORTE	300S
10		75248811	3	PLATE	CHAPA	105P
11		75248809	21	SHIM	CALÇO	198S
12		75248808	3	SPACER	ESPAÇADOR	075D
13		75270374	1	CYLINDER - page (08-60)	CILINDRO - pag. (08-60)	164C
14		75267149	1	BRACKET	SUPORTE	300S
15		70060670	2	NUT	PORCA	010D
16		70901348	2	COTTER PIN	CONTRA PINO	270C
17		70634237	*	WASHER	ARRUELA	131R
18		70915978	20	WASHER	ARRUELA	131R
19		70928189	4	WASHER	ARRUELA	131R
20		70928452	4	WASHER	ARRUELA	131R
21		15997331	2	BOLT	PARAFUSO	040V
22		11106121	4	BOLT	PARAFUSO	040V
23		10516871	4	WASHERLOCK	ARRUELA PRESSÃO	170R
24		8288832	4	RETAINER	RETENTOR	122G
25		12648521	6	WASHER	ARRUELA	131R
26		11112131	6	BOLT	PARAFUSO	040V
27		75267169	2	PLATE	CHAPA	105P
28		75267175	1	PLATE	CHAPA	105P

09-17		p1	02/08

MOLDBOARD LEAN SYSTEM - SISTEMA DE INCLINAÇÃO DA LÂMINA

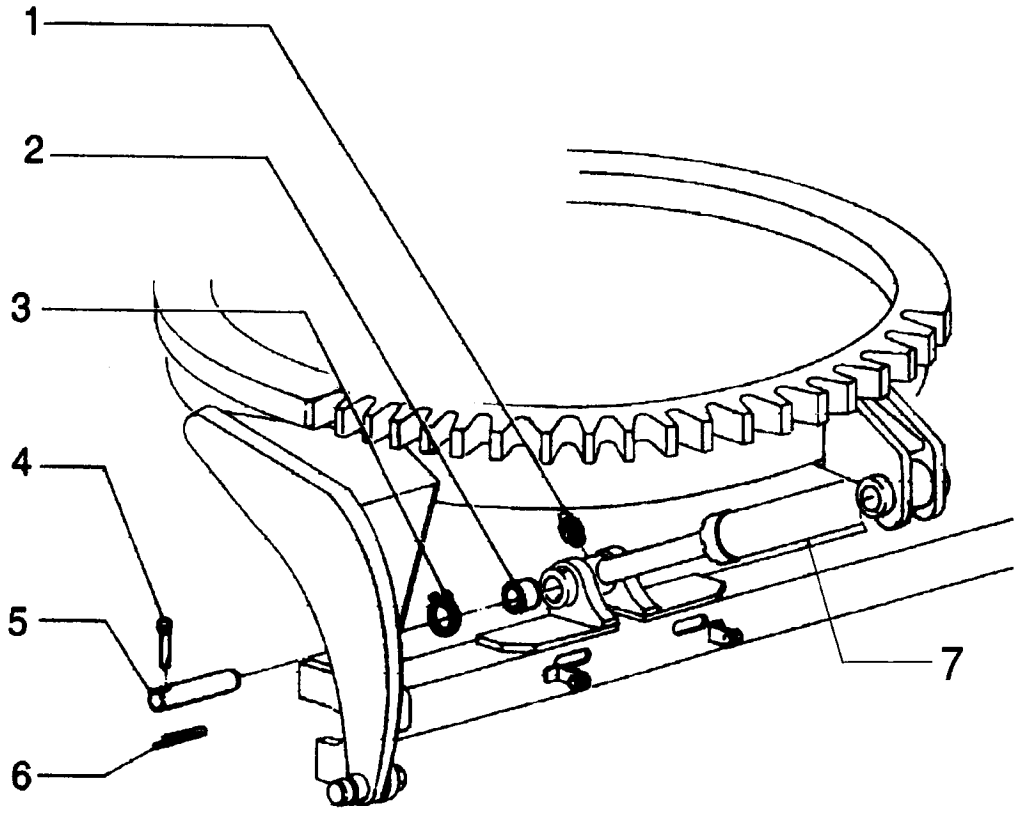

MOLDBOARD LEAN SYSTEM - SISTEMA DE INCLINAÇÃO DA LÂMINA

REF	NOTE	PN	QT	DESCRIPTION	DESCRIÇÃO	GLOS
1		70914465	2	GREASE FITTING	PINO GRAXEIRO	060I
2		70928851	2	BUSHING	BUCHA	095B
3		11061076	4	SNAP RING	ANEL ELÁSTICO	187A
4		75213766	2	COTTER PIN	CONTRA PINO	270C
5		75213765	2	PIN	PINO	080P
6		70900805	2	COTTER PIN	CONTRA PINO	270C
7		75270375	1	CYLINDER - page (08-57)	CILINDRO - pag. (08-57)	164C

09-18		p1	02/08

DOZER BLADE AND SKID PLATES - LÂMINA FRONTAL E FACAS

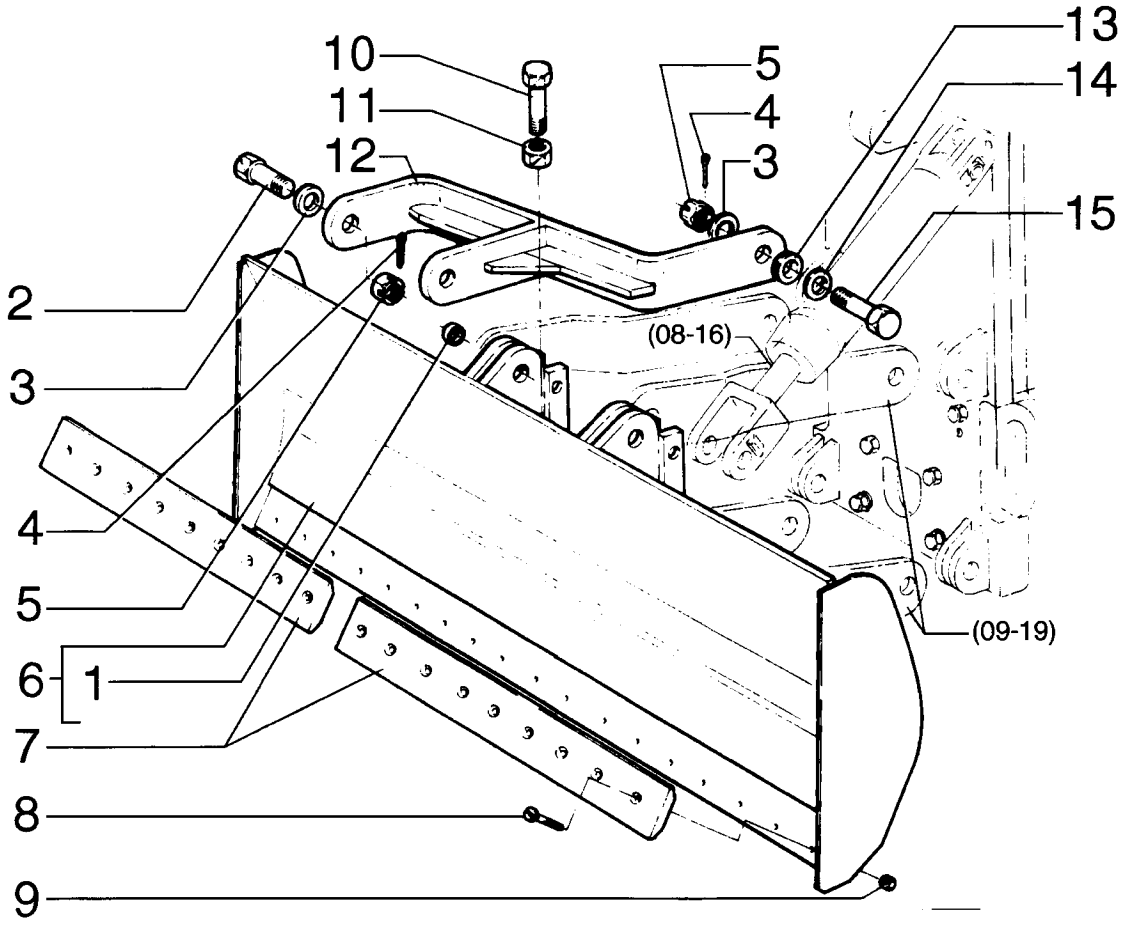

DOZER BLADE AND SKID PLATES - LÂMINA FRONTAL E FACAS

REF	NOTE	PN	QT	DESCRIPTION	DESCRIÇÃO	GLOS
1		75267060	1	BRACKET	SUPORTE	300S
2		70082174	2	BOLT	PARAFUSO	040V
3		70912299	10	WASHER	ARRUELA	131R
4		70901345	6	COTTER PIN	CONTRA PINO	270C
5		70911061	6	NUT	PORCA	010D
6		75266936	1	MOLDBOARD	LÂMINA	010L
7		75266945	2	CUTTING EDGE	FACA	018T
8		73132919	18	BOLT	PARAFUSO	040V
9		12164321	18	NUT	PORCA	010D
10		70933227	2	BOLT	PARAFUSO	040V
11		70917793	2	NUT	PORCA	010D
12		75266954	2	ARM	BRAÇO	130B
13		70601966	2	SPACER	ESPAÇADOR	075D
14		70054889	2	WASHER	ARRUELA	131R
15		70683837	4	BOLT	PARAFUSO	040V

09-19		p1	02/08

SCARIFIER AND SUPPORT - ESCARIFICADOR E SUPORTE

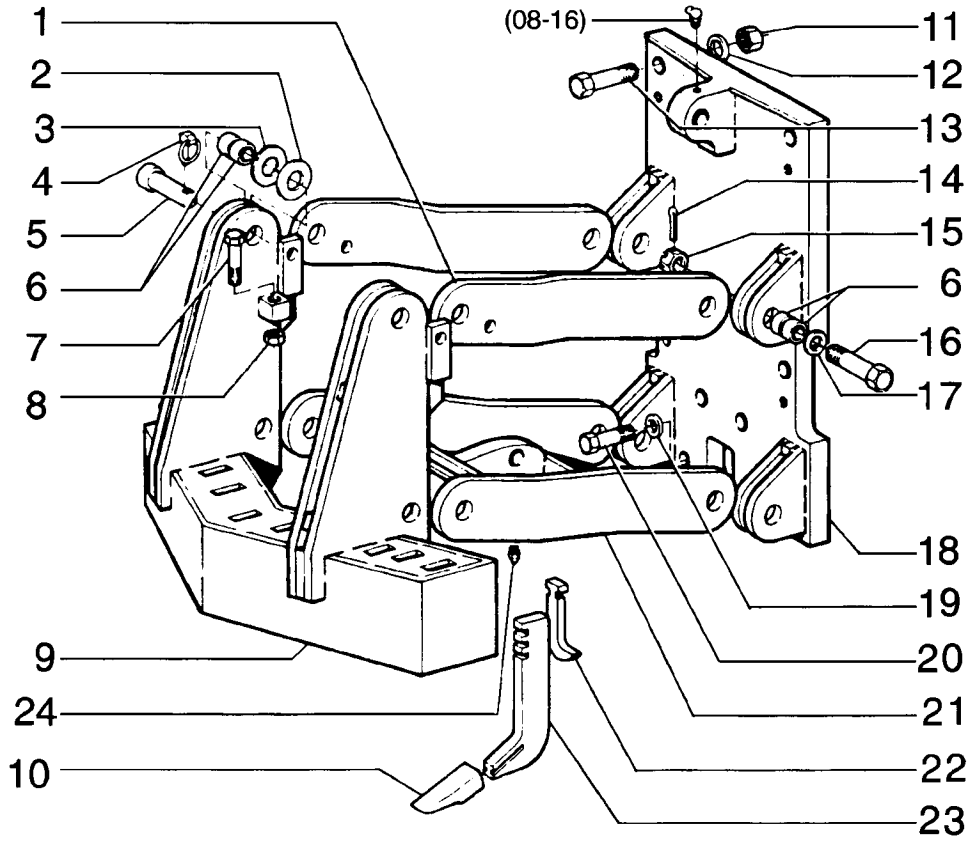

SCARIFIER AND SUPPORT - ESCARIFICADOR E SUPORTE

REF	NOTE	PN	QT	DESCRIPTION	DESCRIÇÃO	GLOS
1		75266932	2	PLATE	PLACA	110P
2		73127763	18	WASHER	ARRUELA	131R
3		73127764	16	WASHER	ARRUELA	131R
4		75246114	4	PIN	PINO	080P
5		73132780	4	PIN	PINO	080P
6		73126245	24	BUSHING	BUCHA	095B
7		70933227	2	BOLT	PARAFUSO	040V
8		70917793	2	NUT	PORCA	010D
9		75266927	1	BRACKET	SUPORTE	300S
10		75267184	5	RIPPER SHANK	DENTE DO RIPPER	025D
11		70927619	6	NUT	PORCA	010D
12		70929276	6	WASHER	ARRUELA	131R
13		70925427	6	BOLT	PARAFUSO	040V
14		70901345	4	COTTER PIN	CONTRA PINO	270C
15		70911061	4	NUT	PORCA	010D
16		70683837	4	BOLT	PARAFUSO	040V
17		70912299	4	WASHER	ARRUELA	131R
18		75267118	1	BRACKET	SUPORTE	300S
19		70678072	2	WASHER	ARRUELA	131R
20		70926785	2	BOLT	PARAFUSO	040V
21		75266907	1	ARM	BRAÇO	130B
22		73125907	5	KEY	CHAVETA	060L
23		75267178	5	ROD	HASTE	090A

09-20		p1	02/08

RIPPER TOOL BAR AND LINKAGE - RIPPER E BARRA DE FERRAMENTAS

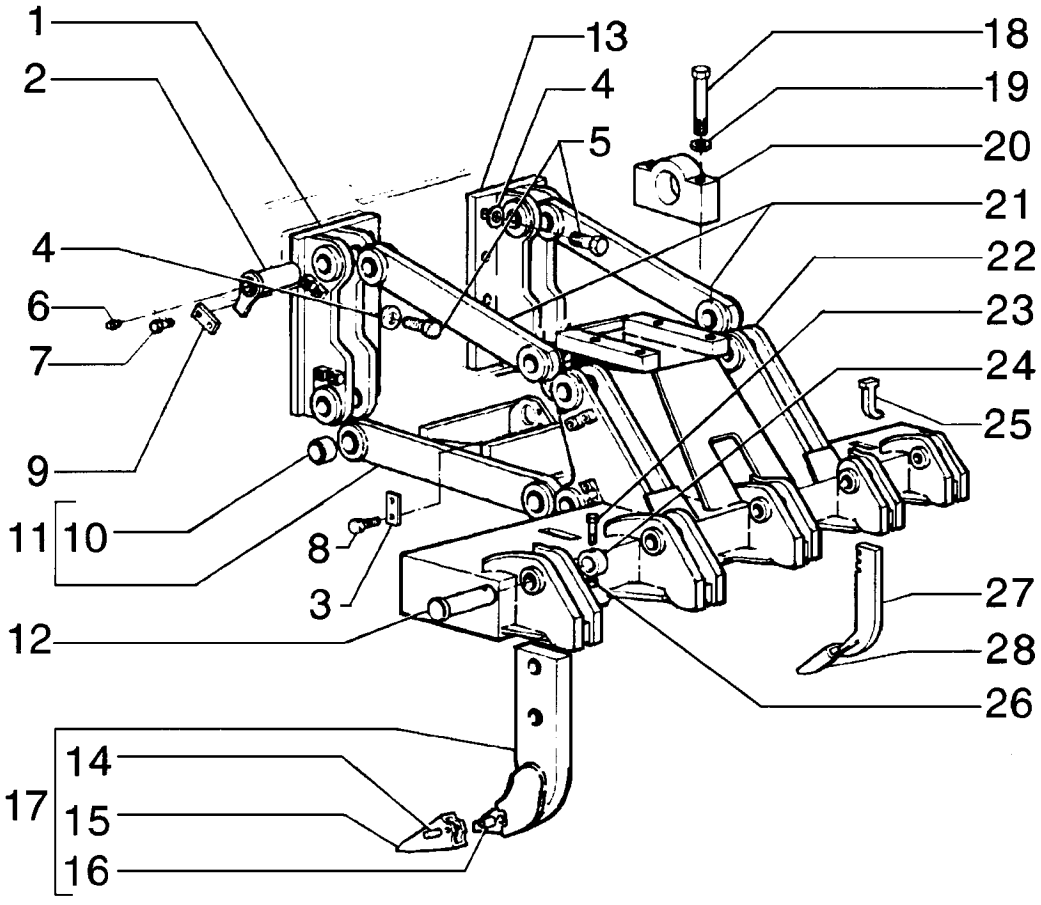

RIPPER TOOL BAR AND LINKAGE - RIPPER E BARRA DE FERRAMENTAS

REF	NOTE	PN	QT	DESCRIPTION	DESCRIÇÃO	GLOS
1		73126245	20	BUSHING	BUCHA	095B
2		75216516	8	PIN	PINO	080P
3		8270126	2	PLATE	CHAPA	105P
4		70928370	12	WASHER	ARRUELA	131R
5		15997231	12	BOLT	PARAFUSO	040V
6		13407211	9	GREASE FITTING	PINO GRAXEIRO	060I
7		15540331	16	BOLT	PARAFUSO	040V
8		14254231	2	BOLT	PARAFUSO	040V
9		75216512	8	PLATE	CHAPA	105P
10		75216487	16	BUSHING	BUCHA	095B
11		75266995	1	FRAME	CHASSI	072I
12		75216513	3	PIN	PINO	080P
13		75267014	1	BRACKET	SUPORTE	300S
14		75212203	5	PIN	PINO	080P
15		75269221	5	RIPPER SHANK	DENTE DO RIPPER	025D
16		75325762	5	SLEEVE	LUVA	030M
17		75267172	5	RIPPER SHANK	DENTE DO RIPPER	025D
18		15861731	4	BOLT	PARAFUSO	040V
19		10517679	4	WASHERLOCK	ARRUELA PRESSÃO	170R
20		75266871	2	REST	MANCAL	079L
21		75266987	2	LEVER	ALAVANCA	045L
22		75268392	1	TOOL BAR	PORTA FERRAM.	1501
23		11113631	3	BOLT	PARAFUSO	040V
24		75216511	3	RING	ANEL	045A
25		73125907	5	KEY	CHAVETA	060L
26		10719321	6	NUT	PORCA	010D
27		75267178	5	ROD	HASTE	090A
28		75267184	5	RIPPER SHANK	DENTE DO RIPPER	025D

09-21		p1	02/08

DRAWBAR TRAVEL LIMITER - BATENTE DA BARRA DE TRAÇÃO

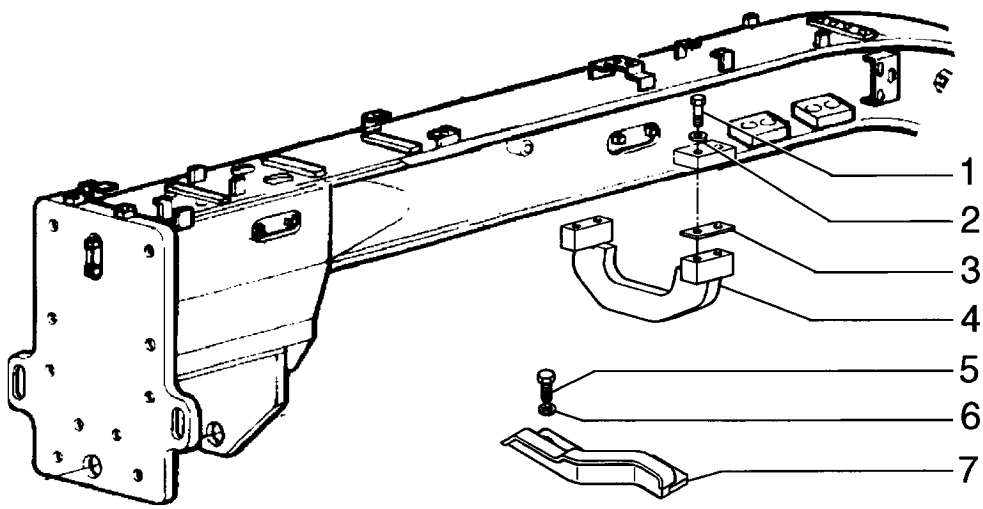

DRAWBAR TRAVEL LIMITER - BATENTE DA BARRA DE TRAÇÃO

REF	NOTE	PN	QT	DESCRIPTION	DESCRIÇÃO	GLOS
1		15988737	4	BOLT	PARAFUSO	040V
2		70677012	*	WASHER	ARRUELA	131R
3		75256896	*	SHIM	CALÇO	198S
4		75266623	1	TRAVEL LIMITER	LIMITADOR	056L
5		15997137	2	BOLT	PARAFUSO	040V
6		14497331	2	WASHER	ARRUELA	131R
7		75266626	1	TRAVEL LIMITER	LIMITADOR	056L

09-22		p1	02/08

PUSH PLATE - PLACA DE EMPUXO

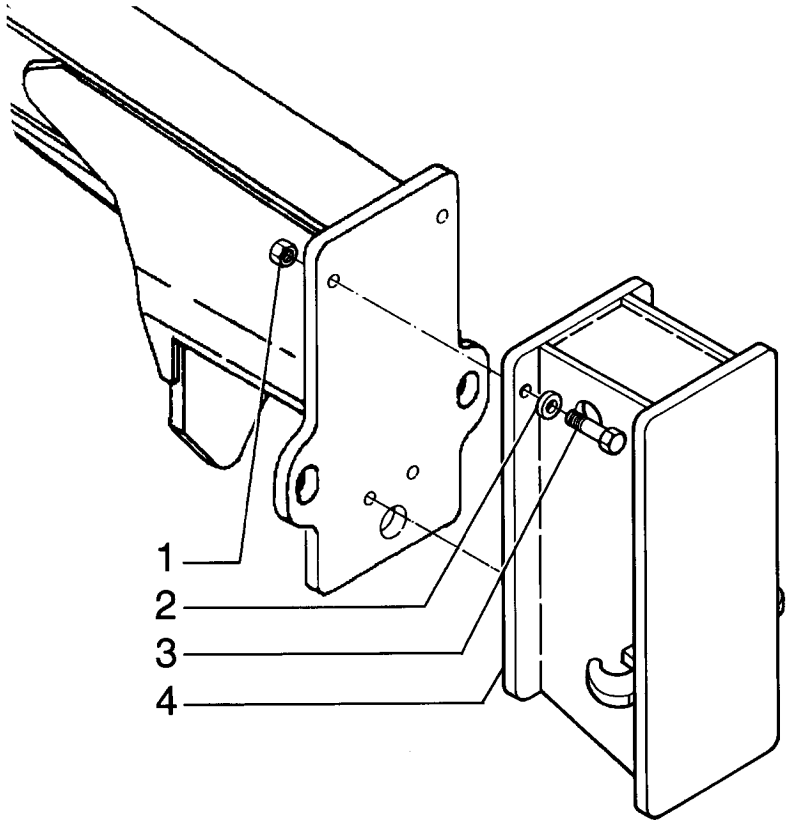

PUSH PLATE - PLACA DE EMPUXO

REF	NOTE	PN	QT	DESCRIPTION	DESCRIÇÃO	GLOS
1		70927619	4	NUT	PORCA	010D
2		70929276	4	WASHER	ARRUELA	131R
3		70933242	4	BOLT	PARAFUSO	040V
4		75267379	1	PLATE	PLACA	110P

09-23		p1	02/08

FRONT COUNTERWEIGHT - CONTRAPESO FRONTAL

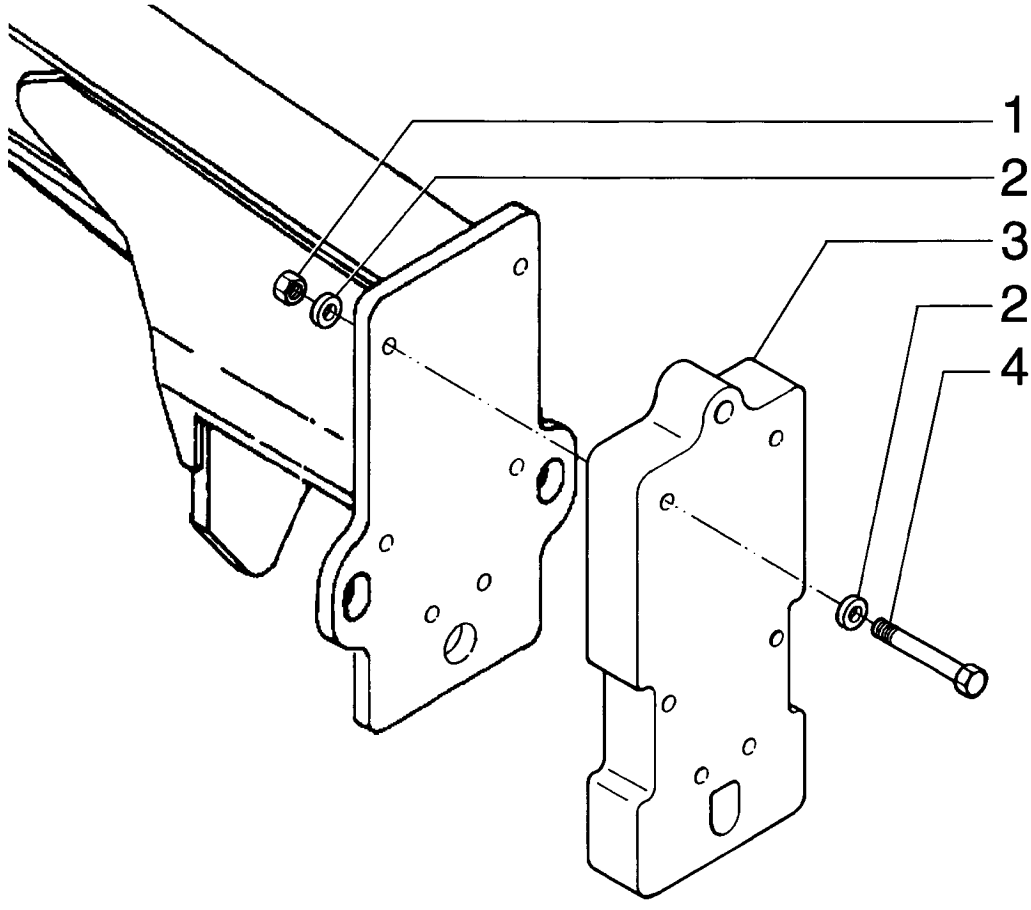

FRONT COUNTERWEIGHT - CONTRAPESO FRONTAL

REF	NOTE	PN	QT	DESCRIPTION	DESCRIÇÃO	GLOS
1		70927619	6	NUT	PORCA	010D
2		70929276	12	WASHER	ARRUELA	131R
3		75267083	1	COUNTERWEIGHT	CONTRAPESO	061C
4		70928400	6	BOLT	PARAFUSO	040V

09-24		p1	02/08

TOOLS BOX - CAIXA DE FERRAMENTAS

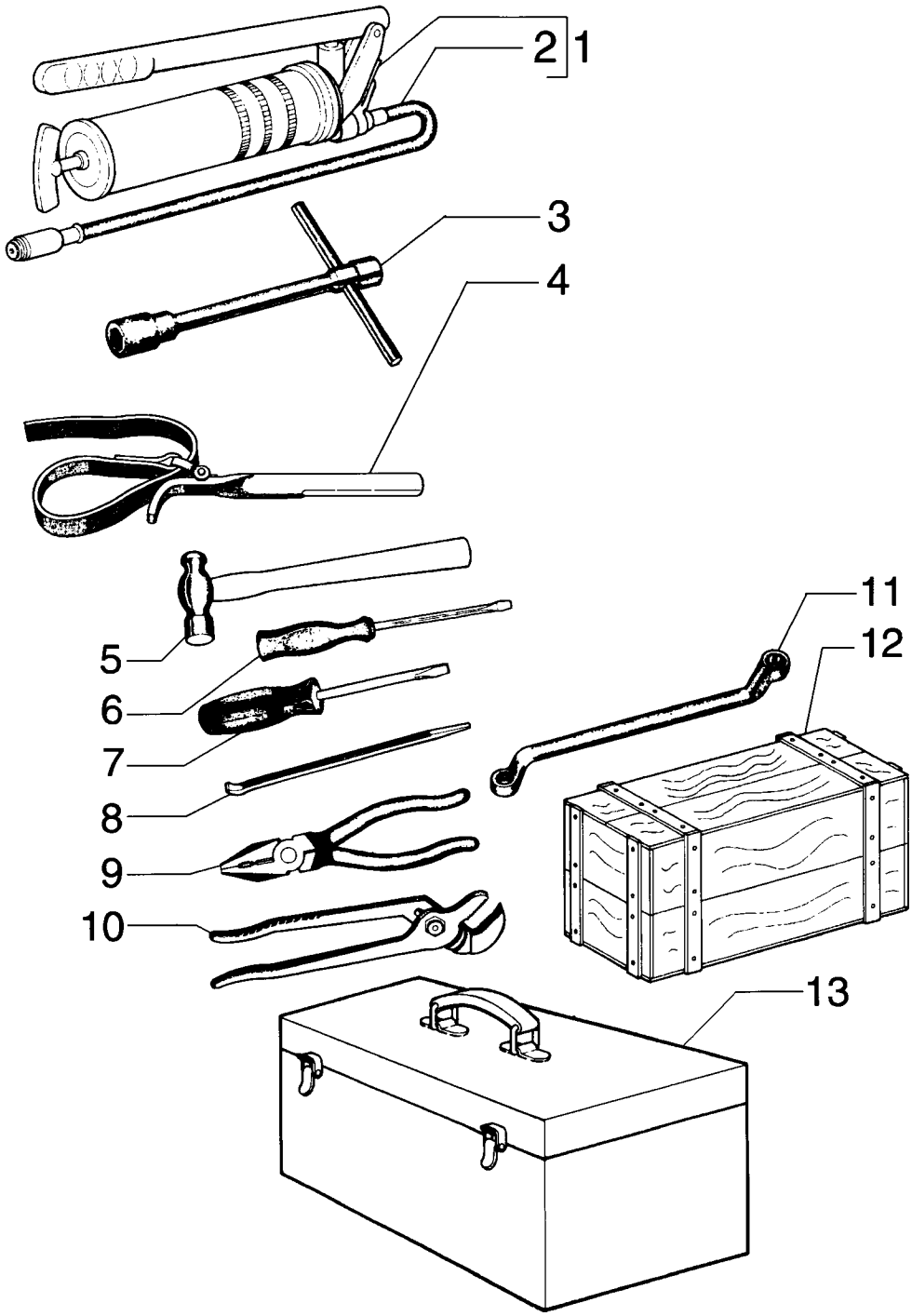

TOOLS BOX - CAIXA DE FERRAMENTAS

REF	NOTE	PN	QT	DESCRIPTION	DESCRIÇÃO	GLOS
1		75210969	1	GREASING PUMP	BOMBA ENGRAXAMENTO	0992
2		75210985	1	HOSE	MANGUEIRA	285T
3		75254250	1	KEY	CHAVE	150C
4		75254794	1	KEY	CHAVE	150C
5		75215548	1	HAMMER	MARTELO	051M
6		75215543	1	SCREWDRIVER	CHAVE DE FENDA	010C
6		75215542	1	SCREWDRIVER	CHAVE DE FENDA	010C
7		75215544	1	KEY	CHAVE	150C
8		75215547	1	LEVER	ALAVANCA	045L
9		75215545	1	PLIERS	ALICATE	125P
10		75215546	1	PLIERS	ALICATE	125P
11		75215549	1	KIT Key mm	KIT Chave mm	002K
11		75215558	1	KIT Key inch	KIT Chave polegada	002K
12		75201087	1	TOOL BOX	CAIXA FERRAMENTA	087C
13		75215541	1	TOOL BOX	CAIXA FERRAMENTA	087C

09-25		p1	02/08

FIRE EXTINGUISHER - EXTINTOR DE INCÊNDIO

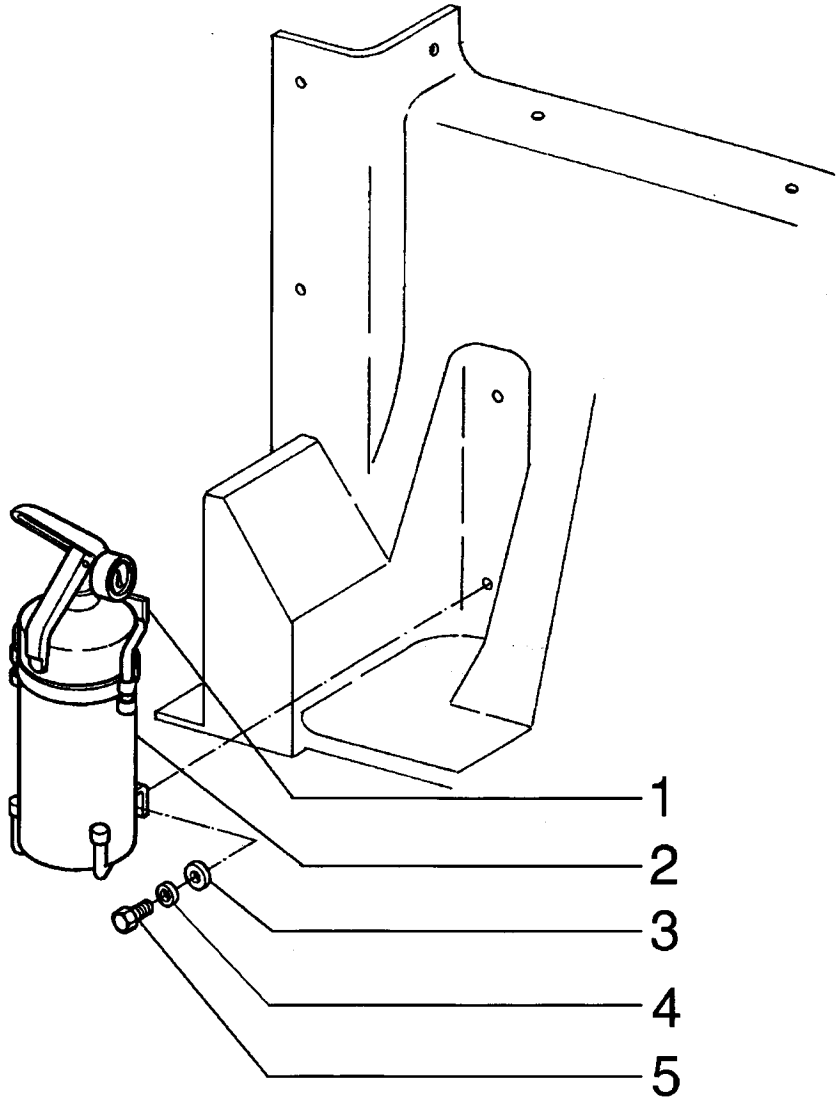

FIRE EXTINGUISHER - EXTINTOR DE INCÊNDIO

REF	NOTE	PN	QT	DESCRIPTION	DESCRIÇÃO	GLOS
1		75245053	1	BRACKET	SUPORTE	300S
2		75245052	1	FIRE EXTINGUISH	EXTINTOR	055E
3		12644421	2	WASHER	ARRUELA	131R
4		10516471	2	WASHERLOCK	ARRUELA PRESSÃO	170R
5		16043631	4	BOLT	PARAFUSO	040V

09-26		p1	02/08

DRIVER'S SEAT - ASSENTO DO OPERADOR

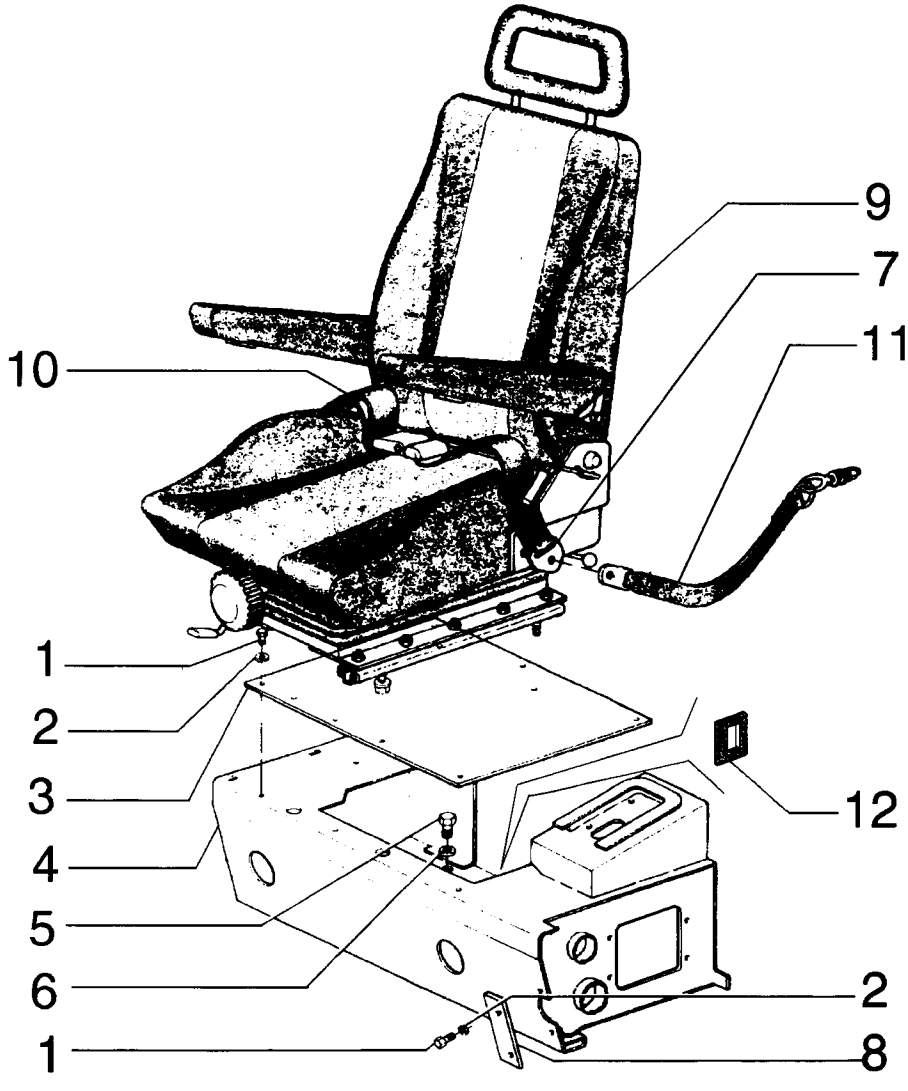

DRIVER'S SEAT - ASSENTO DO OPERADOR

REF	NOTE	PN	QT	DESCRIPTION	DESCRIÇÃO	GLOS
1		10902131	8	BOLT	PARAFUSO	040V
2		12644421	8	WASHER	ARRUELA	131R
3		75281144	1	COVER	TAMPA	265C
4		75253776	1	BRACKET	SUPORTE	300S
4		75326763	1	BRACKET (Note)	SUPORTE (Nota)	300S
5		10902431	2	BOLT	PARAFUSO	040V
6		12642021	4	WASHER	ARRUELA	131R
7		75312145	1	SAFETY BELT	CINTO SEGURANÇA	182C
8		75281142	1	PLATE	CHAPA	105P
9		75251625	1	SEAT	ASSENTO	080S
10		75312146	1	SAFETY BELT	CINTO SEGURANÇA	182C
11		75312144	2	SAFETY BELT	CINTO SEGURANÇA	182C
12		75327065	1	RETAINER RH (Note)	RETENTOR Direito (Nota)	122G
12		75327066	1	RETAINER LH (Note)	RETENTOR Esquerdo (Nota)	122G

Note/Nota: ONLY FOR CLOSED CAB
SOMENTE PARA CABINE FECHADA

09-27		p1	02/08

ENGINE HOOD - CAPUZ DO MOTOR

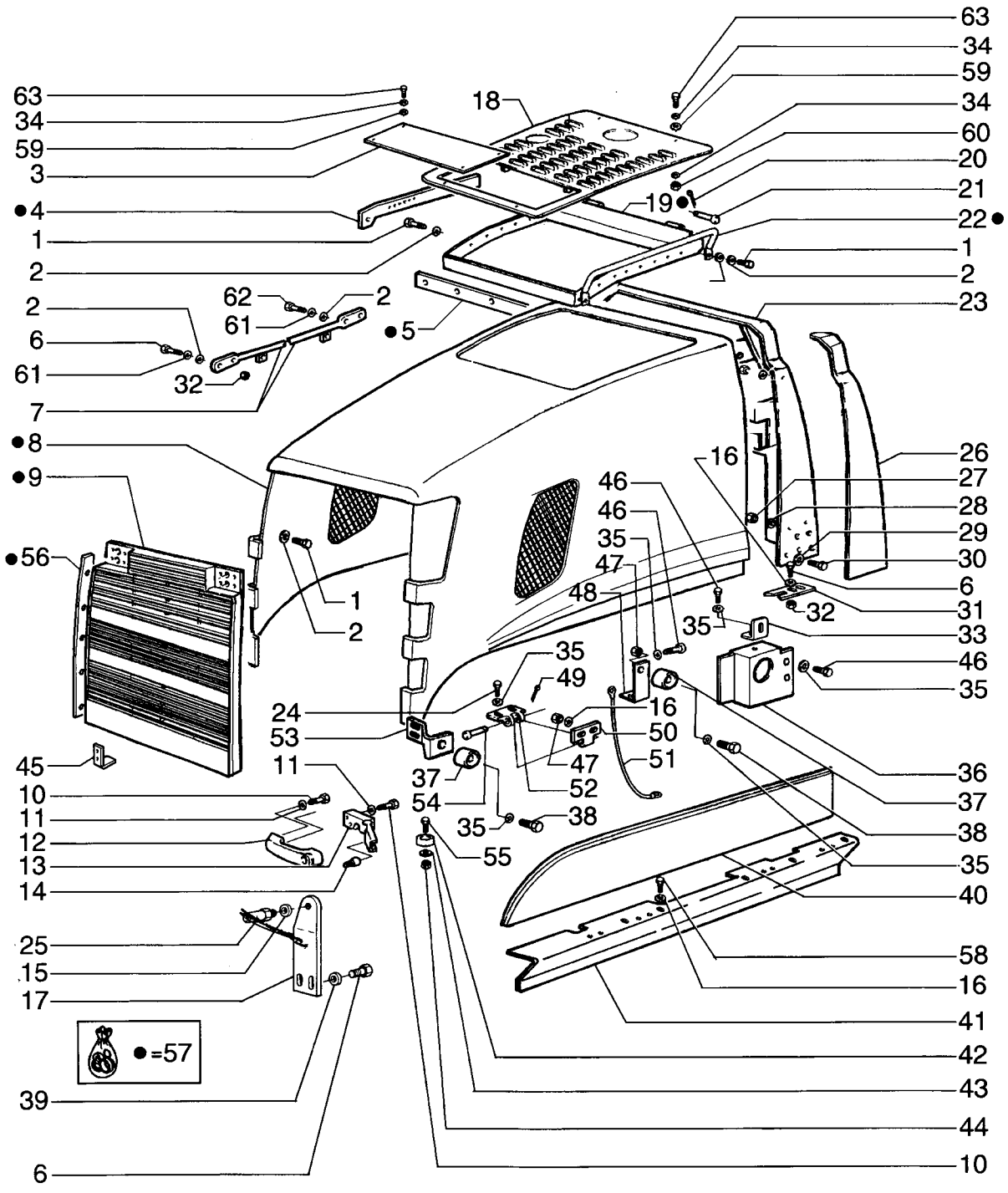

ENGINE HOOD - CAPUZ DO MOTOR

REF	NOTE	PN	QT	DESCRIPTION	DESCRIÇÃO	GLOS
1		11106431	16	BOLT	PARAFUSO	040V
2		12638621	16	WASHER	ARRUELA	131R
3		75323454	1	COVER	TAMPA	265C
4		75323169	1	PLATE RH	CHAPA Esquerda	105P
4		75323213	1	PLATE LH	CHAPA Direita	105P
5		75321593	1	BRACKET	SUPORTE	300S
6		11106431	11	BOLT	PARAFUSO	040V
7		75323252	2	TIEROD	TIRANTE	142T
8		75324239	1	HOOD	CAPO	176C
9		87622260	1	GRID	GRADE	101G
10		10902631	3	BOLT	PARAFUSO	040V
11		12639701	3	WASHER	ARRUELA	131R
12		60-7083T1	1	HANDLE	ALÇA	020M
13		366176A2	1	LOCK	FECHADURA	120S
14		314610A1	1	BRACKET	SUPORTE	300S
15		12646921	2	WASHER	ARRUELA	131R
16		70925927	36	WASHER	ARRUELA	131R
17		75324367	1	BRACKET	SUPORTE	300S
18		75264586	1	COVER	TAMPA	265C
19		75323166	1	STRUCTURE	ESTRUTURA	028O
20		10734201	2	COTTER PIN	CONTRA PINO	270C
21		75320970	2	PIN	PINO	080P
22		75323352	2	HANDLE	ALÇA	020M
23		75323240	1	BRACKET	SUPORTE	300S
24		14306331	8	BOLT	PARAFUSO	040V
25		87665328	2	PIN	PINO	080P
26		75324243	1	COVERING LH	REVESTIMENTO Esquerdo	116R
26		75324244	1	COVERING RH	REVESTIMENTO Direito	116R
27		11701731	6	NUT	PORCA	010D
28		12638601	6	WASHER	ARRUELA	131R
29		14496731	8	WASHER	ARRUELA	131R
30		11112431	8	BOLT	PARAFUSO	040V
31		75324868	2	PAD Hod	GUIA Capuz	045P
32		11701731	16	NUT	PORCA	010D
33		75321532	2	PLATE	CHAPA	105P
34		10516671	24	LOCKWASHER	ARRUELA PRESSÃO	170R
35		14496531	80	WASHER	ARRUELA	131R
36		75267324	1	GUARD RH	PROTEÇÃO Direita	070R
36		75266861	1	GUARD LH	PROTEÇÃO Esquerda	070R

09-27		p2	02/08

ENGINE HOOD - CAPUZ DO MOTOR

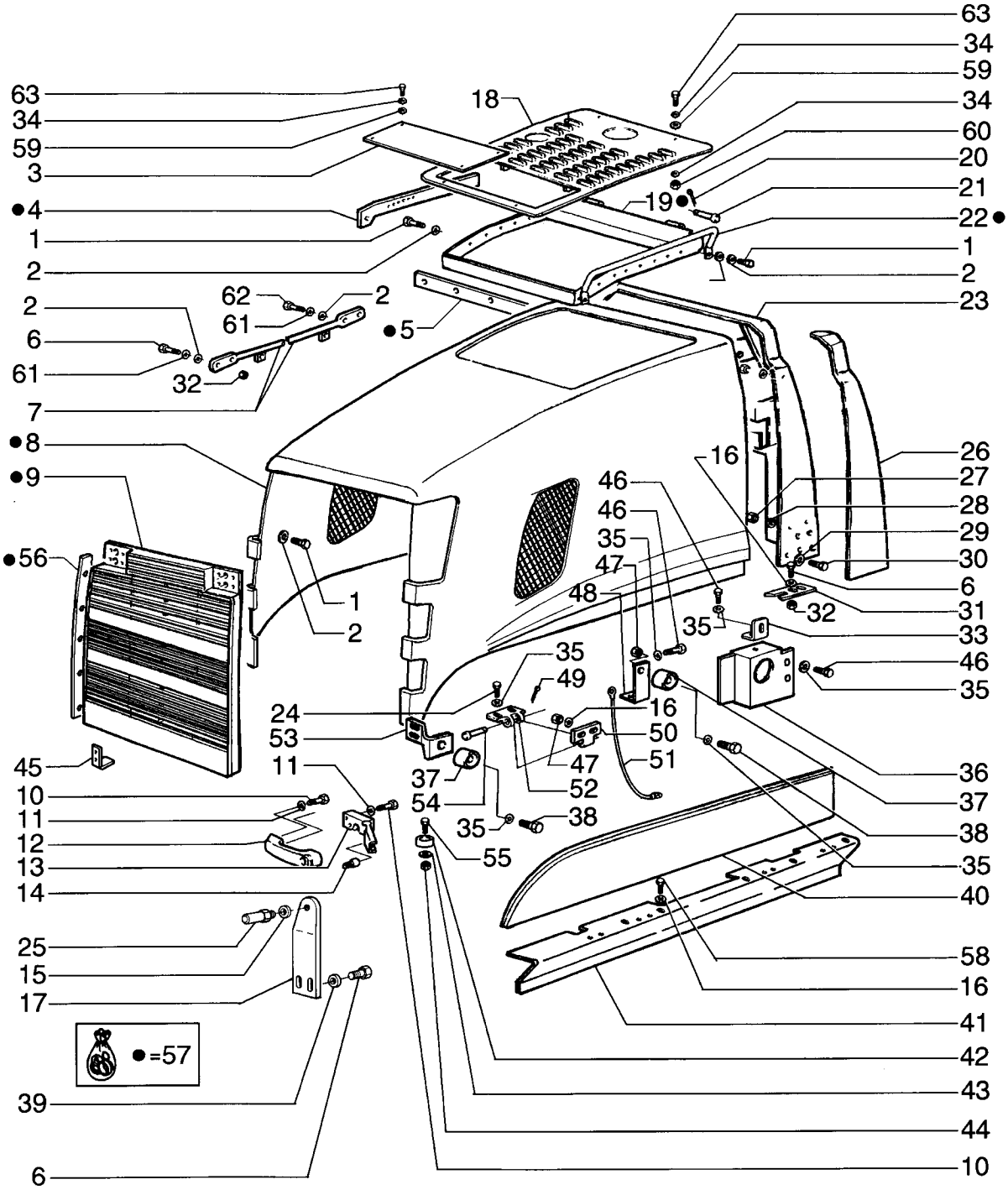

ENGINE HOOD - CAPUZ DO MOTOR

REF	NOTE	PN	QT	DESCRIPTION	DESCRIÇÃO	GLOS
37		75324245	4	MOUNT	COXIM	345C
38		16043431	6	BOLT	PARAFUSO	040V
39		12638601	2	WASHER	ARRUELA	131R
40		87353015	1	COVER RH	TAMPA Direita	265C
40		87353016	1	COVER LH	TAMPA Esquerda	265C
41		75267277	1	COVER RH	TAMPA Direita	265C
41		75267274	1	COVER LH	TAMPA Esquerda	265C
42		73066804	2	MOUNT	COXIM	345C
43		12639701	5	WASHER	ARRUELA	131R
44		15896221	2	NUT	PORCA	010D
45		73163888	2	BRACKET	SUPORTE	300S
46		16043231	42	BOLT	PARAFUSO	040V
47		16100821	32	NUT	PORCA	010D
48		75325345	2	BRACKET	SUPORTE	300S
49		10734201	8	COTTER PIN	CONTRA PINO	270C
50		75325241	8	HINGE	DOBRADIÇA	140C
51		75261093	2	ROPE	CABO	105F
52		75325240	8	HINGE	DOBRADIÇA	140C
53		75325347	1	BRACKET RH	SUPORTE Direito	300S
53		75325346	1	BRACKET LH	SUPORTE Esquerdo	300S
54		75258700	8	PIN	PINO	080P
55		10902431	2	BOLT	PARAFUSO	040V
56		75323355	1	PLATE LH	CHAPA Esquerda	105P
56		75323350	1	PLATE RH	CHAPA Direita	105P
57		75324238	1	KIT Hood	KIT Capuz	002K
58		10979321	24	BOLT	PARAFUSO	040V
59		12646721	8	WASHER	ARRUELA	131R
60		16100821	4	NUT	PORCA	010D
61		10516871	16	WASHER	ARRUELA	131R
62		11107231	4	BOLT	PARAFUSO	040V
63		16043631	8	BOLT	PARAFUSO	040V

09-28		p1	02/08

ENGINE HOOD - CAPUZ DO MOTOR

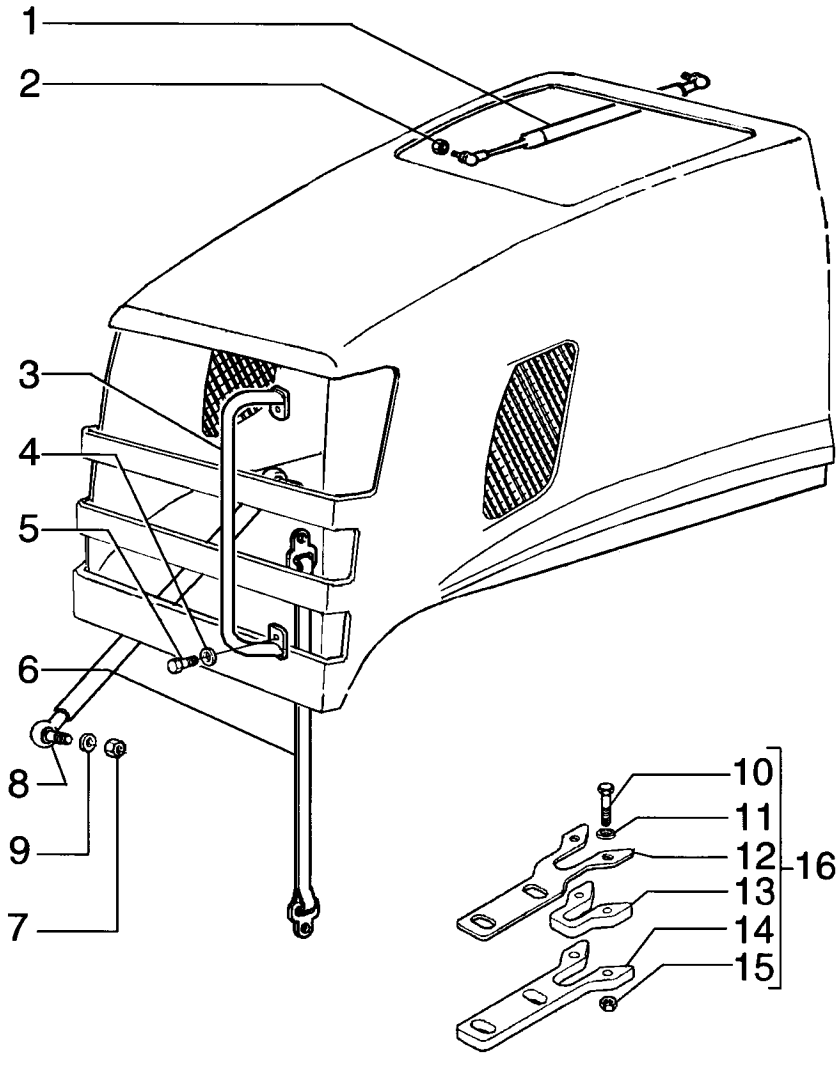

ENGINE HOOD - CAPUZ DO MOTOR

REF	NOTE	PN	QT	DESCRIPTION	DESCRIÇÃO	GLOS
1		87559372	2	DAMPER	AMORTECEDOR VIBRAÇ	164S
2		11701731	2	NUT	PORCA	010D
3		75324255	2	HANDLE	ALÇA	020M
4		12638621	4	WASHER	ARRUELA	131R
5		11106231	4	BOLT	PARAFUSO	040V
6		75261919	1	HANDLE	ALÇA	020M
7		16102321	1	NUT	PORCA	010D
8		398767A1	1	POSITIONER CYLINDER	CILINDRO POSICIONAMENTO	3G42
9		10216671	2	WASHER	ARRUELA	131R
10		10903031	2	BOLT	PARAFUSO	040V
11		10519401	4	WASHER	ARRUELA	131R
12		75324866	1	PLATE	CHAPA	105P
13		75324867	1	MOUNT	COXIM	345C
14		75324865	1	PLATE	CHAPA	105P
15		12574221	2	NUT	PORCA	010D
16		75324868	2	PAD	GUIA	045P

09-29		p1	02/08

CONSOLE COVERS - TAMPAS DO CONSOLE

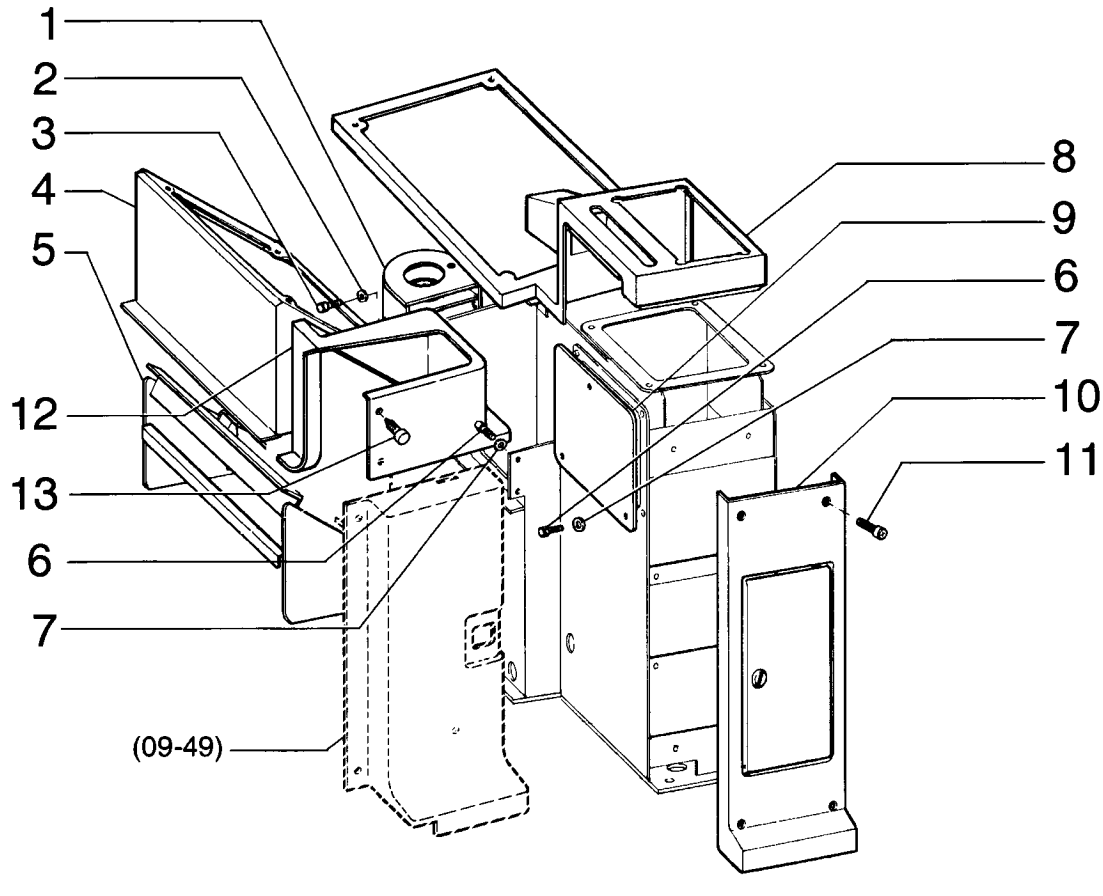

CONSOLE COVERS - TAMPAS DO CONSOLE

REF	NOTE	PN	QT	DESCRIPTION	DESCRIÇÃO	GLOS
1		75320710	1	COVER	TAMPA	265C
2		12639701	2	WASHER	ARRUELA	131R
3		10902131	2	BOLT	PARAFUSO	040V
4		75313697	1	COVERING	REVESTIMENTO	116R
5		75258232	1	BRACKET	SUPORTE	300S
6		10902131	10	BOLT	PARAFUSO	040V
7		12639701	10	WASHER	ARRUELA	131R
8		75313698	1	COVERING	REVESTIMENTO	116R
9		75327041	1	COVER	TAMPA	265C
10		75313700	1	COVERING	REVESTIMENTO	116R
11		13276617	4	BOLT	PARAFUSO	040V
12		75313701	1	COVERING	REVESTIMENTO	116R
13		75313380	4	BOLT	PARAFUSO	040V

09-30		p1	02/08

GUARDS AND COVERS - PROTEÇÕES E TAMPAS

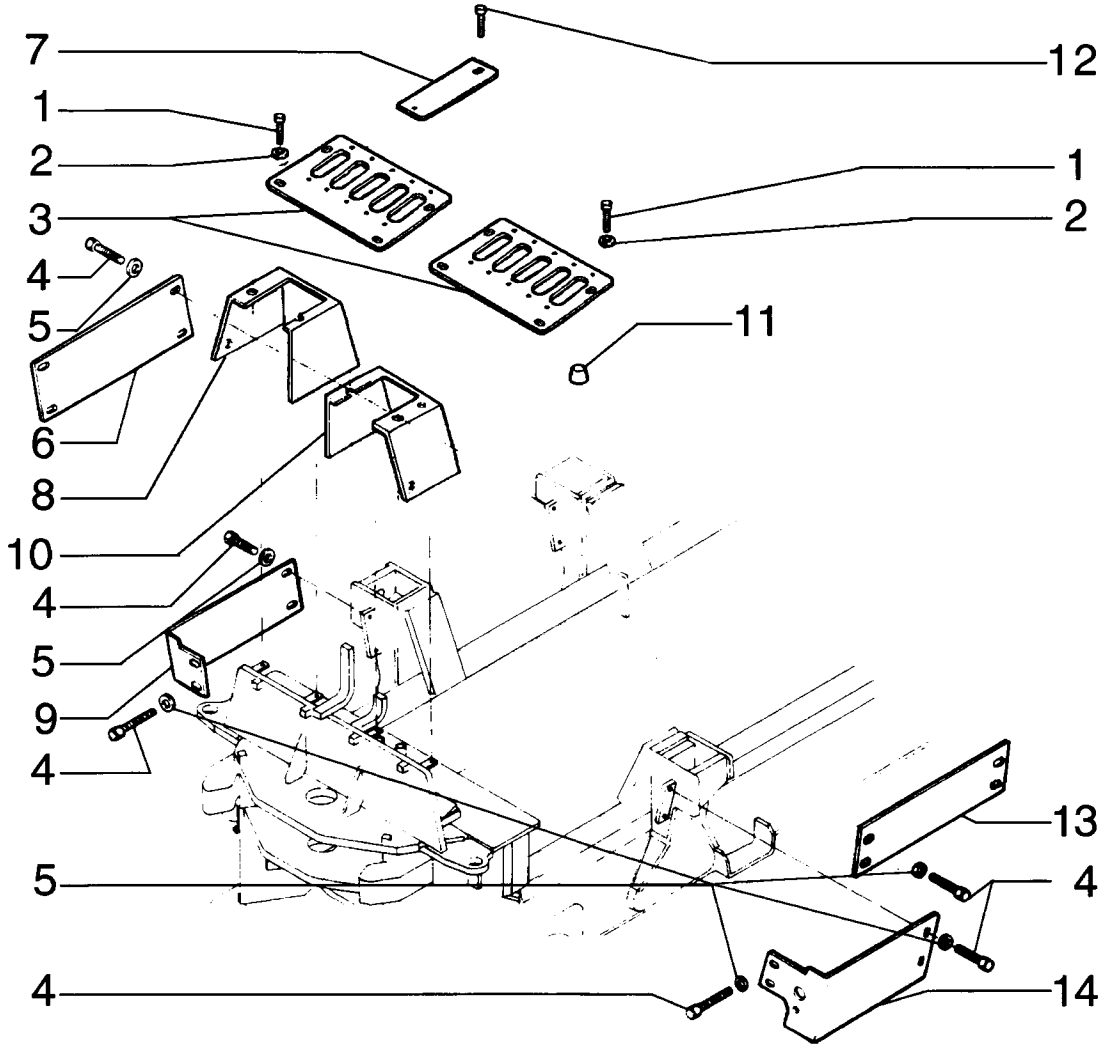

GUARDS AND COVERS - PROTEÇÕES E TAMPAS

REF	NOTE	PN	QT	DESCRIPTION	DESCRIÇÃO	GLOS
1		13276617	10	BOLT	PARAFUSO	040V
2		85801991	10	WASHER	ARRUELA	131R
3		87356390	1	COVER RH	TAMPA Direita	265C
3		87355637	1	COVER LH	TAMPA Esquerda	265C
4		16043231	29	BOLT	PARAFUSO	040V
5		10730301	29	WASHER	ARRUELA	131R
6		75267255	1	GUARD	PROTEÇÃO	070R
7		75258109	1	PANEL	PAINEL	025P
8		87369225	1	GUARD	PROTEÇÃO	070R
9		75267213	1	COVER	TAMPA	265C
10		87369224	1	PANEL	PAINEL	025P
11		75320611	1	PLUG	BUJÃO	050T
12		15644101	20	BOLT	PARAFUSO	040V
13		75267221	1	COVER	TAMPA	265C
14		75267209	1	COVER	TAMPA	265C

09-31		p1	02/08

SOUND SUPPRESS - SUPRESSORES DE RUÍDO

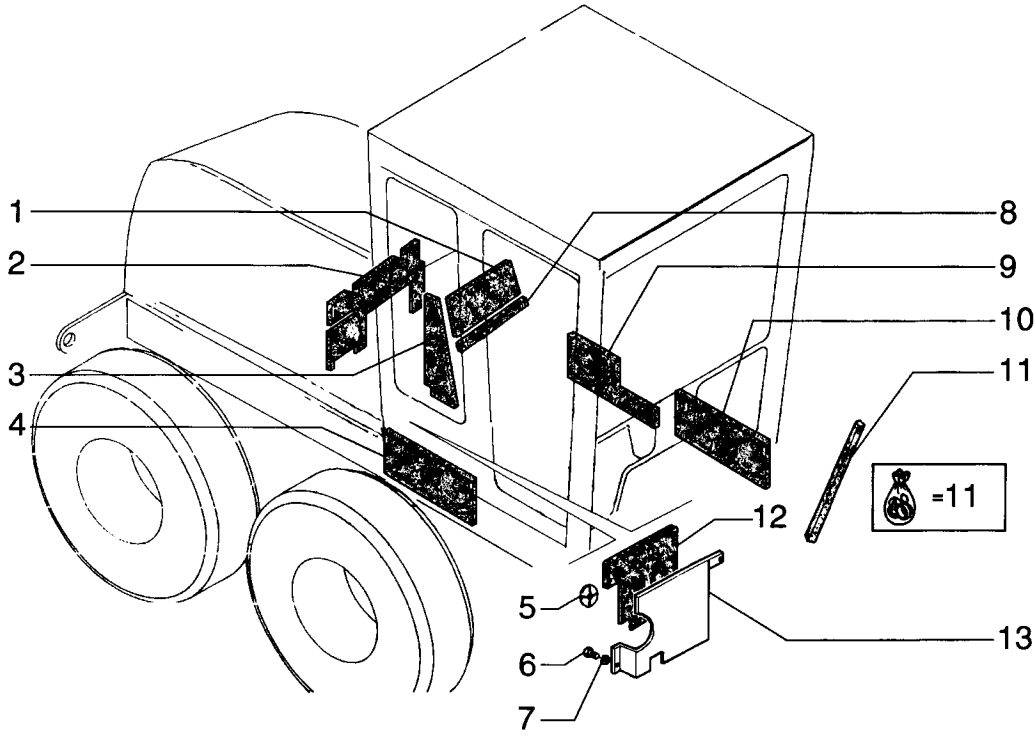

SOUND SUPPRESS - SUPRESSORES DE RUÍDO

REF	NOTE	PN	QT	DESCRIPTION	DESCRIÇÃO	GLOS
1		75260567	1	SOUND SUPPRRESS	SUPRESSOR DE RUIDO	0022
2		75260564	1	SOUND SUPPRRESS	SUPRESSOR DE RUIDO	0022
3		75257356	1	SOUND SUPPRRESS	SUPRESSOR DE RUIDO	0022
3		75257355	1	SOUND SUPPRRESS	SUPRESSOR DE RUIDO	0022
4		75258119	1	SOUND SUPPRRESS	SUPRESSOR DE RUIDO	0022
5		75256034	16	BUTTON	BOTÃO	120B
6		16043231	6	BOLT	PARAFUSO	040V
7		10730301	6	WASHER	ARRUELA	131R
8		75257354	1	SOUND SUPPRRESS	SUPRESSOR DE RUIDO	0022
9		75257096	1	SOUND SUPPRRESS	SUPRESSOR DE RUIDO	0022
10		75257095	2	SOUND SUPPRRESS	SUPRESSOR DE RUIDO	0022
11		71100480	1	KIT Seal	KIT Guarnição	002K
12		75260566	1	SOUND SUPPRRESS	SUPRESSOR DE RUIDO	0022
12		75260565	1	SOUND SUPPRRESS	SUPRESSOR DE RUIDO	0022
13		75324687	1	PLATE	CHAPA	105P
13		75324686	1	PLATE	CHAPA	105P

09-32		p1	02/08

CLOSED CAB - CABINE FECHADA

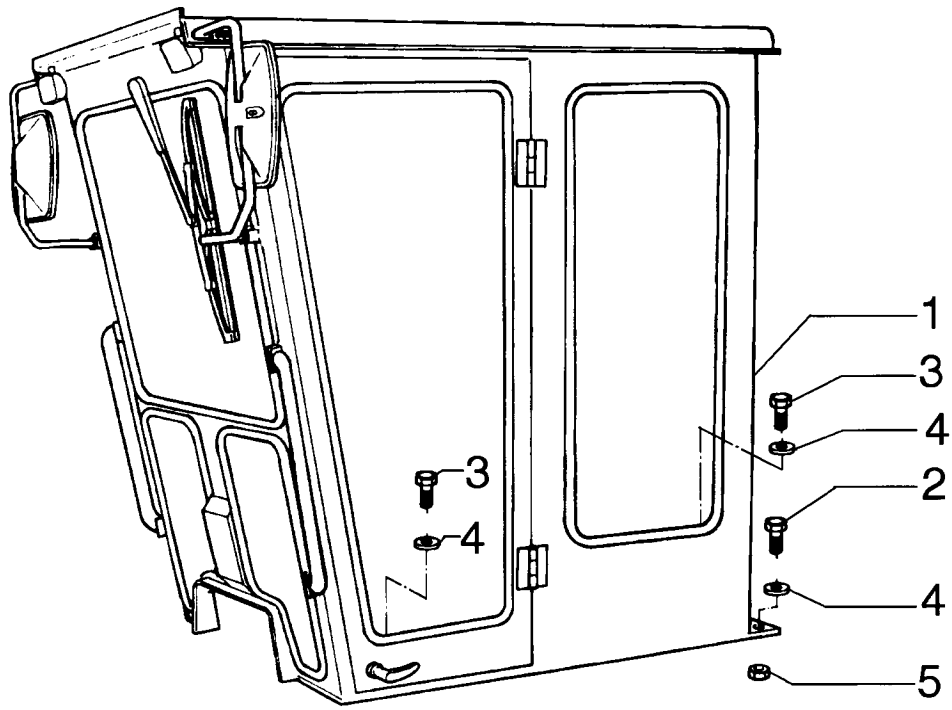

CLOSED CAB - CABINE FECHADA

REF	NOTE	PN	QT	DESCRIPTION	DESCRIÇÃO	GLOS
1		87577630	1	ROPS CAB	CABINE ROPS	393C
1		87577634	1	ROPS CAB Low profile	CABINE ROPS Perfil baixo	393C
2		15224031	16	BOLT	PARAFUSO	040V
3		11125731	4	BOLT	PARAFUSO	040V
4		79032222	20	WASHER	ARRUELA	131R
5		12577721	20	NUT	PORCA	010D

09-33		p1	02/08

CAB, MAT AND GASKET - CABINE, TAPETE E VEDAÇÕES

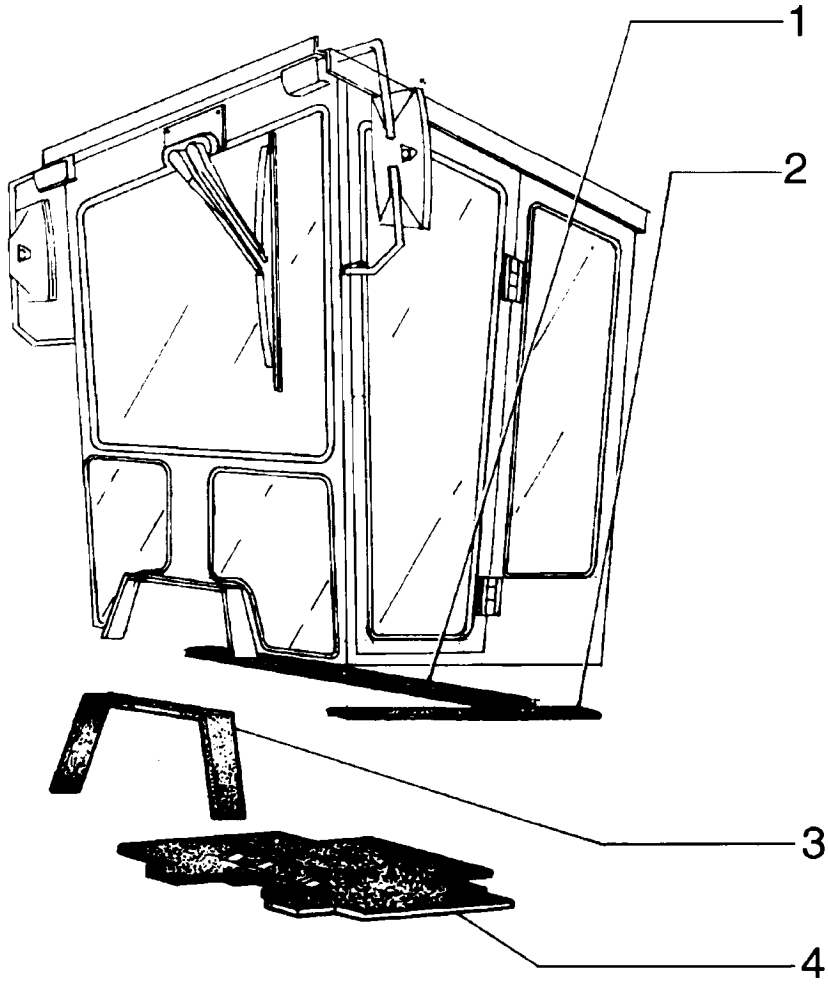

CAB, MAT AND GASKET - CABINE, TAPETE E VEDAÇÕES

REF	NOTE	PN	QT	DESCRIPTION	DESCRIÇÃO	GLOS
1		73150595	2	GASKET	JUNTA	120G
2		73150566	1	GASKET	JUNTA	120G
3		73150598	1	GASKET	JUNTA	120G
4		75264504	1	MAT	TAPETE	030T

09-34		p1	02/08

OPEN CAB, MAT AND GASKET - CABINE ABERTA, TAPETE E VEDAÇÕES

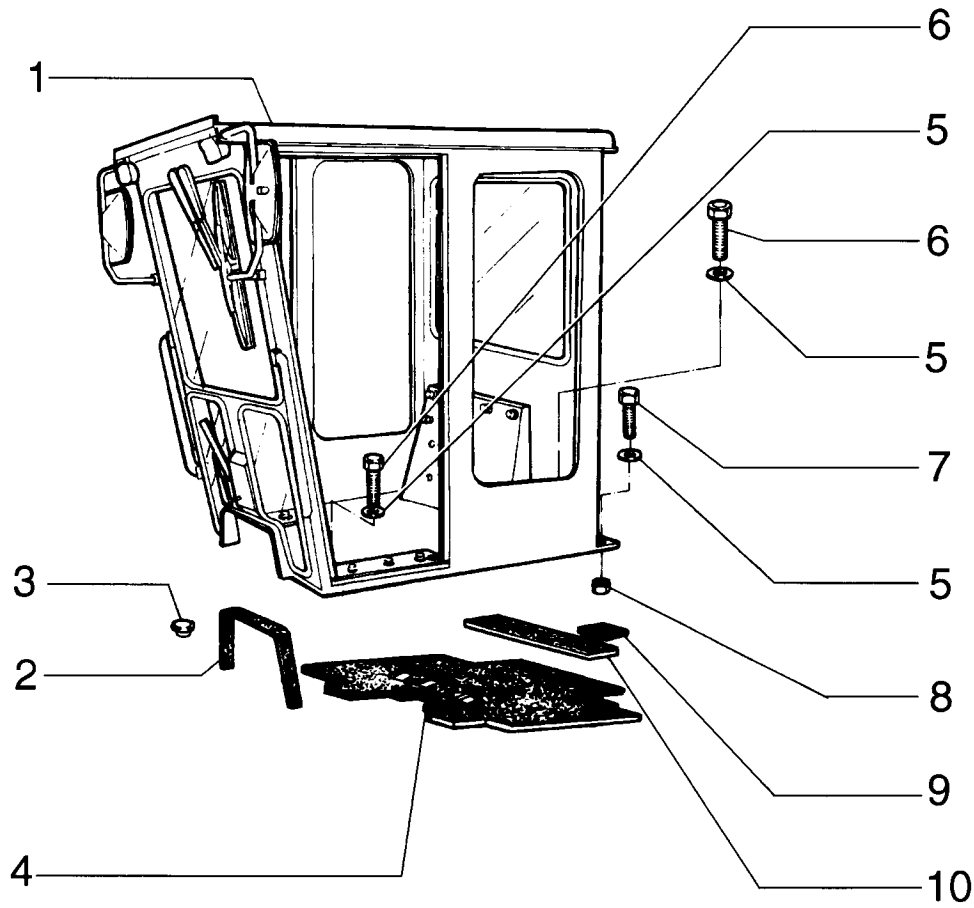

OPEN CAB, MAT AND GASKET - CABINE ABERTA, TAPETE E VEDAÇÕES

REF	NOTE	PN	QT	DESCRIPTION	DESCRIÇÃO	GLOS
1		87577631	1	ROPS CAB Open	CABINE ROPS Open	393C
2		73150598	1	GASKET	JUNTA	120G
3		70921445	6	BLOCK	TAMPÃO	026T
4		75264504	1	MAT	TAPETE	030T
5		79032222	20	WASHER	ARRUELA	131R
6		15224031	16	BOLT	PARAFUSO	040V
7		11125731	4	BOLT	PARAFUSO	040V
8		12577721	20	NUT	PORCA	010D
9		73150595	2	GASKET	JUNTA	120G
10		73150566	1	GASKET	JUNTA	120G

09-35		p1	02/08

AIR CONDITIONER FILTER AND DUCTOS - FILTRO E DUTOS DO AR CONDICIONADO

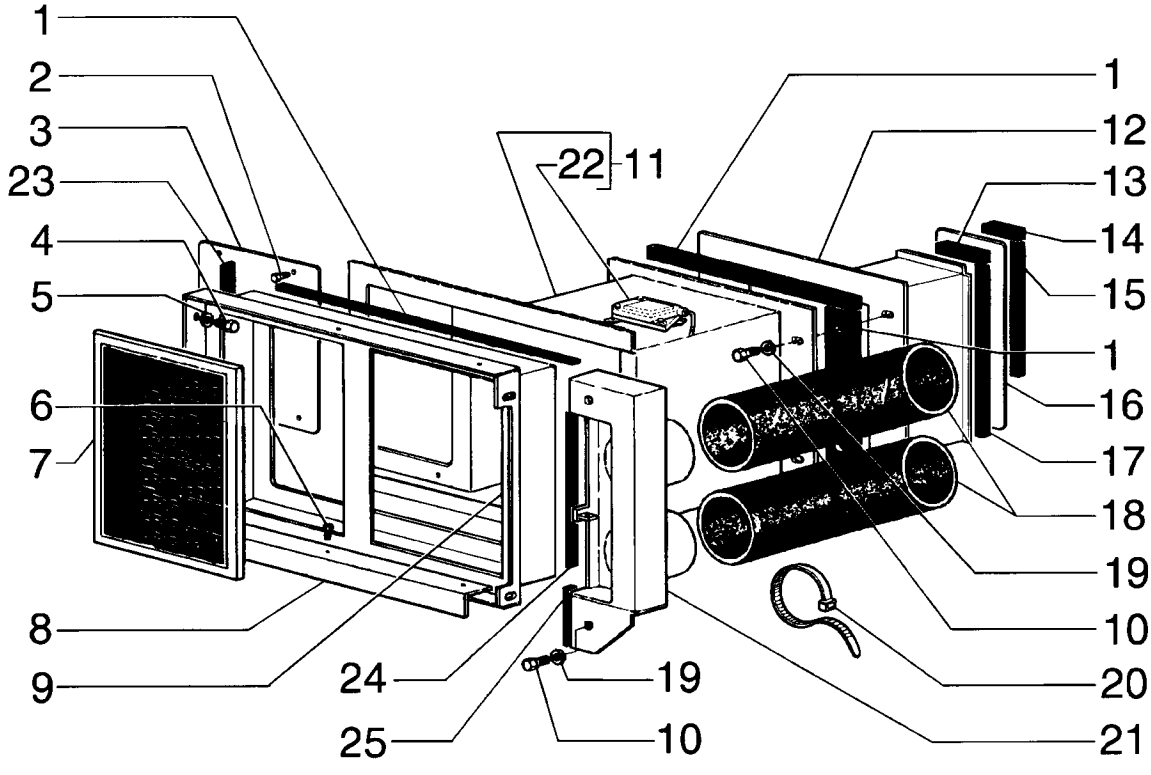

AIR CONDITIONER FILTER AND DUCTOS - FILTRO E DUTOS DO AR CONDICIONADO

REF	NOTE	PN	QT	DESCRIPTION	DESCRIÇÃO	GLOS
1		75255052	2	RETAINER	RETENTOR	122G
2		15644101	4	BOLT	PARAFUSO	040V
3		75254422	1	COVER	TAMPA	265C
4		10902030	4	BOLT	PARAFUSO	040V
5		10730107	4	WASHER	ARRUELA	131R
6		10902021	6	BOLT	PARAFUSO	040V
7		75326979	1	FILTER	FILTRO	065F
8		75326728	2	PLATE	CHAPA	105P
9		75326732	1	BEZEL	MOLDURA	295C
10		10902030	6	BOLT	PARAFUSO	040V
11		75310737	1	SUCTION ROSE	CAIXA DE ASPIRA	294S
12		75326755	1	SUCTION ROSE	CAIXA DE ASPIRA	294S
13		75326915	1	SEAL ASSY	RETENTOR	123G
14		75326911	1	SEAL ASSY	RETENTOR	123G
15		75326913	1	SEAL ASSY	RETENTOR	123G
16		75326751	1	PLATE	CHAPA	105P
17		75326914	1	SEAL ASSY	RETENTOR	123G
18		75326564	2	HOSE	MANGUEIRA	285T
19		10730101	6	WASHER	ARRUELA	131R
20		75201642	4	CLAMP	ABRAÇADEIRA	031F
21		75326757	1	DEFLECTOR	DEFLETOR	020D
22		75289914	1	SLEW ACTUATOR	ATUADOR DE GIRO	189A
23		75254720	1	RETAINER	RETENTOR	122G
24		75255212	1	RETAINER	RETENTOR	122G
25		75254721	1	RETAINER	RETENTOR	122G

09-36		p1	02/08

AIR CONDITIONER FILTER AND DUCTOS - FILTRO E DUTOS DO AR CONDICIONADO

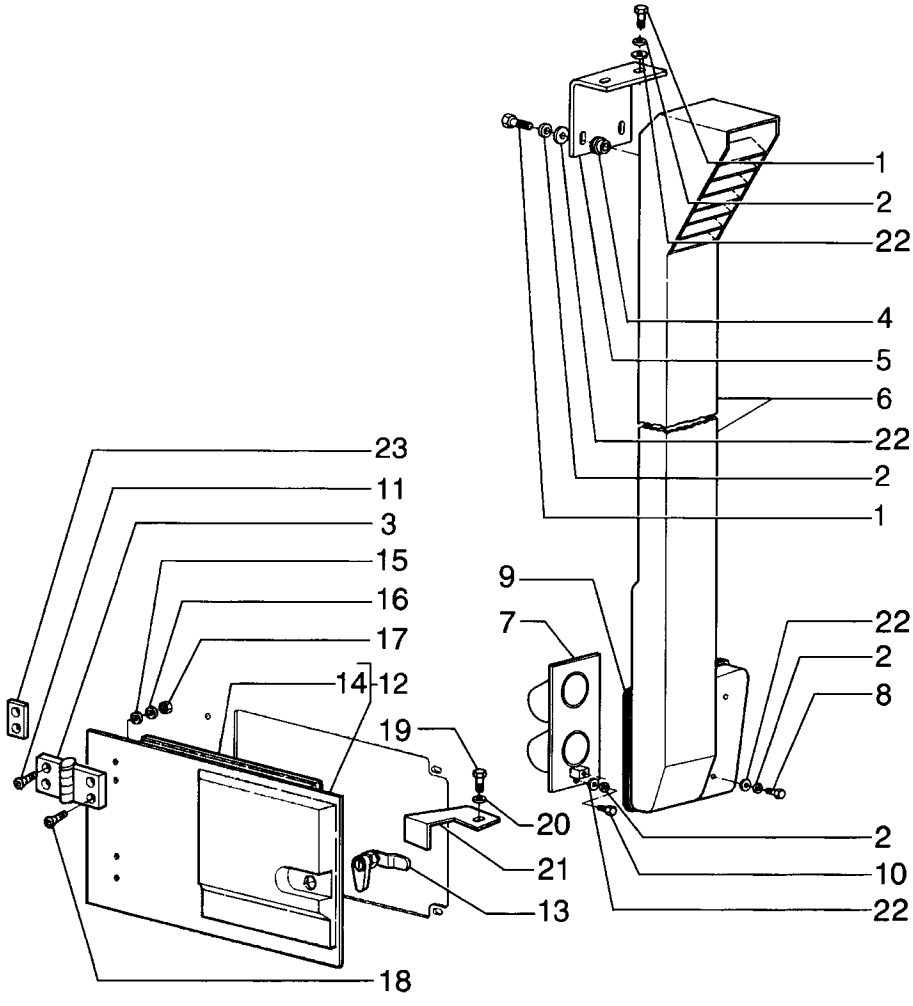

AIR CONDITIONER FILTER AND DUCTOS - FILTRO E DUTOS DO AR CONDICIONADO

REF	NOTE	PN	QT	DESCRIPTION	DESCRIÇÃO	GLOS
1		16043831	4	BOLT	PARAFUSO	040V
2		10569371	8	WASHERLOCK	ARRUELA PRESSÃO	170R
3		75313358	2	HINGLE	DOBRADIÇA	140C
4		79089658	2	MOUNT	COXIM	345C
5		75254987	1	BRACKET	SUPORTE	300S
6		75326854	1	TUBE	TUBO	193T
6		75326851	1	TUBE (Note 1)	TUBO (Nota 1)	193T
7		75326722	1	FLANGE	FLANGE	070F
8		16044131	2	BOLT	PARAFUSO	040V
9		75326919	1	RETAINER	RETENTOR	122G
10		16043631	2	BOLT	PARAFUSO	040V
11		71101790	4	BOLT	PARAFUSO	040V
13		71103178	1	CLOSING DEVICE	FECHADURA	071D
14		75313711	1	GASKET	JUNTA	120G
15		75313414	4	WASHER	ARRUELA	131R
16		71101791	4	WASHERLOCK	ARRUELA PRESSÃO	170R
17		75310333	4	NUT	PORCA	010D
18		71101812	4	BOLT	PARAFUSO	040V
19		16043134	1	BOLT	PARAFUSO	040V
20		10519601	1	WASHER	ARRUELA	131R
21		75327063	1	PAWL (Note)	TRAVA (Nota)	050N
21		75326758	1	PAWL	TRAVA	050N
22		12642021	8	WASHER	ARRUELA	131R
23		71103179	4	SHIM	CALÇO	198S

Note/Nota: FOR EQUIPMENT WITH OUT AIR CONDITIONER
PARA MÁQUINAS SEM AR CONDICIONADO

Note 1/Nota 1: FOR LOW PROFILE CAB
PARA CABINE BAIXA

09-37		p1	02/08

INSPECTION COVER - TAMPA DE INSPEÇÃO

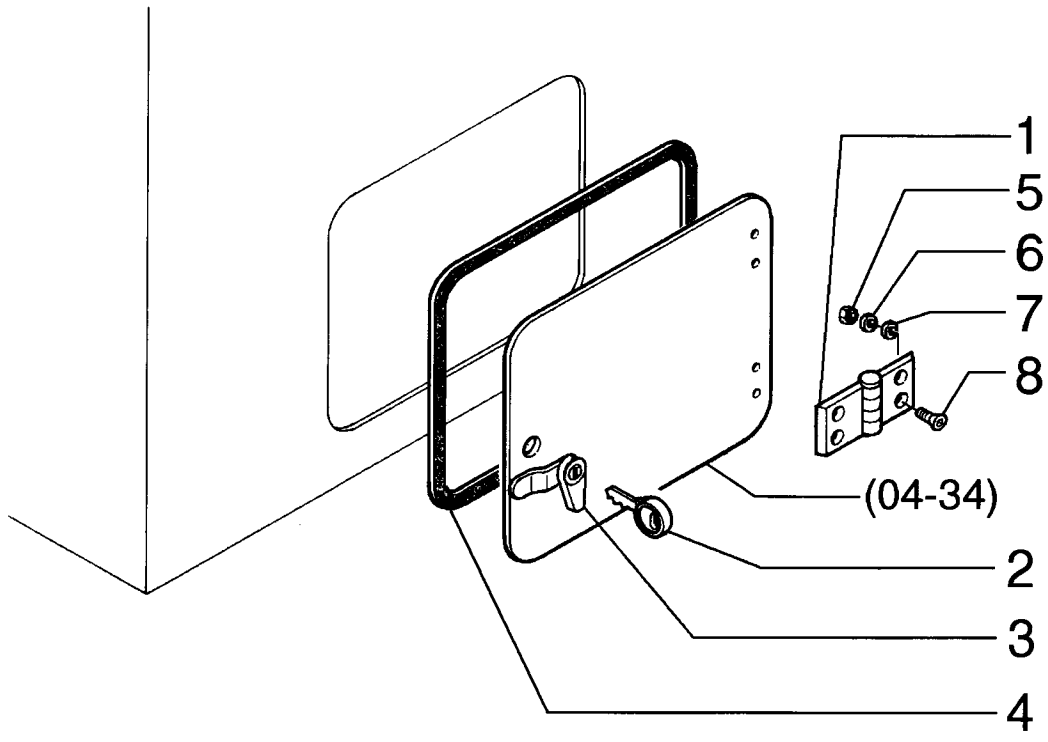

INSPECTION COVER - TAMPA DE INSPEÇÃO

REF	NOTE	PN	QT	DESCRIPTION	DESCRIÇÃO	GLOS
1		75313357	2	HINGE	DOBRADIÇA	140C
2		75267445	1	KEY	CHAVE	150C
3		71103178	1	CLOSING DEVICE	FECHADURA	071D
4		75313711	1	GASKET	JUNTA	120G
5		75310333	8	NUT	PORCA	010D
6		71101791	8	WASHERLOCK	ARRUELA PRESSÃO	170R
7		75313414	8	WASHER	ARRUELA	131R
8		71103196	4	BOLT	PARAFUSO	040V

09-38		p1	02/08

CAB, GLASSES - CABINE, VIDROS

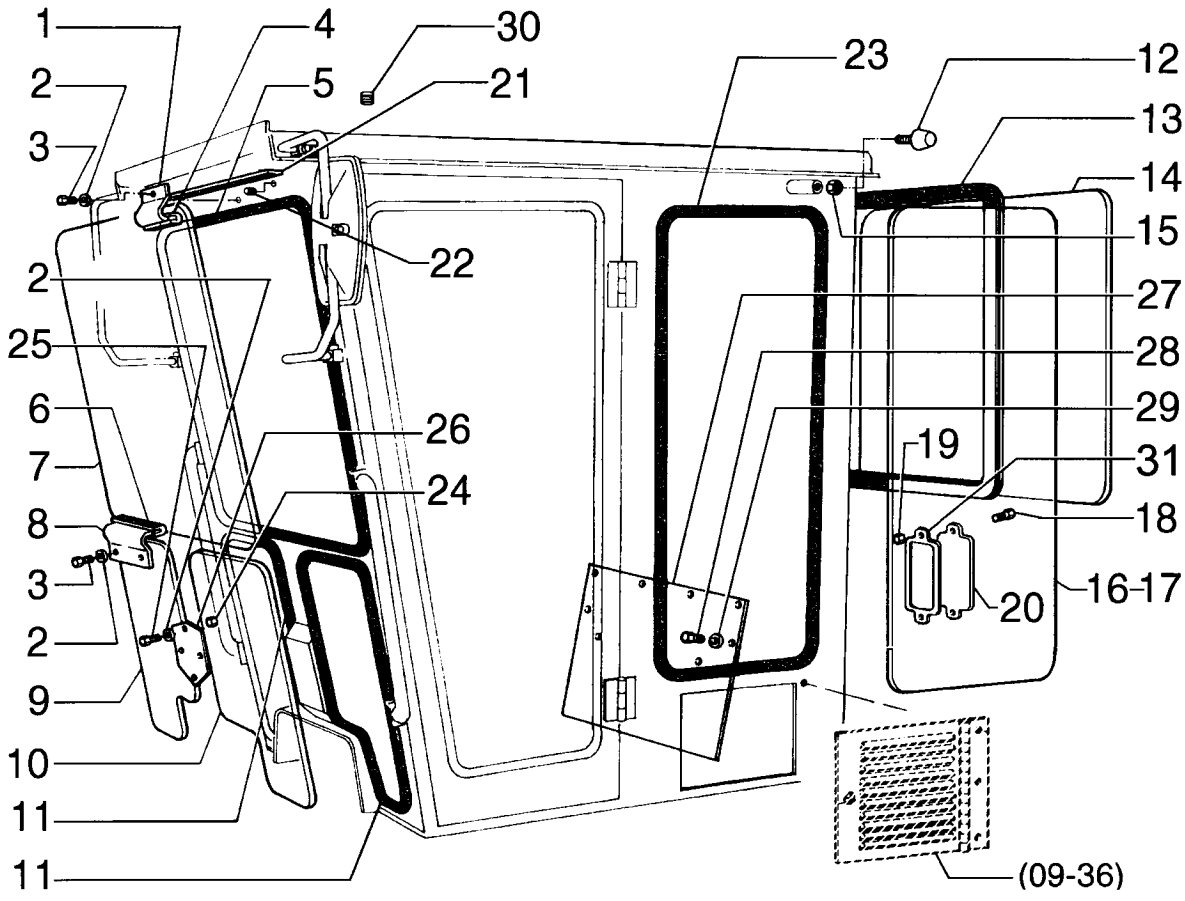

CAB, GLASSES - CABINE, VIDROS

REF	NOTE	PN	QT	DESCRIPTION	DESCRIÇÃO	GLOS
1		75310343	2	BRACKET	SUPORTE	300S
2		75287780	6	WASHER	ARRUELA	131R
3		75310286	6	BOLT	PARAFUSO	040V
4		75310344	2	RETAINER	RETENTOR	122G
5		75310232	1	RETAINER	RETENTOR	122G
6		75310345	1	RETAINER	RETENTOR	122G
7		75254361	1	GLASS	VIDRO	315C
8		75310346	1	BRACKET	SUPORTE	300S
9		75254363	1	GLASS	VIDRO	315C
10		75254362	1	GLASS	VIDRO	315C
11		75310347	2	RETAINER	RETENTOR	122G
12		75287774	2	BUTTON	BOTÃO	120B
13		75310348	1	RETAINER	RETENTOR	122G
14		75254368	1	GLASS	VIDRO	315C
15		75310310	2	NUT	PORCA	010D
16		75254365	1	GLASS LH	VIDRO Esquerdo	315C
17		75254364	1	GLASS RH	VIDRO Direito	315C
18		75310240	2	BOLT	PARAFUSO	040V
19		75310310	2	NUT	PORCA	010D
20		75311340	1	COVER	TAMPA	265C
21		75311341	1	RETAINER	RETENTOR	122G
22		75311349	1	PLUG	BUJÃO	050T
23		75310243	2	RETAINER	RETENTOR	122G
24		75310352	4	NUT	PORCA	010D
25		75310322	4	BOLT	PARAFUSO	040V
26		75310353	1	COVER	TAMPA	265C
27		75310354	1	COVER	TAMPA	265C
28		75310355	6	BOLT	PARAFUSO	040V
29		75287779	6	WASHER	ARRUELA	131R
30		75310356	1	PLUG	BUJÃO	050T
31		75311339	1	RETAINER	RETENTOR	122G

09-39		p1	02/08

LOW PROFILE CAB; GLASSES - CABINE PERFIL BAIXO, VIDROS

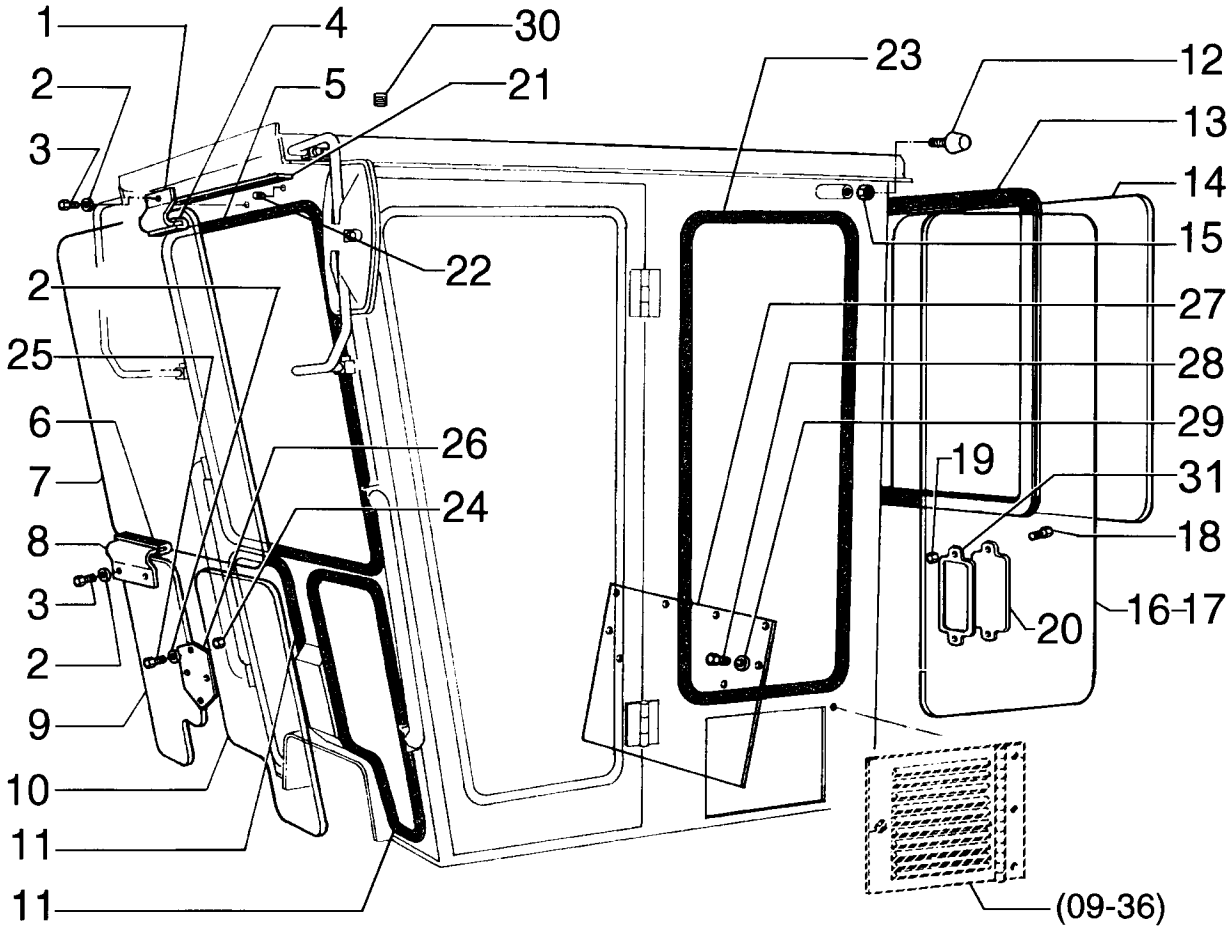

LOW PROFILE CAB, GLASSES - CABINE PERFIL BAIXO, VIDROS

REF	NOTE	PN	QT	DESCRIPTION	DESCRIÇÃO	GLOS
1		75311325	2	BRACKET	SUPORTE	300S
2		75287780	6	WASHER	ARRUELA	131R
3		75310286	6	BOLT	PARAFUSO	040V
4		75311324	2	RETAINER	RETENTOR	122G
5		75311327	1	RETAINER	RETENTOR	122G
6		75310345	1	RETAINER	RETENTOR	122G
7		75311328	1	GLASS	VIDRO	315C
8		75310346	1	BRACKET	SUPORTE	300S
9		75254363	1	GLASS	VIDRO	315C
10		75289951	1	GLASS	VIDRO	315C
11		75310347	2	RETAINER	RETENTOR	122G
12		75287774	2	BUTTON	BOTÃO	120B
13		75311322	1	RETAINER	RETENTOR	122G
14		75311323	1	GLASS	VIDRO	315C
15		75310310	2	NUT	PORCA	010D
16		75311321	1	GLASS LH	VIDRO Esquerdo	315C
17		75311329	1	GLASS RH	VIDRO Direito	315C
18		75310240	2	BOLT	PARAFUSO	040V
19		75310310	2	NUT	PORCA	010D
20		75311340	1	COVER	TAMPA	265C
21		75311341	1	RETAINER	RETENTOR	122G
22		75311349	1	PLUG	BUJÃO	050T
23		75311330	2	RETAINER	RETENTOR	122G
24		75310352	4	NUT	PORCA	010D
25		75310322	4	BOLT	PARAFUSO	040V
26		75310353	1	COVER	TAMPA	265C
27		75310354	1	COVER	TAMPA	265C
28		75310355	6	BOLT	PARAFUSO	040V
29		75287779	6	WASHER	ARRUELA	131R
30		75310356	1	PLUG	BUJÃO	050T
31		75311339	1	RETAINER	RETENTOR	122G

09-40		p1	02/08

CAB, DOOR - CABINE, PORTA

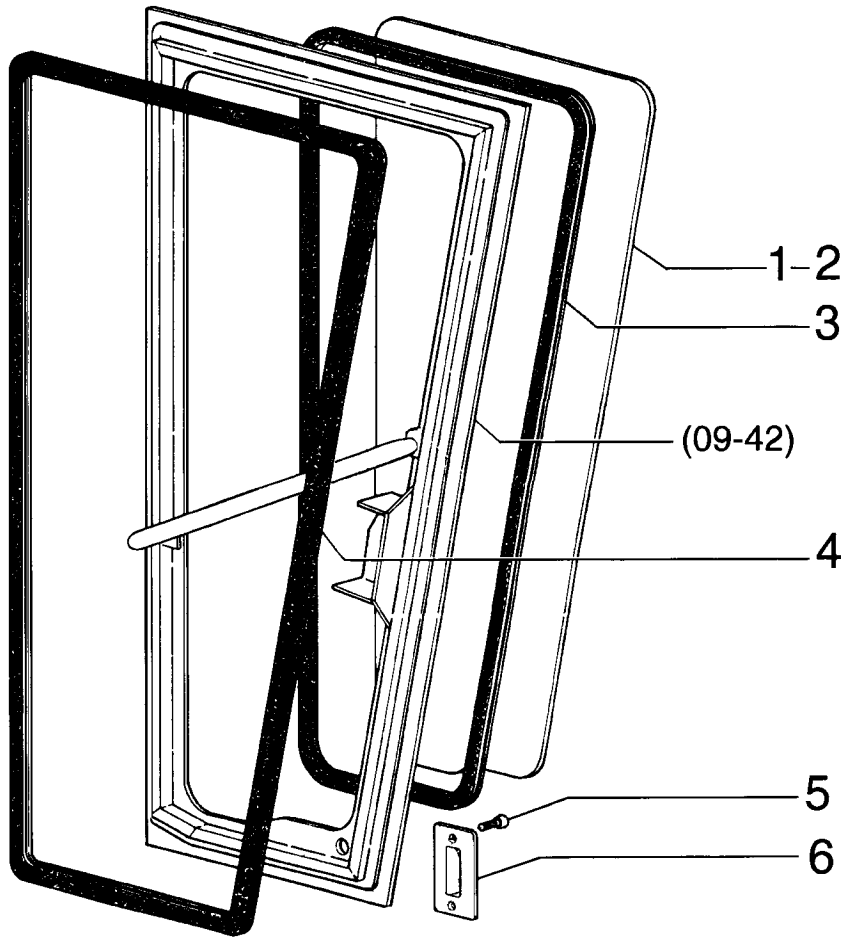

CAB, DOOR - CABINE, PORTA

REF	NOTE	PN	QT	DESCRIPTION	DESCRIÇÃO	GLOS
1		75311300	1	GLASS LH (Note)	VIDRO Esquerdo (Nota)	315C
1		75254366	1	GLASS LH	VIDRO Esquerdo	315C
2		75254367	1	GLASS RH	VIDRO Esquerdo	315C
2		75311301	1	GLASS RH (Note)	VIDRO Direito (Nota)	315C
3		75310339	2	RETAINER	RETENTOR	122G
3		75311299	2	RETAINER (Nota)	RETENTOR (Nota)	122G
4		75310342	2	RETAINER	RETENTOR	122G
4		75311298	2	RETAINER (Nota)	RETENTOR (Nota)	122G
5		75310313	4	BOLT	PARAFUSO	040V
6		75310401	2	LOCK	FECHADURA	120S

Note/Nota: FOR LOW PROFILE CAB
PARA CABINE BAIXA

09-41		p1	02/08

CAB, DOOR COVERING - CABINE, REVESTIMENTO DA PORTA

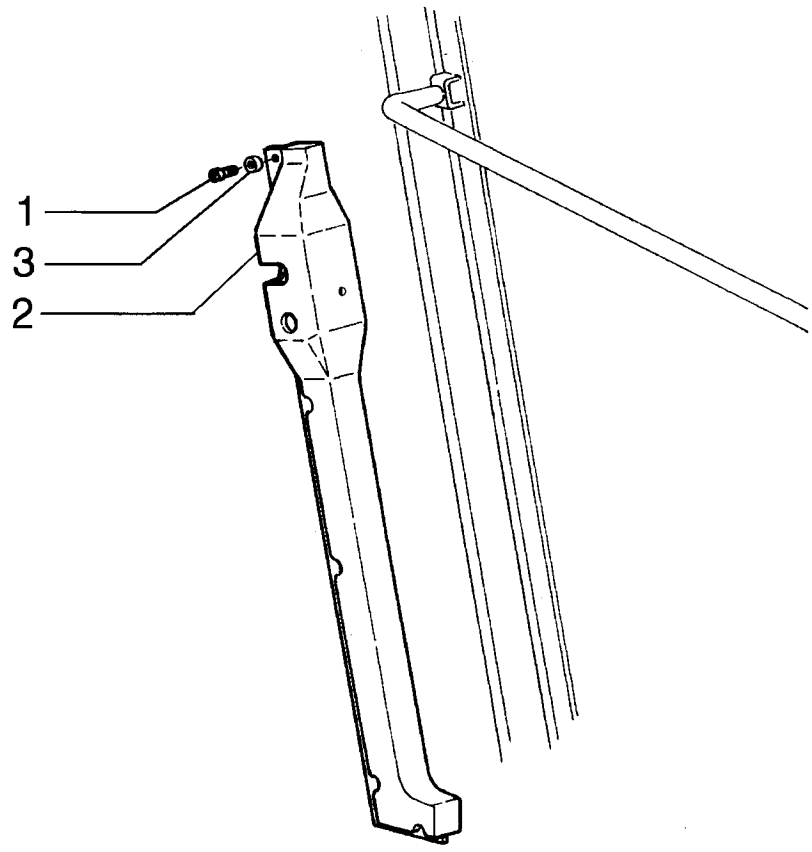

CAB, DOOR COVERING - CABINE, REVESTIMENTO DA PORTA

REF	NOTE	PN	QT	DESCRIPTION	DESCRIÇÃO	GLOS
1		71103181	6	BOLT	PARAFUSO	040V
2		71103183	1	COVERING	REVESTIMENTO	116R
2		71103185	1	COVERING (Note)	REVESTIMENTO (Nota)	116R
3		71103182	6	WASHER	ARRUELA	131R

Note/Nota: FOR LOW PROFILE CAB
PARA CABINE BAIXA

RG170.B

09-42		p1	02/08

CAB, DOOR AND HINGE - CABINE, PORTA E DOBRADIÇA

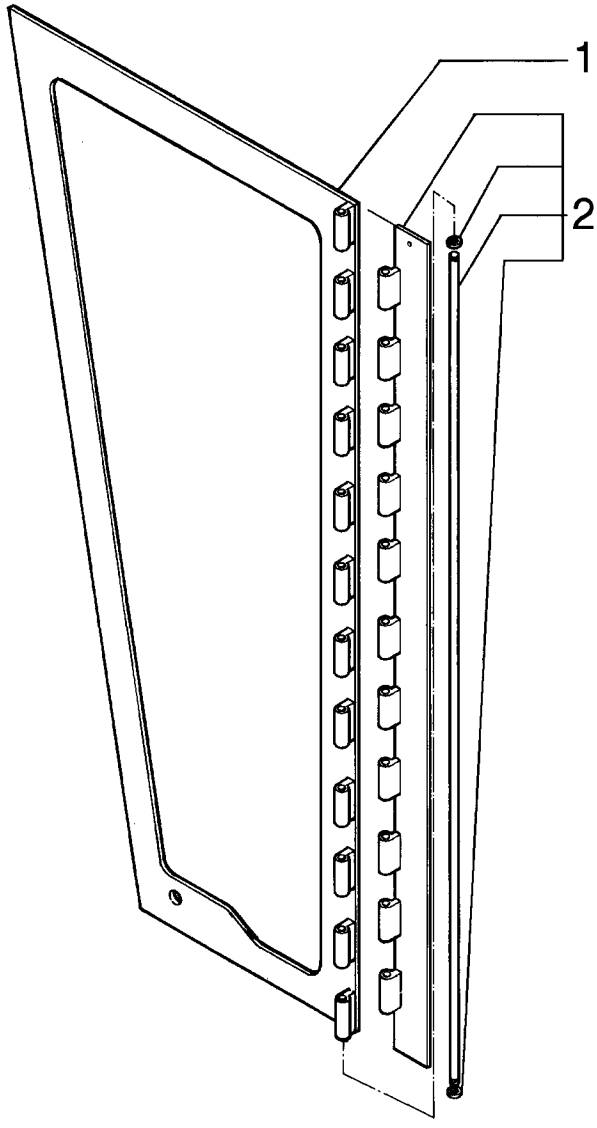

CAB, DOOR AND HINGE - CABINE, PORTA E DOBRADIÇA

REF	NOTE	PN	QT	DESCRIPTION	DESCRIÇÃO	GLOS
1		71103190	1	DOOR LH assy (Note)	PORTA Esquerda completa (Nota)	205S
1		71103188	1	DOOR RH assy	PORTA Direita completa	205S
1		71103189	1	DOOR RH assy (Note)	PORTA Direita completa (Nota)	205S
1		71103187	1	DOOR LH assy	PORTA Esquerda completa	205S
2		75313865	2	HINGE (Note)	DOBRADIÇA (Nota)	140C
2		75313820	2	HINGE	DOBRADIÇA	140C

Note/Nota: FOR LOW PROFILE CAB
PARA CABINE BAIXA

RG170.B

09-43		p1	02/08

CAB, DOOR-SILL AND HOOK - CABINE, SOLEIRA E GANCHO

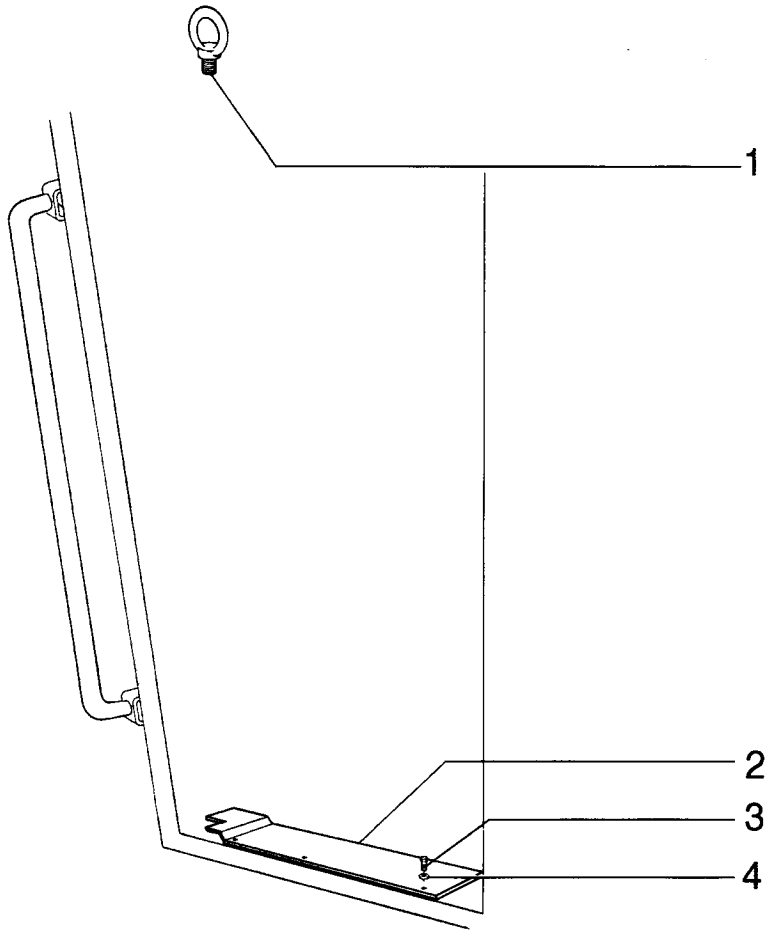

CAB, DOOR-SILL AND HOOK - CABINE, SOLEIRA E GANCHO

REF	NOTE	PN	QT	DESCRIPTION	DESCRIÇÃO	GLOS
1		75310309	4	HOOK	GANCHO	030G
2		71102250	1	PLATE RH	CHAPA Direita	105P
2		71102251	1	PLATE LH	CHAPA Esquerda	105P
3		75310286	6	BOLT	PARAFUSO	040V
4		75286866	6	WASHER	ARRUELA	131R

CAB, REAR-VIEW MIRROR - CABINE RETROVISORES

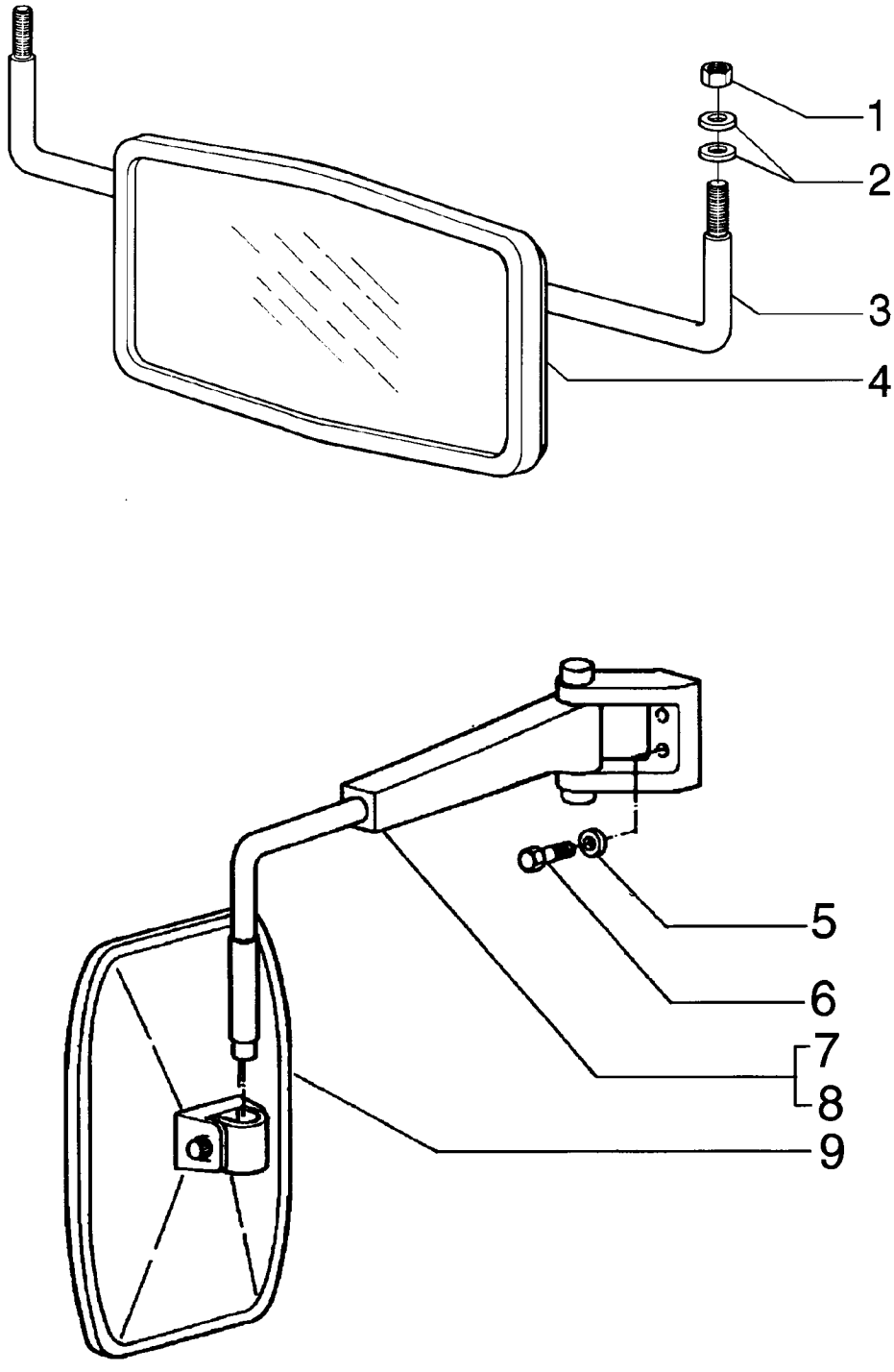

CAB, REAR-VIEW MIRROR - CABINE RETROVISORES

REF	NOTE	PN	QT	DESCRIPTION	DESCRIÇÃO	GLOS
1		75310301	2	NUT	PORCA	010D
2		75310302	4	WASHER	ARRUELA	131R
3		75310303	1	BRACKET	SUPORTE	300S
4		75310304	1	REAR VIEW MIRROR	RETROVISOR	185S
5		75310350	4	WASHER	ARRUELA	131R
6		75310726	4	BOLT	PARAFUSO	040V
7		75310727	1	BRACKET RH	SUPORTE Direita	300S
8		75310728	1	BRACKET LH	SUPORTE Esquerda	300S
9		79099583	2	REAR VIEW MIRROR	RETROVISOR	185S

09-45		p1	02/08

CAB, LOCK SYSTEM - CABINE, SISTEMA DE FECHADURA

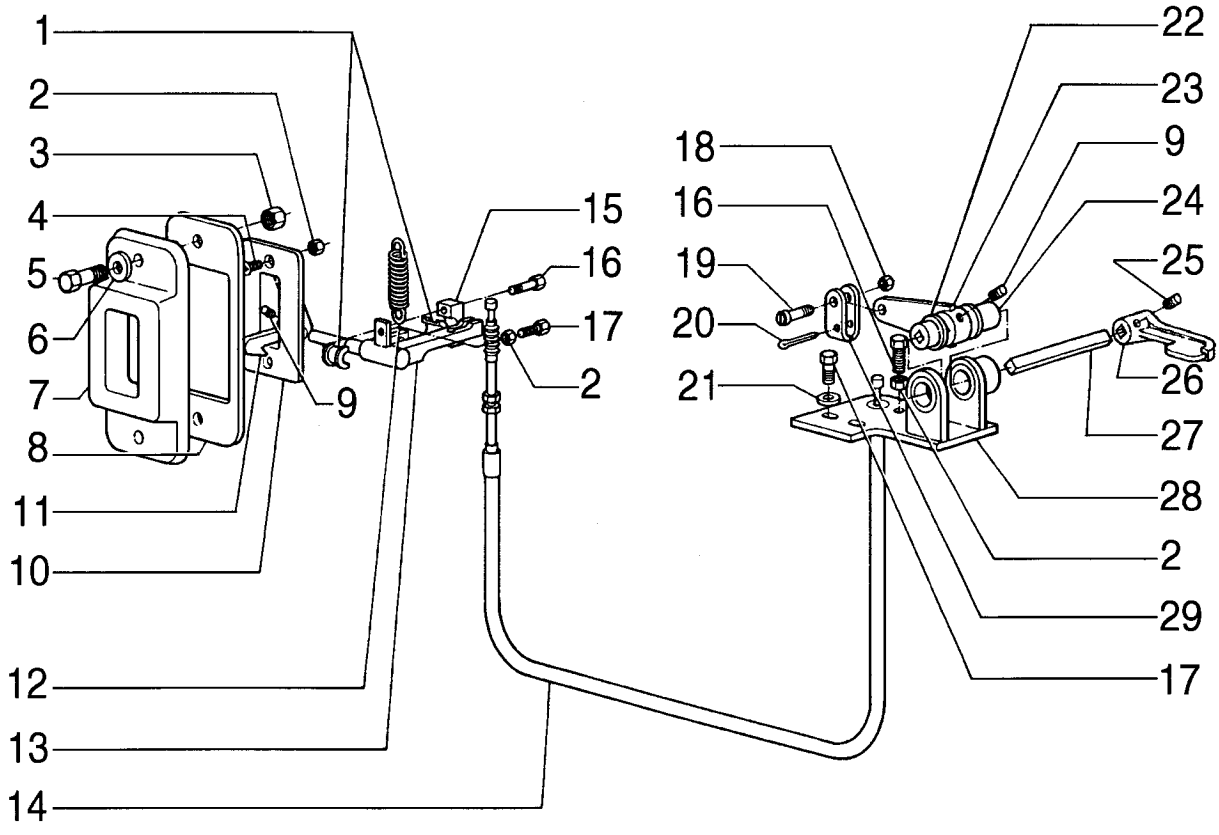

CAB, LOCK SYSTEM - CABINE, SISTEMA DE FECHADURA

REF	NOTE	PN	QT	DESCRIPTION	DESCRIÇÃO	GLOS
1		75310397	2	BUSHING	BUCHA	095B
2		75310352	3	NUT	PORCA	010D
3		75310301	2	NUT	PORCA	010D
4		75310398	2	BOLT	PARAFUSO	040V
5		75310355	2	BOLT	PARAFUSO	040V
6		75287779	2	WASHER	ARRUELA	131R
7		75310399	1	BRACKET	SUPORTE	300S
8		75310408	1	PLATE	CHAPA	105P
9		75310400	2	BOLT	PARAFUSO	040V
10		75311303	1	BRACKET	SUPORTE	300S
11		71100413	1	PAWL	TRAVA	050N
12		75310403	1	SPRING	MOLA	100M
13		75311302	1	LEVER RH	ALAVANCA Direita	045L
13		75310422	1	LEVER LH	ALAVANCA Esquerda	045L
14		75310405	1	ROPE	CABO	105F
15		75310406	1	CLAMP	ABRAÇADEIRA	031F
16		75310407	3	BOLT	PARAFUSO	040V
17		75310409	2	BOLT	PARAFUSO	040V
18		71103191	1	NUT	PORCA	010D
19		71103192	1	BOLT	PARAFUSO	040V
20		75310410	1	COTTER PIN	CONTRA PINO	270C
21		75287780	1	WASHER	ARRUELA	131R
22		75310786	1	BUSHING	BUCHA	095B
23		75310414	1	LEVER	ALAVANCA	045L
24		75310415	1	BUSHING	BUCHA	095B
25		71103193	1	BOLT	PARAFUSO	040V
26		71103195	1	LEVER	ALAVANCA	045L
27		71103194	1	TIEROD	TIRANTE	142T
28		75310419	1	BRACKET RH	SUPORTE Direita	300S
28		75310421	1	BRACKET LH	SUPORTE Esquerda	300S
29		75310420	1	YOKE	FORQUILHA	085F

09-46		p1	02/08

CAB, LOCK SYSTEM - CABINE, SISTEMA DE FECHADURA

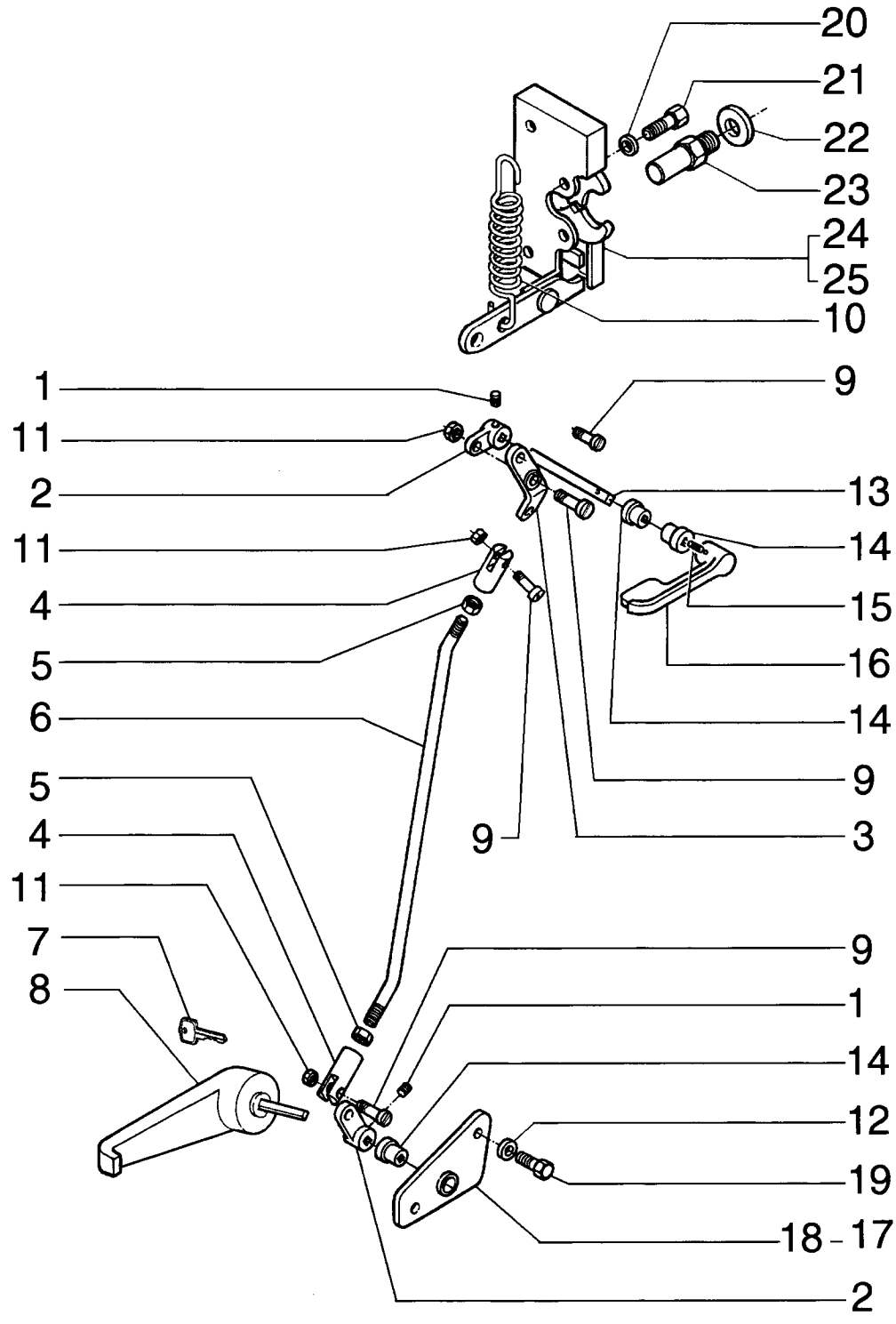

CAB, LOCK SYSTEM - CABINE, SISTEMA DE FECHADURA

REF	NOTE	PN	QT	DESCRIPTION	DESCRIÇÃO	GLOS
1		75310400	4	BOLT	PARAFUSO	040V
2		71103197	4	LEVER	ALAVANCA	045L
3		71103198	2	LEVER	ALAVANCA	045L
4		75310429	2	YOKE	FORQUILHA	085F
5		75310333	4	NUT	PORCA	010D
6		71103199	2	TIEROD	TIRANTE	142T
7		75310740	1	LOCK KEY	CHAVE FECHAMENTO	154C
8		71103201	1	HANDLE RH	ALÇA Direita	020M
8		71103200	1	HANDLE LH	ALÇA Esquerda	020M
9		71103192	8	BOLT	PARAFUSO	040V
10		75310403	2	SPRING	MOLA	100M
11		71103191	8	NUT	PORCA	010D
12		75286866	4	WASHER	ARRUELA	131R
13		71103202	2	TIEROD	TIRANTE	142T
14		75313373	2	BUSHING	BUCHA	095B
15		71103193	2	BOLT	PARAFUSO	040V
16		71103195	2	LEVER	ALAVANCA	045L
17		71100466	1	BRACKET RH	SUPORTE Direito	300S
18		71100465	1	BRACKET LH	SUPORTE Esquerdo	300S
19		75310286	4	BOLT	PARAFUSO	040V
20		75313409	8	WASHER	ARRUELA	131R
21		75313398	8	BOLT	PARAFUSO	040V
22		75313415	2	WASHER	ARRUELA	131R
23		75313352	2	PIN	PINO	080P
24		75313362	1	LOCK RH	FECHADURA Direita	120S
25		75313361	1	LOCK LH	FECHADURA Esquerda	120S

09-47		p1	02/08

CAB, CURTAIN - CABINE, CORTINA

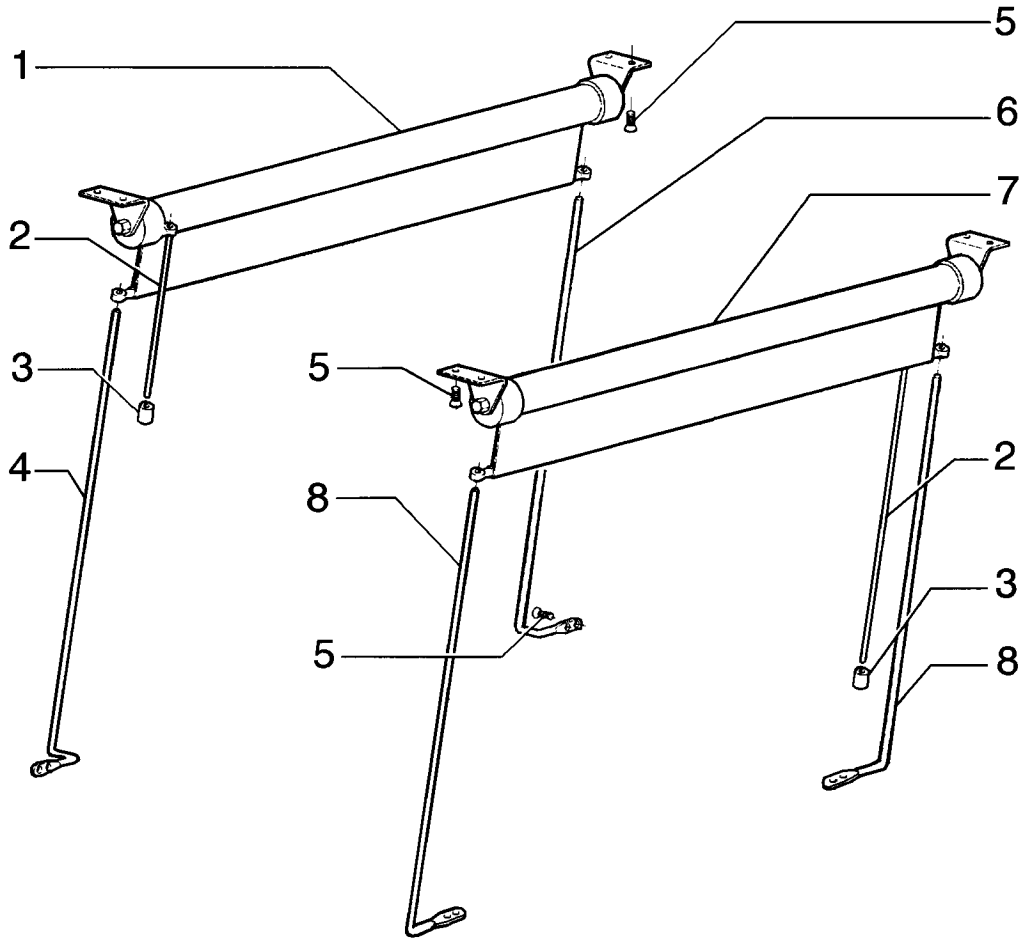

CAB, CURTAIN - CABINE, CORTINA

REF	NOTE	PN	QT	DESCRIPTION	DESCRIÇÃO	GLOS
1		71103249	1	CURTAIN	CORTINA	088T
2		75311289	2	ROPE	CABO	105F
3		75311288	1	KNOB	MANOPLA	150P
4		75310308	1	ROD	HASTE	274S
4		75311291	1	ROD (Note)	HASTE (Nota)	274S
5		75310305	16	BOLT	PARAFUSO	040V
6		75310306	1	ROD	HASTE	274S
6		75311292	1	ROD (Note)	HASTE (Nota)	274S
7		71103250	1	CURTAIN	CORTINA	088T
8		71101063	2	ROD (Note)	HASTE (Nota)	274S
8		75313467	2	ROD	HASTE	274S

Note/Nota: FOR LOW PROFILE CAB
PARA CABINE BAIXA

RG170.B

09-48		p1	02/08

CAB, COLUMN COVERING - CABINE, REVESTIMENTO DA COLUNA

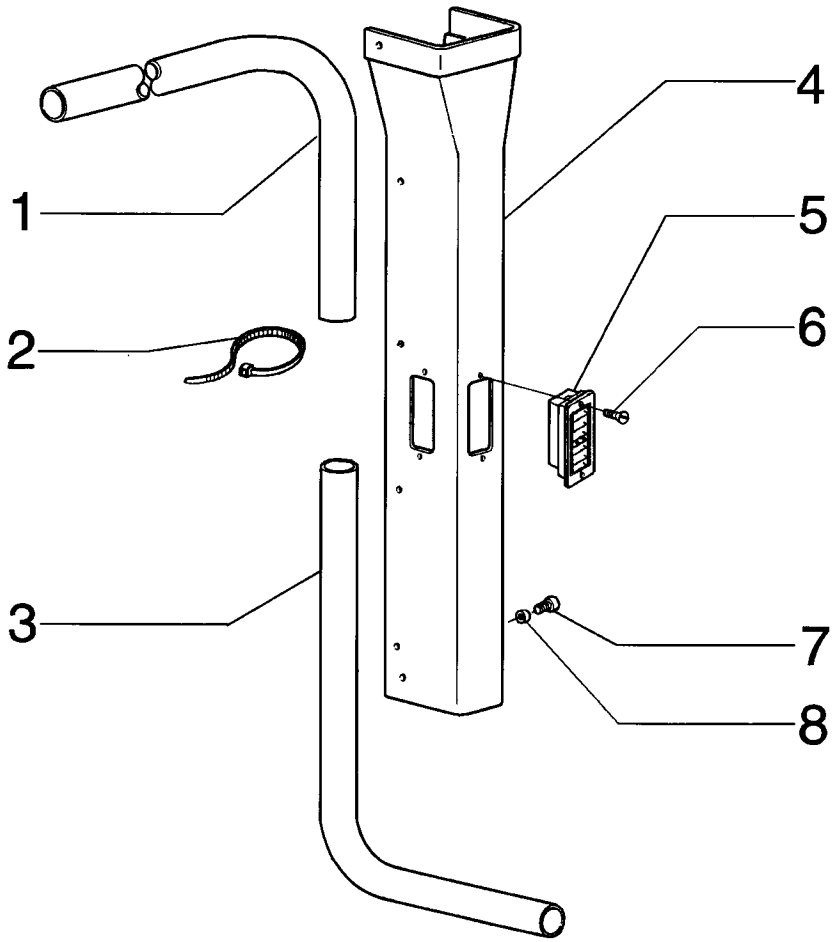

CAB, COLUMN COVERING - CABINE, REVESTIMENTO DA COLUNA

REF	NOTE	PN	QT	DESCRIPTION	DESCRIÇÃO	GLOS
1		75264400	2	HOSE	MANGUEIRA	285T
1		75264401	2	HOSE (Note)	MANGUEIRA (Note)	285T
2		75201642	8	CLAMP	ABRAÇADEIRA	031F
3		75264399	2	HOSE	MANGUEIRA	285T
4		71103203	1	COVERING RH	REVESTIMENTO Direito	116R
4		71103204	1	COVERING LH	REVESTIMENTO Esquerdo	116R
4		71103207	1	COVERING RH (Note)	REVESTIMENTO Direito (Note)	116R
4		71103208	1	COVERING LH (Note)	REVESTIMENTO Esquerdo (Note)	116R
5		125688A1	6	DIFFUSER	DIFUSOR	045D
6		75310292	12	BOLT	PARAFUSO	040V
7		71103181	12	BOLT	PARAFUSO	040V
8		71103182	12	WASHER	ARRUELA	131R

Note/Nota: FOR LOW PROFILE CAB
PARA CABINE BAIXA

CAB, LOWER COVERING - CABINE, REVESTIMENTO INFERIOR

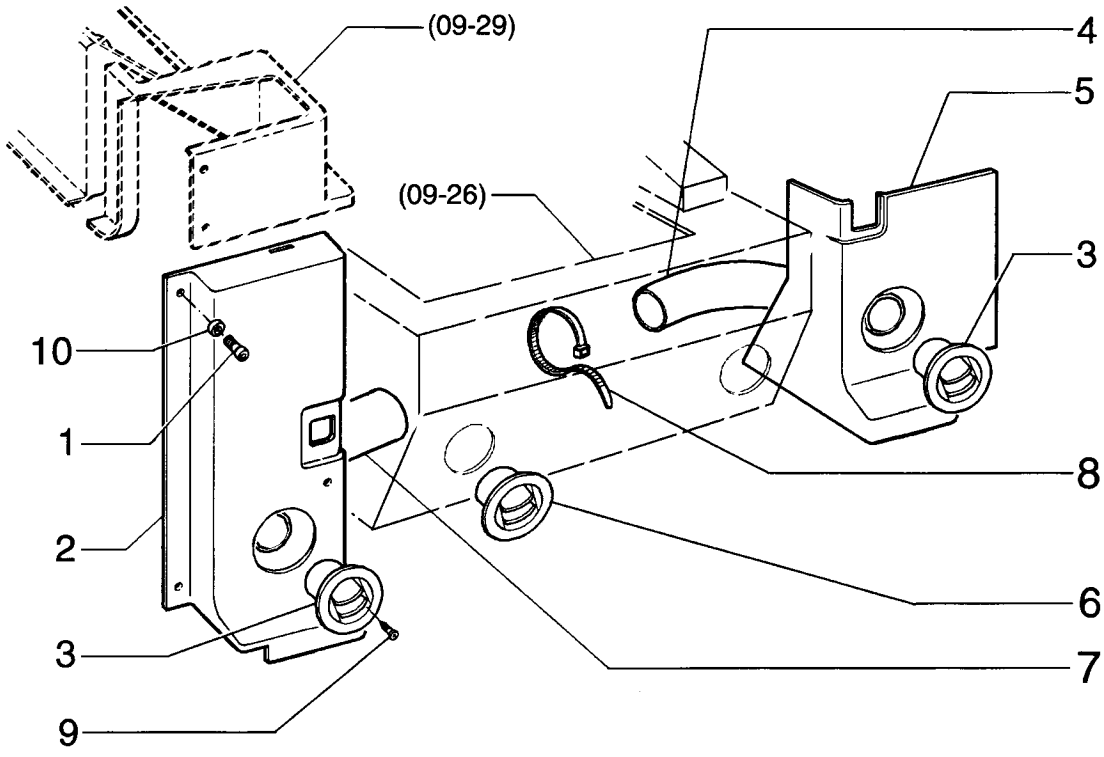

CAB, LOWER COVERING - CABINE, REVESTIMENTO INFERIOR

REF	NOTE	PN	QT	DESCRIPTION	DESCRIÇÃO	GLOS
1		71103181	3	BOLT	PARAFUSO	040V
2		71103211	1	COVERING	REVESTIMENTO	116R
3		75313703	2	DIFFUSER	DIFUSOR	045D
4		75264284	2	HOSE	MANGUEIRA	285T
5		71103212	1	COVERING	REVESTIMENTO	116R
6		73158927	2	DIFFUSER	DIFUSOR	045D
7		75264283	1	HOSE	MANGUEIRA	285T
8		75201642	4	CLAMP	ABRAÇADEIRA	031F
9		75310292	16	BOLT	PARAFUSO	040V
10		71103182	3	WASHER	ARRUELA	131R

CAB, LOWER COVERING - CABINE, REVESTIMENTO INFERIOR

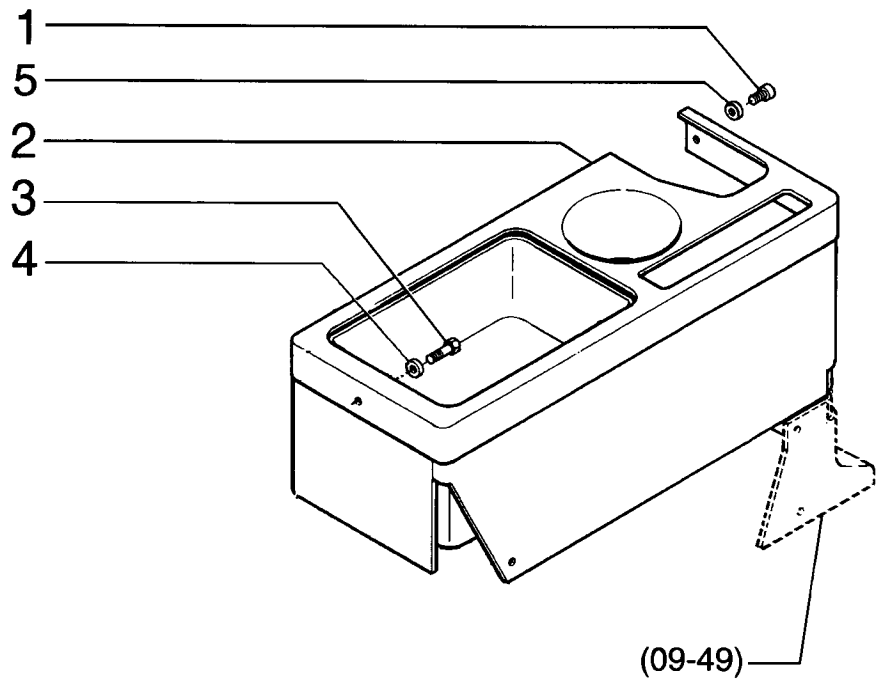

CAB, LOWER COVERING - CABINE, REVESTIMENTO INFERIOR

REF	NOTE	PN	QT	DESCRIPTION	DESCRIÇÃO	GLOS
1		71103181	5	BOLT	PARAFUSO	040V
2		71103215	1	CONTAINER	RECIPIENTE	254C
3		75313384	1	BOLT	PARAFUSO	040V
4		75286866	2	WASHER	ARRUELA	131R
5		71103182	5	WASHER	ARRUELA	131R

09-51		p1	02/08

CAB, REAR COVERING - CABINE, REVESTIMENTO TRASEIRO

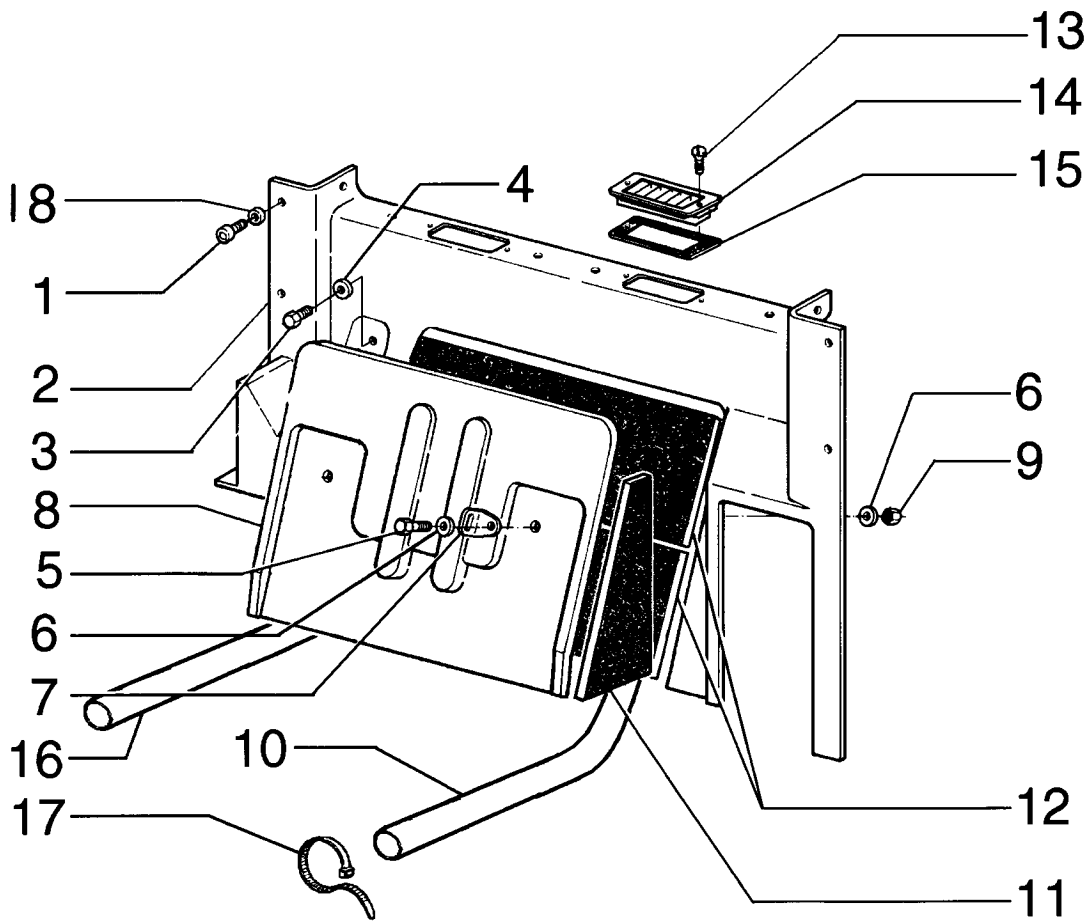

CAB, REAR COVERING - CABINE, REVESTIMENTO TRASEIRO

REF	NOTE	PN	QT	DESCRIPTION	DESCRIÇÃO	GLOS
1		71103181	10	BOLT	PARAFUSO	040V
2		71103217	1	COVERING	REVESTIMENTO	116R
3		75310409	2	BOLT	PARAFUSO	040V
4		75286866	2	WASHER	ARRUELA	131R
5		75310335	2	BOLT	PARAFUSO	040V
6		75287779	4	WASHER	ARRUELA	131R
7		75310336	1	BRACKET	SUPORTE	300S
8		71103219	1	COVER	TAMPA	265C
9		75313822	2	NUT	PORCA	010D
10		75264397	1	HOSE	MANGUEIRA	285T
11		75254722	1	COVERING LH	REVESTIMENTO Esquerdo	116R
11		75254439	1	COVERING RH	REVESTIMENTO Direito	116R
12		75255293	2	COVERING	REVESTIMENTO	116R
13		75310292	4	BOLT	PARAFUSO	040V
14		125688A1	2	DIFFUSER	DIFUSOR	045D
15		71101789	2	RETAINER	RETENTOR	122G
16		75264398	1	HOSE	MANGUEIRA	285T
17		75201642	4	CLAMP	ABRAÇADEIRA	031F
18		71103182	10	WASHER	ARRUELA	131R

CAB, ROOF COVERING - CABINE, REVESTIMENTO DO TETO

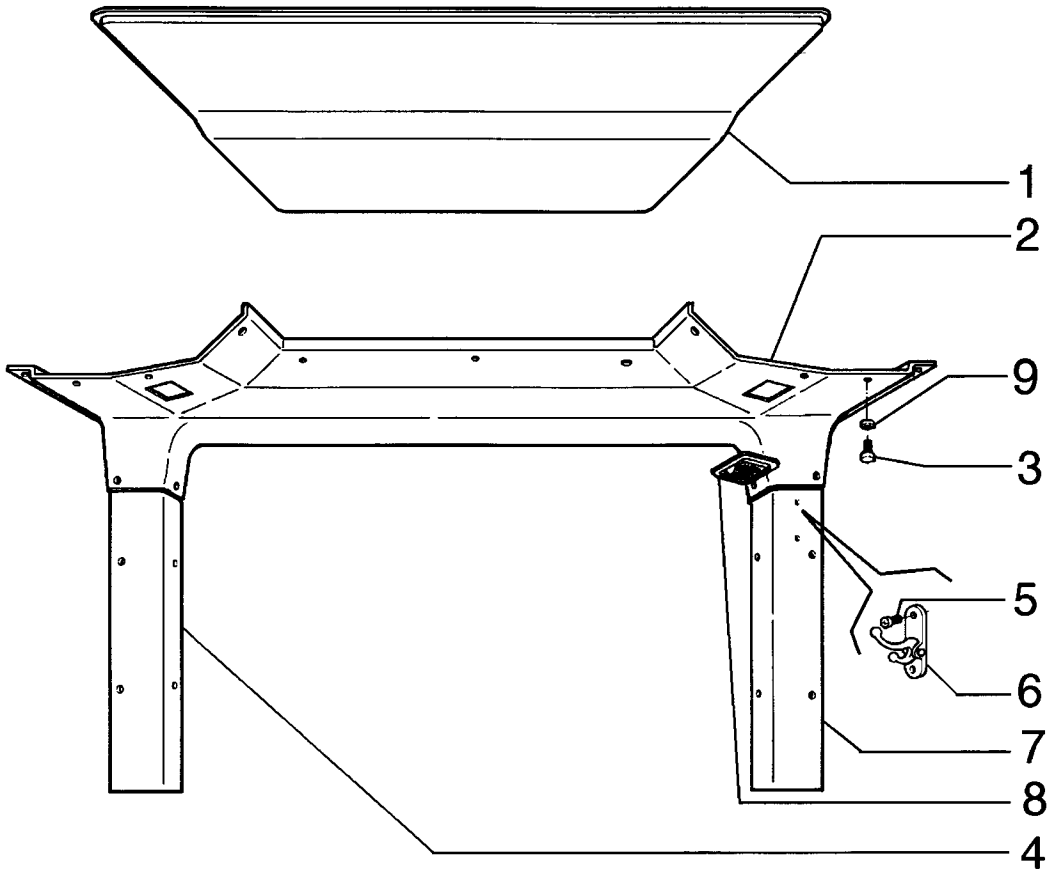

CAB, ROOF COVERING - CABINE, REVESTIMENTO DO TETO

REF	NOTE	PN	QT	DESCRIPTION	DESCRIÇÃO	GLOS
1		75313851	1	COVERING (Note)	REVESTIMENTO (Nota)	116R
1		75313833	1	COVERING	REVESTIMENTO	116R
2		71103247	1	COVERING (Note)	REVESTIMENTO (Nota)	116R
2		71103221	1	COVERING	REVESTIMENTO	116R
3		71103181	27	BOLT	PARAFUSO	040V
4		71103223	1	COVERING	REVESTIMENTO	116R
4		71103227	1	COVERING (Note)	REVESTIMENTO (Nota)	116R
5		75310292	2	BOLT	PARAFUSO	040V
6		75313381	1	COAT-HOOK	CABIDE	188A
7		71103224	1	COVERING	REVESTIMENTO	116R
7		71103228	1	COVERING (Note)	REVESTIMENTO (Nota)	116R
8		75313366	2	CEILING LIGHT	LÂMPADA DO TETO	135P

Note/Nota: FOR LOW PROFILE CAB
PARA CABINE BAIXA

09-53		p1	02/08

CAB, ROOF COVERING - CABINE, REVESTIMENTO DO TETO

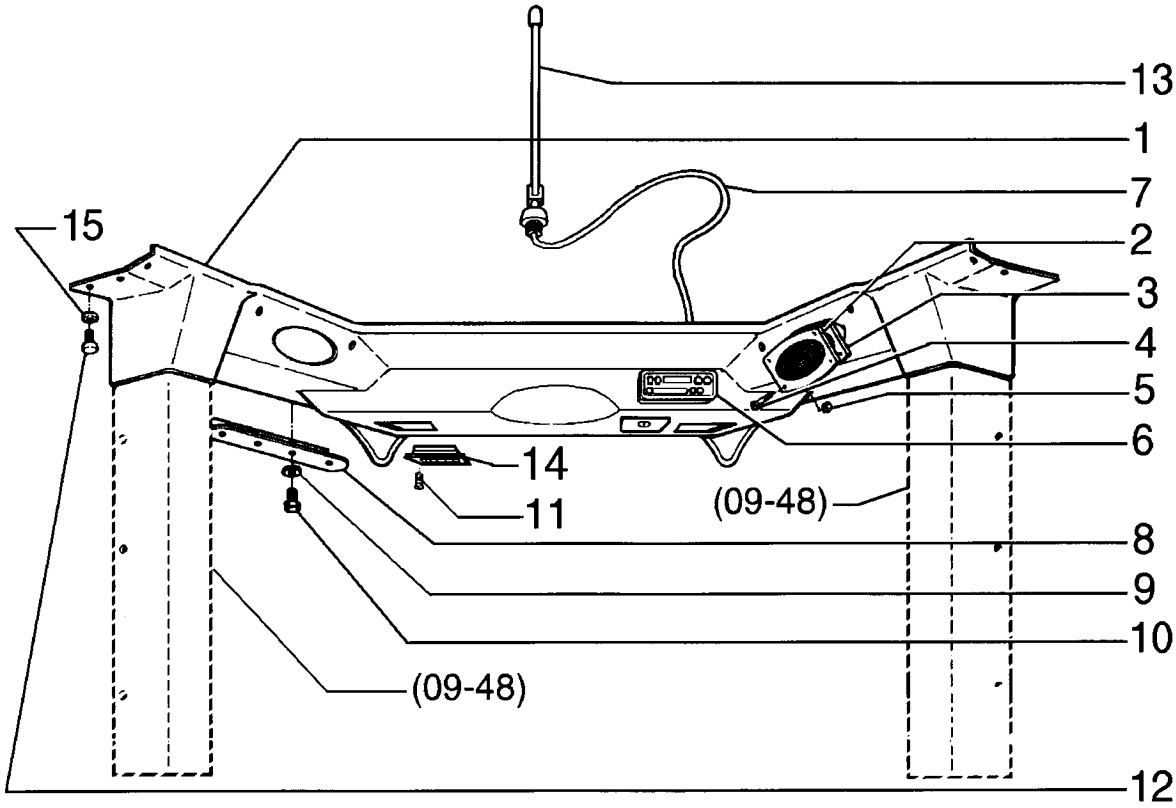

CAB, ROOF COVERING - CABINE, REVESTIMENTO DO TETO

REF	NOTE	PN	QT	DESCRIPTION	DESCRIÇÃO	GLOS
1		71103231	1	ROOF PANEL	TETO DA CABINA	020P
1		71103233	1	ROOF PANEL (Note)	TETO DA CABINA (Nota)	020P
2		75310390	2	BEZEL	MOLDURA	295C
3		75310386	2	LOUDSPEAKER	ALTO FALANTE	039A
4		75310391	8	BOLT	PARAFUSO	040V
5		75310389	8	NUT	PORCA	010D
6		75322764	1	RADIO	RÁDIO	192A
7		75310384	1	HARNESS	CABO ELÉTRICO	111C
8		75310388	2	PLATE	CHAPA	105P
8		75310385	1	PLATE	CHAPA	105P
9		75287700	8	WASHER	ARRUELA	131R
10		75310286	8	BOLT	PARAFUSO	040V
11		75310292	12	BOLT	PARAFUSO	040V
12		71103181	15	BOLT	PARAFUSO	040V
13		75310458	1	ELECTRIC ANTENNA	ANTENA	064A
14		125688A1	2	DIFFUSER	DIFUSOR	045D
15		71103182	15	WASHER	ARRUELA	131R

Note/Nota: FOR LOW PROFILE CAB
PARA CABINE BAIXA

RG170.B

09-54		p1	02/08

OPEN CAB, GLASSES - CABINE ABERTA, VIDROS

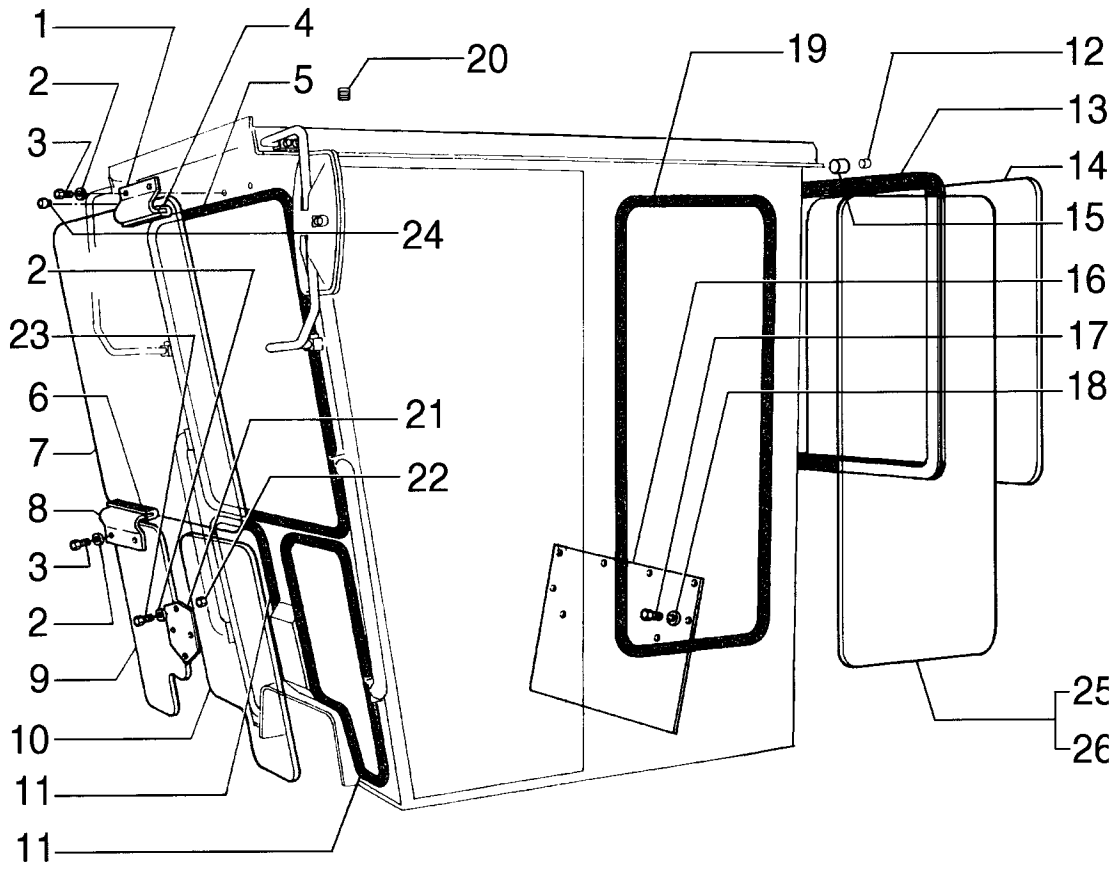

OPEN CAB, GLASSES - CABINE ABERTA, VIDROS

REF	NOTE	PN	QT	DESCRIPTION	DESCRIÇÃO	GLOS
1		75310343	2	BRACKET	SUPORTE	300S
2		75287780	6	WASHER	ARRUELA	131R
3		75310286	6	BOLT	PARAFUSO	040V
4		75310344	2	RETAINER	RETENTOR	122G
5		75310232	1	RETAINER	RETENTOR	122G
6		75310345	1	RETAINER	RETENTOR	122G
7		75254361	1	GLASS	VIDRO	315C
8		75310346	1	BRACKET	SUPORTE	300S
9		75254363	1	GLASS	VIDRO	315C
10		75254362	1	GLASS	VIDRO	315C
11		75310347	2	RETAINER	RETENTOR	122G
12		75310357	1	PLUG	BUJÃO	050T
13		75310348	1	RETAINER	RETENTOR	122G
14		75254368	1	GLASS	VIDRO	315C
15		75310358	1	PLUG	BUJÃO	050T
16		75310354	1	COVER	TAMPA	265C
17		75310355	6	BOLT	PARAFUSO	040V
18		75287779	6	WASHER	ARRUELA	131R
19		75310359	2	RETAINER	RETENTOR	122G
20		75310356	1	PLUG	BUJÃO	050T
21		75310351	1	COVER	TAMPA	265C
22		75310352	4	NUT	PORCA	010D
23		75310322	4	BOLT	PARAFUSO	040V
24		75310360	2	PLUG	BUJÃO	050T
25		75254364	1	GLASS RH	VIDRO Direito	315C
26		75254365	1	GLASS LH	VIDRO Esquerdo	315C

09-55		p1	02/08

OPEN CAB, ROOF COVERING - CABINE ABERTA, REVESTIMENTO DO TETO

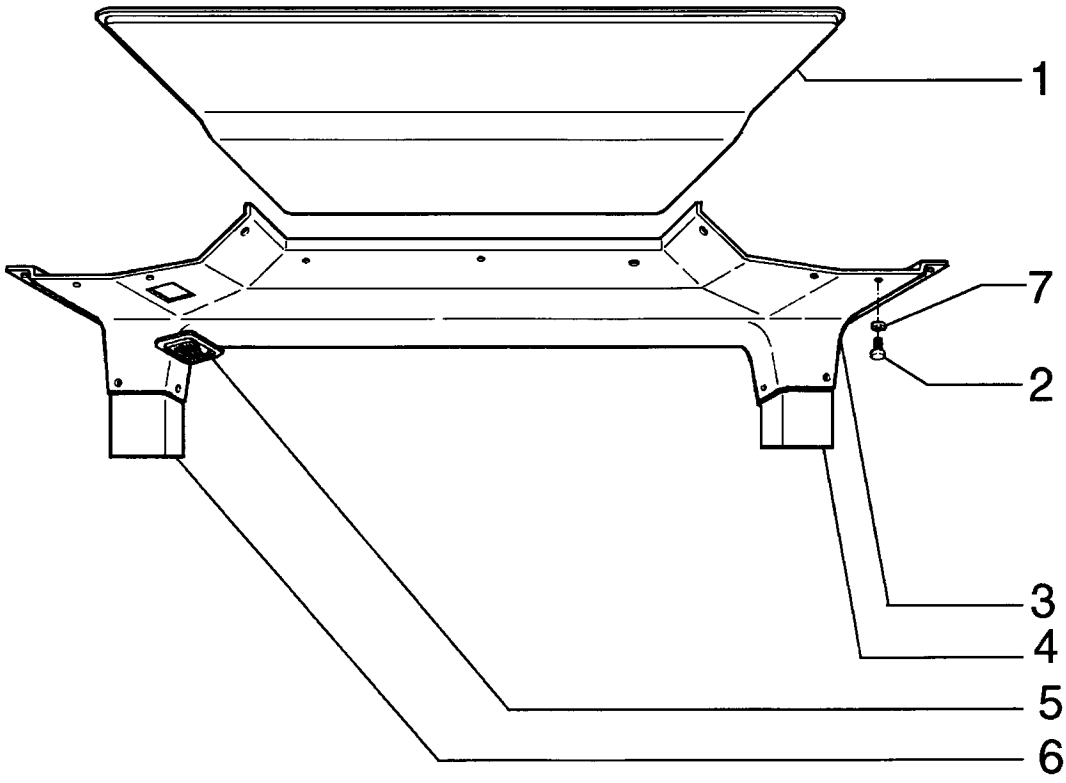

OPEN CAB, ROOF COVERING - CABINE ABERTA, REVESTIMENTO DO TETO

REF	NOTE	PN	QT	DESCRIPTION	DESCRIÇÃO	GLOS
1		75313844	1	COVERING	REVESTIMENTO	116R
2		71103181	20	BOLT	PARAFUSO	040V
3		71103235	1	COVERING	REVESTIMENTO	116R
4		71103237	1	COVERING LH	REVESTIMENTO Esquerdo	116R
5		75313367	1	CEILING LIGHT	LÂMPADA DO TETO	135P
6		71103238	1	COVERING RH	REVESTIMENTO Direito	116R
7		71103182	20	WASHER	ARRUELA	131R

OPEN CAB, ROOF COVERING - CABINE ABERTA, REVESTIMENTO DO TETO

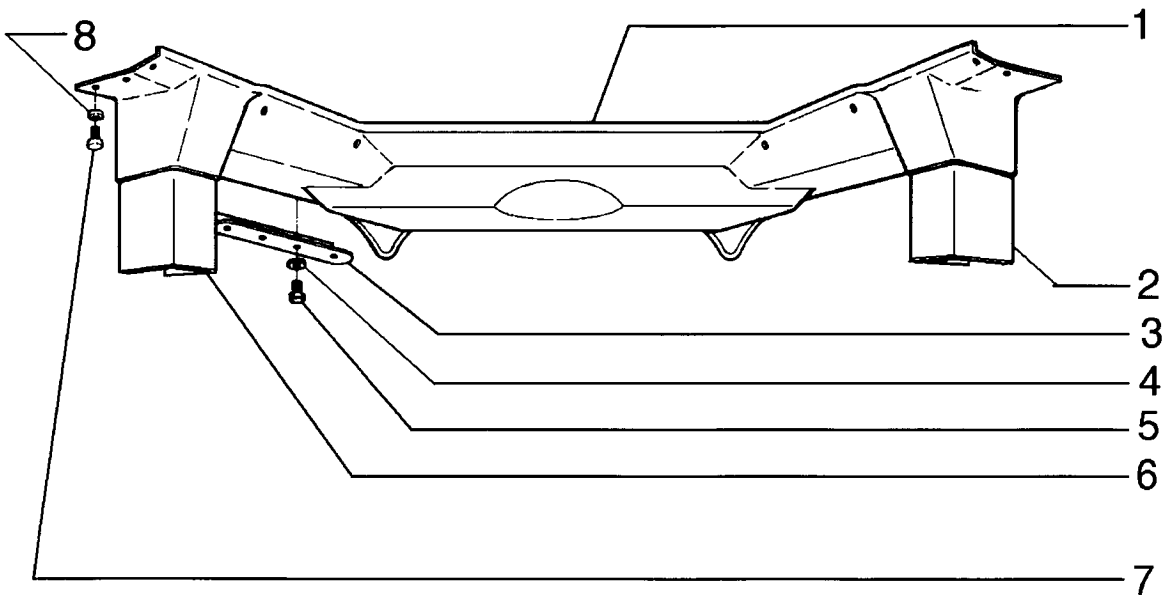

OPEN CAB, ROOF COVERING - CABINE ABERTA, REVESTIMENTO DO TETO

REF	NOTE	PN	QT	DESCRIPTION	DESCRIÇÃO	GLOS
1		71103241	1	COVERING	REVESTIMENTO	116R
2		71103244	1	COVERING RH	REVESTIMENTO Direito	116R
3		75310385	1	PLATE	CHAPA	105P
3		75310388	2	PLATE	CHAPA	105P
4		75287700	8	WASHER	ARRUELA	131R
5		75310286	8	BOLT	PARAFUSO	040V
6		71103243	1	COVERING LH	REVESTIMENTO Esquerdo	116R
7		71103181	10	BOLT	PARAFUSO	040V
8		71103182	10	WASHER	ARRUELA	131R

09-57		p1	02/08

CAB, ROOF COVERING - CABINE, REVESTIMENTO DO TETO

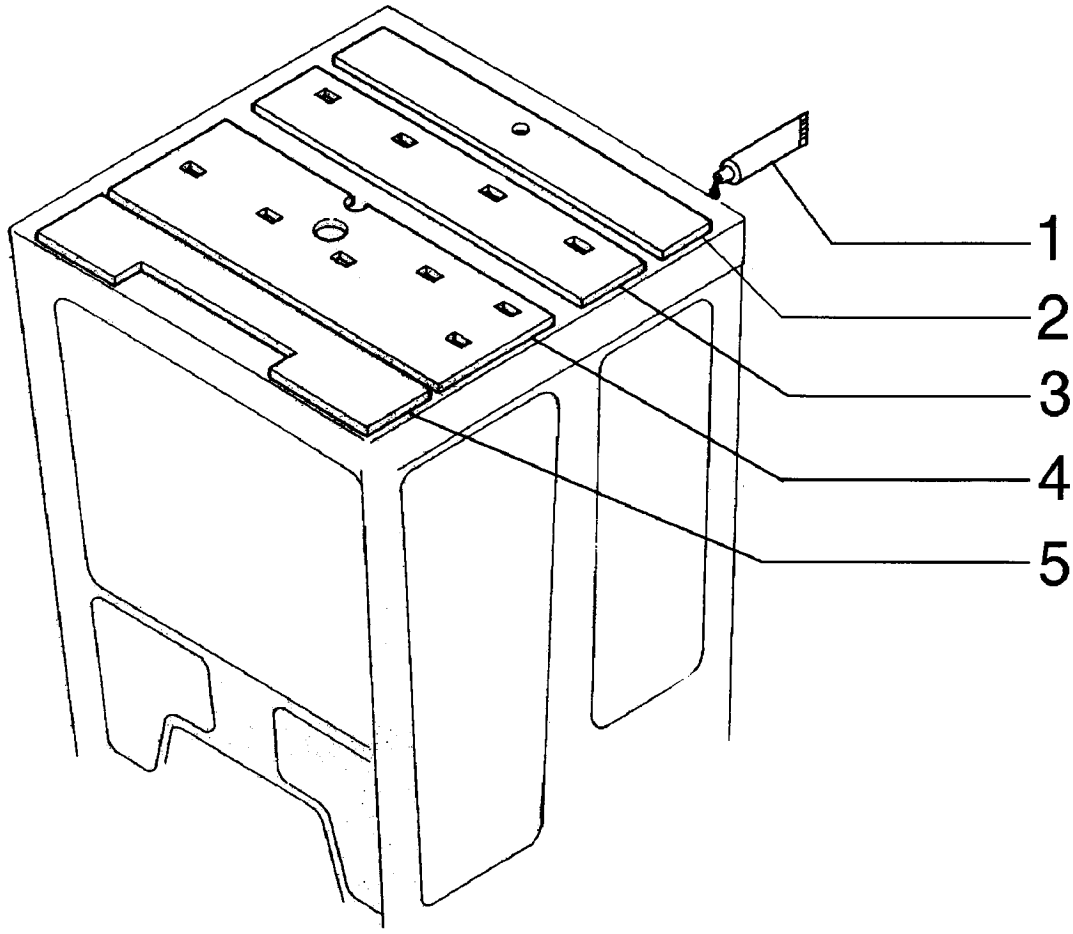

CAB, ROOF COVERING - CABINE, REVESTIMENTO DO TETO

REF	NOTE	PN	QT	DESCRIPTION	DESCRIÇÃO	GLOS
1		75311351	1	STRIP-GASKET	JUNTA ADESIVA	124G
2		75311352	1	PANEL	PAINEL	025P
3		75311353	1	PANEL	PAINEL	025P
4		75311354	1	PANEL	PAINEL	025P
5		75311355	1	PANEL	PAINEL	025P

AIR CONDITIONER SYSTEM - SISTEMA DE AR CONDICIONADO

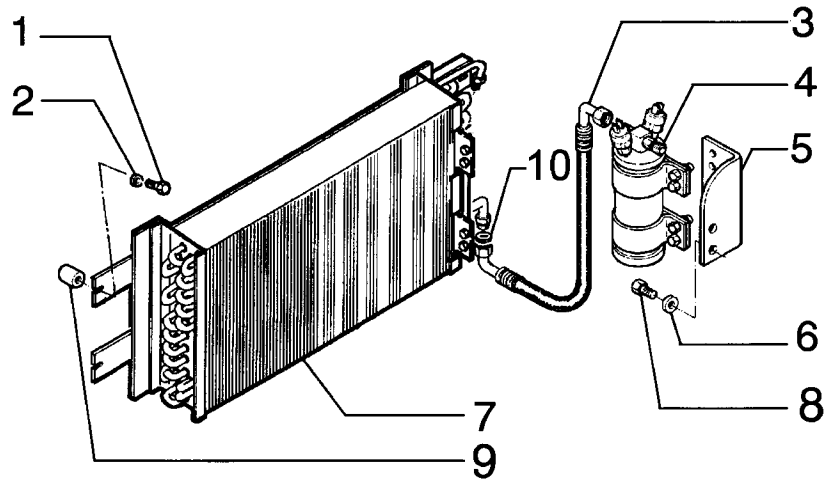

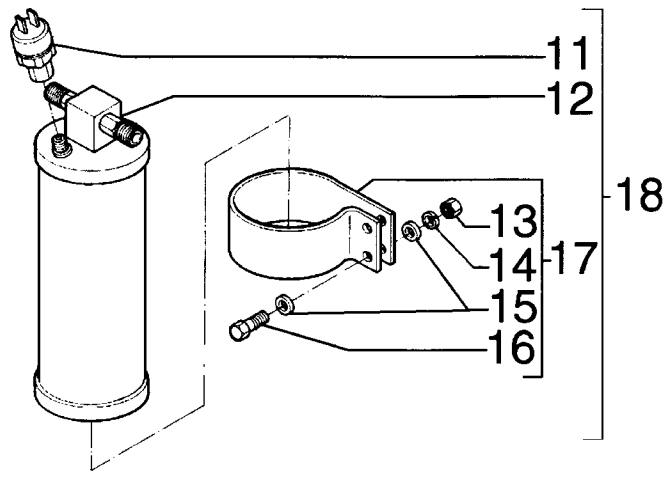

OIL SUMP AND CRANKCASE COVERS - CARTER E TAMPS DO BLOCO

REF	NOTA	PEÇA	QT	DESCRIPTION	DESCRIÇÃO	GLOS
1		75286101	1	GASKET	JUNTA	120G
2		75208150	1	HOUSING	CARCAÇA	035S
3		71100825	1	GASKET	JUNTA	120G
4		75286110	1	WASHER	ARRUELA	131R
5		75312703	5	BOLT	PARAFUSO	040V
6		75208380	4	BOLT	PARAFUSO	040V
7		75289675	1	GASKET	JUNTA	120G
8		75206837	1	SUMP	CARTER	275C
9		75287676	1	PLUG	BUJÃO	050T
10		75208177	2	BOLT	PARAFUSO	040V
11		10259960	1	SEAL RING	ANEL DE VEDAÇÃO	055A
12		75287675	1	PLUG	BUJÃO	050T
13		75286100	1	SEAL ASSY	RETENTOR	123G
14		75286664	1	HOUSING	CARCAÇA	035S
15		75208163	1	SEAL RING	ANEL DE VEDAÇÃO	055A
16		75208164	1	RING	ANEL	045A
17		75208165	1	PIN	PINO	080P
18		75208166	2	BOLT	PARAFUSO	040V
19		75208167	1	GASKET	JUNTA	120G
20		75286074	2	BOLT	PARAFUSO	040V
21		75208170	1	NUT	PORCA	010D
22		75286078	1	BRACKET	SUPORTE	300S
23		75208158	1	SEAL RING	ANEL DE VEDAÇÃO	055A
24		75206844	1	TUBE	TUBO	193T
25		75289676	2	WASHER	ARRUELA	131R
26		75287963	32	BOLT	PARAFUSO	040V

FLYWHEEL AND CRANKCASE COVERS - TAMPAS DO VOLANTE E DO BLOCO

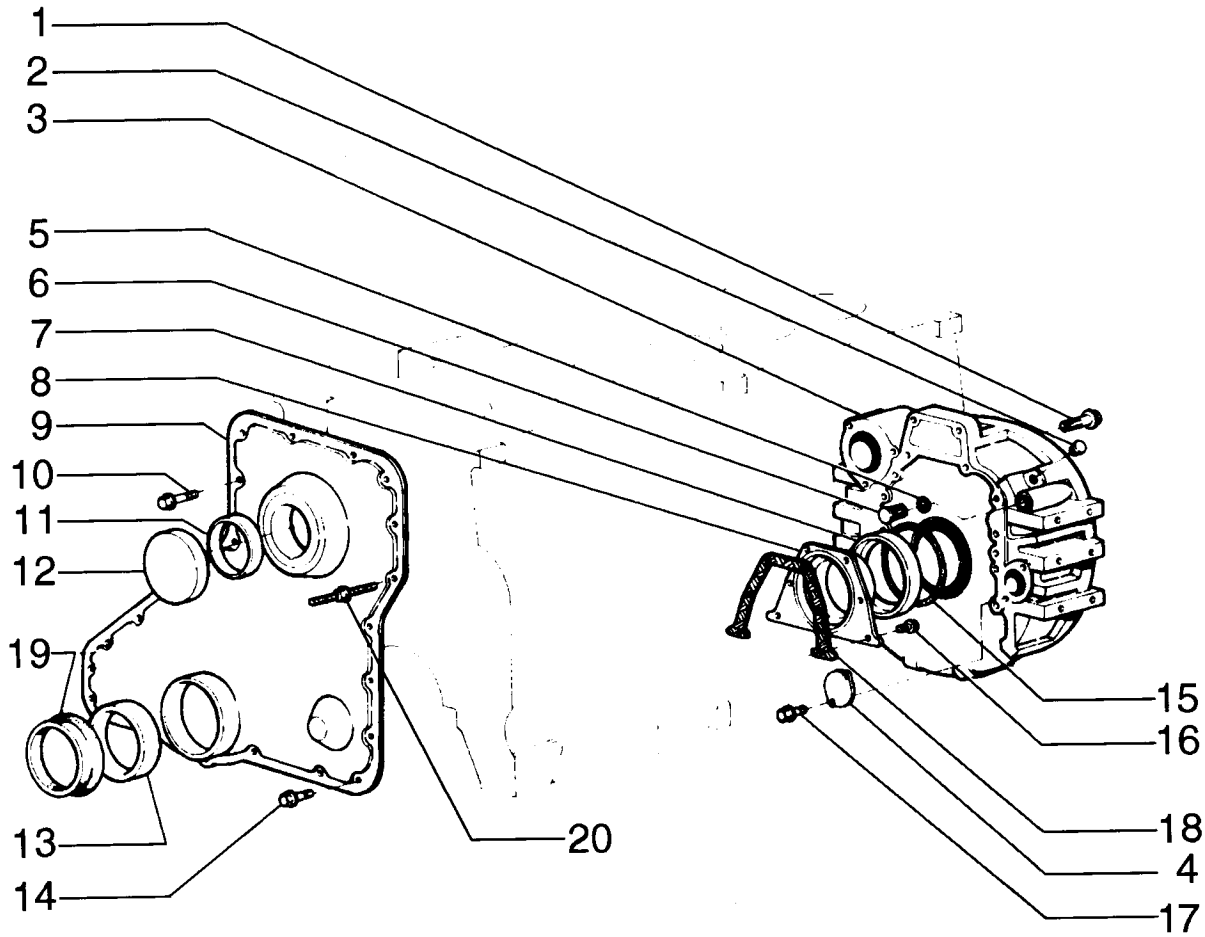

AIR CONDITIONER SYSTEM - SISTEMA DE AR CONDICIONADO

REF	NOTE	PN	QT	DESCRIPTION	DESCRIÇÃO	GLOS
1		10902021	4	BOLT	PARAFUSO	040V
2		10615479	4	WASHER	ARRUELA	131R
3		75325655	1	HOSE	MANGUEIRA	192T
4		75325647	1	CONTAINER	RECIPIENTE	254C
5		75325588	1	BRACKET	SUPORTE	300S
6		10730301	2	WASHER	ARRUELA	131R
7		75325651	1	CONDENSER	CONDENSADOR	220C
8		16043431	2	BOLT	PARAFUSO	040V
9		75223894	4	SPACER	ESPAÇADOR	075D
10		71101906	2	O'RING	O'RING	158G
11		75313577	2	SENSOR	SENSOR	133S
12		75251998	1	CONTAINER	RECIPIENTE	254C
13		71100881	4	NUT	PORCA	010D
14		71100882	4	WASHERLOCK	ARRUELA PRESSÃO	170R
15		71100883	8	WASHER	ARRUELA	131R
16		71100884	4	BOLT	PARAFUSO	040V
17		75261743	2	CLAMP	ABRAÇADEIRA	031F
18		75325647	1	CONTAINER	RECIPIENTE	254C

09-59		p1	02/08

EVAPORATOR BOX - CAIXA EVAPORADORA

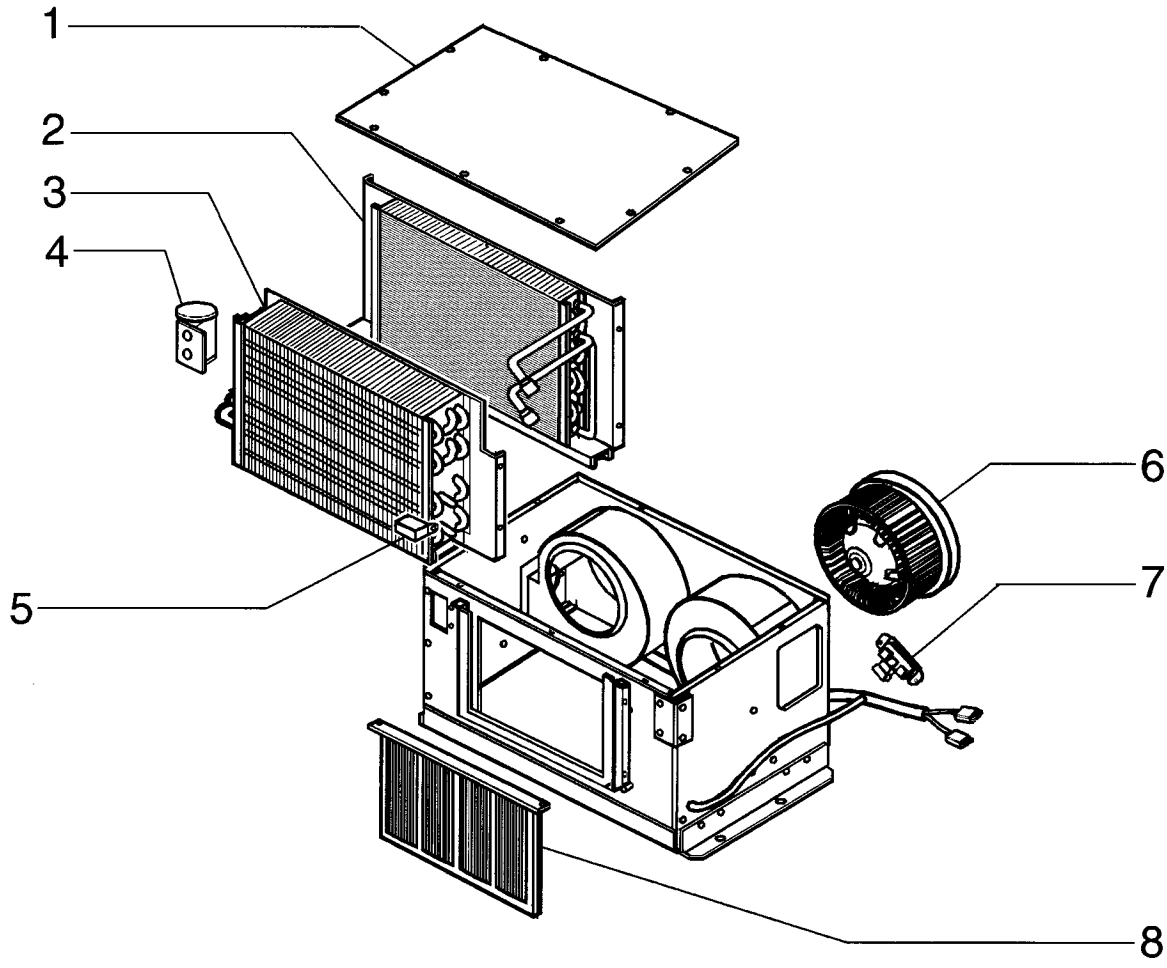

EVAPORATOR BOX - CAIXA EVAPORADORA

REF	NOTE	PN	QT	DESCRIPTION	DESCRIÇÃO	GLOS
1		75310513	1	COVER	TAMPA	265C
2		75326976	1	HEATER	AQUECEDOR	105R
3		75254533	1	EVAPORATOR	EVAPORADOR	064E
4		75252027	1	VALVE	VÁLVULA	010V
5		75265100	1	THERMOSTAT	TERMOSTATO	096T
6		75310515	2	FAN	VENTILADOR	030V
7		75254544	1	RESISTOR	RESISTOR	039R
8		75254545	1	FILTER	FILTRO	065F

09-60		p1	02/08

AIR CONDITIONER SYSTEM - SISTEMA DE AR CONDICIONADO

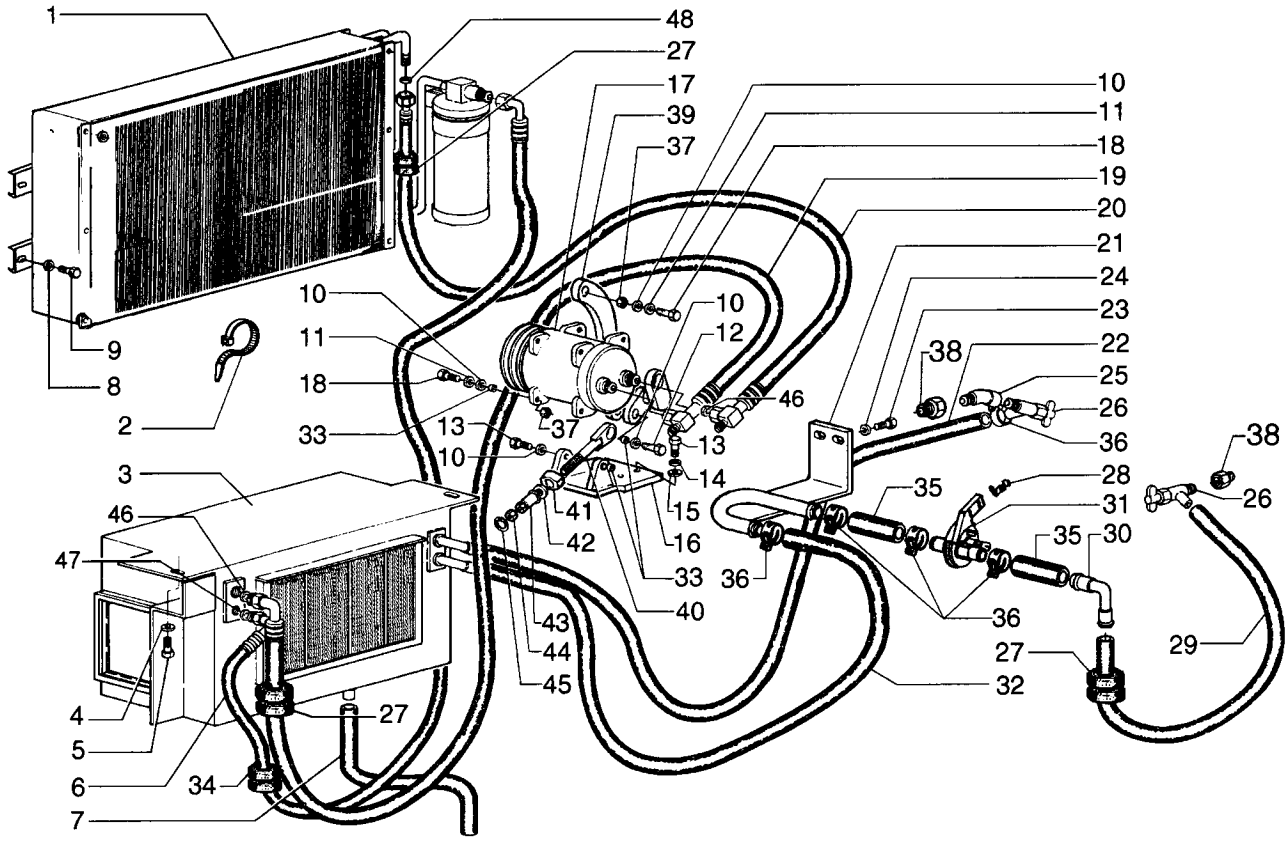

AIR CONDITIONER SYSTEM - SISTEMA DE AR CONDICIONADO

REF	NOTE	PN	QT	DESCRIPTION	DESCRIÇÃO	GLOS
1		75325651	1	CONDENSER - page (09-58)	CONDENSADOR - pag. (09-58)	220C
2		75201642	2	CLAMP	ABRAÇADEIRA	031F
3		75327119	1	EVAPORATOR	EVAPORADOR	064E
4		14496531	2	WASHER	ARRUELA	131R
5		16043431	2	BOLT	PARAFUSO	040V
6		75326214	1	HOSE	MANGUEIRA	192T
7		75255010	1	HOSE	MANGUEIRA	285T
8		10615479	8	WASHER	ARRUELA	131R
9		10902021	8	BOLT	PARAFUSO	040V
10		14496621	6	WASHER	ARRUELA	131R
11		10516879	5	WASHERLOCK	ARRUELA PRESSÃO	170R
12		11107231	2	BOLT	PARAFUSO	040V
13		14420131	3	BOLT	PARAFUSO	040V
14		10516879	3	WASHERLOCK	ARRUELA PRESSÃO	170R
15		14496621	3	WASHER	ARRUELA	131R
16		87529666	1	BRACKET	SUPORTE	300S
17		87522165	1	COMPRESSOR A/C	COMPRESSOR Ar condicionado	216C
18		11107031	5	BOLT	PARAFUSO	040V
19		87522181	1	HOSE	MANGUEIRA	192T
20		87522180	1	HOSE	MANGUEIRA	192T
21		75321436	1	TUBE	TUBO	193T
22		87574040	1	HOSE	MANGUEIRA	192T
23		11107231	2	BOLT	PARAFUSO	040V
24		12642021	2	WASHER	ARRUELA	131R
25		87352584	1	ELBOW	COTOVELO	085G
26		301803R1	2	VALVE	VÁLVULA	010V
27		73150779	5	INSULATOR	ISOLANTE	085I
28		1954626C1	1	CLIP	PRESILHA	045F
29		R55242	1	HOSE	MANGUEIRA	285T
30		75322881	1	TUBE	TUBO	193T
31		1331087C1	1	VALVE	VÁLVULA	010V
32		75320965	1	HOSE	MANGUEIRA	192T
33		79114762	5	BUSHING	BUCHA	095B
34		75321576	1	INSULATOR	ISOLANTE	085I
35		75321442	2	HOSE	MANGUEIRA	192T
36		1954736C1	9	CLAMP	ABRAÇADEIRA	031F
37		12577221	3	NUT	PORCA	010D
38		70901835	2	CONNECTOR	CONEXÃO	020R
39		75325455	1	BRACKET	SUPORTE	300S
40		75325460	1	TIEROD	TIRANTE	142T

09-60		p2	02/08

AIR CONDITIONER SYSTEM - SISTEMA DE AR CONDICIONADO

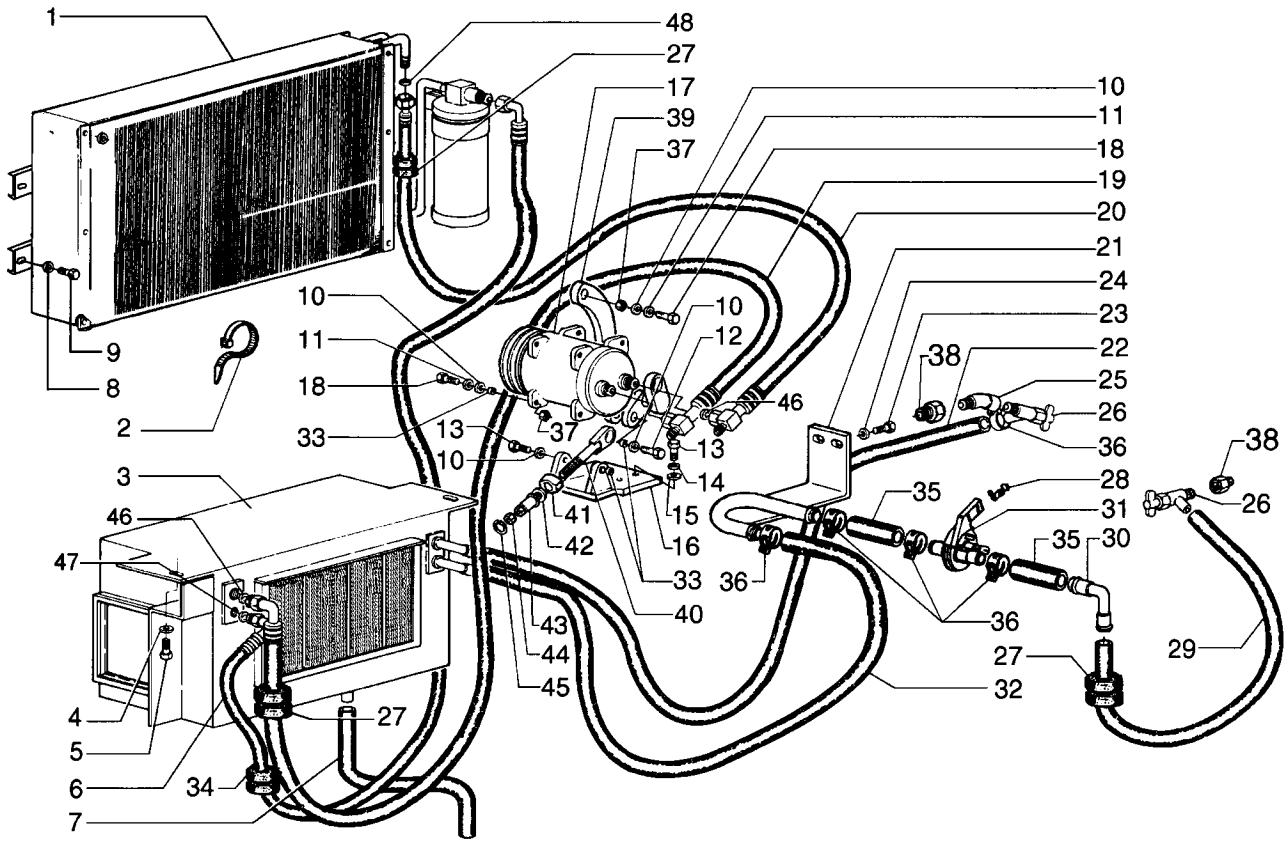

AIR CONDITIONER SYSTEM - SISTEMA DE AR CONDICIONADO

REF	NOTE	PN	QT	DESCRIPTION	DESCRIÇÃO	GLOS
41		75325462	1	REST	MANCAL	079L
42		10520301	1	WASHER	ARRUELA	131R
43		75326810	1	HUB	CUBO	135M
44		10790311	1	NUT	PORCA	010D
45		11066675	1	SNAP RING	ANEL ELÁSTICO	187A
46		75258841	2	O'RING	O'RING	158G
47		75258843	1	O'RING	O'RING	158G
48		75258841	1	O'RING	O'RING	158G

AIR CONDITIONER SYSTEM - SISTEMA DE AR CONDICIONADO

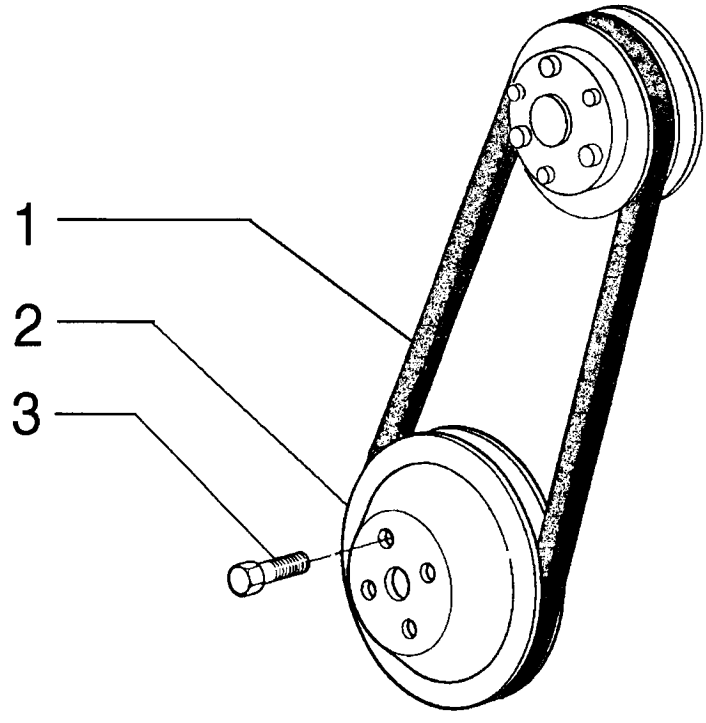

AIR CONDITIONER SYSTEM - SISTEMA DE AR CONDICIONADO

REF	NOTE	PN	QT	DESCRIPTION	DESCRIÇÃO	GLOS
1		75327255	1	BELT	CORREIA	173C
2		75286359	1	PULLEY	POLIA	230P
3		75206638	4	BOLT	PARAFUSO	040V

DECALS - DECALQUES

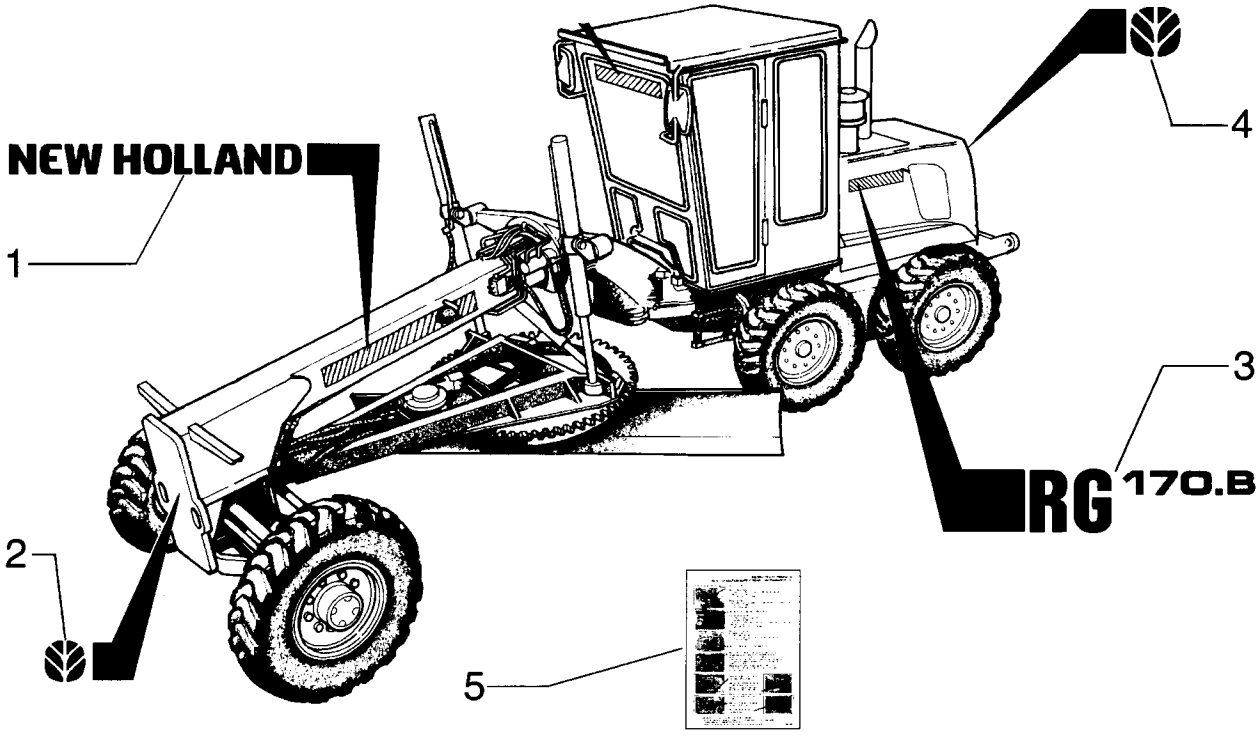

DECALS - DECALQUES

REF	NOTE	PN	QT	DESCRIPTION	DESCRIÇÃO	GLOS
1		75266972	2	DECAL	DECALQUE	012D
2		86594515	1	DECAL	ADESIVO	065T
3		75267044	2	DECAL	DECALQUE	012D
4		96594528	1	DECAL	DECALQUE	012D
5		75255784	1	LABEL	ETIQUETA	049M

NUMERICAL INDEX - ÍNDICE NUMÉRICO

PEÇA	PÁGINA	SEQ	PEÇA	PÁGINA	SEQ	PEÇA	PÁGINA	SEQ	PEÇA	PÁGINA	SEQ
	06-23	29	10516879	09-60	11	10730301	08-09	8	10902631	09-27	10
	06-23	4	10516879	09-60	14	10730301	08-05	5	10902631	03-04	34
100016	06-23	14	10517071	07-03	20	10730301	08-08	9	10903031	09-28	10
10119040	06-27	4	10517071	02-09	15	10730301	08-01	8	10903031	07-08	42
10119440	07-05	13	10517071	04-12	7	10730301	09-05	2	10903031	03-04	19
10141387	04-23	46	10517071	08-14	2	10730301	08-07	3	10903431	07-08	47
10184317	03-01	11	10517071	02-07	10	10730301	08-10	4	10903931	04-17	6
10216671	09-28	9	10517071	02-06	10	10730301	08-08	3	109311H	04-40	3
10257060	04-23	29	10517073	08-20	16	10730301	09-31	7	10977731	04-09	15
10259960	02-20	11	10517073	08-03	8	10730301	08-11	4	10977731	04-23	30
10266860	08-02	9	10517171	02-25	2	10730301	04-03	12	10978021	04-15	19
10372711	07-03	3	10517173	06-29	36	10730301	08-19	7	10979321	09-27	58
10384511	03-04	14	10517173	08-03	3	10730301	08-12	7	10979421	04-37	4
10397380	07-03	24	10517271	02-02	15	10730301	09-58	6	10979421	06-20	2
10398680	04-43	5	10517271	09-01	3	10730301	08-24	6	11054590	04-16	9
10450290	07-03	19	10517271	08-41	3	10730301	08-23	3	11054790	04-16	14
10450690	04-23	40	10517273	06-31	21	10730301	09-30	5	11054890	04-16	5
10516471	07-08	43	10517679	09-20	19	10730301	08-16	4	11054990	04-16	7
10516471	04-36	2	10519201	04-13	5	10730301	08-18	13	11054990	04-40	12
10516471	09-25	4	10519401	04-23	47	10730301	07-04	4	11055090	04-16	6
10516471	03-14	15	10519401	08-22	17	10730301	07-03	10	11055190	04-40	11
10516473	04-09	16	10519401	09-28	11	10730301	08-20	19	11055190	04-16	10
10516473	04-23	32	10519601	09-36	20	10734201	09-27	20	11055890	04-23	43
10516479	03-05	19	10519601	09-11	11	10734201	05-02	32	11061076	09-17	3
10516671	05-02	15	10519601	09-10	11	10734201	09-27	49	11061076	08-57	1
10516671	03-14	22	10519621	06-21	4	10790311	09-60	44	11061076	08-61	1
10516671	09-27	34	10519621	07-08	30	10791021	07-05	7	11061675	08-62	11
10516671	03-04	33	10519621	07-06	10	10791021	09-10	18	11065476	09-11	15
10516671	07-08	16	10519621	08-25	21	10794012	07-04	8	11065476	09-10	15
10516671	04-23	6	10519621	02-08	38	10902021	09-35	6	11065476	07-04	18
10516673	04-29	7	10519621	09-06	2	10902021	09-58	1	11066675	09-60	45
10516679	07-05	9	10519621	07-05	4	10902021	09-60	9	11069576	06-28	13
10516679	02-08	17	10519621	07-09	20	10902030	04-20	4	11087971	07-03	2
10516871	09-05	19	10519621	08-22	1	10902030	04-43	4	11103031	03-01	9
10516871	07-09	13	10520001	09-05	23	10902030	09-35	10	11106031	06-18	1
10516871	07-08	36	10520001	04-03	6	10902030	09-35	4	11106031	09-05	25
10516871	08-27	5	10520101	04-07	6	10902031	05-01	14	11106031	02-13	12
10516871	08-26	5	10520121	04-23	34	10902131	04-23	45	11106031	08-27	15
10516871	04-14	7	10520201	02-08	2	10902131	09-06	20	11106031	02-08	10
10516871	09-27	61	10520201	08-41	4	10902131	04-17	11	11106031	08-20	23
10516871	08-07	16	10520221	03-02	6	10902131	09-26	1	11106121	09-16	22
10516871	09-05	28	10520301	09-60	42	10902131	09-29	3	11106131	02-06	8
10516871	07-09	26	10569371	09-36	2	10902131	09-29	6	11106231	06-31	5
10516871	05-03	13	10571779	07-03	23	10902221	03-14	14	11106231	03-01	4
10516871	07-11	7	10571971	08-23	18	10902221	04-17	3	11106231	04-14	6
10516871	06-31	6	10615479	09-60	8	10902231	04-36	1	11106231	07-09	25
10516871	09-16	23	10615479	04-20	2	10902331	03-05	14	11106231	09-28	5
10516873	02-13	6	10615479	09-58	2	10902421	04-43	7	11106231	02-02	29
10516873	04-29	2	10719321	04-03	9	10902431	06-21	6	11106231	04-29	1
10516873	02-11	9	10719321	09-20	26	10902431	04-16	3	11106231	08-02	2
10516873	03-05	18	10719321	09-03	16	10902431	09-26	5	11106231	04-03	7
10516879	03-01	28	10730101	09-35	19	10902431	08-32	7	11106231	02-05	9
10516879	02-04	11	10730107	09-35	5	10902431	09-27	55	11106431	03-01	24

NUMERICAL INDEX - ÍNDICE NUMÉRICO

PEÇA	PÁGINA	SEQ	PEÇA	PÁGINA	SEQ	PEÇA	PÁGINA	SEQ	PEÇA	PÁGINA	SEQ
11106431	04-14	12	11113731	07-11	8	12577221	09-60	37	12646821	02-13	2
11106431	03-05	1	11113731	07-08	37	12577221	02-06	7	12646921	07-08	20
11106431	09-27	6	11114031	07-03	21	12577721	09-34	8	12646921	06-17	15
11106431	02-01	18	11114031	04-12	6	12577721	09-32	5	12646921	03-02	14
11106431	08-07	15	11114631	09-03	14	12577721	09-05	15	12646921	09-27	15
11106431	02-13	3	11115531	08-03	2	12601570	03-04	36	12646921	02-01	2
11106431	09-05	30	11118537	02-01	7	12626231	09-04	31	12646921	09-10	8
11106431	02-11	8	11118731	06-17	9	12638101	04-15	18	12646921	09-11	6
11106431	08-26	9	11118731	08-41	2	12638501	03-04	26	12648521	09-16	25
11106431	09-27	1	11125731	09-32	3	12638501	04-23	41	13272319	07-04	16
11106431	08-27	6	11125731	09-34	7	12638601	08-22	33	13274211	03-01	16
11106431	05-03	12	11195370	04-13	3	12638601	04-03	11	13275811	03-04	12
11106631	06-25	18	11195371	04-15	22	12638601	09-27	39	13276617	09-30	1
11106631	06-01	1	11195371	07-03	5	12638601	09-27	28	13276617	09-29	11
11106631	02-13	5	11195479	03-01	17	12638621	09-28	4	13301717	05-01	4
11106631	09-03	34	11390531	02-01	22	12638621	09-27	2	1331087C1	09-60	31
11106631	06-18	21	11398137	09-03	28	12639701	04-20	3	13313217	04-09	2
11106631	08-21	6	11701721	08-07	21	12639701	04-16	2	13313217	04-40	1
11106831	08-22	32	11701721	08-23	10	12639701	09-29	7	13313217	04-10	17
11106831	02-06	11	11701721	02-04	10	12639701	09-29	2	13313217	04-15	5
11107031	05-02	21	11701721	08-06	18	12639701	09-27	11	13400776	07-04	13
11107031	08-22	20	11701721	08-20	12	12639701	09-27	43	13407211	06-23	15
11107031	08-20	10	11701721	02-01	21	12642021	09-36	22	13407211	09-06	4
11107031	09-60	18	11701721	08-19	15	12642021	09-26	6	13407211	08-23	13
11107231	09-60	12	11701721	08-16	11	12642021	09-60	24	13407211	08-62	1
11107231	09-60	23	11701721	08-22	26	12644321	08-20	11	13407211	09-06	24
11107231	09-27	62	11701731	09-27	32	12644321	08-22	21	13407211	06-25	9
11107331	08-19	14	11701731	09-28	2	12644321	08-20	13	13407211	09-20	6
11107331	08-23	5	11701731	09-27	27	12644321	02-01	20	13407211	06-24	9
11107331	08-16	12	11702921	06-17	16	12644421	04-17	10	13407811	09-04	50
11107331	08-13	9	11702921	02-02	5	12644421	04-21	2	13530330	03-02	13
11107331	08-20	21	11702921	03-02	1	12644421	09-06	21	13683902	06-27	2
11107331	08-06	16	11702921	03-04	7	12644421	04-43	3	14094910	08-22	14
11107631	02-04	8	11945008	04-23	1	12644421	04-37	3	14142490	04-14	9
11112131	04-07	5	11947708	04-07	2	12644421	09-26	2	14143890	04-15	21
11112131	09-16	26	120073	06-23	11	12644421	09-25	3	14148290	04-26	1
11112231	06-17	7	120074	06-23	17	12645031	02-04	13	14151195	04-44	4
11112331	04-23	14	120103	06-24	13	12645031	07-06	5	14152190	04-14	3
11112431	09-27	30	120104	06-23	20	12645031	06-17	13	14170470	05-02	13
11112431	03-04	6	120398A1	04-23	31	12646721	02-07	19	14254231	09-20	8
11112631	09-05	21	12164121	02-01	23	12646721	02-09	21	14257830	03-02	7
11112631	08-20	15	12164321	09-18	9	12646721	02-02	2	14258530	08-62	4
11112631	09-05	26	12164427	02-01	13	12646721	08-07	17	14306231	07-04	2
11112631	08-03	9	12164721	06-21	8	12646721	02-30	9	14306331	09-27	24
11112631	02-07	11	12174590	03-01	34	12646721	09-27	59	14306520	04-03	2
11112631	02-01	3	12179490	02-05	6	12646721	03-14	23	14306531	07-04	3
11112631	02-09	16	125688A1	09-51	14	12646821	02-05	10	14309271	08-22	15
11112831	04-03	5	125688A1	09-48	5	12646821	02-06	9	14420131	09-60	13
11113031	09-05	24	125688A1	09-53	14	12646821	02-03	4	14422020	08-41	6
11113231	09-06	18	12574221	09-28	15	12646821	02-02	28	14422020	08-04	6
11113231	06-20	4	12574921	09-05	9	12646821	08-20	24	14422221	06-24	5
11113431	03-02	9	12575321	06-26	1	12646821	04-14	14	14437585	07-07	11
11113631	09-20	23	12575421	03-04	37	12646821	02-11	13	14437585	07-07	9

NUMERICAL INDEX - ÍNDICE NUMÉRICO

PEÇA	PÁGINA	SEQ	PEÇA	PÁGINA	SEQ	PEÇA	PÁGINA	SEQ	PEÇA	PÁGINA	SEQ
14437785	07-07	5	14496731	09-27	29	16043231	08-12	6	16044331	08-18	12
14437785	02-08	21	14496931	02-01	16	16043231	09-30	4	16044331	02-11	5
14437785	07-09	17	14497131	09-09	2	16043231	04-23	13	16044531	07-08	31
14438085	07-06	14	14497131	09-05	14	16043231	08-01	7	16045021	08-17	3
14438085	07-06	7	14497331	09-21	6	16043231	08-11	5	16046131	02-30	4
14438185	02-09	7	14497331	06-26	2	16043231	04-23	42	16054631	08-07	2
14438285	02-08	7	14497331	09-16	5	16043231	08-05	4	16100818	04-07	3
14438285	02-07	29	14507887	02-08	33	16043231	08-09	7	16100821	04-29	5
14457280	08-25	5	15219531	02-08	1	16043231	09-27	46	16100821	09-27	60
14457280	07-08	41	15224031	09-32	2	16043231	04-29	9	16100821	08-20	20
14457680	07-08	46	15224031	09-34	6	16043231	09-31	6	16100821	08-08	8
14457981	02-09	17	15224031	09-05	12	16043231	04-08	3	16100821	07-03	17
14457981	02-08	30	1542830C2	08-68	2	16043231	08-23	8	16100821	07-08	17
14463280	08-23	17	1542833C1	08-68	10	16043231	09-06	1	16100821	03-04	23
14465180	08-60	4	15500121	08-27	3	16043231	08-08	4	16100821	07-04	5
14465180	08-57	6	15500121	08-26	7	16043231	08-10	5	16100821	09-05	33
14465180	08-61	7	15540331	09-20	7	16043421	04-23	5	16100821	02-11	4
14465180	08-58	8	15540431	08-23	14	16043431	07-03	9	16100821	09-27	47
14465480	08-61	14	15540431	08-01	2	16043431	02-02	1	16101711	07-03	6
14465480	08-60	3	15540931	08-23	19	16043431	03-14	21	16102321	05-02	16
14465480	08-56	9	15541031	08-14	1	16043431	06-17	14	16102321	09-28	7
14465480	08-58	12	15541231	09-11	4	16043431	07-09	19	16104111	09-11	14
14465480	08-57	14	15541231	09-10	7	16043431	08-07	5	16104111	09-10	14
14465480	08-59	9	15644101	04-15	24	16043431	02-08	37	16104121	04-14	5
14465780	08-59	7	15644101	09-30	12	16043431	06-21	3	16105011	09-11	7
14465780	08-56	7	15644101	09-35	2	16043431	02-04	14	16105011	08-01	4
14466480	08-62	5	15835231	09-01	2	16043431	09-58	8	16105011	09-10	9
14467980	08-02	7	15846437	02-01	15	16043431	09-60	5	16105021	03-02	12
14476531	04-23	11	15861731	09-20	18	16043431	09-27	38	16323531	09-01	27
14496321	06-20	3	15896218	04-23	3	16043631	09-36	10	19109687	08-28	15
14496401	04-17	5	15896221	04-23	50	16043631	09-10	12	19109687	04-22	4
14496401	08-32	4	15896221	04-17	2	16043631	09-25	5	19109687	08-17	9
14496431	04-36	4	15896221	09-27	44	16043631	07-06	8	19109687	04-19	4
14496431	07-08	44	15896221	04-17	1	16043631	09-11	12	192196A2	09-06	7
14496431	08-25	4	15896411	04-15	16	16043631	02-03	5	1925104	06-23	1
14496431	03-04	10	15981231	09-05	40	16043631	09-27	63	1925105	06-23	23
14496431	05-01	15	15981231	02-02	16	16043831	08-19	6	1954626C1	09-60	28
14496531	04-29	4	15981231	06-31	20	16043831	08-08	21	1954651C2	04-40	9
14496531	02-30	19	15981531	09-05	5	16043831	09-36	1	1954736C1	09-60	36
14496531	04-08	4	15984131	09-01	21	16043831	03-04	32	1960253	06-24	8
14496531	09-27	35	15988737	09-21	1	16043831	03-04	22	1983238C1	06-18	20
14496531	02-08	31	15990131	09-09	1	16043931	02-30	18	1983238C1	04-23	18
14496531	07-03	25	15994031	02-01	10	16043931	07-03	26	1983238C1	04-23	25
14496531	09-60	4	15997137	09-21	5	16044031	09-05	16	198824C1	07-03	12
14496531	02-08	18	15997231	09-20	5	16044031	08-22	2	1994720C1	04-40	2
14496621	09-60	15	15997331	09-16	21	16044131	09-11	13	214-2114	08-01	6
14496621	08-02	3	15997731	06-26	3	16044131	09-10	13	214-2122	02-09	12
14496621	09-60	10	16042931	08-16	3	16044131	07-05	12	214-2122	02-07	4
14496621	09-05	20	16043031	07-09	22	16044131	09-36	8	214-2130	08-20	4
14496621	02-08	11	16043131	02-08	32	16044331	02-07	20	218-1254	08-07	28
14496621	04-27	5	16043134	09-36	19	16044331	02-09	22	218-1254	08-18	24
14496621	04-28	4	16043231	02-08	13	16044331	08-24	5	218-1254	08-10	24
14496731	06-20	5	16043231	09-05	1	16044331	08-15	1	218-1254	08-05	22

NUMERICAL INDEX - ÍNDICE NUMÉRICO

PEÇA	PÁGINA	SEQ	PEÇA	PÁGINA	SEQ	PEÇA	PÁGINA	SEQ	PEÇA	PÁGINA	SEQ
218-1254	09-11	31	43235	07-06	9	70622212	09-02	34	70695523	08-18	22
218-5106	08-26	2	43235	07-05	3	70623355	08-22	31	70900367	08-13	3
218-5106	08-08	17	43362	07-05	8	70623355	08-07	4	70900802	08-02	16
218-5106	07-08	5	43362	07-06	11	70623355	08-15	4	70900805	09-17	6
218-5106	08-19	9	4955502	09-06	8	70623355	08-21	8	70900805	09-08	3
218-5106	08-13	1	4956122	04-23	10	70623355	08-19	8	70900808	09-04	26
218-5106	08-27	1	496-21053	02-06	12	70630753	08-13	7	70900808	09-01	12
218-5106	08-16	7	4967197	02-05	3	70630753	08-17	10	70900816	08-18	4
218-5106	08-22	37	4971843	08-02	20	70630753	08-16	23	70900942	08-06	4
218-5106	08-25	16	4971843	03-01	32	70630753	08-05	11	70901345	09-18	4
218-5106	08-08	1	4985122	07-04	7	70630753	08-08	20	70901345	09-19	14
218-5106	08-16	22	4985127	07-04	14	70630753	08-06	17	70901348	09-16	16
218-5209	08-68	5	4988275	07-04	10	70630753	08-23	4	70901421	09-01	16
218-693	08-11	24	50001484	04-09	13	70630753	08-22	12	70901520	04-45	7
231-2448	02-06	13	50001484	04-23	35	70630753	08-19	16	70901651	02-30	16
250739A1	04-40	10	5105729	07-04	9	70634037	09-02	15	70901652	02-07	27
250742A1	04-40	7	5106733	07-04	1	70634161	06-31	3	70901652	09-02	12
259044A1	08-03	4	5110153	07-04	15	70634237	09-16	17	70901702	06-18	13
281-4556	04-13	4	5110155	07-04	19	70638732	03-05	4	70901828	04-23	20
2978906	06-23	16	5131437	07-04	12	70651322	07-08	35	70901834	03-14	13
300600	06-23	5	5151033	04-15	7	70651322	09-01	20	70901835	09-60	38
301803R1	09-60	26	5151033	04-10	16	70658265	08-44	2	70901838	09-02	5
314610A1	09-27	14	515-23381	08-01	9	70658592	08-06	5	70904002	03-04	4
324530A1	08-04	12	515-24222	02-08	36	70659547	08-10	20	70904002	06-23	2
329483A1	08-68	8	549064	04-23	7	70659547	08-11	25	70904002	05-03	18
366176A2	09-27	13	5962562	04-09	14	70663928	04-15	15	70904203	04-15	17
372029A2	08-04	13	5962562	04-23	36	70669359	03-14	5	70904203	04-23	21
388744A1	08-68	4	60-7083T1	09-27	12	70671763	04-21	4	70904208	03-05	20
398767A1	09-28	8	70050292	08-44	3	70673457	09-01	6	70905362	08-44	4
412123	06-24	6	70050748	06-17	3	70677004	08-06	21	70907059	06-31	4
412398	06-25	1	70050748	03-01	1	70677004	08-27	10	70909055	04-42	4
412570A1	08-42	3	70052519	06-31	24	70677004	08-19	18	70910179	09-04	16
412571A1	08-42	19	70053994	09-01	31	70677004	07-08	14	70910251	04-23	8
412572A1	08-42	20	70054889	09-18	14	70677006	05-02	5	70910287	02-06	4
412573A1	08-42	22	70060670	09-16	15	70677006	05-01	8	70910287	09-03	24
412574A1	08-42	15	70082174	09-18	2	70677006	08-15	2	70910287	08-44	8
412575A1	08-42	12	70094334	07-07	2	70677006	02-13	13	70910287	05-02	3
412576A1	08-42	18	70094334	07-09	15	70677006	05-02	20	70910287	08-11	27
412577A1	08-42	16	70188771	02-09	2	70677006	03-01	3	70910287	06-25	17
412579A1	08-42	10	70188771	02-07	8	70677010	06-17	8	70910510	05-03	40
412582A1	08-42	14	70188771	08-03	7	70677010	09-05	41	70911026	08-22	19
412584A1	08-42	24	70196765	03-14	16	70677012	09-21	2	70911028	09-07	10
412585A1	08-42	17	70601966	09-18	13	70677012	08-16	9	70911028	09-07	18
412586A1	08-42	5	70602179	05-02	23	70678072	09-19	19	70911028	03-05	21
412592A1	08-42	13	70602449	09-14	7	70683837	09-18	15	70911029	09-13	4
412593A1	08-42	23	70617127	09-12	5	70683837	09-19	16	70911029	09-12	4
412595A1	08-42	8	70617127	09-13	5	70684837	09-05	38	70911029	05-01	17
412596A1	08-42	1	70617932	05-03	26	70686384	03-04	3	70911029	09-14	1
412599A1	08-42	27	70617932	09-10	2	70686384	03-05	3	70911029	09-15	1
412603A1	08-43	5	70617932	09-11	9	7068817	06-25	11	70911030	09-02	11
412607A1	08-43	9	70620920	09-03	12	70689717	08-16	15	70911037	05-03	7
416599A1	08-43	1	70620920	09-04	32	70689718	08-16	17	70911040	05-02	28
43127	06-24	1	70622102	05-02	18	70695523	08-11	28	70911040	03-04	2

NUMERICAL INDEX - ÍNDICE NUMÉRICO

PEÇA	PÁGINA	SEQ	PEÇA	PÁGINA	SEQ	PEÇA	PÁGINA	SEQ	PEÇA	PÁGINA	SEQ
70911040	03-05	2	70917733	07-08	40	70921279	08-26	6	70921885	08-12	2
70911048	05-02	2	70917793	09-19	8	70921279	08-12	12	70921885	08-09	3
70911048	05-03	28	70917793	09-18	11	70921297	08-10	15	70921885	08-21	2
70911061	09-18	5	70918309	03-05	9	70921297	08-11	8	70921885	08-22	10
70911061	09-19	15	70918448	07-03	15	70921297	08-10	8	70921885	08-22	6
70911115	08-06	6	70918951	08-03	1	70921298	08-25	1	70921885	08-11	12
70911279	08-16	16	70919062	02-10	5	70921298	07-08	4	70921885	08-10	12
70911841	03-14	10	70919087	08-11	20	70921298	08-12	14	70921885	02-08	5
70912299	09-18	3	70919134	02-07	26	70921326	08-14	9	70921885	08-18	6
70912299	09-19	17	70919135	02-08	4	70921326	07-08	33	70921910	03-01	6
70912441	08-06	2	70919552	08-10	3	70921349	08-22	28	70921912	02-05	4
70912441	04-12	5	70919552	08-04	10	70921349	08-08	11	70921913	02-33	20
70912441	09-04	41	70919552	08-11	3	70921349	08-23	2	70921913	02-04	16
70912441	09-07	11	70920329	08-27	8	70921349	08-10	17	70921914	02-03	2
70912441	06-26	4	70920329	07-08	15	70921349	08-28	11	70921914	02-04	2
70912441	09-02	22	70920329	08-18	1	70921349	08-16	20	70922065	09-02	28
70912441	09-07	19	70920416	09-02	14	70921349	08-19	3	70922065	09-01	18
70912497	09-01	8	70920574	09-02	21	70921349	08-13	4	70922198	02-04	3
70912589	03-14	11	70920583	09-04	40	70921349	08-08	12	70922200	03-01	25
70912725	06-31	14	70920585	09-07	27	70921349	08-06	19	70922200	03-02	10
70912768	06-31	7	70920585	09-07	15	70921349	08-16	18	70922262	06-01	3
70912942	09-15	2	70920995	05-01	9	70921349	08-21	12	70922271	06-25	14
70912942	09-13	10	70921013	08-18	23	70921349	08-19	10	70922300	09-02	20
70912942	09-04	18	70921013	08-11	17	70921349	08-11	14	70922457	08-16	21
70912942	05-01	28	70921013	08-10	16	70921349	08-19	24	70922457	08-18	2
70912942	09-12	10	70921014	08-04	7	70921349	08-25	27	70922457	08-11	29
70912942	09-14	2	70921014	07-07	12	70921374	09-01	11	70922457	08-19	28
70914465	09-16	6	70921076	08-15	3	70921403	05-01	26	70922457	08-06	10
70914465	09-17	1	70921076	09-02	2	70921409	08-24	15	70922457	08-19	23
70914465	09-04	34	70921174	09-13	2	70921409	08-22	27	70922457	08-19	12
70914465	09-03	9	70921174	09-12	2	70921409	08-09	2	70922457	08-05	7
70914465	09-08	6	70921175	07-08	19	70921409	08-21	11	70922457	08-21	1
70914726	09-04	44	70921205	08-06	7	70921409	08-06	14	70922475	08-16	10
70914726	09-03	11	70921205	08-07	19	70921409	05-01	20	70922507	08-08	10
70915256	09-04	49	70921205	08-14	10	70921409	08-27	19	70922507	08-23	1
70915276	08-16	13	70921206	02-07	14	70921409	08-28	10	70922507	08-25	2
70915714	05-02	17	70921206	08-25	26	70921409	08-13	2	70922522	08-11	9
70915815	08-22	23	70921206	02-08	27	70921409	08-12	1	70922522	08-10	9
70915815	08-20	28	70921206	06-18	3	70921409	08-14	6	70922522	08-22	9
70915815	08-21	4	70921214	02-07	12	70921409	07-08	21	70922523	08-22	5
70915972	03-05	6	70921216	08-01	11	70921409	08-19	30	70922523	08-04	9
70915972	09-04	48	70921217	02-08	26	70921445	09-34	3	70922571	05-01	36
70915972	09-03	4	70921217	02-07	15	70921476	05-01	27	70922571	07-08	32
70915978	09-16	18	70921228	02-07	13	70921565	08-06	1	70922577	08-05	13
70916590	02-10	3	70921229	04-21	5	70921565	08-05	12	70922739	06-16	4
70916590	03-04	8	70921229	04-28	3	70921565	08-22	11	70922744	09-02	9
70916619	09-02	4	70921276	08-12	13	70921567	09-07	13	70922763	08-08	15
70916634	04-23	24	70921279	08-25	28	70921567	09-07	25	70922763	08-44	9
70917458	04-15	13	70921279	08-13	12	70921597	09-14	11	70922763	05-03	30
70917479	04-15	23	70921279	08-19	5	70921599	08-03	16	70922792	08-26	4
70917479	04-09	10	70921279	08-21	14	70921883	08-25	25	70923102	08-25	19
70917644	05-02	30	70921279	08-27	18	70921885	08-14	7	70923102	08-12	11
70917646	07-03	8	70921279	08-28	7	70921885	08-05	8	70923137	09-04	45

NUMERICAL INDEX - ÍNDICE NUMÉRICO

PEÇA	PÁGINA	SEQ	PEÇA	PÁGINA	SEQ	PEÇA	PÁGINA	SEQ	PEÇA	PÁGINA	SEQ
70923137	09-03	10	70926786	07-07	13	70928439	02-03	6	70931930	09-12	8
70923163	07-08	26	70926843	02-09	4	70928439	08-20	26	70931936	09-15	5
70923163	08-25	18	70927155	02-08	12	70928452	09-04	14	70932589	09-15	4
70923174	06-18	2	70927155	08-16	2	70928452	09-03	27	70932589	09-14	4
70923276	05-02	6	70927155	06-18	18	70928452	09-16	20	70932590	09-14	8
70923276	09-04	38	70927163	08-05	2	70928460	08-01	3	70932867	06-25	12
70923276	05-02	25	70927163	08-15	12	70928460	09-01	19	70933227	09-18	10
70923276	09-03	25	70927163	08-07	25	70928798	05-02	7	70933227	09-19	7
70923548	06-19	6	70927163	08-24	3	70928798	05-03	36	70933242	09-22	3
70923590	09-02	30	70927212	05-03	27	70928808	08-19	4	70934150	08-27	11
70923594	08-02	17	70927242	08-63	1	70928851	08-57	2	70934150	07-08	24
70923664	08-20	22	70927261	08-08	6	70928851	08-61	2	70935176	06-19	2
70923664	08-03	13	70927261	08-13	11	70928851	08-16	14	70935211	05-01	24
70923717	08-25	17	70927261	08-28	2	70928851	09-17	2	70977006	08-21	7
70923717	08-06	3	70927261	08-09	6	70928874	08-64	16	71004339	07-03	11
70923817	09-02	19	70927261	08-12	5	70928888	08-04	3	71100000	07-11	3
70923824	06-25	15	70927275	09-04	9	70928914	09-02	36	71100164	02-17	22
70923841	07-07	14	70927275	02-01	6	70928916	07-08	2	71100209	08-30	1
70923841	07-09	12	70927340	04-21	3	70929092	09-01	25	71100210	08-30	2
70923841	07-06	15	70927343	08-63	12	70929156	08-08	16	71100211	08-30	3
70923841	07-06	1	70927353	03-05	7	70929156	05-03	31	71100212	08-30	4
70923845	08-05	20	70927353	04-12	4	70929156	05-02	8	71100213	08-30	5
70923905	08-06	13	70927361	08-11	26	70929156	09-02	3	71100214	08-30	6
70923905	08-19	2	70927381	09-13	11	70929276	09-22	2	71100216	05-05	1
70923905	08-10	18	70927381	09-12	12	70929276	09-23	2	71100217	05-05	2
70924026	06-18	4	70927381	05-01	30	70929276	09-19	12	71100218	05-05	3
70924146	08-02	18	70927382	09-01	22	70929279	04-07	7	71100219	05-05	4
70924158	08-64	9	70927400	08-22	22	70929289	07-08	27	71100220	05-05	5
70924686	09-03	19	70927400	02-06	5	70929344	08-19	19	71100221	05-05	6
70924686	08-03	11	70927400	08-20	27	70929344	08-06	22	71100222	05-05	7
70924786	08-07	18	70927400	08-21	3	70929402	08-28	6	71100223	05-05	8
70925257	08-44	5	70927541	08-06	23	70929704	09-01	30	71100224	05-05	9
70925263	02-11	12	70927541	08-19	1	70929806	06-17	11	71100225	05-05	10
70925311	05-03	32	70927619	09-22	1	70929872	08-21	5	71100226	05-05	11
70925427	09-19	13	70927619	09-19	11	70929872	08-22	25	71100227	05-05	12
70925431	09-04	15	70927619	09-23	1	70929956	06-25	13	71100228	05-05	13
70925457	09-02	8	70927662	09-01	10	70930238	08-11	10	71100229	05-05	14
70925617	07-06	3	70927699	08-64	8	70930238	08-18	3	71100230	05-05	15
70925621	04-08	5	70928010	08-08	18	70930238	08-10	10	71100231	05-05	16
70925655	04-42	5	70928188	09-07	24	70930238	02-10	13	71100232	05-05	17
70925656	08-05	21	70928188	09-07	12	70930370	02-06	3	71100233	05-05	18
70925756	08-04	4	70928189	09-16	19	70930370	06-18	19	71100234	05-05	19
70925857	07-08	28	70928190	07-08	23	70930370	06-01	2	71100235	05-05	20
70925927	09-27	16	70928190	02-10	2	70930370	07-03	16	71100236	05-05	21
70925935	02-09	14	70928190	08-10	11	70930370	09-01	28	71100237	05-05	22
70925957	06-17	5	70928190	03-04	15	70930425	03-01	8	71100238	05-05	23
70926031	06-18	11	70928190	08-11	11	70930806	08-10	22	71100239	05-05	24
70926049	03-01	7	70928370	09-20	4	70930850	09-06	17	71100240	05-05	25
70926149	06-19	9	70928378	08-10	19	70930860	04-42	1	71100241	05-05	26
70926538	08-01	12	70928378	08-07	26	70931523	09-03	5	71100242	05-05	27
70926622	08-44	6	70928378	08-18	8	70931523	09-04	8	71100243	05-05	28
70926629	08-63	2	70928378	08-05	3	70931930	09-14	5	71100413	09-45	11
70926785	09-19	20	70928400	09-23	4	70931930	09-13	8	71100417	08-66	1

NUMERICAL INDEX - ÍNDICE NUMÉRICO

PEÇA	PÁGINA	SEQ	PEÇA	PÁGINA	SEQ	PEÇA	PÁGINA	SEQ	PEÇA	PÁGINA	SEQ
71100418	08-66	2	71100802	02-30	24	71101793	04-38	1	71103074	08-69	12
71100419	08-66	3	71100803	02-30	23	71101794	04-38	1	71103075	08-69	17
71100419	08-67	4	71100804	02-30	12	71101810	07-10	1	71103076	08-69	18
71100420	08-67	5	71100805	02-30	25	71101812	09-36	18	71103077	08-69	19
71100420	08-66	4	71100806	02-19	4	71101872	04-05	1	71103078	08-69	21
71100421	08-66	5	71100807	02-24	3	71101873	04-05	2	71103079	08-69	22
71100422	08-67	7	71100808	02-24	3	71101874	04-05	5	71103080	08-69	23
71100422	08-66	6	71100809	02-24	3	71101875	04-05	6	71103081	08-69	24
71100423	08-66	17	71100810	02-24	3	71101876	04-05	9	71103082	08-69	25
71100425	08-66	11	71100811	03-13	2	71101877	04-05	10	71103163	06-11	8
71100426	08-66	12	71100813	02-16	9	71101878	04-05	11	71103164	06-11	3
71100427	08-66	13	71100819	02-21	20	71101879	04-05	14	71103165	06-11	6
71100428	08-66	14	71100820	02-27	5	71101880	04-05	16	71103166	06-11	2
71100429	08-66	15	71100822	02-33	1	71101881	04-05	19	71103167	06-11	4
71100430	08-66	16	71100823	02-33	11	71101882	04-05	21	71103178	09-36	13
71100431	09-05	6	71100824	02-33	15	71101883	04-05	22	71103178	04-36	7
71100461	02-11	6	71100825	02-20	3	71101906	09-58	10	71103178	09-37	3
71100465	09-46	18	71100827	02-24	6	71101915	03-12	6	71103179	09-36	23
71100466	09-46	17	71100827	02-25	11	71101919	03-12	7	71103181	09-50	1
71100480	09-31	11	71100828	02-32	16	71101955	02-32	6	71103181	09-53	12
71100481	08-42	28	71100838	03-07	3	71101957	02-33	5	71103181	09-55	2
71100540	08-42	9	71100839	03-07	2	71102221	03-03	5	71103181	09-52	3
71100631	07-11	2	71100840	03-07	1	71102222	03-03	7	71103181	09-51	1
71100632	07-11	5	71100841	03-07	10	71102223	03-03	6	71103181	09-48	7
71100633	07-11	4	71100842	03-07	11	71102250	09-43	2	71103181	09-56	7
71100635	07-11	6	71100843	03-07	12	71102251	09-43	2	71103181	09-49	1
71100653	02-11	7	71100881	09-58	13	71102508	08-67	3	71103181	09-41	1
71100776	02-15	11	71100882	09-58	14	71102509	08-67	8	71103182	09-48	8
71100777	02-22	2	71100883	09-58	15	71102510	08-67	9	71103182	09-49	10
71100778	02-22	2	71100884	09-58	16	71102511	08-67	10	71103182	09-50	5
71100779	02-22	2	71101055	06-22	3	71102514	08-67	11	71103182	09-51	18
71100780	02-23	8	71101056	06-22	13	71102515	08-67	12	71103182	09-55	7
71100781	02-28	1	71101063	09-47	8	71102516	08-67	13	71103182	09-41	3
71100782	02-28	3	71101547	02-12	6	71102721	07-11	1	71103182	09-53	15
71100783	02-28	8	71101599	04-32	1	71102740	03-03	2	71103182	09-56	8
71100784	02-25	8	71101600	04-32	2	71102751	04-06	8	71103183	09-41	2
71100785	02-25	10	71101742	06-22	1	71102752	04-06	1	71103185	09-41	2
71100786	02-25	9	71101743	06-22	2	71102753	04-06	6	71103187	09-42	1
71100787	02-25	6	71101744	06-22	4	71102754	04-06	9	71103188	09-42	1
71100789	02-25	13	71101745	06-22	5	71102755	04-06	4	71103189	09-42	1
71100790	02-25	12	71101746	06-22	6	71102756	04-06	11	71103190	09-42	1
71100791	03-11	7	71101747	06-22	7	71102757	04-06	7	71103191	09-45	18
71100792	03-11	4	71101748	06-22	8	71102758	04-06	2	71103191	09-46	11
71100793	03-11	5	71101749	06-22	9	71102759	04-06	5	71103192	09-45	19
71100793	03-10	6	71101750	06-22	12	71102760	04-06	3	71103192	09-46	9
71100793	03-12	10	71101766	08-34	3	71102761	04-06	10	71103193	09-45	25
71100794	03-09	3	71101787	04-30	4	71102876	06-11	5	71103193	09-46	15
71100795	03-09	1	71101788	04-30	4	71102909	02-12	9	71103194	09-45	27
71100797	03-06	1	71101789	09-51	15	71103069	08-69	2	71103195	09-45	26
71100798	03-06	4	71101790	09-36	11	71103070	08-69	4	71103195	09-46	16
71100799	03-10	2	71101791	09-36	16	71103071	08-69	7	71103196	09-37	8
71100800	02-23	3	71101791	09-37	6	71103072	08-69	9	71103197	09-46	2
71100801	02-30	22	71101792	04-36	9	71103073	08-69	11	71103198	09-46	3

NUMERICAL INDEX - ÍNDICE NUMÉRICO

PEÇA	PÁGINA	SEQ	PEÇA	PÁGINA	SEQ	PEÇA	PÁGINA	SEQ	PEÇA	PÁGINA	SEQ
71103199	09-46	6	71103527	06-28	10	71103585	08-55	4	73072025	04-09	5
71103200	09-46	8	71103529	06-28	20	71103586	08-55	9	73072041	04-09	4
71103201	09-46	8	71103531	06-28	14	71103587	08-55	14	73072895	09-07	14
71103202	09-46	13	71103532	06-28	15	71103588	08-55	15	73073210	08-63	9
71103203	09-48	4	71103534	06-28	16	71103589	05-06	12	73073273	08-64	10
71103204	09-48	4	71103536	06-27	8	71103590	05-06	15	73074170	09-07	26
71103207	09-48	4	71103537	06-27	3	71103591	05-06	13	73074359	09-07	9
71103208	09-48	4	71103538	06-27	10	71103592	05-06	14	73074360	09-07	8
71103211	09-49	2	71103539	06-27	12	71103593	05-06	16	73107726	08-03	5
71103212	09-49	5	71103541	06-27	13	71103594	05-06	8	73110484	03-14	2
71103215	09-50	2	71103542	06-27	9	71103595	05-06	11	73113425	08-31	4
71103217	09-51	2	71103543	06-27	11	71103596	05-06	3	73113425	08-35	6
71103219	09-51	8	71103544	06-30	34	71103597	05-06	4	73113425	08-36	6
71103221	09-52	2	71103545	06-30	32	71103598	05-06	1	73121001	03-14	8
71103223	09-52	4	71103545	06-30	35	71103599	05-06	2	73121497	05-01	12
71103224	09-52	7	71103546	06-30	36	71103600	05-06	5	73121498	05-01	13
71103227	09-52	4	71103547	06-30	37	71103601	05-06	6	73121530	04-45	5
71103228	09-52	7	71103548	06-30	38	71103602	05-06	7	73121563	08-14	5
71103231	09-53	1	71103549	06-30	33	71103603	05-06	9	73121925	05-03	4
71103233	09-53	1	71103550	06-30	29	71103630	08-55	10	73121925	03-04	21
71103235	09-55	3	71103551	06-30	30	71103730	06-27	1	73122994	08-35	3
71103237	09-55	4	71103552	06-30	31	71103731	06-30	8	73122994	08-31	1
71103238	09-55	6	71103553	06-30	22	71103732	06-30	14	73124551	09-04	23
71103241	09-56	1	71103554	06-30	2	73031151	02-03	9	73124552	09-04	24
71103243	09-56	6	71103555	06-30	3	73045861	08-02	4	73124571	08-64	5
71103244	09-56	2	71103556	06-30	4	73050566	09-33	2	73124573	08-64	1
71103247	09-52	2	71103557	06-30	5	73052086	03-14	9	73124577	08-64	1
71103249	09-47	1	71103558	06-30	6	73053604	08-02	5	73124684	06-25	6
71103250	09-47	7	71103560	06-30	7	73053637	08-63	6	73124881	08-31	5
71103256	03-03	1	71103561	06-30	18	73055116	08-64	3	73124881	08-11	15
71103257	03-03	3	71103562	06-30	9	73055413	08-63	8	73124881	08-10	14
71103258	03-03	4	71103563	06-30	20	73055430	08-63	10	73124983	09-02	33
71103259	03-03	8	71103564	06-30	19	73055431	08-63	11	73124983	09-02	31
71103260	03-03	9	71103565	06-30	17	73058666	08-64	13	73125480	09-01	36
71103509	06-29	16	71103566	06-30	16	73058667	08-64	11	73125481	09-01	34
71103510	06-29	25	71103567	06-30	15	73058668	08-64	12	73125482	09-01	14
71103511	06-29	25	71103568	06-30	10	73063066	08-64	7	73125483	09-01	15
71103512	06-29	25	71103569	06-30	11	73063363	08-64	4	73125494	09-02	26
71103513	06-29	25	71103570	06-30	12	73064517	08-64	14	73125494	09-02	24
71103514	06-29	25	71103571	06-30	13	73065285	08-64	15	73125500	09-02	23
71103515	06-29	25	71103572	06-30	27	73065286	08-64	2	73125501	09-02	16
71103516	06-29	25	71103573	06-30	1	73066048	08-02	14	73125519	09-02	6
71103517	06-29	25	71103574	06-30	28	73066804	09-27	42	73125520	09-02	6
71103518	06-29	25	71103575	06-30	40	73067518	08-63	5	73125521	09-02	6
71103519	06-29	25	71103576	06-30	45	73067546	08-63	14	73125522	09-01	24
71103520	06-29	13	71103577	06-30	46	73067547	08-63	13	73125531	09-01	7
71103521	06-29	12	71103578	06-30	47	73067551	08-63	3	73125534	09-01	5
71103522	06-30	26	71103579	06-26	7	73067593	08-63	4	73125821	09-10	4
71103522	06-29	4	71103579	06-30		73067915	08-63	7	73125821	09-11	1
71103523	06-29	34	71103580	08-55	12	73069310	09-07	7	73125849	03-05	11
71103524	06-29	17	71103581	08-55	16	73069310	09-07	23	73125851	05-01	29
71103525	06-29	18	71103582	08-55	17	73070169	03-14	7	73125851	05-02	4
71103526	06-29	5	71103583	08-55	5	73070372	08-64	6	73125852	05-02	11

NUMERICAL INDEX - ÍNDICE NUMÉRICO

PEÇA	PÁGINA	SEQ	PEÇA	PÁGINA	SEQ	PEÇA	PÁGINA	SEQ	PEÇA	PÁGINA	SEQ
73125852	03-04	24	73150595	09-33	1	73162485	05-02	14	75201087	09-24	12
73125852	05-03	16	73150595	09-34	9	73162489	06-21	9	75201641	04-23	48
73125853	08-02	6	73150598	09-34	2	73162489	06-01	7	75201641	06-18	16
73125891	08-17	1	73150598	09-33	3	73162490	06-01	8	75201641	04-18	7
73125891	08-28	1	73150754	04-42	3	73162490	06-20	1	75201641	04-08	7
73125891	04-10	8	73150779	09-60	27	73162491	06-01	10	75201641	04-07	8
73125891	04-22	1	73150997	04-42	2	73162492	04-17	8	75201641	04-14	16
73125891	04-19	1	73151632	04-45	6	73162492	06-01	11	75201642	04-24	2
73125907	09-20	25	73151829	08-41	5	73162493	04-15	2	75201642	04-23	44
73125907	09-19	22	73152169	04-23	12	73162493	06-01	6	75201642	04-18	9
73126193	05-01	21	73153450	03-01	15	73162636	09-03	36	75201642	09-48	2
73126245	09-20	1	73153451	03-01	5	73162722	06-19	7	75201642	04-41	3
73126245	09-19	6	73153453	03-01	2	73162730	08-22	18	75201642	09-49	8
73126330	09-01	35	73153454	03-01	29	73162805	02-06	14	75201642	09-51	17
73126580	04-34	14	73153515	09-06	16	73162805	08-66		75201642	03-01	26
73126797	04-23	19	73153755	05-02	31	73162806	08-65		75201642	09-35	20
73127111	08-11	21	73153755	05-03	43	73162806	02-07	6	75201642	09-60	2
73127112	08-11	22	73153774	05-02	10	73162806	02-09	5	75204494	02-25	3
73127113	08-11	23	73153814	03-01	14	73162923	08-05	9	75204971	02-23	11
73127114	08-11	19	73154919	05-02	22	73162923	08-45		75204980	02-33	2
73127351	08-44	1	73155650	06-31	25	73163234	04-15	1	75204981	02-33	3
73127629	08-24	7	73155834	07-07	3	73163363	09-06	23	75204982	03-11	9
73127629	08-15	7	73157021	03-05	10	73163534	02-01	9	75204983	02-33	6
73127629	08-18	14	73157022	03-05	12	73163844	08-30	7	75204984	02-33	7
73127637	08-13	10	73157026	03-05	16	73163844	07-08	29	75204985	02-33	8
73127637	08-23	16	73157027	03-05	13	73163844	08-30		75204988	02-33	16
73127763	09-19	2	73157032	03-05	15	73163866	02-01	19	75206635	04-02	5
73127764	09-19	3	73158927	09-49	6	73163867	02-01	8	75206638	09-61	3
73128150	08-31	2	73159101	02-10	7	73163888	09-27	45	75206638	04-02	9
73128150	08-35	2	73159102	08-31	3	73163953	02-01	11	75206639	04-02	8
73128151	08-36	3	73159156	08-35	1	73163954	02-01	12	75206640	04-02	3
73128152	08-36	4	73159181	08-63	15	73163980	02-01	17	75206805	02-15	5
73128153	08-36	5	73160779	03-04	25	73163981	02-01	1	75206809	02-28	7
73129094	05-01	25	73160841	09-02	25	73164329	02-11	11	75206813	02-21	3
73129961	09-02	17	73160848	08-26	10	73164343	02-03	1	75206819	02-23	10
73130013	09-02	18	73160848	08-27	14	73164343	02-02	10	75206820	02-26	8
73130017	09-01	4	73160850	08-36	8	73164347	02-30	5	75206837	02-20	8
73130333	09-04	19	73160850	08-27	9	73164364	02-02	21	75206842	02-21	5
73130333	09-03	26	73160860	08-26	3	73164367	02-02	6	75206844	02-20	24
73130969	09-02	13	73161226	06-18	7	73164370	02-06	2	75206859	04-02	7
73131791	09-04	2	73161226	06-19		73164378	02-07	23	75206859	02-35	5
73131968	04-21	1	73161226	06-19	11	73164399	02-04	5	75206861	02-24	10
73132158	03-14	6	73161226	06-01	9	73164400	02-04	7	75206862	02-24	10
73132780	09-19	5	73161232	06-01	5	73164425	02-02	23	75206863	02-24	10
73132919	09-18	8	73161283	04-45	4	73164427	02-02	11	75206864	02-24	10
73132976	08-36	7	73161784	06-31	13	73164428	02-02	9	75206879	02-27	3
73133624	08-36	2	73161800	06-31	23	73164430	02-02	7	75206879	02-29	4
73135173	09-06	13	73162141	06-18	5	73164431	02-02	22	75208087	02-24	7
73135174	09-06	14	73162142	06-18	8	73164432	02-02	18	75208088	02-24	10
73136636	06-16	1	73162142	06-18	6	73164453	02-13	7	75208110	02-21	7
73139080	06-18	14	73162359	03-04	5	73169796	08-35	4	75208113	02-17	17
73146645	03-14	1	73162469	03-01	10	74029499	03-14	18	75208115	02-24	5
73150566	09-34	10	73162476	05-03	6	741569	02-02	3	75208117	02-30	11

NUMERICAL INDEX - ÍNDICE NUMÉRICO

PEÇA	PÁGINA	SEQ	PEÇA	PÁGINA	SEQ	PEÇA	PÁGINA	SEQ	PEÇA	PÁGINA	SEQ
75208117	02-17	8	75208218	02-15	2	75208929	03-13	3	75220792	08-56	2
75208117	02-17	21	75208223	02-26	6	75208930	03-13	5	75220797	08-56	13
75208117	02-15	7	75208227	02-26	5	75208933	03-06	3	75220924	08-59	2
75208118	02-17	9	75208228	02-26	9	75208935	03-09	2	75220934	08-61	13
75208119	02-17	10	75208229	02-26	10	75208953	04-02	2	75220934	08-57	13
75208120	02-17	11	75208231	02-26	21	75209587	08-61	15	75221308	03-05	17
75208126	02-17	18	75208232	02-26	11	75210969	09-24	1	75221602	05-02	26
75208129	02-30	13	75208233	02-26	12	75210985	09-24	2	75221770	02-04	6
75208135	02-17	5	75208234	02-26	13	75212203	09-20	14	75222095	03-05	8
75208135	02-32	4	75208244	02-26	19	75213542	08-61	3	75222270	02-10	11
75208139	02-15	3	75208245	02-26	20	75213543	08-61	3	75223893	02-02	4
75208140	02-17	14	75208246	02-26	22	75213759	09-05	11	75223894	09-58	9
75208140	02-15	10	75208247	02-26	23	75213760	09-07	4	75223894	02-09	23
75208142	02-32	3	75208249	02-26	24	75213761	09-07	22	75223894	02-07	21
75208142	02-15	6	75208256	02-35	1	75213765	09-17	5	75225352	04-09	17
75208150	02-20	2	75208267	03-12	1	75213765	09-08	1	75225967	04.26	2
75208153	02-27	10	75208270	03-12	4	75213766	09-08	2	75226115	08-02	10
75208153	03-10	4	75208271	03-12	5	75213766	09-17	4	75236111	04-23	15
75208158	03-11	3	75208286	02-29	1	75213767	09-08	4	75236111	04-23	9
75208158	02-20	23	75208288	02-29	3	75213768	08-61	9	75236112	04-23	17
75208158	02-17	19	75208292	02-28	5	75213769	09-07	3	75237612	05-01	22
75208163	02-20	15	75208307	02-28	2	75213776	09-07	2	75237612	08-08	7
75208164	02-20	16	75208310	02-32	19	75213782	09-07	5	75237612	07-08	12
75208165	02-20	17	75208316	02-32	13	75213783	09-07	20	75237664	09-07	16
75208166	02-20	18	75208324	02-13	9	75213817	09-07	17	75237665	09-07	28
75208167	02-20	19	75208325	02-18	3	75213817	09-07	1	75238305	06-18	15
75208168	03-08	7	75208326	02-18	2	75214505	04-23	16	75239719	09-09	8
75208170	02-20	21	75208328	02-33	14	75214658	06-21	1	75239803	07-09	16
75208174	02-32	9	75208330	02-33	17	75214658	07-05	1	75239803	07-06	6
75208177	02-20	10	75208331	02-33	9	75214968	09-07	6	75239803	07-07	4
75208179	02-21	2	75208341	02-33	18	75214969	09-07	21	75239845	04-07	9
75208183	02-21	6	75208347	02-28	4	75215541	09-24	13	75240636	02-04	15
75208185	02-21	8	75208347	02-18	4	75215542	09-24	6	75240816	09-02	29
75208188	02-21	11	75208348	02-25	1	75215543	09-24	6	75240817	09-02	29
75208189	02-21	12	75208352	02-23	7	75215544	09-24	7	75240818	09-02	29
75208190	02-21	13	75208352	02-25	5	75215545	09-24	9	75240843	08-27	21
75208192	02-21	15	75208356	02-23	6	75215546	09-24	10	75241062	09-16	3
75208202	02-24	1	75208360	07-08	34	75215547	09-24	8	75241267	07-07	6
75208203	02-24	6	75208362	02-23	1	75215548	09-24	5	75241267	07-09	9
75208204	02-24	8	75208363	02-23	2	75215549	09-24	11	75241301	04-15	14
75208206	02-24	11	75208365	02-23	4	75215558	09-24	11	75241340	04-09	6
75208208	02-17	2	75208372	02-19	1	75215793	09-02	32	75241340	04-15	9
75208209	02-17	3	75208373	02-19	2	75216487	09-20	10	75241793	05-04	9
75208210	02-17	4	75208380	02-20	6	75216511	09-20	24	75241793	05-03	25
75208211	02-17	12	75208384	04-02	10	75216512	09-20	9	75241794	05-04	3
75208211	02-15	9	75208384	02-31	2	75216513	09-20	12	75241794	05-03	3
75208212	02-15	1	75208389	02-34	3	75216516	09-20	2	75241795	05-04	4
75208212	02-17	20	75208924	03-13	1	75218748	08-60	8	75241795	05-03	19
75208214	02-16	3	75208924	03-07	5	75218748	08-58	4	75241796	05-03	21
75208215	02-16	4	75208926	03-13	6	75220416	04-15	26	75241796	05-04	5
75208216	02-16	5	75208926	02-33	12	75220700	08-59	13	75241797	05-03	24
75208216	02-15	8	75208926	04-02	1	75220710	08-59	6	75241797	05-04	7
75208217	02-16	6	75208928	03-13	4	75220713	08-59	1	75241798	05-04	1

NUMERICAL INDEX - ÍNDICE NUMÉRICO

PEÇA	PÁGINA	SEQ	PEÇA	PÁGINA	SEQ	PEÇA	PÁGINA	SEQ	PEÇA	PÁGINA	SEQ
75241798	05-03	2	75249311	08-07	20	75251081	04-10	20	75252375	08-22	4
75241800	05-04	6	75249324	02-01	5	75251093	04-40	21	75252380	08-11	13
75241800	05-03	23	75249325	02-01	24	75251093	04-10	7	75252380	08-10	13
75241810	05-04	2	75249415	06-17	4	75251093	04-24	5	75252422	08-23	6
75241810	05-03	20	75249544	07-03	1	75251103	04-21	6	75252425	08-05	18
75243732	09-16	9	75249578	06-01	4	75251103	04-40	13	75252433	08-10	7
75244191	03-04	16	75249628	08-22	24	75251103	03-14	17	75252433	08-11	7
75245052	09-25	2	75249798	06-21	5	75251103	04-16	13	75252434	08-11	6
75245053	09-25	1	75249861	09-05	17	75251155	08-19	22	75252434	08-10	6
75245139	02-05	2	75249862	09-05	3	75251156	08-04	11	75252437	03-14	12
75245603	09-03	35	75249889	07-03	7	75251163	08-14	8	75252441	07-06	4
75245603	09-04	7	75249889	04-18	2	75251164	08-14	12	75252454	08-16	6
75246114	09-19	4	75249893	08-28	5	75251169	08-12	4	75252527	07-08	45
75246450	06-31	16	75249917	03-02	11	75251170	08-12	3	75252529	06-16	5
75248055	04-14	13	75249924	09-11	3	75251171	08-04	1	75252536	07-08	38
75248283	06-17	12	75249924	09-10	5	75251172	08-16	19	75252544	08-08	2
75248663	09-04	46	75249952	03-02	4	75251173	08-19	27	75252564	08-03	12
75248663	09-03	18	75249975	03-04	9	75251175	08-22	7	75252602	04-14	15
75248665	09-03	29	75249994	04-14	4	75251176	08-22	16	75252602	04-28	1
75248665	09-04	20	75249995	04-14	4	75251177	08-22	36	75252602	04-27	3
75248666	09-04	21	75250001	04-16	11	75251178	08-04	2	75252826	08-12	10
75248666	09-03	30	75250002	04-16	1	75251180	08-22	35	75252827	08-12	9
75248667	09-04	22	75250003	04-16	15	75251181	08-24	4	75252830	08-22	13
75248667	09-03	31	75250021	08-60	12	75251186	08-09	4	75252831	08-22	34
75248669	09-03	3	75250023	08-60	1	75251187	08-09	1	75252832	08-05	14
75248669	09-04	4	75250032	08-57	3	75251188	08-05	6	75252844	09-16	1
75248739	09-05	18	75250035	08-57	9	75251190	08-05	15	75253069	07-08	48
75248807	09-16	8	75250078	09-16	4	75251191	08-05	10	75253076	07-07	8
75248808	09-16	12	75250239	08-58	5	75251192	08-05	16	75253084	07-07	7
75248809	09-16	11	75250241	08-58	6	75251194	08-05	17	75253131	04-37	6
75248810	09-16	2	75250315	08-22	3	75251208	05-03	22	75253138	06-18	9
75248811	09-16	10	75250315	08-18	11	75251208	05-04	8	75253139	03-01	31
75248883	08-07	8	75250656	06-25	10	75251274	03-04	17	75253139	04-18	12
75248886	08-15	11	75250791	08-02	12	75251275	03-04	18	75253140	04-34	13
75248890	08-15	10	75250792	08-02	1	75251460	08-56	6	75253148	08-21	9
75248894	08-07	1	75250897	04-16	12	75251625	09-26	9	75253166	08-56	1
75248896	08-04	5	75251032	05-03	29	75251724	08-62	2	75253167	08-56	1
75248900	08-07	7	75251033	05-03	39	75251727	08-62	15	75253173	04-10	11
75248903	08-07	6	75251037	05-03	33	75251728	08-23	7	75253173	04-37	5
75248917	08-18	7	75251039	05-03	34	75251770	05-02	1	75253176	04-10	13
75248921	08-18	10	75251040	04-44	2	75251998	09-58	12	75253177	04-10	14
75248924	08-18	19	75251040	04-45	8	75252027	09-59	4	75253250	04-11	1
75248925	08-18	9	75251041	04-40	14	75252041	08-20	3	75253330	08-03	6
75248931	09-01	38	75251043	04-15	3	75252201	05-02	12	75253332	04-11	2
75248934	09-01	29	75251045	04-10	15	75252215	04-12	2	75253408	08-20	14
75248940	09-01	26	75251045	04-28	6	75252238	03-01	30	75253408	08-03	10
75248976	03-01	20	75251050	04-40	18	75252254	08-07	14	75253433	08-07	27
75248979	08-19	21	75251052	04-10	12	75252255	08-07	13	75253434	08-07	24
75248980	08-19	17	75251055	03-14	3	75252263	08-07	11	75253435	08-07	23
75248981	08-19	26	75251062	04-43	6	75252264	08-07	12	75253436	08-07	22
75248982	08-19	20	75251067	04-10	19	75252273	08-14	4	75253437	08-15	6
75248992	08-18	20	75251070	04-10	6	75252292	08-18	5	75253438	08-15	5
75248994	08-18	18	75251075	04-10	1	75252292	08-39	3	75253439	08-24	2

NUMERICAL INDEX - ÍNDICE NUMÉRICO

PEÇA	PÁGINA	SEQ	PEÇA	PÁGINA	SEQ	PEÇA	PÁGINA	SEQ	PEÇA	PÁGINA	SEQ
75253440	08-24	1	75254720	09-35	23	75257244	07-08	8	75261114	08-02	22
75253450	08-24	14	75254721	09-35	25	75257245	07-08	11	75261184	04-02	6
75253733	08-15	8	75254722	09-51	11	75257333	05-01	35	75261185	04-03	10
75253734	08-15	9	75254794	09-24	4	75257334	07-08	3	75261197	08-02	13
75253743	08-32	3	75254955	03-02	3	75257335	08-29		75261233	02-11	2
75253744	08-32	5	75254964	03-02	2	75257335	07-08	22	75261234	02-11	1
75253745	08-32	6	75254987	09-36	5	75257336	07-08	7	75261235	02-11	23
75253776	09-26	4	75255010	09-60	7	75257337	07-08	1	75261696	06-16	3
75253782	06-31	19	75255052	09-35	1	75257346	07-08	18	75261702	04-23	27
75253784	07-06	2	75255212	09-35	24	75257354	09-31	8	75261743	09-58	17
75253954	08-32	1	75255293	09-51	12	75257355	09-31	3	75261919	09-28	6
75253955	08-32	2	75255341	04-20	1	75257356	09-31	3	75262122	04-45	1
75254105	07-06	16	75255614	08-26	8	75257538	05-01	11	75262123	04-45	3
75254110	04-34	16	75255616	08-26	1	75257753	02-14	1	75262124	04-45	2
75254122	04-23	28	75255618	08-27	16	75257766	02-01	14	75262806	04-23	51
75254139	03-05	5	75255618	07-08	25	75257767	02-01	4	75263342	02-03	7
75254140	08-28	8	75255620	08-27	17	75257785	02-04	12	75264203	03-04	1
75254140	08-13	5	75255622	08-27	13	75257806	02-04	4	75264204	03-04	29
75254142	08-13	8	75255625	08-27	12	75257924	04-34	12	75264205	03-04	35
75254142	08-28	12	75255628	08-27	7	75258109	09-30	7	75264206	03-04	38
75254144	08-13	5	75255630	08-27	4	75258117	08-14	3	75264235	04-25	4
75254144	08-28	9	75255651	06-18	10	75258119	09-31	4	75264236	04-25	5
75254146	08-13	8	75255725	09-06	15	75258149	06-31	22	75264236	04-27	1
75254146	08-28	13	75255784	09-62	5	75258232	09-29	5	75264236	04-28	5
75254161	08-17	4	75255791	08-14	11	75258700	09-27	54	75264236	04-27	6
75254162	08-17	2	75255792	08-07	9	75258841	09-60	48	75264236	04-14	11
75254250	09-24	3	75255794	08-06	12	75258841	09-60	46	75264240	04-01	1
75254313	02-02	13	75255796	08-19	11	75258843	09-60	47	75264283	09-49	7
75254313	09-05	8	75255797	08-07	10	75258894	09-02	10	75264284	09-49	4
75254361	09-54	7	75255798	08-19	13	75259379	04-09	21	75264397	09-51	10
75254361	09-38	7	75255800	08-06	20	75259595	06-16	2	75264398	09-51	16
75254362	09-38	10	75255849	08-22	8	75259844	06-18	12	75264399	09-48	3
75254362	09-54	10	75255849	08-33	1	75260090	08-11	2	75264400	09-48	1
75254363	09-39	9	75255947	04-23	39	75260090	08-10	2	75264401	09-48	1
75254363	09-54	9	75256029	08-27	2	75260116	02-30	20	75264504	09-33	4
75254363	09-38	9	75256034	09-31	5	75260117	02-30	15	75264504	09-34	4
75254364	09-54	25	75256465	03-04	20	75260330	02-13	10	75264586	09-27	18
75254364	09-38	17	75256535	06-17	17	75260373	02-05	7	75264627	02-11	
75254365	09-38	16	75256540	06-17	10	75260375	02-02	20	75264652	02-12	11
75254365	09-54	26	75256544	06-17	6	75260564	09-31	2	75265100	09-59	5
75254366	09-40	1	75256896	09-03	26	75260565	09-31	12	75265313	02-11	3
75254367	09-40	2	75256896	09-21	3	75260566	09-31	12	75266623	09-21	4
75254368	09-54	14	75257095	09-31	10	75260567	09-31	1	75266626	09-21	7
75254368	09-38	14	75257096	09-31	9	75260667	08-37	2	75266632	09-01	9
75254422	09-35	3	75257120	08-21	10	75260667	08-40	2	75266766	09-13	
75254439	09-51	11	75257120	08-22	29	75260708	04-03	8	75266769	09-12	
75254509	05-01	7	75257122	08-21	13	75260894	08-37	1	75266779	09-12	11
75254533	09-59	3	75257122	08-22	30	75260894	08-40	1	75266785	09-12	9
75254544	09-59	7	75257147	06-31	1	75261040	02-06	6	75266785	09-13	9
75254545	09-59	8	75257158	07-08	13	75261087	02-02	24	75266792	09-13	6
75254563	02-05	8	75257241	07-08	9	75261093	09-27	51	75266792	09-12	6
75254572	07-07	1	75257242	07-08	6	75261112	08-02	8	75266800	09-12	7
75254572	07-09	14	75257243	07-08	10	75261113	08-02	23	75266800	09-13	7

NUMERICAL INDEX - ÍNDICE NUMÉRICO

PEÇA	PÁGINA	SEQ	PEÇA	PÁGINA	SEQ	PEÇA	PÁGINA	SEQ	PEÇA	PÁGINA	SEQ
75266809	09-13	1	75267083	09-23	3	75267445	09-37	2	75284300	05-03	15
75266812	09-12	1	75267088	05-01	18	75267445	04-09	22	75284301	05-03	35
75266819	09-12	3	75267092	05-01	1	75267464	09-04	33	75285211	02-32	18
75266819	09-13	3	75267095	05-01	19	75267468	09-01	23	75285333	02-23	5
75266861	09-27	36	75267100	05-01	37	75267474	09-14	9	75285548	06-19	1
75266871	09-20	20	75267102	08-08	5	75267477	09-14	9	75285549	06-19	3
75266892	09-14	3	75267107	09-01	39	75267594	08-44	7	75285550	06-19	4
75266899	08-16	8	75267112	08-62		75268392	09-20	22	75285551	06-19	5
75266899	08-63		75267112	08-23	11	75268456	09-03	15	75285744	02-25	7
75266907	09-19	21	75267118	09-19	18	75268456	08-58		75285747	03-10	1
75266927	09-19	9	75267120	09-01	13	75268457	09-03	38	75286000	02-32	8
75266929	09-04	11	75267125	09-02	1	75268461	09-03	33	75286021	03-06	2
75266932	09-19	1	75267132	09-02	7	75269125	09-06	5	75286073	02-21	18
75266936	09-18	6	75267135	09-02	27	75269138	09-06	5	75286074	02-20	20
75266939	09-04	12	75267137	09-14	6	75269221	09-20	15	75286074	02-21	16
75266945	09-18	7	75267142	09-14	6	75269850	06-31	8	75286075	02-21	19
75266954	09-18	12	75267143	09-02	35	75269861	06-31	2	75286076	02-26	18
75266955	09-04	39	75267149	09-16	14	75269885	09-05	29	75286078	02-20	22
75266955	08-64		75267160	09-01	37	75269927	06-31	12	75286082	03-12	9
75266960	09-15	3	75267169	09-16	27	75270077	06-31	17	75286099	02-18	1
75266963	09-04	42	75267172	09-20	17	75270182	06-25	16	75286100	02-20	13
75266963	08-64		75267175	09-16	28	75270372	08-61		75286101	02-20	1
75266969	09-15	3	75267178	09-20	27	75270372	09-08	5	75286110	02-20	4
75266972	09-62	1	75267178	09-19	23	75270373	08-61		75286111	02-19	5
75266983	09-03	32	75267180	03-02	8	75270373	09-08	5	75286118	03-07	9
75266987	09-20	21	75267184	09-20	28	75270374	08-60		75286123	03-11	6
75266995	09-20	11	75267184	09-19	10	75270374	09-16	13	75286162	02-32	20
75266996	09-03	37	75267188	03-02	5	75270375	08-57		75286164	02-32	10
75267001	09-04	25	75267203	09-05	22	75270375	09-17	7	75286165	02-32	14
75267001	08-59		75267221	09-30	13	75280667	08-05	1	75286167	02-32	1
75267007	09-04	36	75267228	09-30	14	75280694	05-01	10	75286168	02-32	12
75267007	09-03	20	75267232	09-30	9	75280709	09-05	31	75286171	02-32	17
75267013	09-03	1	75267241	09-05	13	75280722	08-12	8	75286173	02-32	21
75267013	09-04	6	75267245	09-05	32	75280722	08-09	5	75286174	02-32	2
75267014	09-20	13	75267249	09-05	13	75280725	08-10	1	75286174	02-27	8
75267020	09-03	8	75267253	04-29	6	75280725	08-11	1	75286175	02-33	13
75267020	09-04	43	75267253	04-14	8	75281055	04-12	1	75286180	02-33	4
75267020	08-56		75267255	09-30	6	75281092	04-37	2	75286181	02-30	21
75267023	09-03	13	75267259	09-05	10	75281140	09-06	6	75286248	02-22	2
75267023	09-04	47	75267274	09-27	41	75281142	09-26	8	75286250	02-17	6
75267026	09-04	51	75267277	09-27	41	75281144	09-26	3	75286310	02-17	16
75267026	08-56		75267283	09-06	3	75282434	04-20	6	75286312	02-35	3
75267026	09-03	8	75267285	09-06	10	75282435	04-20	5	75286313	02-35	2
75267029	09-04	1	75267287	09-06	11	75283926	04-09	11	75286359	09-61	2
75267032	09-04	10	75267289	09-06	9	75283949	02-10	9	75286362	02-35	5
75267037	05-01	31	75267292	09-06	19	75283949	04-23	37	75286423	08-36	1
75267044	09-62	3	75267309	08-44		75284071	04-18	8	75286500	02-24	2
75267055	05-01	33	75267309	08-06	15	75284071	04-23	49	75286539	02-27	7
75267060	09-18	1	75267312	08-06	9	75284071	04-08	8	75286617	02-29	5
75267061	05-01	32	75267321	09-09	3	75284071	04-07	12	75286620	03-12	2
75267067	05-01	16	75267324	09-27	36	75284234	05-03	17	75286626	03-08	4
75267070	09-20		75267379	09-22	4	75284298	05-02	24	75286629	04-02	4
75267082	05-01	2	75267445	04-36	8	75284299	05-02	27	75286631	03-07	6

NUMERICAL INDEX - ÍNDICE NUMÉRICO

PEÇA	PÁGINA	SEQ	PEÇA	PÁGINA	SEQ	PEÇA	PÁGINA	SEQ	PEÇA	PÁGINA	SEQ
75286633	02-24	12	75287715	06-08	6	75288041	03-07	7	75288486	06-05	10
75286634	02-24	12	75287715	06-07	20	75288051	03-07	13	75288490	06-08	3
75286635	02-24	12	75287715	06-05	7	75288053	03-07	14	75288490	06-07	3
75286636	02-25	4	75287715	06-06	7	75288056	02-27	6	75288490	06-06	3
75286637	02-27	4	75287716	06-10	5	75288059	04-01	2	75288490	06-05	3
75286638	02-27	2	75287717	06-10	6	75288271	02-26	25	75288491	06-07	8
75286647	02-22	2	75287719	07-01	10	75288297	02-26	1	75288491	06-09	3
75286656	02-23	9	75287719	06-14	4	75288328	04-25	2	75288492	06-10	1
75286658	02-17	22	75287720	06-07	18	75288329	04-25	3	75288493	06-02	4
75286664	02-20	14	75287720	06-06	11	75288330	04-25	1	75288494	06-02	3
75286673	03-12	8	75287720	06-08	17	75288330	04-27	2	75288494	06-11	7
75286697	02-26	15	75287720	06-05	19	75288330	04-27	2	75288496	06-02	10
75286698	02-16	1	75287722	06-05	6	75288336	02-35	4	75288496	06-11	18
75286699	02-16	8	75287751	06-06	19	75288395	02-11	14	75288502	07-01	4
75286706	02-16	7	75287751	06-07	10	75288396	02-11	15	75288502	06-14	2
75286707	02-16	11	75287751	06-05	11	75288397	02-11	16	75288503	06-15	9
75286710	02-26	13	75287751	06-08	9	75288398	02-11	17	75288503	06-02	31
75286740	02-26	14	75287752	06-08	12	75288399	02-11	18	75288503	06-15	1
75286866	09-43	4	75287752	06-06	16	75288400	02-11	19	75288511	06-11	25
75286866	09-51	4	75287752	06-07	13	75288401	02-11	20	75288512	06-11	13
75286866	09-46	12	75287752	06-05	14	75288402	02-11	21	75288513	06-11	23
75286866	09-50	4	75287753	06-06	17	75288403	02-11	22	75288514	07-01	2
75286901	04-36	12	75287753	06-05	13	75288406	02-11	24	75288515	07-02	2
75286901	04-37	7	75287753	06-07	12	75288407	02-11	25	75288517	06-15	7
75286901	04-35	2	75287753	06-08	11	75288424	06-02	24	75288652	02-27	1
75286905	04-36	5	75287755	06-06	4	75288424	06-04	1	75288654	02-29	2
75286905	04-37	1	75287755	06-05	4	75288425	06-11	10	75288655	02-31	1
75286906	04-36	6	75287756	06-15	4	75288425	06-02	12	75288661	02-33	19
75286906	04-37	9	75287758	06-11	22	75288425	06-11	17	75288666	02-32	7
75287555	06-29	7	75287758	04-08	1	75288428	06-13	8	75288668	02-17	1
75287559	06-29	6	75287774	09-38	12	75288433	06-12	6	75288670	02-17	22
75287675	02-20	12	75287774	09-39	12	75288434	06-12	5	75288671	02-16	10
75287676	02-20	9	75287779	09-51	6	75288435	06-13	10	75288673	02-26	3
75287676	02-17	23	75287779	09-38	29	75288436	06-13	6	75288833	06-28	3
75287700	09-53	9	75287779	09-39	29	75288437	06-13	5	75288868	08-60	13
75287700	09-56	4	75287779	09-54	18	75288437	06-13	20	75288869	08-58	13
75287701	06-02	27	75287779	09-45	6	75288438	06-13	3	75288870	08-57	15
75287702	06-02	16	75287780	04-31	4	75288439	06-13	19	75288871	03-03	13
75287707	06-06	2	75287780	04-30	2	75288439	06-13	2	75288871	03-01	22
75287707	06-07	2	75287780	09-39	2	75288445	07-02	1	75288881	06-14	1
75287707	06-05	2	75287780	09-38	2	75288446	07-02	6	75288881	07-01	3
75287707	06-08	2	75287780	04-34	6	75288450	06-10	4	75288885	06-05	5
75287708	06-05	1	75287780	09-54	2	75288458	06-10	3	75288885	06-07	4
75287708	06-06	1	75287780	09-45	21	75288476	06-02	21	75288885	06-06	5
75287708	06-08	1	75287924	02-16	2	75288477	06-02	22	75288885	06-08	4
75287711	06-07	16	75287930	02-15	4	75288479	06-02	19	75288889	06-12	3
75287711	06-06	13	75287957	02-26	2	75288480	06-02	23	75288891	06-11	34
75287711	06-05	17	75287959	02-26	17	75288484	06-02	34	75288894	06-05	8
75287711	06-08	15	75287961	02-21	14	75288486	06-08	18	75288894	06-06	9
75287712	06-08	13	75287963	02-20	26	75288486	06-04	4	75288896	06-08	7
75287712	06-05	15	75287983	02-21	1	75288486	06-09	1	75288896	06-07	7
75287712	06-07	14	75287984	02-21	4	75288486	06-07	19	75288896	06-05	16
75287712	06-06	15	75288005	03-10	7	75288486	06-06	10	75288896	06-08	14

NUMERICAL INDEX - ÍNDICE NUMÉRICO

PEÇA	PÁGINA	SEQ	PEÇA	PÁGINA	SEQ	PEÇA	PÁGINA	SEQ	PEÇA	PÁGINA	SEQ
75288896	06-07	15	75289388	06-02	14	75289463	06-12	1	75289567	08-50	7
75288896	06-06	14	75289391	06-02	25	75289465	06-14	3	75289567	08-48	7
75288900	06-14	5	75289392	06-02	17	75289469	06-11	32	75289567	08-52	7
75288900	07-01	8	75289394	06-02	28	75289470	06-11	33	75289568	08-47	14
75288901	08-62	16	75289395	06-02	26	75289472	07-02	5	75289568	08-48	14
75289016	06-27	5	75289396	06-03	2	75289473	07-02	4	75289569	08-50	11
75289017	06-27	6	75289398	06-04	3	75289474	07-02	3	75289569	08-49	11
75289026	06-28	9	75289399	06-04	2	75289475	06-15	6	75289569	08-48	11
75289026	06-29	22	75289400	06-03	3	75289476	06-15	5	75289569	08-47	11
75289027	06-28	8	75289401	06-05	18	75289478	06-15	8	75289569	08-51	11
75289028	06-28	7	75289402	06-06	18	75289479	07-01	5	75289569	08-52	11
75289030	06-28	4	75289402	06-08	10	75289480	07-01	1	75289569	08-53	11
75289031	06-28	6	75289402	06-05	12	75289523	06-11	30	75289570	08-51	12
75289032	06-28	6	75289402	06-07	11	75289527	07-02	17	75289570	08-53	12
75289033	06-28	6	75289403	06-05	20	75289528	07-02	10	75289570	08-47	12
75289034	06-28	6	75289404	06-03	1	75289529	07-02	8	75289570	08-49	12
75289035	06-28	6	75289405	06-06	12	75289530	07-02	11	75289570	08-52	12
75289036	06-28	6	75289406	06-06	6	75289531	07-02	9	75289570	08-50	12
75289037	06-28	6	75289407	06-03	4	75289532	07-02	7	75289570	08-48	12
75289038	06-28	6	75289408	06-08	16	75289533	07-02	12	75289571	08-53	13
75289039	06-28	6	75289408	06-07	17	75289535	07-02	15	75289571	08-51	13
75289040	06-28	6	75289409	06-07	21	75289536	07-02	14	75289571	08-50	13
75289041	06-28	6	75289410	06-07	5	75289537	07-02	13	75289571	08-48	13
75289043	06-28	18	75289411	06-07	6	75289538	07-02	16	75289571	08-47	13
75289045	06-28	19	75289412	06-03	5	75289553	08-45	9	75289571	08-52	13
75289046	06-28	17	75289413	06-08	5	75289554	08-45	2	75289571	08-49	13
75289055	06-11	27	75289414	06-03	6	75289555	08-45	8	75289572	08-50	16
75289058	06-28	11	75289415	06-09	2	75289556	08-45	7	75289572	08-53	16
75289059	06-28	11	75289416	06-10	2	75289557	08-45	3	75289572	08-49	16
75289060	06-28	11	75289418	06-10	7	75289558	08-45	6	75289572	08-48	16
75289094	04-34	9	75289419	06-11	9	75289559	08-45	5	75289572	08-51	16
75289095	04-34	7	75289420	06-11	24	75289560	08-45	4	75289572	08-52	16
75289096	04-34	8	75289423	06-11	12	75289561	08-45	1	75289573	08-50	5
75289097	04-34	4	75289425	06-11	16	75289562	08-45	10	75289573	08-52	5
75289098	04-34	17	75289425	06-11	11	75289563	08-45	12	75289573	08-53	5
75289099	04-34	19	75289426	06-11	26	75289564	08-45	11	75289573	08-49	5
75289100	04-34	18	75289427	06-11	29	75289565	08-50	4	75289573	08-51	5
75289101	04-34	1	75289428	06-11	28	75289565	08-51	4	75289573	08-48	5
75289102	04-34	2	75289429	06-11	36	75289565	08-52	4	75289574	08-52	6
75289103	04-34	3	75289431	06-11	14	75289565	08-49	4	75289574	08-51	6
75289106	06-19	8	75289432	06-12	4	75289565	08-53	4	75289574	08-48	6
75289377	06-02	32	75289434	06-11	35	75289565	08-47	4	75289574	08-49	6
75289378	06-02	15	75289435	06-11	15	75289565	08-48	4	75289574	08-50	6
75289379	06-02	2	75289439	06-13	21	75289566	08-53	3	75289574	08-53	6
75289380	06-02	29	75289439	06-13	7	75289566	08-50	3	75289575	08-52	8
75289381	06-02	30	75289440	06-13	12	75289566	08-51	3	75289575	08-49	8
75289382	06-02	20	75289441	06-13	14	75289566	08-52	3	75289575	08-48	8
75289383	06-02	6	75289441	06-15	2	75289566	08-47	3	75289575	08-53	8
75289384	06-02	11	75289442	06-11	31	75289566	08-49	3	75289575	08-47	8
75289386	06-02	9	75289443	06-13	15	75289566	08-48	3	75289575	08-50	8
75289386	06-11	20	75289454	06-13	18	75289567	08-51	7	75289575	08-51	8
75289387	06-11	19	75289455	06-13	17	75289567	08-53	7	75289576	08-48	1
75289387	06-02	7	75289462	06-13	11	75289567	08-49	7	75289576	08-52	1

NUMERICAL INDEX - ÍNDICE NUMÉRICO

PEÇA	PÁGINA	SEQ	PEÇA	PÁGINA	SEQ	PEÇA	PÁGINA	SEQ	PEÇA	PÁGINA	SEQ
75289576	08-50	1	75289608	08-54	1	75289701	03-08	1	75310319	04-35	4
75289576	08-47	1	75289608	08-46	1	75289702	03-08	2	75310322	04-34	5
75289576	08-49	1	75289609	08-46	6	75289703	03-10	5	75310322	09-54	23
75289576	08-53	1	75289610	08-46	4	75289704	03-10	3	75310322	09-38	25
75289577	08-49	17	75289611	08-54		75289866	08-39	1	75310322	09-39	25
75289577	08-53	17	75289612	08-54	4	75289897	04-40	6	75310333	09-46	5
75289577	08-51	17	75289613	08-46	11	75289897	04-11	4	75310333	09-36	17
75289577	08-50	17	75289613	08-54	11	75289914	09-35	22	75310333	09-37	5
75289577	08-48	17	75289614	08-54	6	75289951	09-39	10	75310335	09-51	5
75289577	08-52	17	75289615	08-54	13	75289983	08-67	1	75310336	09-51	7
75289578	08-52	9	75289616	08-54	10	75289983	08-66	10	75310339	09-40	3
75289578	08-49	9	75289617	08-54	8	75289994	08-66	9	75310342	09-40	4
75289578	08-47	9	75289618	08-54	16	75289994	08-67	2	75310343	09-54	1
75289578	08-50	9	75289619	08-54	19	75289996	08-67	6	75310343	09-38	1
75289578	08-48	9	75289620	08-54	17	75289997	08-66	7	75310344	09-54	4
75289578	08-53	9	75289621	08-54	14	75289998	08-66	8	75310344	09-38	4
75289578	08-51	9	75289622	08-54	18	75310232	09-38	5	75310345	09-38	6
75289579	08-49	14	75289623	08-54	7	75310232	09-54	5	75310345	09-39	6
75289580	08-50	14	75289624	08-54	9	75310240	09-39	18	75310345	09-54	6
75289581	08-51	1	75289625	08-54	15	75310240	09-38	18	75310346	09-39	8
75289582	08-51	14	75289626	08-46	9	75310243	09-38	23	75310346	09-54	8
75289583	08-53	14	75289627	08-46	10	75310285	04-39	2	75310346	09-38	8
75289584	08-52	14	75289628	08-46	7	75310286	09-54	3	75310347	09-38	11
75289585	08-47	7	75289629	08-46	6	75310286	04-30	3	75310347	09-54	11
75289586	08-47		75289630	08-46	16	75310286	09-53	10	75310347	09-39	11
75289587	08-47	19	75289631	08-46	17	75310286	04-31	3	75310348	09-38	13
75289587	08-46	8	75289632	08-46	22	75310286	09-39	3	75310348	09-54	13
75289587	08-54	12	75289633	08-46	18	75310286	09-38	3	75310350	09-44	5
75289588	08-47	18	75289634	08-46	23	75310286	09-56	5	75310351	09-54	21
75289589	08-47	21	75289635	08-46	15	75310286	09-43	3	75310352	09-54	22
75289590	08-47	17	75289636	08-46	12	75310286	09-46	19	75310352	09-38	24
75289591	08-47	24	75289637	08-46	19	75310292	09-48	6	75310352	09-45	2
75289592	08-47	31	75289638	08-46	20	75310292	09-52	5	75310352	09-39	24
75289593	08-46	13	75289639	08-46	14	75310292	09-49	9	75310353	09-38	26
75289593	08-47	23	75289648	02-28	9	75310292	09-51	13	75310353	09-39	26
75289594	08-47	33	75289650	02-21	17	75310292	09-53	11	75310354	09-38	27
75289595	08-46	21	75289653	02-34	1	75310299	04-38	2	75310354	09-39	27
75289595	08-47	32	75289656	02-32	5	75310301	09-45	3	75310354	09-54	16
75289596	08-47	30	75289657	02-32	11	75310301	09-44	1	75310355	09-45	5
75289597	08-47	29	75289658	02-32	15	75310302	09-44	2	75310355	09-54	17
75289598	08-47	28	75289665	02-19	6	75310303	09-44	3	75310355	09-38	28
75289599	08-47	26	75289666	02-26	4	75310304	09-44	4	75310355	09-39	28
75289600	08-47	27	75289667	02-26	7	75310305	09-47	5	75310356	09-54	20
75289601	08-47	16	75289675	02-20	7	75310306	09-47	6	75310356	09-39	30
75289602	08-47	20	75289676	02-20	25	75310308	09-47	4	75310356	09-38	30
75289603	08-47	22	75289680	02-21	9	75310309	09-43	1	75310357	09-54	12
75289604	08-47	25	75289681	02-21	10	75310310	09-38	19	75310358	09-54	15
75289605	08-54	3	75289685	03-07	15	75310310	09-38	15	75310359	09-54	19
75289605	08-46	3	75289696	02-27	12	75310310	09-39	19	75310360	09-54	24
75289606	08-46	5	75289697	02-27	11	75310310	09-39	15	75310384	09-53	7
75289607	08-54	2	75289698	03-08	5	75310313	09-40	5	75310385	09-56	3
75289607	08-46	2	75289699	03-08	6	75310316	04-35	1	75310385	09-53	8
75289607	08-54	5	75289700	03-08	3	75310318	04-35	3	75310386	09-53	3

NUMERICAL INDEX - ÍNDICE NUMÉRICO

PEÇA	PÁGINA	SEQ	PEÇA	PÁGINA	SEQ	PEÇA	PÁGINA	SEQ	PEÇA	PÁGINA	SEQ
75310388	09-56	3	75311259	08-33	2	75312536	08-42	25	75312878	02-12	8
75310388	09-53	8	75311288	09-47	3	75312547	08-43	2	75312879	02-12	7
75310389	09-53	5	75311289	09-47	2	75312549	08-43	3	75312899	02-12	5
75310390	09-53	2	75311291	09-47	4	75312550	08-43	4	75312944	03-07	8
75310391	09-53	4	75311292	09-47	6	75312552	08-43	6	75313178	08-55	8
75310397	09-45	1	75311298	09-40	4	75312553	08-43	8	75313179	08-55	7
75310398	09-45	4	75311299	09-40	3	75312554	08-43	7	75313181	08-55	6
75310399	09-45	7	75311300	09-40	1	75312558	08-42	2	75313187	08-55	13
75310400	09-46	1	75311301	09-40	2	75312703	02-20	5	75313194	08-55	3
75310400	09-45	9	75311302	09-45	13	75312732	03-12	3	75313195	08-55	2
75310401	09-40	6	75311303	09-45	10	75312737	02-27	9	75313196	08-55	1
75310403	09-46	10	75311321	09-39	16	75312804	08-48	15	75313220	02-12	3
75310403	09-45	12	75311322	09-39	13	75312804	08-52	15	75313221	02-12	4
75310405	09-45	14	75311323	09-39	14	75312804	08-53	15	75313223	02-12	2
75310406	09-45	15	75311324	09-39	4	75312804	08-51	15	75313231	08-29	1
75310407	09-45	16	75311325	09-39	1	75312804	08-47	15	75313232	08-29	3
75310408	09-45	8	75311327	09-39	5	75312804	08-49	15	75313233	08-29	4
75310409	09-51	3	75311328	09-39	7	75312804	08-50	15	75313234	08-29	5
75310409	09-45	17	75311329	09-39	17	75312822	06-11	1	75313235	08-29	2
75310410	09-45	20	75311330	09-39	23	75312824	06-13	9	75313236	08-29	6
75310414	09-45	23	75311339	09-39	31	75312825	06-02	8	75313237	08-29	8
75310415	09-45	24	75311339	09-38	31	75312825	06-11	21	75313238	06-22	10
75310419	09-45	28	75311340	09-38	20	75312828	06-13	4	75313238	08-29	7
75310420	09-45	29	75311340	09-39	20	75312829	06-13	1	75313239	06-22	11
75310421	09-45	28	75311341	09-38	21	75312830	06-13	13	75313254	08-65	2
75310422	09-45	13	75311341	09-39	21	75312833	06-12	8	75313255	08-65	1
75310429	09-46	4	75311349	09-39	22	75312834	06-12	9	75313256	08-65	5
75310456	08-38	1	75311349	09-38	22	75312835	06-12	7	75313257	08-65	3
75310457	08-39	2	75311351	09-57	1	75312836	06-14	6	75313258	08-65	4
75310458	09-53	13	75311352	09-57	2	75312836	07-01	9	75313345	04-33	1
75310459	06-22	14	75311353	09-57	3	75312837	07-01	7	75313346	04-33	1
75310513	09-59	1	75311354	09-57	4	75312838	07-01	6	75313346	04-32	1
75310515	09-59	6	75311355	09-57	5	75312841	06-15	3	75313347	04-33	2
75310640	02-30	14	75311645	03-06	5	75312842	06-02	1	75313348	04-32	2
75310640	03-11	2	75311730	02-33	10	75312843	06-12	2	75313348	04-33	2
75310643	03-11	1	75312106	02-24	9	75312844	06-02	13	75313349	04-31	1
75310655	03-11	8	75312109	02-17	13	75312845	06-02	5	75313349	04-30	1
75310704	07-10	2	75312110	02-17	15	75312846	06-02	18	75313352	09-46	23
75310705	07-10	3	75312114	02-32	22	75312847	06-06	8	75313357	09-37	1
75310706	07-10	5	75312135	02-26	16	75312847	06-08	8	75313358	09-36	3
75310726	09-44	6	75312136	02-16	12	75312847	06-07	9	75313361	09-46	25
75310727	09-44	7	75312144	09-26	11	75312847	06-05	9	75313362	09-46	24
75310728	09-44	8	75312145	09-26	7	75312848	06-07	1	75313366	09-52	8
75310737	09-35	11	75312146	09-26	10	75312849	06-13	16	75313367	09-55	5
75310740	09-46	7	75312151	02-34	2	75312850	06-10	8	75313373	09-46	14
75310786	09-45	22	75312173	02-28	6	75312851	06-01	13	75313380	09-29	13
75310986	02-17	7	75312189	03-07	4	75312855	06-02	33	75313381	09-52	6
75310987	02-24	4	75312519	08-42	21	75312856	04-08	2	75313384	09-50	3
75310988	02-22	1	75312524	08-42	7	75312856	06-01	12	75313398	09-46	21
75310989	02-22	1	75312525	08-42	6	75312857	06-01	15	75313409	09-46	20
75310990	02-22	1	75312528	08-42	26	75312858	06-01	14	75313414	09-36	15
75310991	02-22	1	75312531	08-42	4	75312872	02-12	1	75313414	09-37	7
75310992	02-22	1	75312533	08-42	11	75312873	02-12	10	75313415	09-46	22

NUMERICAL INDEX - ÍNDICE NUMÉRICO

PEÇA	PÁGINA	SEQ	PEÇA	PÁGINA	SEQ	PEÇA	PÁGINA	SEQ	PEÇA	PÁGINA	SEQ
75313447	05-06	10	75321640	04-40	5	75323722	02-09	13	75324944	04-17	9
75313447	08-55	11	75321686	04-10	21	75323722	02-07	7	75324996	04-09	7
75313463	04-39	1	75321686	04-40	19	75323837	08-38	2	75325021	08-19	25
75313467	09-47	8	75321687	04-40	17	75324054	07-11		75325021	08-06	11
75313469	04-31	2	75321941	08-08	14	75324054	07-08	39	75325021	08-37	3
75313469	04-30	4	75322188	04-10	10	75324204	02-04	9	75325021	08-08	19
75313577	09-58	11	75322262	04-07	4	75324207	09-10	6	75325021	08-23	9
75313634	02-19	3	75322270	08-27	20	75324238	09-27	57	75325021	08-40	3
75313638	08-33	3	75322270	08-17	8	75324239	09-27	8	75325021	08-13	6
75313697	09-29	4	75322270	04-24	7	75324243	09-27	26	75325021	08-16	24
75313698	09-29	8	75322270	03-14	19	75324244	09-27	26	75325032	02-07	2
75313700	09-29	10	75322270	08-22	38	75324245	09-27	37	75325055	02-07	3
75313701	09-29	12	75322270	08-11	30	75324253	09-10	10	75325177	02-13	1
75313703	09-49	3	75322270	08-25	15	75324255	09-28	3	75325181	02-05	5
75313711	09-36	14	75322270	08-10	23	75324262	09-10	1	75325195	08-04	8
75313711	04-36	10	75322270	04-41	4	75324262	09-11	8	75325225	02-02	8
75313711	09-37	4	75322270	04-19	5	75324277	02-02	19	75325236	02-02	12
75313820	09-42	2	75322270	04-15	27	75324318	09-11	5	75325240	09-27	52
75313822	09-51	9	75322270	08-28	16	75324361	02-05	12	75325241	09-27	50
75313833	09-52	1	75322270	04-22	3	75324367	09-27	17	75325247	08-25	11
75313844	09-55	1	75322516	04-41	5	75324372	09-11	10	75325318	04-43	2
75313851	09-52	1	75322516	04-18	5	75324392	09-05	39	75325345	09-27	48
75313862	06-15	10	75322517	04-41	2	75324400	04-07	11	75325346	09-27	53
75313865	09-42	2	75322517	04-18	4	75324401	04-07	10	75325347	09-27	53
75320117	04-29	8	75322519	04-41	1	75324450	08-20	1	75325357	06-25	4
75320120	08-16	1	75322557	04-19	3	75324489	02-05	11	75325358	06-25	5
75320161	08-06	8	75322559	08-17	5	75324589	02-02	17	75325390	02-02	25
75320284	04-18	14	75322592	04-19	2	75324598	07-05	2	75325391	03-14	20
75320494	08-19	29	75322592	08-17	7	75324599	06-21	2	75325418	06-31	26
75320513	05-03	8	75322592	04-22	5	75324648	02-13	11	75325419	06-31	28
75320516	05-03	9	75322592	08-28	14	75324686	09-31	13	75325420	06-31	27
75320519	05-03	10	75322603	03-14	4	75324687	09-31	13	75325426	08-28	3
75320521	05-03	38	75322606	09-16	7	75324694	02-04	1	75325442	08-34	1
75320523	05-03	14	75322672	04-23	26	75324737	02-30	3	75325442	08-28	4
75320530	05-03	42	75322711	02-30	2	75324751	08-25	24	75325442	08-17	6
75320532	05-03	11	75322717	05-01	23	75324755	08-25	14	75325444	08-34	2
75320533	05-03	37	75322764	09-53	6	75324758	02-30	17	75325455	09-60	39
75320540	05-03	41	75322766	08-08	13	75324762	08-25	13	75325460	09-60	40
75320611	09-30	11	75322881	09-60	30	75324763	08-25	23	75325462	09-60	41
75320710	09-29	1	75323166	09-27	19	75324768	02-30	10	75325497	02-07	22
75320965	09-60	32	75323169	09-27	4	75324809	02-30	7	75325498	08-01	5
75320970	09-27	21	75323213	09-27	4	75324846	02-03	3	75325588	09-58	5
75321122	04-40	16	75323240	09-27	23	75324849	02-03	8	75325647	09-58	18
75321122	04-10	22	75323252	09-27	7	75324859	02-05	1	75325647	09-58	4
75321124	04-40	15	75323328	09-05	27	75324860	08-01	1	75325651	09-60	1
75321358	03-01	13	75323350	09-27	56	75324865	09-28	14	75325651	09-58	7
75321436	09-60	21	75323352	09-27	22	75324866	09-28	12	75325655	09-58	3
75321442	09-60	35	75323355	09-27	56	75324867	09-28	13	75325657	02-07	5
75321532	09-27	33	75323377	06-18	22	75324868	09-27	31	75325657	02-09	11
75321576	09-60	34	75323452	02-13	4	75324868	09-28	16	75325670	03-01	27
75321577	09-05	37	75323454	09-27	3	75324869	02-30	8	75325672	03-01	33
75321578	03-04	27	75323478	03-04	28	75324934	04-36	11	75325685	05-02	29
75321593	09-27	5	75323556	08-41	1	75324935	04-36	3	75325758	08-05	19

NUMERICAL INDEX - ÍNDICE NUMÉRICO

PEÇA	PÁGINA	SEQ	PEÇA	PÁGINA	SEQ	PEÇA	PÁGINA	SEQ	PEÇA	PÁGINA	SEQ
75325762	09-20	16	75327014	04-24	3	79032222	09-32	4	79079310	09-09	5
75325863	08-13	13	75327014	04-10	3	79032222	09-34	5	79079314	09-09	7
75325871	09-11	16	75327018	04-24	1	79037282	07-05	6	79083847	02-04	17
75325890	02-02	27	75327025	04-24	4	79037282	06-21	7	79084753	06-17	2
75325965	04.26	3	75327034	06-20	6	79037282	09-10	17	79084753	03-01	19
75325965	04-13	1	75327038	04-24	6	79038228	08-56	10	79089658	04-14	10
75325967	04-13	2	75327041	09-29	9	79038228	08-59	10	79089658	04-28	2
75325998	02-02	27	75327047	02-08	25	79038730	08-57	4	79089658	09-36	4
75326214	09-60	6	75327049	02-08	15	79038730	08-61	4	79089658	08-20	18
75326281	09-62	6	75327063	09-36	21	79038730	08-58	11	79089658	04-27	4
75326330	04-09	8	75327065	09-26	12	79038730	08-60	9	79090991	04-39	3
75326427	04-10	5	75327066	09-26	12	79042295	06-30	39	79090991	04-09	9
75326429	04-10	4	75327119	09-60	3	79042296	06-30	39	79092872	07-10	4
75326442	09-11	2	75327133	06-21	10	79042297	06-30	39	79095552	09-09	6
75326442	09-10	3	75327135	09-04	35	79042298	06-30	39	79099583	09-44	9
75326480	09-01	17	75327135	09-03	21	79042299	06-30	39	79101929	05-01	5
75326480	09-04	27	75327160	04-43	1	79042300	06-30	39	79102142	04-23	23
75326490	09-04	28	75327255	09-61	1	79042301	06-30	39	79102659	06-30	41
75326490	09-01	32	75327338	07-07	15	79042302	06-30	39	79102665	06-30	44
75326511	09-04	29	75327378	04-16	16	79042303	06-30	39	79104494	08-02	11
75326511	09-01	33	75327405	09-06	22	79042304	06-30	39	79104773	08-25	9
75326525	06-31	15	75327453	09-03	23	79042305	06-30	39	79105220	04-34	11
75326564	09-35	18	75327482	04-22	2	79042306	06-30	39	79106797	09-04	3
75326593	04-34	15	75327635	04-23	22	79042307	06-30	39	79106797	09-03	7
75326593	04-37	8	75327635	04-18	3	79042308	06-30	39	79106797	09-03	17
75326722	09-36	7	75327641	02-08	3	79042309	06-30	39	79107257	05-01	6
75326728	09-35	8	75327664	04-07	13	79042310	06-30	39	79107317	08-02	21
75326732	09-35	9	75327665	04-07	13	79042311	06-30	39	79114714	04-29	3
75326751	09-35	16	75327777	02-08	14	79048203	09-09	4	79114762	09-60	33
75326755	09-35	12	75327809	04-03	4	79048409	06-30	21	8067	06-26	5
75326757	09-35	21	76002504	08-23	12	79051018	04-14	2	80710	06-31	18
75326758	09-36	21	76021290	04-09	12	79052626	06-28	12	814-5030	03-03	11
75326763	09-26	4	76021290	04-15	12	79054457	08-01	10	814-8140	02-08	16
75326810	09-60	43	76021318	07-03	4	79066934	07-07	10	82002692	03-04	11
75326838	02-08	24	76022229	02-02	14	79066938	02-08	22	8270126	08-23	15
75326838	02-06	14	76022229	09-05	7	79067002	08-11	16	8270126	09-20	3
75326838	08-67		76022498	04-23	4	79067025	02-08	20	827-10130	04-03	3
75326851	09-36	6	76022735	06-19	10	79067025	02-09	8	8281325	08-58	9
75326854	09-36	6	76028575	07-06	13	79071443	06-30	23	8281325	08-61	8
75326910	03-04	30	76028577	07-06	12	79071445	06-30	25	8281325	08-57	8
75326911	09-35	14	76035007	06-28	1	79071447	06-30	24	8281325	08-60	11
75326913	09-35	15	76041998	04-44	1	79071448	06-30	24	8284381	08-62	7
75326914	09-35	17	76042349	04-44	3	79071449	06-30	24	8286948	08-62	14
75326915	09-35	13	76042350	04-44	5	79071450	06-30	24	8288335	08-62	3
75326919	09-36	9	76042351	04-44	6	79071451	06-30	24	8288726	08-62	12
75326938	03-04	31	76042352	04-44	7	79071452	06-30	24	8288748	08-62	6
75326970	02-08	28	76042353	04-44	10	79071453	06-30	24	8288749	08-62	13
75326971	02-08	29	76042354	04-44	8	79071454	06-30	24	8288822	08-61	10
75326972	02-09	1	76042355	04-44	9	79071455	06-30	24	8288822	08-57	10
75326973	02-08	23	79005601	04-40	8	79071456	06-30	24	8288832	08-58	1
75326976	09-59	2	79021957	08-56	5	79071457	06-30	24	8288832	08-59	5
75326979	09-35	7	79021958	08-56	4	79073031	04-09	19	8288832	09-16	24
75326990	02-09	6	79021959	08-56	3	79073033	04-09	20	8288832	08-60	7

NUMERICAL INDEX - ÍNDICE NUMÉRICO

PEÇA	PÁGINA	SEQ	PEÇA	PÁGINA	SEQ	PEÇA	PÁGINA	SEQ	PEÇA	PÁGINA	SEQ
8290223	08-62	9	8605056	08-68	9	87369225	09-30	8	87458828	04-05	20
8291504	08-62	8	8605059	08-68	3	87372829	02-08	8	87458829	04-04	20
8291506	08-57	5	8605066	08-68	6	87372829	02-09	9	87458830	04-04	9
8291506	08-61	5	8605069	08-68	7	87372829	02-07	17	87458831	04-04	10
8291506	08-60	10	8605070	08-68	1	87374710	09-14	3	87458832	04-04	23
8291506	08-58	10	86508571	08-25	22	87375065	09-14	10	87458832	04-05	23
8291561	08-56	11	86579344	08-25	10	87375127	08-16	5	87476417	06-31	30
8291561	08-59	11	86579671	07-09	3	87376364	02-07	25	87521643	08-11	18
8291846	09-03	6	86579678	08-24	12	87376364	02-09	19	87521643	08-10	21
8291995	09-04	5	86579678	08-18	16	87376427	02-09	10	87522135	04-09	18
8291995	09-03	2	86594515	09-62	2	87376433	02-07	16	87522165	09-60	17
8297073	08-59	4	86598102	08-18	17	87376433	02-08	9	87522180	09-60	20
8297073	08-60	6	86598102	08-24	13	87376821	02-07	24	87522181	09-60	19
8297073	08-58	2	86624978	07-09	11	87376821	02-09	20	87523133	04-15	4
8297074	08-60	5	86629585	08-25	7	87382507	02-09	18	87528243	06-17	1
8297074	08-59	3	86639058	08-24	11	87382507	02-07	18	87529666	09-60	16
8297074	08-58	3	87010704	07-09	4	87389395	06-29	35	87530299	04-15	8
8297075	08-59	8	87016618	06-25	2	87389986	09-01	1	87530610	04-09	1
8297075	08-56	8	87306678	07-09	5	87389986	08-69		87530611	04-11	3
8297294	08-61	11	87350318	09-05	34	87394148	02-07	1	87534758	04-12	3
8297294	08-57	11	87352584	09-60	25	87394155	05-01	34	87537674	03-01	12
8297295	08-57	7	87353015	09-27	40	87394874	09-05	4	87539879	02-02	26
8297295	08-60	2	87353016	09-27	40	87398112	02-08	34	87540679	04-40	20
8297295	08-61	6	87354991	02-06	1	87398937	02-08	35	87540679	04-40	20
8297295	08-58	7	87355637	09-30	3	87447422	06-23	25	87540679	04-40	20
8297296	08-61	12	87356064	05-02	9	87458810	04-04	6	87542650	09-05	35
8297296	08-57	12	87356390	09-30	3	87458811	04-04	4	87547593	09-05	36
8298615	08-56	12	87357574	07-03	18	87458811	04-05	4	87559372	09-28	1
8298615	08-59	12	87357577	07-03	22	87458812	04-04	3	87562344	07-09	10
8299528	08-62	10	87357580	07-03	14	87458812	04-05	3	87567917	03-01	18
8321668	04-23	2	87359220	08-25	12	87458813	04-05	7	87567917	03-03	10
8321668	04-07	1	87359665	09-04	30	87458813	04-04	7	87574040	09-60	22
83990583	06-24	2	87359686	09-04	37	87458814	04-05	8	87577630	09-32	1
84068386	08-25	3	87359686	09-03	22	87458814	04-04	8	87577631	09-34	1
8408386	06-23	24	87360251	08-25	8	87458815	04-04	21	87577634	09-32	1
8500563	08-68		87360474	08-25	6	87458816	04-04	1	87580639	07-03	13
8500563	02-08	19	87361282	03-01	21	87458817	04-04	5	87584212	05-02	19
85801991	04-09	3	87361788	04-23	38	87458818	04-04	2	87584592	07-04	6
85801991	09-30	2	87362264	03-01	23	87458819	04-04	22	87622260	09-27	9
85801991	04-40	4	87362914	02-07	9	87458820	04-04	18	87625332	06-31	10
85801991	04-15	6	87362914	02-09	3	87458821	04-05	15	87625339	06-28	5
85801991	04-34	10	87363148	02-08	6	87458821	04-04	17	87625341	06-29	24
85801991	04-10	18	87363148	02-07	28	87458822	04-04	16	87625342	06-29	23
85801991	05-01	3	87364144	04-03	1	87458823	04-04	15	87625344	06-29	29
85803380	03-04	13	87364856	02-10	1	87458823	04-05	18	87625345	06-29	21
85803974	04-15	10	87365033	02-10	6	87458824	04-04	14	87625346	06-29	30
85803983	04-40	22	87365338	02-10	8	87458824	04-05	17	87625348	06-29	32
85803983	04-10	9	87366086	04-10	2	87458825	04-04	13	87625354	06-25	7
85805441	07-04	20	87368130	05-03	1	87458826	04-04	11	87625354	06-29	3
85827832	07-04		87368139	05-03	5	87458826	04-05	13	87625355	06-29	14
85827833	07-04	11	87368643	02-10	10	87458827	04-04	12	87625356	06-29	28
85827834	07-04	17	87368651	02-10	12	87458827	04-05	12	87625357	06-29	15
8605053	08-68	11	87369224	09-30	10	87458828	04-04	19	87625358	06-29	31

NUMERICAL INDEX - ÍNDICE NUMÉRICO

PEÇA	PÁGINA	SEQ	PEÇA	PÁGINA	SEQ	PEÇA	PÁGINA	SEQ	PEÇA	PÁGINA	SEQ
87625359	06-29	33	87656163	08-20	8	9968460	08-49	10			
87625361	06-29	25	87657057	08-03	15	9968460	08-53	10			
87625362	06-29	19	87657086	08-20	2	9968460	08-50	10			
87625364	06-29	20	87657086	08-03	14	9968460	08-47	10			
87625365	06-29	27	87657163	04-17	4	9968460	08-48	10			
87625366	06-29	10	87657213	08-20	6	9968460	08-51	10			
87625367	06-29	11	87657591	08-20	17	9968476	08-51	2			
87625368	06-29	1	87663316	06-23	19	9968476	08-49	2			
87625369	06-29	8	87663317	06-24	4	9968476	08-48	2			
87625372	06-29	9	87663318	06-23	26	9968476	08-50	2			
87625379	06-30	48	87663319	06-23	27	9968476	08-47	2			
87625397	07-09	1	87665243	06-31	11	9968476	08-52	2			
87625399	07-09	6	87665313	06-23	8	9968476	08-53	2			
87625403	07-09	23	87665328	09-27	25	9968481	08-47	5			
87626469	06-23	12	87667592	06-31	29	9968483	08-47	6			
87626518	08-02	15	87667878	06-24	10	9992298	08-18	25			
87627056	08-20	9	87667883	06-24	10	999298	08-24	16			
87628583	08-35	5	87667888	06-24	14	A162896	02-13	8			
87628583	08-25	20	87667893	06-24	14	A187813	04-15	25			
87631037	07-09	24	87668005	08-02	19	A187990	03-03	12			
87632232	07-09	21	87668013	06-23	6	E37935	08-69	5			
87632237	07-09	18	87668014	06-23	7	E37940	08-69	20			
87632361	08-55		87670366	04-16	8	E37944	08-69	8			
87632361	06-23	10	87670367	04-15	20	E37946	08-69	10			
87632371	05-06		87671292	07-05	5	E37949	08-69	13			
87632371	06-23	3	87671572	06-25	8	E37950	08-69	14			
87633266	06-26	6	87671866	07-05	10	E37951	08-69	15			
87636720	06-29	26	87673477	07-05	11	L114612	04-23	33			
87638636	06-30	43	87673477	07-10		L115549	02-30	1			
87638638	06-30	42	87674670	09-06	12	L116820	02-30	6			
87638641	06-27	7	87674784	06-26	8	L129159	02-11	10			
87644960	06-28	2	87674793	08-24	10	N14222	08-69	16			
87647423	06-23	18	87675167	06-29	2	R55242	09-60	29			
87647424	06-24	12	87677038	06-31	9	REF.	02-09	24			
87647425	06-24	7	87682623	04-18	6	V39323	08-69	3			
87647426	06-23	13	87682623	06-18	17	V39325	08-69	6			
87647427	06-24	11	87684381	04-18	13	V39454	08-69	1			
87647428	06-24	3	87684382	04-16	4						
87647429	06-23	22	87684382	04-18	11						
87647430	06-23	21	87684383	04-18	1						
87647431	06-23	9	87684383	04-15	11						
87647437	06-25	3	87684384	04-08	6						
87648632	07-09	8	87684384	04-17	7						
87648700	07-09	7	87701915	09-10	16						
87648784	06-24	15	87712858	08-24	8						
87648785	06-23	28	87712859	08-24	9						
87649111	07-09	2	87712860	08-18	15						
87651022	04-14	1	87712861	08-18	21						
87651022	04-18	10	87714254	09-06	25						
87651573	09-04	13	87715111	08-18	26						
87651574	09-04	17	892-11008	04-03	13						
87656136	08-20	7	96594528	09-62	4						
87656161	08-20	5	9968460	08-52	10						