RUTHZIL TRATOR COMERCIAL DE PEÇAS LTDA 11 97083-6812 ROLANDO

RG 200.B

2004

MOTONIVELADORA - MOTOGRADER

Catálogo de peças de reposição - Parts Catalog

ATENÇÃO Leia atentamente o Manual de Operação e Manutenção antes de colocar a máquina em funcionamento, ou efetuar qualquer tipo de intervenção na máquina.

WARNING Study the Operation and Maintenance Instruction Manual through before starting, operating, maintaining, fueling or servicing this machine.

É proibida a reprodução gráfica e eletrônica do texto e das figuras.
Text and figures of this catalog may not be reproduced.

NEW HOLLAND - PUBLICAÇÕES TÉCNICAS
CNH LATIN AMERICA LTDA
Av. Gal. David Sarnoff, 2237 - 32.210-900 - Contagem - Minas Gerais - BR
Depto. de Peças de Reposição – Tel.: 0055 31 3329 3383 - Fax: 0055 31 3329 3386
www.cnh.com

1st issue - 1ª Edizione - 1ere Edition - 1e Ausgabe - 1ª Edición - 1ª Edição - XII / 2004 NH 75314214

NEW HOLLAND

EVITE OS ACIDENTES

A maior parte dos acidentes que ocorrem nas indústrias, nas fazendas, em casa ou nas estradas, são causadas pela imprudência e falta de observação das normas e regras de segurança.

Por esta razão A MAIOR PARTE DOS ACIDENTES PODEM SER EVITADOS, basta prever as possíveis causas e atuar com a necessária cautela e prudência. Para qualquer tipo de máquina, por melhor que seja projetada e construída, não é possível excluir a hipótese de possíveis acidentes, sem inconvenientes de algumas de suas características básicas, acesso e um funcionamento melhor.

Um operador cuidadoso e cauteloso é a maior garantia contra os acidentes. A observância cuidadosa de somente uma norma de segurança é bastante importante para evitar muitos desastres graves.

Esta norma é:

Nunca tente limpar, engraxar ou dar manutenção com a máquina em funcionamento.

AVISO

Antes de fazer qualquer operação de manutenção, regulagem ou reparos sobre máquinas dotadas de implementos hidráulicos, mecânicos ou com cabos (exemplo: pá-carregadeira, trator, scraper, etc.) é necessário que os implementos estejam abaixados e apoiados sobre o solo.

Na eventual necessidade de acesso em alguma parte da máquina que seja preciso levantar o implemento, é indispensável apoia-lo bem firme e com meios adequados e estáveis, que não sejam aqueles previstos para seu acionamento.

EVITE LOS ACCIDENTES

La mayoria de los accidentes que se verifican durante las faenas son imputables a la infracción de secillas normas de seguridad o de elementales precauciones. Por esta razón, en la mayoria de los casos pueden prevenirse enterándose de sus posibles causas y adoptando previamente oportunas y prudentes medidas cautelativas.

Por bién proyectada o construida que se presente cualquer tipo de máquina no puede prescindirse en absoluto de posibles accidentes, sin trastornar algunas de sus características basicas para ganar acceso a un funcionamento mejor.

Un operador cuidadoso y prudente representa la mejor póliza de seguros contra los accidentes. El concienzudo cumplimento de tan sólo una elemental norma de seguridad seria de suyo suficiente para evitar murchas graves desgracias. Esta norma es:

Nunca trate de limpiar, engrasar, reportar ni reparar la máquina mientras funciona. Deténgala.

AVISO

Antes de emprender cualquier operación de manutención, reglaje o reparación de máquinas equipadas com útiles accionados mecánica o hidráulicamente, o con cables (ejemplo: palas cargadoras, abretrochas, traílas, etc.) es preciso apoyar el útil en el suelo.

Suponiendo que para tener acceso alguna parte de la máquina sea preciso levantar el útil, es indispensable sujetarlo bien firme y con medios estables, que no sean aquellos previstos para su accionamiento.

AVOID ACCIDENTS

Most accidentes, whether they occur in industry, on the farm, at home or on the highway, are caused by the failure of some individual to follow simple and fundamental safety rules or precautions. For this reason MOST ACCIDENTS CAN BE PREVENTED by recognizing this real cause and doing something about it before the accident occurs.

Regardless of the care used in the design and constructions of any type of equipment there are many conditions that cannot be completely safeguarded against without interfering with reasonable accessibility and efficient operation.

A careful operator is the best insurance against na accident. The complete observance of one simple rule would prevent many thousand serious injuries each year.

That rule is:

Never attempt to clean, oil or adjust a machine while it is in motion.

WARNING

On machines having hydraulically, mechanically, and/or cable controlled equipment (such as shovels, loaders, dozers, scrapers, etc.) be certain the equipment is lowered to the ground before servicing, adjusting and/or repairing.

If it is necessary to have the hydraulically, mechanically and/or cable controlled equipment partially or fully raised to gain access to certain items, be sure the equipment is suitably supported by means other than the hydraulic lift cylinders, cable and/or mechanical devices used for controlling the equipment.

NEW HOLLAND

EVITARE GLI INDICENTI

La maggior parte degli incidenti ed infortuni che si verificano negli stabilimenti, nelle aziende agricole, in casa o sulle strade, sono causati dalla mancata osservanza di qualche semplice o fondamentale regola di prudeza e di sicurezza.

Per questa ragione NELLA MAGGIORANZA DEI CASI ESSI POSSONO ESSERE EVITATI: basta prevederne le possibili cause ed agire di conseguenza con la necessaria cautela e prudenza.

Con qualsiasi tipo di macchina, per quanto ben progettata e costruita, non é possibile escludere in assoluto ogni eventualitá di incidente senza interferire negativamente su alcune caratteristiche essenziali per una ragionevole accessibilità e per un funzionamento efficiente.

Un operatore attento e prudente é la migliore garanzia contro gli incidenti. L'osservanza scrupolosa di una sola ed elementare norma di sicurezza sarebbe già sufficiente ad evitare molti infortuni gravi. Questa norma é:

Non eseguire mai alcun intervento di pulizia, lubrificazione o manutenzione con la macchina in movimento.

ATTENZIONE

Prima di eseguire qualsiasi operazione di manutenzione, regolazione o riparazioni su macchine dotate di attrezzature comandate idraulicamente, meccanicamente o mediante funi (ad esempio pale caricatrici, apripista, ruspe, ecc) ocorre accertarsi che l'attrezzatura sia abbassata ed appoggiata al suolo.

Se per poter accedere a qualche parte della macchina ocorre che l'attrezzatura resti in posizione sollevata, questa dovrà essere opportunamente sopportata servendosi di mezzi che mon siano quelli previsti per il comando.

EVITEZ LES ACCIDENTS

Laplupart des accidents qui se produisent dans les exploitations industrielles ou agricoles, à la maison ou sur la route, sont dús à l'inobservation de régles de sécurité ou de précautions simples et élémentaires.

C'est pourquoi la plupart des accidents peuvent étre évités si on en connait la cause réele et si les mesures nécessaires sont prises avant qu'ils ne se produisent.

Quelque soit le soin apporté à l'étude et à la construction de n'importe quel type d'équipement, il existe un certain nombre de risques contre lesquesls il est impossible de se prêmunir sans compromettre l'accessibilité et le bon fonctionnement des organes.

Un conducteur prudent constitue la meilleure assurance contre les accidents. L'obsercation stricte d'une régle simple et unique permettrait d'éviter des milliers d'accidentes graves chqeue année. Cette régle est la suivante: Ne jamais tenter de nettoyer, graisser ou régler une macchine en marche.

ATTENTION

Avant de procéder à l'entretien, au réglage ou à la réparation d'engins, tels que pelles, chargeuses, bouteurs, scrapers, etc, munis d'equipements à commande hydraulique, mécanique ou par càbles, assurez-vous que ces équipaments ont été descendus jusqu'au sol.

Si, pour procéder à l'entretien, au réglage ou à la réparation des engins, il est nécessaire de levar partiellement ou entièrement les équipements à commande hydraulique, mécanique ou par càbles pour pouvoir accéder a certains organes, assurez-vous que ces équipements sont convenablement supportés par d'autres moyens que les cylindres de levage hydrauliques, les càbles ou les dispositifs mécaniques utilisés pour leur commande.

UNFALLVERHUTUNG

Die meisten Unfälle sind darauf zuruckfuhren, dass einfache und grundiengende Sichercheitsvorschriften oder Vorsichtsmassregein nicht beachtet werden. Dies gilt gleichermassenfur Unfalle in derindustrie, in der Landwirtschaft im Haushalt und im Strassenverkehr. Aus diesem Grund KONNEN DIE MEISTEN UNFÃLLE VERHUTET WERDEN, sofern main die mõglichen Ursachenkennt un die erforderliche Vorsicht ubt.

Auch bei durchdachter Konstruktion un sorgfaltiger Herstellung einer Maschine ist es kaum moglich das Zustandekommen eines Unfallas absolut zu vermeiden, ohne dabei manche unentbehrliche Maschinmenmerkmale hinsichtlich Zuganglichkeit und Leistungsfahigkeitzuviel zubeeintrachtigen.

Vorsichtist der beste Unfallschutz. Bereits die Einhaltungeiner einfachen Sicherheitsvorschrift kann einer Vielzahi shwerer Unfalle vermeiden lassen.

Diese Vorschrift lautet:

Wartungsarbeiten (Reiningung, Schmierung, Instandchaltung) durfen nicht warend des Maschinenbetriebs durchgefurhrt werden.

ACHTUNG

Vor allen Wartuns and Instandsetzungsarbeiten an Maschinen mit hydraulisch, mechanisch oder durch Seilzue gesteueten Arbeistsgeraten (z. B. Schaufellader, Planierschilder, Flachbaggergerate usw) sind diese auf den Boden abzusetzen.

Sind die betreffenden Teile nur bei hochgestellen Arbeitseinrichutungen zuganglich, so sind diese standsicher zu unterbauen; hierzu reichen die Steuervorrichtungen des jeweiling Arbeitsgerats nicht aus.

NEW HOLLAND

USE OF THE CATALOG

To locate the separate parts correctly, proceed as follows:

a) Consult the version list on page 7 to find the code number of the version involved: see following for 1 (6).

b) Consult the ilustrations and the associated spare parts lists as directed below in 1 and 2.

1 - **Illustrations** (see example on page 5)

Illustrations show the spare parts of each subgrupo. The spare parts illustrated are identified by a reference number (ITEM). This number may be replaced by other indications, for example:

E3.06. part shown only in subgroup E3.06

Moreover, each illustration shows:

- Subgroup number **1** - Sheet number **2** used when one subgroup covers several sheets, and - updating indication **4**, for example: Suffix 06, to print no. 604.01.046, indicates that subgroup modification is shown in updating of the catalog dated **3** (23-2-81). When code **4**, is missing, no changes were introduced.

Updating publication description **4**, if any: subgroup title **5** - version code **6** whith reference to previous point (a).

In lack of said codes, the illustration apllies to all model versions covered by the catalog.

- Indication of part kit **7**, with associated part numbers and part kits symbol. (See page 9 for kit composition).

2 - **Spare parts list** (See example on page 5)

They list the spare parts of each subgroup contained in the corresponding illustrations. The following is shown for each parts.

8 ITEM: number associating the part shown with the respective “part number”.

9 PART NUMBER: spare part order number.

10 Q.TY: total quantily of the part. The quantity may be replaced by the following indications:

L = Supplied by length, k = kit to be ordered in the desired quantily.

11 TRANS. CODE: For retrieval of the French, German, Spanish translations of the part name (consult the basic part names in the last section of catalog; page A1).

12 DESCRIPTION/DENOMINAZIONE: Descripton of the partin English and italian. In case of modification, the part name is completed by the EFFECTIVENESS INDICATION and DIRECTION FOR REPLACEMENT effectiveness example:

Up to frame no. 004652 (13): installed on machines with frame nos. up to 004652.

From frames no. 004653 (14): installed on machines with frame nrs. from 004653.

Examples of direction for replacement:

4606783 = 79021573 (15): on exhaustion of stocks of part 4606783 fit part 79021573.

4606787 = 79021574 + 79021576 (16): on exhaustion of stocks os part 4606787 fit part 79021574 plus 79021576.

4606792 = 79021576 - 4606794 (17): on exhaustion of stocks of part 4606792 fit 79021576 and discard 4606794.

If no directions for replacement are given under effectiveness indication, this means that the old and new parts are not interchageable and, hence, the former must be supplied as spare.

Other useful indications may be provided **18** under DESCRIPTION DENOMINAZIONE after sign - (for French, German, Spanish equivalents see aditional list heading the basic part name list page A0). Terms RIGTH/DIREITO and LEFT/ESQUERDO refer to the direction of machine forward travel.

Should the word WRONG appear next to a part name without the corresponding CORRECT on the line immediately below it means that the associated part was erroneously included at na earlier stage.

19 - Reference symbol for trading the illustration on the fiche and model.

20 - Subgroup, illustration number (when the subgroup includes more than one illustration), page number (when the listing for one illustration takes more than one page).

21 - Optional equipament code: This number indicates that parts listed and marked (*) belong to that given equipament. If on the contrary the code appears on the illustration only, it means that all parts of the subgroup belong to the special equipment in question.

22 - Standard part dimensional data.

NEW HOLLAND

MODO DE USAR O CATÁLOGO

Para pedir corretamente as peças de reposição é necessário:

a) Consulte a lista de versões, pág. 7, para identificar no seu caso de código numérico de versão que lhe interessa (veja o parágrafo 1, item 6)

b) Consulte as figuras e as respectivas listas de peças, conforme é explicada nos parágrafos 1 e 2.

1 - **FIGURAS** (veja o exemplo, pág. 5)

Representam as peças de reposição de cada subgrupo em que se divide a máquina.

As peças de reposição representadas se designam mediante um número de referência (ITEM), o qual pode ser substituído por outras indicações. Exemplo: E3. 06, peça ilustrada unicamente no SGR. E3.06.

O código do subgrupo **1** e o número do quadro **2**: Quando o mesmo subgrupo compreende em mais de uma figura.

Número do ITE (Informatico Técnico) **4** e data da emissão **3**. Número de cadastro de cada ITE. Ao constar os itens 3, 4 na respectiva folha do catálogo, indica que este quadro houve modificações através do ITE.

Existem ITE's com apenas informações por escrito não alterando a figura. Neste caso anotar as informações contidas no ITE, o número e a data na respectiva folha do catálogo.

Denominação do subgrupo **5**, o código de versão **6**, com referência ao item (a) dito anteriormente, entende-se que a figura é aplicável a todas versões do modelo que trata o catálogo.

A indicação da existência do kits de reposição **7**, com respectivos números apresentados no próprio quadro ou na página 9 a respectiva composição.

O sentido da seta no qual está indicada na figura, refere-se o sentido de marcha (FRENTE) da máquina, tornando como ponto de referência o posto do operador (ASSENTO), sentado ao volante. O mesmo ocorre com os termos DIREITO e ESQUERDO, empregados na lista de peças do catálogo.

2 - **LISTA DAS PEÇAS DE REPOSIÇÃO** (veja o exemplo, pág. 5)

Nelas se dispõem as peças de reposição de cada subgrupo representadas nas figuras correspondentes, indicando para cada peça:

8 ITEM: é o número de cada peça representada, que é acompanhada do número da peça para reposição.

9 PEÇA: Número de cada peça de reposição do catálogo.

10 QTD: Número total de peças representadas na figura com a quantidade específica para cada modelo de máquina. Este número pode ser substituído pelas seguintes indicações: * = pedaços de medida ou quantidade necessária; k = quantidade necessária para a reparação.

11 TRADUÇÃO: Código para buscar a tradução para o inglês, francês, alemão, e espanhol da denominação (consulte a lista de denominações GLOSSÁRIO no final do catálogo).

12 DENOMINAÇÃO/DESCRIPTION: Denominação da peça em português e inglês.

No caso de modificações, a denominação vem acompanhada pela indicação de sua aplicação ou pelas normas de reposição.

Exemplo de indicação de aplicação na modificação:

- Até o chassi nº 004652 **13**: Utilizada nas máquinas com chassi até o nº 004652.
- A partir do chassi nº 004653 **14**: Utilizada nas máquinas a partir do chassi nº 004653.

Exemplo de normas de reposição:

4606783 = 79021573 **15**: Ao esgotar o estoque da peça 4606783, use a peça 79021573.

4606787 = 79021574 + 79021576 **16**: Ao esgotar o estoque da peça 4606787 use a peça 79021574 mais a peça 79021576.

4606792 = 79021576 - 4606794 **17**: Ao esgotar o estoque da peça 4606792 use a peça 79021576 eliminando a peça 4606794.

Supondo que a indicação de utilização não acompanhe normas de reposição, significa que a reposição da peça ante-modificação, deve ser mantida, por não ser intercambiável com a peça pós-modificação.

Outras indicações úteis **18** podem ser acrescidas na coluna DENOMINAÇÃO/DESCRIPTION (a tradução destas palavras ao italiano, francês, alemão e espanhol, estão na lista de palavras suplementares que precede a lista de denominações).

As palavras DIREITO/RIGHT e ESQUERDO/LEFT se referem ao sentido de marcha da máquina.

Supondo que numa denominação acompanhada a palavra onde se lê ERRADO/WRONG e na linha seguinte não aparece a correspondente leia-se CORRETO/CORRECT, significa que a peça sobra por erro.

19 - Modelo da máquina

20 - Subgrupo, número da figura (quadro), número da página.

21 - Número de código do opcional: indica que as peças com a marcação (*) pertencem ao opcional indicado.

Se o código aparece na figura, significa que todas as peças deste subgrupo pertencem a este opcional.

22 - Dimensões de peças normalizadas.

NEW HOLLAND

COMO SE MANEJA EL CATALOGO

Para buscar correctamente las piezas de repuesto, es preciso:

a) Consultar la lista de versiones, pagina 7, para identificar, en su caso, el codigo numerico de la version que interesa (vease el seguiente paragrafo 1, item 6)

b) Consulte las laminas e las respectivas hista de piezas de repuesto, conforme se explica en los paragrafos 1 y 2.

1 - **LAMINAS** (vease el ejemplo, pág. 5)

Representam las piezas de repuesto de cada subgrupo en que se divide la máquina.

Las piezas de repuesto representadas se designam mediante un número de referência (ITEM), el cual puede ir substituído por otras indicaciones; Ejemplo: E3.06, peça ilustrada unicamente no SGR. E3.06.

El código del subgrupo **1** y el numero de la hoja **2**: Cuando el mismo subgrupo comprende mas de una lamina.

El numero del ITE (informatico Técnico) **4** y data de envio **3** - Número de serie de cada ITE.

Cuando comprende los itens 3, 4 en la respectiva folha del catalogo, indica que este cuadro houve modificaciones atraves del ITE **4**.

Existen ITE's con apenas informaciones por escrito sin alterar la lamina. En este caso anotar las informaciones contidas nel ITE, el numero y la data en la respectiva folha del catálogo.

Denominacion del subgrupo **5**, el código de la version **6**, com referência ao iten (a) dito anteriormente, entiende que la lamina es apliacable a todas las versiones del modelo de que se trata en el catalogo.

La indicacion de la existencia de fornituras de recambios **7**, con respectivos números de referencia apresentados en los mismo cuadro o en la pagina **9**.

El, sentido de la flecha esta indicada en la lamina, delante de la maquina se toma con referencia al punto (asento) puesto en la direccion. Lo mismo pasa con los termos DERECHO y ISQUIEDRO empleados en la lista de piezas desta catalogo.

2 - **LISTA DE LAS PIEZAS DE REPUESTO** (vease el ejemplo en la pagina 5)

En ellas se resenan las piezas de repuesto de cada subgrupo representadas en las laminas correspondientes, indicando para cada pieza.

8 ITEM: El numero de cada pieza representa, que se acompana a su "pieza numero"

9 PEÇA: Número de cada pieza de repuesto del catálogo.

10 QTD: Número total de la pieza representada en la lamina: este numero puede reemplazarse con las indicaciones seguientes: * = se entrega en trozos de suficiente longitud o cantidad; k = fonitura que debe encargarse en la cantidad deseada.

11 TRADUCION: Código para buscar la tradución al italiano, frances, aleman, y espanol de la denominacion (consultese la lista de denominaciones glosario base al final del catalogo).

12 DENOMINAÇÃO/DESCRIPTION: Denominacion de la pieza en português y inglês. En caso de modificaciones, la denominacion viene integrada por la indicacion de aplicacion de la modificacion.

Ejemplo de indicacion de aplicacion en la modicacion:

- Hasta el chasi nº 004652 **13**: incorporada a las maquinas con chasis hasta el nº 004652.
- A partir del chassi nº 004653 **14**: incorporada a las maquinas a partir del chasi nº 004653.

Ejemplo de normas de recambio:

4606783 = 79021573 **15**: Al agotarse las reservas de peça 4606783, use la pieza 79021573

4606787 = 79021574 + 79021576 **16**: Al agotarse las reservas en almacen de la pieza 4606787 use la pieza 79021574 mas la pieza 79021576.

4606792 = 79021576 - 4606794 **17**: Al agotarse las reservas en almacen de la piza 4606792 apliquese la pieza 79021576 eliminando la pieza 4606794.

Suponiendo que la indicacion de incorporacion no se acompanen normas de recambio, ello significa que siempre tiene que entregarse el recambio de la pieza ante modificacion, por no ser intercambiable con aquella post modificacion.

Otras indicaçciones útiles **18** puedem consignarse en la columna DENOMINAZIONE/DESCRIPTION (la traduccion de estas voces del ingles o italiano al francês, aleman y espanhol, figura en la lista de vocês suplementarias que precede la lista de denominaciones).

Las vocês DIREITO/DERECHO y ESQUERDO/IZQUIERDO se refieren al sentido de marcha de la máquina.

Suponiendo que a una denomiacion que acompane la palavra WRONG/DONDE DICE, y en el reglon siguiente no aparezca la correspondiente CORRECT/ LEASE, significa que la pieza sobra, por un error.

19 - Modelo de la maquina.

20 - Subgrupo, número de la lamina (cuadro) número de la página.

21 - Número de código de la variante: indica que las piezas resenadas y contraresenadas con (*) pertenecen a aquella misma variante. En cambio, si el codigo aparece tan solo en la lamina, significa que todas las piezas de esa variante (vease el punto c) que antecede.

22 - Dimensiones de las piezas normalizadas.

NEW HOLLAND

RG 200.B SGR E3.02 QUAD 1 PAG 1

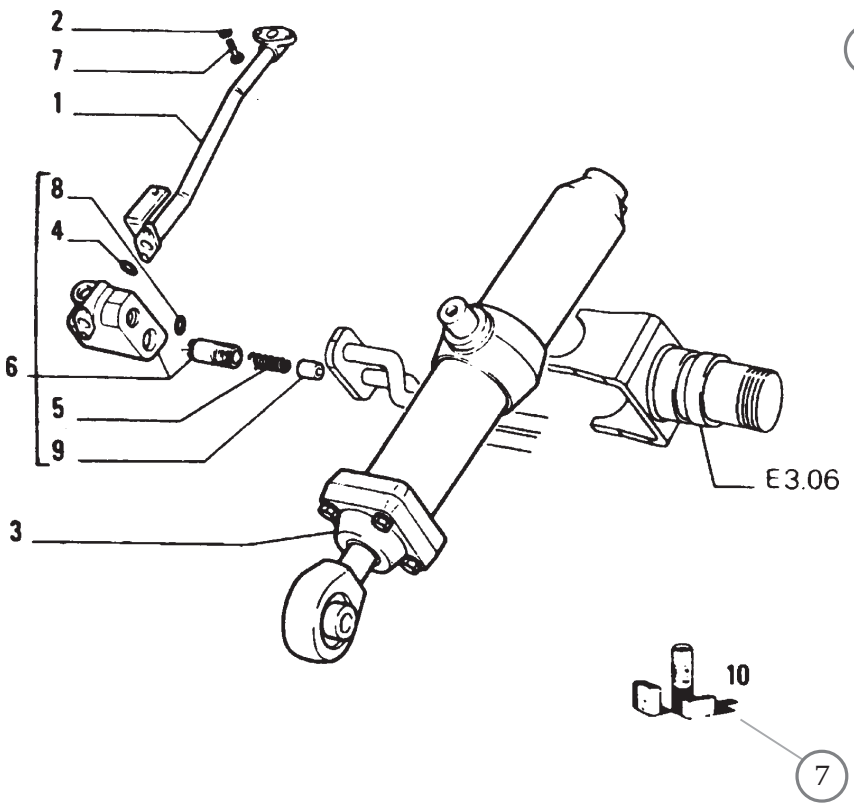

ITEM	PART Nº	QTY	CODE	DESCRIPTION	DESCRIZIONE
1	4318965	1	193T	PIPE - RIGHT	TUBO DESTRO
	4513436	1	193T	PIPE - RIGHT (*)	TUBO DESTRO (*)
	4606783	1	193T	PIPE-LEFT	TUBO SINISTRO
			053F	PRIOR TO S/N 004652	FINO AL TELAIO 004652
				4606783=79021573	4606783=79021573
	79021573	1	193T	PIPE-LEFT	TUBO SINISTRO
			004D	S/N 004653 AND UP	DAL TELAIO 004653
2	12638601	2	131R	WASHER 10 x 18	ROSETTA
3	4606786	1	164C	CYLINDER RIGHT ASSY	CILINDRO DESTRO COMPL
				SEE SGR E3.32	VEDERE SGR E3.32
	4606787	1	164C	CYLINDER LEFT ASSY	CILINDRO SINISTRO COMPL
				SEE SGR E3.32	VEDERE SGR E3.32
			053F	PRIOR TO S/N 004652	FINO AL TELAIO 004652
			4606787 = 79021574 + 79021576		4606787 = 79021574 + 79021576
	79021574	1	164C	CYLINDER LEFT ASSY	CILINDRO SINISTRO COMPL
			004D	S/N 004653 AND UP	DAL TELAIO 004653
4	4606788	1	055A	SEAL-WRONG	ANELLO DI TENUTA-ERRATA
	4606789	1	055A	SEAL-CORRETC	ANELLO DI TENUTA-CORRIGE
5	4606790	1	100M	SPRING	MOLLA
6	4606791	1	010V	VALVE-RIGHT ASSEMBLY	VALVOLA-DESTRO COMPLETO
	4606792	1	010V	VALVE-LEFT ASSEMBLEY	VALVOLA-SINISTRO COMPLETO
			053F	PRIOR TO S/N 004652	FINO AL TELAIO 004662
				4606792=79021576 - 4606794	4606792=79021576-4606794
	79021576	1	010V	VALVE-LEFT ASSEMBLY	VALVOLA-SINISTRO COMPLETO
			004D	S/N 004653 ANO UP	DAL TELAIO 004653
7	11307021	2	040V	SCREW 10x1,25x40	VITE 10x1,25x40
8	14453381	1	055A	SEAL 1,78x15,6	ANELLO DI TENURA 1,78x15,6
9	4606795	1	050T	PLUG	TAPPO
10	4606791	K	001K	KIT-SEE PAGE 9	CORREDO-VEDERE PAGINA 9
(*)			469P	FOR OPTIONAL 30.1070.06.1	PER VARIANTE 30,1070.06.1

01 - 02

HYDRAULIC SYSTEM
IMPIANTO IDRAULICO

E3.02 | 1

N.T.R 63 23/02/1981

NEW HOLLAND

NOTICE

The rigth reserved to change the construction or mterial of any parts where it seems desirable to do so without incurring the obligation of installing such changes on units already delivered.

Additional publications pertaining to this model and to tall other NEWHOLLAND produts are available through NEWHOLLAND dealers. Publications are generally available in several languages.

INSTRUCTONS FOR ORDERING PARTS

At the time this parts catalog was published the listed part numbers were current. It is our policy to constantly improve our machines and therefore, part numbers and design may change.

When ordering parts, verify part numbers through yours dealer's microfiche and master numerical index which are up to date with all the latest part numbers.

ORDER PARTS FROM THE DEALER COVERING THE LOCAL TERRITORY

Orders for spare parts must include the following data (See page 7):

* Model, Serial Number, Engine Model, Engine serial number, marked on engine block.
* Specify the part (shown on Spare Parts Catalog list), possibly by it description.

If parts refer to na assembly which has a model or serial number, also include this informaton.

* Give post office address, town, county and state where parts are to be shipped.
* Also specify whether material is to be shipped by freight, express or parcel post.
* Confirm all telephone or telegraph orders in writing.

Parts can only be retumed to/througt the dealer from whom the parts were purchased and must have prior written authorization. Each retum will be treated individually.

Unless claims for shortages or error are made inmediately upon receipt of goods, they will not be considered.

When broken goods are received, a full description of the damage should me made by the carrier agent on the fregth bill.

NEWHOLLAND responsability is limited, and ceases upon completion of sale conditions provided for each delivery.

NEW HOLLAND

ATENÇÃO

A NEWHOLLAND reserva o direito de modificar a construção ou o material de qualquer peça, se julgar necessário, mas sem obrigar-se a aplicar tais modificações às unidades já em serviço.

COMO FAZER OS PEDIDOS

Os números de peça do catálogo inclusas nesta publicação estão em dia até a data de saída deste de NEWHOLLAND. Nossa política consiste no intendo de melhorar constantemente nossa máquinas, e portanto, os números de peças do catálogo às vezes, podem não ser efetivos. No momento de pedir as peças de reposição, verifique os números de peças do catálogo com seu Concessionário, o qual dispõe de microfichas e da lista de peças geral atualizada.

FAÇA OS PEDIDOS AO CONCESSIONÁRIO DE SUA REGIÃO

Os pedidos de peças de reposição, devem conter os seguintes dados (veja pág. 7)

* Modelo da máquina, nº de série do chassi, modelo do motor, nº de série do motor.
* Indicar o nº da peça pedida - tal qual ilustrada na lista de peças - possivelmente acompanhada da denominação correspondente.

Se as peças pertencem a um conjunto que possue seu próprio número de modelo ou de série, indique este dado.

* No endereço indique o código de endereçamento postal, a cidade, o estado, e a nação para que possa remeter as peças pedidas.
* Indique a modalidade de expedição do material: marítimo, terrestre aérea ou via correio.

Eventuais devoluções de peças poderão efetuar-se somente por intermédio do Concessionário do qual as peças foram compradas, e deverão ser previamente autorizadas por escrito. Cada devolução será analisada conforme cada caso.

As reclamações por faltas ou defeitos não serão levadas em conta, a não ser que venham efetuadas imediatamente após o recebimento do material.

No caso de receber material que sofreu danos, uma descrição completa do dado deve ser feita pelo agente transportador no documento de expedição.

A responsabilidade da NEWHOLLAND é limitada e cessa ao cumprir-se as condições previstas para cada aquisição.

NEW HOLLAND

ATENCION

NEWHOLLAND se reserva el derecho de modificar la construccion o el material de cualquer pieza, si ello resultase procedente, pero sin obligar se a aplicar tales modificaciones a las unidades ya enn servicio.

COMO SE ENCARGAN LOS RECAMBIOS

Los número de catálogo de las, piezas resenadas en esta publicacion estan al dia hasta la fecha data de salida deste da NEWHOLLAND. Nuestra política estriba en el afan de mejorar constantemente las maquinas, y por lo tanto, los numeros del catalogo a veces, puede no sean mas efectivos. Con motivo, pues, de ir a encargar piezas de repuesto, verifique los numeros del catalogo com su Concessionario, el cual dispone de las microfichas y de la lista general de los recambios puesta al dia.

ENCARGUENSE LOS RECAMBIOS AL CONCESIONARIO DE SU ZONA

Los encargos de piezas de repuessto, tienen que incluir los datos siguientes (vease pag. 7).

* Modelo de la máquina, nº de fabricación del chassi, nº de fabricación del motor, punzonado en el bloque da cilindros.
* Indicar el nº de catalogo de cada pieza encargada - tal cual figura en la lista del catalogo de piezas - posiblemente acompañado de la denominación que corresponde.

Si los recambios pertenencem a un conjunto que posee su propio numero de modelo o de série, indiquense inclusos tales datos.

* En la dirección indiquense la oficina de correios, la ciudad, provincia y nación a donde han de remitirse los recambios.
* Además, indiquense las modalidades de expedición del material: transporte maritmo, terrestre, aereo o paquete postal.

Eventuales devoluciones de piezas podran hacerse tan solo al/o por conducto del concesionario al cual se han comprado las piezas, y deberan ser previamente autorizadas por escripto. Cada devolución se tornara en cuenta segun se merece.

Las reclamaciones por faltas o defectos no se tornaran en cuenta, a no ser que vengan efectuadas inmediatamente despues de recibir la mercancia.

En caso de que se reciba mercancia que ha sufrido daños, una completa descripción del daño deberia ser efectuada por el agente del transportista en el mismo documento de expedición.

La responsabilidad de NEWHOLLAND es limitada y cessa al cumplirse las condiciones de venta prevista para cada aprovisionamiento.

NEW HOLLAND

IDENTIFICATION AND VERSION LIST - IDENTIFICAÇÃO E LISTA DE VERSÕES

ENDINE SERIAL NUMBER NÚMERO DE SÉRIE DO MOTOR					
MODELS MODELOS MODELOS	ENGINEERING CODE DENOMINACION TECNICA CÓDIGO DO PRODUTO	PRODUCT CODE CODIGO DEL PRODUCTO Nº CHASSI	UNIT Nº UNIT Nº Nº CHASSI	ENGINE MODEL MODELO DEL MOTOR MODELO DO MOTOR	NUMERICAL CODE CODIGO NUMERICO CÓDIGO NUMÉRICO
RG 200.B	542200053		101	CUMMINS 6CT8.3	

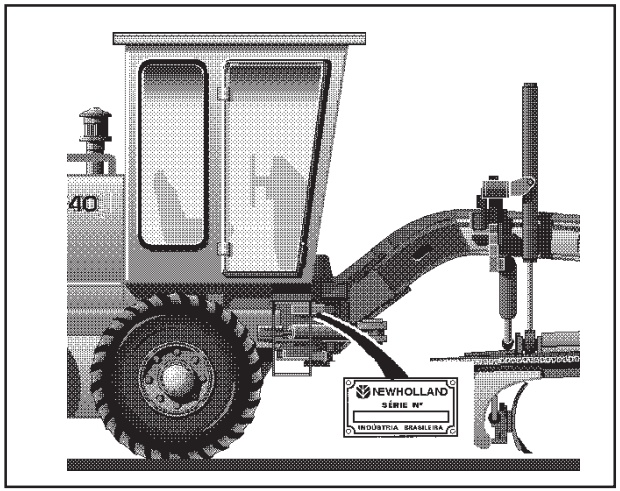

Machine serial number location
Ubicacion del numero de serie de la maquina
Posição do número de série da máquina

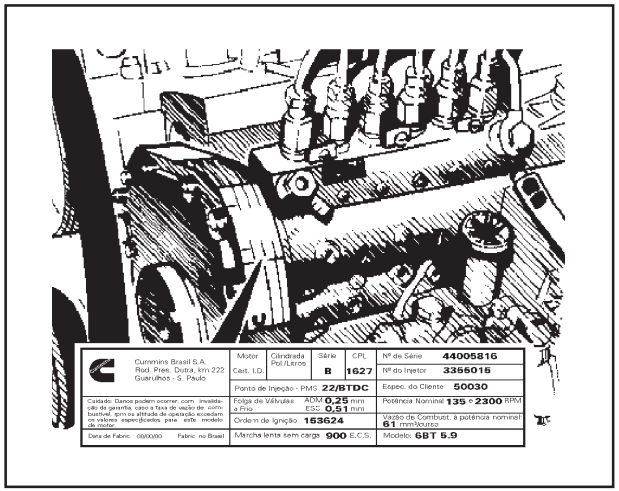

Engine serial number location
Ubicacion del numero de serie del motor
Posição do número de série do motor

RECORD YOUR SERIAL NUMBER BELLOW
ANOTE AQUI LOS NUMEROS DE SERIE
ANOTE AQUI OS NÚMEROS DE SÉRIE:

Machine serial number
Numero de serie de la maquina
Número de série da máquina

Engine serial number
Numero de serie do motor
Número de série do motor

NEW HOLLAND

ÍNDICE ALFABÉTICO

ACIONAMENTO DA HÉLICE ..... A4.01 - 6
ALAVANCA DE CONTROLE DO FREIO ..... C1.35 - 3
ALAVANCA DE CONTROLE DO FREIO ..... C1.35 - 4
ALTERNADOR ..... F6.03 - 1
ALTERNADOR E SUPORTE ..... F3.01 - 1
ALTERNADOR E SUPORTE ..... F3.01 - 2
ANTI-VIBRADOR ..... A1.03 - 3
AR CONDICIONADO ..... L1.04 - 39
AROS E PNEUS ..... D3.16 - 2
ASSENTO DO OPERADOR. ..... L6.04 - 1
BARRA DO IMPLEMENTO E ARTIC. DO ESCARIFICADOR ..... E3.10 - 6
BARRA DE TRAÇÃO E CIRCULO ..... E3.10 - 2
BATENTE DA BARRA DE TRAÇÃO ..... E3.10 - 7
BOMBA DE FREIO E DIREÇÃO ..... E3.02 - 21
BOMBA HIDRÁULICA DE ACIONAMNETO DA HÉLICE ..... A4.01 - 7
BOMBA-HIDRÁLICA ..... E3.29 - 2
BUZINA ..... F5.01 - 1
CABINE ..... L1.04 - 1
CABINE PERFIL BAIXO ..... L1.04 - 1A
CAPUZ ..... L1.01 - 1
CHASSI DIANTEIRO ..... D1.01 - 1
CHASSI TRASEIRO ..... D1.01 - 2
CILINDRO DE ARTICULAÇÃO ..... D1.01 - 7
CILINDRO DE DESLOCAMENTO DO CIRCULO ..... E3.32 - 5
CILINDRO DE DESLOCAMENTO LATERAL DA LÂMINA ..... E3.32 - 6
CILINDRO DE DIREÇÃO-73065116 ..... D2.12 - 1
CILINDRO DO ESCARIFICADOR-73067421 ..... E3.32 - 9
CILINDRO DE INCLINAÇÃO-75220689 ..... E3.32 - 1
CILINDRO INCLINAÇÃO DA LÂMINA-75250031 ..... E3.32 - 3
CILINDRO DE LEVANT. DA LÂMINA ..... E3.32 - 2
CILINDRO DO RIPPER-75251723 ..... E3.32 - 8
CILINDRO TRAVAMENTO DA SELA ..... E3.32 - 4
CONJUNTO DA BOMBA ..... E3.29 - 1
CONJUNTO DISTRIBUIDOR-73162923 ..... E3.31 - 2
CONJUNTO DO FAROL ..... F4.05 - 1
CONJUNTO FAROLETE TRASEIRO ..... F4.05 - 2
CONJUNTO PISCA-PISCA ..... F4.05 - 3
CONJUNTO DO RESERVATÓRIO ÓLEO HIDRÁULICO ..... E3.28 - 1
CONJUNTO DA VÁLVULA ..... E3.31 - 1
CONSOLE DO OPERADOR ..... D2.01 - 1
CONSOLE DO OPERADOR ..... D2.01 - 2
CONSOLE DO OPERADOR ..... D2.01 - 3
CONTROLE DO ACELERADOR ..... A2.21 - 1
CONTROLE DO ACELERADOR ..... A2.21 - 2
CONTROLE DO FREIO ..... C1.01 - 1
CONTROLE DO FREIO ..... C1.01 - 2
CONTROLE DO FREIO DE ESTACIONAMENTO ..... C1.35 - 1
CONTROLE DO FREIO DE ESTACIONAMENTO ..... C1.35 - 2
CONTROLE DO MOTOR FORD ..... A2.21 - 3
CONTROLE DA TRANSMISSÃO ..... B2.07 - 1
CONTROLE DA TRANSMISSÃO ..... B2.07 - 2
CORREIA DO MOTOR ..... A4.09 - 1
DESLOCAMENTO DA LÂMINA ..... E3.13 - 4
EIXO DIANTEIRO ..... B4.01 - 1
EIXO DIANTEIRO ..... B4.01 - 2
EIXO TRASEIRO ..... B4.03 - 1
EIXO TRASEIRO ..... B4.03 - 2
EIXO TRASEIRO ..... B4.03 - 3
EIXO TRASEIRO ..... B4.03 - 4
EIXO TRASEIRO ..... B4.03 - 5
EIXO TRASEIRO ..... B4.03 - 6
EIXO TRASEIRO ..... B4.03 - 7
EIXO TRASEIRO ..... B4.03 - 8
EIXO TRASEIRO ..... B4.03 - 9
EIXO TRASEIRO ..... B4.03 - 10
ESCARIFICADOR ..... E3.10 - 5
ESCARIFICADOR E TUBULAÇÕES ..... E3.02 - 12

NEW HOLLAND

ÍNDICE ALFABÉTICO

FILTRO DE AR ..... A2.22 - 2
FILTRO DE AR E TUBULAÇÕES ..... A2.22 - 1
FILTRO DE COMBUSTÍVEL ..... A2.26 - 1
FILTRO ÓLEO DA TRANSMISSÃO ..... B2.06 - 5
FILTRO DE ÓLEO E TROCADOR DE CALOR ..... A3.03 - 1
GANCHO DE TRAÇÃO ..... D1.01 - 6
JOGO DE DECALQUE ..... L1.25 - 1
JUNTA DA ARTICULAÇÃO ..... D1.01 - 3
JUNTA DA ARTICULAÇÃO ..... D1.01 - 4
LÂMINA FRONTAL E CHAPAS ..... E3.13 - 8
LÂMINA-13 PÉS-75250344 ..... E3.13 - 1
LÂMINA-14 PÉS-75250199 ..... E3.13 - 2
LIMPADOR DE PÁRA-BRISA ..... L1.04 - 19
MOTOR ..... A0.00 - 1
MOTOR HIDRÁULICO DE ACIONAMENTO DA HÉLICE ..... A4.01 - 8
MOTOR HIDRÁULICO DO GIRA CIRCULO ..... E3.10 - 4
MOTOR DE PARTIDA ..... F2.01 - 1
MOTOR DE PARTIDA-75323039 ..... F6.08 - 1
PICA-PISCA ..... F4.01 - 5
PRÉ FILTRO ..... A2.22 - 3
PROTEÇÕES ..... L1.01 - 4
RADIADOR ..... A4.01 - 1
RADIADOR E TUBULAÇÕES ..... A4.01 - 2
RADIADOR DE AR ..... A2.54 - 2
REDUTOR ..... E3.10 - 3
REFRIGERAÇÃO DO EIXO TRASEIRO ..... B2.06 - 3
REFRIGERAÇÃO ÓLEO DA TRANSMISSÃO ..... B2.06 - 1
RESERVATÓRIO DE ÁGUA ..... A4.01 - 4
RESERVATÓRIO DE COMBUSTÍVEL ..... A2.01 - 1
RODAS TRASEIRAS ..... D3.16 - 1
SELA E CILINDRO DE ACIONAMENTO ..... E3.10 - 1
SELA E CILINDRO DE ACIONAMENTO ..... E3.10 - 1A
SILENCIOSO E ESCAPAMENTO ..... A2.56 - 1
SISTEMA DE AR CONDICIONADO ..... L1.04 - 39
SISTEMA ELÉTRICO ..... F4.01 - 1
SISTEMA ELÉTRICO ..... F4.01 - 6
SISTEMA ELÉTRICO ..... F4.01 - 8
SISTEMA ELÉTRICO ..... F4.01 - 10
SISTEMA ELÉTRICO ..... F4.01 - 9
SISTEMA ELÉTRICO ..... F4.01 - 11
SISTEMA ELÉTRICO ..... F4.01 - 12
SISTEMA ELÉTRICO ..... F4.01 - 13
SISTEMA ELÉTRICO ..... F4.01 - 14
SISTEMA ELÉTRICO-PAINEL DE INSTRUMENTOS ..... F4.01 - 7
SISTEMA ELÉTRICO-PAINEL DE INSTRUMENTOS ..... F4.01 - 2
SISTEMA ELÉTRICO-TRANSMISSÃO ..... F4.01 - 3
SISTEMA FILTRO DE ÓLEO DA TRANSMISSÃO ..... B2.06 - 4
SISTEMA DE FREIO ..... C1.01 - 1
SISTEMA DE FREIO ..... C1.01 - 2
SISTEMA DE FREIO ..... C1.01 - 3
SISTEMA HIDRÁULICO ..... E3.02 - 1
SISTEMA HIDRÁULICO DE ARTICULAÇÃO ..... E3.02 - 14
SISTEMA HIDRÁULICO DESL. LAT. LÂMINA ..... E3.02 - 2
SISTEMA HIDRÁULICO DESL. LAT. DO CIRCULO ..... E3.02 - 5
SISTEMA HIDRÁULICO DESL. LAT. INCL. DA LÂMINA ..... E3.02 - 3
SISTEMA HIDRÁULICO DESL. LAT. INCL. DA LÂMINA ..... E3.02 - 4
SISTEMA HIDRÁULICO DIREÇÃO/FREIO ..... E3.02 - 20
SISTEMA HIDRÁULICO DO ESCARIFICADOR ..... E3.02 - 11
SISTEMA HIDRÁULICO DO ESCARIFICADOR E RIPPER ..... E3.02 - 17
SISTEMA HIDRÁULICO GIRA CIRCULO ..... E3.02 - 10
SISTEMA HIDRÁULICO DE INCLINAÇÃO RODA DIANT. ..... E3.02 - 13
SISTEMA HIDRÁULICO DE LEVANTAMENTO DA LÂMINA ..... E3.02 - 8
SISTEMA HIDRÁULICO DE LEVANTAMENTO DA LÂMINA ..... E3.02 - 9
SISTEMA HIDRÁULICO INCLINAÇÃO DA LÂMINA ..... E3.02 - 6
SISTEMA HIDRÁULICO INCLINAÇÃO DA LÂMINA ..... E3.13 - 5
SISTEMA HIDRÁULICO DO RIPPER ..... E3.02 - 16
SISTEMA HIDRÁULICO DO RIPPER ..... E3.02 - 18
SISTEMA HIDRÁULICO TRASEIRO ..... E3.02 - 15

NEW HOLLAND

ÍNDICE ALFABÉTICO

SISTEMA HIDRÁULICO TRASEIRO ..... E3.02 - 22
SISTEMA HIDRÁULICO TRASEIRO ..... E3.02 - 23
SISTEMA HIDRÁULICO TRAVAMENTO ..... E3.02 - 7
SISTEMA HIDRÁULICO DE TRAVAMENTO ..... E3.02 - 7A
SISTEMA DE ILUMINAÇÃO ..... F4.01 - 6
SISTEMA PARTIDA A FRIO ..... A2.43 - 1
SUPORTES DO MOTOR ..... A0.02 - 1
SUPRESSORES DE RUÍDO ..... L1.01 - 5
TAMPAS DO CONSOLE ..... L1.01 - 3
TANDEM E.D. ..... D3.33 - 1
TANDEM E.D. ..... D3.33 - 2
TRANSMISSÃO ..... B2.00 - 1
TRANSMISSÃO ..... B2.01 - 1
TRANSMISSÃO ..... B2.01 - 2
TRANSMISSÃO ..... B2.01 - 9
TRANSMISSÃO ..... B2.01 - 10
TRANSMISSÃO ..... B2.01 - 15
TRANSMISSÃO FREIO DE ESTACIONAMENTO ..... B2.01 - 17
TRANSMISSÃO FREIO DE ESTACIONAMENTO ..... B2.01 - 18
TRANSMISSÃO FREIO DE ESTACIONAMENTO ..... B2.01 - 19
TRANSMISSÃO-BOMBA ..... B2.01 - 16
TRANSMISSÃO-EIXO 1ª VELOCIDADE ..... B2.01 - 3
TRANSMISSÃO-EIXO 2ª VELOCIDADE ..... B2.01 - 4
TRANSMISSÃO-EIXO 3ª VELOCIDADE ..... B2.01 - 5
TRANSMISSÃO-EIXO 4ª VELOCIDADE ..... B2.01 - 6
TRANSMISSÃO-EIXO 5ª VELOCIDADE ..... B2.01 - 7
TRANSMISSÃO-EIXO 6ª VELOCIDADE ..... B2.01 - 8
TRANSMISSÃO-VÁLVULA ..... B2.01 - 11
TRANSMISSÃO-VÁLVULA ..... B2.01 - 12
TRANSMISSÃO-VÁLVULA ..... B2.01 - 13
TRANSMISSÃO-VÁLVULA ..... B2.01 - 14
TUBULAÇÃO DE COMBUSTÍVEL ..... A2.01 - 2
TUBULAÇÃO REFRIGERAÇÃO ÓLEO MOTOR ..... A4.01 - 2
VÁLVULA-75289586 ..... E3.31 - 12
VÁLVULA-75289611 ..... E3.31 - 13
VÁLVULA-75289609 ..... E3.31 - 14
VÁLVULA-ARTICULAÇÃO-75289560 ..... E3.31 - 9
VÁLVULA-DESLOCAMENTO LAT. DO CIRCULO-75289559 ..... E3.31 - 10
VÁLVULA-DESLOCAMENTO LATERAL LÂMINA-75289556 ..... E3.31 - 6
VÁLVULA DE ENTRADA -75289553 ..... E3.31 - 3
VÁLVULA-ESCARIFICADOR/RIPPER-75289555 ..... E3.31 - 5
VÁLVULA-GIRA CIRCULO-75289558 ..... E3.31 - 8
VÁLVULA-INCLINAÇÃO DA LÂMINA/RODAS-75289557 ..... E3.31 - 7
VÁLVULA-LEVANTAMENTO ESQ./DIR. LÂMINA-75289554 ..... E3.31 - 4
VARETA DO ÓLEO DA TRANSMISSÃO ..... B2.06 - 2
VÁLVULA DE SAÍDA-75289561 ..... E3.31 - 11
VENTILADOR - SUPORTE ..... A4.01 - 5

NEW HOLLAND

ALPHABETICAL INDEX

AFTER COOLER ..... A2.54 - 2
AIR CONDITIONER ..... L1.04 - 39
AIR CLEANER ..... A2.22 - 2
AIR CLEANER AND MOUTING ..... A2.22 - 1
AIR CONDITIONER SYSTEM ..... L1.04 - 39
ALTERNADOR ..... F6.03 - 1
ALTERNATOR ..... F6.03 - 2
ALTERNATOR AND SUPPORT ..... F3.01 - 1
ALTERNATOR AND SUPPORT ..... F3.01 - 2
ARTICULATION CYLINDER ..... D1.01 - 7
ARTICULATION CYLINDER ..... E3.32 - 8
ARTICULATION JOINT ..... D1.01 - 3
ARTICULATION JOINT ..... D1.01 - 4
AXLE OIL COOLER ..... B2.06 - 3
BELT ..... A4.09 - 5
BRAKE CONTROL ..... C1.01 - 1
BRAKE CONTROL ..... C1.01 - 2
BRAKE SYSTEM ..... C1.01 - 3
BRAKE SYSTEM ..... C1.01 - 4
BRAKE SYSTEM ..... C1.01 - 5
CAB ..... L1.04 - 1
CAB ..... L1.04 - 2
CIRCLE SHIFT CYLINDER-75220709 ..... E3.32 - 5
CIRCLE SHIFT HYDRAULIC ..... E3.02 - 5
CIRCLE TURN HYDRAULIC ..... E3.02 - 10
COLD WEATHER STARTING AID ..... A2.43 - 1
CONSOLE COVERS ..... L1.01 - 3
DIRECTIONAL LIGHTS ASS'Y ..... F4.05 - 3
DOZER BLADE AND SKID PLATES ..... E3.13 - 6
DRIVER'S SEAT ..... L6.01 - 1
ELECTRIC SYSTEM ..... F4.01 - 1
ELECTRIC SYSTEM ..... F4.01 - 6
ELECTRIC SYSTEM ..... F4.01 - 7
ELECTRIC SYSTEM ..... F4.01 - 8
ELECTRIC SYSTEM ..... F4.01 - 9
ELECTRIC SYSTEM ..... F4.01 - 10
ELECTRIC SYSTEM ..... F4.01 - 11
ELECTRIC SYSTEM ..... F4.01 - 12
ELECTRIC SYSTEM ..... F4.01 - 13
ELECTRIC SYSTEM ..... F4.01 - 14
ELECTRIC SYSTEM-INSTRUMENT PANEL ..... F4.01 - 2
ELECTRIC SYSTEM-TRANSMISSION ..... F4.01 - 3
ENGINE ..... A0.00 - 1
ENGINE MOUNTS ..... A0.02 - 1
FAN DRIVE ..... A4.01 - 5
FIRE EXTINGUISHER ..... G1.01 - 1
FRONT AXLE ..... B4.01 - 1
FRONT AXLE ..... B4.01 - 2
FRONT FRAME ..... D1.01 - 1
FRONT WHEEL LEAN PIPING ..... E3.02 - 13
FUEL FILTERS ..... A2.26 - 1
FUEL TANK ..... A2.01 - 1
GUARDS ..... L1.01 - 4
GUARDS ..... L1.01 - 5
HAND BRAKE CONTROL LEVER ..... C1.35 - 3
HAND BRAKE CONTROL LEVER ..... C1.35 - 4
HORN ..... F5.01 - 1
HYDRAULIC ARTICULATION SYSTEM ..... E3.02 - 14
HYDARULIC MOTOR ASSEMBLY ..... E3.10 - 4
HYDRAULIC OIL TANK ASSEMBLY ..... E3.28 - 1
HYDRAULIC SYSTEM ..... E3.02 - 1
HYDRAULIC SYSTEM MOLDBOARD ..... E3.02 - 3
HYDRAULIC SYSTEM MOLDBOARD ..... E3.02 - 4
HYDRAULIC SYSTEM MOLDBOARD ..... E3.02 - 6
HYDRAULIC SYSTEM MOLDBOARD ..... E3.13 - 5
INTAKE VALVE-75289553 ..... E3.31 - 3

NEW HOLLAND

ALPHABETICAL INDEX

LIGHT ASSEMBLY ..... F4.05 - 1
LIGHT ASSEMBLY ..... F4.05 - 2
LIGHTING SYSTEM ..... F4.01 - 5
MOLDBOARD 13 FT-75250344. ..... E3.13 - 1
MOLDBOARD 14 FT-75250199. ..... E3.13 - 2
MOLDBOARD DRAWBAR AND CIRCLE ..... E3.10 - 2
MOLDBOARD HYDRAYULIC SYSTEM ..... E3.02 - 2
MOLDBOARD LIFT CYLINDER ..... E3.32 - 2
MOLDBOARD LIFT PIPING ..... E3.02 - 8
MOLDBOARD LIFT PIPING ..... E3.02 - 9
MOLDBOARD PITCH CYLINDER-75250031 ..... E3.32 - 3
MOLDBOARD SIDE SHIFT ..... E3.13 - 4
MOLDBOARD SIDE SHIFT CYLINDER-75250020 ..... E3.32 - 6
MUFFLER & EXHAUST PIPE ..... A2.56 - 1
OPERATOR'S CONSOLE ..... D2.01 - 1
OPERATOR'S CONSOLE ..... D2.01 - 2
OPERATOR'S CONSOLE ..... D2.01 - 3
OPERATOR'S CONSOLE ..... D2.01 - 4
OUTLET VALVE-75289561 ..... E3.31 - 11
PARKING BRAKE CONTROL ..... C1.35 - 1
PARKING BRAKE CONTROL ..... C1.35 - 2
PIPING ENGINE OIL COOLER ..... A4.01 - 2
PUMP ASSEMBLY ..... E3.29 - 1
PRECLEANER ..... A2.22 - 3
RADIATOR ..... A4.0 1 - 1
REAR HYDRAULIC SYSTEM ..... E3.02 - 15
REAR AXLE ..... B4.03 - 1
REAR AXLE ..... B4.03 - 2
REAR AXLE ..... B4.03 - 3
REAR AXLE ..... B4.03 - 4
REAR AXLE ..... B4.03 - 5
REAR AXLE ..... B4.03 - 6
REAR AXLE ..... B4.03 - 7
REAR AXLE ..... B4.03 - 8
REAR AXLE ..... B4.03 - 9
REAR AXLE ..... B4.03 - 10
REAR HYDRAULIC SYSTEM ..... E3.02 - 15
REAR HYDRAULIC SYSTEM ..... E3.02 - 22
REAR HYDRAULIC SYSTEM ..... E3.02 - 23
REAR MAIN FRAME ..... D1.01 - 2
REAR WHEEL ..... D3.16 - 1
REDUCTION GEAR ..... E3.10 - 3
RIPPER HYDRAULIC SYSTEM ..... E3.02 - 16
RIPPER HYDRAULIC SYSTEM ..... E3.02 - 18
RIPPER LIFT CYLINDER-75251723 ..... E3.32 - 9
RIPPER LIFT CYLINDER-75251696 ..... E3.32 - 11
RIPPER TOOL BAR AND LINKAGE-73162631 ..... E3.10 - 6
RIPPER TOOL BAR AND LINKAGE-73162839 ..... E3.10 - 7
SADDLE AND CYLINDER ..... E3.10 - 1
SADDLE AND CYLINDER ..... E3.10 - 1A
SADDLE LOCK PIN CYLINDER ..... E3.32 - 4
SADDLE LOCK PIN CYLINDER-75250238 ..... E3.32 - 7
SADDLE LOCK PIN CYLINDER AND PIPING ..... E3.02 - 7
SADDLE LOCK PIN CYLINDER AND PIPING ..... E3.02 - 7A
SCARIFIER ..... E3.10 - 8
SCARIFIER HYDRAULIC SYSTEM ..... E3.02 - 11
SCARIFIER LIFT CYLINDER-73067421 ..... E3.32 - 10
SCARIFIER PIPING ..... E3.02 - 12
SCARIFIER AND RIPPER HYDRAULIC SYSTEM ..... E3.02 - 17
STARTER MOTOR ..... F6.08 - 1
STARTER MOTOR ..... F6.08 - 2
STARTER MOTOR ..... F2.01 - 1
STARTER MOTOR ..... F2.01 - 2
STEERING/BRAKE HYDRAULIC SYSTEM ..... E3.02 - 20
STEERING CYLINDER-73065116 ..... D2.12 - 1
STEERING HYDRAULIC SYSTEM ..... E3.02 - 21
SOUND SUPRESS ..... L1.01 - 5
TANDEM R.H. ..... D3.33 - 1
TANDEM R.H. ..... D3.33 - 2

NEW HOLLAND

ALPHABETICAL INDEX

THROTTLE CONTROL ..... A2.21 - 1
THROTTLE CONTROL LINKAGE ..... A2.21 - 2
TILT CYLINDER-75220689 ..... E3.32 - 1
TIRES AND WHEEL ..... D3.16 - 2
TOOLS ..... H1.01 - 1
TOW HOOK ..... D1.01 - 6
TRANSMISSION ..... B2.00 - 1
TRANSMISSION ..... B2.01 - 1
TRANSMISSION ..... B2.01 - 2
TRANSMISSION ..... B2.01 - 9
TRANSMISSION ..... B2.01 - 10
TRANSMISSION ..... B2.01 - 15
TRANSMISSION CONTROL ..... B2.07 - 1
TRANSMISSION CONTROL ..... B2.07 - 2
TRANSMISSION OIL COOLER ..... B2.06 - 1
TRANSMISSION OIL DIPSTICK ..... B2.06 - 2
TRANSMISSION OIL FILTER ..... B2.06 - 4
TRANSMISSION-PARKING BRAKE ..... B2.01 - 17
TRANSMISSION-PARKING BRAKE ..... B2.01 - 18
TRANSMISSION-PARKING BRAKE ..... B2.01 - 19
TRANSMISSION-PUMP ..... B2.01 - 16
TRANSMISSION-1ST SPEED SHAFT ..... B2.01 - 3
TRANSMISSION-2ND SPEED SHAFT ..... B2.01 - 4
TRANSMISSION-3RD SPPED SHAFT ..... B2.01 - 5
TRANSMISSION-4TH SPEED SHAFT ..... B2.01 - 6
TRANSMISSION-5TH SPEED SHAFT ..... B2.01 - 7
TRANSMISSION-6 TH SPPED SHAFT ..... B2.01 - 8
TRANSMISSION-VALVE ..... B2.01 - 11
TRANSMISSION-VALVE ..... B2.01 - 12
TRANSMISSION-VALVE ..... B2.01 - 13
TRANSMISSION-VALVE ..... B2.01 - 14
TURN SIGNAL ..... F4.01 - 4
TYPES PLATES KIT ..... L1.25 - 1
VALVE-75289586 ..... E3.31 - 12
VALVE-75289611 ..... E3.31 - 13
VALVE-75289609 ..... E3.31 - 14
VALVE ASSEMBLY-73160567 ..... E3.31 - 1
VALVE ASSEMBLY-73162923 ..... E3.31 - 2
VALVE-ARTICULATION-75289560 ..... E3.31 - 9
VALVE-CICLE SHIFT-75289559 ..... E3.31 - 10
VALVE-CIRCLE TURN-75289558 ..... E3.31 - 8
VALVE GEAR ..... A1.07 - 2
VALVE GEAR ..... A1.07/1 - 1
VALVE-MOLDBOARD SHIFT-75289556 ..... E3.31 - 6
VALVE-MOLDBOARD LIFT LEFT/RIGHT-75289554 ..... E3.31 - 4
VALVE-PITCH/WHEEL LEAN-75289557 ..... E3.31 - 7
VALVE-SCARIFIER/RIPER-75289555 ..... E3.31 - 5
WATER TANK ..... A4.01 - 4
WATER FILTER ..... A4.02 - 1

ÍNDICE NUMÉRICO-NUMERIACAL INDEX

SEQ	ITEM	SGR	QUAD	SEQ	ITEM	SGR	QUAD	SEQ	ITEM	SGR	QUAD	SEQ	ITEM	SGR	QUAD
19	10101101	L1.04	4	11	10516871	A4.01	3	2	10519401	L1.01	6	4	10730301	E3.02	7
13	10119440	C1.01	1	5	10516871	E3.02	31	17	10519401	E3.02	18	7	10730301	E3.02	15
46	10141387	F4.01	18	11	10516871	D3.33	1	24	10519401	E3.02	27	7	10730301	L1.01	5
11	10184317	A2.01	2	17	10516871	E3.02	27	4	10519401	E3.02	30	2	10730301	D1.01	2
9	10216671	L1.01	2	14	10516871	C1.01	4	47	10519401	F4.01	18	3	10730301	E3.02	3
29	10257060	F4.01	18	13	10516871	D2.01	3	11	10519601	F4.01	8	6	10730301	E3.02	24
11	10259960	A1.02	2	5	10516871	E3.02	32	11	10519601	F4.01	8A	6	10730301	L1.04	39
12	10279985	A2.01	2	36	10516871	E3.02	20	2	10519621	D1.01	1	8	10730301	E3.28	1
30	10372711	C1.35	1	23	10516871	E3.13	6	4	10519621	B2.07	2	5	10730301	E3.02	1
12	10372711	F4.01	9	6	10516873	A2.56	1	30	10519621	C1.01	4	3	10730301	E3.02	19
14	10384511	A2.21	1	9	10516873	A2.22	1	30	10519621	E3.02	20	19	10730301	E3.02	16
5	10398680	L1.04	37	7	10516873	F4.01	6	34	10519621	E3.02	27	5	10730301	L1.01	4
5	10398680	L1.04	37	18	10516873	A2.21	2	4	10519621	C1.01	1	7	10730301	E3.02	8
40	10450690	F4.01	18	28	10516879	A2.01	2	2	10519621	C1.01	2	4	10730301	E3.02	12
62	10516470	A2.27	1	14	10516879	L1.04	45	1	10519621	E3.02	18	20	10734201	L1.01	1
4	10516471	G1.01	1	11	10516879	L1.04	45	23	10520001	D1.01	2	49	10734201	L1.01	1
43	10516471	E3.02	20	8	10517071	D3.33	1	6	10520101	F4.01	7	32	10734201	D2.01	2A
2	10516471	L1.04	23	2	10517071	E3.02	10	34	10520121	F4.01	18	1	10902021	L1.04	39
44	10516471	B4.01	1	10	10517071	A4.01	6	4	10520201	E3.29	1	9	10902021	L1.04	45
23	10516471	E3.02	27	10	10517073	A4.01	5	7	10520221	A2.01	1	2	10902030	L1.04	37
15	10516471	A2.43	1	8	10517073	E3.02	25	2	10569371	L1.04	5	2	10902030	L1.04	37
32	10516473	F4.01	18	16	10517073	E3.02	16	18	10571971	E3.02	19	11	10902030	L1.04	4
34	10516473	F4.01	2	4	10517073	B4.03	5	2	10615479	L1.04	39	4	10902030	F4.01	15
19	10516479	A2.21	2	15	10517171	A2.27	1	2	10615479	F4.01	15	4	10902030	L1.04	4
6	10516671	F4.01	18	2	10517171	A1.06	1	8	10615479	L1.04	45	14	10902031	D2.01	1
15	10516671	D2.01	2	3	10517173	E3.02	25	4	10615679	F5.01	1	3	10902131	L1.01	3
16	10516671	E3.02	20	4	10517271	D3.33	2	29	10719321	E3.10	5	45	10902131	F4.01	18
15	10516671	D2.01	2A	3	10517271	E3.10	2	16	10719321	E3.10	1	7	10902131	E3.02	30
22	10516671	A2.43	1	15	10517271	A4.01	1	12	10730101	L1.04	4	1	10902131	L6.04	1
2	10516671	L1.04	5A	24	10517271	D3.33	1	5	10730107	L1.04	4	20	10902131	D1.01	1
7	10516673	F5.01	1	3	10517271	E3.29	1	8	10730301	E3.02	6	3	10902221	F4.01	11
9	10516679	C1.01	1	19	10517679	E3.10	5	3	10730301	E3.02	5	14	10902221	A2.43	1
19	10516871	D1.01	2	5	10519201	F4.01	5	9	10730301	E3.02	5	14	10902221	E3.02	27
16	10516871	E3.02	3	6	10519301	F6.03	2	13	10730301	E3.02	14	34	10902221	B4.01	1

Nota/Note: Este índice foi gerado em sequência alfa-numérica/ This index made in alfanumerical sequence.

SEQ	ITEM	SGR	QUAD	SEQ	ITEM	SGR	QUAD	SEQ	ITEM	SGR	QUAD	SEQ	ITEM	SGR	QUAD
1	10902231	L1.04	23	1	11061076	E3.32	3	26	11106631	C1.01	4	15	11112631	E3.02	16
14	10902331	A2.21	2	3	11061076	E3.13	7	21	11106631	B2.06	3	21	11112631	D1.01	2
6	10902421	L1.04	37	11	11061675	E3.32	8	6	11106631	E3.02	17	3	11112631	A0.02	1
6	10902421	L1.04	37	2	11065476	C1.35	4	22	11106631	B4.01	2	9	11112631	E3.02	25
24	10902431	C1.35	1	3	11087971	C1.35	1	34	11106631	E3.10	1	5	11112831	F3.01	2
3	10902431	F4.01	10	9	11103031	A2.01	2	5	11106631	A2.56	1	3	11112831	B4.03	5
5	10902431	G1.01	1	18	11103031	E3.02	27	1	11106631	B2.00	1	24	11113031	D1.01	2
6	10902431	B2.07	2	1	11106031	B2.06	3	13	11106631	L1.04	45	18	11113231	D1.01	1
55	10902431	L1.01	1	1	11106031	F5.01	1	5	11106631	B4.03	5	4	11113231	B2.07	1
10	10902631	L1.01	1	15	11106031	E3.02	32	32	11106831	E3.02	18	4	11113231	F3.01	2
19	10903031	A2.21	1	12	11106031	A2.56	1	21	11107031	D2.01	2A	38	11113231	B4.01	1
1	10903031	L1.01	6	22	11106121	E3.13	6	21	11107031	D2.01	2	37	11113371	E3.02	20
1	10903031	E3.02	27	8	11106131	A4.01	5	10	11107031	E3.02	16	9	11113431	A2.01	1
42	10903031	E3.02	20	4	11106231	A2.01	2	18	11107031	C1.01	4	23	11113631	E3.10	5
47	10903431	E3.02	20	12	11106231	D3.33	1	20	11107031	E3.02	18	26	11113731	E3.10	5
6	10903431	E3.02	27	6	11106231	F4.01	6	23	11107231	L1.04	45	14	11114631	E3.10	1
3	109311H	L1.04	41	9	11106231	A4.01	4	14	11107331	E3.02	15	2	11115531	E3.02	25
21	10977531	F4.01	9	5	11106231	L1.01	2	12	11107331	E3.02	12	2	11118531	C1.35	2
33	10977731	F4.01	2	2	11106231	E3.28	2	9	11107331	E3.02	9	7	11118537	A0.02	1
30	10977731	F4.01	18	29	11106231	A4.01	1	16	11107331	E3.02	2	2	11118731	E3.29	1
19	10978021	F4.01	9	1	11106431	A2.21	2	21	11107331	E3.02	16	3	11125731	L1.04	1A
13	10979321	F4.01	7	15	11106431	E3.02	3	5	11107331	E3.02	19	3	11125731	L1.04	1
58	10979321	L1.01	1	24	11106431	A2.01	2	8	11107631	A4.01	3	7	11125931	L1.04	3
2	10979421	B2.07	1	18	11106431	A0.02	1	25	11112131	D1.01	2	3	11195370	F4.01	5
4	10979421	L1.04	25	11	11106431	A4.01	5	26	11112131	E3.13	6	22	11195371	F4.01	9
6	11030431	F4.01	11	30	11106431	D1.01	2	5	11112131	F4.01	7	18	11195371	C1.35	1
9	11054590	F4.01	10	3	11106431	A2.56	1	5	11112231	A4.01	2	17	11195479	A2.01	2
5	11054890	F4.01	10	8	11106431	A2.22	1	14	11112331	F4.01	18	5	11227721	B4.01	2
12	11054990	L1.04	41	12	11106431	F4.01	6	30	11112431	L1.01	1	18	11343831	L1.04	45
6	11055090	F4.01	10	1	11106431	L1.01	1	7	11112431	B2.06	2	12	11343831	L1.04	45
10	11055190	F4.01	10	9	11106431	E3.02	31	7	11112431	D3.33	1	22	11390531	A0.02	1
11	11055190	L1.04	41	6	11106431	E3.02	32	6	11112431	A2.21	1	28	11398137	E3.10	1
43	11055890	F4.01	18	12	11106431	D2.01	3	11	11112431	A4.01	6	7	1154990	F4.01	10
1	11061076	E3.32	7	6	11106431	L1.01	1	26	11112631	D1.01	2	11	11701721	E3.02	12

Nota/Note: Este índice foi gerado em sequência alfa-numérica/ This index made in alfanumerical sequence.

SEQ	ITEM	SGR	QUAD	SEQ	ITEM	SGR	QUAD	SEQ	ITEM	SGR	QUAD	SEQ	ITEM	SGR	QUAD
21	11701721	E3.02	3	31	12626231	E3.10	1A	5	12645031	C1.01	3	4	13301717	D2.01	1
26	11701721	E3.02	18	18	12638101	F4.01	9	11	12645031	B2.06	2	31	1331087C1	L1.04	45
12	11701721	E3.02	16	20	12638101	F4.01	9	7	12645031	C1.01	1	5	13313217	F4.01	9
18	11701721	E3.02	2	41	12638501	F4.01	18	23	12646721	A2.43	1	2	13313217	F4.01	2
10	11701721	E3.02	19	9	12638501	F4.01	1	2	12646721	A4.01	1	23	13313217	L1.04	41
10	11701721	A4.01	3	2	12638601	F5.01	1	17	12646721	E3.02	3	5	13400773	C1.35	4
15	11701721	E3.02	15	39	12638601	L1.01	1	19	12646721	A4.01	6	1	13407211	E3.32	8
21	11701721	A0.02	1	33	12638601	E3.02	18	28	12646821	A4.01	1	13	13407211	E3.02	19
2	11701731	L1.01	2	28	12638601	L1.01	1	14	12646821	F4.01	6	6	13407211	E3.10	5
27	11701731	L1.01	1	4	12638621	L1.01	2	16	12646821	F4.01	7	4	13407811	D1.01	1
32	11701731	L1.01	1	2	12638621	L1.01	1	14	12646821	A2.22	1	50	13407811	E3.10	1A
13	11702921	B2.06	2	2	12639701	F4.01	10	8	12646821	C1.35	1	13	13530330	A2.01	1
7	11702921	A2.21	1	43	12639701	L1.01	1	10	12646821	A4.01	4	14	14094910	E3.02	18
1	11702921	A2.01	1	3	12639701	F4.01	15	4	12646821	A4.01	2	9	14142490	F4.01	6
5	11702921	A4.01	1	2	12639701	L1.01	3	2	12646821	A2.56	1	1	14148290	F4.05	2
1	11945008	F4.01	18	11	12639701	L1.01	1	9	12646821	A4.01	5	1	14148290	F4.05	3
2	11947708	F4.01	7	37	12639721	L1.04	45	2	12646921	A0.02	1	2	14151195	L1.04	48
23	12164121	D3.33	1	3	12642021	L1.04	5A	6	12646921	F4.01	8	3	14152190	F4.01	6
23	12164121	A0.02	1	6	12642021	L6.04	1	8	12646921	F4.01	8A	13	14170470	D2.01	2
9	12164321	E3.13	8	3	12642021	L1.04	5	2	12646921	F3.01	2	13	14170470	D2.01	2A
13	12164427	A0.02	1	24	12642021	L1.04	45	14	12646921	A2.01	1	31	14254231	E3.10	5
8	12164721	B2.07	2	11	12644321	E3.02	16	6	12646921	B2.06	2	6	14257830	A2.01	1
6	12179490	A4.01	4	20	12644321	A0.02	1	15	12646921	L1.01	1	40	14258430	D1.01	2
23	1246721	A2.43	1	13	12644321	E3.02	16	20	12646921	E3.02	20	4	14258530	E3.32	8
6	12574221	L1.01	6	21	12644321	E3.02	18	2	12648521	B4.03	5	50	142952A1	F6.08	1
9	12574921	D1.01	2	3	12644421	L1.04	25	25	12648521	E3.13	6	40	142955A1	F6.08	1
15	12575127	D1.01	2	2	12644421	F4.01	16	14	12648531	B2.06	2	2	14306231	C1.35	3
1	12575321	B4.03	1	2	12644421	L6.04	1	2	131-31	F6.08	1	1	14306231	C1.35	1
6	12575721	B4.01	2	23	12644421	C1.35	1	16	13274211	A2.01	2	24	14306331	L1.01	1
17	12577221	F4.01	7	3	12644421	G1.01	1	12	13275811	A2.21	1	15	14309271	E3.02	18
7	12577221	A4.01	5	3	12644421	L1.04	37	11	13276617	L1.01	3	6	14422020	E3.02	26
5	12577721	L1.04	1	21	12644421	D1.01	1	1	13276617	L1.01	4	22	14437785	C1.01	4
5	12577721	L1.04	1A	3	12644421	L1.04	37	1	13297317	L1.04	41	20	14437985	E3.02	27
8	12577721	L1.04	3	13	12645031	A4.01	3	4	13297317	F4.01	3	6	14438085	C1.01	2

Nota/Note: Este índice foi gerado em sequência alfa-numérica/ This index made in alfanumerical sequence.

SEQ	ITEM	SGR	QUAD	SEQ	ITEM	SGR	QUAD	SEQ	ITEM	SGR	QUAD	SEQ	ITEM	SGR	QUAD
7	14438085	C1.01	3	5	14496621	F4.05	4	2	15835231	E3.10	2	4	16043231	L1.01	4
3	14457280	E3.02	27	16	14496621	E3.02	27	15	15846437	A0.02	1	1	16043231	D1.01	1
41	14457280	E3.02	20	17	14496621	C1.01	4	18	15861731	E3.10	5	11	16043231	L1.04	5A
46	14457680	E3.02	20	10	14496621	L1.04	45	61	15896211	A2.27	1	1	16043231	D1.01	2
44	14457680	E3.02	27	15	14496621	L1.04	45	3	15896218	F4.01	18	5	16043421	F4.01	18
17	14463280	E3.02	19	20	14496621	D1.01	2	2	15896221	F4.01	11	21	16043431	A2.43	1
4	14465180	E3.32	6	3	14496621	E3.28	2	44	15896221	L1.01	1	3	16043431	B2.07	2
7	14465180	E3.32	7	4	14496621	F4.05	5	16	15896411	F4.01	9	1	16043431	A4.01	1
8	14465180	E3.32	4	29	14496731	L1.01	1	3	15981231	D3.33	2	8	16043431	L1.04	39
7	14465180	E3.32	3	5	14496731	B2.07	1	16	15981231	A4.01	1	38	16043431	L1.01	1
14	14465480	E3.32	7	16	14496931	A0.02	1	5	15981531	D1.01	2	5	16043431	L1.04	45
12	14465480	E3.32	4	8	14497131	D3.33	2	21	15984131	E3.10	2	10	16043431	B2.06	2
9	14465480	E3.32	5	2	14497131	D1.01	7	12	15988431	D1.01	2	14	16043431	A4.01	3
9	14465480	E3.32	2	5	14497131	D1.01	6	1	15988737	E3.10	7	5	16043431	E3.02	3
3	14465480	E3.32	6	3	14497331	B4.03	1	4	15989131	D1.01	6	31	16043431	C1.01	4
8	14465480	E3.32	1	6	14497331	E3.10	7	1	15990131	D1.01	7	8	16043631	C1.01	3
14	14465480	E3.32	3	5	14497331	E3.13	6	10	15994031	A0.02	1	12	16043631	F4.01	8
4	14465780	E3.32	1	2	15224031	L1.04	1	5	15997231	E3.10	5	6	16043631	C1.01	1
7	14465780	E3.32	5	2	15224031	L1.04	1A	21	15997331	E3.13	6	10	16043631	L1.04	5A
7	14465780	E3.32	2	6	15224031	L1.04	3	4	15997731	B4.03	1	5	16043631	L6.04	1
5	14466480	E3.32	8	37	1546549C1	F6.08	1	3	16042931	E3.02	12	10	16043631	L1.04	5
8	14466880	A4.01	6	35	1546549C1	F6.08	1	4	16043201	E3.02	5	12	16043631	F4.01	8A
7	14467980	E3.28	2	27	15500121	C1.01	4	46	16043231	L1.01	1	6	16043831	E3.02	15
11	14476531	F4.01	18	3	15500121	E3.02	32	8	16043231	E3.02	19	1	16043831	L1.04	5A
3	14496321	B2.07	1	7	15500121	E3.02	31	7	16043231	E3.28	1	1	16043831	C1.01	2
5	14496401	F4.01	11	7	15540331	E3.10	5	42	16043231	F4.01	18	1	16043831	L1.04	5
44	14496431	E3.02	20	2	15540431	E3.28	1	6	16043231	L1.01	5	22	16043831	A2.21	1
10	14496431	A2.21	1	14	15540431	E3.02	19	4	16043231	E3.02	1	3	16043831	C1.01	1
4	14496431	L1.04	23	19	15540931	E3.02	19	8	16043231	F4.01	1	12	16043831	E3.02	5
15	14496431	D2.01	1	1	15541031	E3.02	10	11	16043231	L1.04	5	2	16044031	E3.02	18
2	14496431	E3.02	27	7	15541231	F4.01	8A	7	16043231	E3.02	6	12	16044131	C1.01	1
35	14496531	L1.01	1	4	15541231	F4.01	8	13	16043231	F4.01	18	8	16044131	L1.04	5
4	14496531	L1.04	45	8	15644101	L1.04	4	5	16043231	E3.02	7	8	16044131	L1.04	5A
6	14496621	B4.03	5	24	15644101	F4.01	9	6	16043231	E3.02	8	13	16044131	F4.01	8A

Nota/Note: Este índice foi gerado em sequência alfa-numérica/ This index made in alfanumerical sequence.

SEQ	ITEM	SGR	QUAD	SEQ	ITEM	SGR	QUAD	SEQ	ITEM	SGR	QUAD	SEQ	ITEM	SGR	QUAD
13	16044131	F4.01	8	12	16105021	A2.01	1	13	366176A2	L1.01	1	1	5106733	C1.35	3
1	16044331	E3.02	11	27	16323531	E3.10	2	13	372029A2	E3.02	26	12	5110153	C1.35	4
5	16044331	A2.22	1	15	19109687	E3.02	36	8	398767A1	L1.01	2	3	5110155	C1.35	4
12	16044331	E3.02	14	4	19109687	F4.01	17	3	412570A1	E3.29	2	1	5128407	C1.35	4
20	16044331	A4.01	6	9	19109687	E3.02	13	19	412571A1	E3.29	2	7	5128431	C1.35	4
5	16044331	E3.02	24	4	19109687	F4.01	19	20	412572A1	E3.29	2	9	5128712	C1.35	4
31	16044531	E3.02	20	15	19109687	E3.02	36	22	412573A1	E3.29	2	4	5129824	C1.35	4
3	16045021	E3.02	13	53	192-113	F6.08	1	15	412574A1	E3.29	2	11	5131437	C1.35	4
3	16045021	E3.02	13	14	192196A2	F4.01	7	12	412575A1	E3.29	2	9	515-23381	E3.28	1
35	16045021	E3.02	27	45	195-2056	F6.08	1	18	412576A1	E3.29	2	14	5151033	F4.01	2
2	16054631	E3.02	3	28	1954626C1	L1.04	45	16	412577A1	E3.29	2	7	5151033	F4.01	9
16	160743931	D1.01	2	9	195465162	L1.04	41	10	412579A1	E3.29	2	6	5174275	C1.35	4
3	16100818	F4.01	7	9	1954651C2	L1.04	41	14	412582A1	E3.29	2	7	549064	F4.01	18
20	16100821	E3.02	16	36	1954736C1	L1.04	45	24	412584A1	E3.29	2	32	5962562	F4.01	2
8	16100821	E3.02	5	2	1994720C1	L1.04	41	17	412585A1	E3.29	2	36	5962562	F4.01	18
33	16100821	D1.01	2	10	214-1488	A2.22	1	5	412586A1	E3.29	2	12	60-7083T1	L1.01	1
8	16100821	C1.01	1	6	214-2114	E3.28	1	13	412592A1	E3.29	2	15	70035285	C1.35	1
17	16100821	E3.02	20	24	214-2114	A1.01	6	23	412593A1	E3.29	2	3	70050292	E3.31	1
4	16100821	A2.22	1	4	214-2122	A4.01	6	8	412595A1	E3.29	2	2	70050748	B2.06	2
3	16100821	C1.01	2	16	219-1	D3.33	2	1	412596A1	E3.29	2	1	70050748	A2.01	2
23	16100821	A2.21	1	29	238-5012	F6.08	1	27	412599A1	E3.29	2	15	70052519	D3.33	2
47	16100821	L1.01	1	39	238-5243	F6.08	1	5	412603A1	E3.29	3	31	70053994	E3.10	2
5	16100833	F5.01	1	26	2385228	F6.08	1	9	412607A1	E3.29	3	14	70054889	E3.13	8
23	16101711	F4.01	9	10	250739A1	L1.04	41	1	416599A1	E3.29	3	4	70060670	D3.16	1
19	16101711	C1.35	1	25	250742A1	L1.04	41	55	425-148	F6.08	1	15	70060670	E3.13	6
16	16102321	D2.01	2	3	261-14310	F4.05	3	8	4955502	D1.01	1	28	70062160	E3.10	5
16	16102321	D2.01	2A	3	261-14310	F4.05	2	10	4956122	F4.01	18	6	70078908	C1.35	1
7	16102321	L1.01	2	25	26794670	D3.33	1	3	4967197	A4.01	4	2	70082174	E3.13	8
14	16104111	F4.01	8A	13	26794670	D3.33	2	32	4971843	A2.01	2	20	70094334	C1.01	4
14	16104111	F4.01	8	5	26794880	F6.03	2	20	4971843	E3.28	2	2	70096481	D3.16	2
5	16104121	F4.01	6	4	281-4556	F4.01	5	10	4988275	C1.35	4	7	70188771	E3.02	25
7	16105011	F4.01	8	22	28995900	D3.33	1	35	50001484	F4.01	18	16	70196765	A2.43	1
9	16105011	F4.01	8A	26	301803R1	L1.04	45	31	50001484	F4.01	2	1	705737	A2.25	1
4	16105011	E3.28	1	14	314610A1	L1.01	1	8	5105729	C1.35	4	7	705737	A2.24	5

Nota/Note: Este índice foi gerado em sequência alfa-numérica/ This index made in alfanumerical sequence.

SEQ	ITEM	SGR	QUAD	SEQ	ITEM	SGR	QUAD	SEQ	ITEM	SGR	QUAD	SEQ	ITEM	SGR	QUAD
13	70601966	E3.13	8	1	70634161	D3.33	1	9	70677012	E3.02	12	2	70901348	D3.16	1
23	70602179	D2.01	2A	17	70634237	E3.13	6	2	70677012	E3.10	7	16	70901421	E3.10	2
23	70602179	D2.01	2	4	70638732	A2.21	2	14	70677012	D1.01	2	7	70901520	L1.04	48
4	70602449	E3.13	4	35	70651322	E3.02	20	19	70678072	E3.10	6	3	70901651	D3.33	1
7	70602449	E3.13	3	20	70651322	E3.10	2	8	70678984	E3.28	2	1	70901651	E3.02	25
3	70605918	D3.16	1	2	70658265	E3.31	1	16	70683837	E3.10	6	9	70901652	C1.01	4
30	70607617	E3.10	1A	5	70658592	E3.02	2	32	70683837	B4.01	1	12	70901652	E3.10	3
23	70607617	E3.10	1	25	70659547	E3.02	7	15	70683837	E3.13	8	3	70901702	F4.01	1
5	70617127	E3.13	1	14	70663928	F4.01	10	24	70683838	B4.01	1	13	70901702	B2.06	3
5	70617127	E3.13	2	15	70663928	F4.01	9	14	70684817	B4.01	2	22	70901828	E3.28	2
4	70617932	D2.01	2	18	70668028	B4.01	1	38	70684837	D1.01	2	20	70901828	F4.01	18
9	70617932	F4.01	8	33	70668028	B4.01	2	29	70686384	D2.01	2	13	70901834	A2.43	1
26	70617932	D2.01	3	5	70669359	A2.43	1	3	70686384	A2.21	1	38	70901835	L1.04	45
4	70617932	D2.01	2A	13	70670615	C1.35	1	3	70686384	A2.21	2	5	70901838	E3.10	3
2	70617932	F4.01	8A	4	70671763	F4.01	16	15	70689717	E3.02	12	18	70904002	D2.01	3
12	70620920	E3.10	1	29	70673051	B4.01	1	17	70689718	E3.02	12	4	70904002	A2.21	1
32	70620920	E3.10	1A	6	70673457	E3.10	2	22	70695523	E3.02	14	28	70904002	B4.01	2
18	70622102	D2.01	2	10	70677004	E3.02	32	28	70695523	E3.02	7	21	70904203	F4.01	18
18	70622102	D2.01	2A	21	70677004	E3.02	2	3	70900367	E3.02	9	17	70904203	F4.01	9
34	70622212	E3.10	3	18	70677004	E3.02	15	16	70900802	E3.28	2	12	70904208	A4.01	5
4	70623355	E3.02	11	14	70677004	E3.02	20	3	70900805	D1.01	5	20	70904208	A2.21	2
8	70623355	E3.02	17	2	70677006	E3.02	11	6	70900805	E3.13	7	4	70905362	E3.31	1
31	70623355	E3.02	18	20	70677006	D2.01	2A	12	70900808	E3.10	2	15	70907059	D3.33	1
4	70623355	E3.02	3	8	70677006	D2.01	1	26	70900808	E3.10	1A	4	70909055	L1.04	37
8	70623355	E3.02	15	3	70677006	A2.01	2	4	70900816	E3.02	14	25	70910149	L1.04	45
7	70630753	E3.02	9	5	70677006	D2.01	2	32	70900822	E3.10	2	16	70910179	E3.10	1A
4	70630753	E3.02	19	13	70677006	A2.56	1	28	70900822	E3.10	1A	25	70910231	B4.01	2
17	70630753	E3.02	2	8	70677006	A2.01	2	4	70900942	E3.02	2	8	70910251	F4.01	18
11	70630753	E3.02	1	30	70677006	B4.01	1	4	70901344	B4.01	1	3	70910287	D2.01	2A
23	70630753	E3.02	12	5	70677006	D2.01	2A	14	70901345	E3.10	6	24	70910287	E3.10	1
12	70630753	E3.02	18	7	70677006	E3.02	17	42	70901345	B4.01	1	21	70910287	B4.01	2
16	70630753	E3.02	15	20	70677006	D2.01	2	4	70901345	E3.13	8	27	70910287	E3.02	7
20	70630753	E3.02	5	41	70677010	D1.01	2	16	70901348	E3.13	6	3	70910287	D2.01	2
15	70634037	E3.10	3	1	70677010	C1.35	2	15	70901348	B4.01	2	4	70910287	A4.01	5

Nota/Note: Este índice foi gerado em sequência alfa-numérica/ This index made in alfanumerical sequence.

SEQ	ITEM	SGR	QUAD	SEQ	ITEM	SGR	QUAD	SEQ	ITEM	SGR	QUAD	SEQ	ITEM	SGR	QUAD
40	70910510	D2.01	3	8	70912441	B4.03	1	30	70915276	B4.01	2	9	70919625	B2.06	1
19	70911026	E3.02	18	22	70912441	E3.10	3	17	70915714	D2.01	2A	8	70920329	E3.02	32
10	70911028	D1.01	3	5	70912441	F4.01	4	17	70915714	D2.01	2	1	70920329	E3.02	14
2	70911028	D1.01	4	41	70912441	E3.10	1A	23	70915815	E3.02	18	15	70920329	E3.02	20
21	70911028	A2.21	2	3	70912441	D1.01	4	4	70915815	E3.02	17	18	70920416	E3.28	2
1	70911029	E3.13	4	11	70912441	D1.01	3	6	70915972	A2.21	2	14	70920416	E3.10	3
1	70911029	E3.13	5	9	70912441	F3.01	2	48	70915972	E3.10	1A	21	70920574	E3.10	3
17	70911029	D2.01	1	2	70912441	E3.02	2	4	70915972	E3.10	1	40	70920583	E3.10	1A
4	70911029	E3.13	1	8	70912497	E3.10	2	18	70915978	E3.13	6	15	70920585	D1.01	3
1	70911029	E3.13	3	11	70912589	A2.43	1	30	70916590	D2.01	2	11	70920585	D1.01	4
4	70911029	E3.13	2	17	70912725	D3.33	1	8	70916590	A2.21	1	9	70920995	D2.01	1
11	70911030	E3.10	3	10	70912942	E3.13	2	1	70916590	F4.01	11	31	70921012	E3.02	1
26	70911030	B4.01	1	28	70912942	C1.35	1	4	70916619	E3.10	3	23	70921013	E3.02	14
7	70911037	D2.01	3	4	70912942	C1.35	2	24	70916634	F4.01	18	17	70921013	E3.02	7
28	70911040	D2.01	2A	2	70912942	E3.13	4	9	70916896	B4.01	2	7	70921014	E3.02	26
28	70911040	D2.01	2	10	70912942	E3.13	1	4	70917458	L1.04	41	2	70921076	E3.10	3
2	70911040	A2.21	1	28	70912942	D2.01	1	6	70917458	F4.01	3	3	70921076	E3.02	11
2	70911040	A2.21	2	2	70912942	E3.13	3	13	70917458	F4.01	9	6	70921076	B4.01	1
10	70911041	C1.35	1	2	70912942	E3.13	5	28	70917479	F4.01	2	8	70921169	D2.12	1
13	70911043	A4.01	5	18	70912942	E3.10	1A	30	70917644	D2.01	2A	2	70921174	E3.13	2
28	70911048	D2.01	3	22	70913830	B4.01	1	21	70917646	C1.35	1	2	70921174	E3.13	1
2	70911048	D2.01	2A	5	70914465	B4.01	1	9	70917646	C1.35	2	19	70921175	E3.02	20
2	70911048	D2.01	2	34	70914465	E3.10	1A	40	70917733	E3.02	20	7	70921205	E3.02	2
23	70911051	B4.01	2	6	70914465	E3.13	6	11	70917793	E3.13	8	19	70921205	E3.02	3
5	70911061	E3.13	8	31	70914465	B4.01	2	8	70917793	E3.10	6	43	70921205	E3.02	27
15	70911061	E3.10	6	1	70914465	E3.13	7	9	70918309	A2.21	2	10	70921205	E3.02	10
3	70911061	B4.01	1	24	70914465	E3.10	6	8	70918448	C1.35	2	14	70921206	A4.01	6
6	70911115	E3.02	2	6	70914465	D1.01	5	11	70918448	C1.35	1	30	70921206	E3.02	27
27	70911174	E3.10	1A	9	70914465	E3.10	1	3	70919062	C1.01	4	3	70921206	B2.06	3
17	70911174	E3.10	2	11	70914726	E3.10	1	20	70919087	E3.02	7	12	70921214	A4.01	6
16	70911279	E3.02	12	27	70914726	B4.01	1	11	70919173	E3.02	27	11	70921216	E3.28	1
10	70911841	A2.43	1	44	70914726	E3.10	1A	3	70919464	B2.06	1	12	70921217	E3.02	27
17	70912299	E3.10	6	49	70915256	E3.10	1A	3	70919552	E3.02	7	3	70921229	F4.05	5
3	70912299	E3.13	8	13	70915276	E3.02	12	10	70919552	E3.02	26	5	70921229	F4.01	16

Nota/Note: Este índice foi gerado em sequência alfa-numérica/ This index made in alfanumerical sequence.

SEQ	ITEM	SGR	QUAD	SEQ	ITEM	SGR	QUAD	SEQ	ITEM	SGR	QUAD	SEQ	ITEM	SGR	QUAD
27	70921244	E3.02	27	2	70921402	E3.02	31	2	70921885	E3.02	8	9	70922522	E3.02	18
7	70921279	E3.02	36	17	70921402	E3.02	5	12	70921885	E3.02	7	9	70922522	E3.02	7
13	70921279	E3.02	9	7	70921402	E3.02	12	2	70921885	E3.02	17	5	70922523	E3.02	18
14	70921279	E3.02	17	1	70921402	E3.02	5	6	70921885	E3.02	18	9	70922523	E3.02	26
12	70921279	E3.02	31	26	70921403	D2.01	1	7	70921885	E3.02	10	6	70922523	C1.01	4
7	70921279	E3.02	36	19	70921409	E3.02	32	3	70921885	E3.02	6	23	70922544	B4.01	1
18	70921279	E3.02	32	10	70921409	E3.02	36	10	70921885	E3.02	18	32	70922571	E3.02	20
5	70921279	E3.02	15	27	70921409	E3.02	18	5	70921910	C1.35	1	36	70922571	D2.01	1
4	70921298	E3.02	20	20	70921409	D2.01	1	6	70921910	A2.01	2	13	70922577	E3.02	1
33	70921326	E3.02	20	11	70921409	E3.02	17	4	70921912	A4.01	4	9	70922744	E3.10	3
9	70921326	E3.02	10	2	70921409	E3.02	6	16	70921913	A4.01	3	31	70922763	B4.01	1
17	70921349	E3.02	14	15	70921409	E3.02	24	20	70921913	A4.02	1	15	70922763	E3.02	5
3	70921349	E3.02	15	21	70921409	E3.02	20	2	70921914	A4.01	3	30	70922763	D2.01	3
4	70921349	E3.02	9	14	70921409	E3.02	2	2	70921914	A4.01	2	7	70922763	C1.35	1
14	70921349	E3.02	7	2	70921409	E3.02	9	28	70922065	E3.10	3	13	70922792	E3.02	31
13	70921349	E3.02	27	28	70921409	E3.02	15	25	70922200	A2.01	2	16	70922803	F4.01	2
11	70921349	E3.02	36	10	70921409	E3.02	36	10	70922200	A2.01	1	13	70922997	A4.01	6
18	70921349	E3.02	12	6	70921409	E3.02	31	3	70922262	B2.00	1	5	70923102	E3.02	20
28	70921349	E3.02	18	1	70921409	E3.02	8	19	70922271	B4.01	2	10	70923137	E3.10	1
12	70921349	E3.02	17	6	70921409	E3.02	10	20	70922300	E3.10	3	45	70923137	E3.10	1A
11	70921349	E3.02	5	3	70921445	L1.04	3	2	70922457	E3.02	14	26	70923163	E3.02	20
11	70921349	E3.02	36	26	70921467	E3.02	27	7	70922457	E3.02	1	31	70923163	E3.02	27
29	70921349	E3.02	27	27	70921476	D2.01	1	10	70922457	E3.02	2	15	70923174	A4.01	6
24	70921349	E3.02	15	1	70921565	E3.02	2	29	70922457	E3.02	7	2	70923174	B2.06	3
20	70921349	E3.02	12	12	70921565	E3.02	1	21	70922457	E3.02	12	6	70923276	D2.01	2
13	70921349	E3.02	24	11	70921565	E3.02	18	23	70922457	E3.02	15	25	70923276	D2.01	2A
19	70921349	E3.02	2	9	70921567	D1.01	4	1	70922457	E3.02	17	25	70923276	D2.01	2
2	70921349	E3.02	19	13	70921567	D1.01	3	12	70922457	E3.02	15	6	70923276	D2.01	2A
11	70921374	E3.10	2	11	70921597	E3.13	3	16	70922457	E3.02	14	25	70923276	E3.10	1
1	70921402	E3.02	9	11	70921597	E3.13	4	12	70922457	E3.02	24	38	70923276	E3.10	1A
22	70921402	E3.02	12	16	70921599	E3.02	25	10	70922475	E3.02	12	6	70923548	B2.06	4
9	70921402	E3.02	15	32	70921883	E3.02	27	10	70922507	E3.02	5	30	70923590	E3.10	3
28	70921402	E3.02	27	6	70921885	E3.02	14	1	70922507	E3.02	19	17	70923594	E3.28	2
37	70921402	E3.02	18	8	70921885	E3.02	1	18	70922508	E3.10	2	13	70923664	E3.02	25

Nota/Note: Este índice foi gerado em sequência alfa-numérica/ This index made in alfanumerical sequence.

SEQ	ITEM	SGR	QUAD	SEQ	ITEM	SGR	QUAD	SEQ	ITEM	SGR	QUAD	SEQ	ITEM	SGR	QUAD
22	70923664	E3.02	16	59	70925927	L1.01	1	4	70927353	F4.01	4	19	70928460	E3.10	2
11	70923684	D2.12	1	16	70925927	L1.01	1	26	70927361	E3.02	7	3	70928460	E3.28	1
3	70923717	E3.02	2	4	70925957	B2.06	2	11	70927381	E3.13	2	9	70928497	E3.28	2
38	70923717	E3.02	27	11	70926031	B2.06	3	30	70927381	D2.01	1	7	70928798	D2.01	2
25	70923737	E3.02	27	4	70926037	F4.01	1	12	70927381	E3.13	1	36	70928798	D2.01	3
19	70923817	E3.10	3	7	70926049	A2.01	2	22	70927382	E3.10	2	7	70928798	D2.01	2A
20	70923824	B4.01	2	9	70926149	B2.06	4	3	70927400	E3.02	17	4	70928808	E3.02	15
7	70923841	C1.01	2	2	70926208	B4.01	1	5	70927400	A4.01	5	2	70928851	E3.32	7
19	70923841	C1.01	4	12	70926538	E3.28	1	22	70927400	E3.02	18	2	70928851	E3.32	3
12	70923841	C1.01	4	6	70926622	E3.31	1	3	70927529	C1.35	2	2	70928851	E3.13	7
16	70923841	C1.01	4	2	70926629	E3.32	9	27	70927529	C1.35	1	14	70928851	E3.02	12
1	70923841	C1.01	3	20	70926785	E3.10	6	23	70927541	E3.02	2	16	70928874	E3.32	10
20	70923845	E3.02	1	34	70926957	B4.01	2	1	70927541	E3.02	15	3	70928888	E3.02	26
13	70923905	E3.02	2	18	70927155	B2.06	3	11	70927619	E3.10	6	36	70928914	E3.10	3
2	70923905	E3.02	15	2	70927155	E3.02	12	10	70927662	E3.10	2	2	70928916	E3.02	20
4	70924026	B2.06	3	4	70927163	E3.02	4	8	70927699	E3.32	10	25	70929092	E3.10	2
23	70924146	E3.28	2	2	70927163	E3.02	1	37	70927700	B4.01	2	16	70929156	E3.02	5
3	70924158	D2.12	1	3	70927163	E3.02	24	18	70928010	E3.02	5	7	70929156	B4.01	1
9	70924158	E3.32	10	12	70927163	E3.02	11	8	70928188	D1.01	4	8	70929156	D2.01	2A
42	70924296	E3.02	27	27	70927212	D2.01	3	12	70928188	D1.01	3	31	70929156	D2.01	3
19	70924686	E3.10	1	8	70927216	F3.01	2	19	70928189	E3.13	6	3	70929156	E3.10	3
11	70924686	E3.02	25	5	70927236	B4.03	1	15	70928190	A2.21	1	8	70929156	D2.01	2
18	70924786	E3.02	3	1	70927242	E3.32	9	11	70928190	E3.02	7	12	70929276	E3.10	6
5	70925257	E3.31	1	6	70927261	E3.02	5	23	70928190	E3.02	20	7	70929279	F4.01	7
32	70925311	D2.01	3	6	70927261	E3.02	6	35	70928312	B4.01	2	27	70929289	E3.02	20
13	70925427	E3.10	6	5	70927261	E3.02	8	4	70928370	E3.10	5	2	70929292	C1.35	1
15	70925431	E3.10	1A	2	70927261	E3.02	36	24	70928378	E3.02	7	3	70929292	C1.35	3
8	70925457	E3.10	3	11	70927261	E3.02	9	3	70928378	E3.02	1	22	70929334	E3.02	2
3	70925617	C1.01	3	2	70927261	E3.02	36	8	70928378	E3.02	14	19	70929344	E3.02	15
10	70925621	F4.01	1	9	70927275	E3.10	1A	5	70928378	E3.02	4	6	70929402	E3.02	36
5	70925655	L1.04	37	6	70927275	A0.02	1	6	70928439	A4.01	2	12	70929419	A2.22	1
21	70925656	E3.02	1	3	70927340	F4.01	16	14	70928452	E3.10	1A	30	70929704	E3.10	2
4	70925756	E3.02	26	12	70927343	E3.32	9	20	70928452	E3.13	6	5	70929872	E3.02	17
28	70925857	E3.02	20	7	70927353	A2.21	2	27	70928452	E3.10	1	25	70929872	E3.02	18

Nota/Note: Este índice foi gerado em sequência alfa-numérica/ This index made in alfanumerical sequence.

SEQ	ITEM	SGR	QUAD	SEQ	ITEM	SGR	QUAD	SEQ	ITEM	SGR	QUAD	SEQ	ITEM	SGR	QUAD
3	70930238	E3.02	14	10	70935117	E3.28	2	5	71100462	F6.08	1	3	71100645	A2.22	1
10	70930238	E3.02	7	2	70935176	B2.06	4	32	71100463	F6.08	1	7	71100653	A2.22	1
12	70930370	C1.35	1	24	70935211	D2.01	1	13	71100463	F6.08	1	3	71100881	L1.04	40
10	70930370	C1.35	2	9	70935989	A4.01	6	18	71100465	L1.04	16	4	71100882	L1.04	40
3	70930370	A4.01	5	10	70967050	C1.01	4	22	71100466	L1.04	16	5	71100883	L1.04	40
28	70930370	E3.10	2	22	71004339	C1.35	1	3	71100467	L1.04	16	6	71100884	L1.04	40
9	70930370	C1.35	1	3	71100000	E3.02	21	11	71100480	L1.01	5	3	71101055	B2.07	3
2	70930370	B2.00	1	1	71100209	E3.02	23	9	71100540	E3.29	2	13	71101056	B2.07	3
19	70930370	B2.06	3	2	71100210	E3.02	23	20	71100556	E3.10	4	1	71101599	L1.04	19
15	70930423	B4.01	1	3	71100211	E3.02	23	6	71100557	E3.10	4	2	71101600	L1.04	19
35	70930425	A2.01	2	4	71100212	E3.02	23	15	71100558	E3.10	4	1	71101742	B2.07	3
16	70930806	E3.02	7	5	71100213	E3.02	23	1	71100559	E3.10	4	2	71101743	B2.07	3
11	70930806	E3.02	24	6	71100214	E3.02	23	14	71100560	E3.10	4	4	71101744	B2.07	3
37	70930850	B4.01	1	8	71100373	L1.04	23	19	71100561	E3.10	4	5	71101745	B2.07	3
17	70930850	D1.01	1	26	71100413	L1.04	15	4	71100562	E3.10	4	6	71101746	B2.07	3
1	70930860	L1.04	37	11	71100413	L1.04	14	8	71100563	E3.10	4	7	71101747	B2.07	3
7	70931306	D2.12	1	26	71100413	L1.04	15	18	71100564	E3.10	4	8	71101748	B2.07	3
5	70931523	E3.10	1	11	71100413	L1.04	14	7	71100565	E3.10	4	9	71101749	B2.07	3
8	70931523	E3.10	1A	1	71100417	A4.01	8	9	71100566	E3.10	4	12	71101750	B2.07	3
8	70931930	E3.13	1	2	71100418	A4.01	8	5	71100567	E3.10	4	3	71101766	E3.02	42
8	70931930	E3.13	2	3	71100419	A4.01	8	13	71100568	E3.10	4	4	71101787	L1.04	18
5	70931930	E3.13	3	4	71100420	A4.01	8	16	71100569	E3.10	4	4	71101788	L1.04	18
8	70931930	E3.13	4	5	71100421	A4.01	8	12	71100570	E3.10	4	8	71101795	E3.02	28
5	70931939	E3.13	5	6	71100422	A4.01	8	17	71100571	E3.10	4	6	71101796	E3.02	28
5	70932589	E3.13	4	17	71100423	A4.01	8	10	71100572	E3.10	4	7	71101797	E3.02	28
4	70932589	E3.13	5	11	71100425	A4.01	8	3	71100573	E3.10	4	6	71101915	A2.26	1
4	70932589	E3.13	3	12	71100426	A4.01	8	2	71100574	E3.10	4	7	71101919	A2.26	1
9	70932590	E3.13	4	13	71100427	A4.01	8	11	71100575	E3.10	4	6	71101955	A3.03	1
8	70932590	E3.13	3	14	71100428	A4.01	8	6	71100630	E3.02	21	5	71101957	A4.02	1
18	70932867	B4.01	2	15	71100429	A4.01	8	2	71100631	E3.02	21	9	73031151	A4.01	2
10	70933227	E3.13	8	16	71100430	A4.01	8	5	71100632	E3.02	21	4	73045861	E3.28	2
7	70933237	E3.10	6	6	71100431	D1.01	2	4	71100633	E3.02	21	2	73050566	L1.04	2
24	70934150	E3.02	20	34	71100457	F6.08	1	1	71100634	E3.02	21	9	73052086	A2.43	1
11	70934150	E3.02	32	6	71100461	A2.22	1	9	71100645	A2.22	2	5	73053604	E3.28	2

Nota/Note: Este índice foi gerado em sequência alfa-numérica/ This index made in alfanumerical sequence.

SEQ	ITEM	SGR	QUAD	SEQ	ITEM	SGR	QUAD	SEQ	ITEM	SGR	QUAD	SEQ	ITEM	SGR	QUAD
6	73053637	E3.32	9	7	73072025	F4.01	2	10	73124671	B4.01	1	20	73125713	B4.01	1
3	73055116	E3.32	10	6	73072041	F4.01	2	16	73124672	B4.01	1	36	73125724	B4.01	2
6	73055125	D2.12	1	14	73072895	D1.01	3	9	73124678	B4.01	1	32	73125725	B4.01	2
8	73055413	E3.32	9	9	73073210	E3.32	9	14	73124679	B4.01	1	28	73125726	B4.01	1
10	73055430	E3.32	9	10	73073273	E3.32	10	11	73124680	B4.01	1	4	73125821	F4.01	8A
11	73055431	E3.32	9	10	73074170	D1.01	4	8	73124681	B4.01	1	1	73125821	F4.01	8
13	73058666	E3.32	10	9	73074359	D1.01	3	8	73124682	B4.01	1	11	73125849	A2.21	2
11	73058667	E3.32	10	8	73074360	D1.01	3	8	73124683	B4.01	1	29	73125851	D2.01	1
12	73058668	E3.32	10	2	73110484	A2.43	1	11	73124684	B4.01	2	6	73125851	C1.35	2
7	73063066	E3.32	10	27	73113213	F4.01	18	15	73124881	E3.02	7	11	73125852	D2.01	2
4	73063363	D2.12	1	18	73113214	F4.01	18	5	73124881	E3.02	29	16	73125852	D2.01	3
4	73063363	E3.32	10	25	73113214	F4.01	18	31	73124983	E3.10	3	11	73125852	D2.01	2A
14	73064517	E3.32	10	20	73113214	B2.06	3	33	73124983	E3.10	3	24	73125852	A2.21	1
5	73065105	D2.12	1	6	73113425	E3.02	35	37	73125400	E3.10	1A	6	73125853	E3.28	2
13	73065106	D2.12	1	6	73113425	E3.02	37	22	73125400	E3.10	1	1	73125891	F4.01	19
12	73065109	D2.12	1	6	73113425	E3.02	34	29	73125403	E3.10	1A	5	73125891	F4.01	2
9	73065110	D2.12	1	4	73113425	E3.02	29	33	73125403	E3.10	2	1	73125891	E3.02	13
15	73065112	D2.12	1	1	73113453	E3.02	34	35	73125404	E3.10	1A	1	73125891	E3.02	36
1	73065115	D2.12	1	5	73116330	E3.02	25	21	73125404	E3.10	1	1	73125891	F4.01	17
15	73065285	E3.32	10	31	73117176	F4.01	18	36	73125480	E3.10	2	1	73125891	E3.02	36
2	73065286	E3.32	10	8	73121001	A2.43	1	34	73125481	E3.10	2	1	73125891	E3.02	13
14	73066048	E3.28	2	12	73121497	D2.01	1	14	73125482	E3.10	2	25	73125907	E3.10	5
42	73066804	L1.01	1	13	73121498	D2.01	1	15	73125483	E3.10	2	28	73125932	D1.01	2
5	73067518	E3.32	9	5	73121530	L1.04	48	24	73125494	E3.10	3	27	73125933	D1.01	2
14	73067546	E3.32	9	5	73121563	E3.02	10	26	73125494	E3.10	3	21	73126193	D2.01	1
13	73067547	E3.32	9	21	73121925	A2.21	1	23	73125500	E3.10	3	1	73126245	E3.13	8
3	73067551	E3.32	9	4	73121925	D2.01	3	16	73125501	E3.10	3	6	73126245	E3.10	6
4	73067593	E3.32	9	7	73122994	E3.02	35	6	73125519	E3.10	3	6	73126245	E3.10	6
7	73067915	E3.32	9	1	73122994	E3.02	29	6	73125520	E3.10	3	5	73126258	E3.02	12
7	73069310	D1.01	4	46	73124475	E3.10	1A	6	73125521	E3.10	3	35	73126330	E3.10	2
7	73069310	D1.01	3	23	73124551	E3.10	1A	24	73125522	E3.10	2	14	73126580	L1.04	24
2	73069566	D2.12	1	24	73124552	E3.10	1A	7	73125531	E3.10	2	19	73126797	F4.01	18
7	73070169	A2.43	1	5	73124571	E3.32	10	5	73125534	E3.10	2	21	73127111	E3.02	7
6	73070372	E3.32	10	1	73124573	E3.32	10	21	73125712	B4.01	1	22	73127112	E3.02	7

Nota/Note: Este índice foi gerado em sequência alfa-numérica/ This index made in alfanumerical sequence.

SEQ	ITEM	SGR	QUAD	SEQ	ITEM	SGR	QUAD	SEQ	ITEM	SGR	QUAD	SEQ	ITEM	SGR	QUAD
23	73127113	E3.02	7	2	73131791	E3.10	1A	1	73150754	L1.04	37	1	73159154	F4.01	1
19	73127114	E3.02	7	1	73131968	F4.01	16	27	73150779	L1.04	45	15	73159181	E3.32	9
14	73127629	E3.02	14	6	73132158	A2.43	1	2	73150997	L1.04	37	25	73160779	A2.21	1
7	73127629	E3.02	11	14	73132430	D2.12	1	14	73151195	C1.35	1	25	73160841	E3.10	3
7	73127629	E3.02	24	10	73132432	D2.12	1	6	73151632	L1.04	48	10	73160848	E3.02	31
10	73127637	E3.02	9	5	73132641	D3.16	1	12	73152169	F4.01	18	14	73160848	E3.02	32
16	73127637	E3.02	19	5	73132780	E3.10	6	15	73153450	A2.01	2	9	73160850	E3.02	32
2	73127763	E3.10	6	5	73132780	E3.10	6	5	73153451	A2.01	2	8	73160850	E3.02	37
3	73127764	E3.10	6	8	73132919	E3.13	8	2	73153453	A2.01	2	8	73160850	E3.02	31
2	73128150	E3.02	29	10	73132974	E3.02	34	29	73153454	A2.01	2	3	73160860	E3.02	31
2	73128150	E3.02	35	6	73132974	E3.02	13	36	73153514	B4.01	1	15	73161153	E3.28	2
3	73128151	E3.02	37	4	73132974	E3.02	36	39	73153515	B4.01	1	9	73161226	B2.00	1
3	73128151	E3.02	34	8	73132975	E3.02	34	16	73153515	D1.01	1	7	73161226	B2.06	3
4	73128152	E3.02	37	7	73132976	E3.02	37	31	73153755	D2.01	2A	11	73161226	B2.06	4
4	73128153	E3.02	34	7	73132976	E3.02	34	31	73153755	D2.01	2	4	73161283	L1.04	48
5	73128153	E3.02	37	2	73133624	E3.02	37	10	73153774	D2.01	2A	29	73161763	C1.35	1
25	73129094	D2.01	1	2	73133624	E3.02	34	10	73153774	D2.01	2	5	73161768	C1.35	2
25	73129958	C1.35	1	12	73135111	B4.01	2	14	73153814	A2.01	2	11	73161771	C1.35	2
17	73129961	E3.10	3	40	73135173	B4.01	1	8	73153815	A2.24	5	10	73161790	D3.33	2
18	73130013	E3.10	3	13	73135173	D1.01	1	22	73154919	D2.01	2A	33	73161793	E3.02	27
4	73130017	E3.10	2	14	73135174	D1.01	1	22	73154919	D2.01	2	5	73161793	E3.02	35
9	73130105	E3.02	19	41	73135174	B4.01	1	1	73155118	D3.33	2	3	73161794	E3.02	35
25	73130105	E3.02	15	4	73136636	B2.06	1	12	73155223	E3.02	26	4	73161796	E3.02	35
11	73130105	E3.02	2	5	73137195	E3.29	1	6	73155650	D3.33	2	9	73161800	D3.33	2
24	73130105	E3.02	12	14	73139080	B2.06	3	2	73155831	B2.06	1	2	73161842	B4.03	2
6	73130105	E3.02	9	2	73139080	F4.01	1	1	73155834	B2.06	1	21	73161842	D3.33	1
19	73130105	E3.02	5	1	73146645	A2.43	1	10	73157021	A2.21	2	4	73161843	D3.33	1
3	73130105	E3.02	38	10	73150566	L1.04	3	12	73157022	A2.21	2	6	73161844	D3.33	1
26	73130333	E3.10	1	9	73150595	L1.04	3	16	73157026	A2.21	2	2	73161845	D3.33	1
19	73130333	E3.10	1A	1	73150595	L1.04	2	13	73157027	A2.21	2	5	73161846	D3.33	1
9	73130694	E3.02	34	3	73150598	L1.04	2	26	73159024	C1.35	1	5	73162141	B2.06	3
2	73130694	E3.02	38	2	73150598	L1.04	3	3	73159102	E3.02	29	6	73162142	B2.06	3
1	73130695	E3.02	38	1	73150754	L1.04	37	1	73159102	E3.02	35	8	73162142	B2.06	3
13	73130969	E3.10	3	3	73150754	L1.04	37	5	73159102	E3.02	34	5	73162359	A2.21	1

Nota/Note: Este índice foi gerado em sequência alfa-numérica/ This index made in alfanumerical sequence.

SEQ	ITEM	SGR	QUAD	SEQ	ITEM	SGR	QUAD	SEQ	ITEM	SGR	QUAD	SEQ	ITEM	SGR	QUAD
10	73162469	A2.01	2	1	73164347	A4.01	2	16	75201642	L1.04	4	56	75204399	A2.27	1
6	73162476	D2.01	3	21	73164364	A4.01	1	9	75201642	F4.01	12	21	75204400	A2.27	1
14	73162485	D2.01	2	6	73164367	A4.01	1	3	75201642	L1.04	42	20	75204401	A2.27	1
14	73162485	D2.01	2A	2	73164370	A4.01	5	2	75201642	L1.04	45	20	75204402	A2.27	1
9	73162489	B2.07	2	10	73164376	B2.07	2	44	75201642	F4.01	18	20	75204403	A2.27	1
8	73162490	B2.00	1	23	73164378	A4.01	6	55	75204074	A2.27	1	20	75204404	A2.27	1
1	73162490	B2.07	1	1	73164380	A4.01	6	55	75204076	A2.27	1	20	75204405	A2.27	1
11	73162492	B2.00	1	5	73164399	A4.01	3	55	75204077	A2.27	1	20	75204406	A2.27	1
8	73162492	F4.01	11	7	73164400	A4.01	3	55	75204078	A2.27	1	20	75204407	A2.27	1
2	73162493	F4.01	9	23	73164425	A4.01	1	55	75204079	A2.27	1	13	75204409	A2.27	1
6	73162493	B2.00	1	11	73164427	A4.01	1	55	75204080	A2.27	1	26	75204410	A2.27	1
19	73162516	E3.28	2	9	73164428	A4.01	1	55	75204081	A2.27	1	28	75204411	A2.27	1
5	73162533	B2.00	1	7	73164430	A4.01	1	55	75204082	A2.27	1	27	75204412	A2.27	1
11	73162588	E3.10	5	22	73164431	A4.01	1	33	75204083	A2.27	1	23	75204416	A2.27	1
36	73162636	E3.10	1	18	73164432	A4.01	1	9	75204095	A2.27	1	22	75204417	A2.27	1
7	73162722	B2.06	4	7	73164453	A2.56	1	53	75204095	A2.27	1	24	75204418	A2.27	1
18	73162730	E3.02	18	18	74029499	A2.43	1	32	75204097	A2.27	1	17	75204419	A2.27	1
14	73162805	A4.01	5	63	74060150	A2.27	1	60	75204100	A2.27	1	51	75204422	A2.27	1
6	73162806	A4.01	6	36	74060151	A2.27	1	52	75204103	A2.27	1	1	75204423	A2.27	1
1	73162878	A4.01	5	3	741569	A4.01	1	10	75204103	A2.27	1	4	75204446	F6.03	2
9	73162923	E3.02	1	2	74615	A2.25	1	5	75204108	A2.27	1	20	75204450	F6.03	2
1	73163234	F4.01	9	2	746152	A2.25	1	30	75204109	A2.27	1	1	75204451	F6.03	2
9	73163534	A0.02	1	6	746152	A2.24	5	38	75204110	A2.27	1	19	75204491	A2.27	1
7	73163844	E3.02	23	5	752008216	A1.01	2	3	75204112	A2.27	1	54	75204492	A2.27	1
29	73163844	E3.02	20	8	75201087	H1.01	2	44	75204113	A2.27	1	18	75204493	A2.27	1
19	73163866	A0.02	1	1	75201391	D3.16	1	4	75204118	A2.27	1	3	75204494	A1.06	1
8	73163867	A0.02	1	8	75201641	F4.01	7	31	75204120	A2.27	1	16	75204494	A2.27	1
45	73163888	L1.01	1	48	75201641	F4.01	18	25	75204131	A2.27	1	2	75204971	A1.03	3
11	73163953	A0.02	1	12	75201641	F4.01	1	29	75204132	A2.27	1	4	75204973	A2.24	2
12	73163954	A0.02	1	6	75201641	E3.02	36	64	75204133	A2.27	1	2	75204980	A4.02	1
17	73163980	A0.02	1	7	75201641	F4.01	12	9	75204242	F6.03	2	3	75204981	A4.02	1
1	73163981	A0.02	1	16	75201641	F4.01	6	41	75204298	A2.27	1	6	75204983	A4.02	1
11	73164329	A2.22	1	16	75201641	B2.06	3	45	75204396	A2.27	1	7	75204984	A4.02	1
10	73164343	A4.01	1	26	75201642	A2.01	2	31	75204397	A2.27	1	8	75204985	A4.02	1

Nota/Note: Este índice foi gerado em sequência alfa-numérica/ This index made in alfanumerical sequence.

SEQ	ITEM	SGR	QUAD	SEQ	ITEM	SGR	QUAD	SEQ	ITEM	SGR	QUAD	SEQ	ITEM	SGR	QUAD
11	75204986	A4.02	1	21	75206957	F6.03	2	1	75207862	A2.35	2	42	75207971	A2.27	1
16	75204988	A4.02	1	22	75207625	F6.03	2	1	75207863	A2.35	2	1	75208078	A1.03	1
2	75206313	A4.09	1	14	75207631	F6.03	2	1	75207864	A2.35	2	1	75208079	A1.03	1
5	75206635	F3.01	1	8	75207745	F6.03	2	1	75207865	A2.35	2	1	75208080	A1.03	1
7	75206637	F3.01	1	13	75207748	F6.03	2	1	75207866	A2.35	2	1	75208081	A1.03	1
9	75206638	F3.01	1	17	75207749	F6.03	2	1	75207867	A2.35	2	7	75208087	A1.05	1
8	75206639	F3.01	1	16	75207750	F6.03	2	1	75207868	A2.35	2	10	75208088	A1.05	1
3	75206640	F3.01	1	15	75207751	F6.03	2	1	75207869	A2.35	2	17	75208113	A1.01	3
8	75206804	A1.01	3	18	75207752	F6.03	2	1	75207870	A2.35	2	5	75208115	A1.05	1
6	75206808	A2.52	2	12	75207753	F6.03	2	1	75207871	A2.35	2	7	75208117	A1.01	1
9	75206809	A2.52	2	7	75207754	F6.03	2	1	75207872	A2.35	2	26	75208117	A1.01	3
7	75206811	A1.01	2	19	75207755	F6.03	2	1	75207873	A2.35	2	9	75208118	A1.01	3
11	75206812	A2.52	2	11	75207756	F6.03	2	1	75207874	A2.35	2	10	75208119	A1.01	3
3	75206813	A1.02	3	23	75207757	F6.03	2	1	75207875	A2.35	2	11	75208120	A1.01	3
1	75206819	A1.03	3	10	75207758	F6.03	2	1	75207876	A2.35	2	13	75208122	A1.01	3
8	75206820	A1.07	1	3	75207759	F6.03	2	1	75207877	A2.35	2	18	75208126	A1.01	3
6	75206821	A1.05	1	2	75207760	F6.03	2	1	75207878	A2.35	2	21	75208129	A1.01	3
3	75206825	A2.26	1	50	75207830	A2.27	1	2	75207879	A2.35	2	4	75208135	A3.03	1
1	75206828	A2.54	1	58	75207834	A2.27	1	3	75207880	A2.35	2	5	75208135	A1.01	3
24	75206836	A1.02	2	57	75207835	A2.27	1	4	75207881	A2.35	2	3	75208139	A1.01	1
8	75206837	A1.02	2	6	75207848	A2.35	2	5	75207882	A2.35	2	6	75208140	A1.01	1
5	75206842	A1.02	3	1	75207849	A2.35	2	37	75207955	A2.27	1	14	75208140	A1.01	3
25	75206843	A1.02	2	1	75207850	A2.35	2	47	75207956	A2.27	1	2	75208150	A1.02	2
27	75206844	A1.02	2	1	75207851	A2.35	2	2	75207959	A2.27	1	6	75208153	A2.52	3
17	75206859	F3.01	2	1	75207852	A2.35	2	34	75207960	A2.27	1	4	75208153	A2.24	4
11	75206859	F3.01	1	1	75207853	A2.35	2	40	75207961	A2.27	1	24	75208158	A1.01	3
5	75206859	A4.09	1	1	75207854	A2.35	2	39	75207962	A2.27	1	23	75208158	A1.02	2
10	75206861	A1.05	1	1	75207855	A2.35	2	35	75207963	A2.27	1	15	75208163	A1.02	2
10	75206862	A1.05	1	1	75207856	A2.35	2	6	75207964	A2.27	1	16	75208164	A1.02	2
10	75206863	A1.05	1	1	75207857	A2.35	2	11	75207965	A2.27	1	17	75208165	A1.02	2
10	75206864	A1.05	1	1	75207858	A2.35	2	59	75207967	A2.27	1	18	75208166	A1.02	2
10	75206876	A1.01	1	1	75207859	A2.35	2	48	75207968	A2.27	1	19	75208167	A1.02	2
4	75206879	A2.54	1	1	75207860	A2.35	2	12	75207969	A2.27	1	21	75208170	A1.02	2
5	75206879	A2.52	1	1	75207861	A2.35	2	7	75207970	A2.27	1	9	75208174	A3.03	1

Nota/Note: Este índice foi gerado em sequência alfa-numérica/ This index made in alfanumerical sequence.

SEQ	ITEM	SGR	QUAD	SEQ	ITEM	SGR	QUAD	SEQ	ITEM	SGR	QUAD	SEQ	ITEM	SGR	QUAD
26	75208174	A1.02	2	15	75208235	A1.07	1	9	75208331	A4.02	1	3	75208929	A2.35	1
10	75208177	A1.02	2	14	75208238	A1.07	1	18	75208341	A4.02	1	5	75208930	A2.35	1
2	75208179	A1.02	3	16	75208239	A1.07	1	8	75208347	A2.52	2	4	75208935	A2.24	3
6	75208183	A1.02	3	19	75208244	A1.07	1	5	75208352	A1.06	1	19	75208947	A2.24	1
8	75208185	A1.02	3	20	75208245	A1.07	1	6	75208353	A1.06	1	2	75208949	A2.24	3
11	75208188	A1.02	3	22	75208246	A1.07	1	10	75208354	A1.06	1	4	75208950	A2.24	1
12	75208189	A1.02	3	23	75208247	A1.07	1	9	75208355	A1.06	1	10	75208952	A2.26	1
15	75208192	A1.02	3	24	75208249	A1.07	1	8	75208360	A1.06	1	6	75208952	A2.24	4
1	75208202	A1.05	1	1	75208256	A4.09	1	34	75208360	E3.02	20	2	75208953	F3.01	1
8	75208204	A1.05	1	13	75208256	F3.01	2	1	75208361	A1.03	1	15	75209587	E3.32	7
9	75208205	A1.05	1	10	75208257	F3.01	2	1	75208362	A1.03	2	10	75210737	L1.04	4
11	75208206	A1.05	1	3	75208265	L1.04	46	2	75208363	A1.03	2	13	75210787	L1.04	15
2	75208208	A1.01	3	1	75208267	A2.26	1	4	75208365	A1.03	2	1	75210969	H1.01	1
3	75208209	A1.01	3	4	75208270	A2.26	1	2	75208368	A2.24	5	2	75210985	H1.01	1
4	75208210	A1.01	3	5	75208271	A2.26	1	3	75208369	A2.24	5	3	75213542	E3.32	7
27	75208211	A1.01	3	3	75208288	A2.54	1	4	75208370	A2.24	5	3	75213543	E3.32	7
9	75208211	A1.01	1	5	75208292	A2.52	2	5	75208371	A2.24	5	11	75213759	D1.01	2
12	75208211	A1.01	3	1	75208299	A2.52	2	1	75208372	A1.02	1	4	75213760	D1.01	3
1	75208212	A1.01	1	7	75208301	A2.52	2	2	75208373	A1.02	1	6	75213761	D1.01	4
25	75208212	A1.01	3	10	75208304	A2.52	2	4	75208375	A1.02	1	1	75213765	D1.01	5
3	75208214	A1.01	2	12	75208306	A2.52	2	6	75208380	A1.02	2	5	75213765	E3.13	7
4	75208215	A1.01	2	2	75208307	A2.52	2	6	75208381	F3.01	1	2	75213766	D1.01	5
8	75208216	A1.01	1	3	75208308	A2.52	2	2	75208384	A3.02	1	4	75213766	E3.13	7
2	75208216	A1.01	1	19	75208310	A3.03	1	10	75208384	F3.01	1	4	75213767	D1.01	5
6	75208217	A1.01	2	13	75208316	A3.03	1	3	75208388	F3.01	2	9	75213768	E3.32	7
4	75208218	A1.01	1	21	75208320	A3.03	1	3	75208389	A4.03	1	3	75213769	D1.01	3
6	75208223	A1.07	1	3	75208320	A3.03	1	4	75208900	L1.04	46	2	75213776	D1.01	3
5	75208227	A1.07	1	9	75208324	A2.56	1	1	75208924	A2.35	1	5	75213782	D1.01	3
9	75208228	A1.07	1	6	75208324	A2.52	1	5	75208924	A2.24	1	4	75213783	D1.01	4
10	75208229	A1.07	1	3	75208325	A1.01	4	1	75208926	F3.01	1	1	75213817	D1.01	3
21	75208231	A1.07	1	2	75208326	A1.01	4	6	75208926	A2.35	1	1	75213817	D1.01	4
11	75208232	A1.07	1	14	75208328	A4.02	1	12	75208926	A4.02	1	16	75214505	F4.01	18
12	75208233	A1.07	1	15	75208329	A4.02	1	2	75208927	A2.35	1	1	75214658	B2.07	2
13	75208234	A1.07	1	17	75208330	A4.02	1	4	75208928	A2.35	1	1	75214658	C1.01	1

Nota/Note: Este índice foi gerado em sequência alfa-numérica/ This index made in alfanumerical sequence.

SEQ	ITEM	SGR	QUAD	SEQ	ITEM	SGR	QUAD	SEQ	ITEM	SGR	QUAD	SEQ	ITEM	SGR	QUAD
6	75214968	D1.01	3	2	75220792	E3.32	2	23	75239803	C1.01	4	2	75245139	A4.01	4
5	75214969	D1.01	4	13	75220797	E3.32	2	6	75239803	C1.01	3	13	75245602	E3.10	1A
9	75215541	H1.01	2	27	75220798	B4.01	2	9	75239845	F4.01	7	35	75245603	E3.10	1
2	75215542	H1.01	2	2	75220924	E3.32	5	15	75240636	A4.01	3	7	75245603	E3.10	1A
2	75215543	H1.01	2	2	75220924	E3.32	1	29	75240816	E3.10	3	17	75245604	E3.10	1A
3	75215544	H1.01	2	13	75220934	E3.32	3	29	75240817	E3.10	3	4	75246114	E3.10	6
5	75215545	H1.01	2	13	75220934	E3.32	7	29	75240818	E3.10	3	4	75246114	E3.10	6
6	75215546	H1.01	2	38	75221256	B4.01	2	21	75240843	E3.02	32	7	75246122	F3.01	2
4	75215547	H1.01	2	8	75221272	B4.01	2	3	75241062	E3.13	6	2	75246450	D3.33	2
1	75215548	H1.01	2	2	75221276	B4.01	2	24	75241267	C1.01	4	18	75247128	F4.01	7
7	75215549	H1.01	2	7	75221277	B4.01	2	9	75241340	F4.01	9	11	75247310	E3.02	14
7	75215558	H1.01	2	17	75221308	A2.21	2	8	75241340	F4.01	2	11	75247405	F4.01	6
32	75215793	E3.10	3	26	75221602	D2.01	2A	6	75241505	F3.01	2	4	75247405	F4.05	1
17	75216444	E3.10	5	26	75221602	D2.01	2	25	75241793	D2.01	3	13	75248055	F4.01	6
10	75216487	E3.10	5	4	75221734	B4.01	2	9	75241793	D2.01	4	2	75248073	L1.04	44
13	75216509	E3.10	5	6	75221770	A4.01	3	3	75241794	D2.01	4	12	75248283	B2.06	2
8	75216510	E3.10	5	8	75222095	A2.21	2	3	75241794	D2.01	3	14	75248358	F3.01	2
24	75216511	E3.10	5	1	75222519	L1.04	42	19	75241795	D2.01	3	18	75248663	E3.10	1
9	75216512	E3.10	5	5	75222559	E3.02	13	4	75241795	D2.01	4	20	75248665	E3.10	1A
12	75216513	E3.10	5	4	75223893	A4.01	1	5	75241796	D2.01	4	29	75248665	E3.10	1
2	75216516	E3.10	5	21	75223894	A4.01	6	21	75241796	D2.01	3	30	75248666	E3.10	1
3	75216517	E3.10	5	19	75224227	A4.01	1	24	75241797	D2.01	3	21	75248666	E3.10	1A
1	75218567	A1.01	4	15	75236111	F4.01	18	7	75241797	D2.01	4	31	75248667	E3.10	1
8	75218748	E3.32	6	9	75236111	F4.01	18	2	75241798	D2.01	3	22	75248667	E3.10	1A
4	75218748	E3.32	4	17	75236112	F4.01	18	1	75241798	D2.01	4	3	75248669	E3.10	1
3	75219488	B4.01	2	22	75237612	D2.01	1	23	75241800	D2.01	3	4	75248669	E3.10	1A
26	75220416	F4.01	9	16	75237664	D1.01	3	6	75241800	D2.01	4	18	75248739	D1.01	2
21	75220499	A2.01	2	12	75237665	D1.01	4	2	75241810	D2.01	4	8	75248807	E3.13	6
9	75220690	E3.32	1	15	75238305	B2.06	3	20	75241810	D2.01	3	12	75248808	E3.13	6
1	75220693	E3.32	1	13	75238951	B4.01	1	9	75243732	E3.13	6	11	75248809	E3.13	6
13	75220700	E3.32	5	43	75238952	B4.01	1	16	75244191	A2.21	1	2	75248810	E3.13	6
13	75220700	E3.32	1	6	75239609	E3.13	1	7	75244490	C1.01	4	10	75248811	E3.13	6
6	75220710	E3.32	5	2	75239719	D1.01	6	2	75245052	G1.01	1	8	75248883	E3.02	3
1	75220713	E3.32	5	8	75239719	D1.01	7	1	75245053	G1.01	1	11	75248886	E3.02	11

Nota/Note: Este índice foi gerado em sequência alfa-numérica/ This index made in alfanumerical sequence.

SEQ	ITEM	SGR	QUAD	SEQ	ITEM	SGR	QUAD	SEQ	ITEM	SGR	QUAD	SEQ	ITEM	SGR	QUAD
10	75248890	E3.02	11	36	75249866	B4.01	1	1	75250792	E3.28	2	4	75251169	E3.02	8
1	75248894	E3.02	3	1	75249884	F4.01	13	6	75250895	B4.03	1	3	75251170	E3.02	8
5	75248896	E3.02	26	2	75249889	F4.01	12	12	75250897	F4.01	10	17	75251171	E3.02	16
7	75248900	E3.02	3	20	75249889	C1.35	1	29	75251032	D2.01	3	1	75251171	E3.02	26
6	75248903	E3.02	3	5	75249892	E3.02	13	39	75251033	D2.01	3	19	75251172	E3.02	12
2	75248917	E3.02	7	5	75249893	E3.02	36	33	75251037	D2.01	3	27	75251173	E3.02	15
10	75248921	E3.02	14	11	75249895	F4.01	1	34	75251039	D2.01	3	7	75251175	E3.02	18
19	75248924	E3.02	14	7	75249895	F4.01	11	8	75251040	L1.04	48	16	75251176	E3.02	18
9	75248925	E3.02	14	11	75249917	A2.01	1	2	75251040	L1.04	47	36	75251177	E3.02	18
38	75248931	E3.10	2	5	75249924	F4.01	8A	14	75251041	L1.04	41	2	75251178	E3.02	26
29	75248934	E3.10	2	3	75249924	F4.01	8	25	75251043	F4.01	9	35	75251180	E3.02	18
26	75248940	E3.10	2	11	75249949	C1.01	1	3	75251043	F4.01	9	4	75251181	E3.02	24
20	75248976	A2.01	2	4	75249952	A2.01	1	18	75251050	L1.04	41	4	75251186	E3.02	6
21	75248979	E3.02	15	9	75249975	A2.21	1	12	75251052	F4.01	2	1	75251187	E3.02	6
17	75248980	E3.02	15	4	75249994	F4.01	6	3	75251055	A2.43	1	6	75251188	E3.02	1
26	75248981	E3.02	15	4	75249995	F4.01	6	7	75251062	L1.04	37	15	75251190	E3.02	1
20	75248982	E3.02	15	11	75250001	F4.01	10	19	75251062	F4.01	2	10	75251191	E3.02	1
9	75248984	E3.02	16	1	75250002	F4.01	10	7	75251062	L1.04	37	19	75251191	E3.02	1
18	75248994	E3.02	14	1	75250023	E3.32	6	21	75251067	F4.01	2	16	75251192	E3.02	1
11	75249310	E3.02	14	3	75250032	E3.32	3	4	75251070	F4.01	2	17	75251194	E3.02	1
20	75249311	E3.02	3	9	75250035	E3.32	3	13	75251075	F4.01	2	10	75251205	F4.01	2
5	75249324	A0.02	1	4	75250078	E3.13	6	22	75251081	F4.01	2	8	75251208	D2.01	4
24	75249325	A0.02	1	1	75250129	L1.04	44	21	75251093	L1.04	41	22	75251208	D2.01	3
3	75249415	B2.06	2	12	7525021	E3.32	6	20	75251093	F4.01	2	17	75251274	A2.21	1
4	75249544	C1.35	1	23	75250226	E3.10	6	13	75251103	L1.04	41	18	75251275	A2.21	1
4	75249578	B2.00	1	27	75250226	E3.10	5	17	75251103	A2.43	1	6	75251460	E3.32	2
24	75249628	E3.02	18	5	75250239	E3.32	4	13	75251103	F4.01	10	20	75251577	D3.33	1
2	75249795	B2.07	2	6	75250241	E3.32	4	6	75251103	F4.01	16	3	75251586	F4.01	3
5	75249798	B2.07	2	3	75250315	E3.02	18	18	75251139	A2.01	2	8	75251603	F4.01	9
2	75249803	C1.01	1	24	75250655	B4.01	2	2	75251152	C1.01	4	7	75251625	L6.04	1
10	75249805	C1.01	1	8	75250655	D3.16	1	22	75251155	E3.02	15	2	75251724	E3.32	8
5	75249809	C1.01	1	26	75250656	B4.01	2	11	75251156	E3.02	26	15	75251727	E3.32	8
17	75249861	D1.01	2	6	75250656	D3.16	1	8	75251163	E3.02	10	7	75251728	E3.02	19
3	75249862	D1.01	2	12	75250791	E3.28	2	12	75251164	E3.02	10	1	75251770	D2.01	2A

Nota/Note: Este índice foi gerado em sequência alfa-numérica/ This index made in alfanumerical sequence.

SEQ	ITEM	SGR	QUAD	SEQ	ITEM	SGR	QUAD	SEQ	ITEM	SGR	QUAD	SEQ	ITEM	SGR	QUAD
1	75251770	D2.01	2	21	75252414	C1.01	4	6	75253131	L1.04	25	3	75253743	E3.02	30
9	75251872	D2.01	2A	25	75252415	C1.01	4	9	75253138	B2.06	3	5	75253744	E3.02	30
9	75251872	D2.01	2	28	75252415	C1.01	4	12	75253139	F4.01	12	6	75253745	E3.02	30
4	75251987	L1.04	43	29	75252416	C1.01	4	31	75253139	A2.01	2	4	75253776	L6.04	1
17	75251988	L1.04	45	6	75252422	E3.02	19	13	75253140	L1.04	24	2	75253784	C1.01	3
2	75251998	L1.04	40	18	75252425	E3.02	1	9	75253148	E3.02	17	5	75253793	F4.05	5
3	75252027	L1.04	43	7	75252432	E3.02	16	1	75253166	E3.32	2	1	75253793	F4.05	4
3	75252041	E3.02	16	7	75252433	E3.02	7	1	75253167	E3.32	2	4	75253869	F4.01	11
1	75252143	E3.31	1	6	75252434	E3.02	7	8	75253168	L1.04	16	10	75253869	B2.00	1
1	75252183	D2.01	3	12	75252437	A2.43	1	8	75253169	L1.04	16	9	75253886	L6.04	1
5	75252185	D2.01	3	4	75252441	C1.01	3	5	75253173	L1.04	25	1	75253954	E3.02	30
14	75252200	C1.01	1	6	75252454	E3.02	12	1	75253250	F4.01	3	2	75253955	E3.02	30
12	75252201	D2.01	2	5	75252521	F4.01	1	8	75253292	F4.01	3	16	75254050	L1.04	45
12	75252201	D2.01	2A	45	75252527	E3.02	20	1	75253302	F4.01	2	16	75254087	C1.35	1
14	75252214	F4.01	9	8	75252529	B2.06	1	1	75253303	F4.01	15	8	75254105	C1.01	2
2	75252215	F4.01	4	7	75252529	B2.06	1	6	75253330	E3.02	25	16	75254110	L1.04	24
3	75252216	F4.01	4	5	75252532	E3.02	27	2	75253332	F4.01	3	28	75254122	F4.01	18
30	75252238	A2.01	2	38	75252536	E3.02	20	14	75253408	E3.02	16	7	75254126	B4.03	5
14	75252254	E3.02	3	21	75252543	E3.02	27	10	75253408	E3.02	25	5	75254139	A2.21	2
13	75252255	E3.02	3	2	75252544	E3.02	5	6	75253433	E3.02	4	8	75254140	E3.02	36
11	75252263	E3.02	3	12	75252564	E3.02	25	3	75253434	E3.02	4	8	75254140	E3.02	36
12	75252264	E3.02	3	3	75252602	F4.05	4	2	75253435	E3.02	4	5	75254140	E3.02	9
4	75252273	E3.02	10	1	75252602	F4.05	5	1	75253436	E3.02	4	8	75254142	E3.02	9
18	75252291	E3.02	7	15	75252602	F4.01	6	6	75253437	E3.02	11	12	75254142	E3.02	36
5	75252292	E3.02	14	10	75252826	E3.02	8	5	75253438	E3.02	11	12	75254142	E3.02	36
3	75252292	E3.02	40	9	75252827	E3.02	8	2	75253439	E3.02	24	5	75254144	E3.02	9
4	75252375	E3.02	18	13	75252830	E3.02	18	1	75253440	E3.02	24	9	75254144	E3.02	36
13	75252380	E3.02	7	34	75252831	E3.02	18	14	75253450	E3.02	24	9	75254144	E3.02	36
39	75252388	E3.02	27	14	75252832	E3.02	1	20	75253451	E3.02	14	8	75254146	E3.02	9
4	75252406	C1.01	4	1	75252844	E3.13	6	7	75253452	E3.02	14	13	75254146	E3.02	36
15	75252406	C1.01	4	19	75253028	D2.01	2A	7	75253458	E3.02	5	13	75254146	E3.02	36
1	75252410	C1.01	4	19	75253028	D2.01	2	4	75253556	E3.02	27	3	75254152	E3.02	36
8	75252411	C1.01	4	8	75253035	E3.02	16	8	75253733	E3.02	11	4	75254161	E3.02	13
11	75252414	C1.01	4	48	75253069	E3.02	20	9	75253734	E3.02	11	4	75254161	E3.02	13

Nota/Note: Este índice foi gerado em sequência alfa-numérica/ This index made in alfanumerical sequence.

SEQ	ITEM	SGR	QUAD	SEQ	ITEM	SGR	QUAD	SEQ	ITEM	SGR	QUAD	SEQ	ITEM	SGR	QUAD
2	75254162	E3.02	13	15	75254727	L1.04	4	9	75255790	E3.02	24	22	75257335	E3.02	20
2	75254162	E3.02	13	20	75254731	L1.04	4	11	75255791	E3.02	10	7	75257336	E3.02	20
7	75254243	L1.04	7	4	75254794	H1.01	1	9	75255792	E3.02	3	1	75257337	E3.02	20
3	75254250	H1.01	1	6	75254887	L1.04	4	15	75255793	E3.02	14	18	75257346	E3.02	20
8	75254313	D1.01	2	9	75254889	L1.04	4	12	75255794	E3.02	2	8	75257354	L1.01	5
13	75254313	A4.01	1	3	75254911	L1.04	4	21	75255795	E3.02	14	3	75257355	L1.01	5
5	75254360	E3.02	28	17	75254912	L1.04	4	11	75255796	E3.02	15	3	75257356	L1.01	5
22	75254360	E3.02	27	3	75254955	A2.01	1	10	75255797	E3.02	3	11	75257538	D2.01	1
7	75254361	L1.04	33	2	75254964	A2.01	1	13	75255798	E3.02	15	14	75257766	A0.02	1
9	75254363	L1.04	7	6	75254967	L1.04	5A	20	75255800	E3.02	2	4	75257767	A0.02	1
9	75254363	L1.04	7A	5	75254987	L1.04	5	8	75255849	E3.02	18	12	75257785	A4.01	3
9	75254363	L1.04	33	5	75254987	L1.04	5A	1	75255849	E3.02	33	4	75257806	A4.01	3
17	75254364	L1.04	7	7	75254988	L1.04	5A	39	75255947	F4.01	18	1	75257868	L1.01	2
25	75254364	L1.04	33	7	75254988	L1.04	5	5	75256034	L1.01	5	12	75257918	E3.02	9
16	75254365	L1.04	7	7	75255010	L1.04	45	20	75256465	A2.21	1	12	75257924	L1.04	24
26	75254365	L1.04	33	9	75255051	L1.04	5	5	75256545	B2.06	2	19	75257954	L1.04	45
1	75254366	L1.04	8	9	75255051	L1.04	5A	1	75256773	L1.04	46	20	75257955	L1.04	45
2	75254367	L1.04	8	2	75255052	L1.04	4	3	75256896	E3.10	7	6	75257956	L1.04	45
14	75254368	L1.04	7	13	75255212	L1.04	4	10	75257095	L1.01	5	1	75257991	L1.04	40
14	75254368	L1.04	33	12	75255293	L1.04	29	9	75257096	L1.01	5	7	75258109	L1.01	4
10	75254413	E3.02	27	19	75255453	B4.03	3	29	75257120	E3.02	18	3	75258117	E3.02	10
11	75254439	L1.04	29	11	75255614	E3.02	31	10	75257120	E3.02	17	4	75258119	L1.01	5
7	75254509	D2.01	1	1	75255616	E3.02	31	13	75257122	E3.02	17	5	75258148	D3.33	2
1	75254528	L1.04	45	25	75255618	E3.02	20	30	75257122	E3.02	18	7	75258149	D3.33	2
6	75254533	L1.04	43	16	75255618	E3.02	32	16	75257147	D3.33	1	5	75258232	L1.01	3
7	75254537	L1.04	43	17	75255620	E3.02	32	14	75257150	D3.33	1	54	75258700	L1.01	1
2	75254544	L1.04	43	13	75255622	E3.02	32	13	75257158	E3.02	20	10	75258894	E3.10	3
5	75254545	L1.04	43	12	75255625	E3.02	32	9	75257241	E3.02	20	27	75259379	F4.01	2
8	75254563	A4.01	4	4	75255627	E3.02	31	6	75257242	E3.02	20	5	75259595	B2.06	1
13	75254572	C1.01	4	7	75255628	E3.02	32	10	75257243	E3.02	20	3	75259704	L1.04	45
7	75254719	L1.04	4	4	75255630	E3.02	32	8	75257244	E3.02	20	12	75259844	B2.06	3
18	75254720	L1.04	4	10	75255651	B2.06	3	11	75257245	E3.02	20	51	75260012	L1.01	1
14	75254721	L1.04	4	5	75255784	L1.25	1	12	75257325	E3.02	20	1	75260257	F4.01	5
10	75254722	L1.04	29	8	75255789	E3.02	24	3	75257334	E3.02	20	4	75260257	F4.05	2

Nota/Note: Este índice foi gerado em sequência alfa-numérica/ This index made in alfanumerical sequence.

SEQ	ITEM	SGR	QUAD	SEQ	ITEM	SGR	QUAD	SEQ	ITEM	SGR	QUAD	SEQ	ITEM	SGR	QUAD
4	75260258	F4.05	3	7	75266673	D3.16	1	8	75266899	E3.02	12	39	75267026	E3.10	1
2	75260258	F4.01	5	9	75266687	D3.33	1	21	75266907	E3.10	6	1	75267029	E3.10	1A
7	75260373	A4.01	4	12	75266692	D1.01	1	1	75266909	B4.01	2	10	75267032	E3.10	1A
20	75260375	A4.01	1	9	75266706	D3.33	1	1	75266916	B4.01	1	31	75267037	D2.01	1
2	75260564	L1.01	5	13	75266711	D3.33	1	13	75266922	B4.01	2	3	75267043	L1.25	1
12	75260565	L1.01	5	19	75266731	D3.33	1	9	75266927	E3.10	6	6	75267045	L1.25	1
12	75260566	L1.01	5	18	75266737	D3.33	1	11	75266929	E3.10	1A	33	75267055	D2.01	1
1	75260567	L1.01	5	11	75266779	E3.13	1	1	75266932	E3.10	6	1	75267060	E3.10	5
2	75260667	E3.02	41	25	75266780	F4.01	2	6	75266936	E3.13	8	32	75267061	D2.01	1
4	75260774	F4.01	9	9	75266785	E3.13	1	12	75266939	E3.10	1A	16	75267067	D2.01	1
1	75260894	E3.02	41	9	75266785	E3.13	2	7	75266945	E3.13	8	34	75267074	D2.01	1
1	75260996	A0.00	1	6	75266792	E3.13	2	12	75266954	E3.13	8	2	75267082	D2.01	1
6	75261041	A4.01	5	7	75266800	E3.13	1	39	75266955	E3.10	1A	18	75267088	D2.01	1
24	75261087	A4.01	1	7	75266800	E3.13	2	3	75266960	E3.13	5	19	75267092	D2.01	1
1	75261089	B2.06	2	1	75266809	E3.13	2	42	75266963	E3.10	1A	1	75267092	D2.01	1
2	75261233	A2.22	1	1	75266812	E3.13	1	3	75266969	E3.13	5	35	75267100	D2.01	1
1	75261234	A2.22	1	3	75266819	E3.13	1	1	75266980	L1.25	1	5	75267102	E3.02	6
13	75261234	A2.22	3	3	75266819	E3.13	2	32	75266983	E3.10	1	5	75267102	E3.02	5
10	75261235	A2.22	3	7	75266823	B4.03	1	21	75266987	E3.10	5	8	75267102	E3.02	8
11	75261257	F4.01	2	41	75266832	E3.02	27	37	75266996	E3.10	1	11	75267112	E3.02	19
15	75261458	F4.01	7	2	75266841	B4.03	1	33	75267001	E3.10	1	1	75267113	E3.10	2
6	75261696	B2.06	1	17	75266844	B4.01	2	25	75267001	E3.10	1A	9	75267120	E3.10	2
7	75261743	L1.04	40	12	75266847	B4.01	1	36	75267007	E3.10	1A	1	75267125	E3.10	3
19	75261780	E3.02	1	16	75266850	B4.01	2	20	75267007	E3.10	1	7	75267132	E3.10	3
6	75261919	L1.01	2	25	75266857	B4.01	1	22	75267008	E3.10	5	27	75267135	E3.10	3
6	75261919	L1.01	3	36	75266861	L1.01	1	1	75267013	E3.10	1	7	75267137	E3.13	4
1	75262122	L1.04	48	33	75266863	B4.01	1	6	75267013	E3.10	1A	6	75267142	E3.13	3
3	75262123	L1.04	48	19	75266873	B4.01	1	30	75267014	E3.10	5	35	75267143	E3.10	3
2	75262124	L1.04	48	10	75266883	E3.13	3	15	75267017	E3.10	1	14	75267149	E3.13	6
4	75266023	E3.10	7	10	75266883	E3.13	4	43	75267020	E3.10	1A	37	75267160	E3.10	2
18	75266118	E3.10	6	10	75266885	B4.01	2	8	75267020	E3.10	1	27	75267165	E3.13	6
5	75266626	E3.10	7	3	75266892	E3.13	4	47	75267023	E3.10	1A	28	75267175	E3.13	6
13	75266629	E3.10	2	3	75266892	E3.13	3	13	75267023	E3.10	1	8	75267180	A2.01	1
35	75266646	D1.01	2	29	75266895	B4.01	2	51	75267026	E3.10	1A	10	75267184	E3.10	6

Nota/Note: Este índice foi gerado em sequência alfa-numérica/ This index made in alfanumerical sequence.

SEQ	ITEM	SGR	QUAD	SEQ	ITEM	SGR	QUAD	SEQ	ITEM	SGR	QUAD	SEQ	ITEM	SGR	QUAD
22	75267187	E3.10	6	36	75267324	L1.01	1	15	75284300	D2.01	3	10	75286164	A3.03	1
5	75267188	A2.01	1	17	75267461	B4.01	1	35	75284301	D2.01	3	14	75286165	A3.03	1
36	75267195	D1.01	2	33	75267464	E3.10	1A	6	75284335	L1.04	5	1	75286167	A3.03	1
3	75267200	D3.16	2	38	75267464	E3.10	1	1	75284683	F4.01	12	12	75286168	A3.03	1
22	75267203	D1.01	2	23	75267468	E3.10	2	11	75284683	F4.01	9	17	75286171	A3.03	1
14	75267213	L1.01	4	9	75267474	E3.13	3	23	75284845	A2.01	2	2	75286174	A3.03	1
13	75267221	L1.01	4	6	75267477	E3.13	4	46	75285205	A2.27	1	4	75286174	A2.52	3
29	75267238	D1.01	2	1	75280667	E3.02	1	43	75285206	A2.27	1	13	75286175	A4.02	1
13	75267241	D1.01	2	10	75280694	D2.01	1	8	75285207	A2.27	1	4	75286180	A4.02	1
32	75267245	D1.01	2	31	75280709	D1.01	2	18	75285211	A3.03	1	20	75286181	A1.01	3
13	75267249	D1.01	2	34	75280716	D1.01	2	7	75285213	A2.35	2	11	75286181	F3.01	2
8	75267253	F4.01	6	1	75280725	E3.02	7	5	75285333	A1.03	2	7	75286249	A1.01	3
6	75267253	F5.01	1	15	75280835	D1.01	1	7	75285532	A1.06	1	6	75286250	A1.01	3
41	75267254	L1.01	1	36	75280835	B4.01	1	1	75285548	B2.06	4	15	75286309	A1.01	3
9	75267255	L1.01	4	4	75281000	L1.04	3	3	75285549	B2.06	4	16	75286310	A1.01	3
6	75267255	L1.01	4	4	75281000	L1.04	2	4	75285550	B2.06	4	3	75286312	A4.09	1
10	75267259	D1.01	2	1	75281055	F4.01	4	5	75285551	B2.06	4	15	75286312	F3.01	2
1	75267268	B4.03	5	2	75281092	L1.04	25	1	75285747	A2.24	4	3	75286331	A2.24	3
41	75267277	L1.01	1	6	75281140	D1.01	1	8	75286000	A3.03	1	2	75286359	L1.04	46
3	75267283	D1.01	1	8	75281142	L6.04	1	18	75286073	A1.02	3	1	75286361	F3.01	2
10	75267285	D1.01	1	3	75281144	L6.04	1	2	75286074	A2.24	2	5	75286362	A4.09	1
11	75267287	D1.01	1	29	75283926	F4.01	2	20	75286074	A1.02	2	1	75286423	E3.02	37
9	75267289	D1.01	1	27	75283949	F4.01	9	16	75286074	A1.02	3	3	75286428	A2.52	1
19	75267292	D1.01	1	37	75283949	F4.01	18	19	75286075	A1.02	3	2	75286500	A1.05	1
5	75267295	D1.01	1	35	75284007	B4.01	1	18	75286076	A1.07	1	5	75286617	A2.54	1
5	75267297	D1.01	1	49	75284071	F4.01	18	22	75286078	A1.02	2	2	75286620	A2.26	1
5	75267303	D1.01	5	8	75284071	F4.01	12	9	75286082	A2.26	1	4	75286629	F3.01	1
5	75267306	D1.01	5	12	75284071	F4.01	7	13	75286100	A1.02	2	15	75286631	A2.24	1
15	75267309	E3.02	2	13	75284071	F4.01	1	1	75286107	A1.07	1	5	75286632	A1.01	1
9	75267312	E3.02	2	17	75284234	D2.01	3	4	75286110	A1.02	2	12	75286633	A1.05	1
13	75267315	E3.13	6	24	75284298	D2.01	2	5	75286111	A1.02	1	12	75286634	A1.05	1
7	75267318	E3.13	7	24	75284298	D2.01	2A	11	75286118	A2.24	1	12	75286635	A1.05	1
3	75267321	D1.01	6	27	75284299	D2.01	2A	1	75286160	A3.02	1	4	75286636	A1.06	1
3	75267321	D1.01	7	27	75284299	D2.01	2	20	75286162	A3.03	1	8	75286637	A2.52	1

Nota/Note: Este índice foi gerado em sequência alfa-numérica/ This index made in alfanumerical sequence.

SEQ	ITEM	SGR	QUAD	SEQ	ITEM	SGR	QUAD	SEQ	ITEM	SGR	QUAD	SEQ	ITEM	SGR	QUAD
7	75286638	A2.52	1	13	75287712	B2.01	5	21	75287780	L1.04	14	6	75288392	A2.22	2
22	75286658	A1.01	3	5	75287716	B2.01	9	21	75287780	L1.04	14	7	75288393	A2.22	2
14	75286664	A1.02	2	6	75287717	B2.01	9	6	75287780	L1.04	24	8	75288394	A2.22	2
13	75286665	A1.02	3	10	75287719	B2.01	17	2	75287780	L1.04	18	1	75288395	A2.22	3
8	75286673	A2.26	1	4	75287719	B2.01	15	2	75287780	L1.04	7	2	75288396	A2.22	3
15	75286697	A1.07	1	17	75287720	B2.01	6	6	75287780	L1.04	38	3	75288397	A2.22	3
8	75286698	A1.01	2	8	75287720	B2.01	5	2	75287924	A1.01	2	4	75288398	A2.22	3
22	75286741	A1.01	3	18	75287720	B2.01	7	2	75287957	A1.07	1	5	75288399	A2.22	3
37	75286812	L1.01	1	19	75287720	B2.01	4	17	75287959	A1.07	1	6	75288400	A2.22	3
4	75286866	L1.04	28	11	75287751	B2.01	4	14	75287961	A1.02	3	7	75288401	A2.22	3
20	75286866	L1.04	16	17	75287751	B2.01	5	1	75287983	A1.02	3	8	75288402	A2.22	3
4	75286866	L1.04	29	14	75287752	B2.01	5	4	75287984	A1.02	3	9	75288403	A2.22	3
4	75286866	L1.04	11	14	75287752	B2.01	4	26	75288001	B2.01	10	11	75288406	A2.22	3
15	75286900	L1.04	24	13	75287753	B2.01	4	7	75288005	A2.24	4	12	75288407	A2.22	3
8	75286900	L1.04	25	15	75287753	B2.01	5	9	75288041	A2.24	1	1	75288424	B2.01	3
7	75286901	L1.04	25	5	75287755	B2.01	4	8	75288042	A2.24	1	24	75288424	B2.01	1
2	75286901	L1.04	22	5	75287755	B2.01	5	17	75288046	A2.24	1	12	75288425	B2.01	1
12	75286901	L1.04	23	4	75287756	B2.01	16	16	75288049	A2.24	1	19	75288425	B2.01	10
5	75286905	L1.04	23	3	75287758	B2.01	10	3	75288050	A2.25	1	8	75288428	B2.01	12
1	75286905	L1.04	25	6	75287758	F4.01	1	7	75288051	A2.24	1	6	75288433	B2.01	11
6	75286906	L1.04	23	12	75287774	L1.04	7	6	75288053	A2.24	1	5	75288434	B2.01	11
9	75286906	L1.04	25	12	75287774	L1.04	7A	2	75288056	A2.52	3	10	75288435	B2.01	12
4	75286993	A1.05	1	6	75287779	L1.04	14	2	75288059	F2.01	1	6	75288436	B2.01	12
12	75287675	A1.02	2	29	75287779	L1.04	7	25	75288271	A1.07	1	5	75288437	B2.01	12
9	75287676	A1.02	2	29	75287779	L1.04	7A	2	75288328	F4.05	1	3	75288437	B2.01	14
23	75287676	A1.01	3	22	75287779	L1.04	15	3	75288329	F4.05	1	1	75288438	B2.01	14
4	75287700	L1.04	35	18	75287779	L1.04	33	1	75288330	F4.05	1	3	75288438	B2.01	12
9	75287700	L1.04	31	22	75287779	L1.04	15	2	75288330	F4.05	4	2	75288439	B2.01	12
9	75287700	L1.04	31	6	75287779	L1.04	29	4	75288336	A4.09	1	2	75288439	B2.01	14
27	75287701	B2.01	1	6	75287779	L1.04	14	16	75288336	F3.01	2	1	75288445	B2.01	18
16	75287702	B2.01	1	2	75287780	L1.04	7A	2	75288388	A2.22	2	1	75288446	B2.01	19
11	75287711	B2.01	5	4	75287780	L1.04	18	3	75288389	A2.22	2	6	75288448	B2.01	2
17	75287711	B2.01	4	2	75287780	L1.04	18	4	75288390	A2.22	2	2	75288449	B2.01	9
15	75287712	B2.01	4	2	75287780	L1.04	33	5	75288391	A2.22	2	4	75288450	B2.01	9

Nota/Note: Este índice foi gerado em sequência alfa-numérica/ This index made in alfanumerical sequence.

SEQ	ITEM	SGR	QUAD	SEQ	ITEM	SGR	QUAD	SEQ	ITEM	SGR	QUAD	SEQ	ITEM	SGR	QUAD
3	75288458	B2.01	9	28	75288573	B4.03	4	1	75288881	B2.01	15	45	75288930	B4.03	2
21	75288476	B2.01	1	30	75288575	B4.03	4	3	75288881	B2.01	17	17	75288931	B4.03	3
22	75288477	B2.01	1	26	75288576	B4.03	4	7	75288882	B2.01	7	46	75288931	B4.03	2
19	75288479	B2.01	1	25	75288577	B4.03	4	19	75288882	B2.01	5	47	75288932	B4.03	2
8	75288480	B2.01	4	34	75288609	B4.03	4	7	75288882	B2.01	6	44	75288933	B4.03	2
18	75288480	B2.01	5	9	75288615	B4.03	4	9	75288882	B2.01	4	43	75288934	B4.03	2
23	75288480	B2.01	1	8	75288616	B4.03	4	3	75288889	B2.01	11	42	75288935	B4.03	2
1	75288492	B2.01	9	7	75288617	B4.03	4	33	75288891	B2.01	10	48	75288936	B4.03	2
4	75288493	B2.01	1	2	75288618	B4.03	4	12	75288896	B2.01	5	50	75288937	B4.03	2
12	75288494	B2.01	10	23	75288622	B4.03	2	16	75288896	B2.01	4	18	75288938	B4.03	2
3	75288494	B2.01	1	2	75288653	A2.52	1	8	75288900	B2.01	17	6	75288940	B4.03	2
10	75288496	B2.01	1	2	75288654	A2.54	1	5	75288900	B2.01	15	5	75288941	B4.03	2
36	75288496	B2.01	10	2	75288656	A4.03	1	16	75288901	E3.32	8	15	75288942	B4.03	2
4	75288498	B2.01	10	19	75288661	A4.02	1	1	75288909	B4.03	2	16	75288943	B4.03	2
10	75288501	B2.01	10	7	75288666	A3.03	1	20	75288910	B4.03	2	14	75288944	B4.03	2
2	75288502	B2.01	15	1	75288668	A1.01	3	21	75288911	B4.03	2	13	75288945	B4.03	2
4	75288502	B2.01	17	22	75288670	A1.01	3	22	75288912	B4.03	2	12	75288946	B4.03	2
31	75288503	B2.01	1	3	75288673	A1.07	1	24	75288913	B4.03	2	11	75288947	B4.03	2
1	75288503	B2.01	16	49	75288702	B4.03	2	26	75288914	B4.03	2	17	75288948	B4.03	2
9	75288503	B2.01	16	3	75288787	A2.24	2	25	75288915	B4.03	2	10	75288949	B4.03	2
24	75288511	B2.01	10	1	75288788	A2.24	2	30	75288916	B4.03	2	19	75288950	B4.03	2
14	75288512	B2.01	10	9	75288824	B4.03	1	31	75288917	B4.03	2	28	75288951	B4.03	2
2	75288513	B2.01	10	24	75288859	B4.03	4	32	75288918	B4.03	2	8	75288952	B4.03	2
2	75288514	B2.01	17	20	75288860	B4.03	4	33	75288919	B4.03	2	40	75288953	B4.03	2
2	75288515	B2.01	18	13	75288868	E3.32	6	34	75288920	B4.03	2	9	75288954	B4.03	2
7	75288517	B2.01	16	13	75288869	E3.32	4	39	75288921	B4.03	2	27	75288955	B4.03	2
24	75288559	B4.03	3	15	75288870	E3.32	3	38	75288922	B4.03	2	20	75288959	B4.03	3
23	75288560	B4.03	4	22	75288871	A2.01	2	37	75288923	B4.03	2	22	75288960	B4.03	3
22	75288561	B4.03	4	2	75288872	B2.01	2	36	75288924	B4.03	2	21	75288961	B4.03	3
21	75288562	B4.03	4	4	75288873	B2.01	2	35	75288925	B4.03	2	23	75288962	B4.03	3
18	75288565	B4.03	4	1	75288874	B2.01	2	3	75288926	B4.03	2	25	75288963	B4.03	3
19	75288566	B4.03	4	1	75288878	B2.01	11	4	75288927	B4.03	2	26	75288964	B4.03	3
13	75288570	B4.03	4	15	75288879	B2.01	7	29	75288928	B4.03	2	27	75288965	B4.03	3
31	75288571	B4.03	4	14	75288879	B2.01	6	41	75288929	B4.03	2	16	75288966	B4.03	3

Nota/Note: Este índice foi gerado em sequência alfa-numérica/ This index made in alfanumerical sequence.

SEQ	ITEM	SGR	QUAD	SEQ	ITEM	SGR	QUAD	SEQ	ITEM	SGR	QUAD	SEQ	ITEM	SGR	QUAD
15	75288968	B4.03	3	5	75289009	B4.03	4	8	75289417	B2.01	9	6	75289484	B2.01	6
14	75288969	B4.03	3	9	75289094	L1.04	24	7	75289418	B2.01	9	18	75289485	B2.01	4
4	75288970	B4.03	3	7	75289095	L1.04	24	11	75289421	B2.01	10	2	75289487	B2.01	4
5	75288971	B4.03	3	8	75289096	L1.04	24	15	75289423	B2.01	10	2	75289487	B2.01	5
6	75288972	B4.03	3	4	75289097	L1.04	24	35	75289425	B2.01	10	3	75289488	B2.01	5
10	75288974	B4.03	3	17	75289098	L1.04	24	23	75289426	B2.01	10	3	75289488	B2.01	4
12	75288975	B4.03	3	19	75289099	L1.04	24	27	75289427	B2.01	10	4	75289489	B2.01	5
11	75288979	B4.03	3	18	75289100	L1.04	24	25	75289428	B2.01	10	3	75289489	B2.01	6
9	75288980	B4.03	3	1	75289101	L1.04	24	6	75289429	B2.01	10	4	75289489	B2.01	4
9	75288981	B4.03	3	2	75289102	L1.04	24	17	75289431	B2.01	10	3	75289489	B2.01	7
9	75288982	B4.03	3	3	75289103	L1.04	24	4	75289432	B2.01	11	20	75289490	B2.01	4
9	75288983	B4.03	3	8	75289106	B2.06	4	30	75289433	B2.01	10	7	75289491	B2.01	4
9	75288984	B4.03	3	32	75289377	B2.01	1	16	75289435	B2.01	10	7	75289491	B2.01	5
9	75288985	B4.03	3	15	75289378	B2.01	1	7	75289439	B2.01	12	6	75289492	B2.01	4
8	75288986	B4.03	3	2	75289379	B2.01	1	4	75289439	B2.01	14	6	75289492	B2.01	5
7	75288987	B4.03	3	29	75289380	B2.01	1	12	75289440	B2.01	12	16	75289493	B2.01	6
28	75288988	B4.03	3	30	75289381	B2.01	1	2	75289441	B2.01	16	4	75289493	B2.01	3
28	75288989	B4.03	3	20	75289382	B2.01	1	14	75289441	B2.01	12	10	75289494	B2.01	5
28	75288990	B4.03	3	6	75289383	B2.01	1	15	75289443	B2.01	12	5	75289495	B2.01	2
28	75288991	B4.03	3	11	75289384	B2.01	1	4	75289454	B2.01	13	15	75289496	B2.01	6
2	75288992	B4.03	3	18	75289384	B2.01	10	3	75289455	B2.01	13	16	75289496	B2.01	7
3	75288993	B4.03	3	21	75289385	B2.01	10	11	75289462	B2.01	12	4	75289497	B2.01	6
4	75288994	B4.03	4	20	75289386	B2.01	10	3	75289465	B2.01	15	13	75289498	B2.01	7
3	75288995	B4.03	4	9	75289386	B2.01	1	31	75289469	B2.01	10	13	75289498	B2.01	6
6	75288996	B4.03	4	37	75289387	B2.01	10	32	75289470	B2.01	10	12	75289499	B2.01	7
1	75288997	B4.03	4	7	75289387	B2.01	1	5	75289472	B2.01	18	12	75289499	B2.01	6
17	75288999	B4.03	4	14	75289388	B2.01	1	4	75289473	B2.01	18	11	75289500	B2.01	7
29	75289000	B4.03	4	25	75289391	B2.01	1	3	75289474	B2.01	18	11	75289500	B2.01	6
33	75289002	B4.03	4	17	75289392	B2.01	1	6	75289475	B2.01	16	10	75289501	B2.01	6
16	75289003	B4.03	4	28	75289394	B2.01	1	5	75289476	B2.01	16	10	75289501	B2.01	7
15	75289004	B4.03	4	26	75289395	B2.01	1	8	75289478	B2.01	16	8	75289502	B2.01	6
14	75289005	B4.03	4	12	75289402	B2.01	4	5	75289479	B2.01	17	8	75289502	B2.01	7
12	75289007	B4.03	4	16	75289402	B2.01	5	1	75289480	B2.01	17	9	75289503	B2.01	6
10	75289008	B4.03	4	20	75289411	B2.01	7	3	75289483	B2.01	3	9	75289503	B2.01	7

Nota/Note: Este índice foi gerado em sequência alfa-numérica/ This index made in alfanumerical sequence.

SEQ	ITEM	SGR	QUAD	SEQ	ITEM	SGR	QUAD	SEQ	ITEM	SGR	QUAD	SEQ	ITEM	SGR	QUAD
1	75289504	B2.01	6	8	75289555	E3.31	2	11	75289569	E3.31	10	6	75289574	E3.31	6
1	75289505	B2.01	7	7	75289556	E3.31	2	11	75289569	E3.31	8	6	75289574	E3.31	5
20	75289505	B2.01	6	3	75289557	E3.31	2	11	75289569	E3.31	9	8	75289575	E3.31	7
2	75289506	B2.01	6	6	75289558	E3.31	2	12	75289570	E3.31	7	8	75289575	E3.31	8
2	75289506	B2.01	7	5	75289559	E3.31	2	12	75289570	E3.31	5	8	75289575	E3.31	6
5	75289507	B2.01	6	4	75289560	E3.31	2	12	75289570	E3.31	8	8	75289575	E3.31	9
19	75289508	B2.01	6	1	75289561	E3.31	2	12	75289570	E3.31	9	8	75289575	E3.31	10
6	75289509	B2.01	7	10	75289562	E3.31	2	12	75289570	E3.31	4	8	75289575	E3.31	4
18	75289509	B2.01	6	12	75289563	E3.31	2	12	75289570	E3.31	10	8	75289575	E3.31	5
19	75289510	B2.01	7	11	75289564	E3.31	2	12	75289570	E3.31	6	1	75289576	E3.31	9
3	75289512	B2.01	2	4	75289565	E3.31	8	13	75289571	E3.31	7	1	75289576	E3.31	4
5	75289513	B2.01	7	4	75289565	E3.31	9	13	75289571	E3.31	8	1	75289576	E3.31	10
4	75289514	B2.01	7	4	75289565	E3.31	10	13	75289571	E3.31	9	1	75289576	E3.31	7
2	75289515	B2.01	8	4	75289565	E3.31	5	13	75289571	E3.31	10	1	75289576	E3.31	5
3	75289516	B2.01	8	4	75289565	E3.31	4	13	75289571	E3.31	4	1	75289576	E3.31	6
4	75289517	B2.01	8	4	75289565	E3.31	6	13	75289571	E3.31	5	17	75289577	E3.31	5
5	75289518	B2.01	8	3	75289566	E3.31	9	13	75289571	E3.31	6	17	75289577	E3.31	6
5	75289521	B2.01	10	3	75289566	E3.31	6	16	75289572	E3.31	9	17	75289577	E3.31	8
13	75289522	B2.01	10	3	75289566	E3.31	10	16	75289572	E3.31	7	17	75289577	E3.31	7
29	75289523	B2.01	10	3	75289566	E3.31	8	16	75289572	E3.31	10	17	75289577	E3.31	10
34	75289524	B2.01	10	3	75289566	E3.31	5	16	75289572	E3.31	6	17	75289577	E3.31	9
12	75289527	B2.01	19	3	75289566	E3.31	4	16	75289572	E3.31	10	9	75289578	E3.31	4
5	75289528	B2.01	19	7	75289567	E3.31	6	16	75289572	E3.31	8	9	75289578	E3.31	10
3	75289529	B2.01	19	7	75289567	E3.31	8	16	75289572	E3.31	5	9	75289578	E3.31	7
6	75289530	B2.01	19	7	75289567	E3.31	5	5	75289573	E3.31	9	9	75289578	E3.31	9
4	75289531	B2.01	19	7	75289567	E3.31	7	5	75289573	E3.31	7	9	75289578	E3.31	8
2	75289532	B2.01	19	7	75289567	E3.31	9	5	75289573	E3.31	8	9	75289578	E3.31	6
7	75289533	B2.01	19	7	75289567	E3.31	10	5	75289573	E3.31	6	9	75289578	E3.31	5
10	75289535	B2.01	19	14	75289568	E3.31	4	5	75289573	E3.31	10	14	75289579	E3.31	6
9	75289536	B2.01	19	14	75289568	E3.31	5	5	75289573	E3.31	5	14	75289580	E3.31	7
8	75289537	B2.01	19	11	75289569	E3.31	4	6	75289574	E3.31	9	1	75289581	E3.31	8
11	75289538	B2.01	19	11	75289569	E3.31	5	6	75289574	E3.31	8	14	75289582	E3.31	8
9	75289553	E3.31	2	11	75289569	E3.31	6	6	75289574	E3.31	10	14	75289583	E3.31	10
2	75289554	E3.31	2	11	75289569	E3.31	7	6	75289574	E3.31	7	14	75289584	E3.31	9

Nota/Note: Este índice foi gerado em sequência alfa-numérica/ This index made in alfanumerical sequence.

SEQ	ITEM	SGR	QUAD	SEQ	ITEM	SGR	QUAD	SEQ	ITEM	SGR	QUAD	SEQ	ITEM	SGR	QUAD
7	75289585	E3.31	4	3	75289611	E3.31	11	1	75289653	A4.03	1	5	75289693	A2.52	3
15	75289586	E3.31	4	4	75289612	E3.31	11	4	75289654	A2.52	1	3	75289694	A2.52	3
4	75289587	E3.31	12	6	75289613	E3.31	13	1	75289655	A2.52	1	1	75289695	A2.52	3
7	75289587	E3.31	13	6	75289613	E3.31	14	5	75289656	A3.03	1	8	75289696	A2.52	3
3	75289587	E3.31	14	1	75289614	E3.31	13	11	75289657	A3.03	1	7	75289697	A2.52	3
3	75289588	E3.31	12	8	75289615	E3.31	13	15	75289658	A3.03	1	1	75289699	A1.01	2
6	75289589	E3.31	12	5	75289616	E3.31	13	16	75289659	A3.03	1	5	75289703	A2.24	4
2	75289590	E3.31	12	3	75289617	E3.31	13	22	75289660	A3.03	1	3	75289704	A2.24	4
9	75289591	E3.31	12	11	75289618	E3.31	13	19	75289661	A1.01	3	2	75289705	A2.24	4
16	75289592	E3.31	12	14	75289619	E3.31	13	6	75289665	A1.02	1	1	75289706	A2.24	5
8	75289593	E3.31	12	12	75289620	E3.31	13	4	75289666	A1.07	1	10	75289785	B2.01	4
8	75289593	E3.31	14	9	75289621	E3.31	13	7	75289667	A1.07	1	9	75289785	B2.01	5
18	75289594	E3.31	12	13	75289622	E3.31	13	4	75289668	A2.52	2	17	75289785	B2.01	7
16	75289595	E3.31	14	2	75289623	E3.31	13	3	75289669	A1.05	1	1	75289785	B2.01	8
17	75289595	E3.31	12	4	75289624	E3.31	13	12	75289670	A1.05	1	2	75289785	B2.01	3
15	75289596	E3.31	12	10	75289625	E3.31	13	12	75289671	A1.05	1	1	75289866	E3.02	40
14	75289597	E3.31	12	4	75289626	E3.31	14	9	75289672	A1.01	2	6	75289897	L1.04	41
13	75289598	E3.31	12	5	75289627	E3.31	14	1	75289673	A1.06	1	7	75289897	F4.01	3
11	75289599	E3.31	12	2	75289628	E3.31	14	7	75289675	A1.02	2	10	75289951	L1.04	7
12	75289600	E3.31	12	1	75289629	E3.31	14	28	75289676	A1.02	2	10	75289951	L1.04	33
1	75289601	E3.31	12	11	75289630	E3.31	14	1	75289677	A1.02	2	10	75289951	L1.04	7A
5	75289602	E3.31	12	12	75289631	E3.31	14	3	75289678	A1.02	2	10	75289983	A4.01	8
7	75289603	E3.31	12	17	75289632	E3.31	14	5	75289679	A1.02	2	9	75289994	A4.01	8
10	75289604	E3.31	12	13	75289633	E3.31	14	9	75289680	A1.02	3	7	75289997	A4.01	8
5	75289605	E3.31	3	18	75289634	E3.31	14	10	75289681	A1.02	3	8	75289998	A4.01	8
5	75289605	E3.31	11	10	75289635	E3.31	14	1	75289682	A2.24	1	1	75310165	L1.04	38
6	75289606	E3.31	3	7	75289636	E3.31	14	3	75289683	A2.24	1	5	75310232	L1.04	7
2	75289607	E3.31	11	14	75289637	E3.31	14	2	75289684	A2.24	1	5	75310232	L1.04	33
2	75289607	E3.31	3	15	75289638	E3.31	14	18	75289685	A2.24	1	32	75310240	L1.04	7A
6	75289607	E3.31	11	9	75289639	E3.31	14	10	75289686	A2.24	1	23	75310243	L1.04	7
1	75289608	E3.31	11	7	75289646	F4.01	1	12	75289687	A2.24	1	11	75310257	L1.04	38
1	75289608	E3.31	3	3	75289647	A1.03	2	13	75289688	A2.24	1	5	75310258	L1.04	38
3	75289609	E3.31	3	7	75289649	A1.02	3	14	75289689	A2.24	1	18	75310282	L1.04	7
4	75289610	E3.31	3	17	75289650	A1.02	3	1	75289691	A2.24	3	13	75310283	L1.04	5A

Nota/Note: Este índice foi gerado em sequência alfa-numérica/ This index made in alfanumerical sequence.

SEQ	ITEM	SGR	QUAD	SEQ	ITEM	SGR	QUAD	SEQ	ITEM	SGR	QUAD	SEQ	ITEM	SGR	QUAD
22	75310283	L1.04	7A	4	75310304	L1.04	12	4	75310344	L1.04	33	5	75310355	L1.04	14
22	75310283	L1.04	7	1	75310305	L1.04	21	4	75310344	L1.04	7	5	75310355	L1.04	14
1	75310284	L1.04	38	2	75310305	L1.04	34	6	75310345	L1.04	33	28	75310355	L1.04	7A
2	75310285	L1.04	32	1	75310305	L1.04	21	6	75310345	L1.04	7A	28	75310355	L1.04	7
2	75310285	L1.04	38	4	75310305	L1.04	38	6	75310345	L1.04	7	21	75310355	L1.04	15
21	75310286	L1.04	16	2	75310306	L1.04	21	8	75310346	L1.04	33	17	75310355	L1.04	33
10	75310286	L1.04	31	3	75310307	L1.04	21	8	75310346	L1.04	7A	20	75310356	L1.04	33
10	75310286	L1.04	31	3	75310307	L1.04	21	8	75310346	L1.04	7	30	75310356	L1.04	7A
5	75310286	L1.04	35	4	75310308	L1.04	21	11	75310347	L1.04	7	30	75310356	L1.04	7
3	75310286	L1.04	7	1	75310309	L1.04	11	11	75310347	L1.04	33	12	75310357	L1.04	33
3	75310286	L1.04	33	15	75310310	L1.04	7	11	75310347	L1.04	7A	15	75310358	L1.04	33
3	75310286	L1.04	18	33	75310310	L1.04	7A	13	75310348	L1.04	7	19	75310359	L1.04	33
3	75310286	L1.04	7A	15	75310310	L1.04	7A	13	75310348	L1.04	33	24	75310360	L1.04	33
3	75310286	L1.04	18	5	75310313	L1.04	8	19	75310349	L1.04	7A	4	75310364	L1.04	26
3	75310286	L1.04	11	5	75310313	L1.04	8A	19	75310349	L1.04	7	4	75310364	L1.04	26
3	75310286	L1.04	18	1	75310316	L1.04	22	20	7531035	L1.04	7	4	75310364	L1.04	27
10	75310292	L1.04	30	3	75310318	L1.04	22	20	75310350	L1.04	7A	4	75310364	L1.04	27
5	75310292	L1.04	30	4	75310319	L1.04	22	1	75310350	L1.04	13	7	75310384	L1.04	31
10	75310292	L1.04	30	2	75310320	L1.04	38	1	75310350	L1.04	13	7	75310384	L1.04	31
5	75310292	L1.04	30	3	75310321	L1.04	38	21	75310351	L1.04	7	3	75310385	L1.04	35
15	75310292	L1.04	31	23	75310322	L1.04	33	21	75310351	L1.04	33	8	75310385	L1.04	31
15	75310292	L1.04	31	7	75310322	L1.04	38	9	75310352	L1.04	15	3	75310386	L1.04	31
1	75310298	L1.04	32	25	75310322	L1.04	7	2	75310352	L1.04	14	3	75310386	L1.04	31
1	75310298	L1.04	32	25	75310322	L1.04	7A	24	75310352	L1.04	7A	8	75310388	L1.04	31
2	75310299	L1.04	32	5	75310322	L1.04	24	9	75310352	L1.04	15	8	75310388	L1.04	31
3	75310300	L1.04	32	9	75310323	L1.04	38	24	75310352	L1.04	7	3	75310388	L1.04	35
3	75310300	L1.04	32	10	75310324	L1.04	38	22	75310352	L1.04	33	5	75310389	L1.04	31
1	75310301	L1.04	12	5	75310333	L1.04	16	2	75310352	L1.04	14	5	75310389	L1.04	31
3	75310301	L1.04	14	5	75310335	L1.04	29	26	75310353	L1.04	7A	2	75310390	L1.04	31
19	75310301	L1.04	15	7	75310336	L1.04	29	26	75310353	L1.04	7	2	75310390	L1.04	31
3	75310301	L1.04	14	3	75310339	L1.04	8	16	75310354	L1.04	33	4	75310391	L1.04	31
19	75310301	L1.04	15	4	75310342	L1.04	8	27	75310354	L1.04	7	4	75310391	L1.04	31
2	75310302	L1.04	12	1	75310343	L1.04	33	27	75310354	L1.04	7A	6	75310392	L1.04	31
3	75310303	L1.04	12	1	75310343	L1.04	7	21	75310355	L1.04	15	18	75310397	L1.04	15

Nota/Note: Este índice foi gerado em sequência alfa-numérica/ This index made in alfanumerical sequence.

SEQ	ITEM	SGR	QUAD	SEQ	ITEM	SGR	QUAD	SEQ	ITEM	SGR	QUAD	SEQ	ITEM	SGR	QUAD
1	75310397	L1.04	14	12	75310407	L1.04	15	16	75310417	L1.04	16	4	75310728	L1.04	13
18	75310397	L1.04	15	12	75310407	L1.04	15	6	75310417	L1.04	15	4	75310728	L1.04	13
1	75310397	L1.04	14	8	75310408	L1.04	14	26	75310417	L1.04	14	1	75310736	L1.04	4
4	75310398	L1.04	14	24	75310408	L1.04	15	6	75310417	L1.04	15	21	75310738	L1.04	7A
20	75310398	L1.04	15	8	75310408	L1.04	14	7	75310418	L1.04	15	12	75310738	L1.04	5
4	75310398	L1.04	14	24	75310408	L1.04	15	13	75310418	L1.04	16	12	75310738	L1.04	5A
20	75310398	L1.04	15	11	75310409	L1.04	15	27	75310418	L1.04	14	24	75310740	L1.04	16
7	75310399	L1.04	14	11	75310409	L1.04	15	7	75310418	L1.04	15	22	75310786	L1.04	14
23	75310399	L1.04	15	3	75310409	L1.04	29	27	75310418	L1.04	14	22	75310786	L1.04	14
7	75310399	L1.04	14	17	75310409	L1.04	14	28	75310419	L1.04	14	1	75310786	L1.04	15
23	75310399	L1.04	15	17	75310409	L1.04	14	28	75310419	L1.04	14	18	75310787	L1.04	14
1	75310400	L1.04	16	20	75310410	L1.04	14	29	75310420	L1.04	14	18	75310787	L1.04	14
9	75310400	L1.04	14	15	75310410	L1.04	15	29	75310420	L1.04	14	13	75310787	L1.04	15
3	75310400	L1.04	15	15	75310410	L1.04	15	10	75310420	L1.04	15	19	75310788	L1.04	14
3	75310400	L1.04	15	20	75310410	L1.04	14	10	75310420	L1.04	15	1	75310954	F6.03	1
9	75310400	L1.04	14	11	75310412	L1.04	16	8	75310421	L1.04	15	2	75310955	F6.03	1
6	75310401	L1.04	8	1	75310413	L1.04	15	8	75310421	L1.04	15	3	75310956	F6.03	1
6	75310401	L1.04	8A	19	75310413	L1.04	16	28	75310422	L1.04	15	4	75310957	F6.03	1
27	75310403	L1.04	15	2	75310414	L1.04	15	4	75310429	L1.04	16	5	75310958	F6.03	1
27	75310403	L1.04	15	2	75310414	L1.04	16	23	75310430	L1.04	16	6	75310959	F6.03	1
10	75310403	L1.04	16	23	75310414	L1.04	14	1	75310444	E3.02	28	7	75310960	F6.03	1
12	75310403	L1.04	14	23	75310414	L1.04	14	2	75310445	E3.02	28	8	75310961	F6.03	1
12	75310403	L1.04	14	2	75310414	L1.04	15	3	75310446	E3.02	28	9	75310962	F6.03	1
13	75310404	L1.04	14	24	75310415	L1.04	14	4	75310447	E3.02	28	10	75310963	F6.03	1
16	75310405	L1.04	15	17	75310415	L1.04	16	1	75310456	E3.02	39	11	75310964	F6.03	1
16	75310405	L1.04	15	4	75310415	L1.04	15	2	75310457	E3.02	40	12	75310965	F6.03	1
14	75310405	L1.04	14	4	75310415	L1.04	15	16	75310458	L1.04	31	13	75310966	F6.03	1
14	75310405	L1.04	14	24	75310415	L1.04	14	16	75310458	L1.04	31	14	75310967	F6.03	1
15	75310406	L1.04	14	15	75310416	L1.04	16	14	75310459	B2.07	3	15	75310968	F6.03	1
17	75310406	L1.04	15	25	75310416	L1.04	14	1	75310513	L1.04	43	16	75310969	F6.03	1
15	75310406	L1.04	14	25	75310416	L1.04	14	8	75310515	L1.04	43	17	75310970	F6.03	1
17	75310406	L1.04	15	5	75310416	L1.04	15	2	75310726	L1.04	13	18	75310971	F6.03	1
16	75310407	L1.04	14	5	75310416	L1.04	15	3	75310727	L1.04	13	19	75310972	F6.03	1
16	75310407	L1.04	14	26	75310417	L1.04	14	3	75310727	L1.04	13	20	75310973	F6.03	1

Nota/Note: Este índice foi gerado em sequência alfa-numérica/ This index made in alfanumerical sequence.

SEQ	ITEM	SGR	QUAD	SEQ	ITEM	SGR	QUAD	SEQ	ITEM	SGR	QUAD	SEQ	ITEM	SGR	QUAD
21	75310974	F6.03	1	22	75311030	D2.02	1	36	75311349	L1.04	7A	7	75312821	B2.01	10
22	75310975	F6.03	1	2	75311259	E3.02	33	1	75311351	L1.04	36	1	75312822	B2.01	10
23	75310976	F6.03	1	6	75311288	L1.04	21	2	75311352	L1.04	36	1	75312824	B2.01	13
24	75310977	F6.03	1	5	75311289	L1.04	21	3	75311353	L1.04	36	9	75312824	B2.01	12
25	75310978	F6.03	1	2	75311290	L1.04	11	4	75311354	L1.04	36	8	75312825	B2.01	1
26	75310979	F6.03	1	4	75311291	L1.04	21	5	75311355	L1.04	36	9	75312827	B2.01	10
27	75310980	F6.03	1	2	75311292	L1.04	21	10	75311730	A4.02	1	4	75312828	B2.01	12
28	75310981	F6.03	1	6	75311293	L1.04	13	21	75312519	E3.29	2	1	75312829	B2.01	12
29	75310982	F6.03	1	2	75311294	L1.04	13	7	75312524	E3.29	2	13	75312830	B2.01	12
30	75310983	F6.03	1	9	75311297	L1.04	16	6	75312525	E3.29	2	2	75312832	B2.01	11
31	75310984	F6.03	1	4	75311298	L1.04	8A	26	75312528	E3.29	2	8	75312833	B2.01	11
32	75310985	F6.03	1	3	75311299	L1.04	8A	4	75312531	E3.29	2	9	75312834	B2.01	11
11	75311008	D2.02	1	1	75311300	L1.04	8A	11	75312533	E3.29	2	7	75312835	B2.01	11
12	75311009	D2.02	1	2	75311301	L1.04	8A	25	75312536	E3.29	2	6	75312836	B2.01	15
21	75311010	D2.02	1	13	75311302	L1.04	14	2	75312547	E3.29	3	9	75312836	B2.01	17
15	75311011	D2.02	1	28	75311302	L1.04	15	3	75312549	E3.29	3	7	75312837	B2.01	17
16	75311012	D2.02	1	25	75311303	L1.04	15	4	75312550	E3.29	3	6	75312838	B2.01	17
18	75311013	D2.02	1	10	75311303	L1.04	14	6	75312552	E3.29	3	3	75312841	B2.01	16
17	75311014	D2.02	1	25	75311303	L1.04	15	8	75312553	E3.29	3	1	75312842	B2.01	1
3	75311015	D2.02	1	10	75311303	L1.04	14	7	75312554	E3.29	3	13	75312844	B2.01	1
19	75311016	D2.02	1	4	75311304	L1.04	32	2	75312558	E3.29	2	5	75312845	B2.01	1
4	75311017	D2.02	1	16	75311321	L1.04	7A	15	75312804	E3.31	9	18	75312846	B2.01	1
5	75311018	D2.02	1	18	75311322	L1.04	7A	16	75312804	E3.31	4	2	75312849	B2.01	13
2	75311019	D2.02	1	13	75311322	L1.04	7A	15	75312804	E3.31	7	13	75312852	B2.00	1
6	75311020	D2.02	1	14	75311323	L1.04	7A	15	75312804	E3.31	8	33	75312855	B2.01	1
7	75311021	D2.02	1	4	75311324	L1.04	7A	15	75312804	E3.31	6	12	75312856	B2.00	1
8	75311022	D2.02	1	1	75311325	L1.04	7A	15	75312804	E3.31	5	15	75312857	B2.00	1
9	75311023	D2.02	1	5	75311327	L1.04	7A	15	75312804	E3.31	10	14	75312858	B2.00	1
20	75311024	D2.02	1	7	75311328	L1.04	7A	14	75312815	B2.01	7	7	75312859	B2.00	1
1	75311025	D2.02	1	17	75311329	L1.04	7A	1	75312816	B2.01	4	18	75312863	B4.03	3
23	75311026	D2.02	1	23	75311330	L1.04	7A	1	75312816	B2.01	5	27	75312865	B4.03	4
10	75311027	D2.02	1	31	75311339	L1.04	7A	28	75312818	B2.01	10	32	75312866	B4.03	4
13	75311028	D2.02	1	34	75311340	L1.04	7A	22	75312819	B2.01	10	7	75312867	B4.03	2
14	75311029	D2.02	1	35	75311341	L1.04	7A	8	75312820	B2.01	10	13	75312868	B4.03	3

Nota/Note: Este índice foi gerado em sequência alfa-numérica/ This index made in alfanumerical sequence.

SEQ	ITEM	SGR	QUAD	SEQ	ITEM	SGR	QUAD	SEQ	ITEM	SGR	QUAD	SEQ	ITEM	SGR	QUAD
1	75312872	A2.22	2	9	75313357	L1.04	23	8	75313662	F6.08	1	8	75313828	L1.04	29
10	75312873	A2.22	2	6	75313361	L1.04	17	7	75313663	F6.08	1	2	75313829	L1.04	28
11	75312917	B4.03	4	5	75313362	L1.04	17	33	75313665	F6.08	1	5	75313830	L1.04	28
1	75313231	E3.02	22	6	75313364	L1.04	16	22	75313680	F6.08	1	2	75313831	L1.04	9
3	75313232	E3.02	22	7	75313365	L1.04	16	14	75313686	F6.08	1	2	75313832	L1.04	9A
4	75313233	E3.02	22	8	75313366	L1.04	30	17	75313692	F6.08	1	1	75313833	L1.04	30
5	75313234	E3.02	22	8	75313366	L1.04	30	4	75313697	L1.01	3	2	75313834	L1.04	30
2	75313235	E3.02	22	5	75313367	L1.04	34	8	75313698	L1.01	3	7	75313835	L1.04	30
6	75313236	E3.02	22	14	75313373	L1.04	16	48	75313699	F6.08	1	9	75313836	L1.04	30
8	75313237	E3.02	22	14	75313378	L1.04	15	10	75313700	L1.01	3	1	75313837	L1.04	31
10	75313238	B2.07	3	14	75313378	L1.04	15	12	75313701	L1.01	3	11	75313838	L1.04	31
7	75313238	E3.02	22	19	75313378	L1.04	14	14	75313702	L1.01	3	13	75313839	L1.04	31
11	75313239	B2.07	3	1	75313380	L1.04	9	4	75313703	L1.04	30	1	75313840	L1.04	35
2	75313254	A4.01	7	13	75313380	L1.01	3	14	75313703	L1.04	31	2	75313842	L1.04	35
1	75313255	A4.01	7	1	75313380	L1.04	28	14	75313703	L1.04	31	6	75313843	L1.04	35
5	75313256	A4.01	7	3	75313380	L1.04	30	4	75313703	L1.04	30	1	75313844	L1.04	34
3	75313257	A4.01	7	12	75313380	L1.04	31	3	75313706	L1.04	26	3	75313845	L1.04	34
4	75313258	A4.01	7	12	75313380	L1.04	31	2	75313709	L1.04	6	4	75313846	L1.04	34
2	75313338	L1.04	27	1	75313380	L1.04	29	3	75313710	L1.04	6	6	75313847	L1.04	34
2	75313338	L1.04	26	1	75313380	L1.04	9A	7	75313710	L1.04	23	1	75313848	L1.04	31
2	75313338	L1.04	27	7	75313380	L1.04	35	4	75313711	L1.04	6	11	75313849	L1.04	31
2	75313338	L1.04	26	3	75313380	L1.04	30	10	75313711	L1.04	23	13	75313850	L1.04	31
1	75313345	L1.04	20	6	75313381	L1.04	30	1	75313712	L1.04	27	1	75313851	L1.04	30
1	75313346	L1.04	19	6	75313381	L1.04	30	1	75313712	L1.04	26	2	75313852	L1.04	30
1	75313346	L1.04	20	3	75313384	L1.04	28	1	75313806	L1.04	26	7	75313853	L1.04	30
2	75313347	L1.04	20	2	75313398	L1.04	17	3	75313806	L1.04	27	9	75313854	L1.04	30
2	75313348	L1.04	19	1	75313409	L1.04	17	3	75313806	L1.04	27	3	75313858	L1.04	26
2	75313348	L1.04	20	3	75313415	L1.04	17	5	75313807	L1.04	26	1	75313858	L1.04	27
1	75313349	L1.04	18	16	75313458	L1.04	31	5	75313808	L1.04	27	5	75313859	L1.04	27
1	75313349	L1.04	18	2	75313469	L1.04	18	1	75313818	L1.04	10	5	75313860	L1.04	26
1	75313349	L1.04	18	4	75313469	L1.04	18	1	75313819	L1.04	10	10	75313862	B2.01	16
12	75313352	L1.04	16	3	75313634	A1.02	1	2	75313820	L1.04	10	1	75313863	L1.04	10
4	75313352	L1.04	17	3	75313638	E3.02	33	9	75313822	L1.04	29	1	75313864	L1.04	10
1	75313357	L1.04	6	49	75313655	F6.08	1	2	75313827	L1.04	29	2	75313865	L1.04	10

Nota/Note: Este índice foi gerado em sequência alfa-numérica/ This index made in alfanumerical sequence.

SEQ	ITEM	SGR	QUAD	SEQ	ITEM	SGR	QUAD	SEQ	ITEM	SGR	QUAD	SEQ	ITEM	SGR	QUAD
29	75314514	F4.01	9	26	75321538	L1.04	41	26	75322445	A2.21	1	56	75323350	L1.01	1
1	75320120	E3.02	12	1	75321552	L1.04	1	5	75322516	F4.01	12	22	75323352	L1.01	1
10	75320124	D3.33	1	34	75321576	L1.04	45	5	75322516	L1.04	42	56	75323355	L1.01	1
8	75320161	E3.02	2	37	75321577	D1.01	2	6	75322517	L1.04	42	22	75323377	B2.06	3
7	75320219	A4.01	2	27	75321578	A2.21	1	4	75322517	F4.01	12	3	75323391	L1.01	4
1	75320219	A4.01	3	5	75321593	L1.01	1	2	75322518	L1.04	42	13	75323412	A2.22	1
14	75320284	F4.01	12	5	75321640	L1.04	41	3	75322557	F4.01	19	4	75323452	A2.56	1
10	75320494	E3.02	15	1	75321642	L1.04	3	5	75322558	E3.02	36	3	75323454	L1.01	1
8	75320513	D2.01	3	1	75321664	L1.04	1A	2	75322560	F4.01	17	28	75323478	A2.21	1
9	75320516	D2.01	3	19	75321686	L1.04	41	7	75322592	E3.02	13	53	75323510	L1.01	1
10	75320519	D2.01	3	17	75321687	L1.04	41	14	75322592	E3.02	36	15	75323525	E3.02	27
38	75320521	D2.01	3	5	75321714	F4.01	3	14	75322592	E3.02	36	1	75323556	E3.29	1
14	75320523	D2.01	3	14	75321910	E3.02	5	5	75322592	F4.01	17	13	75323623	E3.28	2
42	75320530	D2.01	3	9	75321942	L1.01	3	2	75322592	F4.01	19	7	75323722	A4.01	6
11	75320532	D2.01	3	1	75321993	B4.03	3	3	75322603	F4.01	12	2	75323837	E3.02	39
37	75320533	D2.01	3	33	75322088	F4.01	18	4	75322603	A2.43	1	4	75323904	D1.01	2
41	75320540	D2.01	3	38	75322111	F4.01	18	7	75322606	E3.13	6	21	75323970	L1.01	1
11	75320611	L1.01	4	7	75322143	E3.10	7	26	75322672	F4.01	18	39	75324056	E3.02	20
1	75320710	L1.01	3	9	75322187	F4.01	2	23	75322717	D2.01	1	18	75324104	A4.01	6
32	75320965	L1.04	45	8	75322188	F4.01	10	6	75322764	L1.04	31	16	75324136	B2.00	1
22	75320969	L1.04	45	4	75322262	F4.01	7	13	75322766	E3.02	5	34	75324198	L1.01	1
21	75320970	L1.01	1	3	75322270	F4.01	17	22	75322771	F4.01	18	9	75324204	A4.01	3
29	75320978	L1.04	45	20	75322270	E3.02	32	15	75322771	F4.01	12	6	75324207	F4.01	8A
16	75321122	L1.04	41	28	75322270	F4.01	9	30	75322881	L1.04	45	57	75324238	L1.01	1
15	75321124	L1.04	41	4	75322270	L1.04	42	10	75322989	E3.02	24	8	75324239	L1.01	1
6	75321352	B2.07	1	19	75322270	A2.43	1	1	75323039	F2.01	1	40	75324241	L1.01	1
13	75321358	A2.01	2	5	75322270	F4.01	19	19	75323166	L1.01	1	40	75324242	L1.01	1
27	75321359	A2.01	2	16	75322270	E3.02	36	4	75323169	L1.01	1	26	75324243	L1.01	1
7	75321394	L1.04	41	14	75322270	E3.02	31	18	75323190	L1.01	1	26	75324244	L1.01	1
21	75321436	L1.04	45	8	75322270	E3.02	13	4	75323213	L1.01	1	46	75324247	E3.02	27
35	75321442	L1.04	45	38	75322270	E3.02	18	23	75323240	L1.01	1	10	75324253	F4.01	8A
33	75321532	L1.01	1	16	75322270	E3.02	36	7	75323252	L1.01	1	3	75324255	L1.01	2
20	75321535	L1.04	41	6	75322301	F4.01	12	39	75323328	D1.01	2	27	75324255	A4.01	1
23	75321535	F4.01	2	17	75322301	B2.06	3	9	75323348	L1.01	1	8	75324262	F4.01	8

Nota/Note: Este índice foi gerado em sequência alfa-numérica/ This index made in alfanumerical sequence.

SEQ	ITEM	SGR	QUAD	SEQ	ITEM	SGR	QUAD	SEQ	ITEM	SGR	QUAD	SEQ	ITEM	SGR	QUAD
1	75324262	F4.01	8A	3	75324866	L1.01	6	11	75325419	D3.33	2	4	76028577	C1.01	2
5	75324318	F4.01	8	4	75324867	L1.01	6	14	75325420	D3.33	2	1	76041998	L1.04	47
3	75324344	F4.01	8A	31	75324868	L1.01	1	3	75325426	E3.02	36	8	76042253	L1.04	48
2	75324344	F4.01	8	53	75324888	L1.01	1	4	75325442	E3.02	36	1	76042349	L1.04	48
12	75324361	A4.01	4	16	75324892	A4.01	6	6	75325442	E3.02	13	3	76042350	L1.04	48
3	75324366	A4.01	3	11	75324934	L1.04	23	1	75325442	E3.02	42	4	76042351	L1.04	48
17	75324367	L1.01	1	3	75324935	L1.04	23	2	75325444	E3.02	42	5	76042352	L1.04	48
10	75324372	F4.01	8	3	75325021	E3.02	41	22	75325497	A4.01	6	8	76042353	L1.04	48
42	75324392	D1.01	2	2	75325032	A4.01	6	5	75325498	E3.28	1	6	76042354	L1.04	48
4	75324400	F4.01	18	3	75325055	A4.01	6	29	75325514	F4.01	9	7	76042355	L1.04	48
10	75324401	F4.01	7	12	75325081	L1.01	4	35	75325515	F4.01	2	6	766903	A2.25	1
6	75324420	E3.02	16	1	75325177	A2.56	1	15	75325525	E3.02	27	8	79005601	L1.04	41
5	75324433	E3.02	16	5	75325181	A4.01	4	15	75325560	A2.21	2	34	79010214	A2.01	2
1	75324450	E3.02	16	8	75325195	E3.02	26	5	75325588	L1.04	39	5	79021957	E3.32	2
10	75324484	L1.01	4	8	75325224	A4.01	1	4	75325647	L1.04	39	4	79021958	E3.32	2
8	75324485	L1.01	4	12	75325236	A4.01	1	8	75325647	L1.04	40	3	79021959	E3.32	2
11	75324489	A4.01	4	26	75325238	A4.01	1	7	75325651	L1.04	39	4	79032222	L1.04	1A
25	75324494	L1.01	1	52	75325240	L1.01	1	3	75325655	L1.04	39	4	79032222	L1.04	1
11	75324531	F4.01	12	50	75325241	L1.01	1	5	75325657	A4.01	6	5	79032222	L1.04	3
4	75324531	F4.01	10	11	75325276	A2.56	1	27	75325670	A2.01	2	7	79037282	B2.07	2
13	75324532	F4.01	12	10	75325280	A2.56	1	33	75325672	A2.01	2	10	79038228	E3.32	2
7	75324536	C1.35	2	2	75325305	E3.02	16	29	75325685	D2.01	2A	12	79038228	E3.32	1
17	75324589	A4.01	1	14	75325305	E3.02	25	8	75325856	E3.02	27	10	79038228	E3.32	5
13	75324686	L1.01	5	10	75325317	F4.01	12	45	75326512	E3.02	27	49	79038472	A2.27	1
13	75324687	L1.01	5	1	75325317	F4.01	6	40	75388573	E3.02	27	4	79038730	E3.32	3
37	75324751	E3.02	27	4	75325318	L1.04	37	12	76002504	E3.02	19	11	79038730	E3.32	4
7	75324755	E3.02	27	4	75325318	L1.04	37	30	76021290	F4.01	2	9	79038730	E3.32	6
9	75324762	E3.02	27	15	75325340	E3.02	25	17	76021318	C1.35	1	4	79038730	E3.32	7
36	75324763	E3.02	27	48	75325345	L1.01	1	12	76021836	F3.01	2	4	79048203	D1.01	7
3	75324846	A4.01	2	24	75325352	F4.01	2	14	76022229	A4.01	1	2	79051018	F4.01	6
8	75324849	A4.01	2	9	75325359	B2.06	2	7	76022229	D1.01	2	10	79054457	E3.28	1
1	75324859	A4.01	4	25	75325390	A4.01	1	11	76022498	F4.01	7	5	79066938	C1.01	4
1	75324860	E3.28	1	20	75325391	A2.43	1	10	76022735	B2.06	4	8	79067002	E3.02	7
5	75324865	L1.01	6	12	75325418	D3.33	2	5	76028575	C1.01	2	19	79067020	E3.02	27

Nota/Note: Este índice foi gerado em sequência alfa-numérica/ This index made in alfanumerical sequence.

SEQ	ITEM	SGR	QUAD	SEQ	ITEM	SGR	QUAD	SEQ	ITEM	SGR	QUAD	SEQ	ITEM	SGR	QUAD
17	79073031	F4.01	2	15	8270126	E3.02	19	5	8297073	E3.32	1	3	85801991	F4.01	2
18	79073033	F4.01	2	32	8270126	E3.10	5	2	8297073	E3.32	4	3	85801991	D2.01	1
5	79079310	D1.01	7	8	8281325	E3.32	7	4	8297073	E3.32	5	1	85802905	A2.21	1
1	79079314	D1.01	6	8	8281325	E3.32	3	6	8297073	E3.32	6	13	85803380	A2.21	1
7	79079314	D1.01	7	9	8281325	E3.32	4	3	8297074	E3.32	1	10	85803974	F4.01	9
4	79083847	E3.02	16	11	8281325	E3.32	6	5	8297074	E3.32	6	22	85803983	L1.04	41
19	79084753	A2.01	2	15	8282867	E3.10	5	3	8297074	E3.32	4	15	85803983	F4.01	2
8	79084753	B2.06	2	14	8282869	E3.10	5	3	8297074	E3.32	5	4	85805438	C1.35	3
2	79089658	F4.05	5	16	8282870	E3.10	5	8	8297075	E3.32	2	6	86594515	L1.25	1
10	79089658	F4.01	6	7	8284381	E3.32	8	8	8297075	E3.32	5	2	86594515	L1.25	1
4	79089658	L1.04	5	14	8286948	E3.32	8	7	8297075	E3.32	1	4	86594528	L1.25	1
18	79089658	E3.02	16	3	8288335	E3.32	8	11	8297294	E3.32	7	6	86594528	L1.25	1
4	79089658	F4.05	4	12	8288726	E3.32	8	11	8297294	E3.32	3	52	95-81101	F6.08	1
4	79089658	L1.04	5A	6	8288748	E3.32	8	2	8297295	E3.32	6	14	9923751	A2.27	1
26	79090991	F4.01	2	13	8288749	E3.32	8	7	8297295	E3.32	4	10	9968460	E3.31	9
3	79090991	L1.04	38	10	8288822	E3.32	7	6	8297295	E3.32	7	10	9968460	E3.31	8
6	79095552	D1.01	7	10	8288822	E3.32	3	6	8297295	E3.32	3	10	9968460	E3.31	10
6	79095552	D1.01	6	6	8288832	E3.32	1	12	8297296	E3.32	3	10	9968460	E3.31	4
5	79099583	L1.04	13	5	8288832	E3.32	5	12	8297296	E3.32	7	10	9968460	E3.31	5
5	79099583	L1.04	13	1	8288832	E3.32	4	12	8298615	E3.32	5	10	9968460	E3.31	6
5	79101929	D2.01	1	24	8288832	E3.13	6	10	8298615	E3.32	1	10	9968460	E3.31	7
23	79102142	F4.01	18	7	8288832	E3.32	6	12	8298615	E3.32	2	2	9968476	E3.31	10
8	79103273	L1.04	38	9	8290223	E3.32	8	10	8299528	E3.32	8	2	9968476	E3.31	9
11	79104494	E3.28	2	8	8291504	E3.32	8	20	8299560	E3.10	5	2	9968476	E3.31	6
11	79105220	L1.04	24	5	8291506	E3.32	3	4	8320234	A2.25	1	2	9968476	E3.31	4
7	79106797	E3.10	1	10	8291506	E3.32	4	5	8320238	A2.25	1	2	9968476	E3.31	5
17	79106797	E3.10	1	5	8291506	E3.32	7	1	8320758	D3.16	2	2	9968476	E3.31	8
3	79106797	E3.10	1A	10	8291506	E3.32	6	2	8321668	F4.01	18	5	9968481	E3.31	4
6	79107257	D2.01	1	11	8291561	E3.32	5	1	8321668	F4.01	7	6	9968483	E3.31	4
21	79107317	E3.28	2	11	8291561	E3.32	2	7	85801991	L1.01	3	8	A162896	A2.56	1
3	79114714	F5.01	1	11	8291561	E3.32	1	2	85801991	L1.01	4	10	A185121	F6.08	1
33	79114762	L1.04	45	6	8291846	E3.10	1	10	85801991	L1.04	24	58	A187513	F6.08	1
11	82002692	A2.21	1	5	8291995	E3.10	1A	24	85801991	L1.04	41	59	A187514	F6.08	1
7	8268534	D1.01	1	2	8291995	E3.10	1	6	85801991	F4.01	9	60	A187515	F6.08	1

Nota/Note: Este índice foi gerado em sequência alfa-numérica/ This index made in alfanumerical sequence.

SEQ	ITEM	SGR	QUAD	SEQ	ITEM	SGR	QUAD	SEQ	ITEM	SGR	QUAD	SEQ	ITEM	SGR	QUAD
30	A187741	F6.08	1												
42	A40892	F6.08	1												
3	A41924	F6.08	1												
19	A41977	F6.08	1												
12	A42199	F6.08	1												
9	A43854	F6.08	1												
6	A47257	F6.08	1												
11	A47259	F6.08	1												
54	A47890	F6.08	1												
16	A47890	F6.08	1												
18	A49501	F6.08	1												
57	A49567	F6.08	1												
56	A49573	F6.08	1												
25	A49575	F6.08	1												
21	A49753	F6.08	1												
47	A49764	F6.08	1												
28	A49765	F6.08	1												
20	A49767	F6.08	1												
51	A49768	F6.08	1												
44	A49770	F6.08	1												
31	A49772	F6.08	1												
1	A49775	F6.08	1												
43	A49776	F6.08	1												
23	A49777	F6.08	1												
24	A49778	F6.08	1												
15	A49779	F6.08	1												
17	D38435	A4.01	6												
1	E159175	A4.02	1												
27	G46146	F6.08	1												
4	L126871	E3.02	25												
36	L128826	F6.08	1												
2	N14283	F4.05	3												
2	N6836	F4.05	2												

Nota/Note: Este índice foi gerado em sequência alfa-numérica/ This index made in alfanumerical sequence.

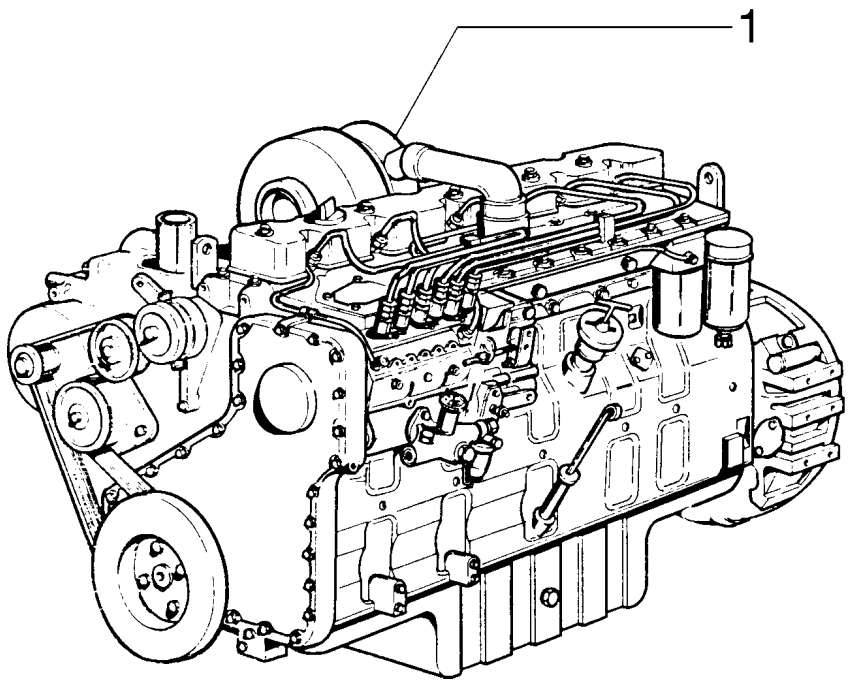

ITEM	PEÇA Nº	QTDE.	COD.	DESCRIPTION	DESCRIÇÃO
1	75260996	1	130M	ENGINE	MOTOR

ENGINE
MOTOR

NEW HOLLAND

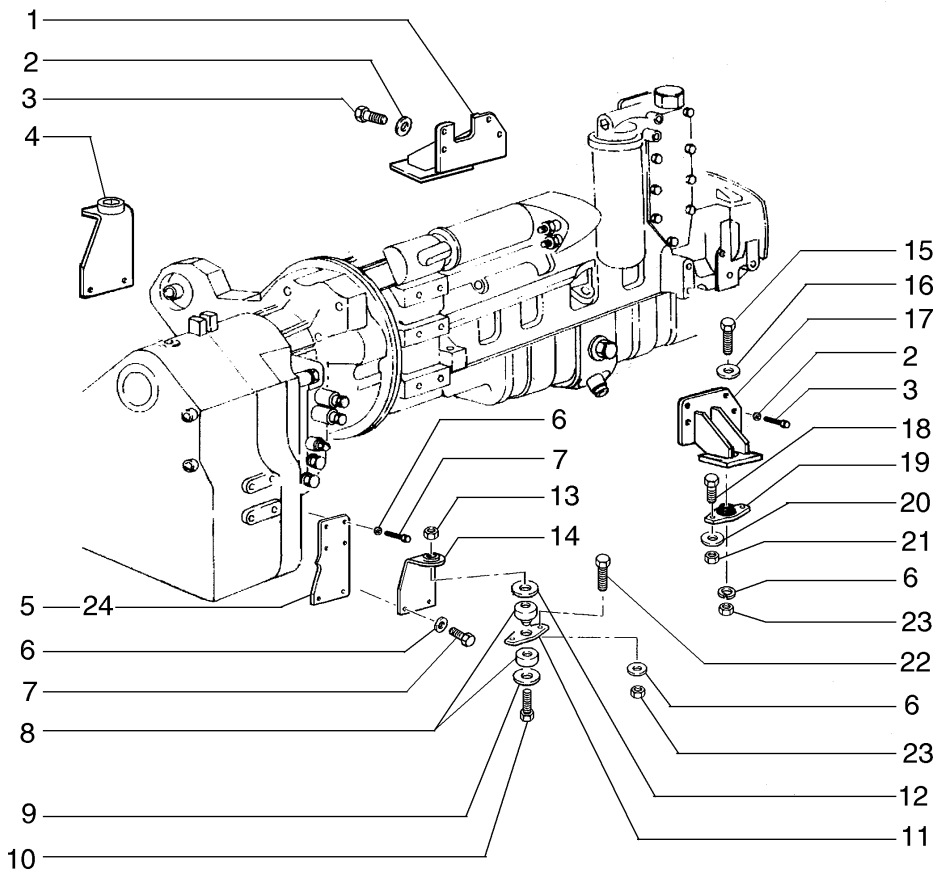

ITEM	PEÇA N°	QTDE.	COD.	DESCRIPTION	DESCRIÇÃO
1	73163981	1	300S	SUPPORT	SUPORTE
2	12646921	7	131R	WASHER	ARRUELA
3	11112631	7	040V	SCREW	PARAFUSO
4	75257767	1	300S	SUPPORT RH	SUPORTE DIR.
5	75249324	1	300S	SUPPORT	SUPORTE
6	70927275	24	131R	WASHER	ARRUELA
7	11118537	12	040V	SCREW	PARAFUSO
8	73163867	2	345C	CUSHION	COXIM
9	73163534	2	131R	WASHER	ARRUELA
10	15994031	2	040V	SCREW	PARAFUSO
11	73163953	2	105P	PLATE	CHAPA
12	73163954	2	131R	WASHER	ARRUELA
13	12164427	2	010D	NUT	PORCA
14	75257766	1	300S	SUPPORT	SUPORTE
15	15846437	2	040V	SCREW	PARAFUSO
16	14496931	2	131R	WASHER	ARRUELA
17	73163980	1	300S	SUPPORT	SUPORTE
18	11106431	4	040V	SCREW	PARAFUSO
19	73163866	2	345C	CUSHION	COXIM
20	12644321	4	131R	WASHER	ARRUELA
21	11701721	4	010D	NUT	PORCA
22	11390531	4	040V	SCREW	PARAFUSO
23	12164121	6	010D	NUT	PORCA
24	75249325	1	300S	SUPPORT LH	SUPORTE ESQ.

ENGINE MOUNTS
SUPORTES DO MOTOR

NEW HOLLAND

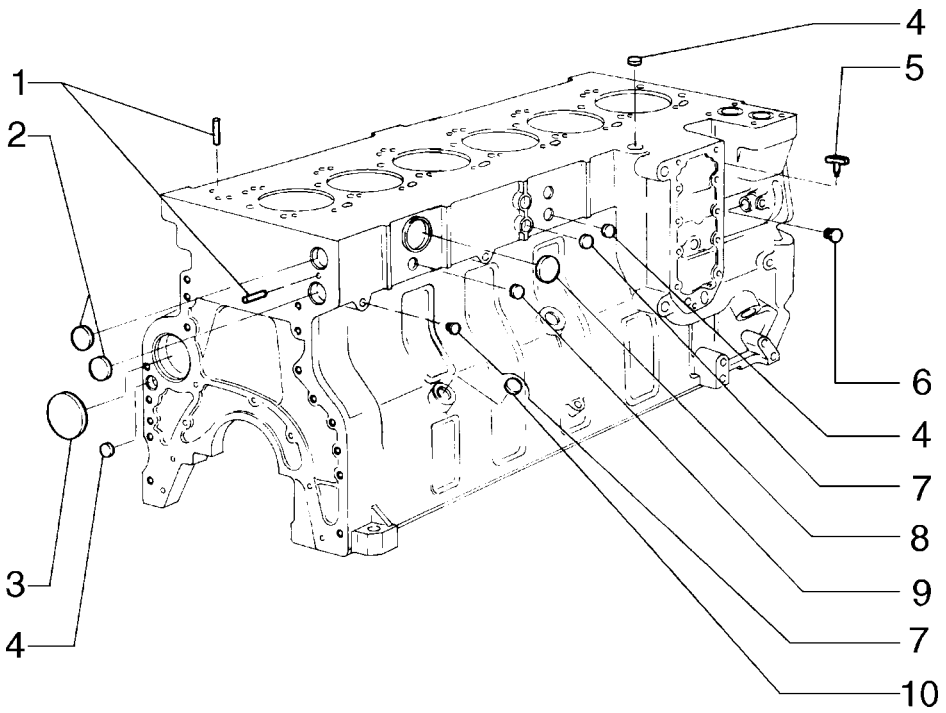

ITEM	PEÇA Nº	QTDE.	COD.	DESCRIPTION	DESCRIÇÃO
1	75208212	4	090G	DOWEL	PINO CENTRAGEM
2	75208216	1	050T	PLUG	BUJÃO
3	75208139	4	050T	PLUG	BUJÃO
4	75208218	1	050T	PLUG	BUJÃO
5	75286632	1	150R	DRAINCOCK	TORNEIRA
6	75208140	4	050T	PLUG	BUJÃO
7	75208117	4	050T	PLUG	BUJÃO
8	75208216	1	050T	PLUG	BUJÃO
9	75208211	4	050T	PLUG	BUJÃO
10	75206876	2	050T	PLUG	BUJÃO

PLUG PIN BLOCK
BUJÕES E PINOS DO BLOCO

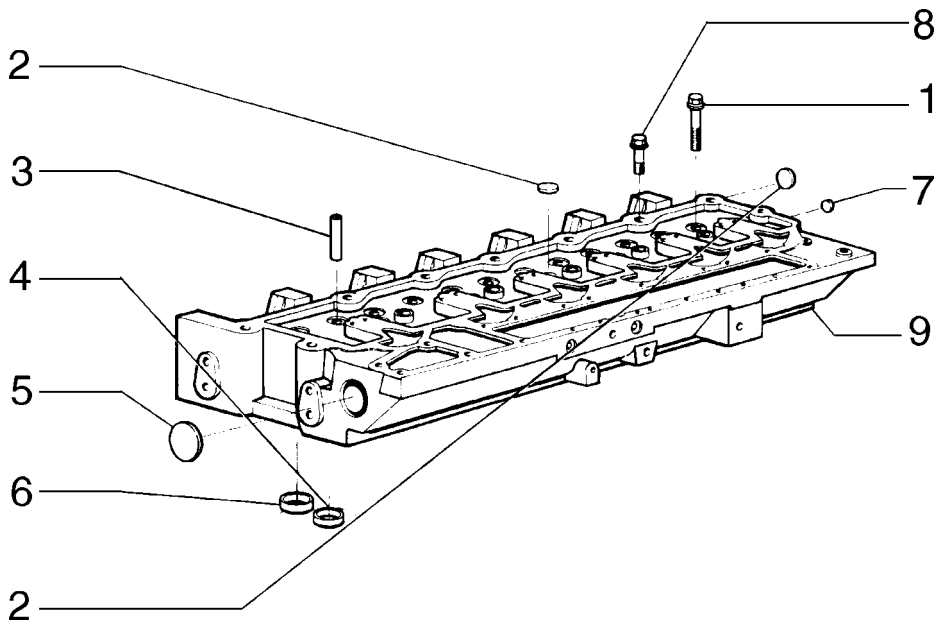

ITEM	PEÇA N°	QTDE.	COD.	DESCRIPTION	DESCRIÇÃO
1	75286699	14	040V	SCREW	PARAFUSO
2	75287924	5	050T	PLUG	BUJÃO
3	75208214	12	145G	GUIDE	GUIA
4	75208215	6	069S	SEAT	SEDE
5	75208216	2	050T	PLUG	BUJÃO
6	75208217	6	069S	SEAT	SEDE
7	75206811	1	050T	PLUG	BUJÃO
8	75286698	12	040V	SCREW	PARAFUSO
9	75289672	1	113T	CYLINDER HEAD	CAB.DO CILINDRO

CYLINDER HEAD
CABEÇOTE DO CILINDRO

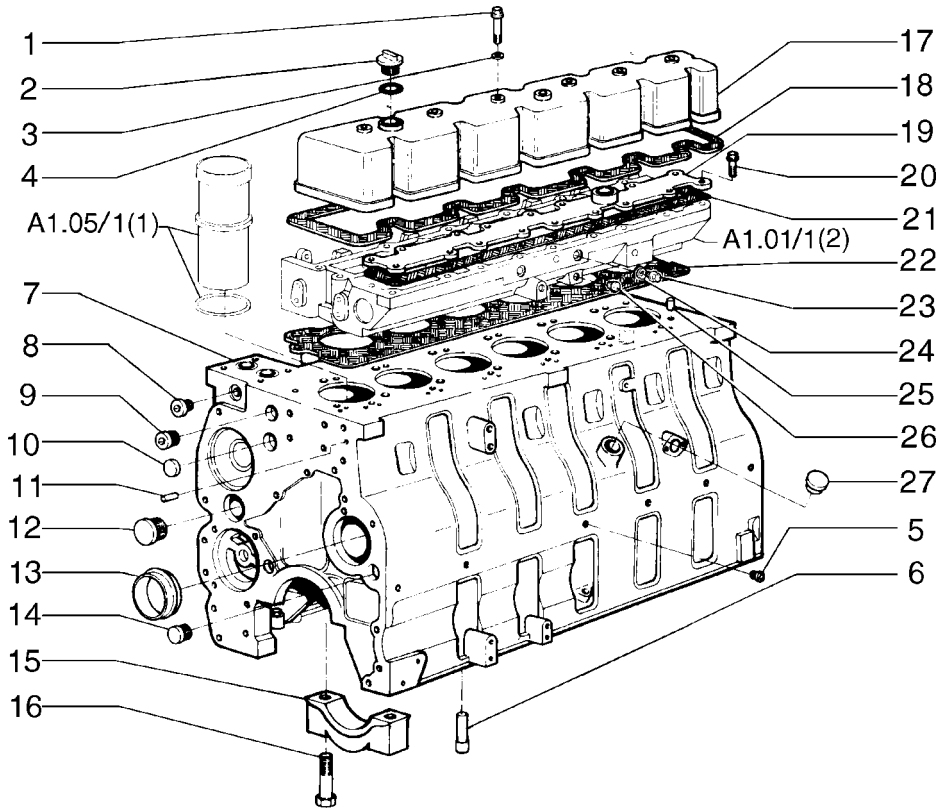

ITEM	PEÇA N°	QTDE.	COD.	DESCRIPTION	DESCRIÇÃO
1	75288668	6	040V	SCREW	PARAFUSO
2	75208208	1	265C	COVER	TAMPA
3	75208209	6	055A	SEAL RING	ANEL DE VEDAÇÃO
4	75208210	1	055A	SEAL RING	ANEL DE VEDAÇÃO
5	75208135	6	050T	PLUG	BUJÃO
6	75286250	12	080P	PIN	PINO
7	75286249	1	020B	CRANKCASE	BLOCO DO MOTOR
8	75206804	2	050T	PLUG	BUJÃO
9	75208118	1	050T	PLUG	BUJÃO
10	75208119	1	050T	PLUG	BUJÃO
11	75208120	2	080P	PIN	PINO
12	75208211	1	050T	PLUG	BUJÃO
13	75208122	7	050T	PLUG	BUJÃO
14	75208140	1	050T	PLUG	BUJÃO
15	75286309	7	079L	REST	MANCAL
16	75286310	14	040V	SCREW	PARAFUSO
17	75208113	1	265C	COVER	TAMPA
18	75208126	1	120G	GASKET	JUNTA
19	75289661	1	265C	COVER	TAMPA
20	75286181	18	040V	SCREW	PARAFUSO
21	75208129	1	120G	GASKET	JUNTA
22	75286658	1	120G	GASKET STD	JUNTA STD
22	75286741	1	120G	GASKET 0,15mm	JUNTA 0,15mm
22	75288670	1	120G	GASKET 0,50mm	JUNTA 0,50mm
23	75287676	2	050T	PLUG	BUJÃO
24	75208158	2	055A	SEAL RING	ANEL DE VEDAÇÃO
25	75208212	4	090G	DOWEL	PINO CENTRAGEM
26	75208117	1	050T	PLUG	BUJÃO
27	75208211	1	050T	PLUG	BUJÃO

CRANKCASE & CYLINDER HEAD
BLOCO MOTOR E CABEÇOTE

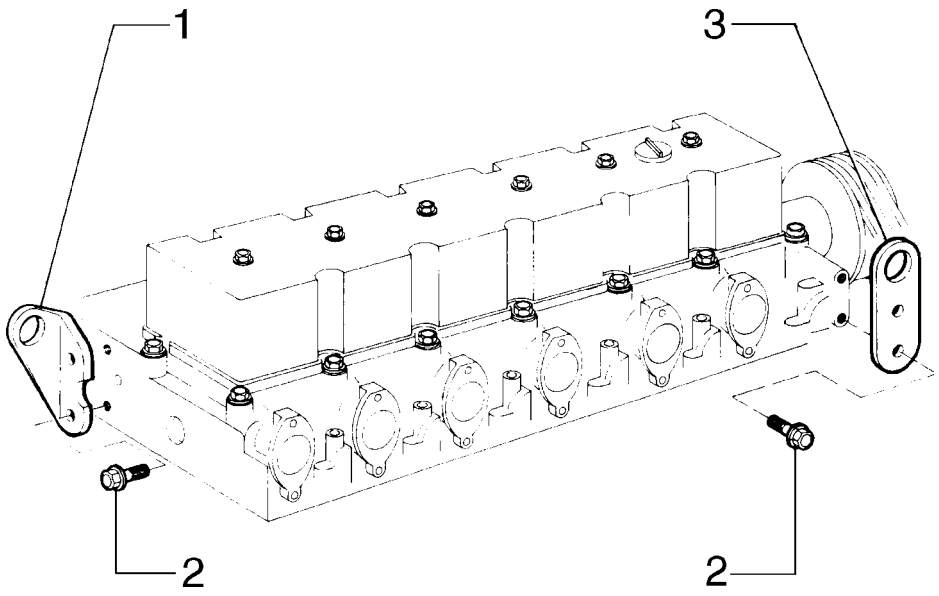

ITEM	PEÇA N°	QTDE.	COD.	DESCRIPTION	DESCRIÇÃO
1	75218567	1	020M	HANDLE	ALÇA
2	75208326	4	040V	SCREW	PARAFUSO
3	75208325	1	020M	HANDLE	ALÇA

BRACKET LIFTING
SUPORTE DE LEVANTAMENTO

NEW HOLLAND

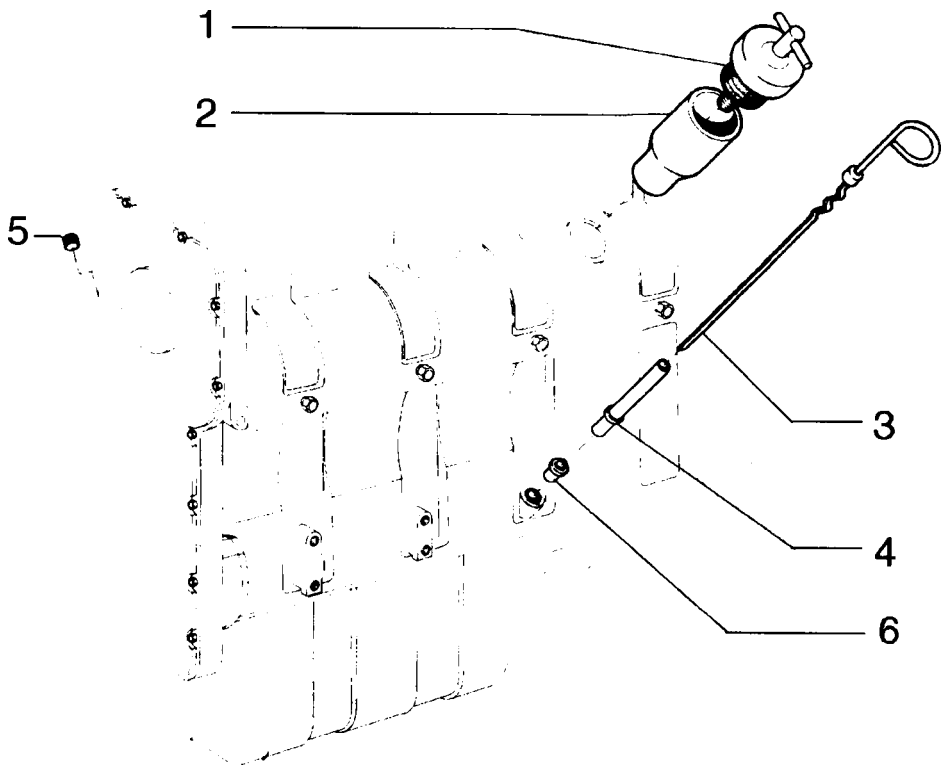

ITEM	PEÇA N°	QTDE.	COD.	DESCRIPTION	DESCRIÇÃO
1	75208372	1	265C	COVER	TAMPA
2	75208373	1	090B	FILLER PLUG	BOCAL ENCHIM.
3	75313634	1	091A	DIPSTICK	HASTE DE NÍVEL
4	75208375	1	193T	TUBE	TUBO
5	75286111	1	050T	PLUG	BUJÃO
6	75289665	1	050T	PLUG	BUJÃO

OIL FILL LOCATION GAUGE OIL LEVEL
BOCAL DE ENCHIMENTO ÓLEO E VARETA DE NÍVEL

A1.02 | 1

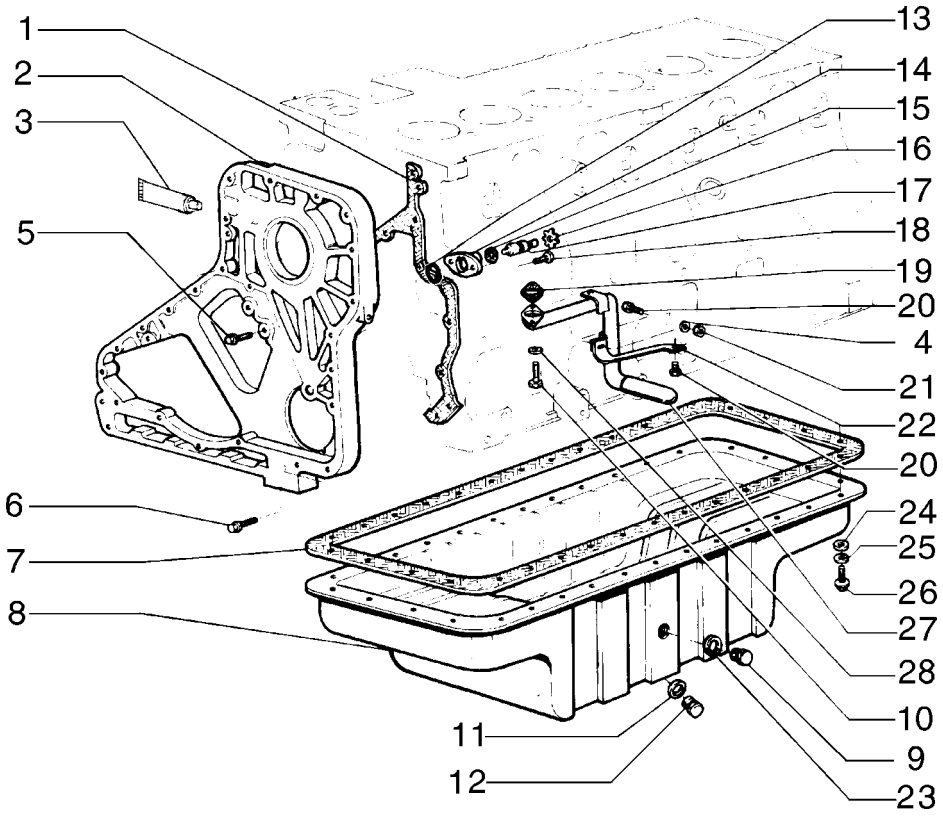

ITEM	PEÇA Nº	QTDE.	COD.	DESCRIPTION	DESCRIÇÃO
1	75289677	1	120G	GASKET	JUNTA
2	75208150	1	035S	CASE	CARCAÇA
3	75289678	1	120G	GASKET	JUNTA
4	75286110	1	131R	WASHER	ARRUELA
5	75289679	5	040V	SCREW	PARAFUSO
6	75208380	4	040V	SCREW	PARAFUSO
7	75289675	1	120G	GASKET	JUNTA
8	75206837	1	275C	SUMP	CARTER
9	75287676	1	050T	PLUG	BUJÃO
10	75208177	2	040V	SCREW	PARAFUSO
11	10259960	1	122G	SEAL	RETENTOR
12	75287675	1	050T	PLUG	BUJÃO
13	75286100	1	123G	SEAL ASSY	RETENTOR
14	75286664	1	035S	CASE	CARCAÇA
15	75208163	1	055A	SEAL RING	ANEL DE VEDAÇÃO
16	75208164	1	045A	RING	ANEL
17	75208165	1	080P	PIN	PINO
18	75208166	2	040V	SCREW	PARAFUSO
19	75208167	1	120G	GASKET	JUNTA
20	75286074	2	040V	SCREW	PARAFUSO
21	75208170	1	010D	NUT	PORCA
22	75286078	1	300S	SUPPORT	SUPORTE
23	75208158	1	055A	SEAL RING	ANEL DE VEDAÇÃO
24	75206836	32	131R	WASHER	ARRUELA
25	75206843	32	170R	LOCKWASHER	ARRUELA PRESSÃO
26	75208174	32	040V	SCREW	PARAFUSO
27	75206844	1	193T	TUBE	TUBO
28	75289676	2	131R	WASHER	ARRUELA

OIL SUMP AND CRANKCASE COVERS
CARTER E TAMPA DO BLOCO

A1.02 | 2

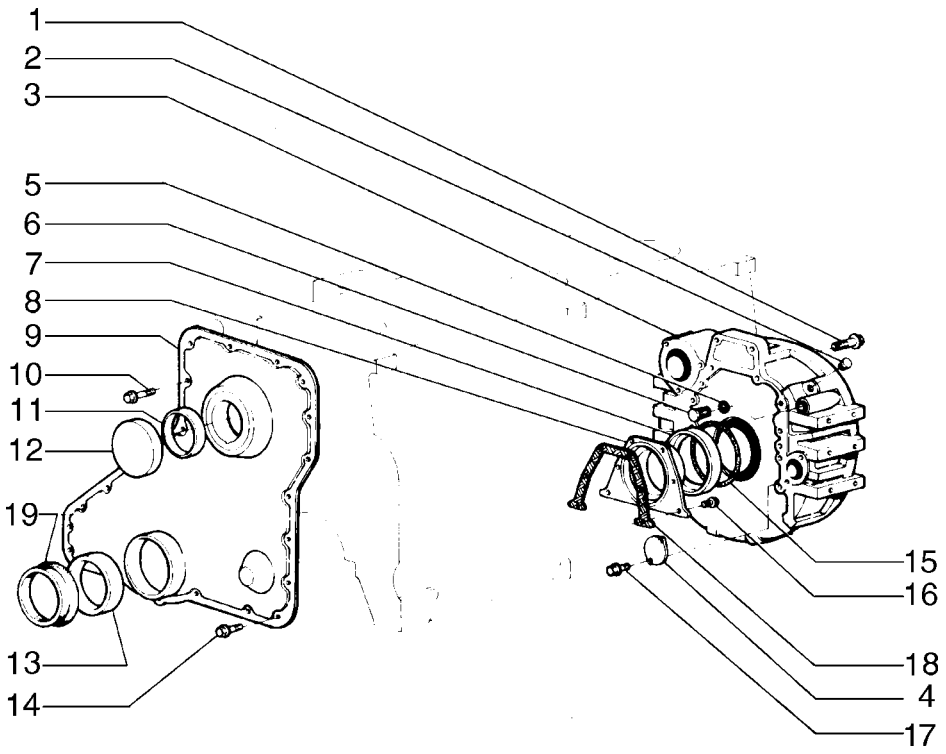

ITEM	PEÇA Nº	QTDE.	COD.	DESCRIPTION	DESCRIÇÃO
1	75287983	12	040V	SCREW	PARAFUSO
2	75208179	1	050T	PLUG	BUJÃO
3	75206813	1	035S	CASE	CARCAÇA
4	75287984	1	265C	COVER	TAMPA
5	75206842	1	158G	O'RING	O'RING
6	75208183	1	050T	PLUG	BUJÃO
7	75289649	1	122G	SEAL	RETENTOR
8	75208185	1	265C	COVER	TAMPA
9	75289680	1	265C	COVER	TAMPA
10	75289681	6	040V	SCREW	PARAFUSO
11	75208188	1	055A	SEAL RING	ANEL DE VEDAÇÃO
12	75208189	1	265C	COVER	TAMPA
13	75286665	1	122G	SEAL	RETENTOR
14	75287961	16	040V	SCREW	PARAFUSO
15	75208192	1	158G	O'RING	O'RING
16	75286074	8	040V	SCREW	PARAFUSO
17	75289650	2	040V	SCREW	PARAFUSO
18	75286073	1	120G	GASKET	JUNTA
19	75286075	1	070R	GUARD	PROTEÇÃO

OIL SUMP AND CRANKCASE
CARCAÇA VOLANTE E TAMPA DO BLOCO

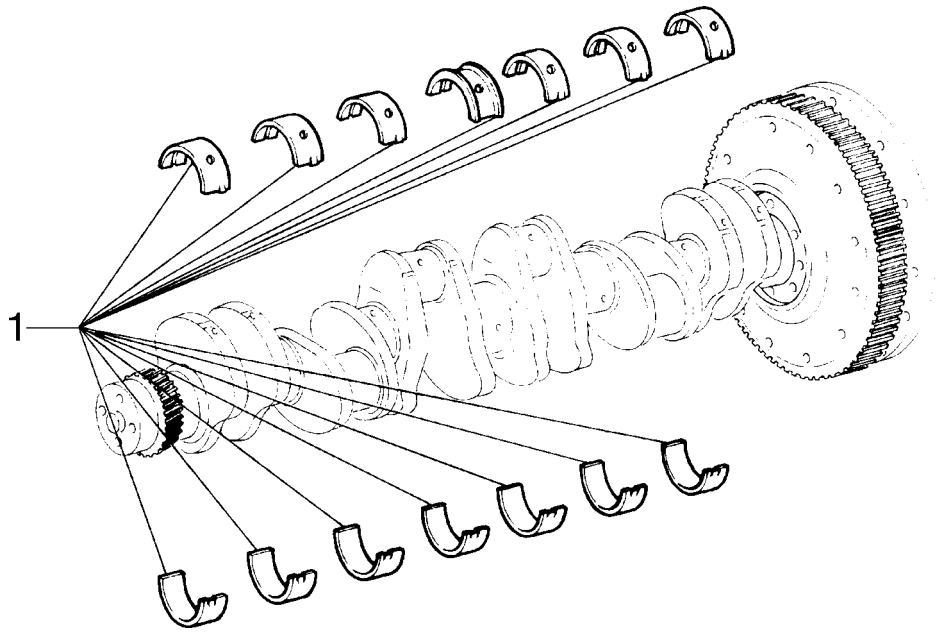

ITEM	PEÇA N°	QTDE.	COD.	DESCRIPTION	DESCRIÇÃO
1	75208361	1	002K	KIT	KIT std
1	75208078	1	002K	KIT	KIT 0.25mm
1	75208079	1	002K	KIT	KIT 0.50mm
1	75208080	1	002K	KIT	KIT 0.75mm
1	75208081	1	002K	KIT	KIT 1.00mm

CRANKSHAFT AND FLYWHEEL
VIRABREQUIM E VOLANTE DO MOTOR

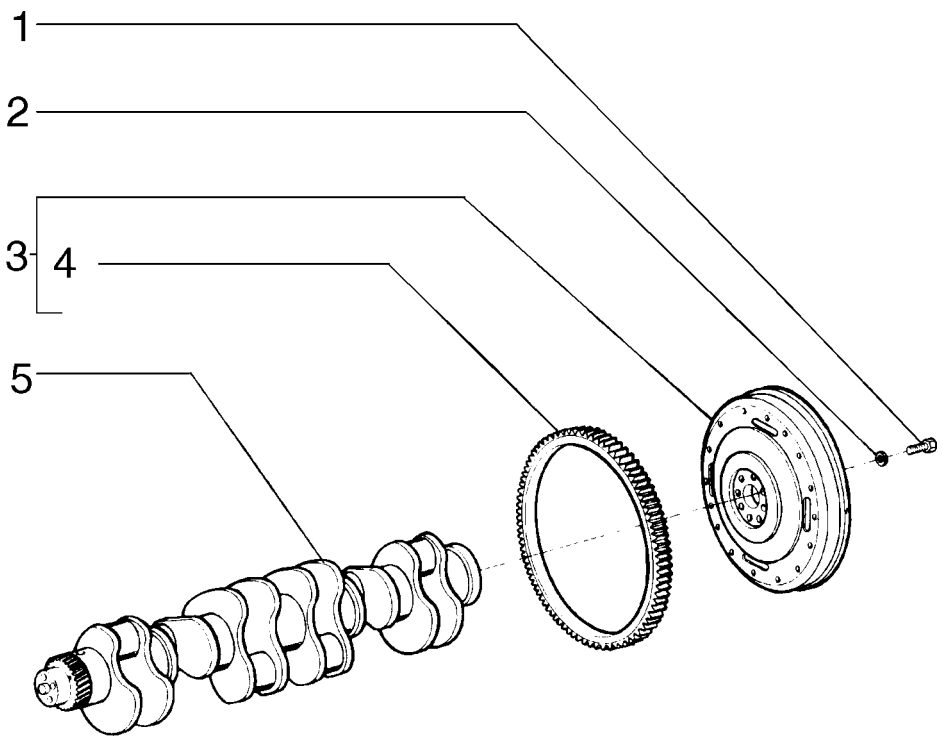

ITEM	PEÇA Nº	QTDE.	COD.	DESCRIPTION	DESCRIÇÃO
1	75208362	8	040V	SCREW	PARAFUSO
2	75208363	8	131R	WASHER	ARRUELA
3	75289647	1	048V	FLYWHEEL	VOLANTE
4	75208365	1	312C	RACK	CREMALHEIRA
5	75285333	1	018A	CRANKSHAFT	VIRABREQUIM

CRANKSHAFT AND FLYWHEEL
VIRABREQUIM E VOLANTE DO MOTOR

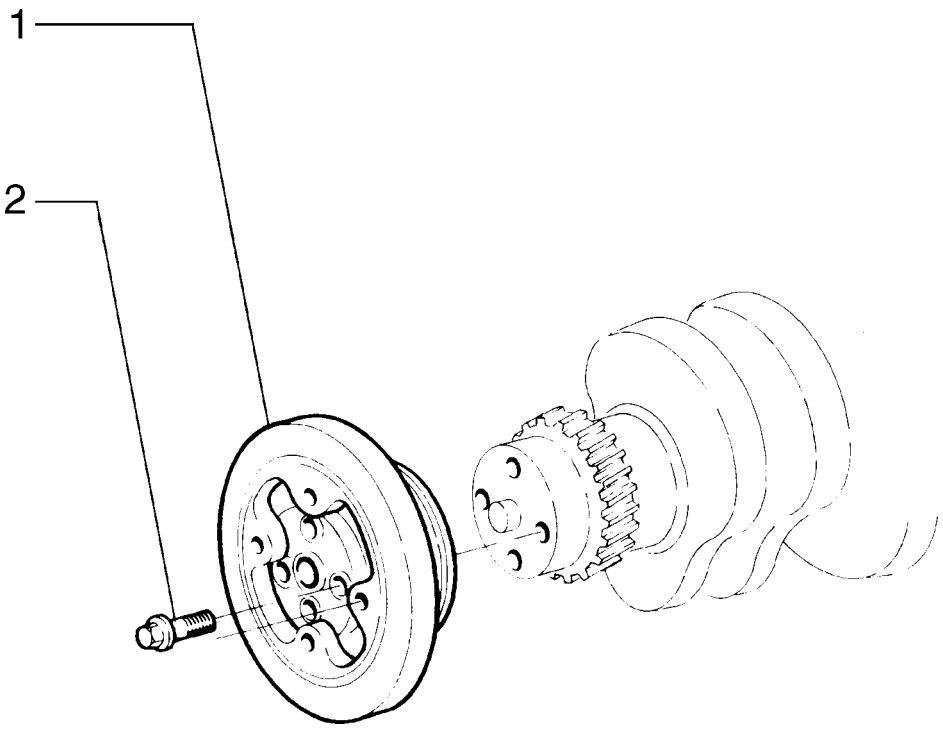

ITEM	PEÇA N°	QTDE.	COD.	DESCRIPTION	DESCRIÇÃO
1	75206819	1	164S	DAMPER	AMORTEC. VIBRAÇ
2	75204971	4	040V	SCREW	PARAFUSO

DAMPER
ANTIVIBRADOR

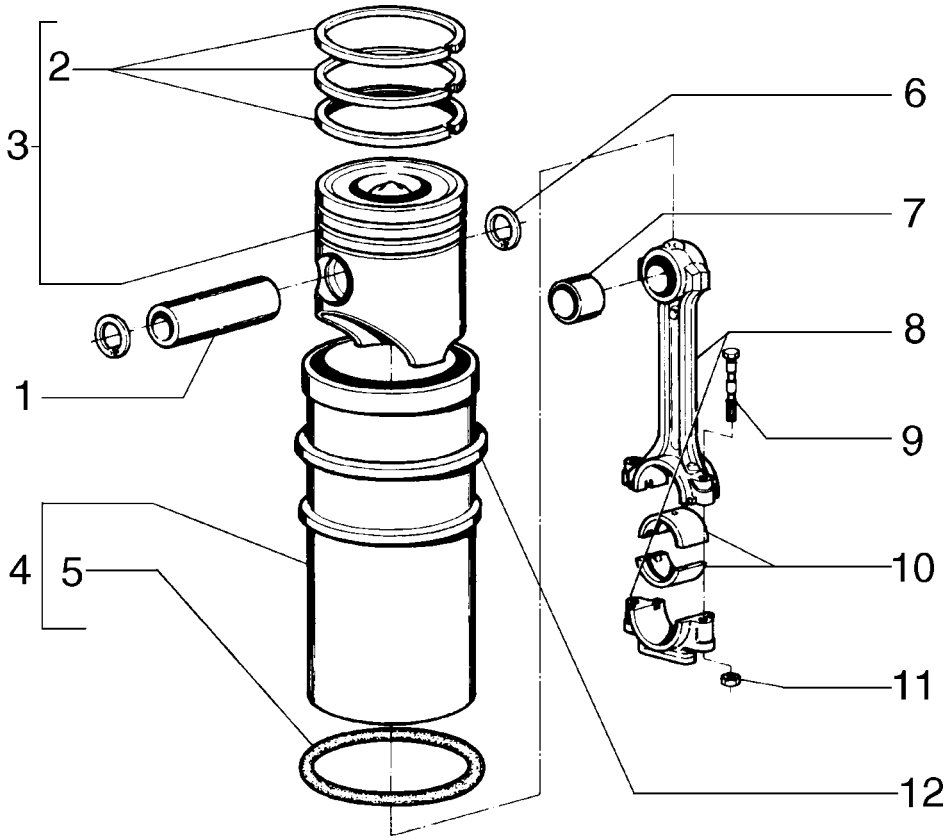

ITEM	PEÇA Nº	QTDE.	COD.	DESCRIPTION	DESCRIÇÃO
1	75208202	1	080P	PIN	PINO
2	75286500	6	A061	PISTONS RINGS	ANÉIS SEGMENTO
3	75289669	1	002K	KIT	KIT
4	75286993	6	053C	TUBE	CAMISA CILINDRO
5	75208115	6	055A	SEAL RING	ANEL DE VEDAÇÃO
6	75206821	2	187A	SNAP RING	ANEL ELÁSTICO
7	75208087	1	095B	BUSHING	BUCHA
8	75208204	6	050B	LINK	BIELA
9	75208205	2	040V	SCREW	PARAFUSO
10	75208088	12	096S	HALF BUSHING	BRONZINA std
10	75206861	12	096S	HALF BUSHING	BRONZINA 0.25mm
10	75206862	12	096S	HALF BUSHING	BRONZINA 0.50mm
10	75206863	12	096S	HALF BUSHING	BRONZINA 0.75mm
10	75206864	12	096S	HALF BUSHING	BRONZINA 1.00mm
11	75208206	2	010D	NUT	PORCA
12	75286633	*	198S	SHIM	CALÇO 0.010
12	75286634	*	198S	SHIM	CALÇO 0.015
12	75286635	*	198S	SHIM	CALÇO 0.020
12	75289670	*	198S	SHIM	CALÇO 0.030
12	75289671	*	198S	SHIM	CALÇO 0.040

* AS REQUIRED
CONFORME NECESSIDADE

CONNECTING RODS AND PISTONS
PISTÕES E BIELAS

NEW HOLLAND

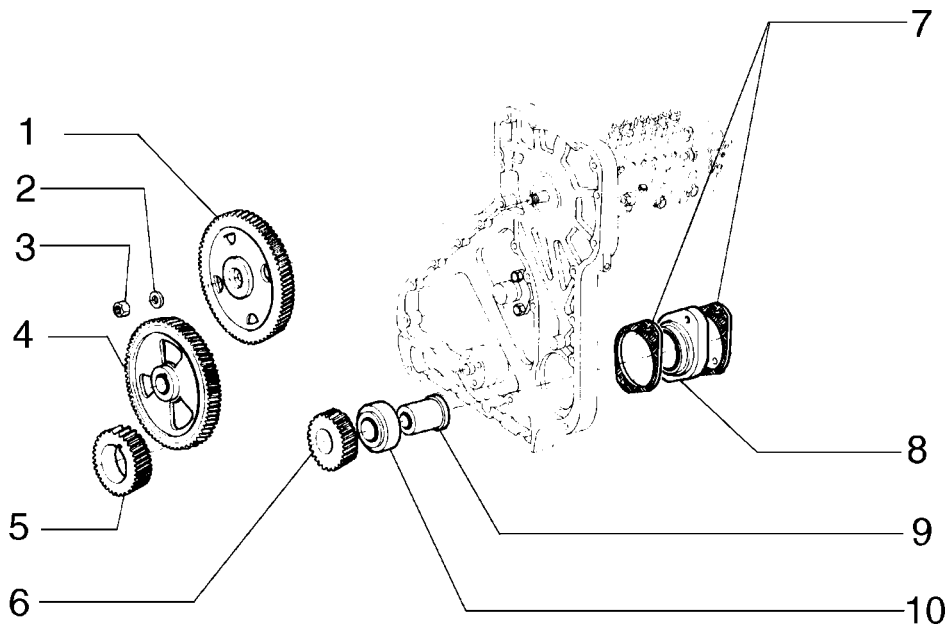

ITEM	PEÇA Nº	QTDE.	COD.	DESCRIPTION	DESCRIÇÃO
1	75289673	1	050I	GEAR	ENGRENAGEM
2	10517171	1	170R	LOCKWASHER	ARRUELA PRESSÃO
3	75204494	1	010D	NUT	PORCA
4	75286636	1	050I	GEAR	ENGRENAGEM
5	75208352	1	050I	GEAR	ENGRENAGEM
6	75208353	1	050I	GEAR	ENGRENAGEM
7	75285532	2	120G	GASKET	JUNTA
8	75208360	1	075D	SPACER	ESPAÇADOR
9	75208355	1	016A	SHAFT	EIXO
10	75208354	1	341C	BEARING	ROLAMENTO

CAMSHAFT DRIVE
COMANDO DO DISTRIBUIDOR

NEW HOLLAND

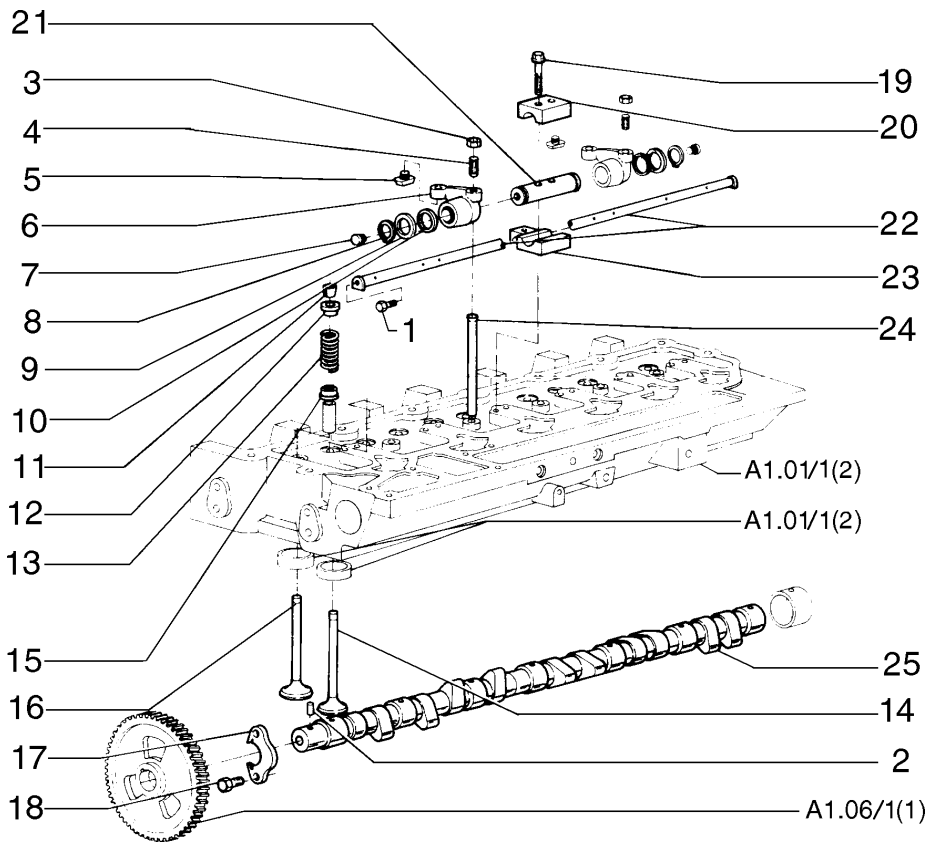

ITEM	PEÇA Nº	QTDE.	COD.	DESCRIPTION	DESCRIÇÃO
1	75286107	2	040V	SCREW	PARAFUSO
2	75287957	1	060L	KEY	CHAVETA
3	75288673	1	010D	NUT	PORCA
4	75289666	1	210P	STUD	PRISIONEIRO
5	75208227	1	050T	PLUG	BUJÃO
6	75208223	12	055B	ROCKER	BALANCIM
7	75289667	2	055R	RIVET	REBITE
8	75206820	12	187A	SNAP RING	ANEL ELÁSTICO
9	75208228	12	131R	WASHER	ARRUELA
10	75208229	12	131R	WASHER	ARRUELA
11	75208232	6	050N	PAWL	TRAVA
12	75208233	12	060S	CUP	PRATO
13	75208234	6	100M	SPRING	MOLA
14	75208238	6	112V	EXHAUST VALVE	VÁLVULA DESCAR.
15	75286697	6	122G	SEAL	RETENTOR DESC.
15	75208235	6	122G	SEAL	RETENTOR ASP.
16	75208239	6	010V	VALVE	VÁLVULA
17	75287959	1	300S	SUPPORT	SUPORTE
18	75286076	2	040V	SCREW	PARAFUSO
19	75208244	12	040V	SCREW	PARAFUSO
20	75208245	6	300S	SUPPORT	SUPORTE
21	75208231	6	016A	SHAFT	EIXO
22	75208246	1	193T	TUBE	TUBO
23	75208247	6	300S	SUPPORT	SUPORTE
24	75208249	12	090A	ROD	HASTE
25	75288271	1	017A	CAMSHAFT	EIXO COM.VÁLV.

VALVE GEAR
DISTRIBUIÇÃO

NEW HOLLAND

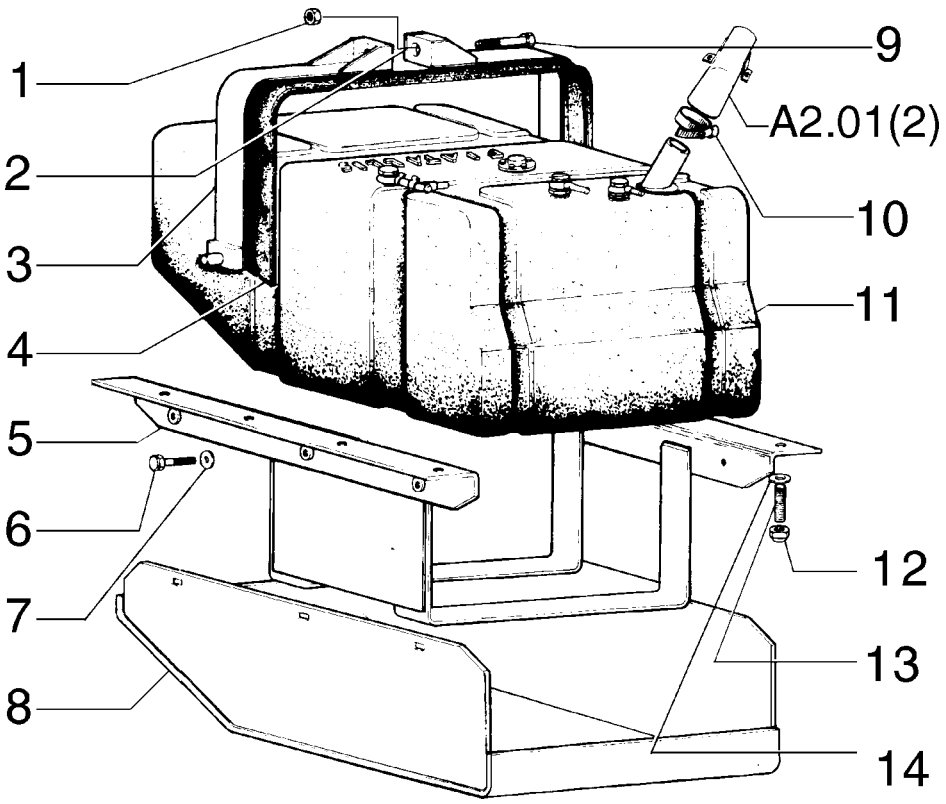

ITEM	PEÇA Nº	QTDE.	COD.	DESCRIPTION	DESCRIÇÃO
1	11702921	2	010D	NUT	PORCA
2	75254964	2	020N	BAND	CINTA
3	75254955	2	020N	BAND	CINTA
4	75249952	2	070T	PROTECTIVE PAN	PROTEÇÃO
5	75267188	1	300S	SUPPORT	SUPORTE
6	14257830	6	040V	SCREW	PARAFUSO
7	10520221	6	131R	WASHER	ARRUELA
8	75267180	1	300S	SUPPORT	SUPORTE
9	11113431	2	040V	SCREW	PARAFUSO
10	70922200	4	031F	CLAMP	ABRAÇADEIRA
11	75249917	1	114S	FUEL TANK	RESERVATÓRIO
12	16105021	8	010D	NUT	PORCA
13	13530330	8	210P	STUD	PRISIONEIRO
14	12646921	8	131R	WASHER	ARRUELA

FUEL TANK
RESERVATÓRIO DE COMBUSTÍVEL

A2.01 | 1

NEW HOLLAND

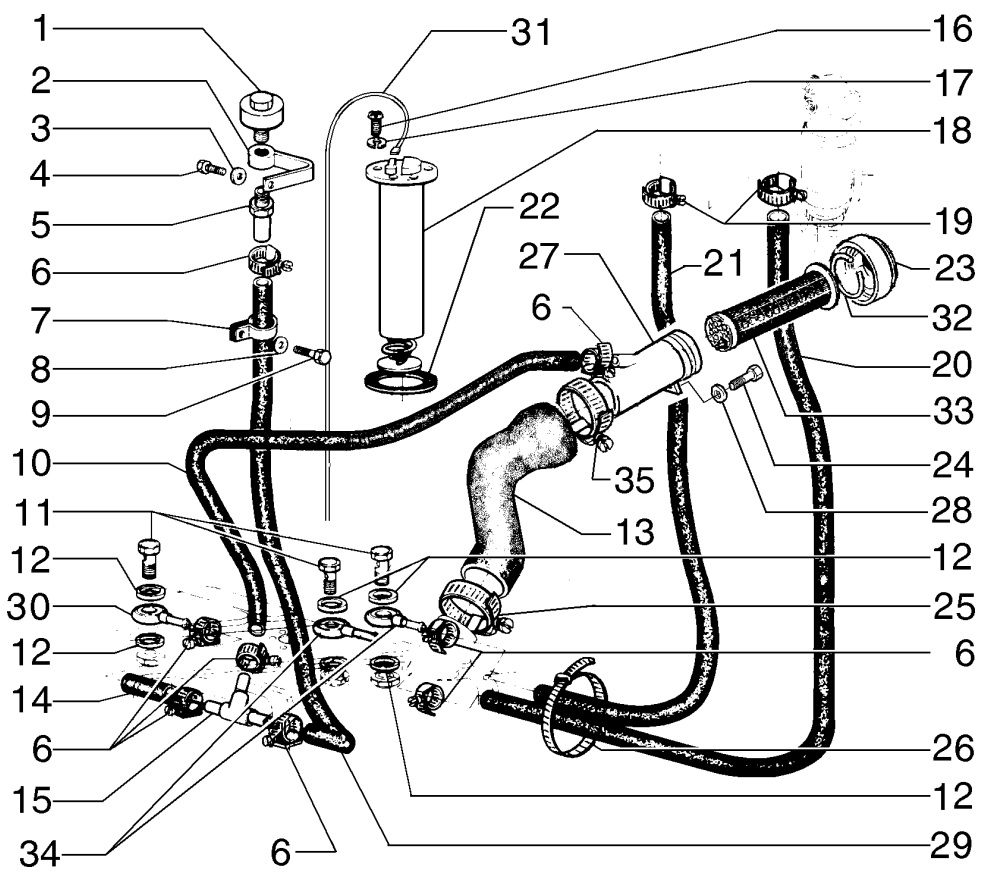

ITEM	PEÇA Nº	QTDE.	COD.	DESCRIPTION	DESCRIÇÃO
1	70050748	1	145S	BREATHER	RESPIRO
2	73153453	1	300S	SUPPORT	SUPORTE
3	70677006	2	131R	WASHER	ARRUELA
4	11106231	1	040V	SCREW	PARAFUSO
5	73153451	1	193T	TUBE	TUBO
6	70921910	6	031F	CLAMP	ABRAÇADEIRA
7	70926049	1	031F	CLAMP	ABRAÇADEIRA
8	70677006	2	131R	WASHER	ARRUELA
9	11103031	3	040V	SCREW	PARAFUSO
10	73162469	1	285T	HOSE	MANGUEIRA
11	10184317	3	020R	FITTING	CONEXÃO
12	10279985	6	055A	SEAL RING	ANEL DE VEDAÇÃO
13	75321358	1	285T	HOSE	MANGUEIRA
14	73153814	1	285T	HOSE	MANGUEIRA
15	73153450	1	020R	FITTING	CONEXÃO
16	13274211	5	040V	SCREW	PARAFUSO
17	11195479	5	170R	LOCKWASHER	ARRUELA PRESSÃO
18	75251139	1	020G	FLOAT	BOIA
19	79084753	4	031F	CLAMP	ABRAÇADEIRA
20	75248976	1	285T	HOSE	MANGUEIRA
21	75220499	1	285T	HOSE	MANGUEIRA
22	75288871	1	120G	GASKET	JUNTA
23	75284845	1	265C	COVER	TAMPA
24	11106431	2	040V	SCREW	PARAFUSO
25	70922200	4	031F	CLAMP	ABRAÇADEIRA
26	75201642	2	031F	CLAMP	ABRAÇADEIRA
27	75321359	1	193T	TUBE	TUBO
28	10516879	2	170R	LOCKWASHER	ARRUELA PRESSÃO
29	73153454	1	285T	HOSE	MANGUEIRA
30	75252238	2	020R	FITTING	CONEXÃO
31	75253139	1	111C	CABLE	CABO ELÉTRICO
32	4971843	1	187A	SNAP RING	ANEL ELÁSTICO
33	75325672	1	067F	OIL FILTER	FILTRO DE ÓLEO

FUEL LINES
TUBULAÇÕES DE COMBUSTÍVEL

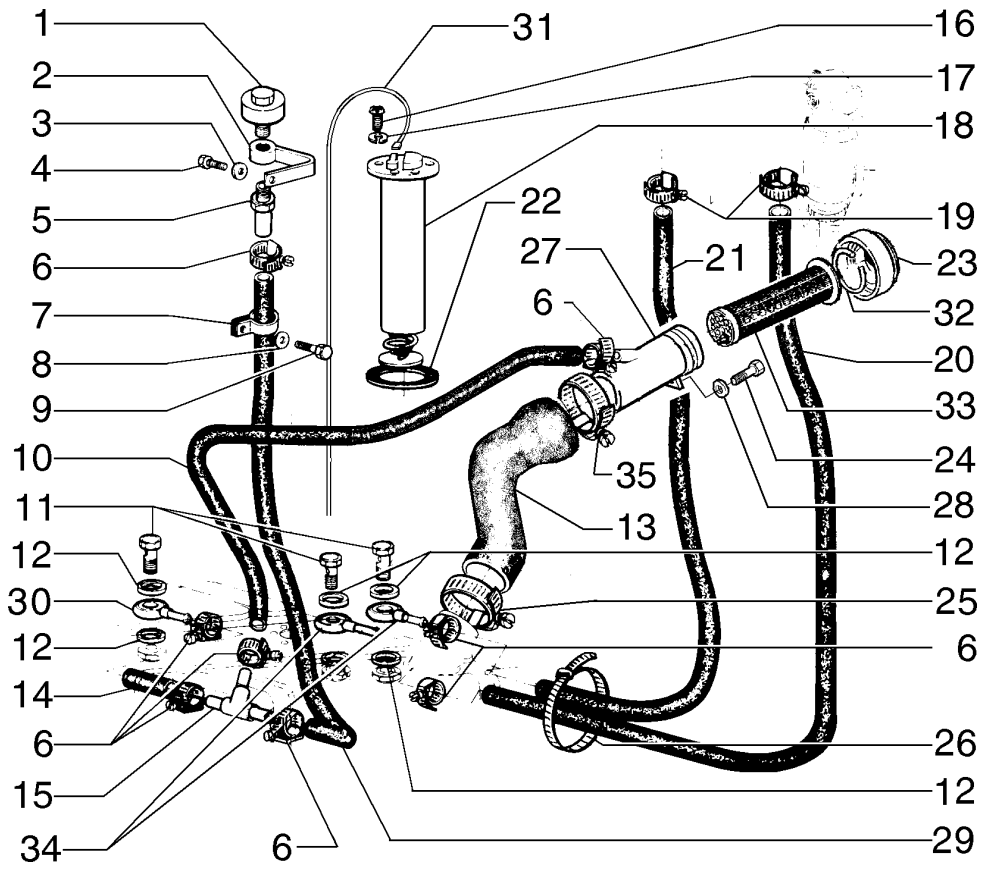

ITEM	PEÇA Nº	QTDE.	COD.	DESCRIPTION	DESCRIÇÃO
34	79010214	1	020R	FITTING	CONEXÃO
35	70930425	1	031F	CLAMP	ABRAÇADEIRA

FUEL LINES
TUBULAÇÕES DE COMBUSTÍVEL

NEW HOLLAND

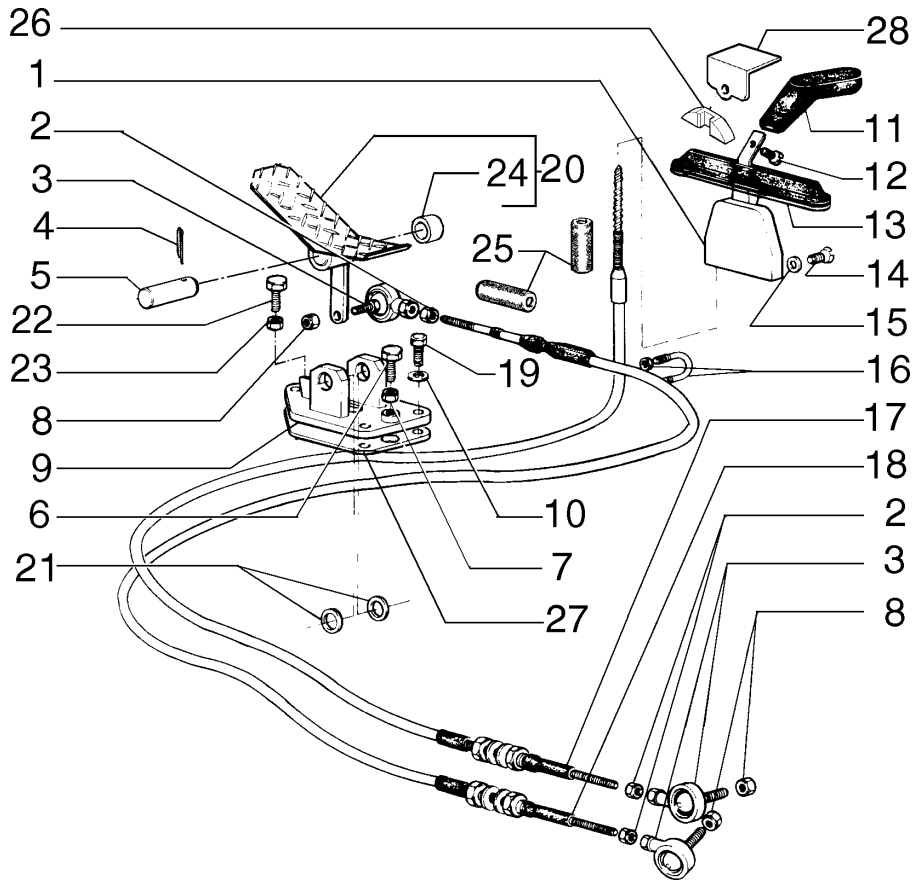

ITEM	PEÇA Nº	QTDE.	COD.	DESCRIPTION	DESCRIÇÃO
1	85802905	1	045L	LEVER	ALAVANCA
2	70911040	3	010D	NUT	PORCA
3	70686384	3	061E	END	EXTREMIDADE
4	70904002	1	270C	COTTER PIN	CONTRA PINO
5	73162359	1	016A	SHAFT	EIXO
6	11112431	1	040V	SCREW	PARAFUSO
7	11702921	1	010D	NUT	PORCA
8	70916590	3	010D	NUT	PORCA
9	75249975	1	300S	SUPPORT	SUPORTE
10	14496431	3	131R	WASHER	ARRUELA
11	82002692	1	150P	KNOB	MANOPLA
12	13275811	1	040V	SCREW	PARAFUSO
13	85803380	1	334C	DUST BOOT	COIFA PARA PÓ
14	10384511	4	040V	SCREW	PARAFUSO
15	70928190	4	131R	WASHER	ARRUELA
16	75244191	1	031F	CLAMP	ABRAÇADEIRA
17	75251274	1	105F	ROPE	CABO
18	75251275	1	105F	ROPE	CABO
19	10903031	3	040V	SCREW	PARAFUSO
20	75256465	1	060P	PEDAL	PEDAL
21	73121925	2	131R	WASHER	ARRUELA
22	16043831	1	040V	SCREW	PARAFUSO
23	16100821	1	010D	NUT	PORCA
24	73125852	2	341C	BEARING	ROLAMENTO
25	73160779	2	030M	SLEEVE	LUVA
26	75322445	1	056L	TRAVEL LIMITER	LIMITADOR
27	75321578	1	334C	DUST BOOT	COIFA PARA PÓ
28	75323478	1	105P	PLATE	CHAPA

THROTTLE CONTROL LINKAGE
CONTROLE DO ACELERADOR

A2.21 | 1

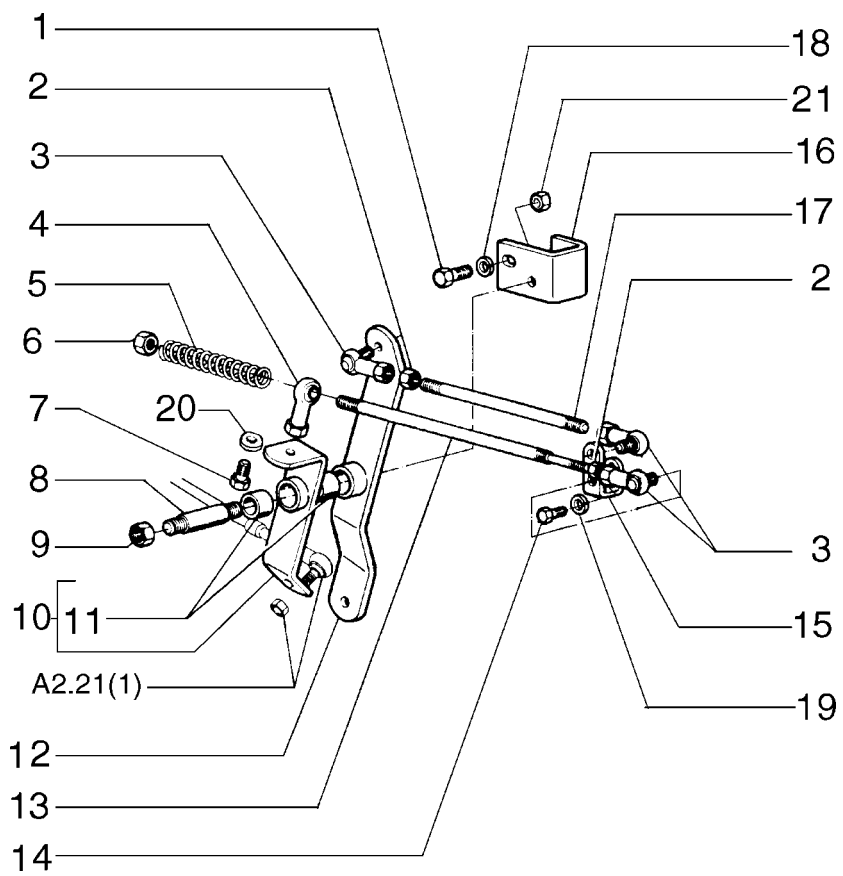

ITEM	PEÇA Nº	QTDE.	COD.	DESCRIPTION	DESCRIÇÃO
1	11106431	1	040V	SCREW	PARAFUSO
2	70911040	3	010D	NUT	PORCA
3	70686384	3	061E	END	EXTREMIDADE
4	70638732	1	061E	END	EXTREMIDADE
5	75254139	2	100M	SPRING	MOLA
6	70915972	2	010D	NUT	PORCA
7	70927353	1	040V	SCREW	PARAFUSO
8	75222095	1	016A	SHAFT	EIXO
9	70918309	1	010D	NUT	PORCA
10	73157021	1	045L	LEVER	ALAVANCA
11	73125849	4	341C	BEARING	ROLAMENTO
12	73157022	1	045L	LEVER	ALAVANCA
13	73157027	1	142T	TIEROD	TIRANTE
14	10902331	2	040V	SCREW	PARAFUSO
15	73157032	1	045L	LEVER	ALAVANCA
16	73157026	1	105P	PLATE	CHAPA
17	75221308	1	142T	TIEROD	TIRANTE
18	10516873	1	170R	LOCKWASHER	ARRUELA PRESSÃO
19	10516479	2	170R	LOCKWASHER	ARRUELA PRESSÃO
20	70904208	1	170R	LOCKWASHER	ARRUELA PRESSÃO
21	70911028	1	010D	NUT	PORCA

THROTTLE CONTROL LINKAGE
CONTROLE DO ACELERADOR

NEW HOLLAND

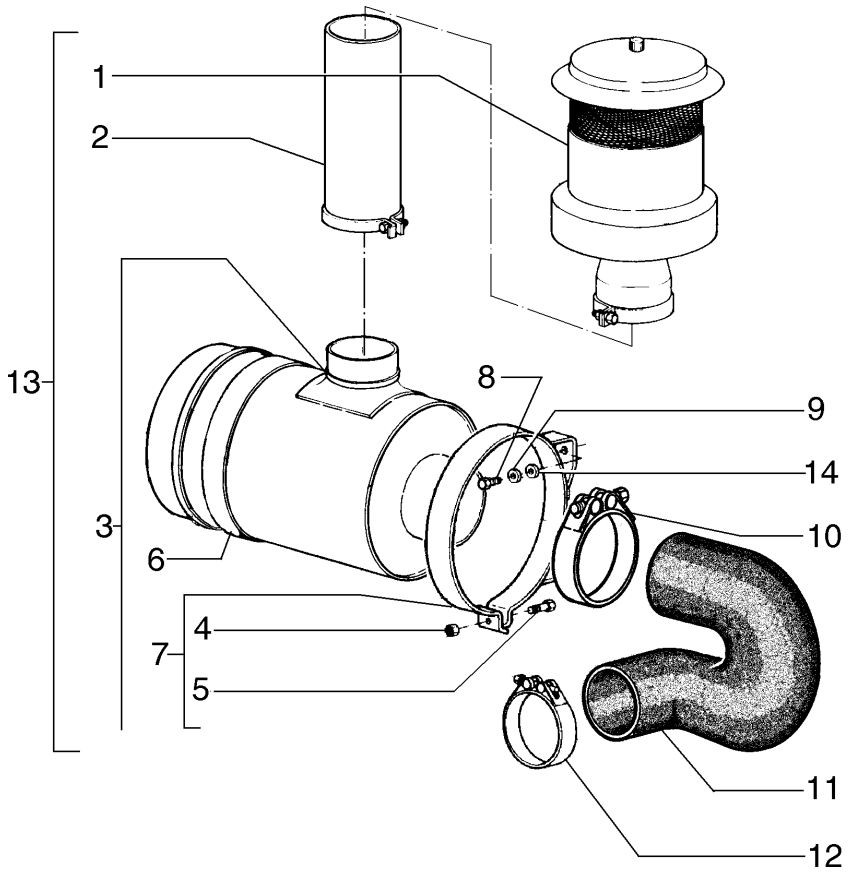

ITEM	PEÇA Nº	QTDE.	COD.	DESCRIPTION	DESCRIÇÃO
1	75261234	1	201P	PRECLEANER	PRÉ-FILTRO
2	75261233	1	193T	TUBE	TUBO
3	71100645	1	035S	CASE	CARCAÇA
4	16100821	2	010D	NUT	PORCA
5	16044331	2	040V	SCREW	PARAFUSO
6	71100461	2	300S	SUPPORT	SUPORTE
7	71100653	1	031F	CLAMP	ABRAÇADEIRA
8	11106431	4	040V	SCREW	PARAFUSO
9	10516873	4	170R	LOCKWASHER	ARRUELA PRESSÃO
10	214-1488	1	031F	CLAMP	ABRAÇADEIRA
11	73164329	1	285T	HOSE	MANGUEIRA
12	70929419	1	031F	CLAMP	ABRAÇADEIRA
13	75323412	1	066F	AIR CLEANER	FILTRO DE AR
14	12646821	4	131R	WASHER	ARRUELA

AIR CLEANER AND MOUTING
FILTRO DE AR E TUBULAÇÕES

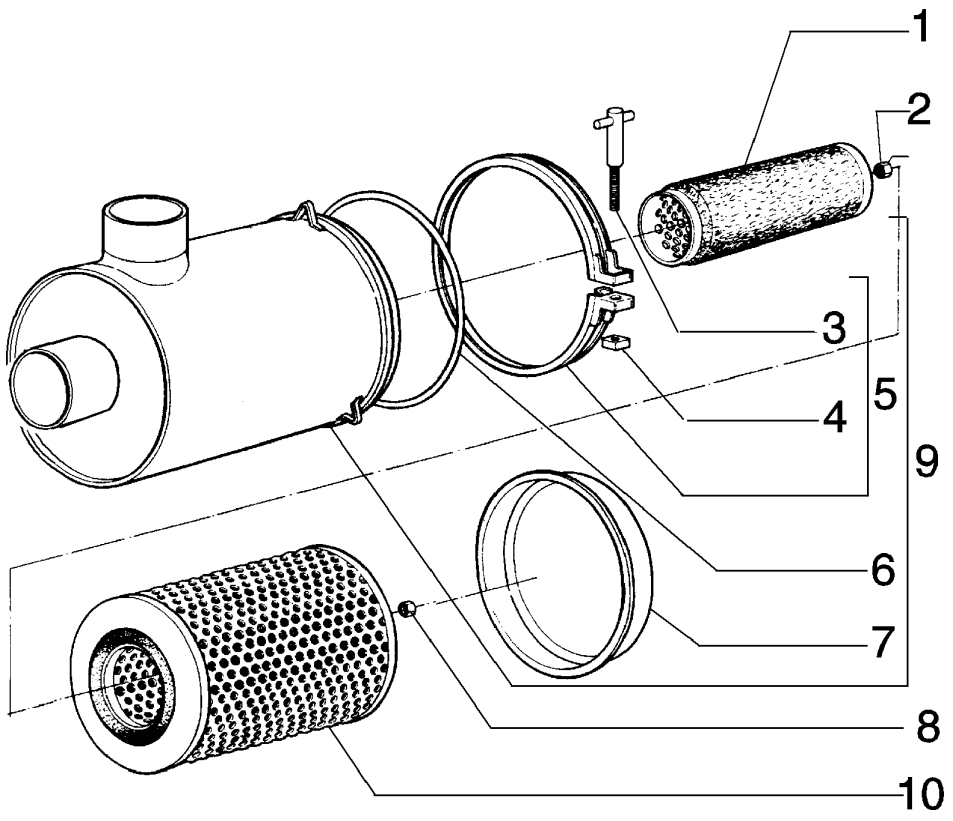

ITEM	PEÇA N°	QTDE.	COD.	DESCRIPTION	DESCRIÇÃO
1	75312872	1	020E	FILTERING ELEM.	ELEM. FILTRANTE
2	75288388	1	010D	NUT	PORCA
3	75288389	1	040V	SCREW	PARAFUSO
4	75288390	1	010D	NUT	PORCA
5	75288391	1	031F	CLAMP	ABRAÇADEIRA
6	75288392	1	158G	O'RING	O'RING
7	75288393	1	265C	COVER	TAMPA
8	75288394	1	010D	NUT	PORCA
9	71100645	1	035S	CASE	CARCAÇA
10	75312873	1	020E	FILTERING ELEM.	ELEM. FILTRANTE

AIR CLEANER
FILTRO DE AR

NEW HOLLAND

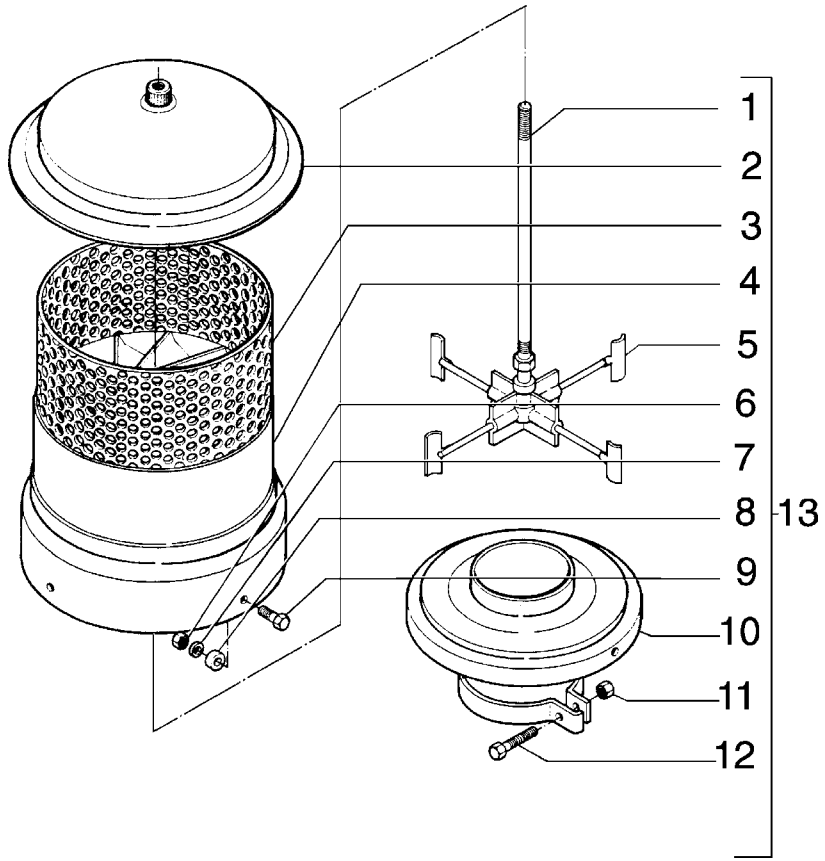

ITEM	PEÇA N°	QTDE.	COD.	DESCRIPTION	DESCRIÇÃO
1	75288395	1	016A	SHAFT	EIXO
2	75288396	1	265C	COVER	TAMPA
3	75288397	1	070R	GUARD	PROTEÇÃO
4	75288398	1	035S	CASE	CARCAÇA
5	75288399	1	060G	IMPELLER	ROTOR
6	75288400	4	010D	NUT	PORCA
7	75288401	4	131R	WASHER	ARRUELA
8	75288402	4	075D	SPACER	ESPAÇADOR
9	75288403	4	040V	SCREW	PARAFUSO
10	75261235	1	300S	SUPPORT	SUPORTE
11	75288406	1	010D	NUT	PORCA
12	75288407	1	040V	SCREW	PARAFUSO
13	75261234	1	201P	PRECLEANER	PRÉ-FILTRO

PRECLEANER
PRÉ-FILTRO

NEW HOLLAND

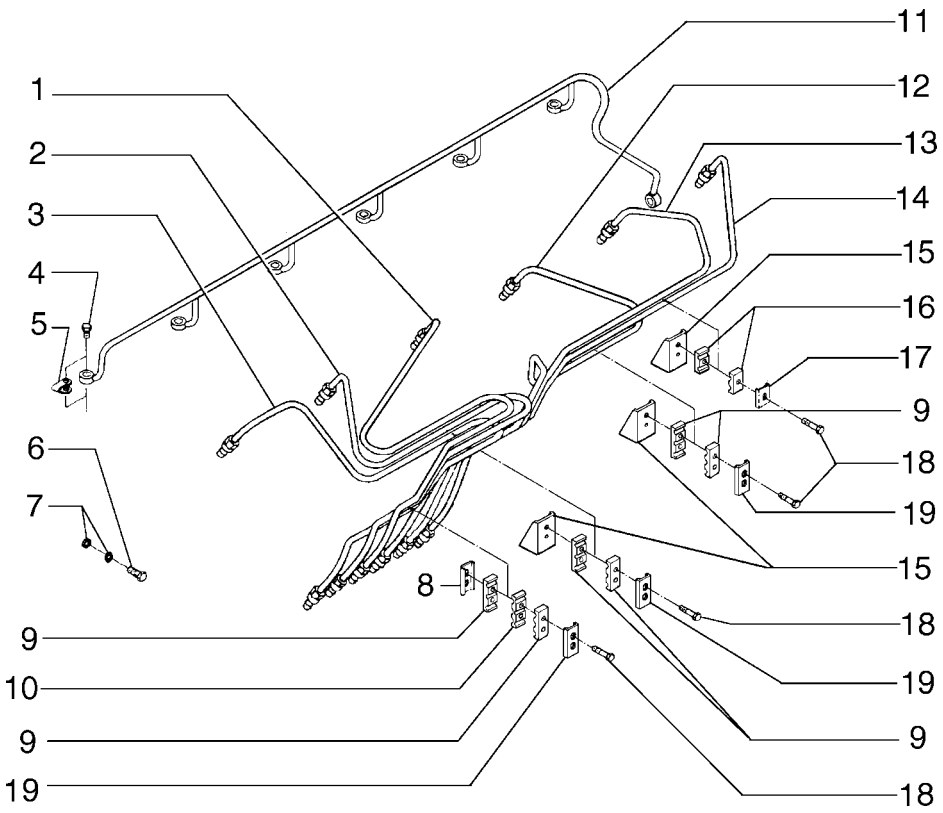

ITEM	PEÇA Nº	QTDE.	COD.	DESCRIPTION	DESCRIÇÃO
1	75289682	1	193T	TUBE	TUBO
2	75289684	1	193T	TUBE	TUBO
3	75289683	1	193T	TUBE	TUBO
4	75208950	6	020R	FITTING	CONEXÃO
5	75208924	6	131R	WASHER	ARRUELA
6	75288053	1	040V	SCREW	PARAFUSO
7	75288051	2	131R	WASHER	ARRUELA
8	75288042	1	031F	CLAMP	ABRAÇADEIRA
9	75288041	6	031F	CLAMP	ABRAÇADEIRA
10	75289686	1	031F	CLAMP	ABRAÇADEIRA
11	75286118	1	193T	TUBE	TUBO
12	75289687	1	193T	TUBE	TUBO
13	75289688	1	193T	TUBE	TUBO
14	75289689	1	193T	TUBE	TUBO
15	75286631	3	300S	SUPPORT	SUPORTE
16	75288049	2	031F	CLAMP	ABRAÇADEIRA
17	75288046	1	031F	CLAMP	ABRAÇADEIRA
18	75289685	5	040V	SCREW	PARAFUSO
19	75208947	3	300S	SUPPORT	SUPORTE

FUEL INJECTION SYSTEM
SISTEMA INJEÇÃO DE COMBUSTÍVEL

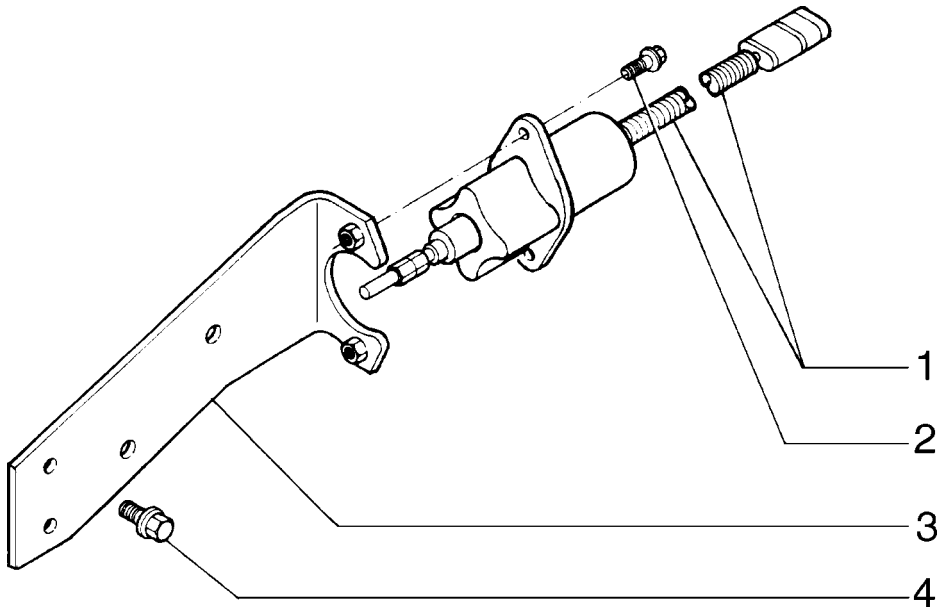

ITEM	PEÇA N°	QTDE.	COD.	DESCRIPTION	DESCRIÇÃO
1	75288788	1	030E	SOLENOID	SOLENÓIDE
2	75286074	2	040V	SCREW	PARAFUSO
3	75288787	1	300S	SUPPORT	SUPORTE
4	75204973	2	040V	SCREW	PARAFUSO

ELECTRIC THROTTLE
ESTRANGULADOR ELÉTRICO

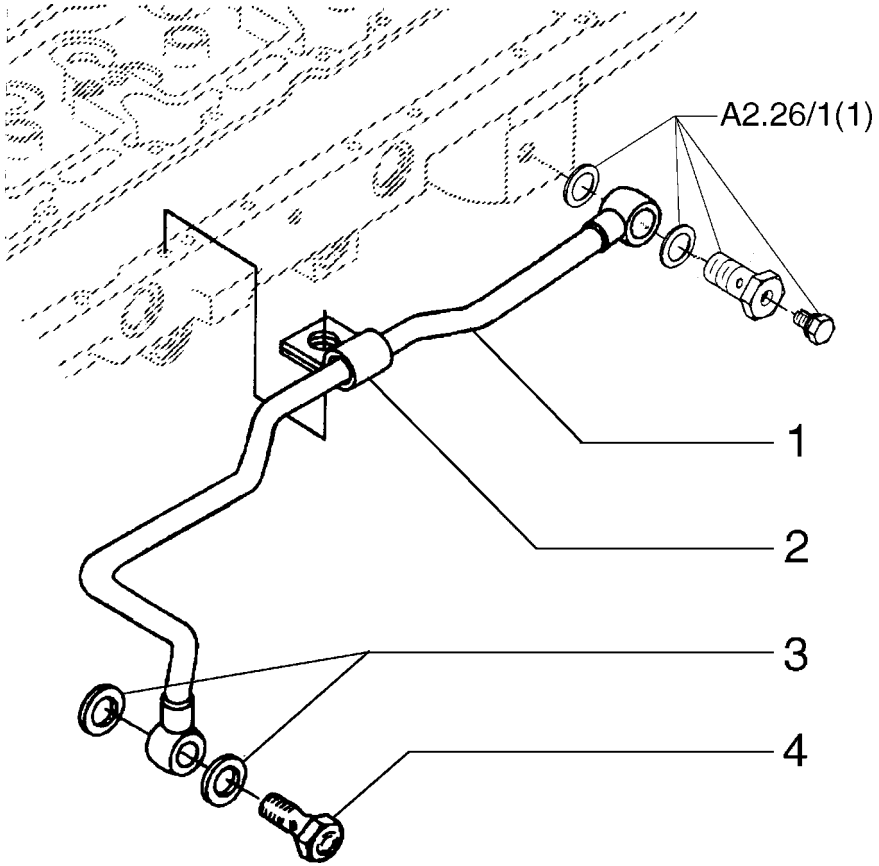

ITEM	PEÇA Nº	QTDE.	COD.	DESCRIPTION	DESCRIÇÃO
1	75289691	1	193T	TUBE	TUBO
2	75208949	1	031F	CLAMP	ABRAÇADEIRA
3	75286331	2	055A	SEAL RING	ANEL DE VEDAÇÃO
4	75208935	1	020R	FITTING	CONEXÃO

FUEL INJECTION SYSTEM
SISTEMA DE INJEÇÃO DE COMBUSTÍVEL

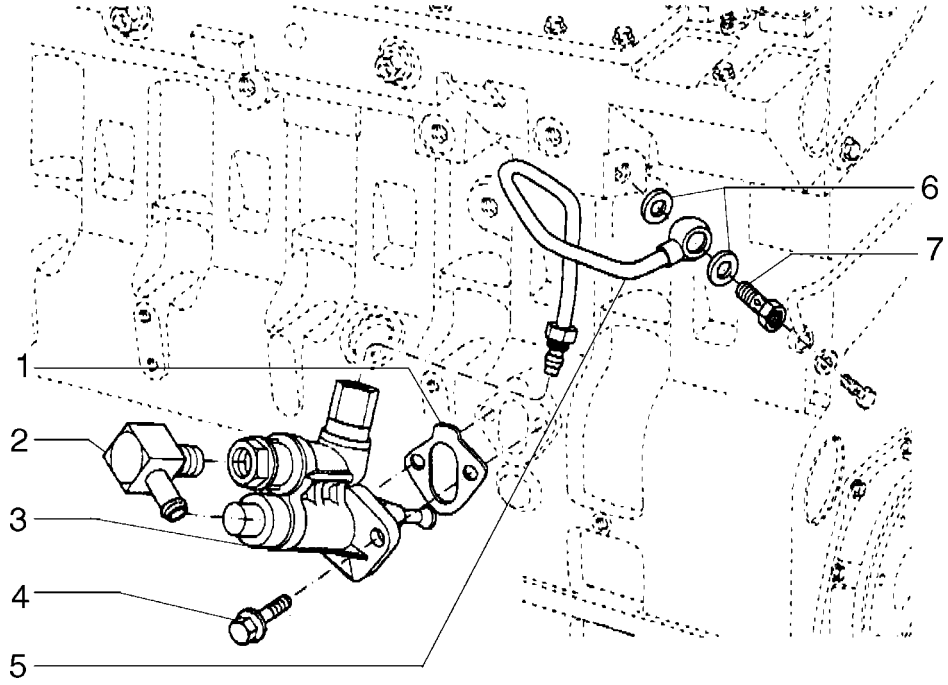

ITEM	PEÇA N°	QTDE.	COD.	DESCRIPTION	DESCRIÇÃO
1	75285747	1	120G	GASKET	JUNTA
2	75289705	1	020R	FITTING	CONEXÃO
3	75289704	1	154P	FUEL PUMP	BOMBA ALIMENT.
4	75208153	2	040V	SCREW	PARAFUSO
5	75289703	1	193T	TUBE	TUBO
6	75208952	2	131R	WASHER	ARRUELA
7	75288005	1	020R	FITTING	CONEXÃO

PUMP
BOMBA

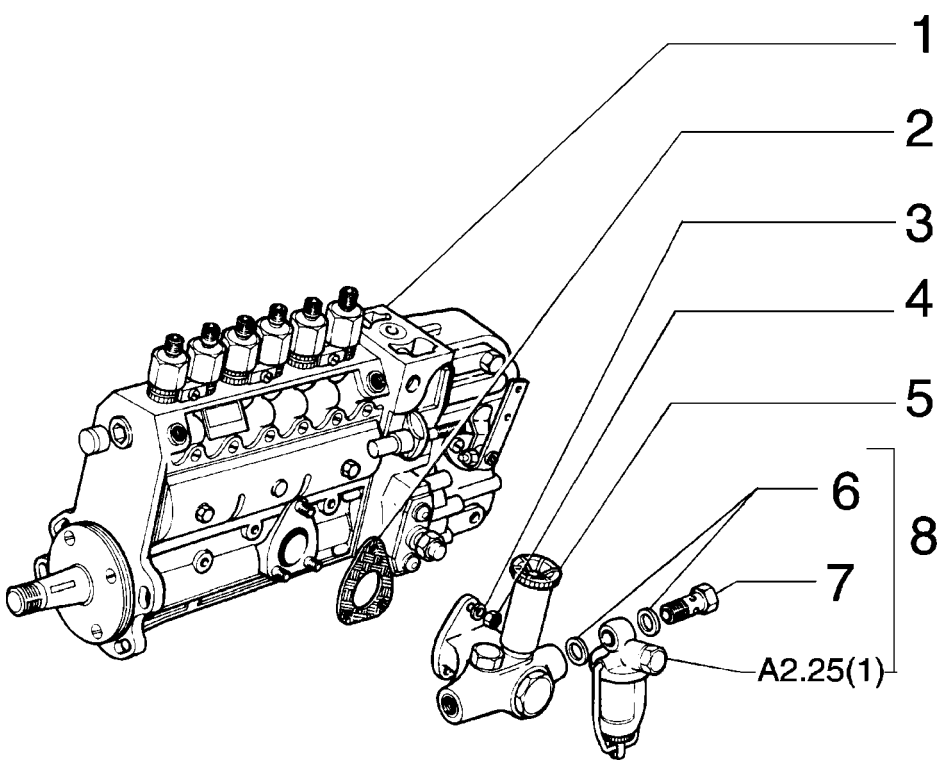

ITEM	PEÇA N°	QTDE.	COD.	DESCRIPTION	DESCRIÇÃO
1	75289706	1	154P	FUEL PUMP	BOMBA ALIMENT.
2	75208368	1	120G	GASKET	JUNTA
3	75208369	3	170R	LOCKWASHER	ARRUELA PRESSÃO
4	75208370	3	010D	NUT	PORCA
5	75208371	1	155P	PUMP	BOMBA
6	746152	1	055A	SEAL RING	ANEL DE VEDAÇÃO
7	705737	1	020R	FITTING	CONEXÃO
8	73153815	1	065F	FILTER	FILTRO

NEW HOLLAND

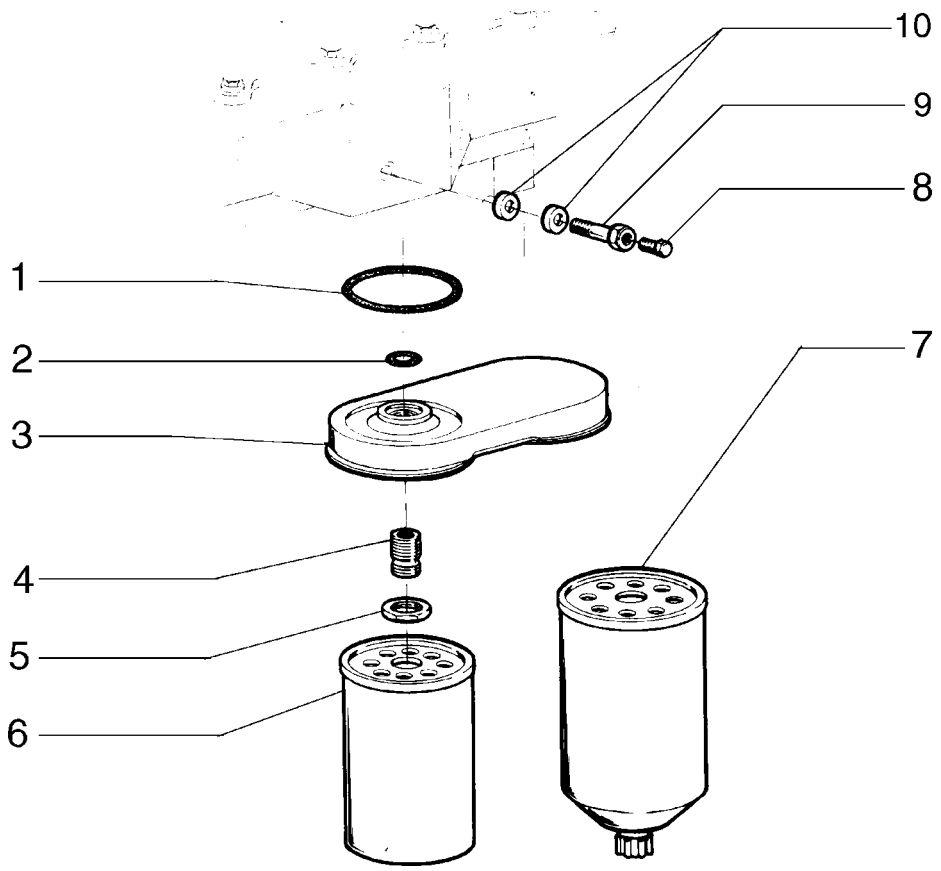

ITEM	PEÇA Nº	QTDE.	COD.	DESCRIPTION	DESCRIÇÃO
1	75208267	1	158G	O'RING	O'RING
2	75286620	1	158G	O'RING	O'RING
3	75206825	1	265C	COVER	TAMPA
4	75208270	1	020R	FITTING	CONEXÃO
5	75208271	1	010D	NUT	PORCA
6	71101915	1	064F	FUEL FILTER	FILTRO COMBUST.
7	71101919	1	064F	FUEL FILTER	FILTRO COMBUST.
8	75286673	1	040V	SCREW	PARAFUSO
9	75286082	1	020R	FITTING	CONEXÃO
10	75208952	2	131R	WASHER	ARRUELA

FUEL FILTER
FILTRO DE COMBUSTÍVEL

NEW HOLLAND

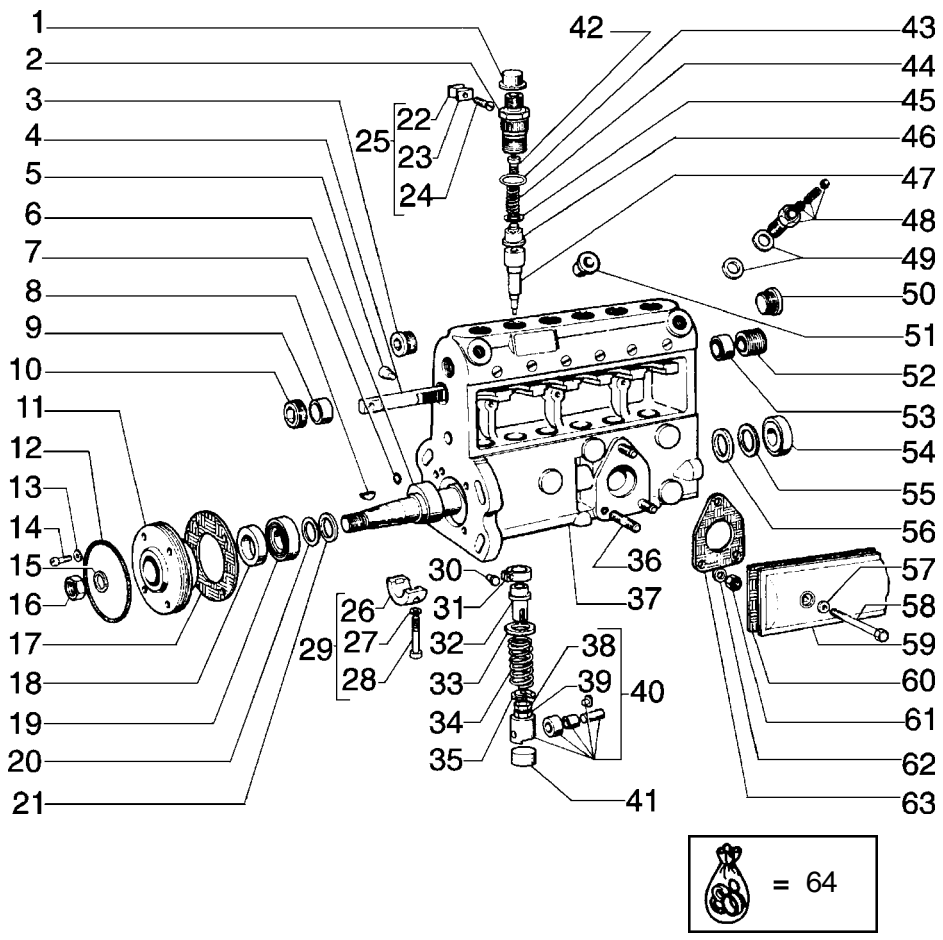

ITEM	PEÇA Nº	QTDE.	COD.	DESCRIPTION	DESCRIÇÃO
1	75204423	6	020C	CAP	CALOTA
2	75207959	6	020R	FITTING	CONEXÃO
3	75204112	1	050T	PLUG	BUJÃO
4	75204118	1	312C	RACK	CREMALHEIRA
5	75204108	1	040V	SCREW	PARAFUSO
6	75207964	1	016A	SHAFT	EIXO CAMES
7	75207970	1	158G	O'RING	O'RING
8	75285207	1	061L	WOODRUFF KEY	CHAVETA WOODRUF
9	75204095	1	045A	RING	ANEL
10	75204103	1	095B	BUSHING	BUCHA
11	75207965	1	265C	COVER	TAMPA
12	75207969	1	158G	O'RING	O'RING
13	75204409	4	170R	LOCKWASHER	ARRUELA PRESSÃO
14	9923751	4	040V	SCREW	PARAFUSO
15	10517171	1	170R	LOCKWASHER	ARRUELA PRESSÃO
16	75204494	1	010D	NUT	PORCA
17	75204419	1	123G	SEAL ASSY	RETENTOR
18	75204493	1	122G	SEAL	RETENTOR
19	75204491	1	341C	BEARING	ROLAMENTO
20	75204401	*	131R	WASHER	ARRUELA 0,10mm
20	75204402	*	131R	WASHER	ARRUELA 0,12mm
20	75204403	*	131R	WASHER	ARRUELA 0,14mm
20	75204404	*	131R	WASHER	ARRUELA 0,16mm
20	75204405	*	131R	WASHER	ARRUELA 0,18mm
20	75204406	*	131R	WASHER	ARRUELA 0,30mm
20	75204407	*	131R	WASHER	ARRUELA 0,50mm
21	75204400	1	131R	WASHER	ARRUELA
22	75204417	3	031F	CLAMP	ABRAÇADEIRA
23	75204416	3	031F	CLAMP	ABRAÇADEIRA
24	75204418	3	040V	SCREW	PARAFUSO
25	75204131	3	031F	CLAMP	ABRAÇADEIRA
26	75204410	1	103S	HALF BEARING	SEMI-ROLAMENTO
27	75204412	1	055A	SEAL RING	ANEL DE VEDAÇÃO
28	75204411	1	040V	SCREW	PARAFUSO
29	75204132	1	103S	HALF BEARING	SEMI-ROLAMENTO

* AS REQUIRED
CONFORME NECESSIDADE

INJECTION PUMP
BOMBA INJETORA

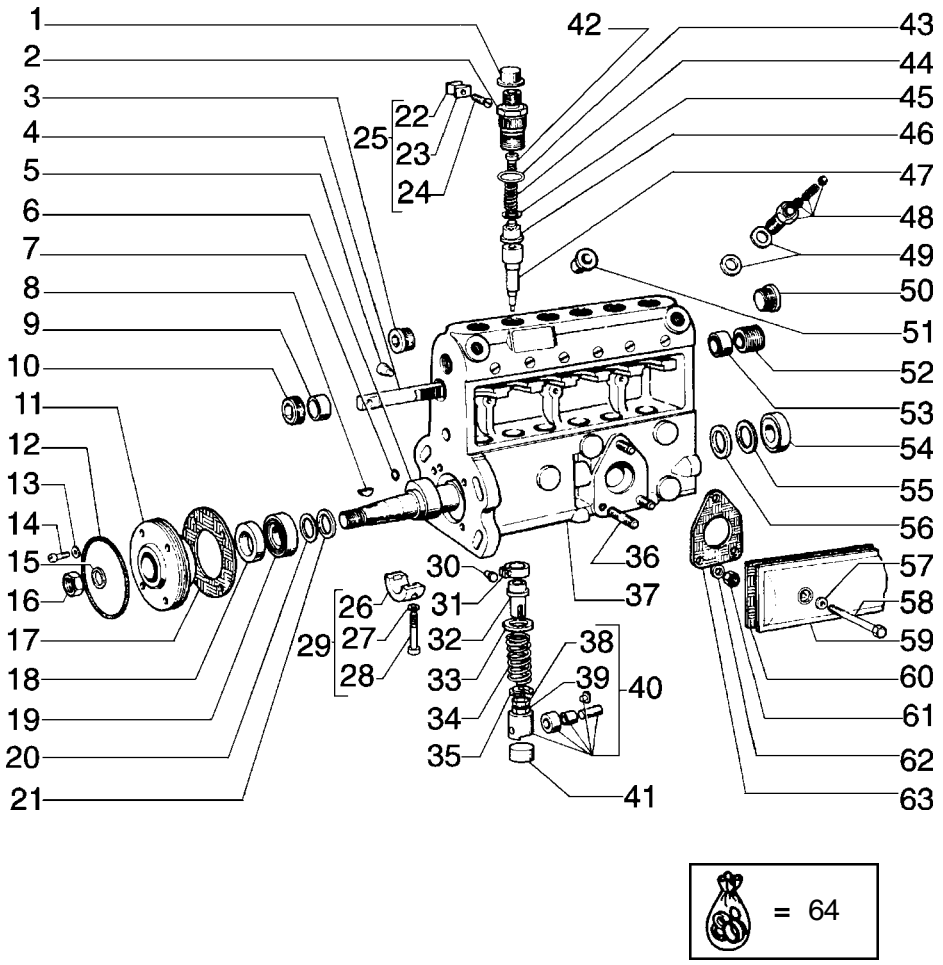

= 64

ITEM	PEÇA N°	QTDE.	COD.	DESCRIPTION	DESCRIÇÃO
30	75204109	6	040V	SCREW	PARAFUSO
31	75204120	*	135S	TOOTHED SECTOR	SETOR DENTADO
31	75204397	*	135S	TOOTHED SECTOR	SETOR DENTADO
32	75204097	6	169R	REGULATOR	REGULADOR
33	75204083	6	060S	CUP	PRATO
34	75207960	6	100M	SPRING	MOLA
35	75207963	6	069S	SEAT	SEDE
36	74060151	3	210P	STUD	PRISIONEIRO
37	75207955	1	035S	CASE	CARCAÇA
38	75204110	6	040V	SCREW	PARAFUSO
39	75207962	6	010D	NUT	PORCA
40	75207961	6	240P	TAPPET	PINO ARTICULADO
41	75204298	6	020C	CAP	CALOTA
42	75207971	6	010V	VALVE	VÁLVULA
43	75285206	6	158G	O'RING	O'RING
44	75204113	6	100M	SPRING	MOLA
45	75204396	6	055A	SEAL RING	ANEL DE VEDAÇÃO
46	75285205	6	010V	VALVE	VÁLVULA
47	75207956	6	130P	PLUNGER	PISTÃO
48	75207968	1	010V	VALVE	VÁLVULA
49	79038472	2	045A	RING	ANEL
50	75207830	1	050T	PLUG	BUJÃO
51	75204422	1	020C	CAP	CALOTA
52	75204103	1	095B	BUSHING	BUCHA
53	75204095	1	045A	RING	ANEL
54	75204492	1	341C	BEARING	ROLAMENTO
55	75204076	*	131R	WASHER	ARRUELA 0,10mm
55	75204077	*	131R	WASHER	ARRUELA 0,12mm
55	75204078	*	131R	WASHER	ARRUELA 0,14mm
55	75204079	*	131R	WASHER	ARRUELA 0,16mm
55	75204080	*	131R	WASHER	ARRUELA 0,18mm
55	75204074	*	131R	WASHER	ARRUELA 0,30mm
55	75204081	*	131R	WASHER	ARRUELA 0,50mm
55	75204082	*	131R	WASHER	ARRUELA 1,00mm
56	75204399	1	045A	RING	ANEL

* AS REQUIRED
CONFORME NECESSIDADE

INJECTION PUMP
BOMBA INJETORA

A2.27 | 1

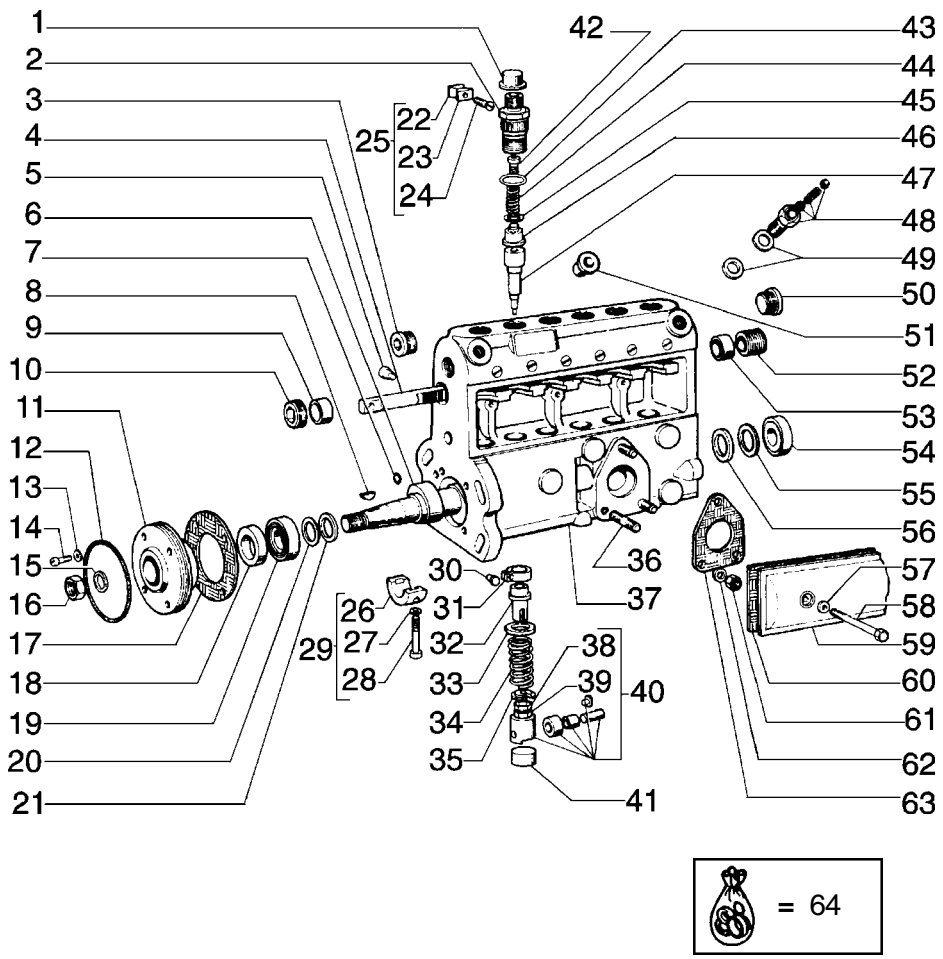

= 64

ITEM	PEÇA Nº	QTDE.	COD.	DESCRIPTION	DESCRIÇÃO
57	75207835	2	055A	SEAL RING	ANEL DE VEDAÇÃO
58	75207834	2	040V	SCREW	PARAFUSO
59	75207967	1	265C	COVER	TAMPA
60	75204100	1	120G	GASKET	JUNTA
61	15896211	3	010D	NUT	PORCA
62	10516470	3	170R	LOCKWASHER	ARRUELA PRESSÃO
63	74060150	1	120G	GASKET	JUNTA
64	75204133	1	002K	KIT #	KIT

INCLUI ITENS 13, 14, 45, 57
INCLUDES ITENS 13, 14, 45, 57

INJECTION PUMP
BOMBA INJETORA

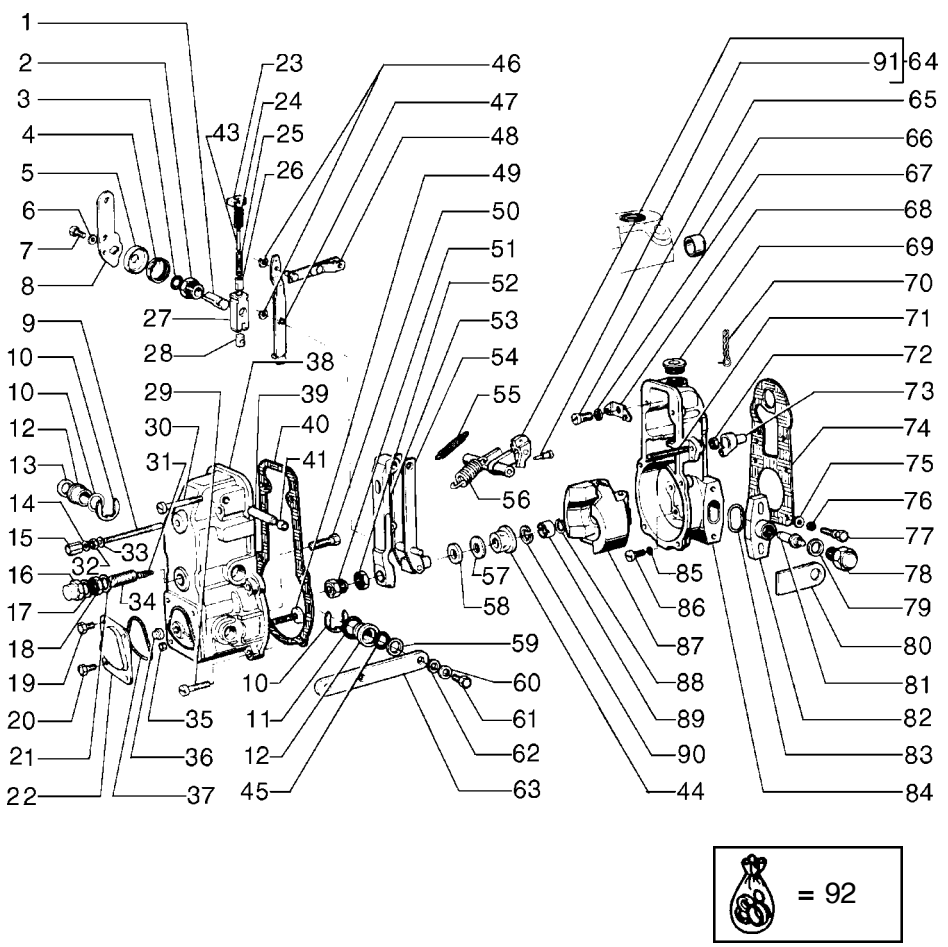

ITEM	PEÇA N°	QTDE.	COD.	DESCRIPTION	DESCRIÇÃO
1	75204506	1	080P	PIN	PINO
2	75204503	1	095B	BUSHING	BUCHA
3	75204135	1	045A	RING	ANEL
4	75204509	1	100M	SPRING	MOLA
5	75204504	1	100C	RETAINER	ENCOSTO
6	10516470	1	170R	LOCKWASHER	ARRUELA PRESSÃO
7	9007836	1	040V	SCREW	PARAFUSO
8	75204167	1	045L	LEVER	ALAVANCA
9	75205247	1	080P	PIN	PINO
10	75205259	2	187A	SNAP RING	ANEL ELÁSTICO
11	75204370	2	055A	SEAL RING	ANEL DE VEDAÇÃO
12	75204143	2	095B	BUSHING	BUCHA
13	75204144	1	070R	GUARD	PROTEÇÃO
14	75204364	1	055A	SEAL RING	ANEL DE VEDAÇÃO
15	75205244	1	010D	NUT	PORCA
16	75205245	1	010D	NUT	PORCA
17	75204956	1	055A	SEAL RING	ANEL DE VEDAÇÃO
18	75205242	1	010D	NUT	PORCA
19	75204376	2	040V	SCREW	PARAFUSO
20	75204375	2	040V	SCREW	PARAFUSO
21	75204956	1	055A	SEAL RING	ANEL DE VEDAÇÃO
22	75207995	1	265C	COVER	TAMPA
23	75204510	1	300S	SUPPORT	SUPORTE
24	75204511	1	100M	SPRING	MOLA
25	75204505	1	100M	SPRING	MOLA
26	75204507	1	100C	RETAINER	ENCOSTO
27	75207987	1	300S	SUPPORT	SUPORTE
28	75204159	1	045P	PAD	GUIA
29	75207993	4	040V	SCREW	PARAFUSO
30	75205256	2	040V	SCREW	PARAFUSO
31	75204160	1	100M	SPRING	MOLA
32	75205258	1	010D	NUT	PORCA
33	75204364	1	055A	SEAL RING	ANEL DE VEDAÇÃO
34	75205248	1	040V	SCREW	PARAFUSO
35	15896211	1	010D	NUT	PORCA

SPEED GOVERNADOR
REGULADOR DE VELOCIDADE

A2.27 | 2

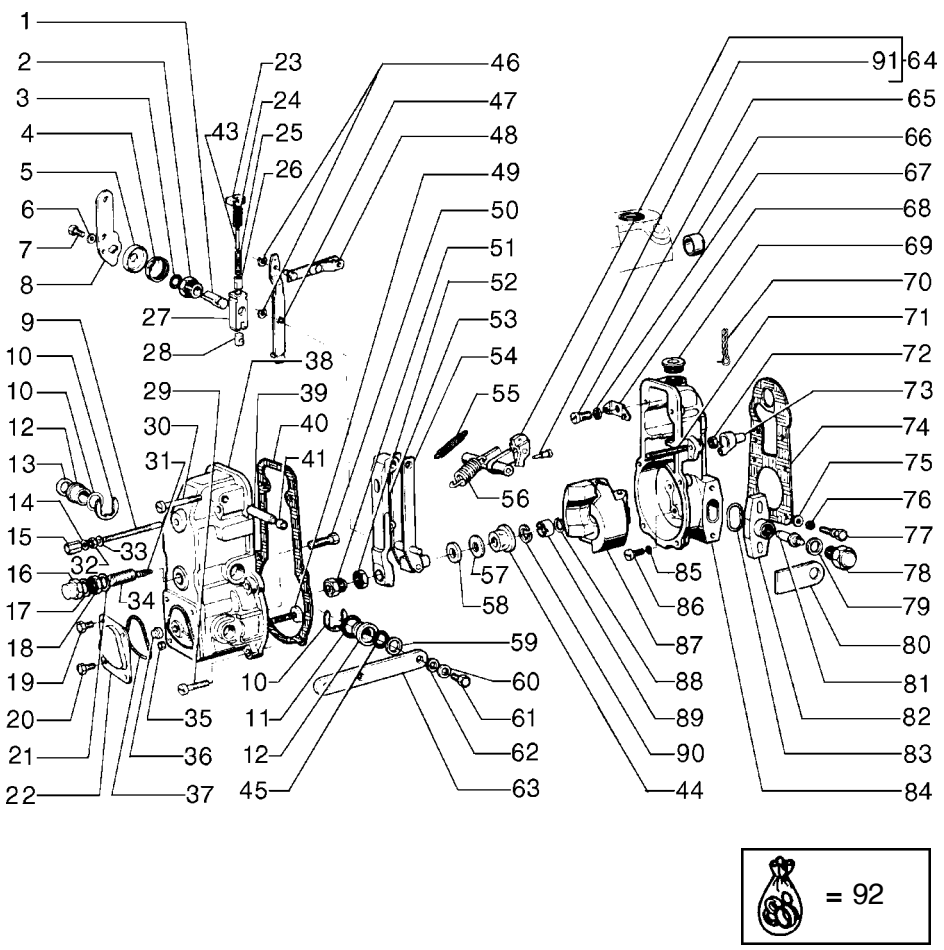

ITEM	PEÇA N°	QTDE.	COD.	DESCRIPTION	DESCRIÇÃO
36	75207976	1	010D	NUT	PORCA
37	75207994	1	158G	O'RING	O'RING
38	75207974	1	265C	COVER	TAMPA
39	75204157	1	016A	SHAFT	EIXO
40	75204379	1	120G	GASKET	JUNTA
41	75204145	1	020C	CAP	CALOTA
42	75204165	2	127P	LEAD SEAL	LACRE
43	75204502	1	100M	SPRING	MOLA
44	75207984	1	030M	SLEEVE	LUVA
45	79046274	1	055A	SEAL RING	ANEL DE VEDAÇÃO
46	75204367	2	187A	SNAP RING	ANEL ELÁSTICO
47	75204150	1	045L	LEVER	ALAVANCA
48	75204151	1	300S	SUPPORT	SUPORTE
49	75205249	1	040V	SCREW	PARAFUSO
50	75207975	1	040V	SCREW	PARAFUSO
51	75207978	1	100C	RETAINER	ENCOSTO
52	75207979	1	010D	NUT	PORCA
53	75207977	1	045L	LEVER	ALAVANCA
54	75207980	1	045L	LEVER	ALAVANCA
55	75207992	1	100M	SPRING	MOLA
56	75207985	1	100M	SPRING	MOLA
57	75207982	1	341C	BEARING	ROLAMENTO
58	75207983	1	131R	WASHER	ARRUELA
59	75205292	*	131R	WASHER	ARRUELA 0,50mm
59	79046272	*	131R	WASHER	ARRUELA 1,00mm
60	10516470	1	170R	LOCKWASHER	ARRUELA PRESSÃO
61	9007836	1	040V	SCREW	PARAFUSO
62	14496401	1	131R	WASHER	ARRUELA
63	75207986	1	045L	LEVER	ALAVANCA
64	75204233	1	045L	LEVER	ALAVANCA
65	10379011	1	040V	SCREW	PARAFUSO
66	75204126	1	050T	PLUG	BUJÃO
67	10516671	1	170R	LOCKWASHER	ARRUELA PRESSÃO

* AS REQUIRED
CONFORME NECESSIDADE

SPEED GOVERNADOR
REGULADOR DE VELOCIDADE

A2.27 | 2

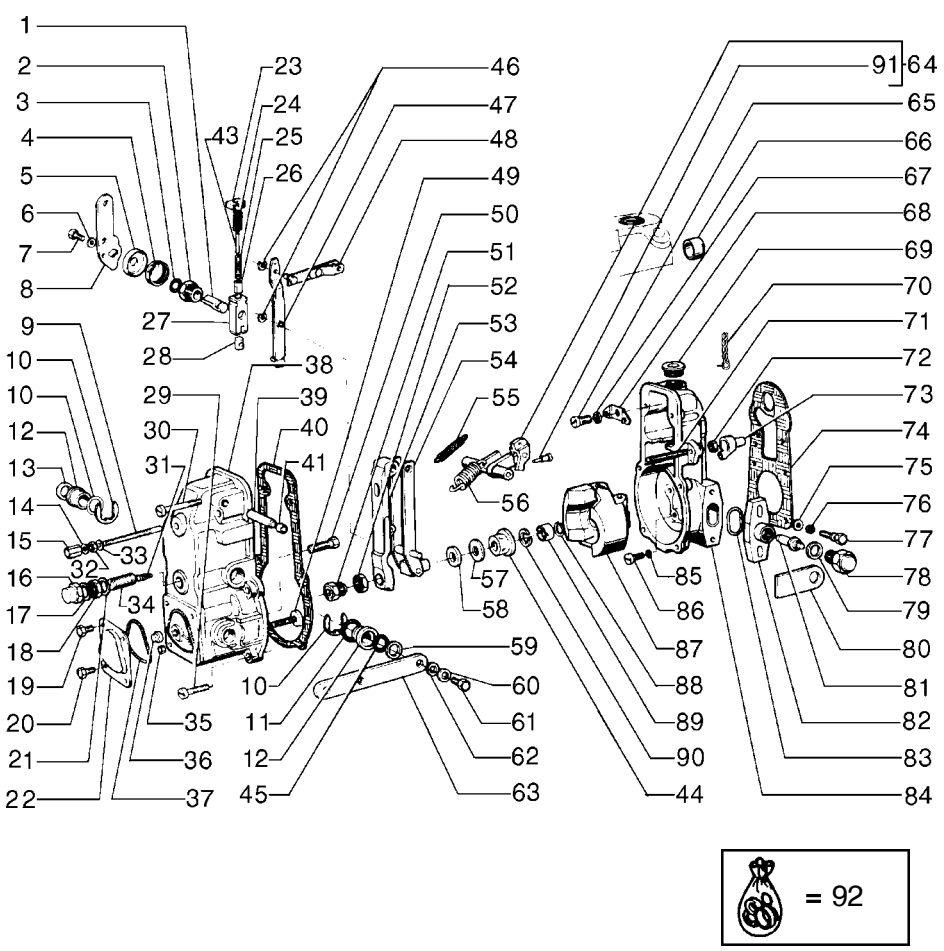

ITEM	PEÇA Nº	QTDE.	COD.	DESCRIPTION	DESCRIÇÃO
68	75204230	1	120P	PLATE	PRATO
69	75205252	1	050T	PLUG	BUJÃO
70	75204166	2	061F	STEEL WIRE	ARAME
71	75205293	1	080P	PIN	PINO
72	15896211	1	010D	NUT	PORCA
73	75204368	1	020C	CAP	CALOTA
74	75204147	1	120G	GASKET	JUNTA
75	75207999	2	131R	WASHER	ARRUELA
76	10516671	2	170R	LOCKWASHER	ARRUELA PRESSÃO
77	75207998	2	040V	SCREW	PARAFUSO
78	75207989	1	050T	PLUG	BUJÃO
79	79046212	1	055A	SEAL RING	ANEL DE VEDAÇÃO
80	75207990	1	113P	LOCKPLATE	PLACA TRAVAM.
81	75207991	1	080P	PIN	PINO
82	75207996	*	070F	FLANGE	FLANGE
82	75207997	*	070F	FLANGE	FLANGE
83	75285002	1	045A	RING	ANEL BORR.VULC.
84	75207972	1	035S	CASE	CARCAÇA
85	10516470	6	170R	LOCKWASHER	ARRUELA PRESSÃO
86	9923751	6	040V	SCREW	PARAFUSO
87	75207988	1	067M	FLYWEIGHT	MASSA DE COMPEN
88	75205241	1	170R	LOCKWASHER	ARRUELA PRESSÃO
89	75205246	1	010D	NUT	PORCA
90	75207981	1	170R	LOCKWASHER	ARRUELA PRESSÃO
91	75205250	1	040V	SCREW	PARAFUSO
92	75285003	1	002K	KIT #	KIT

INCLUI ITENS 11, 20, 21, 37, 40, 42, 60, 62, 70, 85
INCLUDES ITENS 11, 20, 21, 37, 40, 42, 60, 62, 70, 85

* AS REQUIRED
CONFORME NECESSIDADE

SPEED GOVERNADOR
REGULADOR DE VELOCIDADE

A2.27 | 2

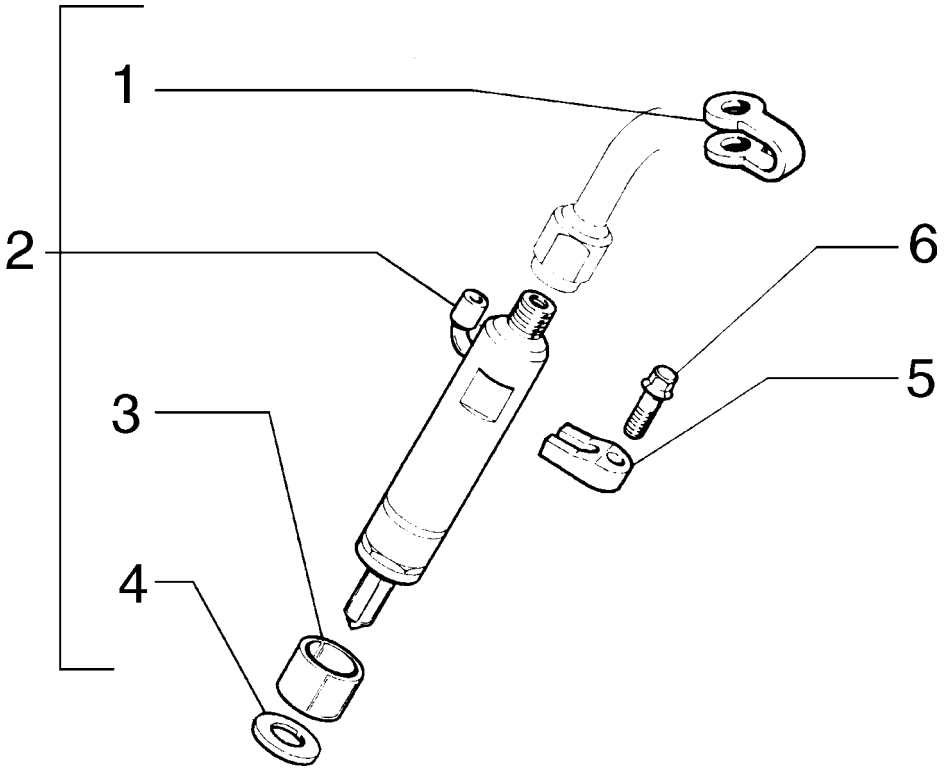

ITEM	PEÇA Nº	QTDE.	COD.	DESCRIPTION	DESCRIÇÃO
1	75208924	6	131R	WASHER	ARRUELA
2	75208927	6	148P	NOZZLE	PULVERIZADOR
3	75208929	6	122G	SEAL	RETENTOR
4	75208928	6	131R	WASHER	ARRUELA
5	75208930	6	300S	SUPPORT	SUPORTE
6	75208926	6	040V	SCREW	PARAFUSO

NOZZLE HOLDER
PORTA BICO INJETOR

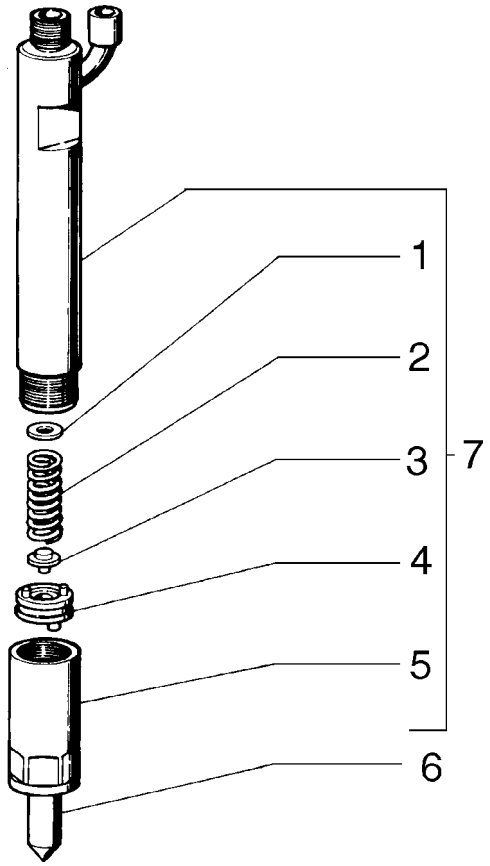

ITEM	PEÇA Nº	QTDE.	COD.	DESCRIPTION	DESCRIÇÃO
1	75207862	*	131R	WASHER	ARRUELA 1.44mm
1	75207849	*	131R	WASHER	ARRUELA 1.00mm
1	75207850	*	131R	WASHER	ARRUELA 1.04mm
1	75207851	*	131R	WASHER	ARRUELA 1.08mm
1	75207852	*	131R	WASHER	ARRUELA 1.10mm
1	75207853	*	131R	WASHER	ARRUELA 1.14mm
1	75207854	*	131R	WASHER	ARRUELA 1.18mm
1	75207855	*	131R	WASHER	ARRUELA 1.20mm
1	75207856	*	131R	WASHER	ARRUELA 1.24mm
1	75207857	*	131R	WASHER	ARRUELA 1.28mm
1	75207858	*	131R	WASHER	ARRUELA 1.30mm
1	75207859	*	131R	WASHER	ARRUELA 1.34mm
1	75207860	*	131R	WASHER	ARRUELA 1.38mm
1	75207861	*	131R	WASHER	ARRUELA 1.40mm
1	75207863	*	131R	WASHER	ARRUELA 1.48mm
1	75207864	*	131R	WASHER	ARRUELA 1.50mm
1	75207865	*	131R	WASHER	ARRUELA 1.54mm
1	75207866	*	131R	WASHER	ARRUELA 1.58mm
1	75207867	*	131R	WASHER	ARRUELA 1.60mm
1	75207868	*	131R	WASHER	ARRUELA 1.64mm
1	75207869	*	131R	WASHER	ARRUELA 1.68mm
1	75207870	*	131R	WASHER	ARRUELA 1.70mm
1	75207871	*	131R	WASHER	ARRUELA 1.74mm
1	75207872	*	131R	WASHER	ARRUELA 1.78mm
1	75207873	*	131R	WASHER	ARRUELA 1.80mm
1	75207874	*	131R	WASHER	ARRUELA 1.84mm
1	75207875	*	131R	WASHER	ARRUELA 1.88mm
1	75207876	*	131R	WASHER	ARRUELA 1.90mm
1	75207877	*	131R	WASHER	ARRUELA 1.94mm
1	75207878	*	131R	WASHER	ARRUELA 1.98mm

* AS REQUIRED
CONFORME NECESSIDADE

NOZZLE HOLDER
PORTA BICO INJETOR

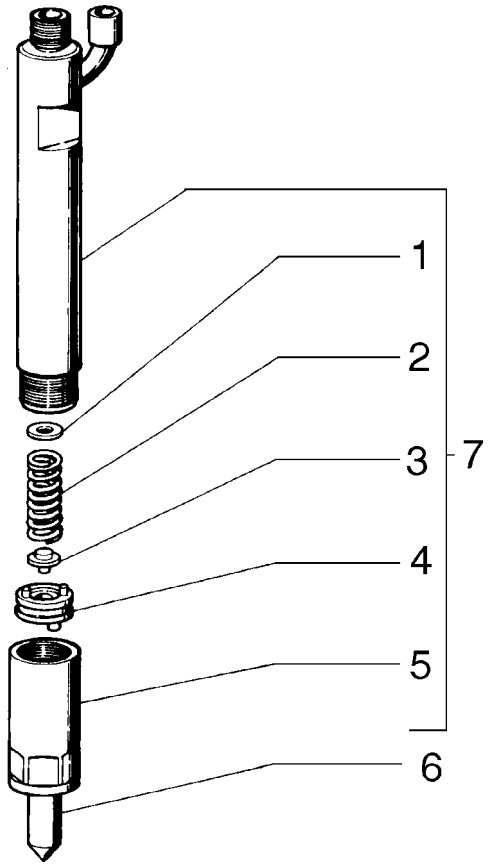

ITEM	PEÇA Nº	QTDE.	COD.	DESCRIPTION	DESCRIÇÃO
2	75207879	6	100M	SPRING	MOLA
3	75207880	6	090A	ROD	HASTE
4	75207881	6	075D	SPACER	ESPAÇADOR
5	75207882	6	010D	NUT	PORCA
6	75207848	6	148P	NOZZLE	PULVERIZADOR
7	75285213	6	195P	NOZZLE HOLDER	PORTA-PULVERIZ.

NOZZLE HOLDER
PORTA BICO INJETOR

NEW HOLLAND

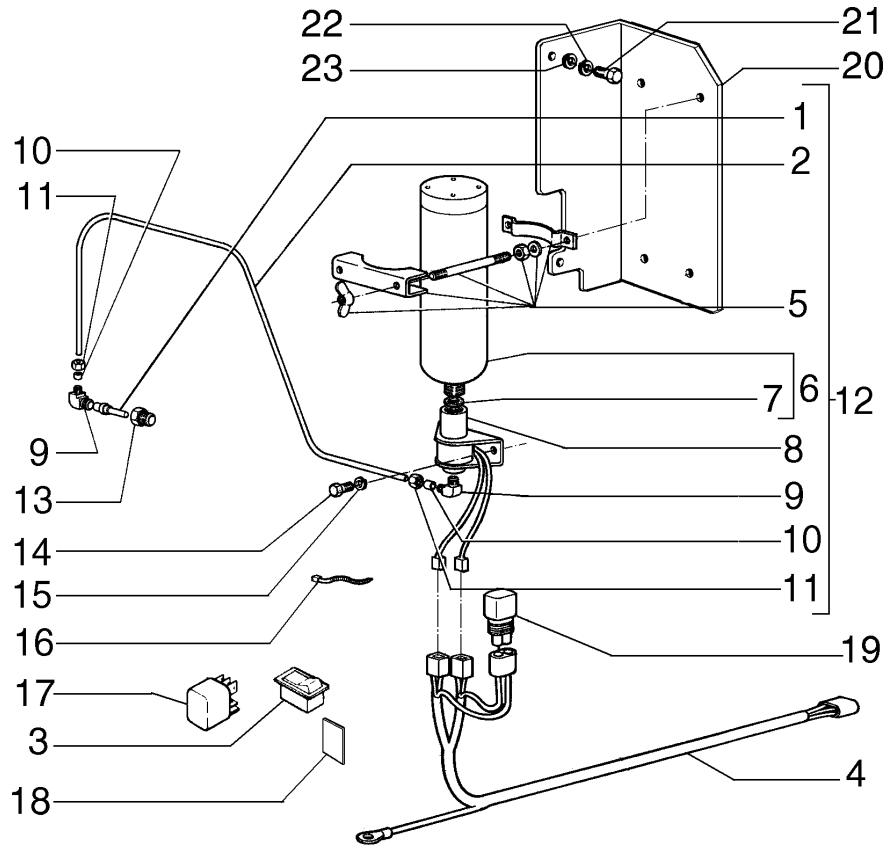

ITEM	PEÇA N°	QTDE.	COD.	DESCRIPTION	DESCRIÇÃO
1	73146645	1	148P	NOZZLE	PULVERIZADOR
2	73110484	1	193T	TUBE	TUBO
3	75251055	1	075I	SWITCH	INTERRUPTOR
4	75322603	1	111C	CABLE	CABO ELÉTRICO
5	70669359	1	031F	CLAMP	ABRAÇADEIRA
6	73132158	1	164C	CYLINDER	CILINDRO
7	73070169	1	120G	GASKET	JUNTA
8	73121001	1	010V	VALVE	VÁLVULA
9	73052086	2	085G	ELBOW	COTOVELO
10	70911841	2	030M	SLEEVE	LUVA
11	70912589	2	010D	NUT	PORCA
12	75252437	1	164C	CYLINDER	CILINDRO
13	70901834	1	020R	FITTING	CONEXÃO
14	10902221	2	040V	SCREW	PARAFUSO
15	10516471	2	170R	LOCKWASHER	ARRUELA PRESSÃO
16	70196765	*	045F	CLIP	PRESILHA
17	75251103	1	085T	RELAY	RELE
18	74029499	1	008D	DECAL	DECALCOMANIA
19	75322270	1	039R	RESISTOR	RESISTOR
20	75325391	1	300S	SUPPORT	SUPORTE
21	16043431	2	040V	SCREW	PARAFUSO
22	10516671	2	170R	LOCKWASHER	ARRUELA PRESSÃO
23	12646721	2	131R	WASHER	ARRUELA

COLD WEATHER STARTING AID
SISTEMA DE PARTIDA A FRIO

A2.43 | 1

NEW HOLLAND

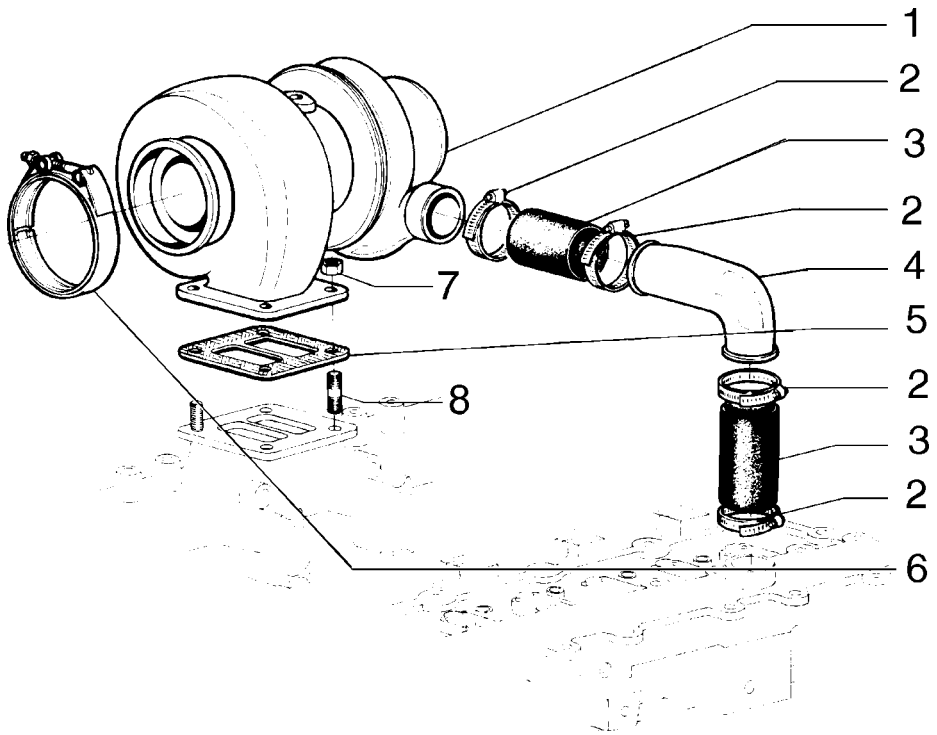

ITEM	PEÇA N°	QTDE.	COD.	DESCRIPTION	DESCRIÇÃO
1	75289655	1	210T	TURBOCHARGER	TURBOCOMPRESSOR
2	75288653	4	031F	CLAMP	ABRAÇADEIRA
3	75286428	2	192T	HOSE ASSY	MANGUEIRA
4	75289654	1	193T	TUBE	TUBO
5	75206879	1	120G	GASKET	JUNTA
6	75208324	1	031F	CLAMP	ABRAÇADEIRA
7	75286638	4	010D	NUT	PORCA
8	75286637	4	210P	STUD	PRISIONEIRO

TURBO CHARGER
TURBO COMPRESSOR

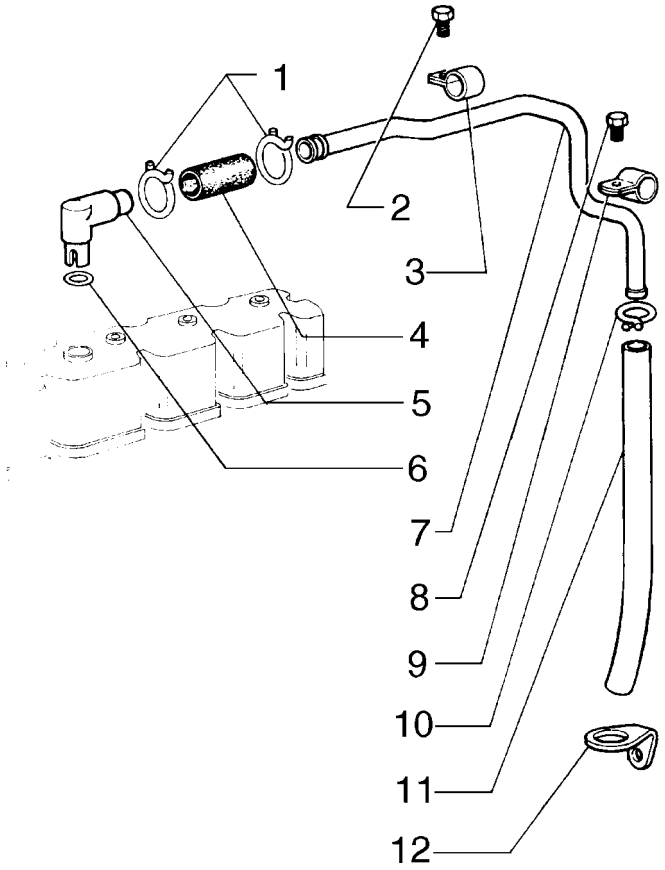

ITEM	PEÇA Nº	QTDE.	COD.	DESCRIPTION	DESCRIÇÃO
1	75208299	2	031F	CLAMP	ABRAÇADEIRA
2	75208307	1	040V	SCREW	PARAFUSO
3	75208308	1	031F	CLAMP	ABRAÇADEIRA
4	75289668	1	285T	HOSE	MANGUEIRA
5	75208292	1	085G	ELBOW	COTOVELO
6	75206808	1	158G	O'RING	O'RING
7	75208301	1	193T	TUBE	TUBO
8	75208347	1	040V	SCREW	PARAFUSO
9	75206809	1	031F	CLAMP	ABRAÇADEIRA
10	75208304	1	031F	CLAMP	ABRAÇADEIRA
11	75206812	1	285T	HOSE	MANGUEIRA
12	75208306	1	031F	CLAMP	ABRAÇADEIRA

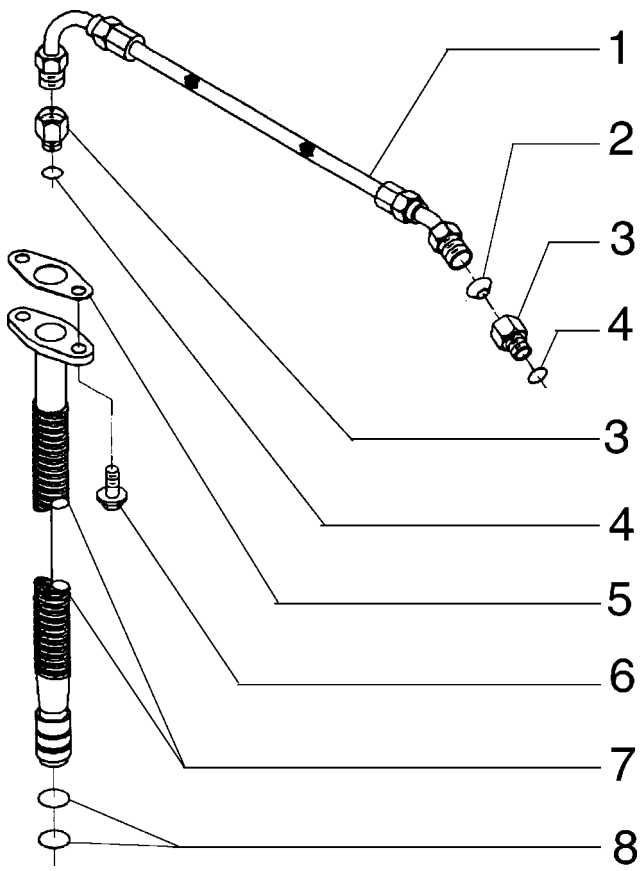

ITEM	PEÇA N°	QTDE.	COD.	DESCRIPTION	DESCRIÇÃO
1	75289695	1	192T	HOSE ASSY	MANGUEIRA
2	75288056	2	131R	WASHER	ARRUELA
3	75289694	1	020R	FITTING	CONEXÃO
4	75286174	1	158G	O'RING	O'RING
5	75289693	1	120G	GASKET	JUNTA
6	75208153	2	040V	SCREW	PARAFUSO
7	75289697	1	193T	TUBE	TUBO
8	75289696	2	158G	O'RING	O'RING

NEW HOLLAND

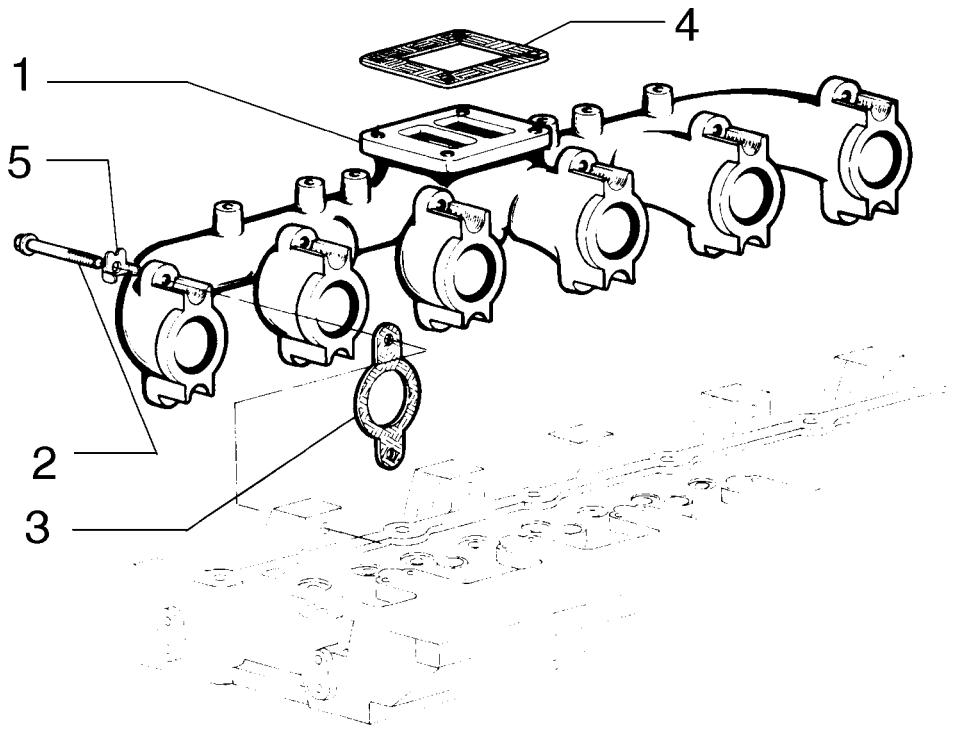

ITEM	PEÇA N°	QTDE.	COD.	DESCRIPTION	DESCRIÇÃO
1	75206828	1	230C	EXHAUST MANIF.	COLETOR ESCAPE
2	75288654	12	040V	SCREW	PARAFUSO
3	75208288	6	120G	GASKET	JUNTA
4	75206879	1	120G	GASKET	JUNTA
5	75286617	12	113P	LOCKPLATE	PLACA TRAVAM.

INTAKE AND EXAUST MANIFOLDS
COLETOR DE ESCAPE

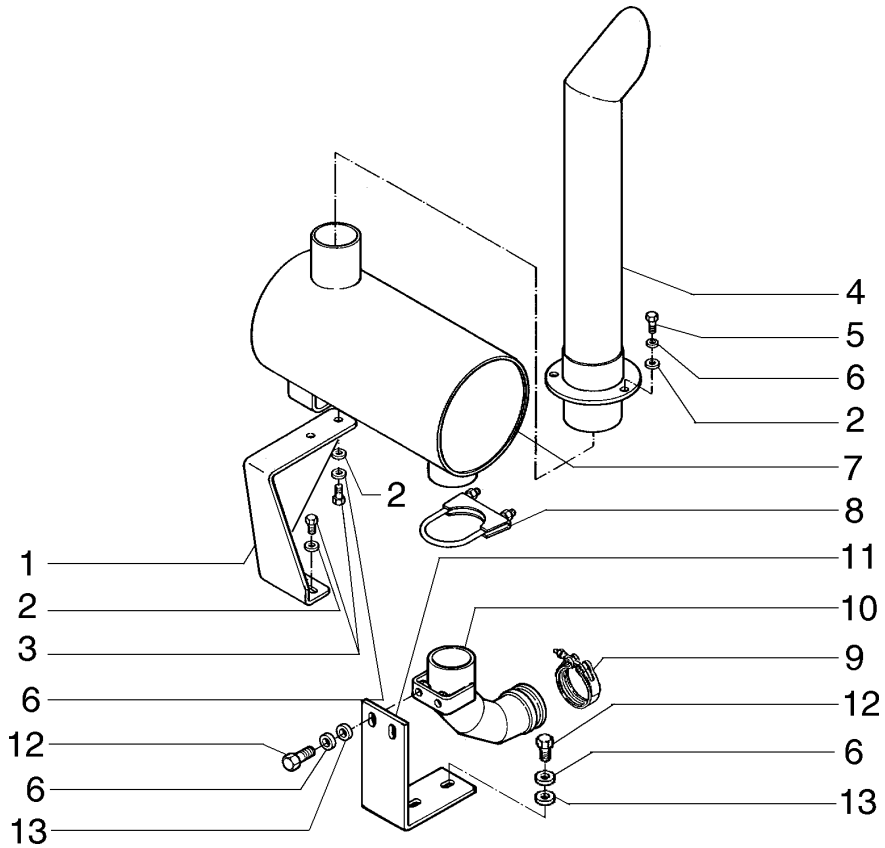

ITEM	PEÇA Nº	QTDE.	COD.	DESCRIPTION	DESCRIÇÃO
1	75325177	1	300S	SUPPORT	SUPORTE
2	12646821	7	131R	WASHER	ARRUELA
3	11106431	4	040V	SCREW	PARAFUSO
4	75323452	1	193T	TUBE	TUBO
5	11106631	3	040V	SCREW	PARAFUSO
6	10516873	9	170R	LOCKWASHER	ARRUELA PRESSÃO
7	73164453	1	160S	MUFFLER	SILÊNCIOSO
8	A162896	1	031F	CLAMP	ABRAÇADEIRA
9	75208324	1	031F	CLAMP	ABRAÇADEIRA
10	75260330	1	085G	ELBOW	COTOVELO
11	75324648	1	300S	SUPPORT	SUPORTE
12	11106031	6	040V	SCREW	PARAFUSO
13	70677006	4	131R	WASHER	ARRUELA

MUFFLER & EXHAUST PIPE
SILENCIOSO E ESCAPAMENTO

A2.56 | 1

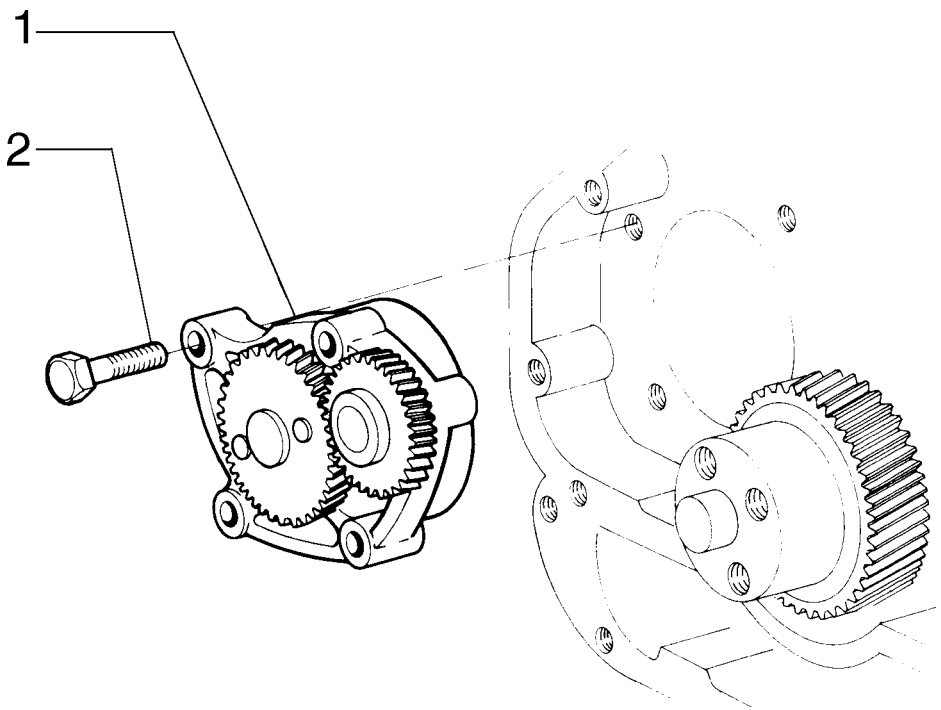

ITEM	PEÇA Nº	QTDE.	COD.	DESCRIPTION	DESCRIÇÃO
1	75286160	1	155P	PUMP	BOMBA
2	75208384	4	040V	SCREW	PARAFUSO

OIL PUMP
BOMBA DE ÓLEO

NEW HOLLAND

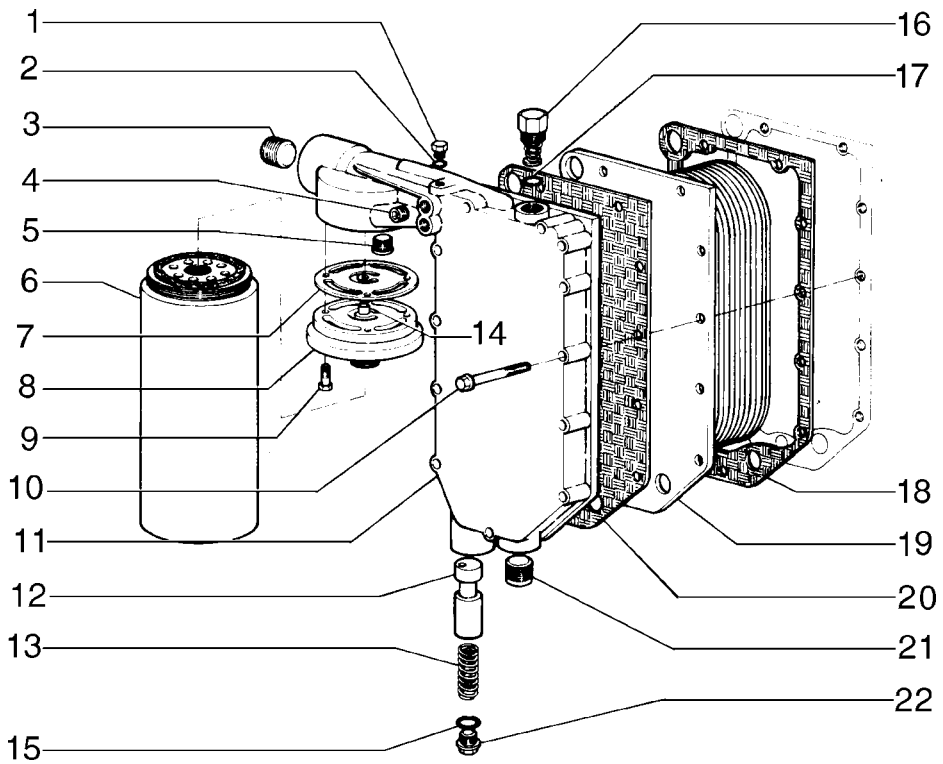

ITEM	PEÇA N°	QTDE.	COD.	DESCRIPTION	DESCRIÇÃO
1	75286167	1	050T	PLUG	BUJÃO
2	75286174	1	158G	O'RING	O'RING
3	75208320	1	050T	PLUG	BUJÃO
4	75208135	1	050T	PLUG	BUJÃO
5	75289656	1	010V	VALVE	VÁLVULA
6	71101955	1	065F	FILTER	FILTRO
7	75288666	1	120G	GASKET	JUNTA
8	75286000	1	119T	HEAD	CABEÇA
9	75208174	4	040V	SCREW	PARAFUSO
10	75286164	11	040V	SCREW	PARAFUSO
11	75289657	1	265C	COVER	TAMPA
12	75286168	1	010V	VALVE	VÁLVULA
13	75208316	1	100M	SPRING	MOLA
14	75286165	1	131R	WASHER	ARRUELA
15	75289658	1	158G	O'RING	O'RING
16	75289659	1	010V	VALVE	VÁLVULA
17	75286171	1	158G	O'RING	O'RING
18	75285211	1	120G	GASKET	JUNTA
19	75208310	1	025S	HEAT EXCHANGER	TROCADOR CALOR
20	75286162	1	120G	GASKET	JUNTA
21	75208320	1	050T	PLUG	BUJÃO
22	75289660	1	050T	PLUG	BUJÃO

OIL FILTER & HEAT EXCHANGER
FILTRO DE ÓLEO E TROCADOR DE CALOR

NEW HOLLAND

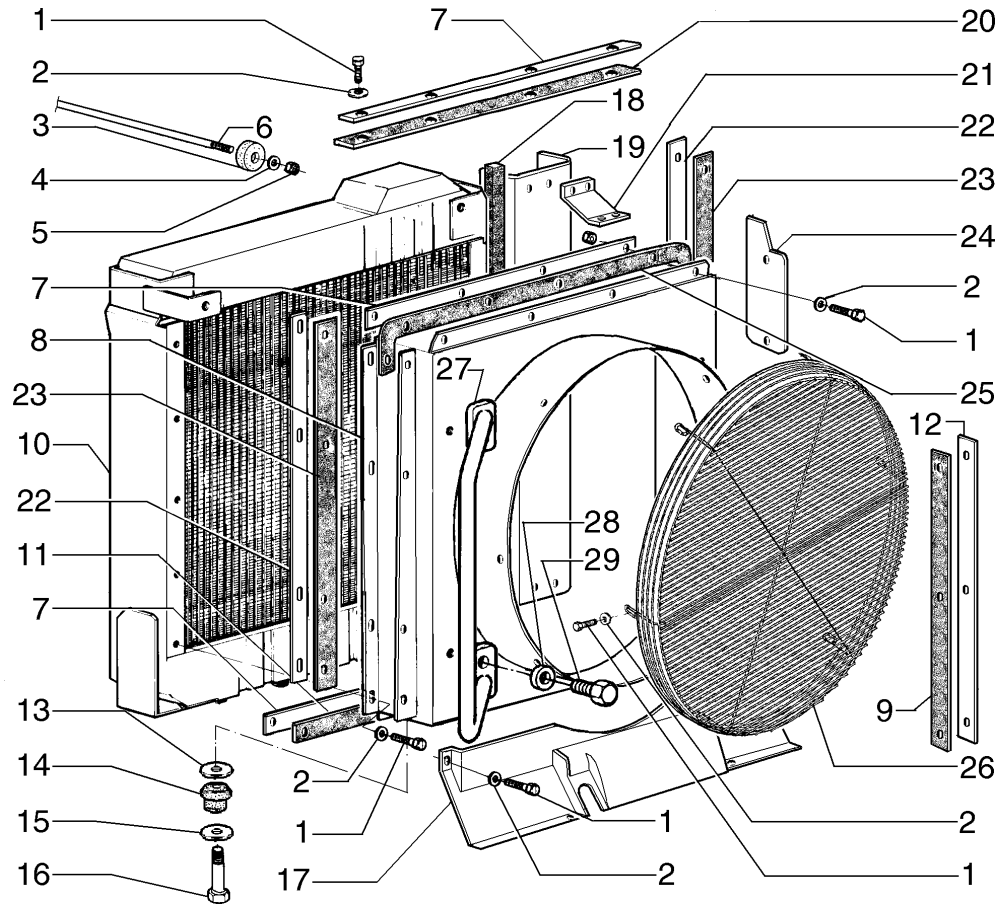

ITEM	PEÇA N°	QTDE.	COD.	DESCRIPTION	DESCRIÇÃO
1	16043431	25	040V	SCREW	PARAFUSO
2	12646721	27	131R	WASHER	ARRUELA
3	741569	2	345C	CUSHION	COXIM
4	75223893	4	131R	WASHER	ARRUELA
5	11702921	4	010D	NUT	PORCA
6	73164367	1	142T	TIEROD	TIRANTE
7	73164430	3	105P	PLATE	CHAPA
8	75325225	1	260C	SHROUD	DEFLETOR
9	73164428	2	070R	GUARD	PROTEÇÃO
10	73164343	1	167R	WATER RADIATOR	RADIADOR D'ÁGUA
11	73164427	1	070R	GUARD	PROTEÇÃO
12	75325236	1	105P	PLATE	CHAPA
13	75254313	2	131R	WASHER	ARRUELA
14	76022229	2	345C	CUSHION	COXIM
15	10517271	2	170R	LOCKWASHER	ARRUELA PRESSÃO
16	15981231	2	040V	SCREW	PARAFUSO
17	75324589	1	0835	ADDIT RADIA GUARD	PROT ADIC RADIAD
18	73164432	1	070R	GUARD	PROTEÇÃO
19	75324277	1	105P	PLATE	CHAPA
20	75260375	1	070R	GUARD	PROTEÇÃO
21	73164364	1	105P	PLATE	CHAPA
22	73164431	2	105P	PLATE	CHAPA
23	73164425	2	070R	GUARD	PROTEÇÃO
24	75261087	1	105P	PLATE	CHAPA
25	75325390	1	070R	GUARD	PROTEÇÃO
26	75325238	1	101G	GRID	GRADE
27	75324255	2	020M	HANDLE	ALÇA
28	12646821	4	131R	WASHER	ARRUELA
29	11106231	4	040V	SCREW	PARAFUSO

RADIATOR
RADIATOR

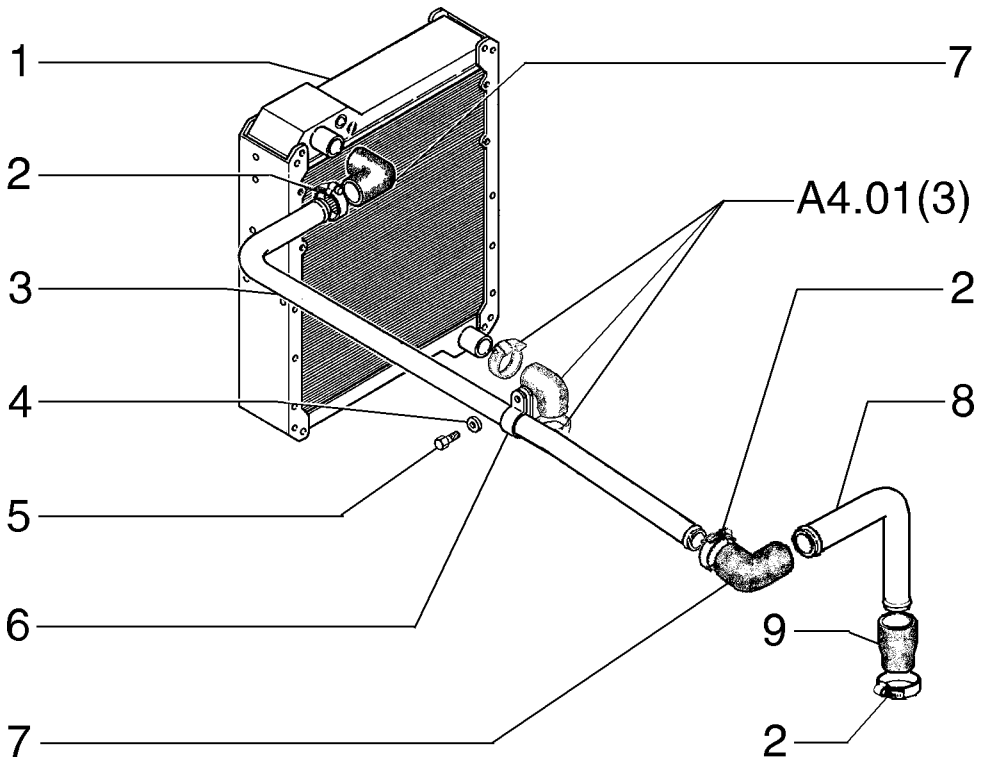

ITEM	PEÇA N°	QTDE.	COD.	DESCRIPTION	DESCRIÇÃO
1	73164343	1	167R	WATER RADIATOR	RADIADOR D'ÁGUA
2	70921914	6	031F	CLAMP	ABRAÇADEIRA
3	75324846	1	193T	TUBE	TUBO
4	12646821	2	131R	WASHER	ARRUELA
5	16043631	2	040V	SCREW	PARAFUSO
6	70928439	2	031F	CLAMP	ABRAÇADEIRA
7	75320219	2	285T	HOSE	MANGUEIRA
8	75324849	1	193T	TUBE	TUBO
9	73031151	1	192T	HOSE ASSY	MANGUEIRA

PIPING ENGINE OIL COOLER
TUBULAÇÃO REFRIGERAÇÃO ÓLEO MOTOR

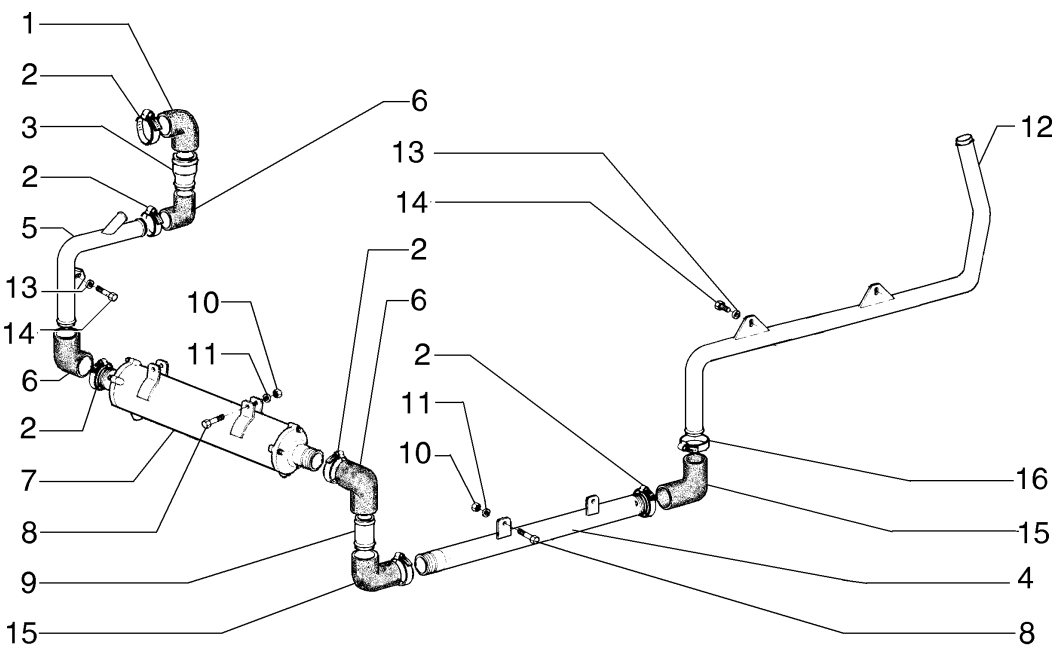

ITEM	PEÇA Nº	QTDE.	COD.	DESCRIPTION	DESCRIÇÃO
1	75320219	1	285T	HOSE	MANGUEIRA
2	70921914	12	031F	CLAMP	ABRAÇADEIRA
3	75324366	1	193T	TUBE	TUBO
4	75257806	1	193T	TUBE	TUBO
5	73164399	1	193T	TUBE	TUBO
6	75221770	3	085G	ELBOW	COTOVELO
7	73164400	1	168R	OIL RADIATOR	RADIADOR-ÓLEO
8	11107631	4	040V	SCREW	PARAFUSO
9	75324204	1	193T	TUBE	TUBO
10	11701721	2	010D	NUT	PORCA
11	10516879	2	170R	LOCKWASHER	ARRUELA PRESSÃO
12	75257785	1	193T	TUBE	TUBO
13	12645031	3	131R	WASHER	ARRUELA
14	16043431	3	040V	SCREW	PARAFUSO
15	75240636	2	192T	HOSE ASSY	MANGUEIRA
16	70921913	2	031F	CLAMP	ABRAÇADEIRA

FOR OPTIONAL CLARK AXLE
PARA OPCIONAL EIXO CLARK

TRANSMISSION COOLER
REFRIGERAÇÃO DA TRANSMISSÃO

A4.01 | 3

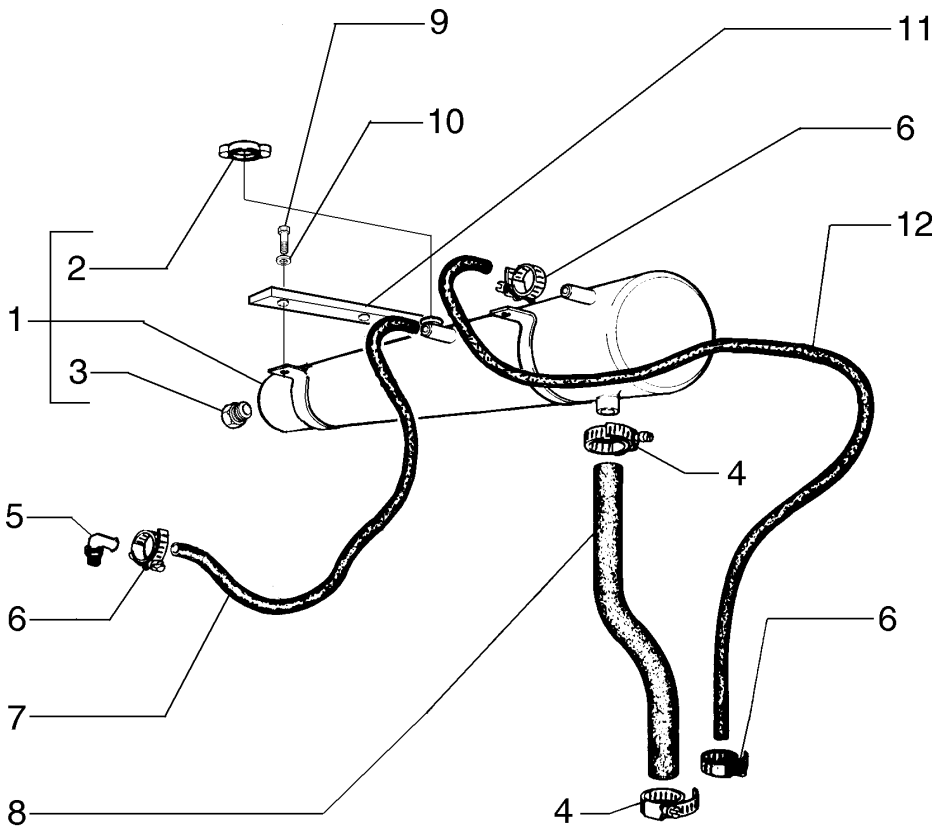

ITEM	PEÇA N°	QTDE.	COD.	DESCRIPTION	DESCRIÇÃO
1	75324859	1	115S	TANK	RESERVATÓRIO
2	75245139	1	265C	COVER	TAMPA
3	4967197	1	I091	OIL LEVER INDIC	INDICADOR NIVEL
4	70921912	2	031F	CLAMP	ABRAÇADEIRA
5	75325181	1	085G	ELBOW	COTOVELO
6	12179490	4	031F	CLAMP	ABRAÇADEIRA
7	75260373	1	285T	HOSE	MANGUEIRA
8	75254563	1	285T	HOSE	MANGUEIRA
9	11106231	8	040V	SCREW	PARAFUSO
10	12646821	8	131R	WASHER	ARRUELA
11	75324489	2	300S	SUPPORT	SUPORTE
12	75324361	1	285T	HOSE	MANGUEIRA

WATER TANK
RESERVATÓRIO DE ÁGUA

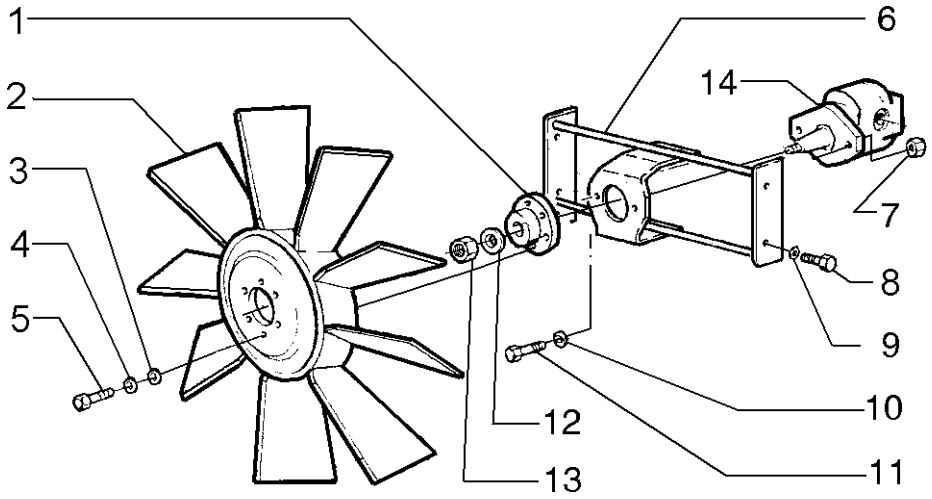

ITEM	PEÇA Nº	QTDE.	COD.	DESCRIPTION	DESCRIÇÃO
1	73162878	1	070F	FLANGE	FLANGE
2	73164370	1	030V	FAN	VENTILADOR
3	70930370	6	131R	WASHER	ARRUELA
4	70910287	6	170R	LOCKWASHER	ARRUELA PRESSÃO
5	70927400	6	040V	SCREW	PARAFUSO
6	75261041	1	300S	SUPPORT	SUPORTE
7	12577221	2	010D	NUT	PORCA
8	11106131	4	040V	SCREW	PARAFUSO
9	12646821	4	131R	WASHER	ARRUELA
10	10517073	2	170R	LOCKWASHER	ARRUELA PRESSÃO
11	11106431	2	040V	SCREW	PARAFUSO
12	70904208	1	170R	LOCKWASHER	ARRUELA PRESSÃO
13	70911043	1	010D	NUT	PORCA
14	73162805	1	127M	HYDRAULIC MOTOR	MOTOR HIDRAUL.

FAN DRIVE
ACIONAMENTO DA HÉLICE

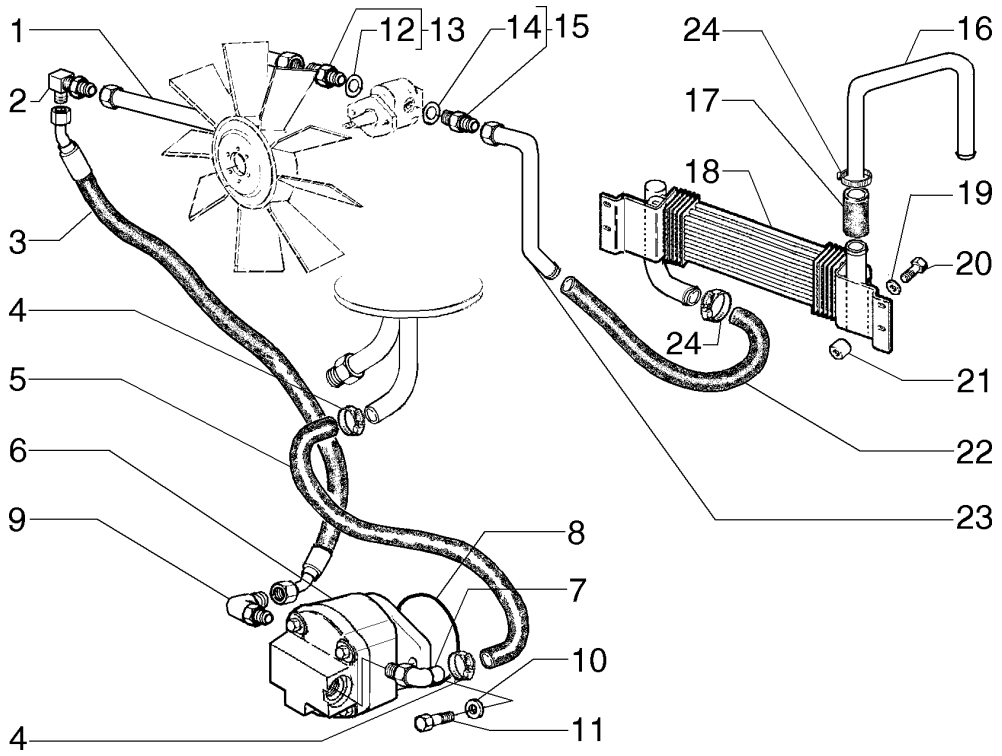

ITEM	PEÇA N°	QTDE.	COD.	DESCRIPTION	DESCRIÇÃO
1	73164380	1	193T	TUBE	TUBO
2	75325032	1	020R	FITTING	CONEXÃO
3	75325055	1	192T	HOSE ASSY	MANGUEIRA
4	214-2122	8	031F	CLAMP	ABRAÇADEIRA
5	75325657	1	192T	HOSE ASSY	MANGUEIRA
6	73162806	1	P153	OIL PUMP	BOMBA DE ÓLEO
7	75323722	1	020R	FITTING	CONEXÃO
8	14466880	1	158G	O'RING	O'RING
9	70935989	1	020R	FITTING	CONEXÃO
10	10517071	4	131R	WASHER	ARRUELA
11	11112431	4	040V	SCREW	PARAFUSO
12	70921214	1	055A	SEAL RING	ANEL DE VEDAÇÃO
13	70922997	1	020R	FITTING	CONEXÃO
14	70921206	1	158G	O'RING	O'RING
15	70923174	1	075B	CONNECTOR	CONECTOR
16	75324892	1	193T	TUBE	TUBO
17	D38435	2	285T	HOSE	MANGUEIRA
18	75324104	1	167R	WATER RADIATOR	RADIADOR D'ÁGUA
19	12646721	4	131R	WASHER	ARRUELA
20	16044331	4	040V	SCREW	PARAFUSO
21	75223894	4	075D	SPACER	ESPAÇADOR
22	75325497	1	285T	HOSE	MANGUEIRA
23	73164378	1	193T	TUBE	TUBO
24	214-2114	6	031F	CLAMP	ABRAÇADEIRA

FAN DRIVE
ACIONAMENTO DA HÉLICE

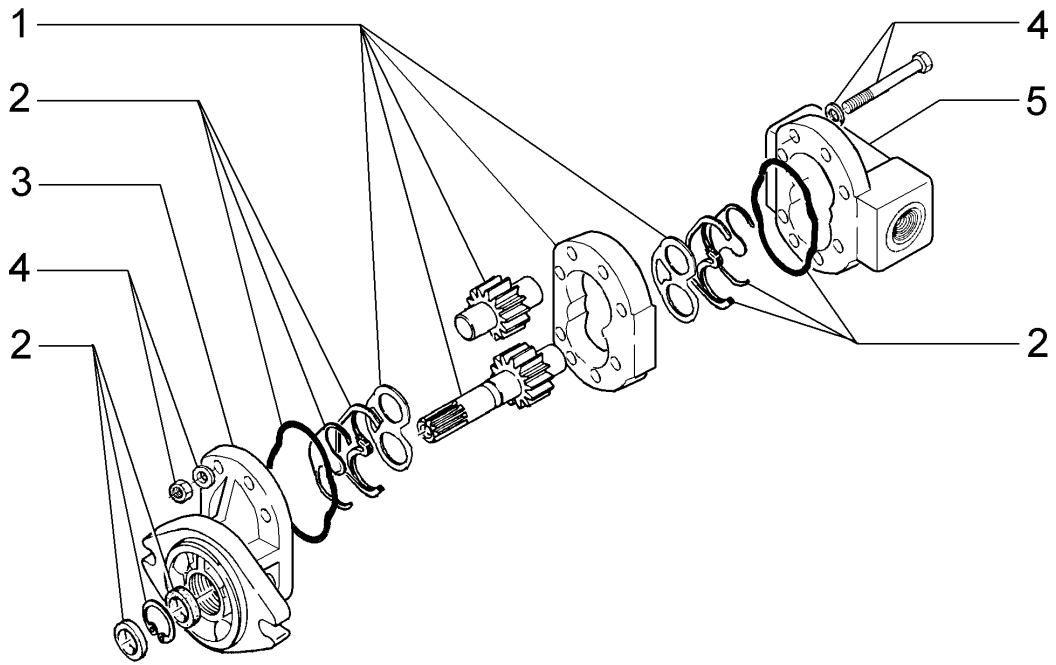

ITEM	PEÇA N°	QTDE.	COD.	DESCRIPTION	DESCRIÇÃO
1	75313255	1	002K	KIT	KIT
2	75313254	1	002K	KIT	KIT
3	75313257	1	265C	COVER	TAMPA
4	75313258	1	002K	KIT	KIT
5	75313256	1	265C	COVER	TAMPA

HYDRAULIC PUMP FAN
BOMBA HIDRÁULICA DO VENTILADOR

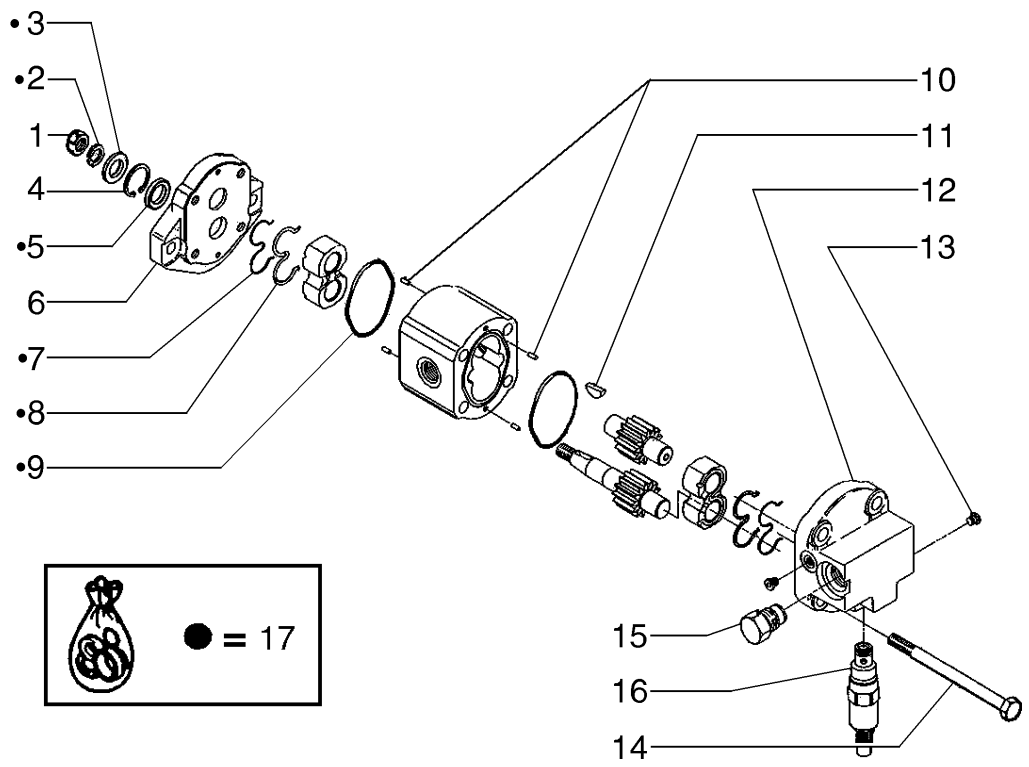

ITEM	PEÇA N°	QTDE.	COD.	DESCRIPTION	DESCRIÇÃO
1	71100417	1	010D	NUT	PORCA
2	71100418	1	170R	LOCKWASHER	ARRUELA PRESSÃO
3	71100419	1	131R	WASHER	ARRUELA
4	71100420	1	187A	SNAP RING	ANEL ELÁSTICO
5	71100421	1	055A	SEAL RING	ANEL DE VEDAÇÃO
6	71100422	1	070F	FLANGE	FLANGE
7	75289997	2	122G	SEAL	RETENTOR
8	75289998	2	122G	SEAL	RETENTOR
9	75289994	2	158G	O'RING	O'RING
10	75289983	4	090G	DOWEL	PINO CENTRAGEM
11	71100425	1	060L	KEY	CHAVETA
12	71100426	1	265C	COVER	TAMPA
13	71100427	2	050T	PLUG	BUJÃO
14	71100428	4	040V	SCREW	PARAFUSO
15	71100429	1	010V	VALVE	VÁLVULA
16	71100430	1	009V	SAFETY VALVE	VÁLV.SEGURANÇA
17	71100423	1	002K	KIT	KIT

HYDRAULIC MOTOR FAN
MOTOR HIDRÁULICO DA HÉLICE

A4.01 | 8

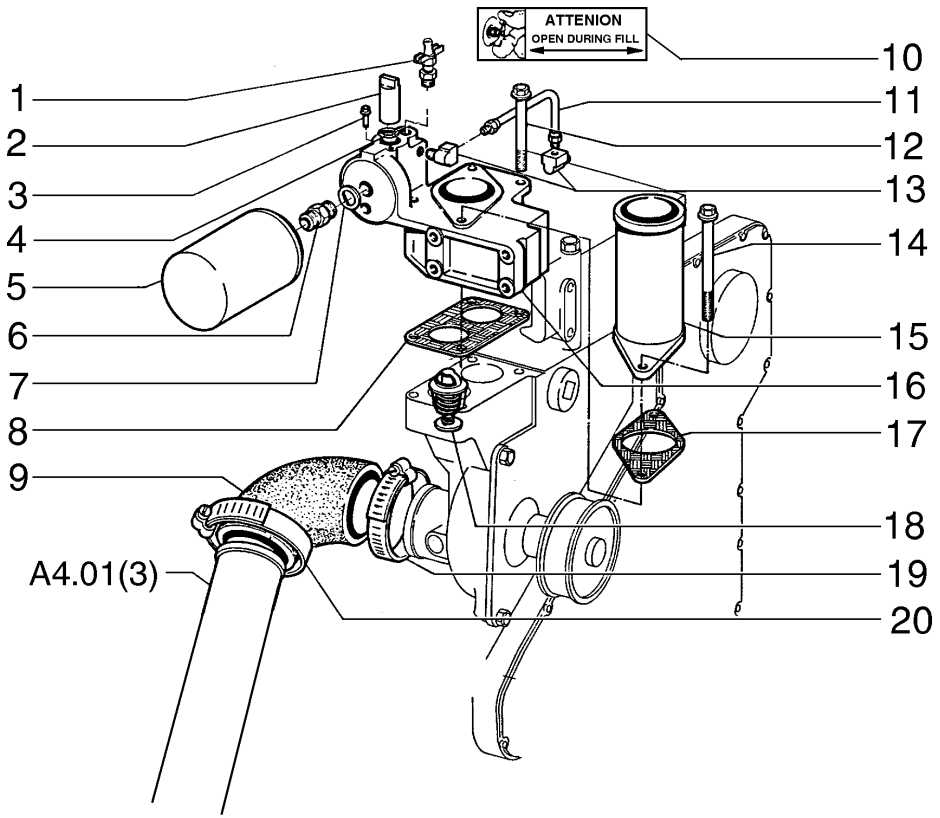

ITEM	PEÇA N°	QTDE.	COD.	DESCRIPTION	DESCRIÇÃO
1	E159175	1	150R	DRAINCOCK	TORNEIRA
2	75204980	1	080P	PIN	PINO
3	75204981	1	040V	SCREW	PARAFUSO
4	75286180	1	158G	O'RING	O'RING
5	71101957	1	084C	FILTER ELEMENT	ELEM. FILTRANTE
6	75204983	1	075B	CONNECTOR	CONECTOR
7	75204984	1	170R	LOCKWASHER	ARRUELA PRESSÃO
8	75204985	1	120G	GASKET	JUNTA
9	75208331	1	192T	HOSE ASSY	MANGUEIRA
10	75311730	1	065T	DECAL	ADESIVO
11	75204986	1	193T	TUBE	TUBO
12	75208926	2	040V	SCREW	PARAFUSO
13	75286175	2	085G	ELBOW	COTOVELO
14	75208328	2	040V	SCREW	PARAFUSO
15	75208329	1	193T	TUBE	TUBO
16	75204988	1	035S	CASE	CARCAÇA
17	75208330	1	120G	GASKET	JUNTA
18	75208341	2	096T	THERMOSTAT	TERMOSTATO
19	75288661	1	031F	CLAMP	ABRAÇADEIRA
20	70921913	1	031F	CLAMP	ABRAÇADEIRA

WATER PUMP AND LINES
BOMBA D'ÁGUA E TUBULAÇÕES

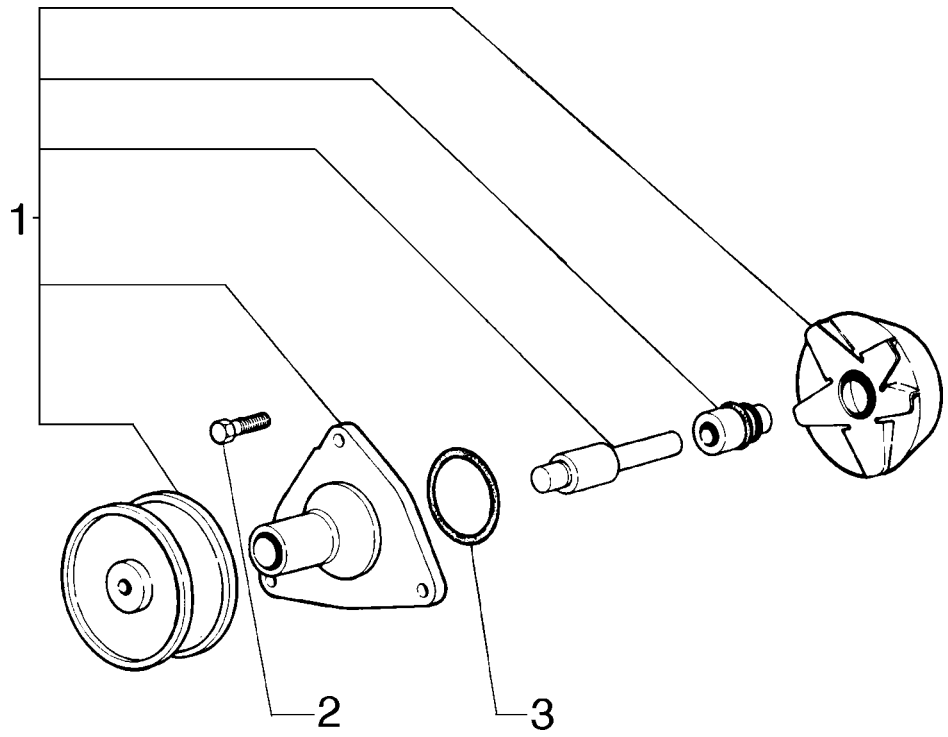

ITEM	PEÇA N°	QTDE.	COD.	DESCRIPTION	DESCRIÇÃO
1	75289653	1	P152	WATER PUMP	BOMBA D'ÁGUA
2	75288656	3	040V	SCREW	PARAFUSO
3	75208389	1	158G	O'RING	O'RING

WATER PUMP
BOMBA D'ÁGUA

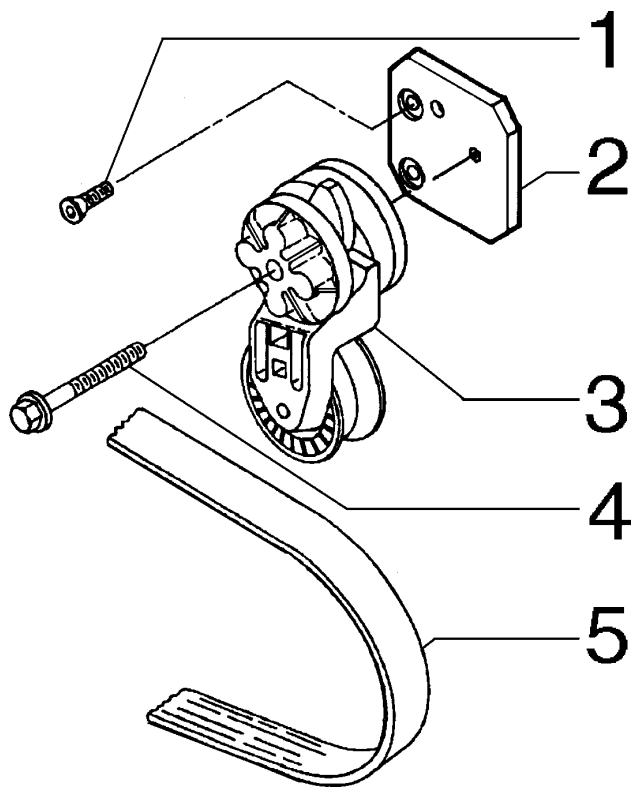

ITEM	PEÇA Nº	QTDE.	COD.	DESCRIPTION	DESCRIÇÃO
1	75208256	2	040V	SCREW	PARAFUSO
2	75286313	1	300S	SUPPORT	SUPORTE
3	75286312	1	087T	BELT STRETCHER	ESTICADOR
4	75288336	1	040V	SCREW	PARAFUSO
5	75206859	1	173C	BELT	CORREIA
5	75286362	1	173C	BELT *	CORREIA *

* SPECIAL EQUIPMENT-AIR CONDITIONER
OPCIONAL-AR CONDICIONADO

BELT STRETCHER AND BELT
ESTICADOR E CORREIA

NEW HOLLAND

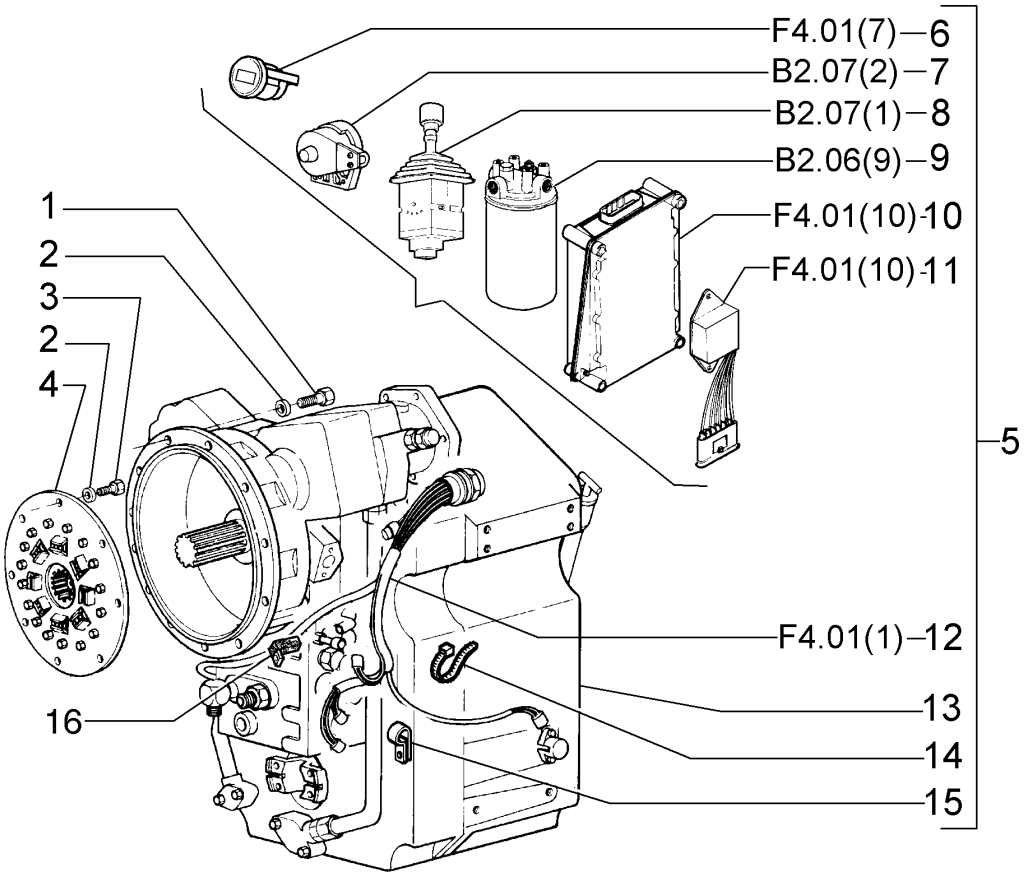

ITEM	PEÇA N°	QTDE.	COD.	DESCRIPTION	DESCRIÇÃO
1	11106631	12	040V	SCREW	PARAFUSO
2	70930370	20	131R	WASHER	ARRUELA
3	70922262	8	040V	SCREW	PARAFUSO
4	75249578	1	036A	DAMPER	AMORTEC.VIBRAÇÃO
5	73162533	1	030C	TRANSMISSION	CÂMBIO VELOC.
6	73162493	1	035I	INDICATOR	INDICADOR
7	75312859	1	133S	SENSOR	SENSOR
8	73162490	1	7117	CONTROL LEVERS	ALAVANCAS
9	73161226	1	067F	OIL FILTER	FILTRO DE ÓLEO
10	75253869	1	75G0	ELECTRIC CONTR.	COMANDOS ELETR.
11	73162492	1	75G0	ELECTRIC CONTR.	COMANDOS ELETR.
12	75312856	1	111C	CABLE	CABO ELETRICO
13	75312852	1	030C	TRANSMISSION	CÂMBIO VELOC.
14	75312858	6	031F	CLAMP	ABRAÇADEIRA
15	75312857	1	031F	CLAMP	ABRAÇADEIRA
16	75324136	1	265C	COVER	TAMPA

NEW HOLLAND

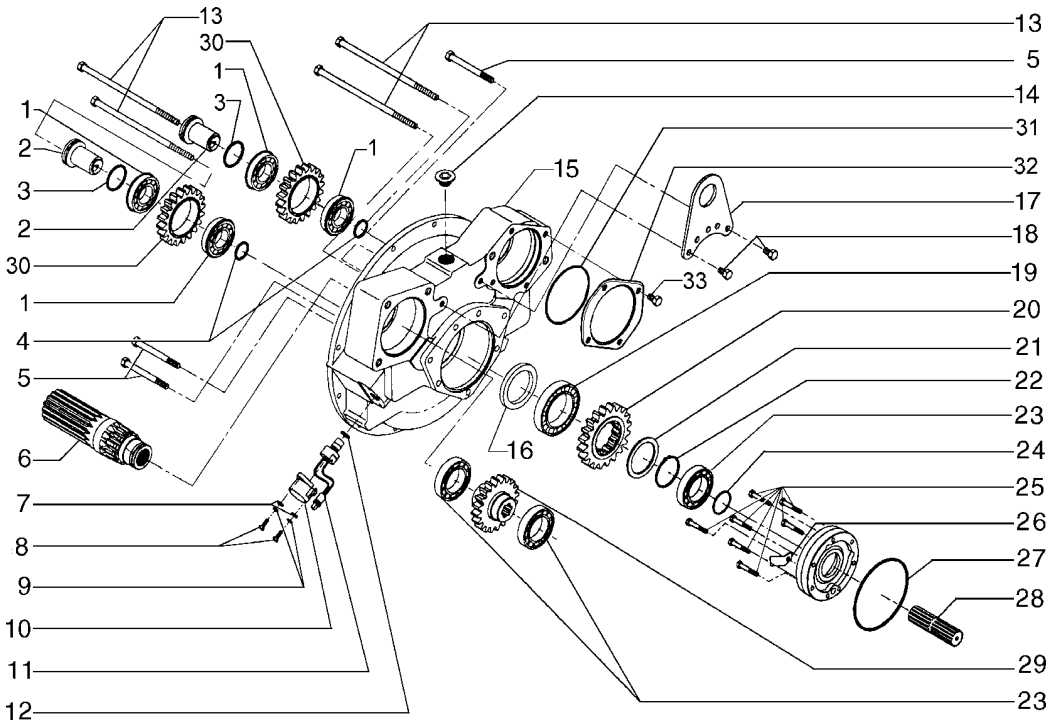

ITEM	PEÇA N°	QTDE.	COD.	DESCRIPTION	DESCRIÇÃO
1	75312842	2	341C	BEARING	ROLAMENTO
2	75289379	2	016A	SHAFT	EIXO
3	75288494	2	158G	O'RING	O'RING
4	75288493	2	158G	O'RING	O'RING
5	75312845	3	040V	SCREW	PARAFUSO
6	75289383	1	016A	SHAFT	EIXO
7	75289387	2	131R	WASHER	ARRUELA
8	75312825	2	040V	SCREW	PARAFUSO
9	75289386	2	131R	WASHER	ARRUELA
10	75288496	1	265C	COVER	TAMPA
11	75289384	1	133S	SENSOR	SENSOR
12	75288425	1	158G	O'RING	O'RING
13	75312844	4	040V	SCREW	PARAFUSO
14	75289388	1	050T	PLUG	BUJÃO
15	75289378	1	035S	CASE	CARCAÇA
16	75287702	1	122G	SEAL	RETENTOR
17	75289392	1	020M	HANDLE	ALÇA
18	75312846	2	040V	SCREW	PARAFUSO
19	75288479	1	341C	BEARING	ROLAMENTO
20	75289382	1	050I	GEAR	ENGRENAGEM
21	75288476	1	045A	RING	ANEL
22	75288477	1	187A	SNAP RING	ANEL ELÁSTICO
23	75288480	3	341C	BEARING	ROLAMENTO
24	75288424	1	158G	O'RING	O'RING
25	75289391	7	040V	SCREW	PARAFUSO
26	75289395	1	020D	DEFLECTOR	DEFLETOR
27	75287701	1	158G	O'RING	O'RING
28	75289394	1	016A	SHAFT	EIXO
29	75289380	1	050I	GEAR	ENGRENAGEM
30	75289381	2	050I	GEAR	ENGRENAGEM
31	75288503	1	158G	O'RING	O'RING
32	75289377	1	265C	COVER	TAMPA
33	75312855	4	040V	SCREW	PARAFUSO

TRANSMISSION
TRANSMISSÃO

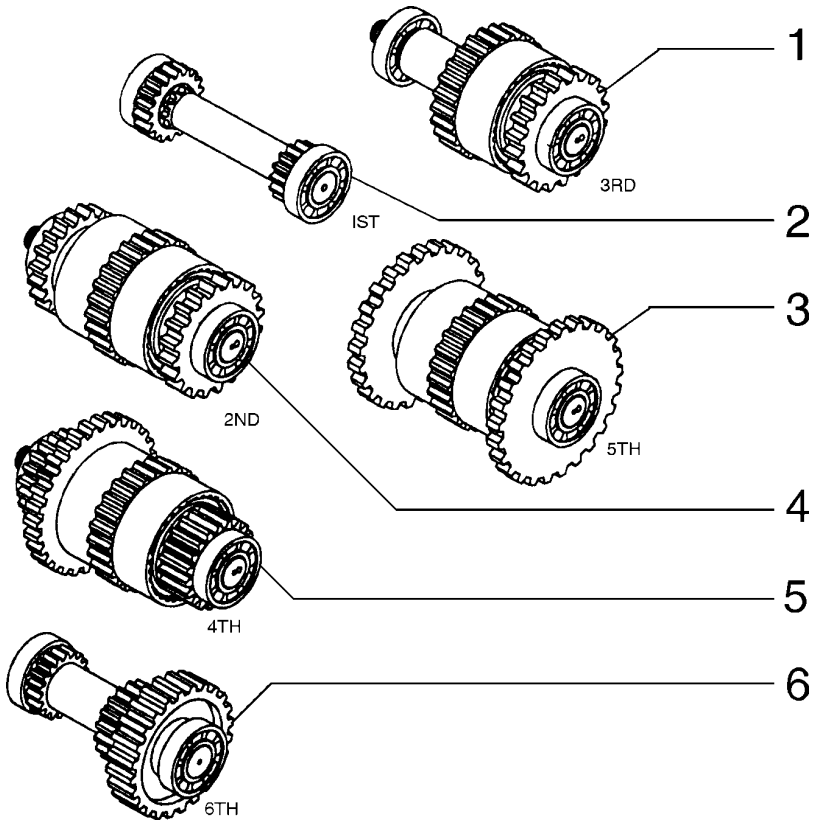

ITEM	PEÇA N°	QTDE.	COD.	DESCRIPTION	DESCRIÇÃO
1	75288874	1	016A	SHAFT	EIXO
2	75288872	1	016A	SHAFT	EIXO
3	75289512	1	016A	SHAFT	EIXO
4	75288873	1	016A	SHAFT	EIXO
5	75289495	1	016A	SHAFT	EIXO
6	75288448	1	016A	SHAFT	EIXO

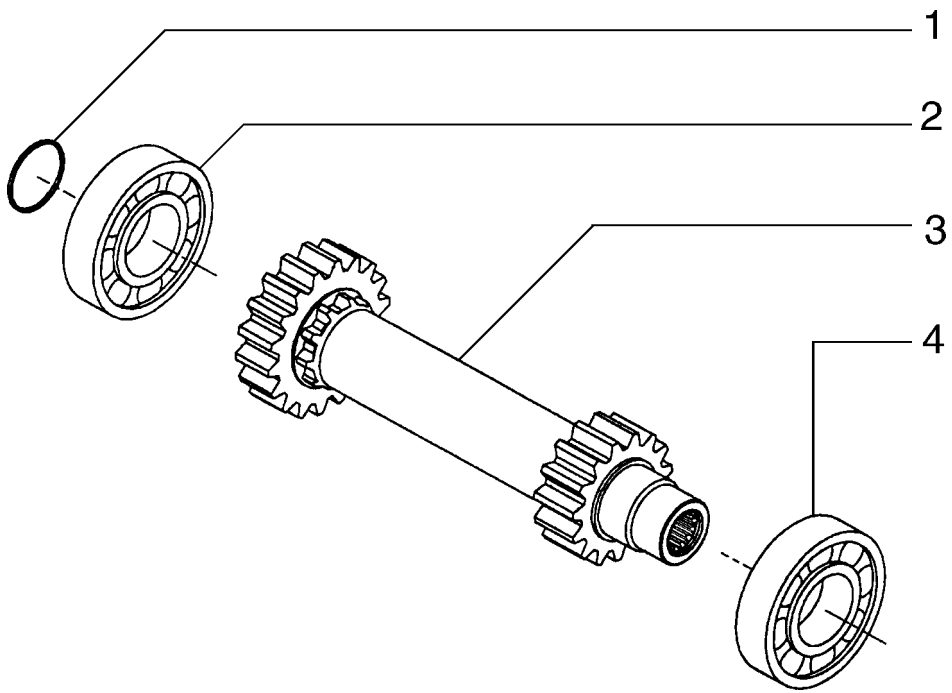

ITEM	PEÇA N°	QTDE.	COD.	DESCRIPTION	DESCRIÇÃO
1	75288424	1	158G	O'RING	O'RING
2	75289785	1	341C	BEARING	ROLAMENTO
3	75289483	1	016A	SHAFT	EIXO
4	75289493	1	341C	BEARING	ROLAMENTO

TRANSMISSION - 1ST SPEED SHAFT
TRANSMISSÃO - EIXO 1ª VELOCIDADE

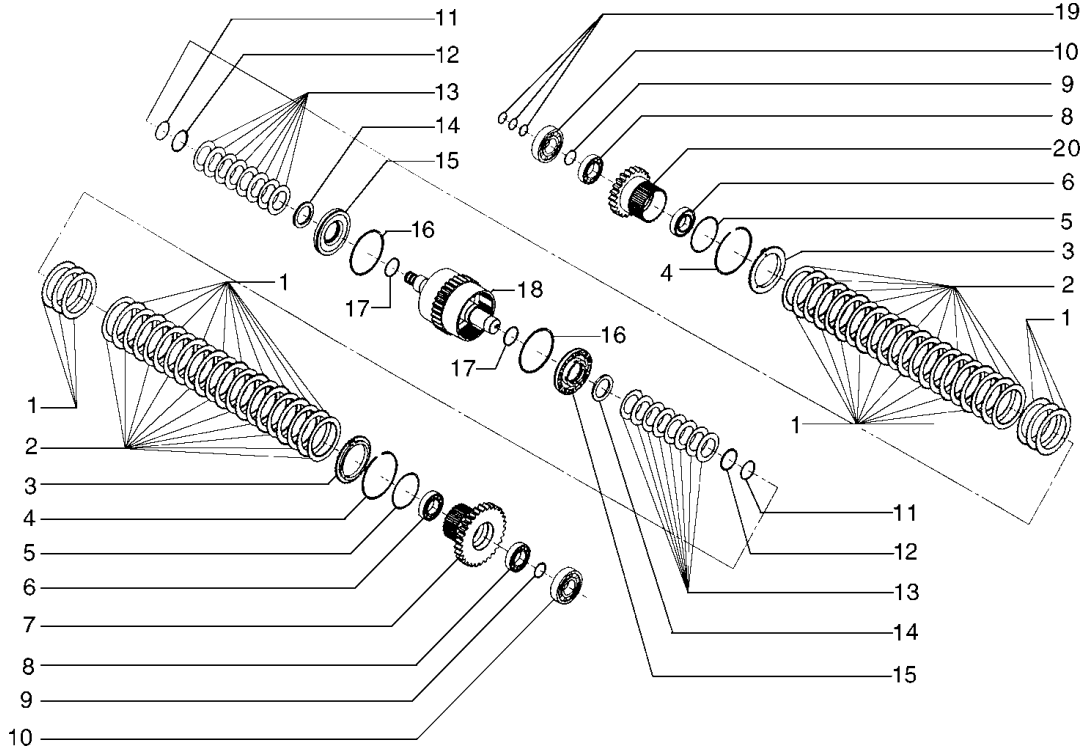

ITEM	PEÇA N°	QTDE.	COD.	DESCRIPTION	DESCRIÇÃO
1	75312816	26	065D	CLUTCH DISC	DISCO EMBREAGEM
2	75289487	22	060D	DISC	DISCO PRESSÃO
3	75289488	2	110P	PLATE	PLACA
4	75289489	2	187A	SNAP RING	ANEL ELÁSTICO
5	75287755	2	158G	O'RING	O'RING
6	75289492	2	341C	BEARING	ROLAMENTO
7	75289491	1	050I	GEAR	ENGRENAGEM
8	75288480	2	341C	BEARING	ROLAMENTO
9	75288882	2	187A	SNAP RING	ANEL ELÁSTICO
10	75289785	2	341C	BEARING	ROLAMENTO
11	75287751	2	187A	SNAP RING	ANEL ELÁSTICO
12	75289402	2	187A	SNAP RING	ANEL ELÁSTICO
13	75287753	1	100M	SPRING	MOLA
14	75287752	2	045A	RING	ANEL
15	75287712	2	130P	PLUNGER	PISTÃO
16	75288896	2	122G	SEAL	RETENTOR
17	75287711	2	158G	O'RING	O'RING
18	75289485	1	016A	SHAFT	EIXO
19	75287720	3	158G	O'RING	O'RING
20	75289490	1	050I	GEAR	ENGRENAGEM

TRANSMISSION - 2ND SPEED SHAFT
TRANSMISSÃO - EIXO 2ª VELOCIDADE

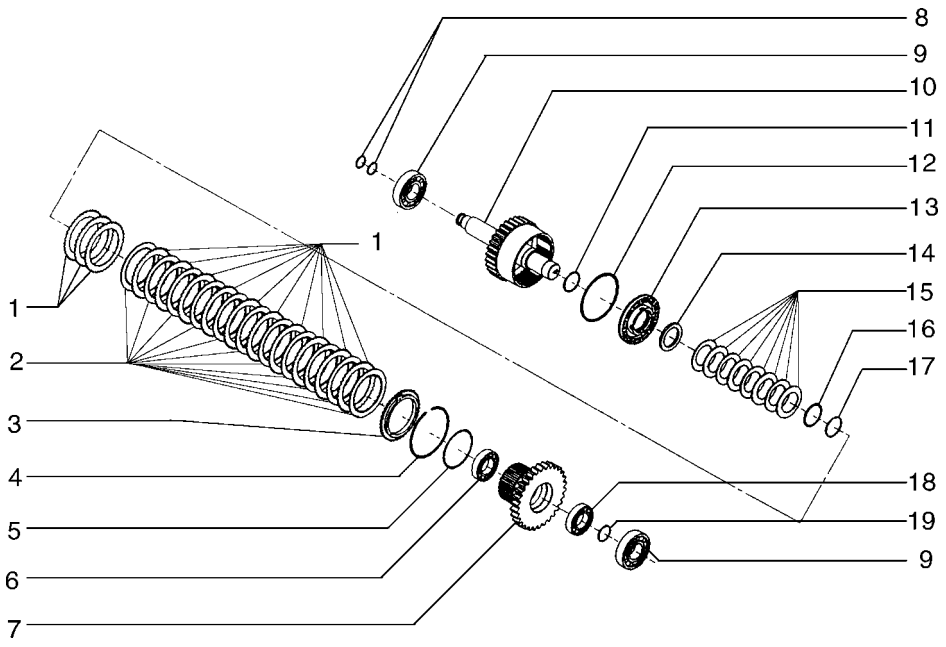

ITEM	PEÇA N°	QTDE.	COD.	DESCRIPTION	DESCRIÇÃO
1	75312816	13	065D	CLUTCH DISC	DISCO EMBREAGEM
2	75289487	11	060D	DISC	DISCO PRESSÃO
3	75289488	1	110P	PLATE	PLACA
4	75289489	1	187A	SNAP RING	ANEL ELÁSTICO
5	75287755	1	158G	O'RING	O'RING
6	75289492	1	341C	BEARING	ROLAMENTO
7	75289491	1	050I	GEAR	ENGRENAGEM
8	75287720	2	158G	O'RING	O'RING
9	75289785	2	341C	BEARING	ROLAMENTO
10	75289494	1	016A	SHAFT	EIXO
11	75287711	1	158G	O'RING	O'RING
12	75288896	1	122G	SEAL	RETENTOR
13	75287712	1	130P	PLUNGER	PISTÃO
14	75287752	1	045A	RING	ANEL
15	75287753	8	100M	SPRING	MOLA
16	75289402	1	187A	SNAP RING	ANEL ELÁSTICO
17	75287751	1	187A	SNAP RING	ANEL ELÁSTICO
18	75288480	1	341C	BEARING	ROLAMENTO
19	75288882	1	187A	SNAP RING	ANEL ELÁSTICO

TRANSMISSION - 3RD SPEED SHAFT
TRANSMISSÃO - EIXO 3ª VELOCIDADE

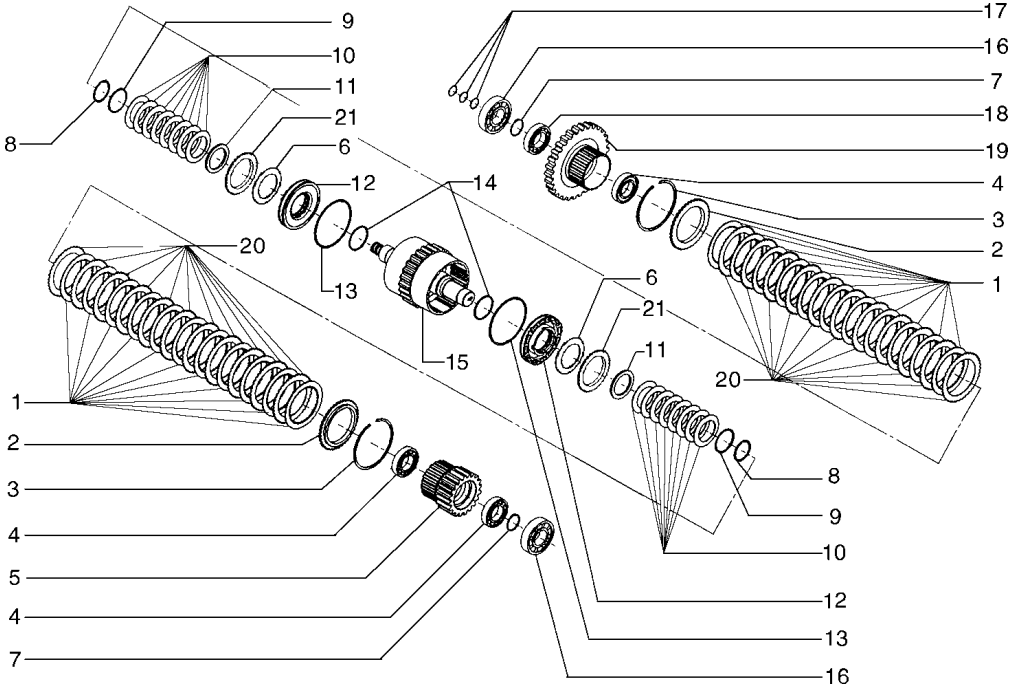

ITEM	PEÇA Nº	QTDE.	COD.	DESCRIPTION	DESCRIÇÃO
1	75312815	20	060D	STEEL DISC	DISCO AÇO
2	75289506	2	110P	PLATE	PLACA
3	75289489	2	187A	SNAP RING	ANEL ELÁSTICO
4	75289484	2	341C	BEARING	ROLAMENTO
5	75289490	1	050I	GEAR	ENGRENAGEM
6	75289511	2	100M	SPRING	MOLA
7	75288882	2	187A	SNAP RING	ANEL ELÁSTICO
8	75289502	2	187A	SNAP RING	ANEL ELÁSTICO
9	75289503	2	187A	SNAP RING	ANEL ELÁSTICO
10	75289501	16	100M	SPRING	MOLA
11	75289500	2	045A	RING	ANEL
12	75289499	2	130P	PLUNGER	PISTÃO
13	75289498	2	122G	SEAL	RETENTOR
14	75288879	2	158G	O'RING	O'RING
15	75289496	1	016A	SHAFT	EIXO
16	75289785	2	341C	BEARING	ROLAMENTO
17	75287720	3	158G	O'RING	O'RING
18	75289509	1	341C	BEARING	ROLAMENTO
19	75289508	1	050I	GEAR	ENGRENAGEM
20	75289505	22	065D	CLUTCH DISC	DISCO EMBREAGEM
21	75289510	2	100M	MOLA	MOLA

TRANSMISSION - 4TH SPEED SHAFT
TRANSMISSÃO - EIXO 4ª VELOCIDADE

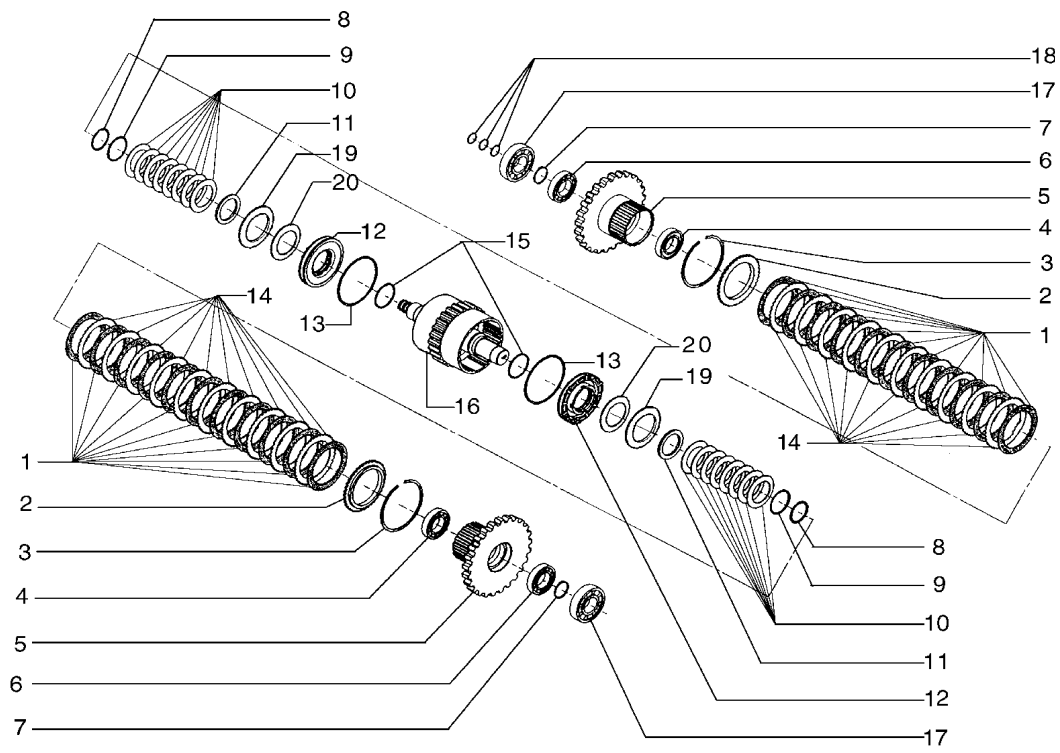

ITEM	PEÇA Nº	QTDE.	COD.	DESCRIPTION	DESCRIÇÃO
1	75289505	22	065D	CLUTCH DISC	DISCO EMBREAGEM
2	75289506	2	110P	PLATE	PLACA
3	75289489	2	187A	SNAP RING	ANEL ELÁSTICO
4	75289514	2	341C	BEARING	ROLAMENTO
5	75289513	2	050I	GEAR	ENGRENAGEM
6	75289509	2	341C	BEARING	ROLAMENTO
7	75288882	2	187A	SNAP RING	ANEL ELÁSTICO
8	75289502	2	187A	SNAP RING	ANEL ELÁSTICO
9	75289503	2	187A	SNAP RING	ANEL ELÁSTICO
10	75289501	16	100M	SPRING	MOLA
11	75289500	2	045A	RING	ANEL
12	75289499	2	130P	PLUNGER	PISTÃO
13	75289498	2	122G	SEAL	RETENTOR
14	75312815	20	060D	DISC	DISCO
15	75288879	2	158G	O'RING	O'RING
16	75289496	1	016A	SHAFT	EIXO
17	75289785	2	341C	BEARING	ROLAMENTO
18	75287720	3	158G	O'RING	O'RING
19	75289510	2	100M	SPRING	MOLA
20	75289511	2	100M	SPRING	MOLA

TRANSMISSION - 5TH SPEED SHAFT
TRANSMISSÃO - EIXO 5ª VELOCIDADE

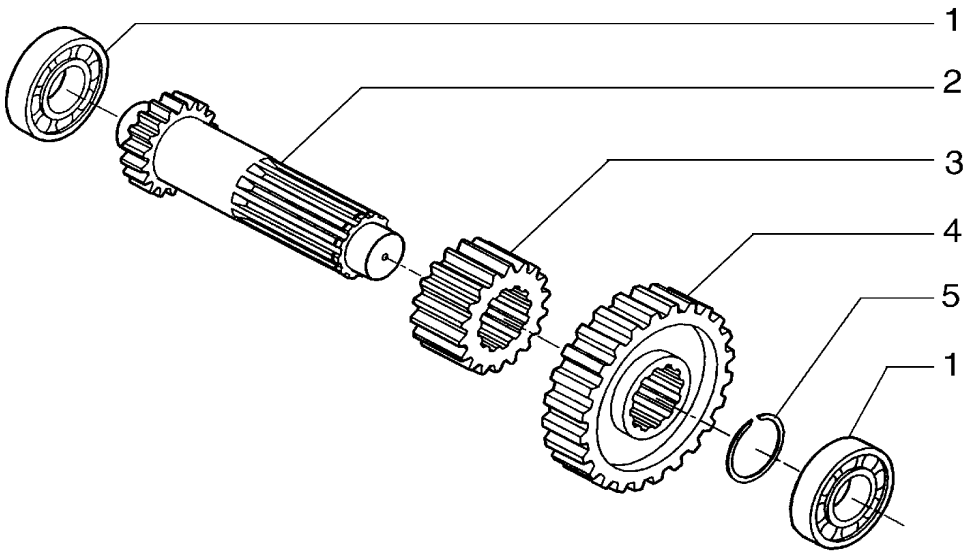

ITEM	PEÇA Nº	QTDE.	COD.	DESCRIPTION	DESCRIÇÃO
1	75289785	2	341C	BEARING	ROLAMENTO
2	75289515	1	016A	SHAFT	EIXO
3	75289516	1	050I	GEAR	ENGRENAGEM
4	75289517	1	050I	GEAR	ENGRENAGEM
5	75289518	1	187A	SNAP RING	ANEL ELÁSTICO

TRANSMISSION - 6TH SPEED SHAFT
TRANSMISSÃO - EIXO 6ª VELOCIDADE

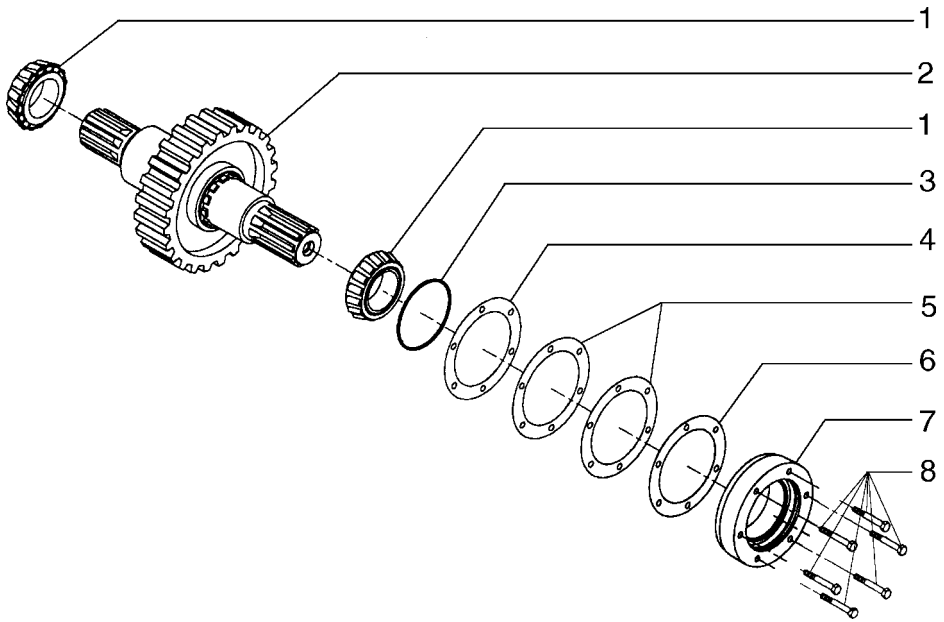

ITEM	PEÇA N°	QTDE.	COD.	DESCRIPTION	DESCRIÇÃO
1	75288492	2	341C	BEARING	ROLAMENTO
2	75288449	1	016A	SHAFT	EIXO
3	75288458	1	158G	O'RING	O'RING
4	75288450	3	198S	SHIM	CALÇO 0,51MM
5	75287716	3	198S	SHIM	CALÇO 0,18MM
6	75287717	3	198S	SHIM	CALÇO 0,13MM
7	75289418	1	300S	SUPPORT	SUPORTE
8	75289417	6	040V	SCREW	PARAFUSO

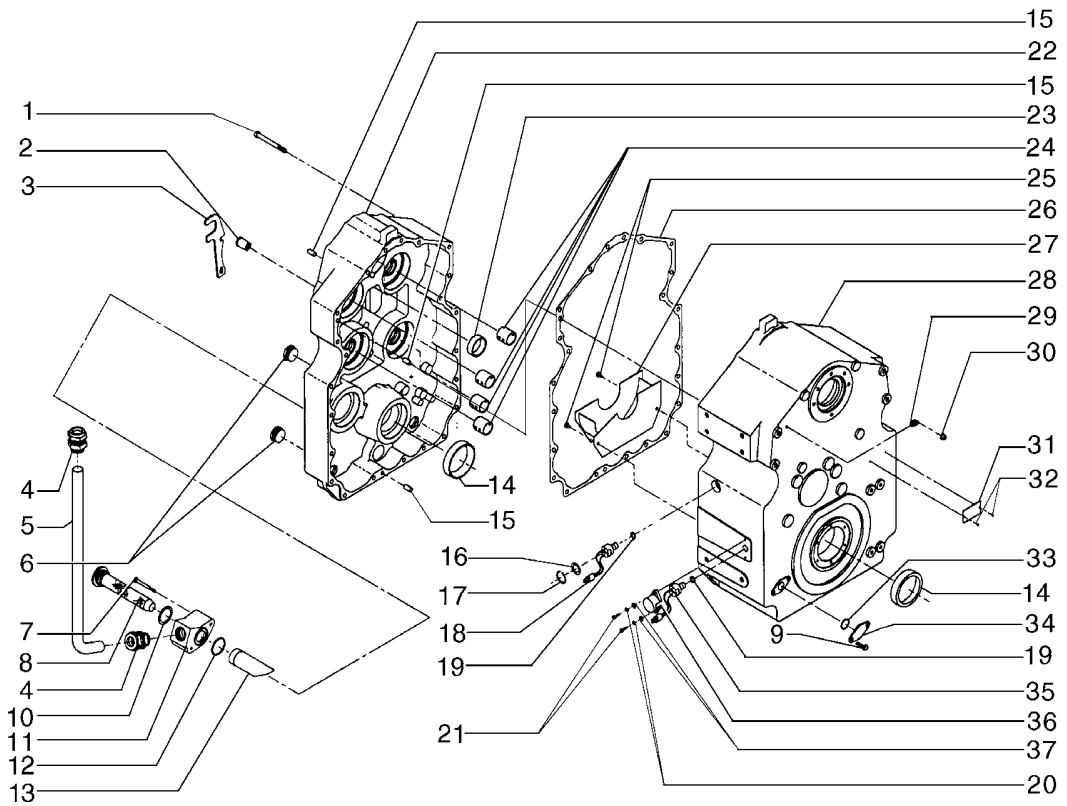

ITEM	PEÇA N°	QTDE.	COD.	DESCRIPTION	DESCRIÇÃO
1	75312822	19	040V	SCREW	PARAFUSO
2	75288513	1	010V	VALVE	VÁLVULA
3	75287758	1	300S	SUPPORT	SUPORTE
4	75288498	1	020R	FITTING	CONEXÃO
5	75289521	1	193T	TUBE	TUBO
6	75289429	2	050T	PLUG	BUJÃO
7	75312821	2	040V	SCREW	PARAFUSO
8	75312820	1	065F	FILTER	FILTRO
9	75312827	1	040V	SCREW	PARAFUSO
10	75288501	1	122G	SEAL	RETENTOR
11	75289421	1	074B	BLOCK	BLOCO
12	75288494	1	158G	O'RING	O'RING
13	75289522	1	193T	TUBE	TUBO
14	75288512	2	341C	BEARING	ROLAMENTO
15	75289423	3	080P	PIN	PINO
16	75289435	1	045A	RING	ANEL
17	75289431	1	187A	SNAP RING	ANEL ELÁSTICO
18	75289384	1	133S	SENSOR	SENSOR
19	75288425	2	158G	O'RING	O'RING
20	75289386	2	131R	WASHER	ARRUELA
21	75289385	2	040V	SCREW	PARAFUSO
22	75312819	1	035S	CASE	CARCAÇA DIANT.
23	75289426	1	095B	BUSHING	BUCHA
24	75288511	4	030M	SLEEVE	LUVA
25	75289428	2	040V	SCREW	PARAFUSO
26	75288001	1	120G	GASKET	JUNTA
27	75289427	1	020D	DEFLECTOR	DEFLETOR
28	75312818	1	035S	CASE	CARCAÇA TRAS.
29	75289523	1	020R	FITTING	CONEXÃO
30	75289433	1	050T	PLUG	BUJÃO
31	75289469	1	110P	PLATE	PLACA
32	75289470	2	040V	SCREW	PARAFUSO
33	75288891	1	158G	O'RING	O'RING

TRANSMISSION
TRANSMISSÃO

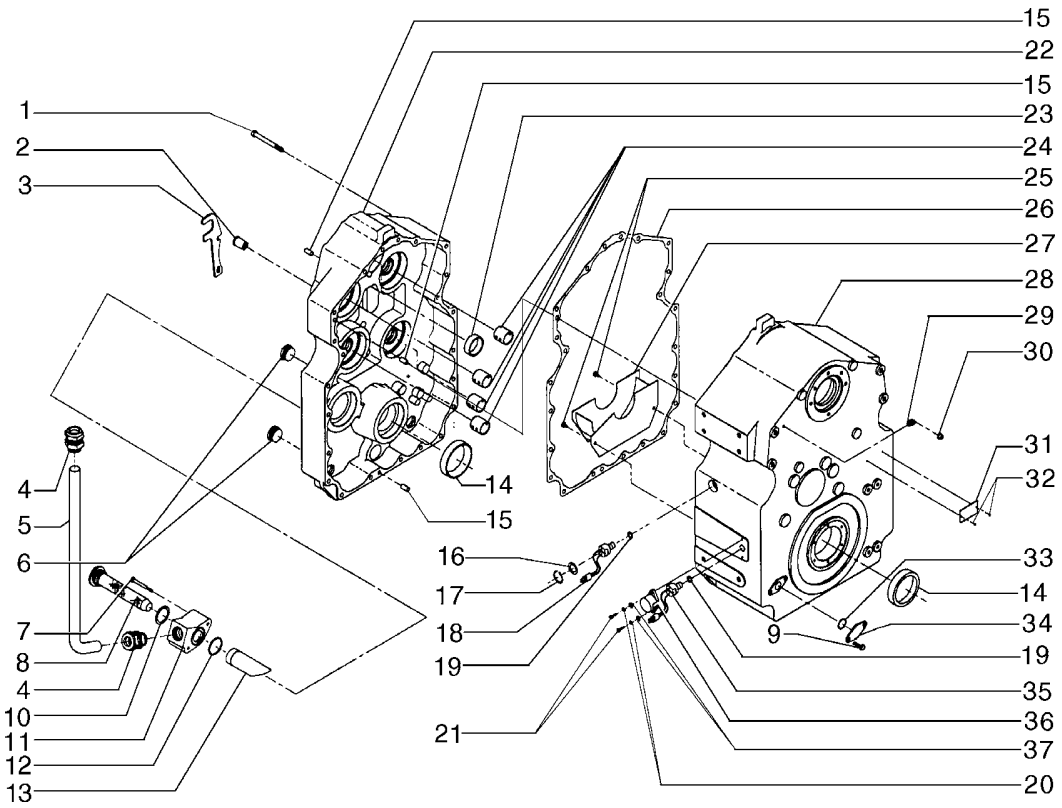

ITEM	PEÇA Nº	QTDE.	COD.	DESCRIPTION	DESCRIÇÃO
34	75289524	1	265C	COVER	TAMPA
35	75289425	1	133S	SENSOR	SENSOR
36	75288496	1	265C	COVER	TAMPA
37	75289387	2	131R	WASHER	ARRUELA

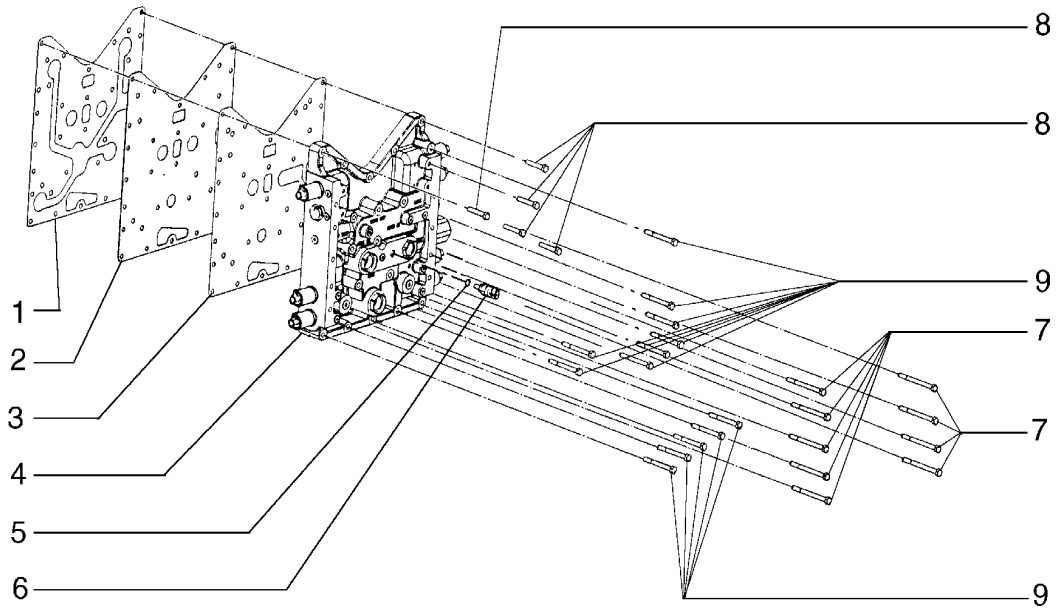

ITEM	PEÇA N°	QTDE.	COD.	DESCRIPTION	DESCRIÇÃO
1	75288878	1	120G	GASKET	JUNTA
2	75312832	1	110P	PLATE	PLACA
3	75288889	1	120G	GASKET	JUNTA
4	75289432	1	010V	VALVE	VÁLVULA
5	75288434	1	158G	O'RING	O'RING
6	75288433	1	133S	SENSOR	SENSOR
7	75312835	9	040V	SCREW	PARAFUSO
8	75312833	5	040V	SCREW	PARAFUSO
9	75312834	13	040V	SCREW	PARAFUSO

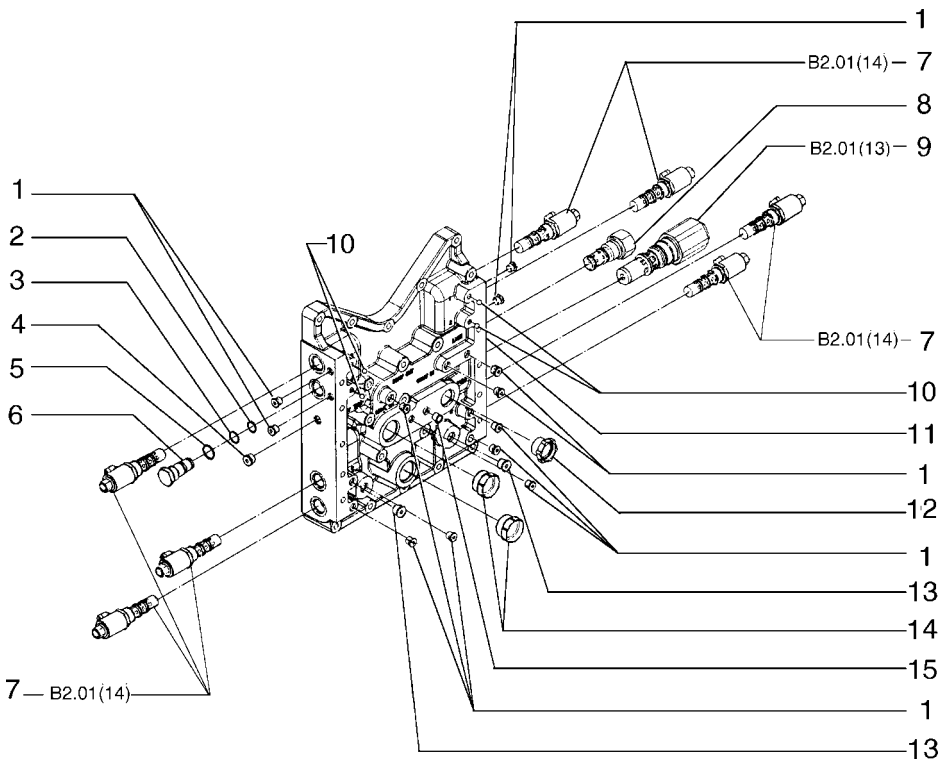

ITEM	PEÇA Nº	QTDE.	COD.	DESCRIPTION	DESCRIÇÃO
1	75312829	12	050T	PLUG	BUJÃO
2	75288439	1	158G	O'RING	O'RING
3	75288438	1	158G	O'RING	O'RING
4	75312828	1	050T	PLUG	BUJÃO
5	75288437	1	158G	O'RING	O'RING
6	75288436	1	020R	FITTING	CONEXÃO
7	75289439	7	010V	VALVE	VÁLVULA
8	75288428	1	010V	VALVE	VÁLVULA
9	75312824	1	010V	VALVE	VÁLVULA
10	75288435	4	140S	BALL	ESFERA
11	75289462	1	035S	CASE	CARCAÇA
12	75289440	1	026T	BLOCK	TAMPÃO
13	75312830	2	050T	PLUG	BUJÃO
14	75289441	2	026T	BLOCK	TAMPÃO
15	75289443	1	026T	BLOCK	TAMPÃO

TRANSMISSION-VALVE
TRANSMISSÃO-VÁLVULA

B2.01 | 12

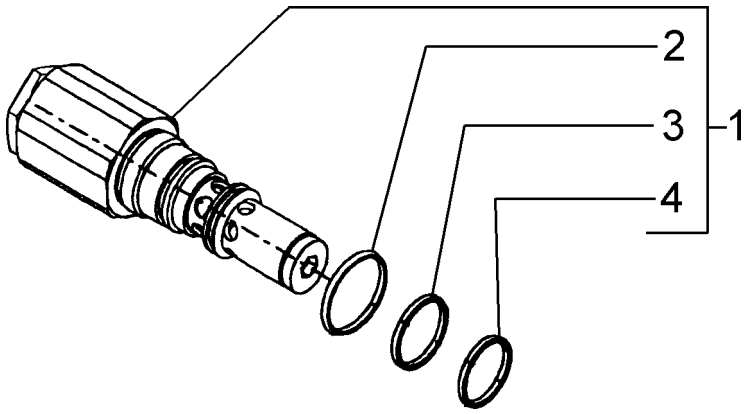

ITEM	PEÇA Nº	QTDE.	COD.	DESCRIPTION	DESCRIÇÃO
1	75312824	1	010V	VALVE	VÁLVULA
2	75312849	1	158G	O'RING	O'RING
3	75289455	1	158G	O'RING	O'RING
4	75289454	1	158G	O'RING	O'RING

TRANSMISSION-VALVE
TRANSMISSÃO-VÁLVULA

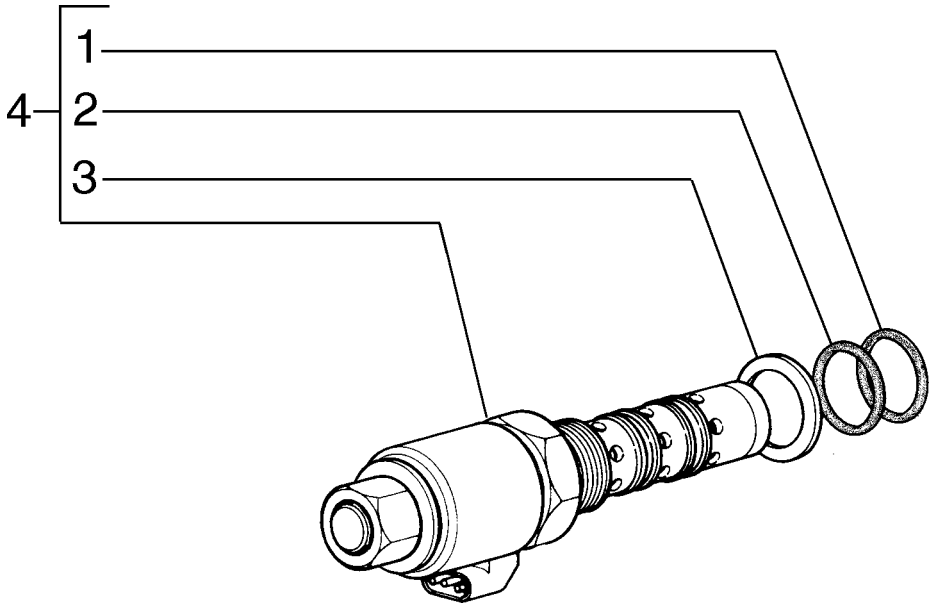

ITEM	PEÇA Nº	QTDE.	COD.	DESCRIPTION	DESCRIÇÃO
1	75288438	1	158G	O'RING	O'RING
2	75288439	1	158G	O'RING	O'RING
3	75288437	1	158G	O'RING	O'RING
4	75289439	1	010V	VALVE	VÁLVULA

TRANSMISSION-VALVE
TRANSMISSÃO-VÁLVULA

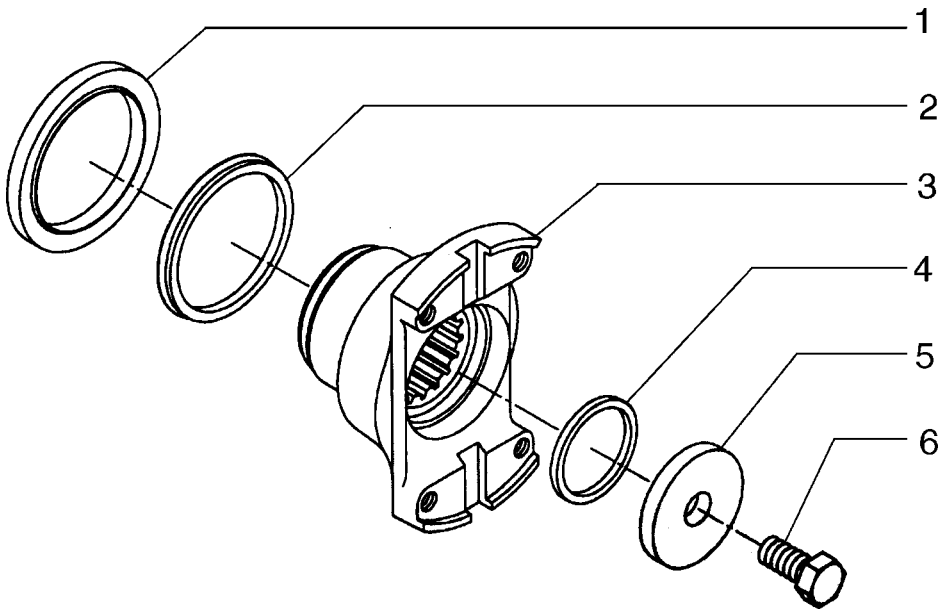

ITEM	PEÇA N°	QTDE.	COD.	DESCRIPTION	DESCRIÇÃO
1	75288881	1	122G	SEAL	RETENTOR
2	75288502	1	122G	SEAL	RETENTOR
3	75289465	1	070F	FLANGE	FLANGE
4	75287719	1	158G	O'RING	O'RING
5	75288900	1	131R	WASHER	ARRUELA
6	75312836	1	040V	SCREW	PARAFUSO

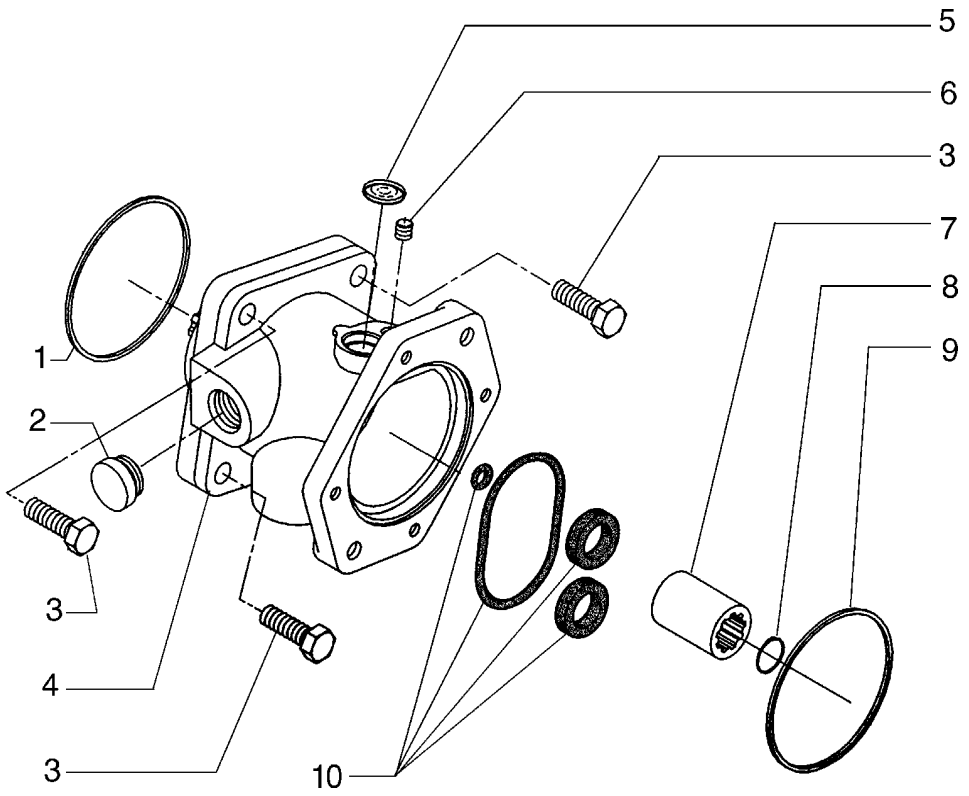

ITEM	PEÇA N°	QTDE.	COD.	DESCRIPTION	DESCRIÇÃO
1	75288503	1	158G	O'RING	O'RING
2	75289441	1	026T	BLOCK	TAMPÃO
3	75312841	3	040V	SCREW	PARAFUSO
4	75287756	1	P153	OIL PUMP	BOMBA DE ÓLEO
5	75289476	1	026T	BLOCK	TAMPÃO
6	75289475	1	040V	SCREW	PARAFUSO
7	75288517	1	030M	SLEEVE	LUVA
8	75289478	1	187A	SNAP RING	ANEL ELÁSTICO
9	75288503	1	158G	O'RING	O'RING
10	75313862	1	002K	KIT	KIT

TRANSMISSION-PUMP
TRANSMISSÃO-BOMBA

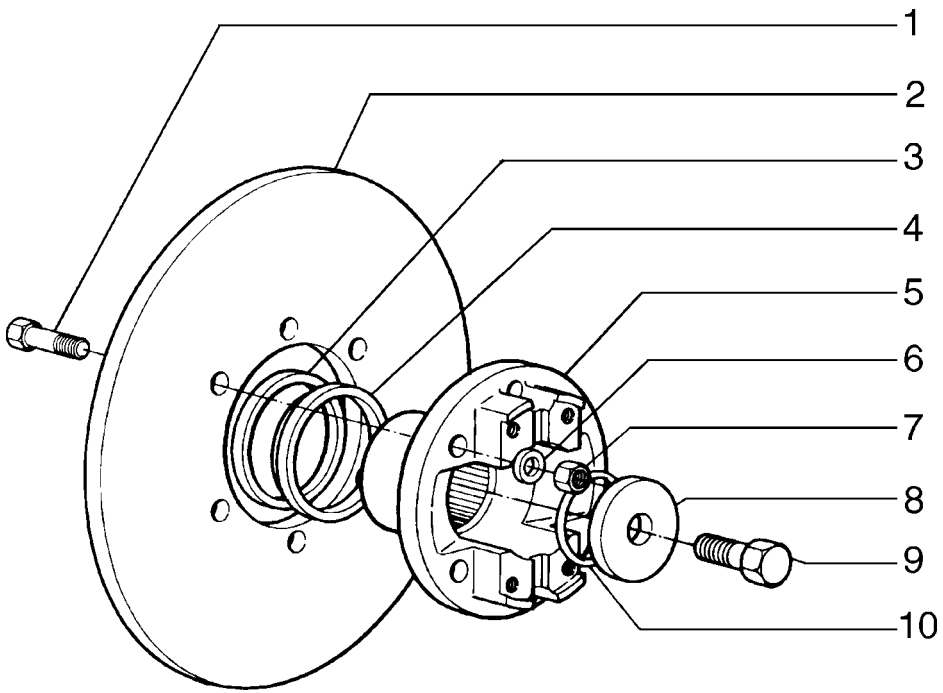

ITEM	PEÇA N°	QTDE.	COD.	DESCRIPTION	DESCRIÇÃO
1	75289480	6	040V	SCREW	PARAFUSO
2	75288514	1	060D	DISC	DISCO
3	75288881	1	122G	SEAL	RETENTOR
4	75288502	1	122G	SEAL	RETENTOR
5	75289479	1	070F	FLANGE	FLANGE
6	75312838	6	131R	WASHER	ARRUELA
7	75312837	6	010D	NUT	PORCA
8	75288900	1	131R	WASHER	ARRUELA
9	75312836	1	040V	SCREW	PARAFUSO
10	75287719	1	158G	O'RING	O'RING

TRANSMISSION-PARKING BRAKE
TRANSMISSÃO-FREIO DE ESTACIONAMENTO

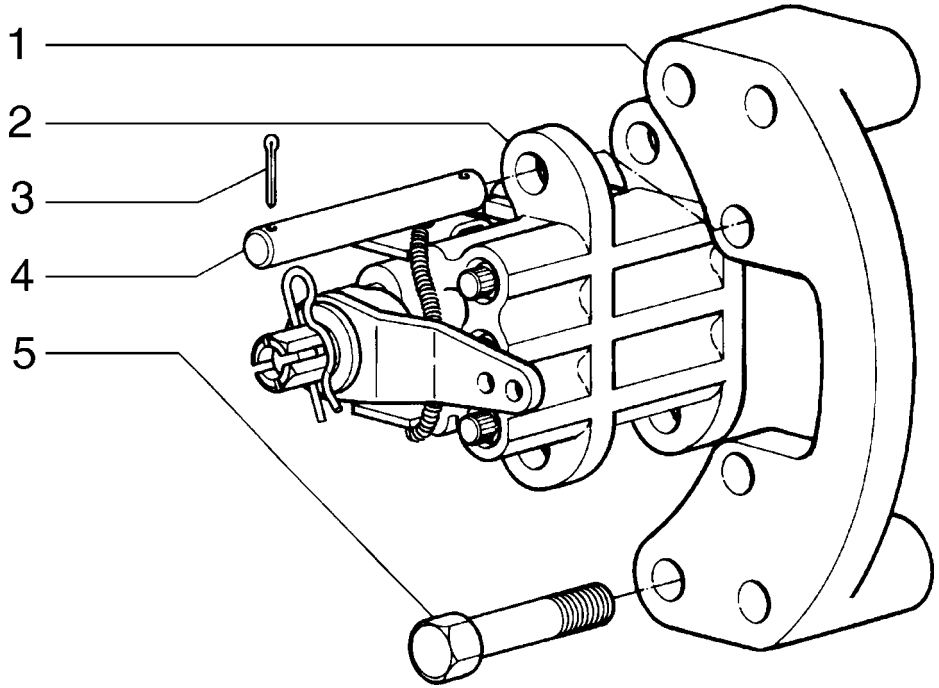

ITEM	PEÇA Nº	QTDE.	COD.	DESCRIPTION	DESCRIÇÃO
1	75288445	1	300S	SUPPORT	SUPORTE
2	75288515	1	093F	BRAKE	FREIO
3	75289474	4	270C	COTTER PIN	CONTRA PINO
4	75289473	2	080P	PIN	PINO
5	75289472	6	040V	SCREW	PARAFUSO

TRANSMISSION-PARKING BRAKE
TRANSMISSÃO-FREIO DE ESTACIONAMENTO

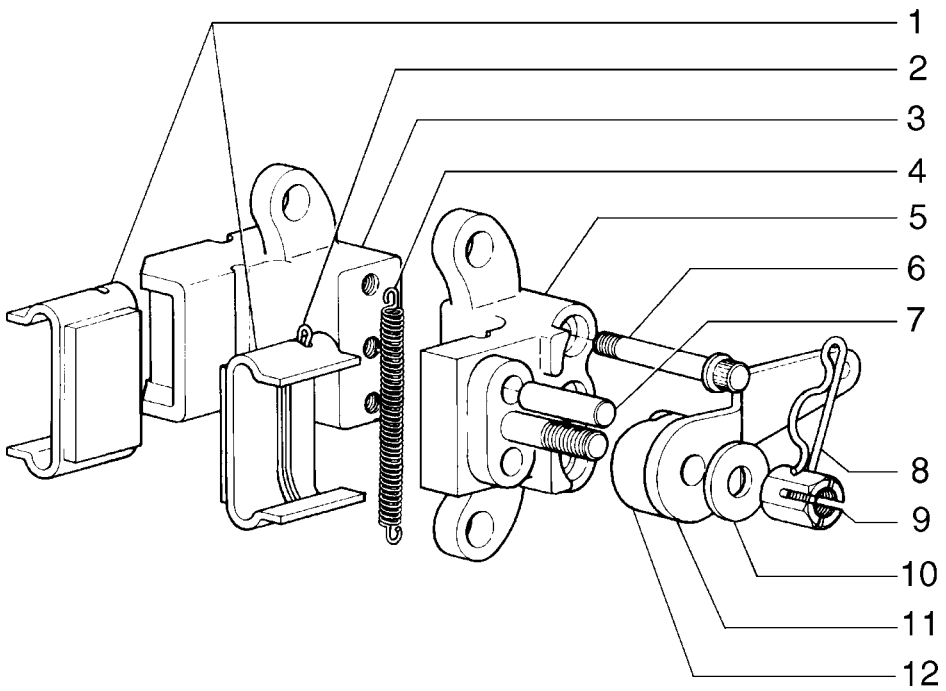

ITEM	PEÇA Nº	QTDE.	COD.	DESCRIPTION	DESCRIÇÃO
1	75288446	2	042P	BRAKE LINING	PASTILHA FREIO
2	75289532	4	080P	PIN	PINO
3	75289529	1	300S	SUPPORT	SUPORTE
4	75289531	2	100M	SPRING	MOLA
5	75289528	1	300S	SUPPORT	SUPORTE
6	75289530	3	040V	SCREW	PARAFUSO
7	75289533	2	080P	PIN	PINO
8	75289537	1	270C	COTTER PIN	CONTRA PINO
9	75289536	1	010D	NUT	PORCA
10	75289535	1	131R	WASHER	ARRUELA
11	75289538	1	045L	LEVER	ALAVANCA
12	75289527	1	016A	SHAFT	EIXO

TRANSMISSION-PARKING BRAKE
TRANSMISSÃO-FREIO DE ESTACIONAMENTO

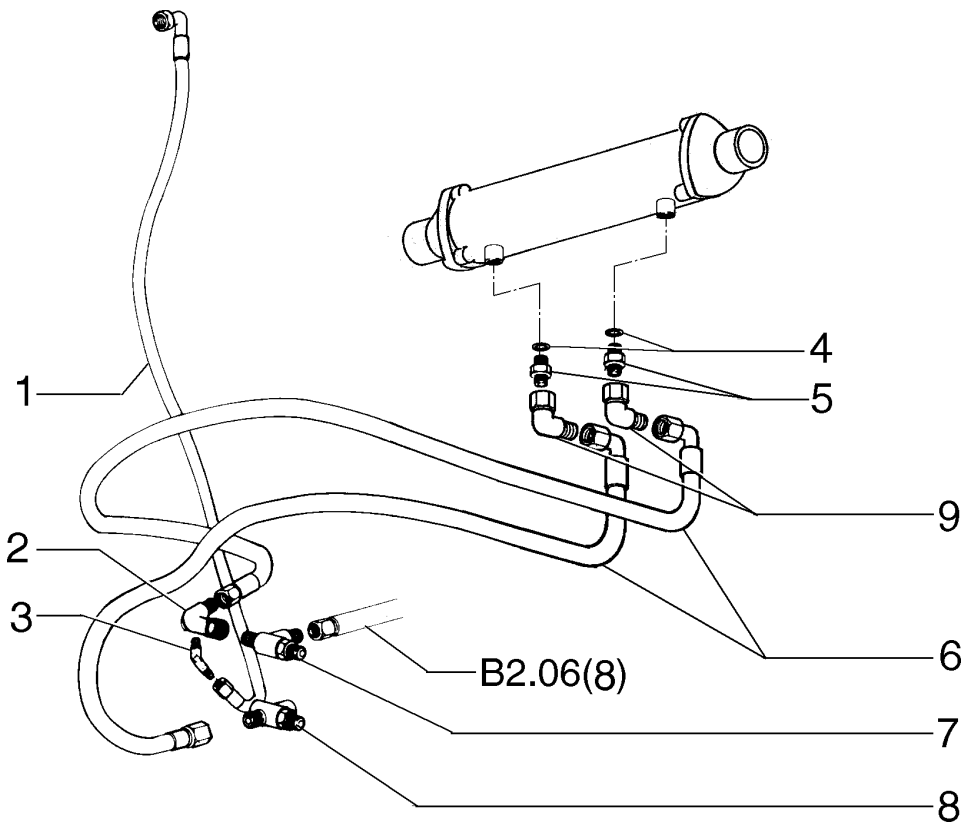

ITEM	PEÇA Nº	QTDE.	COD.	DESCRIPTION	DESCRIÇÃO
1	73155834	1	192T	HOSE ASSY	MANGUEIRA
2	73155831	1	085G	ELBOW	COTOVELO
3	70919464	1	085G	ELBOW	COTOVELO
4	73136636	2	055A	SEAL RING	ANEL DE VEDAÇÃO
5	75259595	2	020R	FITTING	CONEXÃO
6	75252144	2	192T	HOSE ASSY	MANGUEIRA
7	75252529	1	085G	ELBOW	COTOVELO
8	75254122	1	020R	FITTING	CONEXÃO
9	70919625	2	085G	ELBOW	COTOVELO

TRANSMISSION OIL COOLER
TRANSMISSÃO ÓLEO DA TRANSMISSÃO

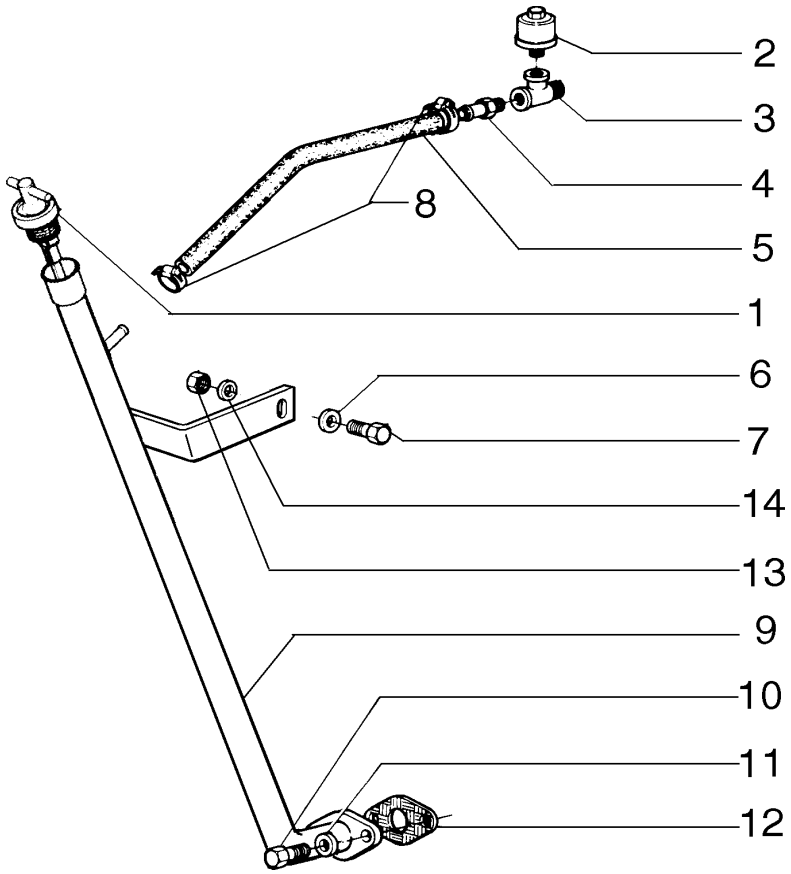

ITEM	PEÇA Nº	QTDE.	COD.	DESCRIPTION	DESCRIÇÃO
1	75256549	1	091A	DIPSTICK	HASTE DE NÍVEL
2	70050748	1	145S	BREATHER	RESPIRO
3	75249415	1	020R	FITTING	CONEXÃO
4	70925957	1	020R	FITTING	CONEXÃO
5	75256545	1	285T	HOSE	MANGUEIRA
6	12646921	1	131R	WASHER	ARRUELA
7	11112431	1	040V	SCREW	PARAFUSO
8	79084753	2	031F	CLAMP	ABRAÇADEIRA
9	75256537	1	193T	TUBE	TUBO
10	16043431	2	040V	SCREW	PARAFUSO
11	12645031	2	131R	WASHER	ARRUELA
12	75248283	1	120G	GASKET	JUNTA
13	11702921	1	010D	NUT	PORCA
14	12648531	1	131R	WASHER	ARRUELA

TRANSMISSION OIL DIPSTICK
VARETA DE NÍVEL ÓLEO DA TRANSMISSÃO

NEW HOLLAND

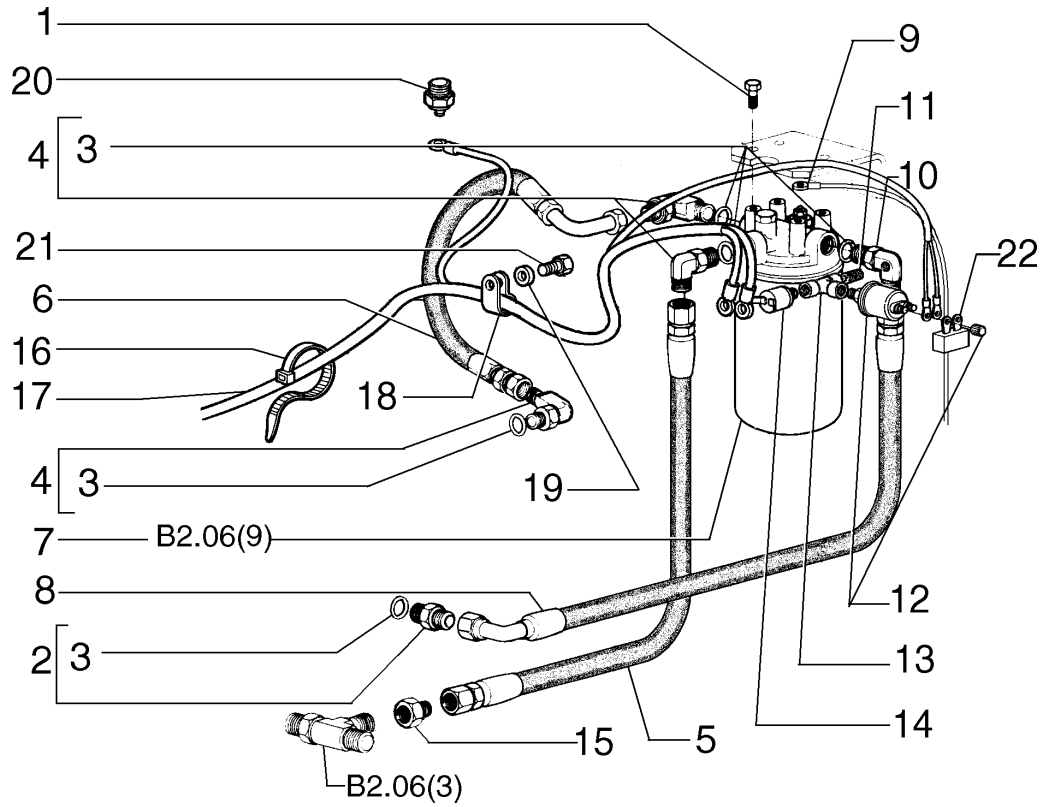

12 - TRANSMISSION PRESSURE SENSOR
SENSOR PRESSÃO DA TRANSMISSÃO
14 - TRANSMISSION PRESSURE SENSOR
SENSOR PRESSÃO DA TRANSMISSÃO
20 - TRANSMISSION TEMPERATURE SWITCH
INTERRUPTOR TEMPERATURA DA TRANSMISSÃO

ITEM	PEÇA N°	QTDE.	COD.	DESCRIPTION	DESCRIÇÃO
1	11106031	4	040V	SCREW	PARAFUSO
2	70923174	1	075B	CONNECTOR	CONECTOR
3	70921206	5	158G	O'RING	O'RING
4	70924026	3	085G	ELBOW	COTOVELO
5	73162141	1	192T	HOSE ASSY	MANGUEIRA
6	73162142	1	192T	HOSE ASSY	MANGUEIRA
7	73161226	1	067F	OIL FILTER	FILTRO DE ÓLEO
8	73162142	1	192T	HOSE ASSY	MANGUEIRA
9	75253138	1	111C	CABLE	CABO ELÉTRICO
10	75255651	1	085G	ELBOW	COTOVELO
11	70926031	1	020R	FITTING	CONEXÃO
12	75259844	1	133S	SENSOR	SENSOR
13	70901702	1	020R	FITTING	CONEXÃO
14	73139080	1	075I	SWITCH	INTERRUPTOR
15	75238305	1	020R	FITTING	CONEXÃO
16	75201641	10	031F	CLAMP	ABRAÇADEIRA
17	75322301	1	111C	CABLE	CABO
18	70927155	1	031F	CLAMP	ABRAÇADEIRA
19	70930370	1	131R	WASHER	ARRUELA
20	73113214	1	133S	SENSOR	SENSOR
21	11106631	1	040V	SCREW	PARAFUSO
22	75323377	1	039R	RESISTOR	RESISTOR

TRANSMISSION PUMP AND FILTER LINES
SISTEMA FILTRO DE ÓLEO DA TRANSMISSÃO

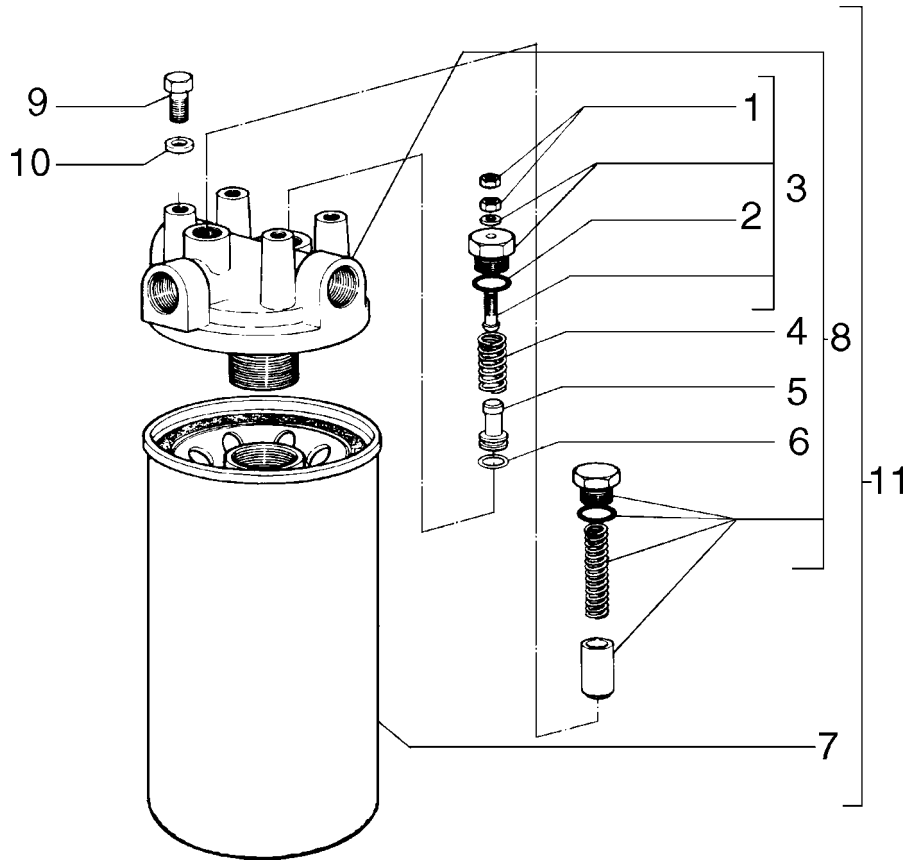

ITEM	PEÇA Nº	QTDE.	COD.	DESCRIPTION	DESCRIÇÃO
1	75285548	2	010D	NUT	PORCA
2	70935176	1	158G	O'RING	O'RING
3	75285549	1	010V	VALVE	VÁLVULA
4	75285550	1	100M	SPRING	MOLA
5	75285551	1	235S	PISTON	EMBOLO
6	70923548	1	158G	O'RING	O'RING
7	73162722	1	020E	FILTERING ELEM.	ELEM. FILTRANTE
8	75289106	1	265C	COVER	TAMPA
9	70926149	4	040V	SCREW	PARAFUSO
10	76022735	4	131R	WASHER	ARRUELA
11	73161226	1	067F	OIL FILTER	FILTRO DE ÓLEO

TRANSMISSION OIL FILTER
FILTRO ÓLEO DA TRANSMISSÃO

NEW HOLLAND

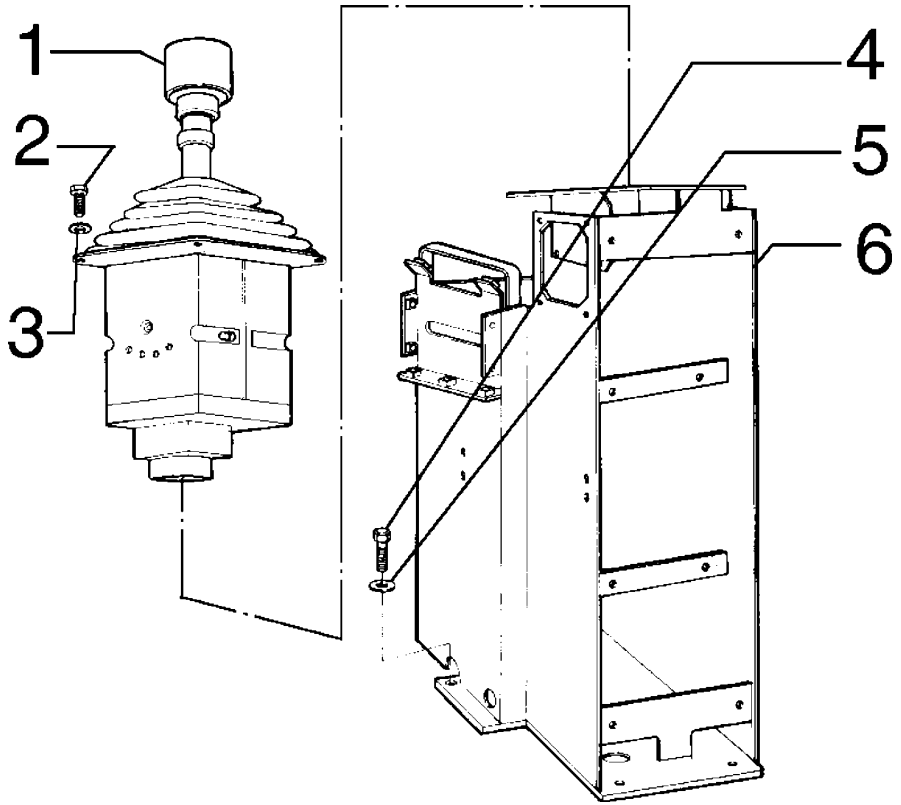

ITEM	PEÇA Nº	QTDE.	COD.	DESCRIPTION	DESCRIÇÃO
1	73162490	1	7117	CONTROL LEVERS	ALAVANCA
2	10979421	4	040V	SCREW	PARAFUSO
3	14496321	4	131R	WASHER	ARRUELA
4	11113231	4	040V	SCREW	PARAFUSO
5	14496731	4	131R	WASHER	ARRUELA
6	75321352	1	080M	BRACKET	CONSOLE

TRANSMISSION CONTROL
CONTROLE DA TRANSMISSÃO

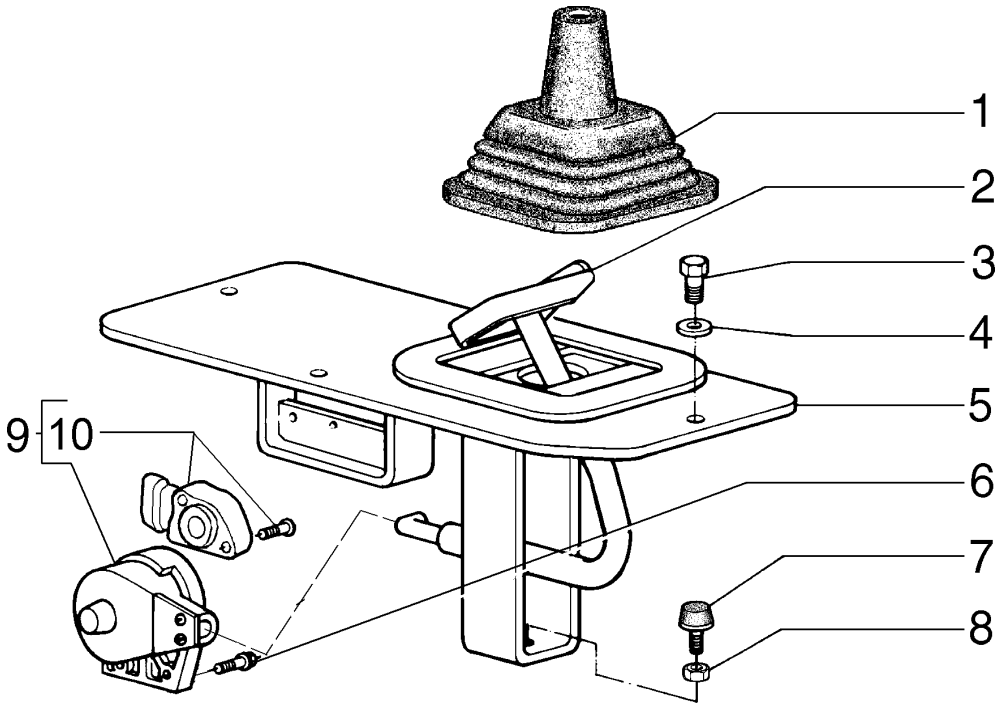

ITEM	PEÇA Nº	QTDE.	COD.	DESCRIPTION	DESCRIÇÃO
1	75214658	1	334C	DUST BOOT	COIFA PARA PÓ
2	75249795	1	060P	PEDAL	PEDAL
3	16043431	4	040V	SCREW	PARAFUSO
4	10519621	4	131R	WASHER	ARRUELA
5	75249798	1	265C	COVER	TAMPA
6	10902431	2	040V	SCREW	PARAFUSO
7	79037282	1	080P	PIN	PINO
8	12164721	1	010D	NUT	PORCA
9	73162489	1	133S	SENSOR	SENSOR
10	73164376	1	002K	KIT	KIT

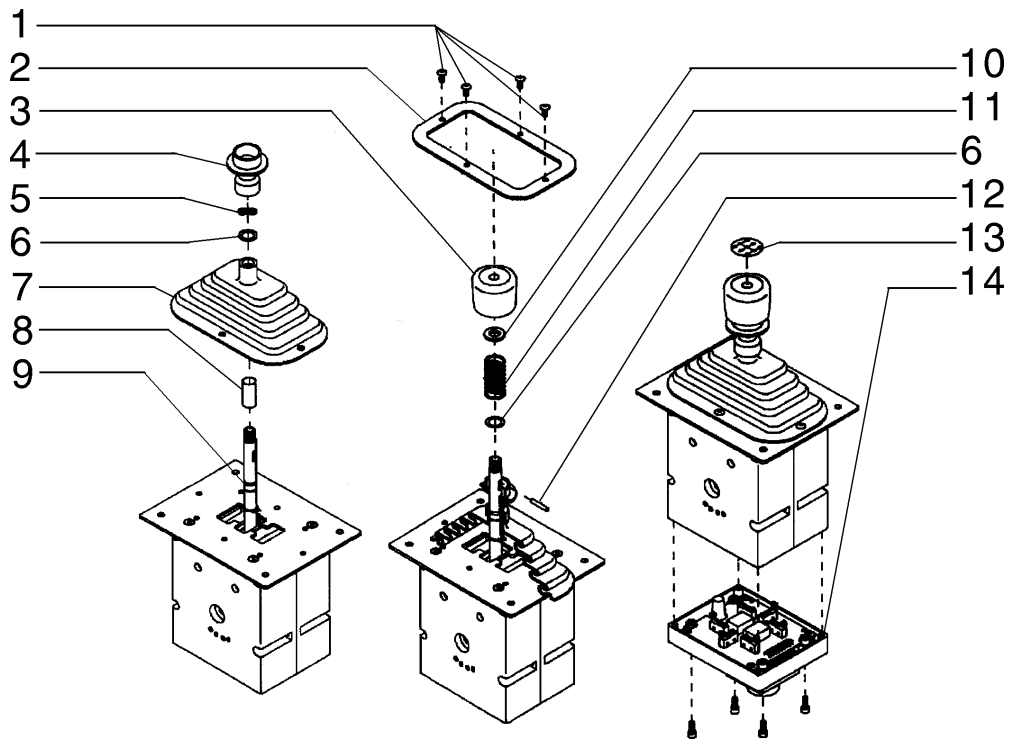

ITEM	PEÇA N°	QTDE.	COD.	DESCRIPTION	DESCRIÇÃO
1	71101742	4	040V	SCREW	PARAFUSO
2	71101743	1	295C	BEZEL	MOLDURA
3	71101055	1	025I	HANDGRIP	EMPUNHADURA
4	71101744	1	7873	TRAVA CONTROLES	BLOQUEO MANDOS
5	71101745	1	170R	LOCKWASHER	ARRUELA PRESSÃO
6	71101746	2	131R	WASHER	ARRUELA
7	71101747	1	334C	DUST BOOT	COIFA PARA PÓ
8	71101748	1	030M	SLEEVE	LUVA
9	71101749	1	158G	O'RING	O'RING
10	75313238	1	131R	WASHER	ARRUELA
11	75313239	1	100M	SPRING	MOLA
12	71101750	1	080P	PIN	PINO
13	71101056	1	065T	DECAL	ADESIVO
14	75310459	1	105P	PLATE	CHAPA

NEW HOLLAND

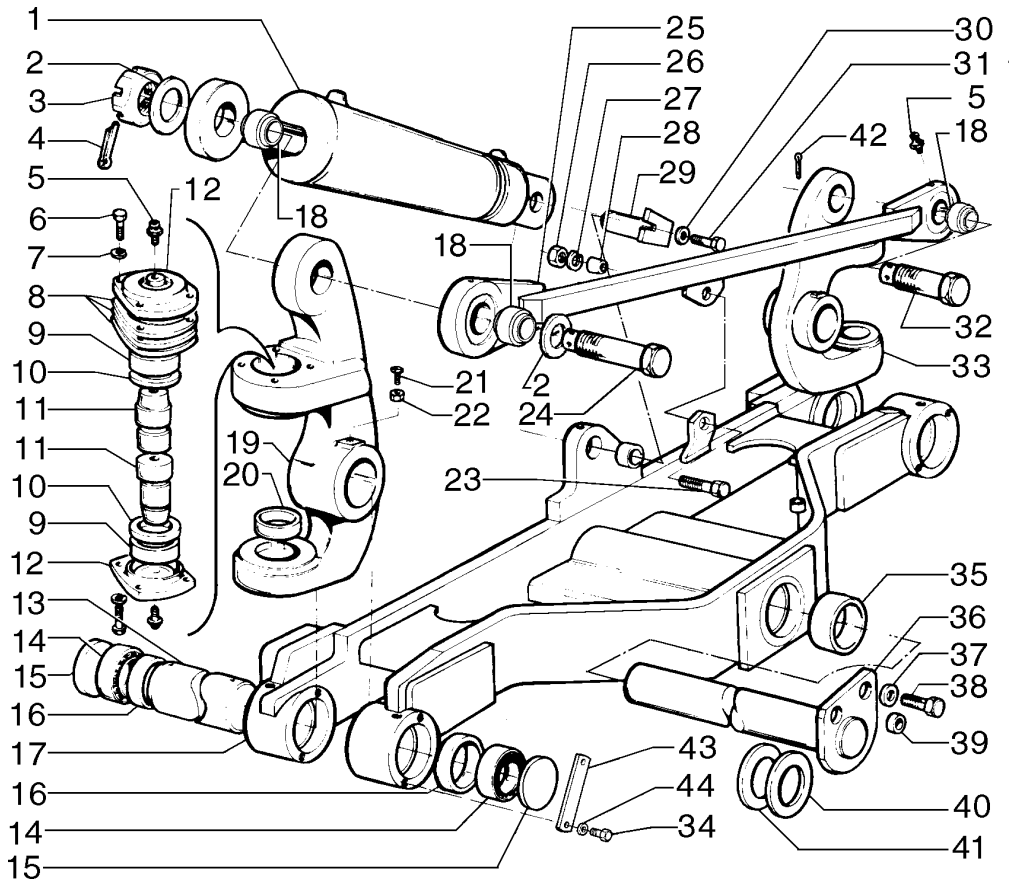

ITEM	PEÇA Nº	QTDE.	COD.	DESCRIPTION	DESCRIÇÃO
1	75266919	1	1070	TILT CYLINDER	CILINDRO INCL.
2	70926208	2	131R	WASHER	ARRUELA
3	70911061	2	010D	NUT	PORCA
4	70901344	1	270C	COTTER PIN	CONTRA PINO
5	70914465	10	060I	GREASE FITTING	PINO GRAXEIRO
6	70921076	16	040V	SCREW	PARAFUSO
7	70929156	16	131R	WASHER	ARRUELA
8	73124681	10	198S	SHIM	ANEL
8	73124682	10	198S	SHIM	ANEL
8	73124683	10	198S	SHIM	ANEL
9	73124678	4	341C	BEARING	ROLAMENTO
10	73124671	4	122G	SEAL	RETENTOR
11	73124680	4	080P	PIN	PINO
12	75266847	4	265C	COVER	TAMPA
13	75238951	2	080P	PIN	PINO
14	73124679	4	341C	BEARING	ROLAMENTO
15	70930423	4	064C	CAP	TAMPÃO
16	73124672	4	122G	SEAL	RETENTOR
17	75267461	1	016A	SHAFT	EIXO
18	70668028	6	061E	END	EXTREMIDADE
19	75266873	1	125F	FORK	GARFO
20	73125713	2	122G	SEAL	RETENTOR
21	73125712	2	040V	SCREW	PARAFUSO
22	70913830	2	010D	NUT	PORCA
23	70922544	1	040V	SCREW	PARAFUSO
24	70683838	1	040V	SCREW	PARAFUSO
25	75266857	1	151B	BAR	BARRA
26	70911030	1	010D	NUT	PORCA
27	70914726	1	170R	LOCKWASHER	ARRUELA PRESSÃO
28	73125726	4	075D	SPACER	ESPAÇADOR
29	70673051	1	080P	PIN	PINO
30	70677006	1	131R	WASHER	ARRUELA
31	70922763	1	040V	SCREW	PARAFUSO
32	70683837	1	040V	SCREW	PARAFUSO
33	75266863	1	125F	FORK	GARFO

FRONT AXLE
EIXO DIANTEIRO

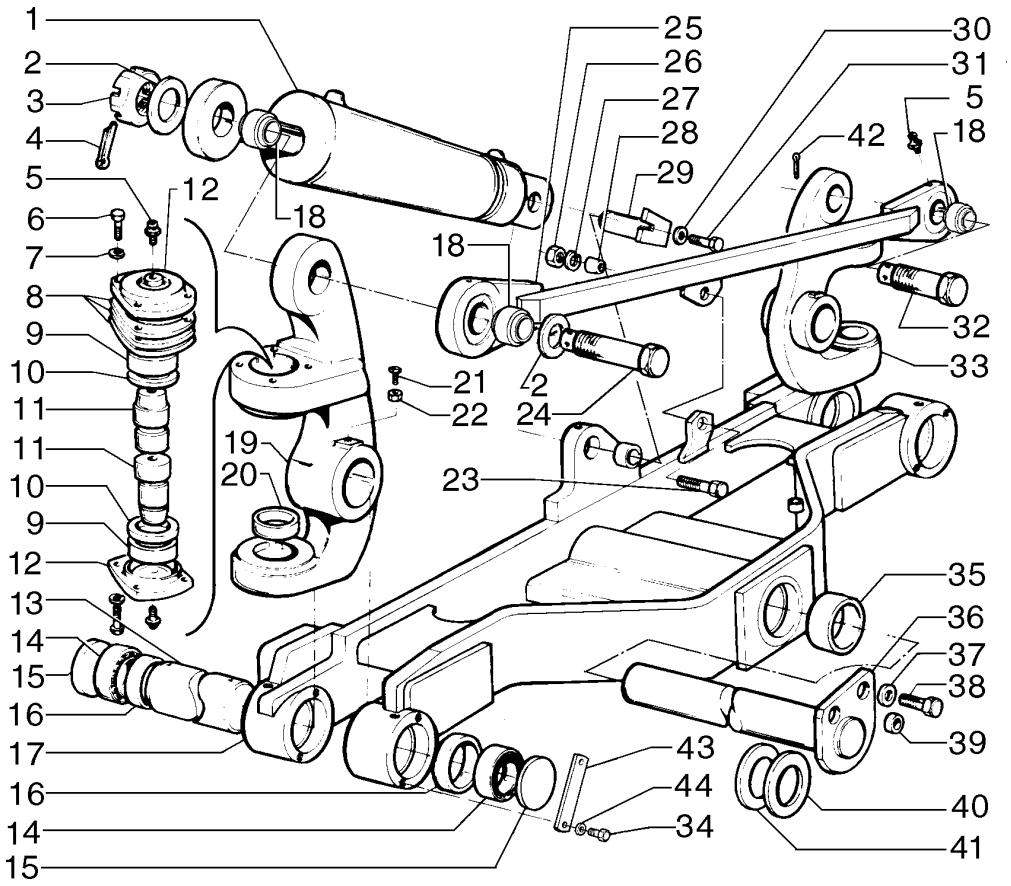

ITEM	PEÇA Nº	QTDE.	COD.	DESCRIPTION	DESCRIÇÃO
34	10902221	8	040V	SCREW	PARAFUSO
35	75284007	2	095B	BUSHING	BUCHA
36	75280835	1	016A	SHAFT	EIXO
37	70930850	2	131R	WASHER	ARRUELA
38	11113231	2	040V	SCREW	PARAFUSO
39	73153515	2	075D	SPACER	ESPAÇADOR
40	73135173	*	198S	SHIM	CALÇO
41	73135174	*	198S	SHIM	CALÇO
42	70901345	1	270C	COTTER PIN	CONTRA PINO
43	75238952	4	105P	PLATE	CHAPA
44	10516471	8	170R	LOCKWASHER	ARRUELA PRESSÃO

FRONT AXLE
EIXO DIANTEIRO

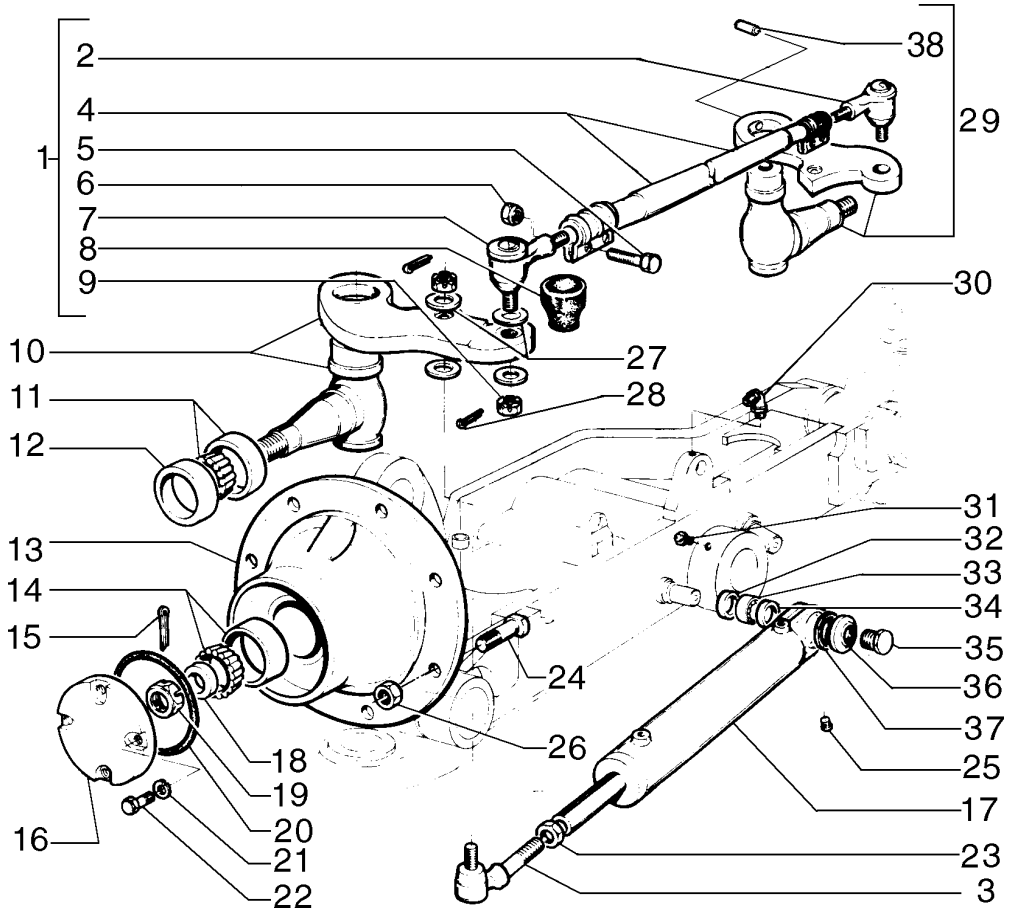

ITEM	PEÇA N°	QTDE.	COD.	DESCRIPTION	DESCRIÇÃO
1	75266909	1	151B	BAR	BARRA
2	75221276	1	061E	END	EXTREMIDADE
3	75219488	2	061E	END	EXTREMIDADE
4	75221734	1	090A	ROD	HASTE
5	11227721	4	040V	SCREW	PARAFUSO
6	12575721	4	010D	NUT	PORCA
7	75221277	1	061E	END	EXTREMIDADE
8	75221272	2	334C	DUST BOOT	COIFA PARA PO
9	70916896	4	010D	NUT	PORCA
10	75266885	1	016A	SHAFT	EIXO
11	73124684	2	341C	BEARING	ROLAMENTO
12	73135111	1	157G	LIP SEAL	RETENTOR P/EIXO
13	75266922	2	160R	WHEEL	RODA
14	70684817	2	341C	BEARING	ROLAMENTO
15	70901348	2	270C	COTTER PIN	CONTRA PINO
16	75266850	2	265C	COVER	TAMPA
17	75266844	2	403C	STEER'G CYLIND.	CILINDRO DIREÇ.
18	70932867	2	131R	WASHER	ARRUELA
19	70922271	2	010D	NUT	PORCA
20	70923824	2	158G	O'RING	O'RING
21	70910287	8	170R	LOCKWASHER	ARRUELA PRESSÃO
22	11106631	8	040V	SCREW	PARAFUSO
23	70911051	2	257C	LOCK NUT	CONTRAPORCA
24	75250655	24	040V	SCREW	PARAFUSO
25	70910231	2	050T	PLUG	BUJÃO
26	75250656	24	010D	NUT	PORCA
27	75220798	8	131R	WASHER	ARRUELA NYLON
28	70904002	4	270C	COTTER PIN	CONTRA PINO
29	75266895	1	016A	SHAFT	EIXO
30	70915276	2	060I	GREASE FITTING	PINO GRAXEIRO
31	70914465	2	060I	GREASE FITTING	PINO GRAXEIRO
32	73125725	2	122G	SEAL	RETENTOR
33	70668028	2	146R	BALL JOINT	RÓTULA ESFÉRICA

FRONT AXLE
EIXO DIANTEIRO

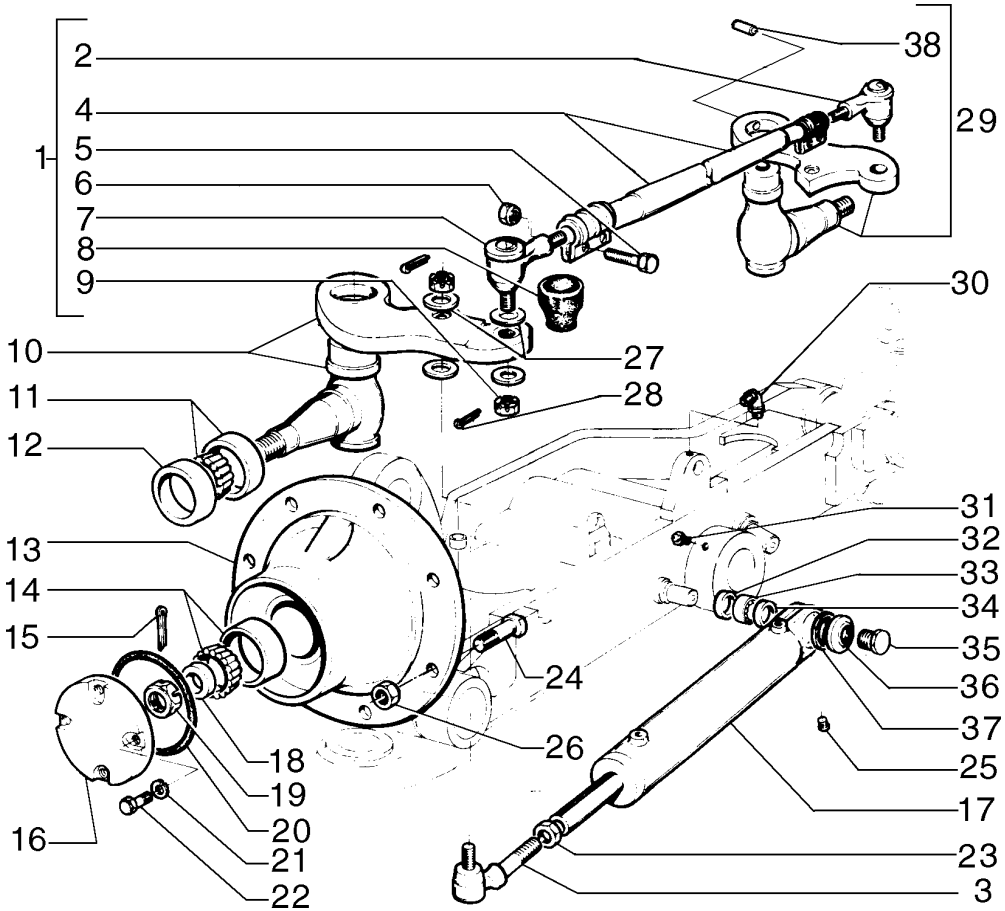

ITEM	PEÇA N°	QTDE.	COD.	DESCRIPTION	DESCRIÇÃO
34	70926957	2	187A	SNAP RING	ANEL ELÁSTICO
35	70928312	2	040V	SCREW	PARAFUSO
36	73125724	2	050T	PLUG	BUJÃO
37	70927700	4	187A	SNAP RING	ANEL ELÁSTICO
38	75221256	4	080P	PIN	PINO

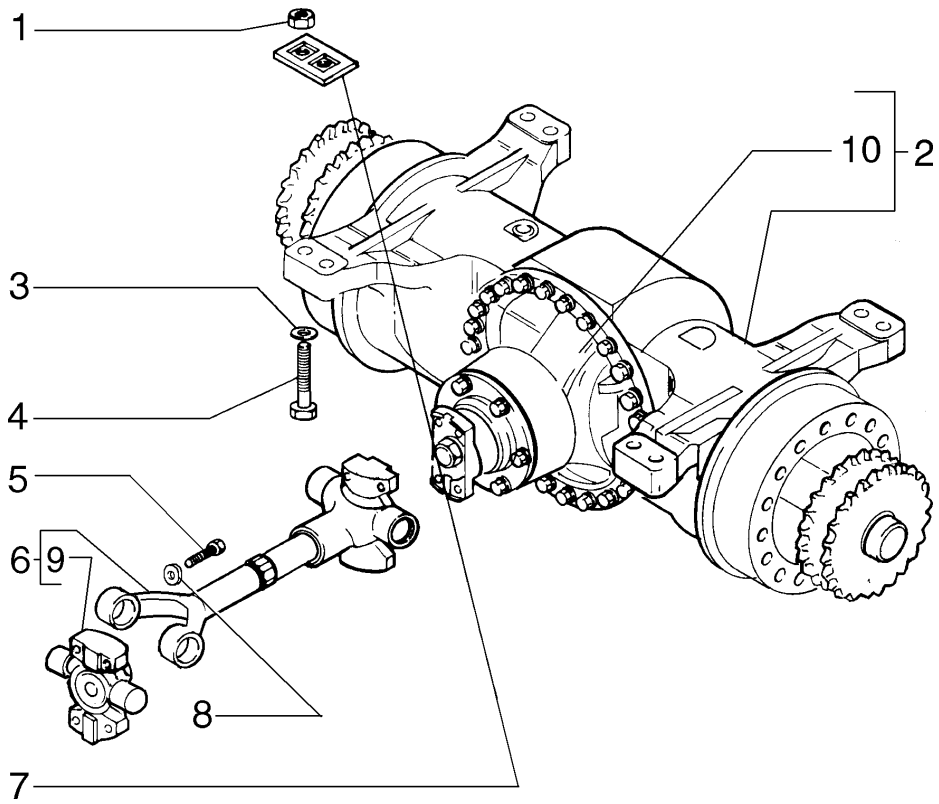

ITEM	PEÇA N°	QTDE.	COD.	DESCRIPTION	DESCRIÇÃO
1	12575321	8	010D	NUT	PORCA
2	75266841	1	M150	REAR AXLE	EIXO TRASEIRO
3	14497331	8	131R	WASHER	ARRUELA
4	15997731	8	040V	SCREW	PARAFUSO
5	70927236	8	040V	SCREW	PARAFUSO
6	75250895	1	A191	PROPELLER SHAF	EIXO CARDAN
7	75266823	4	105P	PLATE	CHAPA
8	70912441	8	170R	LOCKWASHER	ARRUELA PRESSÃO
9	75288824	2	320C	SPIDER	CRUZETA
10	75312903	1	040D	DIFFERENTIAL ASSY	DIFERENCIAL COMPL

REAR AXLE
EIXO TRASEIRO

B4.03 | 1

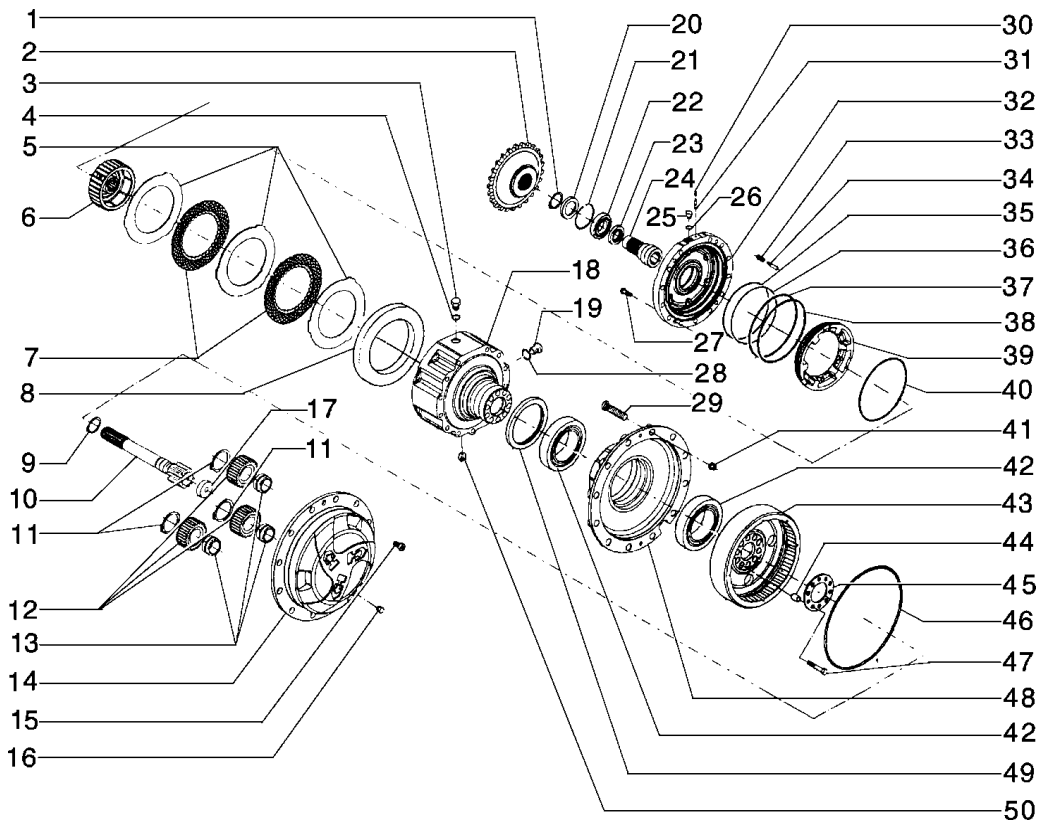

ITEM	PEÇA N°	QTDE.	COD.	DESCRIPTION	DESCRIÇÃO
1	75288909	1	187A	SNAP RING	ANEL ELÁSTICO
2	73161842	1	050I	GEAR	ENGRENAGEM
3	75288926	1	050T	PLUG	BUJÃO
4	75288927	1	158G	O'RING	O'RING
5	75288941	6	064D	BRAKE DISC	DISCO DE FREIO
6	75288940	1	050I	GEAR	ENGRENAGEM
7	75312867	5	060D	DISC	DISCO DE FREIO
8	75288952	1	075D	SPACER	ESPAÇADOR
9	75288954	1	187A	SNAP RING	ANEL ELÁSTICO
10	75288949	1	016A	SHAFT	EIXO
11	75288947	3	187A	SNAP RING	ANEL ELÁSTICO
12	75288946	3	050I	GEAR	ENGRENAGEM
13	75288945	3	341C	BEARING	ROLAMENTO
14	75288944	1	300S	SUPPORT	SUPORTE
15	75288942	2	040V	SCREW	PARAFUSO
16	75288943	1	026T	BLOCK	TAMPÃO
17	75288948	1	045A	RING	ANEL
18	75288938	1	035S	CASE	CARCAÇA
19	75288950	1	026T	BLOCK	TAMPÃO
20	75288910	1	075D	SPACER	ESPAÇADOR
21	75288911	1	187A	SNAP RING	ANEL ELÁSTICO
22	75288912	1	341C	BEARING	ROLAMENTO
23	75288622	1	158G	O'RING	O'RING
24	75288913	1	016A	SHAFT	EIXO
25	75288915	1	050T	PLUG	BUJÃO
26	75288914	1	122G	SEAL	RETENTOR
27	75288955	4	040V	SCREW	PARAFUSO
28	75288951	2	122G	SEAL	RETENTOR
29	75288928	12	210P	STUD	PRISIONEIRO
30	75288916	1	026T	BLOCK	TAMPÃO
31	75288917	1	145S	BREATHER	RESPIRO
32	75288918	1	265C	COVER	TAMPA
33	75288919	6	100M	SPRING	MOLA

REAR AXLE
EIXO TRASEIRO

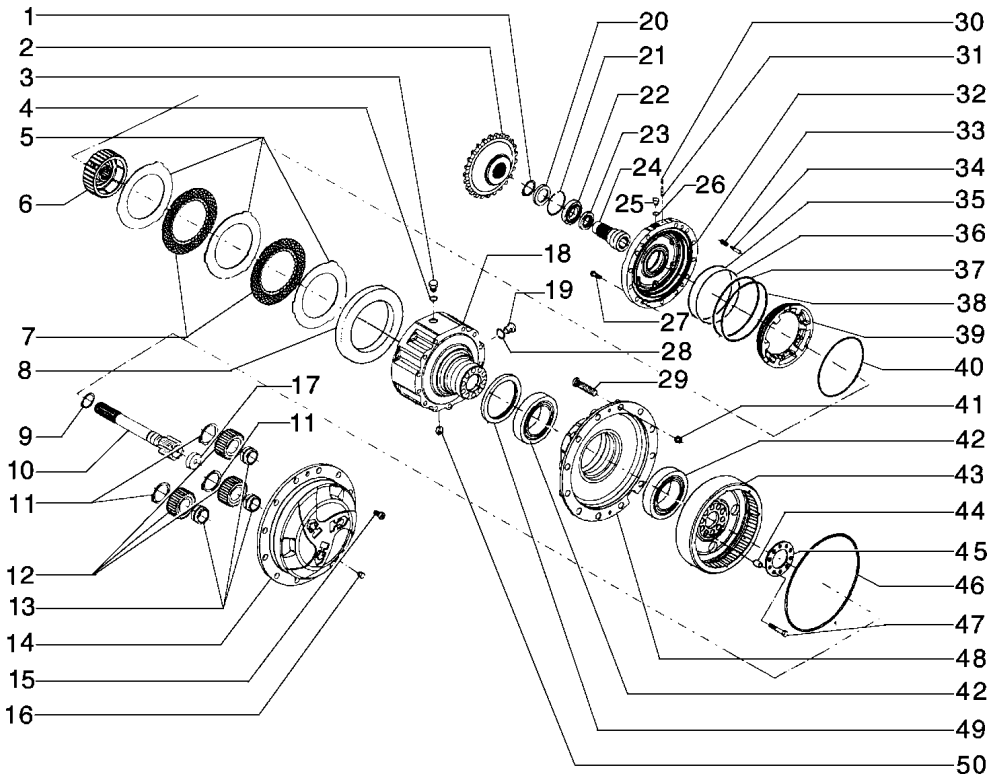

ITEM	PEÇA Nº	QTDE.	COD.	DESCRIPTION	DESCRIÇÃO
34	75288920	6	040V	SCREW	PARAFUSO
35	75288925	1	045A	RING	ANEL
36	75288924	1	158G	O'RING	O'RING
37	75288923	1	158G	O'RING	O'RING
38	75288922	1	045A	RING	ANEL
39	75288921	1	130P	PLUNGER	PISTÃO
40	75288953	1	158G	O'RING	O'RING
41	75288929	12	010D	NUT	PORCA
42	75288935	2	341C	BEARING	ROLAMENTO
43	75288934	1	297C	RING GEAR	COROA
44	75288933	10	095B	BUSHING	BUCHA
45	75288930	1	105P	PLATE	CHAPA
46	75288931	1	158G	O'RING	O'RING
47	75288932	10	040V	SCREW	PARAFUSO
48	75288936	1	091D	WHEEL DISC	CUBO DA RODA
49	75288702	1	122G	SEAL	RETENTOR
50	75288937	1	057T	MAGNETIC PLUG	BUJÃO MAGNÉTICO

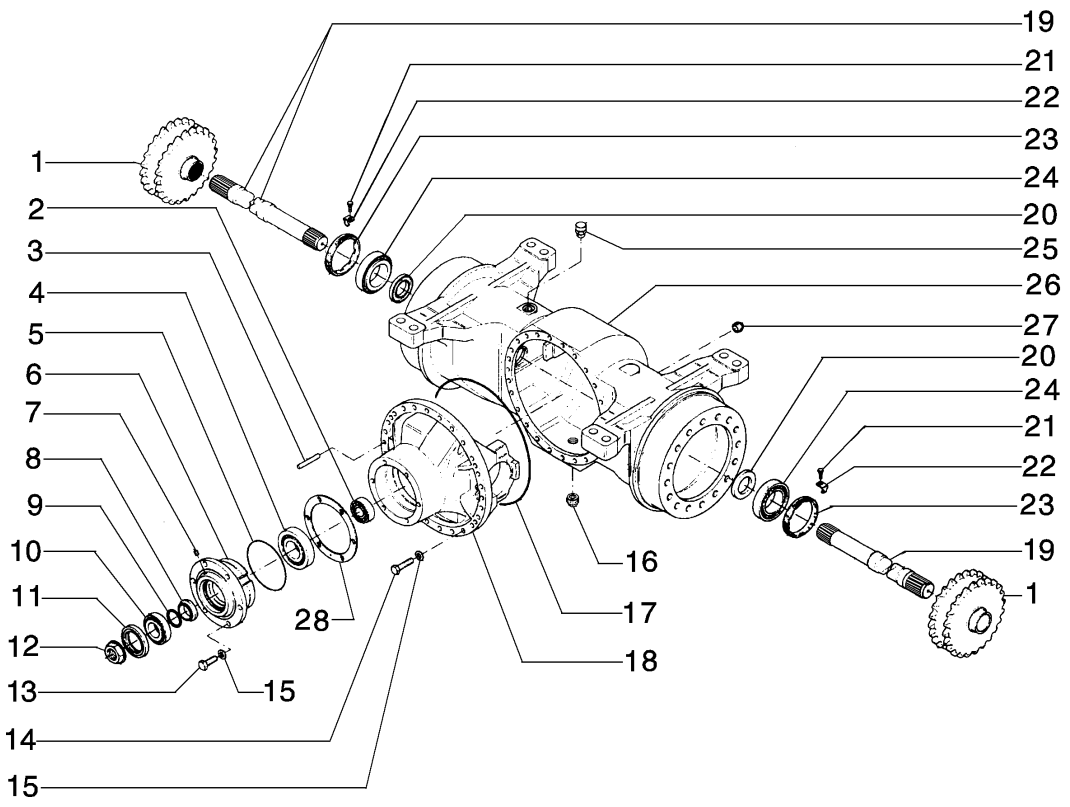

ITEM	PEÇA N°	QTDE.	COD.	DESCRIPTION	DESCRIÇÃO
1	75321993	2	050I	GEAR	ENGRENAGEM
2	75288992	1	341C	BEARING	ROLAMENTO
3	75288993	1	080P	PIN	PINO
4	75288970	1	341C	BEARING	ROLAMENTO
5	75288971	1	158G	O'RING	O'RING
6	75288972	1	265C	COVER	TAMPA
7	75288987	2	050T	PLUG	BUJÃO
8	75288986	1	075D	SPACER	ESPAÇADOR
9	75288980	1	198S	SHIM	CALÇO
9	75288981	1	198S	SHIM	CALÇO
9	75288982	1	198S	SHIM	CALÇO
9	75288983	1	198S	SHIM	CALÇO
9	75288984	1	198S	SHIM	CALÇO
9	75288985	1	198S	SHIM	CALÇO
10	75288974	1	341C	BEARING	ROLAMENTO
11	75288979	1	122G	SEAL	RETENTOR
12	75288975	1	010D	NUT	PORCA
13	75312868	6	040V	SCREW	PARAFUSO
14	75288969	24	040V	SCREW	PARAFUSO
15	75288968	30	131R	WASHER	ARRUELA
16	75288966	1	050T	PLUG	BUJÃO
17	75288931	1	158G	O'RING	O'RING
18	75312863	1	265C	COVER	TAMPA
19	75255453	2	092S	HALF SHAFT	SEMI-EIXO
20	75288959	2	122G	SEAL	RETENTOR
21	75288961	2	040V	SCREW	PARAFUSO
22	75288960	2	105P	PLATE	CHAPA
23	75288962	2	045A	RING	ANEL
24	75288559	2	341C	BEARING	ROLAMENTO
25	75288963	1	050T	PLUG	BUJÃO
26	75288964	1	035S	CASE	CARCAÇA
27	75288965	1	050T	PLUG	BUJÃO

REAR AXLE
EIXO TRASEIRO

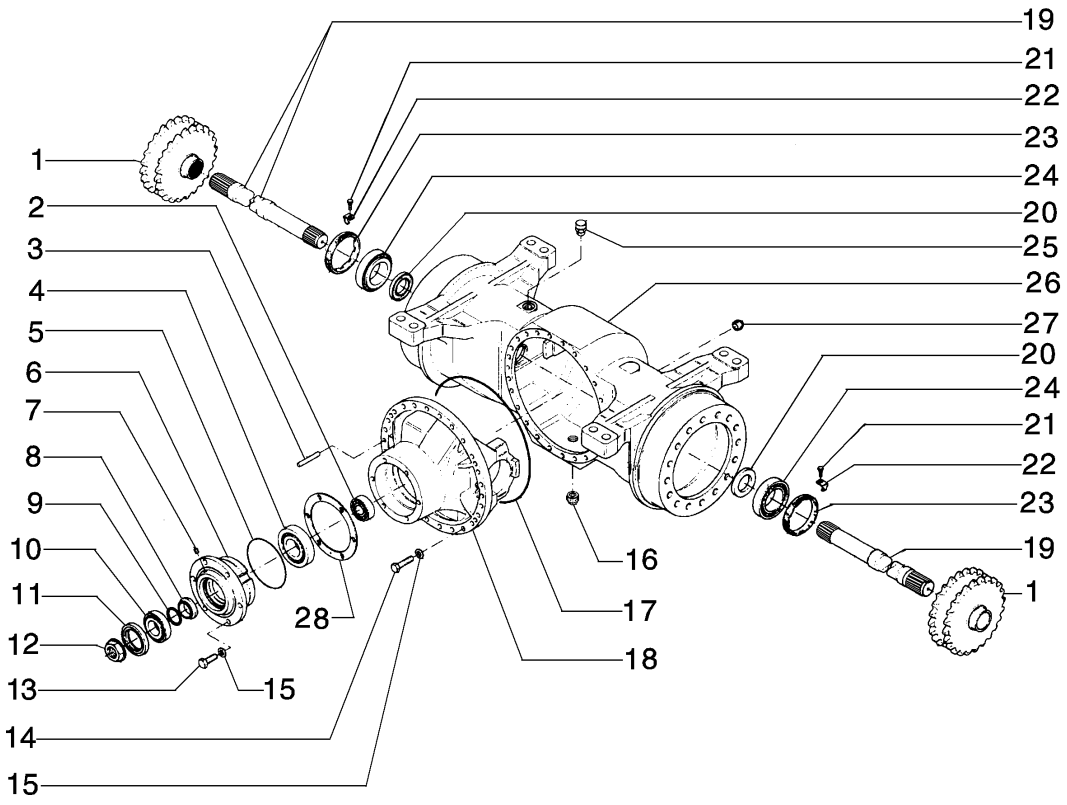

ITEM	PEÇA N°	QTDE.	COD.	DESCRIPTION	DESCRIÇÃO
28	75288988	1	198S	SHIM	CALÇO
28	75288989	1	198S	SHIM	CALÇO
28	75288990	1	198S	SHIM	CALÇO
28	75288991	1	198S	SHIM	CALÇO

NEW HOLLAND

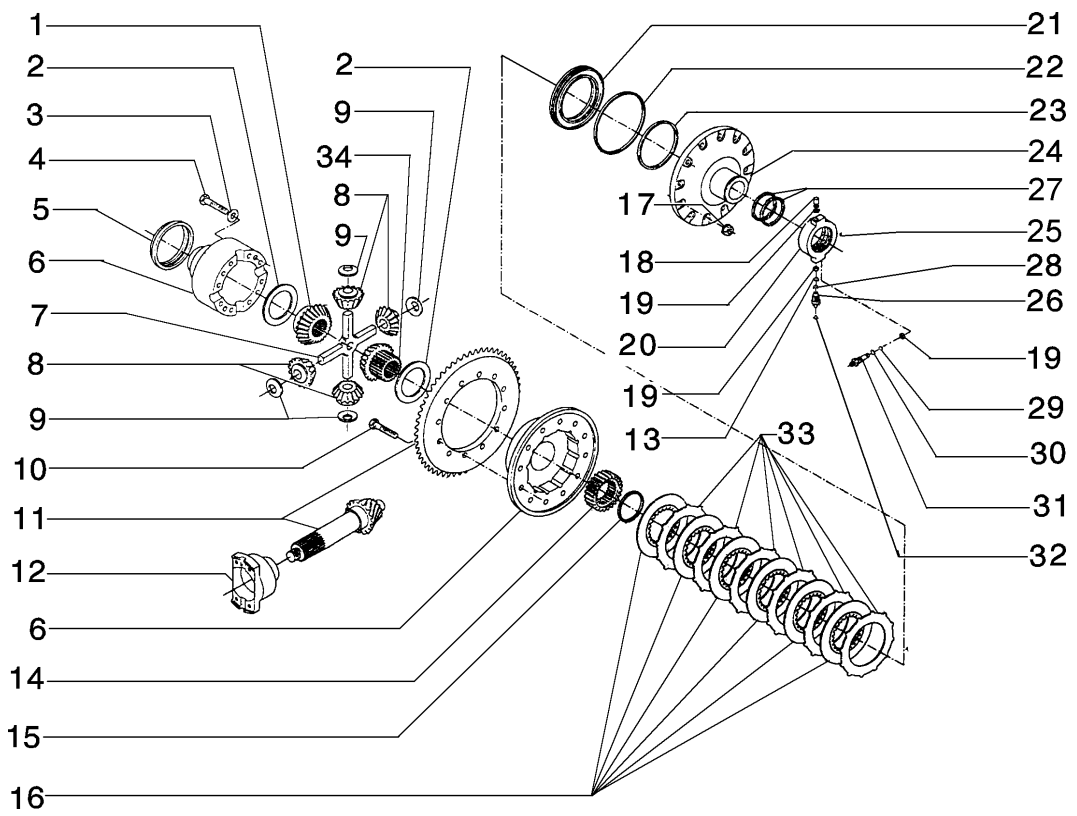

ITEM	PEÇA N°	QTDE.	COD.	DESCRIPTION	DESCRIÇÃO
1	75288997	1	050I	GEAR	ENGRENAGEM
2	75288618	2	045A	RING	ANEL
3	75288995	16	131R	WASHER	ARRUELA
4	75288994	16	040V	SCREW	PARAFUSO
5	75289009	1	045A	RING	ANEL
6	75288996	1	035S	CASE	CARCAÇA
7	75288617	1	320C	SPIDER	CRUZETA
8	75288616	4	050I	GEAR	ENGRENAGEM
9	75288615	4	131R	WASHER	ARRUELA
10	75289008	12	040V	SCREW	PARAFUSO
11	75312917	1	285C	BEVEL GEAR SET	PAR CÔNICO
12	75289007	1	070F	FLANGE	FLANGE
13	75288570	1	158G	O'RING	O'RING
14	75289005	1	050I	GEAR	ENGRENAGEM
15	75289004	1	045A	RING	ANEL
16	75289003	6	064D	BRAKE DISC	DISCO DE FREIO
17	75288999	12	010D	NUT	PORCA
18	75288565	1	130P	PLUNGER	PISTÃO
19	75288566	3	122G	SEAL	RETENTOR
20	75288860	1	083D	CONTROL VALVE	DISTRIBUIDOR
21	75288562	1	130P	PLUNGER	PISTÃO
22	75288561	1	122G	SEAL	RETENTOR
23	75288560	1	122G	SEAL	RETENTOR
24	75288859	1	265C	COVER	TAMPA
25	75288577	7	040V	SCREW	PARAFUSO
26	75288576	1	020R	FITTING	CONEXÃO
27	75312865	2	122G	SEAL	RETENTOR
28	75288573	1	020R	FITTING	CONEXÃO
29	75289000	1	158G	O'RING	O'RING
30	75288575	1	158G	O'RING	O'RING
31	75288571	1	020R	FITTING	CONEXÃO
32	75312866	1	065F	FILTER	FILTRO
33	75289002	6	064D	BRAKE DISC	DISCO DE FREIO
34	75288609	1	050I	GEAR	ENGRENAGEM

REAR AXLE
EIXO TRASEIRO

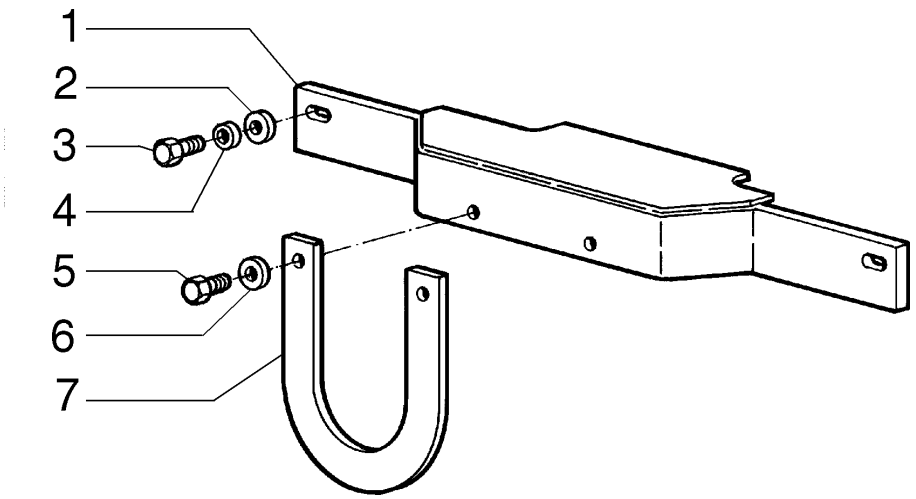

ITEM	PEÇA N°	QTDE.	COD.	DESCRIPTION	DESCRIÇÃO
1	75267268	1	070R	GUARD	PROTEÇÃO
2	12648521	2	131R	WASHER	ARRUELA
3	11112831	2	040V	SCREW	PARAFUSO
4	10517073	2	170R	LOCKWASHER	ARRUELA PRESSÃO
5	11106631	2	040V	SCREW	PARAFUSO
6	14496621	2	131R	WASHER	ARRUELA
7	75254126	1	020M	HANDLE	ALÇA

PROPELLER SHAFTS GUARD
PROTEÇÃO DO EIXO CARDAN

NEW HOLLAND

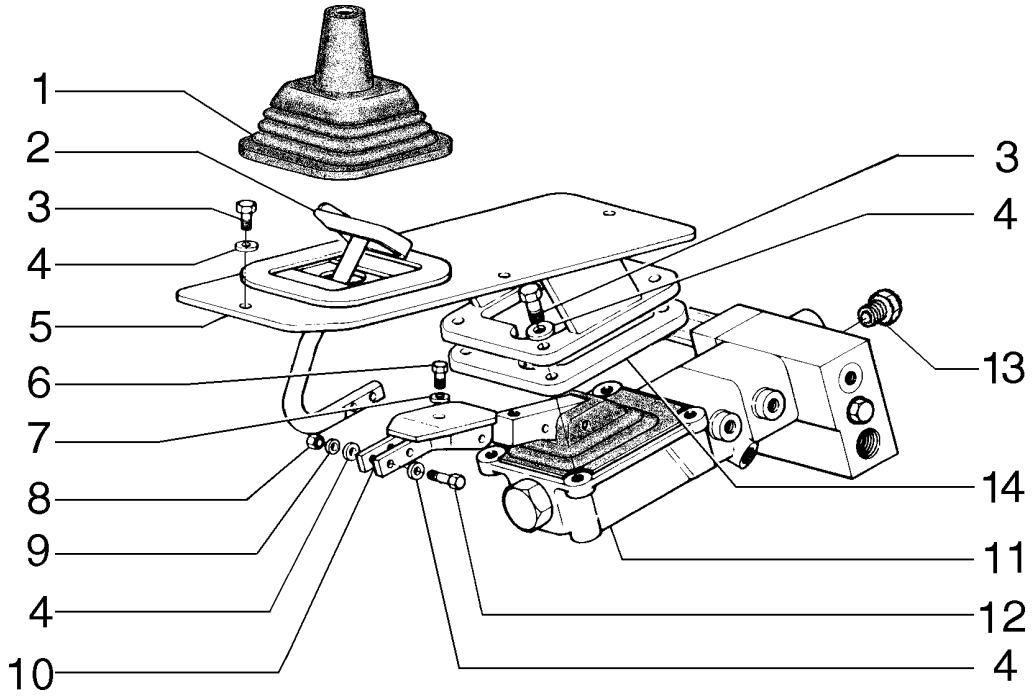

ITEM	PEÇA N°	QTDE.	COD.	DESCRIPTION	DESCRIÇÃO
1	75214658	1	334C	DUST BOOT	COIFA PARA PÓ
2	75249803	1	060P	PEDAL	PEDAL
3	16043831	4	040V	SCREW	PARAFUSO
4	10519621	12	131R	WASHER	ARRUELA
5	75249809	1	265C	COVER	TAMPA
6	16043631	1	040V	SCREW	PARAFUSO
7	12645031	1	131R	WASHER	ARRUELA
8	16100821	2	010D	NUT	PORCA
9	10516679	2	170R	LOCKWASHER	ARRUELA PRESSÃO
10	75249805	1	300S	SUPPORT	SUPORTE
11	75281637	1	125S	BRAKE BOOSTER	SERVO FREIO
12	16044131	2	040V	SCREW	PARAFUSO
13	10119440	1	050T	PLUG	BUJÃO
14	75252200	1	105P	PLATE	CHAPA

BRAKE CONTROL
CONTROLE DE FREIO

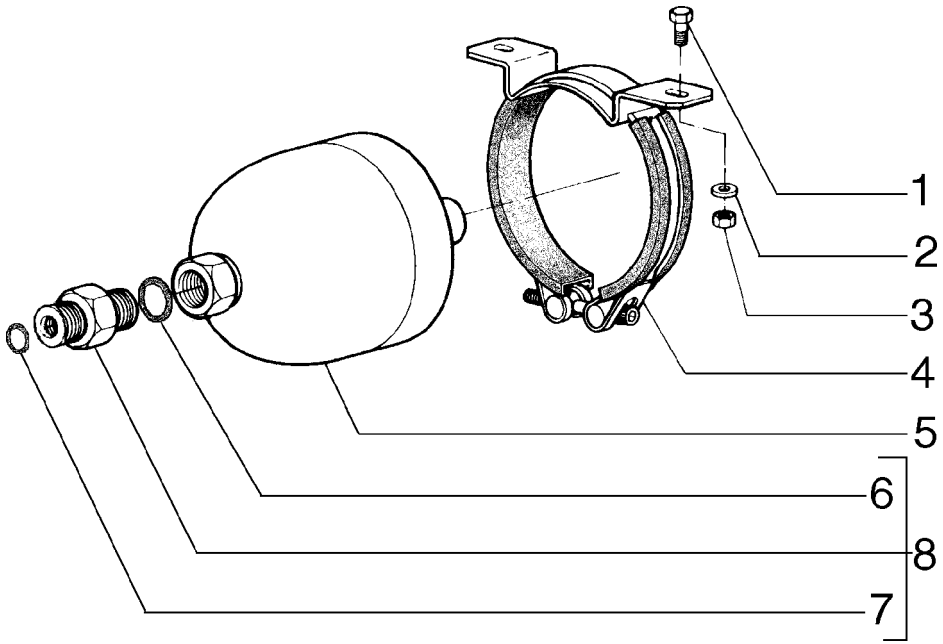

ITEM	PEÇA N°	QTDE.	COD.	DESCRIPTION	DESCRIÇÃO
1	16043831	4	040V	SCREW	PARAFUSO
2	10519621	4	131R	WASHER	ARRUELA
3	16100821	4	010D	NUT	PORCA
4	76028577	2	031F	CLAMP	ABRAÇADEIRA
5	76028575	2	033A	HYDRAULIC ACCUM	ACUMULADOR
6	14438085	2	158G	O'RING	O'RING
7	70923841	2	158G	O'RING	O'RING
8	75254105	2	020R	FITTING	CONEXÃO

BRAKE CONTROL
CONTROLE DO FREIO

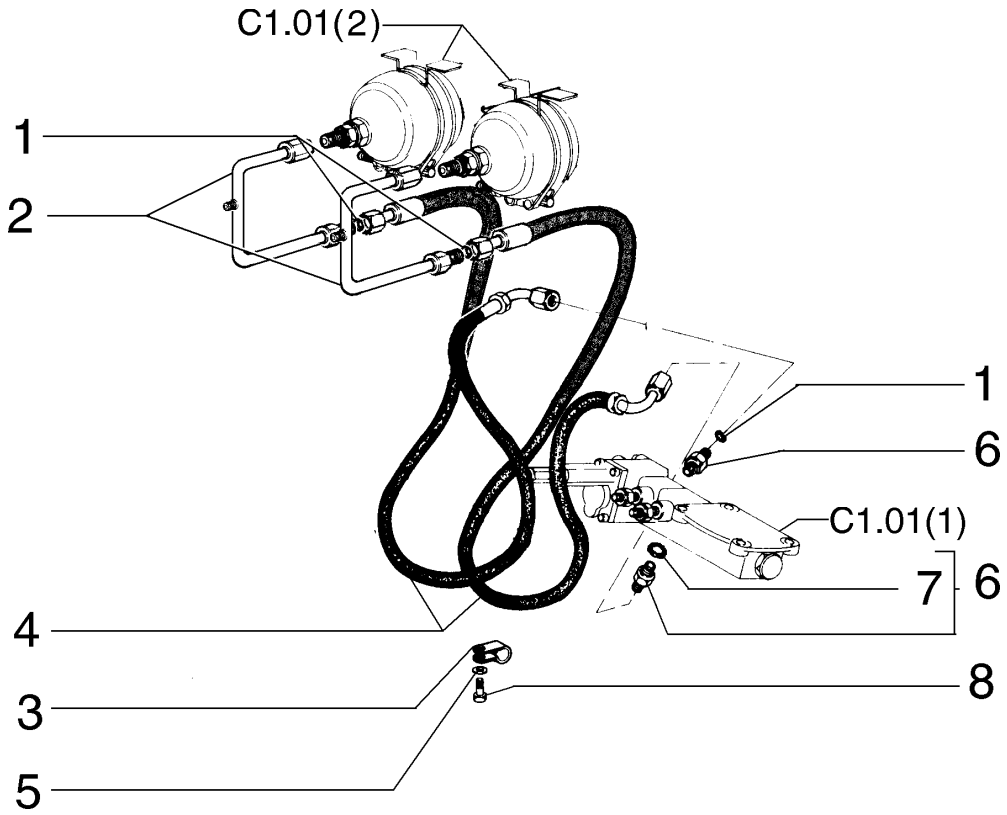

ITEM	PEÇA N°	QTDE.	COD.	DESCRIPTION	DESCRIÇÃO
1	70923841	4	158G	O'RING	O'RING
2	75253784	2	193T	TUBE	TUBO
3	70925617	1	031F	CLAMP	ABRAÇADEIRA
4	75252441	2	192T	HOSE ASSY	MANGUEIRA
5	12645031	1	131R	WASHER	ARRUELA
6	75239803	2	020R	FITTING	CONEXÃO
7	14438085	2	158G	O'RING	O'RING
8	16043631	1	040V	SCREW	PARAFUSO

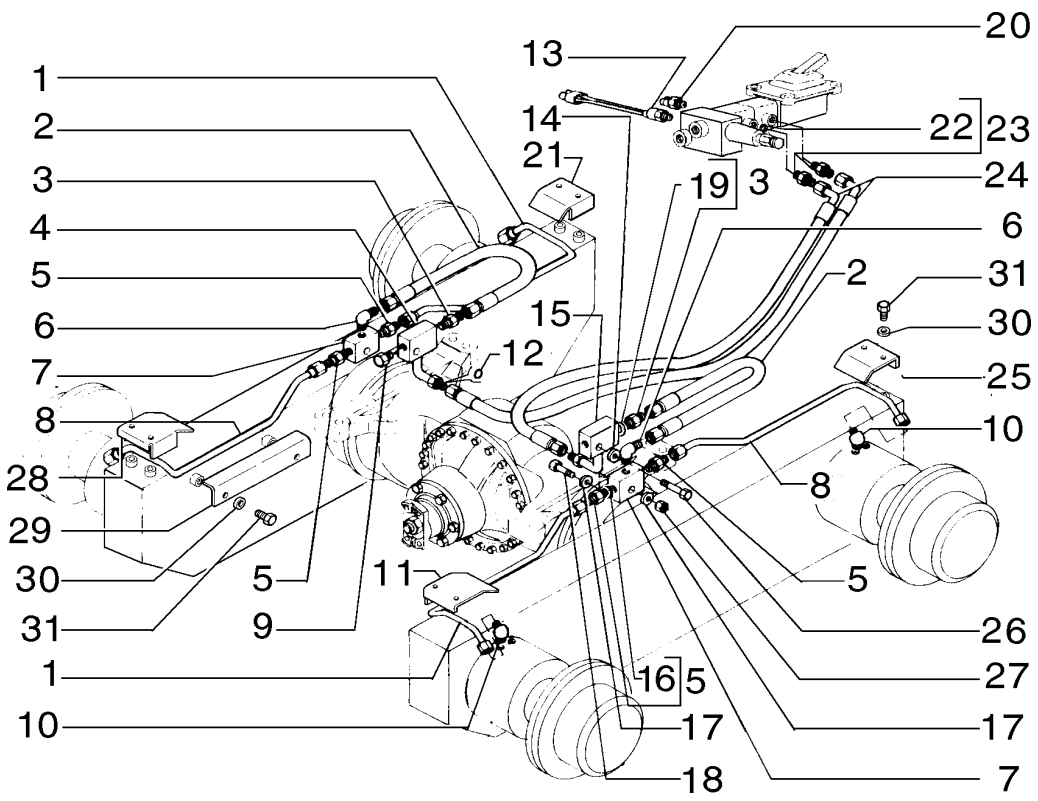

13 - BRAKE LOW PRESSURE
BAIXA PRESSÃO DO ÓLEO
20 - BRAKE LIGHT
LUZ DE FREIO

ITEM	PEÇA N°	QTDE.	COD.	DESCRIPTION	DESCRIÇÃO
1	75252410	2	193T	TUBE	TUBO
2	75251152	2	192T	HOSE ASSY	MANGUEIRA
3	70919062	2	020R	FITTING	CONEXÃO
4	75252406	2	010V	VALVE	VÁLVULA
5	79066938	4	075B	CONNECTOR	CONECTOR
6	70922523	2	085G	ELBOW	COTOVELO
7	75244490	2	074B	BLOCK	BLOCO
8	75252411	2	193T	TUBE	TUBO
9	70901652	2	050T	PLUG	BUJÃO
10	70967050	4	085G	ELBOW	COTOVELO
11	75252414	1	070R	GUARD	PROTEÇÃO DIR.
12	70923841	1	158G	O'RING	O'RING
13	75254572	1	075I	SWITCH	INTERRUPTOR
14	10516871	4	170R	LOCKWASHER	ARRUELA PRESSÃO
15	75252406	1	010V	VALVE	VÁLVULA
16	70923841	1	158G	O'RING	O'RING
17	14496621	2	131R	WASHER	ARRUELA
18	11107031	2	040V	SCREW	PARAFUSO
19	70923841	1	158G	O'RING	O'RING
20	70094334	1	075I	SWITCH	INTERRUPTOR
21	75252414	1	070R	GUARD	PROTEÇÃO
22	14437785	2	158G	O'RING	O'RING
23	75239803	2	020R	FITTING	CONEXÃO
24	75241267	2	192T	HOSE ASSY	MANGUEIRA
25	75252415	1	070R	GUARD	PROTEÇÃO
26	11106631	2	040V	SCREW	PARAFUSO
27	15500121	2	010D	NUT	PORCA
28	75252415	1	070R	GUARD	PROTEÇÃO ESQ.
29	75252416	4	070R	GUARD	PROTEÇÃO
30	10519621	20	131R	WASHER	ARRUELA
31	16043431	20	040V	SCREW	PARAFUSO

BRAKE SYSTEM
SISTEMA DE FREIO

C1.01 | 4

NEW HOLLAND

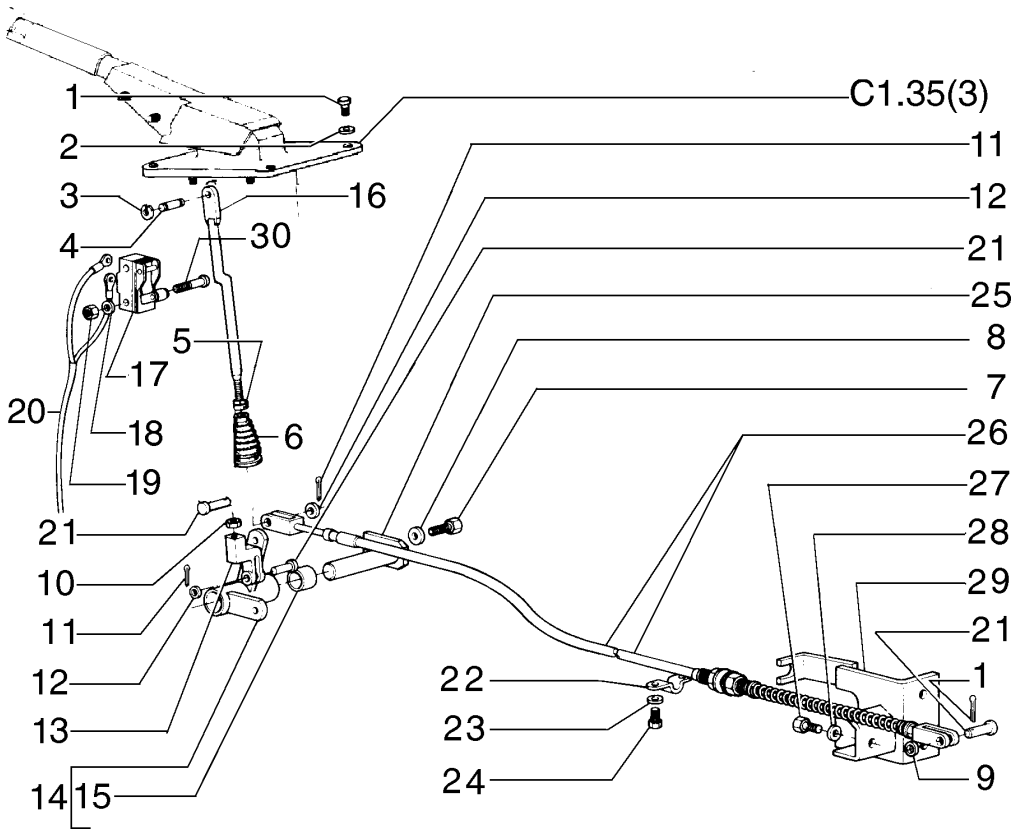

ITEM	PEÇA N°	QTDE.	COD.	DESCRIPTION	DESCRIÇÃO
1	14306231	4	040V	SCREW	PARAFUSO
2	70929292	4	131R	WASHER	ARRUELA
3	11087971	2	187A	SNAP RING	ANEL ELÁSTICO
4	75249544	1	080P	PIN	PINO
5	70921910	1	031F	CLAMP	ABRAÇADEIRA
6	70078908	1	065C	BOOT	SANFONA
7	70922763	1	040V	SCREW	PARAFUSO
8	12646821	4	131R	WASHER	ARRUELA
9	70930370	1	131R	WASHER	ARRUELA
10	70911041	1	010D	NUT	PORCA
11	70918448	3	270C	COTTER PIN	CONTRA PINO
12	70930370	3	131R	WASHER	ARRUELA
13	70670615	1	085F	YOKE	FORQUILHA
14	73151195	1	045L	LEVER	ALAVANCA
15	70035285	2	095B	BUSHING	BUCHA
16	75254087	1	142T	TIEROD	TIRANTE
17	76021318	1	075I	SWITCH	INTERRUPTOR
18	11195371	2	131R	WASHER	ARRUELA
19	16101711	2	010D	NUT	PORCA
20	75249889	1	111C	CABLE	CABO ELÉTRICO
21	70917646	3	080P	PIN	PINO
22	71004339	1	031F	CLAMP	ABRAÇADEIRA
23	12644421	2	131R	WASHER	ARRUELA
24	10902431	2	040V	SCREW	PARAFUSO
25	73129958	1	080P	PIN	PINO
26	73159024	1	105F	ROPE	CABO
27	70927529	2	040V	SCREW	PARAFUSO
28	70912942	2	170R	LOCKWASHER	ARRUELA PRESSÃO
29	73161763	1	300S	SUPPORT	SUPORTE
30	10372711	2	040V	SCREW	PARAFUSO

PARKING BRAKE CONTROL
CONTROLE DO FREIO DE ESTACIONAMENTO

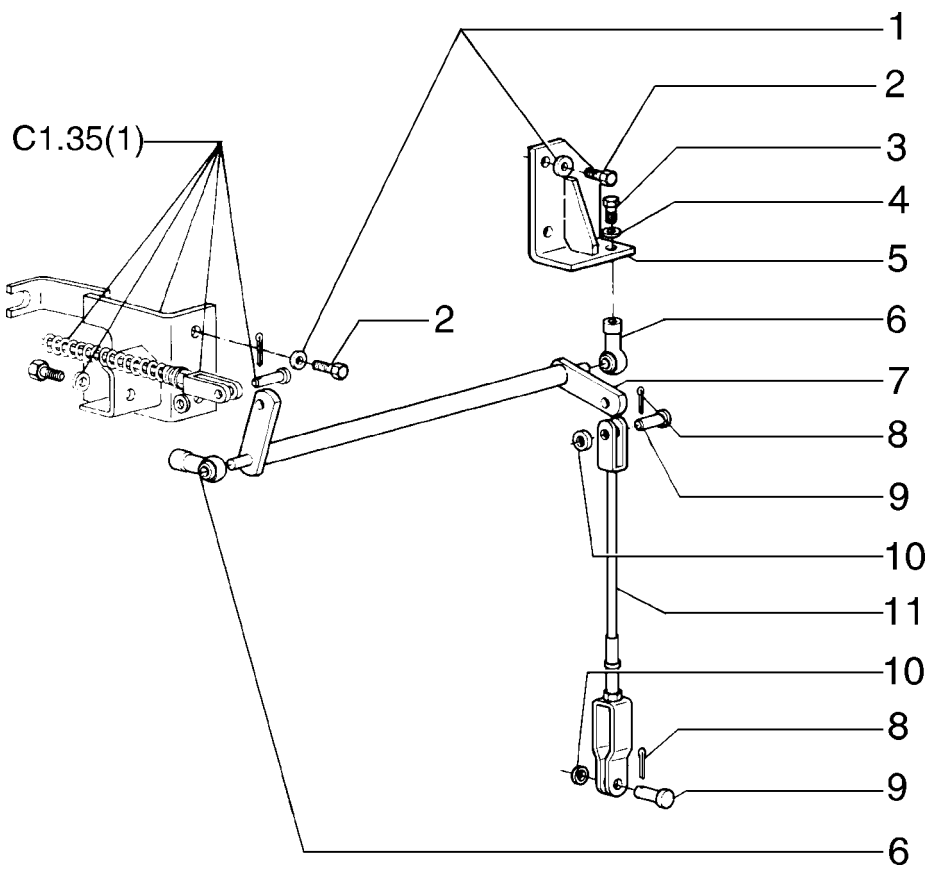

ITEM	PEÇA Nº	QTDE.	COD.	DESCRIPTION	DESCRIÇÃO
1	70677010	4	131R	WASHER	ARRUELA
2	11118531	2	040V	SCREW	PARAFUSO
3	70927529	1	040V	SCREW	PARAFUSO
4	70912942	1	170R	LOCKWASHER	ARRUELA PRESSÃO
5	73161768	1	300S	SUPPORT	SUPORTE
6	73125851	2	070G	BALL JOINT	JUNTA ESFÉRICA
7	73161760	1	045L	LEVER	ALAVANCA
8	70918448	2	270C	COTTER PIN	CONTRA PINO
9	70917646	2	080P	PIN	PINO
10	70930370	2	131R	WASHER	ARRUELA
11	73161771	1	142T	TIEROD	TIRANTE

PARKING BRAKE CONTROL
CONTROLE DO FREIO DE ESTACIONAMENTO

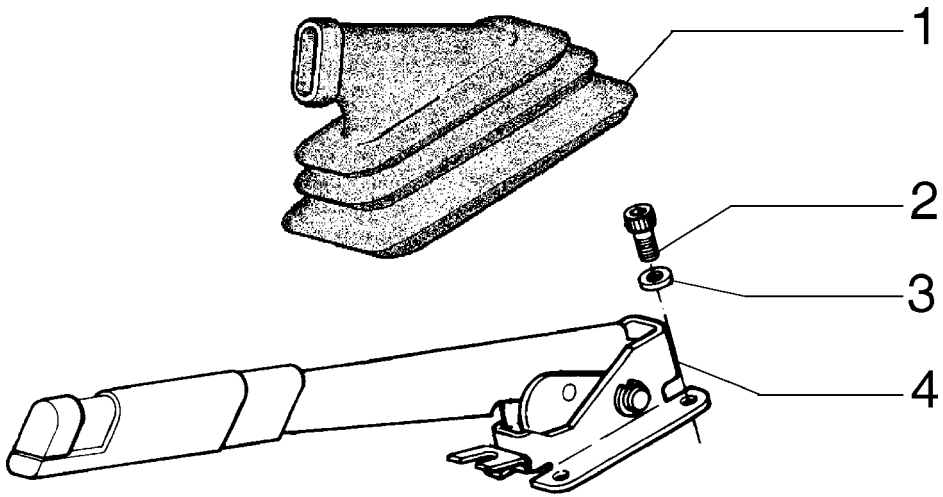

ITEM	PEÇA Nº	QTDE.	COD.	DESCRIPTION	DESCRIÇÃO
1	5106733	1	334C	DUST BOOT	COIFA PARA PÓ
2	14306231	4	040V	SCREW	PARAFUSO
3	70929292	4	131R	WASHER	ARRUELA
4	85805438	1	045L	LEVER	ALAVANCA

HAND BRAKE CONTROL LEVER
ALAVANCA DE CONTROLE DO FREIO

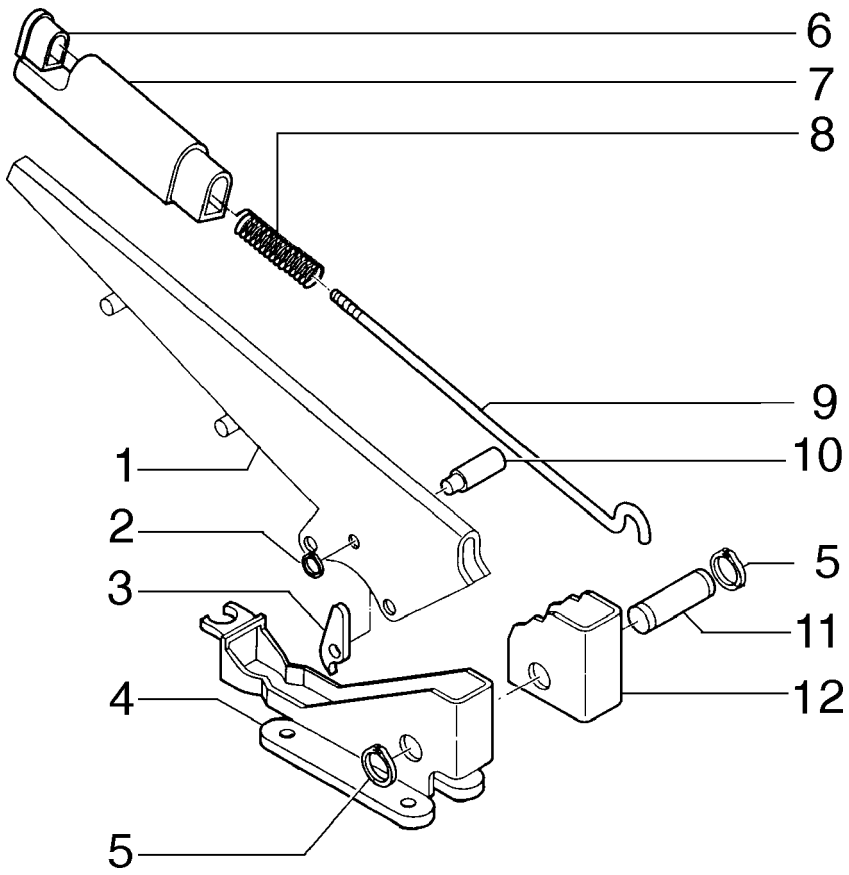

ITEM	PEÇA Nº	QTDE.	COD.	DESCRIPTION	DESCRIÇÃO
1	5128407	1	045L	LEVER	ALAVANCA
2	11065476	1	187A	SNAP RING	ANEL ELÁSTICO
3	5110155	1	050N	PAWL	TRAVA
4	5129824	1	300S	SUPPORT	SUPORTE
5	13400773	2	187A	SNAP RING	ANEL ELÁSTICO
6	5174275	1	236P	PUSH BUTTON	INTERRUPTOR
7	5128431	1	025I	HANDGRIP	EMPUNHADURA
8	5105729	1	100M	SPRING	MOLA
9	5128712	1	142T	TIEROD	TIRANTE
10	4988275	1	080P	PIN	PINO
11	5131437	1	080P	PIN	PINO
12	5110153	1	135S	TOOTHED SECTOR	SETOR DENTADO

HAND BRAKE CONTROL LEVER
ALAVANCA DE CONTROLE DO FREIO

NEW HOLLAND

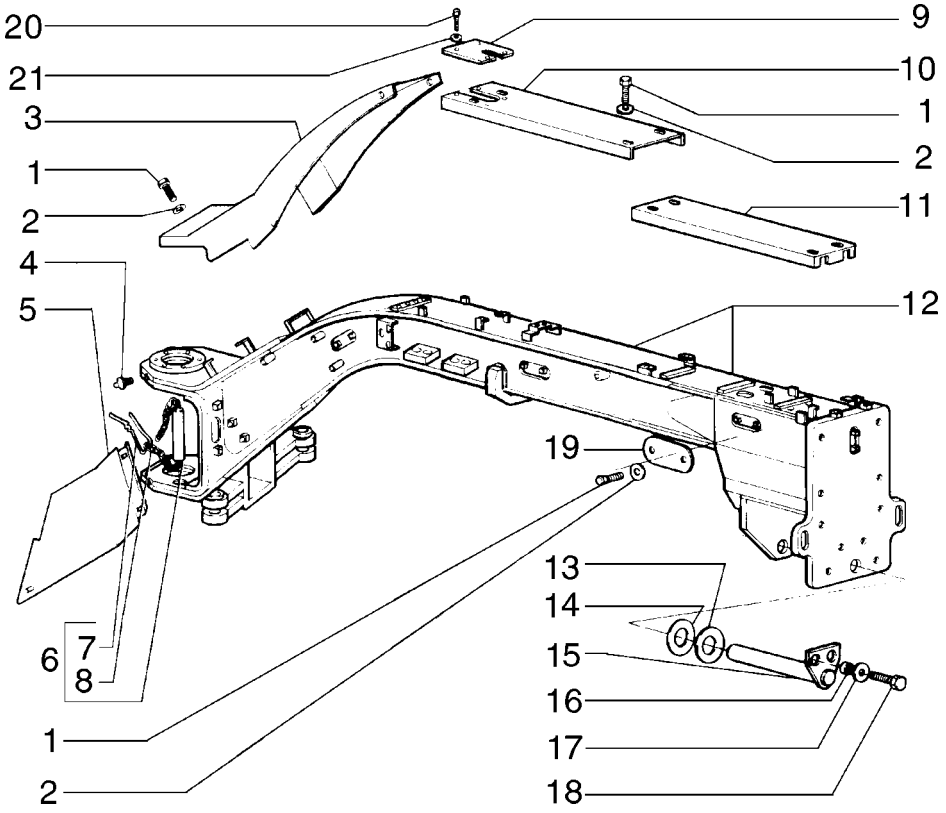

ITEM	PEÇA N°	QTDE.	COD.	DESCRIPTION	DESCRIÇÃO
1	16043231	26	040V	SCREW	PARAFUSO
2	10519621	26	131R	WASHER	ARRUELA
3	75267283	1	070R	GUARD	PROTEÇÃO
4	13407811	2	060I	GREASE FITTING	PINO GRAXEIRO
5	75267295	1	070R	GUARD RH	PROTEÇÃO DIR.
5	75267297	1	070R	GUARD LH	PROTEÇÃO ESQ.
6	75281140	2	080P	PIN	PINO
7	8268534	2	202S	SPRING PIN	PINO ELÁSTICO
8	4955502	2	095C	CHAIN	CORRENTE
9	75267289	1	105P	PLATE	CHAPA
10	75267285	1	070R	GUARD	PROTEÇÃO
11	75267287	1	070R	GUARD	PROTEÇÃO
12	75266692	1	286T	FRONT MAIN FRAM	CHASSI DIANT.
13	73135173	*	198S	SHIM	CALÇO
14	73135174	*	198S	SHIM	CALÇO
15	75280835	1	016A	SHAFT	EIXO
16	73153515	2	075D	SPACER	ESPAÇADOR
17	70930850	2	131R	WASHER	ARRUELA
18	11113231	2	040V	SCREW	PARAFUSO
19	75267292	3	265C	COVER	TAMPA
20	10902131	4	040V	SCREW	PARAFUSO
21	12644421	4	131R	WASHER	ARRUELA

* AS REQUIRED
CONFORME NECESSIDADE

FRONT FRAME
CHASSI DIANTEIRO

NEW HOLLAND

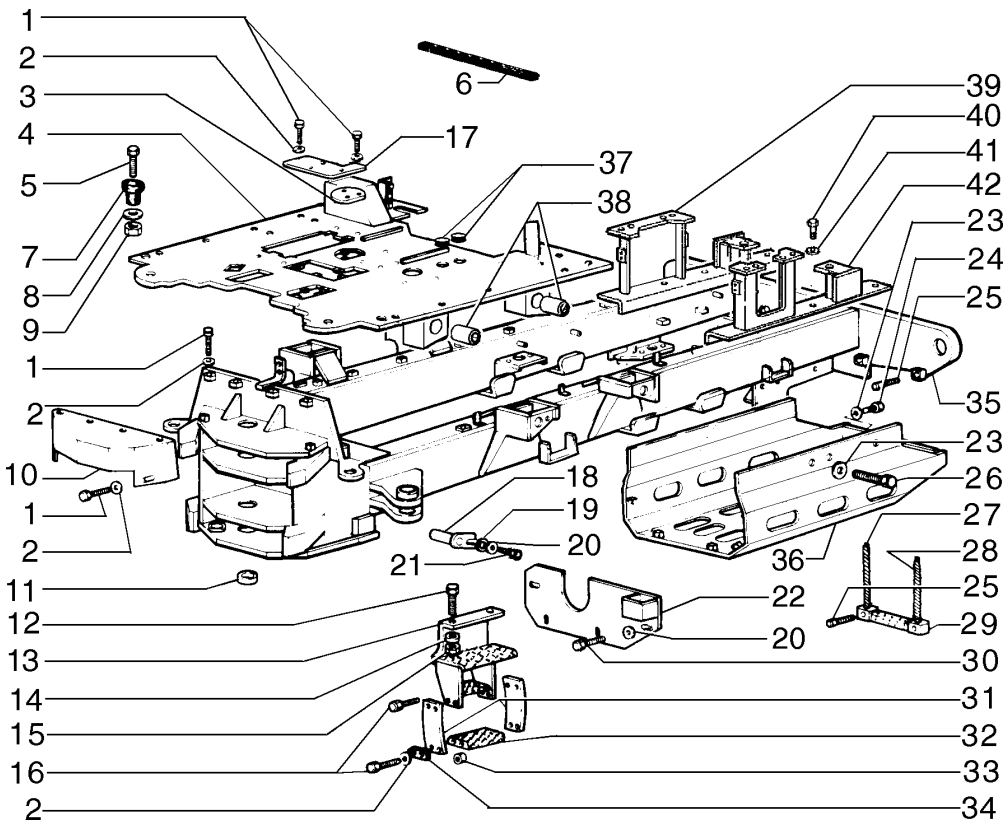

ITEM	PEÇA N°	QTDE.	COD.	DESCRIPTION	DESCRIÇÃO
1	16043231	29	040V	SCREW	PARAFUSO
2	10730301	29	131R	WASHER	ARRUELA
3	75249862	1	265C	COVER	TAMPA
4	75323904	1	050P	FLOOR	PISO
5	15981531	2	040V	SCREW	PARAFUSO
6	71100431	1	002K	KIT	KIT
7	76022229	2	345C	CUSHION	COXIM
8	75254313	2	131R	WASHER	ARRUELA
9	12574921	2	010D	NUT	PORCA
10	75267259	1	070R	GUARD	PROTEÇÃO
11	75213759	3	095B	BUSHING	BUCHA
12	15988431	4	040V	SCREW	PARAFUSO
13	75267241	1	022S	LADDER RH	ESCADA DIREITA
13	75267249	1	022S	LADDER LH	ESCADA ESQUERDA
14	70677012	20	131R	WASHER	ARRUELA
15	12575127	20	010D	NUT	PORCA
16	16043931	16	040V	SCREW	PARAFUSO
17	75249861	1	265C	COVER	TAMPA
18	75248739	4	080P	PIN	PINO
19	10516871	4	170R	LOCKWASHER	ARRUELA PRESSÃO
20	14496621	4	131R	WASHER	ARRUELA
21	11112631	4	040V	SCREW	PARAFUSO
22	75267203	1	265C	COVER	TAMPA
23	10520001	12	131R	WASHER	ARRUELA
24	11113031	4	040V	SCREW	PARAFUSO
25	11112131	8	040V	SCREW	PARAFUSO
26	11112631	6	040V	SCREW	PARAFUSO
27	73125933	2	105F	ROPE	CABO
28	73125932	2	105F	ROPE	CABO
29	75267238	2	022S	LADDER	ESCADA
30	11106431	4	040V	SCREW	PARAFUSO
31	75280709	4	105P	PLATE	CHAPA
32	75267245	2	105P	PLATE	CHAPA

REAR MAIN FRAME
CHASSI TRASEIRO

D1.01 | 2

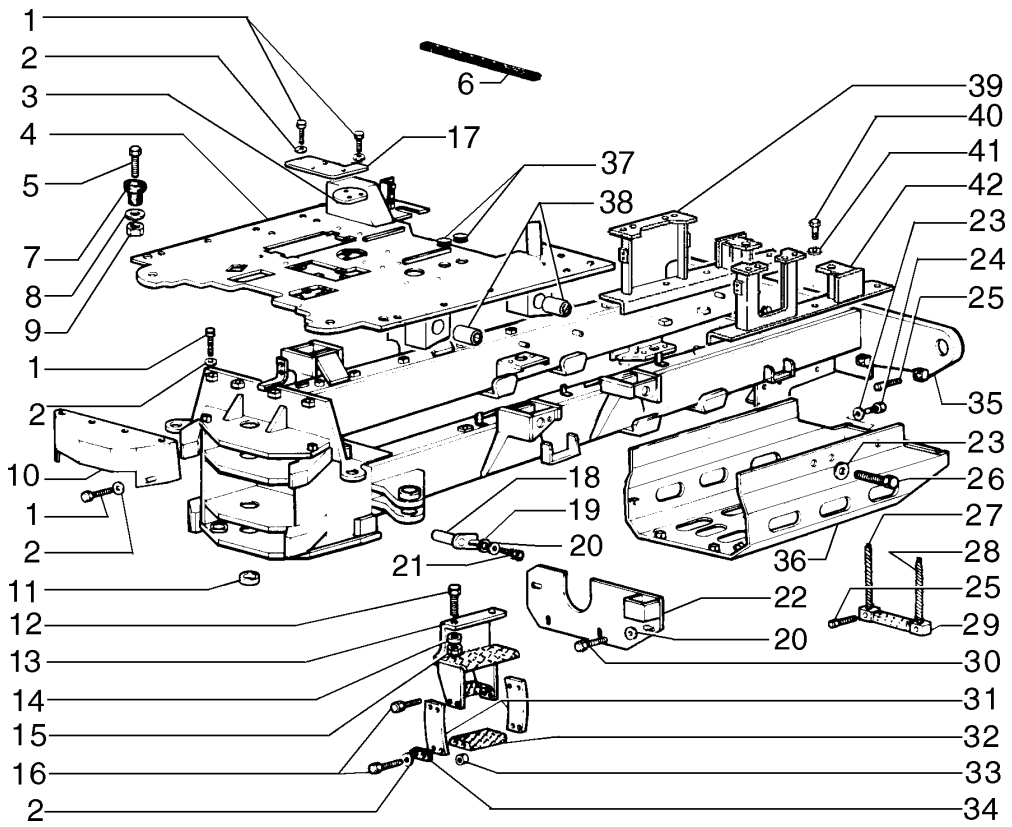

ITEM	PEÇA Nº	QTDE.	COD.	DESCRIPTION	DESCRIÇÃO
33	16100821	16	010D	NUT	PORCA
34	75280716	8	198S	SHIM	CALÇO
35	75266646	1	287T	REAR MAIN FRAME	CHASSI TRASEIRO
36	75267195	1	070R	GUARD	PROTEÇÃO
37	75321577	2	085I	INSULATOR	ISOLANTE
38	70684837	4	095B	BUSHING	BUCHA
39	75323328	1	300S	SUPPORT	SUPORTE
40	14258430	6	040V	SCREW	PARAFUSO
41	70677010	6	131R	WASHER	ARRUELA
42	75324392	1	300S	SUPPORT	SUPORTE

REAR MAIN FRAME
CHASSI TRASEIRO

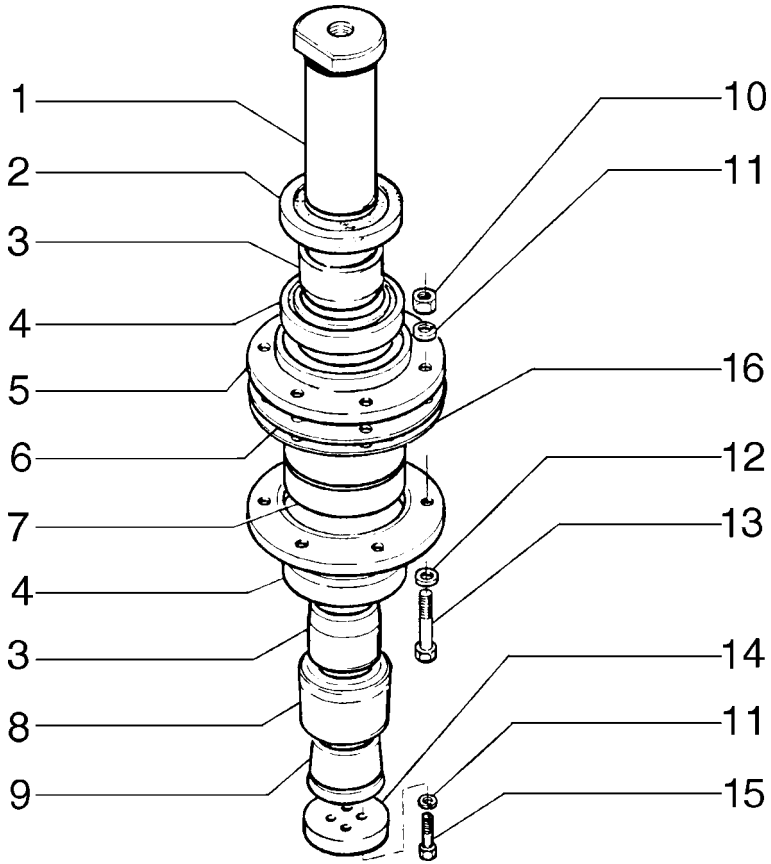

ITEM	PEÇA Nº	QTDE.	COD.	DESCRIPTION	DESCRIÇÃO
1	75213817	1	080P	PIN	PINO
2	75213776	1	045A	RING	ANEL
3	75213769	2	095B	BUSHING	BUCHA
4	75213760	2	122G	SEAL	RETENTOR
5	75213782	2	070F	FLANGE	FLANGE
6	75214968	*	198S	SHIM	CALÇO 0,4 mm
7	73069310	1	341C	BEARING	ROLAMENTO
8	73074360	1	045A	RING	ANEL
9	73074359	1	333C	WEDGE	CUNHA
10	70911028	6	010D	NUT	PORCA
11	70912441	10	170R	LOCKWASHER	ARRUELA PRESSÃO
12	70928188	6	131R	WASHER	ARRUELA
13	70921567	6	040V	SCREW	PARAFUSO
14	73072895	1	060D	DISC	DISCO
15	70920585	4	040V	SCREW	PARAFUSO
16	75237664	*	198S	SHIM	CALÇO 0,1 mm

* AS REQUIRED
CONFORME NECESSIDADE

ARTICULATION JOINT
JUNTA DA ARTICULAÇÃO

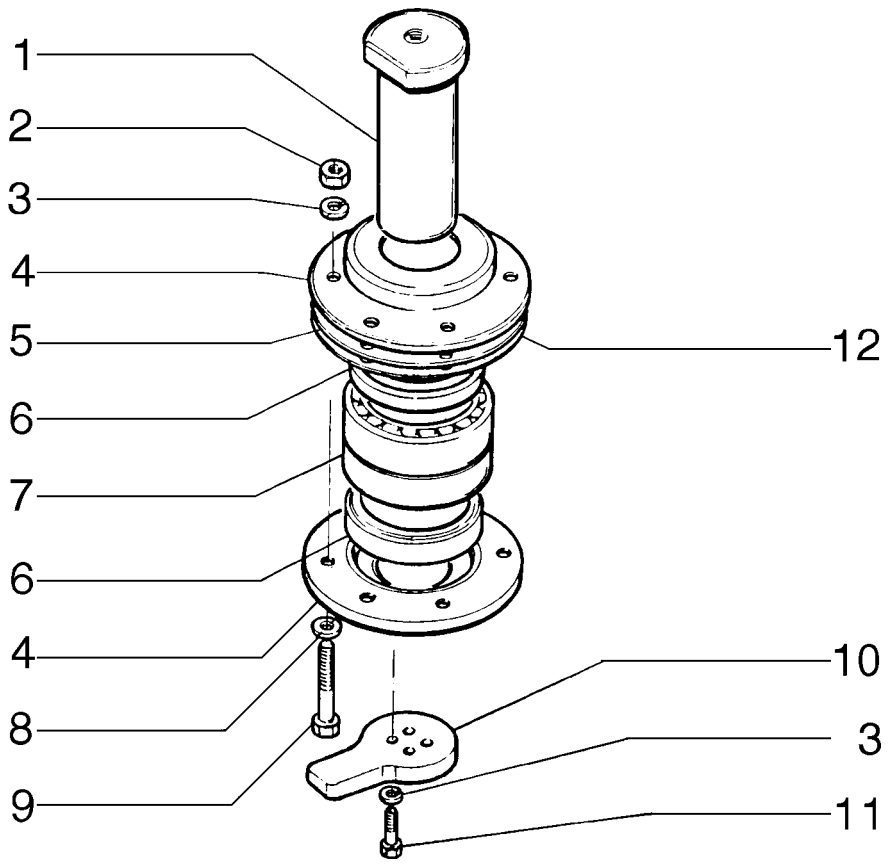

ITEM	PEÇA N°	QTDE.	COD.	DESCRIPTION	DESCRIÇÃO
1	75213817	1	080P	PIN	PINO
2	70911028	6	010D	NUT	PORCA
3	70912441	10	170R	LOCKWASHER	ARRUELA PRESSÃO
4	75213783	2	070F	FLANGE	FLANGE
5	75214969	*	198S	SHIM	CALÇO 0,4 mm
6	75213761	2	122G	SEAL	RETENTOR
7	73069310	1	341C	BEARING	ROLAMENTO
8	70928188	6	131R	WASHER	ARRUELA
9	70921567	6	040V	SCREW	PARAFUSO
10	73074170	1	050N	PAWL	TRAVA
11	70920585	4	040V	SCREW	PARAFUSO
12	75237665	*	198S	SHIM	CALÇO 0,1 mm

* AS REQUIRED
CONFORME NECESSIDADE

ARTICULATION JOINT
JUNTA DA ARTICULAÇÃO

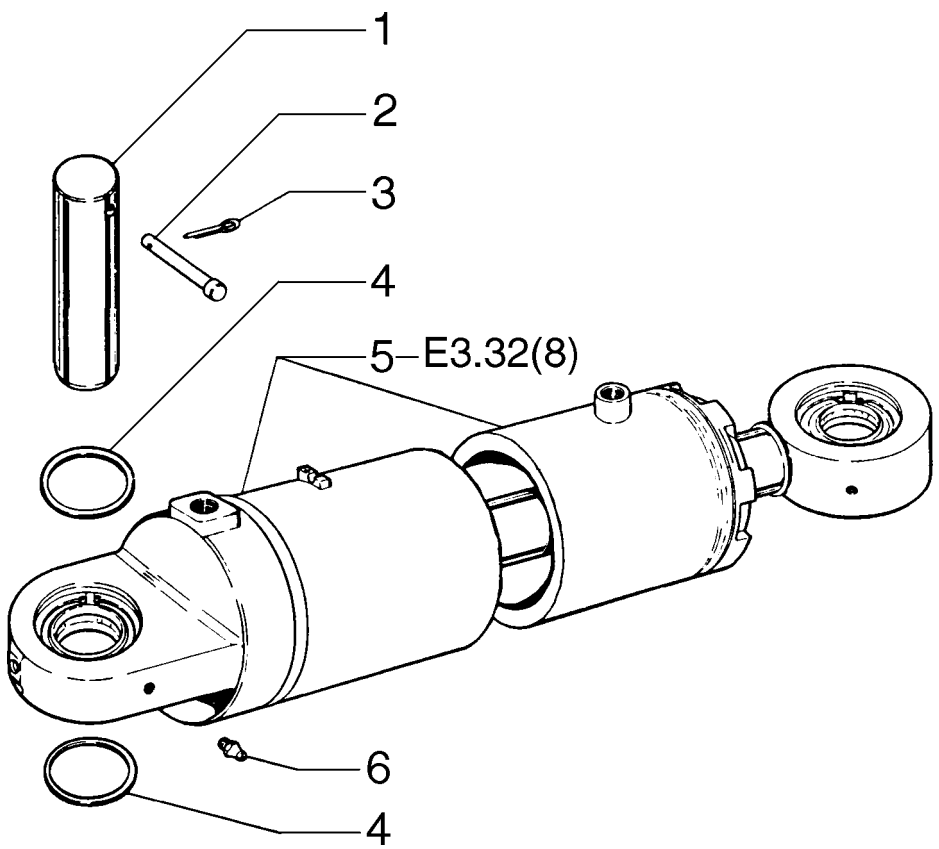

ITEM	PEÇA Nº	QTDE.	COD.	DESCRIPTION	DESCRIÇÃO
1	75213765	4	080P	PIN	PINO
2	75213766	4	270C	COTTER PIN	CONTRA PINO
3	70900805	4	270C	COTTER PIN	CONTRA PINO
4	75213767	*	198S	SHIM	CALÇO
5	75267303	1	164C	CYLINDER RH	CILINDRO DIR.
5	75267306	1	164C	CYLINDER LH	CILINDRO ESQ.
6	70914465	4	060I	GREASE FITTING	PINO GRAXEIRO

* AS REQUIRED
CONFORME NECESSIDADE

ARTICULATION CYLINDER
CILINDRO DE ARTICULAÇÃO

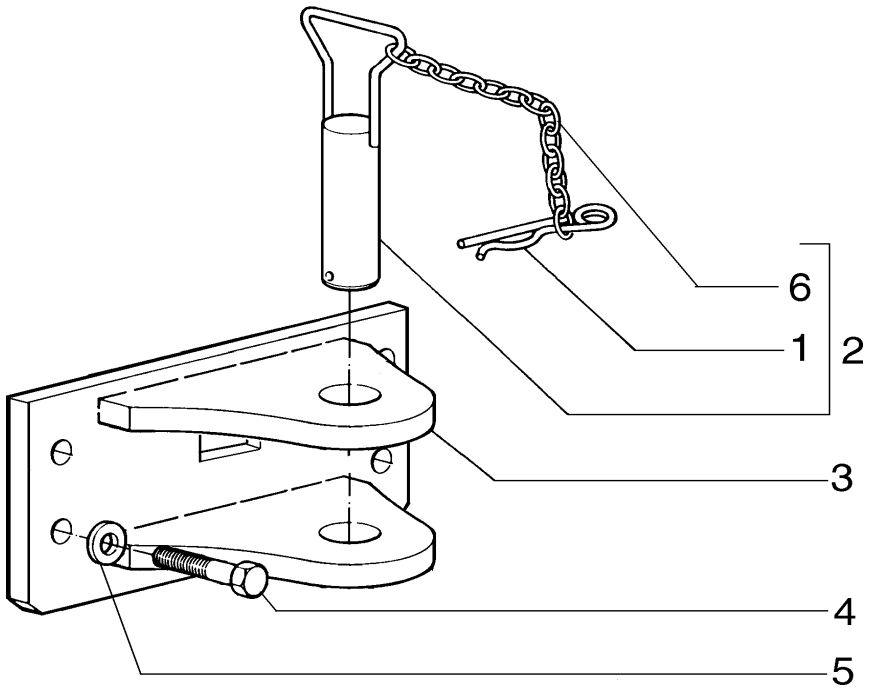

ITEM	PEÇA N°	QTDE.	COD.	DESCRIPTION	DESCRIÇÃO
1	79079314	1	270C	COTTER PIN	CONTRA PINO
2	75239719	1	080P	PIN	PINO
3	75267321	1	032G	TOW HOOK	GANCHO TRAÇÃO
4	15989131	4	040V	SCREW	PARAFUSO
5	14497131	4	131R	WASHER	ARRUELA
6	79095552	1	095C	CHAIN	CORRENTE

TOW HOOK
GANCHO DE TRAÇÃO

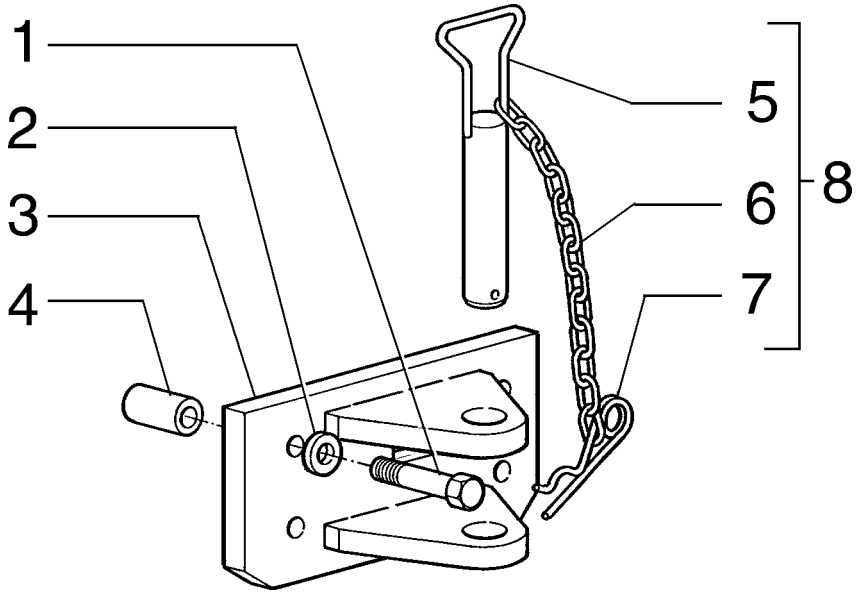

ITEM	PEÇA N°	QTDE.	COD.	DESCRIPTION	DESCRIÇÃO
1	15990131	4	040V	SCREW	PARAFUSO
2	14497131	4	131R	WASHER	ARRUELA
3	75267321	1	032G	TOW HOOK	GANCHO TRAÇÃO
4	79048203	4	095B	BUSHING	BUCHA
5	79079310	1	080P	PIN	PINO
6	79095552	1	095C	CHAIN	CORRENTE
7	79079314	1	270C	COTTER PIN	CONTRA PINO
8	75239719	1	080P	PIN	PINO

TOW HOOK - OPTIONAL
GANCHO DE TRAÇÃO - OPCIONAL

NEW HOLLAND

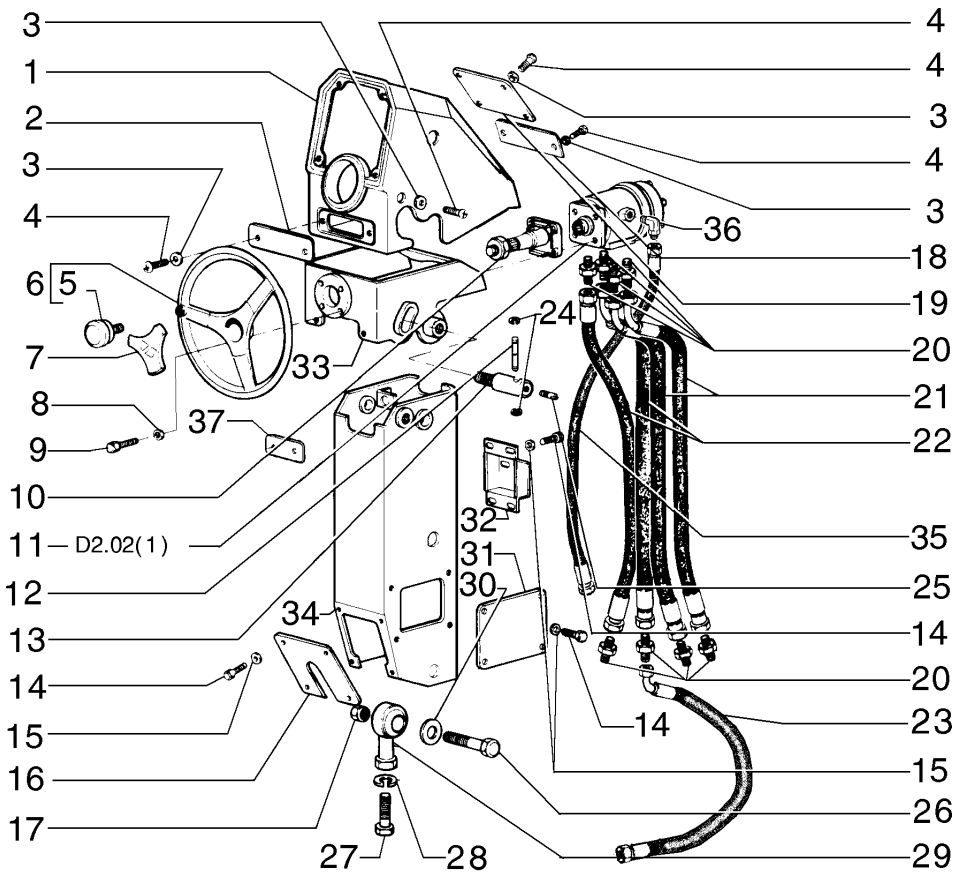

ITEM	PEÇA N°	QTDE.	COD.	DESCRIPTION	DESCRIÇÃO
1	75267092	1	300S	SUPPORT	SUPORTE
2	75267082	1	265C	COVER	TAMPA
3	85801991	10	131R	WASHER	ARRUELA
4	13301717	10	040V	SCREW	PARAFUSO
5	79101929	1	150P	KNOB	MANOPLA
6	79107257	1	050V	STEERING WHEEL	VOLANTE
7	75254509	1	265C	COVER	TAMPA
8	70677006	4	131R	WASHER	ARRUELA
9	70920995	4	040V	SCREW	PARAFUSO
10	75280694	1	103P	STEERING COLUMN	COLUNA DIREÇÃO
11	75257538	1	010I	HYDRAULIC DRIVE	DIREÇÃO HIDR.
12	73121497	1	045L	LEVER	ALAVANCA
13	73121498	1	016A	SHAFT	EIXO
14	10902031	16	040V	SCREW	PARAFUSO
15	14496431	16	131R	WASHER	ARRUELA
16	75267067	1	265C	COVER	TAMPA
17	70911029	2	010D	NUT	PORCA
18	75267088	1	265C	COVER	TAMPA
19	75267092	1	265C	COVER	TAMPA
20	70921409	8	075B	CONNECTOR	CONECTOR
21	73126193	2	285T	HOSE	MANGUEIRA
22	75237612	1	285T	HOSE	MANGUEIRA
23	75322717	1	285T	HOSE	MANGUEIRA
24	70935211	2	187A	SNAP RING	ANEL ELÁSTICO
25	73129094	1	040V	SCREW	PARAFUSO
26	70921403	2	040V	SCREW	PARAFUSO
27	70921476	2	040V	SCREW	PARAFUSO
28	70912942	2	170R	LOCKWASHER	ARRUELA PRESSÃO
29	73125851	2	070G	BALL JOINT	JUNTA ESFÉRICA
30	70927381	9	131R	WASHER	ARRUELA
31	75267037	2	105P	PLATE	CHAPA
32	75267061	1	265C	COVER	TAMPA
33	75267055	1	300S	SUPPORT	SUPORTE

OPERATOR'S CONSOLE
CONSOLE DO OPERADOR

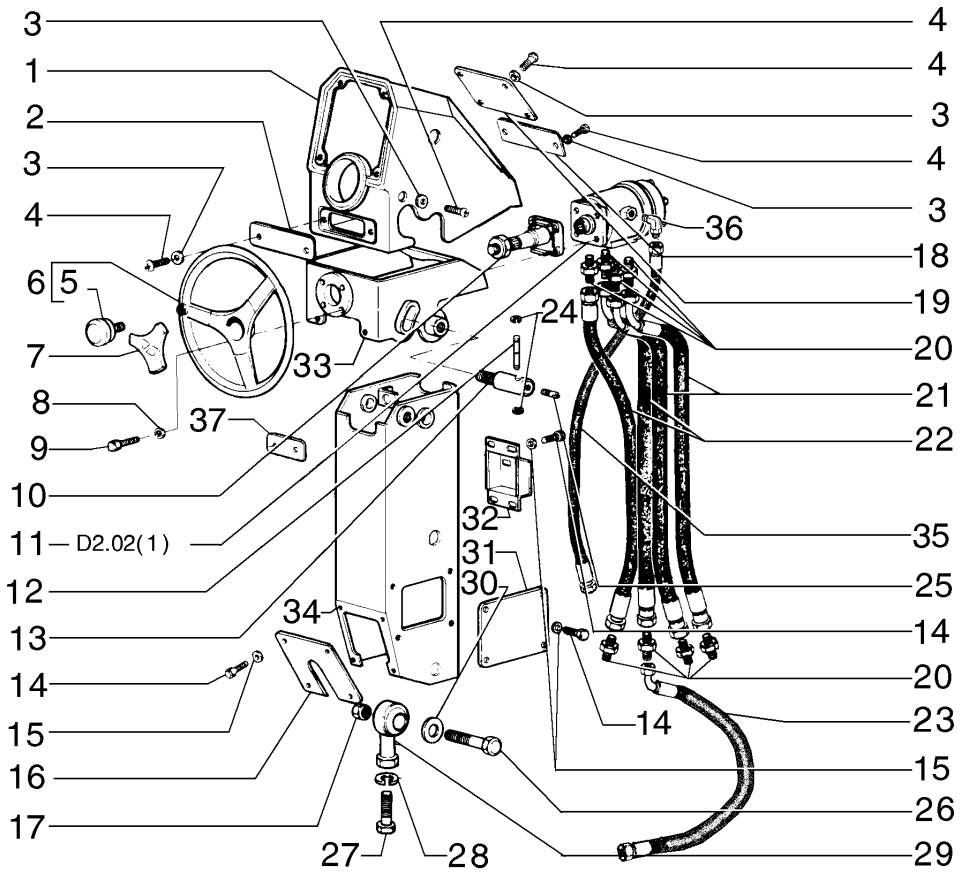

ITEM	PEÇA Nº	QTDE.	COD.	DESCRIPTION	DESCRIÇÃO
34	75267074	1	300S	SUPPORT	SUPORTE
35	75257333	1	285T	HOSE	MANGUEIRA
36	70922571	1	085G	ELBOW	COTOVELO
37	75267100	1	265C	COVER	TAMPA

OPERATOR'S CONSOLE
CONSOLE DO OPERADOR

NEW HOLLAND

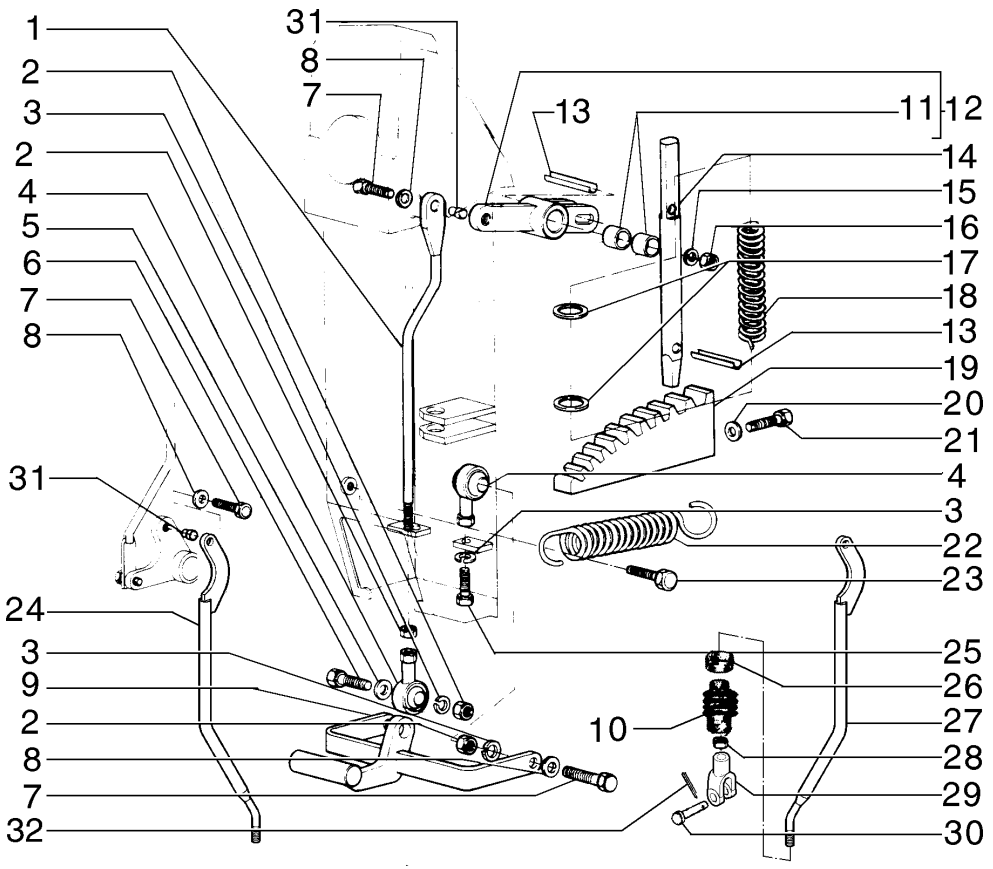

ITEM	PEÇA N°	QTDE.	COD.	DESCRIPTION	DESCRIÇÃO
1	75251770	1	142T	TIEROD	TIRANTE
2	70911048	3	010D	NUT	PORCA
3	70910287	5	170R	LOCKWASHER	ARRUELA PRESSÃO
4	70617932	3	061E	END	EXTREMIDADE
5	70677006	2	131R	WASHER	ARRUELA
6	70923276	2	040V	SCREW	PARAFUSO
7	70928798	2	040V	SCREW	PARAFUSO
8	70929156	9	131R	WASHER	ARRUELA
9	75251872	1	060P	PEDAL	PEDAL
10	73153774	9	166S	BELLOWS	SANFONA
11	73125852	2	341C	BEARING	ROLAMENTO
12	75252201	1	7117	CONTROL LEVERS	ALAVANCAS
13	14170470	2	202S	SPRING PIN	PINO ELÁSTICO
14	73162485	1	016A	SHAFT	EIXO
15	10516671	1	170R	LOCKWASHER	ARRUELA PRESSÃO
16	16102321	1	010D	NUT	PORCA
17	70915714	2	131R	WASHER	ARRUELA
18	70622102	1	100M	SPRING	MOLA
19	75253028	1	312C	RACK	CREMALHEIRA
20	70677006	2	131R	WASHER	ARRUELA
21	11107031	2	040V	SCREW	PARAFUSO
22	73154919	2	100M	SPRING	MOLA
23	70602179	2	040V	SCREW	PARAFUSO
24	75284298	5	142T	TIEROD	TIRANTE
25	70923276	2	040V	SCREW	PARAFUSO
26	75221602	9	031F	CLAMP	ABRAÇADEIRA
27	75284299	4	142T	TIEROD	TIRANTE
28	70911040	9	010D	NUT	PORCA
29	75325685	9	085F	YOKE	FORQUILHA
30	70917644	9	080P	PIN	PINO
31	73153755	9	095B	BUSHING	BUCHA
32	10734201	9	270C	COTTER PIN	CONTRA PINO

OPERATOR'S CONSOLE
CONSOLE DO OPERADOR

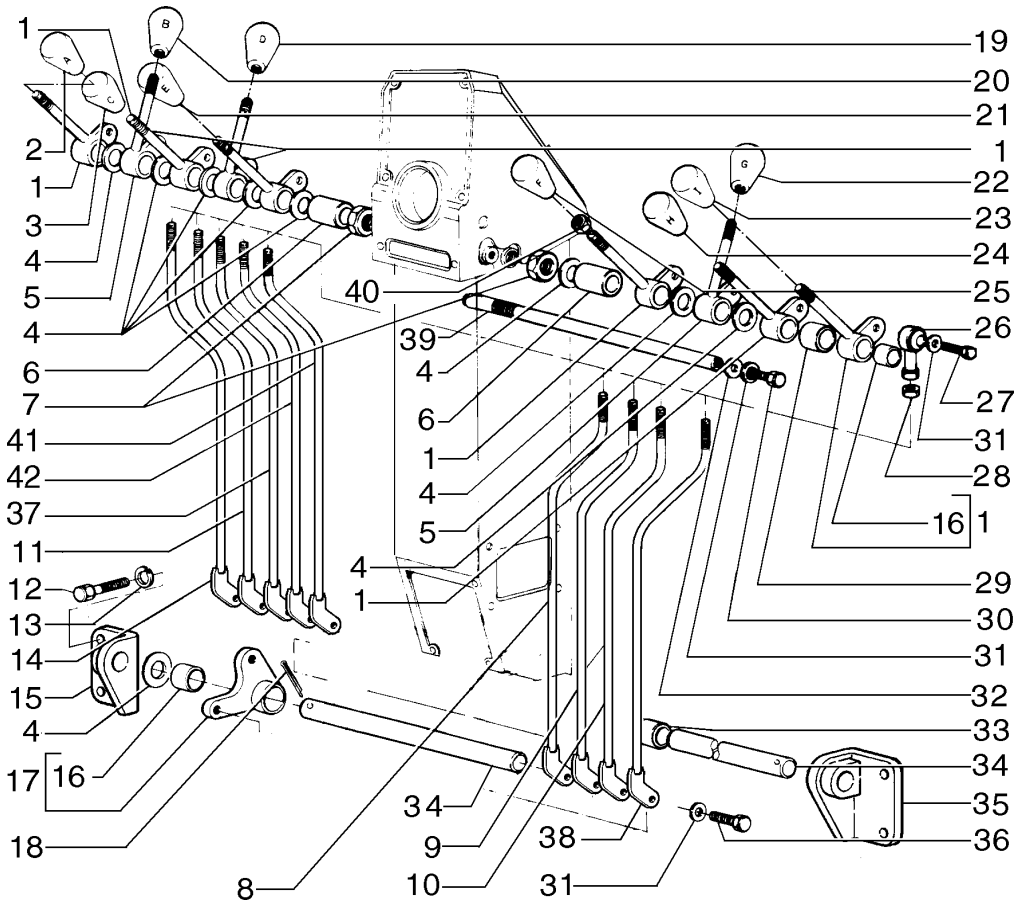

ITEM	PEÇA Nº	QTDE.	COD.	DESCRIPTION	DESCRIÇÃO
1	75252183	6	7117	CONTROL LEVERS	ALAVANCAS
2	75241798	1	150P	KNOB	MANOPLA A
3	75241794	1	150P	KNOB	MANOPLA C
4	73121925	*	131R	WASHER	ARRUELA
5	75252185	3	7117	CONTROL LEVERS	ALAVANCAS
6	73162476	2	075D	SPACER	ESPAÇADOR
7	70911037	2	010D	NUT	PORCA
8	75320513	2	142T	TIEROD	TIRANTE
9	75320516	2	142T	TIEROD	TIRANTE
10	75320519	2	142T	TIEROD	TIRANTE
11	75320532	1	142T	TIEROD	TIRANTE
12	11106431	6	040V	SCREW	PARAFUSO
13	10516871	6	170R	LOCKWASHER	ARRUELA PRESSÃO
14	75320523	1	142T	TIEROD	TIRANTE
15	75284300	1	300S	SUPPORT	SUPORTE
16	73125852	36	341C	BEARING	ROLAMENTO
17	75284234	9	7117	CONTROL LEVERS	ALAVANCAS
18	70904002	2	270C	COTTER PIN	CONTRA PINO
19	75241795	1	150P	KNOB	MANOPLA D
20	75241810	1	150P	KNOB	MANOPLA B
21	75241796	1	150P	KNOB	MANOPLA E
22	75251208	1	150P	KNOB	MANOPLA H
23	75241800	1	150P	KNOB	MANOPLA F
24	75241797	1	150P	KNOB	MANOPLA G
25	75241793	1	150P	KNOB	MANOPLA I
26	70617932	9	061E	END	EXTREMIDADE
27	70927212	9	040V	SCREW	PARAFUSO
28	70911048	9	010D	NUT	PORCA
29	75251032	1	075D	SPACER	ESPAÇADOR
30	70922763	2	040V	SCREW	PARAFUSO
31	70929156	33	131R	WASHER	ARRUELA
32	70925311	2	131R	WASHER	ARRUELA
33	75251037	1	075D	SPACER	ESPAÇADOR
34	75251039	2	080P	PIN	PINO

OPERATOR'S CONSOLE
CONSOLE DO OPERADOR

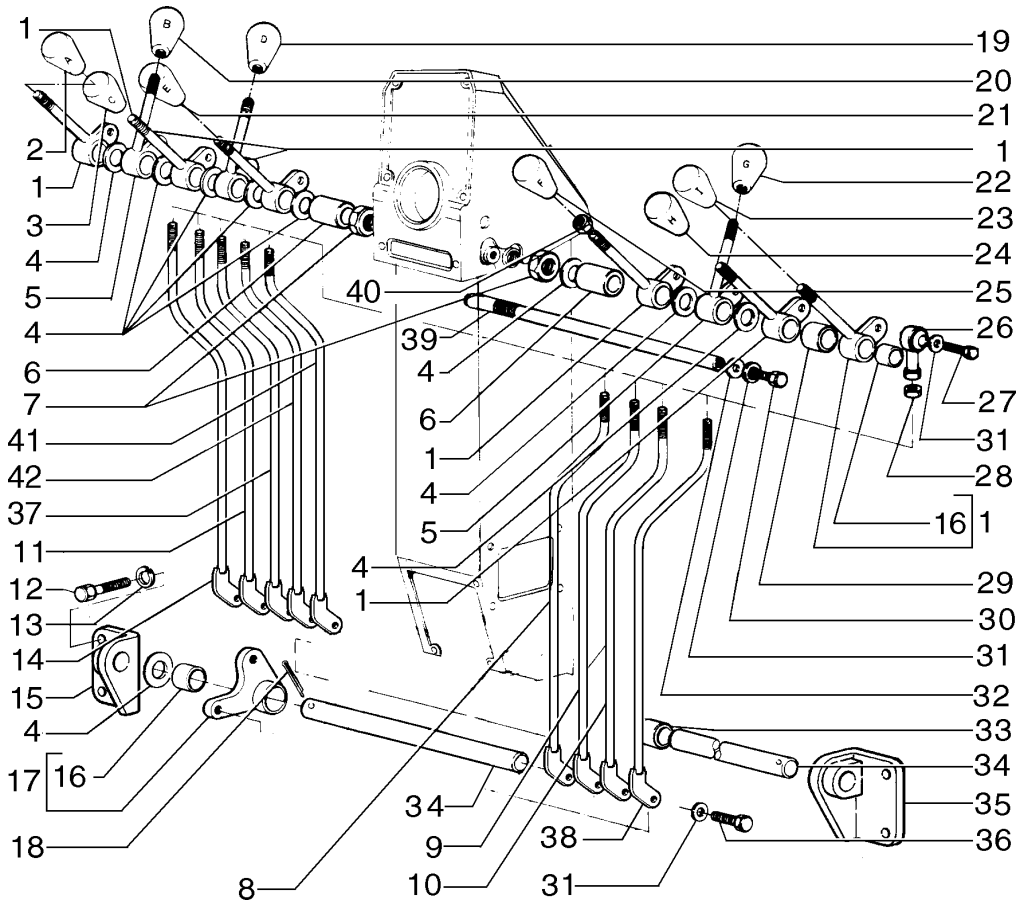

ITEM	PEÇA Nº	QTDE.	COD.	DESCRIPTION	DESCRIÇÃO
35	75284301	1	300S	SUPPORT	SUPORTE
36	70928798	18	040V	SCREW	PARAFUSO
37	75320533	1	142T	TIREOD	TIRANTE
38	75320521	1	142T	TIEROD	TIRANTE
39	75251033	2	016A	SHAFT	EIXO
40	70910510	9	010D	NUT	PORCA
41	75320540	1	142T	TIEROD	TIRANTE
42	75320530	1	142T	TIEROD	TIRANTE

* AS REQUIRED
CONFORME NECESSIDADE

OPERATOR'S CONSOLE
CONSOLE DO OPERADOR

D2.01 | 3

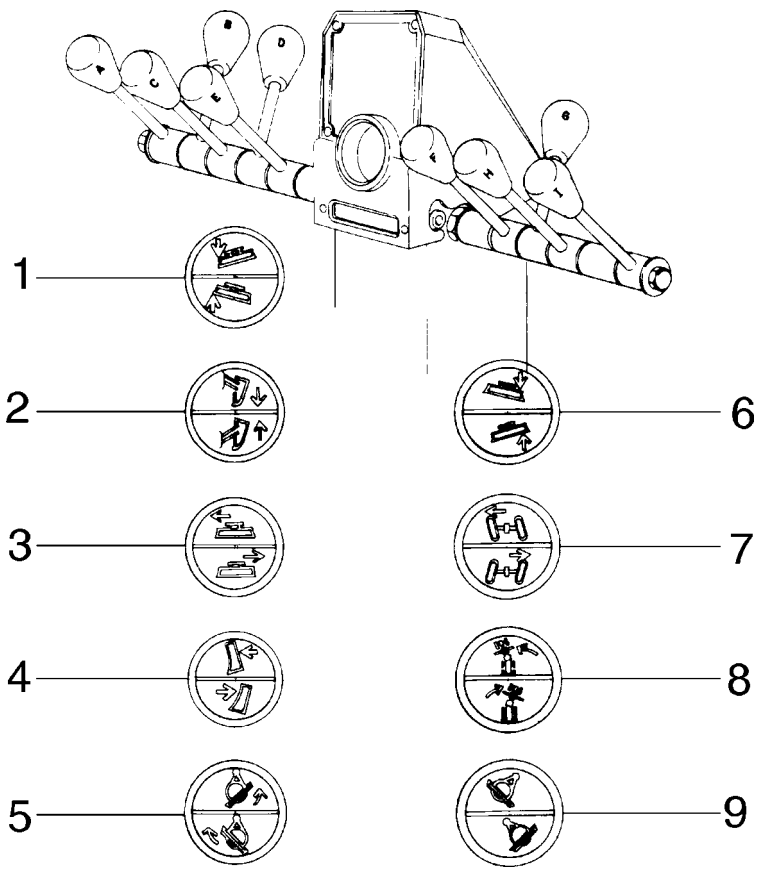

ITEM	PEÇA N°	QTDE.	COD.	DESCRIPTION	DESCRIÇÃO
1	75241798	1	150P	KNOB	MANOPLA A
2	75241810	1	150P	KNOB	MANOPLA B
3	75241794	1	150P	KNOB	MANOPLA C
4	75241795	1	150P	KNOB	MANOPLA D
5	75241796	1	150P	KNOB	MANOPLA E
6	75241800	1	150P	KNOB	MANOPLA F
7	75241797	1	150P	KNOB	MANOPLA G
8	75251208	1	150P	KNOB	MANOPLA H
9	75241793	1	150P	KNOB	MANOPLA I

OPERATOR'S CONSOLE
CONSOLE DO OPERADOR

NEW HOLLAND

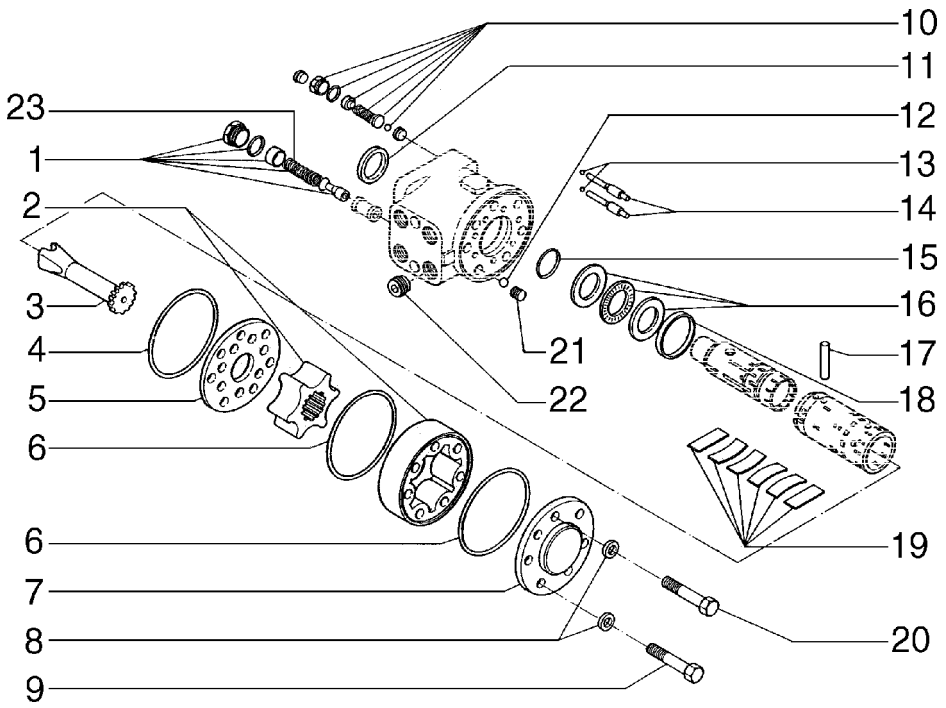

ITEM	PEÇA N°	QTDE.	COD.	DESCRIPTION	DESCRIÇÃO
1	75311025	1	010V	VALVE	VÁLVULA
2	75311019	1	060G	IMPELLER	ROTOR
3	75311015	1	016A	SHAFT	EIXO
4	75311017	1	158G	O'RING	O'RING
5	75311018	1	060D	DISC	DISCO
6	75311020	2	158G	O'RING	O'RING
7	75311021	1	265C	COVER	TAMPA
8	75311022	7	131R	WASHER	ARRUELA
9	75311023	1	040V	SCREW	PARAFUSO
10	75311027	2	010V	VALVE	VÁLVULA
11	75311008	1	122G	SEAL	RETENTOR
12	75311009	1	140S	BALL	ESFERA
13	75311028	2	140S	BALL	ESFERA
14	75311029	2	080P	PIN	PINO
15	75311011	1	158G	O'RING	O'RING
16	75311012	1	341C	BEARING	ROLAMENTO
17	75311014	1	080P	PIN	PINO
18	75311013	1	045A	RING	ANEL
19	75311016	1	100M	SPRING	MOLA
20	75311024	6	040V	SCREW	PARAFUSO
21	75311010	1	050T	PLUG	BUJÃO
22	75311030	1	010V	VALVE	VÁLVULA
23	75311026	1	100M	SPRING	MOLA

POWER STEERING - CONTROL UNIT
SISTEMA DA DIREÇÃO - UNIDADE HIDROSTÁTICA

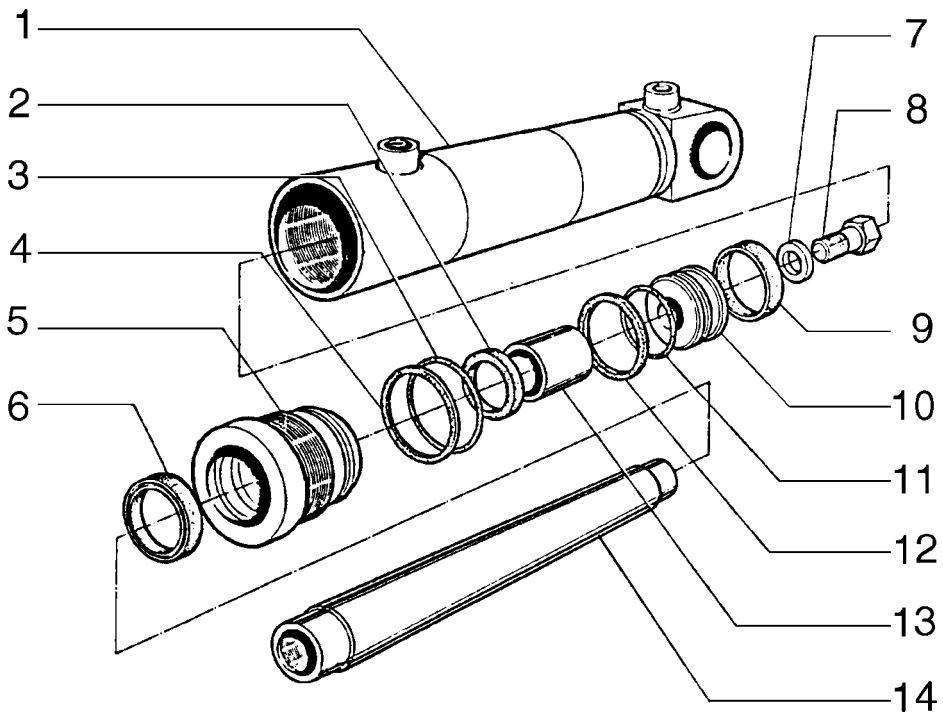

= 15

ITEM	PEÇA N°	QTDE.	COD.	DESCRIPTION	DESCRIÇÃO
1	73065115	1	193T	TUBE	TUBO
2	73069566	1	122G	SEAL	RETENTOR
3	70924158	1	158G	O'RING	O'RING
4	73063363	1	122G	SEAL	RETENTOR
5	73065105	1	132F	HEAD	FUNDO DIANTEIRO
6	73055125	1	122G	SEAL	RETENTOR
7	70931306	1	131R	WASHER	ARRUELA
8	70921169	1	040V	SCREW	PARAFUSO
9	73065110	1	122G	SEAL	RETENTOR
10	73132432	1	132P	PISTON	PISTÃO DO MOTOR
11	70923684	1	158G	O'RING	O'RING
12	73065109	1	122G	SEAL	RETENTOR
13	73065106	1	095B	BUSHING	BUCHA
14	73132430	1	090A	ROD	HASTE
15	73065112	1	002K	KIT *	KIT

* INCLUDES ITENS 2, 3, 4, 6, 9, 11, 12
INCLUI ITENS 2, 3, 4, 6, 9, 11, 12

STEERING CYLINDER - 75266844
CILINDRO DE DIREÇÃO

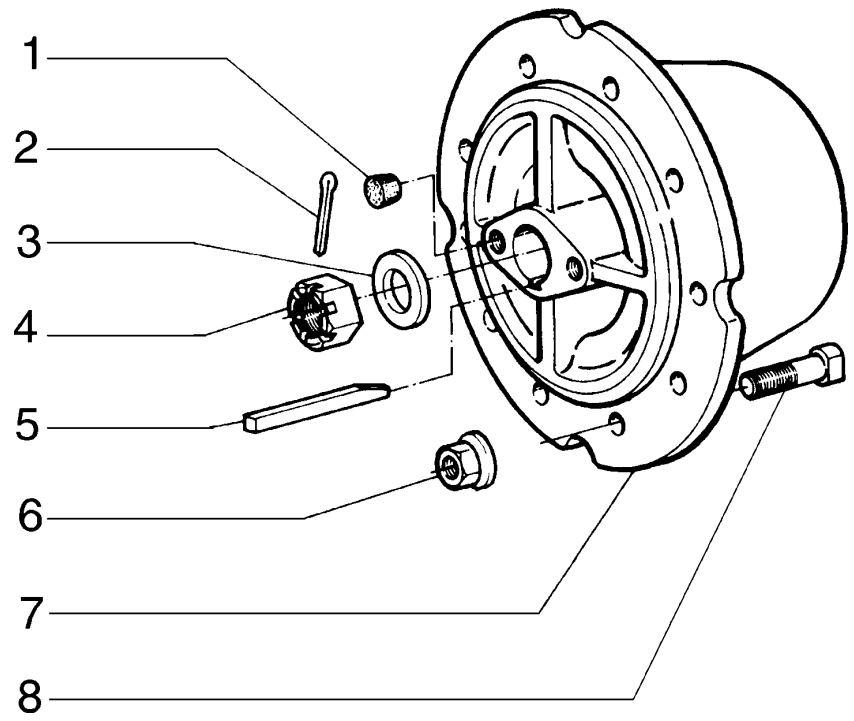

ITEM	PEÇA N°	QTDE.	COD.	DESCRIPTION	DESCRIÇÃO
1	75201391	8	265C	COVER	TAMPA
2	70901348	4	270C	COTTER PIN	CONTRA PINO
3	70605918	4	131R	WASHER	ARRUELA
4	70060670	4	010D	NUT	PORCA
5	73132641	4	060L	KEY	CHAVETA
6	75250656	48	010D	NUT	PORCA
7	75266673	4	091D	WHEEL DISC	CUBO DA RODA
8	75250655	48	040V	SCREW	PARAFUSO

REAR WHEEL
RODAS TRASEIRAS

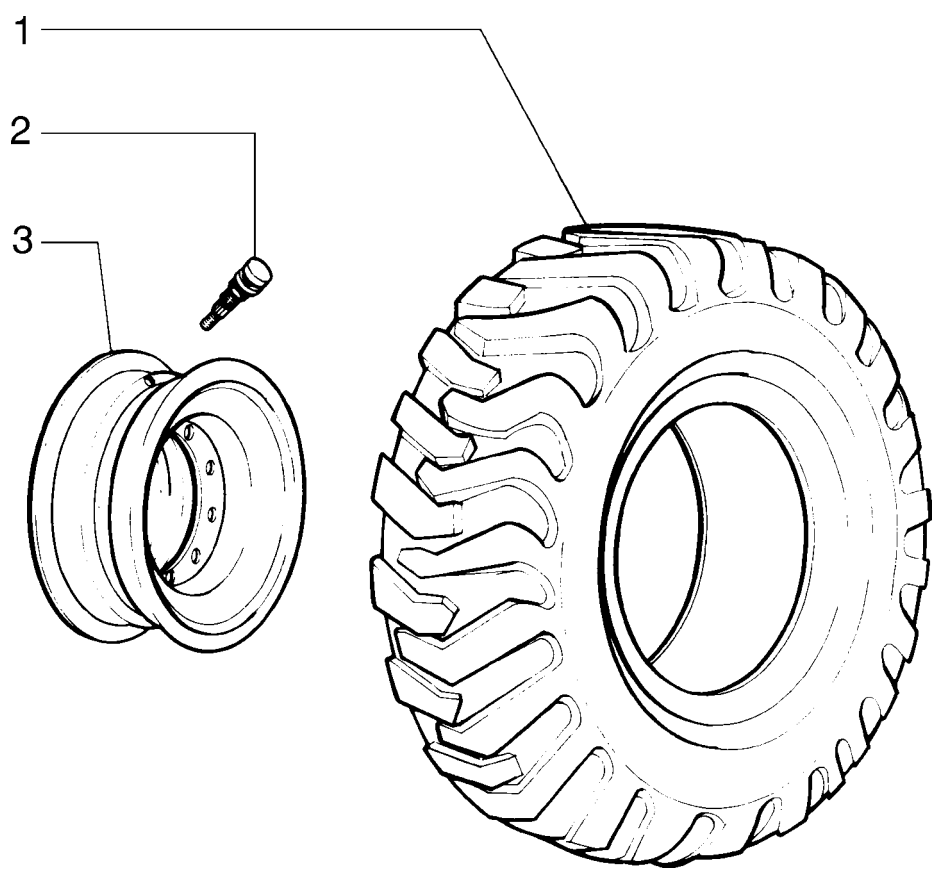

ITEM	PEÇA Nº	QTDE.	COD.	DESCRIPTION	DESCRIÇÃO
1	8320758	6	147P	TIRE	PNEU 17,5x25
2	70096481	6	010V	VALVE	VÁLVULA
3	75267200	6	135C	RIM	ARO 13"

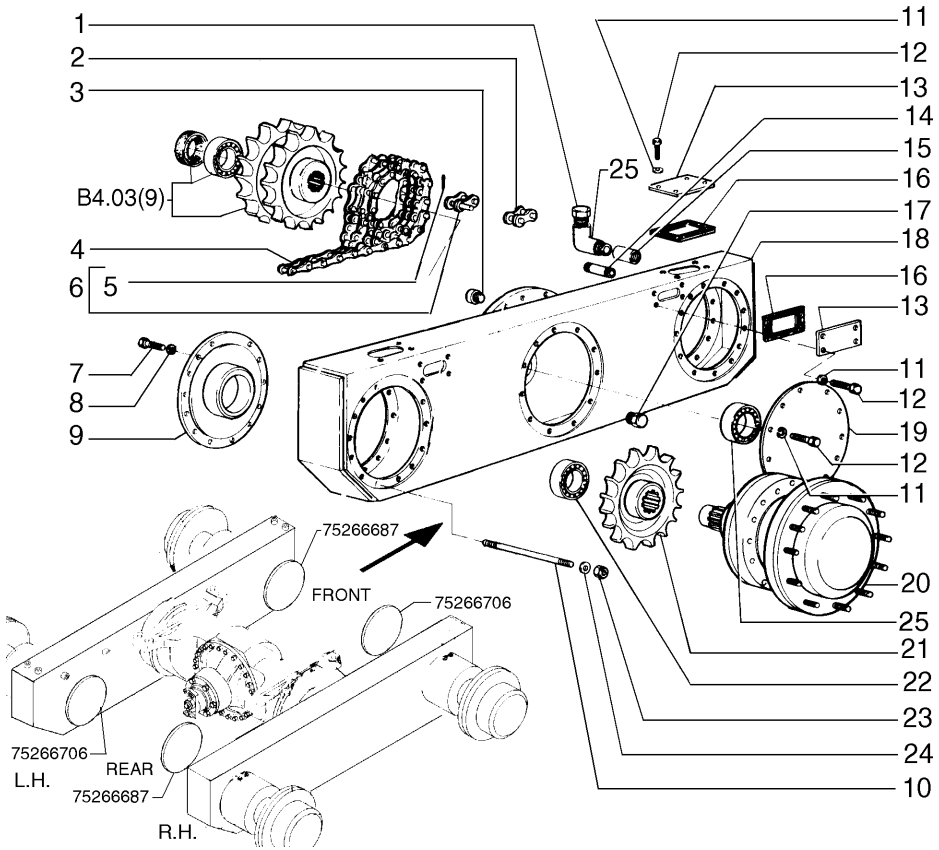

ITEM	PEÇA N°	QTDE.	COD.	DESCRIPTION	DESCRIÇÃO
1	70634161	2	145S	BREATHER	RESPIRO
2	73161845	*	010M	LINK	ELO
3	70901651	2	050T	PLUG	BUJÃO
4	73161843	2	095C	CHAIN	CORRENTE
5	73161846	8	270C	COTTER PIN	CONTRA PINO
6	73161844	*	010M	LINK	ELO
7	11112431	60	040V	SCREW	PARAFUSO
8	10517071	60	170R	LOCKWASHER	ARRUELA PRESSÃO
9	75266687	2	265C	COVER	TAMPA
9	75266706	2	265C	COVER	TAMPA
10	75320124	52	210P	STUD	PRISIONEIRO
11	10516871	48	170R	LOCKWASHER	ARRUELA PRESSÃO
12	11106231	48	040V	SCREW	PARAFUSO
13	75266711	10	265C	COVER	TAMPA
14	75257150	2	065C	COVER	TAMPA
15	70907059	2	085G	ELBOW	COTOVELO
16	75257147	12	120G	GASKET	JUNTA
17	70912725	4	050T	PLUG	BUJÃO
18	75266737	2	035S	CASE	CARCAÇA
19	75266731	2	265C	COVER	TAMPA
20	75251577	4	091D	WHEEL DISC	CUBO DA RODA
21	73161842	2	163R	SPROCKET	RODA MOTRIZ
22	28995900	4	341C	BEARING	ROLAMENTO
23	12164121	52	010D	NUT	PORCA
24	10517271	52	170R	LOCKWASHER	ARRUELA PRESSÃO
25	26794670	4	341C	BEARING	ROLAMENTO

TANDEM R.H./L.H.
TANDEM DIR./ESQ.

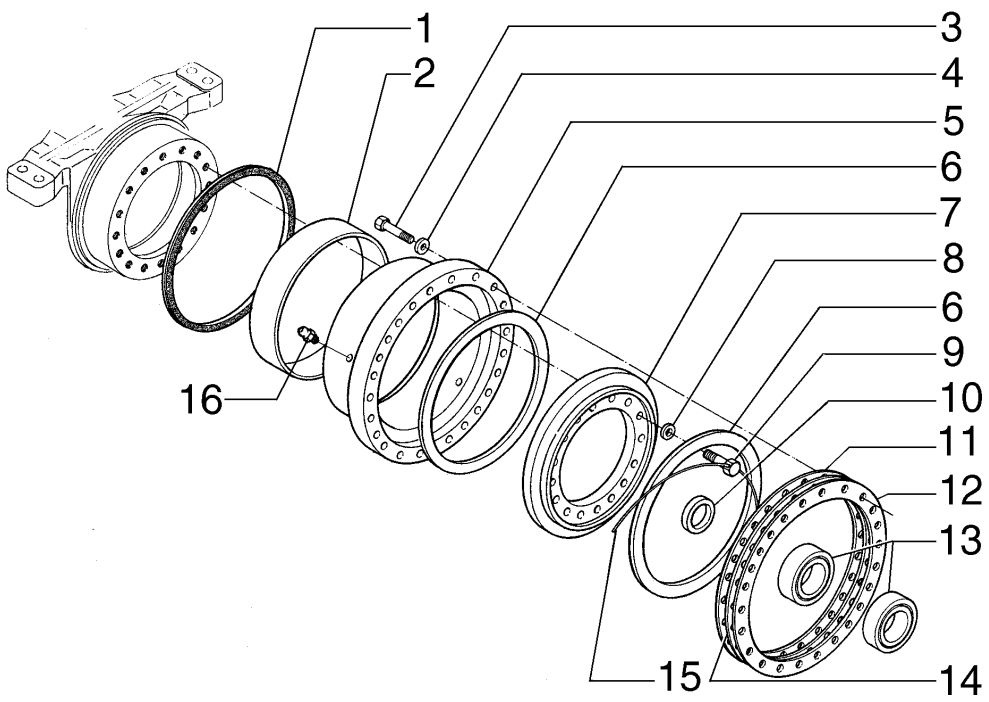

ITEM	PEÇA N°	QTDE.	COD.	DESCRIPTION	DESCRIÇÃO
1	73155118	2	122G	SEAL	RETENTOR
2	75246450	2	095B	BUSHING	BUCHA
3	15981231	48	040V	SCREW	PARAFUSO
4	10517271	48	170R	LOCKWASHER	ARRUELA PRESSÃO
5	75258148	2	135M	HUB	CUBO
6	73155650	4	045A	RING	ANEL
7	75258149	2	265C	COVER	TAMPA
8	14497131	32	131R	WASHER	ARRUELA
9	73161800	32	040V	SCREW	PARAFUSO
10	73161790	2	122G	SEAL	RETENTOR
11	75325419	4	198S	SHIM	CALÇO 0,18MM
12	75325418	14	198S	SHIM	CALÇO 0,45MM
13	26794670	4	341C	BEARING	ROLAMENTO
14	75325420	4	198S	SHIM	CALÇO 0,15MM
15	70052519	2	061F	STEEL WIRE	ARAME DE AÇO
16	219-1	4	060I	GREASE FITTING *	PINO GRAXEIRO *

TANDEM R.H./L.H.
TANDEM DIR./ESQ.

NEW HOLLAND

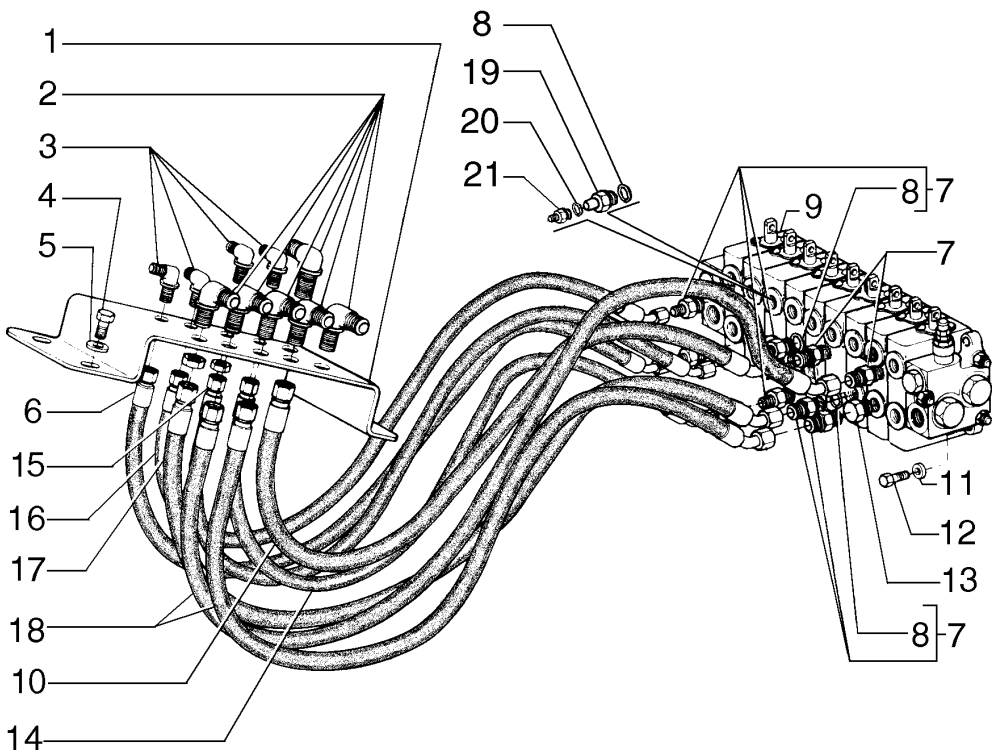

ITEM	PEÇA Nº	QTDE.	COD.	DESCRIPTION	DESCRIÇÃO
1	75280667	1	105P	PLATE	CHAPA
2	70927163	6	085G	ELBOW	COTOVELO
3	70928378	4	020R	FITTING	CONEXÃO
4	16043231	4	040V	SCREW	PARAFUSO
5	10730301	4	131R	WASHER	ARRUELA
6	75251188	1	192T	HOSE ASSY	MANGUEIRA
7	70922457	7	075B	CONNECTOR	CONECTOR
8	70921885	9	158G	O'RING	O'RING
9	73162923	1	010V	VALVE	VÁLVULA
10	75251191	1	192T	HOSE ASSY	MANGUEIRA
11	70630753	4	131R	WASHER	ARRUELA
12	70921565	4	040V	SCREW	PARAFUSO
13	70922577	1	050T	PLUG	BUJÃO
14	75252832	1	192T	HOSE ASSY	MANGUEIRA
15	75251190	1	192T	HOSE ASSY	MANGUEIRA
16	75251192	1	192T	HOSE ASSY	MANGUEIRA
17	75251194	1	192T	HOSE ASSY	MANGUEIRA
18	75252425	2	192T	HOSE ASSY	MANGUEIRA
19	75261780	2	020R	FITTING	CONEXÃO
20	70923845	2	158G	O'RING	O'RING
21	70925656	2	020R	FITTING	CONEXÃO

HYDRAULIC SYSTEM
SISTEMA HIDRÁULICO

NEW HOLLAND

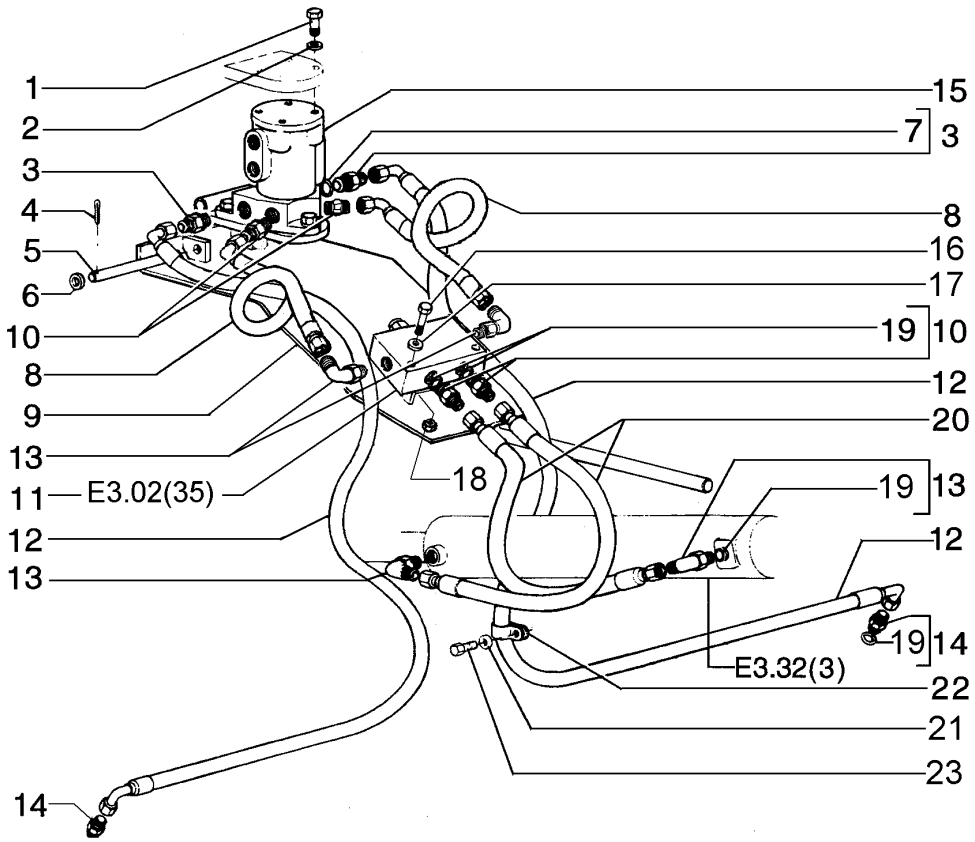

ITEM	PEÇA N°	QTDE.	COD.	DESCRIPTION	DESCRIÇÃO
1	70921565	4	040V	SCREW	PARAFUSO
2	70912441	4	170R	LOCKWASHER	ARRUELA PRESSÃO
3	70923717	2	075B	CONNECTOR	CONECTOR
4	70900942	1	270C	COTTER PIN	CONTRA PINO
5	70658592	1	080P	PIN	PINO
6	70911115	1	131R	WASHER	ARRUELA
7	70921205	2	158G	O'RING	O'RING
8	75320161	2	192T	HOSE ASSY	MANGUEIRA
9	75267312	1	105P	PLATE	CHAPA
10	70922457	4	075B	CONNECTOR	CONECTOR
11	73130105	1	010V	VALVE	VÁLVULA
12	75255794	2	192T	HOSE ASSY	MANGUEIRA
13	70923905	2	020R	FITTING	CONEXÃO
14	70921409	2	075B	CONNECTOR	CONECTOR
15	75267309	1	081D	ROTATING DISTR.	DISTR. ROTATIVO
16	11107331	2	040V	SCREW	PARAFUSO
17	70630753	2	131R	WASHER	ARRUELA
18	11701721	2	010D	NUT	PORCA
19	70921349	2	158G	O'RING	O'RING
20	75255800	2	192T	HOSE ASSY	MANGUEIRA
21	70677004	2	131R	WASHER	ARRUELA
22	70929344	1	031F	CLAMP	ABRAÇADEIRA
23	70927541	1	040V	SCREW	PARAFUSO

MOLDBOARD HYDRAULIC SYSTEM
SISTEMA HIDRÁULICO DESL. LAT. INCL. DA LÂMINA

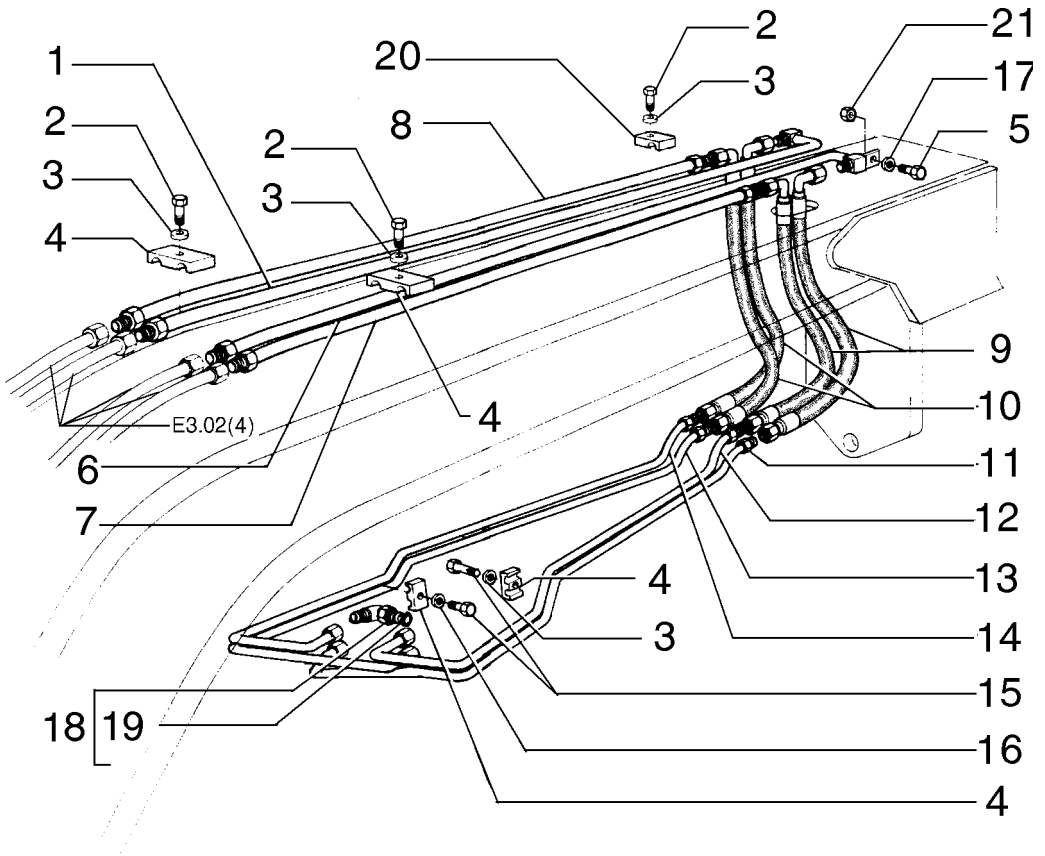

ITEM	PEÇA Nº	QTDE.	COD.	DESCRIPTION	DESCRIÇÃO
1	75248894	1	193T	TUBE	TUBO
2	16054631	8	040V	SCREW	PARAFUSO
3	10730301	8	131R	WASHER	ARRUELA
4	70623355	14	031F	CLAMP	ABRAÇADEIRA
5	16043431	2	040V	SCREW	PARAFUSO
6	75248903	1	193T	TUBE	TUBO
7	75248900	1	193T	TUBE	TUBO
8	75248883	1	193T	TUBE	TUBO
9	75255792	2	192T	HOSE ASSY	MANGUEIRA
10	75255797	2	192T	HOSE ASSY	MANGUEIRA
11	75252263	1	193T	TUBE	TUBO
12	75252264	1	193T	TUBE	TUBO
13	75252255	1	193T	TUBE	TUBO
14	75252254	1	193T	TUBE	TUBO
15	11106431	8	040V	SCREW	PARAFUSO
16	10516871	8	131R	WASHER	ARRUELA
17	12646721	3	131R	WASHER	ARRUELA
18	70924786	2	085G	ELBOW	COTOVELO
19	70921205	4	158G	O'RING	O'RING
20	75249311	2	031F	CLAMP	ABRAÇADEIRA
21	11701721	3	010D	NUT	PORCA

HYDRAULIC SYSTEM MOLDBOARD
SISTEMA HIDRÁULICO DESL. LAT. INCL. DA LÂMINA

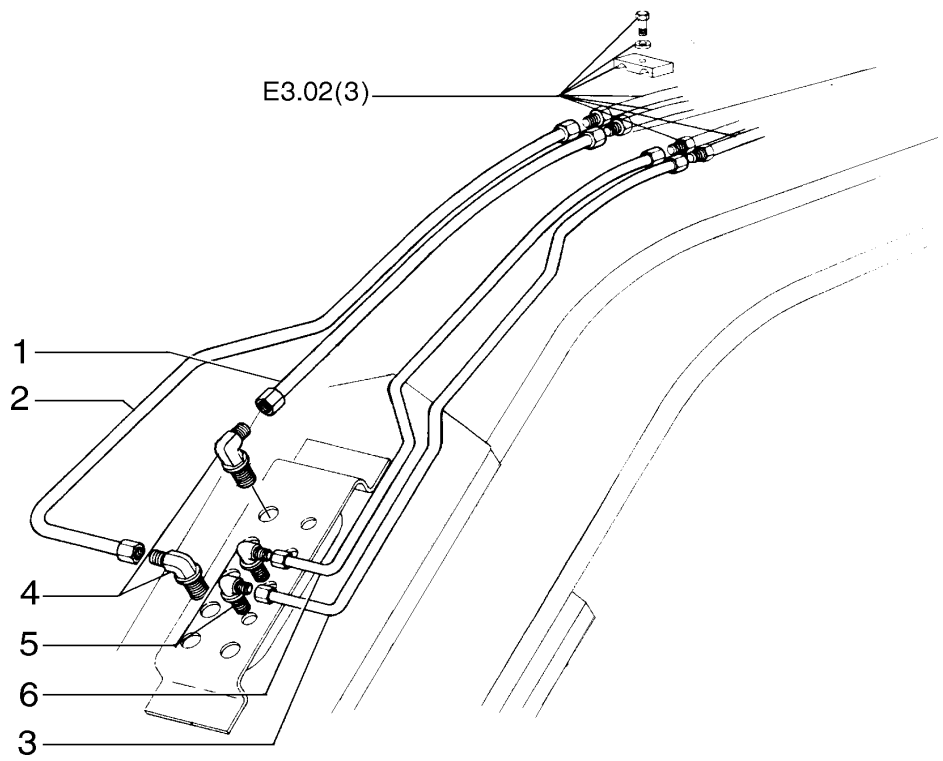

ITEM	PEÇA N°	QTDE.	COD.	DESCRIPTION	DESCRIÇÃO
1	75253436	1	193T	TUBE	TUBO
2	75253435	1	193T	TUBE	TUBO
3	75253434	1	193T	TUBE	TUBO
4	70927163	2	085G	ELBOW	COTOVELO
5	70928378	2	020R	FITTING	CONEXÃO
6	75253433	1	193T	TUBE	TUBO

HYDRAULIC SYSTEM MOLDBOARD
SISTEMA HIDRÁULICO DESL. LAT. INCL. DA LÂMINA

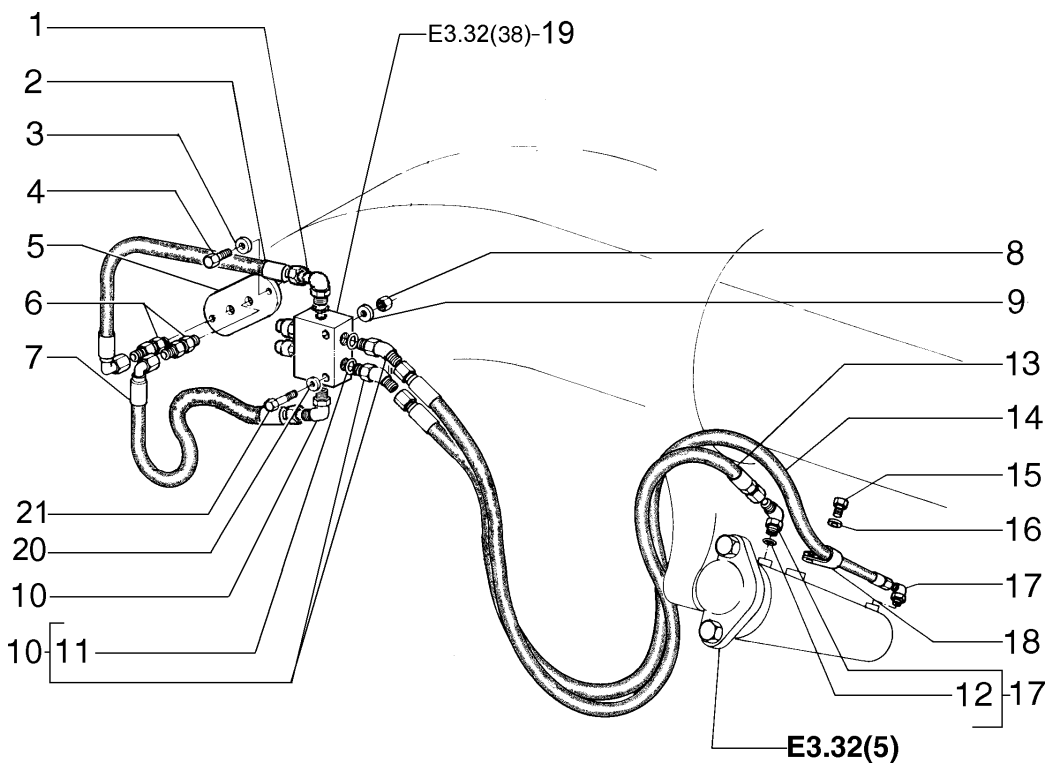

ITEM	PEÇA N°	QTDE.	COD.	DESCRIPTION	DESCRIÇÃO
1	70921402	1	085G	ELBOW	COTOVELO
2	75252544	1	192T	HOSE ASSY	MANGUEIRA
3	10730301	2	131R	WASHER	ARRUELA
4	16043231	2	040V	SCREW	PARAFUSO
5	75267102	1	105P	PLATE	CHAPA
6	70927261	2	020R	FITTING	CONEXÃO
7	75253458	1	192T	HOSE ASSY	MANGUEIRA
8	16100821	4	010D	NUT	PORCA
9	10730301	4	131R	WASHER	ARRUELA
10	70922507	3	085G	ELBOW	COTOVELO
11	70921349	6	158G	O'RING	O'RING
12	70921349	1	158G	O'RING	O'RING
13	75322766	1	192T	HOSE ASSY	MANGUEIRA
14	75321941	1	192T	HOSE ASSY	MANGUEIRA
15	70922763	1	040V	SCREW	PARAFUSO
16	70929156	1	131R	WASHER	ARRUELA
17	70921402	3	085G	ELBOW	COTOVELO
18	70928010	1	031F	CLAMP	ABRAÇADEIRA
19	73130105	1	010V	VALVE	VÁLVULA
20	70630753	2	131R	WASHER	ARRUELA
21	16043831	2	040V	SCREW	PARAFUSO

CIRCLE SHIFT HYDRAULIC
SISTEMA HIDRÁULICO DE DESL. LATERAL DO CÍRCULO

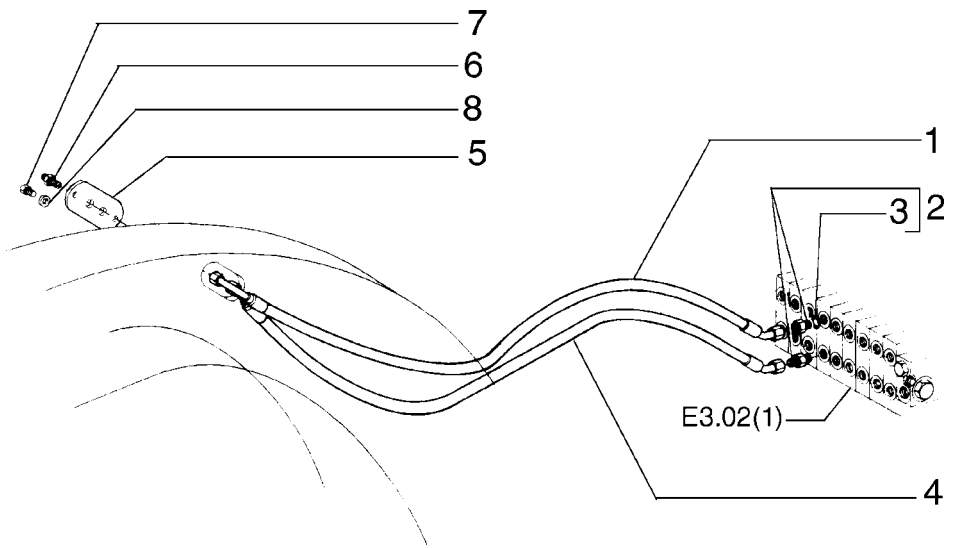

ITEM	PEÇA N°	QTDE.	COD.	DESCRIPTION	DESCRIÇÃO
1	75251187	1	192T	HOSE ASSY	MANGUEIRA
2	70921409	2	075B	CONNECTOR	CONECTOR
3	70921885	2	158G	O'RING	O'RING
4	75251186	1	192T	HOSE ASSY	MANGUEIRA
5	75267102	1	105P	PLATE	CHAPA
6	70927261	2	020R	FITTING	CONEXÃO
7	16043231	2	040V	SCREW	PARAFUSO
8	10730301	2	131R	WASHER	ARRUELA

HYDRAULIC SYSTEM MOLDBOARD
SISTEMA HIDRÁULICO INCLINAÇÃO DA LÂMINA

NEW HOLLAND

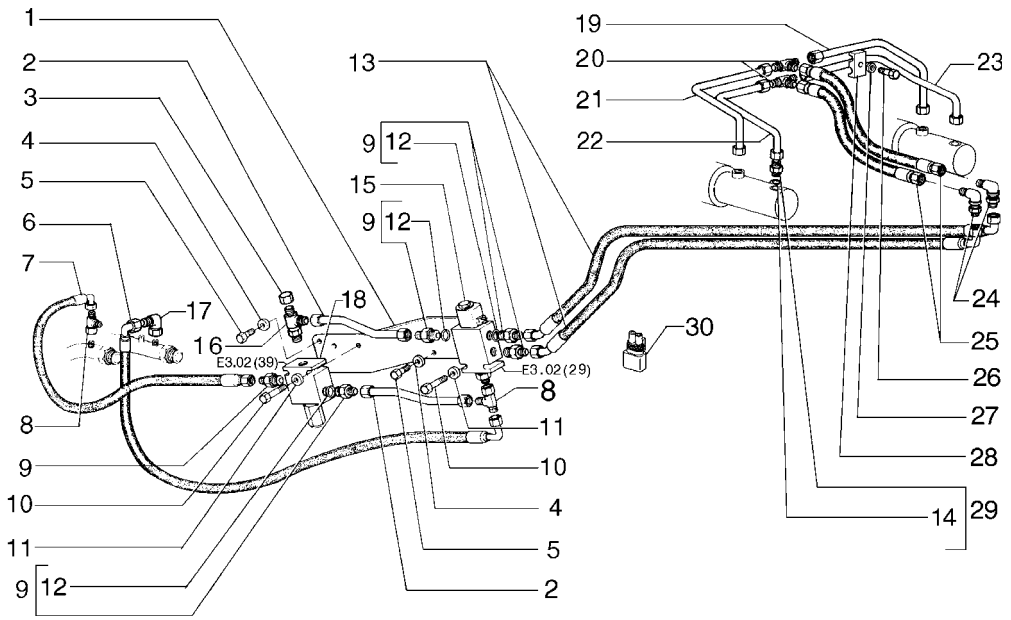

ITEM	PEÇA Nº	QTDE.	COD.	DESCRIPTION	DESCRIÇÃO
1	75280725	1	300S	SUPPORT	SUPORTE
2	75248917	2	193T	TUBE	TUBO
3	70919552	1	064C	CAP	TAMPÃO
4	10730301	3	131R	WASHER	ARRUELA
5	16043231	2	040V	SCREW	PARAFUSO
6	75252434	1	192T	HOSE ASSY	MANGUEIRA
7	75252433	1	192T	HOSE ASSY	MANGUEIRA
8	70921297	2	020R	FITTING	CONEXÃO
9	70922522	4	075B	CONNECTOR	CONECTOR
10	70930238	2	040V	SCREW	PARAFUSO
11	70928190	2	131R	WASHER	ARRUELA
12	70921885	4	158G	O'RING	O'RING
13	75252380	2	192T	HOSE ASSY	MANGUEIRA
14	70921349	4	158G	O'RING	O'RING
15	73124881	1	010V	VALVE	VÁLVULA
16	79067002	1	020R	FITTING	CONEXÃO
17	70921013	1	085G	ELBOW	COTOVELO
18	75252291	1	010V	VALVE	VÁLVULA
19	73127114	1	193T	TUBE	TUBO
20	70919087	2	020R	FITTING	CONEXÃO
21	73127111	1	193T	TUBE	TUBO
22	73127112	1	193T	TUBE	TUBO
23	73127113	1	193T	TUBE	TUBO
24	70928378	2	020R	FITTING	CONEXÃO
25	70659547	2	192T	HOSE ASSY	MANGUEIRA
26	70927361	2	040V	SCREW	PARAFUSO
27	70910287	2	170R	LOCKWASHER	ARRUELA PRESSÃO
28	70695523	2	031F	CLAMP	ABRAÇADEIRA
29	70922457	4	075B	CONNECTOR	CONECTOR
30	75322270	1	039R	RESISTOR	RESISTOR

SADDLE LOCK PIN CYLINDER AND PIPING
SISTEMA HIDRÁULICO DE TRAVAMENTO

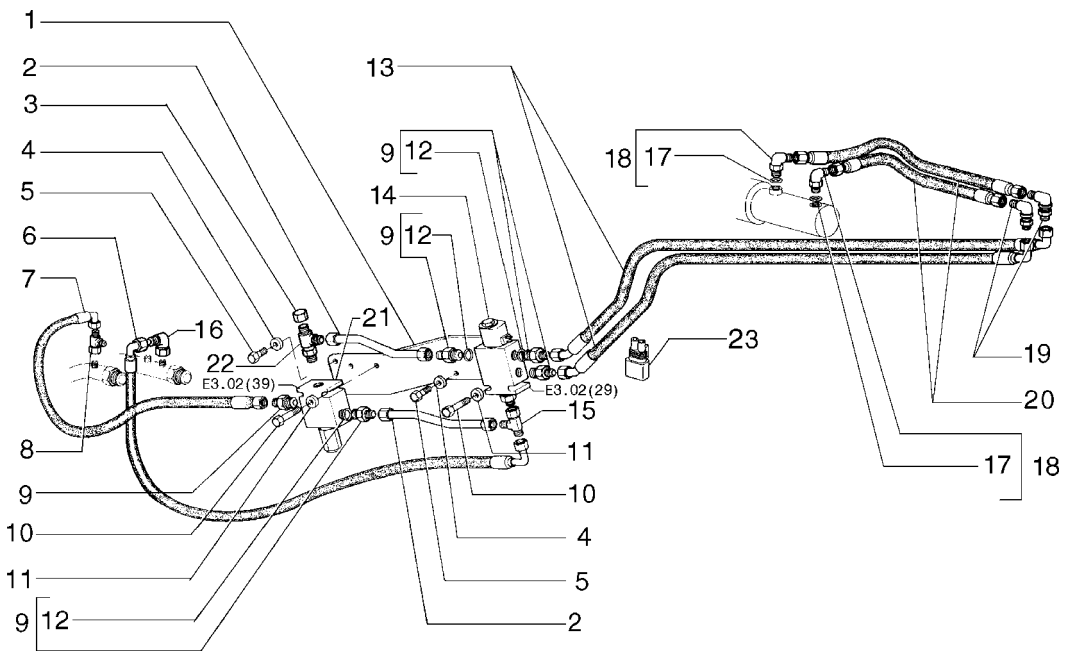

ITEM	PEÇA N°	QTDE.	COD.	DESCRIPTION	DESCRIÇÃO
1	75280725	1	300S	SUPPORT	SUPORTE
2	75248917	2	193T	TUBE	TUBO
3	70919552	1	064C	CAP	TAMPÃO
4	10730301	2	131R	WASHER	ARRUELA
5	16043231	2	040V	SCREW	PARAFUSO
6	75252434	1	192T	HOSE ASSY	MANGUEIRA
7	75252433	1	192T	HOSE ASSY	MANGUEIRA
8	70921297	2	020R	FITTING	CONEXÃO
9	70922522	4	075B	CONNECTOR	CONECTOR
10	70930238	2	040V	SCREW	PARAFUSO
11	70928190	2	131R	WASHER	ARRUELA
12	70921885	4	158G	O'RING	O'RING
13	75252380	2	192T	HOSE ASSY	MANGUEIRA
14	73124881	1	010V	VALVE	VÁLVULA
15	70921297	1	020R	FITTING	CONEXÃO
16	70921013	1	085G	ELBOW	COTOVELO
17	70921349	2	158G	O'RING	O'RING
18	70923905	2	020R	FITTING	CONEXÃO
19	70928378	2	020R	FITTING	CONEXÃO
20	70659547	2	192T	HOSE ASSY	MANGUEIRA
21	75323837	1	010V	VALVE	VÁLVULA
22	70930806	1	020R	FITTING	CONEXÃO
23	75322270	1	039R	RESISTOR	RESISTOR

SADDLE LOCK PIN CYLINDER AND PIPING
SISTEMA HIDRÁULICO DE TRAVAMENTO

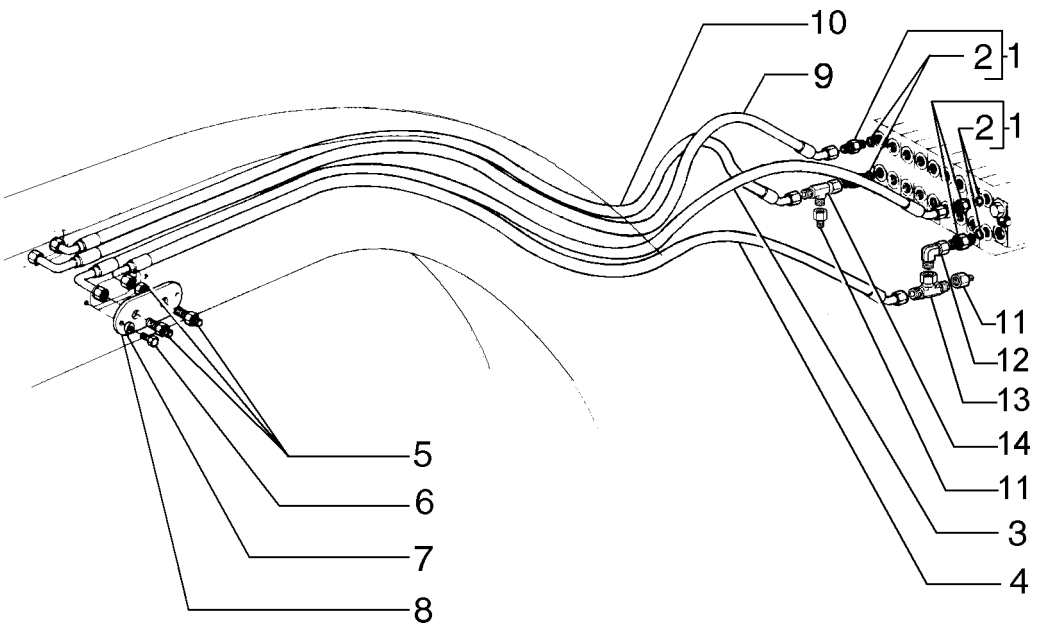

ITEM	PEÇA N°	QTDE.	COD.	DESCRIPTION	DESCRIÇÃO
1	70921409	4	075B	CONNECTOR	CONECTOR
2	70921885	4	158G	O'RING	O'RING
3	75251170	1	192T	HOSE ASSY	MANGUEIRA
4	75251169	1	192T	HOSE ASSY	MANGUEIRA
5	70927261	4	020R	FITTING	CONEXÃO
6	16043231	4	040V	SCREW	PARAFUSO
7	10730301	4	131R	WASHER	ARRUELA
8	75267102	2	105P	PLATE	CHAPA
9	75252827	1	192T	HOSE ASSY	MANGUEIRA
10	75252826	1	192T	HOSE ASSY	MANGUEIRA
11	70923102	2	020R	FITTING	CONEXÃO
12	70921279	1	085G	ELBOW	COTOVELO
13	70921276	1	020R	FITTING	CONEXÃO
14	70921298	1	020R	FITTING	CONEXÃO

MOLDBOARD LIFT PIPING
SISTEMA HIDRÁULICO DE LEVANTAMENTO DA LÂMINA

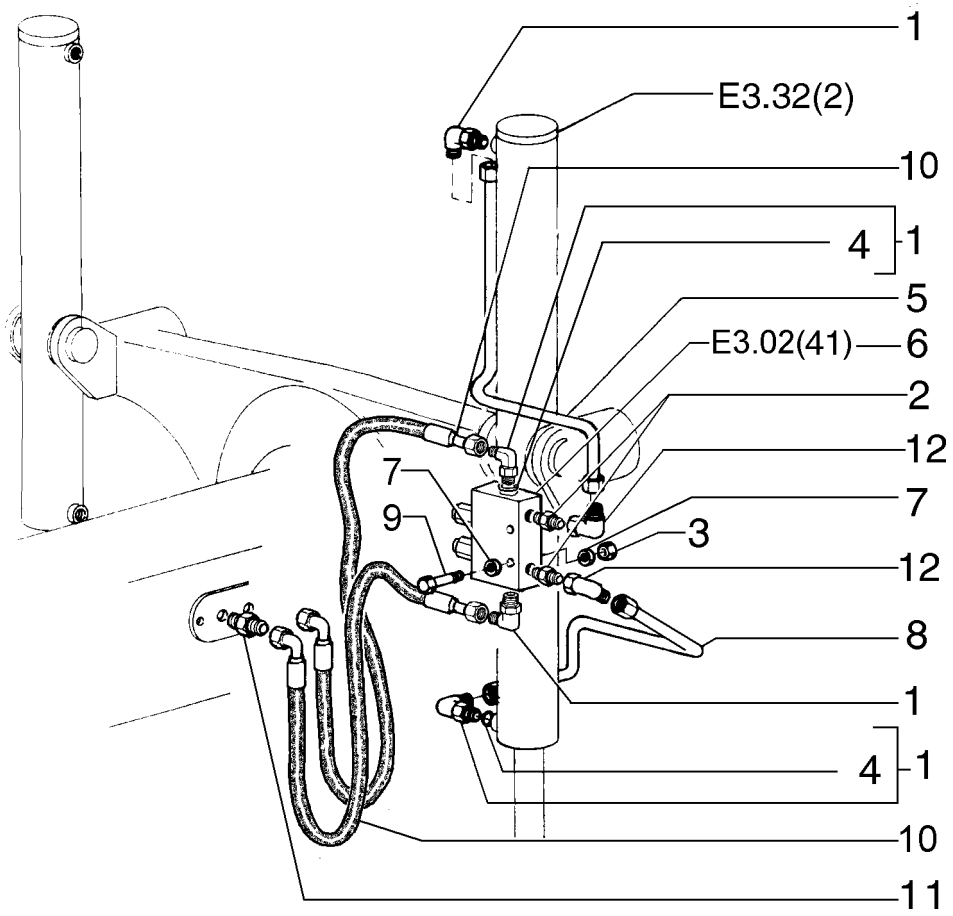

ITEM	PEÇA N°	QTDE.	COD.	DESCRIPTION	DESCRIÇÃO
1	70921402	4	085G	ELBOW	COTOVELO
2	70921409	2	075B	CONNECTOR	CONECTOR
3	70900367	2	010D	NUT	PORCA
4	70921349	10	158G	O'RING	O'RING
5	75254144	1	193T	TUBE LH	TUBO ESQ. ESQ.
5	75254140	1	193T	TUBE RH	TUBO DIR. DIR.
6	75325021	2	010V	VALVE	VÁLVULA
7	70630753	4	131R	WASHER	ARRUELA
8	75254146	1	193T	TUBE LH	TUBO ESQ.
8	75254142	1	193T	TUBE RH	TUBO DIR.
9	11107331	4	040V	SCREW	PARAFUSO
10	73127637	4	192T	HOSE ASSY	MANGUEIRA
11	70927261	4	020R	FITTING	CONEXÃO
12	70921279	4	085G	ELBOW	COTOVELO

MOLDBORD LIFT PIPING
SISTEMA HIDRÁULICO DE LEVANTAMENTO DA LÂMINA

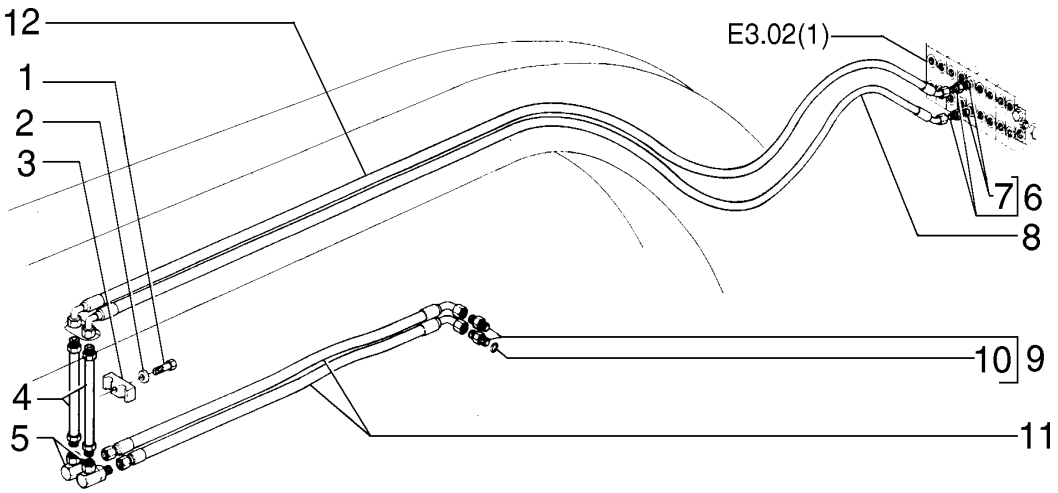

ITEM	PEÇA N°	QTDE.	COD.	DESCRIPTION	DESCRIÇÃO
1	15541031	1	040V	SCREW	PARAFUSO
2	10517071	1	170R	LOCKWASHER	ARRUELA PRESSÃO
3	75258117	2	031F	CLAMP	ABRAÇADEIRA
4	75252273	2	193T	TUBE	TUBO
5	73121563	2	235C	CONNECTION	CONEXÃO
6	70921409	2	075B	CONNECTOR	CONECTOR
7	70921885	2	158G	O'RING	O'RING
8	75251163	1	192T	HOSE ASSY	MANGUEIRA
9	70921326	2	020R	FITTING	CONEXÃO
10	70921205	2	158G	O'RING	O'RING
11	75255791	2	192T	HOSE ASSY	MANGUEIRA
12	75251164	1	192T	HOSE ASSY	MANGUEIRA

CIRCLE TURN HYDRAULIC
SISTEMA HIDRÁULICO GIRA CÍRCULO

NEW HOLLAND

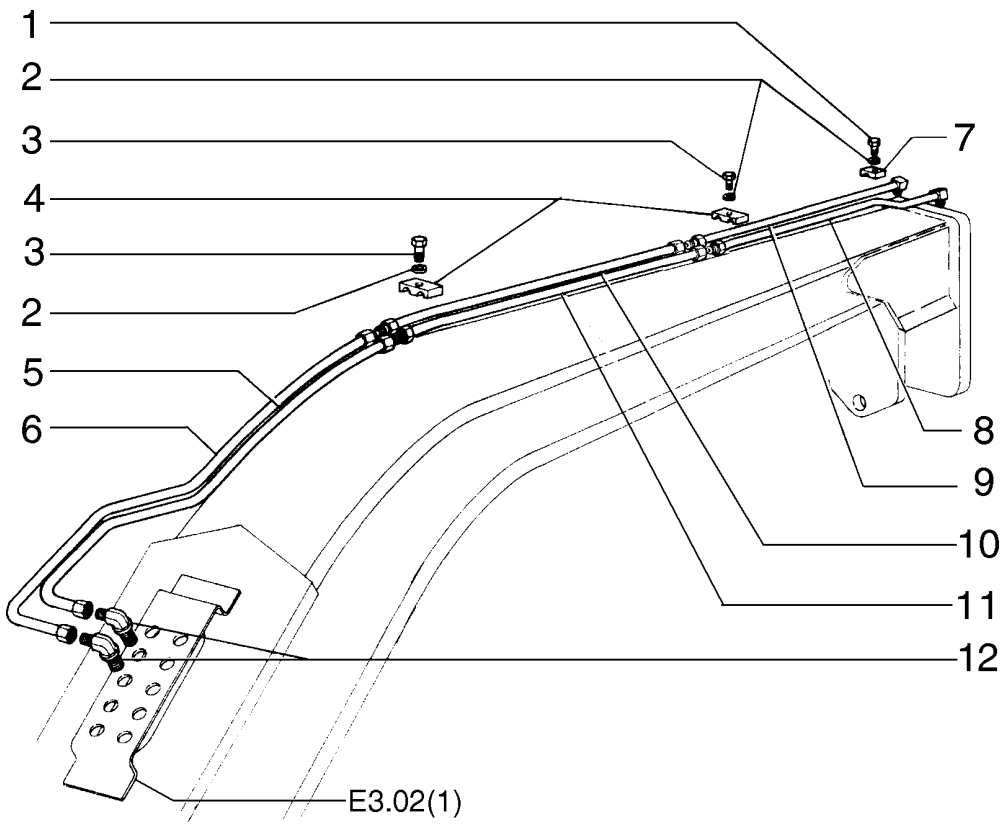

ITEM	PEÇA Nº	QTDE.	COD.	DESCRIPTION	DESCRIÇÃO
1	16044331	2	040V	SCREW	PARAFUSO
2	70677006	4	131R	WASHER	ARRUELA
3	70921076	2	040V	SCREW	PARAFUSO
4	70623355	2	031F	CLAMP	ABRAÇADEIRA
5	75253438	1	193T	TUBE	TUBO
6	75253437	1	193T	TUBE	TUBO
7	73127629	2	031F	CLAMP	ABRAÇADEIRA
8	75253733	1	193T	TUBE	TUBO
9	75253734	1	193T	TUBE	TUBO
10	75248890	1	193T	TUBE	TUBO
11	75248886	1	193T	TUBE	TUBO
12	70927163	2	085G	ELBOW	COTOVELO

SCARIFIER HYDRAULIC SYSTEM
SISTEMA HIDRÁULICO DO ESCARIFICADOR

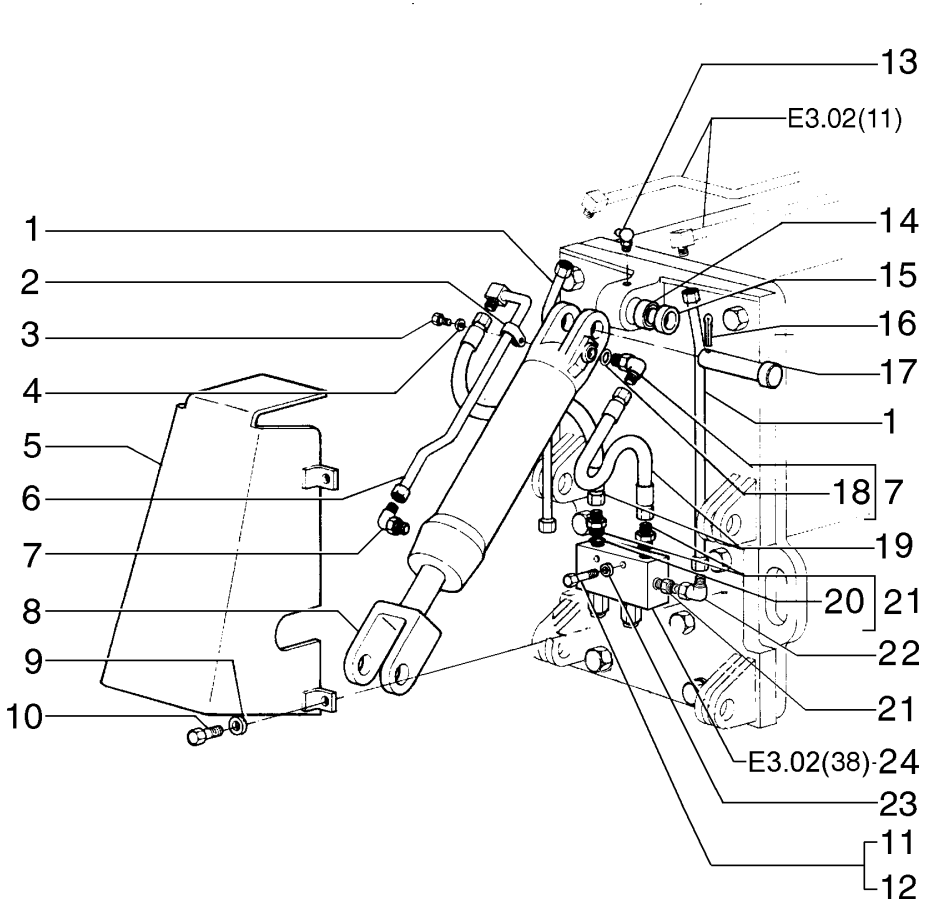

ITEM	PEÇA Nº	QTDE.	COD.	DESCRIPTION	DESCRIÇÃO
1	75320120	1	193T	TUBE	TUBO
2	70927155	1	031F	CLAMP	ABRAÇADEIRA
3	16042931	1	040V	SCREW	PARAFUSO
4	10730301	1	131R	WASHER	ARRUELA
5	73126258	1	070R	GUARD	PROTEÇÃO
6	75252454	1	193T	TUBE	TUBO
7	70921402	2	085G	ELBOW	COTOVELO
8	75266899	1	164C	CYLINDER	CILINDRO
9	70677012	4	131R	WASHER	ARRUELA
10	70922475	4	040V	SCREW	PARAFUSO
11	11701721	2	010D	NUT	PORCA
12	11107331	2	040V	SCREW	PARAFUSO
13	70915276	1	060I	GREASE FITTING	PINO GRAXEIRO
14	70928851	1	095B	BUSHING	BUCHA
15	70689717	1	075D	SPACER	ESPAÇADOR
16	70911279	2	270C	COTTER PIN	CONTRA PINO
17	70689718	2	080P	PIN	PINO
18	70921349	2	158G	O'RING	O'RING
19	75251172	2	192T	HOSE ASSY	MANGUEIRA
20	70921349	2	158G	O'RING	O'RING
21	70922457	2	075B	CONNECTOR	CONECTOR
22	70921402	2	085G	ELBOW	COTOVELO
23	70630753	4	131R	WASHER	ARRUELA
24	73130105	1	010V	VALVE	VÁLVULA

SCARIFIER PIPING
ESCARIFICADOR E TUBULAÇÕES

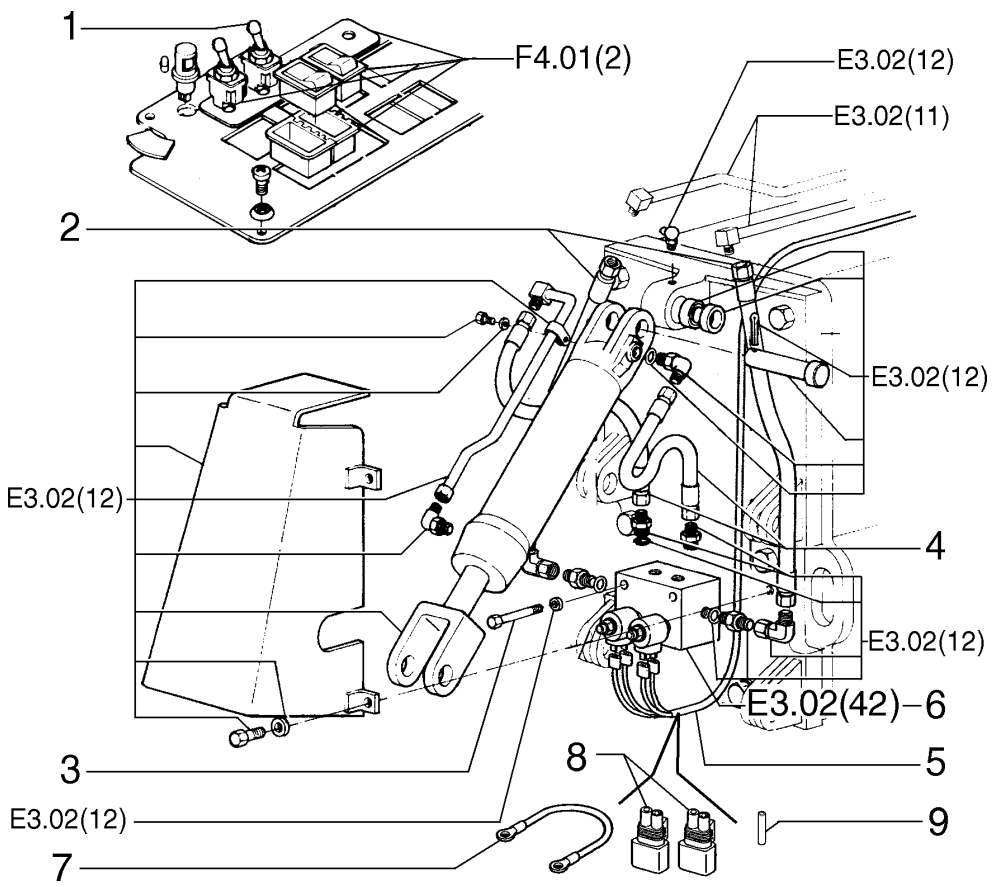

ITEM	PEÇA Nº	QTDE.	COD.	DESCRIPTION	DESCRIÇÃO
1	73125891	1	075I	SWITCH	INTERRUPTOR
2	75254162	2	192T	HOSE ASSY	MANGUEIRA
3	16045021	2	040V	SCREW	PARAFUSO
4	75254161	2	192T	HOSE ASSY	MANGUEIRA
5	75322559	1	111C	CABLE	CABO ELÉTRICO
6	75325442	1	010V	VALVE	VÁLVULA
7	75322592	1	111C	CABLE	CABO
8	75322270	2	039R	RESISTOR	RESISTOR
9	19109687	1	085I	INSULATOR	ISOLADOR

SPECIAL EQUIPMENT / OPCIONAL

DOZER BLADE FLOAT CONTROL
CONTROLE FLUTUAÇÃO DA LÂMINA

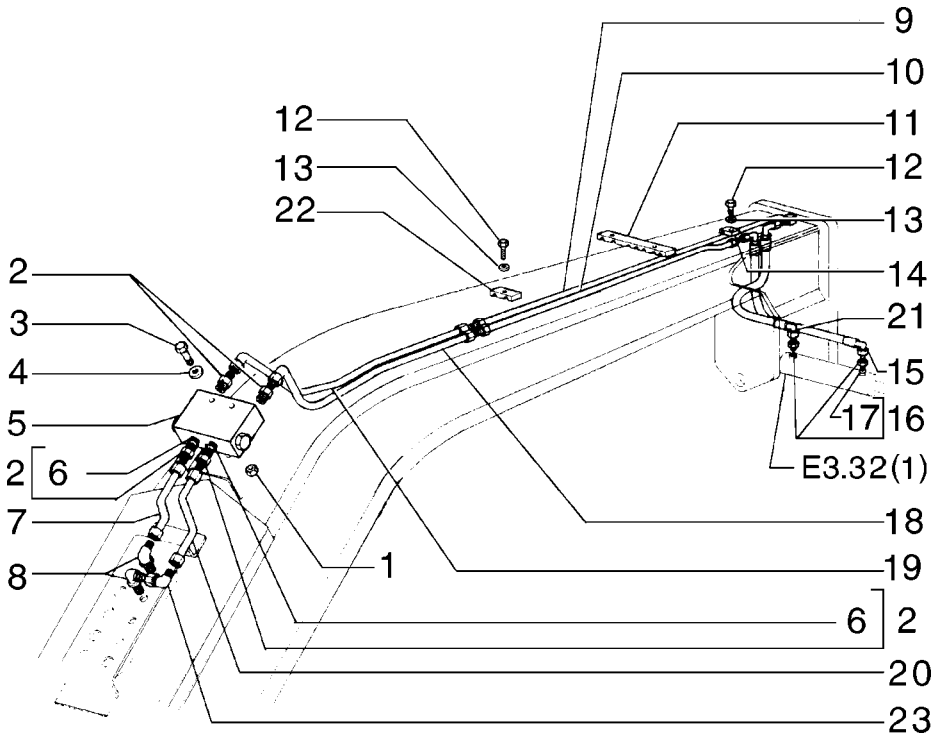

ITEM	PEÇA N°	QTDE.	COD.	DESCRIPTION	DESCRIÇÃO
1	70920329	2	010D	NUT	PORCA
2	70922457	4	075B	CONNECTOR	CONECTOR
3	70930238	2	040V	SCREW	PARAFUSO
4	70900816	4	131R	WASHER	ARRUELA
5	75252292	1	010V	VALVE	VÁLVULA
6	70921885	4	158G	O'RING	O'RING
7	75253452	1	193T	TUBE	TUBO
8	70928378	2	020R	FITTING	CONEXÃO
9	75248925	1	193T	TUBE	TUBO
10	75248921	1	193T	TUBE	TUBO
11	75249310	1	031F	CLAMP	ABRAÇADEIRA
12	16044331	1	040V	SCREW	PARAFUSO
13	10730301	1	131R	WASHER	ARRUELA
14	73127629	1	031F	CLAMP	ABRAÇADEIRA
15	75255793	1	192T	HOSE ASSY	MANGUEIRA
16	70922457	2	075B	CONNECTOR	CONECTOR
17	70921349	2	158G	O'RING	O'RING
18	75248994	1	193T	TUBE	TUBO
19	75248924	1	193T	TUBE	TUBO
20	75253451	1	193T	TUBE	TUBO
21	75255795	1	192T	HOSE ASSY	MANGUEIRA
22	70695523	1	031F	CLAMP	ABRAÇADEIRA
23	70921013	1	085G	ELBOW	COTOVELO

FRONT WHEEL LEAN PIPING
SISTEMA HIDRÁULICO DE INCLINAÇÃO DA RODA DIANTEIRA

NEW HOLLAND

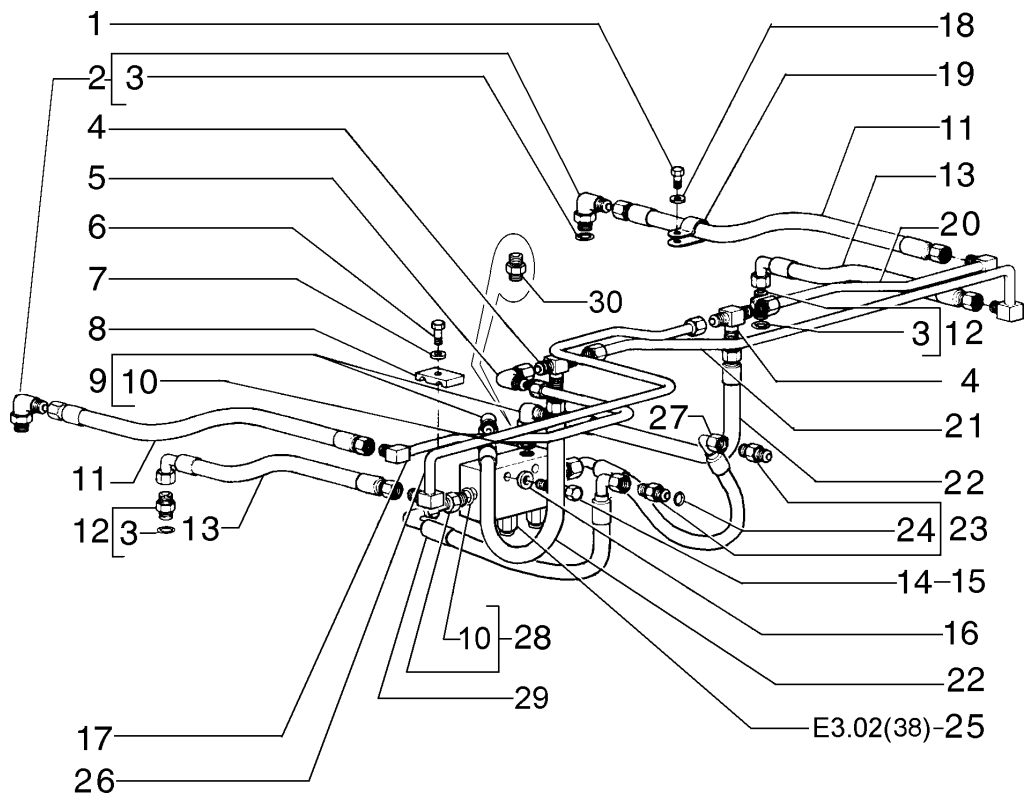

ITEM	PEÇA N°	QTDE.	COD.	DESCRIPTION	DESCRIÇÃO
1	70927541	1	040V	SCREW	PARAFUSO
2	70923905	2	020R	FITTING	CONEXÃO
3	70921349	3	158G	O'RING	O'RING
4	70928808	2	020R	FITTING	CONEXÃO
5	70921279	1	085G	ELBOW	COTOVELO
6	16043831	2	040V	SCREW	PARAFUSO
7	10730301	2	131R	WASHER	ARRUELA
8	70623355	2	031F	CLAMP	ABRAÇADEIRA
9	70921402	1	085G	ELBOW	COTOVELO
10	70921349	2	158G	O'RING	O'RING
11	75255796	2	192T	HOSE ASSY	MANGUEIRA
12	70922457	2	075B	CONNECTOR	CONECTOR
13	75255798	2	192T	HOSE ASSY	MANGUEIRA
14	11107331	4	040V	SCREW	PARA
15	11701721	2	010D	NUT	PORCA
16	70630753	4	131R	WASHER	ARRUELA
17	75248980	1	193T	TUBE	TUBO
18	70677004	1	131R	WASHER	ARRUELA
19	70929344	1	031F	CLAMP	ABRAÇADEIRA
20	75248982	1	193T	TUBE	TUBO
21	75248979	1	193T	TUBE	TUBO
22	75251155	2	192T	HOSE ASSY	MANGUEIRA
23	70922457	2	075B	CONNECTOR	CONECTOR
24	70921349	2	158G	O'RING	O'RING
25	73130105	1	010V	VALVE	VÁLVULA
26	75248981	1	193T	TUBE	TUBO
27	75251173	1	192T	HOSE ASSY	MANGUEIRA
28	70922457	2	075B	CONNECTOT	CONECTOT
29	75320494	1	192T	HOSE ASSY	MANGUEIRA
30	70921409	2	075B	CONNECTOR	CONECTOR

HYDRAULIC ARTICULATION SYSTEM
SISTEMA HIDRÁULICO DE ARTICULAÇÃO

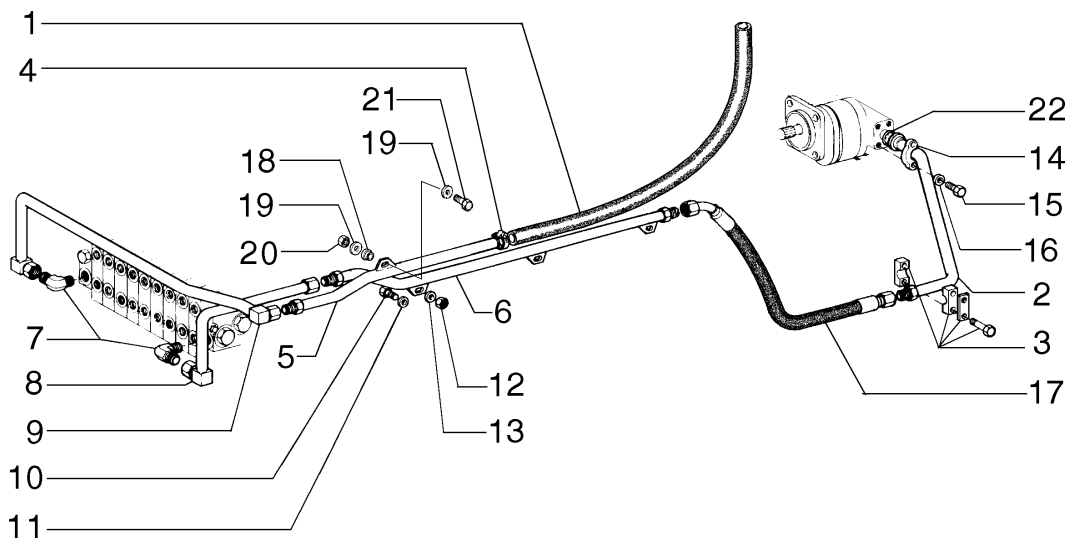

ITEM	PEÇA N°	QTDE.	COD.	DESCRIPTION	DESCRIÇÃO
1	75324450	1	192T	HOSE	MANGUEIRA
2	75325305	1	193T	TUBE	TUBO
3	75252041	1	031F	CLAMP	ABRAÇADEIRA
4	79083847	2	031F	CLAMP	ABRAÇADEIRA
5	75324433	1	193T	TUBE	TUBO
6	75324420	1	193T	TUBE	TUBO
7	75252432	2	020R	FITTING	CONEXÃO
8	75253035	1	193T	TUBE	TUBO
9	75248984	1	193T	TUBE	TUBO
10	11107031	3	040V	SCREW	PARAFUSO
11	12644321	3	131R	WASHER	ARRUELA
12	11701721	3	010D	NUT	PORCA
13	12644321	3	131R	WASHER	ARRUELA
14	75253408	2	070F	FLANGE	FLANGE
15	11112631	4	040V	SCREW	PARAFUSO
16	10517073	4	131R	WASHER	ARRUELA
17	75251171	1	192T	HOSE ASSY	MANGUEIRA
18	79089658	5	345C	CUSHION	COXIM
19	10730301	2	131R	WASHER	ARRUELA
20	16100821	1	010D	NUT	PORCA
21	11107331	2	040V	SCREW	PARAFUSO
22	70923664	1	158G	O'RING	O'RING

REAR HYDRAULIC SYSTEM
SISTEMA HIDRÁULICO TRASEIRO

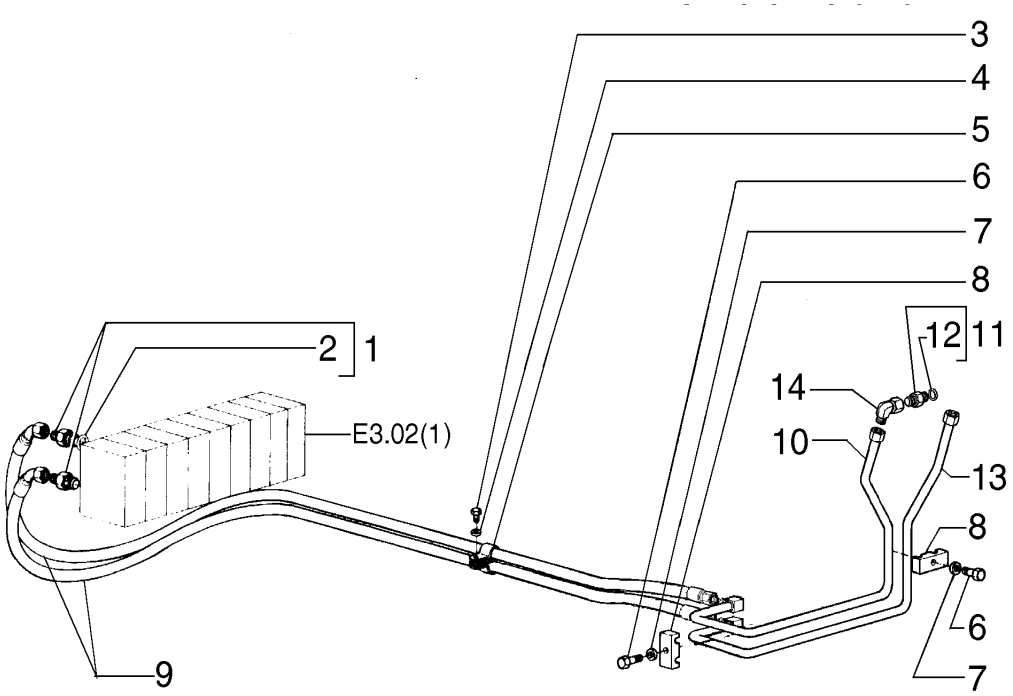

ITEM	PEÇA N°	QTDE.	COD.	DESCRIPTION	DESCRIÇÃO
1	70922457	2	075B	CONNECTOR	CONECTOR
2	70921885	2	158G	O'RING	O'RING
3	70927400	1	040V	SCREW	PARAFUSO
4	70915815	1	131R	WASHER	ARRUELA
5	70929872	1	031F	CLAMP	ABRAÇADEIRA
6	11106631	2	040V	SCREW	PARAFUSO
7	70677006	2	131R	WASHER	ARRUELA
8	70623355	2	031F	CLAMP	ABRAÇADEIRA
9	75253148	2	192T	HOSE ASSY	MANGUEIRA
10	75257120	1	193T	TUBE	TUBO
11	70921409	1	075B	CONNECTOR	CONECTOR
12	70921349	1	158G	O'RING	O'RING
13	75257122	1	193T	TUBE	TUBO
14	70921279	2	085G	ELBOW	COTOVELO

NEW HOLLAND

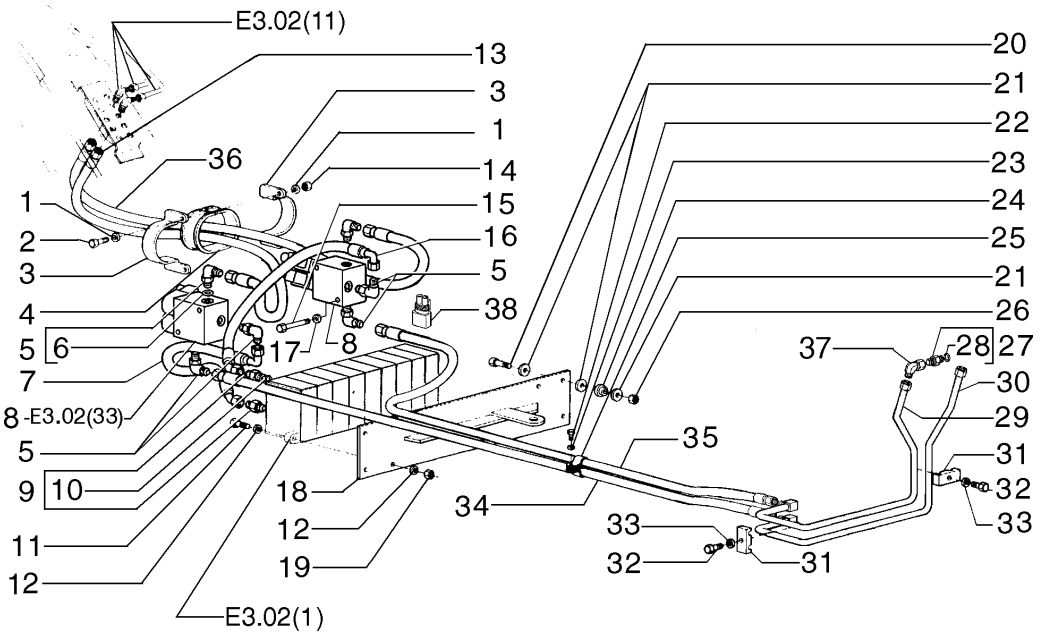

ITEM	PEÇA Nº	QTDE.	COD.	DESCRIPTION	DESCRIÇÃO
1	10519621	4	131R	WASHER	ARRUELA
2	16044031	2	040V	SCREW	PARAFUSO
3	75250315	2	031F	CLAMP	ABRAÇADEIRA
4	75252375	1	070R	GUARD	PROTEÇÃO
5	70922523	6	085G	ELBOW	COTOVELO
6	70921885	2	158G	O'RING	O'RING
7	75251175	1	192T	HOSE ASSY	MANGUEIRA
8	75255849	2	010V	VALVE	VÁLVULA
9	70922522	2	075B	CONNECTOR	CONECTOR
10	70921885	1	158G	O'RING	O'RING
11	70921565	4	040V	SCREW	PARAFUSO
12	70630753	8	131R	WASHER	ARRUELA
13	75252830	1	192T	HOSE ASSY	MANGUEIRA
14	14094910	2	010D	NUT	PORCA
15	14309271	4	040V	SCREW	PARAFUSO
16	75251176	1	192T	HOSE ASSY	MANGUEIRA
17	10519401	4	131R	WASHER	ARRUELA
18	73162730	1	105P	PLATE	CHAPA
19	70911026	4	010D	NUT	PORCA
20	11107031	4	040V	SCREW	PARAFUSO
21	12644321	9	131R	WASHER	ARRUELA
22	70927400	1	040V	SCREW	PARAFUSO
23	70915815	1	131R	WASHER	ARRUELA
24	75249628	4	345C	CUSHION	COXIM
25	70929872	1	031F	CLAMP	ABRAÇADEIRA
26	11701721	3	010D	NUT	PORCA
27	70921409	2	075B	CONNECTOR	CONECTOR
28	70921349	1	158G	O'RING	O'RING
29	75257120	1	193T	TUBE	TUBO
30	75257122	1	193T	TUBE	TUBO
31	70623355	2	031F	CLAMP	ABRAÇADEIRA
32	11106831	2	040V	SCREW	PARAFUSO
33	12638601	2	131R	WASHER	ARRUELA

SCARIFIER AND RIPPER HYDRAULIC SYSTEM
SISTEMA HIDRÁULICO DO ESCARIFICADOR E RIPPER

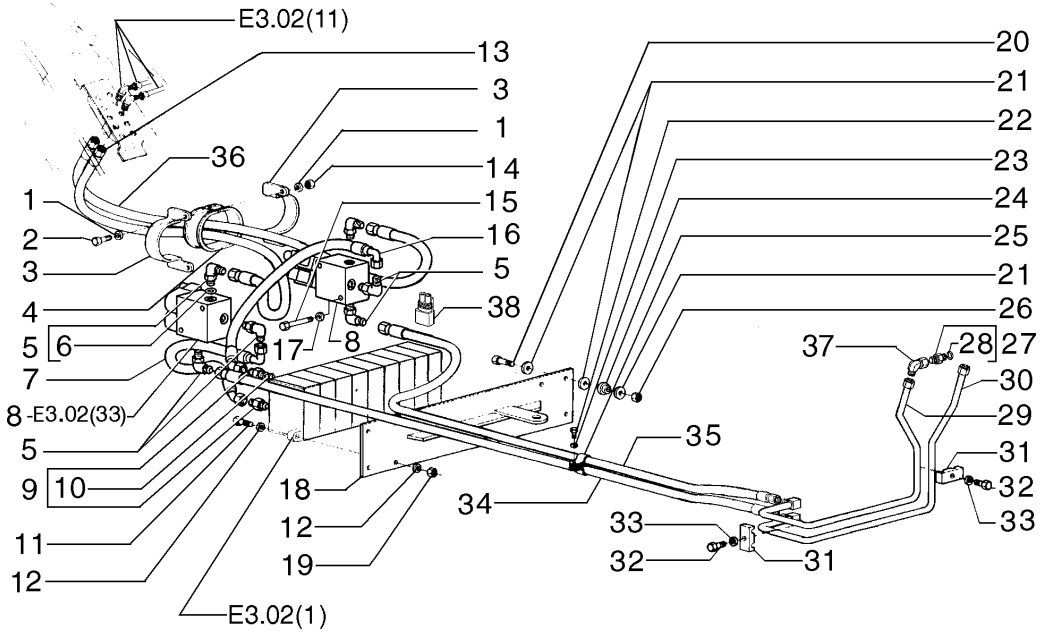

ITEM	PEÇA Nº	QTDE.	COD.	DESCRIPTION	DESCRIÇÃO
34	75252831	1	192T	HOSE ASSY	MANGUEIRA
35	75251180	1	192T	HOSE ASSY	MANGUEIRA
36	75251177	1	192T	HOSE ASSY	MANGUEIRA
37	70921402	2	085G	ELBOW	COTOVELO
38	75322270	2	039R	RESISTOR	RESISTOR

NEW HOLLAND

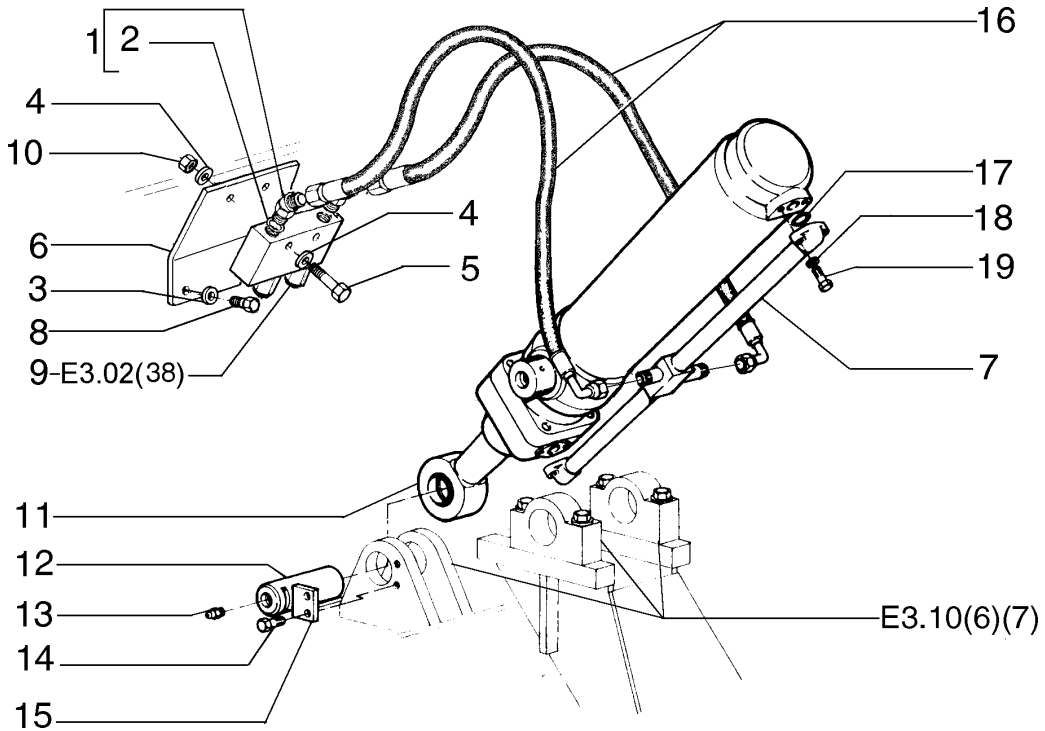

ITEM	PEÇA N°	QTDE.	COD.	DESCRIPTION	DESCRIÇÃO
1	70922507	2	085G	ELBOW	COTOVELO
2	70921349	2	158G	O'RING	O'RING
3	10730301	4	131R	WASHER	ARRUELA
4	70630753	4	131R	WASHER	ARRUELA
5	11107331	2	040V	SCREW	PARAFUSO
6	75252422	1	105P	PLATE	CHAPA
7	75251728	1	193T	TUBE	TUBO
8	16043231	2	040V	SCREW	PARAFUSO
9	73130105	1	010V	VALVE	VÁLVULA
10	11701721	2	010D	NUT	PORCA
11	75267112	1	164C	CYLINDER	CILINDRO
12	76002504	1	080P	PIN	PINO
13	13407211	1	060I	GREASE FITTING	PINO GRAXEIRO
14	15540431	2	040V	SCREW	PARAFUSO
15	8270126	1	105P	PLATE	CHAPA
16	73127637	2	192T	HOSE ASSY	MANGUEIRA
17	14463280	2	158G	O'RING	O'RING
18	10571971	4	131R	WASHER	ARRUELA
19	15540931	4	040V	SCREW	PARAFUSO

RIPPER HYDRAULIC SYSTEM
SISTEMA HIDRÁULICO DO RIPPER

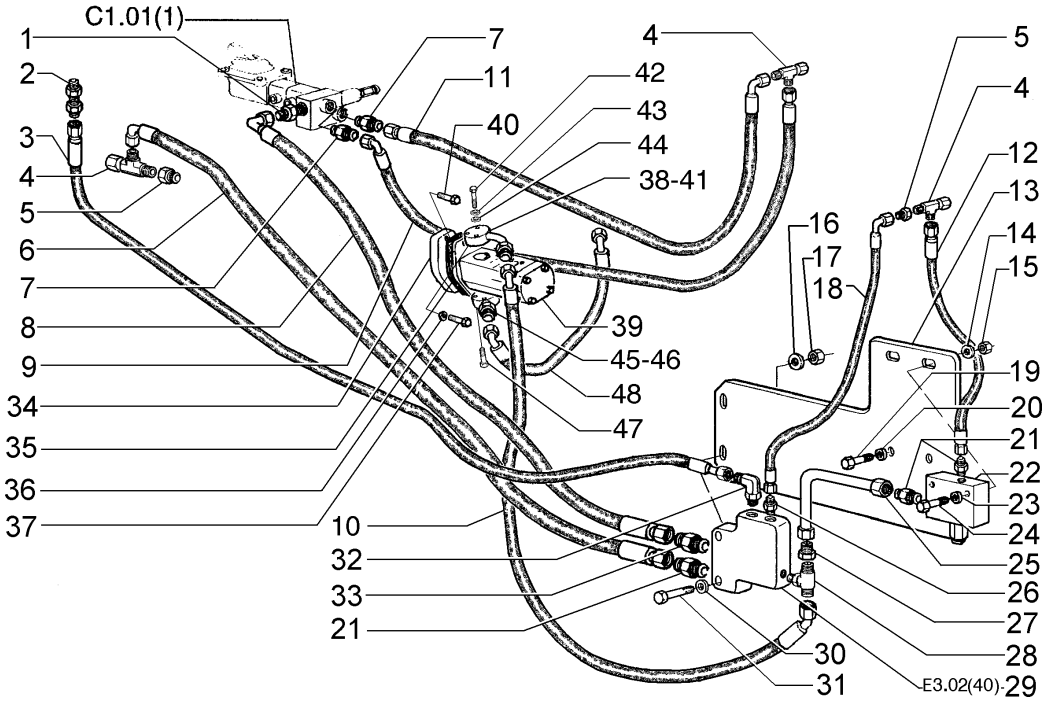

ITEM	PEÇA Nº	QTDE.	COD.	DESCRIPTION	DESCRIÇÃO
1	75257337	1	020R	FITTING	CONEXÃO
2	70928916	1	020R	FITTING	CONEXÃO
3	75257334	1	192T	HOSE ASSY	MANGUEIRA
4	70921298	3	020R	FITTING	CONEXÃO
5	70923102	2	020R	FITTING	CONEXÃO
6	75257242	1	192T	HOSE ASSY	MANGUEIRA
7	75257336	2	020R	FITTING	CONEXÃO
8	75257244	1	192T	HOSE ASSY	MANGUEIRA
9	75257241	1	192T	HOSE ASSY	MANGUEIRA
10	75257243	1	192T	HOSE ASSY	MANGUEIRA
11	75257245	1	192T	HOSE ASSY	MANGUEIRA
12	75257325	1	192T	HOSE ASSY	MANGUEIRA
13	75257158	1	300S	SUPPORT	SUPORTE
14	70677004	2	131R	WASHER	ARRUELA
15	70920329	2	010D	NUT	PORCA
16	10516671	2	170R	LOCKWASHER	ARRUELA PRESSÃO
17	16100821	2	010D	NUT	PORCA
18	75257346	1	192T	HOSE ASSY	MANGUEIRA
19	70921175	2	040V	SCREW	PARAFUSO
20	12646921	2	131R	WASHER	ARRUELA
21	70921409	3	075B	CONNECTOR	CONECTOR
22	75257335	1	010V	VALVE	VÁLVULA
23	70928190	2	131R	WASHER	ARRUELA
24	70934150	2	040V	SCREW	PARAFUSO
25	75255618	1	193T	TUBE	TUBO
26	70923163	1	075B	CONNECTOR	CONECTOR
27	70929289	1	020R	FITTING	CONEXÃO
28	70925857	1	020R	FITTING	CONEXÃO
29	73163844	1	010V	VALVE	VÁLVULA
30	10519621	2	131R	WASHER	ARRUELA
31	16044531	2	040V	SCREW	PARAFUSO
32	70922571	1	085G	ELBOW	COTOVELO
33	70921326	1	020R	FITTING	CONEXÃO

STEERING/BRAKE HYDRAULIC SYSTEM
SISTEMA HIDRÁULICO DIREÇÃO/FREIO

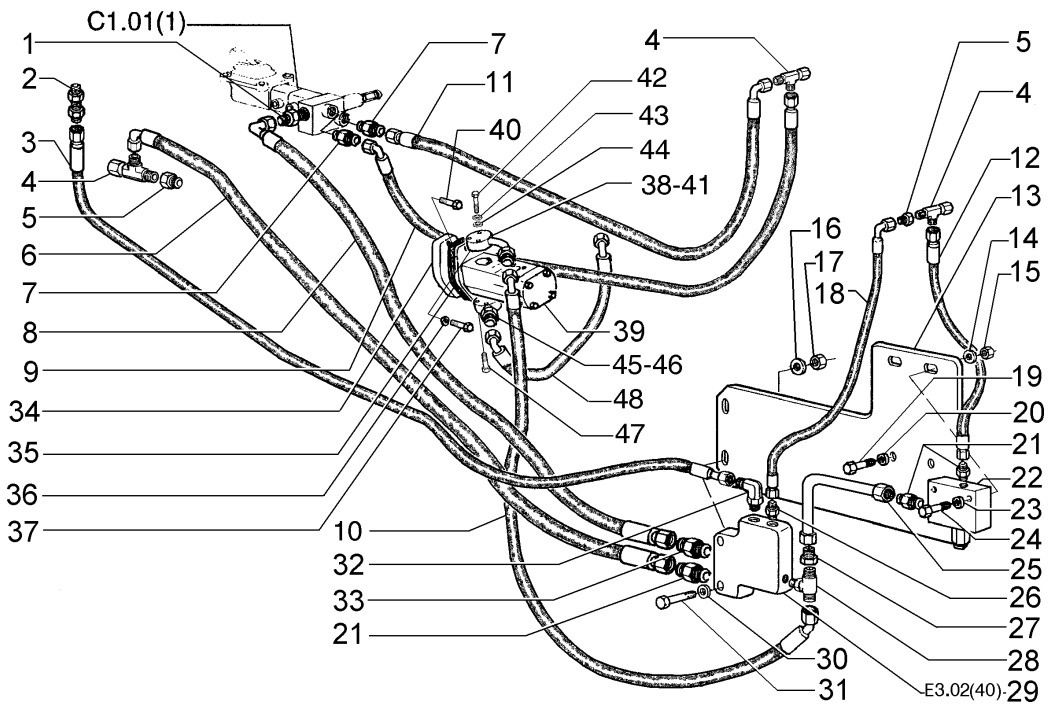

ITEM 22: SEE E3.02(22)
ITEM 22: VER E3.02(22)

ITEM	PEÇA N°	QTDE.	COD.	DESCRIPTION	DESCRIÇÃO
34	75208360	1	075D	SPACER	ESPAÇADOR
35	70651322	1	120G	GASKET	JUNTA
36	10516871	2	170R	LOCKWASHER	ARRUELA PRESSÃO
37	11113731	2	040V	SCREW	PARAFUSO
38	75252536	1	070F	FLANGE	FLANGE
39	75324056	1	P153	OIL PUMP	BOMBA DE ÓLEO
40	70917733	2	040V	SCREW	PARAFUSO
41	14457280	1	158G	O'RING	O'RING
42	10903031	3	040V	SCREW	PARAFUSO
43	10516471	6	170R	LOCKWASHER	ARRUELA PRESSÃO
44	14496431	6	131R	WASHER	ARRUELA
45	75252527	1	070F	FLANGE	FLANGE
46	14457680	1	158G	O'RING	O'RING
47	10903431	3	040V	SCREW	PARAFUSO
48	75253069	1	192T	HOSE ASSY	MANGUEIRA

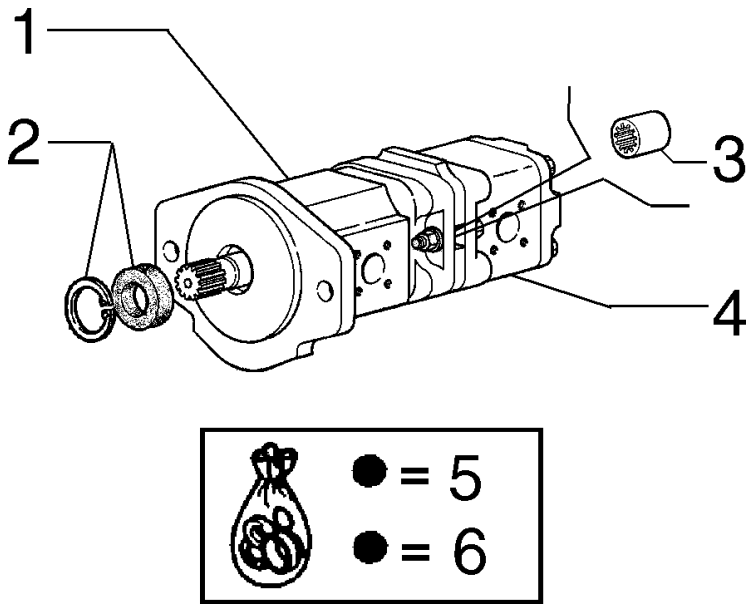

ITEM	PEÇA N°	QTDE.	COD.	DESCRIPTION	DESCRIÇÃO
1	71100634	1	002K	PRIMARY PUMP KIT	KIT BOMBA PRIMÁR
2	71100631	1	002K	SEAL KIT	KIT RETENTOR
3	71100000	1	030M	SLEEVE	LUVA
4	71100633	1	002K	SECONDARY PUMP KIT	KIT BOMBA SECUND
5	71100632	1	002K	SEALING KIT	KIT VEDAÇÃO
6	71100630	1	002K	FIXATION KIT	KIT FIXAÇÃO

PUMP STEERING/BRAKE - 75324056
BOMBA DIREÇÃO/FREIO - 75324056

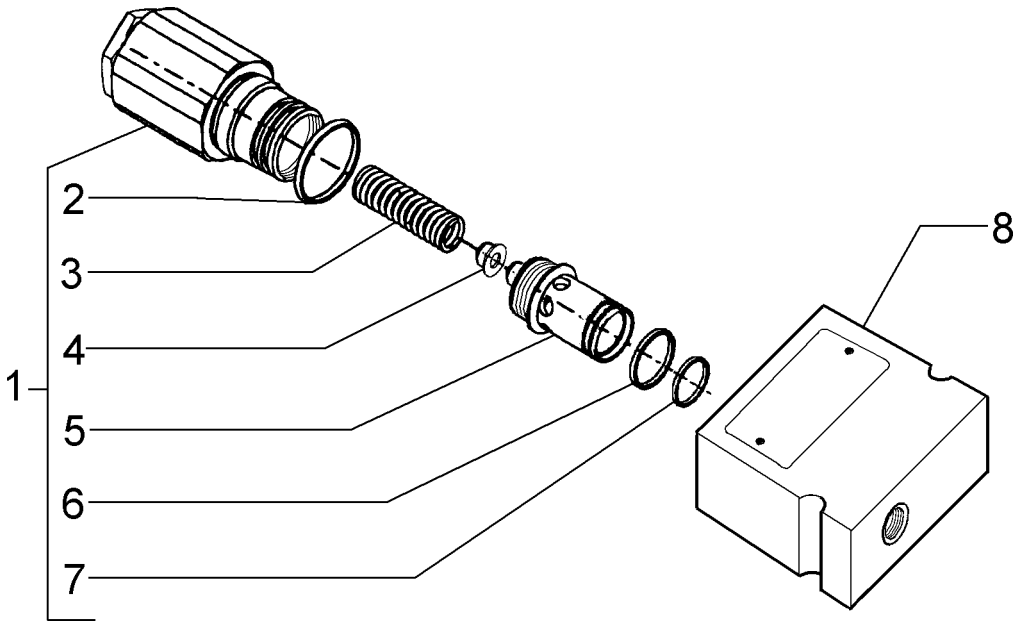

ITEM	PEÇA N°	QTDE.	COD.	DESCRIPTION	DESCRIÇÃO
1	75313231	1	010V	VALVE	VÁLVULA
2	75313235	1	158G	O'RING	O'RING
3	75313232	1	100M	SPRING	MOLA
4	75313233	1	060S	CUP	PRATO
5	75313234	1	020R	FITTING	CONEXÃO
6	75313236	1	158G	O'RING	O'RING
7	75313238	1	045A	RING	ANEL
8	75313237	1	074B	BLOCK	BLOCO

RELIEF VALVE - 75257335
VÁLVULA DE ALÍVIO - 75257335

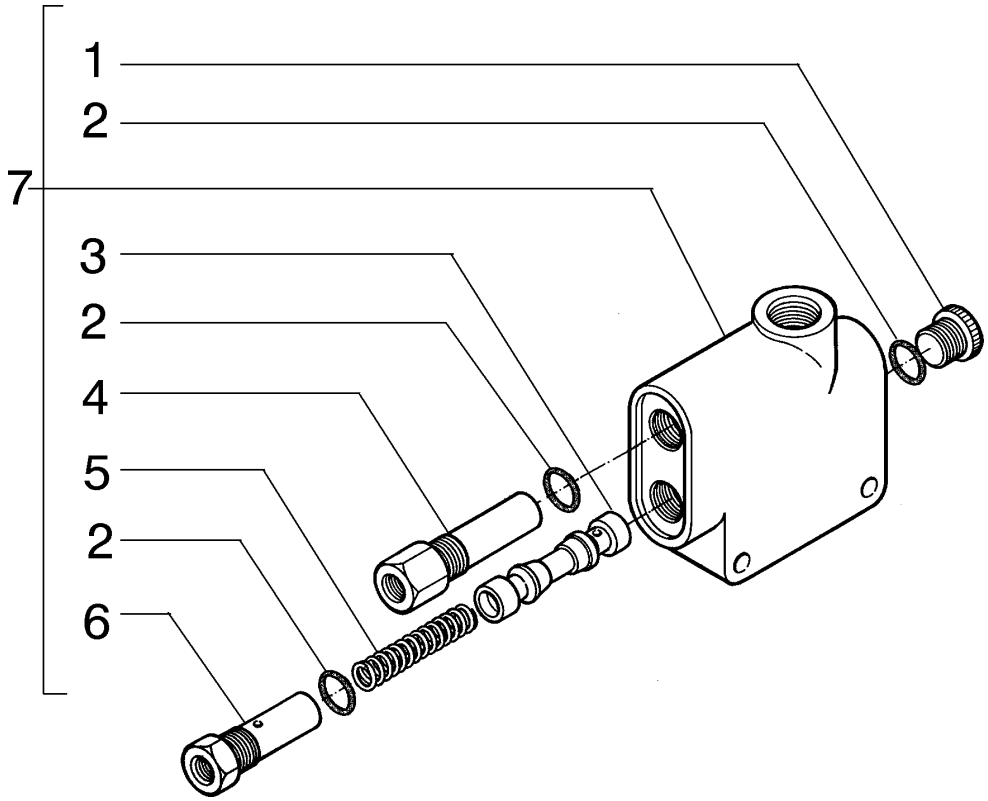

ITEM	PEÇA Nº	QTDE.	COD.	DESCRIPTION	DESCRIÇÃO
1	71100209	1	050T	PLUG	BUJÃO
2	71100210	3	158G	O'RING	O'RING
3	71100211	1	130P	PLUNGER	PISTÃO
4	71100212	1	010V	VALVE	VÁLVULA
5	71100213	1	100M	SPRING	MOLA
6	71100214	1	050T	PLUG	BUJÃO
7	73163844	1	010V	VALVE	VÁLVULA

PRIORITY VALVE - 73163844
VÁLVULA PRIORITÁRIA - 73163844

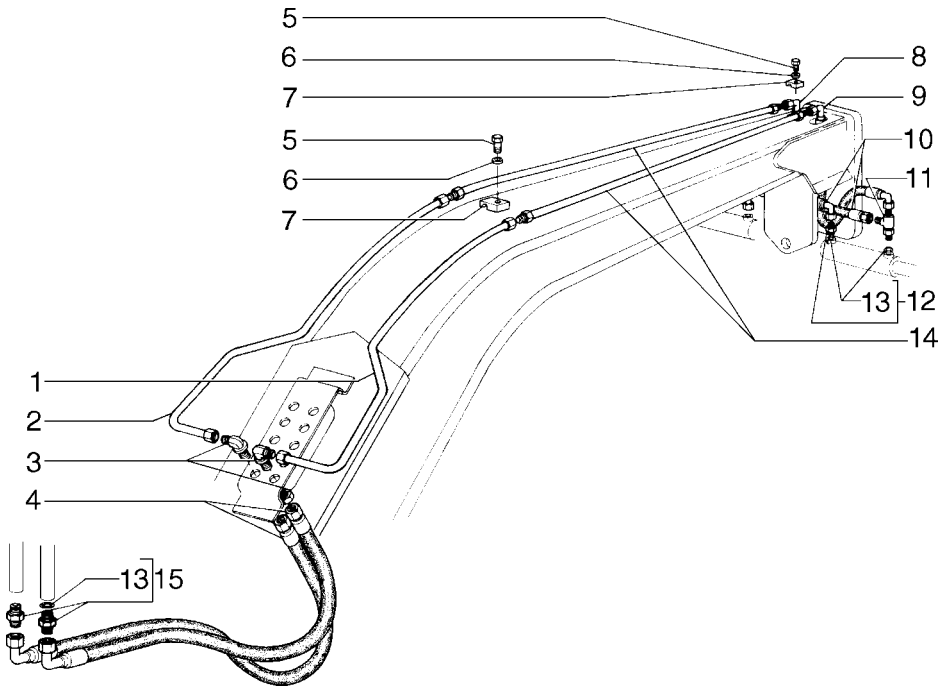

ITEM	PEÇA Nº	QTDE.	COD.	DESCRIPTION	DESCRIÇÃO
1	75253440	1	193T	TUBE	TUBO
2	75253439	1	193T	TUBE	TUBO
3	70927163	2	085G	ELBOW	COTOVELO
4	75251181	2	192T	HOSE ASSY	MANGUEIRA
5	16044331	6	040V	SCREW	PARAFUSO
6	70677006	6	131R	WASHER	ARRUELA
7	73127629	6	031F	CLAMP	ABRAÇADEIRA
8	75255789	1	192T	HOSE ASSY	MANGUEIRA
9	75255790	1	192T	HOSE ASSY	MANGUEIRA
10	75322989	2	192T	HOSE ASSY	MANGUEIRA
11	70930806	2	020R	FITTING	CONEXÃO
12	70922457	2	075B	CONNECTOR	CONECTOR
13	70921349	4	158G	O'RING	O'RING
14	75253450	1	193T	TUBE	TUBO
15	70921409	2	075B	CONNECTOR	CONECTOR

STEERING HYDRAULIC SYSTEM
SISTEMA HIDRÁULICO DA DIREÇÃO

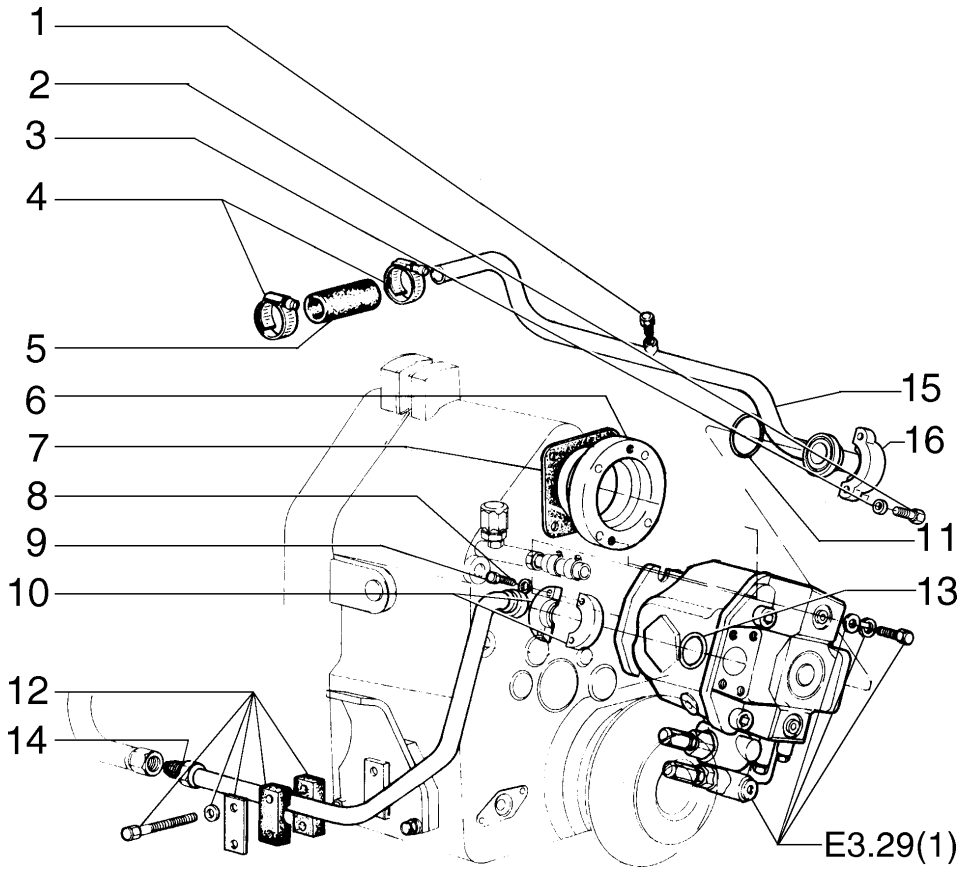

ITEM	PEÇA N°	QTDE.	COD.	DESCRIPTION	DESCRIÇÃO
1	70918951	1	050T	PLUG	BUJÃO
2	11115531	4	040V	SCREW	PARAFUSO
3	10517173	4	170R	LOCKWASHER	ARRUELA PRESSÃO
4	79083847	2	031F	CLAMP	ABRAÇADEIRA
5	73107726	1	285T	HOSE	MANGUEIRA
6	75253330	1	075D	SPACER	ESPAÇADOR
7	70188771	2	120G	GASKET	JUNTA
8	10517073	4	170R	LOCKWASHER	ARRUELA PRESSÃO
9	11112631	4	040V	SCREW	PARAFUSO
10	75253408	2	070F	FLANGE	FLANGE
11	70924686	1	158G	O'RING	O'RING
12	75252041	1	031F	CLAMP	ABRAÇADEIRA
13	70923664	2	158G	O'RING	O'RING
14	75325305	2	193T	TUBE	TUBO
15	75325340	2	193T	TUBE	TUBO
16	70921599	2	070F	FLANGE	FLANGE

REAR HYDRAULIC SYSTEM
SISTEMA HIDRÁULICO TRASEIRO

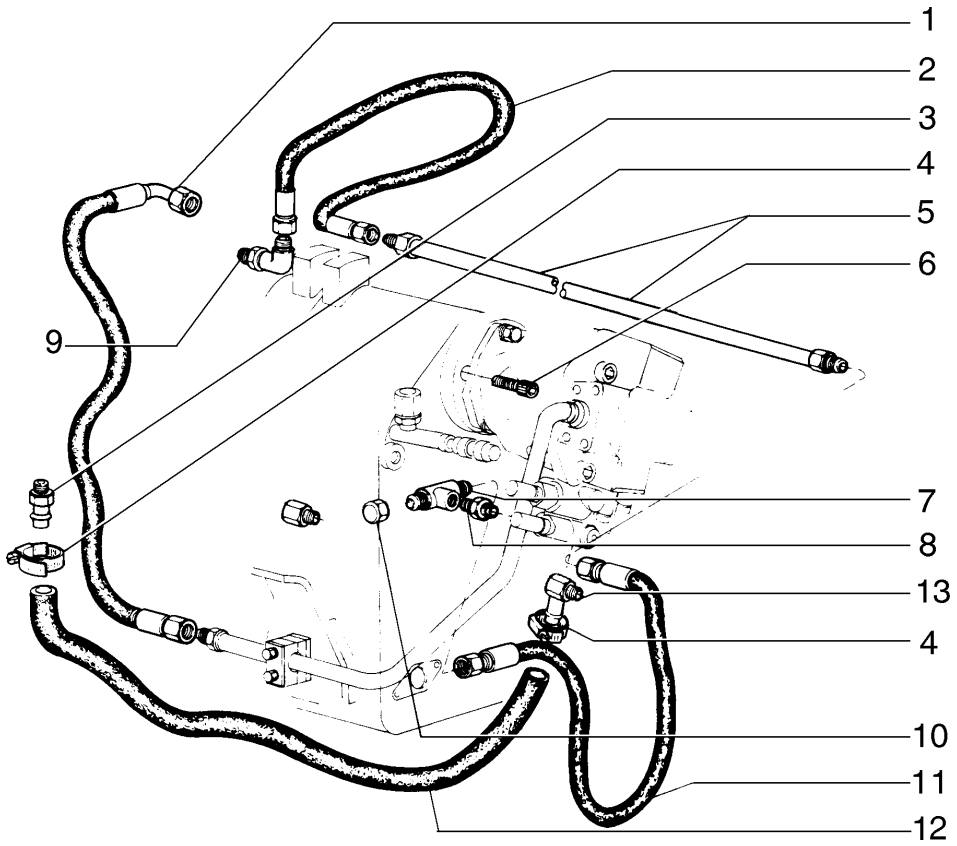

ITEM	PEÇA Nº	QTDE.	COD.	DESCRIPTION	DESCRIÇÃO
1	75251171	1	192T	HOSE ASSY	MANGUEIRA
2	75251178	1	285T	HOSE	MANGUEIRA
3	70928888	1	085G	ELBOW	COTOVELO
4	70925756	2	031F	CLAMP	ABRAÇADEIRA
5	75248896	1	193T	TUBE	TUBO
6	14422020	4	040V	SCREW	PARAFUSO
7	70921014	3	020R	FITTING	CONEXÃO
8	75325195	1	020R	FITTING	CONEXÃO
9	70922523	2	085G	ELBOW	COTOVELO
10	70919552	1	064C	CAP	TAMPÃO
11	75251156	1	285T	HOSE	MANGUEIRA
12	73155223	1	285T	HOSE	MANGUEIRA
13	372029A2	1	085G	ELBOW	COTOVELO

REAR HYDRAULIC SYSTEM
SISTEMA HIDRÁULICO TRASEIRO

NEW HOLLAND

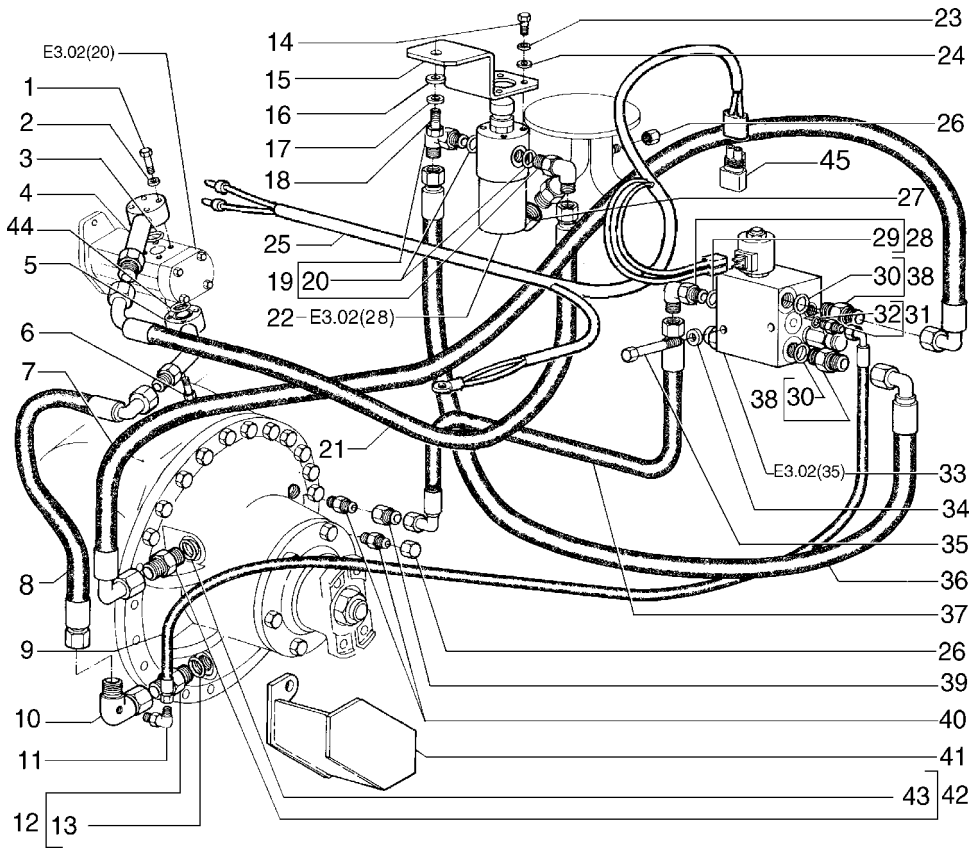

ITEM	PEÇA N°	QTDE.	COD.	DESCRIPTION	DESCRIÇÃO
1	10903031	3	040V	SCREW	PARAFUSO
2	14496431	6	131R	WASHER	ARRUELA
3	14457280	1	158G	O'RING	O'RING
4	75252527	1	070F	FLANGE	FLANGE
5	75253556	1	070F	FLANGE	FLANGE
6	10903431	3	040V	SCREW	PARAFUSO
7	75324755	1	192T	HOSE ASSY	MANGUEIRA
8	75325856	1	192T	HOSE ASSY	MANGUEIRA
9	75324762	1	192T	HOSE ASSY	MANGUEIRA
10	75254413	1	085G	ELBOW	COTOVELO
11	70919173	1	020R	FITTING	CONEXÃO
12	70921217	1	075B	CONNECTOR	CONECTOR
13	70921206	1	158G	O'RING	O'RING
14	10902221	4	040V	SCREW	PARAFUSO
15	75323525	1	300S	SUPPORT	SUPORTE
16	14496621	1	131R	WASHER	ARRUELA
17	10516871	1	170R	LOCKWASHER	ARRUELA PRESSÃO
18	11103031	1	040V	SCREW	PARAFUSO
19	79067020	2	085G	ELBOW	COTOVELO
20	14437985	2	158G	O'RING	O'RING
21	75252543	1	192T	HOSE ASSY	MANGUEIRA
22	75254360	1	065F	FILTER	FILTRO
23	10516471	4	170R	LOCKWASHER	ARRUELA PRESSÃO
24	10519401	4	131R	WASHER	ARRUELA
25	75325247	1	111C	CABLE	CABO ELÉTRICO
26	70921467	1	064C	CAP	TAMPÃO
27	70921244	1	064C	CAP	TAMPÃO
28	70921402	1	085G	ELBOW	COTOVELO
29	70921349	2	158G	O'RING	O'RING
30	70921206	1	158G	O'RING	O'RING
31	70923163	1	075B	CONNECTOR	CONECTOR
32	70921883	1	158G	O'RING	O'RING
33	73161793	1	030E	SOLENOID	SOLENÓIDE

HYDRAULIC SYSTEM - DIFERENTIAL LOCK
SISTEMA HIDRÁULICO - BLOQUEIO DO DIFERENCIAL

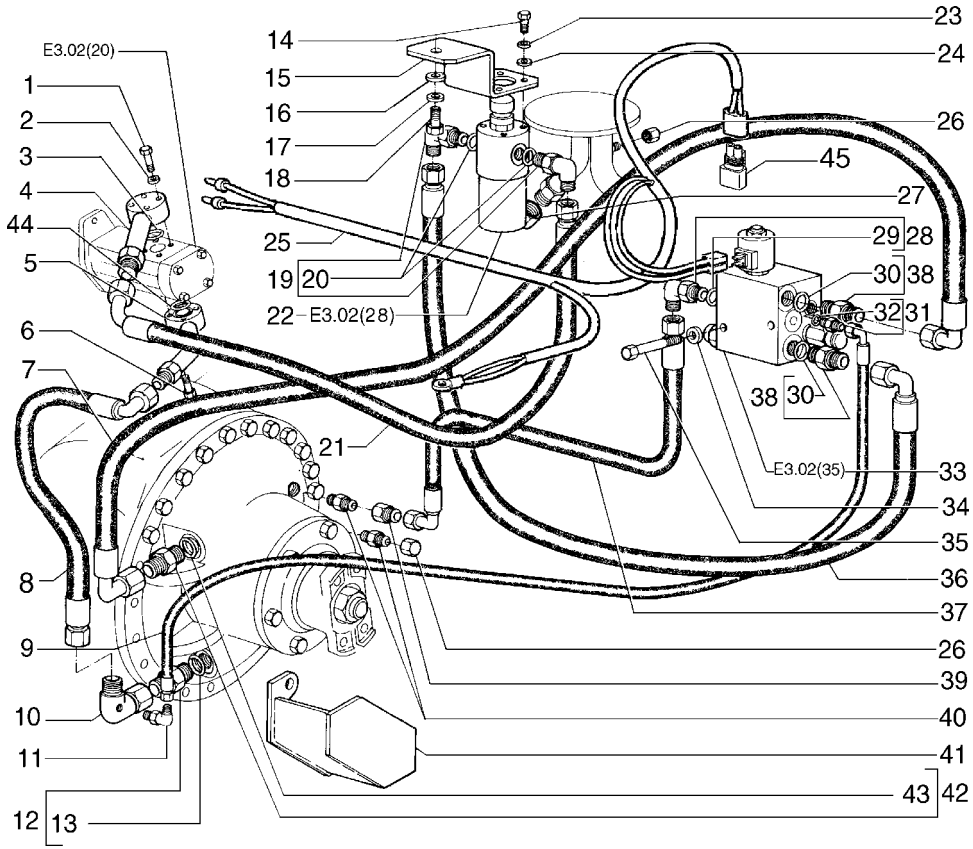

ITEM	PEÇA Nº	QTDE.	COD.	DESCRIPTION	DESCRIÇÃO
34	10519621	2	131R	WASHER	ARRUELA
35	16045021	2	040V	SCREW	PARAFUSO
36	75324763	1	192T	HOSE ASSY	MANGUEIRA
37	75324751	1	192T	HOSE ASSY	MANGUEIRA
38	70923717	2	075B	CONNECTOR	CONECTOR
39	75252388	1	020R	FITTING	CONEXÃO
40	75288573	1	020R	FITTING	CONEXÃO
41	75266832	1	070R	GUARD	PROTEÇÃO
42	70924296	1	075B	CONNECTOR	CONECTOR
43	70921205	1	158G	O'RING	O'RING
44	14457680	1	158G	O'RING	O'RING
45	75322270	1	039R	RESISTOR	RESISTOR

NEW HOLLAND

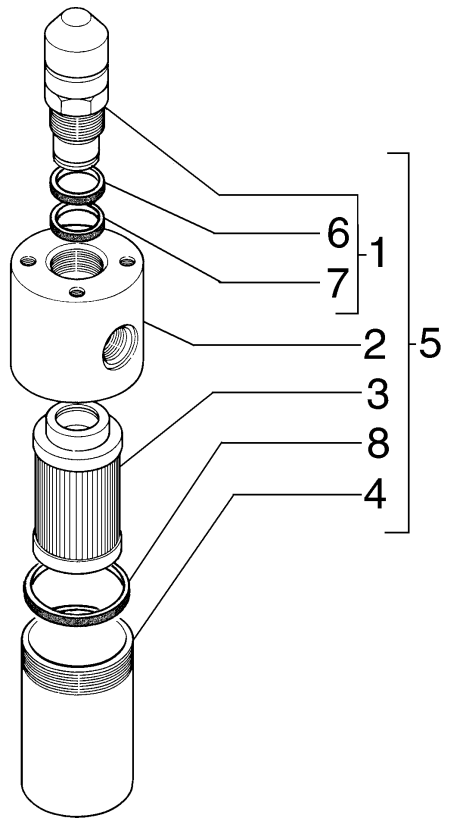

ITEM	PEÇA N°	QTDE.	COD.	DESCRIPTION	DESCRIÇÃO
1	75310444	1	035I	INDICATOR	INDICADOR
2	75310445	1	035S	CASE	CARCAÇA
3	75310446	1	020E	FILTERING ELEM.	ELEM. FILTRANTE
4	75310447	1	035S	CASE	CARCAÇA
5	75254360	1	065F	FILTER	FILTRO
6	71101796	1	158G	O'RING	O'RING
7	71101797	1	158G	O'RING	O'RING
8	71101795	1	158G	O'RING	O'RING

FILTER ASS'Y (75254360)
CONJUNTO FILTRO (75254360)

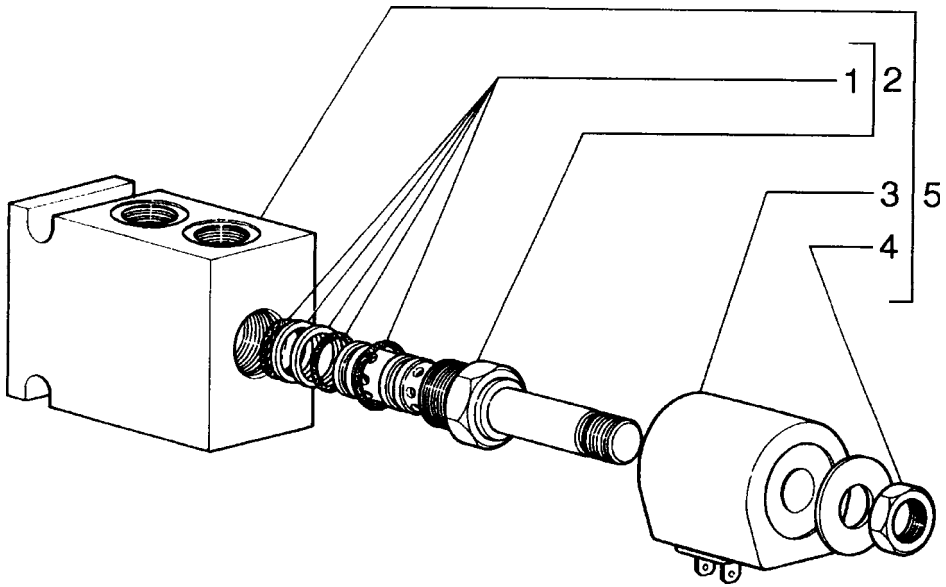

ITEM	PEÇA N°	QTDE.	COD.	DESCRIPTION	DESCRIÇÃO
1	73122994	1	002K	KIT	KIT VEDAÇÃO
2	73128150	1	010V	VALVE	VÁLVULA
3	73159102	1	083B	COIL	BOBINA
4	73113425	1	010D	NUT	PORCA
5	73124881	1	010V	VALVE	VÁLVULA

SOLENOID VALVE ASS'Y
VÁLVULA SOLENOIDE

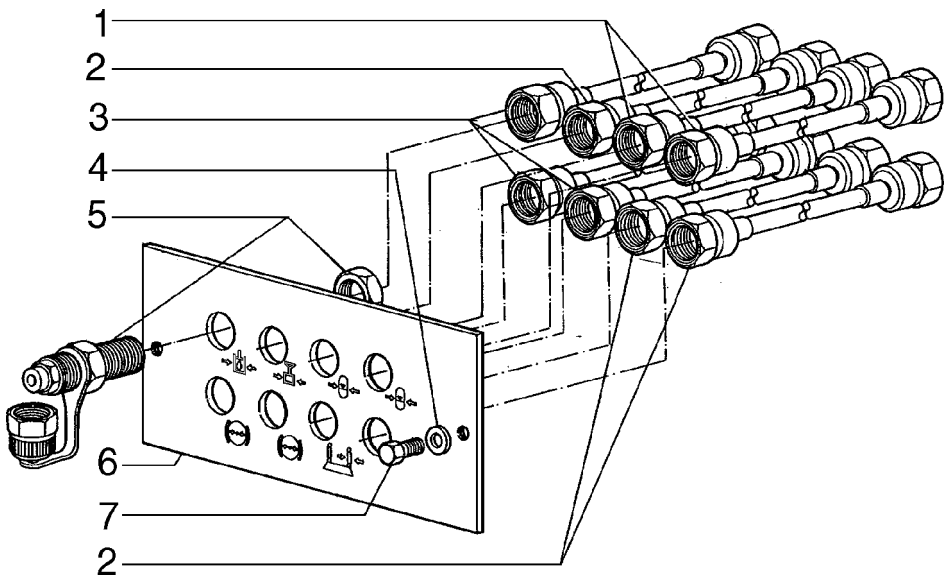

ITEM	PEÇA Nº	QTDE.	COD.	DESCRIPTION	DESCRIÇÃO
1	75253954	2	192T	HOSE ASSY	MANGUEIRA
2	75253955	3	192T	HOSE ASSY	MANGUEIRA
3	75253743	3	192T	HOSE ASSY	MANGUEIRA
4	10519401	2	131R	WASHER	ARRUELA
5	75253744	8	020R	FITTING	CONEXÃO
6	75253745	1	105P	PLATE	CHAPA
7	10902131	2	040V	SCREW	PARAFUSO

DIAGNOSTIC TEST PANEL - 75253747
TOMADA DE PRESSÃO - 75253747

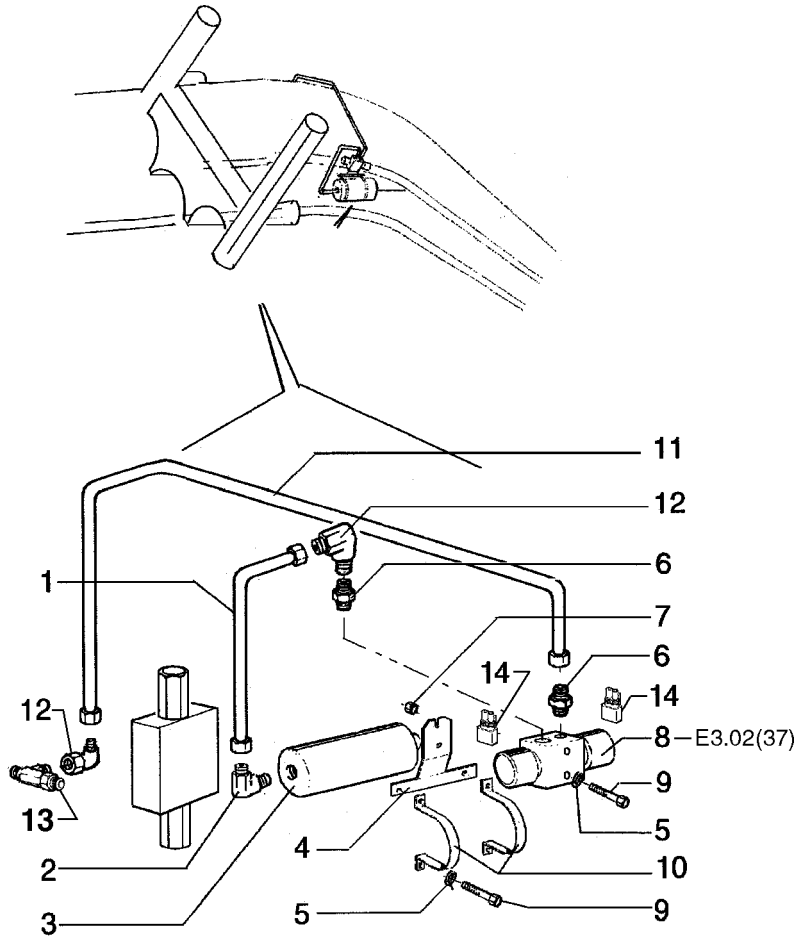

ITEM	PEÇA Nº	QTDE.	COD.	DESCRIPTION	DESCRIÇÃO
1	75255616	1	193T	TUBE	TUBO
2	70921402	1	085G	ELBOW	COTOVELO
3	73160860	1	037A	ACCUMULATOR	ACUMULADOR
4	75255627	1	300S	SUPPORT	SUPORTE
5	10516871	6	170R	LOCKWASHER	ARRUELA PRESSÃO
6	70921409	2	075B	CONNECTOR	CONECTOR
7	15500121	6	010D	NUT	PORCA
8	73160850	1	010V	VALVE	VÁLVULA
9	11106431	6	040V	SCREW	PARAFUSO
10	73160848	2	031F	CLAMP	ABRAÇADEIRA
11	75255614	1	193T	TUBE	TUBO
12	70921279	2	085G	ELBOW	COTOVELO
13	70922792	1	020R	FITTING	CONEXÃO
14	75322270	1	039R	RESISTOR	RESISTOR

SPECIAL EQUIPMENT
OPCIONAL

HYDRAULIC ACCUMULATOR - MOLDBOARD SIDE SHIFT
ACUMULADOR HIDRÁULICO - DESLOCAMENTO LATERAL DA LÂMINA

NEW HOLLAND

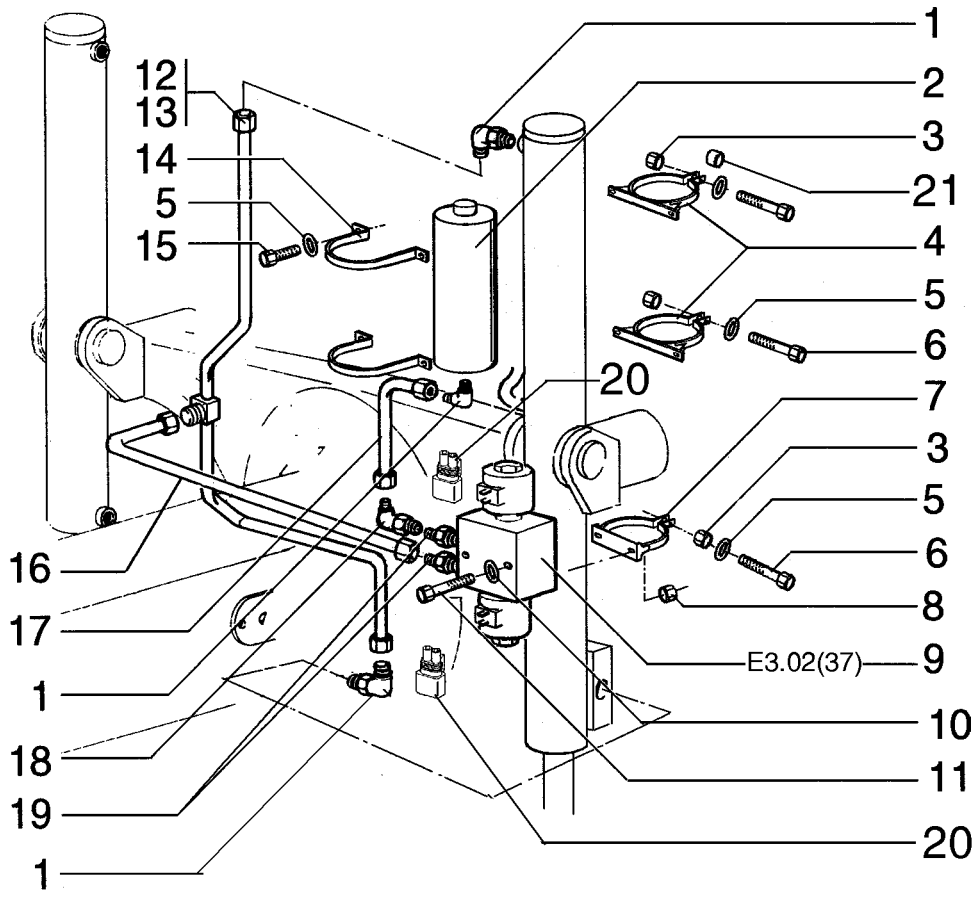

ITEM	PEÇA N°	QTDE.	COD.	DESCRIPTION	DESCRIÇÃO
1	70921402	3	085G	ELBOW	COTOVELO
2	75256029	2	037A	ACCUMULATOR	ACUMULADOR
3	15500121	6	010D	NUT	PORCA
4	75255630	4	031F	CLAMP	ABRAÇADEIRA
5	10516871	10	170R	LOCKWASHER	ARRUELA PRESSÃO
6	11106431	6	040V	SCREW	PARAFUSO
7	75255628	2	031F	CLAMP	ABRAÇADEIRA
8	70920329	4	010D	NUT	PORCA
9	73160850	2	010V	VALVE	VÁLVULA
10	70677004	4	131R	WASHER	ARRUELA
11	70934150	4	040V	SCREW	PARAFUSO
12	75255625	1	193T	TUBE LH	TUBO ESQ.
13	75255622	1	193T	TUBE RH	TUBO DIR.
14	73160848	4	031F	CLAMP	ABRAÇADEIRA
15	11106031	8	040V	SCREW	PARAFUSO
16	75255618	2	193T	TUBE	TUBO
17	75255620	2	193T	TUBE	TUBO
18	70921279	2	085G	ELBOW	COTOVELO
19	70921409	4	075B	CONNECTOR	CONECTOR
20	75322270	4	039R	RESISTOR	RESISTOR
21	75240843	4	075D	SPACER	ESPAÇADOR

SPECIAL EQUIPMENT
OPCIONAL

HYDRAULIC ACCUMULATOR - MOLDBOARD LIFT
ACUMULADOR HIDRÁULICO - LEVANTAMENTO DA LÂMINA

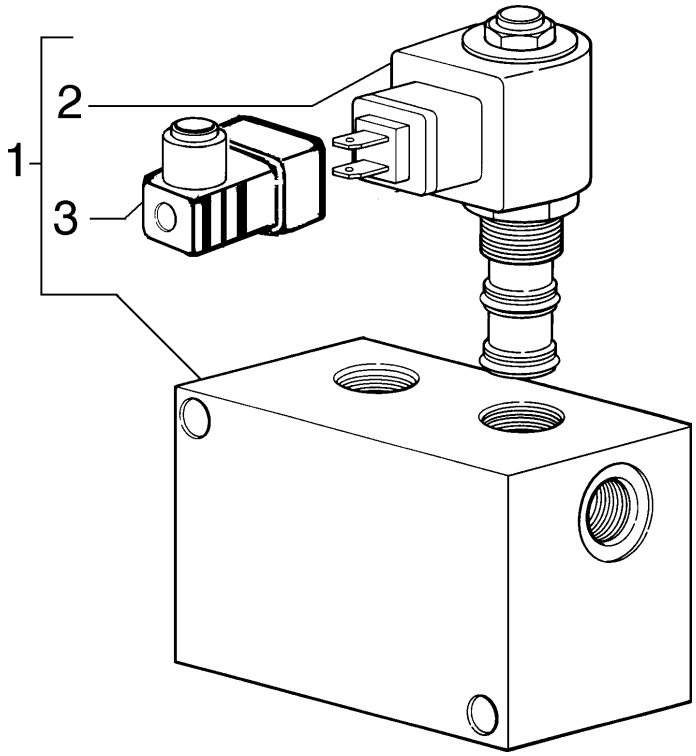

ITEM	PEÇA N°	QTDE.	COD.	DESCRIPTION	DESCRIÇÃO
1	75255849	1	010V	VALVE	VÁLVULA
2	75311259	2	010V	VALVE	VÁLVULA
3	75313638	2	235C	CONNECTION	CONEXÃO

SOLENOID VALVE
VÁLVULA SOLENOIDE

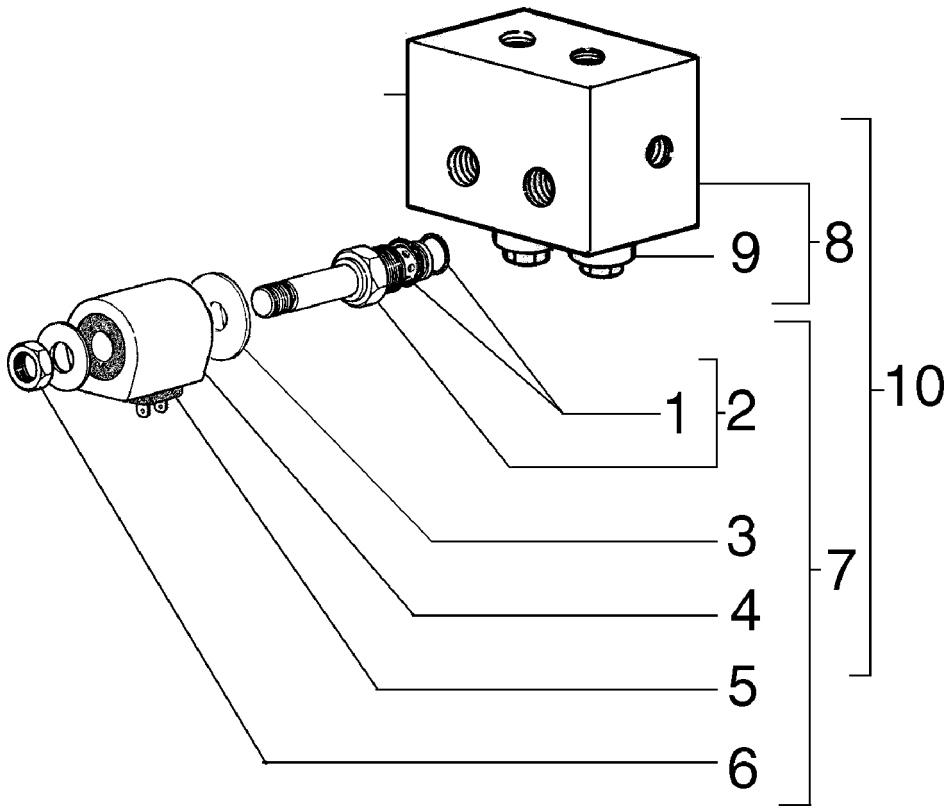

ITEM	PEÇA Nº	QTDE.	COD.	DESCRIPTION	DESCRIÇÃO
1	73113453	2	002K	KIT	KIT
2	73133624	2	010V	VALVE	VÁLVULA
3	73128151	2	265C	COVER	TAMPA
4	73128153	2	035S	CASE	CARCAÇA
5	73159102	2	010V	VALVE	VÁLVULA
6	73113425	2	010D	NUT	PORCA
7	73132976	2	010V	VALVE	VÁLVULA
8	73132975	1	010V	VALVE	VÁLVULA
9	73130694	2	010V	VALVE	VÁLVULA
10	73132974	1	010V	VALVE	VÁLVULA

SPECIAL EQUIPMENT / OPCIONAL

SOLENOID VALVE ASSY - DOZER BLADE FLOAT CONTROL
CONJ. VÁLVULA SOLENOIDE - CONTROLE FLUTUAÇÃO DA LÂMINA

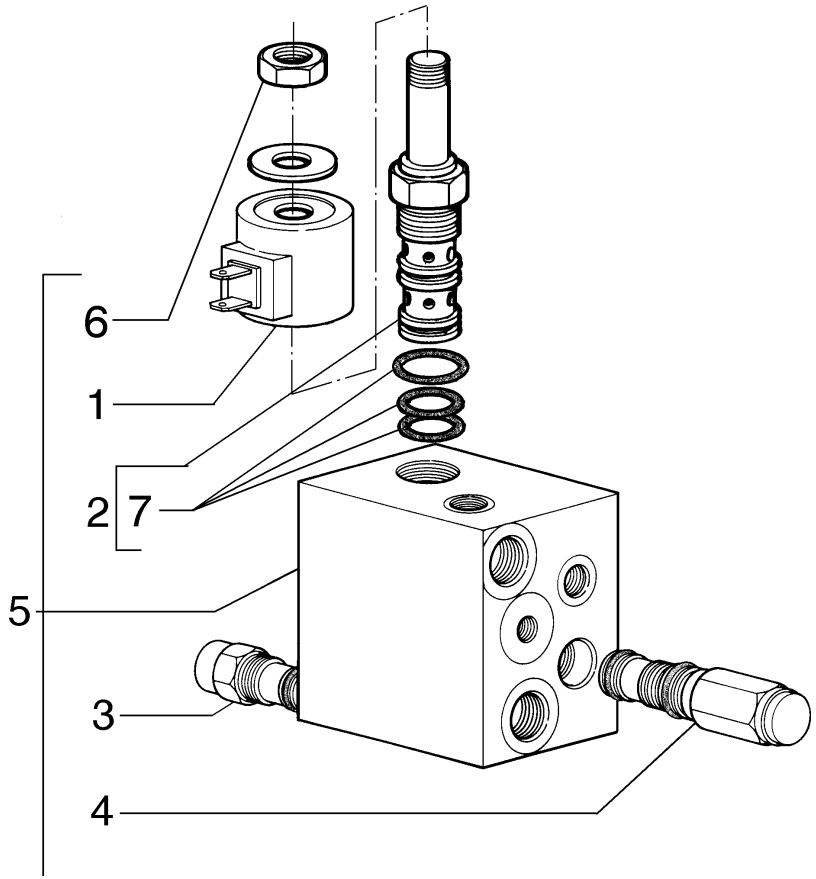

ITEM	PEÇA Nº	QTDE.	COD.	DESCRIPTION	DESCRIÇÃO
1	73159102	1	083B	COIL	BOBINA
2	73128150	1	010V	VALVE	VÁLVULA
3	73161794	1	010V	VALVE	VÁLVULA
4	73161796	1	010V	VALVE	VÁLVULA
5	73161793	1	030E	SOLENOID	SOLENÓIDE
6	73113425	1	010D	NUT	PORCA
7	73122994	1	002K	KIT	KIT

SPECIAL EQUIPMENT / OPCIONAL

SOLENOID VALVE ASSY - DIFERENTIAL LOCK
CONJ. VÁLVULA SOLENOIDE - BLOQUEIO DO DIFERENCIAL

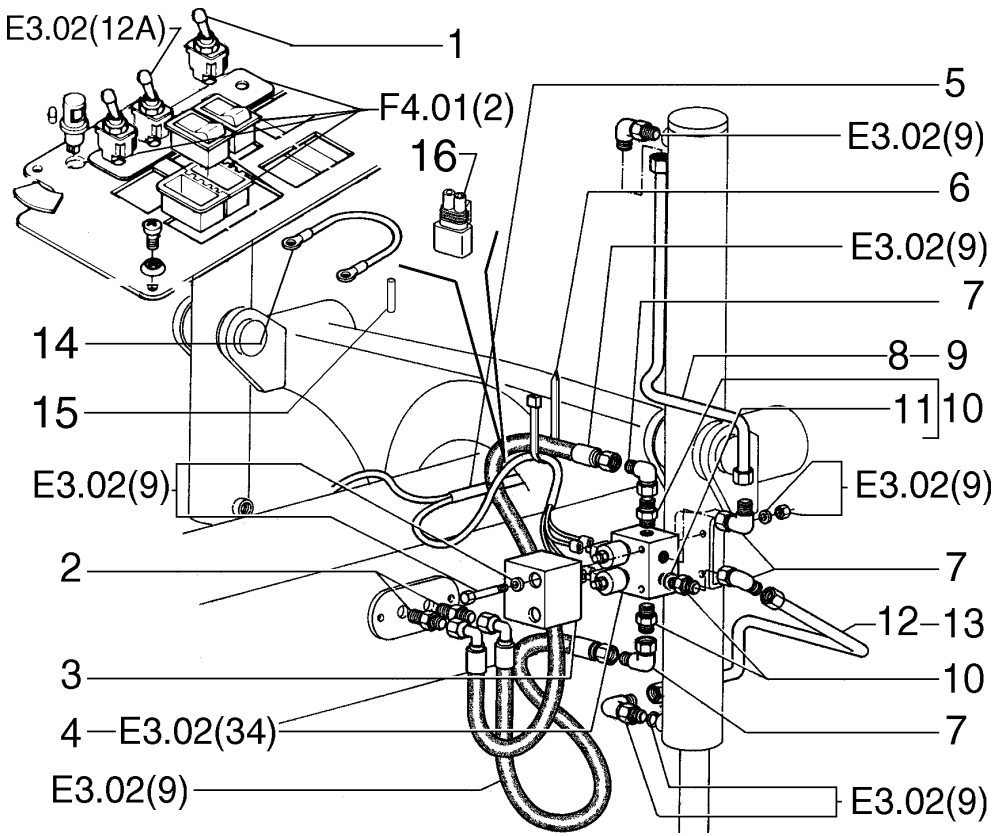

ITEM	PEÇA N°	QTDE.	COD.	DESCRIPTION	DESCRIÇÃO
1	73125891	2	075I	SWITCH	INTERRUPTOR
2	70927261	4	020R	FITTING	CONEXÃO
3	75254152	2	070R	GUARD	PROTEÇÃO
4	73132974	2	010V	VALVE	VÁLVULA
5	75249893	1	111C	CABLE	CABO ELÉTRICO
6	70929402	10	031F	CLAMP	ABRAÇADEIRA
7	70921279	8	085G	ELBOW	COTOVELO
8	75254140	1	193T	TUBE L.H.	TUBO ESQ.
9	75254144	1	193T	TUBE R.H.	TUBO DIR.
10	70921409	8	075B	CONNECTOR	CONECTOR
11	70921349	8	158G	O'RING	O'RING
12	75254142	1	193T	TUBE L.H.	TUBO ESQ.
13	75254146	1	193T	TUBE R.H.	TUBO DIR.
14	75322592	1	111C	CABLE	CABO
15	79109687	1	085I	INSULATOR	ISOLADOR
16	75322270	4	039R	RESISTOR	RESISTOR

SPECIAL EQUIPMENT / OPCIONAL

CENTER MOLDBOARD FLOAT
FLUTUAÇÃO DA LÂMINA CENTRAL

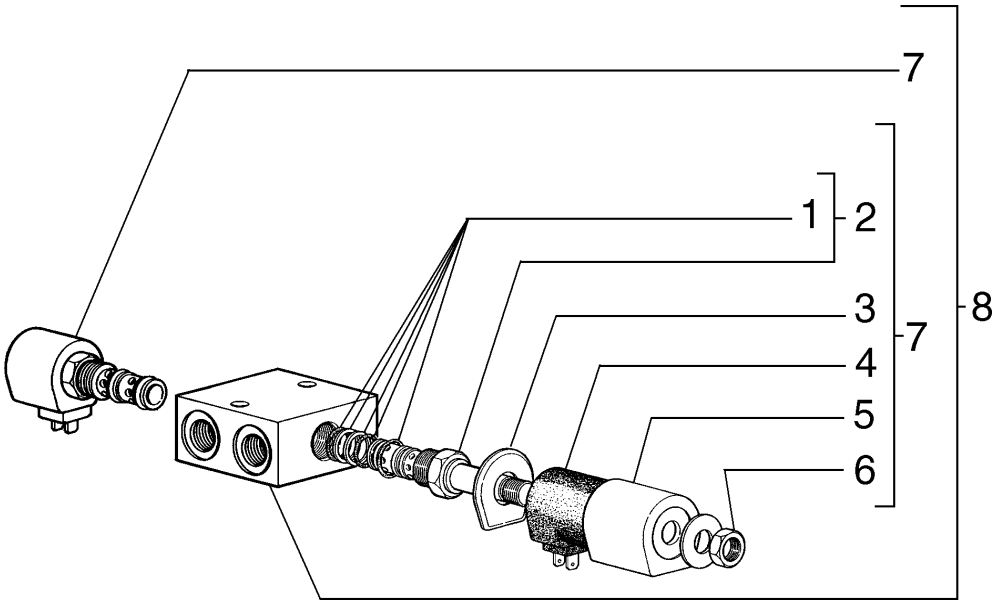

ITEM	PEÇA Nº	QTDE.	COD.	DESCRIPTION	DESCRIÇÃO
1	75286423	1	002K	KIT	KIT
2	73133624	2	010V	VALVE	VÁVULA
3	73128151	2	265C	COVER	TAMPA
4	73128152	1	083B	COIL	BOBINA
5	73128153	1	035S	CASE	CARCAÇA
6	73113425	1	010D	NUT	PORCA
7	73132976	1	083B	COIL	BOBINA
8	73160850	1	010D	VALVE	VÁLVULA

SOLENOID VALVE ASSY
CONJUNTO VÁLVULA SOLENÓIDE

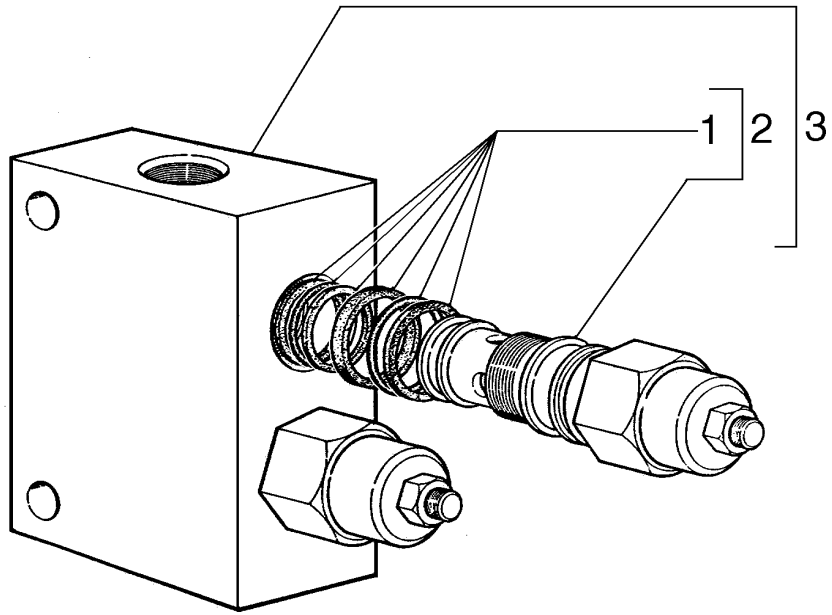

ITEM	PEÇA N°	QTDE.	COD.	DESCRIPTION	DESCRIÇÃO
1	73130695	2	002K	KIT	KIT
2	73130694	2	010V	VALVE	VÁVULA
3	73130105	1	010V	VALVE	VÁLVULA

SOLENOID VALVE ASSY
CONJUNTO VÁLVULA SOLENÓIDE

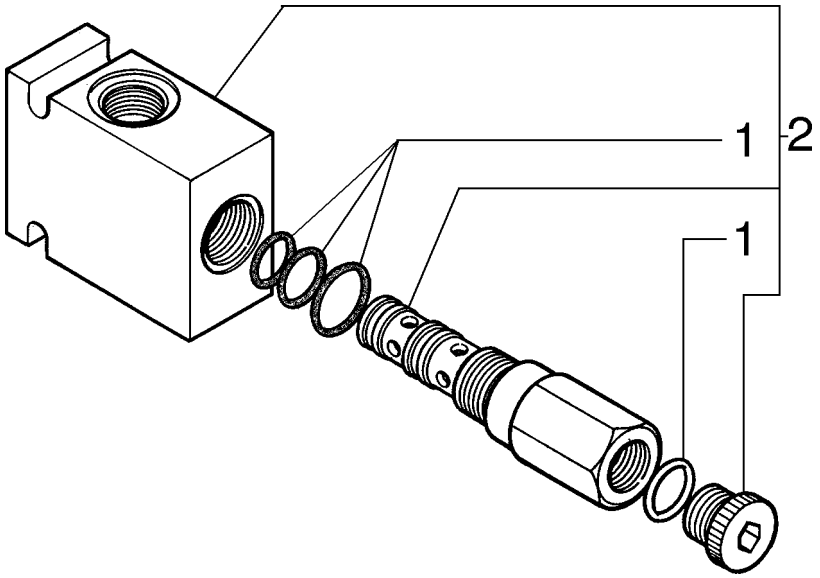

ITEM	PEÇA Nº	QTDE.	COD.	DESCRIPTION	DESCRIÇÃO
1	75310456	1	002K	KIT	KIT
2	75323837	1	010V	VALVE	VÁLVULA

SOLENOID VALVE ASSY
CONJUNTO VÁLVULA SOLENÓIDE

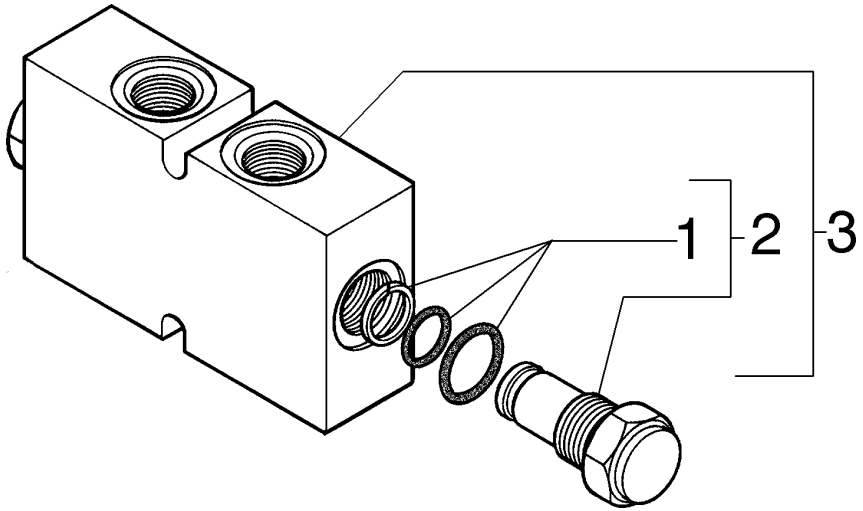

ITEM	PEÇA Nº	QTDE.	COD.	DESCRIPTION	DESCRIÇÃO
1	75289866	2	002K	KIT	KIT
2	75310457	2	010V	VALVE	VÁVULA
3	75252292	1	010V	VALVE	VÁLVULA

RETAINER VALVE
VÁLVULA DE RETENÇÃO

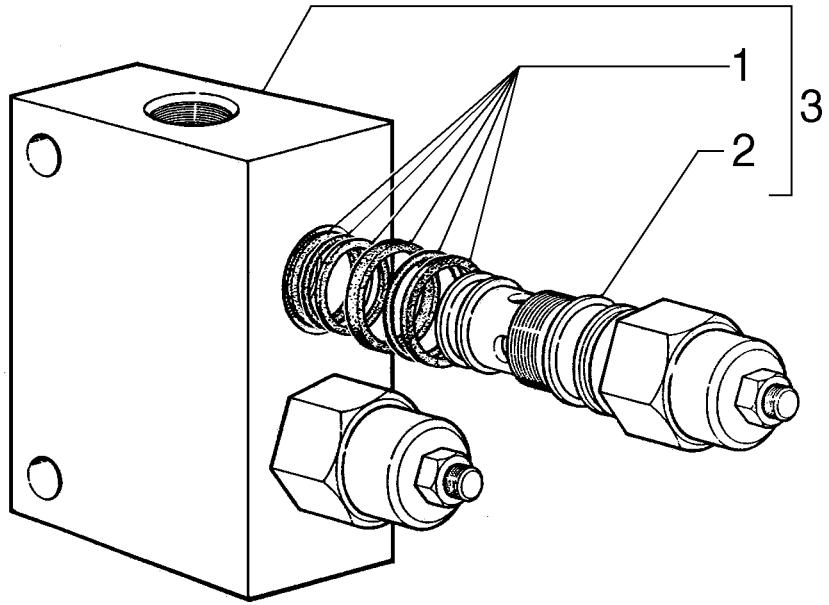

ITEM	PEÇA N°	QTDE.	COD.	DESCRIPTION	DESCRIÇÃO
1	75260894	1	002K	KIT	KIT
2	75260667	2	010V	VALVE	VÁVULA
3	75325021	1	010V	VALVE	VÁLVULA

LOCK VALVE ASSY
CONJUNTO VÁLVULA DE BLOQUEIO

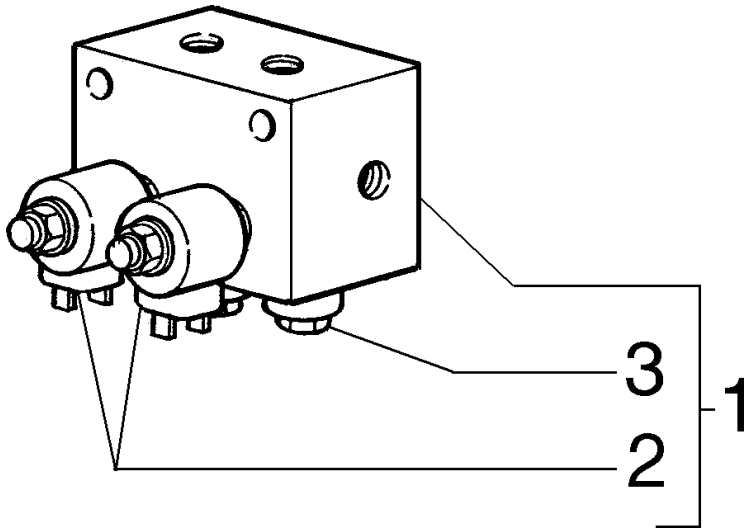

ITEM	PEÇA Nº	QTDE.	COD.	DESCRIPTION	DESCRIÇÃO
1	75325442	1	010V	VALVE	VÁLVULA
2	75325444	2	030E	SOLENOID	SOLENOIDE
3	71101766	2	010V	VALVE	VÁLVULA

SPECIAL EQUIPMENT / OPCIONAL

SOLENOID VALVE ASSY
CONJUNTO VÁVULA SOLENÓIDE

NEW HOLLAND

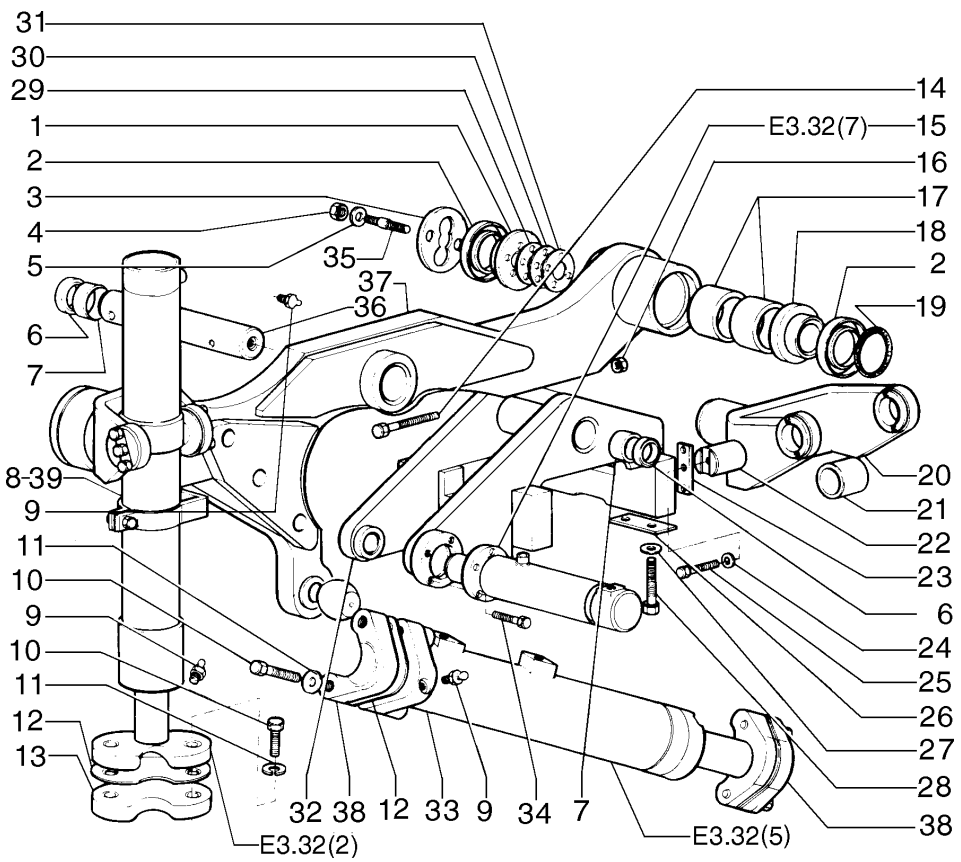

NEW HOLLAND RG 200.B E3.10 **QUADRO** 1 **PAG.** 1

ITEM	PEÇA N°	QTDE.	COD.	DESCRIPTION	DESCRIÇÃO
1	75267013	2	265C	COVER	TAMPA
2	8291995	4	122G	SEAL	RETENTOR
3	75248669	2	265C	COVER	TAMPA
4	70915972	8	010D	NUT	PORCA
5	70931523	8	131R	WASHER	ARRUELA
6	8291846	2	122G	SEAL	RETENTOR
7	79106797	2	095B	BUSHING	BUCHA
8	75267020	1	164C	CYLINDER RH	CILINDRO DIR.
9	70914465	7	060I	GREASE FITTING	PINO GRAXEIRO
10	70923137	8	040V	SCREW	PARAFUSO
11	70914726	8	170R	LOCKWASHER	ARRUELA PRESSÃO
12	70620920	32	198S	SHIM	CALÇO
13	75267023	2	265C	COVER	TAMPA
14	11114631	1	040V	SCREW	PARAFUSO
15	75267017	1	164C	CYLINDER	CILINDRO
16	10719321	1	010D	NUT	PORCA
17	79106797	4	095B	BUSHING	BUCHA
18	75248663	2	045A	RING	ANEL
19	70924686	2	158G	O'RING	O'RING
20	75267007	2	085F	YOKE	FORQUILHA
21	73125404	4	095B	BUSHING	BUCHA
22	73125400	4	080P	PIN	PINO
23	70607617	4	151B	BAR	BARRA
24	70910287	12	170R	LOCKWASHER	ARRUELA PRESSÃO
25	70923276	12	040V	SCREW	PARAFUSO
26	73130333	2	198S	SHIM	CALÇO 0,06
27	70928452	8	131R	WASHER	ARRUELA
28	11398137	8	040V	SCREW	PARAFUSO
29	75248665	6	198S	SHIM	CALÇO
30	75248666	10	198S	SHIM	CALÇO
31	75248667	12	198S	SHIM	CALÇO
32	75266983	1	300S	SUPPORT	SUPORTE
33	75267001	1	164C	CYLINDER	CILINDRO

SADDLE AND CYLINDER - OPTIONAL
SELA E CILINDRO DE ACIONAMENTO - OPCIONAL

E3.10 | 1

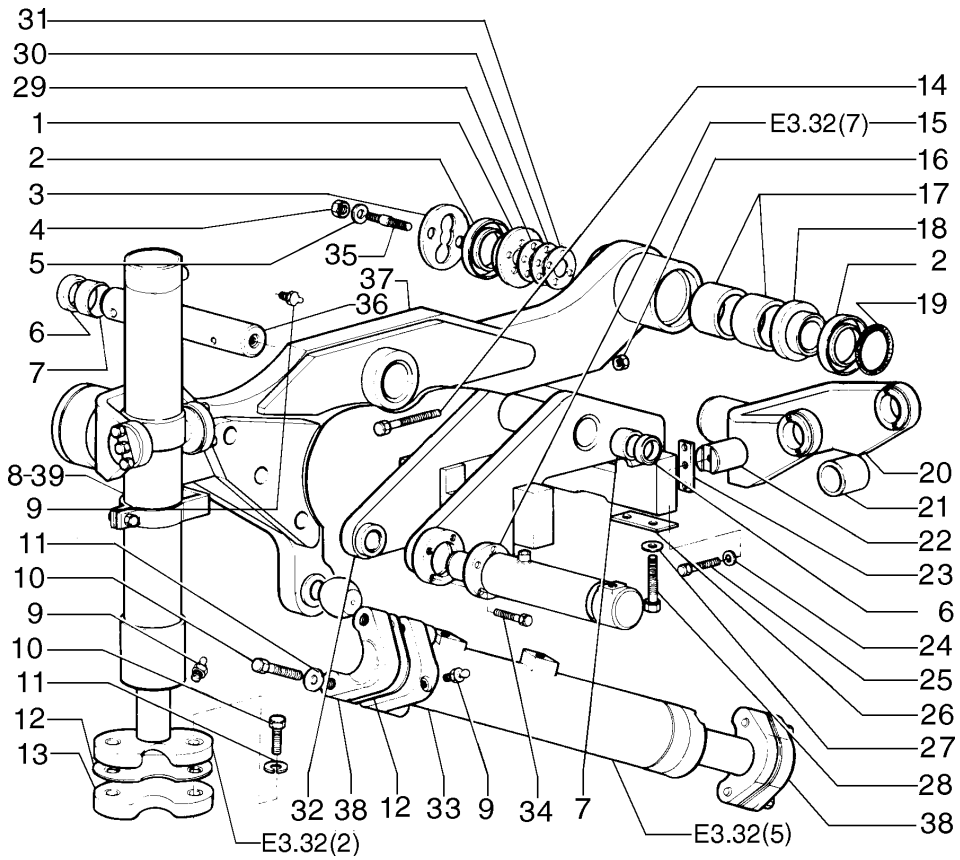

ITEM	PEÇA Nº	QTDE.	COD.	DESCRIPTION	DESCRIÇÃO
34	11106631	4	040V	SCREW	PARAFUSO
35	75245603	8	210P	STUD	PRISIONEIRO
36	73162636	1	080P	PIN	PINO
37	75266996	1	300S	SUPPORT	SUPORTE
38	75267464	2	265C	COVER	SOQUETE
39	75267026	1	164C	CYLINDER LH	CILINDRO ESQ.

SADDLE AND CYLINDER - OPTIONAL
SELA E CILINDRO DE ACIONAMENTO - OPCIONAL

NEW HOLLAND

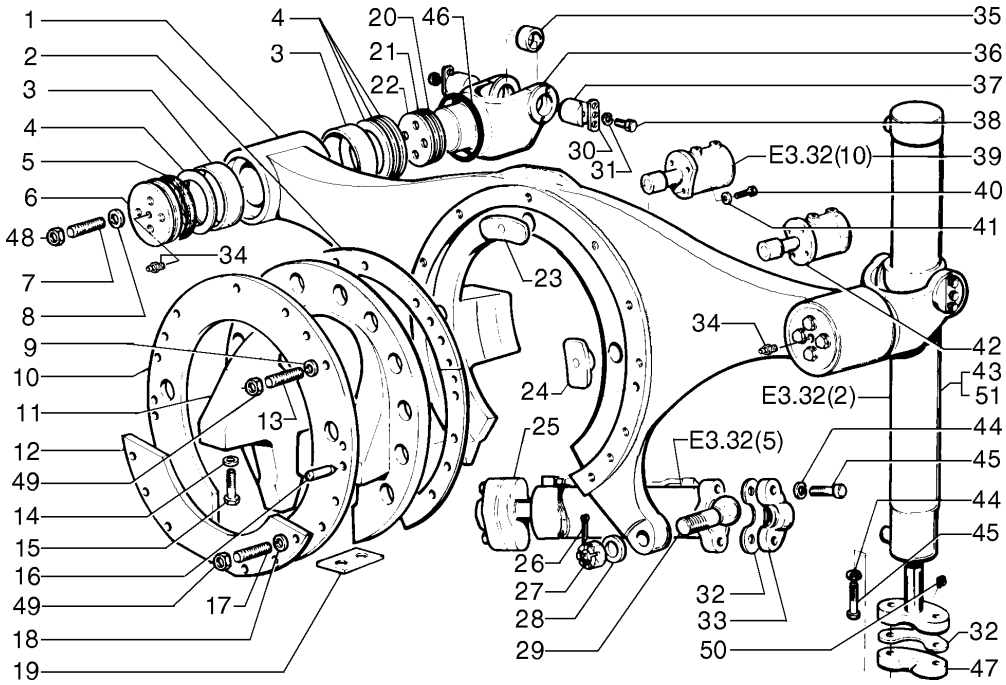

ITEM	PEÇA N°	QTDE.	COD.	DESCRIPTION	DESCRIÇÃO
1	75267029	1	300S	SUPPORT	SUPORTE
2	73131791	15	198S	SHIM	CALÇO
3	79106797	4	095B	BUSHING	BUCHA
4	75248669	4	045A	RING	ANEL
5	8291995	4	122G	SEAL	RETENTOR
6	75267013	2	265C	COVER	TAMPA
7	75245603	8	210P	STUD	PRISIONEIRO
8	70931523	8	131R	WASHER	ARRUELA
9	70927275	17	131R	WASHER	ARRUELA
10	75267032	1	045A	RING	ANEL
11	75266929	1	300S	SUPPORT	SUPORTE
12	75266939	1	105P	PLATE	CHAPA
13	75245602	11	210P	STUD	PRISIONEIRO
14	70928452	8	131R	WASHER	ARRUELA
15	70925431	8	040V	SCREW	PARAFUSO
16	70910179	2	080P	PIN	PINO
17	75245604	6	210P	STUD	PRISIONEIRO
18	70912942	6	170R	LOCKWASHER	ARRUELA PRESSÃO
19	73130333	2	198S	SHIM	CALÇO 0,06
20	75248665	6	198S	SHIM	CALÇO 0,003
21	75248666	10	198S	SHIM	CALÇO 0,005
22	75248667	4	198S	SHIM	CALÇO 0,20
23	73124551	1	095B	BUSHING	BUCHA
24	73124552	2	095B	BUSHING	BUCHA
25	75267001	1	164C	CYLINDER	CILINDRO
26	70900808	1	270C	COTTER PIN	CONTRA PINO
27	70911174	1	010D	NUT	PORCA
28	70900822	1	131R	WASHER	ARRUELA
29	73125403	1	140S	BALL	ESFERA
30	70607617	4	151B	BAR	BARRA
31	12626231	12	170R	LOCKWASHER	ARRUELA PRESSÃO
32	70620920	32	198S	SHIM	CALÇO
33	75267464	4	265C	COVER	TAMPA

SADDLE & LIFTING CYLINDER
SELA E CILINDRO DE ELEVAÇÃO

E3.10 | 1A

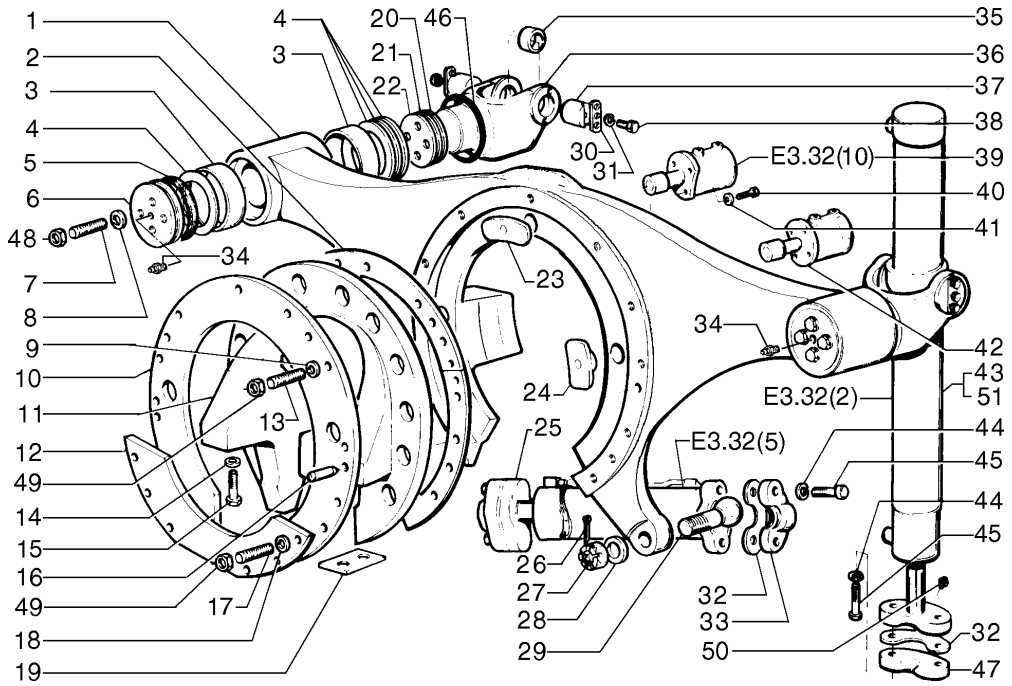

ITEM	PEÇA Nº	QTDE.	COD.	DESCRIPTION	DESCRIÇÃO
34	70914465	6	060I	GREASE FITTING	PINO GRAXEIRO
35	73125404	4	095B	BUSHING	BUCHA
36	75267007	2	085F	YOKE	FORQUILHA
37	73125400	4	080P	PIN	PINO
38	70923276	12	040V	SCREW	PARAFUSO
39	75266955	1	164C	CYLINDER	CILINDRO
40	70920583	8	040V	SCREW	PARAFUSO
41	70912441	8	170R	LOCKWASHER	ARRUELA PRESSÃO
42	75266963	1	164C	CYLINDER	CILINDRO
43	75267020	2	164C	CYLINDER RH	CILINDRO DIR.
44	70914726	8	170R	LOCKWASHER	ARRUELA PRESSÃO
45	70923137	8	040V	SCREW	PARAFUSO
46	73124475	2	045A	RING	ANEL
47	75267023	2	265C	COVER	TAMPA
48	70915972	8	010D	NUT	PORCA
49	70915256	17	010D	NUT	PORCA
50	13407811	2	060I	GREASE FITTING	PINO GRAXEIRO
51	75267026	1	164C	CYLINDER LH	CILINDRO ESQ.

SADDLE & LIFTING CYLINDER
SELA E CILINDRO DE ELEVAÇÃO

NEW HOLLAND

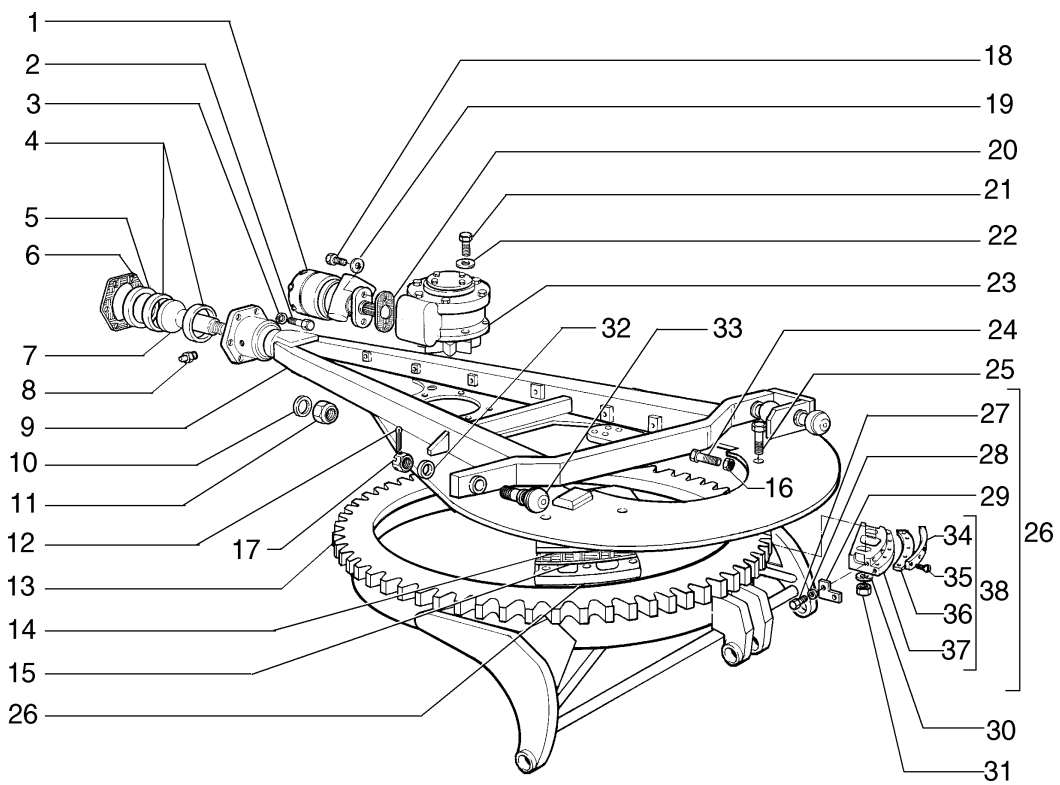

NEW HOLLAND RG 200.B E3.10 **QUADRO** 2 **PAG.** 1

ITEM	PEÇA N°	QTDE.	COD.	DESCRIPTION	DESCRIÇÃO
1	75267113	1	127M	HYDRAULIC MOTOR	MOTOR HIDRAUL.
2	15835231	8	040V	SCREW	PARAFUSO
3	10517271	8	170R	LOCKWASHER	ARRUELA PRESSÃO
4	73130017	2	095B	BUSHING	BUCHA
5	73125534	1	075D	SPACER	ESPAÇADOR
6	70673457	20	198S	SHIM	CALÇO
7	73125531	1	140S	BALL	ESFERA
8	70912497	1	060I	GREASE FITTING	PINO GRAXEIRO
9	75266629	1	013B	DRAWBAR	BARRA DE TRAÇÃO
10	70927662	1	131R	WASHER	ARRUELA
11	70921374	1	010D	NUT	PORCA
12	70900808	3	270C	COTTER PIN	CONTRA PINO
13	75267120	1	174R	CIRCLE	CIRCULO
14	73125482	4	105P	PLATE	CHAPA
15	73125483	40	198S	SHIM	CALÇO
16	70901421	8	010D	NUT	PORCA
17	70911174	3	010D	NUT	PORCA
18	70922508	2	040V	SCREW	PARAFUSO
19	70928460	2	131R	WASHER	ARRUELA
20	70651322	1	120G	GASKET	JUNTA
21	15984131	6	040V	SCREW	PARAFUSO
22	70927382	6	131R	WASHER	ARRUELA
23	75267468	1	058R	REDUCTION GEAR	REDUTOR
24	73125522	8	040V	SCREW	PARAFUSO
25	70929092	8	040V	SCREW	PARAFUSO
26	75248940	4	145G	GUIDE	GUIA
27	16323531	16	040V	SCREW	PARAFUSO
28	70930370	16	131R	WASHER	ARRUELA
29	75248934	8	105P	PLATE	CHAPA
30	70929704	8	131R	WASHER	ARRUELA
31	70053994	8	010D	NUT	PORCA
32	70900822	3	131R	WASHER	ARRUELA
33	73125403	3	140S	BALL	ESFERA

MOLDBOARD DRAWBAR AND CIRCLE
BARRA DE TRAÇÃO E CIRCULO

E3.10 | 2

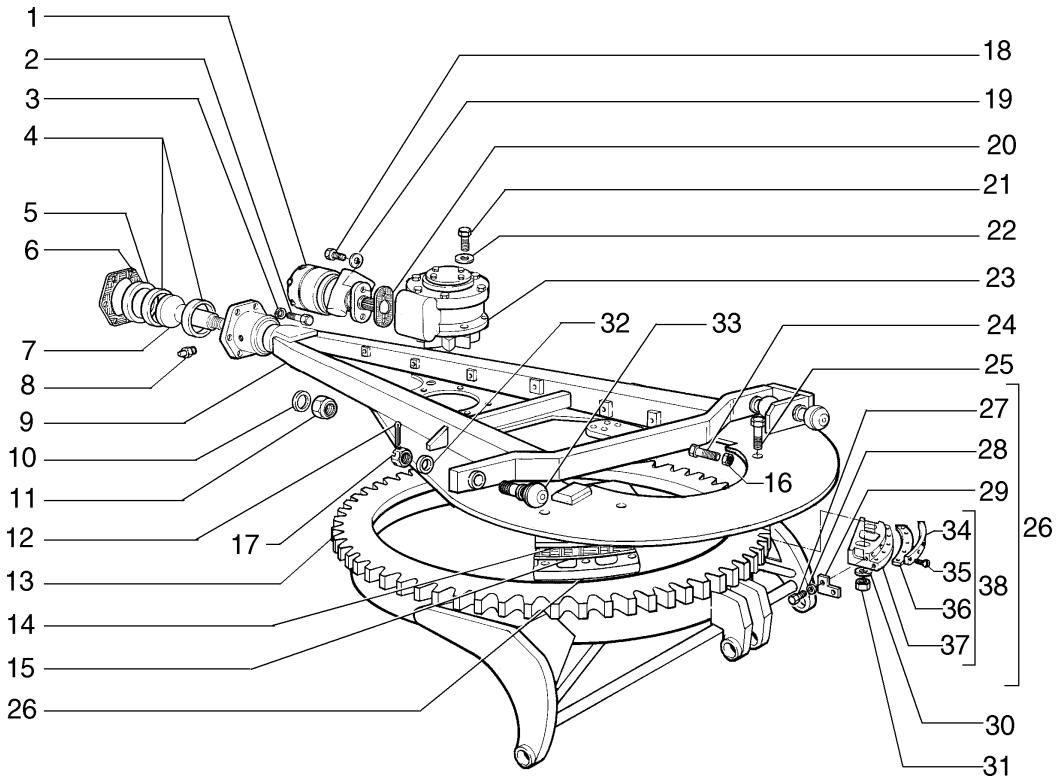

ITEM	PEÇA N°	QTDE.	COD.	DESCRIPTION	DESCRIÇÃO
34	73125481	4	110P	PLATE	PLACA
35	73126330	40	040V	SCREW	PARAFUSO
36	73125480	4	300S	SUPPORT	SUPORTE
37	75267160	4	145G	GUIDE	GUIA
38	75248931	4	145G	GUIDE	GUIA

MOLDBOARD DRAWBAR AND CIRCLE
BARRA DE TRAÇÃO E CIRCULO

NEW HOLLAND

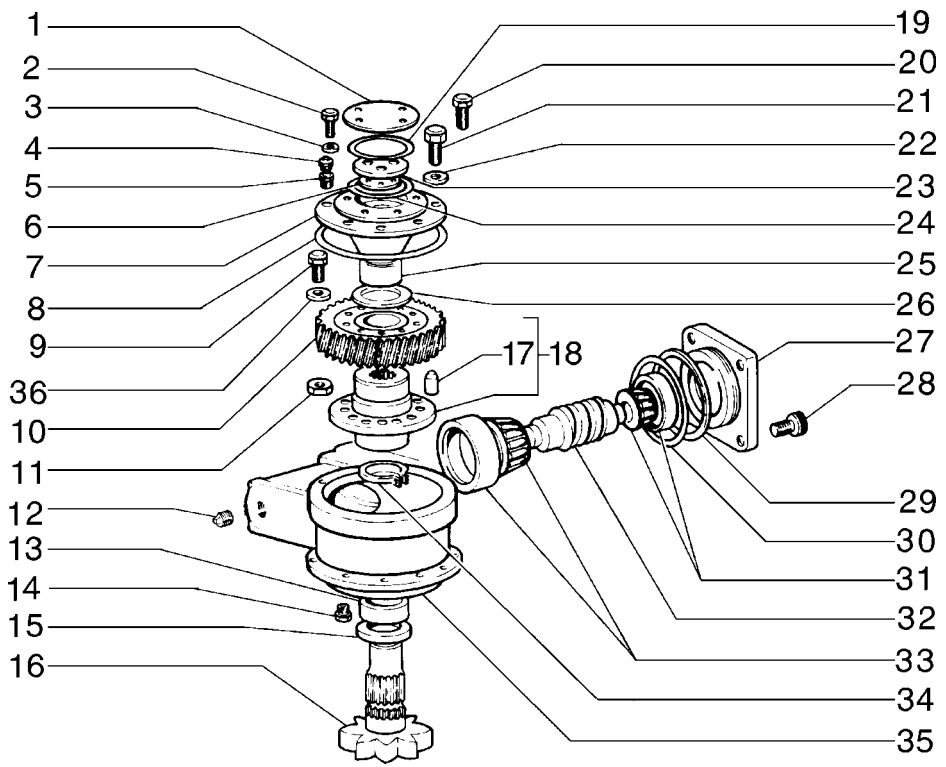

ITEM	PEÇA Nº	QTDE.	COD.	DESCRIPTION	DESCRIÇÃO
1	75267125	1	265C	COVER	TAMPA
2	70921076	3	040V	SCREW	PARAFUSO
3	70929156	3	131R	WASHER	ARRUELA
4	70916619	1	060I	GREASE FITTING	PINO GRAXEIRO
5	70901838	1	050T	PLUG	BUJÃO
6	73125519	6	198S	SHIM	CALÇO 0,010
6	73125520	2	198S	SHIM	CALÇO 0,005
6	73125521	2	198S	SHIM	CALÇO 0,003
7	75267132	1	265C	COVER	TAMPA
8	70925457	1	158G	O'RING	O'RING
9	70922744	10	040V	SCREW	PARAFUSO
10	75258894	1	297C	RING GEAR	COROA
11	70911030	10	010D	NUT	PORCA
12	70901652	1	050T	PLUG	BUJÃO
13	73130969	1	095B	BUSHING	BUCHA
14	70920416	1	056T	DRAIN PLUG	BUJÃO DE DRENO
15	70634037	1	122G	SEAL	RETENTOR
16	73125501	1	016A	SHAFT	EIXO
17	73129961	1	090G	DOWEL	PINO CENTRAGEM
18	73130013	1	135M	HUB	CUBO
19	70923817	1	158G	O'RING	O'RING
20	70922300	4	040V	SCREW	PARAFUSO
21	70920574	6	040V	SCREW	PARAFUSO
22	70912441	6	170R	LOCKWASHER	ARRUELA PRESSÃO
23	73125500	1	265C	COVER	TAMPA
24	73125494	1	131R	WASHER	ARRUELA
25	73160841	1	095B	BUSHING	BUCHA
26	73125494	2	131R	WASHER	ARRUELA
27	75267135	1	265C	COVER	TAMPA
28	70922065	4	040V	SCREW	PARAFUSO
29	75240816	2	198S	SHIM	CALÇO 0,10mm
29	75240817	2	198S	SHIM	CALÇO 0,13mm
29	75240818	2	198S	SHIM	CALÇO 0,25mm
30	70923590	1	158G	O'RING	O'RING

REDUCTION GEAR - 75267468
REDUTOR - 75267468

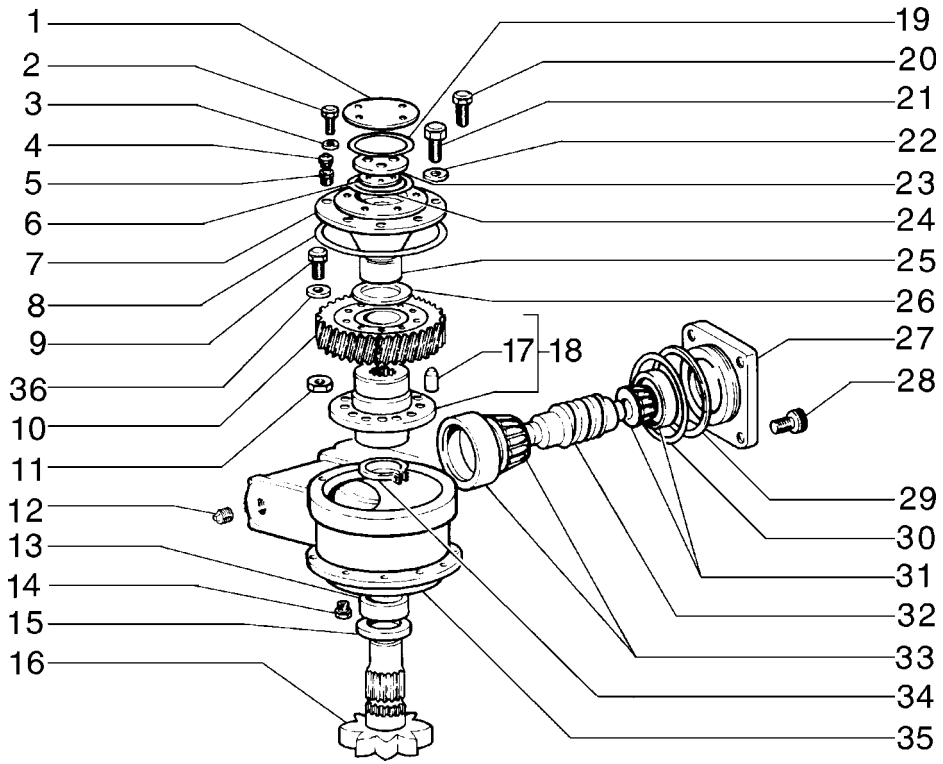

ITEM	PEÇA Nº	QTDE.	COD.	DESCRIPTION	DESCRIÇÃO
31	73124983	1	341C	BEARING	ROLAMENTO
32	75215793	1	042V	WORM SCREW	PARAFUSO SEM-FIM
33	73124983	1	341C	BEARING	ROLAMENTO
34	70622212	1	187A	SNAP RING	ANEL ELÁSTICO
35	75267143	1	035S	CASE	CARCAÇA
36	70928914	10	131R	WASHER	ARRUELA

REDUCTION GEAR - 75267468
REDUTOR - 75267468

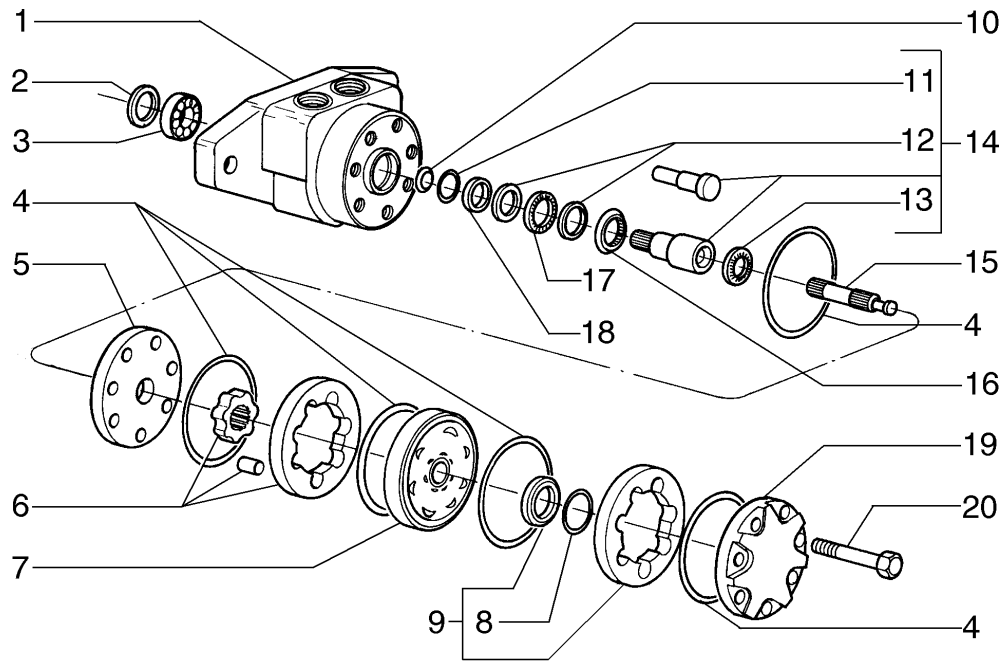

ITEM	PEÇA Nº	QTDE.	COD.	DESCRIPTION	DESCRIÇÃO
1	71100559	1	035S	CASE	CARCAÇA
2	71100574	1	122G	SEAL	RETENTOR
3	71100573	1	341C	BEARING	ROLAMENTO
4	71100562	5	158G	O'RING	O'RING
5	71100567	1	110P	PLATE	PLACA
6	71100557	1	002K	KIT	KIT
7	71100565	1	035S	CASE	CARCAÇA
8	71100563	1	055A	SEAL RING	ANEL DE VEDAÇÃO
9	71100566	1	110P	PLATE	PLACA
10	71100572	1	045A	RING	ANEL
11	71100575	1	045A	RING	ANEL
12	71100570	2	045A	RING	ANEL
13	71100568	1	341C	BEARING	ROLAMENTO
14	71100560	1	002K	KIT	KIT
15	71100558	1	016A	SHAFT	EIXO
16	71100569	1	341C	BEARING	ROLAMENTO
17	71100571	1	341C	BEARING	ROLAMENTO
18	71100564	1	122G	SEAL	RETENTOR
19	71100561	1	265C	COVER	TAMPA
20	71100556	7	040V	SCREW	PARAFUSO

HYDRAULIC MOTOR ASSEMBLY - 75267113
MOTOR HIDRÁULICO DO GIRA CÍRCULO - 75267113

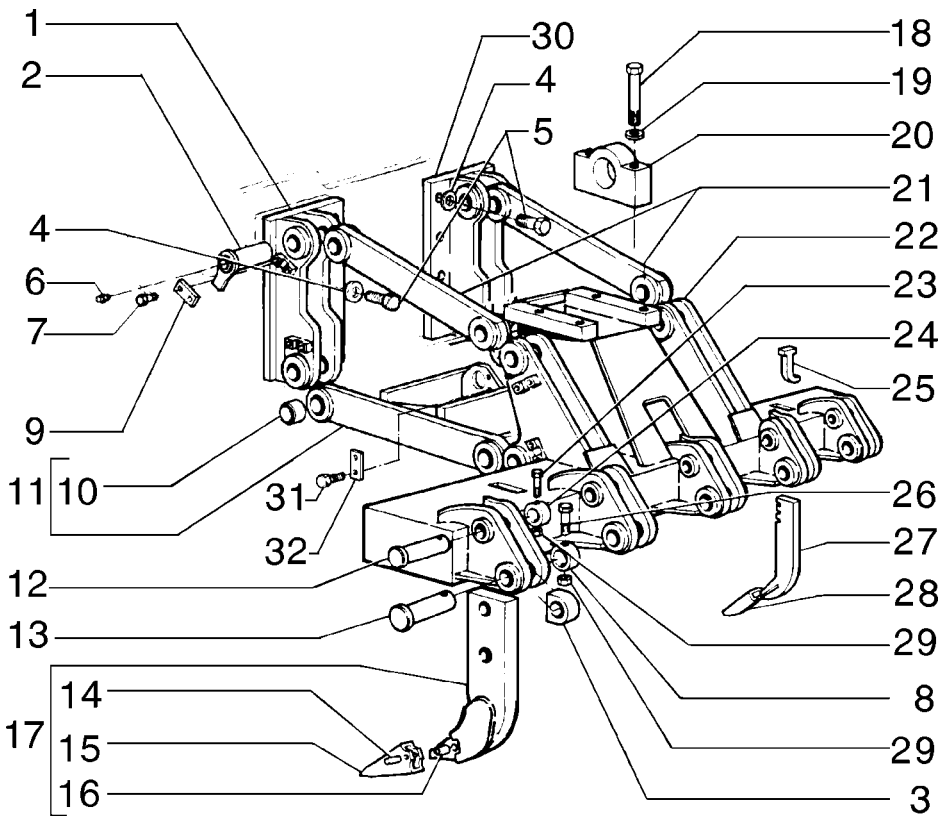

ITEM	PEÇA Nº	QTDE.	COD.	DESCRIPTION	DESCRIÇÃO
1	75267060	1	300S	SUPPORT	SUPORTE ESQ.
2	75216516	8	080P	PIN	PINO
3	75216517	5	300S	SUPPORT	SUPORTE
4	70928370	12	131R	WASHER	ARRUELA
5	15997231	12	040V	SCREW	PARAFUSO
6	13407211	9	060I	GREASE FITTING	PINO GRAXEIRO
7	15540331	16	040V	SCREW	PARAFUSO
8	75216510	5	045A	RING	ANEL
9	75216512	8	105P	PLATE	CHAPA
10	75216487	16	095B	BUSHING	BUCHA
11	75266995	1	072I	FRAME	CHASSI
12	75216513	5	080P	PIN	PINO
13	75216509	5	080P	PIN	PINO
14	8282869	5	080P	PIN	PINO
15	8282867	5	025D	RIPPER SHANK	DENTE DO RIPPER
16	8282870	5	030M	SLEEVE	LUVA
17	75267184	5	025D	RIPPER SHANK	DENTE DO RIPPER
18	15861731	4	040V	SCREW	PARAFUSO
19	10517679	4	170R	LOCKWASHER	ARRUELA PRESSÃO
20	8299560	2	079L	REST	MANCAL
21	75266987	2	045L	LEVER	ALAVANCA
22	75267008	1	1501	TOOL BAR	PORTA FERRAM.
23	11113631	5	040V	SCREW	PARAFUSO
24	75216511	5	045A	RING	ANEL
25	73125907	9	060L	KEY	CHAVETA
26	11113731	5	040V	SCREW	PARAFUSO
27	75267178	9	090A	ROD	HASTE
28	70062160	9	242P	SHANK TIP	PONTA DO DENTE
29	10719321	10	010D	NUT	PORCA
30	75267014	1	300S	SUPPORT	SUPORTE
31	14254231	2	040V	SCREW	PARAFUSO
32	8270126	2	105P	PLATE	CHAPA

RIPPER TOOL BAR AND LINKAGE - 75267070
BARRA DO IMPLEM. E ARTIC. DO ESCARIFICADOR - 75267070

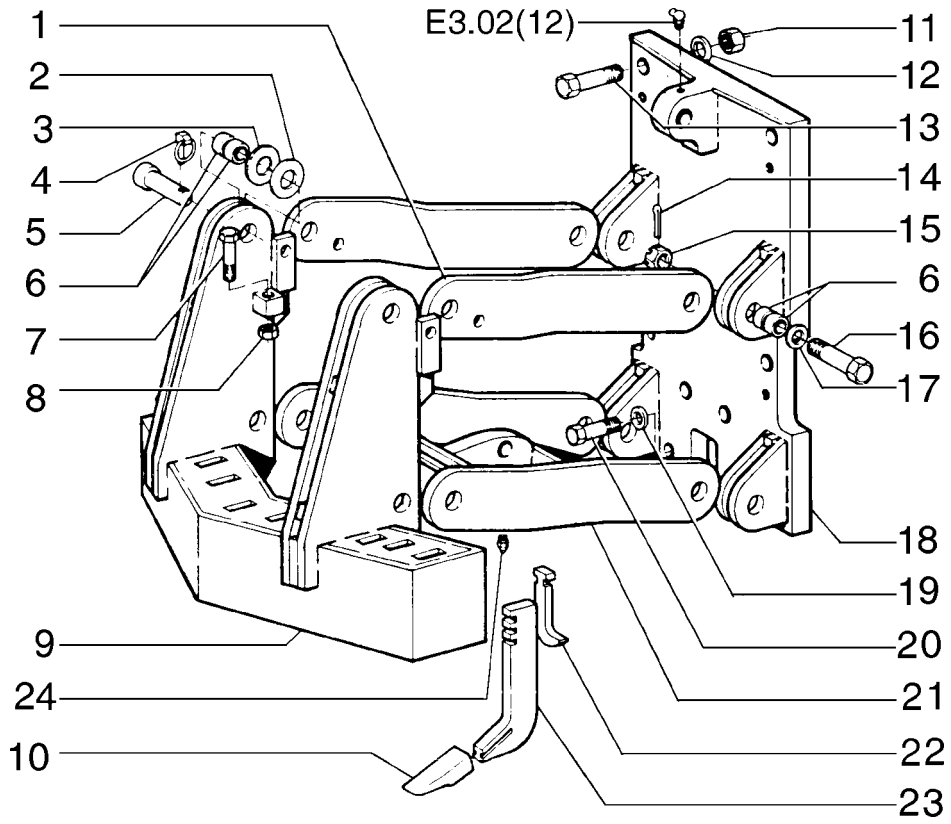

ITEM	PEÇA Nº	QTDE.	COD.	DESCRIPTION	DESCRIÇÃO
1	75266932	2	110P	PLATE	PLACA
2	73127763	18	131R	WASHER	ARRUELA
3	73127764	16	131R	WASHER	ARRUELA
4	75246114	4	080P	PIN	PINO
5	73132780	4	080P	PIN	PINO
6	73126245	24	095B	BUSHING	BUCHA
7	70933227	2	040V	SCREW	PARAFUSO
8	70917793	2	010D	NUT	PORCA
9	75266927	1	300S	SUPPORT	SUPORTE
10	75267184	5	242P	SHANK TIP	PONTA DO DENTE
11	70927619	6	010D	NUT	PORCA
12	70929276	6	131R	WASHER	ARRUELA
13	70933242	6	040V	SCREW	PARAFUSO
14	70901345	4	270C	COTTER PIN	CONTRA PINO
15	70911061	4	010D	NUT	PORCA
16	70683837	4	040V	SCREW	PARAFUSO
17	70912299	4	131R	WASHER	ARRUELA
18	75266118	1	300S	SUPPORT	SUPORTE
19	70678072	2	131R	WASHER	ARRUELA
20	15997331	2	040V	SCREW	PARAFUSO
21	75266907	1	130B	ARM	BRAÇO
22	75267187	5	060L	KEY	CHAVETA
23	75267172	5	090A	ROD	HASTE
24	70914465	1	060I	GREASE FITTING	PINO GRAXEIRO

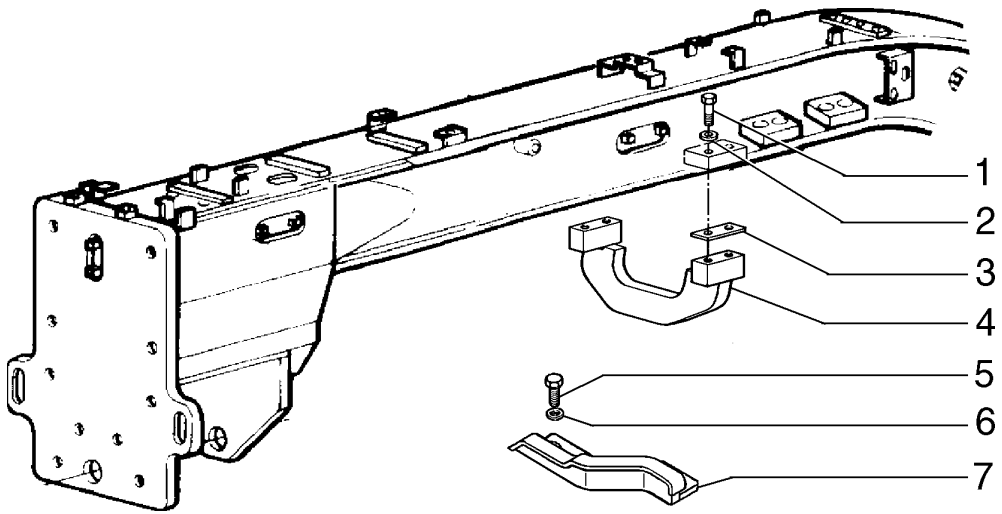

ITEM	PEÇA N°	QTDE.	COD.	DESCRIPTION	DESCRIÇÃO
1	15988737	4	040V	SCREW	PARAFUSO
2	70677012	4	131R	WASHER	ARRUELA
3	75256896	*	198S	SHIM	CALÇO
4	75266023	1	056L	TRAVEL LIMITER	LIMITADOR
5	15997137	2	040V	SCREW	PARAFUSO
6	14497331	2	131R	WASHER	ARRUELA
7	75266626	1	056L	TRAVEL LIMITER	LIMITADOR

FOR MACHINE EQUIPED WITH THREE HOLE SADDLE OPTIONAL
PARA MÁQUINAS EQUIPADAS COM SELA DE TRÊS FUROS

DRAWBAR TRAVEL LIMITER
BATENTE DA BARRA DE TRAÇÃO

NEW HOLLAND

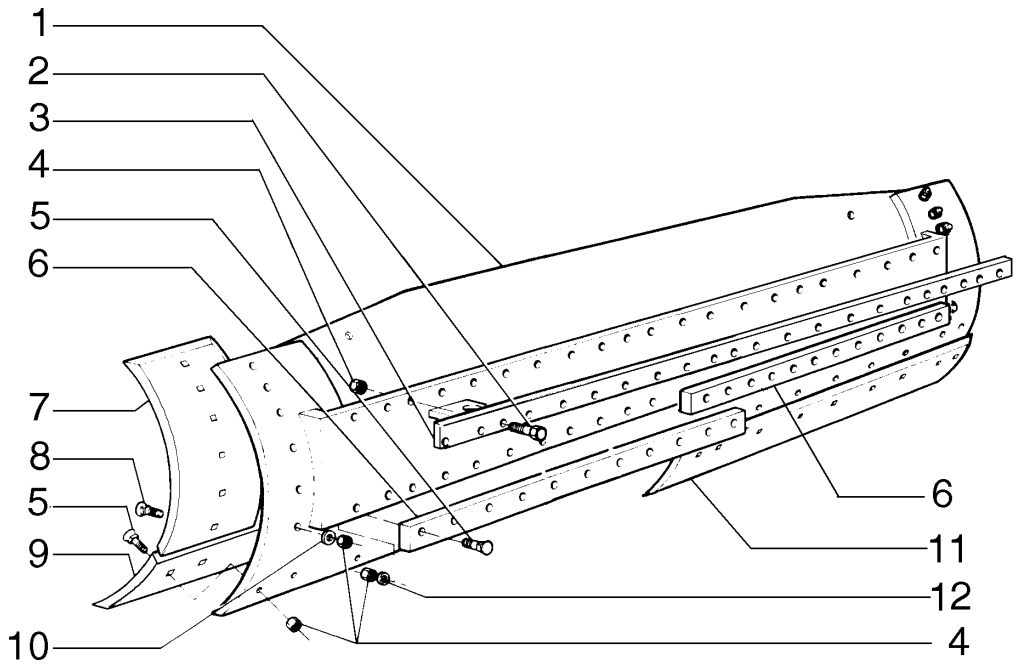

ITEM	PEÇA Nº	QTDE.	COD.	DESCRIPTION	DESCRIÇÃO
1	75266812	1	010L	MOLDBOARD	LAMINA 13 FT.
2	70921174	22	040V	SCREW	PARAFUSO
3	75266819	1	151B	BAR	BARRA SUP.
4	70911029	73	010D	NUT	PORCA
5	70617127	39	040V	SCREW	PARAFUSO
6	75239609	2	151B	BAR	BARRA INF.
7	75266800	2	019T	END BIT	FACA LATERAL
8	70931930	12	040V	SCREW	PARAFUSO
9	75266785	1	018T	CUTTING EDGE	FACA CENTRAL
10	70912942	12	170R	LOCKWASHER	ARRUELA PRESSÃO
11	75239489	1	018T	CUTTING EDGE	FACA CENTRAL
12	75266779	22	131R	WASHER	ARRUELA

MOLDBOARD 13 FT. (75266769) - OPTIONAL
LÂMINA 13 PÉS (75266769) - OPCIONAL

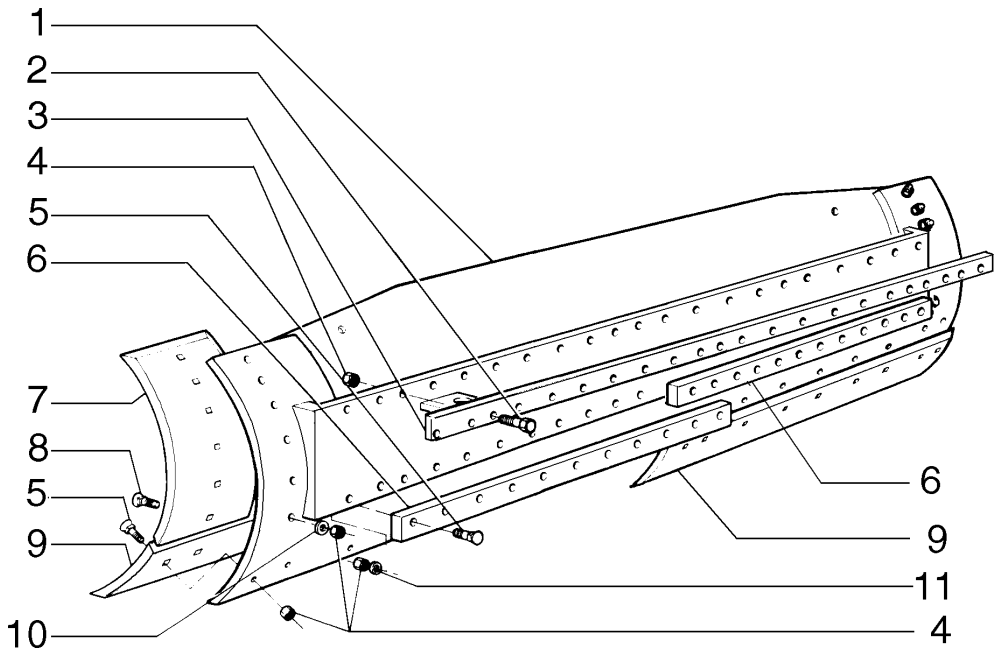

ITEM	PEÇA Nº	QTDE.	COD.	DESCRIPTION	DESCRIÇÃO
1	75266809	1	010L	MOLDBOARD	LÂMINA 14 FT.
2	70921174	22	040V	SCREW	PARAFUSO
3	75266819	1	151B	BAR	BARRA SUP.
4	70911029	74	010D	NUT	PORCA
5	70617127	40	040V	SCREW	PARAFUSO
6	75266792	2	151B	BAR	BARRA INF.
7	75266800	2	019T	END BIT	FACA LATERAL
8	70931930	12	040V	SCREW	PARAFUSO
9	75266785	2	018T	CUTTING EDGE	FACA CENTRAL
10	70912942	12	170R	LOCKWASHER	ARRUELA PRESSÃO
11	70927381	22	131R	WASHER	ARRUELA

MOLDBOARD 14 FT. (75266766)
LÂMINA 14 PÉS (75266766)

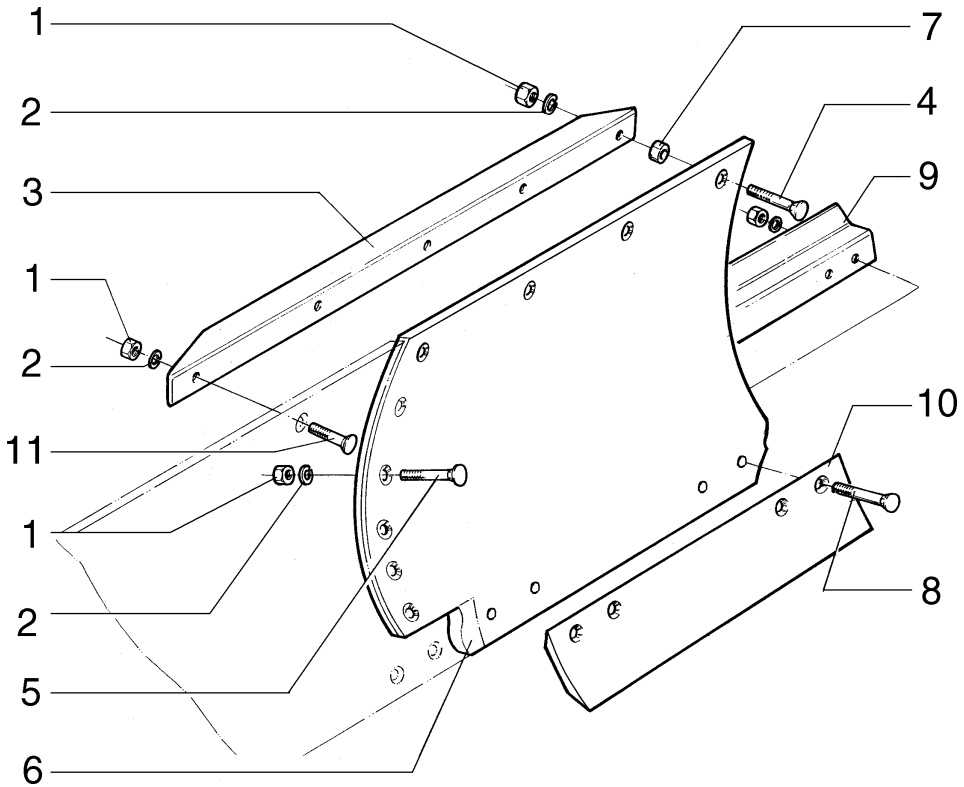

ITEM	PEÇA Nº	QTDE.	COD.	DESCRIPTION	DESCRIÇÃO
1	70911029	17	010D	NUT	PORCA
2	70912942	17	170R	LOCKWASHER	ARRUELA PRESSÃO
3	75266892	1	300S	SUPPORT	SUPORTE
4	70932589	4	040V	SCREW	PARAFUSO
5	70931930	5	040V	SCREW	PARAFUSO
6	75267142	1	222P	EXTENSION	EXTENSÃO
7	70602449	4	075D	SPACER	ESPAÇADOR
8	70932590	7	040V	SCREW	PARAFUSO
9	75267474	1	145G	GUIDE	GUIA
10	75266883	1	018T	CUTTING EDGE	FACA
11	70921597	1	040V	SCREW	PARAFUSO

MOLDBOARD LEFT EXTENCION - OPTIONAL
EXTENSÃO ESQUERDA DA LÂMINA - OPCIONAL

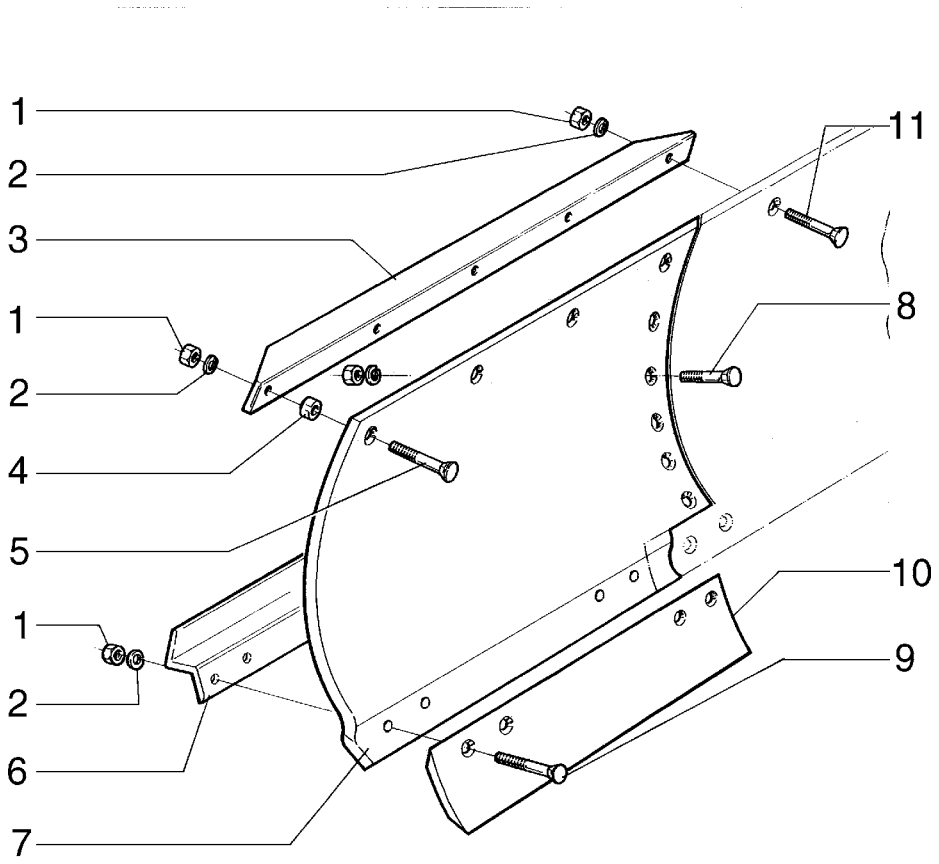

ITEM	PEÇA Nº	QTDE.	COD.	DESCRIPTION	DESCRIÇÃO
1	70911029	17	010D	NUT	PORCA
2	70912942	17	170R	LOCKWASHER	ARRUELA
3	75266892	1	300S	SUPPORT	SUPORTE
4	70602449	4	075D	SPACER	ESPAÇADOR
5	70932589	1	040V	SCREW	PARAFUSO
6	75267477	1	145G	GUIDE	GUIA
7	75267137	1	222P	EXTENSION	EXTENSÃO
8	70931930	5	040V	SCREW	PARAFUSO
9	70932590	7	040V	SCREW	PARAFUSO
10	75266883	1	018T	CUTTING EDGE	FACA
11	70921597	1	040V	SCREW	PARAFUSO

MOLDBOARD RIGHT EXTENCION - OPTIONAL
EXTENSÃO DIREITA DA LÂMINA - OPCIONAL

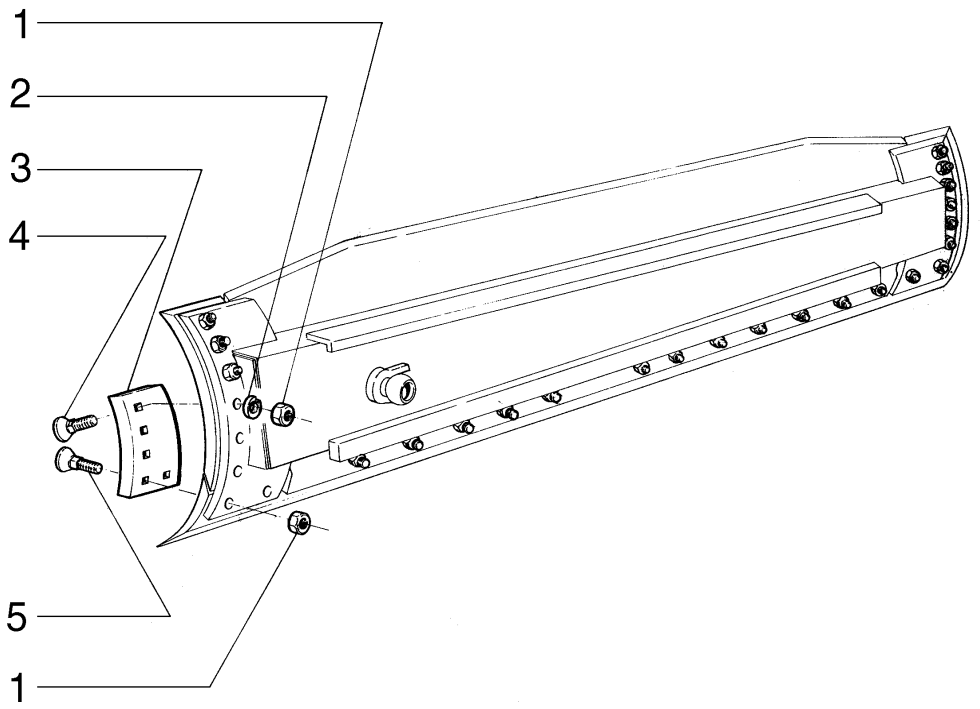

ITEM	PEÇA Nº	QTDE.	COD.	DESCRIPTION	DESCRIÇÃO
1	70911029	10	010D	NUT	PORCA
2	70912942	6	170R	LOCKWASHER	ARRUELA PRESSÃO
3	75266969	1	019T	END BIT RH	FACA LATERAL DIR.
3	75266960	1	019T	END BIT LH	FACA LATERAL ESQ.
4	70932589	6	040V	SCREW	PARAFUSO
5	70931939	4	040V	SCREW	PARAFUSO

MOLDBOARD REINFORCEMENT - OPTIONAL
REFORÇO PARA LÂMINA - OPCIONAL

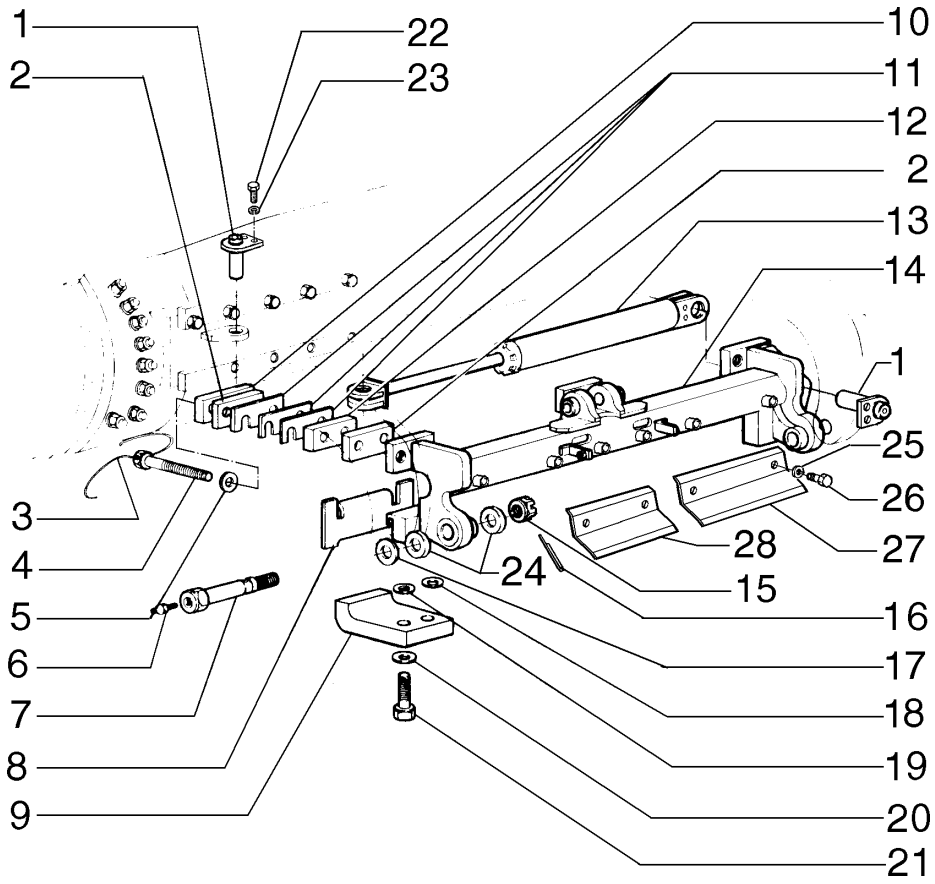

ITEM	PEÇA N°	QTDE.	COD.	DESCRIPTION	DESCRIÇÃO
1	75252844	2	080P	PIN	PINO
2	75248810	6	105P	PLATE	CHAPA
3	75241062	3	061F	STEEL WIRE	ARAME DE AÇO
4	75250078	6	040V	SCREW	PARAFUSO
5	14497331	6	131R	WASHER	ARRUELA
6	70914465	2	060I	GREASE FITTING	PINO GRAXEIRO
7	75322606	2	040V	SCREW	PARAFUSO
8	75248807	2	105P	PLATE	CHAPA
9	75243732	2	300S	SUPPORT	SUPORTE
10	75248811	3	105P	PLATE	CHAPA
11	75248809	21	198S	SHIM	CALÇO
12	75248808	3	075D	SPACER	ESPAÇADOR
13	75267315	1	164C	CYLINDER	CILINDRO
14	75267149	1	300S	SUPPORT	SUPORTE
15	70060670	2	010D	NUT	PORCA
16	70901348	2	270C	COTTER PIN	CONTRA PINO
17	70634237	*	131R	WASHER	ARRUELA
18	70915978	20	131R	WASHER	ARRUELA
19	70928189	4	131R	WASHER	ARRUELA
20	70928452	4	131R	WASHER	ARRUELA
21	15997331	2	040V	SCREW	PARAFUSO
22	11106121	4	040V	SCREW	PARAFUSO
23	10516871	4	170R	LOCKWASHER	ARRUELA PRESSÃO
24	8288832	4	122G	SEAL	RETENTOR
25	12648521	6	131R	WASHER	ARRUELA
26	11112131	6	040V	SCREW	PARAFUSO
27	75267165	2	105P	PLATE	CHAPA
28	75267175	1	105P	PLATE	CHAPA

* AS REQUIRED
CONFORME NECESSIDADE

MOLDBOARD SIDE SHIFT
DESLOCAMENTO DA LÂMINA

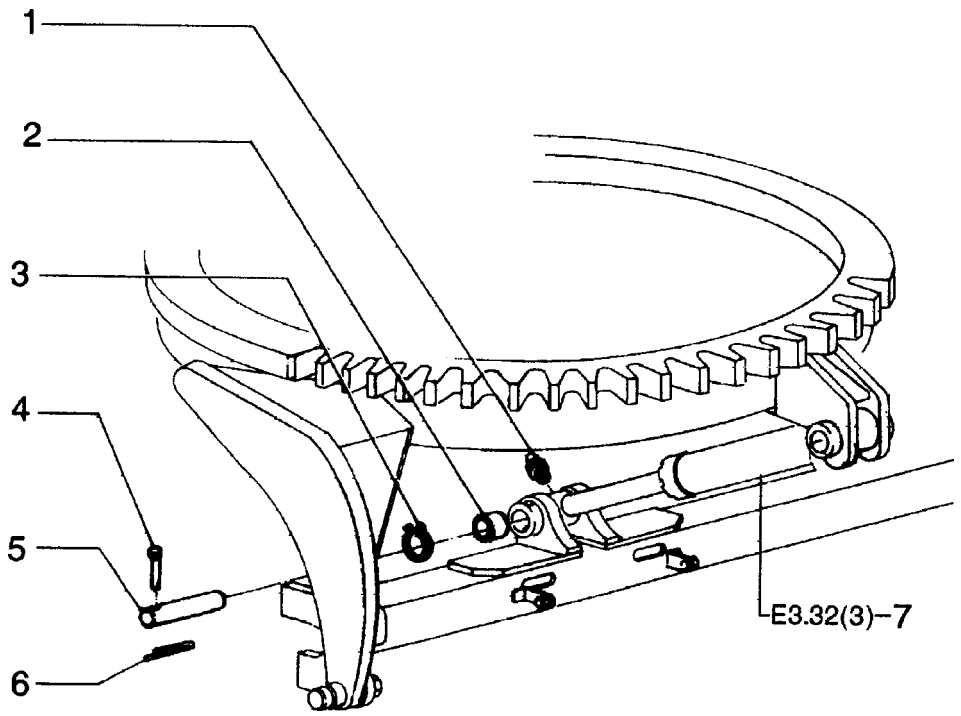

ITEM	PEÇA Nº	QTDE.	COD.	DESCRIPTION	DESCRIÇÃO
1	70914465	2	060I	GREASE FITTING	PINO GRAXEIRO
2	70928851	2	095B	BUSHING	BUCHA
3	11061076	4	187A	SNAP RING	ANEL ELÁSTICO
4	75213766	2	270C	COTTER PIN	CONTRA PINO
5	75213765	2	080P	PIN	PINO
6	70900805	2	270C	COTTER PIN	CONTRA PINO
7	75267318	1	164C	CYLINDER	CILINDRO

NEW HOLLAND

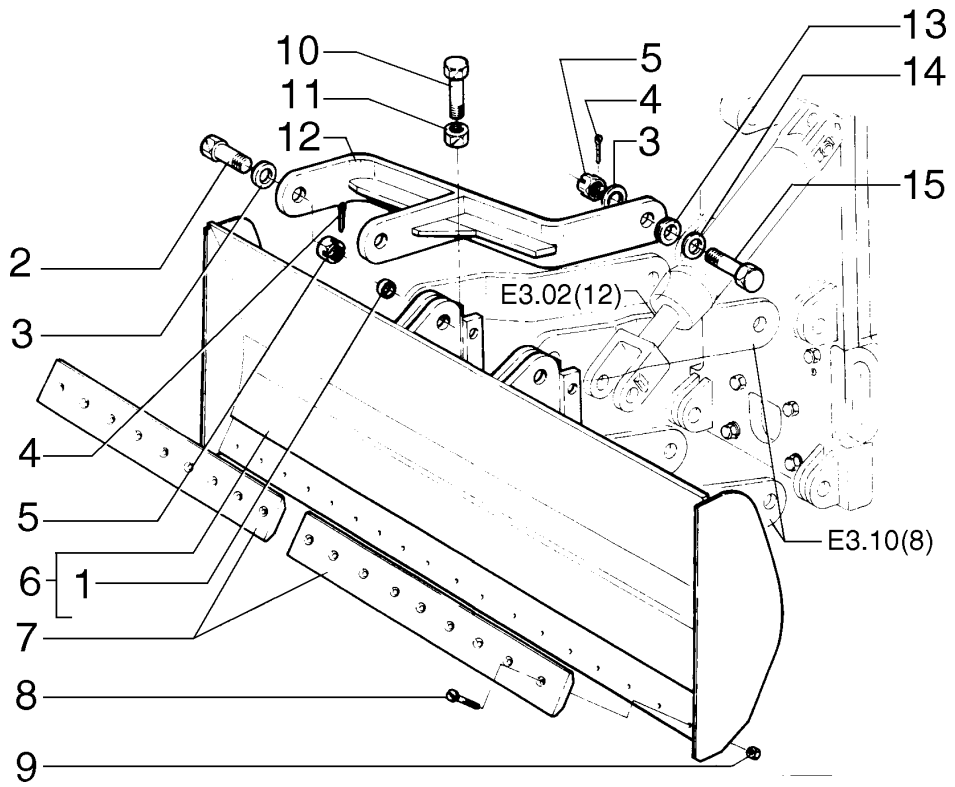

ITEM	PEÇA N°	QTDE.	COD.	DESCRIPTION	DESCRIÇÃO
1	73126245	20	095B	BUSHING	BUCHA
2	70082174	2	040V	SCREW	PARAFUSO
3	70912299	10	131R	WASHER	ARRUELA
4	70901345	6	270C	COTTER PIN	CONTRA PINO
5	70911061	6	010D	NUT	PORCA
6	75266936	1	010L	MOLDBOARD	LÂMINA
7	75266945	2	018T	CUTTING EDGE	FACA
8	73132919	18	040V	SCREW	PARAFUSO
9	12164321	18	010D	NUT	PORCA
10	70933227	2	040V	SCREW	PARAFUSO
11	70917793	2	010D	NUT	PORCA
12	75266954	2	130B	ARM	BRAÇO
13	70601966	2	075D	SPACER	ESPAÇADOR
14	70054889	2	131R	WASHER	ARRUELA
15	70683837	4	040V	SCREW	PARAFUSO

DOZER BLADE AND SKID PLATES
LÂMINA FRONTAL E CHAPAS

NEW HOLLAND

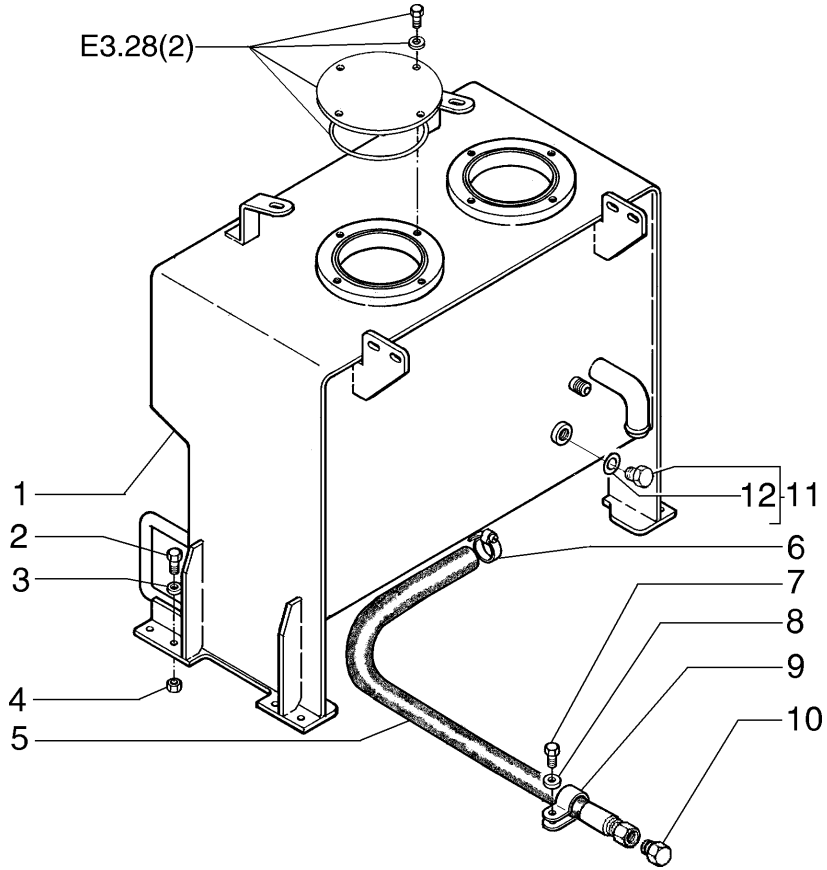

ITEM	PEÇA Nº	QTDE.	COD.	DESCRIPTION	DESCRIÇÃO
1	75324860	1	410S	HYDRAULIC TANK	RESERV.OLEO HID
2	15540431	8	040V	SCREW	PARAFUSO
3	70928460	8	131R	WASHER	ARRUELA
4	16105011	8	010D	NUT	PORCA
5	75325498	1	192T	HOSE ASSY	MANGUEIRA
6	214-2114	1	031F	CLAMP	ABRAÇADEIRA
7	16043231	1	040V	SCREW	PARAFUSO
8	10730301	1	131R	WASHER	ARRUELA
9	515-23381	1	040V	SCREW	PARAFUSO
10	79054457	1	050T	PLUG	BUJÃO
11	70921216	1	064C	CAP	TAMPÃO
12	70926538	1	158G	O'RING	O'RING

HYDRAULIC OIL TANK ASSEMBLY
CONJUNTO DO RESERVATÓRIO ÓLEO HIDRÁULICO

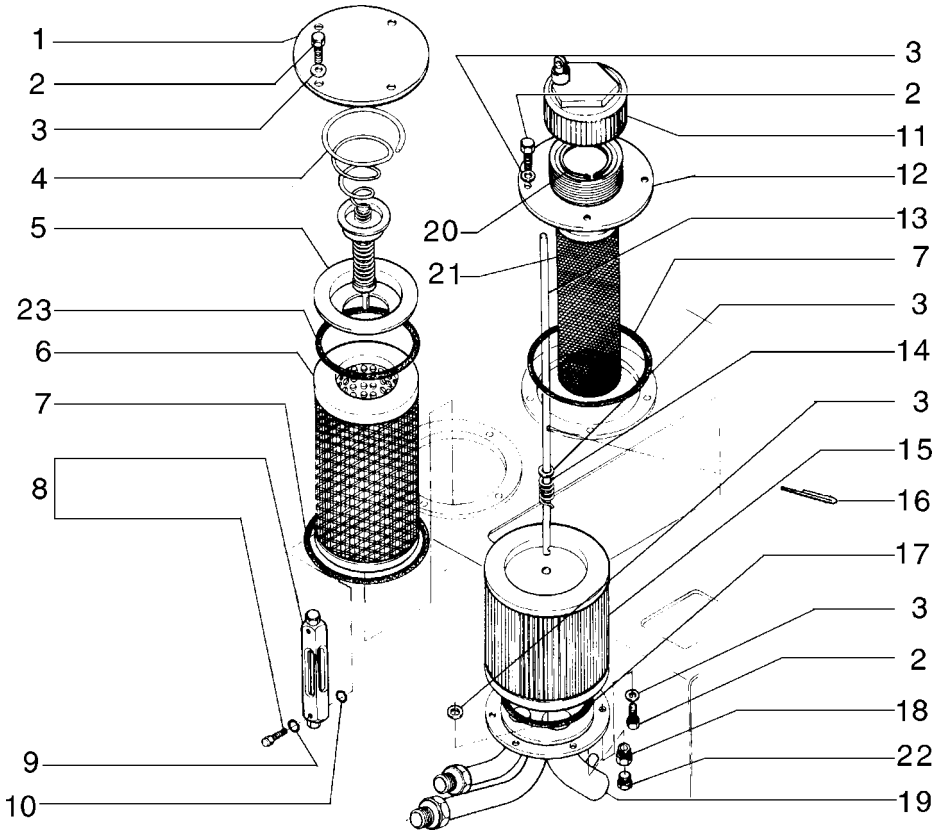

ITEM	PEÇA N°	QTDE.	COD.	DESCRIPTION	DESCRIÇÃO
1	75250792	1	265C	COVER	TAMPA
2	11106231	14	040V	SCREW	PARAFUSO
3	14496621	16	131R	WASHER	ARRUELA
4	73045861	1	010V	VALVE	VÁLVULA
5	73053604	1	265C	COVER	TAMPA
6	73125853	1	020E	FILTERING ELEM.	ELEM. FILTRANTE
7	14467980	2	158G	O'RING	O'RING
8	70678984	2	035I	INDICATOR	INDICADOR
9	70928497	2	055A	SEAL RING	ANEL DE VEDAÇÃO
10	70935117	2	055A	SEAL RING	ANEL DE VEDAÇÃO
11	79104494	1	265C	COVER	TAMPA
12	75250791	1	090B	FILLER PLUG	BOCAL ENCHIM.
13	75323623	1	142T	TIEROD	TIRANTE
14	73066048	1	100M	SPRING	MOLA
15	73161153	1	020E	FILTERING ELEM.	ELEM. FILTRANTE
16	70900802	2	270C	COTTER PIN	CONTRA PINO
17	70923594	1	158G	O'RING	O'RING
18	70920416	2	056T	DRAIN PLUG	BUJÃO DE DRENO
19	73162516	1	193T	TUBE	TUBO
20	4971843	1	187A	SNAP RING	ANEL ELÁSTICO
21	79107317	1	065F	FILTER	FILTRO
22	70901828	1	020R	FITTING	CONEXÃO
23	70924146	1	158G	O'RING	O'RING

HYDRAULIC OIL TANK ASSEMBLY
CONJUNTO DO RESERVATÓRIO ÓLEO HIDRÁULICO

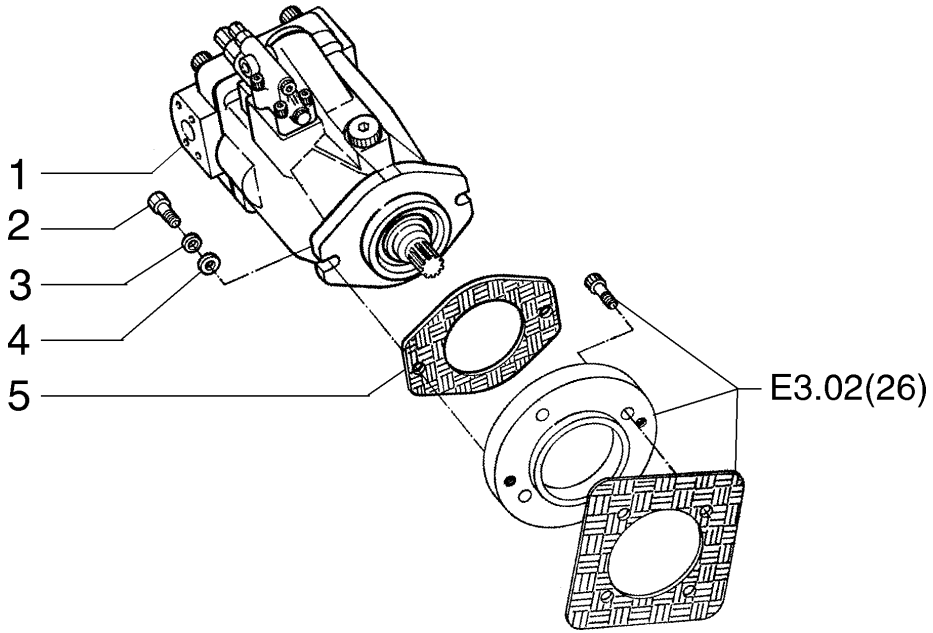

ITEM	PEÇA N°	QTDE.	COD.	DESCRIPTION	DESCRIÇÃO
1	75323556	1	155P	PUMP	BOMBA
2	11118731	2	040V	SCREW	PARAFUSO
3	10517271	2	170R	LOCKWASHER	ARRUELA PRESSÃO
4	10520201	2	131R	WASHER	ARRUELA
5	73151829	2	120G	GASKET	JUNTA

PUMP ASSEMBLY
CONJUNTO DA BOMBA

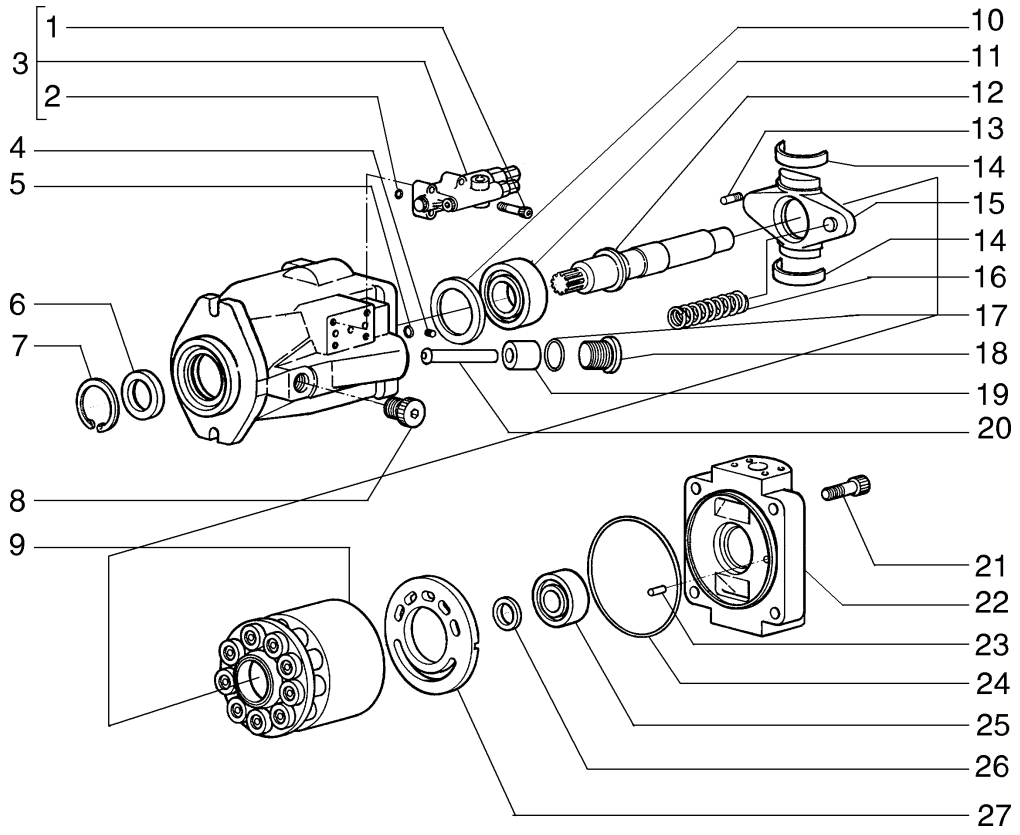

ITEM	PEÇA N°	QTDE.	COD.	DESCRIPTION	DESCRIÇÃO
1	412596A1	4	040V	SCREW	PARAFUSO
2	75312558	3	158G	O'RING	O'RING
3	412570A1	1	010V	VALVE	VÁLVULA
4	75312531	3	050T	PLUG	BUJÃO
5	412586A1	2	158G	O'RING	O'RING
6	75312525	1	122G	SEAL	RETENTOR
7	75312524	1	187A	SNAP RING	ANEL ELÁSTICO
8	412595A1	1	050T	PLUG	BUJÃO
9	71100540	1	020T	DRUM	TAMBOR
10	412579A1	1	045A	RING	ANEL
11	75312533	1	341C	BEARING	ROLAMENTO
12	412575A1	1	016A	SHAFT	EIXO
13	412592A1	2	193T	TUBE	TUBO
14	412582A1	2	096S	HALF BUSHING	SEMI-BUCHA
15	412574A1	1	110P	PLATE	PLACA
16	412577A1	1	100M	SPRING	MOLA
17	412585A1	1	158G	O'RING	O'RING
18	412576A1	1	050T	PLUG	BUJÃO
19	412571A1	1	235S	PISTON	ÊMBOLO
20	412572A1	1	274S	ROD	HASTE
21	75312519	4	040V	SCREW	PARAFUSO
22	412573A1	1	265C	COVER	TAMPA
23	412593A1	1	090G	DOWEL	PINO CENTRAGEM
24	412584A1	1	158G	O'RING	O'RING
25	75312536	1	341C	BEARING	ROLAMENTO
26	75312528	1	198S	SHIM	CALÇO
27	412599A1	1	110P	PLATE	PLACA

PUMP - 75323556
BOMBA - 75323556

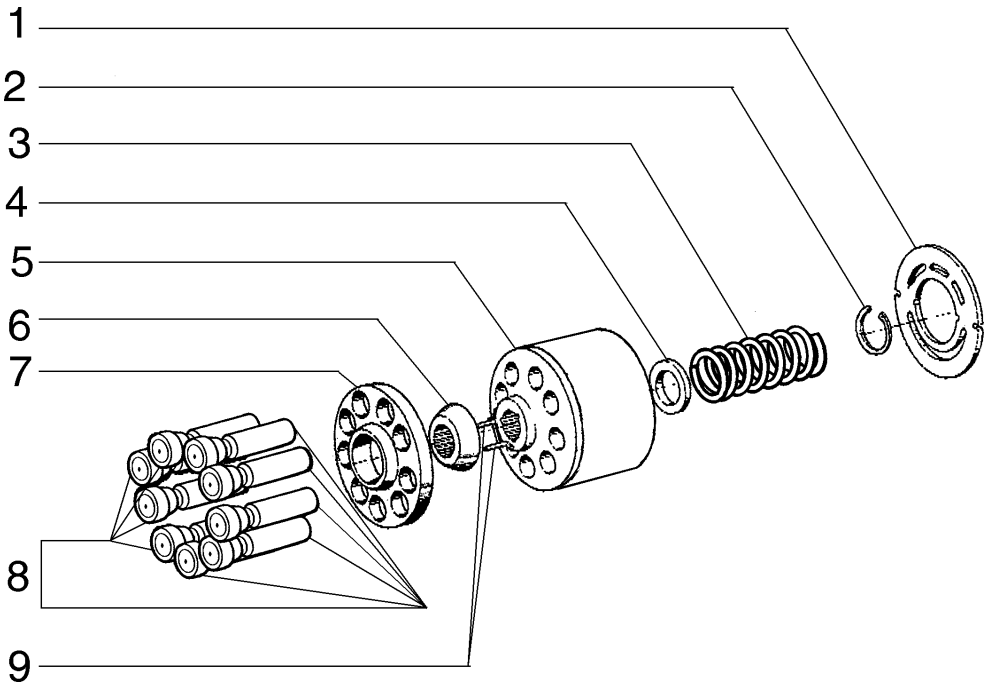

ITEM	PEÇA N°	QTDE.	COD.	DESCRIPTION	DESCRIÇÃO
1	416599A1	1	120P	PLATE	PRATO
2	75312547	1	187A	SNAP RING	ANEL ELÁSTICO
3	75312549	1	100M	SPRING	MOLA
4	75312550	1	060S	CUP	PRATO
5	412603A1	1	020T	DRUM	TAMBOR
6	75312552	1	045A	RING	ANEL
7	75312554	1	045A	RING	ANEL
8	75312553	9	130P	PLUNGER	PISTÃO
9	412607A1	3	080P	PIN	PINO

PUMP - 75323556
BOMBA - 75323556

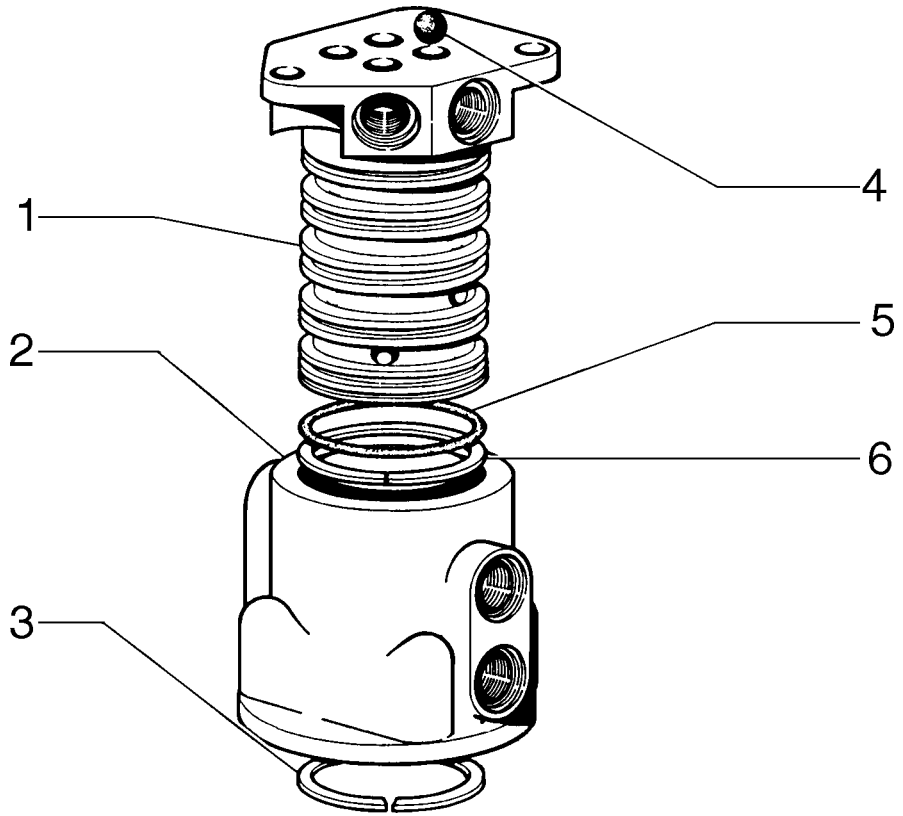

ITEM	PEÇA Nº	QTDE.	COD.	DESCRIPTION	DESCRIÇÃO
1	73127351	1	145R	ROTOR	ROTOR
2	70658265	1	035S	CASE	CARCAÇA
3	70050292	1	187A	SNAP RING	ANEL ELÁSTICO
4	70905362	4	140S	BALL	ESFERA
5	70925257	5	045A	RING	ANEL
6	70926622	8	045A	RING	ANEL

VALVE ASSEMBLY - 75267309
CONJUNTO DA VÁLVULA

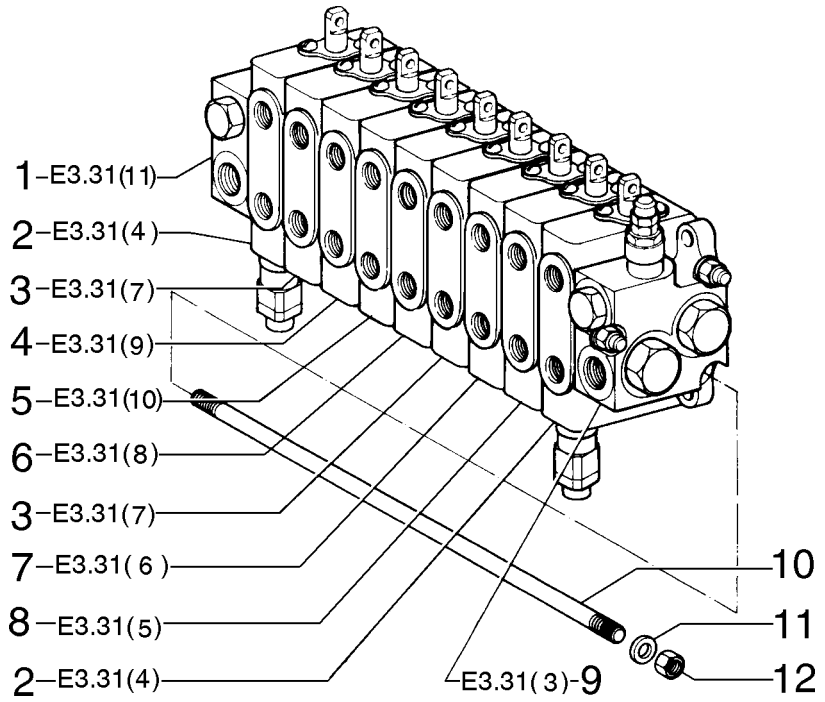

ITEM	PEÇA Nº	QTDE.	COD.	DESCRIPTION	DESCRIÇÃO
1	75289561	1	010V	VALVE	VÁLVULA
2	75289554	2	010V	VALVE	VÁLVULA
3	75289557	2	010V	VALVE	VÁLVULA
4	75289560	1	010V	VALVE	VÁLVULA
5	75289559	1	010V	VALVE	VÁLVULA
6	75289558	1	010V	VALVE	VÁLVULA
7	75289556	1	010V	VALVE	VÁLVULA
8	75289555	1	010V	VALVE	VÁLVULA
9	75289553	1	010V	VALVE	VÁLVULA
10	75289562	3	142T	TIEROD	TIRANTE
11	75289564	6	131R	WASHER	ARRUELA
12	75289563	6	010D	NUT	PORCA

VALVE ASSEMBLY (73162923)
CONJ. DISTRIBUIDOR (73162923)

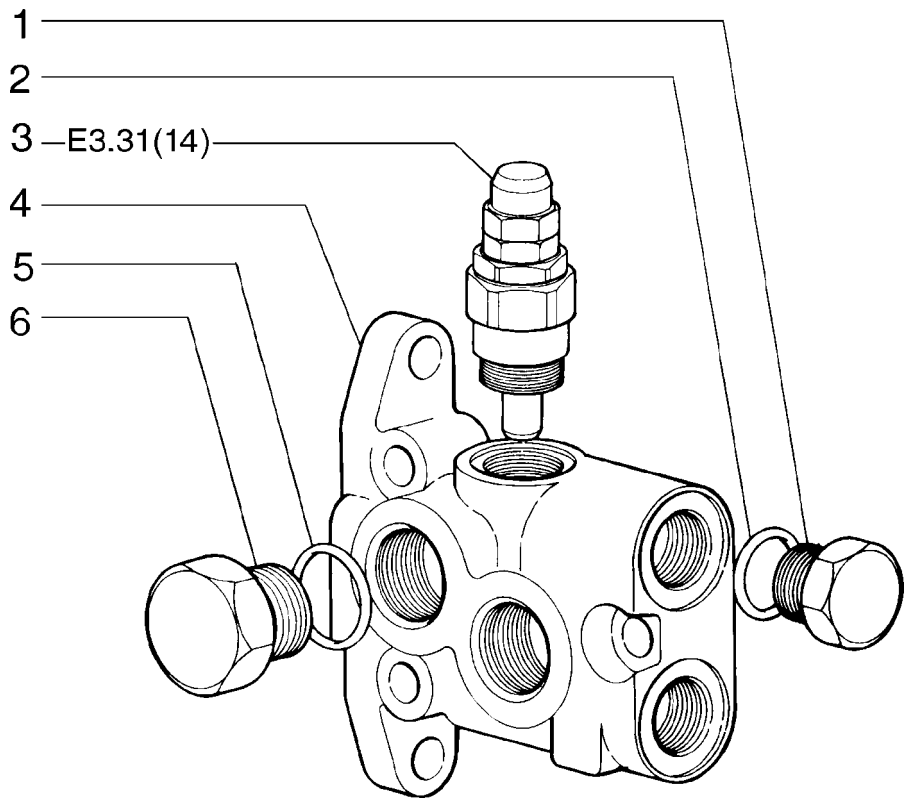

ITEM	PEÇA N°	QTDE.	COD.	DESCRIPTION	DESCRIÇÃO
1	75289608	1	050T	PLUG	BUJÃO
2	75289607	1	158G	O'RING	O'RING
3	75289609	1	010V	VALVE	VÁLVULA
4	75289610	1	010V	VALVE	VÁLVULA
5	75289606	2	158G	O'RING	O'RING
6	75289605	2	050T	PLUG	BUJÃO

INLET VALVE (75289553)
VÁLVULA DE ENTRADA (75289553)

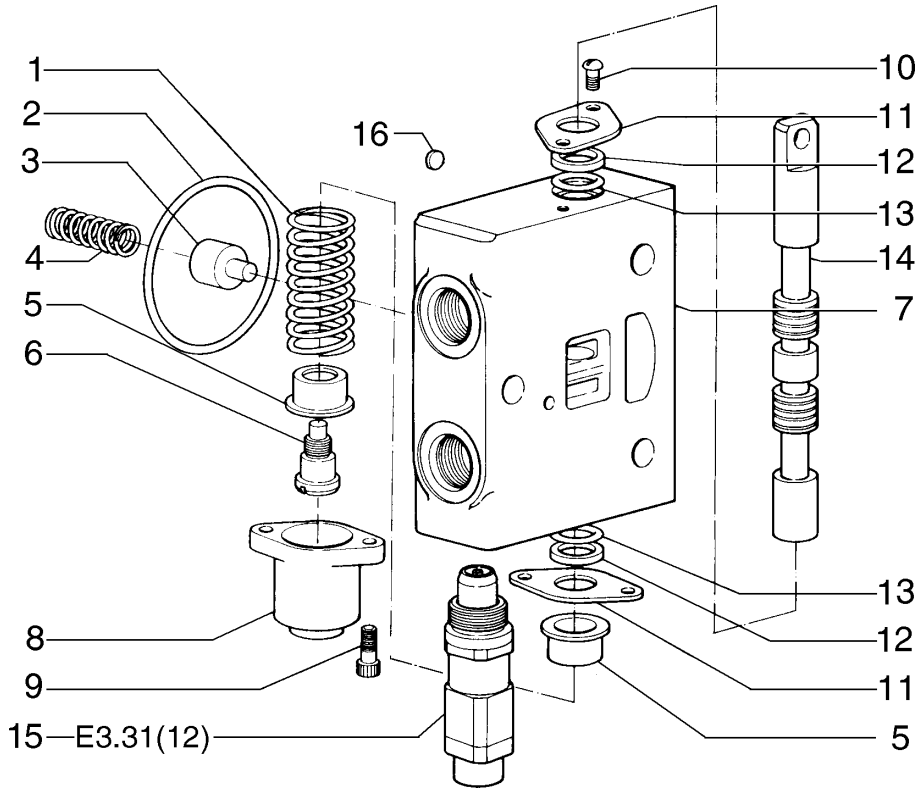

ITEM	PEÇA N°	QTDE.	COD.	DESCRIPTION	DESCRIÇÃO
1	75289576	1	100M	SPRING	MOLA
2	9968476	1	158G	O'RING	O'RING
3	75289566	1	074B	BLOCK	BLOCO
4	75289565	1	100M	SPRING	MOLA
5	9968481	2	060S	CUP	PRATO
6	9968483	1	040V	SCREW	PARAFUSO
7	75289585	1	035S	CASE	CARCAÇA
8	75289575	1	265C	COVER	TAMPA
9	75289578	2	040V	SCREW	PARAFUSO
10	9968460	2	040V	SCREW	PARAFUSO
11	75289569	2	265C	COVER	TAMPA
12	75289570	2	122G	SEAL	RETENTOR
13	75289571	2	122G	SEAL	RETENTOR
14	75289568	1	090A	ROD	HASTE
15	75289586	1	010V	VALVE	VÁLVULA
16	75312804	1	060D	DISC	DISCO

VALVE-MOLDBOARD LIFT LEFT/RIGHT (75289554)
VÁLVULA-LEVANTAMENTO ESQ./DIR. LÂMINA (75289554)

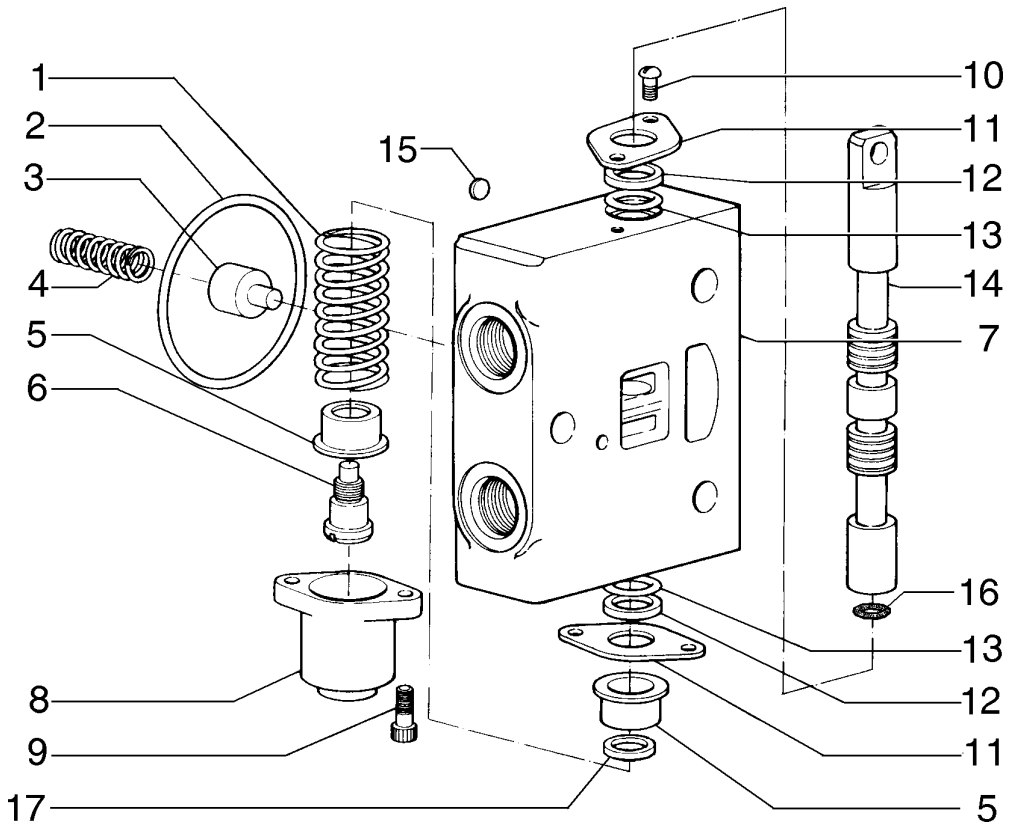

ITEM	PEÇA Nº	QTDE.	COD.	DESCRIPTION	DESCRIÇÃO
1	75289576	1	100M	SPRING	MOLA
2	9968476	1	158G	O'RING	O'RING
3	75289566	1	074B	BLOCK	BLOCO
4	75289565	1	100M	SPRING	MOLA
5	75289573	2	060S	CUP	PRATO
6	75289574	1	040V	SCREW	PARAFUSO
7	75289567	1	035S	CASE	CARCAÇA
8	75289575	1	265C	COVER	TAMPA
9	75289578	2	040V	SCREW	PARAFUSO
10	9968460	2	040V	SCREW	PARAFUSO
11	75289569	2	265C	COVER	TAMPA
12	75289570	2	122G	SEAL	RETENTOR
13	75289571	2	122G	SEAL	RETENTOR
14	75289568	1	090A	ROD	HASTE
15	75312804	1	060D	DISC	DISCO
16	75289572	1	158G	O'RING	O'RING
17	75289577	1	045A	RING	ANEL

VALVE-SCARIFIER/RIPER (75289555)
VÁLVULA-ESCARIFICADOR/RIPER (75289555)

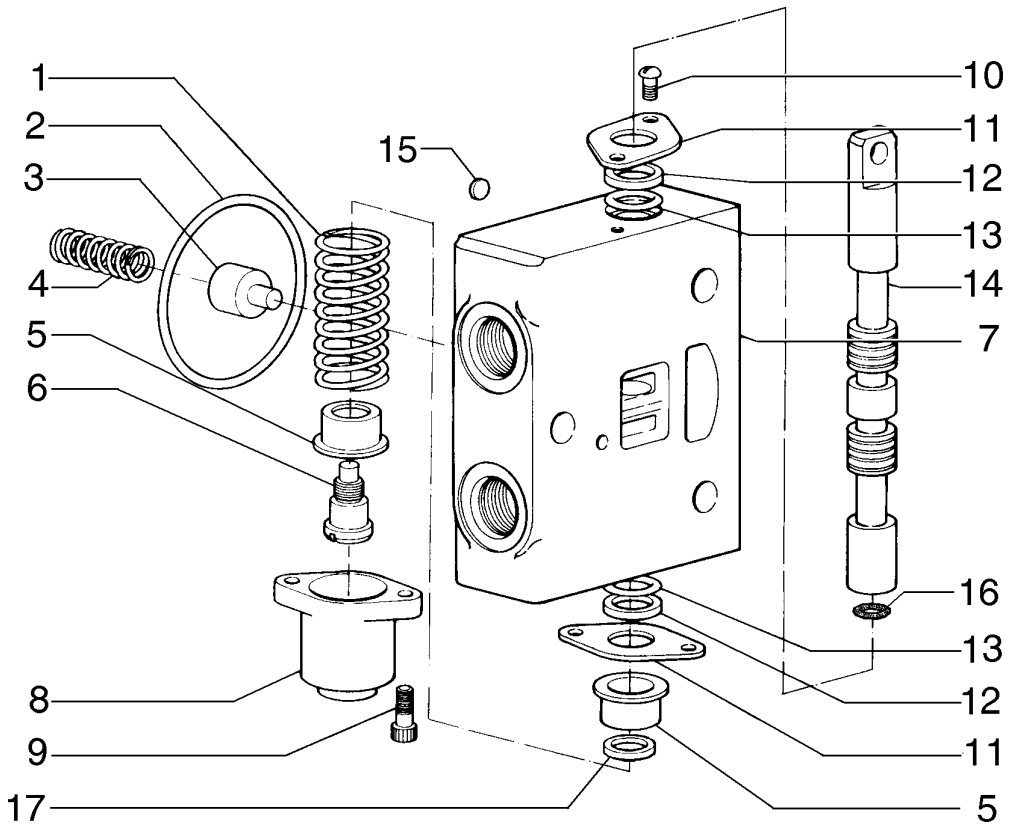

ITEM	PEÇA Nº	QTDE.	COD.	DESCRIPTION	DESCRIÇÃO
1	75289576	1	100M	SPRING	MOLA
2	9968476	1	158G	O'RING	O'RING
3	75289566	1	074B	BLOCK	BLOCO
4	75289565	1	100M	SPRING	MOLA
5	75289573	2	060S	CUP	PRATO
6	75289574	1	040V	SCREW	PARAFUSO
7	75289567	1	035S	CASE	CARCAÇA
8	75289575	1	265C	COVER	TAMPA
9	75289578	2	040V	SCREW	PARAFUSO
10	9968460	2	040V	SCREW	PARAFUSO
11	75289569	2	265C	COVER	TAMPA
12	75289570	2	122G	SEAL	RETENTOR
13	75289571	2	122G	SEAL	RETENTOR
14	75289568	1	090A	ROD	HASTE
15	75312804	1	060D	DISC	DISCO
16	75289572	1	158G	O'RING	O'RING
17	75289577	1	045A	RING	ANEL

VALVE-MOLDBOARD SHIFT (75289556)
VÁLVULA-DESLOC. LATERAL LÂMINA (75289556)

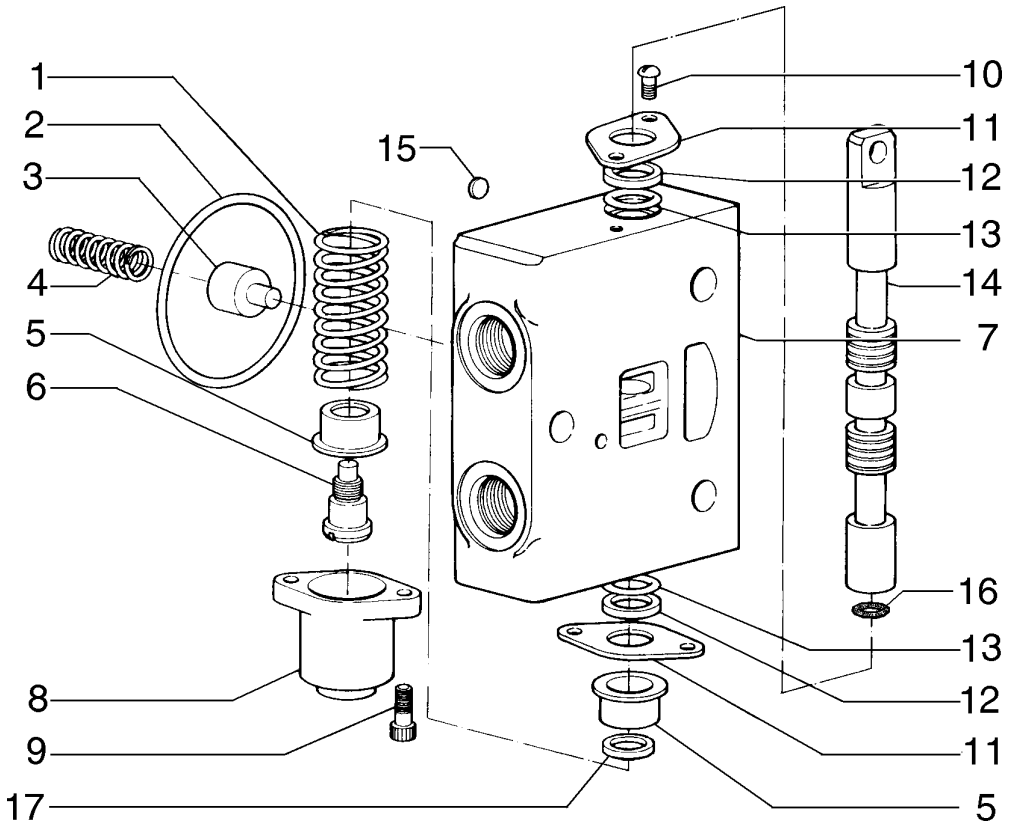

ITEM	PEÇA N°	QTDE.	COD.	DESCRIPTION	DESCRIÇÃO
1	75289576	1	100M	SPRING	MOLA
2	9968476	1	158G	O'RING	O'RING
3	75289566	1	074B	BLOCK	BLOCO
4	75289565	1	100M	SPRING	MOLA
5	75289573	2	060S	CUP	PRATO
6	75289574	1	040V	SCREW	PARAFUSO
7	75289567	1	035S	CASE	CARCAÇA
8	75289575	1	265C	COVER	TAMPA
9	75289578	2	040V	SCREW	PARAFUSO
10	9968460	2	040V	SCREW	PARAFUSO
11	75289569	2	265C	COVER	TAMPA
12	75289570	2	122G	SEAL	RETENTOR
13	75289571	2	122G	SEAL	RETENTOR
14	75289580	1	090A	ROD	HASTE
15	75312804	1	060D	DISC	DISCO
16	75289572	1	158G	O'RING	O'RING
17	75289577	1	045A	RING	ANEL

VALVE-PITCH/WHEEL LEAN (75289557)
VÁLVULA-INCLINAÇÃO DA LÂMINA/RODAS (75289557)

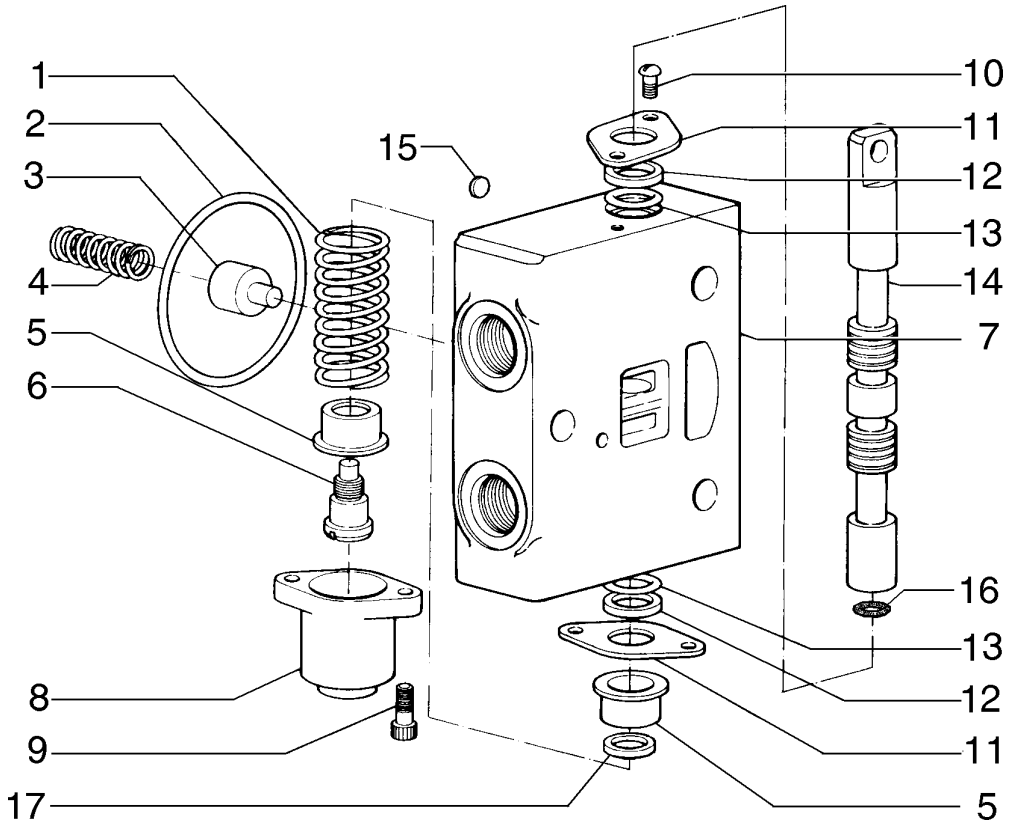

ITEM	PEÇA N°	QTDE.	COD.	DESCRIPTION	DESCRIÇÃO
1	75289581	1	100M	SPRING	MOLA
2	9968476	1	158G	O'RING	O'RING
3	75289566	1	074B	BLOCK	BLOCO
4	75289565	1	100M	SPRING	MOLA
5	75289573	2	060S	CUP	PRATO
6	75289574	1	040V	SCREW	PARAFUSO
7	75289567	1	035S	CASE	CARCAÇA
8	75289575	1	265C	COVER	TAMPA
9	75289578	2	040V	SCREW	PARAFUSO
10	9968460	2	040V	SCREW	PARAFUSO
11	75289569	2	265C	COVER	TAMPA
12	75289570	1	122G	SEAL	RETENTOR
13	75289571	1	122G	SEAL	RETENTOR
14	75289582	1	090A	ROD	HASTE
15	75312804	1	060D	DISC	DISCO
16	75289572	1	158G	O'RING	O'RING
17	75289577	1	045A	RING	ANEL

VALVE-CIRCLE TURN (75289558)
VÁLVULA-GIRA CÍRCULO (75289558)

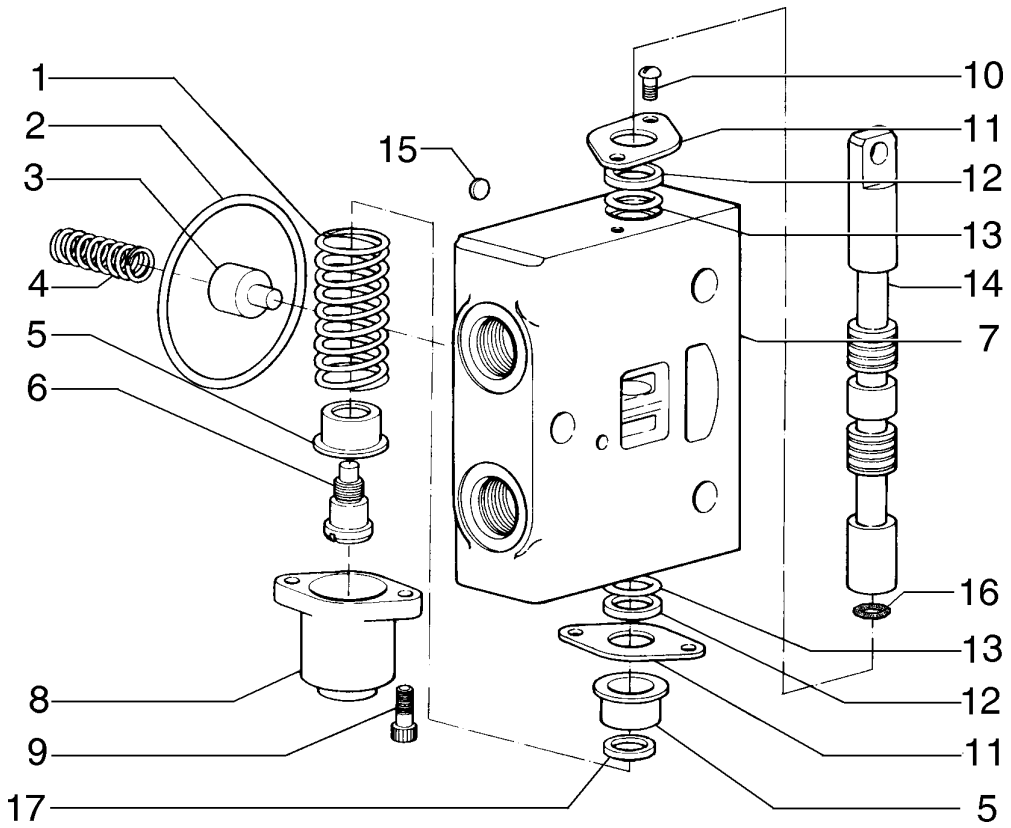

ITEM	PEÇA Nº	QTDE.	COD.	DESCRIPTION	DESCRIÇÃO
1	75289576	1	100M	SPRING	MOLA
2	9968476	1	158G	O'RING	O'RING
3	75289566	1	074B	BLOCK	BLOCO
4	75289565	1	100M	SPRING	MOLA
5	75289573	2	060S	CUP	PRATO
6	75289574	1	040V	SCREW	PARAFUSO
7	75289567	1	035S	CASE	CARCAÇA
8	75289575	1	265C	COVER	TAMPA
9	75289578	2	040V	SCREW	PARAFUSO
10	9968460	2	040V	SCREW	PARAFUSO
11	75289569	2	265C	COVER	TAMPA
12	75289570	2	122G	SEAL	RETENTOR
13	75289571	2	122G	SEAL	RETENTOR
14	75289584	1	090A	ROD	HASTE
15	75312804	1	060D	DISC	DISCO
16	75289572	1	158G	O'RING	O'RING
17	75289577	1	045A	RING	ANEL

VALVE-ARTICULATION (75289560)
VÁLVULA-ARTICULAÇÃO (75289560)

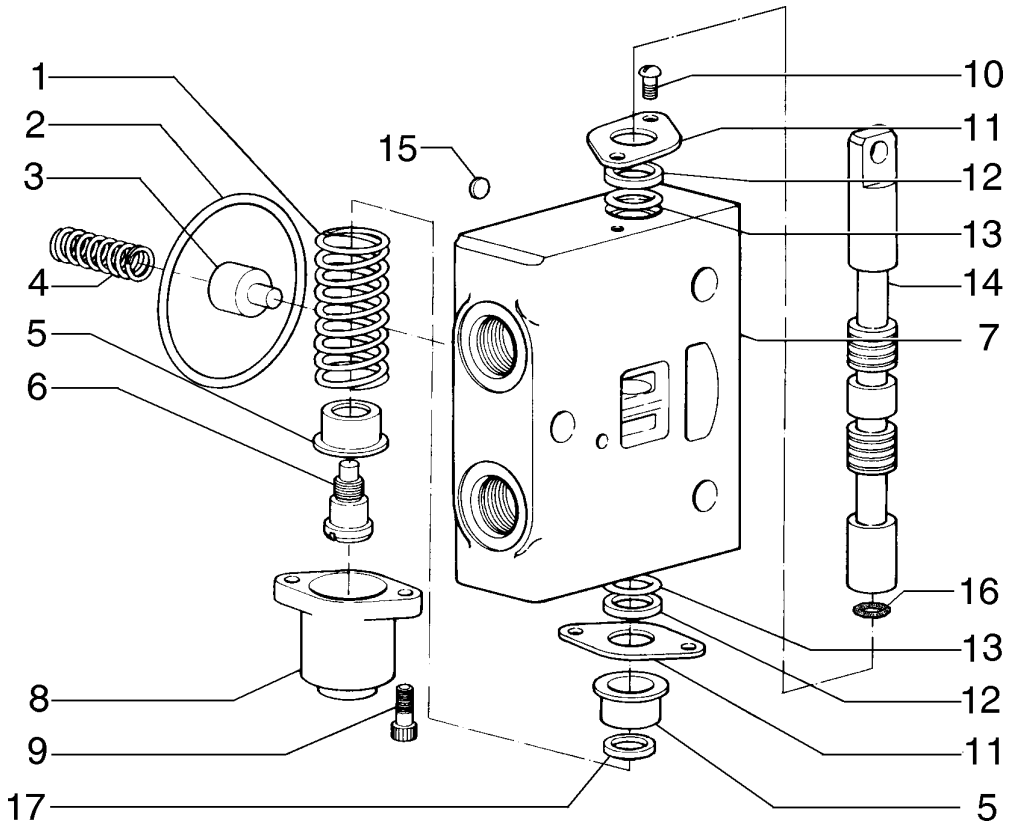

ITEM	PEÇA Nº	QTDE.	COD.	DESCRIPTION	DESCRIÇÃO
1	75289576	1	100M	SPRING	MOLA
2	9968476	1	158G	O'RING	O'RING
3	75289566	1	074B	BLOCK	BLOCO
4	75289565	1	100M	SPRING	MOLA
5	75289573	2	060S	CUP	PRATO
6	75289574	1	040V	SCREW	PARAFUSO
7	75289567	1	035S	CASE	CARCAÇA
8	75289575	1	265C	COVER	TAMPA
9	75289578	2	040V	SCREW	PARAFUSO
10	9968460	2	040V	SCREW	PARAFUSO
11	75289569	2	265C	COVER	TAMPA
12	75289570	2	122G	SEAL	RETENTOR
13	75289571	2	122G	SEAL	RETENTOR
14	75289583	1	090A	ROD	HASTE
15	75312804	1	060D	DISC	DISCO
16	75289572	1	158G	O'RING	O'RING
17	75289577	1	045A	RING	ANEL

VALVE-CIRCLE SHIFT (75289559)
VÁLVULA-DESLOC. LATERAL DO CÍRCULO (75289559)

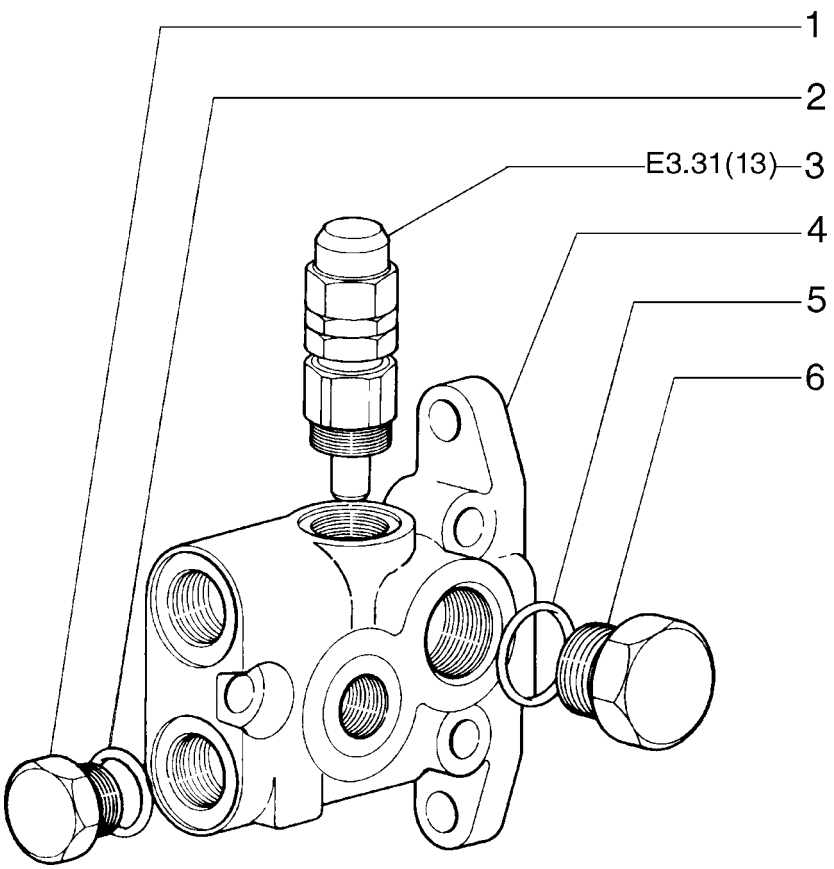

ITEM	PEÇA N°	QTDE.	COD.	DESCRIPTION	DESCRIÇÃO
1	75289608	1	050T	PLUG	BUJÃO
2	75289607	1	158G	O'RING	O'RING
3	75289611	1	010V	VALVE	VÁLVULA
4	75289612	1	010V	VALVE	VÁLVULA
5	75289607	1	158G	O'RING	O'RING
6	75289605	1	050T	PLUG	BUJÃO

OUTLET VALVE (75289561)
VÁLVULA DE SAÍDA (75289561)

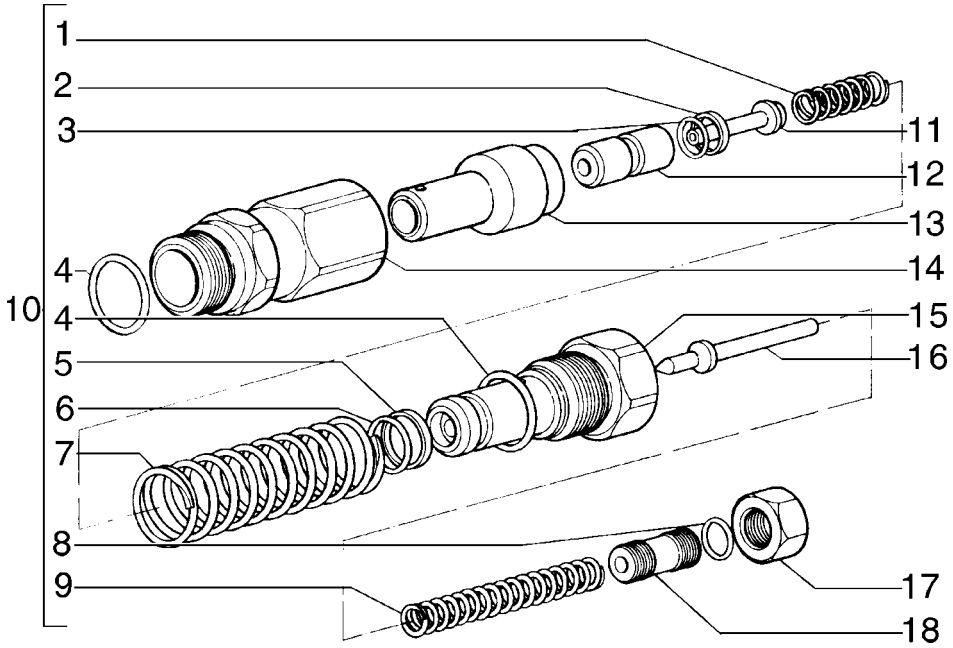

ITEM	PEÇA Nº	QTDE.	COD.	DESCRIPTION	DESCRIÇÃO
1	75289601	1	100M	SPRING	MOLA
2	75289590	1	045A	RING	ANEL
3	75289588	1	158G	O'RING	O'RING
4	75289587	2	158G	O'RING	O'RING
5	75289602	1	045A	RING	ANEL
6	75289589	1	158G	O'RING	O'RING
7	75289603	1	100M	SPRING	MOLA
8	75289593	1	158G	O'RING	O'RING
9	75289591	1	100M	SPRING	MOLA
10	75289604	1	002K	KIT	KIT
11	75289599	1	130P	PLUNGER	PISTÃO
12	75289600	1	130P	PLUNGER	PISTÃO
13	75289598	1	130P	PLUNGER	PISTÃO
14	75289597	1	010D	NUT	PORCA
15	75289596	1	010D	NUT	PORCA
16	75289592	1	130P	PLUNGER	PISTÃO
17	75289595	1	010D	NUT	PORCA
18	75289594	1	040V	SCREW	PARAFUSO

VALVE (75289586)
VÁLVULA (75289586)

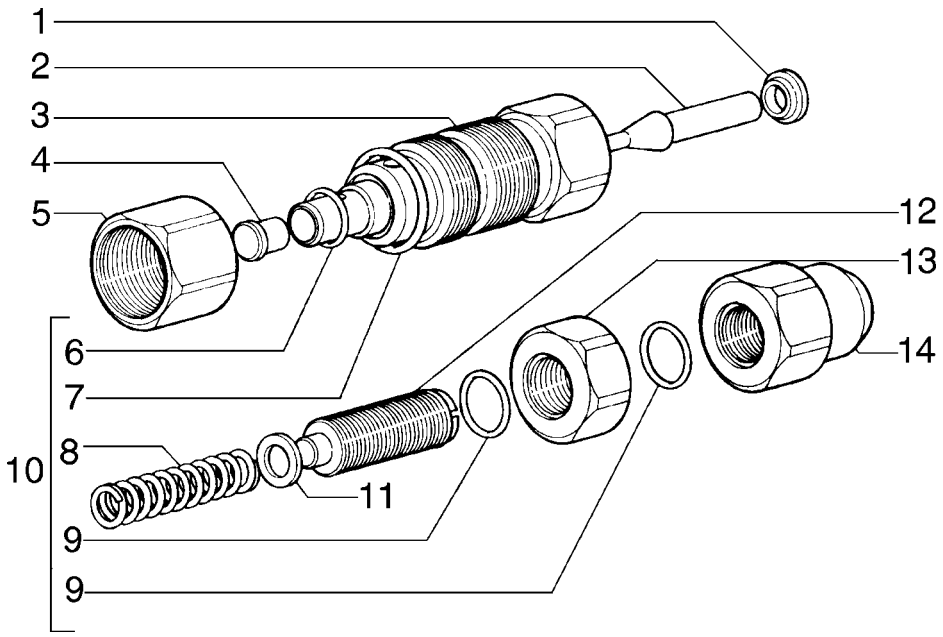

ITEM	PEÇA Nº	QTDE.	COD.	DESCRIPTION	DESCRIÇÃO
1	75289614	1	045A	RING	ANEL
2	75289623	1	130P	PLUNGER	PISTÃO
3	75289617	1	035S	CASE	CARCAÇA
4	75289624	1	130P	PLUNGER	PISTÃO
5	75289616	1	010D	NUT	PORCA
6	75289613	1	158G	O'RING	O'RING
7	75289587	1	158G	O'RING	O'RING
8	75289615	1	100M	SPRING	MOLA
9	75289621	2	158G	O'RING	O'RING
10	75289625	1	002K	KIT	KIT
11	75289618	1	045A	RING	ANEL
12	75289620	1	040V	SCREW	PARAFUSO
13	75289622	1	010D	NUT	PORCA
14	75289619	1	010D	NUT	PORCA

VALVE (75289611)
VÁLVULA (75289611)

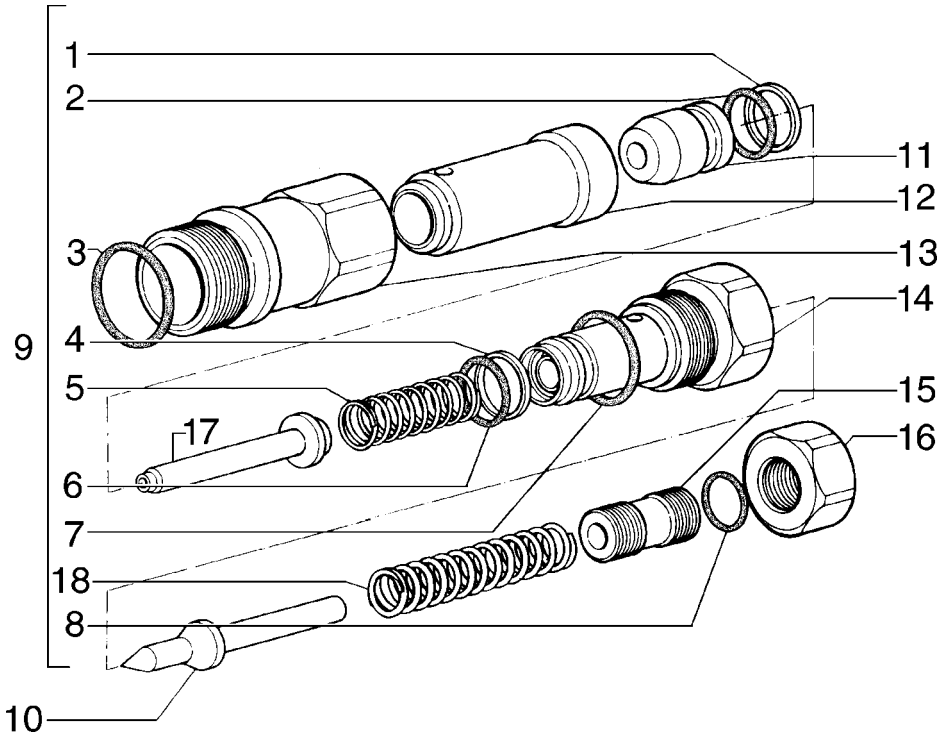

ITEM	PEÇA N°	QTDE.	COD.	DESCRIPTION	DESCRIÇÃO
1	75289629	1	045A	RING	ANEL
2	75289628	1	158G	O'RING	O'RING
3	75289587	1	158G	O'RING	O'RING
4	75289626	1	045A	RING	ANEL
5	75289627	1	100M	SPRING	MOLA
6	75289613	1	158G	O'RING	O'RING
7	75289636	1	158G	O'RING	O'RING
8	75289593	1	158G	O'RING	O'RING
9	75289639	1	002K	KIT	KIT
10	75289635	1	130P	PLUNGER	PISTÃO
11	75289630	1	130P	PLUNGER	PISTÃO
12	75289631	1	090A	ROD	HASTE
13	75289633	1	035S	CASE	CARCAÇA
14	75289637	1	010D	NUT	PORCA
15	75289638	1	040V	SCREW	PARAFUSO
16	75289595	1	010D	NUT	PORCA
17	75289632	1	130P	PLUNGER	PISTÃO
18	75289634	1	100M	SPRING	MOLA

VALVE (75289609)
VÁLVULA (75289609)

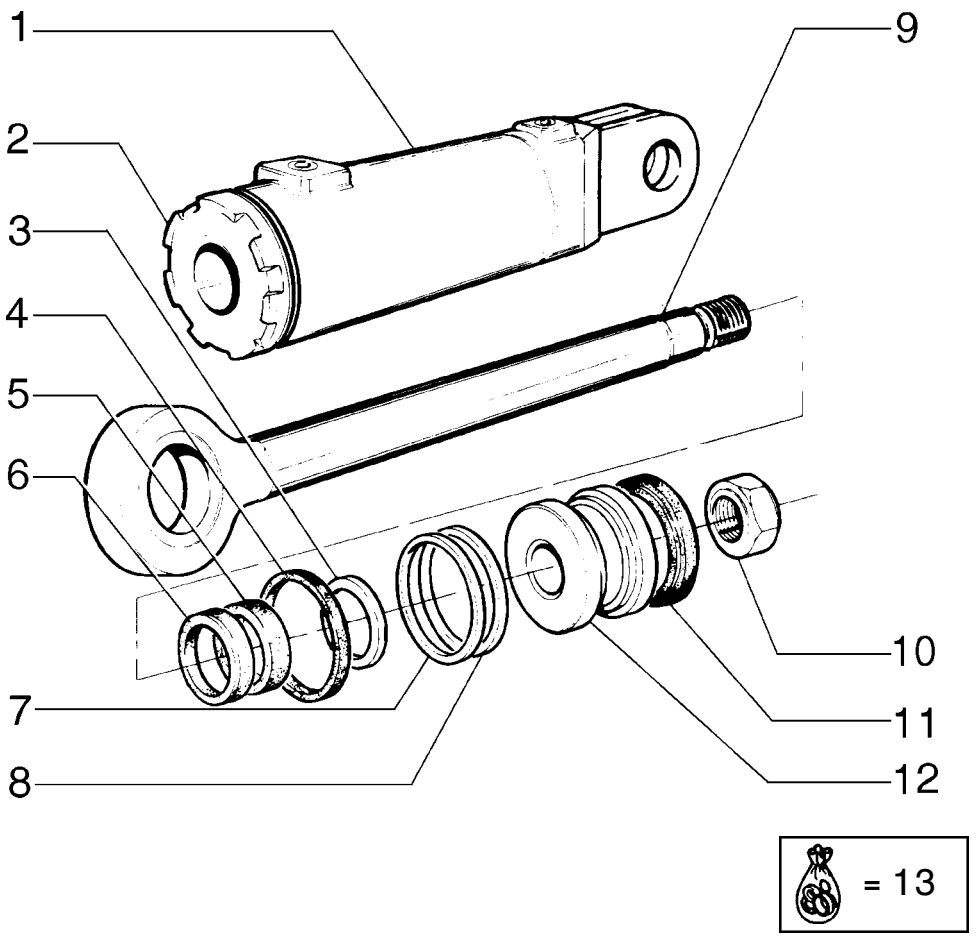

ITEM	PEÇA Nº	QTDE.	COD.	DESCRIPTION	DESCRIÇÃO
1	75220693	1	193T	TUBE	TUBO
2	75220924	1	132F	HEAD	FUNDO DIANTEIRO
3	8297074	1	055A	SEAL RING	ANEL DE VEDAÇÃO
4	14465780	1	158G	O'RING	O'RING
5	8297073	1	122G	SEAL	RETENTOR
6	8288832	1	122G	SEAL	RETENTOR
7	8297075	1	055A	SEAL RING	ANEL DE VEDAÇÃO
8	14465480	1	158G	O'RING	O'RING
9	75220690	1	090A	ROD	HASTE
10	8298615	1	010D	NUT	PORCA
11	8291561	1	045A	RING	ANEL
12	79038228	1	130P	PLUNGER	PISTÃO
13	75220700	1	002K	KIT *	KIT

* INCLUDES ITENS 3, 4, 5, 6, 7, 8, 11
INCLUI ITENS 3, 4, 5, 6, 7, 8, 11

TILT CYLINDER - 75266916
CILINDRO DE INCLINAÇÃO

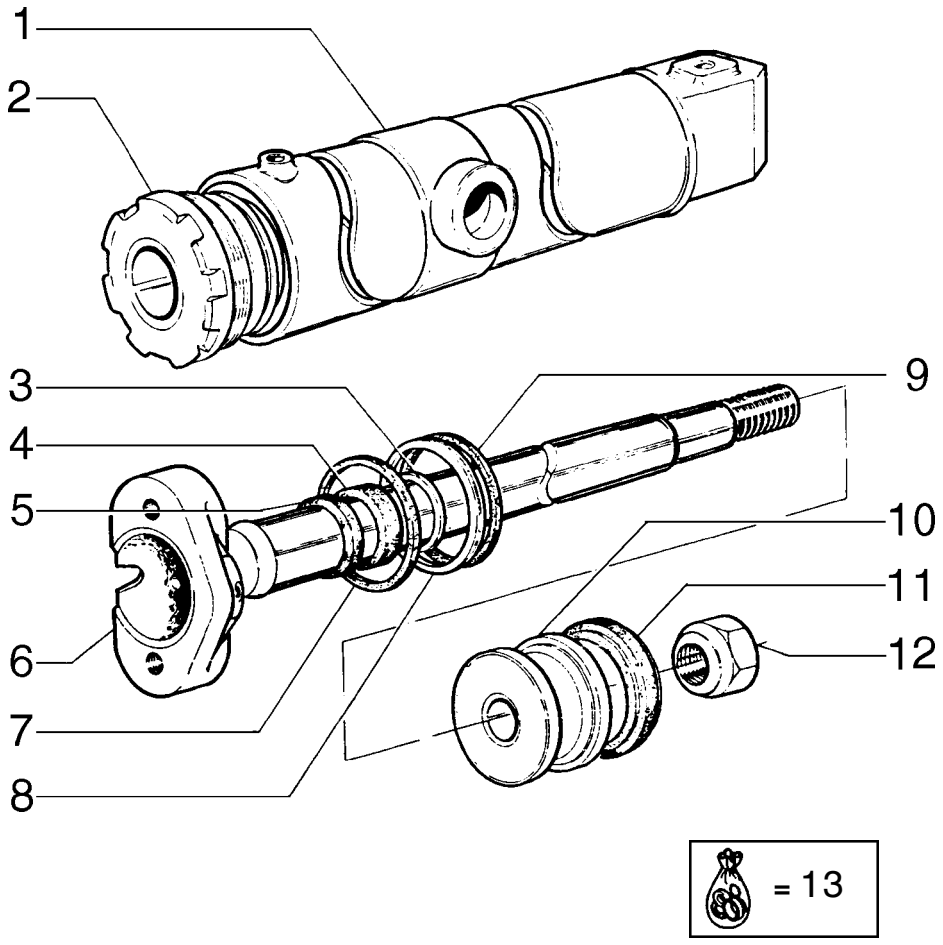

ITEM	PEÇA Nº	QTDE.	COD.	DESCRIPTION	DESCRIÇÃO
1	75253166	1	053C	TUBE RH	CAMISA CIL. DIR
1	75253167	1	053C	TUBE LH	CAMISA CIL. ESQ
2	75220792	1	132F	HEAD	FUNDO DIANTEIRO
3	79021959	1	045A	RING	ANEL
4	79021958	1	122G	SEAL	RETENTOR
5	79021957	1	122G	SEAL	RETENTOR
6	75251460	1	274S	ROD	HASTE
7	14465780	1	158G	O'RING	O'RING
8	8297075	1	055A	SEAL RING	ANEL DE VEDAÇÃO
9	14465480	1	158G	O'RING	O'RING
10	79038228	1	130P	PLUNGER	PISTÃO
11	8291561	1	045A	RING	ANEL
12	8298615	1	010D	NUT	PORCA
13	75220797	1	002K	KIT *	KIT

* INCLUDES ITENS 3, 4, 5, 7, 8, 9, 11
INCLUI ITENS 3, 4, 5, 7, 8, 9, 11

MOLDBOARD LIFT CYLINDER (75267020-RIGHT/75267026-LEFT)
CILINDRO DE LEVANT. DA LÂMINA (75267020-DIR./75267026-ESQ.)

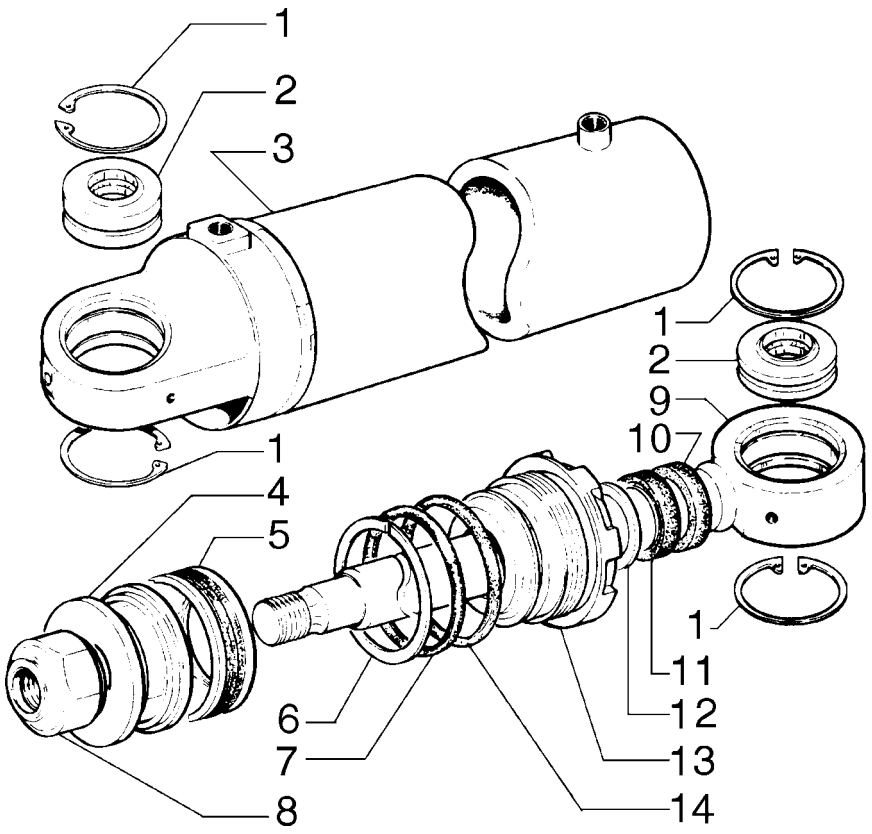

= 15

ITEM	PEÇA Nº	QTDE.	COD.	DESCRIPTION	DESCRIÇÃO
1	11061076	4	187A	SNAP RING	ANEL ELÁSTICO
2	70928851	2	095B	BUSHING	BUCHA
3	75250032	1	035C	CYLINDER LINER	CAMISA CILINDRO
4	79038730	1	235S	PISTON	EMBOLO
5	8291506	1	122G	SEAL	RETENTOR
6	8297295	1	045A	RING	ANEL
7	14465180	1	158G	O'RING	O'RING
8	8281325	1	010D	NUT	PORCA
9	75250035	1	274S	ROD	HASTE
10	8288822	1	122G	SEAL	RETENTOR
11	8297294	1	122G	SEAL	RETENTOR
12	8297296	1	055A	SEAL RING	ANEL DE VEDAÇÃO
13	75220934	1	132F	HEAD	FUNDO DIANTEIRO
14	14465480	1	158G	O'RING	O'RING
15	75288870	1	002K	KIT *	KIT

* INCLUDES ITENS 5, 6, 7, 10, 11, 12, 14
INCLUI ITENS 5, 6, 7, 10, 11, 12, 14

MOLDBOARD PITCH CYLINDER - 75267318
CILINDRO DE INCLINAÇÃO DA LÂMINA

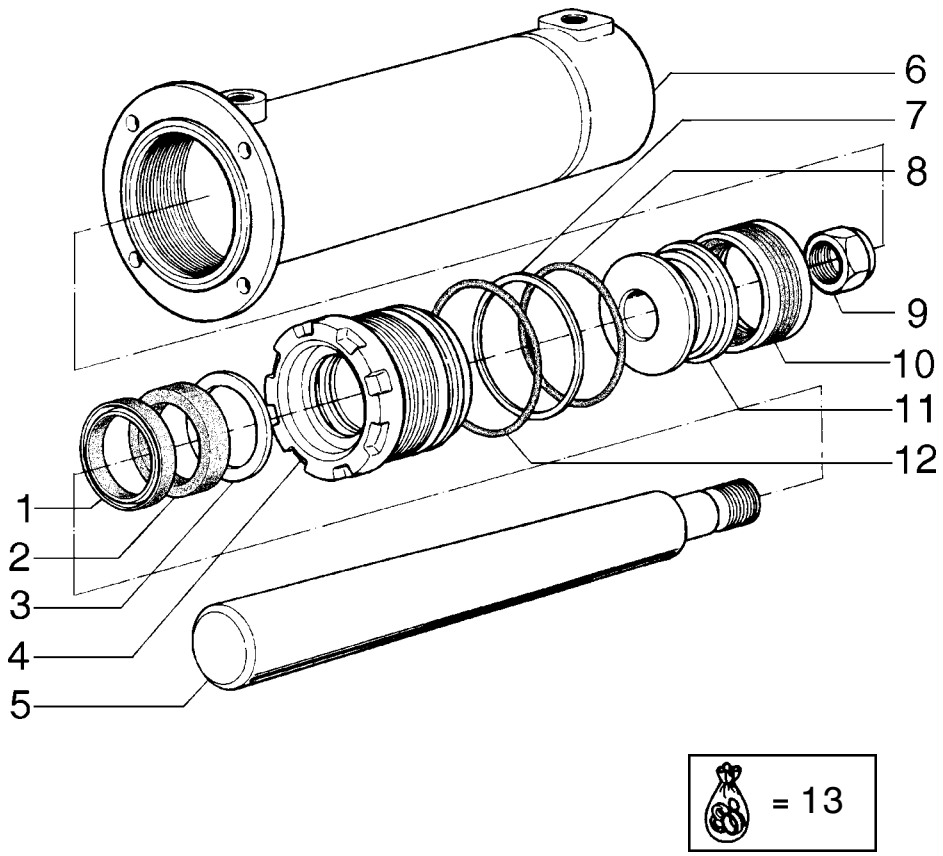

ITEM	PEÇA N°	QTDE.	COD.	DESCRIPTION	DESCRIÇÃO
1	8288832	1	122G	SEAL	RETENTOR
2	8297073	1	122G	SEAL	RETENTOR
3	8297074	1	055A	SEAL RING	ANEL DE VEDAÇÃO
4	75218748	1	132F	HEAD	FUNDO DIANTEIRO
5	75250239	1	274S	ROD	HASTE
6	75250241	1	053C	TUBE	CAMISA CILINDRO
7	8297295	1	045A	RING	ANEL
8	14465180	1	158G	O'RING	O'RING
9	8281325	1	010D	NUT	PORCA
10	8291506	1	122G	SEAL	RETENTOR
11	79038730	1	235S	PISTON	EMBOLO
12	14465480	1	158G	O'RING	O'RING
13	75288869	1	002K	KIT *	KIT

* INCLUDES ITENS 1, 2, 3, 7, 8, 10, 12
INCLUI ITENS 1, 2, 3, 7, 8, 10, 12

SADDLE LOCK PIN CYLINDER 75266963 (RH) 75266955 (LH)
CILINDRO TRAVAMENTO DA SELA 75266963 (DIR.) 75266955 (ESQ.)

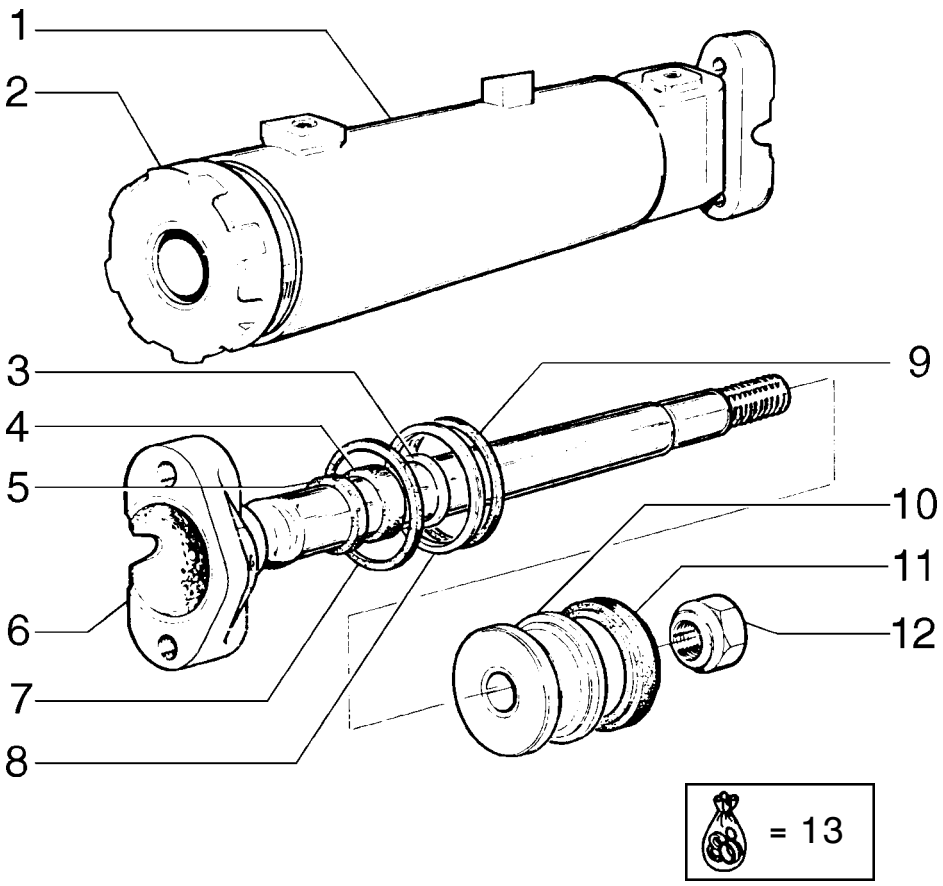

ITEM	PEÇA Nº	QTDE.	COD.	DESCRIPTION	DESCRIÇÃO
1	75220713	1	053C	TUBE	CAMISA CILINDRO
2	75220924	1	132F	HEAD	FUNDO DIANTEIRO
3	8297074	1	055A	SEAL RING	ANEL DE VEDAÇÃO
4	8297073	1	122G	SEAL	RETENTOR
5	8288832	1	122G	SEAL	RETENTOR
6	75220710	1	274S	ROD	HASTE
7	14465780	1	158G	O'RING	O'RING
8	8297075	1	055A	SEAL RING	ANEL DE VEDAÇÃO
9	14465480	1	158G	O'RING	O'RING
10	79038228	1	130P	PLUNGER	PISTÃO
11	8291561	1	045A	RING	ANEL
12	8298615	1	010D	NUT	PORCA
13	75220700	1	002K	KIT *	KIT

* INCLUDES ITENS 3, 4, 5, 7, 8, 9, 11
INCLUI ITENS 3, 4, 5, 7, 8, 9, 11

CIRCLE SHIFT CYLINDER - 75267001
CILINDRO DE DESLOCAMENTO DO CÍRCULO

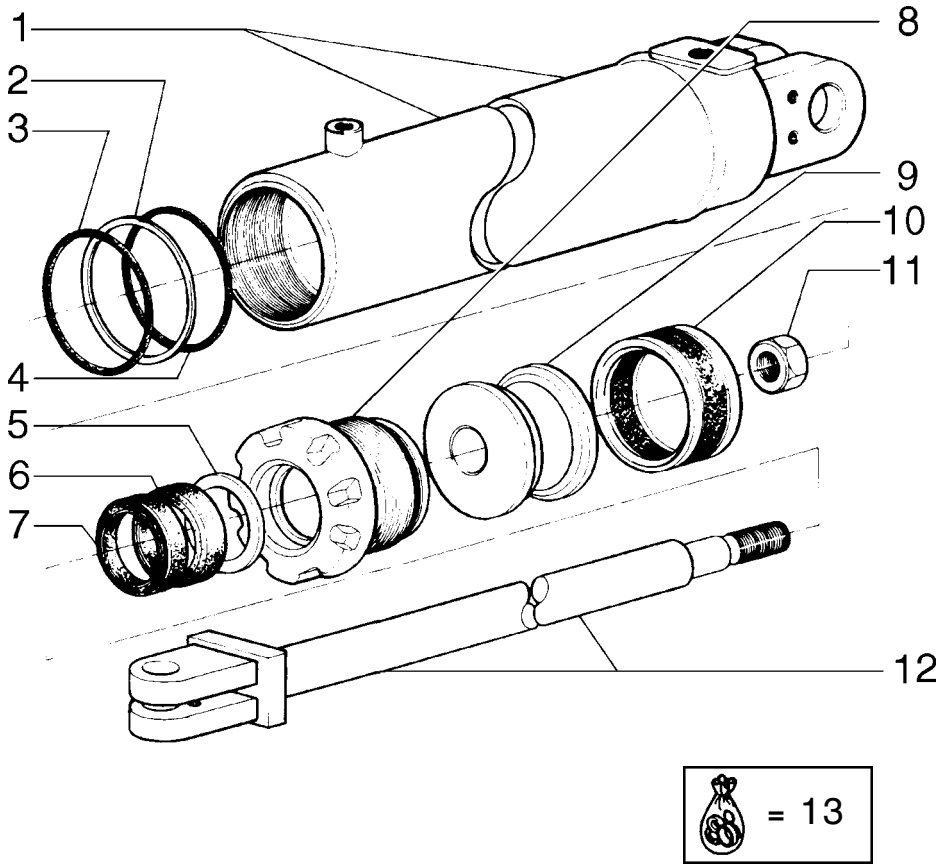

ITEM	PEÇA Nº	QTDE.	COD.	DESCRIPTION	DESCRIÇÃO
1	75250023	1	053C	TUBE	CAMISA CILINDRO
2	8297295	1	045A	RING	ANEL
3	14465480	1	158G	O'RING	O'RING
4	14465180	1	158G	O'RING	O'RING
5	8297074	1	055A	SEAL RING	ANEL DE VEDAÇÃO
6	8297073	1	122G	SEAL	RETENTOR
7	8288832	1	122G	SEAL	RETENTOR
8	75218748	1	132F	HEAD	FUNDO DIANTEIRO
9	79038730	1	235S	PISTON	EMBOLO
10	8291506	1	122G	SEAL	RETENTOR
11	8281325	1	010D	NUT	PORCA
12	75250021	1	274S	ROD	HASTE
13	75288868	1	002K	KIT *	KIT

* INCLUDES ITENS 2, 3, 4, 6, 7, 10
INCLUI ITENS 2, 3, 4, 6, 7, 10

MOLDBOARD SIDE SHIFT CYLINDER - 75267315
CILINDRO DE DESLOCAMENTO LATERAL DA LÂMINA

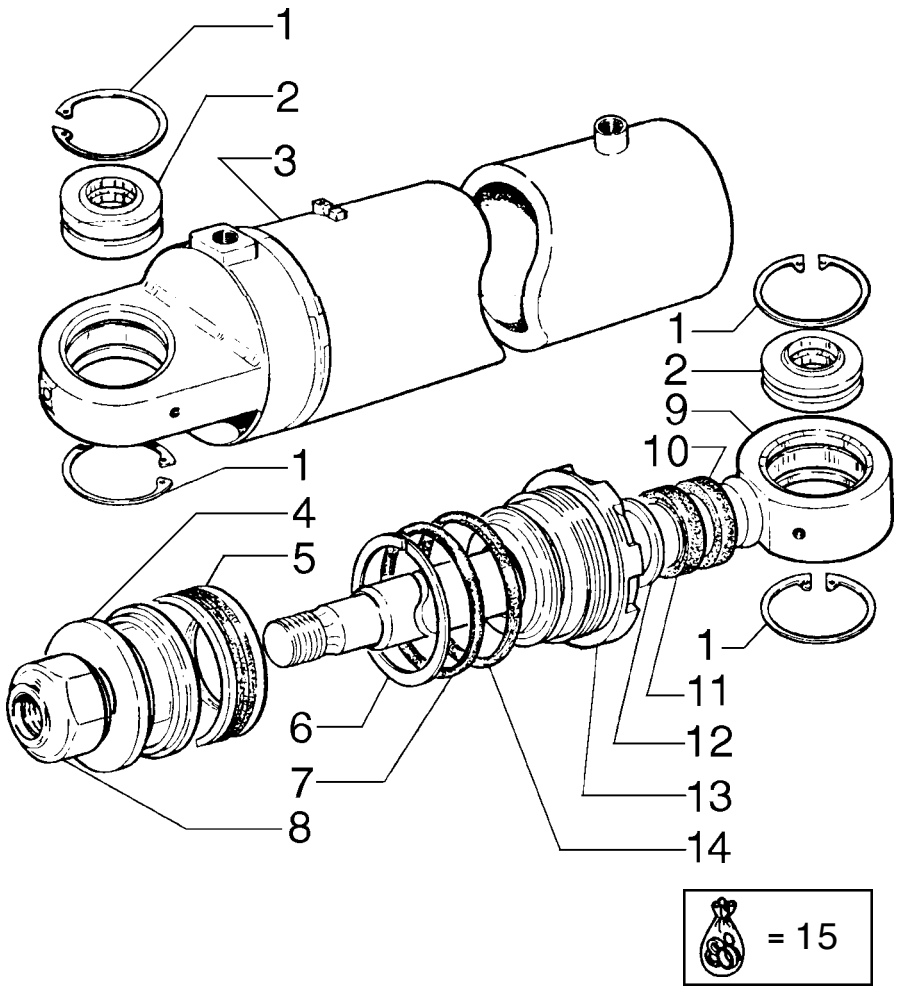

ITEM	PEÇA N°	QTDE.	COD.	DESCRIPTION	DESCRIÇÃO
1	11061076	8	187A	SNAP RING	ANEL ELÁSTICO
2	70928851	4	095B	BUSHING	BUCHA
3	75213542	1	193T	TUBE RH	TUBO DIR.
3	75213543	1	193T	TUBE LH	TUBO ESQ.
4	79038730	2	235S	PISTON	EMBOLO
5	8291506	2	122G	SEAL	RETENTOR
6	8297295	2	045A	RING	ANEL
7	14465180	2	158G	O'RING	O'RING
8	8281325	2	010D	NUT	PORCA
9	75213768	2	274S	ROD	HASTE
10	8288822	2	122G	SEAL	RETENTOR
11	8297294	2	122G	SEAL	RETENTOR
12	8297296	2	055A	SEAL RING	ANEL DE VEDAÇÃO
13	75220934	2	132F	HEAD	FUNDO DIANTEIRO
14	14465480	2	158G	O'RING	O'RING
15	75209587	1	002K	KIT *	KIT

* INCLUDES ITENS 5, 6, 7, 10, 11, 12, 14
INCLUI ITENS 5, 6, 7, 10, 11, 12, 14

ARTICULATION CYLINDER 75267303 (RH) 75267306 (LH)
CILINDRO DE ARTICULAÇÃO 75267303 (DIR.) 75266306 (ESQ.)

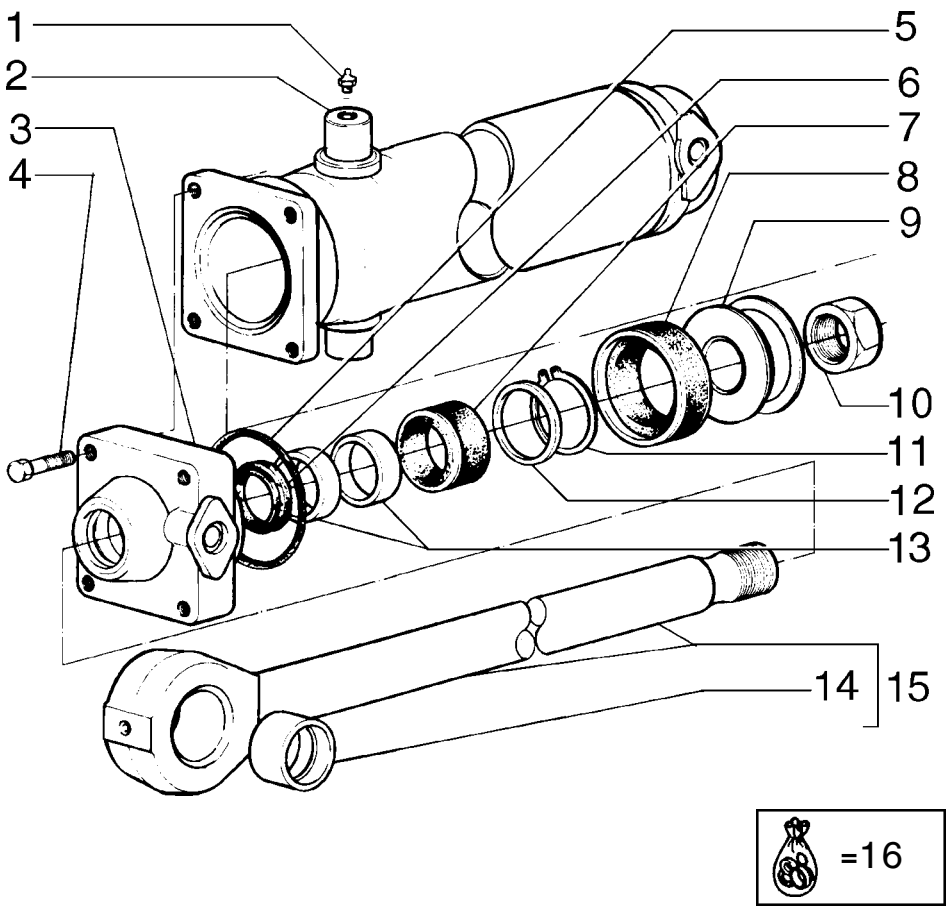

ITEM	PEÇA N°	QTDE.	COD.	DESCRIPTION	DESCRIÇÃO
1	13407211	2	060I	GREASE FITTING	PINO GRAXEIRO
2	75251724	1	035C	CYLINDER LINER	CAMISA CILINDRO
3	8288335	1	265C	COVER	TAMPA
4	14258530	4	040V	SCREW	PARAFUSO
5	14466480	1	158G	O'RING	O'RING
6	8288748	1	055A	SEAL RING	ANEL DE VEDAÇÃO
7	8284381	1	122G	SEAL	RETENTOR
8	8291504	1	122G	SEAL	RETENTOR
9	8290223	1	235S	PISTON	EMBOLO
10	8299528	1	010D	NUT	PORCA
11	11061675	1	045A	RING	ANEL
12	8288726	1	075B	CONNECTOR	CONECTOR
13	8288749	2	095B	BUSHING	BUCHA
14	8286948	1	095B	BUSHING	BUCHA
15	75251727	1	090A	ROD	HASTE
16	75288901	1	002K	KIT *	KIT

* INCLUDES ITENS 5, 6, 7, 8
INCLUI ITENS 5, 6, 7, 8

RIPPER LIFT CYLINDER - 75267112
CILINDRO DO RIPPER

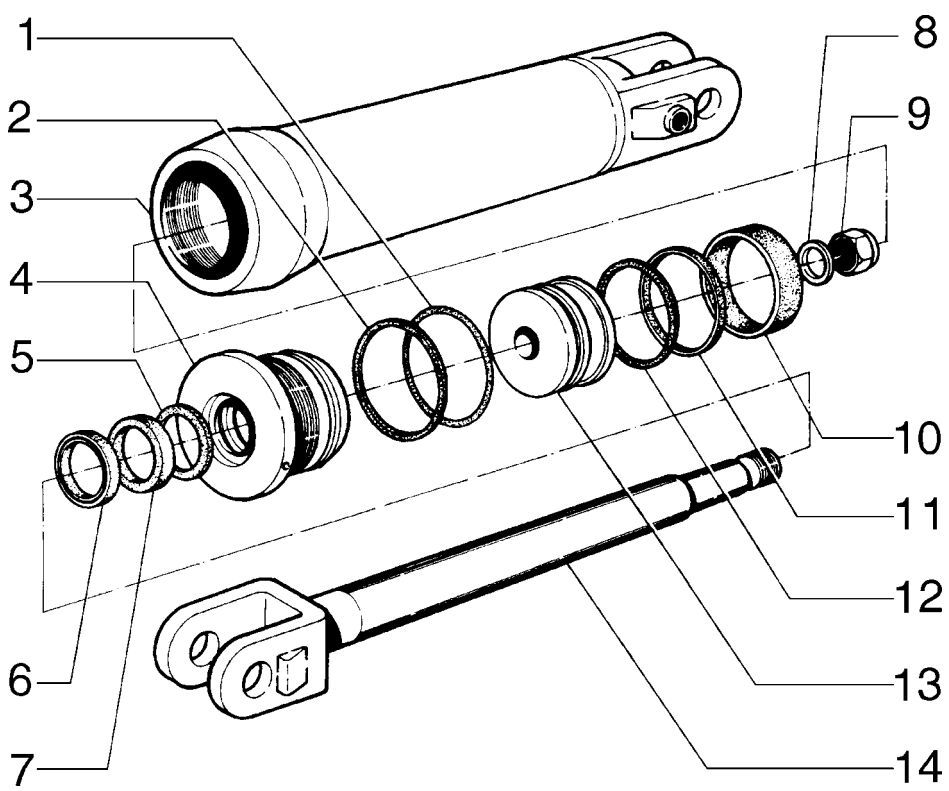

ITEM	PEÇA Nº	QTDE.	COD.	DESCRIPTION	DESCRIÇÃO
1	70927242	1	158G	O'RING	O'RING
2	70926629	1	045A	RING	ANEL
3	73067551	1	164C	CYLINDER	CILINDRO
4	73067593	1	119T	HEAD	CABEÇA
5	73067518	1	045A	RING	ANEL
6	73053637	1	176R	SCRAPER	RASPADORA
7	73067915	1	055A	SEAL RING	ANEL DE VEDAÇÃO
8	73055413	1	075D	SPACER	ESPAÇADOR
9	73073210	1	010D	NUT	PORCA
10	73055430	1	045A	RING	ANEL
11	73055431	1	045A	RING	ANEL
12	70927343	1	045A	RING	ANEL
13	73067547	1	235S	PISTON	EMBOLO
14	73067546	1	090A	ROD	HASTE
15	73159181	1	002K	KIT *	KIT

* INCLUDES ITENS 1, 2, 5, 6, 7, 10, 11, 12
INCLUI ITENS 1, 2, 5, 6, 7, 10, 11, 12

SCARIFIER LIFT CYLINDER - 75266899
CILINDRO DO ESCARIFICADOR

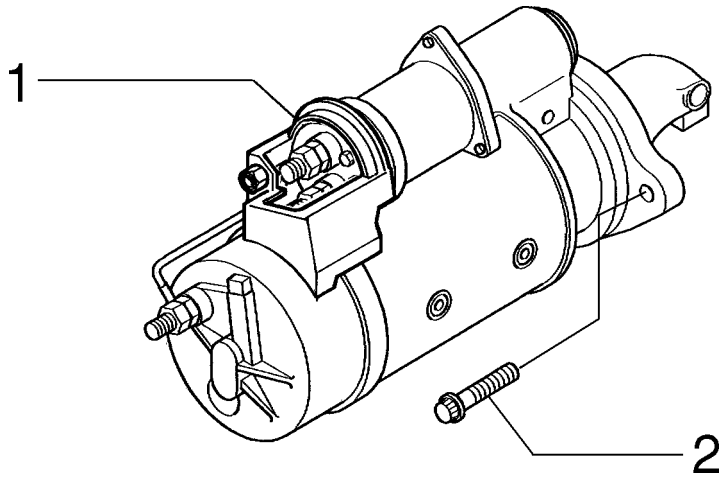

ITEM	PEÇA Nº	QTDE.	COD.	DESCRIPTION	DESCRIÇÃO
1	75323039	1	133M	STARTER MOTOR	MOTOR ARRANQUE
2	75288059	3	040V	SCREW	PARAFUSO

STARTER MOTOR
MOTOR DE PARTIDA

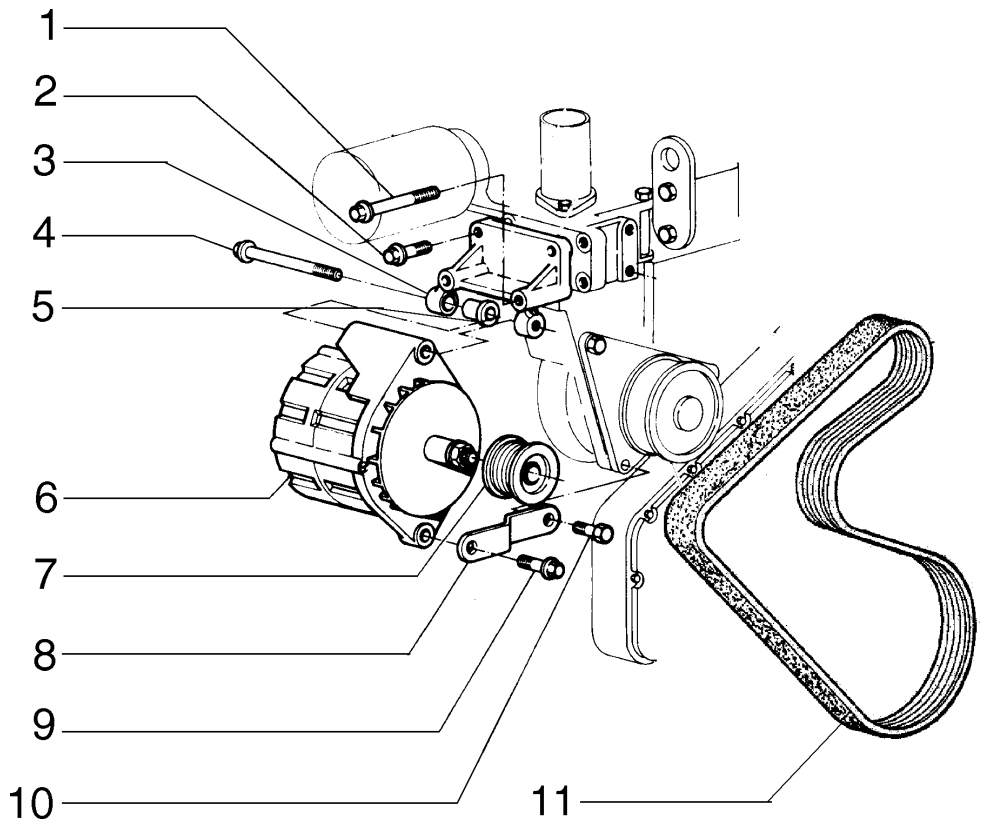

ITEM	PEÇA Nº	QTDE.	COD.	DESCRIPTION	DESCRIÇÃO
1	75208926	2	040V	SCREW	PARAFUSO
2	75208953	2	040V	SCREW	PARAFUSO
3	75206640	1	300S	SUPPORT	SUPORTE
4	75286629	1	040V	SCREW	PARAFUSO
5	75206635	1	075D	SPACER	ESPAÇADOR
6	75208381	1	025A	ALTERNATOR	ALTERNADOR
7	75206637	1	230P	PULLEY	POLIA
8	75206639	1	300S	SUPPORT	SUPORTE
9	75206638	1	040V	SCREW	PARAFUSO
10	75208384	1	040V	SCREW	PARAFUSO
11	75206859	1	173C	BELT	CORREIA

ALTERNADOR AND SUPPORT - 45A
ALTERNADOR E SUPORTE - 45A

F3.01 | 1

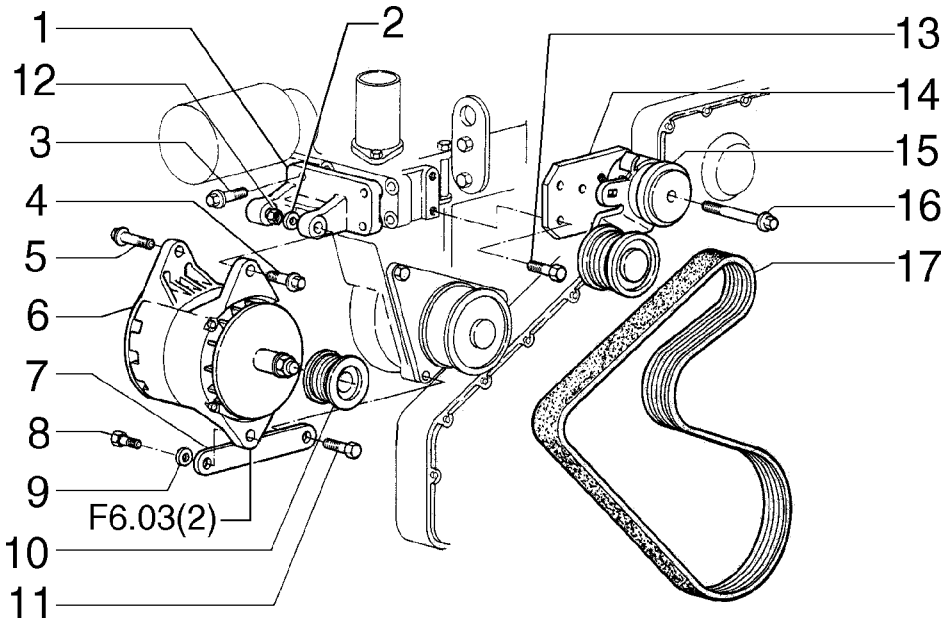

ITEM	PEÇA Nº	QTDE.	COD.	DESCRIPTION	DESCRIÇÃO
1	75286361	1	300S	SUPPORT	SUPORTE
2	12646921	2	131R	WASHER	ARRUELA
3	75208388	4	040V	SCREW	PARAFUSO
4	11113231	1	040V	SCREW	PARAFUSO
5	11112831	1	040V	SCREW	PARAFUSO
6	75241505	1	025A	ALTERNATOR 70A	ALTERNADOR 70A
7	75321979	1	105P	PLATE	CHAPA
8	70927216	1	040V	SCREW	PARAFUSO
9	70912441	1	170R	LOCKWASHER	ARRUELA PRESSÃO
10	75208257	1	230P	PULLEY	POLIA
11	75286181	1	040V	SCREW	PARAFUSO
12	76021836	2	010D	NUT	PORCA
13	75208256	2	040V	SCREW	PARAFUSO
14	75248358	1	300S	SUPPORT	SUPORTE
15	75286312	1	087T	BELT STRETCHER	ESTICADOR
16	75288336	1	040V	SCREW	PARAFUSO
17	75286362	1	173C	BELT	CORREIA

SPECIAL EQUIPMENT
OPCIONAL

ALTERNATOR AND SUPPORT - 70A
ALTERNADOR E SUPORTES - 70A

F3.01 | 2

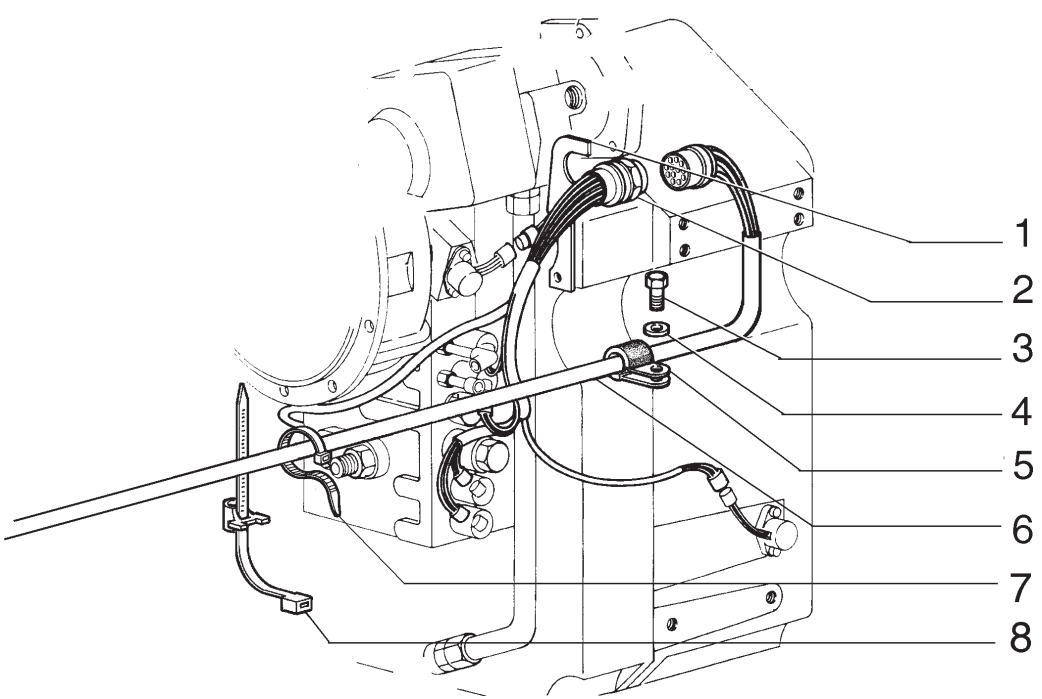

ITEM	PEÇA N°	QTDE.	COD.	DESCRIPTION	DESCRIÇÃO
1	75287758	1	300S	SUPPORT	SUPORTE
2	75289646	1	111C	CABLE	CABO ELÉTRICO
3	16043231	1	040V	SCREW	PARAFUSO
4	14496531	1	131R	WASHER	ARRUELA
5	70925621	1	031F	CLAMP	ABRAÇADEIRA
6	75323069	1	111C	CABLE	CABO
7	75201641	4	031F	CLAMP	ABRAÇADEIRA
8	75284071	5	031F	CLAMP	ABRAÇADEIRA

ELECTRIC SYSTEM
SISTEMA ELÉTRICO

NEW HOLLAND

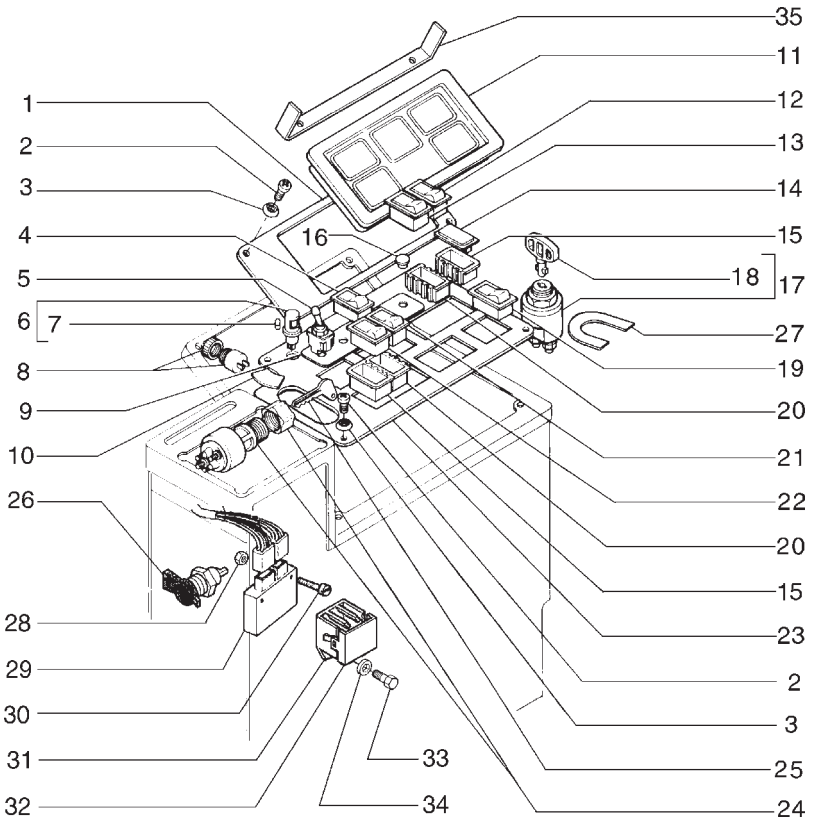

4 - LIMP-HOME
LIMP-HOME
5 - SADDLE LOCK PIN
TRAVA PINO DA SELA
12 - WINDSHIELD WASHER
LAVADOR PÁRA-BRISA
13 - WINDSHIELD WIPER
LIMPADOR PÁRA-BRISA
17 - MASTER SWITCH
CHAVE GERAL
19 - CAB FAN
VENTILADOR DA CABINE
21 - REAR FLOODLIGHT
FAROL TRASEIRO
22 - FLOODLIGHT
FAROL
24 - STARTER SWITCH
CHAVE DE PARTIDA

ITEM	PEÇA Nº	QTDE.	COD.	DESCRIPTION	DESCRIÇÃO
1	75253302	1	105P	PLATE	CHAPA
2	13313217	8	040V	SCREW	PARAFUSO
3	85801991	8	131R	WASHER	ARRUELA
4	75251070	1	075I	SWITCH	INTERRUPTOR
5	73125891	1	075I	SWITCH	INTERRUPTOR
6	73072041	2	030L	LAMP	LÂMPADA
7	73072025	2	030L	LAMP	LÂMPADA
8	75241340	1	105A	HORN	BUZINA
9	75322187	1	065T	DECAL	ADESIVO
10	75251205	1	065T	DECAL	ADESIVO
11	75261257	1	141P	INSTRUM. PANEL	PAINEL INSTRUM.
12	75251052	1	075I	SWITCH	INTERRUPTOR
13	75251075	1	075I	SWITCH	INTERRUPTOR
14	5151033	8	265C	COVER	TAMPA
15	85803983	10	119M	CONNECTION BLOC	CAIXA DE CONTAT
16	70922803	5	064C	CAP	TAMPÃO
17	79073031	1	075I	SWITCH	INTERRUPTOR
18	79073033	1	150C	KEY	CHAVE
19	75251062	1	075I	SWITCH	INTERRUPTOR
20	75251093	6	119M	CONNECTION BLOC	CAIXA DE CONTAT
21	75251067	1	075I	SWITCH	INTERRUPTOR
22	75251081	1	210C	SWITCH	CHAVE COMUTADOR
23	75321535	1	105P	PLATE	CHAPA
24	75325352	1	210C	SWITCH	CHAVE COMUTADOR
25	75266780	1	150C	KEY	CHAVE
26	79090991	1	205P	RECEPTACLE	TOMADA
27	75259379	1	008D	DECAL	DECALCOMANIA
28	70917479	2	010D	NUT	PORCA
29	75283926	1	053D	DIODE	DIODO
30	76021290	2	040V	SCREW	PARAFUSO
31	50001484	1	205P	RECEPTACLE	TOMADA
32	5962562	1	265C	COVER	TAMPA
33	10977731	1	040V	SCREW	PARAFUSO
34	10516473	1	131R	WASHER	ARRUELA
35	75325515	1	105P	PLATE	CHAPA

ELECTRIC SYSTEM-INSTRUMENT PANEL
SISTEMA ELÉTRICO-PAINEL DE INSTRUMENTOS

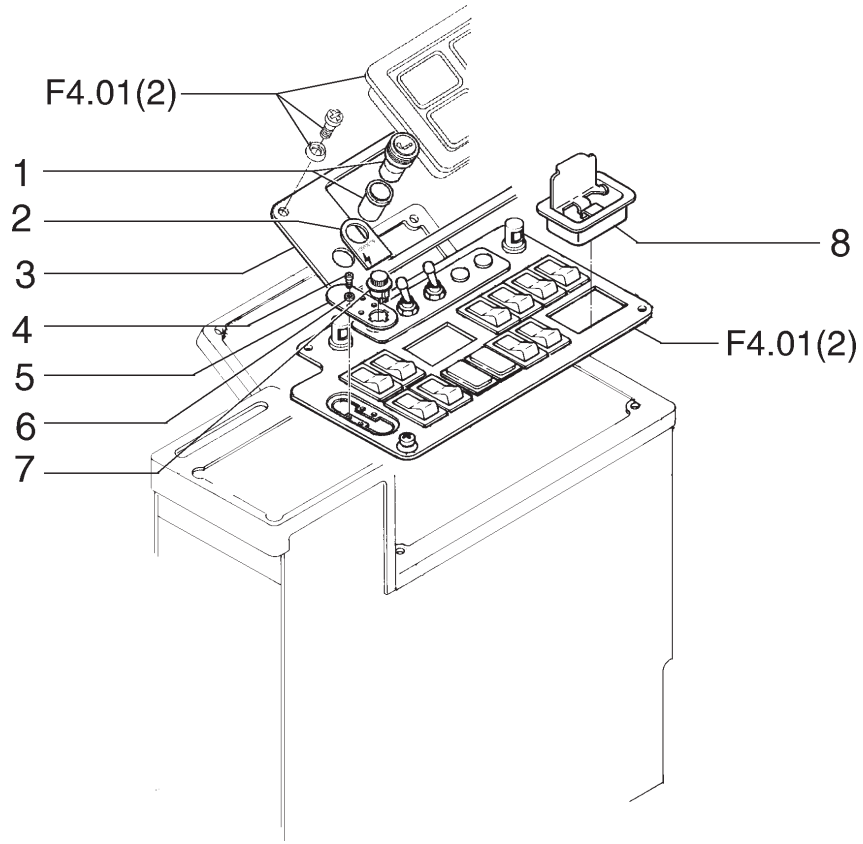

ITEM	PEÇA N°	QTDE.	COD.	DESCRIPTION	DESCRIÇÃO
1	75253250	2	005A	CIGARETTE LIGHT	ACENDED.CIGARRO
2	75253332	1	065T	DECAL	ADESIVO
3	75251586	1	105P	PLATE	CHAPA
4	13297317	4	040V	SCREW	PARAFUSO
5	75321714	1	105P	PLATE	CHAPA
6	70917458	4	131R	WASHER	ARRUELA
7	75289897	1	075I	SWITCH	INTERRUPTOR
8	75253292	1	183P	ASHTRAY	CINZEIRO

CIGARETTE LIGHTER
ACENDEDOR DE CIGARROS

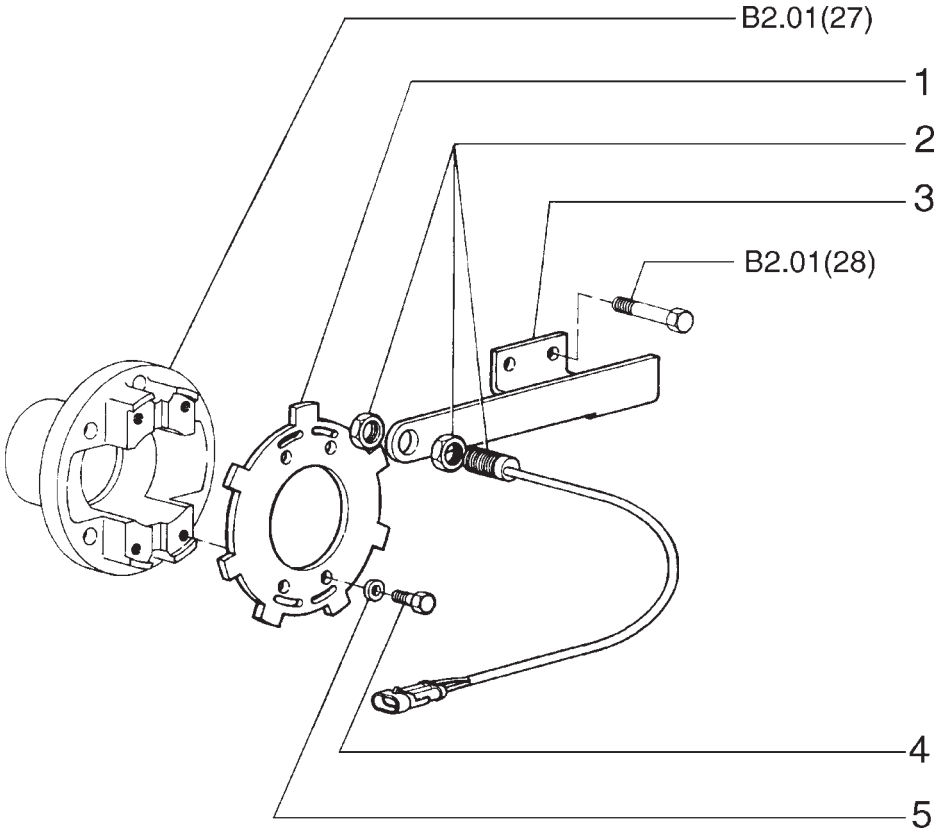

2 - SPEED SENSOR
SENSOR DE VELOCIDADE

ITEM	PEÇA Nº	QTDE.	COD.	DESCRIPTION	DESCRIÇÃO
1	75281055	1	105P	PLATE	CHAPA
2	75252215	1	133S	SENSOR	SENSOR
3	75252216	1	300S	SUPPORT	SUPORTE
4	70927353	4	040V	SCREW	PARAFUSO
5	70912441	4	170R	LOCKWASHER	ARRUELA PRESSÃO

NEW HOLLAND

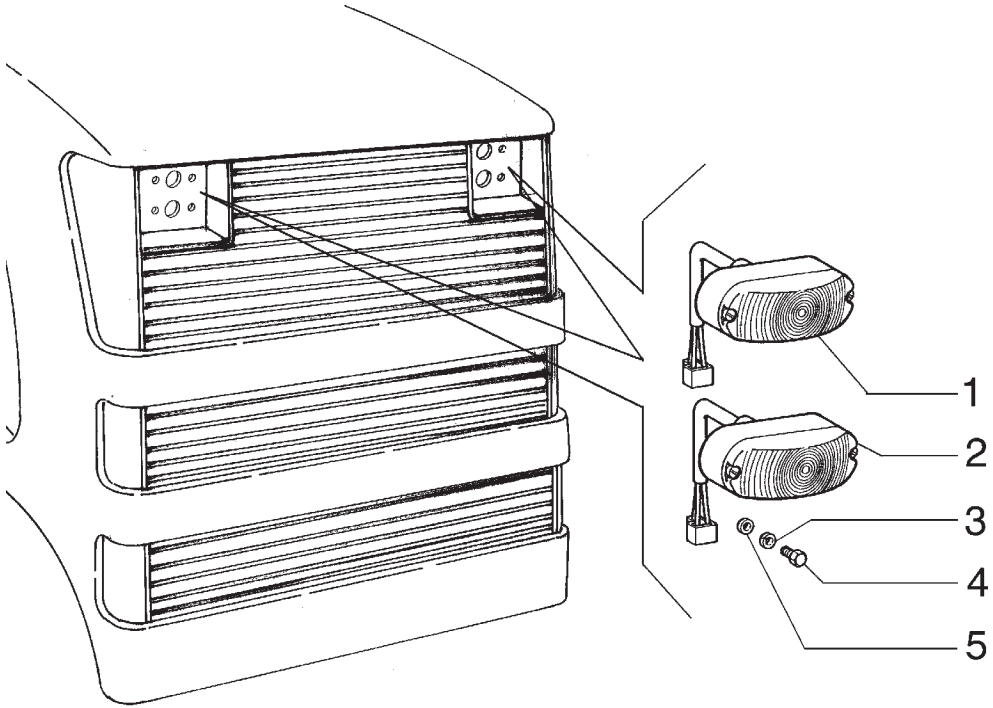

ITEM	PEÇA N°	QTDE.	COD.	DESCRIPTION	DESCRIÇÃO
1	75260257	2	0749	ROAD TRAFFIC LI	LUZES PARA TRAN
2	75260258	2	0769	TURN SIGNALS	PISCA-PISCA
3	11195370	8	131R	WASHER	ARRUELA
4	281-4556	8	040V	SCREW	PARAFUSO
5	10519201	8	131R	WASHER	ARRUELA

TURN SIGNAL
PISCA-PISCA

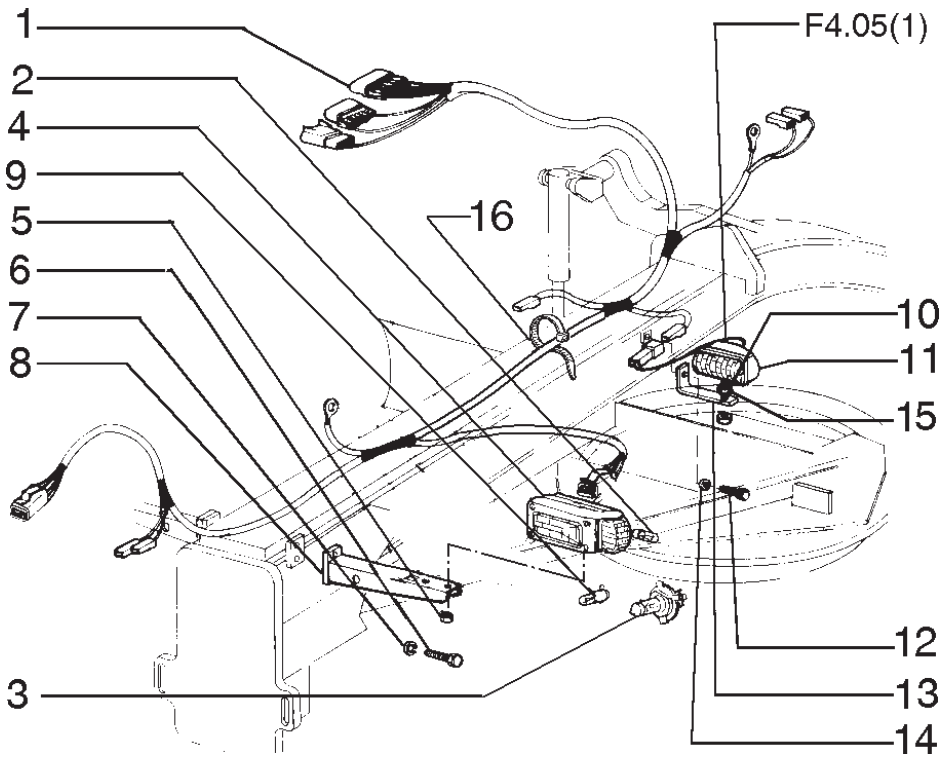

ITEM	PEÇA N°	QTDE.	COD.	DESCRIPTION	DESCRIÇÃO
1	75325317	1	111C	CABLE	CABO ELÉTRICO
2	79051018	1	030L	LAMP	LÂMPADA
3	14152190	1	030L	LAMP	LÂMPADA
4	75249995	1	220P	FLOODLIGHT RH	FAROL DIR.
4	75249994	1	220P	FLOODLIGHT LH	FAROL ESQ.
5	16104121	2	010D	NUT	PORCA
6	11106231	4	040V	SCREW	PARAFUSO
7	10516873	4	170R	LOCKWASHER	ARRUELA PRESSÃO
8	75267253	2	300S	SUPPORT	SUPORTE
9	14142490	2	030L	LAMP	LÂMPADA
10	79089658	2	345C	CUSHION	COXIM
11	75247405	2	0766	FLOODLIGHT	FAROL
12	11106431	2	040V	SCREW	PARAFUSO
13	75248055	2	300S	SUPPORT	SUPORTE
14	12646821	2	131R	WASHER	ARRUELA
15	75252602	2	131R	WASHER	ARRUELA
16	75201641	10	031F	CLAMP	ABRAÇADEIRA

LIGHTING SYSTEM
SISTEMA DE ILUMINAÇÃO

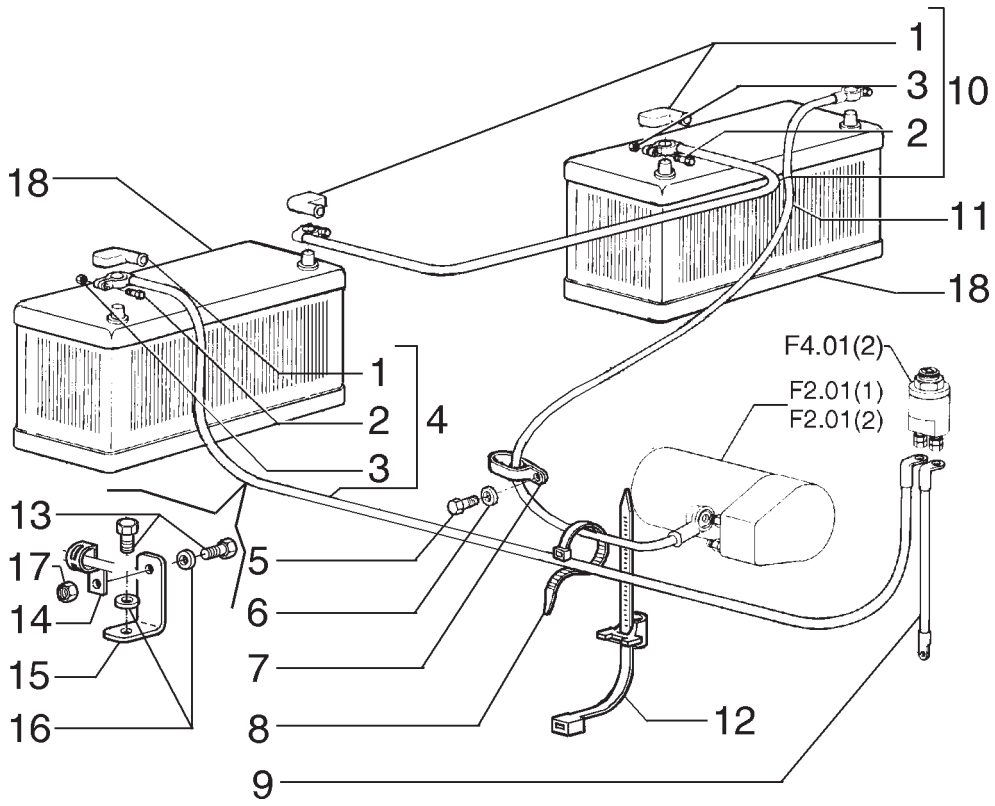

ITEM	PEÇA N°	QTDE.	COD.	DESCRIPTION	DESCRIÇÃO
1	8321668	3	070R	GUARD	PROTEÇÃO
2	11947708	3	040V	SCREW	PARAFUSO
3	16100818	3	010D	NUT	PORCA
4	75322262	1	111C	HARNESS	CABO ELÉTRICO
5	11112131	1	040V	SCREW	PARAFUSO
6	10520101	1	131R	WASHER	ARRUELA
7	70929279	1	031F	CLAMP	ABRAÇADEIRA
8	75201641	4	031F	CLAMP	ABRAÇADEIRA
9	75239845	1	111C	HARNESS	CABO ELÉTRICO
10	75324401	1	111C	HARNESS	CABO ELÉTRICO
11	75324400	1	111C	HARNESS	CABO ELÉTRICO
12	75284071	6	031F	CLAMP	ABRAÇADEIRA
13	10979321	4	040V	SCREW	PARAFUSO
14	192196A2	2	031F	CLAMP	ABRAÇADEIRA
15	75261458	2	300S	SUPPORT	SUPORTE
16	12646821	4	131R	WASHER	ARRUELA
17	12577221	2	010D	NUT	PORCA
18	75247128	2	025B	BATTERY	BATERIA

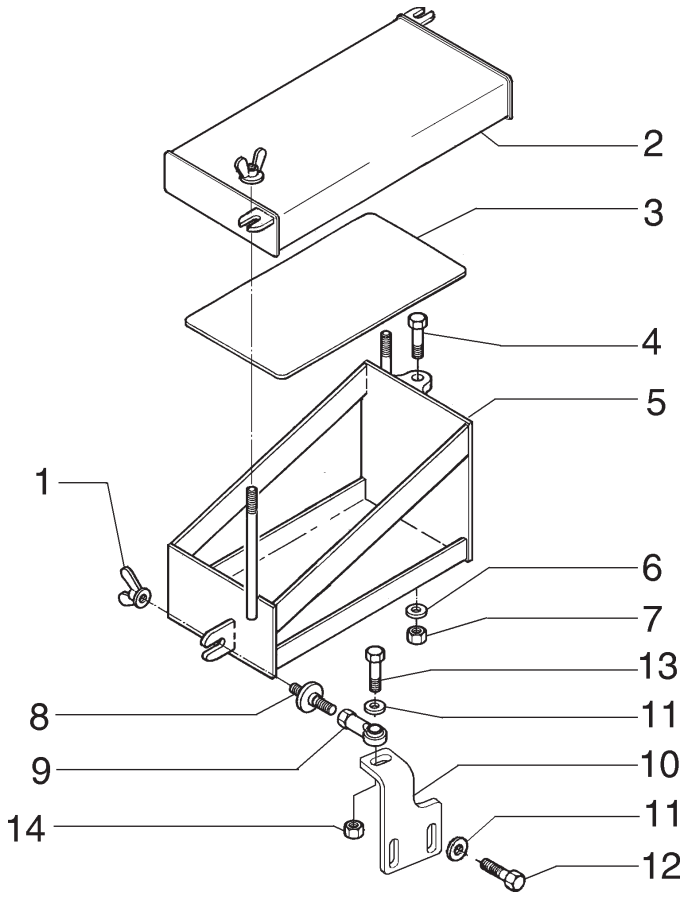

ITEM	PEÇA N°	QTDE.	COD.	DESCRIPTION	DESCRIÇÃO
1	73125821	3	010D	NUT	PORCA
2	75324344	1	265C	COVER	TAMPA
3	75249924	1	105P	PLATE	CHAPA
4	15541231	2	040V	SCREW	PARAFUSO
5	75324318	1	300S	SUPPORT	SUPORTE
6	12646921	2	131R	WASHER	ARRUELA
7	16105011	2	010D	NUT	PORCA
8	75324262	1	120S	LOCK	FECHADURA
9	70617932	1	061E	END	EXTREMIDADE
10	75324372	1	300S	SUPPORT	SUPORTE
11	10519601	3	131R	WASHER	ARRUELA
12	16043631	2	040V	SCREW	PARAFUSO
13	16044131	1	040V	SCREW	PARAFUSO
14	16104111	1	010D	NUT	PORCA

BATTERY SUPPORTS - RIGHT
BATERIA SUPORTES - DIREITO

NEW HOLLAND

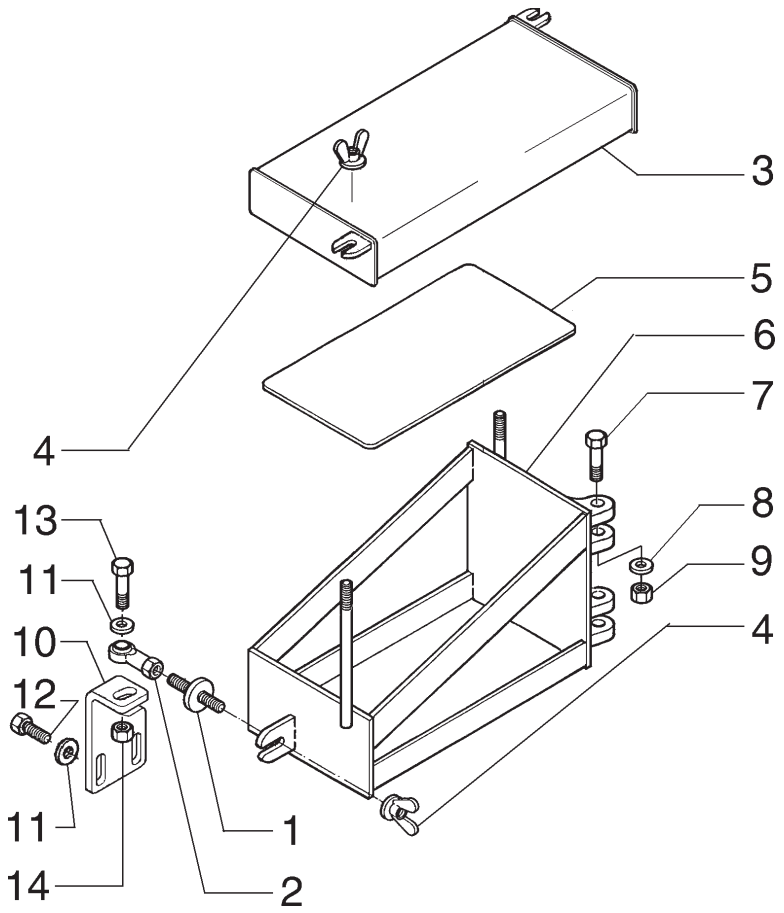

ITEM	PEÇA N°	QTDE.	COD.	DESCRIPTION	DESCRIÇÃO
1	75324262	1	120S	LOCK	FECHADURA
2	70617932	1	061E	END	EXTREMIDADE
3	75324344	1	265C	COVER	TAMPA
4	73125821	3	010D	NUT	PORCA
5	75249924	1	105P	PLATE	CHAPA
6	75324207	1	300S	SUPPORT	SUPORTE
7	15541231	2	040V	SCREW	PARAFUSO
8	12646921	2	131R	WASHER	ARRUELA
9	16105011	2	010D	NUT	PORCA
10	75324253	1	300S	SUPPORT	SUPORTE
11	10519601	2	131R	WASHER	ARRUELA
12	16043631	2	040V	SCREW	PARAFUSO
13	16044131	1	040V	SCREW	PARAFUSO
14	16104111	1	010D	NUT	PORCA

BATTERY SUPPORTS - LEFT
BATERIA SUPORTES - ESQUERDO

F4.01 | 8A

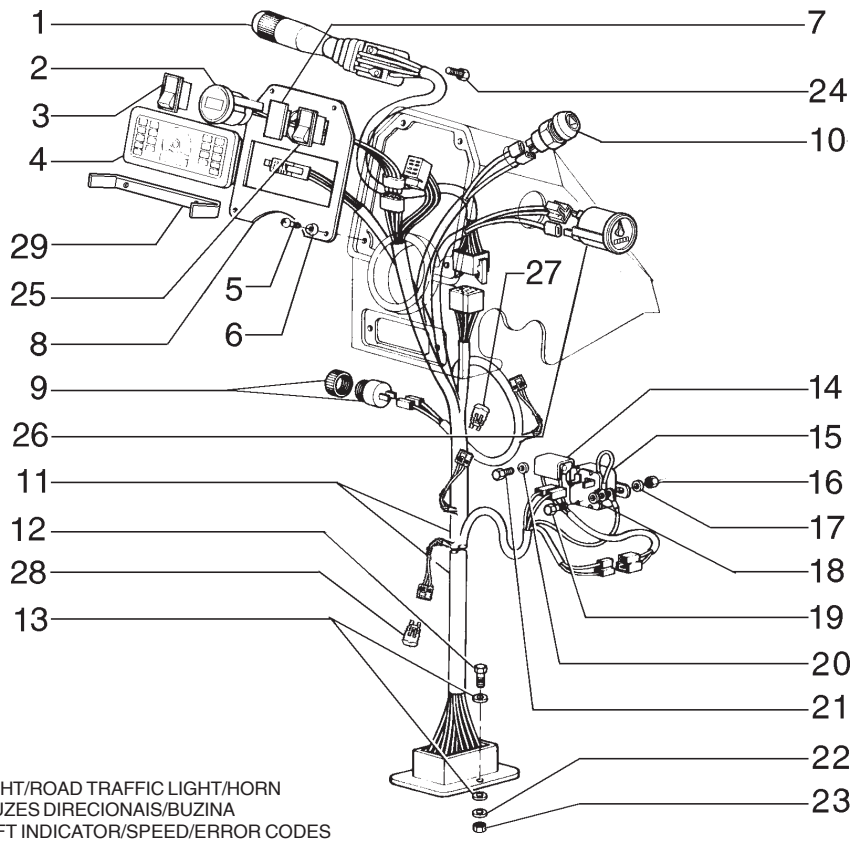

1 - FLOODLIGHT/ROAD TRAFFIC LIGHT/HORN
FARÓIS/LUZES DIRECIONAIS/BUZINA
2 - GEAR SHIFT INDICATOR/SPEED/ERROR CODES
DISPLAY IND. MARCHAS/VELOCIDADE/DIAGNÓSTICOS
3 - DIFFERENTIAL LOCK
BLOQUEIO DO DIFERENCIAL
9 - BUZZER
ALARME
10 - HAZARD
ALERTA
14 - EXCITE RESISTOR
PRÉ-EXCITAÇÃO DO ALTERNADOR
15 - ROAD TRAFFIC LIGHT
LUZES DIRECIONAIS

ITEM	PEÇA N°	QTDE.	COD.	DESCRIPTION	DESCRIÇÃO
1	73163234	1	045L	LEVER	ALAVANCA
2	73162493	1	035I	INDICATOR	INDICADOR
3	75251043	1	075I	SWITCH	INTERRUPTOR
4	75260774	1	141P	INSTRUM. PANEL	PAINEL INSTRUM.
5	13313217	4	040V	SCREW	PARAFUSO
6	85801991	4	131R	WASHER	ARRUELA
7	5151033	1	265C	COVER	TAMPA
8	75251603	1	105P	PLATE	CHAPA
9	75241340	1	105A	HORN	BUZINA
10	85803974	1	236P	PUSH BUTTON	INTERRUPTOR
11	75284683	1	111C	CABLE	CABO ELÉTRICO
12	10372711	3	040V	SCREW	PARAFUSO
13	70917458	6	131R	WASHER	ARRUELA
14	75252214	1	039R	RESISTOR	RESISTOR
15	70663928	1	085T	RELAY	RELE
16	15896411	3	010D	NUT	PORCA
17	70904203	2	170R	LOCKWASHER	ARRUELA PRESSÃO
18	12638101	4	131R	WASHER	ARRUELA
19	10978021	2	040V	SCREW	PARAFUSO
20	12638101	1	131R	WASHER	ARRUELA
21	10977531	1	040V	SCREW	PARAFUSO
22	11195371	3	131R	WASHER	ARRUELA
23	16101711	3	010D	NUT	PORCA
24	15644101	3	040V	SCREW	PARAFUSO
25	75251043	1	075I	SWITCH	INTERRUPTOR
26	75220416	1	248C	HOURMETER	HORIMETRO
27	75283949	1	053D	DIODE	DIODO
28	75283949	1	039R	RESISTOR	RESISTOR
29	75325514	1	105P	PLATE	CHAPA

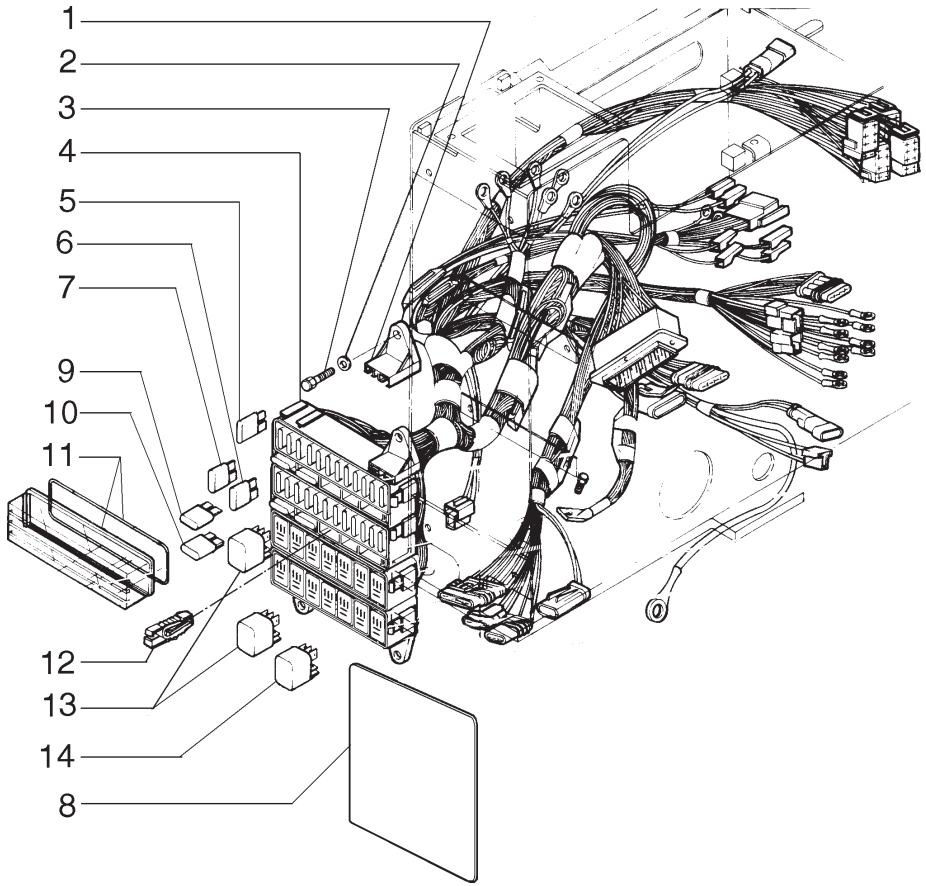

ITEM	PEÇA N°	QTDE.	COD.	DESCRIPTION	DESCRIÇÃO
1	75250002	1	300S	SUPPORT	SUPORTE
2	12639701	6	131R	WASHER	ARRUELA
3	10902431	6	040V	SCREW	PARAFUSO
4	75324531	1	111C	CABLE	CABO ELÉTRICO
5	11054890	10	110F	FUSE 7,5A	FUSÍVEL 7,5A
6	11055090	3	110F	FUSE 15A	FUSÍVEL 15A
7	11054990	11	110F	FUSE 10A	FUSÍVEL 10A
8	75322188	1	065T	DECAL	ADESIVO
9	11054590	7	110F	FUSE 3A	FUSÍVEL 3A
10	11055190	1	110F	FUSE 20A	FUSÍVEL 20A
11	75250001	4	265C	COVER	TAMPA
12	75250897	1	089G	CLIP	GRAMPO
13	75251103	6	085T	RELAY	RELÉ
14	70663928	1	085T	RELAY	RELÉ

ELECTRIC SYSTEM
SISTEMA ELÉTRICO

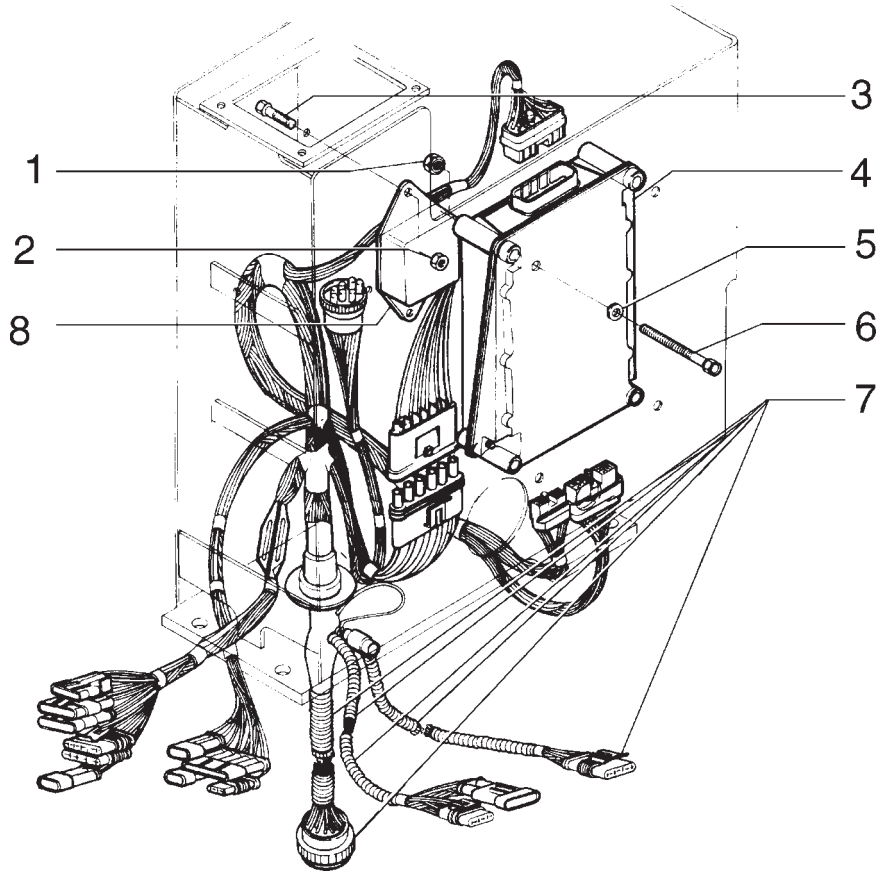

ITEM	PEÇA Nº	QTDE.	COD.	DESCRIPTION	DESCRIÇÃO
1	70916590	4	010D	NUT	PORCA
2	15896221	2	010D	NUT	PORCA
3	10902221	2	040V	SCREW	PARAFUSO
4	75253869	1	75G0	ELECTRIC CONTR.	COMANDOS ELÉTR.
5	14496401	6	131R	WASHER	ARRUELA
6	11030431	4	040V	SCREW	PARAFUSO
7	75249895	1	111C	CABLE	CABO ELÉTRICO
8	73162492	1	75G0	ELECTRIC CONTR.	COMANDOS ELÉTR.

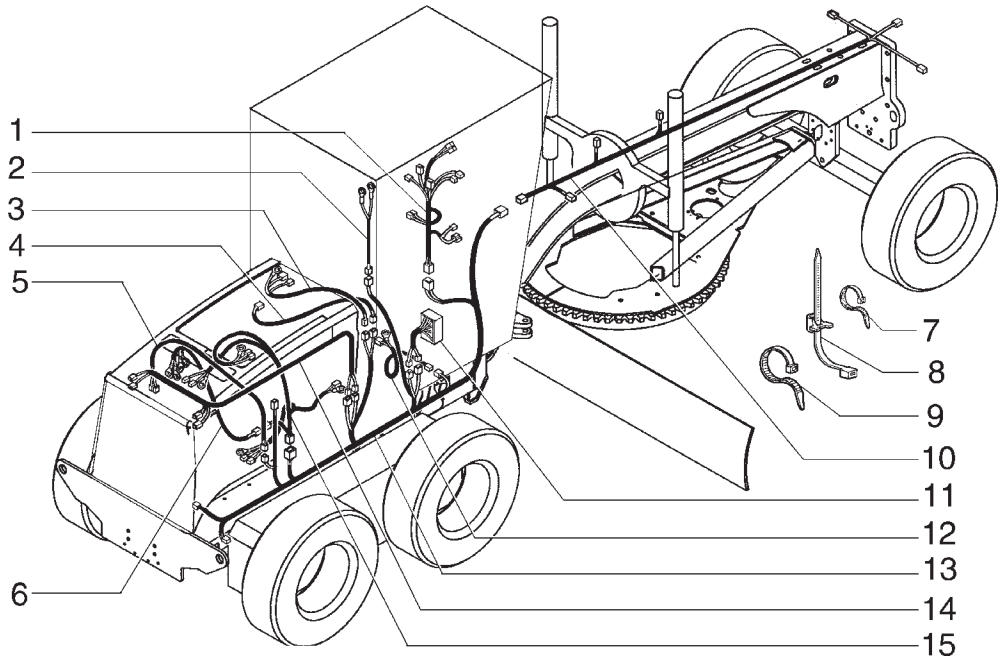

ITEM	PEÇA N°	QTDE.	COD.	DESCRIPTION	DESCRIÇÃO
1	75284683	1	111C	CABLE	CABO ELÉTRICO
2	75249889	1	111C	CABLE	CABO ELÉTRICO
3	75322603	1	111C	CABLE	CABO ELÉTRICO
4	75322517	1	111C	CABLE	CABO ELÉTRICO
5	75322516	1	111C	CABLE	CABO ELÉTRICO
6	75322301	1	111C	CABLE	CABO ELÉTRICO
7	75201641	*	031F	CLAMP	ABRAÇADEIRA
8	75284071	*	031F	CLAMP	ABRAÇADEIRA
9	75201642	*	031F	CLAMP	ABRAÇADEIRA
10	75325317	1	111C	CABLE	CABO ELÉTRICO
11	75324531	1	111C	CABLE	CABO ELÉTRICO
12	75253139	1	111C	CABLE	CABO ELÉTRICO
13	75324532	1	111C	CABLE	CABO ELÉTRICO
14	75320284	1	111C	CABLE	CABO ELÉTRICO
15	75322771	1	111C	CABLE	CABO ELÉTRICO

* AS REQUIRED
CONFORME NECESSIDADE

1 - STEERING COLUMN - COLUNA DE DIREÇÃO
2 - PARKING BRAKE - FREIO DE ESTACIONAMENTO
3 - COLD WEATHER STARTTING - PARTIDA AFRIO
4 - AIR CONDITIONER COMPRESSOR - COMPRESSOR A/C
5 - AIR CONDITIONER PRESSURESTAT - PRESSOSTATO A/C
6 - TRANSMISSION - TRANSMISSÃO
10 - FRONT FRAME - CHASSI DIANTEIRO
11 - CONSOLE - CONSOLE
12 - FUEL TANK - RESERVATÓRIO DE COMBUSTÍVEL
13 - PRINCIPAL CABLE - CABO PRINCIPAL
14 - REAR LIGHTS - LUZES TRASEIRAS
15 - ENGINE CABLE - CABO MOTOR

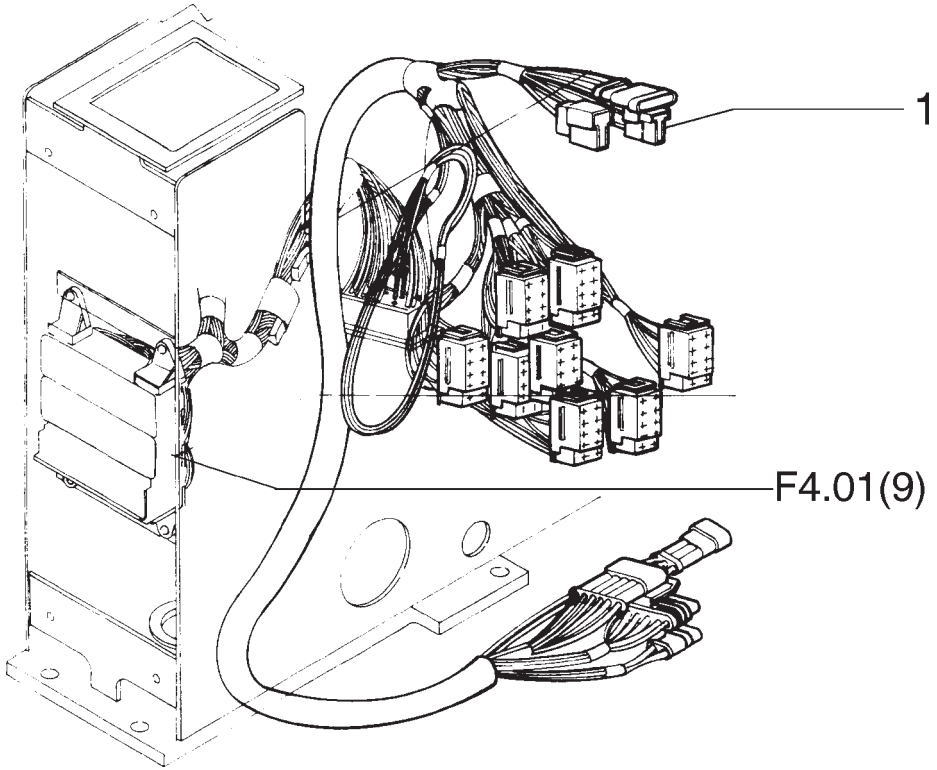

ITEM	PEÇA N°	QTDE.	COD.	DESCRIPTION	DESCRIÇÃO
1	75249884	1	111C	CABLE	CABO ELÉTRICO

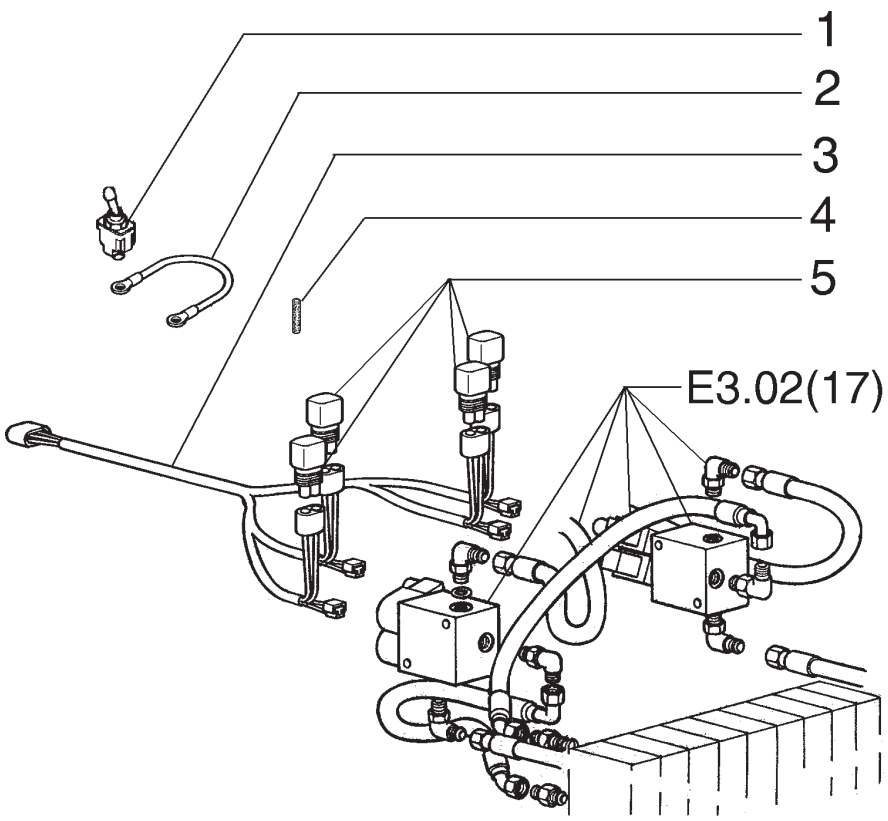

ITEM	PEÇA N°	QTDE.	COD.	DESCRIPTION	DESCRIÇÃO
1	73125891	1	075I	SWITCH	INTERRUPTOR
2	75322592	1	111C	CABLE	CABO ELÉTRICO
3	75322557	1	111C	CABLE	CABO ELÉTRICO
4	19109687	1	193T	TUBE	TUBO
5	75322270	4	039R	RESISTOR	RESISTOR

SCARIFIER AND RIPPER - ELECTRIC SYSTEM
SISTEMA ELÉTRICO - ESCARIFICADOR E RIPPER

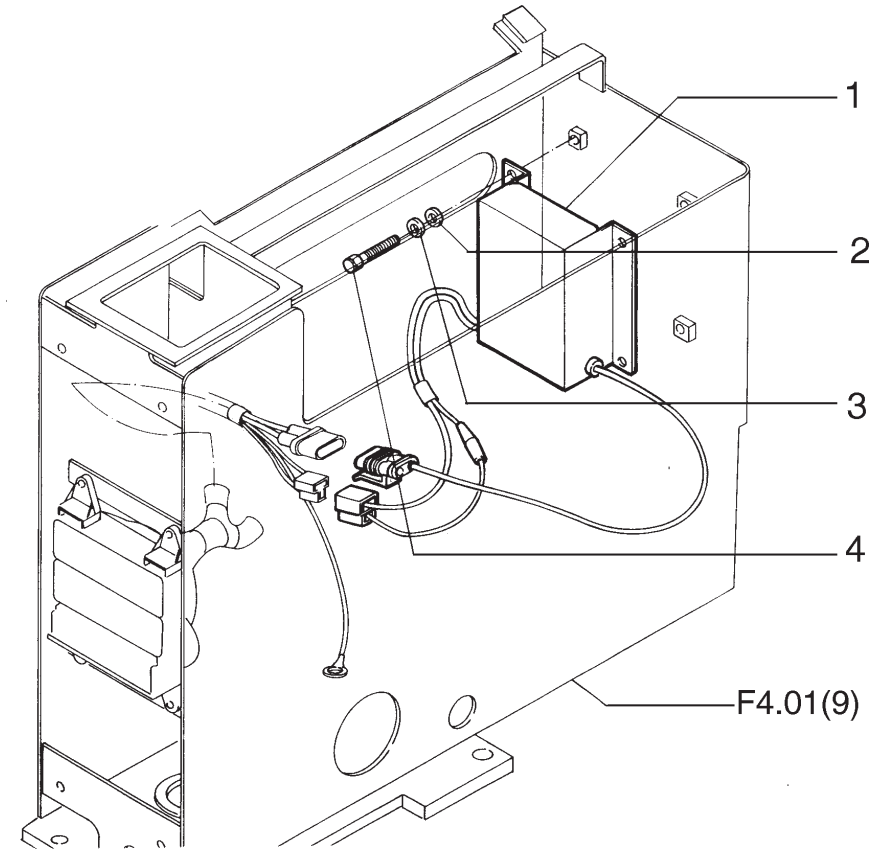

ITEM	PEÇA N°	QTDE.	COD.	DESCRIPTION	DESCRIÇÃO
1	75253303	1	169R	REGULADOR	REGUL.24V/12V
2	10615479	4	131R	WASHER	ARRUELA
3	12639701	4	131R	WASHER	ARRUELA
4	10902030	4	040V	SCREW	PARAFUSO

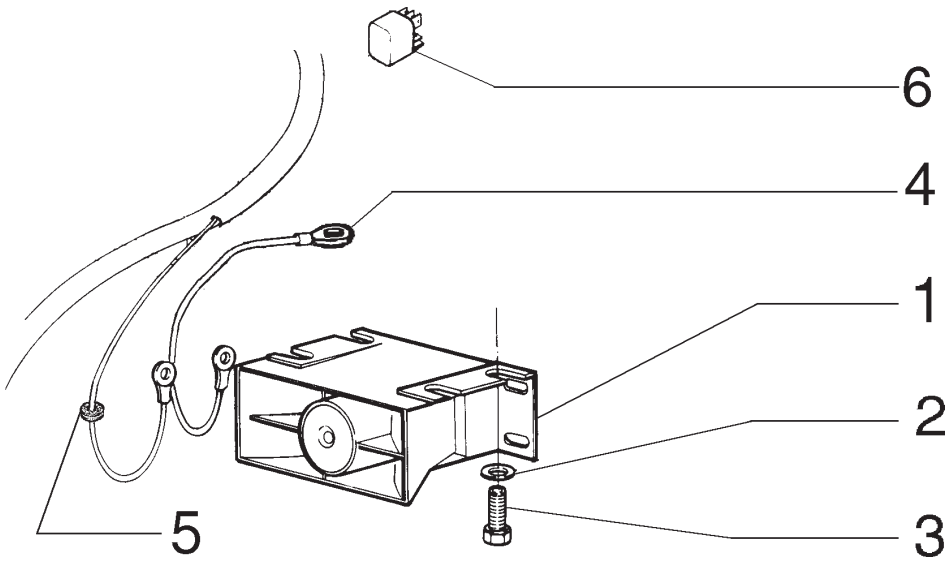

ITEM	PEÇA Nº	QTDE.	COD.	DESCRIPTION	DESCRIÇÃO
1	73131968	1	0760	BACK UP ALARM	ALARME DE RÉ
2	12644421	4	131R	WASHER	ARRUELA
3	70927340	4	040V	SCREW	PARAFUSO DE AÇO
4	70671763	1	111C	CABLE	CABO
5	70921229	1	085I	INSULATOR	ISOLANTE
6	75251103	1	085T	RELAY	RELÉ

BACK UP ALARM SYSTEM
SISTEMA ALARME DE RÉ

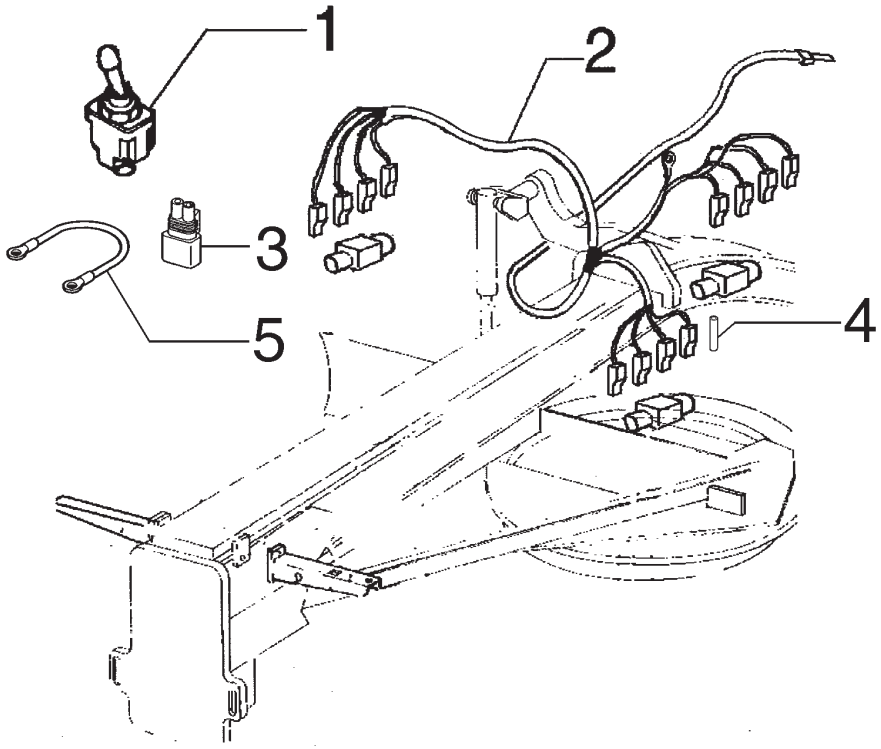

ITEM	PEÇA N°	QTDE.	COD.	DESCRIPTION	DESCRIÇÃO
1	73125891	1	075I	SWITCH	INTERRUPTOR
2	75322560	1	111C	CABLE	CABO ELÉTRICO
3	75322270	6	039R	RESISTOR	RESISTOR
4	19109687	1	085I	INSULATOT	ISOLANTE
5	75322592	1	111C	CABLE	CABO

SPECIAL EQUIPMENT
OPCIONAL

ELECTRIC SYSTEM - HYDRAULIC ACCUMULATOR
SISTEMA ELÉTRICO - ACUMULADOR HIDRÁULICO

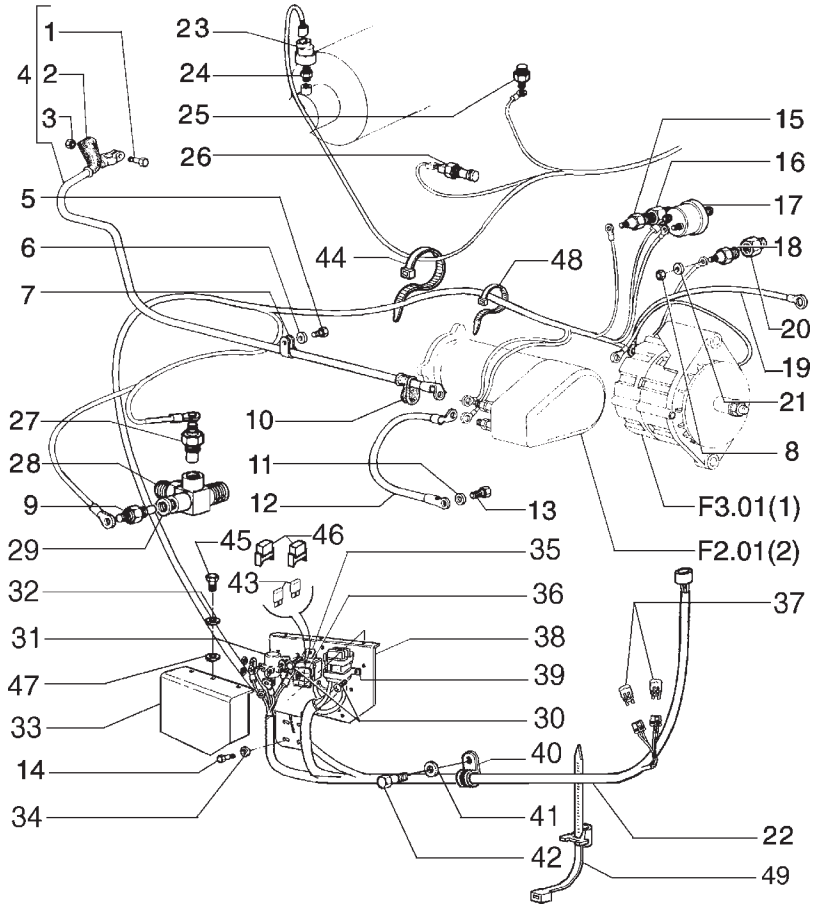

ITEM	PEÇA N°	QTDE.	COD.	DESCRIPTION	DESCRIÇÃO
1	11945008	1	040V	SCREW	PARAFUSO
2	8321668	1	070R	GUARD	PROTEÇÃO
3	15896218	1	010D	NUT	PORCA
4	75324400	1	111C	CABLE	CABO ELÉTRICO
5	16043421	1	040V	SCREW	PARAFUSO
6	10516671	1	170R	LOCKWASHER	ARRUELA PRESSÃO
7	549064	1	031F	CLAMP	ABRAÇADEIRA
8	70910251	1	010D	NUT	PORCA
9	75236111	1	133S	SENSOR	SENSOR
10	4956122	1	070R	GUARD	PROTEÇÃO
11	14476531	1	131R	WASHER	ARRUELA
12	73152169	1	111C	CABLE	CABO ELÉTRICO
13	16043231	1	040V	SCREW	PARAFUSO
14	11112331	2	040V	SCREW	PARAFUSO
15	75236111	1	133S	SENSOR	SENSOR
16	75214505	1	020R	FITTING	CONEXÃO
17	75236112	1	133S	SENSOR	SENSOR
18	73113214	1	075I	SWITCH	INTERRUPTOR
19	73126797	1	111C	CABLE	CABO ELÉTRICO
20	70901828	1	020R	FITTING	CONEXÃO
21	70904203	1	170R	LOCKWASHER	ARRUELA PRESSÃO
22	75322771	1	111C	CABLE	CABO ELÉTRICO
23	79102142	1	035I	INDICATOR	INDICADOR
24	70916634	1	020R	FITTING	CONEXÃO
25	73113214	1	075I	SWITCH	INTERRUPTOR
26	75322672	1	133S	SENSOR	SENSOR
27	73113213	1	133S	SENSOR	SENSOR
28	75254122	1	075B	CONNECTOR	CONECTOR
29	10257060	1	158G	O'RING	O'RING
30	10977731	3	040V	SCREW	PARAFUSO
31	73117176	2	075I	SWITCH	INTERRUPTOR
32	10516473	5	131R	WASHER	ARRUELA
33	75322088	1	265C	COVER	TAMPA

ELECTRIC SYSTEM
SISTEMA ELÉTRICO

F4.01 | 18

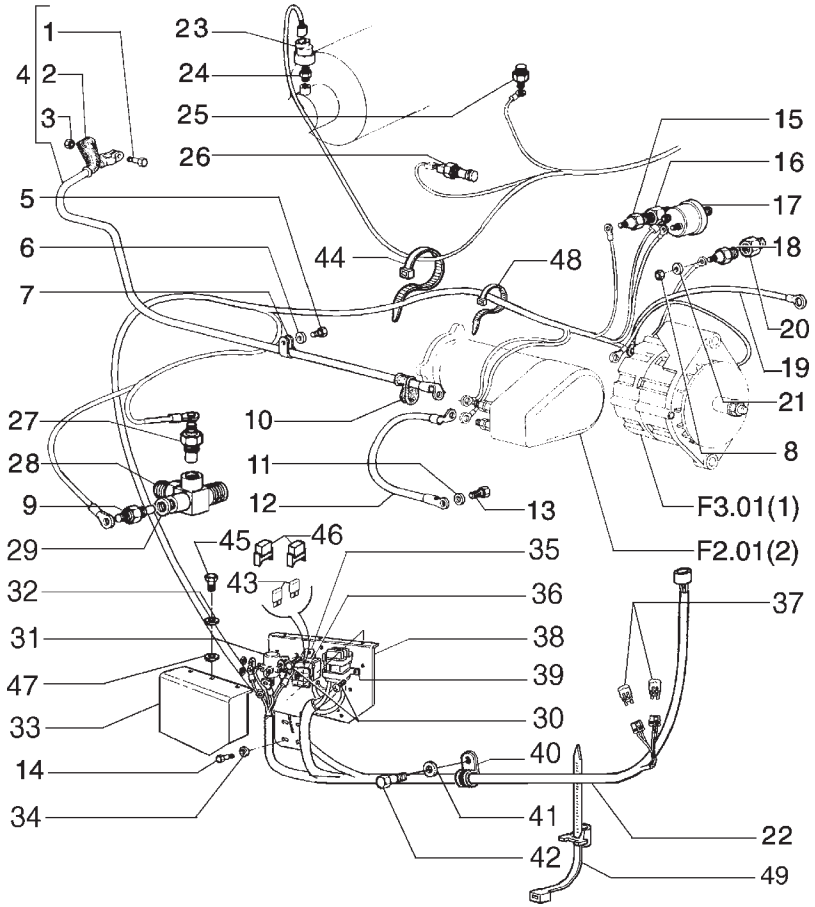

ITEM	PEÇA N°	QTDE.	COD.	DESCRIPTION	DESCRIÇÃO
34	10520121	2	131R	WASHER	ARRUELA
35	50001484	1	205P	RECEPTACLE	TOMADA
36	5962562	1	265C	COVER	TAMPA
37	75283949	2	053D	DIODE	DIODO
38	75322111	1	105P	PLATE	CHAPA
39	75255947	1	031F	CLAMP	ABRAÇADEIRA
40	10450690	2	031F	CLAMP	ABRAÇADEIRA
41	12638501	2	131R	WASHER	ARRUELA
42	16043231	2	040V	SCREW	PARAFUSO
43	11055890	2	110F	FUSE	FUSIVEL
44	75201642	10	031F	CLAMP	ABRAÇADEIRA
45	10902131	2	040V	SCREW	PARAFUSO
46	10141387	2	265C	COVER	TAMPA
47	10519401	5	131R	WASHER	ARRUELA
48	75201641	15	031F	CLAMP	ABRAÇADEIRA
49	75284071	5	031F	CLAMP	ABRAÇADEIRA

ELECTRIC SYSTEM
SISTEMA ELÉTRICO

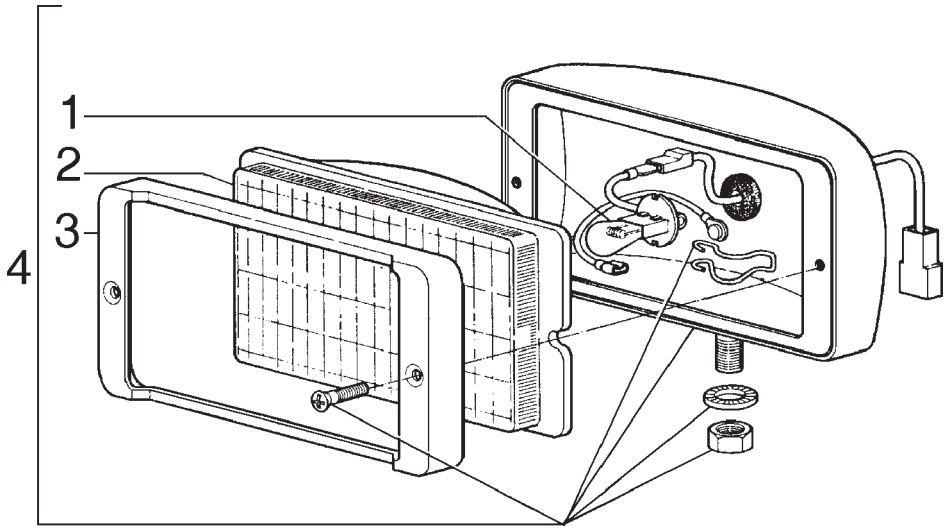

ITEM	PEÇA Nº	QTDE.	COD.	DESCRIPTION	DESCRIÇÃO
1	75288330	1	030L	LAMP	LÂMPADA
2	75288328	1	170T	LENS	LENTE
3	75288329	1	295C	BEZEL	MOLDURA
4	75247405	1	0766	FLOODLIGHT	FAROL

LIGHT ASSEMBLY
CONJUNTO DO FAROL

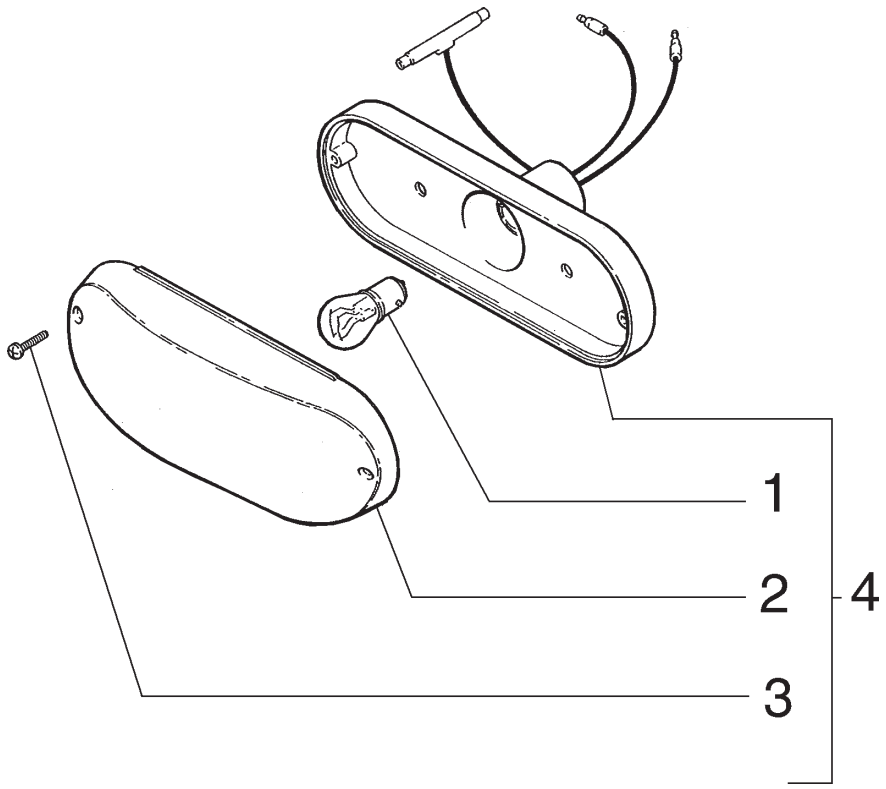

ITEM	PEÇA N°	QTDE.	COD.	DESCRIPTION	DESCRIÇÃO
1	14148290	1	030L	LAMP	LÂMPADA
2	N6836	1	170T	LENS	LENTE
3	261-14310	2	040V	SCREW	PARAFUSO
4	75260257	1	0749	ROAD TRAFFIC LI	LUZES PARA TRAN

LIGHT ASSEMBLY
CONJUNTO FAROLETE TRASEIRO

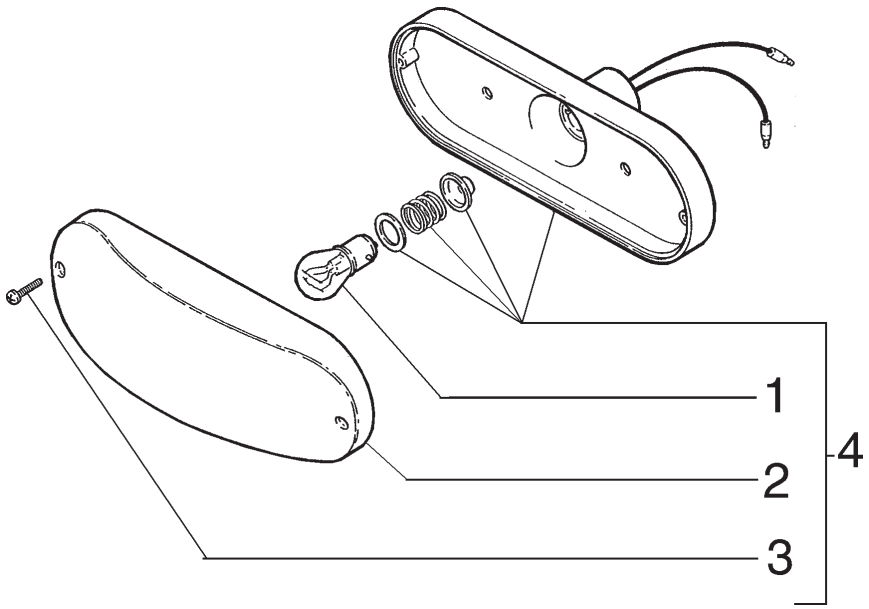

ITEM	PEÇA N°	QTDE.	COD.	DESCRIPTION	DESCRIÇÃO
1	14148290	1	030L	LAMP	LÂMPADA
2	N14283	1	170T	LENS	LENTE
3	261-14310	2	040V	SCREW	PARAFUSO
4	75260258	1	0769	TURN SIGNALS	PISCA-PISCA

DIRECTIONAL LIGHTS ASS'Y
CONJUNTO PISCA-PISCA

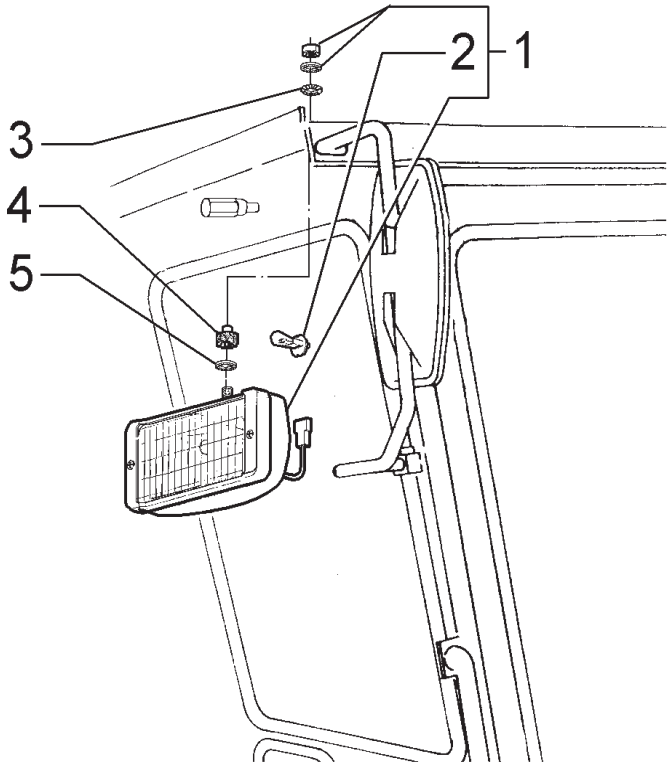

ITEM	PEÇA Nº	QTDE.	COD.	DESCRIPTION	DESCRIÇÃO
1	75253793	2	0766	FLOODLIGHT	FARÓIS DIANT.
2	75288330	2	030L	LAMP	LÂMPADA
3	75252602	2	131R	WASHER	ARRUELA
4	79089658	2	345C	CUSHION	COXIM
5	14496621	2	131R	WASHER	ARRUELA

LIGHT - OPTIONAL
FAROL - OPCIONAL

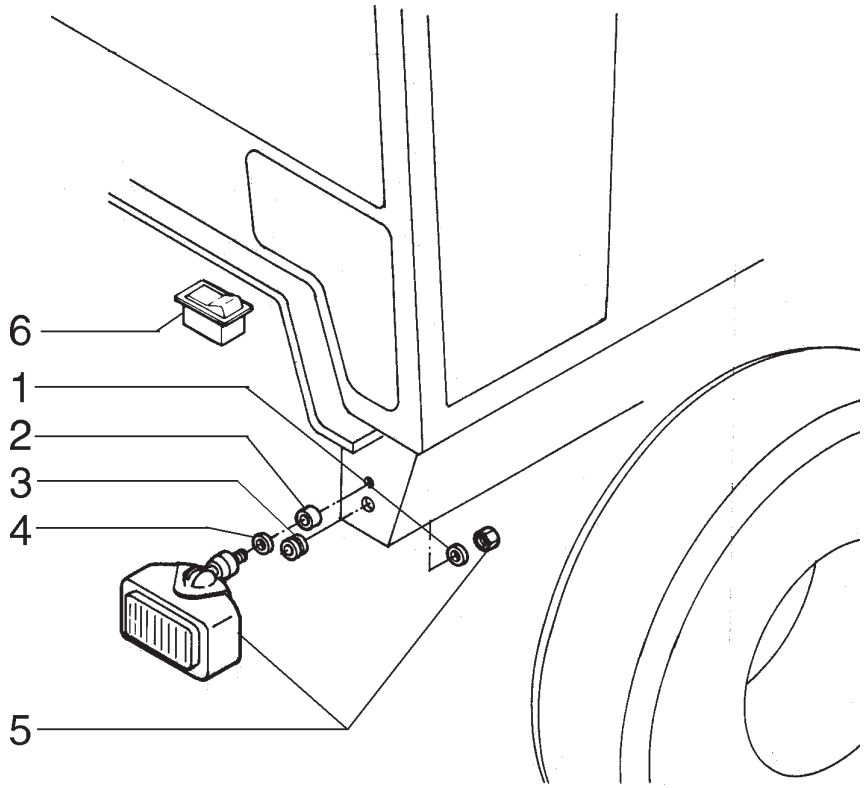

ITEM	PEÇA Nº	QTDE.	COD.	DESCRIPTION	DESCRIÇÃO
1	75252602	4	131R	WASHER	ARRUELA
2	79089658	2	345C	CUSHION	COXIM
3	70921229	2	085I	INSULATOR	ISOLANTE
4	14496621	2	131R	WASHER	ARRUELA
5	75253793	2	0766	FLOODLIGHT	FAROL DIANTEIRO
6	75251045	1	075I	SWITCH	INTERRUPTOR

LOWER CAB LIGHT - OPTIONAL
FAROL INFERIOR DA CABINE - OPCIONAL

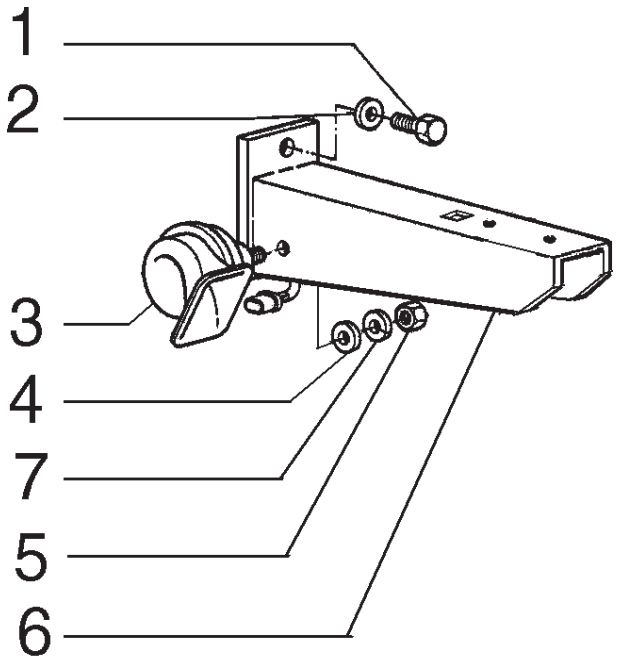

ITEM	PEÇA N°	QTDE.	COD.	DESCRIPTION	DESCRIÇÃO
1	11106231	4	040V	SCREW	PARAFUSO
2	10516873	4	131R	WASHER	ARRUELA
3	79114714	1	105A	HORN	BUZINA
4	14496531	1	131R	WASHER	ARRUELA
5	16100821	1	010D	NUT	PORCA
6	75267253	2	300S	SUPPORT	SUPORTE
7	10516673	1	170R	LOCKWASHER	ARRUELA PRESSÃO

HORN
BUZINA

NEW HOLLAND

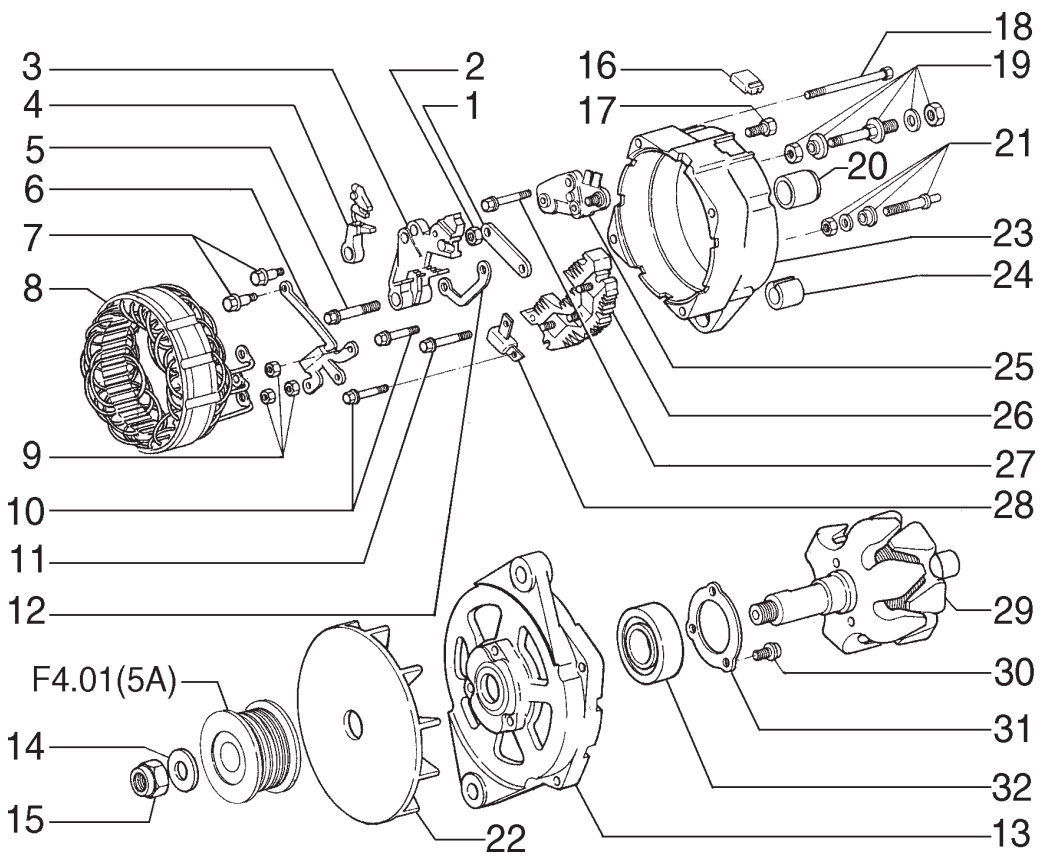

ITEM	PEÇA N°	QTDE.	COD.	DESCRIPTION	DESCRIÇÃO
1	75310954	1	075B	CONNECTOR	CONECTOR
2	75310955	1	010D	NUT	PORCA
3	75310956	1	177S	BRUSH	ESCOVA
4	75310957	1	177S	BRUSH	ESCOVA
5	75310958	1	040V	SCREW	PARAFUSO
6	75310959	1	053D	DIODE	DIODO
7	75310960	2	040V	SCREW	PARAFUSO
8	75310961	1	271S	STATOR	ESTATOR
9	75310962	3	010D	NUT	PORCA
10	75310963	2	040V	SCREW	PARAFUSO
11	75310964	1	040V	SCREW	PARAFUSO
12	75310965	1	075B	CONNECTOR	CONECTOR
13	75310966	1	300S	SUPPORT	SUPORTE
14	75310967	1	131R	WASHER	ARRUELA
15	75310968	1	010D	NUT	PORCA
16	75310969	1	265C	COVER	TAMPA
17	75310970	1	040V	SCREW	PARAFUSO
18	75310971	4	040V	SCREW	PARAFUSO
19	75310972	1	002K	KIT	KIT
20	75310973	1	341C	BEARING	ROLAMENTO
21	75310974	1	002K	KIT	KIT
22	75310975	1	030V	FAN	VENTILADOR
23	75310976	1	035S	CASE	CARCAÇA
24	75310977	1	095B	BUSHING	BUCHA
25	75310978	1	169R	REGULATOR	REGULADOR
26	75310979	1	032R	RECTIFIER	RETIFICADOR
27	75310980	2	040V	SCREW	PARAFUSO
28	75310981	1	220C	CONDENSER	CONDENSADOR
29	75310982	1	145R	ROTOR	ROTOR
30	75310983	3	040V	SCREW	PARAFUSO
31	75310984	1	105P	PLATE	CHAPA
32	75310985	1	341C	BEARING	ROLAMENTO

ALTERNATOR (DELCO REMY) - 75241505
ALTERNADOR (DELCO REMY) - 75241505

NEW HOLLAND

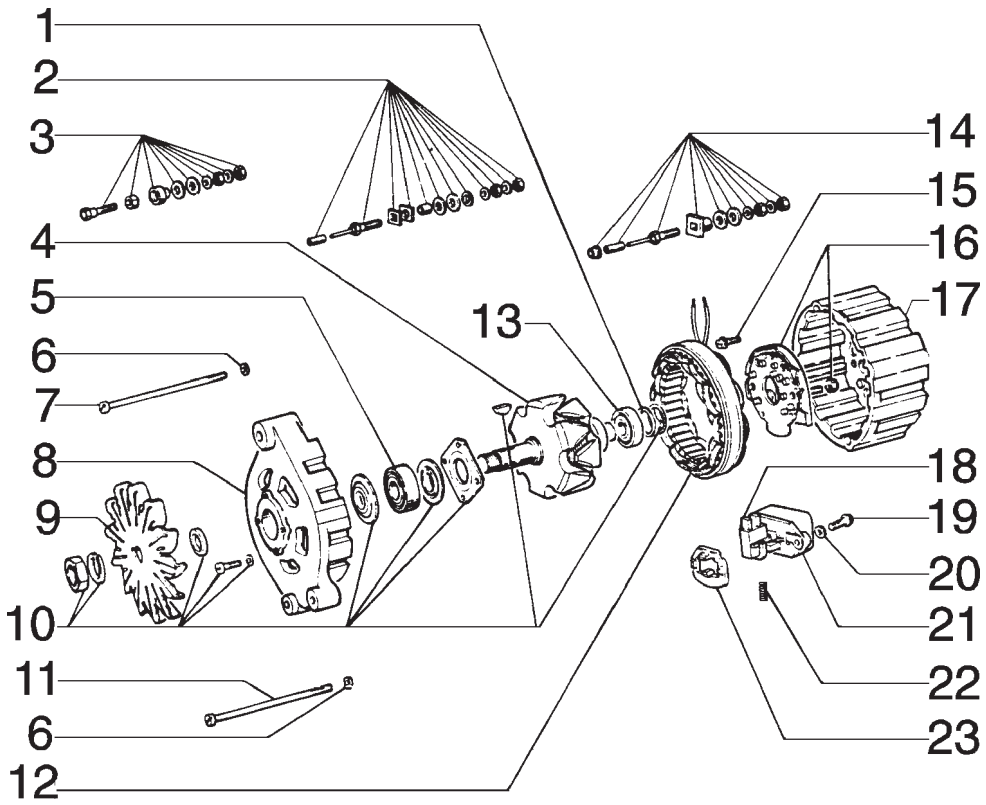

ITEM	PEÇA Nº	QTDE.	COD.	DESCRIPTION	DESCRIÇÃO
1	75204451	1	050N	PAWL	TRAVA
2	75207760	1	002K	KIT	KIT
3	75207759	1	002K	KIT	KIT
4	75204446	1	145R	ROTOR	ROTOR
5	26794880	1	341C	BEARING	ROLAMENTO
6	10519301	4	131R	WASHER	ARRUELA
7	75207754	3	040V	SCREW	PARAFUSO
8	75207745	1	300S	SUPPORT	SUPORTE
9	75204242	1	030V	FAN	VENTILADOR
10	75207758	1	002K	KIT	KIT
11	75207756	1	040V	SCREW	PARAFUSO
12	75207753	1	271S	STATOR	ESTATOR
13	75207748	1	341C	BEARING	ROLAMENTO
14	75207631	1	002K	KIT	KIT
15	75207751	3	040V	SCREW	PARAFUSO
16	75207750	1	053D	DIODE	DIODO
17	75207749	1	300S	SUPPORT	SUPORTE
18	75207752	1	177S	BRUSH	ESCOVA
19	75207755	2	040V	SCREW	PARAFUSO
20	75204450	6	170R	LOCKWASHER	ARRUELA PRESSÃO
21	75206957	1	169R	REGULATOR	REGULADOR
22	75207625	2	100M	SPRING	MOLA
23	75207757	1	120G	GASKET	JUNTA

ALTERNATOR - 75208381
ALTERNADOR - 75208381

NEW HOLLAND

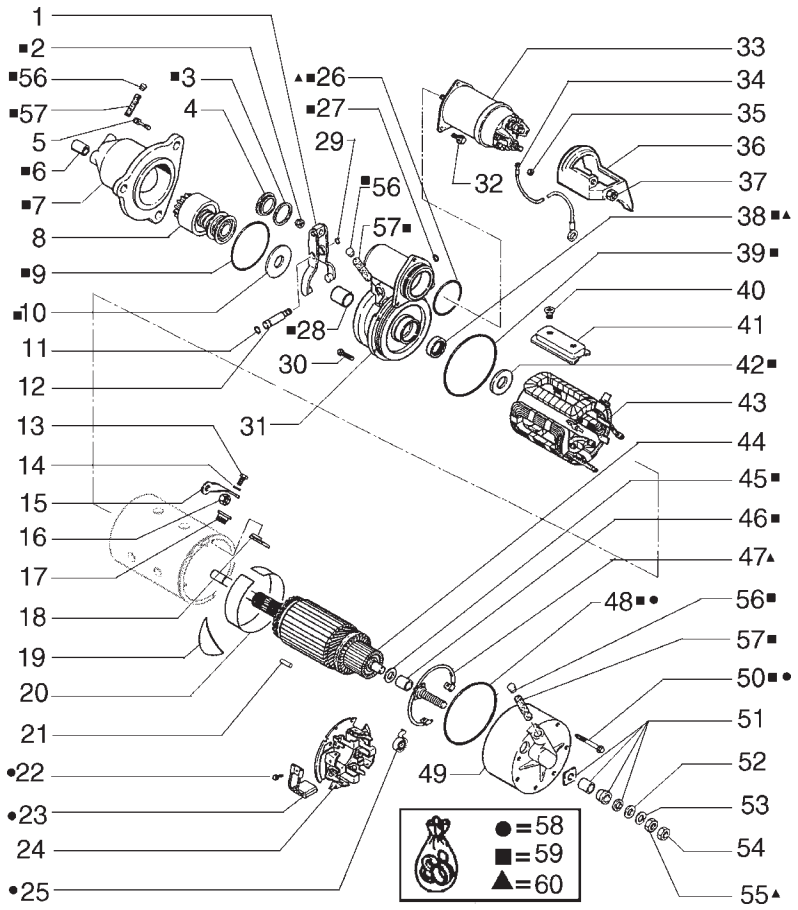

ITEM	PEÇA N°	QTDE.	COD.	DESCRIPTION	DESCRIÇÃO
1	A49775	1	125F	FORK	GARFO
2	131-31	1	010D	NUT	PORCA
3	A41924	1	122G	SEAL	RETENTOR
4	R21587	1	026T	BLOCK	TAMPÃO
5	71100462	3	040V	SCREW	PARAFUSO
6	A47257	1	095B	BUSHING	BUCHA
7	75313663	1	079L	REST	MANCAL
8	75313662	1	050I	GEAR	ENGRENAGEM
9	A43854	1	158G	O'RING	O'RING
10	A185121	1	131R	WASHER	ARRUELA
11	A47259	1	158G	O'RING	O'RING
12	A42199	1	016A	SHAFT	EIXO
13	71100463	1	040V	SCREW	PARAFUSO
14	75313686	1	085I	INSULATOR	ISOLANTE
15	A49779	1	075B	CONNECTOR	CONECTOR
16	A47890	1	010D	NUT	PORCA
17	75313692	1	085I	INSULATOR	ISOLANTE
18	A49501	1	085I	INSULATOR	ISOLANTE
19	A41977	1	085I	INSULATOR	ISOLANTE
20	A49767	1	085I	INSULATOR	ISOLANTE
21	A49753	1	080P	PIN	PINO
22	75313680	3	040V	SCREW	PARAFUSO
23	A49777	3	177S	BRUSH	ESCOVA
24	A49778	1	197P	BRUSH HOLDER	PORTA-ESCOVA
25	A49575	3	100M	SPRING	MOLA
26	2385228	1	158G	O'RING	O'RING
27	G46146	1	187A	SNAP RING	ANEL ELÁSTICO
28	A49765	1	095B	BUSHING	BUCHA
29	238-5012	1	158G	O'RING	O'RING
30	A187741	2	040V	SCREW	PARAFUSO
31	A49772	1	035S	CASE	CARCAÇA
32	71100463	3	040V	SCREW	PARAFUSO
33	75313665	1	030E	SOLENOID	SOLENÓIDE

STARTER ENGINE (75323039)
MOTOR DE PARTIDA (75323039)

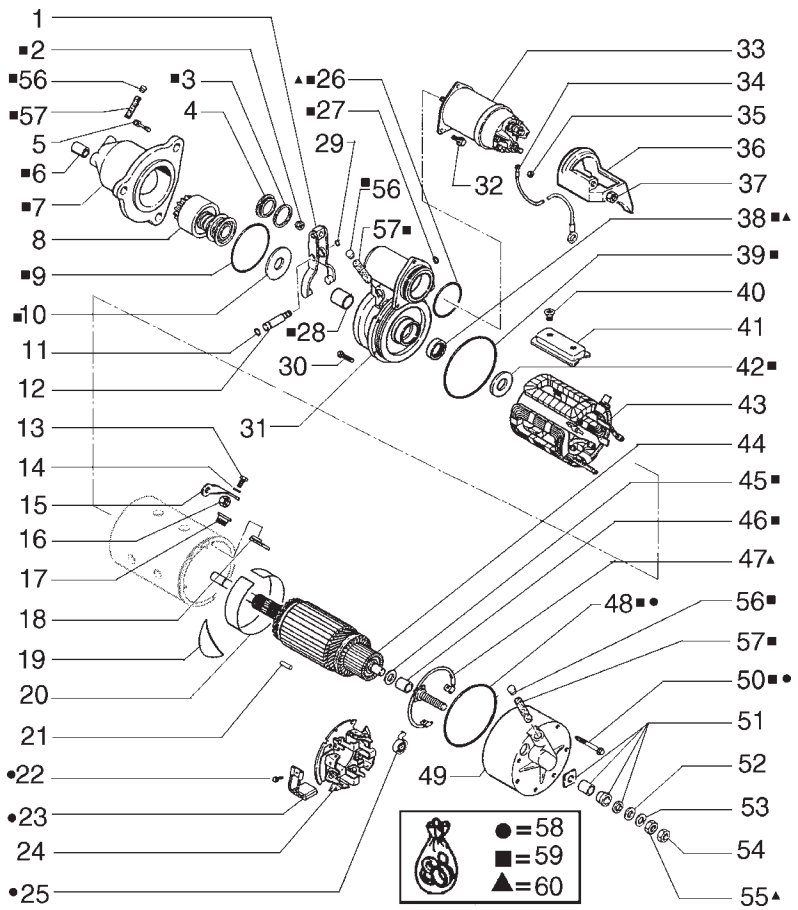

ITEM	PEÇA N°	QTDE.	COD.	DESCRIPTION	DESCRIÇÃO
34	71100457	1	111C	CABLE	CABO ELÉTRICO
35	1546549C1	1	010D	NUT	PORCA
36	L128826	1	265C	COVER	TAMPA
37	1546549C1	1	010D	NUT	PORCA
38	R21582	1	122G	SEAL	RETENTOR
39	238-5243	1	158G	O'RING	O'RING
40	142955A1	2	040V	SCREW	PARAFUSO
41	R15115	1	295S	SHOE	SAPATA
42	A40892	1	131R	WASHER	ARRUELA
43	A49776	1	083B	COIL	BOBINA
44	A49770	1	046I	ARMATURE	INDUZIDO
45	195-2056	1	131R	WASHER	ARRUELA
46	R15046	1	095B	BUSHING	BUCHA
47	A49764	1	061E	END	EXTREMIDADE
48	75313699	1	158G	O'RING	O'RING
49	75313655	1	079L	REST	MANCAL
50	142952A1	4	040V	SCREW	PARAFUSO
51	A49768	1	002K	KIT	KIT
52	95-81101	1	131R	WASHER	ARRUELA
53	192-113	1	170R	LOCKWASHER	ARRUELA PRESSÃO
54	A47890	1	010D	NUT	PORCA
55	425-148	1	010D	NUT	PORCA
56	A49573	3	050T	PLUG	TAMPÃO
57	A49567	1	122G	SEAL	RETENTOR
58	A187513	1	002K	KIT	KIT
59	A187514	1	002K	KIT	KIT
60	A187515	1	002K	KIT	KIT

STARTER ENGINE (75323039)
MOTOR DE PARTIDA (75323039)

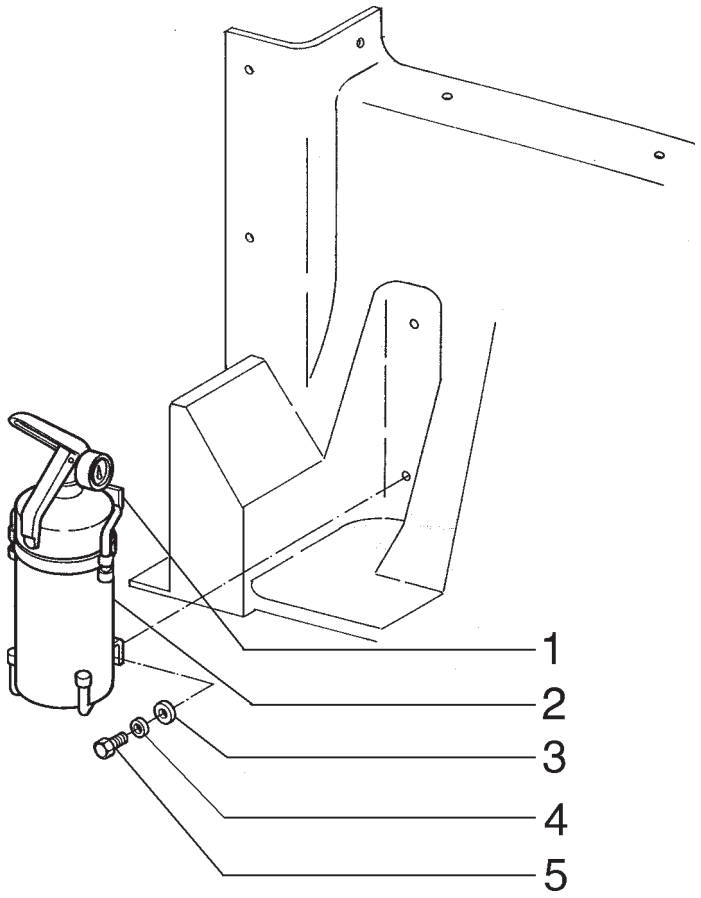

ITEM	PEÇA Nº	QTDE.	COD.	DESCRIPTION	DESCRIÇÃO
1	75245053	1	300S	SUPPORT	SUPORTE
2	75245052	1	055E	FIRE EXTINGUISH	EXTINTOR
3	12644421	2	131R	WASHER	ARRUELA
4	10516471	2	170R	LOCKWASHER	ARRUELA PRESSÃO
5	10902431	2	040V	SCREW	PARAFUSO

FIRE EXTINGUISHER
EXTINTOR DE INCÊNDIO

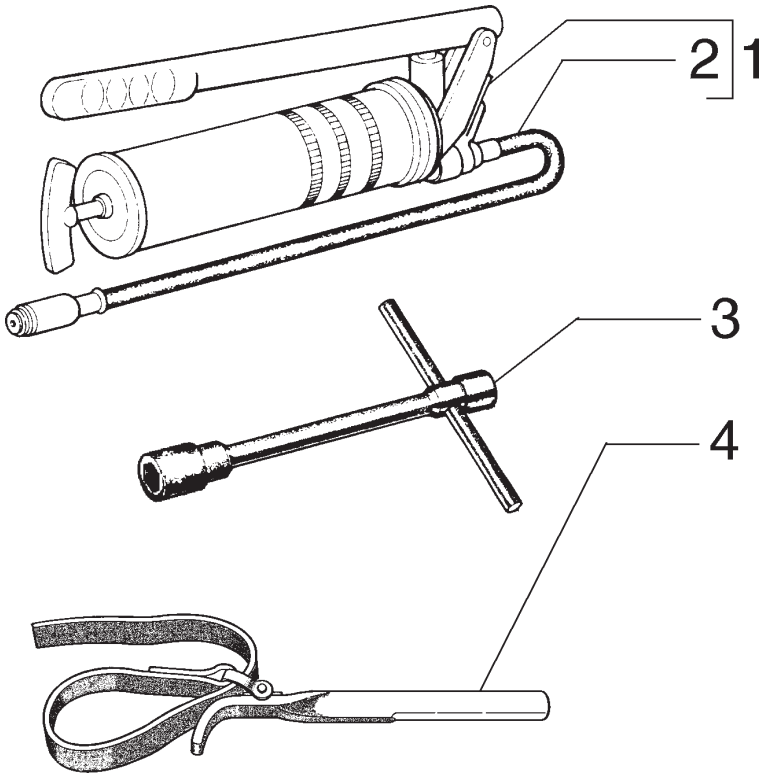

ITEM	PEÇA N°	QTDE.	COD.	DESCRIPTION	DESCRIÇÃO
1	75210969	1	0992	GREASING PUMP	BOMBA ENGRAXAM.
2	75210985	1	285T	HOSE	MANGUEIRA
3	75254250	1	150C	KEY	CHAVE
4	75254794	1	150C	KEY	CHAVE

TOOLS
FERRAMENTAS

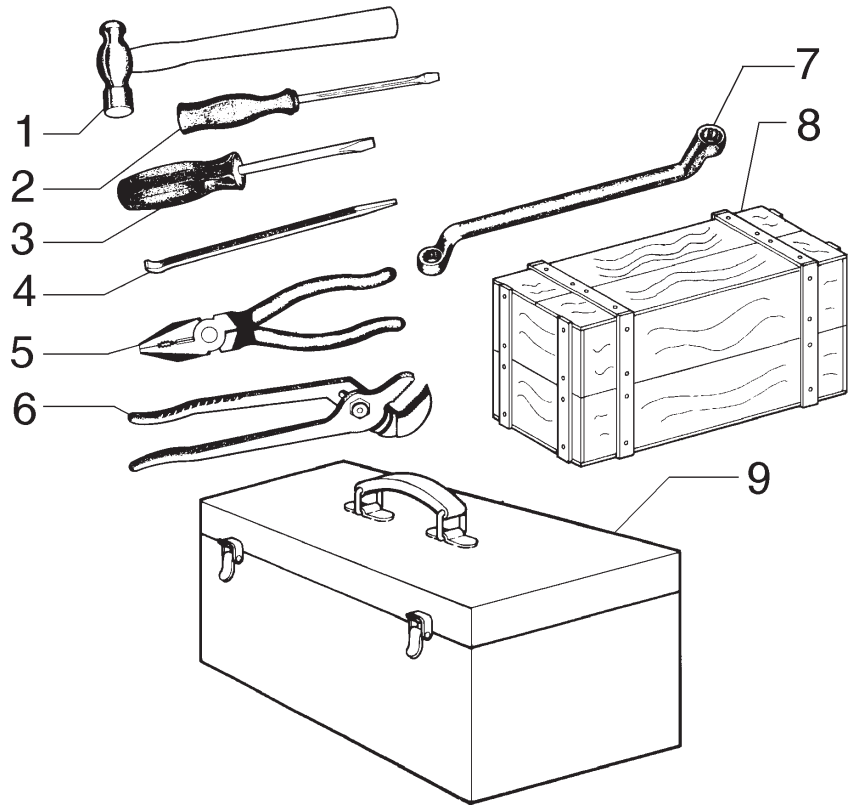

ITEM	PEÇA N°	QTDE.	COD.	DESCRIPTION	DESCRIÇÃO
1	75215548	1	051M	HAMMER	MARTELO
2	75215543	1	010C	SCREWDRIVER	CHAVE DE FENDA
2	75215542	1	010C	SCREWDRIVER	CHAVE DE FENDA
3	75215544	1	150C	KEY	CHAVE
4	75215547	1	045L	LEVER	ALAVANCA
5	75215545	1	125P	PLIERS	ALICATE
6	75215546	1	125P	PLIERS	ALICATE
7	75215558	1	002K	KIT MM	KIT MM.
7	75215549	1	002K	KIT INCH	KIT POL.
8	75201087	1	087C	TOOL BOX	CAIXA FERRAM.
9	75215541	1	087C	TOOL BOX	CAIXA FERRAM.

TOOLS
FERRAMENTAS

NEW HOLLAND

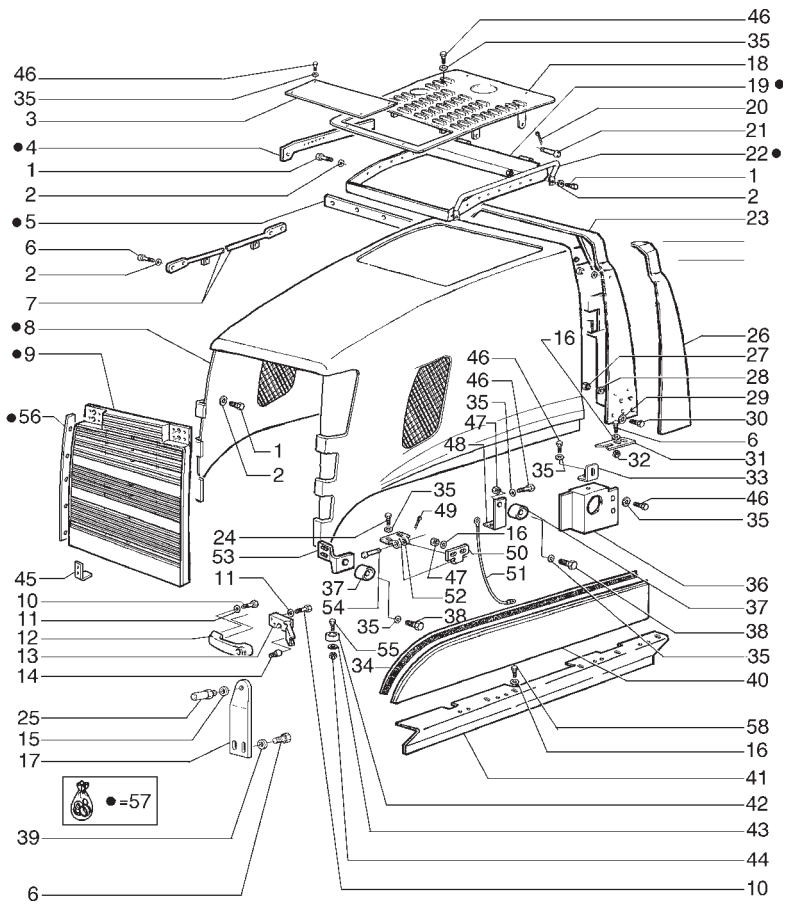

ITEM	PEÇA N°	QTDE.	COD.	DESCRIPTION	DESCRIÇÃO
1	11106431	16	040V	SCREW	PARAFUSO
2	12638621	16	131R	WASHER	ARRUELA
3	75323454	1	265C	COVER	TAMPA
4	75323169	1	105P	PLATE RH	CHAPA DIREITA
4	75323213	1	105P	PLATE LH	CHAPA ESQUERDA
5	75321593	1	300S	SUPPORT	SUPORTE
6	11106431	11	040V	SCREW	PARAFUSO
7	75323252	2	142T	TIEROD	TIRANTE
8	75324239	1	176C	HOOD	CAPO
9	75323348	1	101G	GRID	GRADE
10	10902631	3	040V	SCREW	PARAFUSO
11	12639701	3	131R	WASHER	ARRUELA
12	60-7083T1	1	020M	HANDLE	ALÇA
13	366176A2	1	120S	LOCK	FECHADURA
14	314610A1	1	300S	SUPPORT	SUPORTE
15	12646921	2	131R	WASHER	ARRUELA
16	70925927	8	031R	WASHER	ARRUELA
17	75324367	1	300S	SUPPORT	SUPORTE
18	75323190	1	265C	COVER	TAMPA
19	75323166	1	0280	STRUCTURE	ESTRUTURA
20	10734201	2	270C	COTTER PIN	CONTRA PINO
21	75320970	2	080P	PIN	PINO
22	75323352	2	020M	HANDLE	ALÇA
23	75323240	1	300S	SUPPORT	SUPORTE
24	14306331	8	040V	SCREW	PARAFUSO
25	75324494	1	080P	PIN	PINO
26	75324244	1	116R	COVERING RH	REVESTIMENTO R.
26	75324243	1	116R	COVERING LH	REVESTIMENTO E.
27	11701731	6	010D	NUT	PORCA
28	12638601	6	131R	WASHER	ARRUELA
29	14496731	8	131R	WASHER	ARRUELA
30	11112431	8	040V	SCREW	PARAFUSO
31	75324868	2	045P	PAD	GUIA

HOOD
CAPUZ

L1.01 | 1

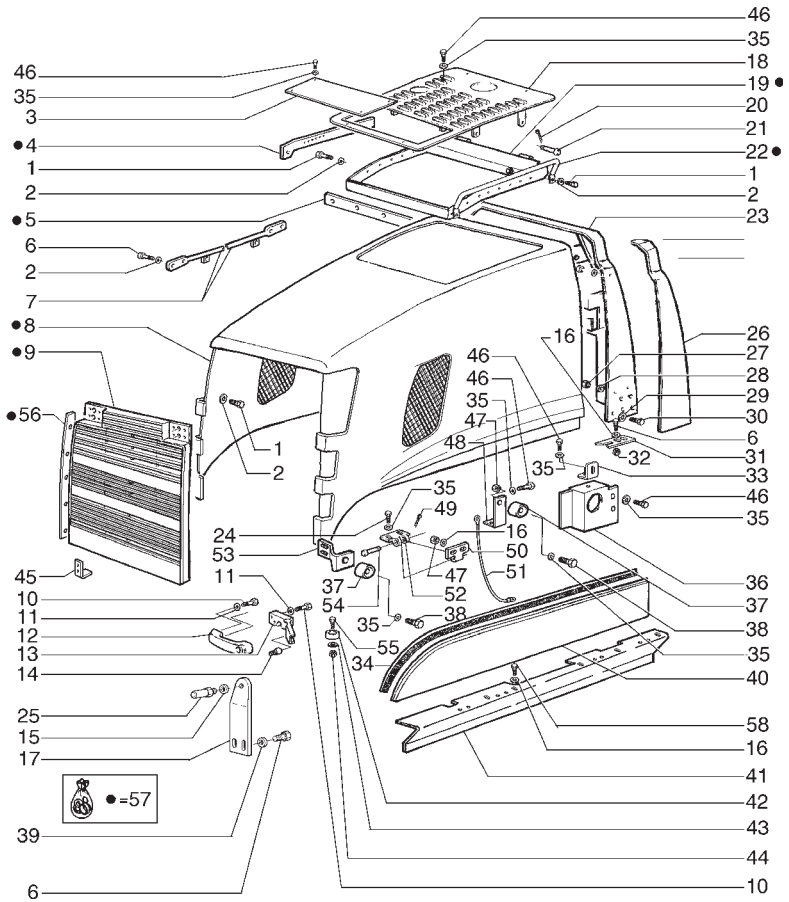

ITEM	PEÇA N°	QTDE.	COD.	DESCRIPTION	DESCRIÇÃO
32	11701731	16	010D	NUT	PORCA
33	75321532	2	105P	PLATE	CHAPA
34	75324198	2	122G	SEAL	RETENTOR
35	14496531	72	131R	WASHER	ARRUELA
36	75267324	1	070R	GUARD RH	PROTEÇÃO DIR.
36	75266861	1	070R	GUARD LH	PROTEÇÃO ESQ.
37	75324245	4	345C	CUSHION	COXIM
38	16043431	6	040V	SCREW	PARAFUSO
39	12638601	2	131R	WASHER	ARRUELA
40	75324241	1	265C	COVER RH	TAMPA DIREITA
40	75324242	1	265C	COVER LH	TAMPA ESQUERDA
41	75267254	1	265C	COVER LH	TAMPA ESQUERDA
41	75267277	1	265C	COVER RH	TAMPA DIREITA
42	73066804	2	345C	CUSHION	COXIM
43	12639701	5	131R	WASHER	ARRUELA
44	15896221	2	010D	NUT	PORCA
45	73163888	2	300S	SUPPORT	SUPORTE
46	16043231	42	040V	SCREW	PARAFUSO
47	16100821	32	010D	NUT	PORCA
48	75325345	2	300S	SUPPORT	SUPORTE
49	10734201	8	270C	COTTER PIN	CONTRA PINO
50	75325241	8	140C	HINGE	DOBRADIÇA
51	75260012	2	105F	ROPE	CABO
52	75325240	8	140C	HINGE	DOBRADIÇA
53	75325347	1	300S	SUPPORT RIGHT	SUPORTE DIREITA
53	75325346	1	300S	SUPPORT LEFT	SUPORTE ESQUERDA
54	75258700	8	080P	PIN	PINO
55	10902431	2	040V	SCREW	PARAFUSO
56	75323355	1	105P	PLATE LEFT	CHAPA ESQUERDA
56	75323350	1	105P	PLATE RIGHT	CHAPA DIREITA
57	75324238	1	002K	KIT	KIT
58	10979321	24	040V	SCREW	PARAFUSO

HOOD
CAPUZ

NEW HOLLAND

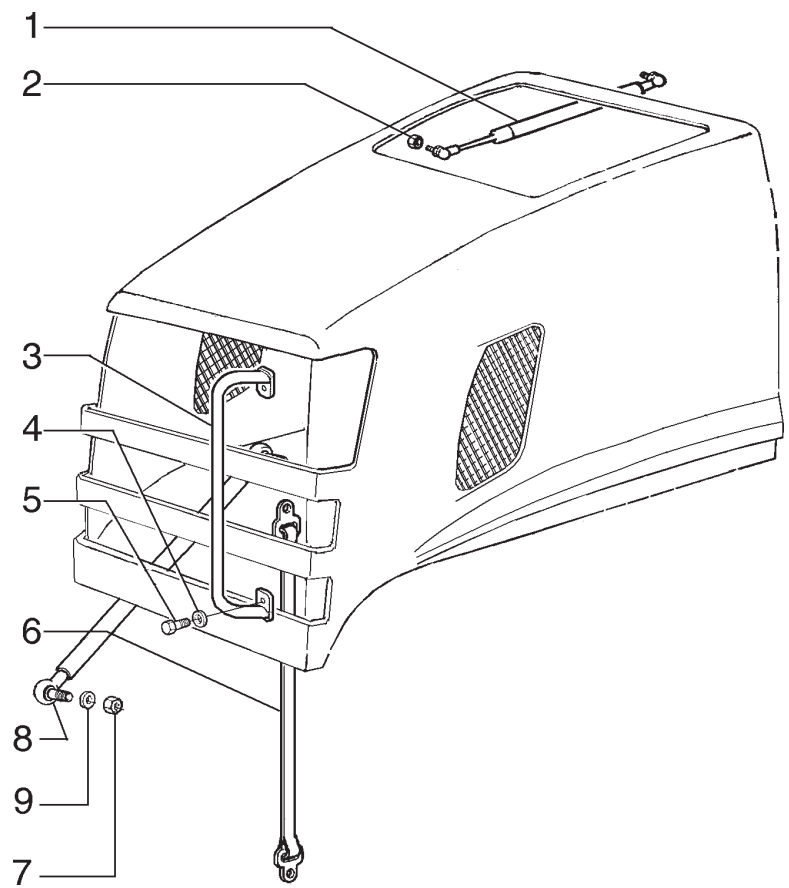

ITEM	PEÇA Nº	QTDE.	COD.	DESCRIPTION	DESCRIÇÃO
1	75257868	2	164S	DAMPER	AMORTECEDOR VIBR
2	11701731	2	010D	NUT	PORCA
3	75324255	2	020M	HANDLE	ALÇA
4	12638621	4	131R	WASHER	ARRUELA
5	11106231	4	040V	SCREW	PARAFUSO
6	75261919	1	020M	HANDLE	ALÇA
7	16102321	1	010D	NUT	PORCA
8	398767A1	1	3G42	POSITIONER CYLIN	CILINDRO POSICIO
9	10216671	2	131R	WASHER	ARRUELA

HOOD
CAPUZ

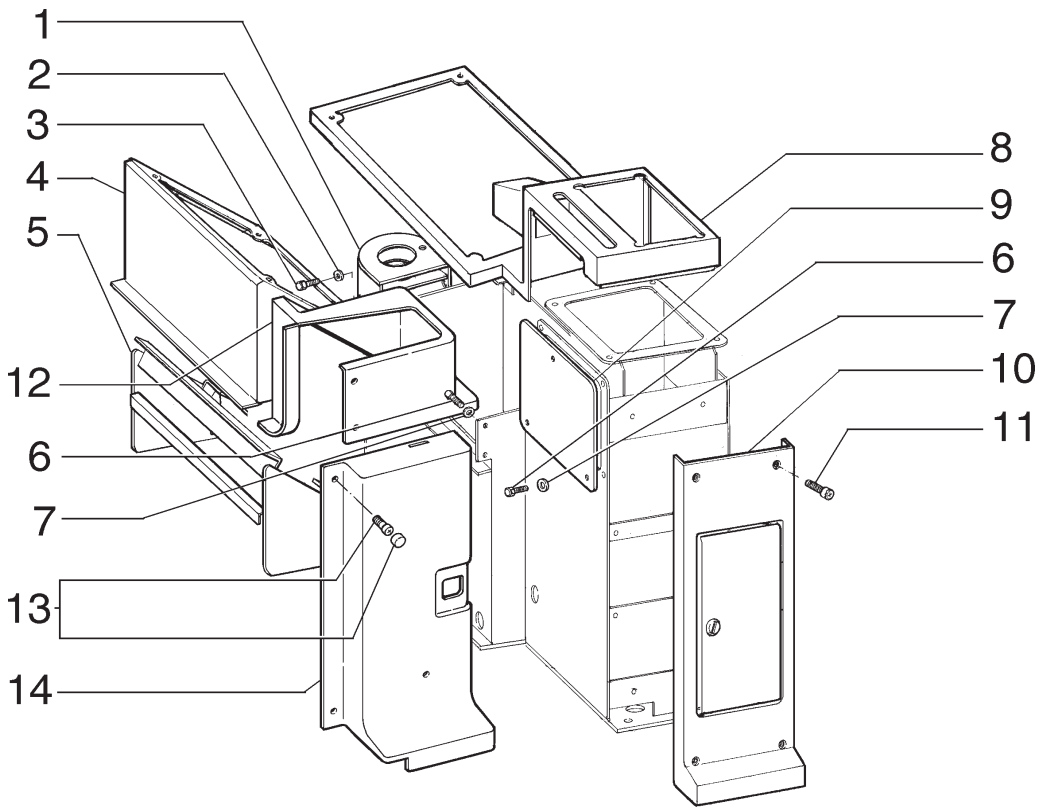

ITEM	PEÇA Nº	QTDE.	COD.	DESCRIPTION	DESCRIÇÃO
1	75320710	1	265C	COVER	TAMPA
2	12639701	2	131R	WASHER	ARRUELA
3	10902131	2	040V	SCREW	PARAFUSO
4	75313697	1	116R	COVERING	REVESTIMENTO
5	75258232	1	300S	SUPPORT	SUPORTE
6	10902131	10	040V	SCREW	PARAFUSO
7	12639701	10	131R	WASHER	ARRUELA
8	75313698	1	116R	COVERING	REVESTIMENTO
9	75321942	1	265C	COVER	TAMPA
10	75313700	1	116R	COVERING	REVESTIMENTO
11	13276617	4	040V	SCREW	PARAFUSO
12	75313701	1	116R	COVERING	REVESTIMENTO
13	75313380	4	040V	SCREW	PARAFUSO
14	75313702	1	116R	COVERING	REVESTIMENTO

CONSOLE COVERS
TAMPAS DO CONSOLE

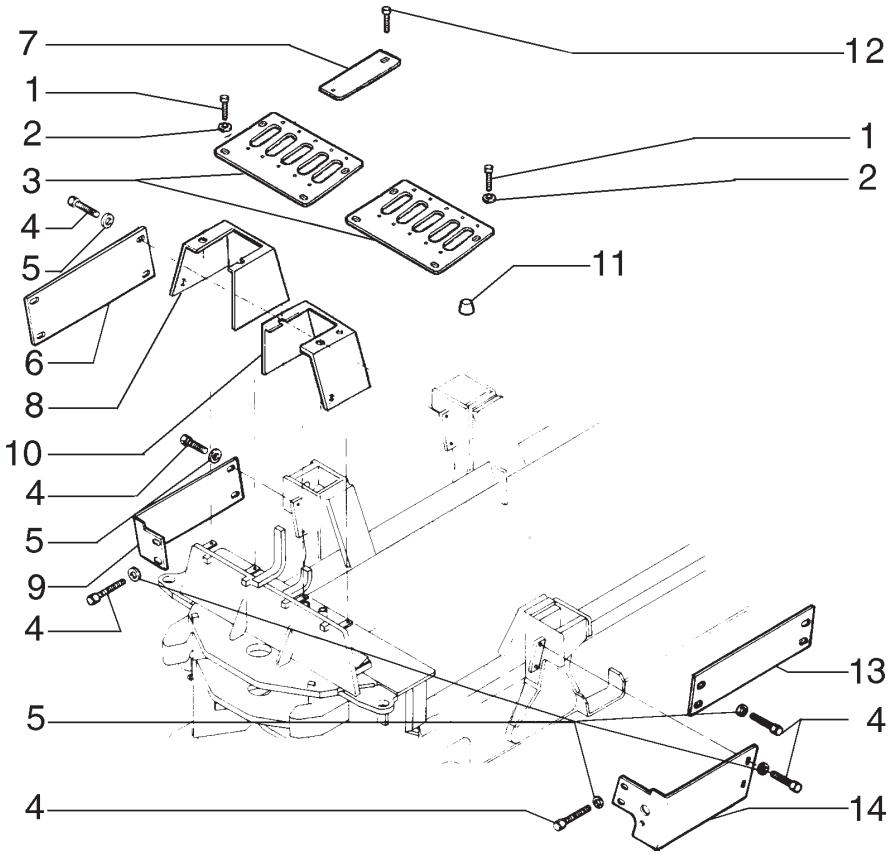

ITEM	PEÇA N°	QTDE.	COD.	DESCRIPTION	DESCRIÇÃO
1	13276617	10	040V	SCREW	PARAFUSO
2	85801991	10	131R	WASHER	ARRUELA
3	75323391	2	265C	COVER	TAMPA
4	16043231	29	040V	SCREW	PARAFUSO
5	10730301	29	131R	WASHER	ARRUELA
6	75267255	1	070R	GUARD	PROTEÇÃO
7	75258109	1	025P	PANEL	PAINEL DIR.
8	75324485	1	070R	GUARD	PROTEÇÃO
9	75267209	1	265C	COVER	TAMPA
10	75324484	1	025P	PANEL	PAINEL
11	75320611	1	050T	PLUG	TAMPÃO
12	15644101	20	040V	SCREW	PARAFUSO
13	75267221	1	265C	COVER	TAMPA
14	75267213	1	265C	COVER	TAMPA

GUARDS
PROTEÇÕES

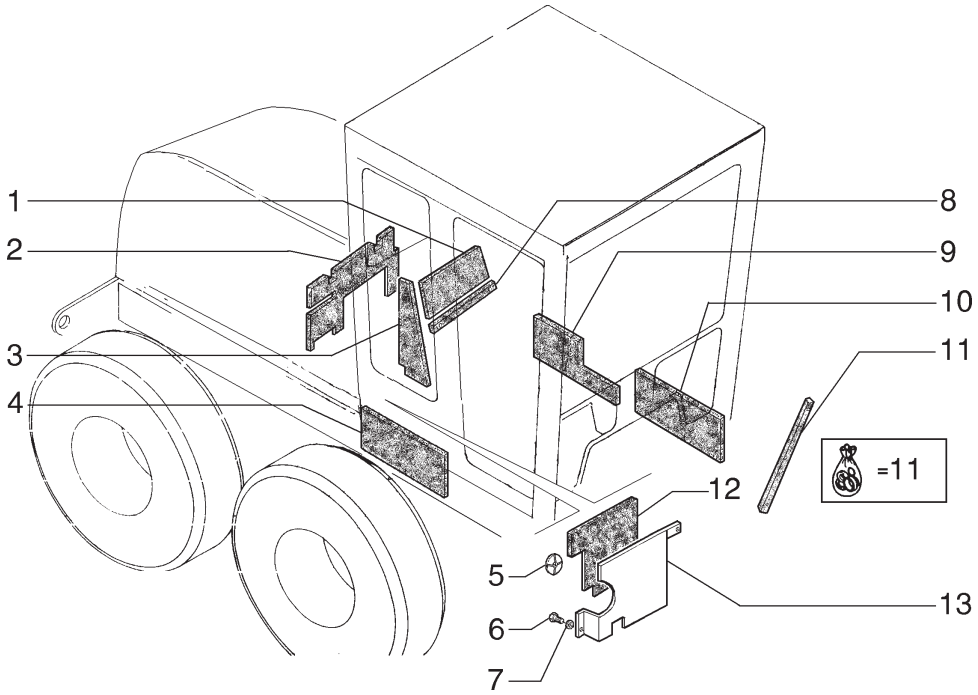

ITEM	PEÇA Nº	QTDE.	COD.	DESCRIPTION	DESCRIÇÃO
1	75260567	1	0022	SOUND SUPPR.	SUPR.DE RUIDO
2	75260564	1	0022	SOUND SUPPR.	SUPR.DE RUIDO
3	75257355	1	0022	SOUND SUPPR.LF	SUPR.DE RUIDO ESQ
3	75257356	1	0022	SOUND SUPPR.RH	SUPR.DE RUIDO DIR
4	75258119	1	0022	SOUND SUPPR.	SUPR.DE RUIDO
5	75256034	16	120B	BUTTON	BOTÃO
6	16043231	6	040V	SCREW	PARAFUSO
7	10730301	6	131R	WASHER	ARRUELA
8	75257354	1	0022	SOUND SUPPR.	SUPR.DE RUIDO
9	75257096	1	0022	SOUND SUPPR.	SUPR.DE RUIDO
10	75257095	2	0022	SOUND SUPPR.	SUPR.DE RUIDO
11	71100480	1	002K	SEAL KIT	KIT GUARNIÇÃO
12	75260566	1	0022	SOUND SUPPR. LH	SUPR.DE RUIDO E.
12	75260565	1	0022	SOUND SUPPR. RH	SUPR.DE RUIDO D.
13	75324687	1	105P	PLATE LF	CHAPA ESQUERDA
13	75324686	1	105P	PLATE RH	CHAPA DIREITA

SOUND SUPPRESS - OPTIONAL
SUPRESSORES DE RUÍDO - OPCIONAL

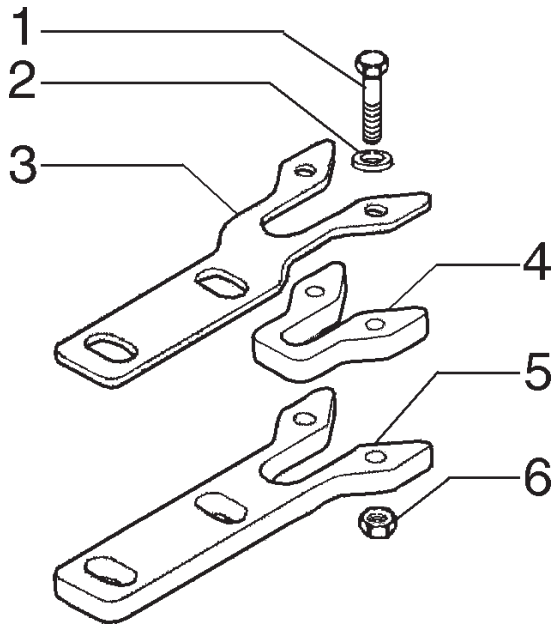

ITEM	PEÇA N°	QTDE.	COD.	DESCRIPTION	DESCRIÇÃO
1	10903031	2	040V	SCREW	PARAFUSO
2	10519401	4	131R	WASHER	ARRUELA
3	75324866	1	105P	PLATE	CHAPA
4	75324867	1	345C	CUSHION	COXIM
5	75324865	1	105P	PLATE	CHAPA
6	12574221	2	010D	NUT	PORCA

HOOD PAD
GUIA DO CAPUZ

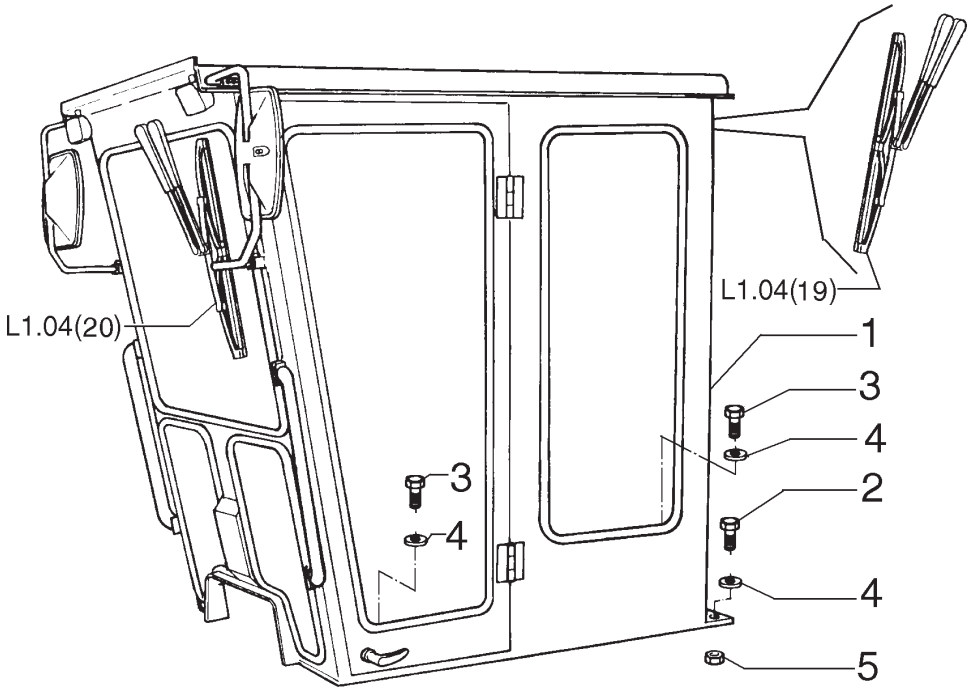

ITEM	PEÇA Nº	QTDE.	COD.	DESCRIPTION	DESCRIÇÃO
1	75321552	1	393C	ROPS CAB	CABINA ROPS
2	15224031	16	040V	SCREW	PARAFUSO
3	11125731	4	040V	SCREW	PARAFUSO
4	79032222	20	131R	WASHER	ARRUELA
5	12577721	20	010D	NUT	PORCA

CAB
CABINE

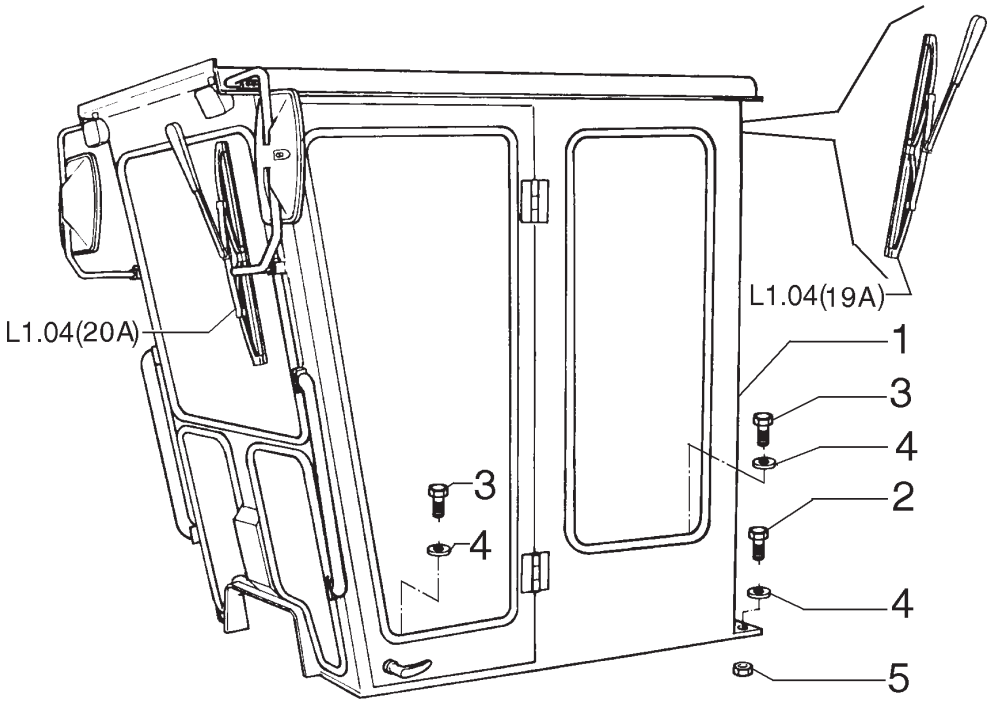

ITEM	PEÇA N°	QTDE.	COD.	DESCRIPTION	DESCRIÇÃO
1	75321664	1	393C	ROPS CAB	CABINA ROPS
2	15224031	16	040V	SCREW	PARAFUSO
3	11125731	4	040V	SCREW	PARAFUSO
4	79032222	20	131R	WASHER	ARRUELA
5	12577721	20	010D	NUT	PORCA

LOW PROFILE CAB
CABINE PERFIL BAIXO

L1.04 | 1A

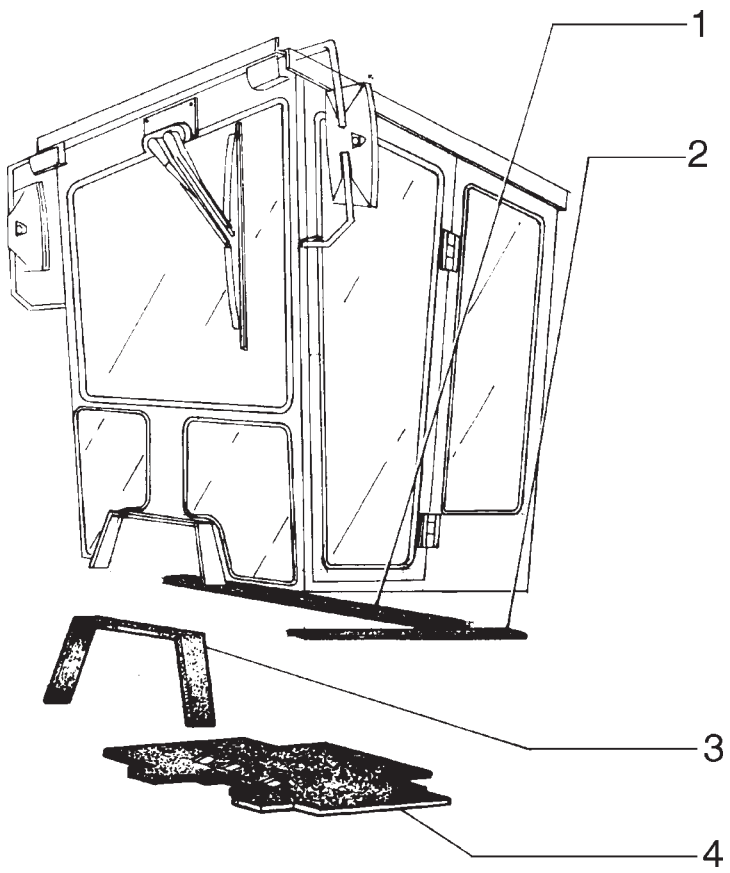

ITEM	PEÇA N°	QTDE.	COD.	DESCRIPTION	DESCRIÇÃO
1	73150595	2	120G	GASKET	JUNTA
2	73050566	1	120G	GASKET	JUNTA
3	73150598	1	120G	GASKET	JUNTA
4	75281000	1	030T	MAT	TAPETE

CAB
CABINE

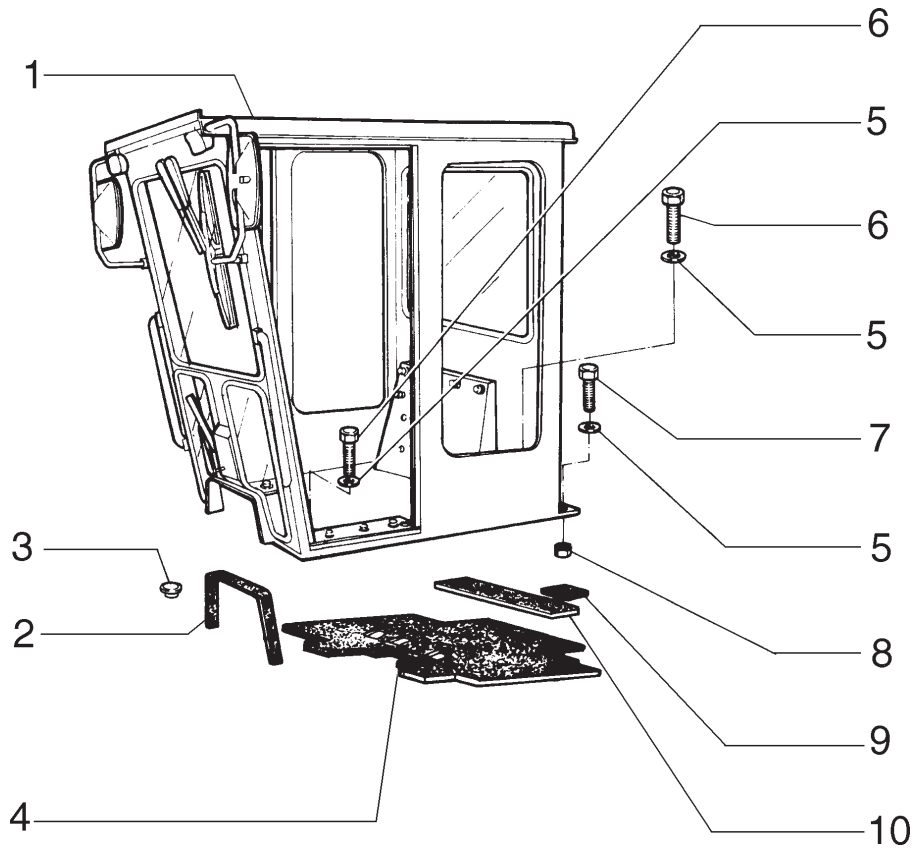

ITEM	PEÇA N°	QTDE.	COD.	DESCRIPTION	DESCRIÇÃO
1	75321642	1	393C	ROPS CAB	CABINA ROPS
2	73150598	1	120G	GASKET	JUNTA
3	70921445	6	026T	BLOCK	TAMPÃO
4	75281000	1	030T	MAT	TAPETE
5	79032222	20	131R	WASHER	ARRUELA
6	15224031	16	040V	SCREW	PARAFUSO
7	11125931	4	040V	SCREW	PARAFUSO
8	12577721	20	010D	NUT	PORCA
9	73150595	2	120G	GASKET	JUNTA
10	73150566	1	120G	GASKET	JUNTA

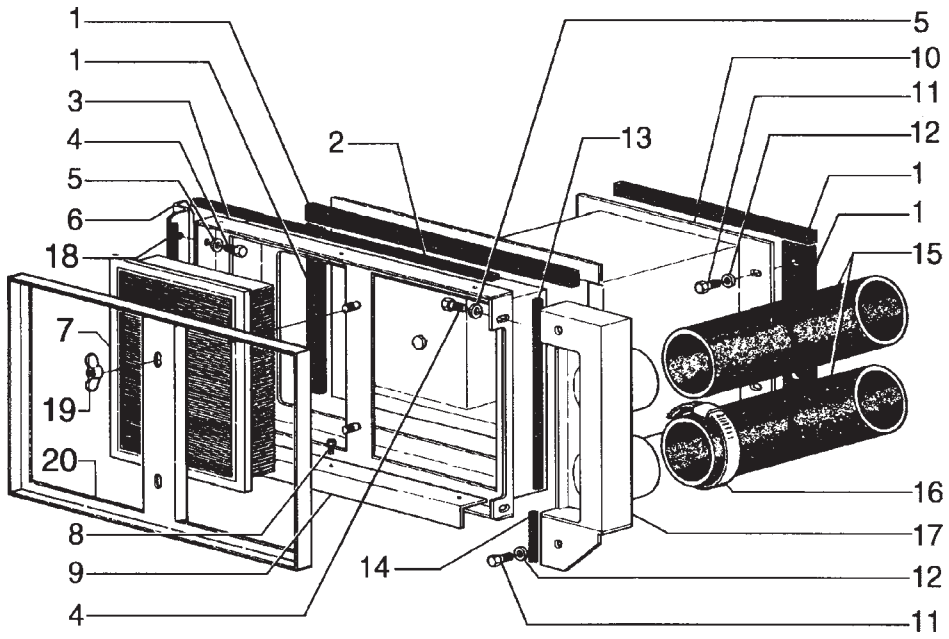

ITEM	PEÇA N°	QTDE.	COD.	DESCRIPTION	DESCRIÇÃO
1	75310736	2	122G	SEAL	RETENTOR
2	75255052	1	122G	SEAL	RETENTOR
3	75254911	1	300S	SUPPORT	SUPORTE
4	10902030	4	040V	SCREW	PARAFUSO
5	10730107	4	131R	WASHER	ARRUELA
6	75254887	1	300S	SUPPORT	SUPORTE
7	75254719	2	0190	DRY AIR CLEANER	FILTRO AR-SECO
8	15644101	6	040V	SCREW	PARAFUSO
9	75254889	1	105P	PLATE	CHAPA
10	75310737	1	294S	SUCTION ROSE	CAIXA DE ASP.
11	10902030	4	040V	SCREW	PARAFUSO
12	10730101	4	131R	WASHER	ARRUELA
13	75255212	1	122G	SEAL	RETENTOR
14	75254721	1	122G	SEAL	RETENTOR
15	75254727	2	192T	HOSE ASSY	MANGUEIRA
16	75201642	4	031F	CLAMP	ABRAÇADEIRA
17	75254912	1	020D	DEFLECTOR	DEFLETOR
18	75254720	1	122G	SEAL	RETENTOR
19	10101101	2	010D	NUT	PORCA
20	75254731	1	300S	SUPPORT	SUPORTE

AIR CONDITIONER FILTER
FILTRO DO AR CONDICIONADO

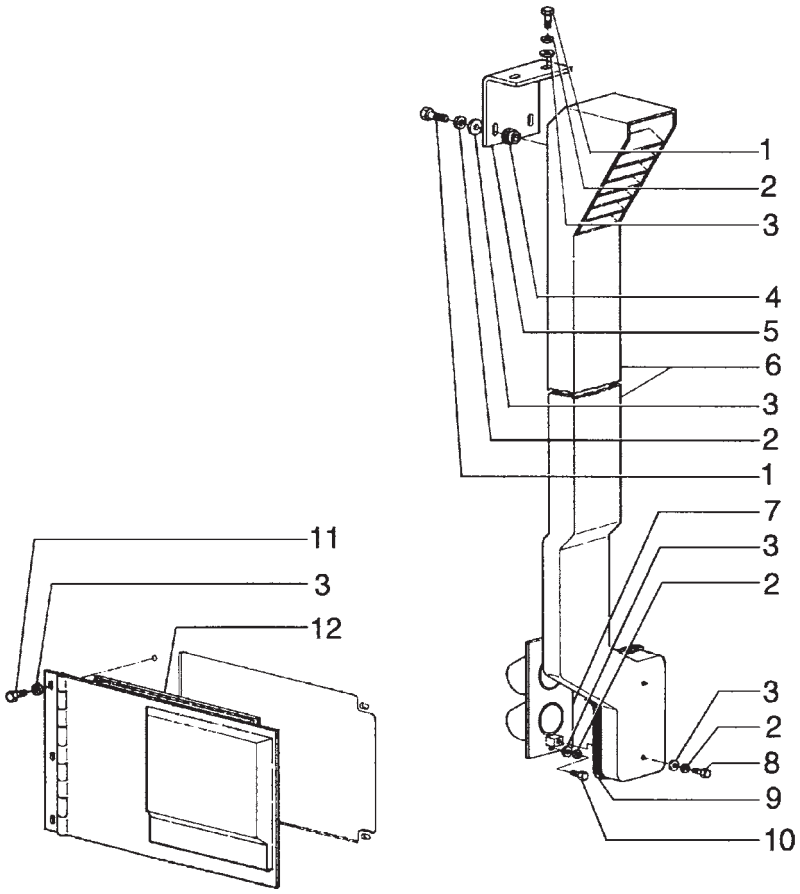

ITEM	PEÇA Nº	QTDE.	COD.	DESCRIPTION	DESCRIÇÃO
1	16043831	4	040V	SCREW	PARAFUSO
2	10569371	8	170R	LOCKWASHER	ARRUELA PRESSÃO
3	12642021	8	131R	WASHER	ARRUELA
4	79089658	2	345C	CUSHION	COXIM
5	75254987	1	300S	SUPPORT	SUPORTE
6	75284335	1	193T	TUBE	TUBO
7	75254988	1	260C	SHROUD	DEFLETOR
8	16044131	2	040V	SCREW	PARAFUSO
9	75255051	1	122G	SEAL	RETENTOR
10	16043631	2	040V	SCREW	PARAFUSO
11	16043231	3	040V	SCREW	PARAFUSO
12	75310738	1	265C	COVER	TAMPA

AIR CONDITIONER FILTER
FILTRO DO AR CONDICIONADO

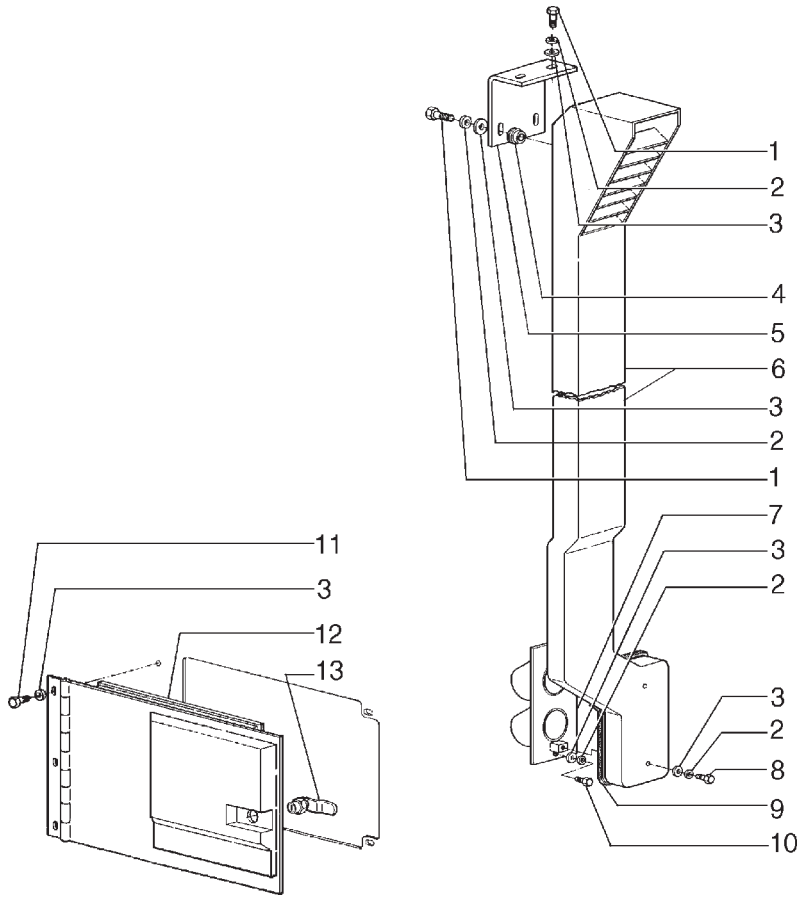

ITEM	PEÇA N°	QTDE.	COD.	DESCRIPTION	DESCRIÇÃO
1	16043831	4	040V	SCREW	PARAFUSO
2	10516671	8	170R	LOCKWASHER	ARRUELA PRESSÃO
3	12642021	8	131R	WASHER	ARRUELA
4	79089658	2	345C	CUSHION	COXIM
5	75254987	1	300S	SUPPORT	SUPORTE
6	75254967	1	193T	TUBE	TUBO
7	75254988	1	260C	SHROUD	DEFLETOR
8	16044131	2	040V	SCREW	PARAFUSO
9	75255051	1	122G	SEAL	RETENTOR
10	16043631	2	040V	SCREW	PARAFUSO
11	16043231	3	040V	SCREW	PARAFUSO
12	75310738	1	265C	COVER	TAMPA
13	75310283	1	120S	LOCK	FECHADURA

AIR CONDITIONER FILTER - LOW PROFILE CAB
FILTRO DO AR CONDICIONADO - CABINE PERFIL BAIXO

L1.04 | 5A

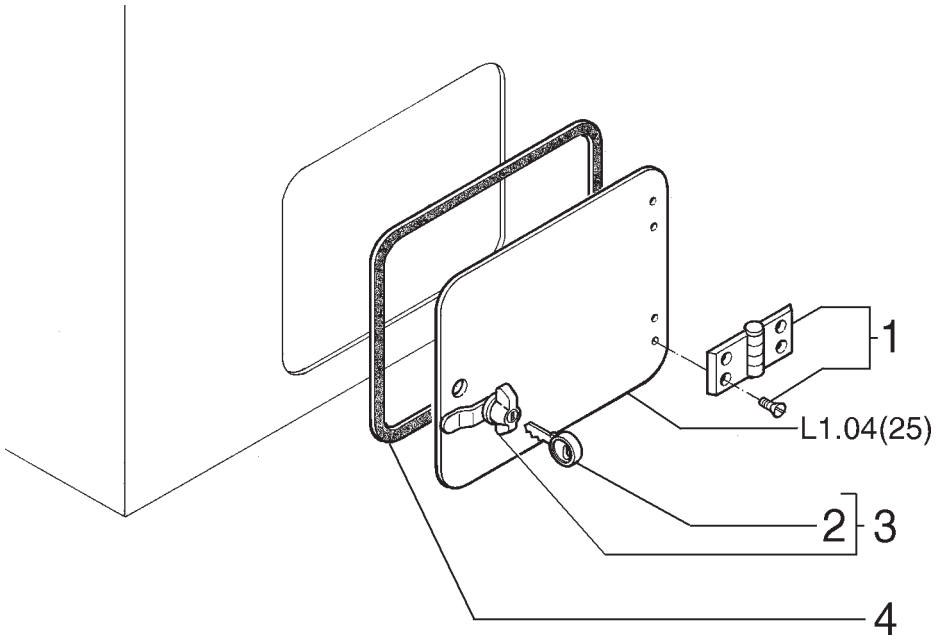

ITEM	PEÇA N°	QTDE.	COD.	DESCRIPTION	DESCRIÇÃO
1	75313357	2	140C	HINGE	DOBRADIÇA
2	71100373	1	150C	KEY	CHAVE
3	75313710	1	071D	LOCK	FECHADURA
4	75313711	1	120G	GASKET	JUNTA

INSPECTION COVER
TAMPA DE INSPEÇÃO

NEW HOLLAND

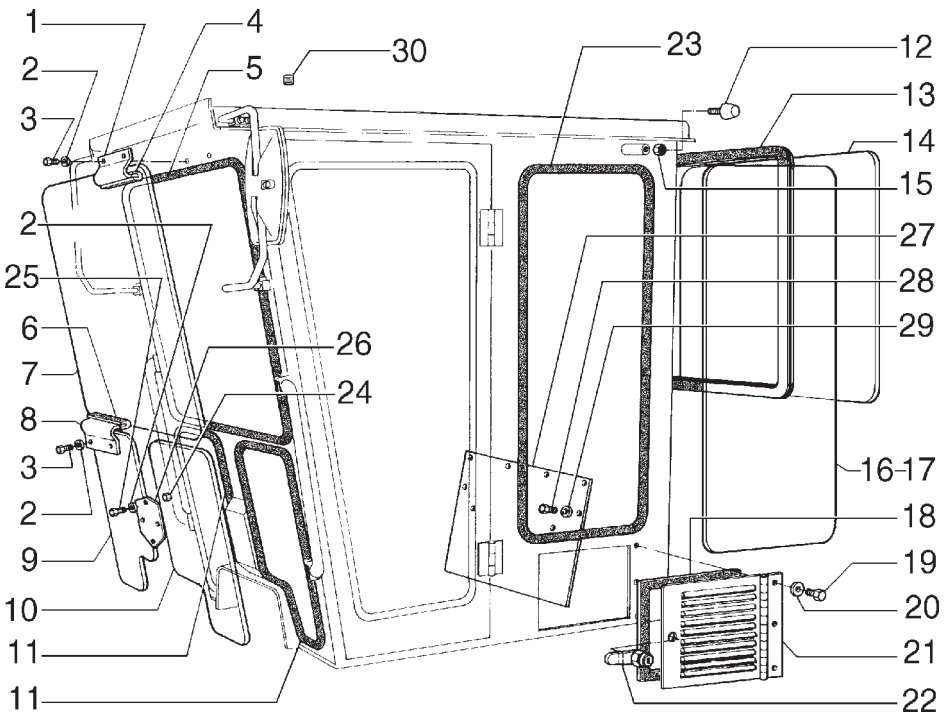

ITEM	PEÇA N°	QTDE.	COD.	DESCRIPTION	DESCRIÇÃO
1	75310343	2	300S	SUPPORT	SUPORTE
2	75287780	6	131R	WASHER	ARRUELA
3	75310286	6	040V	SCREW	PARAFUSO
4	75310344	2	122G	SEAL	RETENTOR
5	75310232	1	122G	SEAL	RETENTOR
6	75310345	1	122G	SEAL	RETENTOR
7	75254243	1	315C	GLASS	VIDRO
8	75310346	1	300S	SUPPORT	SUPORTE
9	75254363	1	315C	GLASS	VIDRO
10	75289951	1	315C	GLASS	VIDRO
11	75310347	2	122G	SEAL	RETENTOR
12	75287774	2	120B	BUTTON	BOTÃO
13	75310348	1	122G	SEAL	RETENTOR
14	75254368	1	315C	GLASS	VIDRO
15	75310310	2	010D	NUT	PORCA
16	75254365	1	315C	GLASS L.H.	VIDRO ESQ.
17	75254364	1	315C	GLASS R.H.	VIDRO DIR.
18	75310282	1	120G	GASKET	JUNTA
19	75310349	3	040V	SCREW	PARAFUSO
20	75310350	3	131R	WASHER	ARRUELA
21	75310351	1	265C	COVER	TAMPA
22	75310283	1	120S	LOCK	FECHADURA
23	75310243	2	122G	SEAL	RETENTOR
24	75310352	4	010D	NUT	PORCA
25	75310322	4	040V	SCREW	PARAFUSO
26	75310353	1	265C	COVER	TAMPA
27	75310354	1	265C	COVER	TAMPA
28	75310355	6	040V	SCREW	PARAFUSO
29	75287779	6	131R	WASHER	ARRUELA
30	75310356	1	050T	PLUG	BUJÃO

CAB
CABINE

NEW HOLLAND

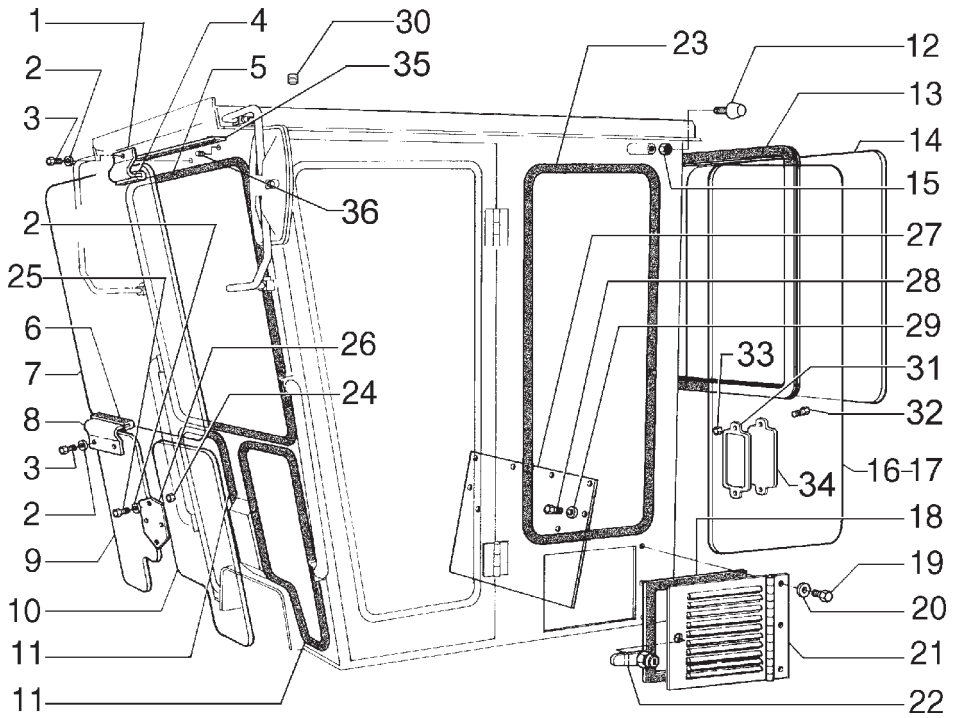

ITEM	PEÇA Nº	QTDE.	COD.	DESCRIPTION	DESCRIÇÃO
1	75311325	2	300S	SUPPORT	SUPORTE
2	75287780	6	131R	WASHER	ARRUELA
3	75310286	6	040V	SCREW	PARAFUSO
4	75311324	2	122G	SEAL	RETENTOR
5	75311327	1	122G	SEAL	RETENTOR
6	75310345	1	122G	SEAL	RETENTOR
7	75311328	1	315C	GLASS	VIDRO
8	75310346	1	300S	SUPPORT	SUPORTE
9	75254363	1	315C	GLASS	VIDRO
10	75289951	1	315C	GLASS	VIDRO
11	75310347	2	122G	SEAL	RETENTOR
12	75287774	2	120B	BUTTON	BOTÃO
13	75311322	1	122G	SEAL	RETENTOR
14	75311323	1	315C	GLASS	VIDRO
15	75310310	2	010D	NUT	PORCA
16	75311321	1	315C	GLASS L.H.	VIDRO ESQ.
17	75311329	1	315C	GLASS R.H.	VIDRO DIR.
18	75311322	1	122G	SEAL	RETENTOR
19	75310349	3	040V	SCREW	PARAFUSO
20	75310350	3	131R	WASHER	ARRUELA
21	75310738	1	265C	COVER	TAMPA
22	75310283	1	120S	LOCK	FECHADURA
23	75311330	2	122G	SEAL	RETENTOR
24	75310352	4	010D	NUT	PORCA
25	75310322	4	040V	SCREW	PARAFUSO
26	75310353	1	265C	COVER	TAMPA
27	75310354	1	265C	COVER	TAMPA
28	75310355	6	040V	SCREW	PARAFUSO
29	75287779	6	131R	WASHER	ARRUELA
30	75310356	1	050T	PLUG	BUJÃO
31	75311339	1	122G	SEAL	RETENTOR
32	75310240	2	040V	SCREW	PARAFUSO
33	75310310	2	010D	NUT	PORCA

CAB - LOW PROFILE
CABINE - PERFIL BAIXO

L1.04 | 7A

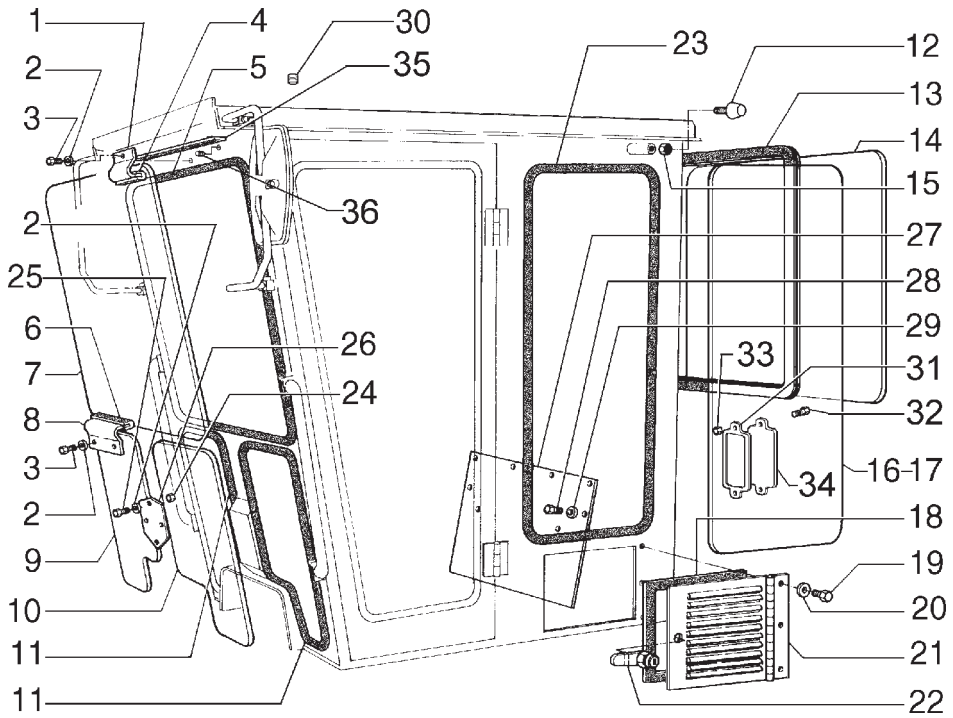

ITEM	PEÇA Nº	QTDE.	COD.	DESCRIPTION	DESCRIÇÃO
34	75311340	1	265C	COVER	TAMPA
35	75311341	1	122G	SEAL	RETENTOR
36	75311349	1	050T	PLUG	BUJÃO

CAB - LOW PROFILE
CABINE - PERFIL BAIXO

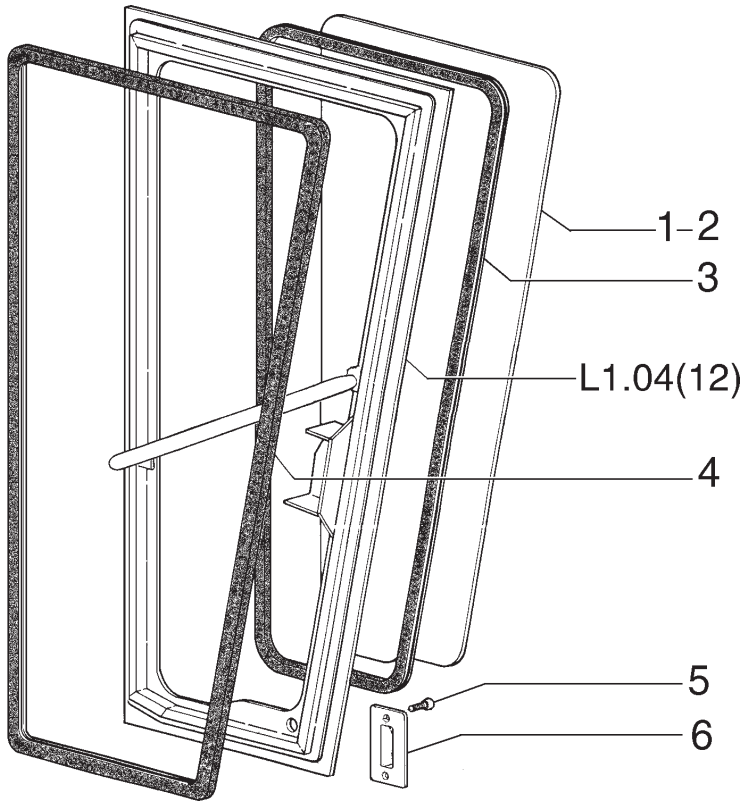

ITEM	PEÇA N°	QTDE.	COD.	DESCRIPTION	DESCRIÇÃO
1	75254366	1	315C	GLASS L.H.	VIDRO ESQ.
2	75254367	1	315C	GLASS R.H.	VIDRO DIR.
3	75310339	2	122G	SEAL	RETENTOR
4	75310342	2	122G	SEAL	RETENTOR
5	75310313	4	040V	SCREW	PARAFUSO
6	75310401	2	300S	SUPPORT	SUPORTE

CAB DOOR
PORTA DA CABINE

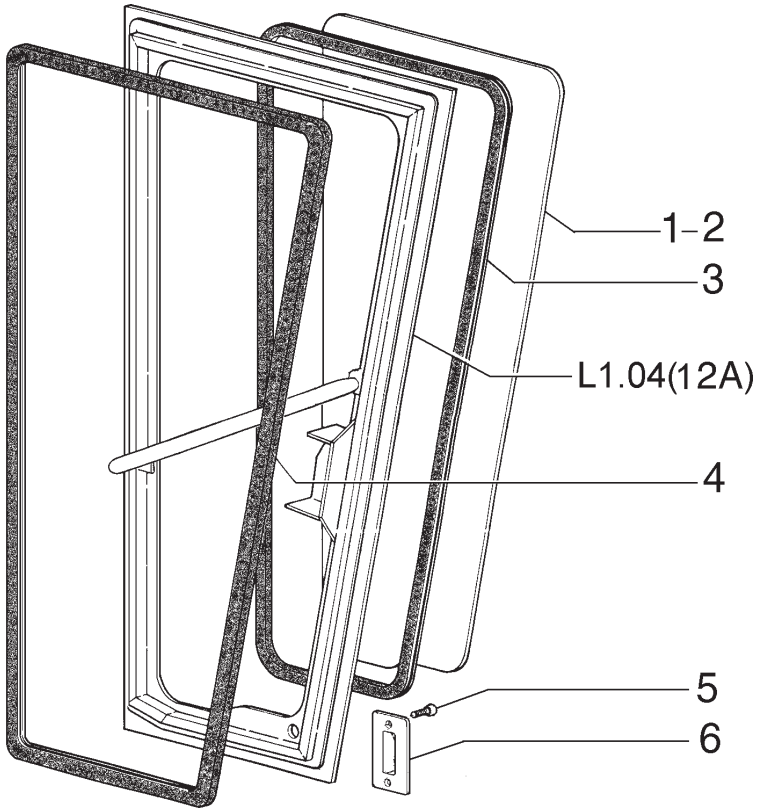

ITEM	PEÇA N°	QTDE.	COD.	DESCRIPTION	DESCRIÇÃO
1	75311300	1	315C	GLASS L.H.	VIDRO ESQ.
2	75311301	1	315C	GLASS R.H.	VIDRO DIR.
3	75311299	2	122G	SEAL	RETENTOR
4	75311298	2	122G	SEAL	RETENTOR
5	75310313	4	040V	SCREW	PARAFUSO
6	75310401	2	300S	SUPPORT	SUPORTE

LOW PROFILE CAB DOOR
PORTA DA CABINE PERFIL BAIXO

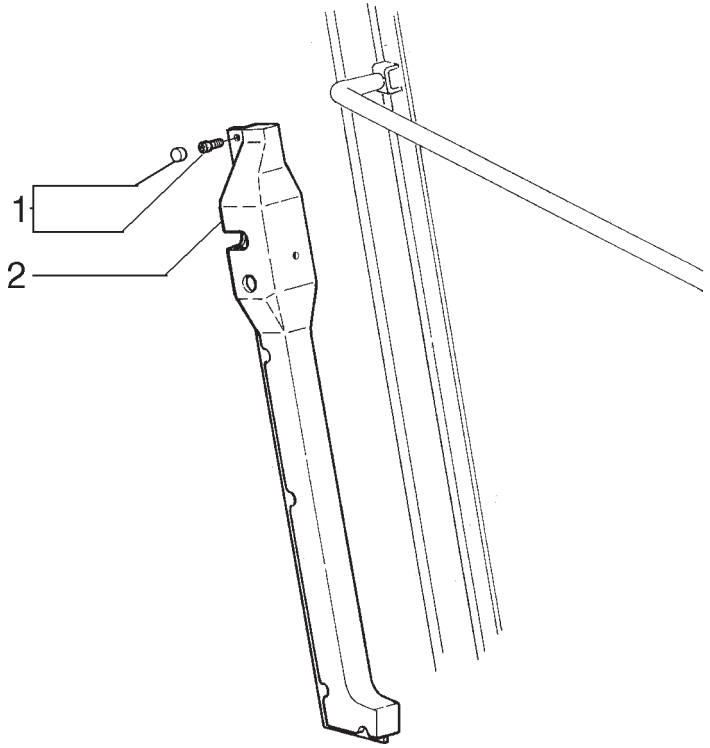

ITEM	PEÇA N°	QTDE.	COD.	DESCRIPTION	DESCRIÇÃO
1	75313380	1	040V	SCREW	PARAFUSO
2	75313831	1	116R	COVERING	REVESTIMENTO

DOOR COVERING - RH
REVESTIMNEO DA PORTA - DIR.

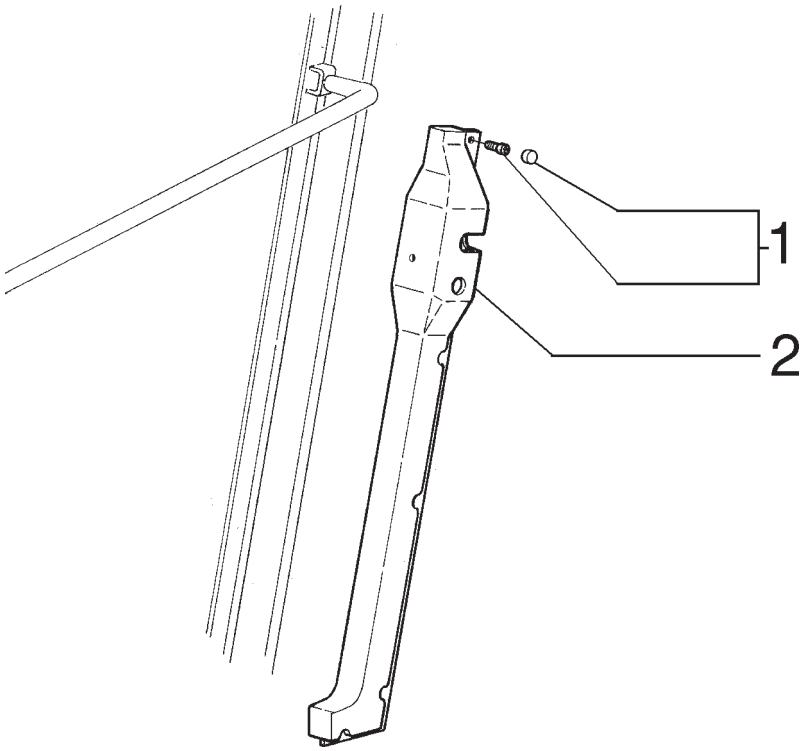

ITEM	PEÇA N°	QTDE.	COD.	DESCRIPTION	DESCRIÇÃO
1	75313380	6	040V	SCREW	PARAFUSO
2	75313832	1	116R	COVERING	REVESTIMENTO

DOOR COVERING - LH
REVESTIMENTO DA PORTA - ESQ.

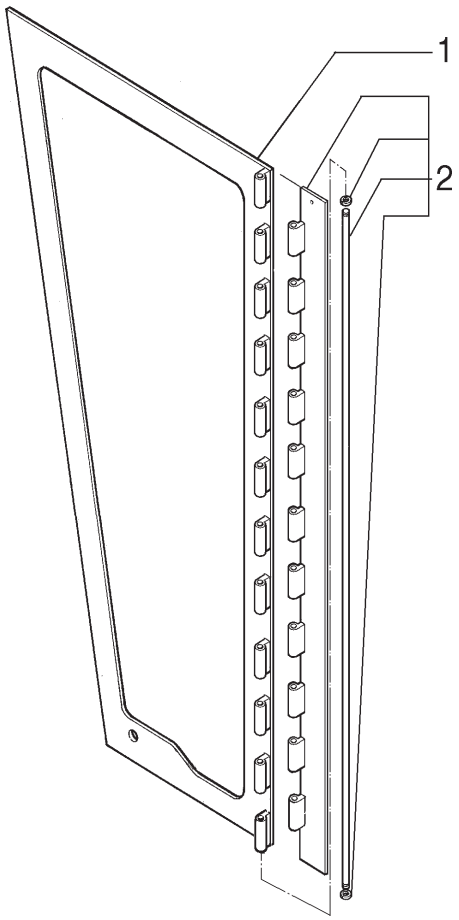

ITEM	PEÇA N°	QTDE.	COD.	DESCRIPTION	DESCRIÇÃO
1	75313818	1	205S	DOOR LH	PORTA ESQUERDA
1	75313819	1	205S	DOOR RH	PORTA DIREITA
2	75313820	2	140C	HINGE	DOBRADIÇA

HINGLE DOOR
DOBRADIÇA DA PORTA DA CABINE

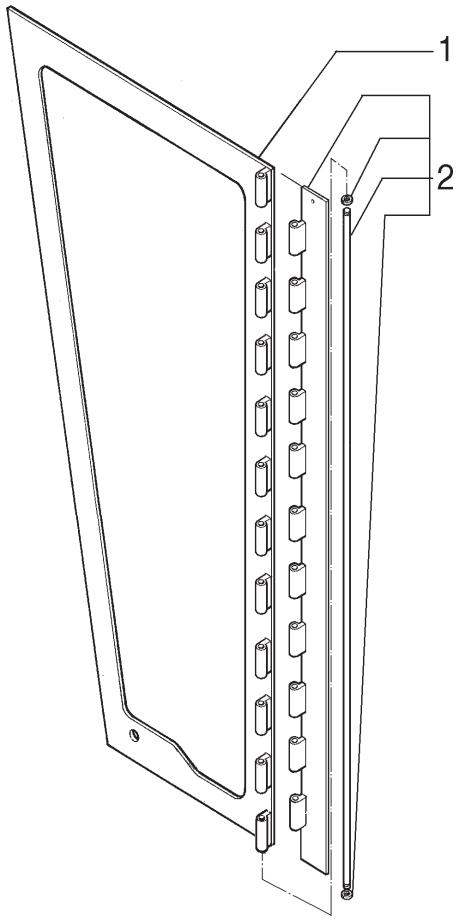

ITEM	PEÇA N°	QTDE.	COD.	DESCRIPTION	DESCRIÇÃO
1	75313863	1	205S	DOOR LH	PORTA ESQUERDA
1	75313864	1	205S	DOOR RH	PORTA DIREITA
2	75313865	2	140C	HINGE	DOBRADIÇA

LOW PROFILE HINGLE DOOR
DOBRADIÇA DA PORTA DA CABINE PERFIL BAIXO

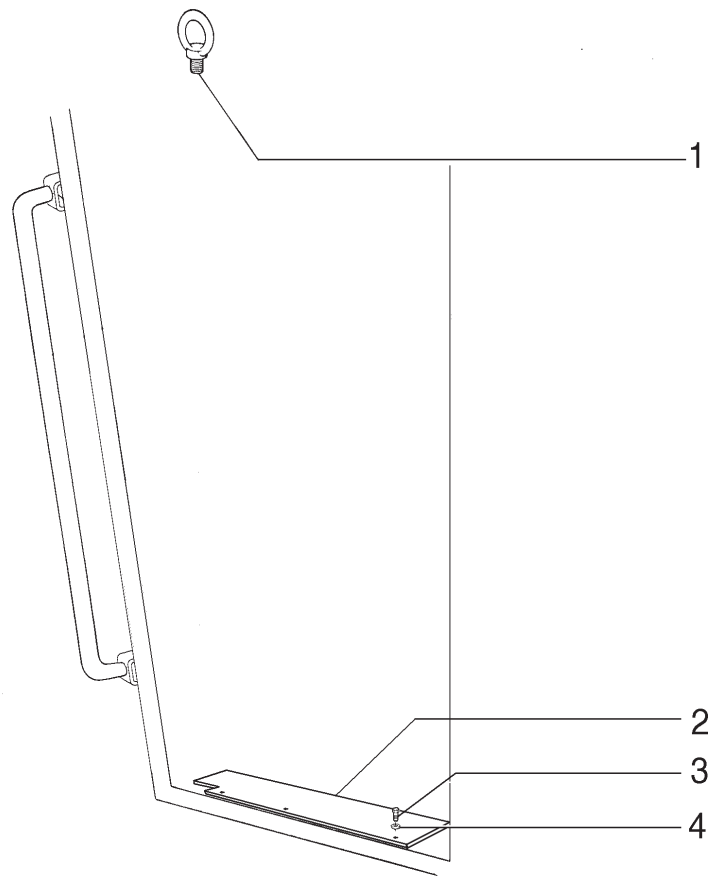

ITEM	PEÇA Nº	QTDE.	COD.	DESCRIPTION	DESCRIÇÃO
1	75310309	4	030G	HOOK	GANCHO
2	75311290	2	105P	PLATE	CHAPA
3	75310286	6	040V	SCREW	PARAFUSO
4	75286866	6	131R	WASHER	ARRUELA

LOW PROFILE CAB
CABINE PERFIL BAIXO

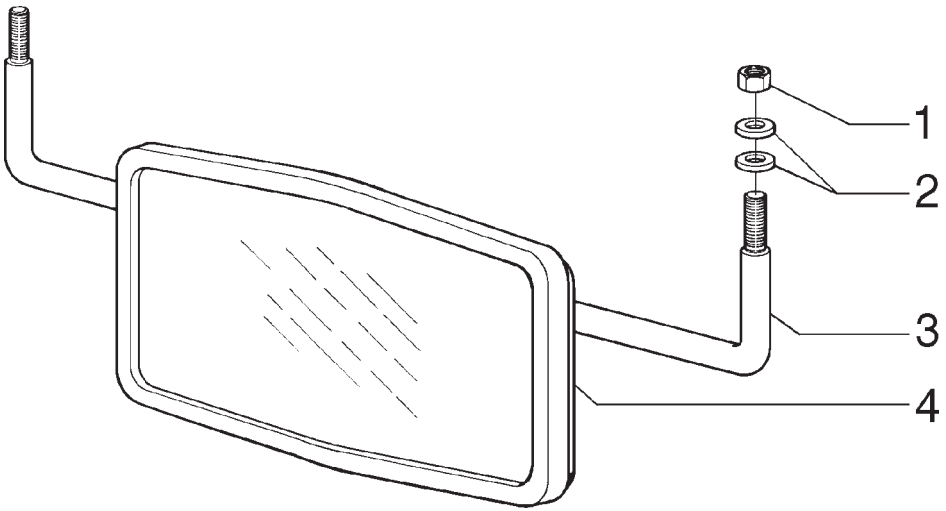

ITEM	PEÇA Nº	QTDE.	COD.	DESCRIPTION	DESCRIÇÃO
1	75310301	2	010D	NUT	PORCA
2	75310302	4	131R	WASHER	ARRUELA
3	75310303	1	300S	SUPPORT	SUPORTE
4	75310304	1	185S	REAR VIEW MIRR.	RETROVISOR

REAR VIEW MIRROR
RETROVISOR INTERNO

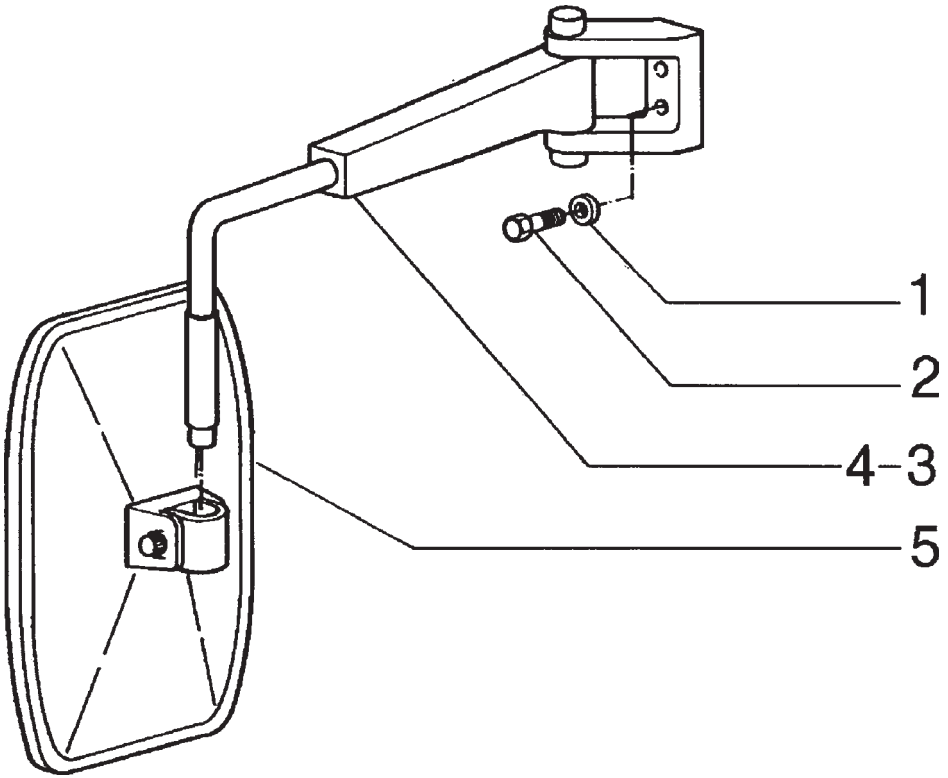

ITEM	PEÇA Nº	QTDE.	COD.	DESCRIPTION	DESCRIÇÃO
1	75310350	4	131R	WASHER	ARRUELA
2	75310726	4	040V	SCREW	PARAFUSO
3	75310727	1	300S	SUPPORT R.H.	SUPORTE DIR.
4	75310728	1	300S	SUPPORT L.H.	SUPORTE ESQ.
5	79099583	2	185S	REAR VIEW MIRR.	RETROVISOR

REAR VIEW MIRROR
RETROVISOR EXTERNO

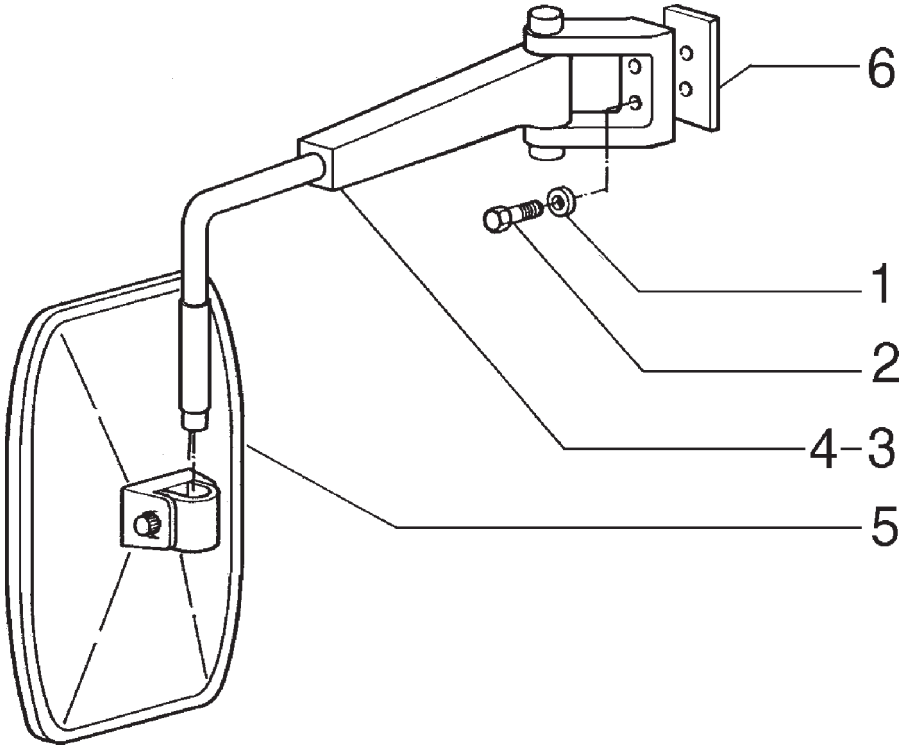

ITEM	PEÇA Nº	QTDE.	COD.	DESCRIPTION	DESCRIÇÃO
1	75310350	4	131R	WASHER	ARRUELA
2	75311294	4	040V	SCREW	PARAFUSO
3	75310727	1	300S	SUPPORT R.H.	SUPORTE DIR.
4	75310728	1	300S	SUPPORT L.H.	SUPORTE ESQ.
5	79099583	2	185S	REAR VIEW MIRR.	RETROVISOR
6	75311293	2	075D	SPACER	ESPAÇADOR

REAR VIEW MIRROR - LOW PROFILE CAB
RETROVISOR EXTERNO - CABINE PERFIL BAIXO

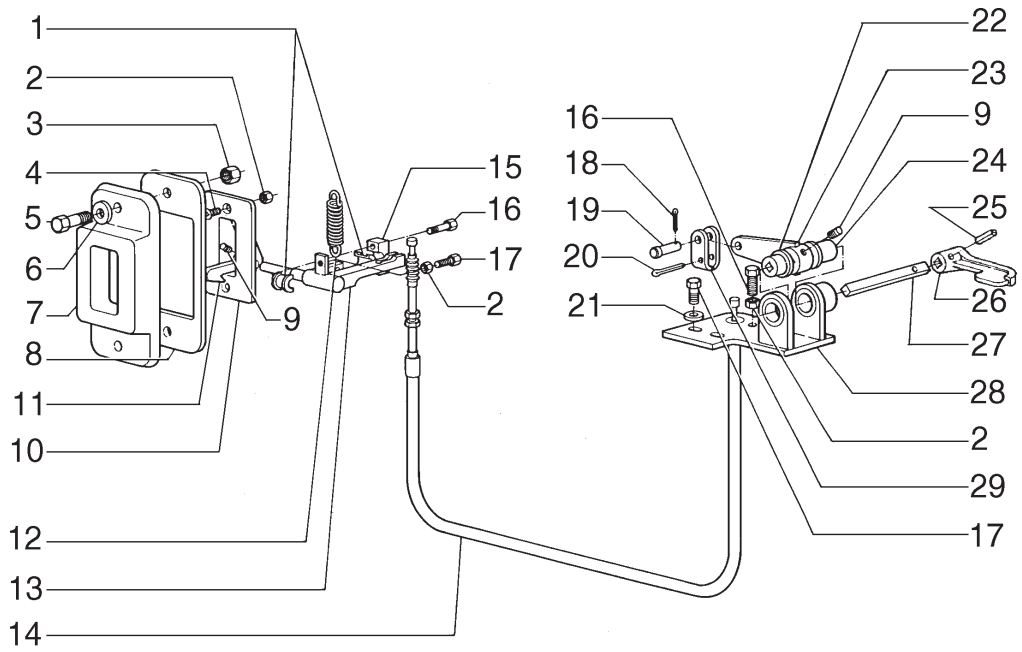

ITEM	PEÇA N°	QTDE.	COD.	DESCRIPTION	DESCRIÇÃO
1	75310397	2	095B	BUSHING	BUCHA
2	75310352	3	010D	NUT	PORCA
3	75310301	2	010D	NUT	PORCA
4	75310398	2	040V	SCREW	PARAFUSO
5	75310355	2	040V	SCREW	PARAFUSO
6	75287779	2	131R	WASHER	ARRUELA
7	75310399	1	300S	SUPPORT	SUPORTE
8	75310408	1	105P	PLATE	CHAPA
9	75310400	2	040V	SCREW	PARAFUSO
10	75311303	1	120S	LOCK	FECHADURA
11	71100413	1	050N	PAWL	TRAVA
12	75310403	1	100M	SPRING	MOLA
13	75310404	1	045L	LEVER	ALAVANCA
14	75310405	1	105F	ROPE	CABO
15	75310406	1	031F	CLAMP	ABRAÇADEIRA
16	75310407	3	040V	SCREW	PARAFUSO
17	75310409	2	040V	SCREW	PARAFUSO
18	75310787	1	270C	COTTER PIN	CONTRA PINO
19	75313378	1	080P	PIN	PINO
20	75310410	1	270C	COTTER PIN	CONTRA PINO
21	75287780	1	131R	WASHER	ARRUELA
22	75310786	1	095B	BUSHING	BUCHA
23	75310414	1	045L	LEVER	ALAVANCA
24	75310415	1	095B	BUSHING	BUCHA
25	75310416	1	202S	SPRING PIN	PINO ELÁSTICO
26	75310417	1	045L	LEVER	ALAVANCA
27	75310418	1	142T	TIEROD	TIRANTE
28	75310419	1	300S	SUPPORT	SUPORTE
29	75310420	1	085F	YOKE	FORQUILHA

LOCK SYSTEM R.H.
SISTEMA FECHADURA LADO DIREITO

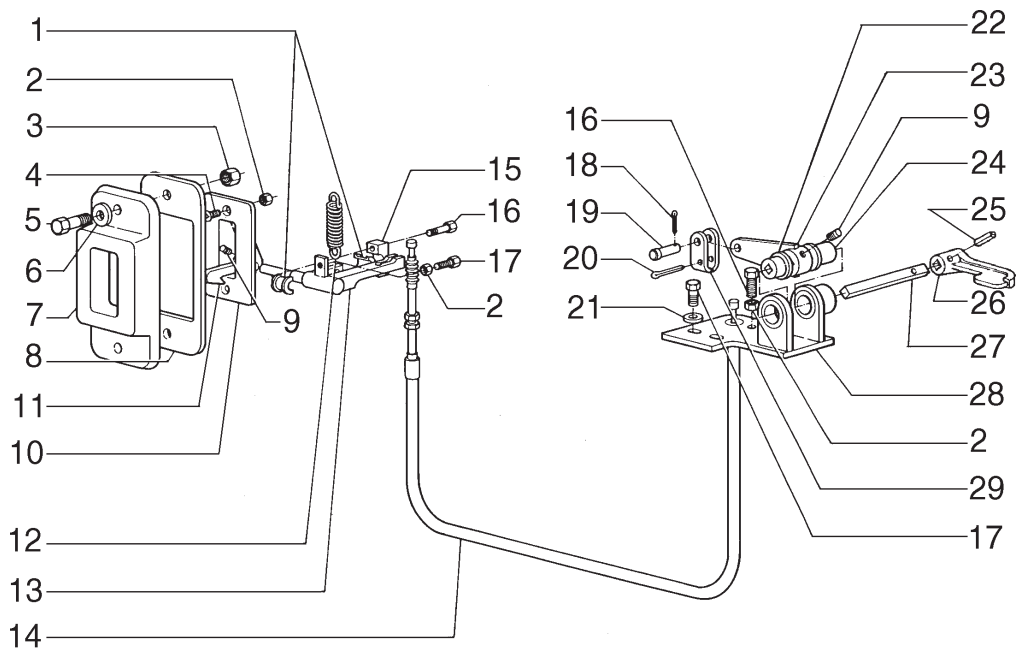

ITEM	PEÇA N°	QTDE.	COD.	DESCRIPTION	DESCRIÇÃO
1	75310397	2	095B	BUSHING	BUCHA
2	75310352	3	010D	NUT	PORCA
3	75310301	2	010D	NUT	PORCA
4	75310398	2	040V	SCREW	PARAFUSO
5	75310355	2	040V	SCREW	PARAFUSO
6	75287779	2	131R	WASHER	ARRUELA
7	75310399	1	300S	SUPPORT	SUPORTE
8	75310408	1	105P	PLATE	CHAPA
9	75310400	2	040V	SCREW	PARAFUSO
10	75311303	1	120S	LOCK	FECHADURA
11	71100413	1	050N	PAWL	TRAVA
12	75310403	1	100M	SPRING	MOLA
13	75311302	1	045L	LEVER	ALAVANCA
14	75310405	1	105F	ROPE	CABO
15	75310406	1	031F	CLAMP	ABRAÇADEIRA
16	75310407	3	040V	SCREW	PARAFUSO
17	75310409	2	040V	SCREW	PARAFUSO
18	75310787	1	270C	COTTER PIN	CONTRA PINO
19	75310788	1	080P	PIN	PINO
20	75310410	1	270C	COTTER PIN	CONTRA PINO
21	75287780	1	131R	WASHER	ARRUELA
22	75310786	1	095B	BUSHING	BUCHA
23	75310414	1	045L	LEVER	ALAVANCA
24	75310415	1	095B	BUSHING	BUCHA
25	75310416	1	202S	SPRING PIN	PINO ELÁSTICO
26	75310417	1	045L	LEVER	ALAVANCA
27	75310418	1	142T	TIEROD	TIRANTE
28	75310419	1	300S	SUPPORT	SUPORTE
29	75310420	1	085F	YOKE	FORQUILHA

LOW PROFILE CAB LOCK SYSTEM R.H.
SISTEMA FECHADURA LADO DIREITO CABINE PERFIL BAIXO

L1.04 | 14A

NEW HOLLAND

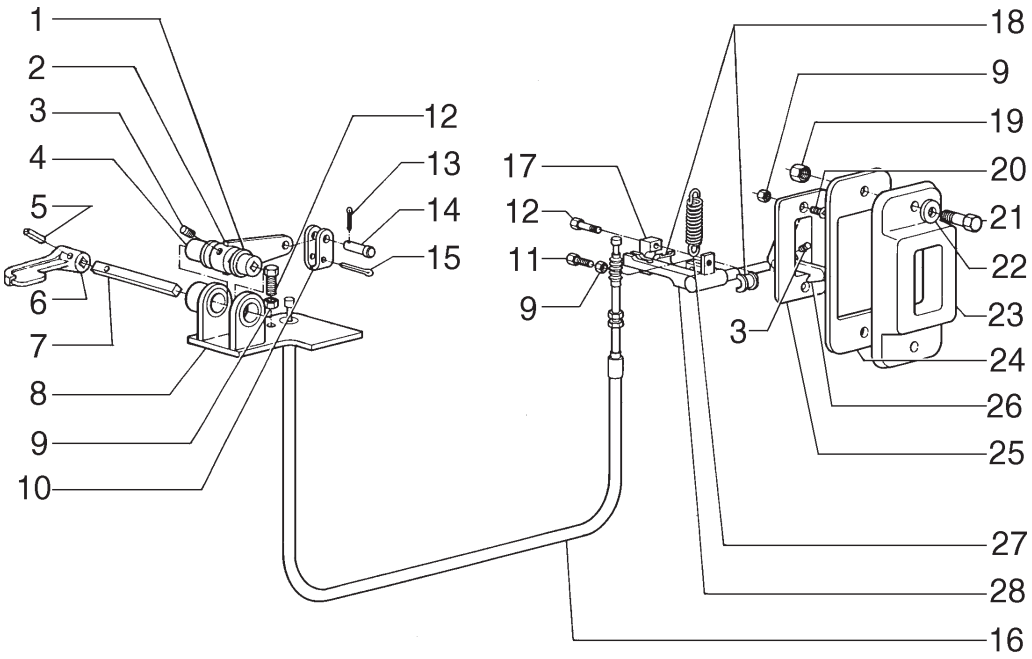

ITEM	PEÇA N°	QTDE.	COD.	DESCRIPTION	DESCRIÇÃO
1	75310786	1	095B	BUSHING	BUCHA
2	75310414	1	045L	LEVER	ALAVANCA
3	75310400	2	040V	SCREW	PARAFUSO
4	75310415	1	095B	BUSHING	BUCHA
5	75310416	1	202S	SPRING PIN	PINO ELÁSTICO
6	75310417	1	045L	LEVER	ALAVANCA
7	75310418	1	142T	TIEROD	TIRANTE
8	75310421	1	300S	SUPPORT	SUPORTE
9	75310352	3	010D	NUT	PORCA
10	75310420	1	085F	YOKE	FORQUILHA
11	75310409	1	040V	SCREW	PARAFUSO
12	75310407	3	040V	SCREW	PARAFUSO
13	75210787	1	270C	COTTER PIN	CONTRA PINO
14	75313378	1	080P	PIN	PINO
15	75310410	1	270C	COTTER PIN	CONTRA PINO
16	75310405	1	105F	ROPE	CABO
17	75310406	1	031F	CLAMP	ABRAÇADEIRA
18	75310397	1	095B	BUSHING	BUCHA
19	75310301	2	010D	NUT	PORCA
20	75310398	2	040V	SCREW	PARAFUSO
21	75310355	2	040V	SCREW	PARAFUSO
22	75287779	2	131R	WASHER	ARRUELA
23	75310399	1	300S	SUPPORT	SUPORTE
24	75310408	1	105P	PLATE	CHAPA
25	75311303	1	120S	LOCK	FECHADURA
26	71100413	1	050N	PAWL	TRAVA
27	75310403	1	100M	SPRING	MOLA
28	75310422	1	045L	LEVER	ALAVANCA

LOCK SYSTEM L.H.
SISTEMA FECHADURA LADO ESQUERDO

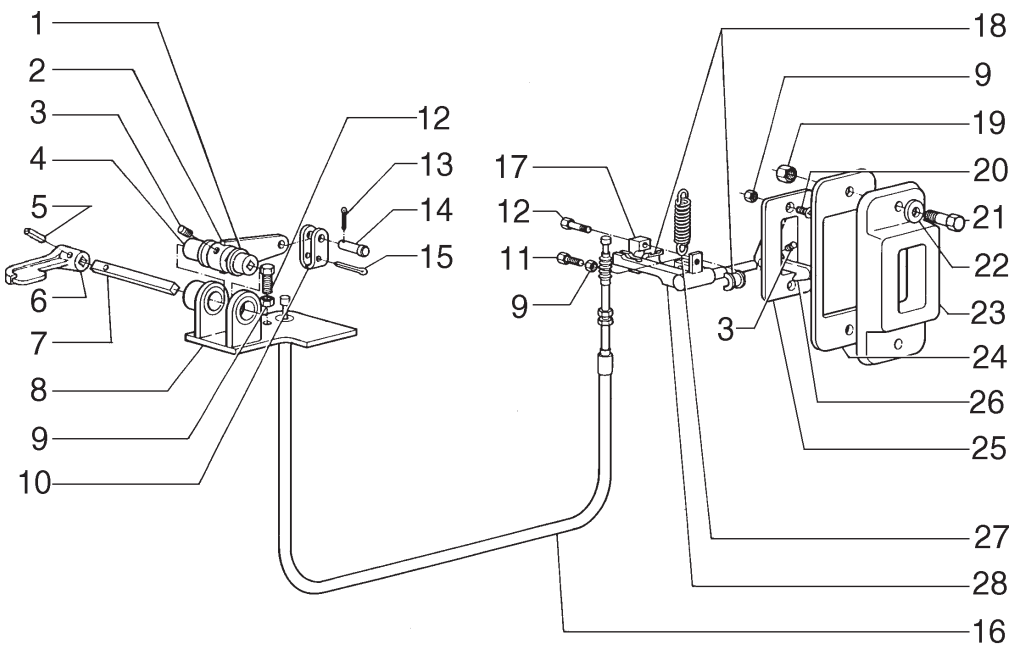

ITEM	PEÇA N°	QTDE.	COD.	DESCRIPTION	DESCRIÇÃO
1	75310413	1	095B	BUSHING	BUCHA
2	75310414	1	045L	LEVER	ALAVANCA
3	75310400	2	040V	SCREW	PARAFUSO
4	75310415	1	095B	BUSHING	BUCHA
5	75310416	1	202S	SPRING PIN	PINO ELÁSTICO
6	75310417	1	045L	LEVER	ALAVANCA
7	75310418	1	142T	TIEROD	TIRANTE
8	75310421	1	300S	SUPPORT	SUPORTE
9	75310352	3	010D	NUT	PORCA
10	75310420	1	085F	YOKE	FORQUILHA
11	75310409	1	040V	SCREW	PARAFUSO
12	75310407	3	040V	SCREW	PARAFUSO
13	75310787	1	270C	COTTER PIN	CONTRA PINO
14	75313378	1	080P	PIN	PINO
15	75310410	1	270C	COTTER PIN	CONTRA PINO
16	75310405	1	105F	ROPE	CABO
17	75310406	1	031F	CLAMP	ABRAÇADEIRA
18	75310397	1	095B	BUSHING	BUCHA
19	75310301	2	010D	NUT	PORCA
20	75310398	2	040V	SCREW	PARAFUSO
21	75310355	2	040V	SCREW	PARAFUSO
22	75287779	2	131R	WASHER	ARRUELA
23	75310399	1	300S	SUPPORT	SUPORTE
24	75310408	1	105P	PLATE	CHAPA
25	75311303	1	120S	LOCK	FECHADURA
26	71100413	1	050N	PAWL	TRAVA
27	75310403	1	100M	SPRING	MOLA
28	75311302	1	045L	LEVER	ALAVANCA

LOW PROFILE CAB LOCK SYSTEM L.H.
SISTEMA FECHADURA LADO ESQUERDO CABINE PERFIL BAIXO

L1.04 | 15A

NEW HOLLAND

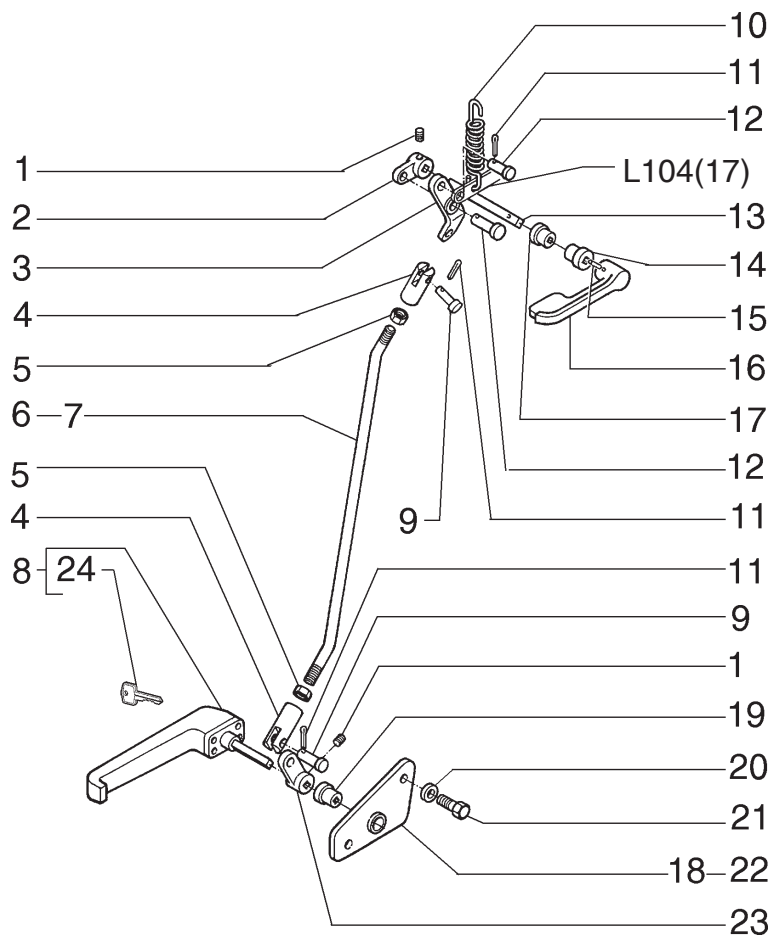

ITEM	PEÇA N°	QTDE.	COD.	DESCRIPTION	DESCRIÇÃO
1	75310400	4	040V	SCREW	PARAFUSO
2	75310414	2	045L	LEVER	ALAVANCA
3	71100467	2	045L	LEVER	ALAVANCA
4	75310429	4	085F	YOKE	FORQUILHA
5	75310333	4	010D	NUT	PORCA
6	75313364	1	142T	TIEROD LH	TIRANTE ESQ.
7	75313365	1	142T	TIEROD RH	TIRANTE DIR.
8	75253169	1	020M	HANDLE LH	ALÇA ESQ.
8	75253168	1	020M	HANDLE RH	ALÇA DIR.
9	75311297	4	080P	PIN	PINO
10	75310403	2	100M	SPRING	MOLA
11	75310412	8	270C	COTTER PIN	CONTRA PINO
12	75313352	2	080P	PIN	PINO
13	75310418	2	142T	TIEROD	TIRANTE
14	75313373	2	095B	BUSHING	BUCHA
15	75310416	2	202S	SPRING PIN	PINO ELÁSTICO
16	75310417	2	045L	LEVER	ALAVANCA
17	75310415	2	095B	BUSHING	BUCHA
18	71100465	1	300S	SUPPORT LH	SUPORTE ESQ.
19	75310413	2	095B	BUSHING	BUCHA
20	75286866	4	131R	WASHER	ARRUELA
21	75310286	4	040V	SCREW	PARAFUSO
22	71100466	1	300S	SUPPORT RH	SUPORTE DIR.
23	75310430	2	045L	LEVER	ALAVANCA
24	75310740	1	154C	LOCK KEY	CHAVE FECHAM.

LOCK SYSTEM
SISTEMA DE FECHADURA

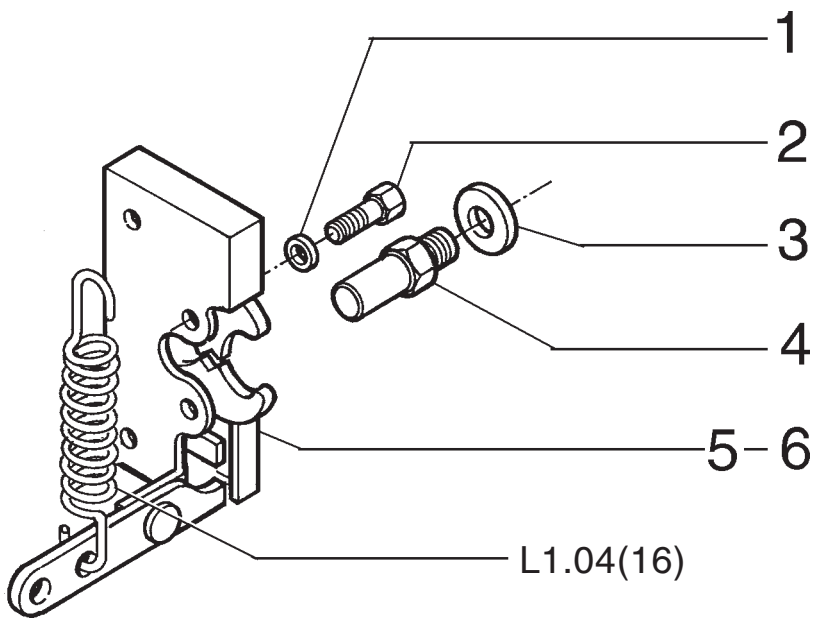

ITEM	PEÇA N°	QTDE.	COD.	DESCRIPTION	DESCRIÇÃO
1	75313409	8	131R	WASHER	ARRUELA
2	75313398	8	040V	SCREW	PARAFUSO
3	75313415	2	131R	WASHER	ARRUELA
4	75313352	2	080P	PIN	PINO
5	75313362	1	120S	LOCK RH	FECHADURA DIR.
6	75313361	1	120S	LOCK LH	FECHADURA ESQ.

LOCK SYSTEM
SISTEMA DE FECHADURA

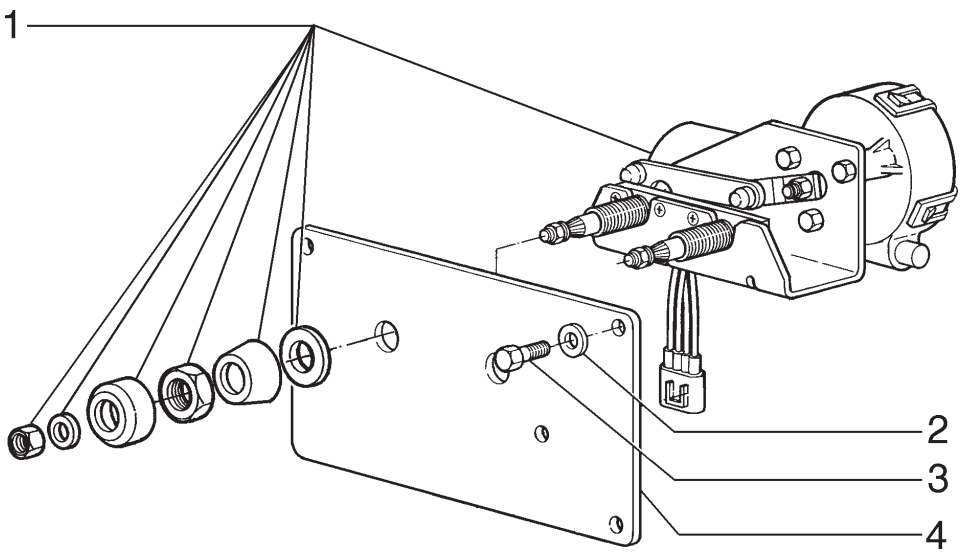

ITEM	PEÇA N°	QTDE.	COD.	DESCRIPTION	DESCRIÇÃO
1	75313349	1	137M	ELECTRIC MOTOR	MOTOR ELETRICO
2	75287780	4	131R	WASHER	ARRUELA
3	75310286	4	040V	SCREW	PARAFUSO
4	75313469	1	265C	COVER REAR	TAMPA TRASEIRO
4	71101788	1	265C	COVER FRONT	TAMPA DIANTEIRO

REAR/FRONT WINDSHIELD MOTOR
MOTOR ELÉTRICO LIMPADOR PÁRA-BRISA TRAS./DIANT.

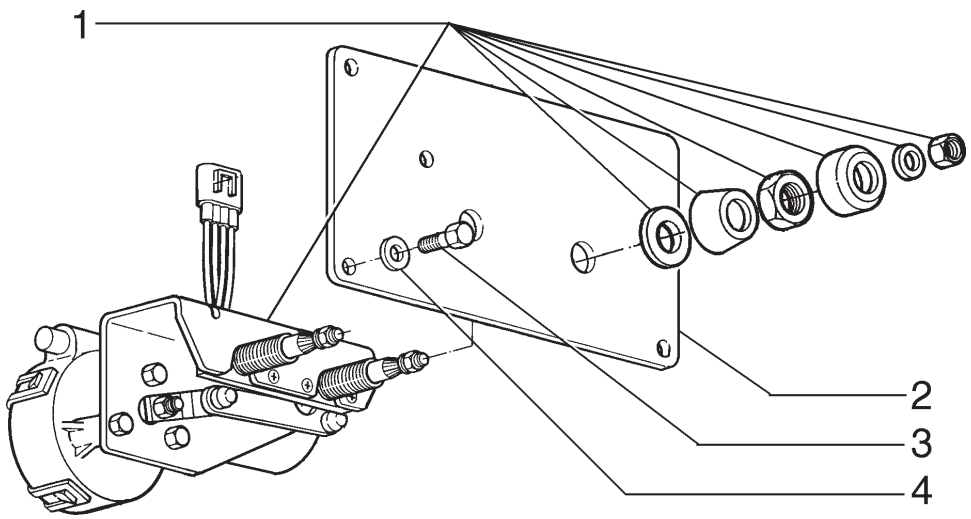

ITEM	PEÇA N°	QTDE.	COD.	DESCRIPTION	DESCRIÇÃO
1	75313349	1	137M	ELECTRIC MOTOR	MOTOR ELETRICO
2	75313469	1	265C	COVER	TAMPA
3	75310286	4	040V	SCREW	PARAFUSO
4	75287780	4	131R	WASHER	ARRUELA

LOW PROFILE CAB REAR WINDSHIELD MOTOR
MOTOR DO LIMPADOR PÁRA-BRISA TRASEIRO PERFIL BAIXO

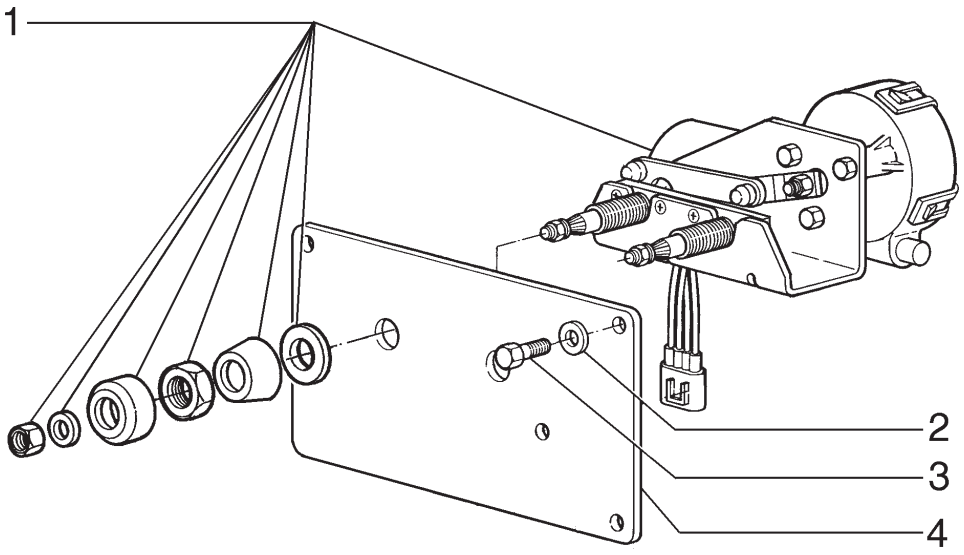

ITEM	PEÇA Nº	QTDE.	COD.	DESCRIPTION	DESCRIÇÃO
1	75313349	1	137M	ELECTRIC MOTOR	MOTOR ELETRICO
2	75287780	4	131R	WASHER	ARRUELA
3	75310286	4	040V	SCREW	PARAFUSO
4	71101787	1	265C	COVER	TAMPA

LOW PROFILE CAB FRONT WINDSHIELD
MOTOR DO LIMPADOR PÁRA-BRISA DIANTEIRO PERFIL BAIXO

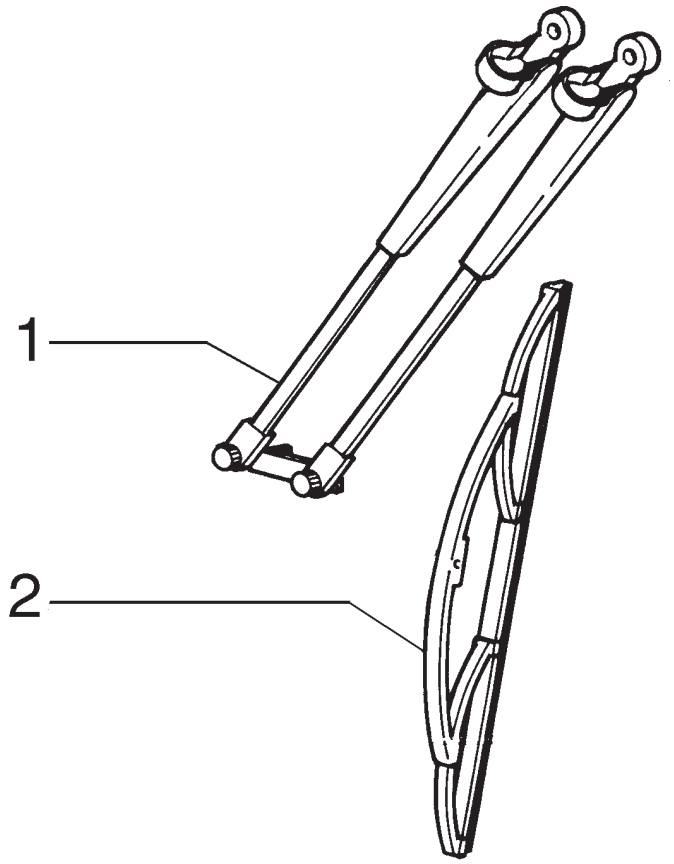

ITEM	PEÇA Nº	QTDE.	COD.	DESCRIPTION	DESCRIÇÃO
1	75313346	1	130B	ARM	BRAÇO
2	75313348	1	499P	BLADE	PALHETA

REAR WINDSHIELD
LIMPADOR PÁRA-BRISA TRASEIRO

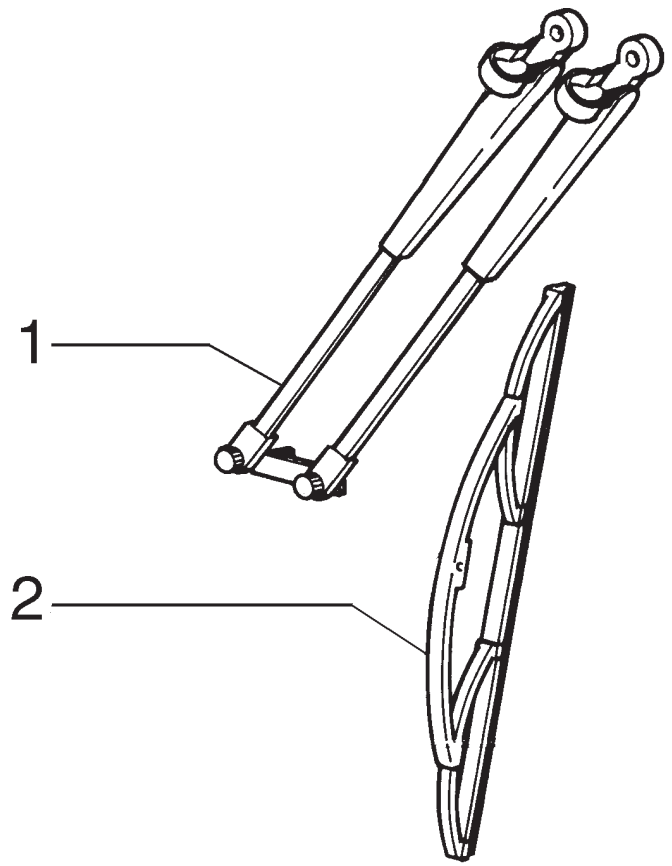

ITEM	PEÇA Nº	QTDE.	COD.	DESCRIPTION	DESCRIÇÃO
1	71101599	1	130B	ARM	BRAÇO
2	71101600	1	499P	BLADE	PALHETA

LOW PROFILE REAR WINDSHIELD
LIMPADOR PÁRA-BRISA TRASEIRO PERFIL BAIXO

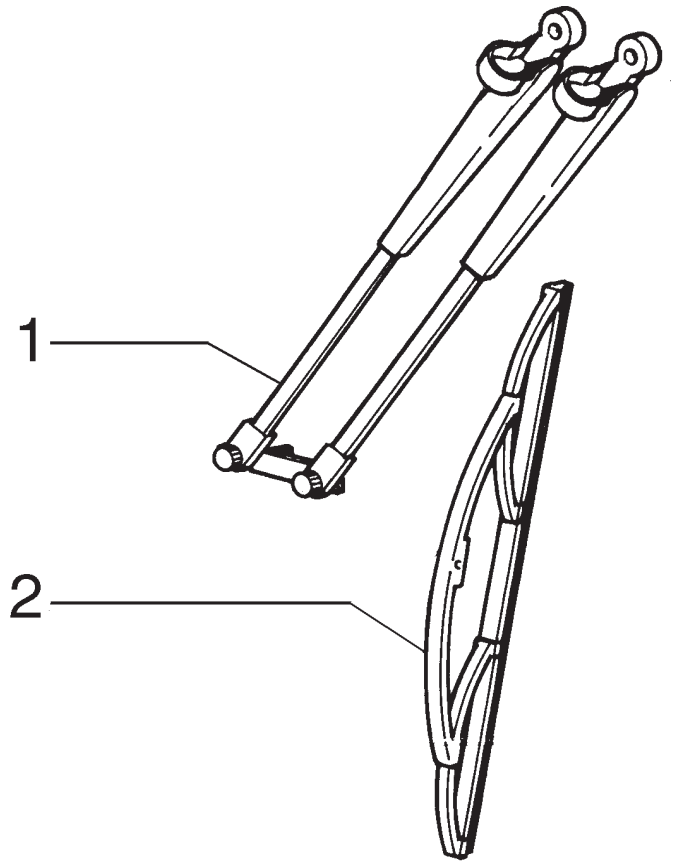

ITEM	PEÇA Nº	QTDE.	COD.	DESCRIPTION	DESCRIÇÃO
1	75313345	1	130B	ARM	BRAÇO
2	75313347	1	499P	BLADE	PALHETA

FRONT WINDSHIELD
LIMPADOR PÁRA-BRISA DIANTEIRO

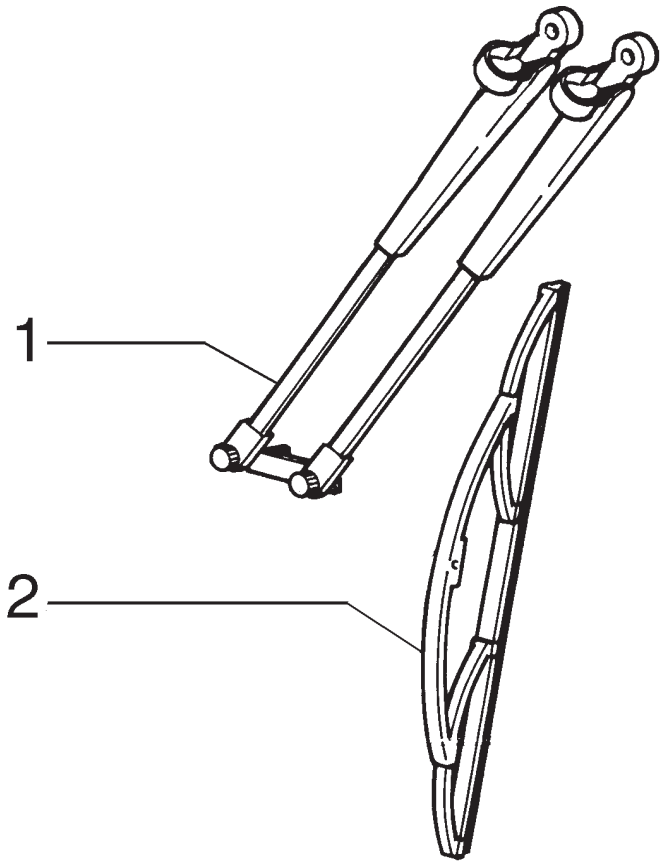

ITEM	PEÇA Nº	QTDE.	COD.	DESCRIPTION	DESCRIÇÃO
1	75313346	1	130B	ARM	BRAÇO
2	75313348	1	499P	BLADE	PALHETA

LOW PROFILE FRONT WINDSHIELD WIPER
LIMPADOR PÁRA-BRISA DIANTEIRO PERFIL BAIXO

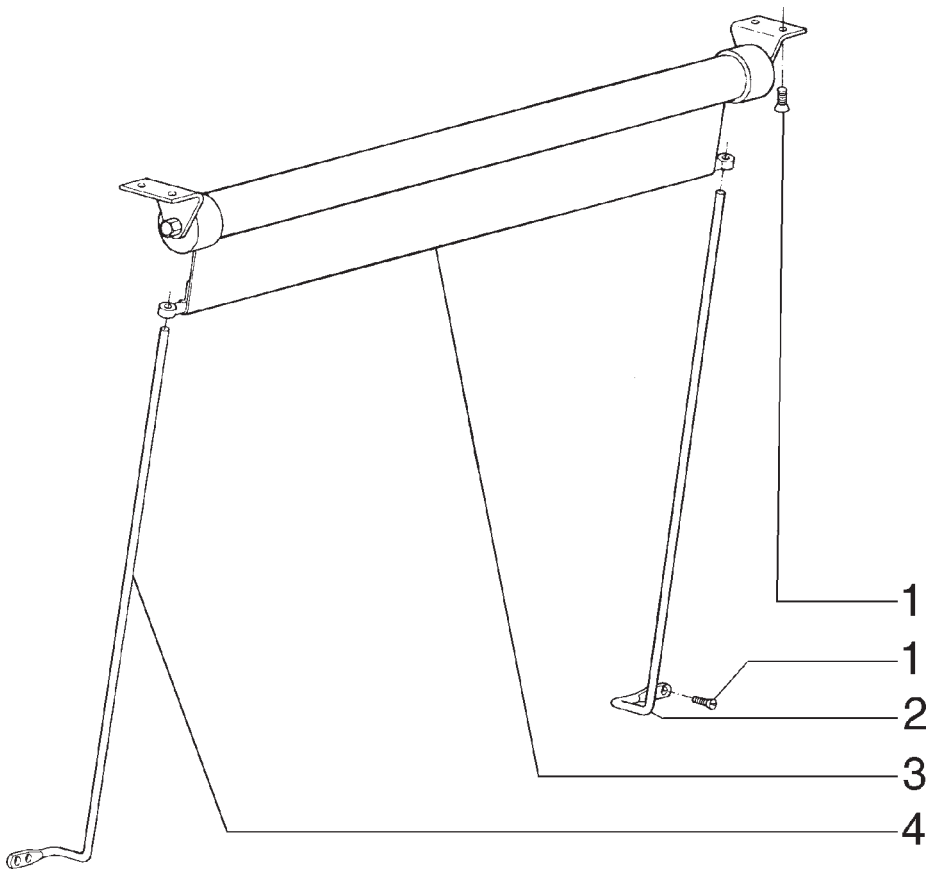

ITEM	PEÇA Nº	QTDE.	COD.	DESCRIPTION	DESCRIÇÃO
1	75310305	8	040V	SCREW	PARAFUSO
2	75310306	1	274S	ROD	HASTE
3	75310307	1	088T	CURTAIN	CORTINA
4	75310308	1	274S	ROD	HASTE

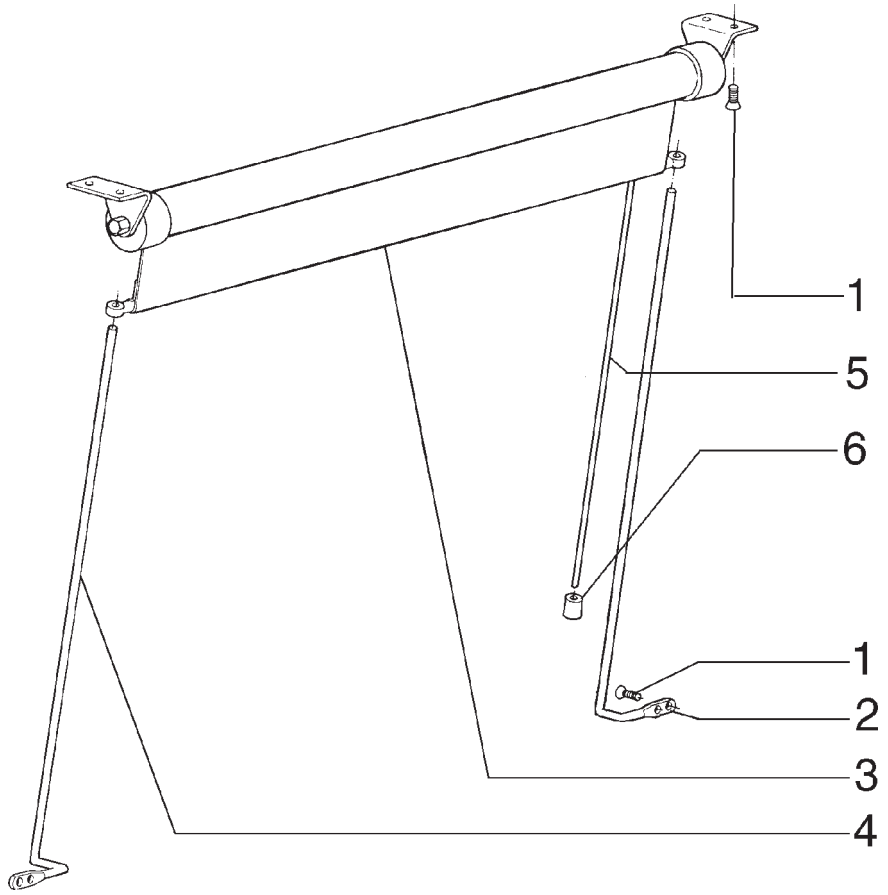

ITEM	PEÇA Nº	QTDE.	COD.	DESCRIPTION	DESCRIÇÃO
1	75310305	8	040V	SCREW	PARAFUSO
2	75311292	1	274S	ROD	HASTE
3	75310307	1	0887	CURTAIN	QUEBRA-SOL
4	75311291	1	274S	ROD	HASTE
5	75311289	1	105F	ROPE	CABO
6	75311288	1	150P	KNOB	MANOPLA

LOW PROFILE CAB
CABINE PERFIL BAIXO

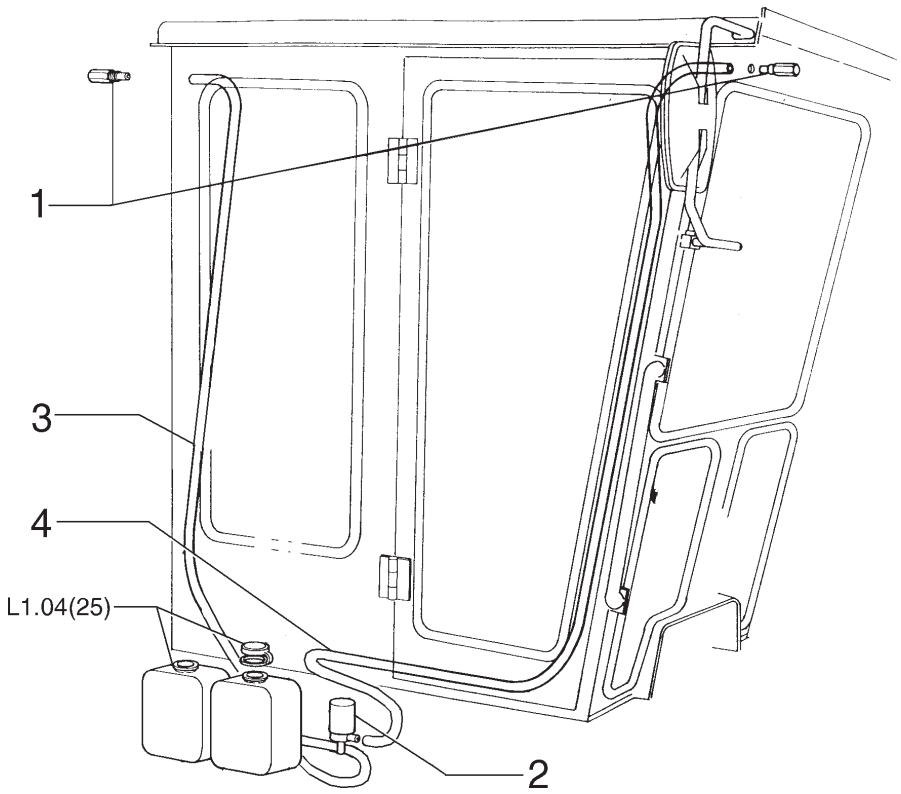

ITEM	PEÇA N°	QTDE.	COD.	DESCRIPTION	DESCRIÇÃO
1	75310316	2	406S	NOZZLE	NEBULIZADOR
2	75286901	2	155P	PUMP	BOMBA
3	75310318	1	285T	HOSE	MANGUEIRA
4	75310319	1	285T	HOSE	MANGUEIRA

NEW HOLLAND

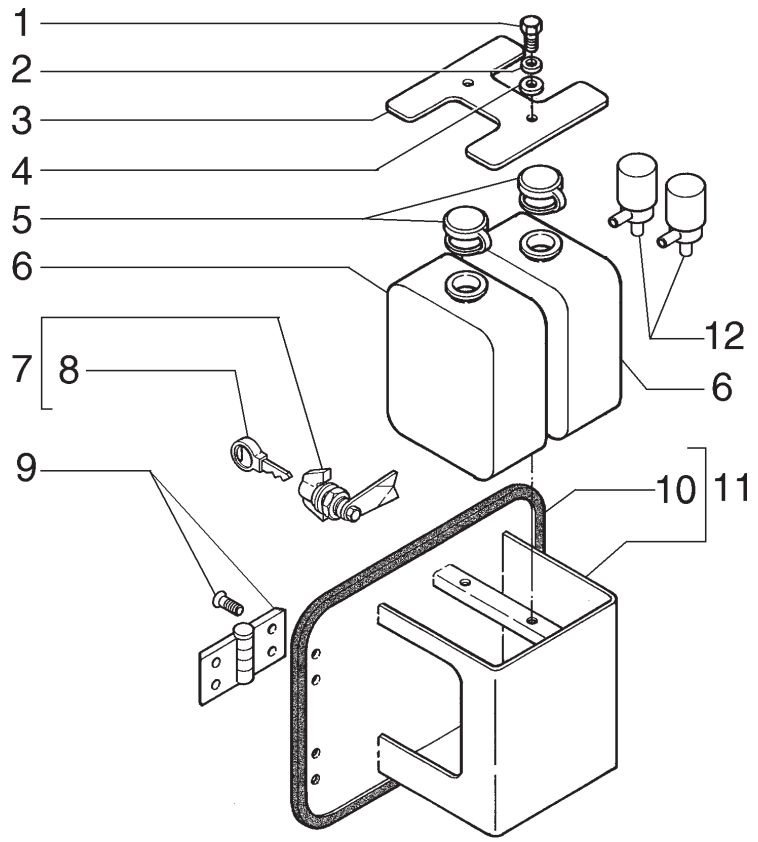

ITEM	PEÇA N°	QTDE.	COD.	DESCRIPTION	DESCRIÇÃO
1	10902231	2	040V	SCREW	PARAFUSO
2	10516471	2	170R	LOCKWASHER	ARRUELA PRESSÃO
3	75324935	1	105P	PLATE	CHAPA
4	14496431	2	131R	WASHER	ARRUELA
5	75286905	2	265C	COVER	TAMPA
6	75286906	2	115S	TANK	RESERVATÓRIO
7	75313710	1	071D	CLOSING DEVICE	FECHADURA
8	71100373	1	150C	KEY	CHAVE
9	75313357	2	140C	HINGE	DOBRADIÇA
10	75313711	1	120G	GASKET	JUNTA
11	75324934	1	300S	SUPPORT	SUPORTE
12	75286901	2	155P	PUMP	BOMBA

CAB
CABINE

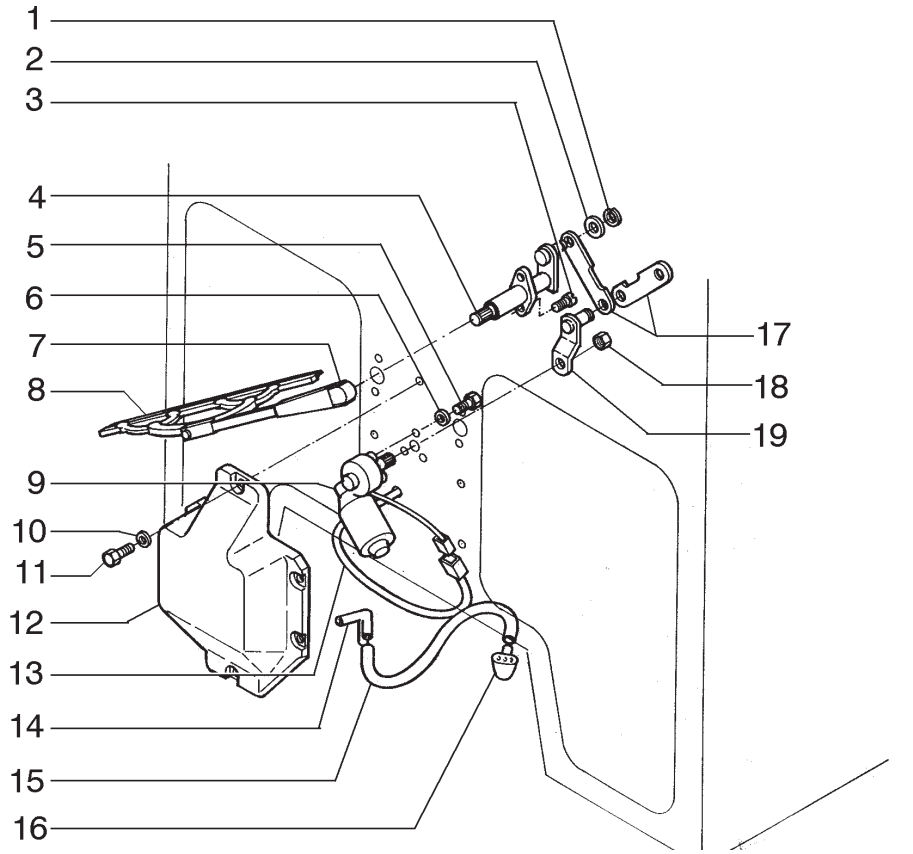

ITEM	PEÇA N°	QTDE.	COD.	DESCRIPTION	DESCRIÇÃO
1	75289101	3	187A	SNAP RING	ANEL ELÁSTICO
2	75289102	3	131R	WASHER	ARRUELA
3	75289103	4	040V	SCREW	PARAFUSO
4	75289097	2	016A	SHAFT	EIXO
5	75310322	3	040V	SCREW	PARAFUSO
6	75287780	3	131R	WASHER	ARRUELA
7	75289095	2	130B	ARM	BRAÇO
8	75289096	2	499P	BLADE	PALHETA
9	75289094	1	137M	ELECTRIC MOTOR	MOTOR ELETRICO
10	85801991	6	131R	WASHER	ARRUELA
11	79105220	6	040V	SCREW	PARAFUSO
12	75257924	1	265C	COVER	TAMPA
13	75253140	1	111C	CABLE	CABO ELÉTRICO
14	73126580	1	020R	FITTING	CONEXÃO
15	75286900	1	193T	TUBE	TUBO
16	75254110	2	406S	NOZZLE	NEBULIZADOR
17	75289098	2	045L	LEVER	ALAVANCA
18	75289100	1	010D	NUT	PORCA
19	75289099	1	045L	LEVER	ALAVANCA

FRONT LOWER WIND SHIELD
LIMPADOR PÁRA-BRISA DIANTEIRO INFERIOR

L1.04 | 24

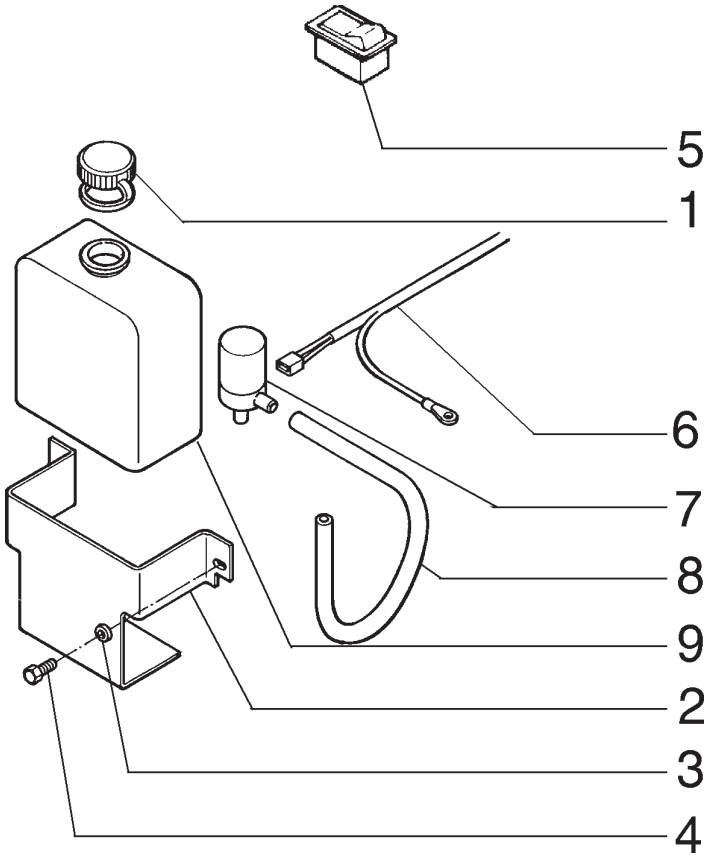

ITEM	PEÇA N°	QTDE.	COD.	DESCRIPTION	DESCRIÇÃO
1	75286905	1	265C	COVER	TAMPA
2	75281092	1	300S	SUPPORT	SUPORTE
3	12644421	2	131R	WASHER	ARRUELA
4	10979421	2	040V	SCREW	PARAFUSO
5	75253173	1	075I	SWITCH	INTERRUPTOR
6	75253131	1	111C	CABLE	CABO ELÉTRICO
7	75286901	1	155P	PUMP	BOMBA
8	75286900	1	193T	TUBE	TUBO
9	75286906	1	115S	TANK	RESERVATÓRIO

FRONT LOWER WIND SHIELD
LIMPADOR PÁRA-BRISA DIANTEIRO INFERIOR

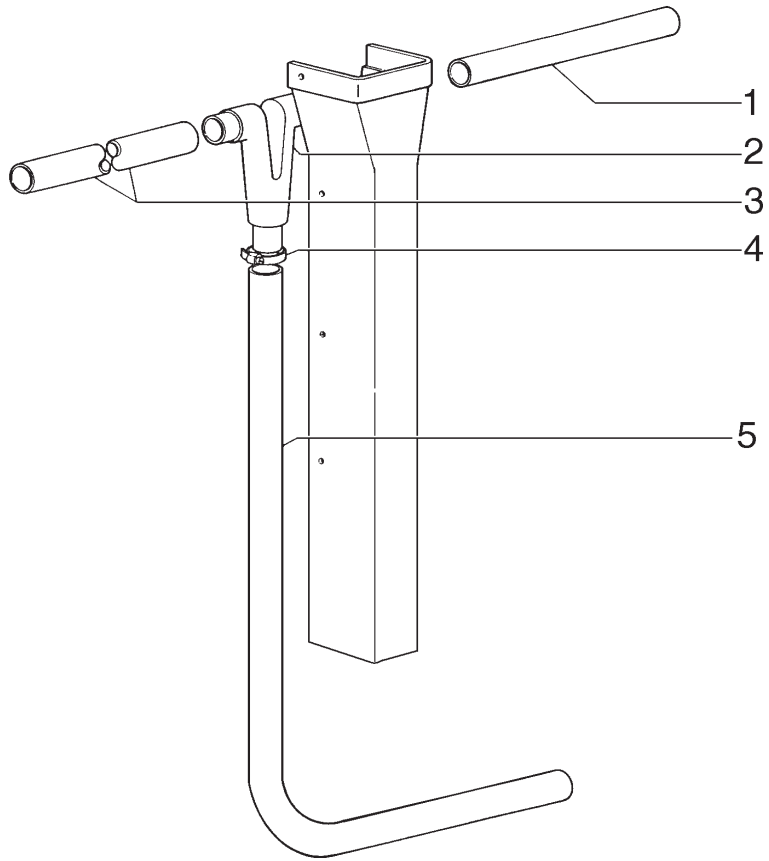

ITEM	PEÇA N°	QTDE.	COD.	DESCRIPTION	DESCRIÇÃO
1	75313712	1	193T	TUBE	TUBO
2	75313338	1	020R	FITTING	CONEXÃO
3	75313706	1	193T	TUBE	TUBO
4	75310364	1	031F	CLAMP	ABRAÇADEIRA
5	75313807	1	193T	TUBE	TUBO

COVERING R.H.
REVESTIMENTO DIREITO

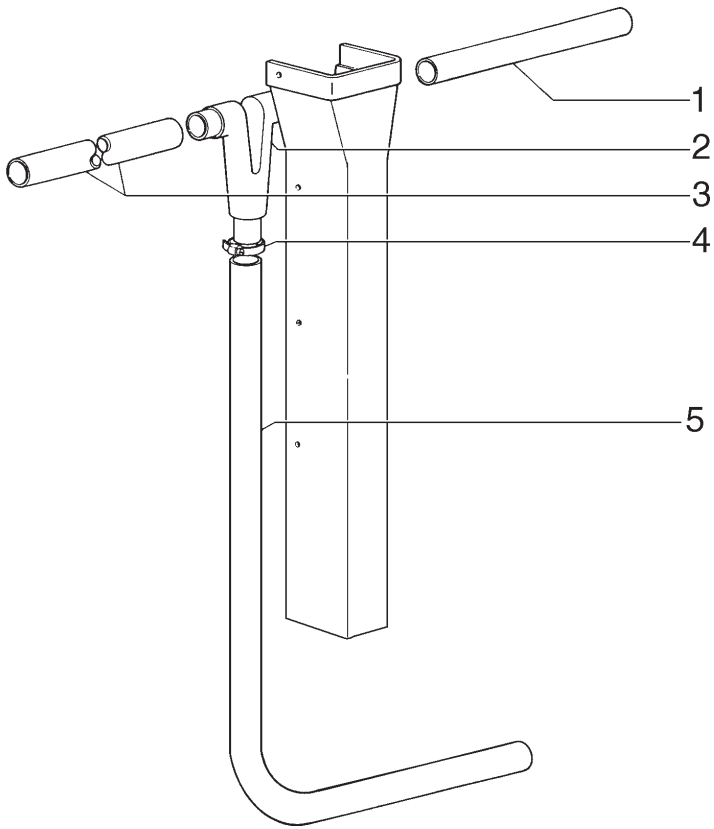

ITEM	PEÇA N°	QTDE.	COD.	DESCRIPTION	DESCRIÇÃO
1	75313806	1	193T	TUBE	TUBO
2	75313338	1	193T	TUBE	TUBO
3	75313858	1	193T	TUBE	TUBO
4	75310364	1	031F	CLAMP	ABRAÇADEIRA
5	75313860	1	193T	TUBE	TUBO

LOW PROFILE CAB COVERING R.H.
REVESTIMENTO DIREITO CABINE PERFIL BAIXO

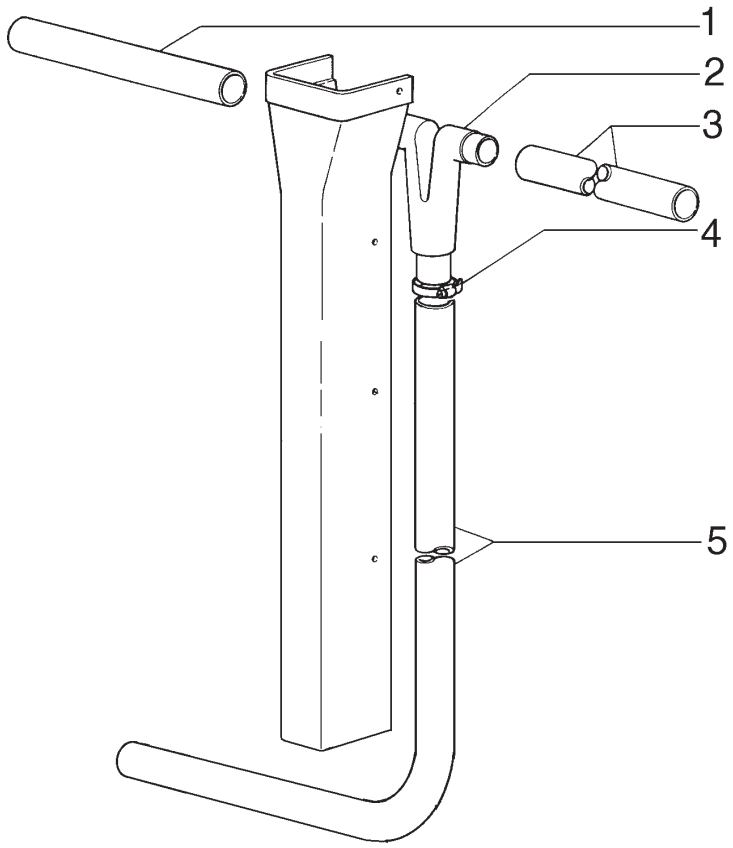

ITEM	PEÇA Nº	QTDE.	COD.	DESCRIPTION	DESCRIÇÃO
1	75313712	1	193T	TUBE	TUBO
2	75313338	1	020R	FITTING	CONEXÃO
3	75313806	2	193T	TUBE	TUBO
4	75310364	2	031F	CLAMP	ABRAÇADEIRA
5	75313808	1	193T	TUBE	TUBO

COVERING L.H.
REVESTIMENTO ESQUERDO

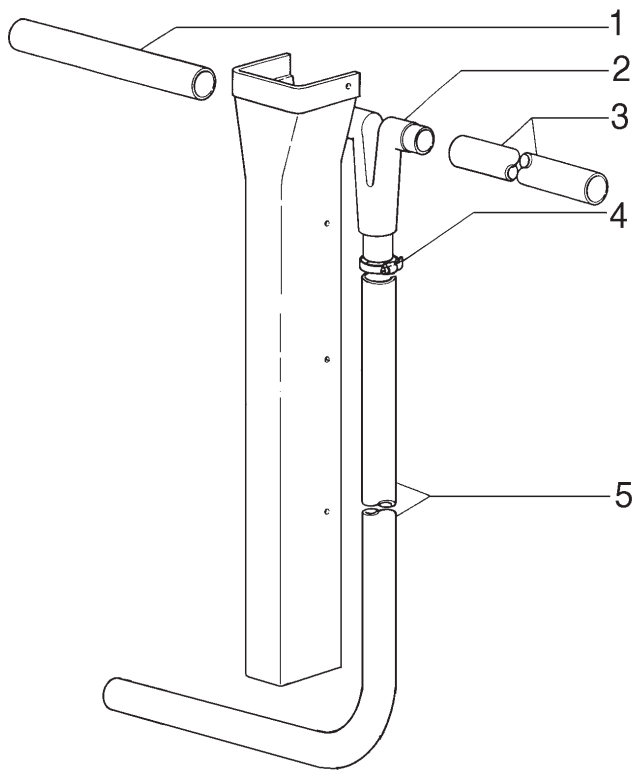

ITEM	PEÇA Nº	QTDE.	COD.	DESCRIPTION	DESCRIÇÃO
1	75313858	1	193T	TUBE	TUBO
2	75313338	1	193T	TUBE	TUBO
3	75313806	1	193T	TUBE	TUBO
4	75310364	1	031F	CLAMP	ABRAÇADEIRA
5	75313859	1	193T	TUBE	TUBO

LOW PROFILE CAB COVERING L.H.
REVESTIMENTO ESQUERDO CABINE PERFIL BAIXO

L1.04 | 27A

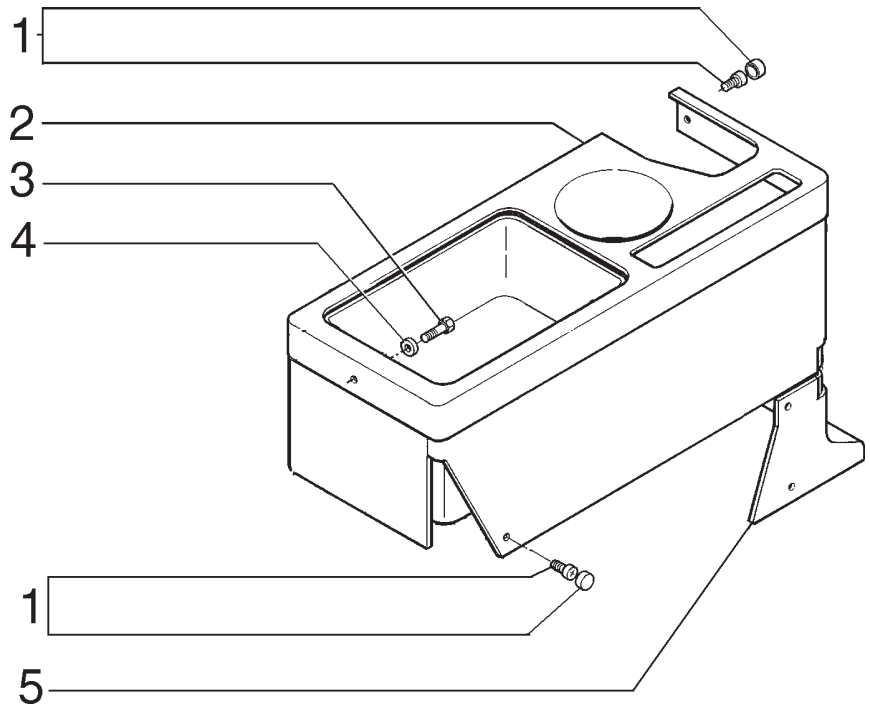

ITEM	PEÇA N°	QTDE.	COD.	DESCRIPTION	DESCRIÇÃO
1	75313380	5	040V	SCREW	PARAFUSO
2	75313829	1	254C	CONTAINER	RECIPIENTE
3	75313384	1	040V	SCREW	PARAFUSO
4	75286866	2	131R	WASHER	ARRUELA
5	75313830	1	116R	COVERING	REVESTIMENTO

LOW PROFILE CAB COVERING L.H.
REVESTIMENTO ESQUERDO CABINE PERFIL BAIXO

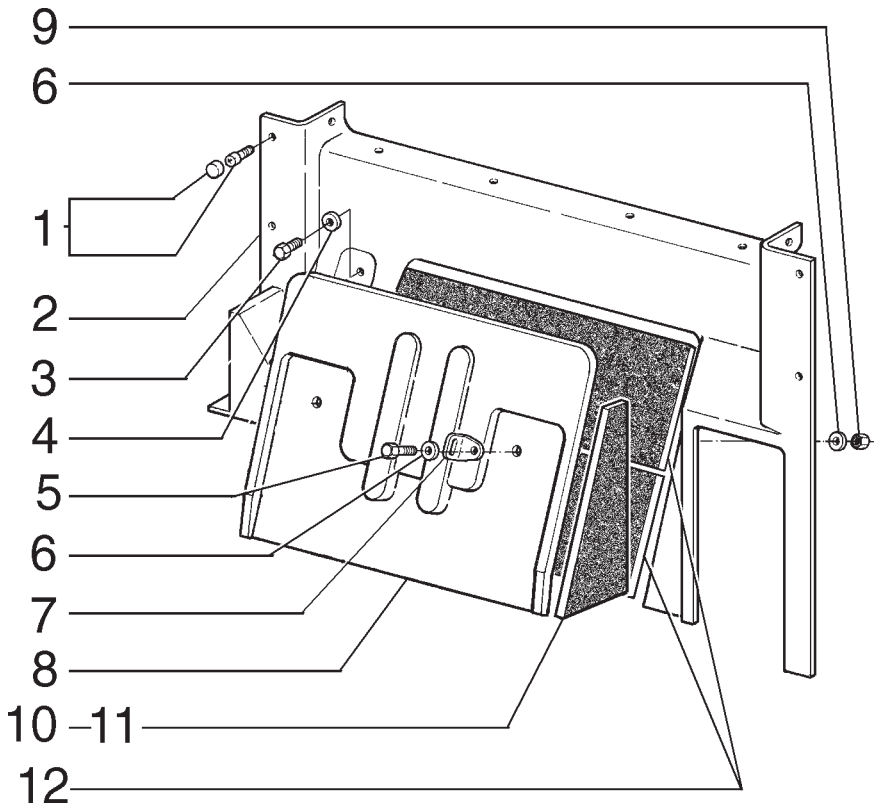

ITEM	PEÇA N°	QTDE.	COD.	DESCRIPTION	DESCRIÇÃO
1	75313380	10	040V	SCREW	PARAFUSO
2	75313827	1	116R	COVERING	REVESTIMENTO
3	75310409	2	040V	SCREW	PARAFUSO
4	75286866	2	131R	WASHER	ARRUELA
5	75310335	2	040V	SCREW	PARAFUSO
6	75287779	4	131R	WASHER	ARRUELA
7	75310336	1	300S	SUPPORT	SUPORTE
8	75313828	1	265C	COVER	TAMPA
9	75313822	2	010D	NUT	PORCA
10	75254722	1	116R	COVERING LH	REVESTIMENTO ESQ.
11	75254439	1	116R	COVERING RH	REVESTIMENTO DIR.
12	75255293	2	116R	COVERING	REVESTIMENTO

CAB COVERING REAR
REVESTIMENTO TRASEIRO CABINE

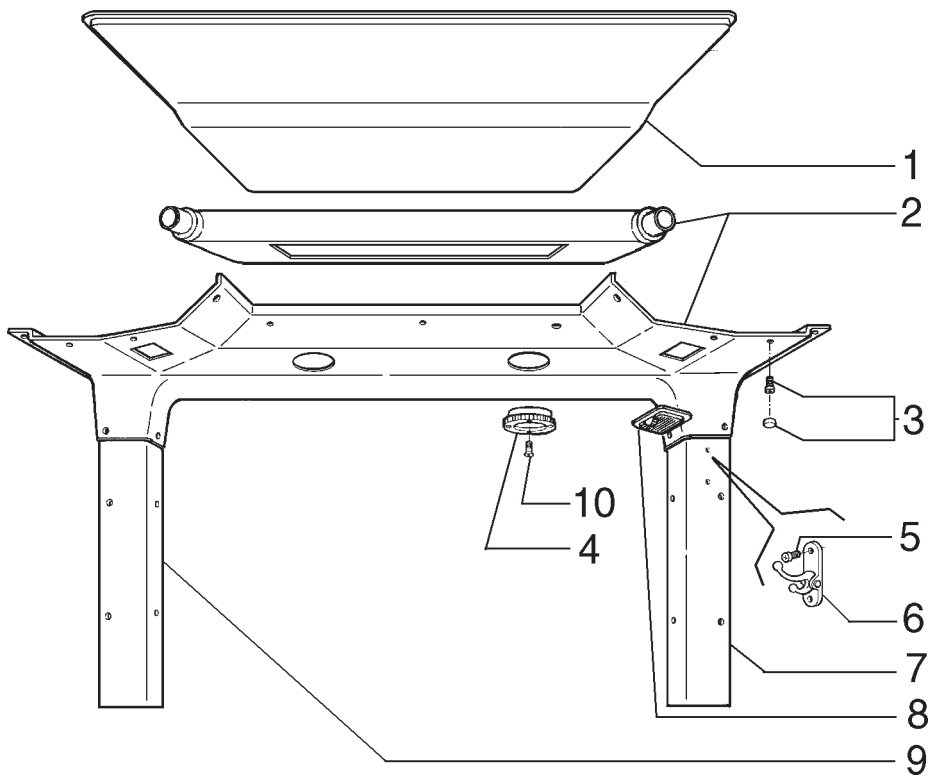

ITEM	PEÇA N°	QTDE.	COD.	DESCRIPTION	DESCRIÇÃO
1	75313833	1	116R	COVERING	REVESTIMENTO
2	75313834	1	116R	COVERING	REVESTIMENTO
3	75313380	27	040V	SCREW	PARAFUSO
4	75313703	2	045P	DIFFUSER	DIFUSOR
5	75310292	2	040V	SCREW	PARAFUSO
6	75313381	1	188A	COAT HOOK	CABIDE
7	75313835	1	116R	COVERING LH	REVESTIMENTO ESQ.
8	75313366	2	135P	CEILING LIGHT	LÂMPADA DO TETO
9	75313836	1	116R	COVERING RH	REVESTIMENTO DIR.
10	75310292	8	040V	SCREW	PARAFUSO

CAB COVERING
REVESTIMENTO DA CABINE

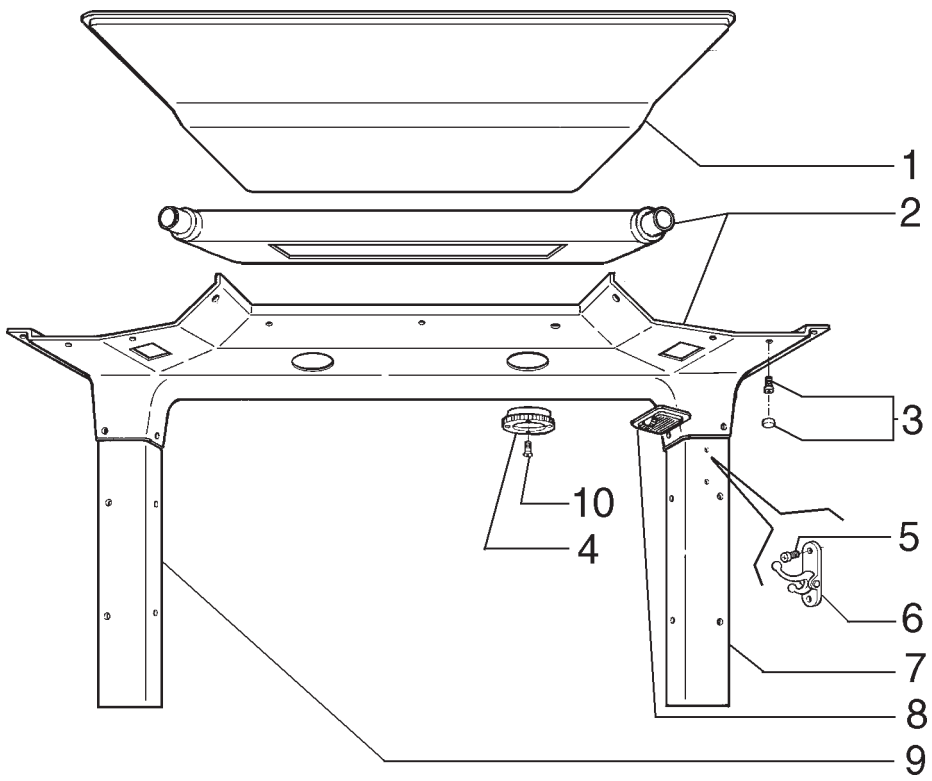

ITEM	PEÇA Nº	QTDE.	COD.	DESCRIPTION	DESCRIÇÃO
1	75313851	1	116R	COVERING	REVESTIMENTO
2	75313852	1	116R	COVERING	REVESTIMENTO
3	75313380	27	040V	SCREW	PARAFUSO
4	75313703	2	045D	DIFFUSER	DIFUSOR
5	75310292	2	040V	SCREW	PARAFUSO
6	75313381	1	188A	COAT HOOK	CABIDE
7	75313853	1	116R	COVERING LH	REVESTIMENTO ESQ
8	75313366	2	135P	CELING LIGHT	LÂMPADA DO TETO
9	75313854	1	116R	COVERING RH	REVESTIMENTO DIR
10	75310292	2	040V	SCREW	PARAFUSO

LOW PROFILE CAB
CABINE PERFIL BAIXO

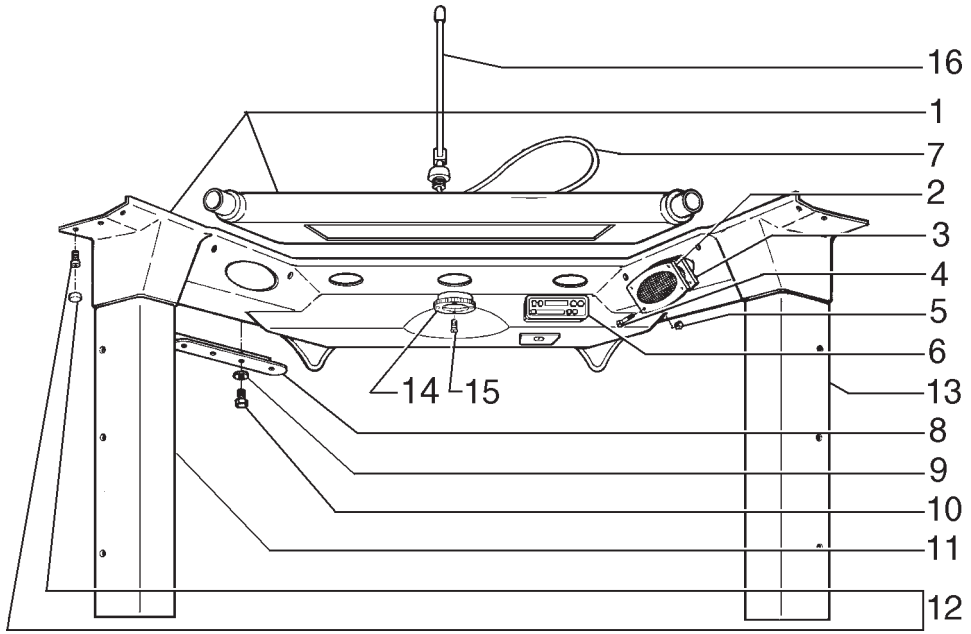

ITEM	PEÇA N°	QTDE.	COD.	DESCRIPTION	DESCRIÇÃO
1	75313837	1	020P	ROOF PANEL	TETO DA CABINA
2	75310390	2	295C	BEZEL	MOLDURA
3	75310386	2	039A	LOUDSPEAKER	ALTO FALANTE
4	75310391	8	040V	SCREW	PARAFUSO
5	75310389	8	010D	NUT	PORCA
6	75322764	1	192A	RADIO	RÁDIO
7	75310384	1	111C	CABLE	CABO ELÉTRICO
8	75310388	2	105P	PLATE RH	CHAPA DIR.
8	75310385	1	105P	PLATE LH	CHAPA ESQ.
9	75287700	8	131R	WASHER	ARRUELA
10	75310286	8	040V	SCREW	PARAFUSO
11	75313838	1	116R	COVERING	REVESTIMENTO ESQ
12	75313380	22	040V	SCREW	PARAFUSO
13	75313839	1	116R	COVERING	REVESTIMENTO
14	75313703	3	045D	DIFFUSER	DIFUSOR
15	75310292	12	040V	SCREW	PARAFUSO
16	75310458	1	064A	ELECTRIC ANTENNA	ANTENA ELÉTRICA

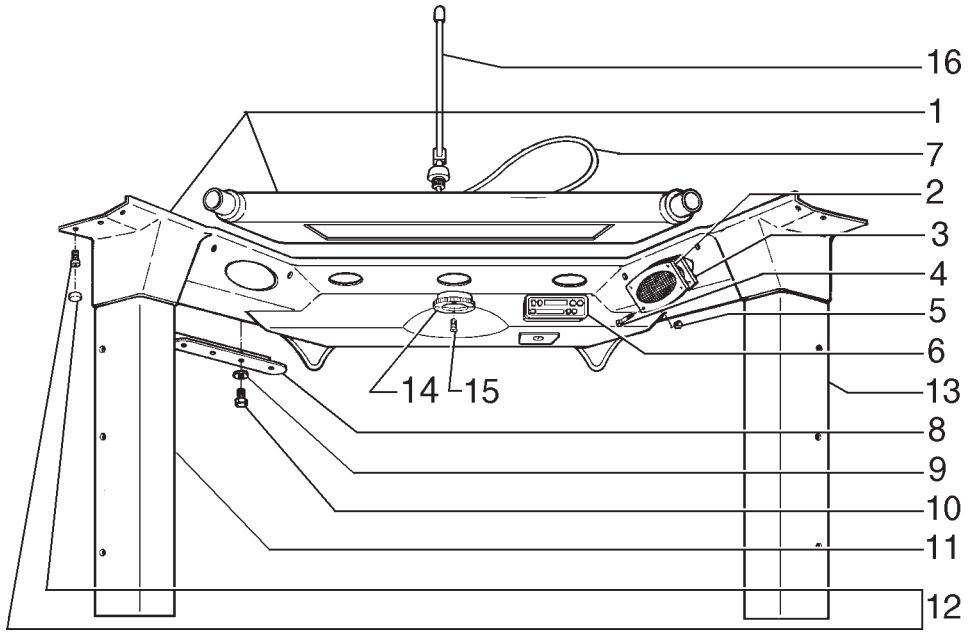

ITEM	PEÇA N°	QTDE.	COD.	DESCRIPTION	DESCRIÇÃO
1	75313848	1	020P	ROOF PANEL	TETO DA CABINA
2	75310390	2	295C	BEZEL	MOLDURA
3	75310386	2	039A	LOUDSPEAKER	ALTO FALANTE
4	75310391	8	040V	SCREW	PARAFUSO
5	75310389	8	010D	NUT	PORCA
6	75310392	1	192A	RADIO	RÁDIO
7	75310384	1	111C	CABLE	CABO ELÉTRICO
8	75310388	2	105P	PLATE	CHAPA
9	75287700	8	131R	WASHER	ARRUELA
10	75310286	8	040V	SCREW	PARAFUSO
11	75313849	1	116R	COVERING	REVESTIMENTO ESQ
12	75313380	15	040V	SCREW	PARAFUSO
13	75313850	1	116R	COVERING	REVESTIMENTO
14	75313703	3	045D	DIFFUSER	DIFUSOR
15	75310292	12	040V	SCREW	PARAFUSO
16	75310458	1	064A	ELECTRIC ANTENNA	ANTENA ELÉTRICA

LOW PROFILE CAB COVERING
REVESTIMENTO DA CABINE PERFIL BAIXO

L1.04 | 31A

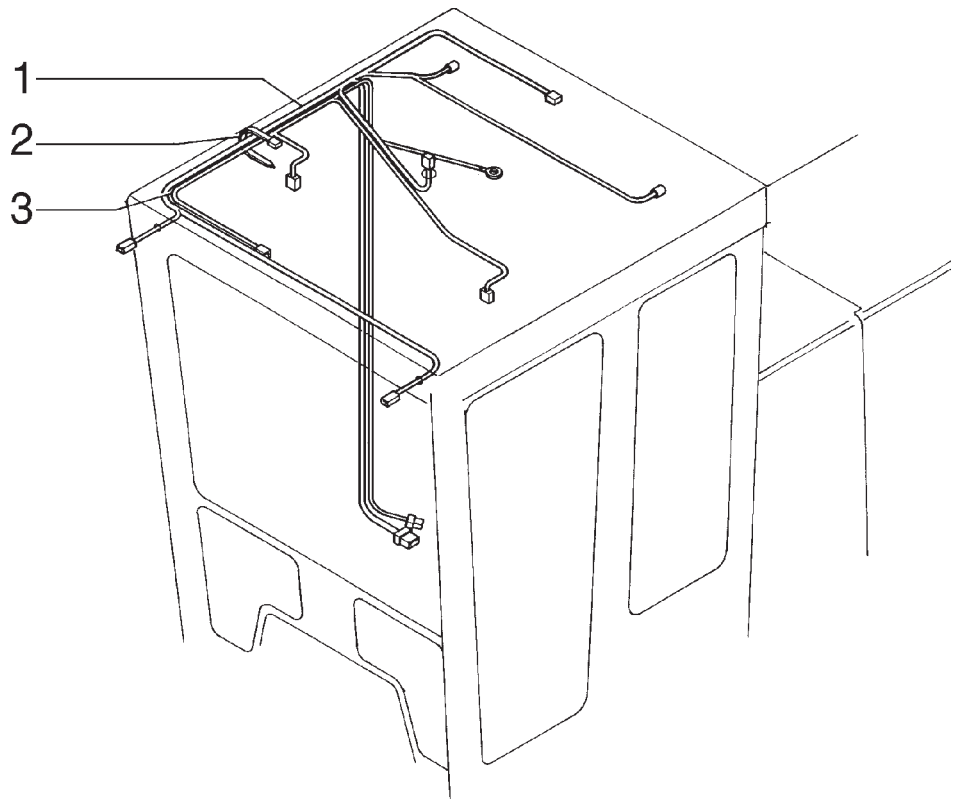

ITEM	PEÇA N°	QTDE.	COD.	DESCRIPTION	DESCRIÇÃO
1	75310298	1	111C	CABLE	CABO ELÉTRICO
2	75310299	30	031F	CLAMP	ABRAÇADEIRA
3	75310300	1	111C	CABLE	CABO ELÉTRICO

CAB ELECTRICAL SYSTEM
SISTEMA ELÉTRICO CABINE

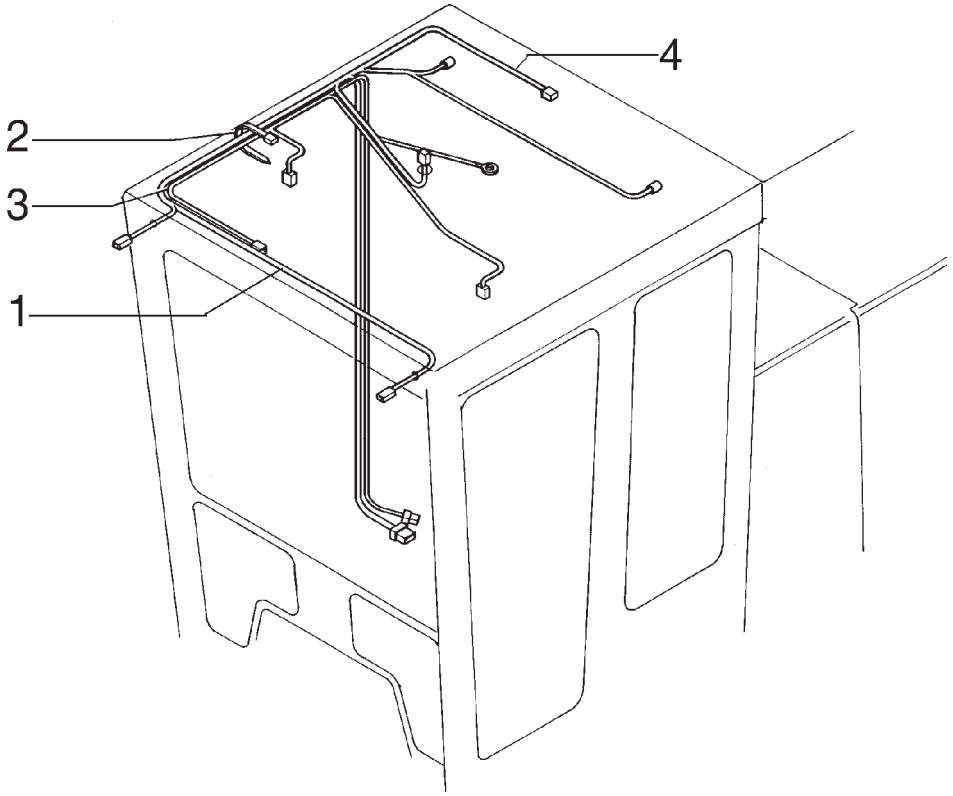

ITEM	PEÇA N°	QTDE.	COD.	DESCRIPTION	DESCRIÇÃO
1	75310298	1	111C	CABLE	CABO ELÉTRICO
2	75310285	30	031F	CLAMP	ABRAÇADEIRA
3	75310300	1	111C	CABLE	CABO ELÉTRICO
4	75311304	1	111C	CABLE	CABO ELÉTRICO

LOW PROFILE CAB ELECTRIC SYSTEM
SISTEMA ELÉTRICO CABINE PERFIL BAIXO

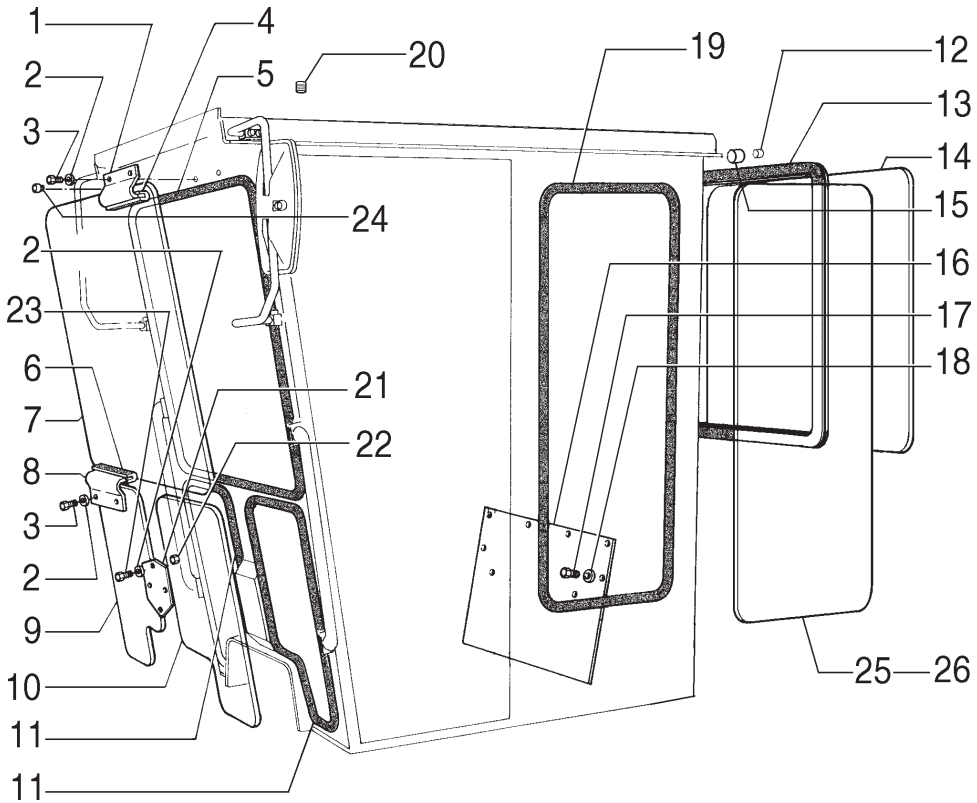

ITEM	PEÇA Nº	QTDE.	COD.	DESCRIPTION	DESCRIÇÃO
1	75310343	2	300S	SUPPORT	SUPORTE
2	75287780	6	131R	WASHER	ARRUELA
3	75310286	6	040V	SCREW	PARAFUSO
4	75310344	2	122G	SEAL	RETENTOR
5	75310232	1	122G	SEAL	RETENTOR
6	75310345	1	122G	SEAL	RETENTOR
7	75254361	1	315C	GLASS	VIDRO
8	75310346	1	300S	SUPPORT	SUPORTE
9	75254363	1	315C	GLASS	VIDRO
10	75254362	1	315C	GLASS	VIDRO
11	75310347	2	122G	SEAL	RETENTOR
12	75310357	1	050T	PLUG	BUJÃO
13	75310348	1	122G	SEAL	RETENTOR
14	75254368	1	315C	GLASS	VIDRO
15	75310358	1	050T	PLUG	BUJÃO
16	75310354	1	265C	COVER	TAMPA
17	75310355	6	040V	SCREW	PARAFUSO
18	75287779	6	131R	WASHER	ARRUELA
19	75310359	2	122G	SEAL	RETENTOR
20	75310356	1	050T	PLUG	BUJÃO
21	75310351	1	265C	COVER	TAMPA
22	75310352	4	010D	NUT	PORCA
23	75310322	4	040V	SCREW	PARAFUSO
24	75310360	2	050T	PLUG	BUJÃO
25	75254364	1	315C	GLASS RH	VIDRO DIR.
26	75254365	1	315C	GLASS LH	VIDRO ESQ.

OPEN CAB
CABINE ABERTA

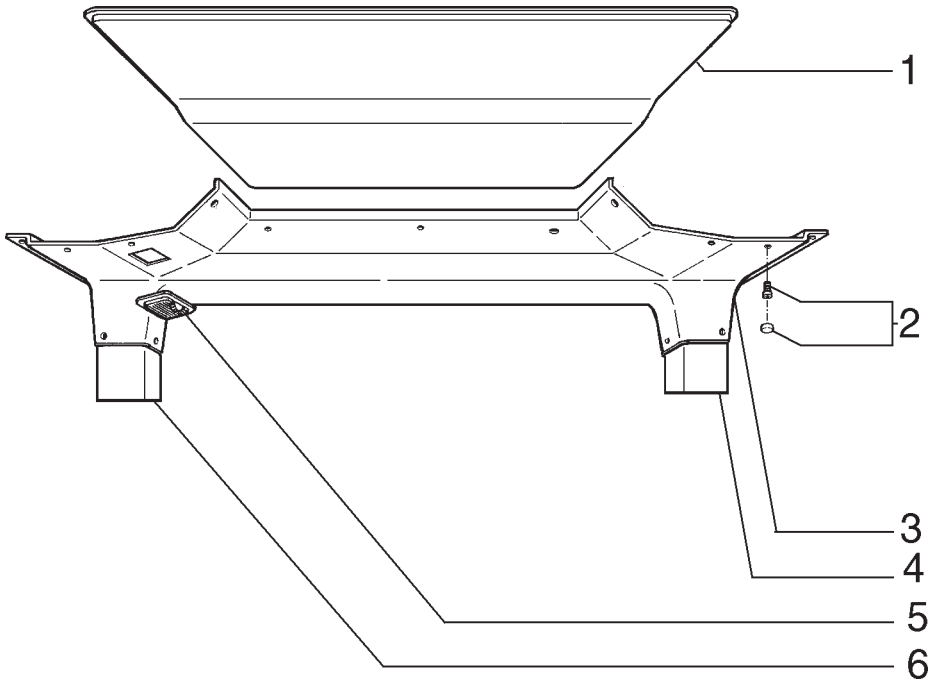

ITEM	PEÇA N°	QTDE.	COD.	DESCRIPTION	DESCRIÇÃO
1	75313844	1	116R	COVERING	REVESTIMENTO
2	75310305	20	040V	SCREW	PARAFUSO
3	75313845	1	116R	COVERING	REVESTIMENTO
4	75313846	1	116R	COVERING LH	REVESTIMENTO ESQ
5	75313367	1	135P	CELING LIGHT	LÂMPADA DO TETO
6	75313847	1	116R	COVERING RH	REVESTIMENTO DIR

OPEN CAB COVERING
COBERTURA CABINE ABERTA

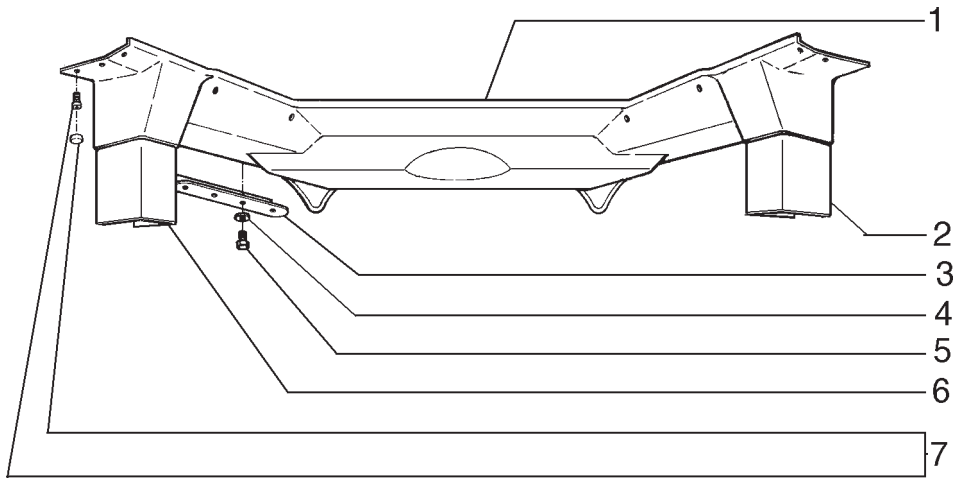

ITEM	PEÇA N°	QTDE.	COD.	DESCRIPTION	DESCRIÇÃO
1	75313840	1	116R	COVERING	REVESTIMENTO
2	75313842	1	116R	COVERING RH	REVESTINDO DIR
3	75310388	1	105P	PLATE RH	CHAPA DIR.
3	75310385	1	105P	PLATE LH	CHAPA ESQ.
4	75287700	8	131R	WASHER	ARRUELA
5	75310286	8	040V	SCREW	PARAFUSO
6	75313843	1	116R	COVERING LH	REVESTIMENTO ESQ
7	75313380	10	040V	SCREW	PARAFUSO

OPEN CAB COVERING
COBERTURA CABINE ABERTA

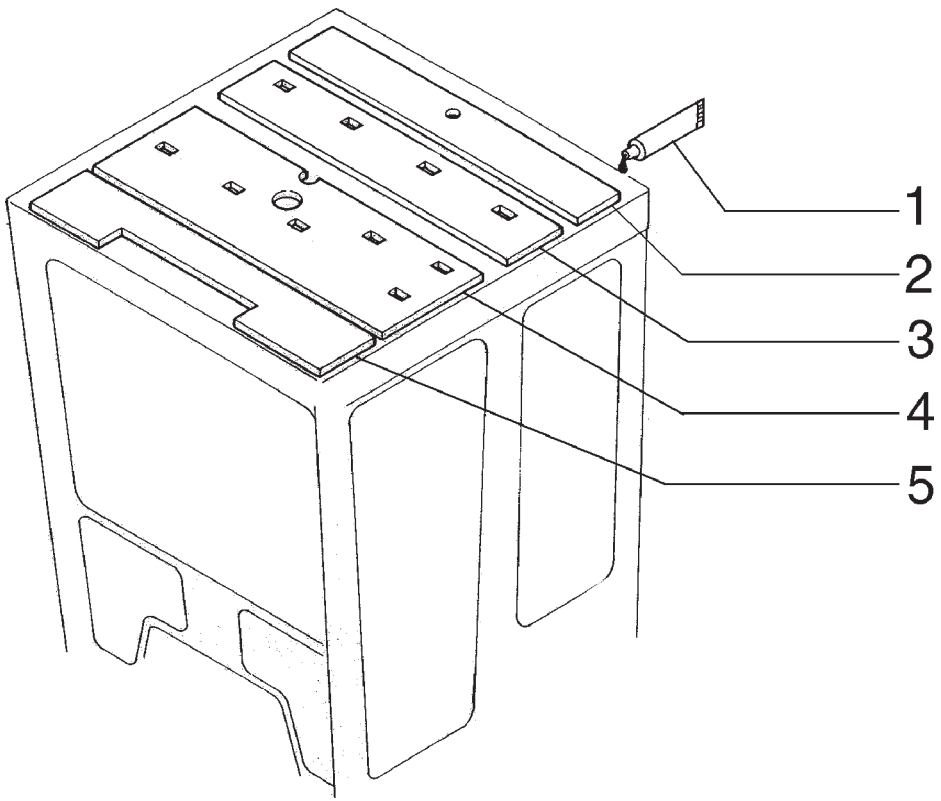

ITEM	PEÇA N°	QTDE.	COD.	DESCRIPTION	DESCRIÇÃO
1	75311351	1	009M	ADESHIVE	COLA
2	75311352	1	025P	PANEL	PAINEL
3	75311353	1	025P	PANEL	PAINEL
4	75311354	1	025P	PANEL	PAINEL
5	75311355	1	025P	PANEL	PAINEL

LOW PROFILE CAB COVERING
REVESTIMENTO CABINE PERFIL BAIXO

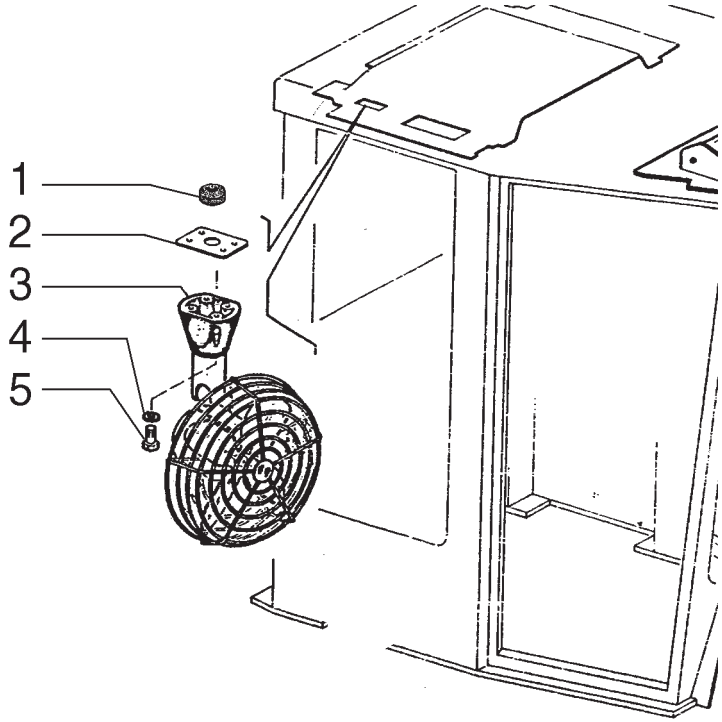

ITEM	PEÇA Nº	QTDE.	COD.	DESCRIPTION	DESCRIÇÃO
1	70930860	4	345C	CUSHION	COXIM
2	73150997	1	105P	PLATE	CHAPA
3	73150754	1	030V	FAN	VENTILADOR
4	70909055	4	170R	LOCKWASHER	ARRUELA PRESSÃO
5	70925655	4	040V	SCREW	PARAFUSO

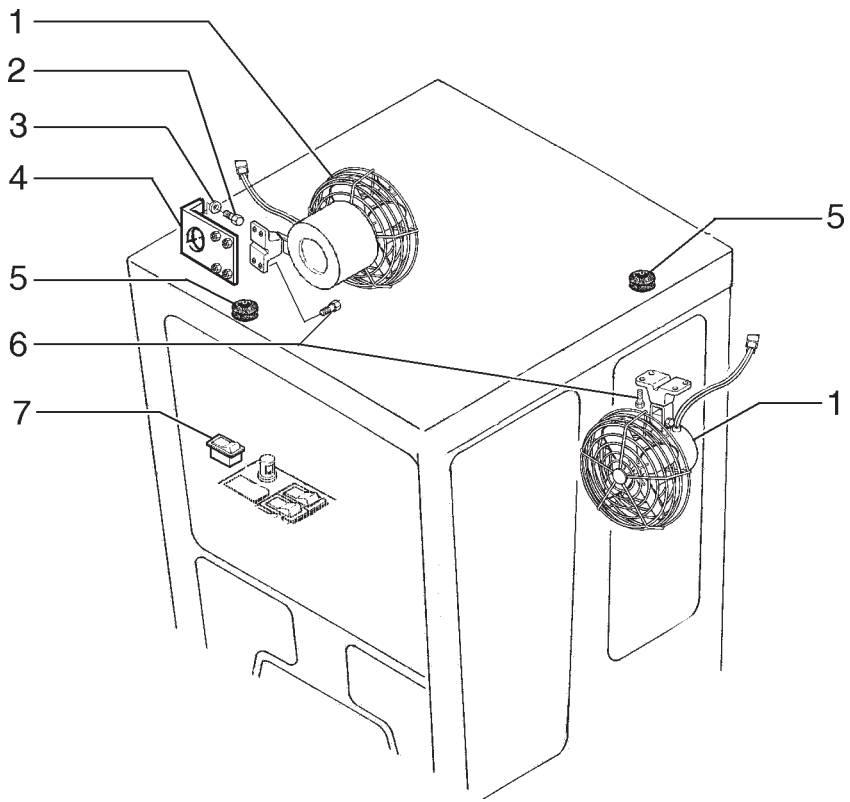

ITEM	PEÇA N°	QTDE.	COD.	DESCRIPTION	DESCRIÇÃO
1	73150754	2	030V	FAN	VENTILADOR
2	10902030	2	040V	SCREW	PARAFUSO
3	12644421	2	131R	WASHER	ARRUELA
4	75325318	1	105P	PLATE	CHAPA
5	10398680	2	122G	SEAL	RETENTOR
6	10902421	8	040V	SCREW	PARAFUSO
7	75251062	1	075I	SWITCH	INTERRUPTOR

CAB - DEFROSTER FAN - OPTIONAL
CABINE - DESEMBAÇADOR - OPCIONAL

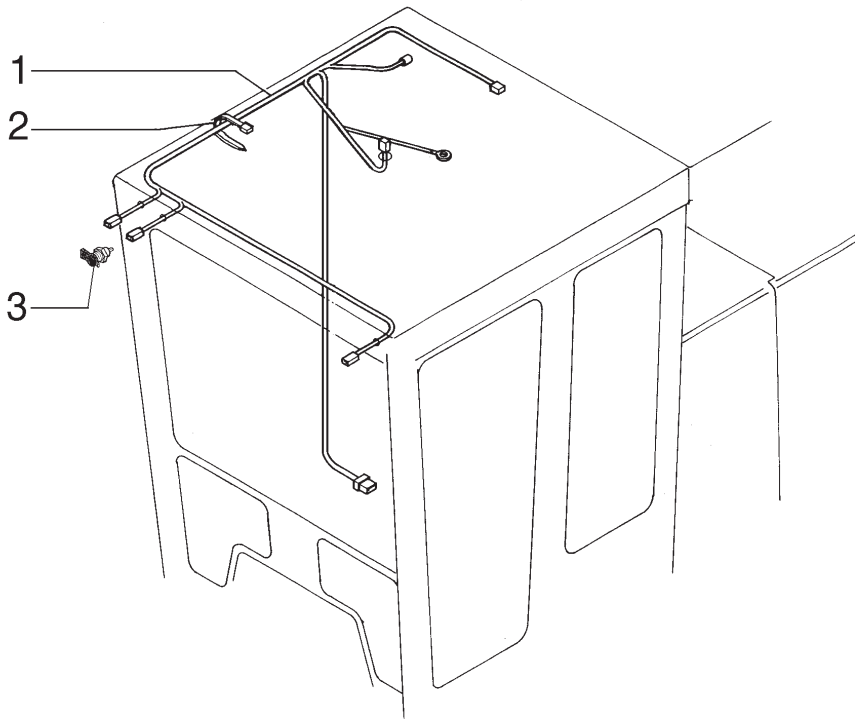

ITEM	PEÇA N°	QTDE.	COD.	DESCRIPTION	DESCRIÇÃO
1	75310284	1	111C	CABLE	CABO ELÉTRICO
2	75310285	25	031F	CLAMP	ABRAÇADEIRA
3	79090991	1	205P	RECEPTACLE	TOMADA

OPEN CAB ELECTRICAL SYSTEM
SISTEMA ELÉTRICO CABINE ABERTA

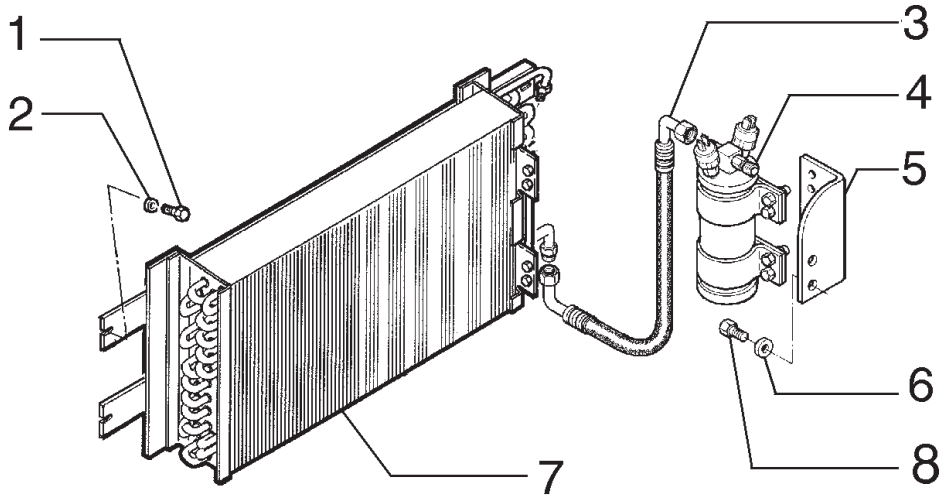

ITEM	PEÇA Nº	QTDE.	COD.	DESCRIPTION	DESCRIÇÃO
1	10902021	4	040V	SCREW	PARAFUSO
2	10615479	4	131R	WASHER	ARRUELA
3	75325655	1	192T	HOSE ASSY	MANGUEIRA
4	75325647	1	254C	CONTAINER	RECIPIENTE
5	75325588	1	300S	SUPPORT	SUPORTE
6	10730301	2	131R	WASHER	ARRUELA
7	75325651	1	220C	CONDENSER	CONDENSADOR
8	16043431	2	040V	SCREW	PARAFUSO

SPECIAL EQUIPMENT
OPCIONAL

AIR CONDITIONER SYSTEM
SISTEMA DE AR CONDICIONADO

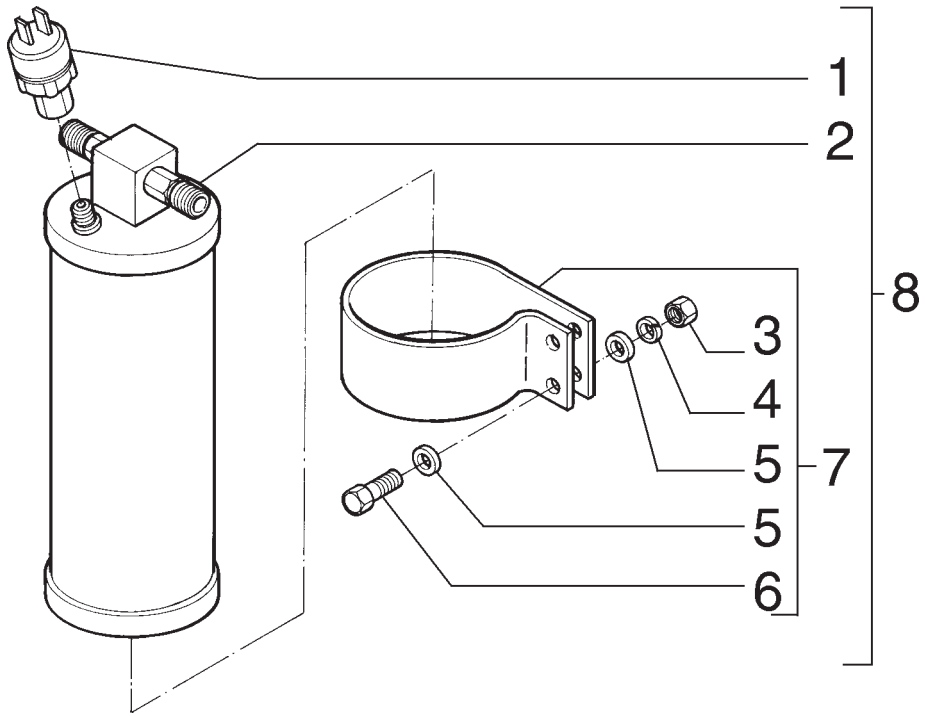

ITEM	PEÇA Nº	QTDE.	COD.	DESCRIPTION	DESCRIÇÃO
1	75257991	2	133S	SENSOR	SENSOR
2	75251998	1	254C	CONTAINER	RECIPIENTE
3	71100881	4	010D	NUT	PORCA
4	71100882	4	170R	LOCKWASHER	ARRUELA PRESSÃO
5	71100883	8	131R	WASHER	ARRUELA
6	71100884	4	040V	SCREW	PARAFUSO
7	75261743	2	031F	CLAMP	ABRAÇADEIRA
8	75325647	1	254C	CONTAINER	RECIPIENTE

SPECIAL EQUIPMENT
OPCIONAL

AIR CONDITIONER SYSTEM
SISTEMA DE AR CONDICIONADO

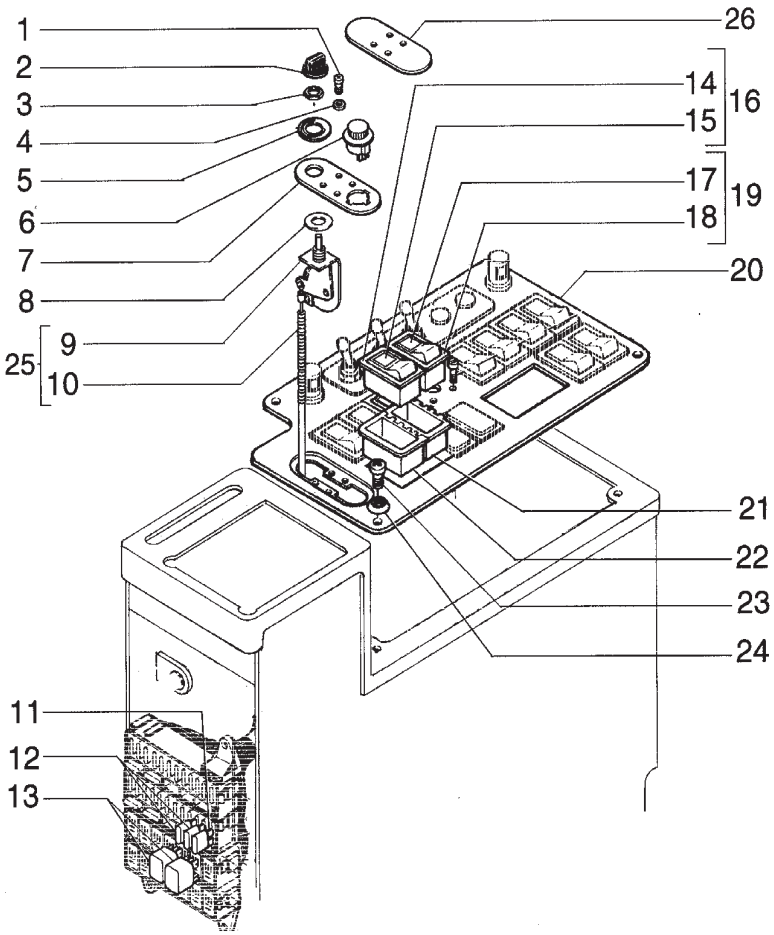

ITEM	PEÇA N°	QTDE.	COD.	DESCRIPTION	DESCRIÇÃO
1	13297317	4	040V	SCREW	PARAFUSO
2	1994720C1	1	150P	KNOB	MANOPLA
3	109311H	1	010D	NUT	PORCA
4	70917458	4	131R	WASHER	ARRUELA
5	75321640	1	008D	DECAL	DECALCOMANIA
6	75289897	1	075I	SWITCH	INTERRUPTOR
7	75321394	1	105P	PLATE	CHAPA
8	79005601	1	045A	RING	ANEL
9	1954651C2	1	075I	SWITCH	INTERRUPTOR
10	250739A1	1	111C	CABLE	CABO ELETRICO
11	11055190	1	110F	FUSE 20AMP.	FUSIVEL 20AMP.
12	11054990	2	110F	FUSE 10AMP.	FUSIVEL 10AMP.
13	75251103	2	085T	RELAY	RELE
14	75251041	1	075I	SWITCH	INTERRUPTOR
15	75321124	1	170T	LENS	LENTE
16	75321122	1	075I	SWITCH	INTERRUPTOR
17	75321687	1	170T	LENS	LENTE
18	75251050	1	075I	SWITCH	INTERRUPTOR
19	75321686	1	075I	SWITCH	INTERRUPTOR
20	75321535	1	105P	PLATE	CHAPA
21	75251093	1	119M	CONNECTION	CAIXA DE MONTAT.
22	85803983	1	119M	CONNECTION	CAIXA DE CONTAT.
23	13313217	4	040V	SCREW	PARAFUSO
24	85801991	4	131R	WASHER	ARRUELA
25	250742A1	1	105F	ROPE	CABO
26	75321538	1	265C	COVER	TAMPA

SPECIAL EQUIPMENT
OPCIONAL

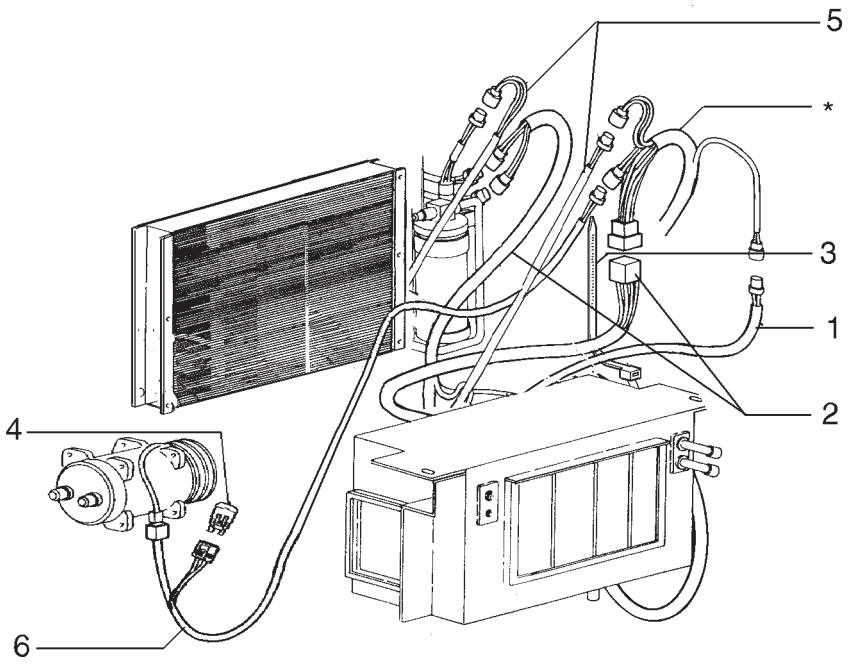

ITEM	PEÇA Nº	QTDE.	COD.	DESCRIPTION	DESCRIÇÃO
1	75222519	1	111C	CABLE	CABO ELÉTRICO
2	75322518	1	111C	CABLE	CABO ELÉTRICO
3	75201642	3	111C	CLAMP	ABRAÇADEIRA
4	75322270	1	039R	RESISTOR	RESISTOR
5	75322516	1	111C	CABLE	CABO ELÉTRICO
6	75322517	1	111C	CABLE	CABO ELÉTRICO

SPECIAL EQUIPMENT
OPCIONAL

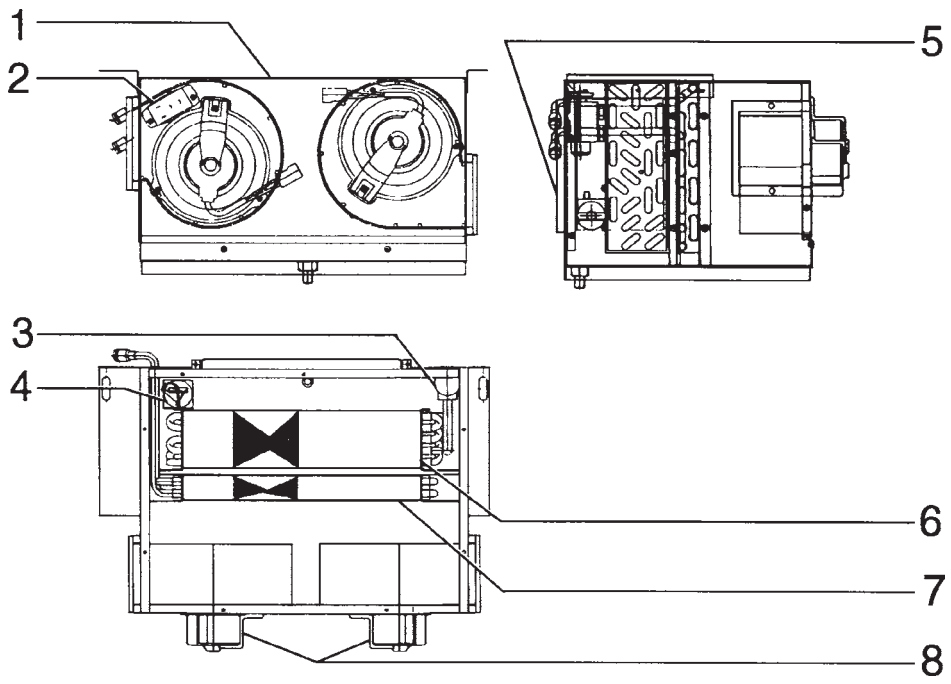

ITEM	PEÇA Nº	QTDE.	COD.	DESCRIPTION	DESCRIÇÃO
1	75310513	1	265C	COVER	CAIXA
2	75254544	1	039R	RESISTOR	RESISTOR
3	75252027	1	010V	VALVE	VÁLVULA
4	75251987	1	096T	THERMOSTAT	TERMOSTATO
5	75254545	1	065F	FILTER	FILTRO
6	75254533	1	064E	EVAPORATOR	EVAPORADOR
7	75254537	1	105R	HEATER	AQUECEDOR
8	75310515	2	030V	FAN	VENTILADOR

SPECIAL EQUIPMENT
OPCIONAL

AIR CONDITIONER SYSTEM - 75254533
SISTEMA DE AR CONDICIONADO - 75254533

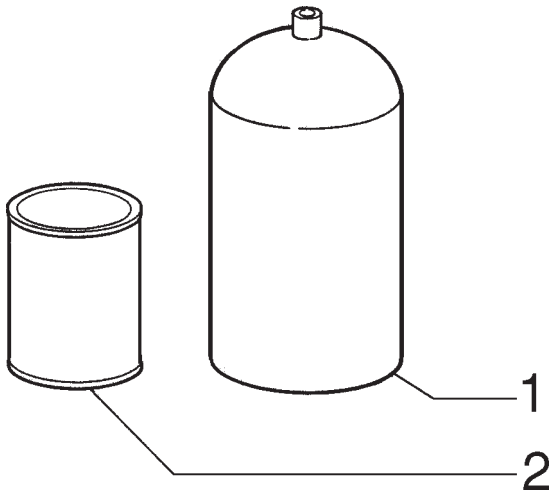

ITEM	PEÇA Nº	QTDE.	COD.	DESCRIPTION	DESCRIÇÃO
1	75250129	1	001A	GAS R134	GAS R134
2	75248073	1	039R	OIL	ÓLEO

SPECIAL EQUIPMENT
OPCIONAL

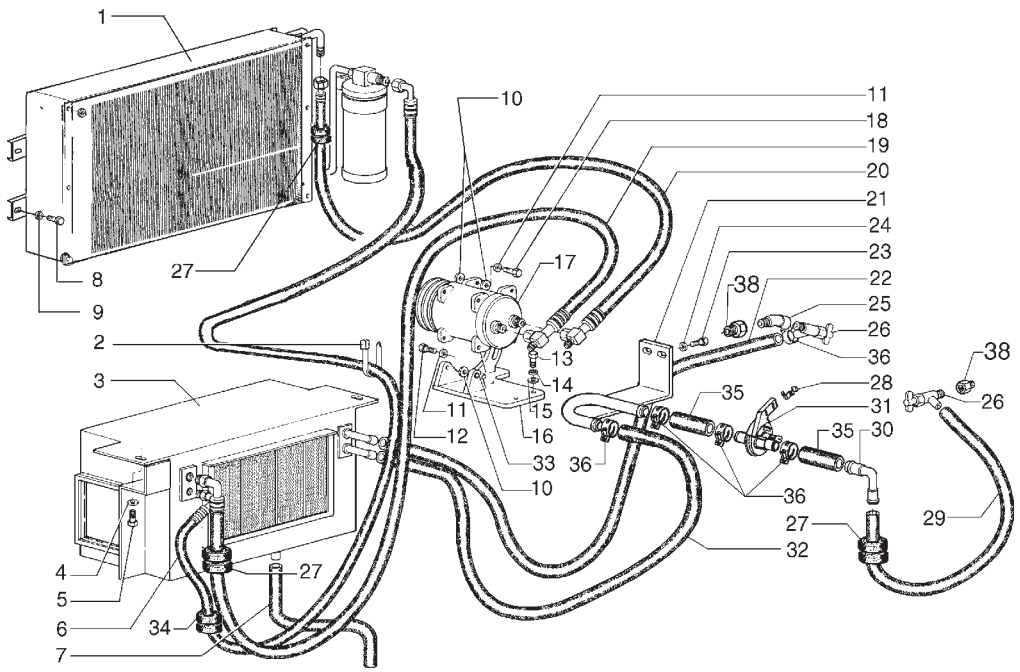

ITEM	PEÇA N°	QTDE.	COD.	DESCRIPTION	DESCRIÇÃO
1	75254528	1	220C	CONDENSER	CONDENSADOR
2	75201642	2	031F	CLAMP	ABRAÇADEIRA
3	75259704	1	220C	CONDENSER	CONDENSADOR
4	14496531	2	131R	WASHER	ARRUELA
5	16043431	2	040V	SCREW	PARAFUSO
6	75257956	1	192T	HOSE ASSY	MANGUEIRA
7	75255010	1	285T	HOSE	MANGUEIRA
8	10902021	8	040V	SCREW	PARAFUSO
9	10615479	8	131R	WASHER	ARRUELA
10	14496621	4	131R	WASHER	ARRUELA
11	10516879	3	170R	LOCKWASHER	ARRUELA PRESSÃO
12	11343831	2	040V	SCREW	PARAFUSO
13	11106631	3	040V	SCREW	PARAFUSO
14	10516879	3	170R	LOCKWASHER	ARRUELA PRESSÃO
15	14496621	3	131R	WASHER	ARRUELA
16	75254050	1	300S	SUPPORT	SUPORTE
17	75251988	1	216C	AIR COMPRESSOR	COMPRESSOR
18	11343831	1	040V	SCREW	PARAFUSO
19	75257954	1	192T	HOSE ASSY	MANGUEIRA
20	75257955	1	192T	HOSE ASSY	MANGUEIRA
21	75321436	1	193T	TUBE	TUBO
22	75320969	1	285T	HOSE	MANGUEIRA
23	11107231	2	040V	SCREW	PARAFUSO
24	12642021	2	131R	WASHER	ARRUELA
25	70910149	1	085G	ELBOW	COTOVELO
26	301803R1	2	010V	VALVE	VÁLVULA
27	73150779	5	085I	INSULATOR	ISOLANTE
28	1954626C1	1	045F	CLIP	PRESILHA
29	75320978	1	192T	HOSE	MANGUEIRA
30	75322881	1	193T	TUBE	TUBO
31	1331087C1	1	010V	VALVE	VÁVULA
32	75320965	1	192T	HOSE	MANGUEIRA
33	79114762	1	095B	BUSHING	BUCHA
34	75321576	1	085I	INSULATOR	ISOLANTE

HEATER AND AIR CONDITIONER
AQUECEDOR E AR CONDICIONADO

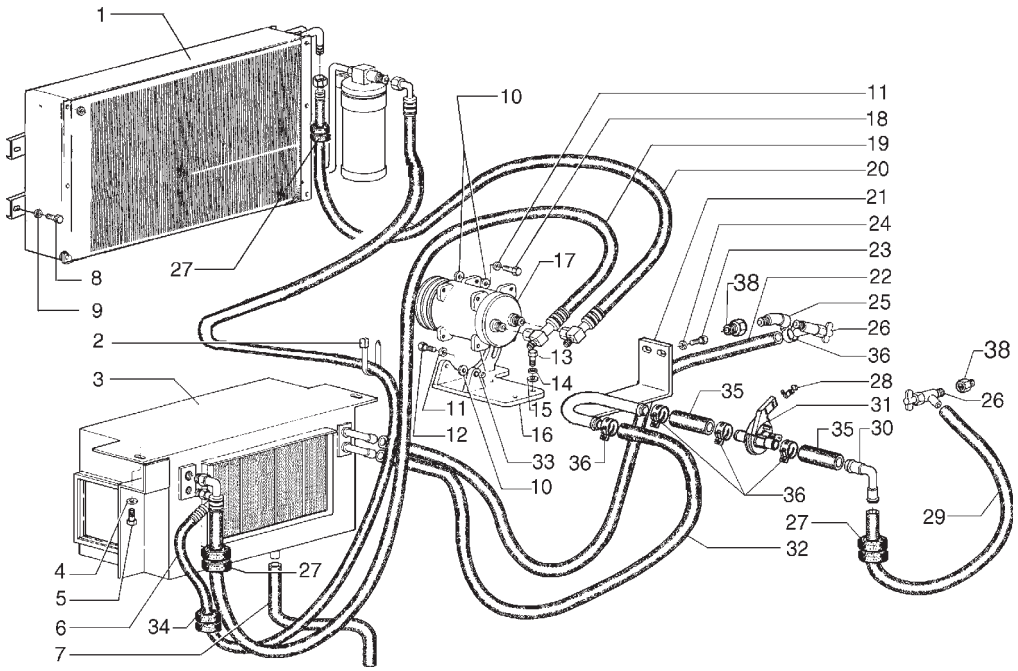

ITEM	PEÇA N°	QTDE.	COD.	DESCRIPTION	DESCRIÇÃO
35	75321442	2	192T	HOSE	MANGUEIRA
36	1954736C1	9	031F	CLAMP	ABRAÇADEIRA
37	12639721	8	131R	WASHER	ARRUELA
38	70901835	2	020R	FITTING	CONEXÃO

SPECIAL EQUIPMENT
OPCIONAL

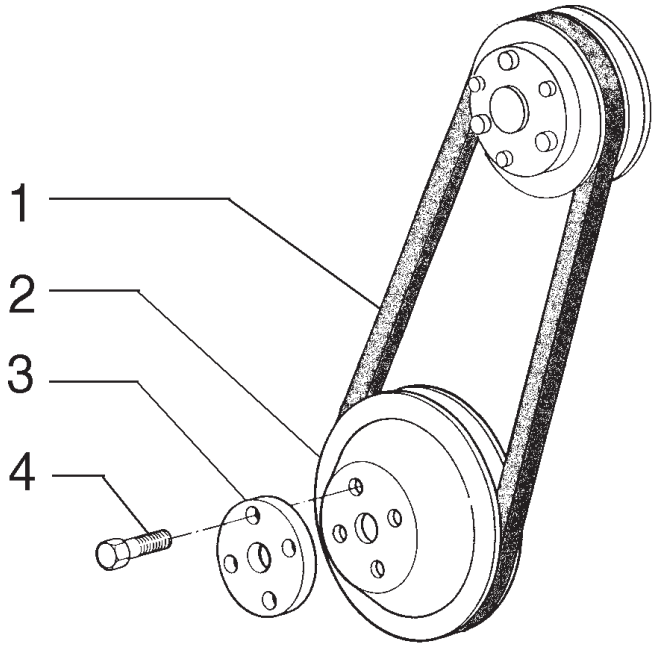

ITEM	PEÇA N°	QTDE.	COD.	DESCRIPTION	DESCRIÇÃO
1	75256773	1	173C	BELT	CORREIA
2	75286359	1	230P	PULLEY	POLIA
3	75208265	1	113P	LOCKPLATE	PLACA TRAVAMENTO
4	75208900	4	040V	SCREW	PARAFUSO

SPECIAL EQUIPMENT
OPCIONAL

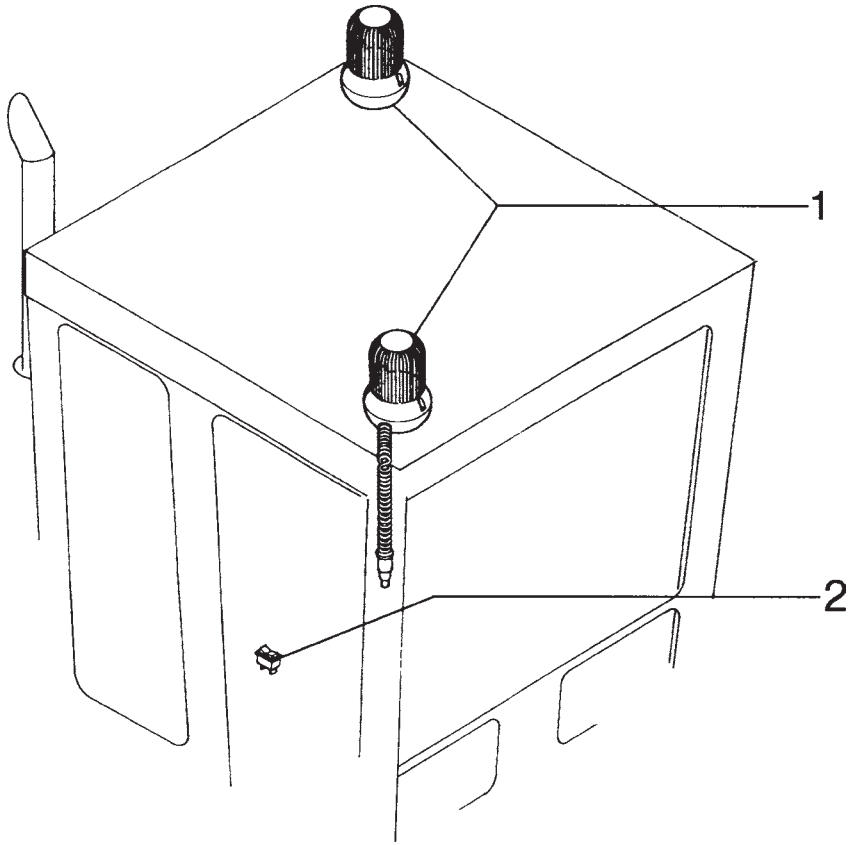

ITEM	PEÇA Nº	QTDE.	COD.	DESCRIPTION	DESCRIÇÃO
1	76041998	2	0619	WARNING BEACON	LÂMPADA ROTATIVO
2	75251040	1	075I	SWITCH	INTERRUPTOR

SPECIAL EQUIPMENT
OPCIONAL

ROTATING WARNING BEACON
SINALIZADOR ROTATIVO

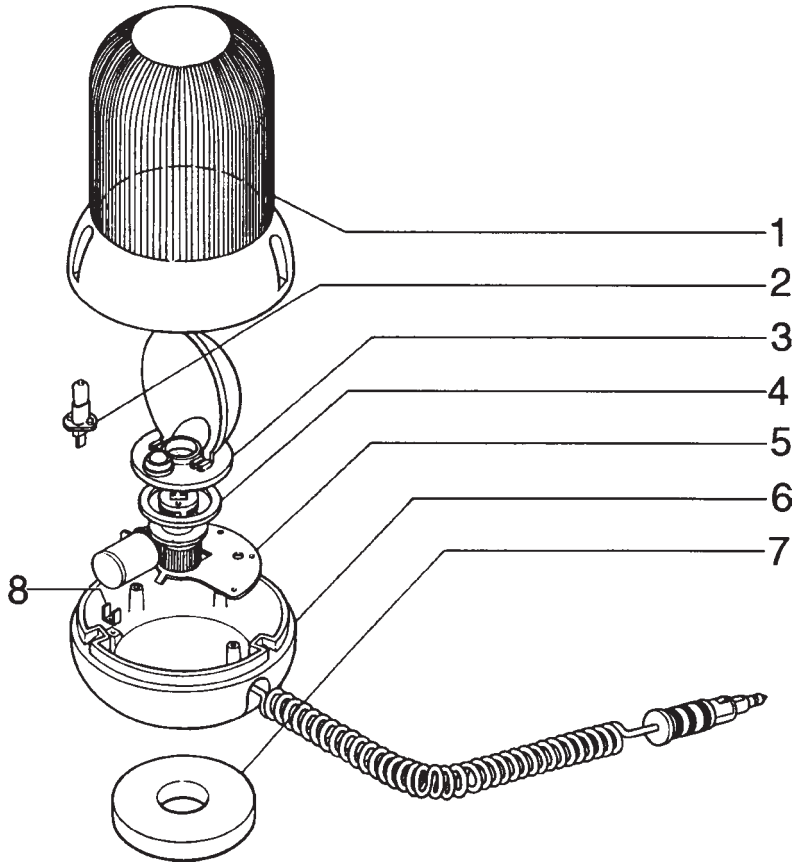

ITEM	PEÇA Nº	QTDE.	COD.	DESCRIPTION	DESCRIÇÃO
1	76042349	1	170T	LENS	LENTE
2	14151195	1	030L	LAMP	LÂMPADA
3	76042350	1	171R	REFLECTOR	REFLETOR
4	76042351	1	045A	RING	ANEL
5	76042352	1	300S	SUPPORT	SUPORTE
6	76042354	1	035S	CASE	CARCAÇA
7	76042355	1	058C	MAGNET	IMÃ
8	76042353	1	250C	CONTACT	CONTATO

SPECIAL EQUIPMENT
OPCIONAL

ROTATING WARNING BEACON
SINALIZADOR ROTATIVO

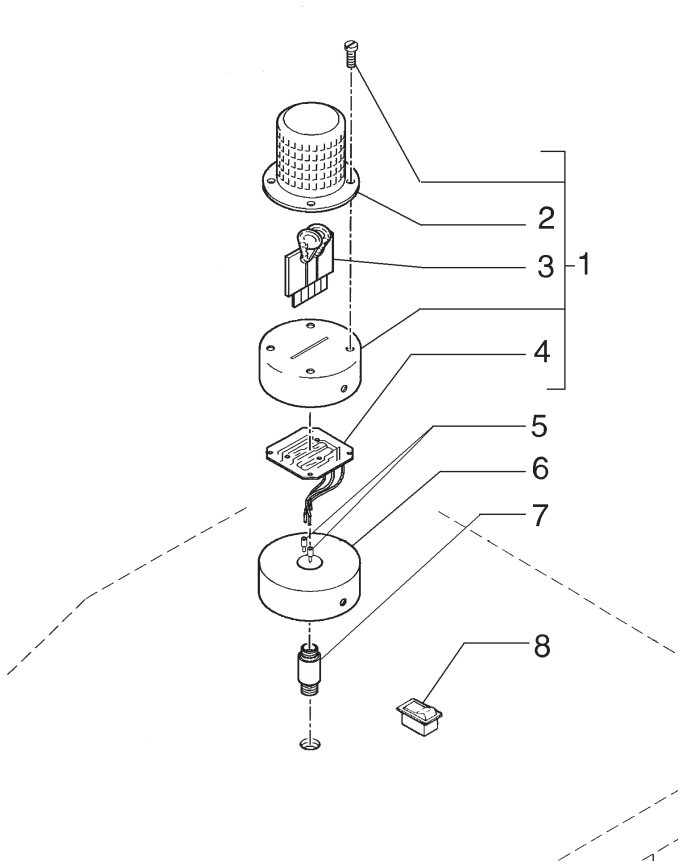

ITEM	PEÇA N°	QTDE.	COD.	DESCRIPTION	DESCRIÇÃO
1	75262122	1	0619	WARNING BEACON	LÂMPADA ROTAT.
2	75262124	1	170T	LENS	LENTE
3	75262123	1	171R	REFLECTOR	REFLETOR
4	73161283	1	035L	FLASHER	LAMPEJADOR
5	73121530	2	060C	WIRE TERMINAL	TERMINAL DO FIO
6	73151632	1	002K	KIT	KIT
7	70901520	1	028N	NIPPLE	NIPLE
8	75251040	1	075I	SWITCH	INTERRUPTOR

SPECIAL EQUIPMENT FOR U.S.A.
OPCIONAL PARA U.S.A.

ROTATING WARNING BEACON
SINALIZADOR ROTATIVO

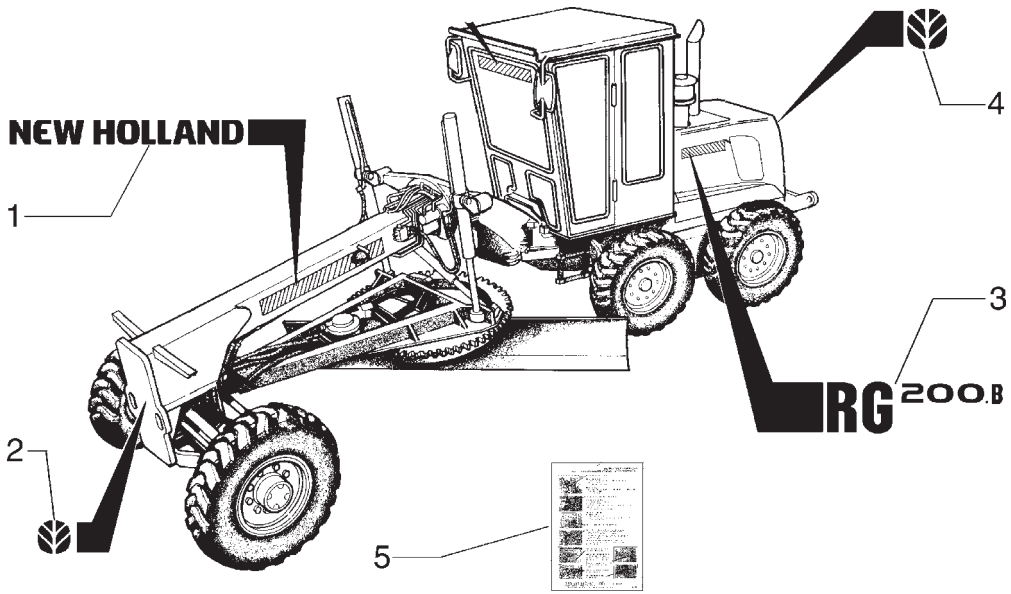

= 6

ITEM	PEÇA N°	QTDE.	COD.	DESCRIPTION	DESCRIÇÃO
1	75266980	2	012D	DECAL	DECALQUE
2	86594515	1	012D	DECAL	DECALQUE
3	75267043	2	012D	DECAL	DECALQUE
4	96594528	1	012D	DECAL	DECALQUE
5	75255784	1	049M	LABEL	ETIQUETA
6	71101984	1	002K	PORT DEKAL KIT	KIT DECALQ PORT
6	71101986	1	002K	ENGLISH DECAL KIT	KIT DECALQ ING
6	71101985	1	002K	SPANISH DECAL KIT	KIT DECALQ ESP

TYPE PLATES KIT
JOGO DE DECALQUE

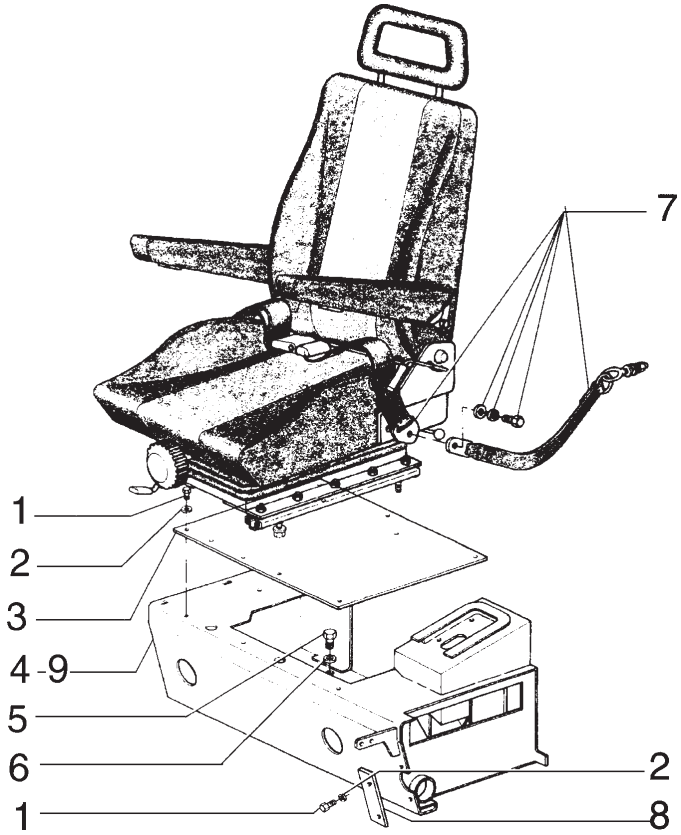

ITEM	PEÇA N°	QTDE.	COD.	DESCRIPTION	DESCRIÇÃO
1	10902131	8	040V	SCREW	PARAFUSO
2	12644421	8	131R	WASHER	ARRUELA
3	75281144	1	265C	COVER	TAMPA
4	75253776	1	300S	SUPPORT	SUPORTE
5	16043631	4	040V	SCREW	PARAFUSO
6	12642021	4	131R	WASHER	ARRUELA
7	75251625	1	080S	SEAT	ASSENTO
8	75281142	1	105P	PLATE	CHAPA
9	75253886	1	300S	SUPPORT *	SUPORTE *

* FOR MACHINE WITH STD CAB
PARA MÁQUINA COM CABINE STD

DRIVER'S SEAT
ASSENTO DO OPERADOR

NOTES - ANOTAÇÕES

GLOSSARY

Glossario **Glossaire**

Lexicon **Glosario**

NEW HOLLAND

COD.	PORTUGUÊS DEUTSCH	ENGLISH FRANÇAIS	ITALIANO ESPAÑOL
0001	Motor turbo alimentado Motor mit turbolader	Turbocharged Engine Moteur Suralimenté	Motore Sovralimentato Motor Sobrealimentado
0003	Aquecimento da água do motor Heizung fuer motorkuehlanlage	Engine Coolant Heater Chauffage D'eau Moteur	Riscaldatore Imp. Raffr Motore Calefaccion Agua Motor
001K	Kit veja pag. 9 Satz siehe seite 9	Kit See Page 9 Kit Voir Page 9	Kit Ved. Pag. 9 Juego Vease Pag 9
001M	Microfiches service Microfiches service	Microfiche Service Microfiches Service	Microfiches Service Microfichas Servicio
001N	Fita magnética Magnetband	Magnetic Tape Bande Magnetique	Nastro Magnetico Banda Magnetica
0020	Supressão de ruidos da cabine Schalldaemmung fuer kabine	Cab Sound Suppression Insonoriation Poste Conduite	Insonorizzazione Posto Guida Insonorizacion Puesto-conducc.
0021	Equipamento p/inverno Winterausruestung	Winterization Winterisation	Winterizzazione
0022	Supressão de ruidos Aussenschalldaemmung	Bystander Sound Suppression Insonorization Exterieure	Insonorizzazione Esterna Insonorizacion Exterior
0024	Equip.p/ operação em estrada Strassenfahrt ausruestung	Road Traffic Preparation Transf.circulation Sur Route	Trasform Circol Su Strada Acondicionamiento p/carretera
0026	Predisposição p/instal.TUV TUV-Zulassung	TUV Version Version TUV	Predisposizione TUV Version TUV
002C	Catálogo de peças sobressalentes Ersatzteilkatalog	Parts Catalog Catalog Pieces Detachees	Catalogo Parti Ricambio Catalogo Piezas Repuesto
002D	Especificação dos serviços Reparaturdaten	Service Specifications Donnees Pour Les Reparations	Dati Caratt Per Riparazioni Datos Caract.para Reparaciones
002E	Lista geral de peças sobressalentes Allgemeine ersatzteilliste	Master Numerical Index Liste General Pieces Rechange	Elenco Generale Ricambi Lista General Piezas Repuesto
002F	Até o motor ... Bis motor ...	Up To Engine ... Justqu'au Moteur ...	Fino Al Motore ... Hasta El Motor ...
002K	Kit Satz	Kit Kit	Kit Juego
002L	Lista de preço de peças sobressalentes Ersatzteil-preisliste	Parts Price List Tarif Pieces de Rechange	Listino Prezzi Ricambi Lista de Precios de Repuesto

NEW HOLLAND

COD.	PORTUGUÊS DEUTSCH	ENGLISH FRANÇAIS	ITALIANO ESPAÑOL
002M	Manual de serviços Werstatt handbuch	Service Manual Manuel D'atelier	Manuale Per Le Riparazioni Manual de Taller
002N	Boletim de peças sobressalentes Ersatzteilmitteilungsblatt	Parts Bulletin Bulletin de Pieces Detachees	Notiziario Tecnico Ricambi Notiziario Piezas de Repuesto
002T	Tabelas calibragem do sist. injeç. Einspritzanlage einstelldaten	Inject.syst.calibration Charts Tables Tarage Appar.injection	Tabelle Taratura App.iniezione Tablas Calibr. Apar.inyeccion
0030	Homologação p/ Itália Homologation Italien	Italian Road Traffic Approval Homologation Italie	Omologazione Italia Homologacion Italia
0031	Versão New York Version fuer N.Y	New York Version Version New-York	Allestimento New York Version Nueva York
0035	Homologação agrícola Landwirtschaftszulassung	Farm Provision Homologable Agriculture	Omologabile Agricolo Homologable Agricolo
003C	Catálogo de ferramentas Werzeugkatalog	Service Tool Catalog Catalogue Outillage Assistance	Catalogo Attrezzature Assist Catalogo Utilage Servicio
003D	À partir do motor ... Ab motor	From Engine ... A Partir Du Moteur ...	Dal Motore ... A Partir Del Motor ...
003F	Até o câmbio ... Bis getriebe ...	Up To Transm ... Jusqu'a La Boite de Vitesse ...	Fino Al Cambio ... Hasta El Cambio ...
003M	Manual de operação e manutenção Betriebs-und wartungsanleitung	Operat.mainten.instr.manual Manuel Conduite Et Entretien	Manuale Istr.uso Manutenzione Manual de Manejo Y Mantenim.
003T	Manual de tempos de manutenção Reparaturrichtzeiten handbuech	Repair Time Manual Manuel Temps Reparation	Tariffario Delle Riparazioni Catalogo Tiempos Reparaciones
0045	Proteção. reservat.combust. Schutz fuer kraftstofftank	Fuel Tank Guard Protectioin Reservoir Comb.	Riparo Serbatoio Combustibile Proteccion Deposito Combustib.
0046	Proteç.inf. reservat.combust. Panzerwanne fuer kraftstofftan	Fuel Tank Lower Guard Protection Inf.reservoir Comb.	Riparo Inf.serbatoio Combust. Proteccion Inf.deposito Aceite
004F	Até a cabina ... Bis fahrerhaus ...	Up To Cab ... Justqu'a La Cabine ...	Fino Alla Cabina ... Hasta La Cabina ...
004M	Manual de treinamento técnico Betriebsanweisungen	Service Training Manual Manuel Formation Technique	Manuale Addestr.assistenziale Manual de Formacion Post Venta
004T	Quadro Wandtafel	Wall Chart Planche Murale	Tavola Murale Laminas Didacticas

NEW HOLLAND

COD.	PORTUGUÊS DEUTSCH	ENGLISH FRANÇAIS	ITALIANO ESPAÑOL
0059	Escavo lateral Seitenversetzter aushub	Offset Digging Fouille Laterale	Scavo Laterale Excavacion Lateral
005A	Acendedor de cigarros Zigaretten anzuender	Cigarette Lighter Allume-cigare	Accendisigari Encendedor
005D	À partir do cilindro ... Ab zylinder ...	From Cylinder ... A Partir Du Cylindre ...	Dal Cilindro ... A Partir Del Cilindro
005F	Até o cilindro ... Bis zylinder ...	Up To Cylinder ... Justqu'au Cylindre ...	Fino Al Cilindro ... Hasta El Cilindro ...
0060	Retro escavadeira Heckbagger	Backhoe Pelle Retro	Retroescavatore Retroexcavadora
006V	Válvula de amortecimento Daempfungsventil	Damping Valve Soupape Amortiseuse	Valvola Ammortizzatrice Valvula Amortiguadora
0070	Martelo de demolição Abbruchhammer	Demolition Hammer Mateau de Demolition	Martello Demolitore Martillo Rompedor
0071	Faca da caçamba Schaufelschneide	Bucket Cutting Edge Taillant de Godet	Tagliente Benna Cuchilla de Cuchara
0072	Proteção superior da caçamba Abweisblech fuer ladeschaufel	Bucket Spill Plate Protection de Godet	Riparo Superiore Benna Proteccion Superior de Cuchara
007V	Válvula de sobrepressão Ueberdruckventil	Overpressure Valve Chepet de Surpression	Valvola Sovrapressione Valvula de Descarga
0085	Dente com ponta substituível Zahn mit eingesetzter spitze	Shank W/repl.le Tooth Dent Avec Pointe Rapportee	Denti C/punta Riportata Diente Con Punta Postiza
0087	Dente com ponta reforçada Zahn mit verstaerkter spitze	Tooth W/reinforced Tip Dent Avec Point Reforcee	Denti C/punta Rinforzata Dientes Con Punta Reforzada
0088	Dentes com ponta substituível (soldadas) Zahn aufgeschweisster spitzer	Tooth W/welded Tip Dent Avec Pointe Soudee	Denti C/punta Riportata (Sald) Dientes Con Punta Soldada
0089	Braço do guindaste Kranarm	Crane Boom Bras de Grue	Braccio Gru Brazo de Grua
008C	Cabina Fahrerhaus	Cab Cabine	Cabina Cabina
008D	Decalcomania Abziehbild	Decal Calque	Decalcomania Calcomania

NEW HOLLAND

COD.	PORTUGUÊS DEUTSCH	ENGLISH FRANÇAIS	ITALIANO ESPAÑOL
0091	Proteção dos dentes da caçamba Schaufelzahnschutz	Bucket Tooth Guard Protection Dents de Godet	Protezione Denti Benna Proteccion Dientes de Cuchara
0092	Porta dente da caçamba Zahnhalter	Bucket Tooth Shank Corps de Dent	Corpo Dente Cuerpo de Diente
0093	Translação com comando por pedal Fahrantrieb mit fusshebel	Travel With Foot Control Traslation Avec Commande Pied	Traslazione C/comando A Pedale Translacion Con Mando A Pedal
009F	Farol Scheinwerfer	Light Lanterne	Fanale Farol
009R	Bandeja Oelfangblech	Tray Classeur	Raccoglitore Clasificador
009V	Válvula de segurança Sicherheitsventil	Safety Valve Soupape de Surete	Valvola Sicurezza Valvula de Seguridad
00G5	Lista de equip. opcionais-trator Liste-zusatzausruestung-maschinen	Spec.equip.list-tractor Liste de Variantes - Tracteur	Elenco Varianti - Trattore Relacion de Variantes-tractor
00G6	Lista de equip. opcionais-implem Liste-zusatzausruestung-geraet	Spec.equip.list-implement Liste de Variantes - Outil	Elenco Varianti - Attrezzo Relacion Variantes-util
00G7	Lista de allied-equipment Zubehoerliste	Allied-equipment List Liste de Variantes - All.equip	Elenco Varianti-allied-equip. Relacion Variantes-all.equipm.
0103	Pesagem eletrônica Elektron.wiegeeinrichtung	Weighing System Pesage Electronique	Pesatura Eletronica Peso Electronico
010C	Chave de fenda Schraubenzieher	Screwdriver Tournevis	Cacciavite Destornillador
010D	Porca Mutter	Nut Ecrou	Dado Tuerca
010E	Came Excenter	Cam Excentrique	Eccentrico Excentrica
010I	Direção hidráulica Hydrostatische lenkung	Hydraulic Drive Direction Hydraulique	Idroguida Direccion Hidraulica
010L	Lâmina Schild	Moldboard Lame	Lama Hoja
010M	Elo Glied	Link Maillon	Maglia Malla

NEW HOLLAND

COD.	PORTUGUÊS DEUTSCH	ENGLISH FRANÇAIS	ITALIANO ESPAÑOL
010V	Válvula Ventil	Valve Soupape	Valvola Valvula
010Z	Contrapeso Kontergewicht	Counterweight Lest	Zavorra Lastre
0113	Proteção da tubulaç. cilindros Zylinderleitungsschutz	Cylinders Piping Guard Protection Tuyauteries Verins	Riparo Tubaz. Cilindri Proteccion Tuberias de Gatos
011B	Barra estabilizadora Stabilisierstange	Stabilizer Bar Barre Stabilisatrice	Barra Stabilizzatrice Barra Estabilizadora
0120	Olhal Augen	Eye Oeillet	Occhiello Ojal
012A	Eixo principal Hauptwelle	Main Shaft Arbre Primaire	Albero Primario Arbol Primario
012B	Barra de torção Drehstab	Torsion Bar Barre de Torsion	Barra Di Torsione Barra de Torsion
012M	Magneto Magnet	Magneto Magneto	Magnete Magneto
013A	Eixo intermediário Vorgelegewelle	Countershaft Arbre Secondaire	Albero Secondario Arbol Intermediario
013B	Barra de tração Zugstange	Drawbar Barre D'attelage	Barra Di Traino Barra de Remolque
0140	Ogiva Dichtkegel	Ogive Ogive	Ogiva Ogiva
014B	Cinta Band	Strap Bande	Bandella Cincho
0150	Silencioso c/ retentor de fagulhas Auspufftopf mit funkenschutz	Spark Arresting Muffler Silenciaux Avec Para-flamme	Silenziatore Con Parafiamma Silenciador Con Apagallamas
0151	Tampa para chuva Auspuffklappe	Rain Cap Couvercle Pare-pluie	Coperchietto Parapioggia Capota
015G	Gaiola Lagerkaefig	Cage Cage	Gabbia Jaula
015M	Corrimão Haltegriff	Hand-rail Main-coulante	Mancorrente Barandilla

NEW HOLLAND

COD.	PORTUGUÊS DEUTSCH	ENGLISH FRANÇAIS	ITALIANO ESPAÑOL
015N	Extremidade Keilnase	Dog-point Crochet	Nasello Dedo
015O	Lubrificador Schmierkanne	Lube Fitting Godet D'huile	Oliatore Aceiteira
0166	Sistema especial de refrig. Sonderkuehlsystem	Special Cooling System Syst.spec.refroidissement	Impianto Speciale Raffreddam. Sistema de Refrigeracion Epec.
0167	Purificador catalítico Katalyt-umwandler	Catalytic Converter Convertisseur Catalytique	Purificatore Catalitico Purificador Catalitico
016A	Eixo Welle	Shaft Arbre	Albero Arbol
016T	Velocímetro Tachometer	Speedometer Compteur de Vitesse	Tachimetro Velocimetro
016V	Variador de avanço Spritzzeitverteller	Advance Variator Correcteur D'avance	Variatore Di Anticipo Variador de Avance
0170	Implemento p/ escavação de rocha Ausruestung fuer steinbruch	Rock Digging Equipment Equip.p.creusement de Roches	Attrezzo Scavo Roccia Util Para Excavacion de Roca
0171	Cortina para radiador Kuehlerabdeckung	Curtain For Radiator Rideau Pour Radiateur	Tendina Per Radiatore Cortina Para Radiator
0173	Regulador da refrig. do radiador Kuehlerjalousie	Radiator Shutter Regulateur Refroid. Radiateur	Regolatore Raffred.radiatore Regulador de Refr.radiador
0174	Grade anti-areia Sandschutzgitter	Sand Screen Grille Antisable	Griglia Antisabbia Rejilla Antiarena
0176	Ventilador aspirante Sauguefter	Suction Fan Ventilateur Aspirant	Ventilatore Aspirante Ventilador Aspirador
0178	Ventilador de pás reversíveis Luefter/verstellbare fluegel	Reversible Fan Ventilateur A Pales Reversib.	Ventilatore A Pale Reversibili Verntilador de Aspas Reversib.
017A	Eixo do comando de válvulas Nockenwelle	Camshaft Arbre A Cames	Albero Ad Eccentrici Arbol de Levas
0187	Ejetor de poeira do filtro de ar Luftfilter mit duese	Air Cleaner Dust Ejector Depoussiereur de Filtre	Eiettore Polvere Filtro Aria Eyector de Polvo Filtro Aire
018A	Virabrequim Kubelwelle	Crankshaft Vilebrequin	Albero Motore Ciguenal

NEW HOLLAND

COD.	PORTUGUÊS DEUTSCH	ENGLISH FRANÇAIS	ITALIANO ESPAÑOL
018T	Faca Schneidmesser	Cutting Edge Lame Coupante	Tagliente Cuchilla
0190	Filtro de ar a seco Trockenluftfilter	Dry Air Cleaner Filtre Air A Sec	Filtro Aria A Secco Filtro de Aire Seco
0192	Extensão do filtro Filter verlangerung	Precleaner Extension Rallonge Filtre Air	Prolunga Filtro Aria Prolongador
019T	Faca lateral Eckmesser	 Coin de Lame	End Bit Tagliente Laterale Cuchilla Lateral
01G0	Desenho de conjunto Gesamtzeichnungen	Assembly Drawings Ensembles	Complessivi Conjuntos
01G9	Desenhos de conjunto (p/produção) Fertigungszeichnungen	Assy Dwgs For Manufacturing Ensenbles Pour Production	Complessivi Per Produzione Conjuntos Para Produccion
0204	Dispositivo de partida a frio Kaltstart-einrichtung	Cold Weather Starting Aid Demarrage A Froid	Avviamento A Freddo Dispositivo Termostarter
020B	Bloco do motor Kurbelgehause	Crankcase Bloc-cylindres	Basamento Motore Bloque de Cilindros
020C	Calota Kappe	Cap Calotte	Calotta Sombrerete
020D	Defletor Leitblech	Deflector Deflecteur	Deflettore Deflector
020E	Elemento filtrante Filtereinsatz	Filtering Element Element Filtrant	Elemento Filtrante Filtro
020G	Boia Schwimmer	Float Flotteur	Galleggiante Flotador
020I	Funil Trichter	Funnel Entonnoir	Imbuto Embudo
020M	Alça Griff	Handle Poigne	Maniglia Manija
020N	Fita Band	Band Ruban	Nastro Cinta
020P	Teto da cabina Kabinendach	Roof Panel Pavillion	Padiglione Techo

NEW HOLLAND

COD.	PORTUGUÊS DEUTSCH	ENGLISH FRANÇAIS	ITALIANO ESPAÑOL
020R	Conexão Stutzen	Fitting Raccord	Raccordo Racor
020S	Engrenagem planetária Planetenrad	Planetary Gear Satellite	Satellite Pinon Satelite
020T	Tambor Trommel	Drum Tambour	Tamburo Tambor
020U	Injetor Duese	Jet Gicleur	Ugello Inyector
0215	Contrapeso dianteiro Kontergewicht vorne	Front Counterweight Lest Avant	Zavorra Anteriore Latre Anterior
0218	Contrapeso suplementar Zusatzkontergewicht	Additional Counter Weight Lest Supplementaire	Zavorra Supplementare Lastre Suplementario
021A	Aleta do radiador Kuehlerrippe	Radiator Fin Ailette Radiateur	Aletta Radiatore Aleta,radiador
021U	Ferramenta Geraet	Tool Outil	Utensile
021V	Guincho Seilwinde	Winch Treuil	Verricello Torno
0221	Contrapeso traseiro Kontergewicht hinten	Rear Counterweight Lest Arriere	Zavorra Posteriore Lastre Posterior
0222	Contrapeso e gancho de tração Kontergewicht und zughaken	Counterweight And Drawbar Lest Et Crochet D'attaque	Zavorra E Gancio Traino Lastre Y Enganche de Remolque
022S	Escada Leiter	Ladder Echelle	Scaletta Escalerilla
023A	Eixo de transmissão Antriebswelle	Drive Shaft Arbre de Transmission	Albero Trasmissione Arbol de Transmission
023G	Haste do pedal Fusshebelsschaft	Pedal Stem Tige de Pedale	Gambo Del Pedale Mango de Pedal
023M	Alça de apoio Haltegriff	Grab Handle Poignee	Maniglia Di Appiglio Asa
023P	Palheta do ventilador Luefterfluegel	Blade Fan Aube	Paletta Ventilatore Aspa

NEW HOLLAND

COD.	PORTUGUÊS DEUTSCH	ENGLISH FRANÇAIS	ITALIANO ESPAÑOL
023R	Chapa de encosto Druckscheibe	Thrust Plate Rondelle de Butee	Ralla Di Spinta Anillo de Empuje
023S	Talhadeira Meissel	Chisel Burim	Scalpello Cortafrios
0240	Relógio Dieuhr	Clock Montre	Orologio Reloj
024I	Estofamento Polsterung	Padding Rembourrage	Imbottitura Almohadillado
024N	Lona de freio Bremsband	Brake Band Bande de Frein	Nastro Freno Cinta de Freno
0251	Caçamba de abertura de canal Grabenloeffel	Ditch Digging Bucket Godet Creusage Fosses	Benna Scavo Fossi Cuchara Para Zanjas
0252	Caçamba para limpeza de canal Grabenraeumloeffel	Ditch Cleaninng Bucket Benne de Talutage	Benna Pulizia Fossi Cuchara Limpia Zanjas
025A	Alternador Drehstromlichtmaschine	Alternator Alternateur	Alternatore Alternador
025B	Bateria Batterie	Battery Batterie	Batteria Bateria
025D	Dente do ripper Aufreisserzahn	Ripper Shank Dent de Ripper	Dente Ripper Diente de Escarificador
025F	Estrangulador Drosselklappe	Throttle Papillon	Farfalla Mariposa
025G	Sapata de freio Bremsbacke	Brake Shoe Machoire de Freins	Ganascia Freni Zapata de Frenos
025I	Empunhadura Griff	Handgrip Poignee	Impugnatura Empunadura
025P	Painel Verkleidung	Panel Panneau	Pannello Panel
025R	Radiador Kuehler	Radiator Radiator	Radiatore Radiador
025S	Trocador de calor Waermetauscher	Heat Exchanger Echangeur de Temperature	Scambiatore Di Calore Cambiador de Calor

NEW HOLLAND

COD.	PORTUGUÊS DEUTSCH	ENGLISH FRANÇAIS	ITALIANO ESPAÑOL
0266	Escovadeira Balayeuse	Brush Barredora	Spazzolatrice
026G	Pinça Backe	Jaw Machoire	Ganascia Mordaza
026N	Nervura Rippe	Rib Nervure	Nervatura Nervio
026T	Tampão Puffer	Wick Tampon	Tampone Tope de Goma
027D	Válvula de desvio Verteilerventil	Diverter Valve Deviateur	Deviatore Valvula de Desvio
0280	Estrutura Rahmenwerk	Structure Ossature	Ossatura Estructura
0281	Acionamento para trator lento Langsamgang antriebsraeder	Gears For Slow Tractor Pignons Pour Tracteur Lent	Ruotismi Per Trattore Lento Pinones de Tractor Lento
0284	Acionamento veloz para I e II I-II gang antriebsraeder	I and II Fast Speed Gears Pignons de I et II Rapides	Ruotismi Per I e II Veloce Pinones de I y II Velocidad
0285	Acionamento para velocidade comp Kriechgang antriebsraeder	Narrow Increment Speed Gears Pignons p/vitesses Compates	Ruotismi Per Velocita Compatte Pinones de Velocidades Cotas
0286	Acionamento para trator veloz Schnellgang antriebsraeder	Gears For Fast Tractor Pignons Pour Tracteur Rapide	Ruotismi Per Trattore Veloce Pinones de Tractor Rapido
028N	Niple Anschluss	Nipple Raccord	Nipplo Racor
0294	Retardador hidráulico Hydr.retarder	Hydraulic Retarder Retardeur Hydraulique	Ritardatore Idraulico Retardador Hidraulico
029F	Faixa Band	Band Bande	Fascia Banda
030C	Câmbio de velocidades Wechselgetriebe	Transmission Boite de Vitesses	Cambio Velocita Cambio de Velocidades
030E	Solenóide Elektromagnet	Solenoid Solenoide	Elettromagnete Solenoide
030G	Gancho Haken	Hook Crochet	Gancio Gancho

NEW HOLLAND

COD.	PORTUGUÊS DEUTSCH	ENGLISH FRANÇAIS	ITALIANO ESPAÑOL
030L	Lâmpada Gluehbirne	Lamp Lampe	Lampada Lampara
030M	Luva de aço Muffe	Sleeve Manchon	Manicotto Manguito
030S	Escarificador Aufreisser	Scarifier Scarificateur	Scarificatore Escarificador
030T	Tapete Bodenmatte	Mat Tapis	Tappeto Alfombra
030V	Ventilador Luefter	Fan Ventilateur	Ventilatore Ventilador
0310	Óleo Oel	Oil Huile	Olio Aceite
031D	A partir do câmbio ... Ab getrieb ...	From Transm ... A Partir de La Transmission...	Dal Cambio ... A Partir Del Cambio ...
031F	Abraçadeira Klemme	Clamp Collier	Fascetta Abrazadera
031P	Pára-lama Kotfluegel	Fender Aile	Parafango Guardabarros
032G	Gancho de tração Zughaken	Tow Hook Crochet D'attelage	Gancio Di Traino Enganche de Remolque
032R	Retificador Gleichrichter	Rectifier Redresseur	Raddrizzatore Rectificador
033A	Acumulador hidraulico Hydraul.druckspeicher	Hydraulic Accumulator Accumulateur Hydraulique	Accumulatore Idraulico Acumulador Hidraulico
033C	Câmara de ar Schlauch	Inner Tube Chambre A Air	Camera Daria Camara de Aire
033D	A partir da cabina ... Ab fahrerhaus ...	From Cab ... A Partir de La Cabine ...	Dalla Cabina ... A Partir de La Cabina ...
033E	Ventilador elétrico Elektroluefter	Electric Fan Ventilateur Electrique	Elettroventilatore Electroventilador
033P	Parede Wand	Wall Paroi	Parete Pared

NEW HOLLAND

COD.	PORTUGUÊS DEUTSCH	ENGLISH FRANÇAIS	ITALIANO ESPAÑOL
034S	Semi-caixa Gehaeusehalfte	Half Case Demi-carter	Semiscatola Semicaja
035B	Caçamba Ladeschaufel	Bucket Godet	Benna Cuchara
035C	Camisa do cilindro Zylinderlaufbuechse	Cylinder Liner Chemise Cylindre	Camicia Cilindro Motore Camisa de Cilindros
035D	Diafragma Membrane	Diaphragm Diaphragme	Diaframma Diafragma
035G	Gerador de corrente Stromerzeuger	Current Generator Generateur de Courant	Generatore Di Corrente Generador de Corriente
035I	Indicador Anzeigeinstrumente	Indicator Indicateur	Indicatore Indicador
035L	Lampejador Blinkgeber	Flasher Centrale Clignotante	Lampeggiatore Rele de Intermitencias
035R	Reostato Regelwinderstand	Rheostat Rheostat	Reostato Reostato
035S	Carcaça Gehaeuse	Case Carter	Scatola Caja
036A	Amortecedor de vibraçao Stossdaempfer	Shock Absorber Amortisseur	Ammortizzatore Amortiguador
036P	Pára-choques Stoss-stange	Bumper Pare-chocs	Paraurti Parachoques
036S	Caixa de direção Lenkgehaeuse	Steering Housing Boitier de Direction	Scatola Guida Caja de Direccion
036V	Ventoinha Geblaese	Blower Soufflerie	Ventola Soplador
0370	Comando combinado freio/embreage Betaetigung lenkkupplung/brems	Combined Steering-brake Control Commande Combinee Freins-embr.	Comando Combinato Freni-frizz. Mando Combinado Frenos Y Embr.
038A	Amperímetro Amperemeter	Ammeter Amperemetre	Amperometro Amperimetro
038L	Limpador de pára-brisa Scheibenwaschanlage	Windshield Washer Essui-glace	Lavacristalli Lava Vidrios

NEW HOLLAND

COD.	PORTUGUÊS DEUTSCH	ENGLISH FRANÇAIS	ITALIANO ESPAÑOL
038V	Vidro Glas	Panel Of Glass Vitre	Vetro Cristal
039P	Anteparo Trennblech	Bulkhead Cloison	Paratia Mamparo
039R	Resistor Winderstand	Resistor Resistor	Resistore Resistor
040A	Âncora Anker	Anchor Ancre	Ancora Ancla
040D	Diferencial Differential	Differential Differentiel	Differenziale Deferential
040M	Manometro de Água Manometer, wasser	Water Pressure Gauge Manometre Eau	Manometro Acqua Manometro Agua
040R	Resistência Winderstand	Resistance Resistance	Resistenza Resistencia
040V	Parafuso Schraube	Screw Vis	Vite Tornillo
041M	Manometro de ar Luftdruckmesser	Air Pressure Gauge Manometre Air	Manometro Aria Manometro de Aire
042M	Manêmetro de óleo Oeldruckmesser	Oil Pressure Gauge Manometre Huile	Manometro Olio Manometro Aceite
042P	Pastilha de freio Bremsbelag	Brake Lining Pastille de Frein	Pastiglia Freno Pastilla de Freno
042V	Parafuso sem-fim Schnecke	Worm Screw Vis Sans-fin	Vite Senza Fine Tornillo Sin Fin
043R	Malha do filtro Filter sieb	Filter Strainer Crepine	Reticella Del Filtro Malla de Filtro
0443	Diferencial auto blocante (No SPIN) Sperrdifferential	Differential (No Spin) Differentiel (No-spin)	Differenziale (No Spin) Diferencial (No-spin)
0444	Eixo “super-max-trac” Triebeasche “super max-trac”	Axle “Super-max-trac” Pont “Super Max-trac”	Assale “Super-max-trac” Puente “Super Max-trac”
0445	Dispos. de desengate eixo poster Hinterachsabschaltung	Rear Axle Disconnect Disp.decrapotage	Disp. Desinnesto Assale Post. Disposit.desacoplo Puente Post

NEW HOLLAND

COD.	PORTUGUÊS DEUTSCH	ENGLISH FRANÇAIS	ITALIANO ESPAÑOL
044R	Rede Netz	Net Grille	Rete Rejilla
045A	Anel Ring	Ring Bague	Anello Aro
045D	Difusor Luftduese	Diffuser Diffuseur	Diffusore Difusor
045F	Presilha Clip	Clip Arretoir	Fermaglio Abresadera
045L	Alavanca Hebel	Lever Levier	Leva Palanca
045P	Guia Gleitblock	Pad Patin	Pattino Patin
046D	Difusor venturi Ansaugtrichter	Choke Conduit Venturi	Diffusore Venturi Difusor Venturi
046E	Sapata polar Polschuh	Pole Shoe Massa Polaire	Espansione Polare Pieza Polar
046I	Induzido Anker	Armature Induit	Indotto Inducido
048V	Volante (de inércia) Schwungrad	Flywheel Volant	Volano Volante de Ciguenal
0490	Dispos. para inflar os pneus Reifenfuellanlage	Tire Inflator Apareil de Gonflage de Pneu	Dispositivo Gonfiaggio Pneum. Accesorio de Inflar Neumaticos
0505	Esteira lubrificada Kettenzug oelgeschmiert	Salt Track Chain Chenille Lubrifiee	Catenaria Lubrificata Cadena Engrasada
050B	Biela Gelenkstange	Link Bielle	Biella Biela
050D	Dínamo Lichtmaschine	Generator Dynamo	Dinamo Dinamo
050G	Porca de retenção Nutmutter	Ring Nut Ecrou	Ghiera Virola
050I	Engrenagem Zahnrad	Gear Engrenage	Ingranaggio Corona

NEW HOLLAND

COD.	PORTUGUÊS DEUTSCH	ENGLISH FRANÇAIS	ITALIANO ESPAÑOL
050N	Trava Klinke	Pawl Linguet	Nottolino Seguro
050P	Piso Boden	Floor Plancher	Pavimento Piso
050S	Encosto do assento Rueckenlehne	Seat Back Dossier	Schienale Respaldo
050T	Bujão Stopfen	Plug Bouchon	Tappo Tapon
050V	Volante (de direção) Lenkrad	 Volant de Direction	Steering Wheel Volante Volante de Direccion
0516	Sapatas (3 garras) Kettenplatte (3-steg)	Shoes (3 Grousers) Patin (3 Nervures)	Suole (3 Costole) Zapatas (3 Nervios)
0517	Sapatas (2 garras) Kettenplatte (2-steg)	Shoes (2 Grousers) Patin (2 Nervures)	Suole (2 Costole) Zapatas (2 Nervios)
0519	Sapatas (3 garras l=500 mm) Kettenplatte (3-steg l=500 mm)	Shoes (3 Grousers L=500 mm) Patin (3 Cotes L=500 mm)	Suole (3 Costole L=500 mm) Zapatas (3 Garras L=500 mm)
051B	Biela do motor Pleuel	Connecting Rod Bielle	Biella Motore Biela
051M	Martelo Hammer	Hammer Marteau	Martello Martillo
0520	Sapatas (3 garras l=380 mm) Kettenplatte (3-steg l=380 mm)	Shoes (3 Grousers L=380 mm) Patin (3 Cotes L=380 mm)	Suole (3 Costole L=380 mm) Zapatas (3 Garras L=380 mm)
0521	Sapatas (3 garras l=450 mm) Kettenplatte (3-steg l=450 mm)	Shoes (3 Grousers L=450 mm) Patin (3 Cotes L=450 mm)	Suole (3 Costole L=450 mm) Zapatas (3 Garras L=450 mm)
0522	Sapatas (2 garras l=450 mm) Kettenplatte (2-steg l=450 mm)	Shoes (2 Grousers L=450 mm) Patin (2 Cotes L=450 mm)	Suole (2 Costole L=450 mm) Zapatas (2 Garras L=450 mm)
0523	Sapatas (2 garras l=380 mm) Kettenplatte (2-steg l=380 mm)	Shoes (2 Grousers L=380 mm) Patin (2 Cotes L=380 mm)	Suole (2 Costole L=380 mm) Zapatas (2 Garras L=380 mm)
0524	Sapatas (2 garras l=500 mm) Kettenplatte (2-steg l=500 mm)	Shoes (2 Grousers L=500 mm) Patin (2 Cotes L=500 mm)	Suole (2 Costole L=500 mm) Zapatas (2 Garras L=500 mm)
0525	Sapatas (1 garra l=600 mm) Kettenplatte (1-steg l=600 mm)	Shoes (1 Grouser L=600 mm) Patin (1 Cote L=600 mm)	Suole (1 Costola L=600 mm) Zapatas (1 Garra L=600 mm)

NEW HOLLAND

COD.	PORTUGUÊS DEUTSCH	ENGLISH FRANÇAIS	ITALIANO ESPAÑOL
0526	Sapatas (1garra l=500 mm) Kettenplatte (1-steg l=550 mm)	Shoes (1 Grouser L=500 mm) Patin (1 Cote L=550 mm)	Suole (1 Costola L=500 mm) Zapatas (1 Garra L=500 mm)
052F	Painel lateral Seitenblech	Side Panel Tablier	Fianchetto Costado
052V	Voltímetro Voltmeter	Voltmeter Voltmetre	Voltmetro Voltimetro
0530	Sapatas (1 garra) Kettenplatte (1-steg)	Shoes (1 Grouser) Patin (1 Nervure)	Suole (1 Costola) Zapatas (1 Nervio)
0531	Sapatas auto limpantes Kettenplatte (selbstreinigend)	Self Cleaning Shoes Patins Autonettoyeurs	Suole Autopulenti Zapatas Autopulidoras
0534	Sapatas HD Kettenplatte (HD)	Shoes HD Patins Renforces	Suole HD Zapatas Reforzadas
053C	Camisa do cilindro Zylinderbuechse	Tube Fut de Cylindre	Canna Cilindro Camisa de Cilindro
053D	Diodo Diode	Diode Diode	Diodo Diodo
053V	Lâmina de chapa de aço Schneidkante	Push Plate Lame Versoir	Versoio Reja
0549	Sobre sapata-meia série Strassenschuhe-halbseiting	Street Plates-half Set Demi-jeu Patins de Route	Mezza Serie Soprasuole Medio Juego de Patines
054C	Vela magnética Magneteinsatz	Magnetic Rod Tige Magnetique	Candela Magnetica Barra Imanada
054I	Rosca postiça Gewindeeinsatz	Insert Insertion Filetee	Inserto Filettato Rosca Postiza
054T	Bujão de enchimento Einfuellstutzen-deckel	Filler Cap Bouchon de Remplissage	Tappo Introduzione Tapon de Llenado
055A	Anel de vedação Dichtring	Seal Ring Bague D'etancheite	Anello Tenuta Junta Hermetica
055B	Balancim Kipphebel	Rocker Culbuteur	Bilanciere Balancin
055E	Extintor Feuerloescher	Fire Extinguisher Extincteur	Estintore Extintor

NEW HOLLAND

COD.	PORTUGUÊS DEUTSCH	ENGLISH FRANÇAIS	ITALIANO ESPAÑOL
055F	Fivela Schalle	Buckle Boucle	Fibbia Hebilla
055R	Rebite Niet	Rivet Rivet	Ribattino Remache
0561	Proteções da guia da corrente Kettenfuehrung	Track Chain Guiding Guard Protection Guide-chenille	Ripari Guida Catena Protecciones de Oruga
0563	Proteções da roda da esteira Laufrollenschutz	Track Roller Guard Protections Galets	Ripari Ruote Carrello Proteccion. Rodillos de Oruga
0565	Guias do arco de força Schubrahmen fuehtung	C-frames Guides Guides D'etrier	Guide Per Arcone Guias de Bastidor
056C	Vela de pré-aquecimento Gluehkerze	Glow Plug Bugie Prechauffage	Candela Preriscaldo Bujia Bipolar
056L	Limitador Anschlag	Travel Limiter Limiteur	Limitatore Tope
056T	Bujão de dreno Ablass-stopfen	Drain Plug Bouchon de Vidange	Tappo Di Scarico Tapon de Descarga
0572	Aquecedor elétrico Elektroheizung	Electric Heater Rechauffeur Electrique	Elettroriscaldatore Calorifico Electrico
057T	Bujão magnético Magnetstopfen	Magnetic Plug Bouchon Magnetique	Tappo Magnetico Tapon Imanado
0580	Toldo solar Sonnenblende	Sun Canopy Toit Pare-soleil	Tettuccio Parasole Toldo Parasol
0581	Cabina rops (c/ar condic) Sicherheitskabine mit klimaanlage	Rops Cab (W/conditioner) Cabine de Securite (condition.)	Cabina Sicurezza (C/condizion) Cabina de Aire Acondicionado
0582	Cabina rops especial Rops-kabine sonderausfuehrung	Rops Cab - Special Cabine de Securite-speciale	Cabina Sicurezza Special Cabina Especial
058C	Imã Magnet	Magnet Aimant	Calamita Iman
058R	Redutor Untersetzungsgetriebe	Reduction Gear Reducteur	Riduttore Reductor
0599	Pré-disposição cabina c/ar condicionado Equip.condit. cabine	Air Conditioning Provision Equipo p/acondicionam. de Aire	Predisposiz.condizion. Cabina

NEW HOLLAND

COD.	PORTUGUÊS DEUTSCH	ENGLISH FRANÇAIS	ITALIANO ESPAÑOL
059D	Disco porta-freio Bremstraeger	Brake Back Plate Pateau de Freins	Disco Portafreno Disco Portafreno
0602	Aquecedor de alta capacidade Heizung, groesse ausfuehrung	Heater, High Capacity Rechauffeur Surdimensionne	Riscaldatore Maggiorato Calentador Mas Potente
0604	Cabina c/ ar condicionado Klimanlage	Air Conditioning Climatis. Cabine	Condizionamento Cabina Acondicionamiento Aire Cabina
0607	Viseira pára-sol Sonnenblende	Sun Visor Visiere Pare-soleil	Visiera Parasole Visiera Parasol
060A	Cantoneira Winkel	Angle Corniere	Angolare Angular
060B	Bolacha Lasche	Shackle Jumelle	Biscottino Enganche
060C	Terminal do fio Kabelschuh	Wire Terminal Cosse	Capocorda Terminal
060D	Disco Scheibe	Disc Disque	Disco Disco
060E	Extrator Abzieher	Puller Extracteur	Estrattore Extractor
060G	Rotor Pumpenrad	Impeller Turbine	Girante Impulsor
060I	Pino graxeiro Schmiernippel	Grease Fitting Graisseur	Ingrassatore Engrasador
060L	Chaveta Keil	Key Clavette	Linguetta Chaveta
060N	Nucleo Kern	Core Noyau	Nucleo Nucleo
060P	Pedal Pedal	Pedal Pedale	Pedale Pedal
060R	Reforço Verstaerkung	Reinforcement Refort	Rinforzo Refuerzo
060S	Prato Tellerscheibe	Cup Cuvette	Scodellino Arandela

NEW HOLLAND

COD.	PORTUGUÊS DEUTSCH	ENGLISH FRANÇAIS	ITALIANO ESPAÑOL
060T	Tarugo Block	Block Tasseau	Tassello Taco
0612	Espelho retrovisor interno Rueckspiegel innen	Inside Rear View Mirror Retroviseur Interieur	Specchio Retrovisore Interno Espejos Retrovisores Interior
0613	Espelho retrovisor externo Rueckspiegel aussen	Outside Rear View Mirror Retroviseur Exterieur	Specchio Retrovisore Esterno Espejos Retrovisores Exterior
0614	Vidros p/ homologação européia Glaces homol.europe	Cristales Homologacion Europea	Vetri p/omologazione Europea
0619	Lâmpada de aviso rotativa Rotationswarnlampe	Rotating Warning Beacon Lampe Clignotante A Rotation	Lampada Rotante Luz Giratoria
061C	Contrapeso Kontergewicht	Counterweight Contrepoids	Contrappeso Contrapeso
061E	Extremidade Endstueck	End Extremite	Estremita Extremo
061F	Arame de aço Stahldraht	Steel Wire Fil D'acier	Filo Acciaio Alambre de Acero
061L	Chaveta "woodruff" Scheibenfeder	Woodruff Key Clavette A Disque	Linguetta A Disco Chaveta A Disco
0630	Direção de emergência Notlenkanlage	Emergency Steering Direction de Secours	Emergenza Sterzatura Sistema Direccion Emergencia
0633	Frenagem diferencial Bremsverzoegerung	Proportional Braking Frenage Differencie	Frenatura Differenziata Frenada Differencial
0634	Sistema de freio Bremsanlage	Brake System Installation de Freinage	Impianto Freno Sistema de Frenos
063R	Alavanca angular Hebelrueckstellung	Bell Cranck Renvoi A Levier	Rinvio Reenvio de Palanca
064C	Tampão Deckel	Cap Chapeau	Cappello Sombrerete
064D	Disco de freio Bremsscheibe	Brake Disc Disque de Frein	Disco Freno Disco de Freno
064E	Evaporador Verdampfer	Evaporator Evaporateur	Evaporatore Evaporador

NEW HOLLAND

COD.	PORTUGUÊS DEUTSCH	ENGLISH FRANÇAIS	ITALIANO ESPAÑOL
064F	Filtro de combustível Kraftstoffilter	Fuel Filter Filtre Combustible	Filtro Combustibile Filtro Combustible
064P	Chapa do piso Trittblech	Floor Plate Plancher	Pedana Panel de Piso
064R	Acionamento angular Winkelantrieb	Miter Gearing Renvoi D'angle	Rinvio Angolare Reenvio Angular
065A	Anti-congelante Frostschutzmittell	Antifreeze Antigel	Anticongelante Anticongelante
065C	Sanfona Schutzkappe	Boot Capuchon	Cappuccio Capuchon
065D	Disco de embreagem Kupplungsscheibe	Clutch Disc Disque D'embrayage	Disco Frizione Disco de Embrague
065F	Filtro Filter	Filter Filtre	Filtro Filtro
065G	Junta cardan Kardangelenk	Universal Joint Joint de Cardan	Giunto Cardanico Junta Cardan
065I	Acoplamento Antrieb	Drive Enclenchement	Innesto Acoplamiento
065M	Massa de compensação Fliehgewicht	Flyweight Masselote	Massa Anticipo Contrapeso de Avance
065T	Adesivo Abziehbild	Decal Dacalque	Targa Calcomania
066F	Filtro de ar Luftfilter	Air Cleaner Filtre A Air	Filtro Aria Filtro de Aire
066G	Junta homocinética Homokinetisches gelenk	Constant Vel. Univ.joint Joint Homocinetique	Giunto Omocinetico Junta Homocinetica
067F	Filtro de óleo Oelfilter	Oil Filter Filtre A Huile	Filtro Olio Filtro de Aceite
067G	Eixo cardan Gelenk	Coupling Coupleur	Giunto Acoplamiento
067M	Massa de compensação Fliehgewicht	Flyweight Masselotte Centrifuge	Massa Centrifuga Contrapeso Centrifugo

NEW HOLLAND

COD.	PORTUGUÊS DEUTSCH	ENGLISH FRANÇAIS	ITALIANO ESPAÑOL
067S	Sede do dente da caçamba Schaufelzahntasche	Bucket Tooth Seat Emplacement Dent de Godet	Sede Dente Benna Asiento Diente Cuchara
0680	Dispos. de eliminação de umidade Wasserabscheider	Moisture Ejector Disp.elimination D'humidite'	Dispos. Eliminazione Umidita Supressor de Umedad
0684	Injetor de alcool Alkoholinjektor	Alcohol Injector Onjecteur D'alcool	Iniettore Alcool Inyector de Alcohol
068G	Junta elástica Elastische kupplung	Flexible Joint Joint Elastique	Giunto Elastico Junta Elastica
068S	Sede do dente do ripper Aufreisserzahntasche	Ripper Shank Seat Emplacement Dent Scarificateur	Sede Dente Ripper Asiento Diente Escarificador
069F	Janela Fenster	Window Baie	Finestra Ventana
069S	Sede Sitz	Seat Emplacement	Sede Asiento
0700	Dispos.de aviso de tombamento Ueberlastwarnanlage	Tilting Safety Device Indicat.de Basculement	Disp. Segnalatore Ribaltamento Indicador de Basculamiento
070F	Flange Flansch	Flange Bride	Flangia Brida
070G	Junta esférica Kugelgelenk	Ball Joint Joint A Rotule	Giunto Sferico Articulacion Esferica
070L	Longarina Laengsschiene	Side Rail Brancard	Longherina Longrina
070R	Proteção Schutz	Guard Protection	Riparo Proteccion
070T	Proteção Schutz blech	Protective Panel Dessus	Tegolo Teja
071D	Fechadura Riegel	Closing Device Dispositif de Fermure	Dispositivo Di Chiusura Cierre
071F	Filtro de ar a banho de óleo Oelbadluftfilter	Oil Bath Air Cleaner Filtre A Air A Bain D'huile	Filtro Aria Bagno Olio Filtro de Aire En Bano Aceite
071L	Viga Laengstraeger	Side Member Longeron	Longherone Larguero

NEW HOLLAND

COD.	PORTUGUÊS DEUTSCH	ENGLISH FRANÇAIS	ITALIANO ESPAÑOL
072F	Eixo flexível Biegsame welle	Flexible Shaft Transmission Flexible	Albero Flessibile Arbol Flexible
072I	Chassi Rahmen	Frame Charpente	Intelaiatura Bastidor
0736	Predisposição p/ instalação baterias Befestig. fuer sae batterien	Sae Batteries Provision Fixations Pour Batteries SAE	Predisposizione Batterie sae Preequipo Para Baterias SAE
0742	Sem bateria Ohne batterie	Batteries Deduction Sans Batteries	Senza Batterie Sin Bateria
0743	Ativador para bateria Batterieladung	Batteries Activation Activation Batteries	Attivazione Batterie Activacion de Baterias
0748	Bateria de alta capacidade Hochleitungsbatterien	High Capacity Batteries Batteries A Haute Capacite’	Batterie Maggiorate Baterias de Gran Capacidad
0749	Luzes para trânsito em estrada Licht fuer strassenfahrt	Road Traffic Lights Feux Pour Marche Sur Route	Luci Per Circolazione Stradale Luces de Carretera
074B	Bloco Block	Block Taquet	Blocchetto Calce
0755	Sem farol Ohne scheinwerfer	Without Light Sans Projeteur	Senza Proiettore Sin Proyector
0758	Farois traseiros Scheinwerfer hinten	Rear Floodlights Projectores Arriere	Proiettori Posteriori Proyectores Posteriores
0759	Predisposição p/ instalação alarme Warn.rueckqaerts.ohne hupe	Back Up Alarm Provision Predisp.avvert. Ma	Predisposizione Back-alarm Preequipo Alarma Sin Avisador
075B	Conector Verbindungsblock	Connector Plaque de Jonction	Blocchetto Connessione Plot de Empalme
075D	Espaçador Distanzstueck	Spacer Entretoise	Distanziale Separador
075I	Interruptor Schalter	Switch Interrupteur	Interruttore Interruptor
075M	Membrana Membrane	Diaphragm Membrane	Membrana Membrana
075S	Sede esférica Kugelpfanne	Ball Socket Emplacement Spherique	Sede Sferica Casquillo Esferico

NEW HOLLAND

COD.	PORTUGUÊS DEUTSCH	ENGLISH FRANÇAIS	ITALIANO ESPAÑOL
0760	Alarme de ré Warneinrichtung rueckwaerts.	Back Up Alarm Avertisseur Ma	Avvisatore Acustico Di Rm Avisador de Alarma
0762	Luzes limitadoras Bregenzungsleuchten	Overall Size Lights Feux de Gabarit	Luci Di Ingombro Luces de Calibo
0765	Farois para rops Scheinwerfer fuer rops	Rops Floodlights Projecteur Pour Rops	Proiettori Per Rops Proyectores Para Rops
0766	Farois dianteiros Frontscheinwerfer	Front Floodlight Projecteurs Avant	Proiettori Anteriori Proyectores Anteriores
0767	Farois para cabina Scheinwerfer fuer kabine	Cab Floodlights Projecteurs Sur Cabine	Proiettori Per Cabina Proyectores Para Cabina
0768	Refletores e adesivo de limite de velocidade Reflektierendes kennzeichen	Reflect And Speed Limit Decal Catadioptre Et Disque Vitesse	Catadiottri E Disco Velocita Catadioptr. Y Disco Velocidad
0769	Pisca-pisca Blinklicht	Turn Signals Clignotants de Direction	Fanali Direzione Laterale Luces de Direcction
076B	Chapa isolante Isolierblock	Insulating Block Bloc Isolant	Blocchetto Isolante Aislante
077T	Chassi principal Hauptrahmen	Main Frame Chassis Tracteur	Telaio Trattore Bastidor de Tractor
0780	Diagnóstico centralizado Zentrale fehlersuchanlage	Centralized Diagn. System Diagnostic Centralise	Diagnostica Centralizzata Diagnostico Centralizado
078A	Pedaleira Fussraste	Footrest Repose-pieds	Appoggiapiede Descansapie
078F	Forração Belag	Lining Housse	Fodera Forro
078I	Inversor Wendegetriece	Reverser Inverseur	Inversore Inversor
078P	Para ... Fuer ...	For ... Pour ...	Per ... Para ...
079L	Mancal Drehlager	Rest Lunette	Lunetta *** Luneta
0807	Eixo de tomada de força Zapfwelle	Power Take Off Shaft Arbre Prise de Force	Albero Presa Di Forza Arbol Toma de Fuerza

NEW HOLLAND

COD.	PORTUGUÊS DEUTSCH	ENGLISH FRANÇAIS	ITALIANO ESPAÑOL
080F	Fundo Bodenplatte	Botton Plate Bout	Fondello Fondo
080G	Gotejador Rinne	Channel Gouttiere	Gocciolatoio Gotera
080M	Console Konsole	Bracket Console	Mensola Mensula
080P	Pino Bolzen	Pin Axe	Perno Bulon
080S	Assento Sitz	Seat Siege	Sedile Asiento
0815	Sistema hidráulico remoto 3 vias Servosteuerung-3 steuerkreise	Remote Hydr.syst.3spools Syst.hydr.a Dist.-3 Tiroirs	Imp.idr.com.dist. -3 Cassetti Sistema Hid.mando Dist.-3 Cor.
0816	Sistema hidráulico remoto 4 vias Servosteuerung-4 steurkreise	Remote Hydr.syst.4spools Syst.hydr.a Dist.-4 Tiroirs	Imp.idr.com.dist. -4 Cassetti Sistema Hid.mando Dist.-4 Cor.
0819	Sem sistema hidráulico Ohne hydraulikanlage	Without Hydraulic System Sans Systeme Hydraulique	Senza Impianto Idraulico Sin Sistema Hidraulico
081A	Arco de força Schubrahmen	C-frame Etrier	Arcone Arcon
081D	Distribuidor rotativo Drehverteiler	Rotating Distributor Distributeur Rotatif	Distributore Rotante Distribuidor Giratorio
081L	Cadeado Vorhangschloss	Padlock Cadenas	Lucchetto Candado
0824	Distribuidor de 3 vias Steuerventil 3 steuerkreisen	3 Spool Valve Distributeur A 3 Tiroirs	Distributore 3 Cassetti Distribuidor de 3 Correderas
0829	Proteção do radiador reforçado Kuehlerschutz,verstaerkt	Radiator Guard (HD) Protection Renforcee Radiateur	Riparo Cuffia Rinforzato Proteccion Radiador Reforzada
082B	Tambor da fechadura Zylinderschloss	Lock Cylinder Barriler de Serrure	Blocchetto Serratura Cilindro Cerradura
082L	Lâmina all-hydraulic Mehrwegeschild	Hydraulic Moldboard Lame Hydraulique	Lama All-hydraulic Paleta All-hydraulic
0833	Capo perfurado Motorhaube gelocht	Perforated Hood Capot Perfore’	Cofano Forato Capot Perforado

NEW HOLLAND

COD.	PORTUGUÊS DEUTSCH	ENGLISH FRANÇAIS	ITALIANO ESPAÑOL
0835	Proteção adic. do radiador Kuehlerschutz zusaetzl	Additional Radiator Guard Protection Suppl. Radiateur	Riparo Supplementare Cuffia Proteccion Suplement.radiador
0836	Protetores laterais do capo Motorzeitenbleche, klappbar	Hood Side Plates Panneaux Lateraux Moteur	Fianchetti Mobili Motore Costados Postizos de Motor
0837	ProteçÃes laterais do motor Motorseitenbleche	Engine Side Guards Protections Laterales Moteur	Ripari Laterali Motore Costados Laterales de Motor
083A	Catraca Sperre	Ratchet Cliquet	Arpione Arpon
083B	Bobina Zuendspule	Coil Bobine	Bobina Bobina
083C	Roldana Seilrolle	Sheave Poulie	Carrucola Garrucha
083D	Distribuidor Steuerventil	Control Valve Distributeur	Distributore Distribuidor
083L	Lâmina angulavel (HA) Schwenkschild	Angle Moldboard (HA) Lame Biaise (HA)	Lama Angolabile (HA) Hoja Angulada (HA)
0842	Proteção anti-vandalismo Diebstahlschutz	Vandalism Prevention Disp.antivandalisme	Protezione Antivandalo Proteccion Antirraterias
0843	Tampa anti-vandalismo Schutzdeckel	Anti Vandalism Instrum Covers Capot Pour Planche de Bord	Coperchi Cruscotto Antivandalo Proteccion Del Tablero
084C	Elemento filtrante Filtereinsatz	Filter Element Cartouche Filtrante	Cartuccia Filtrante Cartucho de Filtro
084L	Lâmina reta (HS) Brutschild (HS)	Straight Moldboard (HS) Lame Dozer (HS)	Lama Diritta (HS) Paleta Recta (HS)
0850	Assento reclinável Klappsitz	Reclining Seat Siege Basculable	Sedile Ribaltabile Asiento Abatible
0852	Assento c/ suspensão elástica Schwingsitz	Suspension Seat Siege Sur Suspensions	Sedile C/ Sospensione Elastica Asiento de Suspension Elastica
0859	Pára-lamas diant.e tras. TUV Vordere/hintere kotfluegel TUV	Front & Rear Fenders TUV Ailes Avant Et Arrier TUV	Parafanghi Ant. Post. TUV Guardabarros Ant.y Post. TUV
085A	Eixo Asche	Axle Essieu	Assale Eje

NEW HOLLAND

COD.	PORTUGUÊS DEUTSCH	ENGLISH FRANÇAIS	ITALIANO ESPAÑOL
085F	Forquilha Gabel	Yoke Fourche	Forcella Horquilla
085G	Cotovelo Winkelstueck	Elbow Coude	Gomito Codo
085I	Isolante Isolierung	Insulator Isolant	Isolante Aislante
085L	Lâmina reta-larga (HS-L) Breites brustschild (HS-L)	Straight-wide Moldboard (HS-L) Lame Dozer Large (HS-L)	Lama Diritta-larga (HS-L) Paleta Recta-ancha (HS-L)
085M	Escaninho Kasten	Box Container Boite A Outils	Mobiletto Armario
085R	Divisor Verteilergetriebe	Splitter Repartiteur	Ripartitore Repartidor
085T	Relé Relais	Relay Telerrupteur	Teleruttore Telerruptor
0861	Pára-lamas dianteiros Kotfluegelvorne	Front Fenders Ailes Avant	Parafanghi Anteriori Guardabarros Anteriores
0863	Pára-lamas traseiros Kotfluegel hinten	Rear Fenders Ailes Arriere	Parafanghi Posteriori Guardabarros Posteriores
0868	Pára-lamas alongados Kotfluegel lange ausfuehrung	Full Lenght Fenders Ailes Allongees	Parafanghi Allungati Guardabaros Largos
086L	Lâmina semi-u (hsu) Semi-u-schild (hsu)	Semi-u Moldboard (Hsu) Lame Semi-u (Hsu)	Lama Semi-u (Hsu) Paleta Semi-u (Hsu)
086S	Segmento Segment	Segment Segment	Segmento Segmento
0870	Proteções florestais Schutz fuer forteinsatz	Forestry Protections Protection Deforestage	Protezioni Forestali Protecciones Forestales
0871	Telas post. e lat. do rops Rops-verkleidung seitlich/hint	Rops Side And Hear Screens Grilles Arriere,laterales Rops	Schermi Post. E Lat. Rops Rejillas Posterior,lateral.rops
0872	Proteçoes inferiores (2 pcs) Panzerwanne (2 teilig)	Bottom Guards (2 Pieces) Protections Inferieur.- 2pieces	Protezioni Inferiori (2 Pezzi) Protecciones Infer. (2 Piezas)
0873	Tela posterior Verkleidung hinten	Rear Screen Grille Arriere	Schermo Posteriore Rejilla Posterior

NEW HOLLAND

COD.	PORTUGUÊS DEUTSCH	ENGLISH FRANÇAIS	ITALIANO ESPAÑOL
0875	Proteções inferiores reforçadas Panzerwanne verstaerkt	Bottom Guards H.d Protections Inferieur. Renfor.	Protezioni Inferiori Rinforz Protecciones Infer. Refuerzadas
0879	Sweeps Abweiser	Sweeps Sweeps	Sweeps Sweeps
087C	Caixa de ferramentas Werkzeugkasten	Tool Box Cofre A Outils	Cassetta Attrezzi Caja Herramientas
087L	Lâmpada Gluehbirne	Bulb Ampoule	Lampadina Lampara
087T	Esticador da correia Riemenspanner	Belt Stretcher Tender de Courroie	Tendicinghia Tensor de Correa
0886	Pino de tração Anhaegenbolzen	Drawbar Pin Axe Crochet D'attelage	Perno Gancio Traino Bulon Enganche de Remolque
088D	Diagnóstico Diagnostik system	Diagnostic System Diagnostic	Diagnostica Diagnosrtico
088I	Símbolos Symbole	Symbols Ideogrammes	Ideogrammi Ideogramas
088L	Limitador de consumo de combustível Kraftstoffverbrauch-begrenzer	Fuel Cons.limiter Limiteur Cons.comb.	Limitatore Cons.combustibile Limitador Consumo Combustible
088T	Cortina Kuehlerabdeckung	Curtain Rideau	Tendina Cortina
0890	Barra de tração oscilante Zugpendel	Swinging Drawbar Barre Oscillante D'attelage	Barra Traino Oscillante Barre de Arrastre Oscilante
0891	Gancho de tração reforçado Verstaerkter	Drawbar HD Crocher D'attelage Renforce	Gancio Di Traino Rinforzato Enganche Remolque Reforzado
0895	Predisposição p/ instalação de SCRAPER Scraperanbau anhaenge kupplung	Scraper Installation Provision Predisp.install.decapeuse	Predisposiz.attacco Scraper Preequipo Enganche Trailla
089A	Haste posicionadora Regelstange	Positioning Rod Tige de Positionneur	Asta Posizionatore Varilla Posicionador
089C	Caixa do scraper Schuefkuebel	Scraper Bowl Benne de Decapeuse	Cassone Scraper Cajon de Trailla
089D	Dente da caçamba Schaufelzahn	Bucket Tooth Dent Godet	Dente Benna Diente de Cuchara

NEW HOLLAND

COD.	PORTUGUÊS DEUTSCH	ENGLISH FRANÇAIS	ITALIANO ESPAÑOL
089G	Grampo Clip	Clip Agrafe	Graffetta Grapa
089I	Injetor Duese	Injector Injecteur	Iniettore Inyector
090A	Haste Stange	Rod Tige	Asta Varilla
090B	Bocal de enchimento Einfuellstutzen	Filler Plug Tube Remplissage	Bocchettone Introduzione Boca de Carga
090C	Refletor Rueckstrahler	Reflector Catadioptre	Catadiottro Catadioptrico
090D	Disco magnético Magnetscheibe	Magnetic Disc Disque Magnetique	Disco Magnetico Disco Imanado
090G	Pino de centragem Passtift	Dowel Pion de Centrage	Grano Teton
090I	Invólucro Huelle	Holder Enveloppe	Involucro Envoltura
090S	Semi- anel Ringhaelfte	Half Ring Demi-bague	Semianello Semiaro
091A	Haste de nível Mess stab	Dipstick Jauge de Niveau	Asta Livello Varilla de Nivel
091D	Cubo da roda Radnabe	Wheel Disc Disque de Roue	Disco Ruota Disco de Rueda
0920	Ripper (PD) Heckaufreisser (PD)	Ripper (PD) Ripper (PD)	Ripper (PD) Escarificador (PD)
0921	Ripper (PMD) Heckaufreisser (PMD)	Ripper (PMD) Ripper (PMD)	Ripper (PMD) Escarificador (PMD)
092D	A partir do motor hidráulico ... Ab hydraulikmotor ...	From Hydr.motor ... A Partir Du Moteur Hydraulique	Dal Motore Idraulico ... A Partir Del Motor Hidraulico
092S	Semi-eixo Halbwelle	Half Shaft Demi-arbre	Semialbero Semieje
0933	Ripper rotativo Drehaufreisser	Radial Ripper Ripper Rotatif	Ripper Rotativo Escarificador Rotativo

NEW HOLLAND

COD.	PORTUGUÊS DEUTSCH	ENGLISH FRANÇAIS	ITALIANO ESPAÑOL
0935	Dente p/ripper Zahnhalter	Ripper Shank Outil Pour Ripper	Utensile Per Ripper Util Para Escarificador
0937	Dente (ripper PMD) Zahnhalter	Shank (Ripper PMD) Outil (Ripper PMD)	Utensile (Ripper PMD) Util (Escarificador PMD)
0938	Dente HD(ripper PMD) Zahnhalter (VA)	Shank HD (Ripper PMD) Outil (Ripper PMD)	Utensile HD (Ripper PMD) Util H.d (Escarificador PMD)
093D	A partir do redutor ... Ab untersetzungsgetriebe ...	From Reduction ... A Partir Du Reducteur ...	Dal Riduttore ... A Partir Del Reductor
093F	Freio Bremse	Brake Frein	Freno Freno
093T	Limpador de pára-brisa Scheibenwischer	Windshield Wiper Essuie-glace	Tergicristallo Limpia-parabrisas
0945	Dentes p/escarificador Zahnhalter	Scarifier Shank Outil Pour Scarificateur	Utensile Per Scarificatore Utiles Para Escarificador
094D	Dente do scraper Scraper zahn	Scraper Tooth Dent de Decapeuse	Dente Scraper Diente de Trailla
094S	Semi-colar Schellenhaelfte	Half Collar Demi-collier	Semicollare Semicollar
0953	Ripper (PL) Heckaufreisser (PL)	Ripper (PL) Ripper (PL)	Ripper (PL) Escarificador (PL)
095B	Bucha Buesche	Bushing Douille	Boccola Buje
095C	Corrente Kette	Chain Chaine	Catena Cadena
095F	Embreagem Kupplung	Clutch Embrayage	Frizione Embrague
095S	Semi-biela Schubstange	Half Link Demi-bielle	Semibiella Semibiela
095T	Termometro Themometer	Temperature Gauge Thermometre	Termometro Termometro
0960	Ripper (PVD) Heckaufreisser (PVD)	Ripper (PVD) Ripper (PVD)	Ripper (PVD) Escarificador (PVD)

NEW HOLLAND

COD.	PORTUGUÊS DEUTSCH	ENGLISH FRANÇAIS	ITALIANO ESPAÑOL
096S	Semi-bucha Buechsenhaelfte	Half Bushing Demi-douille	Semiboccola Semibuje
096T	Termostato Thermostat	Thermostat Thermostat	Termostato Termostato
097C	Esteira Kettenzug	Track Chain Chenilles	Catenaria Cadena de Oruga
097S	Semi-borne Klemmenhaelfte	Half Connector Demi-collier	Semimorsetto Semicollar
0988	Adesivo TUV em alemão Klebeschilder deutscher TUV	German TUV Decals Plaques TUV Allemano	Targhe TUV Tedesco Placas TUV En Aleman
098S	Semi-placa Halbstuetze	Half Bracket Demi-etrier	Semistaffa Semi Soporte
0992	Bomba de engraxamento Fettpresse	Greasing Pump Pompe de Graissage	Pompa Ingrassaggio Bomba de Engrase
0993	Bomba de transferência de combustível Kraftsoffordererpumpe	Fuel Transfer Pump Pompe de Travasement Combust.	Pompa Travaso Combustibile Bomba de Repostado Combustible
0995	Kit de ferramentas Bordwerkzeug	Tool Kit Outils	Accessori Manutenzione Herramientas de Servicio
0997	Elementos de 1ª manutenção Inspek.material-erste wartung	First Maintenance Package Elements Premier Entretien	Elementi Prima Manutenzione Elementos de Pronto Servicio
0998	Macaco hidráulico Hydraulikzilinder	Hydraulic Jack Crie Hydraulique	Martinetto Idraulico Gato Hidraulico
1003	Arco de força (all-hydraulic) Schubrahmen (mehrwegeschild)	C-frame (All-hydraulic) Etrier(all-hydraulic)	Arcone (All-hydraulic) Arcon (All-hydraulic)
100C	Encosto Klemmstueck	Retainer Cavalier	Cavallotto Retenedor
100M	Mola Feder	Spring Ressort	Molla Muelle
100S	Semi-cone Halbkegel	Lock Cone Demi-cone	Semicono Chaveta Conica
1011	Forquilhas Streben	Struts Fourches	Forcelle Horquillas

NEW HOLLAND

COD.	PORTUGUÊS DEUTSCH	ENGLISH FRANÇAIS	ITALIANO ESPAÑOL
1012	Forquilhas reforçadas Streben versrtaerkte ausfuehrun	Struts HD Fourches Renforcees	Forcelle Rinforzate Horquillas Reforzadas
101A	Porta objetos Huelse	Casing Etui	Astuccio Estuche
101E	Eletrólito Electrolyt	Electrolyte Electrolyte	Elettrolito Electrolito
101G	Grade Schutzgitter	Grid Grille	Griglia Rejilla
1022	Transmissor “laserplane” Laserplane-sender	Laserplane-transmitter Laserplane-transmetteur	Laserplane-trasmettitore Laserplane-transmisor
1023	Receptor “laserplane” Laserplane-empfaenger	Laserplane-receiver Laserplane-recepteur	Laserplane-ricevitore Laserplane-receptor
102B	Garrafa Flasche	Bottle Boutille	Bomboletta Botella
102E	Elevador Lift	Elevator Elevateur	Elevatore Elevador
102P	Plataforma Platte	Flatcar Plateau	Pianale Plataforma
1030	Cilindros de angulação Schwenkzylinder	Angle Cylinders Cylindres Ad	Cilindri Angolazione Gatos de Angulacion
103E	Ejetor Espulsore	Ejector Expulseur	Espulsore Expulsor
103P	Coluna de direção Lenksaeule	Steering Column Colonne Direction	Piantone Sterzo Columna Direccion
103S	Semi-rolamento Lagerhalbschalen	Half Bearing Demi-coussinet	Semicuscinetto Semi Cojinete
1040	Braços e tirantes (hsu) Schubarm und streben (hsu)	Pushbeams And Struts (Hsu) Bras Et Tirants (Hsu)	Bracci E Tiranti (Hsu) Brazos Y Tirantes (Hsu)
1041	Braços e tirantes (HS-L) Schubarme und streben (HS-L)	Pushbeams And Struts (HS-L) Bras Et Tirants (HS-L)	Bracci E Tiranti (HS-L) Brazos Y Tirantes (HS-L)
1042	Braços e tirantes (HS) Schubarme und streben (HS)	Pushbeams And Struts (HS) Bras Et Tirants (HS)	Bracci E Tiranti (HS) Brazos Y Tirantes (HS)

NEW HOLLAND

COD.	PORTUGUÊS DEUTSCH	ENGLISH FRANÇAIS	ITALIANO ESPAÑOL
1043	Braços e tirantes (tilt-pitch) Schubarme + streben(tilt-pitch	Pushbeams And Struts (Tilt-pitc Bras Et Tirants (Tilt-pitch)	Bracci E Tiranti (Tilt-pitch) Brazos Y Tirantes (Tilt-pitch)
104E	Compomentes internos da cabine Teile im fahrgastraum	Passenger Compartment Pieces Dans L'habitacle	Elementi Abitacolo Elementos Interno Cabina
104S	Semi-disco Halbscheibe	Half Disc Demi-disque	Semidisco Semidisco
105A	Buzina Hupe	Horn Avertisseur Sonore	Avvisatore Acustico Bocina
105F	Cabo Drahtseil	Cable Cable	Fune Cable
105M	Grampo elástico Klemmstueck	Spring Fastener Agrafe	Molletta Sujetador
105P	Chapa Platte	Plate Plaque	Piastra Placa
105R	Aquecedor Heizung	Heater Rechauffeur	Riscaldatore Calentador
105S	Semi-junta Halbgelenk	Half Coupling Demi-joint	Semigiunto Semiacoplamiento
1065	Cilindro tilt (all-hydr.) Tilt zylinder (all-hydraulic)	Tilt Cylinder (All-hydraulic) Verin de Tilt (All-hydraulic)	Cilindro Tilt (All-hydraulic) Gato de Tilt (All-hydraulic)
106S	Semi-vedação Dichtungshaelfte	Half Gasket Demi-joint	Semiguarnizione Semiguarnicion
1070	Cilindro de inclinação Tilt zylinder	Tilt Cylinder Verin de Tilt	Cilindro Inclinazione Gato de Tilt
1071	Cilindro tilt Tilt zylinder	Tilt Cylinder Verin de Tilt	Cilindro Tilt Gato de Tilt
1072	Cilindro tilt (HS) Tilt zylinder (HS)	Tilt Cylinder (HS) Verin de Tilt (HS)	Cilindro Tilt (HS) Gato de Tilt (HS)
1078	Comando do implemento posterior Steurung heckanbaugeraete	Rear Equipment Control Commande D'outil Ar	Comando Attrezzo Posteriore Mando Del Util Posterior
107S	Semi-polia Scheibenhaelfte	Half Pulley Demi-poulie	Semipuleggia Semipolea

NEW HOLLAND

COD.	PORTUGUÊS DEUTSCH	ENGLISH FRANÇAIS	ITALIANO ESPAÑOL
1082	Comando e tubulações Steuerleitungen	Piping And Control Commande Et Tuyauterie	Comando E Tubazioni Mando Y Tuberias
1083	Comando da 2ª haste Betaetigung des 2.steuerkreise	2nd Spool Control Commande de 2me Tiroir	Comando II Cassetto Mando 2.corredera
1084	Comando da 3ª haste Betaetigung des 3.steuerkreise	3rd Spool Control Commande Du 3me Tiroir	Comando III Cassetto Mando 3.a Corredera
1087	Comando e tubulação da válvula distr. Steuerleitung (umschaltventil)	Piping and Contr (Divert Valve) Commande Et Tuyauterie(deviat.)	Comando E Tubaz(dal Deviatore) Mando Y Tuberias (Desviador)
108M	Multiplicador de torque Drehmomentverstaerker	Overdrive Surmultiplicateur	Moltiplicatore Multiplicador
108S	Semi-pistão Kolbenhaelfte	Half Piston Demi-piston	Semistantuffo Semiembolo
1095	Suporte de pivotamento Aufhaengung	Trunnions Consoles	Mensole Incernieram Refuerzos
10G3	Estrangulador Motorabsteller	Engine Cut Off Arret Du Moteur	Arresto Motore Parada
1103	Tubulaç. com válvula de contra fluxo Leitungen mit ablassventil	Piping W/downflow Valve Tuyauterie Avec Clapet Retour	Tubaz.con Valvola Deflusso Tuberia Con Valvula Descarga
1107	Válvula de descida rápida Schnellentleerventil	Quick Release Valve Valve Descente Rapide	Valvola Discesa Rapida Valvula de Descenso Rapido
1108	Válvula de bloqueio Rueckschlagventil	Lock Valve Valve de Blocage	Valvola Di Blocco Valvula de Bloqueo
110F	Fusível Sicherung	Fuse Fusible	Fusibile Fusible
110P	Placa Plaettchen	Plate Plaquette	Piastrina Placa
1118	Braço demolidor para AD Abbrucharm (AD)	Tree Boom (AD) Bras Abattage (AD)	Braccio Abbattimento Per AD Brazo de Excavacion (AD)
1119	Braço demolidor para BD Abbrucharm (BD)	Tree Boom (BD) Bras Abattage (BD)	Braccio Abbattimento Per BD Brazo Excavacion (BD)
111C	Cabo elétrico Kabel	Cable Cable	Cavo Cable

NEW HOLLAND

COD.	PORTUGUÊS DEUTSCH	ENGLISH FRANÇAIS	ITALIANO ESPAÑOL
111V	Válvula de aspiração Einlassventil	Intake Valve Soupape D'admission	Valvola Aspirazione Valvula de Aspiracion
1120	Chapa de encosto p/ AD Schubplatte (AD)	Pusher Plate For AD Plaque de Poussee Pour AD	Piastra Di Spinta Per AD Placa de Empuje Para AD
1124	Tilt hidráulico (HA) Hydr.tiltversetellung (HA)	Hydraulic Tilt (HA) Tilt Hydraulique (HA)	Tilt Idraulico (HA) Tilt Hidraulico (HA)
1128	Tilt-pitch (HA) Tilt-pitch (HA)	Tilt-pitch (HA) Tilt-pitch (HA)	Tilt-pitch (HA) Tilt-pitch (HA)
112C	Cabo terra Massekabel	Ground Cable Fil de Mas	Cavo Massa Cable de Masa
112F	Pivo Achsschenkel	Steering Knuckle Fusee	Fuso A Snodo Mangueta
112V	Válvula de descarga Auslassventil	Exhaust Valve Soupape D'echappement	Valvola Scarico Valvula de Descarga
1130	Engate rápido Schnell-kuplung	Quick Coupling Prise Rapide	Attacco Rapido Enchufe Rapido
1135	Placa de encosto p/ BD Schubplatte (BD)	Pusher Plate For BD Plaque de Poussee Pour BD	Piastra Di Spinta Per BD Placa de Empuje Para BD
1138	Tilt-pitch Tilt-pitch	Tilt-pitch Tilt-pitch	Tilt-pitch Tilt-pitch
113B	Cadernal Umlenkrolle	Sheave Block Poulie	Bozzello Carrucola Polipasto
113M	Monoalavanca Einhebelbedienung	Single Lever Levier Unique	Monoleva Monopalanca
113P	Placa de travamento Sicherungsblech	Lockplate Plaquette Frein	Piastrina Di Sicurezza Placa de Freno
113S	Reservatório de óleo Oeltank	Oil Reservoir Reservoir D'huile	Serbatoio Olio Deposito Aceite
113T	Cabeça do cilindro Zylinderkopf	Cylinder Head Culasse de Cylindre	Testa Cilindri Culata
114S	Reservatório de combustível Kraftstofftank	Fuel Tank Reservoir de Combustible	Serbatoio Combustibile Deposito Combustible

NEW HOLLAND

COD.	PORTUGUÊS DEUTSCH	ENGLISH FRANÇAIS	ITALIANO ESPAÑOL
1159	Trava Caçamba/lança Arretierung Schaufel/hubarme	Bucket/boom Lock Blocage Godet/bras	Bloccaggio Benna//bracci Bloqueo Cuchara/brazos
115M	Montante Saeule	Pillar Montant	Montante Montante
115S	Reservatório Tank	Tank Reservoir	Serbatoio Deposito
1160	Trava da lança Hubarmarretierung	Boom Lock Blocage Bras	Bloccaggio Bracci Bloqueo de Brazos
1161	Trava da caçamba Schaufelarretierung	Bucket Lock Blocage Godet	Bloccaggio Benna Bloqueo de La Cuchara
116R	Revestimento Verkleidung	Covering Revetement	Rivestimento Revestimiento
1170	Indicador de nível da caçamba Schaufelstellungsanzeiger	Bucket Level Indicator Indicateur Position Godet	Indicatore Posizione Benna Indicador Posicion Cuchara
1171	Posicionador automático da caçamba Automat.schaufel-rueckstellung	Bucket Leveler Positionneur Autom.godet	Posizionatore Automatico Benna Posicionador Auto. Cuchara
1175	Posic./limit. autom. caçamba/braço Automat.schaufel Und Hubabscha.	Automatic Positioner/kick-out Posit.limit.auto Godet/bras	Posiz/limitaz.aut.benna/bracci Limitador Auto Cuchara/brazos
117R	Roda compactadora Kompaktor-rad	Landfill Wheel Roue Compacteuse	Ruota Compattatore Rodillo Pata de Cabra
1181	Disposit. limite autom. lança Automat.hubabschaltung	Boom Kick-out Arret Automatique Bras	Dispositivo Kick-out Tope Automatico Del Brazo
119M	Caixa de contatos Klemmleiste	Connection Block Plaque de Jonction	Morsettiera Caja de Empalme
119T	Cabeça Kopf	Head Tete	Testa Cabeza
11G0	Lanças e articulações Hubarm und Umlenkhebel	Boom/linkage Bras,fleche Et Articulation	Bracci E Articolazioni Articulacion Del Aguilon
11G1	Cilindros de elevação Hubzylinder	Lift Cylinders Verin Levage	Cilindri Sollevamento Gato de Elevacion
11G2	Cilindros de rotação da caçamba Kippzylinder	Dump Cylinders Verins Decharge	Cilindri Rotazione Benna Gato de Descarga

NEW HOLLAND

COD.	PORTUGUÊS DEUTSCH	ENGLISH FRANÇAIS	ITALIANO ESPAÑOL
11G3	Tubulaç. dos cilindros de levant. Leitungen fuer hubzylinder	Lift Cylinders Piping Conduites Verins Levage	Tubazioni Cilindri Sollev. Tuberias Gatos de Elevacion
11G4	Tubulaç. dos cilindros de rotação Leitungen fuer kippzylinder	Dump Cylinders Piping Tuyauterie Cylindres Basculage	Tubazioni Cilindri Rotazione Tuberias Gatos Basculamiento
11G5	Comandos do implemento Geraetebetaetigung	Equipment Controls Commandes D'outil	Comandi Attrezzo Mandos Del Util
11G8	Limitador do levant.dos braços Hubbegrezung	Lifting Kick-out Tope Elevacion Brazos	Limitazione Sollev.bracci
11GA	Implemento dianteiro Anbaugeraete, vorne	Front Implement Equipement Avant	Attrezzo Ant. Implemento Anterior
1200	Lança comprida Langer ladearm	Long Boom Bras Long	Bracci Caricatore Lunghi Brazos de Cargadora Largos
120B	Botão Knopf	Button Bouton	Bottone Boton
120G	Junta Flachdichtung	Gasket Joint A Plat	Guarnizione Piana Junta Plana
120M	Borne Kabelklemme	Terminal Connector Borne	Morsetto Elettrico Borne
120P	Prato Tellerscheibe	Plate Coupelle	Piattello Platillo
120R	Bobina Zuendspule	Reel Bobine	Rocchetto Bobina
120S	Fechadura Schloss	Lock Serrure	Serratura Cerradura
122F	Até o motor hidráulico ... Bis hydraulikmotor ...	Up To Hydr.motor ... Justqu'au Moteur Hydraulique ..	Fino Al Motore Idraulico ... Hasta El Motor Hidraulico ...
122G	Retentor Dichtung	Seal Joint	Guarnizione Junta
122P	Pinhão Ritzel	Pinion Pignon	Pignone Pinon
123F	Até o redutor ... Bis untersetzungsgetriebe ...	Up To Reduction ... Justqu'au Reducteur ...	Fino Al Riduttore ... Hasta El Reductor ...

NEW HOLLAND

COD.	PORTUGUÊS DEUTSCH	ENGLISH FRANÇAIS	ITALIANO ESPAÑOL
123G	Retentor de vedação frontal Life time-dichtung	Seal Assy Joint Frontal	Guarnizione Tenuta Frontale Empaquetadura
123P	Pinhão conico Kegelritzel	Bevel Pinion Pignon Conique	Pignone Conico Pinon Conico
124B	Apoia Armlehne	Braço Accoudoir de Siege	Armrest Bracciolo Sedile Apoiabrazo
124F	Até o ... Bis ...	Up To ... Jusqu'au ...	Fino Al ... Hasta El ...
125F	Garfo Gabel	Fork Fourche	Forca Horca
125P	Alicate Zange	Pliers Pinces	Pinza Alicates
125S	Servo freio Servobremse	Brake Booster Servo-frein	Servofreno Servofreno
126F	Até a bomba ... Bis pumpe ...	Up To Pump ... Justqu'a La Pompe ...	Fino Alla Pompa ... Hasta La Bomba ...
126P	Pinça do freio Bremszange	Caliper Etrier de Frein	Pinza Freno Pinza de Freno
1279	Tubulaç. e comando do implemento dianteiro Frontgeraet leitungen-steuerung	Front Attach Piping And Contr Tuyauterie Et C.de Outil Av.	Tubaz E Comando Attrezzo Ant Tuberia Y Mando Util Ant.
127M	Motor hidráulico Hydraulikmotor	Hydraulic Motor Moteur Hydraulique	Motore Idraulico Motor Hidraulico
127P	Lacre Plombe	Lead Seal Plomb	Piombino Precinto
1280	Tubulaç. traseira (da válvula de desv.) Leitungen,hinten(vom umschalv.)	Rear Pipe (From Diverter Valve) Tuyaut.ar (A Partir Du Deviat.)	Tubazioni Post (Dal Deviatore) Tuberia Post.(desde Desviador)
1281	Tubulaç. traseira (do distrib.) Leitungen,hinten(vom steuerven.	Rear Pipe (From Control Valve) Tuyaut.ar (A Partir Du Distr.)	Tubazioni Post (Dal Distrib) Tuberia Post.(desde Distrib.)
1288	Tubulaç. do implem. dianteiro Frontleitung	Front Attachement Piping Tuyauteries D'outil Avant	Tubazioni Attrezzo Ant Tuberia Del Util Anterior
12G2	Acessórios da caçamba Zubehoer ladeschaufel	Bucket Accessories Accessoires Godet	Accessori Benna Accesirios Cuchara

NEW HOLLAND

COD.	PORTUGUÊS DEUTSCH	ENGLISH FRANÇAIS	ITALIANO ESPAÑOL
130B	Braço Ausleger	Arm Bras	Braccio Brazo
130C	Unidade de comando El.steuerplatte	Control Unit Centrale de Commande	Centralina Centralilla
130F	Comando hidr. suplementar Zusaetzliche hydr.funktion	Addit.hydr.function Fonction Hydraulique Supplem.	Funzione Idr.suppl. Mando Hidraulico Suplementario
130M	Motor a explosão Motor	Engine Moteur Thermique	Motore Termico Motor
130P	Pistão Kolben	Plunger Piston	Pistoncino Embolo de Valvula
130S	Direção hidráulica Servolenkung	Power Steering Direction Assistee	Servosterzo Servodireccion
131F	Fire sleeve Buesche mit feuerrand	Fire Sleeve Manguito	Fire Sleeve
131R	Arruela Unterlegscheibe	Washer Rondelle	Rosetta Arandela
132B	Braço oscilante Schwingarm	Swinging Arm Balancier	Braccio Oscillante Brazo Oscilante
132F	Fundo dianteiro Bodenplatte,vorne	Head Culasse Avant	Fondello Anteriore Tapa Anterior
132P	Pistão Kolben	 Piston	PistonPistone Piston
132S	Sensor de aproximação Sensor	Inductive Proximity Switches Capteur de Proximité	Sensore Prossimita Sensor
133B	Lança de levantamento Hubarm	Lift Boom Bras de Levage	Braccio Sollevamento Brazo de Elevacion
133F	Fundo traseiro Bodenplatte,hinten	Bottom End Culasse Arriere	Fondello Posteriore Tapa Posterior
133M	Motor de partida Anlasser	Starter Motor Demarreur	Motorino Avviamento Motor de Arranque
133S	Sensor Sensor	Sensor Capteur	Sensore Sensor

NEW HOLLAND

COD.	PORTUGUÊS DEUTSCH	ENGLISH FRANÇAIS	ITALIANO ESPAÑOL
135C	Aro Felge	Rim Jante de Roue	Cerchio Ruota Llanta de Rueda
135M	Cubo Nabe	Hub Moyeu	Mozzo Cubo,buje
135P	Lâmpada do teto Deckenleuchte	Ceiling Light Plafonnier	Plafoniera Pantalla
135S	Setor dentado Zahnsegment	Toothed Sector Secteur Dente	Settore Dentato Sector Dentado
136S	Setor da roda motriz Antriebsradsegment	Sprocket Sector Secteur Barbotin	Settore Ruota Motrice Sector Rueda Motriz
137M	Motor elétrico Elektrmotor	Electric Motor Moteur Electrique	Motorino Elettrico Motor Electrico
1401	Lâmina demolidora Schneidschild	Shear Boom Lame Abattage	Lama Abbattimento Paleta Abatidora
140C	Dobradiça Scharnier	Hinge Charniere	Cerniera Bisagra, Charnela
140S	Esfera Kugel	Ball Bille	Sfera Bola
141M	Massa de vedação Dichtungsmasse	Putty Mastic Adhesif	Mastice Adesivo Mastique
141P	Painel de instrumentos Instrumentenbrett	Instrument Panel Tableau de Bord	Plancia Portastrumenti Tablero de Abordo
1421	Lâmina destocadora Stubbenroder	Stumper Moldboard Lame Dessoucheuse	Lama Cavaceppi Paleta Arranca Cepas
142G	Cobertura do cabo Schutzrohr	Sheath Gaine	Guaina Funda
142M	Feixe de molas Blattfeder	Leaf Spring Ressort A Lames	Molla A Balestra Muelle de Ballestra
142T	Tirante Stange	Tierod Tirant	Tirante Tirante
1431	Lâmina p/pedras Felsrechen	Rock Rake Lame Spierreuse	Lama Spietratrice Paleta Rompepiedras

NEW HOLLAND

COD.	PORTUGUÊS DEUTSCH	ENGLISH FRANÇAIS	ITALIANO ESPAÑOL
143M	Eixo motor Triebachse	Live Axle Essieu Moteur	Motoassale Eje Motor
1440	Lâmina p/desmatamento (AD) Roderechen (AD)	Rake Blade For AD Lame Debroussailleuse AD	Lama Decespugliatrice Per AD Paleta Desbrozadora de AD
1441	Lâmina p/desmatamento (BD) Roderechen (BD)	Rake Blade For BD Lame Debroussailleuse BD	Lama Decespugliatrice Per BD Paleta Desbrozadora de BD
144M	Manipulador Steurhebel	Manipulator Manipulateur	Manipolatore Manipulador
145G	Guia Fuehrung	Guide Guide	Guida Guia
145M	Elo de corrente Kettenglied	Track Link Maillon	Maglia Cingolo Eslabon de Oruga
145P	Planetário Planetenantrieb	Sun Gear Planretaire	Planetario Pinon Planetario
145R	Rotor Laufer	Rotor Rotor	Rotore Rotor
145S	Respiro Entluefter	Breather Reniflard	Sfiatatoio Respiradero
146M	Módulo dianteiro Vorderwagen	Front Module Module Avant	Modulo Anteriore Modulo Anterior
146R	Rotula esférica Kugelbuechse	Ball Joint Rotule	Rotula Sferica Rotula
147M	Módulo traseiro Hinterwagen	Rear Module Module Arriere	Modulo Posteriore Modulo Posteior
147P	Pneu Reifen	Tire Pneu	Pneumatico Neumatico
147T	Plataforma Oberwagen	Turret Tourelle	Torretta Caseta
148P	Pulverizador Einspritzduese	Nozzle Pulverisateur	Polverizzatore Pulverizador
1501	Barra porta ferramenta Montierhebel	Tool Bar Barre Porte-outil	Barra Portattrezzi Barra Portautiles

NEW HOLLAND

COD.	PORTUGUÊS DEUTSCH	ENGLISH FRANÇAIS	ITALIANO ESPAÑOL
150B	Bolsa Tasche	Bag Trousse	Borsa Bolsa
150C	Chave Schluessel	Key Cle	Chiave Llave
150P	Manopla Kenebelgriff	Knob Poigne	Pomello Empunadura
150R	Registro Hahn	Cock Robinet	Rubinetto Grifo
150S	Sigla Markenzeichen	Trade Mark Sigle	Sigla Sigla
150T	Timer Timer	Timer Timer	Timer Timer
151B	Barra Strebe	Bar Barre	Barra Barra
151S	Sigla do trator Typenschild	Type Plate Type	Sigla Trattore Sigla Tractor
152B	Caçamba de escavação Steinschaufel	Quarry Bucket Godet de Carriere	Benna da Cava Cuchara Para Cantera
153B	Caçamba “clamshell” Schalengreifer	Clamshell Bucket Benne Preneuse	Benna Mordente Cuchara Mordiente
154C	Chave de fechamento Schluessel	Lock Key Cleu de Serrure	Chiave Serratura Llave de Cerradura
154P	Bomba de alimentação Kraftstoffpumpe	Fuel Pump Pompe D’alimentation	Pompa Alimentazione Bomba de Alimentacion
155B	Caçamba para rocha Felsschaufel	Rock Bucket Godet de Roche	Benna da Roccia Cuchara Para Rocas
155G	Engate rápido Schenellkupplung	Quick-connecting Coupling Accouplement Rapide	Giunto Rapido Empalme Rapido
155P	Bomba Pumpe	Pump Pompe	Pompa Bomba
155R	Agulha de rolamento Nadel	Needle Roller Aiguille	Rullino Aguja

NEW HOLLAND

COD.	PORTUGUÊS DEUTSCH	ENGLISH FRANÇAIS	ITALIANO ESPAÑOL
156B	Caçamba trapezoidal Trapetzloeffel	Tapezoidal Bucket Godet Trapeze	Benna Trapezoidale Cuchara Trapezoidal
156G	Olhal rosqueado Kugelkopf	Eyebolt Chupe	Golfare Argolla
157B	Caçamba 4 em 1 4-in-1 schaufel	4-in-1 Bucket Godet Multiple	Benna 4 In 1 Cuchara Multi-uso
157G	Retentor p/ eixo Wellendichtring	Lip Seal Joint D'arbre	Guarnizione Albero Reten
157R	Rolete Rolle	Roller Galet	Rullo Rodillo
158B	Envelope Umschlag	Envelope Gaine	Busta Sobre
158G	O'ring O-ring	O'ring Joint Torique	Guarnizione O-r Junta Torica
158P	Bomba injetora Einspritzpumpe	Injection Pump Pompe D'injection	Pompa Iniezione Bomba de Inyeccion
158T	Transformador Transfomator	Transformer Transformateur	Trasformatore Transformador
159C	Cilindro de freio Bremszylinder	Brake Cylinder Cylindre de Frein	Cilindro Freno Cilindro de Freno
159G	Retentor líquido Fluessigdichtung	Liquid Gasket Colle D'etaincheité	Guarnizione Liquida Sellador
1605	Implemento scraper Scrapereinrichtung	Scraper Implement Equipement Decapeur	Atttrezzo Scraper Equipo de Trailla
160C	Fuso guia Spindel	Worm Screw Ecrou Vis-mere	Chiocciola Tuerca Sinfin
160G	Ferro granulado Koerniges eisen	Ferrous Granulate Granaille Ferreuse	Granulato Ferroso Granulado de Hierro
160R	Roda Rad	Wheel Roue	Ruota Rueda
160S	Silencioso Schalldaempfer	Muffler Silencieux	Silenziatore Silenciador

NEW HOLLAND

COD.	PORTUGUÊS DEUTSCH	ENGLISH FRANÇAIS	ITALIANO ESPAÑOL
160T	Medidor nível Kontaktgeber	Sending Unit Transmetteur	Trasmettitore Contactor
161G	Graxa Fett	Grease Graisse	Grasso Grasa
161S	Sincronizador Synchronieserung	Sycronizer Synchroniseur	Sincronizzattore Sincronizador
162G	Conector fõmea Gehaeuse fuer steckhuelse	Female Connector Connecteur Porte-femelle	Giunto p/femm. Empalme Hembra
163G	Conector macho Gehaeude fuer flachstecker	Male Connector Connecteur Porte-male	Giunto p/ Maschi Empalme Macho
163R	Roda motriz Antriebsrad	Sprocket Barbotin	Ruota Motrice Rueda Motriz
164C	Cilindro Zylinder	Cylinder Cylindre	Cilindro Cilindro
164S	Amortecedor de vibração Schwingungsdaempfer	Damper Amortisseur	Smorzatore Antivibrador
165P	Eixo diferencial Achse	Axle Pont	Ponte Puente
165S	Articulação Gelenk	Articulation Articulation	Snodo Articulacion
165T	Eixo flexível Biegsame welle	Flexible Shaft Transmission Flexible	Trasmissione Flessibile Arbol Flexible
166R	Roda guia Leitrad	Track Idler Roue Tendeuse	Ruota Tendicingolo Rueda Guia
166S	Sanfona Faltenbalg	Bellows Souffleur	Soffietto Fuelle
167R	Radiador de água Wasserkuehler	Water Radiator Radiateur de L'eau	Radiatore Acqua Radiador de Agua
167S	Elevador hidráulico Kraftheber hydraulisch	Hydraulic Lifter Relevage Hydraulique	Sollevatore Idraulico Elevador Hidraulico
168R	Radiador de óleo Oelkuehler	Oil Radiator Radiateur D'huile	Radiatore Olio Radiador de Aceite

NEW HOLLAND

COD.	PORTUGUÊS DEUTSCH	ENGLISH FRANÇAIS	ITALIANO ESPAÑOL
169R	Regulador Regler	Regulator Regulateur	Regolatore Regulador
170C	Cilindro mestre Hauptzylinder	Master Cylinder Maitre-cylindre	Cilindro Maestro Cilindro Maestro
170R	Arruela de pressão Federring	Lockwasher Rondelle Elastique	Rosetta Elastica Arandela Elastica
170T	Lente Scheinwerferglas	Lens Transparent	Trasparente Translucido
171R	Refletor Reflektor	Reflector Reflecteur	Riflettore Reflector
171S	Sapata para rua Strassenschuh	Street Plate Patin de Roue	Soprasuola Patin de Carretera
172S	Suspensão Aufhaengung	Suspension Suspension	Sospensione Suspension
173C	Correia Keilriemen	Belt Courroie	Cinghia Correa
173R	Engrenagem de giro Drehkranz	Bull Gear Rond A Galets	Ralla Rotazione Quicionera
174R	Círculo Kugelaufnahme	Circle Cercle Porte-lame	Ralla Portalama Corona Porta Paleta
175R	Regulador mecânico Mechanischer regler	Governor Regulateur	Regolatore Meccanico Regulador Mecanico
176C	Capo Motorhaube	Hood Capot	Cofano Capot
176R	Raspadora Abstreicher	Scraper Decapeuse	Ruspa Trailla
177S	Escova Kohlenbuerte	Brush Balai	Spazzola Escobilla
17G2	Tubulaç. de refrigeração do motor Leitungen motorkuehlsystem	Engine Cooling Piping Tuyaut.refroid.moteur	Tubaz Raffredd. Motore Tuberias de Refrigeracion
17G5	Elementos de vedação de ar Dichtung fuer luftanlage	Air-tight Element Elements Etancheité D'air	Elementi Tenuta Aria Elementos de Cierre Al Aire

NEW HOLLAND

COD.	PORTUGUÊS DEUTSCH	ENGLISH FRANÇAIS	ITALIANO ESPAÑOL
17GA	Refrigeração do motor Kuehlung des motors	Engine Cooling System Refroidissement Moteur	Raffreddamento Motore Refrigeracion Del Motor
180C	Colar Rohrschelle	Collar Collier	Collare Collar
180P	Porta Tuer	Door Porte	Porta Puerta
180T	Travessa Traverse	Cross Beam Traverse	Traversa Traviesa
1821	Elevador hidráulico (veloz) Kraftheber hydraulisch-schnell	Hydraulic Lift (Fast) Relevage Hydraulique (Rapide)	Sollevatore Idraulico (Veloce) Elevador Hidraulico (Rapido)
182C	Cinto de segurança Sicherheitsgurt	Safety Belt Ceinture de Securite’	Cintura Di Sicurezza Cinturon de Seguridad
183P	Cinzeiro Aschenbecher	Ashtray Cendrier	Portacenere Cenicero
184C	Distanciador Schraubenboltzen	Stud Colonnette	Colonnetta Esparrago
185C	Prego Niet	Nail Clou	Chiodo Clavo
185S	Espelho retrovisor Rueckelspiegel	Rear View Mirror Retrovisor	Specchio Retrovisore Espejo Retrovisor
186A	Eixo de reversão Welle-rueckwaertsang	Reverse Shaft Arbre de Marche Ar	Albero Retromarcia Eje de Marcha Atras
187A	Anel elástico Sprengring	Snap Ring Circlips	Anello Elastico Anillo Elasticox
188A	Cabide Kleiderhaken	Coat-hook Porte-manteaux	Appendiabiti Percha
188C	Coletor Kruemmer	Manifold Collecteur	Collettore Colector
188P	Porta-fusível Sicherungsshalter	Fuse Holder Porte-fusible	Portafusibile Portafudsible
189A	Atuador de giro Drehaggregat	Slewing Actuator Actuateur de Rotation	Attuatore Di Rotazione Mecanismo de Rotacion

NEW HOLLAND

COD.	PORTUGUÊS DEUTSCH	ENGLISH FRANÇAIS	ITALIANO ESPAÑOL
190A	Controle do excesso de combust. Mehrmengensystem	Excess Fuel Control Dispos. de Debit Addit.	Arricchitore Reforzador de Inyeccion
192A	Radio Radio	Radio	Autoradio
192T	Mangueira c/ conexões Schlauch mit stutzen	Hose Assy Tuyau Flexible Avec Raccord	Tubo Fless.c/raccordi Manga Con Racores
193P	Porta-lâmpada Lampenfassung	Bulb Holder Porte-lampe	Portalampada Soporte de Lampara
193T	Tubo Rohr	Tube Tuyau	Tubo Rigido Tubo
195P	Porta-pulverizador Duesenstock	Nozzle Holder Porte-injecteur	Portapolverizzatore Portainyector
196P	Porta-satélites Planetentraeger	Planetary Carrier Porte-satellites	Portasatelliti Caja de Satelites
196S	Extremidade do chassi Kettenfuehrung	Track Frame End Guide-chenilles	Sperone Espolon
197C	Comando do acelerador Gasregulierung	Throttle Control Commande D'accelerateur	Comando Acceleratore Mando Del Acelerador
197P	Porta-escova Buerstentraeger	Brush Holder Porte-balai	Portaspazzola Portaescobilla
198S	Calço Distanzscheibe	Shim Cale D'epassieur	Spessore Suplemento
19G7	Tubulaç. motor filtro de ar Leitungen fuer motorluftfilter	Engine To Air Cleaner Lines Tuyau Moteur-filtre Air	Tubaz Motore-filtro Aria Tuberias Motor-filtro Aire
200S	Pino Stift	Pin Goupille	Spina Pasador
201P	Pré-filtro Vorabscheider	Precleaner Prefiltre	Prefiltro Prefiltro
202P	Posicionador Rueckstellvorrichtung	Positioner Positionneur	Posizionatore Posicionador
202S	Pino elástico Spannstift	Spring Pin Goupille Elastique	Spina Elastica Pasador Elastico

NEW HOLLAND

COD.	PORTUGUÊS DEUTSCH	ENGLISH FRANÇAIS	ITALIANO ESPAÑOL
204P	Tomada de ar Lufteinlass	Air Intake Prise D'air	Presa Aria Boca de Aire
205P	Tomada Steckdose	Receptacle Prise de Courant	Presa Di Corrente Toma de Corriente
205S	Porta Klappe	Door Volet	Sportello Puerta
207P	Tomada de força Zapfwelle	Power Take-off Prise de Force	Presa Di Forza Toma de Fuerza
209T	Turbina Turbine	Turbine Turbine	Turbina Turbina
210C	Chave comutadora El.schalter	Switch Commutateur	Commutatore Conmutador
210P	Prisioneiro Stiftschraube	Stud Goujon	Prigioniero Esparrago
210T	Turbocompressor Turbolader	Turbocharger Turbocompresseur	Turbocompressore Turbocompressor
215P	Perfilado Profil	Channel Profile	Profilato Perfil
215S	Esquadro Winkel	Connecting Plate Equerre	Squadretta Escuadra
216C	Compressor de ar Luftkompressor	Air Compressor Compresseur D'air	Compressore Aria Compresor
21G3	Articulação do chassi Knickgelenk	Main Frame Articulation Articulation de Chassis	Articolazione Telai Articulacion de Bastidores
220C	Condensador Kondensator	Condenser Condensateur	Condensatore Condensador
220P	Farol Scheinwerfer	Floodlight Projecteur	Proiettore Proyector
220S	Estabilizador Stabilizator	Stabilizer Stabilisateur	Stabilizzatore Estabilizador
221C	Ar condicionado Klimaanlage	Air Conditioner Climatiseur	Condizionatore Climatizador

NEW HOLLAND

COD.	PORTUGUÊS DEUTSCH	ENGLISH FRANÇAIS	ITALIANO ESPAÑOL
222P	Extensão Verlaengerungsrohr	Extension Rallonge	Prolunga Extension
224C	Duto de ar Luftleitung	Air Duct Conduit D'air	Condotto Aria Conducto de Aire
225C	Coletor de admissão Ansaugrohr	Intake Manifold Collecteur D'admission	Collettore Aspirazione Colector de Admision
225S	Estribo Buegel	Bracket Support	Staffa Estribo
22G0	Rotação da retroescavadeira Drehaggregat fuer heckbagger	Backhoe Rotation Rotation Pelle Retro	Rotazione Retroscavatore Rotacion Retroexcavadora
230C	Coletor de escape Auspuffkruemmer	Exhaust Manifold Collecteur D'echappement	Collettore Di Scarico Colector de Escape
230P	Polia Riemenscheibe	Pulley Poulie	Pulegia Polea
231S	Estribo Halter	Clip Collier	Staffetta Abrazadera
231V	Tinta Lackierung	Paint Peinture	Vernice Pintura
235C	Conexão Verbindung	Connection Connexion	Connessione Conexion
235S	Õmbolo Kolben	Piston Piston	Stantuffo Embolo
236P	Interruptor Druckknopf	Push Button Bouton-poussoir	Pulsante Pulsador
238P	Vareta Druckstange	Push Rod Embout	Puntale Puntal
23G3	Controle do pedal Pedalier	Pedal Control Grupo de Pedales	Pedaliera
23G5	Tubulações do comando da transmissão Hydr.getriebe-steuerleitungen	Transmission Control Lines Tuyaut. C.de Trasm.hydraul.	Tubazioni Comando Trasm. Idr. Tuberias de Transm.hidraulica
240P	Pino articulado (tucho) Stoessel	Tappet Poussoir	Punteria Empujador

NEW HOLLAND

COD.	PORTUGUÊS DEUTSCH	ENGLISH FRANÇAIS	ITALIANO ESPAÑOL
242P	Ponta do dente do ripper Aufreisserzahnspitze	Ripper Shank Tip Point Dent Scarificateur	Punta Dente Ripper Pua de Diente Escarificador
244P	Tirante Strebe	Strut Etai	Puntone Tirante
247C	Tacometro Drehzahlmesser	Tachometer Compt-tours	Contagiri Tacometro
248C	Horímetro Stundenzaehler	Hourmeter Horametre	Contaore Horometro
248P	Punção Durchschlag	Punch Poincon	Punzone Punzon
24G4	Tubulações da trans. hidrostática Leitungen hydrostat.antrieb	Hydrostatic Drive System Lines Tuyaut.trasm.hydrostatique	Tubazioni Trasm.idrostatica Tuberias Transm.hidraulica
250C	Contato Kontakt	Contact Contact	Contatto Contacto
254C	Recipiente Behaelter	Container Conteneur	Contenitore Contenedor
255C	Carcaça do filtro Filtergehaeuse	Filter Shell Cuve de Filtre	Contenitore Filtro Cuerpo de Filtro
257C	Contraporca Kontermutter	Lock Nut Cotre-ecrou	Controdado Contra Tuerca
259C	Conversor de torque Drehmomentwandler	Torque Converter Convertiseur de Couple	Convertitore Di Coppia Convertidor de Par
25G1	Conexões do câmbio Getriebeanschluesse	Transmission Connections Accouplem.de Boite A Vitesses	Collegamenti Cambio Conexiones Del Cambio
25GA	Acoplamento motor-transmissão Motor/getriebe antrieb	Engine-transmission Coupling Enclenchement Trasm.	Innesto Trasmissione Acoplo de La Transmision
260C	Defletor Leitblech	Shroud Convoyeur	Convogliatore Canalizador
265C	Tampa Deckel	Cover Couvercle	Coperchio Tapa
270C	Contra pino Splint	Cotter Pin Coupille	Copiglia Chaveta Partida

NEW HOLLAND

COD.	PORTUGUÊS DEUTSCH	ENGLISH FRANÇAIS	ITALIANO ESPAÑOL
271S	Estator Stator	Stator Stator	Statore Estator
274S	Haste Kolbenstange	Rod Tige	Stelo Vastago
275C	Carter Oelwanne	Sump Carter D'huile	Coppa Carter de Aceite
280S	Mecha Schmierdocht	Wick Meche	Stoppino Mecha
282T	Adesivo de manutenção Abziehbild wartungsplan	Service And Lube Instruction Plaque Entretien	Targa Manutenzione Calcomania de Mantenimiento
283T	Placa de identificação Typenschild	Identification Plate Plaquette Recapitulative	Targhetta Identificazione Placa de Identificacion
284T	Limpador de pára-brisa traseiro Scheibenwischer,hinten	Windscreew Wiper Essuie-glace Ar	Tergicristallo Posteriore Limpia-luna
285C	Par conico Teller und kegelrad	Bevel Gear Set Couple Conique	Coppia Conica Par Conico
285T	Mangueira Schlauch	Hose Tuyau Flexible	Tubo Flessibile Tubo Flexible
286T	Chassi dianteiro Rahmen vorn	Front Main Frame Chassis Avant	Telaio Anteriore Bastidor Anterior
287T	Chassi traseiro Rahmen hinter	Rear Main Frame Chassis Arriere	Telaio Posteriore Bastidor Posterior
288S	Quadro de indic. multiplas Kombiinstrument	Instrument Cluster Combine de Bord	Strumento Multiplo Cuadro de Indicaciones Multipl.
288T	Alarme acustico Trompete hupe	Projector Trompe	Tromba Acustica Bocina
289T	Trator Maschine	Tractor Tracteur	Trattore Tractor
28G8	Sist. lubrificação do câmbio Getriebeschimierung	Trans.lubrication System Graissage de B.v.	Lubrificazione Cambio Engrase Del Cambio
290C	Cobre junta Lasche	Joint Covering Couvre-joint	Coprigiunto Cobrejuntas

NEW HOLLAND

COD.	PORTUGUÊS DEUTSCH	ENGLISH FRANÇAIS	ITALIANO ESPAÑOL
290T	Tubo de identificacão dos cabos Kabel kennzeichnungen	Cable Identif. Tube Tube D'identification Cables	Tubetto Identific. Cavi Tubito Identif. Cables
291T	Controle de torque Drehmoment-anschlag	Torque Control Torque Control	Torque Control
292T	Adesivos FANA Klebeschilder FANA	Fana Decals Plaques Fana	Targhe Fana
294S	Caixa de aspiração Saugsieb	Suction Rose Crepine	Succhieruola Colador de Aspiraccion
295C	Moldura Rahmen	Bezel Monture	Cornice Marco
295S	Sapata Kettenplatte	Shoe Patin	Suola Teja
297C	Coroa Zahnkranz	Ring Gear Couronne Dentee	Corona Dentata Corona Dentada
29G1	Comandos externos do câmbio Aeusere getriebeschaltung	Transmission Outer Controls Commandes Exter.boite Vitesse	Comandi Esterni Cambio Varillaje Cambio Velocidades
29G2	Comandos externos do redutor Zusatzgetriebeschaltung	Low Speed Outer Controls Commande Exter. Reducteur	Comandi Esterni Riduttore Mando Del Reductor Del Cambio
29G3	Dispos. de segurança do câmbio Getriebeschaltsperre	Transmission Safety Device Disp.securite' B.v.	Dispositivi Sicurezza Cambio Enclavamiento Del Cambio
3007	Pneus 23.5 x 25 Reifen 23.5 x 25	Tires 23.5 X 25 Pneus 23.5 X 25	Pneumatici 23.5 X 25 Neumatico 23.5 X 25
300C	Corpo Gehause	Body Corps	Corpo Cuerpo
300S	Suporte Traeger	Support Support	Supporto Soporte
3017	Pneus 20 x 24 Reifen 20 x 24	Tires 20 X 24 Pneus 20 X 24	Pneumatici 20 X 24 Neumatico 20 X 24
310S	Cilindro mestre do freio Druckversteller	Brake Booster Surpresseur de Freins	Supressore Freni Reforzador de Freno
312C	Cremalheira Zahnstange	Rack Cremalliere	Cremagliera Cremallera

NEW HOLLAND

COD.	PORTUGUÊS DEUTSCH	ENGLISH FRANÇAIS	ITALIANO ESPAÑOL
315C	Vidro Glasscheibe	Glass Glace	Cristallo Cristal
3176	Pneus 29.5 x 29 Reifen 29.5 x 29	Tires 29.5 X 29 Pneus 29.5 X 29	Pneumatici 29.5 X 29 Neumatico 29.5 X 29
319C	Vidro atérmico Scheibe,waermedaemmend	Athermic Glass Pane Glace Athermique	Cristallo Atermico Cristal Atermico
3201	Pneus 14.00 x 24 Reifen 14.00 x 24	Tires 14.00 X 24 Pneus 14.000 X 24	Pneumatici 14.00 X 24 Neumatico 14.00 X 24
3208	Pneus 15.5 x 25 Reifen 15.5 x 25	Tires 15.5 X 25 Pneus	Pneumatici 15.5 X 25 15.5 X 25 Neumatico 15.5 X 25
3209	Pneus 17.5 x 25 Reifen 17.5 x 25	Tires 17.5 X 25 Pneus 17.5 X 25	Pneumatici 17.5 X 25 Neumatico 17.5 X 25
320C	Cruzeta Kreuzstueck	Spider Crossillon	Crociera Cruceta
3210	Pneus 22 x 25 Reifen 22 x 25	Tires 22 X 25 Pneus 22 X 25	Pneumatici 22 X 25 Neumatico 22 X 25
3211	Pneus 20.5 x 25 Reifen 20.5 x 25	Tires 20.5 X 25 Pneus 20.5 X 25	Pneumatici 20.5 X 25 Neumatico 20.5 X 25
3213	Pneus 26.5 x 25 Reifen 26.5 x 25	Tires 26.5 X 25 Pneus 26.5 X 25	Pneumatici 26.5 X 25 Neumatico 26.5 X 25
3219	Pneus 29.5 x 25 Reifen 29.5 x 25	Tires 29.5 X 25 Pneus 29.5 X 25	Pneumatici 29.5 X 25 Neumatico 29.5 X 25
321C	Contagiros Stunderzaehler	Tachometer Horogyrometre	Cronogirometro Horotacometro
322C	Velocímetro Tachometer	Speedometer Horotachymetre	Cronotachimetro Horovelocimetro
325C	Painel Armaturenbrett	Dashboard Planche de Bordo	Cruscotto Tablero de Abordo
32GA	Transmissão traseira Hintere kraftuebertragung	Rear Transmission Transmission Arriere	Trasmissione Posteriore Transmission Posterior
330C	Capo do radiador Kuehlerhabe	Radiator Guard Grille de Radiateur	Cuffia Radiatore Coraza de Radiador

NEW HOLLAND

COD.	PORTUGUÊS DEUTSCH	ENGLISH FRANÇAIS	ITALIANO ESPAÑOL
333C	Cunha Keil	Wedge Coin	Cuneo Cuna
334C	Coifa para pó Staubschutzkappe	Dust Boot Capuchon Pare-poussiere	Cuffia Parapolvere Capucha Guardapolvo
3402	Rodas c/ aro 14.00-25 Raeder mit felge 14.00-25	Wheels W/ Rim 14.00-25 Roues Avec Jante 14.00-25	Ruote Con Cerchio 14.00-25 Ruedas Con Llanta 14.00-25
3403	Rodas c/ aro 8.00 TG-24 Raeder mit felge 8.00 TG-24	Wheels W/ Rim 8.00 TG-24 Roues Avec Jante 8.00 TG-24	Ruote Con Cerchio 8.00 TG-24 Ruedas Con Llanta 8.00 TG 24
341C	Rolamento Lager	Bearing Roulement	Cuscinetto Rodamiento
345C	Coxim Sitzpolster	Cushion Coussin	Cuscino Cojin
36G5	Trava hidráulica Hydraulische arretierung	Hydraulic Lock Blocage Hydraulique	Bloccaggio Idraulico Bloqueo Hidraulico
37G0	Freio da direção Lenkbremse	Steering Brake Frein de Direction	Freno Di Sterzo Freno de Direccion
37G3	Comando do freio de serviço Fussbremsbetaetigung	Brake Pedals Commande Freins Travail	Comando Freni Servizio Mandos Frenos de Servicio
37G4	Comando do freio de estacionamento Parkbremshebel	Parking Brake Freins de Stationemment	Comando Freni Stazionamento Mando Freno de Estacionamiento
393C	Cabina rops Rops-kabine	Rops Cab Cabine de Securite	Cabina Sicurezza Cabina de Seguridad
394C	Via do distribuidor Schieberstange	Control Valve Spool Tiroir Distributeur	Cassetto Distributore Corredera Del Distribuitor
395C	Cor Farbe	Color Couleur	Colore Color
396C	Corpo do trator Maschinenrahmen	Tractor Body Chassis-berceau	Corpo Trattore Cuerpo Tractor
397C	Chassi da esteira Laufwerksrahmen	Track Frame Chassis de Chenille	Corpo Carrello Armazon de Oruga
398C	Vidro colorido Scheibe,getoent	Tinted Glass Glace Athermique Coloree	Cristallo Colorato Cristal Coloreado

NEW HOLLAND

COD.	PORTUGUÊS DEUTSCH	ENGLISH FRANÇAIS	ITALIANO ESPAÑOL
399C	Servo freio hidropneumático Hydropneumatische servobremse	Power Cluster Servo-frein Hydropneumatique	Convertitore Pneumoidraulico Servofreno Neumohidraulico
39G0	Embreagem de direção Lenkkupplung	Steering Clutch Embrayage de Direction	Frizione Di Sterzo Embrague de Direccion
39G2	Comando da embreagem lateral Betaetigung lenkkupplungen	Steering Control Commande Embr.dir.	Comando Frizioni Di Sterzo Mando Embragues Direccion
39G6	Tubulaç. externa das embreagens Lenkkupplungen,aeussere leitun	Steering Outer Piping Tuyaut.ext.embr.dir.	Tubazioni Est Frizioni Sterzo Tuberias Exr.embrag.direccion
39G7	Tubulaç. ligação das embreagens Lenkkuplung anschlusseleituge	Steering Connecting Piping Tuyaut Embr. Dir.	Tubazioni Colleg.friz.sterzo Tuberias de Embrag. Direccion
3G42	Cilindro posicionador Stellzylinder	Positioner Cylinder Verin Positionneur	Cilindro Posizionatore Cilindro Posicionador
3G44	Cilindro de penetração Eindringzylinder	Dipper Cylinder Verin de Cavage	Cilindro Penetrazione Cilindro de Penetracion
400C	Combustível Kraftstoff	Fuel Combustible	Combustibile Combustible
401C	Conector moldado Raccord electrique	Mold-on Connector Racor Electrico	Costampato
401S	Válvula de gaveta Schieberventil	Gate Valve Vanne	Saracinesca Compuerta
402S	Caixa de câmbio Getriebegehaeuse	Transmission Housing Boite de Vitesses	Scatola Cambio Caja de Cambios
403C	Cilindro de direção Lenkzylinder	Steering Cylinder Verin de Direction Lateral	Cilindro Sterzo Cilindro de Direccion
403S	Caixa do redutor final Endantriebsgehaeuse	Final Drive Housing Carter de Reducteur	Scatola Riduttore Finale Caja de Reductor Final
404S	Caixa de transmissão Getriebegehaeuse	Rear Housing Carter de Transm.	Scatola Trasmissione Caja de Transmission
405S	Substância vedante Dichtmasse	Sealant Colle D'etancheite	Sigillante Producto Hermetico
406S	Nebulizador Duese	Nozzle Injecteur	Spruzzatore Tobera

NEW HOLLAND

COD.	PORTUGUÊS DEUTSCH	ENGLISH FRANÇAIS	ITALIANO ESPAÑOL
407S	Faixa anti-derrapante Rutschfester belag	Anti-skid Bande Antiderapante	Striscia Antisdrucciolo Banda Antideslizante
408S	Toldo r.o.p.s Rops-rahmen	Rops Canopy Structure de Protection	Struttura Protezione Estrutura de Proteccion
409S	Setor do freio Bremsbelag	Brake Lining Segment de Frein	Segmento Freno Segmento de Freno
410S	Reservatório de óleo hidráulico Tank fuer hydraulikoel	Hydraulic Tank Reservoir Hydraulique	Serbatoio Olio Imp. Idraulico Deposito Aceite Sistema Hidr.
411S	Reservatório de combustível e óleo Kraftstoff/oeltank	Fuel And Oil Tank Reservoir Combustible/huile	Serbatoio Combustibile E Olio Deposito Combustible Y Aceite
412S	Semi-elo de esteira Halbkettengleid	Half Track Link Dimi-maillon	Semimaglia Cingolo Semieslabon de Oruga
413S	Semi-dobradiça Halbscharnier	Half Hinge Demi-charniere	Semicerniera Hoja de Bisagra
414S	Esquema Schema	Schematic Schema	Schema Esquema
415S	Semi-faixa Halbitalteband	Half Band Demi-bande	Semifascia Semibanda
416S	Descongelante Entfroster	Defroster Degivreur	Sbrinatore Descongelador
417S	Semi-flange Halbflansch	Half Flange Demi-bride	Semiflangia Semibrida
418S	Jogo Satz	Set Jeu	Serie Juego
419S	Desengate do levantamento Degagement relevage	Lift Release Valve Desenganche Elevacion	Sgancio Sollevamento
420S	Reservatório de ar Lufttank	Air Reservoir Reservoir D'air	Serbatoio Aria Deposito de Aire
421S	Solvente Solvant	Solvent Disolvente	Solvente
48GA	Redutor lateral Seitlicher getriebe	Final Drive Reductor Lateral	Riduttore Laterale Reductor Final

NEW HOLLAND

COD.	PORTUGUÊS DEUTSCH	ENGLISH FRANÇAIS	ITALIANO ESPAÑOL
490P	Pino esférico Kugebolzen	Ball Pin Rotule	Perno A Sfera Rotula
491P	Depósito Sumpf	Sump Puisard	Pozzetto Pocillo
492P	Ponta do dente da caçamba Schaufelzahnspitze	Bucket Tooth Tip Pointe Dent Godet	Punta Dente Benna Pua de Diente Cuchara
493P	Plataforma Plattform	Platform Plate-forme	Piattaforma Plataforma
494P	Pressurização da cabina Ueberdruckerzeueger fuer kabin	Cab Pressurizer Pressurisation Cabine	Pressurizzazione Cabina Pressurizacion de Cabina
495P	Limpadores de roda Rad-reiniger	Wheel Cleaners Nettoyeurs de Roues	Pulitori Ruote Limpia Ruedas
499P	Palheta Schaufel	Blade Aube	Paletta Alabe
500P	Power train Power train	Power Train Power Train	Power Train Power Train
501P	Rodas duplas Zwillingsraeder	Coupled Tires Roues Jumelees	Ruote Gemellate Ruedas Dobles
502P	Pré aquecedor Duenstockvorwarmung	Nozzle Holder Preheating	Preriscaldatore
5076	Lubrificação pneumática Pneumatischer schmierung	Pneumatic Lubrication Lubrification Pneumatique	Lubrificaz.pneumatica Lubrificacion Neumatica
50G1	Rolete de apoio da esteira Laufrolle	Track Rollers Galets de Chenille	Ruote Carrello Cingolo Rodillos de Apoyo Oruga
50G2	Esticador da esteira Leitrad	Track Idler Tendeur de Chenille	Tendicingolo Tensor de Cadena
50G3	Rolete suporte da esteira Stuetzrolle	Track Carrier Roller Galet de Retour de Chenille	Rullo Sostegno Cingolo Rodillos de Soporte Oruga
50G4	Proteções da esteira Laufwerkschutz	Track Covers Protections de Chenille	Ripari Cingolo Blindaje de Cadenas
56G1	Suspensão dianteira esteira Laufwerksaufhaengung vorne	Track Front Suspension Suspension Av. Chenille	Sospensione Ant Cingolo Suspension Ant. de Cadena

NEW HOLLAND

COD.	PORTUGUÊS DEUTSCH	ENGLISH FRANÇAIS	ITALIANO ESPAÑOL
56G3	Conexões da esteira Ketten-fuehrungsplatten	Track Guiding Plates Liaisons Chassis Chenilles	Collegamento Carrelli Enlace Armazon Oruga
56G5	Suspensão traseira esteira Laufwerksaufhaengung hinten	Rear Suspension Suspension Ar.chenille	Sospensione Post Cingolo Suspension Post. Cadena
600J	Opcional Varianten	Special Equipment Equipement Special	Variante A Richiesta Variante Facultativa
600U	Providenciar no local Certlich besorgen	Obtain Locally A Procurer Sur Place	Provvedere In Loco A Comprar em La Placa
600W	Cortar na montagem Auf mass abschneiden	Cut At Assembly Couper Selon Besoin	Tagliare Di Misura Cortar A La Medida
600X	Até o num. de série... Bis rahmen ...	Up To Serial No ... Justqu'au Chassis ...	Fino Al Telaio... Hasta El Bastidor ...
600Y	Do num. de série ... Ab rahmen nr ...	Effective S/n Number ... A Partir Du Chassis ...	Dal Telaio ... A Partir Del Bastidor
601E	Ver nota Siehe anmerkung	See Note Voir Remarque	Vedere Nota Ver Nota
63G0	Comandos da direção Lenkungssystem	Steering System Commandes Directionnelles	Comandi Direzionali Mando de La Direccion
65G3	Comandos do freio Bremspedal	Brake Controls Commande de Freins	Comandi Freno Mandos Del Freno
7117	Alavancas de controle Steverhebel	Control Levers Tringleries	Leveraggi Timoniera
7211	Chassi inferior Rahmen unten	Lower Main Frame Chassis Inferieur	Telaio Inferiore Bastidor Inferior
7215	Chassi superior Rahmen oben	Upper Main Frame Chassis Superieur	Telaio Superiore Bastidor Superior
7480	Moto redutor de translação Fahrmotor-untersetzung	Drive Motoreduction Motoreducteur Traslut.	Motoriduttore Traslazione Motorreductor de Traslacion
7482	Moto redutor de rotação Schwenkmotor-untersetzung	Swing Motoreduction Motoreducteur Rotation	Motoriduttore Rotazione Motoreductor de Rotacion
74G0	Baterias,suportes e proteções Batterie halterung	Battery,seat And Support Batteries,siege Et Protections	Batterie,sede E Ripari Asiento Y Proteccion Baterias

NEW HOLLAND

COD.	PORTUGUÊS DEUTSCH	ENGLISH FRANÇAIS	ITALIANO ESPAÑOL
75G0	Comandos elétricos Elektrische steuerung	Electric Controls Commandes Electriques	Comandi Elettrici Mandos Electricos
75G1	Instrumentos elétricos Elektrische anzeigeinstrumente	Electrical Instruments Appareils Electriques	Apparecchi Elettrici Aparatos Electricos
75G3	Cabos de partida Starterkabel	Starting Cables Cables Demarrage	Cavi Avviamento
75G4	Cabos diversos Elektr. kabel	Electric Cables Cables Divers	Cavi Vari Cables Diversos
75G6	Iluminação Beleuchtung	Lights Appareils D'eclairage	Apparecchi Illuminazione Aparatos de Alumbrado
75G7	Componentes elétricos Elektrische einzelteile	Electric Components Composants Electriques	Componenti Elettrici Componentes Electricos
75G9	Termometros e manometros Thermometer und manometer	Temperature-pressure Gauges Thermometres Et Manometres	Termometri E Manometri Termometros Y Manometros
75GA	Sistema elétrico Elektrische anlage	Electrical System Systeme Electrique	Impianto Elettrico Instalacion Electrica
7873	Trava dos controles Steuerhebelarretierung	Controls Locking Blocage Commandes	Bloccaggio Comandi Bloqueo de Mandos
7874	Trava da plataforma Oberwagen-arretierung	Superstructure Locking Blocage Tourelle	Bloccaggio Torretta Bloqueo de La Caseta
7922	Lubrificação centralizada Zentralschmierung	Centralized Lubrication Graissage Centralisé	Lubrificazione Centr. Engrase Centralizado
8079	Caçamba de descarga bilateral Seitenkippschauel	Two-side Dump Bucket Godet Vidage Bilateral	Benna Scarico Bilaterale Cuchara de Descarga Bilateral
82G1	Filtros do reservatório de óleo Hydr.filter	Oil Tank Filters Filtres Reserv. Huile	Filtri Serbatoio Olio Filtros de Deposito de Aceite
82G3	Bomba do implemento Hydraulikpumpe	Equipament Pump Pompe Equipement	Pompa Attrezzo Bomba Del Implemento
82G4	Equipamentos do distribuidor Steurgeraet (arbeitshydraulik)	Equipment Control Valve Distributeur D'equipement	Distributore Attrezzo Distribuidor Del Util
82G5	Comando do distribuidor do implemento Hydraulik-steurung	Control Valve Drive Commande D'equipement	Comando Distributore Attrezzo Accionamiento Del Util

NEW HOLLAND

COD.	PORTUGUÊS DEUTSCH	ENGLISH FRANÇAIS	ITALIANO ESPAÑOL
82G6	Tubulaç. do sistema hidráulico Leitungen fuer hydrauliksystem	Hydraulic System Piping Tuyauterie Circuit Hydraulique	Tubazioni Impianto Idraulico Tuberias de Sistema Hidraulico
82GA	Sistema hidráulico Hydraulische anlage	Hydraulic System Systeme Hydraulique	Impianto Idraulico Sistema Hidraulico
82GD	Tubulações Leitungen	Piping Tuyauterie	Tubazioni Tuberias
83G0	Capos Motorhauben	Hoods Capots	Cofani Capots
83G6	Proteções laterais do capo Seitenbleche	Hood Side Guards Protections Laterales Capot	Ripari Laterali Cofano Costados de Capot
8501	Esteira vedada Kettenzug mit staubdichtung	Sealed Track Chain Chenille Scellee	Catenaria Antipolvere Cadena Cerrada
8582	Cabina reforçada Fahrehaus gepanzert	Armored Cab Cabine Blindee	Cabina Corazzata Cabina Blindada
85G0	Assento do operador Fahrersitz	Operator Seat Siege Operateur	Sedile Conduttore Asiento Conductor
85G2	Suporte do assento e proteção Sitzbefestigung und verkleidung	Seat Support And Guard Support Et Protection Siege	Sostegno E Ripari Sedile Soporte Y Proteccion Asiento
87G0	Pára-lamas - pisos Kotfluegel-trittblech	Fenders- Floors Ailes-planchers	Parafanghi-pedane Guardabarros Y Pisos
87G1	Proteções inferiores Panzerwanne	Bottom Guards Protections Inferieures	Protezioni Inferiori Protecciones Inferiores
87GA	Cabina do operador Fahrer-sitz	Operators Compartment Poste de Conduite	Posto Guida Puesto de Conducion
8833	Tesoura Scherer	Cutter Ciseaux	Cesoia Tijera
8877	Toldo rops revestido Rops rahmen verkleidet	Structure Rops Revetue	Struttura Rops Rivestita Toldo Cerrado
9005	Troca rápida do óleo do motor Rempl.rapide huile moteur	Engine Oil Quick Change Cambio Rapido Aceite de Motor	Sostituz.rapida Olio Motore
9007	Sistema proteção do motor Motorschutzystem	Engine Protection Syst.protection Moteur	Imp.protezione Motore Proteccion Del Motor

NEW HOLLAND

COD.	PORTUGUÊS DEUTSCH	ENGLISH FRANÇAIS	ITALIANO ESPAÑOL
9016	Versão usaf Usaf-version	Usaf Version Version Usaf	Allestimento Usaf Version Usaf
9040	Versão alemanha Version fuer deutschland	Germany Version Variante Pur Allemagne	Allestimento Germania Version Para Alemana
9096	Kit sanitário Kit sanitario	Sanitary Landfill Package	Kit Sanitary Landfill
9110	Sem cilindros de levantamento Ohne hubzylinder	Lift Cylinders Deduction Sans Verins Relevage	Senza Cilindri Sollevamento Sin Gatos Elevadores
9113	Sem tubul. e cilindros de levantamento Ohne leitungen und hubzylinder	W/out Lift Cylinders & Piping Sans Tuyaut. Et Verins Relev.	Senza Tubaz E Cilindri Sollev Sin Tuberias Y Gatos Elevador.
9115	Trava de articulação da lança Hubgestengearretierung	Boom Linkage Lock Blocage Articulation Bras	Bloccaggio Articolaz Bracci Bloqueo Articulacion Brazos
9116	Versão FANA Version fuer nordamerica	Fana Version Version Fana	Allestimento Fana Version Fana
9117	Preparação p/ embarque Preparation pour exped.	Shipping Preparation Preparacion Para Expedicion	Preparazione p/spedizione
9119	Sem suporte de pivotamento Ohne kugelbolzen	Trunnions Deduction Sans Consoles	Senza Mensole Incernieramento Sin Consolas de Articulacion
9130	Sem dispositivo “equistatic” Ohne equistatik	Without Equistatic Device Sans Dispositif Equistatique	Senza Dispositivo Equistatic Sin Dispositivo Equistatic
9159	Sem pintura esmaltada Sans peinture laque	Without Enamel Paint Sin Pintura A Esmalte	Senza Vernicia A Smalto
9200	Sem moitão Ohne hakenseilblock	Hook Sheaves Deduction Sans Moufles de Crochet	Senza Bozzelli Gancio Sin Muflas de Gancho
9206	Contrato especial Contrat special	Special Contract Contrato Especial	Special Contract
9220	Sem contrapeso traseiro Ohne kontergewicht hinter	Without Rear Counterweigth Sans Lests Arriere	Senza Zavorra Posteriore Sin Lastre Posterior
9225	Sem comando de queda livre Ohne freitfall-einrichtung	Without Free Fall Control Sans Commande Free Fall	Senza Comando Free Fall Sin Mando Free-fall
9230	Sem contrapeso e suporte (dianteiro) Ohne kontergewicht/konsole vor.	W/out Ball Ast And Supp (Front) Sans Lest Et Supp (Av)	Senza Zavorra E Supporto (Ant) Sin Lastre Y Soporte Ant.

NEW HOLLAND

COD.	PORTUGUÊS DEUTSCH	ENGLISH FRANÇAIS	ITALIANO ESPAÑOL
9232	Sem contrapesos laterais Ohne seitliches kontergewicht	Without Side Counterweigth Sans Lests Lateraux	Senza Zavorre Laterali Sin Lastre Lateral
9242	Sem pneus Ohne reifen	Without Tire Sans Pneus	Senza Pneumatici Sin Neum+ticos
9291	Sem comando autom. do câmbio Ohne automat.getriebeschaltung	Automatic Shift Deduct. Sans C.de Ant. Vitesses	Senza com.automatico Cambio Sin Mando Automatico Cambio
9292	Sem caixa de câmbio Ohne getriebegehaeuse	W/out Transmission Housing Sans Boite de Vitesses	Senza Scatola com.cambio Sin Caja de Cambio
9491	Sem pneus e rodas Ohne reifen und felgen	Without Tire And Wheel Sans Pneus Et Jantes	Senza Pneumatici E Cerchi Sin Neumaticos E Llantas
9506	Sem sapatas Ohne kettenplatten	Without Shoes Sans Patins	Senza Suole Sin Zapatas
9512	Sem esteira e sapatas Ohne kettenzug und platten	Track Chains & Shoes Deduction Sans Chenille Et Patins	Senza Catenaria E Suole Sin Cadena Y Zapatas
9580	Sem cabina Ohne kabine	Without Cab Sans Cabine	Senza Cabina Sin Cabina
9602	Sem aquecimento Ohne heilzung	Without Heater Sans Chauffage	Senza Riscaldatore Sin Calorifero
9633	Sem direção de emergõncia Ohne notlenkung	Without Emergency Steering Sans Direction de Secours	Senza Emergency Steering Sin Direccion de Emergencia
9761	Sem alarme de ré Ohne rueckfahrwarnanlage	Backup Alarm Deduction Sans Avertisseur Ma	Senza Back Up Alarm Sin Alarma Back-up
97G5	Comandos do motor (motor PF) Motorsteuerung	Engine Controls (Engine PF) Commandes Moteur	Comandi Motore (PF Motore) Mandos Del Motor (PF Motor)
97GA	Fornecimentos externos Lieferung	Purchased Finish (P.F.) Fournitures Exter.	Forniture Esterne Provisiones de Terceros
9848	Sem reclinagem do assento Ohne sitz legen	Without Seat Tilting	Senza Ribaltamento Sedile
9850	Sem assento Ohne sitz	Without Seat Sans Siege	Senza Sedile Sin Asiento
9851	Sem assento e suporte Ohne sitz und konsole	Without Seat And Pedestal Sans Siege Et Support	Senza Sedile E Supporto Sin Asiento Y Soporte

NEW HOLLAND

COD.	PORTUGUÊS DEUTSCH	ENGLISH FRANÇAIS	ITALIANO ESPAÑOL
9859	Sem paralamas dianteiros e traseiros Ohne kotfluegel- vordere/hinten	Front & Rear Fenders Deduction Sans Ailes Avant Et Arriere	Senza Parafanghi Ant. e Post. Sin Guardabarros Ant. Y Post
9876	Sem estrutura de proteção Ohne ropsrahmen	Without Rops Canopy Sans Structure de Protection	Senza Struttura Protezione Sin Toldo
9890	Sem barra de tração Ohne zugpendel	Swinging Drawbar Deduction Sans Barre D'attelage	Senza Barra Di Traino Sin Barra de Arrastre
9891	Sem gancho de tração Ohne zughaken	Without Drawbar Sans Crochet D'ettalage	Senza Gancio Traino Sin Enganche de Remolque
98G0	Adesivos e manuais Klebeschilder und handbuecher	Manuals And Decals Plaques Et Manuels	Targhe E Manuali Calcomanias Y Manuales
98G1	Adesivos de identificação Typenschilder	Identification Plates Plaque D'identification	Targhe Di Identificazione Placas de Identificacion
98G2	Marcas registradas Firmenzeichen	Trade Marks Marque de Fabrique	Marchi Della Ditta Marcas de Fabrica
99G0	Preparações finais Fertigstellung	Final Preparation Dotations Finales	Dotazioni Finali Dotaciones Finales
99G8	Lubrificantes Schmierstoffe	Lubricants Lubrifiants	Lubrificanti Lubricantes
A061	Aneis de segmento Kolbenringe	Pistons Rings Segments	Anelli Stantuffo Aros de Embolo
A191	Eixo cardan Kardanwelle	Propeller Shafts Arbre de Transmission	Alberi Di Trasmissione Arbol de Transmission
ALT	em alternativa Als alternative	Optional En Alternative	In Alternativa Facultativo
ANT	Dianteiro (a) Vorn	Front Avant	Anteriore Anterior
B159	Caçamba e lanças Schaufel und arme	Bucket And Booms Godet Et Bras	Benna E Bracci Pala Y Brazos
B160	Lança monobloco Monoblock-ausleger	One Piece Boom Bras Monobloc	Braccio Monoblocco Brazo Monobloque
B161	Braço n. 1 Grundausleger	Boom Pied de Fleche	Braccio N. 1 Brazo de Elevacion

NEW HOLLAND

COD.	PORTUGUÊS DEUTSCH	ENGLISH FRANÇAIS	ITALIANO ESPAÑOL
B162	Braço n. 2 Ausleger-oberteil	Stick Fleche	Braccio N. 2 Brazo Central
B163	Braço n. 3 Loeffelsteil	Dipper Arm Balancier	Braccio N. 3 Brazo Terminal
C	Completo (a) Komplett	Assy Complet	Compl Completo
C189	Comando Betaetigungsvorricht	Control Commande	Comando Mando
C259	Grupo de conversor de torque Drehmomentwandlergruppe	Unit Torque Converter Groupe Convertisseur de Couple	Gruppo Convvertitore Di Coppia Grupo Convertidor de Par
C274	Carter do motor Motoroelwanne	Engine Oil Sump Carter D'huile	Coppa Olio Motore Carter de Aceite
C404	Comando da distribuição Verteilerantrieb	Timing Control Commande de Distribution	Comando Distribuzione Pinones de La Distribucion
C405	Componentes Einzelteile	Components Composants	Componenti Componentes
C406	Tampas do bloco do motor Deckel des kurbelgehauses	Crankcase Covers Couvrcles de Bloc-cylindres	Coperchi Basamento Tapas Del Bloque
C407	Vidros Glasscheiben	Glass Plates Glaces	Cristalli Cristales
C408	com aquecedor Mit heizgeraet	With Heater Avec Rechauffeur	Con Riscaldatore Con Calorifero
C409	Cilindro de basculamento Kippzylinder	Positioner Cylinder Cylindre de Renversement	Cilindro Rovescio Cilindro de Vuelco
CORR	Corrigir Richtig	Correct Corrigez	Corrige Lease
DS	Direito (a) Rechts	Right Droit	Destro Derecho
EL	Eliminado Entfallen	Deleted Elimine	Eliminato Eliminado
ERR	Errado(a) Falsch	Wrong Errata	Errata Donde Dice

NEW HOLLAND

COD.	PORTUGUÊS DEUTSCH	ENGLISH FRANÇAIS	ITALIANO ESPAÑOL
EST	Externo Aussen	Outer Exterieur	Esterno Exterior
FA00	Trator agrícola Ackerschlepper-raupen	Agricultural Crawler Tract.agricole Sur Chenilles	Agricolo A Cingole Tractor Agricola de Orugas
FB00	Retroescavadeira Baggerlader	Backhoe Loader Chargeuse-pelleteuse	Terna Terna Sobre Ruedas
FD00	Trator de esteiras Planierraupe	Crawler Dozer Bouteur Sur Chenilles	Apripista Cingoli Abretrochas
FD0P	Trator de esteiras LGP Planierraupe LGP	Crawler Dozer LGP Boteur Sur Chenilles LGP	Apripista Cingoli LGP Abretrochas LGP
FE00	Escavadeira de esteiras Raupenbagger	Crawler Excavator Pelle Sur Chenilles	Escavatore A Cingoli Excavadora de Orugas
FE0P	Escavadeira de esteiras LC Raupenbagger LC	Crawler Excavator LC Pelle Sur Chenilles LC	Escavatore A Cingoli LC Excavadora de Orugas LC
FE0R	Escavadeira de esteiras HD Raupenbagger HD	Crawler Excavator Pelle Sur Chenilles HD	HD Escavatore A Cingoli HD Excavadora de Orugas HD
FE0W	Escavadeira de rodas Radbagger	Wheel Excavator Pelle Sur Pneus	Escavatore A Ruote Excavadora de Ruedas
FG00	Motoniveladora Motorgrader	Motor-grader Niveleuse Sur Pneus	Motolivellatrice Motoniveladora
FL00	Carregador de esteiras Laderaupe	Crawler Loader Chargeuse Sur Chenilles	Caricatore A Cingoli Cargadora de Orugas
FL0P	Carregador de esteiras LGP Laderaupe LGP	Crawler Loader - LGP Chargeuse Sur Chenilles LGP	Caricatore A Cingoli LGP Cargadora de Orugas
FP00	Assentador de tubos Rohrleger	Pipe Layer Poseur de Tubes	Posatubi Tiendetubos
FR00	Pá-carregadeira sobre rodas Radlader	Wheel Loader Chargeur Sur Pneus	Caricatore Art Ruote Cargadora de Ruedas
FR0C	Compactador sobre rodas Rad-verdichter	Wheel Compactor Compacteur A Roues	Compattatore A Ruote Compactadora de Ruedas
FS00	Motoscraper Motorsctraper	Motor-scraper Decapeuse Sur Pneus	Motoruspa Mototrailla

NEW HOLLAND

COD.	PORTUGUÊS DEUTSCH	ENGLISH FRANÇAIS	ITALIANO ESPAÑOL
G109	Grupo de injeção Einspritzausruestung	Injection Equipment Groupe D'injection	Gruppo Iniezione Grupo de Inyeccion
G164	Ganchos de manobra Beweliger haken	Hooks Crochets de Manoeuvre	Ganci Manovra Ganvhos de Manoibra
G165	Gancho de levantamento Haken fuer heben	Hook,lift Crochet de Relevage	Gancio Di Sollevamento Gancho de Levantamiento
G214	Translação da retro-escavadeira Schwenkbewegung heckbagger	Back-hoe Travel Translation Pelle Retro	Traslazione Retroscavatore Traslacion Retroexcavadora
I091	Indicador do nível de óleo Oelmesstab	Oil Lever Indicator Jauge D'huile	Indicatore Livello Olio Varilla de Nivel de Aceite
INF	Inferior Unten	Lower Inferieur	Inferiore Inferior
INT	Interno Innen	Inner Interieur	Interno Interior
LAT	Lateral Seitlich	Side Lateral	Laterale Lateral
M148	Motor Motor	Engine Moteur	Motore Motor
M149	Eixo motor dianteiro Vordere triebachse	Front Axle Pont Av	Motoassale Anteriore Puente Anterior
M150	Eixo motor traseiro Hintere triebachse	Rear Axle Pont Ar	Motoassale Posteriore Puente Posterior
P152	Bomba d'água Wasserpumpe	Water Pump Pompe A Eau	Pompa Acqua Bomba de Agua
P153	Bomba de óleo Oelpumpe	Oil Pump Pompe A Huile	Pompa Olio Bomba de Aceite
P202	Posicionador automático Automatische rueckstelleinrich	Hydraulic Bucket Positioner Positionneur Automatique	Posizionatore Automatico Situador Automatico
P496	Peças sobressalentes Zusaetzlichen teile zum motor	Spare Parts Pieces Supplementaires	Parti Supplementari Piezas Suplementarias
P497	Bomba da direç.-recup. do conver Pumpe lenkung,wandlerolruckl.	Steering-convert Scavenge Pump Pompe Direction-recup.convert.	Pompa Sterzo-recupero Convert. Bomba Direccion-recup.convert.

NEW HOLLAND

COD.	PORTUGUÊS DEUTSCH	ENGLISH FRANÇAIS	ITALIANO ESPAÑOL
P498	Bomba transmissão-conversor Getriebe-wandler-pumpe	Transmission-converter Pump Pompe de B.v.-convertisseur	Pompa Cambio-convertitore Bomba Del Cambio-convertidor
POST	Traseiro Hinten	Rear Arriere	Posteriore Posterior
R178	Rodas Raeder	Wheels Roues	Ruote Ruedas
R179	Regulador de temperatura Temperatur-regler	Temperature Control Regulateur de Temperature	Regolatore Di Temperatura Regulador de Temperatura
S422	Suplementar Zusaetzlich	Supplementary Supplementaire	Supplementare Suplementario
SALD	A soldar Anzuschweissen	Requires Welding A Souder	Da Saldare A Soldar
SEM	Semi-acabado Halbzeug	Semifinished Demi-ouvre	Semilavorato Semielaborado
SN	Esquerdo Links	Left Gauche	Sinistro Izquierdo
SP	Espessura Distanzscheibe	Thickness Epasseur	Spessore Grueso
SUP	Superior Oben	Upper Superieur	Superiore Superior
T293	Tubulações do servo comando Leitungen fuer servosteuerung	Servocontrol Lines Tuyauterie de Servocommande	Tubazioni Servocomadi Tuberias de Servocomando
V232	Válvula prioritária Prioritaetsventil	Priority Valve Valve de Priorite	Valvola Prioritaria Valvula de Prioridad
V233	Válvula moduladora Modulierventil	Trimmer Valve Valve Moderatrice	Valvola Moderatrice Valvula Moderadora
VED	Ver sub-grupo Siehe untergruppe	See Sub Group Voir Sgr	Vedere Sgr Vease Sgr

ANOTAÇÕES - NOTES

ANOTAÇÕES - NOTES