RUTHZIL TRATOR COMERCIAL DE PEÇAS LTDA 11 97083-6812 ROLANDO

RETROESCAVADEIRA
RANDON

RK 406

EDIÇÃO: 08/05/2013-01

NOTA: A **RANDON VEÍCULOS**, reserva-se o direito de modificar as especificações técnicas dos seus produtos a qualquer tempo, sem prévio aviso. As alterações e melhoramentos que o produto venham a sofrer não implica em obrigações de alterar ou instalar em produtos já existentes.

RANDON VEÍCULOS 40 anos



1 - INTRODUÇÃO

Este catálogo contém todas as peças da sua Retroescavadeira RK406 que são repostas individualmente, até a data dessa edição.
Este catálogo fornece informações sobre o código do item, a quantidade usada no conjunto exposto, o nome da peça e a ilustração indicando a sua localização no produto. Também indica o chassi inicial e em alguns casos o chassi final que utilizou o item.
As figuras são apenas ilustrativas para localizar as peças pelo código, não sendo necessariamente reproduções fiéis das mesmas. Em caso de dúvida, consulte o distribuidor RK de sua região, que estará apto a orientar corretamente sobre o código a ser solicitado.
Esta cópia de catálogo é impressa a partir do catálogo eletrônico Randon Veículos e baseia-se no modelo mais atualizado da Retroescavadeira RK406B. Algumas páginas mostradas poderão ser opcionais ou alternativas, não sendo necessariamente utilizadas na sua versão do produto.

Para a melhor utilização deste catálogo de peças, leia as instruções a seguir.

UTILIZE SEMPRE PEÇAS GENUÍNAS RANDON NA SUA RETROESCAVADEIRA RK406. AS PEÇAS E CONJUNTOS ORIGINAIS SÃO GARANTIDOS PELA FÁBRICA E PROPORCIONAM UMA MAIOR VIDA ÚTIL PARA O PRODUTO.

2 - COMO UTILIZAR CORRETAMENTE O CATÁLOGO DE PEÇAS

2.1 - INDICE POR PÁGINA

No inicio do catálogo é apresentado um índice dos nomes dos conjuntos (páginas), em ordem alfabética. Esse índice é útil para buscar um código, sabendo-se a sua utilização. Familiarize-se com esses nomes, folheando o catálogo algumas vezes.

2.2 - INDICE NUMERICO

Um segundo índice é apresentado na seqüência com todos os códigos presentes no catálogo em ordem numérica crescente. Esse índice é muito útil para localizar um código conhecido para descobrir onde é utilizado. Um mesmo código poderá ser utilizado em duas ou mais páginas.

2.3 - ESTRUTURA DOS GRUPOS DO CATÁLOGO DE PEÇAS

2.3.1 - NÚMERO DAS PÁGINAS DO CATÁLOGO

Exemplo:



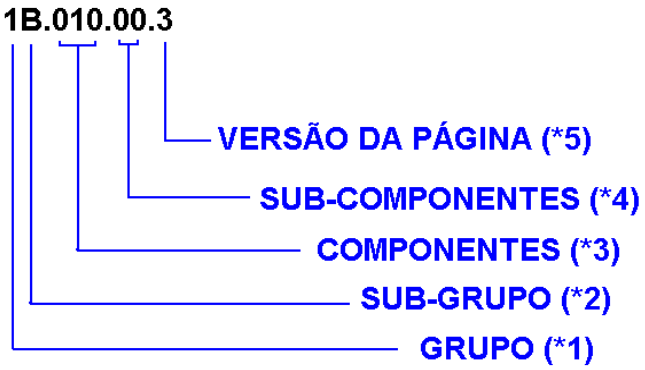

O exemplo acima representa a estrutura do número das páginas do catálogo, onde:

*1 = GRUPOS: O catálogo é dividido por grupos representados pelo primeiro dígito do número da página. Os grupos para o catálogo da Retroescavadeira RK406B são os seguintes:

1- CHASSIS E ESTRUTURAS

2- CABINE E CONTROLES

3- MOTOR E TRANSMISSÃO

4- EIXOS E RODAS

5- SISTEMAS HIDRÁULICOS

7- SISTEMAS ELÉTRICOS

8- ADESIVOS, PINTURAS E LUBRIFICANTES

9- MISCELÂNEOS

*2= SUB-GRUPOS: São as diversas montagens que compõem os grupos, como por exemplo:

1A= Montagem do chassis

1B= Montagem da torre de giro

1C= Montagem da lança, etc..

*3= COMPONENTES: Representa os componentes encontrados nos diversos sub-grupos e suas versões. Exemplo: 3B.**000** é o conjunto da transmissão 4x2. 3B.**100** é o conjunto da transmissão 4x4. Os dois componentes fazem parte do sub-grupo “3B - Montagem da transmissão”.

*4= SUB-COMPONENTES: Utilizado para as diferentes páginas do mesmo componente, quando necessário. Pelo exemplo anterior, temos: **3B.100.01** - Bomba de óleo da transmissão 4x4.

*5= VERSÃO DA PÁGINA: Se uma página sofrer uma alteração que exija um novo desenho, será utilizado o último dígito para o seu controle. Quando aparecer o dígito zero (0), significa que é página única para esse sub-grupo,componente ou sub-componente.

3 - EXEMPLO DE LOCALIZAÇÃO E INTERPRETAÇÃO DE UM ITEM NO CATÁLOGO DE PEÇAS

POS	CÓDIGO	QT	PORTUGUÊS	NOTA	Início	Fim
0	219000001	01	Eixo Dianteiro Completo		104	
1		01	Carcaça Eixo	VER 4A200 01.0	104	
2		01	Articulação e Cilindro de Direção	VER 4A200 02.0	104	
3		01	Cubo Roda	VER 4A200 03.0	104	

3.1 - NUMERAÇÃO DOS ITENS (POS)

As peças dos conjuntos são numeradas de 1 ao infinito. Peças que se repetem no conjunto recebem a mesma numeração, não sendo necessariamente mostrados todos os pontos onde é utilizado. A quantidade total é fornecida na descrição do item. O componente completo, quando representado com suas peças, pode ser identificado com o número zero (0).

Um item pode ser mostrado “explodido” dentro do conjunto, para mostrar também as peças que o compõem. Os componentes desse item são identificados com o mesmo número do item completo, seguido de ponto e numeração de 1 ao infinito.
Quando for solicitado o código do item, os componentes mostrados farão parte do mesmo. OBS: Alguns componentes do item poderão não ser mostrados separadamente, por não serem itens de reposição.
A quantidade indicada nos componentes do item, refere-se apenas a montagem de um conjunto. Para a quantidade total usada no sistema, deve-se multiplicar esta quantidade pela quantidade do conjunto.

3.2 - CÓDIGO

Código a ser utilizado na solicitação de peças.

3.3 - QUANTIDADE (QT)

Quantidade de peças utilizadas na figura apresentada, ou em um sub-componente dessa página.

3.4 - NOTA: Quando necessário, indica dimensões e/ou outras características do item. Também é utilizado o campo para indicar onde encontrar os desdobramentos desse conjunto. No exemplo acima, as peças que compõem o cubo de roda, são mostradas na página 4A200 03.0.

3.5 - INICIO - FIM

Indica qual é o intervalo de número de série de chassis que utilizou esse componente. Para componentes opcionais (ex. ar condicionado) ou alternativos (ex: Caçamba de 24”, 30”, etc...), o número não indica que necessariamente foi montado em todas retroescavadeiras desse intervalo de chassis.
Se não houver indicação de chassi final, a informação é válida para os números de série atual.

4 - IDENTIFICAÇÃO DO NÚMERO DO CHASSI

O número do chassi indicado por “Inicio” e “Fim” no catálogo, corresponde a parte final do número marcado na placa de identificação do produto (6ª secção da figura abaixo).



A placa de identificação da Retroescavadeira RK406 está fixada na parte dianteira esquerda do chassi e mostra o Número de Identificação do Equipamento que deverá ser informado sempre que for solicitado um pedido de peça.

Índice

Descrição da página	N.º
ACESSORIOS CABINE - ESPELHOS	19
ACIONAMENTO DO VENTILADOR - STANDARD	76
ALTERNADOR	80
ARTICULAC?O E CILINDRO DE DIREC?O - EIXO DIANTEIRO 4X4	111
ARVORE DE COMANDO DE VALVULAS	63
ARVORE DE MANIVELAS - ASPIRADO	62
ASSENTO DO OPERADOR	26
ASSENTO DO OPERADOR	27
BLOCO DO MOTOR - ASPIRADO	56
BLOQUEIO DO DIFERENCIAL - EIXO TRASEIRO	123
BOMBA ALIMENTADORA PARA BOMBA INJETORA ROTATIVA	68
BOMBA D'AGUA, TERMOSTATOS E TUBOS D'AGUA	74
BOMBA DE OLEO LUBRIFICANTE	66
BOMBA HIDRAULICA - MOTOR N.A. - HIDRODINAMICA	174
BOMBA HIDRAULICA - MOTOR N.A. - PARKER	173
BOMBA HIDRAULICA - OPC?ES	172
BOMBA INJETORA DELPHI - ASPIRADO	70
BOMBA OLEO - TRANSMISS?O 4X4	85
BRACO EXTENSIVEL - RETROESCAVADEIRA - OPCIONAL	0
BRACO PROFUNDIDADE - RETROESCAVADEIRA	8
CABECOTE E TAMPA DE VALVULAS - ASPIRADO	65
CACAMBA DA RETROESCAVADEIRA 30"	0
CACAMBA CARREGADEIRA	14
CACAMBA DA RETROESCAVADEIRA 24"	16
CARCACA DO EIXO - EIXO DIANTEIRO 4X4	110
CARCACA DO EIXO - EIXO TRASEIRO	119
CARCACA TRANSMISS?O - TRANSMISS?O 4X4	87
CARTER	61
CHICOTES CHASSI	207
CILINDRO DE GIRO DA RETROESCAVADEIRA - HIDROVER	147
CILINDRO DE GIRO DA RETROESCAVADEIRA - OPC?ES	145
CILINDRO DE GIRO DA RETROESCAVADEIRA - PARKER	146
CILINDRO DE GIRO DA RETROESCAVADEIRA - WIPRO	148
CILINDRO HIDRAULICO BRACO PROFUNDIDADE RETROESCAVADEIRA - HIDROVER	160
CILINDRO HIDRAULICO BRACO PROFUNDIDADE RETROESCAVADEIRA - OPC?ES	158
CILINDRO HIDRAULICO BRACO PROFUNDIDADE RETROESCAVADEIRA - PARKER	159
CILINDRO HIDRAULICO BRACO PROFUNDIDADE RETROESCAVADEIRA - WIPRO	161
CILINDRO HIDRAULICO DA CACAMBA DA RETROESCAVADEIRA - HIDROVER	142
CILINDRO HIDRAULICO DA CACAMBA DA RETROESCAVADEIRA - OPC?ES	140
CILINDRO HIDRAULICO DA CACAMBA DA RETROESCAVADEIRA - PARKER	141
CILINDRO HIDRAULICO DA CACAMBA DA RETROESCAVADEIRA - WIPRO	143
CILINDRO HIDRAULICO DA LANCA DA RETROESCAVADEIRA - HIDROVER	155
CILINDRO HIDRAULICO DA LANCA DA RETROESCAVADEIRA - WIPRO	156
CILINDRO HIDRAULICO DA LANCA DA RETROESCAVADEIRA - OPC?ES	153
CILINDRO HIDRAULICO DA LANCA DA RETROESCAVADEIRA - PARKER	154
CILINDRO HIDRAULICO DOS ESTABILIZADORES - WIPRO	151
CILINDRO HIDRAULICO ELEVAC?O CACAMBA CARREGADEIRA - HIDROVER	185
CILINDRO HIDRAULICO ELEVAC?O CACAMBA CARREGADEIRA - OPC?ES	183
CILINDRO HIDRAULICO ELEVAC?O CACAMBA CARREGADEIRA - PARKER	184
CILINDRO HIDRAULICO ELEVAC?O CACAMBA CARREGADEIRA - WIPRO	186
CILINDRO HIDRAULICO INCLINAC?O CACAMBA CARREGADEIRA - HIDROVER	179
CILINDRO HIDRAULICO INCLINAC?O CACAMBA CARREGADEIRA - OPC?ES	177
CILINDRO HIDRAULICO INCLINAC?O CACAMBA CARREGADEIRA - PARKER	178
CILINDRO HIDRAULICO INCLINAC?O CACAMBA CARREGADEIRA - WIPRO	180

Índice

Descrição da página	N.º
COLETOR DE ADMISS?O - ASPIRADO	77
COLETOR DE ESCAPE - ASPIRADO	75
COLUNA DE DIREC?O	133
COMANDO DA CARREGADEIRA	43
COMANDO DA TRANSMISS?O	36
COMANDO FREIO ESTACIONAMENTO	35
COMANDO HIDRAULICO DA CARREGADEIRA	196
COMANDO HIDRAULICO DA RETROESCAVADEIRA	187
COMANDO MANUAL DO ACELERADOR	29
COMANDOS DA RETROESCAVADEIRA - MONTAGEM DAS ALAVANCAS	39
COMANDOS DA RETROESCAVADEIRA - SUPORTE DAS ALAVANCAS	38
COMANDOS DA RETROESCAVADEIRA - CONJUNTO DOS MANCAIS	41
COMANDOS DA RETROESCAVADEIRA - MONTAGEM DAS HASTES DAS ALAVANCAS	42
COMANDOS DA RETROESCAVADEIRA	37
COMPENSADOR DE MASSAS	58
CONJUNTO ADESIVOS E PLACAS - PORTUGUES	215
CONJUNTO COROA E PINH?O - EIXO TRASEIRO	121
CONJUNTO DO FREIO - EIXO TRASEIRO	124
CONJUNTO RODAS DIANTEIRAS MONOPECA - PNEU TRELLEBORG - 4X4	129
CONJUNTO RODAS TRASEIRAS MONOPECA - PNEU GOODYEAR	130
CONJUNTO TRAVA DA LANCA	45
CONTROLE DA TRANSMISS?O - TRANSMISS?O 4X4	95
CONTROLE DE AUTO-NIVELAMENTO DA CARREGADEIRA	46
CONTROLE DO FREIO - EIXO TRASEIRO	125
CONVERSOR - TRANSMISS?O 4X4	100
CUBO DE RODA - EIXO TRASEIRO	126
CUBO RODA E REDUTOR PLANETARIO - EIXO DIANTEIRO 4X4	116
CURVA DE ADMISS?O - ASPIRADO	78
DISTRIBUIDOR - TRANSMISS?O 4X4	97
EIXO DE RE E EIXO PRIMARIO - TRANSMISS?O 4X4	91
EIXO DIRECIONAL DIANTEIRO - 4X4	109
EIXO ENTRADA - TRANSMISS?O 4X4	89
EIXO MOTRIZ TRASEIRO - CARRARO	118
EIXO SAIDA 4X4 - TRANSMISS?O 4X4	94
EIXO SECUNDARIO - TRANSMISS?O 4X4	92
FILTRO DE COMBUSTIVEL - DELPHI	52
FILTRO E RESFRIADOR DE OLEO LUBRIFICANTE	67
FILTRO HIDRAULICO	166
FILTROS DE OLEO - TRANSMISS?O 4X4	86
FIXAC?O E ACIONAMENTO DA BOMBA INJETORA DELPHI	71
FIXAC?O E ACIONAMENTO DO ALTERNADOR	81
INSTRUMENTOS PAINEL DIANTEIRO - 4X4	209
INSTRUMENTOS PAINEL LATERAL DIREITO - CABINE ABERTA	208
JOGO DE REPARO	83
JUNTA UNIVERSAL DUPLA - EIXO DIANTEIRO 4X4	115
LANCA DA RETROESCAVADEIRA	7
LISTA GERAL DE FILTROS	218
MONTAGEM BRACO E CACAMBA DA PA-CARREGADEIRA C/ 2 CILINDROS - OPCIONAL	0
MONTAGEM BRACO E CACAMBA DA PA-CARREGADEIRA	11
MONTAGEM COROA E PINH?O - EIXO DIANTEIRO 4X4	113
MONTAGEM DA BATERIA E CHAVE GERAL	205
MONTAGEM DA CABINE	17
MONTAGEM DIFERENCIAL - EIXO DIANTEIRO 4X4	114
MONTAGEM DIFERENCIAL - EIXO TRASEIRO	122

Índice

Descrição da página	N.º
MONTAGEM DO CAPO DO MOTOR	23
MONTAGEM DO CHASSI	1
MONTAGEM DO CONTRAPESO - 205 KG	15
MONTAGEM DO EIXO CARDAN - 4X4	128
MONTAGEM DO EXTINTOR DE INCENDIOS - OPCIONAL	49
MONTAGEM DO FILTRO DE AR DO MOTOR - N.A.	107
MONTAGEM DO FILTRO DE AR DO MOTOR - OPC?ES	0
MONTAGEM DO LAVADOR PARABRISA - CABINE ABERTA	48
MONTAGEM DO MOTOR MWM E TRANSMISS?O	50
MONTAGEM DO PEDAL ACELERADOR DO MOTOR	31
MONTAGEM DOS EIXOS DIANTEIROS - 4X4	108
MONTAGEM DOS ESTABILIZADORES	10
MONTAGEM DOS PARALAMAS TRASEIROS	25
MONTAGEM DOS PEDAIS DE FREIO	33
MONTAGEM EIXO MOTRIZ TRASEIRO	117
MONTAGEM FUSIVEIS E RELES	213
MONTAGEM LIMPADOR PARA-BRISA DIANTEIRO	21
MONTAGEM PLACA IDENTIFICAC?O DO EQUIPAMENTO	217
MOTOR DE PARTIDA	82
MOTOR MWM - MONTAGENS	53
MOTOR PARCIAL ASPIRADO	55
PAINEL DIREITO CABINE ABERTA	20
PAINEL FRONTAL	22
PECA INTERMEDIARIA	59
PIST?O E BIELA	64
PORTA BICO INJETOR - ASPIRADO	72
REDUTOR PLANETARIO - EIXO TRASEIRO	127
RESPIRO DO MOTOR - ASPIRADO	79
SEC?O DA CACAMBA	193
SEC?O DA CACAMBA	198
SEC?O DA LANCA E BRACO DE PROFUNDIDADE	190
SEC?O DE GIRO	189
SEC?O DE LEVANTAMENTO	200
SEC?O DE SAIDA	194
SEC?O DE SAIDA	202
SEC?O DO BRACO DE PROFUNDIDADE	191
SEC?O DOS ESTABILIZADORES	192
SEC?O ENTRADA	188
SEC?O ENTRADA	197
SISTEMA DE ARREFECIMENTO DA TRANSMISS?O	106
SISTEMA DE ARREFECIMENTO DO MOTOR	104
SISTEMA DE COMBUSTIVEL - TANQUE ACO 165 LITROS	101
SISTEMA DE ESCAPAMENTO DO MOTOR - NA	103
SISTEMA ELETRICO - BRACO EXTENSIVEL - OPCIONAL	210
SISTEMA ELETRICO - SENSORES E ALARMES	211
SISTEMA ELETRICO DE ILUMINAC?O	206
SISTEMA HIDRAULICO BRACO PROFUNDIDADE RETROESCAVADEIRA	157
SISTEMA HIDRAULICO CILINDRO DE GIRO DA RETROESCAVADEIRA	144
SISTEMA HIDRAULICO DA CACAMBA DA RETROESCAVADEIRA	138
SISTEMA HIDRAULICO DA LANCA DA RETROESCAVADEIRA	152
SISTEMA HIDRAULICO DA TRANSMISS?O - 4X4	136
SISTEMA HIDRAULICO DE ALIMENTAC?O DA BOMBA	169
SISTEMA HIDRAULICO DE DIREC?O	131
SISTEMA HIDRAULICO DE FREIO	135

Índice

Descrição da página	N.º
SISTEMA HIDRAULICO DE INCLINAC?O DA CACAMBA DA CARREGADEIRA	175
SISTEMA HIDRAULICO DO TROCADOR DE CALOR	162
SISTEMA HIDRAULICO DOS ESTABILIZADORES	149
SISTEMA HIDRAULICO ELEVAC?O CACAMBA CARREGADEIRA	181
SISTEMA HIDRAULICO RETORNO E RESERVATORIO	164
TAMPA FRONTAL/ CARCACA DO VOLANTE - ASPIRADO	60
TANQUE HIDRAULICO	167
TORRE DE GIRO DA RETROESCAVADEIRA	4
TRANSMISS?O SINCRONIZADA CARRARO - 4X4	84
TUBULAC?O DE INJEC?O PARA BOMBA INJETORA ROTATIVA	73
TUBULAC?O E FIXAC?O DO FILTRO DE COMBUSTIVEL PARA BOMBA DELPHI	69
VALVULA DE ALIVIO PRINCIPAL	195
VALVULA DE ALIVIO	204
VALVULA REGULADORA DE PRESS?O	203
VALVULA SOLENOIDE - TRANSMISS?O 4X4	99

RANDON VEÍCULOS

Índice Numérico

Código	Página	Código	Página	Código	Página
180100136	3F000 00.1	210001922	7E000 00.0	210002015	7E000 00.0
202000220	2A300 00.0	210001923	2B100 00.0	210002021	1A000 00.0
208000295	2B100 00.0	210001925	2B000 00.0	210002021	1D000 00.0
208000295	2D000 00.0	210001925	2B100 00.0	210002021	2A000 00.0
208003639	3D000 00.0	210001925	2C000 00.0	210002021	2B000 00.0
208003894	1A000 00.0	210001925	2G000 00.0	210002021	2C000 00.0
208003894	3A000 00.0	210001925	2G040 00.0	210002021	3E100 00.0
208003934	1F000 00.0	210001925	5N100 00.0	210002021	4D000 01.0
208004429	4A200 06.0	210001927	2B100 00.0	210002021	5O000 00.0
208004429	4C100 08.0	210001927	2C100 00.0	210002025	1A000 00.0
208004512	3E100 00.0	210001929	3F000 00.1	210002025	2A300 00.0
208004638	1A000 00.0	210001997	2A300 00.0	210002025	2B000 00.0
208004639	1A000 00.0	210001997	2J000 00.0	210002025	2C100 00.0
208006143	2A300 00.0	210002000	2I000 00.1	210002025	2G010 00.0
208007333	8A000 00.0	210002000	3D000 00.0	210002025	2G040 00.0
210000480	2J000 00.0	210002000	7D000 00.1	210002025	2J000 00.0
210000516	1F000 00.0	210002000	7E000 00.0	210002025	3D000 00.0
210000763	2G040 00.0	210002000	7F000 00.0	210002025	3E100 00.0
210000789	2A500 01.0	210002000	8D000 00.0	210002025	3F000 00.1
210000836	2A500 01.0	210002005	1F000 00.0	210002025	3F100 00.0
210000865	3B100 03.0	210002005	2A300 00.0	210002025	5B000 00.0
210000942	2G020 00.0	210002005	2G000 00.0	210002025	5J000 00.0
210000960	1B000 00.2	210002005	2G020 00.0	210002025	5M000 00.0
210000960	1D000 00.0	210002005	2L100 00.0	210002025	5N000 00.0
210000960	1F000 00.0	210002005	5G100 00.0	210002025	5N100 00.0
210000960	3B100 04.0	210002005	5N100 00.0	210002025	5O000 00.0
210000960	4A100 05.0	210002005	7E000 00.0	210002025	5Q000 00.0
210001014	2A040 00.0	210002007	7F000 00.0	210002025	7A000 00.0
210001015	8A000 00.0	210002015	1F000 00.0	210002025	7E000 00.0
210001031	2A400 00.0	210002015	2A000 00.0	210002025	7F000 00.0
210001056	3F000 00.1	210002015	2A030 00.0	210002045	1B000 00.2
210001079	2L100 00.0	210002015	2A300 00.0	210002045	1C000 00.0
210001079	3D000 00.0	210002015	2A400 00.0	210002045	1G000 00.0
210001079	5G100 00.0	210002015	2A500 00.0	210002045	2I000 00.1
210001079	7A000 00.0	210002015	2B000 00.0	210002045	3A000 00.0
210001116	3D000 00.0	210002015	2C000 00.0	210002045	4A000 00.0
210001116	5D000 00.0	210002015	2C100 00.0	210002045	5N000 00.0
210001206	8D000 00.0	210002015	2G000 00.0	210002045	5O000 00.0
210001222	5B000 00.0	210002015	2G040 00.0	210002050	5B100 00.0
210001441	3G000 01.0	210002015	2I000 00.1	210002057	1A000 00.0
210001525	1A000 00.0	210002015	2J000 00.0	210002092	7A000 00.0
210001660	1C000 00.0	210002015	2L100 00.0	210002118	3G000 01.0
210001660	3A000 00.0	210002015	2O000 00.0	210002141	2G000 00.0
210001660	5O000 00.0	210002015	3D000 00.0	210002141	5G100 00.0
210001684	1B000 00.2	210002015	3E100 00.0	210002150	2J000 00.0
210001684	2I000 00.1	210002015	3F000 00.1	210002153	2C100 00.0
210001700	2J000 00.0	210002015	5D000 00.0	210002165	2B100 00.0
210001730	7B100 0.0	210002015	5H000 00.1	210002165	2I000 00.1
210001758	2A300 00.0	210002015	5J000 00.0	210002165	3D000 00.0
210001884	2J000 00.0	210002015	5M000 00.0	210002165	7D000 00.1
210001920	2J000 00.0	210002015	5N100 00.0	210002165	7F000 00.0
210001922	2A300 00.0	210002015	5P000 00.0	210002170	2A300 00.0

RANDON VEÍCULOS

Índice Numérico

Código	Página	Código	Página	Código	Página
210002170	2B100 00.0	210002279	3F000 00.1	210003810	2B100 00.0
210002170	3F000 00.1	210002358	1B000 00.2	210003810	2J000 00.0
210002180	1F000 00.0	210002370	2B100 00.0	210003810	2L100 00.0
210002180	2A500 01.0	210002379	1B000 00.2	210003810	5N100 00.0
210002180	2B100 00.0	210002402	2G000 00.0	210003810	7E000 00.0
210002180	2C100 00.0	210002402	2G040 00.0	210003830	1F000 00.0
210002180	2J000 00.0	210002414	2B000 00.0	210003830	2A500 00.0
210002180	2L100 00.0	210002414	2B100 00.0	210003830	2J000 00.0
210002180	2O000 00.0	210002414	2C000 00.0	210003830	2L100 00.0
210002180	3D000 00.0	210002414	2C100 00.0	210003830	2O000 00.0
210002180	3F000 00.1	210002414	2G040 00.0	210003830	3F000 00.1
210002180	5D000 00.0	210002414	2J000 00.0	210003840	1E000 00.0
210002180	5N100 00.0	210002465	5N100 00.0	210003840	2A400 00.0
210002190	1A000 00.0	210002495	3F100 00.0	210003840	2C000 00.0
210002190	1B000 00.2	210002495	5B000 00.0	210003840	2I000 00.1
210002190	1C000 00.0	210002495	5K000 00.0	210003840	3D000 00.0
210002190	2A000 00.0	210002495	5M000 00.0	210003840	3E100 00.0
210002190	2A030 00.0	210002495	7A000 00.0	210003844	2A500 01.0
210002190	2A300 00.0	210002765	5Q000 00.0	210003844	2B000 00.0
210002190	2B000 00.0	210002844	5P000 00.0	210003844	2G000 00.0
210002190	2G010 00.0	210003362	1B000 00.2	210003844	2G040 00.0
210002190	2J000 00.0	210003362	1F000 00.0	210003850	2A030 00.0
210002190	3A000 00.0	210003390	1D000 00.0	210003860	2C100 00.0
210002190	3B100 11.0	210003480	1B000 00.2	210003860	2G000 00.0
210002190	3E100 00.0	210003480	1F000 00.0	210003863	5H000 00.1
210002190	3F000 00.1	210003500	1C000 00.0	210003864	5M000 00.0
210002190	5B000 00.0	210003500	1D000 00.0	210003890	1A000 00.0
210002190	5M000 00.0	210003550	3B100 08.0	210003890	2A000 00.0
210002190	5N100 00.0	210003551	1D000 00.0	210003890	2B000 00.0
210002190	5O000 00.0	210003601	3D000 00.0	210003890	7A000 00.0
210002190	7A000 00.0	210003650	2B100 00.0	210003900	1A000 00.0
210002200	1B000 00.2	210003650	7D000 00.1	210003900	1B000 00.2
210002200	1D000 00.0	210003660	2I000 00.1	210003900	2A300 00.0
210002200	2A000 00.0	210003660	7F000 00.0	210003900	3F000 00.1
210002200	3A000 00.0	210003668	1A000 00.0	210003900	5M000 00.0
210002200	3E100 00.0	210003668	3A000 00.0	210003900	5O000 00.0
210002200	4D000 01.0	210003684	8D000 00.0	210003908	2C100 00.0
210002200	5O000 00.0	210003700	2G000 00.0	210003910	2A300 00.0
210002215	1A000 00.0	210003700	2G030 00.0	210003910	2C000 00.0
210002215	1B000 00.2	210003700	2L100 00.0	210003910	2G040 00.0
210002215	1C000 00.0	210003710	2A030 00.0	210003910	3F000 00.1
210002215	1E000 00.0	210003710	2A300 00.0	210003910	5B000 00.0
210002215	1G000 00.0	210003710	2B100 00.0	210003910	5G100 00.0
210002215	3D000 00.0	210003710	2G000 00.0	210003910	5N100 00.0
210002215	4A000 00.0	210003710	5G100 00.0	210003920	2J000 00.0
210002215	5N000 00.0	210003718	2G000 00.0	210003920	3A000 00.0
210002215	5O000 00.0	210003718	7E000 00.0	210003920	3B100 11.0
210002257	5N000 00.0	210003720	2G020 00.0	210003920	3E100 00.0
210002263	3F000 00.1	210003800	3F000 00.1	210003928	5J000 00.0
210002263	5O000 00.0	210003800	5D000 00.0	210003930	2G010 00.0
210002268	2G000 00.0	210003810	2A000 00.0	210003930	5Q000 00.0
210002268	2G040 00.0	210003810	2A500 01.0	210003931	2C000 00.0

RANDON VEÍCULOS

Índice Numérico

Código	Página	Código	Página	Código	Página
210003940	5O000 00.0	210005760	2A500 01.0	210007079	2A040 00.0
210003970	2B100 00.0	210005760	2B000 00.0	210007079	8D000 00.0
210003970	3A000 00.0	210005760	2C000 00.0	210007088	2A300 00.0
210003985	1A000 00.0	210005760	2G000 00.0	210007092	5N100 00.0
210004040	3E100 00.0	210005760	2G040 00.0	210007093	5N100 00.0
210004040	4D000 01.0	210005760	2I000 00.1	210007094	2A040 00.0
210004050	1B000 00.2	210005760	5H000 00.1	210007094	5B100 00.0
210004050	1D000 00.0	210005760	5J000 00.0	210007095	5B100 00.0
210004050	3A000 00.0	210005760	5M000 00.0	210007097	2A500 01.0
210004060	3A000 00.0	210005760	5P000 00.0	210007102	2G010 00.0
210004070	1A000 00.0	210005765	2C000 00.0	210007104	7B100 0.0
210004070	3F000 00.1	210005765	2C100 00.0	210007220	2A000 00.0
210004070	4D000 01.0	210005765	2G000 00.0	210007221	2A000 00.0
210004080	5O000 00.0	210005765	2G030 00.0	210007221	2A040 00.0
210004098	1A000 00.0	210005765	2G040 00.0	210007221	2A180 00.0
210004098	2D000 00.0	210005765	2J000 00.0	210100130	7A100 00.2
210004100	2B000 00.0	210005765	3D000 00.0	210101705	7F000 00.0
210004174	2I000 00.1	210005765	3F100 00.0	210101797	7F000 00.0
210004180	1C000 00.0	210005765	5B000 00.0	210101798	7F000 00.0
210004180	1G000 00.0	210005765	5G100 00.0	210101946	7F000 00.0
210004180	4A000 00.0	210005765	5J000 00.0	210101959	7F000 00.0
210004195	1B000 00.2	210005765	5N000 00.0	210101988	7F000 00.0
210004195	3D000 00.0	210005765	5O000 00.0	210101989	7F000 00.0
210004195	5N000 00.0	210005765	7A000 00.0	210101994	7F000 00.0
210004195	5O000 00.0	210005765	7E000 00.0	210200290	2B000 00.0
210004197	1G000 00.0	210005765	7F000 00.0	210200467	4A100 05.0
210004370	5D000 00.0	210005770	1A000 00.0	210301544	3A000 00.0
210004580	5N100 00.0	210005770	2B000 00.0	210301544	3A100 05.0
210004583	3E100 00.0	210005770	2D000 00.0	210301678	3F000 00.1
210004593	1G000 00.0	210005770	4D000 01.0	210301704	3D000 00.0
210004606	2G000 00.0	210005778	1A000 00.0	210302774	5G100 00.0
210004623	2J000 00.0	210005778	3A000 00.0	210400166	4C100 01.0
210005000	2G020 00.0	210006225	3F000 00.1	210400184	5N010 00.0
210005005	4C000 00.0	210006234	5I000 00.0	210400194	5N000 00.0
210005020	2G020 00.0	210006234	5P000 00.0	210400251	3B100 03.0
210005500	2A300 00.0	210006245	5J000 00.0	210400251	4A200 06.0
210005525	1A000 00.0	210006245	5K000 00.0	210400251	4C100 01.0
210005744	2A300 00.0	210006370	7F000 00.0	210400251	4C100 08.0
210005750	8D000 00.0	210007064	1A000 00.0	210400296	3D000 00.0
210005755	1F000 00.0	210007064	1E000 00.0	210400537	5N100 00.0
210005755	2A040 00.0	210007068	4A100 02.0	210401113	3D000 00.0
210005755	2A300 00.0	210007069	4A100 03.0	210401264	4C100 01.0
210005755	2G000 00.0	210007069	4C100 02.0	210401268	3B100 08.0
210005755	2G020 00.0	210007070	3B100 06.0	210401270	4C100 03.0
210005755	2L100 00.0	210007071	4A100 05.0	210401271	4C100 01.0
210005755	5N100 00.0	210007072	4A100 05.0	210401272	4C100 04.0
210005755	7E000 00.0	210007073	4A100 03.0	210401274	4C100 04.0
210005755	7F000 00.0	210007073	4C100 02.0	210401276	3B100 07.0
210005760	2A030 00.0	210007074	3B100 06.0	210401278	3B100 06.0
210005760	2A300 00.0	210007074	3B100 07.0	210401287	3B100 04.0
210005760	2A400 00.0	210007076	4A100 03.0	210401287	3B100 07.0
210005760	2A500 00.0	210007076	4C100 02.0	210401290	3B100 10.0

RANDON VEÍCULOS

Índice Numérico

Código	Página	Código	Página	Código	Página
210401316	3D000 00.0	212000627	2B100 00.0	219000045	4A100 02.0
210401318	5N010 00.0	212000628	2B100 00.0	219000047	4C100 01.0
211100388	4A100 01.0	212000629	2B100 00.0	219000048	3B100 02.0
211200000	1A000 00.0	212000630	2B100 00.0	219000050	4C100 03.0
211200000	1B000 00.2	212000631	2B100 00.0	219000056	4D000 01.0
211200000	1D000 00.0	212000697	3G000 01.0	219000057	4D000 01.0
211200000	1E000 00.0	212000697	7E000 00.0	219000060	4E200 00.0
211200000	1F000 00.0	212000700	7F000 00.0	219000065	4A000 00.0
211200000	2J000 00.0	212002316	3D000 00.0	219000067	2C000 00.0
211200000	5H000 00.1	212002317	3D000 00.0	219000067	5D000 00.0
211200000	5H100 01.0	212006417	2A300 00.0	219000068	4D000 01.0
211200000	5H100 03.0	212008826	3F100 00.0	219000069	5N000 00.0
211200000	5I100 01.0	212008827	2L100 00.0	219000070	3D000 00.0
211200000	5I100 03.0	212008827	5M000 00.0	219000071	2J000 00.0
211200000	5J000 00.0	212009775	3F100 00.0	219000071	7E000 00.0
211200000	5J100 01.0	212009775	5M000 00.0	219000072	5H000 00.1
211200000	5J100 02.0	212009775	5N000 00.0	219000072	5L000 00.1
211200000	5J100 03.0	212009864	2A500 01.0	219000072	5P000 00.0
211200000	5K000 00.0	212009866	2A500 01.0	219000074	1F010 00.0
211200000	5K100 01.0	217000248	5J000 00.0	219000074	1H000 00.00
211200000	5K100 02.0	218000039	5N000 00.0	219000075	1F010 00.0
211200000	5L000 00.1	218002035	1A000 00.0	219000075	1H000 00.00
211200000	5L100 01.0	218002539	3D000 00.0	219000078	5O000 00.0
211200000	5L100 02.0	218002539	9B000 00.0	219000086	7E000 00.0
211200000	5L100 03.0	218002550	2O000 00.0	219000092	7F000 00.0
211200000	5P000 00.0	218004409	5N010 00.0	219000094	7B100 0.0
211200000	5P100 01.0	218004409	9B000 00.0	219000095	7B100 0.0
211200000	5Q000 00.0	218004433	3D000 00.0	219000096	7B100 0.0
211200000	5Q100 01.0	218004434	3D000 00.0	219000099	2D000 00.0
211200000	5Q100 03.0	219000000	4A100 00.0	219000100	2D000 00.0
211200001	1C000 00.0	219000002	4C000 00.0	219000101	2D000 00.0
211200001	1D000 00.0	219000002	4C100 00.0	219000101	2G000 00.0
211200001	1F000 00.0	219000014	4E100 03.0	219000102	2D000 00.0
211200020	1D000 00.0	219000020	5I100 02.0	219000102	2G000 00.0
211200020	1F000 00.0	219000024	2A500 01.0	219000103	2D000 00.0
211200020	4A000 00.0	219000027	5B000 00.0	219000103	2G000 00.0
211200020	5H100 01.0	219000031	4A100 02.0	219000104	2D000 00.0
211200020	5H100 03.0	219000033	4A100 01.0	219000104	2G000 00.0
211200020	5J000 00.0	219000033	4C100 01.0	219000105	2D000 00.0
211200020	5J100 01.0	219000034	4A100 01.0	219000105	2G000 00.0
211200020	5J100 02.0	219000035	3B100 07.0	219000106	2G000 00.0
211200020	5J100 03.0	219000037	3B100 03.0	219000107	2G000 00.0
211200020	5L100 01.0	219000037	4A200 06.0	219000108	2G000 00.0
211200026	2J000 00.0	219000037	4C100 01.0	219000109	2B000 00.0
211200037	5I000 00.0	219000037	4C100 08.0	219000109	2G020 00.0
211400004	2C100 00.0	219000038	4A100 02.0	219000110	2B000 00.0
211400101	3E100 00.0	219000039	4A100 03.0	219000110	2G020 00.0
211400174	2A000 00.0	219000040	4A100 01.0	219000111	2B000 00.0
211400174	5N100 00.0	219000041	4C100 02.0	219000111	2G020 00.0
211400204	3D000 00.0	219000042	4A100 01.0	219000112	2B000 00.0
211400243	5N000 00.0	219000043	4A100 01.0	219000112	2G020 00.0
211400245	2A300 00.0	219000044	4A100 01.0	219000113	2B000 00.0

RANDON VEÍCULOS

Índice Numérico

Código	Página	Código	Página	Código	Página
219000113	2G020 00.0	219000259	8A000 00.0	219000318	5N000 00.0
219000115	2G020 00.0	219000262	8A000 00.0	219000318	5O000 00.0
219000115	7D000 00.1	219000263	8A000 00.0	219000320	5N000 00.0
219000121	7E000 00.0	219000264	8A000 00.0	219000321	5N000 00.0
219000122	7F000 00.0	219000265	8A000 00.0	219000322	5N000 00.0
219000133	7A000 00.0	219000266	8A000 00.0	219000323	3F100 00.0
219000134	5D000 00.0	219000267	8A000 00.0	219000324	3F100 00.0
219000148	1A000 00.0	219000268	8A000 00.0	219000325	3F100 00.0
219000154	1A000 00.0	219000271	5J000 00.0	219000326	5G100 00.0
219000155	1A000 00.0	219000273	5H000 00.1	219000334	7A100 00.2
219000156	1A000 00.0	219000278	5H000 00.1	219000346	2G010 00.0
219000157	2G020 00.0	219000278	5J000 00.0	219000347	2C100 00.0
219000158	2G000 00.0	219000278	5L000 00.1	219000347	2G000 00.0
219000158	2G030 00.0	219000278	5Q000 00.0	219000348	2D000 00.0
219000158	3F000 00.1	219000285	5H000 00.1	219000349	3F000 00.1
219000159	3G000 01.0	219000285	5I000 00.0	219000352	5G100 00.0
219000163	7E000 00.0	219000285	5K000 00.0	219000354	2J000 00.0
219000170	5L000 00.1	219000285	5L000 00.1	219000355	7A000 00.0
219000171	5L000 00.1	219000285	5P000 00.0	219000355	7E000 00.0
219000192	5M000 00.0	219000285	5Q000 00.0	219000356	7F000 00.0
219000195	5D000 00.0	219000286	8A000 00.0	219000357	3F000 00.1
219000197	5B000 00.0	219000291	8A000 00.0	219000357	5G100 00.0
219000197	5D000 00.0	219000292	5G100 00.0	219000357	5O000 00.0
219000202	5H000 00.1	219000293	5G100 00.0	219000357	7E000 00.0
219000203	5L000 00.1	219000294	5D000 00.0	219000357	7F000 00.0
219000204	5K000 00.0	219000295	5D000 00.0	219000364	7A100 00.2
219000207	5H000 00.1	219000297	5D000 00.0	219000365	7A100 00.2
219000207	5L000 00.1	219000306	5G100 00.0	219000390	4E200 00.0
219000211	5B000 00.0	219000309	1F010 00.0	219000393	3G000 01.0
219000218	5O000 00.0	219000309	1H000 00.00	219000393	9B000 00.0
219000225	5B000 00.0	219000310	1F010 00.0	219000394	3G000 01.0
219000225	5J000 00.0	219000310	1H000 00.00	219000394	9B000 00.0
219000227	5H000 00.1	219000311	1F010 00.0	219000395	4D000 01.0
219000227	5K000 00.0	219000311	1H000 00.00	219000401	4A000 00.0
219000227	5L000 00.1	219000312	5B000 00.0	219000402	2J000 00.0
219000227	5P000 00.0	219000312	5D000 00.0	219000405	7D000 00.1
219000227	5Q000 00.0	219000312	5O000 00.0	219000405	7F000 00.0
219000232	5M000 00.0	219000313	5G100 00.0	219000406	7F000 00.0
219000234	5M000 00.0	219000314	5B000 00.0	219000427	5D000 00.0
219000234	5O000 00.0	219000314	5I000 00.0	219000428	3D000 00.0
219000235	5M000 00.0	219000314	5J000 00.0	219000433	5H000 00.1
219000237	5I000 00.0	219000314	5P000 00.0	219000435	7B400 00.0
219000239	3F100 00.0	219000314	5Q000 00.0	219000436	2L100 00.0
219000239	5H000 00.1	219000315	3F100 00.0	219000437	2L100 00.0
219000239	5K000 00.0	219000315	5H000 00.1	219000445	3D000 00.0
219000239	5L000 00.1	219000315	5K000 00.0	219000445	3F100 00.0
219000239	5P000 00.0	219000315	5L000 00.1	219000445	5N000 00.0
219000248	5B000 00.0	219000315	5P000 00.0	219000445	7F000 00.0
219000250	2B000 00.0	219000315	5Q000 00.0	219000446	2A300 00.0
219000251	2B100 00.0	219000316	5O000 00.0	219000450	5O000 00.0
219000253	3E100 00.0	219000317	5G100 00.0	219000453	4E200 00.0
219000255	2C100 00.0	219000318	5M000 00.0	219000456	5N000 00.0

RANDON VEÍCULOS

Índice Numérico

Código	Página	Código	Página	Código	Página
219000457	5M000 00.0	219000545	3B100 08.0	219000609	3B100 02.0
219000457	5N000 00.0	219000546	3B100 08.0	219000610	3B100 09.0
219000467	2L100 00.0	219000547	3B100 02.0	219000611	3B100 02.0
219000468	2L100 00.0	219000547	3B100 03.0	219000612	3B100 03.0
219000470	3A010 00.0	219000548	3B100 09.0	219000613	3B100 06.0
219000471	4A100 02.0	219000553	3B100 03.0	219000614	3B100 09.0
219000472	4A100 01.0	219000553	3B100 09.0	219000615	3B100 06.0
219000473	3B100 09.0	219000553	3B100 10.0	219000616	3B100 06.0
219000474	3B100 09.0	219000555	3B100 09.0	219000617	3B100 06.0
219000475	4C100 07.0	219000556	3B100 08.0	219000618	3B100 08.0
219000476	4C100 06.0	219000557	3B100 04.0	219000619	3B100 06.0
219000476	7E000 00.0	219000557	3B100 06.0	219000620	3B100 09.0
219000477	4A100 03.0	219000558	3B100 08.0	219000621	3B100 09.0
219000477	4C100 02.0	219000559	1F000 00.0	219000622	3B100 09.0
219000478	4A100 03.0	219000559	3B100 09.0	219000623	3B100 09.0
219000478	4C100 02.0	219000560	3B100 04.0	219000624	3B100 09.0
219000479	4C100 05.0	219000561	3B100 06.0	219000625	3B100 09.0
219000480	4C100 05.0	219000562	3B100 04.0	219000626	3B100 09.0
219000481	4C100 07.0	219000563	3B100 05.0	219000627	3B100 09.0
219000482	4A200 06.0	219000563	3B100 07.0	219000628	3B100 09.0
219000483	3B100 02.0	219000564	3B100 04.0	219000629	3B100 09.0
219000484	3B100 07.0	219000564	3B100 05.0	219000632	3B100 06.0
219000487	3B100 09.0	219000564	3B100 07.0	219000633	3B100 04.0
219000488	4A100 05.0	219000565	3B100 04.0	219000634	3B100 04.0
219000489	4A100 05.0	219000566	3B100 06.0	219000635	3B100 04.0
219000490	3B100 03.0	219000568	3B100 05.0	219000636	3B100 09.0
219000490	3B100 06.0	219000568	3B100 06.0	219000637	3B100 09.0
219000491	3B100 07.0	219000569	3B100 04.0	219000639	3B100 09.0
219000491	4C100 04.0	219000570	3B100 09.0	219000640	3B100 09.0
219000494	4A100 02.0	219000571	3B100 09.0	219000641	3B100 09.0
219000495	4A200 06.0	219000572	3B100 08.0	219000642	3B100 09.0
219000497	4A100 01.0	219000573	3B100 03.0	219000643	3B100 09.0
219000498	4A100 02.0	219000575	3B100 03.0	219000644	3B100 04.0
219000499	4A200 06.0	219000576	3B100 09.0	219000645	3B100 01.0
219000500	4C100 05.0	219000576	4C100 04.0	219000646	3B100 06.0
219000502	4C000 00.0	219000577	3B100 09.0	219000647	3B100 06.0
219000504	3F100 00.0	219000578	3B100 06.0	219000649	3B100 05.0
219000510	4C100 05.0	219000582	3B100 06.0	219000650	4C100 04.0
219000511	3B100 01.0	219000583	3B100 06.0	219000651	4C100 01.0
219000512	3B100 01.0	219000584	3B100 06.0	219000652	4C100 01.0
219000514	4E100 03.0	219000585	3B100 06.0	219000653	4C100 01.0
219000518	8A000 00.0	219000586	3B100 06.0	219000654	4C100 01.0
219000520	5N000 00.0	219000595	3B100 09.0	219000656	4C100 04.0
219000525	5O000 00.0	219000598	3B100 03.0	219000657	4C100 08.0
219000530	3B100 02.0	219000599	3B100 08.0	219000658	4C100 03.0
219000531	3B100 07.0	219000600	3B100 08.0	219000659	4A100 03.0
219000534	3B100 09.0	219000602	3B100 08.0	219000659	4C100 02.0
219000534	4C100 04.0	219000603	3B100 08.0	219000660	4C100 03.0
219000536	3B100 03.0	219000604	3B100 08.0	219000661	4C100 02.0
219000537	3B100 03.0	219000605	3B100 08.0	219000662	4C100 08.0
219000543	3B100 09.0	219000606	3B100 08.0	219000663	4C100 06.0
219000544	3B100 09.0	219000607	3B100 03.0	219000664	4C100 08.0

RANDON VEÍCULOS

Índice Numérico

Código	Página	Código	Página	Código	Página
219000665	4C100 01.0	219000719	4C100 05.0	219000785	4A200 06.0
219000666	4C100 01.0	219000720	4C100 06.0	219000790	4A100 02.0
219000667	4C100 06.0	219000721	4C100 05.0	219000793	4A100 02.0
219000669	4C100 08.0	219000722	4C100 06.0	219000794	4A100 02.0
219000670	4C100 02.0	219000723	4C100 06.0	219000795	4A100 02.0
219000671	4C100 05.0	219000724	4C100 06.0	219000802	2A000 00.0
219000672	4C100 05.0	219000725	4C100 06.0	219000803	2A000 00.0
219000674	4C100 06.0	219000726	4C100 06.0	219000805	2A000 00.0
219000675	4C100 03.0	219000727	4C100 03.0	219000806	2A000 00.0
219000676	4C100 03.0	219000728	4C100 05.0	219000808	2A030 00.0
219000677	4C100 07.0	219000729	4C100 06.0	219000810	2A030 00.0
219000678	4C100 07.0	219000730	4C100 08.0	219000811	2A030 00.0
219000679	4C100 01.0	219000731	4C100 05.0	219000813	2A000 00.0
219000680	4C100 08.0	219000732	4C100 05.0	219000816	2A000 00.0
219000681	4C100 07.0	219000733	4C100 04.0	219000819	4D000 01.0
219000682	4C100 07.0	219000734	4C100 04.0	219000824	3G000 01.0
219000683	4C100 08.0	219000735	4C100 04.0	219000830	7B100 0.0
219000684	4C100 07.0	219000736	4C100 04.0	219000830	7B400 00.0
219000685	4C100 03.0	219000737	4C100 07.0	219000857	3F000 00.1
219000686	4C100 03.0	219000738	4C100 01.0	219000858	5M000 00.0
219000688	4C100 04.0	219000739	4C100 01.0	219000858	5N000 00.0
219000690	4C100 06.0	219000740	4C100 01.0	219000859	3F000 00.1
219000691	4A100 04.0	219000741	4C100 01.0	219000870	3A100 16.0
219000691	4C100 03.0	219000742	4C100 01.0	219000870	3A100 18.0
219000692	4C100 08.0	219000743	4C100 01.0	219000870	3G000 01.0
219000693	4C100 08.0	219000744	4C100 05.0	219000871	3G000 01.0
219000694	4C100 04.0	219000745	4C100 01.0	219000872	3G000 01.0
219000695	4C100 03.0	219000749	3B100 03.0	219000873	3G000 01.0
219000696	4A100 03.0	219000751	3B100 02.0	219000878	5G100 00.0
219000696	4C100 02.0	219000751	9B000 00.0	219000879	4E100 03.0
219000697	4C100 04.0	219000752	3B100 04.0	219000880	5N000 00.0
219000699	4C100 03.0	219000753	3B100 04.0	219000881	5L100 02.0
219000700	4C100 03.0	219000754	3B100 04.0	219000883	5G100 00.0
219000701	4C100 08.0	219000755	3B100 04.0	219000934	3B100 02.0
219000702	4C100 06.0	219000756	3B100 04.0	219000935	3B100 03.0
219000703	4C100 06.0	219000757	3B100 04.0	219000936	3B100 03.0
219000704	4C100 03.0	219000758	3B100 04.0	219000937	3B100 03.0
219000705	4C100 06.0	219000759	3B100 04.0	219000938	3B100 03.0
219000706	4C100 06.0	219000761	3B100 04.0	219000939	3B100 03.0
219000707	4C100 02.0	219000761	3B100 06.0	219000940	3B100 03.0
219000708	4C100 02.0	219000767	3B100 06.0	219000941	3B100 03.0
219000709	4C100 02.0	219000768	3B100 06.0	219000942	3B100 03.0
219000710	4C100 02.0	219000769	3B100 06.0	219000943	3B100 06.0
219000711	4C100 02.0	219000772	3B100 06.0	219000944	3B100 06.0
219000712	4C100 02.0	219000773	3B100 08.0	219000945	3B100 06.0
219000713	4C100 02.0	219000775	3B100 08.0	219000946	3B100 06.0
219000714	4C100 02.0	219000776	3B100 08.0	219000948	3B100 07.0
219000715	4C100 02.0	219000777	3B100 08.0	219000949	3B100 07.0
219000716	4C100 02.0	219000779	3B100 09.0	219000950	3B100 07.0
219000717	4C100 01.0	219000780	3B100 09.0	219000951	3B100 07.0
219000717	7E000 00.0	219000782	3B100 09.0	219000952	3B100 07.0
219000718	4C100 05.0	219000784	4A100 01.0	219000953	3B100 07.0

RANDON VEÍCULOS

Índice Numérico

Código	Página	Código	Página	Código	Página
219000954	3B100 07.0	219000996	4A100 03.0	219001168	3A100 19.0
219000955	3B100 07.0	219000997	4A100 03.0	219001168	7E000 00.0
219000956	3B100 07.0	219001001	4A100 04.0	219001169	3A100 19.0
219000957	3B100 07.0	219001002	4A100 04.0	219001169	7E000 00.0
219000958	3B100 07.0	219001003	4A100 04.0	219001170	7E000 00.0
219000960	3B100 10.0	219001004	4A100 04.0	219001171	2A500 01.0
219000962	4A100 01.0	219001005	4A100 04.0	219001180	2A500 01.0
219000964	4A100 01.0	219001006	4A100 04.0	219001181	2A500 01.0
219000965	4A100 01.0	219001007	4A100 04.0	219001182	2A500 01.0
219000966	4A100 01.0	219001008	4A100 04.0	219001190	2A500 01.0
219000967	4A100 01.0	219001009	4A100 04.0	219001196	2A500 01.0
219000968	4A100 01.0	219001010	4A100 04.0	219001198	2A500 01.0
219000969	4A100 02.0	219001011	4A100 05.0	219001199	2A500 01.0
219000970	4A100 02.0	219001012	4A100 05.0	219001200	2A500 01.0
219000972	4A100 02.0	219001013	4A100 05.0	219001201	2A500 01.0
219000973	4A100 02.0	219001015	4A200 06.0	219001217	2A040 00.0
219000974	4A100 02.0	219001016	4A200 06.0	219001228	2A040 00.0
219000975	4A100 02.0	219001017	4A200 06.0	219001230	2A040 00.0
219000976	4A100 02.0	219001018	4A200 06.0	219001234	3B100 03.0
219000977	4A100 02.0	219001020	4A200 06.0	219001235	3B100 04.0
219000978	4A100 02.0	219001021	4A200 06.0	219001236	3B100 04.0
219000979	4A100 02.0	219001022	4A200 06.0	219001237	3B100 04.0
219000980	4A100 03.0	219001023	4A200 06.0	219001238	3G000 01.0
219000981	5D000 00.0	219001024	4A200 06.0	219001240	3G000 01.0
219000982	5M000 00.0	219001025	4A200 06.0	219001244	3G000 01.0
219000982	5N000 00.0	219001026	4A200 06.0	219001256	3A100 21.2
219000983	5B000 00.0	219001027	4A200 06.0	219001257	3A100 05.0
219000983	5D000 00.0	219001034	8A000 00.0	219001259	3A100 07.0
219000983	5O000 00.0	219001039	1F000 00.0	219001260	7B100 0.0
219000984	5B000 00.0	219001059	3A100 28.0	219001270	5M000 00.0
219000984	5G100 00.0	219001060	3B100 09.0	219001282	5B100 00.0
219000984	5N000 00.0	219001062	1F000 00.0	219001283	5B100 00.0
219000985	5B000 00.0	219001064	5N100 00.0	219001294	3A010 00.0
219000985	5I000 00.0	219001066	5O100 03.0	219001297	3A010 00.0
219000985	5J000 00.0	219001068	3A010 00.0	219001298	3A010 00.0
219000986	5H000 00.1	219001068	9B000 00.0	219001299	3A010 00.0
219000986	5I000 00.0	219001078	5D000 00.0	219001306	2A500 01.0
219000986	5K000 00.0	219001081	8D000 00.0	219001308	3A100 23.0
219000986	5L000 00.1	219001094	5B100 00.0	219001308	3G000 01.0
219000986	5O000 00.0	219001095	5B100 00.0	219001310	2A000 00.0
219000986	5P000 00.0	219001100	5H100 02.0	219001310	2A040 00.0
219000986	5Q000 00.0	219001105	5K100 02.0	219001310	2A180 00.0
219000987	5M000 00.0	219001110	5Q100 02.0	219001310	2G010 00.0
219000987	5O000 00.0	219001111	5Q100 02.0	219001334	3A100 29.0
219000987	5P000 00.0	219001124	5I100 02.0	219001342	4C100 07.0
219000988	3F100 00.0	219001134	7E000 00.0	219001352	3B100 03.0
219000988	5M000 00.0	219001135	2B000 00.0	219001353	3B100 07.0
219000991	4A100 03.0	219001142	2A040 00.0	219001355	4A100 01.0
219000992	4A100 03.0	219001144	2A300 00.0	219001356	4A100 01.0
219000993	4A100 03.0	219001155	2A040 00.0	219001359	5H100 02.0
219000994	4A100 03.0	219001155	2A400 00.0	219001360	5H100 02.0
219000995	4A100 03.0	219001158	2A000 00.0	219001362	5H100 02.0

RANDON VEÍCULOS

Índice Numérico

Código	Página
219001367	5I100 02.0
219001372	5L100 02.0
219001380	5Q100 02.0
219001382	5Q100 02.0
219001383	5Q100 02.0
219001425	3A100 19.0
219001430	5B000 00.0
219001430	5O000 00.0
219001435	3A100 24.0
219001436	3A100 05.0
219001437	3A100 05.0
219001440	5M000 00.0
219001441	3A100 05.0
219001445	3A100 10.0
219001446	3A100 10.0
219001451	3A100 13.0
219001452	3A100 13.0
219001453	3A100 19.0
219001454	3A100 19.0
219001459	3A100 15.0
219001462	3A100 17.0
219001463	3A100 16.0
219001464	3A100 16.0
219001466	3A100 14.0
219001468	3A100 14.0
219001470	3A100 18.0
219001471	3A100 14.0
219001471	3A100 19.0
219001472	3A100 14.0
219001473	3A100 14.0
219001474	3A100 14.0
219001475	3A100 14.0
219001477	3A100 18.0
219001478	3A100 17.0
219001478	3A100 18.0
219001479	3A100 14.0
219001480	3A100 04.0
219001480	3A100 14.0
219001482	3A100 04.0
219001483	3A100 04.0
219001484	3A100 04.0
219001485	3A100 04.0
219001486	3A100 04.0
219001491	3A100 24.0
219001492	3A100 24.0
219001495	3A100 06.0
219001496	3A100 06.0
219001497	3A100 06.0
219001498	3A100 06.0
219001505	3A100 07.0
219001507	3A100 30.0
219001514	2A030 00.0
219001516	5P000 00.0
219001517	5I000 00.0
219001517	5Q000 00.0
219001525	2G000 00.0
219001525	2G020 00.0
219001532	5O000 00.0
219001537	7B100 0.0
219001538	7B100 0.0
219001539	7B100 0.0
219001540	7B100 0.0
219001541	7B100 0.0
219001542	5M000 00.0
219001552	5O100 03.0
219001552	5O100 04.0
219001577	3A100 21.2
219001578	3A100 21.2
219001579	3A100 21.2
219001580	3A100 21.2
219001581	5O000 00.0
219001582	5B000 00.0
219001584	3A100 23.0
219001584	3G000 01.0
219001585	2A040 00.0
219001586	2A040 00.0
219001587	2A040 00.0
219001588	2A040 00.0
219001589	2A040 00.0
219001590	2A040 00.0
219001591	2A040 00.0
219001592	2A300 00.0
219001593	2A300 00.0
219001594	2A300 00.0
219001595	2A300 00.0
219001623	5N000 00.0
219001631	3A100 17.0
219001648	4C000 00.0
219001687	3B100 00.0
219001697	3D000 00.0
219001697	5N000 00.0
219001698	1B000 00.2
219001699	1B000 00.2
219001700	5T100 00.0
219001700	5T100 01.0
219001700	5T100 02.0
219001700	5T100 03.0
219001700	5T100 04.0
219001700	5T100 05.0
219001700	5T200 00.0
219001700	5T200 02.0
219001700	5T200 03.0
219001701	5T100 01.0
219001701	5T100 02.0
219001701	5T100 03.0
219001701	5T100 04.0
219001701	5T100 05.0
219001701	5T200 02.0
219001701	5T200 03.0
219001702	5T100 01.0
219001702	5T100 02.0
219001702	5T100 03.0
219001702	5T100 04.0
219001702	5T100 05.0
219001703	5T200 01.0
219001703	5T200 02.0
219001703	5T200 03.0
219001705	5T100 01.0
219001705	5T100 02.0
219001705	5T100 03.0
219001705	5T100 04.0
219001705	5T100 05.0
219001706	5T100 01.0
219001706	5T100 02.0
219001706	5T100 03.0
219001706	5T100 04.0
219001706	5T100 05.0
219001706	5T200 02.0
219001706	5T200 03.0
219001708	5T100 01.0
219001708	5T100 02.0
219001708	5T100 03.0
219001708	5T100 04.0
219001708	5T100 05.0
219001708	5T200 02.0
219001709	5T100 01.0
219001709	5T100 02.0
219001709	5T100 03.0
219001709	5T100 04.0
219001709	5T100 05.0
219001709	5T200 02.0
219001709	5T200 03.0
219001710	5T100 01.0
219001710	5T100 02.0
219001710	5T100 03.0
219001710	5T100 04.0
219001710	5T100 05.0
219001710	5T200 02.0
219001728	5B000 00.0
219001732	2A300 00.0
219001733	2A300 00.0
219001738	5N000 00.0
219001740	7E000 00.0
219001747	3A100 21.2
219001751	5T200 02.0
219001752	5T200 02.0

RANDON VEÍCULOS

Índice Numérico

Código	Página	Código	Página	Código	Página
219001753	5T200 02.0	219001895	2B100 00.0	219001999	5T200 02.0
219001754	5T200 02.0	219001896	7D000 00.1	219002000	5T200 03.0
219001754	5T200 03.0	219001898	3B100 06.0	219002001	5T100 02.0
219001756	5T100 01.0	219001899	3B100 08.0	219002001	5T100 03.0
219001756	5T100 02.0	219001900	3B100 09.0	219002001	5T200 03.0
219001756	5T100 03.0	219001902	3B100 10.0	219002002	5T200 03.0
219001756	5T100 04.0	219001905	5T200 05.0	219002003	5T200 03.0
219001756	5T100 05.0	219001909	5B100 00.0	219002004	5T200 03.0
219001756	5T200 02.0	219001909	7B400 00.0	219002005	5T200 04.0
219001756	5T200 03.0	219001914	5H000 00.1	219002006	3A100 18.0
219001780	5T200 02.0	219001915	5H000 00.1	219002017	3D000 00.0
219001780	5T200 03.0	219001925	4C000 00.0	219002026	3F000 00.1
219001784	5D000 00.0	219001927	3A100 21.2	219002029	7B400 00.0
219001786	3F000 00.1	219001930	3A100 09.0	219002030	7B400 00.0
219001786	5D000 00.0	219001931	3A100 09.0	219002034	4A100 02.0
219001788	2A000 00.0	219001933	3A100 07.0	219002035	7B400 00.0
219001796	3A100 27.0	219001941	5J000 00.0	219002041	3B100 11.0
219001797	5T100 07.0	219001942	5J000 00.0	219002042	3B100 11.0
219001798	5B100 00.0	219001944	5N000 00.0	219002052	7B400 00.0
219001806	5T200 05.0	219001952	3A100 19.0	219002056	2A100 02.0
219001809	1H000 00.00	219001971	5T100 01.0	219002057	3A100 09.0
219001810	1H000 00.00	219001971	5T100 02.0	219002058	3A100 09.0
219001818	5T000 00.0	219001971	5T100 03.0	219002061	3A100 08.0
219001818	5T200 00.0	219001971	5T100 04.0	219002063	3A100 10.0
219001819	5T000 00.0	219001971	5T100 05.0	219002064	3A100 10.0
219001819	5T200 00.0	219001971	5T200 02.0	219002065	3A100 10.0
219001841	5T200 00.0	219001971	5T200 03.0	219002066	7B400 00.0
219001842	5T200 00.0	219001972	5T200 02.0	219002068	7B400 00.0
219001843	5T200 01.0	219001974	5T100 01.0	219002074	3A100 19.0
219001845	5T200 03.0	219001974	5T100 02.0	219002075	3A100 19.0
219001846	5T200 03.0	219001974	5T100 03.0	219002076	3A100 05.0
219001847	5T200 03.0	219001974	5T100 04.0	219002076	3A100 07.0
219001848	5T200 03.0	219001974	5T100 05.0	219002077	3A100 05.0
219001849	5T200 03.0	219001975	5T100 01.0	219002078	3A100 05.0
219001850	5T200 03.0	219001975	5T100 02.0	219002079	3A100 12.0
219001851	5T200 03.0	219001975	5T100 03.0	219002080	3A100 12.0
219001852	5T200 03.0	219001975	5T100 04.0	219002090	5O000 00.0
219001854	2C000 00.0	219001975	5T100 05.0	219002090	5T000 00.0
219001854	7E000 00.0	219001977	5T100 06.0	219002091	5B000 00.0
219001868	2A180 00.0	219001983	5T200 06.0	219002091	5O000 00.0
219001872	3G000 01.0	219001984	5T200 02.0	219002091	5T200 00.0
219001879	4C100 03.0	219001986	5T200 04.0	219002099	3A100 18.0
219001880	5P100 02.0	219001987	5T100 06.0	219002100	3A100 18.0
219001882	5T000 00.0	219001987	5T200 01.0	219002101	3A100 18.0
219001883	5T000 00.0	219001990	5T200 01.0	219002102	3A100 18.0
219001885	5T100 00.0	219001991	5T200 02.0	219002106	5T100 00.0
219001885	5T100 01.0	219001992	5T200 02.0	219002108	5T000 00.0
219001885	5T100 02.0	219001993	5T200 02.0	219002108	5T100 00.0
219001885	5T100 03.0	219001994	5T200 02.0	219002108	5T100 07.0
219001885	5T100 04.0	219001995	5T200 02.0	219002110	5B000 00.0
219001885	5T100 05.0	219001997	5T200 02.0	219002111	5O000 00.0
219001887	2G010 00.0	219001998	5T200 02.0	219002112	5T100 07.0

RANDON VEÍCULOS

Índice Numérico

Código	Página	Código	Página	Código	Página
219002125	5B100 00.0	219002230	5Q000 00.0	219002268	5J100 02.0
219002133	7D000 00.1	219002232	3A100 19.0	219002269	5K100 02.0
219002134	3A100 28.0	219002234	5Q000 00.0	219002270	5I100 02.0
219002135	3A100 28.0	219002235	5K000 00.0	219002271	5I100 02.0
219002137	5P000 00.0	219002236	5L000 00.1	219002272	5I100 02.0
219002138	5I000 00.0	219002237	5H000 00.1	219002273	5I100 02.0
219002138	5Q000 00.0	219002243	5T100 00.0	219002274	5K100 02.0
219002139	5Q000 00.0	219002244	5T100 01.0	219002275	5K100 02.0
219002140	5P000 00.0	219002245	5T100 02.0	219002276	5K100 02.0
219002140	5Q000 00.0	219002246	5T100 04.0	219002277	5L100 02.0
219002141	5P000 00.0	219002247	5T100 03.0	219002278	5L100 02.0
219002142	5Q000 00.0	219002247	5T100 05.0	219002279	5L100 02.0
219002144	5P000 00.0	219002248	5T100 06.0	219002280	5L100 02.0
219002145	5Q000 00.0	219002249	5T100 06.0	219002281	5K100 02.0
219002146	5Q000 00.0	219002250	5T100 06.0	219002282	5K100 02.0
219002147	5P000 00.0	219002251	5T100 01.0	219002283	5K100 02.0
219002162	3D000 00.0	219002251	5T100 02.0	219002284	5Q100 02.0
219002163	3D000 00.0	219002251	5T100 03.0	219002285	5Q100 02.0
219002164	1F000 00.0	219002251	5T100 04.0	219002286	5H100 02.0
219002168	5P000 00.0	219002251	5T100 05.0	219002287	5H100 02.0
219002170	5Q000 00.0	219002252	5T100 01.0	219002288	5P100 02.0
219002172	5P000 00.0	219002252	5T100 04.0	219002292	5I100 02.0
219002173	5P000 00.0	219002252	5T100 05.0	219002293	5K100 02.0
219002176	3A100 05.0	219002256	3A100 13.0	219002300	5B100 00.0
219002177	3A100 07.0	219002257	5P100 01.0	219002301	5B100 00.0
219002181	3A100 19.0	219002257	5P100 02.0	219002314	5T000 00.0
219002184	5O000 00.0	219002257	5P100 03.0	219002315	5B100 00.0
219002185	5O000 00.0	219002258	5K100 01.0	219002316	3F000 00.1
219002186	5O000 00.0	219002258	5K100 02.0	219002317	5B100 00.0
219002188	5O000 00.0	219002259	5L100 01.0	219002319	5I000 00.0
219002193	5I000 00.0	219002259	5L100 02.0	219002322	3F000 00.1
219002206	3D000 00.0	219002259	5L100 03.0	219002330	2A400 00.0
219002211	5K100 00.0	219002260	5H100 01.0	219002331	2A400 00.0
219002211	5K100 02.0	219002260	5H100 02.0	219002347	3A100 14.0
219002212	5L100 00.0	219002260	5H100 03.0	219002351	7A100 00.2
219002212	5L100 02.0	219002261	5Q100 01.0	219002379	3A100 07.0
219002213	5H100 00.0	219002261	5Q100 02.0	219002381	3D000 00.0
219002213	5H100 02.0	219002261	5Q100 03.0	219002417	3A100 05.0
219002214	5Q100 00.0	219002262	5I100 01.0	219002427	5T000 00.0
219002214	5Q100 02.0	219002262	5I100 02.0	219002428	5N100 00.0
219002215	5P100 00.0	219002262	5I100 03.0	219002433	5B100 00.0
219002215	5P100 02.0	219002265	5I100 02.0	219002443	5B100 00.0
219002216	5I100 00.0	219002265	5J100 01.0	219002444	5B100 00.0
219002216	5I100 02.0	219002265	5J100 02.0	219002446	5B100 00.0
219002220	5T000 00.0	219002266	5I100 02.0	219002447	5B100 00.0
219002221	5T000 00.0	219002266	5J100 01.0	219002448	5B100 00.0
219002221	5T200 06.0	219002266	5J100 02.0	219002452	3A100 04.0
219002222	5T000 00.0	219002267	5I100 02.0	219002452	3A100 11.0
219002223	5O100 04.0	219002267	5J100 01.0	219002452	3A100 19.0
219002226	3B100 04.0	219002267	5J100 02.0	219002453	3A100 11.0
219002228	5P000 00.0	219002268	5I100 02.0	219002453	3A100 19.0
219002229	5K000 00.0	219002268	5J100 01.0	219002454	3A100 08.0

RANDON VEÍCULOS

Índice Numérico

Código	Página	Código	Página	Código	Página
219002454	3A100 20.0	219002654	3A100 08.0	219002731	3A100 08.0
219002454	3A100 22.0	219002655	3A100 08.0	219002738	3D000 00.0
219002457	3A100 14.0	219002656	3A100 08.0	219002739	3D000 00.0
219002459	3A100 22.0	219002657	3A100 08.0	219002742	3A100 12.0
219002462	3A100 08.0	219002658	3A100 08.0	219002743	3A100 12.0
219002463	2A100 02.0	219002659	3A100 08.0	219002744	5J000 00.0
219002514	2A100 02.0	219002660	3A100 08.0	219002750	5N000 00.0
219002528	3A100 09.0	219002661	3A100 08.0	219002750	5N010 00.0
219002531	3A100 12.0	219002662	3A100 08.0	219002753	5P100 02.0
219002547	2A000 00.0	219002663	3A100 08.0	219002754	5P100 02.0
219002548	3A100 19.0	219002664	3A100 08.0	219002755	5P100 02.0
219002554	3A100 10.0	219002665	3A100 08.0	219002766	5Q000 00.0
219002555	3A100 19.0	219002666	3A100 08.0	219002769	5H100 01.0
219002557	3A100 08.0	219002667	3A100 08.0	219002769	5H100 03.0
219002558	7A100 00.2	219002670	3A100 09.0	219002769	5I100 01.0
219002568	3A100 05.0	219002672	3A100 10.0	219002769	5P100 01.0
219002569	3A100 22.0	219002674	3A100 10.0	219002769	5Q100 01.0
219002579	2A100 02.0	219002675	3A100 10.0	219002771	5K100 01.0
219002584	2A100 02.0	219002676	3A100 10.0	219002772	5K100 01.0
219002587	3A100 03.0	219002677	3A100 10.0	219002773	5K100 01.0
219002587	3A100 28.0	219002678	3A100 10.0	219002774	5K100 01.0
219002590	3A100 04.0	219002678	3A100 12.0	219002774	5L100 01.0
219002592	3A100 04.0	219002679	3A100 10.0	219002775	5L100 01.0
219002593	3A100 04.0	219002680	3A100 10.0	219002776	5L100 01.0
219002594	3A100 04.0	219002681	3A100 10.0	219002777	5L100 01.0
219002595	3A100 04.0	219002682	3A100 10.0	219002779	5H100 01.0
219002596	3A100 04.0	219002683	3A100 10.0	219002780	5H100 01.0
219002597	3A100 04.0	219002684	3A100 12.0	219002781	5Q100 01.0
219002598	3A100 04.0	219002686	3A100 12.0	219002782	5Q100 01.0
219002598	3A100 12.0	219002687	3A100 12.0	219002783	5Q100 01.0
219002598	3A100 19.0	219002688	3A100 12.0	219002784	5P100 01.0
219002599	3A100 04.0	219002689	3A100 12.0	219002786	5P100 01.0
219002599	3A100 08.0	219002690	3A100 12.0	219002787	5I100 01.0
219002600	3A100 04.0	219002691	3A100 12.0	219002787	5I100 03.0
219002601	3A100 04.0	219002693	3A100 14.0	219002788	5I100 01.0
219002618	2A100 02.0	219002694	3A100 14.0	219002789	5I100 01.0
219002632	3A100 05.0	219002695	3A100 16.0	219002790	3A010 00.0
219002633	3A100 05.0	219002696	3A100 16.0	219002806	5J100 02.0
219002635	3A100 05.0	219002697	3A100 19.0	219002808	7F000 00.0
219002635	3A100 13.0	219002700	3A100 19.0	220000464	5B000 00.0
219002636	3A100 05.0	219002703	3A100 21.2	370000430	2B100 00.0
219002637	3A100 05.0	219002703	3A100 23.0	370002686	2B100 00.0
219002639	3A100 05.0	219002704	3A100 22.0	370011081	2B000 00.0
219002640	3A100 06.0	219002705	3A100 22.0	370025772	3F000 00.1
219002642	3A100 17.0	219002706	3A100 22.0	370025772	5O000 00.0
219002643	3A100 17.0	219002713	3A100 24.0	370026927	1A000 00.0
219002644	3A100 07.0	219002715	3A100 24.0	370027221	1A000 00.0
219002645	3A100 07.0	219002716	3A100 24.0	370030258	1A000 00.0
219002646	3A100 07.0	219002717	3A100 24.0	370030258	3A000 00.0
219002647	3A100 07.0	219002721	3A100 24.0	370060001	1A000 00.0
219002648	3A100 07.0	219002728	3A100 20.0	370060003	1F000 00.0
219002652	3A100 07.0	219002730	3A100 20.0	370060004	1F000 00.0

RANDON VEÍCULOS

Índice Numérico

Código	Página	Código	Página	Código	Página
370060005	1F000 00.0	370060110	2C100 00.0	370060292	3E100 00.0
370060006	1F000 00.0	370060110	2G040 00.0	370060297	1D000 00.0
370060008	4A000 00.0	370060111	2J000 00.0	370060309	2J000 00.0
370060009	1B000 00.2	370060113	2J000 00.0	370060310	2D000 00.0
370060010	1B000 00.2	370060114	2G040 00.0	370060333	2C000 00.0
370060011	1A000 00.0	370060115	2G000 00.0	370060335	2C000 00.0
370060012	1E000 00.0	370060115	2G040 00.0	370060343	2J000 00.0
370060014	1D000 00.0	370060116	4C000 00.0	370060384	2G000 00.0
370060016	1F000 00.0	370060117	1H000 00.00	370060384	2G040 00.0
370060017	1F000 00.0	370060118	1D000 00.0	370060385	2G000 00.0
370060032	1B000 00.2	370060118	1F000 00.0	370060385	2G040 00.0
370060037	1B000 00.2	370060118	1H000 00.00	370060388	2G040 00.0
370060038	1D000 00.0	370060119	1F010 00.0	370060389	2G040 00.0
370060039	1D000 00.0	370060120	1F010 00.0	370060390	2G040 00.0
370060040	1D000 00.0	370060121	1F010 00.0	370060392	5N100 00.0
370060042	1B000 00.2	370060122	1C000 00.0	370060393	5N100 00.0
370060043	1A000 00.0	370060122	1D000 00.0	370060396	2C000 00.0
370060044	1F000 00.0	370060123	1C000 00.0	370060397	7A000 00.0
370060046	1F000 00.0	370060124	2G020 00.0	370060401	5G100 00.0
370060047	1C000 00.0	370060127	1D000 00.0	370060404	1A000 00.0
370060049	1D000 00.0	370060128	1F000 00.0	370060406	3F000 00.1
370060050	1D000 00.0	370060129	1F000 00.0	370060424	2G000 00.0
370060051	1D000 00.0	370060137	2C000 00.0	370060424	2G040 00.0
370060052	1D000 00.0	370060151	2G000 00.0	370060441	2A300 00.0
370060053	1D000 00.0	370060153	2G000 00.0	370060450	3A000 00.0
370060054	1D000 00.0	370060154	5O000 00.0	370060456	1A000 00.0
370060055	1F000 00.0	370060156	2G000 00.0	370060471	2B100 00.0
370060056	1E000 00.0	370060157	2G000 00.0	370060472	2B000 00.0
370060057	1E000 00.0	370060160	2C100 00.0	370060473	1E000 00.0
370060058	3A000 00.0	370060161	2C100 00.0	370060475	2G000 00.0
370060063	4A000 00.0	370060162	2C100 00.0	370060479	5O000 00.0
370060075	1B000 00.2	370060163	2C100 00.0	370060491	2B100 00.0
370060076	1B000 00.2	370060166	2C100 00.0	370060493	1D000 00.0
370060077	1A000 00.0	370060169	1F000 00.0	370060495	1C000 00.0
370060087	1D000 00.0	370060180	1A000 00.0	370060496	1C000 00.0
370060091	1A000 00.0	370060181	1G000 00.0	370060497	1C000 00.0
370060092	1A000 00.0	370060188	2B100 00.0	370060504	1C000 00.0
370060093	1E000 00.0	370060189	2B100 00.0	370060505	1C000 00.0
370060094	1E000 00.0	370060190	2B100 00.0	370060507	5N100 00.0
370060099	2G000 00.0	370060191	2B100 00.0	370060512	3E100 00.0
370060099	2G030 00.0	370060211	2C000 00.0	370060543	1B000 00.2
370060100	2G000 00.0	370060221	2J000 00.0	370060544	1B000 00.2
370060100	2G030 00.0	370060223	1F000 00.0	370060545	1B000 00.2
370060102	2G020 00.0	370060223	2J000 00.0	370060546	1B000 00.2
370060103	2G000 00.0	370060224	1F000 00.0	370060547	1B000 00.2
370060103	2G030 00.0	370060224	2J000 00.0	370060548	1C000 00.0
370060104	2G020 00.0	370060225	2J000 00.0	370060549	2G000 00.0
370060105	2G020 00.0	370060226	2J000 00.0	370060550	2J000 00.0
370060106	2G020 00.0	370060229	2J000 00.0	370060562	1D000 00.0
370060107	2G020 00.0	370060230	2J000 00.0	370060566	1B000 00.2
370060109	2G030 00.0	370060245	2D000 00.0	370060566	1F000 00.0
370060110	2B000 00.0	370060283	2C000 00.0	370060567	1B000 00.2

RANDON VEÍCULOS

Índice Numérico

Código	Página
370060567	1C000 00.0
370060567	1D000 00.0
370060567	1F000 00.0
370060569	1B000 00.2
370060570	1B000 00.2
370060571	1B000 00.2
370060572	1A000 00.0
370060580	1C000 00.0
370060582	3F000 00.1
370060583	1A000 00.0
370060615	1A000 00.0
370060624	5N100 00.0
370060625	5M000 00.0
370060627	5M000 00.0
370060628	7A000 00.0
370060629	7A000 00.0
370060637	3A000 00.0
370060669	1D000 00.0
370060669	1F000 00.0
370060687	1B000 00.2
370060688	1B000 00.2
370060689	5D000 00.0
370060728	3E100 00.0
370060735	1F000 00.0
370060748	2A040 00.0
370060756	1A000 00.0
370060757	1A000 00.0
370060770	1F000 00.0
370060771	1A000 00.0
370060771	1F000 00.0
370060777	7A000 00.0
370060797	2C100 00.0
370060871	2G020 00.0
370060875	1B000 00.2
370060875	1C000 00.0
370060875	1D000 00.0
370060876	1B000 00.2
370060878	1E000 00.0
370060878	1F000 00.0
370060878	4A000 00.0
370060879	1E000 00.0
370060879	1F000 00.0
370060879	4A000 00.0
370060880	1E000 00.0
370060880	1F000 00.0
370060880	4A000 00.0
370060881	1D000 00.0
370060881	1F000 00.0
370060882	1B000 00.2
370060882	1D000 00.0
370060882	1F000 00.0
370060884	1B000 00.2
370061154	2I000 00.1
370160044	2C000 00.0
370160133	1C000 00.0
370260025	5N100 00.0
370260026	2J000 00.0
370260036	2B000 00.0
370260037	2B000 00.0
370260039	3E100 00.0
370260040	3E100 00.0
370260042	5N100 00.0
370260043	5N100 00.0
370260049	3F000 00.1
370260069	1A000 00.0
370260071	1A000 00.0
370260089	5Q000 00.0
370260091	2O000 00.0
370260095	2J000 00.0
370260096	3F000 00.1
370260105	4D000 01.0
370260106	2G010 00.0
370260165	2I000 00.1
370260166	2I000 00.1
370260168	5Q000 00.0
370360007	1E000 00.0
370360010	1D000 00.0
370360013	1F000 00.0
370360014	1F000 00.0
370360018	1A000 00.0
370360041	2C100 00.0
370360045	2G020 00.0
370360046	2G020 00.0
370360047	2G000 00.0
370360048	2G020 00.0
370360058	2L100 00.0
370360064	2C000 00.0
370360065	2C000 00.0
370360066	2C000 00.0
370360067	2C000 00.0
370360069	2A000 00.0
370360075	1A000 00.0
370360075	5O000 00.0
370360076	1A000 00.0
370360076	5O000 00.0
370360080	2B100 00.0
370360084	2G000 00.0
370360085	5O000 00.0
370360089	3E100 00.0
370360098	1B000 00.2
370360100	2D000 00.0
370360113	1F000 00.0
370360138	1C000 00.0
370460000	1A000 00.0
370460005	1D000 00.0
370460006	1D000 00.0
370460009	3A000 00.0
370460010	3A000 00.0
370460011	3A000 00.0
370460026	4E200 00.0
370460027	4E100 03.0
370460063	3D000 00.0
370460065	5N100 00.0
380000642	8A000 00.0
219002211P	5K100 00.0
219002211P	5K100 01.0
219002211W	5K100 00.0
219002211W	5K100 03.0
219002212P	5L100 00.0
219002212P	5L100 01.0
219002212W	5L100 00.0
219002212W	5L100 03.0
219002213P	5H100 00.0
219002213P	5H100 01.0
219002213W	5H100 00.0
219002213W	5H100 03.0
219002214P	5Q100 00.0
219002214P	5Q100 01.0
219002214W	5Q100 00.0
219002214W	5Q100 03.0
219002215P	5P100 00.0
219002215P	5P100 01.0
219002215W	5P100 00.0
219002215W	5P100 03.0
219002216P	5I100 00.0
219002216P	5I100 01.0
219002216W	5I100 00.0
219002216W	5I100 03.0
219002806P	5J100 01.0
219002806W	5J100 03.0
1000000009108	5J100 03.0
1000000009108	5L100 03.0
1000000009108	5Q100 03.0
100000005894	5J100 01.0
100000005894	5J100 02.0
100000006896	2I000 00.1
100000006915	5M000 00.0
100000007013	8A000 00.0
100000008966	5B100 00.0
100000010579	5T100 07.0
100000010580	5T200 03.0
100000012735	2A500 01.0
100000012734	2A500 01.0
100000012814	3A100 23.0
100000012814	3G000 01.0
100000013447	8A000 00.0

RANDON VEÍCULOS

Índice Numérico

Código	Página	Código	Página	Código	Página
100000013450	8A000 00.0	100000024165	5N000 00.0	100000055470	3A100 06.0
100000013959	2A300 00.0	100000024297	5P100 02.0	100000055557	3A100 06.0
100000014196	3B100 09.0	100000026235	4C100 07.0	100000055556	3A100 06.0
100000014879	3B100 08.0	100000029229	3F000 00.1	100000055569	3A100 03.0
100000014883	3B100 06.0	100000029880	5P100 01.0	100000055577	3A100 12.0
100000014882	3B100 06.0	100000031079	8A000 00.0	100000055580	3A100 12.0
100000014885	3B100 06.0	100000031078	8A000 00.0	100000055580	9B000 00.0
100000014881	3B100 08.0	100000031080	8A000 00.0	100000061786	3D000 00.0
100000014897	4C100 08.0	100000031607	8A000 00.0	100000061911	5B000 00.0
100000014900	3A100 05.0	100000031636	8A000 00.0	100000061912	5B000 00.0
100000015343	5N010 00.0	100000032269	8A000 00.0	100000062276	3A100 06.0
100000015343	7E000 00.0	100000032284	3A100 17.0	100000063284	3A100 21.2
100000015529	3F000 00.1	100000036109	2I000 00.1	100000063326	3A100 21.2
100000015528	3F000 00.1	100000036313	2I000 00.1	100000064039	5K100 03.0
100000015595	3A100 21.2	100000037233	1B000 00.2	100000064036	5K100 03.0
100000015614	2I000 00.1	100000037232	1B000 00.2	100000064037	5K100 03.0
100000015685	8A000 00.0	100000037234	1B000 00.2	100000064058	5L100 03.0
100000016088	3F000 00.1	100000037234	2I000 00.1	100000064062	5K100 03.0
100000016997	7A000 00.0	100000037261	2I000 00.1	100000064069	5K100 03.0
100000017048	3B100 04.0	100000038629	1F010 00.0	100000064061	5K100 03.0
100000017075	3A100 09.0	100000038650	1H000 00.00	100000064063	5K100 03.0
100000017093	2A100 02.0	100000041715	3A100 11.0	100000064062	5L100 03.0
100000017092	2A100 02.0	100000045806	5J100 01.0	100000064070	5K100 03.0
100000017091	2A100 02.0	100000045806	5J100 02.0	100000064109	5L100 03.0
100000017095	2A100 02.0	100000046016	2A121 00.1	100000064108	5L100 03.0
100000017094	3A100 03.0	100000046027	2A121 00.1	100000064107	5L100 03.0
100000017101	3A100 12.0	100000046026	2A121 00.1	100000064139	5H100 03.0
100000018430	4C100 04.0	100000046022	2A121 00.1	100000064136	5J100 03.0
100000018471	4A100 03.0	100000046030	2A121 00.1	100000064136	5L100 03.0
100000018472	4A100 03.0	100000046032	2A121 00.1	100000064136	5Q100 03.0
100000018473	4A100 03.0	100000046067	5J100 01.0	100000064236	5H100 03.0
100000019539	3B100 04.0	100000046067	5J100 02.0	100000064238	5H100 03.0
100000021903	2G000 00.0	100000046067	5J100 03.0	100000064237	5H100 03.0
100000021904	2G040 00.0	100000048275	7A100 00.2	100000064239	5H100 03.0
100000022541	5H100 01.0	100000048273	7E000 00.0	100000064240	5H100 03.0
100000022545	5H100 02.0	100000048272	7F000 00.0	100000064299	5Q100 03.0
100000022547	5K000 00.0	100000048289	2A300 00.0	100000064298	5Q100 03.0
100000022546	5K100 02.0	100000048495	2A300 00.0	100000064302	2A000 00.0
100000022546	5L100 02.0	100000048542	2A300 00.0	100000064301	2A000 00.0
100000022553	3A100 19.0	100000048541	2A300 00.0	100000064300	5Q100 03.0
100000022554	3A100 19.0	100000048760	5B000 00.0	100000064311	5Q100 03.0
100000022553	3A100 22.0	100000048853	3G000 01.0	100000064313	5Q100 03.0
100000022552	3B100 05.0	100000048890	5O000 00.0	100000064312	5Q100 03.0
100000023130	3B100 01.0	100000048947	1H000 00.00	100000064355	5P100 03.0
100000023130	3B100 10.0	100000049026	1E000 00.0	100000064354	5P100 03.0
100000023156	3B100 03.0	100000049296	8A000 00.0	100000064416	5I100 03.0
100000023156	3B100 09.0	100000049308	1F010 00.0	100000064417	5P100 03.0
100000023156	3B100 10.0	100000049410	2A000 00.0	100000064416	5P100 03.0
100000023157	3B100 10.0	100000052920	5B100 00.0	100000064419	5P100 03.0
100000023476	7A200 00.0	100000054099	8A000 00.0	100000064418	5P100 03.0
100000023472	7A200 00.0	100000054868	5O000 00.0	100000064429	5I100 03.0
100000023574	7A000 00.0	100000055287	3A100 00.0	100000064430	5I100 03.0

Índice Numérico

Código	Página
100000064486	5I100 03.0
100000064488	5I100 03.0
100000064487	5I100 03.0
100000064488	5J100 03.0
100000064540	5I100 03.0
100000064540	5J100 03.0
100000064565	5J100 03.0
100000064571	5J100 03.0
100000064575	5J100 03.0
100000064576	5J100 03.0
100000064583	5J100 03.0
100000065278	3A100 03.0
100000065277	3A100 03.0
100000065373	3A100 03.0
100000065411	3A100 03.0
100000065412	3A100 03.0
100000065413	3A100 03.0
100000065506	3A100 03.0
100000065517	3A100 03.0
100000065516	3A100 03.0
100000065520	3A100 03.0
100000065567	3A100 01.0
100000065634	3A100 06.0
100000065633	3A100 06.0
100000065666	3A100 11.0
100000065675	3A100 11.0
100000065676	3A100 11.0
100000065708	2A100 02.0
100000065707	2A100 02.0
100000065704	2A100 02.0
100000065705	2A100 02.0
100000065708	3A100 12.0
100000065708	3A100 19.0
100000065714	2A100 02.0
100000065710	2A100 02.0
100000065712	2A100 02.0
100000066099	2A100 02.0
100000066093	2A100 02.0
100000066100	2A100 02.0
100000066104	2A100 02.0
100000066117	2A100 02.0
100000066116	2A100 02.0
100000066118	2A100 02.0
100000066113	2A100 02.0
100000066115	2A100 02.0
100000066115	3A100 04.0
100000066178	2A100 02.0
100000066183	2I000 00.1
100000066197	2A100 02.0
100000066916	5B100 00.0
100000068848	5N100 00.0
100000069880	5I100 03.0
100000069880	5J100 03.0
100000069914	5I100 03.0
100000069912	5I100 03.0
100000069912	5J100 03.0
100000069932	5I100 03.0
100000070166	5K100 03.0
100000070162	8A000 00.0
100000070413	5P100 03.0
100000071565	3A100 09.0
100000071580	3A100 09.0
100000071676	3A100 09.0
100000071689	3A100 28.0
100000071686	3A100 28.0
100000071688	3A100 28.0
100000071690	3A100 28.0
100000071983	3A100 30.0
100000073196	5J100 01.0
100000073197	5J100 01.0
100000073196	5J100 02.0
100000073197	5J100 02.0
100000073200	5J100 01.0
100000073200	5J100 02.0
602002601025	3A100 29.0
902002421020	3A100 21.2

Código	Página

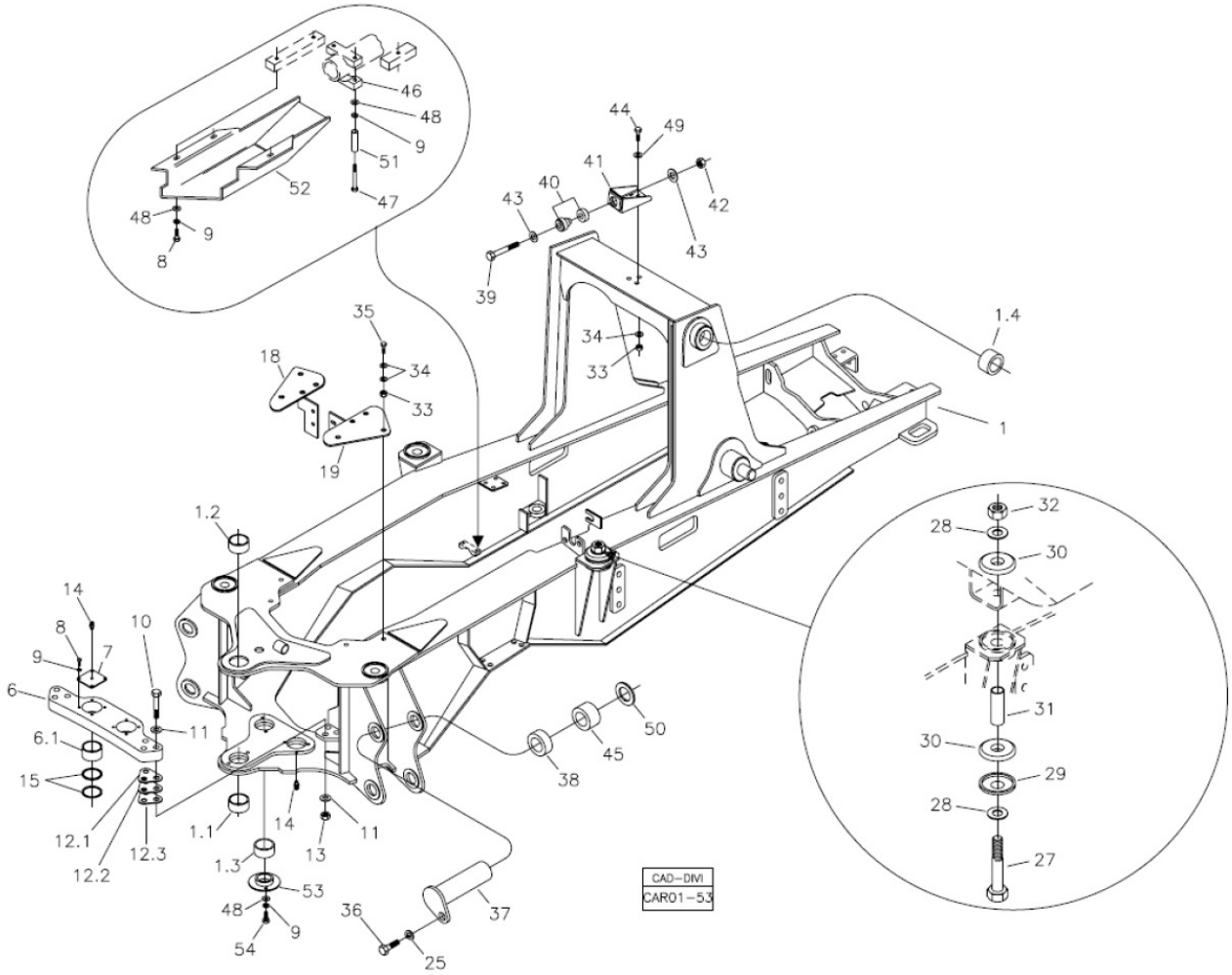

Fig.	Código	Qtd	Descrição (português)	Nota	Início	Fim
01	370460000	01	CHASSI		4413	
01.1	370060001	01	BUCHA INFERIOR	80x65x54	4413	
01.2	370060011	01	BUCHA SUPERIOR	80x65x49	4413	
01.3	370060757	02	BUCHA CILINDRO	85x70x42	4413	
01.4	370060771	02	BUCHA 65x55x50	65x55x50	4413	
06	370360018	01	SUPORTE CILINDRO		4413	
06.1	370060756	02	BUCHA	85x70x45	4413	
07	370060043	02	TAMPA		4413	
08	210003900	08	PARAFUSO SEXT.		4413	
09	210002190	21	ARRUELA PRESS?O		4413	
10	219000148	06	PARAFUSO		4413	
11	208004639	12	ARRUELA LISA		4413	
12.1	219000156	CN	CALCO	S=0,5 mm	4413	
12.2	219000155	CN	CALCO	S=2,0 mm	4413	
12.3	219000154	CN	CALCO	S=1,0 mm	4413	
13	208004638	06	PORCA		4413	
14	211200000	04	GRAXEIRA RETA 1/8"		4413	
15	370060077	04	ARRUELA ENCOSTO		4413	
18	370360075	01	SUPORTE ESQUERDO		4413	
19	370360076	01	SUPORTE DIREITO		4413	
25	210002215	02	ARRUELA PRESS?O		4413	

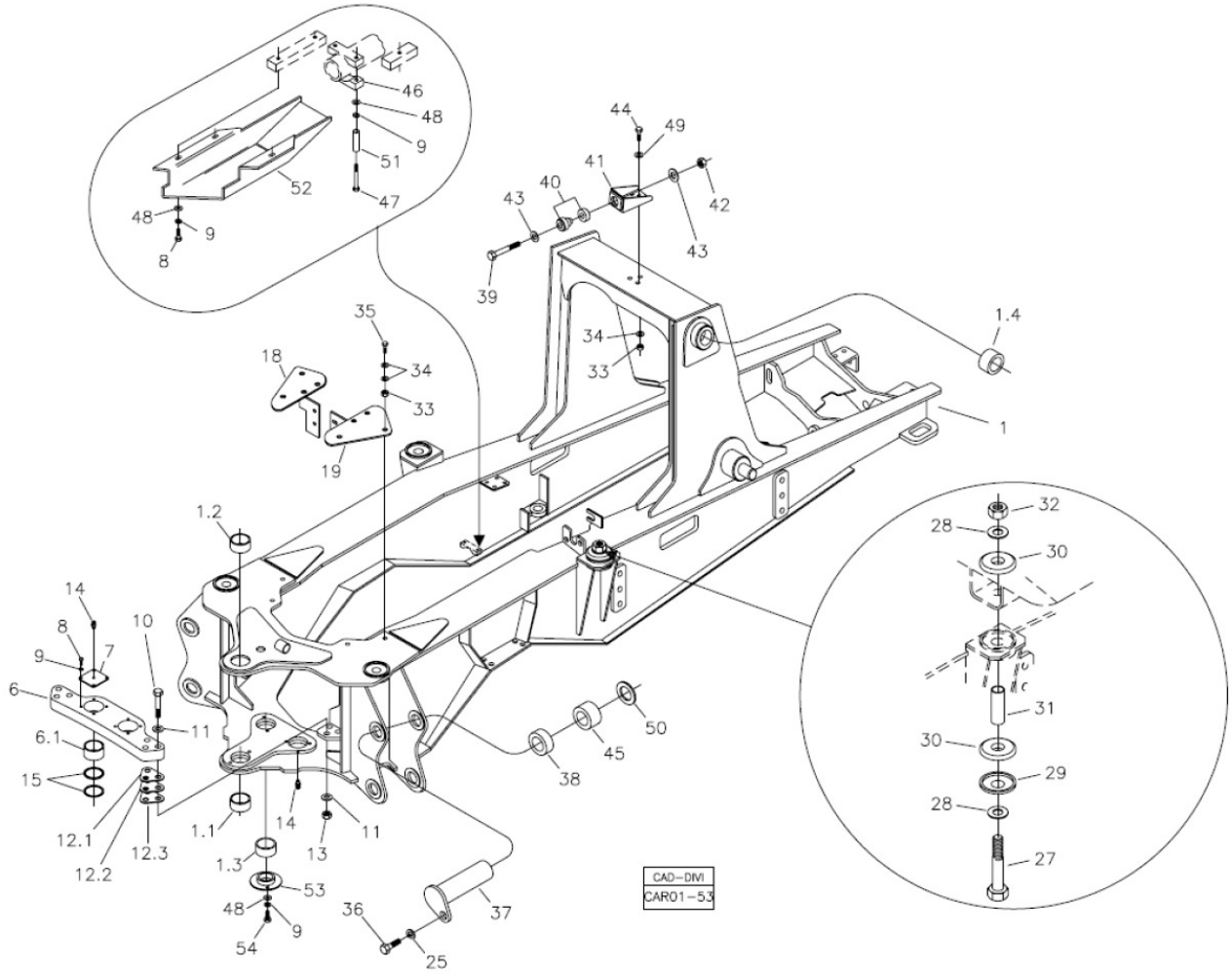

Fig.	Código	Qtd	Descrição (português)	Nota	Início	Fim
27	210001525	04	PARAFUSO		4413	
28	210002057	08	ARRUELA LISA		4413	
29	370027221	04	ANEL ENCOSTO		4413	
30	218002035	08	COXIM BORRACHA		4413	
31	370026927	04	ESPACADOR		4413	
32	210005525	04	PORCA AF		4413	
33	210005770	07	PORCA SEXT.		4413	
34	210002021	11	ARRUELA LISA		4413	
35	210004098	04	PARAUSO		4413	
36	210007064	04	PARAFUSO SEXTAVADO		4413	
37	370060180	02	PINO SUPERIOR		4413	
38	370060092	02	ANEL DISTANCIADOR	84x55,5x18	4413	
39	210003668	01	PARAFUSO		4413	
40	208003894	01	COXIM BI-PARTIDO		4413	
41	370060404	01	SUPORTE COXIM		4413	
42	210005778	01	PORCA AF		4413	
43	370030258	02	ARRUELA ENCOSTO		4413	
44	210004070	03	PARAFUSO		4413	
45	370060091	02	ANEL DISTANCIADOR	84x55,5x36	4413	
46	370060456	01	ABRACADEIRA		4413	
47	210003985	02	PARAFUSO SEXTAVADO		4413	

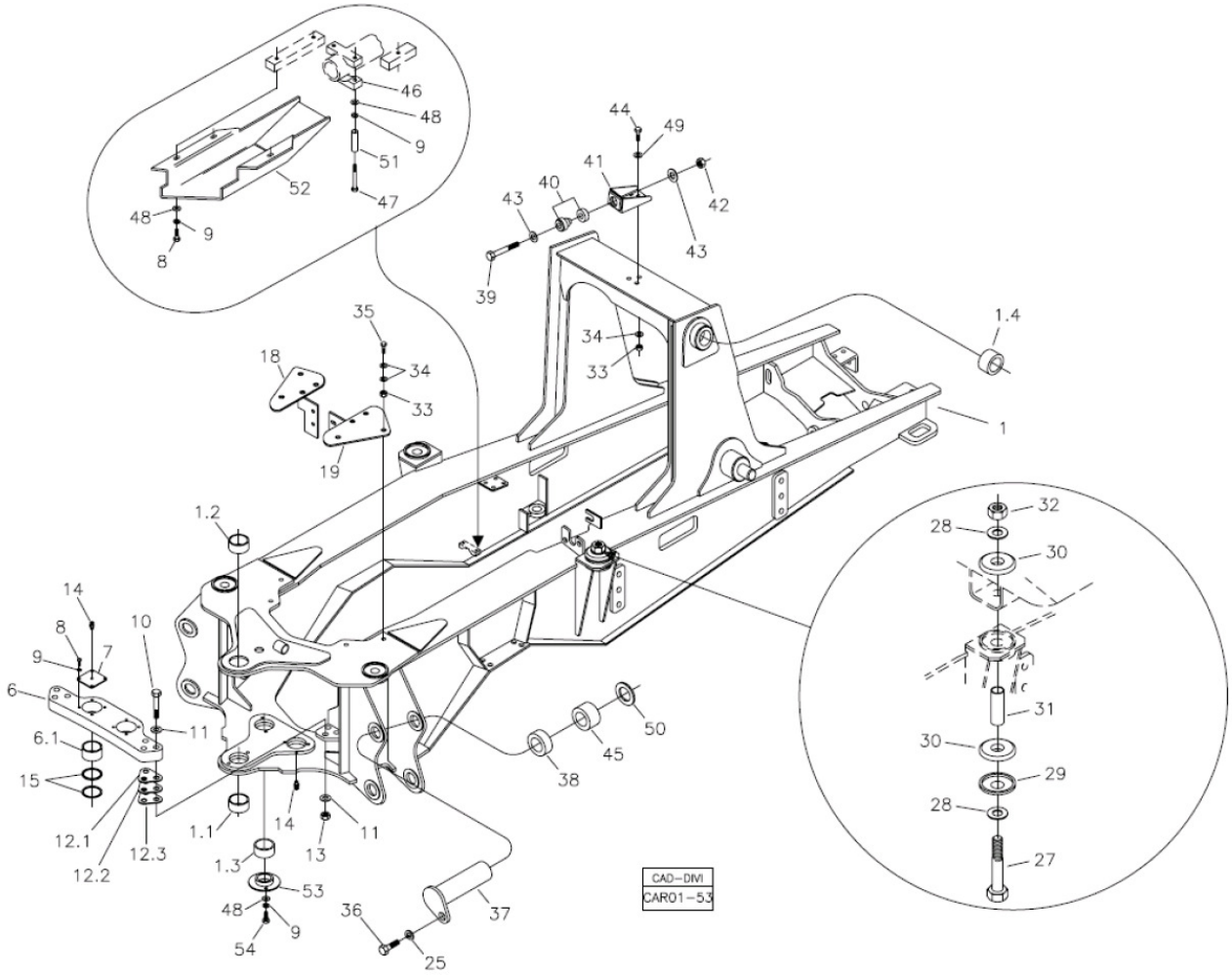

Fig.	Código	Qtd	Descrição (português)	Nota	Início	Fim
48	210002025	09	ARRUELA 10,0MM		4413	
49	370060572	06	ARRUELA		4413	
50	370060583	CN	ARRUELA CALCO		4413	
51	370060615	02	ESPACADOR		4413	
52	370260069	01	PROTETOR MANGUEIRA SUCC?O		4413	
53	370260071	02	RETENC?O BUCHA		4413	
54	210003890	04	PARAFUSO SEXT.		4413	

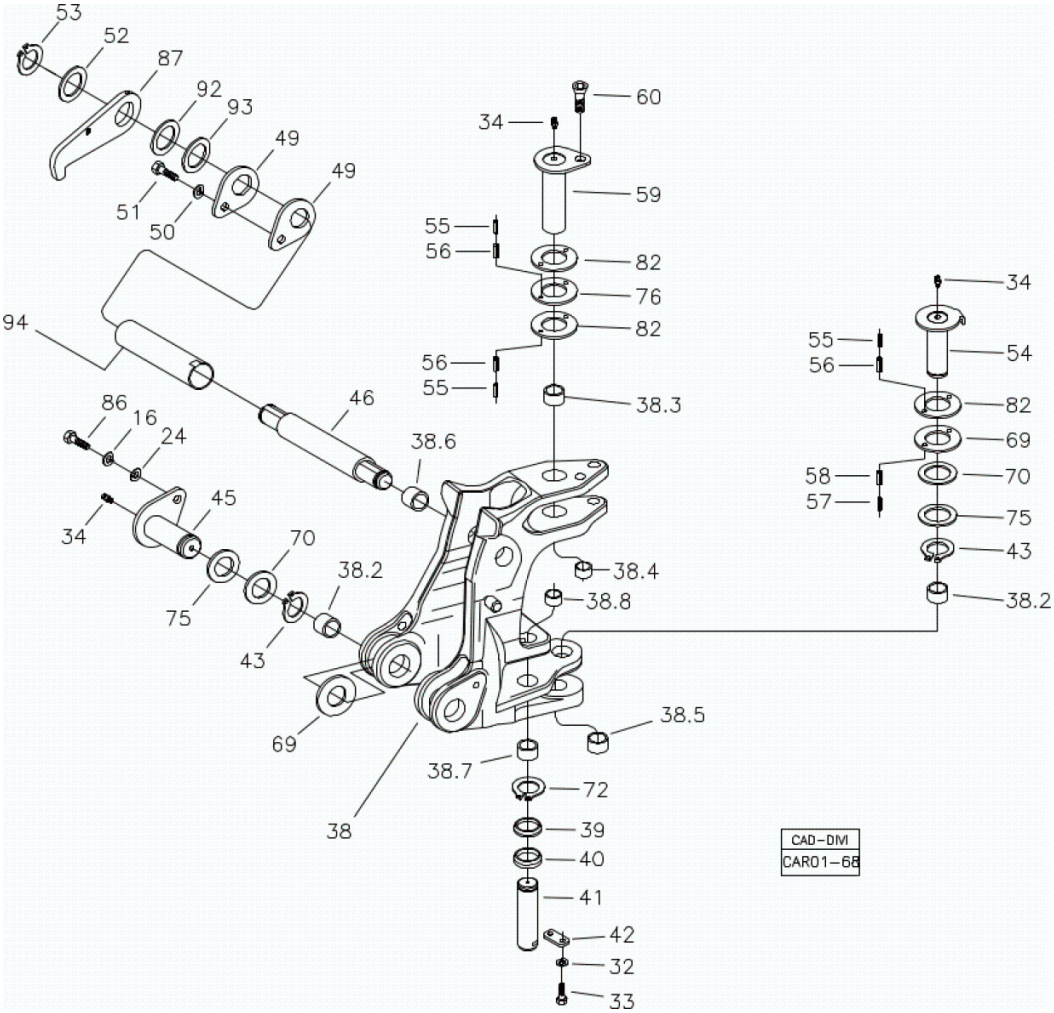

Fig.	Código	Qtd	Descrição (português)	Nota	Início	Fim
16	210002215	02	ARRUELA PRESS?O		4413	
20	210002045	02	ARRUELA LISA		4413	
32	210002190	02	ARRUELA PRESS?O		4413	
33	210003900	03	PARAFUSO SEXT.		4413	
34	211200000	04	GRAXEIRA RETA 1/8"		4413	
38	370360098	01	TORRE GIRO COMPLETA		4413	
38.2	370060543	05	BUCHA		4413	
38.3	370060544	01	BUCHA		4413	
38.4	370060545	01	BUCHA		4413	
38.5	370060546	01	BUCHA		4413	
38.6	370060547	02	BUCHA		4413	
38.7	370060570	02	BUCHA		4413	
38.8	370060571	02	BUCHA		4413	
39	370060076	02	CALCO ROTULA		4413	
40	370060075	02	CALCO ROTULA		4413	
41	370060037	02	PINO CILINDRO GIRO		4413	
42	370060569	02	PLACA TRAVA		4413	
43	210003362	03	ANEL TRAVA		4413	
45	370060032	02	PINO INFERIOR BRACO PRINCIPAL		4413	
46	100000037233	01	PINO INTERNO		4413	
49	370060042	01	CALCO		4413	

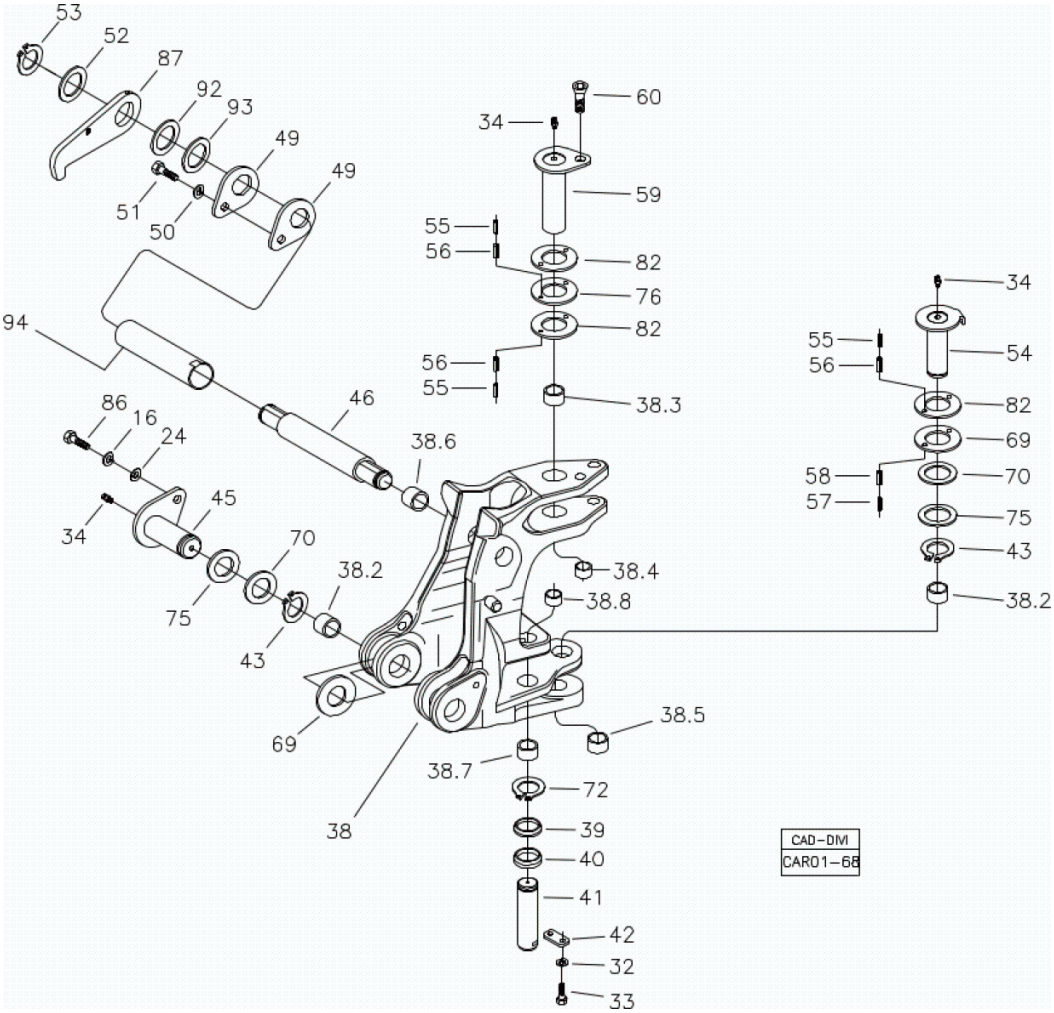

Fig.	Código	Qtd	Descrição (português)	Nota	Início	Fim
50	210002200	02	ARRUELA PRESS?O		4413	
51	210004050	02	PARAFUSO SEXT.		4413	
52	370060882	02	ARRUELA ENCOSTO ?80x?46x3,00		4413	
53	210000960	02	ANEL TRAVA		4413	
54	370060010	01	PINO INFERIOR ARTICULAC?O		4413	
59	370060009	01	PINO SUPERIOR ARTICULAC?O		4413	
60	210001684	01	PARAFUSO ALLEN		4413	
62	210002358	02	PINO ELASTICO		4413	
63	210002379	02	PINO ELASTICO		4413	
69	370060688	12	ARRUELA ENCOSTO		4413	
70	370060566	08	ARRUELA ENCOSTO		4413	
72	210003480	02	ANEL ELASTICO		4413	
75	370060876	03	ARRUELA ENCOSTO ?90x?66x3,00		4413	
76	370060884	03	ARRUELA ENCOSTO ?125x?70x5,00		4413	
79	219001698	02	PINO ELASTICO		4413	
80	219001699	02	PINO ELASTICO		4413	
82	370060687	04	ARRUELA ENCOSTO PIVO (CANAL)		4413	
86	210004195	02	PARAFUSO M16X40		4413	
87	100000037234	02	TRAVA LANCA	VER 2I000 00.1	4413	
92	370060875	02	ARRUELA ENCOSTO ?95x?56x5,00		4413	
93	370060567	06	ARRUELA CALCO		4413	

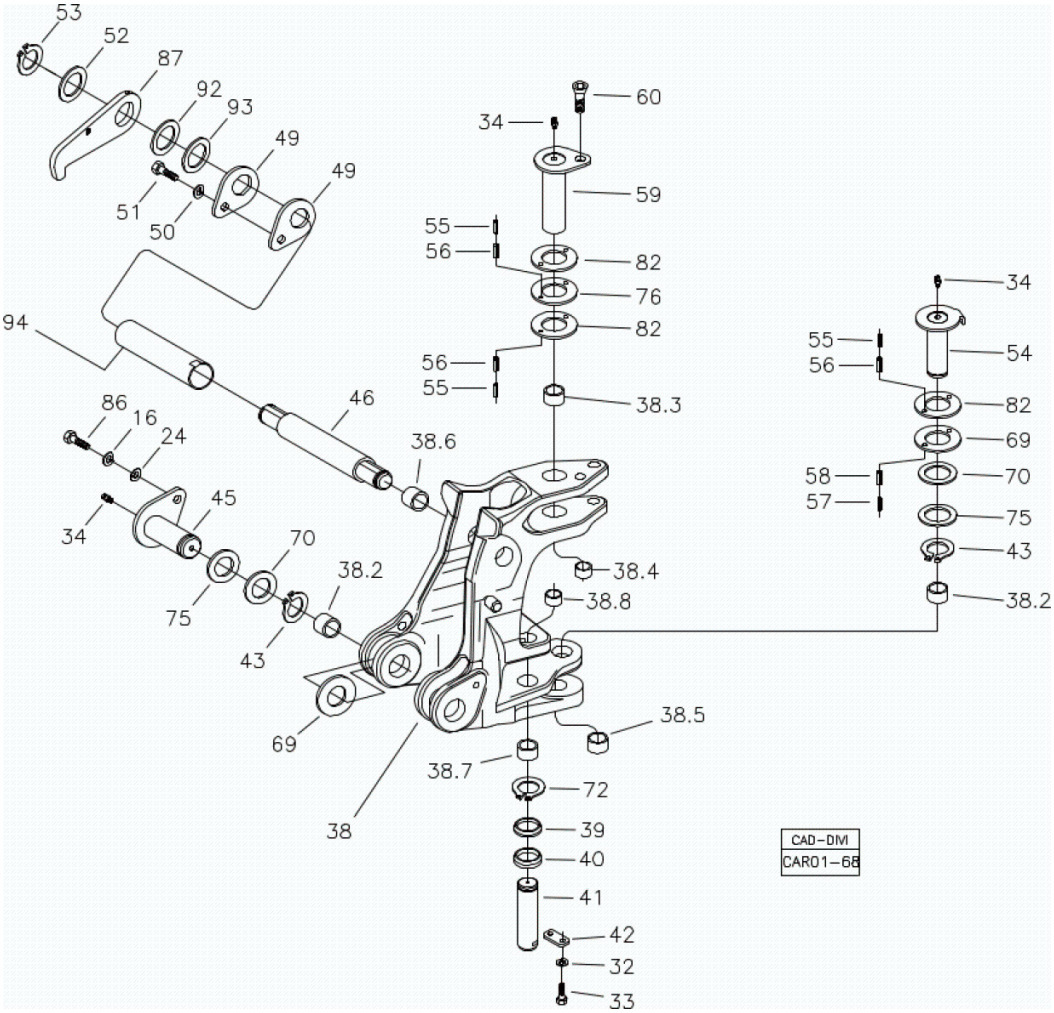

Fig.	Código	Qtd	Descrição (português)	Nota	Início	Fim
94	100000037232	01	PINO EXTERNO		4413	

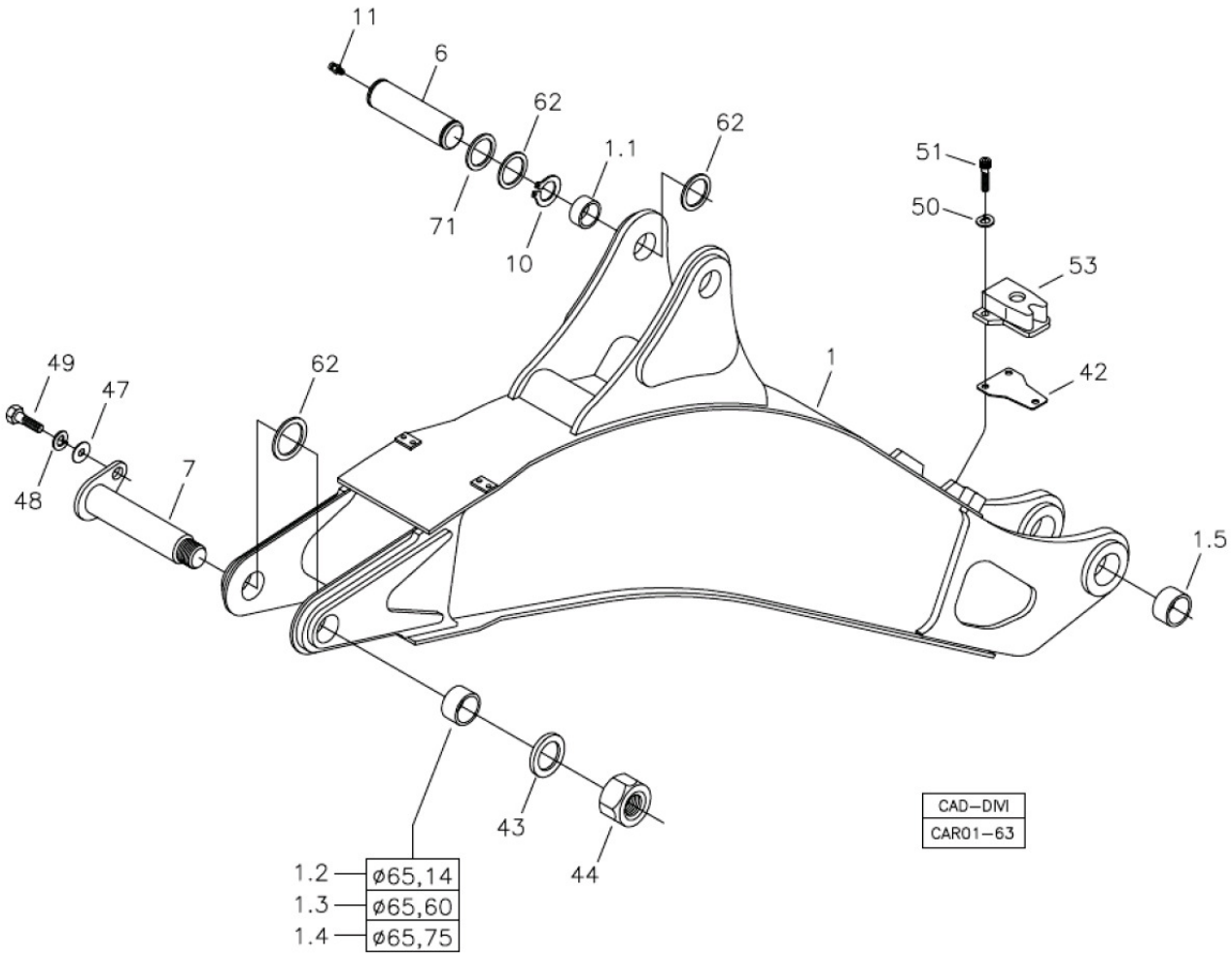

Fig.	Código	Qtd	Descrição (português)	Nota	Início	Fim
01	370360138	01	LANCA		4413	
01.1	370060122	02	BUCHA		4413	
01.2	370060123	02	BUCHA		4413	
01.3	370060504	CN	BUCHA		4413	
01.4	370060505	CN	BUCHA		4413	
01.5	370060548	02	BUCHA		4413	
06	370060047	01	PINO CENTRAL		4413	
07	370060495	01	PINO BRACO RETRO		4413	
10	210003500	02	ANEL ELASTICO		4413	
11	211200001	01	GRAXEIRA		4413	
42	370060580	02	CALCO		4413	
43	370060496	01	CALCO		4413	
44	370060497	01	PORCA		4413	
47	210002045	01	ARRUELA LISA		4413	
48	210002215	01	ARRUELA PRESS?O		4413	
49	210004180	01	PARAFUSO		4413	
50	210002190	03	ARRUELA PRESS?O		4413	
51	210001660	03	PARFUSO ALLEN		4413	
53	370160133	01	BATENTE		4413	
62	370060567	12	ARRUELA CALCO		4413	
71	370060875	04	ARRUELA ENCOSTO ?95x?56x5,00		4413	

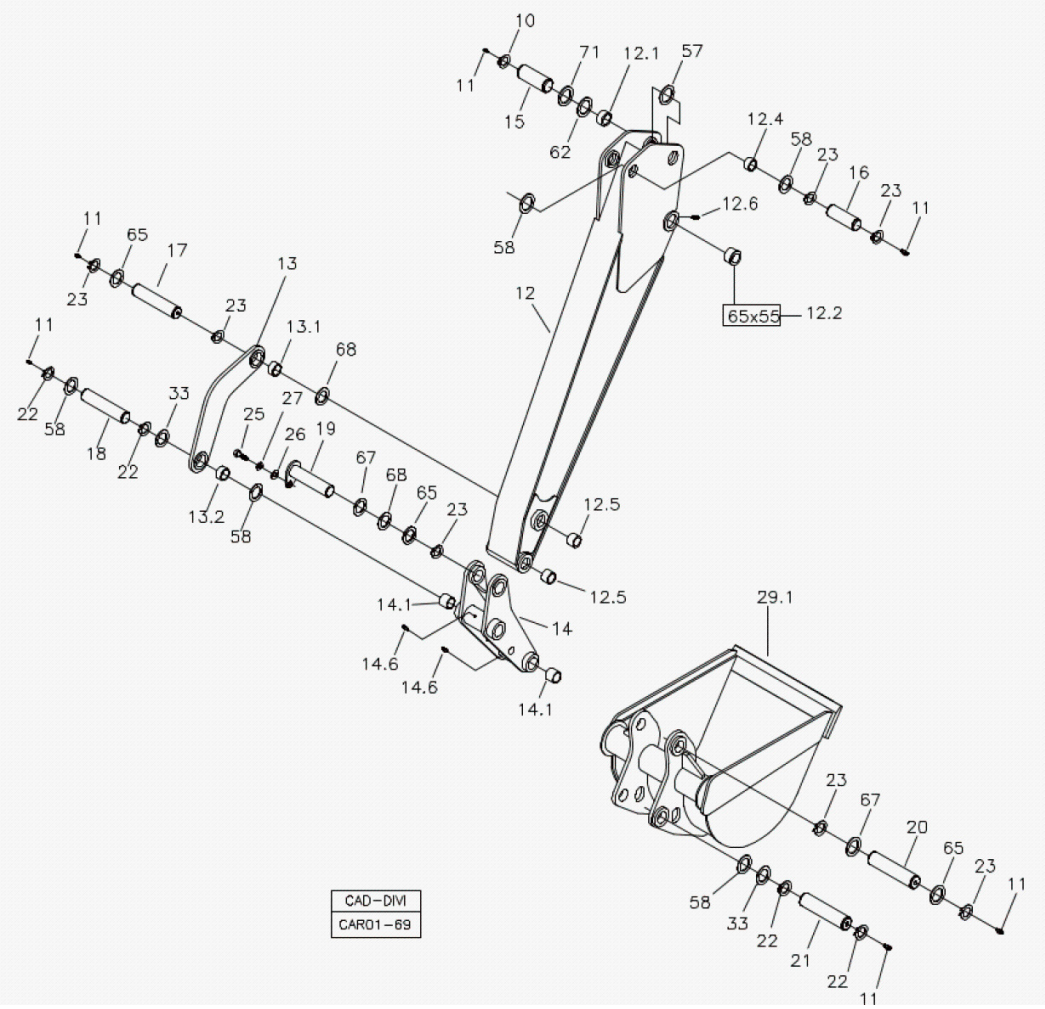

Fig.	Código	Qtd	Descrição (português)	Nota	Início	Fim
10	210003500	04	ANEL ELASTICO		4413	
11	211200001	14	GRAXEIRA		4413	
12	370360010	01	BRACO PROFUNDIDADE		4413	
12.1	370060122	02	BUCHA		4413	
12.2	370060493	02	BUCHA		4413	
12.4	370060118	02	BUCHA MAIOR		4413	
12.5	370060014	04	BUCHA		4413	
12.6	211200000	01	GRAXEIRA RETA 1/8"		4413	
13	370460006	02	BRACO GUIA		4413	
13.1	370060040	01	BUCHA MAIOR		4413	
13.2	370060039	01	BUCHA MENOR		4413	
14	370460005	01	BRACO LIGAC?O		4413	
14.1	370060038	02	BUCHA		4413	
14.6	211200020	02	GRAXEIRA		4413	
15	370060049	01	PINO CILINDRO		4413	
16	370060050	01	PINO CILINDRO		4413	
17	370060053	01	PINO BARRA LATERAL		4413	
18	370060054	01	PINO BRACO LIGAC?O		4413	
19	370060051	01	PINO CILINDRO		4413	
20	370060052	01	PINO SUPERIOR		4413	
21	370060127	01	PINO INFERIOR BRACO		4413	

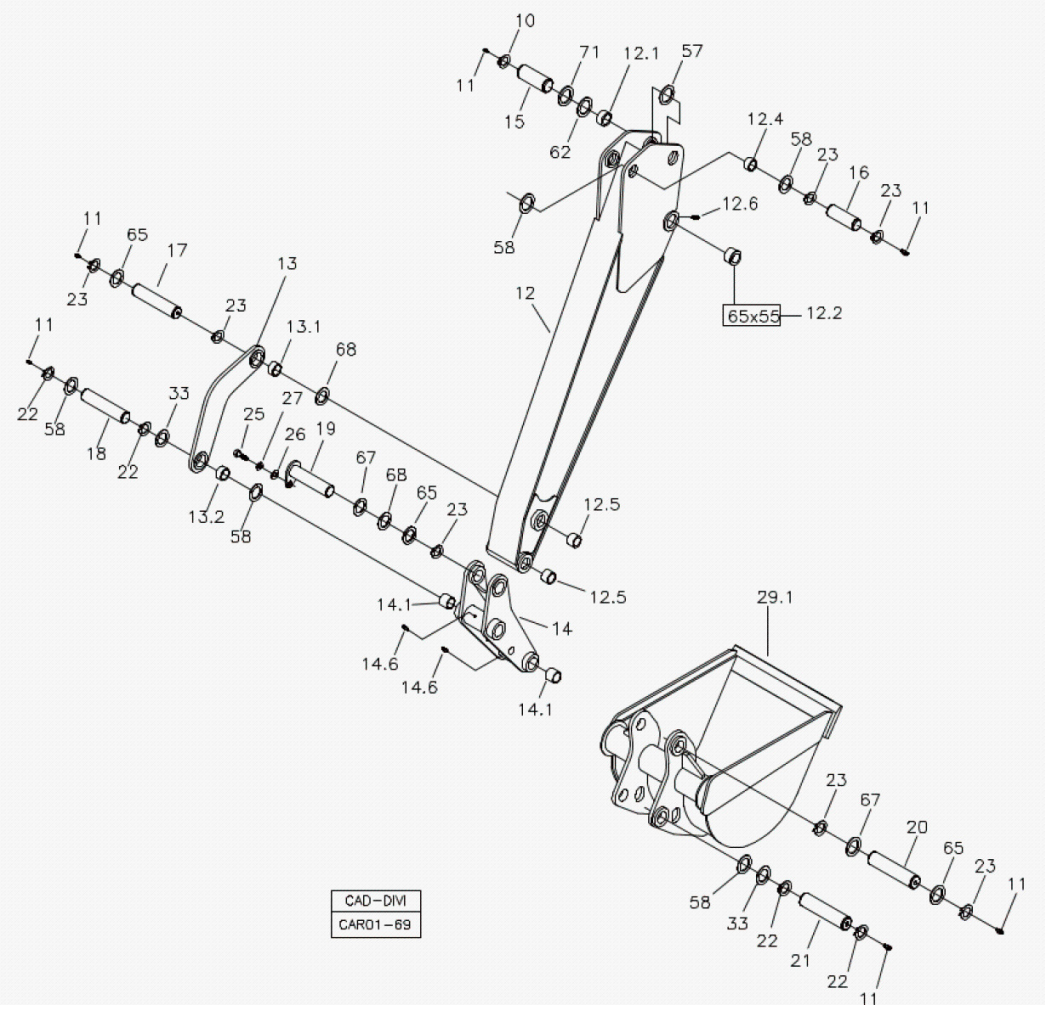

Fig.	Código	Qtd	Descrição (português)	Nota	Início	Fim
22	210003390	04	ANEL ELASTICO		4413	
23	210000960	07	ANEL TRAVA		4413	
25	210004050	01	PARAFUSO SEXT.		4413	
26	210002021	01	ARRUELA LISA		4413	
27	210002200	01	ARRUELA PRESS?O		4413	
29.1		01	CACAMBA 24"	VER 1H000 00.00	4413	
33	370060087	04	CALCO		4413	
39	370060297	02	ARRUELA ENCOSTO		4413	
40	210003551	02	ANEL SEGURANCA		4413	
58	370060562	06	ARRUELA CALCO		4413	
62	370060567	26	ARRUELA CALCO		4413	
65	370060669	12	ARRUELA CALCO		4413	
67	370060882	04	ARRUELA ENCOSTO ?80x?46x3,00		4413	
68	370060881	06	ARRUELA ENCOSTO ?80x?46x5,00		4413	
71	370060875	04	ARRUELA ENCOSTO ?95x?56x5,00		4413	

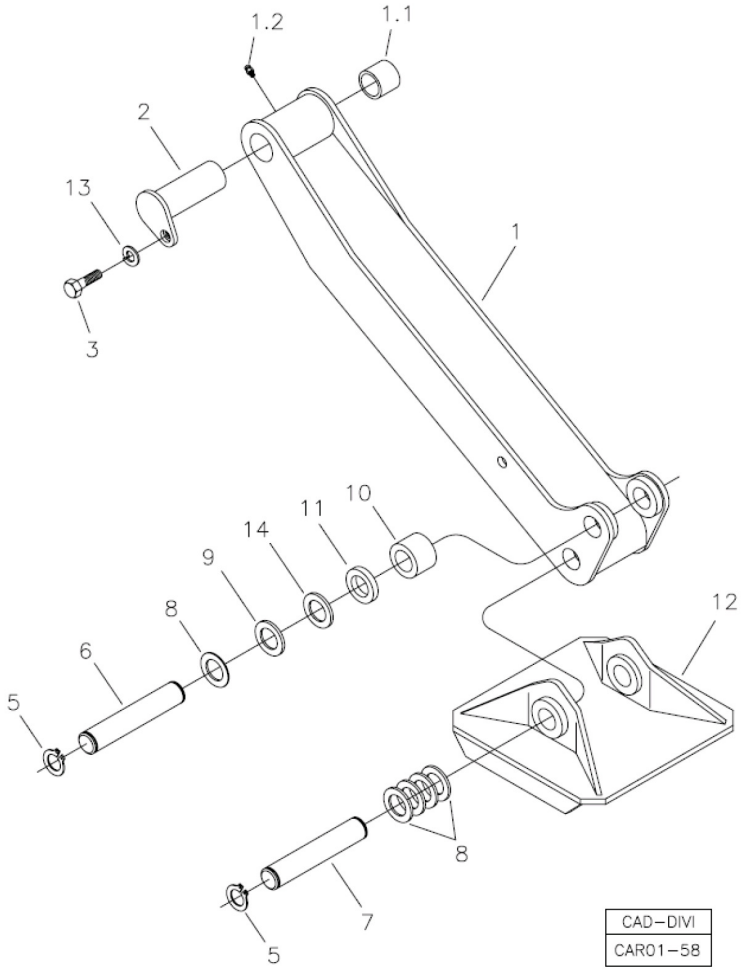

Fig.	Código	Qtd	Descrição (português)	Nota	Início	Fim
01	370360007	02	BRACO ESTABILIZADOR		4413	
01.1	370060012	01	BUCHA		4413	
01.2	211200000	01	GRAXEIRA RETA 1/8"		4413	
02	370060056	02	PINO SUPERIOR PATOLA		4413	
03	210007064	02	PARAFUSO SEXTAVADO		4413	
05	210003840	08	PARAFUSO SEXT.		4413	
06	370060057	02	PINO INFERIOR		4413	
07	370060473	02	PINO SAPATA ESTABILIZADOR		4413	
08	370060878	12	ARRUELA ENCOSTO		4413	
09	370060879	04	ARRUELA ENCOSTO ?80X?51x3,00		4413	
10	370060093	02	DISTANCIADOR		4413	
11	370060094	02	DISTANCIADOR		4413	
12	100000049026	02	SAPATA STANDARD		4413	
13	210002215	02	ARRUELA PRESS?O		4413	
14	370060880	06	ARRUELA DE ENCOSTO ?80X?51x1,00		4413	

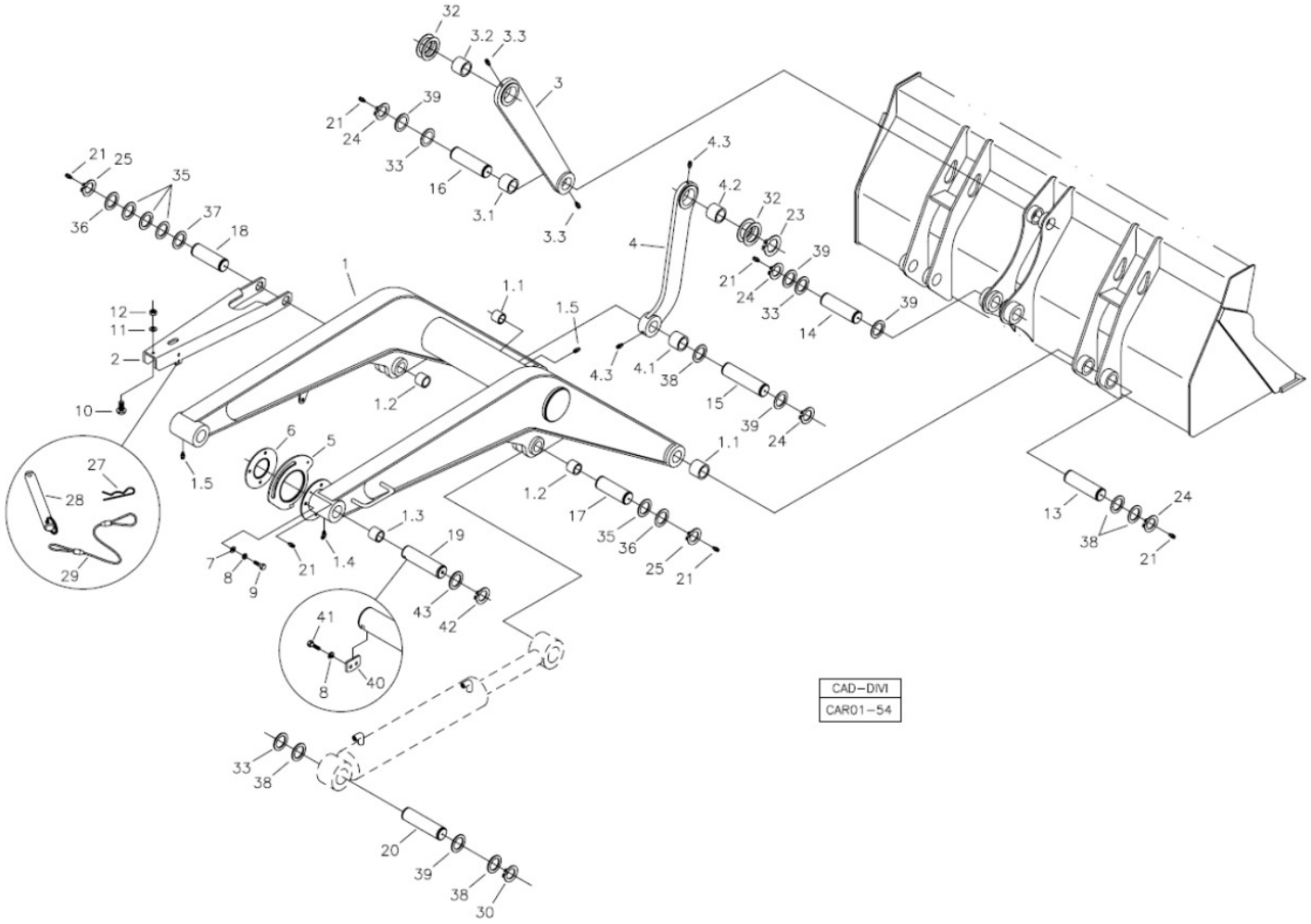

Fig.	Código	Qtd	Descrição (português)	Nota	Início	Fim
01	370360113	01	BRACO PA-CARREGADEIRA		4413	
01.1	370060046	06	BUCHA		4413	
01.2	370060118	04	BUCHA MAIOR		4413	
01.3	370060771	04	BUCHA 65x55x50		4413	
01.4	211200020	01	GRAXEIRA		4413	
01.5	211200000	02	GRAXEIRA RETA 1/8"		4413	
02	370060044	01	BRACO SEGURANCA		4413	
03	370360013	02	BARRA LIGAC?O		4413	
03.1	370060017	01	BUCHA MENOR		4413	
03.2	370060016	01	BUCHA MAIOR		4413	
03.3	211200000	02	GRAXEIRA RETA 1/8"		4413	
04	370360014	02	BARRA LIGAC?O		4413	
04.1	370060017	01	BUCHA MENOR		4413	
04.2	370060016	01	BUCHA MAIOR		4413	
04.3	211200000	02	GRAXEIRA RETA 1/8"		4413	
05	370060223	01	CAME AUTO-NIVELAMENTO		4413	
06	370060224	01	DISCO AUTO-NIVELAMENTO		4413	
07	210002015	07	ARRUELA LISA		4413	
08	210002180	07	ARRUELA PRESS?O		4413	
09	210003830	03	PARAFUSO		4413	
10	208003934	01	BATENTE BORRACHA		4413	

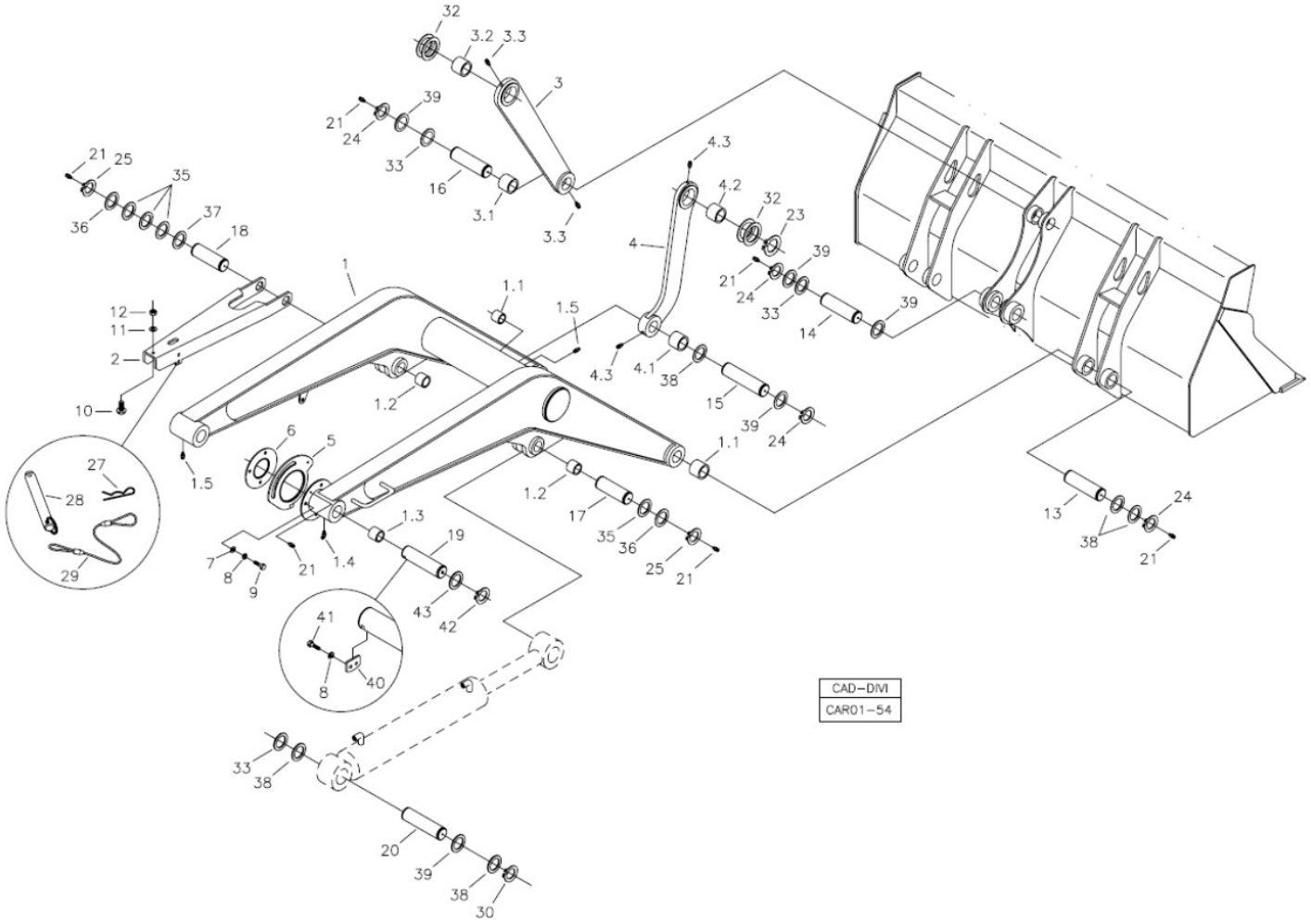

Fig.	Código	Qtd	Descrição (português)	Nota	Início	Fim
11	210002005	01	ARRUELA PRESS?O		4413	
12	210005755	01	PORCA SEXT.AF		4413	
13	370060003	02	PINO PA CARREGADEIRA		4413	
14	370060128	01	PINO PA CARREGADEIRA		4413	
15	370060004	01	PINO BARRA LIGAC?O		4413	
16	370060129	01	PINO PA CARREGADEIRA		4413	
17	370060005	01	PINO DIREITO		4413	
18	370060055	01	PINO ESQUERDO		4413	
19	370060770	02	PINO P/ TRAVA		4413	
20	370060006	02	PINO CILINDRO		4413	
21	211200001	13	GRAXEIRA		4413	
23	210003362	02	ANEL TRAVA		4413	
24	210003480	10	ANEL ELASTICO		4413	
25	210000960	04	ANEL TRAVA		4413	
27	219001062	01	GRAMPO SEGURANCA		4413	
28	370060169	01	PINO TRAVA		4413	
29	219000559	01	ANEL TRAVA C/ FURO		4413	
30	219001039	04	ANEL ELASTICO		4413	
32	370060566	04	ARRUELA ENCOSTO		4413	
33	370060880	04	ARRUELA DE ENCOSTO ?80X?51x1,00		4413	
35	370060882	06	ARRUELA ENCOSTO ?80x?46x3,00		4413	

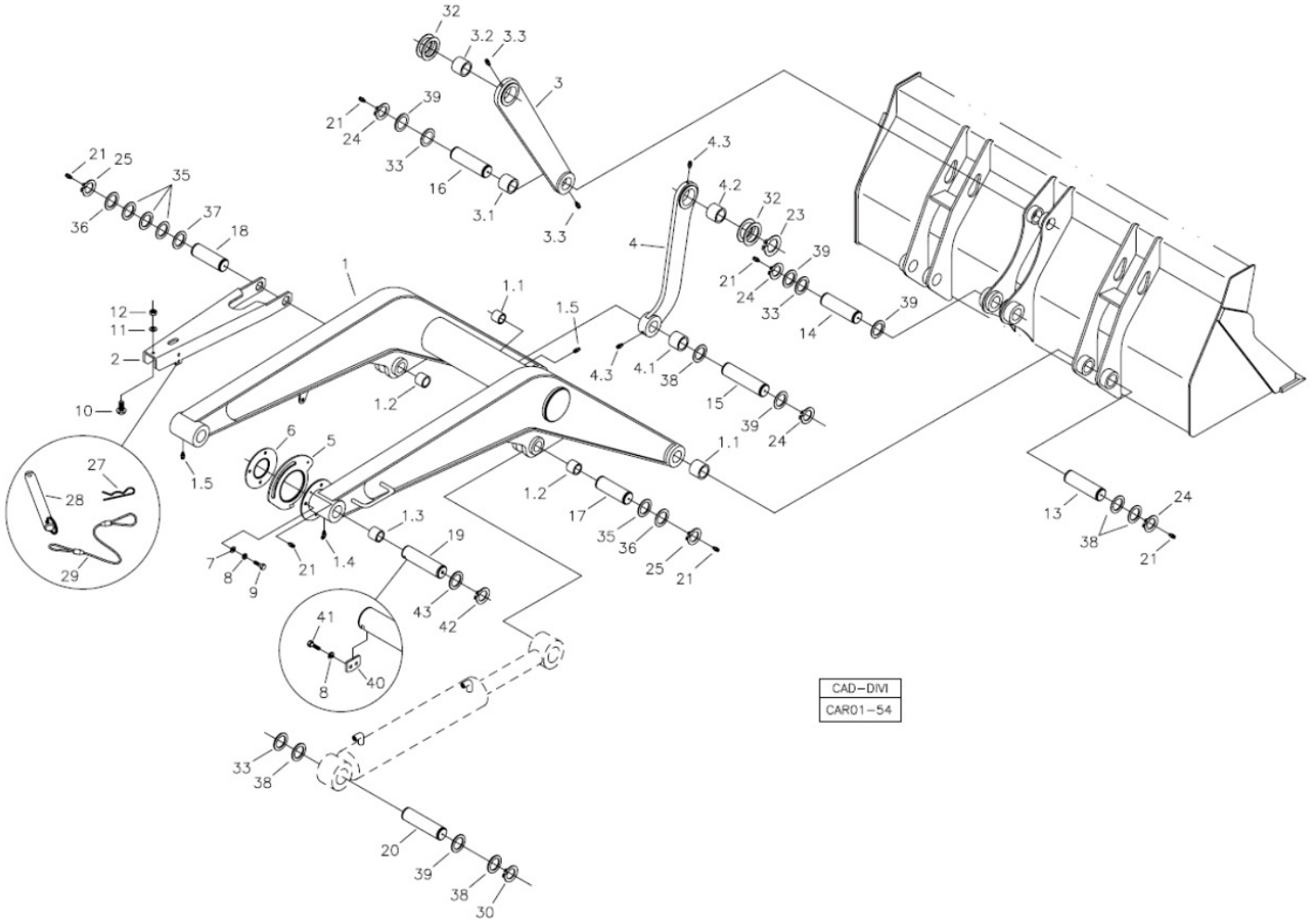

Fig.	Código	Qtd	Descrição (português)	Nota	Início	Fim
36	370060881	01	ARRUELA ENCOSTO ?80x?46x5,00		4413	
37	370060669	05	ARRUELA CALCO		4413	
38	370060878	11	ARRUELA ENCOSTO		4413	
39	370060879	10	ARRUELA ENCOSTO ?80X?51x3,00		4413	
40	370060735	02	TRAVA DO PINO		4413	
41	210000516	04	PARAFUSO ALLEN		4413	
42	219002164	02	ANEL ELASTICO ?55x3,0		4413	
43	370060567	06	ARRUELA CALCO		4413	

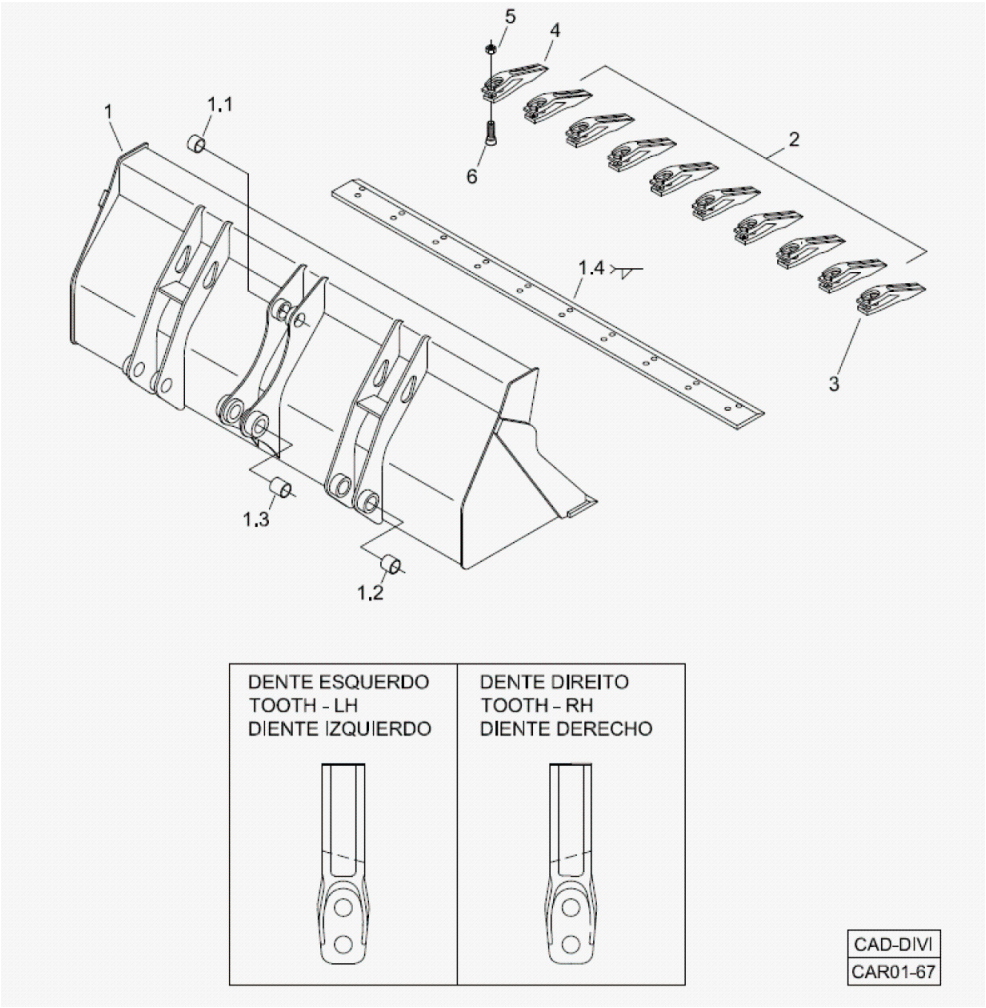

Fig.	Código	Qtd	Descrição (português)	Nota	Início	Fim
01	100000049308	01	CACAMBA CARREGADEIRA		4413	
01.1	370060119	02	BUCHA MENOR	63x40x40	4413	
01.2	370060120	04	BUCHA	63x40x47	4413	
01.3	370060121	02	BUCHA	63x40x65	4413	
01.4	100000038629	01	LAMINA DESGASTE - SOLDADA		4413	
02	219000309	08	DENTE CENTRAL		4413	
03	219000310	01	DENTE DIREITO		4413	
04	219000311	01	DENTE ESQUERDO		4413	
05	219000075	20	PORCA		4413	
06	219000074	20	PARAFUSO ALLEN		4413	

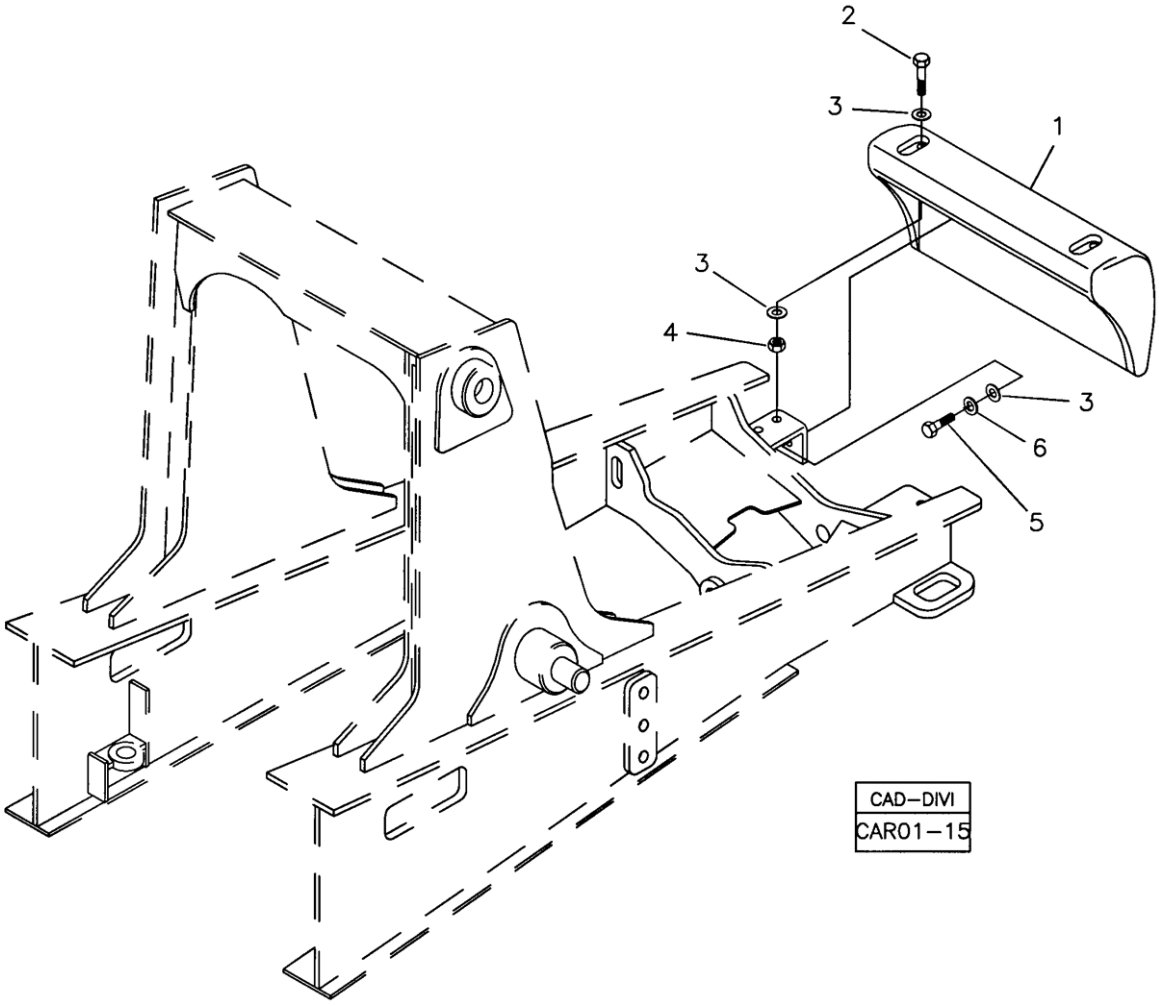

Fig.	Código	Qtd	Descrição (português)	Nota	Início	Fim
01	370060181	01	CONTRAPESO		4413	
02	210004197	04	PARAFUSO		4413	
03	210002045	04	ARRUELA LISA		4413	
04	210004593	02	PORCA		4413	
05	210004180	02	PARAFUSO		4413	
06	210002215	02	ARRUELA PRESS?O		4413	

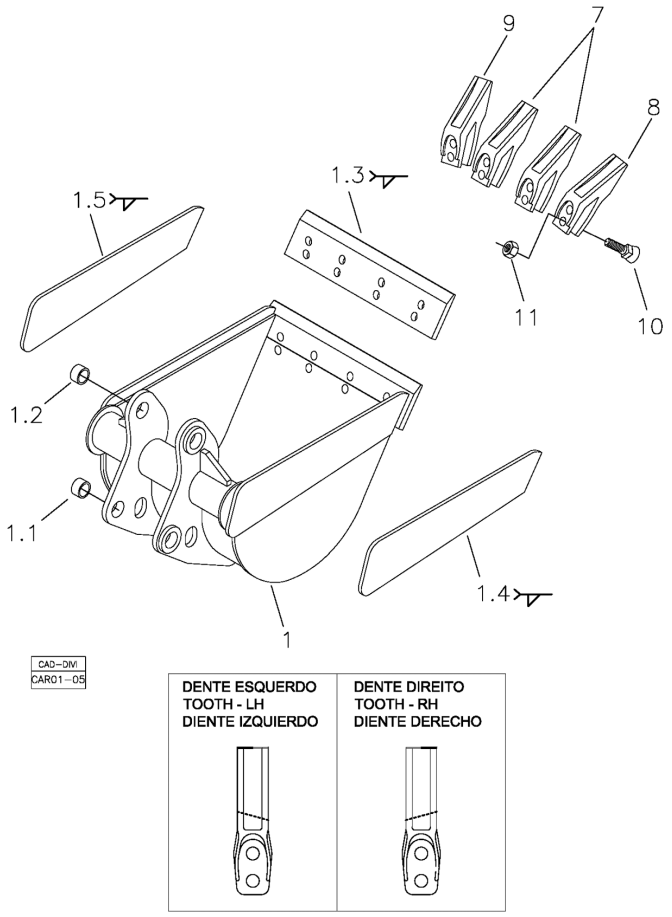

Item soldado / Welding part / Pieza fijada con soldadura.

Fig.	Código	Qtd	Descrição (português)	Nota	Início	Fim
01	100000048947	01	CACAMBA 24"		4413	
01.1	370060117	02	BUCHA MENOR		4413	
01.2	370060118	02	BUCHA MAIOR		4413	
01.3	100000038650	01	LAMINA CORTE FRONTAL		4413	
01.4	219001810	01	LAMINA CORTE DIREITA		4413	
01.5	219001809	01	LAMINA CORTE ESQUERDA		4413	
07	219000309	02	DENTE CENTRAL		4413	
08	219000310	01	DENTE DIREITO		4413	
09	219000311	01	DENTE ESQUERDO		4413	
10	219000074	08	PARAFUSO ALLEN		4413	
11	219000075	08	PORCA		4413	

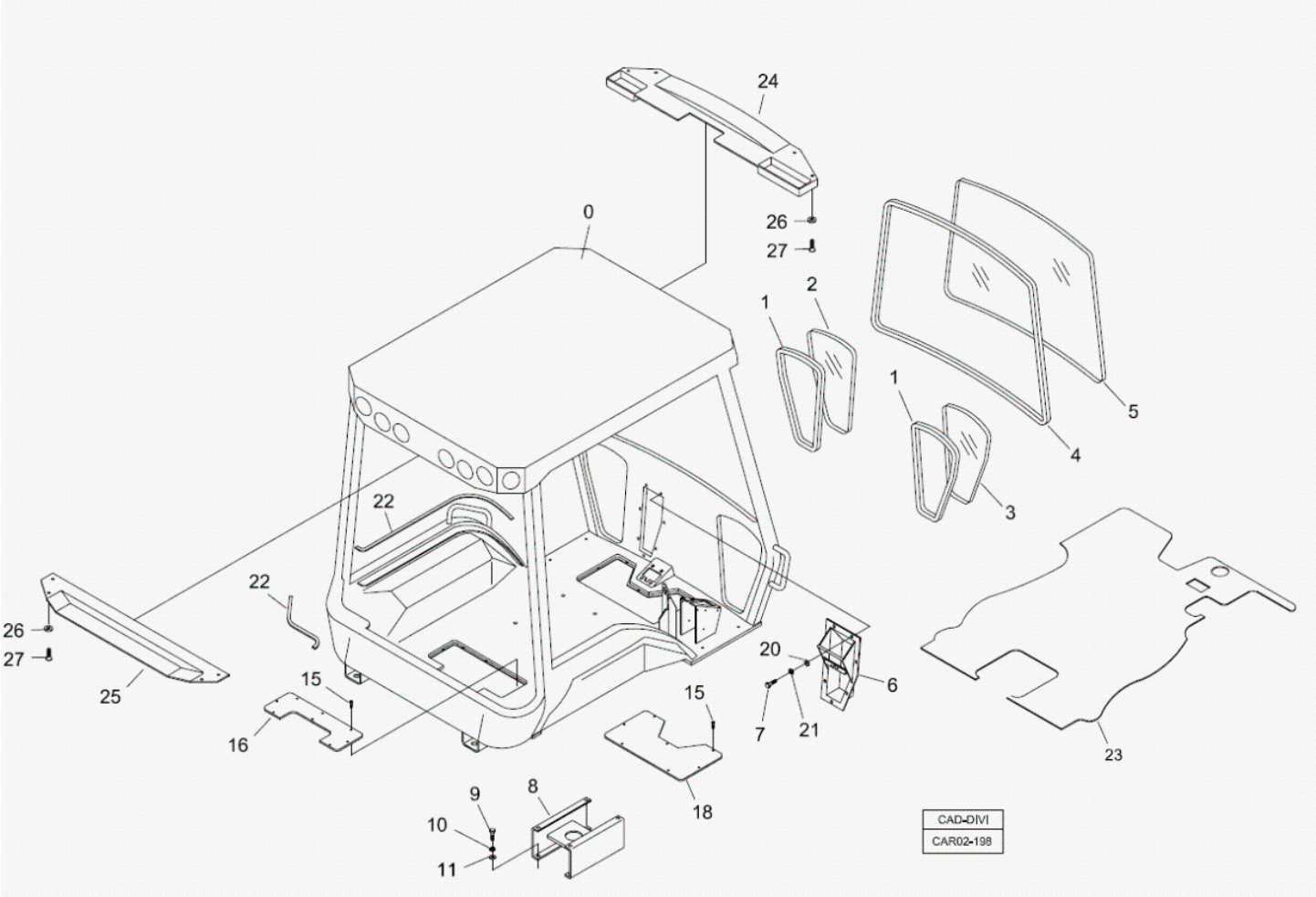

Fig.	Código	Qtd	Descrição (português)	Nota	Início	Fim
00	100000049410	01	CABINE ABERTA COMPLETA		4413	
01	219000805	02	GUARNIC?O VIDRO		4413	
02	219000802	01	VIDRO FRONTAL ESQUERDO		4413	
03	219000803	01	VIDRO FRONTAL DIREITO		4413	
04	219000806	01	GUARNIC?O VIDRO		4413	
05	219001788	01	VIDRO PARA-BRISA CABINE BAIXA		4413	
06	370360069	01	CAIXA PEDAIS		4413	
07	210003810	07	PARAFUSO M8x1,25x20		4413	
08	219000813	01	BASE ASSENTO		4413	
09	210003890	04	PARAFUSO SEXT.		4413	
10	210002200	04	ARRUELA PRESS?O		4413	
11	210002021	04	ARRUELA LISA		4413	
15	210007220	07	PARAFUSO PHILIPS		4413	
16	219000816	01	TAMPA ALAVANCAS		4413	
18	219001158	01	TAMPA		4413	
20	210002015	07	ARRUELA LISA		4413	
21	210002190	07	ARRUELA PRESS?O		4413	
22	211400174	CN	PERFIL BORRACHA		4413	
23	219002547	01	TAPETE BORRACHA		4413	
24	100000064302	01	REVESTIMENTO DIANTEIRO		4413	
25	100000064301	01	REVESTIMENTO TRASEIRO		4413	

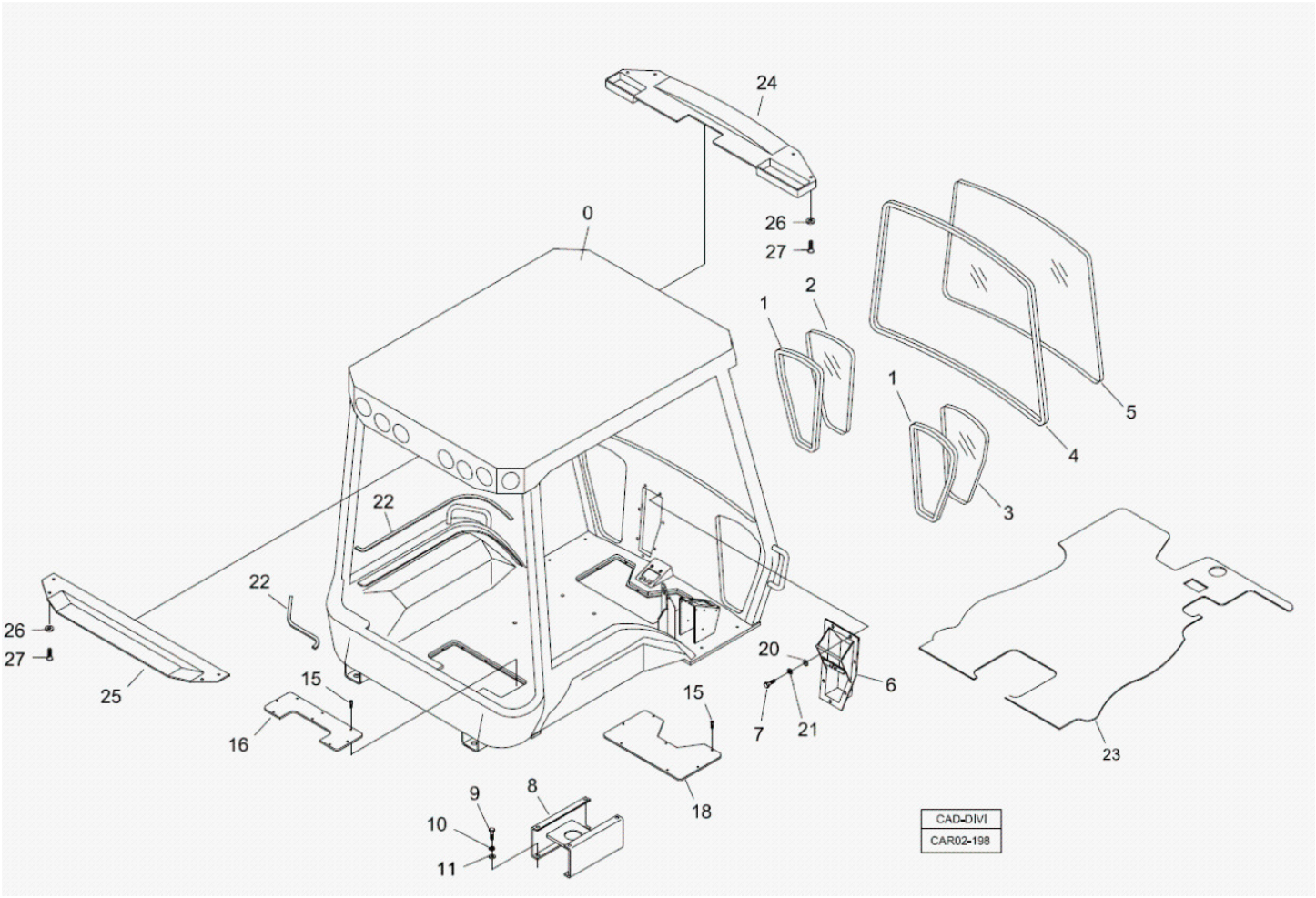

Fig.	Código	Qtd	Descrição (português)	Nota	Início	Fim
26	219001310	12	ARRUELA PLASTICO		4413	
27	210007221	12	PARAFUSO		4413	

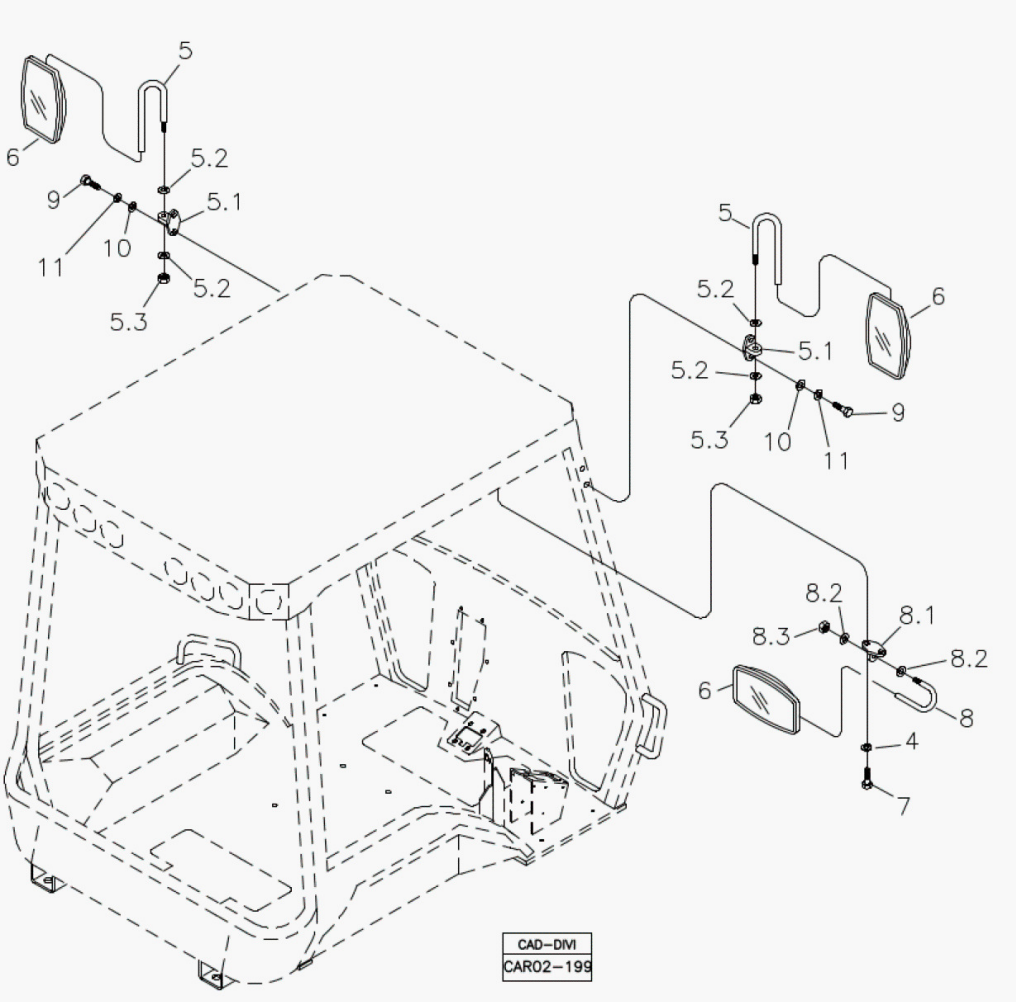

Fig.	Código	Qtd	Descrição (português)	Nota	Início	Fim
05	219000808	02	BRACO ESPELHO		4413	
05.1	219001514	02	BASE ALUMINIO		4413	
05.2	210002015	04	ARRUELA LISA		4413	
05.3	210005760	02	PORCA SEXT. AF		4413	
06	219000810	03	ESPELHO		4413	
07	210003710	02	PARAFUSO SEXT.		4413	
08	219000811	01	BRACO ESPELHO		4413	
08.1	219001514	01	BASE ALUMINIO		4413	
08.2	210002015	02	ARRUELA LISA		4413	
08.3	210005760	01	PORCA SEXT. AF		4413	
09	210003850	04	PARAFUSO		4413	
10	210002015	15	ARRUELA LISA		4413	
11	210002190	11	ARRUELA PRESS?O		4413	

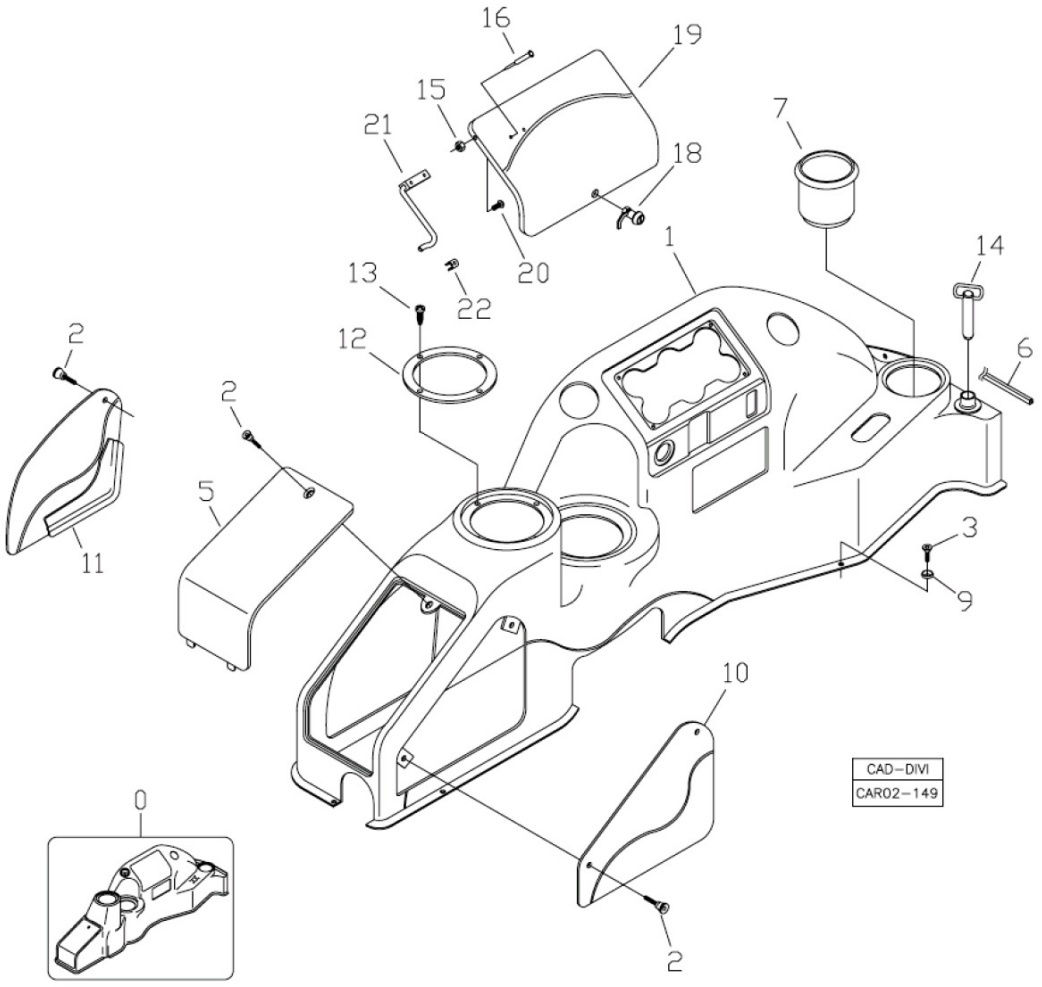

Fig.	Código	Qtd	Descrição (português)	Nota	Início	Fim
00	219001142	01	CONJUNTO PAINEL		4413	
02	219001217	05	MANIPULO		4413	
03	210007221	14	PARAFUSO		4413	
05	219001585	01	TAMPA		4413	
06	219001155	CN	PERFIL BORRACHA		4413	
07	219001230	01	PORTA COPO		4413	
09	219001310	14	ARRUELA PLASTICO		4413	
10	219001589	01	TAMPA MAIOR		4413	
11	219001590	01	TAMPA MENOR		4413	
12	219001591	02	ANEL FIXAC?O		4413	
13	210007079	10	PARAFUSO PHILLIPS		4413	
14	370060748	01	PINO TRAVA		4413	
15	210005755	02	PORCA SEXT.AF		4413	
16	210001014	14	REBITE		4413	
18	219001228	01	TRINCO		4413	
19	219001586	01	TAMPA		4413	
20	210007094	02	PARAFUSO PHILLIPS		4413	
21	219001587	01	HASTE		4413	
22	219001588	01	PRESILHA HASTE		4413	

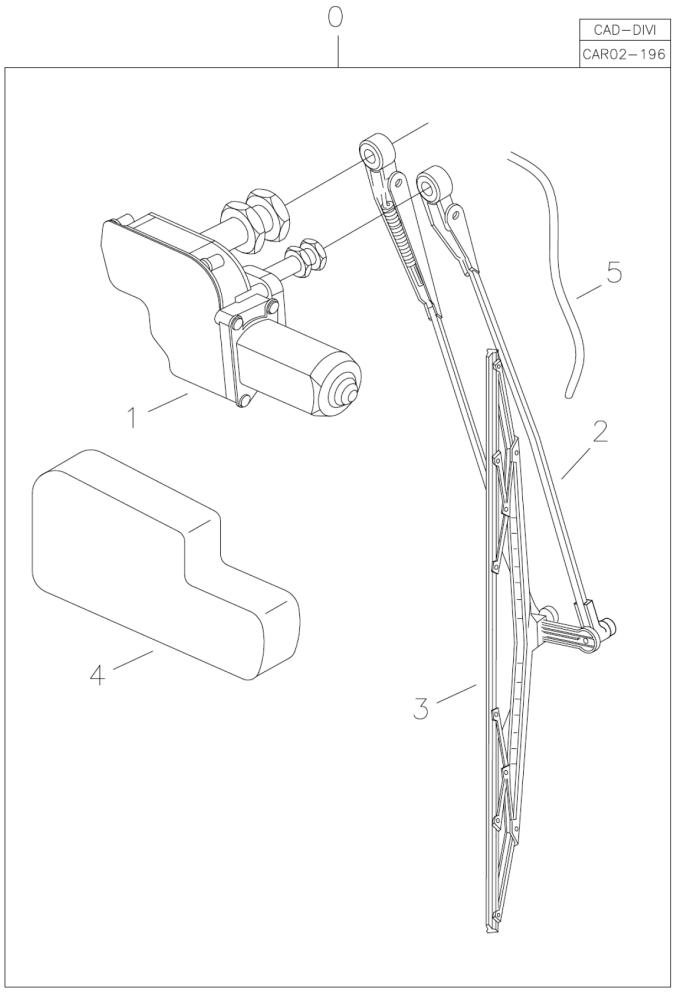

Fig.	Código	Qtd	Descrição (português)	Nota	Início	Fim
00	100000046016	01	CONJUNTO LIMPADOR DIANTEIRO		4413	
01	100000046022	01	MOTOR LIMPADOR DIANTEIRO		4413	
02	100000046026	01	BRACO LIMPADOR		4413	
03	100000046027	01	PALHETA		4413	
04	100000046030	01	TAMPA		4413	
05	100000046032	01	MANGUEIRA		4413	

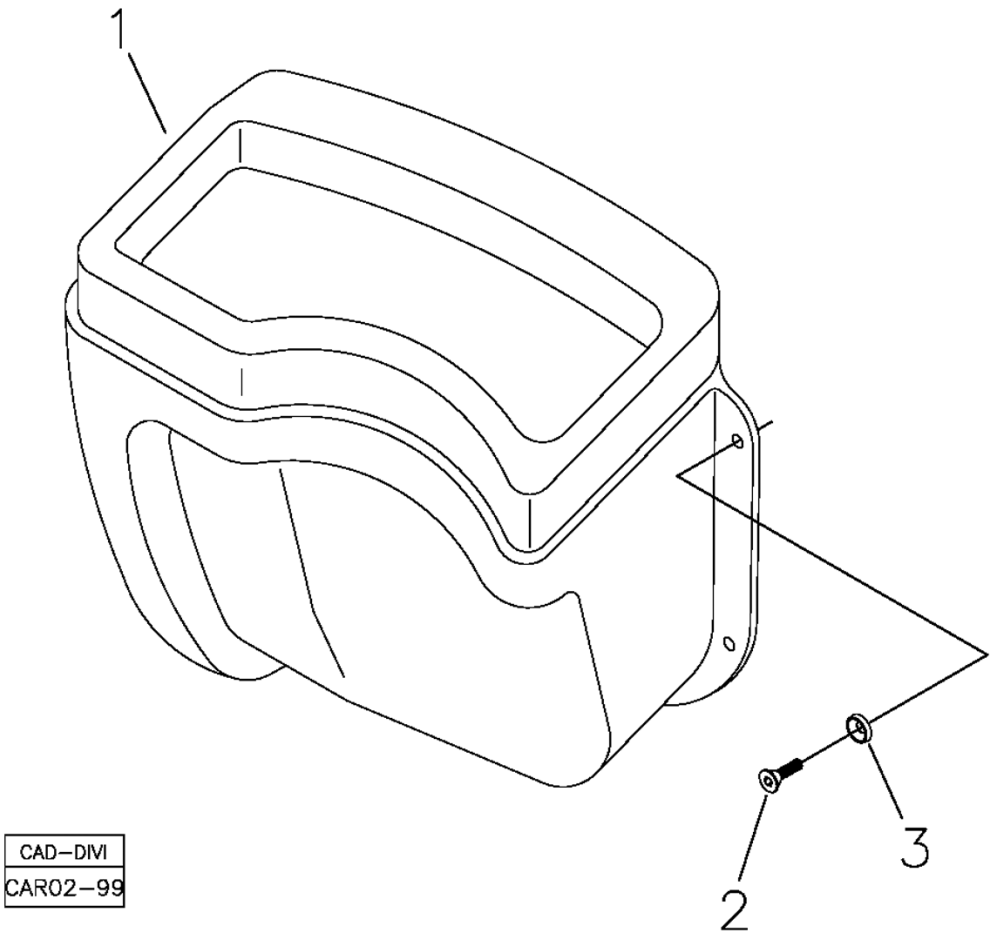

Fig.	Código	Qtd	Descrição (português)	Nota	Início	Fim
01	219001868	01	PAINEL FRONTAL MENOR		4413	
02	210007221	06	PARAFUSO		4413	
03	219001310	06	ARRUELA PLASTICO		4413	

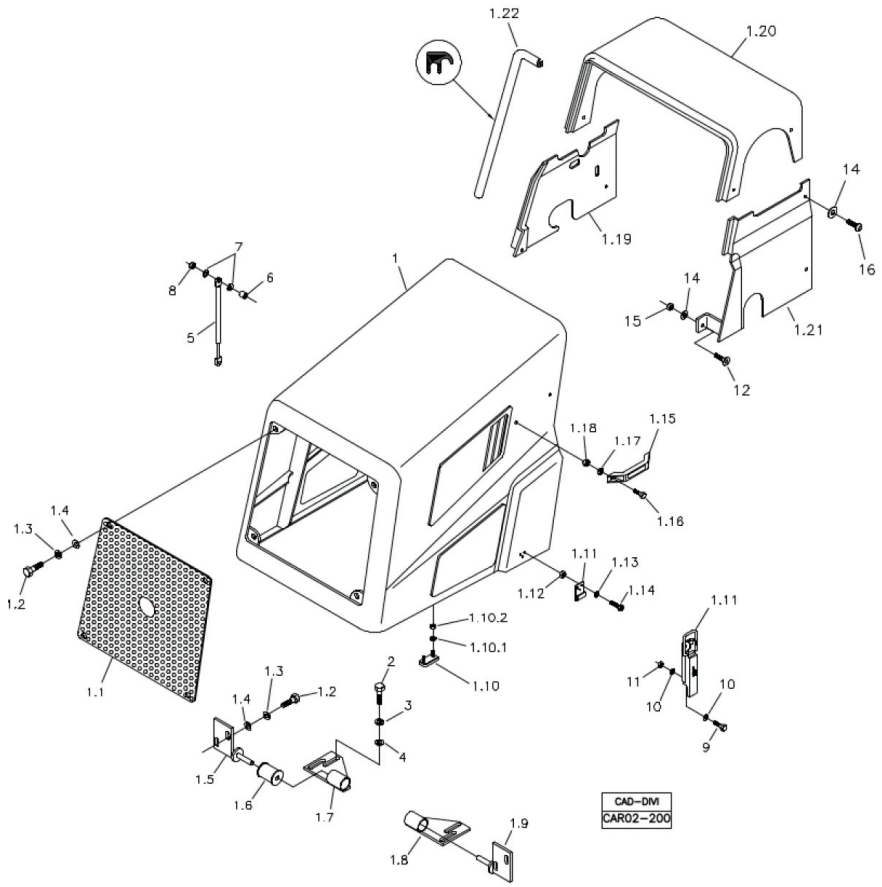

Fig.	Código	Qtd	Descrição (português)	Nota	Início	Fim
01	100000048495	01	CAPO BASCULANTE		4413	
01.1	100000013959	01	GRADE FRONTAL CAPO		4413	
01.2	210003900	08	PARAFUSO SEXT.		4413	
01.3	210002190	08	ARRUELA PRESS?O		4413	
01.4	210002025	08	ARRUELA 10,0MM		4413	
01.5	219001592	01	ABA DOBRADICA DIREITA		4413	
01.6	219001144	02	BUCHA BORRACHA		4413	
01.7	219001593	01	BASE DOBRADICA DIREITA		4413	
01.8	219001595	01	BASE DOBRADICA ESQUERDA		4413	
01.9	219001594	01	ABA DOBRADICA ESQUERDA		4413	
01.10	211400245	04	BATENTE BORRACHA		4413	
01.10.1	210001997	02	ARRUELA		4413	
01.10.2	210005744	02	PORCA		4413	
01.11	208006143	01	TRINCO		4413	
01.12	210001922	06	PORCA		4413	
01.13	210002170	06	ARRUELA PRESS?O		4413	
01.14	210001758	06	PARAFUSO FENDA		4413	
01.15	212006417	02	PEGA-M?O		4413	
01.16	210003710	04	PARAFUSO SEXT.		4413	
01.17	210002005	04	ARRUELA PRESS?O		4413	
01.18	210005755	04	PORCA SEXT.AF		4413	

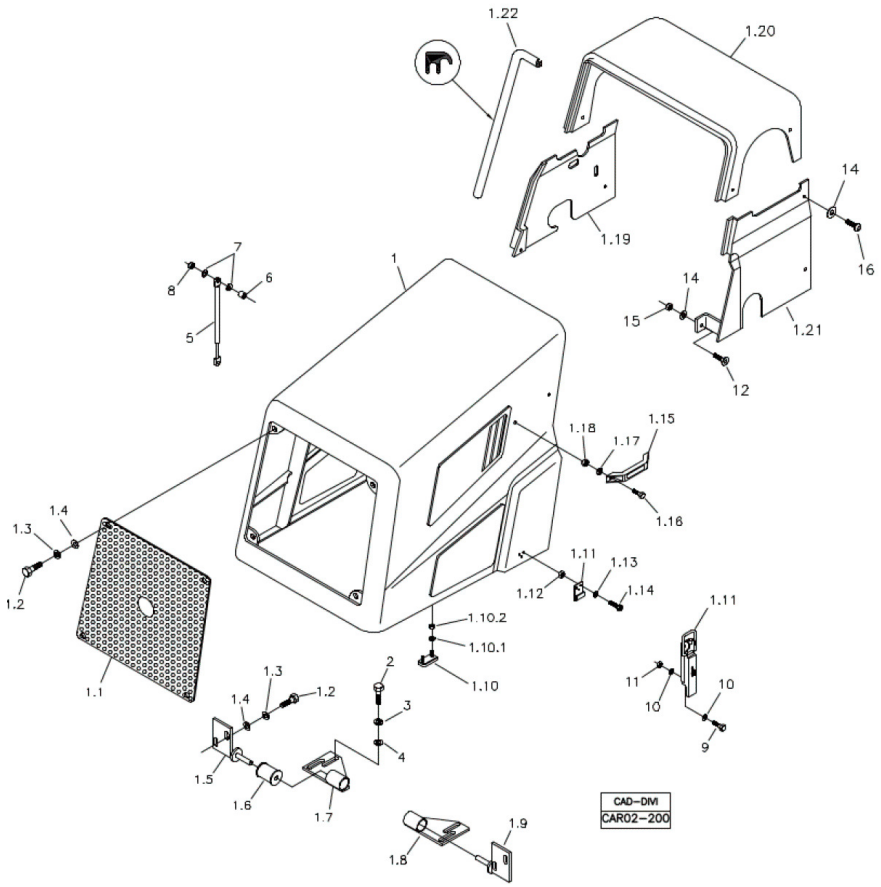

Fig.	Código	Qtd	Descrição (português)	Nota	Início	Fim
01.19	100000048541	01	REVESTIMENTO DIREITO		4413	
01.20	100000048289	01	REVESTIMENTO SUPERIOR		4413	
01.21	100000048542	01	REVESTIMENTO ESQUERDO		4413	
01.22	202000220	CN	PERFIL		4413	
02	210003910	04	PARAFUSO SEXTAVADO		4413	
03	210002190	04	ARRUELA PRESS?O		4413	
04	210002025	04	ARRUELA 10,0MM		4413	
05	219000446	02	AMORTECEDOR		4413	
06	370060441	04	ESPACADOR		4413	
07	210002015	08	ARRUELA LISA		4413	
08	210005760	04	PORCA SEXT. AF		4413	
09	210003710	04	PARAFUSO SEXT.		4413	
10	210002005	08	ARRUELA PRESS?O		4413	
11	210005755	04	PORCA SEXT.AF		4413	
12	210007088	02	PARAFUSO FENDA		4413	
14	219001733	12	ARRUELA LISA		4413	
15	210005500	02	PORCA		4413	
16	219001732	10	PARAFUSO		4413	

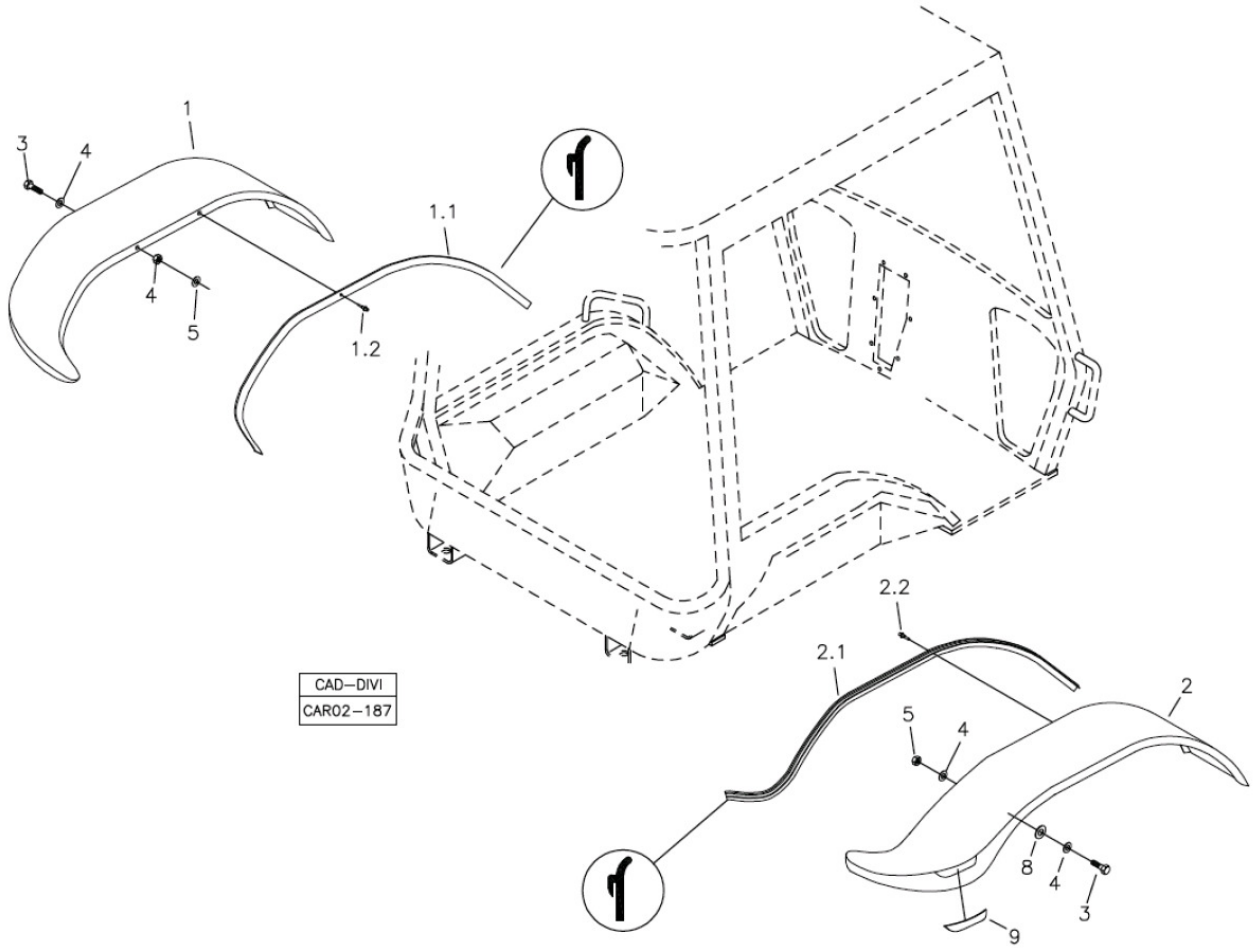

Fig.	Código	Qtd	Descrição (português)	Nota	Início	Fim
01	219002331	01	PARALAMA ESQUERDO		4413	
01.1	219001155	CN	PERFIL BORRACHA		4413	
01.2	210001031	14	REBITE		4413	
02	219002330	01	PARALAMA DIREITO		4413	
02.1	219001155	CN	PERFIL BORRACHA		4413	
02.2	210001031	14	REBITE		4413	
03	210003840	10	PARAFUSO SEXT.		4413	
04	210002015	18	ARRUELA LISA		4413	
05	210005760	08	PORCA SEXT. AF		4413	
08	210002015	06	ARRUELA LISA		4413	

FIXAÇÃO ASSENTO DO OPERADOR - CABINE ABERTA
OPERATO'R SEAT MOUNTING - CANOPY OPEN
FIJACIÓN ASIENTO OPERADOR - CABINA ABIERTA

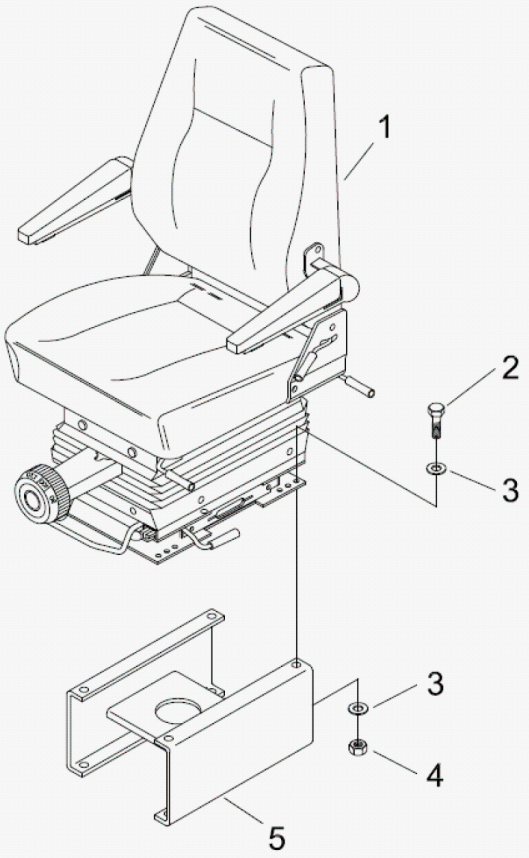

Fig.	Código	Qtd	Descrição (português)	Nota	Início	Fim
01		01	ASSENTO OPERADOR	VER 2A500 01.0	4413	
02	210003830	04	PARAFUSO		4413	
03	210002015	08	ARRUELA LISA		4413	
04	210005760	04	PORCA SEXT. AF		4413	

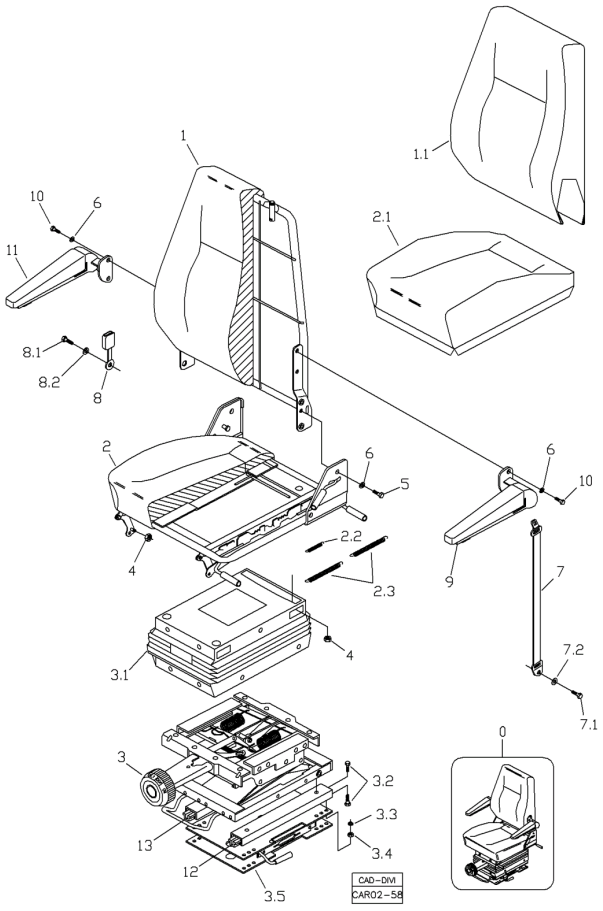

Fig.	Código	Qtd	Descrição (português)	Nota	Início	Fim
00	219000024	01	ASSENTO DO OPERADOR		4413	
01	219001171	01	KIT ENCOSTO		4413	
01.1	100000012734	01	CAPA DO ENCOSTO		4413	
02	219001180	01	KIT ASSENTO		4413	
02.1	100000012735	01	CAPA ASSENTO		4413	
02.2	219001181	01	MOLA DE TRAC?O		4413	
02.3	219001182	02	MOLA DE TRAC?O		4413	
03	219001190	01	BASE HIDRAULICA		4413	
03.1	219001196	01	SANFONA		4413	
03.2	210003810	08	PARAFUSO M8x1,25x20		4413	
03.3	210002180	04	ARRUELA PRESS?O		4413	
03.4	210005760	04	PORCA SEXT. AF		4413	
03.5	219001306	01	BASE GIRATORIA		4413	
04	210005760	06	PORCA SEXT. AF		4413	
05	210003844	02	PARAFUSO SEXT.		4413	
06	210002180	06	ARRUELA PRESS?O		4413	
07	219001201	01	CINTO DE SEGURANCA		4413	
07.1	210007097	01	PARAFUSO		4413	
07.2	210000789	01	ARRUELA		4413	
08	219001200	01	RECEPTOR DO CINTO		4413	
08.1	210007097	01	PARAFUSO		4413	

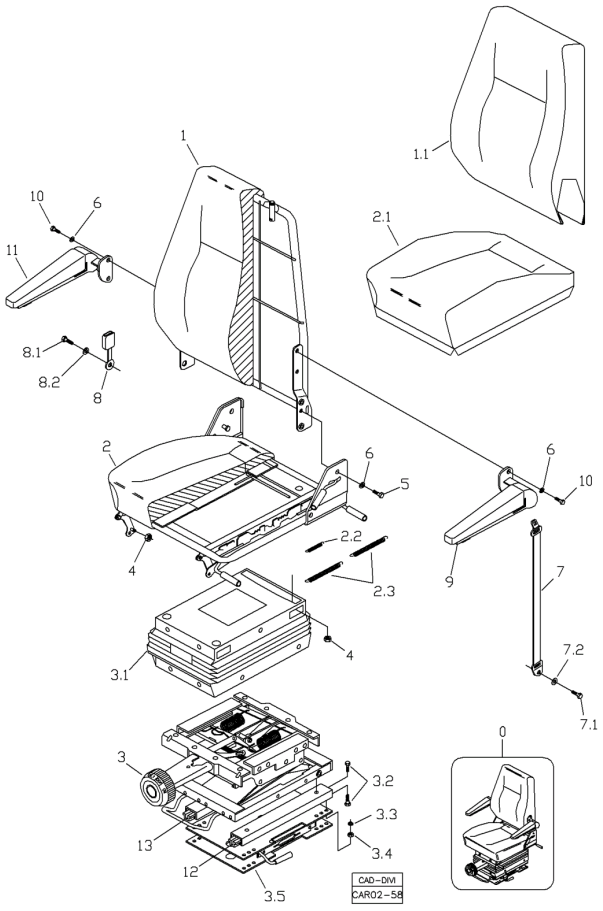

Fig.	Código	Qtd	Descrição (português)	Nota	Início	Fim
08.2	210000836	01	ARRUELA PRESS?O		4413	
09	219001198	01	APOIO ESQUERDO		4413	
10	210003810	01	PARAFUSO M8x1,25x20		4413	
11	219001199	01	APOIO DIREITO		4413	
12	212009864	01	TRILHO ESQUERDO		4413	
13	212009866	01	TRILHO DIREITO		4413	

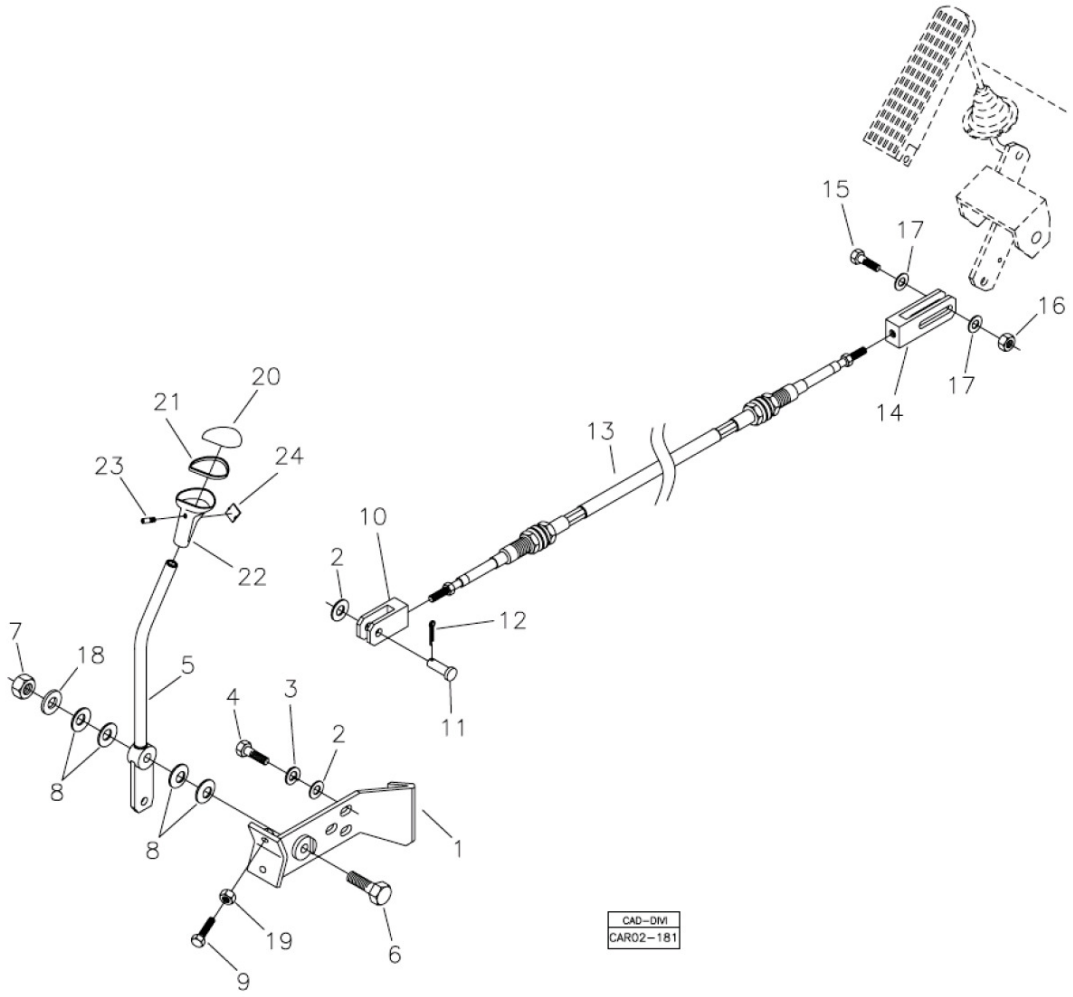

Fig.	Código	Qtd	Descrição (português)	Nota	Início	Fim
01	370260036	01	SUPORTE		4413	
02	210002025	04	ARRUELA 10,0MM		4413	
03	210002190	03	ARRUELA PRESS?O		4413	
04	210003890	03	PARAFUSO SEXT.		4413	
05	370260037	01	ALAVANCA		4413	
06	210004100	01	PARAFUSO SEXTAVADO		4413	
07	210005770	01	PORCA SEXT.		4413	
08	219000250	04	MOLA PRATO		4413	
09	219001135	02	PARAFUSO		4413	
10	370011081	01	FORQUILHA		4413	
11	370060110	01	PINO		4413	
12	210002414	01	CONTRAPINO		4413	
13	210200290	01	CABO		4413	
14	370060472	01	GARFO		4413	
15	210003844	01	PARAFUSO SEXT.		4413	
16	210005760	01	PORCA SEXT. AF		4413	
17	210002015	02	ARRUELA LISA		4413	
18	210002021	01	ARRUELA LISA		4413	
19	210001925	02	PORCA SEXT.		4413	
20	219000109	01	TAMPA MANOPLA		4413	
21	219000111	01	ANEL VEDAC?O		4413	

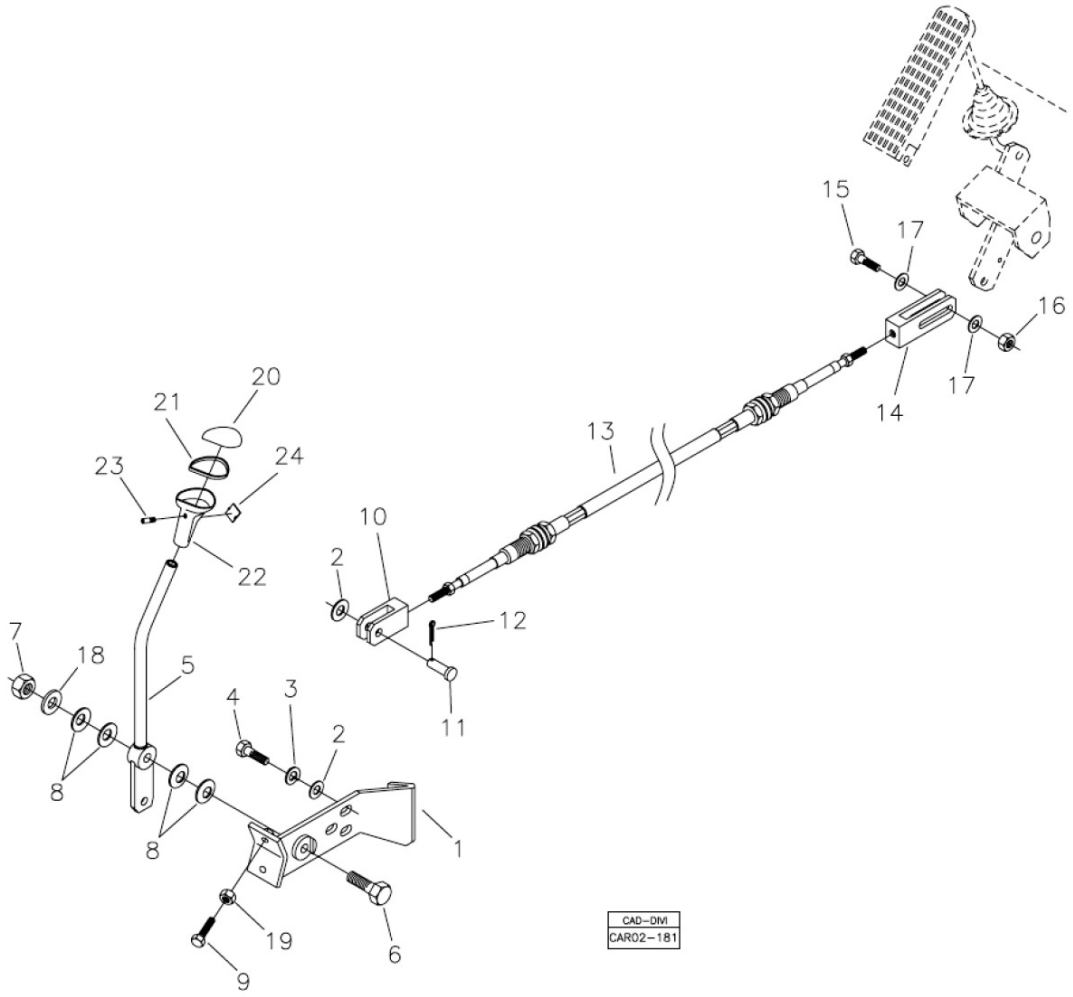

Fig.	Código	Qtd	Descrição (português)	Nota	Início	Fim
22	219000110	01	MANOPLA		4413	
23	219000113	01	PARAFUSO TRAVA		4413	
24	219000112	01	TAMP?O		4413	

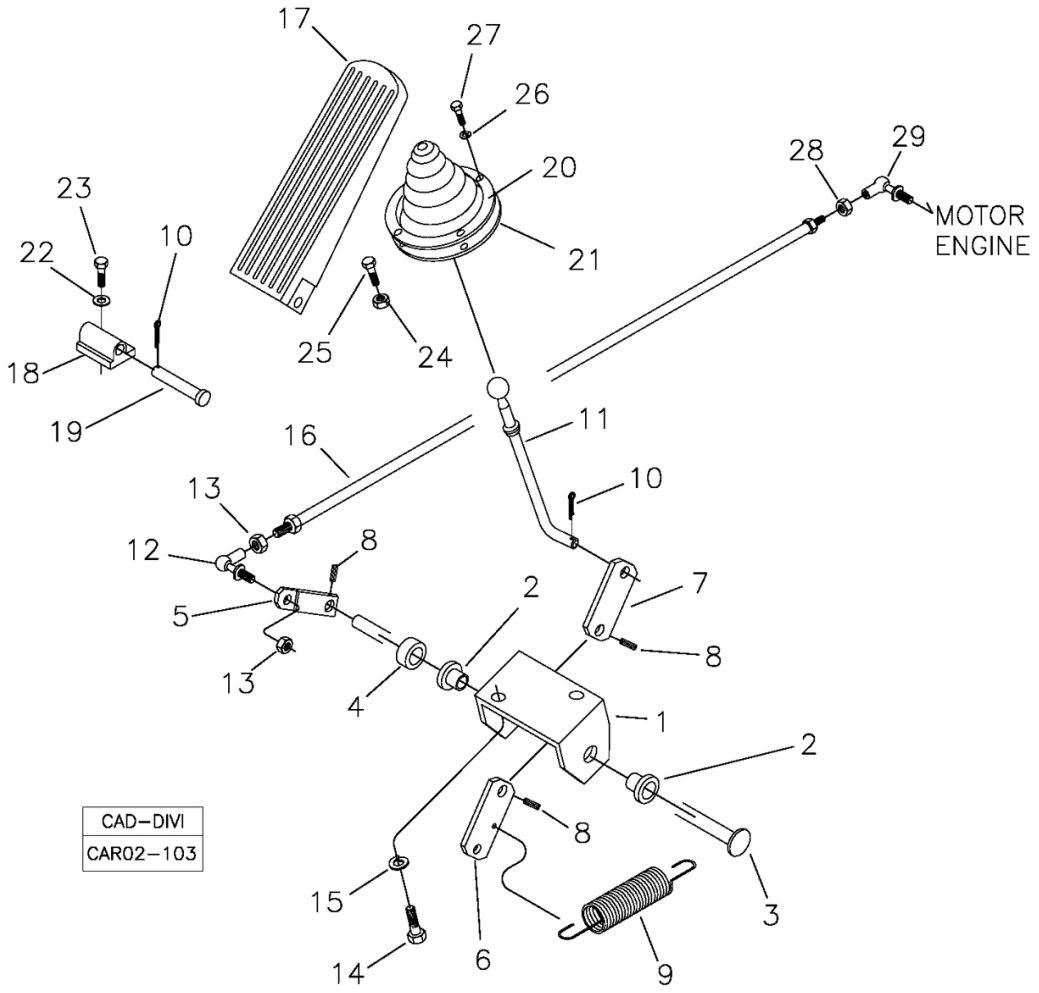

Fig.	Código	Qtd	Descrição (português)	Nota	Início	Fim
01	370060188	01	SUPORTE		4413	
02	370000430	02	BUCHA		4413	
03	370060189	01	EIXO		4413	
04	370060190	01	DISTANCIADOR		4413	
05	370060191	01	ALAVANCA MENOR		4413	
06	370060471	01	ALAVANCA TRASEIRA		4413	
07	370002686	01	ALAVANCA		4413	
08	210002370	03	PINO ELASTICO		4413	
09	208000295	01	MOLA		4413	
10	210002414	02	CONTRAPINO		4413	
11	370360080	01	HASTE ACELERADOR		4413	
12	219000251	01	TERMINAL ESFERICO		4413	
13	210001925	03	PORCA SEXT.		4413	
14	210003810	02	PARAFUSO M8x1,25x20		4413	
15	210002180	02	ARRUELA PRESS?O		4413	
16	370060491	01	VAR?O FRONTAL		4413	
17	212000627	01	PEDAL ACELERADOR		4413	
18	212000628	01	MANCAL ACELERADOR		4413	
19	212000629	01	EIXO PEDAL		4413	
20	212000630	01	ANEL FIXAC?O		4413	
21	212000631	01	PROTETOR		4413	

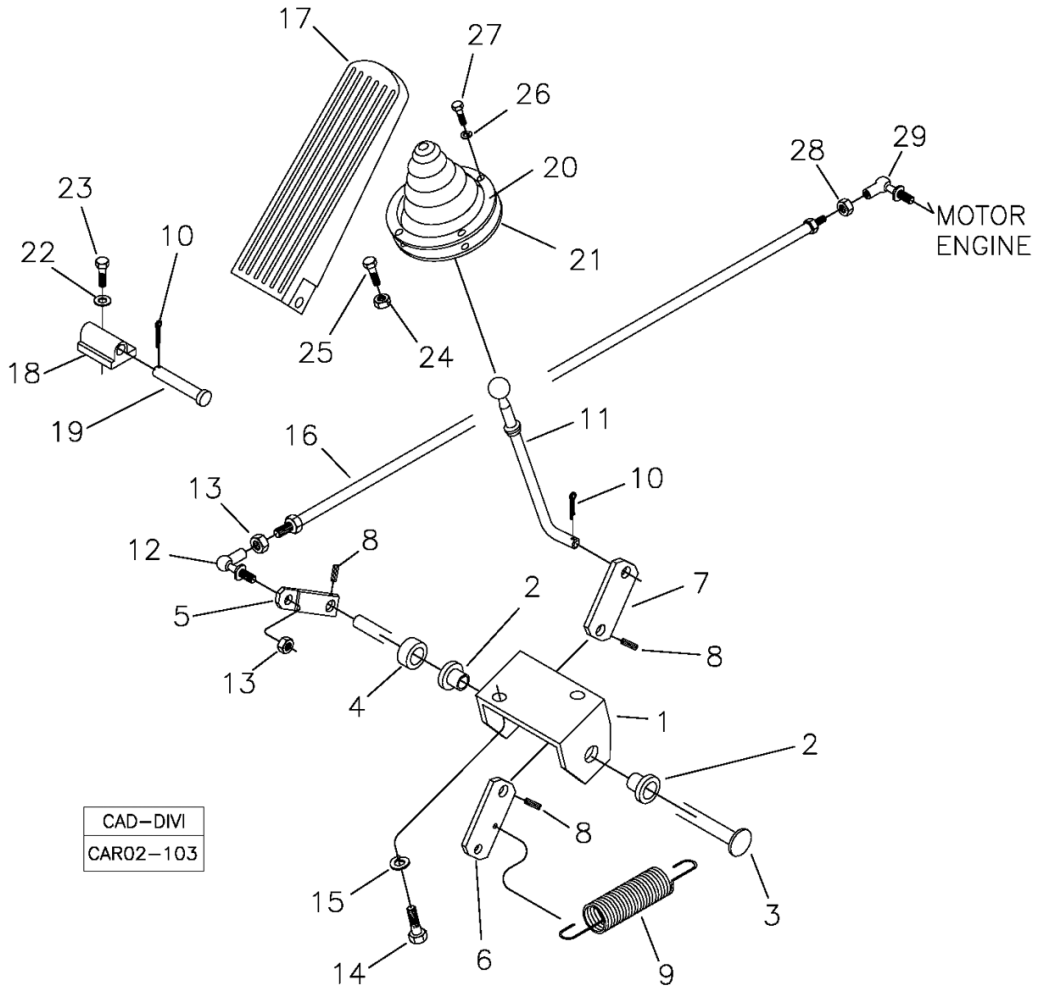

Fig.	Código	Qtd	Descrição (português)	Nota	Início	Fim
22	210002170	02	ARRUELA PRESS?O		4413	
23	210003710	02	PARAFUSO SEXT.		4413	
24	210001927	01	PORCA		4413	
25	210003970	01	PARAFUSO		4413	
26	210002165	04	ARRUELA PRESS?O		4413	
27	210003650	04	PARAFUSO		4413	
28	210001923	01	PORCA SEXT. AF		4413	
29	219001895	01	TERMINAL ESFERICO		4413	

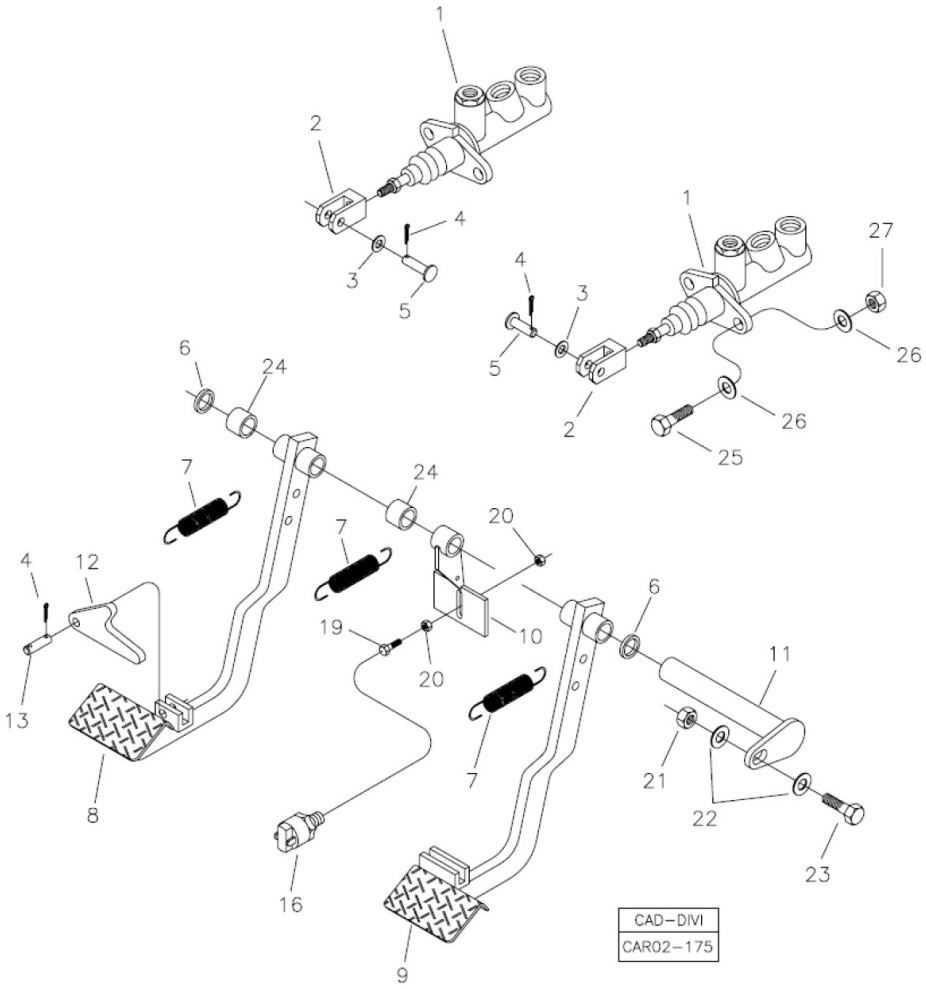

Fig.	Código	Qtd	Descrição (português)	Nota	Início	Fim
01	219000067	02	CILINDRO FREIO		4413	
02	370060333	02	GARFO		4413	
03	210002021	02	ARRUELA LISA		4413	
04	210002414	04	CONTRAPINO		4413	
05	370060211	02	PINO		4413	
06	370060335	02	ANEL NYLON		4413	
07	370160044	01	CONJUNTO MOLAS		4413	
08	370360065	01	PEDAL ESQUERDO		4413	
09	370360064	01	PEDAL DIREITO		4413	
10	370360067	01	ACIONADOR MICROINTERRUPTOR FREIO		4413	
11	370360066	01	EIXO PEDAIS		4413	
12	370060283	01	TRAVA PEDAIS		4413	
13	370060396	01	PINO		4413	
16	219001854	01	MICROINTERRUPTOR FREIO		4413	
19	210003931	01	PARAFUSO		4413	
20	210001925	02	PORCA SEXT.		4413	
21	210005765	01	PORCA SEXT. AF		4413	
22	210002021	02	ARRUELA LISA		4413	
23	210003910	01	PARAFUSO SEXTAVADO		4413	
24	370060137	06	BUCHA		4413	

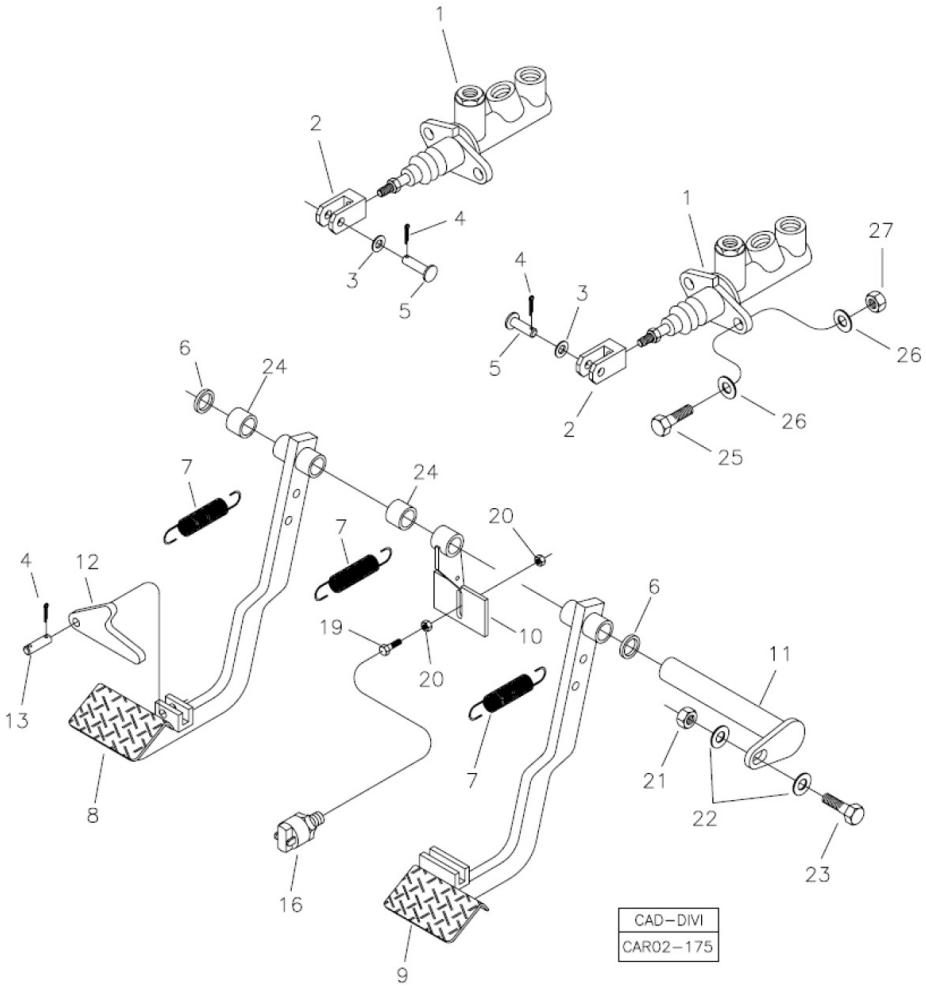

Fig.	Código	Qtd	Descrição (português)	Nota	Início	Fim
25	210003840	04	PARAFUSO SEXT.		4413	
26	210002015	08	ARRUELA LISA		4413	
27	210005760	04	PORCA SEXT. AF		4413	

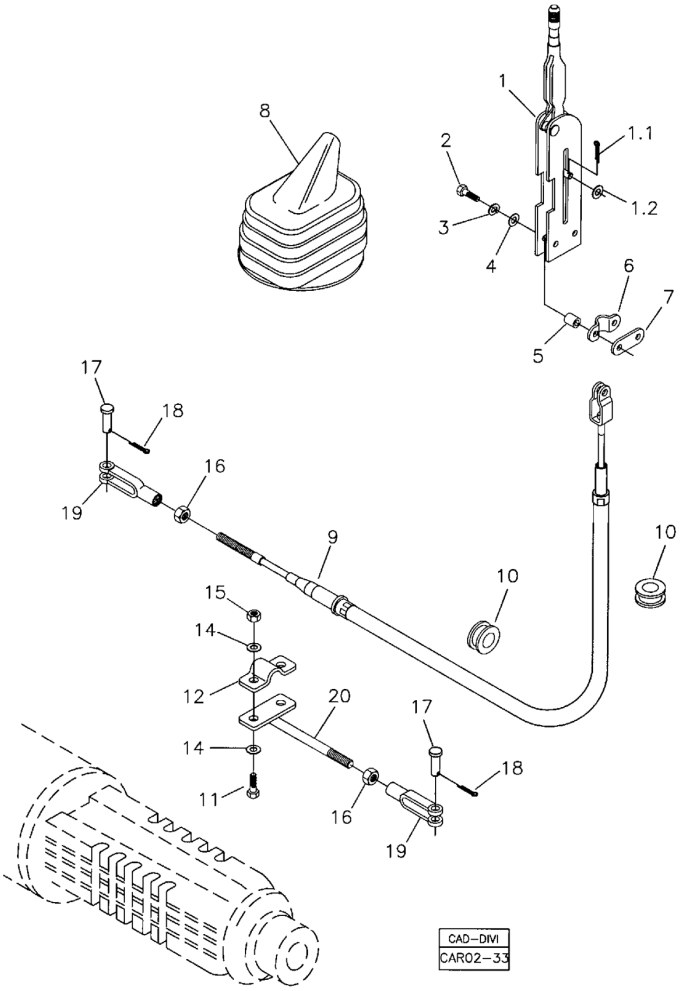

Fig.	Código	Qtd	Descrição (português)	Nota	Início	Fim
01	219000255	01	ALAVANCA FREIO		4413	
01.1	210002414	01	CONTRAPINO		4413	
01.2	210002153	01	ARRUELA		4413	
02	210003860	02	PARAFUSO		4413	
03	210002180	02	ARRUELA PRESS?O		4413	
04	210002015	02	ARRUELA LISA		4413	
05	370060160	02	ESPACADOR		4413	
06	370060162	01	PRESILHA		4413	
07	370060163	01	SUPORTE		4413	
08	219000347	01	SANFONA BORRACHA		4413	
09	370060797	01	CABO ACIONAMENTO		4413	
10	211400004	02	PASSADOR		4413	
11	210003908	02	PARAFUSO		4413	
12	370060161	01	PRESILHA		4413	
14	210002025	04	ARRUELA 10,0MM		4413	
15	210005765	02	PORCA SEXT. AF		4413	
16	210001927	02	PORCA		4413	
17	370060110	02	PINO		4413	
18	210002414	02	CONTRAPINO		4413	
19	370060166	02	FORQUILHA		4413	
20	370360041	01	HASTE		4413	

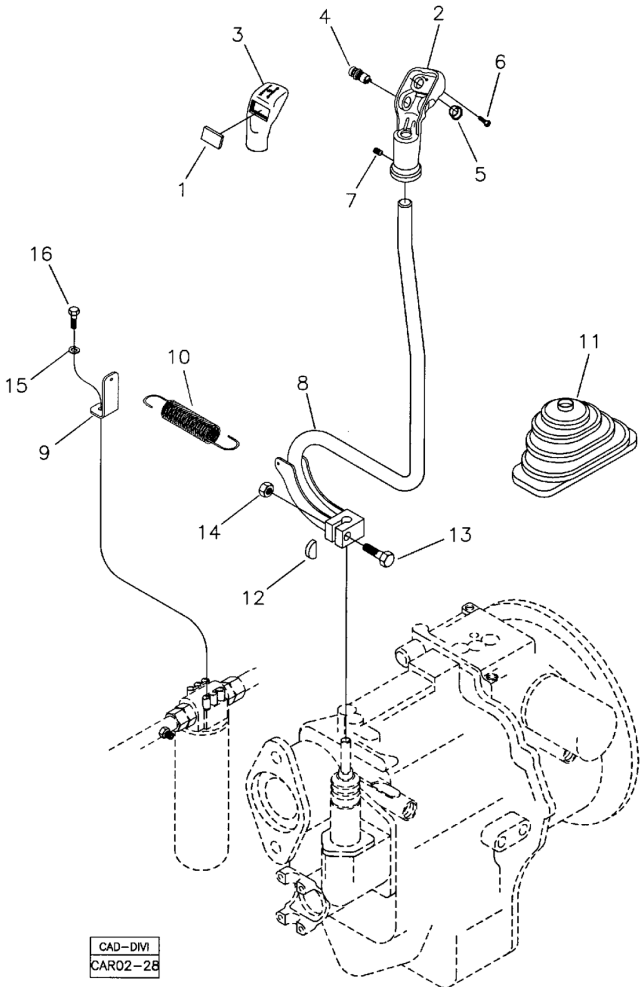

Fig.	Código	Qtd	Descrição (português)	Nota	Início	Fim
01	219000105	01	TAMPA REDONDA		4413	
02	219000100	01	MANOPLA		4413	
03	219000099	01	COBERTURA MANOPLA		4413	
04	219000103	01	INTERRUPTOR VERMELHO		4413	
05	219000104	01	TAMPA REDONDA		4413	
06	219000102	01	PARAFUSO FENDA		4413	
07	219000101	01	PARAFUSO TRAVA		4413	
08	370360100	01	ALAVANCA CAMBIO		4413	
09	370060310	01	SUPORTE		4413	
10	208000295	01	MOLA		4413	
11	219000348	01	SANFONA BORRACHA		4413	
12	370060245	01	CHAVETA		4413	
13	210004098	01	PARAUSO		4413	
14	210005770	01	PORCA SEXT.		4413	
15		01	ARRUELA PRESS?O		4413	
16		01	PARAFUSO		4413	

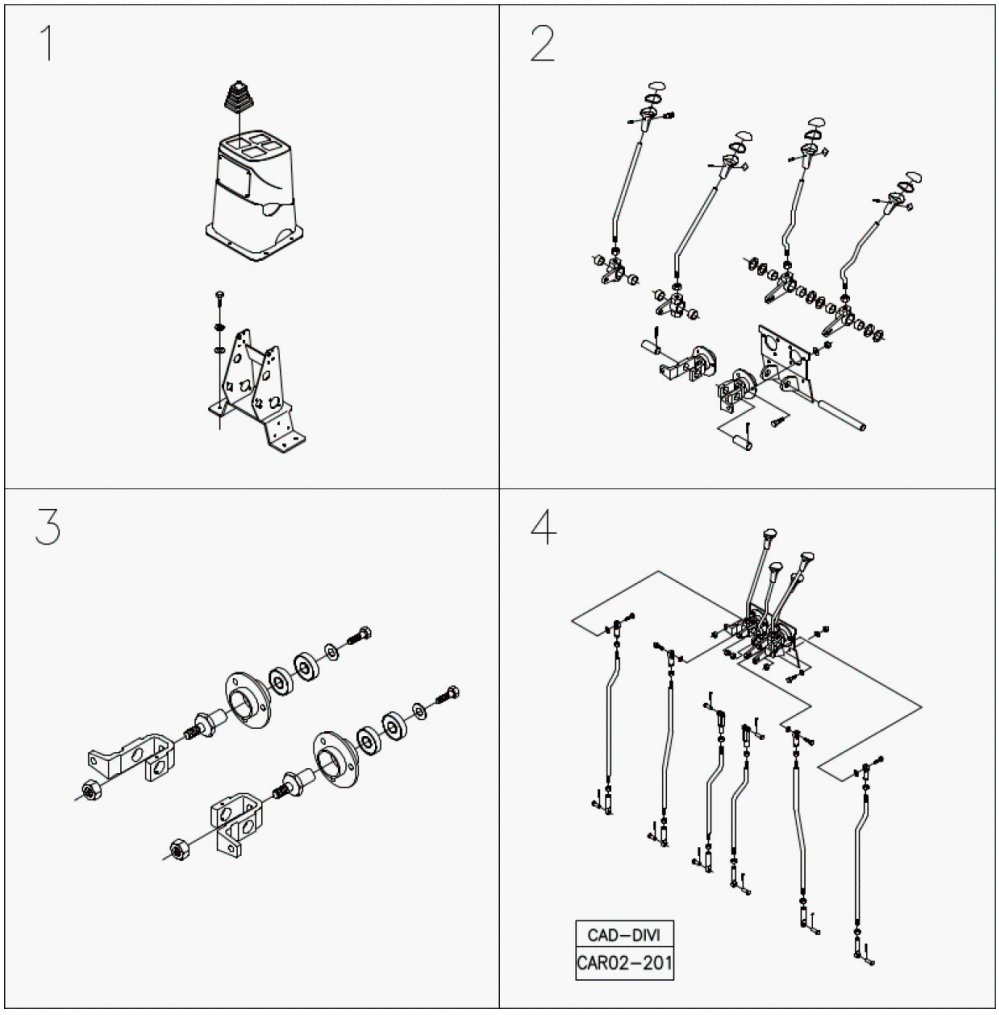

Fig.	Código	Qtd	Descrição (português)	Nota	Início	Fim
01		01	SUPORTE ALAVANCAS	VER 2G010 00.0	4413	
02		01	MONTAGEM ALAVANCAS	VER 2G020 00.0	4413	
03		01	CONJUNTO DOS MANCAIS	VER 2G030 00.0	4413	
04		01	MONTAGEM HASTES DAS ALAVANCAS	VER 2G040 00.0	4413	

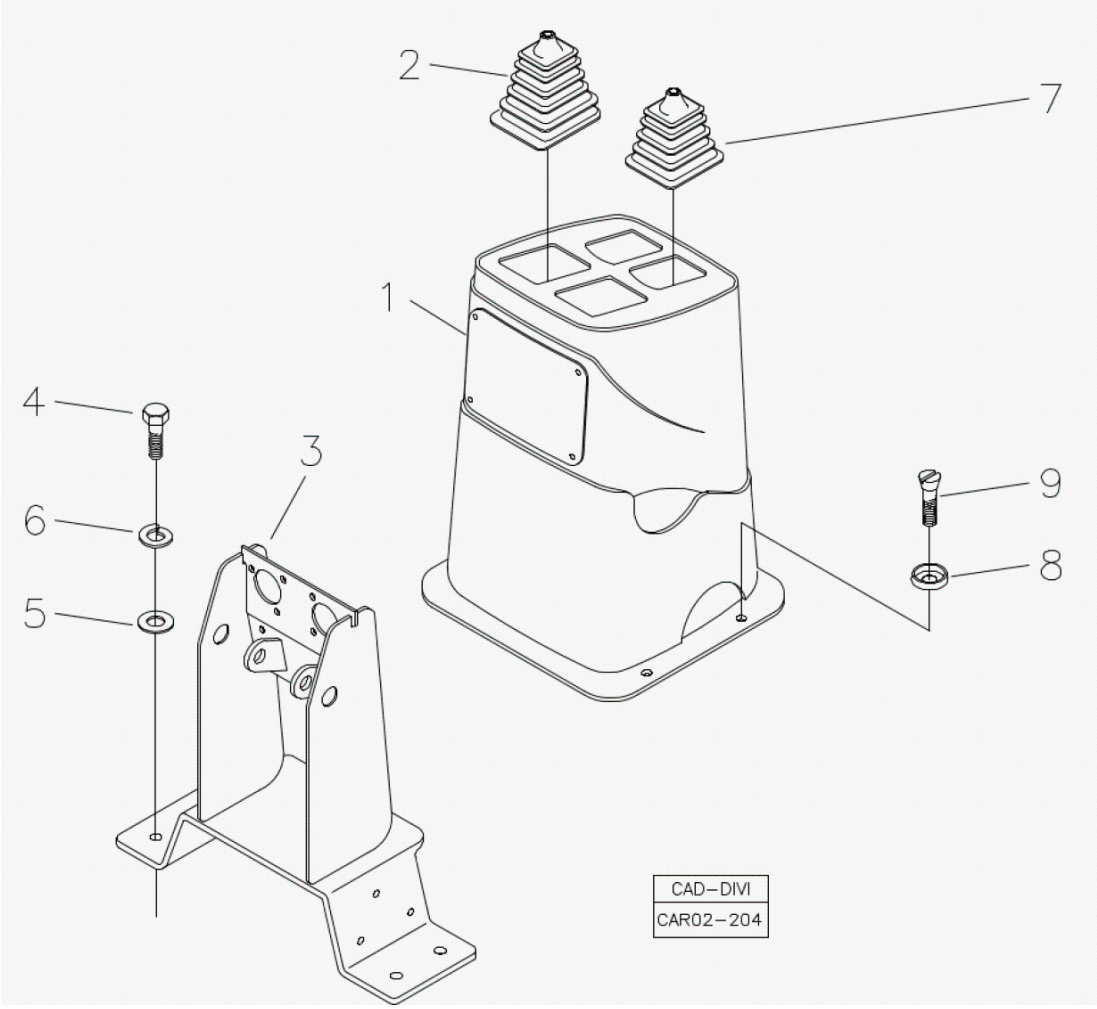

Fig.	Código	Qtd	Descrição (português)	Nota	Início	Fim
01		01	COBERTURA MECANISMO		4413	
02	219000346	02	SANFONA BORRACHA		4413	
03	370260106	01	SUPORTE ALAVANCA		4413	
04	210003930	04	PARAFUSO SEXT.		4413	
05	210002025	04	ARRUELA 10,0MM		4413	
06	210002190	04	ARRUELA PRESS?O		4413	
07	219001887	02	SANFONA MENOR		4413	
08	219001310	04	ARRUELA PLASTICO		4413	
09	210007102	04	PARAFUSO		4413	

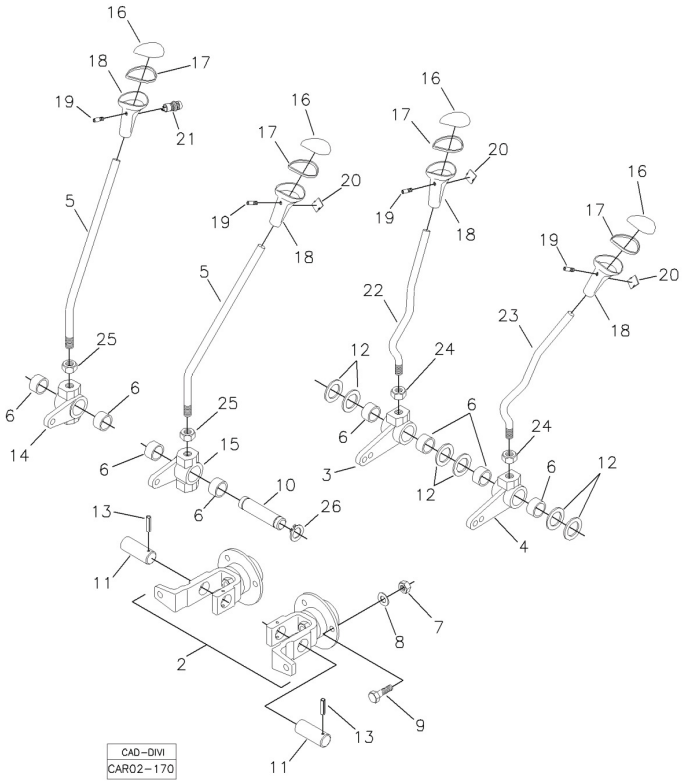

Fig.	Código	Qtd	Descrição (português)	Nota	Início	Fim
02		01	CONJUNTO MANCAL	VER 2G030 00.0	4413	
03	370060104	01	ALAVANCA DIREITA		4413	
04	370060105	01	ALAVANCA ESQUERDA		4413	
05	370360048	02	ALAVANCA ACIONAMENTO		4413	
06	370060124	08	BUCHA BRONZE		4413	
07	210005755	06	PORCA SEXT.AF		4413	
08	210002005	06	ARRUELA PRESS?O		4413	
09	210003720	06	PARAFUSO		4413	
10	370060871	01	PINO		4413	
11	370060102	02	EIXO MENOR		4413	
12	219000157	06	ARRUELA ENCOSTO		4413	
13	219001525	02	PINO ELASTICO		4413	
14	370060106	01	ARTICULAC?O DIREITA		4413	
15	370060107	01	ARTICULAC?O ESQUERDA		4413	
16	219000109	04	TAMPA MANOPLA		4413	
17	219000111	04	ANEL VEDAC?O		4413	
18	219000110	04	MANOPLA		4413	
19	219000113	04	PARAFUSO TRAVA		4413	
20	219000112	03	TAMP?O		4413	
21	219000115	01	INTERRUPTOR BUZINA		4413	
22	370360046	01	ALAVANCA ESQUERDA		4413	

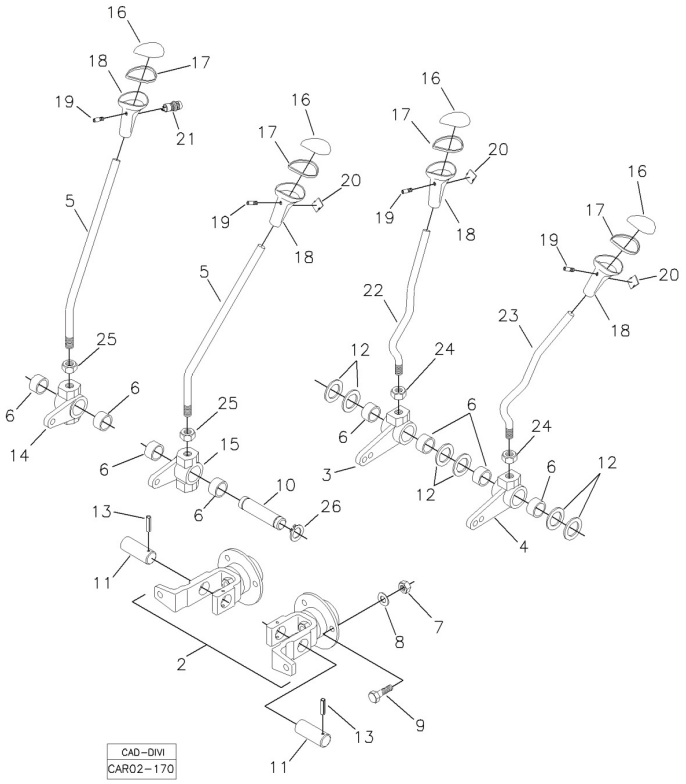

Fig.	Código	Qtd	Descrição (português)	Nota	Início	Fim
23	370360045	01	ALAVANCA		4413	
24	210005000	02	PORCA		4413	
25	210005020	02	PORCA		4413	
26	210000942	02	ANEL ELASTICO		4413	

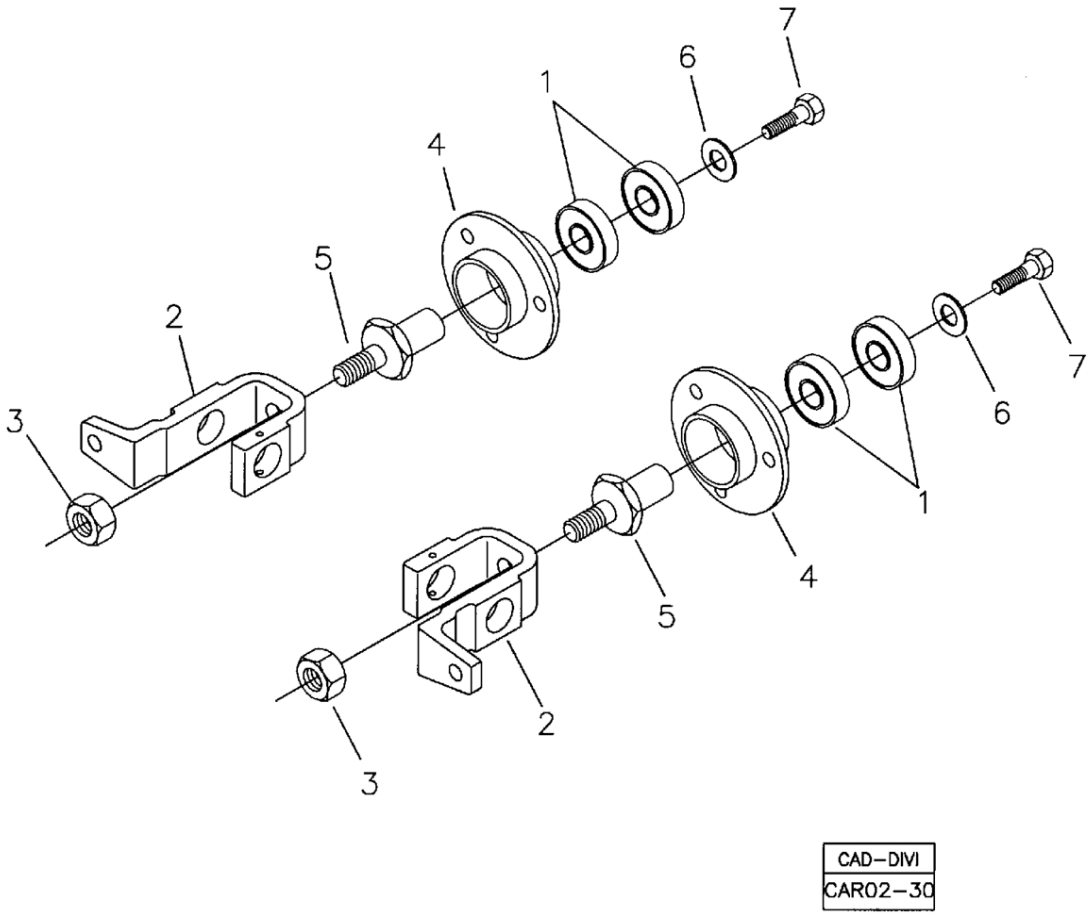

Fig.	Código	Qtd	Descrição (português)	Nota	Início	Fim
01	370060099	04	ROLAMENTO		4413	
02	370060109	02	GARFO		4413	
03	210005765	02	PORCA SEXT. AF		4413	
04	370060100	02	MANCAL FLANGEADO		4413	
05	370060103	02	PIVO ARTICULAC?O		4413	
06	219000158	02	ARRUELA LISA		4413	
07	210003700	02	ARRUELA		4413	

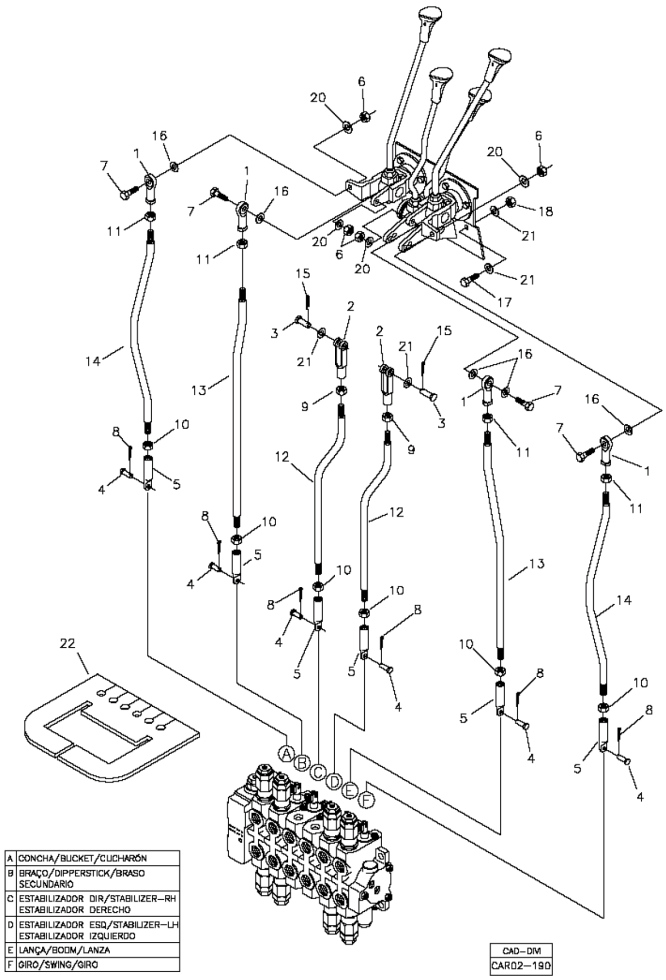

Fig.	Código	Qtd	Descrição (português)	Nota	Início	Fim
01	370060115	04	ROTULA		4413	
02	370060114	02	FORQUILHA		4413	
03	370060110	02	PINO		4413	
04	370060384	06	PINO		4413	
05	370060385	06	PONTEIRA		4413	
06	210005760	04	PORCA SEXT. AF		4413	
07	210003844	04	PARAFUSO SEXT.		4413	
08	210002402	06	CONTRAPINO		4413	
09	210000763	02	PORCA		4413	
10	210002268	06	PORCA M10		4413	
11	210001925	04	PORCA SEXT.		4413	
12	370060389	02	HASTE ESTABILIZADORES		4413	
13	370060388	02	HASTE BRACO E LANCA		4413	
14	370060390	02	HASTE CACAMBA E GIRO		4413	
15	210002414	02	CONTRAPINO		4413	
16	370060424	08	ARRUELA DISTANCIADORA		4413	
17	210003910	02	PARAFUSO SEXTAVADO		4413	
18	210005765	02	PORCA SEXT. AF		4413	
20	210002015	04	ARRUELA LISA		4413	
21	210002025	06	ARRUELA 10,0MM		4413	
22	100000021904	01	TAPA PO DE BORRACHA		3243	

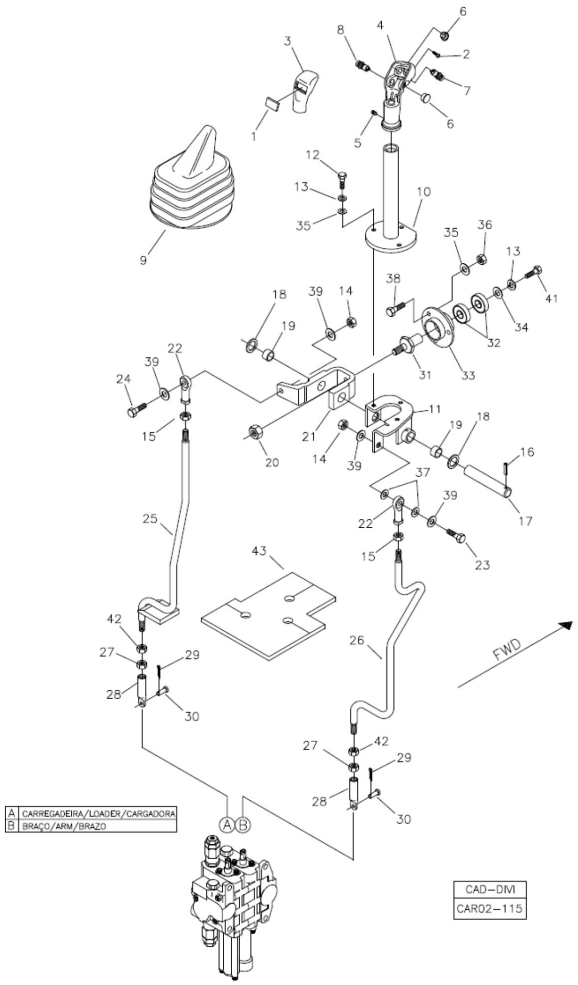

Fig.	Código	Qtd	Descrição (português)	Nota	Início	Fim
01	219000104	01	TAMPA REDONDA		4413	
02	219000101	01	PARAFUSO TRAVA		4413	
03	219000106	01	COBERTURA MANOPLA		4413	
04	219000107	01	MANOPLA		4413	
05	219000102	01	PARAFUSO FENDA		4413	
06	219000105	02	TAMPA REDONDA		4413	
07	219000108	01	INTERRUPTOR AMARELO		4413	
08	219000103	01	INTERRUPTOR VERMELHO		4413	
09	219000347	01	SANFONA BORRACHA		4413	
10	370360047	01	ALAVANCA CARREGADEIRA		4413	
11	370060157	01	ARTICULAC?O		4413	
12	210003710	03	PARAFUSO SEXT.		4413	
13	210002141	04	ARRUELA PRESS?O		4413	
14	210005760	02	PORCA SEXT. AF		4413	
15	210001925	02	PORCA SEXT.		4413	
16	219001525	01	PINO ELASTICO		4413	
17	370060156	01	PINO		4413	
18	370060151	04	ARRUELA ENCOSTO		4413	
19	370060153	02	BUCHA		4413	
20	210005765	01	PORCA SEXT. AF		4413	
21	370060549	01	GARFO ACIONAMENTO		4413	

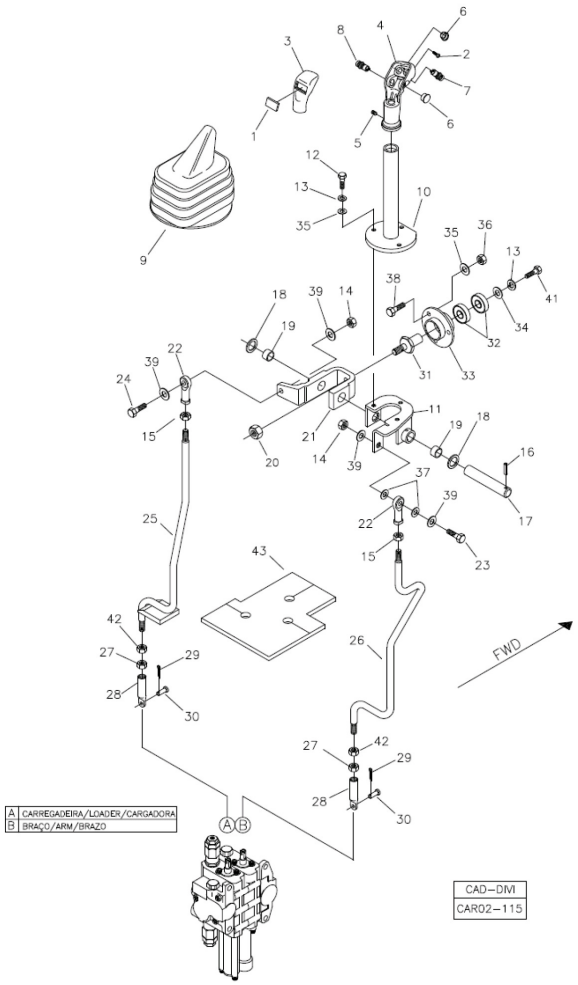

Fig.	Código	Qtd	Descrição (português)	Nota	Início	Fim
22	370060115	02	ROTULA		4413	
23	210003860	01	PARAFUSO		4413	
24	210003844	01	PARAFUSO SEXT.		4413	
25	370360084	01	ALAVANCA CACAMBA		4413	
26	370060475	01	ALAVANCA BRACO		4413	
27	210004606	02	PORCA		4413	
28	370060385	02	PONTEIRA		4413	
29	210002402	02	CONTRAPINO		4413	
30	370060384	02	PINO		4413	
31	370060103	01	PIVO ARTICULAC?O		4413	
32	370060099	02	ROLAMENTO		4413	
33	370060100	01	MANCAL FLANGEADO		4413	
34	219000158	01	ARRUELA LISA		4413	
35	210002005	03	ARRUELA PRESS?O		4413	
36	210005755	03	PORCA SEXT.AF		4413	
37	370060424	02	ARRUELA DISTANCIADORA		4413	
38	210003718	03	PARAFUSO		4413	
39	210002015	04	ARRUELA LISA		4413	
41	210003700	01	ARRUELA		4413	
42	210002268	02	PORCA M10		4413	
43	100000021903	01	TAPA PO DE BORRACHA		4413	

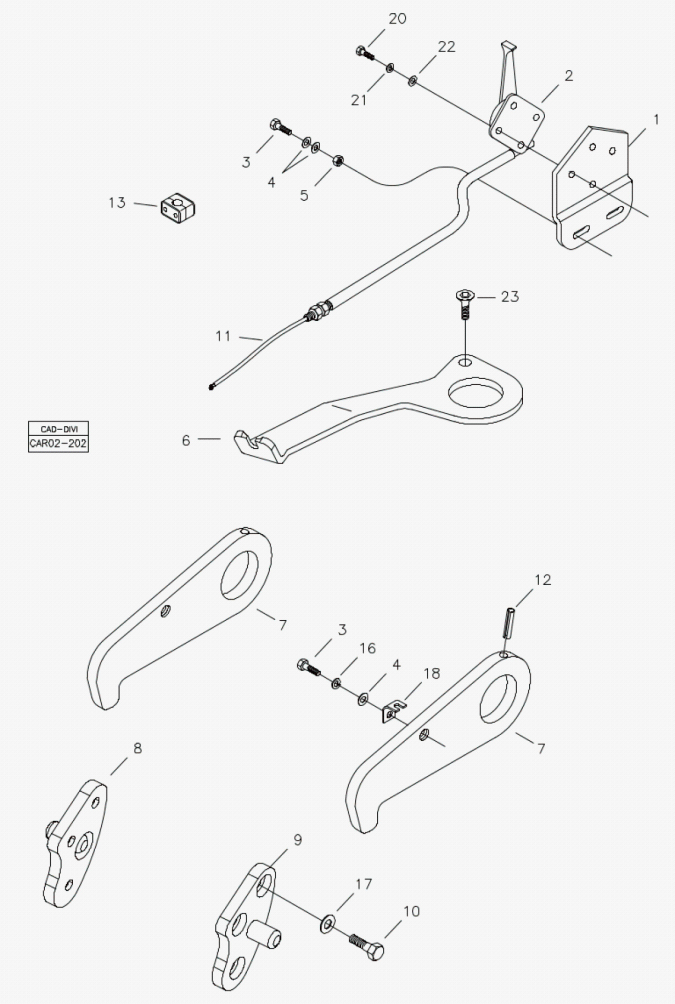

Fig.	Código	Qtd	Descrição (português)	Nota	Início	Fim
01	370061154	01	SUPORTE		4413	
02	100000015614	01	ALAVANCA ACIONAMENTO		4413	
03	210003840	03	PARAFUSO SEXT.		4413	
04	210002015	05	ARRUELA LISA		4413	
05	210005760	02	PORCA SEXT. AF		4413	
06	100000036313	01	SUPORTE CABO		4413	
07	100000037234	02	TRAVA LANCA		4413	
08	370260165	01	SUPORTE TRAVA LD		4413	
09	370260166	01	SUPORTE TRAVA LE		4413	
10	210004174	06	PARAFUSO		4413	
11	100000066183	01	CABO TRAVA LANCA		4413	
12	100000036109	02	PINO ELASTICO		4413	
13	100000006896	01	ABRACADEIRA		4413	
17	210002045	06	ARRUELA LISA		4413	
18	100000037261	01	PRESILHA		4413	
20	210003660	04	PARAFUSO		4413	
21	210002165	04	ARRUELA PRESS?O		4413	
22	210002000	04	ARRUELA LISA		4413	
23	210001684	01	PARAFUSO ALLEN		4413	

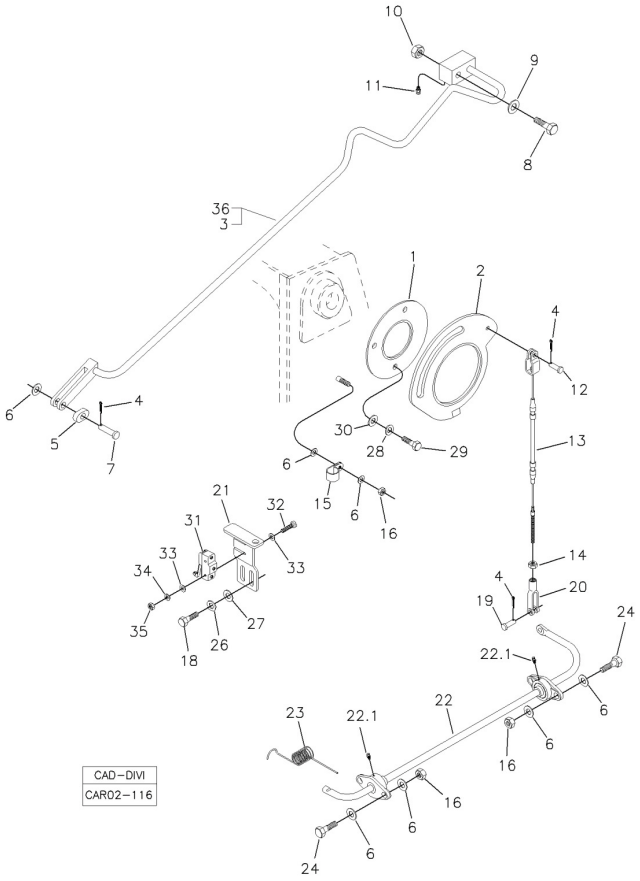

Fig.	Código	Qtd	Descrição (português)	Nota	Início	Fim
01	370060224	01	DISCO AUTO-NIVELAMENTO		4413	
02	370060223	01	CAME AUTO-NIVELAMENTO		4413	
03	370260026	01	VAR?O AUTO-NIVELAMENTO		4413	
04	210002414	03	CONTRAPINO		4413	
05	370060230	01	GUIA DO VAR?O		4413	
06	210002025	10	ARRUELA 10,0MM		4413	
07	370060309	01	PINO		4413	
08	219000402	01	PARAFUSO		4413	
09	370060550	01	ARRUELA LISA		4413	
10	210004623	01	PORCA		4413	
11	211200000	01	GRAXEIRA RETA 1/8"		4413	
12	370060343	01	PINO		4413	
13	370060229	01	CABO ACIONAMENTO		4413	
14	210001884	01	PORCA		4413	
15	219000354	01	PRESILHA		4413	
16	210005765	05	PORCA SEXT. AF		4413	
18	210003810	05	PARAFUSO M8x1,25x20		4413	
19	370060111	01	PINO		4413	
20	370060113	01	FORQUILHA		4413	
21	370060221	01	SUPORTE INTERRUPTOR		4413	
22	370060225	01	HASTE COM MANCAL		4413	

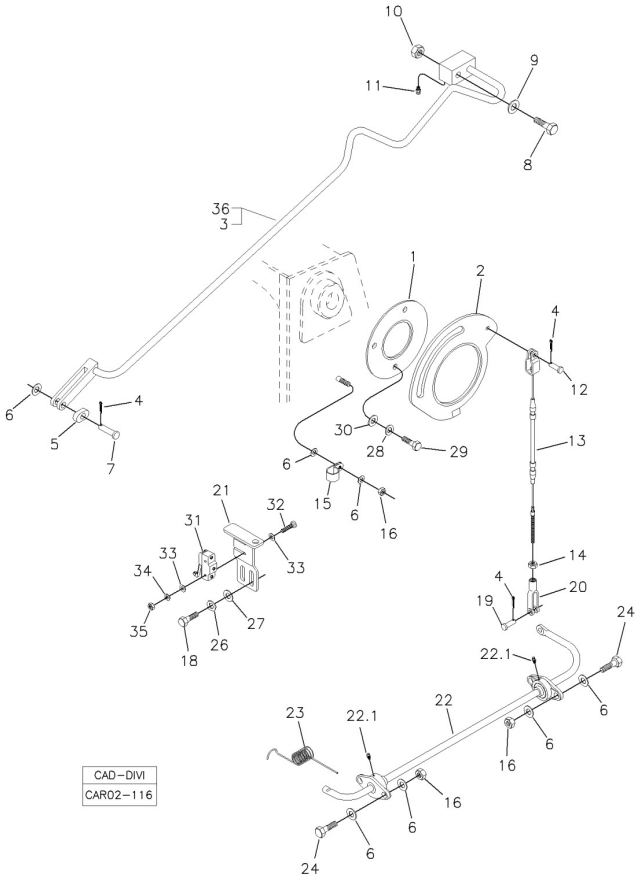

Fig.	Código	Qtd	Descrição (português)	Nota	Início	Fim
22.1	211200026	02	GRAXEIRA		4413	
23	370060226	01	MOLA		4413	
24	210003920	04	PARAFUSO SEXT.		4413	
25	210002190	04	ARRUELA PRESS?O		4413	
26	210002180	06	ARRUELA PRESS?O		4413	
27	210002015	02	ARRUELA LISA		4413	
28	210000480	03	ARRUELA PRESS?O		4413	
29	210003830	03	PARAFUSO		4413	
30	210002015	03	ARRUELA LISA		4413	
31	219000071	01	MICROINTERRUPTOR		4413	
32	210001700	02	PARAFUSO FENDA		4413	
33	210001997	04	ARRUELA		4413	
34	210002150	02	ARRUELA PRESS?O		4413	
35	210001920	02	PORCA		4413	
36	370260095	01	VARAO AUTO-NIVELAMENTO 2 CILINDROS		3243	

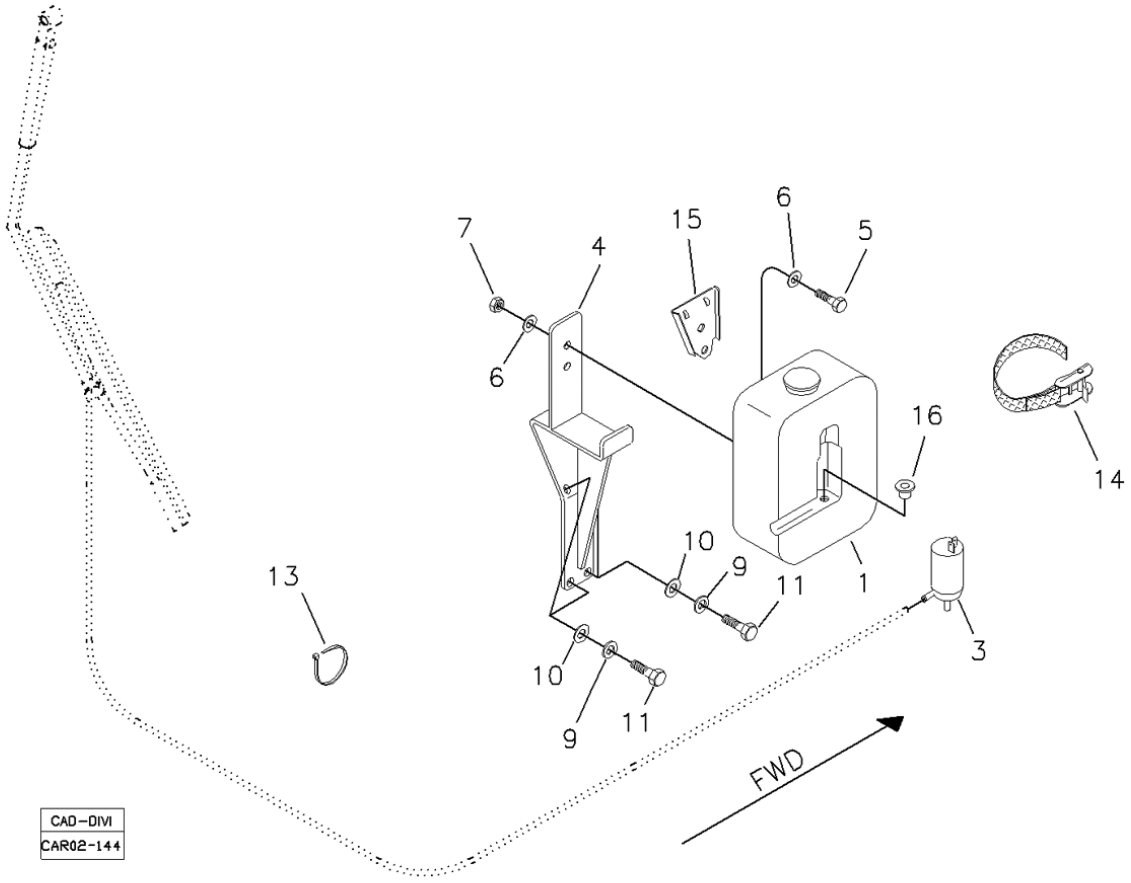

Fig.	Código	Qtd	Descrição (português)	Nota	Início	Fim
01	219000436	01	RESERVATORIO AGUA		4413	
03	219000437	01	MOTO-BOMBA		4413	
04	370360058	01	SUPORTE		4413	
05	210003700	02	ARRUELA		4413	
06	210002005	04	ARRUELA PRESS?O		4413	
07	210005755	02	PORCA SEXT.AF		4413	
08	210003830	02	PARAFUSO		4413	
09	210002180	04	ARRUELA PRESS?O		4413	
10	210002015	04	ARRUELA LISA		4413	
11	210003810	04	PARAFUSO M8x1,25x20		4413	
13	210001079	05	ABRACADEIRA		4413	
14	212008827	01	CINTA FIXAC?O		4413	
15	219000468	01	SUPORTE		4413	
16	219000467	01	BUCHA		4413	

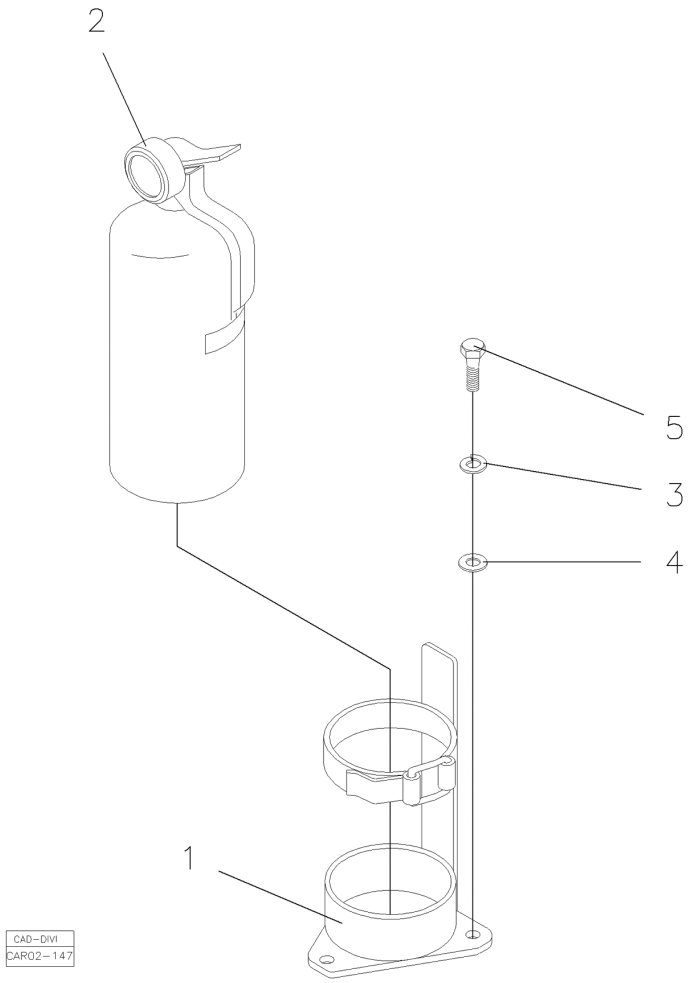

Fig.	Código	Qtd	Descrição (português)	Nota	Início	Fim
01	370260091	01	SUPORTE		4413	
02	218002550	01	EXTINTOR INCENDIOS		4413	
03	210002180	03	ARRUELA PRESS?O		4413	
04	210002015	03	ARRUELA LISA		4413	
05	210003830	03	PARAFUSO		4413	

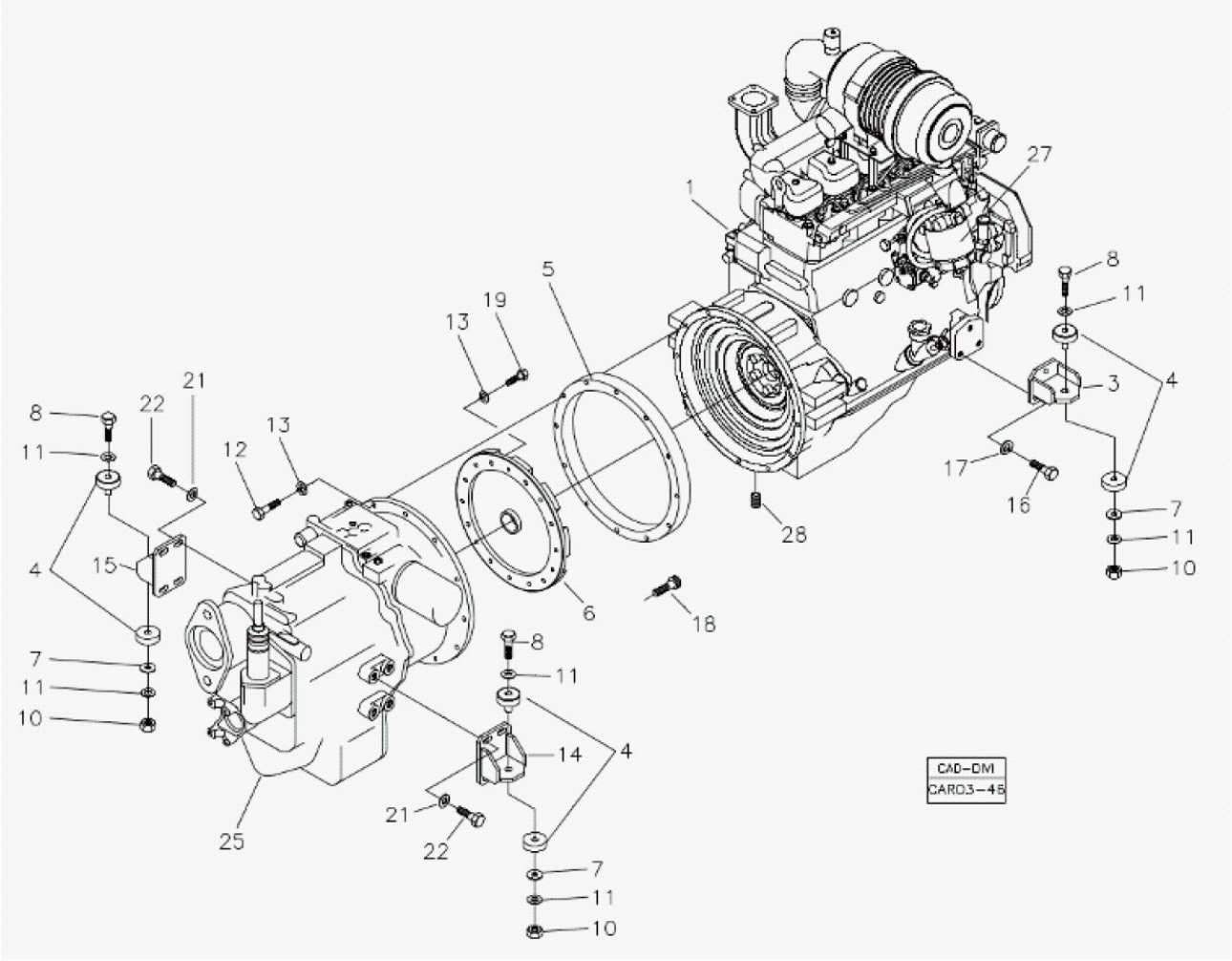

Fig.	Código	Qtd	Descrição (português)	Nota	Início	Fim
01		01	MOTOR MWM NA	VER 3A100 00.0	4413	
03	370460009	02	SUPORTE DIANTEIRO MOTOR		4413	
04	208003894	04	COXIM BI-PARTIDO		4413	
05	370060058	01	ANEL ESPACADOR		4413	
06	370060637	01	DISCO ADAPTADOR		4413	
07	370030258	04	ARRUELA ENCOSTO		4413	
08	210003668	04	PARAFUSO		4413	
10	210005778	04	PORCA AF		4413	
11	210002045	08	ARRUELA LISA		4413	
12	210003970	11	PARAFUSO		4413	
13	210002190	15	ARRUELA PRESS?O		4413	
14	370460011	01	SUPORTE DIREITO		4413	
15	370460010	01	SUPORTE ESQUERDO		4413	
16	210004050	06	PARAFUSO SEXT.		4413	
17	210002200	06	ARRUELA PRESS?O		4413	
18	210001660	08	PARFUSO ALLEN		4413	
19	210003920	04	PARAFUSO SEXT.		4413	
21	370060450	08	ARRUELA CALCO		4413	
22	210004060	08	PARAFUSO		4413	
24	370060450	08	ARRUELA CALCO		4413	
26		01	CAIXA DE CAMBIO 4X4		4413	

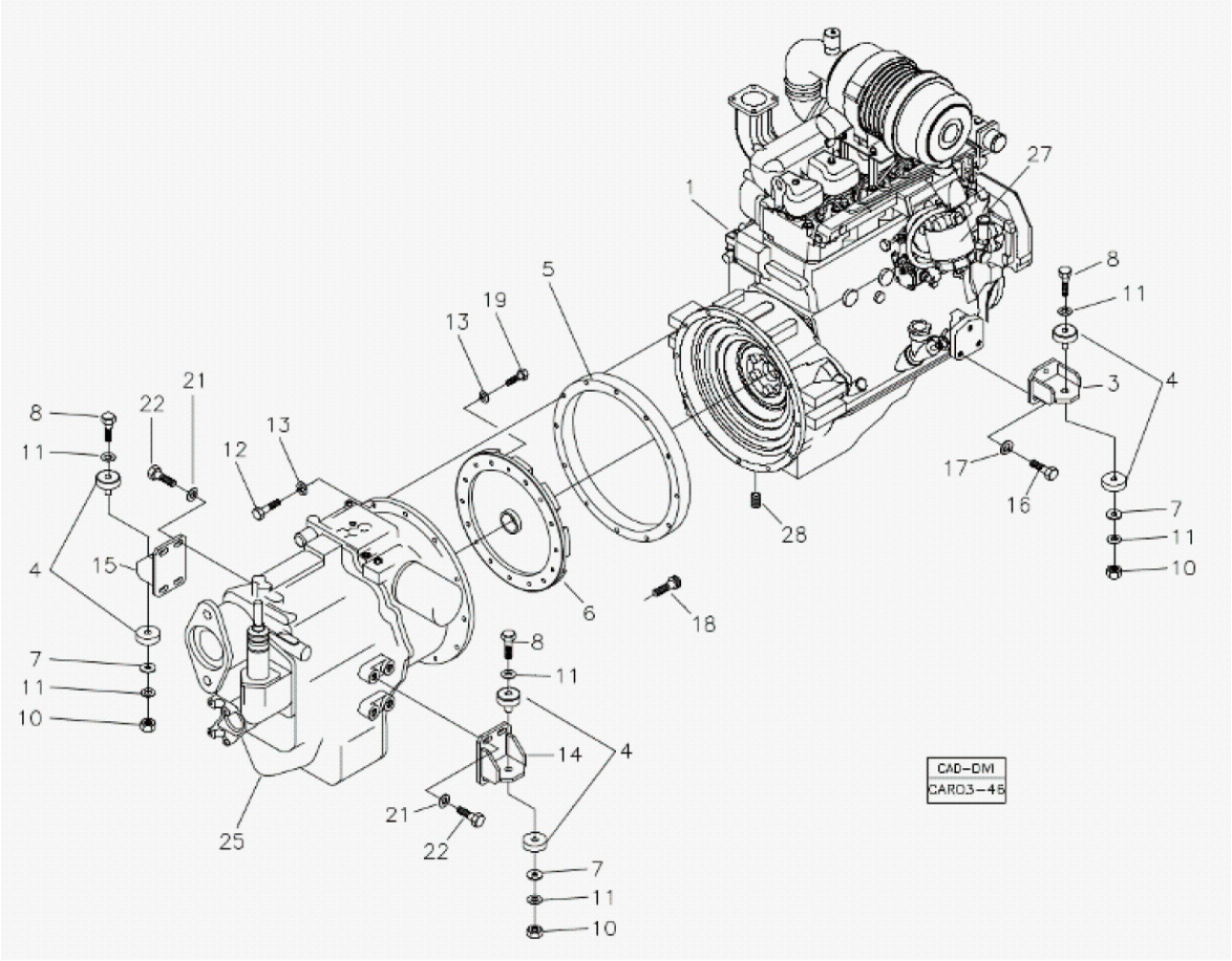

Fig.	Código	Qtd	Descrição (português)	Nota	Início	Fim
27		01	FILTRO COMBUSTIVEL	VER 3A010 00.0	4413	
28	210301544	01	BUJ?O		4413	

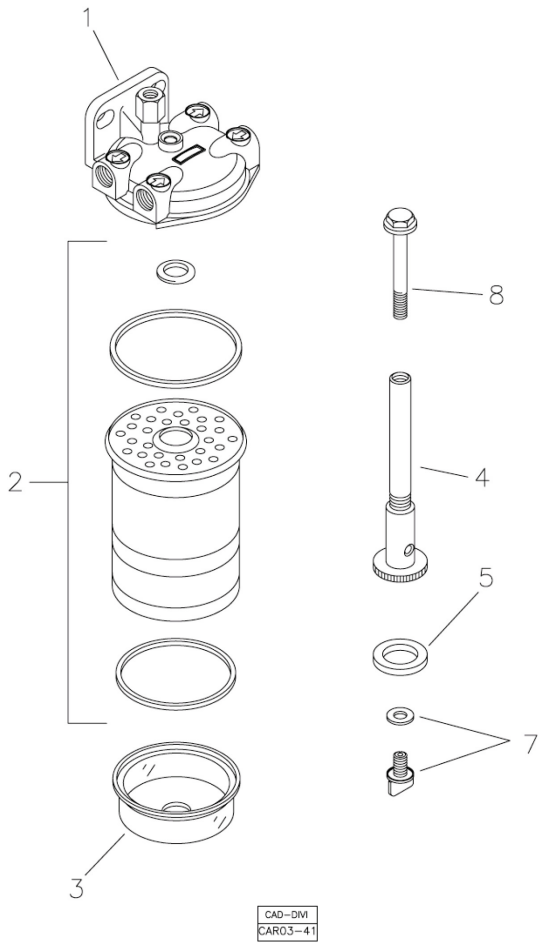

Fig.	Código	Qtd	Descrição (português)	Nota	Início	Fim
01	219001299	01	FILTRO COMPLETO		4413	
02	219001068	01	ELEMENTO FILTRO DE COMBUSTIVEL - DELPHI		4413	
03	219001294	01	COPO SEDIMENTADOR - DELPHI		4413	
04	219001297	01	CONJUNTO BASE		4413	
05	219001298	01	ARRUELA BORRACHA		4413	
07	219000470	01	KIT DRENO		4413	
08	219002790	01	PARAFUSO		4413	

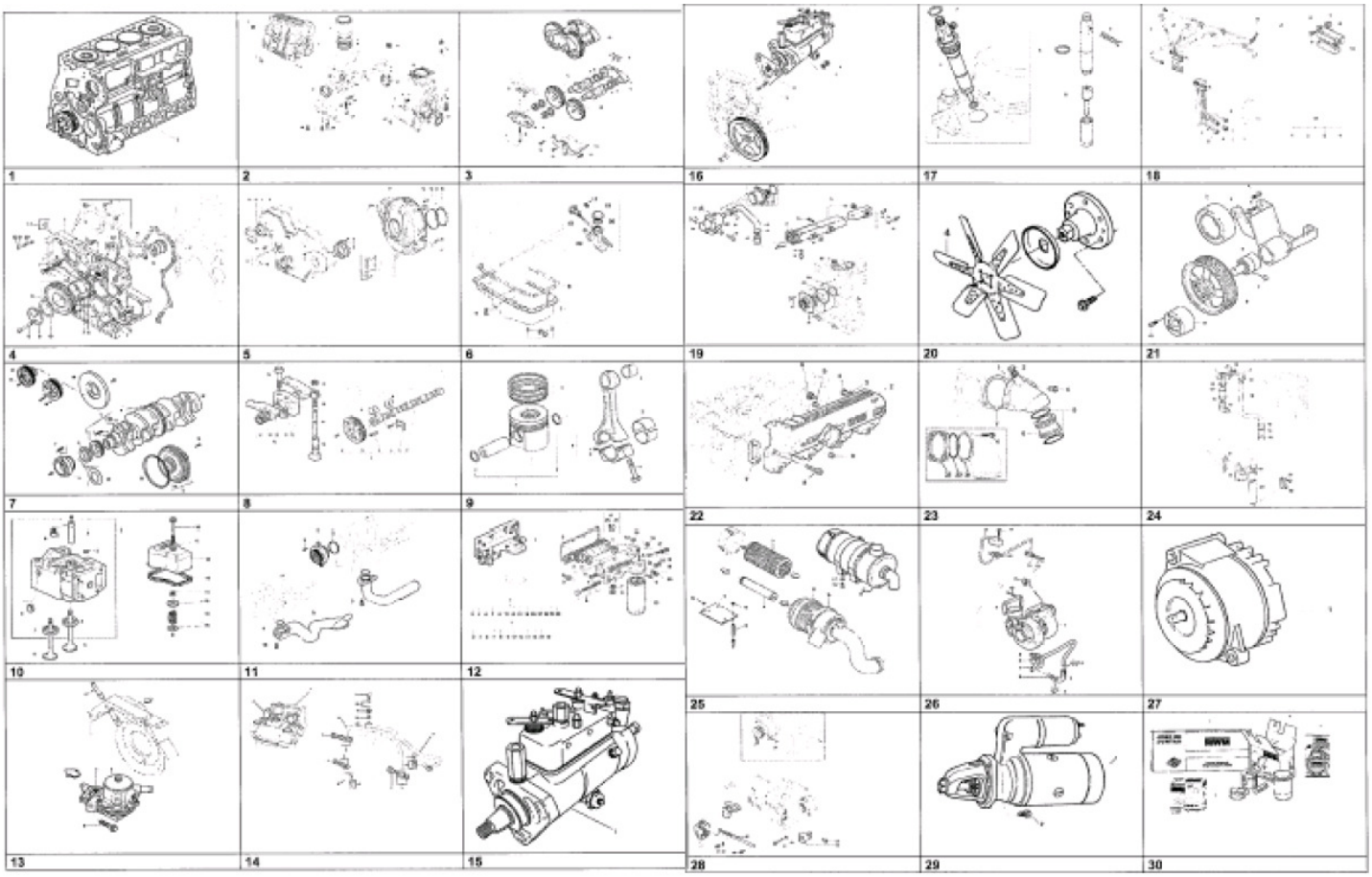

Fig.	Código	Qtd	Descrição (português)	Nota	Início	Fim
00	100000055287	01	MOTOR MWM 4.10 NATURALMENTE ASPIRADO		4413	
01		01	MOTOR PARCIAL	VER 3A100 00.0	4413	
02		01	BLOCO DO MOTOR	VER 3A100 00.0	4413	
03		01	COMPENSADOR DE MASSAS	VER 3A100 03.0	4413	
04		01	PECA INTERMEDIARIA	VER 3A100 04.0	4413	
05		01	TAMPA FRONTAL/ CARCACA DO VOLANTE	VER 3A100 05.0	4413	
06		01	CARTER DE OLEO	VER 3A100 06.0	4413	
07		01	ARVORE DE MANIVELAS	VER 3A100 07.0	4413	
08		01	ARVORE DE COMANDO DE VALVULAS	VER 3A100 08.0	4413	
09		01	PIST?O E BIELA	VER 3A100 09.0	4413	
10		01	CABECOTE E TAMPA DE VALVUALS	VER 3A100 10.0	4413	
11		01	BOMBA DE OLEO LUBRIFICANTE	VER 3A100 11.0	4413	
12		01	FILTRO E RESFRIADOR DE OLEO LUBRIFICANTE	VER 3A100 12.0	4413	
13		01	BOMBA ALIMENTADORA PARA BOMBA INJETORA ROTATIVA	VER 3A100 13.0	4413	
14		01	TUBULAC?O E FIXAC?O DO FILTRO DE COMBUSTIVEL PARA BOMBA DELPHI	VER 3A100 14.0	4413	
15		01	BOMBA INJETORA DELPHI	VER 3A100 15.0	4413	

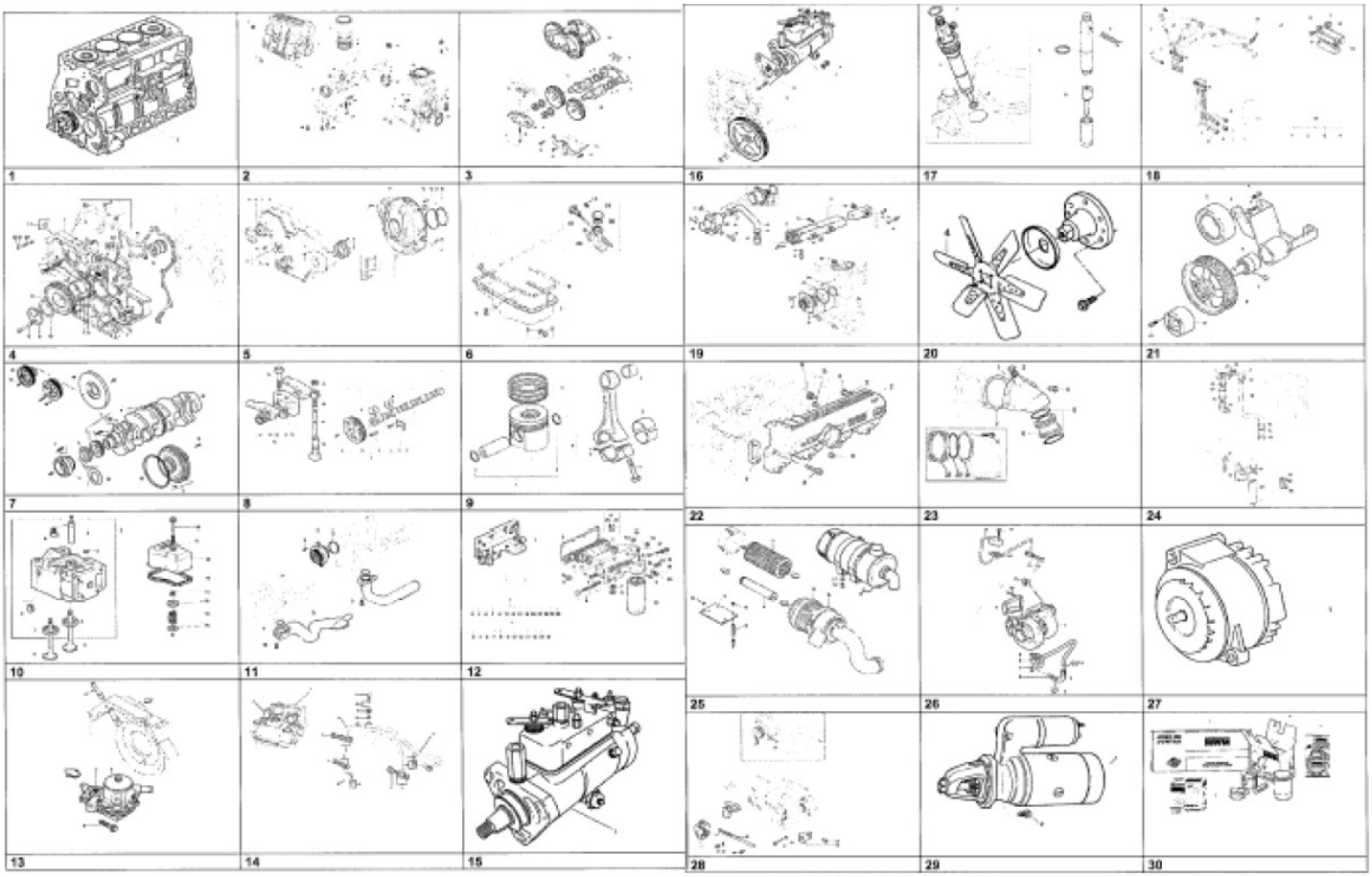

Fig.	Código	Qtd	Descrição (português)	Nota	Início	Fim
16		01	FIXAC?O E ACIONAMENTO DA BOMBA INJETORA DELPHI	VER 3A100 16.0	4413	
17		01	PORTA BICO INJETOR	VER 3A100 17.0	4413	
18		01	TUBULAC?O DE INJEC?O PARA BOMBA INJETORA ROTATIVA	VER 3A100 18.0	4413	
19		01	BOMBA D'AGUA, TERMOSTATO E TUBOS DE AGUA	VER 3A100 19.0	4413	
20		01	VENTILADOR	VER 3A100 21.0	4413	
21		01	ACIONAMENTO DO VENTILADOR	VER 3A100 21.2	4413	
22		01	COLETOR DE ADMISS?O	VER 3A100 22.0	4413	
23		01	CURVA DE ADMISS?O	VER 3A100 23.0	4413	
24		01	RESPIRO DO MOTOR	VER 3A100 24.0	4413	
25		01	FILTRO DE AR		4413	
27		01	ALTERNADOR	VER 3A100 27.0	4413	
28		01	FIXAC?O E ACIONAMENTO DO ALTERNADOR	VER 3A100 28.0	4413	
29		01	MOTOR DE PARTIDA	VER 3A100 29.0	4413	
30		01	JOGO DE REPARO	VER 3A100 30.0	4413	

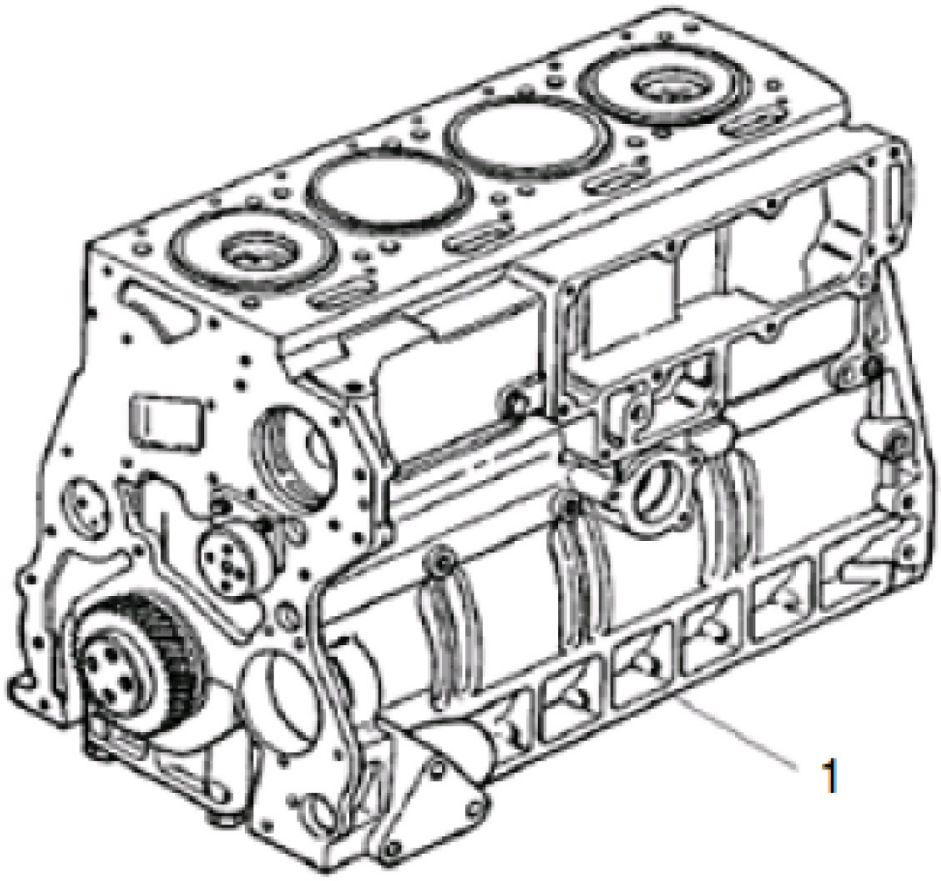

Fig.	Código	Qtd	Descrição (português)	Nota	Início	Fim
01	100000065567	01	MOTOR PARCIAL		4413	

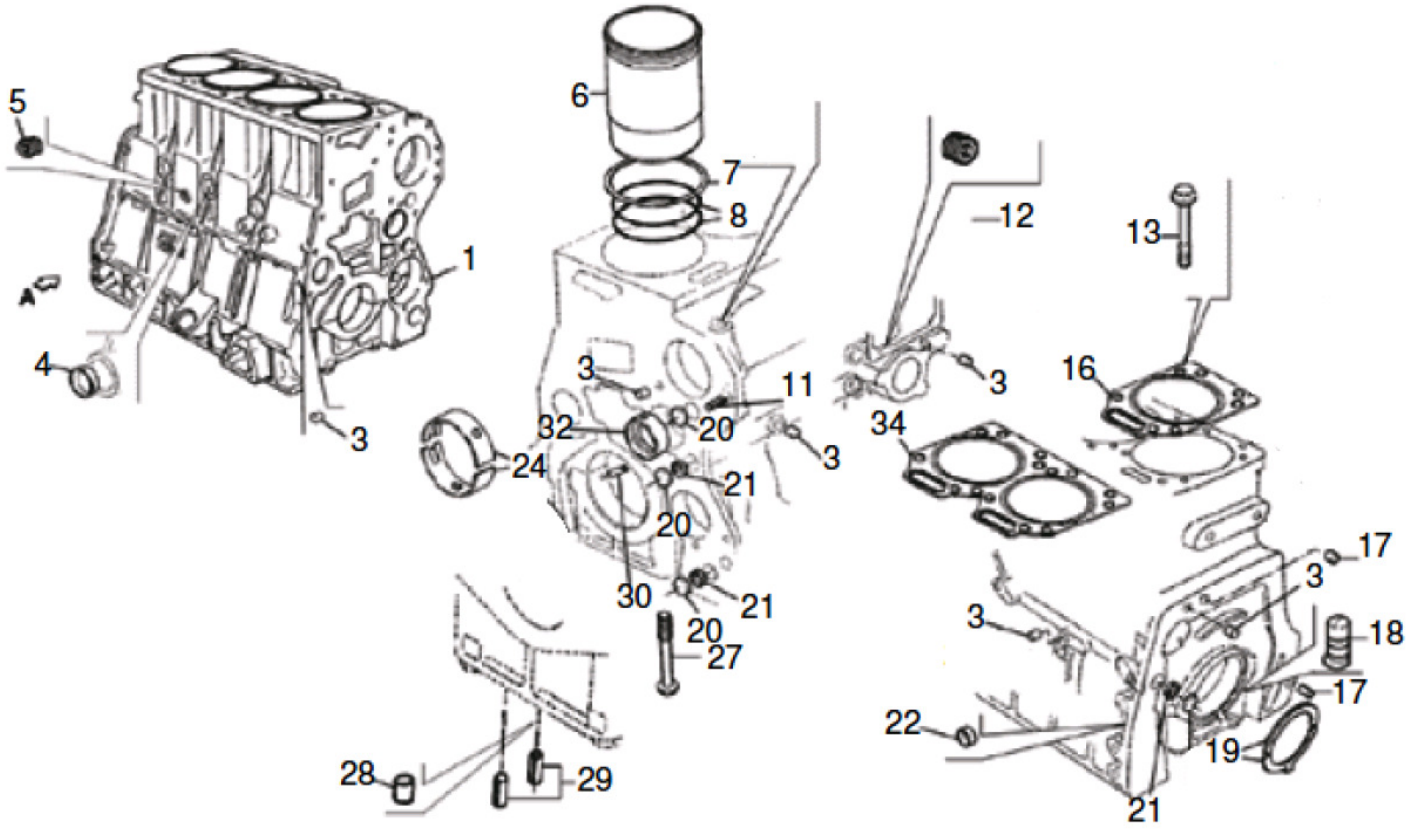

Fig.	Código	Qtd	Descrição (português)	Nota	Início	Fim
01	100000065704	01	BLOCO MOTOR		4413	
03	100000065705	07	BUJ?O		4413	
04	100000065707	03	TAMPA CONICA		4413	
05	100000065708	01	BUJ?O 3/8"		4413	
06	219002579	04	CAMISA		4413	
07	100000065714	CN	CALCO CAMISA		4413	
07	100000065712	CN	CALCO CAMISA		4413	
07	100000017095	CN	CALCO CAMISA		4413	
07	100000065710	CN	CALCO CAMISA		4413	
08	219002463	08	ANEL DE VEDAC?O		4413	
11	219002584	01	BUCHA EXPANSORA 8x24		4413	
12	100000065708	01	BUJ?O 3/8"		4413	
17	100000066178	02	PINO 10x20		4413	
18	100000066197	04	EJETOR OLEO		4413	
19	219002056	02	ANEL ENCOSTO STD		4413	
19	219002514	02	ANEL ENCOSTO		4413	
21	100000017091	04	TAMPA CONICA &25		4413	
22	100000017093	01	TAMPA CONICA &16		4413	
24	100000066099	05	BRONZINA		4413	
24	100000066100	05	BRONZINA		4413	
24	100000066104	05	BRONZINA		4413	

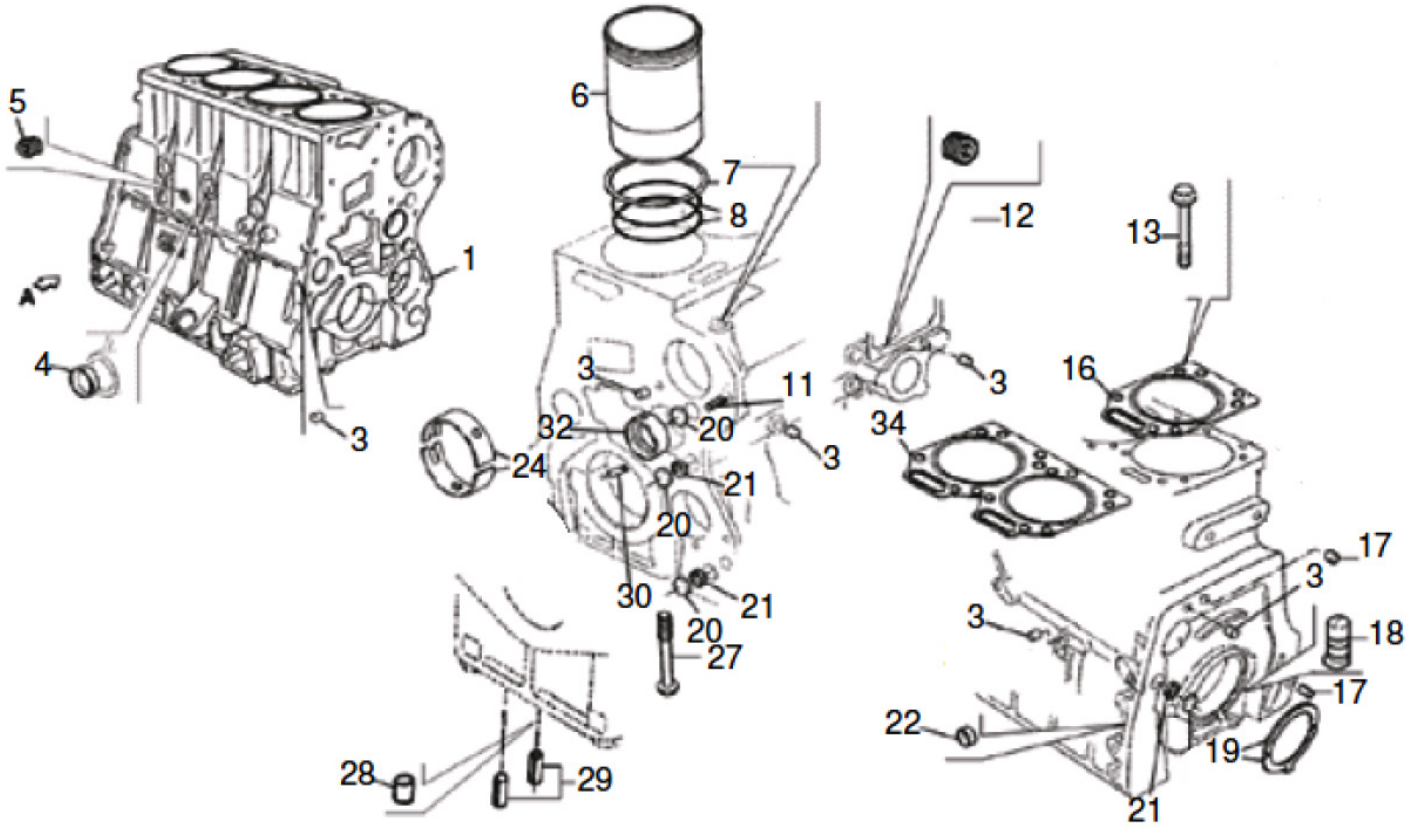

Fig.	Código	Qtd	Descrição (português)	Nota	Início	Fim
24	100000066093	05	BRONZINA		4413	
24	100000017092	05	BRONZINA		4413	
27	100000066113	10	PARAFUSO		4413	
28	100000066115	02	TAMP?O		4413	
29	100000066116	04	BUCHA EXPANSORA 16x30		4413	
30	100000066117	05	BUCHA EXPANSORA 4x6		4413	
32	100000066118	01	BUCHA		4413	
34	219002618	02	JUNTA CABECOTE		4413	

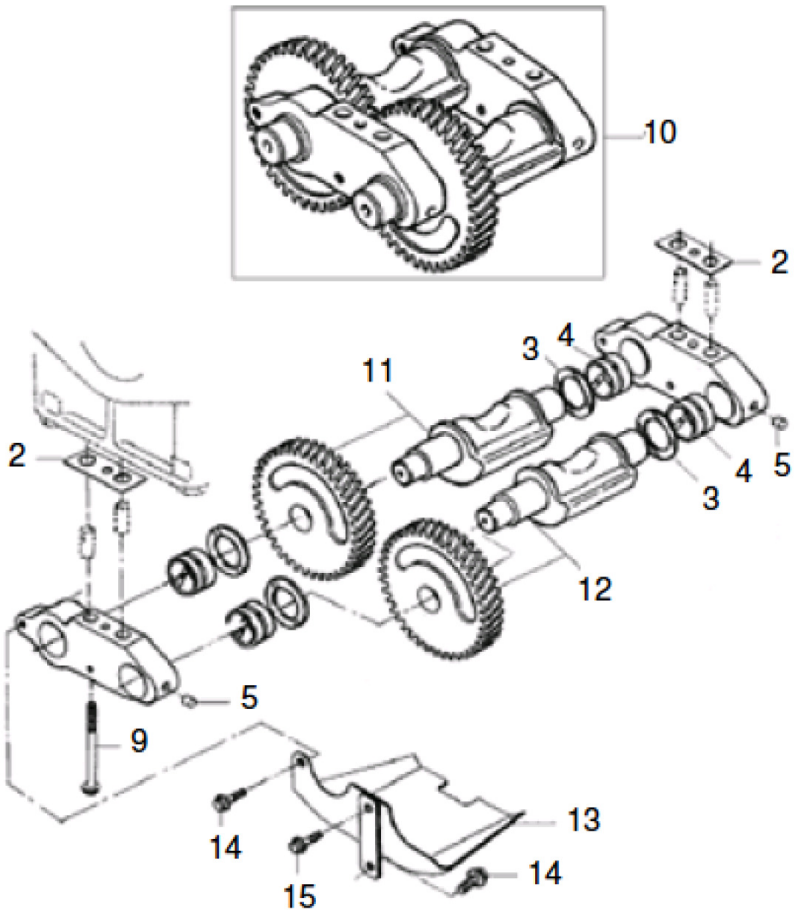

Fig.	Código	Qtd	Descrição (português)	Nota	Início	Fim
02	100000017094	CN	CALCO		4413	
03	100000065373	CN	ANEL ENCOSTO 3,6MM		4413	
03	100000065411	CN	ANEL ENCOSTO 3,5mm		4413	
03	100000065412	CN	ANEL ENCOSTO 3,4mm		4413	
04	100000065413	04	BUCHA		4413	
05	100000065506	02	BUJ?O		4413	
09	219002587	04	PARAFUSO M10x100		4413	
10	100000065516	01	COMPENSADOR MASSAS		4413	
11	100000065517	01	EIXO COM ENGRENAGENS		4413	
12	100000065520	01	EIXO COM ENGRENAGENS		4413	
13	100000055569	01	DEFLETOR		4413	
14	100000065277	02	PARAFUSO M8x10		4413	
15	100000065278	01	PARAFUSO M8x16		4413	

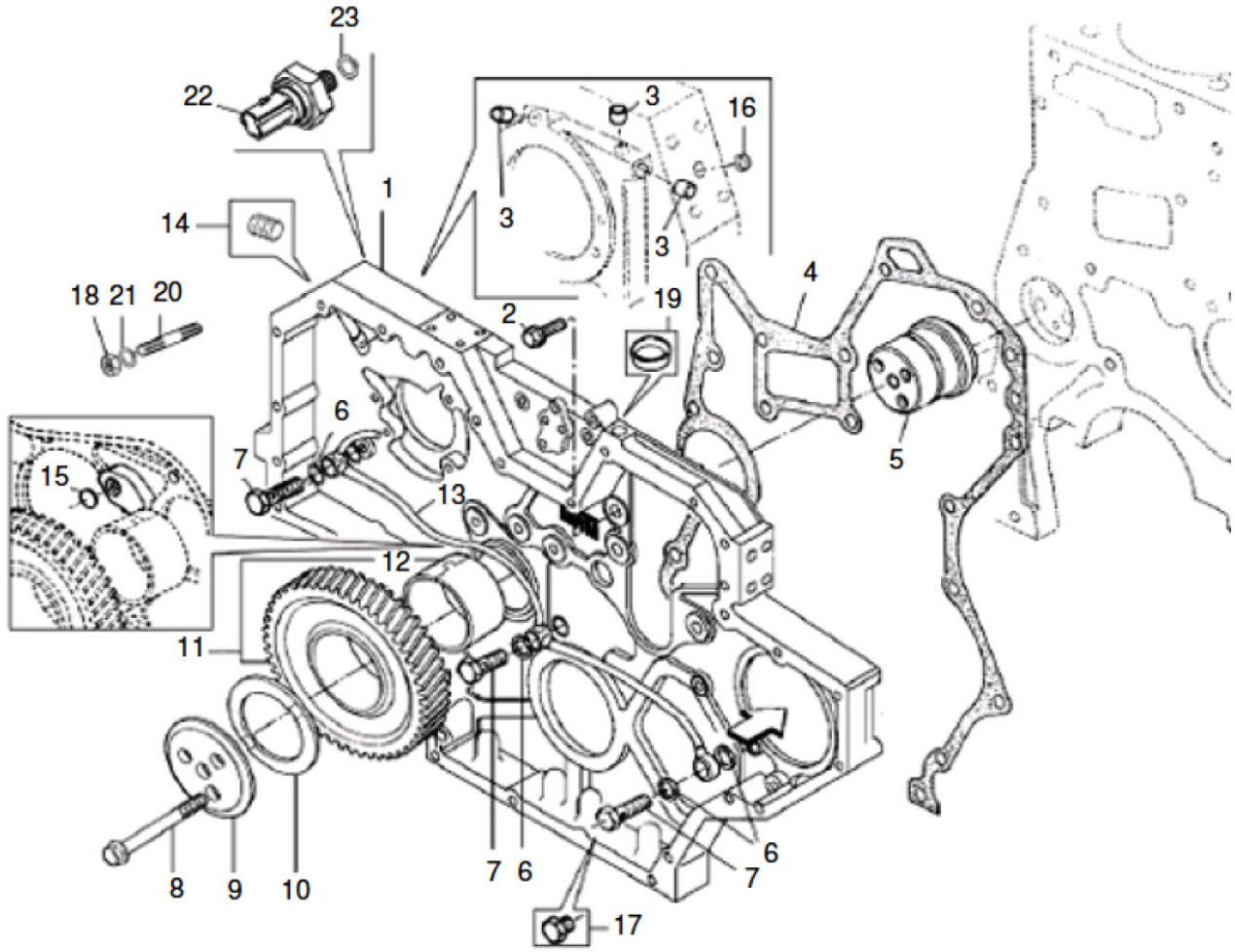

Fig.	Código	Qtd	Descrição (português)	Nota	Início	Fim
01	219002590	01	PECA INTERMEDIARIA		4413	
02	219002452	10	PARAFUSO M8X20		4413	
03	100000066115	02	TAMP?O		4413	
04	219002592	01	JUNTA		4413	
05	219001485	01	MANCAL INTERMEDIARIO		4413	
06	219001480	06	ARRUELA VEDAC?O		4413	
07	219002593	03	PARAFUSO OCO		4413	
08	219002594	03	PARAFUSO		4413	
09	219002595	01	DISCO DO MANCAL		4413	
10	219001482	CN	ANEL DE ENCOSTO		4413	
10	219001483	CN	ANEL DE ENCOSTO		4413	
10	219001484	CN	ANEL DE ENCOSTO		4413	
11	219002596	01	ENGRENAGEM		4413	
12	219001486	01	BUCHA DO MANCAL		4413	
13	219002597	01	TUBO LUBRIFICAC?O		4413	
14	219002598	01	BUJAO		4413	
18	219002599	02	PORCA		4413	
20	219002600	02	PRISIONEIRO		4413	
21	219002601	02	ARRUELA DE PRESS?O		4413	

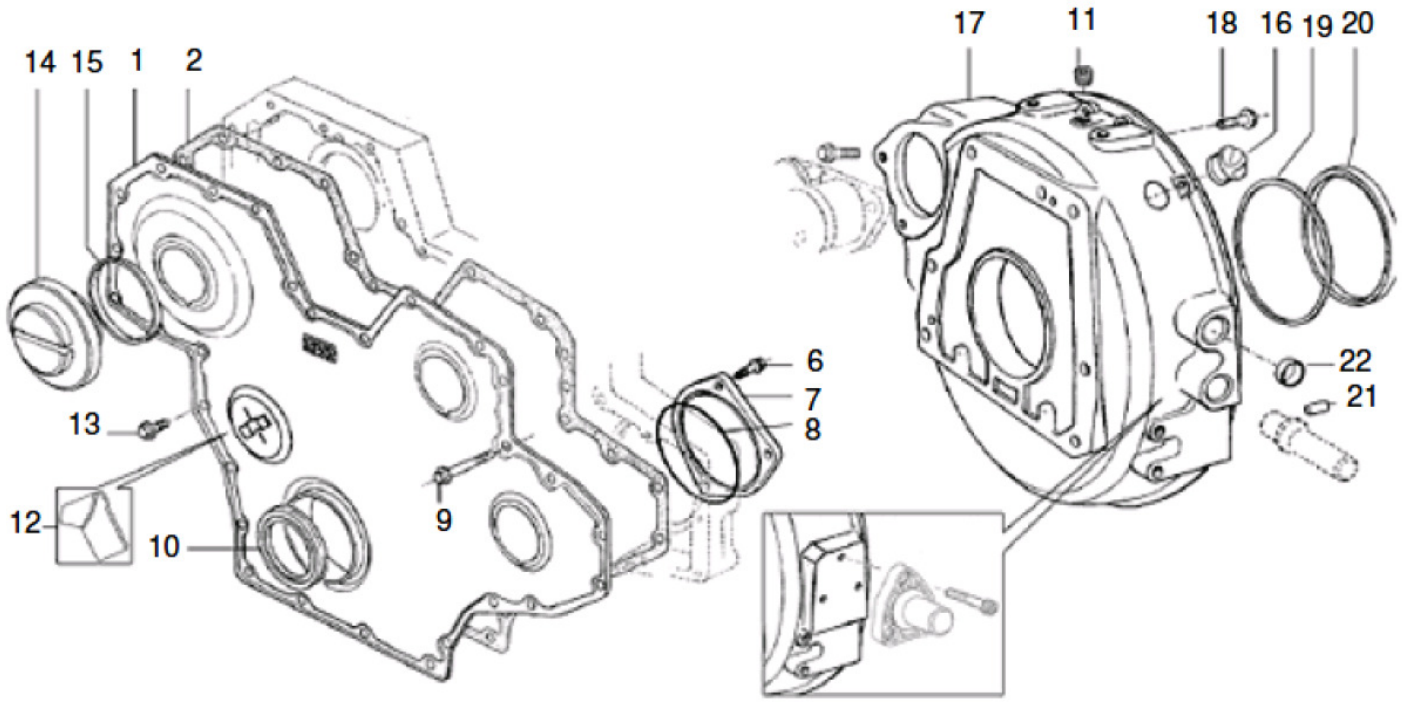

Fig.	Código	Qtd	Descrição (português)	Nota	Início	Fim
01	219002417	01	TAMPA FRONTAL		4413	
02	219001257	01	JUNTA		4413	
06	219002076	03	PARAFUSO M10x20		4413	
07	219002077	01	TAMPA		4413	
08	219002078	01	ANEL DE VEDAC?O		4413	
09	219002632	11	PARAFUSO M8x55		4413	
10	219002568	01	RETENTOR DIANTEIRO		4413	
12	219002633	01	INDICADOR PMS		4413	
13	219002635	17	PARAFUSO M8x16		4413	
14	219001436	02	TAMPA DE INSPEC?O		4413	
15	219001437	02	ANEL DE VEDAC?O		4413	
16	219002636	02	TAMPA VEDAC?O		4413	
17	219002176	01	CARCACA VOLANTE		4413	
18	219002637	10	PARAFUSO		4413	
19	100000014900	01	ANEL DISTANCIADOR		4413	
20	219001441	01	RETENTOR TRASEIRO		4413	
21	219002639	02	PINO GUIA		4413	
22	210301544	01	BUJ?O		4413	

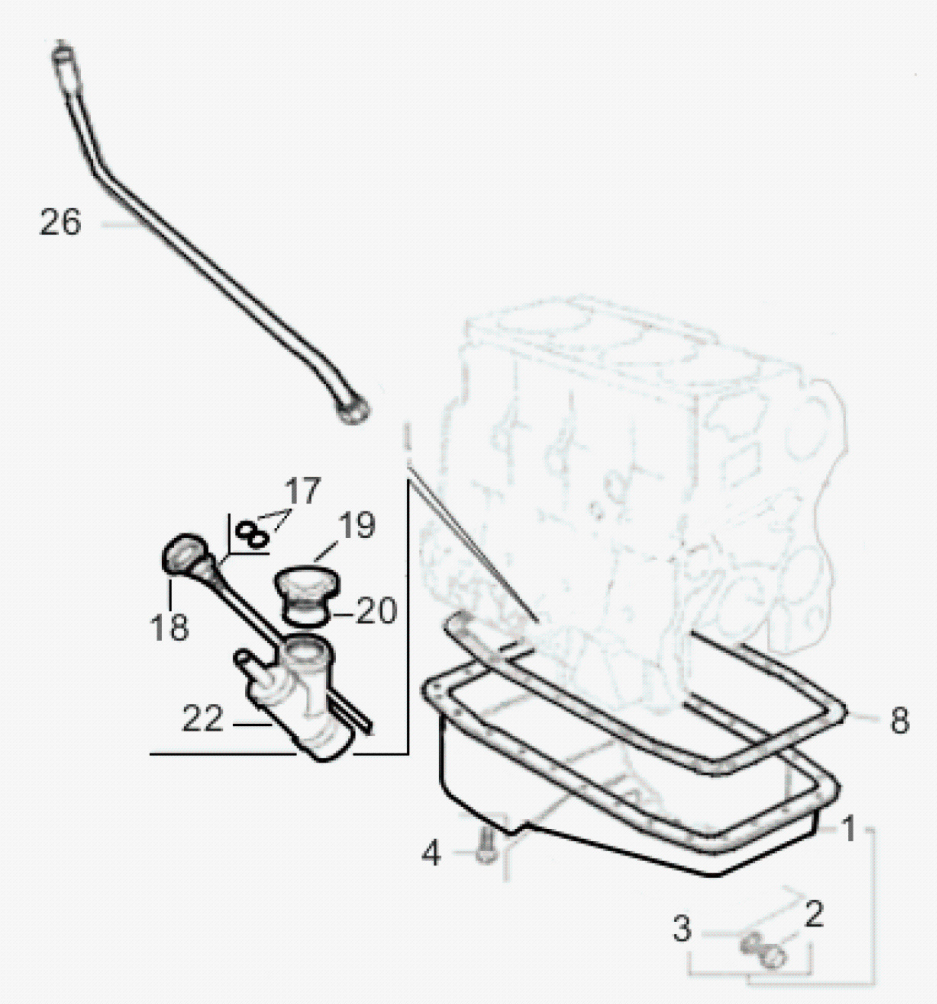

Fig.	Código	Qtd	Descrição (português)	Nota	Início	Fim
01	100000055470	01	CARTER		4413	
02	219001498	01	BUJ?O		4413	
03	219001497	01	ARRUELA VEDAC?O		4413	
04	100000055557	26	PARAFUSO M8x16		4413	
08	100000055556	01	JUNTA		4413	
17	100000062276	02	ANEL DE VEDAC?O		4413	
18	100000065633	01	HASTE DE NIVEL		4413	
19	219001495	01	TAMPA		4413	
20	219001496	01	ANEL VEDAC?O		4413	
22	219002640	01	BOCAL ENCHIMENTO		4413	
26	100000065634	01	TUBO HASTE DE NIVEL		4413	

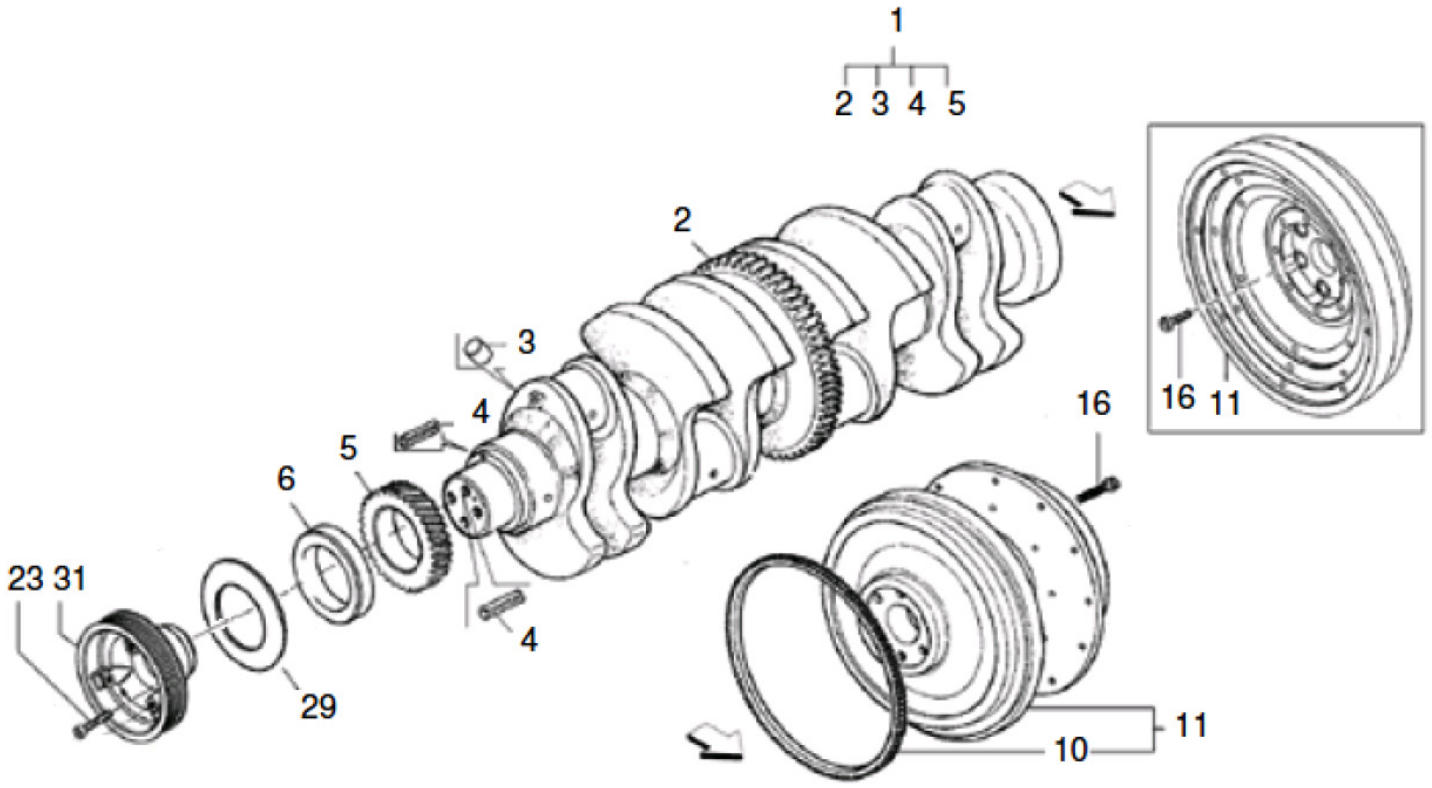

Fig.	Código	Qtd	Descrição (português)	Nota	Início	Fim
01	219001933	01	ARVORE MANIVELAS		4413	
02	219002647	01	ENGRENAGEM		4413	
03	219002644	04	TAMP?O & 8H 11		4413	
04	219002645	02	BUCHA EXPANSORA		4413	
05	219002646	01	ENGRENAGEM		4413	
06	219001259	01	BUCHA		4413	
07	219002645	01	BUCHA EXPANSORA		4413	
10	219001505	01	CREMALHEIRA		4413	
11	219002177	01	VOLANTE		4413	
16	219002648	06	PARAFUSO M16x35		4413	
23	219002076	04	PARAFUSO M10x20		4413	
29	219002379	01	DEFLETOR		4413	
31	219002652	01	POLIA		4413	

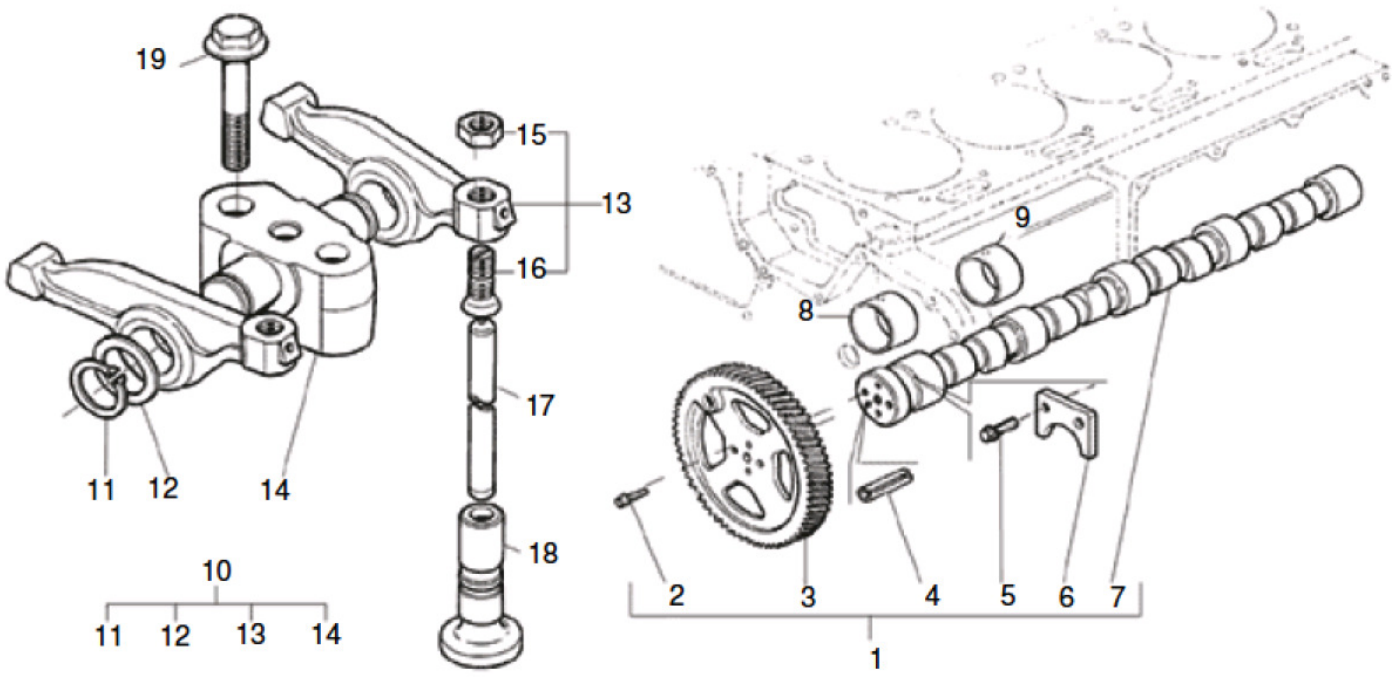

Fig.	Código	Qtd	Descrição (português)	Nota	Início	Fim
01	219002654	01	ARVORE COMANDO		4413	
02	219002655	04	PARAFUSO M8x20		4413	
03	219002656	01	ENGRENAGEM		4413	
04	219002657	01	BUCHA EXPANSORA		4413	
05	219002557	02	PARAFUSO M8x16		4413	
06	219002658	01	TRAVA		4413	
07	219002659	01	ARVORE COMANDO		4413	
08	219002660	02	BUCHA 1? E 5? MANCAIS		4413	
09	219002661	03	BUCHA 2? AO 4? MANCAL		4413	
10	219002662	04	SUPORTE COM BALANCINS		4413	
11	219002663	08	TRAVA		4413	
12	219002664	08	ARRUELA		4413	
13	219002665	08	BALANCIM		4413	
14	219002666	04	SUPORTE		4413	
15	219002599	08	PORCA		4413	
16	219002667	08	PARAFUSO REGULAGEM		4413	
17	219002061	08	HASTE BALANCIM		4413	
18	219002462	08	TUCHO - REPARO		4413	
18	219002731	08	TUCHO STANDARD		4413	
19	219002454	08	PARAFUSO		4413	

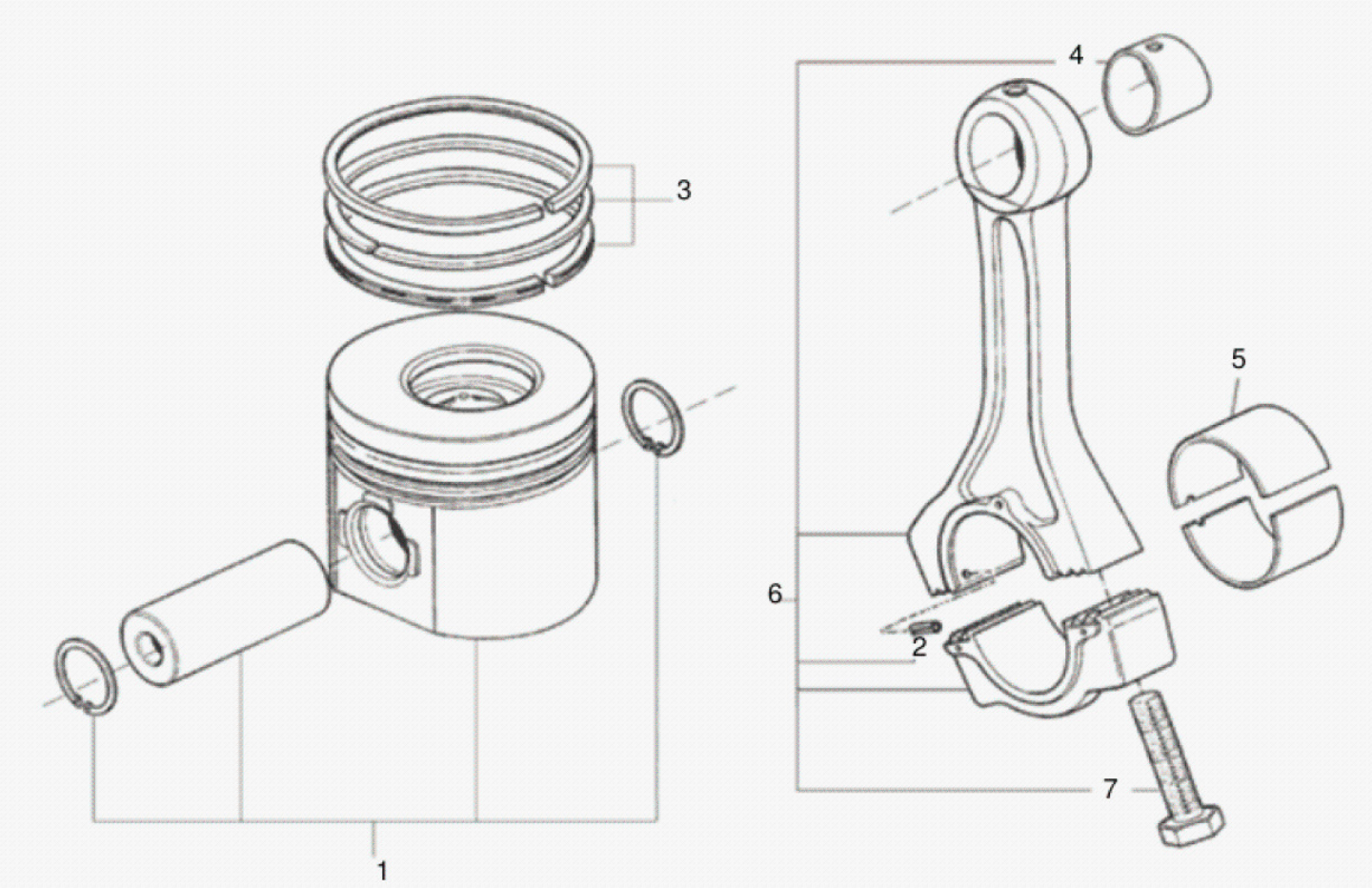

Fig.	Código	Qtd	Descrição (português)	Nota	Início	Fim
01	219002670	04	PIST?O		3243	
01	219002670	04	PIST?O		4413	
02	100000071580	04	BUCHA EXPANSORA		4413	
03	219001930	04	JOGO ANEIS		4413	
05	219002057	CN	BRONZINA - REP. 1		4413	
05	219002058	CN	BRONZINA - REP. 2		4413	
05	100000071565	CN	BRONZINA - REP.3		4413	
05	100000071676	CN	BRONZINA - REP. 4		4413	
05	219001931	CN	BRONZINA - STD		4413	
06	219002528	04	BIELA		4413	
07	100000017075	08	PARAFUSO BIELA		4413	

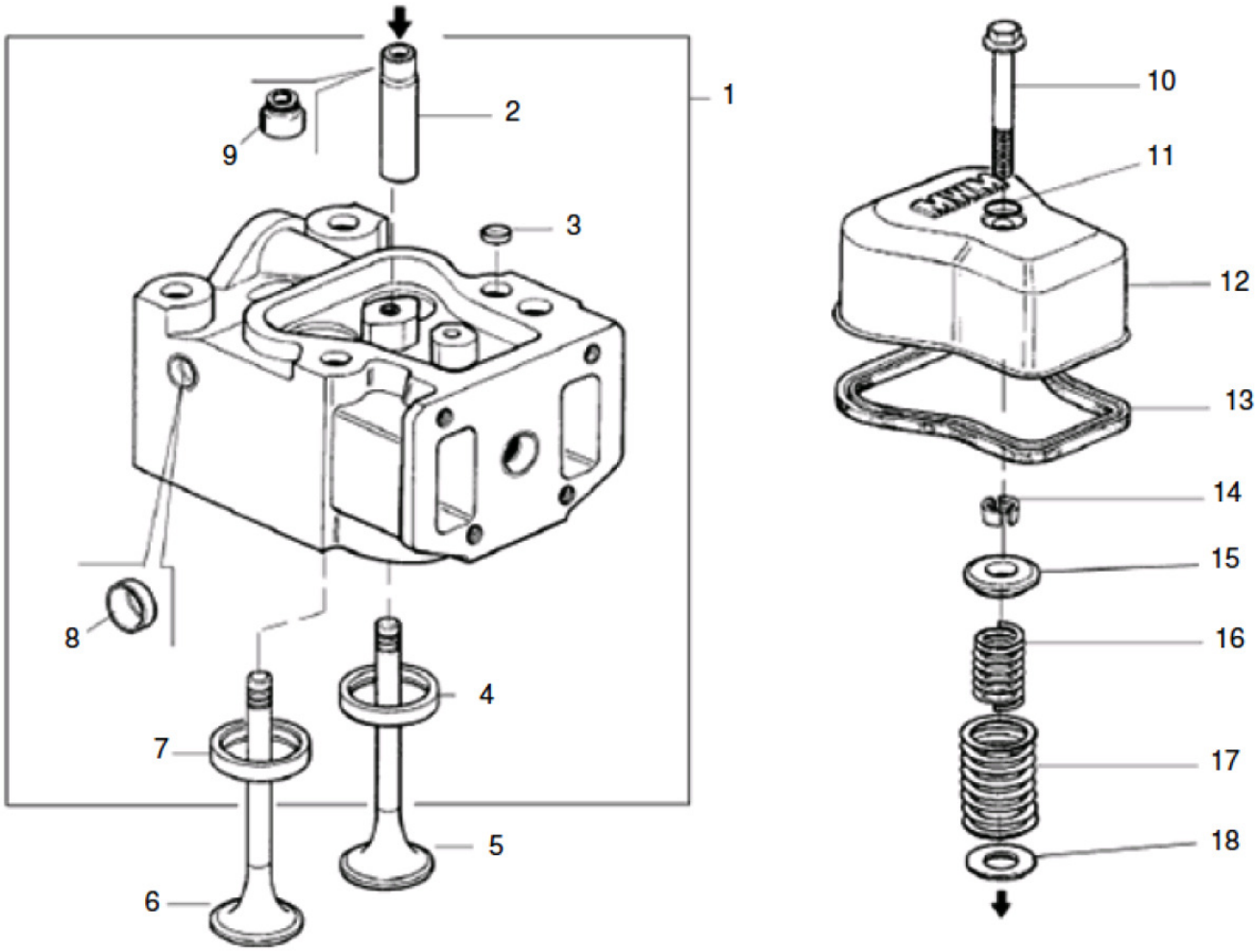

Fig.	Código	Qtd	Descrição (português)	Nota	Início	Fim
01	219002672	04	CABECOTE		4413	
02	219002065	08	GUIA DE VALVULAS		4413	
03	219002674	04	TAMPA VALVULA		4413	
04	219002675	04	SEDE VALVULA ESCAPE		4413	
05	219002063	04	VALVULA - ESCAPE		4413	
06	219002064	04	VALVULA - ADMISS?O		4413	
07	219002676	04	SEDE VALVULA ADMISS?O		4413	
08	219002554	16	TAMPA VEDAC?O & 22,48-22,53 MM		4413	
09	219002677	08	RETENTOR		4413	
10	219002678	04	PARAFUSO M8x45		4413	
11	219001446	04	ANEL VEDAC?O		4413	
12	219002679	04	TAMPA VALVULAS		4413	
13	219001445	04	JUNTA		4413	
14	219002680	16	TRAVA		4413	
15	219002681	08	ASSENTO MOLA		4413	
16	219002682	08	MOLA INTERNA		4413	
18	219002683	08	ARRUELA		4413	

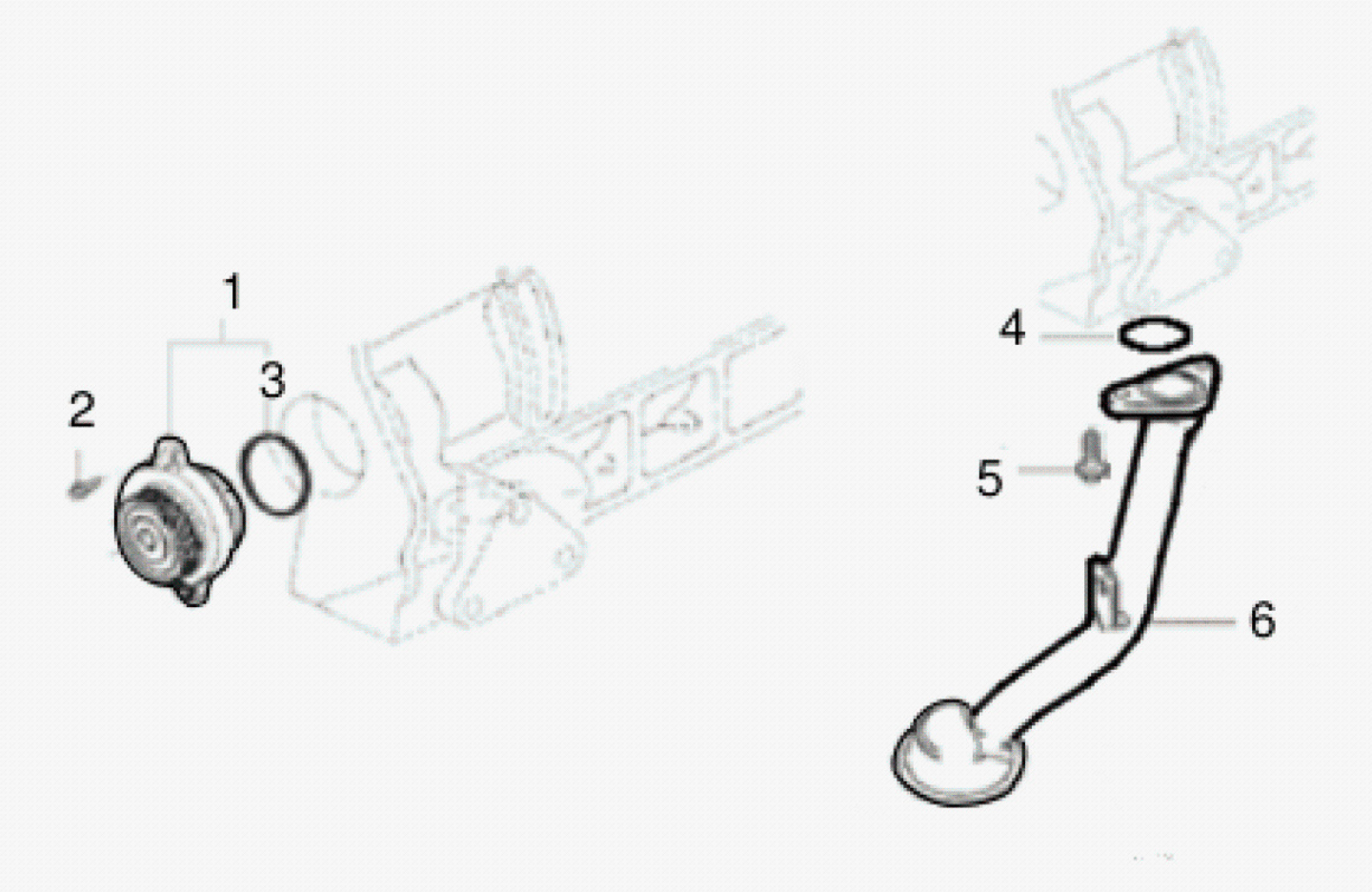

Fig.	Código	Qtd	Descrição (português)	Nota	Início	Fim
01	100000065676	01	BOMBA DE OLEO LUBRIFICANTE		4413	
02	219002452	02	PARAFUSO M8X20		4413	
03	100000041715	01	ANEL DE VEDAC?O		4413	
04	100000065666	01	ANEL DE VEDAC?O		4413	
05	219002453	02	PARAFUSO M8X35		4413	
06	100000065675	01	TUBO SUCC?O		4413	

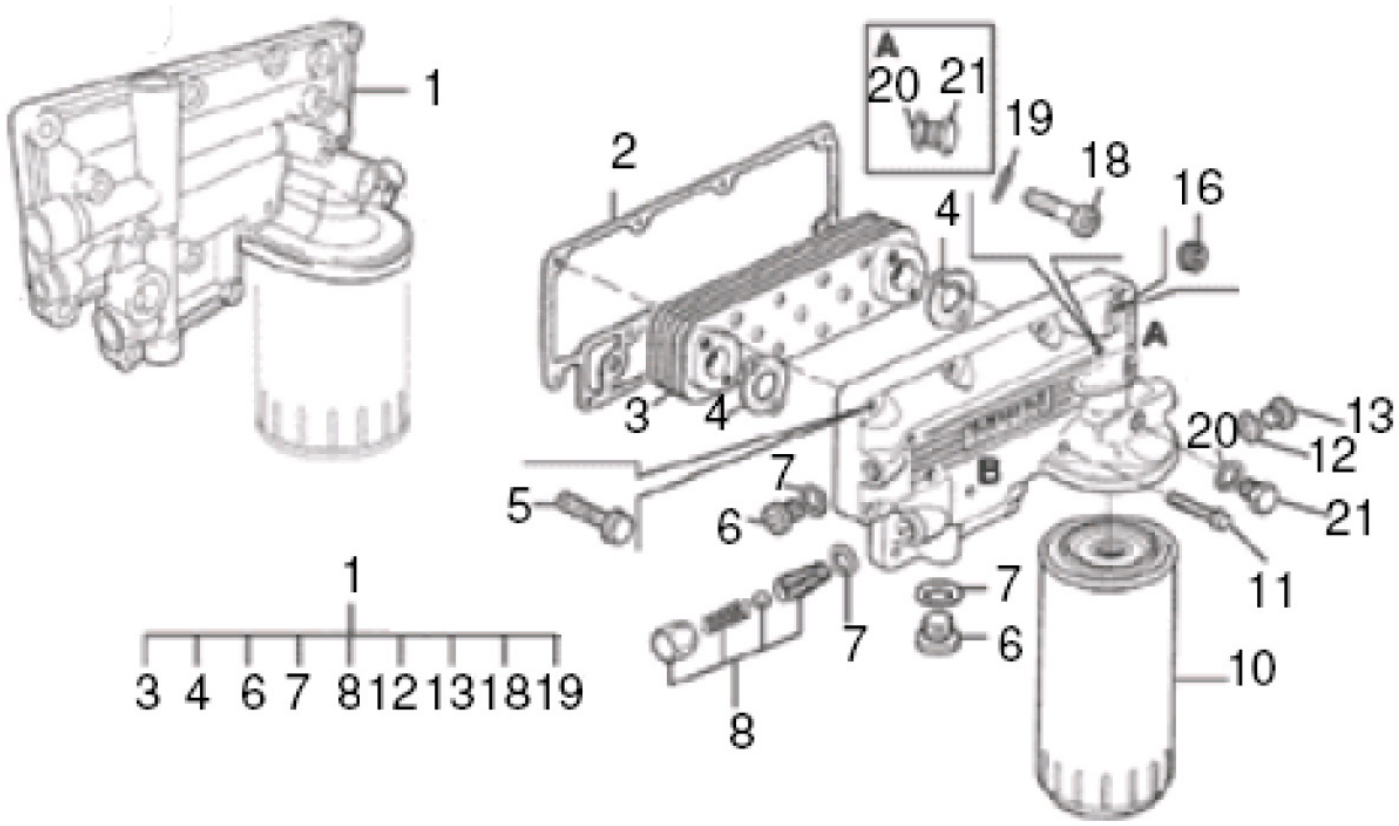

Fig.	Código	Qtd	Descrição (português)	Nota	Início	Fim
01	100000055577	01	CABECOTE COMPLETO C/ TROCADOR DE CALOR		4413	
02	219002742	01	JUNTA		4413	
03	219002684	01	TROCADOR CALOR		4413	
04	219002743	02	JUNTA		4413	
05	219002531	10	PARAFUSO M8x30		4413	
06	219002080	01	BUJ?O M22x1,5		4413	
07	219002079	02	ARRUELA VEDAC?O		4413	
08	100000017101	01	VALVULA RETORNO		4413	
10	100000055580	01	ELEMENTO FILTRO LUBRIFICANTE MOTOR		4413	
11	219002678	02	PARAFUSO M8x45		4413	
12	219002686	01	ARRUELA VEDAC?O		4413	
13	219002687	01	BUJ?O		4413	
16	100000065708	01	BUJ?O 3/8"		4413	
18	219002688	04	PARAFUSO M8x35		4413	
19	219002689	04	ARRUELA PRESS?O		4413	
20	219002691	01	ARRUELA VEDAC?O		4413	
21	219002598	01	BUJAO		4413	
24	219002690	01	CONEX?O		4413	

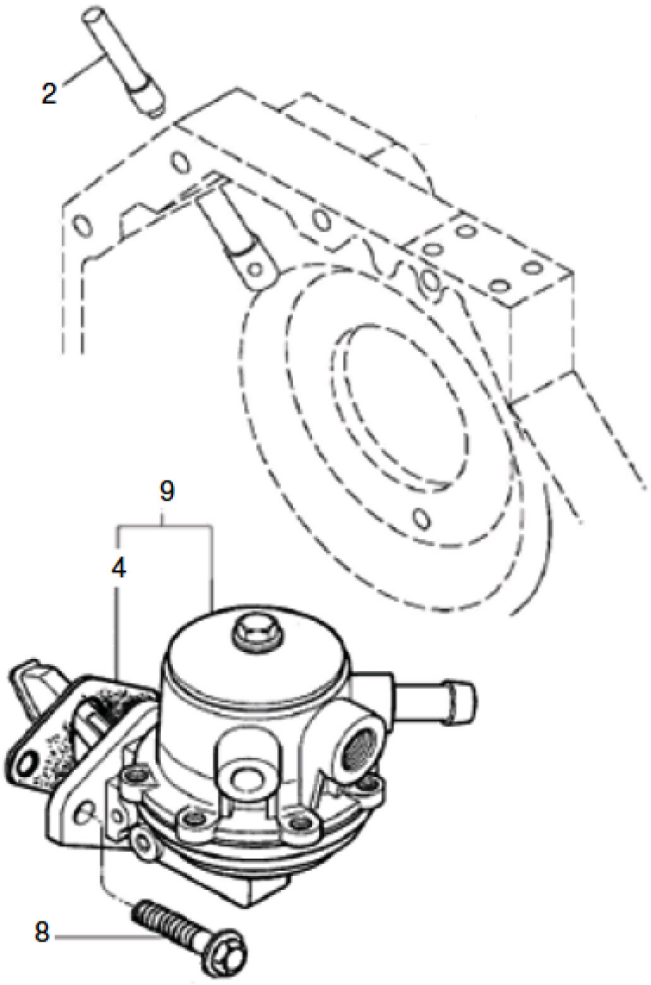

Fig.	Código	Qtd	Descrição (português)	Nota	Início	Fim
02	219001452	01	EIXO		4413	
04	219002256	01	JUNTA		4413	
08	219002635	02	PARAFUSO M8x16		4413	
09	219001451	01	BOMBA ALIMENTADORA		4413	

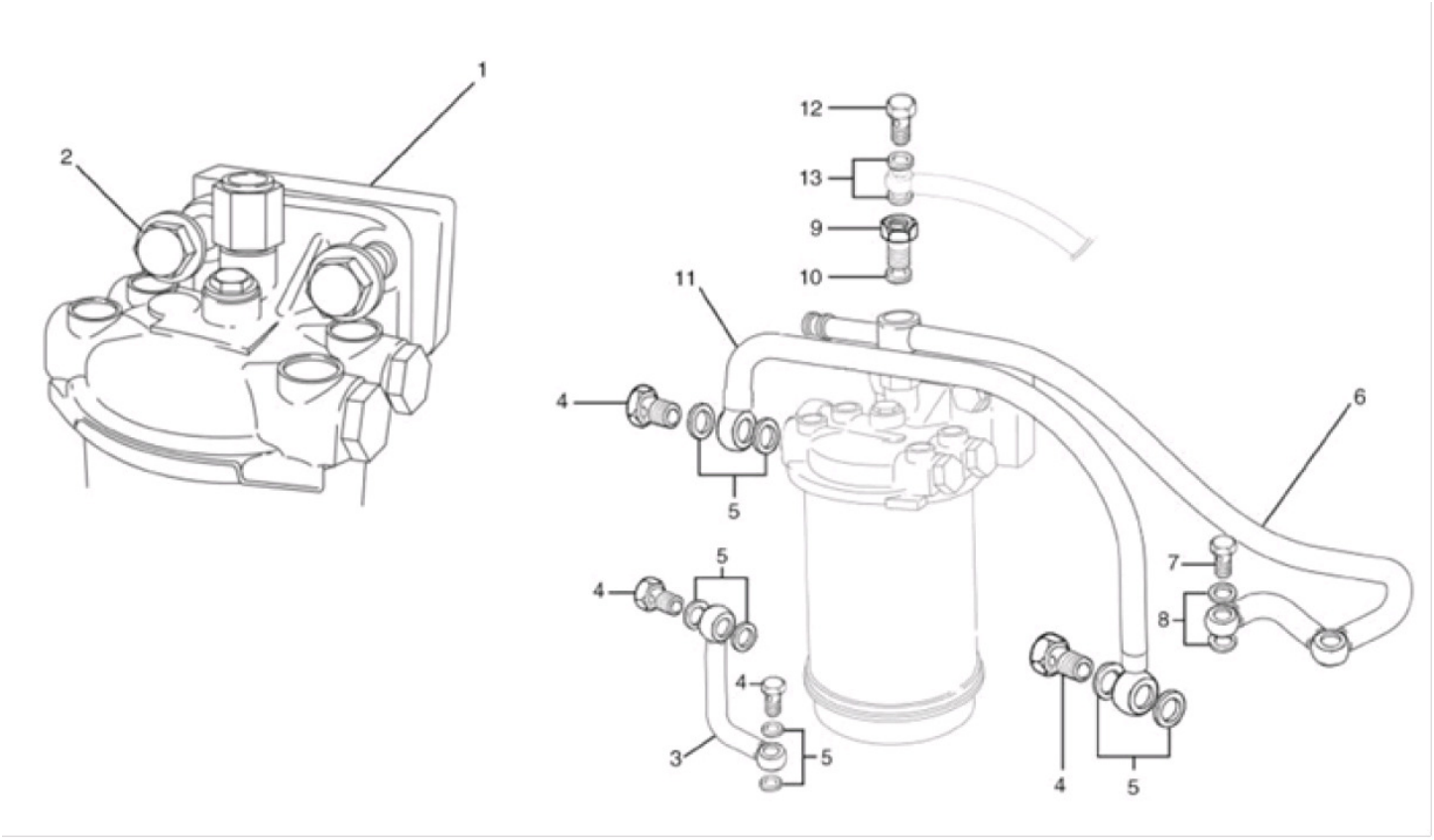

Fig.	Código	Qtd	Descrição (português)	Nota	Início	Fim
01	219002347	01	ESPACADOR		4413	
02	219002693	02	PARAFUSO M10x40		4413	
03	219001466	01	TUBO		4413	
04	219001468	04	PARAFUSO OCO M14X1,5		4413	
05	219002457	08	ARRUELA DE VEDAC?O		4413	
06	219001472	01	TUBO		4413	
07	219001473	02	PARAFUSO OCO M10x1		4413	
08	219001474	04	ARRUELA VEDAC?O		4413	
09	219001475	01	PARAFUSO OCO		4413	
10	219001471	02	ARRUELA VEDAC?O		4413	
11	219002694	01	TUBO BAIXA PRESS?O		4413	
12	219001479	01	PARAFUSO OCO		4413	
13	219001480	02	ARRUELA VEDAC?O		4413	

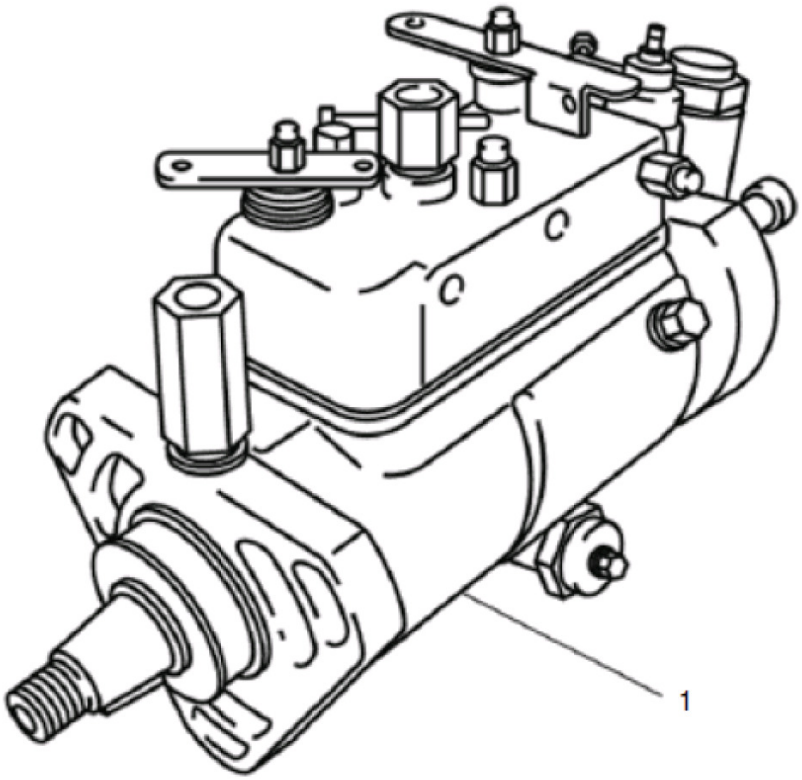

Fig.	Código	Qtd	Descrição (português)	Nota	Início	Fim
01	219001459	01	BOMBA INJETORA DELPHI		4413	

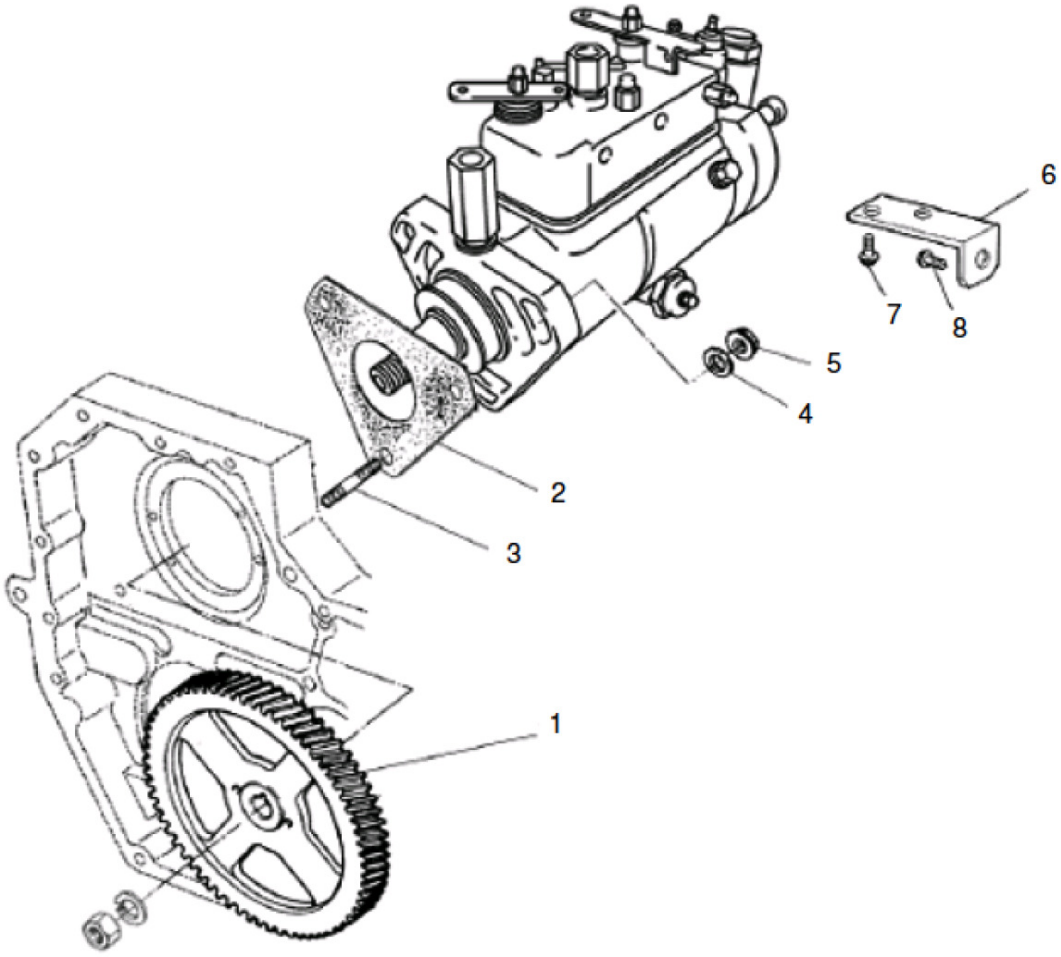

Fig.	Código	Qtd	Descrição (português)	Nota	Início	Fim
01	219001463	01	ENGRENAGEM		4413	
02	219001464	01	JUNTA		4413	
03	219002695	03	PRISIONEIRO		4413	
04	219002696	03	ARRUELA		4413	
05	219000870	03	PORCA		4413	

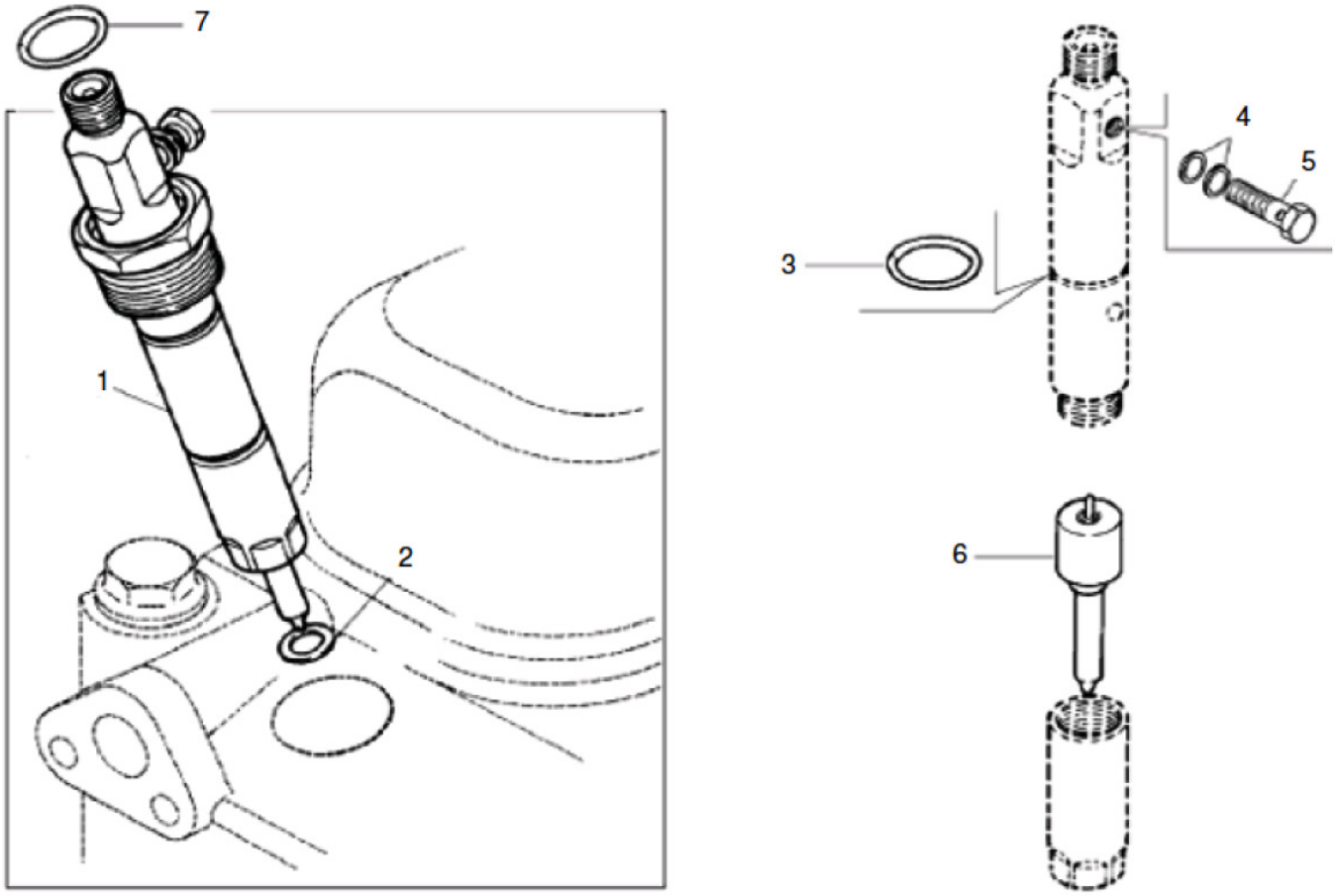

Fig.	Código	Qtd	Descrição (português)	Nota	Início	Fim
01	100000032284	04	BICO INJETOR COMPLETO		4413	
02	219002642	04	ARRUELA VEDAC?O		4413	
03	219001462	04	ANEL O		4413	
04	219001478	08	ARRUELA DE VEDAC?O		4413	
06	219001631	04	BICO INJETOR - ELEMENTO		4413	
07	219002643	04	ANEL O		4413	

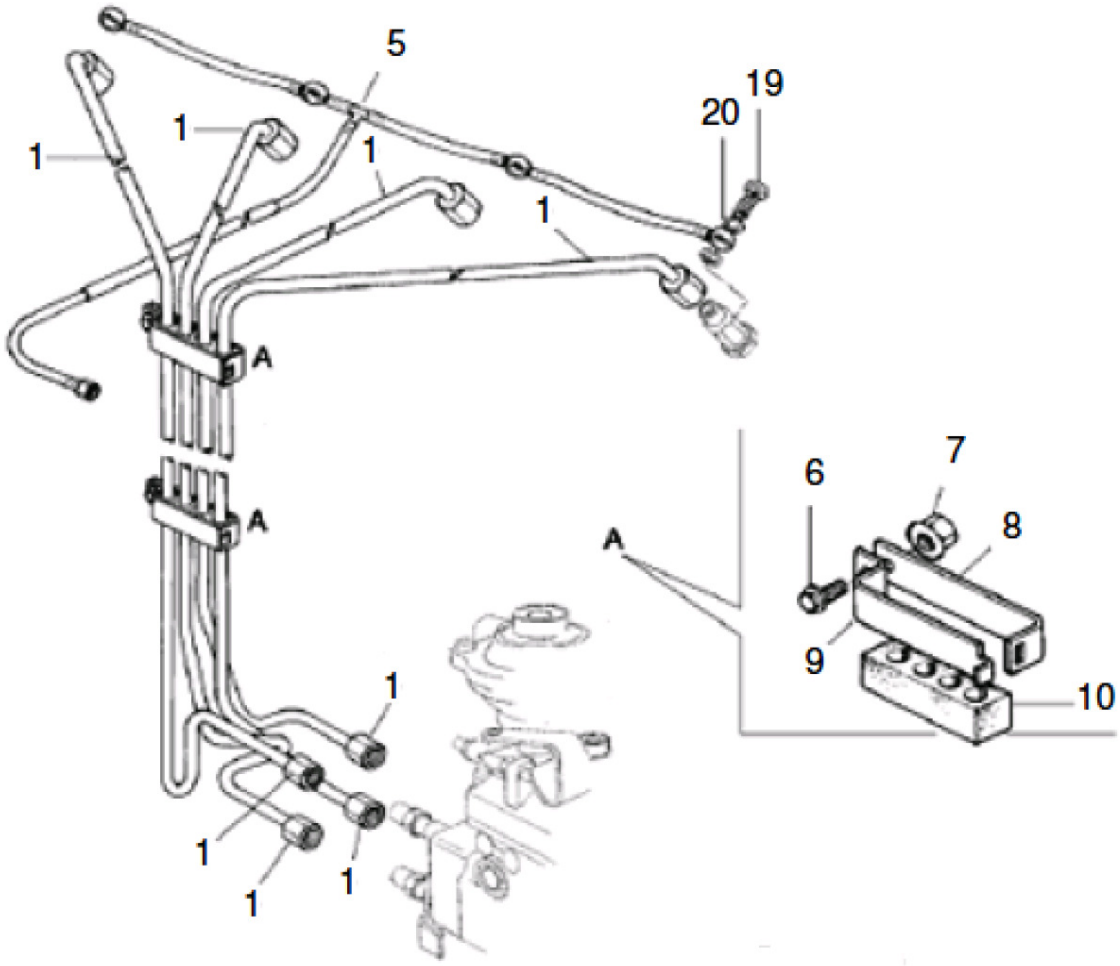

Fig.	Código	Qtd	Descrição (português)	Nota	Início	Fim
01	219002006	01	CONJUNTO TUBOS INJEC?O	Obs.:1	4413	
05	219001470	01	TUBO		4413	
06	219002099	02	PARAFUSO M8X12	M8x16	4413	
07	219000870	01	PORCA		4413	
08	219002102	02	SUPORTE		4413	
09	219002101	02	SUPORTE		4413	
10	219002100	02	CALCO BORRACHA		4413	
19	219001477	04	PARAFUSO RETORNO		4413	
20	219001478	08	ARRUELA DE VEDAC?O		4413	

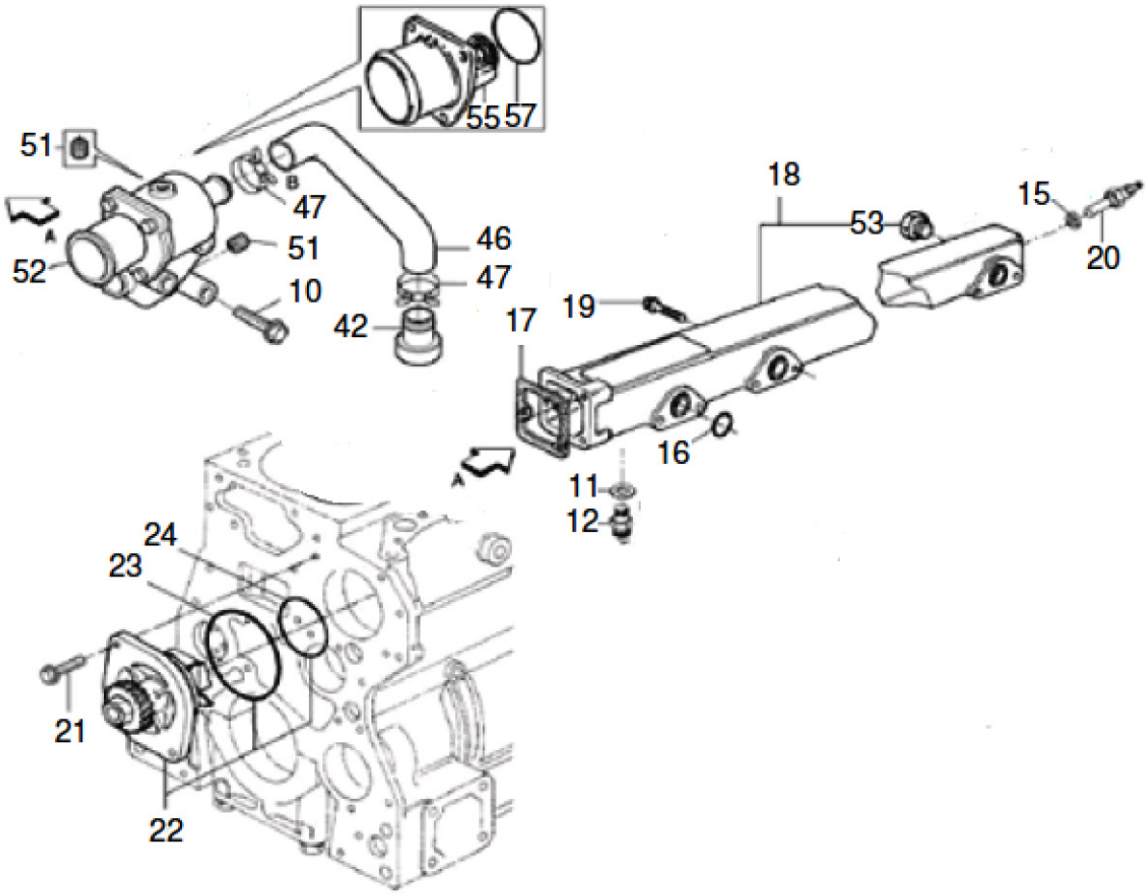

Fig.	Código	Qtd	Descrição (português)	Nota	Início	Fim
10	219002697	03	PARAFUSO M8x65	M8x65	4413	
11	100000022553	01	ARRUELA VEDAC?O		4413	
12	219001169	01	INTERRUPTOR TEMPERATURA AGUA		4413	
15	219001471	01	ARRUELA VEDAC?O		4413	
16	219002181	04	ANEL VEDAC?O		4413	
17	100000022554	01	JUNTA		4413	
18	219002700	01	TUBO AGUA		4413	
19	219002453	08	PARAFUSO M8X35	M8x35	4413	
20	219001168	01	SENSOR TEMPERATURA AGUA		4413	
21	219002452	02	PARAFUSO M8X20	M8x20	4413	
22	219001453	01	BOMBA D'AGUA		4413	
23	219001454	01	ANEL DE VEDAC?O		4413	
24	219002232	01	ANEL DE VEDAC?O		4413	
42	219002548	01	TUBO		4413	
46	219002074	01	MANGUEIRA		4413	
47	219002075	02	ABRACADEIRA		4413	
51	219002598	01	BUJAO		4413	
52	219001952	01	TERMOSTATO - CJ		4413	
53	100000065708	01	BUJ?O 3/8"	3/8"	4413	
55	219001425	01	TERMOSTATO	80 +/- 2xC	4413	
57	219002555	01	ANEL O		4413	

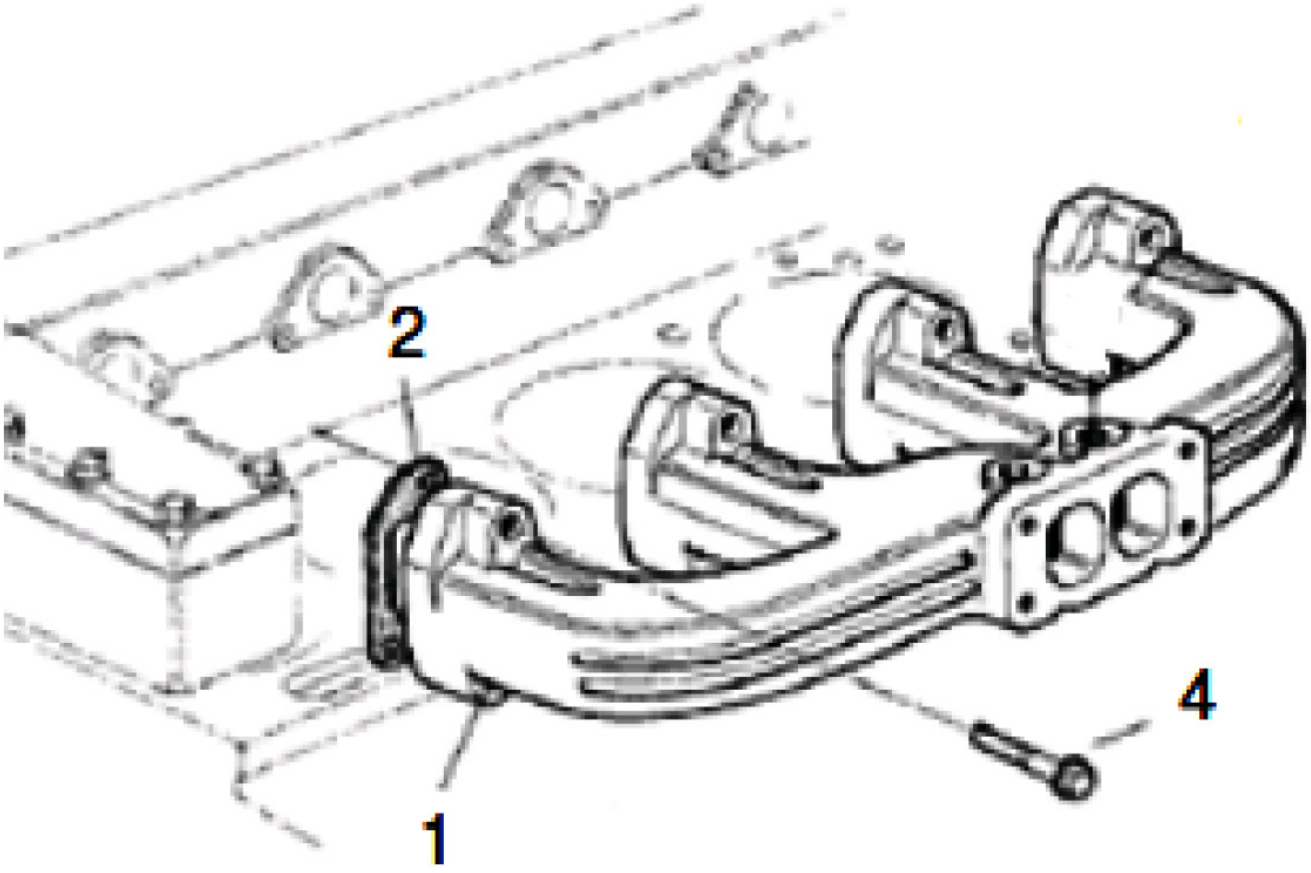

Fig.	Código	Qtd	Descrição (português)	Nota	Início	Fim
01	219002728	01	COLETOR DESCARGA		4413	
02	219002730	04	JUNTA		4413	
04	219002454	08	PARAFUSO		4413	

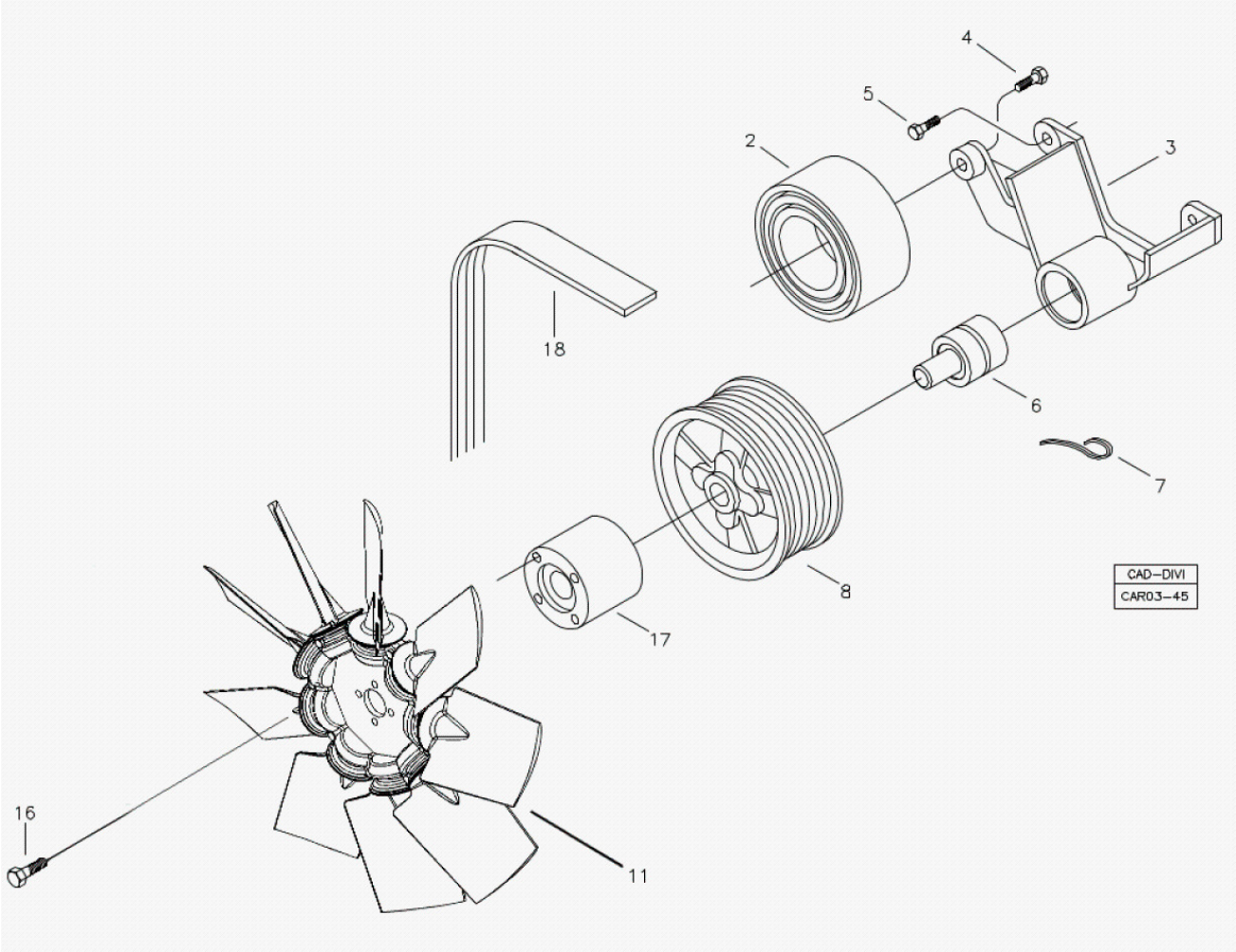

Fig.	Código	Qtd	Descrição (português)	Nota	Início	Fim
01	219001580	01	CJ. - SUPORTE DO VENTILADOR		4413	
02	219001256	01	POLIA LISA		4413	
03	219001579	01	SUPORTE		4413	
04	902002421020	01	PARAFUSO	M10x20	4413	
05	219002703	01	PARAFUSO M8x25	M8x25	4413	
06	219001577	01	ROLAMENTO		4413	
07	219001578	01	GANCHO		4413	
08	219001927	01	POLIA LISA		4413	
11	100000063284	01	VENTILADOR		4413	
16	100000063326	04	PARAFUSO		4413	
17	100000015595	01	CUBO VENTILADOR		4413	
18	219001747	01	CORREIA		4413	

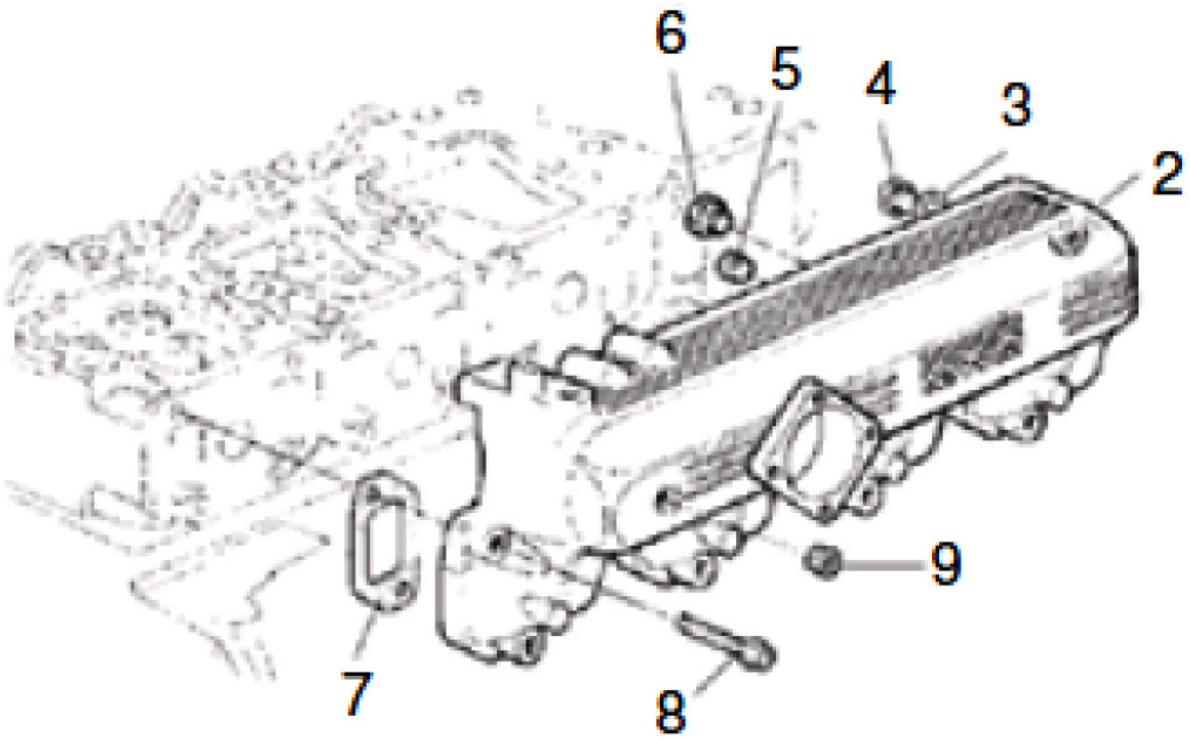

Fig.	Código	Qtd	Descrição (português)	Nota	Início	Fim
02	219002569	01	COLETOR ADMISS?O		4413	
03	100000022553	01	ARRUELA VEDAC?O		4413	
04	219002704	01	BUJ?O M22x1,5	M22x1,5	4413	
05	219002705	01	BUJ?O 1/8"	1/8"	4413	
06	219002706	01	BUJ?O		4413	
07	219002459	04	JUNTA		4413	
08	219002454	08	PARAFUSO		4413	

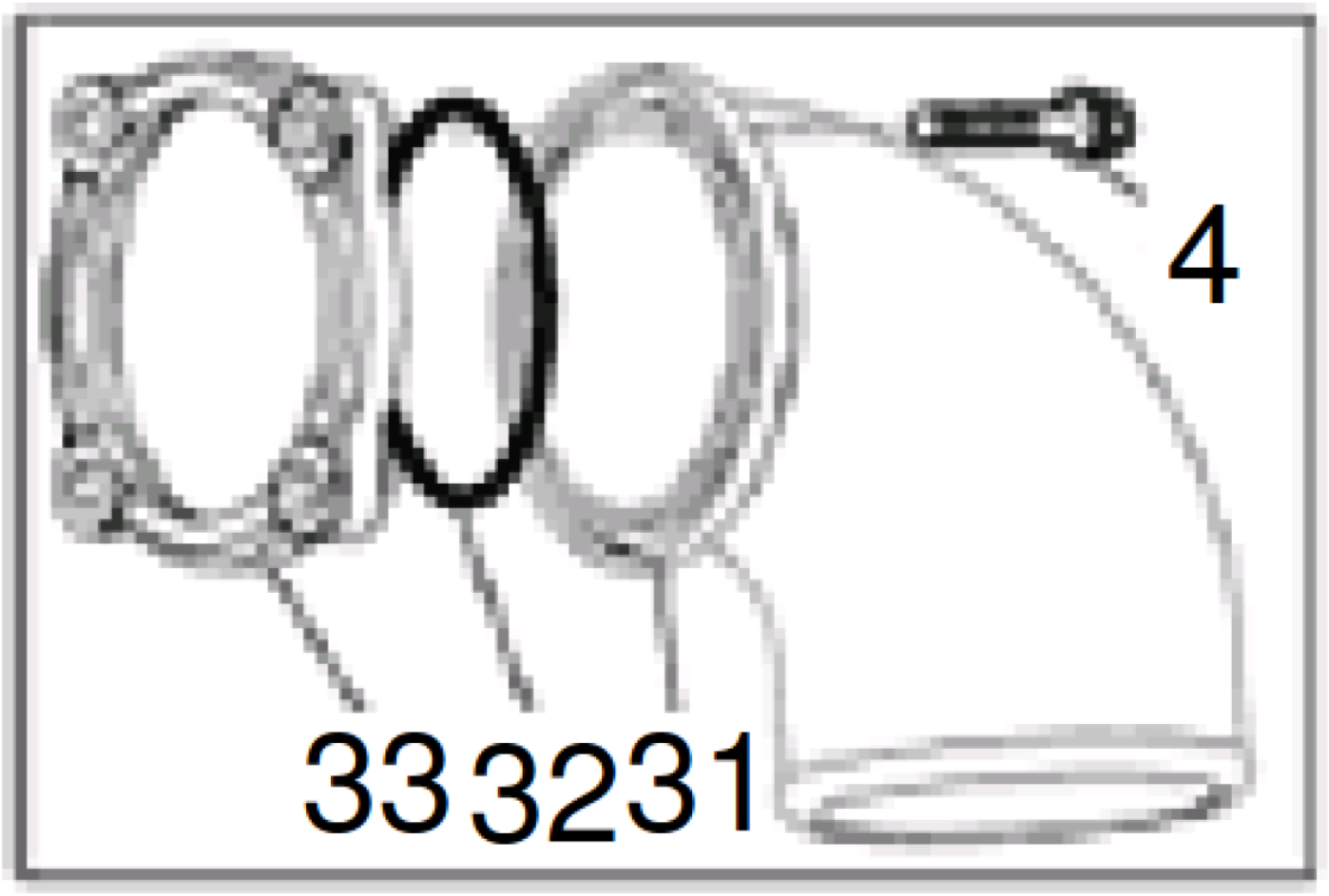

Fig.	Código	Qtd	Descrição (português)	Nota	Início	Fim
04	219002703	02	PARAFUSO M8x25		4413	
31	219001308	01	CURVA		4413	
32	219001584	01	ANEL O		4413	
33	100000012814	01	FLANGE		4413	

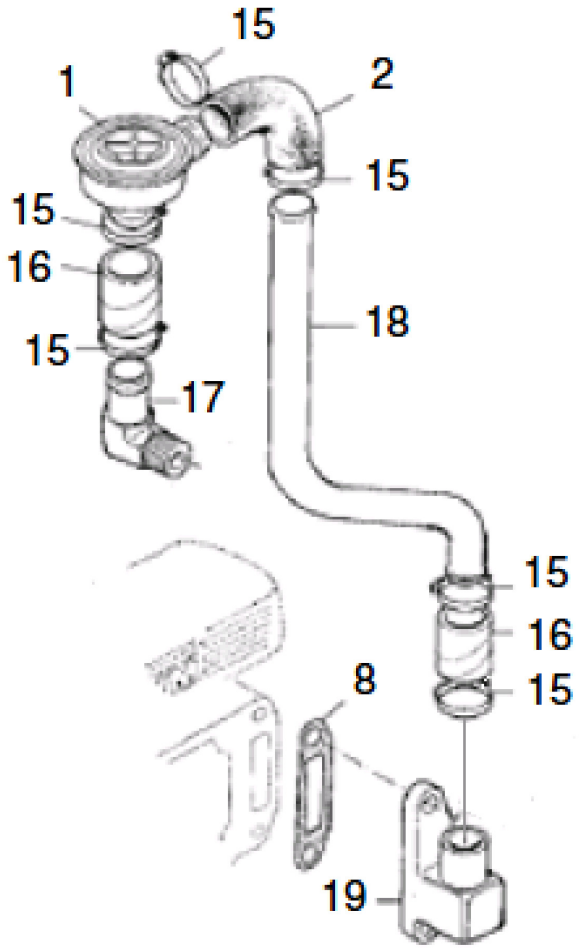

Fig.	Código	Qtd	Descrição (português)	Nota	Início	Fim
01	219001435	01	VALVULA REGULADORA		4413	
02	219001492	01	MANGUEIRA		4413	
08	219002721	01	JUNTA		4413	
15	219002713	04	ABRACADEIRA		4413	
16	219001491	02	MANGUEIRA		4413	
17	219002715	01	COTOVELO 90?		4413	
18	219002716	01	TUBO		4413	
19	219002717	01	CARCACA		4413	

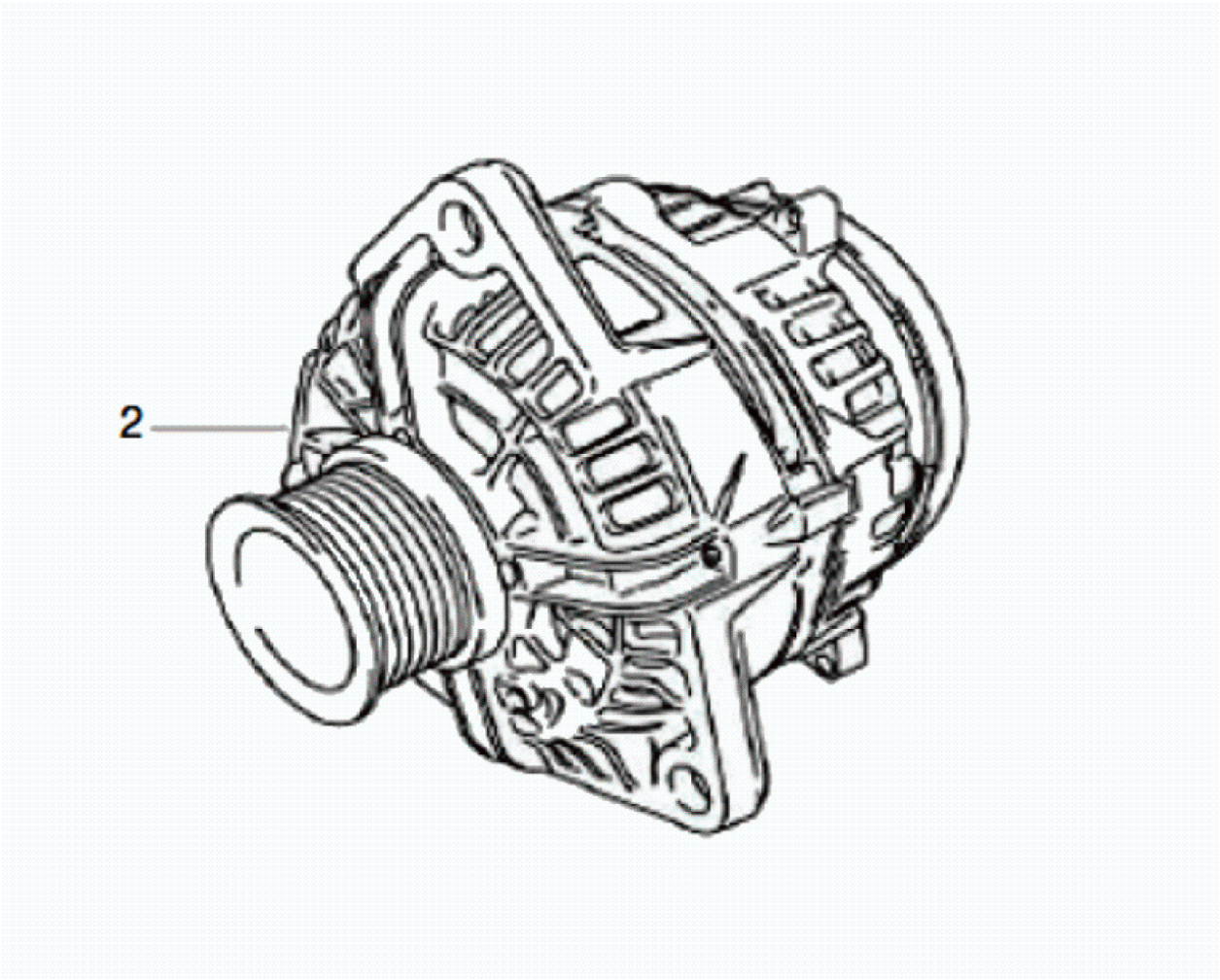

Fig.	Código	Qtd	Descrição (português)	Nota	Início	Fim
02	219001796	01	ALTERNADOR 14V 90A- BOSCH		4413	

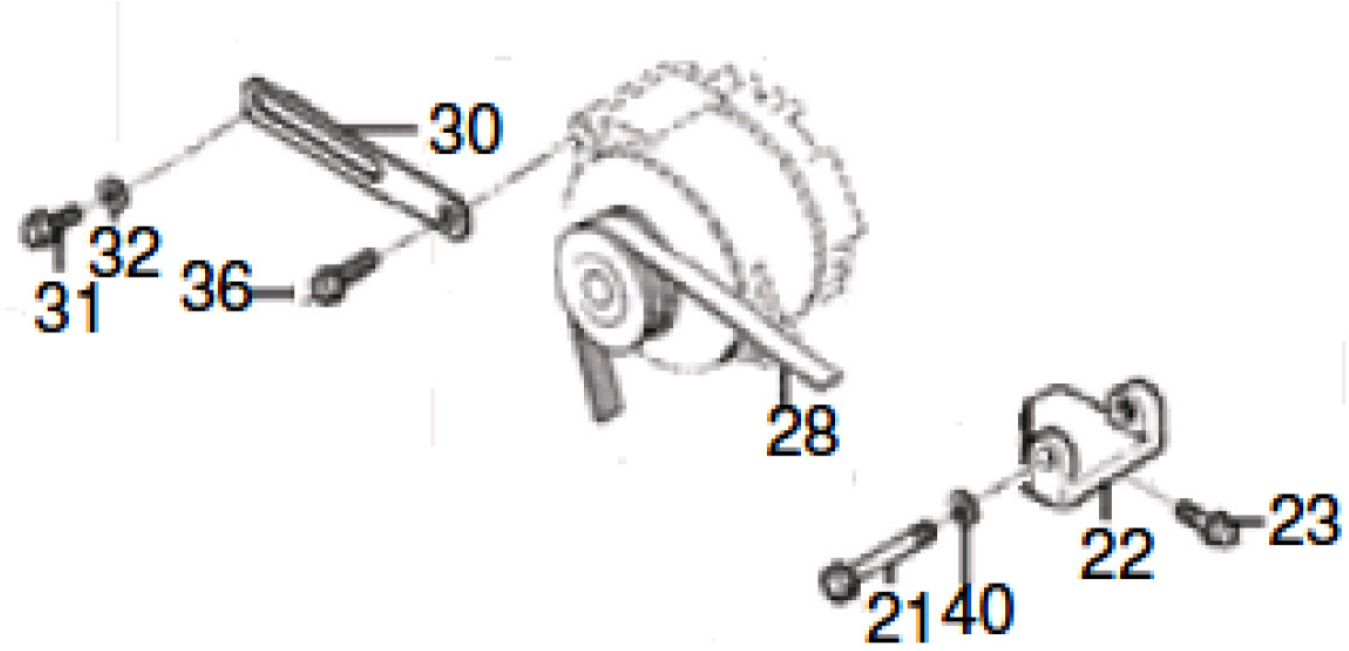

Fig.	Código	Qtd	Descrição (português)	Nota	Início	Fim
21	219002587	01	PARAFUSO M10x100		3243	
22	219002134	01	SUPORTE ALTERNADOR		3243	
23	100000071686	04	PARAFUSO		3243	
28	219001059	01	CORREIA		3243	
30	219002135	01	BRACO AJUSTAVEL		3243	
31	100000071688	01	PARAFUSO		3243	
32	100000071689	01	ARRUELA		3243	
36	100000071688	01	PARAFUSO		3243	
40	100000071690	01	ARRUELA PRESS?O		3243	

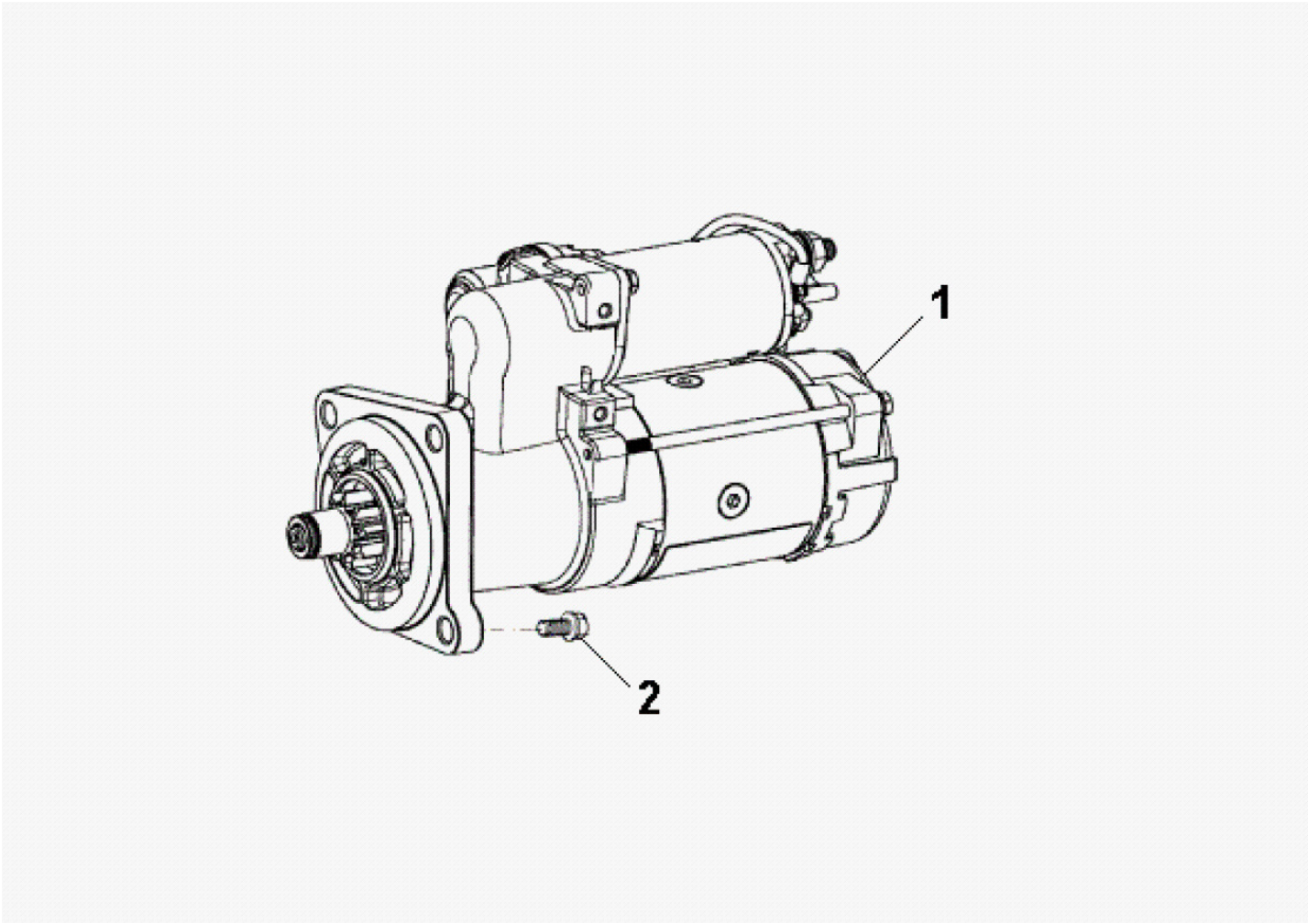

Fig.	Código	Qtd	Descrição (português)	Nota	Início	Fim
01	219001334	01	MOTOR DE PARTIDA		3243	
02	602002601025	03	PARAFUSO M10X25		3243	

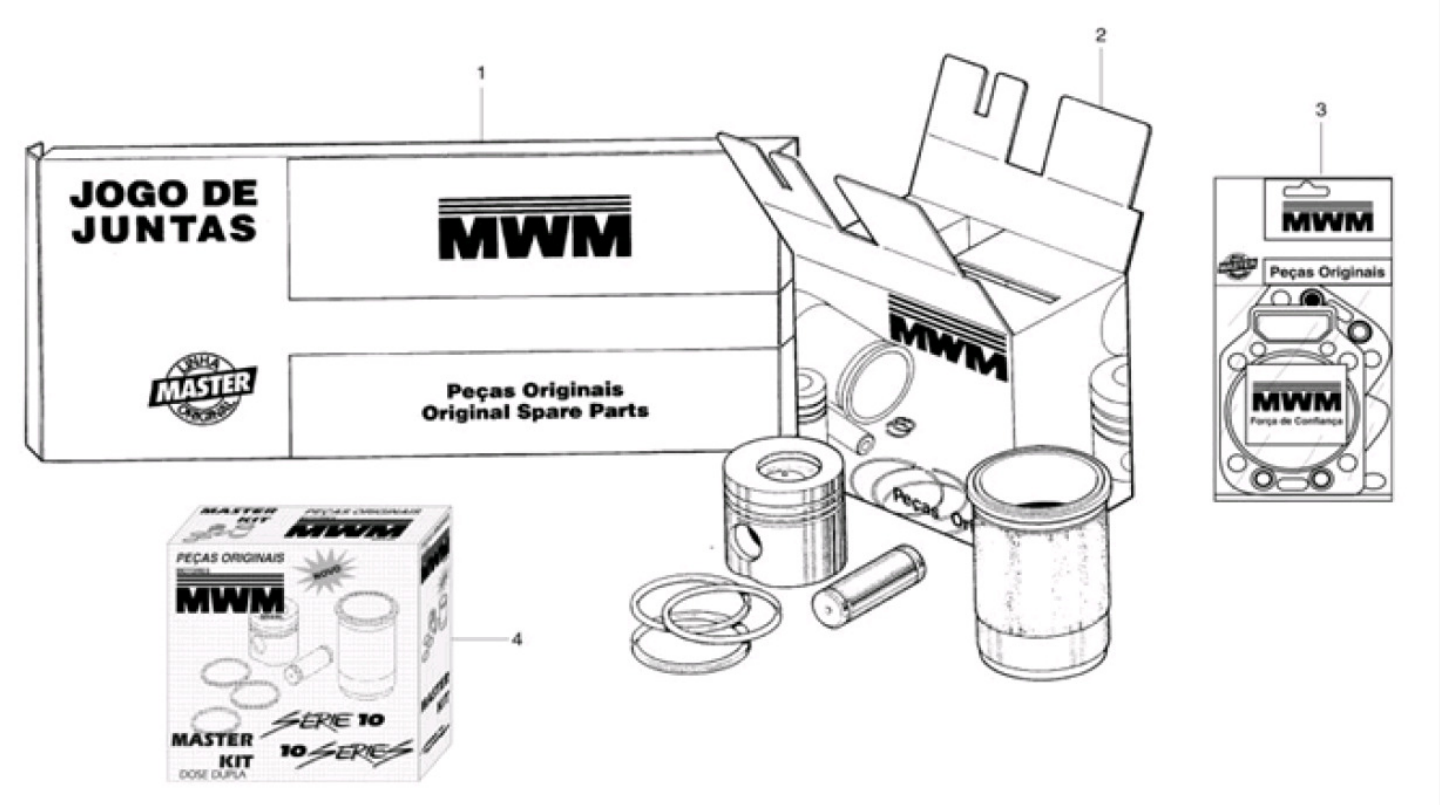

Fig.	Código	Qtd	Descrição (português)	Nota	Início	Fim
01	219001507	01	JOGO DE JUNTAS INFERIOR		4413	
02	100000071983	04	KIT- REPARO PARA UM CILINDRO	4.10N.A.	4413	

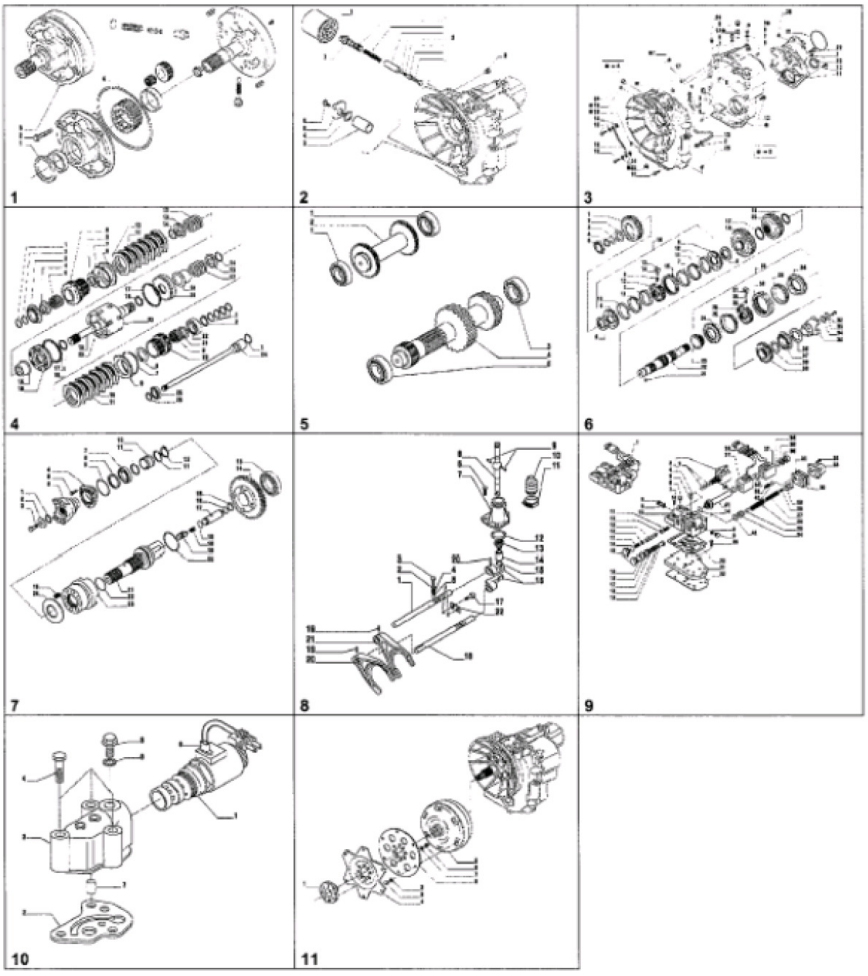

Fig.	Código	Qtd	Descrição (português)	Nota	Início	Fim
00	219001687	01	TRANSMISS?O COMPLETA		4413	
01		01	BOMBA OLEO	VER 3B100 01.0	4413	
02		01	FILTROS DE OLEO	VER 3B100 02.0	4413	
03		01	CARCASA TRANSMISS?O	VER 3B100 03.0	4413	
04		01	EIXO ENTRADA	VER 3B100 04.0	4413	
05		01	EIXO RE E EIXO PRIMARIO	VER 3B100 05.0	4413	
06		01	EIXO SECUNDARIO	VER 3B100 06.0	4413	
07		01	EIXO SAIDA	VER 3B100 07.0	4413	
08		01	CONTROLE TRANSMISS?O	VER 3B100 08.0	4413	
09		01	DISTRIBUIDOR	VER 3B100 09.0	4413	
10		01	VALVULA SOLENOIDE	VER 3B100 10.0	4413	
11		01	CONVERSOR	VER 3B100 11.0	4413	

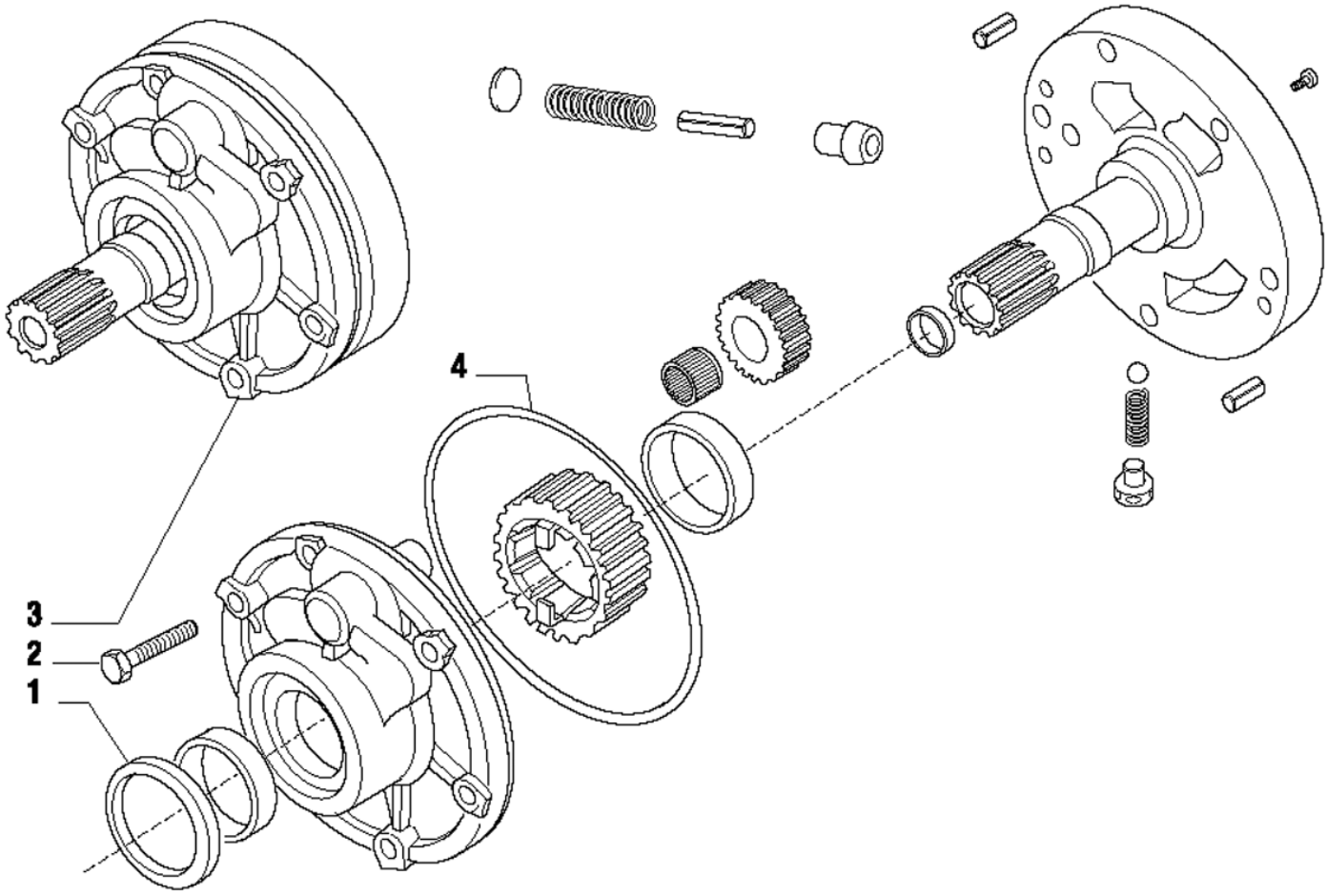

Fig.	Código	Qtd	Descrição (português)	Nota	Início	Fim
01	219000511	01	RETENTOR OLEO		4413	
02	100000023130	06	PARAFUSO		4413	
03	219000645	01	MONTAGEM BOMBA		4413	
04	219000512	01	ANEL O		4413	

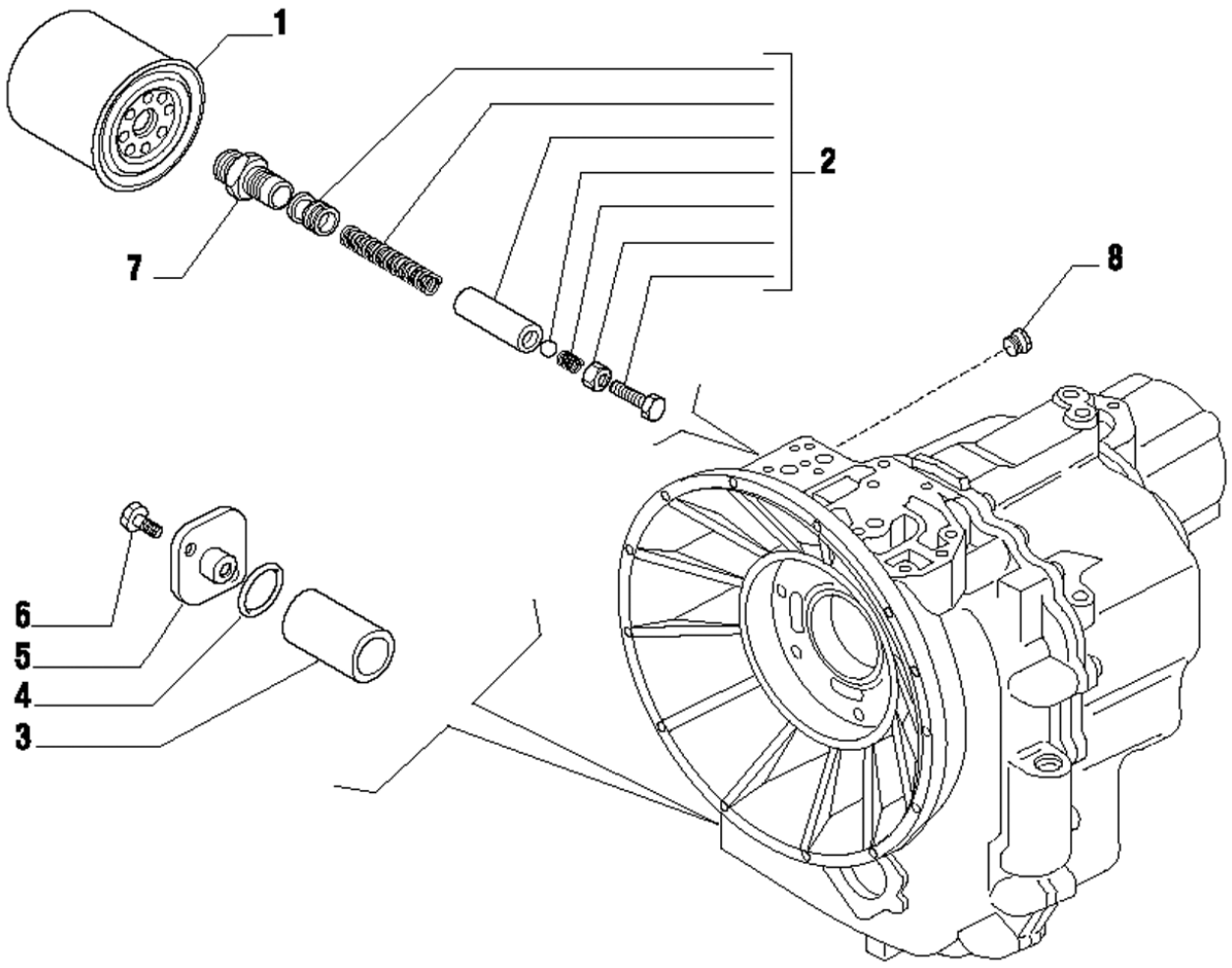

Fig.	Código	Qtd	Descrição (português)	Nota	Início	Fim
01	219000751	01	FILTRO OLEO		4413	
02	219000934	01	KIT VALVULA		4413	
03	219000048	01	FILTRO TELA		4413	
04	219000483	01	ANEL O		4413	
05	219000611	01	TAMPA		4413	
06	219000530	02	PARAFUSO		4413	
07	219000609	01	CONEX?O		4413	
08	219000547	01	BUJ?O		4413	

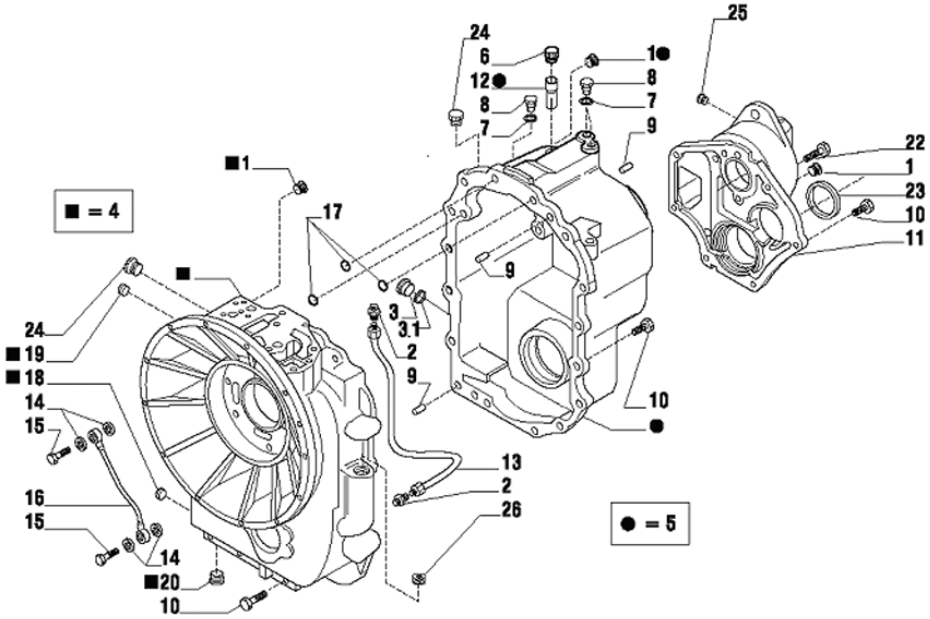

Fig.	Código	Qtd	Descrição (português)	Nota	Início	Fim
01	219000547	03	BUJ?O		4413	
02	219000935	02	CONEX?O		4413	
03	219000037	01	BUJ?O		4413	
03.1	210400251	01	ANEL O		4413	
04	219000936	01	CARCACA FRONTAL		4413	
05	219000937	01	CARCACA TRASEIRA		4413	
06	219000575	01	RESPIRO		4413	
07	219000553	03	ARRUELA VEDAC?O		4413	
08	100000023156	03	BUJ?O		4413	
09	219000598	03	PINO		4413	
10	219000536	22	PARAFUSO		4413	
11	219000938	01	TAMPA		4413	
12	219000749	01	TUBO RESPIRO		4413	
13	219000939	01	TUBO LUBRIFICAC?O		4413	
14	210000865	04	ARRUELA LISA		4413	
15	219000607	02	PARAFUSO		4413	
16	219000612	01	TUBO LUBRIFICAC?O		4413	
17	219000573	03	ANEL O		4413	
18	219000940	01	TAMP?O		4413	
19	219000941	01	TAMP?O		4413	
20	219000942	01	TAMP?O		4413	

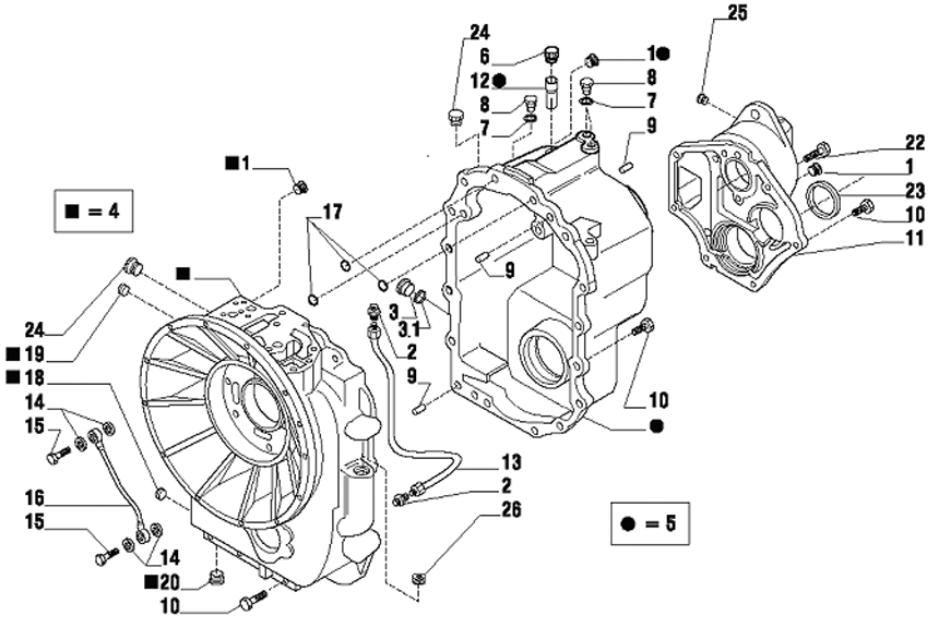

Fig.	Código	Qtd	Descrição (português)	Nota	Início	Fim
22	219000537	02	PARAFUSO		4413	
23	219000490	01	ANEL VEDAC?O		4413	
24	219001352	02	BUJ?O		4413	
25	219000547	01	BUJ?O		4413	
26	219001234	01	BUJ?O		4413	

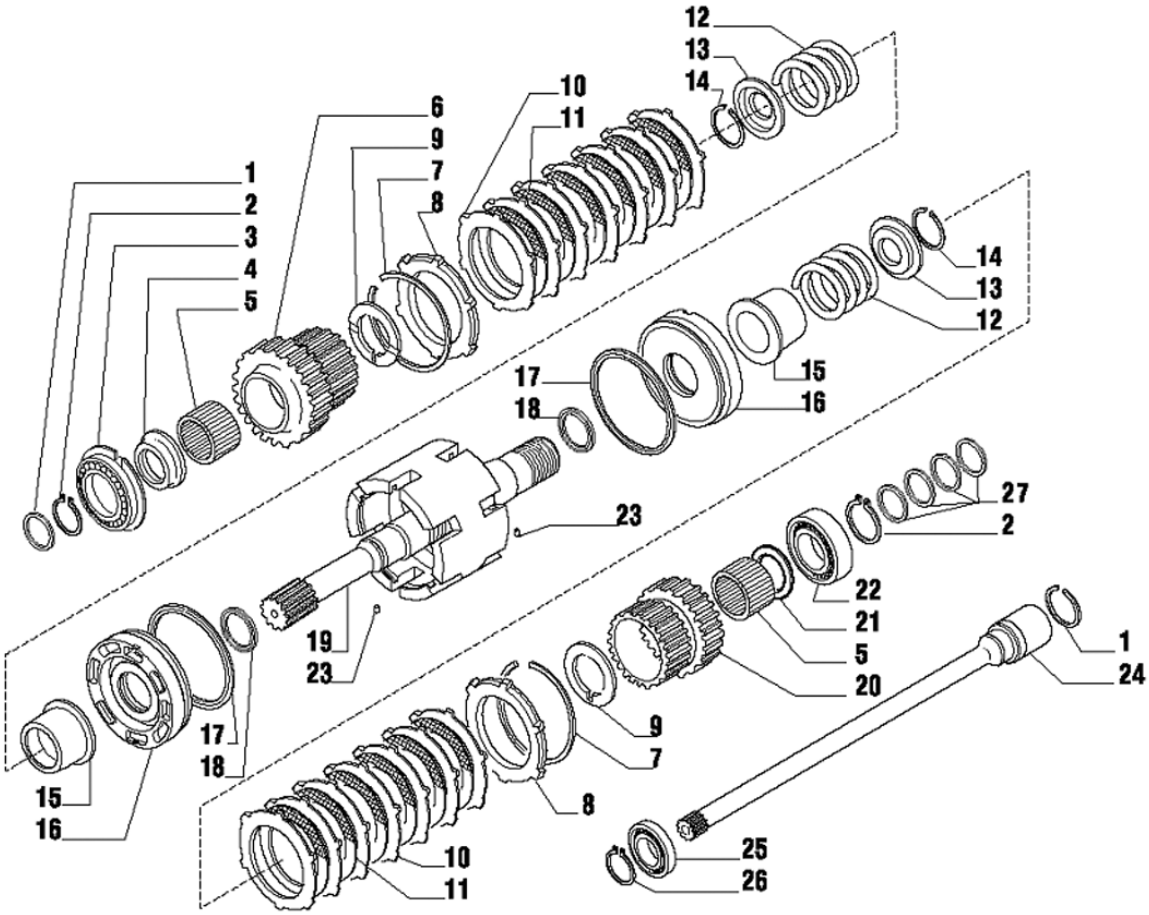

Fig.	Código	Qtd	Descrição (português)	Nota	Início	Fim
01	210401287	02	ANEL VEDAC?O		4413	
02	210000960	02	ANEL TRAVA		4413	
03	219000565	01	ROLAMENTO		4413	
04	219000752	01	ESPACADOR		4413	
05	219000569	02	ROLAMENTO AGULHAS		4413	
06	219000753	02	ENGRENAGEM		4413	
07	219000562	01	DISCO TRAVA		4413	
08	219000644	02	ANEL TRAVA		4413	
09	219000754	02	ARRUELA ENCOSTO		4413	
10	219000634	14	PLACA ACIONADORA		4413	
11	219000635	12	DISCO ATRITO		4413	
12	219000755	02	MOLA		4413	
13	219000633	02	TAMPA		4413	
14	219000560	02	ANEL TRAVA		4413	
15	219000756	02	LUVA EMBREAGEM		4413	
16	219000757	02	PIST?O EMBREAGEM		4413	
17	219000758	02	ANEL VEDAC?O		4413	
18	219000759	02	ANEL VEDAC?O		4413	
19	100000017048	01	EIXO ENTRADA		4413	
20	100000019539	01	ENGRENAGEM		4413	
21	219000761	01	ARRUELA ENCOSTO		4413	

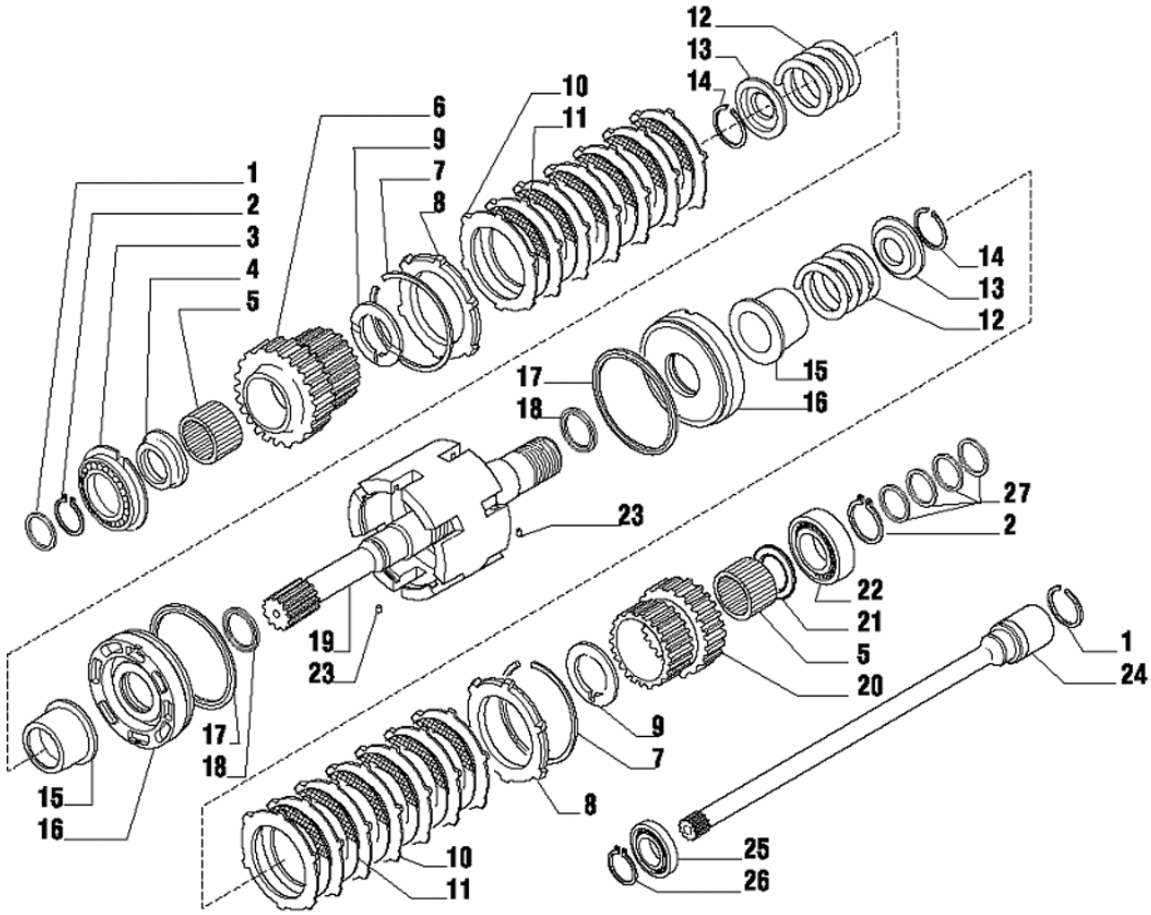

Fig.	Código	Qtd	Descrição (português)	Nota	Início	Fim
22	219000564	01	ROLAMENTO		4413	
23	219000557	02	PINO ELASTICO		4413	
24	219001235	01	EIXO DO PTO		4413	
25	219001236	01	ROLAMENTO ESFERA		4413	
26	219001237	01	ANEL TRAVA		4413	
27	219002226	04	ANEL VEDAC?O		4413	

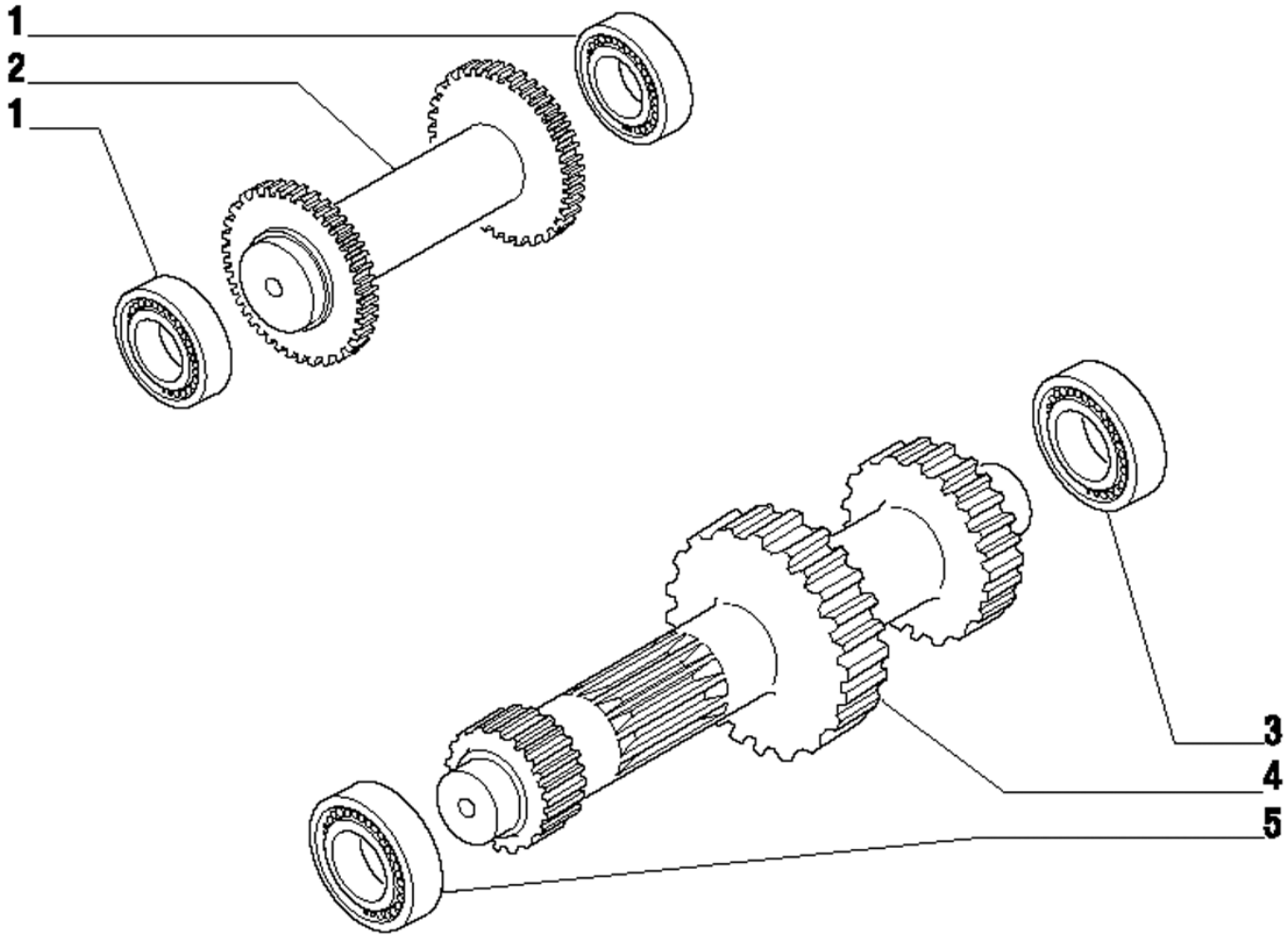

Fig.	Código	Qtd	Descrição (português)	Nota	Início	Fim
01	219000563	02	ROLAMENTO		4413	
02	219000649	01	EIXO RE		4413	
03	219000564	01	ROLAMENTO		4413	
04	100000022552	01	EIXO PRIMARIO		4413	
05	219000568	01	ROLAMENTO		4413	

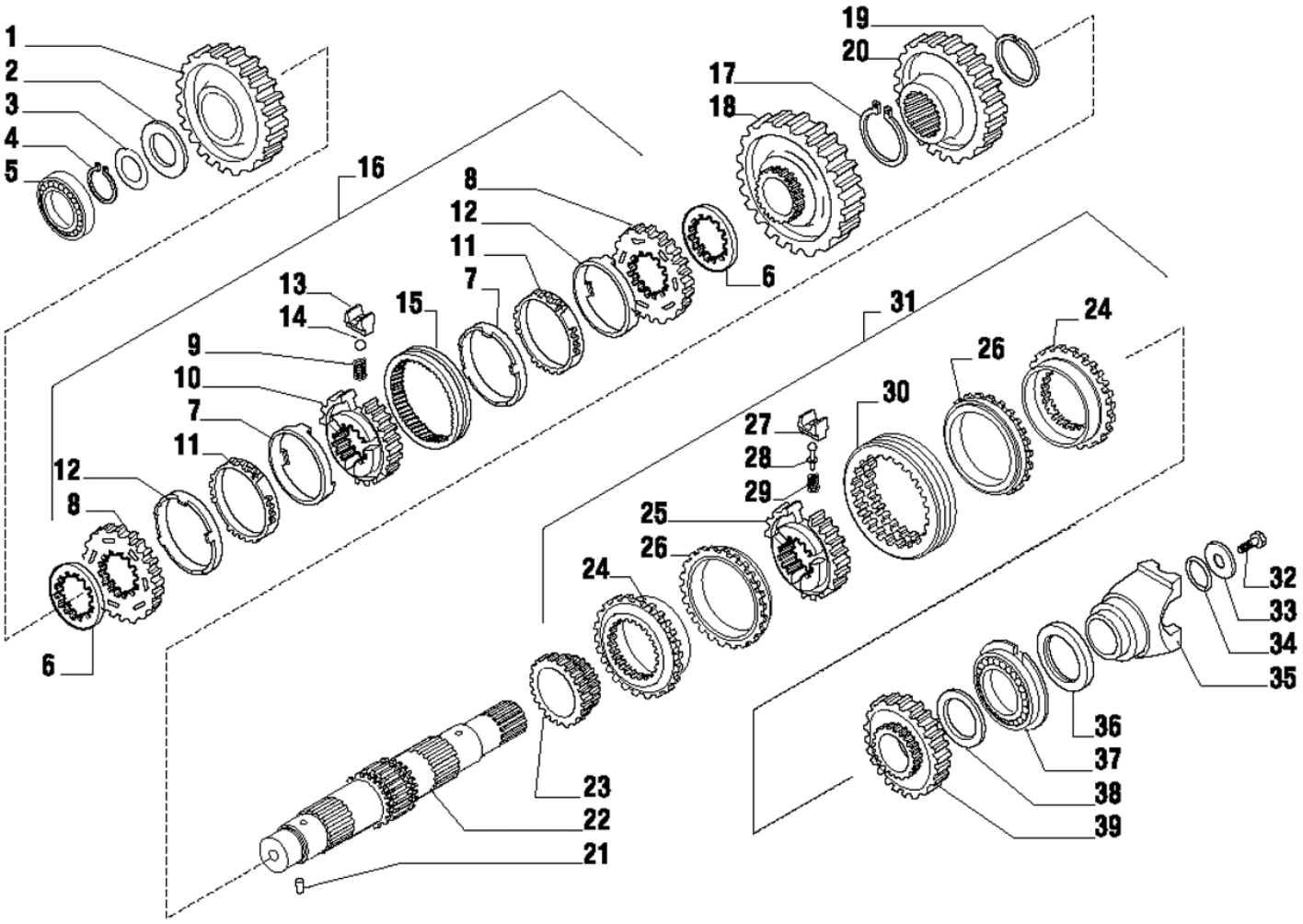

Fig.	Código	Qtd	Descrição (português)	Nota	Início	Fim
01	219000767	01	ENGRENAGEM		4413	
02	219000768	01	ARRUELA CALCO		4413	
03	219000615	CN	CALCO 0,05MM		4413	
03	219000616	CN	CALCO 0,10MM		4413	
03	219000617	CN	CALCO 0,30MM		4413	
03	219000632	CN	CALCO 0,50MM		4413	
04	219000561	01	ANEL TRAVA		4413	
05	219000568	01	ROLAMENTO		4413	
06	219000619	02	ESPACADOR		4413	
07	219000586	02	ANEL FRICC?O		4413	
08	219000583	02	ANEL SINCRONIZADOR		4413	
09	100000014882	03	MOLA		4413	
10	219000582	01	CUBO		4413	
11	219000584	02	ANEL SINTERIZADO		4413	
12	219000585	03	ANEL ACO		4413	
13	100000014883	03	TRAVA MOLA		4413	
14	100000014885	03	ESFERA		4413	
15	219000578	01	LUVA		4413	
16	219000613	01	KIT SINCRONIZAC?O		4413	
17	219000943	01	ANEL TRAVA		4413	
18	219000646	01	ENGRENAGEM		4413	

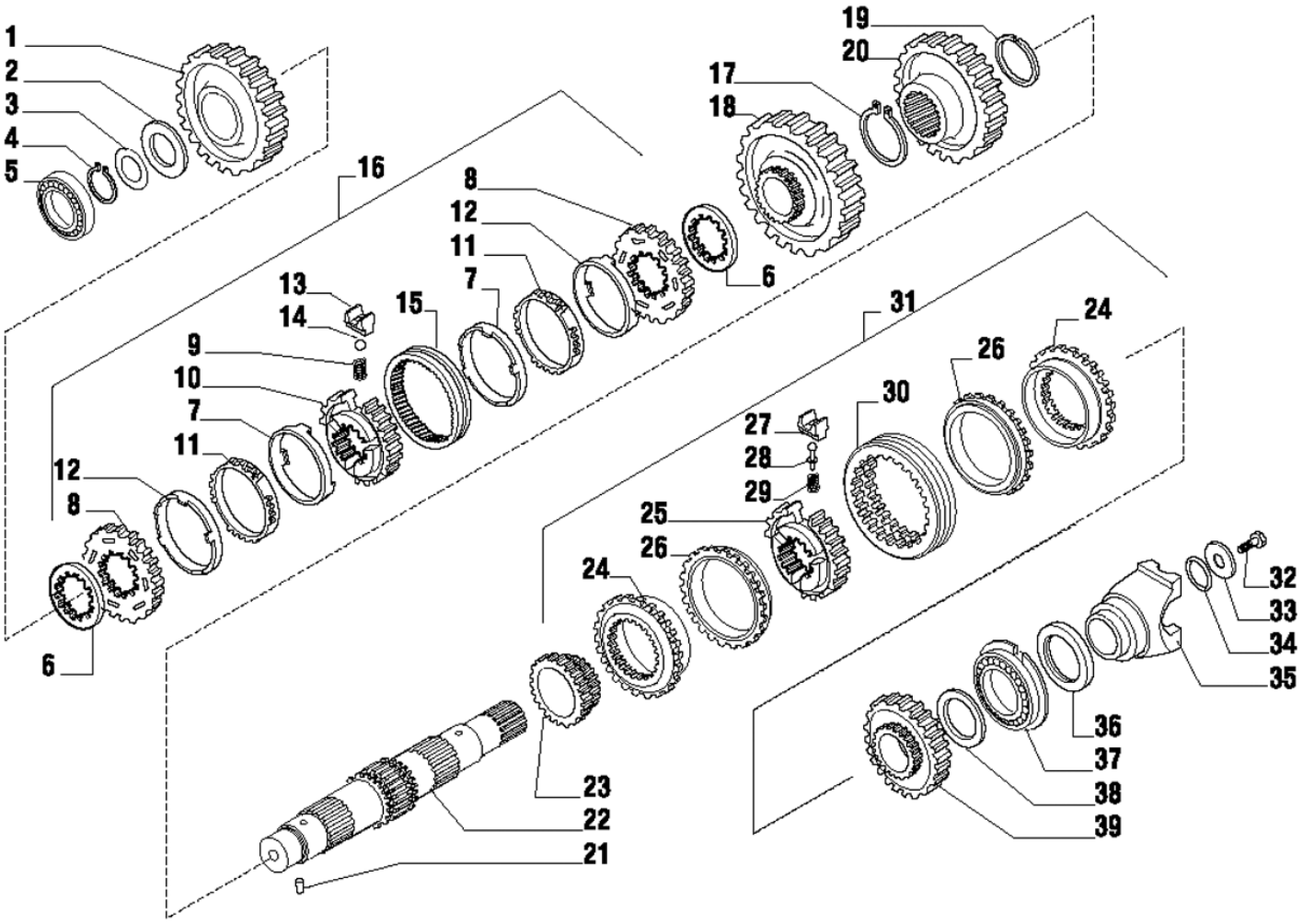

Fig.	Código	Qtd	Descrição (português)	Nota	Início	Fim
19	219000944	01	ANEL TRAVA		4413	
20	219000945	01	ENGRENAGEM Z=44		4413	
21	219000557	01	PINO ELASTICO		4413	
22	219000946	01	EIXO SECUNDARIO		4413	
23	219000769	01	ENGRENAGEM Z=23		4413	
31	219001898	01	KIT SINCRONIZAC?O		4413	
32	210007074	01	PARAFUSO		4413	
33	210007070	01	ARRUELA		4413	
34	210401278	01	ANEL O		4413	
35	219000647	01	FLANGE		4413	
36	219000490	01	ANEL VEDAC?O		4413	
37	219000566	01	ROLAMENTO		4413	
38	219000761	01	ARRUELA ENCOSTO		4413	
39	219000772	01	ENGRENAGEM		4413	

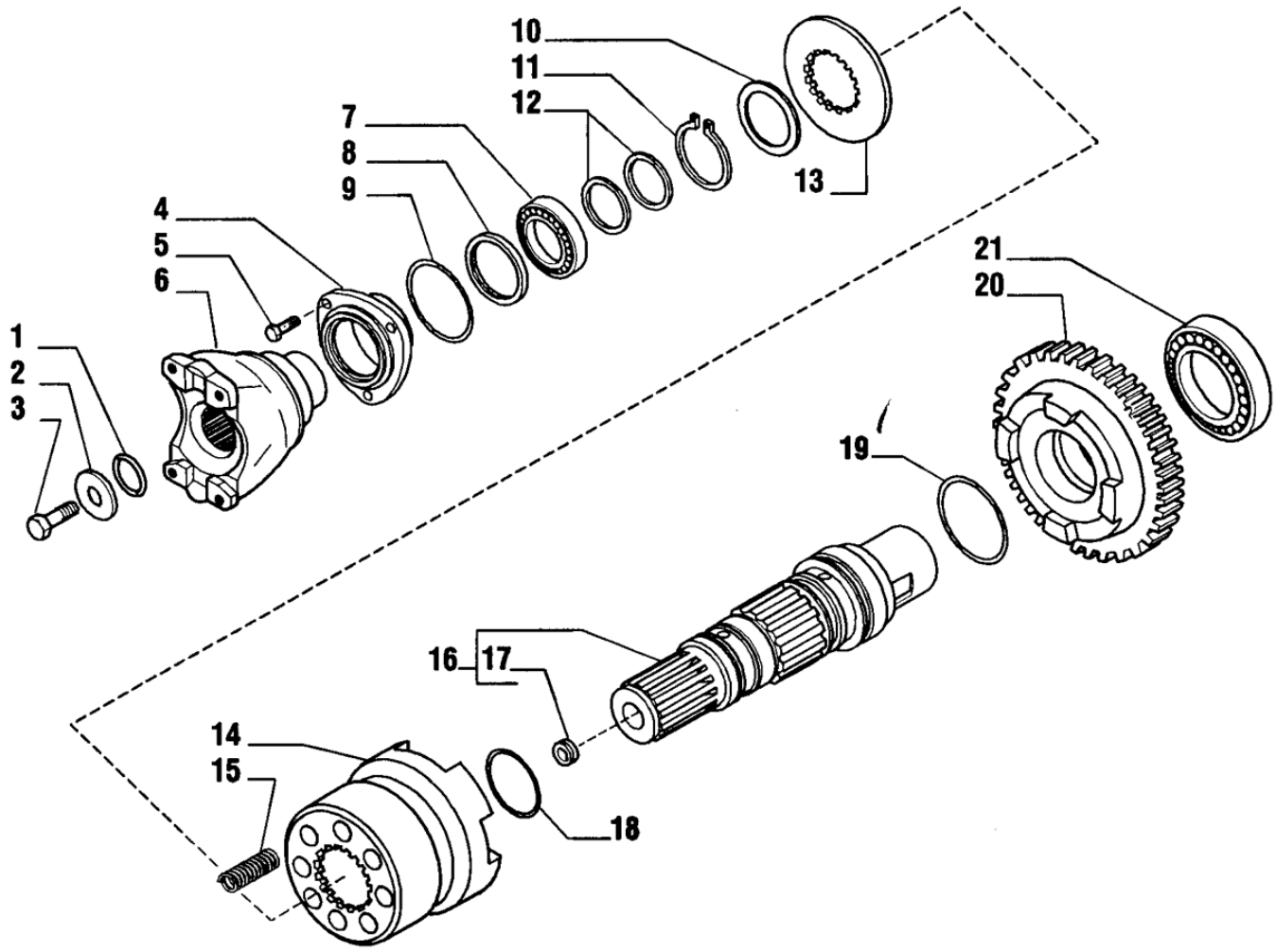

Fig.	Código	Qtd	Descrição (português)	Nota	Início	Fim
01	219000491	01	ANEL O		4413	
02	219000035	01	ARRUELA		4413	
03	210007074	01	PARAFUSO		4413	
04	219000948	01	TAMPA FRONTAL		4413	
05	219000531	03	PARAFUSO		4413	
06	219000949	01	FLANGE		4413	
07	219000563	01	ROLAMENTO		4413	
08	219000484	01	ANEL VEDAC?O		4413	
09	210401276	01	ANEL O		4413	
10	219000950	01	ARRUELA		4413	
11	219000951	01	ANEL TRAVA		4413	
12	210401287	02	ANEL VEDAC?O		4413	
13	219000952	01	ARRUELA DENTADA		4413	
14	219000953	01	LUVA		4413	
15	219000954	08	MOLA		4413	
16	219000955	01	EIXO SAIDA		4413	
17	219001353	01	BUJ?O		4413	
18	219000956	01	ANEL O		4413	
19	219000957	01	ANEL O		4413	
20	219000958	01	ENGRENAGEM Z=36		4413	
21	219000564	01	ROLAMENTO		4413	

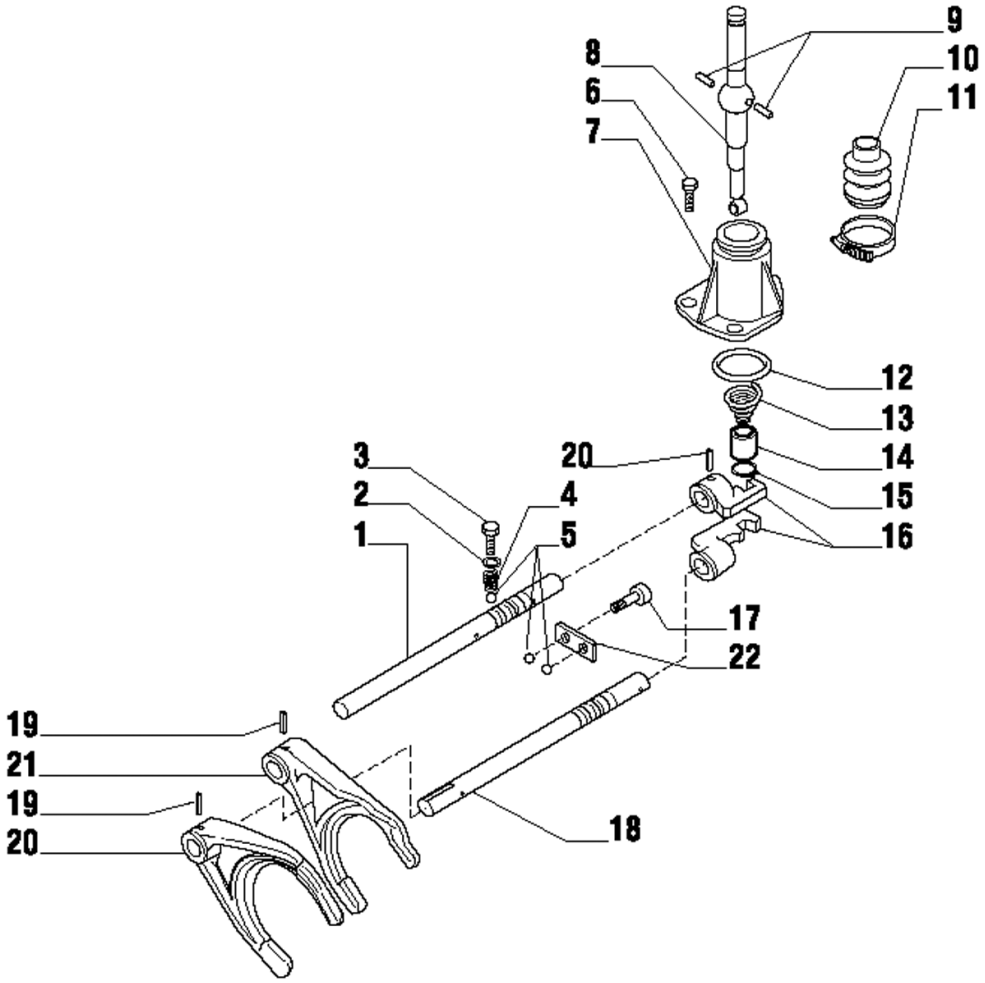

Fig.	Código	Qtd	Descrição (português)	Nota	Início	Fim
01	219000773	01	EIXO COMANDO 3?/4?		4413	
02	219000556	02	ARRUELA		4413	
03	100000014879	02	PARAFUSO		4413	
04	100000014881	02	MOLA		4413	
05	219000572	04	ESFERA		4413	
06	219000545	03	PARAFUSO		4413	
07	219000602	01	TAMPA		4413	
08	219000775	01	ALAVANCA ACIONAMENTO		4413	
09	219000600	02	PINO		4413	
10	219000599	01	FOLE DE BORRACHA		4413	
11	219000606	01	ABRACADEIRA		4413	
12	210401268	01	ANEL O		4413	
13	219000776	01	MOLA		4413	
14	219000777	01	BUCHA		4413	
15	210003550	01	ANEL TRAVA		4413	
16	219000603	02	ENGATE		4413	
17	219000546	02	PARAFUSO		4413	
18	219000618	01	EIXO COMANDO 1?/2?		4413	
19	219000558	04	PINO ELASTICO		4413	
20	219000604	01	GARFO ACIONAMENTO 1?/2?		4413	
21	219001899	01	GARFO ACIONAMENTO 3?/4?		4413	

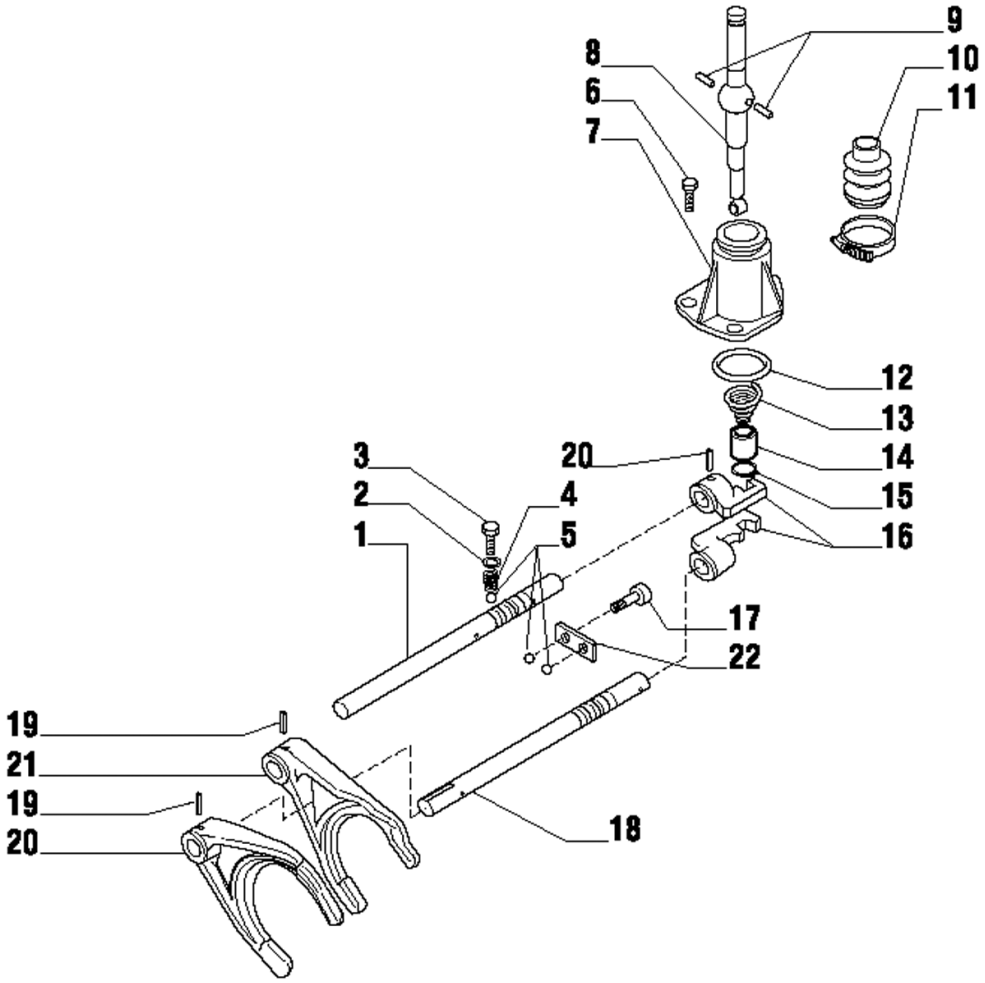

Fig.	Código	Qtd	Descrição (português)	Nota	Início	Fim
22	219000605	01	PLACA		4413	

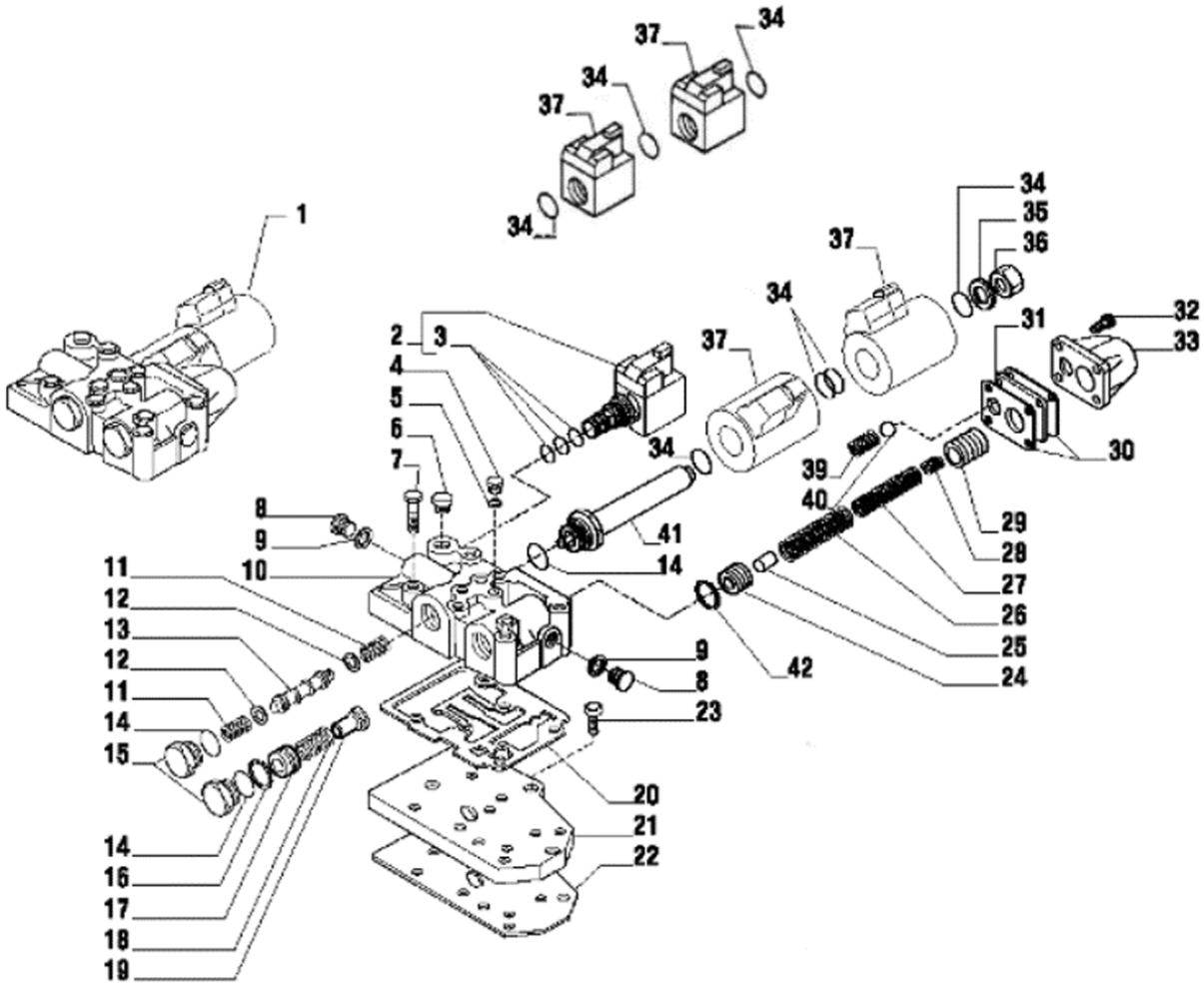

Fig.	Código	Qtd	Descrição (português)	Nota	Início	Fim
01	219001900	01	DISTRIBUIDOR		3243	
02	219000487	01	ELETRO-VALVULA		3243	
02.1	219001060	01	SOLENOIDE		3243	
03	219000595	01	KIT VEDAC?O		3243	
04	100000023156	04	BUJ?O		3243	
05	219000553	04	ARRUELA VEDAC?O		3243	
06	219000576	01	BUJ?O		3243	
07	219000534	06	PARAFUSO		3243	
08	219000548	02	BUJ?O		3243	
09	219000555	02	ARRUELA VEDAC?O		3243	
10	219000779	01	CARCACA DISTRIBUIDOR		3243	
11	219000780	02	MOLA		3243	
12	219000621	02	ARRUELA		3243	
13	100000014196	01	PIST?O		3243	
14	219000571	03	ANEL O		3243	
15	219000625	02	BUJ?O		3243	
16	219000559	01	ANEL TRAVA C/ FURO		3243	
17	219000623	01	PIST?O		3243	
18	219000626	01	MOLA		3243	
19	219000622	01	BUCHA		3243	
20	219000473	01	JUNTA VEDAC?O		3243	

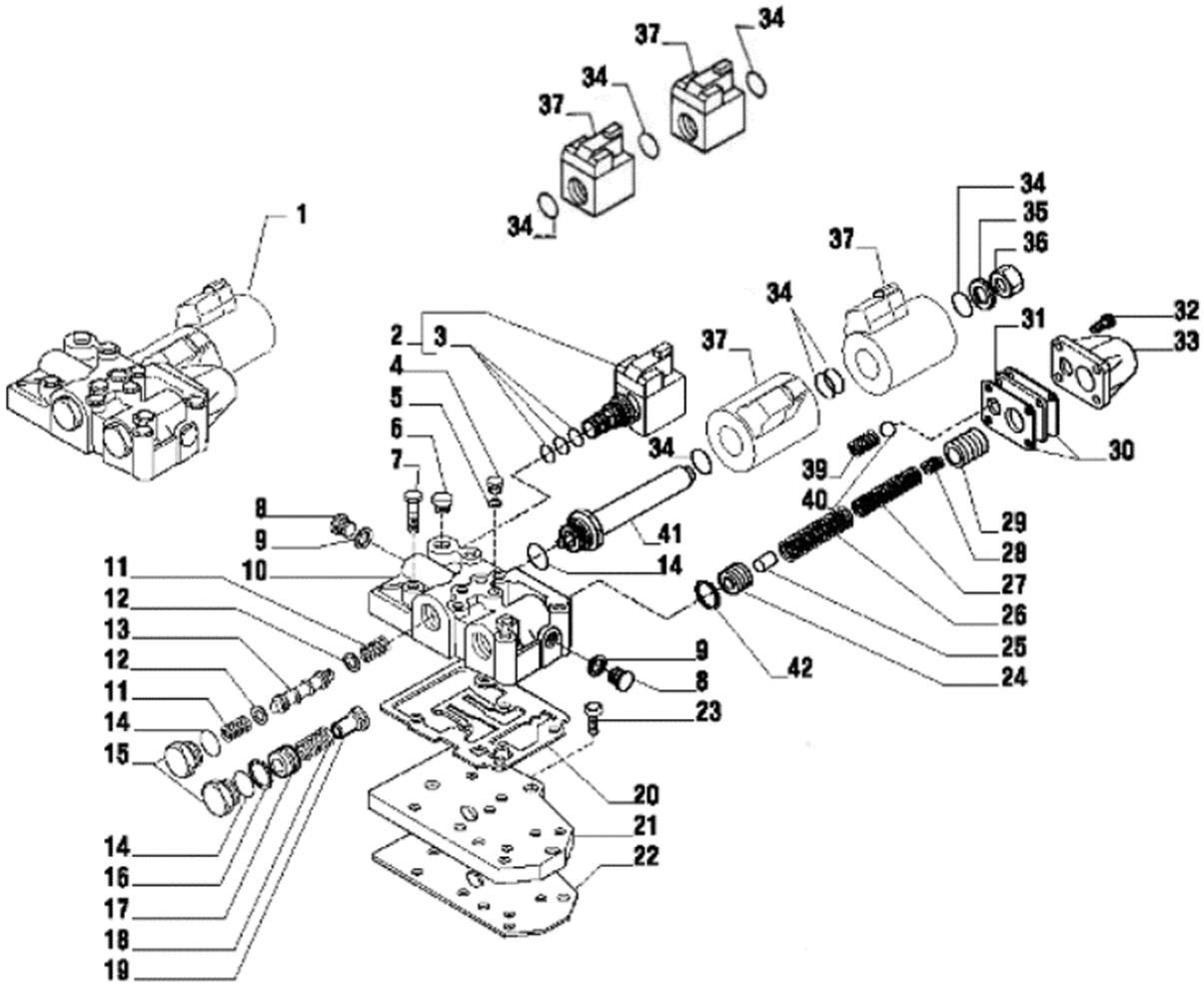

Fig.	Código	Qtd	Descrição (português)	Nota	Início	Fim
21	219000610	01	PLACA ALIMENTAC?O		3243	
22	219000474	01	JUNTA VEDAC?O		3243	
23	219000544	03	PARAFUSO		3243	
24	219000614	01	PIST?O INTERNO		3243	
25	219000641	01	PINO		3243	
26	219000642	01	MOLA		3243	
27	219000637	01	MOLA		3243	
28	219000636	01	MOLA		3243	
29	219000639	01	PIST?O SAIDA		3243	
30	219000624	02	JUNTA VEDAC?O		3243	
31	219000640	01	PLACA		3243	
32	219000543	04	PARAFUSO		3243	
33	219000620	01	TAMPA VALVULA		3243	
34	219000570	04	ANEL O		3243	
35	219000629	01	ARRUELA		3243	
36	219000628	01	BUJ?O		3243	
37		02	BOBINA ELETRO-VALVULA		3243	
39	219000627	01	MOLA		3243	
40	219000577	01	ESFERA		3243	
41	219000643	01	TUBO SOLENOIDE		3243	
42	219000782	01	ANEL TRAVA SEM FURO		3243	

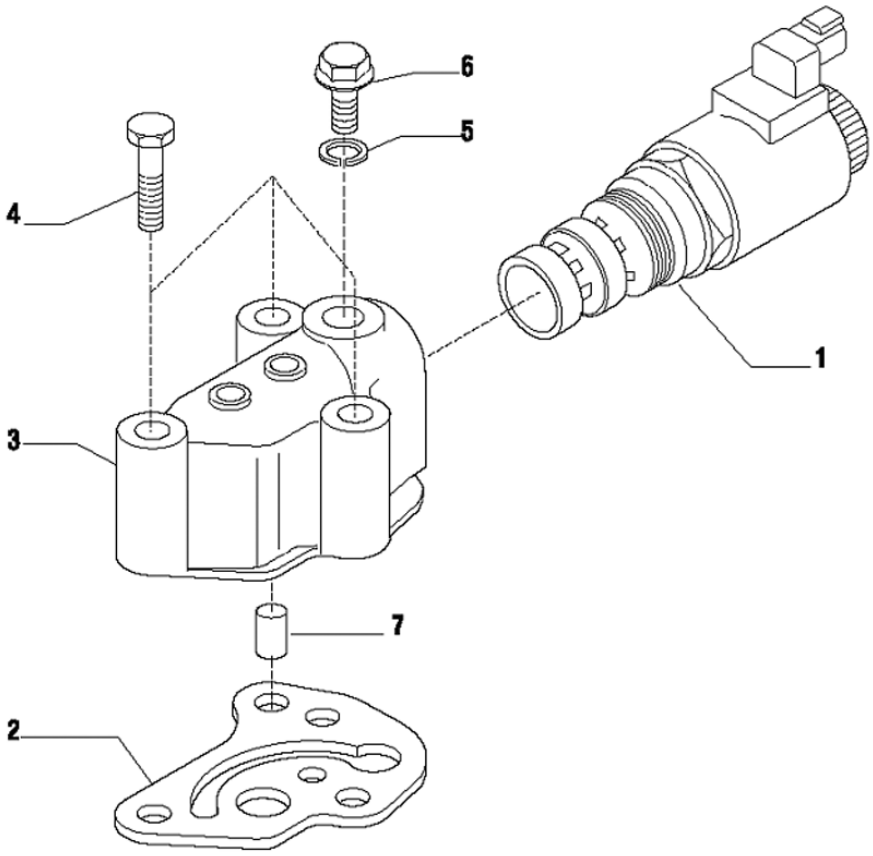

Fig.	Código	Qtd	Descrição (português)	Nota	Início	Fim
01	219001902	01	ELETRO-VALVULA		4413	
02	210401290	01	JUNTA VEDAC?O		4413	
03	219000960	01	CARCACA VALVULA		4413	
04	100000023130	03	PARAFUSO		4413	
05	219000553	01	ARRUELA VEDAC?O		4413	
06	100000023156	01	BUJ?O		4413	
07	100000023157	01	VALVULA		4413	

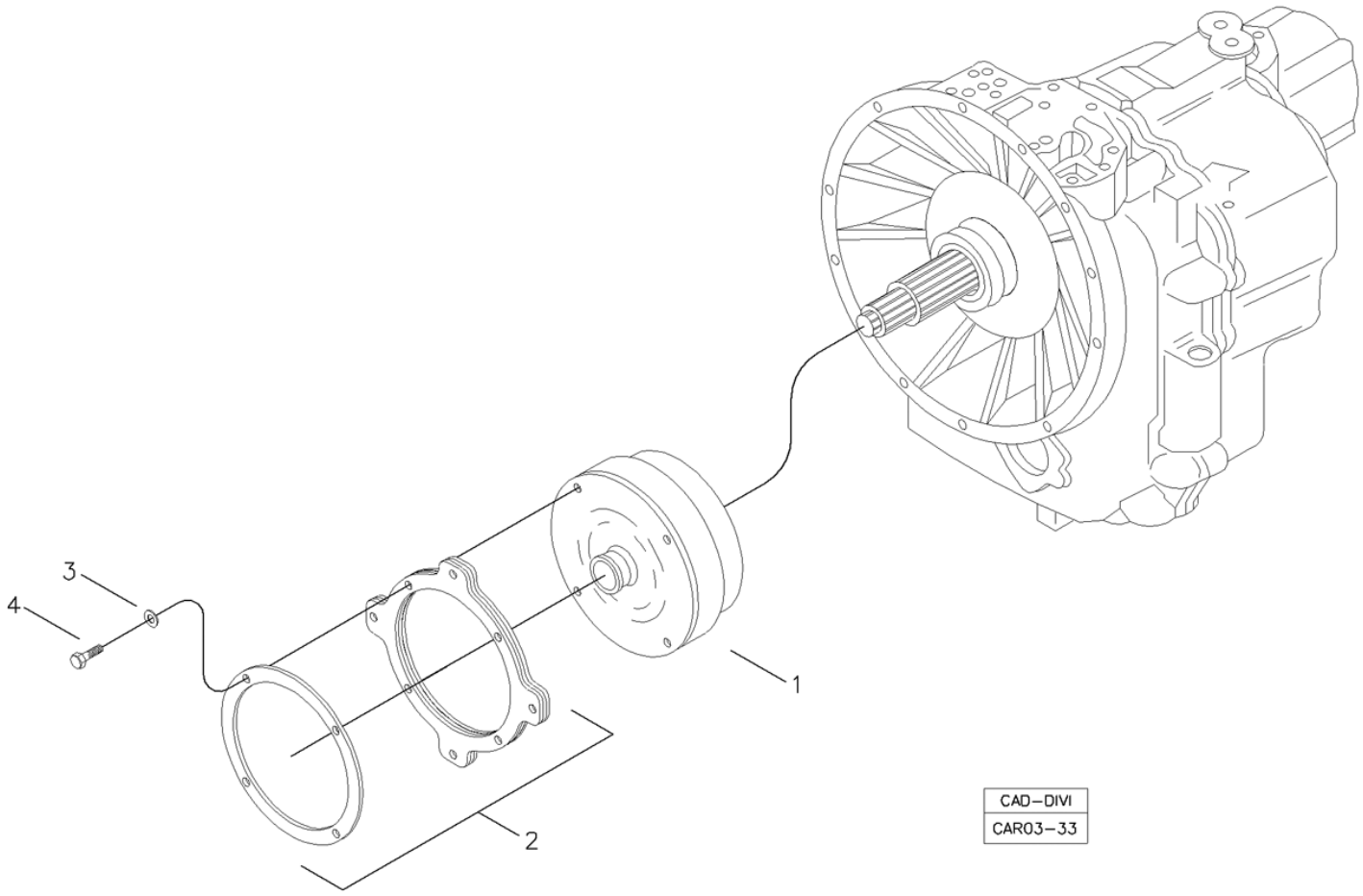

Fig.	Código	Qtd	Descrição (português)	Nota	Início	Fim
01	219002041	01	CONVERSOR		4413	
02	219002042	01	PLACA CONVERSOR		4413	
03	210002190	04	ARRUELA PRESS?O		4413	
04	210003920	04	PARAFUSO SEXT.		4413	

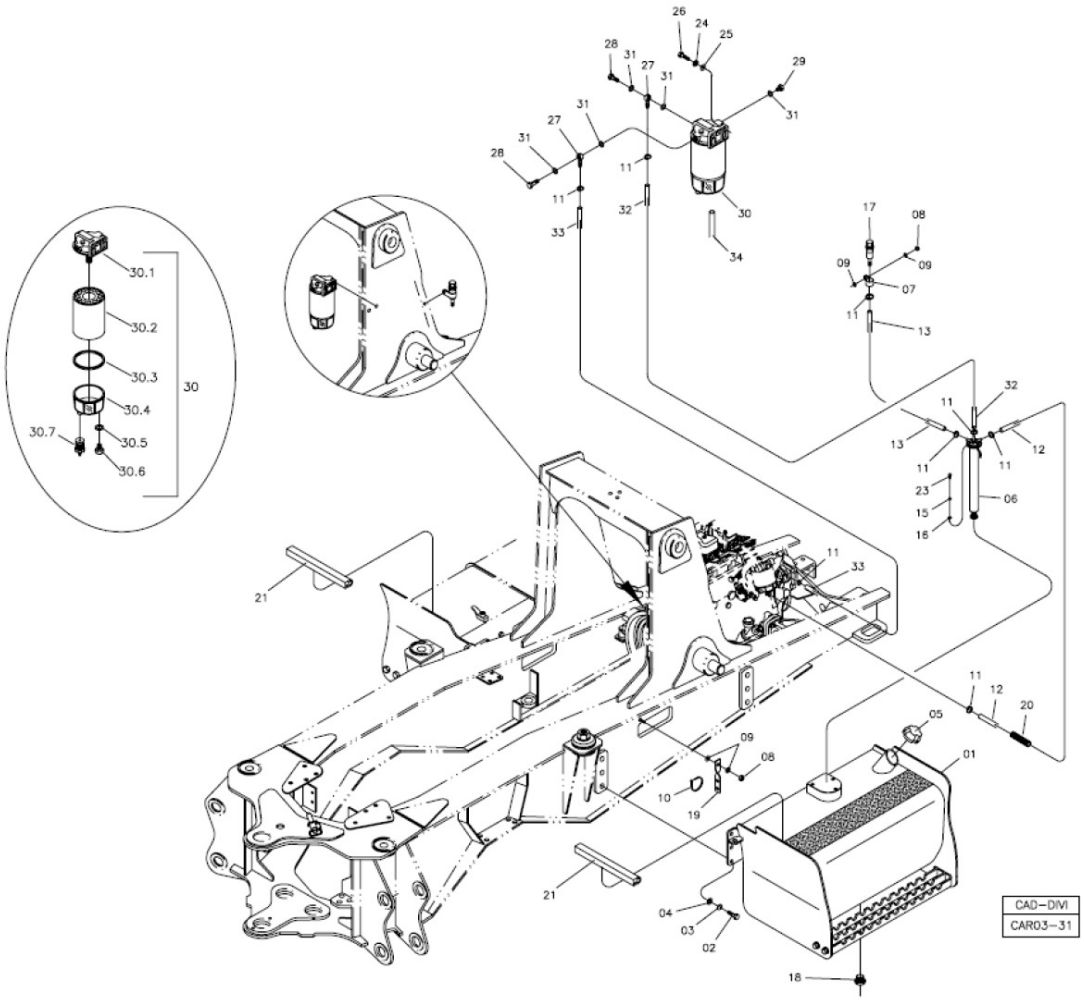

Fig.	Código	Qtd	Descrição (português)	Nota	Início	Fim
01	370460063	01	TANQUE COMBUSTIVEL		4413	
02	210004195	06	PARAFUSO M16X40		4413	
03	210002215	06	ARRUELA PRESS?O		4413	
04	208003639	06	ARRUELA		4413	
05	219000428	01	TAMPA TANQUE		4413	
06	219002381	01	SENSOR NIVEL		4413	
07	219000445	01	ABRACADEIRA		4413	
08	210005765	02	PORCA SEXT. AF		4413	
09	210002025	04	ARRUELA 10,0MM		4413	
10	210001079	05	ABRACADEIRA		4413	
11	210001116	08	ABRACADEIRA		4413	
12	219002739	01	MANGUEIRA 3/8"		4413	
13	219002738	01	MANGUEIRA 3/8"		4413	
15	210002165	06	ARRUELA PRESS?O		4413	
16	210002000	06	ARRUELA LISA		4413	
17	219000070	01	RESPIRO TANQUE		4413	
18	219001697	01	TAMPA DRENO		4413	
21	219002206	02	PERFIL BORRACHA		4413	
23	210003601	06	PARAFUSO		4413	
24	210002180	02	ARRUELA PRESS?O		4413	
25	210002015	02	ARRUELA LISA		4413	

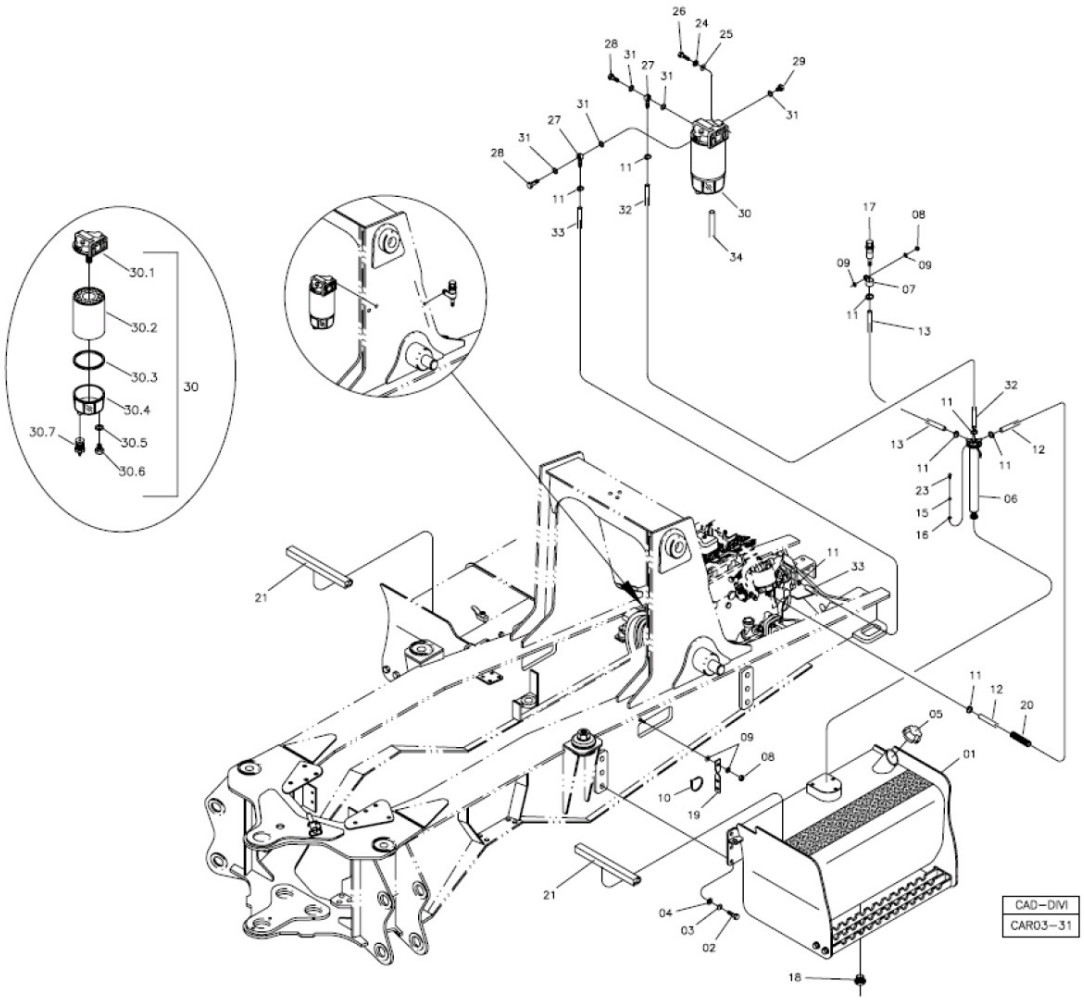

Fig.	Código	Qtd	Descrição (português)	Nota	Início	Fim
26	210003840	02	PARAFUSO SEXT.		4413	
27	212002316	02	CONEX?O BANJO		4413	
28	212002317	02	PARAFUSO BANJO		4413	
29	210301704	01	BUJ?O		4413	
30	219002017	01	FILTRO DE OLEO		4413	
30.2	218002539	01	ELEMENTO FILTRO		4413	
30.3	210401113	01	ANEL O		4413	
30.4	100000061786	01	COPO TRANSPARENTE		4413	
30.5	210401316	01	ANEL O		4413	
30.6	218004434	01	BUJ?O		4413	
30.7	218004433	01	BUJ?O DRENO		4413	
31	210400296	05	ARRUELA COBRE		4413	
32	219002163	01	MANGUEIRA BORRACHA		4413	
33	219002162	01	MANGUEIRA BORRACHA		4413	
34	211400204	0,5m	MANGUEIRA CRISTAL		4413	

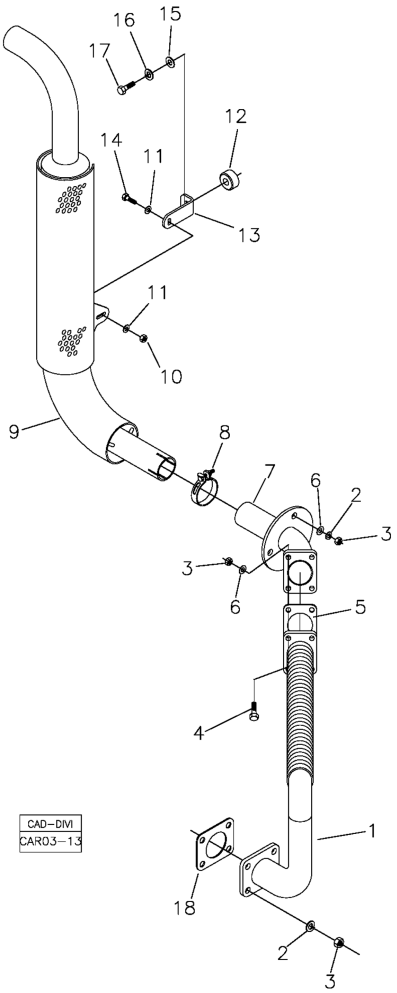

Fig.	Código	Qtd	Descrição (português)	Nota	Início	Fim
01	370260039	01	TUBO SAIDA		4413	
02	210002190	07	ARRUELA PRESS?O		4413	
03	208004512	11	PORCA TRAVANTE		4413	
04	210003920	04	PARAFUSO SEXT.		4413	
05	370060512	01	JUNTA		4413	
06	210002025	07	ARRUELA 10,0MM		4413	
07	370260040	01	TUBO INTERMEDIARIO		4413	
08	219000253	01	ABRACADEIRA		4413	
09	370360089	01	SILENCIADOR EXTERNO		4413	
10	210004583	01	PORCA AF		4413	
11	210002015	02	ARRUELA LISA		4413	
12	211400101	01	COXIM		4413	
13	370060292	01	SUPORTE		4413	
14	210003840	01	PARAFUSO SEXT.		4413	
15	210002021	01	ARRUELA LISA		4413	
16	210002200	01	ARRUELA PRESS?O		4413	
17	210004040	01	PARAFUSO		4413	
18	370060728	01	JUNTA		4413	

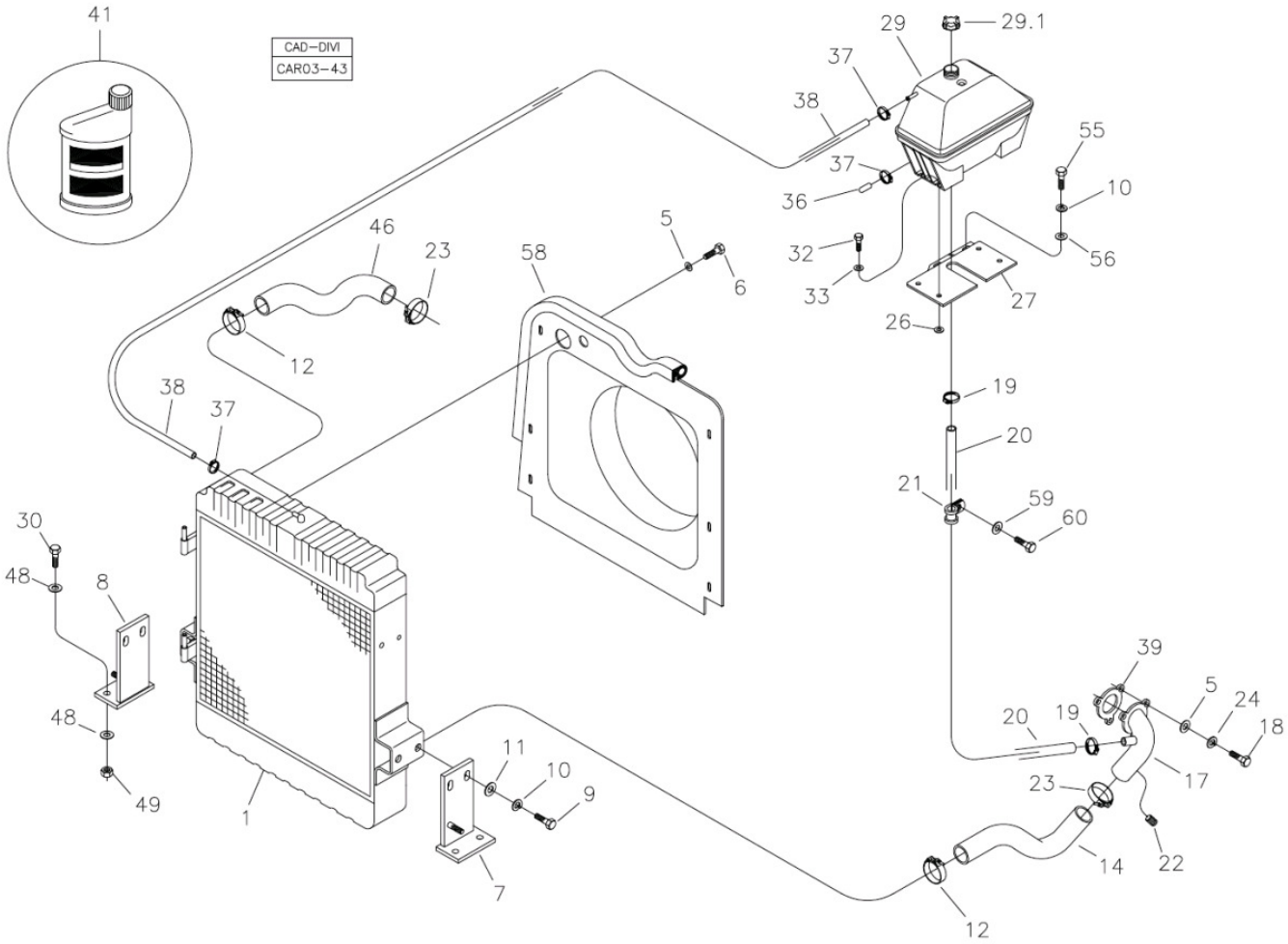

Fig.	Código	Qtd	Descrição (português)	Nota	Início	Fim
01	219000857	01	RADIADOR		4413	
05	210002015	14	ARRUELA LISA		4413	
06	210003800	06	PARAFUSO		4413	
07	100000015529	01	SUPORTE ESQUERDO		4413	
08	100000015528	01	SUPORTE DIREITO		4413	
09	210003910	04	PARAFUSO SEXTAVADO		4413	
10	210002190	04	ARRUELA PRESS?O		4413	
11	370025772	08	ARRUELA CALCO		4413	
12	210002279	02	ABRACADEIRA		4413	
14	219002316	01	MANGUEIRA		4413	
17	370260096	01	CURVA FLANGEADA		4413	
18	210003830	10	PARAFUSO		4413	
19	210006225	02	ABRACADEIRA		4413	
20	219002322	01	MANGUEIRA		4413	
21	219000357	01	ABRACADEIRA		4413	
22	210301678	01	TAMP?O		4413	
23	210002263	02	ABRACADEIRA		4413	
24	210002180	07	ARRUELA PRESS?O		4413	
26	210002170	04	ARRUELA PRESS?O		4413	
27	370260049	01	SUPORTE TANQUE		4413	
29	219000349	01	TANQUE EXPANS?O		4413	

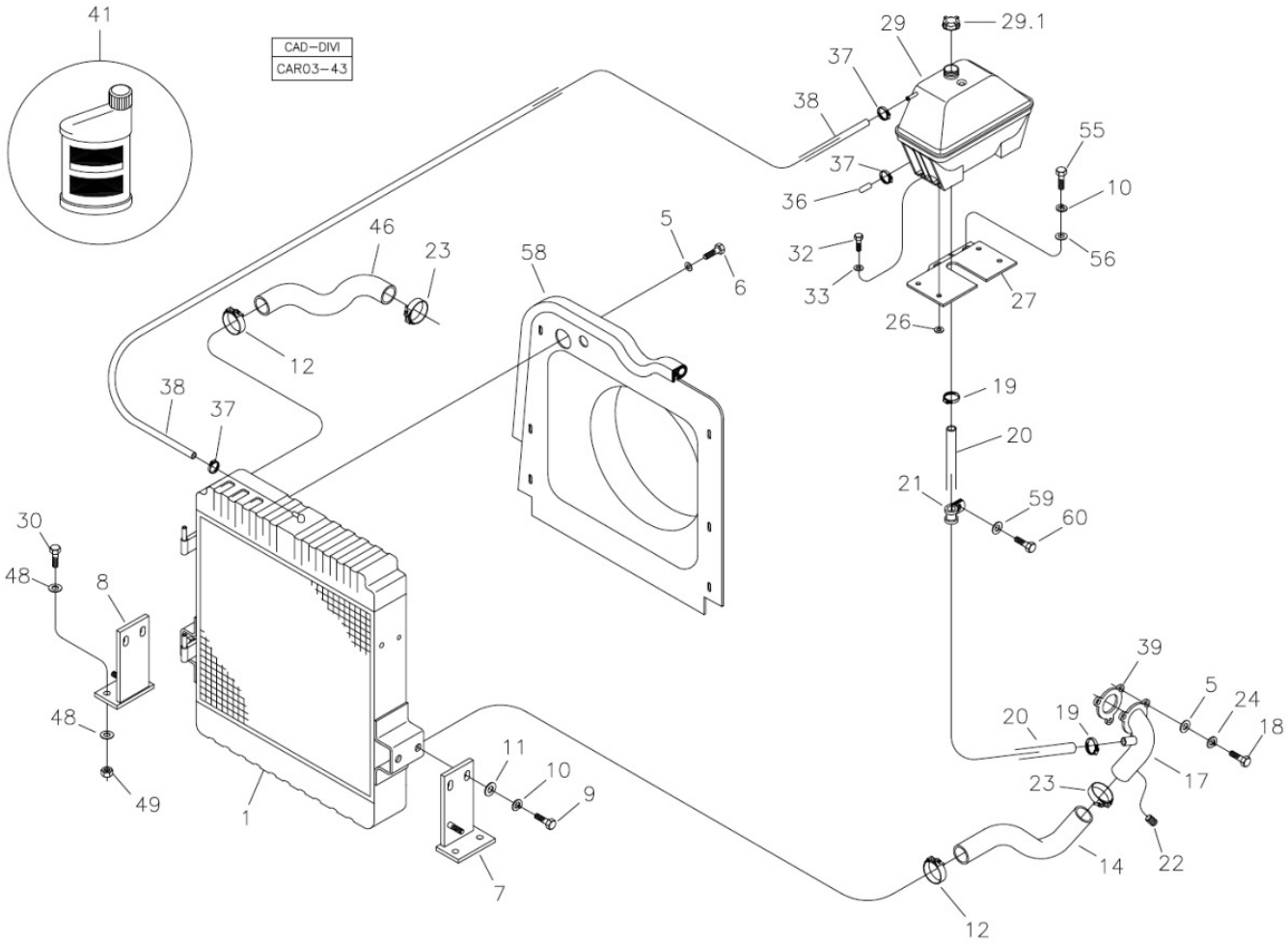

Fig.	Código	Qtd	Descrição (português)	Nota	Início	Fim
29.1	219000859	01	TAMPA TANQUE		4413	
30	210004070	04	PARAFUSO		4413	
33	219000158	04	ARRUELA LISA		4413	
36	219001786	01	TAMP?O		4413	
37	210001056	03	ABRACADEIRA		4413	
38	219002026	01	MANGUEIRA		4413	
39	370060406	01	JUNTA VEDAC?O		4413	
41	180100136	9 L	ADITIVO ANTI-CONGELANTE		4413	
46	100000016088	01	MANGUEIRA		4413	
48	370060582	04	ARRUELA		4413	
49	210001929	04	PORCA SEXT.		4413	
55	210003900	02	PARAFUSO SEXT.		4413	
56	210002025	02	ARRUELA 10,0MM		4413	
58	100000029229	01	DEFLETOR		4413	

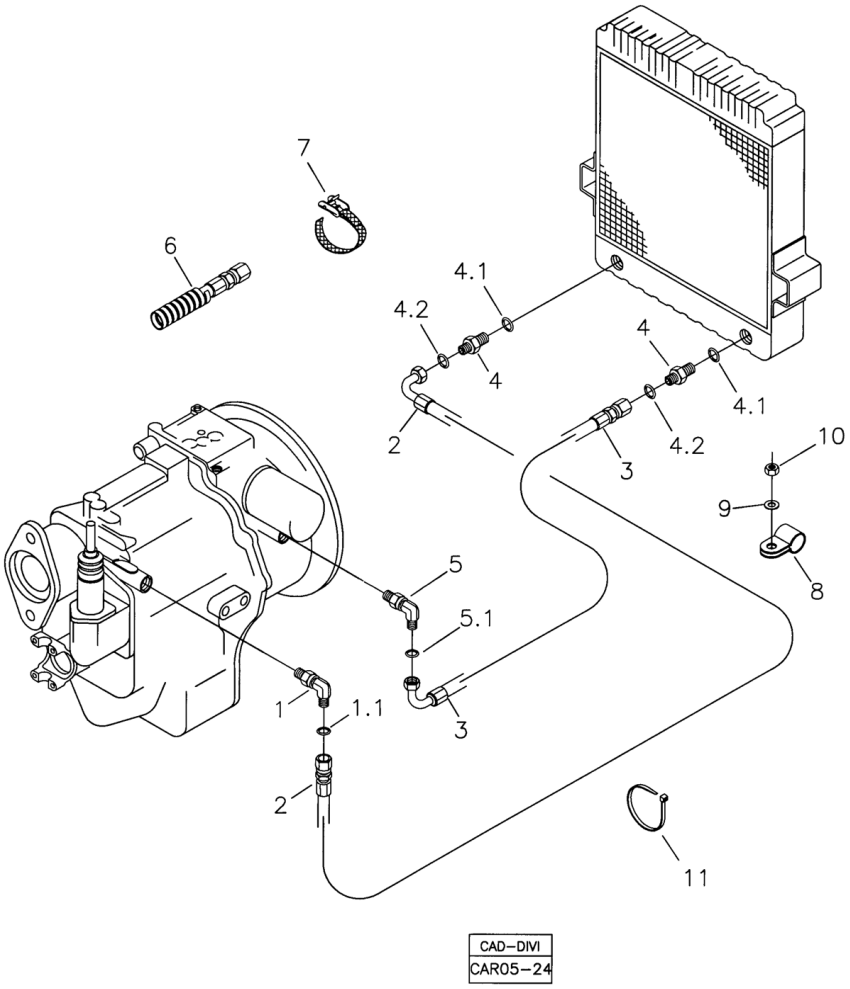

Fig.	Código	Qtd	Descrição (português)	Nota	Início	Fim
01	219000239	01	JOELHO		4413	
01.1	219000315	01	ANEL VEDAC?O		4413	
02	219000324	01	MANGUEIRA		4413	
03	219000325	01	MANGUEIRA		4413	
04	219000323	02	ADAPTADOR		4413	
04.1	219000988	01	ANEL O		4413	
04.2	219000315	01	ANEL VEDAC?O		4413	
05	219000504	01	JOELHO		4413	
05.1	219000315	01	ANEL VEDAC?O		4413	
06	212009775	CN	PROTETOR MANGUEIRA		4413	
07	212008826	03	CINTA FIXAC?O		4413	
08	219000445	01	ABRACADEIRA		4413	
09	210002025	01	ARRUELA 10,0MM		4413	
10	210005765	01	PORCA SEXT. AF		4413	
11	210002495	04	ABRACADEIRA		4413	

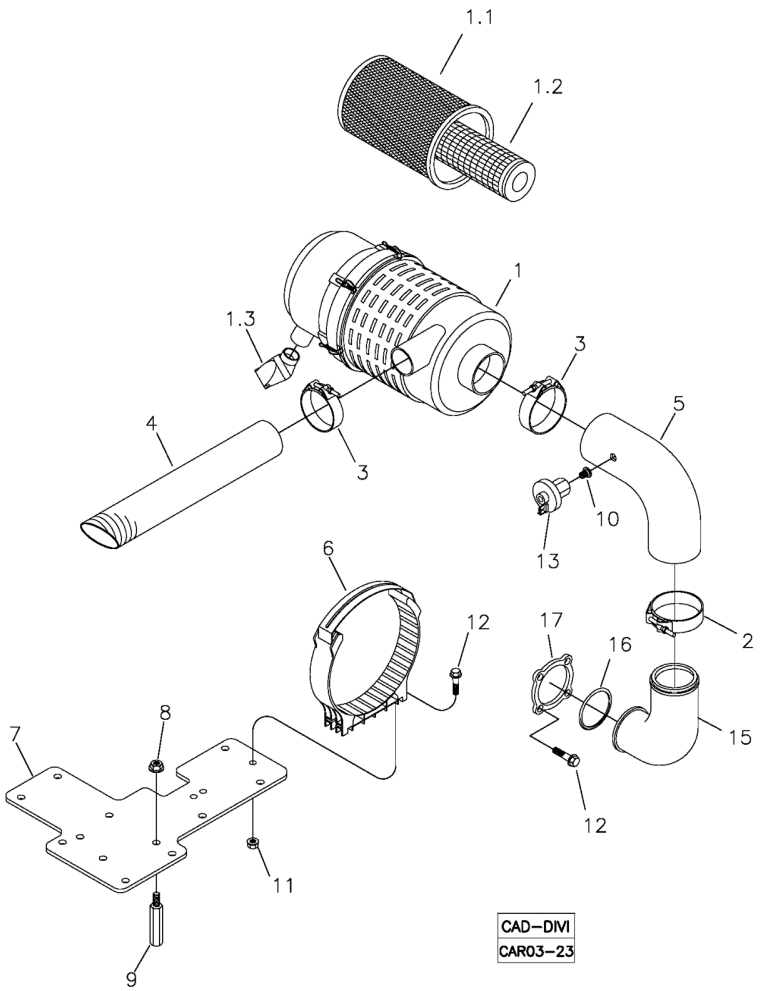

Fig.	Código	Qtd	Descrição (português)	Nota	Início	Fim
01	219000873	01	FILTRO COMPLETO		4413	
01.1	219000393	01	ELEMENTO PRINCIPAL FILTRO AR DO MOTOR - N.A.		4413	
01.2	219000394	01	ELEMENTO SECUNDARIO FILTRO AR DO MOTOR - N.A.		4413	
01.3	219001244	01	VALVULA DESCARGA		4413	
02	210002118	01	ABRACADEIRA		4413	
03	210001441	02	ABRACADEIRA		4413	
04	219001238	01	MANGUEIRA		4413	
05	219001240	01	MANGUEIRA		4413	
06	219000872	01	ABRACADEIRA		4413	
07	100000048853	01	BASE FIXAC?O		4413	
08	219000824	02	PORCA		4413	
09	219000159	08	DISTANCIADOR		4413	
10	219001872	01	ADAPTADOR		4413	
11	219000870	02	PORCA		4413	
12	219000871	06	PARAFUSO		4413	
13	212000697	01	SENSOR FILTRO DE AR		4413	
15	219001308	01	CURVA		4413	
16	219001584	01	ANEL O		4413	
17	100000012814	01	FLANGE		4413	

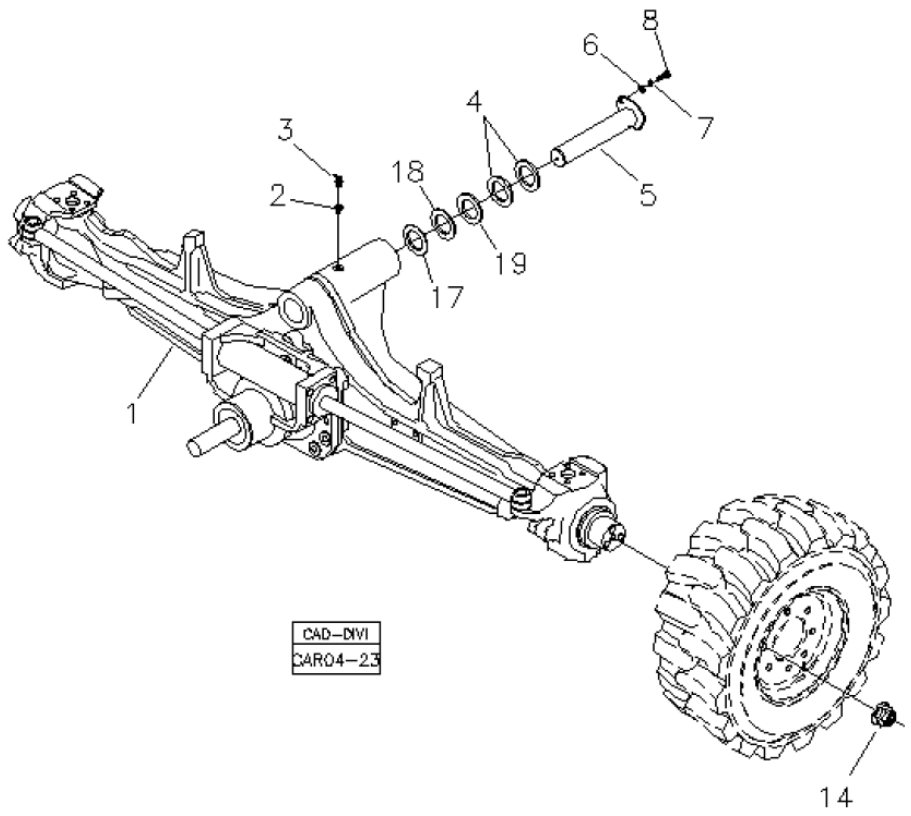

Fig.	Código	Qtd	Descrição (português)	Nota	Início	Fim
01		01	EIXO DIANTEIRO 4X4	VER 4A100 00.0	4413	
02	219000401	01	ADAPTADOR		4413	
03	211200020	01	GRAXEIRA		4413	
04	370060878	03	ARRUELA ENCOSTO		4413	
05	370060008	01	PINO PIVO EIXO		4413	
06	210002045	01	ARRUELA LISA		4413	
07	210002215	01	ARRUELA PRESS?O		4413	
08	210004180	01	PARAFUSO		4413	
14	219000065	16	PORCA RODA		4413	
17	370060879	CN	ARRUELA ENCOSTO ?80X?51x3,00		4413	
18	370060880	CN	ARRUELA DE ENCOSTO ?80X?51x1,00		4413	
19	370060063	CN	CALCO		4413	

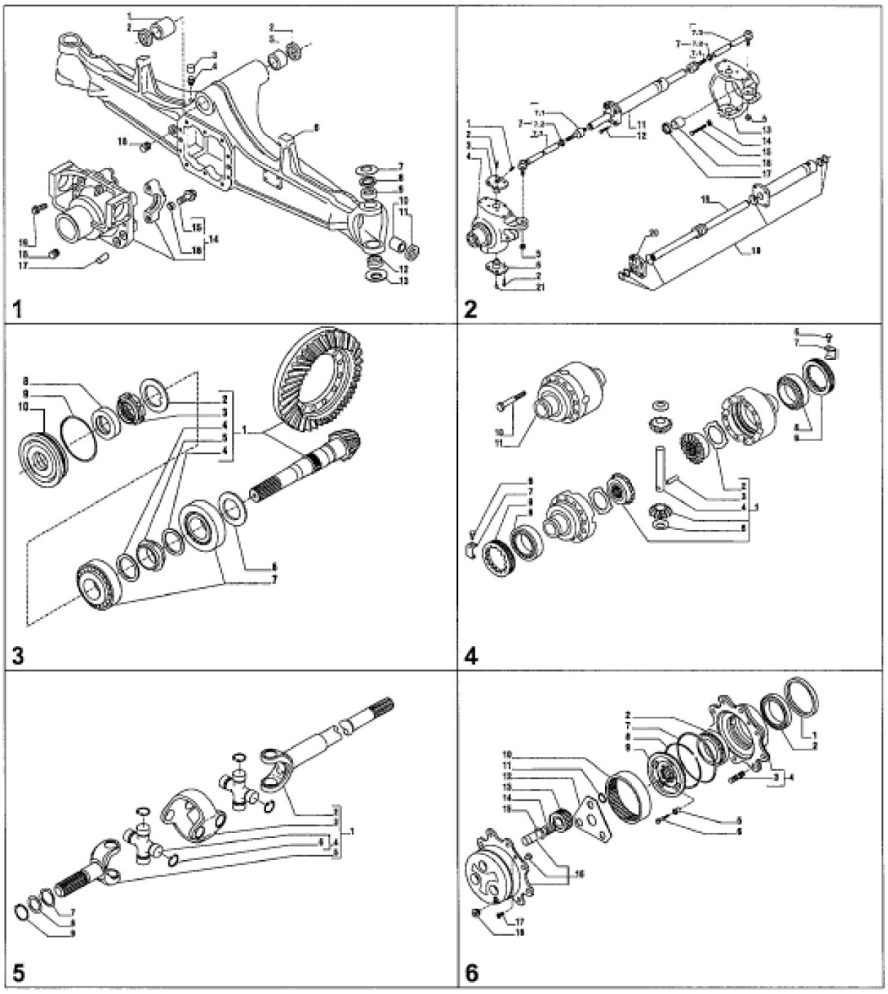

Fig.	Código	Qtd	Descrição (português)	Nota	Início	Fim
00	219000000	01	EIXO DIANTEIRO COMPLETO		4413	
01		01	CARCACA EIXO	VER 4A100 01.0	4413	
02		01	ARTICULAC?O E CILINDRO DE DIREC?O	VER 4A100 02.0	4413	
03		01	COROA E PINH?O	VER 4A100 03.0	4413	
04		01	DIFERENCIAL	VER 4A100 04.0	4413	
05		01	JUNTA UNIVERSAL DUPLA	VER 4A100 05.0	4413	
06		01	CUBO RODA E REDUTOR	VER 4A200 06.0	4413	

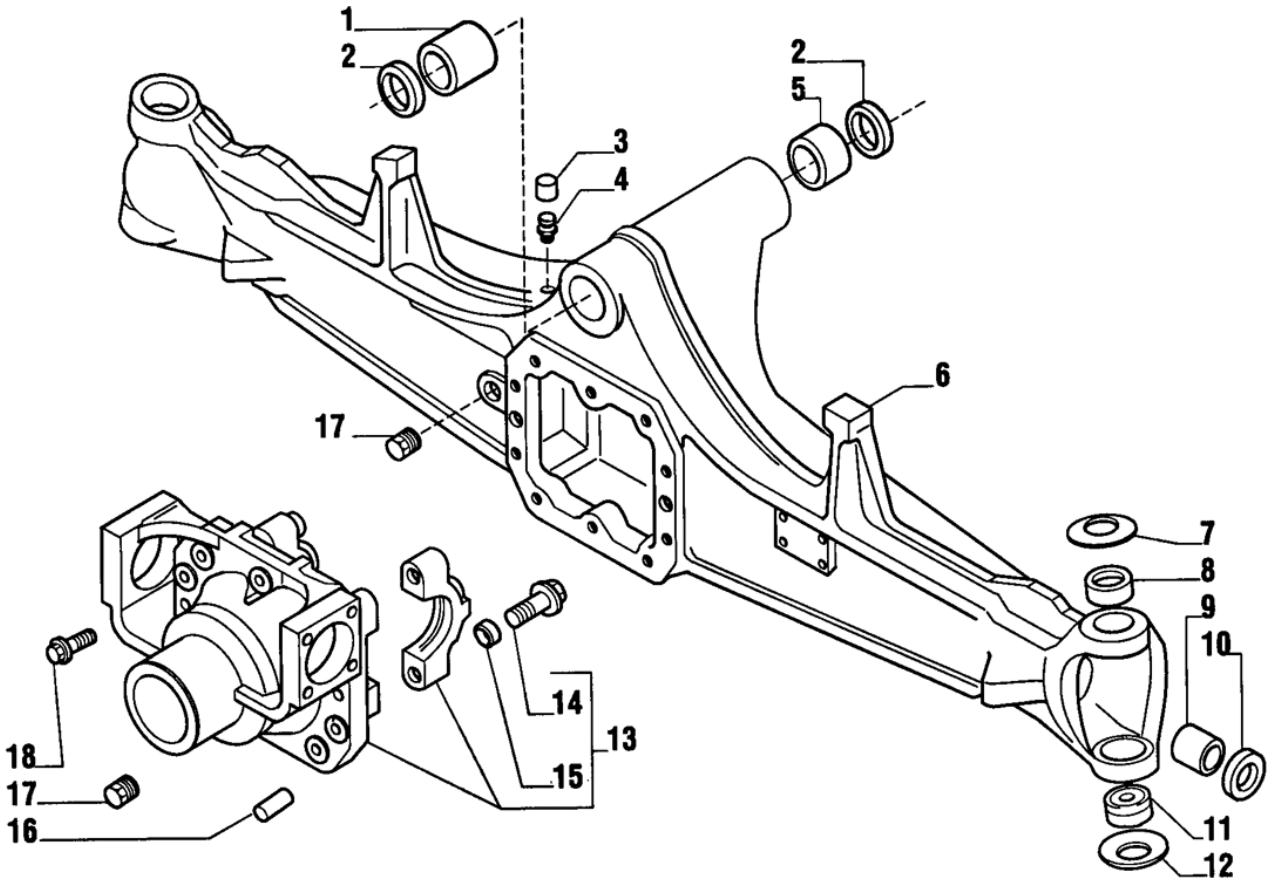

Fig.	Código	Qtd	Descrição (português)	Nota	Início	Fim
01	219000042	01	BUCHA		4413	
02	219000472	02	ANEL VEDAC?O		4413	
03	219000962	01	TAMPA RESPIRO		4413	
04	219000033	01	RESPIRO		4413	
05	219000043	01	BUCHA		4413	
06	219001355	01	CARCACA EIXO		4413	
07	219000040	02	ARRUELA PRATO		4413	
08	219000784	02	BUCHA		4413	
09	219000034	02	BUCHA		4413	
10	219000497	02	ANEL VEDAC?O		4413	
11	211100388	02	MANCAL ESFERICO		4413	
12	219000044	02	ARRUELA PRATO		4413	
13	219000964	01	SUPORTE DIFERENCIAL		4413	
14	219000965	04	PARAFUSO		4413	
15	219001356	04	MANCAL		4413	
16	219000966	02	PINO GUIA		4413	
17	219000967	02	BUJ?O		4413	
18	219000968	10	PARAFUSO		4413	

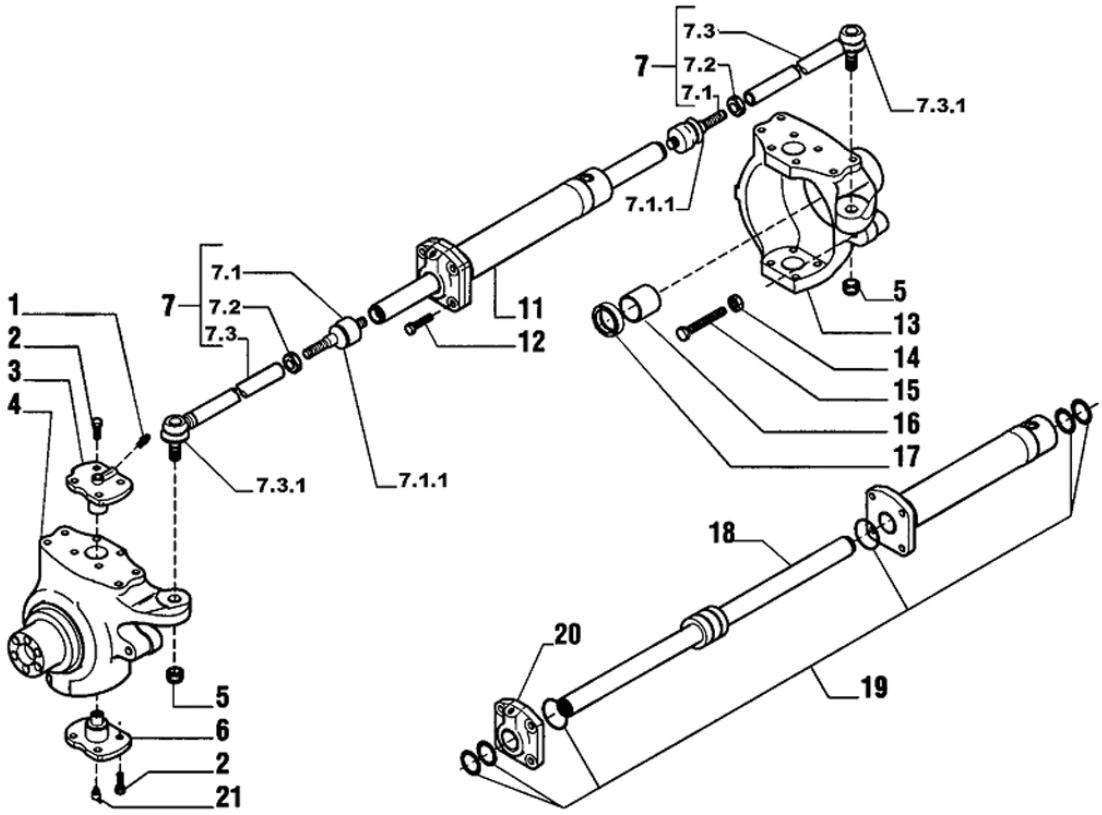

Fig.	Código	Qtd	Descrição (português)	Nota	Início	Fim
01	219000793	02	GRAXEIRA		4413	
02	219000794	16	PARAFUSO		4413	
03	219000795	02	PINO REI SUPERIOR		4413	
04	219000969	01	MUNH?O ESQUERDO		4413	
05	210007068	02	PORCA		4413	
06	219000045	02	PINO REI INFERIOR		4413	
07	219000970	02	BRACO DIREC?O		4413	
07.1	219000494	02	ARTICULAC?O		4413	
07.1.1	219002034	02	COIFA TERMINAL		4413	
07.2	219000790	02	PORCA		4413	
07.3	219000471	02	TIRANTE		4413	
07.3.1	219002034	01	COIFA TERMINAL		4413	
11	219000972	01	CILINDRO DIREC?O		4413	
12	219000973	04	PARAFUSO		4413	
13	219000974	01	MUNH?O DIREITO		4413	
14	219000975	02	PORCA		4413	
15	219000976	02	PARAFUSO		4413	
16	219000038	02	BUCHA		4413	
17	219000498	02	ANEL VEDAC?O		4413	
18	219000977	01	HASTE CILINDRO		4413	
19	219000031	01	REPARO VEDAC?O		4413	

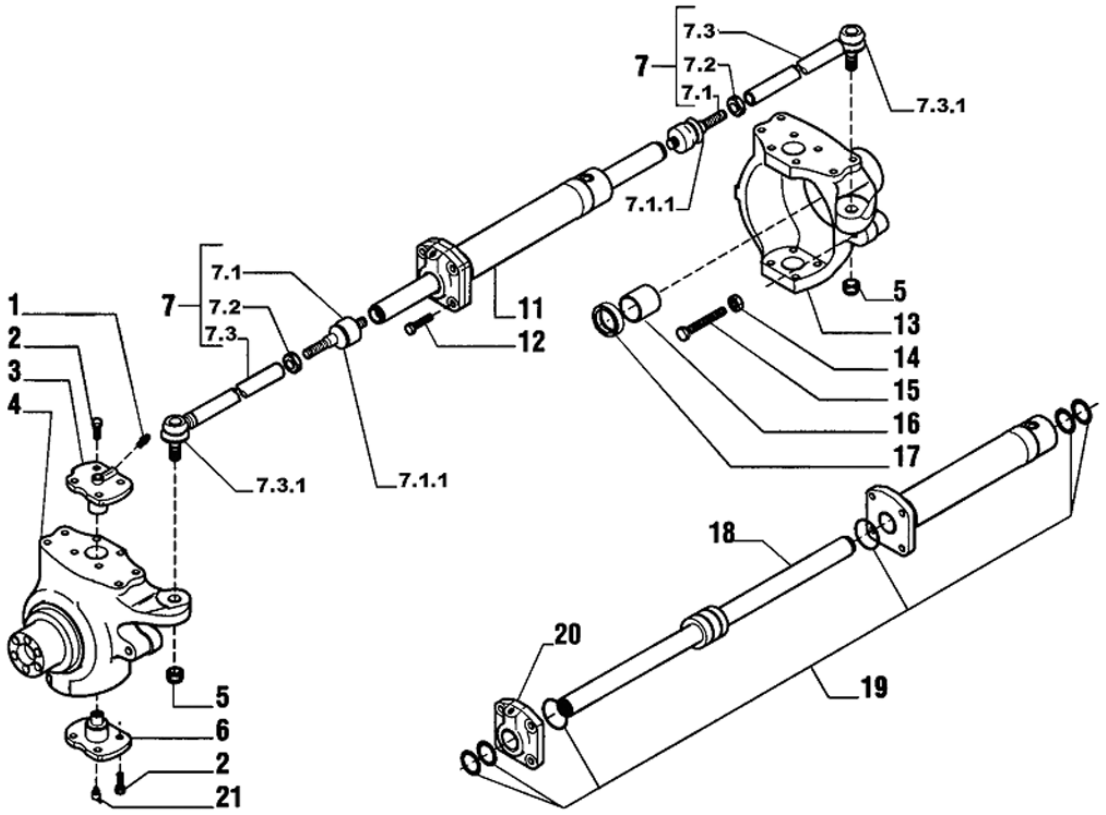

Fig.	Código	Qtd	Descrição (português)	Nota	Início	Fim
20	219000978	01	GUIA HASTE		4413	
21	219000979	02	GRAXEIRA		4413	

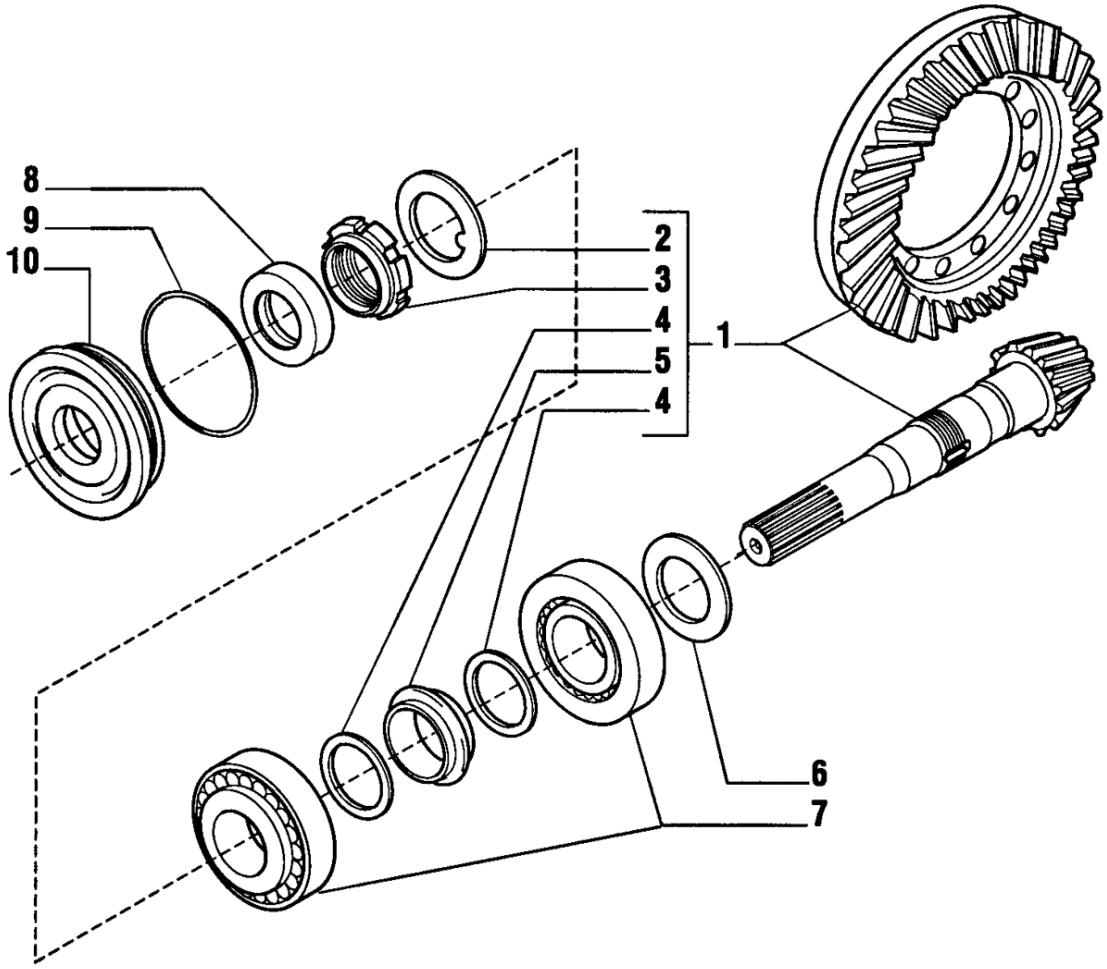

Fig.	Código	Qtd	Descrição (português)	Nota	Início	Fim
01	219000980	01	CONJ. COROA E PINH?O		4413	
02	210007073	01	ARRUELA TRAVA		4413	
03	210007076	01	PORCA PINH?O		4413	
04	210007069	02	ARRUELA		4413	
05	219000039	01	DISTANCIADOR		4413	
06	219000991	CN	CALCO 2,50 MM		4413	
06	219000992	CN	CALCO 2,60 MM		4413	
06	219000993	CN	CALCO 2,70 MM		4413	
06	219000994	CN	CALCO 2,80 MM		4413	
06	219000995	CN	CALCO 2,90 MM		4413	
06	219000996	CN	CALCO 3,00 MM		4413	
06	219000997	CN	CALCO 3,10 MM		4413	
06	100000018471	CN	CALCO 3,20 MM		4413	
06	100000018472	CN	CALCO 3,30 MM		4413	
06	100000018473	CN	CALCO 3,40 MM		4413	
07	219000659	02	ROLAMENTO		4413	
08	219000477	01	ANEL RETENC?O		4413	
09	219000478	01	ANEL O		4413	
10	219000696	01	TAMPA RETENTOR		4413	

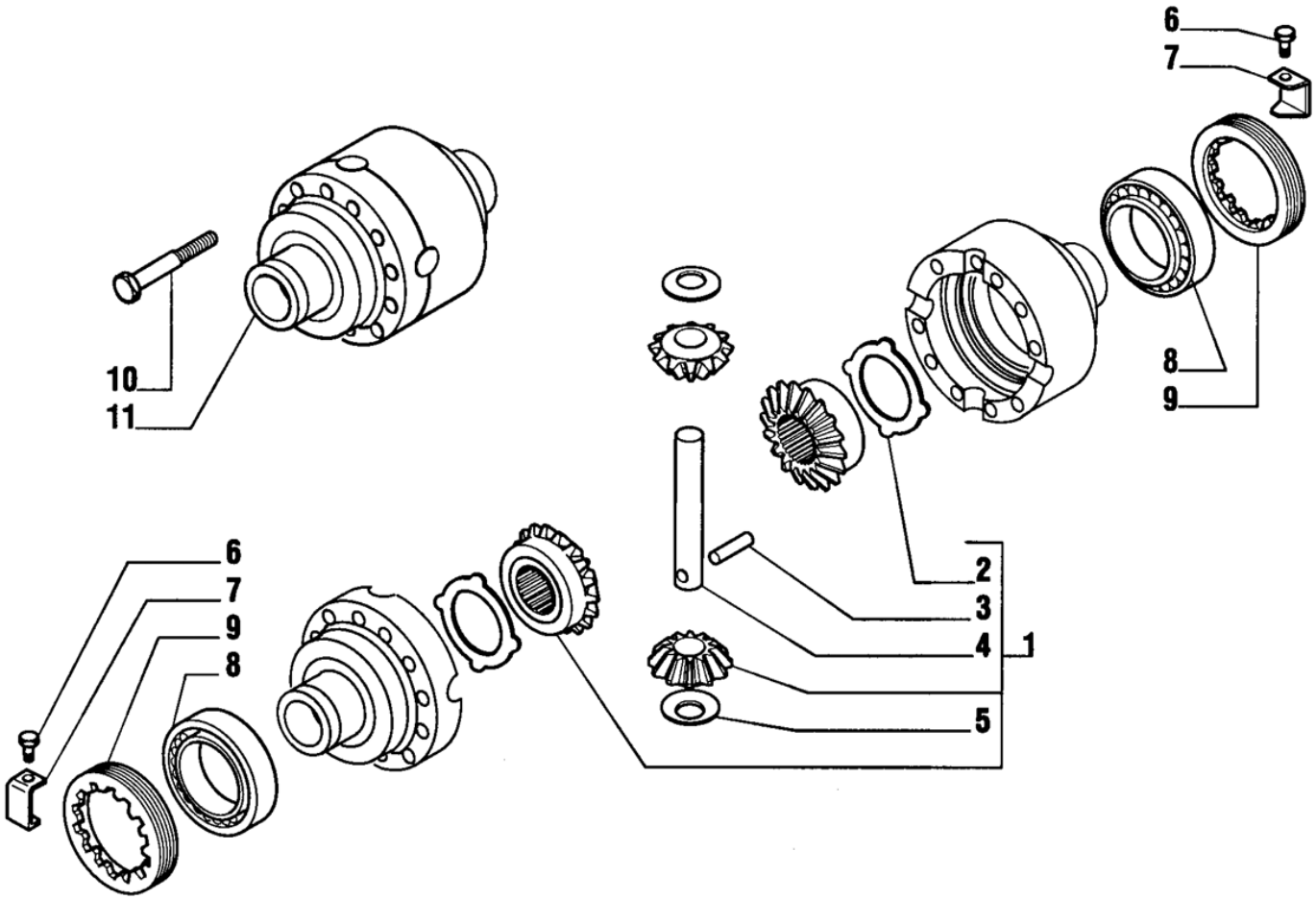

Fig.	Código	Qtd	Descrição (português)	Nota	Início	Fim
01	219001001	01	KIT DIFERENCIAL		4413	
02	219001002	02	ARRUELA PLANETARIA		4413	
03	219001003	01	PINO		4413	
04	219001004	01	EIXO CRUZETA		4413	
05	219001005	02	ARRUELA SATELITE		4413	
06	219000691	02	PARAFUSO		4413	
07	219001006	02	PLACA TRAVA		4413	
08	219001007	02	ROLAMENTO		4413	
09	219001008	02	PORCA AJUSTE		4413	
10	219001009	12	PARAFUSO		4413	
11	219001010	01	CARCACA CAIXA SATELITE		4413	

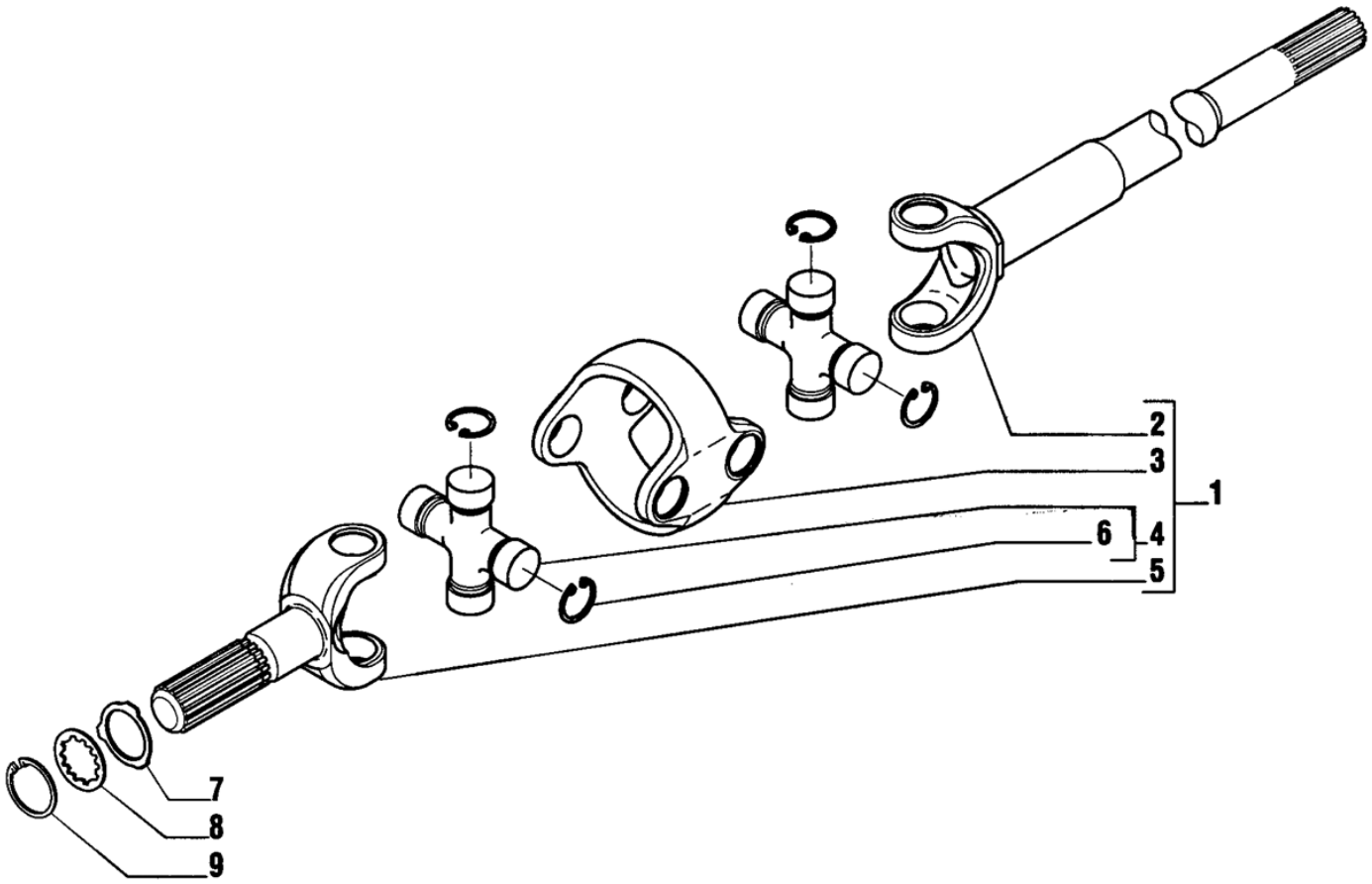

Fig.	Código	Qtd	Descrição (português)	Nota	Início	Fim
01	210200467	02	JUNTA UNIVERSAL		3243	
02	219001011	02	SEMI-EIXO - LADO DIF.		3243	
03	219001012	02	CORPO CENTRAL		3243	
04	219000488	04	CRUZETA		3243	
05	219001013	02	SEMI-EIXO - LADO RODA.		3243	
06	219000489	16	ANEL TRAVA		3243	
07	210007071	02	ARRUELA ENCOSTO		3243	
08	210007072	02	ARRUELA		3243	
09	210000960	02	ANEL TRAVA		3243	

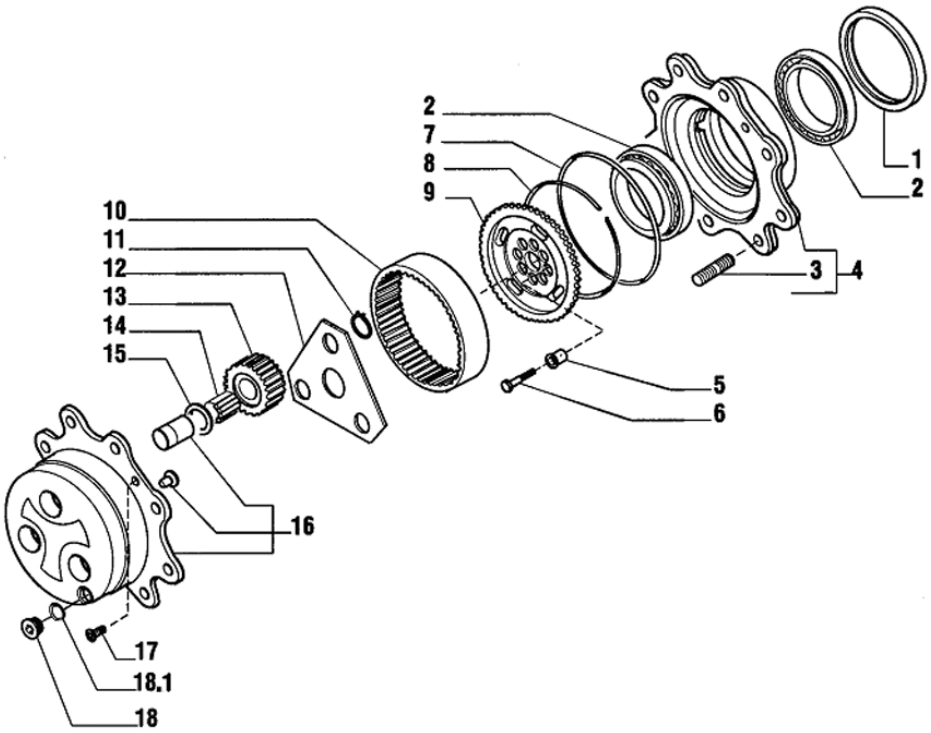

Fig.	Código	Qtd	Descrição (português)	Nota	Início	Fim
01	219000495	02	RETENTOR CUBO		4413	
02	219000785	04	ROLAMENTO		4413	
03	219000482	16	PRISIONEIRO		4413	
04	219001015	02	KIT CUBO RODA		4413	
05	219001016	12	BUCHA GUIA		4413	
06	219001017	12	PARAFUSO		4413	
07	219000499	02	ANEL O		4413	
08	219001018	02	ANEL TRAVA		4413	
09	219001020	02	ENGRENAGEM ANULAR		4413	
10	219001021	02	COROA ANULAR Z60		4413	
11	219001022	06	ANEL TRAVA		4413	
12	219001023	02	ARRUELA ENCOSTO		4413	
13	219001024	06	ENGRENAGEM PLANETARIA		4413	
14	219001025	18*	AGULHA ROLAMENTO		4413	
15	219001026	06	ARRUELA ENCOSTO		4413	
16	219001027	02	KIT PORTA-ENGRENAGEM		4413	
17	208004429	04	PARAFUSO		4413	
18	219000037	02	BUJ?O		4413	
18.1	210400251	01	ANEL O		4413	

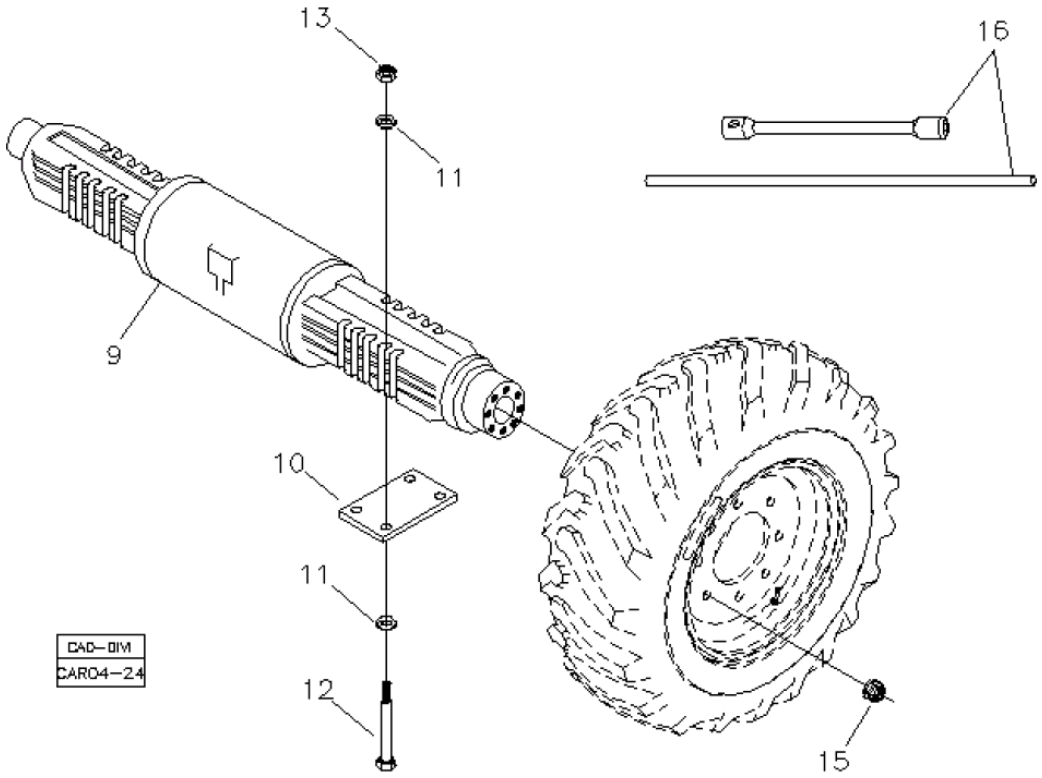

Fig.	Código	Qtd	Descrição (português)	Nota	Início	Fim
09	219000002	02	EIXO TRASEIRO COMPLETO	VER 4C100 00.0	4413	
10	370060116	02	PLACA FIXAC?O EIXO		4413	
12	219001648	08	PARAFUSO EIXO		4413	
13	219001925	08	PORCA		4413	
15	210005005	20	PORCA RODA		4413	
16	219000502	01	CONJUNTO CHAVE RODA		4413	

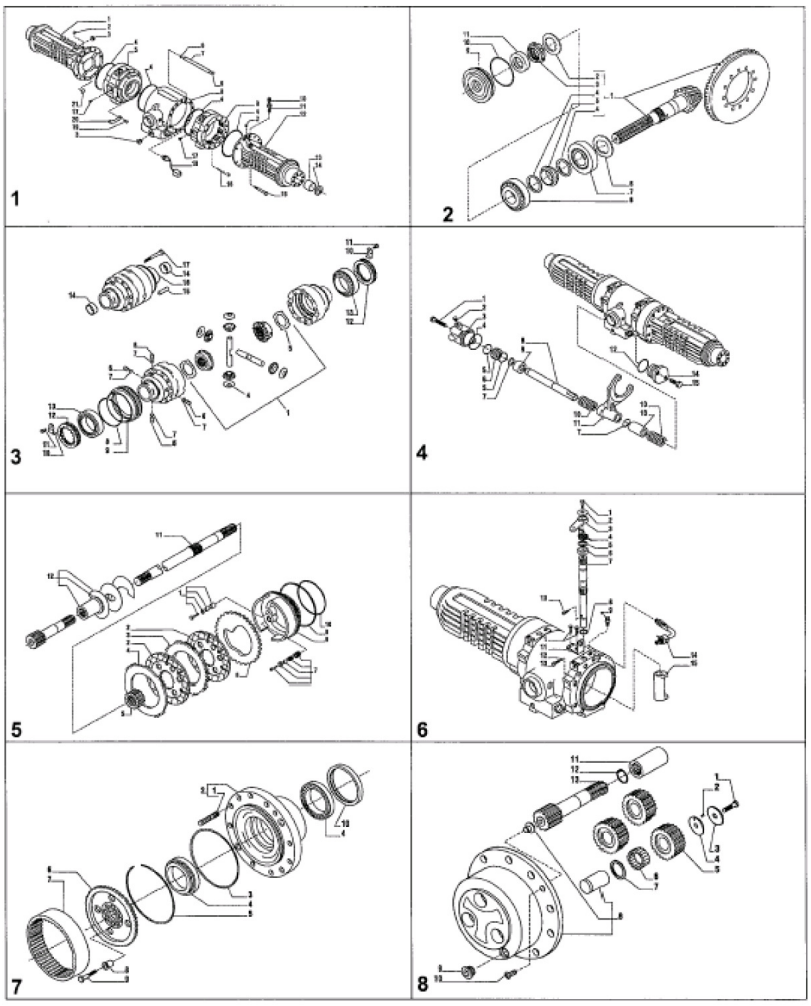

Fig.	Código	Qtd	Descrição (português)	Nota	Início	Fim
00	219000002	01	EIXO TRASEIRO COMPLETO		4413	
01		01	CARCACA DO EIXO	VER 4C100 01.0	4413	
02		01	CONJUNTO COROA E PINH?O	VER 4C100 02.0	4413	
03		01	DIFERENCIAL	VER 4C100 03.0	4413	
04		01	BLOQUEIO DIFERENCIAL	VER 4C100 04.0	4413	
05		01	FREIO	VER 4C100 05.0	4413	
06		01	CONTROLE FREIO	VER 4C100 06.0	4413	
07		01	CUBO RODA	VER 4C100 07.0	4413	
08		01	REDUTOR PLANETARIO	VER 4C100 08.0	4413	

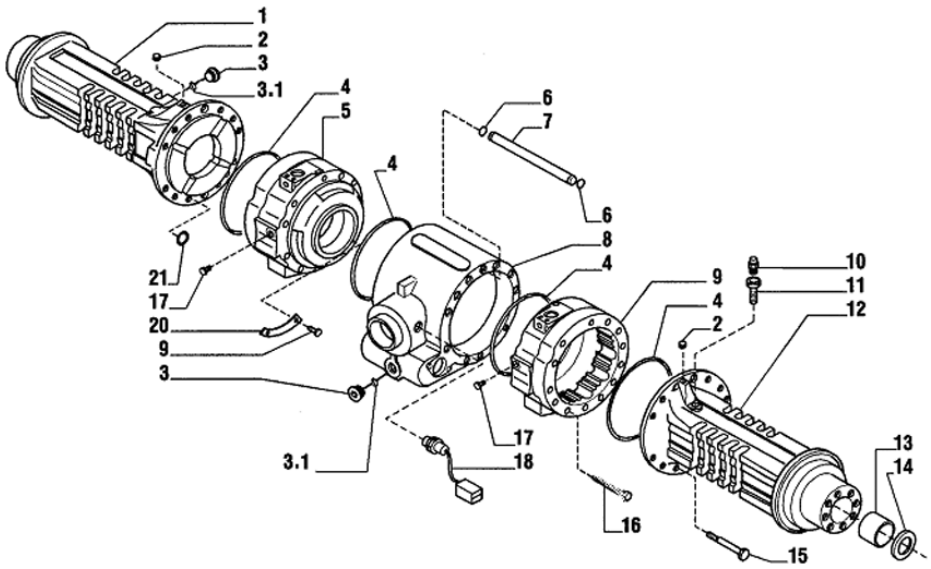

Fig.	Código	Qtd	Descrição (português)	Nota	Início	Fim
01	219000739	1	VIGA EIXO ESQUERDA		4413	
02	219000653	2	BUJ?O		4413	
03	219000037	2	BUJ?O		4413	
03.1	210400251	2	ANEL O		4413	
04	210400166	4	ANEL O		4413	
05	219000742	1	CILINDRO FREIO ESQUERDO		4413	
06	219000665	2	ANEL O		4413	
07	219000738	1	TUBO		4413	
08	219000745	1	CORPO CENTRAL		4413	
09	219000743	1	CILINDRO FREIO DIREITO		4413	
10	219000033	1	RESPIRO		4413	
11	219000679	1	TUBO DO RESPIRO		4413	
12	219000740	1	VIGA EIXO DIREITA		4413	
13	219000047	2	BUCHA		4413	
14	210401264	2	ANEL VEDAC?O		4413	
15	219000651	22	PARAFUSO		4413	
16	219000652	2	PARAFUSO		4413	
17	219000666	2	BUJ?O		4413	
18	219000717	1	SENSOR TEMPERATURA OLEO EIXO TRASEIRO		4413	
19	219000654	4	REBITE		4413	

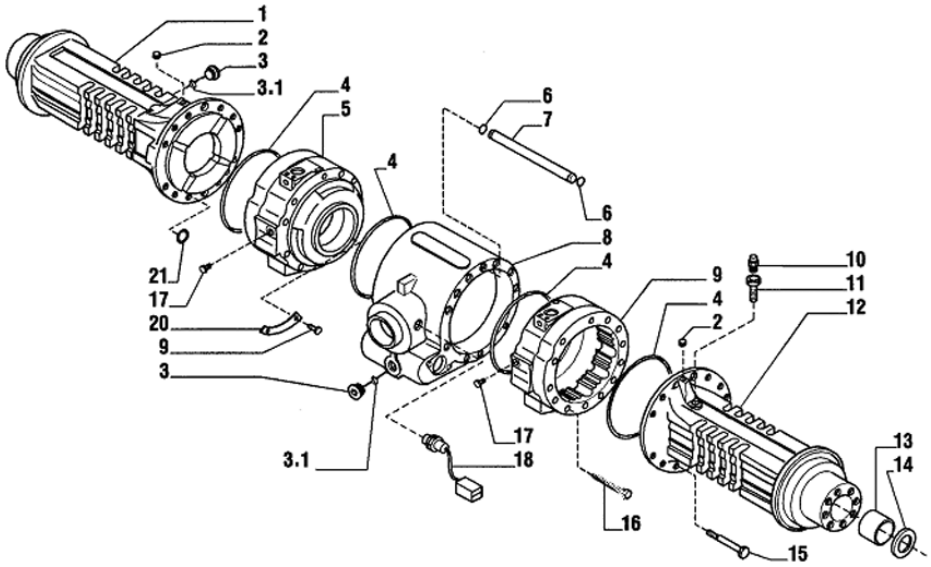

Fig.	Código	Qtd	Descrição (português)	Nota	Início	Fim
20	219000741	2	PLACA		4413	
21	210401271	8	ANEL O		4413	

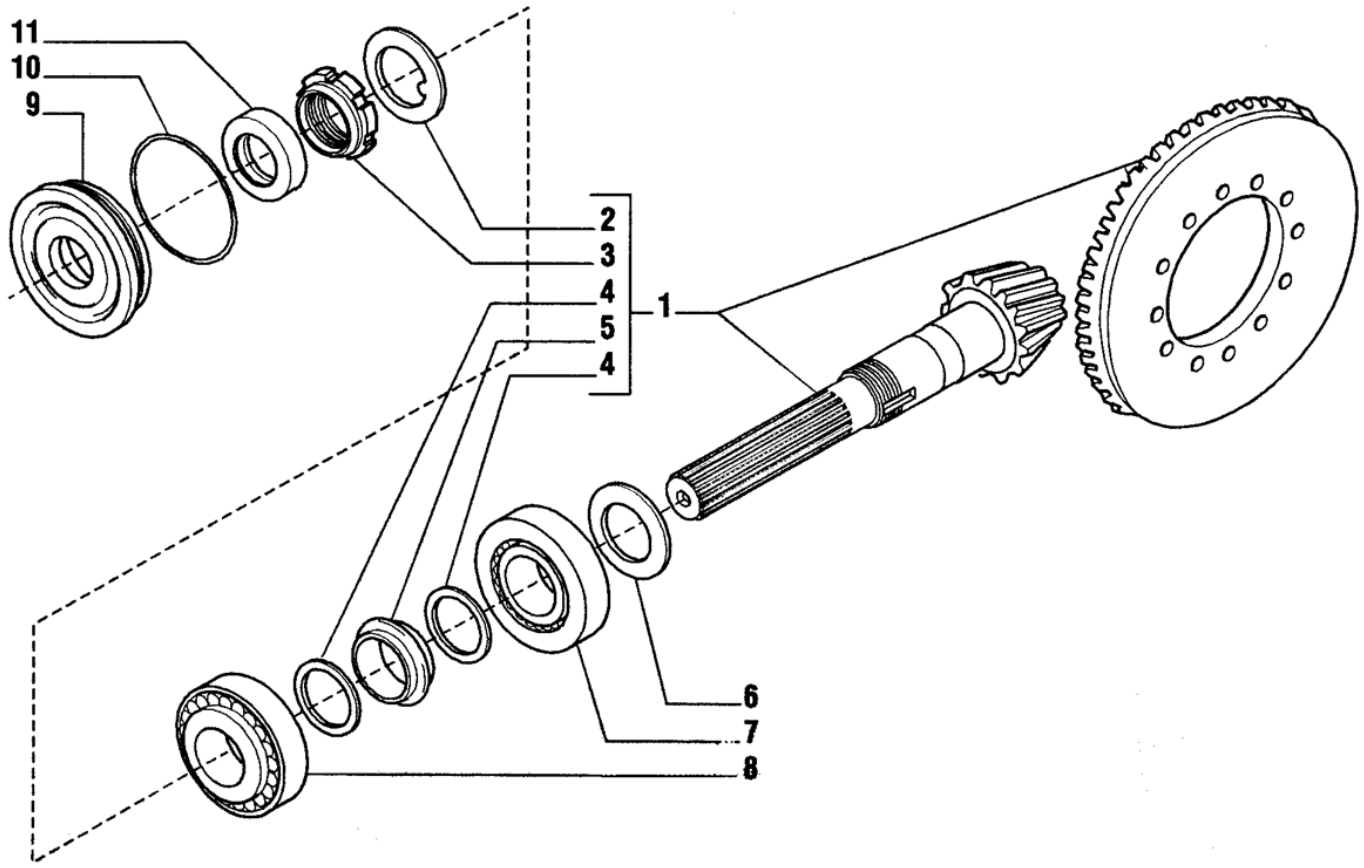

Fig.	Código	Qtd	Descrição (português)	Nota	Início	Fim
01	219000670	01	COROA E PINH?O Z=15/35		4413	
02	210007073	01*	ARRUELA TRAVA		4413	
03	210007076	01*	PORCA PINH?O		4413	
04	210007069	02*	ARRUELA		4413	
05	219000041	01*	ESPACADOR		4413	
06	219000707	CN	CALCO 2,50MM		4413	
06	219000708	CN	CALCO 2,60MM		4413	
06	219000709	CN	CALCO 2,70MM		4413	
06	219000710	CN	CALCO 2,80MM		4413	
06	219000711	CN	CALCO 2,90MM		4413	
06	219000712	CN	CALCO 3,00MM		4413	
06	219000713	CN	CALCO 3,1MM		4413	
06	219000714	CN	CALCO 3,2MM		4413	
06	219000715	CN	CALCO 3,3MM		4413	
06	219000716	CN	CALCO 3,4MM		4413	
07	219000661	01	ROLAMENTO		4413	
08	219000659	01	ROLAMENTO		4413	
09	219000696	01	TAMPA RETENTOR		4413	
10	219000478	01	ANEL O		4413	
11	219000477	01	ANEL RETENC?O		4413	

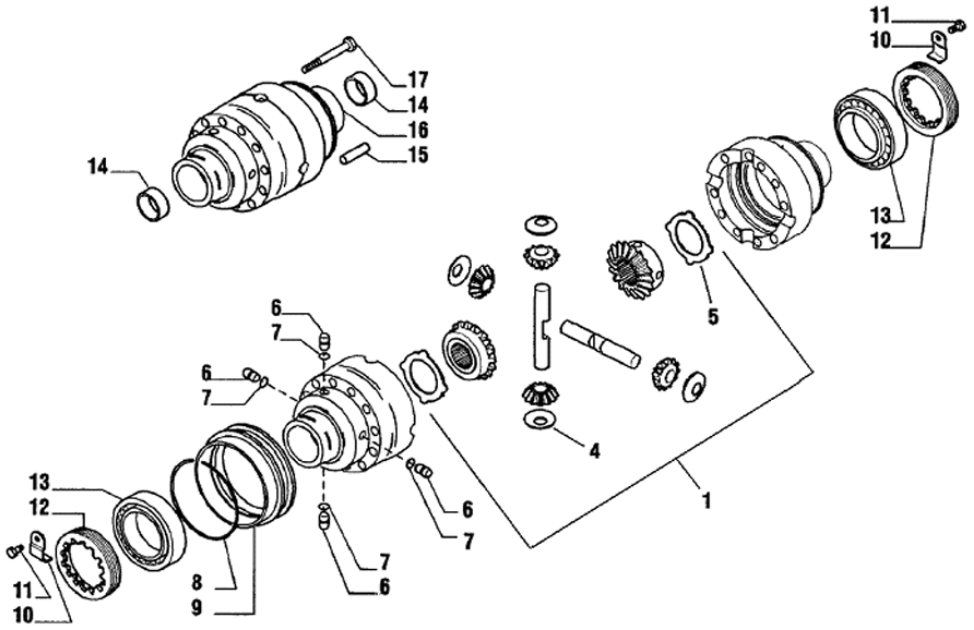

Fig.	Código	Qtd	Descrição (português)	Nota	Início	Fim
01	219001879	01	KIT DIFERENCIAL 4 ENGRENAGENS		4413	
04	219000675	02	ARRUELA SATELITE		4413	
05	219000704	02	ARRUELA PLANETARIA		4413	
06	219000050	04	PINO		4413	
07	210401270	04	ANEL O		4413	
08	219000658	01	ANEL		4413	
09	219000699	01	LUVA		4413	
10	219000695	02	PLACA TRAVA		4413	
11	219000691	02	PARAFUSO		4413	
12	219000685	02	PORCA AJUSTE		4413	
13	219000660	02	ROLAMENTO		4413	
14	219000700	02	BUCHA		4413	
15	219000676	02	PINO		4413	
16	219000727	01	CARCACA CAIXA SATELITE		4413	
17	219000686	10	PARAFUSO		4413	

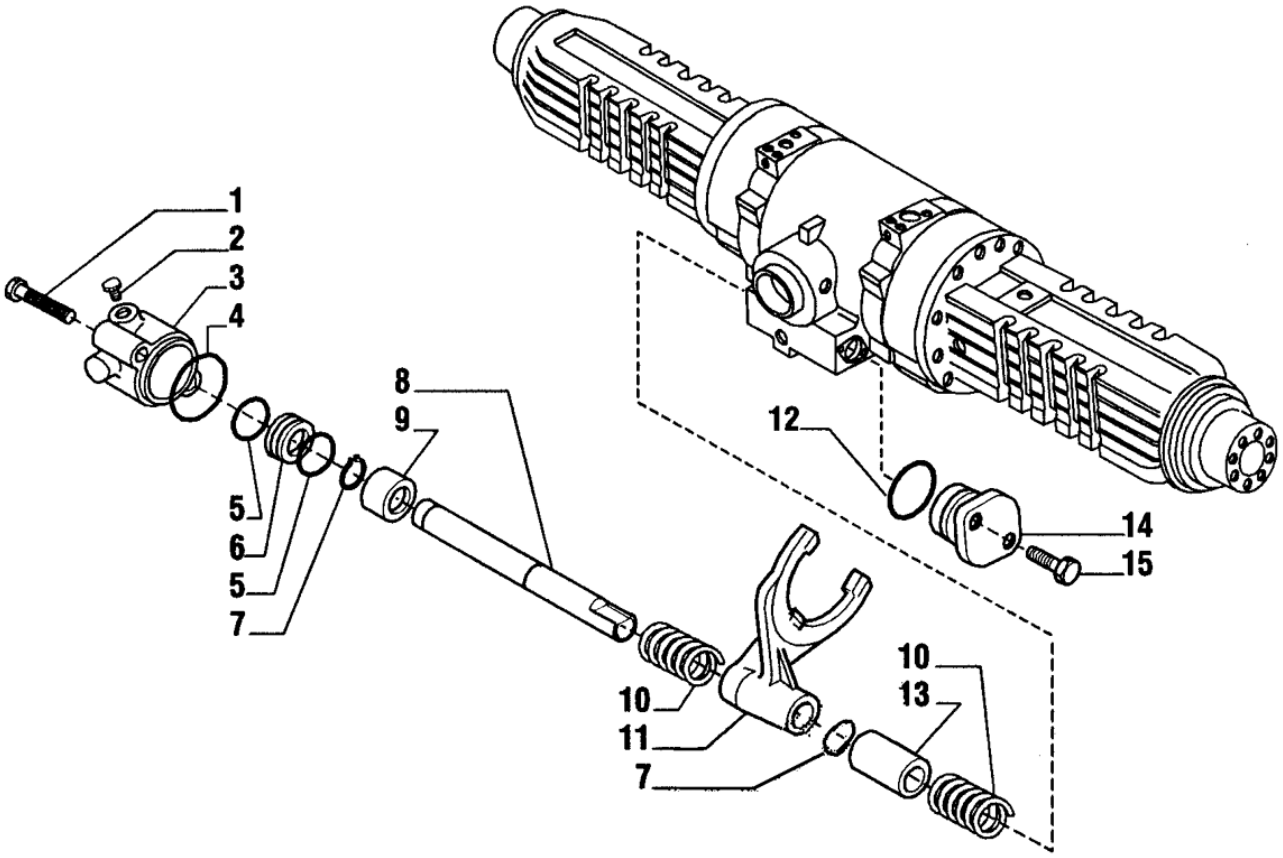

Fig.	Código	Qtd	Descrição (português)	Nota	Início	Fim
01	219000534	02	PARAFUSO		4413	
02	219000576	01	BUJ?O		4413	
03	219000733	01	CARCACA BLOQUEIO		4413	
04	210401272	01	ANEL O		4413	
05	219000491	02	ANEL O		4413	
06	219000734	01	EMBOLO		4413	
07	219000656	02	ANEL TRAVA		4413	
08	219000736	01	EIXO		4413	
09	219000735	01	BUCHA		4413	
10	100000018430	02	MOLA		4413	
11	219000697	01	GARFO		4413	
12	210401274	02	ANEL O		4413	
13	219000694	01	ESPACADOR		4413	
14	219000688	01	TAMPA		4413	
15	219000650	02	PARAFUSO		4413	

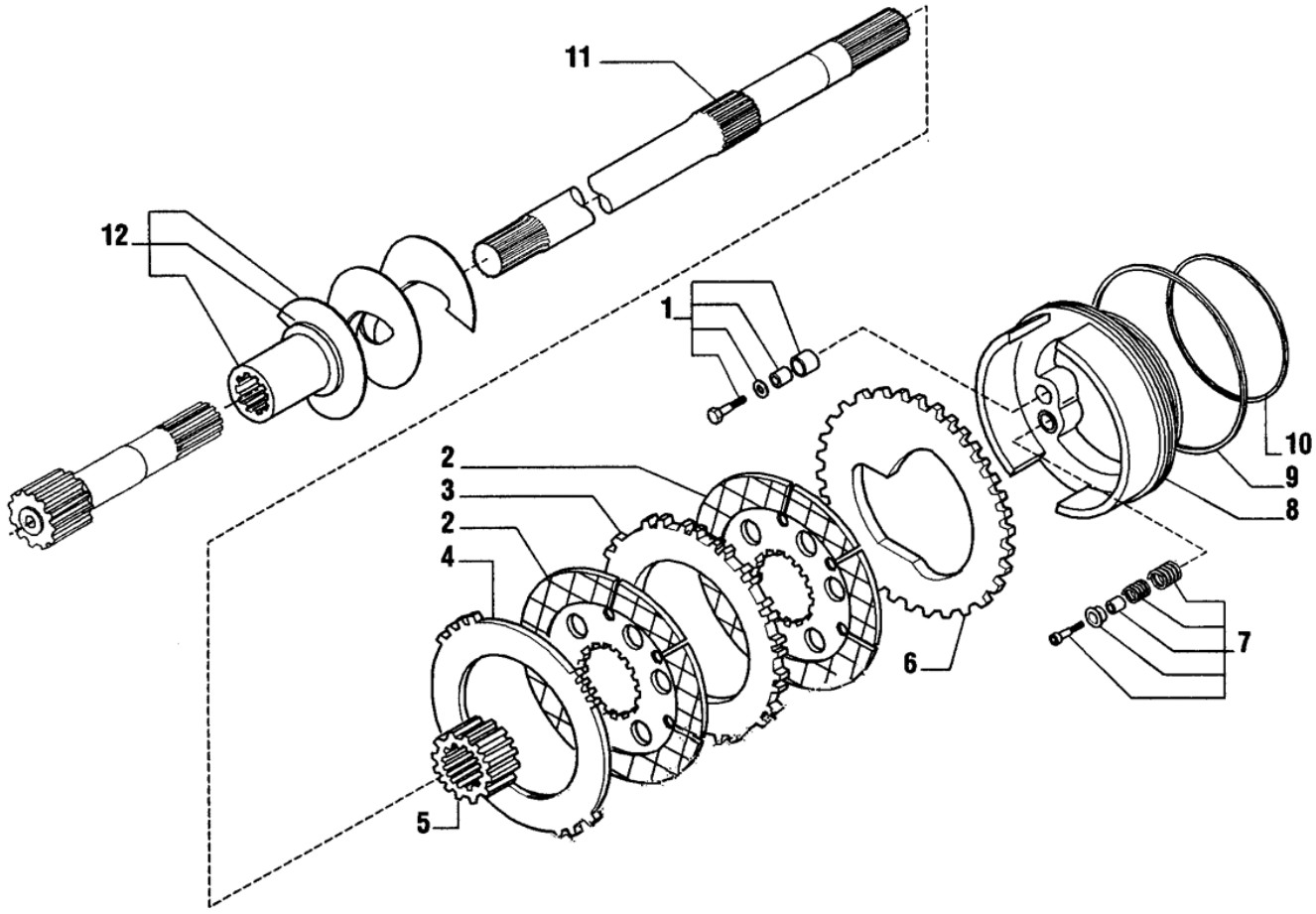

Fig.	Código	Qtd	Descrição (português)	Nota	Início	Fim
01	219000672	02	KIT AUTO-AJUSTE		4413	
02	219000480	04	DISCO ATRITO		4413	
03	219000479	02	PLACA SEPARADORA		4413	
04	219000721	02	PLACA SEPARADORA		4413	
05	219000719	02	CUBO		4413	
06	219000718	02	PLACA SEPARADORA		4413	
07	219000671	02	KIT AUTO-AJUSTE		4413	
08	219000744	02	PIST?O DE FREIO		4413	
09	219000500	02	ANEL QUADRADO		4413	
10	219000510	02	ANEL QUADRADO		4413	
11	219000728	02	SEMI-EIXO		4413	
12	219000731	01	VERRUMA DIREITA		4413	
12	219000732	01	VERRUMA ESQUERDA		4413	

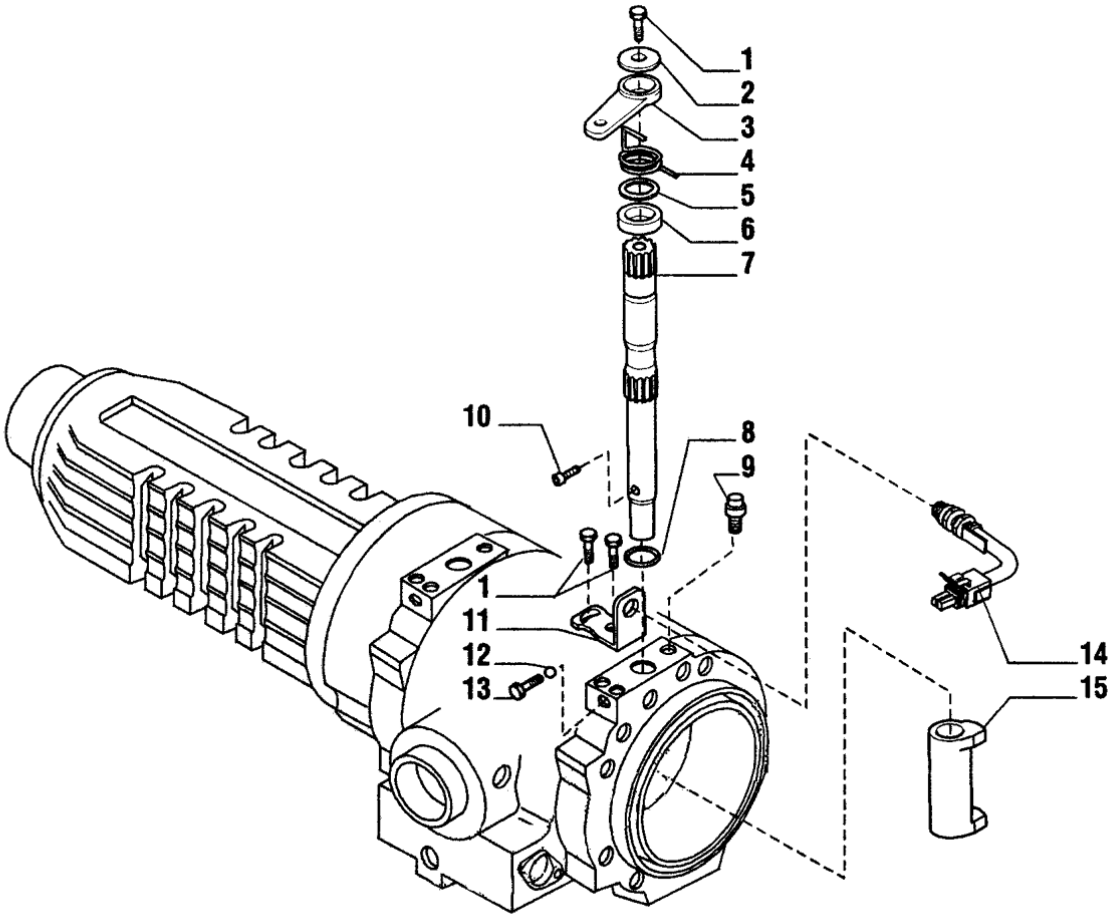

Fig.	Código	Qtd	Descrição (português)	Nota	Início	Fim
01	219000690	06	PARAFUSO		4413	
02	219000702	02	ARRUELA		4413	
03	219000720	02	ALAVANCA FREIO		4413	
04	219000705	01	MOLA DIREITA		4413	
04	219000706	01	MOLA ESQUERDA		4413	
05	219000724	02	BUCHA		4413	
06	219000723	02	ESPACADOR		4413	
07	219000729	02	EIXO ACIONAMENTO		4413	
08	219000667	02	ANEL O		4413	
09	219000674	02	RESPIRO		4413	
10	219000725	02	PARAFUSO		4413	
11	219000722	02	SUPORTE		4413	
12	219000663	02	ESFERA		4413	
13	219000726	02	PARAFUSO		4413	
14	219000476	02	SENSOR FREIO		4413	
15	219000703	02	CAME FREIO		4413	

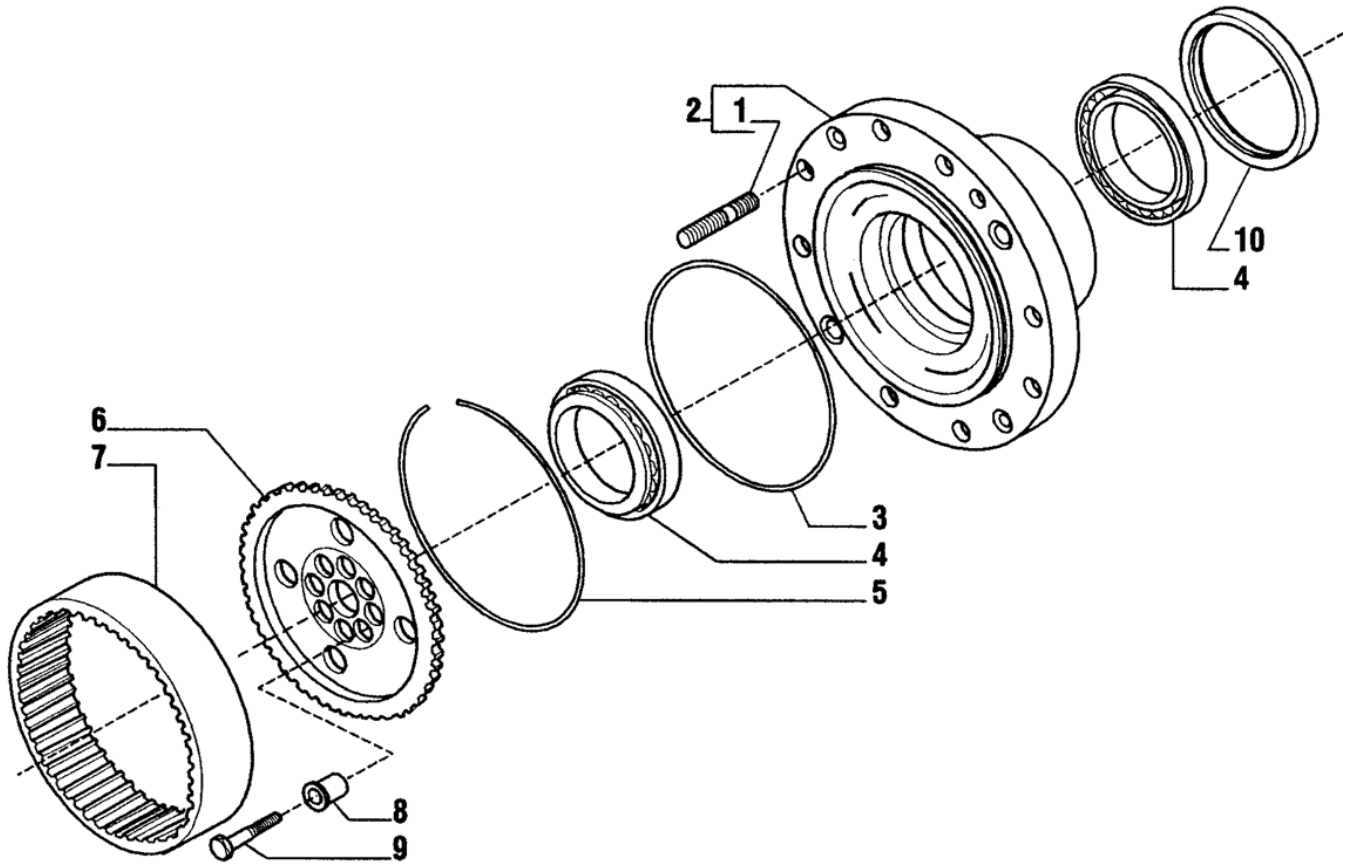

Fig.	Código	Qtd	Descrição (português)	Nota	Início	Fim
01	219000481	20	PRISIONEIRO		4413	
02	100000026235	02*	CUBO		4413	
03	219000475	02	ANEL O		4413	
04	219000677	04	ROLAMENTO		4413	
05	219000684	02	ANEL TRAVA		4413	
06	219000737	02	ENGRENAGEM ANULAR		4413	
07	219000681	02	COROA ANULAR		4413	
08	219000682	16	BUCHA CENTRAGEM		4413	
09	219000678	16	PARAFUSO		4413	
10	219001342	02	RETENTOR 180x150x14.50/16		4413	

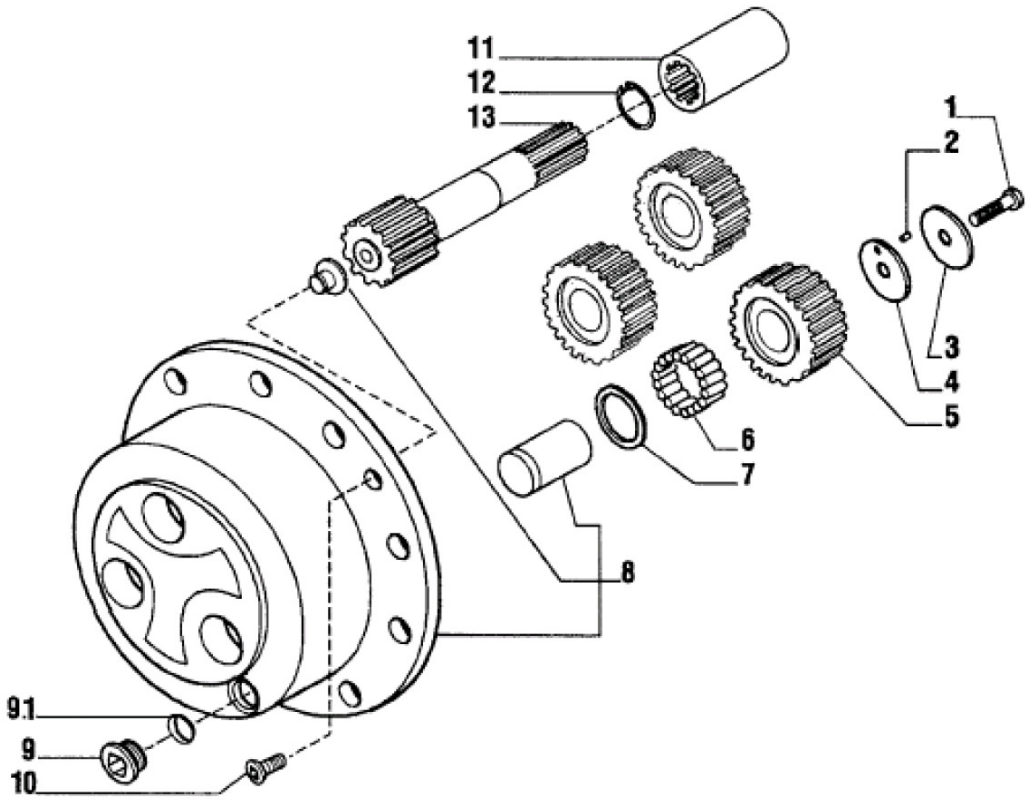

Fig.	Código	Qtd	Descrição (português)	Nota	Início	Fim
01	219000683	06	PARAFUSO		4413	
02	219000664	6	ROLETE		4413	
03	219000701	06	ARRUELA ENCOSTO		4413	
04	219000680	06	ARRUELA ENCOSTO		4413	
05	219000692	06	ENGRENAGEM PLANETARIA Z-31		4413	
06	219000662	16,8*	ROLETE		4413	
07	219000693	06	ARRUELA ENCOSTO		4413	
08	219000669	02	SUPORTE PLANETARIAS		4413	
09	219000037	02	BUJ?O		4413	
09.1	210400251	01	ANEL O		4413	
10	208004429	04	PARAFUSO		4413	
11	100000014897	02	LUVA ACOPLAMENTO		4413	
12	219000657	02	ANEL TRAVA		4413	
13	219000730	02	SEMI-EIXO		4413	

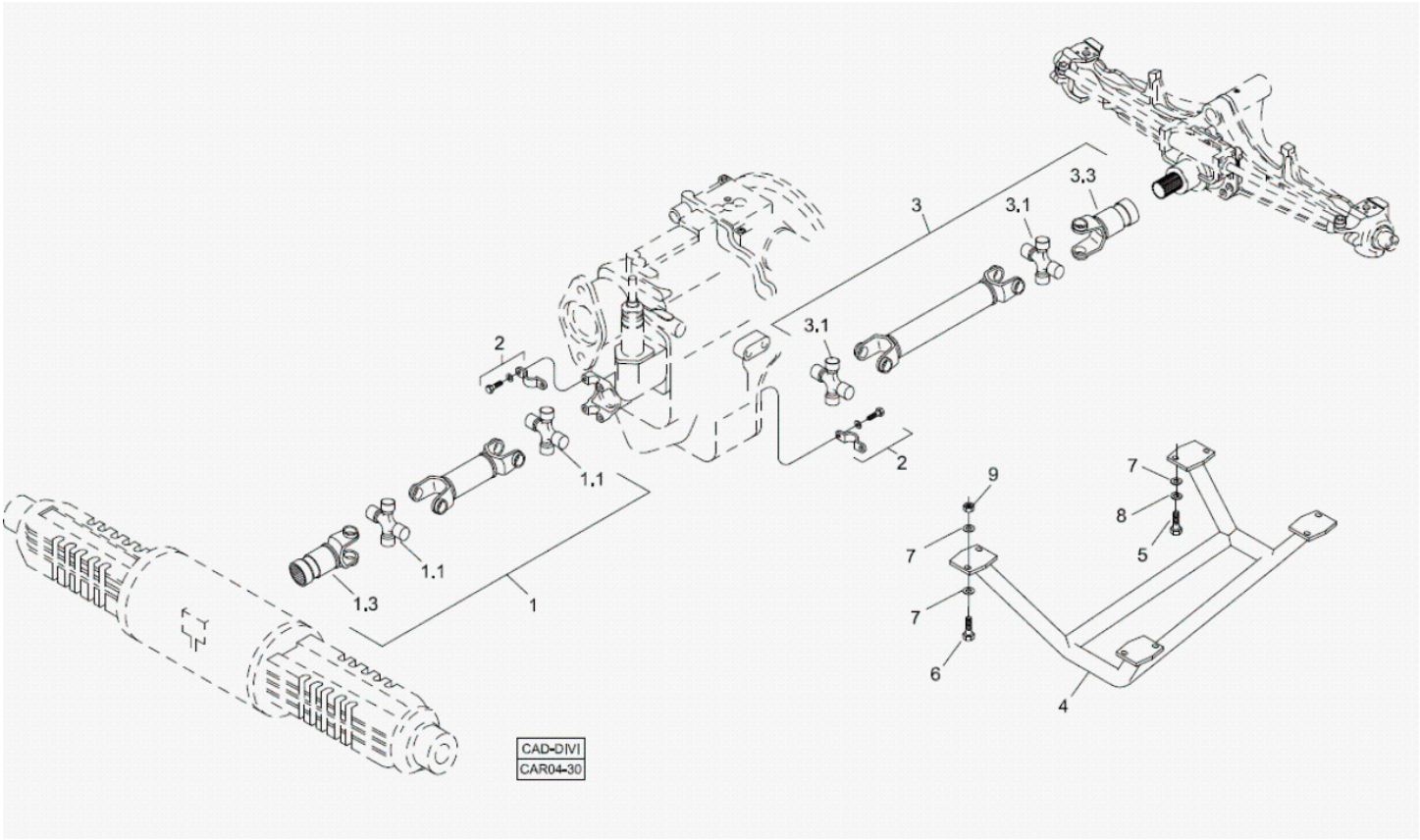

Fig.	Código	Qtd	Descrição (português)	Nota	Início	Fim
01	219000056	01	CARDAN TRASEIRO		4413	
01.1	219000395	02	CRUZETA		4413	
01.3	219000819	01	LUVA DESLIZANTE		4413	
02	219000068	02	KIT ABRACADEIRA		4413	
03	219000057	01	CARDAN DIANTEIRO		4413	
03.1	219000395	02	CRUZETA		4413	
03.3	219000819	01	LUVA DESLIZANTE		4413	
04	370260105	01	PROTEC?O CARDAN		4413	
05	210004040	04	PARAFUSO		4413	
06	210004070	04	PARAFUSO		4413	
07	210002021	12	ARRUELA LISA		4413	
08	210002200	04	ARRUELA PRESS?O		4413	
09	210005770	04	PORCA SEXT.		4413	

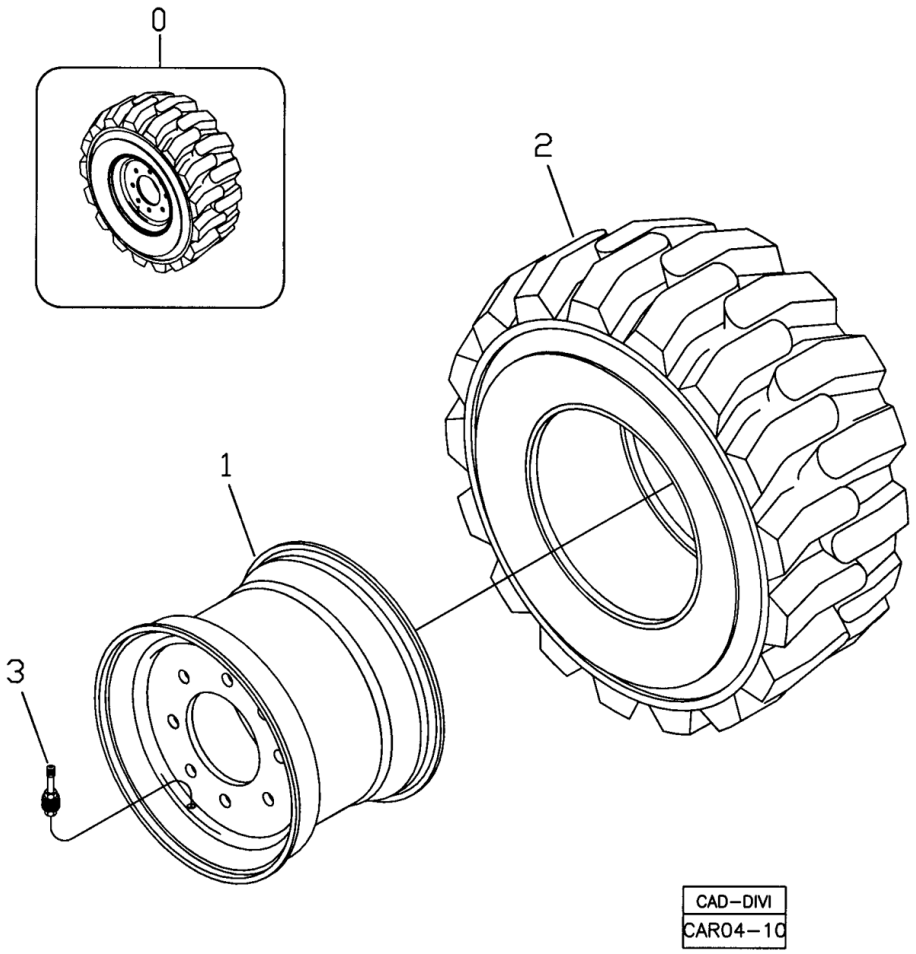

Fig.	Código	Qtd	Descrição (português)	Nota	Início	Fim
00	370460027	02	CONJUNTO RODA		3243	
01	219000014	01	RODA DIANTEIRA	W8x16	3243	
02	219000879	01	PNEU TRELLEBORG	12 - 16,5 10PR	3243	
03	219000514	01	VALVULA		3243	

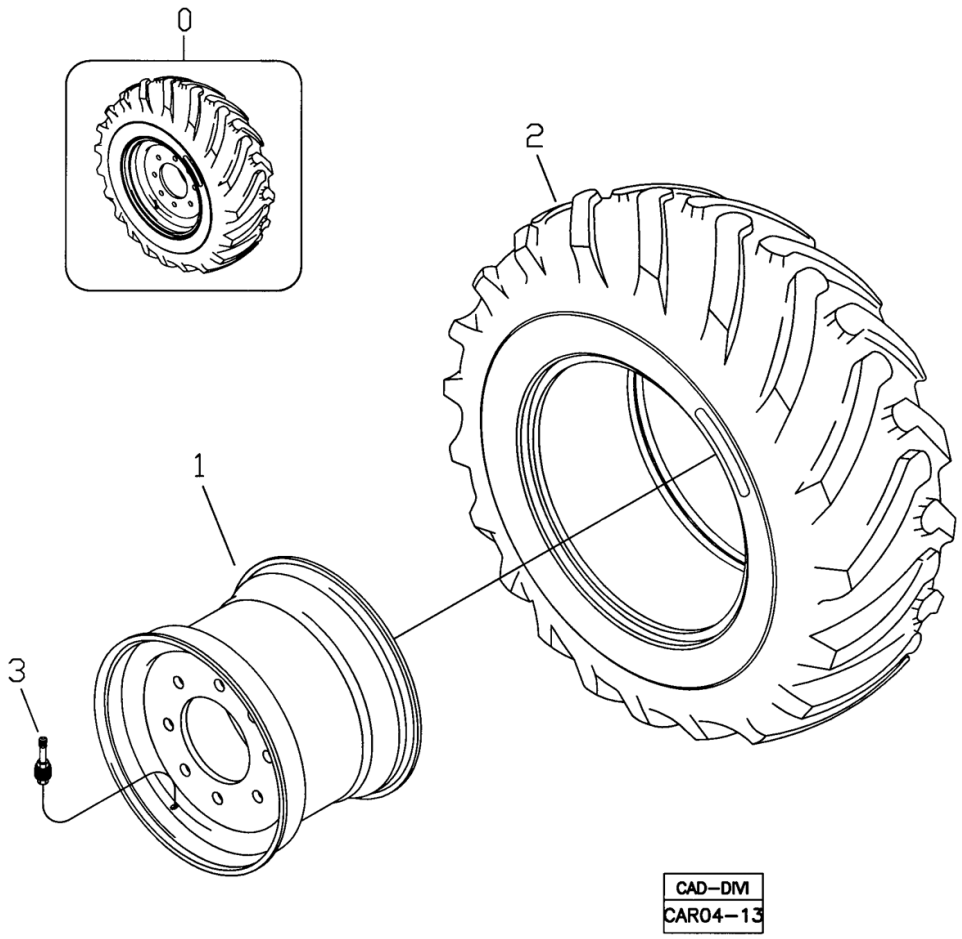

Fig.	Código	Qtd	Descrição (português)	Nota	Início	Fim
00	370460026	02	CONJUNTO RODA		4413	
01	219000390	01	RODA TRASEIRA	DW16x24	4413	
02	219000453	01	PNEU GOODYEAR	19,5L-24 IT 525 C10	4413	
03	219000060	01	VALVULA		4413	

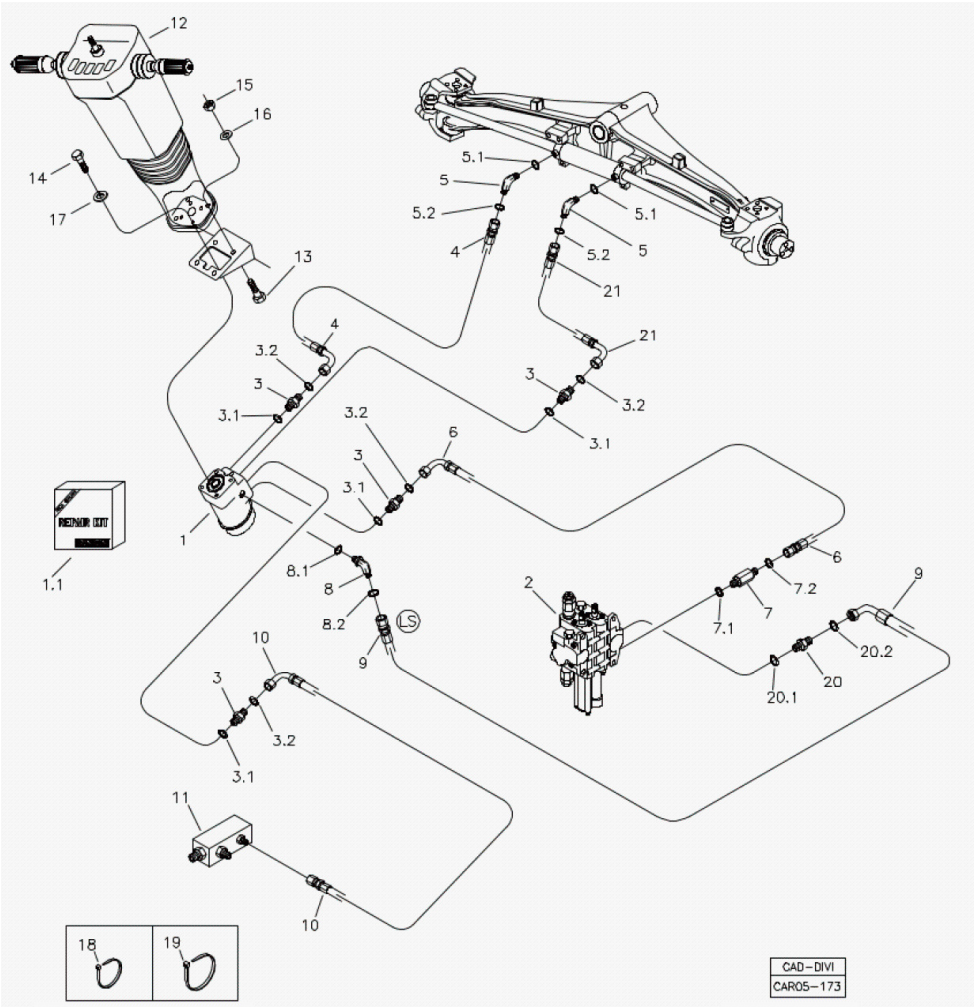

Fig.	Código	Qtd	Descrição (português)	Nota	Início	Fim
01	219000027	01	SERVOSTATO		4413	
01.1	219001728	01	REPARO		4413	
02	219002091	01	COMANDO HIDRAULICO CARREGADEIRA	VER 5T200 00.0	4413	
03	219000225	04	CONEX?O		4413	
03.1	219000985	01	ANEL VEDAC?O		4413	
03.2	219000314	01	ANEL VEDAC?O		4413	
04	100000061912	01	MANGUEIRA		4413	
05	219000248	02	CONEX?O		4413	
05.1	219000984	01	ANEL VEDAC?O		4413	
05.2	219000314	01	ANEL VEDAC?O		4413	
06	219001582	01	MANGUEIRA		4413	
07	100000048760	01	CONEXAO		4413	
07.1	219000983	01	ANEL VEDAC?O		4413	
07.2	219000314	01	ANEL VEDAC?O		4413	
08	219000197	01	JOELHO		4413	
08.1	219000983	01	ANEL VEDAC?O		4413	
08.2	219000312	01	ANEL VEDAC?O		4413	
09	219002110	01	MANGUEIRA		4413	
10	219000211	01	MANGUEIRA		4413	
12		01	COLUNA DIREC?O	VER 5B100 00.0	4413	

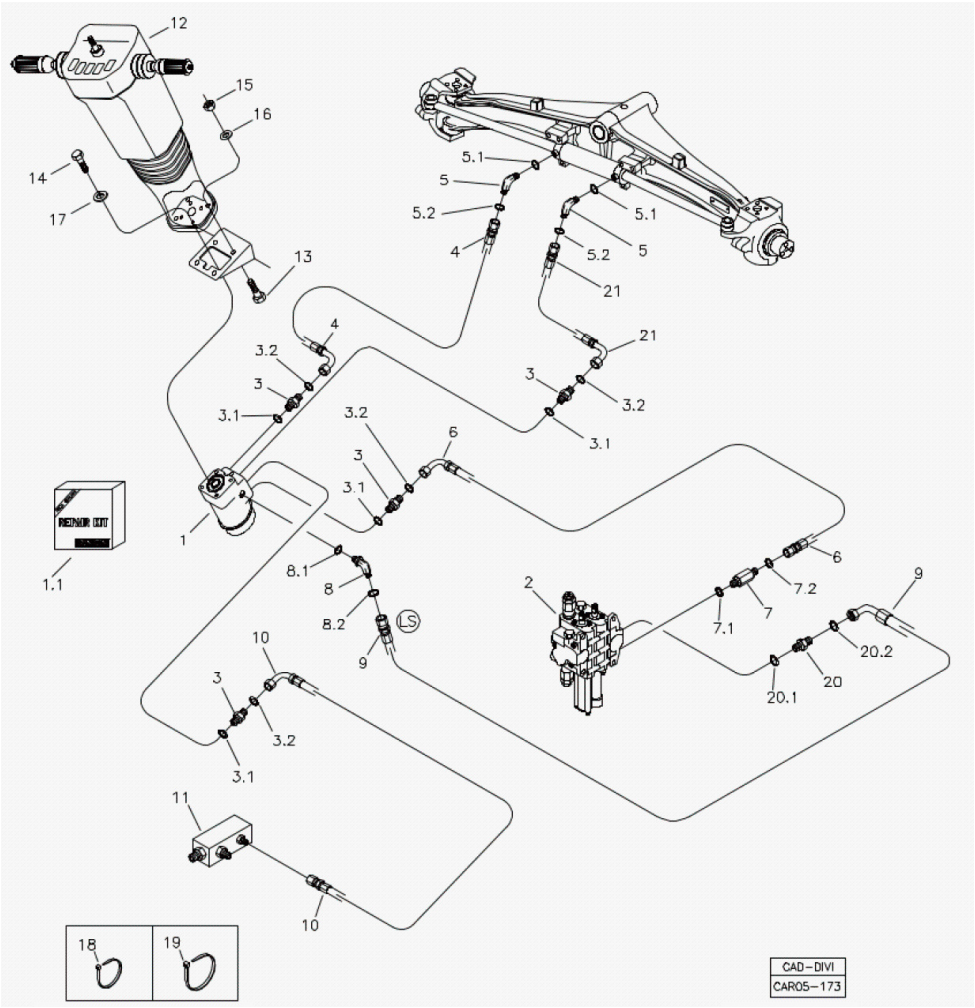

Fig.	Código	Qtd	Descrição (português)	Nota	Início	Fim
13	210003910	04	PARAFUSO SEXTAVADO		4413	
14	220000464	04	PARAFUSO ALLEN		4413	
15	210005765	04	PORCA SEXT. AF		4413	
16	210002025	04	ARRUELA 10,0MM		4413	
17	210002190	04	ARRUELA PRESS?O		4413	
18	210001222	CN	CINTA PLASTICA		4413	
19	210002495	CN	ABRACADEIRA		4413	
20	219001430	01	CONEX?O		4413	
20.1	219000983	01	ANEL VEDAC?O		4413	
20.2	219000312	01	ANEL VEDAC?O		4413	
21	100000061911	01	MANGUEIRA		4413	

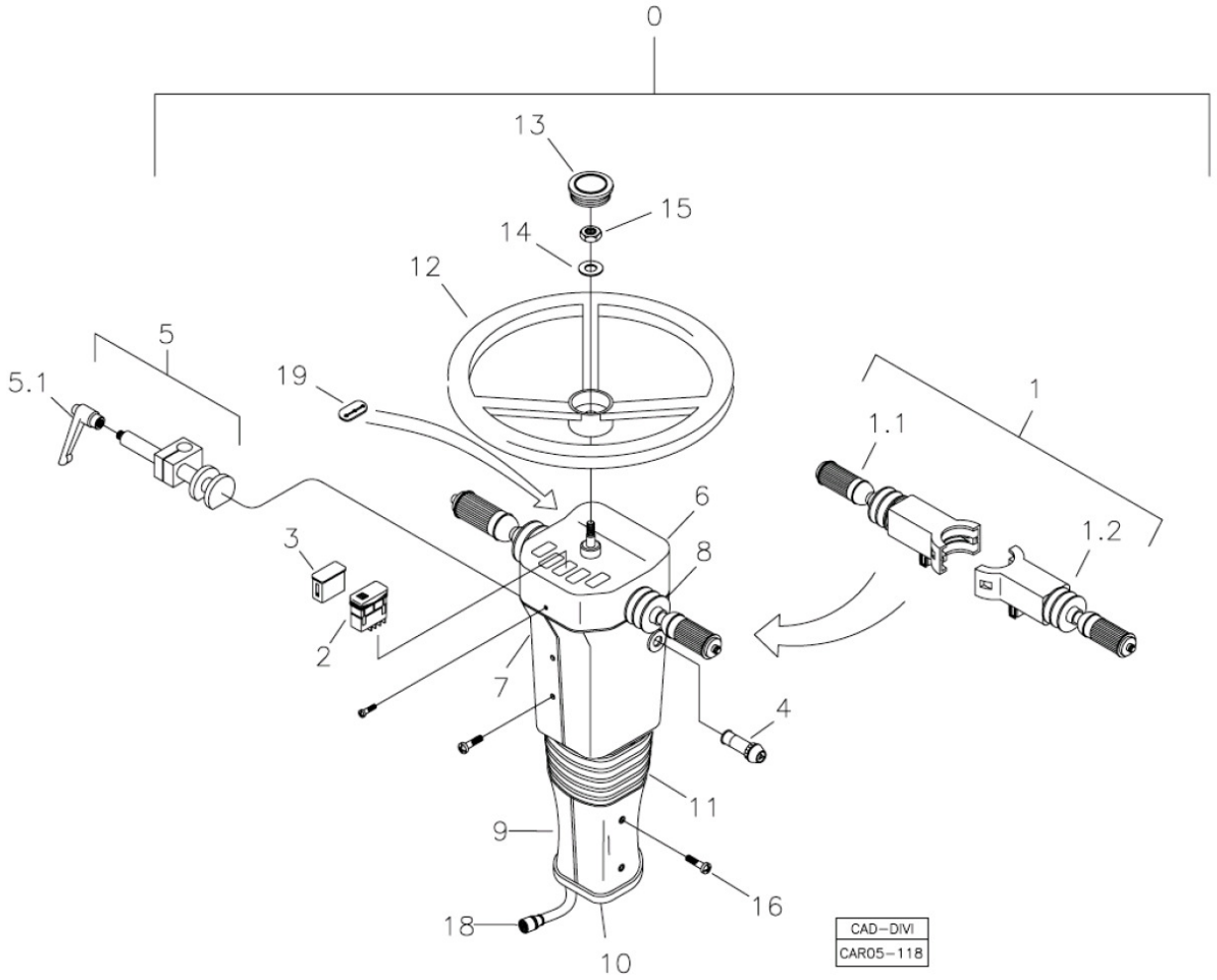

Fig.	Código	Qtd	Descrição (português)	Nota	Início	Fim
00	219001909	01	COLUNA DIREC?O		4413	
01	219002315	01	ALAVANCA		4413	
01.1	219002317	01	CHAVE SELETORA F-N-R		4413	
01.1	219002443	01	CHAVE SELETORA F-N-R		4413	
01.2	100000066916	01	CHAVE SETA		4413	
02		01	INTERRUPTOR	VER 7B400 00.0	4413	
03		01	TAMPA	VER 7B400 00.0	4413	
04		01	INTERRUPTOR PISCA-ALERTA	VER 7B400 00.0	4413	
05	219001283	01	TRAVA DA ARTICULAC?O		4413	
05.1	219001798	01	MANIPULO		4413	
06	219002301	01	TAMPA COLUNA		4413	
07	219002446	01	TAMPA SUPERIOR ESQUERDA		4413	
08	100000008966	01	TAMPA SUPERIOR DIREITA		4413	
09	219002447	01	TAMPA INFERIOR ESQUERDA		4413	
10	219002300	01	TAMPA INFERIOR DIREITA		4413	
10	219002448	01	TAMPA INFERIOR DIREITA		4413	
11	219001282	01	SANFONA		4413	
12	219001094	01	VOLANTE		4413	
13	219001095	01	TAMPA VOLANTE		4413	
14	210002050	01	ARRUELA		4413	
15	100000052920	01	PORCA		4413	

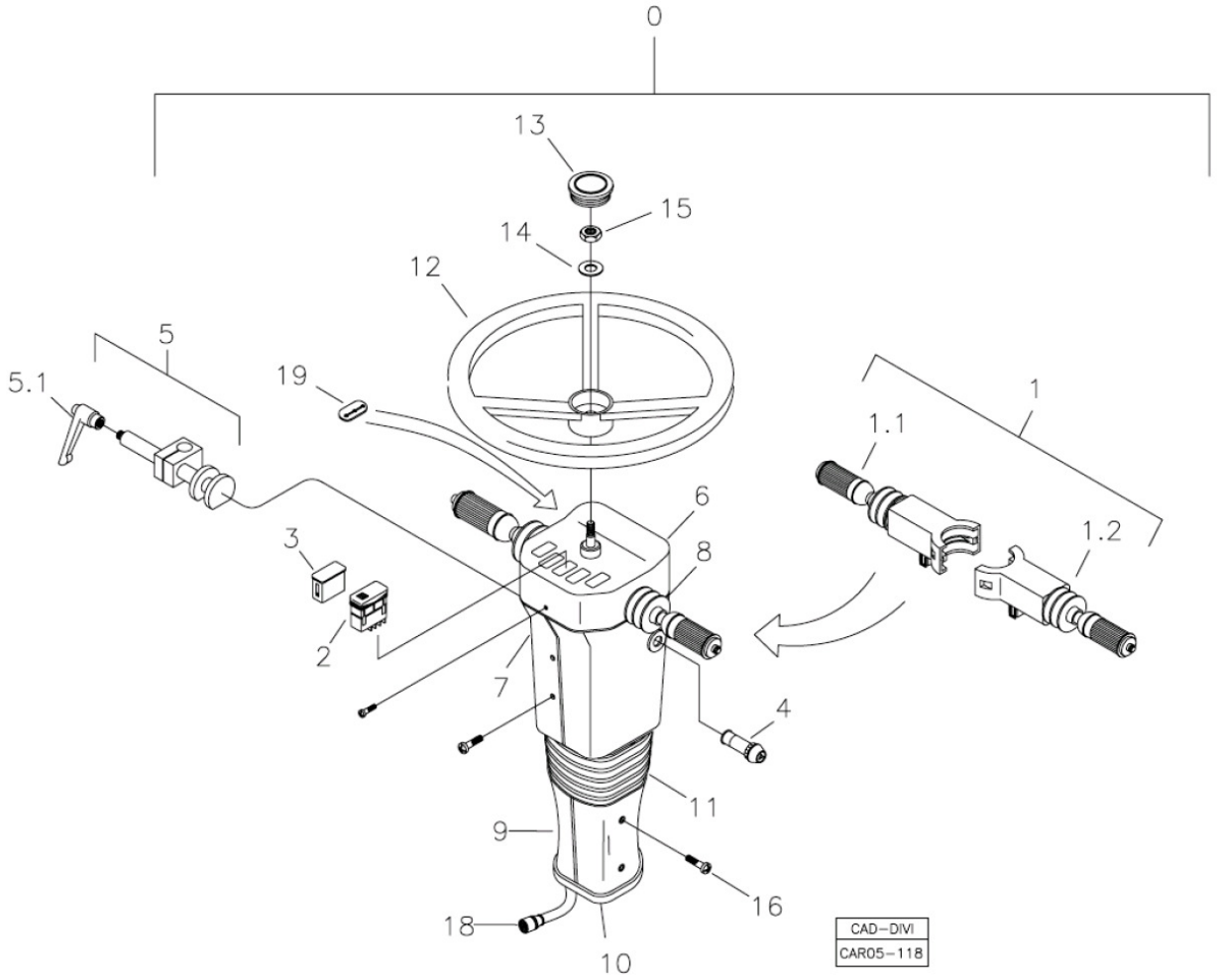

Fig.	Código	Qtd	Descrição (português)	Nota	Início	Fim
16	210007094	08	PARAFUSO PHILLIPS		4413	
17	210007095	04	PARAFUSO		4413	
18	219002125	01	CHICOTE ELETRICO		4413	
18	219002433	01	CHICOTE ELETRICO		4413	
19	219002444	01	ADESIVO		4413	

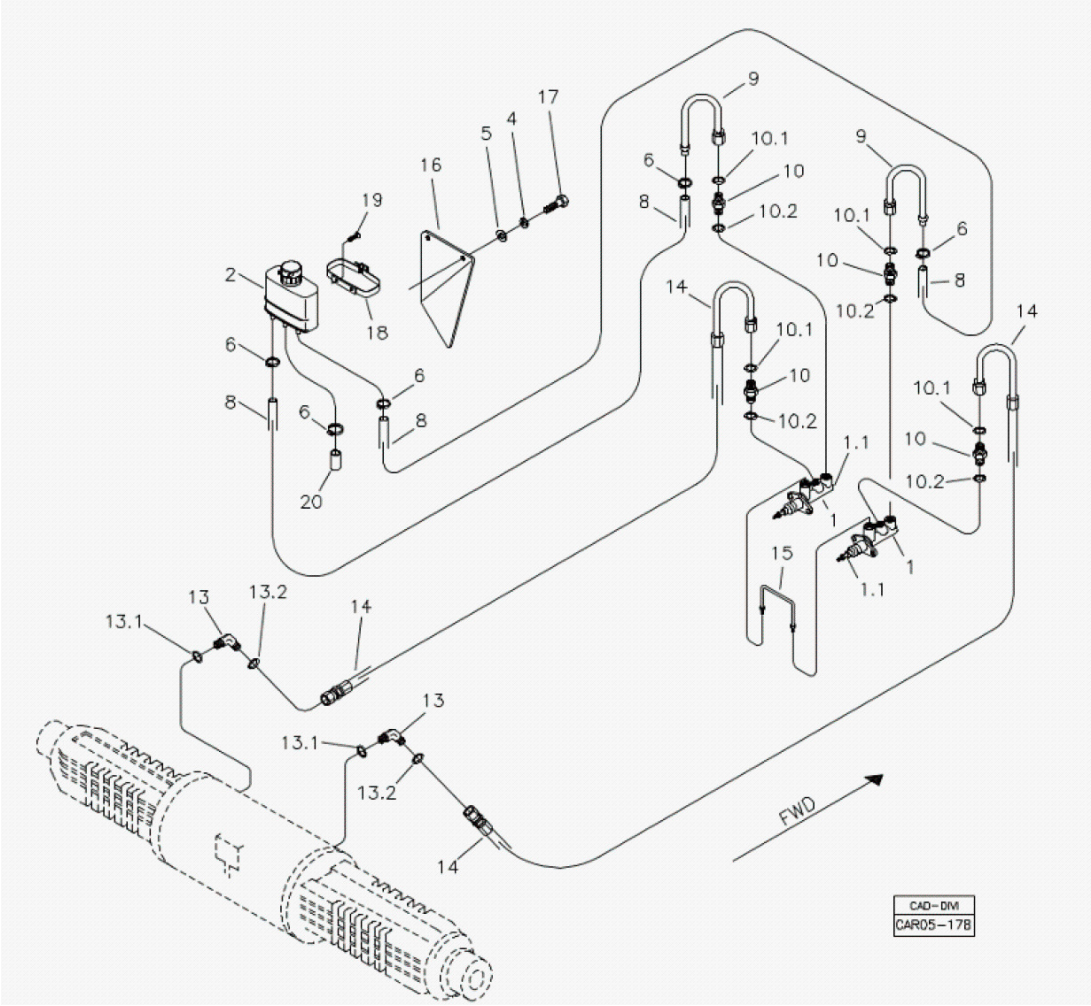

Fig.	Código	Qtd	Descrição (português)	Nota	Início	Fim
01	219000067	02	CILINDRO FREIO		4413	
01.1	219001078	01	REPARO VEDAC?O		4413	
02	219000134	01	RESERVATORIO OLEO		4413	
04	210002180	02	ARRUELA PRESS?O		4413	
05	210002015	02	ARRUELA LISA		4413	
06	210001116	05	ABRACADEIRA		4413	
08	219000427	02	MANGUEIRA		4413	
09	219000297	02	ADAPTADOR		4413	
10	219000295	04	UNI?O MACHO		4413	
10.1	219000312	04	ANEL VEDAC?O		4413	
10.2	219000981	04	ANEL VEDAC?O		4413	
13	219000197	02	JOELHO		4413	
13.1	219000983	02	ANEL VEDAC?O		4413	
13.2	219000312	02	ANEL VEDAC?O		4413	
14	219000294	02	MANGUEIRA		4413	
15	219000195	01	TUBO		4413	
16	370060689	01	PLACA DEFLETORA		4413	
17	210003800	02	PARAFUSO		4413	
18	219001784	01	PRESILHA		4413	
19	210004370	02	PARAFUSO FENDA		4413	
20	219001786	01	TAMP?O		4413	

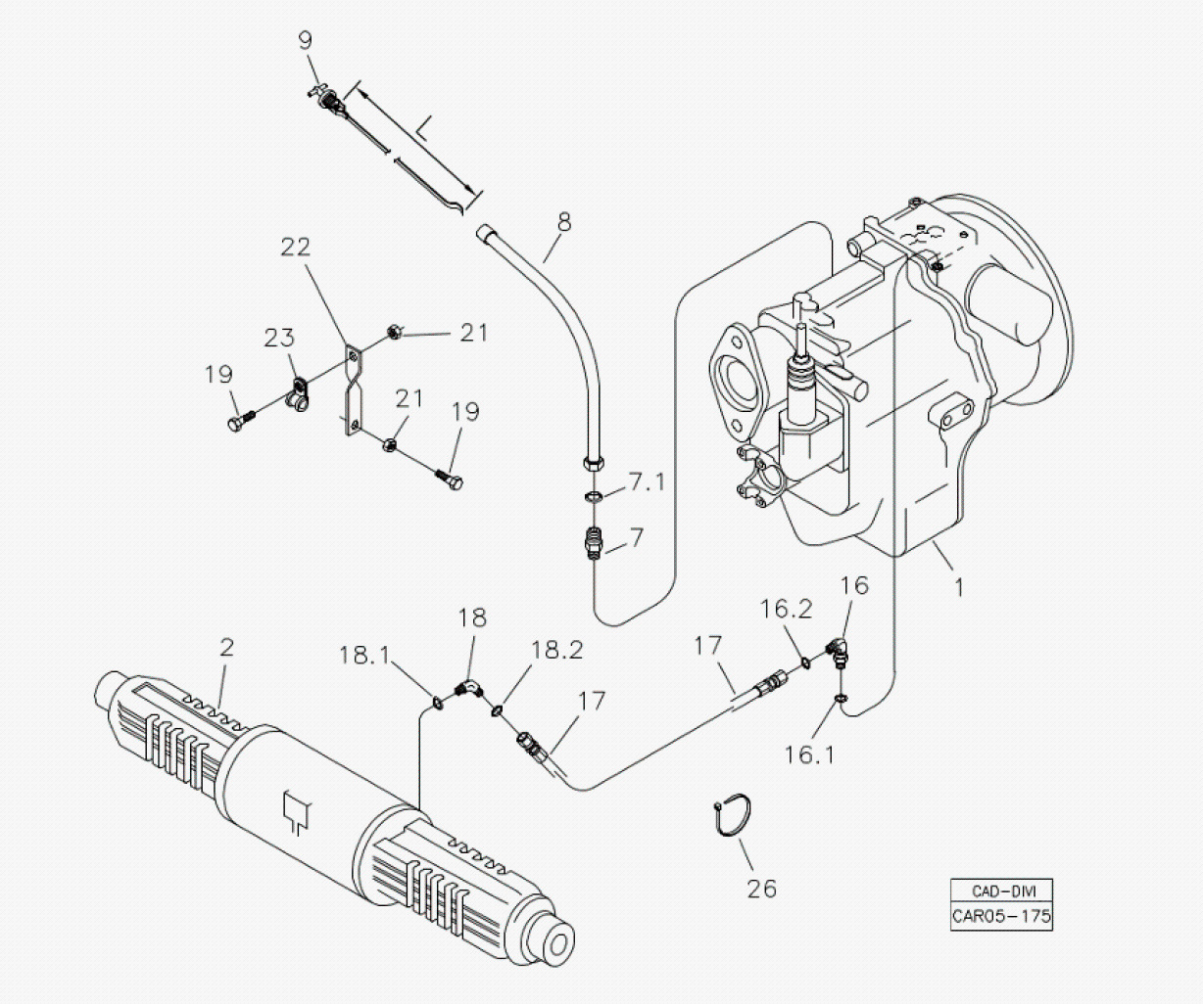

Fig.	Código	Qtd	Descrição (português)	Nota	Início	Fim
01		01	TRANSMISS?O	VER 3B100 00.0	4413	
02		01	EIXO TRASEIRO	VER 4C100 00.0	4413	
04	219000352	01	PLACA IDENTIFICAC?O		4413	
07	219000326	01	CONEX?O		4413	
07.1	219000317	01	ANEL O		4413	
08	219000883	01	TUBO NIVEL OLEO		4413	
09	219000878	01	VARETA NIVEL	L=830 mm	4413	
10	210003710	02	PARAFUSO SEXT.		4413	
11	210002141	02	ARRUELA PRESS?O		4413	
12	210002005	02	ARRUELA PRESS?O		4413	
13	210302774	08	ADAPTADOR		4413	
16	219000306	01	JOELHO		4413	
16.1	219000984	01	ANEL VEDAC?O		4413	
16.2	219000313	01	ANEL VEDAC?O		4413	
17	219000293	01	MANGUEIRA		4413	
18	219000292	01	JOELHO		4413	
18.1	219000984	01	ANEL VEDAC?O		4413	
18.2	219000313	01	ANEL VEDAC?O		4413	
19	210003910	02	PARAFUSO SEXTAVADO		4413	
21	210005765	02	PORCA SEXT. AF		4413	
22	370060401	01	SUPORTE MANGUEIRA		4413	

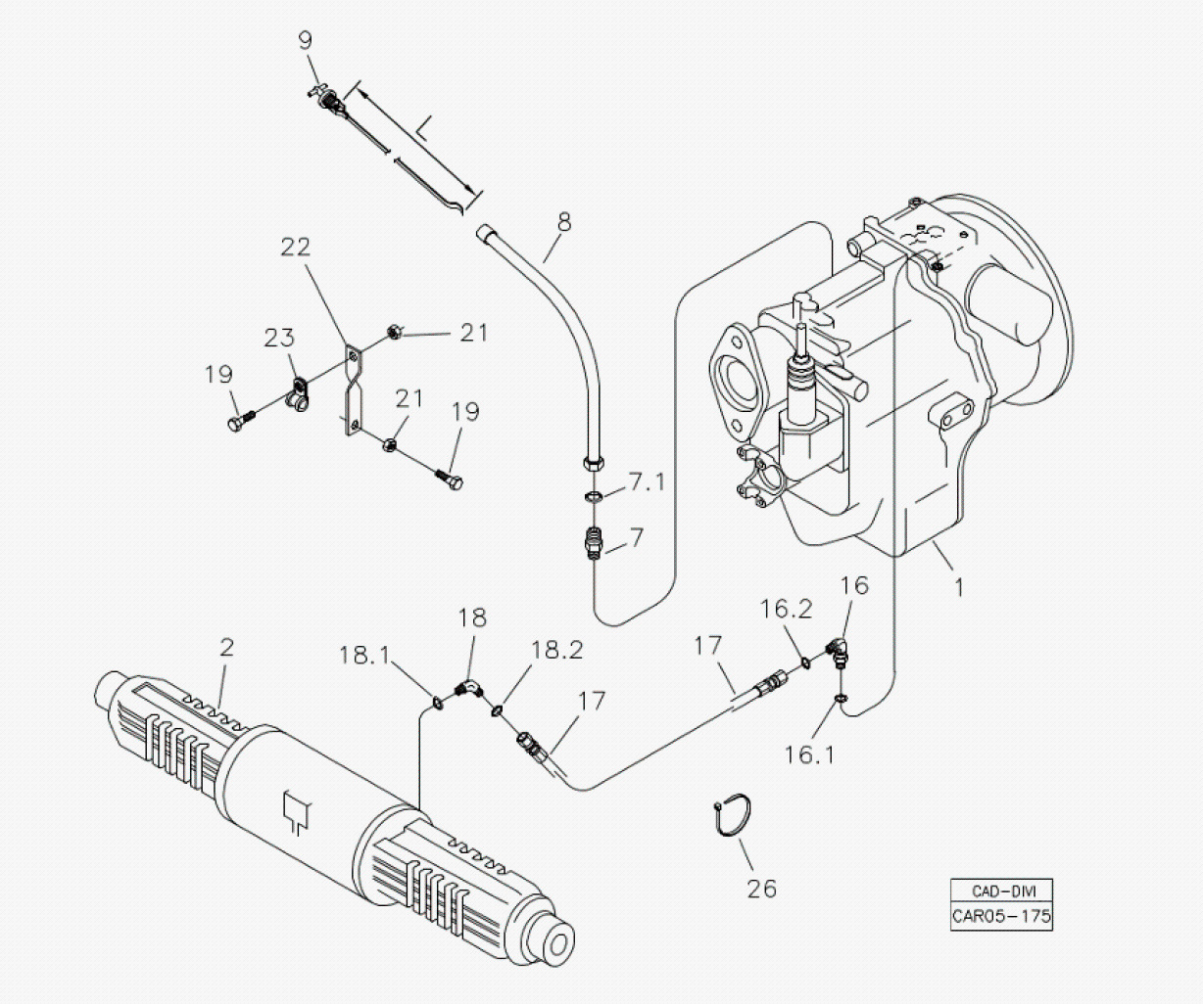

Fig.	Código	Qtd	Descrição (português)	Nota	Início	Fim
23	219000357	01	ABRACADEIRA		4413	
26	210001079	CN	ABRACADEIRA		4413	

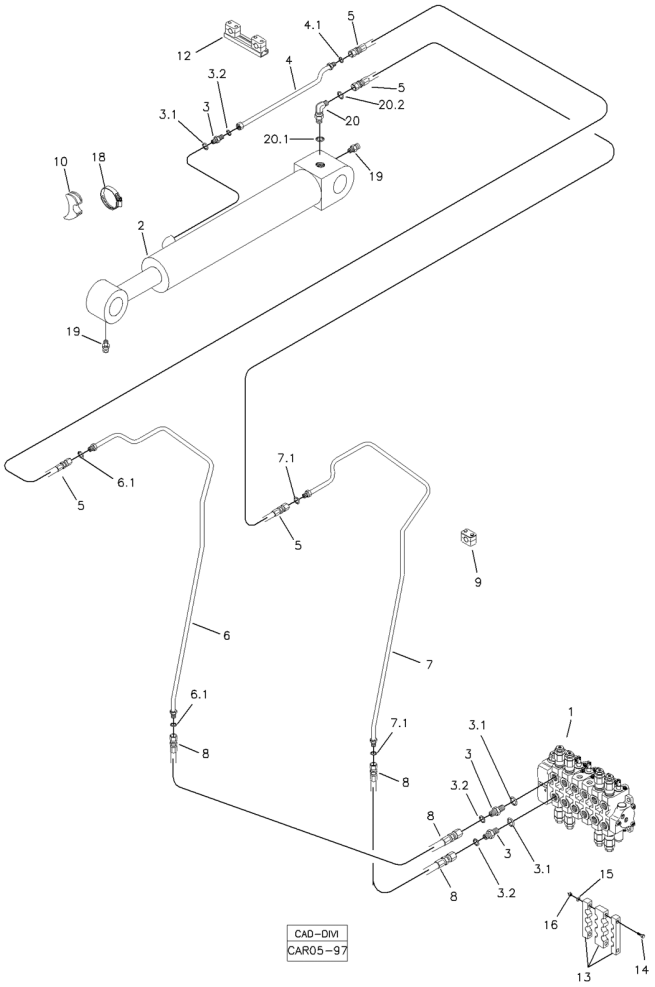

Fig.	Código	Qtd	Descrição (português)	Nota	Início	Fim
01		01	COMANDO HIDRAULICO	VER 5T000 00.0	4413	
02		01	CILINDRO HIDRAULICO	VER 5H100 00.0	4413	
03	219000227	03	UNI?O MACHO		4413	
03.1	219000986	01	ANEL VEDAC?O		4413	
03.2	219000315	01	ANEL VEDAC?O		4413	
04	219002237	01	TUBO HIDRAULICO		4413	
04.1	219000315	01	ANEL VEDAC?O		4413	
05	219000202	02	MANGUEIRA		4413	
06	219001915	01	TUBO HIDRAULICO		4413	
06.1	219000315	02	ANEL VEDAC?O		4413	
07	219001914	01	TUBO HIDRAULICO		4413	
07.1	219000315	02	ANEL VEDAC?O		4413	
08	219000207	02	MANGUEIRA		4413	
09	219000072	06	ABRACADEIRA		4413	
10	219000285	01	APOIO		4413	
12	219000273	01	ABRACADEIRA		4413	
13	219000433	01	CONJUNTO PRESILHA		4413	
14	210003863	02	PARAFUSO		4413	
15	210002015	02	ARRUELA LISA		4413	
16	210005760	02	PORCA SEXT. AF		4413	
18	219000278	01	ABRACADEIRA	102-121	4413	

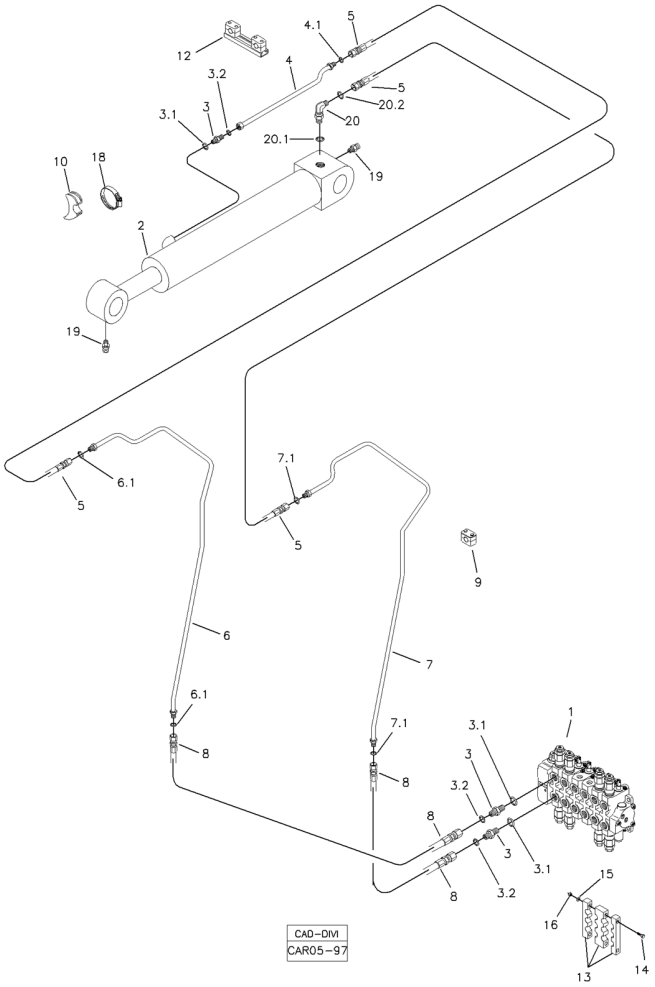

Fig.	Código	Qtd	Descrição (português)	Nota	Início	Fim
19	211200000	02	GRAXEIRA RETA 1/8"		4413	
20	219000239	01	JOELHO		4413	
20.1	219000986	01	ANEL VEDAC?O		4413	
20.2	219000315	01	ANEL VEDAC?O		4413	

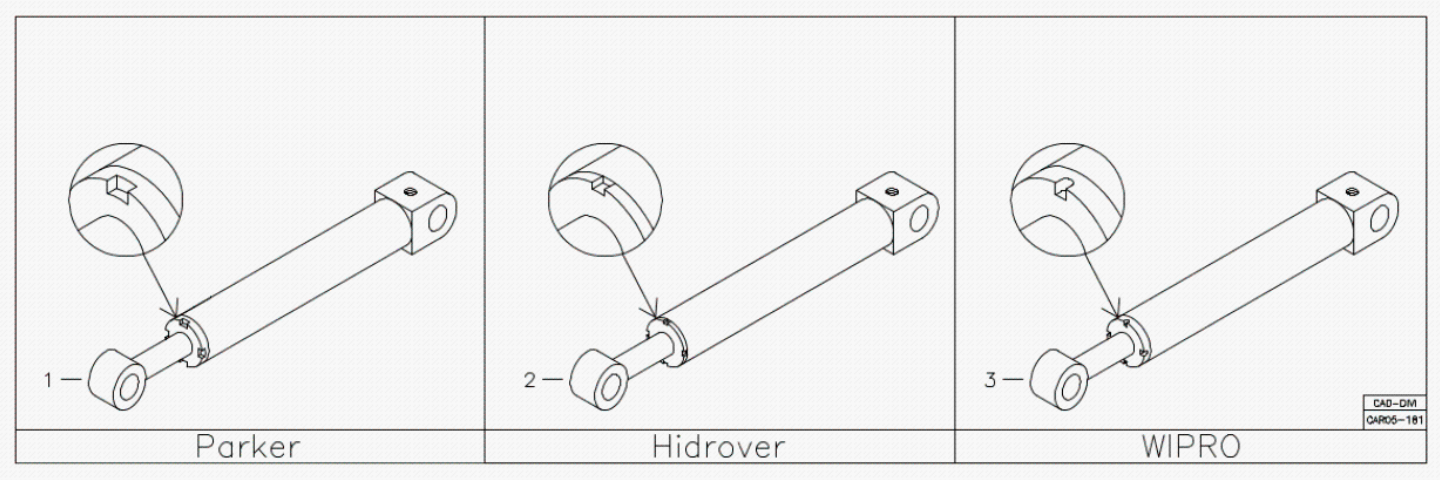

Fig.	Código	Qtd	Descrição (português)	Nota	Início	Fim
01	219002213P	01	CILINDRO COMPLETO PARKER	VER 5H100 01.0	4413	
02	219002213	01	CILINDRO COMPLETO HIDROVER	VER 5H100 02.0	4413	
03	219002213W	01	CILINDRO COMPLETO WIPRO	VER 5H100 03.0	4413	

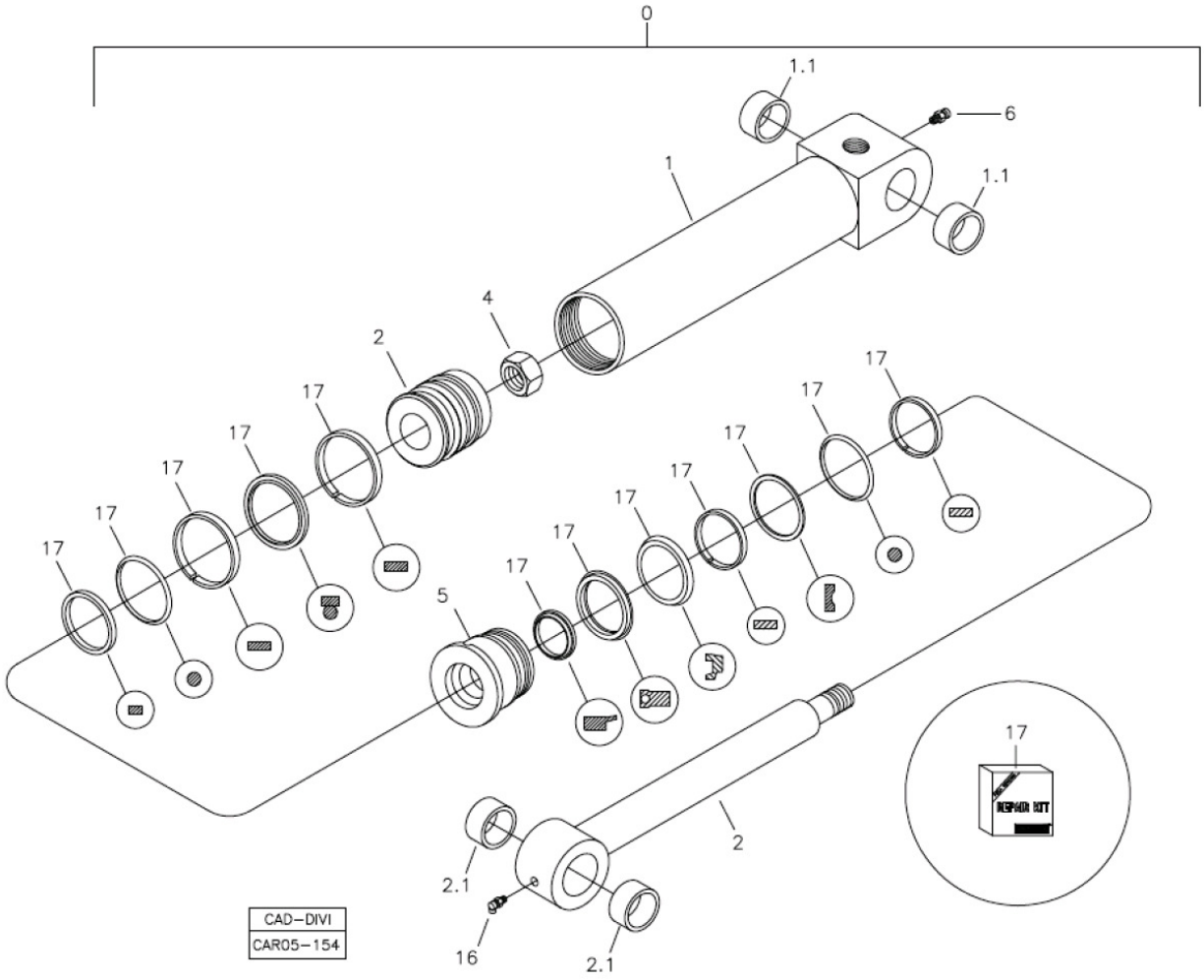

Fig.	Código	Qtd	Descrição (português)	Nota	Início	Fim
00	219002213P	01	CILINDRO COMPLETO PARKER		4413	
01	100000022541	01	CAMISA CILINDRO		4413	
02	219002779	01	HASTE CILINDRO		4413	
04	219002769	01	PORCA AUTOFRENANTE		4413	
05	219002780	01	TAMPA CILINDRO		4413	
06	211200000	01	GRAXEIRA RETA 1/8"		4413	
16	211200020	01	GRAXEIRA		4413	
17	219002260	01	REPARO VEDAC?O		4413	

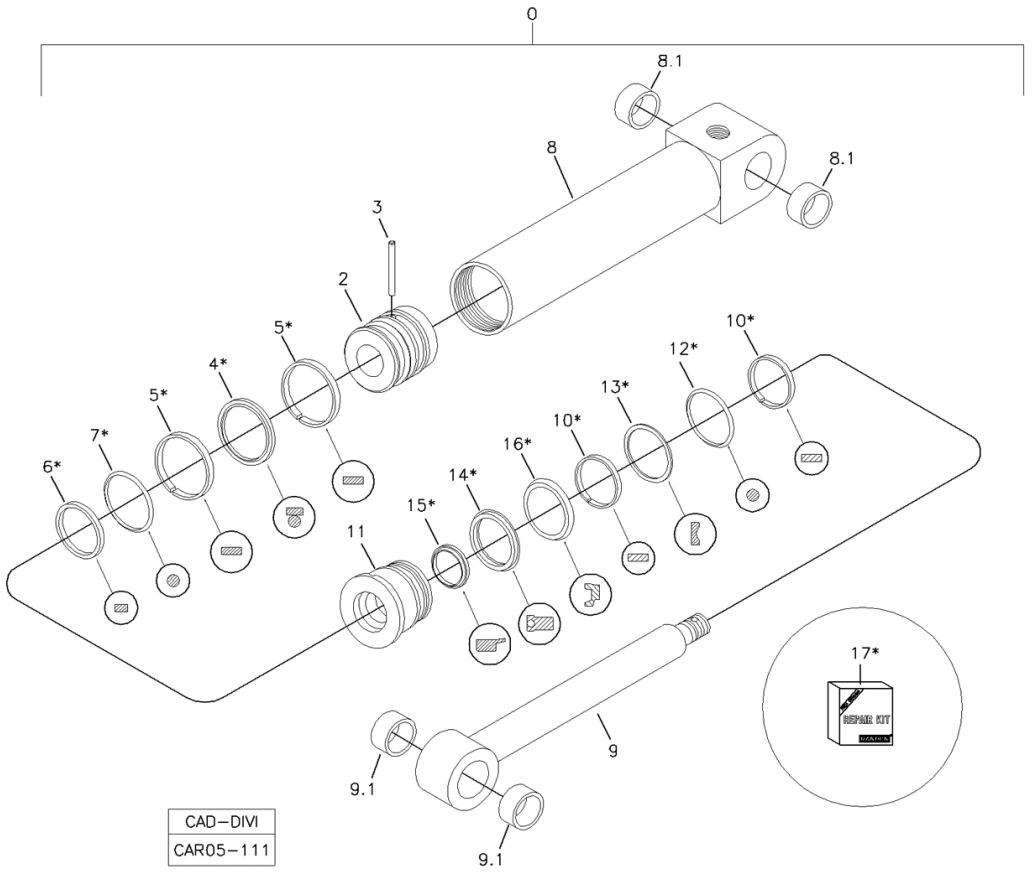

Fig.	Código	Qtd	Descrição (português)	Nota	Início	Fim
00	219002213	01	CILINDRO COMPLETO HIDROVER		4413	
02	219001359	01	EMBOLO		4413	
03	219001360	01	PINO		4413	
08	219002287	01	CONJ. CAMISA CILINDRO		4413	
08.1	219001100	02	BUCHA		4413	
09	219001362	01	HASTE CILINDRO		4413	
09.1	100000022545	02	BUCHA		4413	
11	219002286	01	GUIA DA HASTE		4413	
17	219002260	01	REPARO VEDAC?O		4413	

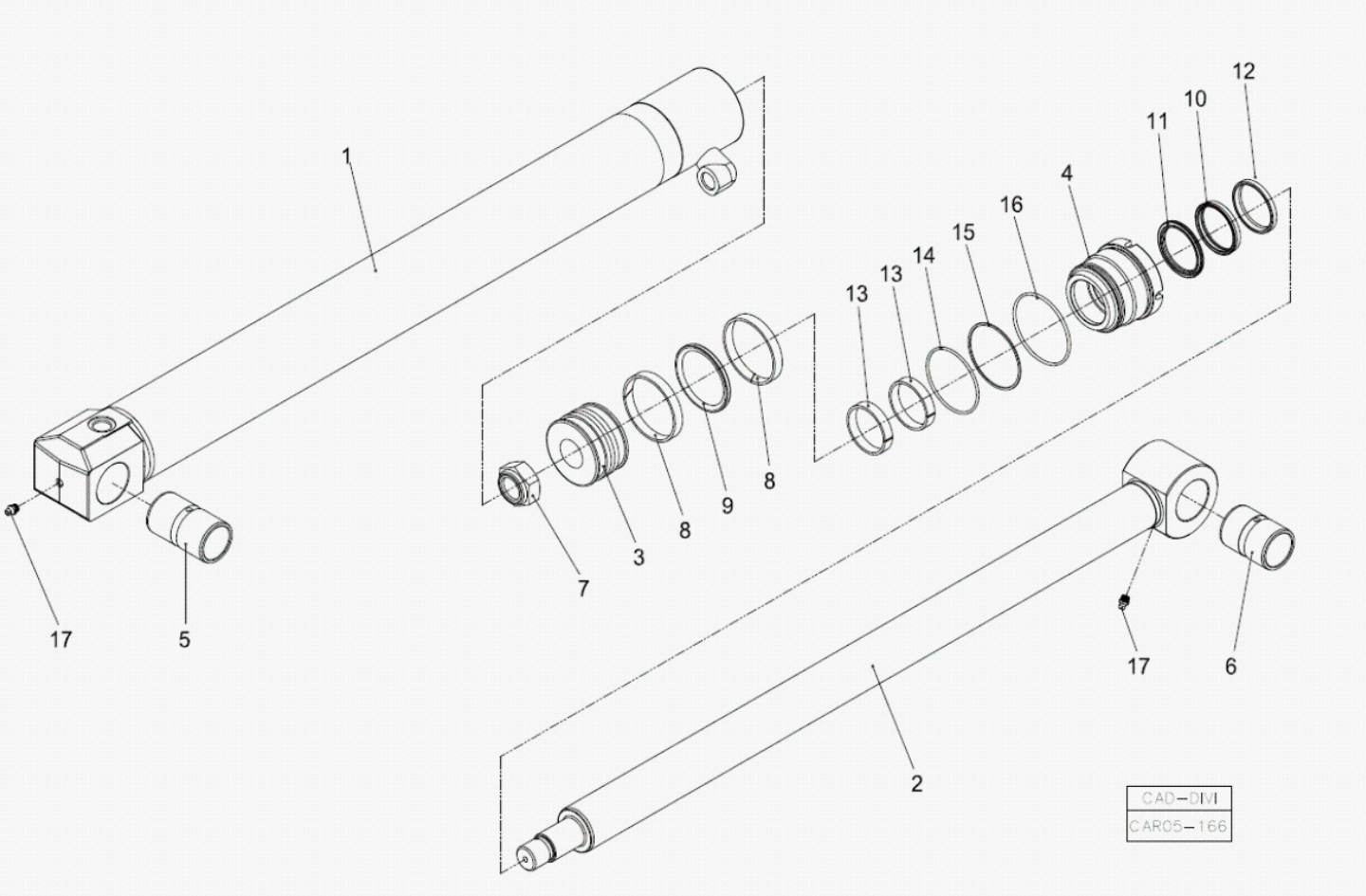

Fig.	Código	Qtd	Descrição (português)	Nota	Início	Fim
00	219002213W	01	CILINDRO COMPLETO WIPRO		4413	
01	100000064139	01	CAMISA CILINDRO		4413	
02	100000064236	01	HASTE CILINDRO		4413	
03	100000064237	01	PIST?O		4413	
04	100000064238	01	GUIA DA HASTE		4413	
05	100000064239	01	BUCHA		4413	
06	100000064240	01	BUCHA		4413	
07	219002769	01	PORCA AUTOFRENANTE		4413	
17	211200000	01	GRAXEIRA RETA 1/8"		4413	
19	211200020	01	GRAXEIRA		4413	
20	219002260	01	REPARO VEDAC?O		4413	

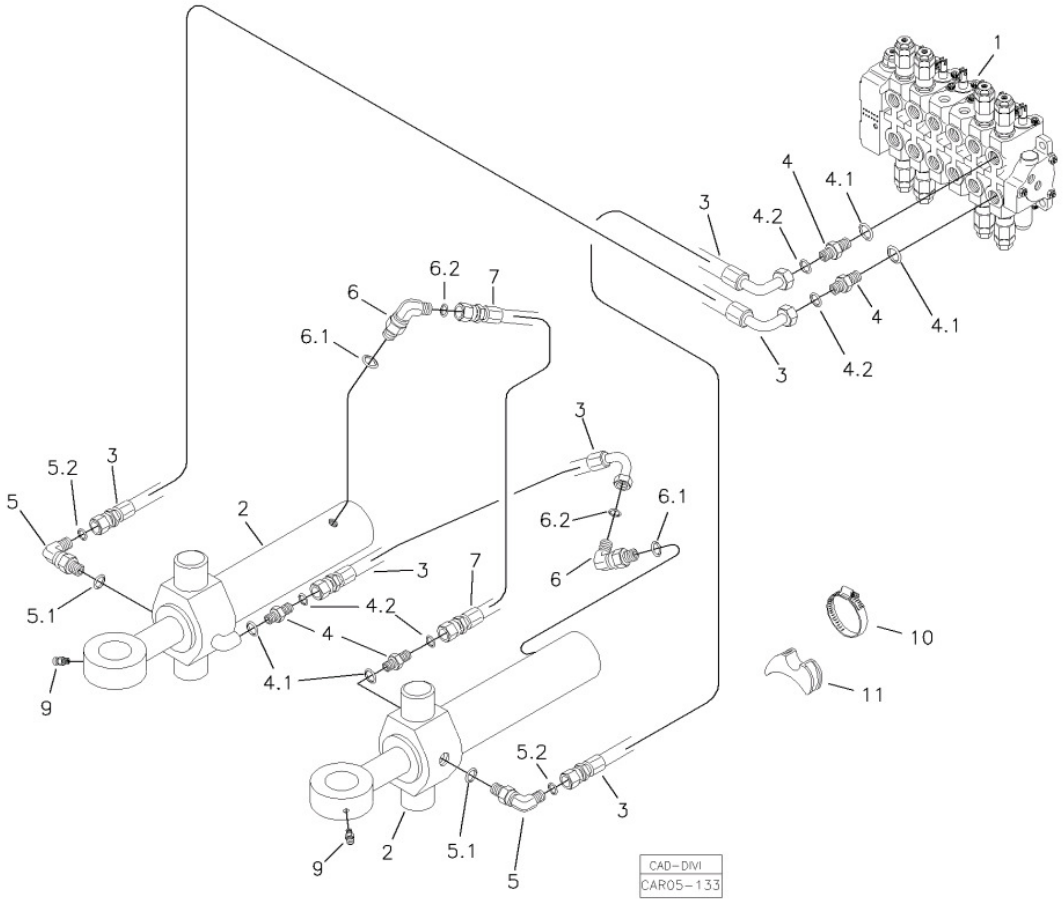

Fig.	Código	Qtd	Descrição (português)	Nota	Início	Fim
01		01	COMANDO HIDRAULICO	VER 5T000 00.1	4413	
02		02	CILINDRO COMPLETO	VER 5I100 00.0	4413	
03	219002193	03	MANGUEIRA		4413	
04	219001517	04	CONEX?O		4413	
04.1	219000986	01	ANEL VEDAC?O		4413	
04.2	219000314	01	ANEL VEDAC?O		4413	
05	219002138	02	JOELHO		4413	
05.1	219000986	01	ANEL VEDAC?O		4413	
05.2	219000314	01	ANEL VEDAC?O		4413	
06	219000237	02	JOELHO		4413	
06.1	219000985	01	ANEL VEDAC?O		4413	
06.2	219000314	01	ANEL VEDAC?O		4413	
07	219002319	01	MANGUEIRA		4413	
09	211200037	02	GRAXEIRA		4413	
10	210006234	01	ABRACADEIRA		4413	
11	219000285	01	APOIO		4413	

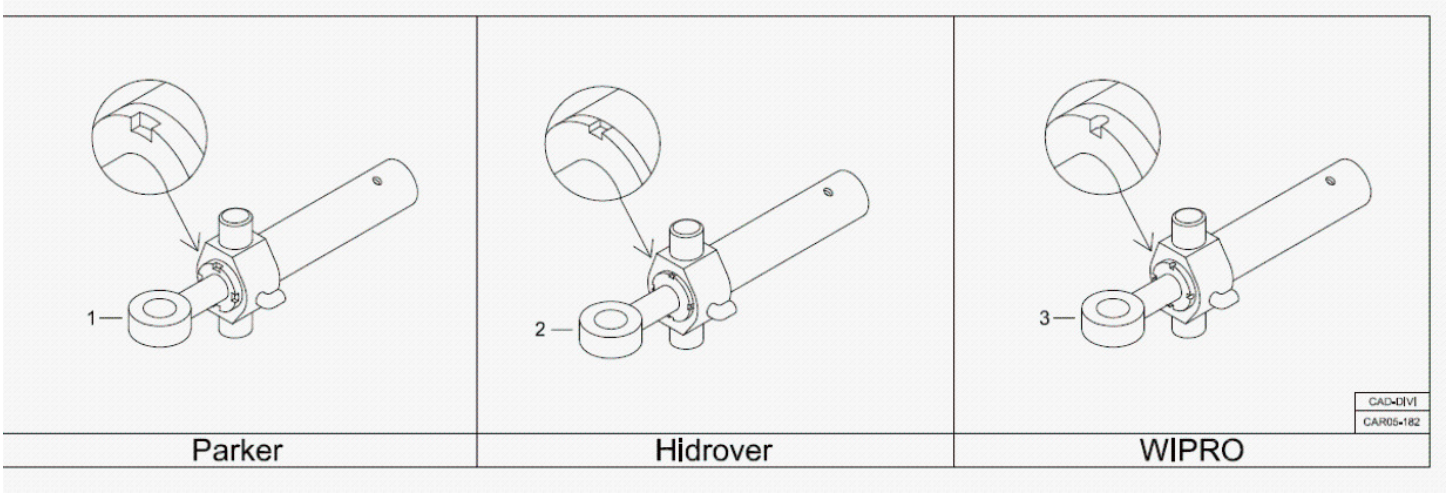

Fig.	Código	Qtd	Descrição (português)	Nota	Início	Fim
01	219002216P	01	CILINDRO COMPLETO PARKER	VER 5I100 01.0	4413	
02	219002216	01	CILINDRO COMPLETO HIDROVER	VER 5I100 02.0	4413	
03	219002216W	01	CILINDRO COMPLETO WIPRO	VER 5I100 03.0	4413	

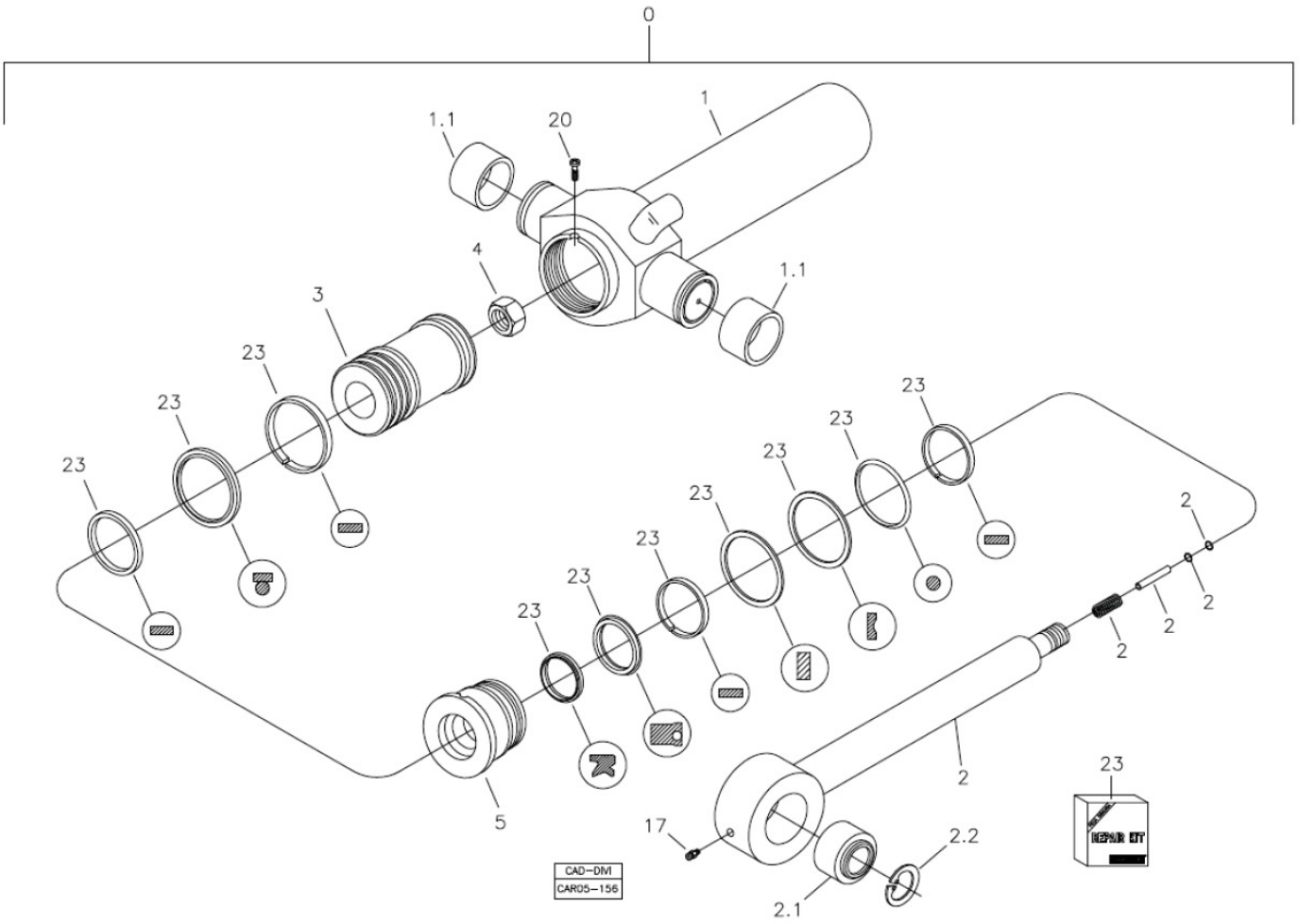

Fig.	Código	Qtd	Descrição (português)	Nota	Início	Fim
00	219002216P	01	CILINDRO COMPLETO PARKER		4413	
01	219002787	01	CAMISA CILINDRO		4413	
02	219002788	01	EMBOLO		4413	
04	219002769	01	PORCA AUTOFRENANTE		4413	
05	219002789	01	TAMPA CILINDRO		4413	
17	211200000	01	GRAXEIRA RETA 1/8"		4413	
23	219002262	01	REPARO VEDAC?O		4413	

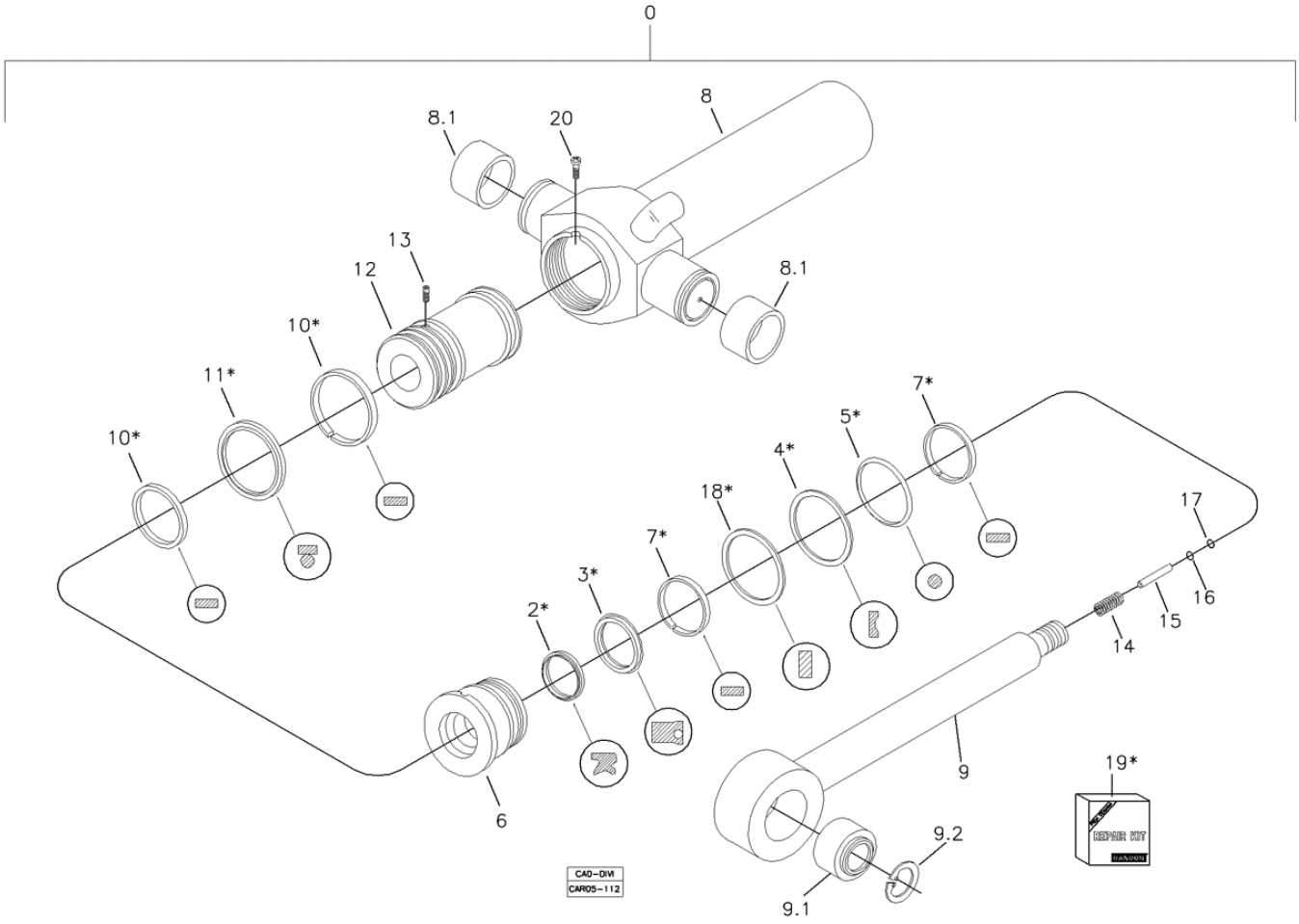

Fig.	Código	Qtd	Descrição (português)	Nota	Início	Fim
00	219002216	01	CILINDRO COMPLETO HIDROVER		4413	
06	219002273	01	GUIA HASTE		4413	
08	219002270	01	CAMISA CILINDRO		4413	
08.1	219001124	02	BUCHA CARCACA		4413	
09	219002271	01	HASTE CILINDRO		4413	
09.1	219000020	01	ROTULA		4413	
09.2	219001367	02	ANEL ELASTICO		4413	
12	219002272	01	EMBOLO		4413	
13	219002292	01	PARAFUSO TRAVA		4413	
14	219002266	01	MOLA		4413	
15	219002267	01	PINO		4413	
16	219002265	01	ARRUELA		4413	
17	219002268	01	ANEL SEGURANCA		4413	
19	219002262	01	REPARO VEDAC?O		4413	

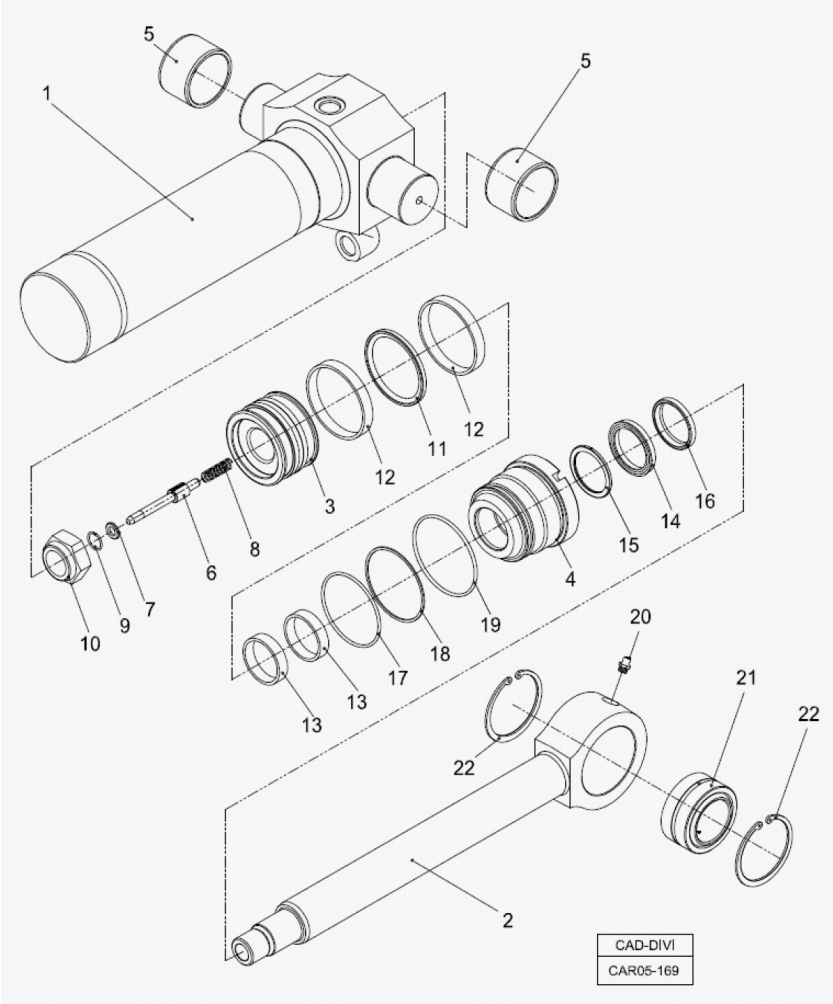

Fig.	Código	Qtd	Descrição (português)	Nota	Início	Fim
00	219002216W	01	CILINDRO COMPLETO WIPRO		4413	
01	100000064429	01	CAMISA CILINDRO		4413	
02	100000064430	01	HASTE CILINDRO		4413	
03	100000064416	02	PIST?O		4413	
04	100000064486	01	GUIA DA HASTE		4413	
05	100000064487	02	BUCHA CARCACA		4413	
06	100000064488	02	PINO		4413	
07	100000064540	01	ARRUELA DE ENCOSTO		4413	
08	100000069880	01	MOLA		4413	
09	100000069912	01	ANEL TRAVA		4413	
10	219002787	01	CAMISA CILINDRO		4413	
20	211200000	01	GRAXEIRA RETA 1/8"		4413	
21	100000069914	01	ROTULA		4413	
22	100000069932	02	ANEL ELASTICO		4413	
25	219002262	01	REPARO VEDAC?O		4413	

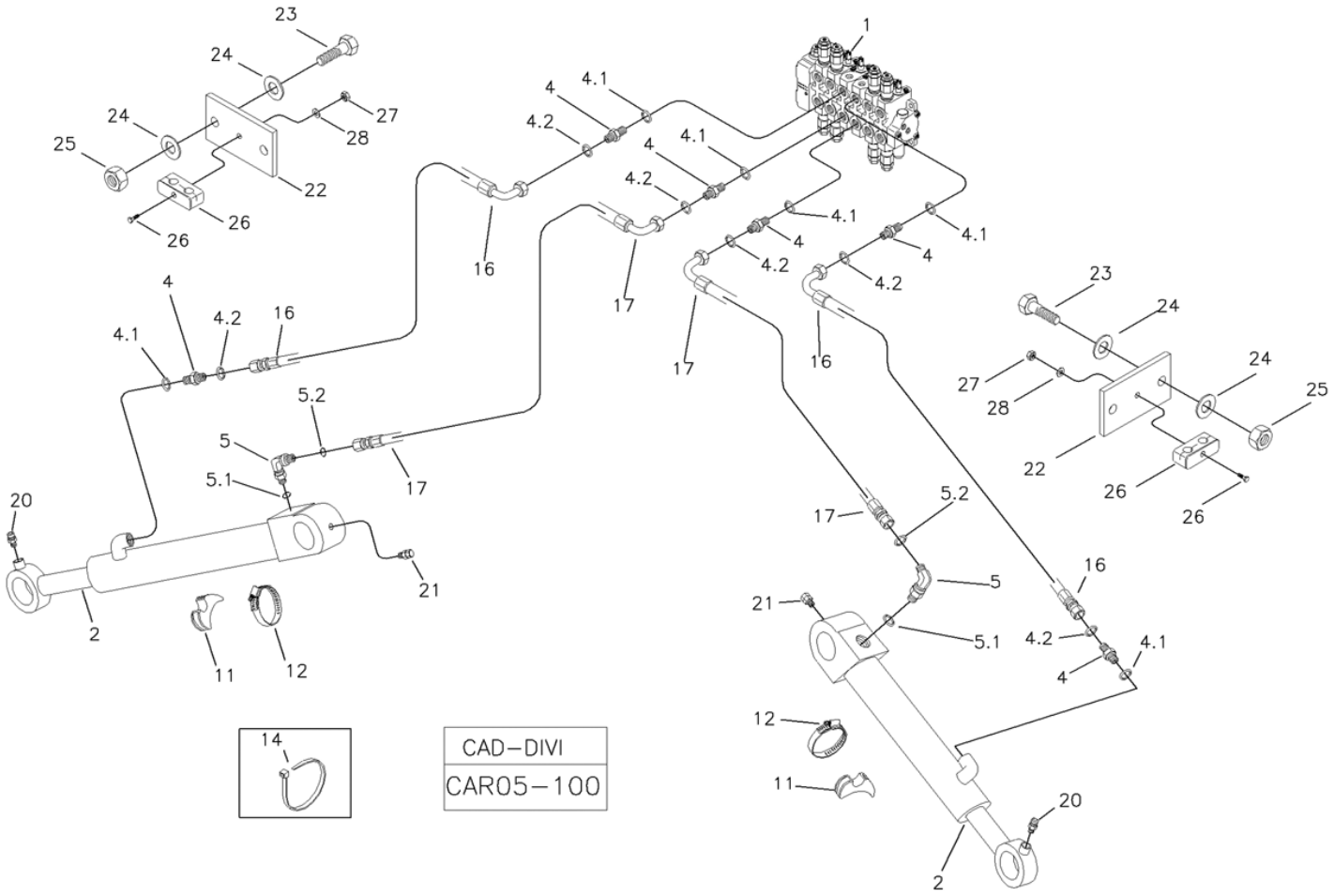

Fig.	Código	Qtd	Descrição (português)	Nota	Início	Fim
01		01	COMANDO HIDR.	VER 5T000 00.0	4413	
02		02	CILINDRO COMPLETO	VER 5J100 03.0	4413	
04	219000225	04	CONEX?O		4413	
04.1	219000985	01	ANEL VEDAC?O		4413	
04.2	219000314	01	ANEL VEDAC?O		4413	
05	219002744	02	JOELHO MACHO COM RESTRITOR ?3mm		4413	
05.1	219000985	01	ANEL VEDAC?O		4413	
05.2	219000314	01	ANEL VEDAC?O		4413	
11	219000271	02	ABRACADEIRA		4413	
12	219000278	02	ABRACADEIRA		4413	
14	210006245	04	ABRACADEIRA		4413	
16	219001942	02	MANGUEIRA		4413	
17	219001941	02	MANGUEIRA		4413	
20	211200000	02	GRAXEIRA RETA 1/8"		4413	
21	211200020	02	GRAXEIRA		4413	
23	210003928	04	PARAFUSO		4413	
24	210002025	08	ARRUELA 10,0MM		4413	
25	210005765	04	PORCA SEXT. AF		4413	
26	217000248	02	ABRACADEIRA		4413	
27	210005760	02	PORCA SEXT. AF		4413	

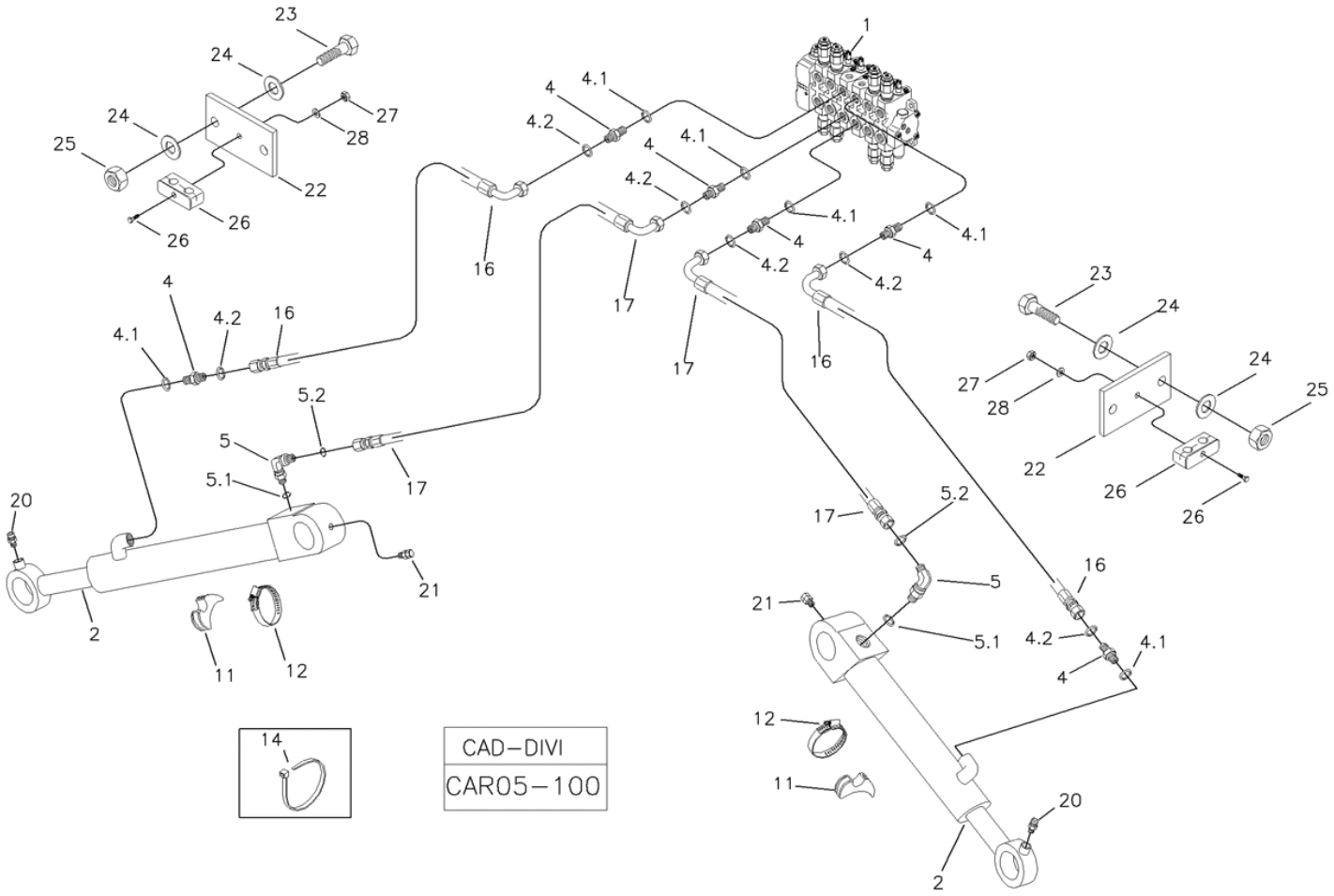

Fig.	Código	Qtd	Descrição (português)	Nota	Início	Fim
28	210002015	02	ARRUELA LISA		4413	

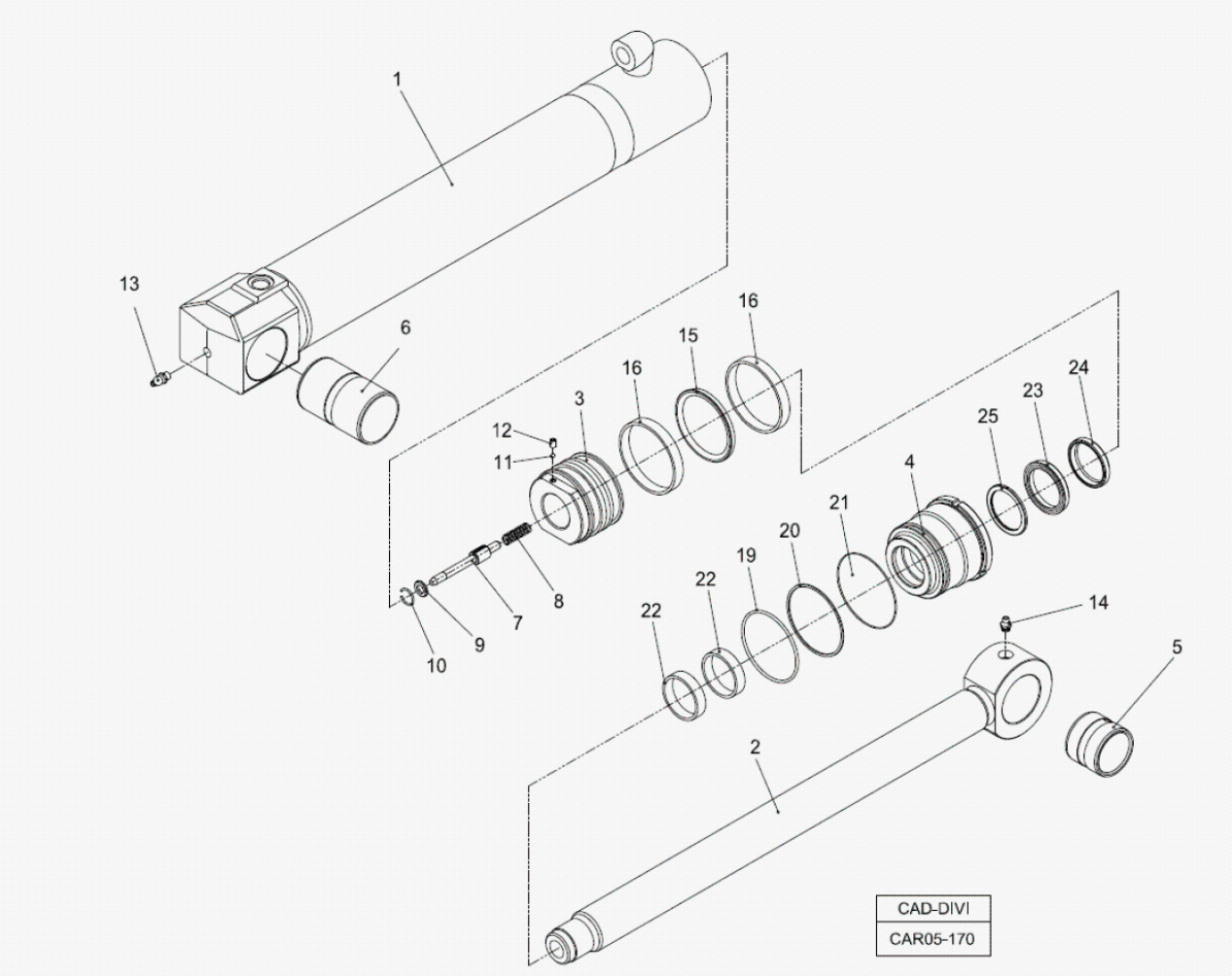

Fig.	Código	Qtd	Descrição (português)	Nota	Início	Fim
00	219002806W	01	CILINDRO COMPLETO WIPRO		4413	
02	100000064565	01	HASTE CILINDRO		4413	
03	100000064571	01	PIST?O		4413	
04	100000064575	01	GUIA DA HASTE		4413	
05	100000064576	01	BUCHA		4413	
06	100000064583	01	BUCHA		4413	
07	100000064488	01	PINO		4413	
08	100000069880	01	MOLA		4413	
09	100000064540	01	ARRUELA DE ENCOSTO		4413	
10	100000069912	01	ANEL TRAVA		4413	
11	100000064136	01	ESFERA		4413	
12	100000000910801		PARAFUSO		4413	
13	211200020	01	GRAXEIRA		4413	
14	211200000	01	GRAXEIRA RETA 1/8"		4413	
15	100000046067	01	REPARO VEDAC?O		4413	

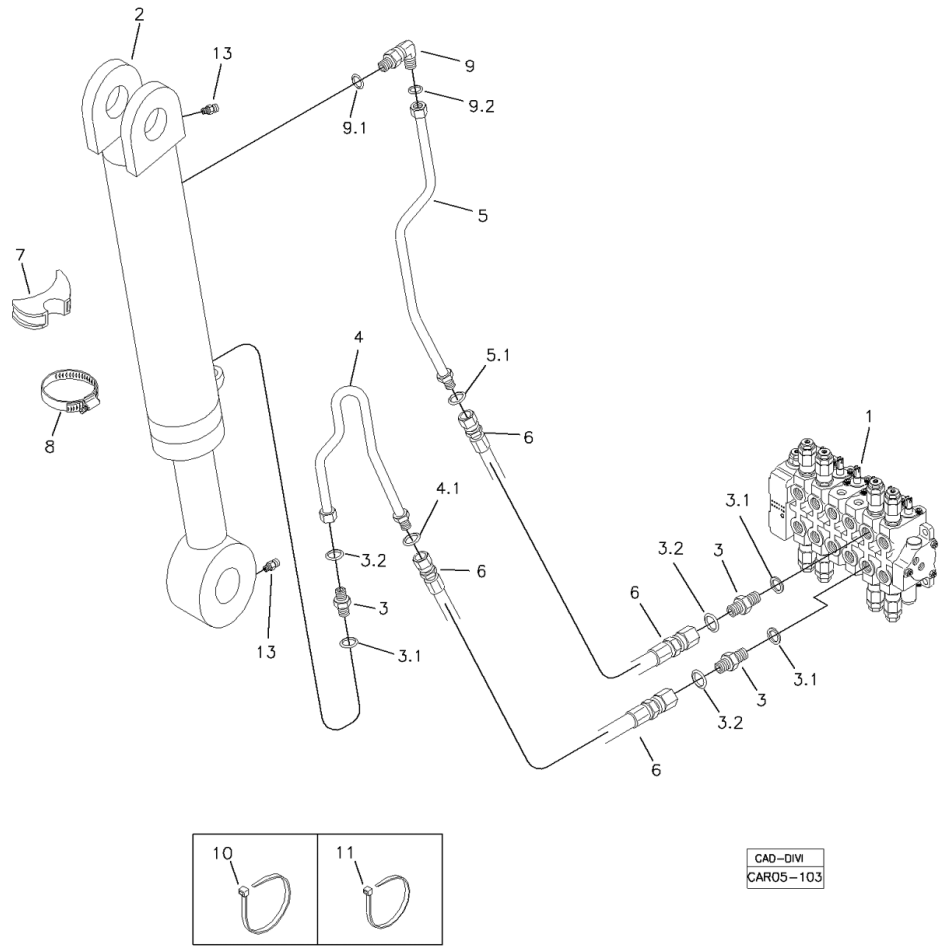

Fig.	Código	Qtd	Descrição (português)	Nota	Início	Fim
01		01	COMANDO HIDRAULICO	VER 5T000 00.0	4413	
02		01	CILINDRO HIDRAULICO	VER 5K100 00.0	4413	
03	219000227	03	UNI?O MACHO		4413	
03.1	219000986	01	ANEL VEDAC?O		4413	
03.2	219000315	01	ANEL VEDAC?O		4413	
04	219002235	01	TUBO		4413	
04.1	219000315	01	ANEL VEDAC?O		4413	
05	219002229	01	TUBO		4413	
05.1	219000315	01	ANEL VEDAC?O		4413	
06	219000204	02	MANGUEIRA		4413	
07	219000285	02	APOIO		4413	
08	100000022547	02	ABRACADEIRA		4413	
09	219000239	01	JOELHO		4413	
09.1	219000986	01	ANEL VEDAC?O		4413	
09.2	219000315	01	ANEL VEDAC?O		4413	
10	210006245	CN	ABRACADEIRA		4413	
11	210002495	CN	ABRACADEIRA		4413	
13	211200000	03	GRAXEIRA RETA 1/8"		4413	

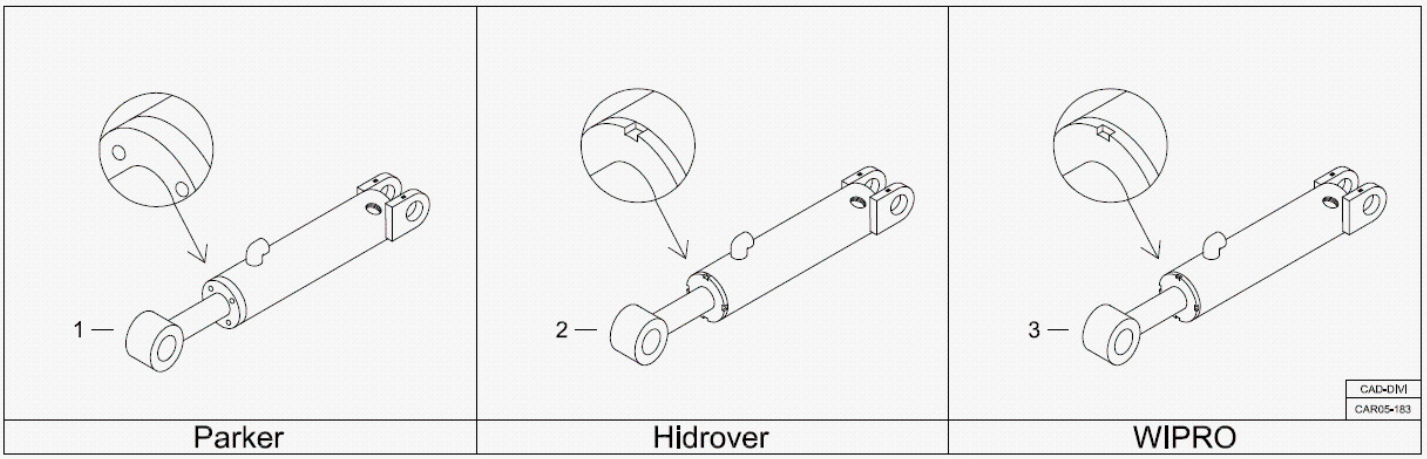

Fig.	Código	Qtd	Descrição (português)	Nota	Início	Fim
01	219002211P	01	CILINDRO COMPLETO PARKER	VER 5K100 01.0	4413	
02	219002211	01	CILINDRO COMPLETO HIDROVER	VER 5K100 02.0	4413	
03	219002211W	01	CILINDRO COMPLETO WIPRO	VER 5K100 03.0	4413	

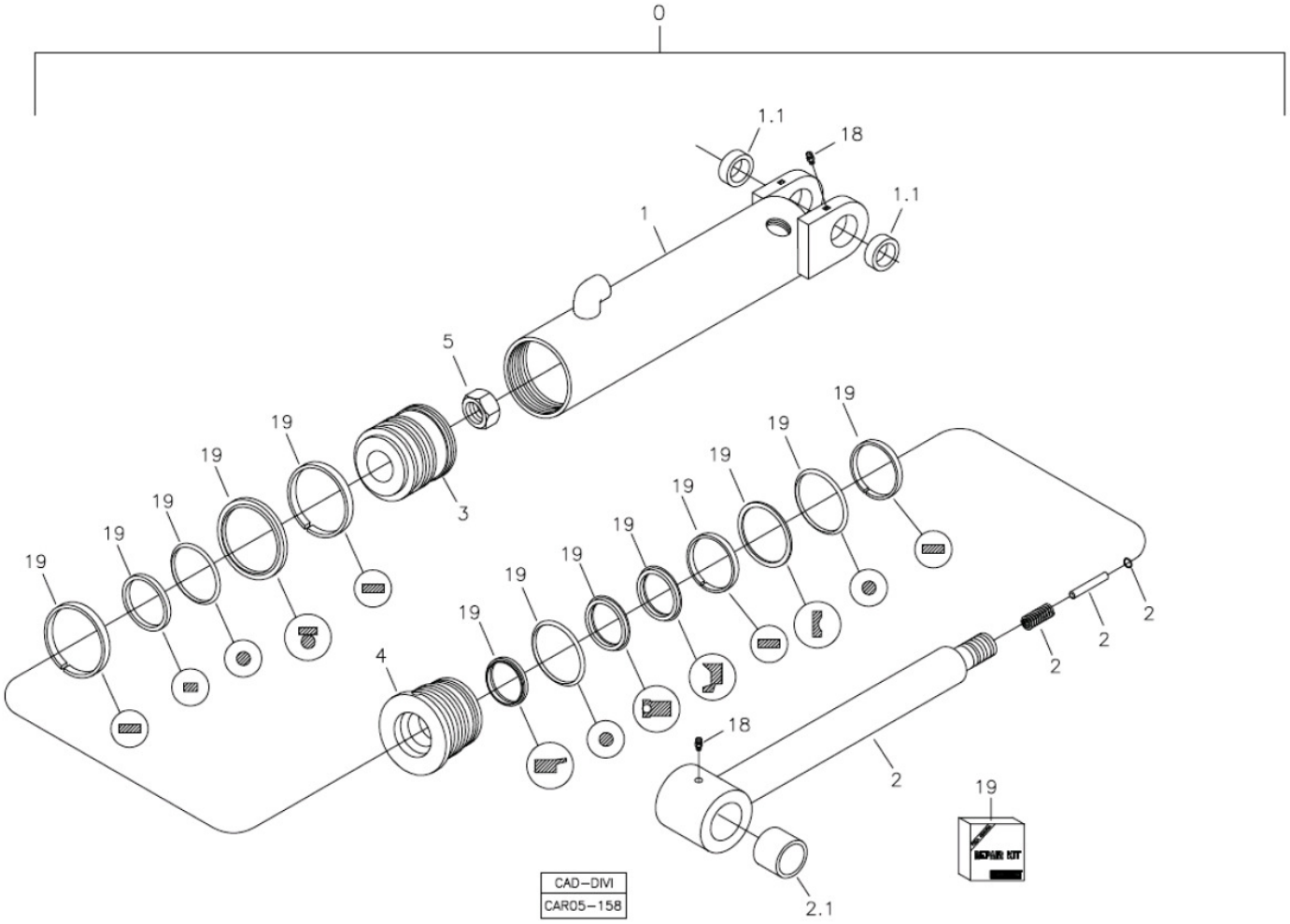

Fig.	Código	Qtd	Descrição (português)	Nota	Início	Fim
00	219002211P	01	CILINDRO COMPLETO PARKER		4413	
01	219002771	01	CAMISA CILINDRO		4413	
02	219002772	01	CONJUNTO HASTE		4413	
04	219002773	01	TAMPA CILINDRO		4413	
05	219002774	01	PORCA		4413	
18	211200000	02	GRAXEIRA RETA 1/8"		4413	
19	219002258	01	REPARO VEDAC?O		4413	

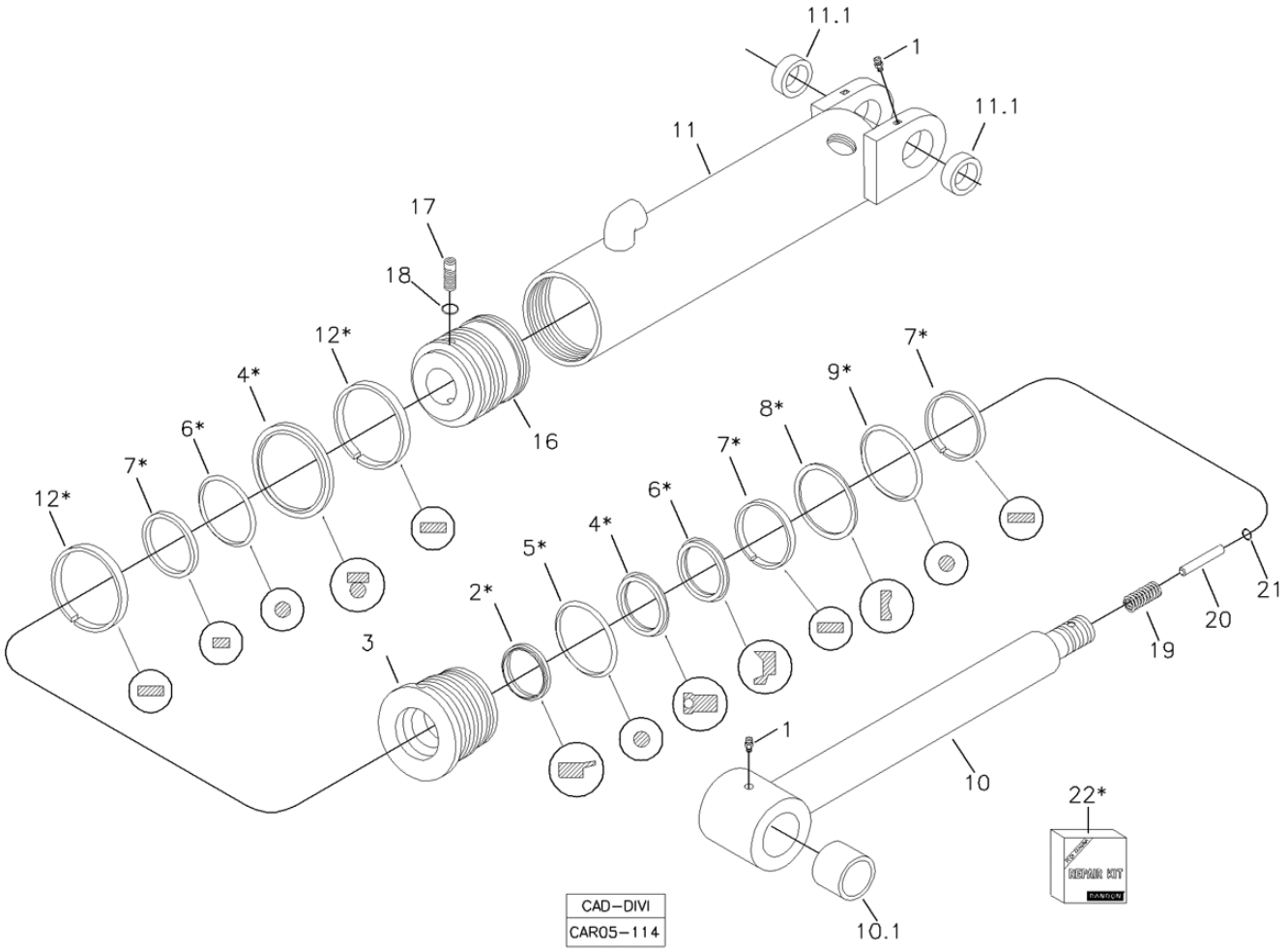

Fig.	Código	Qtd	Descrição (português)	Nota	Início	Fim
00	219002211	01	CILINDRO COMPLETO HIDROVER		4413	
01	211200000	03	GRAXEIRA RETA 1/8"		4413	
10	219002283	01	HASTE CILINDRO		4413	
10.1	100000022546	01	BUCHA		4413	
11	219002282	01	CAMISA CILINDRO		4413	
11.1	219001105	01	BUCHA		4413	
16	219002281	01	EMBOLO		4413	
17	219002293	01	PARAFUSO		4413	
18	219002269	01	CALCO		4413	
19	219002276	01	MOLA		4413	
20	219002274	01	PINO		4413	
21	219002275	01	ANEL SEGURANCA		4413	
22	219002258	01	REPARO VEDAC?O		4413	

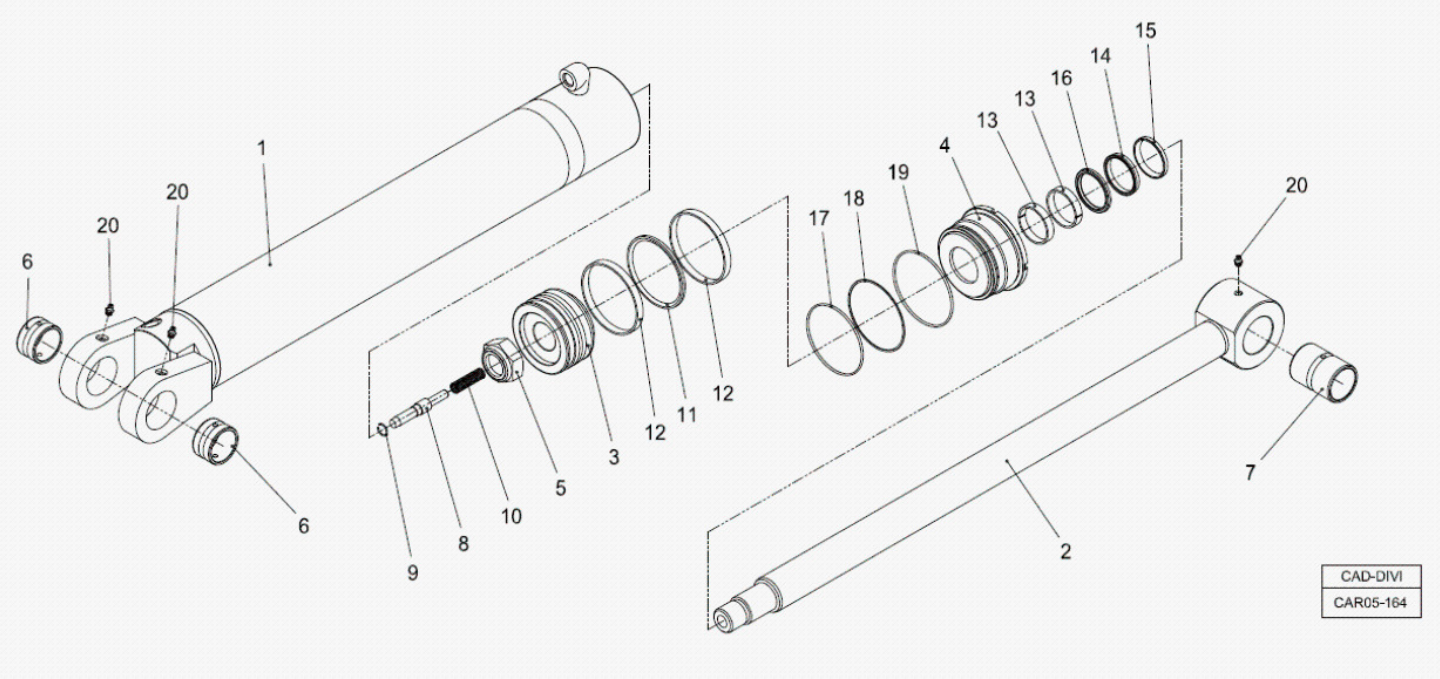

Fig.	Código	Qtd	Descrição (português)	Nota	Início	Fim
00	219002211W	01	CILINDRO COMPLETO WIPRO		4413	
01	100000064036	01	CAMISA CILINDRO		4413	
02	100000064037	01	HASTE CILINDRO		4413	
03	100000064039	01	PIST?O		4413	
05	100000070166	01	PORCA		4413	
06	100000064061	01	BUCHA		4413	
07	100000064062	02	BUCHA		4413	
08	100000064063	01	PINO		4413	
09	100000064069	01	ANEL TRAVA		4413	
10	100000064070	01	MOLA		4413	

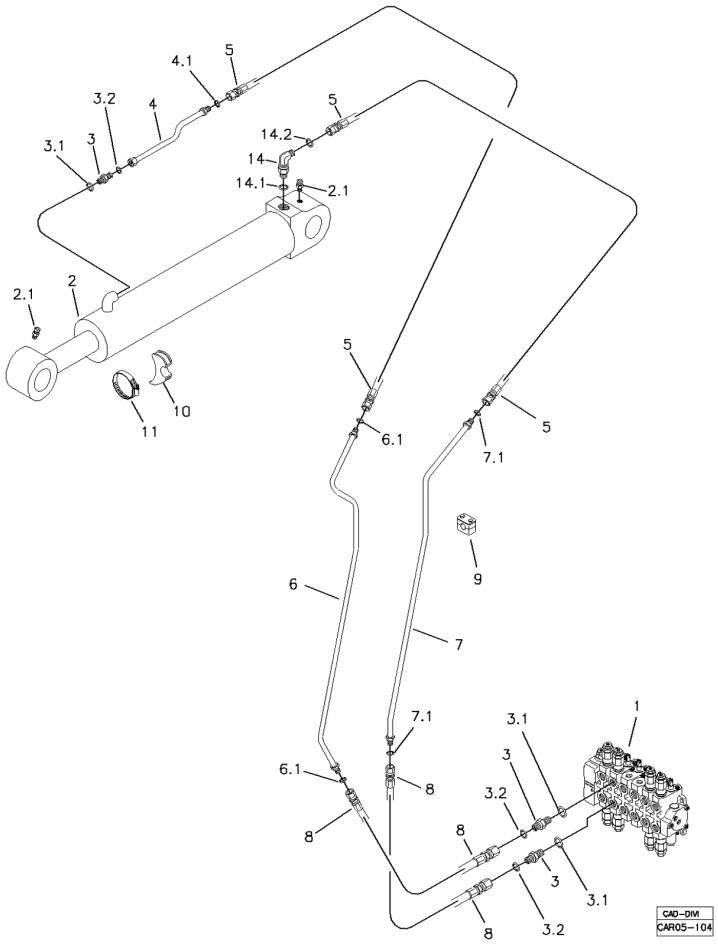

Fig.	Código	Qtd	Descrição (português)	Nota	Início	Fim
01		01	COMANDO HIDRAULICO	VER 5T000 00.0	4413	
02		01	CILINDRO HIDRAULICO	VER 5L100 00.0	4413	
02.1	211200000	02	GRAXEIRA RETA 1/8"		4413	
03	219000227	03	UNI?O MACHO		4413	
03.1	219000986	01	ANEL VEDAC?O		4413	
03.2	219000315	01	ANEL VEDAC?O		4413	
04	219002236	01	TUBO		4413	
04.1	219000315	01	ANEL VEDAC?O		4413	
05	219000203	02	MANGUEIRA		4413	
06	219000171	01	TUBO		4413	
06.1	219000315	01	ANEL VEDAC?O		4413	
07	219000170	01	TUBO		4413	
07.1	219000315	01	ANEL VEDAC?O		4413	
08	219000207	02	MANGUEIRA		4413	
09	219000072	05	ABRACADEIRA		4413	
10	219000285	01	APOIO		4413	
11	219000278	01	ABRACADEIRA		4413	
13	211200000	02	GRAXEIRA RETA 1/8"		4413	
14	219000239	01	JOELHO		4413	
14.1	219000986	01	ANEL VEDAC?O		4413	
14.2	219000315	01	ANEL VEDAC?O		4413	

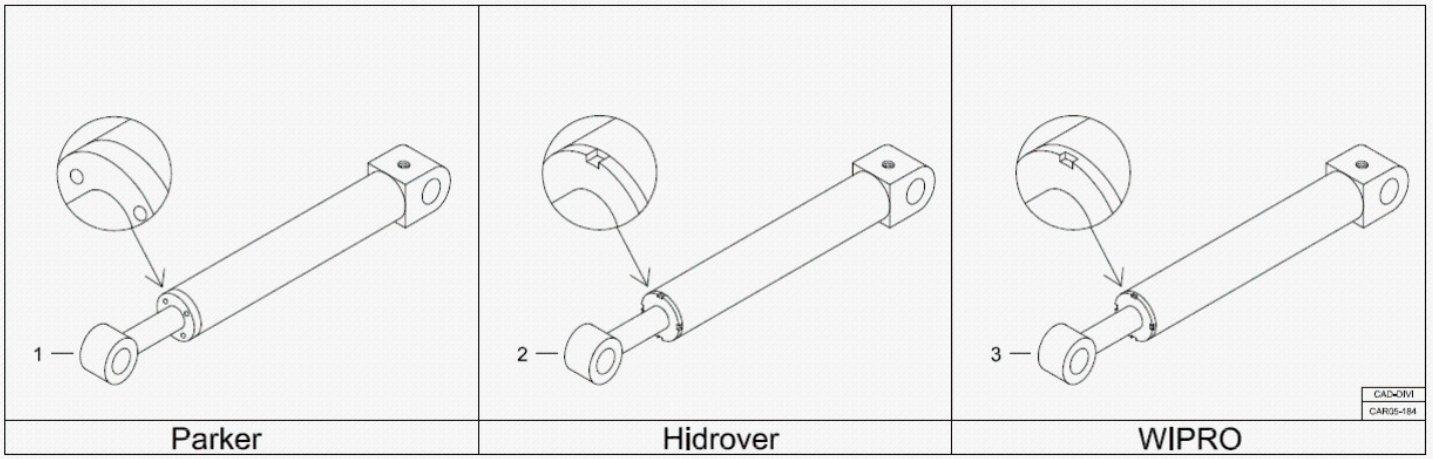

Fig.	Código	Qtd	Descrição (português)	Nota	Início	Fim
01	219002212P	01	CILINDRO COMPLETO PARKER	VER 5L100 01.0	4413	
02	219002212	01	CILINDRO COMPLETO HIDROVER	VER 5L100 02.0	4413	
03	219002212W	01	CILINDRO COMPLETO WIPRO	VER 5L100 03.0	4413	

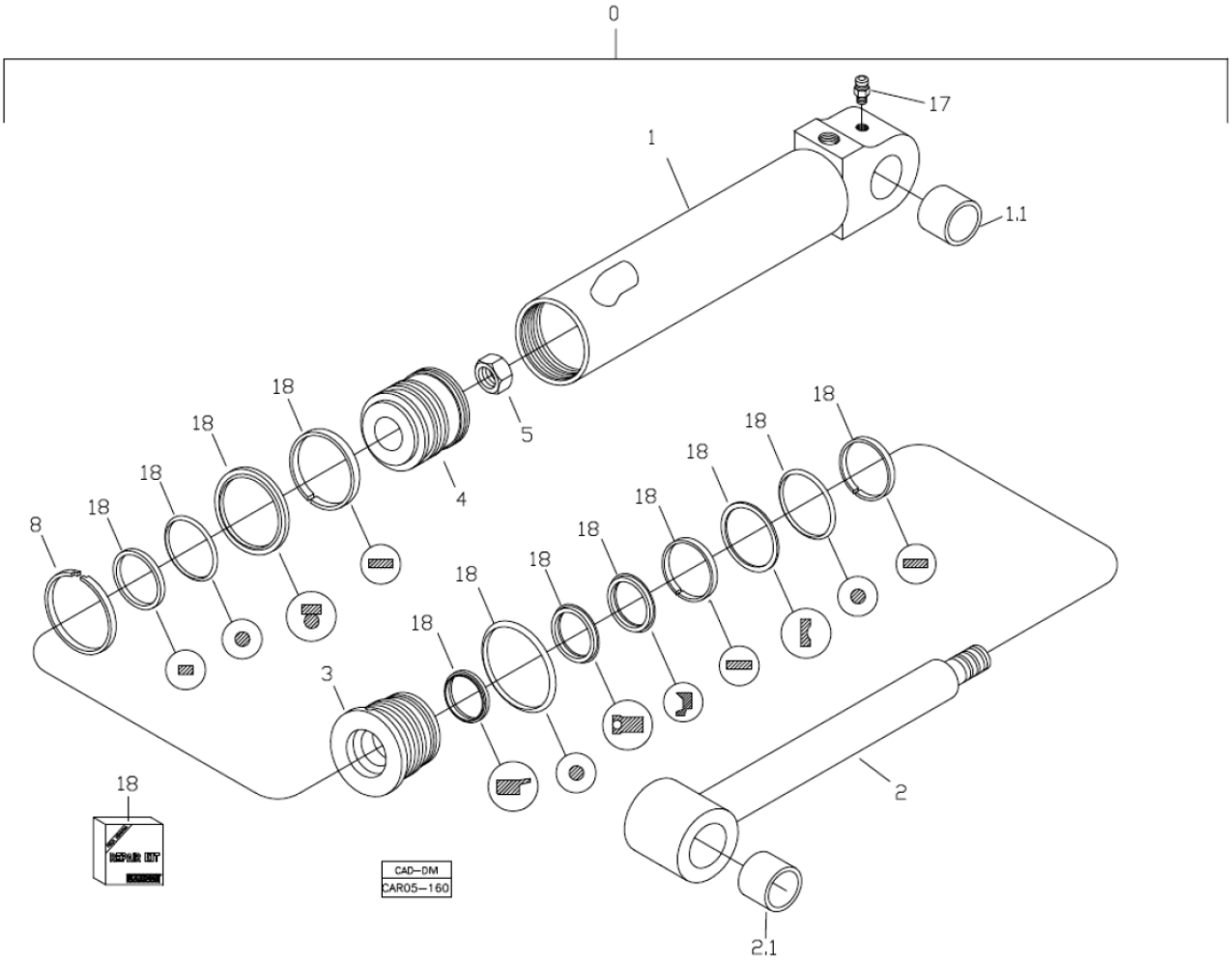

Fig.	Código	Qtd	Descrição (português)	Nota	Início	Fim
00	219002212P	01	CILINDRO COMPLETO PARKER		4413	
01	219002775	01	CAMISA CILINDRO		4413	
02	219002776	01	HASTE CILINDRO		4413	
03	219002777	01	TAMPA CILINDRO		4413	
05	219002774	01	PORCA		4413	
06	211200000	01	GRAXEIRA RETA 1/8"		4413	
17	211200020	01	GRAXEIRA		4413	
18	219002259	01	REPARO VEDAC?O		4413	

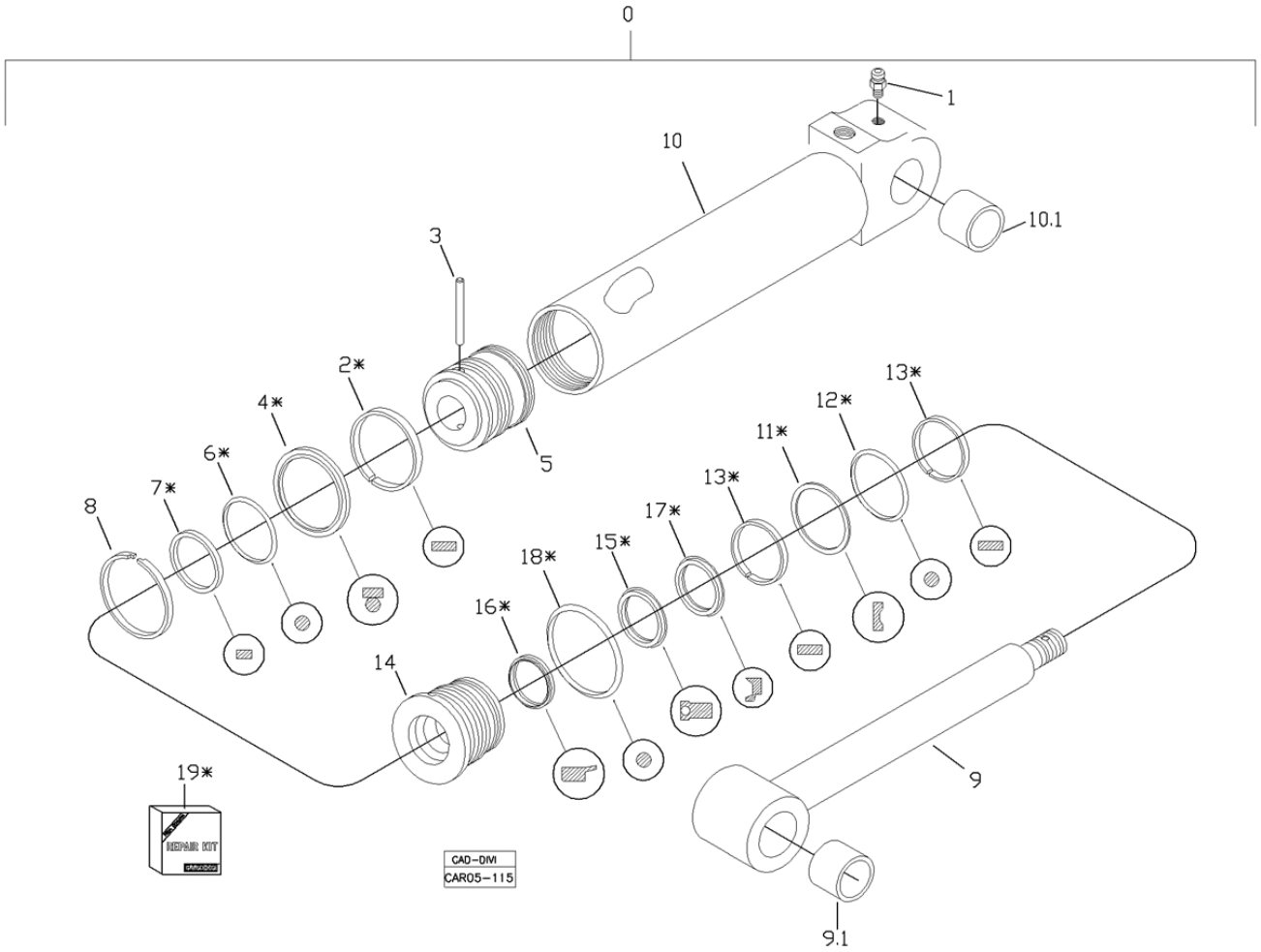

Fig.	Código	Qtd	Descrição (português)	Nota	Início	Fim
00	219002212	01	CILINDRO COMPLETO HIDROVER		4413	
01	211200000	02	GRAXEIRA RETA 1/8"		4413	
03	219001372	01	PINO		4413	
05	219002277	01	EMBOLO		4413	
08	219000881	01	ANEL SEGMENTO		4413	
09	219002280	01	HASTE CILINDRO		4413	
09.1	100000022546	01	BUCHA		4413	
10	219002279	01	CAMISA CILINDRO		4413	
10.1	100000022546	01	BUCHA		4413	
14	219002278	01	GUIA HASTE		4413	
19	219002259	01	REPARO VEDAC?O		4413	

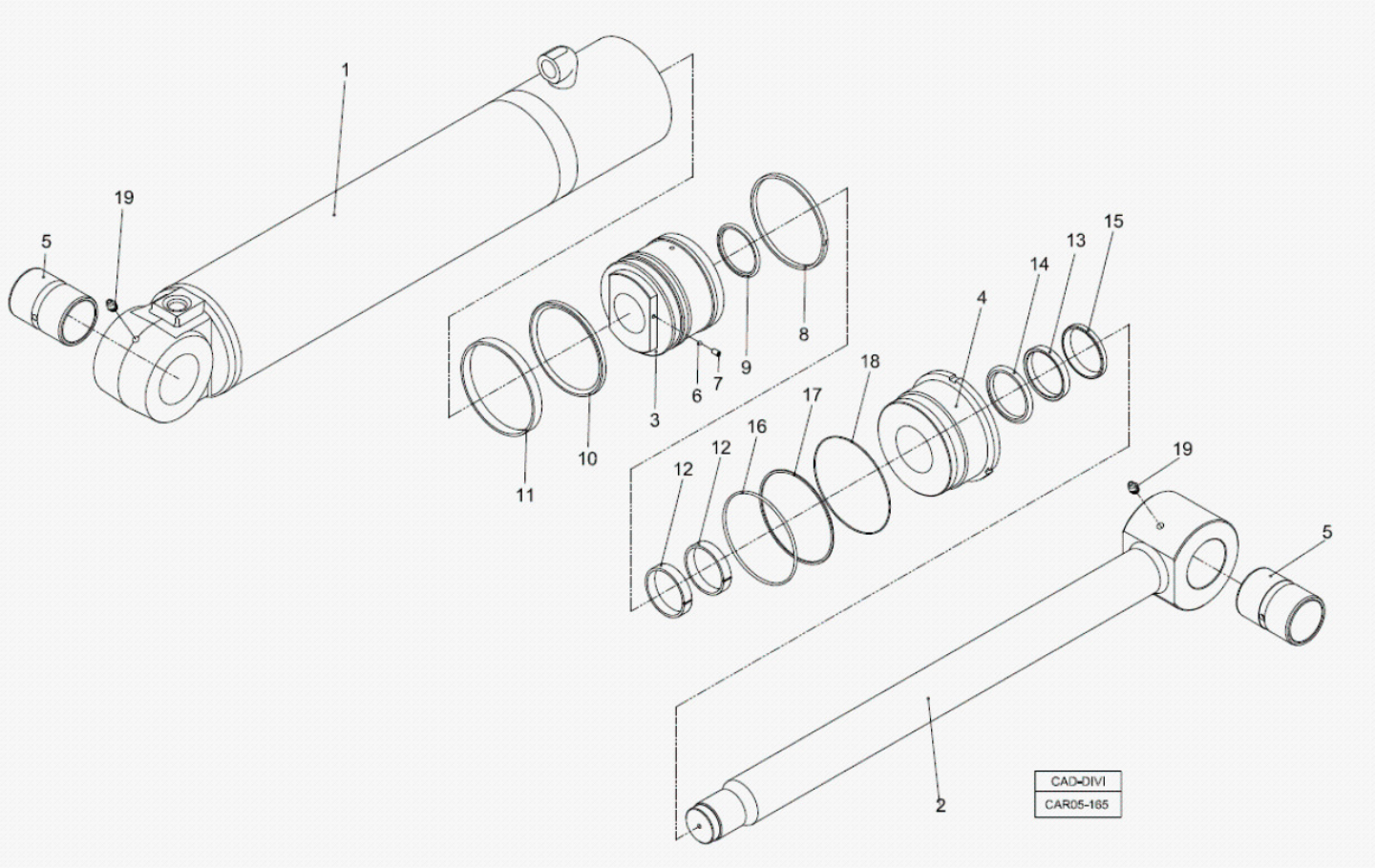

Fig.	Código	Qtd	Descrição (português)	Nota	Início	Fim
00	219002212W	01	CILINDRO COMPLETO WIPRO		4413	
01	100000064058	02	CAMISA CILINDRO		4413	
02	100000064107	01	HASTE CILINDRO		4413	
03	100000064108	01	PIST?O		4413	
04	100000064109	01	GUIA DA HASTE		4413	
05	100000064062	01	BUCHA		4413	
06	100000064136	01	ESFERA		4413	
07	100000000910	801	PARAFUSO		4413	
09	219002259	01	REPARO VEDAC?O		4413	
19	211200000	02	GRAXEIRA RETA 1/8"		4413	

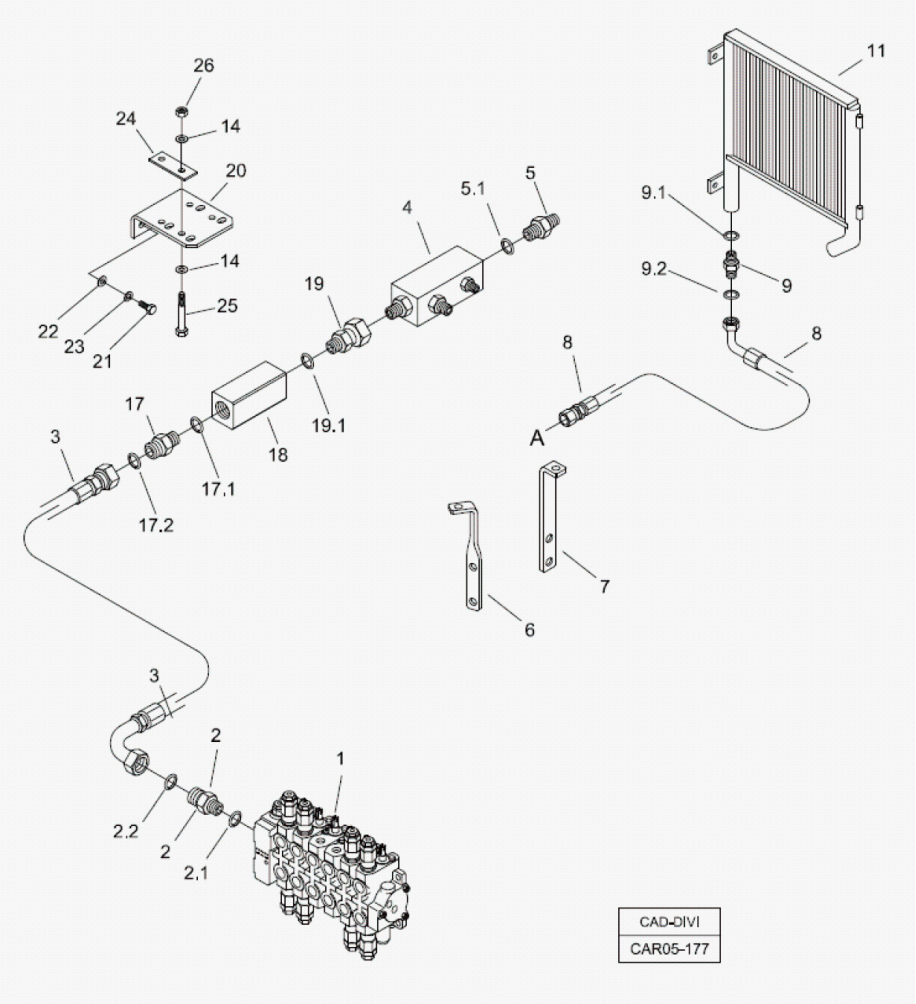

Fig.	Código	Qtd	Descrição (português)	Nota	Início	Fim
01		01	COMANDO HIDRAULICO	VER 5T000 00.0	4413	
02	219000234	01	CONEX?O		4413	
02.1	219000987	01	ANEL VEDAC?O		4413	
02.2	219000318	01	ANEL O		4413	
03	219001270	01	MANGUEIRA		4413	
04	219000192	01	TUBO		4413	
04.1	219000318	01	ANEL O		4413	
05	219000235	02	CONEX?O		4413	
05.1	219000318	01	ANEL O		4413	
08	100000006915	01	MANGUEIRA		4413	
09	219000457	01	CONEX?O		4413	
09.1	219000982	01	ANEL O		4413	
09.2	219000318	01	ANEL O		4413	
10	212008827	03	CINTA FIXAC?O		4413	
11	219000858	01	TROCADOR CALOR		4413	
14	210002015	08	ARRUELA LISA		4413	
15	212009775	CN	PROTETOR MANGUEIRA		4413	
16	210002495	CN	ABRACADEIRA		4413	
17	219000232	01	CONEX?O		4413	
17.1	219000988	01	ANEL O		4413	
17.2	219000318	01	ANEL O		4413	

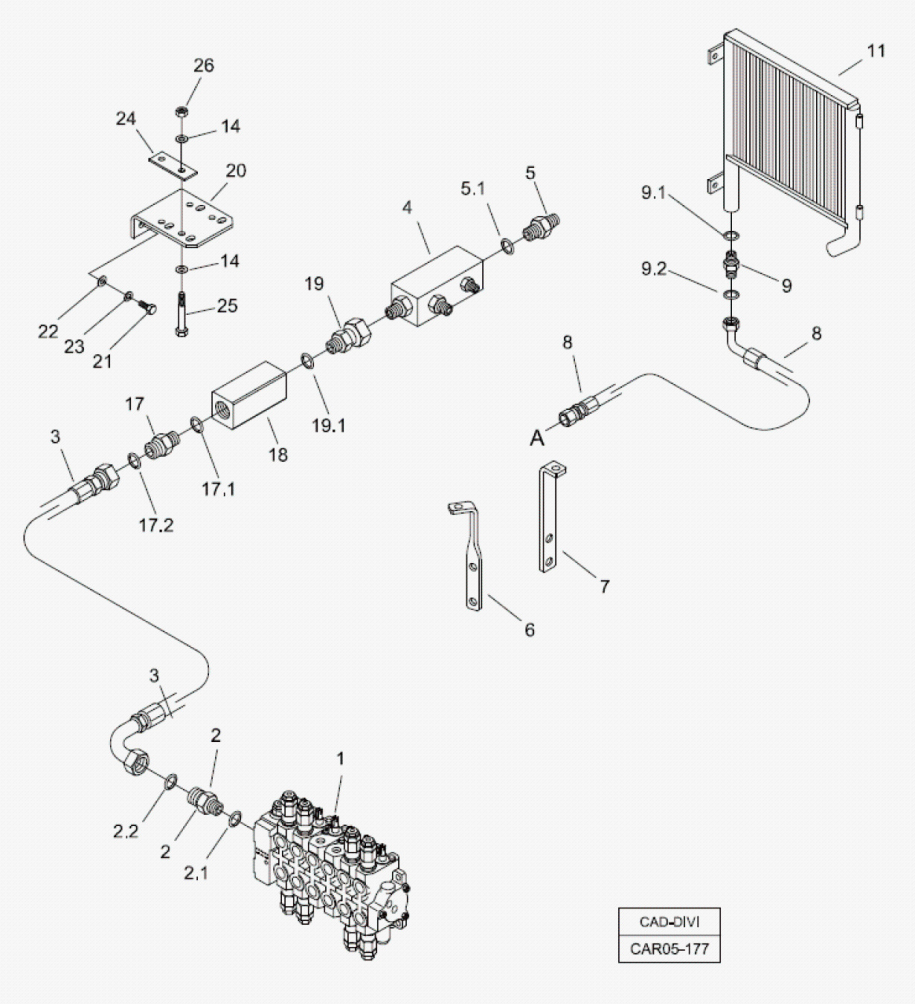

Fig.	Código	Qtd	Descrição (português)	Nota	Início	Fim
18	219001542	01	VALVULA DE RETENC?O		4413	
19	219001440	01	UNI?O		4413	
19.1	219000988	01	ANEL O		4413	
20	370060625	01	SUPORTE		4413	
21	210003900	02	PARAFUSO SEXT.		4413	
22	210002025	02	ARRUELA 10,0MM		4413	
23	210002190	02	ARRUELA PRESS?O		4413	
24	370060627	02	PLACA FIXAC?O		4413	
25	210003864	04	PARAFUSO		4413	
26	210005760	04	PORCA SEXT. AF		4413	

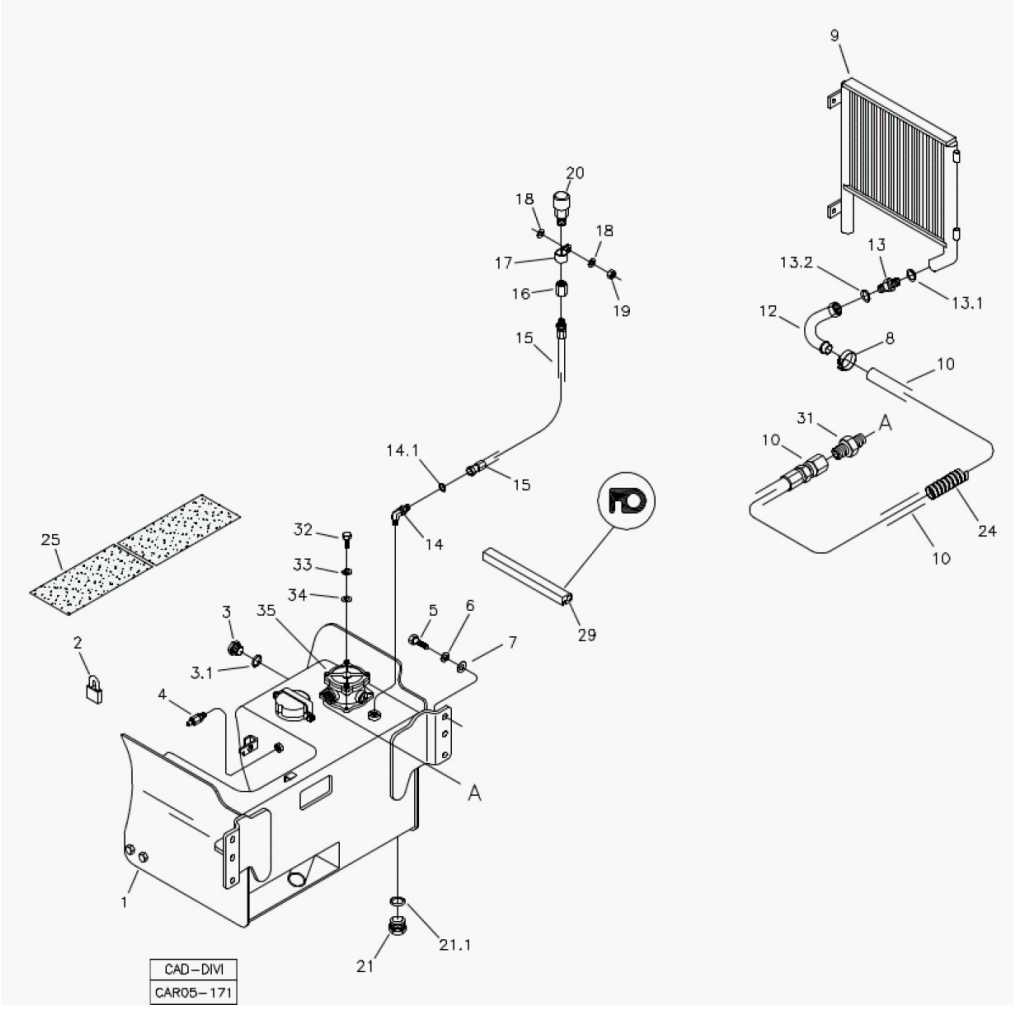

Fig.	Código	Qtd	Descrição (português)	Nota	Início	Fim
01		01	TANQUE HIDRAULICO	VER 5N100 00.0		
02	219001623	01	CADEADO			
03	211400243	01	VISOR OLEO			
03.1	210400194	01	ANEL VEDAC?O			
04	219000520	01	ENGATE PRESSURIZAC?O			
05	210004195	06	PARAFUSO M16X40			
06	210002215	06	ARRUELA PRESS?O			
07	210002045	06	ARRUELA LISA			
08	210002257	02	ABRACADEIRA			
09	219000858	01	TROCADOR CALOR			
10	100000024165	01	MANGUEIRA			
12	219000456	01	TUBO CURVO			
13	219000457	01	CONEX?O			
13.1	219000982	01	ANEL O			
13.2	219000318	01	ANEL O			
14	219000320	01	JOELHO			
14.1	219000984	01	ANEL VEDAC?O			
15	219000321	01	MANGUEIRA			
16	219000322	01	ADAPTADOR			
17	219000445	02	ABRACADEIRA			
18	210002025	02	ARRUELA 10,0MM			

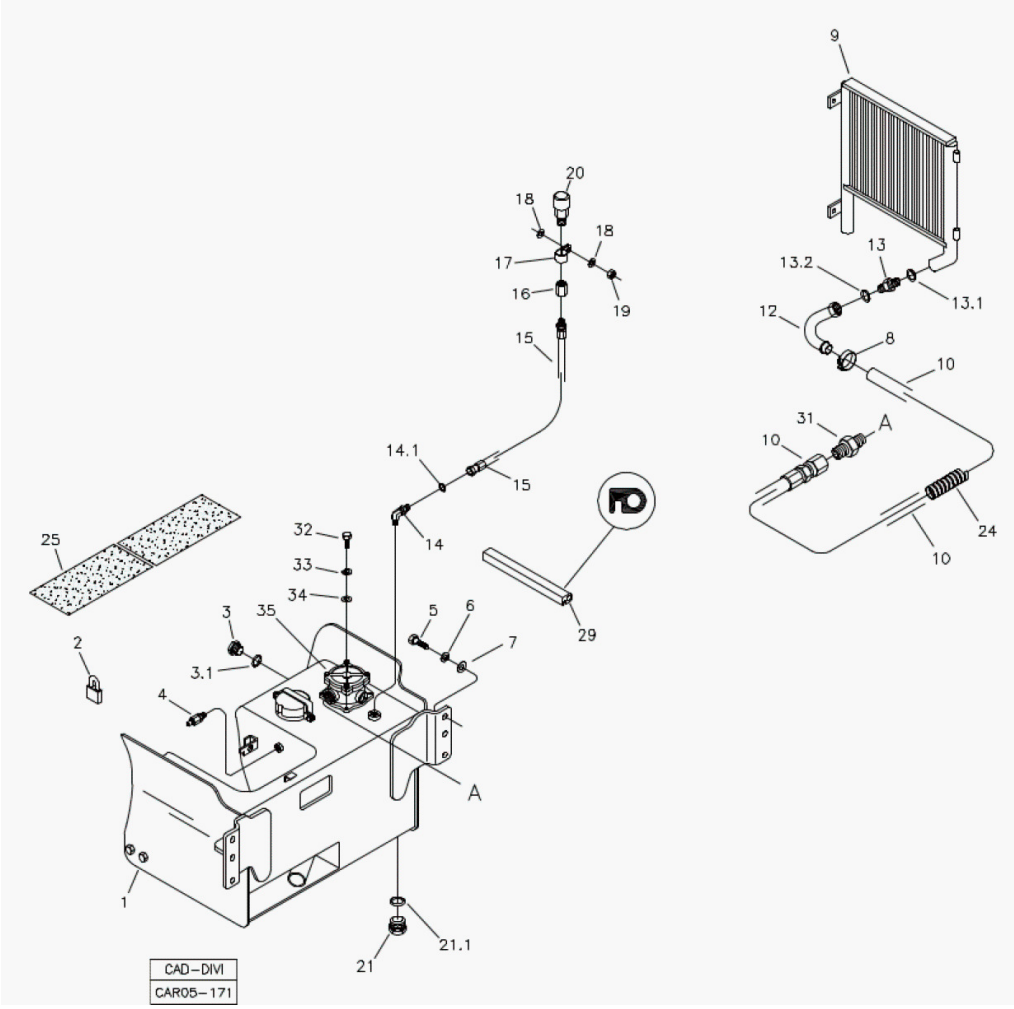

Fig.	Código	Qtd	Descrição (português)	Nota	Início	Fim
19	210005765	01	PORCA SEXT. AF			
20	219000069	01	RESPIRO			
21	219001697	01	TAMPA DRENO			
21.1	219001944	01	JUNTA DE COBRE			
22	219001738	01	MANGUEIRA			
24	212009775	CN	PROTETOR MANGUEIRA			
25	218000039	CN	ANTI-DERRAPANTE			
29	219000880	02	PERFIL BORRACHA			
35	219002750	01	FILTRO COMPLETO	VER 5N010 00.0		

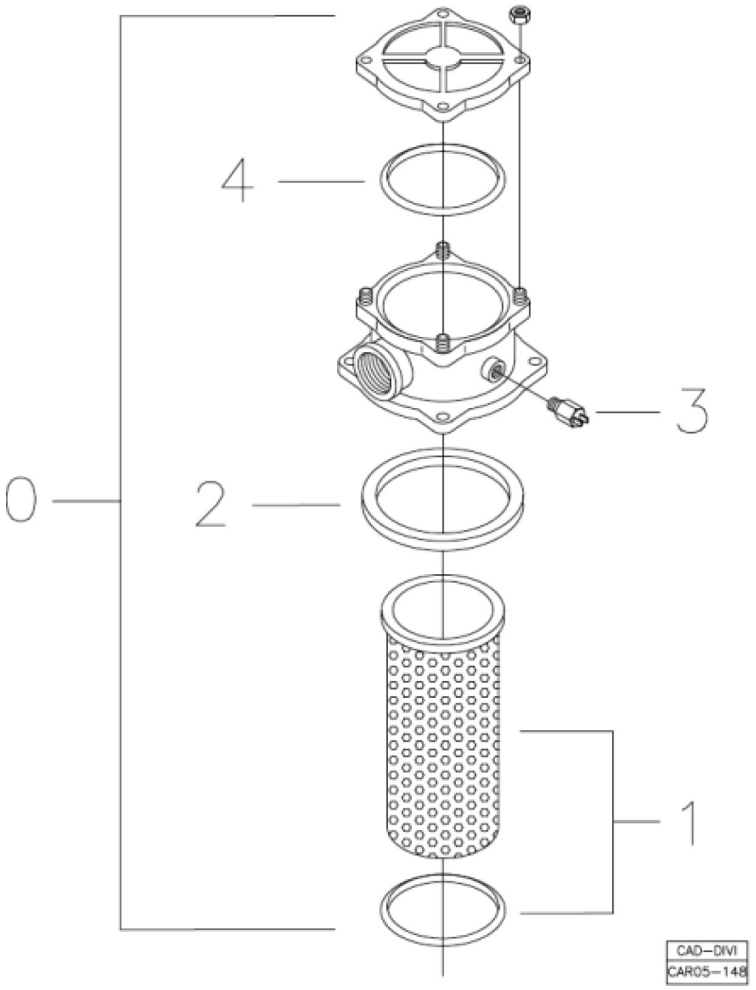

Fig.	Código	Qtd	Descrição (português)	Nota	Início	Fim
00	219002750	01	FILTRO COMPLETO		3243	
01	218004409	01	ELEMENTO FILTRO HIDRAULICO DE BASCULAMENTO		3243	
02	210401318	01	ANEL QUADRADO		3243	
03	100000015343	01	SENSOR		3243	
04	210400184	01	ANEL O		3243	

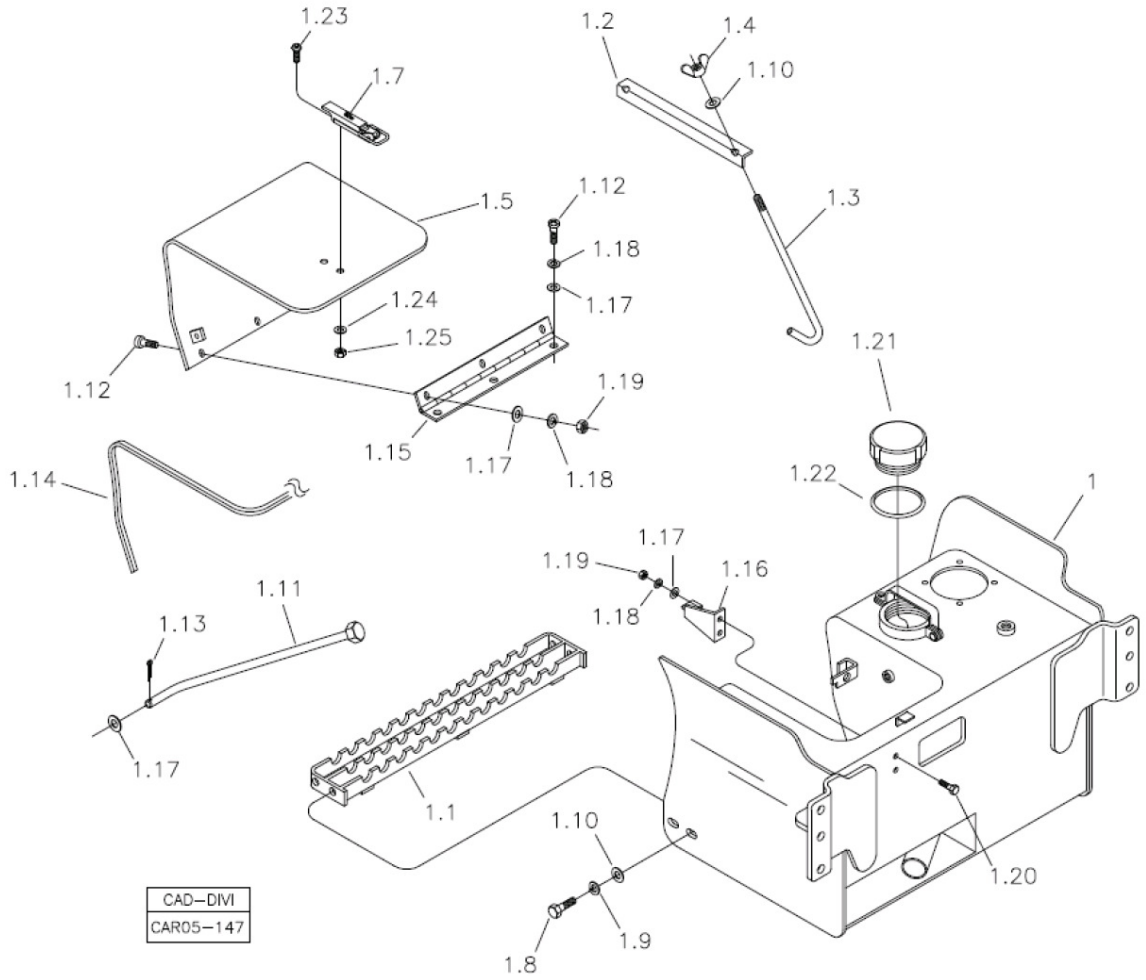

Fig.	Código	Qtd	Descrição (português)	Nota	Início	Fim
01	370460065	01	TANQUE HIDRAULICO		3243	
01.1	370260025	01	DEGRAU		3243	
01.2	370060392	01	FIXADOR		3243	
01.3	370060393	02	HASTE FIXAC?O		3243	
01.4	210007092	02	PORCA BORBOLETA		3243	
01.5	370060507	01	TAMPA		3243	
01.6	210004580	03	PARAFUSO		3243	
01.7	219001064	01	FECHADURA		3243	
01.8	210003910	04	PARAFUSO SEXTAVADO		3243	
01.9	210002190	04	ARRUELA PRESS?O		3243	
01.10	210002025	04	ARRUELA 10,0MM		3243	
01.11	370260042	01	HASTE		3243	
01.12	210007093	06	PARAFUSO PHILIPS		3243	
01.13	210002465	01	CONTRAPINO		3243	
01.14	211400174	CN	PERFIL BORRACHA		3243	
01.15	219002428	01	DOBRADICA		3243	
01.16	370260043	01	SUPORTE		3243	
01.17	210002015	02	ARRUELA LISA		3243	
01.18	210002180	02	ARRUELA PRESS?O		3243	
01.19	210001925	02	PORCA SEXT.		3243	
01.20	210003810	02	PARAFUSO M8x1,25x20		3243	

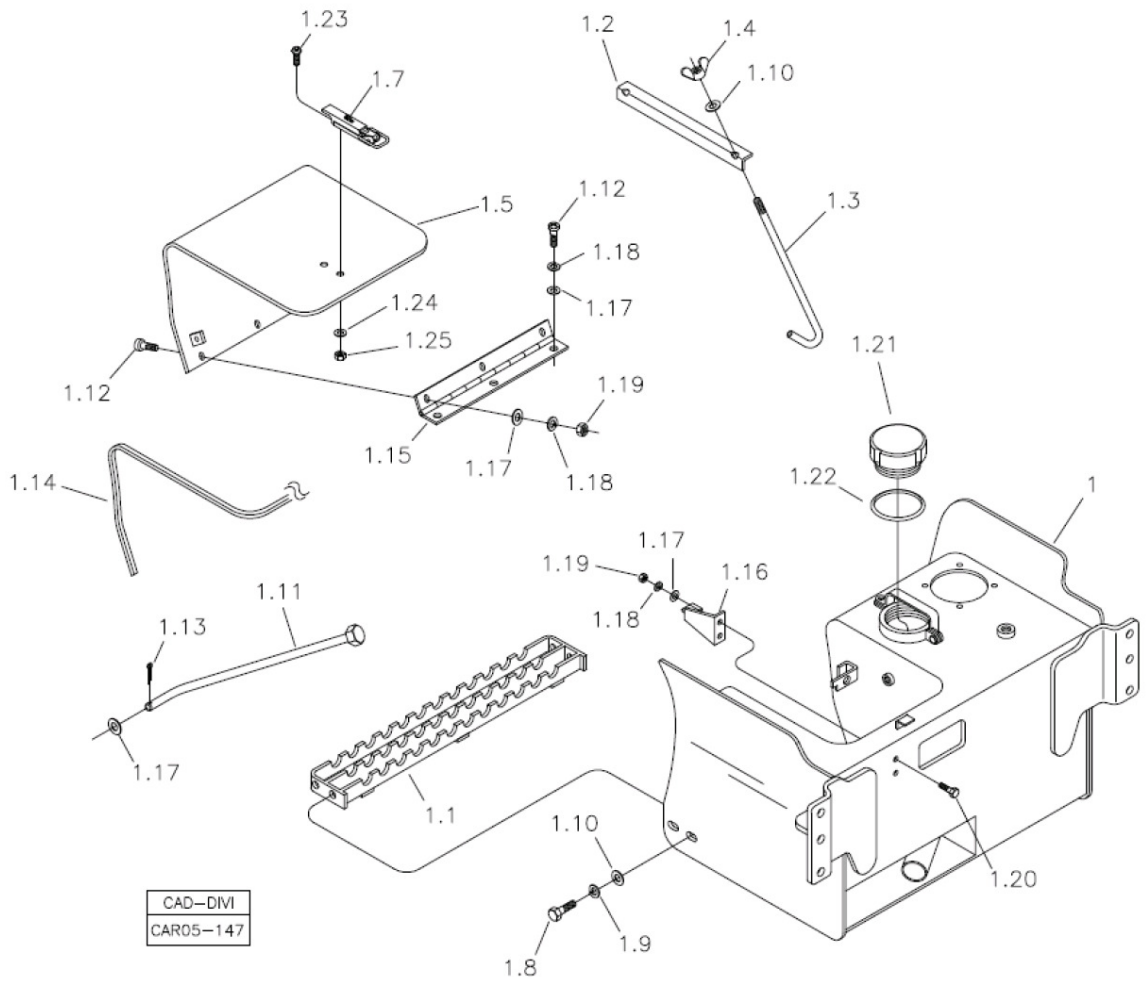

Fig.	Código	Qtd	Descrição (português)	Nota	Início	Fim
01.21	370060624	01	TAMPA		3243	
01.22	210400537	01	ANEL O		3243	
01.23	100000068848	02	PARAFUSO		3243	
01.24	210002005	02	ARRUELA PRESS?O		3243	
01.25	210005755	02	PORCA SEXT.AF		3243	

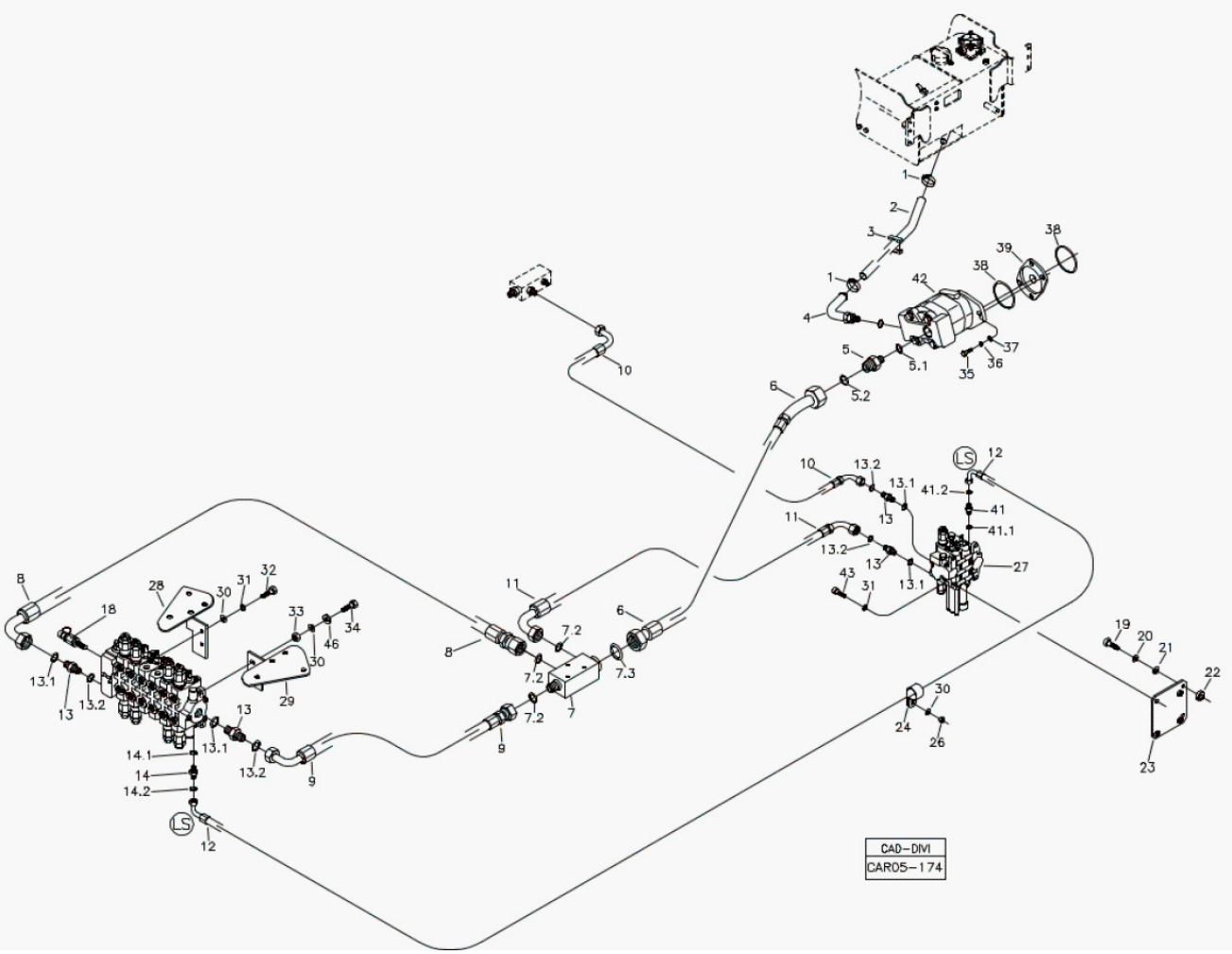

Fig.	Código	Qtd	Descrição (português)	Nota	Início	Fim
01	210002263	02	ABRACADEIRA		4413	
02	219000218	01	MANGUEIRA		4413	
04	219000525	01	TUBO		4413	
05	219000234	01	CONEX?O		4413	
05.1	219000987	01	ANEL VEDAC?O		4413	
05.2	219000318	01	ANEL O		4413	
06	219002188	01	MANGUEIRA		4413	
07	100000048890	01	BLOCO		4413	
07.1	219000316	03	ANEL O		4413	
07.2	219000318	01	ANEL O		4413	
08	219002185	01	MANGUEIRA		4413	
09	219002186	01	MANGUEIRA		4413	
10	219001532	01	MANGUEIRA		4413	
11	219002184	01	MANGUEIRA		4413	
12	219002111	01	MANGUEIRA		4413	
13	219000450	04	CONEX?O		4413	
13.1	219000986	01	ANEL VEDAC?O		4413	
13.2	219000316	01	ANEL O		4413	
14	219001430	01	CONEX?O		4413	
14.1	219000983	01	ANEL VEDAC?O		4413	
14.2	219000312	01	ANEL VEDAC?O		4413	

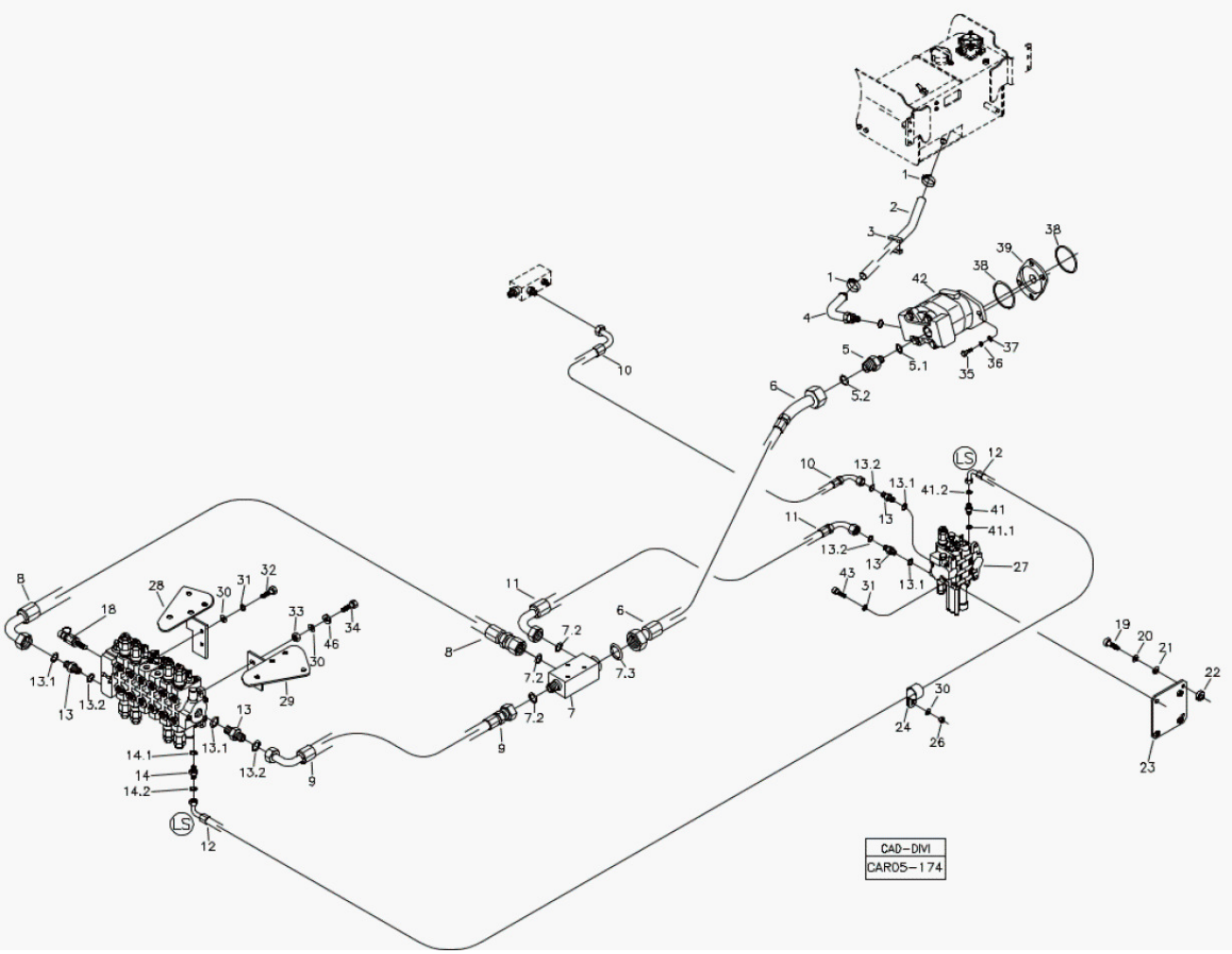

Fig.	Código	Qtd	Descrição (português)	Nota	Início	Fim
18	100000054868	01	TOMADOR PRESS?O		4413	
19	210004080	03	PARAFUSO M12X45		4413	
20	210002200	03	ARRUELA PRESS?O		4413	
21	210002021	03	ARRUELA LISA		4413	
22	370060479	03	ESPACADOR		4413	
24	219000357	01	ABRACADEIRA		4413	
26	210005765	01	PORCA SEXT. AF		4413	
23	370360085	01	SUPORTE		4413	
27	219002091	01	COMANDO HIDRAULICO CARREGADEIRA		4413	
28	370360075	01	SUPORTE ESQUERDO		4413	
29	370360076	01	SUPORTE DIREITO		4413	
30	210002025	05	ARRUELA 10,0MM		4413	
31	210002190	05	ARRUELA PRESS?O		4413	
32	210003900	02	PARAFUSO SEXT.		4413	
33	210005765	02	PORCA SEXT. AF		4413	
34	210003940	02	PARAFUSO		4413	
35	210004195	02	PARAFUSO M16X40		4413	
36	210002215	04	ARRUELA PRESS?O		4413	
37	210002045	04	ARRUELA LISA		4413	
38	219000078	02	ANEL "O"		4413	

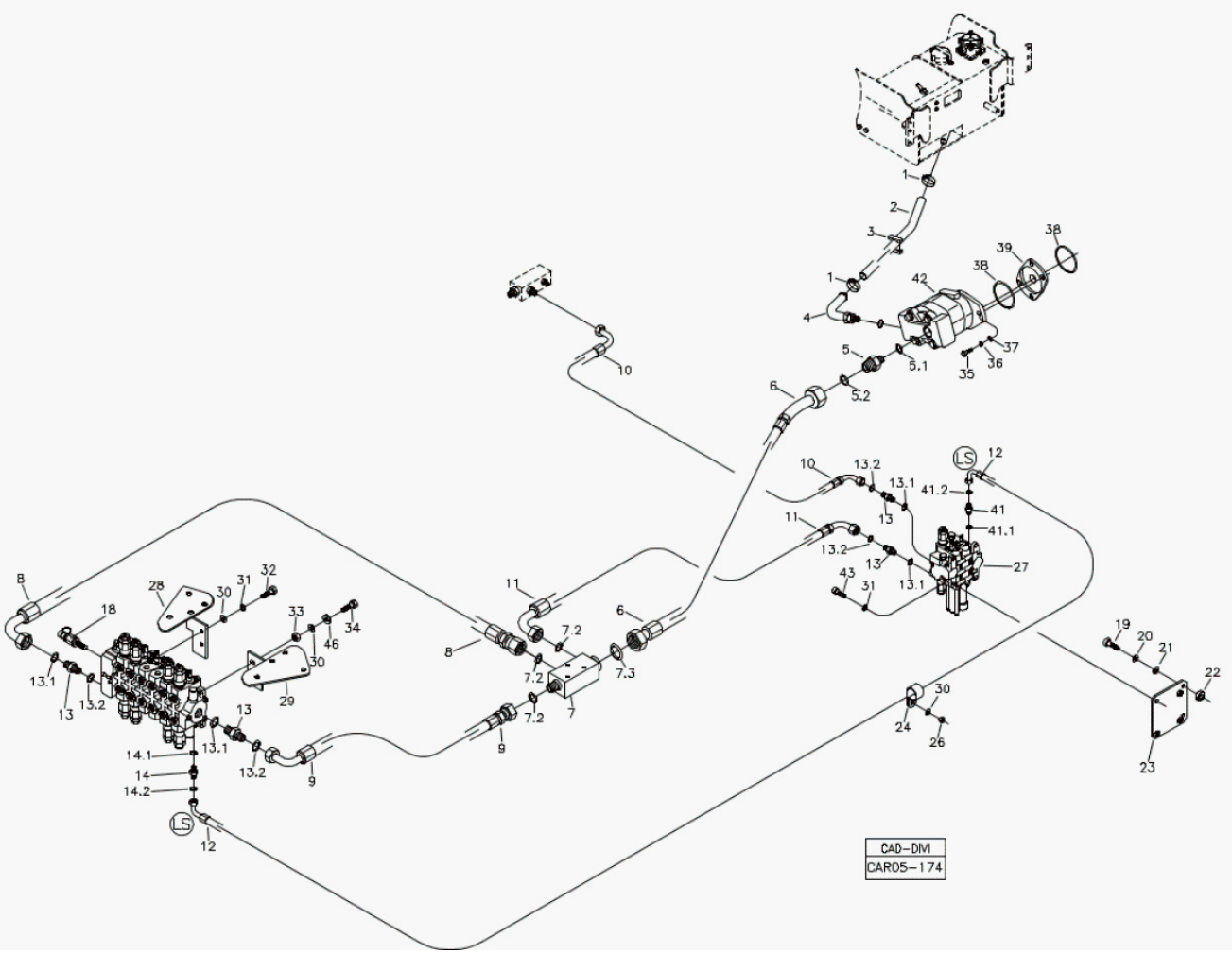

Fig.	Código	Qtd	Descrição (português)	Nota	Início	Fim
39	370060154	01	FLANGE ADAPTAC?O		4413	
41	219001581	01	CONEX?O		4413	
41.1	219000983	01	ANEL VEDAC?O		4413	
41.2		01	ANEL O		4413	
42		01	BOMBA HIDRAULICA	VER 5O100 03.0	4413	
43	210001660	02	PARFUSO ALLEN		4413	
45	219002090	01	COMANDO HIDRAULICO RETROESCAVADEIRA	VER 5T000 00.0	4413	
46	370025772	02	ARRUELA CALCO		4413	

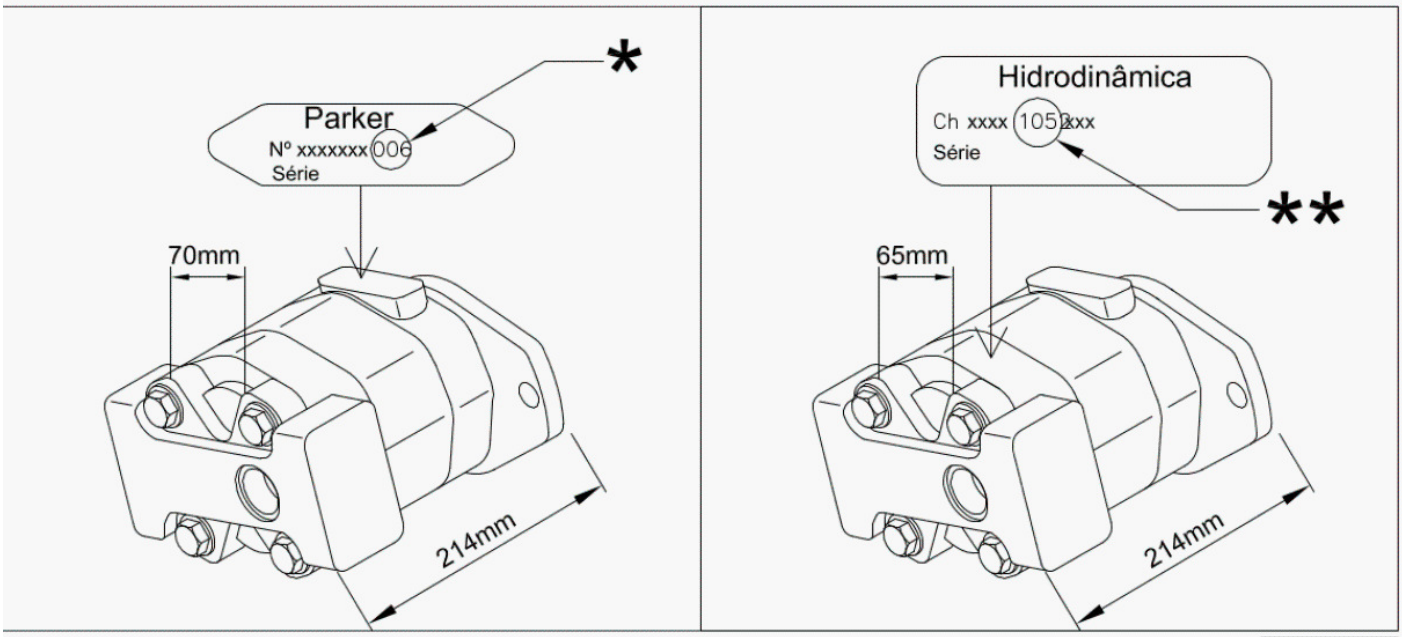

Obs.: Observar marca e número ao solicitar reposição/
To replacement look the brand and the number/
Nota e número ao solicitar repuestos/
* PARKER ** HIDRODINÂMICA

CAD–DIVI
CAR05–172

Fig.	Código	Qtd	Descrição (português)	Nota	Início	Fim
01		01	BOMBA HIDRAULICA - MOTOR N.A. - PARKER	VER 5O100 03.0	4413	
02		01	BOMBA HIDRAULICA MOTOR N.A. - HIDRODINAMICA	VER 5O100 04.0	4413	

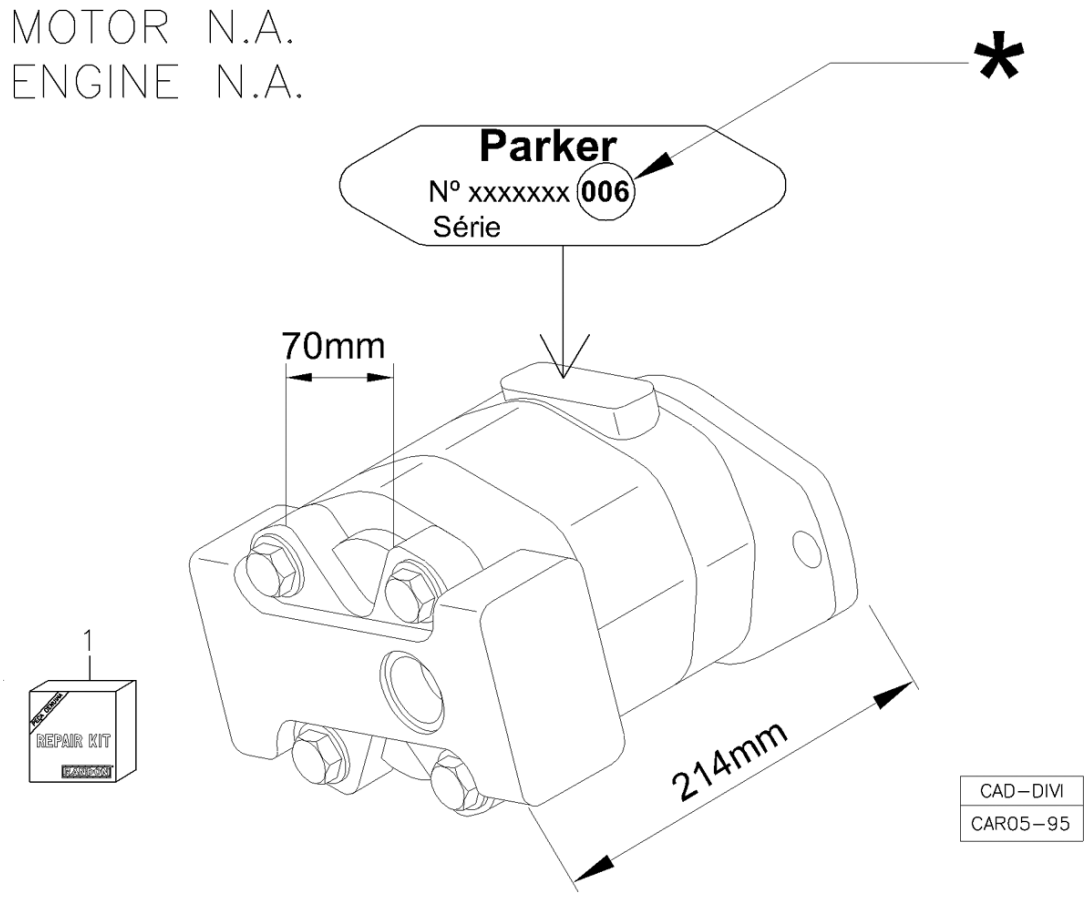

Fig.	Código	Qtd	Descrição (português)	Nota	Início	Fim
00	219001552	01	BOMBA HIDRAULICA - MOTOR N.A. - PARKER		4413	
01	219001066	01	KIT REPARO - PARKER		4413	

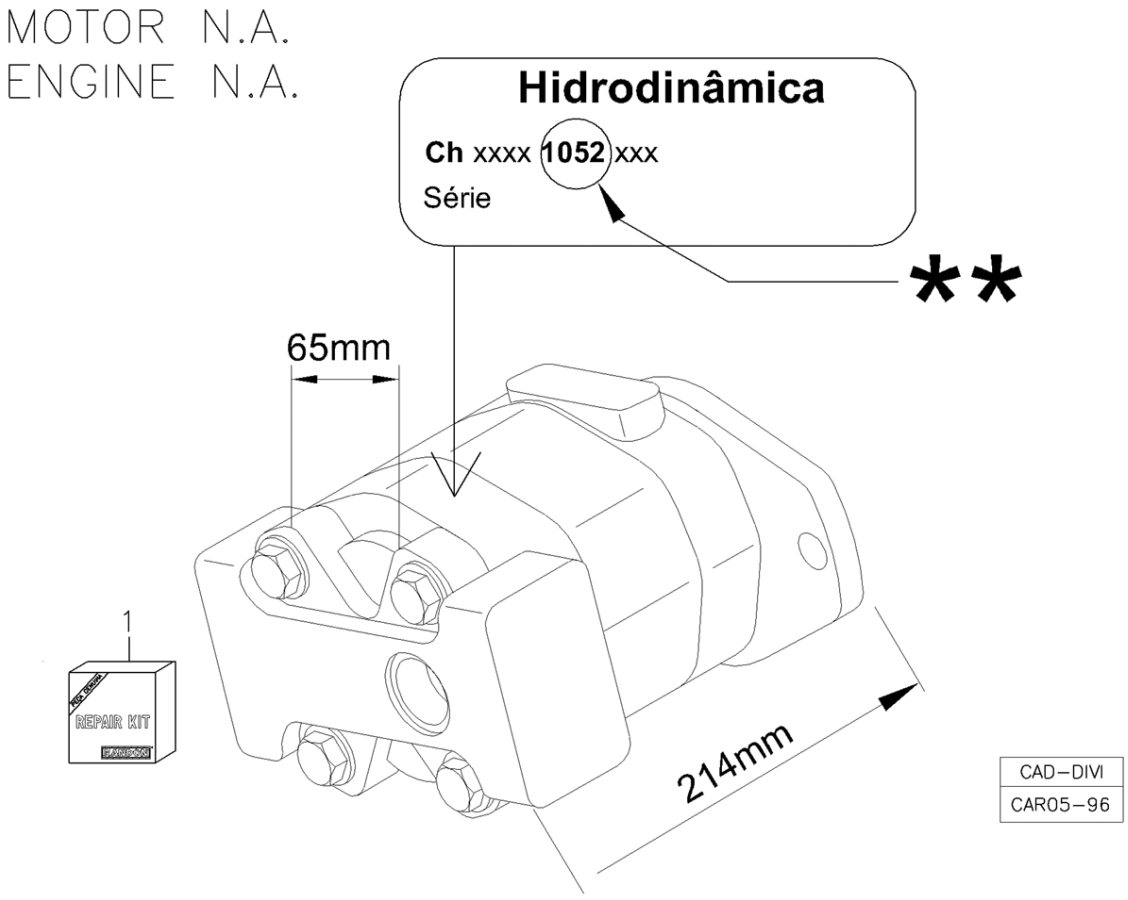

Fig.	Código	Qtd	Descrição (português)	Nota	Início	Fim
00	219001552	01	BOMBA HIDRAULICA - MOTOR N.A. - PARKER		4413	
01	219002223	01	KIT REPARO - HIDRODINAMICA		4413	

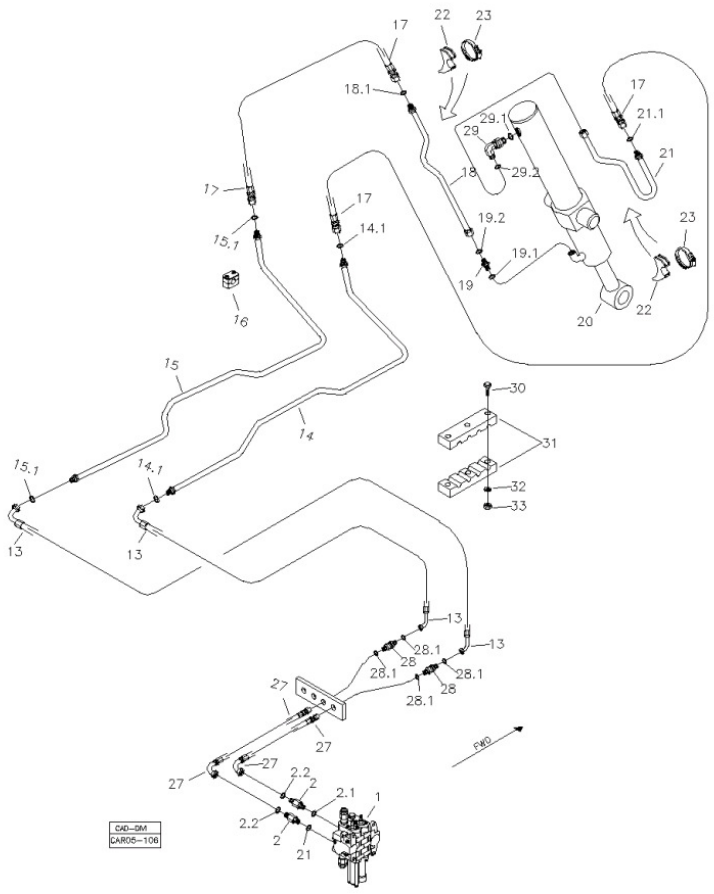

Fig.	Código	Qtd	Descrição (português)	Nota	Início	Fim
01		01	COMANDO HIDRAULICO	VER 5T000 00.0	4413	
02	219001516	02	CONEX?O		4413	
02.1	219000987	01	ANEL VEDAC?O		4413	
02.2	219000314	01	ANEL VEDAC?O		4413	
13	219002144	02	MANGUEIRA		4413	
14	219002173	01	TUBO		4413	
14.1	219000314	02	ANEL VEDAC?O		4413	
15	219002172	01	TUBO		4413	
15.1	219000314	02	ANEL VEDAC?O		4413	
16	219000072	06	ABRACADEIRA		4413	
17	219002147	02	MANGUEIRA		4413	
18	219002168	01	TUBO		4413	
18.1	219000314	01	ANEL VEDAC?O		4413	
19	219000227	01	UNI?O MACHO		4413	
19.1	219000986	01	ANEL VEDAC?O		4413	
19.2	219000315	01	ANEL VEDAC?O		4413	
20		01	CILINDRO HIDRAULICO	VER 5P100 00.0	4413	
21	219002228	01	TUBO		4413	
21.1	219000314	01	ANEL VEDAC?O		4413	
22	219000285	02	APOIO		4413	
23	210006234	02	ABRACADEIRA		4413	

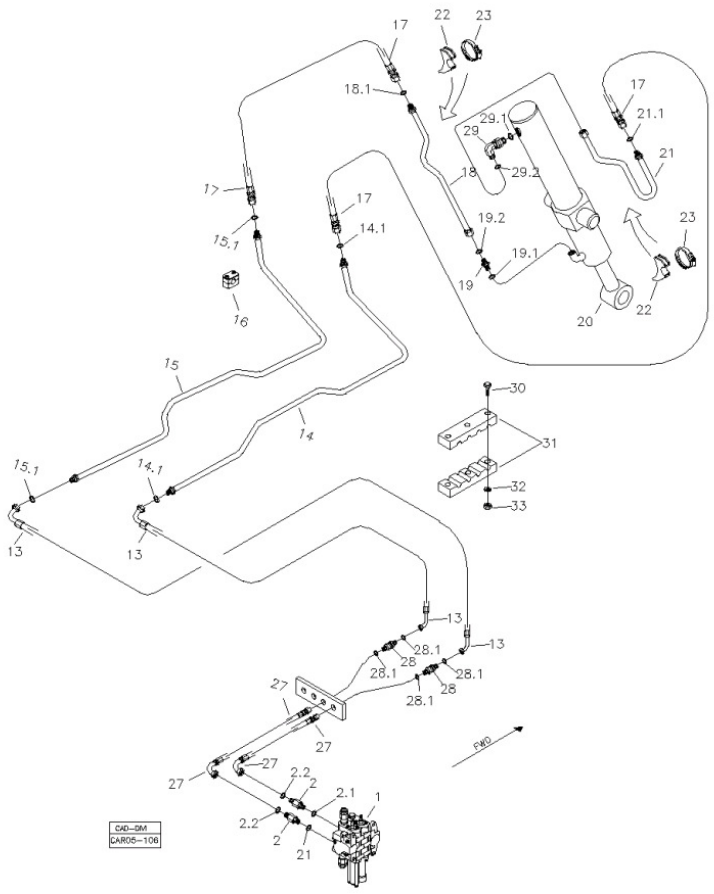

Fig.	Código	Qtd	Descrição (português)	Nota	Início	Fim
26	211200000	01	GRAXEIRA RETA 1/8"		4413	
27	219002141	02	MANGUEIRA		4413	
28	219002140	02	UNI?O DUPLA		4413	
28.1	219000314	02	ANEL VEDAC?O		4413	
29	219000239	01	JOELHO		4413	
29.1	219000986	01	ANEL VEDAC?O		4413	
29.2	219000315	01	ANEL VEDAC?O		4413	
30	210002844	03	PARAFUSO		4413	
31	219002137	01	ABRACADEIRA		4413	
32	210002015	01	ARRUELA LISA		4413	
33	210005760	01	PORCA SEXT. AF		4413	

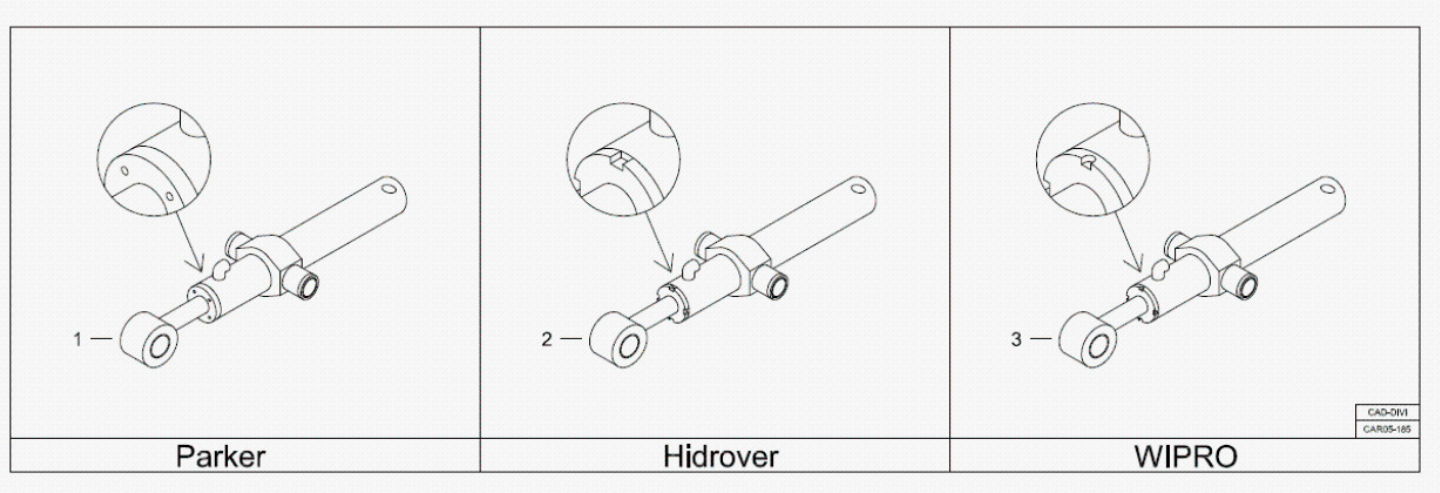

Fig.	Código	Qtd	Descrição (português)	Nota	Início	Fim
01	219002215P	01	CILINDRO COMPLETO PARKER	VER 5P100 01.0	4413	
02	219002215	01	CILINDRO COMPLETO HIDROVER	VER 5P100 02.0	4413	
03	219002215W	01	CILINDRO COMPLETO WIPRO	VER 5P100 03.0	4413	

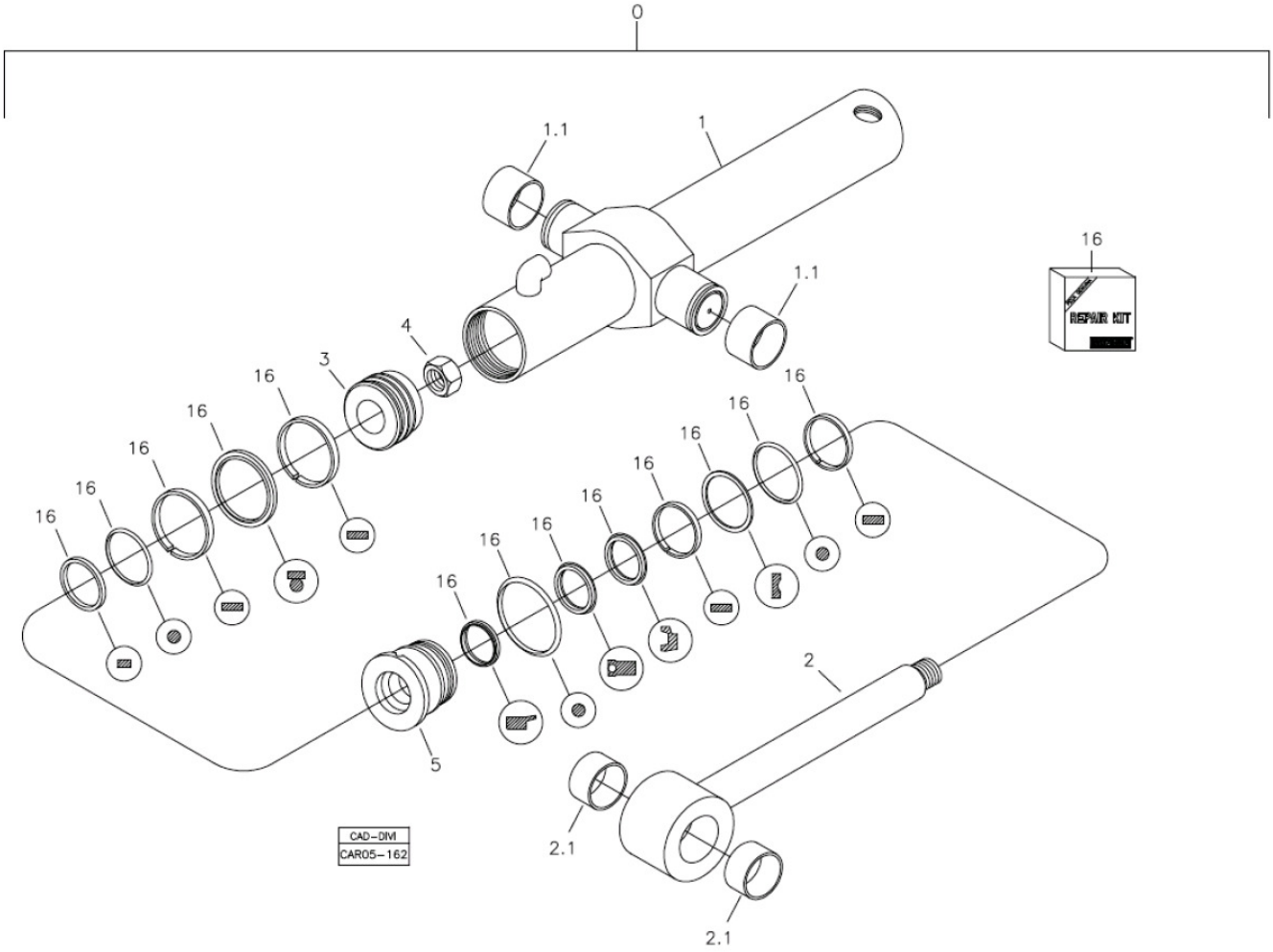

Fig.	Código	Qtd	Descrição (português)	Nota	Início	Fim
00	219002215P	01	CILINDRO COMPLETO PARKER		4413	
01	219002784	01	CAMISA CILINDRO		4413	
02	100000029880	01	HASTE CILINDRO		4413	
04	219002769	01	PORCA AUTOFRENANTE		4413	
05	219002786	01	TAMPA CILINDRO		4413	
15	211200000	01	GRAXEIRA RETA 1/8"		4413	
16	219002257	01	REPARO VEDAC?O		4413	

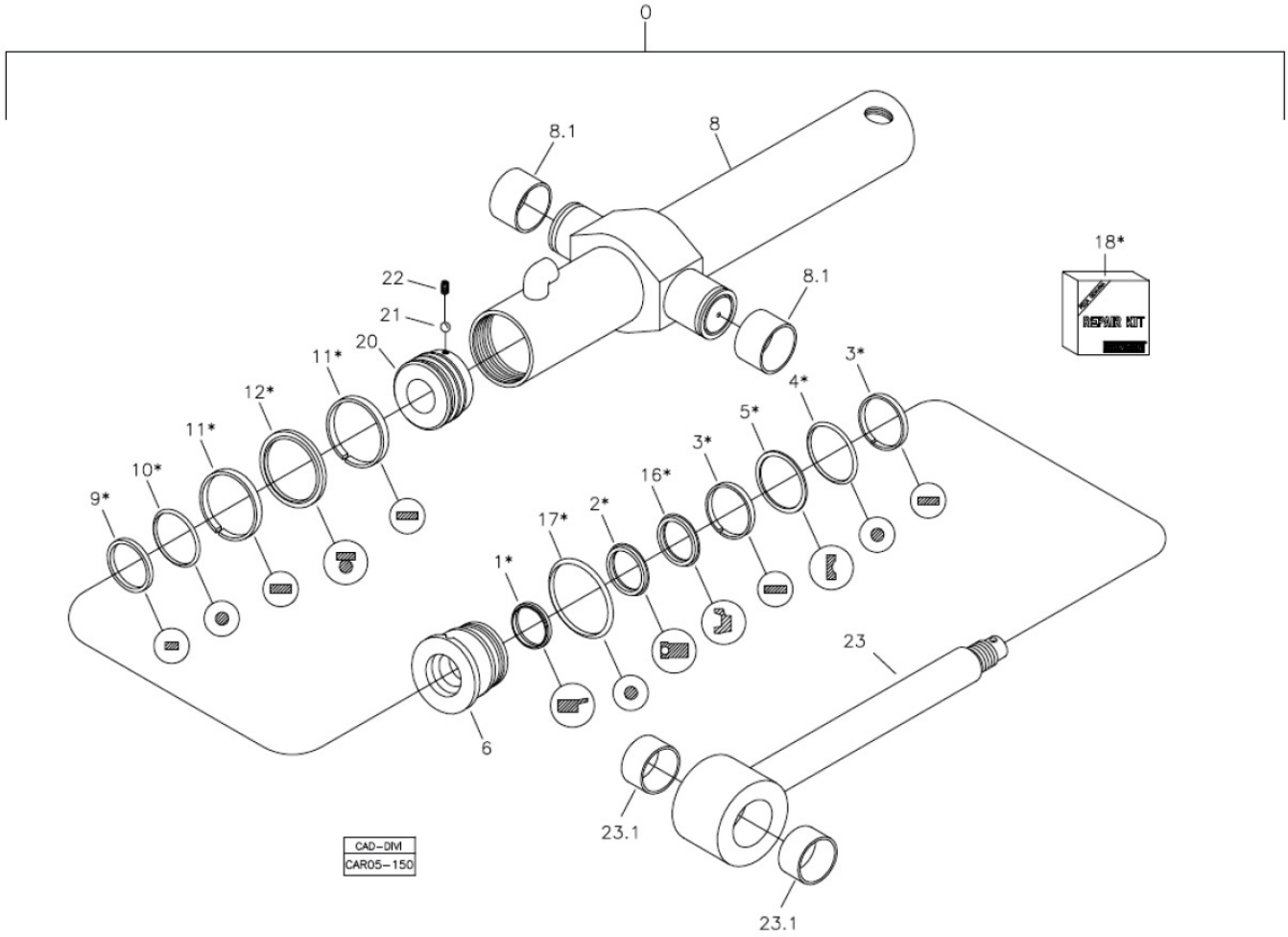

Fig.	Código	Qtd	Descrição (português)	Nota	Início	Fim
00	219002215	01	CILINDRO COMPLETO HIDROVER		3243	
06	219002288	01	GUIA HASTE		3243	
08.1	219001880	02	BUCHA		3243	
18	219002257	01	REPARO VEDAC?O		3243	
20	219002753	01	EMBOLO		3243	
21	219002755	01	ESFERA		3243	
22	219002754	01	PARAFUSO ALLEN		3243	
23	100000024297	01	HASTE		3243	

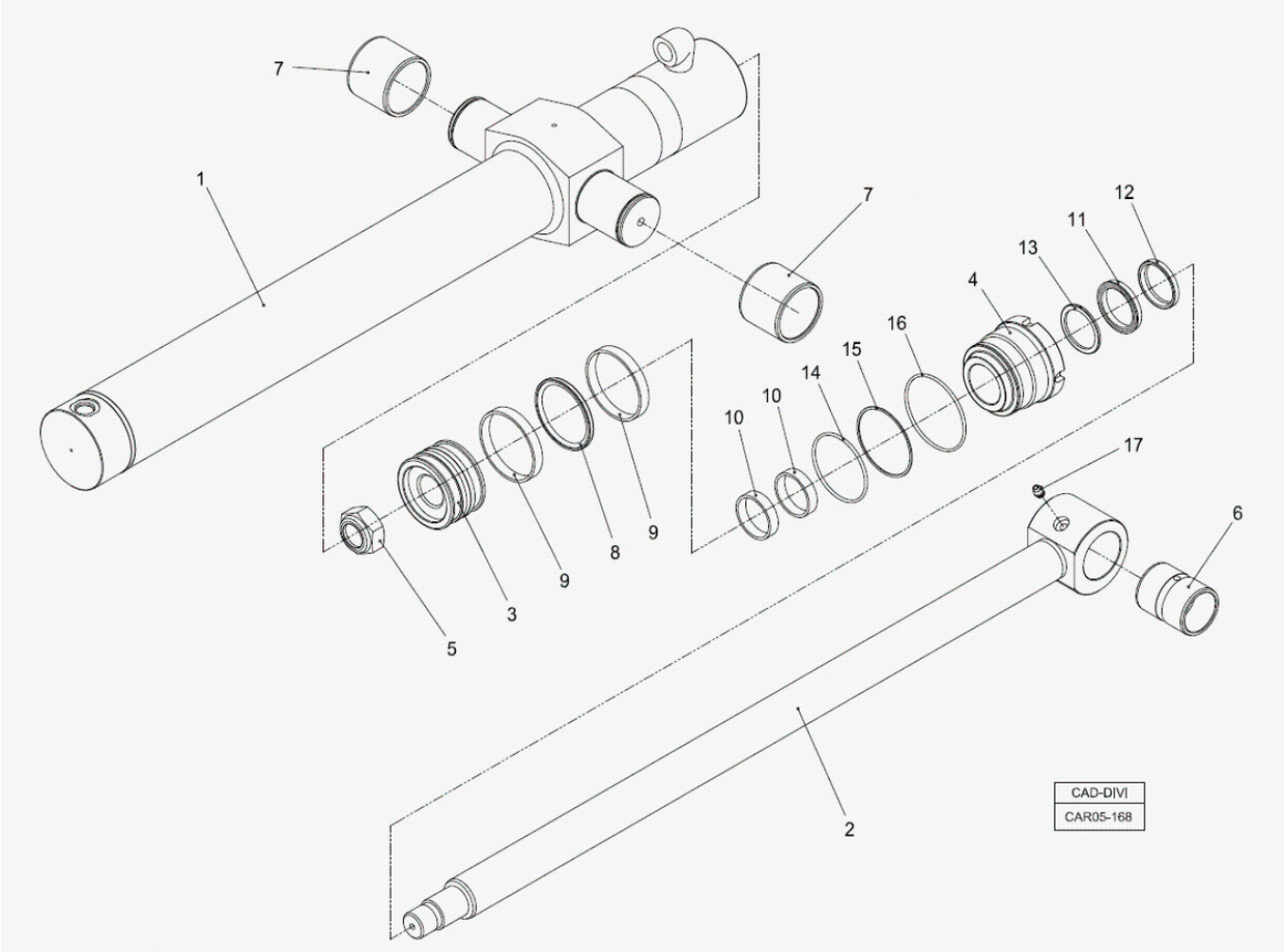

Fig.	Código	Qtd	Descrição (português)	Nota	Início	Fim
00	219002215W	01	CILINDRO COMPLETO WIPRO		4413	
01	100000064354	01	CAMISA CILINDRO		4413	
02	100000064355	02	CAMISA CILINDRO		4413	
03	100000064416	01	PIST?O		4413	
04	100000064417	01	GUIA DA HASTE		4413	
05	100000070413	01	PORCA		4413	
06	100000064418	01	BUCHA		4413	
07	100000064419	02	BUCHA		4413	
08	219002257	01	REPARO VEDAC?O		4413	

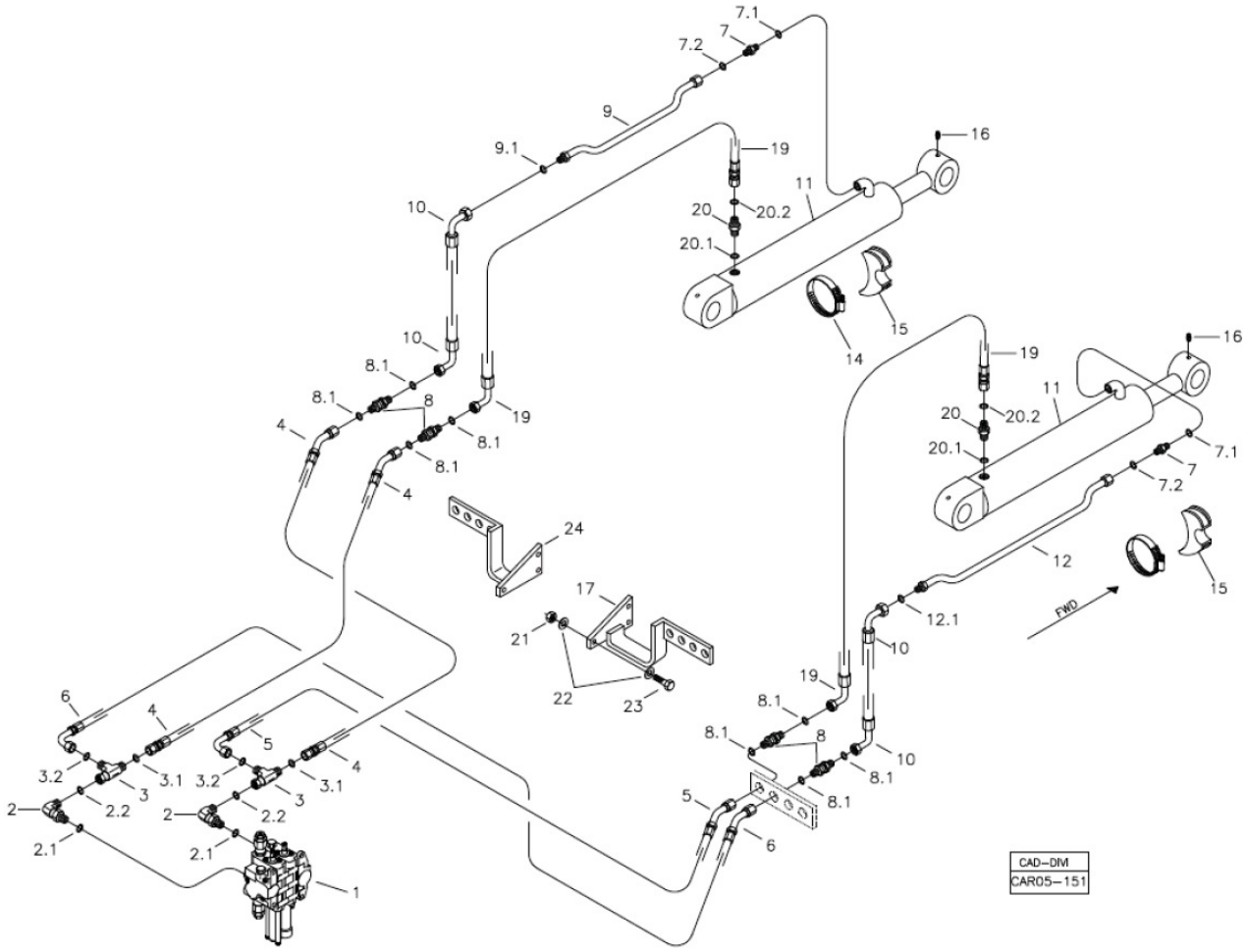

Fig.	Código	Qtd	Descrição (português)	Nota	Início	Fim
01		01	COMANDO HIDRAULICO	VER 5T000 00.0	4413	
02	219002138	02	JOELHO		4413	
02.1	219000986	01	ANEL VEDAC?O		4413	
02.2	219000314	01	ANEL VEDAC?O		4413	
03	219002139	02	CONEX?O TE		4413	
03.1	219000314	01	ANEL VEDAC?O		4413	
03.2	219000314	01	ANEL VEDAC?O		4413	
04	219002766	02	MANGUEIRA		4413	
05	219002145	01	MANGUEIRA		4413	
06	219002146	01	MANGUEIRA		4413	
07	219000227	04	UNI?O MACHO		4413	
07.1	219000986	01	ANEL VEDAC?O		4413	
07.2	219000315	01	ANEL VEDAC?O		4413	
08	219002140	04	UNI?O DUPLA		4413	
08.1	219000314	02	ANEL VEDAC?O		4413	
09	219002230	01	TUBO		4413	
09.1	219000314	01	ANEL VEDAC?O		4413	
10	219002142	02	MANGUEIRA		4413	
11		02	CILINDRO HIDRAULICO	VER 5Q100 00.0	4413	
12	219002170	01	TUBO		4413	
12.1	219000314	01	ANEL VEDAC?O		4413	

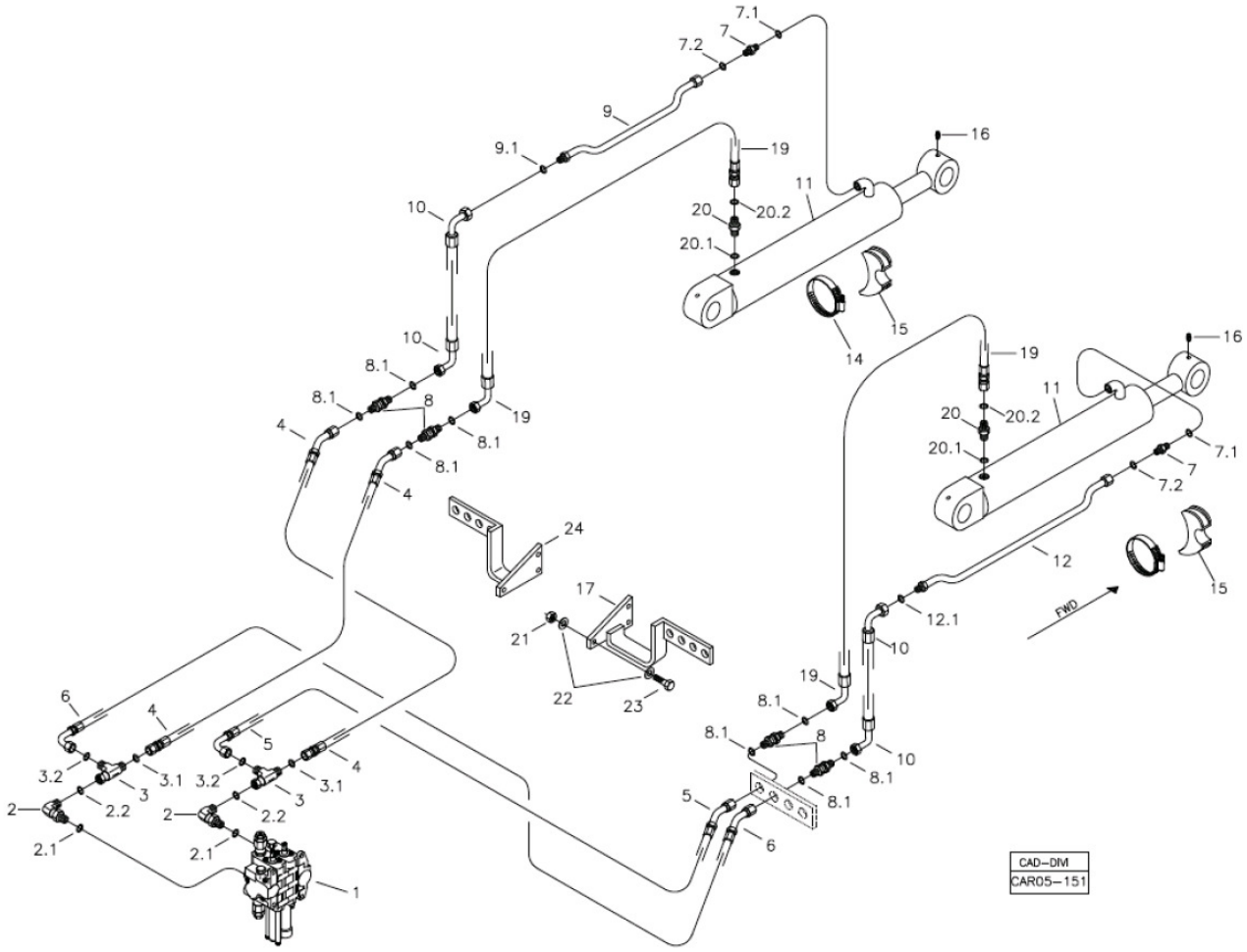

Fig.	Código	Qtd	Descrição (português)	Nota	Início	Fim
14	219000278	02	ABRACADEIRA		4413	
15	219000285	02	APOIO		4413	
16	211200000	04	GRAXEIRA RETA 1/8"		4413	
17	370260089	01	SUPORTE		4413	
19	219002234	02	MANGUEIRA		4413	
20	219001517	01	CONEX?O		4413	
20.1	219000986	01	ANEL VEDAC?O		4413	
20.2	219000314	01	ANEL VEDAC?O		4413	
21	210002765	06	PORCA		4413	
22	210002025	12	ARRUELA 10,0MM		4413	
23	210003930	06	PARAFUSO SEXT.		4413	
24	370260168	01	SUPORTE		4413	

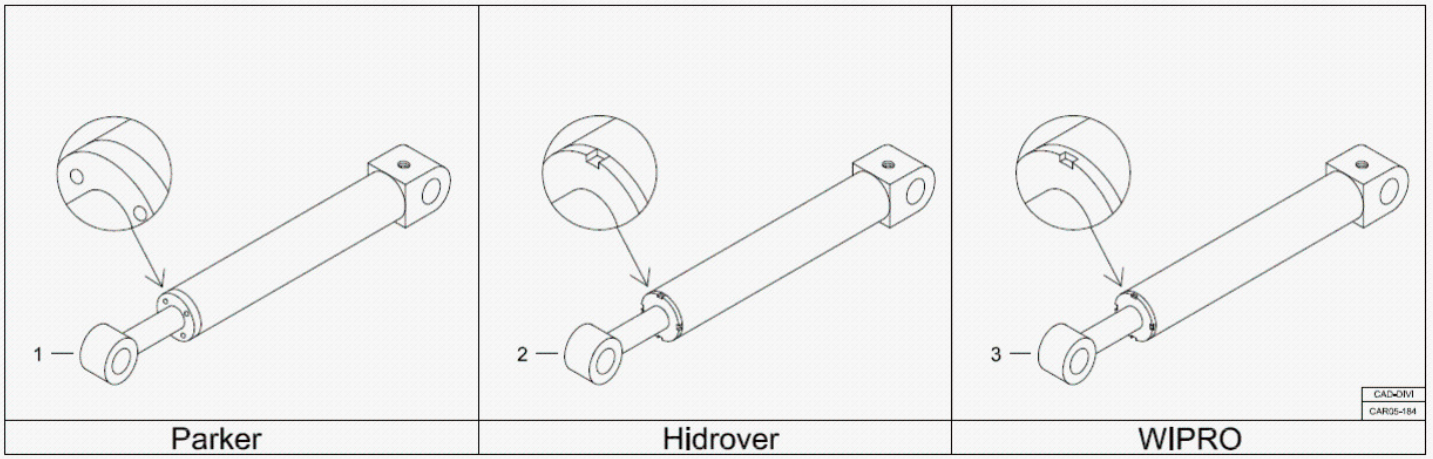

Fig.	Código	Qtd	Descrição (português)	Nota	Início	Fim
01	219002214P	02	CILINDRO COMPLETO PARKER	VER 5Q100 01.0	4413	
02	219002214	02	CILINDRO COMPLETO HIDROVER	VER 5Q100 02.0	4413	
03	219002214W	02	CILINDRO COMPLETO WIPRO	VER 5Q100 03.0	4413	

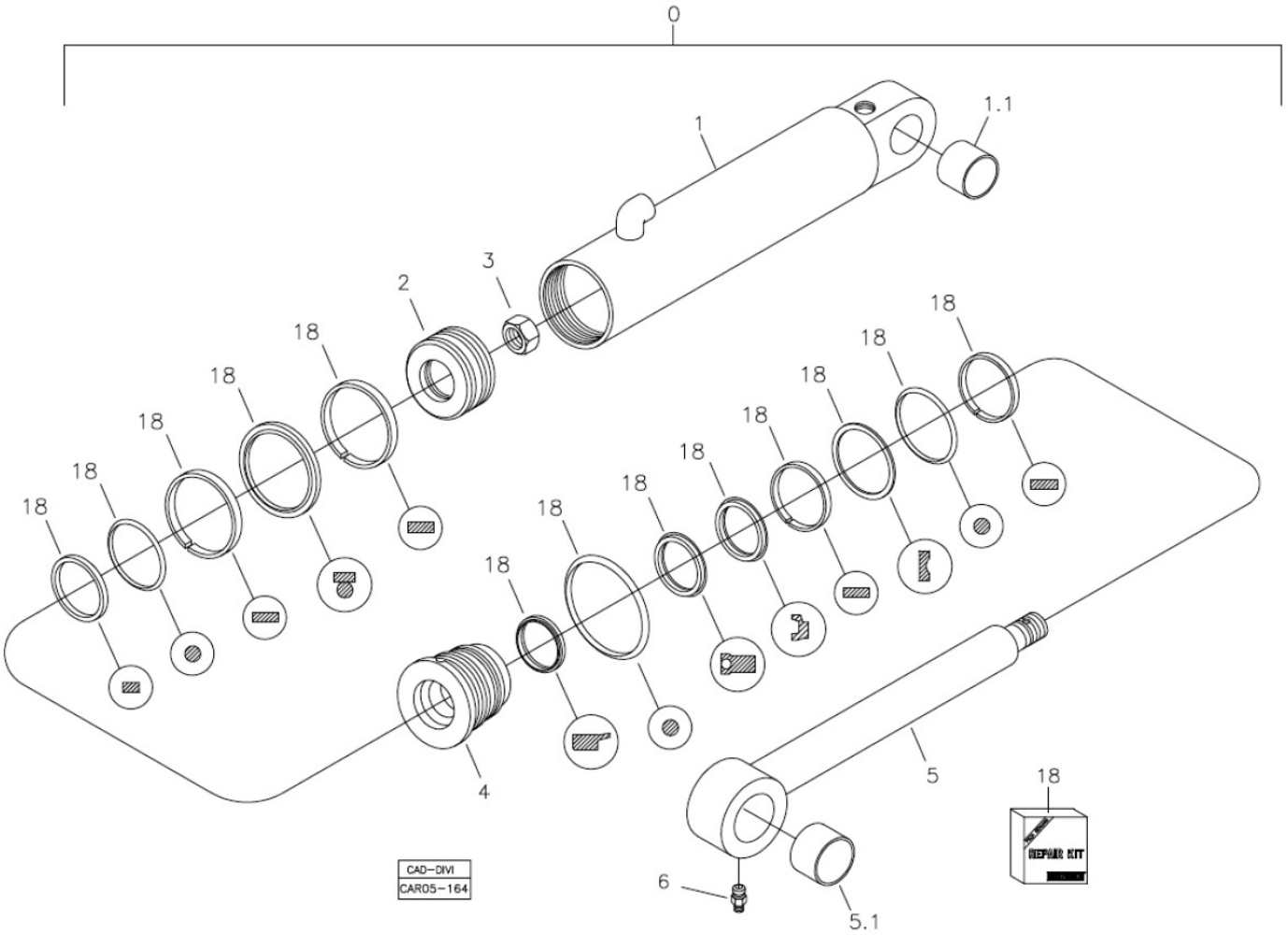

Fig.	Código	Qtd	Descrição (português)	Nota	Início	Fim
00	219002214P	01	CILINDRO COMPLETO PARKER		4413	
01	219002781	01	CARCACA CILINDRO		4413	
03	219002769	01	PORCA AUTOFRENANTE		4413	
04	219002782	01	TAMPA CILINDRO		4413	
05	219002783	01	HASTE CILINDRO		4413	
06	211200000	02	GRAXEIRA RETA 1/8"		4413	
18	219002261	01	REPARO VEDAC?O		4413	

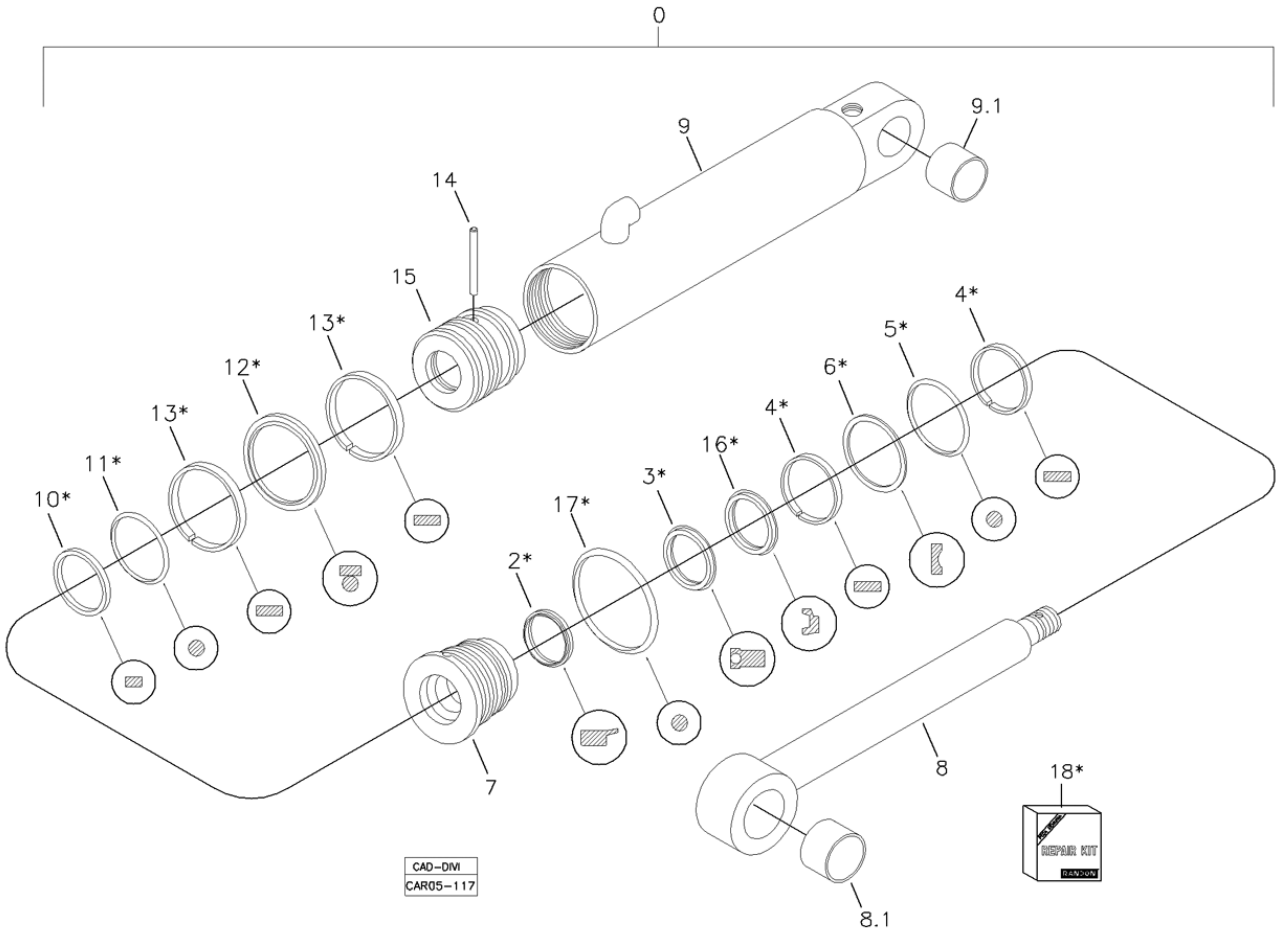

Fig.	Código	Qtd	Descrição (português)	Nota	Início	Fim
00	219002214	01	CILINDRO COMPLETO HIDROVER		4413	
07	219002285	01	GUIA HASTE		4413	
08	219001380	01	HASTE CILINDRO		4413	
08.1	219001111	01	BUCHA		4413	
09	219002284	01	CAMISA CILINDRO		4413	
09.1	219001110	01	BUCHA		4413	
14	219001382	01	PINO		4413	
15	219001383	01	EMBOLO		4413	
18	219002261	01	REPARO VEDAC?O		4413	

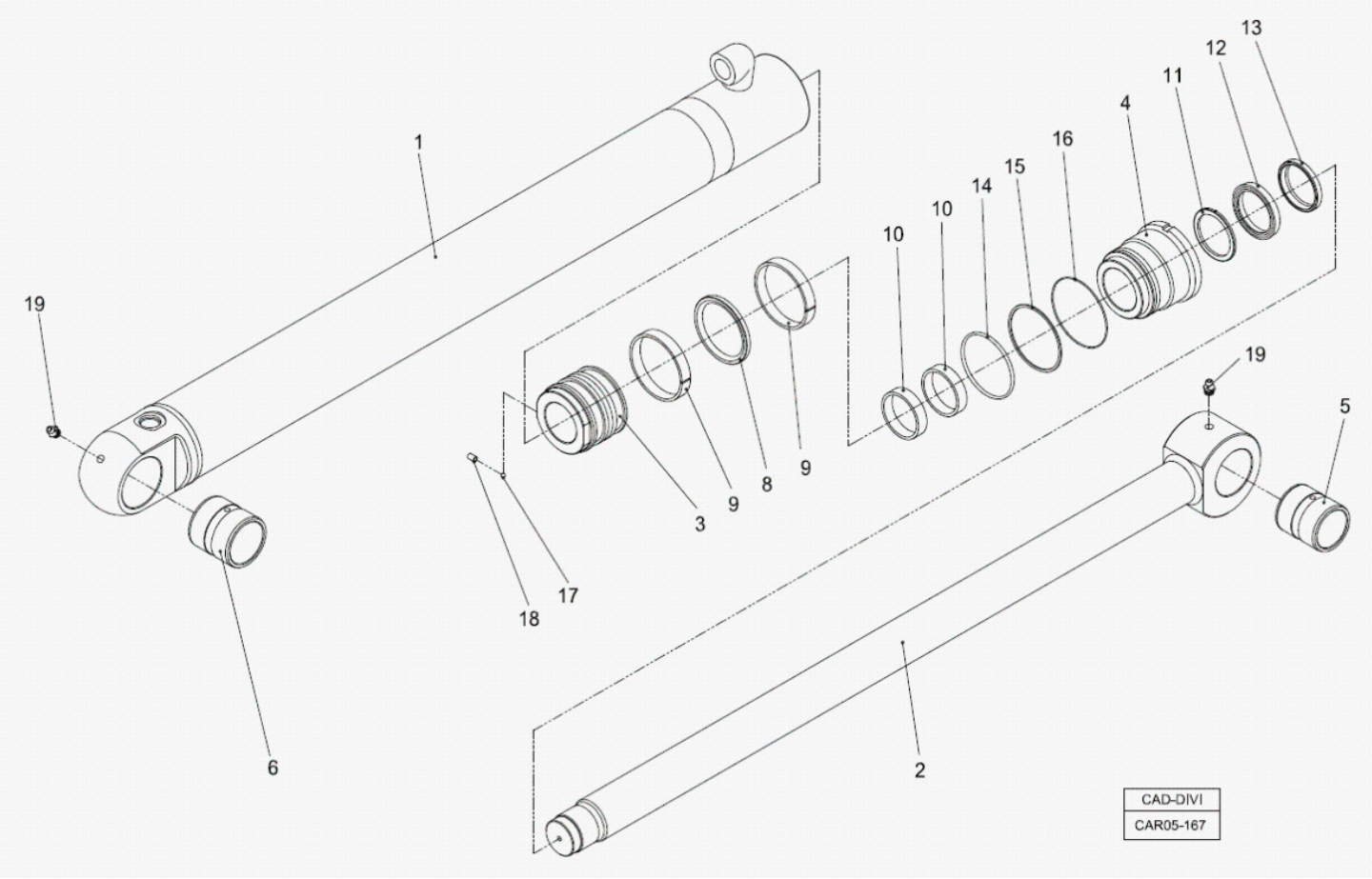

Fig.	Código	Qtd	Descrição (português)	Nota	Início	Fim
00	219002214W	01	CILINDRO COMPLETO WIPRO		4413	
01	100000064298	01	CAMISA CILINDRO		4413	
02	100000064299	01	HASTE CILINDRO		4413	
03	100000064300	01	PIST?O		4413	
04	100000064311	01	GUIA DA HASTE		4413	
05	100000064312	01	BUCHA		4413	
06	100000064313	01	BUCHA		4413	
07	219002261	01	REPARO VEDAC?O		4413	
17	100000064136	01	ESFERA		4413	
18	100000000910	801	PARAFUSO		4413	
19	211200000	02	GRAXEIRA RETA 1/8"		4413	

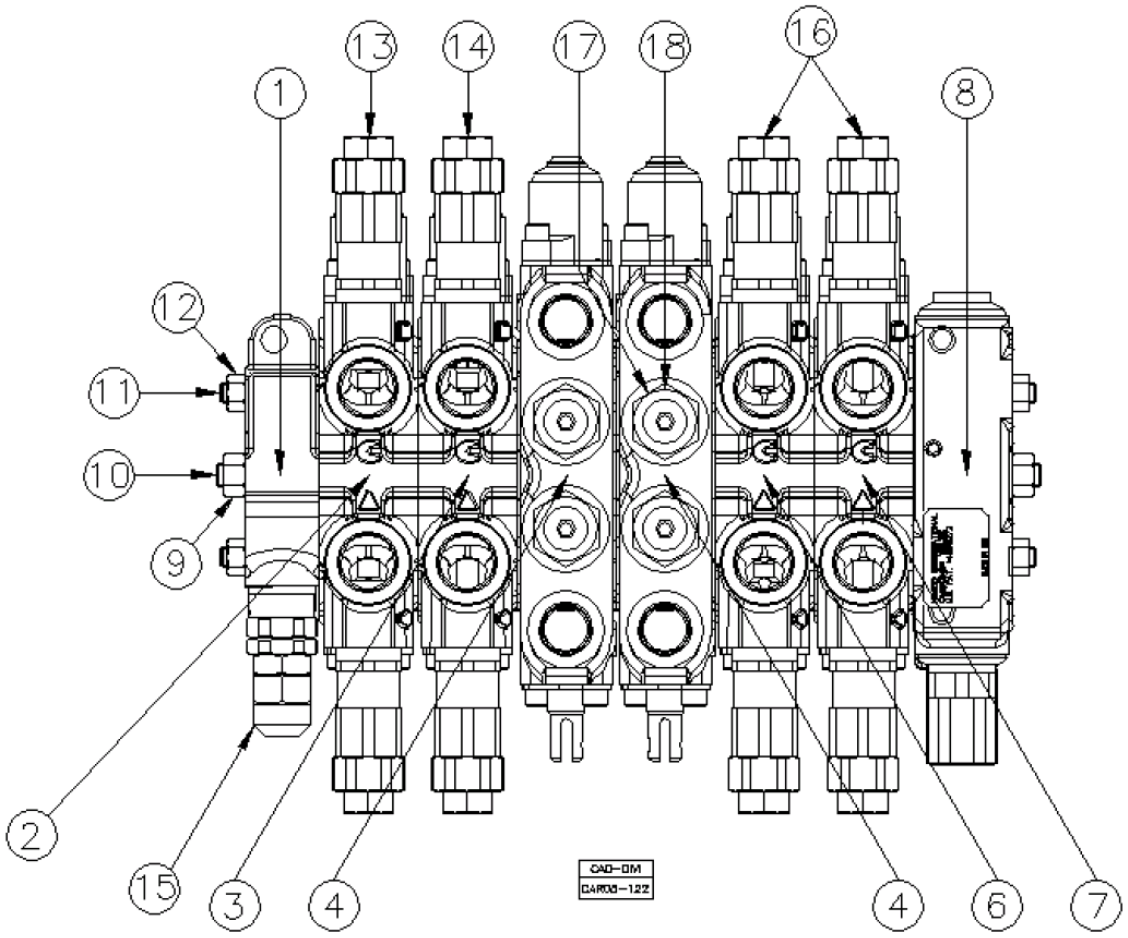

Fig.	Código	Qtd	Descrição (português)	Nota	Início	Fim
00	219002090	01	COMANDO HIDRAULICO RETROESCAVADEIRA		4413	
01		01	SEC?O ENTRADA	VER 5T100 00.0	4413	
02		01	MONTAGEM SEC?O GIRO	VER 5T100 01.0	4413	
03		01	MONTAGEM SEC?O LANCA E BRACO	VER 5T100 02.0	4413	
04		01	MONTAGEM SEC?O ESTABILIZADORES	VER 5T100 04.0	4413	
06		01	MONTAGEM SEC?O DO BRACO	VER 5T100 03.0	4413	
07		01	MONTAGEM SEC?O CACAMBA	VER 5T100 05.0	4413	
08		01	SEC?O SAIDA	VER 5T100 06.0	4413	
09	219001818	01	PORCA		4413	
10	219001883	01	TIRANTE		4413	
11	219001882	02	TIRANTE		4413	
12	219001819	02	PORCA		4413	
13	219002220	01	VALVULA ALIVIO - CONJUNTO		4413	
14	219002221	01	VALVULA ALIVIO		4413	
15	219002108	01	VALVULA DE ALIVIO		4413	
16	219002222	02	VALVULA ALIVIO - CONJUNTO	VER 5T100 07.0	4413	
17	219002314	04	VALVULA ALIVIO		4413	
18	219002427	04	BUJAO		4413	

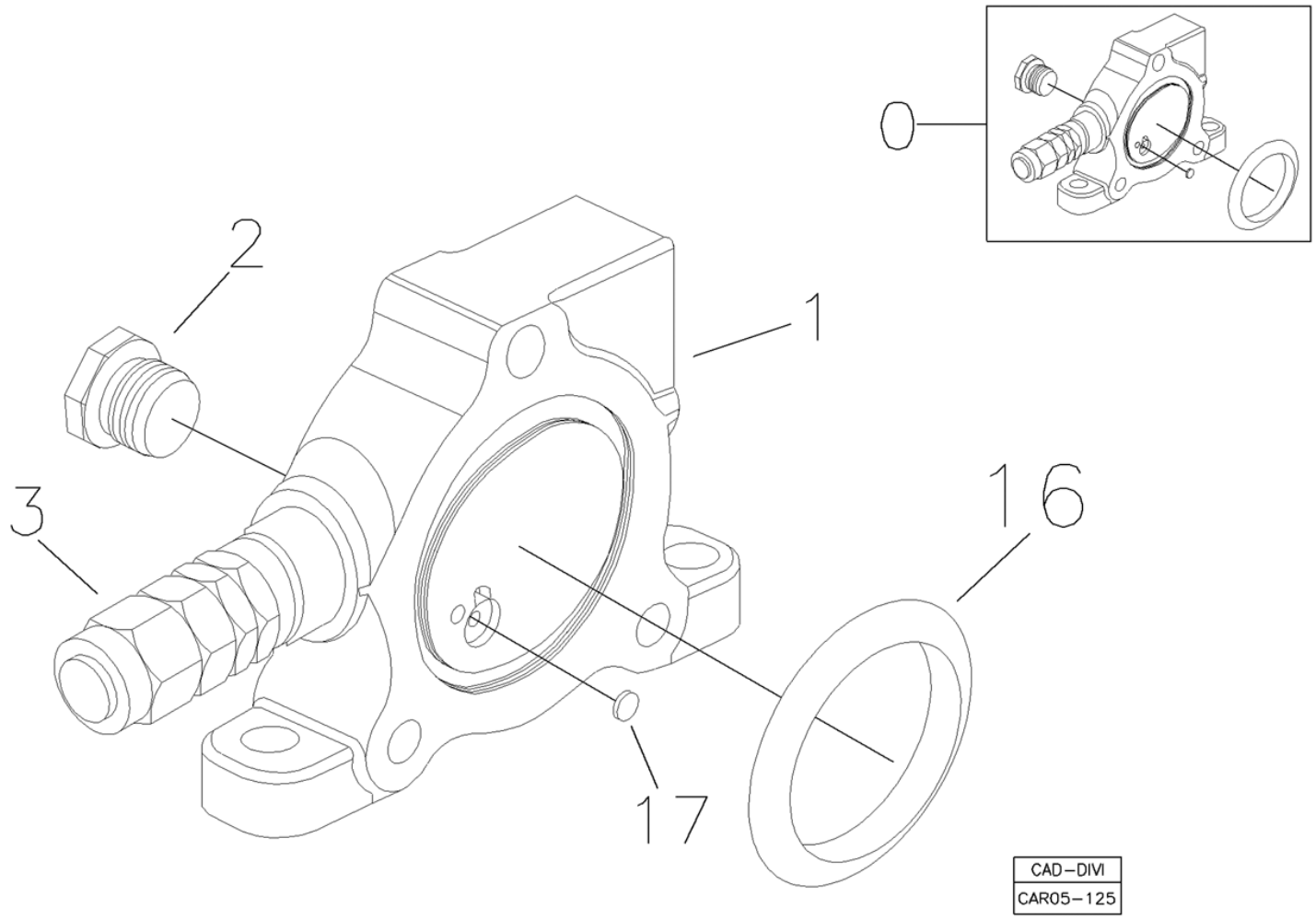

Fig.	Código	Qtd	Descrição (português)	Nota	Início	Fim
00	219002243	01	SEC?O ENTRADA COMPLETA		4413	
02	219002106	01	BUJ?O		4413	
03	219002108	01	VALVULA DE ALIVIO		4413	
16	219001885	01	ANEL O		4413	
17	219001700	01	PASTILHA		4413	

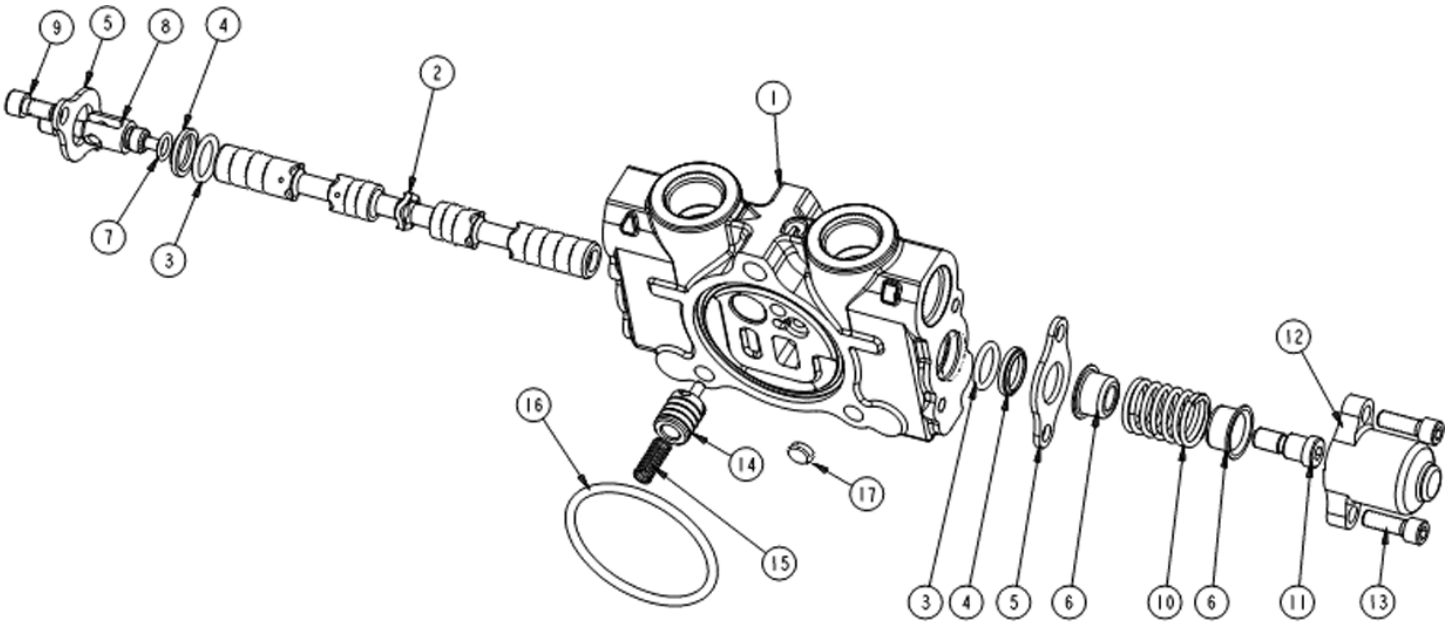

Fig.	Código	Qtd	Descrição (português)	Nota	Início	Fim
00	219002244	1	SEC?O COMPLETA		4413	
03	219001705	2	ANEL O		4413	
04	219001706	2	ANEL RASPADOR		4413	
05	219001756	2	PLACA		4413	
06	219002252	2	ASSENTO MOLA		4413	
07	219001709	1	ANEL O		4413	
08	219001708	1	GARFO DO SPOOL		4413	
09	219001971	2	PARAFUSO		4413	
10	219001710	1	MOLA		4413	
11	219002251	1	PARAFUSO		4413	
12	219001974	1	TAMPA		4413	
13	219001975	2	PARAFUSO		4413	
14	219001701	1	COMPENSADOR		4413	
15	219001702	1	MOLA		4413	
16	219001885	1	ANEL O		4413	
17	219001700	1	PASTILHA		4413	

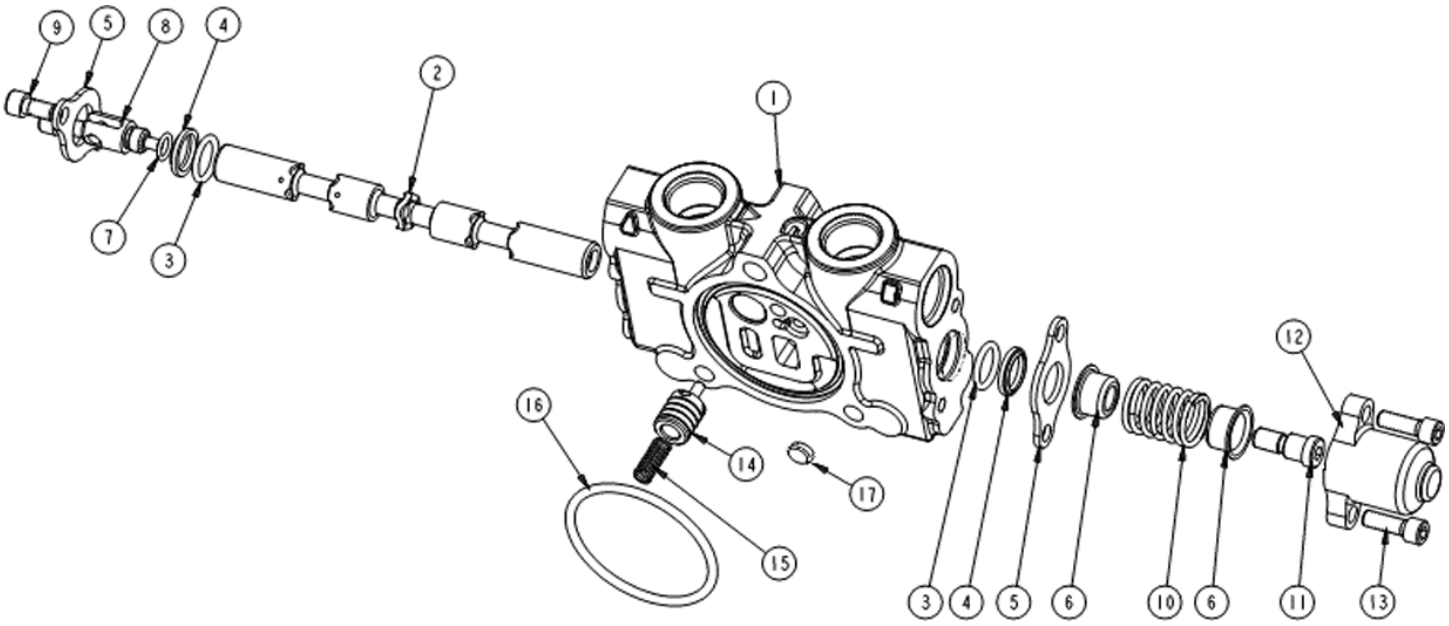

Fig.	Código	Qtd	Descrição (português)	Nota	Início	Fim
00	219002245	01	SEC?O COMPLETA		4413	
03	219001705	02	ANEL O		4413	
04	219001706	02	ANEL RASPADOR		4413	
05	219001756	02	PLACA		4413	
06	219002001	02	ASSENTO MOLA		4413	
07	219001709	01	ANEL O		4413	
08	219001708	01	GARFO DO SPOOL		4413	
09	219001971	02	PARAFUSO		4413	
10	219001710	01	MOLA		4413	
11	219002251	01	PARAFUSO		4413	
12	219001974	01	TAMPA		4413	
13	219001975	02	PARAFUSO		4413	
14	219001701	01	COMPENSADOR		4413	
15	219001702	01	MOLA		4413	
16	219001885	01	ANEL O		4413	
17	219001700	01	PASTILHA		4413	

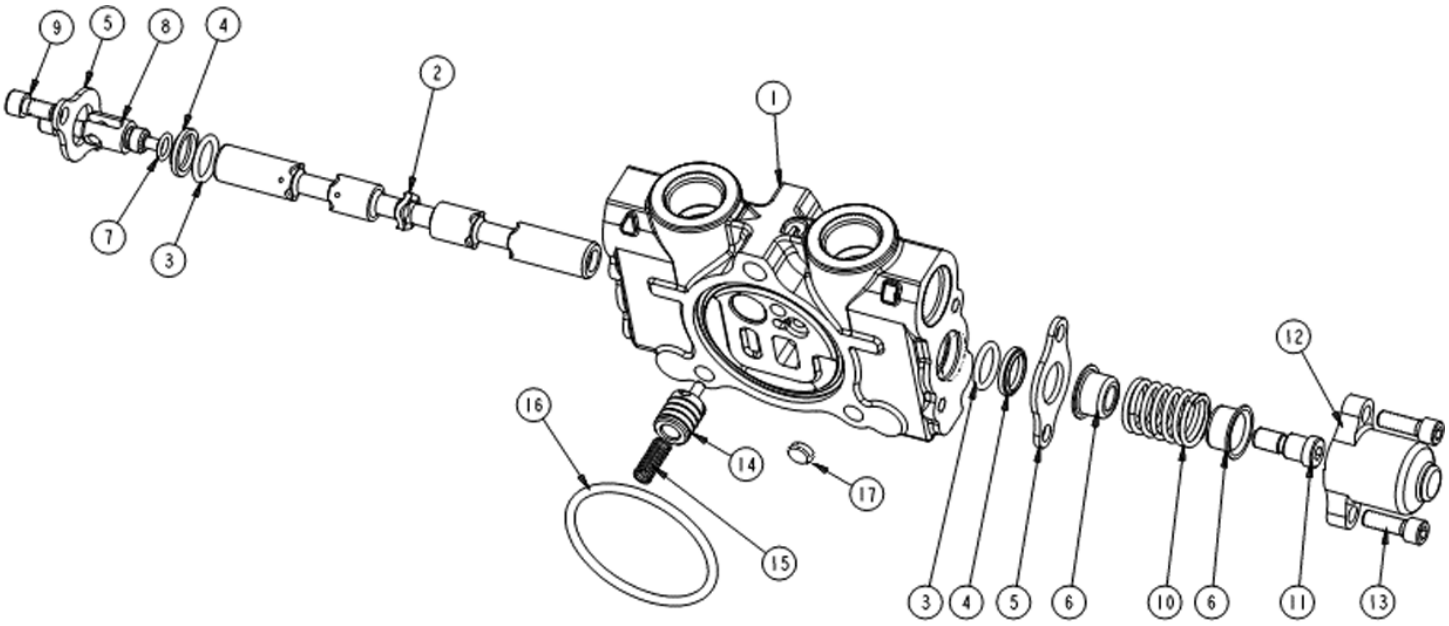

Fig.	Código	Qtd	Descrição (português)	Nota	Início	Fim
00	219002247	01	SEC?O COMPLETA		3243	
03	219001705	02	ANEL O		3243	
04	219001706	02	ANEL RASPADOR		3243	
05	219001756	02	PLACA		3243	
06	219002001	02	ASSENTO MOLA		3243	
07	219001709	01	ANEL O		3243	
08	219001708	01	GARFO DO SPOOL		3243	
09	219001971	02	PARAFUSO		3243	
10	219001710	01	MOLA		3243	
11	219002251	01	PARAFUSO		3243	
12	219001974	01	TAMPA		3243	
13	219001975	02	PARAFUSO		3243	
14	219001701	01	COMPENSADOR		3243	
15	219001702	01	MOLA		3243	
16	219001885	01	ANEL O		3243	
17	219001700	01	PASTILHA		3243	

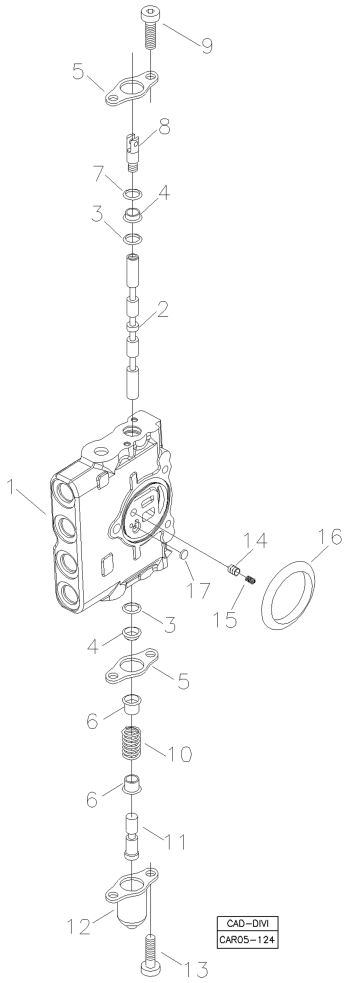

Fig.	Código	Qtd	Descrição (português)	Nota	Início	Fim
00	219002246	01	SEC?O COMPLETA		4413	
03	219001705	02	ANEL O		4413	
04	219001706	02	ANEL RASPADOR		4413	
05	219001756	02	PLACA		4413	
06	219002252	02	ASSENTO MOLA		4413	
07	219001709	01	ANEL O		4413	
08	219001708	01	GARFO DO SPOOL		4413	
09	219001971	02	PARAFUSO		4413	
10	219001710	01	MOLA		4413	
11	219002251	01	PARAFUSO		4413	
12	219001974	01	TAMPA		4413	
13	219001975	02	PARAFUSO		4413	
14	219001701	01	COMPENSADOR		4413	
15	219001702	01	MOLA		4413	
16	219001885	01	ANEL O		4413	
17	219001700	01	PASTILHA		4413	

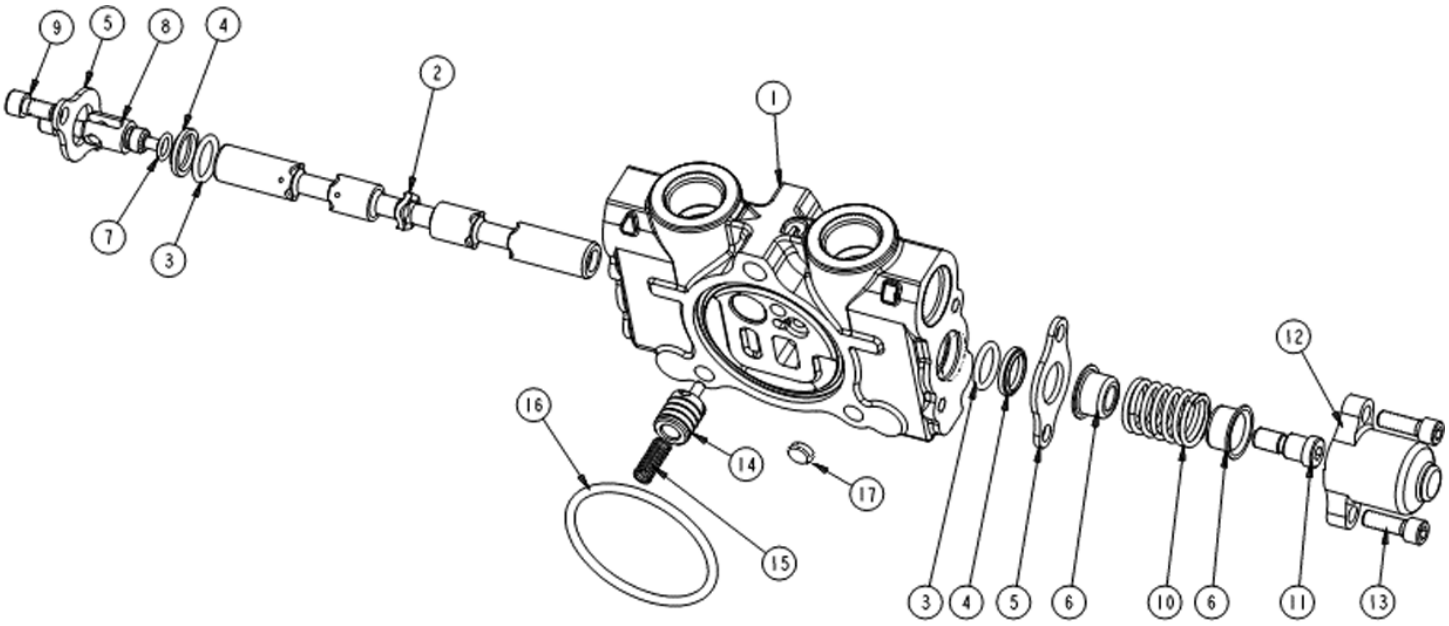

Fig.	Código	Qtd	Descrição (português)	Nota	Início	Fim
00	219002247	01	SEC?O COMPLETA		4413	
03	219001705	02	ANEL O		4413	
04	219001706	02	ANEL RASPADOR		4413	
05	219001756	02	PLACA		4413	
06	219002252	02	ASSENTO MOLA		4413	
07	219001709	01	ANEL O		4413	
08	219001708	01	GARFO DO SPOOL		4413	
09	219001971	02	PARAFUSO		4413	
10	219001710	01	MOLA		4413	
11	219002251	01	PARAFUSO		4413	
12	219001974	01	TAMPA		4413	
13	219001975	02	PARAFUSO		4413	
14	219001701	01	COMPENSADOR		4413	
15	219001702	01	MOLA		4413	
16	219001885	01	ANEL O		4413	
17	219001700	01	PASTILHA		4413	

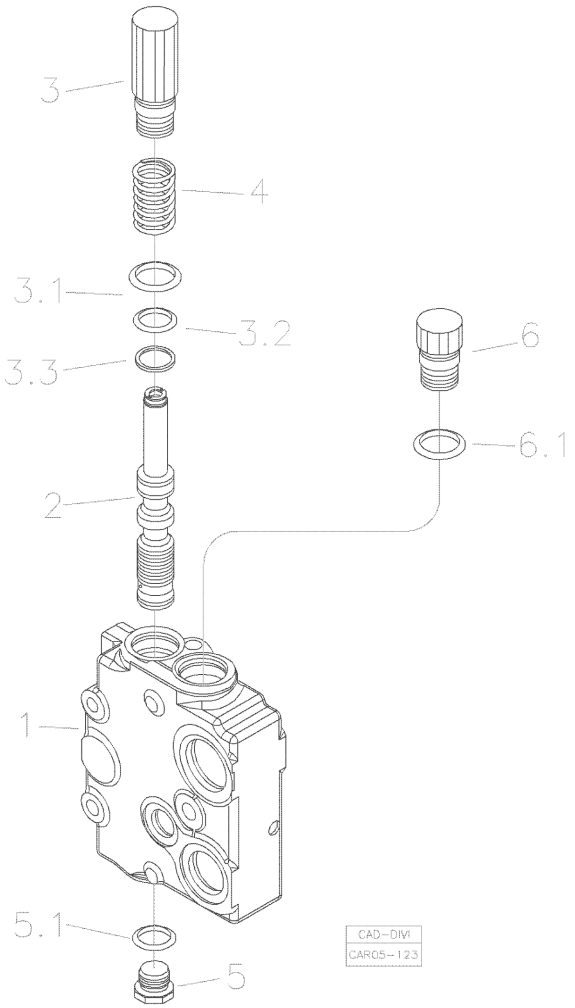

Fig.	Código	Qtd	Descrição (português)	Nota	Início	Fim
00	219002248	01	SEC?O SAIDA COMPLETA		4413	
03	219002250	01	CONJUNTO BUJ?O		4413	
04	219001977	01	MOLA		4413	
05	219002249	01	BUJ?O		4413	
06	219001987	01	BUJ?O		4413	

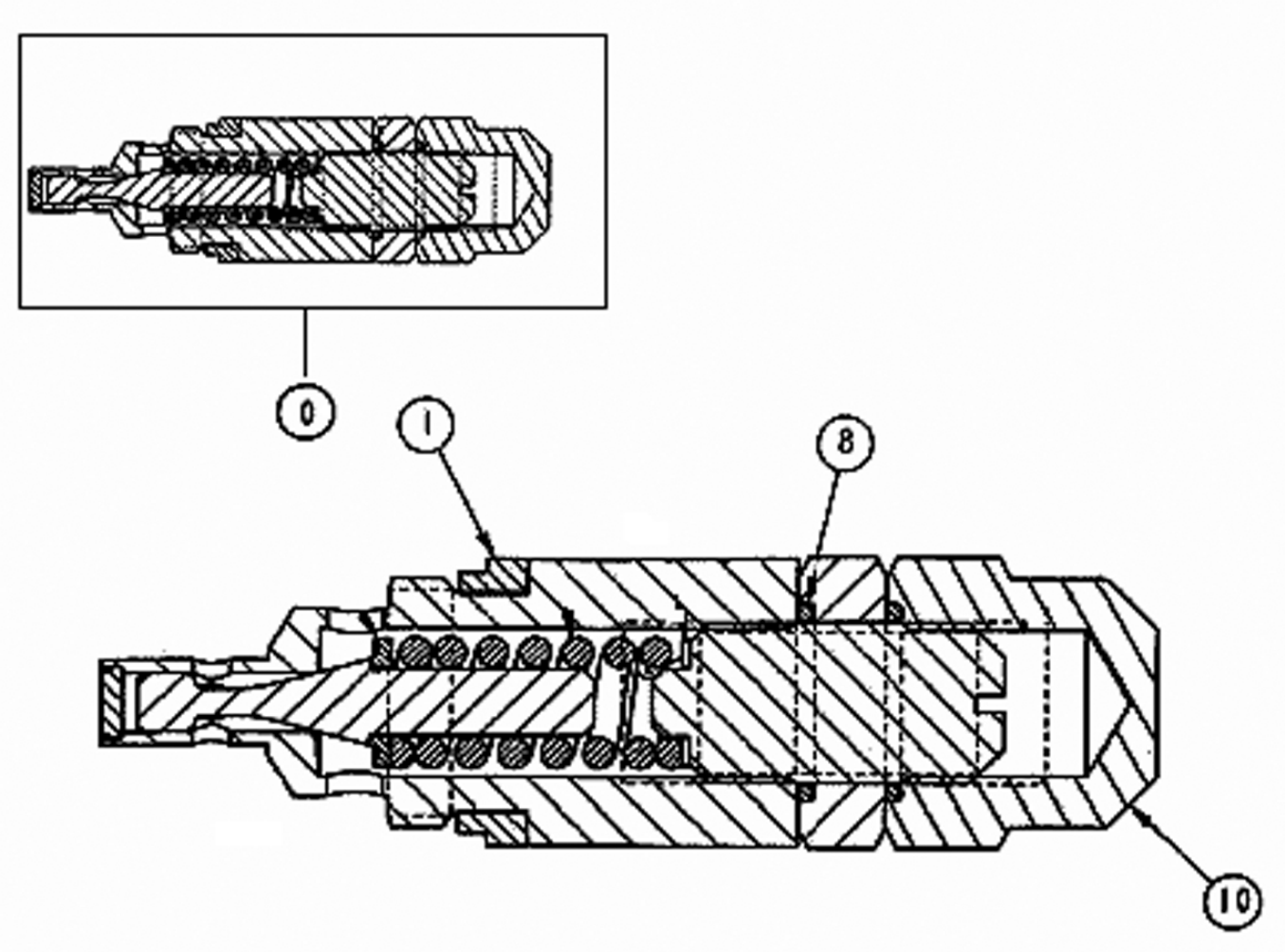

Fig.	Código	Qtd	Descrição (português)	Nota	Início	Fim
00	219002108	01	VALVULA DE ALIVIO	3100PSI	4413	
01	219001797	01	ANEL VEDAC?O		4413	
08	100000010579	02	ANEL O		4413	
10	219002112	01	PORCA ESPECIAL		4413	

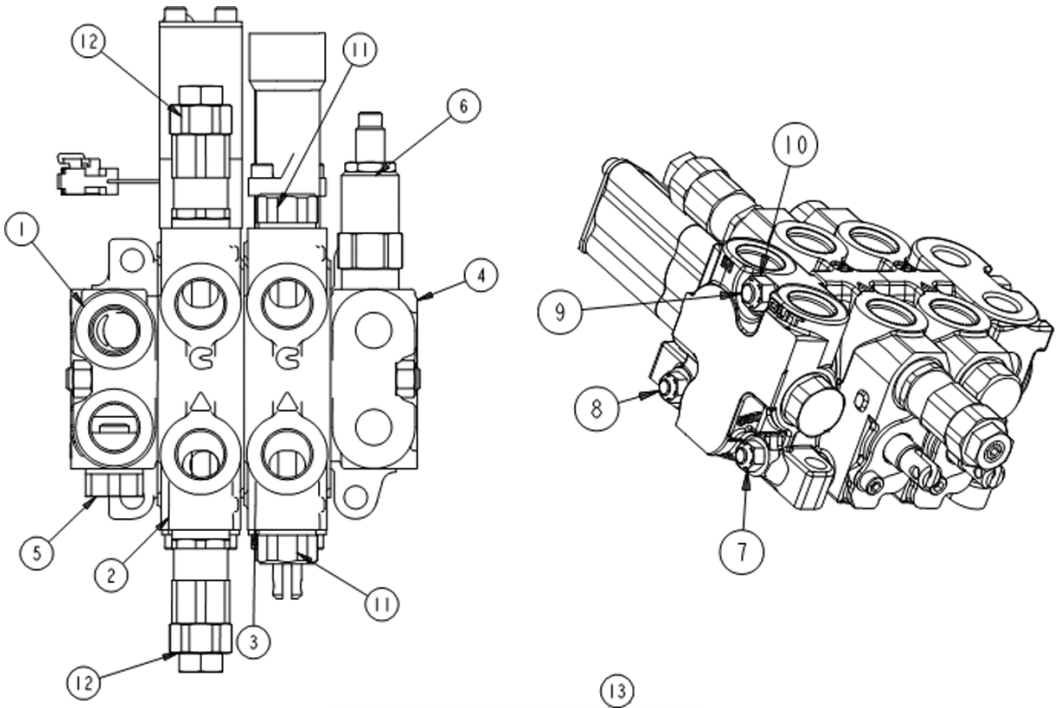

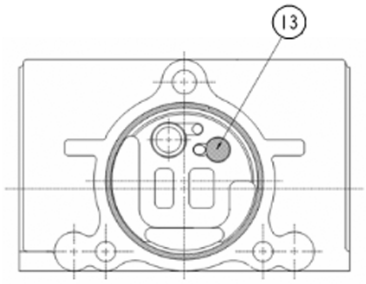

DETALHE SEÇÃO/ SPOOL SECTION VIEW/ DETALHE SECCIÓN

Fig.	Código	Qtd	Descrição (português)	Nota	Início	Fim
00	219002091	01	COMANDO HIDRAULICO CARREGADEIRA		4413	
01		01	SEC?O ENTRADA	VER 5T200 01.0	4413	
02		01	SEC?O DA CACAMBA	VER 5T200 02.0	4413	
03		01	SEC?O DE LEVANTAMENTO	VER 5T200 03.0	4413	
04		01	SEC?O SAIDA	VER 5T200 04.0	4413	
05		01	BUJ?O		4413	
06		01	VALVULA REDUTORA PRESS?O	VER 5T200 05.0	4413	
07	219001819	04	PORCA	5/16"	4413	
08	219001842	02	TIRANTE	5/16"	4413	
09	219001841	01	TIRANTE	3/8"	4413	
10	219001818	02	PORCA	3/8"	4413	
12		02	VALVULA ALIVIO - CONJUNTO	VER 5T200 06.0	4413	
13	219001700	02	PASTILHA		4413	

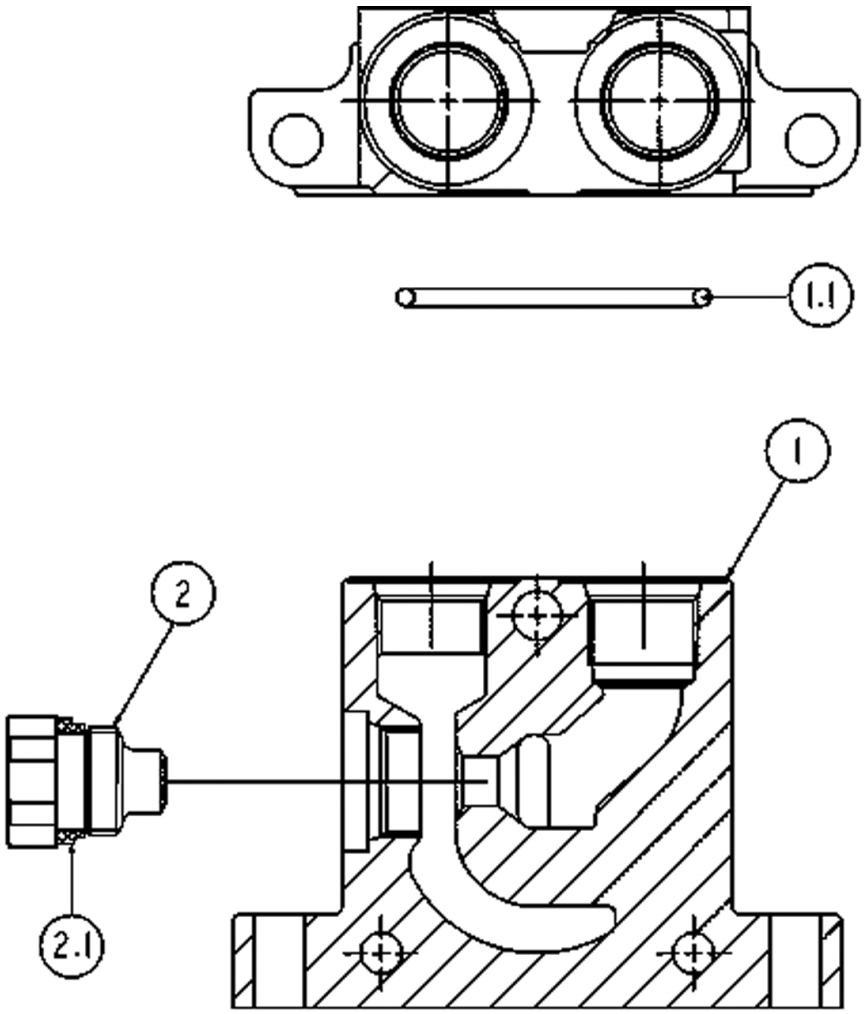

Fig.	Código	Qtd	Descrição (português)	Nota	Início	Fim
01	219001843	01	SEC?O ENTRADA		4413	
01.1	219001703	01	ANEL O		4413	
02	219001987	01	BUJ?O		4413	
02.1	219001990	01	ANEL VEDAC?O		4413	

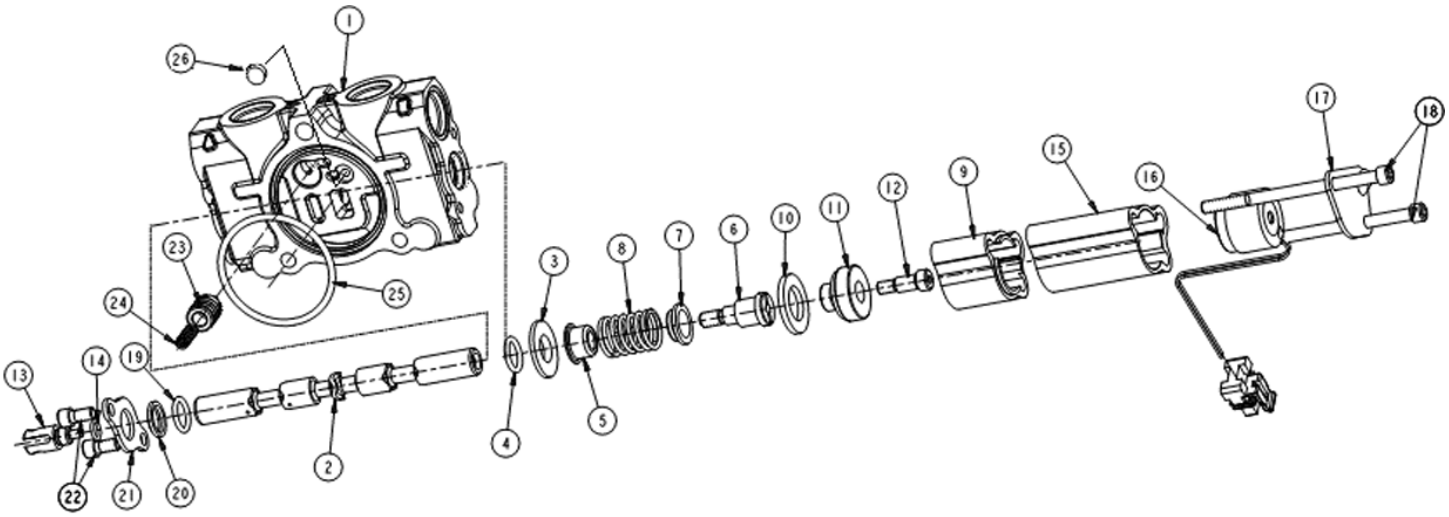

Fig.	Código	Qtd	Descrição (português)	Nota	Início	Fim
00	219001984	01	SEC?O CACAMBA COMPLETA		4413	
03	219001991	01	ARRUELA		4413	
04	219001754	01	ANEL O		4413	
05	219001972	01	ASSENTO MOLA		4413	
06	219001992	01	PARAFUSO		4413	
07	219001993	01	ASSENTO MOLA		4413	
08	219001710	01	MOLA		4413	
09	219001994	01	LUVA		4413	
10	219001995	01	ARRUELA		4413	
11	219001997	01	VALVULA		4413	
12	219001998	01	PARAFUSO		4413	
13	219001708	01	GARFO DO SPOOL		4413	
14	219001709	01	ANEL O		4413	
15	219001753	01	LUVA		4413	
16	219001751	01	BOBINA MAGNETICA		4413	
17	219001999	01	TAMPA		4413	
18	219001752	02	PARAFUSO		4413	
19	219001754	01	ANEL O		4413	
20	219001706	01	ANEL RASPADOR		4413	
21	219001756	01	PLACA		4413	
22	219001971	02	PARAFUSO		4413	

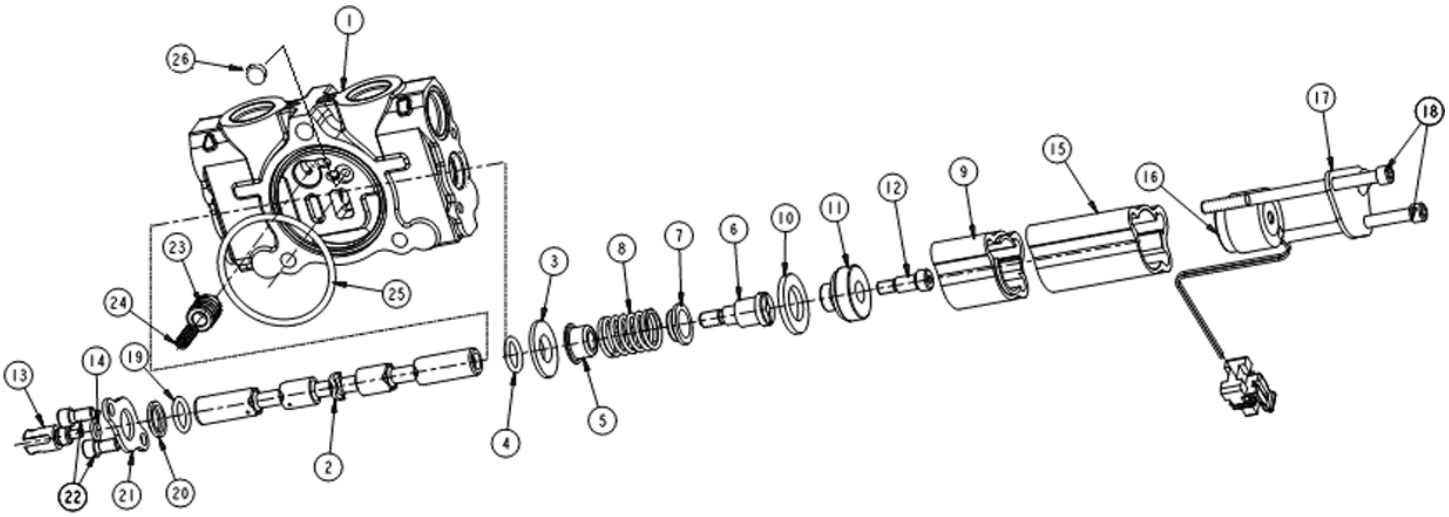

Fig.	Código	Qtd	Descrição (português)	Nota	Início	Fim
23	219001701	01	COMPENSADOR		4413	
24	219001780	01	MOLA		4413	
25	219001703	01	ANEL O		4413	
26	219001700	01	PASTILHA		4413	

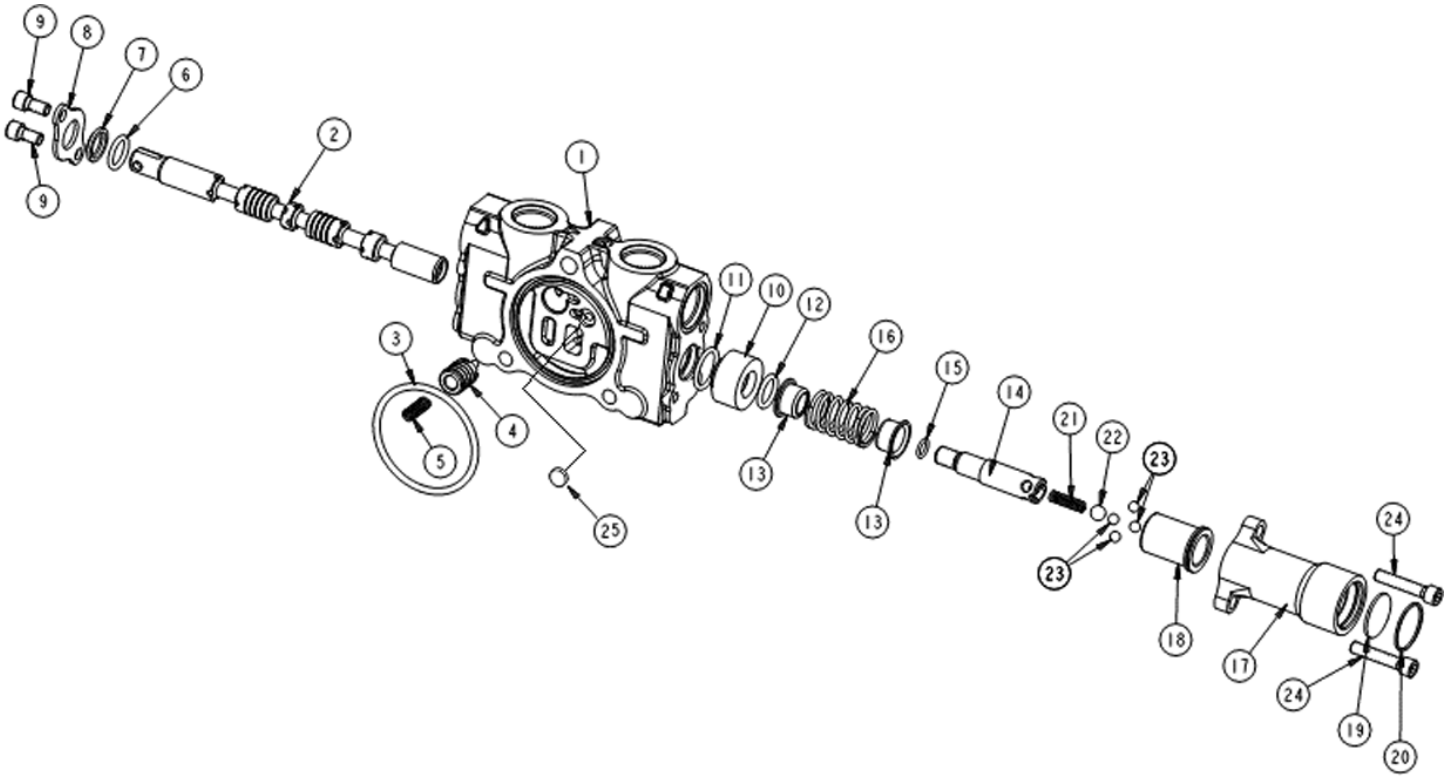

Fig.	Código	Qtd	Descrição (português)	Nota	Início	Fim
00	100000010580	01	SEC?O LEVANTAMENTO COMPLETA		4413	
03	219001703	01	ANEL O		4413	
04	219001701	01	COMPENSADOR		4413	
05	219001780	01	MOLA		4413	
06	219001754	01	ANEL O		4413	
07	219001706	01	ANEL RASPADOR		4413	
08	219001756	01	PLACA		4413	
09	219001971	02	PARAFUSO		4413	
10	219002000	01	ESPACADOR		4413	
11	219001845	01	ANEL O		4413	
12	219001754	01	ANEL O		4413	
13	219002001	02	ASSENTO MOLA		4413	
14	219001849	01	PINO GUIA		4413	
15	219001709	01	ANEL O		4413	
16	219002002	01	MOLA		4413	
17	219001851	01	CORPO		4413	
18	219001848	01	LUVA		4413	
19	219001850	01	ESPACADOR		4413	
20	219001852	01	ANEL RETENC?O		4413	
21	219002003	01	MOLA		4413	
22	219001847	01	ESFERA		4413	

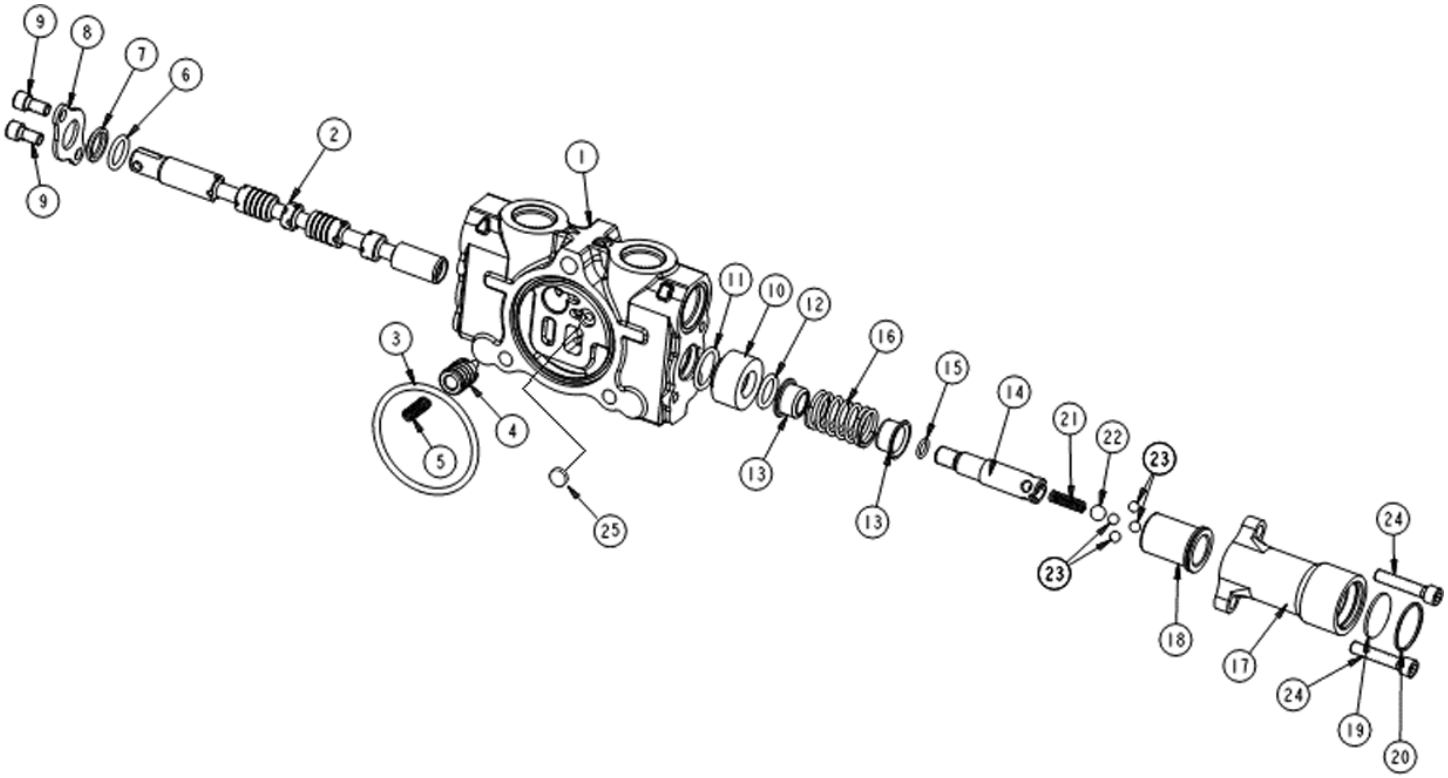

Fig.	Código	Qtd	Descrição (português)	Nota	Início	Fim
23	219001846	04	ESFERA		4413	
24	219002004	02	PARAFUSO		4413	
25	219001700	01	PASTILHA		4413	

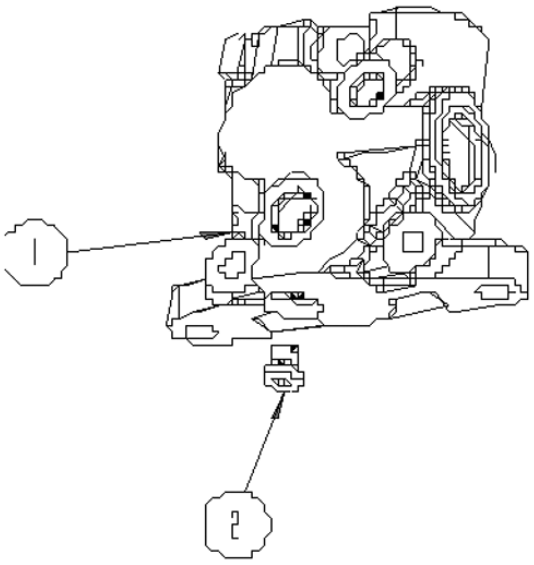

Fig.	Código	Qtd	Descrição (português)	Nota	Início	Fim
01	219001986	01	SEC?O SAIDA		4413	
02	219002005	01	BUJ?O		4413	

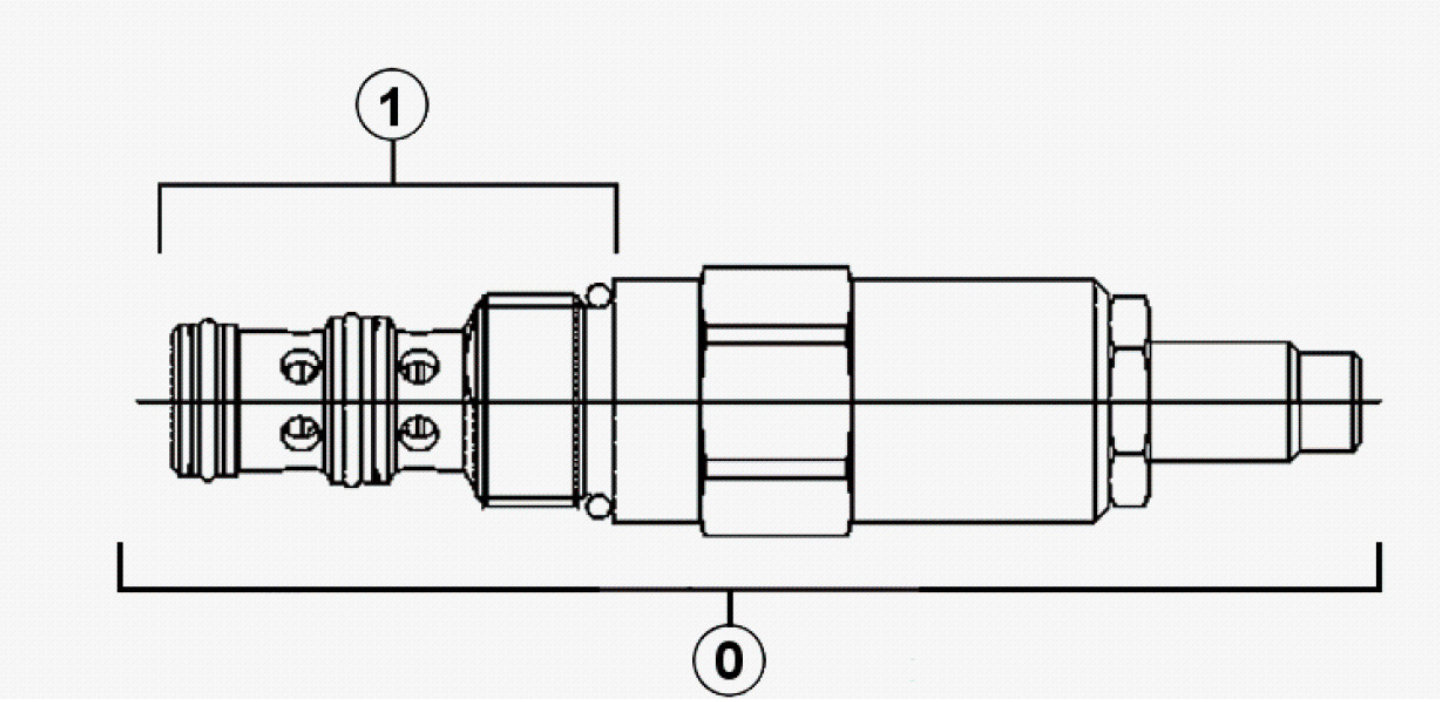

Fig.	Código	Qtd	Descrição (português)	Nota	Início	Fim
00	219001905	01	VALVULA COMPLETA		4413	
01	219001806	01	REPARO VEDAC?O		4413	

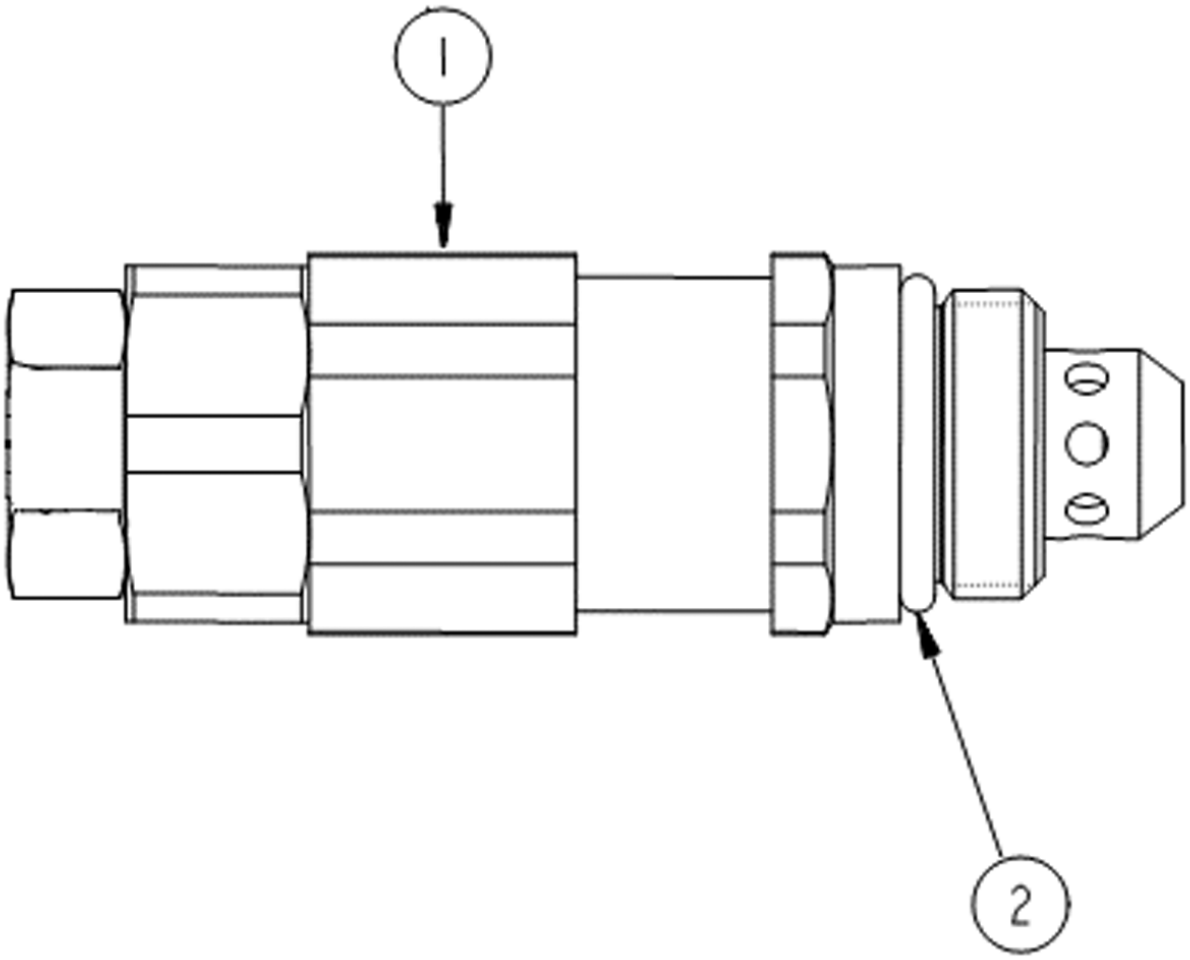

Fig.	Código	Qtd	Descrição (português)	Nota	Início	Fim
01	219002221	01	VALVULA ALIVIO		4413	
02	219001983	01	ANEL O		4413	

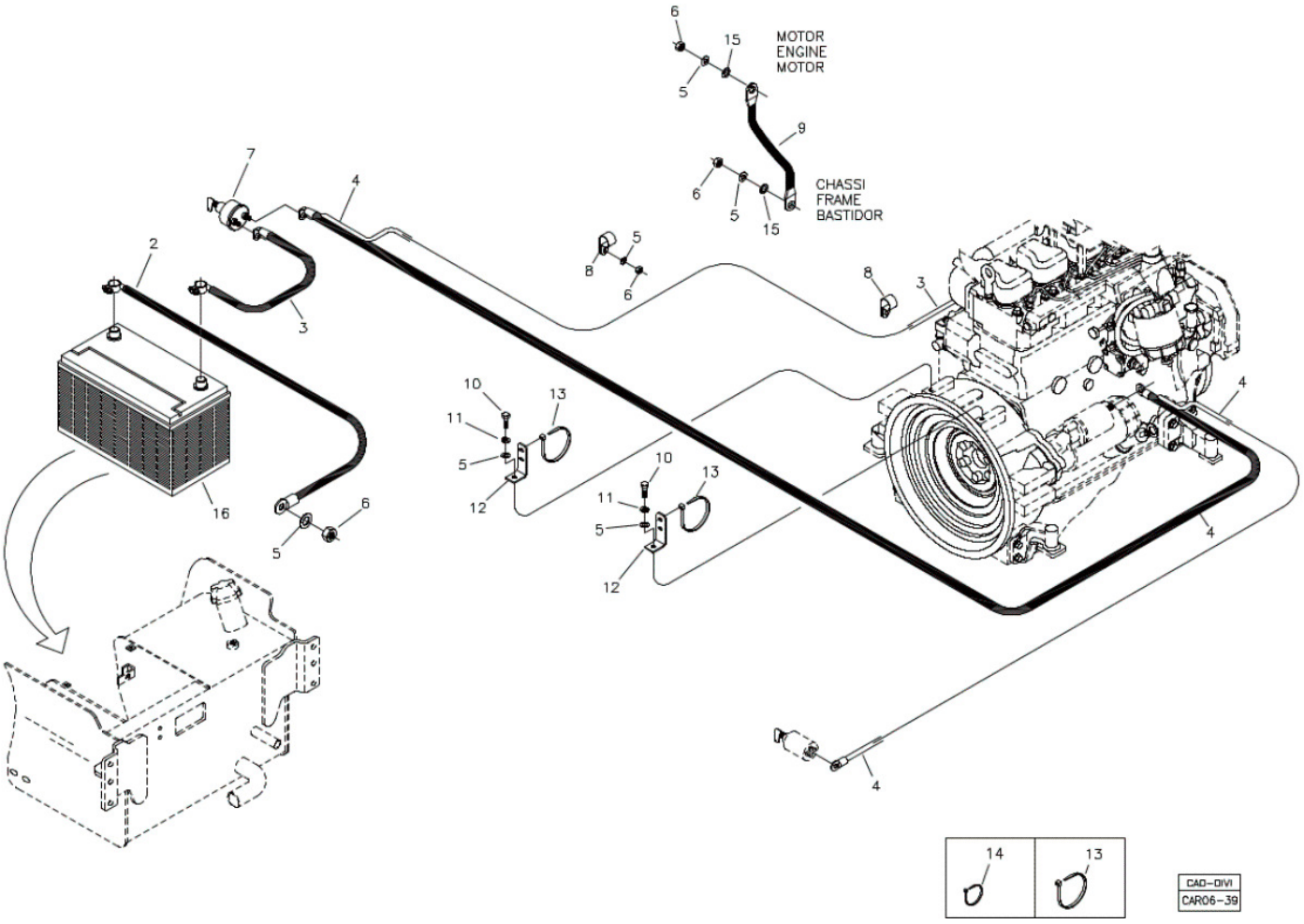

Fig.	Código	Qtd	Descrição (português)	Nota	Início	Fim
02	370060777	01	CABO		4413	
03	370060628	01	CABO		4413	
04	370060629	01	CABO		4413	
05	210002025	09	ARRUELA 10,0MM		4413	
06	210005765	07	PORCA SEXT. AF		4413	
07	100000016997	01	CHAVE GERAL		4413	
08	219000355	02	ABRACADEIRA		4413	
09	100000023574	02	CABO		4413	
10	210003890	02	PARAFUSO SEXT.		4413	
11	210002190	02	ARRUELA PRESS?O		4413	
12	370060397	02	SUPORTE		4413	
13	210002495	05	ABRACADEIRA	T-120	4413	
14	210001079	10	ABRACADEIRA	T-50	4413	
15	210002092	04	ARRUELA DENTADA		4413	
16	219000133	01	BATERIA BOSCH		4413	

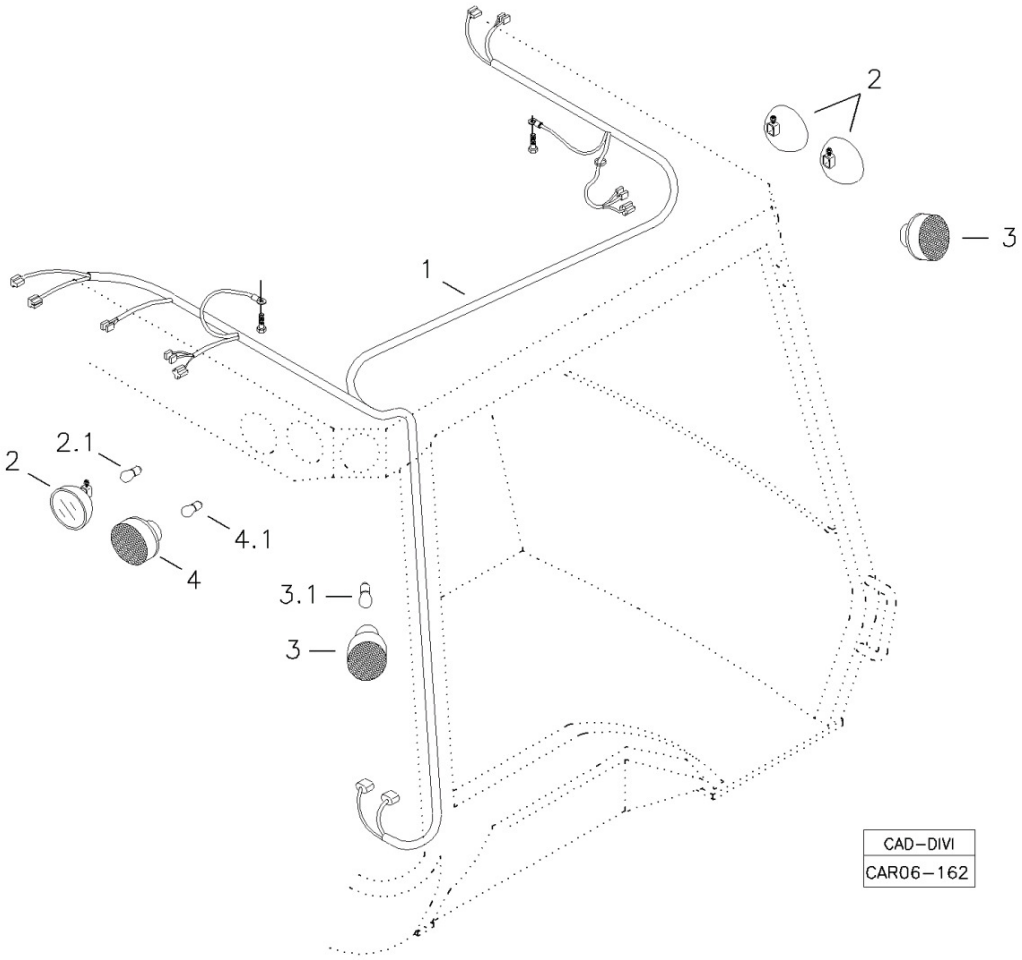

Fig.	Código	Qtd	Descrição (português)	Nota	Início	Fim
01	100000048275	01	CHICOTE ELETRICO		4413	
02	219002351	06	FAROL		4413	
02.1	219000365	01	LAMPADA		4413	
03	219002558	04	LANTERNA DIRECIONAL		4413	
03.1	210100130	01	LAMPADA		4413	
04	219000334	02	LUZ FREIO		4413	
04.1	219000364	01	LAMPADA		4413	

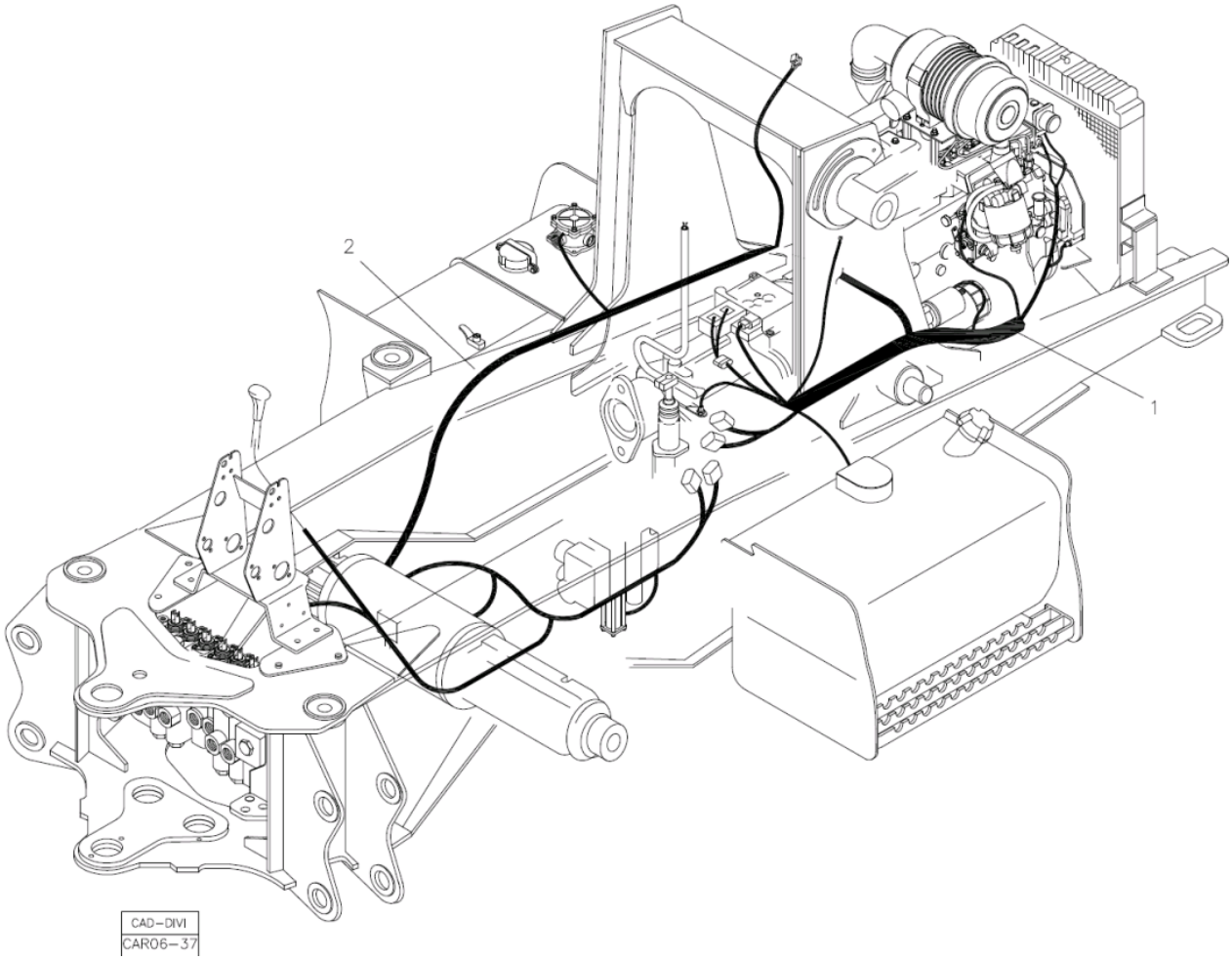

Fig.	Código	Qtd	Descrição (português)	Nota	Início	Fim
01	100000023476	01	CHICOTE MOTOR		4413	
02	100000023472	01	CHICOTE TRASEIRO CHASSI		4413	

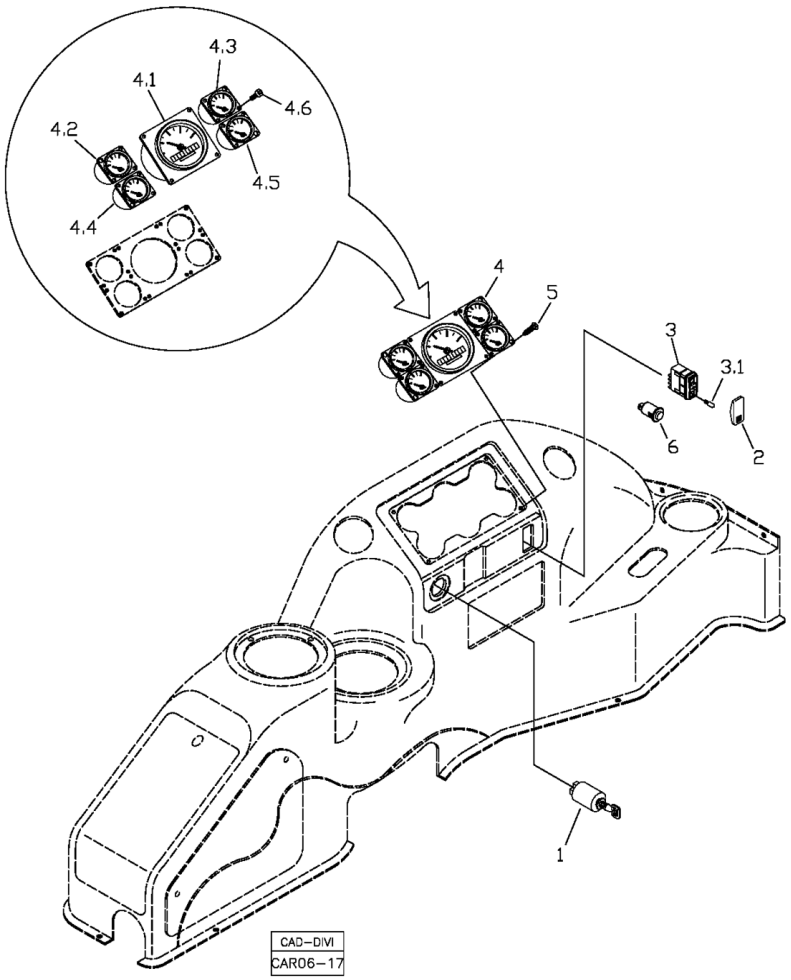

Fig.	Código	Qtd	Descrição (português)	Nota	Início	Fim
01	219000096	01	CHAVE IGNIC?O		4413	
02	219000095	01	CAPA TECLA FAROIS		4413	
03	219000094	01	INTERRUPTOR TECLA		4413	
03.1	219000830	01	LAMPADA		4413	
04	219001260	01	CONJUNTO PAINEL INSTRUMENTOS		4413	
04.1	219001537	01	TACOMETRO		4413	
04.2	219001538	01	TERMOMETRO OLEO TRANSMISS?O		4413	
04.3	219001539	01	MANOMETRO PRESS?O OLEO MOTOR		4413	
04.4	219001540	01	TERMOMETRO AGUA MOTOR		4413	
04.5	219001541	01	INDICADOR NIVEL COMBUSTIBLE		4413	
04.6	210007104	16	PARAFUSO ALLEN		4413	
05	210001730	04	PARAFUSO PHILLIPS		4413	

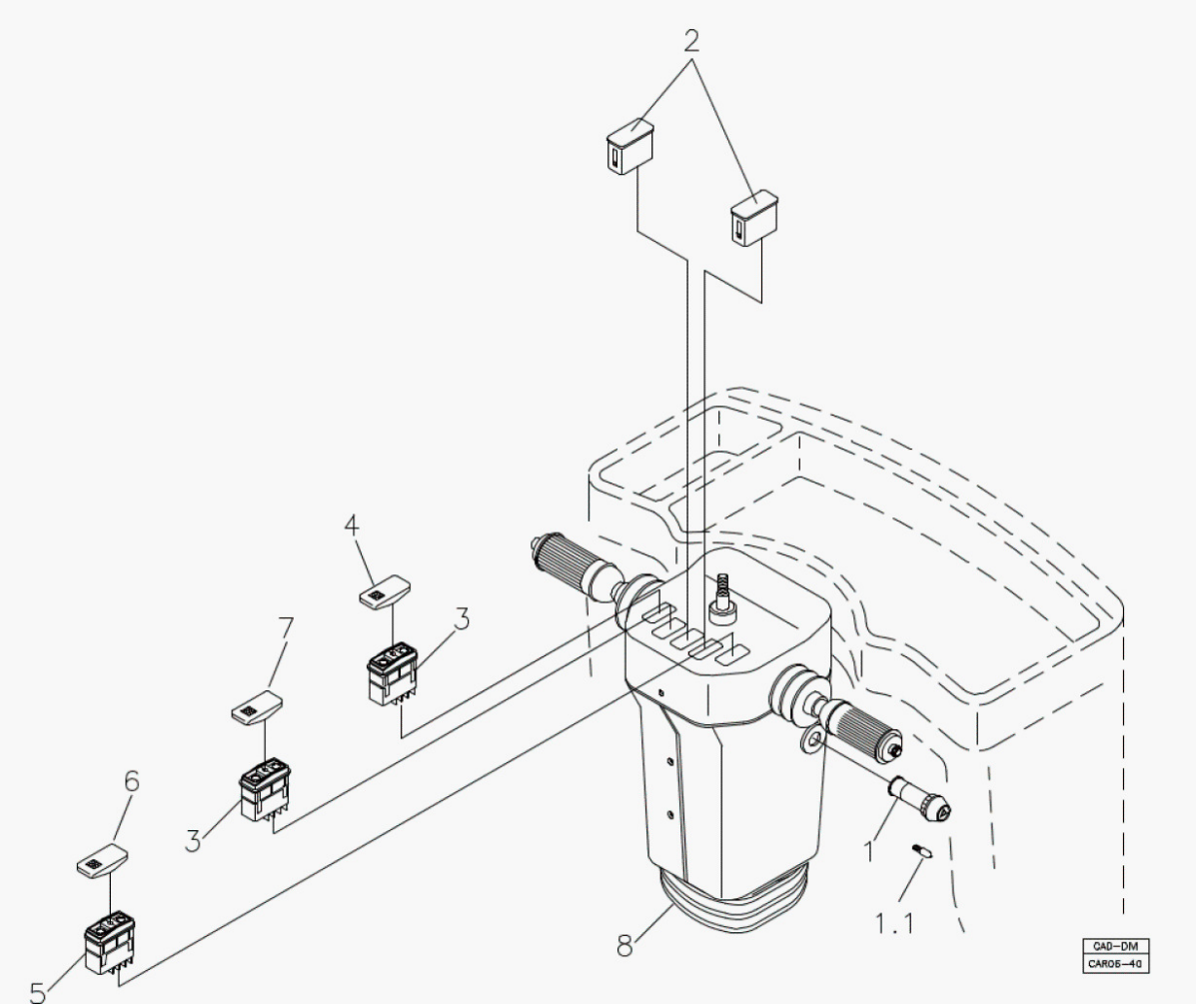

Fig.	Código	Qtd	Descrição (português)	Nota	Início	Fim
01	219000435	01	INTERRUPTOR PISCA-ALERTA		4413	
01.1	219000830	01	LAMPADA		4413	
02	219002068	02	TAMPA		4413	
03	219002030	02	INTERRUPTOR TECLA 4WD		4413	
04	219002035	01	CAPA ALARME RE		4413	
05	219002052	01	INTERRUPTOR LIMPADOR		4413	
06	219002066	01	CAPA LIMPADOR		4413	
07	219002029	01	CAPA 4X4		4413	
08	219001909	01	COLUNA DIREC?O		4413	

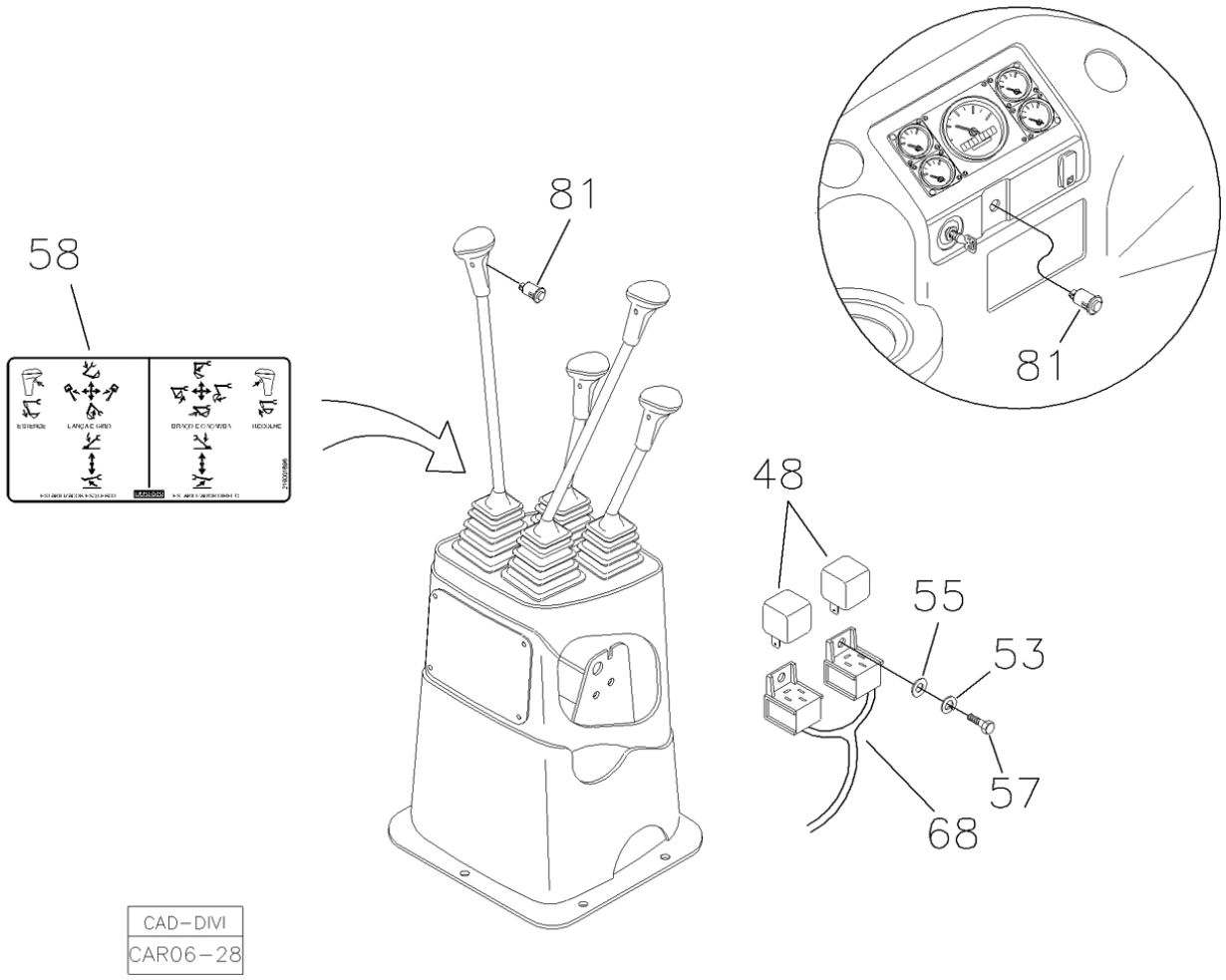

Fig.	Código	Qtd	Descrição (português)	Nota	Início	Fim
48	219000405	02	RELE		3243	
53	210002165	02	ARRUELA PRESS?O		3243	
55	210002000	02	ARRUELA LISA		3243	
57	210003650	02	PARAFUSO		3243	
58	219001896	01	ADESIVO COMANDOS C/ BRACO EXTENSIVO		3243	
68	219002133	01	CHICOTE ELETRICO		3243	
81	219000115	03	INTERRUPTOR BUZINA		3243	

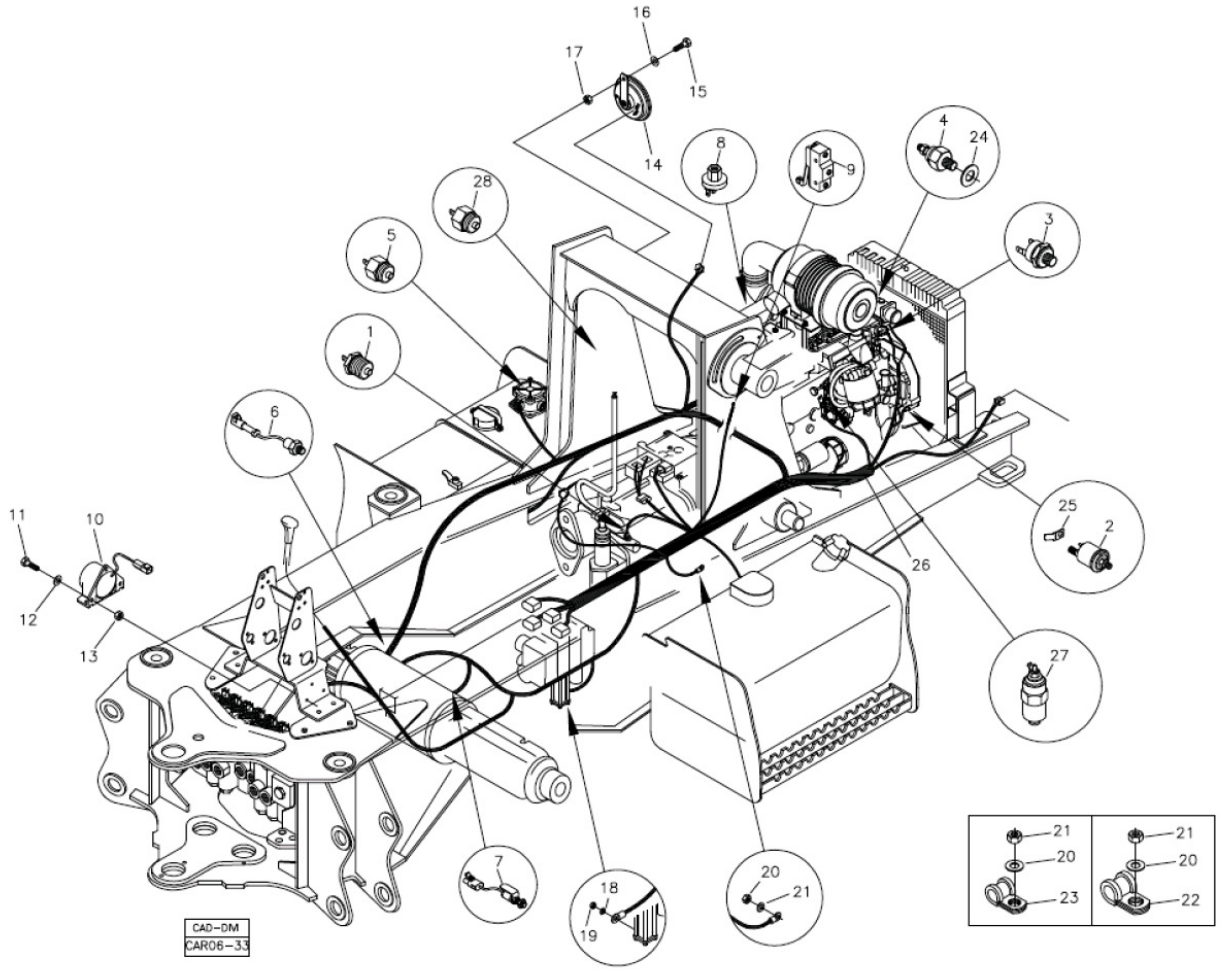

Fig.	Código	Qtd	Descrição (português)	Nota	Início	Fim
01	219000086	01	SENSOR TEMPERATURA OLEO TRANSMISS?O		4413	
02	219001134	01	SENSOR PRESS?O OLEO MOTOR		4413	
03	219001169	01	INTERRUPTOR TEMPERATURA AGUA		4413	
04	219001168	01	SENSOR TEMPERATURA AGUA		4413	
05	100000015343	01	SENSOR		4413	
06	219000717	01	SENSOR TEMPERATURA OLEO EIXO TRASEIRO		4413	
07	219000476	02	SENSOR FREIO		4413	
08	212000697	01	SENSOR FILTRO DE AR		4413	
09	219000071	01	MICROINTERRUPTOR		4413	
10	219000121	01	ALARME RE		4413	
11	210003718	03	PARAFUSO		4413	
12	210002005	03	ARRUELA PRESS?O		4413	
13	210005755	03	PORCA SEXT.AF		4413	
14	219000163	01	BUZINA		4413	
15	210003810	01	PARAFUSO M8x1,25x20		4413	
16	210002015	01	ARRUELA LISA		4413	
18	210002000	01	ARRUELA LISA		4413	
19	210001922	01	PORCA		4413	
20	210002025	15	ARRUELA 10,0MM		4413	

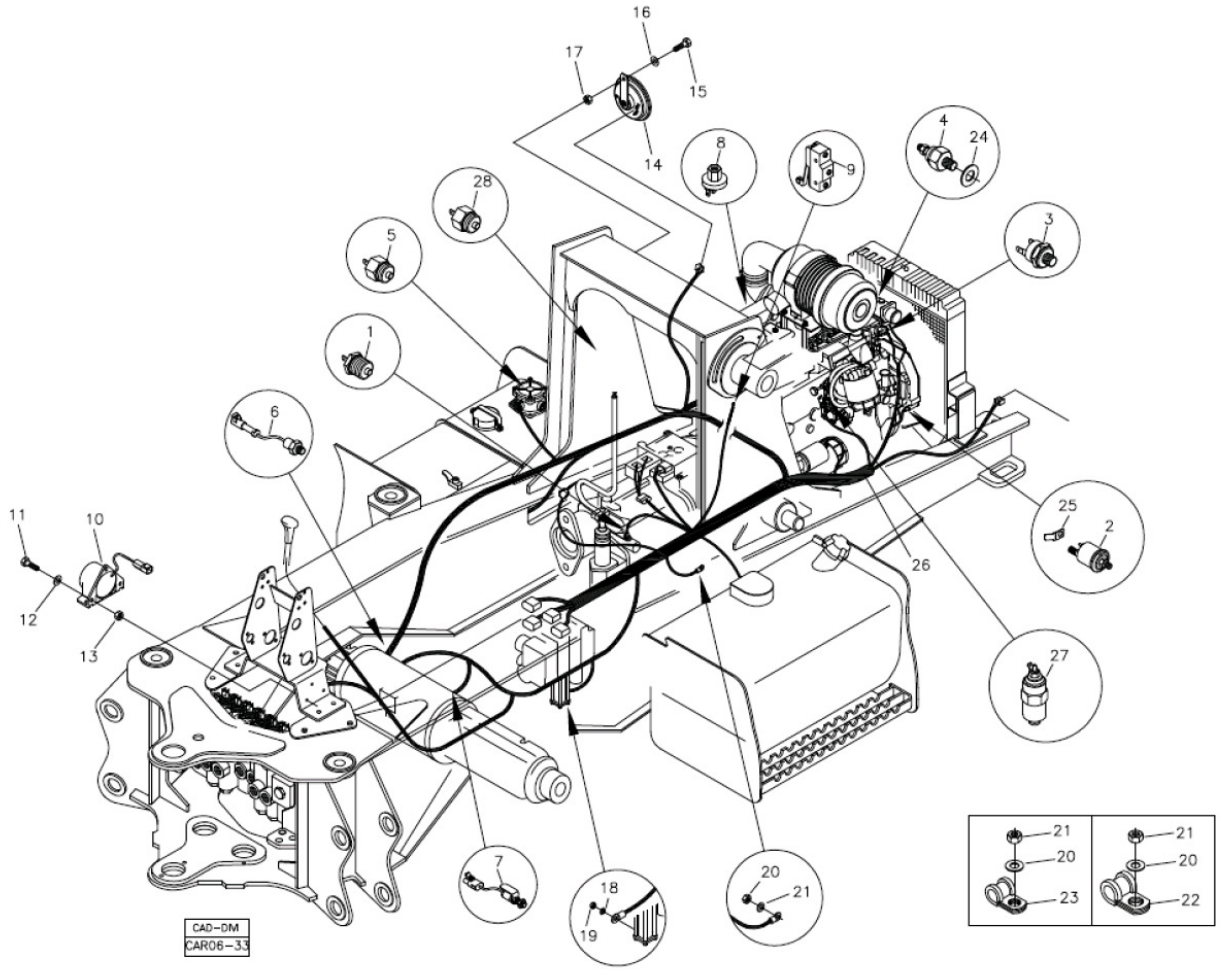

Fig.	Código	Qtd	Descrição (português)	Nota	Início	Fim
21	210005765	15	PORCA SEXT. AF		4413	
22	219000357	03	ABRACADEIRA		4413	
23	219000355	11	ABRACADEIRA		4413	
24	219001170	01	ANEL VEDAC?O		4413	
26	100000048273	01	CHICOTE ELETRICO		4413	
27	219001740	01	SOLENOIDE PARADA		4413	
28	219001854	01	MICROINTERRUPTOR FREIO		4413	

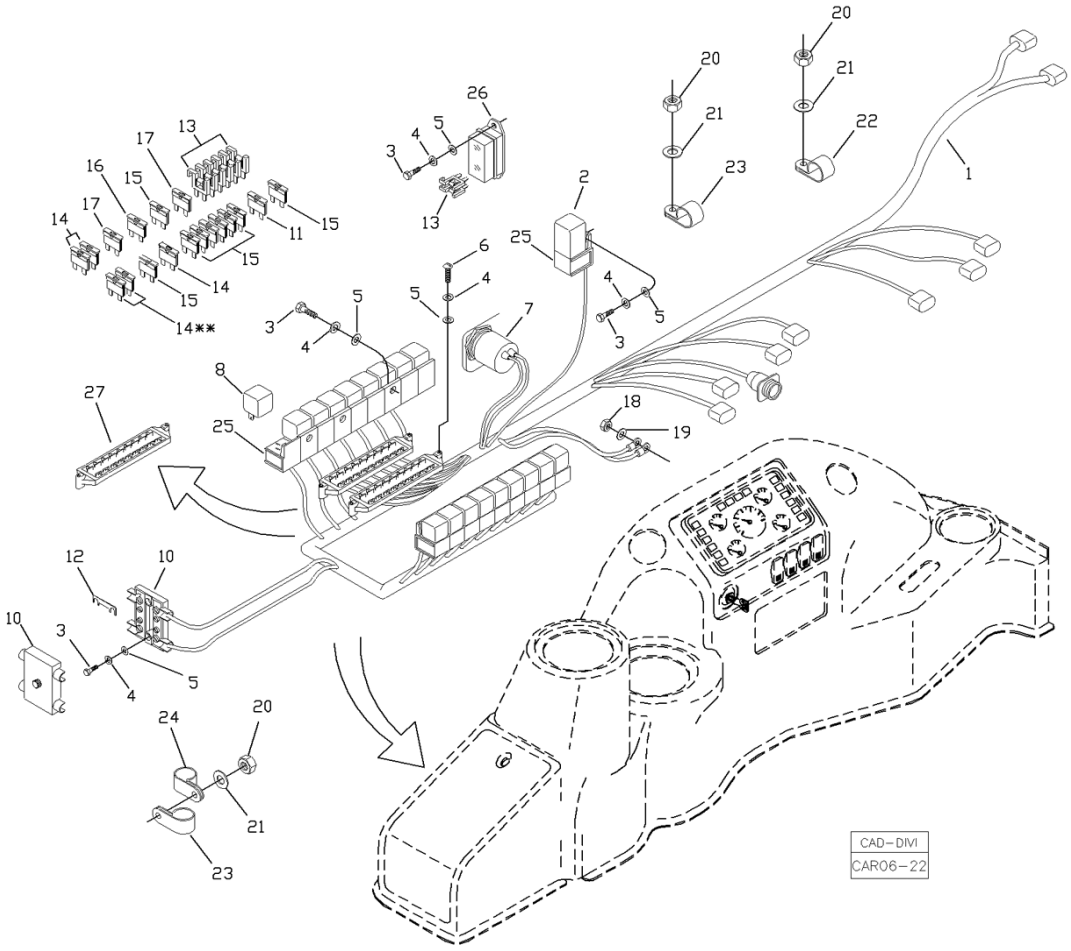

Fig.	Código	Qtd	Descrição (português)	Nota	Início	Fim
01	100000048272	01	CHICOTE ELETRICO		4413	
02	219000406	01	RELE		4413	
03	210003660	11	PARAFUSO		4413	
04	210002165	15	ARRUELA PRESS?O		4413	
05	210002000	12	ARRUELA LISA		4413	
06	210006370	01	PARAFUSO FENDA		4413	
07	219000122	01	ALARME		4413	
08	219000405	15	RELE		4413	
10	219002808	01	CAIXA FUSIVEL		4413	
11	210101798	01	FUSIVEL 15A		4413	
12	210101705	02	FUSIVEL 50A		4413	
13	219000092	08	DIODO		4413	
14	210101988	03	FUSIVEL 5A		4413	
15	210101797	08	FUSIVEL 10A		4413	
16	210101989	01	FUSIVEL 20A		4413	
17	210101946	02	FUSIVEL 30A		4413	
18	210005765	01	PORCA SEXT. AF		4413	
19	210002025	01	ARRUELA 10,0MM		4413	
20	210005755	03	PORCA SEXT.AF		4413	
21	210002007	03	ARRUELA LISA		4413	
22	219000356	01	ABRACADEIRA		4413	

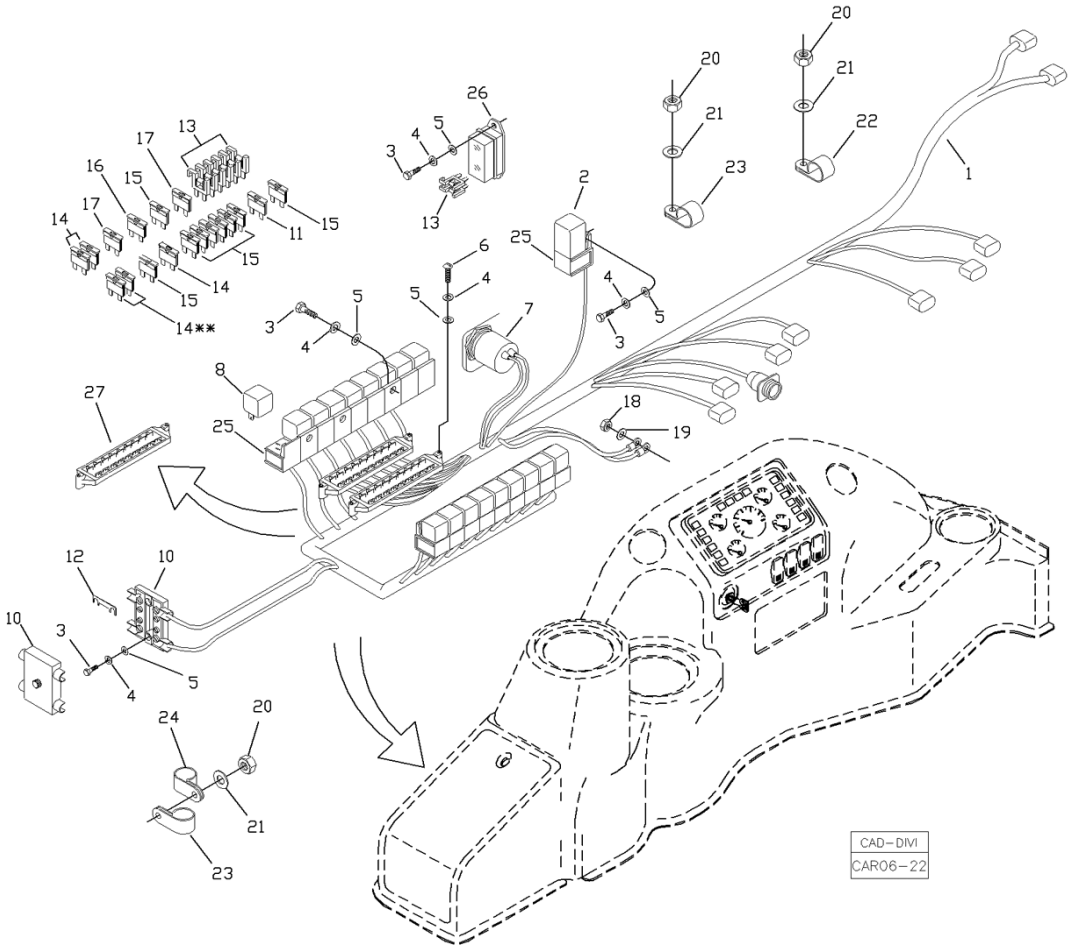

Fig.	Código	Qtd	Descrição (português)	Nota	Início	Fim
23	219000445	02	ABRACADEIRA		4413	
24	219000357	01	ABRACADEIRA		4413	
25	212000700	15	SUPORTE RELE		4413	
26	210101959	01	CAIXA FUSIVEL		4413	
27	210101994	02	CAIXA FUSIVEL		4413	

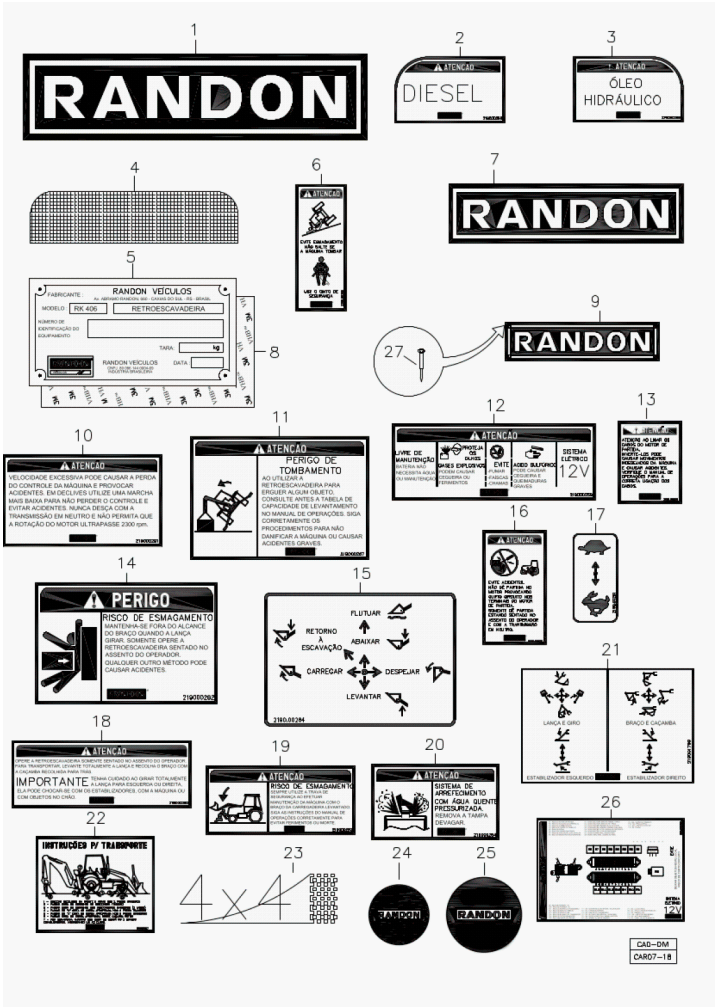

Fig.	Código	Qtd	Descrição (português)	Nota	Início	Fim
01	219000286	02	ADESIVO LANCA LOGO RANDON		4413	
02	219000265	01	ADESIVO DIESEL		4413	
03	219000266	01	ADESIVO OLEO HIDRAULICO		4413	
04	100000070162	01	ADESIVO FAIXA PARA-BRISA		4413	
05	100000049296	02	PLACA IDENTIFICAC?O RK 406		4413	
06	219000268	01	ADESIVO ATENC?O TOMBAMENTO		4413	
07	208007333	01	ADESIVO TRASEIRO		4413	
08	219001034	01	ADESIVO DUPLA FACE MENOR		4413	
09	380000642	02	PLACA RANDON MAIOR		4413	
10	219000291	01	ADESIVO ATENC?O VELOCIDADE		4413	
11	219000267	01	ADESIVO ATENC?O LEVANTAMENTO		4413	
12	219000259	01	ADESIVO ATENC?O BATERIA		4413	
13	100000031078	01	ADESIVO ATENC?O MOTOR PARTIDA		4413	
14	219000262	01	ADESIVO ATENC?O ARTICULAC?O		4413	
15	100000031636	01	ADESIVO COMANDOS DA RETRO		4413	
16	100000031079	01	ADESIVO ATENC?O PARTIDA MOTOR		4413	
17	100000031607	01	ADESIVO ACELERADOR MANUAL		4413	
18	100000031080	01	ADESIVO ATENC?O GIRO DA LANCA		4413	
19	219000263	01	ADESIVO ATENC?O TRAVA SEGURANCA		4413	
20	219000264	01	ADESIVO ATENC?O ARREFECIMENTO		4413	
21	100000031636	01	ADESIVO COMANDOS DA RETRO		4413	

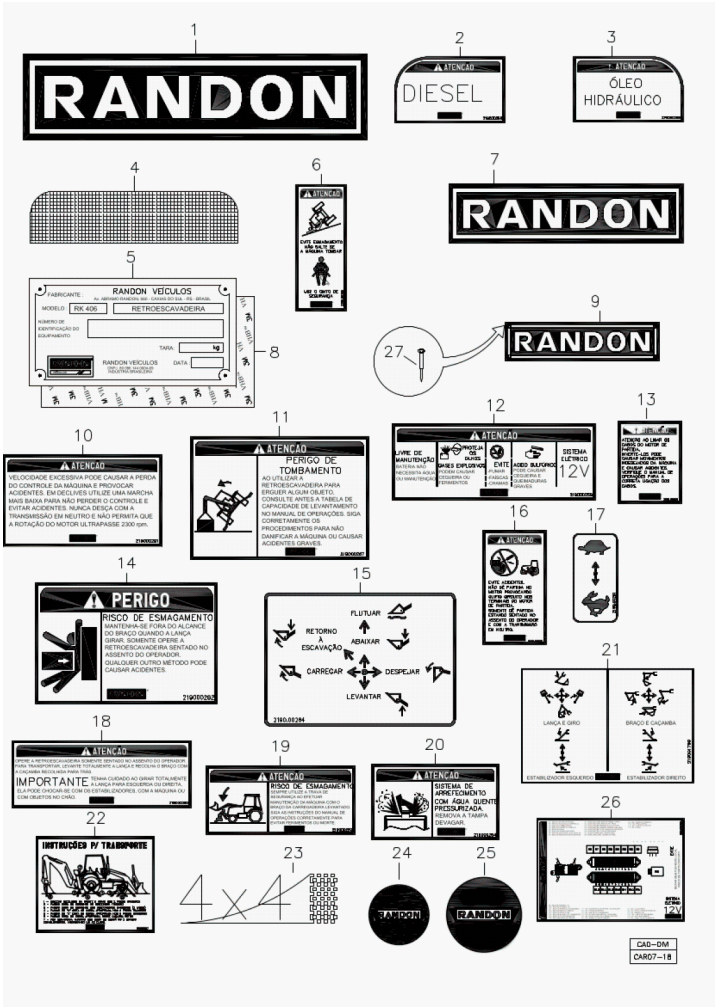

Fig.	Código	Qtd	Descrição (português)	Nota	Início	Fim
22	100000032269	02	ADESIVO INSTRUC?ES PARA TRANSPORTE		4413	
23	219000518	02	ADESIVO 4X4		4413	
24	100000007013	01	ADESIVO VOLANTE		4413	
26	100000054099	01	ADESIVO CENTRAL ELETRICA		4413	
25	100000015685	01	ADESIVO CAPO		4413	
27	210001015	08	REBITE		4413	
28	100000013447	02	ADESIVO LANCA LOGO		4413	
29	100000013450	01	ADESIVO CAPO		4413	

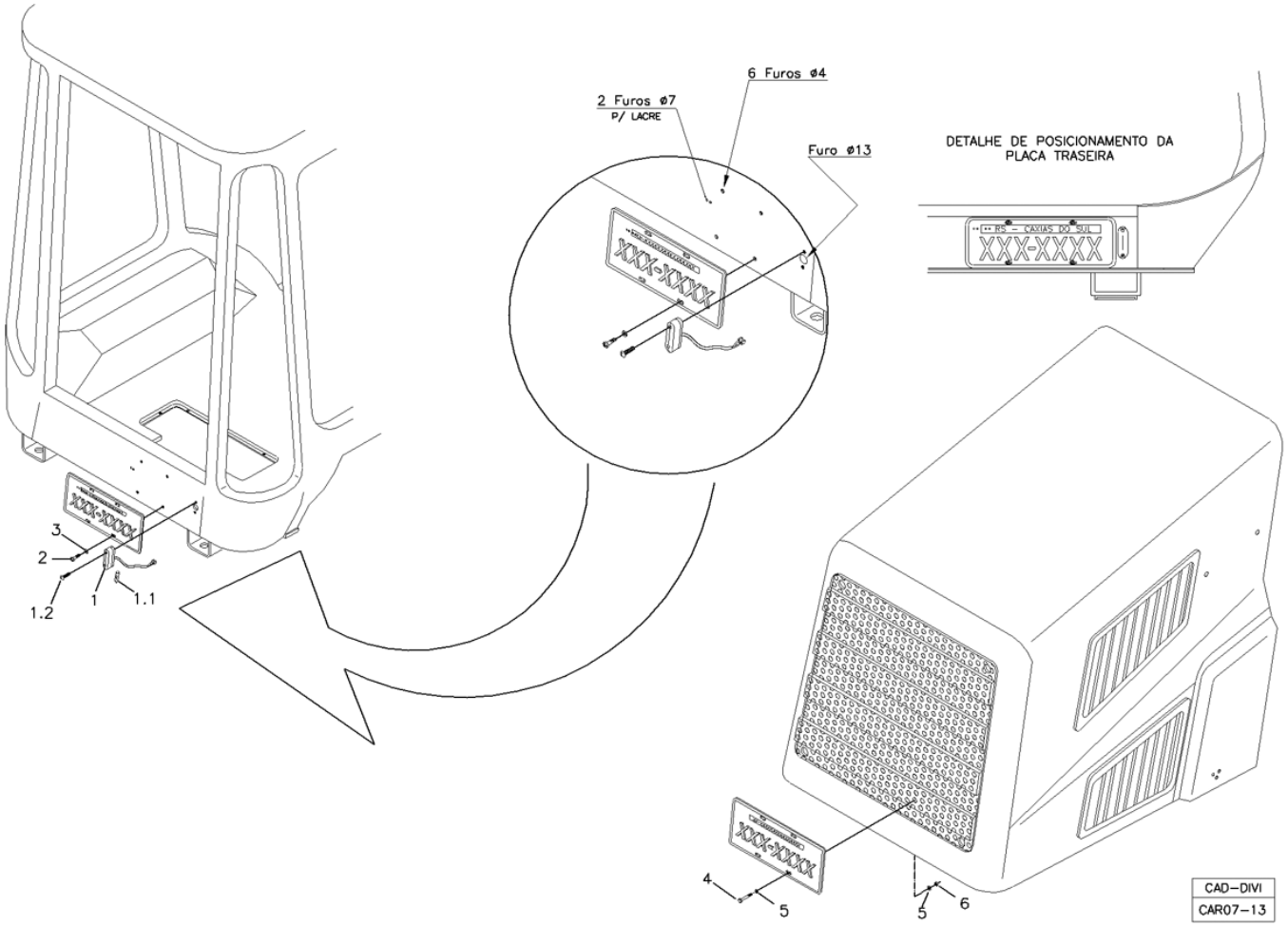

Fig.	Código	Qtd	Descrição (português)	Nota	Início	Fim
1	219001081	01	LANTERNA		4413	
2	210007079	04	PARAFUSO PHILLIPS		4413	
3	210001206	04	ARRUELA		4413	
4	210003684	04	PARAFUSO		4413	
5	210002000	08	ARRUELA LISA		4413	
6	210005750	04	PORCA SEGURANCA		4413	

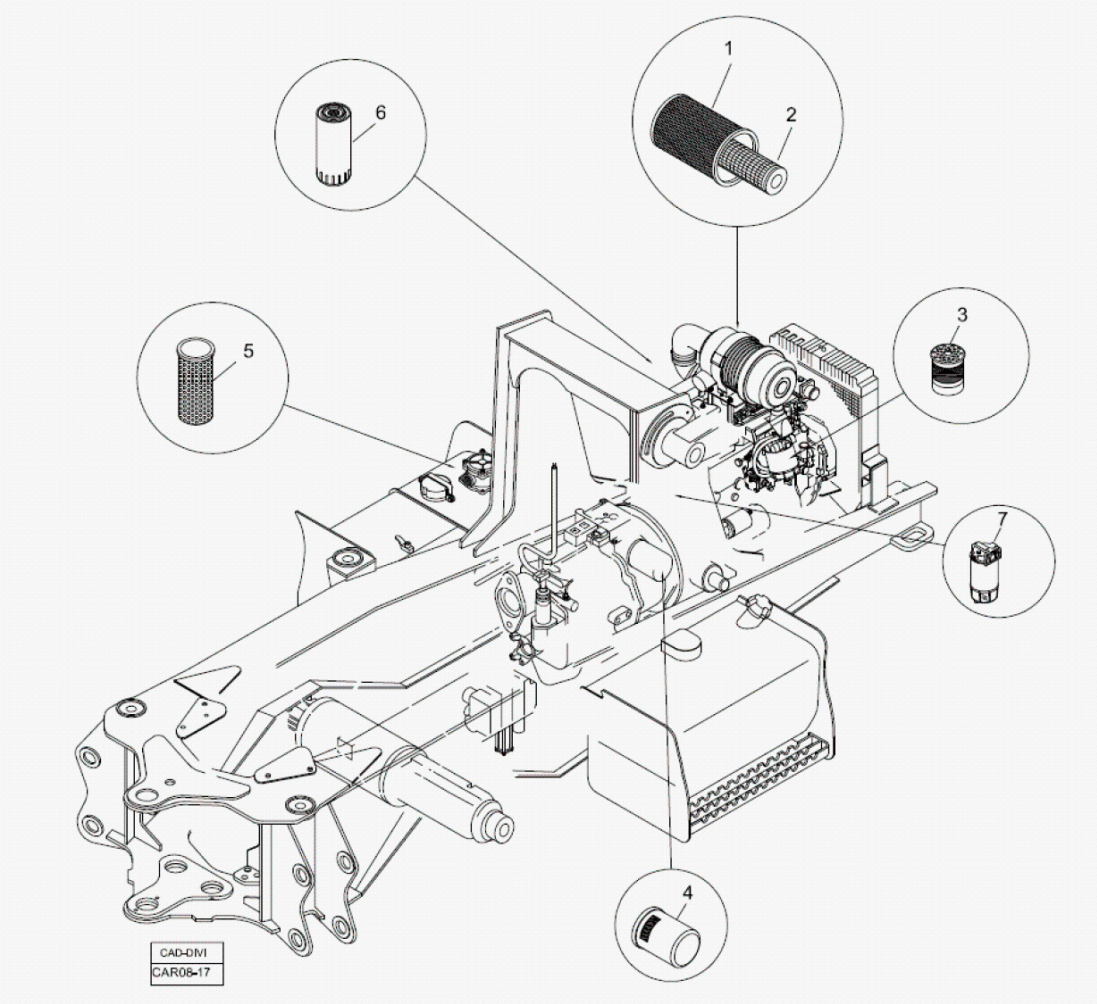

Fig.	Código	Qtd	Descrição (português)	Nota	Início	Fim
01	219000393	01	ELEMENTO PRINCIPAL FILTRO AR DO MOTOR - N.A.		3243	
02	219000394	01	ELEMENTO SECUNDARIO FILTRO AR DO MOTOR - N.A.		3243	
03	219001068	01	ELEMENTO FILTRO DE COMBUSTIVEL - DELPHI		3243	
04	219000751	01	FILTRO OLEO		3243	
05	218004409	01	ELEMENTO FILTRO HIDRAULICO DE BASCULAMENTO		3243	
06	100000055580	01	ELEMENTO FILTRO LUBRIFICANTE MOTOR		3243	
07	218002539	01	ELEMENTO FILTRO		3243	