RUTHZIL TRATOR COMERCIAL DE PEÇAS LTDA 11 97083-6812 ROLANDO CITRANGULO

3ª EDIÇÃO
2008

PEÇAS

PARTS/REPUESTOS

RK 406 SÉRIE B

RETROESCAVADEIRA
BACKHOE LOADER
RETROEXCAVADORA



P/N: CPRK406BFULL

RANDON®
VEÍCULOS

RETROESCAVADEIRA
BACKHOE LOADER
RETROEXCAVADORA

RK 406 SÉRIE B

GERAL

CHASSI 104 ATÉ ...
CHASSI 104 TO ...
BASTIDOR 104 HASTA ...

3ª EDIÇÃO: OUTUBRO/2008

NOTA: A **RANDON VEÍCULOS LTDA**, reserva-se o direito de modificar as especificações técnicas dos seus produtos a qualquer tempo, sem prévio aviso. As alterações e melhoramentos que o produto venham a sofrer não implica em obrigações de alterar ou instalar em produtos já existentes.

NOTE: **RANDON VEÍCULOS LTDA** reserves the right to change the technical specifications at any time, without previous notices.

NOTA: La **RANDON VEÍCULOS LTDA** se reserva el derecho de modificar las especificaciones técnicas a cualquier tiempo, sin previo aviso.

RANDON
VEÍCULOS

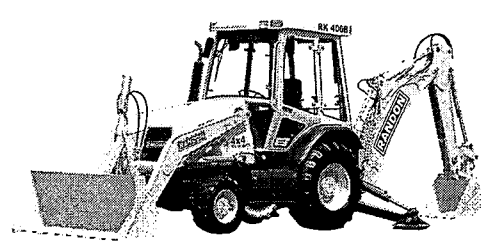

PUBLICAÇÃO TÉCNICA NÚMERO CPRK406BFULL

Este catálogo contém todas as peças do seu RK 406 que são repostas individualmente. Este catálogo fornece informações sobre o código do Item, a quantidade usada no conjunto exposto, o nome da peças e a ilustração indicando a sua localização no produto.
As figuras são apenas ilustrativas para localizar as peças pelo código, não devendo ser usado o catálogo de peças para montagem ou desmontagem dos conjuntos. Para isso, utilize o Manual de Serviço.
Para uma melhor utilização do seu catálogo de peças, leia atentamente nas páginas seguintes "COMO UTILIZAR CORRETAMENTE O CATÁLOGO DE PEÇAS"

UTILIZE SEMPRE PEÇAS GENUÍNAS RANDON NO SEU VEÍCULO. AS PEÇAS E CONJUNTOS ORIGINAIS SÃO GARANTIDOS PELA FABRICA E PROPORCIONAM UMA MAIOR VIDA ÚTIL PARA O EQUIPAMENTO.

IDENTIFICAÇÃO DO PRODUTO

Chassis
Nº.....

Motor.....**Marca**.....
Nº.....

Transmissão..... **Marca**.....
Nº.....

Eixo traseiro Nº.....

INTRODUÇÃO
FORWARD
INTRODUCCION

COMO UTILIZAR CORRETAMENTE O CATALOGO DE PEÇAS

1- ÍNDICE NUMÉRICO

A primeira seção do catálogo apresenta um índice numérico com todos os códigos apresentados no catálogo, em ordem crescente e com a sua localização nas diversas partes onde é utilizado. Este índice facilita a localização e a utilização de uma determinada peças que tenha conhecido o seu código.

2- ÍNDICE POR ASSUNTO

O catálogo é dividido em 9 seções numeradas de 0 a 8, contendo os diversos grupos que compõem o RK 406. O índice por assunto indica as diversas montagens que fazem parte de cada uma das seções do catálogo. Este índice é indicado para uma busca rápida, quando é conhecida a localização da peça no veículo.

3- ESQUEMA DE APRESENTAÇÃO DO CATÁLOGO

O catálogo é dividido em 9 seções, numeradas de 0 a 8. No canto superior direito de cada folha, é indicado o número da folha, onde:

- As seções são divididas por letras de A a Z que apresentam os diversos sistemas que compõem o grupo.
- Cada sistema pode ainda apresentar subdivisões que mostram as montagens e componentes explodidos. É representada também por uma letra de A a Z.

Exemplo de localização e interpretação de um ítem

MONTAGEM DO FREIO DIANTEIRO — RK-425B
FRONT BRAKE ASSEMBLY — 3GAC
MONTAJE DEL FRENO DELANTERO
Válido para os veículos Numeros/Valid for manufacturing number ; DO/FROM 1169 ATÉ/TO FIG. AE3GAC01

POS	CÓDIGO/CODE	QT	DESCRIÇÃO/DESCRIPTION/DESCRIPICIÓN
1	3702.00096.8	01	Flange esquerda/ Brake bracket LH/ Flange izquierda
1.1	3700.00083.9	01	Eixo/ Axle/ Eje
1.2	2080.04917.8	02	Bucha/ Bushing/ Buje
1.3	2112.00031.4	01	Graxeira/ Lubricator/ Grasera
2	3702.00095.0	01	Flange direita/ Brake bracket RH/ Flange derecha
2.1	3700.00083.9	01	Eixo/ Axle/ Eje
2.2	2080.04917.8	02	Bucha/ Bushing/ Buje
2.3	2112.00031.4	01	Graxeira/ Lubricator/ Grasera
4	3700.02014.7	01	Protetor pó esquerdo/ Dust cover LH/ Guardapolvo izquierdo
5	3012.06525.3	02	Compensador freio/ Brake lever/ Palanca freno

O código 3702.00096.8 é indicado no índice, na página 3GAC-1. Isto significa que:
3= Conjunto motriz
G= Mont. suspensão dianteira
A=Conjunto eixo dianteiro
C= Montagem freio dianteiro
1= Figura nº1 da ilustração da página 3GAC

4- NUMERAÇÃO DOS ÍTENS

As peças dos conjuntos são numerados de 1 a infinito. Peças que se repetem no conjunto recebem a mesma numeração, não sendo necessariamente mostrados todos os pontos onde é utilizado. A quantidade total utilizada é fornecida na descrição do item.

Sub-conjuntos podem ser mostrados na mesma ilustração sendo os seus componentes indicados pelo número do conjunto mais um ponto e após segue a numeração do item de 1 ao infinito .

Quando for solicitado o sub-conjunto, os componentes deste sub-conjunto farão parte do mesmo.

A quantidade indicada nos itens do sub-conjunto, refere-se apenas a montagem de um sub-conjunto. Para a quantidade total usada no sistema, deve-se multiplicar esta quantidade pela quantidade do conjunto.

5- ALTERAÇÕES DE SISTEMAS, CONJUNTOS OU ÍTENS

Quando o sistema sofrer alteração, novas folhas serão acrescentadas ao catálogo, com a indicação no cabeçalho da página, o número do veículo inicial que sofreu a alteração.

INDICE GERAL DE CONJUNTOS

0 – INTRODUÇÃO, ÍNDICE PEÇAS

0A – INTRODUÇÃO
0B – INDICE GERAL CONJUNTOS
0C – INDICE NUMÉRICO

1 – CHASSI E ESTRUTURAS

1A - MONTAGEM DO CHASSI
1B- TORRE GIRO DA RETROESCAVADEIRA
1C- LANÇA DA RETROESCAVADEIRA
1D- BRAÇO PROFUNDIDADE
1E- MONTAGEM DO ESTABILIZADOR
1F- MONTAGEM BRAÇO E CAÇAMBA DA CARREGADEIRA
1G- MONTAGEM CONTRAPESO
1H- CAÇAMBA DA RETROESCAVADEIRA
1I- BRAÇO EXTENSÍVEL – RETROESCABADEIRA - OPCIONAL

2 – CABINE, CAPÔ E CONTROLES DA CABINE

2A- MONTAGEM DA CABINE ABERTA
2B- MONTAGEM DA CABINE FECHADA
2C- COBERTURA CABINE
2D- MONTAGEM DO CAPÔ DO MOTOR
2E- COMANDO DA TRANSMISSÃO
2F- COMANDOS DA RETROESCAVADEIRA
2G- COMANDO DA CARREGADEIRA
2H- COMANDO MANUAL DO ACELERADOR
2I- MONTAGEM PEDAL ACELERADOR
2J- MONTAGEM DOS PEDAIS DE FREIO
2K- COMANDO FREIO ESTACIONAMENTO
2L- CONTROLE DE AUTO-NIVELAMENTO DA CARREGADEIRA
2M- CONJUNTO TRAVA LANÇA
2N- MONTAGEM PARALAMAS
2O- MONTAGEM LAVADOR PARABRISA
2P- CONJUNTO CONDICIONADOR DE AR
2Q- SISTEMA AQUECIMENTO CABINE
2R- EXTINTOR INCÊNDIO
2S- MONTAGEM ASSENTO MOTORISTA

3 – MOTOR E CAIXA DE CÂMBIO

3A- MONTAGEM MOTOR E TRANSMISSÃO
3B- COMPONENTES DO MOTOR
3D- COMPONENTES DA CAIXA DE CÂMBIO 4x2
3E- COMPONENTES DA CAIXA DE CAMBO 4x4
3F- SISTEMA HIDRÁULICO DA TRANSMISSÃO
3G- MONTAGEM FILTRO DE AR DO MOTOR
3H- SISTEMA DE ESCAPAMENTO DO MOTOR
3I- SISTEMA DE ARREFECIMENTO DO MOTOR
3J- SISTEMA COMBUSTIVEL
3K- SISTEMA ARREFECIMENTO TRANSMISSÃO

4 – EIXOS, RODAS E PNEUS

4A- MONTAGEM DOS EIXOS
4B- MONTAGEM DOS EIXOS CARDAN
4C- EIXO MOTRIZ TRASEIRO
4D- EIXO DIRECIONAL DIANTEIRO 4x2
4E- EIXO DIRECIONAL DIANTEIRO 4x4
4F- CONJUNTOS RODAS E PNEUS

5 – SISTEMAS HIDRÁULICOS

5A- SISTEMA HIDRÁULICO GERAL
5B- SISTEMA HIDRÁULICO CAÇAMBA RETROESCAVADEIRA
5C- SISTEMA HIDRÁULICO DE GIRO DA RETROESCAVADEIRA
5D- SISTEMA HIDRÁULICO ESTABILIZADORES
5E- SISTEMA HIDRÁULICO DA LANÇA
5F- SISTEMA HIDRÁULICO BRAÇO PROFUNDIDADE
5G- SISTISTEMA HIDRÁULICO DO FILTRO E TROCADOR DE CALOR
5H- SISTEMA HIDRÁULICO RETORNO E RESERVATÓRIO ÓLEO

5I- SISTEMA HIDRÁULICO DE ALIMENTAÇÃO DA BOMBA
5J- SISTEMA HIDRÁULICO INCLINAÇÃO CAÇAMBA CARREGADEIRA
5K- SISTEMA HIDRIDRÁULICO ELEVAÇÃO CAÇAMBA CARREGADEIRA
5L- SISTEMA HIDRÁULICO DE DIREÇÃO
5M- SISTEMA HIDRÁULICO DE FREIO
5N- SISTEMA HIDRÁULICO BRAÇO EXTENSÍVEL
5O- COMANDO HIDRÁULICO DA RETROESCAVADEIRA
5P- COMANDO HIDRÁULICO DA CARREGADEIRA
5Q- ROMPEDOR HIDRÁULICO

6 – SISTEMA ELÉTRICO

6A- MONTAGEM FUSÍVEIS E RELÉS
6B- MONTAGEM DOS FARÓIS E SINALEIRAS
6C- MONTAGEM DA BATERIA E CHAVE GERAL
6D- INSTRUMENTOS
6E- SENSORES E ALARMES
6F- SISTEMA ELÉTRICO – BRAÇO EXTENSÍVEL – OPCIONAL

7 – ADESIVOS E PLACAS DE AVISO E IDENTIFICAÇÃO

7A- CONJUNTO DE ADESIVOS E PLACAS – PORTUGUÊS
7B- CONJUNTO DE ADESIVOS E PLACAS – ESPANHOL
7C- CONJUNTO DE ADESIVOS E PLACAS – INGLÊS
7D- PLACA IDENTIFICAÇÃO DO EQUIPAMENTO

8 - GERAL

8A- LISTA GERAL DE FILTROS
8B- KIT CALÇOS E ARRUELAS DE ENCOSTO
8C- TRATAMENTO DE SUPERFÍCIE
8D- LUBRIFICANTES
8E- KIT DE PINOS
8F- KIT ANÉIS LINHA HIDRÁULICO
8G- MANÔMETRO

GENERAL INDEX OF ASSEMBLIES

0 – FORWARD AND INDEX PARTS

0A- FORWARD
0B- GENERAL INDEX OF ASSEMBLIES
0C- INDEX PARTS

1 – CHASSI AND STRUCTURE

1A - CHASSIS ASSEMBLY
1B- BACKHOE SWING TOWER
1C- BACKHOE BOOM
1D- DIPPERSTICK
1E- STABILISER ASSY
1F- LIFT ARM AND BUCKET ASSY- LOADER
1G- COUNTER WEIGHT ASSY
1H- BUCKET- BACKHOE
1I- EXTENDABLE DIPPER – BACKHOELOADER - OPTIONAL

2 – CAB, BONNET AND CAB CONTROLS

2A- CANOPY ASSY - OPEN
2B- CAB ASSY
2C- CAB ROOF
2D- ENGINE BONNET ASSY
2E- GEAR BOX CONTROL
2F- BACKHOE LOADER CONTROLS
2G- LOADER CONTROLS
2H- THROTTLE HANDLING CONTROL
2I- ENGINE THROTLE PEDAL ASSY
2J- BRAKE PEDALS ASSY
2K- PARKING BRAKE CONTROL
2L- LOADER SELF-LEVELING CONTROL
2M- BOOM LOCK ASSY
2N- REAR MUDGUARD ASSY
2O- WINDSHIELD WASHER ASSY
2P- AIR CONDITIONING ASSY

2Q- HEATER CAB SYSTEM
2R- FIRE EXTINGUISHER
2S- OPERATOR'S SEAT ASSY

3 – ENGINE AND GEAR BOX

3A- ENGINE AND GEAR BOX ASSY
3B- ENGINE PARTS
3D- GEAR BOX PARTS – 2WD
3E- GEAR BOX PARTS – 4WD
3F- TRANSMISSION HYDRAULIC SYSTEM
3G- AIR CLEANER ASSY
3H- ENGINE EXHAUST SYSTEM
3I- ENGINE COOLER SYSTEM
3J- FUEL SYSTEM
3K- GEAR BOX COOLER SYSTEM

4 – AXLES, WHEELS AND TIRES

4A- AXLES ASSEMBLY
4B- CARDANSHAFT ASSY
4C- DRIVE REAR AXLE
4D- FRONT AXLE 2WD
4E- FRONT AXLE 4WD
4F- WHEEL AND TIRES ASSY

5 – HYDRAULIC SYSTEMS

5A- GENERAL HYDRAULIC SYSTEM
5B- BUCKET HYDRAULIC SYSTEM – BACKHOE
5C- HYDRAULIC CYLINDER SWING SYSTEM- BACKHOE
5D- STABILIZERS HYDRAULIC SYSTEM
5E- BACKHOE BOOM HYDRAULIC SYSTEM
5F- DIPPER ARM HYDRAULIC SYSTEM
5G- FILTER AND HEAT EXCHANGER HYDRAULIC SYSTEM
5H- RETURN LINE AND RESERVOIR HYDRAULIC SYSTEM
5I- HYDRAULIC SYSTEM – PUMP FEEDING
5J- BUCKET HYDRAULIC SYSTEM – LOADER
5K- BUCKET LIFTING HYDRAULIC SYSTEM – LOADER
5L- STEERING HYDRAULIC SYSTEM
5M- BRAKE HYDRAULIC SYSTEM
5N- EXTANDABLE DIPPER HYDRAULIC SYSTEM
5O- HYDRAULIC VALVE – BACKHOE
5P- HYDRAULIC VALVE – BUCKET
5Q- HYDRAULIC BREAKER

6 – ELECTRICAL SYSTEM

6A- RELAYS AND FUSE ASSY
6B- WORKING AND INDICATOR LIGHTS ASSY
6C- BATTERY AND GENERAL SWITCH ASSY
6D- INSTRUMENT'S
6E- SENDERS AND ALARMS
6F- ELECTRICAL SYSTEMA – EXTENDABLE DIPPER - OPTINAL

7 – WARNING PLATES AND DECALS

7A- INSTRUCTIONS WARNING PLATES AND LABELS ASSY- PORTUGUESE
7B- INSTRUCTIONS WARNING PLATES AND LABELS ASSY- SPANISH
7C- INSTRUCTIONS WARNING PLATES AND LABELS ASSY - ENGLISH
7D- EQUIPMENT IDENTIFICATION PLATE

8 – GENERAL

8A- BILL OF FILTERS
8B- SHIM AND THRUST WASHER KIT
8C- INK AND SOLVENT
8D- LUBRICANT
8E- PIN KIT
8F- O-RING KIT
8G- MANOMETER

INDICE GENERAL DE MONTAJES

0 – INTRODUCION Y INDICE PIEZAS

0A- INTRODUCION
0B- INDICE GENERAL MONTAJES
0C- INDICE NUMERICO

1 – BASTIDOR Y ESTRUCTURA

1A - MONTAJE DEL BASTIDOR
1B- TORRE DE GIRO DE LA RETROEXCAVADORA
1C- LANZA DE LA RETROEXCAVADORA
1D- BRAZO SECUNDARIO
1E- MONTAJE DEL ESTABILIZADOR
1F- MONTAJE BRAZO ELEVACIÓN Y CUCHARON DE LA CARGADORA
1G- MONTAJE CONTRAPESO DELANTERO
1H- CUCHARÓN RETROEXCAVADORA
1I- BALANCIN EXTENSIBLE – RETROEXCAVADORA - OPCIONAL

2 – CABINA, TAPA DEL MOTOR Y CONTROLES DE MANDO

2A- MONTAJE CABINA ABIERTA
2B- MONTAJE CABINA CERRADA
2C- COBERTURA DE LA CABINA
2D- MONTAJE TAPA DEL MOTOR
2E- MANDO DE LA TRANSMISIÓN
2F- CONTROLES DE LA RETROEXCAVADORA
2G- CONTROL DE LA CARGADORA
2H- CONTROLE MANUAL ACELERADOR
2I- MONTAJE PEDAL ACELERADOR DEL MOTOR
2J- MONTAJE DE LOS PEDALES DE FRENO
2K- CONTROL DEL FRENO DE ESTACIONAMIENTO
2L- CONTROL DE AUTO-NIVELACIÓN DE LA CARGADORA
2M- MONTAJE TRABA LANZA
2N- MOTAGEM DEL GUARDA POLVO TRASERO
2O- MONTAJE LAVAPARABRISA
2P- CONJUNTO CONDICIONADOR DE AIRE
2Q- SISTEMA CALENTAMINETO DE LA CABINA
2R- EXTINTOR FUEGO
2S- MONTAJE DEL ASIENTO DEL OPERADOR

3 – MOTOR Y CAJA CAMBIO

3A- MONTAJE DEL MOTOR Y CAJA DE CAMBIOS
3B- PIEZAS DEL MOTOR
3D- PIEZAS DE LA CAJA DE CAMBIOS 4x2
3E- PIEZAS DE LA CAJA DE CAMBIOS 4x4
3F- SISTEMA HIDRAULICO DE LA CAJA DE CAMBIOS
3G- MONTAJE DEL FILTRO DE AIRE DEL MOTOR
3H- SISTEMA DE ESCAPE DEL MOTOR
3I- SISTEMA DE ENFRIAMENTO DEL MOTOR
3J- SISTEMA COMBUSTIBLE
3K- SISTEMA ENFRIAMIENTO CAJA CAMBIOS

4 – EJES, RUEDAS Y NEUMATICOS

4A- MONTAJE DE LOS EJES
4B- MONTAJE DEL EJE CARDAN
4C- EJE MOTRIZ TRASERO
4D- EJE DIRECCIONAL DELANTERO 4x2
4E- EJE DIRECCIONAL DELANTERO 4x4
4F- MONTAJE RUEDAS DELANTERAS
4G- CONJUNTO RUEDAS Y NEUMATICOS

5 – SISTEMAS HIDRAULICOS

5A- SISTEMA HIDRAULICO GENERAL
5B- SISTEMA HIDRAULICO CUCHARÓN DELA RETROESCAVADORA
5C- SISTEMA HIDRAULICO DEL CILINDRO DE OSCILACION RETROEXCAVADORA
5D- SISTEMA HIDRAULICO ESTABILIZADORES
5E- SISTEMA HIDRAULICO DE LA LANZA
5F- SISTEMA HIDRAULICO BRAZO PROFUNDIDAD
5G- SISTEMA HIDRAULICO DEL FILTRO Y CAMBIADOR DE CALOR
5H- SISTEMA HIDRAULICO DE RETORNO DEL Y RESERVATORIO DE ACEITE
5I- SISTEMA HIDRAULICO ALIMENTACION DE LA BOMBA

5J- SISTEMA HIDRAULICO INCLINACION CUCHARÓN DE LA CARGADORA
5K- SISTEMA HIDRAULICO ELEVACIÓN CUCHARÓN –CARGADORA
5L- SISTEMA HIDRAULICO DE DIRECCION
5M- SISTEMA HIDRAULICO DE FRENO
5N- SISTEMA HIDRAULICO BALANCIN EXTENSIBLE
5O- MANDO HIDRAULICO DE LA RETROEXCAVADORA
5P- MANDO HIDRAULICO DE LA CARGADORA
5Q- ROMPEDOR HIDRAULICO

6 – SISTEMA ELECTRICO

6A- MONTAJE DE FUSIBLES Y RELES
6B- MONTAJE DE LAS LINTERNAS Y FAROS
6C- MONTAJE BATERIA Y LLAVE GENERAL
6D- INSTRUMENTOS
6E- SENSORES Y ALARMES
6F- SISTEMA ELETRICO – BALANCIN EXTENSIBLE - OPCIONAL

7 – PLACAS DE INSTRUCCIONES Y ADHESIVOS

7A- CONJUNTO ADESIVOS Y PLACAS - PORTUGUES
7B- CONJUNTO ADESIVOS Y PLACAS – ESPAÑOL
7C- CONJUNTO ADESIVOS Y PLACAS – INGLES
7C- PLACA IDENTIFICACIÓN DEL EQUIPO

8 – GENERAL

8A- LISTA GENERAL DEL FILTROS
8B- KIT CALZO E ESPACIADOR
8C- TINTAS Y SOLVENTES
8D- LUBRICANTE
8E- KIT PASADOR
8F- KIT ANILLO VEDACIÓN
8G- MANOMETRO

INDICE GERAL DE CONJUNTOS/ GENERAL INDEX OF ASSEMBLIES/ INDICE GENERAL DE MONTAJES

INDICE NUMÉRICO

NUMERICAL INDEX

INDICE NUMERICO

INDICE NUMÉRICO/ NUMERICAL INDEX/ INDICE NUMERICO

9.410.0.375..001.4	3B-07/1	2
9.410.00.04.153.9	3B-01/1	1
9.410.00.04.156.9	3B-01/1	1
6.0215.22.0.0025	3B-02/1	21
6.0216.01.0.0080	3B-04/1	21
6.0215.01.0.0084	3B-16/1	4
6.0216.01.0.0100	3B-07/1	17
6.0216.01.0.0100	3B-07/2	17
6.0216.01.0.0100	3B-28/1	40
6.0305.01.0.0016	3B-08/1	11
6.0404.34.0.0005	3B-04/1	7
6.0404.34.0.0006	3B-14/1	7
6.0404.34.0.0010	3B-14/1	4
6.0404.34.0.0010	3B-26/1	13
6.0220.15.0.0406	3B-02/1	30
6.0220.15.0.0414	3B-07/1	4
6.0220.15.0.0414	3B-07/1	7
6.0220.15.0.0414	3B-07/1	9
6.0220.15.0.0414	3B-07/2	4
6.0220.15.0.0414	3B-07/2	7
6.0220.15.0.0416	3B-09/1	8
6.0493.10.0.0344	3B-06/1	20
6.0220.15.0.0614	3B-08/1	4
6.0200.26.0.0816	3B-06/1	4
6.0200.26.0.0816	3B-08/1	5
6.0220.11.0.0818	3B-05/1	21
6.0200.26.0.0825	3B-21/1	5
6.0200.26.0.0825	3B-21/2	5
6.0200.26.0.0825	3B-23/1	4
6.0200.26.0.0830	3B-25/1	16
6.0220.15.0.0824	3B-02/1	11
6.0492.01.0.0610	3B-18/1	20
6.0200.70.0.0835	3B-12/1	18
6.0200.26.0.0880	3B-21/1	16
6.0200.26.0.0880	3B-21/2	16
6.0220.11.0.1020	3B-02/1	17
6.0200.26.0.1025	3B-29/1	3
6.0200.26.0.1040	3B-14/1	2
6.0200.26.0.1045	3B-22/1	8
6.0200.70.0.1040	3B-07/1	18
6.0200.70.0.1040	3B-07/2	18
6.0206.11.0.1421	3B-04/1	14
6.0206.11.0.1421	3B-12/1	21
6.0206.11.0.1421	3B-19/1	51
6.0206.11.0.1421	3B-23/1	2
6.0200.70.0.1635	3B-07/2	16
6.0200.70.0.1665	3B-07/1	23
6.0206.11.0.2221	3B-22/1	4
6.0492.01.0.2227	3B-19/1	11
6.0492.01.0.2227	3B-22/1	3
6.0305.02.0038	3B-09/1	2
6.0200.27.2.0820	3B-08/1	2
6.0201.10.2.0865	3B-04/1	20
6.0220.15.2.1630	3B-02/1	29
9.0452.01.0.0016	3B-24/1	1
9.0401.55.0.0027	3B-24/1	15
9.0401.55.0.0030	3B-24/1	15
9.0401.55.0.0035	3B-19/1	47
9.0401.53.0.0250	3B-26/1	4
9.0670.24.0.0101	3B-05/1	16
9.0404.33.0.0820	3B-14/1	12
9.0492.11.0.0814	3B-04/1	6
9.0492.11.0.0814	3B-14/1	13
9.0492.11.0.1014	3B-14/1	8
9.0492.11.0.1416	3B-26/1	14
9.0492.11.0.1418	3B-14/1	5
9.0492.11.0.1418	3B-14/1	10
9.0492.11.0.1418	3B-19/1	15
9.0492.11.0.2026	3B-12/1	12
9.0492.11.0.2227	3B-12/1	7
9.0492.11.0.2429	3B-12/1	25
9.0240.22.0.2760	3B-10/1	16
6.0210.05.4.0080	3B-04/1	18
6.0210.05.4.0080	3B-08/1	15
6.0493.10.4.0062	3B-06/1	17
6.0493.10.4.0143	3B-17/1	3
9.0210.17.1.1002	3B-26/1	15
6.0206.11.4.2221	3B-12/1	6
6.0206.11.4.2421	3B-12/1	26
6.0215.21.5.0016	3B-02/1	22
6.0215.22.5.0018	3B-10/1	3
6.0215.22.5.0022	3B-10/1	8
6.0215.22.5.0030	3B-02/1	4
9.0452.74.2.0041	3B-12/1	8
9.0200.24.2.0810	3B-03/1	14
9.0200.24.2.0815	3B-03/1	15
9.0200.24.2.0820	3B-04/1	2
9.0200.24.2.0820	3B-11/1	2
9.0200.24.2.0820	3B-11/1	5
9.0200.24.2.0820	3B-11/1	10
9.0200.24.2.0820	3B-19/1	21
9.0200.24.2.0820	3B-26/1	7
9.0200.24.2.0825	3B-23/1	4
9.0200.24.2.0825	3B-28/1	23
9.0200.24.2.0830	3B-12/1	5
9.0200.24.2.0835	3B-19/1	19
9.0200.24.2.0835	3B-26/1	11
9.0200.24.2.0845	3B-10/1	10
9.0200.24.2.0855	3B-05/1	9
9.0200.24.2.0865	3B-19/1	10
9.0200.24.2.1020	3B-05/1	6
9.0200.24.2.1020	3B-07/1	30
9.0200.24.2.1020	3B-07/2	23
9.0200.24.2.1020	3B-21/1	4
9.0200.24.2.1020	3B-21/2	4
9.0200.24.2.1025	3B-07/1	20
9.0200.24.2.1025	3B-28/1	31
9.0200.24.2.1025	3B-28/1	36
9.0200.24.2.1035	3B-07/1	13
9.0200.24.2.1045	3B-08/1	19
9.0200.24.2.1045	3B-22/1	8
9.0200.24.2.1070	3B-04/1	8
9.0200.24.2.1220	3B-24/1	21
9.0200.24.2.1230	3B-05/1	18
9.0210.08.3.0080	3B-16/1	
9.0210.08.3.0080	3B-18/1	7
9.0210.08.3.0080	3B-25/1	17
9.0210.08.3.0100	3B-25/1	10
9.0210.08.3.0100	3B-25/1	10
6.0493.10.6.0353	3B-11/1	4
6.0493.10.6.0405	3B-23/1	5
9.0200.24.3.1010	3B-03/1	9
9.0200.24.3.1010	3B-28/1	21
9.0496.06.4.0089	3B-10/1	9
6.0201.10.8.0830	3B-16/1	3
6.0201.10.8.1030	3B-26/1	10
9.610.0.132.002.4	3B-02/1	6
9.410.0.140.004.5	3B-07/1	1
9.0493.10.6.0241	3B-19/1	16
9.0493.10.6.0281	3B-19/1	25
9.0493.13.6.0781	3B-11/1	3
9.0493.13.6.1131	3B-02/1	8
9.410.0.145.011.5	3B-07/2	11
9.610.0.145.002.5	3B-07/1	11
9.610.0.150.009.6	3B-09/1	6
9.410.0.160.004.4	3B-09/1	1
9.410.0.160.005.4	3B-09/1	1
9.410.0.170.004.4	3B-08/1	7
9.410.0.170.004.7	3B-08/1	1
9.0569.50.9.0013	3B-19/1	20
9.0568.50.9.0133	3B-19/1	12
9.610.0.180.002.5	3B-10/1	1
9.610.0.180.003.5	3B-10/1	1
9.410.0.300.001.5	3B-03/1	12
9.410.0.300.002.5	3B-03/1	11
9.410.0.300.005.6	3B-13/1	2
9.610.0.321.003.5	3B-08/1	17
9.610.0.325.001.4	3B-08/1	18
9.229.0.327.002.4	3B-07/1	3
9.229.0.327.002.4	3B-07/2	3
9.410.0.327.001.4	3B-03/1	5
9.610.0.327.004.4	3B-02/1	28
9.610.0.327.004.4	3B-04/1	3
9.229.0.330.018.4	3B-07/1	15
6.327.0.340.301.4	3B-10/1	18
9.610.0.340.001.4	3B-04/1	9
9.610.0.340.002.4	3B-08/1	6
9.610.0.340.006.7	3B-02/1	
9.610.0.340.012.4	3B-28/1	32
9.610.0.340.026.4	3B-17/1	2
9.610.0.340.027.4	3B-02/1	7
9.305.0.342.004.4	3B-10/1	15
9.610.0.345.006.3	3B-10/1	4
9.610.0.345.007.3	3B-10/1	7
9.407.0.350.004.4	3B-18/1	19
9.410.0.350.003.4	3B-05/1	13
9.410.0.350.003.4	3B-13/1	8
9.410.0.350.003.4	3B-18/1	6
9.610.0.350.006.4	3B-02/1	27
9.610.0.350.008.4	3B-02/1	15
9.229.0.351.006.4	3B-25/1	12
9.229.0.351.006.4	3B-25/1	12
9.229.0.352.001.4	3B-06/1	19
9.229.0.352.005.4	3B-02/1	5
9.229.0.352.005.4	3B-02/1	12
9.229.0.352.005.4	3B-12/1	16
9.229.0.352.005.4	3B-19/1	53
9.229.0.352.008.4	3B-22/1	5
9.229.0.352.011.4	3B-12/1	13
9.229.0.352.016.4	3B-22/1	6
9.610.0.353.001.4	3B-09/1	7
9.229.0.355.016.4	3B-24/1	17
9.607.0.355.004.4	3B-12/1	24
9.610.0.358.001.4	3B-08/1	16
9.410.0.371.010.4	3B-16/1	1
9.610.0.371.002.5	3B-04/1	11
9.610.0.371.003.4	3B-08/1	3
9.610.0.371.005.4	3B-07/1	5
9.610.0.371.005.4	3B-07/2	5

INDICE NUMÉRICO/ NUMERICAL INDEX/ INDICE NUMERICO

9.225.0.375.002.4	3B-07/2	10
9.610.0.375.001.4	3B-07/1	10
9.410.0.381.007.4	3B-07/1	31
9.410.0.381.007.4	3B-07/2	31
9.229.0.382.005.4	3B-21/1	17
9.229.0.382.005.4	3B-21/2	17
9.410.0.382.003.4	3B-07/1	8
9.410.0.412.002.4	3B-14/1	1
9.610.0.421.001.4	3B-04/1	5
6.208.0.433.002.4	3B-03/1	3
6.208.0.433.003.4	3B-03/1	3
9.610.0.430.021.7	3B-09/1	5
9.410.0.432.002.4	3B-03/1	4
9.610.0.432.001.4	3B-04/1	12
9.610.0.432.002.4	3B-09/1	4
9.610.0.432.003.4	3B-02/1	32
9.226.0.433.001.4	3B-03/1	3
9.610.0.433.004.4	3B-04/1	10
9.610.0.433.005.4	3B-04/1	10
9.610.0.433.006.4	3B-04/1	10
9.305.0.462.002.4	3B-10/1	14
9.610.0.465.001.4	3B-02/1	18
9.229.0.473.002.4	3B-23/1	6
9.610.0.610.002.4	3B-08/1	14
9.610.0.610.002.7	3B-08/1	10
9.410.0.623.002.4	3B-25/1	15
9.610.0.623.003.4	3B-25/1	15
9.410.0.637.001.4	3B-18/1	8
9.410.0.637.002.4	3B-18/1	9
9.610.0.645.001.6	3B-08/1	13
9.410.0.652.016.6	3B-04/1	1
9.410.0.701.008.4	3B-05/1	17
9.410.0.703.002.4	3B-07/1	25
9.410.0.703.002.4	3B-07/2	25
9.410.0.704.001.6	3B-03/1	10
9.610.0.716.001.4	3B-24/1	19
9.610.0.743.001.5	3B-06/1	22
9.410.0.780.002.4	3B-05/1	1
9.610.0.787.004.4	3B-05/1	7
9.610.0.796.002.4	3B-10/1	12
9.410.0.852.001.4	3B-26/1	16
9.410.0.852.002.4	3B-26/1	8
9.410.0.853.010.4	3B-24/1	8
9.410.0.853.011.4	3B-12/1	4
9.410.0.853.012.4	3B-19/1	17
9.410.0.853.016.4	3B-22/1	7
9.410.0.853.020.4	3B-12/1	2
9.410.0.853.024.4	3B-04/1	4
9.410.0.853.025.4	3B-23/1	7
9.610.0.854.014.4	3B-02/1	16
9.610.0.855.003.4	3B-19/1	57
9.610.0.855.004.4	3B-17/1	7
9.229.0.861.124.4	3B-26/1	5
9.410.0.861.001.4	3B-18/1	10
9.229.0.861.184.4	3B-24/1	16
9.410.0.861.013.4	3B-24/1	20
9.410.0.861.015.4	3B-19/1	46
9.610.0.861.003.4	3B-24/1	2
9.229.0.901.104.4	3B-26/1	6
9.410.0.901.002.5	3B-26/1	3
9.410.0.901.013.5	3B-11/1	6
9.410.0.901.016.5	3B-04/1	13
9.410.0.905.060.5	3B-14/1	3
9.410.0.906.061.5	3B-18/1	5
9.410.0.906.062.5	3B-14/1	6
9.610.0.906.016.5	3B-14/1	11
9.410.0.912.004.4	3B-19/1	18
9.410.0.920.010.4	3B-22/1	2
9.410.0.920.013.4	3B-22/1	2
9.410.0.921.002.4	3B-23/1	1
9.610.0.940.011.4	3B-12/1	3
9.410.0.942.004.4	3B-24/1	18
9.410.0.942.012.4	3B-19/1	42
9.222.0.956.001.4	3B-14/1	9
9.410.0.973.002.5	3B-03/1	13
9.410.0.973.006.4	3B-07/1	29
9.410.0.973.006.4	3B-07/2	29
9.410.0.974.001.4	3B-03/1	2
9.410.0.975.001.4	3B-05/1	12
9.410.0.975.002.4	3B-05/1	12
9.410.0.977.003.4	3B-24/1	22
9.313.3.340.003.4	3B-08/1	12
9.610.8.013.016.6	3B-30/1	3
9.410.8.019.004.8	3B-30/1	2
9.410.8.019.005.8	3B-30/1	2
9.410.8.019.014.8	3B-30/1	4
9.410.8.019.015.8	3B-30/1	4
9.610.8.019.005.7	3B-09/1	3
9.410.8.110.104.8	3B-02/1	1
9.410.8.110.114.8	3B-02/1	1
9.610.8.325.002.4	3B-08/1	18
9.610.8.330.001.4	3B-07/1	6
9.610.8.332.002.4	3B-10/1	2
9.610.8.340.009.7	3B-02/1	19
9.610.8.340.013.4	3B-05/1	19
9.610.8.340.014.4	3B-02/1	
9.610.8.340.015.4	3B-02/1	
9.610.8.340.016.4	3B-02/1	
9.610.8.340.017.4	3B-02/1	
9.410.8.430.006.8	3B-02/1	24
9.410.8.430.007.8	3B-02/1	24
9.410.8.430.008.8	3B-02/1	24
9.410.8.430.009.8	3B-02/1	24
9.410.8.430.010.8	3B-02/1	24
9.610.8.430.025.8	3B-02/1	31
9.610.8.430.027.8	3B-02/1	31
9.610.8.430.029.8	3B-02/1	31
9.610.8.430.033.7	3B-09/1	5
9.610.8.430.035.7	3B-09/1	5
9.610.8.430.037.7	3B-09/1	5
9.610.8.430.039.7	3B-09/1	5
9.610.8.432.006.2	3B-08/1	8
9.610.8.432.007.2	3B-08/1	9
9.610.8.460.002.4	3B-10/1	5
9.610.8.460.003.4	3B-10/1	6
9.610.8.856.002.4	3B-05/1	10
21001997	2L/2	33
21002279	3I/1	57
141000037	8C/1	4
141100305	8C/1	6
141100581	8C/1	1
141101198	8C/1	7
141300008	8C/1	2
141300057	8C/1	3
141300190	8C/1	5
180000069	8D/1	1
180000069	8D/2	1
180000070	8D/1	5
180000070	8D/2	5
180000092	8D/1	4
180000163	8D/2	4
180100136	3I/1	41
180100136	3I/2	41
180100397	8D/1	6
180100397	8D/2	6
180100502	8D/1	2
180100502	8D/1	3
180100502	8D/1	7
180100502	8D/2	2
180100502	8D/2	3
180100502	8D/2	7
202000220	2D/1	1.22
202000220	2D/2	1.22
208000295	2E/1	10
208000295	2E/2	10
208000295	2E/3	10
208000295	2E/4	10
208000295	2E/5	10
208000295	2E/6	10
208000295	2E/7	10
208000295	2E/8	10
208000295	2I/1	9
208000295	2I/2	9
208002285	2R/1	1
208003894	1A/1	40
208003894	1A/2	40
208003894	1A/3	40
208003894	1A/4	40
208003894	3A/1	4
208003894	3A/2	4
208003934	1F/1	35
208003934	1F/2	35
208003934	1F/3	35
208004429	4CH/1	10
208004429	4EG/1	17
208004431	2AB/1	17
208004431	2ABA/1	17
208004431	2ABA/2	17
208004431	2ABA/3	17
208004431	2ABA/4	17
208004431	2ABA/5	17
208004431	2BBA/1	17
208004431	2BBAA/1	17
208004431	2BBAA/2	17
208004431	2BBBA/1	17
208004431	2BBBA/2	17
208004512	3HA/1	3
208004512	3HB/1	3
208004638	1A/1	13
208004638	1A/2	13

INDICE NUMÉRICO/ NUMERICAL INDEX/ INDICE NUMERICO

208004638	1A/3	13
208004638	1A/4	13
208004639	1A/1	11
208004639	1A/2	11
208004639	1A/3	11
208004639	1A/4	11
208006143	2D/1	1.11
208006143	2D/2	1.11
208007177	2BA/1	37
208007261	7A/1	13
208007261	7A/2	13
208007261	7B/2	13
208007261	7C/1	13
210000356	6B/1	11
210000356	6B/2	11
210000480	1F/1	33
210000516	2BE/1	25
210000516	2BE/2	25
210000516	2BE/3	25
210000516	2BE/4	25
210000516	2BE/5	25
210000516	2BE/6	25
210000516	2BE/8	25
210000516	2BEA/1	14
210000516	2BEA/2	14
210000614	5LA/1	15
210000614	5LA/2	15
210000763	2FD/1	9
210000774	5I/1	24.3
210000774	5I/2	24.3
210000774	5I/3	18.4
210000774	5I/4	24.3
210000774	5I/5	18.4
210000774	5I/6	24.3
210000774	5I/7	18.4
210000774	3FA/1	5.3
210000774	3FA/1	25
210000774	3FB/1	5.3
210000774	3FB/1	25
210000789	2SB/1	7.2
210000824	2L/1	26
210000835	5G/3	36
210000835	5G/4	42
210000835	5G/5	42
210000836	2SB/1	8.2
210000848	2BE/1	23
210000848	2BE/2	23
210000848	2BE/3	23
210000848	2BE/4	23
210000848	2BE/5	23
210000848	2BE/6	23
210000848	2BE/8	23
210000848	2BEA/1	12
210000848	2BEA/2	12
210000960	1B/1	28
210000960	1B/2	28
210000960	1B/3	28
210000960	1B/4	28
210000960	1B/5	28
210000960	1B/6	28
210000960	1D/1	21
210000960	1D/2	21
210000960	1F/1	15
210000960	1F/2	15
210000960	1F/3	15
210000960	1I/1	68
210000960	1I/2	68
210000960	3DD/1	2
210000960	3DD/2	2
210000960	3ED/1	2
210000960	3ED/2	2
210000960	4EF/1	9
210001014	2AD/1	12
210001014	2AD/2	16
210001014	2BIA/1	1.7
210001014	2BIB/1	1.7
210001015	7A/1	31
210001015	7A/2	31
210001015	7C/1	31
210001016	7B/2	31
210001031	2N/1	1.2
210001031	2N/1	2.2
210001050	5I/1	24.2
210001050	5I/2	24.2
210001050	5I/3	18.3
210001050	5I/4	24.2
210001050	5I/5	18.3
210001050	5I/6	24.2
210001050	5I/7	18.3
210001050	3FA/1	5.2
210001050	3FA/1	24
210001050	3FB/1	5.2
210001050	3FB/1	24
210001056	5M/1	11
210001056	2PA/1	4
210001056	2PB/1	4
210001056	2PBB/1	4
210001056	2PCB/1	2
210001056	2Q/1	4
210001056	3I/1	37
210001056	3I/2	37
210001068	5NA/1	20
210001068	2PA/1	12
210001068	2PB/1	12
210001068	2PBA/1	12
210001068	2PCA/1	2
210001068	2Q/1	12
210001079	6C/1	14
210001079	2OA/1	13
210001079	2OA/2	13
210001079	2OB/1	13
210001079	2OB/2	13
210001079	2Q/1	24
210001079	3FA/1	26
210001079	3FB/1	26
210001079	3J/1	10
210001079	3J/2	10
210001079	3J/3	10
210001087	2BBB/1	11
210001116	5M/1	6
210001116	5M/2	6
210001116	3J/1	11
210001116	3J/2	11
210001116	3J/3	11
210001206	7D/1	3
210001222	5L/1	18
210001222	5L/2	18
210001222	5L/3	18
210001303	2D/1	16
210001320	5G/1	12
210001320	5G/2	12
210001352	5G/3	35
210001352	5G/4	41
210001352	5G/5	41
210001360	5G/3	34
210001441	3GA/1	3
210001525	1A/1	27
210001525	1A/2	27
210001525	1A/3	27
210001525	1A/4	27
210001660	5I/1	27
210001660	5I/2	27
210001660	5I/3	43
210001660	5I/4	27
210001660	5I/5	43
210001660	5I/6	27
210001660	5I/7	43
210001660	3A/1	18
210001660	3A/2	18
210001684	1B/1	9
210001684	1B/2	9
210001684	1B/3	9
210001684	1B/4	9
210001684	1B/5	9
210001684	1B/6	9
210001700	6B/1	16
210001700	2L/2	32
210001724	2Q/1	19
210001730	6DA/1	5
210001730	6DB/1	9
210001730	2AF/1	1.1
210001734	6B/1	5
210001734	6B/2	5
210001753	2BA/1	38
210001753	2BC/1	12.7
210001753	2BC/2	12.7
210001753	2BC/4	12.7
210001753	2BCA/1	7
210001753	2BCA/2	7
210001758	2D/1	1.14
210001758	2D/2	1.14
210001772	2J/1	15
210001786	2AA/1	1.15
210001786	2AA/2	12
210001786	2AA/3	12
210001786	2AA/4	12
210001786	2AA/5	12
210001786	2AA/6	12
210001786	2BG/1	1.3
210001884	2L/1	14
210001884	2L/2	14
210001902	2N/1	1.5
210001902	2N/1	2.5
210001920	6B/1	19
210001920	2L/2	35
210001921	6B/1	8
210001921	6B/2	8
210001922	6E/1	19
210001922	6E/2	19

INDICE NUMÉRICO/ NUMERICAL INDEX/ INDICE NUMERICO

210001922	2D/1	1.12
210001922	2D/2	1.12
210001922	2J/1	18
210001923	2I/2	28
210001925	5H/1	1.19
210001925	5H/2	1.19
210001925	5HA/1	1.19
210001925	5HA/2	1.19
210001925	2FD/1	11
210001925	2FEE/1	15
210001925	2G/1	15
210001925	2G/2	15
210001925	2G/3	15
210001925	2H/1	19
210001925	2I/1	13
210001925	2I/2	13
210001925	2J/1	20
210001927	5I/1	29
210001927	5I/2	29
210001927	5I/4	29
210001927	5I/6	29
210001927	2FEC/1	5
210001927	2FEE/1	1
210001927	2FEE/1	14
210001927	2I/1	24
210001927	2I/2	24
210001927	2K/1	16
210001927	2M/1	10
210001927	2M/2	10
210001927	2PA/1	30
210001927	2PB/1	30
210001927	2PBC/1	30
210001927	2PCC/1	11
210001929	2FEB/1	9
210001929	2M/1	28
210001929	2M/2	28
210001930	2PB/1	42
210001997	6B/1	7
210001997	6B/1	18
210001997	6B/2	7
210001997	2D/2	1.10.1
210001997	2Q/1	20
210002000	7D/1	5
210002000	6A/1	5
210002000	6A/2	5
210002000	6B/1	15.4
210002000	6B/2	15.4
210002000	6E/1	18
210002000	6E/2	18
210002000	6F/1	55
210002000	6F/2	55
210002000	5QB/2	20
210002000	2AA/1	1.8
210002000	2AC/1	1
210002000	2BA/1	19
210002000	2J/1	17
210002000	2PA/1	38
210002000	2PB/1	38
210002000	2PBB/1	38
210002000	2PBD/1	4
210002000	2PCB/1	18
210002000	3J/1	1.8
210002000	3J/1	16
210002000	3J/2	1.8
210002000	3J/2	16
210002000	3J/3	16
210002005	6E/1	12
210002005	6E/2	12
210002005	5G/4	52
210002005	5G/5	52
210002005	5HA/1	1.24
210002005	5HA/2	1.24
210002005	1F/1	36
210002005	1F/2	36
210002005	1F/3	36
210002005	2AA/1	1.26
210002005	2ABA6/	8
210002005	2ABB/6	8
210002005	2BA/1	36
210002005	2BBAA/3	8
210002005	2BBAB/3	8
210002005	2BBBA/3	8
210002005	2BBBB/3	8
210002005	2BE/1	7
210002005	2BE/2	7
210002005	2BE/3	7
210002005	2BE/4	7
210002005	2BE/5	7
210002005	2BE/6	7
210002005	2BE/7	4
210002005	2BE/8	7
210002005	2BE/9	4
210002005	2D/1	1.17
210002005	2D/1	10
210002005	2D/2	1.17
210002005	2D/2	10
210002005	2FB/1	8
210002005	2G/1	35
210002005	2G/2	35
210002005	2G/3	35
210002005	2OA/1	6
210002005	2OA/2	6
210002005	2OB/1	6
210002005	2OB/2	6
210002005	2PA/1	26
210002005	2PB/1	26
210002005	2PBC/1	26
210002005	2PCC/1	4
210002005	3FA/1	12
210002005	3FB/1	12
210002007	6A/1	21
210002007	6A/2	21
210002007	2AB/1	8
210002007	2ABA/1	8
210002007	2ABA/2	8
210002007	2ABA/3	8
210002007	2ABA/4	8
210002007	2ABA/5	8
210002007	2ABB/1	8
210002007	2ABB/2	8
210002007	2ABB/3	8
210002007	2ABB/4	8
210002007	2ABB/5	8
210002007	2BBA/1	8
210002007	2BBA/2	8
210002007	2BBA/4	8
210002007	2BBAA/1	8
210002007	2BBAA/2	8
210002007	2BBAB/1	8
210002007	2BBAB/2	8
210002007	2BBB/1	8
210002007	2BBB/2	8
210002007	2BB/4	8
210002007	2BBBA/1	8
210002007	2BBBA/2	8
210002007	2BBBB/1	8
210002007	2BBBB/2	8
210002007	2N/1	1.4
210002007	2N/1	2.4
210002015	6E/1	16
210002015	6E/2	16
210002015	5D/1	19
210002015	5D/3	19
210002015	5D/5	19
210002015	5G/1	14
210002015	5G/2	14
210002015	5G/3	14
210002015	5G/4	14
210002015	5G/4	55
210002015	5G/5	14
210002015	5G/5	55
210002015	5H/1	1.17
210002015	5H/2	1.17
210002015	5HA/1	1.17
210002015	5HA/2	1.17
210002015	5J/2	31
210002015	5J/4	31
210002015	5J/6	31
210002015	5J/7	32
210002015	5J/8	31
210002015	5J/9	32
210002015	5M/1	5
210002015	5M/2	5
210002015	5QA/1	4
210002015	5QB/1	21
210002015	5QB/2	6
210002015	1F/1	32
210002015	1F/2	32
210002015	1F/3	32
210002015	2AA/1	1.28
210002015	2AA/1	3
210002015	2AA/1	5.2
210002015	2AA/1	8.2

INDICE NUMÉRICO/ NUMERICAL INDEX/ INDICE NUMERICO

210002015	2AA/2	20
210002015	2AA/3	20
210002015	2AA/4	20
210002015	2AA/5	20
210002015	2AA/6	20
210002015	2ABA6/	19
210002015	2AC/1	5.2
210002015	2AC/1	8.2
210002015	2AC/1	10
210002015	2BA/1	10
210002015	2BA/1	12.2
210002015	2BA/1	17.2
210002015	2BA/2	5
210002015	2BA/3	5
210002015	2BA/4	5
210002015	2BBAA/3	19
210002015	2BBBA/3	19
210002015	2BE/1	17
210002015	2BE/3	17
210002015	2BE/5	17
210002015	2D/1	7
210002015	2D/2	7
210002015	2FD/1	20
210002015	2FED/1	3
210002015	2FEE/1	19
210002015	2G/1	39
210002015	2G/2	39
210002015	2G/3	39
210002015	2H/1	17
210002015	2J/1	26
210002015	2K/1	4
210002015	2L/1	31
210002015	2L/2	27
210002015	2M/1	3
210002015	2M/2	3
210002015	2N/1	4
210002015	2N/1	8
210002015	2OA/1	10
210002015	2OA/2	10
210002015	2OB/1	10
210002015	2OB/2	10
210002015	2PA/1	9
210002015	2PB/1	9
210002015	2PBA/1	9
210002015	2PBC/1	9
210002015	2PCA/1	7
210002015	2PCC/1	8
210002015	2Q/1	9
210002015	2R/1	4
210002015	2R/2	4
210002015	2SA/1	3
210002015	2SA/1	9
210002015	3HA/1	11
210002015	3I/1	5
210002015	3I/2	5
210002015	3J/3	25
210002021	5G/4	43
210002021	5G/5	43
210002021	5I/1	23
210002021	5I/1	33
210002021	5I/2	23
210002021	5I/2	33
210002021	5I/3	17
210002021	5I/3	21
210002021	5I/4	23
210002021	5I/4	33
210002021	5I/5	17
210002021	5I/5	21
210002021	5I/6	23
210002021	5I/6	33
210002021	5I/7	17
210002021	5I/7	21
210002021	5L/2	24
210002021	5L/3	24
210002021	1A/1	34
210002021	1A/2	34
210002021	1A/3	34
210002021	1A/4	34
210002021	1D/1	41
210002021	1D/2	41
210002021	1EB/1	16
210002021	1EB/2	16
210002021	1I/1	6
210002021	1I/2	6
210002021	2AA/1	1.14
210002021	2AA/2	11
210002021	2AA/3	11
210002021	2AA/4	11
210002021	2AA/5	11
210002021	2AA/6	11
210002021	2ABA6/	17
210002021	2BBAA/3	17
210002021	2BBBA/3	17
210002021	2H/1	18
210002021	2J/1	3
210002021	2J/1	22
210002021	2M/1	44
210002021	2M/2	44
210002021	2PA/1	15
210002021	2PB/1	15
210002021	2PBB/1	15
210002021	2PCB/1	9
210002021	2Q/1	15
210002021	3FA/1	13
210002021	3FB/1	13
210002021	3HA/1	15
210002021	3HB/1	15
210002021	4BA/1	7
210002025	6A/1	19
210002025	6A/2	19
210002025	6B/1	12
210002025	6B/2	12
210002025	6C/1	5
210002025	6E/1	20
210002025	6E/2	20
210002025	5G/1	22
210002025	5G/2	22
210002025	5G/3	22
210002025	5G/4	22
210002025	5G/5	22
210002025	5H/1	1.10
210002025	5H/1	18
210002025	5H/2	1.10
210002025	5H/2	18
210002025	5H/3	18
210002025	5H/4	18
210002025	5HA/1	1.10
210002025	5HA/2	1.10
210002025	5I/1	36
210002025	5I/2	36
210002025	5I/3	30
210002025	5I/4	36
210002025	5I/5	30
210002025	5I/6	36
210002025	5I/7	30
210002025	5K/2	19
210002025	5K/4	19
210002025	5K/6	19
210002025	5K/7	22
210002025	5K/8	19
210002025	5K/9	22
210002025	5L/1	16
210002025	5L/2	16
210002025	5L/3	16
210002025	5NA/1	73
210002025	5NB/1	73
210002025	1A/1	48
210002025	1A/2	48
210002025	1A/3	48
210002025	1A/4	48
210002025	2D/1	1.4
210002025	2D/1	4
210002025	2D/2	1.4
210002025	2D/2	4
210002025	2FA/1	5
210002025	2FA/2	5
210002025	2FD/1	21
210002025	2FEA/1	5
210002025	2FEB/1	6
210002025	2FED/1	10
210002025	2FEE/1	10
210002025	2H/1	2
210002025	2K/1	14
210002025	2L/1	6
210002025	2L/2	6
210002025	2PA/1	29
210002025	2PB/1	29
210002025	2PBC/1	29
210002025	2PCC/1	10
210002025	3HA/1	6
210002025	3HB/1	6
210002025	3I/1	56
210002025	3I/2	56
210002025	3J/1	1.3
210002025	3J/1	9
210002025	3J/2	1.3
210002025	3J/2	9
210002025	3J/3	9
210002025	3K/1	9
210002045	5H/1	7
210002045	5H/2	7
210002045	5H/3	7
210002045	5H/4	7
210002045	5I/1	6
210002045	5I/2	6

INDICE NUMÉRICO/ NUMERICAL INDEX/ INDICE NUMERICO

210002045	5I/3	37
210002045	5I/4	6
210002045	5I/5	37
210002045	5I/6	6
210002045	5I/7	37
210002045	5QB/1	16
210002045	1A/1	22
210002045	1A/2	22
210002045	1A/3	22
210002045	1C/1	14
210002045	1C/2	14
210002045	1G/1	3
210002045	2AB/1	10
210002045	2ABA/1	10
210002045	2ABA/2	10
210002045	2ABA/3	10
210002045	2ABA/4	10
210002045	2ABA/5	10
210002045	2ABA6/	10
210002045	2BBA/1	10
210002045	2BBAA/1	10
210002045	2BBAA/2	10
210002045	2BBAA/3	10
210002045	2BBB/1	10
210002045	2BBBA/1	10
210002045	2BBBA/2	10
210002045	2BBBA/3	10
210002045	3A/1	11
210002045	3A/2	11
210002045	3J/1	4
210002045	3J/2	4
210002045	3J/3	4
210002045	4AA/1	6
210002045	4AA/2	6
210002045	4AB/1	6
210002045	4AB/2	6
210002050	5LA/1	14
210002050	5LA/2	14
210002057	1A/1	28
210002057	1A/2	28
210002057	1A/3	28
210002057	1A/4	28
210002092	6C/1	15
210002118	3GA/1	2
210002118	3GB/1	3
210002121	5G/3	37
210002141	2G/1	13
210002141	2G/2	13
210002141	2G/3	13
210002141	3FA/1	11
210002141	3FB/1	11
210002150	6B/1	17
210002150	2L/2	34
210002153	2K/1	1.2
210002155	6B/1	6
210002155	6B/2	6
210002165	6A/1	4
210002165	6A/2	4
210002165	6F/1	53
210002165	6F/2	53
210002165	5QB/2	21
210002165	2I/1	26
210002165	2I/2	26
210002165	2PBD/1	3
210002165	3J/1	1.7
210002165	3J/1	15
210002165	3J/2	1.7
210002165	3J/2	15
210002165	3J/3	15
210002170	2AB/1	7
210002170	2ABA/1	7
210002170	2ABA/2	7
210002170	2ABA/3	7
210002170	2ABA/4	7
210002170	2ABA/5	7
210002170	2ABA6/	7
210002170	2ABB/1	7
210002170	2ABB/2	7
210002170	2ABB/3	7
210002170	2ABB/4	7
210002170	2ABB/5	7
210002170	2ABB/6	7
210002170	2BBA/1	7
210002170	2BBA/2	7
210002170	2BBA/4	7
210002170	2BBAA/1	7
210002170	2BBAA/2	7
210002170	2BBAA/3	7
210002170	2BBAB/1	7
210002170	2BBAB/2	7
210002170	2BBAB/3	7
210002170	2BBB/1	7
210002170	2BBB/2	7
210002170	2BB/4	7
210002170	2BBBA/1	7
210002170	2BBBA/2	7
210002170	2BBBA/3	7
210002170	2BBBB/1	7
210002170	2BBBB/2	7
210002170	2BBBB/3	7
210002170	2D/1	1.13
210002170	2D/2	1.13
210002170	2I/1	22
210002170	2I/2	22
210002180	5G/1	13
210002180	5G/2	13
210002180	5G/3	13
210002180	5H/1	1.18
210002180	5H/2	1.18
210002180	5HA/1	1.18
210002180	5HA/2	1.18
210002180	5M/1	4
210002180	5M/2	4
210002180	5QA/1	5
210002180	5QB/1	22
210002180	5QB/2	7
210002180	1F/2	33
210002180	1F/3	33
210002180	2AA/1	1.6
210002180	2BA/1	16
210002180	2BA/2	7
210002180	2BA/3	7
210002180	2BA/4	7
210002180	2BE/1	12
210002180	2BE/3	12
210002180	2BE/5	12
210002180	2I/1	15
210002180	2I/2	15
210002180	2K/1	3
210002180	2L/2	26
210002180	2N/1	7
210002180	2OA/1	9
210002180	2OA/2	9
210002180	2OB/1	9
210002180	2OB/2	9
210002180	2PA/1	20
210002180	2PB/1	20
210002180	2PBC/1	20
210002180	2PCC/1	7
210002180	2R/1	3
210002180	2R/2	3
210002180	2SA/1	8
210002180	2SB/1	3.3
210002180	2SB/1	6
210002180	3J/3	24
210002190	6C/1	11
210002190	5G/1	23
210002190	5G/2	23
210002190	5G/3	23
210002190	5G/4	23
210002190	5G/5	23
210002190	5H/1	1.9
210002190	5H/2	1.9
210002190	5HA/1	1.9
210002190	5HA/2	1.9
210002190	5I/1	28
210002190	5I/2	28
210002190	5I/3	31
210002190	5I/4	28
210002190	5I/5	31
210002190	5I/6	28
210002190	5I/7	31
210002190	5L/1	17
210002190	5L/2	17
210002190	5L/3	17
210002190	5NA/1	72
210002190	5NB/1	72

INDICE NUMÉRICO/ NUMERICAL INDEX/ INDICE NUMERICO

210002190	5NC/1	72
210002190	5NC/3	72
210002190	5NC/5	72
210002190	5QA/2	13
210002190	5QB/2	13
210002190	1A/1	9
210002190	1A/2	9
210002190	1A/3	9
210002190	1A/4	9
210002190	1B/1	26
210002190	1B/2	26
210002190	1B/3	26
210002190	1B/4	26
210002190	1B/5	26
210002190	1B/6	26
210002190	1C/2	21
210002190	2AA/1	1.29
210002190	2AA/1	4
210002190	2AA/2	21
210002190	2AA/3	21
210002190	2AA/4	21
210002190	2AA/5	21
210002190	2AA/6	21
210002190	2AC/1	11
210002190	2BA/1	11
210002190	2BA/2	6
210002190	2BA/3	6
210002190	2BA/4	6
210002190	2D/1	1.3
210002190	2D/1	3
210002190	2D/2	1.3
210002190	2D/2	3
210002190	2FA/1	6
210002190	2FA/2	6
210002190	2FEA/1	6
210002190	2H/1	3
210002190	2L/1	25
210002190	2L/2	25
210002190	2M/1	18
210002190	2M/2	18
210002190	2PA/1	32
210002190	2PB/1	32
210002190	2PBC/1	32
210002190	2PCC/1	18
210002190	3A/1	13
210002190	3A/2	13
210002190	3DI/2	3
210002190	3DI/3	3
210002190	3EK/2	3
210002190	3EK/3	3
210002190	3HA/1	2
210002190	3HB/1	2
210002190	3I/1	10
210002190	3I/2	10
210002190	3J/1	1.4
210002190	3J/2	1.4
210002200	5I/1	32
210002200	5I/2	32
210002200	5I/3	20
210002200	5I/4	32
210002200	5I/5	20
210002200	5I/6	32
210002200	5I/7	20
210002200	5NC/2	72
210002200	5NC/4	72
210002200	5NC/6	72
210002200	1B/1	23
210002200	1B/2	23
210002200	1B/3	23
210002200	1B/4	23
210002200	1B/5	23
210002200	1B/6	23
210002200	1D/1	34
210002200	1D/2	34
210002200	1I/1	67
210002200	1I/2	67
210002200	2AA/1	1.13
210002200	2AA/2	10
210002200	2AA/3	10
210002200	2AA/4	10
210002200	2AA/5	10
210002200	2AA/6	10
210002200	2C/1	3
210002200	2PA/1	16
210002200	2PB/1	16
210002200	2PBB/1	16
210002200	2PCB/1	8
210002200	2Q/1	16
210002200	3A/1	17
210002200	3A/2	17
210002200	3HA/1	16
210002200	3HB/1	16
210002200	4BA/1	8
210002215	5H/1	6
210002215	5H/2	6
210002215	5H/3	6
210002215	5H/4	6
210002215	5I/1	5
210002215	5I/2	5
210002215	5I/3	36
210002215	5I/4	5
210002215	5I/5	36
210002215	5I/6	5
210002215	5I/7	36
210002215	1A/1	25
210002215	1A/2	25
210002215	1A/3	25
210002215	1A/4	25
210002215	1B/1	21
210002215	1B/2	21
210002215	1B/3	21
210002215	1B/4	21
210002215	1B/5	21
210002215	1B/6	21
210002215	1C/1	15
210002215	1C/2	15
210002215	1EA/1	14
210002215	1EA/2	14
210002215	1EB/1	14
210002215	1EB/2	14
210002215	1G/1	6
210002215	3J/1	3
210002215	3J/2	3
210002215	3J/3	3
210002215	4AA/1	7
210002215	4AA/2	7
210002215	4AB/1	7
210002215	4AB/2	7
210002217	5QB/1	17
210002220	2ABB/1	11
210002220	2ABB/2	11
210002220	2ABB/3	11
210002220	2ABB/4	11
210002220	2ABB/5	11
210002220	2ABB/6	11
210002220	2BBA/2	11
210002220	2BBA/4	11
210002220	2BBAB/1	11
210002220	2BBAB/2	11
210002220	2BBAB/3	11
210002220	2BBB/2	11
210002220	2BB/4	11
210002220	2BBBB/1	11
210002220	2BBBB/2	11
210002220	2BBBB/3	11
210002241	2ABB/1	16
210002241	2ABB/2	16
210002241	2ABB/3	16
210002241	2ABB/4	16
210002241	2ABB/5	16
210002241	2ABB/6	16
210002241	2BBA/2	16
210002241	2BBA/4	16
210002241	2BBAB/1	16
210002241	2BBAB/2	16
210002241	2BBAB/3	16
210002241	2BBB/2	16
210002241	2BB/4	16
210002241	2BBBB/1	16
210002241	2BBBB/2	16
210002241	2BBBB/3	16
210002257	5H/1	8
210002257	5H/2	8
210002257	5H/3	8
210002257	5H/4	8
210002262	3I/1	12
210002262	3I/2	12
210002263	5I/1	7
210002263	5I/2	7
210002263	5I/3	1
210002263	5I/4	7
210002263	5I/5	1
210002263	5I/6	7
210002263	5I/7	1
210002263	3I/1	23
210002263	3I/2	23
210002268	2FD/1	10

INDICE NUMÉRICO/ NUMERICAL INDEX/ INDICE NUMERICO

210002268	2G/1	42
210002268	2G/2	42
210002268	2G/3	42
210002279	3I/2	57
210002358	1B/1	29
210002358	1B/2	29
210002358	1B/3	29
210002358	1B/4	29
210002358	1B/5	29
210002358	1B/6	29
210002370	2I/1	8
210002370	2I/2	8
210002379	1B/1	30
210002379	1B/2	30
210002379	1B/3	30
210002379	1B/4	30
210002379	1B/5	30
210002379	1B/6	30
210002400	2I/1	31
210002402	2FD/1	8
210002402	2FEC/1	9
210002402	2FEE/1	22
210002402	2G/1	29
210002402	2G/2	29
210002402	2G/3	29
210002414	2FD/1	15
210002414	2FEC/1	1
210002414	2FEE/1	4
210002414	2H/1	12
210002414	2I/1	10
210002414	2I/2	10
210002414	2J/1	4
210002414	2K/1	1.1
210002414	2K/1	18
210002414	2L/1	4
210002414	2L/2	4
210002414	2M/1	39
210002414	2M/2	39
210002465	5H/1	1.13
210002465	5H/2	1.13
210002465	5HA/1	1.13
210002465	5HA/2	1.13
210002495	6C/1	13
210002495	5E/1	11
210002495	5E/2	11
210002495	5E/3	11
210002495	5E/4	11
210002495	5E/5	11
210002495	5E/6	11
210002495	5E/7	11
210002495	5E/8	11
210002495	5E/9	11
210002495	5G/1	16
210002495	5G/2	16
210002495	5G/3	16
210002495	5G/4	16
210002495	5G/5	16
210002495	5H/1	27
210002495	5H/2	27
210002495	5H/3	27
210002495	5H/4	27

210002495	5L/1	19
210002495	5L/2	19
210002495	5L/3	19
210002495	2PA/1	18
210002495	2PB/1	18
210002495	2PBB/1	18
210002495	2PCB/1	12
210002495	2Q/1	23
210002495	3K/1	11
210002765	5K/7	21
210002765	5K/9	21
210002844	5J/2	29
210002844	5J/4	29
210002844	5J/6	29
210002844	5J/7	30
210002844	5J/8	29
210002844	5J/9	30
210003362	1B/1	8
210003362	1B/2	8
210003362	1B/3	8
210003362	1B/4	8
210003362	1B/5	8
210003362	1B/6	8
210003362	1F/1	40
210003362	1F/2	40
210003362	1F/3	40
210003390	1D/1	13
210003390	1D/2	13
210003480	1B/1	34
210003480	1B/2	34
210003480	1B/3	34
210003480	1B/4	34
210003480	1B/5	34
210003480	1B/6	34
210003480	1EA/1	6
210003480	1EA/2	6
210003480	1EB/1	6
210003480	1EB/2	6
210003480	1F/1	6
210003480	1F/2	6
210003480	1F/3	6
210003500	1C/1	6
210003500	1C/2	6
210003500	1D/1	8
210003500	1D/2	8
210003550	3DG/1	15
210003550	3DG/2	15
210003550	3EH/1	15
210003550	3EH/2	15
210003551	1D/1	40
210003551	1D/2	40
210003600	2PA/1	39
210003600	2PB/1	39
210003600	2PBB/1	39
210003600	2PCB/1	19
210003601	6B/1	15.3
210003601	6B/2	15.3
210003601	5QB/2	19
210003601	2AA/1	1.22
210003601	2AC/1	4
210003601	2BA/1	28

210003601	3J/1	14
210003601	3J/2	14
210003601	3J/3	23
210003650	6F/1	57
210003650	6F/2	57
210003650	2I/1	27
210003650	2I/2	27
210003660	6A/1	3
210003660	6A/2	3
210003660	2PA/1	37
210003660	2PB/1	37
210003660	2PBB/1	37
210003660	2PBD/1	2
210003660	2PCB/1	20
210003668	1A/1	39
210003668	1A/2	39
210003668	1A/3	39
210003668	1A/4	39
210003668	3A/1	8
210003668	3A/2	8
210003670	3J/1	1.6
210003670	3J/2	1.6
210003684	7D/1	4
210003690	2BE/1	13
210003690	2BE/3	13
210003690	2BE/5	13
210003700	2AA/1	1.25
210003700	2AB/1	6
210003700	2ABA/1	6
210003700	2ABA/2	6
210003700	2ABA/3	6
210003700	2ABA/4	6
210003700	2ABA/5	6
210003700	2ABB/1	6
210003700	2ABB/2	6
210003700	2ABB/3	6
210003700	2ABB/4	6
210003700	2ABB/5	6
210003700	2BA/1	35
210003700	2BBA/1	6
210003700	2BBA/2	6
210003700	2BBA/4	6
210003700	2BBAA/1	6
210003700	2BBAA/2	6
210003700	2BBAB/1	6
210003700	2BBAB/2	6
210003700	2BBB/1	6
210003700	2BBB/2	6
210003700	2BB/4	6
210003700	2BBBA/1	6
210003700	2BBBA/2	6
210003700	2BBBB/1	6
210003700	2BBBB/2	6
210003700	2FC/1	7

INDICE NUMÉRICO/ NUMERICAL INDEX/ INDICE NUMERICO

210003700	2G/1	41
210003700	2G/2	41
210003700	2G/3	41
210003700	2OA/1	5
210003700	2OA/2	5
210003700	2OB/1	5
210003700	2OB/2	5
210003710	2AA/1	7
210003710	2AC/1	7
210003710	2BA/1	15
210003710	2D/1	1.16
210003710	2D/1	9
210003710	2D/2	1.16
210003710	2D/2	9
210003710	2G/1	12
210003710	2G/2	12
210003710	2G/3	12
210003710	2I/1	23
210003710	2I/2	23
210003710	2PA/1	25
210003710	2PB/1	25
210003710	2PBC/1	25
210003710	2PCC/1	3
210003710	3FA/1	10
210003710	3FB/1	10
210003718	6E/1	11
210003718	6E/2	11
210003718	2G/1	38
210003718	2G/2	38
210003718	2G/3	38
210003720	2BE/2	10
210003720	2BE/4	10
210003720	2BE/6	10
210003720	2BE/7	6
210003720	2BE/8	10
210003720	2BE/9	6
210003720	2FB/1	9
210003730	2ABA6/	6
210003730	2ABB/6	6
210003730	2BBAA/3	6
210003730	2BBAB/3	6
210003730	2BBBA/3	6
210003730	2BBBB/3	6
210003800	5M/1	17
210003800	5M/2	17
210003800	2PA/1	23
210003800	2PB/1	23
210003800	2PBC/1	23
210003800	3A/1	19
210003810	6E/1	15
210003810	6E/2	15
210003810	5G/2	27
210003810	5G/3	27
210003810	5H/1	1.20
210003810	5H/2	1.20
210003810	5HA/1	1.20
210003810	5HA/2	1.20
210003810	5M/1	3
210003810	5QA/1	6
210003810	2AA/1	1.10
210003810	2AA/2	7
210003810	2AA/3	7
210003810	2AA/4	7
210003810	2AA/5	7
210003810	2AA/6	7
210003810	2BA/1	21
210003810	2BA/2	9
210003810	2BA/3	9
210003810	2BA/4	9
210003810	2I/1	14
210003810	2I/2	14
210003810	2L/1	18
210003810	2L/2	18
210003810	2OA/1	11
210003810	2OA/2	11
210003810	2OB/1	11
210003810	2OB/2	11
210003810	2SB/1	3.2
210003810	2SB/1	10
210003810	3I/1	6
210003810	3I/2	6
210003830	5G/4	54
210003830	5G/5	54
210003830	1F/1	34
210003830	1F/2	34
210003830	1F/3	34
210003830	2BA/1	23
210003830	2BA/2	11
210003830	2BA/3	11
210003830	2BA/4	11
210003830	2M/1	2
210003830	2M/2	2
210003830	2OA/1	8
210003830	2OA/2	8
210003830	2OB/1	8
210003830	2OB/2	8
210003830	2PA/1	27
210003830	2PB/1	27
210003830	2PBA/1	7
210003830	2PBC/1	27
210003830	2PCA/1	6
210003830	2PCC/1	6
210003830	2R/2	5
210003830	2SA/1	2
210003830	2SA/1	7
210003830	3I/1	18
210003830	3I/2	18
210003840	2J/1	25
210003840	2N/1	3
210003840	2PA/1	7
210003840	2PB/1	7
210003840	2Q/1	7
210003840	2Q/1	18
210003840	2R/1	5
210003840	3HA/1	14
210003840	3HB/1	14
210003840	3J/3	26
210003843	1F/2	48
210003843	1F/3	48
210003844	2FD/1	7
210003844	2FEE/1	18
210003844	2G/1	24
210003844	2G/2	24
210003844	2G/3	24
210003844	2H/1	15
210003844	2SB/1	5
210003850	2AA/1	2
210003850	2AC/1	9
210003850	2BA/1	9
210003850	2BE/1	15
210003850	2BE/3	15
210003850	2BE/5	15
210003860	5D/1	18
210003860	5D/3	18
210003860	5D/5	18
210003860	2G/1	23
210003860	2G/2	23
210003860	2G/3	23
210003860	2K/1	2
210003863	5NB/1	75
210003864	5QB/1	20
210003864	5QB/2	8
210003890	6C/1	10
210003890	5QA/2	16
210003890	1A/2	54
210003890	1A/3	54
210003890	1A/4	54
210003890	2AA/1	1.12
210003890	2AA/2	9
210003890	2AA/3	9
210003890	2AA/4	9
210003890	2AA/5	9
210003890	2AA/6	9
210003890	2H/1	4
210003890	2M/1	21
210003890	2M/2	21
210003900	5G/1	21
210003900	5G/2	21
210003900	5G/3	21
210003900	5G/4	21
210003900	5G/5	21
210003900	5I/1	41
210003900	5I/2	41
210003900	5I/3	32
210003900	5I/4	41
210003900	5I/5	32
210003900	5I/6	41
210003900	5I/7	32
210003900	5NC/1	79
210003900	5NC/3	79
210003900	5NC/5	79
210003900	1A/1	8
210003900	1A/2	8
210003900	1A/3	8
210003900	1A/4	8
210003900	1B/1	25
210003900	1B/2	25
210003900	1B/3	25
210003900	1B/4	25
210003900	1B/5	25
210003900	1B/6	25
210003900	2D/1	1.2
210003900	2D/2	1.2
210003900	3HB/1	19
210003900	3I/1	55

INDICE NUMÉRICO/ NUMERICAL INDEX/ INDICE NUMERICO

210003900	3I/2	55
210003908	2K/1	11
210003910	5H/1	1.8
210003910	5H/2	1.8
210003910	5HA/1	1.8
210003910	5HA/2	1.8
210003910	5I/1	46
210003910	5I/2	46
210003910	5I/4	46
210003910	5I/6	46
210003910	5L/1	13
210003910	5L/2	13
210003910	5L/3	13
210003910	2D/1	2
210003910	2D/2	2
210003910	2FD/1	17
210003910	2FEB/1	7
210003910	2FED/1	8
210003910	2J/1	23
210003910	2M/1	19
210003910	2M/2	19
210003910	2PA/1	31
210003910	2PB/1	31
210003910	2PBC/1	31
210003910	2PCC/1	17
210003910	3FA/1	19
210003910	3FB/1	19
210003910	3HB/1	18
210003910	3I/1	9
210003910	3I/2	9
210003910	3J/1	1.2
210003910	3J/2	1.2
210003920	5K/2	20
210003920	5K/4	20
210003920	5K/6	20
210003920	5K/8	20
210003920	5NA/1	71
210003920	5NB/1	71
210003920	5QB/2	15
210003920	2FEE/1	9
210003920	2L/1	24
210003920	2L/2	24
210003920	3A/2	19
210003920	3DI/2	4
210003920	3DI/3	4
210003920	3EK/2	4
210003920	3EK/3	4
210003920	3HA/1	4
210003920	3HB/1	4
210003930	5K/7	23
210003930	5K/9	23
210003930	2FA/1	4
210003930	2FA/2	4
210003930	2FEA/1	4
210003930	2PA/1	28
210003930	2PB/1	28
210003930	2PBC/1	28
210003930	2PCC/1	9
210003931	2J/1	19
210003940	5I/1	42
210003940	5I/2	42
210003940	5I/3	34
210003940	5I/4	42
210003940	5I/5	34
210003940	5I/6	42
210003940	5I/7	34
210003970	2I/1	25
210003970	2I/2	25
210003970	3A/1	12
210003970	3A/2	12
210003985	1A/1	47
210003985	1A/2	47
210003985	1A/3	47
210003985	1A/4	47
210004040	5NC/2	79
210004040	5NC/4	79
210004040	5NC/6	79
210004040	1I/1	66
210004040	1I/2	66
210004040	2PA/1	14
210004040	2PB/1	14
210004040	2PBB/1	14
210004040	2PCB/1	7
210004040	2Q/1	14
210004040	3HA/1	17
210004040	3HB/1	17
210004040	4BA/1	5
210004050	1B/1	24
210004050	1B/2	24
210004050	1B/3	24
210004050	1B/4	24
210004050	1B/5	24
210004050	1B/6	24
210004050	1D/1	33
210004050	1D/2	33
210004050	2C/1	2
210004050	3A/1	16
210004050	3A/2	16
210004060	3A/1	22
210004060	3A/2	22
210004070	1A/1	44
210004070	1A/2	44
210004070	1A/3	44
210004070	1A/4	44
210004070	3I/1	30
210004070	3I/2	30
210004070	4BA/1	6
210004080	5I/1	31
210004080	5I/2	31
210004080	5I/3	19
210004080	5I/4	31
210004080	5I/5	19
210004080	5I/6	31
210004080	5I/7	19
210004098	1A/1	35
210004098	1A/2	35
210004098	1A/3	35
210004098	1A/4	35
210004098	2E/1	13
210004098	2E/2	13
210004098	2E/3	13
210004098	2E/4	13
210004098	2E/5	13
210004098	2E/6	13
210004098	2E/7	13
210004098	2E/8	13
210004100	2H/1	6
210004180	1C/1	16
210004180	1C/2	16
210004180	1G/1	5
210004180	4AA/1	8
210004180	4AA/2	8
210004180	4AB/1	8
210004180	4AB/2	8
210004195	5H/1	5
210004195	5H/2	5
210004195	5H/3	5
210004195	5H/4	5
210004195	5I/1	4
210004195	5I/2	4
210004195	5I/3	35
210004195	5I/4	4
210004195	5I/5	35
210004195	5I/6	4
210004195	5I/7	35
210004195	1B/1	22
210004195	1B/2	22
210004195	1B/3	22
210004195	1B/4	22
210004195	1B/5	22
210004195	1B/6	22
210004195	3J/1	2
210004195	3J/2	2
210004195	3J/3	2
210004197	1G/1	2
210004358	2AA/1	1.18
210004358	2AA/2	15
210004358	2AA/3	15
210004358	2AA/4	15
210004358	2AA/5	15
210004358	2AA/6	15
210004358	2BA/1	7
210004358	2BA/2	4
210004358	2BA/3	4
210004358	2BA/4	4
210004360	2BE/2	15
210004360	2BE/4	15
210004360	2BE/6	15
210004360	2BE/8	15
210004360	2BEA/1	8
210004360	2BEA/2	8
210004370	5M/2	19
210004370	2BE/2	19
210004370	2BE/4	19
210004370	2BE/6	19
210004370	2BE/8	19
210004370	2BEA/1	10
210004370	2BEA/2	10
210004472	5NB/1	76
210004577	2ABB/1	17
210004577	2ABB/2	17
210004577	2ABB/3	17
210004577	2ABB/4	17

INDICE NUMÉRICO/ NUMERICAL INDEX/ INDICE NUMERICO

210004577	2ABB/5	17
210004577	2ABB/6	17
210004577	2BBA/2	17
210004577	2BBA/4	17
210004577	2BBAB/ 1	17
210004577	2BBAB/ 2	17
210004577	2BBAB/ 3	17
210004577	2BBB/2	17
210004577	2BB/4	17
210004577	2BBBB/ 1	17
210004577	2BBBB/ 2	17
210004577	2BBBB/ 3	17
210004580	5H/1	1.6
210004580	5H/2	1.6
210004580	5HA/1	1.6
210004580	5HA/2	1.6
210004583	3HA/1	10
210004593	1G/1	4
210004599	2AB/1	16
210004599	2ABA/1	16
210004599	2ABA/2	16
210004599	2ABA/3	16
210004599	2ABA/4	16
210004599	2ABA/5	16
210004599	2ABA6/	16
210004599	2BBA/1	16
210004599	2BBAA/ 1	16
210004599	2BBAA/ 2	16
210004599	2BBAA/ 3	16
210004599	2BBBA/ 1	16
210004599	2BBBA/ 2	16
210004599	2BBBA/ 3	16
210004606	2G/1	27
210004606	2G/2	27
210004606	2G/3	27
210004621	2ABB/1	10
210004621	2ABB/2	10
210004621	2ABB/3	10
210004621	2ABB/4	10
210004621	2ABB/5	10
210004621	2ABB/6	10
210004621	2BBA/2	10
210004621	2BBA/4	10
210004621	2BBAB/ 1	10
210004621	2BBAB/ 2	10
210004621	2BBAB/ 3	10
210004621	2BBB/2	10
210004621	2BB/4	10
210004621	2BBBB/ 1	10
210004621	2BBBB/ 2	10
210004621	2BBBB/ 3	10
210004623	2L/1	10
210004623	2L/2	10
210005000	2FB/1	24
210005005	4AA/1	15
210005005	4AA/2	15
210005005	4AB/1	15
210005005	4AB/2	15
210005020	2FB/1	25
210005500	2D/1	15
210005500	2D/2	15
210005525	1A/1	32
210005525	1A/2	32
210005525	1A/3	32
210005525	1A/4	32
210005744	2D/2	1.10.2
210005744	2Q/1	21
210005750	7D/1	6
210005750	6B/1	15.5
210005750	6B/2	15.5
210005750	2AA/1	1.9
210005750	2AC/1	2
210005750	2BA/1	20
210005755	6A/1	20
210005755	6A/2	20
210005755	6E/1	13
210005755	6E/2	13
210005755	5G/4	53
210005755	5G/5	53
210005755	5HA/1	1.25
210005755	5HA/2	1.25
210005755	1F/1	37
210005755	1F/2	37
210005755	1F/3	37
210005755	2ABA6/	22
210005755	2AD/1	11
210005755	2AD/2	15
210005755	2BBAA/ 3	22
210005755	2BBBA/ 3	22
210005755	2BD/1	15
210005755	2BD/3	15
210005755	2BD/5	15
210005755	2BE/1	8
210005755	2BE/1	56
210005755	2BE/2	8
210005755	2BE/3	8
210005755	2BE/3	56
210005755	2BE/4	8
210005755	2BE/5	8
210005755	2BE/5	56
210005755	2BE/6	8
210005755	2BE/7	5
210005755	2BE/8	8
210005755	2BE/9	5
210005755	2BG/1	1.4
210005755	2D/1	1.18
210005755	2D/1	11
210005755	2D/2	1.18
210005755	2D/2	11
210005755	2FB/1	7
210005755	2G/1	36
210005755	2G/2	36
210005755	2G/3	36
210005755	2OA/1	7
210005755	2OA/2	7
210005755	2OB/1	7
210005755	2OB/2	7
210005755	2PA/1	19
210005755	2PB/1	19
210005755	2PBC/1	19
210005755	2PCC/1	5
210005756	5L/3	15
210005760	6E/1	17
210005760	6E/2	17
210005760	5G/1	26
210005760	5G/2	26
210005760	5G/3	26
210005760	5G/4	26
210005760	5G/4	56
210005760	5G/5	26
210005760	5G/5	56
210005760	5J/2	32
210005760	5J/4	32
210005760	5J/6	32
210005760	5J/7	33
210005760	5J/8	32
210005760	5J/9	33
210005760	5NB/1	77
210005760	5QB/1	23
210005760	5QB/2	9
210005760	2AA/1	5.3
210005760	2AA/1	8.3
210005760	2ABA6/	20
210005760	2AC/1	5.3
210005760	2AC/1	8.3
210005760	2BA/1	12.3
210005760	2BA/1	17.3
210005760	2BBAA/ 3	20
210005760	2BBBA/ 3	20
210005760	2D/1	8
210005760	2D/2	8
210005760	2FD/1	6
210005760	2FED/1	4
210005760	2FEE/1	20
210005760	2G/1	14
210005760	2G/2	14
210005760	2G/3	14
210005760	2H/1	16
210005760	2J/1	27
210005760	2M/1	4
210005760	2M/2	4
210005760	2N/1	5
210005760	2PA/1	8
210005760	2PB/1	8
210005760	2PBA/1	8
210005760	2PBC/1	8
210005760	2PCA/1	8

INDICE NUMÉRICO/ NUMERICAL INDEX/ INDICE NUMERICO

210005760	2PCC/1	16
210005760	2Q/1	8
210005760	2R/1	6
210005760	2SA/1	4
210005760	2SB/1	3.4
210005760	2SB/1	4
210005760	3I/1	40
210005760	3I/2	40
210005765	6A/1	18
210005765	6A/2	18
210005765	6B/1	13
210005765	6B/2	13
210005765	6C/1	6
210005765	6E/1	21
210005765	6E/2	21
210005765	5H/1	19
210005765	5H/2	19
210005765	5H/3	19
210005765	5H/4	19
210005765	5I/1	37
210005765	5I/1	44
210005765	5I/2	37
210005765	5I/2	44
210005765	5I/3	26
210005765	5I/3	33
210005765	5I/4	37
210005765	5I/4	44
210005765	5I/5	26
210005765	5I/5	33
210005765	5I/6	37
210005765	5I/6	44
210005765	5I/7	26
210005765	5I/7	33
210005765	5K/2	18
210005765	5K/4	18
210005765	5K/6	18
210005765	5K/8	18
210005765	5L/1	15
210005765	5L/2	15
210005765	5QA/2	14
210005765	5QB/2	14
210005765	2FC/1	3
210005765	2FD/1	18
210005765	2FEB/1	8
210005765	2FED/1	9
210005765	2FEE/1	11
210005765	2G/1	20
210005765	2G/2	20
210005765	2G/3	20
210005765	2J/1	21
210005765	2K/1	15
210005765	2L/1	16
210005765	2L/2	16
210005765	3FA/1	21
210005765	3FB/1	21
210005765	3J/1	8
210005765	3J/2	8
210005765	3J/3	8
210005765	3K/1	10
210005770	1A/1	33
210005770	1A/2	33
210005770	1A/3	33
210005770	1A/4	33
210005770	1EB/1	17
210005770	1EB/2	17
210005770	1I/1	7
210005770	1I/2	7
210005770	2E/1	14
210005770	2E/2	14
210005770	2E/3	14
210005770	2E/4	14
210005770	2E/5	14
210005770	2E/6	14
210005770	2E/7	14
210005770	2E/8	14
210005770	2H/1	7
210005770	4BA/1	9
210005777	4AA/1	13
210005777	4AB/1	13
210005777	4AB/2	13
210005778	1A/1	42
210005778	1A/2	42
210005778	1A/3	42
210005778	1A/4	42
210005778	3A/1	10
210005778	3A/2	10
210006225	3I/1	19
210006225	3I/2	19
210006234	5J/1	23
210006234	5J/2	23
210006234	5J/3	23
210006234	5J/4	23
210006234	5J/5	23
210006234	5J/6	23
210006234	5J/7	23
210006234	5J/8	23
210006234	5J/9	23
210006236	3GB/1	2
210006245	5D/1	14
210006245	5D/2	14
210006245	5D/3	14
210006245	5D/4	14
210006245	5D/5	14
210006245	5D/6	14
210006245	5D/7	14
210006245	5D/8	14
210006245	5D/9	14
210006245	5E/1	10
210006245	5E/2	10
210006245	5E/3	10
210006245	5E/4	10
210006245	5E/5	10
210006245	5E/6	10
210006245	5E/7	10
210006245	5E/8	10
210006245	5E/9	10
210006370	6A/1	6
210006370	6A/2	6
210006880	2BC/1	13
210006880	2BC/2	13
210006880	2BC/3	11
210006880	2BC/4	13
210006880	2BC/5	11
210007036	1I/1	5
210007036	1I/2	5
210007042	2AA/1	1.20
210007042	2AA/2	17
210007042	2AA/3	17
210007042	2AA/4	17
210007042	2AA/5	17
210007042	2AA/6	17
210007042	2AD/1	3
210007042	2AD/2	3
210007042	2AE/1	3
210007042	2AE/2	3
210007042	2AE/3	2
210007042	2AF/1	2
210007042	2BF/1	3
210007042	2BF/2	3
210007042	2BF/3	3
210007042	2BG/1	2
210007042	2BH/1	3
210007042	2BIA/1	2
210007042	2BIB/1	2
210007042	2C/1	1.5
210007064	1A/1	36
210007064	1A/2	36
210007064	1A/3	36
210007064	1A/4	36
210007064	1EA/1	5
210007064	1EA/2	5
210007064	1EB/1	5
210007064	1EB/2	5
210007068	4DB/1	2
210007068	4EB/1	5
210007069	4CB/1	4
210007069	4EC/1	4
210007070	3DF/1	30
210007070	3DF/2	30
210007070	3EF/1	33
210007070	3EF/2	33
210007071	4EF/1	7
210007072	4EF/1	8
210007073	4CB/1	2
210007073	4EC/1	2
210007074	3DF/1	29
210007074	3DF/2	29
210007074	3EF/1	32
210007074	3EF/2	32
210007074	3EG/1	3
210007076	4CB/1	3
210007076	4EC/1	3
210007079	7D/1	2
210007079	2AD/1	19
210007079	2AD/2	13
210007079	2AF/1	5
210007079	2BF/1	13
210007079	2BF/2	13
210007079	2BF/3	13
210007088	2D/1	12
210007088	2D/2	12
210007089	2N/1	1.3
210007089	2N/1	2.3

INDICE NUMÉRICO/ NUMERICAL INDEX/ INDICE NUMERICO

210007091	2BC/1	12.9
210007091	2BC/2	12.9
210007091	2BC/4	12.9
210007091	2BCA/1	9
210007091	2BCA/2	9
210007092	5H/1	1.4
210007092	5H/2	1.4
210007092	5HA/1	1.4
210007092	5HA/2	1.4
210007093	5H/1	1.12
210007093	5H/2	1.12
210007093	5HA/1	1.12
210007093	5HA/2	1.12
210007094	5LA/1	16
210007094	5LA/2	16
210007094	2AD/1	10
210007094	2AD/2	20
210007095	5LA/1	17
210007095	5LA/2	17
210007095	2BA/2	17
210007095	2BA/3	17
210007095	2BA/4	17
210007097	2SB/1	7.1
210007097	2SB/1	8.1
210007102	5G/1	25
210007102	5G/2	25
210007102	5G/3	25
210007102	5G/4	25
210007102	5G/5	25
210007103	2AD/1	4
210007103	2BF/1	4
210007103	2BF/2	4
210007103	2BF/3	4
210007103	2BIA/1	1.3
210007103	2BIB/1	1.3
210007104	6DA/1	4.6
210007104	6DB/1	8.6
210007141	5NA/1	17
210007174	2ABA6/	14
210007174	2BBAA/3	14
210007174	2BBBA/3	14
210007175	2ABA6/	12
210007175	2BBAA/3	12
210007175	2BBBA/3	12
210100126	6B/1	15.2
210100126	6B/2	15.2
210100130	6B/1	1.1
210100130	6B/2	1.1
210100359	2Q/1	28
210100552	6B/1	15.1
210100552	6B/2	15.1
210101203	6C/1	7
210101382	2Q/1	27
210101705	6A/1	12
210101705	6A/2	12
210101706	6A/1	10
210101706	6A/2	10
210101797	6A/1	15
210101797	6A/2	15
210101798	6A/2	11
210101946	6A/1	17
210101946	6A/2	17
210101959	6A/2	26
210101988	6A/1	14
210101988	6A/2	14
210101989	6A/1	16
210101989	6A/2	16
210101994	6A/2	27
210102170	2PBD/1	6
210200290	2H/1	13
210200467	4EF/1	1
210300003	3FA/1	15
210300003	3FB/1	15
210300104	3I/2	15
210300170	3FA/1	14
210300170	3FB/1	14
210300511	5G/2	30
210300511	5G/3	30
210301279	5G/2	32
210301279	5G/3	32
210301279	5G/4	39
210301279	5G/5	39
210301544	3A/1	28
210301544	3A/2	28
210301544	3B-05/1	22
210301678	3I/1	22
210301678	3I/2	22
210301704	3J/3	29
210302140	8G/1	5
210302593	2PB/1	1.6
210302593	2PBB/1	45
210302679	5QA/2	33
210302679	5QB/2	33
210400166	4CA/1	4
210400194	5H/1	3.1
210400194	5H/1	21.1
210400194	5H/2	3.1
210400194	5H/2	21.1
210400194	5H/3	3.1
210400194	5H/4	3.1
210400196	4DC/1	4
210400251	3BC/1	10.1
210400251	3EC/1	3.1
210400251	4CA/1	3.1
210400251	4CH/1	9.1
210400251	4EG/1	18.1
210400296	3J/3	31
210400537	5H/2	1.22
210400537	5HA/1	1.22
210400537	5HA/2	1.22
210401113	3J/3	30.3
210401264	4CA/1	14
210401268	3DG/1	12
210401268	3DG/2	12
210401268	3EH/1	12
210401268	3EH/2	12
210401270	4CC/1	7
210401270	4CC/2	7
210401271	4CA/1	21
210401272	4CD/1	4
210401274	4CD/1	12
210401276	3EG/1	9
210401278	3DF/1	31
210401278	3DF/2	31
210401278	3EF/1	34
210401278	3EF/2	34
210401287	3DD/1	1
210401287	3DD/2	1
210401287	3ED/1	1
210401287	3ED/2	1
210401287	3EG/1	12
210401290	3EJ/1	2
210401290	3EJ/2	2
210401305	5DA/1	3
210401305	5DA/3	3
210401316	3J/3	30.5
211000469	2PA/1	2
211000469	2PB/1	2
211000469	2PBB/1	2
211000469	2PCB/1	3
211000469	2Q/1	2
211001131	3J/1	20
211001131	3J/2	20
211001131	3J/3	20
211001132	2Q/1	25
211001148	5G/3	33
211001417	8G/1	3
211001838	8G/1	4
211001978	2PCC/1	1.7
211001981	2PCC/1	1.5
211002123	2PCC/1	1.10
211002165	2PCC/1	1.2
211100388	4DA/1	7
211100388	4EA/1	11
211200000	5D/1	20
211200000	5D/2	20
211200000	5D/3	20
211200000	5D/4	20
211200000	5D/5	20
211200000	5D/6	20
211200000	5D/7	20
211200000	5D/8	20
211200000	5D/9	20
211200000	5E/1	13
211200000	5E/2	13
211200000	5E/3	13
211200000	5E/4	13
211200000	5E/5	13
211200000	5E/6	13
211200000	5E/7	13
211200000	5E/8	13
211200000	5E/9	13
211200000	5EA/2	1
211200000	5EA4/	1
211200000	5F/1	2.1
211200000	5F/2	2.1
211200000	5F/2	13
211200000	5F/3	2.1
211200000	5F/4	2.1
211200000	5F/4	13
211200000	5FA/2	1
211200000	5FA/4	1
211200000	5J/1	26
211200000	5J/2	26
211200000	5J/3	26

INDICE NUMÉRICO/ NUMERICAL INDEX/ INDICE NUMERICO

211200000	5J/4	26
211200000	5J/5	26
211200000	5J/6	26
211200000	5J/7	26
211200000	5J/8	26
211200000	5J/9	26
211200000	5K/1	20
211200000	5K/2	16
211200000	5K/3	20
211200000	5K/4	16
211200000	5K/5	20
211200000	5K/6	16
211200000	5K/7	16
211200000	5K/8	16
211200000	5K/9	16
211200000	5NAA/1	9
211200000	1A/1	14
211200000	1A/2	14
211200000	1A/3	14
211200000	1A/4	14
211200000	1B/1	10
211200000	1B/2	10
211200000	1B/3	10
211200000	1B/4	10
211200000	1B/5	10
211200000	1B/6	10
211200000	1D/1	6
211200000	1D/2	6
211200000	1EA/1	3
211200000	1EA/2	3
211200000	1EB/1	3
211200000	1EB/2	3
211200000	1F/1	39
211200000	1F/2	39
211200000	1F/3	39
211200000	1I/1	4
211200000	1I/2	4
211200000	2L/1	11
211200000	2L/2	11
211200000	2M/1	33
211200000	2M/2	33
211200001	1C/1	8
211200001	1C/2	8
211200001	1D/1	42
211200001	1D/2	42
211200001	1F/1	3
211200001	1F/2	3
211200001	1F/3	3
211200001	1I/1	65
211200001	1I/2	65
211200004	2L/1	22.1
211200004	2L/2	22.1
211200020	5D/1	21
211200020	5D/2	21
211200020	5D/3	21
211200020	5D/4	21
211200020	5D/5	21
211200020	5D/6	21
211200020	5D/7	21
211200020	5D/8	21
211200020	5D/9	21

211200020	1F/1	43
211200020	1F/2	43
211200020	1F/3	43
211200020	4AA/1	3
211200020	4AA/2	3
211200020	4AB/1	3
211200020	4AB/2	3
211200020	4DA/1	2
211200037	5C/1	9
211200037	5C/2	9
211200037	5C/3	9
211200037	5C/4	9
211200037	5C/5	9
211200037	5C/6	9
211200037	5NC/2	6
211200037	5NC/4	6
211200037	5NC/6	6
211400004	2K/1	10
211400101	3HA/1	12
211400101	3HB/1	12
211400120	2Q/1	5
211400174	5HA/1	1.14
211400174	5HA/2	1.14
211400174	2AA/2	22
211400174	2AA/3	22
211400174	2AA/4	22
211400174	2AA/5	22
211400174	2AA/6	22
211400187	2AE/1	2
211400187	2AE/2	2
211400187	2BH/1	2
211400187	2BIA/1	3
211400187	2BIB/1	3
211400223	5G/2	33
211400223	3FA/1	6
211400223	3FB/1	6
211400243	5H/1	3
211400243	5H/2	3
211400243	5H/3	3
211400243	5H/4	3
211400245	2D/1	1.10
211400245	2D/2	1.10
212000611	3I/1	15
212000627	2I/1	17
212000627	2I/2	17
212000628	2I/1	18
212000628	2I/2	18
212000629	2I/1	19
212000629	2I/2	19
212000630	2I/1	20
212000630	2I/2	20
212000631	2I/1	21
212000631	2I/2	21
212000697	6E/1	8
212000697	6E/2	8
212000697	3GA/1	13
212000697	3GB/1	13
212000700	6A/1	25
212000700	6A/2	25
212000700	6F/1	49
212001959	5H/1	21

212001959	3J/1	18
212002316	3J/3	27
212002317	3J/3	28
212002710	2I/1	28
212002711	2I/1	29
212002712	2I/1	30
212003681	2BE/2	16
212003681	2BE/4	16
212003681	2BE/6	16
212003681	2BE/8	16
212003681	2BEA/1	9
212003681	2BEA/2	9
212004159	2BE/2	26
212004159	2BE/4	26
212004159	2BE/6	26
212004159	2BE/8	26
212004159	2BEA/1	15
212004159	2BEA/2	15
212004165	2BE/2	9
212004165	2BE/4	9
212004165	2BE/6	9
212004165	2BE/8	9
212004165	2BEA/1	6
212004165	2BEA/2	6
212004169	2BE/2	22
212004169	2BE/4	22
212004169	2BE/6	22
212004169	2BE/8	22
212004169	2BEA/1	11
212004169	2BEA/2	11
212006417	2BD/1	11
212006417	2BD/3	11
212006417	2BD/5	11
212006417	2BE/1	53
212006417	2BE/3	53
212006417	2BE/5	53
212006417	2D/1	1.15
212006417	2D/2	1.15
212008826	3K/1	7
212008827	5G/1	10
212008827	5G/2	10
212008827	5G/3	10
212008827	5G/4	10
212008827	5G/5	10
212008827	5J/1	25
212008827	5J/3	25
212008827	5J/5	25
212008827	5K/1	18
212008827	5K/3	18
212008827	5K/5	18
212008827	2OA/1	14
212008827	2OA/2	14
212008827	2OB/1	14
212008827	2OB/2	14
212009242	2AB/1	3
212009242	2BBA/1	3
212009775	5C/1	7
212009775	5C/3	7
212009775	5C/5	7
212009775	5D/1	13
212009775	5D/2	13

INDICE NUMÉRICO/ NUMERICAL INDEX/ INDICE NUMERICO

212009775	5D/3	13
212009775	5D/4	13
212009775	5D/5	13
212009775	5D/6	13
212009775	5D/8	13
212009775	5E/1	9
212009775	5E/2	9
212009775	5E/3	9
212009775	5E/4	9
212009775	5E/5	9
212009775	5E/6	9
212009775	5E/8	9
212009775	5F/1	12
212009775	5F/3	12
212009775	5G/1	15
212009775	5G/2	15
212009775	5G/3	15
212009775	5G/4	15
212009775	5G/5	15
212009775	5H/1	24
212009775	5H/2	24
212009775	5H/3	24
212009775	5H/4	24
212009775	5J/1	24
212009775	5J/3	24
212009775	5J/5	24
212009775	5K/1	17
212009775	5K/3	17
212009775	5K/5	17
212009775	3K/1	6
212300541	4FC/1	2
212300542	4FG/1	2
212300542	4FJ/1	2
212300543	4FA/1	2
212300543	4FB/1	2
212300544	4FF/1	2
212300544	4FI/1	2
212300545	4FH/1	2
212300545	4FL/1	2
212300546	4FA/1	3
212300546	4FB/1	3
212300558	4FM/1	2
217000012	5QB/1	18
217000105	5NC/1	62
217000105	5NC/3	62
217000105	5NC/5	62
217000106	5NC/1	61
217000106	5NC/3	61
217000106	5NC/5	61
217000158	5NC/1	60
217000158	5NC/3	60
217000158	5NC/5	60
217000209	5G/4	40
217000209	5G/5	40
217000237	5NC/2	4
217000237	5NC/4	4
217000237	5NC/6	4
217002242	5NC/2	9
217002242	5NC/4	9
217002242	5NC/6	9
218000039	5H/1	25
218000039	5H/2	25
218000039	5H/3	25
218000039	5H/4	25
218000039	3J/1	21
218000039	3J/2	21
218000563	6E/1	25
218000563	6E/2	25
218001338	2PCD/1	8
218002035	1A/1	30
218002035	1A/2	30
218002035	1A/3	30
218002035	1A/4	30
218002301	2PA/1	5
218002301	2PB/1	5
218002301	2PBB/1	5
218002301	2PCB/1	6
218002355	5G/2	31
218002355	5G/3	31
218002355	3FA/1	20
218002355	3FB/1	20
218002539	3J/3	30.2
218002550	2R/1	2
218002550	2R/2	2
218002802	2AB/1	2
218002802	2ABA/2	2
218002802	2ABA/4	2
218002802	2ABB/2	2
218002802	2ABB/4	2
218002802	2BBA/1	2
218002802	2BBA/2	2
218002802	2BBA/4	2
218002820	2PA/1	1.2
218002820	2PB/1	1.2
218002821	2PA/1	1.1
218002821	2PB/1	1.1
218002821	2PBC/1	46
218002821	2PCC/1	1.4
218003635	2BE/1	24
218003635	2BE/2	24
218003635	2BE/3	24
218003635	2BE/4	24
218003635	2BE/5	24
218003635	2BE/6	24
218003635	2BE/8	24
218003635	2BEA/1	13
218003635	2BEA/2	13
218003641	2BE/1	14
218003641	2BE/3	14
218003641	2BE/5	14
218003642	2BE/1	9
218003642	2BE/3	9
218003642	2BE/5	9
218003809	8G/1	2
218003811	8G/1	6
218003895	2Q/1	22
218003970	2PA/1	1.5
218003970	2PB/1	1.5
218003970	2PBB/1	44
218003972	2PBD/1	8
218003981	2PBD/1	7
218004308	2PCD/1	5
218004326	2PCD/1	7
218004330	2PCD/1	3
218004331	2PBC/1	47
218004331	2PCC/1	1.3
218004339	2PCD/1	2
218004354	2PCC/1	1.8
218004355	2PCD/1	6
218004356	2PCC/1	1.6
218004357	2PCC/1	1.9
218004358	2PCD/1	1
218004360	2PCB/1	17
218004362	2PCD/1	4
218004397	2PCC/1	1.11
218004412	8A/3	10
218004432	3J/3	30.4
218004433	3J/3	30.7
218004434	3J/3	30.6
219000000	4E/1	0
219000001	4D/1	0
219000002	4C/1	0
219000003	3D/1	0
219000004	3E/1	0
219000007	5EA/1	0
219000007	5EA/3	0
219000008	5FA/1	0
219000008	5FA/3	0
219000009	5BA/3	0
219000010	5KA/1	0
219000010	5KA/3	0
219000011	5JA/1	0
219000011	5JA/3	0
219000014	4FC/1	1
219000014	4FD/1	1
219000014	4FQ/1	1
219000015	4FA/1	1
219000015	4FO/1	1
219000016	4FI/1	1
219000016	4FJ/1	1
219000016	4FL/1	1
219000016	4FM/1	1
219000020	5CA/1	18
219000020	5CA/2	9.1
219000020	5CA/3	18
219000020	5CA/4	9.1
219000020	5CA/5	18
219000020	5CA/6	9.1
219000021	2PA/1	1
219000022	5G/1	6
219000022	5G/2	6
219000024	2SB/1	0
219000027	5L/1	1
219000027	5L/2	1
219000027	5L/3	1
219000031	4EB/1	19
219000032	4DB/1	16
219000033	4CA/1	10
219000033	4EA/1	4
219000034	4EA/1	9
219000035	3EG/1	2
219000037	3BC/1	10
219000037	3EC/1	3
219000037	4CA/1	3
219000037	4CH/1	9
219000037	4EG/1	18
219000038	4EB/1	16
219000039	4EC/1	5
219000040	4DA/1	5

INDICE NUMÉRICO/ NUMERICAL INDEX/ INDICE NUMERICO

219000040	4EA/1	7
219000041	4CB/1	5
219000042	4DA/1	9
219000042	4EA/1	1
219000043	4DA/1	4
219000043	4EA/1	5
219000044	4DA/1	8
219000044	4EA/1	12
219000045	4DB/1	15
219000045	4EB/1	6
219000047	4CA/1	13
219000048	3DB/1	2
219000048	3EB/1	3
219000050	4CC/1	6
219000050	4CC/2	6
219000051	3I/2	1
219000052	4FF/1	1
219000052	4FG/1	1
219000052	4FH/1	1
219000055	4FB/1	1
219000056	4BA/1	1
219000056	4BB/1	1
219000057	4BA/1	3
219000058	4AB/1	14
219000058	4AB/2	14
219000059	4FI/1	4
219000059	4FJ/1	4
219000059	4FL/1	4
219000059	4FM/1	4
219000060	4FC/1	3
219000060	4FE/1	3
219000060	4FF/1	3
219000060	4FG/1	3
219000060	4FH/1	3
219000060	4FI/1	3
219000060	4FJ/1	3
219000060	4FL/1	3
219000060	4FM/1	3
219000060	4FN/1	3
219000060	4FP/1	3
219000061	8A/1	7
219000061	5G/1	6.1
219000061	5G/2	6.1
219000064	5IAA	0
219000064	5IAB	0
219000065	4AA/1	14
219000065	4AA/2	14
219000066	3I/1	2
219000067	5M/1	1
219000067	5M/2	1
219000068	4BA/1	2
219000068	4BB/1	2
219000069	5H/1	20
219000069	5H/2	20
219000069	5H/3	20
219000069	5H/4	20
219000070	3J/1	17
219000070	3J/2	17
219000070	3J/3	17
219000071	6B/1	20
219000071	6E/1	9
219000071	6E/2	9
219000072	5F/1	9
219000072	5F/2	9
219000072	5F/3	9
219000072	5F/4	9
219000072	5J/1	16
219000072	5J/2	16
219000072	5J/3	16
219000072	5J/4	16
219000072	5J/5	16
219000072	5J/6	16
219000072	5J/7	16
219000072	5J/8	16
219000072	5J/9	16
219000072	5NB/1	16
219000072	5NC/1	16
219000072	5NC/3	16
219000072	5NC/5	16
219000073	3I/1	46
219000073	3I/2	46
219000074	1FA/1	8
219000074	1HA/1	10
219000074	1HB/1	10
219000074	1HC/1	10
219000074	1HD/1	10
219000074	1HE/1	3
219000075	1FA/1	7
219000075	1FA/1	11
219000075	1FB/1	4
219000075	1HA/1	11
219000075	1HB/1	11
219000075	1HC/1	11
219000075	1HD/1	11
219000075	1HE/1	4
219000078	5I/1	3
219000078	5I/2	3
219000078	5I/3	38
219000078	5I/4	3
219000078	5I/5	38
219000078	5I/6	3
219000078	5I/7	38
219000078	5K/1	15
219000078	5K/3	15
219000078	5K/5	15
219000079	5KA/1	17
219000079	5KA/3	17
219000080	5BA/3	17
219000081	5EA/1	18
219000081	5EA/3	18
219000081	5FA/1	18
219000081	5FA/3	18
219000082	5DA/1	17
219000082	5DA/3	17
219000083	5JA/1	17
219000083	5JA/3	17
219000085	5CA/1	20
219000085	5CA/3	20
219000085	5CA/5	20
219000086	6E/1	1
219000086	6E/2	1
219000088	6DB/1	7
219000088	6DC/1	6
219000088	6DD/1	6
219000089	6DB/1	6
219000090	6DB/1	5
219000091	6DB/1	4
219000092	6A/1	13
219000092	6A/2	13
219000093	6DD/1	8
219000094	6DA/1	3
219000094	6DB/1	3
219000094	6DC/1	4
219000094	6DD/1	4
219000094	5QB/1	24
219000095	6DA/1	2
219000095	6DB/1	2
219000096	6DA/1	1
219000096	6DB/1	1
219000099	2E/1	3
219000099	2E/2	3
219000099	2E/3	3
219000099	2E/4	3
219000099	2E/5	3
219000099	2E/6	3
219000099	2E/7	3
219000099	2E/8	3
219000100	2E/1	2
219000100	2E/2	2
219000100	2E/3	2
219000100	2E/4	2
219000100	2E/5	2
219000100	2E/6	2
219000100	2E/7	2
219000100	2E/8	2
219000101	2E/1	7
219000101	2E/2	7
219000101	2E/3	7
219000101	2E/4	7
219000101	2E/5	7
219000101	2E/6	7
219000101	2E/7	7
219000101	2E/8	7
219000101	2G/1	2
219000101	2G/2	2
219000101	2G/3	2
219000102	2E/1	6
219000102	2E/2	6
219000102	2E/3	6
219000102	2E/4	6
219000102	2E/5	6
219000102	2E/6	6
219000102	2E/7	6
219000102	2E/8	6
219000102	2G/1	5
219000102	2G/2	5
219000102	2G/3	5
219000103	2E/1	4
219000103	2E/2	4
219000103	2E/3	4
219000103	2E/4	4
219000103	2E/5	4
219000103	2E/6	4

INDICE NUMÉRICO/ NUMERICAL INDEX/ INDICE NUMERICO

219000103	2E/7	4
219000103	2E/8	4
219000103	2G/1	8
219000103	2G/2	8
219000103	2G/3	8
219000104	2E/1	5
219000104	2E/2	5
219000104	2E/3	5
219000104	2E/4	5
219000104	2E/5	5
219000104	2E/6	5
219000104	2E/7	5
219000104	2E/8	5
219000104	2G/1	1
219000104	2G/2	1
219000104	2G/3	1
219000105	2E/1	1
219000105	2E/2	1
219000105	2E/3	1
219000105	2E/4	1
219000105	2E/5	1
219000105	2E/6	1
219000105	2E/7	1
219000105	2E/8	1
219000105	2G/1	6
219000105	2G/2	6
219000105	2G/3	6
219000106	2G/1	3
219000106	2G/2	3
219000106	2G/3	3
219000107	2G/1	4
219000107	2G/2	4
219000107	2G/3	4
219000108	2G/2	7
219000108	2G/3	7
219000109	2FB/1	16
219000109	2H/1	20
219000109	2M/1	5
219000109	2M/2	5
219000110	2FB/1	18
219000110	2H/1	22
219000110	2M/1	8
219000110	2M/2	8
219000111	2FB/1	17
219000111	2H/1	21
219000111	2M/1	12
219000111	2M/2	12
219000112	2FB/1	20
219000112	2H/1	24
219000112	2M/1	6
219000112	2M/2	6
219000113	2FB/1	19
219000113	2H/1	23
219000113	2M/1	7
219000113	2M/2	7
219000115	6DA/1	6
219000115	6DB/1	10
219000115	6F/1	81
219000115	6F/2	81
219000115	2FB/1	21
219000115	2G/1	7
219000116	3J/1	6
219000116	3J/2	6
219000116	3J/3	6
219000118	2J/1	16
219000121	6E/1	10
219000121	6E/2	10
219000122	6A/1	7
219000122	6A/2	7
219000131	6DC/1	1
219000131	6DC/2	1
219000131	6DD/1	1
219000131	6DD/2	1
219000133	6C/1	16
219000134	5M/2	2
219000148	1A/1	10
219000148	1A/2	10
219000148	1A/3	10
219000148	1A/4	10
219000151	1D/1	36
219000151	1D/2	36
219000154	1A/1	12.3
219000154	1A/2	12.3
219000154	1A/3	12.3
219000154	1A/4	12.3
219000155	1A/1	12.2
219000155	1A/2	12.2
219000155	1A/3	12.2
219000155	1A/4	12.2
219000156	1A/1	12.1
219000156	1A/2	12.1
219000156	1A/3	12.1
219000156	1A/4	12.1
219000157	2FB/1	12
219000157	2FEB/1	5
219000158	2D/1	14
219000158	2FC/1	6
219000158	2G/1	34
219000158	2G/2	34
219000158	2G/3	34
219000158	3I/1	33
219000158	3I/2	33
219000159	3GA/1	9
219000159	3GB/1	9
219000163	6E/1	14
219000163	6E/2	14
219000170	5F/1	7
219000170	5F/2	7
219000170	5F/3	7
219000170	5F/4	7
219000171	5F/1	6
219000171	5F/2	6
219000171	5F/3	6
219000171	5F/4	6
219000174	5E/1	4
219000174	5E/2	4
219000174	5E/3	4
219000174	5E/4	4
219000174	5E/5	4
219000174	5E/6	4
219000174	5E/8	4
219000175	5E/1	5
219000175	5E/2	5
219000175	5E/3	5
219000175	5E/4	5
219000175	5E/5	5
219000175	5E/6	5
219000175	5E/8	5
219000176	5F/1	4
219000176	5F/3	4
219000180	5J/1	14
219000180	5J/3	14
219000180	5J/5	14
219000181	5J/1	15
219000181	5J/3	15
219000181	5J/5	15
219000182	5K/1	4
219000182	5K/3	4
219000182	5K/5	4
219000183	5K/1	7
219000183	5K/3	7
219000183	5K/5	7
219000185	5K/1	6
219000185	5K/3	6
219000185	5K/5	6
219000187	5J/1	21
219000187	5J/3	21
219000187	5J/5	21
219000188	5J/1	3
219000188	5J/3	3
219000188	5J/5	3
219000189	5J/1	4
219000189	5J/3	4
219000189	5J/5	4
219000190	5H/1	11
219000190	5H/2	11
219000192	5G/1	4
219000192	5G/2	4
219000192	5G/3	4
219000192	5G/4	4
219000192	5G/5	4
219000193	5G/1	7
219000195	5M/1	15
219000195	5M/2	15
219000197	5L/1	8
219000197	5L/2	8
219000197	5L/3	8
219000197	5M/1	13
219000197	5M/2	13
219000203	5F/1	5
219000203	5F/2	5
219000203	5F/3	5
219000203	5F/4	5
219000203	5K/1	5
219000203	5K/3	5
219000203	5K/5	5
219000204	5E/1	6
219000204	5E/2	6
219000204	5E/3	6
219000204	5E/4	6
219000204	5E/5	6
219000204	5E/6	6
219000204	5E/7	6
219000204	5E/8	6
219000204	5E/9	6
219000205	5J/1	17
219000205	5J/3	17
219000205	5J/5	17
219000207	5F/1	8

INDICE NUMÉRICO/ NUMERICAL INDEX/ INDICE NUMERICO

219000207	5F/2	8
219000207	5F/3	8
219000207	5F/4	8
219000207	5NB/1	32
219000211	5L/1	10
219000211	5L/2	10
219000211	5L/3	10
219000212	5G/1	8
219000212	5G/2	8
219000212	5G/3	8
219000212	5G/4	8
219000213	5L/1	4
219000213	5L/2	4
219000213	5L/3	4
219000218	5I/1	8
219000218	5I/2	8
219000218	5I/3	2
219000218	5I/4	8
219000218	5I/5	2
219000218	5I/6	8
219000218	5I/7	2
219000219	5H/1	10
219000219	5H/2	10
219000219	5H/3	10
219000225	5D/1	4
219000225	5D/2	4
219000225	5D/3	4
219000225	5D/4	4
219000225	5D/5	4
219000225	5D/6	4
219000225	5D/7	4
219000225	5D/8	4
219000225	5D/9	4
219000225	5L/1	3
219000225	5L/2	3
219000225	5L/3	3
219000227	5C/1	4
219000227	5C/3	4
219000227	5C/5	4
219000227	5E/1	3
219000227	5E/2	3
219000227	5E/3	3
219000227	5E/4	3
219000227	5E/5	3
219000227	5E/6	3
219000227	5E/7	3
219000227	5E/8	3
219000227	5E/9	3
219000227	5F/1	3
219000227	5F/2	3
219000227	5F/3	3
219000227	5F/4	3
219000227	5J/1	19
219000227	5J/2	19
219000227	5J/3	19
219000227	5J/4	19
219000227	5J/5	19
219000227	5J/6	19
219000227	5J/7	19
219000227	5J/8	19
219000227	5J/9	19

219000227	5K/1	3
219000227	5K/2	7
219000227	5K/3	3
219000227	5K/4	7
219000227	5K/5	3
219000227	5K/6	7
219000227	5K/7	7
219000227	5K/8	7
219000227	5K/9	7
219000227	5NB/1	42
219000228	5J/1	2
219000228	5J/3	2
219000228	5J/5	2
219000229	5QA/1	14
219000232	5G/1	17
219000232	5G/2	17
219000232	5G/3	17
219000232	5G/4	17
219000232	5G/5	17
219000234	5G/1	2
219000234	5G/2	2
219000234	5G/3	2
219000234	5G/4	2
219000234	5G/5	2
219000234	5I/1	11
219000234	5I/2	11
219000234	5I/3	5
219000234	5I/4	11
219000234	5I/5	5
219000234	5I/6	11
219000234	5I/7	5
219000235	5G/1	5
219000235	5G/2	5
219000235	5G/3	5
219000235	5G/4	5
219000235	5G/5	5
219000237	5D/7	5
219000237	5D/9	5
219000238	5C/2	6
219000238	5C/4	6
219000238	5C/6	6
219000239	5E/7	9
219000239	5E/9	9
219000239	5F/2	14
219000239	5F/4	14
219000239	5J/7	29
219000239	5J/9	29
219000239	5K/1	11
219000239	5K/3	11
219000239	5K/5	11
219000239	3K/1	1
219000240	5C/1	6
219000240	5C/3	6
219000240	5C/5	6
219000248	5L/1	5
219000248	5L/2	5
219000248	5L/3	5
219000250	2H/1	8
219000251	2I/1	12
219000251	2I/2	12
219000253	3HA/1	8

219000253	3HB/1	8
219000254	1EB/1	15
219000254	1EB/2	15
219000255	2K/1	1
219000258	7A/1	8
219000258	7A/2	8
219000258	7B/2	8
219000258	7C/1	8
219000259	7A/1	16
219000259	7A/2	16
219000262	7A/1	19
219000262	7A/2	19
219000263	7A/1	24
219000263	7A/2	24
219000264	7A/1	25
219000264	7A/2	25
219000265	7A/1	2
219000265	7A/2	2
219000265	7B/2	2
219000265	7C/1	2
219000266	7A/1	3
219000266	7A/2	3
219000267	7A/1	17
219000267	7A/2	17
219000268	7A/1	10
219000268	7A/2	10
219000270	7A/1	21
219000270	7A/2	21
219000271	5D/2	11
219000271	5D/4	11
219000271	5D/6	11
219000271	5D/7	11
219000271	5D/8	11
219000271	5D/9	11
219000271	5NA/1	19
219000273	5NA/1	41
219000274	5J/1	5
219000274	5J/3	5
219000274	5J/5	5
219000274	5K/1	12
219000274	5K/3	12
219000274	5K/5	12
219000274	5NA/1	21
219000278	5D/1	12
219000278	5D/2	12
219000278	5D/3	12
219000278	5D/4	12
219000278	5D/5	12
219000278	5D/6	12
219000278	5D/7	12
219000278	5D/8	12
219000278	5D/9	12
219000278	5F/1	11
219000278	5F/2	11
219000278	5F/3	11
219000278	5F/4	11
219000278	5K/2	15
219000278	5K/4	15
219000278	5K/6	15
219000278	5K/7	15
219000278	5K/8	15

INDICE NUMÉRICO/ NUMERICAL INDEX/ INDICE NUMERICO

219000278	5K/9	15
219000279	5E/1	8
219000279	5E/2	8
219000279	5E/3	8
219000279	5E/4	8
219000279	5E/5	8
219000279	5E/6	8
219000279	5E/7	8
219000279	5E/8	8
219000279	5E/9	8
219000280	7A/1	4
219000281	7A/1	26
219000281	7A/2	26
219000281	7B/2	26
219000281	7C/1	26
219000282	7A/1	23
219000282	7A/2	23
219000283	7A/1	5
219000284	7A/1	20
219000284	7A/2	20
219000285	5D/1	11
219000285	5D/3	11
219000285	5D/5	11
219000285	5E/1	7
219000285	5E/2	7
219000285	5E/3	7
219000285	5E/4	7
219000285	5E/5	7
219000285	5E/6	7
219000285	5E/7	7
219000285	5E/8	7
219000285	5E/9	7
219000285	5F/1	10
219000285	5F/2	10
219000285	5F/3	10
219000285	5F/4	10
219000285	5J/1	22
219000285	5J/2	22
219000285	5J/3	22
219000285	5J/4	22
219000285	5J/5	22
219000285	5J/6	22
219000285	5J/7	22
219000285	5J/8	22
219000285	5J/9	22
219000285	5K/1	14
219000285	5K/2	14
219000285	5K/3	14
219000285	5K/4	14
219000285	5K/5	14
219000285	5K/6	14
219000285	5K/7	14
219000285	5K/8	14
219000285	5K/9	14
219000286	7A/1	1
219000286	7A/2	1
219000286	7B/2	1
219000286	7C/1	1
219000289	7A/1	30
219000289	7A/2	30
219000289	7B/2	30
219000289	7C/1	30
219000291	7A/1	15
219000291	7A/2	15
219000292	3FA/1	18
219000292	3FB/1	18
219000293	3FA/1	17
219000293	3FB/1	17
219000294	5M/1	14
219000294	5M/2	14
219000295	5M/1	10
219000295	5M/2	10
219000297	5M/1	9
219000297	5M/2	9
219000298	5C/1	3
219000298	5C/3	3
219000298	5C/5	3
219000298	5J/1	13
219000298	5J/3	13
219000298	5J/5	13
219000302	5K/1	8
219000302	5K/3	8
219000302	5K/5	8
219000306	3FA/1	16
219000306	3FB/1	16
219000309	1FA/1	4
219000309	1HA/1	7
219000309	1HB/1	7
219000309	1HC/1	7
219000309	1HD/1	7
219000309	1HE/1	2
219000310	1FA/1	5
219000310	1HA/1	8
219000310	1HB/1	8
219000310	1HC/1	8
219000310	1HD/1	8
219000311	1FA/1	6
219000311	1HA/1	9
219000311	1HB/1	9
219000311	1HC/1	9
219000311	1HD/1	9
219000312	5I/3	7.1
219000312	5I/3	14.2
219000312	5I/5	7.1
219000312	5I/5	14.2
219000312	5I/7	7.1
219000312	5I/7	14.2
219000312	5L/1	8.2
219000312	5L/1	21.2
219000312	5L/2	8.2
219000312	5L/2	21.2
219000312	5L/3	8.2
219000312	5L/3	21.2
219000312	5M/1	10.1
219000312	5M/1	13.2
219000312	5M/2	10.1
219000312	5M/2	13.2
219000313	8F/1	1
219000313	5I/1	24.1
219000313	5I/2	24.1
219000313	5I/3	18.2
219000313	5I/4	24.1
219000313	5I/5	18.2
219000313	5I/6	24.1
219000313	5I/7	18.2
219000313	3FA/1	5.1
219000313	3FA/1	16.2
219000313	3FA/1	18.2
219000313	3FB/1	5.1
219000313	3FB/1	16.2
219000313	3FB/1	18.2
219000314	8F/1	2
219000314	5C/2	4.2
219000314	5C/2	5.2
219000314	5C/2	6.2
219000314	5C/4	4.2
219000314	5C/4	5.2
219000314	5C/4	6.2
219000314	5C/6	4.2
219000314	5C/6	5.2
219000314	5C/6	6.2
219000314	5D/1	4.2
219000314	5D/1	5.2
219000314	5D/1	6.2
219000314	5D/1	10.2
219000314	5D/2	4.2
219000314	5D/3	4.2
219000314	5D/3	5.2
219000314	5D/3	6.2
219000314	5D/3	10.2
219000314	5D/4	4.2
219000314	5D/5	4.2
219000314	5D/5	5.2
219000314	5D/5	6.2
219000314	5D/5	10.2
219000314	5D/6	4.2
219000314	5D/7	4.2
219000314	5D/7	5.2
219000314	5D/8	4.2
219000314	5D/9	4.2
219000314	5D/9	5.2
219000314	5G/1	4.3
219000314	5G/2	4.3
219000314	5G/3	4.3
219000314	5G/4	4.3
219000314	5G/5	4.3
219000314	5J/2	2.2
219000314	5J/2	14.1
219000314	5J/2	15.1
219000314	5J/2	18.1
219000314	5J/2	21.1
219000314	5J/2	28.1
219000314	5J/4	2.2
219000314	5J/4	14.1
219000314	5J/4	15.1
219000314	5J/4	18.1
219000314	5J/4	21.1
219000314	5J/4	28.1
219000314	5J/6	2.2
219000314	5J/6	14.1
219000314	5J/6	15.1
219000314	5J/6	18.1
219000314	5J/6	21.1
219000314	5J/6	28.1
219000314	5J/7	2.2
219000314	5J/7	14.1
219000314	5J/7	15.1
219000314	5J/7	18.1
219000314	5J/7	21.1

INDICE NUMÉRICO/ NUMERICAL INDEX/ INDICE NUMERICO

219000314	5J/7	28.1
219000314	5J/8	2.2
219000314	5J/8	14.1
219000314	5J/8	15.1
219000314	5J/8	18.1
219000314	5J/8	21.1
219000314	5J/8	28.1
219000314	5J/9	2.2
219000314	5J/9	14.1
219000314	5J/9	15.1
219000314	5J/9	18.1
219000314	5J/9	21.1
219000314	5J/9	28.1
219000314	5K/2	2.2
219000314	5K/2	3.1
219000314	5K/2	3.2
219000314	5K/2	8.1
219000314	5K/2	9.1
219000314	5K/2	12.1
219000314	5K/4	2.2
219000314	5K/4	3.1
219000314	5K/4	3.2
219000314	5K/4	8.1
219000314	5K/4	9.1
219000314	5K/4	12.1
219000314	5K/6	2.2
219000314	5K/6	3.1
219000314	5K/6	3.2
219000314	5K/6	8.1
219000314	5K/6	9.1
219000314	5K/6	12.1
219000314	5K/7	2.2
219000314	5K/7	3.1
219000314	5K/7	3.2
219000314	5K/7	8.1
219000314	5K/7	9.1
219000314	5K/7	12.1
219000314	5K/7	18.2
219000314	5K/7	20.2
219000314	5K/8	2.2
219000314	5K/8	3.1
219000314	5K/8	3.2
219000314	5K/8	8.1
219000314	5K/8	9.1
219000314	5K/8	12.1
219000314	5K/9	2.2
219000314	5K/9	3.1
219000314	5K/9	3.2
219000314	5K/9	8.1
219000314	5K/9	9.1
219000314	5K/9	12.1
219000314	5K/9	18.2
219000314	5K/9	20.2
219000314	5L/1	3.2
219000314	5L/1	5.2
219000314	5L/1	7.2
219000314	5L/2	3.2
219000314	5L/2	5.2
219000314	5L/2	7.2
219000314	5L/3	3.2
219000314	5L/3	5.2

219000314	5L/3	7.2
219000314	5NC/2	1.2
219000314	5NC/4	1.2
219000314	5NC/6	1.2
219000315	8F/1	3
219000315	5C/1	4.2
219000315	5C/1	5.2
219000315	5C/1	6.2
219000315	5C/3	4.2
219000315	5C/3	5.2
219000315	5C/3	6.2
219000315	5C/5	4.2
219000315	5C/5	5.2
219000315	5C/5	6.2
219000315	5E/1	3.2
219000315	5E/1	4.1
219000315	5E/1	5.1
219000315	5E/1	12.2
219000315	5E/2	3.2
219000315	5E/2	4.1
219000315	5E/2	5.1
219000315	5E/3	3.2
219000315	5E/3	4.1
219000315	5E/3	5.1
219000315	5E/3	12.2
219000315	5E/4	3.2
219000315	5E/4	4.1
219000315	5E/4	5.1
219000315	5E/5	3.2
219000315	5E/5	4.1
219000315	5E/5	5.1
219000315	5E/5	12.2
219000315	5E/6	3.2
219000315	5E/6	4.1
219000315	5E/6	5.1
219000315	5E/7	3.2
219000315	5E/7	4.1
219000315	5E/7	5.1
219000315	5E/7	9.2
219000315	5E/8	3.2
219000315	5E/8	4.1
219000315	5E/8	5.1
219000315	5E/9	3.2
219000315	5E/9	4.1
219000315	5E/9	5.1
219000315	5E/9	9.2
219000315	5F/1	3.2
219000315	5F/1	4.1
219000315	5F/1	6.1
219000315	5F/1	7.1
219000315	5F/2	3.2
219000315	5F/2	4.1
219000315	5F/2	6.1
219000315	5F/2	7.1
219000315	5F/2	14.2
219000315	5F/3	3.2
219000315	5F/3	4.1
219000315	5F/3	6.1
219000315	5F/3	7.1
219000315	5F/4	3.2
219000315	5F/4	4.1

219000315	5F/4	6.1
219000315	5F/4	7.1
219000315	5F/4	14.2
219000315	5J/1	2.2
219000315	5J/1	3.1
219000315	5J/1	4.1
219000315	5J/1	7.1
219000315	5J/1	14.1
219000315	5J/1	15.1
219000315	5J/1	18.1
219000315	5J/1	19.2
219000315	5J/1	21.1
219000315	5J/2	19.2
219000315	5J/3	2.2
219000315	5J/3	3.1
219000315	5J/3	4.1
219000315	5J/3	7.1
219000315	5J/3	14.1
219000315	5J/3	15.1
219000315	5J/3	18.1
219000315	5J/3	19.2
219000315	5J/3	21.1
219000315	5J/4	19.2
219000315	5J/5	2.2
219000315	5J/5	3.1
219000315	5J/5	4.1
219000315	5J/5	7.1
219000315	5J/5	14.1
219000315	5J/5	15.1
219000315	5J/5	18.1
219000315	5J/5	19.2
219000315	5J/5	21.1
219000315	5J/6	19.2
219000315	5J/7	19.2
219000315	5J/7	29.2
219000315	5J/8	19.2
219000315	5J/9	19.2
219000315	5J/9	29.2
219000315	5K/1	3.2
219000315	5K/1	4.1
219000315	5K/1	6.1
219000315	5K/1	7.1
219000315	5K/1	8.1
219000315	5K/1	11.2
219000315	5K/1	19.1
219000315	5K/2	7.2
219000315	5K/3	3.2
219000315	5K/3	4.1
219000315	5K/3	6.1
219000315	5K/3	7.1
219000315	5K/3	8.1
219000315	5K/3	11.2
219000315	5K/3	19.1
219000315	5K/4	7.2
219000315	5K/5	3.2
219000315	5K/5	4.1
219000315	5K/5	6.1
219000315	5K/5	7.1
219000315	5K/5	8.1
219000315	5K/5	11.2
219000315	5K/5	19.1

INDICE NUMÉRICO/ NUMERICAL INDEX/ INDICE NUMERICO

219000315	5K/6	7.2
219000315	5K/7	7.2
219000315	5K/8	7.2
219000315	5K/9	7.2
219000315	5NA/1	27.2
219000315	5NA/1	28.1
219000315	5NA/1	29.1
219000315	5NB/1	14.1
219000315	5NB/1	14.2
219000315	5NB/1	15.1
219000315	5NB/1	15.2
219000315	5NB/1	42.2
219000315	5NC/2	4.2
219000315	5NC/4	4.2
219000315	5NC/6	4.2
219000315	3K/1	1.1
219000315	3K/1	4.2
219000315	3K/1	5.1
219000316	8F/1	4
219000316	5I/1	12.1
219000316	5I/1	13.2
219000316	5I/2	12.1
219000316	5I/2	13.2
219000316	5I/3	7.2
219000316	5I/3	13.2
219000316	5I/4	12.1
219000316	5I/4	13.2
219000316	5I/5	7.2
219000316	5I/5	13.2
219000316	5I/6	12.1
219000316	5I/6	13.2
219000316	5I/7	7.2
219000316	5I/7	13.2
219000317	5G/1	4.2
219000317	5G/2	4.2
219000317	5G/3	4.2
219000317	5G/4	4.2
219000317	5G/5	4.2
219000317	3FA/1	7.1
219000317	3FB/1	7.1
219000318	8F/1	5
219000318	5G/1	2.2
219000318	5G/1	4.1
219000318	5G/1	5.1
219000318	5G/1	7.1
219000318	5G/1	9.2
219000318	5G/1	17.2
219000318	5G/2	2.2
219000318	5G/2	4.1
219000318	5G/2	5.1
219000318	5G/2	7.1
219000318	5G/2	9.2
219000318	5G/2	17.2
219000318	5G/3	2.2
219000318	5G/3	4.1
219000318	5G/3	5.1
219000318	5G/3	7.1
219000318	5G/3	9.2
219000318	5G/3	17.2
219000318	5G/4	2.2
219000318	5G/4	4.1
219000318	5G/4	5.1
219000318	5G/4	7.1
219000318	5G/4	9.2
219000318	5G/4	17.2
219000318	5G/5	2.2
219000318	5G/5	4.1
219000318	5G/5	5.1
219000318	5G/5	7.1
219000318	5G/5	9.2
219000318	5G/5	17.2
219000318	5H/1	13.2
219000318	5H/2	13.2
219000318	5H/3	13.2
219000318	5H/4	13.2
219000318	5I/1	11.2
219000318	5I/2	11.2
219000318	5I/3	5.2
219000318	5I/3	7.3
219000318	5I/4	11.2
219000318	5I/5	5.2
219000318	5I/5	7.3
219000318	5I/6	11.2
219000318	5I/7	5.2
219000318	5I/7	7.3
219000320	5H/1	14
219000320	5H/2	14
219000320	5H/3	14
219000320	5H/4	14
219000320	5QB/2	30
219000321	5H/1	15
219000321	5H/2	15
219000321	5H/3	15
219000321	5H/4	15
219000322	5H/1	16
219000322	5H/2	16
219000322	5H/3	16
219000322	5H/4	16
219000323	3K/1	4
219000324	3K/1	3
219000325	3K/1	2
219000326	3FA/1	7
219000326	3FB/1	7
219000332	2M/1	31
219000332	2M/2	31
219000333	2PA/1	36
219000333	2PB/1	36
219000333	2PBC/1	36
219000333	2PCC/1	15
219000334	6B/1	2
219000334	6B/2	2
219000335	6B/1	1
219000335	6B/2	1
219000337	1FA/1	10
219000337	1FB/1	3
219000344	5M/1	7
219000346	2FA/1	2
219000346	2FA/2	2
219000347	2G/1	9
219000347	2G/2	9
219000347	2G/3	9
219000347	2K/1	8
219000348	2E/1	11
219000348	2E/2	11
219000348	2E/3	11
219000348	2E/4	11
219000348	2E/5	11
219000348	2E/6	11
219000348	2E/7	11
219000348	2E/8	11
219000349	3I/1	29
219000349	3I/2	29
219000351	5I/1	24
219000351	5I/2	24
219000351	5I/3	18
219000351	5I/4	24
219000351	5I/5	18
219000351	5I/6	24
219000351	5I/7	18
219000351	5L/2	20
219000351	5L/3	20
219000351	3FA/1	5
219000351	3FB/1	5
219000352	3FB/1	4
219000353	3FA/1	4
219000354	2L/1	15
219000354	2L/2	15
219000355	6C/1	8
219000355	6E/1	23
219000355	6E/2	23
219000355	2L/1	17
219000356	6A/1	22
219000356	6A/2	22
219000357	6A/1	24
219000357	6A/2	24
219000357	6E/1	22
219000357	6E/2	22
219000357	5I/1	35
219000357	5I/2	35
219000357	5I/3	24
219000357	5I/4	35
219000357	5I/5	24
219000357	5I/6	35
219000357	5I/7	24
219000357	3FA/1	23
219000357	3FB/1	23
219000357	3I/1	21
219000357	3I/2	21
219000363	5M/1	12
219000364	6B/1	2.1
219000364	6B/2	2.1
219000365	6B/1	4
219000365	6B/1	10
219000365	6B/2	4
219000365	6B/2	10
219000383	2AE/2	1
219000383	2BH/1	1
219000384	2C/1	1
219000389	4FN/1	1
219000390	4FE/1	1
219000390	4FP/1	1
219000391	6DC/1	5
219000391	6DD/1	5
219000393	8A/1	1
219000393	8A/2	1
219000393	8A/3	1
219000393	3B-25/1	7
219000393	3GA/1	1.1
219000394	8A/1	2

INDICE NUMÉRICO/ NUMERICAL INDEX/ INDICE NUMERICO

219000394	8A/2	2
219000394	8A/3	2
219000394	3B-25/1	7
219000394	3GA/1	1.2
219000397	8A/1	8
219000397	8A/2	8
219000397	8A/3	8
219000397	3B-12/1	10
219000401	4AA/1	2
219000401	4AA/2	2
219000401	4AB/1	2
219000401	4AB/2	2
219000402	2L/1	8
219000402	2L/2	8
219000404	6E/1	5
219000405	6A/1	8
219000405	6A/2	8
219000405	6F/1	48
219000405	6F/2	48
219000406	6A/1	2
219000406	6A/2	2
219000418	5J/1	8
219000418	5J/3	8
219000418	5J/5	8
219000418	5K/1	13
219000418	5K/3	13
219000418	5K/5	13
219000423	5J/1	18
219000423	5J/3	18
219000423	5J/5	18
219000425	5J/1	7
219000425	5J/3	7
219000425	5J/5	7
219000427	5M/1	8
219000427	5M/2	8
219000428	5H/1	2
219000428	3J/1	5
219000428	3J/2	5
219000428	3J/3	5
219000429	7A/1	11
219000429	7A/2	11
219000429	7B/2	11
219000429	7C/1	11
219000430	7A/1	14
219000430	7A/2	14
219000435	6DC/1	2
219000435	6DC/2	2
219000435	6DD/1	2
219000435	6DD/2	2
219000436	2OA/1	1
219000436	2OA/2	1
219000436	2OB/1	1
219000436	2OB/2	1
219000437	2OA/1	3
219000437	2OA/2	3
219000438	2OB/1	3
219000438	2OB/2	3
219000439	2OA/1	2
219000439	2OB/1	2
219000440	2OA/1	12
219000440	2OB/1	12
219000441	2OB/1	17
219000442	2M/1	11
219000442	2M/2	11
219000445	6A/1	23
219000445	6A/2	23
219000445	6B/1	21
219000445	6B/2	21
219000445	5H/1	17
219000445	5H/2	17
219000445	5H/3	17
219000445	5H/4	17
219000445	3J/1	7
219000445	3J/2	7
219000445	3J/3	7
219000445	3K/1	8
219000446	2D/1	5
219000446	2D/2	5
219000449	5NA/1	27
219000450	5I/1	13
219000450	5I/2	13
219000450	5I/3	13
219000450	5I/4	13
219000450	5I/5	13
219000450	5I/6	13
219000450	5I/7	13
219000453	4FE/1	2
219000455	2PA/1	6
219000455	2PB/1	6
219000455	2PBA/1	6
219000455	2PCA/1	3
219000455	2Q/1	6
219000456	5H/1	12
219000456	5H/2	12
219000456	5H/3	12
219000456	5H/4	12
219000457	5G/1	9
219000457	5G/2	9
219000457	5G/3	9
219000457	5G/4	9
219000457	5G/5	9
219000457	5H/1	13
219000457	5H/2	13
219000457	5H/3	13
219000457	5H/4	13
219000458	5QB/1	25
219000459	1F/1	27
219000459	1F/2	27
219000459	1F/3	27
219000467	2OA/1	16
219000467	2OA/2	16
219000467	2OB/1	16
219000467	2OB/2	16
219000468	2OA/1	15
219000468	2OA/2	15
219000468	2OB/1	15
219000468	2OB/2	15
219000469	7A/1	28
219000469	7A/2	28
219000469	7B/2	28
219000469	7C/1	28
219000471	4EB/1	7.3
219000472	4DA/1	3
219000472	4EA/1	2
219000473	3DH/1	20
219000473	3DH/2	20
219000473	3EI/1	20
219000473	3EI/2	20
219000474	3DH/1	22
219000474	3DH/2	22
219000474	3EI/1	22
219000474	3EI/2	22
219000475	4CG/1	3
219000476	6E/1	7
219000476	6E/2	7
219000476	4CF/1	14
219000477	4CB/1	11
219000477	4EC/1	8
219000478	4CB/1	10
219000478	4EC/1	9
219000479	4CE/1	3
219000480	4CE/1	2
219000481	4CG/1	1
219000482	4EG/1	3
219000483	3DB/1	3
219000483	3EB/1	4
219000484	3EG/1	8
219000486	3DH/1	1
219000486	3EI/1	1
219000487	3DH/1	2
219000487	3DH/2	2
219000487	3EI/1	2
219000487	3EI/2	2
219000488	4EF/1	4
219000489	4EF/1	6
219000490	3BC/1	20
219000490	3DF/1	33
219000490	3DF/2	33
219000490	3EC/1	23
219000490	3EF/1	36
219000490	3EF/2	36
219000491	3EG/1	1
219000491	4CD/1	5
219000492	3DH/1	37
219000492	3EI/1	37
219000493	4DB/1	4
219000494	4DB/1	6
219000495	4DC/1	1
219000495	4EG/1	1
219000497	4EA/1	10
219000498	4EB/1	17
219000499	4EG/1	7
219000500	4CE/1	9
219000502	4AA/1	16
219000502	4AA/2	16
219000502	4AB/1	16
219000502	4AB/2	16
219000503	3I/1	36
219000503	3I/2	36
219000504	3K/1	5
219000509	5I/1	22
219000509	5I/2	22
219000509	5I/3	16

INDICE NUMÉRICO/ NUMERICAL INDEX/ INDICE NUMERICO

219000509	5I/4	22
219000509	5I/5	16
219000509	5I/6	22
219000509	5I/7	16
219000510	4CE/1	10
219000511	3DA/1	1
219000511	3EA/1	1
219000512	3DA/1	4
219000512	3EA/1	4
219000513	3EJ/1	1
219000514	4FD/1	3
219000514	4FO/1	3
219000514	4FQ/1	3
219000515	3J/1	12
219000515	3J/2	12
219000516	3I/1	13
219000516	3I/2	13
219000517	3I/1	16
219000517	3I/2	16
219000518	7A/1	29
219000518	7A/2	29
219000518	7B/2	29
219000518	7C/1	29
219000520	5H/1	4
219000520	5H/2	4
219000520	5H/3	4
219000520	5H/4	4
219000523	3I/1	20
219000523	3I/2	20
219000525	5I/1	9
219000525	5I/2	9
219000525	5I/3	4
219000525	5I/4	9
219000525	5I/5	4
219000525	5I/6	9
219000525	5I/7	4
219000527	7A/1	22
219000527	7A/2	22
219000530	3DB/1	5
219000530	3EB/1	6
219000531	3EG/1	5
219000533	3DA/1	2
219000533	3EA/1	2
219000533	3EJ/1	4
219000533	3EJ/2	4
219000534	3DH/1	7
219000534	3DH/2	7
219000534	3EI/1	7
219000534	3EI/2	7
219000534	4CD/1	1
219000535	3DI/1	3
219000535	3EK/1	3
219000536	3BC/1	9
219000536	3EC/1	10
219000537	3BC/1	19
219000537	3EC/1	22
219000538	3BC/1	11
219000540	3DI/1	6
219000540	3EK/1	6
219000541	3BC/1	6
219000541	3DH/1	4
219000541	3DH/2	4
219000541	3EC/1	8
219000541	3EI/1	4
219000541	3EI/2	4
219000541	3EJ/1	6
219000541	3EJ/2	6
219000543	3DH/1	32
219000543	3DH/2	32
219000543	3EI/1	32
219000543	3EI/2	32
219000544	3DH/1	23
219000544	3DH/2	23
219000544	3EI/1	23
219000544	3EI/2	23
219000545	3DG/1	6
219000545	3DG/2	6
219000545	3EH/1	6
219000545	3EH/2	6
219000546	3DG/1	24
219000546	3DG/2	24
219000546	3EH/1	17
219000546	3EH/2	17
219000547	3BC/1	1
219000547	3EB/1	8
219000547	3EC/1	1
219000547	3EC/1	25
219000548	3DH/1	8
219000548	3DH/2	8
219000548	3EI/1	8
219000548	3EI/2	8
219000550	3DI/1	2
219000550	3EK/1	2
219000551	3DI/1	7
219000551	3EK/1	7
219000552	3DG/1	18
219000552	3DG/2	18
219000553	3BC/1	5
219000553	3DH/1	5
219000553	3DH/2	5
219000553	3EC/1	7
219000553	3EI/1	5
219000553	3EI/2	5
219000553	3EJ/1	5
219000553	3EJ/2	5
219000554	3BC/1	14
219000554	3EC/1	14
219000555	3DH/1	9
219000555	3DH/2	9
219000555	3EI/1	9
219000555	3EI/2	9
219000556	3DG/1	2
219000556	3DG/2	2
219000556	3EH/1	2
219000556	3EH/2	2
219000557	3DD/1	23
219000557	3DD/2	23
219000557	3DF/1	20
219000557	3DF/2	20
219000557	3ED/1	23
219000557	3ED/2	23
219000557	3EF/1	21
219000557	3EF/2	21
219000558	3DG/1	20
219000558	3DG/2	20
219000558	3EH/1	19
219000558	3EH/2	19
219000559	3DH/1	16
219000559	3DH/2	16
219000559	3EI/1	16
219000559	3EI/2	16
219000560	3DD/1	14
219000560	3DD/2	14
219000560	3ED/1	14
219000560	3ED/2	14
219000561	3DF/1	4
219000561	3DF/2	4
219000561	3EF/1	4
219000561	3EF/2	4
219000562	3DD/1	7
219000562	3DD/2	7
219000562	3ED/1	7
219000562	3ED/2	7
219000563	3DE/1	1
219000563	3EE/1	1
219000563	3EG/1	7
219000564	3DD/1	22
219000564	3DD/2	22
219000564	3DE/1	3
219000564	3ED/1	22
219000564	3ED/2	22
219000564	3EE/1	3
219000564	3EG/1	21
219000565	3DD/1	3
219000565	3DD/2	3
219000565	3ED/1	3
219000565	3ED/2	3
219000566	3DF/1	34
219000566	3DF/2	34
219000566	3EF/1	37
219000566	3EF/2	37
219000568	3DE/1	5
219000568	3DF/1	5
219000568	3DF/2	5
219000568	3EE/1	5
219000568	3EF/1	5
219000568	3EF/2	5
219000569	7A/1	18
219000569	7A/2	18
219000569	3DD/1	5
219000569	3DD/2	5
219000569	3ED/1	5
219000569	3ED/2	5
219000570	3DH/1	34
219000570	3DH/2	34
219000570	3EI/1	34
219000570	3EI/2	34
219000571	3DH/1	14
219000571	3DH/2	14
219000571	3EI/1	14
219000571	3EI/2	14
219000572	3DG/1	5
219000572	3DG/2	5
219000572	3EH/1	5
219000572	3EH/2	5
219000573	3BC/1	16
219000573	3EC/1	17
219000575	3BC/1	4
219000575	3EC/1	6

INDICE NUMÉRICO/ NUMERICAL INDEX/ INDICE NUMERICO

219000576	3DH/1	6
219000576	3DH/2	6
219000576	3EI/1	6
219000576	3EI/2	6
219000576	4CD/1	2
219000577	3DH/1	40
219000577	3DH/2	40
219000577	3EI/1	40
219000577	3EI/2	40
219000578	3DF/1	15
219000578	3DF/2	15
219000578	3EF/1	15
219000578	3EF/2	15
219000579	3DF/1	14
219000579	3DF/2	14
219000579	3EF/1	14
219000579	3EF/2	14
219000580	3DF/1	13
219000580	3DF/2	13
219000580	3EF/1	13
219000580	3EF/2	13
219000581	3DF/1	9
219000581	3DF/2	9
219000581	3EF/1	9
219000581	3EF/2	9
219000582	3DF/1	10
219000582	3DF/2	10
219000582	3EF/1	10
219000582	3EF/2	10
219000583	3DF/1	8
219000583	3DF/2	8
219000583	3EF/1	8
219000583	3EF/2	8
219000584	3DF/1	11
219000584	3DF/2	11
219000584	3EF/1	11
219000584	3EF/2	11
219000585	3DF/1	12
219000585	3DF/2	12
219000585	3EF/1	12
219000585	3EF/2	12
219000586	3DF/1	7
219000586	3DF/2	7
219000586	3EF/1	7
219000586	3EF/2	7
219000587	3DF/1	24
219000587	3EF/1	27
219000588	3DF/1	27
219000588	3EF/1	30
219000589	3DF/1	25
219000589	3EF/1	28
219000590	3DF/1	26
219000590	3EF/1	29
219000591	3DF/1	22
219000591	3EF/1	25
219000592	3DF/1	21
219000592	3EF/1	24
219000593	3DF/1	23
219000593	3EF/1	26
219000595	3DH/1	3
219000595	3DH/2	3
219000595	3EI/1	3
219000595	3EI/2	3
219000596	3DD/1	19
219000596	3ED/1	19
219000597	3DG/1	4
219000597	3DG/2	4
219000597	3EH/1	4
219000597	3EH/2	4
219000598	3BC/1	7
219000598	3EC/1	9
219000599	3DG/1	10
219000599	3DG/2	10
219000599	3EH/1	10
219000599	3EH/2	10
219000600	3DG/1	9
219000600	3DG/2	9
219000600	3EH/1	9
219000600	3EH/2	9
219000601	3DI/1	5
219000601	3EK/1	5
219000602	3DG/1	7
219000602	3DG/2	7
219000602	3EH/1	7
219000602	3EH/2	7
219000603	3DG/1	16
219000603	3DG/2	16
219000603	3EH/1	16
219000603	3EH/2	16
219000604	3DG/1	21
219000604	3DG/2	21
219000604	3EH/1	20
219000604	3EH/2	20
219000605	3DG/1	23
219000605	3DG/2	23
219000605	3EH/1	22
219000605	3EH/2	22
219000606	3DG/1	11
219000606	3DG/2	11
219000606	3EH/1	11
219000606	3EH/2	11
219000607	3BC/1	13
219000607	3EC/1	15
219000608	3BC/1	8
219000609	3DB/1	6
219000609	3EB/1	7
219000610	3DH/1	21
219000610	3DH/2	21
219000610	3EI/1	21
219000610	3EI/2	21
219000611	3DB/1	4
219000611	3EB/1	5
219000612	3BC/1	15
219000612	3EC/1	16
219000613	3DF/1	16
219000613	3DF/2	16
219000613	3EF/1	16
219000613	3EF/2	16
219000614	3DH/1	24
219000614	3DH/2	24
219000614	3EI/1	24
219000614	3EI/2	24
219000615	3DF/1	3
219000615	3DF/2	3
219000615	3EF/1	3
219000615	3EF/2	3
219000616	3DF/1	3
219000616	3DF/2	3
219000616	3EF/1	3
219000616	3EF/2	3
219000617	3DF/1	3
219000617	3DF/2	3
219000617	3EF/1	3
219000617	3EF/2	3
219000618	3DG/1	19
219000618	3DG/2	19
219000618	3EH/1	18
219000618	3EH/2	18
219000619	3DF/1	6
219000619	3DF/2	6
219000619	3EF/1	6
219000619	3EF/2	6
219000620	3DH/1	33
219000620	3DH/2	33
219000620	3EI/1	33
219000620	3EI/2	33
219000621	3DH/1	12
219000621	3DH/2	12
219000621	3EI/1	12
219000621	3EI/2	12
219000622	3DH/1	19
219000622	3DH/2	19
219000622	3EI/1	19
219000622	3EI/2	19
219000623	3DH/1	17
219000623	3DH/2	17
219000623	3EI/1	17
219000623	3EI/2	17
219000624	3DH/1	30
219000624	3DH/2	30
219000624	3EI/1	30
219000624	3EI/2	30
219000625	3DH/1	15
219000625	3DH/2	15
219000625	3EI/1	15
219000625	3EI/2	15
219000626	3DH/1	18
219000626	3DH/2	18
219000626	3EI/1	18
219000626	3EI/2	18
219000627	3DH/1	39
219000627	3DH/2	39
219000627	3EI/1	39
219000627	3EI/2	39
219000628	3DH/1	36
219000628	3DH/2	36
219000628	3EI/1	36
219000628	3EI/2	36
219000629	3DH/1	35
219000629	3DH/2	35
219000629	3EI/1	35
219000629	3EI/2	35
219000630	3DG/1	17

INDICE NUMÉRICO/ NUMERICAL INDEX/ INDICE NUMERICO

219000630	3DG/2	17
219000632	3DF/1	3
219000632	3DF/2	3
219000632	3EF/1	3
219000632	3EF/2	3
219000633	3DD/1	13
219000633	3DD/2	13
219000633	3ED/1	13
219000633	3ED/2	13
219000634	3DD/1	10
219000634	3DD/2	10
219000634	3ED/1	10
219000634	3ED/2	10
219000635	3DD/1	11
219000635	3DD/2	11
219000635	3ED/1	11
219000635	3ED/2	11
219000636	3DH/1	28
219000636	3DH/2	28
219000636	3EI/1	28
219000636	3EI/2	28
219000637	3DH/1	27
219000637	3DH/2	27
219000637	3EI/1	27
219000637	3EI/2	27
219000638	3DH/1	38
219000638	3EI/1	38
219000639	3DH/1	29
219000639	3DH/2	29
219000639	3EI/1	29
219000639	3EI/2	29
219000640	3DH/1	31
219000640	3DH/2	31
219000640	3EI/1	31
219000640	3EI/2	31
219000641	3DH/1	25
219000641	3DH/2	25
219000641	3EI/1	25
219000641	3EI/2	25
219000642	3DH/1	26
219000642	3DH/2	26
219000642	3EI/1	26
219000642	3EI/2	26
219000643	3DH/1	41
219000643	3DH/2	41
219000643	3EI/1	41
219000643	3EI/2	41
219000644	3DD/1	8
219000644	3DD/2	8
219000644	3ED/1	8
219000644	3ED/2	8
219000645	3DA/1	3
219000645	3EA/1	3
219000646.	3DF/1	17
219000646	3DF/2	17
219000646	3EF/1	18
219000646	3EF/2	18
219000647	3DF/1	32
219000647	3DF/2	32
219000647	3EF/1	35
219000647	3EF/2	35
219000649	3DE/1	2
219000649	3EE/1	2
219000650	4CD/1	15
219000651	4CA/1	15
219000652	4CA/1	16
219000653	4CA/1	2
219000654	4CA/1	19
219000656	4CD/1	7
219000657	4CH/1	12
219000658	4CC/1	8
219000658	4CC/2	8
219000659	4CB/1	8
219000659	4EC/1	7
219000660	4CC/1	13
219000660	4CC/2	13
219000661	4CB/1	7
219000662	4CH/1	6
219000663	4CF/1	12
219000664	4CH/1	2
219000665	4CA/1	6
219000666	4CA/1	17
219000667	4CF/1	8
219000668	4CG/1	2
219000669	4CH/1	8
219000670	4CB/1	1
219000671	4CE/1	7
219000672	4CE/1	1
219000674	4CF/1	9
219000675	4CC/2	4
219000676	4CC/1	15
219000676	4CC/2	15
219000677	4CG/1	4
219000678	4CG/1	9
219000679	4CA/1	11
219000680	4CH/1	4
219000681	4CG/1	7
219000682	4CG/1	8
219000683	4CH/1	1
219000684	4CG/1	5
219000685	4CC/1	12
219000685	4CC/2	12
219000686	4CC/1	17
219000686	4CC/2	17
219000687	4CD/1	10
219000688	4CD/1	14
219000690	4CF/1	1
219000691	4CC/1	11
219000691	4CC/2	11
219000691	4ED/1	6
219000692	4CH/1	5
219000693	4CH/1	7
219000694	4CD/1	13
219000695	4CC/1	10
219000695	4CC/2	10
219000696	4CB/1	9
219000696	4EC/1	10
219000697	4CD/1	11
219000698	4CH/1	11
219000699	4CC/1	9
219000699	4CC/2	9
219000700	4CC/1	14
219000700	4CC/2	14
219000701	4CH/1	3
219000702	4CF/1	2
219000703	4CF/1	15
219000704	4CC/2	5
219000705	4CF/1	4
219000706	4CF/1	4
219000707	4CB/1	6
219000708	4CB/1	6
219000709	4CB/1	6
219000710	4CB/1	6
219000711	4CB/1	6
219000712	4CB/1	6
219000713	4CB/1	6
219000714	4CB/1	6
219000715	4CB/1	6
219000716	4CB/1	6
219000717	6E/1	6
219000717	6E/2	6
219000717	4CA/1	18
219000718	4CE/1	6
219000719	4CE/1	5
219000720	4CF/1	3
219000721	4CE/1	4
219000722	4CF/1	11
219000723	4CF/1	6
219000724	4CF/1	5
219000725	4CF/1	10
219000726	4CF/1	13
219000727	4CC/1	16
219000727	4CC/2	16
219000728	4CE/1	11
219000729	4CF/1	7
219000730	4CH/1	13
219000731	4CE/1	12
219000732	4CE/1	12
219000733	4CD/1	3
219000734	4CD/1	6
219000735	4CD/1	9
219000736	4CD/1	8
219000737	4CG/1	6
219000738	4CA/1	7
219000739	4CA/1	1
219000740	4CA/1	12
219000741	4CA/1	20
219000742	4CA/1	5
219000743	4CA/1	9
219000744	4CE/1	8
219000745	4CA/1	8
219000747	3BC/1	2
219000748	3BC/1	3
219000749	3BC/1	12
219000749	3EC/1	12
219000751	8A/1	6
219000751	8A/2	6
219000751	8A/3	6
219000751	3DB/1	1
219000751	3EB/1	1
219000752	3DD/1	4
219000752	3DD/2	4
219000752	3ED/1	4
219000752	3ED/2	4
219000753	3DD/1	6
219000753	3DD/2	6
219000753	3ED/1	6
219000753	3ED/2	6
219000754	3DD/1	9

INDICE NUMÉRICO/ NUMERICAL INDEX/ INDICE NUMERICO

219000754	3DD/2	9
219000754	3ED/1	9
219000754	3ED/2	9
219000755	3DD/1	12
219000755	3DD/2	12
219000755	3ED/1	12
219000755	3ED/2	12
219000756	3DD/1	15
219000756	3DD/2	15
219000756	3ED/1	15
219000756	3ED/2	15
219000757	3DD/1	16
219000757	3DD/2	16
219000757	3ED/1	16
219000757	3ED/2	16
219000758	3DD/1	17
219000758	3DD/2	17
219000758	3ED/1	17
219000758	3ED/2	17
219000759	3DD/1	18
219000759	3DD/2	18
219000759	3ED/1	18
219000759	3ED/2	18
219000760	3DD/1	20
219000760	3DD/2	20
219000760	3ED/1	20
219000760	3ED/2	20
219000761	3DD/1	21
219000761	3DD/2	21
219000761	3DF/1	35
219000761	3DF/2	35
219000761	3ED/1	21
219000761	3ED/2	21
219000761	3EF/1	38
219000761	3EF/2	38
219000762	3DI/1	1
219000762	3EK/1	1
219000764	3DI/1	4
219000764	3EK/1	4
219000765	3DI/1	8
219000765	3EK/1	8
219000766	3DE/1	4
219000766	3EE/1	4
219000767	3DF/1	1
219000767	3DF/2	1
219000767	3EF/1	1
219000767	3EF/2	1
219000768	3DF/1	2
219000768	3DF/2	2
219000768	3EF/1	2
219000768	3EF/2	2
219000769	3DF/1	18
219000769	3DF/2	18
219000769	3EF/1	23
219000769	3EF/2	23
219000770	3DF/1	19
219000770	3DF/2	19
219000771	3DF/1	28
219000771	3EF/1	31
219000772	3DF/1	36
219000772	3DF/2	36

219000772	3EF/1	39
219000772	3EF/2	39
219000773	3DG/1	1
219000773	3DG/2	1
219000773	3EH/1	1
219000773	3EH/2	1
219000774	3DG/1	3
219000774	3DG/2	3
219000774	3EH/1	3
219000774	3EH/2	3
219000775	3DG/1	8
219000775	3DG/2	8
219000775	3EH/1	8
219000775	3EH/2	8
219000776	3DG/1	13
219000776	3DG/2	13
219000776	3EH/1	13
219000776	3EH/2	13
219000777	3DG/1	14
219000777	3DG/2	14
219000777	3EH/1	14
219000777	3EH/2	14
219000778	3DG/1	22
219000778	3EH/1	21
219000779	3DH/1	10
219000779	3DH/2	10
219000779	3EI/1	10
219000779	3EI/2	10
219000780	3DH/1	11
219000780	3DH/2	11
219000780	3EI/1	11
219000780	3EI/2	11
219000781	3DH/1	13
219000781	3DH/2	13
219000781	3EI/1	13
219000781	3EI/2	13
219000782	3DH/1	42
219000782	3DH/2	42
219000782	3EI/1	42
219000782	3EI/2	42
219000783	4DA/1	1
219000784	4DA/1	6
219000784	4EA/1	8
219000785	4DC/1	2
219000785	4EG/1	2
219000786	4DC/1	3
219000787	4DC/1	5
219000788	4DB/1	1
219000789	4DB/1	3
219000790	4DB/1	5
219000790	4EB/1	7.2
219000791	4DB/1	7
219000792	4DB/1	8
219000793	4DB/1	9
219000793	4EB/1	1
219000794	4DB/1	10
219000794	4EB/1	2
219000795	4DB/1	11
219000795	4EB/1	3
219000796	4DB/1	12
219000797	4DB/1	13

219000798	4DB/1	14
219000799	4DB/1	17
219000800	4DB/1	18
219000801	4DB/1	18
219000802	2AA/1	1.2
219000802	2AA/2	2
219000802	2AA/3	2
219000802	2AA/4	2
219000802	2AA/5	2
219000802	2AA/6	2
219000802	2BC/1	3
219000802	2BC/2	3
219000802	2BC/3	3
219000802	2BC/4	3
219000802	2BC/5	3
219000803	2AA/1	1.3
219000803	2AA/2	3
219000803	2AA/3	3
219000803	2AA/4	3
219000803	2AA/5	3
219000803	2AA/6	3
219000803	2BC/1	4
219000803	2BC/2	4
219000803	2BC/3	4
219000803	2BC/4	4
219000803	2BC/5	4
219000804	2AA/1	1.5
219000804	2AA/3	5
219000804	2AA/5	5
219000804	2BC/1	6
219000804	2BC/2	6
219000804	2BC/4	6
219000805	2AA/1	1.1
219000805	2AA/2	1
219000805	2AA/3	1
219000805	2AA/4	1
219000805	2AA/5	1
219000805	2AA/6	1
219000805	2BC/1	2
219000805	2BC/2	2
219000805	2BC/3	2
219000805	2BC/4	2
219000805	2BC/5	2
219000806	2AA/1	1.4
219000806	2AA/2	4
219000806	2AA/3	4
219000806	2AA/4	4
219000806	2AA/5	4
219000806	2AA/6	4
219000806	2BC/1	5
219000806	2BC/2	5
219000806	2BC/4	5
219000808	2AA/1	5
219000808	2AC/1	5
219000808	2BA/1	12
219000810	2AA/1	6
219000810	2AC/1	6
219000810	2BA/1	14
219000811	2AA/1	8
219000811	2AC/1	8
219000811	2BA/1	17

INDICE NUMÉRICO/ NUMERICAL INDEX/ INDICE NUMERICO

219000813	2AA/1	1.11
219000813	2AA/2	8
219000813	2AA/3	8
219000813	2AA/4	8
219000813	2AA/5	8
219000813	2AA/6	8
219000816	2AA/1	1.19
219000816	2AA/2	16
219000816	2AA/3	16
219000816	2AA/4	16
219000816	2AA/5	16
219000816	2AA/6	16
219000816	2BA/1	6
219000816	2BA/2	3
219000816	2BA/3	3
219000816	2BA/4	3
219000818	4BA/1	1.1
219000818	4BA/1	3.1
219000818	4BB/1	1.1
219000819	4BA/1	1.3
219000819	4BA/1	3.3
219000819	4BB/1	1.3
219000824	3GA/1	8
219000824	3GB/1	8
219000828	5K/1	16
219000828	5K/3	16
219000828	5K/5	16
219000829	7A/1	6
219000829	7A/2	6
219000829	7B/2	6
219000829	7C/1	6
219000830	6DA/1	3.1
219000830	6DB/1	3.1
219000830	6DB/1	5.1
219000830	6DB/1	7.1
219000830	6DC/1	2.1
219000830	6DC/1	4.1
219000830	6DC/1	6.1
219000830	6DC/2	2.1
219000830	6DD/1	2.1
219000830	6DD/1	4.1
219000830	6DD/1	6.1
219000830	6DD/2	2.1
219000857	3I/1	1
219000858	5G/1	11
219000858	5G/2	11
219000858	5G/3	11
219000858	5G/4	11
219000859	3I/1	29.1
219000859	3I/2	29.1
219000860	5LA/1	1
219000870	3GA/1	11
219000870	3GB/1	11
219000871	3GA/1	12
219000871	3GB/1	12
219000872	3GA/1	6
219000873	3B-25/1	18
219000873	3GA/1	1
219000874	3GB/1	6
219000875	3B-25/1	18
219000875	3GB/1	1
219000878	3FA/1	9
219000878	3FB/1	9
219000879	4FD/1	2
219000880	5H/1	29
219000880	5H/2	29
219000880	5H/3	29
219000880	5H/4	29
219000880	2N/1	6
219000880	3I/1	4
219000880	3J/1	23
219000880	3J/2	23
219000881	5EA/1	8
219000881	5EA/3	8
219000881	5FA/1	8
219000881	5FA/2	8
219000881	5FA/3	8
219000881	5FA/4	8
219000882	5CA/1	17
219000882	5CA/3	17
219000882	5CA/5	17
219000883	3FA/1	8
219000883	3FB/1	8
219000886	6A/1	1
219000886	6A/2	1
219000889	2C/1	1.1
219000890	2C/1	1.2
219000891	2C/1	1.3
219000892	2C/1	1.4
219000893	2BC/1	9
219000893	2BC/2	9
219000893	2BC/4	9
219000894	2BC/1	7
219000894	2BC/2	7
219000894	2BC/4	7
219000895	2BC/1	8
219000895	2BC/2	8
219000895	2BC/4	8
219000896	2BC/1	12.2
219000897	2BC/1	12.1
219000898	2BC/1	12.3
219000899	2BC/1	12
219000900	2BC/1	12.4
219000900	2BC/2	12.4
219000900	2BC/4	12.4
219000900	2BCA/1	4
219000900	2BCA/2	4
219000901	2BC/1	15
219000906	2BC/1	12.5
219000906	2BC/2	12.5
219000906	2BC/4	12.5
219000906	2BCA/1	5
219000906	2BCA/2	5
219000910	2BD/1	10
219000910	2BD/2	10
219000910	2BD/3	10
219000910	2BD/4	10
219000910	2BD/5	10
219000910	2BD/6	10
219000910	2BD/7	10
219000910	2BD/8	10
219000910	2BD/9	10
219000918	2BC/1	12.6
219000918	2BC/2	12.6
219000918	2BC/4	12.6
219000918	2BCA/1	6
219000918	2BCA/2	6
219000924	2BE/1	6
219000924	2BE/2	6
219000924	2BE/3	6
219000924	2BE/4	6
219000924	2BE/5	6
219000924	2BE/6	6
219000924	2BE/7	3
219000924	2BE/8	6
219000924	2BE/9	3
219000927	2BE/1	16
219000927	2BE/3	16
219000927	2BE/5	16
219000931	2BE/1	45
219000931	2BE/2	45
219000931	2BE/3	45
219000931	2BE/4	45
219000931	2BE/5	45
219000931	2BE/6	45
219000931	2BE/7	13
219000931	2BE/8	45
219000931	2BE/9	13
219000934	3EB/1	2
219000935	3EC/1	2
219000936	3EC/1	4
219000937	3EC/1	5
219000938	3EC/1	11
219000939	3EC/1	13
219000940	3EC/1	18
219000941	3EC/1	19
219000942	3EC/1	20
219000943	3EF/1	17
219000943	3EF/2	17
219000944	3EF/1	19
219000944	3EF/2	19
219000945	3EF/1	20
219000945	3EF/2	20
219000946	3EF/1	22
219000946	3EF/2	22
219000948	3EG/1	4
219000949	3EG/1	6
219000950	3EG/1	10
219000951	3EG/1	11
219000952	3EG/1	13
219000953	3EG/1	14
219000954	3EG/1	15
219000955	3EG/1	16
219000956	3EG/1	18
219000957	3EG/1	19
219000958	3EG/1	20
219000960	3EJ/1	3
219000960	3EJ/2	3
219000961	3EJ/1	7
219000961	3EJ/2	7
219000962	4EA/1	3
219000964	4EA/1	13
219000965	4EA/1	14
219000966	4EA/1	16
219000967	4EA/1	17
219000968	4EA/1	18
219000969	4EB/1	4
219000970	4EB/1	7
219000971	4EB/1	7.1

INDICE NUMÉRICO/ NUMERICAL INDEX/ INDICE NUMERICO

219000972	4EB/1	11
219000973	4EB/1	12
219000974	4EB/1	13
219000975	4EB/1	14
219000976	4EB/1	15
219000977	4EB/1	18
219000978	4EB/1	20
219000979	4EB/1	21
219000980	4EC/1	1
219000981	5M/1	10.2
219000981	5M/2	10.2
219000982	5G/1	9.1
219000982	5G/2	9.1
219000982	5G/3	9.1
219000982	5G/4	9.1
219000982	5G/5	9.1
219000982	5H/1	13.1
219000982	5H/2	13.1
219000982	5H/3	13.1
219000982	5H/4	13.1
219000983	8F/1	6
219000983	5I/1	16.1
219000983	5I/1	17.1
219000983	5I/1	20.1
219000983	5I/2	16.1
219000983	5I/2	17.1
219000983	5I/2	20.1
219000983	5I/3	14.1
219000983	5I/3	41.1
219000983	5I/4	16.1
219000983	5I/4	17.1
219000983	5I/4	20.1
219000983	5I/5	14.1
219000983	5I/5	41.1
219000983	5I/6	16.1
219000983	5I/6	17.1
219000983	5I/6	20.1
219000983	5I/7	14.1
219000983	5I/7	41.1
219000983	5L/1	7.1
219000983	5L/1	8.1
219000983	5L/1	20.1
219000983	5L/1	21.1
219000983	5L/2	7.1
219000983	5L/2	8.1
219000983	5L/2	21.1
219000983	5L/3	7.1
219000983	5L/3	8.1
219000983	5L/3	21.1
219000983	5M/1	13.1
219000983	5M/2	13.1
219000984	8F/1	7
219000984	5H/1	14.1
219000984	5H/2	14.1
219000984	5H/3	14.1
219000984	5H/4	14.1
219000984	5L/1	5.1
219000984	5L/2	5.1
219000984	5L/3	5.1
219000984	3FA/1	16.1
219000984	3FA/1	18.1
219000984	3FB/1	16.1
219000984	3FB/1	18.1
219000985	8F/1	8
219000985	5D/1	4.1
219000985	5D/1	5.1
219000985	5D/2	4.1
219000985	5D/3	4.1
219000985	5D/3	5.1
219000985	5D/4	4.1
219000985	5D/5	4.1
219000985	5D/5	5.1
219000985	5D/6	4.1
219000985	5D/7	4.1
219000985	5D/7	5.1
219000985	5D/8	4.1
219000985	5D/9	4.1
219000985	5D/9	5.1
219000985	5L/1	3.1
219000985	5L/2	3.1
219000985	5L/3	3.1
219000985	5NA/1	27.1
219000986	8F/1	9
219000986	5C/1	4.1
219000986	5C/1	5.1
219000986	5C/2	4.1
219000986	5C/2	5.1
219000986	5C/3	4.1
219000986	5C/3	5.1
219000986	5C/4	4.1
219000986	5C/4	5.1
219000986	5C/5	4.1
219000986	5C/5	5.1
219000986	5C/6	4.1
219000986	5C/6	5.1
219000986	5E/1	3.1
219000986	5E/1	12.1
219000986	5E/2	3.1
219000986	5E/3	3.1
219000986	5E/3	12.1
219000986	5E/4	3.1
219000986	5E/5	3.1
219000986	5E/5	12.1
219000986	5E/6	3.1
219000986	5E/7	3.1
219000986	5E/7	9.1
219000986	5E/8	3.1
219000986	5E/9	3.1
219000986	5E/9	9.1
219000986	5F/1	3.1
219000986	5F/2	3.1
219000986	5F/2	14.1
219000986	5F/3	3.1
219000986	5F/4	3.1
219000986	5F/4	14.1
219000986	5I/1	13.1
219000986	5I/2	13.1
219000986	5I/3	13.1
219000986	5I/4	13.1
219000986	5I/5	13.1
219000986	5I/6	13.1
219000986	5I/7	13.1
219000986	5J/1	2.1
219000986	5J/1	19.1
219000986	5J/2	19.1
219000986	5J/3	2.1
219000986	5J/3	19.1
219000986	5J/4	19.1
219000986	5J/5	2.1
219000986	5J/5	19.1
219000986	5J/6	19.1
219000986	5J/7	19.1
219000986	5J/7	29.1
219000986	5J/8	19.1
219000986	5J/9	19.1
219000986	5J/9	29.1
219000986	5K/1	3.1
219000986	5K/1	11.1
219000986	5K/2	2.1
219000986	5K/2	7.1
219000986	5K/3	3.1
219000986	5K/3	11.1
219000986	5K/4	2.1
219000986	5K/4	7.1
219000986	5K/5	3.1
219000986	5K/5	11.1
219000986	5K/6	2.1
219000986	5K/6	7.1
219000986	5K/7	2.1
219000986	5K/7	7.1
219000986	5K/7	18.1
219000986	5K/7	20.1
219000986	5K/8	2.1
219000986	5K/8	7.1
219000986	5K/9	2.1
219000986	5K/9	7.1
219000986	5K/9	18.1
219000986	5K/9	20.1
219000986	5NA/1	31.2
219000986	5NB/1	42.1
219000986	5NC/2	1.1
219000986	5NC/2	4.1
219000986	5NC/4	1.1
219000986	5NC/4	4.1
219000986	5NC/6	1.1
219000986	5NC/6	4.1
219000987	8F/1	10
219000987	5C/1	6.1
219000987	5C/2	6.1
219000987	5C/3	6.1
219000987	5C/4	6.1
219000987	5C/5	6.1
219000987	5C/6	6.1
219000987	5D/1	6.1
219000987	5D/1	10.1
219000987	5D/3	6.1
219000987	5D/3	10.1
219000987	5D/5	6.1
219000987	5D/5	10.1
219000987	5G/1	2.1
219000987	5G/2	2.1
219000987	5G/3	2.1
219000987	5G/4	2.1

INDICE NUMÉRICO/ NUMERICAL INDEX/ INDICE NUMERICO

219000987	5G/5	2.1
219000987	5I/1	11.1
219000987	5I/2	11.1
219000987	5I/3	5.1
219000987	5I/4	11.1
219000987	5I/5	5.1
219000987	5I/6	11.1
219000987	5I/7	5.1
219000987	5J/2	2.1
219000987	5J/4	2.1
219000987	5J/6	2.1
219000987	5J/7	2.1
219000987	5J/8	2.1
219000987	5J/9	2.1
219000988	8F/1	12
219000988	5G/1	17.1
219000988	5G/1	19.1
219000988	5G/2	17.1
219000988	5G/2	19.1
219000988	5G/3	17.1
219000988	5G/3	19.1
219000988	5G/4	17.1
219000988	5G/4	19.1
219000988	5G/5	17.1
219000988	5G/5	19.1
219000988	3K/1	4.1
219000989	8F/1	13
219000989	5I/1	9.1
219000989	5I/2	9.1
219000989	5I/4	9.1
219000989	5I/6	9.1
219000991	4EC/1	6
219000992	4EC/1	6
219000993	4EC/1	6
219000994	4EC/1	6
219000995	4EC/1	6
219000996	4EC/1	6
219000997	4EC/1	6
219000998	4EC/1	6
219000999	4EC/1	6
219001000	4EC/1	6
219001001	4ED/1	1
219001002	4ED/1	2
219001003	4ED/1	3
219001004	4ED/1	4
219001005	4ED/1	5
219001006	4ED/1	7
219001007	4ED/1	8
219001008	4ED/1	9
219001009	4ED/1	10
219001010	4ED/1	11
219001011	4EF/1	2
219001012	4EF/1	3
219001013	4EF/1	5
219001015	4EG/1	4
219001016	4EG/1	5
219001017	4EG/1	6
219001018	4EG/1	8
219001020	4EG/1	9
219001021	4EG/1	10
219001022	4EG/1	11
219001023	4EG/1	12
219001024	4EG/1	13
219001025	4EG/1	14
219001026	4EG/1	15
219001027	4EG/1	16
219001034	7A/1	9
219001034	7A/2	9
219001034	7B/2	9
219001034	7C/1	9
219001037	2PA/1	13
219001037	2PB/1	13
219001037	2PBA/1	13
219001037	2Q/1	13
219001039	1F/1	42
219001039	1F/2	42
219001039	1F/3	42
219001040	7B/2	14
219001040	7C/1	14
219001041	7B/2	22
219001041	7C/1	22
219001042	7B/2	3
219001042	7C/1	3
219001043	7B/2	20
219001043	7C/1	20
219001044	7B/2	5
219001045	7B/2	4
219001045	7C/1	4
219001046	7B/2	10
219001046	7C/1	10
219001047	7B/2	21
219001047	7C/1	21
219001048	7B/2	25
219001048	7C/1	25
219001049	7B/2	24
219001049	7C/1	24
219001050	7B/2	19
219001050	7C/1	19
219001051	7B/2	16
219001051	7C/1	16
219001053	7B/2	15
219001053	7C/1	15
219001054	7B/2	18
219001054	7C/1	18
219001055	7B/2	23
219001055	7C/1	23
219001056	7B/2	17
219001056	7C/1	17
219001057	8A/1	3
219001057	8A/2	3
219001057	8A/3	3
219001057	3B-25/1	8
219001057	3GB/1	1.1
219001058	8A/1	4
219001058	8A/2	4
219001058	8A/3	4
219001058	3B-25/1	8
219001058	3GB/1	1.2
219001059	3B-28/1	28
219001060	3EI/1	2.1
219001060	3EI/2	2.1
219001061	1A/1	17
219001061	1A/2	17
219001062	1F/1	29
219001062	1F/2	29
219001062	1F/3	29
219001063	2PB/1	1
219001064	5H/1	1.7
219001064	5H/2	1.7
219001064	5HA/1	1.7
219001064	5HA/2	1.7
219001065	5EA/1	14
219001065	5EA/3	14
219001065	5FA/1	14
219001065	5FA/3	14
219001066	5IAA	1
219001066	5IAC	1
219001068	8A/1	5
219001068	8A/2	5
219001068	8A/3	5
219001068	3AA/1	2
219001069	2PA/1	1.8
219001069	2PB/1	1.8
219001069	2PBC/1	51
219001070	2PA/1	1.9
219001070	2PB/1	1.9
219001070	2PBC/1	52
219001071	2PA/1	1.10
219001071	2PB/1	1.10
219001071	2PBC/1	53
219001072	2PA/1	1.7
219001072	2PB/1	1.7
219001072	2PBC/1	50
219001073	2AB/1	5
219001073	2BBA/1	5
219001074	2AB/1	1
219001074	2ABA/2	1
219001074	2ABA/4	1
219001074	2ABB/2	1
219001074	2ABB/4	1
219001074	2BBA/1	1
219001074	2BBA/2	1
219001074	2BBA/4	1
219001075	2BBB/1	5
219001077	5BA/3	11
219001078	5M/1	1.1
219001078	5M/2	1.1
219001081	7D/1	1
219001082	2AA/1	1.21
219001082	2AC/1	3
219001082	2BA/1	27
219001084	2AB/1	15
219001084	2ABA/1	15
219001084	2ABA/2	15
219001084	2ABA/3	15
219001084	2ABA/4	15
219001084	2ABA/5	15
219001084	2ABA6/	15
219001084	2BBA/1	15
219001084	2BBAA/1	15
219001084	2BBAA/2	15
219001084	2BBAA/3	15
219001084	2BBBA/1	15
219001084	2BBBA/2	15

INDICE NUMÉRICO/ NUMERICAL INDEX/ INDICE NUMERICO

219001084	2BBBA/3	15
219001085	2AB/1	9
219001085	2BBA/1	9
219001086	2AB/1	4
219001086	2ABA/1	4
219001086	2ABA/2	4
219001086	2ABA/3	4
219001086	2ABA/4	4
219001086	2ABA/5	4
219001086	2ABA6/	4
219001086	2ABB/1	4
219001086	2ABB/2	4
219001086	2ABB/3	4
219001086	2ABB/4	4
219001086	2ABB/5	4
219001086	2ABB/6	4
219001086	2BBA/1	4
219001086	2BBA/2	4
219001086	2BBA/4	4
219001086	2BBAA/1	4
219001086	2BBAA/2	4
219001086	2BBAA/3	4
219001086	2BBAB/1	4
219001086	2BBAB/2	4
219001086	2BBAB/3	4
219001086	2BBB/1	4
219001086	2BBB/2	4
219001086	2BB/4	4
219001086	2BBBA/1	4
219001086	2BBBA/2	4
219001086	2BBBA/3	4
219001086	2BBBB/1	4
219001086	2BBBB/2	4
219001086	2BBBB/3	4
219001087	2AB/1	11
219001087	2ABA/1	11
219001087	2ABA/2	11
219001087	2ABA/3	11
219001087	2ABA/4	11
219001087	2ABA/5	11
219001087	2ABA6/	11
219001087	2BBA/1	11
219001087	2BBAA/1	11
219001087	2BBAA/2	11
219001087	2BBAA/3	11
219001087	2BBBA/1	11
219001087	2BBBA/2	11
219001087	2BBBA/3	11
219001088	2AB/1	13
219001088	2ABA/1	13
219001088	2ABA/2	13
219001088	2ABA/3	13
219001088	2ABA/4	13
219001088	2ABA/5	13
219001088	2BBA/1	13
219001088	2BBAA/1	13
219001088	2BBAA/2	13
219001088	2BBB/1	13
219001088	2BBBA/1	13
219001088	2BBBA/2	13
219001089	2AB/1	18
219001089	2ABA/1	18
219001089	2ABA/2	18
219001089	2ABA/3	18
219001089	2ABA/4	18
219001089	2ABA/5	18
219001089	2BBA/1	18
219001089	2BBAA/1	18
219001089	2BBAA/2	18
219001089	2BBBA/1	18
219001089	2BBBA/2	18
219001090	2AB/1	14
219001090	2ABA/1	14
219001090	2ABA/2	14
219001090	2ABA/3	14
219001090	2ABA/4	14
219001090	2ABA/5	14
219001090	2ABB/1	9
219001090	2ABB/2	9
219001090	2ABB/3	9
219001090	2ABB/4	9
219001090	2ABB/5	9
219001090	2ABB/6	9
219001090	2BBA/1	14
219001090	2BBA/2	9
219001090	2BBA/4	9
219001090	2BBAA/1	14
219001090	2BBAA/2	14
219001090	2BBAB/1	9
219001090	2BBAB/2	9
219001090	2BBAB/3	9
219001090	2BBB/1	14
219001090	2BBB/2	9
219001090	2BB/4	9
219001090	2BBBA/1	14
219001090	2BBBA/2	14
219001090	2BBBB/1	9
219001090	2BBBB/2	9
219001090	2BBBB/3	9
219001091	2AB/1	12
219001091	2ABA/1	12
219001091	2ABA/2	12
219001091	2ABA/3	12
219001091	2ABA/4	12
219001091	2ABA/5	12
219001091	2BBA/1	12
219001091	2BBAA/1	12
219001091	2BBAA/2	12
219001091	2BBB/1	12
219001091	2BBBA/1	12
219001091	2BBBA/2	12
219001092	2BBB/1	9
219001094	5LA/1	12
219001094	5LA/2	12
219001095	5LA/1	13
219001095	5LA/2	13
219001096	3B-20/1	4
219001099	5I/1	24.4
219001099	5I/2	24.4
219001099	5I/3	18.1
219001099	5I/4	24.4
219001099	5I/5	18.1
219001099	5I/6	24.4
219001099	5I/7	18.1
219001099	5L/1	20
219001099	3FA/1	5.4
219001099	3FB/1	5.4
219001100	5BA/3	8.1
219001100	5BA/4	8.1
219001101	5BA/3	9.1
219001101	5BA/4	9.1
219001103	5DA/1	8.1
219001103	5DA/2	8.1
219001103	5DA/3	8.1
219001103	5DA/4	8.1
219001104	5DA/1	7.1
219001104	5DA/2	7.1
219001104	5DA/3	7.1
219001104	5DA/4	7.1
219001105	5EA/1	10.1
219001105	5EA/2	11.1
219001105	5EA/3	10.1
219001105	5EA4/	11.1
219001106	5EA/1	9.1
219001106	5EA/2	10.1

INDICE NUMÉRICO/ NUMERICAL INDEX/ INDICE NUMERICO

219001106	5EA/3	9.1
219001106	5EA4/	10.1
219001106	5FA/1	9.1
219001106	5FA/1	10.1
219001106	5FA/2	9.1
219001106	5FA/2	10.1
219001106	5FA/3	9.1
219001106	5FA/3	10.1
219001106	5FA/4	9.1
219001106	5FA/4	10.1
219001109	5JA/1	7.1
219001109	5JA/2	7.1
219001109	5JA/3	7.1
219001109	5JA/4	7.1
219001110	5KA/1	9.1
219001110	5KA/2	9.1
219001110	5KA/3	9.1
219001110	5KA/4	9.1
219001111	5KA/1	8.1
219001111	5KA/2	8.1
219001111	5KA/3	8.1
219001111	5KA/4	8.1
219001117	8D/1	8
219001117	8D/2	8
219001121	3B/1	0
219001122	3B/1	0
219001124	5CA/1	9.1
219001124	5CA/2	8.1
219001124	5CA/3	9.1
219001124	5CA/4	8.1
219001124	5CA/5	9.1
219001124	5CA/6	8.1
219001134	6E/1	2
219001134	6E/2	2
219001135	2H/1	9
219001138	2BBB/1	1
219001139	2BBB/1	2
219001139	2BBB/2	2
219001139	2BB/4	2
219001141	6B/1	3
219001141	6B/1	9
219001141	6B/2	3
219001141	6B/2	9
219001142	2AD/1	0
219001142	2AD/2	0
219001144	2D/1	1.6
219001144	2D/2	1.6
219001145	2BIA/1	1
219001146	2BG/1	1
219001148	2AE/1	1
219001149	2AF/1	1
219001149	2FEA/1	1
219001152	2AF/1	4
219001155	2AD/1	6
219001155	2AD/2	6
219001155	2BF/1	6
219001155	2BF/2	6
219001155	2BF/3	6
219001155	2BG/1	3
219001155	2N/1	1.1
219001155	2N/1	2.1
219001157	2AA/1	1.24
219001158	2AA/1	1.23
219001158	2AA/2	18
219001158	2AA/3	18
219001158	2AA/4	18
219001158	2AA/5	18
219001158	2AA/6	18
219001158	2BA/1	33
219001158	2BA/2	15
219001158	2BA/3	15
219001158	2BA/4	15
219001165	2BA/1	32
219001165	2BA/2	14
219001165	2BA/3	14
219001165	2BA/4	14
219001166	2BC/1	12.8
219001166	2BC/2	12.8
219001166	2BC/4	12.8
219001166	2BCA/1	8
219001166	2BCA/2	8
219001167	2BC/1	12.10
219001167	2BC/2	12.10
219001167	2BC/4	12.10
219001167	2BCA/1	10
219001167	2BCA/2	10
219001168	6E/1	4
219001168	6E/2	4
219001169	6E/1	3
219001169	6E/2	3
219001170	6E/1	24
219001170	6E/2	24
219001171	2SB/1	1
219001172	2SB/1	1.1
219001173	3B-29/1	2.1
219001179	3B-29/1	1
219001180	2SB/1	2
219001181	2SB/1	2.2
219001182	2SB/1	2.3
219001187	2SB/1	2.1
219001190	2SB/1	3
219001196	2SB/1	3.1
219001198	2SB/1	9
219001199	2SB/1	11
219001200	2SB/1	8
219001201	2SB/1	7
219001206	2QA/1	3
219001207	2QA/1	5
219001208	2QA/1	2
219001209	2QA/1	1
219001217	2AD/1	2
219001217	2AD/2	2
219001217	2BF/1	2
219001217	2BF/2	2
219001217	2BF/3	2
219001217	2BIA/1	1.2
219001217	2BIB/1	1.2
219001221	2BIA/1	1.4
219001221	2BIB/1	1.4
219001223	2BG/1	1.2
219001225	2BF/1	8
219001225	2BF/2	8
219001225	2BF/3	8
219001225	2BG/1	4
219001225	2PCA/1	4
219001227	2BIA/1	1.1
219001227	2BIB/1	1.1
219001228	2AD/1	9
219001228	2AD/2	18
219001228	2BG/1	1.1
219001228	2BIA/1	1.5
219001228	2BIB/1	1.5
219001230	2AD/1	7
219001230	2AD/2	7
219001230	2BF/1	7
219001230	2BF/2	7
219001230	2BF/3	7
219001231	2L/1	9
219001233	3BC/1	17
219001234	3BC/1	21
219001234	3EC/1	26
219001235	3DD/1	24
219001235	3DD/2	24
219001235	3ED/1	24
219001235	3ED/2	24
219001236	3DD/1	25
219001236	3DD/2	25
219001236	3ED/1	25
219001236	3ED/2	25
219001237	3DD/1	26
219001237	3DD/2	26
219001237	3ED/1	26
219001237	3ED/2	26
219001238	3GA/1	4
219001239	3GB/1	4
219001240	3GA/1	5
219001241	3GB/1	5
219001243	4FB/1	4
219001244	3GA/1	1.3
219001244	3GB/1	1.3
219001248	5I/1	21
219001248	5I/2	21
219001248	5I/4	21
219001248	5I/6	21
219001256	3B-21/1	2
219001257	3B-05/1	2
219001258	3B-05/1	10
219001259	3B-07/2	6
219001260	6DA/1	4
219001260	6DB/1	8
219001262	2ABB/1	3
219001262	2ABB/2	3
219001262	2ABB/3	3
219001262	2ABB/4	3
219001262	2ABB/5	3
219001262	2ABB/6	3
219001262	2BBA/2	3
219001262	2BBA/4	3
219001262	2BBAB/1	3
219001262	2BBAB/2	3
219001262	2BBAB/3	3
219001262	2BBB/2	3
219001262	2BB/4	3
219001262	2BBBB/1	3
219001262	2BBBB/	3

INDICE NUMÉRICO/ NUMERICAL INDEX/ INDICE NUMERICO

	2	
219001262	2BBBB/3	3
219001264	5D/1	5
219001264	5D/3	5
219001264	5D/5	5
219001265	5K/1	10
219001265	5K/3	10
219001265	5K/5	10
219001266	5K/1	9
219001266	5K/3	9
219001266	5K/5	9
219001270	5G/1	3
219001270	5G/2	3
219001270	5G/3	3
219001270	5G/4	3
219001270	5G/5	3
219001272	5I/1	18
219001273	5C/1	8
219001273	5C/3	8
219001273	5C/5	8
219001276	5LA/1	1.2
219001277	5LA/1	6
219001278	5LA/1	7
219001279	5LA/1	8
219001280	5LA/1	9
219001281	5LA/1	10
219001282	5LA/1	11
219001282	5LA/2	11
219001283	5LA/1	5
219001283	5LA/2	5
219001287	6DC/1	3
219001287	6DD/1	3
219001289	6DC/1	7
219001289	6DD/1	7
219001294	3AA/1	3
219001295	3AA/1	7
219001296	3AA/1	6
219001297	3AA/1	4
219001298	3AA/1	5
219001299	3AA/1	1
219001302	7A/1	27
219001302	7A/2	27
219001303	3B-27/1	1
219001306	2SB/1	3.5
219001307	1C/1	9
219001307	1C/2	9
219001308	3B-23/1	31
219001308	3GA/1	15
219001310	2AA/1	1.27
219001310	2AA/2	19
219001310	2AA/3	19
219001310	2AA/4	19
219001310	2AA/5	19
219001310	2AA/6	19
219001310	2AD/1	15
219001310	2AD/2	9
219001310	2AE/1	4
219001310	2AE/2	4
219001310	2AE/3	3
219001310	2AF/1	6
219001310	2BF/1	9
219001310	2BF/2	9
219001310	2BF/3	9
219001310	2BG/1	5
219001310	2BH/1	4
219001310	2BIA/1	4
219001310	2BIB/1	4
219001310	2D/1	13
219001334	3B-29/1	2
219001337	1C/1	10
219001337	1C/2	10
219001338	1C/1	11
219001338	1C/2	11
219001341	3B-06/1	8
219001342	4CG/1	10
219001346	2BIA/1	1.6
219001346	2BIB/1	1.6
219001347	2PA/1	21
219001347	2PB/1	21
219001347	2PBC/1	21
219001348	2PA/1	22
219001348	2PB/1	22
219001348	2PBC/1	22
219001349	2PA/1	1.4
219001349	2PB/1	1.4
219001349	2PBC/1	49
219001350	2BF/1	0
219001351	5FA/1	9
219001351	5FA/3	9
219001352	3EC/1	24
219001353	3EG/1	17
219001354	3EJ/1	8
219001355	4EA/1	6
219001356	4EA/1	15
219001358	6C/1	1
219001359	5BA/3	2
219001359	5BA/4	2
219001360	5BA/3	3
219001360	5BA/4	3
219001360	5CA/1	15
219001360	5CA/3	15
219001360	5CA/5	15
219001360	5DA/1	13
219001360	5DA/2	13
219001360	5DA/3	13
219001360	5DA/4	13
219001360	5JA/1	13
219001360	5JA/2	13
219001360	5JA/3	13
219001360	5JA/4	13
219001361	5BA/3	8
219001362	5BA/3	9
219001362	5BA/4	9
219001363	5BA/3	16
219001363	5CA/1	3
219001363	5CA/3	3
219001363	5CA/5	3
219001363	5DA/1	15
219001363	5DA/3	15
219001363	5EA/1	17
219001363	5EA/3	17
219001363	5FA/1	17
219001363	5FA/3	17
219001363	5JA/1	15
219001363	5JA/3	15
219001363	5KA/1	16
219001363	5KA/3	16
219001363	5NAA/1	17
219001364	5CA/1	9
219001364	5CA/3	9
219001364	5CA/5	9
219001365	5CA/1	10
219001365	5CA/3	10
219001365	5CA/5	10
219001366	5CA/1	16
219001366	5CA/3	16
219001366	5CA/5	16
219001367	5CA/1	19
219001367	5CA/2	9.2
219001367	5CA/3	19
219001367	5CA/4	9.2
219001367	5CA/5	19
219001367	5CA/6	9.2
219001368	5DA/1	6
219001368	5DA/3	6
219001368	5JA/1	6
219001368	5JA/3	6
219001369	5DA/1	7
219001369	5DA/3	7
219001371	5DA/1	14
219001371	5DA/2	14
219001371	5DA/3	14
219001371	5DA/4	14
219001371	5JA/1	14
219001371	5JA/2	14
219001371	5JA/3	14
219001371	5JA/4	14
219001372	5EA/1	3
219001372	5EA/3	3
219001372	5FA/1	3
219001372	5FA/2	3
219001372	5FA/3	3
219001372	5FA/4	3
219001373	5EA/1	5
219001373	5EA/3	5
219001373	5FA/1	5
219001373	5FA/3	5
219001374	5EA/1	9
219001374	5EA/3	9
219001375	5EA/1	10
219001375	5EA/3	10
219001376	5FA/1	10
219001376	5FA/3	10
219001377	5JA/1	7
219001377	5JA/2	7
219001377	5JA/3	7
219001377	5JA/4	7
219001378	5JA/1	8
219001378	5JA/3	8
219001379	5KA/1	7
219001379	5KA/3	7
219001380	5KA/1	8
219001380	5KA/2	8

INDICE NUMÉRICO/ NUMERICAL INDEX/ INDICE NUMERICO

219001380	5KA/3	8
219001380	5KA/4	8
219001381	5KA/1	9
219001381	5KA/3	9
219001382	5KA/1	14
219001382	5KA/2	14
219001382	5KA/3	14
219001382	5KA/4	14
219001383	5KA/1	15
219001383	5KA/2	15
219001383	5KA/3	15
219001383	5KA/4	15
219001386	5LA/1	1.2.1
219001406	5P/1	0
219001407	5O/1	0
219001407	5O/3	0
219001407	5O/5	0
219001419	2D/1	1
219001419	2D/2	1
219001420	2D/1	1.20
219001420	2D/2	1.20
219001421	2D/1	1.19
219001421	2D/2	1.19
219001422	2D/1	1.21
219001422	2D/2	1.21
219001423	2D/1	1.1
219001423	2D/2	1.1
219001425	3B-19/1	55
219001426	5I/1	12
219001426	5I/2	12
219001426	5I/4	12
219001426	5I/6	12
219001427	5I/1	10
219001428	5I/1	14
219001430	5I/1	17
219001430	5I/2	17
219001430	5I/3	14
219001430	5I/4	17
219001430	5I/5	14
219001430	5I/6	17
219001430	5I/7	14
219001430	5L/1	21
219001430	5L/2	21
219001430	5L/3	21
219001432	7B/2	27
219001432	7C/1	27
219001433	5G/1	18
219001436	3B-05/1	14
219001437	3B-05/1	15
219001438	2QA/1	0
219001440	5G/1	19
219001440	5G/2	19
219001440	5G/3	19
219001440	5G/4	19
219001440	5G/5	19
219001441	3B-05/1	20
219001445	3B-10/1	13
219001446	3B-10/1	11
219001447	3B-11/1	1
219001451	3B-13/1	9
219001453	3B-19/1	22
219001454	3B-19/1	23
219001457	3B-17/1	1
219001458	3B-17/1	1
219001459	3B-15/1	1
219001460	3B-15/1	1
219001464	3B-16/1	2
219001476	5DB/1	1
219001478	3B-17/1	4
219001497	3B-06/1	3
219001498	3B-06/1	2
219001499	3B-26/1	9
219001503	3B-06/1	1
219001505	3B-07/2	2
219001507	3B-30/1	1
219001508	3B-30/1	3
219001509	5DA/1	5
219001509	5DA/3	5
219001514	2AA/1	5.1
219001514	2AA/1	8.1
219001514	2AC/1	5.1
219001514	2AC/1	8.1
219001514	2BA/1	12.1
219001514	2BA/1	17.1
219001515	5DA/1	0
219001515	5DA/3	0
219001516	5D/1	10
219001516	5D/3	10
219001516	5D/5	10
219001516	5J/2	2
219001516	5J/4	2
219001516	5J/6	2
219001516	5J/7	2
219001516	5J/8	2
219001516	5J/9	2
219001517	5C/2	4
219001517	5C/4	4
219001517	5C/6	4
219001517	5D/1	6
219001517	5D/3	6
219001517	5D/5	6
219001517	5K/7	20
219001517	5K/9	20
219001517	5NC/2	1
219001517	5NC/4	1
219001517	5NC/6	1
219001518	5D/1	16
219001518	5D/3	16
219001518	5D/5	16
219001519	5D/1	17
219001519	5D/3	17
219001519	5D/5	17
219001520	5D/1	8
219001520	5D/3	8
219001520	5D/5	8
219001521	5D/1	15
219001521	5D/3	15
219001521	5D/5	15
219001522	5D/1	9
219001522	5D/3	9
219001522	5D/5	9
219001523	5D/1	7
219001523	5D/3	7
219001523	5D/5	7
219001524	5I/1	19
219001525	2FB/1	13
219001525	2G/1	16
219001525	2G/2	16
219001525	2G/3	16
219001532	5I/1	15
219001532	5I/2	15
219001532	5I/3	10
219001532	5I/4	15
219001532	5I/5	10
219001532	5I/6	15
219001532	5I/7	10
219001537	6DA/1	4.1
219001537	6DB/1	8.1
219001538	6DA/1	4.2
219001538	6DB/1	8.2
219001539	6DA/1	4.3
219001539	6DB/1	8.3
219001540	6DA/1	4.4
219001540	6DB/1	8.4
219001541	6DA/1	4.5
219001541	6DB/1	8.5
219001542	5G/2	18
219001542	5G/3	18
219001542	5G/4	18
219001542	5G/5	18
219001546	8G/1	7
219001547	2BA/1	26
219001547	2BA/2	12
219001547	2BA/3	12
219001547	2BA/4	12
219001549	2QA/1	4
219001550	2QA/1	6
219001551	2QA/1	7
219001552	5IAC	0
219001552	5IAD	0
219001554	5I/1	20
219001554	5I/2	20
219001554	5I/4	20
219001554	5I/6	20
219001556	7A/1	7
219001556	7A/2	7
219001556	7B/2	7
219001556	7C/1	7
219001557	2FEA/1	2
219001558	5L/1	9
219001558	5L/2	9
219001560	5L/1	7
219001560	5L/2	7
219001560	5L/3	7
219001573	5LA/1	1.1
219001576	3B-21/1	8
219001576	3B-21/2	8
219001577	3B-21/1	6
219001577	3B-21/2	6
219001578	3B-21/1	7
219001578	3B-21/2	7
219001579	3B-21/1	3
219001579	3B-21/2	3
219001580	3B-21/1	1
219001580	3B-21/2	1
219001581	5I/1	16
219001581	5I/2	16

INDICE NUMÉRICO/ NUMERICAL INDEX/ INDICE NUMERICO

219001581	5I/3	41
219001581	5I/4	16
219001581	5I/5	41
219001581	5I/6	16
219001581	5I/7	41
219001582	5L/1	6
219001582	5L/2	6
219001582	5L/3	6
219001583	3B-23/1	33
219001583	3GA/1	17
219001584	3B-23/1	32
219001584	3GA/1	16
219001585	2AD/1	5
219001585	2AD/2	5
219001585	2BF/3	5
219001586	2AD/1	8
219001586	2AD/2	19
219001586	2BF/1	5
219001586	2BF/2	5
219001587	2AD/1	13
219001587	2AD/2	21
219001588	2AD/1	14
219001588	2AD/2	22
219001589	2AD/1	16
219001589	2AD/2	10
219001589	2BF/1	10
219001589	2BF/2	10
219001589	2BF/3	10
219001590	2AD/1	17
219001590	2AD/2	11
219001590	2BF/1	11
219001590	2BF/2	11
219001590	2BF/3	11
219001591	2AD/1	18
219001591	2AD/2	12
219001591	2BF/1	12
219001591	2BF/2	12
219001591	2BF/3	12
219001592	2D/1	1.5
219001592	2D/2	1.5
219001593	2D/1	1.7
219001593	2D/2	1.7
219001594	2D/1	1.9
219001594	2D/2	1.9
219001595	2D/1	1.8
219001595	2D/2	1.8
219001596	3J/1	13
219001596	3J/2	13
219001596	3J/3	13
219001599	2FEB/1	13
219001601	2BE/1	48
219001601	2BE/2	48
219001601	2BE/3	48
219001601	2BE/4	48
219001601	2BE/5	48
219001601	2BE/6	48
219001601	2BE/7	14
219001601	2BE/8	48
219001601	2BE/9	14
219001603	2FEE/1	8
219001604	5DA/1	8
219001604	5DA/3	8
219001607	2BF/2	0
219001607	2BF/3	0
219001609	2BD/1	4
219001609	2BD/2	4
219001609	2BD/3	4
219001609	2BD/4	4
219001609	2BD/5	4
219001609	2BD/6	4
219001609	2BD/7	4
219001609	2BD/8	4
219001609	2BD/9	4
219001609	2BE/1	4
219001609	2BE/2	4
219001609	2BE/3	4
219001609	2BE/4	4
219001609	2BE/5	4
219001609	2BE/6	4
219001609	2BE/8	4
219001609	2BEA/1	4
219001609	2BEA/2	4
219001610	2BD/1	1
219001610	2BD/3	1
219001610	2BD/5	1
219001611	2BD/1	14
219001611	2BD/3	14
219001611	2BD/5	14
219001612	2BD/1	3
219001612	2BD/2	3
219001612	2BD/3	3
219001612	2BD/4	3
219001612	2BD/5	3
219001612	2BD/6	3
219001612	2BD/7	3
219001612	2BD/8	3
219001612	2BD/9	3
219001613	2BE/1	3
219001613	2BE/3	3
219001613	2BE/5	3
219001614	2BE/1	5
219001614	2BE/2	5
219001614	2BE/3	5
219001614	2BE/4	5
219001614	2BE/5	5
219001614	2BE/6	5
219001614	2BE/8	5
219001614	2BEA/1	5
219001614	2BEA/2	5
219001615	2BE/1	27
219001615	2BE/3	27
219001615	2BE/5	27
219001616	2FEA/1	10
219001618	5H/2	30
219001618	5H/3	30
219001618	5H/4	30
219001622	2FEA/1	9
219001623	5H/2	2
219001623	5H/3	2
219001623	5H/4	2
219001629	2FED/1	2
219001631	3B-17/1	6
219001635	3B-17/1	6
219001648	4AA/1	12
219001648	4AA/2	12
219001648	4AB/1	12
219001650	5G/2	28
219001650	5G/3	28
219001652	5QA/1	1
219001652	5QA/2	1
219001653	5QA/1	7
219001654	5QA/1	8
219001655	5QA/1	10
219001655	5QA/2	37
219001655	5QB/2	37
219001656	5QB/1	37
219001656	5QB/2	40
219001657	5QA/1	12
219001657	5QA/2	36
219001657	5QB/2	36
219001658	5QA/1	13
219001658	5QA/2	38
219001658	5QB/2	38
219001674	5QA/1	38
219001674	5QA/2	34
219001674	5QB/1	38
219001674	5QB/2	34
219001675	5QA/1	36
219001675	5QA/2	35
219001675	5QB/1	36
219001675	5QB/2	35
219001676	5QB/1	35
219001676	5QB/2	32
219001677	5QB/1	34
219001677	5QB/2	31
219001679	5QB/1	33
219001680	5QB/1	32
219001681	5QB/1	31
219001682	5QB/1	30
219001683	5QB/1	29
219001683	5QB/2	25
219001684	5QB/1	19
219001684	5QB/2	10
219001685	5QB/1	11
219001685	5QB/2	18
219001686	3D/2	0
219001687	3E/2	0
219001689	2BD/1	6
219001689	2BD/3	6
219001689	2BD/5	6
219001689	2BE/1	28
219001689	2BE/3	28
219001689	2BE/5	28
219001692	5G/2	29
219001692	5G/3	29
219001697	5H/2	21
219001697	5H/3	21
219001697	5H/4	21
219001697	3J/2	18
219001697	3J/3	18
219001698	1B/4	42
219001698	1B/5	42
219001698	1B/6	42

219001699	1B/4	43
219001699	1B/5	43
219001699	1B/6	43
219001700	5O/1	15
219001700	5O/3	15
219001700	5O/5	15
219001700	5OA/2	17
219001700	5OA/3	17
219001700	5OA/4	17
219001700	5OA/5	17
219001700	5OA/6	17
219001700	5OA/7	17
219001700	5OB/2	17
219001700	5OB/4	17
219001700	5OB/6	17
219001700	5OC/2	17
219001700	5OC/4	17
219001700	5OC/6	17
219001700	5OCA/1	17
219001700	5OCA/2	17
219001700	5OCA/3	17
219001700	5OD/2	17
219001700	5OD/4	17
219001700	5OD/6	17
219001700	5OE/2	17
219001700	5OE/4	17
219001700	5OE/6	17
219001700	5P/1	13
219001700	5P/2	13
219001701	5OB/1	14
219001701	5OB/2	14
219001701	5OB/3	14
219001701	5OB/4	14
219001701	5OB/5	14
219001701	5OB/6	14
219001701	5OC/1	14
219001701	5OC/2	14
219001701	5OC/3	14
219001701	5OC/4	14
219001701	5OC/5	14
219001701	5OC/6	14
219001701	5OCA/1	14
219001701	5OCA/2	14
219001701	5OCA/3	14
219001701	5OD/1	14
219001701	5OD/2	14
219001701	5OD/3	14
219001701	5OD/4	14
219001701	5OD/5	14
219001701	5OD/6	14
219001701	5OE/1	14
219001701	5OE/2	14
219001701	5OE/3	14
219001701	5OE/4	14
219001701	5OE/5	14
219001701	5OE/6	14
219001701	5PB/1	23
219001701	5PC/1	4
219001701	5PC/2	4
219001702	5OB/1	15
219001702	5OB/2	15
219001702	5OB/3	15
219001702	5OB/4	15
219001702	5OB/5	15
219001702	5OB/6	15
219001702	5OC/1	15
219001702	5OC/2	15
219001702	5OC/3	15
219001702	5OC/4	15
219001702	5OC/5	15
219001702	5OC/6	15
219001702	5OCA/1	15
219001702	5OCA/2	15
219001702	5OCA/3	15
219001702	5OD/1	15
219001702	5OD/2	15
219001702	5OD/3	15
219001702	5OD/4	15
219001702	5OD/5	15
219001702	5OD/6	15
219001702	5OE/1	15
219001702	5OE/2	15
219001702	5OE/3	15
219001702	5OE/4	15
219001702	5OE/5	15
219001702	5OE/6	15
219001703	5OA/1	1.1
219001703	5OB/1	16
219001703	5OB/3	16
219001703	5OB/5	16
219001703	5OC/1	16
219001703	5OC/3	16
219001703	5OC/5	16
219001703	5OD/1	16
219001703	5OD/3	16
219001703	5OD/5	16
219001703	5PA/1	1.1
219001703	5PB/1	25
219001703	5PC/1	3
219001703	5PC/2	3
219001704	5OF/1	3
219001704	5OF/2	3
219001704	5OF/4	3
219001704	5OF/6	3
219001705	5OB/1	3
219001705	5OB/2	3
219001705	5OB/3	3
219001705	5OB/4	3
219001705	5OB/5	3
219001705	5OB/6	3
219001705	5OC/1	3
219001705	5OC/2	3
219001705	5OC/3	3
219001705	5OC/4	3
219001705	5OC/5	3
219001705	5OC/6	3
219001705	5OCA/1	3
219001705	5OCA/2	3
219001705	5OCA/3	3
219001705	5OD/1	3
219001705	5OD/2	3
219001705	5OD/3	3
219001705	5OD/4	3
219001705	5OD/5	3
219001705	5OD/6	3
219001705	5OE/1	3
219001705	5OE/2	3
219001705	5OE/3	3
219001705	5OE/4	3
219001705	5OE/5	3
219001705	5OE/6	3
219001706	5OB/1	4
219001706	5OB/2	4
219001706	5OB/3	4
219001706	5OB/4	4
219001706	5OB/5	4
219001706	5OB/6	4
219001706	5OC/1	4
219001706	5OC/2	4
219001706	5OC/3	4
219001706	5OC/4	4
219001706	5OC/5	4
219001706	5OC/6	4
219001706	5OCA/1	4
219001706	5OCA/2	4
219001706	5OCA/3	4
219001706	5OD/1	4
219001706	5OD/2	4
219001706	5OD/3	4
219001706	5OD/4	4
219001706	5OD/5	4
219001706	5OD/6	4
219001706	5OE/1	4
219001706	5OE/2	4
219001706	5OE/3	4
219001706	5OE/4	4
219001706	5OE/5	4
219001706	5OE/6	4
219001706	5PB/1	20
219001706	5PC/1	7
219001706	5PC/2	7
219001708	5OB/1	8
219001708	5OB/2	8
219001708	5OB/3	8
219001708	5OB/4	8
219001708	5OB/5	8
219001708	5OB/6	8
219001708	5OC/1	8
219001708	5OC/2	8
219001708	5OC/3	8
219001708	5OC/4	8
219001708	5OC/5	8
219001708	5OC/6	8
219001708	5OCA/1	8
219001708	5OCA/2	8
219001708	5OCA/3	8
219001708	5OD/1	8
219001708	5OD/2	8
219001708	5OD/3	8
219001708	5OD/4	8
219001708	5OD/5	8
219001708	5OD/6	8
219001708	5OE/1	8
219001708	5OE/2	8
219001708	5OE/3	8
219001708	5OE/4	8
219001708	5OE/5	8
219001708	5OE/6	8
219001708	5PB/1	13

INDICE NUMÉRICO/ NUMERICAL INDEX/ INDICE NUMERICO

219001709	5OB/1	7
219001709	5OB/2	7
219001709	5OB/3	7
219001709	5OB/4	7
219001709	5OB/5	7
219001709	5OB/6	7
219001709	5OC/1	7
219001709	5OC/2	7
219001709	5OC/3	7
219001709	5OC/4	7
219001709	5OC/5	7
219001709	5OC/6	7
219001709	5OCA/1	7
219001709	5OCA/2	7
219001709	5OCA/3	7
219001709	5OD/1	7
219001709	5OD/2	7
219001709	5OD/3	7
219001709	5OD/4	7
219001709	5OD/5	7
219001709	5OD/6	7
219001709	5OE/1	7
219001709	5OE/2	7
219001709	5OE/3	7
219001709	5OE/4	7
219001709	5OE/5	7
219001709	5OE/6	7
219001709	5PB/1	14
219001709	5PC/1	15
219001709	5PC/2	15
219001710	5OB/1	10
219001710	5OB/2	10
219001710	5OB/3	10
219001710	5OB/4	10
219001710	5OB/5	10
219001710	5OB/6	10
219001710	5OC/1	10
219001710	5OC/2	10
219001710	5OC/3	10
219001710	5OC/4	10
219001710	5OC/5	10
219001710	5OC/6	10
219001710	5OCA/1	10
219001710	5OCA/2	10
219001710	5OCA/3	10
219001710	5OD/1	10
219001710	5OD/2	10
219001710	5OD/3	10
219001710	5OD/4	10
219001710	5OD/5	10
219001710	5OD/6	10
219001710	5OE/1	10
219001710	5OE/2	10
219001710	5OE/3	10
219001710	5OE/4	10
219001710	5OE/5	10
219001710	5OE/6	10
219001710	5PB/1	8
219001716	2BD/1	7
219001716	2BD/2	7
219001716	2BD/3	7
219001716	2BD/4	7
219001716	2BD/5	7
219001716	2BD/6	7
219001716	2BD/7	7
219001716	2BD/8	7
219001716	2BD/9	7
219001716	2BE/1	30
219001716	2BE/2	30
219001716	2BE/3	30
219001716	2BE/4	30
219001716	2BE/5	30
219001716	2BE/6	30
219001716	2BE/7	9
219001716	2BE/8	30
219001716	2BE/9	9
219001716	2BEA/1	17
219001716	2BEA/2	17
219001717	2BD/1	9
219001717	2BD/2	9
219001717	2BD/3	9
219001717	2BD/4	9
219001717	2BD/5	9
219001717	2BD/6	9
219001717	2BD/7	9
219001717	2BD/8	9
219001717	2BD/9	9
219001718	2BD/1	5
219001718	2BD/2	5
219001718	2BD/3	5
219001718	2BD/4	5
219001718	2BD/5	5
219001718	2BD/6	5
219001718	2BD/7	5
219001718	2BD/8	5
219001718	2BD/9	5
219001718	2BE/1	33
219001718	2BE/2	33
219001718	2BE/3	33
219001718	2BE/4	33
219001718	2BE/5	33
219001718	2BE/6	33
219001718	2BE/7	12
219001718	2BE/8	33
219001718	2BE/9	12
219001720	2PA/1	1.6
219001722	5E/1	12
219001722	5E/3	12
219001722	5E/5	12
219001723	5C/1	5
219001723	5C/3	5
219001723	5C/5	5
219001728	5L/1	1.1
219001728	5L/2	1.1
219001728	5L/3	1.1
219001729	5K/1	19
219001729	5K/3	19
219001729	5K/5	19
219001732	2D/2	16
219001733	2D/2	14
219001734	5G/5	11
219001735	3B-20/2	1
219001736	5G/5	7
219001738	5H/4	10
219001739	5G/5	8
219001740	6E/1	27
219001740	6E/2	27
219001749	5OG/1	1
219001750	5G/1	6.2
219001750	5G/2	6.1.1
219001751	5PB/1	16
219001752	5PB/1	18
219001753	5PB/1	15
219001754	5PB/1	4
219001754	5PB/1	19
219001754	5PC/1	6
219001754	5PC/1	12
219001754	5PC/2	6
219001754	5PC/2	12
219001756	5OB/1	5
219001756	5OB/2	5
219001756	5OB/3	5
219001756	5OB/4	5
219001756	5OB/5	5
219001756	5OB/6	5
219001756	5OC/1	5
219001756	5OC/2	5
219001756	5OC/3	5
219001756	5OC/4	5
219001756	5OC/5	5
219001756	5OC/6	5
219001756	5OCA/1	5
219001756	5OCA/2	5
219001756	5OCA/3	5
219001756	5OD/1	5
219001756	5OD/2	5
219001756	5OD/3	5
219001756	5OD/4	5
219001756	5OD/5	5
219001756	5OD/6	5
219001756	5OE/1	5
219001756	5OE/2	5
219001756	5OE/3	5
219001756	5OE/4	5
219001756	5OE/5	5
219001756	5OE/6	5
219001756	5PB/1	21
219001756	5PC/1	8
219001756	5PC/2	8
219001759	5DB/1	6
219001760	5DB/1	2
219001762	2PA/1	1.3
219001762	2PB/1	1.3
219001762	2PBC/1	48
219001763	2PA/1	1.12
219001763	2PB/1	1.12
219001763	2PBC/1	54
219001764	5H/3	11
219001764	5H/4	11
219001765	5G/2	7
219001765	5G/3	7
219001765	5G/4	7
219001780	5PB/1	24

INDICE NUMÉRICO/ NUMERICAL INDEX/ INDICE NUMERICO

219001780	5PC/1	5
219001780	5PC/2	5
219001783	2BC/2	12
219001783	2BC/4	12
219001784	5M/2	18
219001786	5M/2	20
219001788	2AA/2	5
219001788	2AA/4	5
219001788	2AA/6	5
219001788	2BC/3	6
219001788	2BC/5	6
219001790	1I/1	3
219001790	1I/2	3
219001792	5NAA/1	0
219001796	3B-27/2	1
219001797	5NB/1	79
219001797	5OG/1	1.3
219001797	5OG/2	1
219001798	5LA/1	5.1
219001798	5LA/2	5.1
219001799	7A/2	4
219001800	1HD/1	1.5
219001804	2BD/2	6
219001804	2BD/4	6
219001804	2BD/6	6
219001804	2BD/7	6
219001804	2BD/8	6
219001804	2BD/9	6
219001804	2BE/2	28
219001804	2BE/4	28
219001804	2BE/6	28
219001804	2BE/7	8
219001804	2BE/8	28
219001804	2BE/9	8
219001804	2BEA/1	16
219001804	2BEA/2	16
219001805	1I/1	26
219001805	1I/2	26
219001806	5PE/1	6
219001807	5NA/1	28
219001808	5NA/1	29
219001809	1HA/1	1.5
219001809	1HB/1	1.5
219001809	1HC/1	1.5
219001810	1HA/1	1.4
219001810	1HB/1	1.4
219001810	1HC/1	1.4
219001810	1HD/1	1.4
219001818	5O/1	10
219001818	5O/2	9
219001818	5O/3	10
219001818	5O/4	9
219001818	5O/5	10
219001818	5O/6	9
219001818	5P/1	10
219001818	5P/2	10
219001819	5O/1	9
219001819	5O/2	12
219001819	5O/3	9
219001819	5O/4	12
219001819	5O/5	9
219001819	5O/6	12
219001819	5P/1	7
219001819	5P/2	7
219001822	2BC/2	12.11
219001822	2BC/4	12.11
219001822	2BCA/1	11
219001822	2BCA/2	11
219001823	2BC/2	12.2
219001823	2BC/4	12.2
219001827	2BC/2	12.1
219001827	2BC/4	12.1
219001828	2BC/2	12.3
219001828	2BC/4	12.3
219001833	5NA/1	31
219001836	5NA/1	34
219001837	5NA/1	35
219001837	5NB/1	35
219001838	5NA/1	36
219001838	5NB/1	36
219001839	5OA/1	1
219001840	5OF/1	0
219001840	5OF/2	0
219001840	5OF/4	0
219001840	5OF/6	0
219001841	5P/1	9
219001841	5P/2	9
219001842	5P/1	8
219001842	5P/2	8
219001843	5PA/1	1
219001845	5PC/1	11
219001845	5PC/2	11
219001846	5PC/1	23
219001846	5PC/2	23
219001847	5PC/1	22
219001847	5PC/2	22
219001848	5PC/1	18
219001848	5PC/2	18
219001849	5PC/1	14
219001849	5PC/2	14
219001850	5PC/1	19
219001850	5PC/2	19
219001851	5PC/1	17
219001851	5PC/2	17
219001852	5PC/1	20
219001852	5PC/2	20
219001855	2BA/1	5
219001855	2BA/2	2
219001855	2BA/3	2
219001855	2BA/4	2
219001856	2BA/1	22
219001856	2BA/2	10
219001856	2BA/3	10
219001856	2BA/4	10
219001857	2BA/1	29
219001858	2BA/1	31
219001858	2BA/2	13
219001858	2BA/3	13
219001858	2BA/4	13
219001861	2BC/3	7
219001861	2BC/5	7
219001862	2BC/3	9
219001862	2BC/5	9
219001863	2BE/2	3
219001863	2BE/4	3
219001863	2BE/6	3
219001863	2BE/8	3
219001864	2BE/2	27
219001864	2BE/4	27
219001864	2BE/6	27
219001864	2BE/8	27
219001865	2BD/2	1
219001865	2BD/4	1
219001865	2BD/6	1
219001865	2BD/8	1
219001866	2BD/2	14
219001866	2BD/4	14
219001866	2BD/6	14
219001866	2BD/8	14
219001868	2AE/3	1
219001870	5NB/1	45
219001871	5OG/1	1.2
219001872	3GA/1	10
219001872	3GB/1	10
219001873	2N/1	1
219001874	2N/1	2
219001876	5G/4	50
219001876	5G/5	50
219001877	8A/3	9
219001877	5G/4	50.1
219001877	5G/5	50.1
219001879	4CC/1	18
219001879	4CC/2	1
219001880	5JA/1	8.1
219001880	5JA/2	8.1
219001880	5JA/3	8.1
219001880	5JA/4	8.1
219001882	5O/1	8
219001882	5O/2	11
219001882	5O/3	8
219001882	5O/4	11
219001882	5O/5	8
219001882	5O/6	11
219001883	5O/1	7
219001883	5O/2	10
219001883	5O/3	7
219001883	5O/4	10
219001883	5O/5	7
219001883	5O/6	10
219001885	5OA/2	16
219001885	5OA/3	16
219001885	5OA/4	16
219001885	5OA/5	16
219001885	5OA/6	16
219001885	5OA/7	16
219001885	5OB/2	16
219001885	5OB/4	16
219001885	5OB/6	16
219001885	5OC/2	16
219001885	5OC/4	16
219001885	5OC/6	16
219001885	5OCA/1	16
219001885	5OCA/2	16
219001885	5OCA/3	16
219001885	5OD/2	16
219001885	5OD/4	16
219001885	5OD/6	16
219001885	5OE/2	16
219001885	5OE/4	16

INDICE NUMÉRICO/ NUMERICAL INDEX/ INDICE NUMERICO

219001885	5OE/6	16
219001887	2BA/2	16
219001887	2BA/3	16
219001887	2BA/4	16
219001887	2FA/2	7
219001888	2BE/2	14
219001888	2BE/4	14
219001888	2BE/6	14
219001888	2BE/8	14
219001888	2BEA/1	7
219001888	2BEA/2	7
219001889	5G/3	6
219001890	8A/2	7
219001890	8A/3	7
219001890	5G/3	6.1
219001892	5NB/1	46
219001893	5NB/1	47
219001894	2BCA/1	0
219001894	2BCA/2	0
219001895	2I/2	29
219001896	6F/1	58
219001896	6F/2	58
219001897	6B/2	2.2
219001898	3DF/2	28
219001898	3EF/2	31
219001899	3DG/2	22
219001899	3EH/2	21
219001900	3DH/2	1
219001900	3EI/2	1
219001901	5L/2	23
219001901	5L/3	23
219001902	3EJ/2	1
219001903	3DI/2	1
219001903	3EK/2	1
219001904	3DI/2	2
219001904	3EK/2	2
219001905	5PE/1	0
219001906	2ABA/1	2
219001906	2ABA/3	2
219001906	2ABA/5	2
219001906	2ABA6/	2
219001906	2ABB/1	2
219001906	2ABB/3	2
219001906	2ABB/5	2
219001906	2ABB/6	2
219001906	2BBAA/1	2
219001906	2BBAA/2	2
219001906	2BBAA/3	2
219001906	2BBAB/1	2
219001906	2BBAB/2	2
219001906	2BBAB/3	2
219001906	2BBBA/1	2
219001906	2BBBA/2	2
219001906	2BBBA/	2
	3	
219001906	2BBBB/1	2
219001906	2BBBB/2	2
219001906	2BBBB/3	2
219001907	2ABA/1	1
219001907	2ABA/3	1
219001907	2ABA/5	1
219001907	2ABA6/	1
219001907	2ABB/1	1
219001907	2ABB/3	1
219001907	2ABB/5	1
219001907	2ABB/6	1
219001907	2BBAA/1	1
219001907	2BBAA/2	1
219001907	2BBAA/3	1
219001907	2BBAB/1	1
219001907	2BBAB/2	1
219001907	2BBAB/3	1
219001907	2BBB/2	1
219001907	2BB/4	1
219001908	5OE/1	16
219001908	5OE/3	16
219001908	5OE/5	16
219001909	5LA/2	0
219001916	5NB/1	15
219001917	5NB/1	14
219001920	2AA/1	1.17
219001920	2AA/2	14
219001920	2AA/3	14
219001920	2AA/4	14
219001920	2AA/5	14
219001920	2AA/6	14
219001921	2AA/1	1.16
219001921	2AA/2	13
219001921	2AA/3	13
219001921	2AA/4	13
219001921	2AA/5	13
219001921	2AA/6	13
219001922	2ABA/1	5
219001922	2ABA/2	5
219001922	2ABA/3	5
219001922	2ABA/4	5
219001922	2ABA/5	5
219001922	2ABA6/	5
219001922	2BBAA/1	5
219001922	2BBAA/2	5
219001922	2BBAA/3	5
219001922	2BBBA/1	5
219001922	2BBBA/	5
	2	
219001922	2BBBA/3	5
219001923	2ABA/1	9
219001923	2ABA/2	9
219001923	2ABA/3	9
219001923	2ABA/4	9
219001923	2ABA/5	9
219001923	2ABA6/	9
219001923	2BBAA/1	9
219001923	2BBAA/2	9
219001923	2BBAA/3	9
219001923	2BBBA/1	9
219001923	2BBBA/2	9
219001923	2BBBA/3	9
219001925	4AA/2	13
219001925	4AB/2	12
219001927	3B-21/2	2
219001932	3B-02/1	24
219001935	5NAA/1	1
219001936	5NAA/1	4
219001937	5NAA/1	5
219001938	5NAA/1	10
219001939	5NAA/1	16
219001940	5NAA/1	18
219001941	5D/2	17
219001941	5D/4	17
219001941	5D/6	17
219001941	5D/7	17
219001941	5D/8	17
219001941	5D/9	17
219001942	5D/2	16
219001942	5D/4	16
219001942	5D/6	16
219001942	5D/7	16
219001942	5D/8	16
219001942	5D/9	16
219001943	3B-26/1	1
219001944	5H/3	21.1
219001944	5H/4	21.1
219001945	2BD/7	1
219001945	2BD/9	1
219001946	2BD/7	14
219001946	2BD/9	14
219001947	2BEA/1	3
219001947	2BEA/2	3
219001948	2BE/7	7
219001948	2BE/9	7
219001949	2BCA/1	1
219001949	2BCA/2	1
219001950	2BCA/1	2
219001950	2BCA/2	2
219001951	2BCA/1	3
219001951	2BCA/2	3

INDICE NUMÉRICO/ NUMERICAL INDEX/ INDICE NUMERICO

219001952	3B-19/1	52
219001960	2PA/1	1.11
219001960	2PBA/1	42
219001961	2PBD/1	9
219001962	2PBA/1	43
219001962	2PCA/1	9
219001963	2PBD/1	1
219001964	2PBD/1	5
219001965	5OB/1	0
219001965	5OB/3	0
219001965	5OB/5	0
219001966	5OC/1	0
219001966	5OC/3	0
219001966	5OC/5	0
219001967	5OD/1	0
219001967	5OD/2	0
219001967	5OD/3	0
219001967	5OD/4	0
219001967	5OD/5	0
219001967	5OD/6	0
219001968	5OE/1	0
219001968	5OE/3	0
219001968	5OE/5	0
219001971	5OB/1	9
219001971	5OB/2	9
219001971	5OB/3	9
219001971	5OB/4	9
219001971	5OB/5	9
219001971	5OB/6	9
219001971	5OC/1	9
219001971	5OC/2	9
219001971	5OC/3	9
219001971	5OC/4	9
219001971	5OC/5	9
219001971	5OC/6	9
219001971	5OCA/1	9
219001971	5OCA/2	9
219001971	5OCA/3	9
219001971	5OD/1	9
219001971	5OD/2	9
219001971	5OD/3	9
219001971	5OD/4	9
219001971	5OD/5	9
219001971	5OD/6	9
219001971	5OE/1	9
219001971	5OE/2	9
219001971	5OE/3	9
219001971	5OE/4	9
219001971	5OE/5	9
219001971	5OE/6	9
219001971	5PB/1	22
219001971	5PC/1	9
219001971	5PC/2	9
219001972	5OB/1	6
219001972	5OB/3	6
219001972	5OB/5	6
219001972	5OC/1	6
219001972	5OC/3	6
219001972	5OC/5	6
219001972	5OD/1	6
219001972	5OD/3	6
219001972	5OD/5	6
219001972	5OE/1	6
219001972	5OE/3	6
219001972	5OE/5	6
219001972	5PB/1	5
219001973	5OB/1	11
219001973	5OB/3	11
219001973	5OB/5	11
219001973	5OC/1	11
219001973	5OC/3	11
219001973	5OC/5	11
219001973	5OD/1	11
219001973	5OD/3	11
219001973	5OD/5	11
219001973	5OE/1	11
219001973	5OE/3	11
219001973	5OE/5	11
219001974	5OB/1	12
219001974	5OB/2	12
219001974	5OB/3	12
219001974	5OB/4	12
219001974	5OB/5	12
219001974	5OB/6	12
219001974	5OC/1	12
219001974	5OC/2	12
219001974	5OC/3	12
219001974	5OC/4	12
219001974	5OC/5	12
219001974	5OC/6	12
219001974	5OCA/1	12
219001974	5OCA/2	12
219001974	5OCA/3	12
219001974	5OD/1	12
219001974	5OD/2	12
219001974	5OD/3	12
219001974	5OD/4	12
219001974	5OD/5	12
219001974	5OD/6	12
219001974	5OE/1	12
219001974	5OE/2	12
219001974	5OE/3	12
219001974	5OE/4	12
219001974	5OE/5	12
219001974	5OE/6	12
219001975	5OB/1	13
219001975	5OB/2	13
219001975	5OB/3	13
219001975	5OB/4	13
219001975	5OB/5	13
219001975	5OB/6	13
219001975	5OC/1	13
219001975	5OC/2	13
219001975	5OC/3	13
219001975	5OC/4	13
219001975	5OC/5	13
219001975	5OC/6	13
219001975	5OCA/1	13
219001975	5OCA/2	13
219001975	5OCA/3	13
219001975	5OD/1	13
219001975	5OD/2	13
219001975	5OD/3	13
219001975	5OD/4	13
219001975	5OD/5	13
219001975	5OD/6	13
219001975	5OE/1	13
219001975	5OE/2	13
219001975	5OE/3	13
219001975	5OE/4	13
219001975	5OE/5	13
219001975	5OE/6	13
219001976	5OF/1	2
219001976	5OF/2	2
219001976	5OF/4	2
219001976	5OF/6	2
219001977	5OF/1	5
219001977	5OF/2	5
219001977	5OF/3	4
219001977	5OF/4	5
219001977	5OF/5	4
219001977	5OF/6	5
219001977	5OF/7	4
219001978	5OF/1	6
219001978	5OF/2	6
219001978	5OF/4	6
219001978	5OF/6	6
219001979	5OF/1	7
219001979	5OF/2	7
219001979	5OF/4	7
219001979	5OF/6	7
219001980	5OF/1	8
219001980	5OF/2	8
219001980	5OF/4	8
219001980	5OF/6	8
219001981	5OF/1	9
219001981	5OF/2	9
219001981	5OF/4	9
219001981	5OF/6	9
219001982	5OF/1	10
219001982	5OF/2	10
219001982	5OF/4	10
219001982	5OF/6	10
219001983	5PF/1	2
219001983	5PF/2	2
219001983	5PG/1	2
219001984	5PB/1	0
219001985	5PC/1	0
219001985	5PC/2	0
219001986	5PD/1	1
219001987	5OF/3	6
219001987	5OF/5	6
219001987	5OF/7	6
219001987	5PA/1	2
219001988	5PG/1	1
219001990	5PA/1	2.1
219001991	5PB/1	3
219001992	5PB/1	6
219001993	5PB/1	7
219001994	5PB/1	9
219001995	5PB/1	10
219001996	5OG/1	1.1
219001997	5PB/1	11
219001998	5PB/1	12
219001999	5PB/1	17
219002000	5PC/1	10
219002000	5PC/2	10
219002001	5OC/2	6
219002001	5OC/4	6

INDICE NUMÉRICO/ NUMERICAL INDEX/ INDICE NUMERICO

219002001	5OC/6	6
219002001	5OCA/1	6
219002001	5OCA/2	6
219002001	5OCA/3	6
219002001	5PC/1	13
219002001	5PC/2	13
219002002	5PC/1	16
219002002	5PC/2	16
219002003	5PC/1	21
219002003	5PC/2	21
219002004	5PC/1	24
219002004	5PC/2	24
219002005	5PD/1	2
219002006	3B-18/1	1
219002006	3B-18/1	2
219002006	3B-18/1	3
219002006	3B-18/1	4
219002006	3B-18/1	18
219002009	5I/2	10
219002009	5I/4	10
219002009	5I/6	10
219002010	5I/2	14
219002010	5I/4	14
219002010	5I/6	14
219002013	6E/2	5
219002013	5G/4	38
219002013	5G/5	38
219002014	5G/4	45
219002014	5G/5	45
219002015	5G/4	46
219002015	5G/5	46
219002016	2BIB/1	1
219002017	3J/3	30
219002019	2BBBA/1	1
219002019	2BBBA/2	1
219002019	2BBBA/3	1
219002019	2BBBB/1	1
219002019	2BBBB/2	1
219002019	2BBBB/3	1
219002025	5QA/2	12
219002025	5QB/2	12
219002025	3J/3	12
219002026	3I/1	38
219002026	3I/2	38
219002028	6G/1	4
219002029	6DD/2	8
219002030	6DC/2	4
219002030	6DD/2	4
219002030	6G/1	5
219002030	5QB/2	22
219002031	5G/4	50.1.1
219002031	5G/5	50.1.1
219002033	4DB/1	4.1
219002034	4DB/1	6.1
219002034	4EB/1	7.1.1
219002034	4EB/1	7.3.1
219002035	6DC/2	5
219002035	6DD/2	5
219002036	5OF/1	1
219002036	5OF/2	1
219002036	5OF/4	1
219002036	5OF/6	1
219002041	3DI/3	1
219002041	3EK/3	1
219002042	3DI/3	2
219002042	3EK/3	2
219002045	2PCB/1	5
219002046	4FN/1	2
219002047	5NB/1	78
219002048	2PCB/1	13
219002051	2PCB/1	4
219002052	6DC/2	6
219002052	6DD/2	6
219002066	6DC/2	7
219002066	6DD/2	7
219002068	6DC/2	3
219002068	6DD/2	3
219002078	3B-05/1	8
219002083	2BC/2	12.12
219002083	2BC/4	12.12
219002083	2BCA/1	12
219002083	2BCA/2	12
219002085	5KA/1	12
219002085	5KA/3	12
219002086	5DA/1	12
219002086	5DA/3	12
219002087	5EA/1	4
219002087	5EA/3	4
219002089	3I/2	58
219002090	5I/3	45
219002090	5I/5	45
219002090	5I/7	45
219002090	5O/2	0
219002090	5O/4	0
219002090	5O/6	0
219002091	5I/3	27
219002091	5I/5	27
219002091	5I/7	27
219002091	5P/2	0
219002106	5OA/2	2
219002106	5OA/4	2
219002106	5OA/6	2
219002107	5OF/2	11
219002107	5OF/4	11
219002107	5OF/6	11
219002108	5O/2	15
219002108	5O/4	15
219002108	5O/6	15
219002108	5OG/2	0
219002110	5L/3	9
219002111	5I/2	18
219002111	5I/3	12
219002111	5I/4	18
219002111	5I/5	12
219002111	5I/6	18
219002111	5I/7	12
219002112	5OG/2	10
219002118	3B-12/1	1
219002119	2BD/1	8
219002119	2BD/2	8
219002119	2BD/3	8
219002119	2BD/4	8
219002119	2BD/5	8
219002119	2BD/6	8
219002119	2BD/7	8
219002119	2BD/8	8
219002119	2BD/9	8
219002119	2BE/1	31
219002119	2BE/2	31
219002119	2BE/3	31
219002119	2BE/4	31
219002119	2BE/5	31
219002119	2BE/6	31
219002119	2BE/7	10
219002119	2BE/8	31
219002119	2BE/9	10
219002119	2BEA/1	18
219002119	2BEA/2	18
219002121	3HB/1	11
219002125	5LA/2	18
219002127	4FP/1	2
219002128	4FQ/1	2
219002129	4FO/1	2
219002130	5G/4	50.2
219002130	5G/5	50.2
219002133	6F/2	68
219002134	3B-28/1	22
219002135	3B-28/1	30
219002137	5J/2	30
219002137	5J/4	30
219002137	5J/6	30
219002137	5J/7	31
219002137	5J/8	30
219002137	5J/9	31
219002138	5C/2	5
219002138	5C/4	5
219002138	5C/6	5
219002138	5K/2	2
219002138	5K/4	2
219002138	5K/6	2
219002138	5K/7	2
219002138	5K/7	18
219002138	5K/8	2
219002138	5K/9	2
219002138	5K/9	18
219002139	5K/2	3
219002139	5K/4	3
219002139	5K/6	3
219002139	5K/7	3
219002139	5K/8	3
219002139	5K/9	3
219002140	5J/2	28
219002140	5J/4	28
219002140	5J/6	28
219002140	5J/7	28
219002140	5J/8	28
219002140	5J/9	28
219002140	5K/2	8

INDICE NUMÉRICO/ NUMERICAL INDEX/ INDICE NUMERICO

219002140	5K/4	8
219002140	5K/6	8
219002140	5K/7	8
219002140	5K/8	8
219002140	5K/9	8
219002141	5J/2	27
219002141	5J/4	27
219002141	5J/6	27
219002141	5J/7	27
219002141	5J/8	27
219002141	5J/9	27
219002142	5K/2	10
219002142	5K/4	10
219002142	5K/6	10
219002142	5K/7	10
219002142	5K/8	10
219002142	5K/9	10
219002143	5K/2	4
219002143	5K/4	4
219002143	5K/6	4
219002143	5K/7	4
219002143	5K/8	4
219002143	5K/9	4
219002144	5J/2	13
219002144	5J/4	13
219002144	5J/6	13
219002144	5J/7	13
219002144	5J/8	13
219002144	5J/9	13
219002145	5K/2	6
219002145	5K/4	6
219002145	5K/6	6
219002145	5K/7	5
219002145	5K/8	6
219002145	5K/9	5
219002146	5K/2	5
219002146	5K/4	5
219002146	5K/6	5
219002146	5K/7	6
219002146	5K/8	5
219002146	5K/9	6
219002147	5J/2	17
219002147	5J/4	17
219002147	5J/6	17
219002147	5J/7	17
219002147	5J/8	17
219002147	5J/9	17
219002148	2ABA6/	13
219002148	2BBAA/3	13
219002148	2BBBA/3	13
219002149	5QB/2	10.1
219002149	2ABA6/	18
219002149	2BBAA/3	18
219002149	2BBBA/3	18
219002150	2ABA6/	1.1
219002150	2ABB/6	1.1
219002150	2BBAA/3	1.1
219002150	2BBAB/	1.1
	3	
219002150	2BBBA/3	1.1
219002150	2BBBB/3	1.1
219002151	2ABA6/	1.2
219002151	2ABB/6	1.2
219002151	2BBAA/3	1.2
219002151	2BBAB/3	1.2
219002151	2BBBA/3	1.2
219002151	2BBBB/3	1.2
219002152	2ABB/1	5
219002152	2ABB/2	5
219002152	2ABB/3	5
219002152	2ABB/4	5
219002152	2ABB/5	5
219002152	2ABB/6	5
219002152	2BBA/2	5
219002152	2BBA/4	5
219002152	2BBAB/1	5
219002152	2BBAB/2	5
219002152	2BBAB/3	5
219002152	2BBB/2	5
219002152	2BB/4	5
219002152	2BBBB/1	5
219002152	2BBBB/2	5
219002152	2BBBB/3	5
219002153	2ABB/1	12
219002153	2ABB/2	12
219002153	2ABB/3	12
219002153	2ABB/4	12
219002153	2ABB/5	12
219002153	2ABB/6	12
219002153	2BBA/2	12
219002153	2BBA/4	12
219002153	2BBAB/1	12
219002153	2BBAB/2	12
219002153	2BBAB/3	12
219002154	2ABB/1	13
219002154	2ABB/2	13
219002154	2ABB/3	13
219002154	2ABB/4	13
219002154	2ABB/5	13
219002154	2ABB/6	13
219002154	2BBA/2	13
219002154	2BBA/4	13
219002154	2BBAB/1	13
219002154	2BBAB/2	13
219002154	2BBAB/3	13
219002154	2BBB/2	13
219002154	2BB/4	13
219002154	2BBBB/1	13
219002154	2BBBB/2	13
219002154	2BBBB/3	13
219002155	2ABB/1	14
219002155	2ABB/2	14
219002155	2ABB/3	14
219002155	2ABB/4	14
219002155	2ABB/5	14
219002155	2ABB/6	14
219002155	2BBA/2	14
219002155	2BBA/4	14
219002155	2BBAB/1	14
219002155	2BBAB/2	14
219002155	2BBAB/3	14
219002155	2BBB/2	14
219002155	2BB/4	14
219002155	2BBBB/1	14
219002155	2BBBB/2	14
219002155	2BBBB/3	14
219002156	2ABB/1	15
219002156	2ABB/2	15
219002156	2ABB/3	15
219002156	2ABB/4	15
219002156	2ABB/5	15
219002156	2ABB/6	15
219002156	2BBA/2	15
219002156	2BBA/4	15
219002156	2BBAB/1	15
219002156	2BBAB/2	15
219002156	2BBAB/3	15
219002156	2BBB/2	15
219002156	2BB/4	15
219002156	2BBBB/1	15
219002156	2BBBB/2	15
219002156	2BBBB/3	15
219002157	2ABA6/	21
219002157	2ABB/1	18
219002157	2ABB/2	18
219002157	2ABB/3	18
219002157	2ABB/4	18
219002157	2ABB/5	18
219002157	2ABB/6	18
219002157	2BBA/2	18
219002157	2BBA/4	18

INDICE NUMÉRICO/ NUMERICAL INDEX/ INDICE NUMERICO

219002157	2BBAA/3	21
219002157	2BBAB/1	18
219002157	2BBAB/2	18
219002157	2BBAB/3	18
219002157	2BBB/2	18
219002157	2BB/4	18
219002157	2BBBA/3	21
219002157	2BBBB/1	18
219002157	2BBBB/2	18
219002157	2BBBB/3	18
219002158	2ABB/1	19
219002158	2ABB/2	19
219002158	2ABB/3	19
219002158	2ABB/4	19
219002158	2ABB/5	19
219002158	2ABB/6	19
219002158	2BBA/2	19
219002158	2BBA/4	19
219002158	2BBAB/1	19
219002158	2BBAB/2	19
219002158	2BBAB/3	19
219002159	2BA/2	18
219002159	2BA/3	18
219002159	2BA/4	18
219002160	2BBB/2	12
219002160	2BB/4	12
219002160	2BBBB/1	12
219002160	2BBBB/2	12
219002160	2BBBB/3	12
219002161	2BBB/2	19
219002161	2BB/4	19
219002161	2BBBB/1	19
219002161	2BBBB/2	19
219002161	2BBBB/3	19
219002162	3J/3	33
219002163	3J/3	32
219002167	5I/3	7
219002167	5I/5	7
219002167	5I/7	7
219002168	5J/2	18
219002168	5J/4	18
219002168	5J/6	18
219002168	5J/7	18
219002168	5J/8	18
219002168	5J/9	18
219002170	5K/2	12
219002170	5K/4	12
219002170	5K/6	12
219002170	5K/7	12
219002170	5K/8	12
219002170	5K/9	12
219002172	5J/2	15
219002172	5J/4	15
219002172	5J/6	15
219002172	5J/7	15
219002172	5J/8	15
219002172	5J/9	15
219002173	5J/2	14
219002173	5J/4	14
219002173	5J/6	14
219002173	5J/7	14
219002173	5J/8	14
219002173	5J/9	14
219002178	2BC/3	5
219002178	2BC/5	5
219002179	2BC/3	8
219002179	2BC/5	8
219002180	2BE/1	32
219002180	2BE/2	32
219002180	2BE/3	32
219002180	2BE/4	32
219002180	2BE/5	32
219002180	2BE/6	32
219002180	2BE/7	11
219002180	2BE/8	32
219002180	2BE/9	11
219002182	5CA/1	7
219002182	5CA/3	7
219002182	5CA/5	7
219002184	5I/3	11
219002184	5I/5	11
219002184	5I/7	11
219002185	5I/3	8
219002185	5I/5	8
219002185	5I/7	8
219002186	5I/3	9
219002186	5I/5	9
219002186	5I/7	9
219002187	5I/3	15
219002187	5I/5	15
219002187	5I/7	15
219002188	5I/3	6
219002188	5I/5	6
219002188	5I/7	6
219002189	2BD/1	16
219002189	2BD/2	15
219002189	2BD/3	16
219002189	2BD/4	15
219002189	2BD/5	16
219002189	2BD/6	15
219002189	2BD/8	15
219002189	2BE/1	57
219002189	2BE/2	49
219002189	2BE/3	57
219002189	2BE/4	49
219002189	2BE/5	57
219002189	2BE/6	49
219002189	2BE/8	49
219002190	2BD/7	2
219002190	2BD/9	2
219002191	2BD/7	15
219002191	2BD/9	15
219002191	2BE/7	15
219002191	2BE/9	15
219002193	5C/2	3
219002193	5C/4	3
219002193	5C/6	3
219002195	5QA/2	39
219002195	5QB/2	39
219002196	5QB/2	23
219002197	2BE/1	58
219002197	2BE/2	50
219002197	2BE/3	58
219002197	2BE/4	50
219002197	2BE/5	58
219002197	2BE/6	50
219002197	2BE/8	50
219002198	2BE/1	2
219002198	2BE/2	2
219002198	2BE/3	2
219002198	2BE/4	2
219002198	2BE/5	2
219002198	2BE/6	2
219002198	2BE/8	2
219002199	2BD/1	2
219002199	2BD/2	2
219002199	2BD/3	2
219002199	2BD/4	2
219002199	2BD/5	2
219002199	2BD/6	2
219002199	2BD/8	2
219002203	2BE/7	2
219002203	2BE/9	2
219002204	2BEA/1	2
219002204	2BEA/2	2
219002206	3J/3	21
219002210	5DA/2	0
219002210	5DA/4	0
219002211	5EA/2	0
219002211	5EA4/	0
219002212	5FA/2	0
219002212	5FA/4	0
219002213	5BA/4	0
219002214	5KA/2	0
219002214	5KA/4	0
219002215	5JA/2	0
219002215	5JA/4	0
219002216	5CA/2	0
219002216	5CA/4	0
219002216	5CA/6	0
219002220	5O/1	13
219002220	5O/2	13
219002220	5O/3	13
219002220	5O/4	13
219002220	5O/5	13
219002220	5O/6	13
219002221	5O/1	12

INDICE NUMÉRICO/ NUMERICAL INDEX/ INDICE NUMERICO

219002221	5O/2	14
219002221	5O/3	12
219002221	5O/4	14
219002221	5O/5	12
219002221	5O/6	14
219002221	5PF/1	1
219002221	5PF/2	1
219002222	5O/1	11
219002222	5O/2	16
219002222	5O/3	11
219002222	5O/4	16
219002222	5O/5	11
219002222	5O/6	16
219002223	5IAB	1
219002223	5IAD	1
219002224	3B-26/1	12
219002225	5K/2	13
219002225	5K/4	13
219002225	5K/6	13
219002225	5K/7	13
219002225	5K/8	13
219002225	5K/9	13
219002226	3DD/2	27
219002226	3ED/2	27
219002227	3B-06/1	18
219002228	5J/2	21
219002228	5J/4	21
219002228	5J/6	21
219002228	5J/7	21
219002228	5J/8	21
219002228	5J/9	21
219002229	5E/7	5
219002229	5E/9	5
219002230	5K/2	9
219002230	5K/4	9
219002230	5K/6	9
219002230	5K/7	9
219002230	5K/8	9
219002230	5K/9	9
219002232	3B-19/1	24
219002234	5K/7	19
219002234	5K/9	19
219002235	5E/7	4
219002235	5E/9	4
219002236	5F/2	4
219002236	5F/4	4
219002239	5QB/2	29
219002240	5NC/2	10
219002240	5NC/4	10
219002240	5NC/6	10
219002241	5NC/2	2
219002241	5NC/4	2
219002241	5NC/6	2
219002243	5OA/2	0
219002243	5OA/3	0
219002243	5OA/4	0
219002243	5OA/5	0
219002243	5OA/6	0
219002243	5OA/7	0
219002244	5OB/2	0
219002244	5OB/4	0
219002244	5OB/6	0
219002245	5OC/2	0
219002245	5OC/4	0
219002245	5OC/6	0
219002247	5OCA/1	0
219002247	5OCA/2	0
219002247	5OCA/3	0
219002247	5OE/2	0
219002247	5OE/4	0
219002247	5OE/6	0
219002248	5OF/3	0
219002248	5OF/5	0
219002248	5OF/7	0
219002249	5OF/3	5
219002249	5OF/5	5
219002249	5OF/7	5
219002250	5OF/3	3
219002250	5OF/5	3
219002250	5OF/7	3
219002251	5OB/2	11
219002251	5OB/4	11
219002251	5OB/6	11
219002251	5OC/2	11
219002251	5OC/4	11
219002251	5OC/6	11
219002251	5OCA/1	11
219002251	5OCA/2	11
219002251	5OCA/3	11
219002251	5OD/2	11
219002251	5OD/4	11
219002251	5OD/6	11
219002251	5OE/2	11
219002251	5OE/4	11
219002251	5OE/6	11
219002252	5OB/2	6
219002252	5OB/4	6
219002252	5OB/6	6
219002252	5OD/2	6
219002252	5OD/4	6
219002252	5OD/6	6
219002252	5OE/2	6
219002252	5OE/4	6
219002252	5OE/6	6
219002256	3B-13/1	4
219002257	5DA/2	18
219002257	5DA/4	18
219002257	5JA/2	18
219002257	5JA/4	18
219002258	5EA/2	22
219002258	5EA4/	22
219002259	5FA/2	19
219002259	5FA/4	19
219002260	5BA/4	17
219002261	5KA/2	18
219002261	5KA/4	18
219002262	5CA/2	19
219002262	5CA/4	19
219002262	5CA/6	19
219002263	5QB/2	26
219002264	5QB/2	28
219002265	5CA/2	16
219002265	5CA/4	16
219002265	5CA/6	16
219002266	5CA/2	14
219002266	5CA/4	14
219002266	5CA/6	14
219002267	5CA/2	15
219002267	5CA/4	15
219002267	5CA/6	15
219002268	5CA/2	17
219002268	5CA/4	17
219002268	5CA/6	17
219002269	5EA/2	18
219002269	5EA4/	18
219002270	5CA/2	8
219002270	5CA/4	8
219002270	5CA/6	8
219002271	5CA/2	9
219002271	5CA/4	9
219002271	5CA/6	9
219002272	5CA/2	12
219002272	5CA/4	12
219002272	5CA/6	12
219002273	5CA/2	6
219002273	5CA/4	6
219002273	5CA/6	6
219002274	5EA/2	20
219002274	5EA4/	20
219002275	5EA/2	21
219002275	5EA4/	21
219002276	5EA/2	19
219002276	5EA4/	19
219002277	5FA/2	5
219002277	5FA/4	5
219002278	5FA/2	14
219002278	5FA/4	14
219002279	5FA/2	10
219002279	5FA/4	10
219002280	5FA/2	9
219002280	5FA/4	9
219002281	5EA/2	16
219002281	5EA4/	16
219002282	5EA/2	11
219002282	5EA4/	11
219002283	5EA/2	10
219002283	5EA4/	10
219002284	5KA/2	9
219002284	5KA/4	9
219002285	5KA/2	7
219002285	5KA/4	7
219002286	5BA/4	11
219002287	5BA/4	8
219002288	5DA/2	6
219002288	5DA/4	6
219002288	5JA/2	6
219002288	5JA/4	6
219002289	5JA/2	8
219002289	5JA/4	8
219002290	5DA/2	8
219002290	5DA/4	8
219002291	5DA/2	7
219002291	5DA/4	7
219002292	5CA/2	13
219002292	5CA/4	13
219002292	5CA/6	13
219002293	5EA/2	17
219002293	5EA4/	17
219002294	5QB/2	27

INDICE NUMÉRICO/ NUMERICAL INDEX/ INDICE NUMERICO

219002296	5OG/2	8
219002297	5LA/2	7
219002298	5LA/2	8
219002299	5LA/2	9
219002300	5LA/2	10
219002301	5LA/2	6
219002302	5LA/2	1
219002313	3DD/2	19
219002313	3ED/2	19
219002317	5LA/2	1.1
219002318	5LA/2	1.2
219003810	8G/1	1
219004412	2PCA/1	10
220000464	5L/1	14
220000464	5L/2	14
220000464	5L/3	14
370000430	2I/1	2
370000430	2I/2	2
370002650	2PA/1	33
370002650	2PB/1	33
370002650	2PBC/1	33
370002650	2PCC/1	12
370002686	2I/1	7
370002686	2I/2	7
370011081	2H/1	10
370025772	5I/1	43
370025772	5I/2	43
370025772	5I/3	46
370025772	5I/4	43
370025772	5I/5	46
370025772	5I/6	43
370025772	5I/7	46
370025772	3I/1	11
370025772	3I/2	11
370026927	1A/1	31
370026927	1A/2	31
370026927	1A/3	31
370026927	1A/4	31
370027221	1A/1	29
370027221	1A/2	29
370027221	1A/3	29
370027221	1A/4	29
370030258	1A/1	43
370030258	1A/2	43
370030258	1A/3	43
370030258	1A/4	43
370030258	1B/5	20
370030258	1B/6	20
370030258	3A/1	7
370030258	3A/2	7
370030474	2PCB/1	10
370060001	1A/1	1.1
370060001	1A/2	1.1
370060001	1A/3	1.1
370060001	1A/4	1.1
370060002	1A/1	1.3
370060002	1A/2	1.3
370060002	1A/3	1.3
370060002	1A/4	1.3
370060003	8E/1	1
370060003	8E/2	1
370060003	1F/1	4
370060003	1F/2	4
370060003	1F/3	4
370060004	8E/1	2
370060004	8E/2	2
370060004	1F/1	20
370060004	1F/2	20
370060004	1F/3	20
370060005	8E/1	3
370060005	8E/2	3
370060005	1F/1	16
370060005	1F/2	16
370060005	1F/3	16
370060006	8E/1	5
370060006	8E/2	5
370060006	1F/1	38
370060006	1F/2	38
370060006	1F/3	38
370060008	8E/1	7
370060008	8E/2	7
370060008	4AA/1	5
370060008	4AA/2	5
370060008	4AB/1	5
370060008	4AB/2	5
370060009	8E/1	8
370060009	8E/2	8
370060009	1B/1	2
370060009	1B/2	2
370060009	1B/3	2
370060009	1B/4	2
370060009	1B/5	2
370060009	1B/6	2
370060010	8E/1	9
370060010	8E/2	9
370060010	1B/1	3
370060010	1B/2	3
370060010	1B/3	3
370060010	1B/4	3
370060010	1B/5	3
370060010	1B/6	3
370060011	1A/1	1.2
370060011	1A/2	1.2
370060011	1A/3	1.2
370060011	1A/4	1.2
370060012	1EA/1	1.1
370060012	1EA/2	1.1
370060012	1EB/1	1.1
370060012	1EB/2	1.1
370060014	1D/1	1.5
370060014	1D/2	1.5
370060014	1I/1	1.1
370060014	1I/2	1.1
370060016	1F/1	23.2
370060016	1F/1	24.2
370060016	1F/2	23.2
370060016	1F/2	24.2
370060016	1F/3	23.2
370060016	1F/3	24.2
370060017	1F/1	23.1
370060017	1F/1	24.1
370060017	1F/2	23.1
370060017	1F/2	24.1
370060017	1F/3	23.1
370060017	1F/3	24.1
370060032	8E/1	10
370060032	8E/2	10
370060032	1B/1	4
370060032	1B/2	4
370060032	1B/3	4
370060032	1B/4	4
370060032	1B/5	4
370060032	1B/6	4
370060037	8E/1	11
370060037	8E/2	11
370060037	1B/1	5
370060037	1B/2	5
370060037	1B/3	5
370060037	1B/4	5
370060037	1B/5	5
370060037	1B/6	5
370060038	1D/1	30.1
370060038	1D/2	30.1
370060039	1D/1	23.2
370060039	1D/2	23.2
370060040	1D/1	23.1
370060040	1D/2	23.1
370060040	1I/1	2.3
370060041	1A/1	6.1
370060041	1A/2	6.1
370060041	1A/3	6.1
370060041	1A/4	6.1
370060042	1B/1	19
370060042	1B/2	19
370060042	1B/3	19
370060042	1B/4	19
370060042	1B/5	19
370060042	1B/6	19
370060043	1A/1	7
370060043	1A/2	7
370060043	1A/3	7
370060043	1A/4	7
370060044	1F/1	22
370060044	1F/2	22
370060044	1F/3	22
370060045	8E/1	12
370060045	8E/2	12
370060045	1B/1	6
370060045	1B/2	6
370060045	1B/3	6
370060045	1B/4	6
370060045	1B/5	6
370060045	1B/6	6
370060046	1F/1	9.1
370060046	1F/2	9.1
370060046	1F/3	9.1
370060047	8E/1	13
370060047	8E/2	13
370060047	1C/1	3
370060047	1C/2	3
370060049	8E/1	15
370060049	8E/2	15
370060049	1D/1	7

INDICE NUMÉRICO/ NUMERICAL INDEX/ INDICE NUMERICO

370060049	1D/2	7
370060050	8E/1	16
370060050	8E/2	16
370060050	1D/1	12
370060050	1D/2	12
370060051	8E/1	17
370060051	8E/2	17
370060051	1D/1	32
370060051	1D/2	32
370060052	8E/1	18
370060052	8E/2	18
370060052	1D/1	19
370060052	1D/2	19
370060053	8E/1	19
370060053	8E/2	19
370060053	1D/1	26
370060053	1D/2	26
370060054	8E/1	20
370060054	8E/2	20
370060054	1D/1	27
370060054	1D/2	27
370060055	8E/1	4
370060055	8E/2	4
370060055	1F/1	17
370060055	1F/2	17
370060055	1F/3	17
370060055	1I/1	43
370060055	1I/2	43
370060056	8E/1	21
370060056	8E/2	21
370060056	1EA/1	4
370060056	1EA/2	4
370060056	1EB/1	4
370060056	1EB/2	4
370060057	8E/1	22
370060057	8E/2	22
370060057	1EA/1	7
370060057	1EA/2	7
370060057	1EB/1	7
370060057	1EB/2	7
370060058	3A/1	5
370060058	3A/2	5
370060060	3A/1	6
370060061	8B/1	1
370060061	1F/1	13
370060062	8B/1	4
370060062	8B/2	4
370060062	8B/3	4
370060062	1B/1	11
370060062	1B/2	11
370060062	1B/3	11
370060062	1B/4	11
370060062	1B/5	11
370060062	1B/6	11
370060062	1F/1	14
370060063	8B/1	2
370060063	1F/1	5
370060063	4AA/1	19
370060063	4AA/2	19
370060063	4AB/1	19
370060063	4AB/2	19
370060071	8B/1	5
370060071	8B/2	5
370060071	1D/1	14
370060071	1F/1	18
370060071	1F/2	18
370060073	8B/1	7
370060073	8B/2	7
370060073	8B/3	7
370060073	1B/1	12
370060073	1B/2	12
370060073	1B/3	12
370060073	1B/4	12
370060073	1B/5	12
370060073	1B/6	12
370060074	8B/1	8
370060074	8B/2	8
370060074	8B/3	8
370060074	1B/1	13
370060074	1B/2	13
370060074	1B/3	13
370060074	1B/4	13
370060074	1B/5	13
370060074	1B/6	13
370060075	8B/1	18
370060075	8B/2	18
370060075	8B/3	18
370060075	1B/1	14
370060075	1B/2	14
370060075	1B/3	14
370060075	1B/4	14
370060075	1B/5	14
370060075	1B/6	14
370060076	8B/1	19
370060076	8B/2	19
370060076	8B/3	19
370060076	1B/1	15
370060076	1B/2	15
370060076	1B/3	15
370060076	1B/4	15
370060076	1B/5	15
370060076	1B/6	15
370060077	8B/1	25
370060077	8B/2	25
370060077	8B/3	25
370060077	1A/1	15
370060077	1A/2	15
370060077	1A/3	15
370060077	1A/4	15
370060078	8B/1	13
370060078	1C/1	4
370060078	1D/1	10
370060079	8B/1	10
370060079	1B/1	17
370060079	1B/2	17
370060079	1B/3	17
370060079	1B/4	17
370060079	1D/1	9
370060082	1F/1	44
370060084	8B/1	6
370060084	8B/2	6
370060084	1B/1	27
370060084	1B/2	27
370060084	1B/3	27
370060084	1B/4	27
370060084	1B/5	27
370060084	1D/1	15
370060084	2M/1	40
370060084	2M/2	40
370060085	8B/1	14
370060085	1D/1	35
370060086	8B/1	15
370060086	1D/1	28
370060087	8B/1	17
370060087	8B/2	17
370060087	8B/3	17
370060087	1D/1	22
370060087	1D/2	22
370060088	1D/1	29
370060089	8B/1	11
370060089	1B/1	18
370060089	1B/2	18
370060089	1B/3	18
370060089	1B/4	18
370060089	1C/1	5
370060089	1D/1	11
370060091	8B/1	20
370060091	8B/2	20
370060091	8B/3	20
370060091	1A/1	45
370060091	1A/2	45
370060091	1A/3	45
370060091	1A/4	45
370060091	1EA/2	17
370060091	1EB/2	20
370060092	8B/1	21
370060092	8B/2	21
370060092	8B/3	21
370060092	1A/1	38
370060092	1A/2	38
370060092	1A/3	38
370060092	1A/4	38
370060092	1EA/2	18
370060092	1EB/2	21
370060093	8B/1	22
370060093	8B/2	22
370060093	8B/3	22
370060093	1EA/1	10
370060093	1EA/2	10
370060093	1EB/1	10
370060093	1EB/2	10
370060094	8B/1	23
370060094	8B/2	23
370060094	8B/3	23
370060094	1EA/1	11
370060094	1EA/2	11
370060094	1EB/1	11
370060094	1EB/2	11
370060095	8B/1	3
370060095	8B/2	3
370060095	8B/3	3
370060095	1F/1	8
370060099	2FC/1	1
370060099	2G/1	32
370060099	2G/2	32
370060099	2G/3	32
370060100	2FC/1	4
370060100	2G/1	33
370060100	2G/2	33

INDICE NUMÉRICO/ NUMERICAL INDEX/ INDICE NUMERICO

370060100	2G/3	33
370060101	2FB/1	10
370060102	2FB/1	11
370060103	2FC/1	5
370060103	2G/1	31
370060103	2G/2	31
370060103	2G/3	31
370060104	2FB/1	3
370060105	2FB/1	4
370060106	2FB/1	14
370060107	2FB/1	15
370060109	2FC/1	2
370060110	2FD/1	3
370060110	2FEC/1	2
370060110	2FEE/1	3
370060110	2H/1	11
370060110	2K/1	17
370060110	2M/1	38
370060110	2M/2	38
370060111	2L/1	19
370060111	2L/2	19
370060112	8B/1	24
370060112	8B/2	24
370060112	8B/3	24
370060112	1EA/1	9
370060112	1EB/1	9
370060113	2L/1	20
370060113	2L/2	20
370060114	2FD/1	2
370060115	2FD/1	1
370060115	2FEE/1	17
370060115	2G/1	22
370060115	2G/2	22
370060115	2G/3	22
370060116	4AA/1	10
370060116	4AA/2	10
370060116	4AB/1	10
370060116	4AB/2	10
370060117	1HA/1	1.1
370060117	1HB/1	1.1
370060117	1HC/1	1.1
370060117	1HD/1	1.1
370060117	1HE/1	1.5
370060118	1D/1	1.4
370060118	1D/2	1.4
370060118	1F/1	9.2
370060118	1F/2	9.2
370060118	1F/3	9.2
370060118	1HA/1	1.2
370060118	1HB/1	1.2
370060118	1HC/1	1.2
370060118	1HD/1	1.2
370060118	1HE/1	1.4
370060118	1I/1	1.2
370060118	1I/2	1.2
370060119	1FA/1	1.1
370060119	1FB/1	1.1
370060120	1FA/1	1.2
370060120	1FB/1	1.2
370060121	1FA/1	1.3
370060121	1FB/1	1.3
370060122	1C/1	1.1
370060122	1C/2	1.1
370060122	1D/1	1.1
370060122	1D/2	1.1
370060122	1I/1	2.2
370060122	1I/2	2.2
370060123	1C/1	1.2
370060123	1C/2	1.2
370060124	2FB/1	6
370060124	2FEB/1	1.1
370060124	2FEB/1	2.1
370060124	2FEB/1	3.1
370060127	8E/1	23
370060127	8E/2	23
370060127	1D/1	20
370060127	1D/2	20
370060128	8E/1	24
370060128	8E/2	24
370060128	1F/1	7
370060128	1F/2	7
370060128	1F/3	7
370060129	8E/1	25
370060129	8E/2	25
370060129	1F/1	21
370060129	1F/2	21
370060129	1F/3	21
370060137	2FED/1	6.5
370060137	2FED/1	7.5
370060137	2J/1	24
370060151	2G/1	18
370060151	2G/2	18
370060151	2G/3	18
370060151	2M/1	14
370060151	2M/2	14
370060153	2G/1	19
370060153	2G/2	19
370060153	2G/3	19
370060154	5I/1	2
370060154	5I/2	2
370060154	5I/3	39
370060154	5I/4	2
370060154	5I/5	39
370060154	5I/6	2
370060154	5I/7	39
370060156	2G/1	17
370060156	2G/2	17
370060156	2G/3	17
370060157	2G/3	11
370060158	2PA/1	3
370060158	2PB/1	3
370060158	2PBB/1	3
370060158	2PCB/1	1
370060158	2Q/1	3
370060160	2K/1	5
370060161	2K/1	12
370060162	2K/1	6
370060163	2K/1	7
370060166	2FEC/1	3
370060166	2FEE/1	2
370060166	2K/1	19
370060166	2M/1	37
370060166	2M/2	37
370060169	1F/1	25
370060169	1F/2	25
370060169	1F/3	25
370060170	6C/1	9
370060180	8E/1	26
370060180	8E/2	26
370060180	1A/1	37
370060180	1A/2	37
370060180	1A/3	37
370060180	1A/4	37
370060181	1G/1	1
370060184	2PA/1	35
370060184	2PB/1	35
370060184	2PBC/1	35
370060184	2PCC/1	14
370060188	2I/1	1
370060188	2I/2	1
370060189	2I/1	3
370060189	2I/2	3
370060190	2I/1	4
370060190	2I/2	4
370060191	2I/1	5
370060191	2I/2	5
370060211	2J/1	5
370060221	2L/2	21
370060223	1F/1	30
370060223	1F/2	30
370060223	1F/3	30
370060224	1F/1	31
370060224	1F/2	31
370060224	1F/3	31
370060225	2L/1	22
370060225	2L/2	22
370060226	2L/1	23
370060226	2L/2	23
370060229	2L/1	13
370060229	2L/2	13
370060230	2L/1	5
370060230	2L/2	5
370060231	2K/1	9
370060238	2M/1	32
370060238	2M/2	32
370060239	2M/1	30
370060239	2M/2	30
370060245	2E/1	12
370060245	2E/2	12
370060245	2E/3	12
370060245	2E/4	12
370060245	2E/5	12
370060245	2E/6	12
370060245	2E/7	12
370060245	2E/8	12
370060259	2M/1	15.1
370060259	2M/2	15.1
370060265	2M/1	27
370060265	2M/2	27
370060283	2J/1	12
370060286	2AF/1	3
370060292	3HA/1	13
370060292	3HB/1	13

INDICE NUMÉRICO/ NUMERICAL INDEX/ INDICE NUMERICO

370060294	3FA/1	3
370060294	3FB/1	3
370060295	1D/1	38
370060295	1D/2	38
370060296	1D/1	37
370060296	1D/2	37
370060297	1D/1	39
370060297	1D/2	39
370060309	2L/1	7
370060309	2L/2	7
370060310	2E/1	9
370060310	2E/2	9
370060310	2E/3	9
370060310	2E/4	9
370060310	2E/5	9
370060310	2E/6	9
370060310	2E/7	9
370060310	2E/8	9
370060328	2M/1	17
370060328	2M/2	17
370060333	2J/1	2
370060335	2J/1	6
370060340	3J/1	1.1
370060340	3J/2	1.1
370060343	2L/1	12
370060343	2L/2	12
370060381	2M/1	16
370060381	2M/2	16
370060384	2FD/1	4
370060384	2FEC/1	8
370060384	2FEE/1	21
370060384	2G/1	30
370060384	2G/2	30
370060384	2G/3	30
370060385	2FD/1	5
370060385	2G/1	28
370060385	2G/2	28
370060385	2G/3	28
370060388	2FD/1	13
370060389	2FD/1	12
370060390	2FD/1	14
370060391	2FEC/1	6
370060392	5H/1	1.2
370060392	5H/2	1.2
370060392	5HA/1	1.2
370060392	5HA/2	1.2
370060393	5H/1	1.3
370060393	5H/2	1.3
370060393	5HA/1	1.3
370060393	5HA/2	1.3
370060395	8E/1	27
370060395	1F/1	12
370060396	2J/1	13
370060397	6C/1	12
370060397	2PA/1	17
370060397	2PB/1	17
370060397	2PBB/1	17
370060397	2PCB/1	11
370060397	2Q/1	17
370060401	3FA/1	22
370060401	3FB/1	22
370060401	3J/1	19
370060401	3J/2	19
370060401	3J/3	19
370060404	1A/1	41
370060404	1A/2	41
370060404	1A/3	41
370060404	1A/4	41
370060406	3I/1	39
370060406	3I/2	39
370060413	6C/1	2
370060414	8B/1	26
370060414	1F/1	41
370060415	1B/1	7
370060415	1B/2	7
370060415	1B/3	7
370060424	2FD/1	16
370060424	2G/1	37
370060424	2G/2	37
370060424	2G/3	37
370060425	2PA/1	10
370060425	2PB/1	10
370060425	2Q/1	10
370060426	2PA/1	11
370060426	2PB/1	11
370060426	2PBA/1	11
370060426	2PCA/1	5
370060426	2Q/1	11
370060427	5H/1	26
370060427	5H/2	26
370060427	5H/3	26
370060427	5H/4	26
370060428	2PB/1	41
370060428	2PBB/1	41
370060431	3I/1	54
370060431	3I/2	54
370060441	2D/1	6
370060441	2D/2	6
370060450	3A/1	21
370060450	3A/1	24
370060450	3A/2	21
370060450	3A/2	24
370060456	1A/1	46
370060456	1A/2	46
370060456	1A/3	46
370060456	1A/4	46
370060470	5QA/1	3
370060470	5QA/2	4
370060471	2I/1	6
370060471	2I/2	6
370060472	2H/1	14
370060473	8E/1	28
370060473	8E/2	28
370060473	1EA/1	12
370060473	1EA/2	12
370060473	1EB/1	12
370060473	1EB/2	12
370060474	2PB/1	40
370060474	2PBB/1	40
370060475	2G/1	26
370060475	2G/2	26
370060475	2G/3	26
370060479	5I/1	34
370060479	5I/2	34
370060479	5I/3	22
370060479	5I/4	34
370060479	5I/5	22
370060479	5I/6	34
370060479	5I/7	22
370060491	2I/1	16
370060491	2I/2	16
370060493	1D/1	1.2
370060493	1D/2	1.2
370060493	1I/1	2.1
370060493	1I/2	2.1
370060495	8E/1	14
370060495	8E/2	14
370060495	1C/1	7
370060495	1C/2	7
370060496	8B/1	30
370060496	8B/2	30
370060496	8B/3	30
370060496	1C/1	12
370060496	1C/2	12
370060497	1C/1	13
370060497	1C/2	13
370060499	8B/1	29
370060500	1D/1	1.3
370060500	1D/2	1.3
370060504	1C/1	1.3
370060504	1C/2	1.3
370060505	1C/1	1.4
370060505	1C/2	1.4
370060507	5HA/2	1.26
370060512	3HA/1	5
370060512	3HB/1	5
370060523	3I/1	3
370060537	1C/1	2
370060537	1C/2	2
370060543	1B/1	1.2
370060543	1B/2	1.2
370060543	1B/3	1.2
370060543	1B/4	1.2
370060543	1B/5	1.2
370060543	1B/6	1.2
370060544	1B/1	1.3
370060544	1B/2	1.3
370060544	1B/3	1.3
370060544	1B/4	1.3
370060544	1B/5	1.3
370060544	1B/6	1.3
370060545	1B/1	1.4
370060545	1B/2	1.4
370060545	1B/3	1.4
370060545	1B/4	1.4
370060545	1B/5	1.4
370060545	1B/6	1.4
370060546	1B/1	1.5
370060546	1B/2	1.5
370060546	1B/3	1.5
370060546	1B/4	1.5
370060546	1B/5	1.5
370060546	1B/6	1.5
370060547	1B/1	1.6
370060547	1B/2	1.6
370060547	1B/3	1.6
370060547	1B/4	1.6
370060547	1B/5	1.6
370060547	1B/6	1.6

INDICE NUMÉRICO/ NUMERICAL INDEX/ INDICE NUMERICO

370060548	1C/1	1.5
370060548	1C/2	1.5
370060549	2G/1	21
370060549	2G/2	21
370060549	2G/3	21
370060550	2L/2	9
370060550	4AA/1	11
370060550	4AB/1	11
370060551	5I/1	45
370060551	5I/2	45
370060551	5I/4	45
370060551	5I/6	45
370060557	1B/2	1.8
370060558	1B/2	1.7
370060559	8B/1	31
370060559	1D/1	43
370060560	8B/1	32
370060560	1D/1	44
370060561	8B/1	33
370060561	1D/1	45
370060562	8B/1	34
370060562	8B/2	34
370060562	8B/3	34
370060562	1D/1	46
370060562	1D/2	46
370060563	8B/1	35
370060563	8B/2	35
370060563	8B/3	35
370060563	1D/1	47
370060563	1D/2	47
370060564	8B/1	36
370060564	8B/2	36
370060564	8B/3	36
370060564	1D/1	48
370060564	1D/2	43
370060564	1D/2	48
370060564	1I/2	10
370060565	8B/1	37
370060565	8B/2	37
370060565	8B/3	37
370060565	1D/1	49
370060565	1D/2	44
370060565	1D/2	49
370060566	8B/1	38
370060566	8B/2	38
370060566	8B/3	38
370060566	1B/1	33
370060566	1B/2	33
370060566	1B/3	33
370060566	1B/4	33
370060566	1B/5	33
370060566	1B/6	33
370060566	1F/1	45
370060566	1F/2	45
370060566	1F/3	45
370060567	8B/1	39
370060567	8B/2	39
370060567	8B/3	39
370060567	1C/1	18
370060567	1C/2	18
370060567	1D/2	10
370060568	8B/1	27
370060568	8B/2	27
370060568	8B/3	27
370060568	1B/1	32
370060568	1B/2	32
370060568	1B/3	32
370060568	1B/4	32
370060568	1B/5	32
370060568	1B/6	32
370060568	1F/2	14
370060568	1F/3	14
370060569	1B/1	16
370060569	1B/2	16
370060569	1B/3	16
370060569	1B/4	16
370060569	1B/5	16
370060569	1B/6	16
370060570	1B/1	1.7
370060570	1B/3	1.7
370060570	1B/4	1.7
370060570	1B/5	1.7
370060570	1B/6	1.7
370060571	1B/1	1.8
370060571	1B/3	1.8
370060571	1B/4	1.8
370060571	1B/5	1.8
370060571	1B/6	1.8
370060572	1A/1	49
370060572	1A/2	49
370060572	1A/3	49
370060572	1A/4	49
370060573	5M/1	16
370060574	8B/1	40
370060574	8B/2	40
370060574	8B/3	40
370060574	1F/2	49
370060574	1F/3	49
370060574	4AA/1	17
370060574	4AA/2	17
370060574	4AB/1	17
370060574	4AB/2	17
370060575	8B/1	41
370060575	8B/2	41
370060575	8B/3	41
370060575	1F/2	50
370060575	1F/3	50
370060575	4AA/1	18
370060575	4AA/2	18
370060575	4AB/1	18
370060575	4AB/2	18
370060578	8B/1	42
370060578	8B/2	42
370060578	8B/3	42
370060578	4AA/1	4
370060578	4AA/2	4
370060578	4AB/1	4
370060578	4AB/2	4
370060580	1C/1	17
370060580	1C/2	17
370060582	3I/1	48
370060582	3I/2	48
370060583	8B/1	43
370060583	1A/1	50
370060583	1A/2	50
370060583	1A/3	50
370060583	1A/4	50
370060584	2M/1	29
370060584	2M/2	29
370060585	8B/1	44
370060586	8B/1	45
370060591	3HB/1	20
370060596	2FEB/1	11
370060597	2FEB/1	12
370060600	2FEB/1	10
370060606	2FEC/1	7
370060608	2FEA/1	8
370060612	2FEE/1	12
370060613	2FEE/1	13
370060615	1A/1	51
370060615	1A/2	51
370060615	1A/3	51
370060615	1A/4	51
370060616	2FEE/1	6
370060617	2FEE/1	5
370060618	2FED/1	1
370060619	2FED/1	5
370060624	5H/2	1.21
370060624	5HA/1	1.21
370060624	5HA/2	1.21
370060625	5G/1	20
370060625	5G/2	20
370060625	5G/3	20
370060625	5G/4	20
370060625	5G/5	20
370060627	5G/1	24
370060627	5G/2	24
370060627	5G/3	24
370060627	5G/4	24
370060627	5G/5	24
370060628	6C/1	3
370060629	6C/1	4
370060631	2FEC/1	4
370060631	2FEE/1	16
370060637	3A/2	6
370060654	5QA/1	2
370060655	5QA/1	9
370060655	5QA/2	5
370060656	5QB/1	15
370060663	8B/2	46
370060663	8B/3	46
370060663	1B/4	38
370060663	1B/5	38
370060663	1B/6	38
370060664	8B/2	47
370060664	8B/3	47
370060664	1B/4	39
370060664	1B/5	39
370060664	1B/6	39
370060665	8B/2	48
370060665	8B/3	48
370060665	1B/4	37
370060665	1B/5	37

INDICE NUMÉRICO/ NUMERICAL INDEX/ INDICE NUMERICO

370060665	1B/6	37
370060666	8B/2	49
370060666	8B/3	49
370060666	1B/4	36
370060666	1B/5	36
370060666	1B/6	36
370060667	8B/2	50
370060667	8B/3	50
370060667	1B/4	35
370060667	1B/5	35
370060667	1B/6	35
370060669	8B/2	9
370060669	8B/3	9
370060669	1D/2	50
370060670	8B/2	10
370060670	8B/3	6
370060670	8B/3	10
370060670	1B/6	27
370060670	1D/2	51
370060671	8B/2	11
370060671	8B/3	5
370060671	8B/3	11
370060671	1D/2	52
370060671	1F/2	44
370060671	1F/3	44
370060672	8B/2	12
370060672	8B/3	12
370060672	1D/2	53
370060673	8B/2	14
370060673	8B/2	53
370060673	8B/3	14
370060673	8B/3	53
370060673	1B/5	48
370060673	1B/6	48
370060673	1EA/2	15
370060673	1EB/2	18
370060673	1F/2	41
370060673	1F/3	41
370060674	8B/2	2
370060674	8B/2	15
370060674	8B/2	54
370060674	8B/3	2
370060674	8B/3	15
370060674	8B/3	54
370060674	1B/5	49
370060674	1B/6	49
370060674	1EA/1	8
370060674	1EA/2	8
370060674	1EB/1	8
370060674	1EB/2	8
370060674	1F/2	5
370060674	1F/3	5
370060675	8B/2	16
370060675	8B/2	55
370060675	8B/3	16
370060675	8B/3	55
370060675	1B/5	50
370060675	1B/6	50
370060675	1EA/2	9
370060675	1EB/2	9
370060675	1F/2	8
370060675	1F/3	8
370060676	8B/2	26
370060676	8B/3	26
370060676	1EA/2	16
370060676	1EB/2	19
370060676	1F/2	13
370060676	1F/3	13
370060677	8B/2	44
370060677	8B/3	44
370060677	1D/2	14
370060677	1I/2	11
370060678	8B/2	28
370060678	8B/3	28
370060678	1D/2	11
370060679	8B/2	29
370060679	8B/3	29
370060679	1D/2	9
370060680	8B/2	31
370060680	8B/3	31
370060680	1B/5	47
370060680	1B/6	47
370060680	1C/2	4
370060681	8B/2	32
370060681	8B/3	32
370060681	1B/5	46
370060681	1B/6	46
370060681	1C/2	5
370060682	8B/2	33
370060682	8B/3	33
370060682	1B/5	45
370060682	1B/6	45
370060682	1C/2	20
370060683	8B/2	43
370060683	8B/3	43
370060683	1B/5	44
370060683	1B/6	44
370060687	8B/2	51
370060687	8B/3	51
370060687	1B/4	40
370060687	1B/5	40
370060687	1B/6	40
370060688	8B/2	52
370060688	8B/3	52
370060688	1B/4	41
370060688	1B/5	41
370060688	1B/6	41
370060689	5M/2	16
370060721	1I/1	25
370060721	1I/2	25
370060722	1I/1	24
370060722	1I/2	24
370060723	1I/1	23
370060723	1I/2	23
370060724	1I/1	1.3
370060724	1I/2	1.3
370060727	2FED/1	6.4
370060727	2FED/1	7.4
370060728	3HA/1	18
370060729	3HB/1	21
370060731	5NB/1	18
370060732	1C/1	19
370060732	1C/2	19
370060735	1F/2	47
370060735	1F/3	47
370060736	8E/2	27
370060736	1F/2	12
370060736	1F/3	12
370060739	1I/1	44
370060739	1I/2	44
370060740	1I/1	37
370060740	1I/2	37
370060741	5NB/1	38
370060742	5NA/1	39
370060743	5NA/1	40
370060748	2M/2	45
370060752	1I/2	2.3
370060755	5G/4	57
370060755	5G/5	57
370060758	2C/1	4
370060786	5QB/2	11
370060787	5QA/2	2
370060788	5QA/2	3
370070147	5NC/1	63
370070147	5NC/2	63
370070147	5NC/3	63
370070147	5NC/4	63
370070147	5NC/5	63
370070147	5NC/6	63
370070215	5NC/1	64
370070215	5NC/2	64
370070215	5NC/3	64
370070215	5NC/4	64
370070215	5NC/5	64
370070215	5NC/6	64
370160013	8F/1	0
370160022	1HD/1	1.3
370160023	1HC/1	1.3
370160024	1HB/1	1.3
370160025	1HA/1	1.3
370160026	1FA/1	9
370160026	1FB/1	2
370160029	5CA/1	0
370160029	5CA/3	0
370160029	5CA/5	0
370160032	6B/1	15
370160032	6B/2	15
370160040	1HE/1	1.1
370160041	2SA/1	6
370160042	1HE/1	1.2
370160043	1HE/1	1.3
370160044	2J/1	7
370160046	2A/1	1
370160046	2A/3	1
370160046	2A/5	1
370160046	2AA/1	1
370160077	1FA/1	1.4
370160077	1FB/1	1.4
370160078	2A/2	1
370160078	2A/4	1
370160078	2A/6	1
370160079	2B/2	1
370160079	2B/4	1
370160080	2B/2	1
370160080	2B/4	1
370160081	2A/2	1
370160081	2A/4	1
370160081	2A/6	1
370260015	1A/1	16

INDICE NUMÉRICO/ NUMERICAL INDEX/ INDICE NUMERICO

370260015	1A/2	16
370260019	2M/1	26
370260019	2M/2	26
370260020	2M/1	15
370260020	2M/2	15
370260025	5H/1	1.1
370260025	5H/2	1.1
370260025	5HA/1	1.1
370260025	5HA/2	1.1
370260025	3J/1	1.5
370260025	3J/2	1.5
370260026	2L/1	3
370260026	2L/2	3
370260027	2L/1	21
370260028	1EA/1	13
370260028	1EA/2	13
370260029	1EB/1	13
370260029	1EB/2	13
370260031	2M/1	13
370260031	2M/2	13
370260036	2H/1	1
370260037	2H/1	5
370260039	3HA/1	1
370260040	3HA/1	7
370260040	3HB/1	7
370260042	5H/1	1.11
370260042	5H/2	1.11
370260042	5HA/1	1.11
370260042	5HA/2	1.11
370260043	5H/1	1.16
370260043	5H/2	1.16
370260043	5HA/1	1.16
370260043	5HA/2	1.16
370260048	3GA/1	7
370260048	3GB/1	7
370260049	3I/1	27
370260049	3I/2	27
370260050	3HB/1	1
370260051	3I/1	17
370260051	3I/2	17
370260059	2FEB/1	4
370260060	2FEE/1	7
370260061	2FED/1	6.1
370260061	2FED/1	7.1
370260062	2FEA/1	7
370260066	2G/1	11
370260066	2G/2	11
370260069	1A/2	52
370260069	1A/3	52
370260069	1A/4	52
370260070	2FEB/1	2
370260071	1A/2	53
370260071	1A/3	53
370260071	1A/4	53
370260083	2FED/1	7.2
370260084	2FED/1	6.2
370260085	1I/1	33
370260085	1I/2	33
370260086	5G/4	44
370260086	5G/5	44
370260088	2PCC/1	2
370260089	5K/2	17
370260089	5K/4	17
370260089	5K/6	17
370260089	5K/7	17
370260089	5K/8	17
370260089	5K/9	17
370260091	2R/2	1
370360007	1EA/1	1
370360007	1EA/2	1
370360007	1EB/1	1
370360007	1EB/2	1
370360009	1C/1	1
370360009	1C/2	1
370360010	1D/1	1
370360010	1D/2	1
370360013	1F/1	23
370360013	1F/2	23
370360013	1F/3	23
370360014	1F/1	24
370360014	1F/2	24
370360014	1F/3	24
370360018	1A/1	6
370360018	1A/2	6
370360018	1A/3	6
370360018	1A/4	6
370360026	2FA/1	3
370360026	2FA/2	3
370360027	2FB/1	1
370360041	2K/1	20
370360045	5H/1	1.5
370360045	5H/2	1.5
370360045	5HA/1	1.5
370360045	5HA/2	1.5
370360045	2FB/1	23
370360046	2FB/1	22
370360047	2G/1	10
370360047	2G/2	10
370360047	2G/3	10
370360048	2FB/1	5
370360049	2E/1	8
370360049	2E/3	8
370360049	2E/5	8
370360049	2E/7	8
370360052	4BA/1	4
370360058	2OA/1	4
370360058	2OA/2	4
370360058	2OB/1	4
370360058	2OB/2	4
370360060	5M/1	2
370360064	2J/1	9
370360065	2J/1	8
370360066	2J/1	11
370360067	2J/1	10
370360069	2AA/1	1.7
370360069	2AA/2	6
370360069	2AA/3	6
370360069	2AA/4	6
370360069	2AA/5	6
370360069	2AA/6	6
370360069	2BA/1	18
370360069	2BA/2	8
370360069	2BA/3	8
370360069	2BA/4	8
370360071	2PA/1	24
370360071	2PB/1	24
370360071	2PBC/1	24
370360075	5I/3	28
370360075	5I/5	28
370360075	5I/7	28
370360075	1A/1	18
370360075	1A/2	18
370360075	1A/3	18
370360075	1A/4	18
370360076	5I/3	29
370360076	5I/5	29
370360076	5I/7	29
370360076	1A/1	19
370360076	1A/2	19
370360076	1A/3	19
370360076	1A/4	19
370360077	2M/1	1
370360077	2M/2	1
370360078	2M/1	9
370360078	2M/2	9
370360080	2I/1	11
370360080	2I/2	11
370360084	2G/1	25
370360084	2G/2	25
370360084	2G/3	25
370360085	5I/1	30
370360085	5I/2	30
370360085	5I/3	23
370360085	5I/4	30
370360085	5I/5	23
370360085	5I/6	30
370360085	5I/7	23
370360087	1HE/1	1
370360089	3HA/1	9
370360089	3HB/1	9
370360091	5LA/1	0
370360093	3I/1	14
370360093	3I/2	14
370360094	1F/1	9
370360094	1F/2	9
370360094	1F/3	9
370360098	1B/1	1
370360098	1B/2	1
370360098	1B/3	1
370360098	1B/4	1
370360098	1B/6	1
370360099	2PA/1	34
370360099	2PB/1	34
370360099	2PBC/1	34
370360099	2PCC/1	13
370360100	2E/2	8
370360100	2E/4	8
370360100	2E/6	8
370360100	2E/8	8
370360101	2FEB/1	3
370360102	2FEB/1	1
370360103	2FEA/1	3
370360104	2FED/1	6

INDICE NUMÉRICO/ NUMERICAL INDEX/ INDICE NUMERICO

370360105	2FED/1	7
370360109	1I/1	1
370360109	1I/2	1
370360110	1I/1	2
370360110	1I/2	2
370460000	1A/1	1
370460000	1A/3	1
370460000	1A/4	1
370460005	1D/1	30
370460005	1D/2	30
370460006	1D/1	23
370460006	1D/2	23
370460009	3A/1	
370460009	3A/2	3
370460010	3A/1	15
370460010	3A/2	15
370460011	3A/1	14
370460011	3A/2	14
370460012	3I/1	8
370460012	3I/2	8
370460013	3I/1	7
370460013	3I/2	7
370460014	3J/1	1
370460014	3J/2	1
370460014	3J/3	1
370460015	5H/1	1
370460015	5H/2	1
370460015	5HA/1	1
370460015	5HA/2	1
370460017	4FA/1	0
370460018	4FB/1	0
370460019	4FC/1	0
370460020	4FF/1	0
370460021	4FG/1	0
370460022	4FH/1	0
370460023	4FI/1	0
370460024	4FJ/1	0
370460025	4FL/1	0
370460025	4FM/1	0
370460026	4FE/1	0
370460027	4FD/1	0
370460028	1HD/1	1
370460029	1HC/1	1
370460030	1HB/1	1
370460031	1HA/1	1
370460034	2M/1	35
370460034	2M/2	35
370460035	2M/1	34
370460035	2M/2	34
370460041	1FA/1	1
370460042	1FB/1	1
370460052	4FN/1	0
370460053	4FO/1	0
370560118	6G/1	1
380000267	7A/1	32
380000267	7A/2	32
380000267	7B/2	32
380000267	7C/1	32
380000642	7A/1	12
380000642	7A/2	12
380000642	7B/2	12
380000642	7C/1	12
9.410.140.004.5	3B-07/2	1

SEÇÃO 1/SECTION 1/ SECCIÓN 1

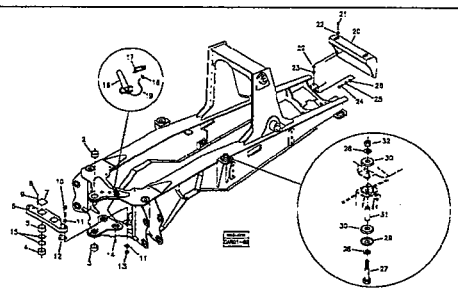

1A - MONTAGEM DO CHASSI/ CHASSIS ASSEMBLY/ MONTAJE DEL BASTIDOR

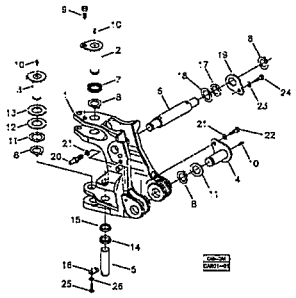

1B- TORRE GIRO DA RETROESCAVADEIRA/ BACKHOE SWING TOWER/ TORRE DE GIRO DE LA RETROEXCAVADORA

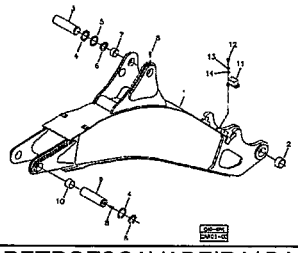

1C- LANÇA DA RETROESCAVADEIRA/ BACKHOE BOOM/ LANZA DELA RETROEXCAVADORA

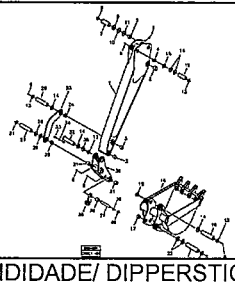

1D- BRAÇO PROFUNDIDADE/ DIPPERSTICK/ BRAZO SECUNDARIO

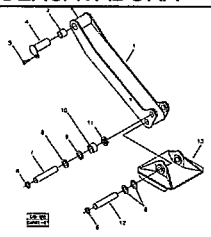

1E- MONTAGEM DO ESTABILIZADOR/ STABILISER ASSY/ MONTAJE DEL ESTABILIZADOR

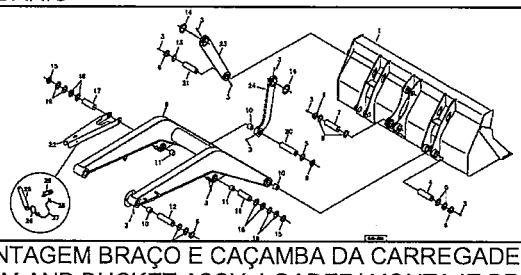

1F- MONTAGEM BRAÇO E CAÇAMBA DA CARREGADEIRA/ LIFT ARM AND BUCKET ASSY- LOADER/ MONTAJE BRAZO ELEVACIÓN Y CUCHARON DE LA CARGADORA

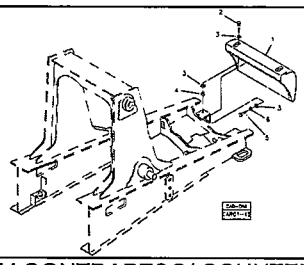

1G- MONTAGEM CONTRAPESO/ COUNTER WEIGHT ASSY/ MONTAJE CONTRAPESO DELANTERO

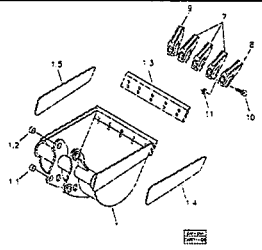

1H- CAÇAMBA DA RETROESCAVADEIRA/ BUCKET – BACKHOE/ CUCHARÓN RETROEXCAVADORA

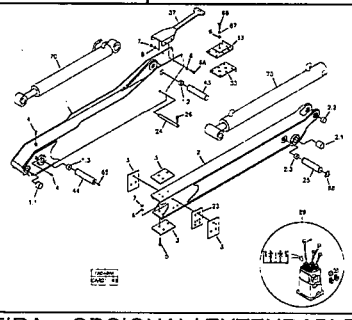

1I- BRAÇO EXTENSÍVEL – RETROESCAVADEIRA – OPCIONAL/ EXTENDABLE DIPPER – BACKHOELOADER – OPTIONAL/ BALANCIN EXTENSIBLE – RETROEXCAVADORA – OPCIONAL

1A/1	RK 406B	FGMB1A1	RANDON VEÍCULOS

MONTAGEM DO CHASSI/ CHASSIS ASSEMBLY/ MONTAJE DEL BASTIDOR

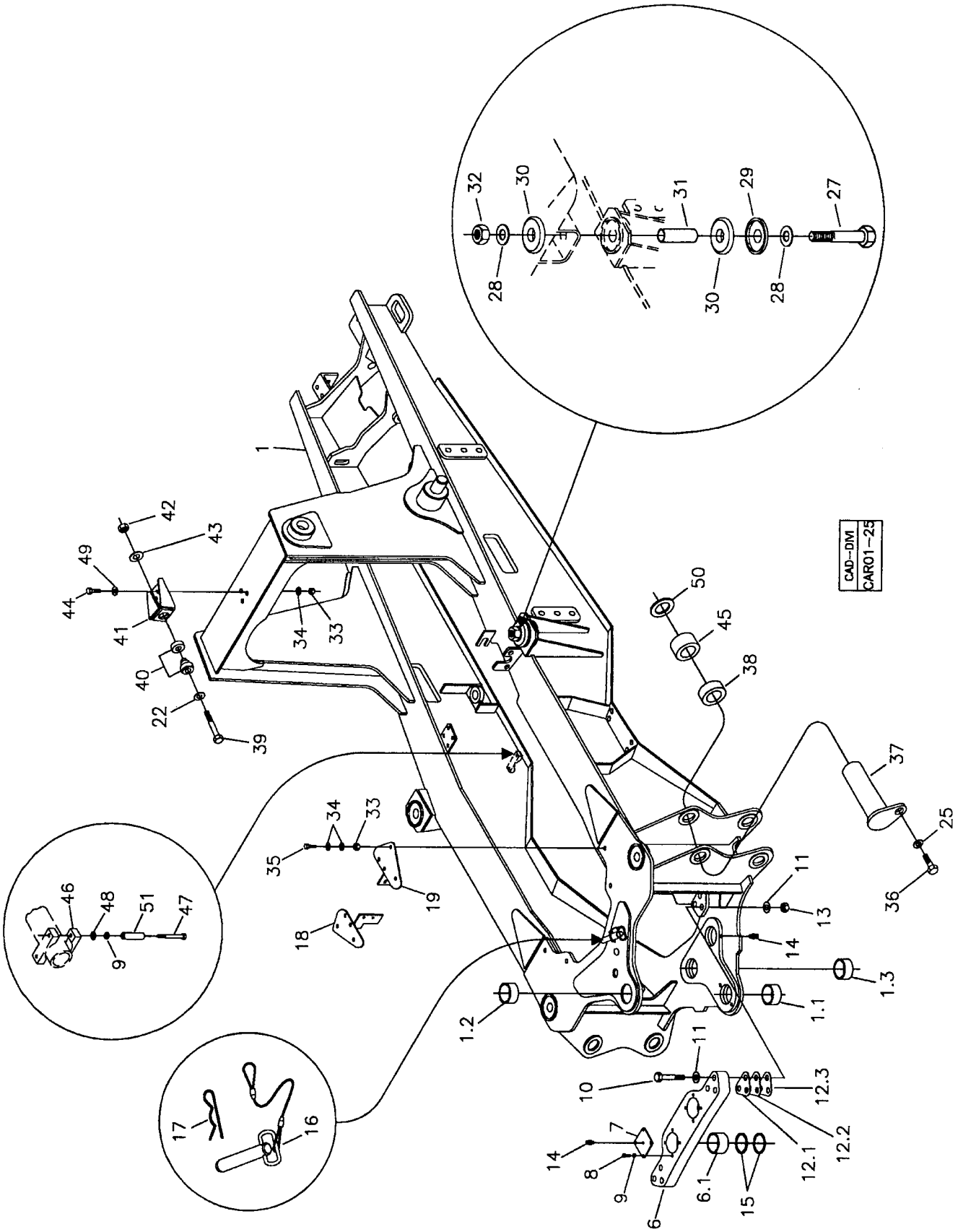

RANDON VEÍCULOS	RK 406B	CAR01-25	MB1A1	1A/1

MONTAGEM DO CHASSI
CHASSIS ASSEMBLY
MONTAJE DEL BASTIDOR

VÁLIDO PARA VEIC. N.º/ VALID FOR MANUFACTURING NUMBER/ VÁLIDO PARA LAS UNIDADES NÚMERO:	DO FROM DEL	104	ATÉ TO HASTA	257

POS	CODIGO/CODE	QT	PORTUGUES	ENGLISH	ESPAÑOL	NOTA/NOTE
560069 A						
1	370460000	01	Chassi	Chassis	Bastidor	
1.1	370060001	01	Bucha inferior	Bushing	Buje	80x65x54
1.2	370060011	01	Bucha Superior	Bushing	Buje	80x65x49
1.3	370060002	02	Bucha cilindro	Bushing	Buje	80x70x42
6	370360018	01	Suporte Cilindro	Bracket	Soporte	
6.1	370060041	02	Bucha	Bushing	Buje	80x70x45
7	370060043	02	Tampa	Cover	Tapa	
8	210003900	08	Parafuso	Screw	Tornillo	
9	210002190	10	Arruela Pressão	Spring Washer	Arandela Presion	
10	219000148	06	Parafuso	Screw	Tornillo	
11	208004639	12	Arruela	Washer	Arandela	
12.1	219000156	CN	Calço	Shim	Calzo	S=0,5 mm
12.2	219000155	CN	Calço	Shim	Calzo	S=2,0 mm
12.3	219000154	CN	Calço	Shim	Calzo	S=1,0 mm
13	208004638	06	Porca	Nut	Tuerca	
14	211200000	04	Graxeira	Lubricator	Alemita	
15	370060077	04	Anel Encosto	Thrust Ring	Anillo Calzo	
16	370260015	01	Pino Segurança	Lock Pin	Perno Traba	
17	219001061	01	Engate Segurança	Clamp	Traba	
18	370360075	01	Suporte Esquerdo	Bracket - LH	Soporte Izquierdo	
19	370360076	01	Suporte Direito	Bracket – RH	Soporte Derecho	
22	210002045	01	Arruela lisa	Washer	Arandela Plana	
25	210002215	02	Arruela Pressão	Spring Washer	Arandela Presion	
27	210001525	04	Parafuso	Screw	Tornillo	
28	210002057	08	Arruela lisa	Washer	Arandela Plana	
29	370027221	04	Anel Encosto	Thrust Ring	Arandela Calzo	
30	218002035	08	Coxim Borracha	Rubber bumper	Cojin de goma	
31	370026927	04	Espaçador	Spacer	Espaciador	
32	210005525	04	Porca	Nut	Tuerca	
33	210005770	07	Porca	Nut	Tuerca	
34	210002021	11	Arruela Lisa	Washer	Arandela	
35	210004098	04	Parafuso	Screw	Tornillo	
36	210007064	02	Parafuso	Tornillo	Tornillo	
37	370060180	02	Pino Superior	Pin	Perno Superior	
38	370060092	02	Anel Distanciador	Spacer Ring	Anillo Espaciador	84x55,5x18
39	210003668	01	Parafuso	Screw	Tornillo	
40	208003894	01	Coxim bi-partido	Bumper	Cojin	
41	370060404	01	Suporte Coxim	Bracket	Soporte Cojin	
42	210005778	01	Porca	Nut	Tuerca	
43	370030258	01	Arruela Encosto	Thrust Washer	Arandela Calzo	
44	210004070	03	Parafuso	Screw	Tornillo	
45	370060091	02	Anel Distanciador	Spacer Ring	Anillo Espaciador	84x55,5x36
46	370060456	01	Abraçadeira	Clamp	Abrazadera	
47	210003985	02	Parafuso	Screw	Tornillo	
48	210002025	02	Arruela	Washer	Arandela	
49	370060572	06	Arruela	Washer	Arandela	
50	370060583	CN	Calço	Shim	Calzo	
51	370060615	02	Espaçador	Spacer	Espaciador	Espaçador

CN = Fornecido conforme a necessidade/ Supplied as required/ Se suministra según la necesidad.

1A/2	RK 406B	FGMB1A2	RANDON VEÍCULOS

MONTAGEM DO CHASSI/ CHASSIS ASSEMBLY/ MONTAJE DEL BASTIDOR

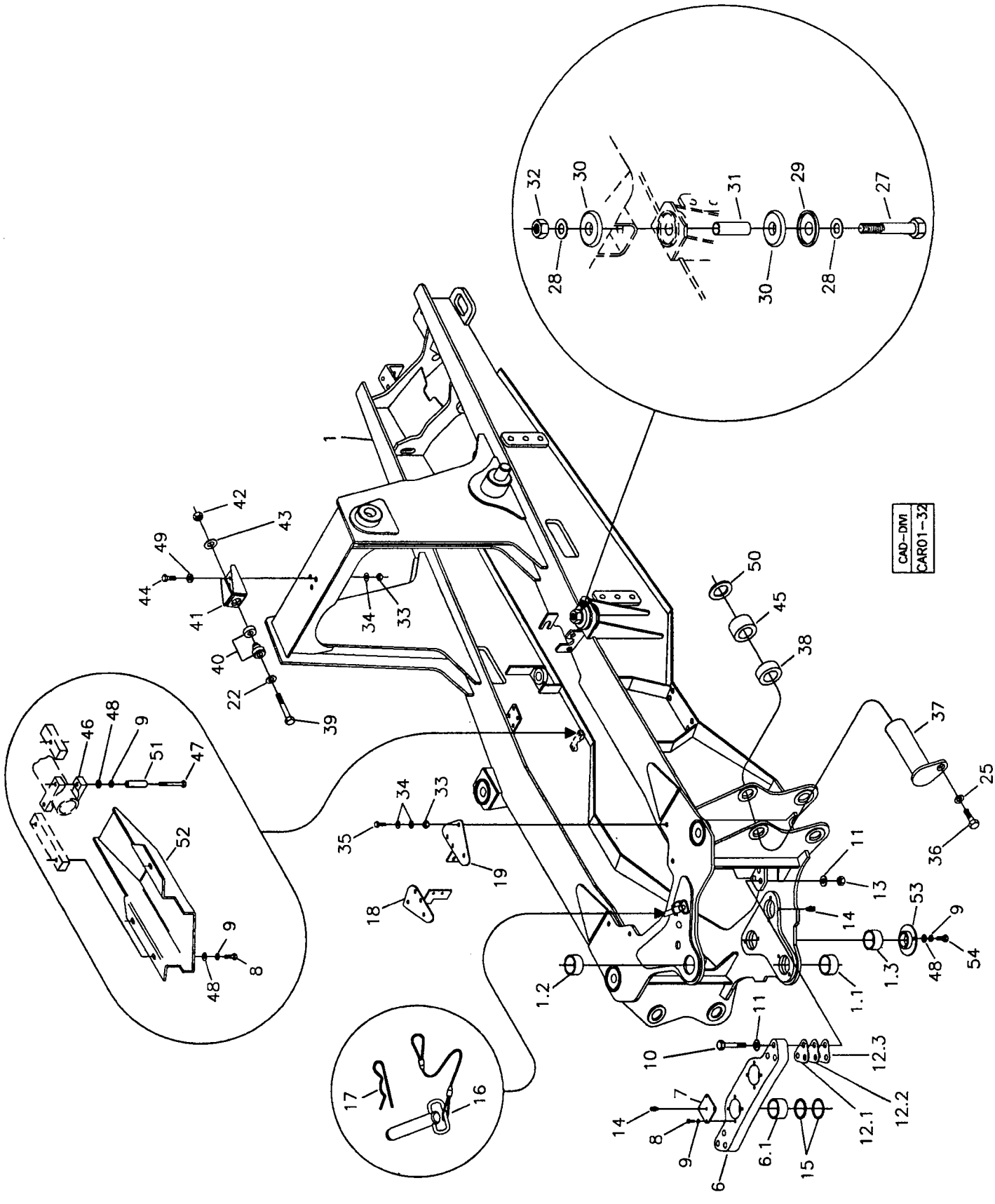

RANDON VEÍCULOS	RK 406B	CAR01-32	MB1A2	1A/2

MONTAGEM DO CHASSI
CHASSIS ASSEMBLY
MONTAJE DEL BASTIDOR

VÁLIDO PARA VEIC. N.º/ VALID FOR MANUFACTURING NUMBER/ VÁLIDO PARA LAS UNIDADES NÚMERO:	DO FROM DEL	258	ATÉ TO HASTA	373

POS	CODIGO/CODE	QT	PORTUGUES	ENGLISH	ESPAÑOL	NOTA/NOTE
560069 J						
1	370460000	01	Chassi	Chassis	Bastidor	
1.1	370060001	01	Bucha inferior	Bushing	Buje	80x65x54
1.2	370060011	01	Bucha Superior	Bushing	Buje	80x65x49
1.3	370060002	02	Bucha cilindro	Bushing	Buje	80x70x42
6	370360018	01	Suporte Cilindro	Bracket	Soporte	
6.1	370060041	02	Bucha	Bushing	Buje	80x70x45
7	370060043	02	Tampa	Cover	Tapa	
8	210003900	08	Parafuso	Screw	Tornillo	
9	210002190	21	Arruela Pressão	Spring Washer	Arandela Presion	
10	219000148	06	Parafuso	Screw	Tornillo	
11	208004639	12	Arruela	Washer	Arandela	
12.1	219000156	CN	Calço	Shim	Calzo	S=0,5 mm
12.2	219000155	CN	Calço	Shim	Calzo	S=2,0 mm
12.3	219000154	CN	Calço	Shim	Calzo	S=1,0 mm
13	208004638	06	Porca	Nut	Tuerca	
14	211200000	04	Graxeira	Lubricator	Alemita	
15	370060077	04	Anel Encosto	Thrust Ring	Anillo Calzo	
16	370260015	01	Pino Segurança	Lock Pin	Perno Traba	
17	219001061	01	Engate Segurança	Clamp	Traba	
18	370360075	01	Suporte Esquerdo	Bracket - LH	Soporte Izquierdo	
19	370360076	01	Suporte Direito	Bracket – RH	Soporte Derecho	
22	210002045	01	Arruela lisa	Washer	Arandela Plana	
25	210002215	02	Arruela Pressão	Spring Washer	Arandela Presion	
27	210001525	04	Parafuso	Screw	Tornillo	
28	210002057	08	Arruela lisa	Washer	Arandela Plana	
29	370027221	04	Anel Encosto	Thrust Ring	Arandela Calzo	
30	218002035	08	Coxim Borracha	Rubber bumper	Cojin de goma	
31	370026927	04	Espaçador	Spacer	Espaciador	
32	210005525	04	Porca	Nut	Tuerca	
33	210005770	07	Porca	Nut	Tuerca	
34	210002021	11	Arruela Lisa	Washer	Arandela	
35	210004098	04	Parafuso	Screw	Tornillo	
36	210007064	04	Parafuso	Tornillo	Tornillo	
37	370060180	02	Pino Superior	Pin	Perno Superior	
38	370060092	02	Anel Distanciador	Spacer Ring	Anillo Espaciador	84x55,5x18
39	210003668	01	Parafuso	Screw	Tornillo	
40	208003894	01	Coxim bi-partido	Bumper	Cojin	
41	370060404	01	Suporte Coxim	Bracket	Soporte Cojin	
42	210005778	01	Porca	Nut	Tuerca	
43	370030258	01	Arruela Encosto	Thrust Washer	Arandela Calzo	
44	210004070	03	Parafuso	Screw	Tornillo	
45	370060091	02	Anel Distanciador	Spacer Ring	Anillo Espaciador	84x55,5x36
46	370060456	01	Abraçadeira	Clamp	Abrazadera	
47	210003985	02	Parafuso	Screw	Tornillo	
48	210002025	09	Arruela	Washer	Arandela	
49	370060572	06	Arruela	Washer	Arandela	
50	370060583	CN	Calço	Shim	Calzo	
51	370060615	02	Espaçador	Spacer	Espaciador	Espaçador
52	370260069	01	Protetor Mangueira Sucção	Protector	Protecion	
53	370260071	02	Retenção Bucha	Lock	Traba	
54	210003890	04	Parafuso	Bolt	Tornillo	

CN = Fornecido conforme a necessidade/ Supplied as required/ Se suministra según la necesidad.

1A/3	RK 406B	FGMB1A3	RANDON VEÍCULOS

MONTAGEM DO CHASSI/ CHASSIS ASSEMBLY/ MONTAJE DEL BASTIDOR

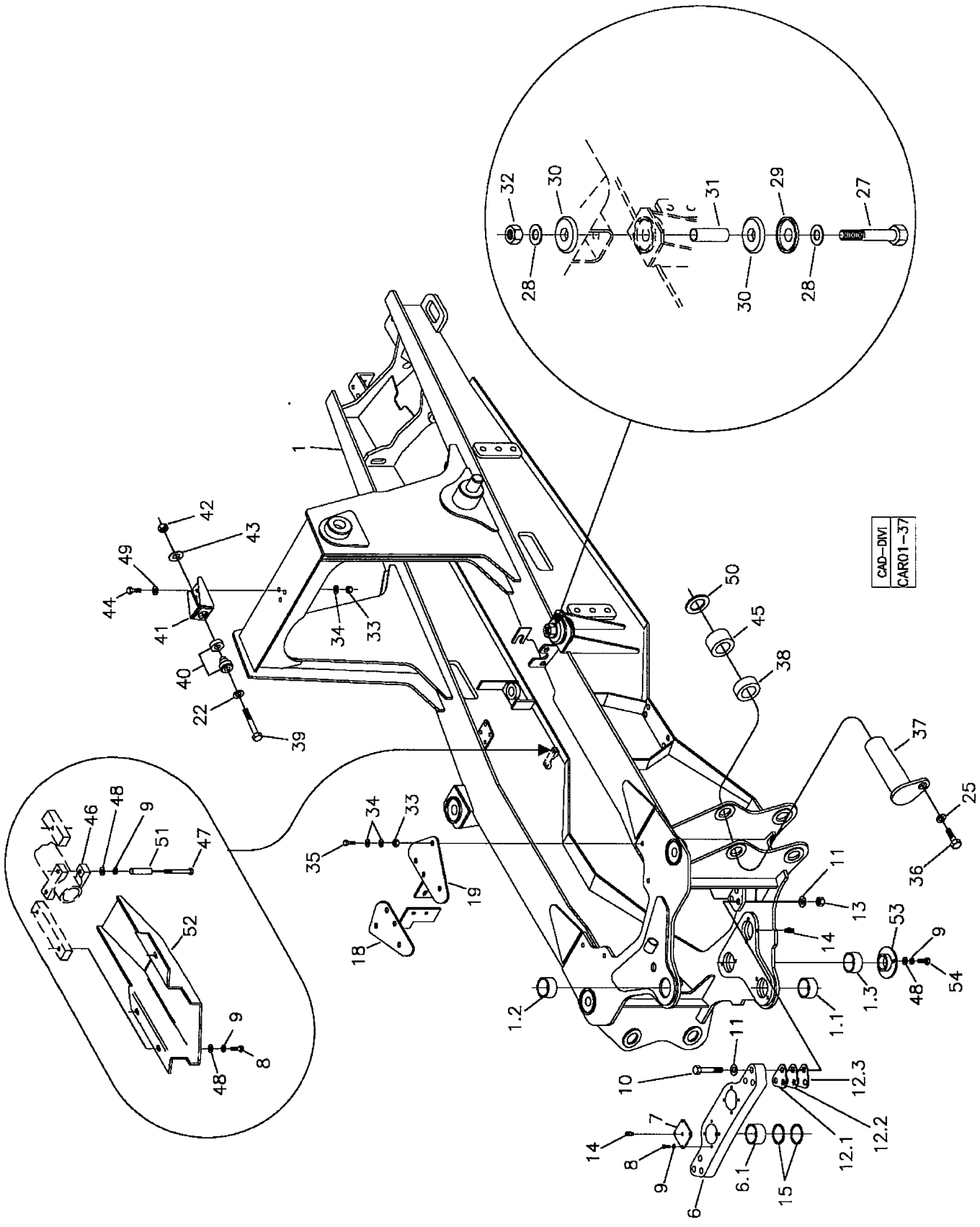

RANDON VEÍCULOS	RK 406B	CAR01-37	MB1A3	1A/3

MONTAGEM DO CHASSI
CHASSIS ASSEMBLY
MONTAJE DEL BASTIDOR

VÁLIDO PARA VEIC. N.º/ VALID FOR MANUFACTURING NUMBER/ VÁLIDO PARA LAS UNIDADES NÚMERO:	DO FROM DEL	374	ATÉ TO HASTA	506

POS	CODIGO/CODE	QT	PORTUGUES	ENGLISH	ESPAÑOL	NOTA/NOTE
560069 N						
1	370460000	01	Chassi	Chassis	Bastidor	
1.1	370060001	01	Bucha inferior	Bushing	Buje	80x65x54
1.2	370060011	01	Bucha Superior	Bushing	Buje	80x65x49
1.3	370060002	02	Bucha cilindro	Bushing	Buje	80x70x42
6	370360018	01	Suporte Cilindro	Bracket	Soporte	
6.1	370060041	02	Bucha	Bushing	Buje	80x70x45
7	370060043	02	Tampa	Cover	Tapa	
8	210003900	08	Parafuso	Screw	Tornillo	
9	210002190	21	Arruela Pressão	Spring Washer	Arandela Presion	
10	219000148	06	Parafuso	Screw	Tornillo	
11	208004639	12	Arruela	Washer	Arandela	
12.1	219000156	CN	Calço	Shim	Calzo	S=0,5 mm
12.2	219000155	CN	Calço	Shim	Calzo	S=2,0 mm
12.3	219000154	CN	Calço	Shim	Calzo	S=1,0 mm
13	208004638	06	Porca	Nut	Tuerca	
14	211200000	04	Graxeira	Lubricator	Alemita	
15	370060077	04	Anel Encosto	Thrust Ring	Anillo Calzo	
18	370360075	01	Suporte Esquerdo	Bracket – LH	Soporte Izquierdo	
19	370360076	01	Suporte Direito	Bracket – RH	Soporte Derecho	
22	210002045	01	Arruela lisa	Washer	Arandela Plana	
25	210002215	02	Arruela Pressão	Spring Washer	Arandela Presion	
27	210001525	04	Parafuso	Screw	Tornillo	
28	210002057	08	Arruela lisa	Washer	Arandela Plana	
29	370027221	04	Anel Encosto	Thrust Ring	Arandela Calzo	
30	218002035	08	Coxim Borracha	Rubber bumper	Cojin de goma	
31	370026927	04	Espaçador	Spacer	Espaciador	
32	210005525	04	Porca	Nut	Tuerca	
33	210005770	07	Porca	Nut	Tuerca	
34	210002021	11	Arruela Lisa	Washer	Arandela	
35	210004098	04	Parafuso	Screw	Tornillo	
36	210007064	04	Parafuso	Tornillo	Tornillo	
37	370060180	02	Pino Superior	Pin	Perno Superior	
38	370060092	02	Anel Distanciador	Spacer Ring	Anillo Espaciador	84x55,5x18
39	210003668	01	Parafuso	Screw	Tornillo	
40	208003894	01	Coxim bi-partido	Bumper	Cojin	
41	370060404	01	Suporte Coxim	Bracket	Soporte Cojin	
42	210005778	01	Porca	Nut	Tuerca	
43	370030258	01	Arruela Encosto	Thrust Washer	Arandela Calzo	
44	210004070	03	Parafuso	Screw	Tornillo	
45	370060091	02	Anel Distanciador	Spacer Ring	Anillo Espaciador	84x55,5x36
46	370060456	01	Abraçadeira	Clamp	Abrazadera	
47	210003985	02	Parafuso	Screw	Tornillo	
48	210002025	09	Arruela	Washer	Arandela	
49	370060572	06	Arruela	Washer	Arandela	
50	370060583	CN	Calço	Shim	Calzo	
51	370060615	02	Espaçador	Spacer	Espaciador	
52	370260069	01	Protetor Mangueira Sucção	Protector	Protecion	
53	370260071	02	Retenção Bucha	Lock	Traba	
54	210003890	04	Parafuso	Bolt	Tornillo	

CN = Fornecido conforme a necessidade/ Supplied as required/ Se suministra según la necesidad.

1A/4	RK 406B	FGMB1A4	RANDON VEÍCULOS

MONTAGEM DO CHASSI/ CHASSIS ASSEMBLY/ MONTAJE DEL BASTIDOR

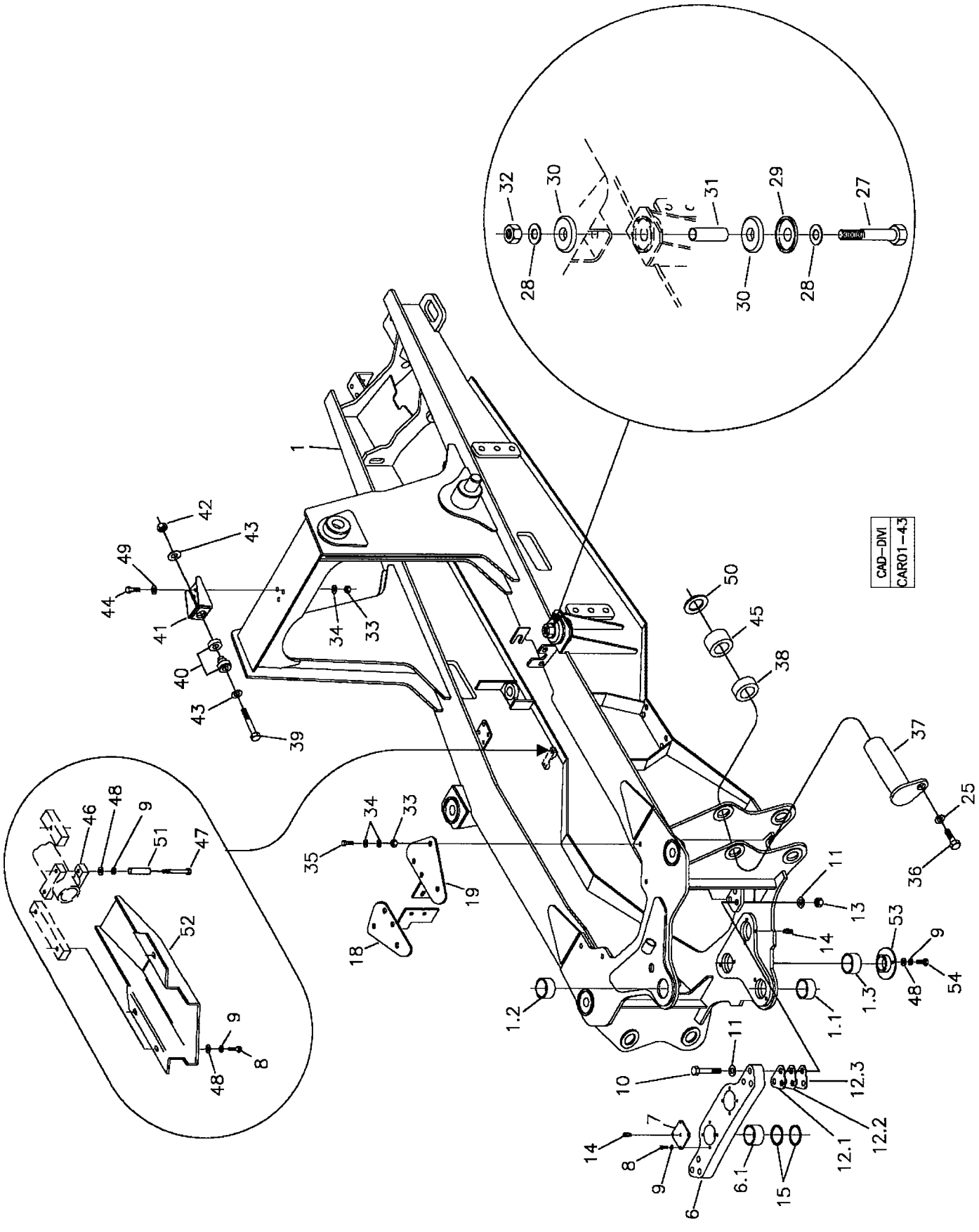

RANDON VEÍCULOS	RK 406B	CAR01-43	MB1A4	1A/4

MONTAGEM DO CHASSI
CHASSIS ASSEMBLY
MONTAJE DEL BASTIDOR

VÁLIDO PARA VEIC. N.º/ VALID FOR MANUFACTURING NUMBER/ VÁLIDO PARA LAS UNIDADES NÚMERO:	DO FROM DEL	507	ATÉ TO HASTA	

POS	CODIGO/CODE	QT	PORTUGUES	ENGLISH	ESPAÑOL	NOTA/NOTE
560069 R						
1	370460000	01	Chassi	Chassis	Bastidor	
1.1	370060001	01	Bucha inferior	Bushing	Buje	80x65x54
1.2	370060011	01	Bucha Superior	Bushing	Buje	80x65x49
1.3	370060002	02	Bucha cilindro	Bushing	Buje	80x70x42
6	370360018	01	Suporte Cilindro	Bracket	Soporte	
6.1	370060041	02	Bucha	Bushing	Buje	80x70x45
7	370060043	02	Tampa	Cover	Tapa	
8	210003900	08	Parafuso	Screw	Tornillo	
9	210002190	21	Arruela Pressão	Spring Washer	Arandela Presion	
10	219000148	06	Parafuso	Screw	Tornillo	
11	208004639	12	Arruela	Washer	Arandela	
12.1	219000156	CN	Calço	Shim	Calzo	S=0,5 mm
12.2	219000155	CN	Calço	Shim	Calzo	S=2,0 mm
12.3	219000154	CN	Calço	Shim	Calzo	S=1,0 mm
13	208004638	06	Porca	Nut	Tuerca	
14	211200000	04	Graxeira	Lubricator	Alemita	
15	370060077	04	Anel Encosto	Thrust Ring	Anillo Calzo	
18	370360075	01	Suporte Esquerdo	Bracket – LH	Soporte Izquierdo	
19	370360076	01	Suporte Direito	Bracket – RH	Soporte Derecho	
25	210002215	02	Arruela Pressão	Spring Washer	Arandela Presion	
27	210001525	04	Parafuso	Screw	Tornillo	
28	210002057	08	Arruela lisa	Washer	Arandela Plana	
29	370027221	04	Anel Encosto	Thrust Ring	Arandela Calzo	
30	218002035	08	Coxim Borracha	Rubber bumper	Cojin de goma	
31	370026927	04	Espaçador	Spacer	Espaciador	
32	210005525	04	Porca	Nut	Tuerca	
33	210005770	07	Porca	Nut	Tuerca	
34	210002021	11	Arruela Lisa	Washer	Arandela	
35	210004098	04	Parafuso	Screw	Tornillo	
36	210007064	04	Parafuso	Tornillo	Tornillo	
37	370060180	02	Pino Superior	Pin	Perno Superior	
38	370060092	02	Anel Distanciador	Spacer Ring	Anillo Espaciador	84x55,5x18
39	210003668	01	Parafuso	Screw	Tornillo	
40	208003894	01	Coxim bi-partido	Bumper	Cojin	
41	370060404	01	Suporte Coxim	Bracket	Soporte Cojin	
42	210005778	01	Porca	Nut	Tuerca	
43	370030258	02	Arruela Encosto	Thrust Washer	Arandela Calzo	
44	210004070	03	Parafuso	Screw	Tornillo	
45	370060091	02	Anel Distanciador	Spacer Ring	Anillo Espaciador	84x55,5x36
46	370060456	01	Abraçadeira	Clamp	Abrazadera	
47	210003985	02	Parafuso	Screw	Tornillo	
48	210002025	09	Arruela	Washer	Arandela	
49	370060572	06	Arruela	Washer	Arandela	
50	370060583	CN	Calço	Shim	Calzo	
51	370060615	02	Espaçador	Spacer	Espaciador	
52	370260069	01	Protetor Mangueira Sucção	Protector	Protecion	
53	370260071	02	Retenção Bucha	Lock	Traba	
54	210003890	04	Parafuso	Bolt	Tornillo	

CN = Fornecido conforme a necessidade/ Supplied as required/ Se suministra según la necesidad.

1B/1	RK 406B	FGMB1B1	RANDON VEICULOS

TORRE GIRO DA RETROESCAVADEIRA/ BACKHOE SWING TOWER/ TORRE DE GIRO DE LA RETROEXCAVADORA

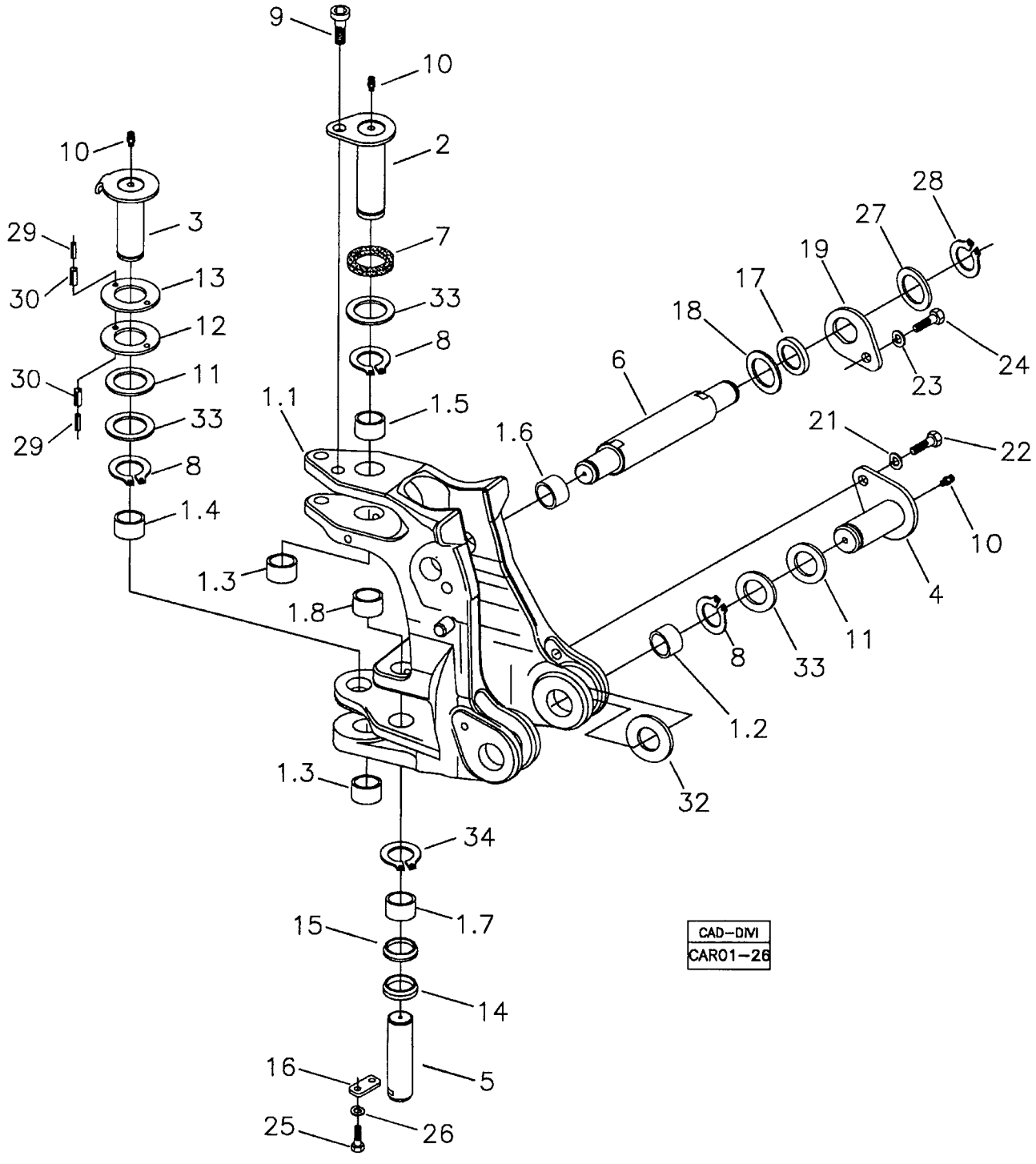

RANDON VEÍCULOS	RK 406B	CAR01-26	MB1B1	1B/1

TORRE DE GIRO DA RETROESCAVADEIRA
BACKHOE SWING TOWER
TORRE DE GIRO DE LA RETROEXCAVADORA

VÁLIDO PARA VEIC. N.º/ VALID FOR MANUFACTURING NUMBER/ VÁLIDO PARA LAS UNIDADES NÚMERO:	DO FROM DEL	104	ATÉ TO HASTA	116

POS	CODIGO/CODE	QT	PORTUGUES	ENGLISH	ESPAÑOL	NOTA/NOTE
560069 A						
1	370360098	01	Torre Giro Completa	Swing Tower Assy	Torre Giro Completa	
1.1	NFS	01	Torre Giro	Swing Tower	Torre Giro	
1.2	370060543	05	Bucha	Bushing	Buje	ø75xø65x30
1.3	370060544	01	Bucha	Bushing	Buje	ø75xø65x34
1.4	370060545	01	Bucha	Bushing	Buje	ø75xø65x42
1.5	370060546	01	Bucha	Bushing	Buje	ø75xø65x47
1.6	370060547	02	Bucha	Bushing	Buje	ø65xø55x47
1.7	370060570	02	Bucha	Bushing	Buje	ø60,8xø50,7x30
1.8	370060571	02	Bucha	Bushing	Buje	ø60,8xø50,7x43
2	370060009	01	Pino Superior	Pin	Perno Superior	
3	370060010	01	Pino Inferior	Pin	Perno Inferior	
4	370060032	02	Pino Inferior Braço	Pin	Perno Inferior Brazo	
5	370060037	02	Pino Cilindro	Pin	Perno	
6	370060045	01	Pino Cilindro	Pin	Perno	
7	370060415	01	Anel Vedação	Seal Ring	Anillo Vedacion	
8	210003362	04	Anel Elástico	Circlip	Anillo Traba	
9	210001684	01	Parafuso Allen	Screw	Tornillo	
10	211200000	04	Graxeira	Lubricator	Alemita	
11	370060062	03	Calço	Shim	Calzo	90x66x3,5
12	370060073	CN	Arruela Encosto	Thrust Washer	Arandela Calzo	125x66x6,0
13	370060074	CN	Arruela Encosto	Thrust Washer	Arandela Calzo	125x66x4,0
14	370060075	02	Calço	Shim	Calzo	70x51,5x16
15	370060076	02	Calço	Shim	Calzo	70x51,5x12
16	370060569	02	Placa Trava	Lock Plate	Placa Traba	
17	370060079	02	Calço	Shim	Calzo	
18	370060089	02	Calço	Shim	Calzo	
19	370060042	02	Chaveta	Key	Clavija	
21	210002215	02	Arruela Pressão	Spring Washer	Arandela Presión	
22	210004195	02	Parafuso	Screw	Tornillo	
23	210002200	02	Arruela Pressão	Spring Washer	Arandela Presión	
24	210004050	02	Parafuso	Screw	Tornillo	
25	210003900	04	Parafuso	Screw	Tornillo	
26	210002190	04	Arruela Pressão	Spring Washer	Arandela Presión	
27	370060084	02	Calço	Shim	Calzo	70x46x1,5
28	210000960	02	Anel Elástico	Circlip	Anillo Traba	
29	210002358	04	Pino Elástico	Elastic Pin	Perno Elastico	
30	210002379	04	Pino Elástico	Elastic Pin	Perno Elastico	
32	370060568	02	Arruela Encosto	Shim	Calzo	110x66x1,0
33	370060566	CN	Arruela Encosto	Shim	Calzo	90x66x1,0
34	210003480	02	Anel Elástico	Circlip	Anillo Traba	

CN= Fornecido conforme a necessidade/ Supplied as required/ Se suministra según la necesidad.
NFS= Não fornecido separadamente/ Not spplied separately/ Se suministra solamante el conjunto completo item 1.

RK 406B

TORRE GIRO DA RETROESCAVADEIRA/ BACKHOE SWING TOWER/ TORRE DE GIRO DE LA RETROEXCAVADORA

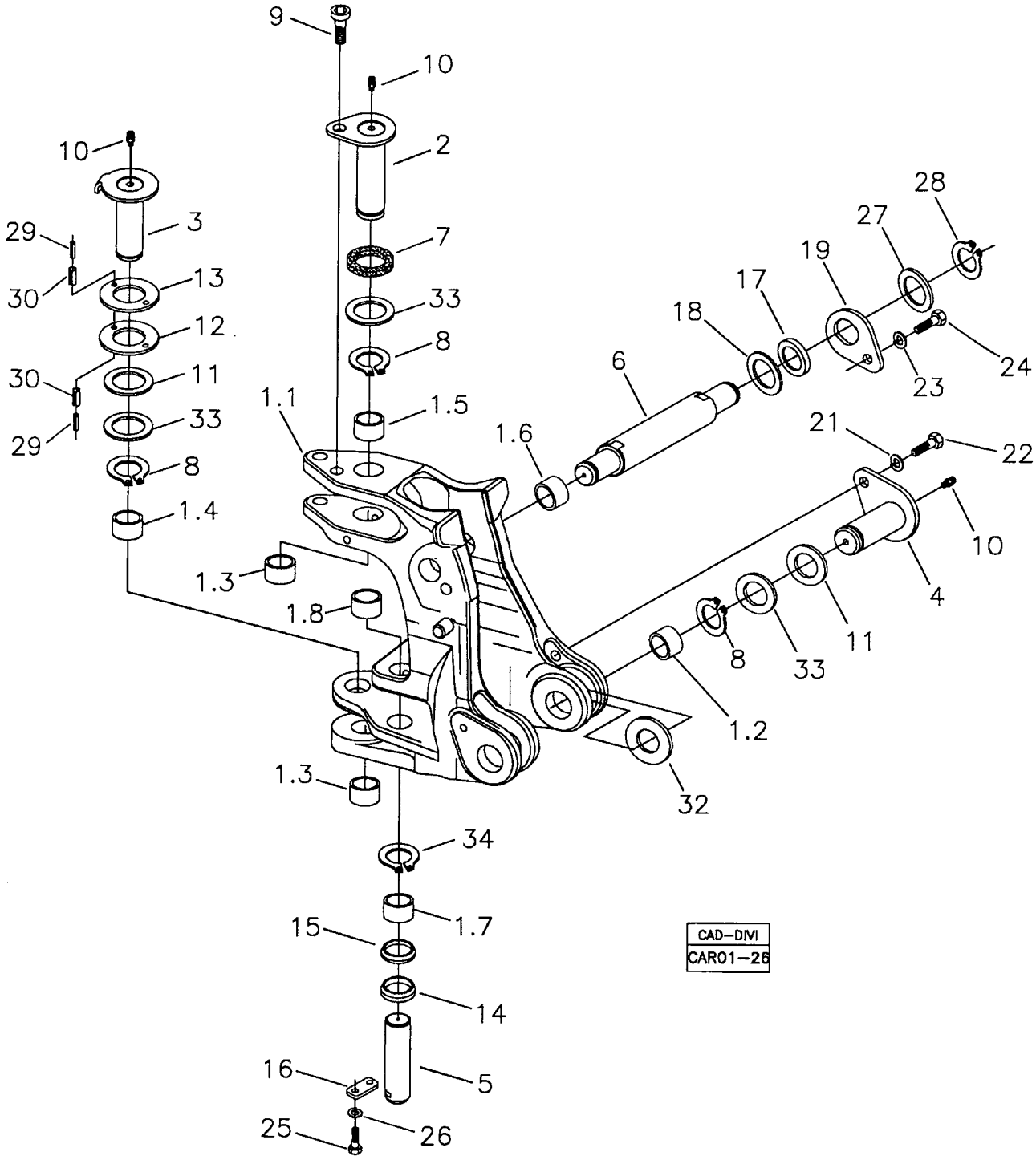

RANDON VEÍCULOS	RK 406B	CAR01-26	MB1B2	1B/2

TORRE DE GIRO DA RETROESCAVADEIRA
BACKHOE SWING TOWER
TORRE DE GIRO DE LA RETROEXCAVADORA

VÁLIDO PARA VEIC. N.º/ VALID FOR MANUFACTURING NUMBER/ VÁLIDO PARA LAS UNIDADES NÚMERO:	DO FROM DEL	117	ATÉ TO HASTA	117

560069 D

POS	CODIGO/CODE	QT	PORTUGUES	ENGLISH	ESPAÑOL	NOTA/NOTE
1	370360098	01	Torre Giro Completa	Swing Tower Assy	Torre Giro Completa	
1.1	NFS	01	Torre Giro	Swing Tower	Torre Giro	
1.2	370060543	05	Bucha	Bushing	Buje	ø75xø65x30
1.3	370060544	01	Bucha	Bushing	Buje	ø75xø65x34
1.4	370060545	01	Bucha	Bushing	Buje	ø75xø65x42
1.5	370060546	01	Bucha	Bushing	Buje	ø75xø65x47
1.6	370060547	02	Bucha	Bushing	Buje	ø65xø55x47
1.7	370060558	02	Bucha	Bushing	Buje	ø60,8xø50,7x30
1.8	370060557	02	Bucha	Bushing	Buje	ø60,8xø50,7x43
2	370060009	01	Pino Superior	Pin	Perno Superior	
3	370060010	01	Pino Inferior	Pin	Perno Inferior	
4	370060032	02	Pino Inferior Braço	Pin	Perno Inferior Brazo	
5	370060037	02	Pino Cilindro	Pin	Perno	
6	370060045	01	Pino Cilindro	Pin	Perno	
7	370060415	01	Anel Vedação	Seal Ring	Anillo Vedacion	
8	210003362	04	Anel Elástico	Circlip	Anillo Traba	
9	210001684	01	Parafuso Allen	Screw	Tornillo	
10	211200000	04	Graxeira	Lubricator	Alemita	
11	370060062	03	Calço	Shim	Calzo	90x66x3,5
12	370060073	CN	Arruela Encosto	Thrust Washer	Arandela Calzo	125x66x6,0
13	370060074	CN	Arruela Encosto	Thrust Washer	Arandela Calzo	125x66x4,0
14	370060075	02	Calço	Shim	Calzo	70x51,5x16
15	370060076	02	Calço	Shim	Calzo	70x51,5x12
16	370060569	02	Placa Trava	Lock Plate	Placa Traba	
17	370060079	02	Calço	Shim	Calzo	
18	370060089	02	Calço	Shim	Calzo	
19	370060042	02	Chaveta	Key	Clavija	
21	210002215	02	Arruela Pressão	Spring Washer	Arandela Presión	
22	210004195	02	Parafuso	Screw	Tornillo	
23	210002200	02	Arruela Pressão	Spring Washer	Arandela Presión	
24	210004050	02	Parafuso	Screw	Tornillo	
25	210003900	04	Parafuso	Screw	Tornillo	
26	210002190	04	Arruela Pressão	Spring Washer	Arandela Presión	
27	370060084	02	Calço	Shim	Calzo	70x46x1,5
28	210000960	02	Anel Elástico	Circlip	Anillo Traba	
29	210002358	04	Pino Elástico	Elastic Pin	Perno Elastico	
30	210002379	04	Pino Elástico	Elastic Pin	Perno Elastico	
32	370060568	02	Arruela Encosto	Shim	Calzo	110x66x1,0
33	370060566	CN	Arruela Encosto	Shim	Calzo	90x66x1,0
34	210003480	02	Anel Elástico	Circlip	Anillo Traba	

CN= Fornecido conforme a necessidade/ Supplied as required/ Se suministra según la necesidad.
NFS= Não fornecido separadamente/ Not spplied separately/ Se suministra solamante el conjunto completo item 1.

1B/3	RK 406B	FGMB1B3	RANDON VEÍCULOS

TORRE GIRO DA RETROESCAVADEIRA/ BACKHOE SWING TOWER/ TORRE DE GIRO DE LA RETROEXCAVADORA

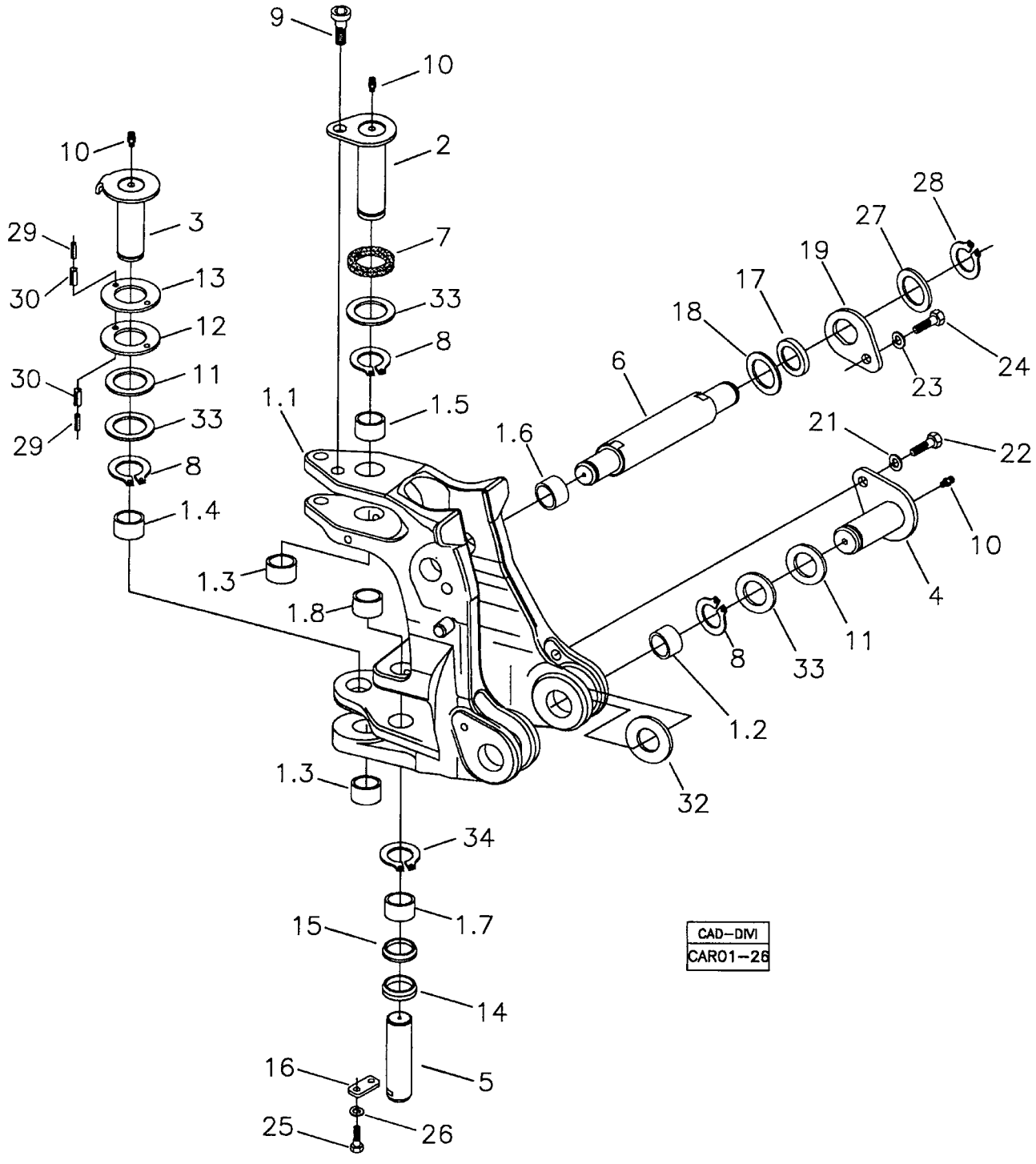

RANDON VEÍCULOS	RK 406B	CAR01-26	MB1B3	1B/3

TORRE DE GIRO DA RETROESCAVADEIRA
BACKHOE SWING TOWER
TORRE DE GIRO DE LA RETROEXCAVADORA

VÁLIDO PARA VEIC. N.º/ VALID FOR MANUFACTURING NUMBER/ VÁLIDO PARA LAS UNIDADES NÚMERO:	DO FROM DEL	118	ATÉ TO HASTA	257

POS	CODIGO/CODE	QT	PORTUGUES	ENGLISH	ESPAÑOL	NOTA/NOTE
560069 D						
1	370360098	01	Torre Giro Completa	Swing Tower Assy	Torre Giro Completa	
1.1	NFS	01	Torre Giro	Swing Tower	Torre Giro	
1.2	370060543	05	Bucha	Bushing	Buje	ø75xø65x30
1.3	370060544	01	Bucha	Bushing	Buje	ø75xø65x34
1.4	370060545	01	Bucha	Bushing	Buje	ø75xø65x42
1.5	370060546	01	Bucha	Bushing	Buje	ø75xø65x47
1.6	370060547	02	Bucha	Bushing	Buje	ø65xø55x47
1.7	370060570	02	Bucha	Bushing	Buje	ø60,8xø50,7x30
1.8	370060571	02	Bucha	Bushing	Buje	ø60,8xø50,7x43
2	370060009	01	Pino Superior	Pin	Perno Superior	
3	370060010	01	Pino Inferior	Pin	Perno Inferior	
4	370060032	02	Pino Inferior Braço	Pin	Perno Inferior Brazo	
5	370060037	02	Pino Cilindro	Pin	Perno	
6	370060045	01	Pino Cilindro	Pin	Perno	
7	370060415	01	Anel Vedação	Seal Ring	Anillo Vedacion	
8	210003362	04	Anel Elástico	Circlip	Anillo Traba	
9	210001684	01	Parafuso Allen	Screw	Tornillo	
10	211200000	04	Graxeira	Lubricator	Alemita	
11	370060062	03	Calço	Shim	Calzo	90x66x3,5
12	370060073	CN	Arruela Encosto	Thrust Washer	Arandela Calzo	125x66x6,0
13	370060074	CN	Arruela Encosto	Thrust Washer	Arandela Calzo	125x66x4,0
14	370060075	02	Calço	Shim	Calzo	70x51,5x16
15	370060076	02	Calço	Shim	Calzo	70x51,5x12
16	370060569	02	Placa Trava	Lock Plate	Placa Traba	
17	370060079	02	Calço	Shim	Calzo	
18	370060089	02	Calço	Shim	Calzo	
19	370060042	02	Chaveta	Key	Clavija	
21	210002215	02	Arruela Pressão	Spring Washer	Arandela Presión	
22	210004195	02	Parafuso	Screw	Tornillo	
23	210002200	02	Arruela Pressão	Spring Washer	Arandela Presión	
24	210004050	02	Parafuso	Screw	Tornillo	
25	210003900	04	Parafuso	Screw	Tornillo	
26	210002190	04	Arruela Pressão	Spring Washer	Arandela Presión	
27	370060084	02	Calço	Shim	Calzo	70x46x1,5
28	210000960	02	Anel Elástico	Circlip	Anillo Traba	
29	210002358	04	Pino Elástico	Elastic Pin	Perno Elastico	
30	210002379	04	Pino Elástico	Elastic Pin	Perno Elastico	
32	370060568	02	Arruela Encosto	Shim	Calzo	110x66x1,0
33	370060566	CN	Arruela Encosto	Shim	Calzo	90x66x1,0
34	210003480	02	Anel Elástico	Circlip	Anillo Traba	

CN= Fornecido conforme a necessidade/ Supplied as required/ Se suministra según la necesidad.
NFS= Não fornecido separadamente/ Not spplied separately/ Se suministra solamante el conjunto completo item 1.

TORRE GIRO DA RETROESCAVADEIRA/ BACKHOE SWING TOWER/ TORRE DE GIRO DE LA RETROEXCAVADORA

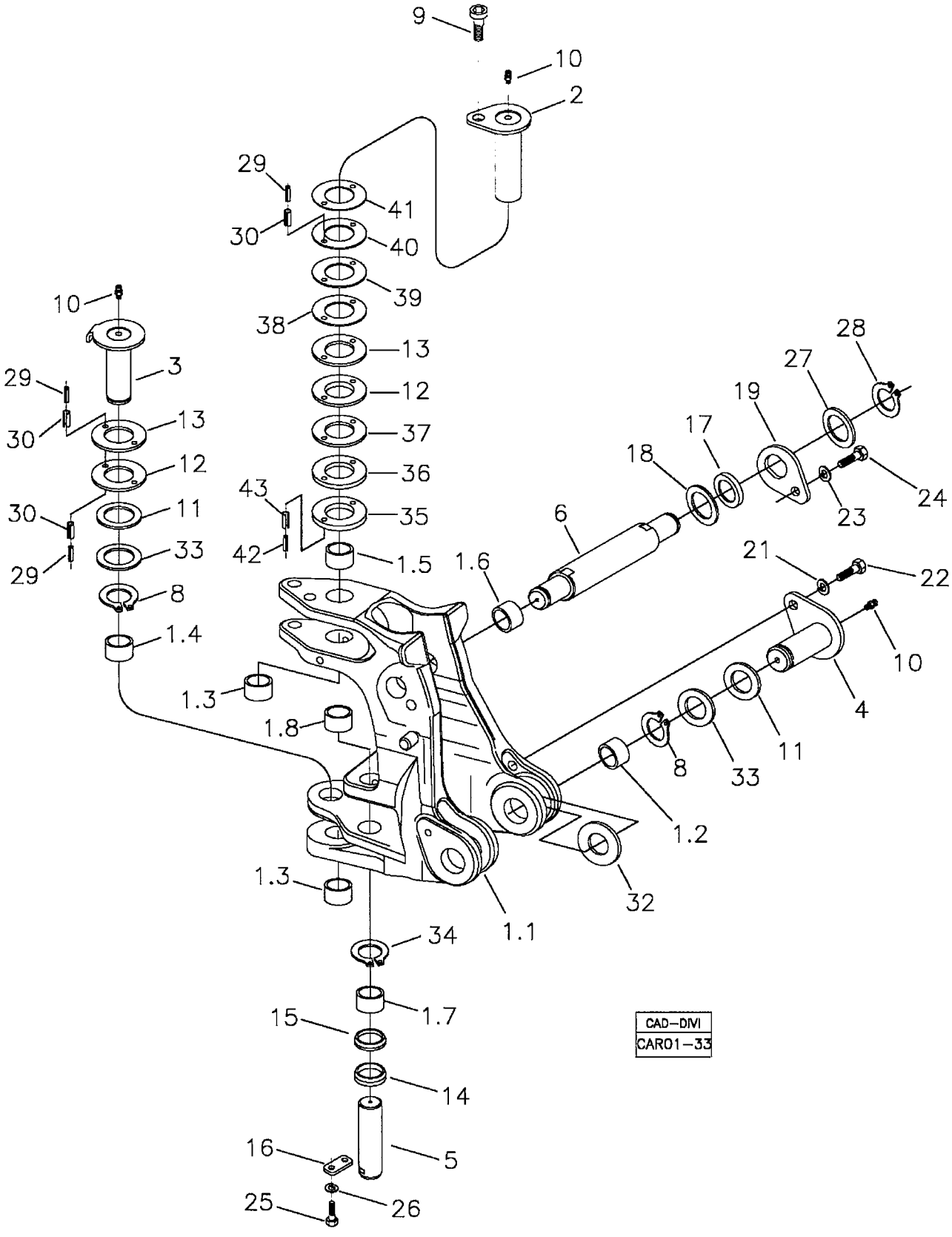

RANDON VEÍCULOS	RK 406B	CAR01-33	MB1B4	1B/4

TORRE DE GIRO DA RETROESCAVADEIRA
BACKHOE SWING TOWER
TORRE DE GIRO DE LA RETROEXCAVADORA

VÁLIDO PARA VEIC. N.º/ VALID FOR MANUFACTURING NUMBER/ VÁLIDO PARA LAS UNIDADES NÚMERO:	DO FROM DEL	258	ATÉ TO HASTA	373

POS	CODIGO/CODE	QT	PORTUGUES	ENGLISH	ESPAÑOL	NOTA/NOTE
560069 J						
1	370360098	01	Torre Giro Completa	Swing Tower Assy	Torre Giro Completa	
1.1	NFS	01	Torre Giro	Swing Tower	Torre Giro	
1.2	370060543	05	Bucha	Bushing	Buje	ø75xø65x30
1.3	370060544	01	Bucha	Bushing	Buje	ø75xø65x34
1.4	370060545	01	Bucha	Bushing	Buje	ø75xø65x42
1.5	370060546	01	Bucha	Bushing	Buje	ø75xø65x47
1.6	370060547	02	Bucha	Bushing	Buje	ø65xø55x47
1.7	370060570	02	Bucha	Bushing	Buje	ø60,8xø50,7x30
1.8	370060571	02	Bucha	Bushing	Buje	ø60,8xø50,7x43
2	370060009	01	Pino Superior	Pin	Perno Superior	
3	370060010	01	Pino Inferior	Pin	Perno Inferior	
4	370060032	02	Pino Inferior Braço	Pin	Perno Inferior Brazo	
5	370060037	02	Pino Cilindro	Pin	Perno	
6	370060045	01	Pino Cilindro	Pin	Perno	
8	210003362	03	Anel Elástico	Circlip	Anillo Traba	
9	210001684	01	Parafuso Allen	Screw	Tornillo	
10	211200000	04	Graxeira	Lubricator	Alemita	
11	370060062	03	Calço	Shim	Calzo	ø90xø66x3,5
12	370060073	02	Arruela Encosto	Thrust Washer	Arandela Calzo	ø125xø66x6,0
13	370060074	02	Arruela Encosto	Thrust Washer	Arandela Calzo	ø125xø66x4,0
14	370060075	02	Calço	Shim	Calzo	ø70xø51,5x16
15	370060076	02	Calço	Shim	Calzo	ø70xø51,5x12
16	370060569	02	Placa Trava	Lock Plate	Placa Traba	
17	370060079	02	Calço	Shim	Calzo	
18	370060089	02	Calço	Shim	Calzo	
19	370060042	02	Chaveta	Key	Clavija	
21	210002215	02	Arruela Pressão	Spring Washer	Arandela Presión	
22	210004195	02	Parafuso	Screw	Tornillo	
23	210002200	02	Arruela Pressão	Spring Washer	Arandela Presión	
24	210004050	02	Parafuso	Screw	Tornillo	
25	210003900	04	Parafuso	Screw	Tornillo	
26	210002190	04	Arruela Pressão	Spring Washer	Arandela Presión	
27	370060084	02	Calço	Shim	Calzo	ø70xø46x1,5
28	210000960	02	Anel Elástico	Circlip	Anillo Traba	
29	210002358	06	Pino Elástico	Elastic Pin	Perno Elastico	
30	210002379	06	Pino Elástico	Elastic Pin	Perno Elastico	
32	370060568	02	Arruela Encosto	Shim	Calzo	ø110xø66x1,0
33	370060566	CN	Arruela Encosto	Shim	Calzo	ø90xø66x1,0
34	210003480	02	Anel Elástico	Circlip	Anillo Traba	
35	370060667	CN	Arruela Encosto	Shim	Calzo	ø125xø66x13
36	370060666	CN	Arruela Encosto	Shim	Calzo	ø125xø66x10
37	370060665	CN	Arruela Encosto	Shim	Calzo	ø125xø66x4,0
38	370060663	CN	Arruela Encosto	Shim	Calzo	ø125xø66x2,0
39	370060664	CN	Arruela Encosto	Shim	Calzo	ø125xø66x3,0
40	370060687	CN	Arruela Encosto – com canal	Shim	Calzo	ø125xø66x3,0
41	370060688	CN	Arruela Encosto	Shim	Calzo	ø117xø66x1,0
42	219001698	02	Pino Elástico	Elastic Pin	Perno Elastico	
43	219001699	02	Pino Elástico	Elastic Pin	Perno Elastico	

CN= Fornecido conforme a necessidade/ Supplied as required/ Se suministra según la necesidad.
NFS= Não fornecido separadamente/ Not spplied separately/ Se suministra solamante el conjunto completo item 1.

RK 406B

RANDON VEÍCULOS

TORRE GIRO DA RETROESCAVADEIRA/ BACKHOE SWING TOWER/ TORRE DE GIRO DE LA RETROEXCAVADORA

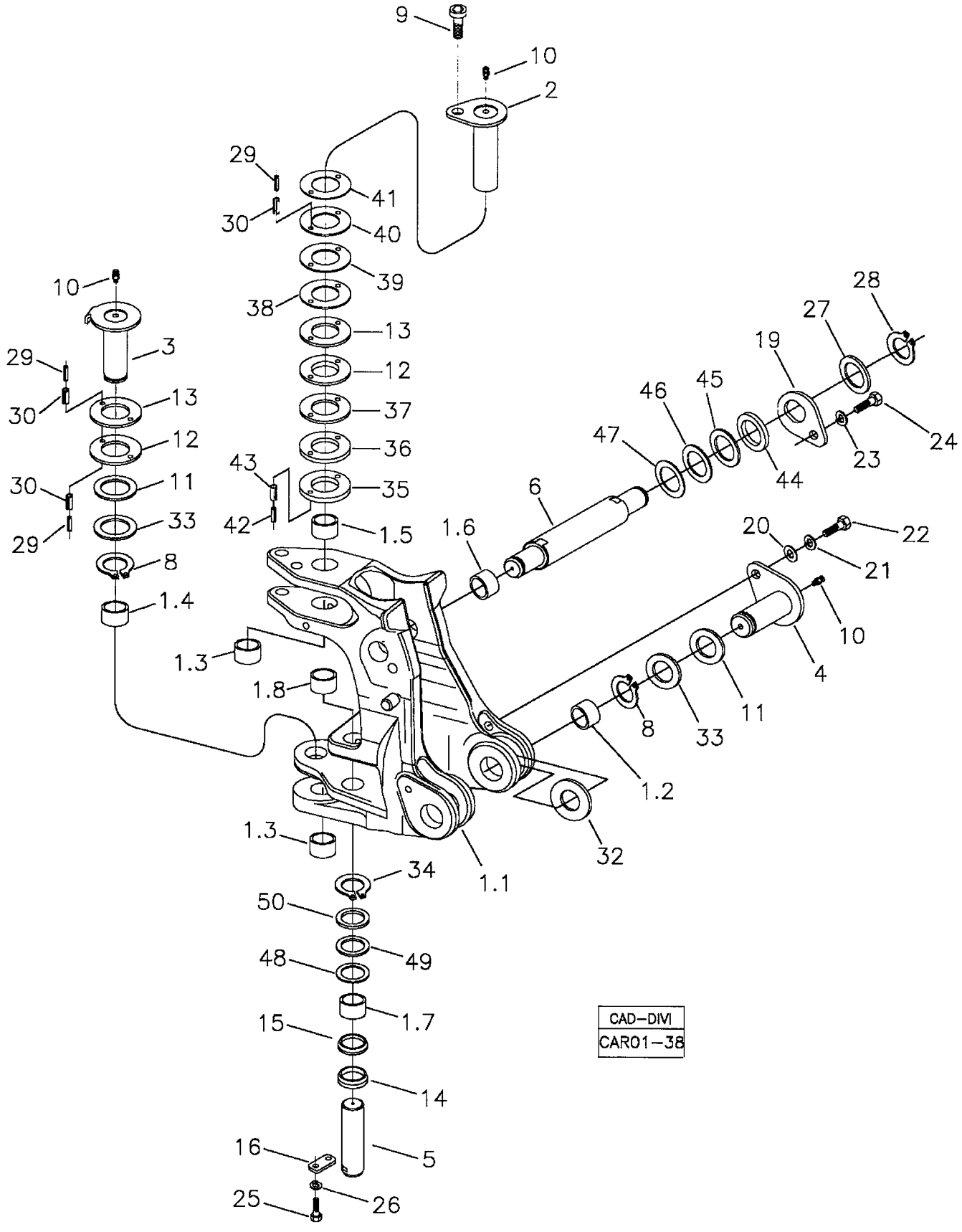

RANDON VEÍCULOS	RK 406B	CAR01-38	MB1B5	1B/5

TORRE DE GIRO DA RETROESCAVADEIRA
BACKHOE SWING TOWER
TORRE DE GIRO DE LA RETROEXCAVADORA

VÁLIDO PARA VEIC. N.º/ VALID FOR MANUFACTURING NUMBER/ VÁLIDO PARA LAS UNIDADES NÚMERO:	DO FROM DEL	374	ATÉ TO HASTA	506

560069 O

POS	CODIGO/CODE	QT	PORTUGUES	ENGLISH	ESPAÑOL	NOTA/NOTE
1	370360098	01	Torre Giro Completa	Swing Tower Assy	Torre Giro Completa	
1.1	NFS	01	Torre Giro	Swing Tower	Torre Giro	
1.2	370060543	05	Bucha	Bushing	Buje	ø75xø65x30
1.3	370060544	01	Bucha	Bushing	Buje	ø75xø65x34
1.4	370060545	01	Bucha	Bushing	Buje	ø75xø65x42
1.5	370060546	01	Bucha	Bushing	Buje	ø75xø65x47
1.6	370060547	02	Bucha	Bushing	Buje	ø65xø55x47
1.7	370060570	02	Bucha	Bushing	Buje	ø60,8xø50,7x30
1.8	370060571	02	Bucha	Bushing	Buje	ø60,8xø50,7x43
2	370060009	01	Pino Superior	Pin	Perno Superior	
3	370060010	01	Pino Inferior	Pin	Perno Inferior	
4	370060032	02	Pino Inferior Braço	Pin	Perno Inferior Brazo	
5	370060037	02	Pino Cilindro	Pin	Perno	
6	370060045	01	Pino Cilindro	Pin	Perno	
8	210003362	03	Anel Elástico	Circlip	Anillo Traba	
9	210001684	01	Parafuso Allen	Screw	Tornillo	
10	211200000	04	Graxeira	Lubricator	Alemita	
11	370060062	03	Calço	Shim	Calzo	ø90xø66x3,5
12	370060073	02	Arruela Encosto	Thrust Washer	Arandela Calzo	ø125xø66x6,0
13	370060074	02	Arruela Encosto	Thrust Washer	Arandela Calzo	ø125xø66x4,0
14	370060075	02	Calço	Shim	Calzo	ø70xø51,5x16
15	370060076	02	Calço	Shim	Calzo	ø70xø51,5x12
16	370060569	02	Placa Trava	Lock Plate	Placa Traba	
19	370060042	02	Chaveta	Key	Clavija	
20	370030258	08	Arruela Encosto	Shim	Calzo	
21	210002215	02	Arruela Pressão	Spring Washer	Arandela Presión	
22	210004195	02	Parafuso	Screw	Tornillo	
23	210002200	02	Arruela Pressão	Spring Washer	Arandela Presión	
24	210004050	02	Parafuso	Screw	Tornillo	
25	210003900	04	Parafuso	Screw	Tornillo	
26	210002190	04	Arruela Pressão	Spring Washer	Arandela Presión	
27	370060084	02	Calço	Shim	Calzo	ø70xø46x1,5
28	210000960	02	Anel Elástico	Circlip	Anillo Traba	
29	210002358	06	Pino Elástico	Elastic Pin	Perno Elastico	
30	210002379	06	Pino Elástico	Elastic Pin	Perno Elastico	
32	370060568	02	Arruela Encosto	Shim	Calzo	ø110xø66x1,0
33	370060566	CN	Arruela Encosto	Shim	Calzo	ø90xø66x1,0
34	210003480	02	Anel Elástico	Circlip	Anillo Traba	
35	370060667	CN	Arruela Encosto	Shim	Calzo	ø125xø66x13
36	370060666	CN	Arruela Encosto	Shim	Calzo	ø125xø66x10
37	370060665	CN	Arruela Encosto	Shim	Calzo	ø125xø66x4,0
38	370060663	CN	Arruela Encosto	Shim	Calzo	ø125xø66x2,0
39	370060664	CN	Arruela Encosto	Shim	Calzo	ø125xø66x3,0
40	370060687	CN	Arruela Encosto – com canal	Shim	Calzo	ø125xø66x3,0
41	370060688	CN	Arruela Encosto	Shim	Calzo	ø117xø66x1,0
42	219001698	02	Pino Elástico	Elastic Pin	Perno Elastico	
43	219001699	02	Pino Elástico	Elastic Pin	Perno Elastico	
44	370060683	02	Arruela Calço	Shim	Calzo	ø110xø56x6,0
45	370060682	02	Arruela Calço	Shim	Calzo	ø110xø56x2,0

CN= Fornecido conforme a necessidade/ Supplied as required/ Se suministra según la necesidad.
NFS= Não fornecido separadamente/ Not spplied separately/ Se suministra solamante el conjunto completo item 1.

RK 406B

RANDON VEÍCULOS

TORRE GIRO DA RETROESCAVADEIRA/ BACKHOE SWING TOWER/ TORRE DE GIRO DE LA RETROEXCAVADORA

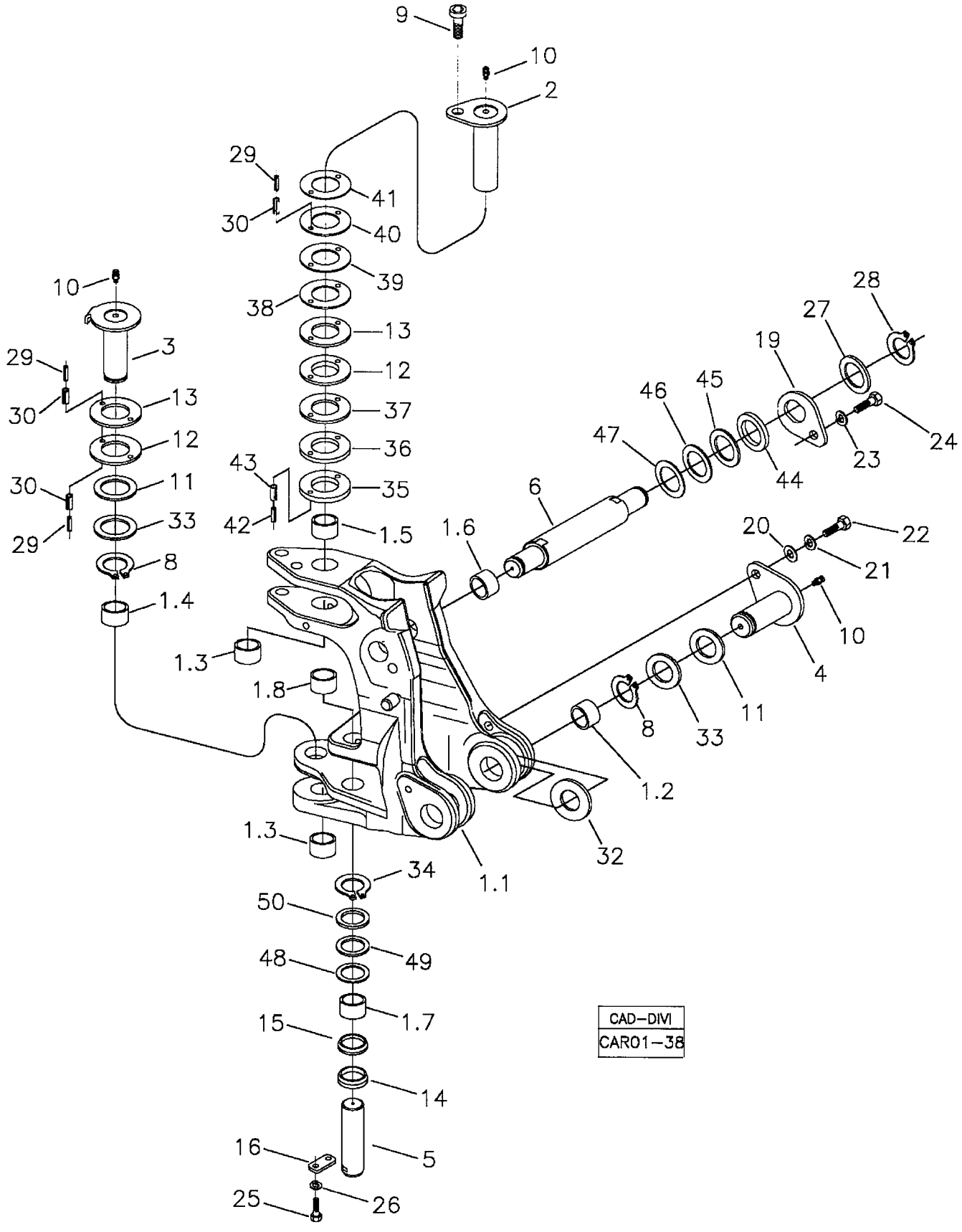

RANDON VEÍCULOS	RK 406B	CAR01-38	MB1B5	1B/5

TORRE DE GIRO DA RETROESCAVADEIRA
BACKHOE SWING TOWER
TORRE DE GIRO DE LA RETROEXCAVADORA

VÁLIDO PARA VEIC. N.º/ VALID FOR MANUFACTURING NUMBER/ VÁLIDO PARA LAS UNIDADES NÚMERO:	DO FROM DEL	374	ATÉ TO HASTA	506

POS	CODIGO/CODE	QT	PORTUGUES	ENGLISH	ESPAÑOL	NOTA/NOTE
560069 O						
46	370060681	CN	Arruela Calço	Shim	Calzo	ø110xø56x1,5
47	370060680	CN	Arruela Calço	Shim	Calzo	ø110xø56x1,0
48	370060673	CN	Arruela Calço	Shim	Calzo	Ø80xø51x2,0
49	370060674	CN	Arruela Calço	Shim	Calzo	Ø80xø51x3,0
50	370060675	CN	Arruela Calço	Shim	Calzo	Ø80xø51x5,0

CN= Fornecido conforme a necessidade/ Supplied as required/ Se suministra según la necesidad.
NFS= Não fornecido separadamente/ Not spplied separately/ Se suministra solamante el conjunto completo item 1.

1B/6	RK 406B	FGMB1B6	RANDON VEÍCULOS

TORRE GIRO DA RETROESCAVADEIRA/ BACKHOE SWING TOWER/ TORRE DE GIRO DE LA RETROEXCAVADORA

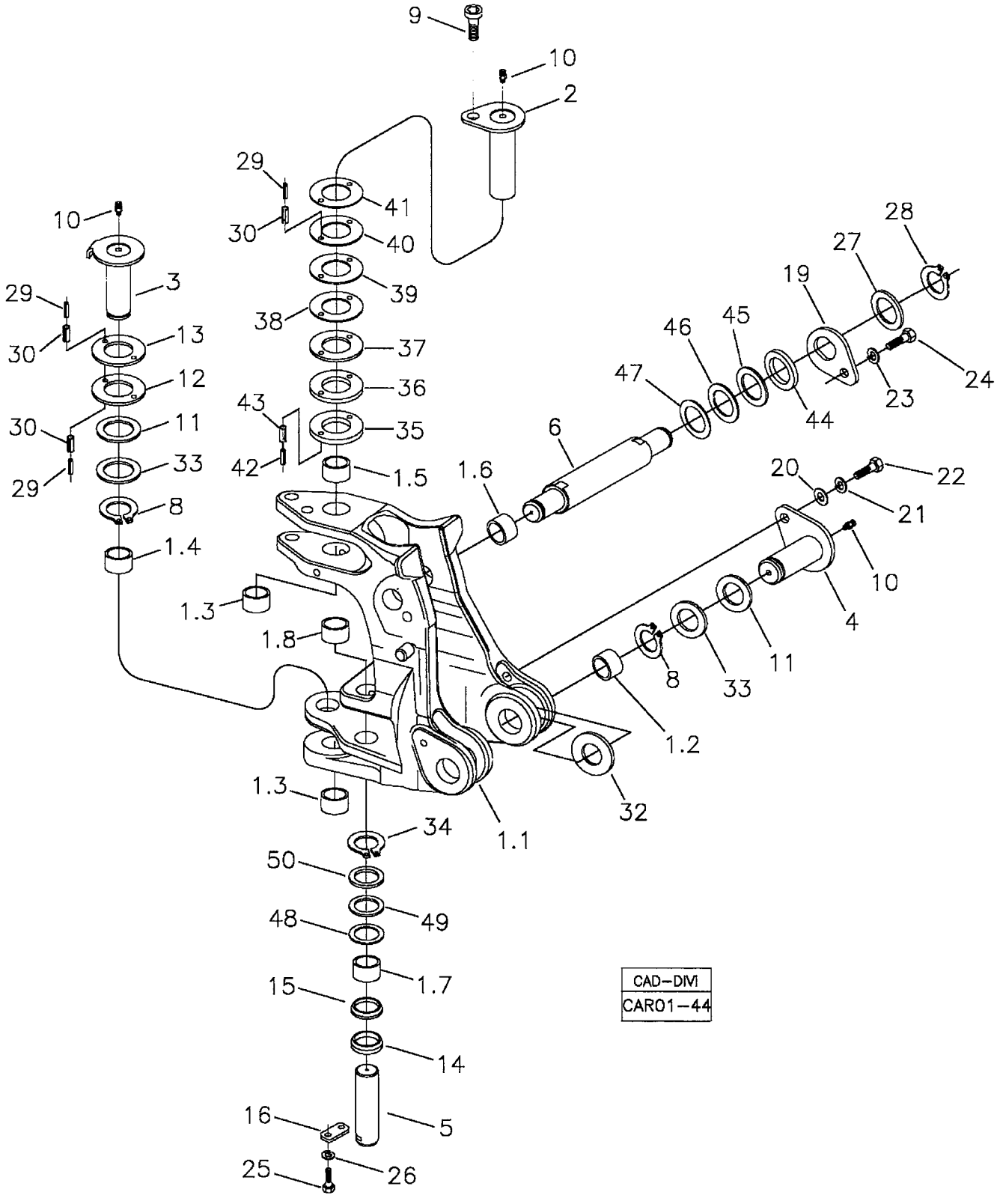

RANDON VEÍCULOS	RK 406B	CAR01-44	MB1B6	1B/6

TORRE DE GIRO DA RETROESCAVADEIRA
BACKHOE SWING TOWER
TORRE DE GIRO DE LA RETROEXCAVADORA

VÁLIDO PARA VEIC. N.º/ VALID FOR MANUFACTURING NUMBER/ VÁLIDO PARA LAS UNIDADES NÚMERO:	DO FROM DEL	507	ATÉ TO HASTA	

POS	CODIGO/CODE	QT	PORTUGUES	ENGLISH	ESPAÑOL	NOTA/NOTE
560069 R						
1	370360098	01	Torre Giro Completa	Swing Tower Assy	Torre Giro Completa	
1.1	NFS	01	Torre Giro	Swing Tower	Torre Giro	
1.2	370060543	05	Bucha	Bushing	Buje	ø75xø65x30
1.3	370060544	01	Bucha	Bushing	Buje	ø75xø65x34
1.4	370060545	01	Bucha	Bushing	Buje	ø75xø65x42
1.5	370060546	01	Bucha	Bushing	Buje	ø75xø65x47
1.6	370060547	02	Bucha	Bushing	Buje	ø65xø55x47
1.7	370060570	02	Bucha	Bushing	Buje	ø60,8xø50,7x30
1.8	370060571	02	Bucha	Bushing	Buje	ø60,8xø50,7x43
2	370060009	01	Pino Superior	Pin	Perno Superior	
3	370060010	01	Pino Inferior	Pin	Perno Inferior	
4	370060032	02	Pino Inferior Braço	Pin	Perno Inferior Brazo	
5	370060037	02	Pino Cilindro	Pin	Perno	
6	370060045	01	Pino Cilindro	Pin	Perno	
8	210003362	03	Anel Elástico	Circlip	Anillo Traba	
9	210001684	01	Parafuso Allen	Screw	Tornillo	
10	211200000	04	Graxeira	Lubricator	Alemita	
11	370060062	03	Calço	Shim	Calzo	ø90xø66x3,5
12	370060073	01	Arruela Encosto	Thrust Washer	Arandela Calzo	ø125xø66x6,0
13	370060074	01	Arruela Encosto	Thrust Washer	Arandela Calzo	ø125xø66x4,0
14	370060075	02	Calço	Shim	Calzo	ø70xø51,5x16
15	370060076	02	Calço	Shim	Calzo	ø70xø51,5x12
16	370060569	02	Placa Trava	Lock Plate	Placa Traba	
19	370060042	02	Chaveta	Key	Clavija	
20	370030258	08	Arruela Encosto	Shim	Calzo	
21	210002215	02	Arruela Pressão	Spring Washer	Arandela Presión	
22	210004195	02	Parafuso	Screw	Tornillo	16x40x2,0
23	210002200	02	Arruela Pressão	Spring Washer	Arandela Presión	
24	210004050	02	Parafuso	Screw	Tornillo	12x30x1,5
25	210003900	04	Parafuso	Screw	Tornillo	
26	210002190	04	Arruela Pressão	Spring Washer	Arandela Presión	
27	370060670	02	Calço	Shim	Calzo	Ø80xø46x1,5
28	210000960	02	Anel Elástico	Circlip	Anillo Traba	
29	210002358	06	Pino Elástico	Elastic Pin	Perno Elastico	
30	210002379	06	Pino Elástico	Elastic Pin	Perno Elastico	
32	370060568	02	Arruela Encosto	Shim	Calzo	ø110xø66x1,0
33	370060566	CN	Arruela Encosto	Shim	Calzo	ø90xø66x1,0
34	210003480	02	Anel Elástico	Circlip	Anillo Traba	
35	370060667	CN	Arruela Encosto	Shim	Calzo	ø125xø66x13
36	370060666	CN	Arruela Encosto	Shim	Calzo	ø125xø66x10
37	370060665	CN	Arruela Encosto	Shim	Calzo	ø125xø66x4,0
38	370060663	CN	Arruela Encosto	Shim	Calzo	ø125xø66x2,0
39	370060664	CN	Arruela Encosto	Shim	Calzo	ø125xø66x3,0
40	370060687	CN	Arruela Encosto – com canal	Shim	Calzo	ø125xø66x3,0
41	370060688	CN	Arruela Encosto	Shim	Calzo	ø117xø66x1,0
42	219001698	02	Pino Elástico	Elastic Pin	Perno Elastico	
43	219001699	02	Pino Elástico	Elastic Pin	Perno Elastico	
44	370060683	02	Arruela Calço	Shim	Calzo	ø110xø56x6,0
45	370060682	02	Arruela Calço	Shim	Calzo	ø110xø56x2,0

CN= Fornecido conforme a necessidade/ Supplied as required/ Se suministra según la necesidad.
NFS= Não fornecido separadamente/ Not spplied separately/ Se suministra solamante el conjunto completo item 1.

1B/6	RK 406B	FGMB1B6	RANDON VEÍCULOS

TORRE GIRO DA RETROESCAVADEIRA/ BACKHOE SWING TOWER/ TORRE DE GIRO DE LA RETROEXCAVADORA

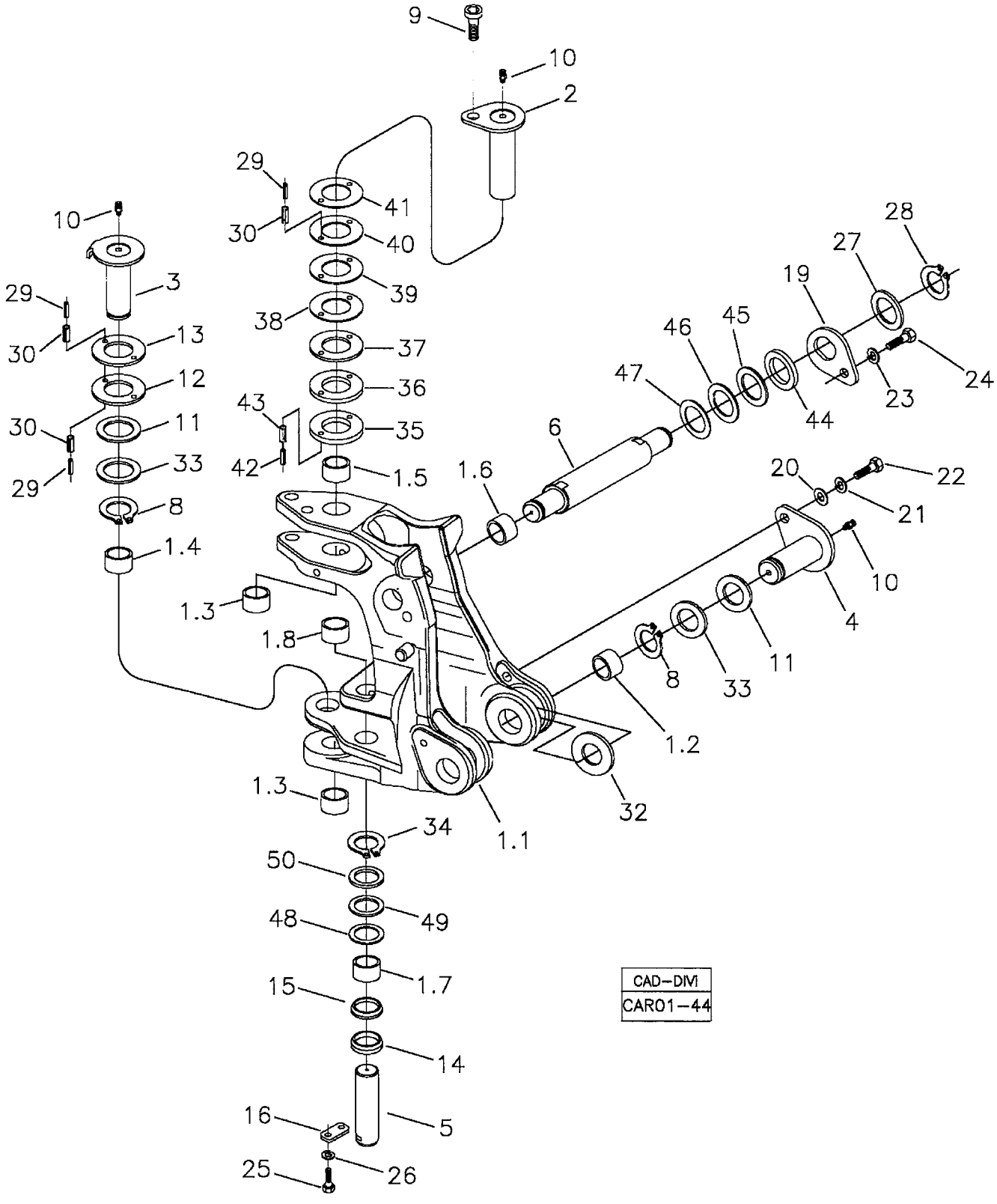

RANDON VEÍCULOS	RK 406B	CAR01-44	MB1B6	1B/6

TORRE DE GIRO DA RETROESCAVADEIRA
BACKHOE SWING TOWER
TORRE DE GIRO DE LA RETROEXCAVADORA

VÁLIDO PARA VEIC. N.º/ VALID FOR MANUFACTURING NUMBER/ VÁLIDO PARA LAS UNIDADES NÚMERO:	DO FROM DEL	507	ATÉ TO HASTA	

POS	CODIGO/CODE	QT	PORTUGUES	ENGLISH	ESPAÑOL	NOTA/NOTE
560069 R						
46	370060681	CN	Arruela Calço	Shim	Calzo	ø110xø56x1,5
47	370060680	CN	Arruela Calço	Shim	Calzo	ø110xø56x1,0
48	370060673	04	Arruela Calço	Shim	Calzo	Ø80xø51x2,0
49	370060674	CN	Arruela Calço	Shim	Calzo	Ø80xø51x3,0
50	370060675	CN	Arruela Calço	Shim	Calzo	Ø80xø51x5,0

CN= Fornecido conforme a necessidade/ Supplied as required/ Se suministra según la necesidad.
NFS= Não fornecido separadamente/ Not spplied separately/ Se suministra solamante el conjunto completo item 1.

1C/1	RK 406B	FGMB1C1	RANDON VEÍCULOS

LANÇA DA RETROESCAVADEIRA/ BACKHOE BOOM/ LANZA RETROEXCAVADORA

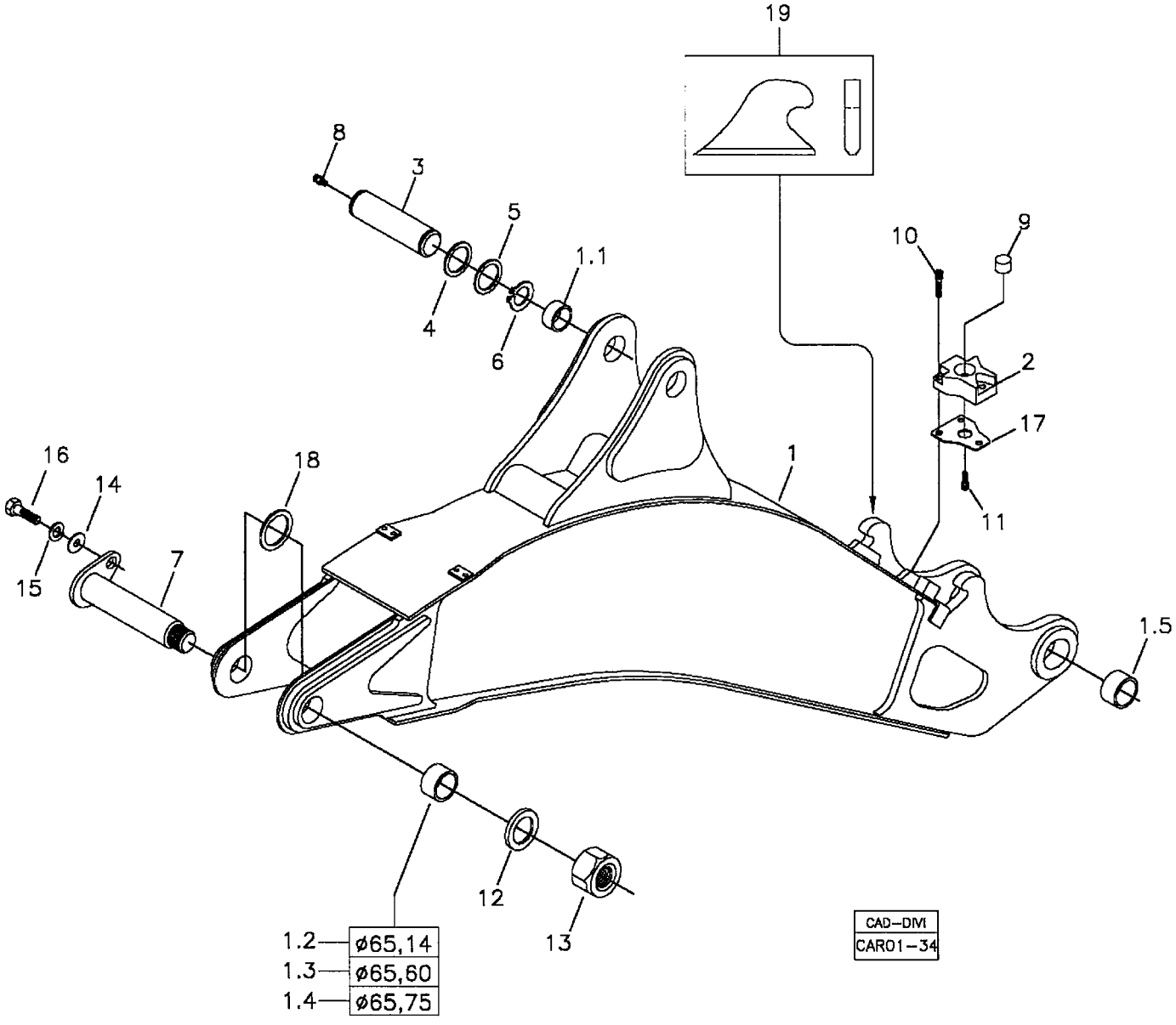

RANDON VEÍCULOS	RK 406B	CAR01-34	MB1C1	1C/1

LANÇA DA RETROESCAVADEIRA
BACKHOE BOOM
LANZA DE LA RETROEXCAVADORA

VÁLIDO PARA VEIC. N.º/ VALID FOR MANUFACTURING NUMBER/ VÁLIDO PARA LAS UNIDADES NÚMERO:	DO FROM DEL	104	ATÉ TO HASTA	373

560021 G

POS	CODIGO/CODE	QT	PORTUGUES	ENGLISH	ESPAÑOL	NOTA/NOTE
1	370360009	01	Lança	Boom	Lanza	
1.1	370060122	02	Bucha	Bush	Buje	65x55x31,5
1.2	370060123	02	Bucha	Bush	Buje	65,14x55x40
1.3	370060504	CN	Bucha	Bush	Buje	65,60x55x40
1.4	370060505	CN	Bucha	Bush	Buje	65,75x55x40
1.5	370060548	02	Bucha	Bush	Buje	75x65x42
2	370060537	02	Suporte Batente	Bumper Bracket	Soporte Cojin	
3	370060047	01	Pino Central	Pin	Perno	
4	370060078	04	Calço	Shim	Calzo	55x3
5	370060089	02	Calço	Shim	Calzo	55x2
6	210003500	04	Anel Elástico	Circlip	Anillo Traba	
7	370060495	01	Pino Articulação	Pin	Perno	
8	211200001	04	Graxeira	Lubricator	Alemita	
9	219001307	02	Batente Borracha	Rubber Bumper	Cojin de Goma	
10	219001337	06	Parafuso Allen	Bolt	Tornillo	
11	219001338	02	Parafuso Allen	Bolt	Tornillo	
12	370060496	01	Calço	Shim	Calzo	55x8
13	370060497	01	Porca	Nut	Tuerca	
14	210002045	01	Arruela	Washer	Arandela	
15	210002215	01	Arruela Pressão	Spring Washer	Arandela Presion	
16	210004180	01	Parafuso	Bolt	Tornillo	
17	370060580	CN	Calço	Shim	Calzo	1,5mm
18	370060567	CN	Calço	Shim	Calzo	95x56x1,0
19	370060732	CN	Chapa Retenção - Recondicionamento	Retention Plate - Rebuilt	Placa Retención - Reacondicionamiento	

CN= Fornecido conforme a necessidade/ Supplied as required/ Se suministra según la necesidad.

1C/2	RK 406B	FGMB1C2	RANDON VEÍCULOS

LANÇA DA RETROESCAVADEIRA/ BACKHOE BOOM/ LANZA RETROEXCAVADORA

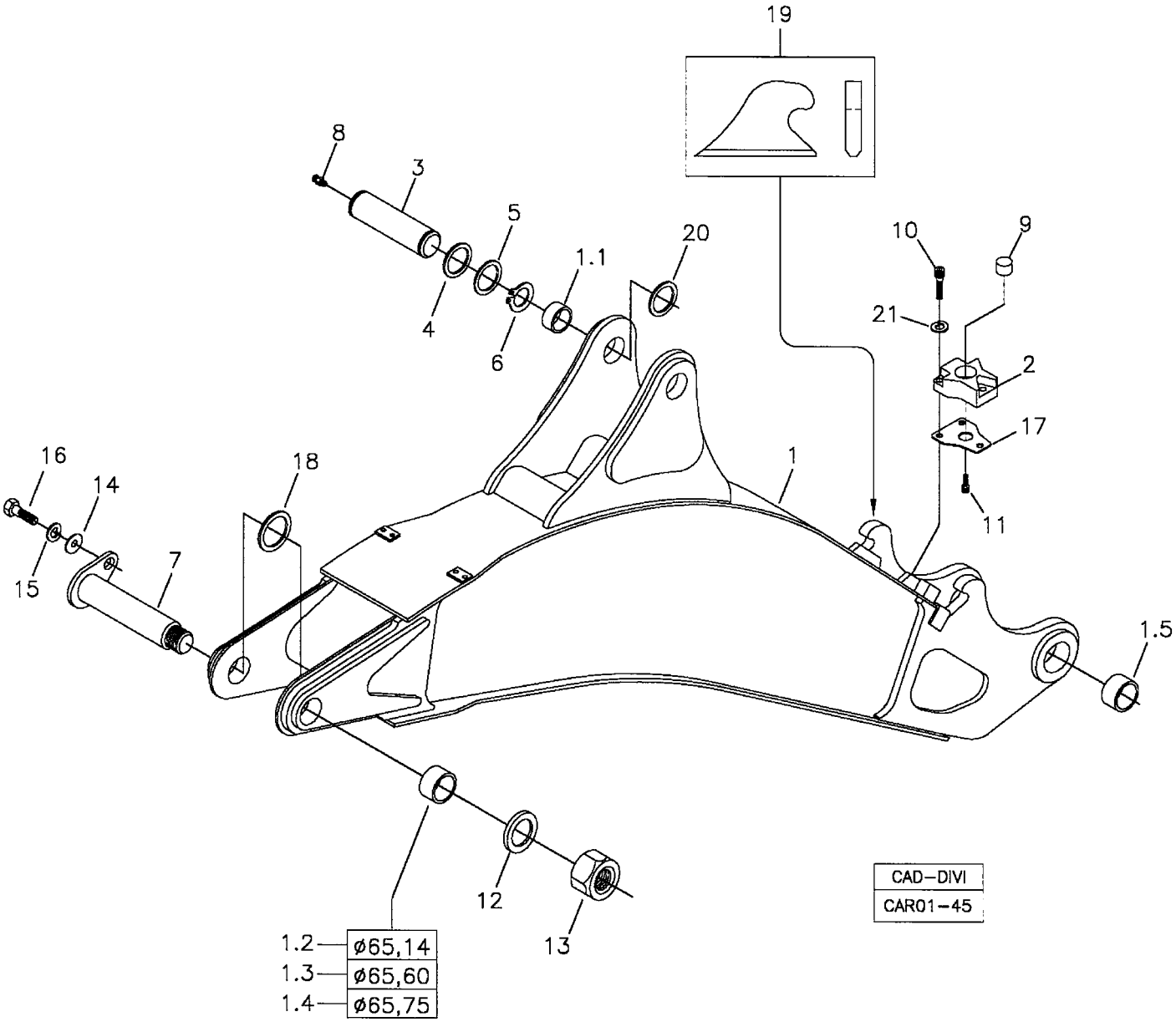

RANDON VEÍCULOS	RK 406B	CAR01-39	MB1C2	1C/2

LANÇA DA RETROESCAVADEIRA
BACKHOE BOOM
LANZA DE LA RETROEXCAVADORA

VÁLIDO PARA VEIC. N.º/ VALID FOR MANUFACTURING NUMBER/ VÁLIDO PARA LAS UNIDADES NÚMERO:	DO FROM DEL	374	ATÉ TO HASTA	

560021 M

POS	CODIGO/CODE	QT	PORTUGUES	ENGLISH	ESPAÑOL	NOTA/NOTE
1	370360009	01	Lança	Boom	Lanza	
1.1	370060122	02	Bucha	Bush	Buje	65x55x31,5
1.2	370060123	02	Bucha	Bush	Buje	65,14x55x40
1.3	370060504	CN	Bucha	Bush	Buje	65,60x55x40
1.4	370060505	CN	Bucha	Bush	Buje	65,75x55x40
1.5	370060548	02	Bucha	Bush	Buje	75x65x42
2	370060537	02	Suporte Batente	Bumper Bracket	Soporte Cojin	
3	370060047	01	Pino Central	Pin	Perno	
4	370060680	CN	Arruela Calço	Shim	Calzo	110x56x1,0
5	370060681	04	Arruela Calço	Shim	Calzo	110x56x1,5
6	210003500	04	Anel Elástico	Circlip	Anillo Traba	
7	370060495	01	Pino Articulação	Pin	Perno	
8	211200001	04	Graxeira	Lubricator	Alemita	
9	219001307	02	Batente Borracha	Rubber Bumper	Cojin de Goma	
10	219001337	06	Parafuso Allen	Bolt	Tornillo	
11	219001338	02	Parafuso Allen	Bolt	Tornillo	
12	370060496	01	Calço	Shim	Calzo	55x8
13	370060497	01	Porca	Nut	Tuerca	
14	210002045	01	Arruela	Washer	Arandela	
15	210002215	01	Arruela Pressão	Spring Washer	Arandela Presion	
16	210004180	01	Parafuso	Bolt	Tornillo	
17	370060580	CN	Calço	Shim	Calzo	1,5mm
18	370060567	CN	Calço	Shim	Calzo	95x56x1,0
19	370060732	CN	Chapa Retenção - Recondicionamento	Retention Plate - Rebuilt	Placa Retención - Reacondicionamiento	
20	370060682	03	Arruela Calço	Shim	Calzo	110x56x2,0
21	210002190	06	Arruela Pressão	Spring Washer	Arandela Presion	

CN= Fornecido conforme a necessidade/ Supplied as required/ Se suministra según la necesidad.

1D/1	RK 406B	FGMB1D1	RANDON VEÍCULOS

BRAÇO PROFUNDIDADE – RETROESCAVADEIRA / DIPPERSTICK – BACKHOELOADER / BRAZO SECUNDARIO - RETROEXCAVADORA

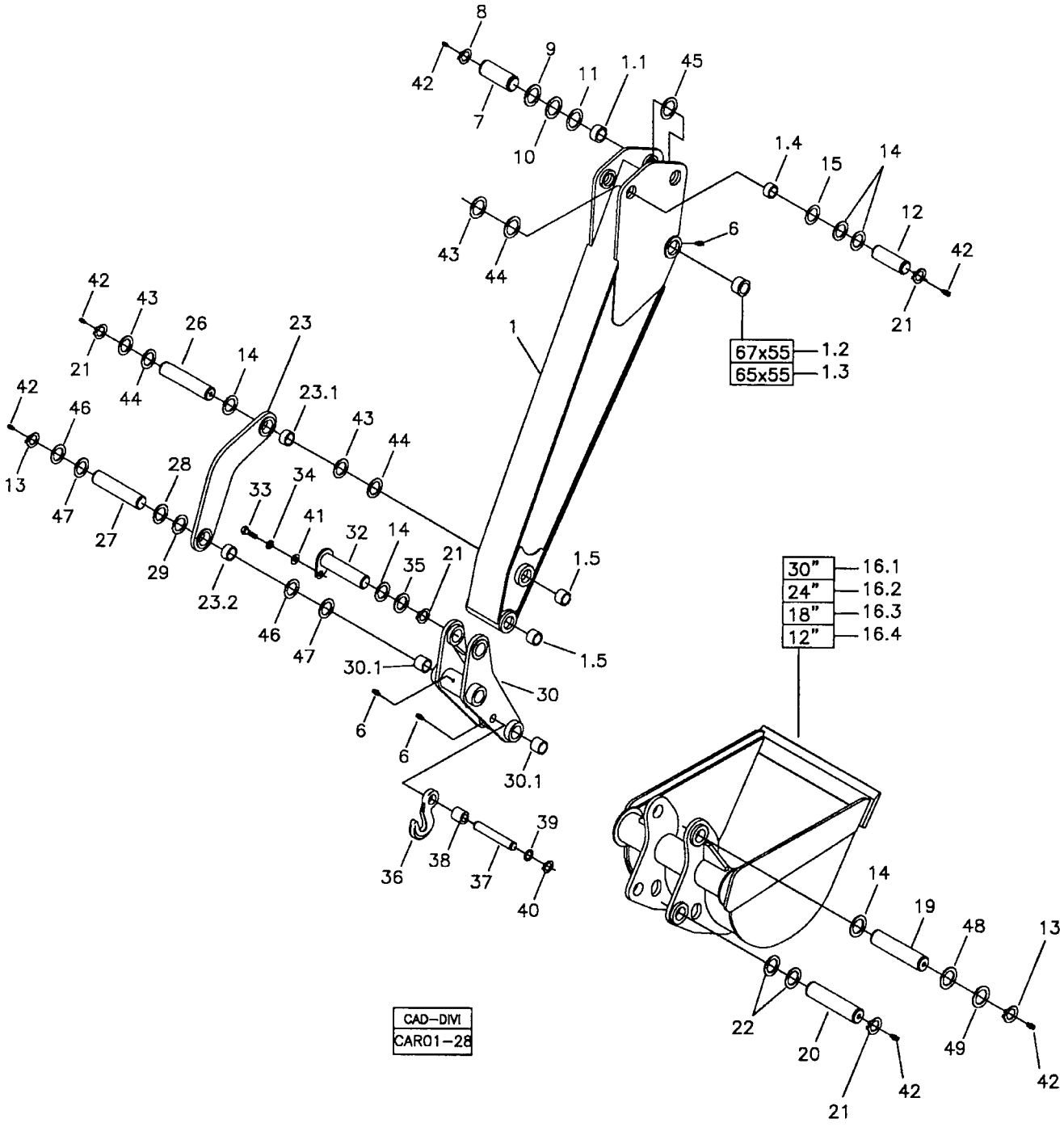

RANDON VEÍCULOS	RK 406B	CAR01-28	MB1D1	1D/1

BRAÇO PROFUNDIDADE - RETROESCAVADEIRA
DIPPERSTICK – BACKHOELOADER
BRAZO SECUNDARIO - RETROEXCAVADORA

VÁLIDO PARA VEIC. N.º/ VALID FOR MANUFACTURING NUMBER/ VÁLIDO PARA LAS UNIDADES NÚMERO:	DO FROM DEL	104	ATÉ TO HASTA	373

POS	CODIGO/CODE	QT	PORTUGUES	ENGLISH	ESPAÑOL	NOTA/NOTE
560021 G						
1	370360010	01	Braço Profundidade	Dipperstick	Brazo Secundario	
1.1	370060122	02	Bucha	Bush	Buje	65x55x31,5
1.2	370060493	02	Bucha	Bush	Buje	67x55x65
1.3	370060500	CN	Bucha	Bush	Buje	65x55x65
1.4	370060118	02	Bucha	Bush	Buje	45x55x31,5
1.5	370060014	04	Bucha	Bush	Buje	63x40x54
6	211200000	03	Graxeira	Grease Nipple	Alemita	
7	370060049	01	Pino Cilindro	Shaft - Cylinder	Perno Cilindro	
8	210003500	02	Anel Elástico	Snap Ring	Anillo Traba	
9	370060079	02	Calço	Shim	Calzo	55x6
10	370060078	02	Calço	Shim	Calzo	55x3
11	370060089	02	Calço	Shim	Calzo	55x2
12	370060050	01	Pino Cilindro	Shaft - Cylinder	Perno Cilindro	
13	210003390	04	Anel Elástico	Snap Ring	Anillo Traba	
14	370060071	10	Calço	Shim	Calzo	45x4
15	370060084	02	Calço	Shim	Calzo	45x1,5
16.1	1HA – OPC	01	Concha Retro 30"	Bucket 30"	Cucharón 30"	Ver/See/Vea
16.2	1HB – OPC	01	Concha Retro 24"	Bucket 24"	Cucharón 24"	Ver/See/Vea
16.3	1HC – OPC	01	Concha Retro 18"	Bucket 18"	Cucharón 18"	Ver/See/Vea
16.4	1HD – OPC	01	Concha Retro 12"	Bucket 12"	Cucharón 12"	Ver/See/Vea
19	370060052	01	Pino Superior	Shaft	Perno	
20	370060127	01	Pino Inferior	Shaft	Perno	
21	210000960	07	Anel Elástico	Snap Ring	Anillo Traba	
22	370060087	04	Calço	Shim	Calzo	40x3
23	370460006	02	Braço Guia	Link Driver	Brazo Guia	
23.1	370060040	01	Bucha maior	Bush	Buje	56x36x33
23.2	370060039	01	Bucha Menor	Bush	Buje	56x36x26
26	370060053	01	Pino Articulação	Shaft – Link	Perno Articulacion	
27	370060054	01	Pino Articulação	Shaft - Link	Perno Articulacion	
28	370060086	02	Calço	Shim	Calzo	40x4
29	370060088	02	Calço	Shim	Calzo	40x1,5
30	370460005	01	Braço Ligação	Link	Brazo Articulacion	
30.1	370060038	04	Bucha	Bush	Buje	56x36x50
32	370060051	01	Pino Cilindro	Shaft - Cylinder	Perno Cilindro	
33	210004050	01	Parafuso Sext.	Bolt	Tornillo	
34	210002200	01	Arruela Pressão	Spring Washer	Arandela Presion	
35	370060085	02	Calço	Shim	Calzo	45x6
36	219000151	01	Gancho Içamento	Liftting Hook	Gancho	
37	370060296	01	Pino	Shaft	Perno	
38	370060295	02	Espaçador	Spacer	Espaciador	60x26x56
39	370060297	04	Arruela Encosto	Thrust Washer	Arandela Calzo	44x26x2,5
40	210003551	02	Anel Elástico	Snap Ring	Anillo Traba	
41	210002021	01	Arruela	Washer	Arandela	
42	211200001	12	Graxeira	Grease Nipple	Alemita	
43	370060559	CN	Calço	Shim	Calzo	70x46x1,0
44	370060560	CN	Calço	Shim	Calzo	70x46x1,5
45	370060561	CN	Calço	Shim	Calzo	78x56x1,0
46	370060562	CN	Calço	Shim	Calzo	80x41x1,0
47	370060563	CN	Calço	Shim	Calzo	80x41x1,5
48	370060564	CN	Calço	Shim	Calzo	90x46x1,0
49	370060565	CN	Calço	Shim	Calzo	90x46x1,5

OPC = Item opcional/ Optional part/ Item opcional
CN= Fornecido Conforme a necessidade/ Supplied as required/ Se suministra según la necesidad.

1D/2	RK 406B	FGMB1D2	RANDON VEÍCULOS

BRAÇO PROFUNDIDADE – RETROESCAVADEIRA / DIPPERSTICK – BACKHOELOADER / BRAZO SECUNDARIO - RETROEXCAVADORA

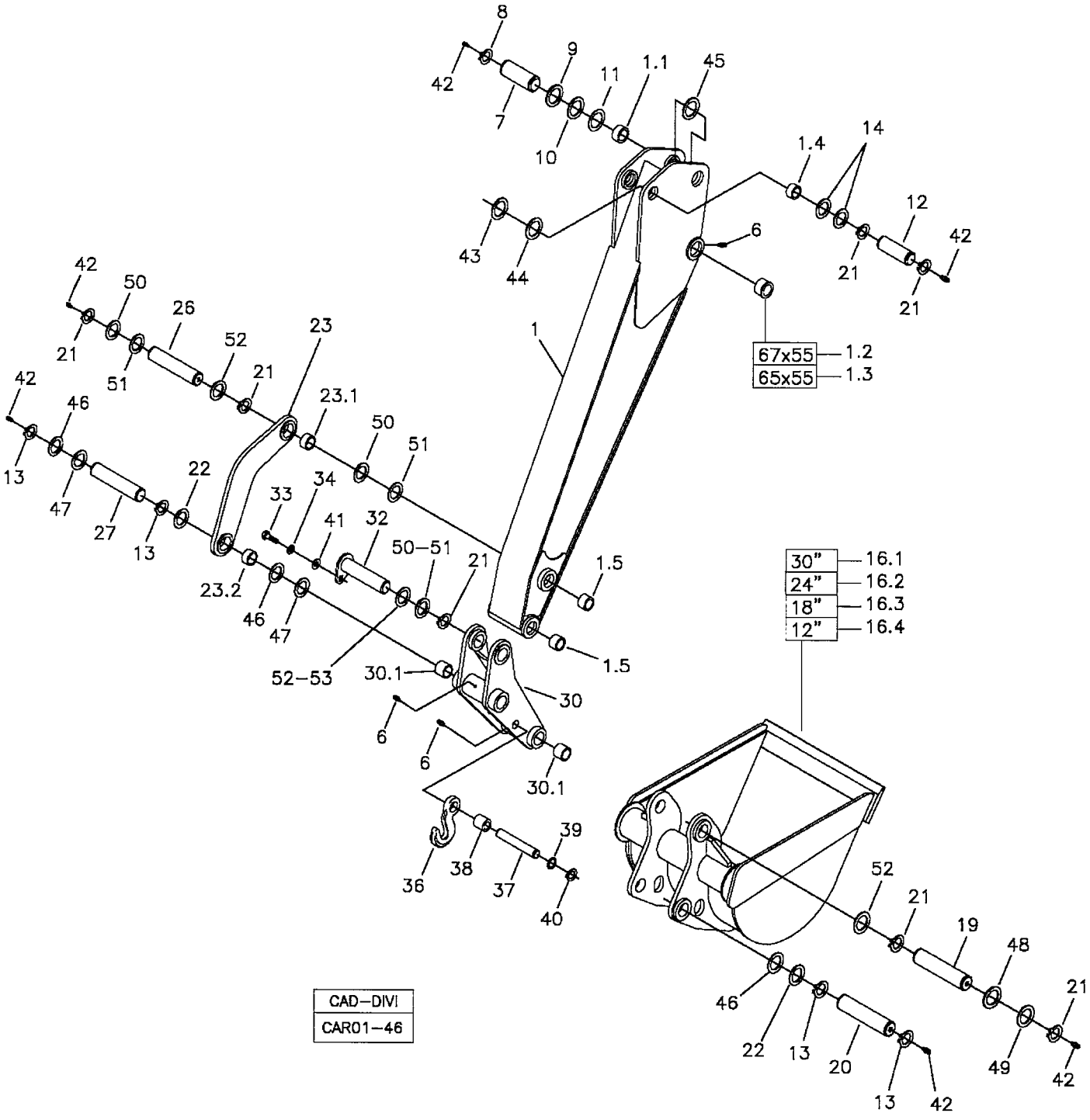

RANDON VEÍCULOS	RK 406B	CAR01-46	MB1D2	1D/2

BRAÇO PROFUNDIDADE – RETROESCAVADEIRA
DIPPERSTICK – BACKHOELOADER
BRAZO SECUNDARIO – RETROEXCAVADORA

VÁLIDO PARA VEIC. N.º/ VALID FOR MANUFACTURING NUMBER/ VÁLIDO PARA LAS UNIDADES NÚMERO:	DO FROM DEL	374	ATÉ TO HASTA	

560021 M

POS	CODIGO/CODE	QT	PORTUGUES	ENGLISH	ESPAÑOL	NOTA/NOTE
1	370360010	01	Braço Profundidade	Dipperstick	Brazo Secundario	
1.1	370060122	02	Bucha	Bush	Buje	65x55x31,5
1.2	370060493	02	Bucha	Bush	Buje	67x55x65
1.3	370060500	CN	Bucha	Bush	Buje	65x55x65
1.4	370060118	02	Bucha	Bush	Buje	45x55x31,5
1.5	370060014	04	Bucha	Bush	Buje	63x40x54
6	211200000	03	Graxeira	Grease Nipple	Alemita	
7	370060049	01	Pino Cilindro	Shaft - Cylinder	Perno Cilindro	
8	210003500	02	Anel Elástico	Snap Ring	Anillo Traba	
9	370060679	CN	Arruela Calço	Shim	Calzo	95x56x6,0
10	370060567	CN	Arruela Calço	Shim	Calzo	95x56x1,0
11	370060678	02	Arruela Calço	Shim	Calzo	95x56x2,0
12	370060050	01	Pino Cilindro	Shaft - Cylinder	Perno Cilindro	
13	210003390	06	Anel Elástico	Snap Ring	Anillo Traba	
14	370060677	02	Arruela Calço	Shim	Calzo	90x46x4,0
16.1	1HA – OPC	01	Concha Retro 30"	Bucket 30"	Cucharón 30"	Ver/See/Vea
16.2	1HB – OPC	01	Concha Retro 24"	Bucket 24"	Cucharón 24"	Ver/See/Vea
16.3	1HC – OPC	01	Concha Retro 18"	Bucket 18"	Cucharón 18"	Ver/See/Vea
16.4	1HD – OPC	01	Concha Retro 12"	Bucket 12"	Cucharón 12"	Ver/See/Vea
19	370060052	01	Pino Superior	Shaft	Perno	
20	370060127	01	Pino Inferior	Shaft	Perno	
21	210000960	08	Anel Elástico	Snap Ring	Anillo Traba	
22	370060087	04	Calço	Shim	Calzo	80x41x3,0
23	370460006	02	Braço Guia	Link Driver	Brazo Guia	
23.1	370060040	01	Bucha maior	Bush	Buje	56x36x33
23.2	370060039	01	Bucha Menor	Bush	Buje	56x36x26
26	370060053	01	Pino Articulação	Shaft – Link	Perno Articulacion	
27	370060054	01	Pino Articulação	Shaft - Link	Perno Articulacion	
30	370460005	01	Braço Ligação	Link	Brazo Articulacion	
30.1	370060038	04	Bucha	Bush	Buje	56x36x50
32	370060051	01	Pino Cilindro	Shaft - Cylinder	Perno Cilindro	
33	210004050	01	Parafuso Sext.	Bolt	Tornillo	
34	210002200	01	Arruela Pressão	Spring Washer	Arandela Presion	
36	219000151	01	Gancho Içamento	Liftting Hook	Gancho	OPC
37	370060296	01	Pino	Shaft	Perno	OPC
38	370060295	02	Espaçador	Spacer	Espaciador	OPC
39	370060297	02	Arruela Encosto	Thrust Washer	Arandela Calzo	OPC
40	210003551	02	Anel Elástico	Snap Ring	Anillo Traba	OPC
41	210002021	01	Arruela	Washer	Arandela	
42	211200001	12	Graxeira	Grease Nipple	Alemita	
43	370060564	CN	Arruela Calço	Shim	Calzo	90x46x1,0
44	370060565	CN	Arruela Calço	Shim	Calzo	90x46x1,5
45		CN	Arruela Calço	Shim	Calzo	
46	370060562	CN	Calço	Shim	Calzo	80x41x1,0
47	370060563	CN	Calço	Shim	Calzo	80x41x1,5
48	370060564	CN	Calço	Shim	Calzo	90x46x1,0
49	370060565	CN	Calço	Shim	Calzo	90x46x1,5
50	370060669	04	Arruela Calço	Shim	Calzo	80x46x1,0
51	370060670	CN	Arruela Calço	Shim	Calzo	80x46x1,5
52	370060671	CN	Arruela Calço	Shim	Calzo	80x46x4,0
53	370060672	02	Arruela Calço	Shim	Calzo	80x46x6,0

OPC = Item opcional/ Optional part/ Item opcional
CN= Fornecido Conforme a necessidade/ Supplied as required/ Se suministra según la necesidad.

MONTAGEM DOS ESTABILIZADORES – STABILISERS ASSEMBLY – MONTAJE DE LOS ESTABILIZADORES

1

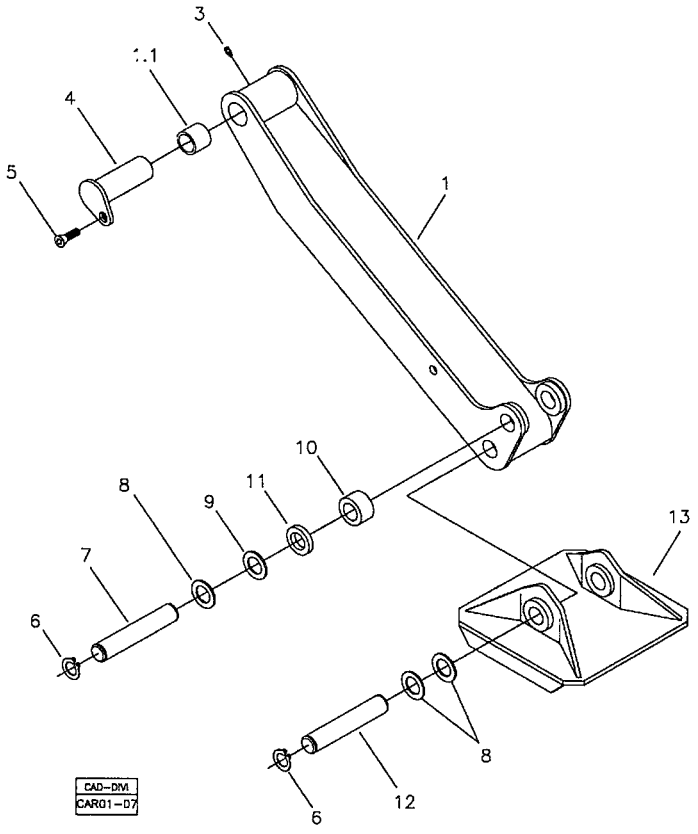

2

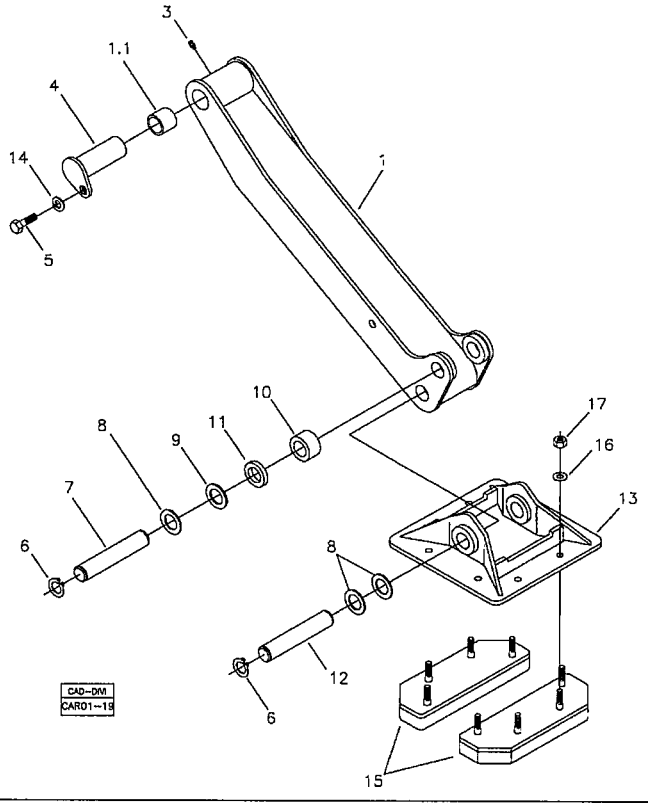

RANDON VEICULOS	RK 406B		MB1E1	1E/1

MONTAGEM DOS ESTABILIZADORES
STABILISERS ASSEMBLY
MONTAJE DE LOS ESTABILIZADORES

VÁLIDO PARA VEIC. N.º/ VALID FOR MANUFACTURING NUMBER/ VÁLIDO PARA LAS UNIDADES NÚMERO:	DO FROM DEL	104	ATÉ TO HASTA	

POS	CODIGO/CODE	QT	PORTUGUES	ENGLISH	ESPAÑOL	NOTA/NOTE
1	1EA	01	Montagem Estabilizadores	Stabilisers Assembly -	Montaje de los Estabilizadores	Standard
2	1EB	01	Montagem dos Estabilizadores Sapatas c/ Borracha	Stabilisers Assembly Pads – Street	Montaje de los Estabilizadores Zapatas Para Pavimento -	Opcional- Optional

1EA/1	RK 406B	FGMB1EA1	RANDON VEÍCULOS

MONTAGEM ESTABILIZADORES/ STABILISERS ASSY/ MONTAJE DE LOS ESTABILIZADORES

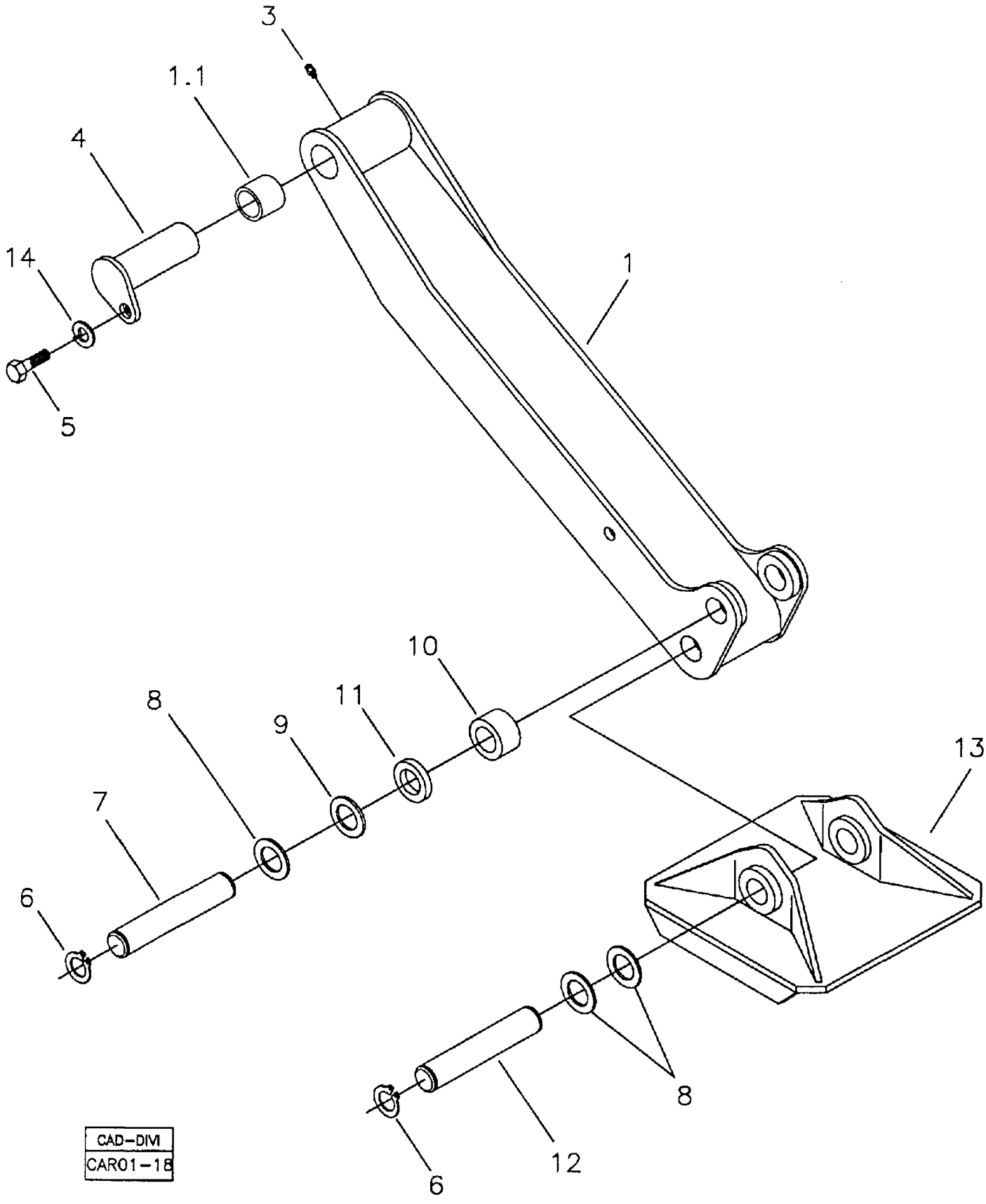

CAD-DIM
CAR01-18

RANDON VEÍCULOS	RK 406B	CAR01-18	MB1EA1	1EA/1

MONTAGEM DOS ESTABILIZADORES - STANDARD
STABILISERS ASSEMBLY - STANDARD
MONTAJE DE LOS ESTABILIZADORES - STANDARD

VÁLIDO PARA VEIC. N.º/ VALID FOR MANUFACTURING NUMBER/ VÁLIDO PARA LAS UNIDADES NÚMERO:	DO FROM DEL	104	ATÉ TO HASTA	516

560022 E

POS	CODIGO/CODE	QT	PORTUGUES	ENGLISH	ESPAÑOL	NOTA/NOTE
1	370360007	02	Braço Estabilizador	Stabiliser Arm	Brazo Estabilizador	
1.1	370060012	02	Bucha	Bush	Buje	71x45x54
3	211200000	02	Graxeira	Grease Nipple	Alemita	
4	370060056	02	Pino Superior	Pin	Perno	
5	210007064	02	Parafuso Sextavado	Screw	Tornillo	
6	210003480	08	Anel Elástico	Snap Ring	Anillo Traba	
7	370060057	02	Pino Inferior	Pin	Perno	
8	370060674	12	Calço	Shim	Calzo	80x51x3,5
9	370060112	12	Calço	Shim	Calzo	74x50,5x4,0
10	370060093	02	Distanciador	Spacer	Espaciador	74x50,5x49,0
11	370060094	02	Distanciador	Spacer	Espaciador	74x50,5x15,0
12	370060473	02	Pino Braço	Pin	Perno	
13	370260028	02	Sapata Standard	Pad - Standard	Zapata Standard	
14	210002215	02	Arruela Pressão	Spring Washer	Arandela Presion	

1EA/2	RK 406B	FGMB1EA2	RANDON VEÍCULOS

MONTAGEM ESTABILIZADORES/ STABILISERS ASSY/ MONTAJE DE LOS ESTABILIZADORES

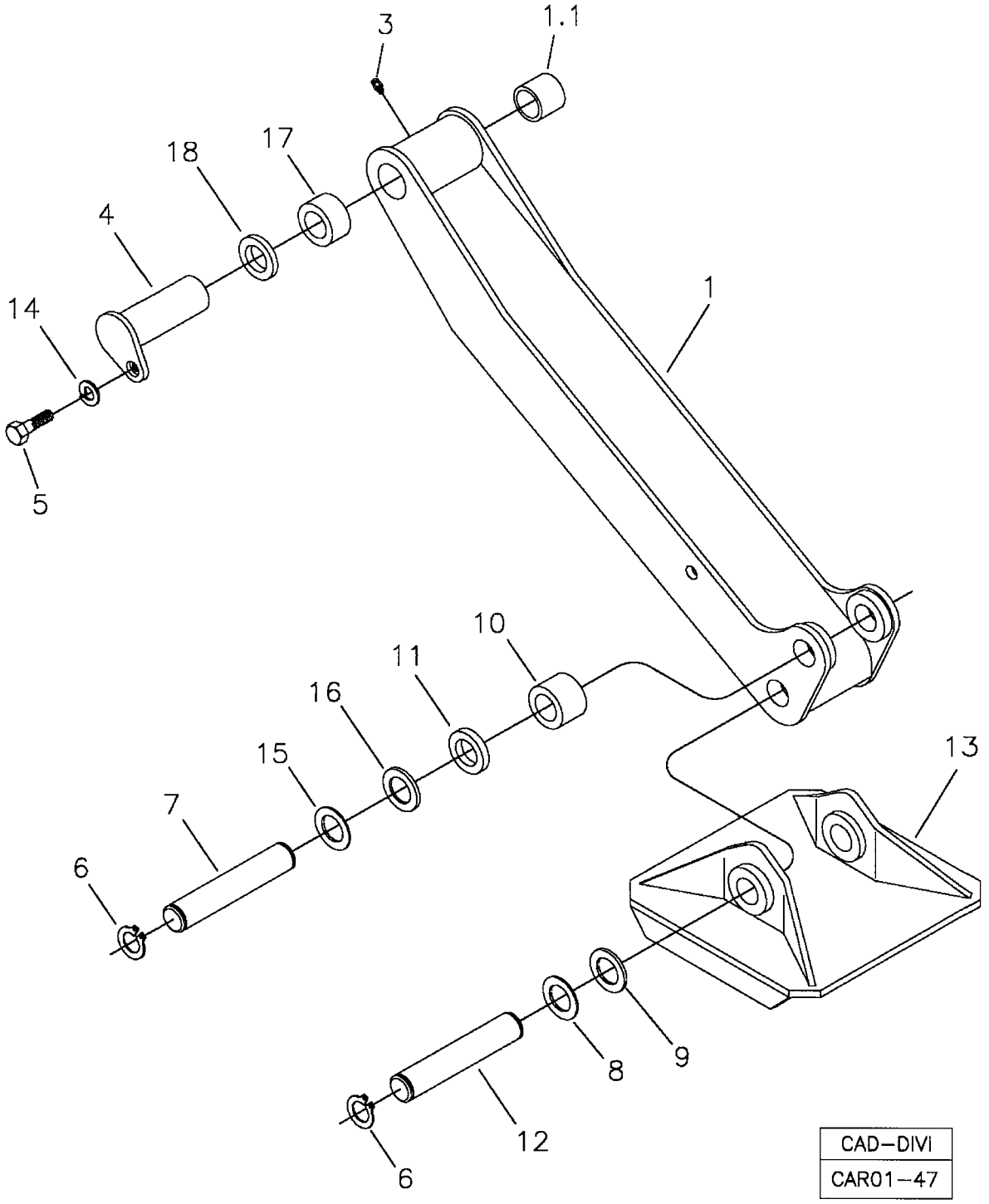

CAD–DIVI
CAR01–47

RANDON VEÍCULOS	RK 406B	CAR01-47	MB1EA2	1EA/2

MONTAGEM DOS ESTABILIZADORES - STANDARD
STABILISERS ASSEMBLY - STANDARD
MONTAJE DE LOS ESTABILIZADORES - STANDARD

VÁLIDO PARA VEIC. N.º/ VALID FOR MANUFACTURING NUMBER/ VÁLIDO PARA LAS UNIDADES NÚMERO:	DO FROM DEL	517	ATÉ TO HASTA	

560022 F

POS	CODIGO/CODE	QT	PORTUGUES	ENGLISH	ESPAÑOL	NOTA/NOTE
1	370360007	02	Braço Estabilizador	Stabiliser Arm	Brazo Estabilizador	
1.1	370060012	02	Bucha	Bush	Buje	71x45x54
3	211200000	02	Graxeira	Grease Nipple	Alemita	
4	370060056	02	Pino Superior	Pin	Perno	
5	210007064	02	Parafuso Sextavado	Screw	Tornillo	
6	210003480	08	Anel Elástico	Snap Ring	Anillo Traba	
7	370060057	02	Pino Inferior	Pin	Perno	
8	370060674	04	Calço	Shim	Calzo	80x51x3,5
9	370060675	04	Calço	Shim	Calzo	80x51x5
10	370060093	02	Distanciador	Spacer	Espaciador	74x50,5 x49
11	370060094	02	Distanciador	Spacer	Espaciador	74x50,5x15
12	370060473	02	Pino Braço	Pin	Perno	
13	370260028	02	Sapata Standard	Pad - Standard	Zapata Standard	
14	210002215	02	Arruela Pressão	Spring Washer	Arandela Presion	
15	370060673	04	Calço	Shim	Calzo	80x51x2
16	370060676	04	Calço	Shim	Calzo	80x51x6
17	370060091	02	Distanciador	Spacer	Espaciador	84x55,5X34
18	370060092	02	Distanciador	Spacer	Espaciador	84x55,5x16

1EB/1	RK 406B	FGMB1EB1	RANDON VEÍCULOS

ESTABILIZADORES COM SAPATAS COM BORRACHA/ STABILISERS ASSY PADS – STREET/ ESTABILIZADORES ZAPATAS PARA PAVIMENTO

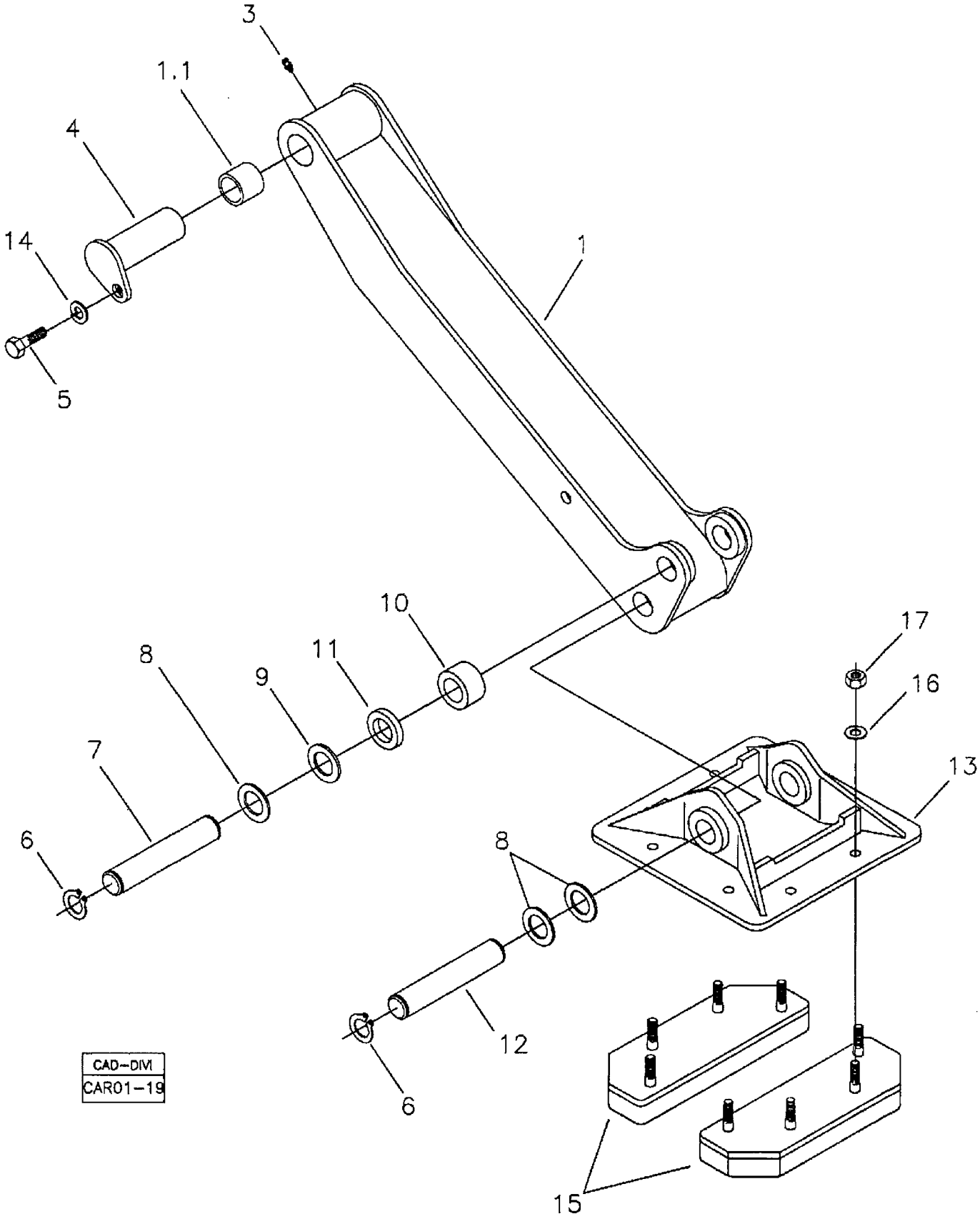

RANDON VEÍCULOS	RK 406B	CAR01-19	MB1EB1	1EB/1

MONTAGEM DOS ESTABILIZADORES SAPATAS C/ BORRACHA - OPCIONAL
STABILISERS ASSEMBLY PADS – STREET - OPTIONAL
MONTAJE DE LOS ESTABILIZADORES ZAPATAS PARA PAVIMENTO - OPCIONAL

VÁLIDO PARA VEIC. N.º/ VALID FOR MANUFACTURING NUMBER/ VÁLIDO PARA LAS UNIDADES NÚMERO:	DO FROM DEL	104	ATÉ TO HASTA	516

POS	CODIGO/CODE	QT	PORTUGUES	ENGLISH	ESPAÑOL	NOTA/NOTE
560023 E						
1	370360007	02	Braço Estabilizador	Stabiliser Arm	Brazo Estabilizador	
1.1	370060012	02	Bucha	Bush	Buje	71x45x54
3	211200000	02	Graxeira	Grease Nipple	Alemita	
4	370060056	02	Pino Superior	Pin	Perno	
5	210007064	02	Parafuso Sextavado	Screw	Tornillo	
6	210003480	08	Anel Elástico	Snap Ring	Anillo Traba	
7	370060057	02	Pino Inferior	Pin	Perno	
8	370060674	12	Calço	Shim	Calzo	80x51x3,5
9	370060112	12	Calço	Shim	Calzo	74x50,5x4,0
10	370060093	02	Distanciador	Spacer	Espaciador	74x50,5x49,0
11	370060094	02	Distanciador	Spacer	Espaciador	74x50,5x15,0
12	370060473	02	Pino Braço	Pin	Perno	
13	370260029	02	Sapata Reversível	Pad - Standard	Zapata Standard	
14	210002215	02	Arruela Pressão	Spring Washer	Arandela Presion	
15	219000254	04	Coxim Sapata	Rubber Block	Cojin de Goma	
16	210002021	16	Arruela	Washer	Arandela	
17	210005770	16	Porca	Nut	Tuerca	

ESTABILIZADORES COM SAPATAS COM BORRACHA/ STABILISERS ASSY PADS – STREET/ ESTABILIZADORES ZAPATAS PARA PAVIMENTO

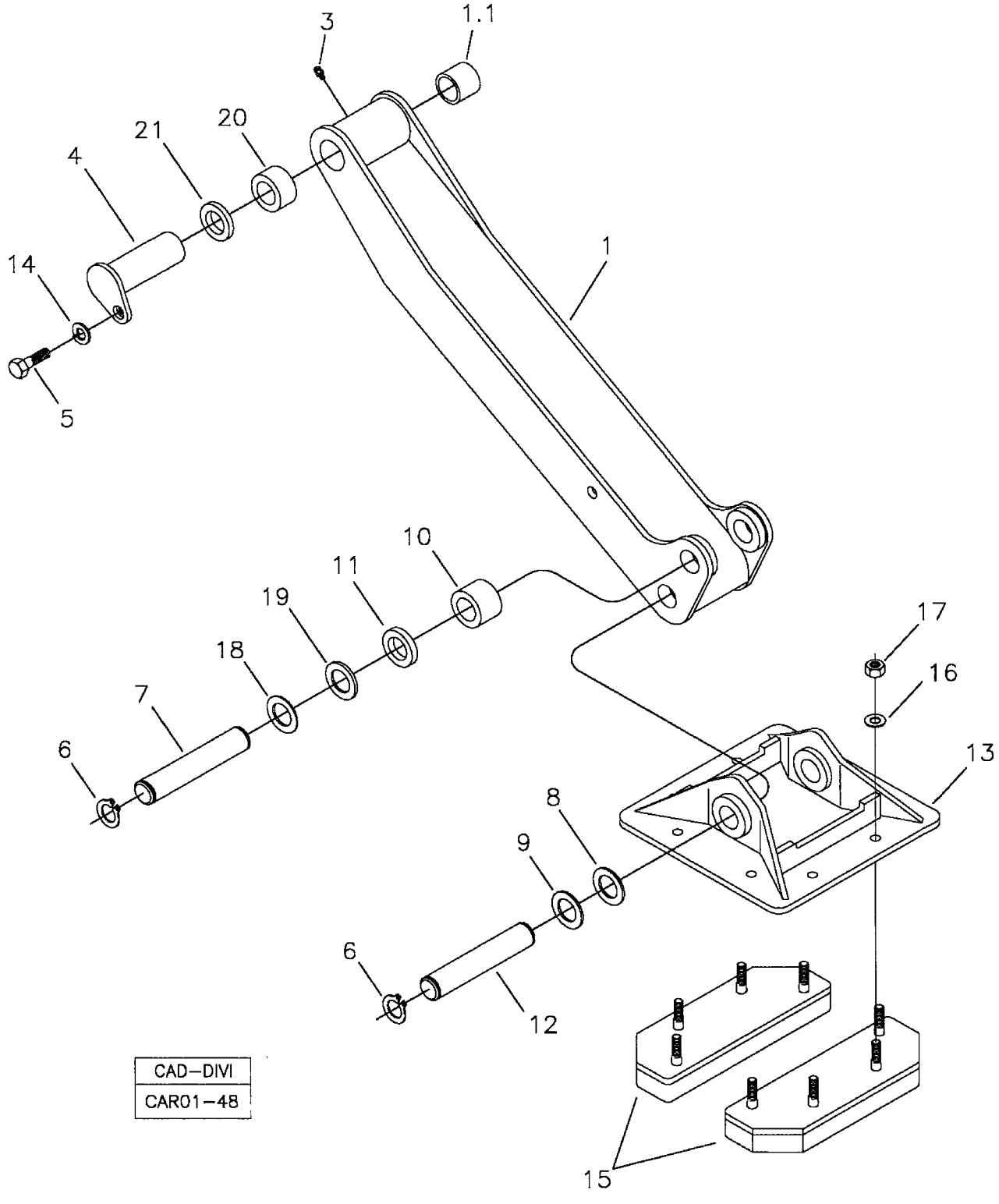

RANDON VEÍCULOS	RK 406B	CAR01-48	MB1EB2	1EB/2

MONTAGEM DOS ESTABILIZADORES SAPATAS C/ BORRACHA - OPCIONAL
STABILISERS ASSEMBLY PADS – STREET - OPTIONAL
MONTAJE DE LOS ESTABILIZADORES ZAPATAS PARA PAVIMENTO - OPCIONAL

VÁLIDO PARA VEIC. N.º/ VALID FOR MANUFACTURING NUMBER/ VÁLIDO PARA LAS UNIDADES NÚMERO:	DO FROM DEL	517	ATÉ TO HASTA	

560023 E

POS	CODIGO/CODE	QT	PORTUGUES	ENGLISH	ESPAÑOL	NOTA/NOTE
1	370360007	02	Braço Estabilizador	Stabiliser Arm	Brazo Estabilizador	
1.1	370060012	02	Bucha	Bush	Buje	71x45x54
3	211200000	02	Graxeira	Grease Nipple	Alemita	
4	370060056	02	Pino Superior	Pin	Perno	
5	210007064	02	Parafuso Sextavado	Screw	Tornillo	
6	210003480	08	Anel Elástico	Snap Ring	Anillo Traba	
7	370060057	02	Pino Inferior	Pin	Perno	
8	370060674	04	Calço	Shim	Calzo	80x51x3,5
9	370060675	04	Calço	Shim	Calzo	80x51x5
10	370060093	02	Distanciador	Spacer	Espaciador	74x50,5x49
11	370060094	02	Distanciador	Spacer	Espaciador	74x50,5x15
12	370060473	02	Pino Braço	Pin	Perno	
13	370260029	02	Sapata Reversível	Pad - Standard	Zapata Standard	
14	210002215	02	Arruela Pressão	Spring Washer	Arandela Presion	
15	219000254	04	Coxim Sapata	Rubber Block	Cojin de Goma	
16	210002021	16	Arruela	Washer	Arandela	
17	210005770	16	Porca	Nut	Tuerca	
18	370060673	04	Calço	Shim	Calzo	80x51x2
19	370060676	04	Calço	Shim	Calzo	80x51x6
20	370060091	02	Distanciador	Spacer	Espaciador	84x55,5X34
21	370060092	02	Distanciador	Spacer	Espaciador	84x55,5x16

1F/1	RK 406B	FGMB1F1	RANDON VEÍCULOS

MONTAGEM BRAÇO E CAÇAMBA DA PÀ-CARREGADEIRA/ LIFT ARM AND BUCKET ASSY-LOADER/ MONTAJE BRAZO ELEVACIÓN Y CUCHARON DE LA CARGADORA

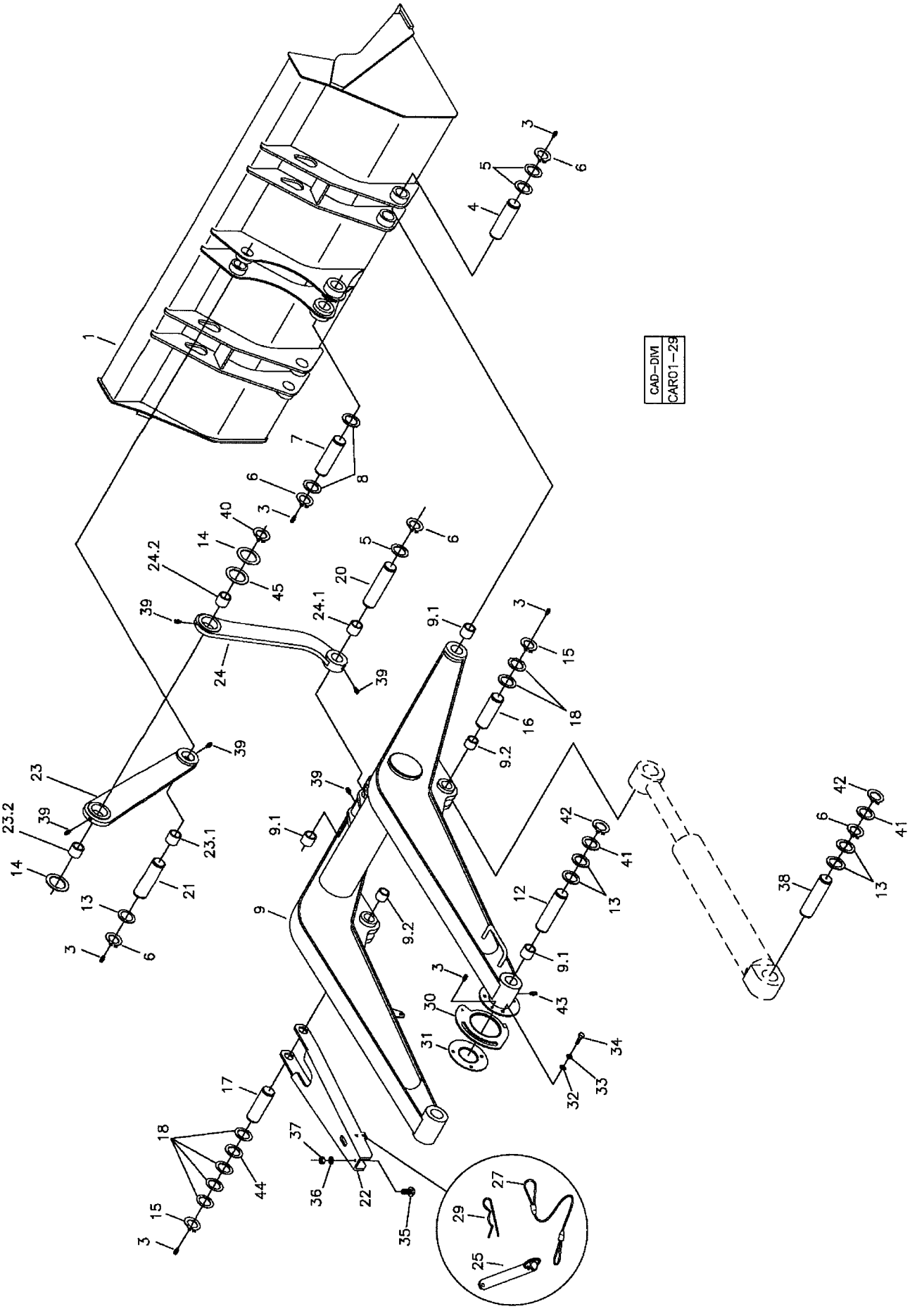

RANDON VEÍCULOS	RK 406B	CAR01-29	MB1F1	1F/1

MONTAGEM BRAÇO E CAÇAMBA DA PÁ-CARREGADEIRA
LIFT ARM AND BUCKET ASSY - LOADER
MONTAJE BRAZO ELEVACIÓN Y CUCHARON DE LA CARGADORA

VÁLIDO PARA VEIC. N.º/ VALID FOR MANUFACTURING NUMBER/ VÁLIDO PARA LAS UNIDADES NÚMERO:	DO FROM DEL	104	ATÉ TO HASTA	347

POS	CODIGO/CODE	QT	PORTUGUES	ENGLISH	ESPAÑOL	NOTA/NOTE
560020 H						
1	1FA	01	Caçamba Standard	Bucket, Loader – Standard	Cucharon – Cargadora- Standard	Ver/See/Vea
3	211200001	13	Graxeira	Grease Nipple	Alemita	
4	370060003	02	Pino Pá Carregadeira	Shaft	Perno	
5	370060063	08	Calço	Shim	Calzo	74x50,5x3,5
6	210003480	10	Anel Elástico	Snap Ring	Anillo Traba	
7	370060128	01	Pino Pá Carregadeira	Shaft	Perno	
8	370060095	02	Calço	Shim	Calzo	74x50,5x5,0
9	370360094	01	Braço Pá-carregadeira	Loader Arm	Brazo Cargadora	
9.1	370060046	10	Bucha	Bush	Buje	60x50x50
9.2	370060118	04	Bucha	Bush	Buje	55x45x31,5
12	370060395	02	Pino Superior	Shaft	Perno	
13	370060061	10	Calço	Shim	Calzo	74x51x6,0
14	370060062	04	Calço	Shim	Calzo	90x66x3,5
15	210000960	04	Anel Elástico	Snap Ring	Anillo Traba	
16	370060005	01	Pino Direito	Shaft - Right	Perno Derecho	
17	370060055	01	Pino Esquerdo	Shaft - Left	Perno Izquierdo	
18	370060071	06	Calço	Shim	Calzo	70x45,5x45
20	370060004	01	Pino	Shaft	Perno	
21	370060129	01	Pino	Shaft	Perno	
22	370060044	01	Braço Segurança	Safety Arm	Brazo Seguridad	
23	370360013	02	Barra Ligação	Tie Rod	Brazo Ligación	
23.1	370060017	02	Bucha menor	Bushing	Buje	60x50x40
23.2	370060016	02	Bucha Maior	Bushing	Buje	85x75x31
24	370360014	02	Barra Ligação	Tie Rod	Brazo Ligación	
24.1	370060017	02	Bucha Menor	Bushing	Buje	60x50x40
24.2	370060016	02	Bucha maior	Bushing	Buje	85x75x31
25	370060169	01	Pino Trava	Lock Pin	Perno Traba	
27	219000459	01	Cabo Aço	Cable	Cable de Acero	
29	219001062	01	Grampo Segurança	Safety Lock	Gato de Seguridad	
30	370060223	01	Came Auto-nivelamento	Cam Disc	Came	
31	370060224	01	Disco Auto-nivelamento	Disc	Disco	
32	210002015	03	Arruela	Washer	Arandela	
33	210000480	03	Arruela Pressão	Spring Washer	Arandela Presion	
34	210003830	03	Parafuso	Screw	Tornillo	
35	208003934	01	Batente Borracha	Rubber Bumper	Cojin de Goma	
36	210002005	01	Arruela	Washer	Arandela	
37	210005755	01	Porca	Nut	Tuerca	
38	370060006	02	Pino Cilindro	Shaft	Perno	
39	211200000	10	Graxeira	Grease Nipple	Alemita	
40	210003362	02	Anel Trava	Circlip	Anillo Traba	
41	370060414	04	Arruela Encosto	Thrust Washer	Arandela Calzo	
42	219001039	08	Anel Elástico	Snap Ring	Anillo Traba	
43	211200020	02	Graxeira	Grease Nipple	Alemita	
44	370060082	01	Calço	Shim	Calzo	
45	370060566	CN	Calço	Shim	Calzo	90x66x1,0

CN= Fornecido conforme a necessidade/ Supplied as required/ Se suministra según la necesidad.

1F/2	RK 406B	FGMB1F2	RANDON VEÍCULOS

MONTAGEM BRAÇO E CAÇAMBA DA PÁ-CARREGADEIRA/ LIFT ARM AND BUCKET ASSY-LOADER/ MONTAJE BRAZO ELEVACIÓN Y CUCHARON DE LA CARGADORA

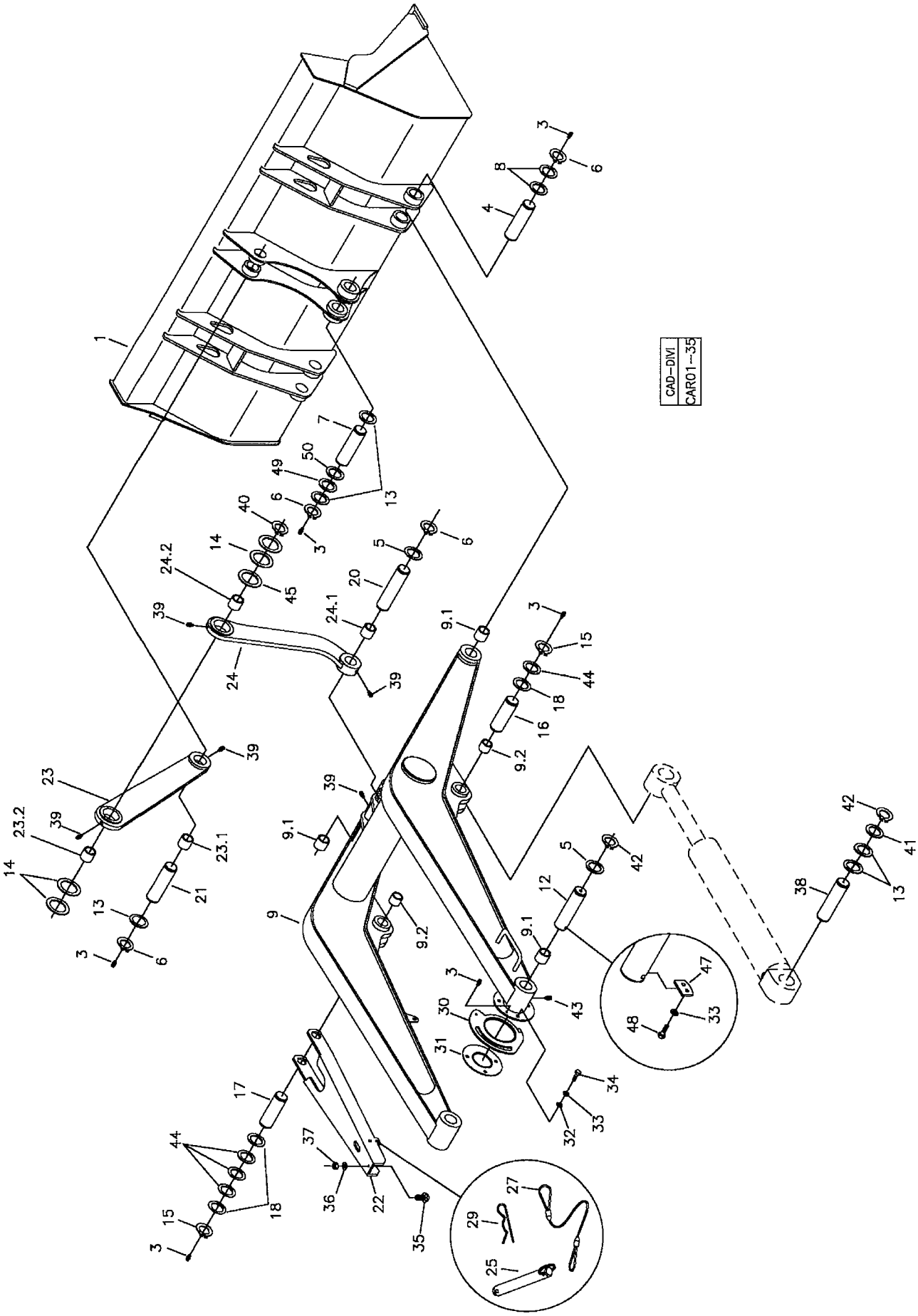

RANDON VEÍCULOS	RK 406B	CAR01-35	MB1F2	1F/2

MONTAGEM BRAÇO E CAÇAMBA DA PÁ-CARREGADEIRA
LIFT ARM AND BUCKET ASSY - LOADER
MONTAJE BRAZO ELEVACIÓN Y CUCHARON DE LA CARGADORA

VÁLIDO PARA VEIC. N.º/ VALID FOR MANUFACTURING NUMBER/ VÁLIDO PARA LAS UNIDADES NÚMERO:	DO FROM DEL	348	ATÉ TO HASTA	554

POS	CODIGO/CODE	QT	PORTUGUES	ENGLISH	ESPAÑOL	NOTA/NOTE
560020 K						
1	1FA	01	Caçamba Standard	Bucket, Loader – Standard	Cucharon – Cargadora- Standard	Ver/See/Vea
3	211200001	13	Graxeira	Grease Nipple	Alemita	
4	370060003	02	Pino Pá Carregadeira	Shaft	Perno	
5	370060674	04	Calço	Shim	Calzo	80x51x3,5
6	210003480	10	Anel Elástico	Snap Ring	Anillo Traba	
7	370060128	01	Pino Pá Carregadeira	Shaft	Perno	
8	370060675	04	Calço	Shim	Calzo	80x51x5,0
9	370360094	01	Braço Pá-carregadeira	Loader Arm	Brazo Cargadora	
9.1	370060046	10	Bucha	Bush	Buje	60x50x50
9.2	370060118	04	Bucha	Bush	Buje	55x45x31,5
12	370060736	02	Pino p/ Trava	Shaft	Perno	
13	370060676	08	Calço	Shim	Calzo	81x51x6,0
14	370060568	04	Calço	Shim	Calzo	110x66x1,0
15	210000960	04	Anel Elástico	Snap Ring	Anillo Traba	
16	370060005	01	Pino Direito	Shaft - Right	Perno Derecho	
17	370060055	01	Pino Esquerdo	Shaft - Left	Perno Izquierdo	
18	370060071	06	Calço	Shim	Calzo	70x45,5x4,0
20	370060004	01	Pino	Shaft	Perno	
21	370060129	01	Pino	Shaft	Perno	
22	370060044	01	Braço Segurança	Safety Arm	Brazo Seguridad	
23	370360013	02	Barra Ligação	Tie Rod	Brazo Ligación	
23.1	370060017	02	Bucha menor	Bushing	Buje	60x50x40
23.2	370060016	02	Bucha Maior	Bushing	Buje	85x75x31
24	370360014	02	Barra Ligação	Tie Rod	Brazo Ligación	
24.1	370060017	02	Bucha Menor	Bushing	Buje	60x50x40
24.2	370060016	02	Bucha maior	Bushing	Buje	85x75x31
25	370060169	01	Pino Trava	Lock Pin	Perno Traba	
27	219000459	01	Cabo Aço	Cable	Cable de Acero	
29	219001062	01	Grampo Segurança	Safety Lock	Gato de Seguridad	
30	370060223	01	Came Auto-nivelamento	Cam Disc	Came	
31	370060224	01	Disco Auto-nivelamento	Disc	Disco	
32	210002015	03	Arruela	Washer	Arandela	
33	210002180	07	Arruela Pressão	Spring Washer	Arandela Presion	
34	210003830	03	Parafuso	Screw	Tornillo	
35	208003934	01	Batente Borracha	Rubber Bumper	Cojin de Goma	
36	210002005	01	Arruela	Washer	Arandela	
37	210005755	01	Porca	Nut	Tuerca	
38	370060006	02	Pino Cilindro	Shaft	Perno	
39	211200000	10	Graxeira	Grease Nipple	Alemita	
40	210003362	02	Anel Trava	Circlip	Anillo Traba	
41	370060673	04	Calço	Shim	Calzo	80x51x2,0
42	219001039	06	Anel Elástico	Snap Ring	Anillo Traba	
43	211200020	01	Graxeira	Grease Nipple	Alemita	
44	370060671	05	Calço	Shim	Calzo	80x46x4,0
45	370060566	CN	Calço	Shim	Calzo	90x66x1,0
47	370060735	02	Trava do Pino	Lock	Traba	
48	210003843	04	Parafuso	Screw	Tornillo	
49	370060574	CN	Calço	Shim	Calzo	92x51x1,0
50	370060575	CN	Calço	Shim	Calzo	92x51x1,5

CN= Fornecido conforme a necessidade/ Supplied as required/ Se suministra según la necesidad.

1F/3	RK 406B	FGMB1F3	RANDON VEÍCULOS

MONTAGEM BRAÇO E CAÇAMBA DA PÀ-CARREGADEIRA/ LIFT ARM AND BUCKET ASSY-LOADER/ MONTAJE BRAZO ELEVACIÓN Y CUCHARON DE LA CARGADORA

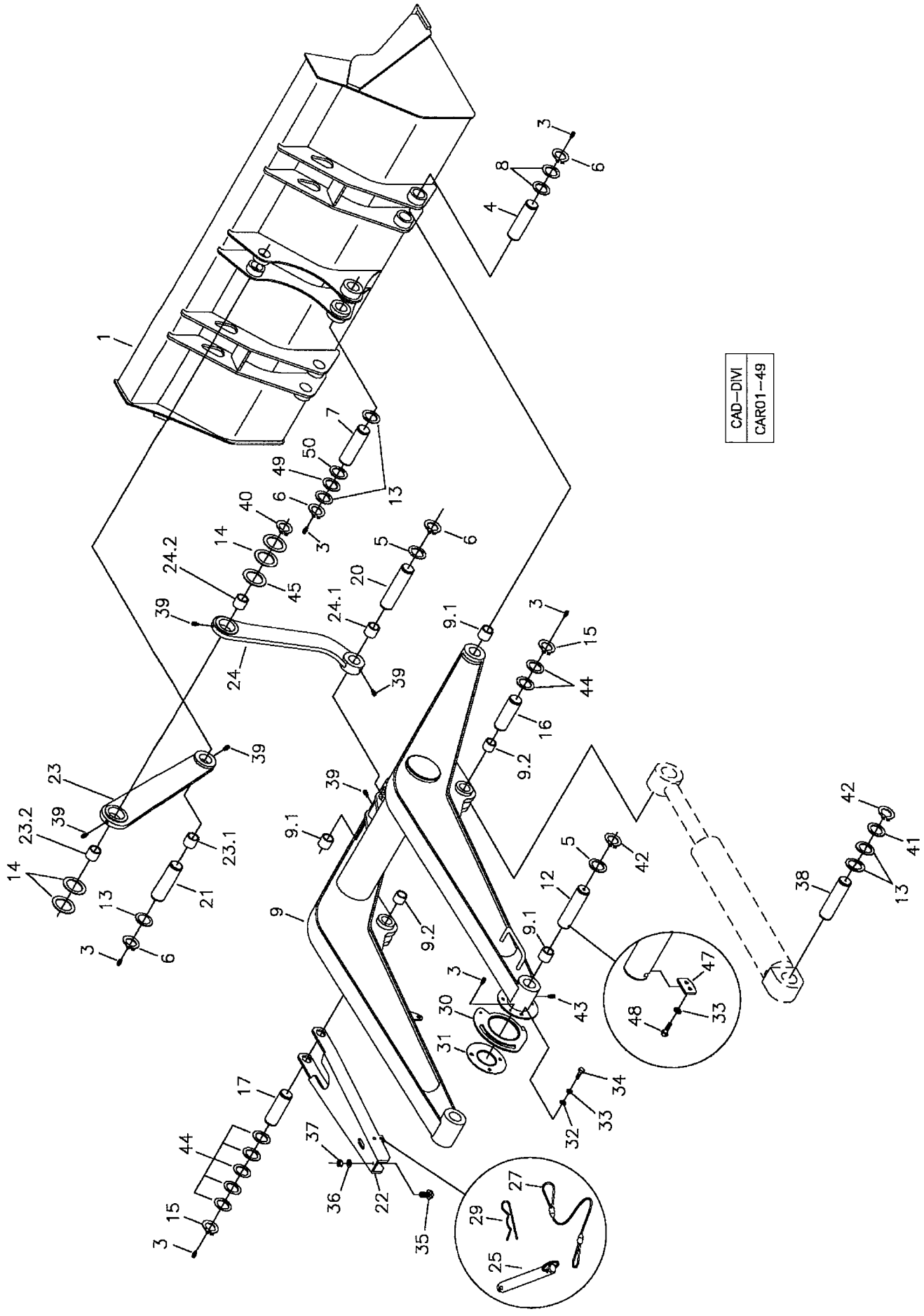

RANDON VEÍCULOS	RK 406B	CAR01-49	MB1F3	1F/3

MONTAGEM BRAÇO E CAÇAMBA DA PÁ-CARREGADEIRA
LIFT ARM AND BUCKET ASSY - LOADER
MONTAJE BRAZO ELEVACIÓN Y CUCHARON DE LA CARGADORA

VÁLIDO PARA VEIC. N.º/ VALID FOR MANUFACTURING NUMBER/ VÁLIDO PARA LAS UNIDADES NÚMERO:	DO FROM DEL	555	ATÉ TO HASTA	

560020 M

POS	CODIGO/CODE	QT	PORTUGUES	ENGLISH	ESPAÑOL	NOTA/NOTE
1	1FA	01	Caçamba Standard	Bucket, Loader – Standard	Cucharon – Cargadora- Standard	Ver/See/Vea
3	211200001	13	Graxeira	Grease Nipple	Alemita	
4	370060003	02	Pino Pá Carregadeira	Shaft	Perno	
5	370060674	04	Calço	Shim	Calzo	80x51x3,5
6	210003480	10	Anel Elástico	Snap Ring	Anillo Traba	
7	370060128	01	Pino Pá Carregadeira	Shaft	Perno	
8	370060675	06	Calço	Shim	Calzo	80x51x5,0
9	370360094	01	Braço Pá-carregadeira	Loader Arm	Brazo Cargadora	
9.1	370060046	10	Bucha	Bush	Buje	60x50x50
9.2	370060118	04	Bucha	Bush	Buje	55x45x31,5
12	370060736	02	Pino p/ Trava	Shaft	Perno	
13	370060676	08	Calço	Shim	Calzo	81x51x6,0
14	370060568	04	Calço	Shim	Calzo	110x66x1,0
15	210000960	04	Anel Elástico	Snap Ring	Anillo Traba	
16	370060005	01	Pino Direito	Shaft - Right	Perno Derecho	
17	370060055	01	Pino Esquerdo	Shaft - Left	Perno Izquierdo	
20	370060004	01	Pino	Shaft	Perno	
21	370060129	01	Pino	Shaft	Perno	
22	370060044	01	Braço Segurança	Safety Arm	Brazo Seguridad	
23	370360013	02	Barra Ligação	Tie Rod	Brazo Ligación	
23.1	370060017	02	Bucha menor	Bushing	Buje	60x50x40
23.2	370060016	02	Bucha Maior	Bushing	Buje	85x75x31
24	370360014	02	Barra Ligação	Tie Rod	Brazo Ligación	
24.1	370060017	02	Bucha Menor	Bushing	Buje	60x50x40
24.2	370060016	02	Bucha maior	Bushing	Buje	85x75x31
25	370060169	01	Pino Trava	Lock Pin	Perno Traba	
27	219000459	01	Cabo Aço	Cable	Cable de Acero	
29	219001062	01	Grampo Segurança	Safety Lock	Gato de Seguridad	
30	370060223	01	Came Auto-nivelamento	Cam Disc	Came	
31	370060224	01	Disco Auto-nivelamento	Disc	Disco	
32	210002015	03	Arruela	Washer	Arandela	
33	210002180	07	Arruela Pressão	Spring Washer	Arandela Presion	
34	210003830	03	Parafuso	Screw	Tornillo	
35	208003934	01	Batente Borracha	Rubber Bumper	Cojin de Goma	
36	210002005	01	Arruela	Washer	Arandela	
37	210005755	01	Porca	Nut	Tuerca	
38	370060006	02	Pino Cilindro	Shaft	Perno	
39	211200000	10	Graxeira	Grease Nipple	Alemita	
40	210003362	02	Anel Trava	Circlip	Anillo Traba	
41	370060673	04	Calço	Shim	Calzo	80x51x2,0
42	219001039	06	Anel Elástico	Snap Ring	Anillo Traba	
43	211200020	01	Graxeira	Grease Nipple	Alemita	
44	370060671	08	Calço	Shim	Calzo	80x46x4,0
45	370060566	CN	Calço	Shim	Calzo	90x66x1,0
47	370060735	02	Trava do Pino	Lock	Traba	
48	210003843	04	Parafuso	Screw	Tornillo	
49	370060574	CN	Calço	Shim	Calzo	92x51x1,0
50	370060575	CN	Calço	Shim	Calzo	92x51x1,5

CN= Fornecido conforme a necessidade/ Supplied as required/ Se suministra según la necesidad.

CAÇAMBA CARREGADEIRA STANDARD/ BUCKET, LOADER – STANDARD/ CUCHARON CARGADORA STANDARD

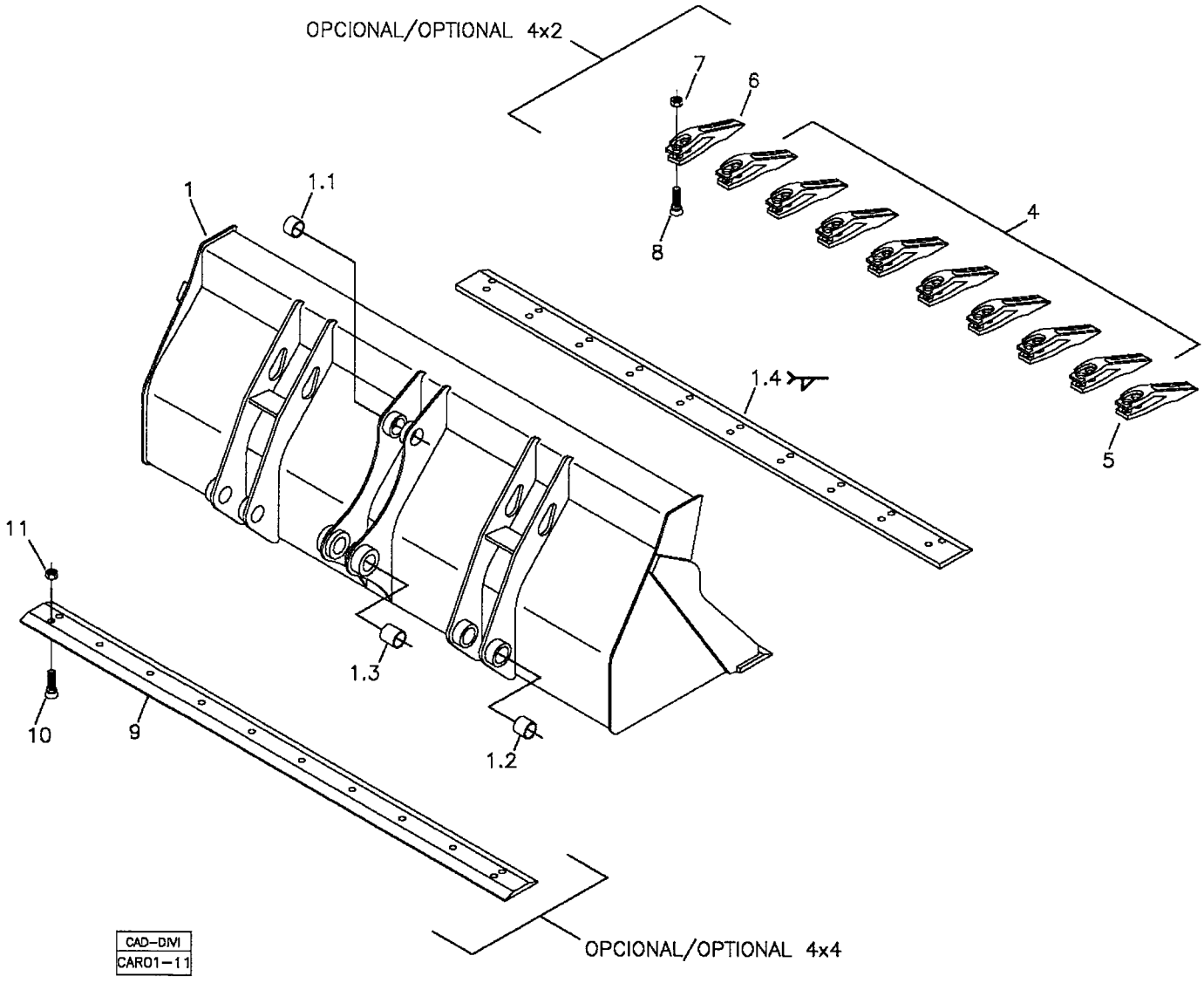

DENTE ESQUERDO TOOTH - LH DIENTE IZQUIERDO	DENTE DIREITO TOOTH - RH DIENTE DERECHO
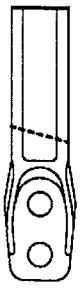	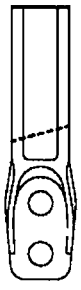

Item soldado / Welding part / Pieza fijada con soldadura.

RANDON veículos	RK 406B	CAR01-11	MB1FA1	1FA/1

CAÇAMBA CARREGADEIRA STANDARD
BUCKET, LOADER - STANDARD
CUCHARON DE LA CARGADORA - STANDARD

VÁLIDO PARA VEIC. N.º/ VALID FOR MANUFACTURING NUMBER/ VÁLIDO PARA LAS UNIDADES NÚMERO:	DO FROM DEL	104	ATÉ TO HASTA	

560027 A / 560026 B

POS	CODIGO/CODE	QT	PORTUGUES	ENGLISH	ESPAÑOL	NOTA/NOTE
1	370460041	01	Caçamba Carregadeira	Bucket, Loader	Cucharón Cargadora	
1.1	370060119	02	Bucha Menor	Bush	Buje	63x40x40
1.2	370060120	04	Bucha	Bush	Buje	63x40x47
1.3	370060121	02	Bucha	Bush	buje	63x40x65
1.4	370160077	01	Lâmina Desgaste - Soldada	Cutting Edge - Welding	Borde Cortante – Fijado con Soldadura	
4	219000309	08	Dente Central	Tooth - Central	Diente Central	
5	219000310	01	Dente Direito	Tooth - RH	Diente Derecho	
6	219000311	01	Dente Esquerdo	Tooth - LH	Diente izquierdo	
7	219000075	20	Porca	Nut	Tuerca	
8	219000074	20	Parafuso Allen	Screw	Tornillo	
9	370160026	01	Lâmina Corte Móvel	Cutting Edge	Borde Cortante	
10	219000337	10	Parafuso	Screw	Tornillo	
11	219000075	10	Porca	Nut	Tuerca	

1FB/1	RK 406B	FGMB1FB1	RANDON VEÍCULOS

CAÇAMBA CARREGADEIRA -TRABALHO LEVE/ BUCKET, LOADER - NORMAL DUTY/
CUCHARON CARGADORA - TRABAJO NORMAL

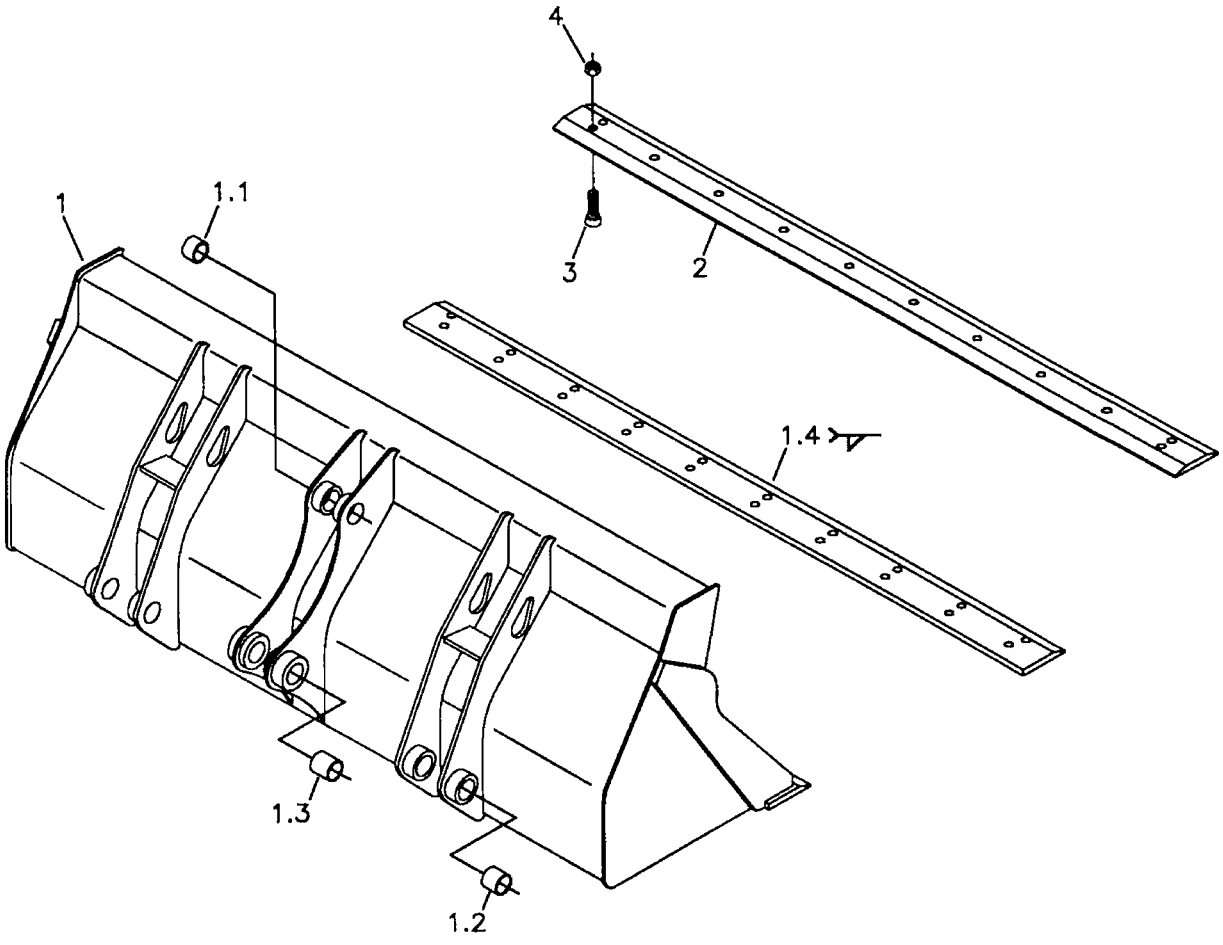

CAD-DM
CAR01-30

Item soldado / Welding part / Pieza fijada con soldadura.

RANDON VEÍCULOS	RK 406B	CAR01-30	MB1FB1	1FB/1

CAÇAMBA CARREGADEIRA – TRABALHO LEVE
BUCKET, LOADER – NORMAL DUTY
CUCHARON DE LA CARGADORA – TRABAJO NORMAL

VÁLIDO PARA VEIC. N.º/ VALID FOR MANUFACTURING NUMBER/ VÁLIDO PARA LAS UNIDADES NÚMERO:	DO FROM DEL	104	ATÉ TO HASTA	

560028 B

POS	CODIGO/CODE	QT	PORTUGUES	ENGLISH	ESPAÑOL	NOTA/NOTE
1	370460042	01	Caçamba Carregadeira	Bucket, Loader	Cucharón Cargadora	
1.1	370060119	02	Bucha Menor	Bush	Buje	63x40x40
1.2	370060120	04	Bucha	Bush	Buje	63x40x47
1.3	370060121	02	Bucha	Bush	buje	63x40x65
1.4	370160077	01	Lâmina Desgaste - Soldada	Cutting Edge - Welding	Borde Cortante – Fijado con Soldadura	
2	370160026	01	Lâmina Corte Móvel	Cutting Edge	Borde Cortante	
3	219000337	10	Parafuso	Screw	Tornillo	
4	219000075	10	Porca	Nut	Tuerca	

1G/1	RK 406B	FGMB1G1	RANDON VEÍCULOS

MONTAGEM CONTRAPESO 205 kg/ COUNTER WEIGHT ASSY/ MONTAJE DEL CONTRAPESO DELANTERO 205 kg

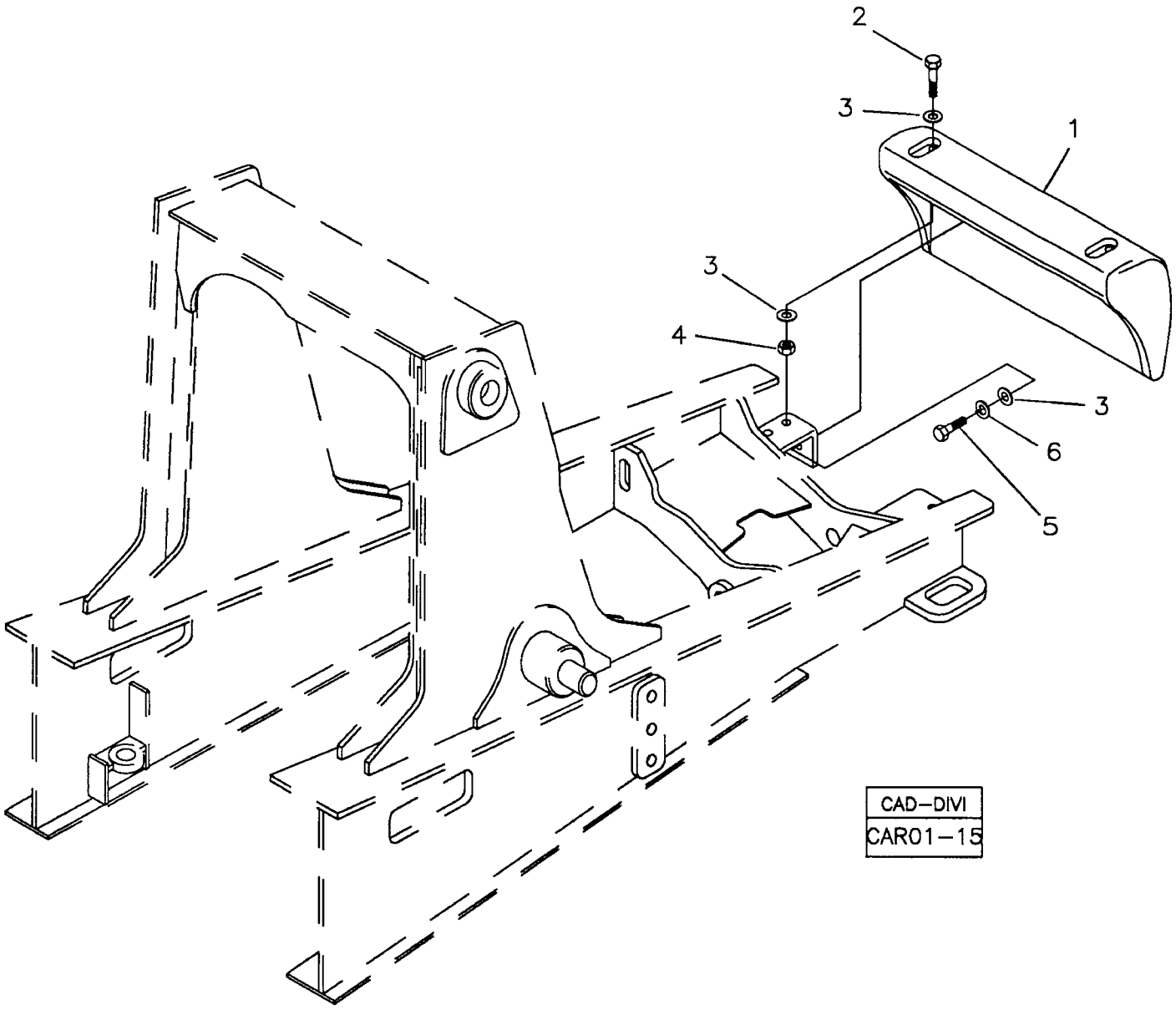

RANDON VEÍCULOS	RK 406B	CAR01-15	MB1G1	1G/1

MONTAGEM DO CONTRAPESO – 205 kg
COUNTER WEIGHT ASSY – 205 kg
MONTAJE DEL CONTRAPESO DELANTERO – 205 kg

VÁLIDO PARA VEIC. N.º/ VALID FOR MANUFACTURING NUMBER/ VÁLIDO PARA LAS UNIDADES NÚMERO:	DO FROM DEL	104	ATÉ TO HASTA	

POS	CODIGO/CODE	QT	PORTUGUES	ENGLISH	ESPAÑOL	NOTA/NOTE
560019						
1	370060181	01	Contrapeso	Counter Weight	Contrapeso	
2	210004197	04	Parafuso	Screw	Tornillo	
3	210002045	04	Arruela	Washer	Arandela	
4	210004593	02	Porca	Nut	Tuerca	
5	210004180	02	Parafuso	Screw	Tornillo	
6	210002215	02	Arruela Pressão	Spring Washer	Arandela Presión	

RK 406B

RANDON VEÍCULOS

CAÇAMBA DA RETROESCAVADEIRA - OPÇÕES/ BUCKET - OPTIONS/ CUCHARÓN - OPCIONES

1 – 30"

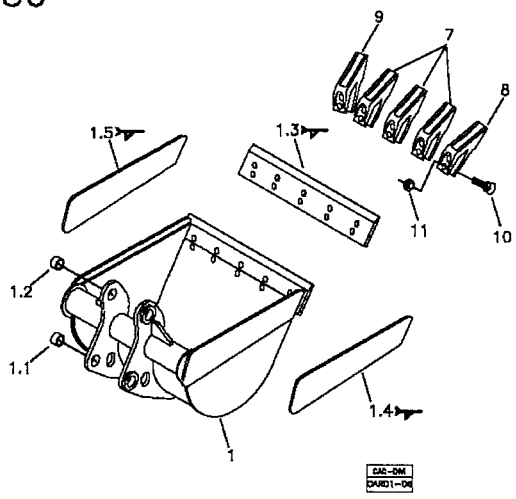

Item soldado / Welding part / Pieza fijada con soldadura.

2 – 24"

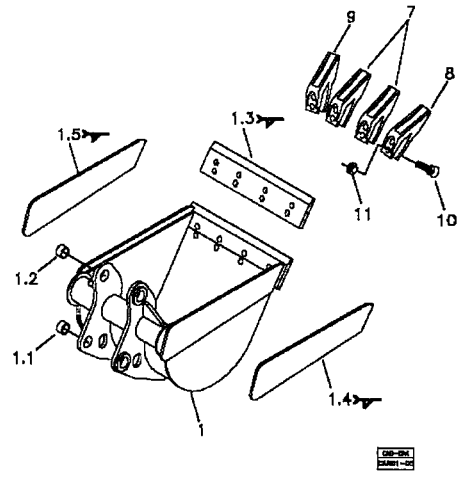

Item soldado / Welding part / Pieza fijada con soldadura.

3 – 18"

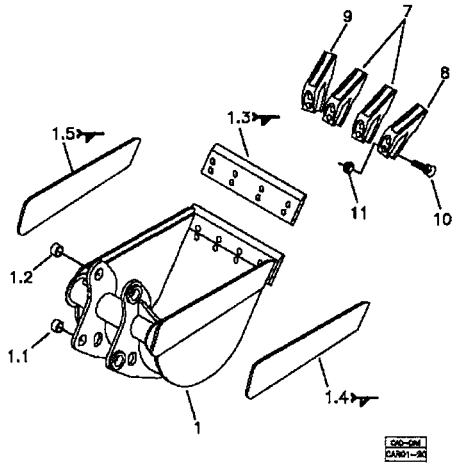

Item soldado / Welding part / Pieza fijada con soldadura.

4 – 12"

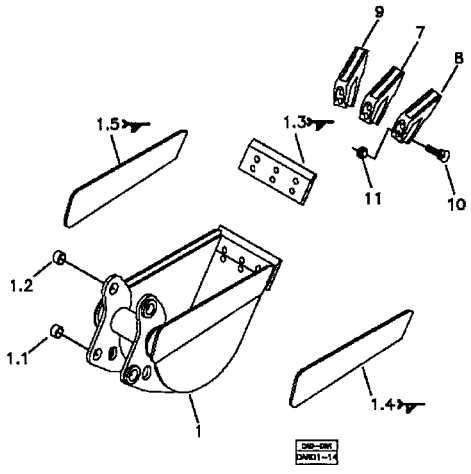

Item soldado / Welding part / Pieza fijada con soldadura.

5 – VARZEA/SPECIAL/ESPECIAL

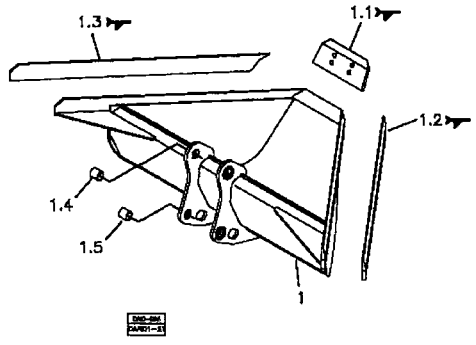

Item soldado / Welding part / Pieza fijada con soldadura.

CAD–DIVI
CAR01–36

RANDON VEÍCULOS	RK 406B	CAR01-36	MB1H1	1H/1

CAÇAMBA DA RETROESCAVADEIRA - OPÇÕES
BUCKET BACKHOE - OPTIONS
CUCHARÓN RETROEXCAVADORA - OPCIONES

VÁLIDO PARA VEIC. N.º/ VALID FOR MANUFACTURING NUMBER/ VÁLIDO PARA LAS UNIDADES NÚMERO:	DO FROM DEL	104	ATÉ TO HASTA	

POS	CODIGO/CODE	QT	PORTUGUES	ENGLISH	ESPAÑOL	NOTA/NOTE
1	1HA/1	01	Caçamba 30"	Bucket 30"	Cucharón 30"	Ver/See/Vea
2	1HB/1	01	Caçamba 24"	Bucket 24"	Cucharón 24"	Ver/See/Vea
3	1HC/1	01	Caçamba 18"	Bucket 18"	Cucharón 18"	Ver/See/Vea
4	1HD/1	01	Caçamba 12"	Bucket 12"	Cucharón 12"	Ver/See/Vea
5	1HE/1	01	Caçamba Várzea	Bucket - special	Cucharón - Especial	Ver/See/Vea

1HA/1	RK 406B	FGMB1HA1	RANDON VEÍCULOS

CAÇAMBA DA RETROESCAVADEIRA 30"/ BUCKET 30"/ CUCHARÓN 30"

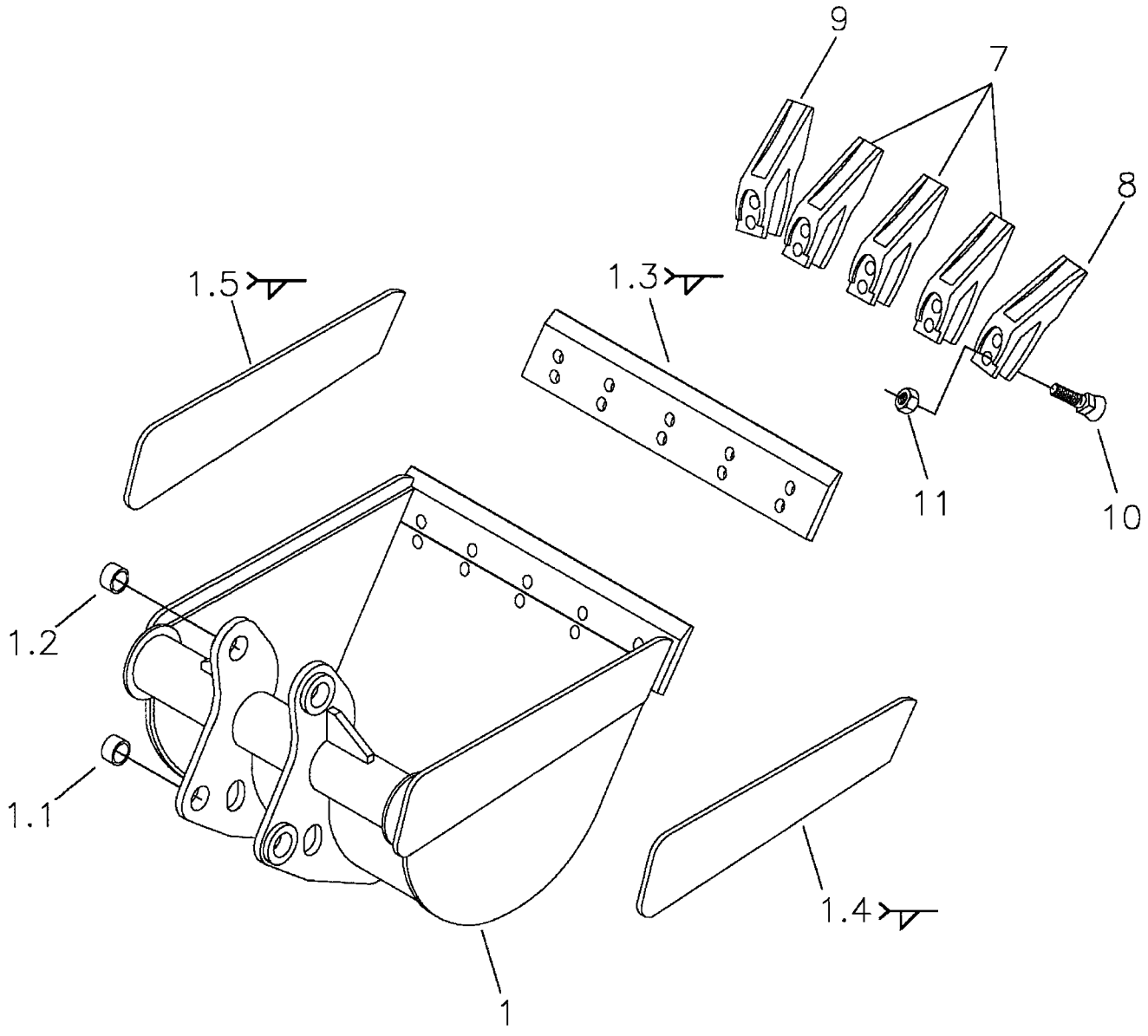

CAD–DIVI
CAR01–06

DENTE ESQUERDO TOOTH - LH DIENTE IZQUIERDO	DENTE DIREITO TOOTH - RH DIENTE DERECHO
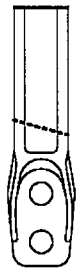	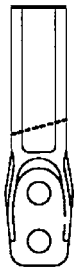

Item soldado / Welding part / Pieza fijada con soldadura.

RANDON VEÍCULOS	RK 406B	CAR01-06	MB1HA1	1HA/1

CAÇAMBA DA RETROESCAVADEIRA 30"
BUCKET 30" – BACKHOE
CUCHARÓN RETROEXCAVADORA 30"

VÁLIDO PARA VEIC. N.º/ VALID FOR MANUFACTURING NUMBER/ VÁLIDO PARA LAS UNIDADES NÚMERO:	DO FROM DEL	104	ATÉ TO HASTA	

560024 A

POS	CODIGO/CODE	QT	PORTUGUES	ENGLISH	ESPAÑOL	NOTA/NOTE
1	370460031	01	Caçamba 30"	Bucket 30"	Cucharón 30"	
1.1	370060117	02	Bucha Menor	Bush	Buje	40x50x32
1.2	370060118	02	Bucha Maior	Bush	Buje	45x55x32
1.3	370160025	01	Lâmina Corte Frontal	Cutting Edge - Frontal	Borde Cortante Frontal	OBS1
1.4	219001810	01	Lâmina Corte Direita	Side Cutting Edge - RH	Borde Cortante Derecho	OBS1
1.5	219001809	01	Lâmina Corte Esquerda	Side Cutting Edge - LH	Borde Cortante Izquierdo	OBS1
7	219000309	03	Dente Central	Central Tooth	Diente Central	
8	219000310	01	Dente Direito	Tooth - RH	Diente Derecho	
9	219000311	01	Dente Esquerdo	Tooth - LH	Diente Izquierdo	
10	219000074	10	Parafuso	Screw	Tornillo	
11	219000075	10	Porca	Nut	Tuerca	

OBS1: Item soldado/ Welding part/ Pieza fijada con soldadura.

1HB/1	RK 406B	FGMB1HB1	RANDON VEÍCULOS

CAÇAMBA DA RETROESCAVADEIRA 24"/ BUCKET 24"/ CUCHARÓN 24"

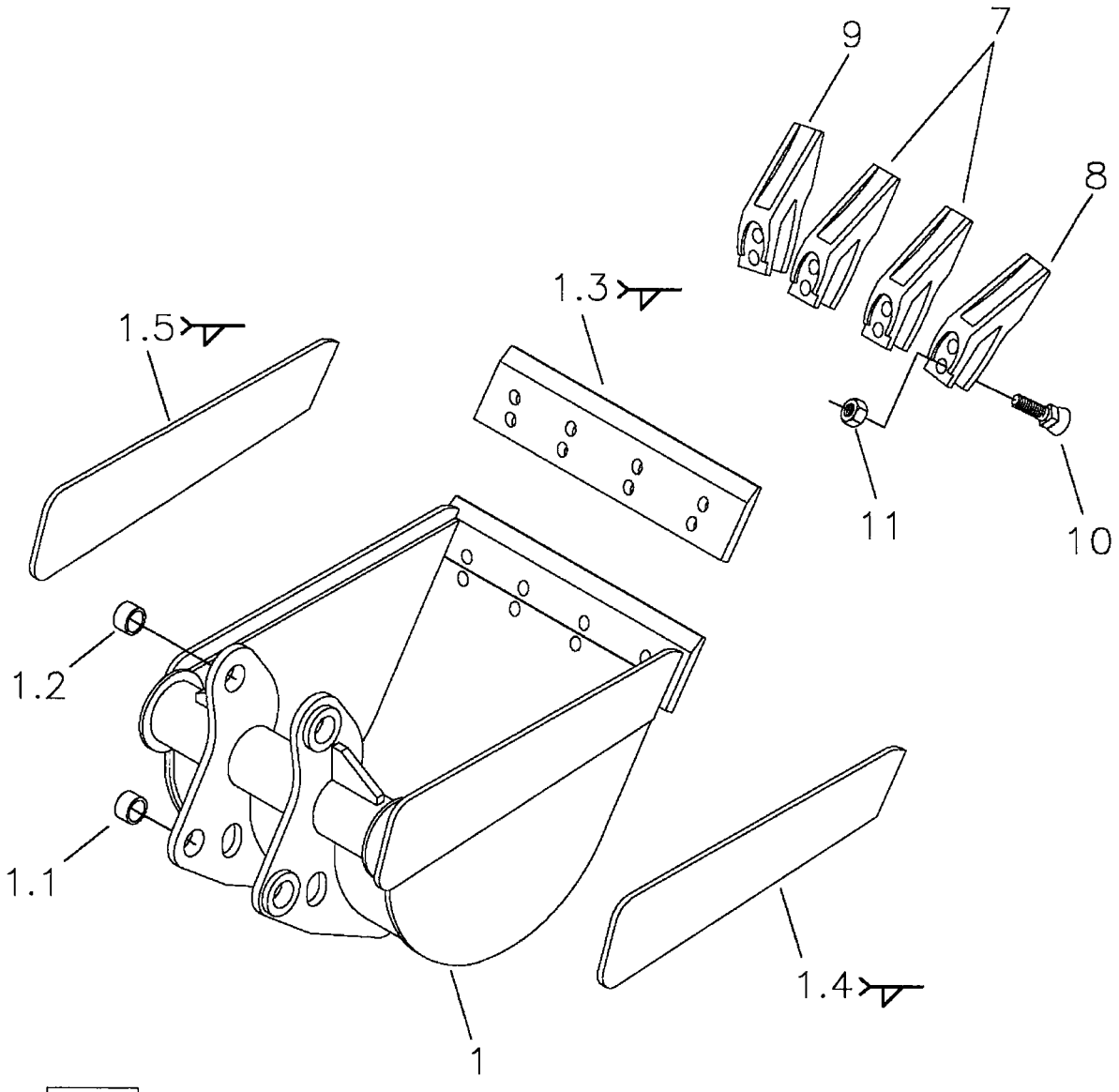

CAD–DIVI
CAR01–05

DENTE ESQUERDO TOOTH - LH DIENTE IZQUIERDO	DENTE DIREITO TOOTH - RH DIENTE DERECHO
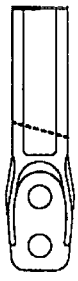	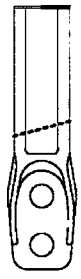

Item soldado / Welding part / Pieza fijada con soldadura.

RANDON VEÍCULOS	RK 406B	CAR01-05	MB1HB1	1HB/1

CAÇAMBA DA RETROESCAVADEIRA 24"
BUCKET 24" – BACKHOE
CUCHARÓN RETROEXCAVADORA 24"

VÁLIDO PARA VEIC. N.º/ VALID FOR MANUFACTURING NUMBER/ VÁLIDO PARA LAS UNIDADES NÚMERO:	DO FROM DEL	104	ATÉ TO HASTA	

560025 A

POS	CODIGO/CODE	QT	PORTUGUES	ENGLISH	ESPAÑOL	NOTA/NOTE
1	370460030	01	Caçamba 24"	Bucket 24"	Cucharón 24"	
1.1	370060117	02	Bucha Menor	Bush	Buje	40x50x32
1.2	370060118	02	Bucha Maior	Bush	Buje	45x55x32
1.3	370160024	01	Lâmina Corte Frontal	Cutting Edge - Frontal	Borde Cortante Frontal	OBS1
1.4	219001810	01	Lâmina Corte Direita	Side Cutting Edge - RH	Borde Cortante Derecho	OBS1
1.5	219001809	01	Lâmina Corte Esquerda	Side Cutting Edge - LH	Borde Cortante Izquierdo	OBS1
7	219000309	02	Dente Central	Central Tooth	Diente Central	
8	219000310	01	Dente Direito	Tooth - RH	Diente Derecho	
9	219000311	01	Dente Esquerdo	Tooth - LH	Diente Izquierdo	
10	219000074	08	Parafuso	Screw	Tornillo	
11	219000075	08	Porca	Nut	Tuerca	

OBS1: Item soldado/ Welding part/ Pieza fijada con soldadura.

1HC/1	RK 406B	FGMB1HC1	RANDON VEÍCULOS

CAÇAMBA DA RETROESCAVADEIRA 18"/ BUCKET 18"/ CUCHARÓN 18"

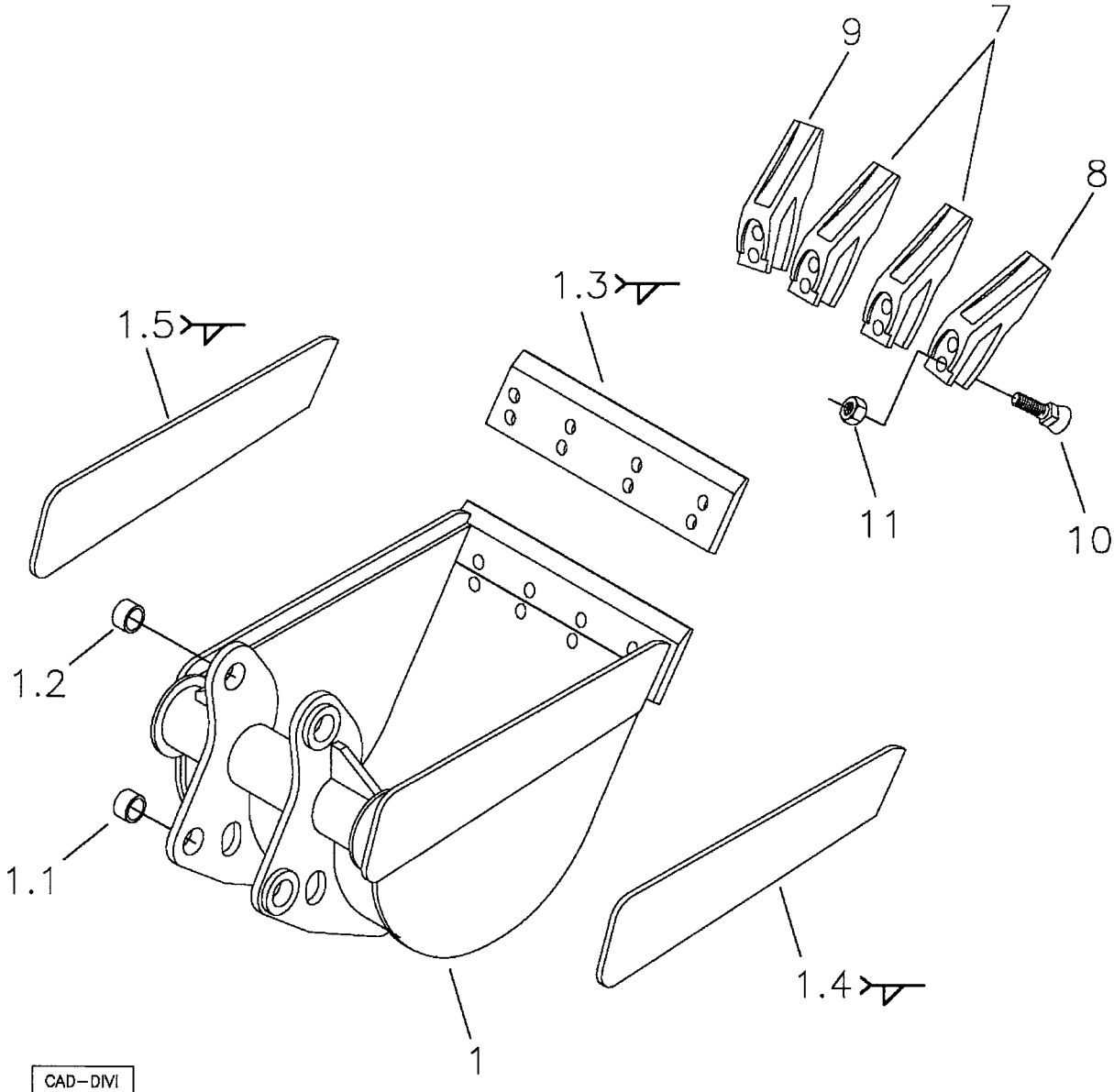

CAD–DIVI
CAR01–20

DENTE ESQUERDO TOOTH - LH DIENTE IZQUIERDO	DENTE DIREITO TOOTH - RH DIENTE DERECHO
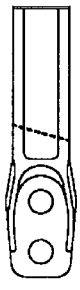	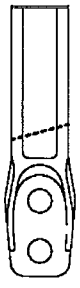

Item soldado / Welding part / Pieza fijada con soldadura.

RANDON VEÍCULOS	RK 406B	CAR01-20	MB1HC1	1HC/1

CAÇAMBA DA RETROESCAVADEIRA 18"
BUCKET 18" – BACKHOE
CUCHARÓN RETROEXCAVADORA 18"

VÁLIDO PARA VEIC. N.º/ VALID FOR MANUFACTURING NUMBER/ VÁLIDO PARA LAS UNIDADES NÚMERO:	DO FROM DEL	104	ATÉ TO HASTA	

560063 A

POS	CODIGO/CODE	QT	PORTUGUES	ENGLISH	ESPAÑOL	NOTA/NOTE
1	370460029	01	Caçamba 18"	Bucket 18"	Cucharón 18"	
1.1	370060117	02	Bucha Menor	Bush	Buje	40x50x32
1.2	370060118	02	Bucha Maior	Bush	Buje	45x55x32
1.3	370160023	01	Lâmina Corte Frontal	Cutting Edge - Frontal	Borde Cortante Frontal	OBS1
1.4	219001810	01	Lâmina Corte Direita	Side Cutting Edge - RH	Borde Cortante Derecho	OBS1
1.5	219001809	01	Lâmina Corte Esquerda	Side Cutting Edge - LH	Borde Cortante Izquierdo	OBS1
7	219000309	02	Dente Central	Central Tooth	Diente Central	
8	219000310	01	Dente Direito	Tooth - RH	Diente Derecho	
9	219000311	01	Dente Esquerdo	Tooth - LH	Diente Izquierdo	
10	219000074	08	Parafuso	Screw	Tornillo	
11	219000075	08	Porca	Nut	Tuerca	

OBS1: Item soldado/ Welding part/ Pieza fijada con soldadura.

1HD/1	RK 406B	FGMB1HD1	RANDON VEÍCULOS

CAÇAMBA DA RETROESCAVADEIRA 12"/ BUCKET 12"/ CUCHARÓN 12"

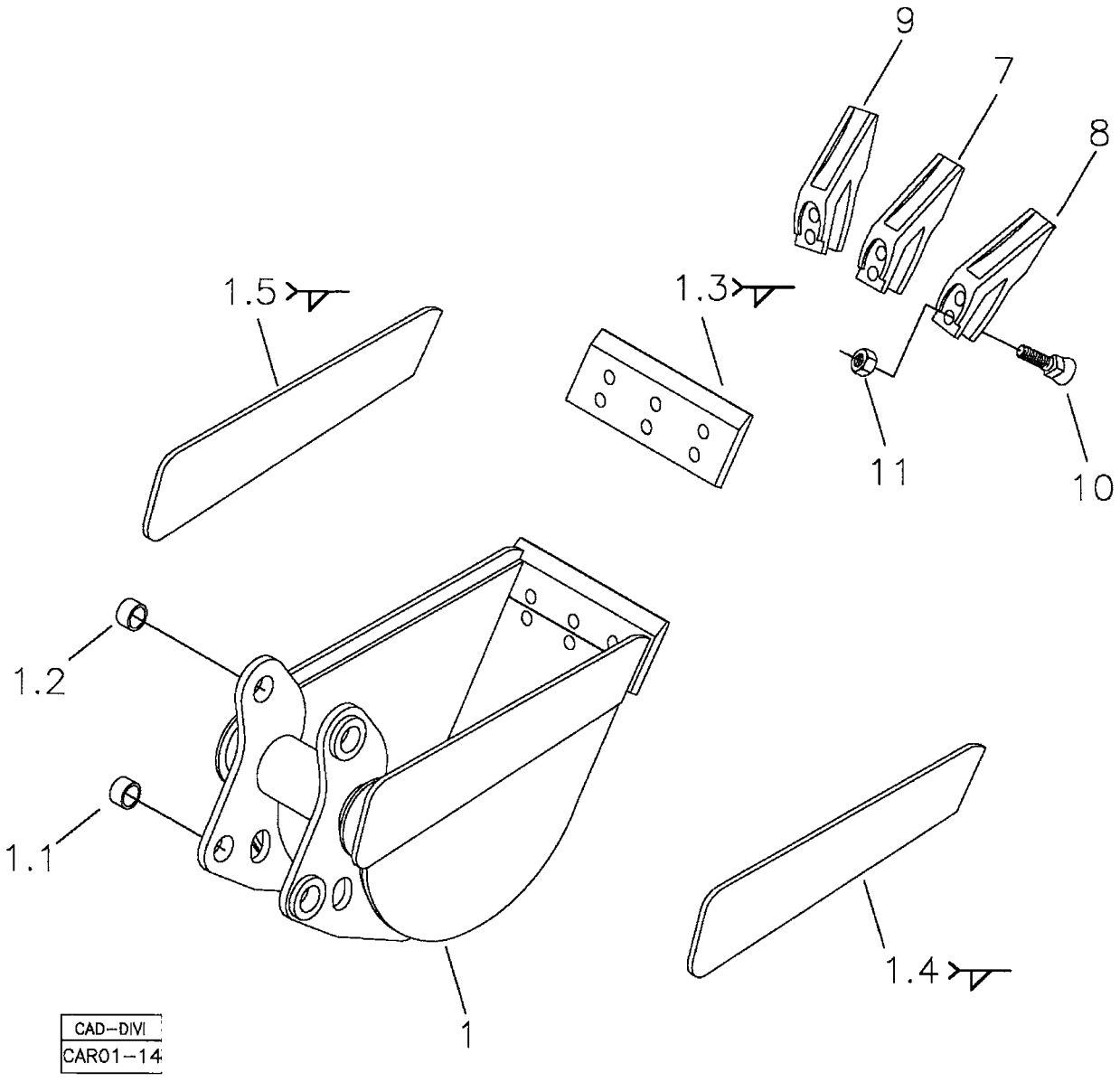

DENTE ESQUERDO TOOTH - LH DIENTE IZQUIERDO	DENTE DIREITO TOOTH - RH DIENTE DERECHO
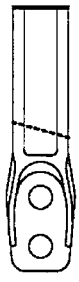	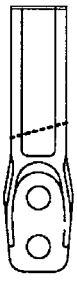

Item soldado / Welding part / Pieza fijada con soldadura.

RANDON VEÍCULOS	RK 406B	CAR01-14	MB1HD1	1HD/1

CAÇAMBA DA RETROESCAVADEIRA 12"
BUCKET 12" – BACKHOE
CUCHARÓN RETROEXCAVADORA 12"

VÁLIDO PARA VEIC. N.º/ VALID FOR MANUFACTURING NUMBER/ VÁLIDO PARA LAS UNIDADES NÚMERO:	DO FROM DEL	104	ATÉ TO HASTA	

POS	CODIGO/CODE	QT	PORTUGUES	ENGLISH	ESPAÑOL	NOTA/NOTE
560062 A						
1	370460028	01	Caçamba 12"	Bucket 12"	Cucharón 12"	
1.1	370060117	02	Bucha Menor	Bush	Buje	40x50x32
1.2	370060118	02	Bucha Maior	Bush	Buje	45x55x32
1.3	370160022	01	Lâmina Corte Frontal	Cutting Edge - Frontal	Borde Cortante Frontal	OBS1
1.4	219001810	01	Lâmina Corte Direita	Side Cutting Edge - RH	Borde Cortante Derecho	OBS1
1.5	219001800	01	Lâmina Corte Esquerda	Side Cutting Edge - LH	Borde Cortante Izquierdo	OBS1
7	219000309	01	Dente Central	Central Tooth	Diente Central	
8	219000310	01	Dente Direito	Tooth - RH	Diente Derecho	
9	219000311	01	Dente Esquerdo	Tooth - LH	Diente Izquierdo	
10	219000074	06	Parafuso	Screw	Tornillo	
11	219000075	06	Porca	Nut	Tuerca	

OBS1: Item soldado/ Welding part/ Pieza fijada con soldadura.

CAÇAMBA VÁRZEA / BUCKET – SPECIAL / CUCHARRÓN - ESPECIAL

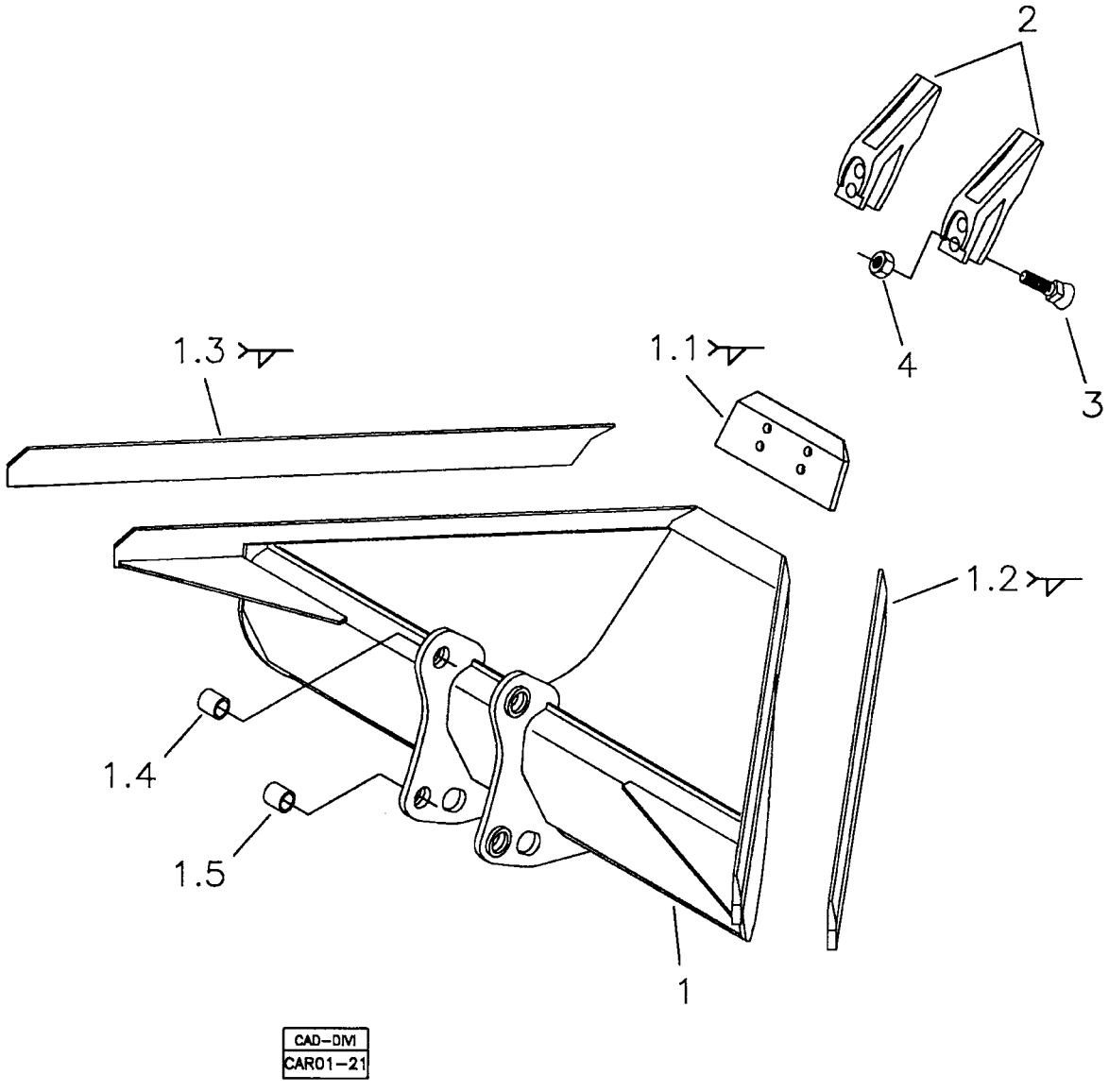

Item soldado / Welding part / Pieza fijada con soldadura.

RANDON VEÍCULOS	RK 406B	CAR01-21	MB1HE1	1HE/1

CAÇAMBA DE VÁRZEA
BUCKET - SPECIAL
CUCHARÓN - ESPECIAL

VÁLIDO PARA VEIC. N.º/ VALID FOR MANUFACTURING NUMBER/ VÁLIDO PARA LAS UNIDADES NÚMERO:	DO FROM DEL	104	ATÉ TO HASTA	

POS	CODIGO/CODE	QT	PORTUGUES	ENGLISH	ESPAÑOL	NOTA/NOTE
1	370360087	01	Caçamba Varzea	Bucket - Special	Cucharón - Especial	
1.1	370160040	01	Lâmina de Corte Frontal	Cutting Edge - Frontal	Borde Cortante Frontal	OBS1
1.2	370160042	01	Lâmina Corte Direita	Side Cutting Edge - RH	Borde Cortante Derecho	OBS1
1.3	370160043	01	Lâmina Corte Esquerda	Side Cutting Edge - LH	Borde Cortante Izquierdo	OBS1
1.4	370060118	02	Bucha Maior	Bush	Buje	45x55x32
1.5	370060117	02	Bucha Menor	Bush	Buje	40x50x32
2	219000309	02	Dente	Tooth	Diente	
3	219000074	04	Parafuso	Screw	Tornillo	
4	219000075	04	Porca	Nut	Tuerca	

OBS1: Item soldado/ Welding part/ Pieza fijada con soldadura.

RK 406B

RANDON VEÍCULOS

BRAÇO EXTENSÍVEL – RETROESCAVADEIRA – OPCIONAL/ EXTENDABLE DIPPER – BACKHOELOADER – OPTIONAL/ BALANCIN EXTENSIBLE – RETROEXCAVADORA - OPCIONAL

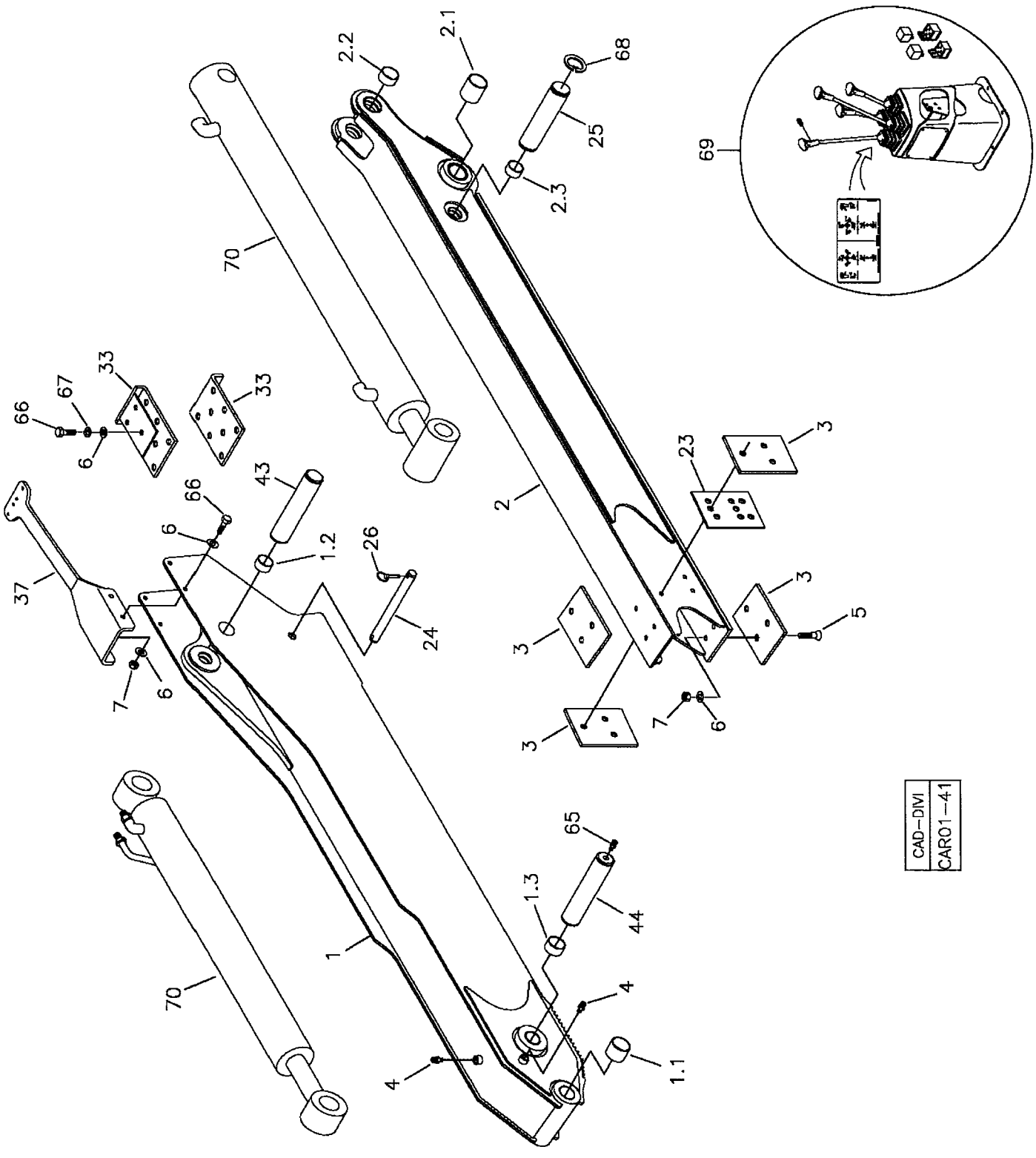

RANDON VEÍCULOS	RK 406B	CAR01-41	MB1I1	1I/1

BRAÇO EXTENSÍVEL – RETROESCAVADEIRA - OPCIONAL
EXTENDABLE DIPPER – BACKHOELOADER - OPTIONAL
BALANCIN EXTENSIBLE – RETROEXCAVADORA - OPCIONAL

VÁLIDO PARA VEIC. N.º/ VALID FOR MANUFACTURING NUMBER/ VÁLIDO PARA LAS UNIDADES NÚMERO:	DO FROM DEL	374	ATÉ TO HASTA	560

560105 E

POS	CODIGO/CODE	QT	PORTUGUES	ENGLISH	ESPAÑOL	NOTA/NOTE
1	370360109	01	Braço Externo	Housing	Carcasa	
1.1	370060014	02	Bucha	Bushing	Buje	
1.2	370060118	02	Bucha	Bushing	Buje	
1.3	370060724	02	Bucha	Bushing	Buje	
2	370360110	01	Braço Interno	Dipper	Balancín	
2.1	370060493	02	Bucha	Bushing	Buje	
2.2	370060122	02	Bucha	Bushing	Buje	
2.3	370060040	02	Bucha	Bushing	Buje	
3	219001790	04	Placa Deslizante Braço Interno	Plate	Placa	
4	211200000	04	Graxeira	Fitting	Engrasador	
5	210007036	12	Parafuso Cabeça Chata	Screw	Tornillo	
6	210002021	18	Arruela	Washer	Arandela	
7	210005770	12	Porca	Nut	Tuerca	
23	370060723	CN	Espaçador	Spacer	Espaciador	1mm
24	370060722	01	Pino Travamento	Pin	Pasador	
25	370060721	01	Pino	Pin	Pasador	
26	219001805	02	Pino Trava	Lock pin	Pasador Traba	
33	370260085	02	Placa Deslizante Braço Externo	Plate	Placa	
37	370060740	01	Suporte Mangueiras	Bracket	Soporte	
43	370060055	01	Pino	Pin	Pasador	
44	370060739	01	Pino	Pin	Pasador	
65	211200001	01	Graxeira	Fitting	Engrasador	
66	210004040	06	Parafuso	Bolt	Torillo	
67	210002200	06	Arruela Pressão	Spring Washer	Arandela Presión	
68	210000960	02	Anel Trava	Snap Ring	Anillo Traba	
69	6F	01	Sistema Elétrico	Electrical System	Sistema Eléctrico	Ver/See/Vea
70	5N	01	Sistema Hidráulico	Hydraulic System	Sistema Hidráulico	Ver/See/Vea

CN= Fornecido conforme a necessidade/ Supplied as required/ Se suministra según la necesidad.

RK 406B

RANDON VEÍCULOS

BRAÇO EXTENSÍVEL – RETROESCAVADEIRA – OPCIONAL/ EXTENDABLE DIPPER – BACKHOELOADER – OPTIONAL/ BALANCIN EXTENSIBLE – RETROEXCAVADORA - OPCIONAL

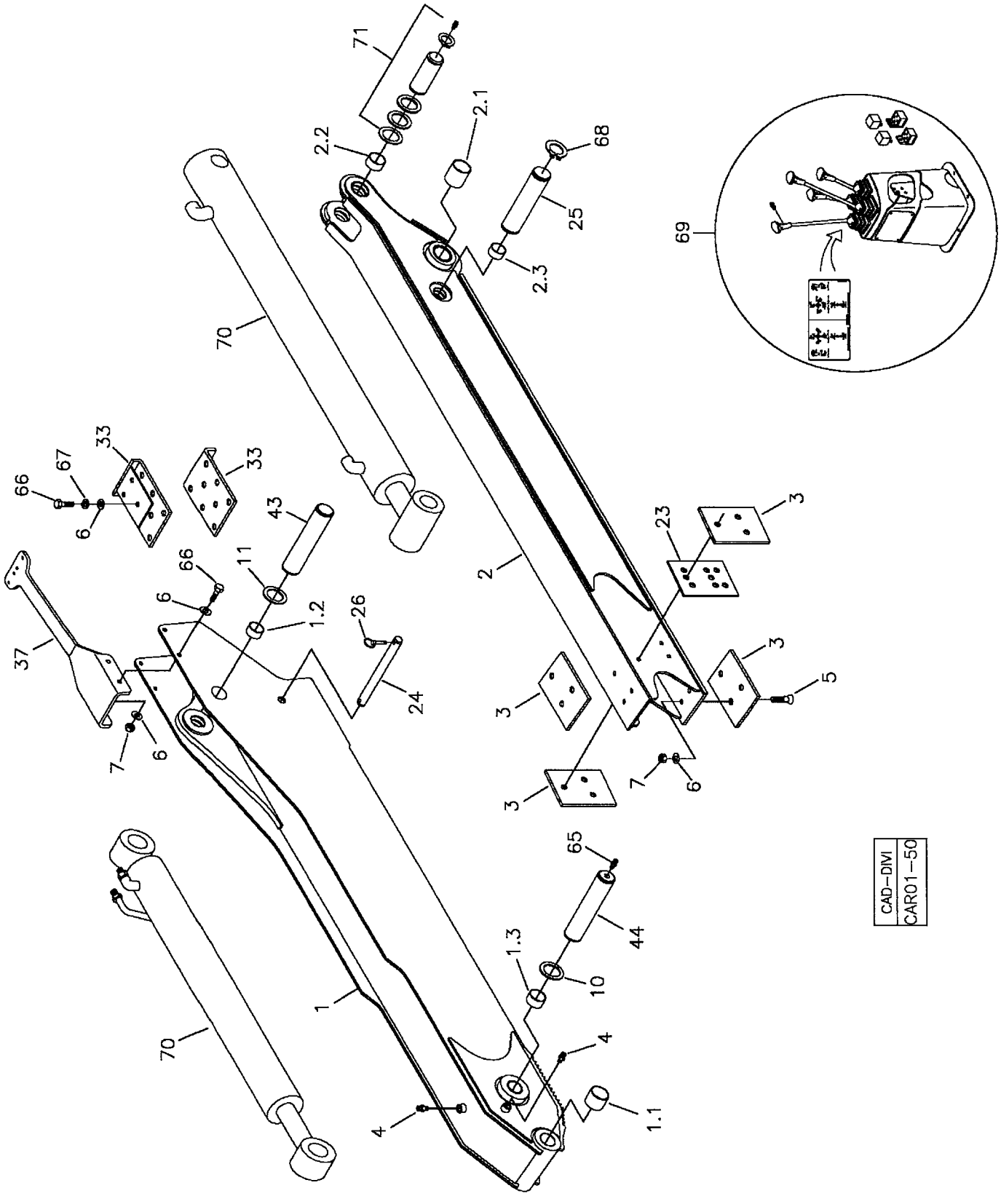

CAD–DIVI
CAR01–50

RANDON VEÍCULOS	RK 406B	CAR01-41	MB1I2	1I/2

BRAÇO EXTENSÍVEL – RETROESCAVADEIRA - OPCIONAL
EXTENDABLE DIPPER – BACKHOELOADER - OPTIONAL
BALANCIN EXTENSIBLE – RETROEXCAVADORA - OPCIONAL

VÁLIDO PARA VEIC. N.º/ VALID FOR MANUFACTURING NUMBER/ VÁLIDO PARA LAS UNIDADES NÚMERO:	DO FROM DEL	561	ATÉ TO HASTA	

560105 H

POS	CODIGO/CODE	QT	PORTUGUES	ENGLISH	ESPAÑOL	NOTA/NOTE
1	370360109	01	Braço Externo	Housing	Carcasa	
1.1	370060014	02	Bucha	Bushing	Buje	
1.2	370060118	02	Bucha	Bushing	Buje	
1.3	370060724	02	Bucha	Bushing	Buje	
2	370360110	01	Braço Interno	Dipper	Balancín	
2.1	370060493	02	Bucha	Bushing	Buje	
2.2	370060122	02	Bucha	Bushing	Buje	
2.3	370060752	02	Bucha	Bushing	Buje	
3	219001790	04	Placa Deslizante Braço Interno	Plate	Placa	
4	211200000	04	Graxeira	Fitting	Engrasador	
5	210007036	12	Parafuso Cabeça Chata	Screw	Tornillo	
6	210002021	18	Arruela	Washer	Arandela	
7	210005770	12	Porca	Nut	Tuerca	
10	370060564	CN	Arruela Calço	Shim	Calzo	90x46x1
11	370060677	02	Arruela Calço	Shim	Calzo	90x46x4
23	370060723	CN	Espaçador	Spacer	Espaciador	1mm
24	370060722	01	Pino Travamento	Pin	Pasador	
25	370060721	01	Pino	Pin	Pasador	
26	219001805	02	Pino Trava	Lock pin	Pasador Traba	
33	370260085	02	Placa Deslizante Braço Externo	Plate	Placa	
37	370060740	01	Suporte Mangueiras	Bracket	Soporte	
43	370060055	01	Pino	Pin	Pasador	
44	370060739	01	Pino	Pin	Pasador	
65	211200001	01	Graxeira	Fitting	Engrasador	
66	210004040	06	Parafuso	Bolt	Torillo	
67	210002200	06	Arruela Pressão	Spring Washer	Arandela Presión	
68	210000960	02	Anel Trava	Snap Ring	Anillo Traba	
69	6F/1	01	Sistema Elétrico	Electrical System	Sistema Eléctrico	Ver/See/Vea
70	5N/1	01	Sistema Hidráulico	Hydraulic System	Sistema Hidráulico	Ver/See/Vea
71	1D/2	01	Pino Cilindro Braço	Pin	Perno	Ver/See/Vea

CN= Fornecido conforme a necessidade/ Supplied as required/ Se suministra según la necesidad.

SEÇÃO 2/SECTION 2/ SECCIÓN 2

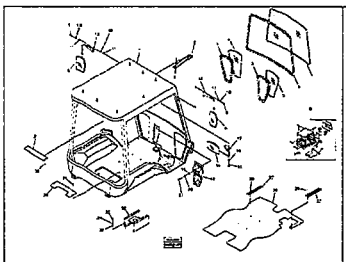		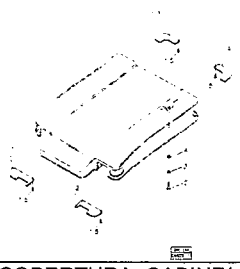	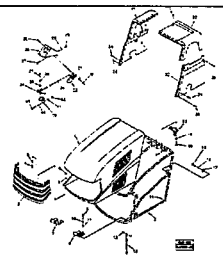
2A- MONTAGEM DA CABINE ABERTA / CANOPY ASSY – OPEN/ MONTAJE CABINA ABIERTA	2B – MONTAGEM CABINE FECHADA/ CAB ASSEMBLY/ MONTAJE CABINA CERRADA	2C- COBERTURA CABINE/ CAB ROOF/ COBERTURA DE LA CABINA	2D- MONTAGEM DO CAPÔ DO MOTOR/ ENGINE BONNET ASSY/ MONTAJE TAPA DEL MOTOR
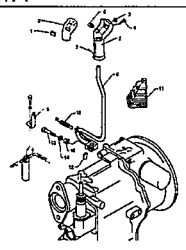	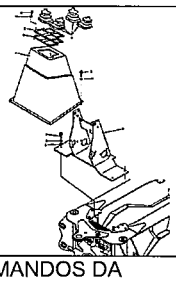	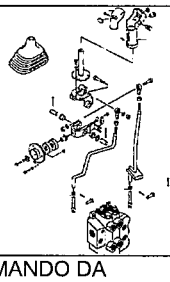	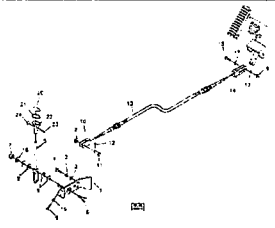
2E- COMANDO DA TRANSMISSÃO/ GEAR BOX CONTROL/ MANDO DE LA TRANSMISIÓN	2F—COMANDOS DA RETROESCAVADEIRA/ BACHHOE LOADER CONTROLS/ CONTROLES RETROEXCAVADORA	2G- COMANDO DA CARREGADEIRA/ LOADER CONTROLS/ CONTROL DE LA CARGADORA	2H- COMANDO MANUAL ACELERADOR/ THROTTLE HANDLING CONTROL/ CONTROLE MANUAL ACELERADOR
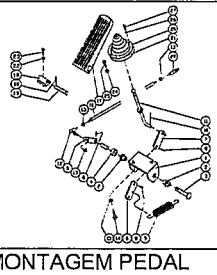	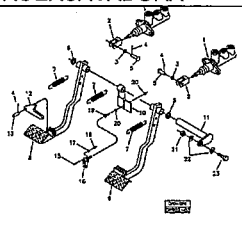	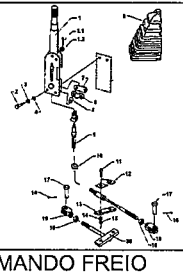	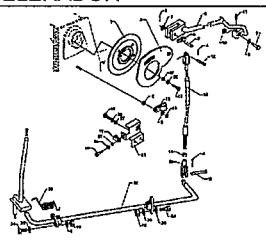
2i– MONTAGEM PEDAL ACELERADOR/ ENGINE THROTLE PEDAL ASSY/ MONTAJE PEDAL ACELERADOR DEL MOTOR	2J-MONTAGEM DOS PEDAIS DE FREIO/ BRAKE PEDALS ASSY/ MONTAJE DE LOS PEDALES DE FRENO	2K-COMANDO FREIO ESTACIONAMENTO/ PARKING BRAKE CONTROL/ CONTROL DEL FRENO DE ESTACIONAMIENTO	2L-CONTROLE DE AUTO-NIVELAMENTO DA CARREGADEIRA/ LOADER SELF-LEVELING CONTROL/ CONTROL DE AUTO-NIVELACIÓN DEL CARGADORA
	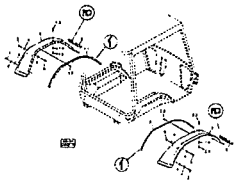	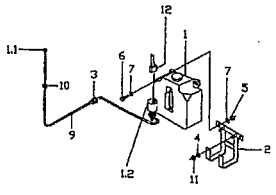	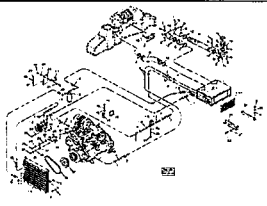
2M– CONJUNTO TRAVA LANÇA/ BOOM LOCK ASSY/ MONTAJE TRABA LANZA	2N-MONTAGEM PARALAMAS TRASEIROS/ REAR MUDGUARD ASSY/ MONTAJE DEL GUARDA POLVO TRASERO	2O- MONTAGEM LAVADOR PARABRISA/ WINDSHIELD WASHER ASSY/ MONTAJE LAVAPARABRISA	2P- CONJ. CONDICIONADOR DE AR/AIR CONDITIONING ASSY/CONJUNTO CONDICIONADOR DE AIRE
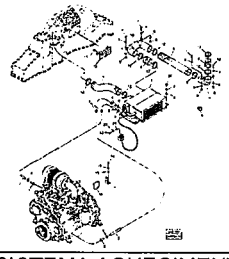	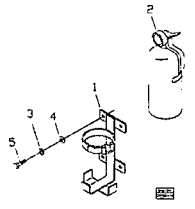	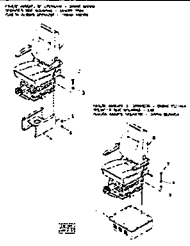	
2Q- SISTEMA AQUECIMENTO CABINE/ HEATER CAB SYSTEM/ SISTEMA CALENTAMIENTO DE LA CABINA	2R– EXTINTOR INCÊNDIO/ FIRE EXTINGUISHER/ EXTINTOR FUEGO	2S- MONT. ASSENTO MOTORISTA/ OPERATOR'S SEAT ASSY/ MONTAJE DEL ASIENTO DEL OPERADOR	

MONTAGEM CABINE ABERTA / CANOPY ASSY / MONTAJE CABINA ABIERTA

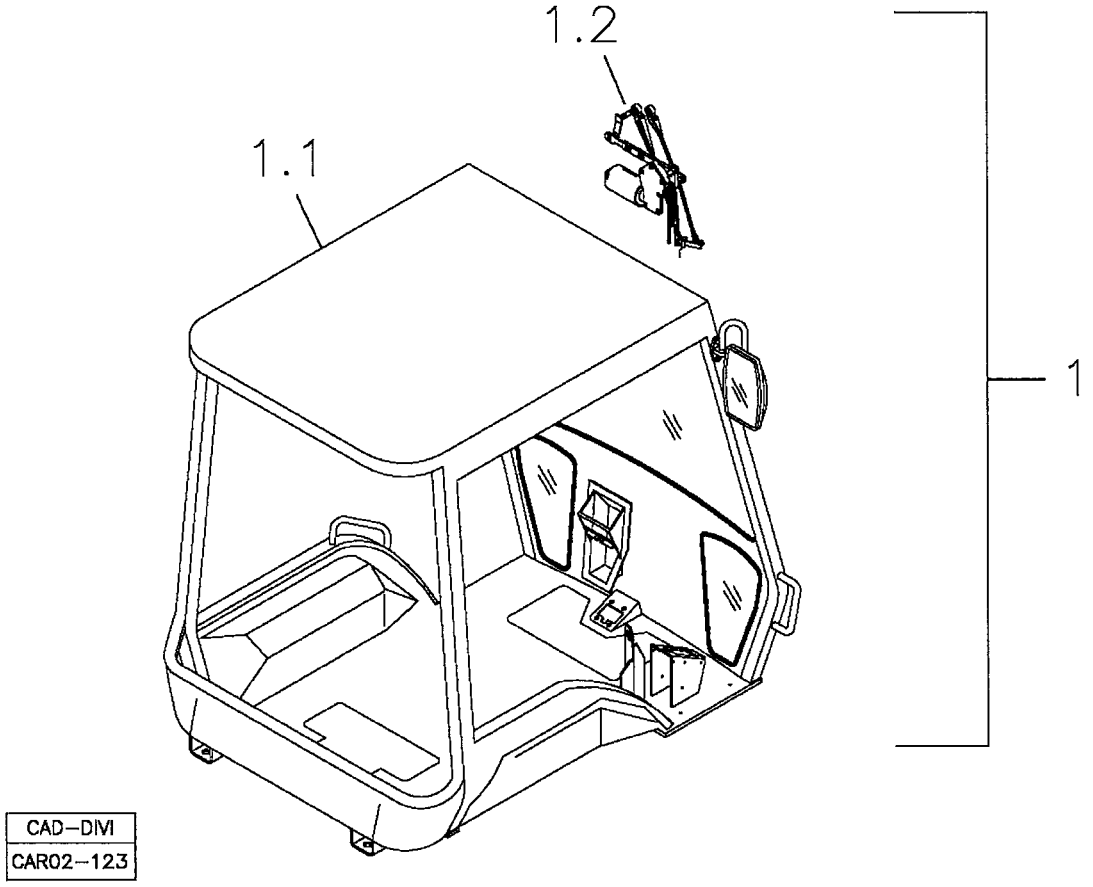

CAD–DIVI
CAR02–123

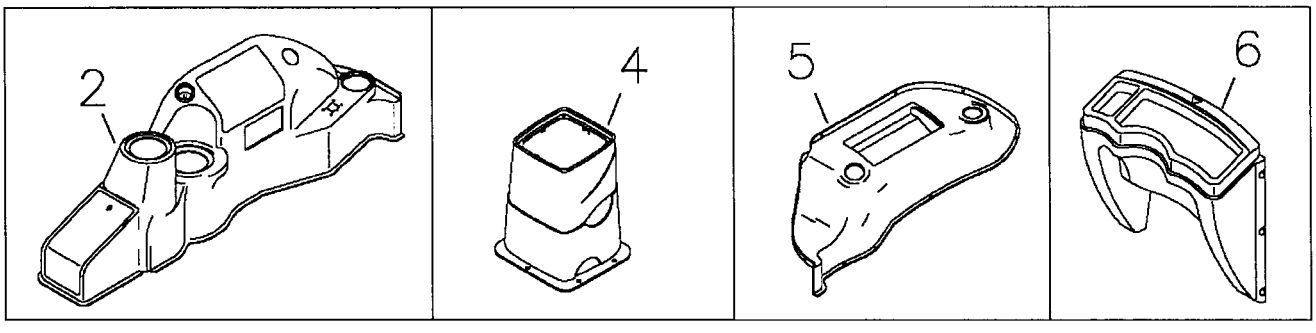

RANDON VEICULOS	RK 406B	CAR02-123	MB2A1	2A/1

MONTAGEM DA CABINE ABERTA **ALTA**
CANOPY ASSEMBLY – OPEN
MONTAJE DE LA CABINA ABIERTA

VÁLIDO PARA VEIC. N.º/ VALID FOR MANUFACTURING NUMBER/ VÁLIDO PARA LAS UNIDADES NÚMERO:	DO FROM DEL	104	ATÉ TO HASTA	267

POS	CODIGO/CODE	QT	PORTUGUES	ENGLISH	ESPAÑOL	NOTA/NOTE
1	370160046	01	Conjunto Cabine Aberta	Canopy Assembly	Conjunto de la Cabina Abierta	
1.1	2AA	01	Cabine Aberta	Canopy Accessories and Windshield	Cabina Abierta, Vidrios y Accesorios	Ver/See/Vea
1.2	2AB	01	Conj. Limpador Pára-brisa	Windshield Wiper Assy	Conjunto Limpia Parabrisa	Ver/See/Vea
2	2AD	01	Painel Direito	Panel - RH	Tablero Derecho	Ver/See/Vea
4	2AF	01	Painel Traseiro	Rear Panel	Tablero Trasero	Ver/See/Vea
5	2BG	01	Painel Esquerdo	Panel – LH	Tablero Izquierdo	Ver/See/Vea
6	2BH	01	Painel Frontal	Front Panel	Tablero Frontal	Ver/See/Vea

MONTAGEM CABINE ABERTA / CANOPY ASSY / MONTAJE CABINA ABIERTA

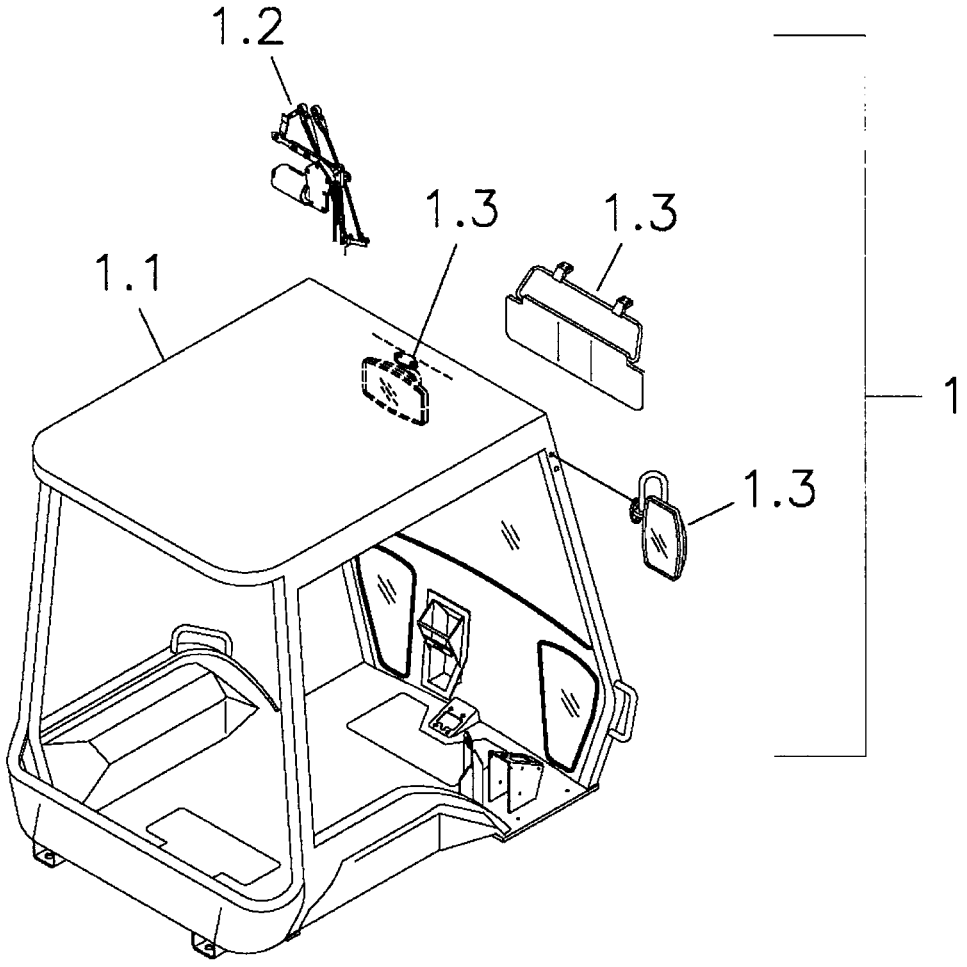

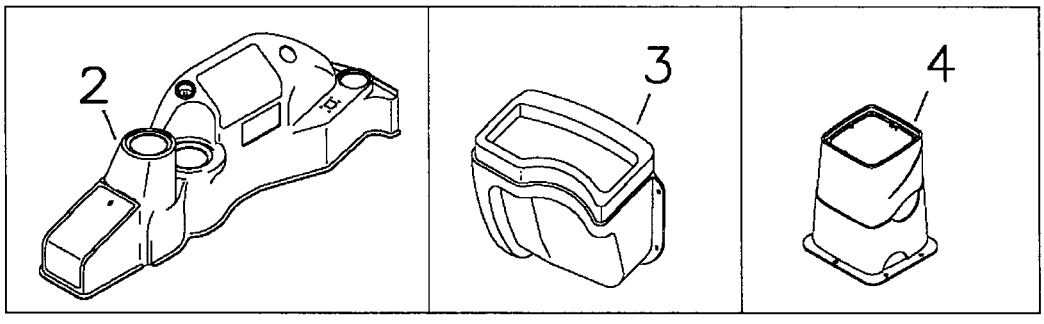

OPCIONAL/OPTIONAL/OPCIONAL

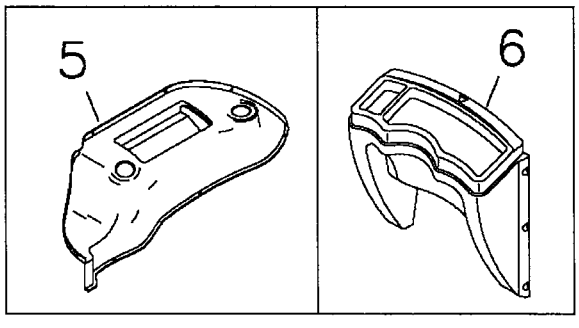

CAD-DIVI
CAR02-97

RANDON VEICULOS	RK 406B	CAR02-97	MB2A2	2A/2

MONTAGEM DA CABINE ABERTA **BAIXA**
CANOPY ASSEMBLY – OPEN
MONTAJE DE LA CABINA ABIERTA

VÁLIDO PARA VEIC. N.º/ VALID FOR MANUFACTURING NUMBER/ VÁLIDO PARA LAS UNIDADES NÚMERO:	DO FROM DEL	268	ATÉ TO HASTA	268

POS	CODIGO/CODE	QT	PORTUGUES	ENGLISH	ESPAÑOL	NOTA/NOTE
1	370160078	01	Conjunto Cabine Aberta	Canopy Assembly	Conjunto de la Cabina Abierta	
1	370160081	01	Conjunto Cabine Aberta – **ROPS-FOPS**	Canopy Assembly – **ROPS-FOPS**	Conjunto de la Cabina Abierta – **ROPS-FOPS**	
1.1	2AA	01	Cabine Aberta	Canopy Accessories and Windshield	Cabina Abierta, Vidrios y Accesorios	Ver/See/Vea
1.2	2AB	01	Conj. Limpador Pára-brisa	Windshield Wiper Assy	Conjunto Limpia Parabrisa	Ver/See/Vea
1.3	2AC	01	Acessórios Cabine – Espelhos e Tapa-sol	Canopy Accessories – Mirros and Sun Protector	Accesorios Cabina – Espejos y Protector	Ver/See/Vea
2	2AD	01	Painel Direito	Panel - RH	Tablero Derecho	Ver/See/Vea
3	2AE	01	Painel Frontal Menor	Front Panel	Tablero Frontal	Ver/See/Vea
4	2AF	01	Painel Traseiro	Rear Panel	Tablero Trasero	Ver/See/Vea
5	2BG	01	Painel Esquerdo – Opcional	Panel – LH – Optional	Tablero Izquierdo – Opcional	Ver/See/Vea
6	2BH	01	Painel Frontal – Opcional	Front Panel – Optional	Tablero Frontal – Opcional	Ver/See/Vea

MONTAGEM CABINE ABERTA / CANOPY ASSY / MONTAJE CABINA ABIERTA

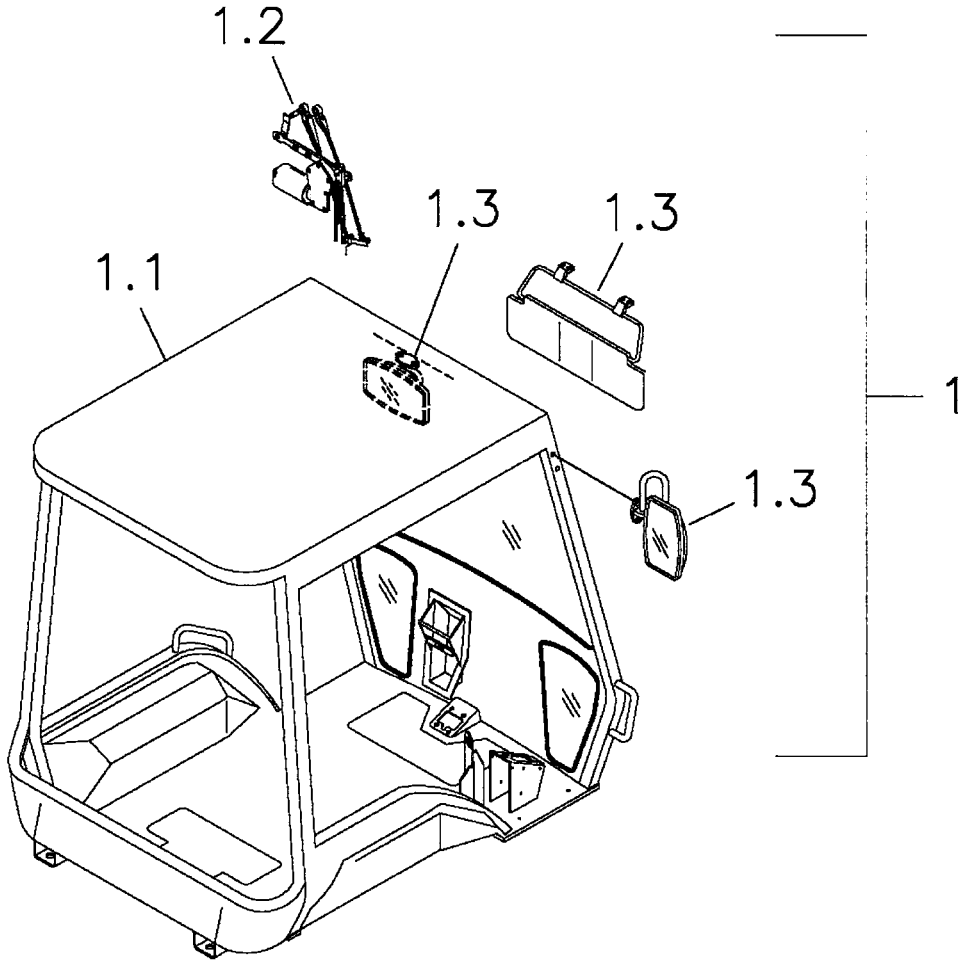

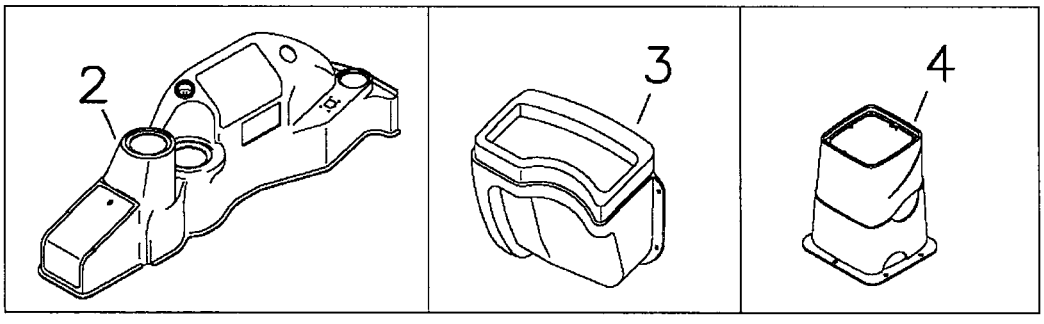

OPCIONAL/OPTIONAL/OPCIONAL

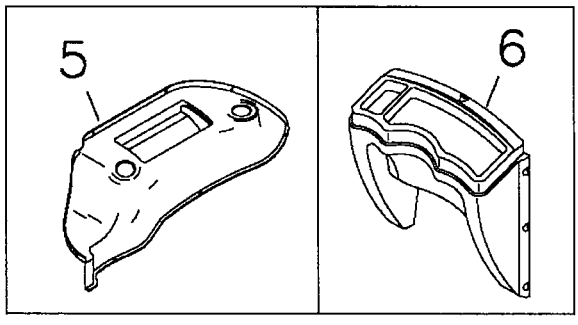

CAD–DM
CAR02–97

RANDON VEÍCULOS	RK 406B	CAR02-97	MB2A3	2A/3

MONTAGEM DA CABINE ABERTA **ALTA**
CANOPY ASSEMBLY – OPEN
MONTAJE DE LA CABINA ABIERTA

VÁLIDO PARA VEIC. N.º/ VALID FOR MANUFACTURING NUMBER/ VÁLIDO PARA LAS UNIDADES NÚMERO:	DO FROM DEL	269	ATÉ TO HASTA	312

POS	CODIGO/CODE	QT	PORTUGUES	ENGLISH	ESPAÑOL	NOTA/NOTE
1	370160046	01	Conjunto Cabine Aberta	Canopy Assembly	Conjunto de la Cabina Abierta	
1		01	Conjunto Cabine Aberta – **ROPS-FOPS**	Canopy Assembly – **ROPS-FOPS**	Conjunto de la Cabina Abierta – **ROPS-FOPS**	
1.1	2AA	01	Cabine Aberta	Canopy Accessories and Windshield	Cabina Abierta, Vidrios y Accesorios	Ver/See/Vea
1.2	2AB	01	Conj. Limpador Pára-brisa	Windshield Wiper Assy	Conjunto Limpia Parabrisa	Ver/See/Vea
1.3	2AC	01	Acessórios Cabine – Espelhos e Tapa-sol	Canopy Accessories – Mirros and Sun Protector	Accesorios Cabina – Espejos y Protector	Ver/See/Vea
2	2AD	01	Painel Direito	Panel - RH	Tablero Derecho	Ver/See/Vea
3	2AE	01	Painel Frontal Menor	Front Panel	Tablero Frontal	Ver/See/Vea
4	2AF	01	Painel Traseiro	Rear Panel	Tablero Trasero	Ver/See/Vea
5	2BG	01	Painel Esquerdo – Opcional	Panel – LH – Optional	Tablero Izquierdo – Opcional	Ver/See/Vea
6	2BH	01	Painel Frontal – Opcional	Front Panel – Optional	Tablero Frontal – Opcional	Ver/See/Vea

MONTAGEM CABINE ABERTA / CANOPY ASSY / MONTAJE CABINA ABIERTA

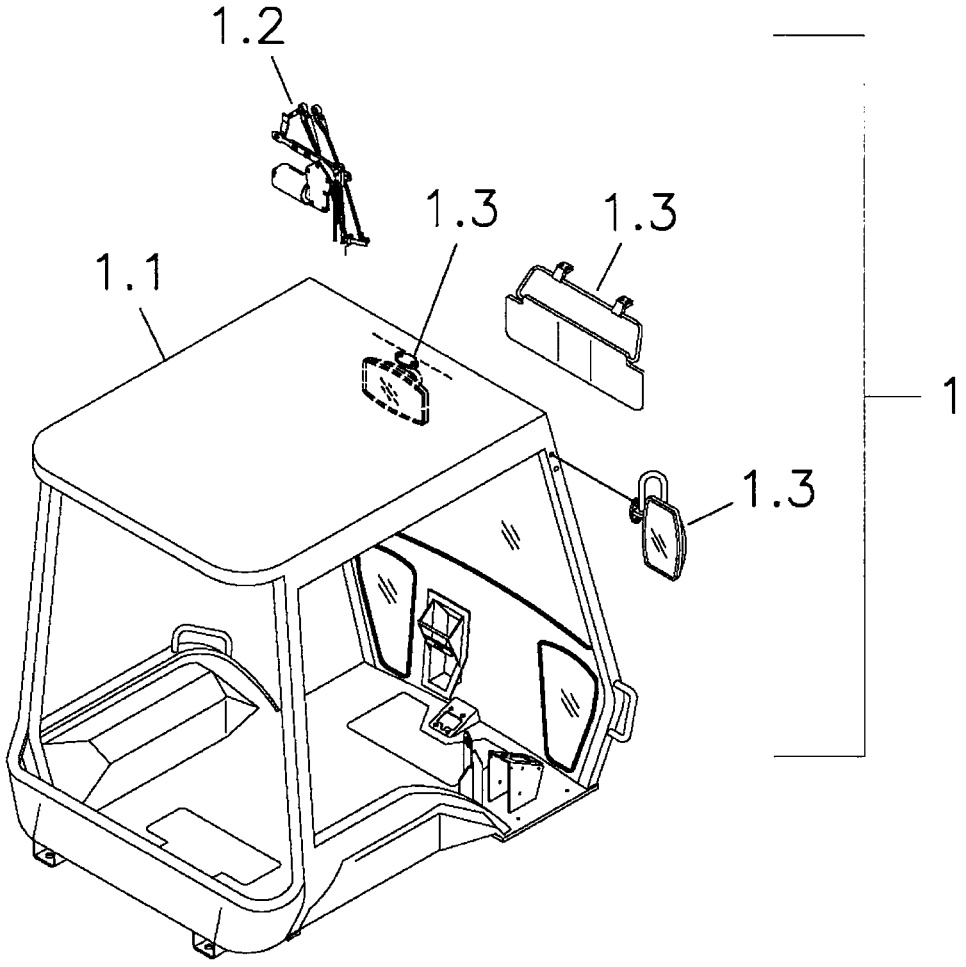

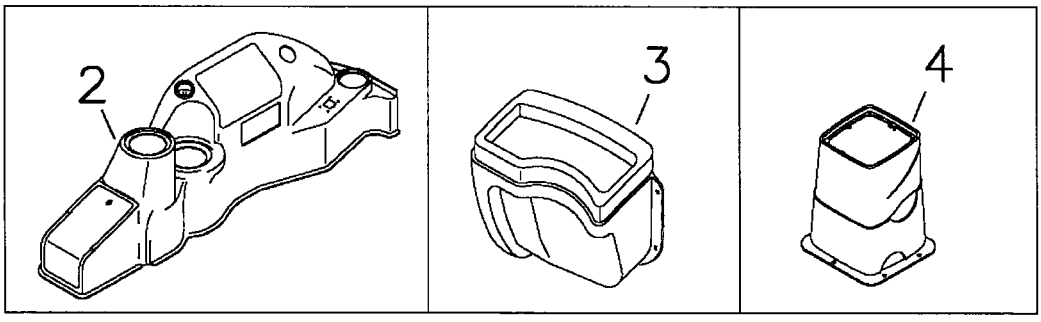

OPCIONAL/OPTIONAL/OPCIONAL

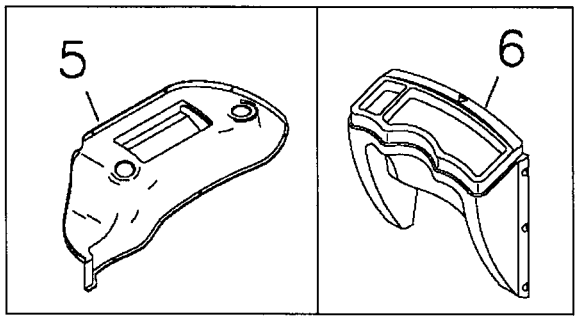

CAD-DM
CAR02-97

RANDON VEÍCULOS	RK 406B	CAR02-97	MB2A4	2A/4

MONTAGEM DA CABINE ABERTA **BAIXA**
CANOPY ASSEMBLY – OPEN
MONTAJE DE LA CABINA ABIERTA

VÁLIDO PARA VEIC. N.º/ VALID FOR MANUFACTURING NUMBER/ VÁLIDO PARA LAS UNIDADES NÚMERO:	DO FROM DEL	313	ATÉ TO HASTA	313

POS	CODIGO/CODE	QT	PORTUGUES	ENGLISH	ESPAÑOL	NOTA/NOTE
1	370160078	01	Conjunto Cabine Aberta	Canopy Assembly	Conjunto de la Cabina Abierta	
1	370160081	01	Conjunto Cabine Aberta – **ROPS-FOPS**	Canopy Assembly – **ROPS-FOPS**	Conjunto de la Cabina Abierta – **ROPS-FOPS**	
1.1	2AA	01	Cabine Aberta	Canopy Accessories and Windshield	Cabina Abierta, Vidrios y Accesorios	Ver/See/Vea
1.2	2AB	01	Conj. Limpador Pára-brisa	Windshield Wiper Assy	Conjunto Limpia Parabrisa	Ver/See/Vea
1.3	2AC	01	Acessórios Cabine – Espelhos e Tapa-sol	Canopy Accessories – Mirros and Sun Protector	Accesorios Cabina – Espejos y Protector	Ver/See/Vea
2	2AD	01	Painel Direito	Panel - RH	Tablero Derecho	Ver/See/Vea
3	2AE	01	Painel Frontal Menor	Front Panel	Tablero Frontal	Ver/See/Vea
4	2AF	01	Painel Traseiro	Rear Panel	Tablero Trasero	Ver/See/Vea
5	2BG	01	Painel Esquerdo – Opcional	Panel – LH – Optional	Tablero Izquierdo – Opcional	Ver/See/Vea
6	2BH	01	Painel Frontal – Opcional	Front Panel – Optional	Tablero Frontal – Opcional	Ver/See/Vea

MONTAGEM CABINE ABERTA / CANOPY ASSY / MONTAJE CABINA ABIERTA

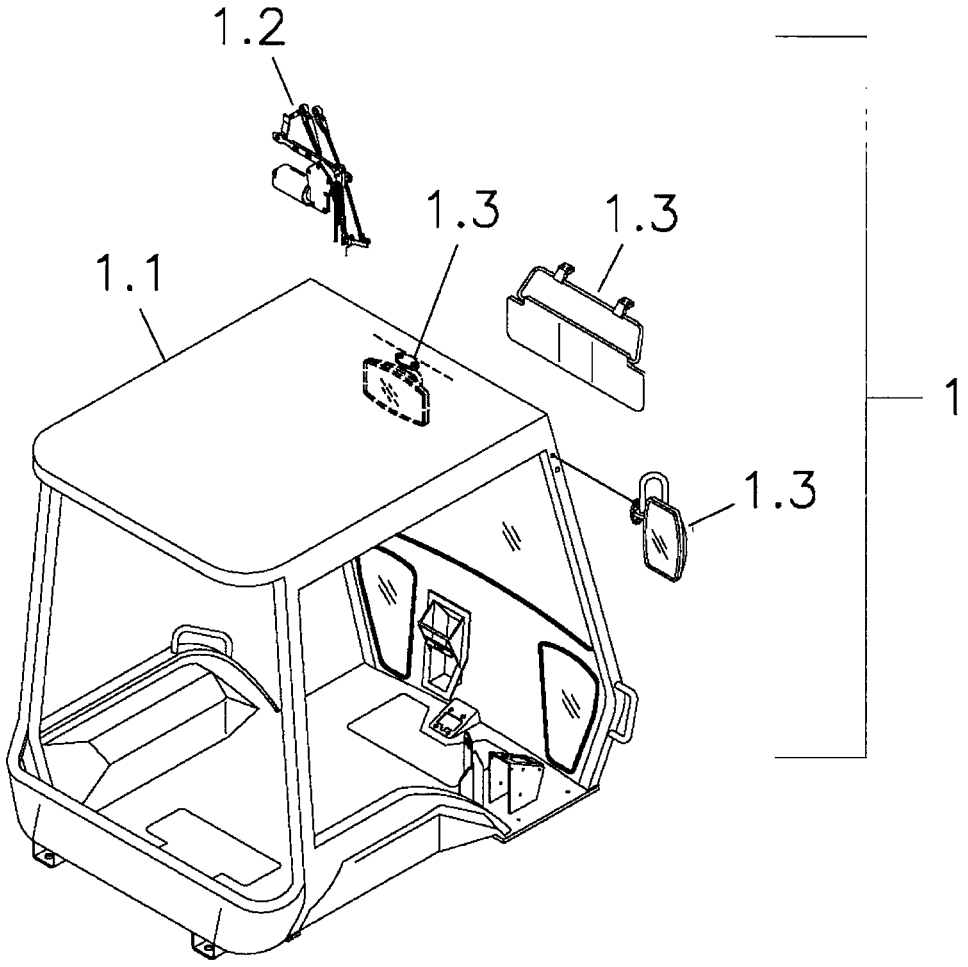

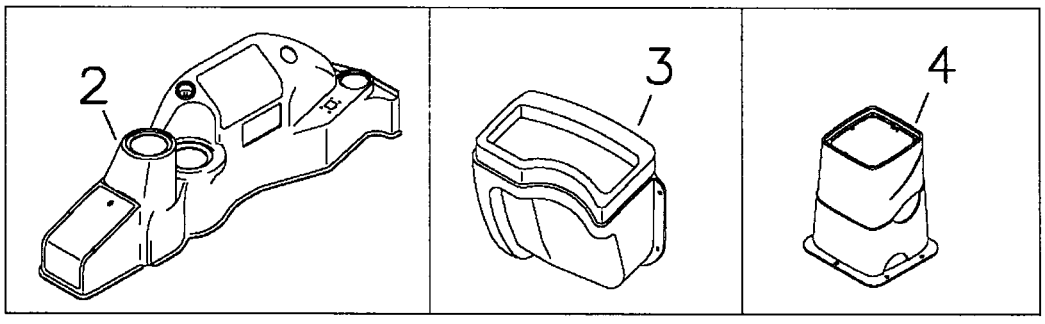

OPCIONAL/OPTIONAL/OPCIONAL

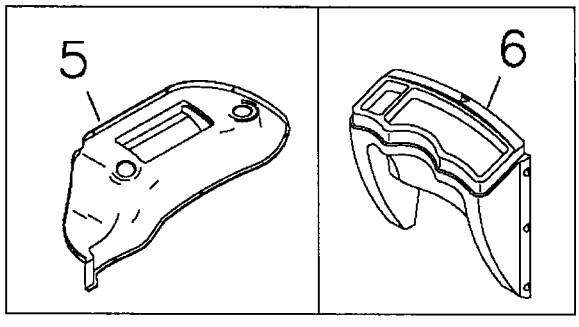

CAD-DM
CAR02-97

RANDON VEÍCULOS	RK 406B	CAR02-97	MB2A5	2A/5

MONTAGEM DA CABINE ABERTA **ALTA**
CANOPY ASSEMBLY – OPEN
MONTAJE DE LA CABINA ABIERTA

VÁLIDO PARA VEIC. N.º/ VALID FOR MANUFACTURING NUMBER/ VÁLIDO PARA LAS UNIDADES NÚMERO:	DO FROM DEL	314	ATÉ TO HASTA	317

POS	CODIGO/CODE	QT	PORTUGUES	ENGLISH	ESPAÑOL	NOTA/NOTE
1	370160046	01	Conjunto Cabine Aberta	Canopy Assembly	Conjunto de la Cabina Abierta	
1		01	Conjunto Cabine Aberta – **ROPS-FOPS**	Canopy Assembly – **ROPS-FOPS**	Conjunto de la Cabina Abierta – **ROPS-FOPS**	
1.1	2AA	01	Cabine Aberta	Canopy Accessories and Windshield	Cabina Abierta, Vidrios y Accesorios	Ver/See/Vea
1.2	2AB	01	Conj. Limpador Pára-brisa	Windshield Wiper Assy	Conjunto Limpia Parabrisa	Ver/See/Vea
1.3	2AC	01	Acessórios Cabine – Espelhos e Tapa-sol	Canopy Accessories – Mirros and Sun Protector	Accesorios Cabina – Espejos y Protector	Ver/See/Vea
2	2AD	01	Painel Direito	Panel - RH	Tablero Derecho	Ver/See/Vea
3	2AE	01	Painel Frontal Menor	Front Panel	Tablero Frontal	Ver/See/Vea
4	2AF	01	Painel Traseiro	Rear Panel	Tablero Trasero	Ver/See/Vea
5	2BG	01	Painel Esquerdo – Opcional	Panel – LH – Optional	Tablero Izquierdo – Opcional	Ver/See/Vea
6	2BH	01	Painel Frontal – Opcional	Front Panel – Optional	Tablero Frontal – Opcional	Ver/See/Vea

MONTAGEM CABINE ABERTA / CANOPY ASSY / MONTAJE CABINA ABIERTA

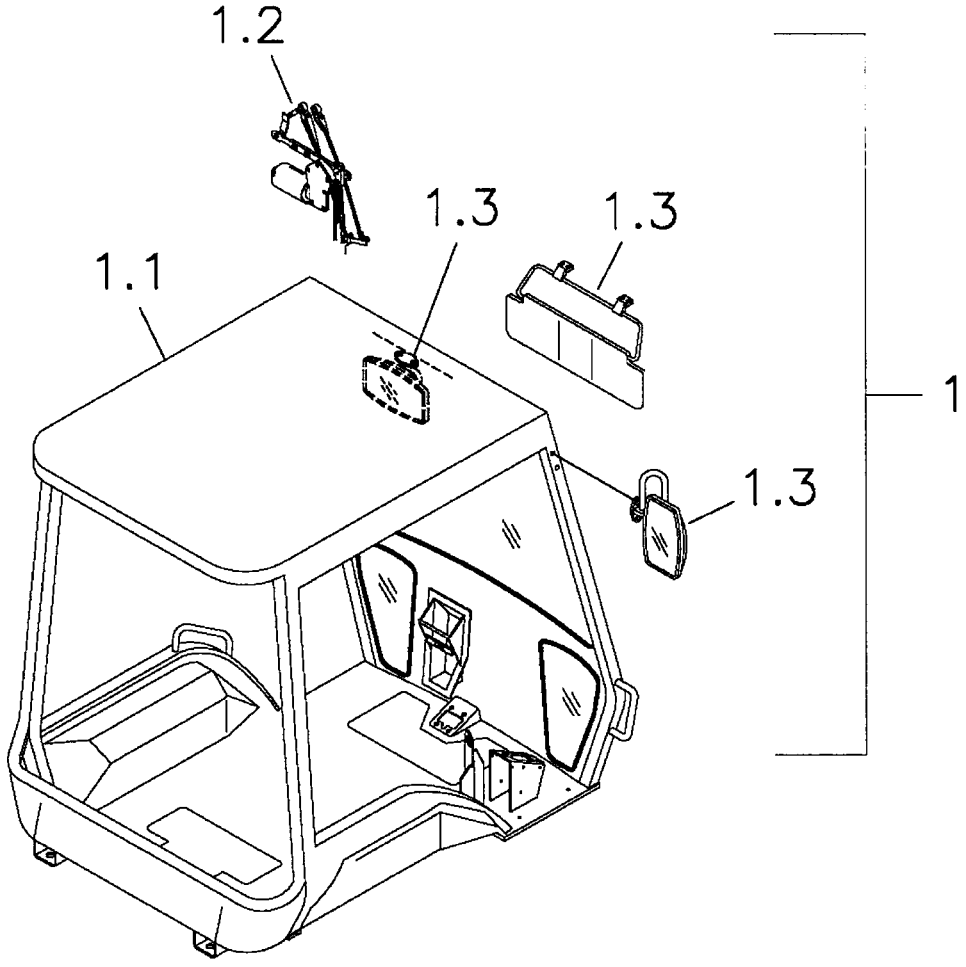

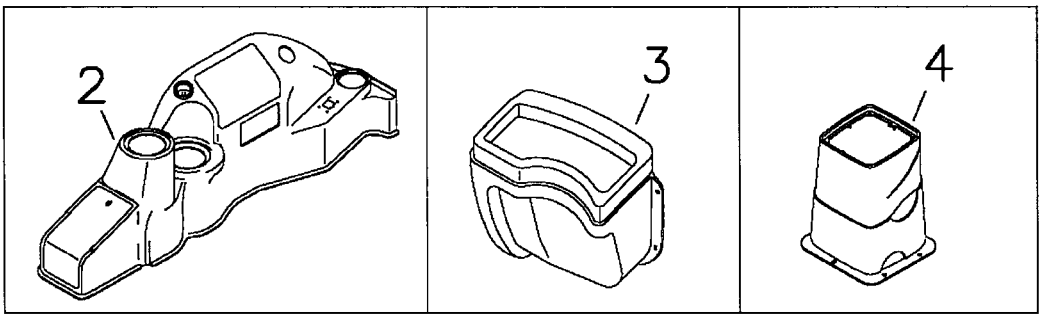

OPCIONAL/OPTIONAL/OPCIONAL

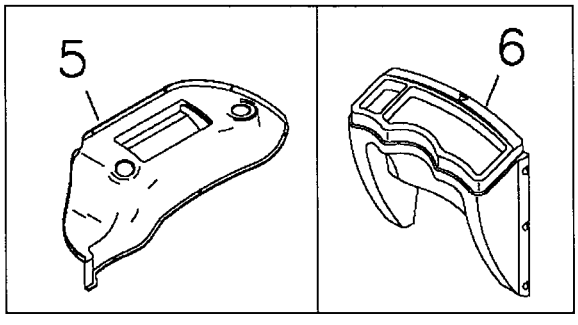

CAD-DM
CAR02-97

MONTAGEM DA CABINE ABERTA **BAIXA**
CANOPY ASSEMBLY – OPEN
MONTAJE DE LA CABINA ABIERTA

VÁLIDO PARA VEIC. N.º/ VALID FOR MANUFACTURING NUMBER/ VÁLIDO PARA LAS UNIDADES NÚMERO:	DO FROM DEL	318	ATÉ TO HASTA	

POS	CODIGO/CODE	QT	PORTUGUES	ENGLISH	ESPAÑOL	NOTA/NOTE
1	370160078	01	Conjunto Cabine Aberta	Canopy Assembly	Conjunto de la Cabina Abierta	
1	370160081	01	Conjunto Cabine Aberta – **ROPS-FOPS**	Canopy Assembly – **ROPS-FOPS**	Conjunto de la Cabina Abierta – **ROPS-FOPS**	
1.1	2AA	01	Cabine Aberta	Canopy Accessories and Windshield	Cabina Abierta, Vidrios y Accesorios	Ver/See/Vea
1.2	2AB	01	Conj. Limpador Pára-brisa	Windshield Wiper Assy	Conjunto Limpia Parabrisa	Ver/See/Vea
1.3	2AC	01	Acessórios Cabine – Espelhos e Tapa-sol	Canopy Accessories – Mirros and Sun Protector	Accesorios Cabina – Espejos y Protector	Ver/See/Vea
2	2AD	01	Painel Direito	Panel - RH	Tablero Derecho	Ver/See/Vea
3	2AE	01	Painel Frontal Menor	Front Panel	Tablero Frontal	Ver/See/Vea
4	2AF	01	Painel Traseiro	Rear Panel	Tablero Trasero	Ver/See/Vea
5	2BG	01	Painel Esquerdo – Opcional	Panel – LH – Optional	Tablero Izquierdo – Opcional	Ver/See/Vea
6	2BH	01	Painel Frontal – Opcional	Front Panel – Optional	Tablero Frontal – Opcional	Ver/See/Vea

2AA/1	RK 406B	FGMB2AA1	RANDON VEÍCULOS

MONTAGEM CABINE ABERTA / CANOPY ASSY / MONTAJE CABINA ABIERTA

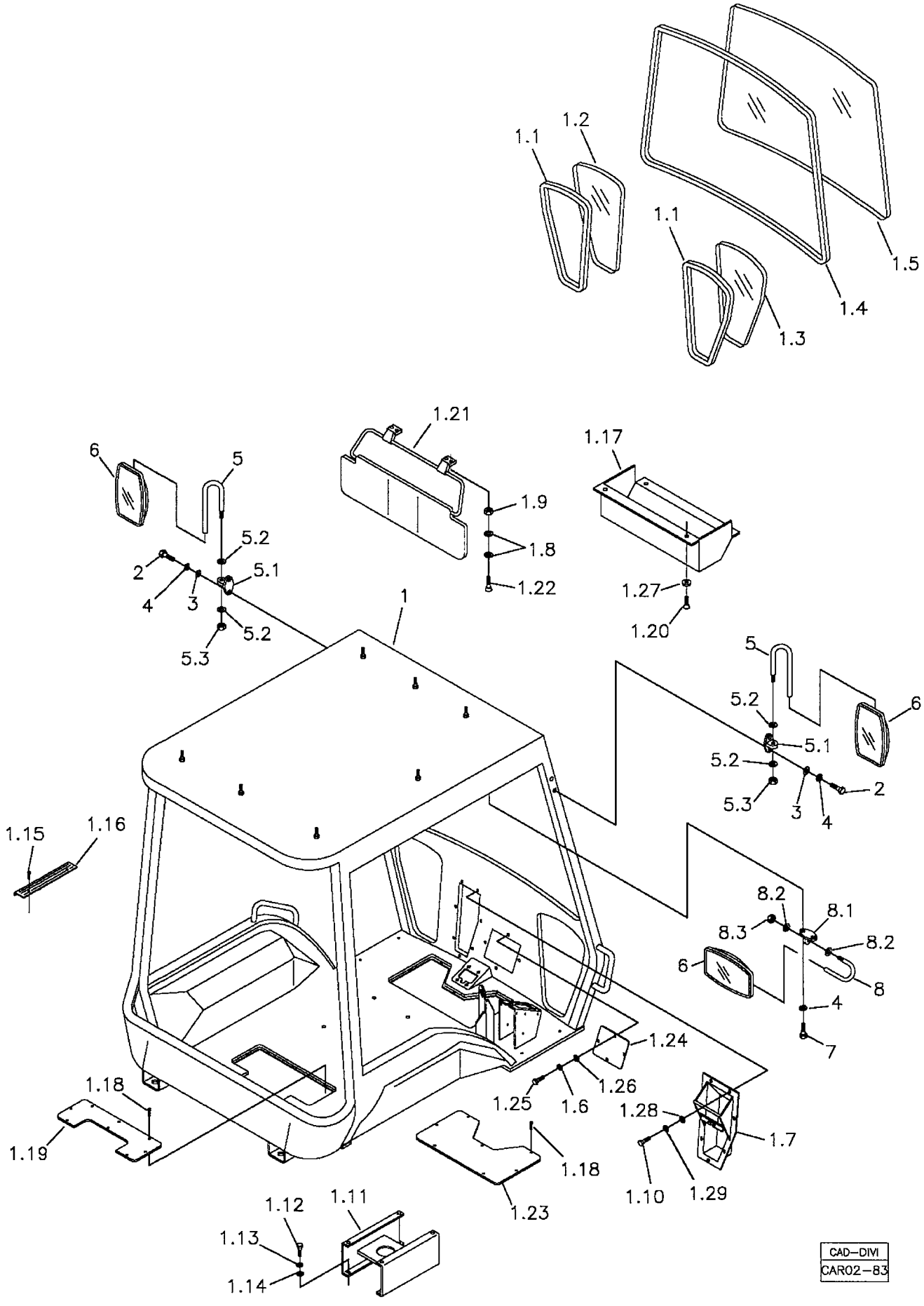

RANDON VEÍCULOS	RK 406B	CAR02-83	MB2AA1	2AA/1

MONTAGEM DA CABINE ABERTA **ALTA**
CANOPY ASSEMBLY
MONTAJE DE LA CABINA ABIERTA

VÁLIDO PARA VEIC. N.º/ VALID FOR MANUFACTURING NUMBER/ VÁLIDO PARA LAS UNIDADES NÚMERO:	DO FROM DEL	104	ATÉ TO HASTA	267

POS	CODIGO/CODE	QT	PORTUGUES	ENGLISH	ESPAÑOL	NOTA/NOTE
1	370160046	01	Cabine, Componentes e Vidros	Canopy Structure and Glass	Estructura de la Cabina y Vidrios	
1.1	219000805	02	Guarnição Vidro	Rubber Strip	Perfil de Goma	
1.2	219000802	01	Vidro Esquerdo	Glass - LH	Vidrio Izquierdo	
1.3	219000803	01	Vidro Direito	Glass - RH	Vidrio Derecho	
1.4	219000806	01	Guarnição Vidro	Rubber Strip	Perfil de Goma	
1.5	219000804	01	Vidro Parabrisa	Windshield Glass	Vidrio Parabrisa	
1.6	210002180	04	Arruela Pressão	Spring Washer	Arandela Presion	
1.7	370360069	01	Caixa Pedais	Bracket	Soporte	
1.8	210002000	08	Arruela Lisa	Washer	Arandela	
1.9	210005750	04	Porca	Nut	Tuerca	
1.10	210003810	07	Parafuso	Bolt	Tornillo	
1.11	219000813	01	Base Assento	Seat Base	Base del Asiento	
1.12	210003890	04	Parafuso	Bolt	Tornillo	
1.13	210002200	04	Arruela Pressão	Spring Washer	Arandela Presion	
1.14	210002021	04	Arruela Lisa	Washer	Arandela	
1.15	210001786	02	Parafuso Fenda	Screw	Tornillo	
1.16	219001921	01	Soleira	Cover Strip	Cobertura protección	
1.17	219001920	01	Caixa Proteção	Wiper Box	Caja Limpiador Vidrio	
1.18	210004358	07	Parafuso Fenda	Screw	Tornillo	
1.19	219000816	01	Tampa Alavancas	Cover	Tapa de las Palancas	
1.20	210007042	04	Parafuso Allen	Screw	Tornillo	
1.21	219001082	01	Tapa-sol	Sun Protector	Protector	
1.22	210003601	04	Parafuso	Bolt	Tornillo	
1.23	219001158	01	Tampa	Cover	Tapa	
1.24	219001157	01	Tampa Pedais	Pedal Cover	Tapa Pedal	
1.25	210003700	04	Parafuso	Bolt	Tornillo	
1.26	210002005	04	Arruela	Washer	Arandela	
1.27	219001310	04	Arruela Plástica	Washer	Arandela	
1.28	210002015	07	Arruela lisa	Washer	Arandela	
1.29	210002190	07	Arruela Pressão	Spring Washer	Arandela Presion	
2	210003850	04	Parafuso	Bolt	Tornillo	
3	210002015	15	Arruela lisa	Washer	Arandela	
4	210002190	11	Arruela Pressão	Spring Washer	Arandela Presion	
5	219000808	02	Braço Espelho	Mirror Arm	Brazo Espejo	
5.1	219001514	02	Base Alumínio	Arm	Soporte	
5.2	210002015	04	Arruela	Washer	Arandela	
5.3	210005760	02	Porca	Nut	Tuerca	
6	219000810	03	Espelho	Mirror	Espejo	
7	210003710	02	Parafuso	Screw	Tornillo	
8	219000811	01	Braço Espelho	Mirror Arm	Brazo Espejo	
8.1	219001514	01	Base Alumínio	Arm	Soporte	
8.2	210002015	02	Arruela	Spring	Washer	
8.3	210005760	01	Porca	Nut	Tuerca	

2AA/2	RK 406B	FGMB2AA2	RANDON VEÍCULOS

MONTAGEM CABINE ABERTA / CANOPY ASSY / MONTAJE CABINA ABIERTA

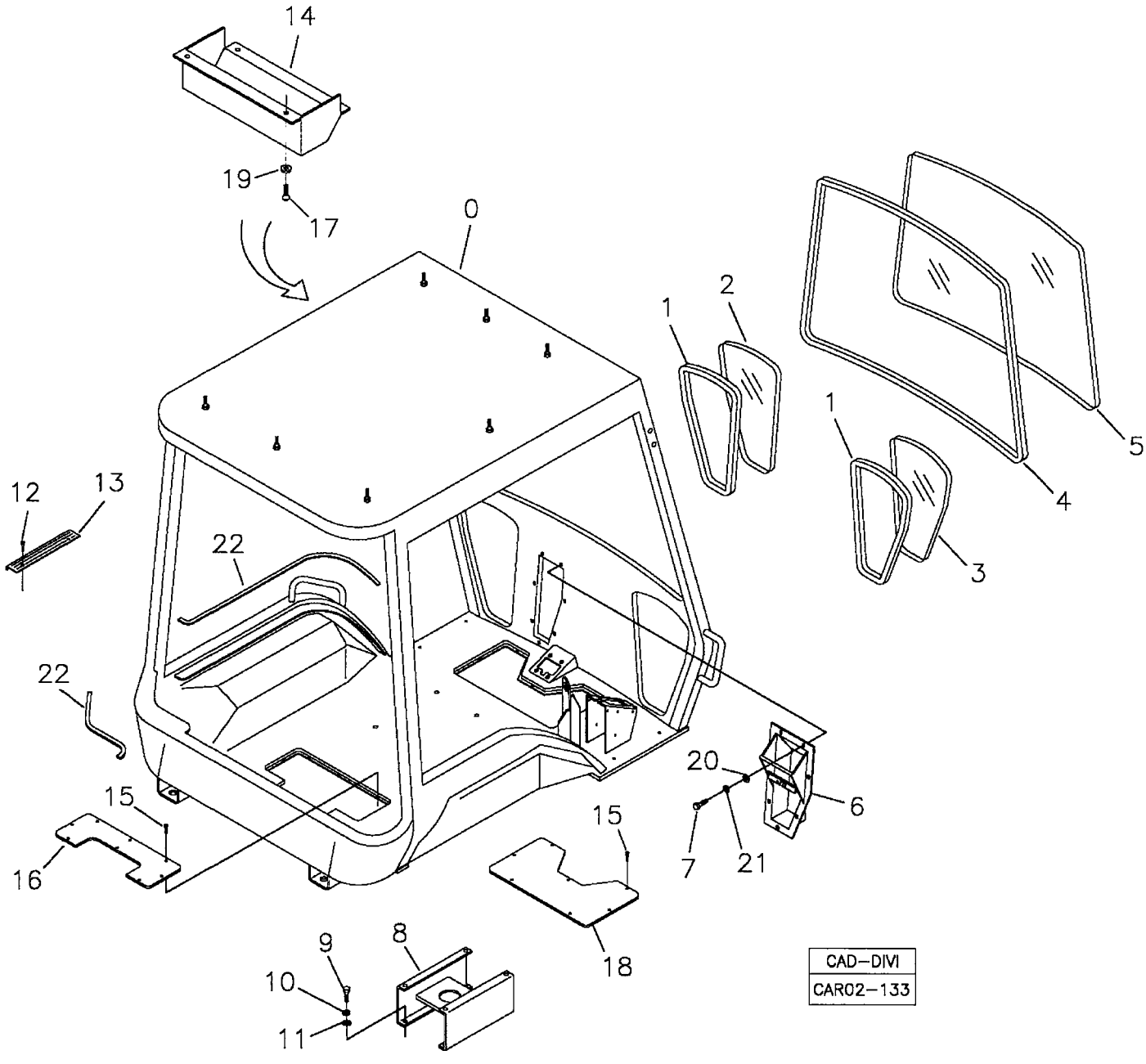

RANDON VEÍCULOS	RK 406B	CAR02-133	MB2AA2	2AA/2

MONTAGEM DA CABINE ABERTA **BAIXA**
CANOPY ASSEMBLY
MONTAJE DE LA CABINA ABIERTA

VÁLIDO PARA VEIC. N.º/ VALID FOR MANUFACTURING NUMBER/ VÁLIDO PARA LAS UNIDADES NÚMERO:	DO FROM DEL	268	ATÉ TO HASTA	268

POS	CODIGO/CODE	QT	PORTUGUES	ENGLISH	ESPAÑOL	NOTA/NOTE
0	NFS	01	Estrutura Cabine	Cab Structure	Estructura de la Cabina	
1	219000805	02	Guarnição Vidro	Rubber Strip	Perfil de Goma	
2	219000802	01	Vidro Esquerdo	Glass - LH	Vidrio Izquierdo	
3	219000803	01	Vidro Direito	Glass - RH	Vidrio Derecho	
4	219000806	01	Guarnição Vidro	Rubber Strip	Perfil de Goma	
5	219001788	01	Vidro Parabrisa	Windshield Glass	Vidrio Parabrisa	
6	370360069	01	Caixa Pedais	Bracket	Soporte	
7	210003810	07	Parafuso	Bolt	Tornillo	
8	219000813	01	Base Assento	Seat Base	Base del Asiento	
9	210003890	04	Parafuso	Bolt	Tornillo	
10	210002200	04	Arruela Pressão	Spring Washer	Arandela Presion	
11	210002021	04	Arruela Lisa	Washer	Arandela	
12	210001786	02	Parafuso Fenda	Screw	Tornillo	
13	219001921	01	Soleira	Cover Strip	Cobertura protección	
14	219001920	01	Caixa Proteção	Wiper Box	Caja Limpiador Vidrio	
15	210004358	07	Parafuso Fenda	Screw	Tornillo	
16	219000816	01	Tampa Alavancas	Cover	Tapa de las Palancas	
17	210007042	04	Parafuso Allen	Screw	Tornillo	
18	219001158	01	Tampa	Cover	Tapa	
19	219001310	04	Arruela Plástica	Washer	Arandela	
20	210002015	07	Arruela lisa	Washer	Arandela	
21	210002190	07	Arruela Pressão	Spring Washer	Arandela Presion	
22	211400174	CN	Perfil Borracha	Rubber Section	Perfil de Goma	OBS1

NFS= Não fornecido separadamente/ Only supplied in assembly/ Solamente se suminsitra el conjunto de la cabina.
CN= Fornecido em metro conforme a necessidade/ Supplied as required in meter/ Se suministra según la necesidad em metro.
OBS1= Utilizado nas máquinas sem painel esquerdo. Borracha maior 1260mm e borracha menor 450mm.

2AA/3	RK 406B	FGMB2AA3	RANDON VEÍCULOS

MONTAGEM CABINE ABERTA / CANOPY ASSY / MONTAJE CABINA ABIERTA

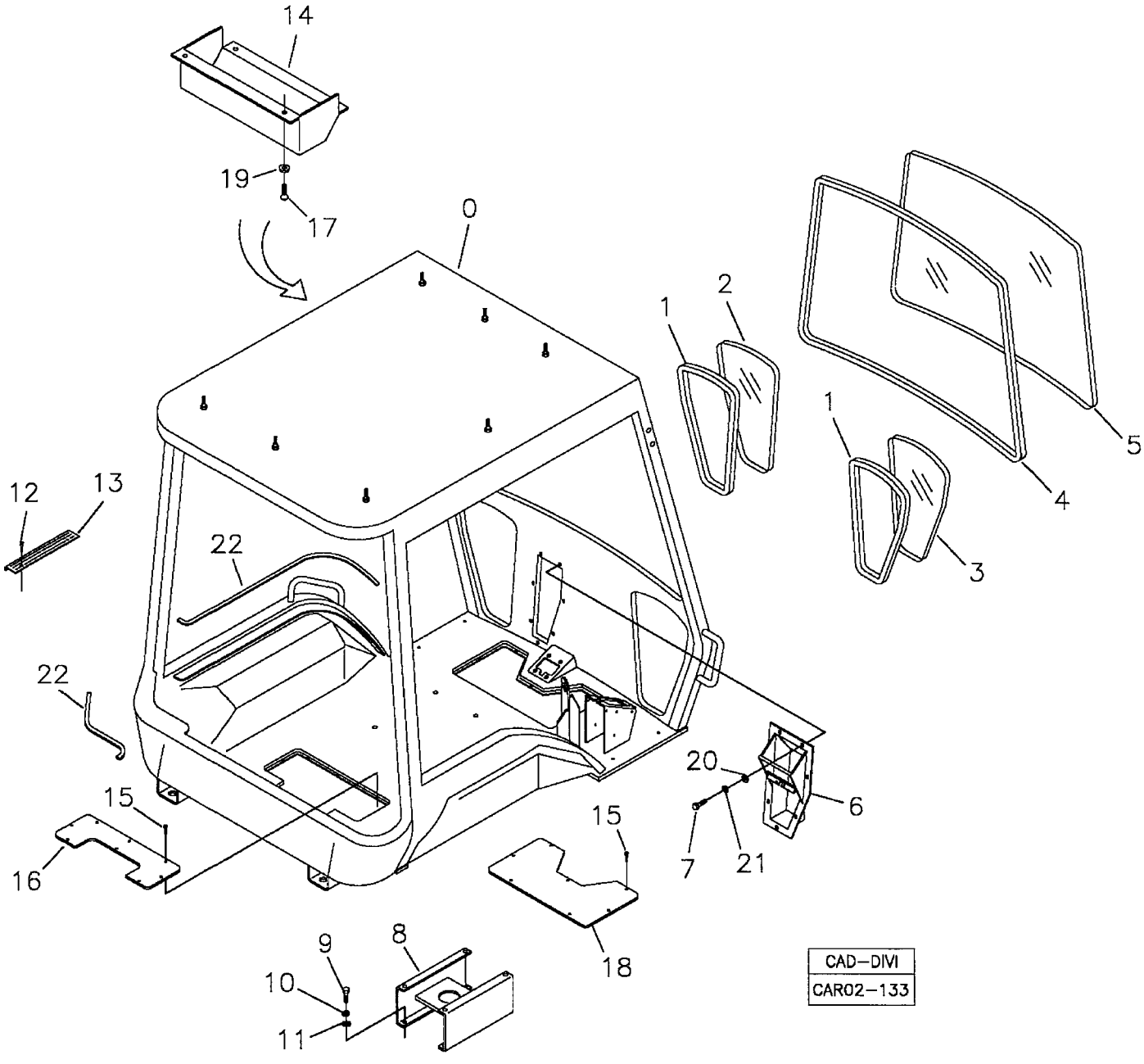

RANDON VEÍCULOS	RK 406B	CAR02-133	MB2AA3	2AA/3

MONTAGEM DA CABINE ABERTA **ALTA**
CANOPY ASSEMBLY
MONTAJE DE LA CABINA ABIERTA

VÁLIDO PARA VEIC. N.º/ VALID FOR MANUFACTURING NUMBER/ VÁLIDO PARA LAS UNIDADES NÚMERO:	DO FROM DEL	269	ATÉ TO HASTA	312

POS	CODIGO/CODE	QT	PORTUGUES	ENGLISH	ESPAÑOL	NOTA/NOTE
0	NFS	01	Estrutura Cabine	Cab Structure	Estructura de la Cabina	
1	219000805	02	Guarnição Vidro	Rubber Strip	Perfil de Goma	
2	219000802	01	Vidro Esquerdo	Glass - LH	Vidrio Izquierdo	
3	219000803	01	Vidro Direito	Glass - RH	Vidrio Derecho	
4	219000806	01	Guarnição Vidro	Rubber Strip	Perfil de Goma	
5	219000804	01	Vidro Parabrisa	Windshield Glass	Vidrio Parabrisa	
6	370360069	01	Caixa Pedais	Bracket	Soporte	
7	210003810	07	Parafuso	Bolt	Tornillo	
8	219000813	01	Base Assento	Seat Base	Base del Asiento	
9	210003890	04	Parafuso	Bolt	Tornillo	
10	210002200	04	Arruela Pressão	Spring Washer	Arandela Presion	
11	210002021	04	Arruela Lisa	Washer	Arandela	
12	210001786	02	Parafuso Fenda	Screw	Tornillo	
13	219001921	01	Soleira	Cover Strip	Cobertura protección	
14	219001920	01	Caixa Proteção	Wiper Box	Caja Limpiador Vidrio	
15	210004358	07	Parafuso Fenda	Screw	Tornillo	
16	219000816	01	Tampa Alavancas	Cover	Tapa de las Palancas	
17	210007042	04	Parafuso Allen	Screw	Tornillo	
18	219001158	01	Tampa	Cover	Tapa	
19	219001310	04	Arruela Plástica	Washer	Arandela	
20	210002015	07	Arruela lisa	Washer	Arandela	
21	210002190	07	Arruela Pressão	Spring Washer	Arandela Presion	
22	211400174	CN	Perfil Borracha	Rubber Section	Perfil de Goma	OBS1

NFS= Não fornecido separadamente/ Only supplied in assembly/ Solamente se suminsitra el conjunto de la cabina.
CN= Fornecido em metro conforme a necessidade/ Supplied as required in meter/ Se suministra según la necesidad em metro.
OBS1= Utilizado nas máquinas sem painel esquerdo. Borracha maior 1260mm e borracha menor 450mm.

2AA/4	RK 406B	FGMB2AA4	RANDON VEÍCULOS

MONTAGEM CABINE ABERTA / CANOPY ASSY / MONTAJE CABINA ABIERTA

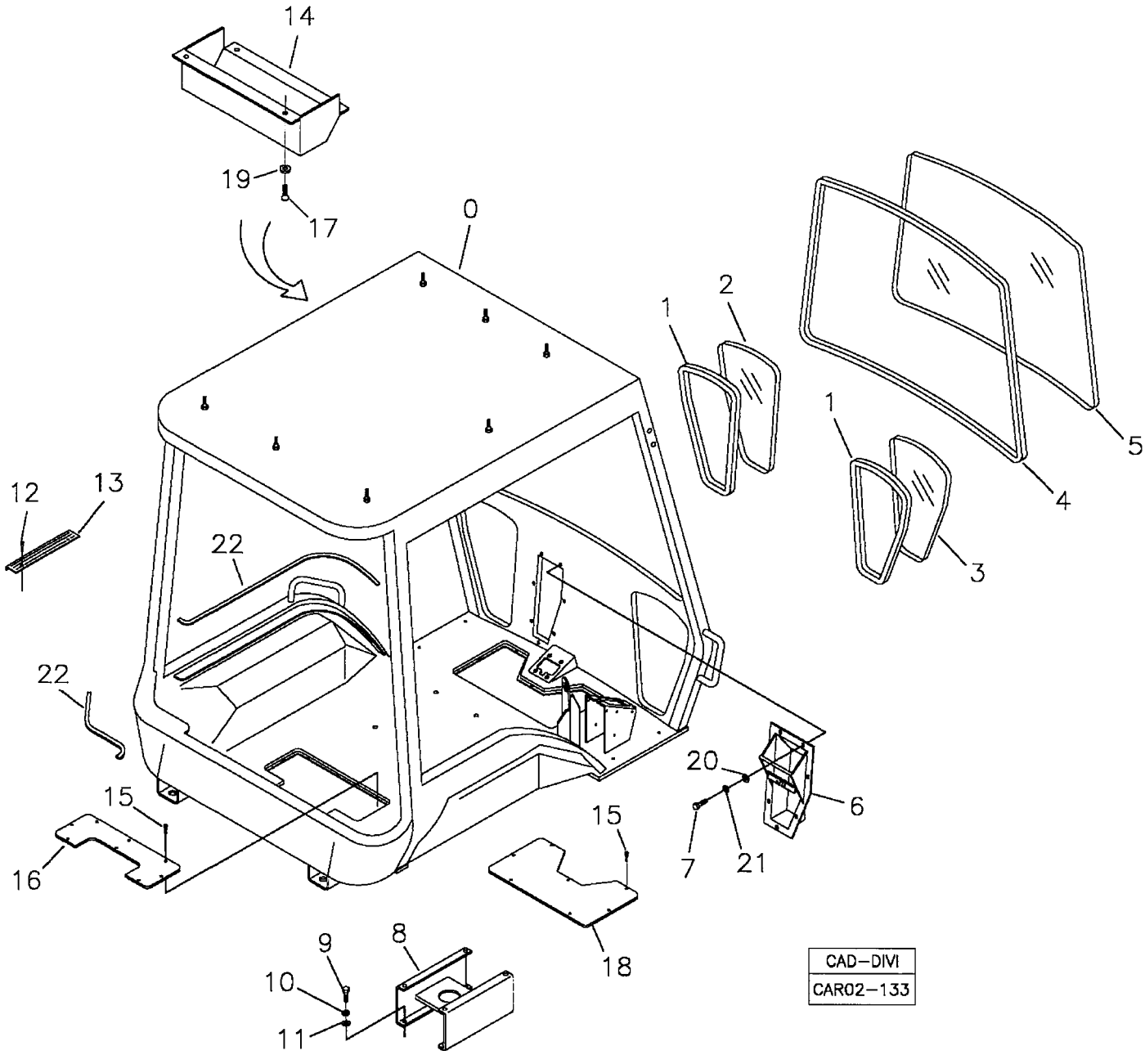

RANDON VEICULOS	RK 406B	CAR02-133	MB2AA4	2AA/4

MONTAGEM DA CABINE ABERTA **BAIXA**
CANOPY ASSEMBLY
MONTAJE DE LA CABINA ABIERTA

VÁLIDO PARA VEIC. N.º/ VALID FOR MANUFACTURING NUMBER/ VÁLIDO PARA LAS UNIDADES NÚMERO:	DO FROM DEL	313	ATÉ TO HASTA	313

POS	CODIGO/CODE	QT	PORTUGUES	ENGLISH	ESPAÑOL	NOTA/NOTE
0	NFS	01	Estrutura Cabine	Cab Structure	Estructura de la Cabina	
1	219000805	02	Guarnição Vidro	Rubber Strip	Perfil de Goma	
2	219000802	01	Vidro Esquerdo	Glass - LH	Vidrio Izquierdo	
3	219000803	01	Vidro Direito	Glass - RH	Vidrio Derecho	
4	219000806	01	Guarnição Vidro	Rubber Strip	Perfil de Goma	
5	219001788	01	Vidro Parabrisa	Windshield Glass	Vidrio Parabrisa	
6	370360069	01	Caixa Pedais	Bracket	Soporte	
7	210003810	07	Parafuso	Bolt	Tornillo	
8	219000813	01	Base Assento	Seat Base	Base del Asiento	
9	210003890	04	Parafuso	Bolt	Tornillo	
10	210002200	04	Arruela Pressão	Spring Washer	Arandela Presion	
11	210002021	04	Arruela Lisa	Washer	Arandela	
12	210001786	02	Parafuso Fenda	Screw	Tornillo	
13	219001921	01	Soleira	Cover Strip	Cobertura protección	
14	219001920	01	Caixa Proteção	Wiper Box	Caja Limpiador Vidrio	
15	210004358	07	Parafuso Fenda	Screw	Tornillo	
16	219000816	01	Tampa Alavancas	Cover	Tapa de las Palancas	
17	210007042	04	Parafuso Allen	Screw	Tornillo	
18	219001158	01	Tampa	Cover	Tapa	
19	219001310	04	Arruela Plástica	Washer	Arandela	
20	210002015	07	Arruela lisa	Washer	Arandela	
21	210002190	07	Arruela Pressão	Spring Washer	Arandela Presion	
22	211400174	CN	Perfil Borracha	Rubber Section	Perfil de Goma	OBS1

NFS= Não fornecido separadamente/ Only supplied in assembly/ Solamente se suminsitra el conjunto de la cabina.
CN= Fornecido em metro conforme a necessidade/ Supplied as required in meter/ Se suministra según la necesidad em metro.
OBS1= Utilizado nas máquinas sem painel esquerdo. Borracha maior 1260mm e borracha menor 450mm.

2AA/5	RK 406B	FGMB2AA5	RANDON VEÍCULOS

MONTAGEM CABINE ABERTA / CANOPY ASSY / MONTAJE CABINA ABIERTA

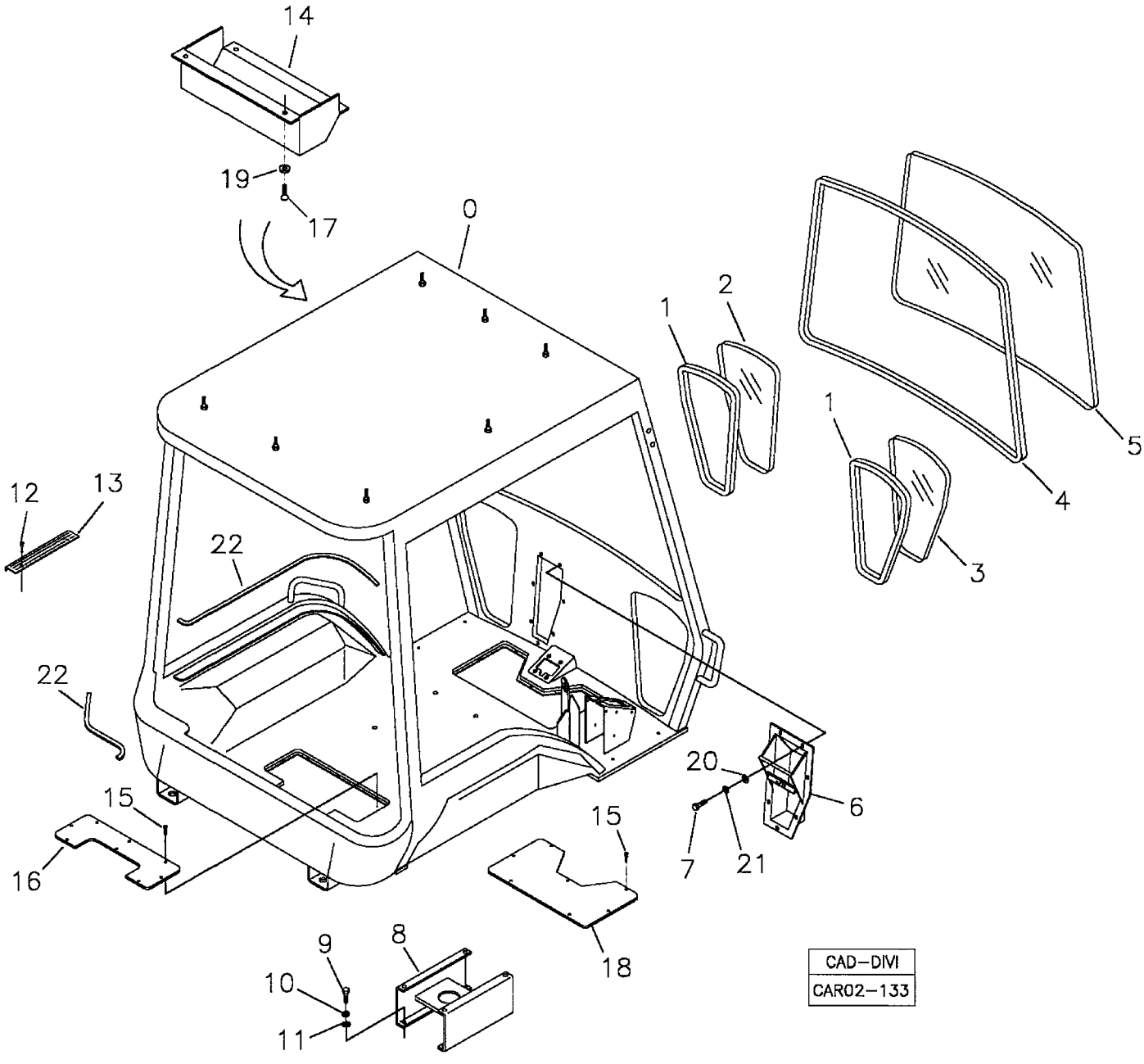

RANDON VEÍCULOS	RK 406B	CAR02-133	MB2AA5	2AA/5

MONTAGEM DA CABINE ABERTA **ALTA**
CANOPY ASSEMBLY
MONTAJE DE LA CABINA ABIERTA

VÁLIDO PARA VEIC. N.º/ VALID FOR MANUFACTURING NUMBER/ VÁLIDO PARA LAS UNIDADES NÚMERO:	DO FROM DEL	314	ATÉ TO HASTA	317

POS	CODIGO/CODE	QT	PORTUGUES	ENGLISH	ESPAÑOL	NOTA/NOTE
0	NFS	01	Estrutura Cabine	Cab Structure	Estructura de la Cabina	
1	219000805	02	Guarnição Vidro	Rubber Strip	Perfil de Goma	
2	219000802	01	Vidro Esquerdo	Glass - LH	Vidrio Izquierdo	
3	219000803	01	Vidro Direito	Glass - RH	Vidrio Derecho	
4	219000806	01	Guarnição Vidro	Rubber Strip	Perfil de Goma	
5	219000804	01	Vidro Parabrisa	Windshield Glass	Vidrio Parabrisa	
6	370360069	01	Caixa Pedais	Bracket	Soporte	
7	210003810	07	Parafuso	Bolt	Tornillo	
8	219000813	01	Base Assento	Seat Base	Base del Asiento	
9	210003890	04	Parafuso	Bolt	Tornillo	
10	210002200	04	Arruela Pressão	Spring Washer	Arandela Presion	
11	210002021	04	Arruela Lisa	Washer	Arandela	
12	210001786	02	Parafuso Fenda	Screw	Tornillo	
13	219001921	01	Soleira	Cover Strip	Cobertura protección	
14	219001920	01	Caixa Proteção	Wiper Box	Caja Limpiador Vidrio	
15	210004358	07	Parafuso Fenda	Screw	Tornillo	
16	219000816	01	Tampa Alavancas	Cover	Tapa de las Palancas	
17	210007042	04	Parafuso Allen	Screw	Tornillo	
18	219001158	01	Tampa	Cover	Tapa	
19	219001310	04	Arruela Plástica	Washer	Arandela	
20	210002015	07	Arruela lisa	Washer	Arandela	
21	210002190	07	Arruela Pressão	Spring Washer	Arandela Presion	
22	211400174	CN	Perfil Borracha	Rubber Section	Perfil de Goma	OBS1

NFS= Não fornecido separadamente/ Only supplied in assembly/ Solamente se suminsitra el conjunto de la cabina.
CN= Fornecido em metro conforme a necessidade/ Supplied as required in meter/ Se suministra según la necesidad em metro.
OBS1= Utilizado nas máquinas sem painel esquerdo. Borracha maior 1260mm e borracha menor 450mm.

2AA/6	RK 406B	FGMB2AA6	RANDON VEÍCULOS

MONTAGEM CABINE ABERTA / CANOPY ASSY / MONTAJE CABINA ABIERTA

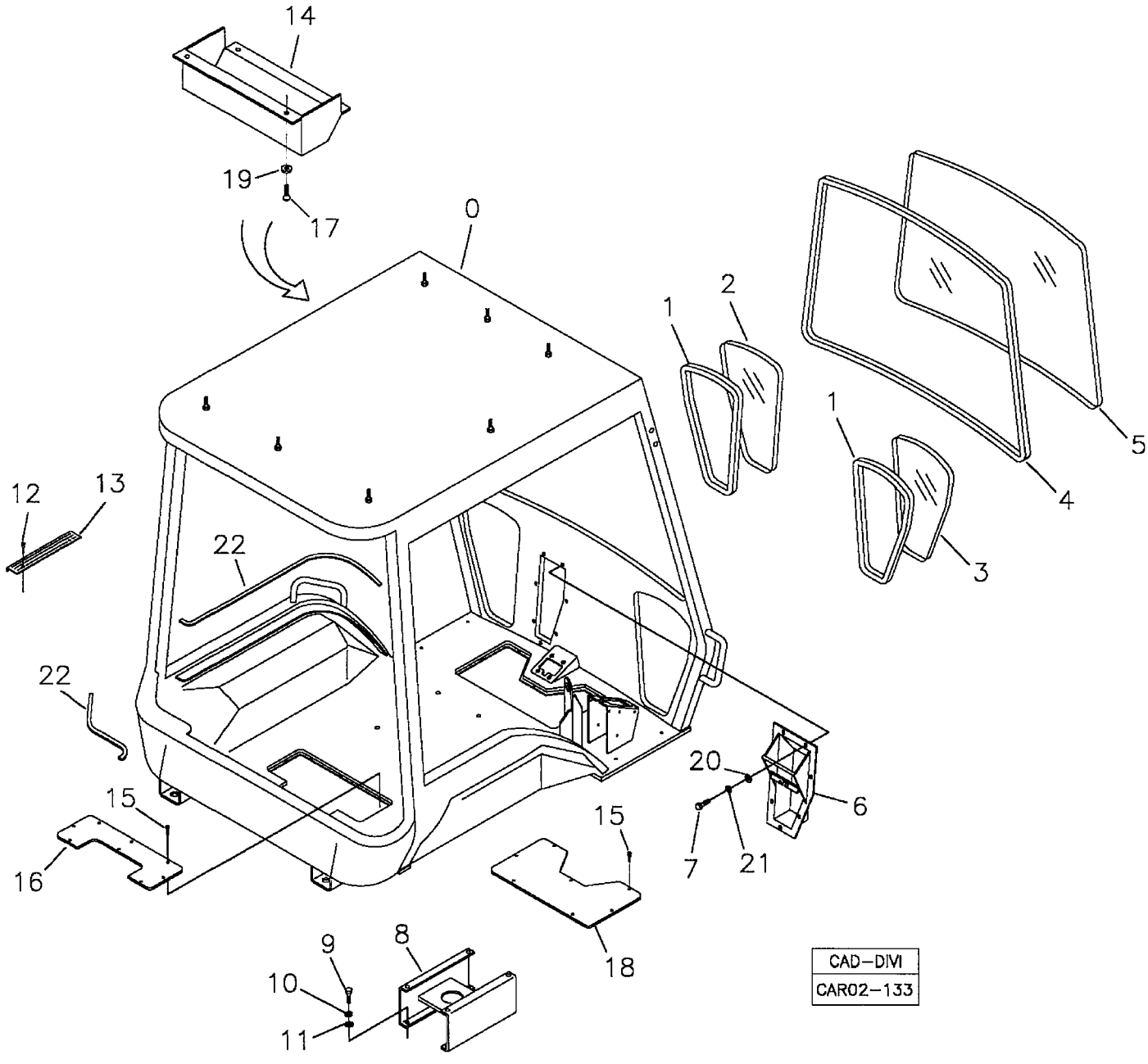

RANDON VEÍCULOS	RK 406B	CAR02-133	MB2AA6	2AA/6

MONTAGEM DA CABINE ABERTA **BAIXA**
CANOPY ASSEMBLY
MONTAJE DE LA CABINA ABIERTA

VÁLIDO PARA VEIC. N.º/ VALID FOR MANUFACTURING NUMBER/ VÁLIDO PARA LAS UNIDADES NÚMERO:	DO FROM DEL	318	ATÉ TO HASTA	

POS	CODIGO/CODE	QT	PORTUGUES	ENGLISH	ESPAÑOL	NOTA/NOTE
0	NFS	01	Estrutura Cabine	Cab Structure	Estructura de la Cabina	
1	219000805	02	Guarnição Vidro	Rubber Strip	Perfil de Goma	
2	219000802	01	Vidro Esquerdo	Glass - LH	Vidrio Izquierdo	
3	219000803	01	Vidro Direito	Glass - RH	Vidrio Derecho	
4	219000806	01	Guarnição Vidro	Rubber Strip	Perfil de Goma	
5	219001788	01	Vidro Parabrisa	Windshield Glass	Vidrio Parabrisa	
6	370360069	01	Caixa Pedais	Bracket	Soporte	
7	210003810	07	Parafuso	Bolt	Tornillo	
8	219000813	01	Base Assento	Seat Base	Base del Asiento	
9	210003890	04	Parafuso	Bolt	Tornillo	
10	210002200	04	Arruela Pressão	Spring Washer	Arandela Presion	
11	210002021	04	Arruela Lisa	Washer	Arandela	
12	210001786	02	Parafuso Fenda	Screw	Tornillo	
13	219001921	01	Soleira	Cover Strip	Cobertura protección	
14	219001920	01	Caixa Proteção	Wiper Box	Caja Limpiador Vidrio	
15	210004358	07	Parafuso Fenda	Screw	Tornillo	
16	219000816	01	Tampa Alavancas	Cover	Tapa de las Palancas	
17	210007042	04	Parafuso Allen	Screw	Tornillo	
18	219001158	01	Tampa	Cover	Tapa	
19	219001310	04	Arruela Plástica	Washer	Arandela	
20	210002015	07	Arruela lisa	Washer	Arandela	
21	210002190	07	Arruela Pressão	Spring Washer	Arandela Presion	
22	211400174	CN	Perfil Borracha	Rubber Section	Perfil de Goma	OBS1

NFS= Não fornecido separadamente/ Only supplied in assembly/ Solamente se suminsitra el conjunto de la cabina.
CN= Fornecido em metro conforme a necessidade/ Supplied as required in meter/ Se suministra según la necesidad em metro.
OBS1= Utilizado nas máquinas sem painel esquerdo. Borracha maior 1260mm e borracha menor 450mm.

2AB/1	RK 406B	FGMB2AB1	RANDON VEÍCULOS

LIMPADOR PÁRA-BRISA DIANTEIRO/ WINDSHIELD WIPER/ LIMPIA PARABRISA DELANTERO

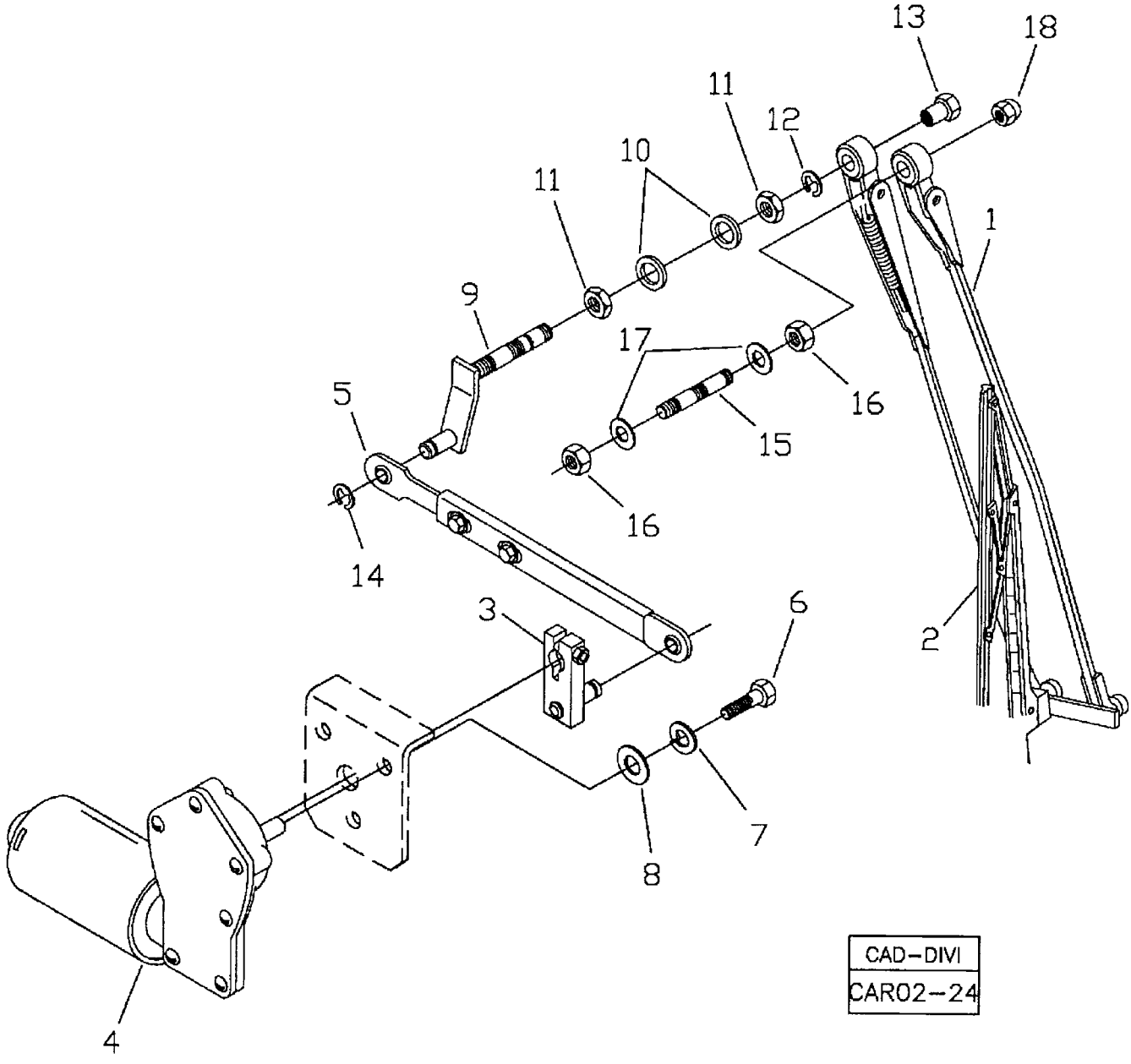

RANDON VEÍCULOS	RK 406B	CAR02-24	MB2AB1	2AB/1

MONTAGEM LIMPADOR PÀRA-BRISA DIANTEIRO **ALTA**
WINDSHIELD WIPER ASSY
MONTAJE DEL LIMPIA PARABRISA DELANTERO

VÁLIDO PARA VEIC. N.º/ VALID FOR MANUFACTURING NUMBER/ VÁLIDO PARA LAS UNIDADES NÚMERO:	DO FROM DEL	104	ATÉ TO HASTA	267

POS	CODIGO/CODE	QT	PORTUGUES	ENGLISH	ESPAÑOL	NOTA/NOTE
1	219001074	01	Braço Limpador	Arm	Brazo	
2	218002802	01	Palheta Limpador	Wiper Blade	Paleta	
3	212009242	01	Pivô Articulação	Pivot	Pivot	
4	219001086	01	Motor Limpador	Windshield Wiper Motor	Motor Limpia Parabrisa	
5	219001073	01	Braço	Arm	Brazo	
6	210003700	03	Parafuso	Screw	Tornillo	
7	210002170	03	Arruela Pressão	Spring Washer	Arandela Presion	
8	210002007	03	Arruela	Washer	Arandela	
9	219001085	01	Pivô Articulação	Pivot	Pivot	
10	210002045	01	Arruela	Washer	Arandela	
11	219001087	01	Porca	Nut	Tuerca	
12	219001091	01	Anel Elástico	Snap Ring	Anillo Traba	
13	219001088	01	Porca Cega	Nut	Tuerca	
14	219001090	01	Anel Elástico	Snap Ring	Anillo Traba	
15	219001084	01	Pino Auxiliar	Pin	Perno	
16	210004599	02	Porca	Nut	Tuerca	
17	208004431	02	Arruela	Washer	Arandela	
18	219001089	01	Porca Cega	Nut	Tuerca	

LIMPADOR PÁRA-BRISA DIANTEIRO - MODELOS/ WINDSHIELD WIPER - MODELS/ LIMPIA PARABRISA DELANTERO - MODELOS

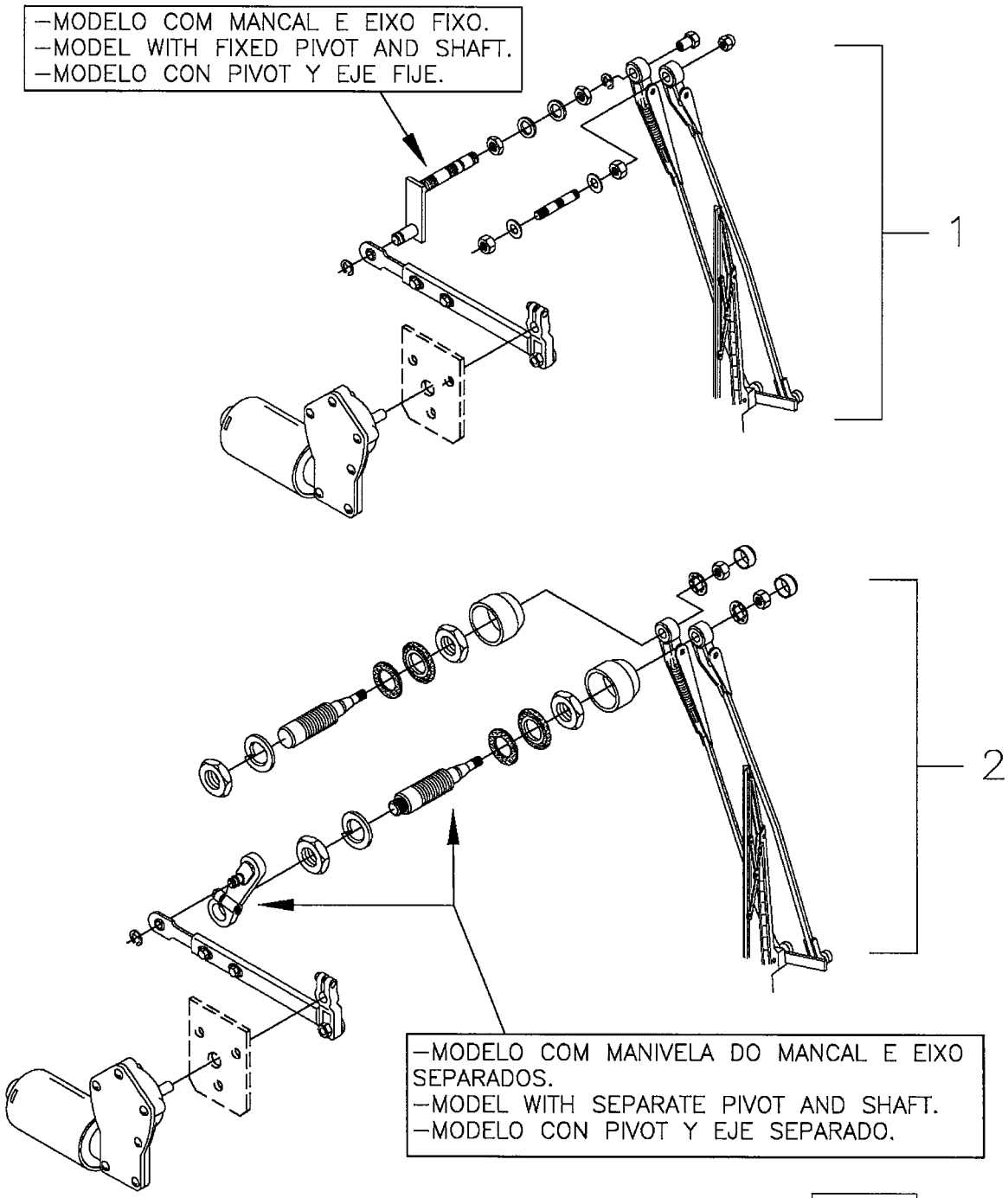

CAD–DIVI
CAR02–114

RANDON VEÍCULOS	RK 406B	CAR02-114	MB2AB2	2AB/2

MONTAGEM LIMPADOR PÀRA-BRISA DIANTEIRO – MODELOS
WINDSHIELD WIPER ASSY – MODELS
MONTAJE DEL LIMPIA PARABRISA DELANTERO – MODELOS

VÁLIDO PARA VEIC. N.º/ VALID FOR MANUFACTURING NUMBER/ VÁLIDO PARA LAS UNIDADES NÚMERO:	DO FROM DEL	268	ATÉ TO HASTA	

POS	CODIGO/CODE	QT	PORTUGUES	ENGLISH	ESPAÑOL	NOTA/NOTE
1	2ABA	01	Limpador Pará-brisa – Modelo com Mancal e Eixo Fixo	Windshield Wiper Assy – Model With Fixed Pivot and Shaft	Montaje del Limpia Parabrisa – Modelo con Pivot y Eje Fije	Ver/See/Vea
2	2ABB	01	Limpador Pará-brisa – Modelo com Manivela do Mancal e Eixo Separados	Windshield Wiper Assy – Model With Separate Pivot and Shaft	Montaje del Limpia Parabrisa – Modelo con Pivot y Eje Separado	Ver/See/Vea

2ABA/1	RK 406B	FGMB2ABA1	RANDON VEÍCULOS

LIMPADOR PÁRA-BRISA – MANCAL E EIXO FIXO/ WINDSHIELD WIPER – FIXED PIVOT AND SHAFT/ LIMPIA PARABRISA – PIVOT Y EJE FIJE

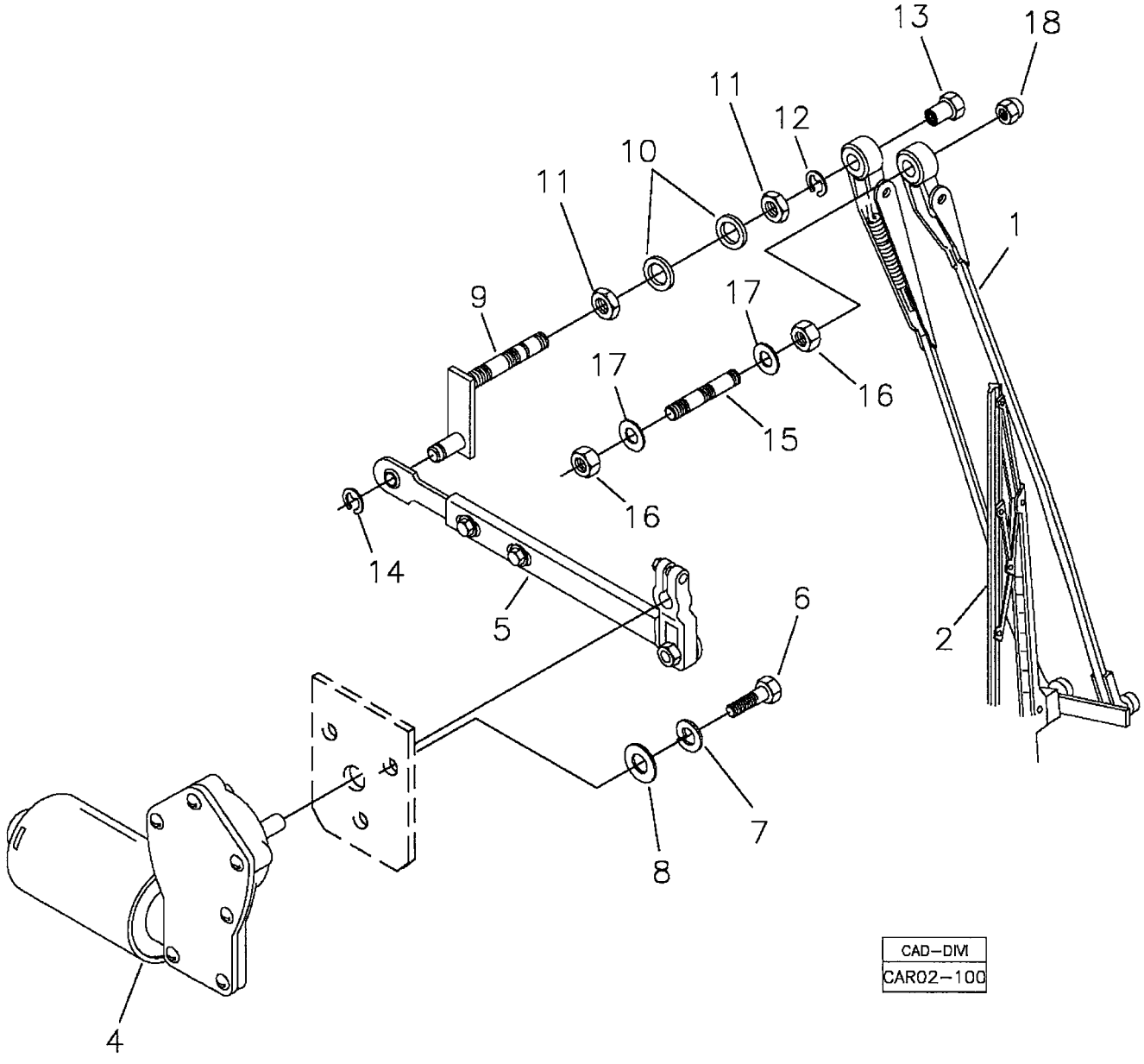

RANDON VEÍCULOS	RK 406B	CAR02-100	MB2ABA1	2ABA/1

MONTAGEM LIMPADOR PÀRA-BRISA - MODELO COM MANCAL E EIXO FIXO **BAIXA**
WINDSHIELD WIPER ASSY - MODEL WITH FIXED PIVOT AND SHAFT
MONTAJE DEL LIMPIA PARABRISA DELANTERO - MODELO CON PIVOT Y EJE FIJE

VÁLIDO PARA VEIC. N.º/ VALID FOR MANUFACTURING NUMBER/ VÁLIDO PARA LAS UNIDADES NÚMERO:	DO FROM DEL	268	ATÉ TO HASTA	268

POS	CODIGO/CODE	QT	PORTUGUES	ENGLISH	ESPAÑOL	NOTA/NOTE
1	219001907	01	Braço Limpador	Arm	Brazo	
2	219001906	01	Palheta Limpador	Wiper Blade	Paleta	
4	219001086	01	Motor Limpador	Windshield Wiper Motor	Motor Limpia Parabrisa	
5	219001922	01	Braço c/ Manivela	Arm and Pivot	Brazo y Pivot	
6	210003700	03	Parafuso	Screw	Tornillo	
7	210002170	03	Arruela Pressão	Spring Washer	Arandela Presion	
8	210002007	03	Arruela	Washer	Arandela	
9	219001923	01	Mancal	Pivot	Pivot	
10	210002045	01	Arruela	Washer	Arandela	
11	219001087	01	Porca	Nut	Tuerca	
12	219001091	01	Anel Elástico	Snap Ring	Anillo Traba	
13	219001088	01	Porca Cega	Nut	Tuerca	
14	219001090	01	Anel Elástico	Snap Ring	Anillo Traba	
15	219001084	01	Pino Auxiliar	Pin	Perno	
16	210004599	02	Porca	Nut	Tuerca	
17	208004431	02	Arruela	Washer	Arandela	
18	219001089	01	Porca Cega	Nut	Tuerca	

2ABA/2	RK 406B	FGMB2ABA2	RANDON VEÍCULOS

LIMPADOR PÁRA-BRISA – MANCAL E EIXO FIXO/ WINDSHIELD WIPER – FIXED PIVOT AND SHAFT/ LIMPIA PARABRISA – PIVOT Y EJE FIJE

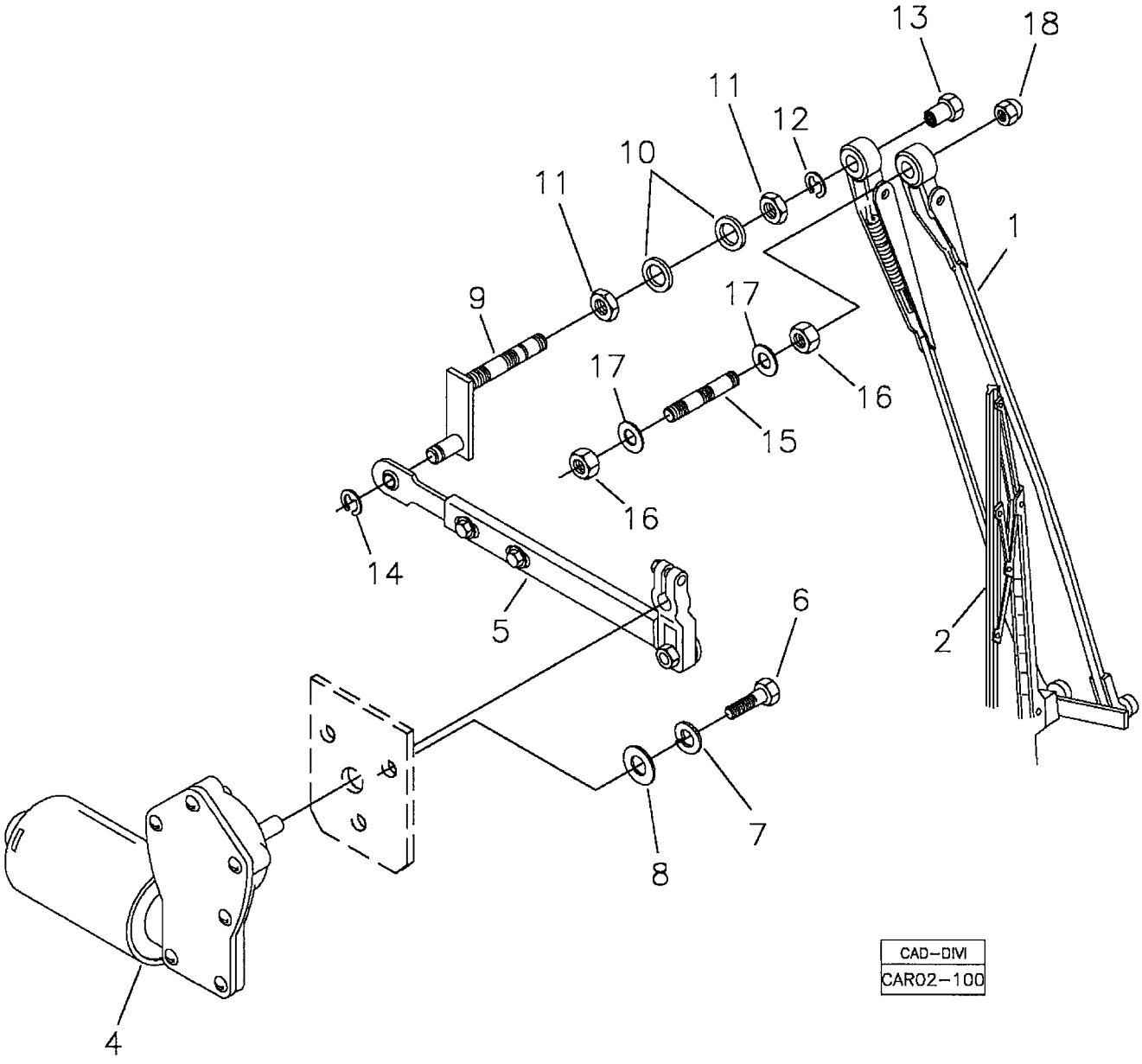

RANDON VEÍCULOS	RK 406B	CAR02-100	MB2ABA2	2ABA/2

MONTAGEM LIMPADOR PÀRA-BRISA - MODELO COM MANCAL E EIXO FIXO **ALTA**
WINDSHIELD WIPER ASSY - MODEL WITH FIXED PIVOT AND SHAFT
MONTAJE DEL LIMPIA PARABRISA DELANTERO - MODELO CON PIVOT Y EJE FIJE

VÁLIDO PARA VEIC. N.º/ VALID FOR MANUFACTURING NUMBER/ VÁLIDO PARA LAS UNIDADES NÚMERO:	DO FROM DEL	269	ATÉ TO HASTA	312

POS	CODIGO/CODE	QT	PORTUGUES	ENGLISH	ESPAÑOL	NOTA/NOTE
1	219001074	01	Braço Limpador	Arm	Brazo	
2	218002802	01	Palheta Limpador	Wiper Blade	Paleta	
4	219001086	01	Motor Limpador	Windshield Wiper Motor	Motor Limpia Parabrisa	
5	219001922	01	Braço c/ Manivela	Arm and Pivot	Brazo y Pivot	
6	210003700	03	Parafuso	Screw	Tornillo	
7	210002170	03	Arruela Pressão	Spring Washer	Arandela Presion	
8	210002007	03	Arruela	Washer	Arandela	
9	219001923	01	Mancal	Pivot	Pivot	
10	210002045	01	Arruela	Washer	Arandela	
11	219001087	01	Porca	Nut	Tuerca	
12	219001091	01	Anel Elástico	Snap Ring	Anillo Traba	
13	219001088	01	Porca Cega	Nut	Tuerca	
14	219001090	01	Anel Elástico	Snap Ring	Anillo Traba	
15	219001084	01	Pino Auxiliar	Pin	Perno	
16	210004599	02	Porca	Nut	Tuerca	
17	208004431	02	Arruela	Washer	Arandela	
18	219001089	01	Porca Cega	Nut	Tuerca	

2ABA/3	RK 406B	FGMB2ABA3	RANDON VEÍCULOS

LIMPADOR PÁRA-BRISA – MANCAL E EIXO FIXO/ WINDSHIELD WIPER – FIXED PIVOT AND SHAFT/ LIMPIA PARABRISA – PIVOT Y EJE FIJE

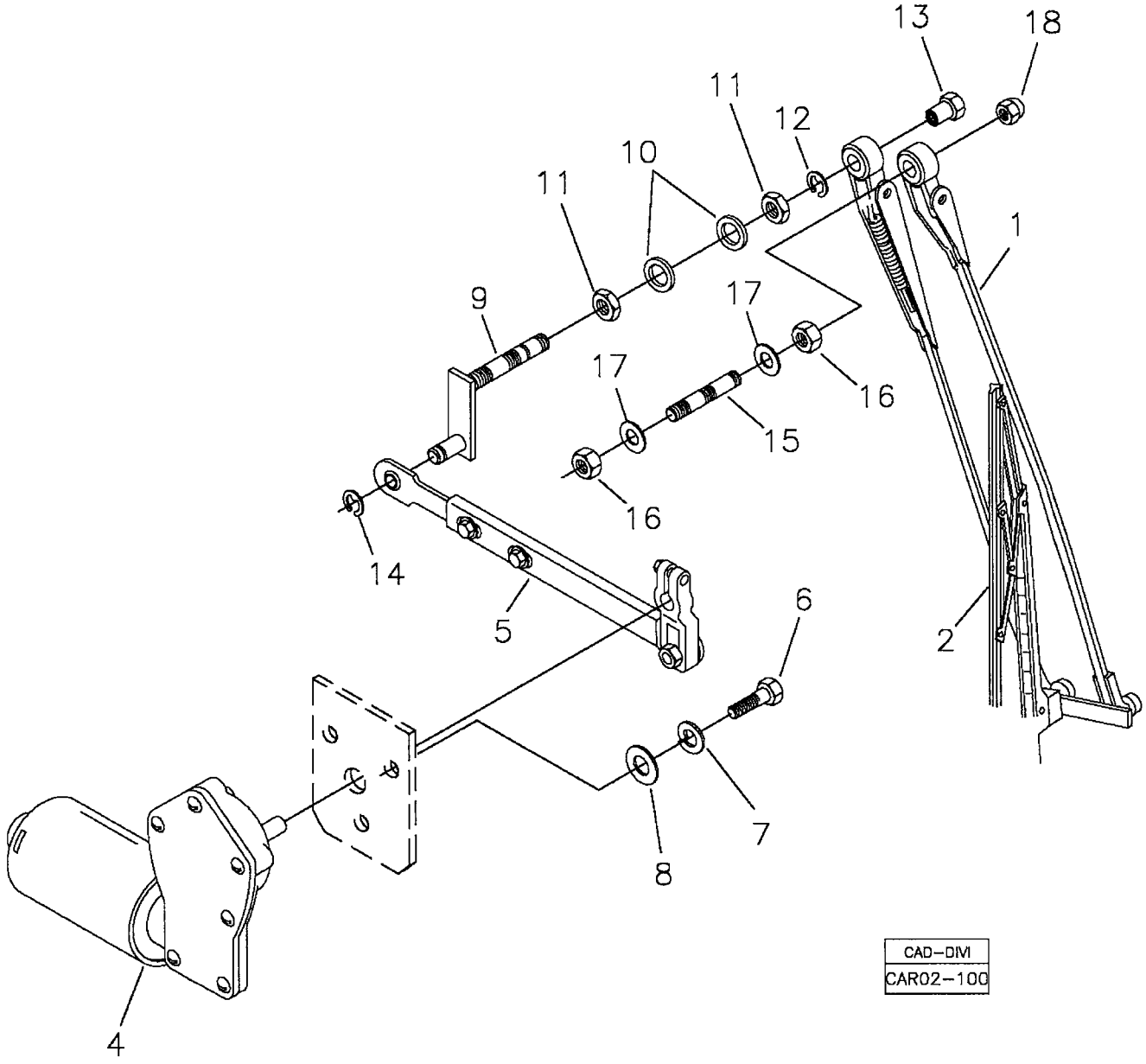

RANDON VEÍCULOS	RK 406B	CAR02-100	MB2ABA3	2ABA/3

MONTAGEM LIMPADOR PÀRA-BRISA - MODELO COM MANCAL E EIXO FIXO **BAIXA**
WINDSHIELD WIPER ASSY - MODEL WITH FIXED PIVOT AND SHAFT
MONTAJE DEL LIMPIA PARABRISA DELANTERO - MODELO CON PIVOT Y EJE FIJE

VÁLIDO PARA VEIC. N.º/ VALID FOR MANUFACTURING NUMBER/ VÁLIDO PARA LAS UNIDADES NÚMERO:	DO FROM DEL	313	ATÉ TO HASTA	313

POS	CODIGO/CODE	QT	PORTUGUES	ENGLISH	ESPAÑOL	NOTA/NOTE
1	219001907	01	Braço Limpador	Arm	Brazo	
2	219001906	01	Palheta Limpador	Wiper Blade	Paleta	
4	219001086	01	Motor Limpador	Windshield Wiper Motor	Motor Limpia Parabrisa	
5	219001922	01	Braço c/ Manivela	Arm and Pivot	Brazo y Pivot	
6	210003700	03	Parafuso	Screw	Tornillo	
7	210002170	03	Arruela Pressão	Spring Washer	Arandela Presion	
8	210002007	03	Arruela	Washer	Arandela	
9	219001923	01	Mancal	Pivot	Pivot	
10	210002045	01	Arruela	Washer	Arandela	
11	219001087	01	Porca	Nut	Tuerca	
12	219001091	01	Anel Elástico	Snap Ring	Anillo Traba	
13	219001088	01	Porca Cega	Nut	Tuerca	
14	219001090	01	Anel Elástico	Snap Ring	Anillo Traba	
15	219001084	01	Pino Auxiliar	Pin	Perno	
16	210004599	02	Porca	Nut	Tuerca	
17	208004431	02	Arruela	Washer	Arandela	
18	219001089	01	Porca Cega	Nut	Tuerca	

2ABA/4	RK 406B	FGMB2ABA4	RANDON VEÍCULOS

LIMPADOR PÁRA-BRISA – MANCAL E EIXO FIXO/ WINDSHIELD WIPER – FIXED PIVOT AND SHAFT/ LIMPIA PARABRISA – PIVOT Y EJE FIJE

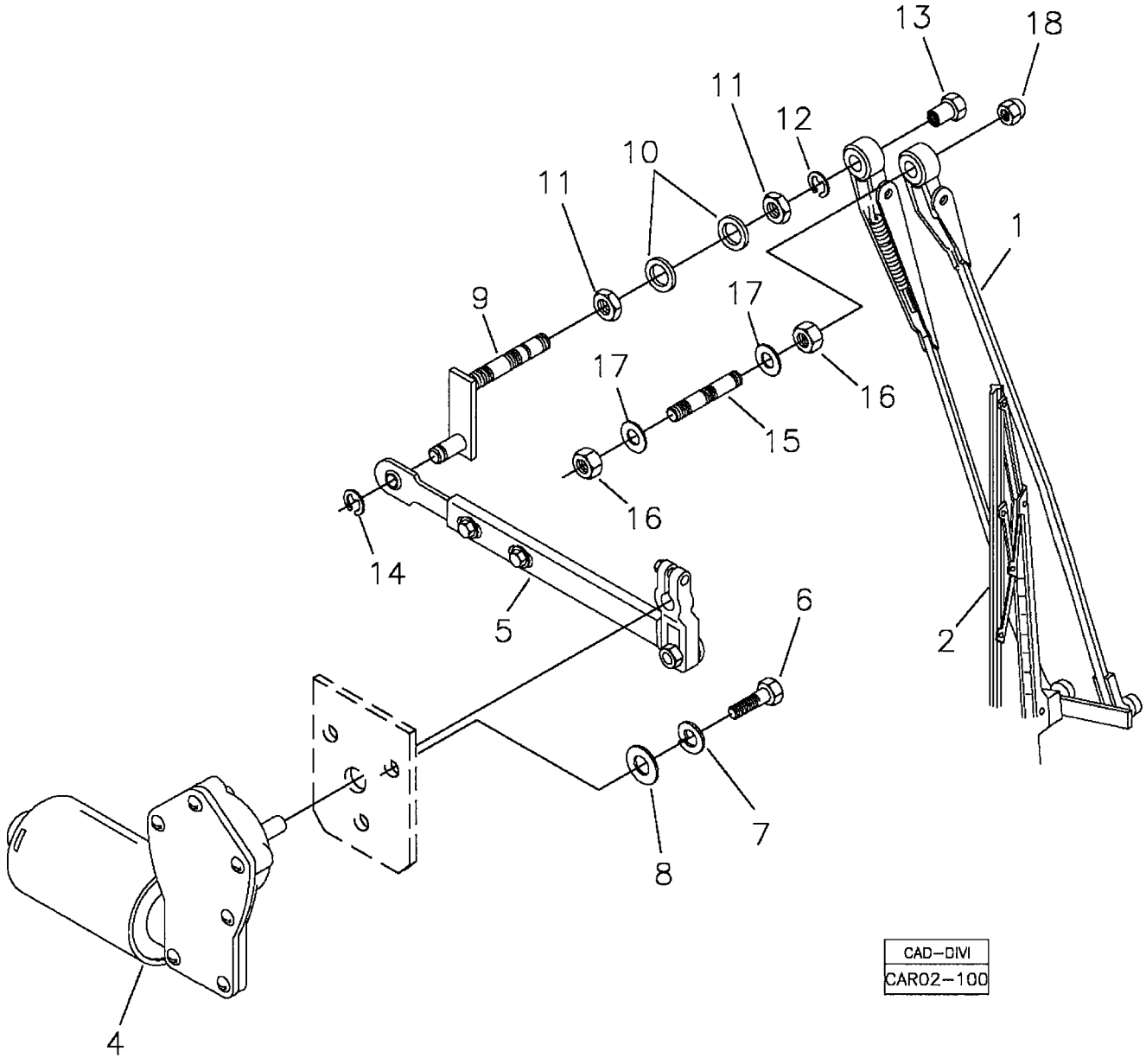

RANDON VEÍCULOS	RK 406B	CAR02-100	MB2ABA4	2ABA/4

MONTAGEM LIMPADOR PÀRA-BRISA - MODELO COM MANCAL E EIXO FIXO **ALTA**
WINDSHIELD WIPER ASSY - MODEL WITH FIXED PIVOT AND SHAFT
MONTAJE DEL LIMPIA PARABRISA DELANTERO - MODELO CON PIVOT Y EJE FIJE

VÁLIDO PARA VEIC. N.º/ VALID FOR MANUFACTURING NUMBER/ VÁLIDO PARA LAS UNIDADES NÚMERO:	DO FROM DEL	314	ATÉ TO HASTA	317

POS	CODIGO/CODE	QT	PORTUGUES	ENGLISH	ESPAÑOL	NOTA/NOTE
1	219001074	01	Braço Limpador	Arm	Brazo	
2	218002802	01	Palheta Limpador	Wiper Blade	Paleta	
4	219001086	01	Motor Limpador	Windshield Wiper Motor	Motor Limpia Parabrisa	
5	219001922	01	Braço c/ Manivela	Arm and Pivot	Brazo y Pivot	
6	210003700	03	Parafuso	Screw	Tornillo	
7	210002170	03	Arruela Pressão	Spring Washer	Arandela Presion	
8	210002007	03	Arruela	Washer	Arandela	
9	219001923	01	Mancal	Pivot	Pivot	
10	210002045	01	Arruela	Washer	Arandela	
11	219001087	01	Porca	Nut	Tuerca	
12	219001091	01	Anel Elástico	Snap Ring	Anillo Traba	
13	219001088	01	Porca Cega	Nut	Tuerca	
14	219001090	01	Anel Elástico	Snap Ring	Anillo Traba	
15	219001084	01	Pino Auxiliar	Pin	Perno	
16	210004599	02	Porca	Nut	Tuerca	
17	208004431	02	Arruela	Washer	Arandela	
18	219001089	01	Porca Cega	Nut	Tuerca	

2ABA/5	RK 406B	FGMB2ABA5	RANDON VEÍCULOS

LIMPADOR PÁRA-BRISA – MANCAL E EIXO FIXO/ WINDSHIELD WIPER – FIXED PIVOT AND SHAFT/ LIMPIA PARABRISA – PIVOT Y EJE FIJE

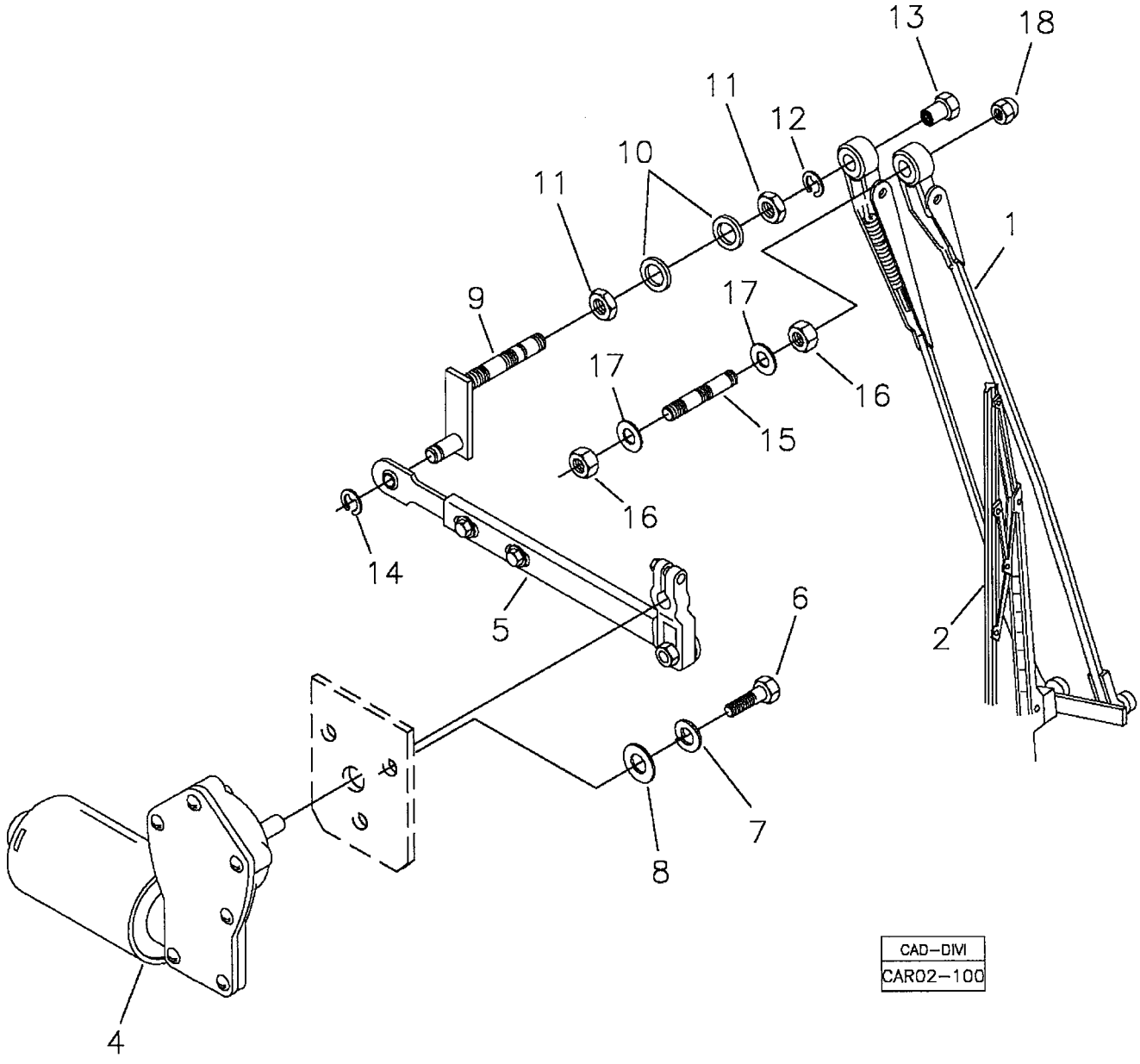

RANDON VEÍCULOS	RK 406B	CAR02-100	MB2ABA5	2ABA/5

MONTAGEM LIMPADOR PÀRA-BRISA - MODELO COM MANCAL E EIXO FIXO **BAIXA**
WINDSHIELD WIPER ASSY - MODEL WITH FIXED PIVOT AND SHAFT
MONTAJE DEL LIMPIA PARABRISA DELANTERO - MODELO CON PIVOT Y EJE FIJE

VÁLIDO PARA VEIC. N.º/ VALID FOR MANUFACTURING NUMBER/ VÁLIDO PARA LAS UNIDADES NÚMERO:	DO FROM DEL	318	ATÉ TO HASTA	526

POS	CODIGO/CODE	QT	PORTUGUES	ENGLISH	ESPAÑOL	NOTA/NOTE
1	219001907	01	Braço Limpador	Arm	Brazo	
2	219001906	01	Palheta Limpador	Wiper Blade	Paleta	
4	219001086	01	Motor Limpador	Windshield Wiper Motor	Motor Limpia Parabrisa	
5	219001922	01	Braço c/ Manivela	Arm and Pivot	Brazo y Pivot	
6	210003700	03	Parafuso	Screw	Tornillo	
7	210002170	03	Arruela Pressão	Spring Washer	Arandela Presion	
8	210002007	03	Arruela	Washer	Arandela	
9	219001923	01	Mancal	Pivot	Pivot	
10	210002045	01	Arruela	Washer	Arandela	
11	219001087	01	Porca	Nut	Tuerca	
12	219001091	01	Anel Elástico	Snap Ring	Anillo Traba	
13	219001088	01	Porca Cega	Nut	Tuerca	
14	219001090	01	Anel Elástico	Snap Ring	Anillo Traba	
15	219001084	01	Pino Auxiliar	Pin	Perno	
16	210004599	02	Porca	Nut	Tuerca	
17	208004431	02	Arruela	Washer	Arandela	
18	219001089	01	Porca Cega	Nut	Tuerca	

2ABA/6	RK 406B	FGMB2ABA6	RANDON VEÍCULOS

LIMPADOR PÁRA-BRISA – MANCAL E EIXO FIXO/ WINDSHIELD WIPER – FIXED PIVOT AND SHAFT/ LIMPIA PARABRISA – PIVOT Y EJE FIJE

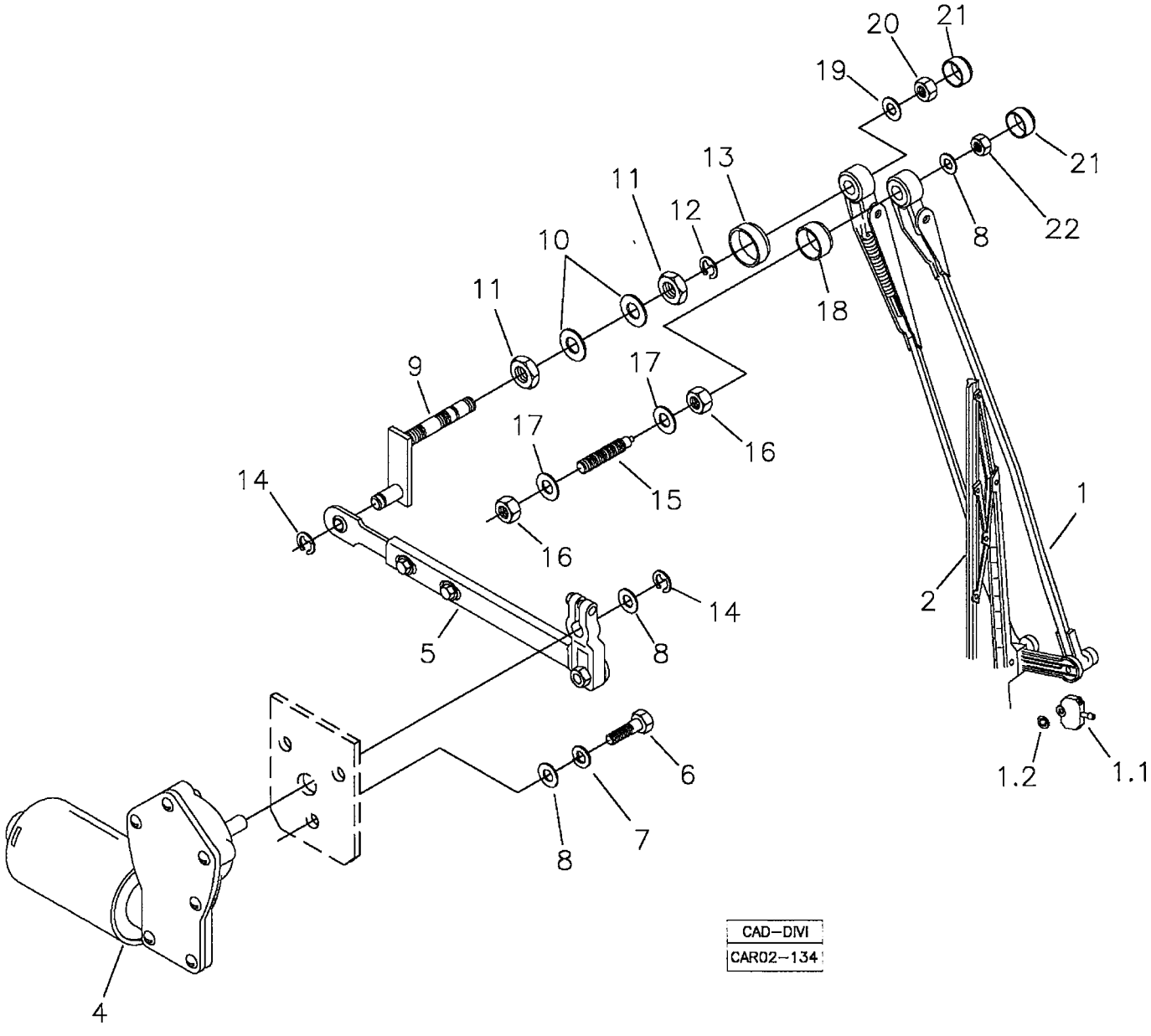

RANDON VEÍCULOS	RK 406B	CAR02-134	MB2ABA6	2ABA/6

MONTAGEM LIMPADOR PÀRA-BRISA - MODELO COM MANCAL E EIXO FIXO **BAIXA**
WINDSHIELD WIPER ASSY - MODEL WITH FIXED PIVOT AND SHAFT
MONTAJE DEL LIMPIA PARABRISA DELANTERO - MODELO CON PIVOT Y EJE FIJE

VÁLIDO PARA VEIC. N.º/ VALID FOR MANUFACTURING NUMBER/ VÁLIDO PARA LAS UNIDADES NÚMERO:	DO FROM DEL	527	ATÉ TO HASTA	

POS	CODIGO/CODE	QT	PORTUGUES	ENGLISH	ESPAÑOL	NOTA/NOTE
1	219001907	01	Braço Pantográfico com Esguicho	Arm	Brazo	22"
1.1	219002150	01	Esguicho			
1.2	219002151	01	Anel Retenção	Lock Ring	Anillo Traba	
2	219001906	01	Palheta Limpador	Wiper Blade	Paleta	22"
4	219001086	01	Motor Limpador	Windshield Wiper Motor	Motor Limpia Parabrisa	
5	219001922	01	Braço c/ Manivela	Arm and Pivot	Brazo y Pivot	
6	210003730	03	Parafuso	Screw	Tornillo	
7	210002170	03	Arruela Pressão	Spring Washer	Arandela Presion	
8	210002005	05	Arruela	Washer	Arandela	
9	219001923	01	Mancal	Pivot	Pivot	
10	210002045	01	Arruela	Washer	Arandela	
11	219001087	01	Porca	Nut	Tuerca	
12	210007175	01	Anel Elástico	Lock Ring	Anillo Traba	
13	219002148	01	Bucha Plástica	Bush	Buje	
14	210007174	02	Anel Elástico	Lock Ring	Anillo Traba	
15	219001084	01	Pino Auxiliar	Pin	Perno	
16	210004599	02	Porca	Nut	Tuerca	
17	210002021	02	Arruela	Washer	Arandela	
18	219002149	01	Bucha Plástica	Bush	Buje	
19	210002015	01	Arruela	Washer	Arandela	
20	210005760	01	Porca AF	Nut	Tuerca	
21	219002157	02	Tampa	Cap	Tapón	
22	210005755	01	Porca AF	Nut	Tuerca	

2ABB/1	RK 406B	FGMB2ABB1	RANDON VEÍCULOS

LIMPADOR PÁRA-BRISA – MODELO COM MANIVELA E EIXO SEPARADO/ WINDSHIELD WIPER ASSY – MODEL WITH SEPARATE PIVOT AND SHAFT/ LIMPIA PARABRISA – MODELO CON PIVOT Y EJE SEPARADO

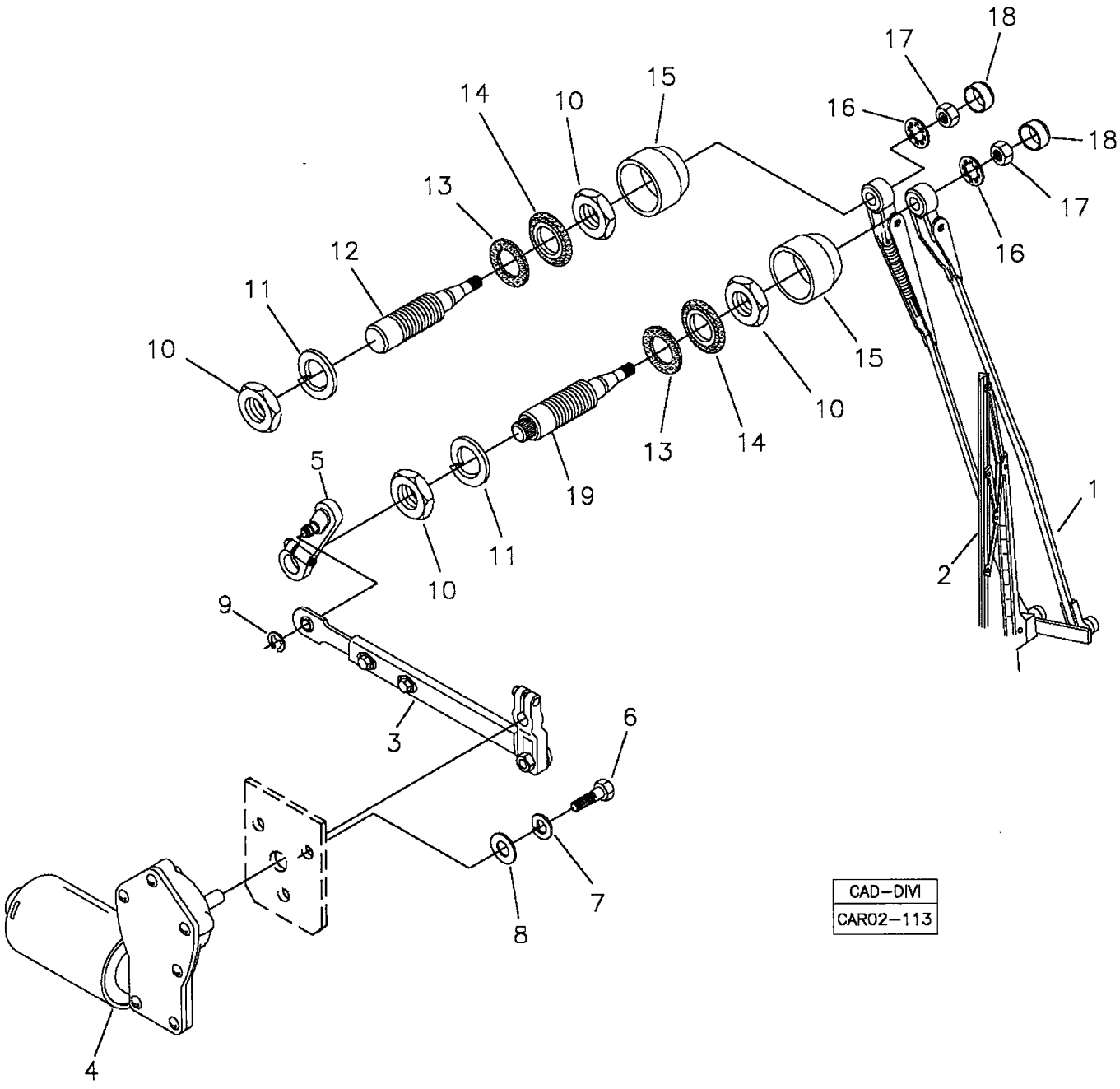

RANDON VEÍCULOS	RK 406B	CAR02-113	MB2ABB1	2ABB/1

MONTAGEM LIMPADOR PÁRA-BRISA – MODELO COM MANIVELA E EIXO SEPARADO
WINDSHIELD WIPER ASSY – MODEL WITH SEPARATE PIVOT AND SHAFT **BAIXA**
MONTAJE DEL LIMPIA PARABRISA – MODELO CON PIVOT Y EJE SEPARADO

VÁLIDO PARA VEIC. N.º/ VALID FOR MANUFACTURING NUMBER/ VÁLIDO PARA LAS UNIDADES NÚMERO:	DO FROM DEL	268	ATÉ TO HASTA	268

POS	CODIGO/CODE	QT	PORTUGUES	ENGLISH	ESPAÑOL	NOTA/NOTE
1	219001907	01	Braço Limpador	Arm	Brazo	
2	219001906	01	Palheta Limpador	Wiper Blade	Paleta	
3	219001262	01	Braço c/ Manivela	Arm and Pivot	Brazo y Pivot	
4	219001086	01	Motor Limpador	Windshield Wiper Motor	Motor Limpia Parabrisa	
5	219002152	01	Manivela do Mancal	Pivot	Pivot	
6	210003700	03	Parafuso	Screw	Tornillo	
7	210002170	03	Arruela Pressão	Spring Washer	Arandela Presion	
8	210002007	03	Arruela	Washer	Arandela	
9	219001090	01	Anel Elástico	Snap Ring	Anillo Traba	
10	210004621	04	Porca Baixa	Nut	Tuerca	
11	210002220	02	Arruela Pressão	Spring Washer	Arandela Presion	
12	219002153	01	Eixo Menor	Shaft	Eje	
13	219002154	02	Anel Vedação	Seal Ring	Anillo Vedación	
14	219002155	02	Anel	Ring	Anillo	
15	219002156	02	Bucha Plástica	Bush	Buje	
16	210002241	02	Arruela Dentada	Washer	Arandela	
17	210004577	02	Porca	Nut	Tuerca	
18	219002157	02	Tampa	Cap	Tapa	
19	219002158	01	Eixo Maior	Shaft	Eje	

2ABB/2	RK 406B	FGMB2ABB2	RANDON VEÍCULOS

LIMPADOR PÁRA-BRISA – MODELO COM MANIVELA E EIXO SEPARADO/ WINDSHIELD WIPER ASSY – MODEL WITH SEPARATE PIVOT AND SHAFT/ LIMPIA PARABRISA – MODELO CON PIVOT Y EJE SEPARADO

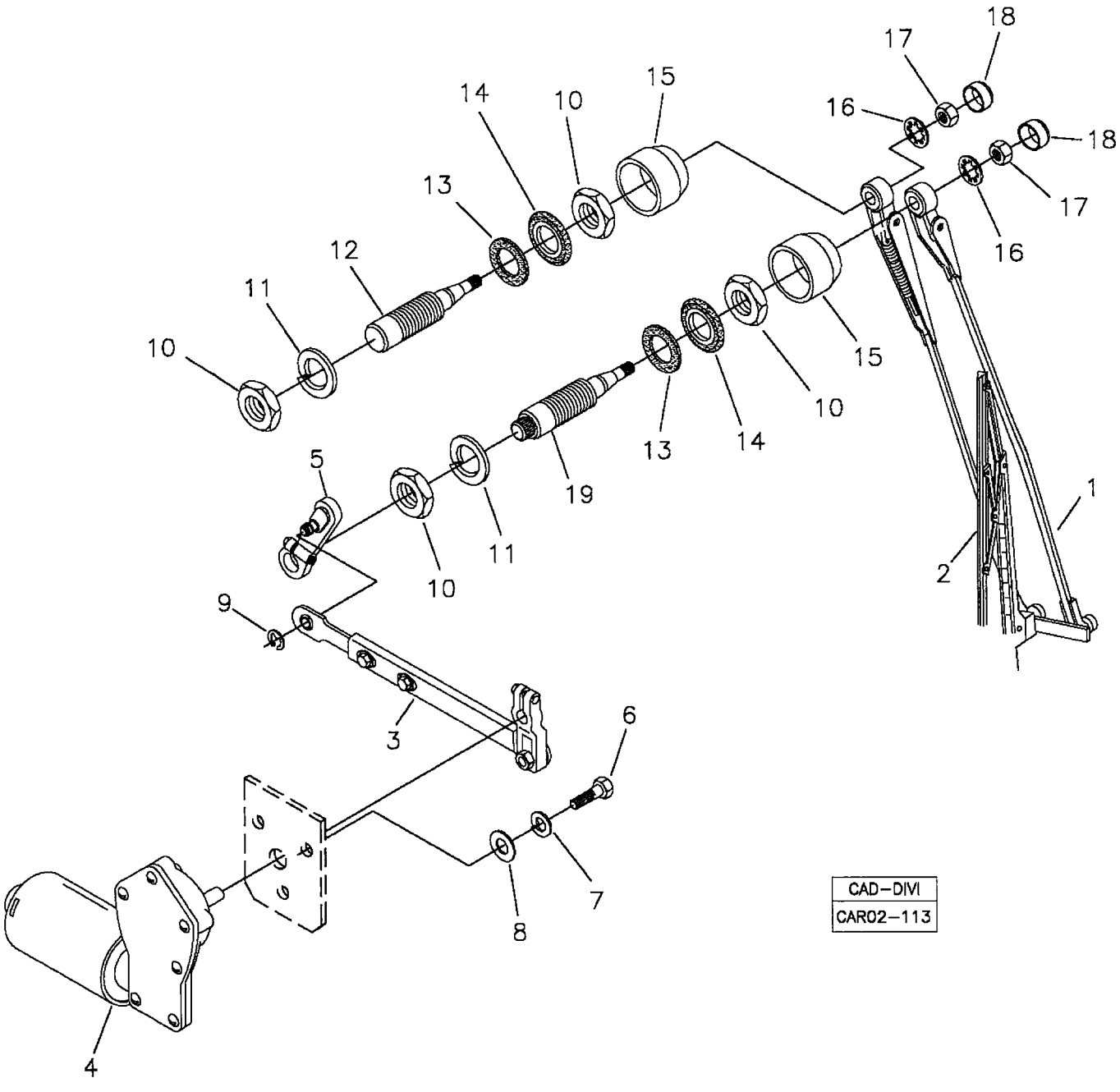

RANDON VEÍCULOS	RK 406B	CAR02-113	MB2ABB2	2ABB/2

MONTAGEM LIMPADOR PÁRA-BRISA – MODELO COM MANIVELA E EIXO SEPARADO
WINDSHIELD WIPER ASSY – MODEL WITH SEPARATE PIVOT AND SHAFT **ALTA**
MONTAJE DEL LIMPIA PARABRISA – MODELO CON PIVOT Y EJE SEPARADO

VÁLIDO PARA VEIC. N.º/ VALID FOR MANUFACTURING NUMBER/ VÁLIDO PARA LAS UNIDADES NÚMERO:	DO FROM DEL	269	ATÉ TO HASTA	312

POS	CODIGO/CODE	QT	PORTUGUES	ENGLISH	ESPAÑOL	NOTA/NOTE
1	219001074	01	Braço Limpador	Arm	Brazo	
2	218002802	01	Palheta Limpador	Wiper Blade	Paleta	
3	219001262	01	Braço c/ Manivela	Arm and Pivot	Brazo y Pivot	
4	219001086	01	Motor Limpador	Windshield Wiper Motor	Motor Limpia Parabrisa	
5	219002152	01	Manivela do Mancal	Pivot	Pivot	
6	210003700	03	Parafuso	Screw	Tornillo	
7	210002170	03	Arruela Pressão	Spring Washer	Arandela Presion	
8	210002007	03	Arruela	Washer	Arandela	
9	219001090	01	Anel Elástico	Snap Ring	Anillo Traba	
10	210004621	04	Porca Baixa	Nut	Tuerca	
11	210002220	02	Arruela Pressão	Spring Washer	Arandela Presion	
12	219002153	01	Eixo Menor	Shaft	Eje	
13	219002154	02	Anel Vedação	Seal Ring	Anillo Vedación	
14	219002155	02	Anel	Ring	Anillo	
15	219002156	02	Bucha Plástica	Bush	Buje	
16	210002241	02	Arruela Dentada	Washer	Arandela	
17	210004577	02	Porca	Nut	Tuerca	
18	219002157	02	Tampa	Cap	Tapa	
19	219002158	01	Eixo Maior	Shaft	Eje	

2ABB/3	RK 406B	FGMB2ABB3	RANDON VEÍCULOS

LIMPADOR PÁRA-BRISA – MODELO COM MANIVELA E EIXO SEPARADO/ WINDSHIELD WIPER ASSY – MODEL WITH SEPARATE PIVOT AND SHAFT/ LIMPIA PARABRISA – MODELO CON PIVOT Y EJE SEPARADO

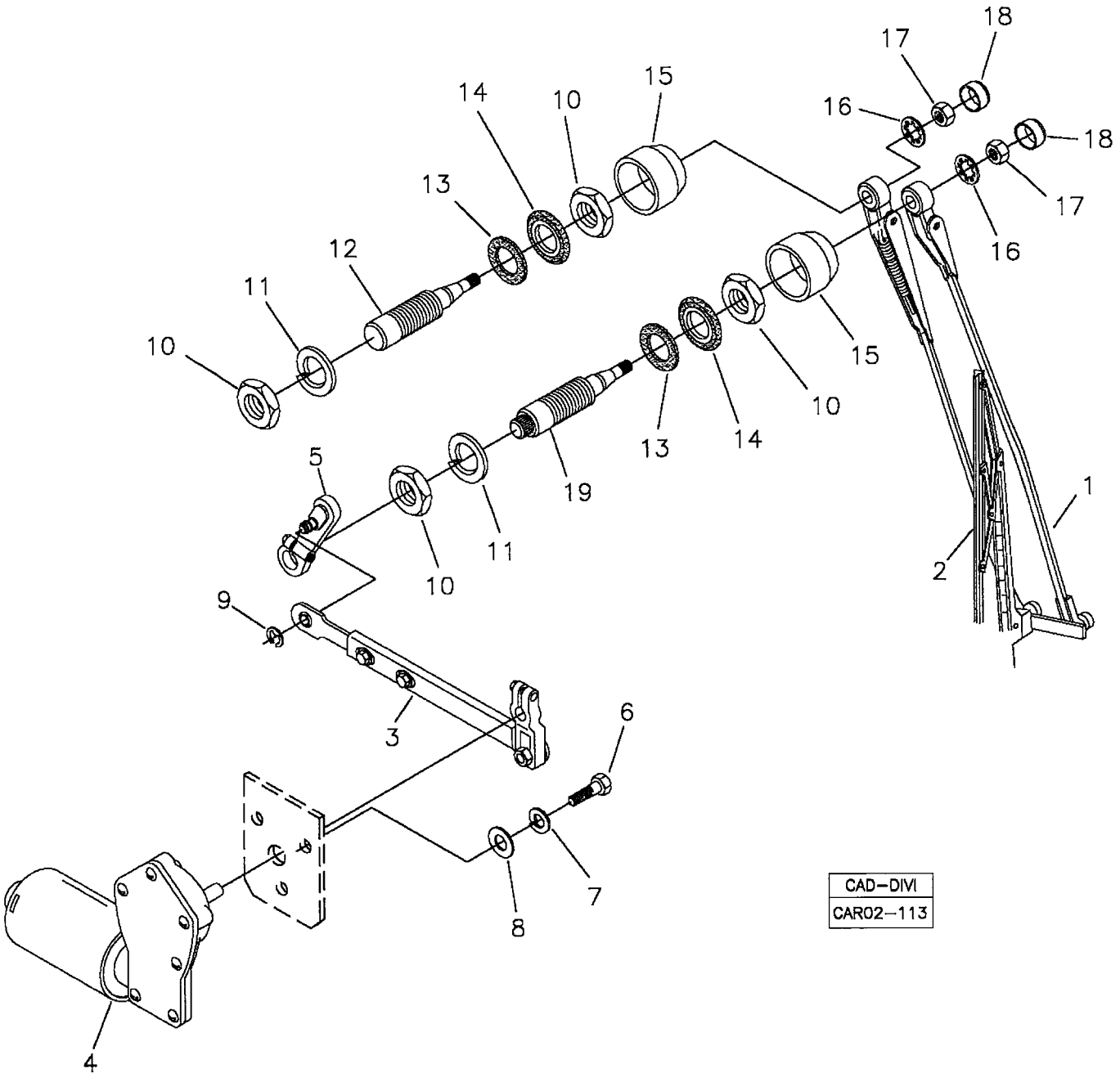

RANDON VEÍCULOS	RK 406B	CAR02-113	MB2ABB3	2ABB/3

MONTAGEM LIMPADOR PÁRA-BRISA – MODELO COM MANIVELA E EIXO SEPARADO
WINDSHIELD WIPER ASSY – MODEL WITH SEPARATE PIVOT AND SHAFT **BAIXA**
MONTAJE DEL LIMPIA PARABRISA – MODELO CON PIVOT Y EJE SEPARADO

VÁLIDO PARA VEIC. N.º/ VALID FOR MANUFACTURING NUMBER/ VÁLIDO PARA LAS UNIDADES NÚMERO:	DO FROM DEL	313	ATÉ TO HASTA	313

POS	CODIGO/CODE	QT	PORTUGUES	ENGLISH	ESPAÑOL	NOTA/NOTE
1	219001907	01	Braço Limpador	Arm	Brazo	
2	219001906	01	Palheta Limpador	Wiper Blade	Paleta	
3	219001262	01	Braço c/ Manivela	Arm and Pivot	Brazo y Pivot	
4	219001086	01	Motor Limpador	Windshield Wiper Motor	Motor Limpia Parabrisa	
5	219002152	01	Manivela do Mancal	Pivot	Pivot	
6	210003700	03	Parafuso	Screw	Tornillo	
7	210002170	03	Arruela Pressão	Spring Washer	Arandela Presion	
8	210002007	03	Arruela	Washer	Arandela	
9	219001090	01	Anel Elástico	Snap Ring	Anillo Traba	
10	210004621	04	Porca Baixa	Nut	Tuerca	
11	210002220	02	Arruela Pressão	Spring Washer	Arandela Presion	
12	219002153	01	Eixo Menor	Shaft	Eje	
13	219002154	02	Anel Vedação	Seal Ring	Anillo Vedación	
14	219002155	02	Anel	Ring	Anillo	
15	219002156	02	Bucha Plástica	Bush	Buje	
16	210002241	02	Arruela Dentada	Washer	Arandela	
17	210004577	02	Porca	Nut	Tuerca	
18	219002157	02	Tampa	Cap	Tapa	
19	219002158	01	Eixo Maior	Shaft	Eje	

2ABB/4	RK 406B	FGMB2ABB4	RANDON VEÍCULOS

LIMPADOR PÁRA-BRISA – MODELO COM MANIVELA E EIXO SEPARADO/ WINDSHIELD WIPER ASSY – MODEL WITH SEPARATE PIVOT AND SHAFT/ LIMPIA PARABRISA – MODELO CON PIVOT Y EJE SEPARADO

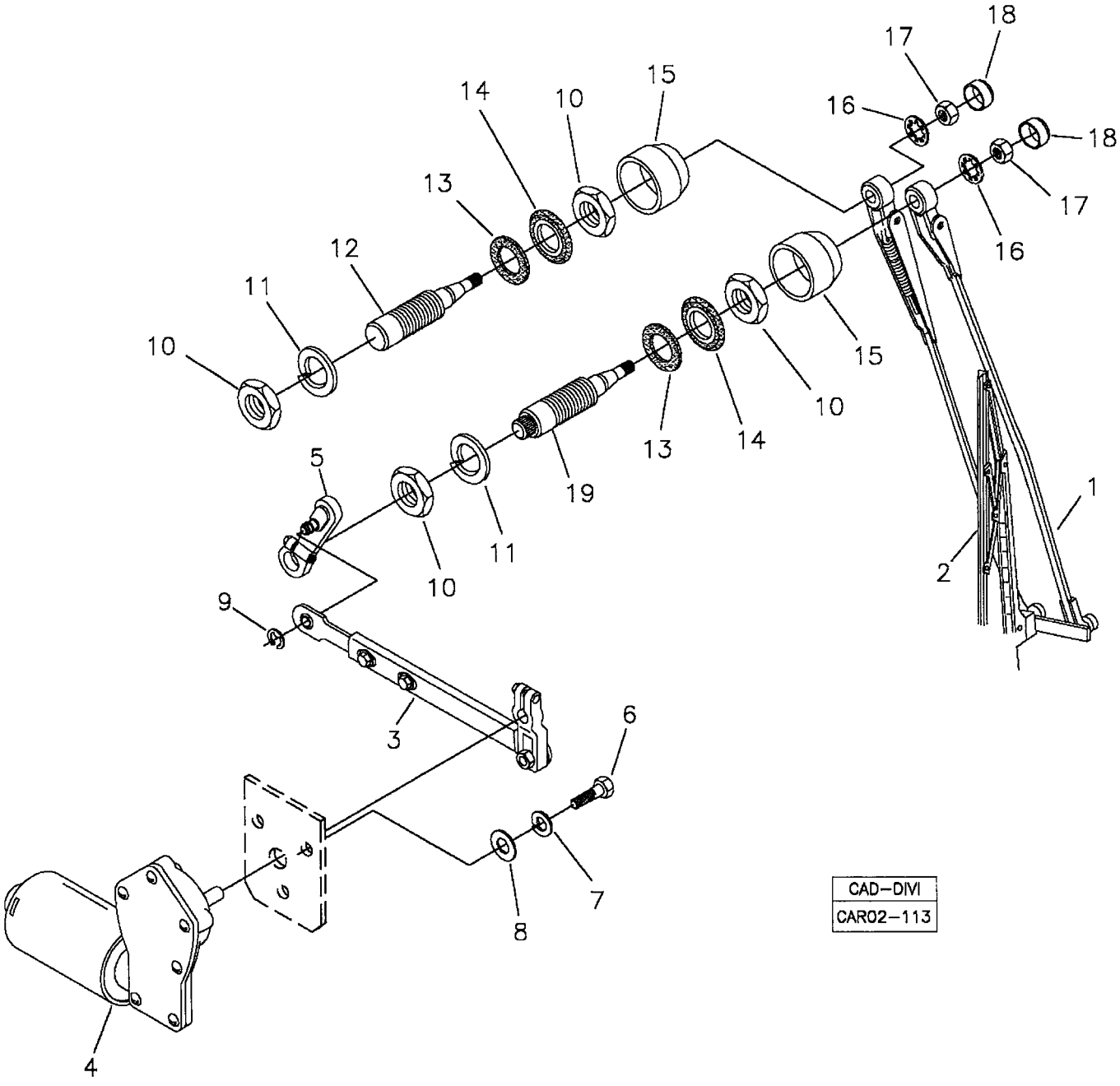

RANDON VEÍCULOS	RK 406B	CAR02-113	MB2ABB4	2ABB/4

MONTAGEM LIMPADOR PÁRA-BRISA – MODELO COM MANIVELA E EIXO SEPARADO
WINDSHIELD WIPER ASSY – MODEL WITH SEPARATE PIVOT AND SHAFT **ALTA**
MONTAJE DEL LIMPIA PARABRISA – MODELO CON PIVOT Y EJE SEPARADO

VÁLIDO PARA VEIC. N.º/ VALID FOR MANUFACTURING NUMBER/ VÁLIDO PARA LAS UNIDADES NÚMERO:	DO FROM DEL	314	ATÉ TO HASTA	317

POS	CODIGO/CODE	QT	PORTUGUES	ENGLISH	ESPAÑOL	NOTA/NOTE
1	219001074	01	Braço Limpador	Arm	Brazo	
2	218002802	01	Palheta Limpador	Wiper Blade	Paleta	
3	219001262	01	Braço c/ Manivela	Arm and Pivot	Brazo y Pivot	
4	219001086	01	Motor Limpador	Windshield Wiper Motor	Motor Limpia Parabrisa	
5	219002152	01	Manivela do Mancal	Pivot	Pivot	
6	210003700	03	Parafuso	Screw	Tornillo	
7	210002170	03	Arruela Pressão	Spring Washer	Arandela Presion	
8	210002007	03	Arruela	Washer	Arandela	
9	219001090	01	Anel Elástico	Snap Ring	Anillo Traba	
10	210004621	04	Porca Baixa	Nut	Tuerca	
11	210002220	02	Arruela Pressão	Spring Washer	Arandela Presion	
12	219002153	01	Eixo Menor	Shaft	Eje	
13	219002154	02	Anel Vedação	Seal Ring	Anillo Vedación	
14	219002155	02	Anel	Ring	Anillo	
15	219002156	02	Bucha Plástica	Bush	Buje	
16	210002241	02	Arruela Dentada	Washer	Arandela	
17	210004577	02	Porca	Nut	Tuerca	
18	219002157	02	Tampa	Cap	Tapa	
19	219002158	01	Eixo Maior	Shaft	Eje	

2ABB/5	RK 406B	FGMB2ABB5	RANDON VEÍCULOS

LIMPADOR PÁRA-BRISA – MODELO COM MANIVELA E EIXO SEPARADO/ WINDSHIELD WIPER ASSY – MODEL WITH SEPARATE PIVOT AND SHAFT/ LIMPIA PARABRISA – MODELO CON PIVOT Y EJE SEPARADO

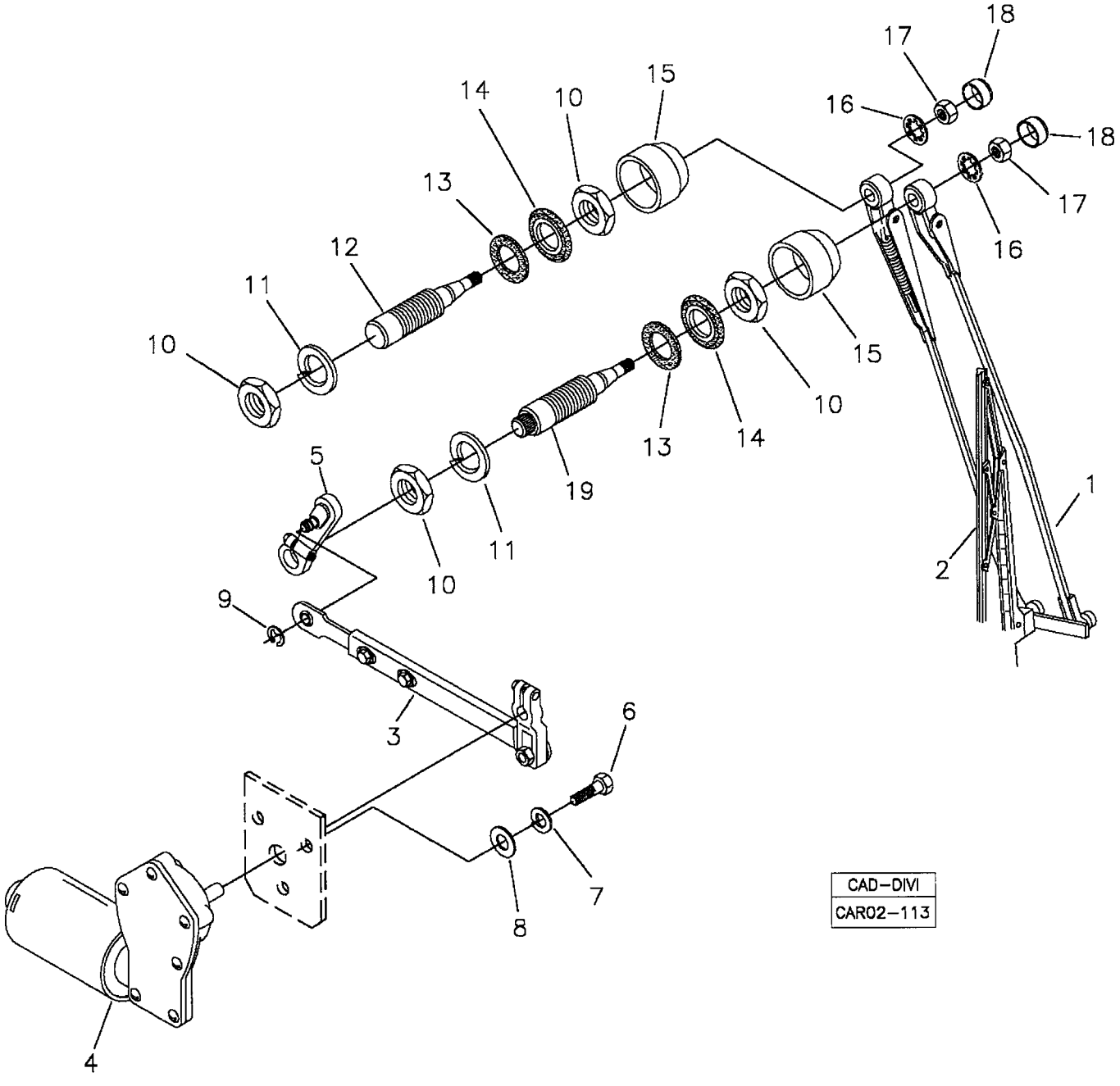

RANDON VEÍCULOS	RK 406B	CAR02-113	MB2ABB5	2ABB/5

MONTAGEM LIMPADOR PÁRA-BRISA – MODELO COM MANIVELA E EIXO SEPARADO
WINDSHIELD WIPER ASSY – MODEL WITH SEPARATE PIVOT AND SHAFT **BAIXA**
MONTAJE DEL LIMPIA PARABRISA – MODELO CON PIVOT Y EJE SEPARADO

VÁLIDO PARA VEIC. N.º/ VALID FOR MANUFACTURING NUMBER/ VÁLIDO PARA LAS UNIDADES NÚMERO:	DO FROM DEL	318	ATÉ TO HASTA	526

POS	CODIGO/CODE	QT	PORTUGUES	ENGLISH	ESPAÑOL	NOTA/NOTE
1	219001907	01	Braço Limpador	Arm	Brazo	
2	219001906	01	Palheta Limpador	Wiper Blade	Paleta	
3	219001262	01	Braço c/ Manivela	Arm and Pivot	Brazo y Pivot	
4	219001086	01	Motor Limpador	Windshield Wiper Motor	Motor Limpia Parabrisa	
5	219002152	01	Manivela do Mancal	Pivot	Pivot	
6	210003700	03	Parafuso	Screw	Tornillo	
7	210002170	03	Arruela Pressão	Spring Washer	Arandela Presion	
8	210002007	03	Arruela	Washer	Arandela	
9	219001090	01	Anel Elástico	Snap Ring	Anillo Traba	
10	210004621	04	Porca Baixa	Nut	Tuerca	
11	210002220	02	Arruela Pressão	Spring Washer	Arandela Presion	
12	219002153	01	Eixo Menor	Shaft	Eje	
13	219002154	02	Anel Vedação	Seal Ring	Anillo Vedación	
14	219002155	02	Anel	Ring	Anillo	
15	219002156	02	Bucha Plástica	Bush	Buje	
16	210002241	02	Arruela Dentada	Washer	Arandela	
17	210004577	02	Porca	Nut	Tuerca	
18	219002157	02	Tampa	Cap	Tapa	
19	219002158	01	Eixo Maior	Shaft	Eje	

2ABB/6	RK 406B	FGMB2ABB6	RANDON VEÍCULOS

LIMPADOR PÁRA-BRISA – MODELO COM MANIVELA E EIXO SEPARADO/ WINDSHIELD WIPER ASSY – MODEL WITH SEPARATE PIVOT AND SHAFT/ LIMPIA PARABRISA – MODELO CON PIVOT Y EJE SEPARADO

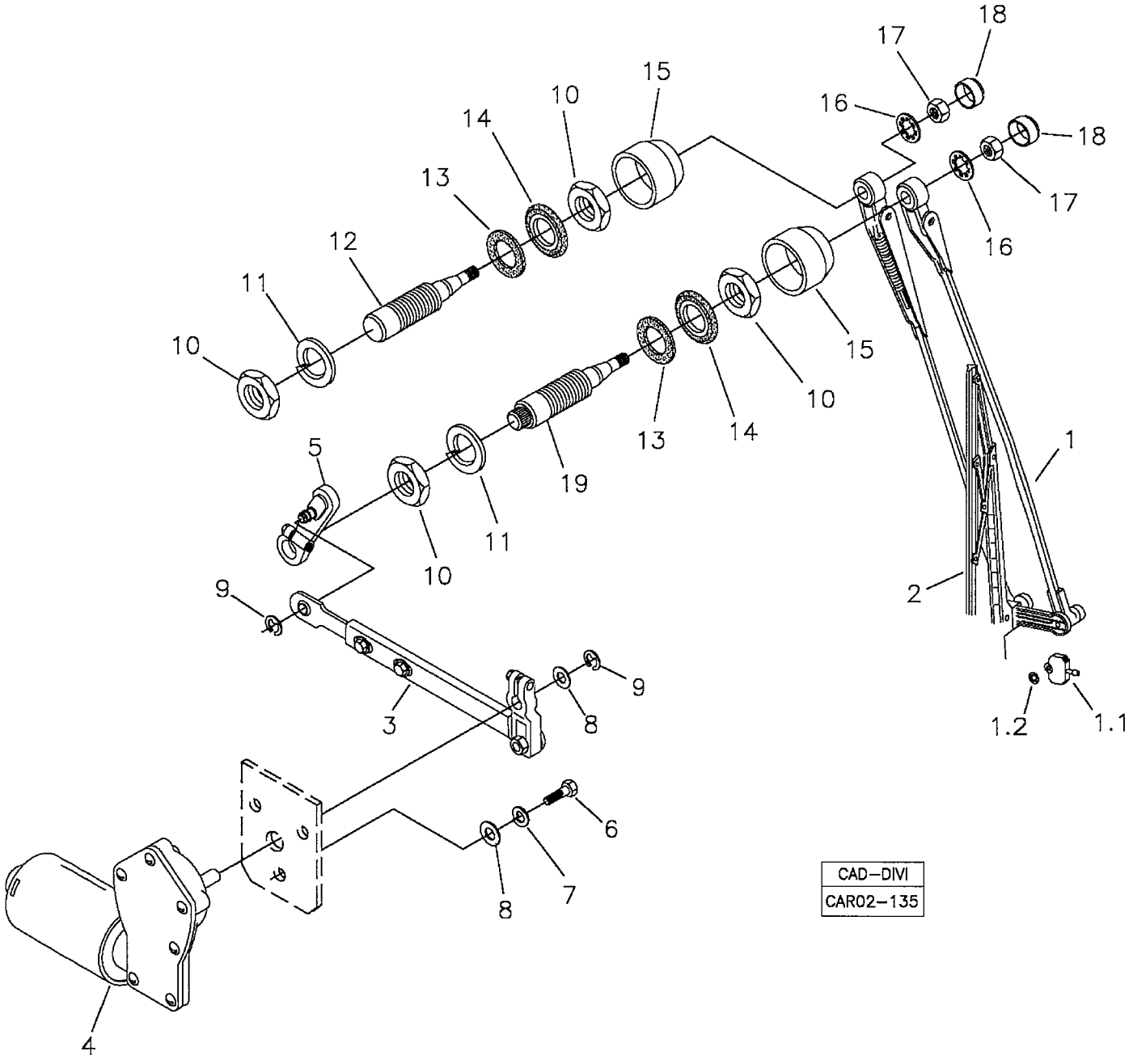

RANDON VEÍCULOS	RK 406B	CAR02-135	MB2ABB6	2ABB/6

MONTAGEM LIMPADOR PÁRA-BRISA – MODELO COM MANIVELA E EIXO SEPARADO
WINDSHIELD WIPER ASSY – MODEL WITH SEPARATE PIVOT AND SHAFT **BAIXA**
MONTAJE DEL LIMPIA PARABRISA – MODELO CON PIVOT Y EJE SEPARADO

VÁLIDO PARA VEIC. N.º/ VALID FOR MANUFACTURING NUMBER/ VÁLIDO PARA LAS UNIDADES NÚMERO:	DO FROM DEL	527	ATÉ TO HASTA	

POS	CODIGO/CODE	QT	PORTUGUES	ENGLISH	ESPAÑOL	NOTA/NOTE
1	219001907	01	Braço Pantográfico com Esguicho	Arm	Brazo	22"
1.1	219002150	01	Esguicho			
1.2	219002151	01	Anel Retenção	Lock Ring	Anillo Traba	
2	219001906	01	Palheta Limpador	Wiper Blade	Paleta	22"
3	219001262	01	Braço c/ Manivela	Arm and Pivot	Brazo y Pivot	
4	219001086	01	Motor Limpador	Windshield Wiper Motor	Motor Limpia Parabrisa	
5	219002152	01	Manivela do Mancal	Pivot	Pivot	
6	210003730	03	Parafuso	Screw	Tornillo	
7	210002170	03	Arruela Pressão	Spring Washer	Arandela Presion	
8	210002005	04	Arruela	Washer	Arandela	
9	219001090	02	Anel Elástico	Snap Ring	Anillo Traba	
10	210004621	04	Porca Baixa	Nut	Tuerca	
11	210002220	02	Arruela Pressão	Spring Washer	Arandela Presion	
12	219002153	01	Eixo Menor	Shaft	Eje	
13	219002154	02	Anel Vedação	Seal Ring	Anillo Vedación	
14	219002155	02	Anel	Ring	Anillo	
15	219002156	02	Bucha Plástica	Bush	Buje	
16	210002241	02	Arruela Dentada	Washer	Arandela	
17	210004577	02	Porca	Nut	Tuerca	
18	219002157	02	Tampa	Cap	Tapa	
19	219002158	01	Eixo Maior	Shaft	Eje	

2AC/1	RK 406B	FGMB2AC1	RANDON VEÍCULOS

ACESSÓRIOS CABINE – ESPELHOS E TAPA-SOL/ CANOPY ACCESSORIES – MIRRORS AND SUN PROTECTOR/ ACCESORIOS CABINA – ESPEJOS Y PROTECTOR

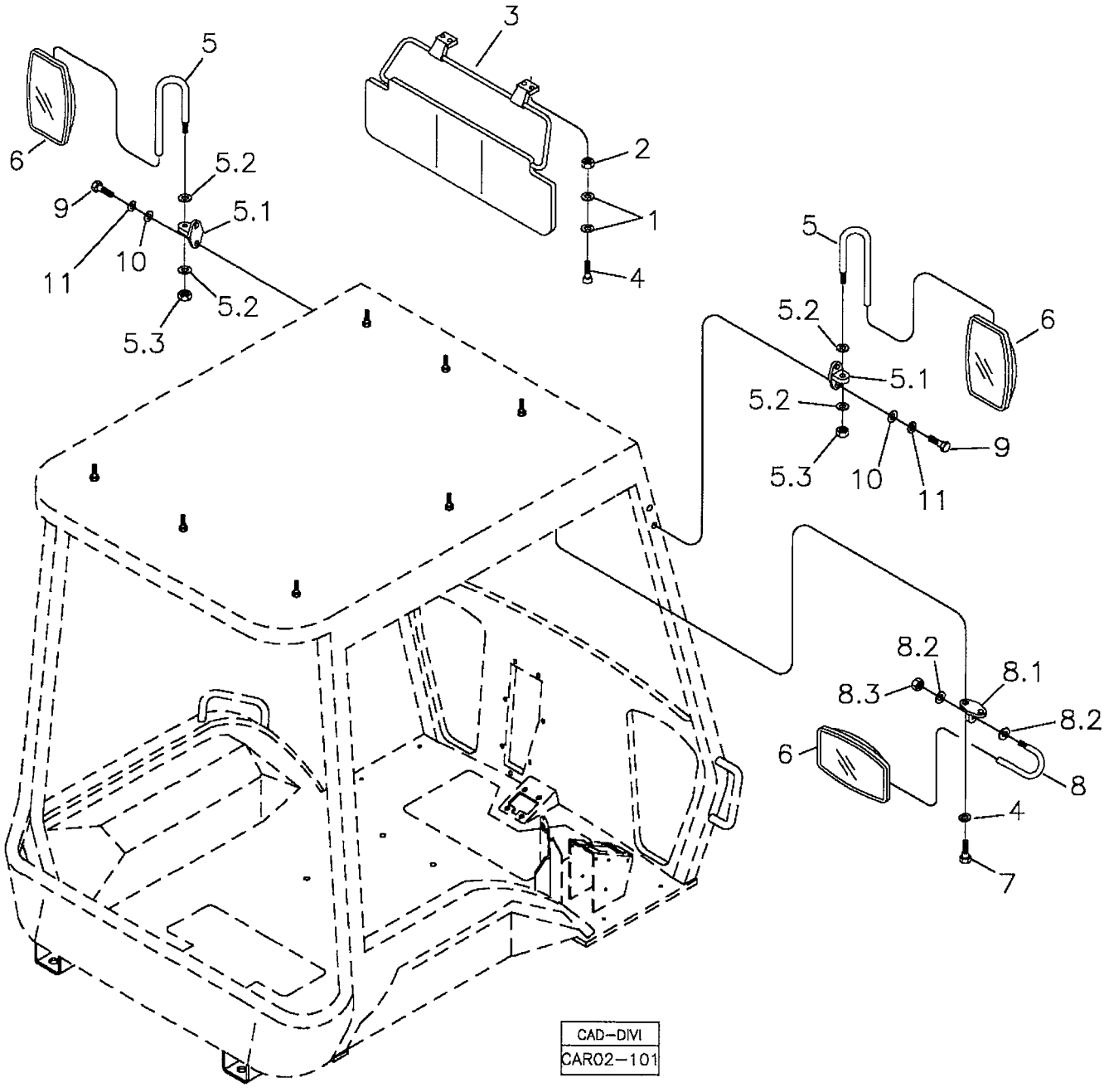

RANDON VEÍCULOS	RK 406B	CAR02-101	MB2AC1	2AC/1

ACESSÓRIOS CABINE – ESPELHOS E TAPA-SOL
CANOPY ACCESSORIES – MIRRORS AND SUN PROTECTOR
ACCESORIOS CABINA – ESPEJOS Y PROTECTOR

VÁLIDO PARA VEIC. N.º/ VALID FOR MANUFACTURING NUMBER/ VÁLIDO PARA LAS UNIDADES NÚMERO:	DO FROM DEL	268	ATÉ TO HASTA	

POS	CODIGO/CODE	QT	PORTUGUES	ENGLISH	ESPAÑOL	NOTA/NOTE
1	210002000	08	Arruela Lisa	Washer	Arandela	
2	210005750	04	Porca	Nut	Tuerca	
3	219001082	01	Tapa-sol	Sun Protector	Protector	
4	210003601	04	Parafuso	Bolt	Tornillo	
5	219000808	02	Braço Espelho	Mirror Arm	Brazo Espejo	
5.1	219001514	02	Base Alumínio	Arm	Soporte	
5.2	210002015	04	Arruela	Washer	Arandela	
5.3	210005760	02	Porca	Nut	Tuerca	
6	219000810	03	Espelho	Mirror	Espejo	
7	210003710	02	Parafuso	Screw	Tornillo	
8	219000811	01	Braço Espelho	Mirror Arm	Brazo Espejo	
8.1	219001514	01	Base Alumínio	Arm	Soporte	
8.2	210002015	02	Arruela	Washer	Arandela	
8.3	210005760	01	Porca	Nut	Tuerca	
9	210003850	04	Parafuso	Bolt	Tornillo	
10	210002015	15	Arruela lisa	Washer	Arandela	
11	210002190	11	Arruela Pressão	Spring Washer	Arandela Presión	

2AD/1	RK 406B	FGMB2AD1	RANDON VEÍCULOS

PAINEL DIREITO CABINE ABERTA – CINZA CHUMBO / PANEL – RH CANOPY OPEN – GREY / TABLERO DERECHO CABINA ABIERTA - CENIZA

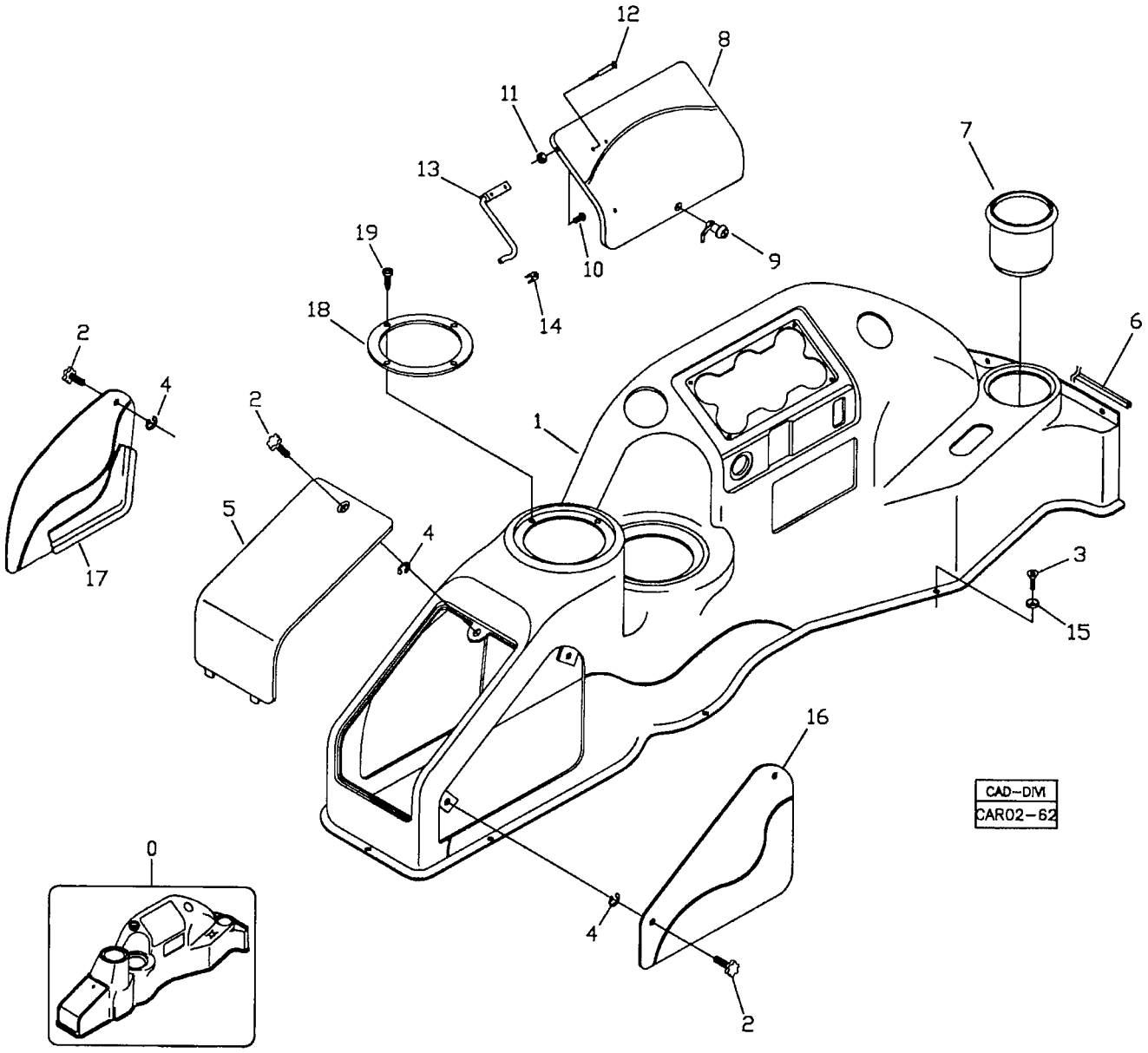

RANDON VEÍCULOS	RK 406B	CAR02-62	MB2AD1	2AD/1

PAINEL DIREITO CABINE ABERTA – CINZA CHUMBO
PANEK – RH CANOPY OPEN – GREY
TABLERO DERECHO CABINA ABIERTA - CENIZA

VÁLIDO PARA VEIC. N.º/ VALID FOR MANUFACTURING NUMBER/ VÁLIDO PARA LAS UNIDADES NÚMERO:	DO FROM DEL	104	ATÉ TO HASTA	373

POS	CODIGO/CODE	QT	PORTUGUES	ENGLISH	ESPAÑOL	NOTA/NOTE
0	219001142	01	Conjunto Painel	Panel Assy	Conjunto Tablero	
1	NFS	01	Painel	Panel	Tablero	
2	219001217	05	Manipulo	Handle	Manija	
3	210007042	14	Parafuso Allen	Screw	Tornillo	
4	210007103	05	Anel Elástico	Circlip	Anillo Traba	
5	219001585	01	Tampa	Cover	Tapa	
6	219001155	CN	Perfil	Profile	Perfil	
7	219001230	01	Porta Copo	Cup-holder	Porta-vasos	
8	219001586	01	Tampa	Cover	Tapa	
9	219001228	01	Fechadura	Lock	Cerradura	
10	210007094	02	Parafuso Phillips	Screw	Tornillo	
11	210005755	02	Porca	Nut	Tuerca	
12	210001014	14	Rebite	Rivet	Remache	
13	219001587	01	Haste	Rod	Asta	
14	219001588	01	Presilha Haste	Rod Clamp	Prendedor Asta	
15	219001310	14	Arruela Plástica	Washer	Arandela	
16	219001589	01	Tampa Maior	Cover	Tapa	
17	219001590	01	Tampa Menor	Cover	Tapa	
18	219001591	02	Anel Fixação	Fixing Ring	Anillo Fijación	
19	210007079	08	Parafuso Phillips	Screw	Tornillo	

NFS= Não fornecido separadamente/ Only supplied in assembly/ No se suministra em separado.
CN= Fornecido conforme a necessidade/ Supplied as required/ Se suministra según la necesidad.

2AD/2	RK 406B	FGMB2AD2	RANDON VEÍCULOS

PAINEL DIREITO CABINE ABERTA – CINZA CHUMBO / PANEL – RH CANOPY OPEN – GREY / TABLERO DERECHO CABINA ABIERTA - CENIZA

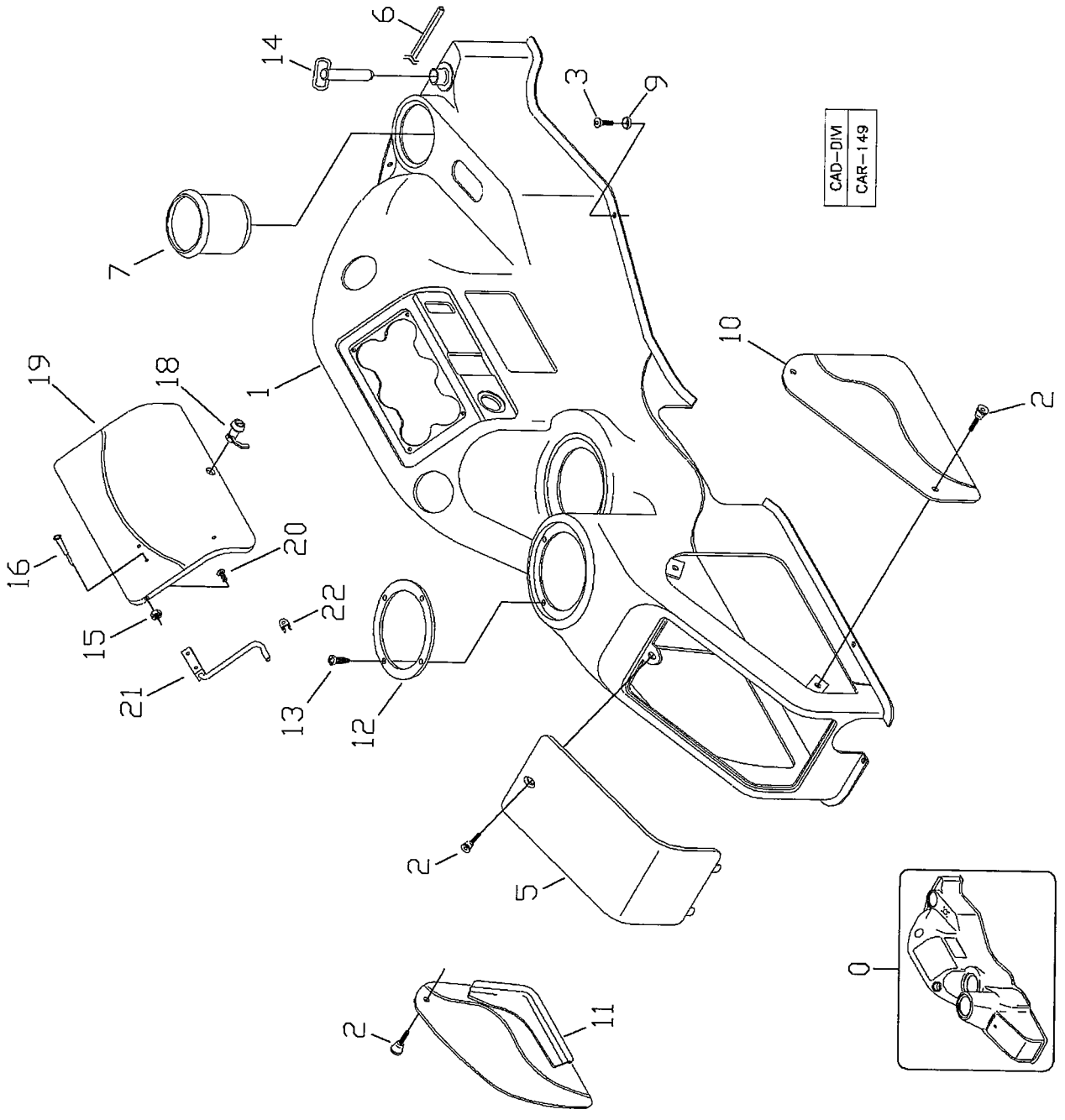

RANDON VEÍCULOS	RK 406B	CAR02-149	MB2AD2	2AD/2

PAINEL DIREITO CABINE ABERTA – CINZA CHUMBO
PANEK – RH CANOPY OPEN – GREY
TABLERO DERECHO CABINA ABIERTA - CENIZA

VÁLIDO PARA VEIC. N.º/ VALID FOR MANUFACTURING NUMBER/ VÁLIDO PARA LAS UNIDADES NÚMERO:	DO FROM DEL	374	ATÉ TO HASTA	

POS	CODIGO/CODE	QT	PORTUGUES	ENGLISH	ESPAÑOL	NOTA/NOTE
0	219001142	01	Conjunto Painel	Panel Assy	Conjunto Tablero	
1	NFS	01	Painel	Panel	Tablero	
2	219001217	05	Manipulo	Handle	Manija	
3	210007042	14	Parafuso Allen	Screw	Tornillo	
5	219001585	01	Tampa	Cover	Tapa	
6	219001155	CN	Perfil	Profile	Perfil	
7	219001230	01	Porta Copo	Cup-holder	Porta-vasos	
9	219001310	14	Arruela Plástica	Washer	Arandela	
10	219001589	01	Tampa Maior	Cover	Tapa	
11	219001590	01	Tampa Menor	Cover	Tapa	
12	219001591	02	Anel Fixação	Fixing Ring	Anillo Fijación	
13	210007079	10	Parafuso Phillips	Screw	Tornillo	
14	2M	01	Pino Trava Segurança	Lock Pin	Perno Traba	Ver/See/Vea
15	210005755	02	Porca	Nut	Tuerca	
16	210001014	14	Rebite	Rivet	Remache	
18	219001228	01	Fechadura	Lock	Cerradura	
19	219001586	01	Tampa	Cover	Tapa	
20	210007094	02	Parafuso Phillips	Screw	Tornillo	
21	219001587	01	Haste	Rod	Asta	
22	219001588	01	Presilha Haste	Rod Clamp	Prendedor Asta	

NFS= Não fornecido separadamente/ Only supplied in assembly/ No se suministra em separado.
CN= Fornecido conforme a necessidade/ Supplied as required/ Se suministra según la necesidad.

2AE/1	RK 406B	FGMB2AE1	RANDON VEÍCULOS

PAINEL FRONTAL – CINZA CHUMBO / FRONT PANEL – GREY / TABLERO FRONTAL - CENIZA

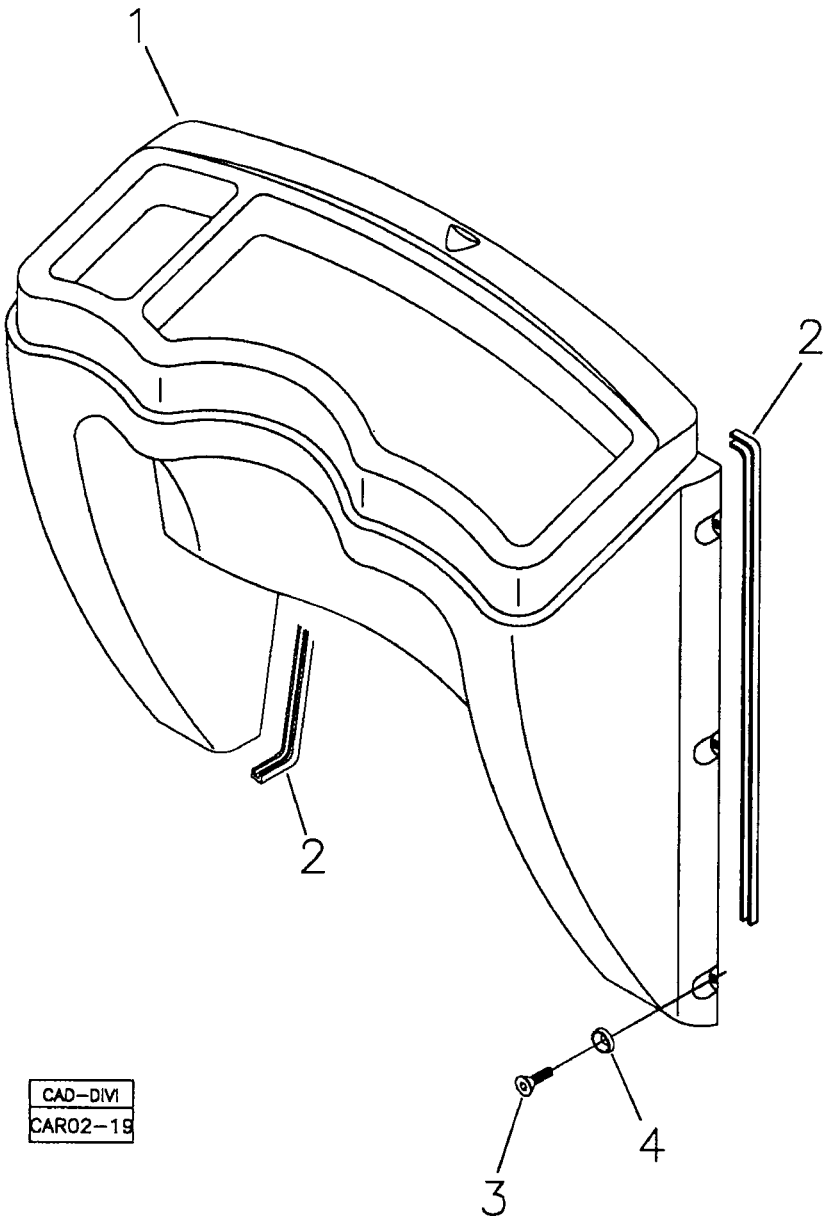

RANDON VEÍCULOS	RK 406B	CAR02-19	MB2AE1	2AE/1

PAINEL FRONTAL – CINZA CHUMBO
FRONT PANEL – GREY
TABLERO FRONTAL – CENIZA

VÁLIDO PARA VEIC. N.º/ VALID FOR MANUFACTURING NUMBER/ VÁLIDO PARA LAS UNIDADES NÚMERO:	DO FROM DEL	104	ATÉ TO HASTA	306

POS	CODIGO/CODE	QT	PORTUGUES	ENGLISH	ESPAÑOL	NOTA/NOTE
1	219001148	01	Painel Frontal	Front Panel	Tablero Frontal	
2	211400187	CN	Perfil	Profile	Perfil	
3	210007042	06	Parafuso Allen	Screw	Tornillo	
4	219001310	06	Arruela Plástica	Washer	Arandela	

CN= Fornecido em metro conforme a necessidade/ Supplied as required in meter/ Se suministra según la necesidad em metro.

2AE/2	RK 406B	FGMB2AE/2	RANDON VEÍCULOS

PAINEL FRONTAL COM SAÍDAS DE AR – CINZA CHUMBO / FRONT PANEL - AIR SYSTEM – GREY / TABLERO FRONTAL CON SALIDA DEL AIRE - CENIZA

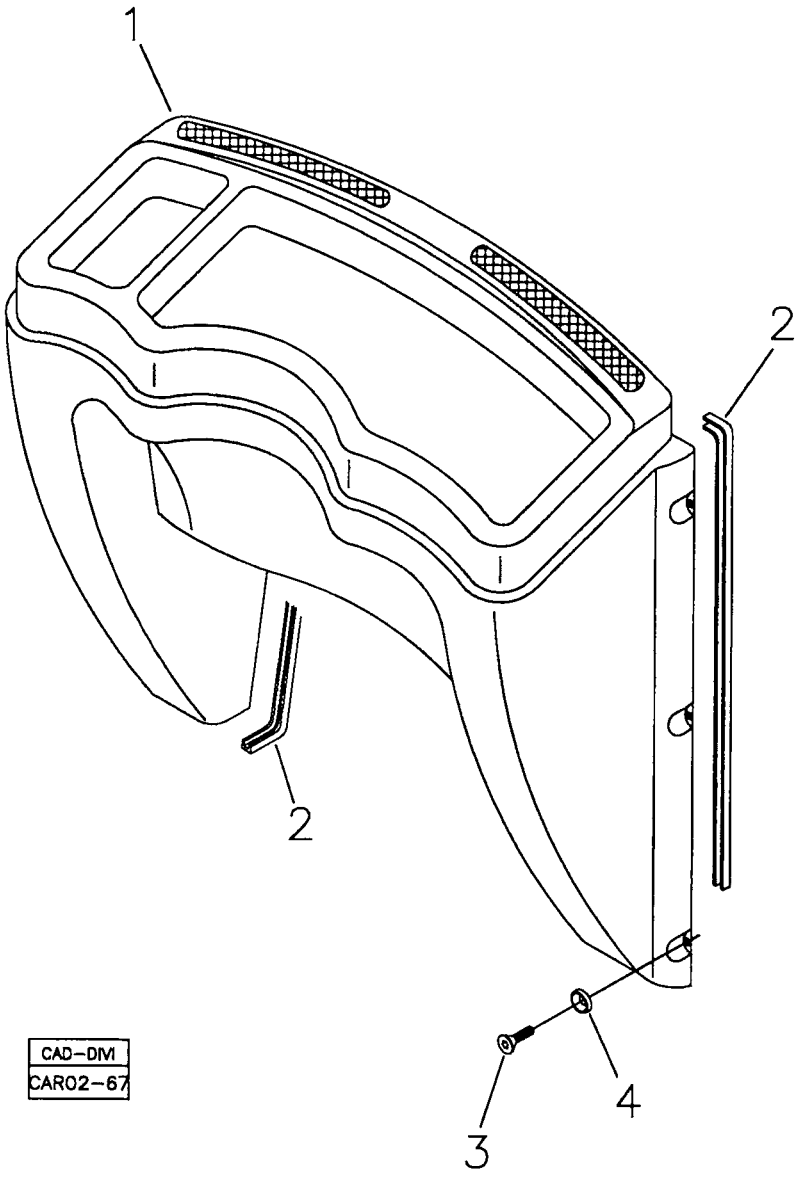

RANDON VEÍCULOS	RK 406B	CAR02-67	MB2AE2	2AE/2

PAINEL FRONTAL COM SAÍDAS DE AR – CINZA CHUMBO
FRONT PANEL – AIR SYSTEM – GREY
TABLERO FRONTAL CON SALIDA DEL AIRE – CENIZA

VÁLIDO PARA VEIC. N.º/ VALID FOR MANUFACTURING NUMBER/ VÁLIDO PARA LAS UNIDADES NÚMERO:	DO FROM DEL	307	ATÉ TO HASTA	373

POS	CODIGO/CODE	QT	PORTUGUES	ENGLISH	ESPAÑOL	NOTA/NOTE
1	219000383	01	Painel Frontal	Front Panel	Tablero Frontal	
2	211400187	CN	Perfil	Profile	Perfil	
3	210007042	06	Parafuso Allen	Screw	Tornillo	
4	219001310	06	Arruela Plástica	Washer	Arandela	

CN= Fornecido em metro conforme a necessidade/ Supplied as required in meter/ Se suministra según la necesidad em metro.

2AE/3	RK 406B	FGMB2AE3	RANDON VEÍCULOS

PAINEL FRONTAL MENOR – CINZA CHUMBO / FRONT PANEL – GREY / TABLERO FRONTAL - CENIZA

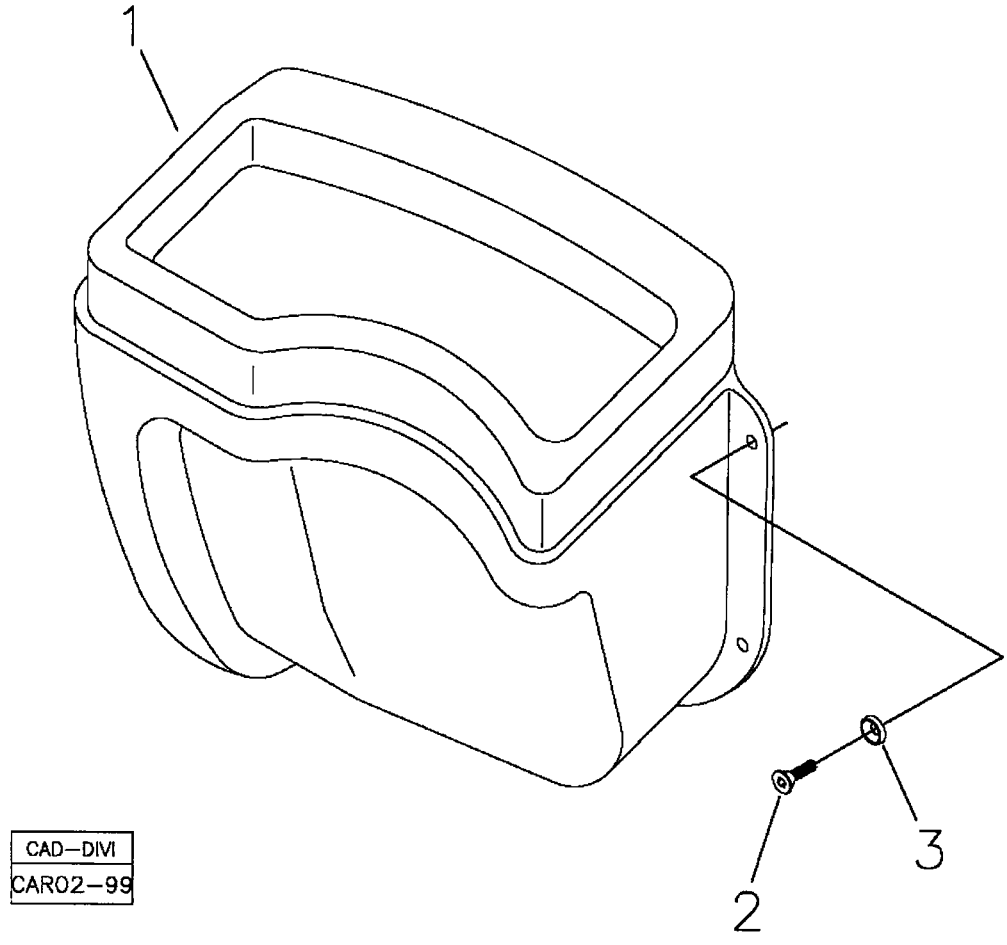

CAD–DIVI
CAR02–99

RANDON VEÍCULOS	RK 406B	CAR02-99	MB2AE3	2AE/3

PAINEL FRONTAL MENOR – CINZA CHUMBO
FRONT PANEL – GREY
TABLERO FRONTAL – CENIZA

VÁLIDO PARA VEIC. N.º/ VALID FOR MANUFACTURING NUMBER/ VÁLIDO PARA LAS UNIDADES NÚMERO:	DO FROM DEL	374	ATÉ TO HASTA	

POS	CODIGO/CODE	QT	PORTUGUES	ENGLISH	ESPAÑOL	NOTA/NOTE
1	219001868	01	Painel Frontal Menor	Front Panel	Tablero Frontal	
2	210007042	06	Parafuso Allen	Screw	Tornillo	
3	219001310	06	Arruela Plástica	Washer	Arandela	

2AF/1	RK 406B	FGMB2AF1	RANDON VEÍCULOS

PAINEL TRASEIRO – CINZA CHUMBO / REAR PANEL – GREY / TABLERO TRASERO - CENIZA

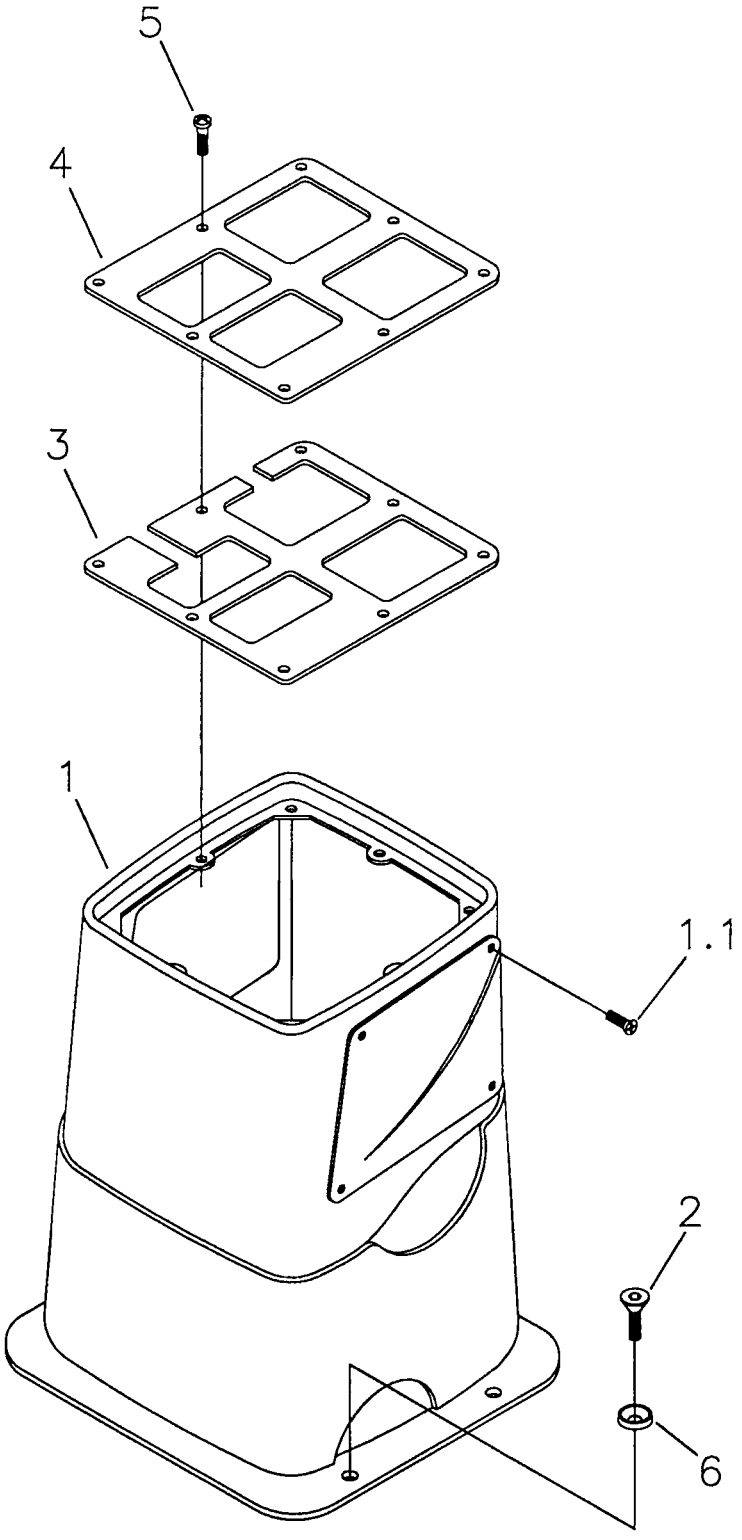

CAD–DIVI
CAR02–54

RANDON VEÍCULOS	RK 406B	CAR02-54	MB2AF1	2AF/1

PAINEL TRASEIRO - CINZA CHUMBO
REAR PANEL - GREY
TABLERO TRASERO - CENIZA

VÁLIDO PARA VEIC. N.º/ VALID FOR MANUFACTURING NUMBER/ VÁLIDO PARA LAS UNIDADES NÚMERO:	DO FROM DEL	104	ATÉ TO HASTA	

POS	CODIGO/CODE	QT	PORTUGUES	ENGLISH	ESPAÑOL	NOTA/NOTE
1	219001149	01	Painel Traseiro	Rear Panel	Tablero Trasero	
1.1	210001730	06	Parafuso Phillips	Screw	Tornillo	
2	210007042	06	Parafuso Allen	Screw	Tornillo	
3	370060286	01	Chapa Reforço	Reinforcing Plate	Placa Refuerzo	
4	219001152	01	Tampa	Cover	Tapa	
5	210007079	08	Parafuso Phillips	Screw	Tornillo	
6	219001310	06	Arruela Plástica	Washer	Arandela	

MONTAGEM CABINE FECHADA / CAB ASSY / MONTAJE CABINA CERRADA

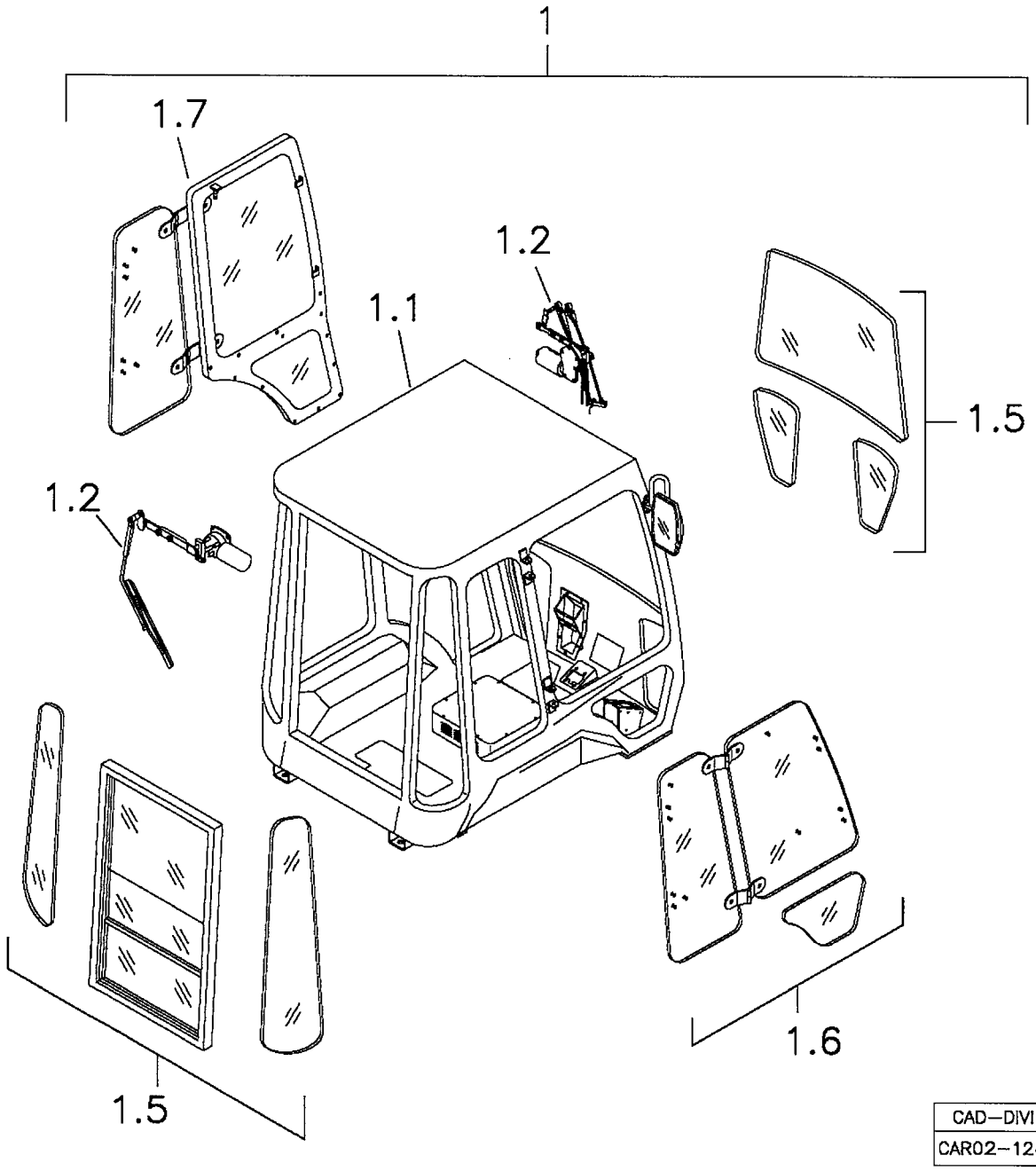

CAD—DIVI
CAR02—124

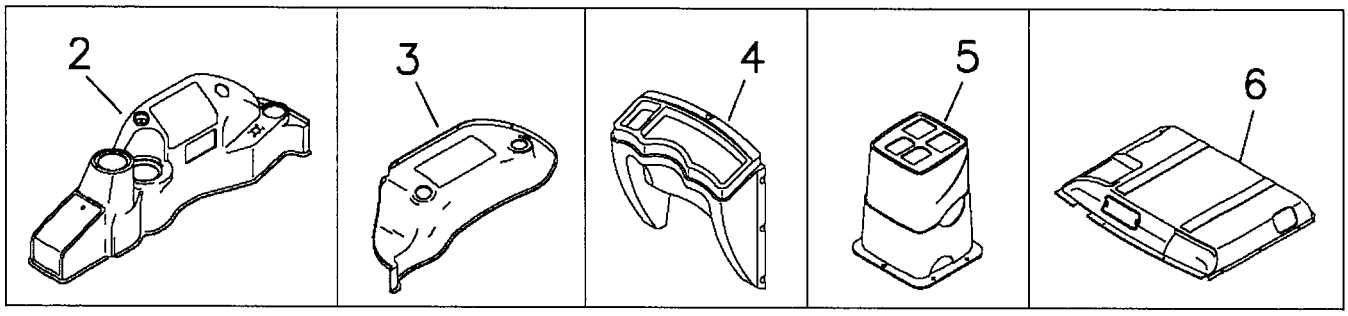

RANDON VEÍCULOS	RK 406B	CAR02-124	MB2B1	2B/1

MONTAGEM DA CABINE FECHADA **ALTA**
CAB ASSEMBLY
MONTAJE DE LA CABINA CERRADA

VÁLIDO PARA VEIC. N.º/ VALID FOR MANUFACTURING NUMBER/ VÁLIDO PARA LAS UNIDADES NÚMERO:	DO FROM DEL	104	ATÉ TO HASTA	384

POS	CODIGO/CODE	QT	PORTUGUES	ENGLISH	ESPAÑOL	NOTA/NOTE
1		01	Conjunto Cabine Fechada	Cab Assembly	Conjunto Cabina Cerrada	
1.1	2BA	01	Cabine Fechada	Cab and Components	Cabina Cerrada	Ver/See/Vea
1.2	2BB	01	Conj. Limpadores	Wipers Assy	Conjuntos Limpia Vidrio	Ver/See/Vea
1.5	2BC	01	Conj. Vidros Traseiros e Dianteiros	Rear And Front Cab Glasses	Conj. Vidrios Delanteros Y Traseros Cabina	Ver/See/Vea
1.6	2BD	01	Conj. Vidros Laterais Direitos	Cab and Glasses - RH	Conj. Vidrios Laterales Derechos	Ver/See/Vea
1.7	2BE	01	Conj. Vidros Laterais Esquerdos e Porta	Cab Glasses and Door Assy - RH	Conj. Vidrios Laterales Derechos Y Puerta	Ver/See/Vea
2	2BF	01	Painel Direito	Panel - RH	Tablero Derecho	Ver/See/Vea
3	2BG	01	Painel Esquerdo	Panel - LH	Tablero Izquierdo	Ver/See/Vea
4	2BH	01	Painel Frontal	Front Panel	Tablero Frontal	Ver/See/Vea
5	2AF	01	Painel Traseiro	Rear Panel	Tablero Trasero	Ver/See/Vea
6	2BI	01	Revestimento Teto	Ceiling Lining	Revestimiento Techo	Ver/See/Vea

RK 406B

RANDON VEÍCULOS

MONTAGEM CABINE FECHADA / CAB ASSY / MONTAJE CABINA CERRADA

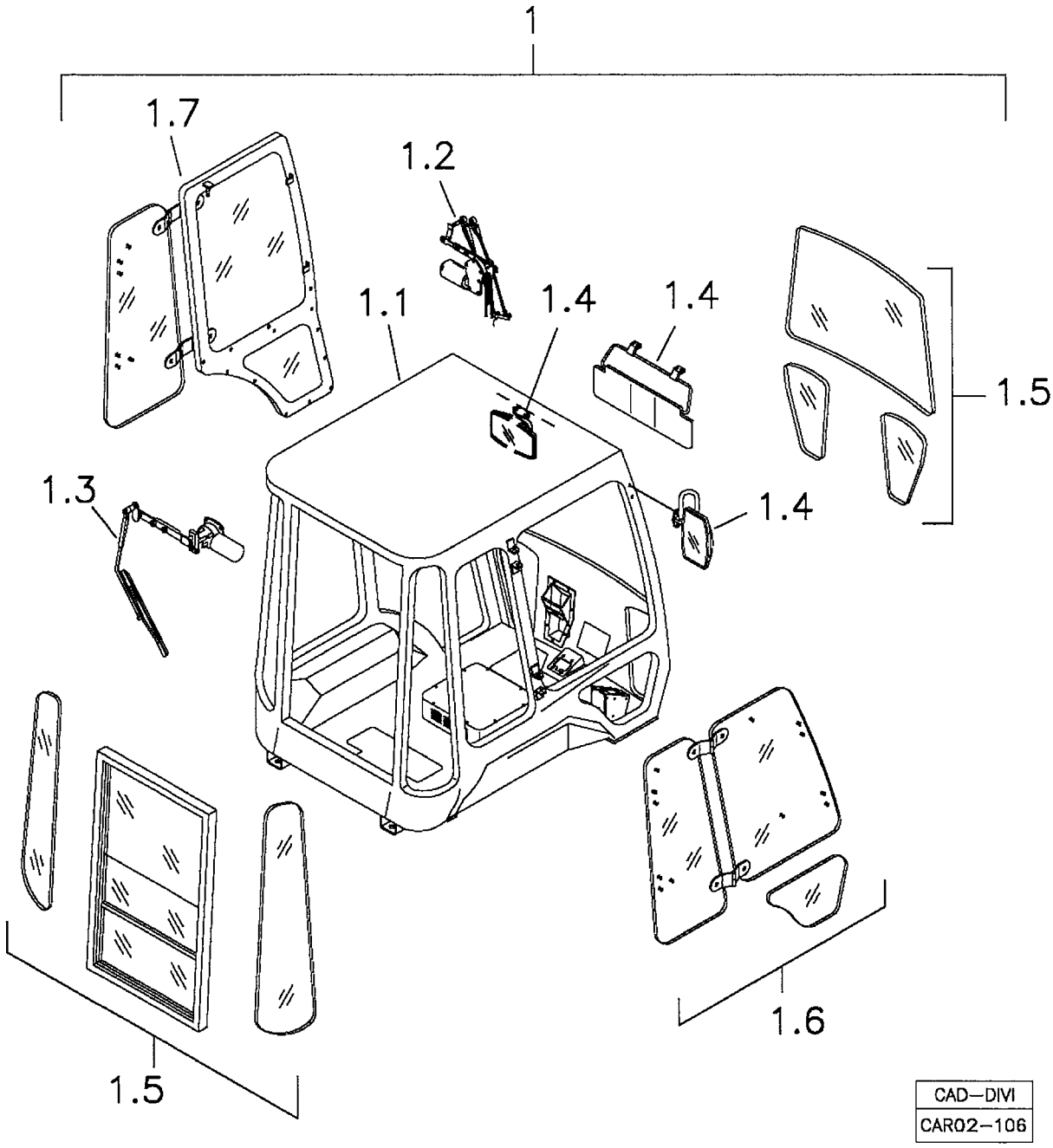

CAD–DIVI
CAR02–106

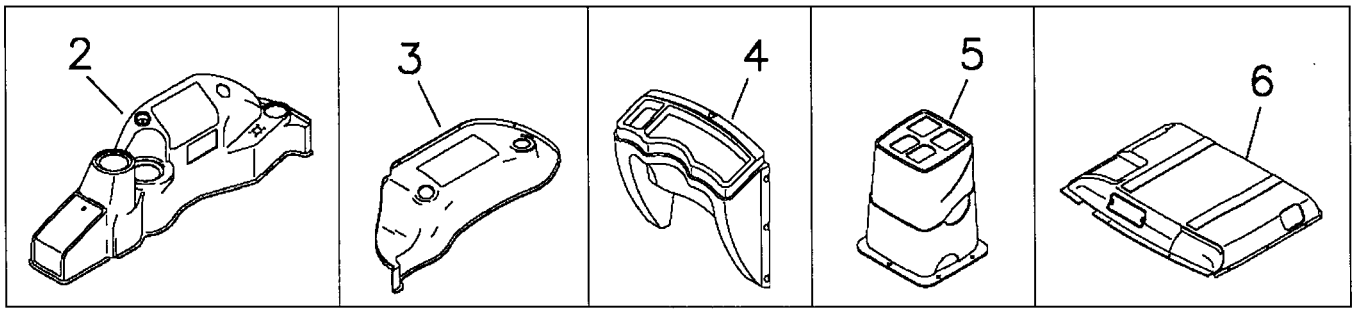

RANDON veículos	RK 406B	CAR02-106	MB2B2	2B/2

MONTAGEM DA CABINE FECHADA **BAIXA**
CAB ASSEMBLY
MONTAJE DE LA CABINA CERRADA

VÁLIDO PARA VEIC. N.º/ VALID FOR MANUFACTURING NUMBER/ VÁLIDO PARA LAS UNIDADES NÚMERO:	DO FROM DEL	385	ATÉ TO HASTA	409

POS	CODIGO/CODE	QT	PORTUGUES	ENGLISH	ESPAÑOL	NOTA/NOTE
1	370160080	01	Conjunto Cabine Fechada	Cab Assembly	Conjunto Cabina Cerrada	
1	370160079	01	Conjunto Cabine Fechada – **ROPS-FOPS**	Cab Assembly – **ROPS-FOPS**	Conjunto Cabina Cerrada – **ROPS-FOPS**	
1.1	2BA	01	Cabine Fechada	Cab and Components	Cabina Cerrada	Ver/See/Vea
1.2	2BB	01	Conj. Limpador Pára-brisa	Windshield Wiper Assy	Conjunto Limpia Parabrisa	Ver/See/Vea
1.3	2BB	01	Conjunto Limpador Vidro Traseiro	Rear Glass Wiper Assy	Conjunto Limpia Vidrio Trasero	Ver/See/Vea
1.4	2AC	01	Acessórios Cabine – Espelhos e Tapa-sol	Canopy Accessories – Mirrors and Sun Protector	Accesorios Cabina – Espejos y Protector	Ver/See/Vea
1.5	2BC	01	Conj. Vidros Traseiros e Dianteiros	Rear And Front Cab Glasses	Conj. Vidrios Delanteros Y Traseros Cabina	Ver/See/Vea
1.6	2BD	01	Conj. Vidros Laterais Direitos	Cab and Glasses - RH	Conj. Vidrios Laterales Derechos	Ver/See/Vea
1.7	2BE	01	Conj. Vidros Laterais Esquerdos e Porta	Cab Glasses and Door Assy - RH	Conj. Vidrios Laterales Derechos Y Puerta	Ver/See/Vea
2	2BF	01	Painel Direito	Panel - RH	Tablero Derecho	Ver/See/Vea
3	2BG	01	Painel Esquerdo	Panel - LH	Tablero Izquierdo	Ver/See/Vea
4	2BH	01	Painel Frontal	Front Panel	Tablero Frontal	Ver/See/Vea
5	2AF	01	Painel Traseiro	Rear Panel	Tablero Trasero	Ver/See/Vea
6	2BI	01	Revestimento Teto	Ceiling Lining	Revestimiento Techo	Ver/See/Vea

MONTAGEM CABINE FECHADA / CAB ASSY / MONTAJE CABINA CERRADA

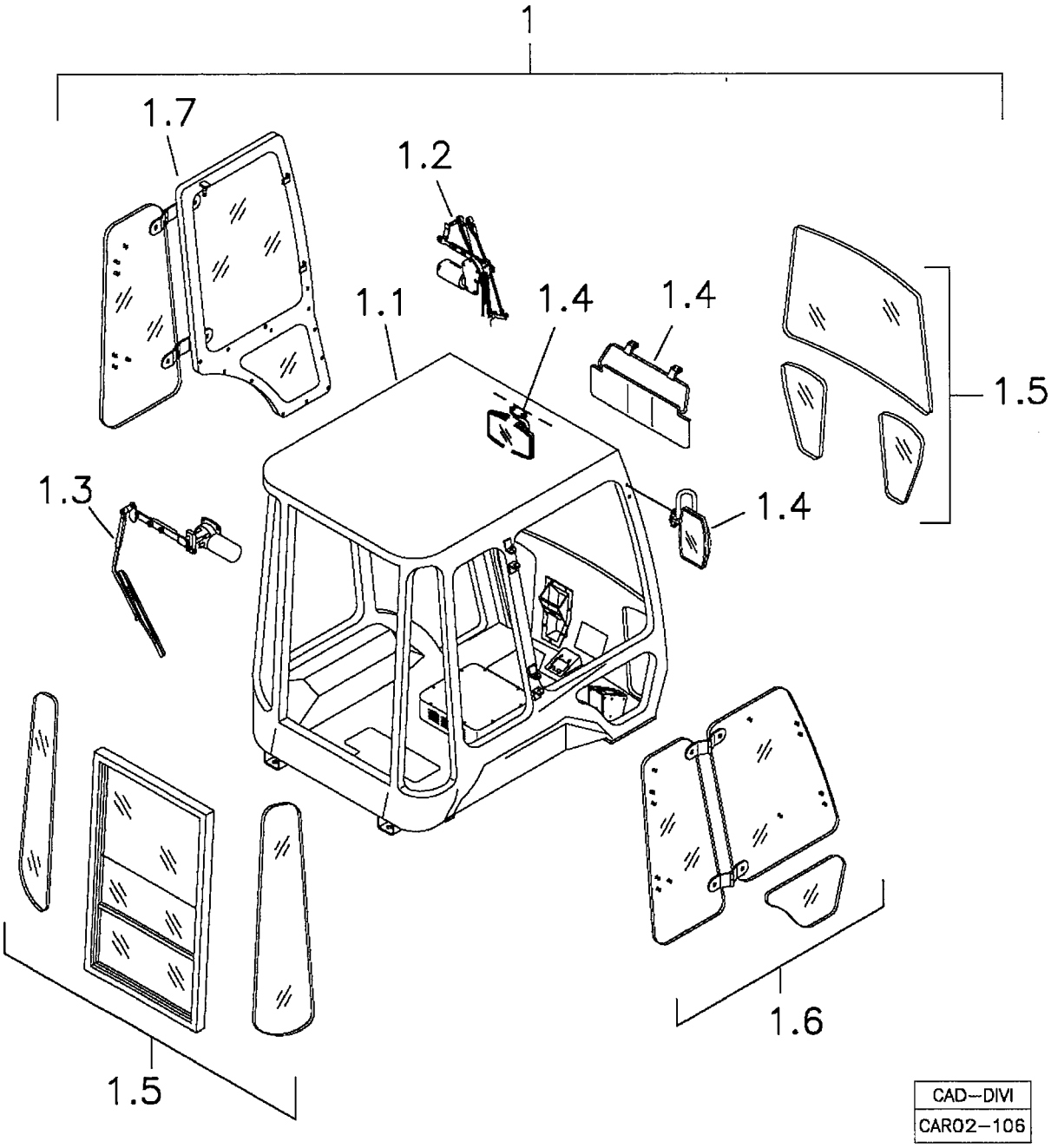

CAD–DIVI
CAR02–106

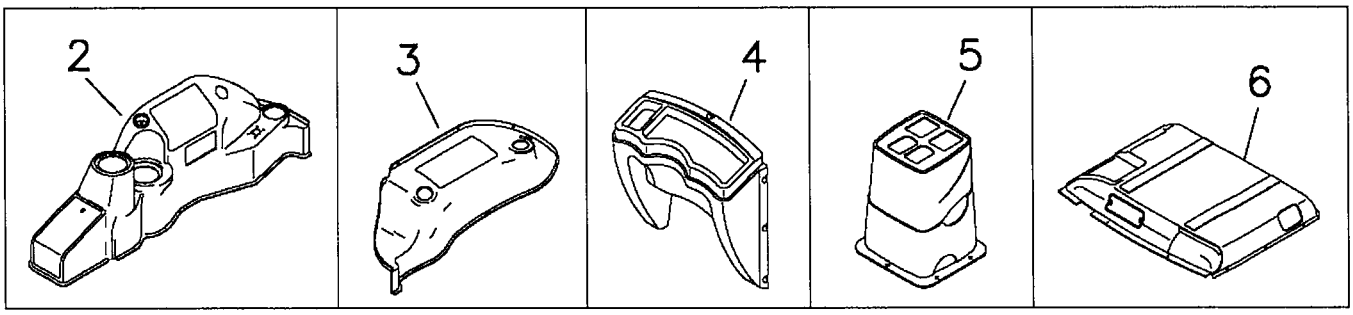

RANDON VEÍCULOS	RK 406B	CAR02-106	MB2B3	2B/3

MONTAGEM DA CABINE FECHADA **ALTA**
CAB ASSEMBLY
MONTAJE DE LA CABINA CERRADA

VÁLIDO PARA VEIC. N.º/ VALID FOR MANUFACTURING NUMBER/ VÁLIDO PARA LAS UNIDADES NÚMERO:	DO FROM DEL	410	ATÉ TO HASTA	432

POS	CODIGO/CODE	QT	PORTUGUES	ENGLISH	ESPAÑOL	NOTA/NOTE
1		01	Conjunto Cabine Fechada	Cab Assembly	Conjunto Cabina Cerrada	
1.1	2BA	01	Cabine Fechada	Cab and Components	Cabina Cerrada	Ver/See/Vea
1.2	2BB	01	Conj. Limpador Pára-brisa	Windshield Wiper Assy	Conjunto Limpia Parabrisa	Ver/See/Vea
1.3	2BB	01	Conjunto Limpador Vidro Traseiro	Rear Glass Wiper Assy	Conjunto Limpia Vidrio Trasero	Ver/See/Vea
1.4	2AC	01	Acessórios Cabine – Espelhos e Tapa-sol	Canopy Accessories – Mirrors and Sun Protector	Accesorios Cabina – Espejos y Protector	Ver/See/Vea
1.5	2BC	01	Conj. Vidros Traseiros e Dianteiros	Rear And Front Cab Glasses	Conj. Vidrios Delanteros Y Traseros Cabina	Ver/See/Vea
1.6	2BD	01	Conj. Vidros Laterais Direitos	Cab and Glasses - RH	Conj. Vidrios Laterales Derechos	Ver/See/Vea
1.7	2BE	01	Conj. Vidros Laterais Esquerdos e Porta	Cab Glasses and Door Assy - RH	Conj. Vidrios Laterales Derechos Y Puerta	Ver/See/Vea
2	2BF	01	Painel Direito	Panel - RH	Tablero Derecho	Ver/See/Vea
3	2BG	01	Painel Esquerdo	Panel - LH	Tablero Izquierdo	Ver/See/Vea
4	2BH	01	Painel Frontal	Front Panel	Tablero Frontal	Ver/See/Vea
5	2AF	01	Painel Traseiro	Rear Panel	Tablero Trasero	Ver/See/Vea
6	2BI	01	Revestimento Teto	Ceiling Lining	Revestimiento Techo	Ver/See/Vea

MONTAGEM CABINE FECHADA / CAB ASSY / MONTAJE CABINA CERRADA

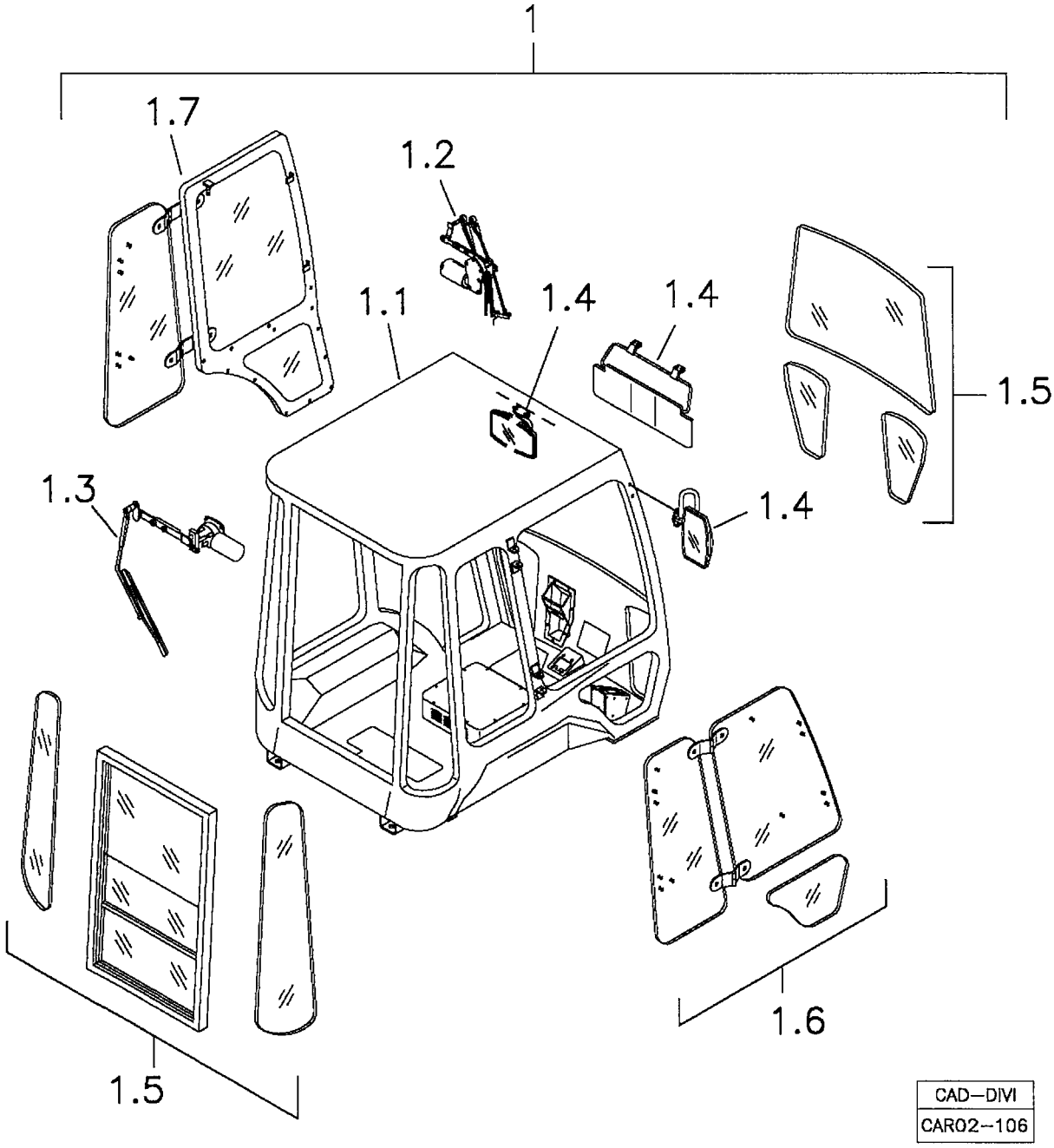

CAD–DIVI
CAR02–106

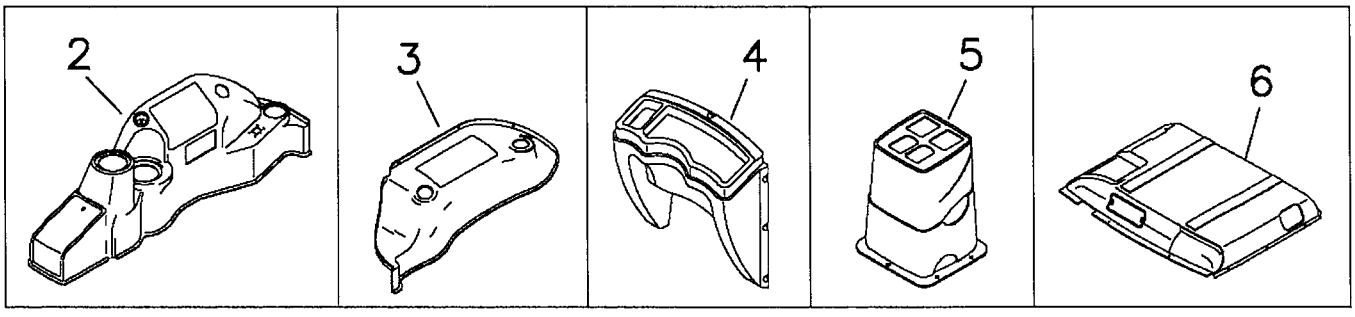

MONTAGEM DA CABINE FECHADA **BAIXA**
CAB ASSEMBLY
MONTAJE DE LA CABINA CERRADA

VÁLIDO PARA VEIC. N.º/ VALID FOR MANUFACTURING NUMBER/ VÁLIDO PARA LAS UNIDADES NÚMERO:	DO FROM DEL	433	ATÉ TO HASTA	

POS	CODIGO/CODE	QT	PORTUGUES	ENGLISH	ESPAÑOL	NOTA/NOTE
1	370160080	01	Conjunto Cabine Fechada	Cab Assembly	Conjunto Cabina Cerrada	
1	370160079	01	Conjunto Cabine Fechada – **ROPS-FOPS**	Cab Assembly – **ROPS-FOPS**	Conjunto Cabina Cerrada – **ROPS-FOPS**	
1.1	2BA	01	Cabine Fechada	Cab and Components	Cabina Cerrada	Ver/See/Vea
1.2	2BB	01	Conj. Limpador Pára-brisa	Windshield Wiper Assy	Conjunto Limpia Parabrisa	Ver/See/Vea
1.3	2BB	01	Conjunto Limpador Vidro Traseiro	Rear Glass Wiper Assy	Conjunto Limpia Vidrio Trasero	Ver/See/Vea
1.4	2AC	01	Acessórios Cabine – Espelhos e Tapa-sol	Canopy Accessories – Mirrors and Sun Protector	Accesorios Cabina – Espejos y Protector	Ver/See/Vea
1.5	2BC	01	Conj. Vidros Traseiros e Dianteiros	Rear And Front Cab Glasses	Conj. Vidrios Delanteros Y Traseros Cabina	Ver/See/Vea
1.6	2BD	01	Conj. Vidros Laterais Direitos	Cab and Glasses - RH	Conj. Vidrios Laterales Derechos	Ver/See/Vea
1.7	2BE	01	Conj. Vidros Laterais Esquerdos e Porta	Cab Glasses and Door Assy - RH	Conj. Vidrios Laterales Derechos Y Puerta	Ver/See/Vea
2	2BF	01	Painel Direito	Panel - RH	Tablero Derecho	Ver/See/Vea
3	2BG	01	Painel Esquerdo	Panel - LH	Tablero Izquierdo	Ver/See/Vea
4	2BH	01	Painel Frontal	Front Panel	Tablero Frontal	Ver/See/Vea
5	2AF	01	Painel Traseiro	Rear Panel	Tablero Trasero	Ver/See/Vea
6	2BI	01	Revestimento Teto	Ceiling Lining	Revestimiento Techo	Ver/See/Vea

ACESSÓRIOS CABINE / CAB ACCESORIES/ ACCESORIOS CABINA

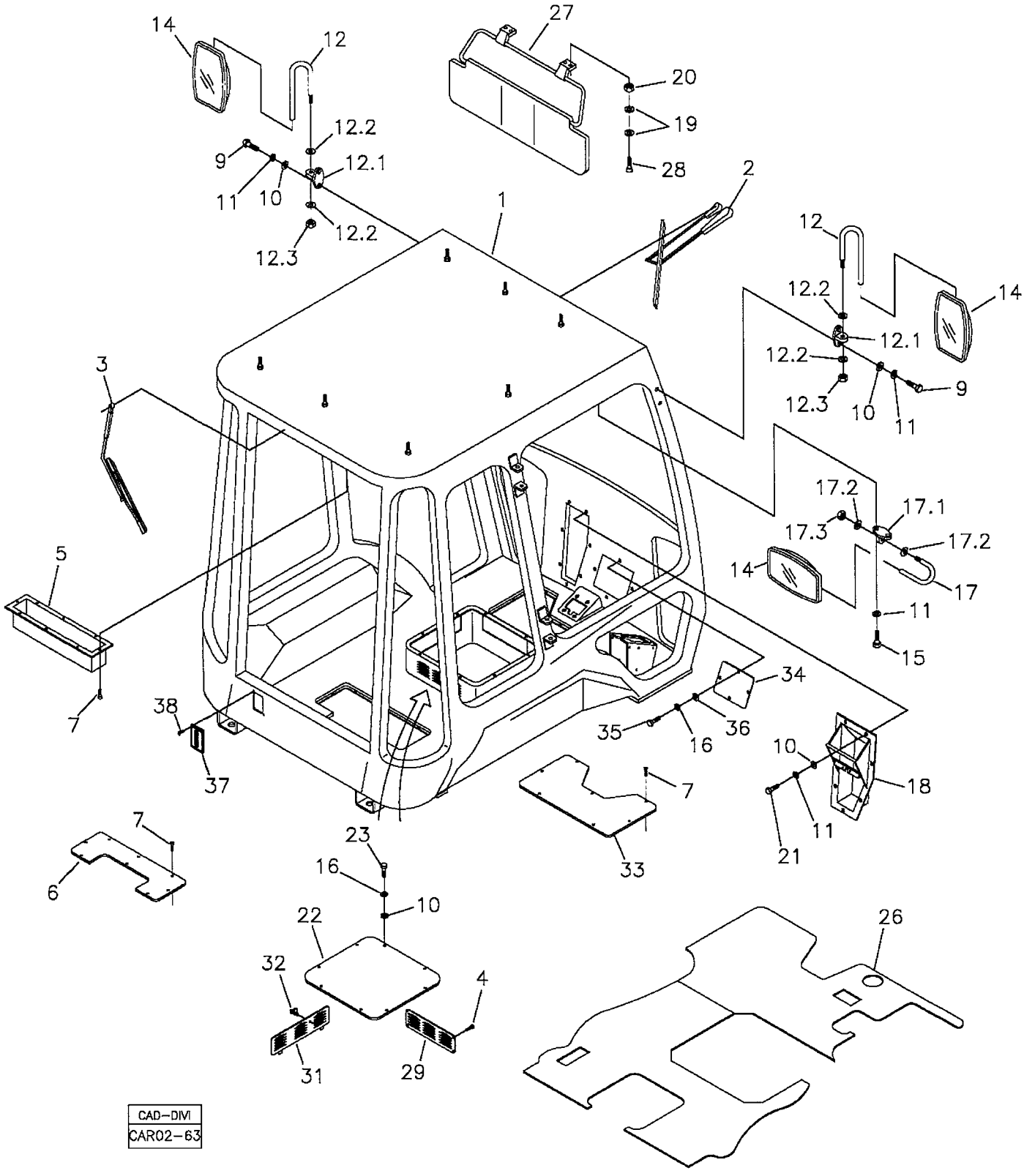

RANDON VEÍCULOS	RK 406B	CAR02-63	MB2BA1	2BA/1

ACESSÓRIOS DA CABINE FECHADA **ALTA**
CAB ACCESSORIES
ACCESORIOS DE LA CABINA CERRADA

VÁLIDO PARA VEIC. N.º/ VALID FOR MANUFACTURING NUMBER/ VÁLIDO PARA LAS UNIDADES NÚMERO:	DO FROM DEL	104	ATÉ TO HASTA	384

POS	CODIGO/CODE	QT	PORTUGUES	ENGLISH	ESPAÑOL	NOTA/NOTE
1	NFS	01	Estrutura Cabine	Cab Structure	Estructura de la Cabina	
2	2BBA	01	Limpador Pára-brisa Dianteiro	Windshield Wiperr Assy	Limpia Parabrisa Delantero	Ver/See/Vea
3	2BBB	01	Limpador Vidro Traseiro	Rear Glass Wiper	Limpia Vidrio Trasero	Ver/See/Vea
5	219001855	01	Caixa Proteção	Wiper Box	Caja Limpiador Vidrio	
6	219000816	01	Tampa Alavancas	Cover	Tapa de las Palancas	
7	210004358	28	Parafuso	Screw	Tornillo	
9	210003850	04	Parafuso	Bolt	Tornillo	
10	210002015	19	Arruela lisa	Washer	Arandela	
11	210002190	11	Arruela Pressão	Spring Washer	Arandela Presion	
12	219000808	02	Braço Espelho	Mirror Arm	Brazo Espejo	
12.1	219001514	02	Base Alumínio	Arm	Soporte	
12.2	210002015	04	Arruela	Washer	Arandela	
12.3	210005760	02	Porca	Nut	Tuerca	
14	219000810	03	Espelho	Mirror	Espejo	
15	210003710	02	Parafuso	Screw	Tornillo	
16	210002180	08	Arruela Pressão	Spring Washer	Arandela Presion	
17	219000811	01	Braço Espelho	Mirror Arm	Brazo Espejo	
17.1	219001514	01	Base Alumínio	Arm	Soporte	
17.2	210002015	02	Arruela	Washer	Arandela	
17.3	210005760	01	Porca	Nut	Tuerca	
18	370360069	01	Caixa Pedais	Bracket	Soporte	
19	210002000	08	Arruela Lisa	Washer	Arandela	
20	210005750	04	Porca	Nut	Tuerca	
21	210003810	07	Parafuso	Bolt	Tornillo	
22	219001856	01	Tampa Caixa	Cover	Tapa	
23	210003830	04	Parafuso	Bolt	Tornillo	
26	219001547	01	Tapete	Mat - Floor	Alfombra	
27	219001082	01	Tapa-sol	Sun Protector	Protector	
28	210003601	04	Parafuso	Screw	Tornillo	
29	219001857	01	Tampa Dianteira	Cover	Tapa	
31	219001858	01	Tampa Lateral	Side Cover	Tapa Lateral	
32	219001165	02	Trinco	Lock	Cerradura	
33	219001158	01	Tampa	Cover	Tapa	
34		01	Tampa Inspeção	Cover	Tapa	
35	210003700	04	Parafuso	Bolt	Tornillo	
36	210002005	04	Arruela	Washer	Arandela	
37	208007177	02	Tapa-pó	Dust Cover	Tapapolvo	
38	210001753	02	Parafuso	Screw	Tornillo	

NFS= Não fornecido separadamente/ Only supplied in assembly/ Solamente se suminsitra el conjunto de la cabina.

CABINE FECHADA / CAB AND COMPONENTS/ CABINA CERRADA

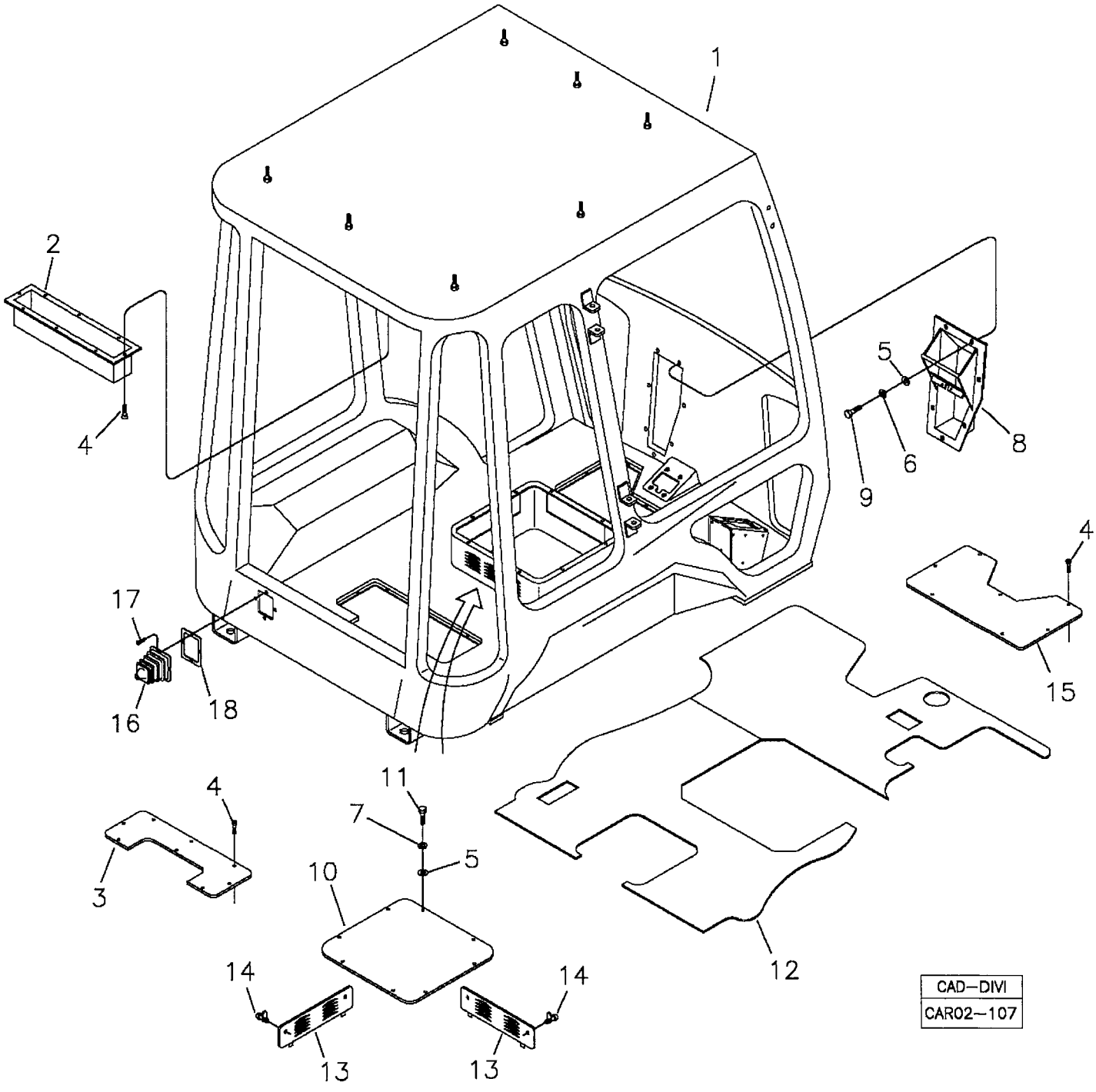

RANDON VEÍCULOS	RK 406B	CAR02-107	MB2BA2	2BA/2

CABINE FECHADA **BAIXA**
CAB AND COMPONENTS
CABINA CERRADA

VÁLIDO PARA VEIC. N.º/ VALID FOR MANUFACTURING NUMBER/ VÁLIDO PARA LAS UNIDADES NÚMERO:	DO FROM DEL	385	ATÉ TO HASTA	409

POS	CODIGO/CODE	QT	PORTUGUES	ENGLISH	ESPAÑOL	NOTA/NOTE
1	NFS	01	Estrutura Cabine	Cab Structure	Estructura de la Cabina	
2	219001855	01	Caixa Proteção	Wiper Box	Caja Limpiador Vidrio	
3	219000816	01	Tampa Alavancas	Cover	Tapa de las Palancas	
4	210004358	28	Parafuso	Screw	Tornillo	
5	210002015	15	Arruela lisa	Washer	Arandela	
6	210002190	07	Arruela Pressão	Spring Washer	Arandela Presión	
7	210002180	08	Arruela Pressão	Spring Washer	Arandela Presión	
8	370360069	01	Caixa Pedais	Bracket	Soporte	
9	210003810	07	Parafuso	Bolt	Tornillo	
10	219001856	01	Tampa Caixa	Cover	Tapa	
11	210003830	08	Parafuso	Bolt	Tornillo	
12	219001547	01	Tapete	Mat - Floor	Alfombra	
13	219001858	02	Tampa Lateral	Side Cover	Tapa Lateral	
14	219001165	04	Trinco	Lock	Cerradura	
15	219001158	01	Tampa	Cover	Tapa	
16	219001887	01	Sanfona Borracha	Gaiter	Protector de Goma	
17	210007095	04	Parafuso	Screw	Tornillo	
18	219002159	01	Suporte	Bracket	Soporte	

NFS= Não fornecido separadamente/ Only supplied in assembly/ Solamente se suminsitra el conjunto de la cabina.

2BA/3	RK 406B	FGMB2BA3	RANDON VEÍCULOS

CABINE FECHADA / CAB AND COMPONENTS/ CABINA CERRADA

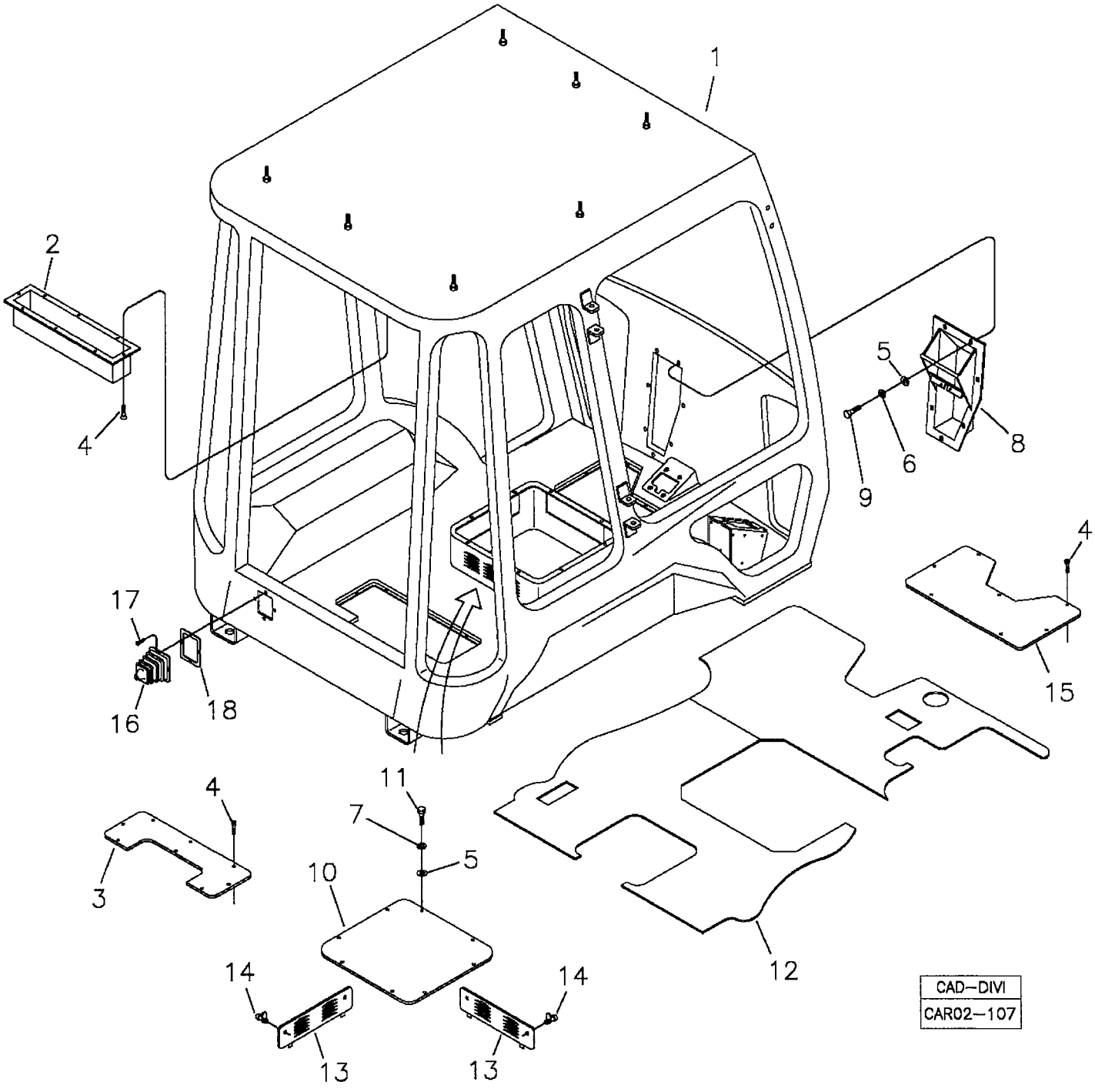

RANDON VEÍCULOS	RK 406B	CAR02-107	MB2BA3	2BA/3

CABINE FECHADA **ALTA**
CAB AND COMPONENTS
CABINA CERRADA

VÁLIDO PARA VEIC. N.º/ VALID FOR MANUFACTURING NUMBER/ VÁLIDO PARA LAS UNIDADES NÚMERO:	DO FROM DEL	410	ATÉ TO HASTA	432

POS	CODIGO/CODE	QT	PORTUGUES	ENGLISH	ESPAÑOL	NOTA/NOTE
1	NFS	01	Estrutura Cabine	Cab Structure	Estructura de la Cabina	
2	219001855	01	Caixa Proteção	Wiper Box	Caja Limpiador Vidrio	
3	219000816	01	Tampa Alavancas	Cover	Tapa de las Palancas	
4	210004358	28	Parafuso	Screw	Tornillo	
5	210002015	15	Arruela lisa	Washer	Arandela	
6	210002190	07	Arruela Pressão	Spring Washer	Arandela Presión	
7	210002180	08	Arruela Pressão	Spring Washer	Arandela Presión	
8	370360069	01	Caixa Pedais	Bracket	Soporte	
9	210003810	07	Parafuso	Bolt	Tornillo	
10	219001856	01	Tampa Caixa	Cover	Tapa	
11	210003830	08	Parafuso	Bolt	Tornillo	
12	219001547	01	Tapete	Mat - Floor	Alfombra	
13	219001858	02	Tampa Lateral	Side Cover	Tapa Lateral	
14	219001165	04	Trinco	Lock	Cerradura	
15	219001158	01	Tampa	Cover	Tapa	
16	219001887	01	Sanfona Borracha	Gaiter	Protector de Goma	
17	210007095	04	Parafuso	Screw	Tornillo	
18	219002159	01	Suporte	Bracket	Soporte	

NFS= Não fornecido separadamente/ Only supplied in assembly/ Solamente se suminsitra el conjunto de la cabina.

2BA/4	RK 406B	FGMB2BA4	RANDON VEÍCULOS

CABINE FECHADA / CAB AND COMPONENTS/ CABINA CERRADA

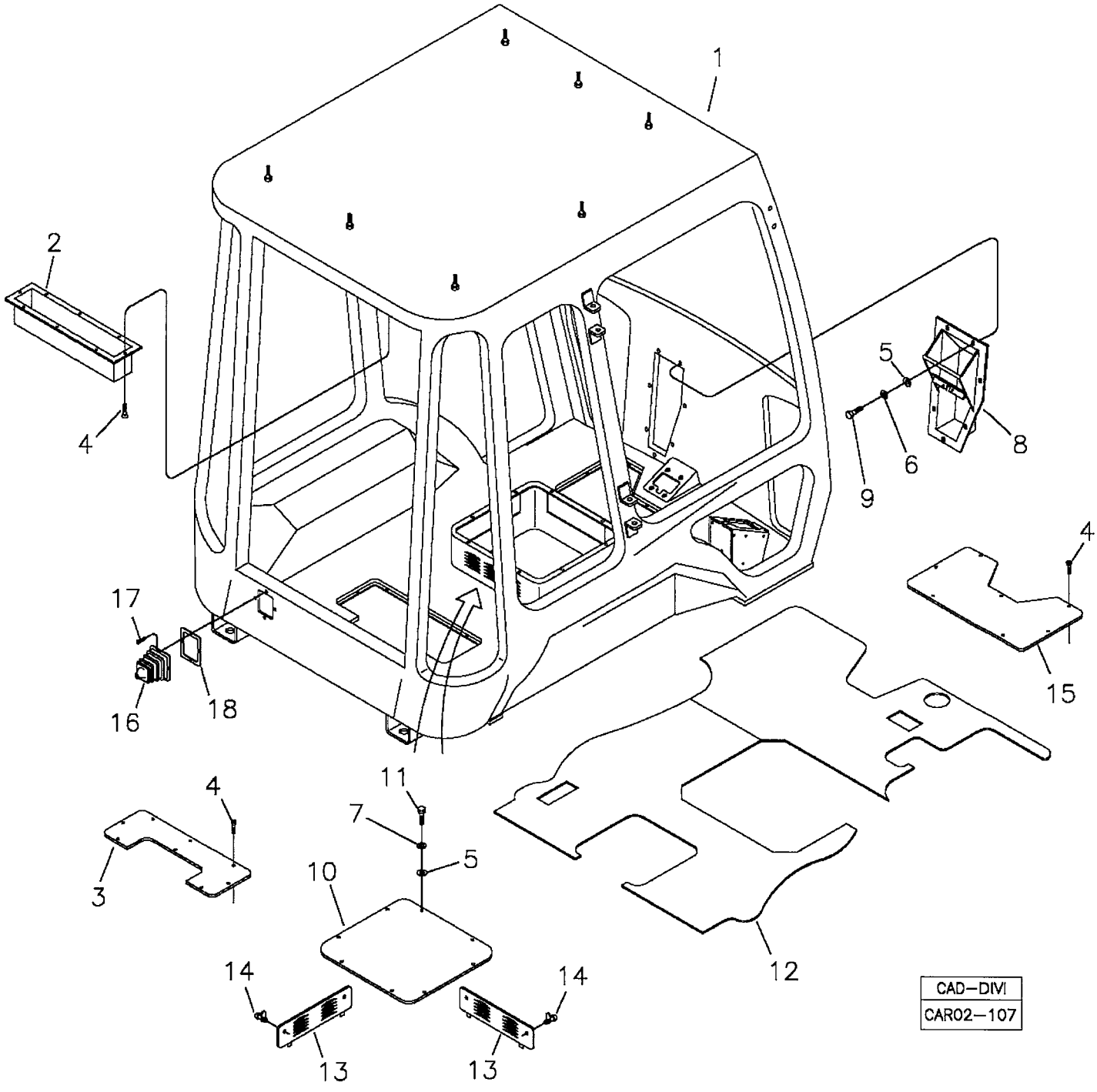

RANDON VEÍCULOS	RK 406B	CAR02-107	MB2BA4	2BA/4

CABINE FECHADA **BAIXA**
CAB AND COMPONENTS
CABINA CERRADA

VÁLIDO PARA VEIC. N.º/ VALID FOR MANUFACTURING NUMBER/ VÁLIDO PARA LAS UNIDADES NÚMERO:	DO FROM DEL	433	ATÉ TO HASTA	

POS	CODIGO/CODE	QT	PORTUGUES	ENGLISH	ESPAÑOL	NOTA/NOTE
1	NFS	01	Estrutura Cabine	Cab Structure	Estructura de la Cabina	
2	219001855	01	Caixa Proteção	Wiper Box	Caja Limpiador Vidrio	
3	219000816	01	Tampa Alavancas	Cover	Tapa de las Palancas	
4	210004358	28	Parafuso	Screw	Tornillo	
5	210002015	15	Arruela lisa	Washer	Arandela	
6	210002190	07	Arruela Pressão	Spring Washer	Arandela Presión	
7	210002180	08	Arruela Pressão	Spring Washer	Arandela Presión	
8	370360069	01	Caixa Pedais	Bracket	Soporte	
9	210003810	07	Parafuso	Bolt	Tornillo	
10	219001856	01	Tampa Caixa	Cover	Tapa	
11	210003830	08	Parafuso	Bolt	Tornillo	
12	219001547	01	Tapete	Mat - Floor	Alfombra	
13	219001858	02	Tampa Lateral	Side Cover	Tapa Lateral	
14	219001165	04	Trinco	Lock	Cerradura	
15	219001158	01	Tampa	Cover	Tapa	
16	219001887	01	Sanfona Borracha	Gaiter	Protector de Goma	
17	210007095	04	Parafuso	Screw	Tornillo	
18	219002159	01	Suporte	Bracket	Soporte	

NFS= Não fornecido separadamente/ Only supplied in assembly/ Solamente se suminsitra el conjunto de la cabina.

MONTAGEM LIMPADORES/ GLASS WIPERS ASSY/ MONTAJE DEL LIMPIAS VIDRIO

1

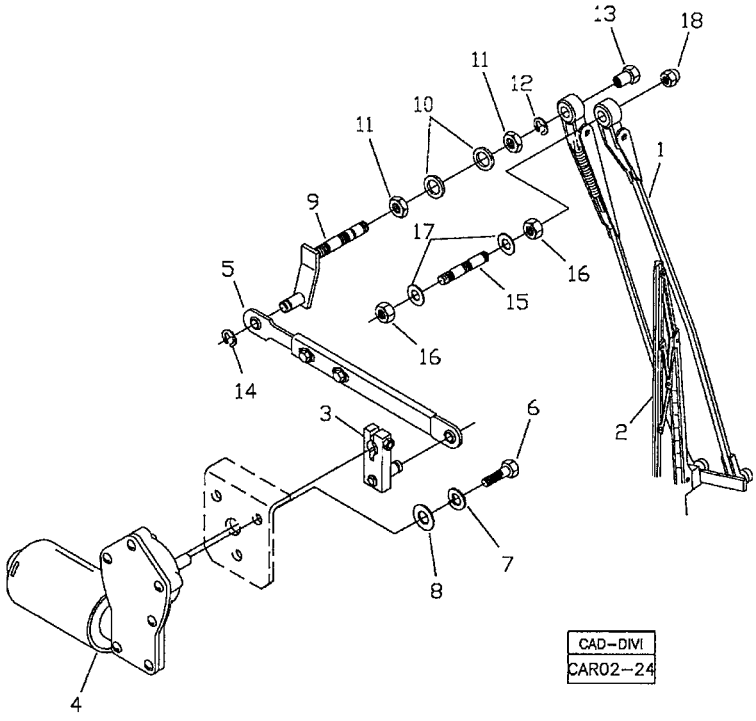

2

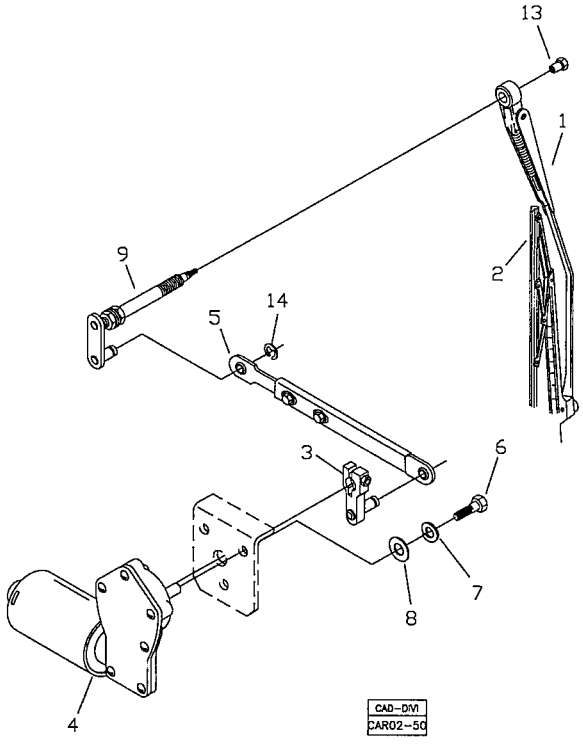

RANDON VEÍCULOS	RK 406B		MB2BB1	2BB/1

MONTAGEM LIMPADORES VIDRO **ALTA**
GLASS WIPERS ASSY
MONTAJE DEL LIMPIAS VIDRIO

VÁLIDO PARA VEIC. N.º/ VALID FOR MANUFACTURING NUMBER/ VÁLIDO PARA LAS UNIDADES NÚMERO:	DO FROM DEL	104	ATÉ TO HASTA	314

POS	CODIGO/CODE	QT	PORTUGUES	ENGLISH	ESPAÑOL	NOTA/NOTE
1	2BBA/1	01	Montagem Limpador Pára-brisa	Windshield Wiper Assy	Montaje del Limpia Parabrisa Delantero	Ver/See/Vea
2	2BBB/1	01	Montagem Limpador Vidro Traseiro	Rear Glass Wiper Assy	Montaje del Limpia Vidrio Trasero	Ver/See/Vea

MONTAGEM LIMPADORES/ GLASS WIPERS ASSY/ MONTAJE DEL LIMPIAS VIDRIO

1

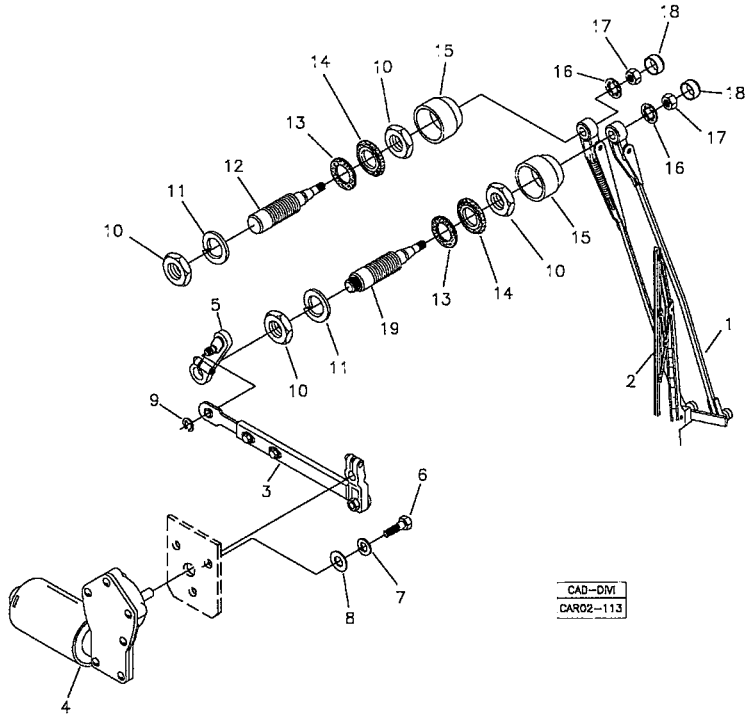

2

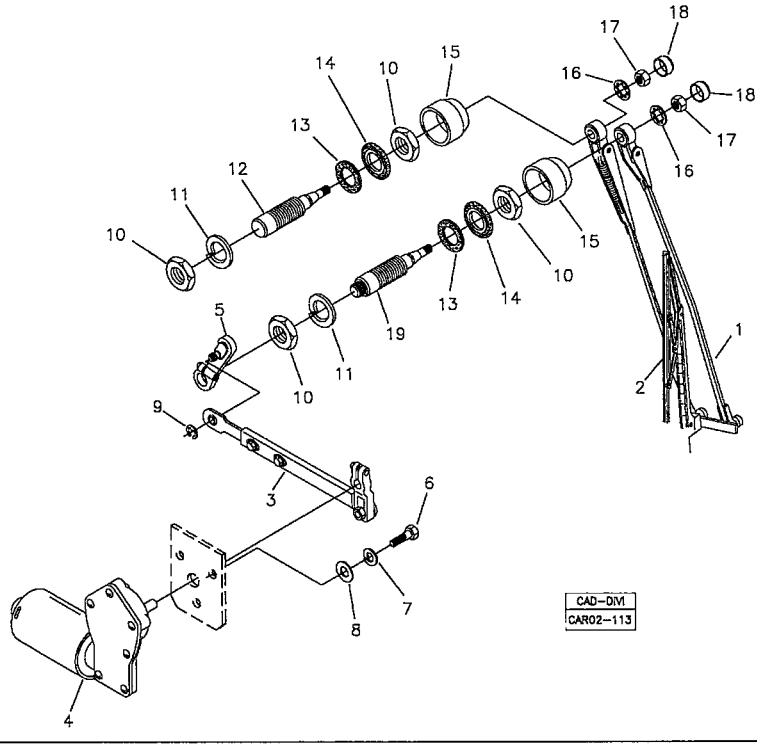

RANDON veículos	RK 406B		MB2BB2	2BB/2

MONTAGEM LIMPADORES VIDRO **ALTA**
GLASS WIPERS ASSY
MONTAJE DEL LIMPIAS VIDRIO

VÁLIDO PARA VEIC. N.º/ VALID FOR MANUFACTURING NUMBER/ VÁLIDO PARA LAS UNIDADES NÚMERO:	DO FROM DEL	315	ATÉ TO HASTA	384

POS	CODIGO/CODE	QT	PORTUGUES	ENGLISH	ESPAÑOL	NOTA/NOTE
1	2BBA/2	01	Montagem Limpador Pára-brisa	Windshield Wiper Assy	Montaje del Limpia Parabrisa Delantero	Ver/See/Vea
2	2BBB/2	01	Montagem Limpador Vidro Traseiro	Rear Glass Wiper Assy	Montaje del Limpia Vidrio Trasero	Ver/See/Vea

MONTAGEM LIMPADORES/ GLASS WIPERS ASSY/ MONTAJE DEL LIMPIAS VIDRIO

1

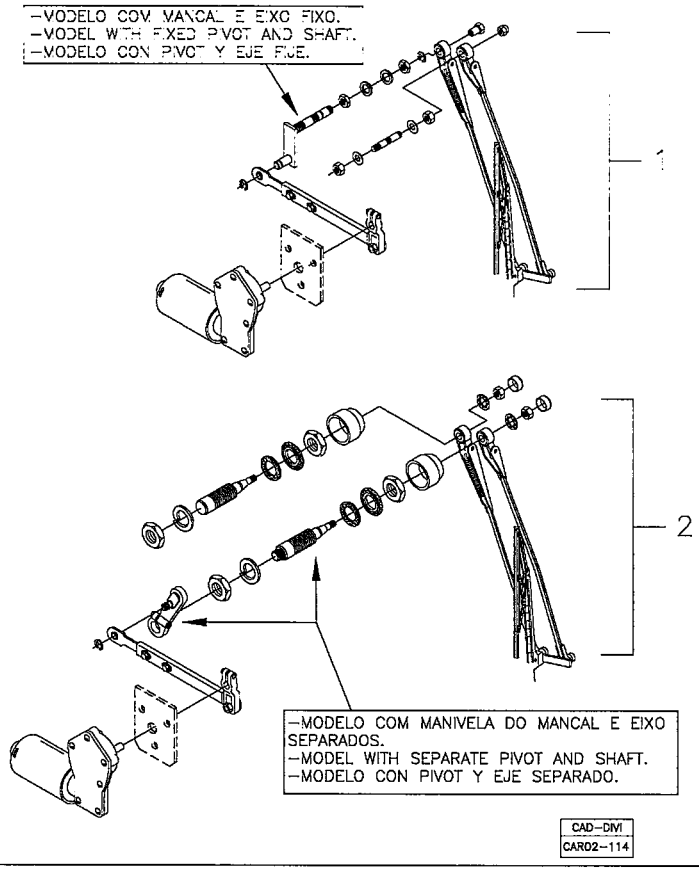

2

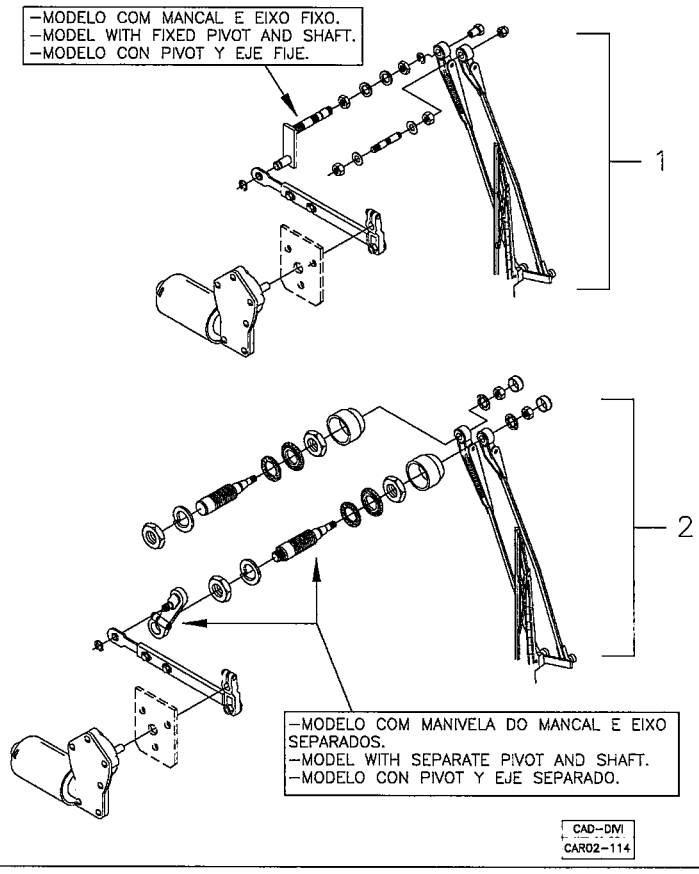

RANDON VEÍCULOS	RK 406B		MB2BB3	2BB/3

MONTAGEM LIMPADORES VIDRO **BAIXA**
GLASS WIPERS ASSY
MONTAJE DEL LIMPIAS VIDRIO

VÁLIDO PARA VEIC. N.º/ VALID FOR MANUFACTURING NUMBER/ VÁLIDO PARA LAS UNIDADES NÚMERO:	DO FROM DEL	385	ATÉ TO HASTA	409

POS	CODIGO/CODE	QT	PORTUGUES	ENGLISH	ESPAÑOL	NOTA/NOTE
1	2BBA/3	01	Montagem Limpador Pára-brisa	Windshield Wiper Assy	Montaje del Limpia Parabrisa Delantero	Ver/See/Vea
2	2BBB/3	01	Montagem Limpador Vidro Traseiro	Rear Glass Wiper Assy	Montaje del Limpia Vidrio Trasero	Ver/See/Vea

MONTAGEM LIMPADORES/ GLASS WIPERS ASSY/ MONTAJE DEL LIMPIAS VIDRIO

1

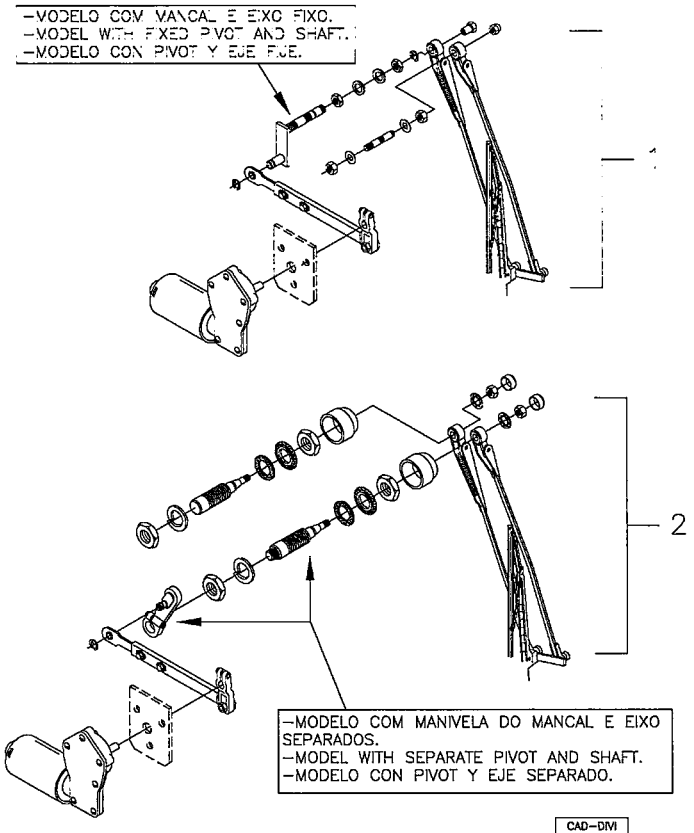

CAD-DIVI
CAR02-114

2

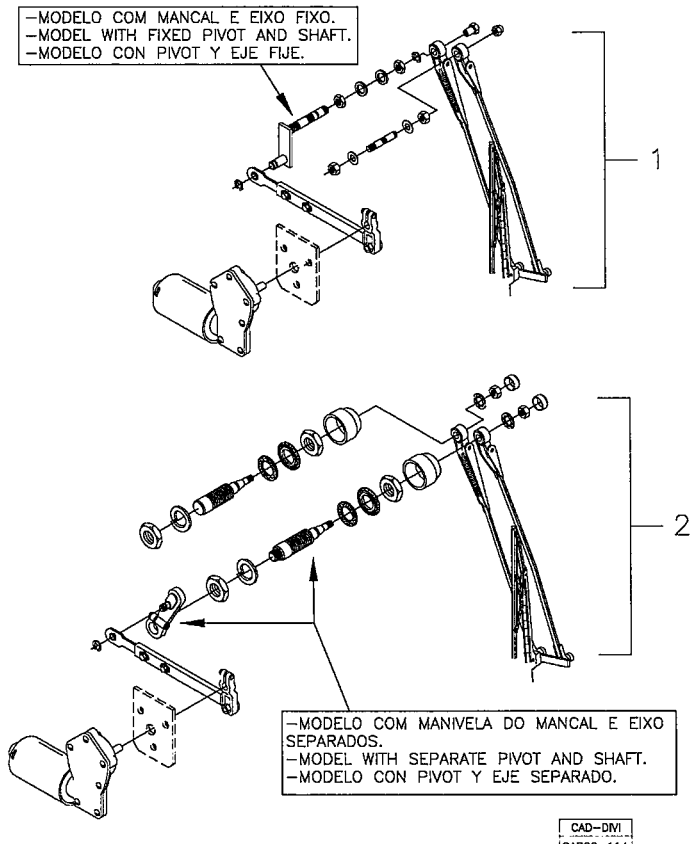

CAD-DIVI
CAR02-114

RANDON VEÍCULOS	RK 406B		MB2BB4	2BB/4

MONTAGEM LIMPADORES VIDRO **ALTA**
GLASS WIPERS ASSY
MONTAJE DEL LIMPIAS VIDRIO

VÁLIDO PARA VEIC. N.º/ VALID FOR MANUFACTURING NUMBER/ VÁLIDO PARA LAS UNIDADES NÚMERO:	DO FROM DEL	410	ATÉ TO HASTA	432

POS	CODIGO/CODE	QT	PORTUGUES	ENGLISH	ESPAÑOL	NOTA/NOTE
1	2BBA/3	01	Montagem Limpador Pára-brisa	Windshield Wiper Assy	Montaje del Limpia Parabrisa Delantero	Ver/See/Vea
2	2BBB/3	01	Montagem Limpador Vidro Traseiro	Rear Glass Wiper Assy	Montaje del Limpia Vidrio Trasero	Ver/See/Vea

MONTAGEM LIMPADORES/ GLASS WIPERS ASSY/ MONTAJE DEL LIMPIAS VIDRIO

1

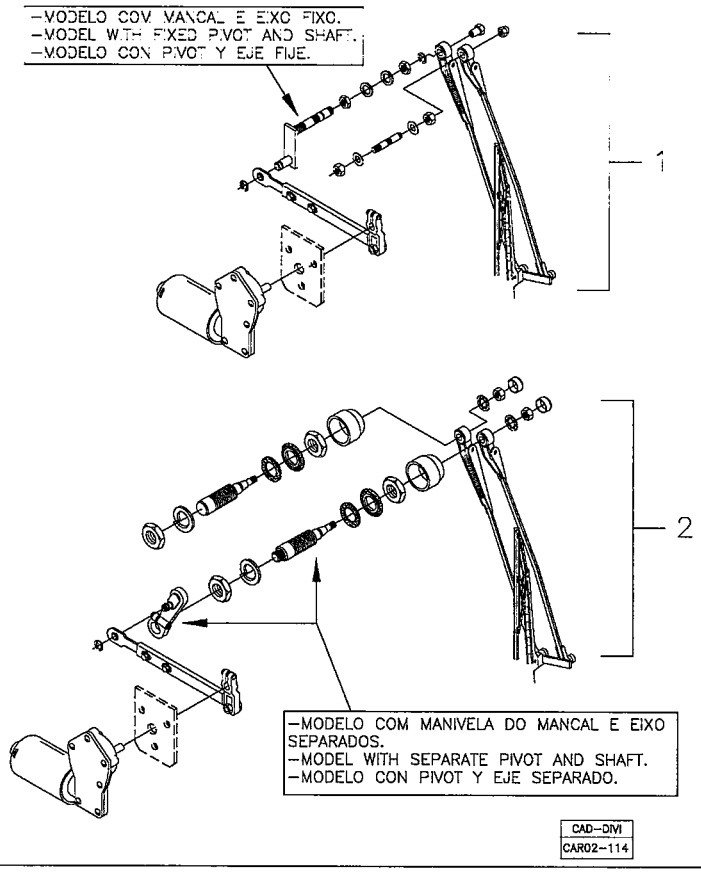

2

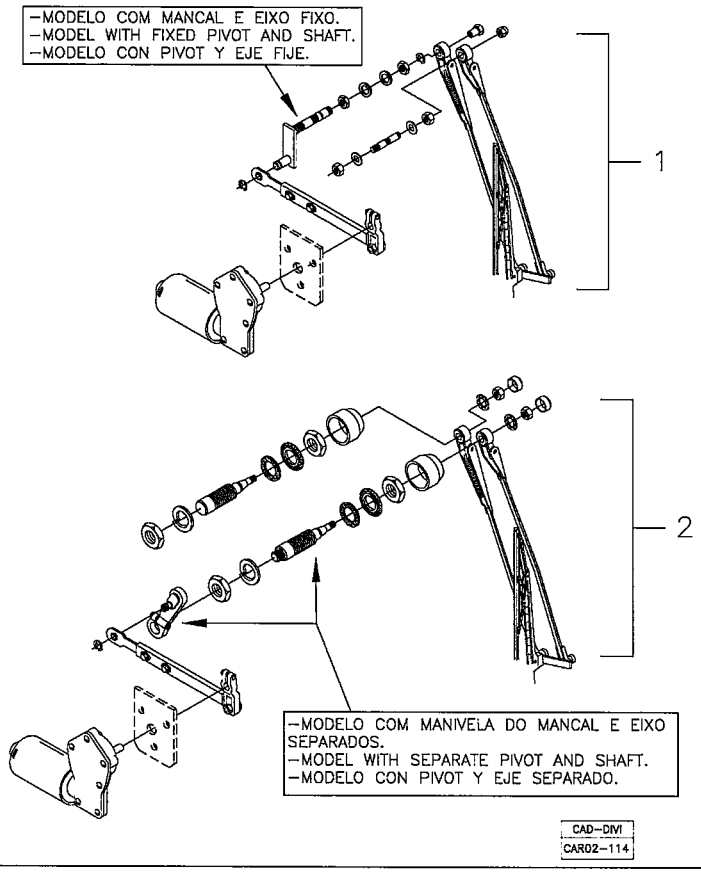

RANDON VEÍCULOS	RK 406B		MB2BB5	2BB/5

MONTAGEM LIMPADORES VIDRO **BAIXA**
GLASS WIPERS ASSY
MONTAJE DEL LIMPIAS VIDRIO

VÁLIDO PARA VEIC. N.º/ VALID FOR MANUFACTURING NUMBER/ VÁLIDO PARA LAS UNIDADES NÚMERO:	DO FROM DEL	433	ATÉ TO HASTA	

POS	CODIGO/CODE	QT	PORTUGUES	ENGLISH	ESPAÑOL	NOTA/NOTE
1	2BBA/3	01	Montagem Limpador Pára-brisa	Windshield Wiper Assy	Montaje del Limpia Parabrisa Delantero	Ver/See/Vea
2	2BBB/3	01	Montagem Limpador Vidro Traseiro	Rear Glass Wiper Assy	Montaje del Limpia Vidrio Trasero	Ver/See/Vea

2BBA/1	RK 406B	FGMB2BBA1	RANDON VEÍCULOS

LIMPADOR PÁRA-BRISA DIANTEIRO/ WINDSHIELD WIPER/ LIMPIA PARABRISA DELANTERO

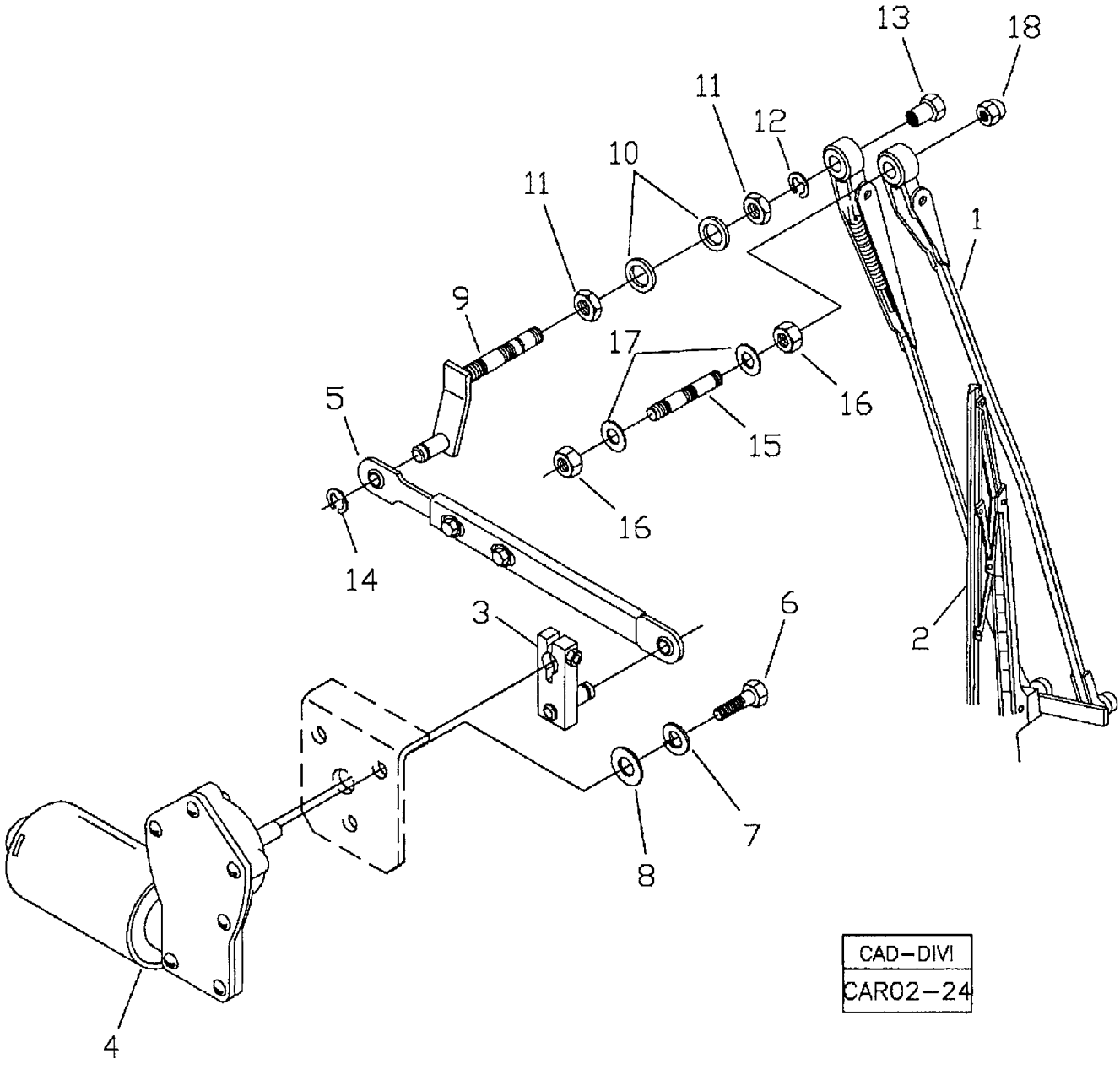

RANDON VEÍCULOS	RK 406B	CAR02-24	MB2BBA1	2BBA/1

MONTAGEM LIMPADOR PÀRA-BRISA DIANTEIRO **ALTA**
WINDSHIELD WIPER ASSY
MONTAJE DEL LIMPIA PARABRISA DELANTERO

VÁLIDO PARA VEIC. N.º/ VALID FOR MANUFACTURING NUMBER/ VÁLIDO PARA LAS UNIDADES NÚMERO:	DO FROM DEL	104	ATÉ TO HASTA	314

POS	CODIGO/CODE	QT	PORTUGUES	ENGLISH	ESPAÑOL	NOTA/NOTE
1	219001074	01	Braço Limpador	Arm	Brazo	
2	218002802	01	Palheta Limpador	Wiper Blade	Paleta	24"
3	212009242	01	Pivô Articulação	Pivot	Pivot	
4	219001086	01	Motor Limpador	Windshield Wiper Motor	Motor Limpia Parabrisa	
5	219001073	01	Braço	Arm	Brazo	
6	210003700	03	Parafuso	Screw	Tornillo	
7	210002170	03	Arruela Pressão	Spring Washer	Arandela Presion	
8	210002007	03	Arruela	Washer	Arandela	
9	219001085	01	Pivô Articulação	Pivot	Pivot	
10	210002045	01	Arruela	Washer	Arandela	
11	219001087	01	Porca	Nut	Tuerca	
12	219001091	01	Anel Elástico	Snap Ring	Anillo Traba	
13	219001088	01	Porca Cega	Nut	Tuerca	
14	219001090	01	Anel Elástico	Snap Ring	Anillo Traba	
15	219001084	01	Pino Auxiliar	Pin	Perno	
16	210004599	02	Porca	Nut	Tuerca	
17	208004431	02	Arruela	Washer	Arandela	
18	219001089	01	Porca Cega	Nut	Tuerca	

2BBA/2	RK 406B	FGMB2BBA2	RANDON VEÍCULOS

LIMPADOR PÁRA-BRISA – MODELO COM MANIVELA E EIXO SEPARADO/ WINDSHIELD WIPER ASSY – MODEL WITH SEPARATE PIVOT AND SHAFT/ LIMPIA PARABRISA – MODELO CON PIVOT Y EJE SEPARADO

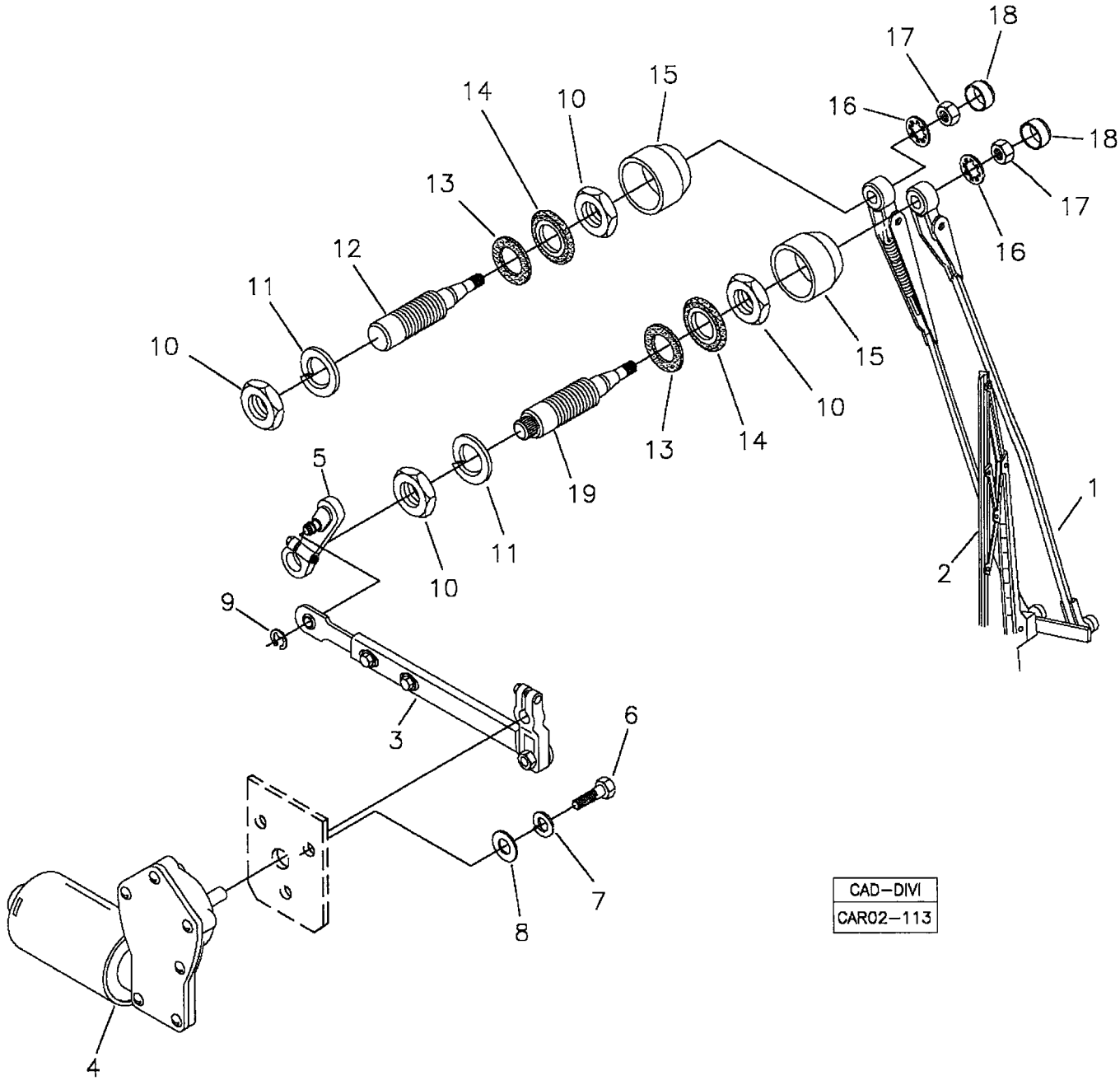

RANDON Veículos	RK 406B	CAR02-113	MB2BBA2	2BBA/2

MONTAGEM LIMPADOR PÁRA-BRISA **ALTA**
WINDSHIELD WIPER ASSY
MONTAJE DEL LIMPIA PARABRISA

VÁLIDO PARA VEIC. N.º/ VALID FOR MANUFACTURING NUMBER/ VÁLIDO PARA LAS UNIDADES NÚMERO:	DO FROM DEL	315	ATÉ TO HASTA	384

POS	CODIGO/CODE	QT	PORTUGUES	ENGLISH	ESPAÑOL	NOTA/NOTE
1	219001074	01	Braço Limpador	Arm	Brazo	
2	218002802	01	Palheta Limpador	Wiper Blade	Paleta	24"
3	219001262	01	Braço c/ Manivela	Arm and Pivot	Brazo y Pivot	
4	219001086	01	Motor Limpador	Windshield Wiper Motor	Motor Limpia Parabrisa	
5	219002152	01	Manivela do Mancal	Pivot	Pivot	
6	210003700	03	Parafuso	Screw	Tornillo	
7	210002170	03	Arruela Pressão	Spring Washer	Arandela Presion	
8	210002007	03	Arruela	Washer	Arandela	
9	219001090	01	Anel Elástico	Snap Ring	Anillo Traba	
10	210004621	04	Porca Baixa	Nut	Tuerca	
11	210002220	02	Arruela Pressão	Spring Washer	Arandela Presion	
12	219002153	01	Eixo Menor	Shaft	Eje	
13	219002154	02	Anel Vedação	Seal Ring	Anillo Vedación	
14	219002155	02	Anel	Ring	Anillo	
15	219002156	02	Bucha Plástica	Bush	Buje	
16	210002241	02	Arruela Dentada	Washer	Arandela	
17	210004577	02	Porca	Nut	Tuerca	
18	219002157	02	Tampa	Cap	Tapa	
19	219002158	01	Eixo Maior	Shaft	Eje	

LIMPADOR PÁRA-BRISA DIANTEIRO - MODELOS/ WINDSHIELD WIPER - MODELS/ LIMPIA PARABRISA DELANTERO - MODELOS

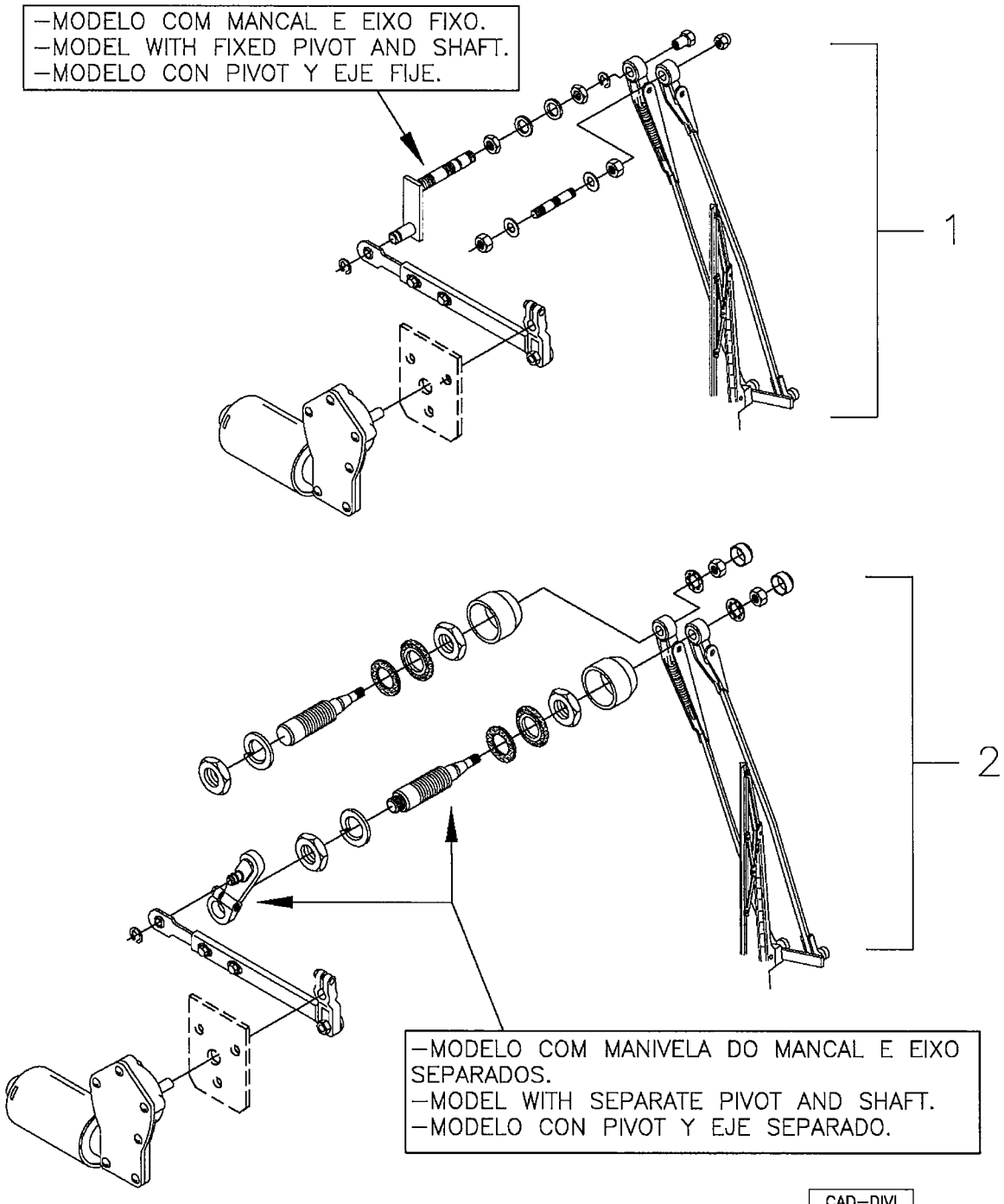

CAD–DIVI
CAR02–114

RANDON VEÍCULOS	RK 406B	CAR02-114	MB2BBA3	2BBA/3

MONTAGEM LIMPADOR PÀRA-BRISA DIANTEIRO – MODELOS **BAIXA**
WINDSHIELD WIPER ASSY – MODELS
MONTAJE DEL LIMPIA PARABRISA DELANTERO – MODELOS

VÁLIDO PARA VEIC. N.º/ VALID FOR MANUFACTURING NUMBER/ VÁLIDO PARA LAS UNIDADES NÚMERO:	DO FROM DEL	385	ATÉ TO HASTA	409

POS	CODIGO/CODE	QT	PORTUGUES	ENGLISH	ESPAÑOL	NOTA/NOTE
1	2BBAA/1	01	Limpador Pará-brisa – Modelo com Mancal e Eixo Fixo	Windshield Wiper Assy – Model With Fixed Pivot and Shaft	Montaje del Limpia Parabrisa – Modelo con Pivot y Eje Fije	Ver/See/Vea
2	2BBAB/1	01	Limpador Pará-brisa – Modelo com Manivela do Mancal e Eixo Separados	Windshield Wiper Assy – Model With Separate Pivot and Shaft	Montaje del Limpia Parabrisa – Modelo con Pivot y Eje Separado	Ver/See/Vea

2BBA/4	RK 406B	FGMB2BBA4	RANDON VEÍCULOS

LIMPADOR PÁRA-BRISA – MODELO COM MANIVELA E EIXO SEPARADO/ WINDSHIELD WIPER ASSY – MODEL WITH SEPARATE PIVOT AND SHAFT/ LIMPIA PARABRISA – MODELO CON PIVOT Y EJE SEPARADO

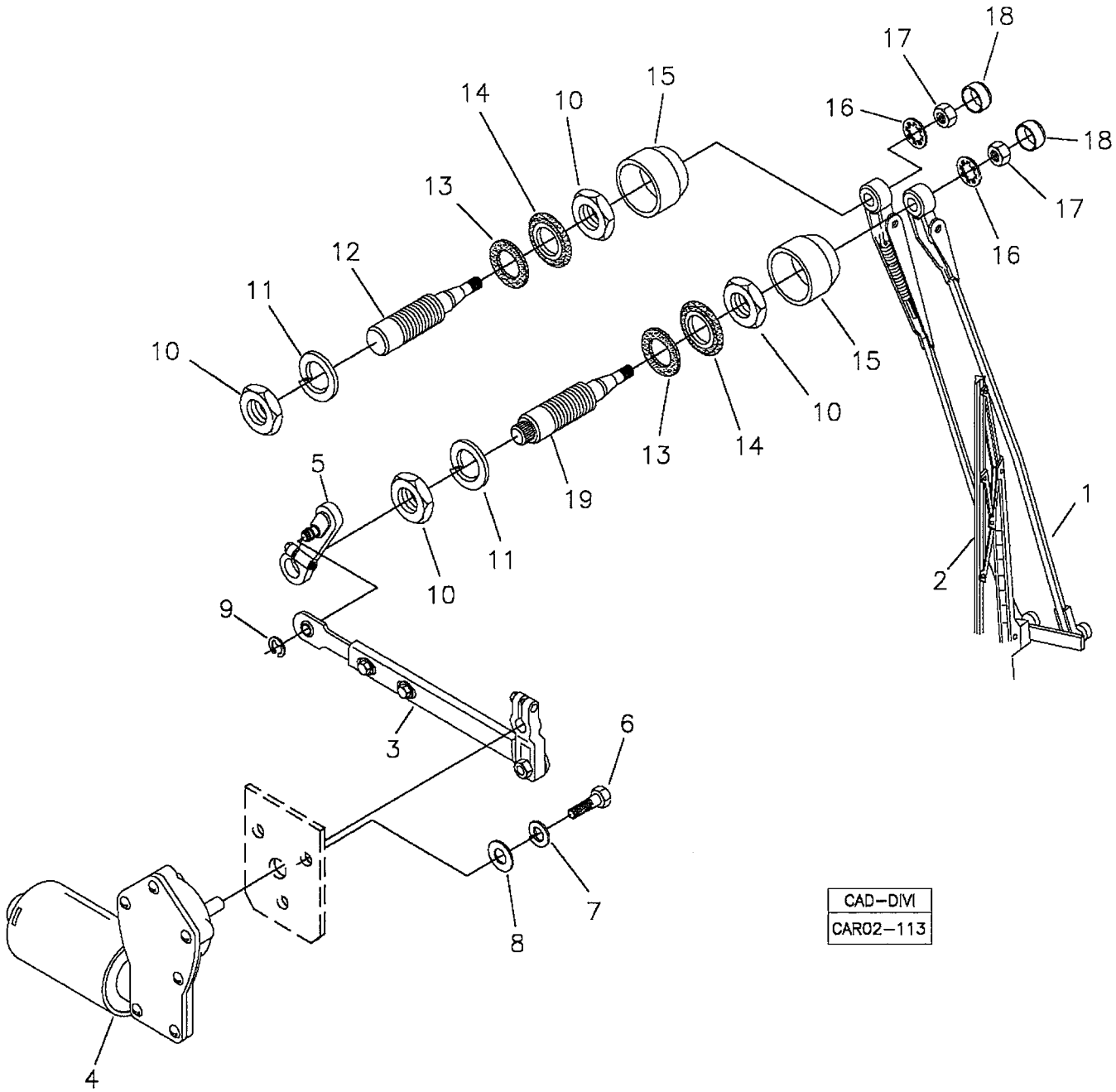

RANDON veículos	RK 406B	CAR02-113	MB2BBA4	2BBA/4

MONTAGEM LIMPADOR PÁRA-BRISA **ALTA**
WINDSHIELD WIPER ASSY
MONTAJE DEL LIMPIA PARABRISA

VÁLIDO PARA VEIC. N.º/ VALID FOR MANUFACTURING NUMBER/ VÁLIDO PARA LAS UNIDADES NÚMERO:	DO FROM DEL	410	ATÉ TO HASTA	432

POS	CODIGO/CODE	QT	PORTUGUES	ENGLISH	ESPAÑOL	NOTA/NOTE
1	219001074	01	Braço Limpador	Arm	Brazo	
2	218002802	01	Palheta Limpador	Wiper Blade	Paleta	24"
3	219001262	01	Braço c/ Manivela	Arm and Pivot	Brazo y Pivot	
4	219001086	01	Motor Limpador	Windshield Wiper Motor	Motor Limpia Parabrisa	
5	219002152	01	Manivela do Mancal	Pivot	Pivot	
6	210003700	03	Parafuso	Screw	Tornillo	
7	210002170	03	Arruela Pressão	Spring Washer	Arandela Presion	
8	210002007	03	Arruela	Washer	Arandela	
9	219001090	01	Anel Elástico	Snap Ring	Anillo Traba	
10	210004621	04	Porca Baixa	Nut	Tuerca	
11	210002220	02	Arruela Pressão	Spring Washer	Arandela Presion	
12	219002153	01	Eixo Menor	Shaft	Eje	
13	219002154	02	Anel Vedação	Seal Ring	Anillo Vedación	
14	219002155	02	Anel	Ring	Anillo	
15	219002156	02	Bucha Plástica	Bush	Buje	
16	210002241	02	Arruela Dentada	Washer	Arandela	
17	210004577	02	Porca	Nut	Tuerca	
18	219002157	02	Tampa	Cap	Tapa	
19	219002158	01	Eixo Maior	Shaft	Eje	

LIMPADOR PÁRA-BRISA DIANTEIRO - MODELOS/ WINDSHIELD WIPER - MODELS/ LIMPIA PARABRISA DELANTERO - MODELOS

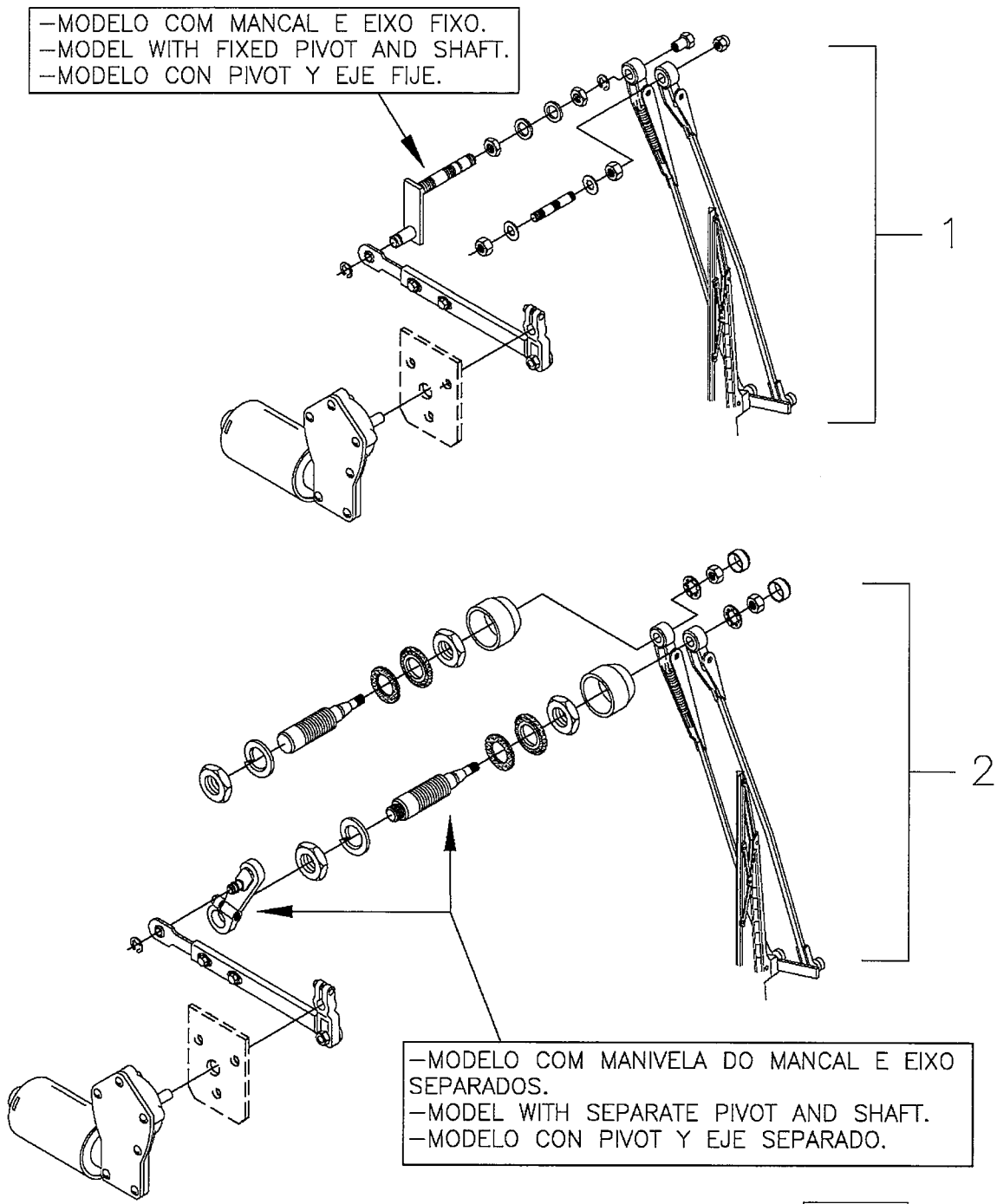

CAD–DIVI
CAR02–114

RANDON VEÍCULOS	RK 406B	CAR02-114	MB2BBA5	2BBA/5

MONTAGEM LIMPADOR PÀRA-BRISA DIANTEIRO – MODELOS **BAIXA**
WINDSHIELD WIPER ASSY – MODELS
MONTAJE DEL LIMPIA PARABRISA DELANTERO – MODELOS

VÁLIDO PARA VEIC. N.º/ VALID FOR MANUFACTURING NUMBER/ VÁLIDO PARA LAS UNIDADES NÚMERO:	DO FROM DEL	433	ATÉ TO HASTA	526

POS	CODIGO/CODE	QT	PORTUGUES	ENGLISH	ESPAÑOL	NOTA/NOTE
1	2BBAA/2	01	Limpador Pará-brisa – Modelo com Mancal e Eixo Fixo	Windshield Wiper Assy – Model With Fixed Pivot and Shaft	Montaje del Limpia Parabrisa – Modelo con Pivot y Eje Fije	Ver/See/Vea
2	2BBAB/2	01	Limpador Pará-brisa – Modelo com Manivela do Mancal e Eixo Separados	Windshield Wiper Assy – Model With Separate Pivot and Shaft	Montaje del Limpia Parabrisa – Modelo con Pivot y Eje Separado	Ver/See/Vea

LIMPADOR PÁRA-BRISA DIANTEIRO - MODELOS/ WINDSHIELD WIPER - MODELS/ LIMPIA PARABRISA DELANTERO - MODELOS

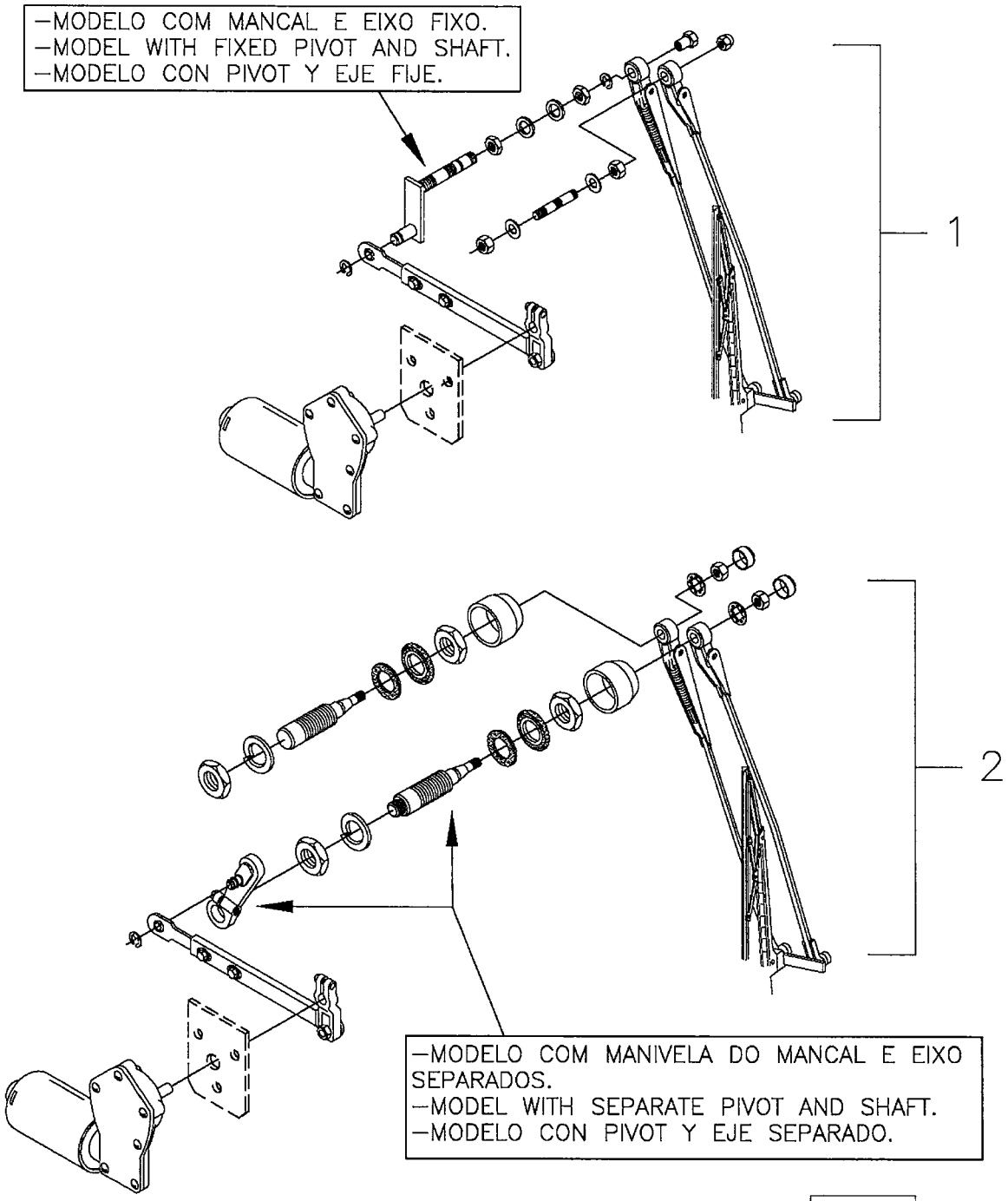

CAD–DIVI
CAR02–114

RANDON VEÍCULOS	RK 406B	CAR02-114	MB2BBA6	2BBA/6

MONTAGEM LIMPADOR PÀRA-BRISA DIANTEIRO – MODELOS **BAIXA C/ ESGUICHO**
WINDSHIELD WIPER ASSY - MODELS
MONTAJE DEL LIMPIA PARABRISA DELANTERO - MODELOS

VÁLIDO PARA VEIC. N.º/ VALID FOR MANUFACTURING NUMBER/ VÁLIDO PARA LAS UNIDADES NÚMERO:	DO FROM DEL	527	ATÉ TO HASTA	

POS	CODIGO/CODE	QT	PORTUGUES	ENGLISH	ESPAÑOL	NOTA/NOTE
1	2BBAA/3	01	Limpador Pará-brisa – Modelo com Mancal e Eixo Fixo	Windshield Wiper Assy – Model With Fixed Pivot and Shaft	Montaje del Limpia Parabrisa – Modelo con Pivot y Eje Fije	Ver/See/Vea
2	2BBAB/3	01	Limpador Pará-brisa – Modelo com Manivela do Mancal e Eixo Separados	Windshield Wiper Assy – Model With Separate Pivot and Shaft	Montaje del Limpia Parabrisa – Modelo con Pivot y Eje Separado	Ver/See/Vea

2BBAA/1	RK 406B	FGMB2BBAA1	RANDON VEÍCULOS

LIMPADOR PÁRA-BRISA – MANCAL E EIXO FIXO/ WINDSHIELD WIPER – FIXED PIVOT AND SHAFT/ LIMPIA PARABRISA – PIVOT Y EJE FIJE

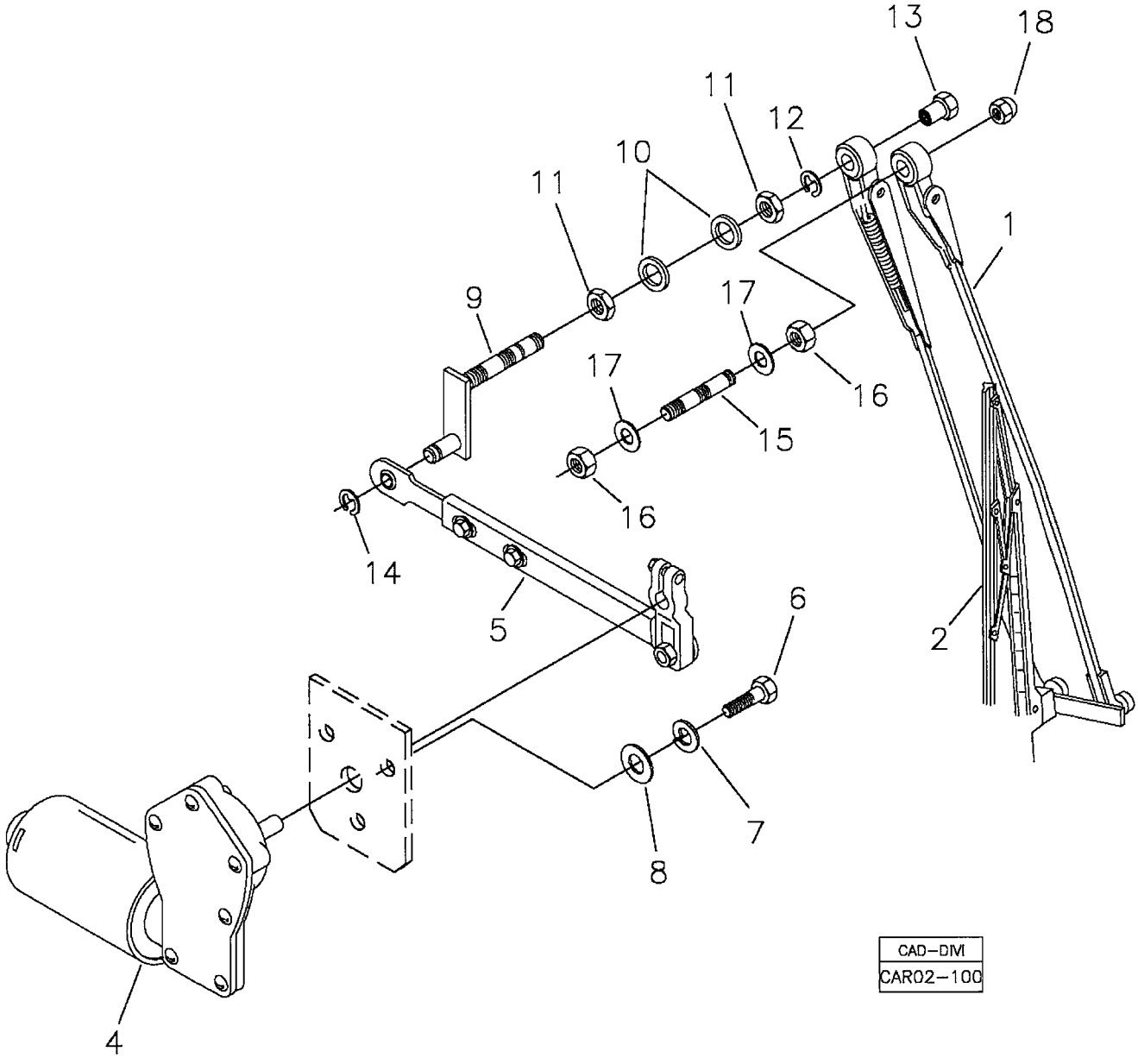

RANDON VEÍCULOS	RK 406B	CAR02-100	MB2BBAA1	2BBAA/1

MONTAGEM LIMPADOR PÀRA-BRISA - MODELO COM MANCAL E EIXO FIXO **BAIXA**
WINDSHIELD WIPER ASSY - MODEL WITH FIXED PIVOT AND SHAFT
MONTAJE DEL LIMPIA PARABRISA DELANTERO - MODELO CON PIVOT Y EJE FIJE

VÁLIDO PARA VEIC. N.º/ VALID FOR MANUFACTURING NUMBER/ VÁLIDO PARA LAS UNIDADES NÚMERO:	DO FROM DEL	385	ATÉ TO HASTA	409

POS	CODIGO/CODE	QT	PORTUGUES	ENGLISH	ESPAÑOL	NOTA/NOTE
1	219001907	01	Braço Limpador	Arm	Brazo	22"
2	219001906	01	Palheta Limpador	Wiper Blade	Paleta	22"
4	219001086	01	Motor Limpador	Windshield Wiper Motor	Motor Limpia Parabrisa	
5	219001922	01	Braço c/ Manivela	Arm and Pivot	Brazo y Pivot	
6	210003700	03	Parafuso	Screw	Tornillo	
7	210002170	03	Arruela Pressão	Spring Washer	Arandela Presion	
8	210002007	03	Arruela	Washer	Arandela	
9	219001923	01	Mancal	Pivot	Pivot	
10	210002045	01	Arruela	Washer	Arandela	
11	219001087	01	Porca	Nut	Tuerca	
12	219001091	01	Anel Elástico	Snap Ring	Anillo Traba	
13	219001088	01	Porca Cega	Nut	Tuerca	
14	219001090	01	Anel Elástico	Snap Ring	Anillo Traba	
15	219001084	01	Pino Auxiliar	Pin	Perno	
16	210004599	02	Porca	Nut	Tuerca	
17	208004431	02	Arruela	Washer	Arandela	
18	219001089	01	Porca Cega	Nut	Tuerca	

2BBAA/2	RK 406B	FGMB2BBAA2	RANDON Veículos

LIMPADOR PÁRA-BRISA – MANCAL E EIXO FIXO/ WINDSHIELD WIPER – FIXED PIVOT AND SHAFT/ LIMPIA PARABRISA – PIVOT Y EJE FIJE

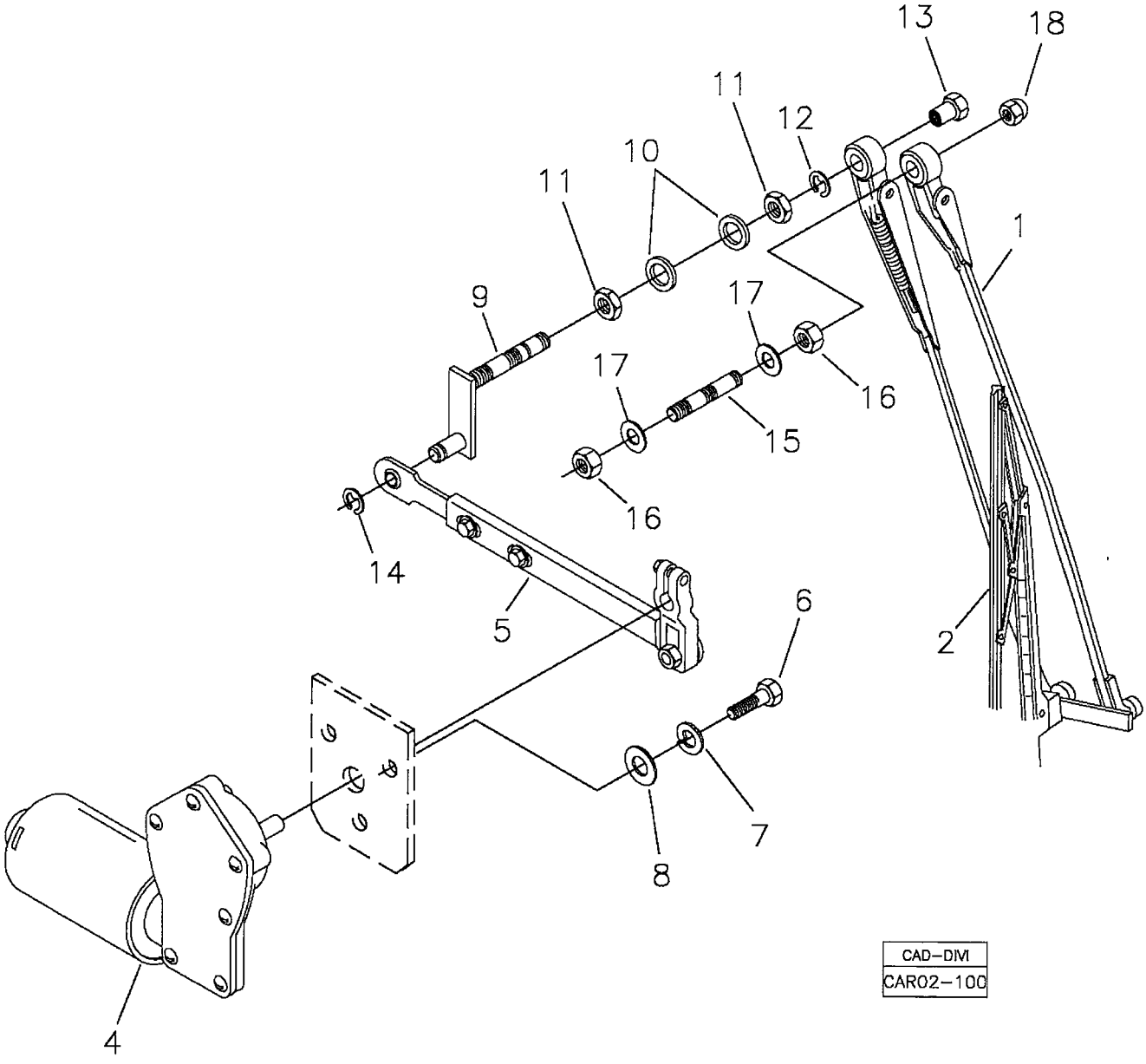

RANDON Veículos	RK 406B	CAR02-100	MB2BBAA2	2BBAA/2

MONTAGEM LIMPADOR PÀRA-BRISA - MODELO COM MANCAL E EIXO FIXO **BAIXA**
WINDSHIELD WIPER ASSY - MODEL WITH FIXED PIVOT AND SHAFT
MONTAJE DEL LIMPIA PARABRISA DELANTERO - MODELO CON PIVOT Y EJE FIJE

VÁLIDO PARA VEIC. N.º/ VALID FOR MANUFACTURING NUMBER/ VÁLIDO PARA LAS UNIDADES NÚMERO:	DO FROM DEL	433	ATÉ TO HASTA	526

POS	CODIGO/CODE	QT	PORTUGUES	ENGLISH	ESPAÑOL	NOTA/NOTE
1	219001907	01	Braço Limpador	Arm	Brazo	22"
2	219001906	01	Palheta Limpador	Wiper Blade	Paleta	22"
4	219001086	01	Motor Limpador	Windshield Wiper Motor	Motor Limpia Parabrisa	
5	219001922	01	Braço c/ Manivela	Arm and Pivot	Brazo y Pivot	
6	210003700	03	Parafuso	Screw	Tornillo	
7	210002170	03	Arruela Pressão	Spring Washer	Arandela Presion	
8	210002007	03	Arruela	Washer	Arandela	
9	219001923	01	Mancal	Pivot	Pivot	
10	210002045	01	Arruela	Washer	Arandela	
11	219001087	01	Porca	Nut	Tuerca	
12	219001091	01	Anel Elástico	Snap Ring	Anillo Traba	
13	219001088	01	Porca Cega	Nut	Tuerca	
14	219001090	01	Anel Elástico	Snap Ring	Anillo Traba	
15	219001084	01	Pino Auxiliar	Pin	Perno	
16	210004599	02	Porca	Nut	Tuerca	
17	208004431	02	Arruela	Washer	Arandela	
18	219001089	01	Porca Cega	Nut	Tuerca	

2BBAA/3	RK 406B	FGMB2BBAA3	RANDON VEÍCULOS

LIMPADOR PÁRA-BRISA – MANCAL E EIXO FIXO/ WINDSHIELD WIPER – FIXED PIVOT AND SHAFT/ LIMPIA PARABRISA – PIVOT Y EJE FIJE

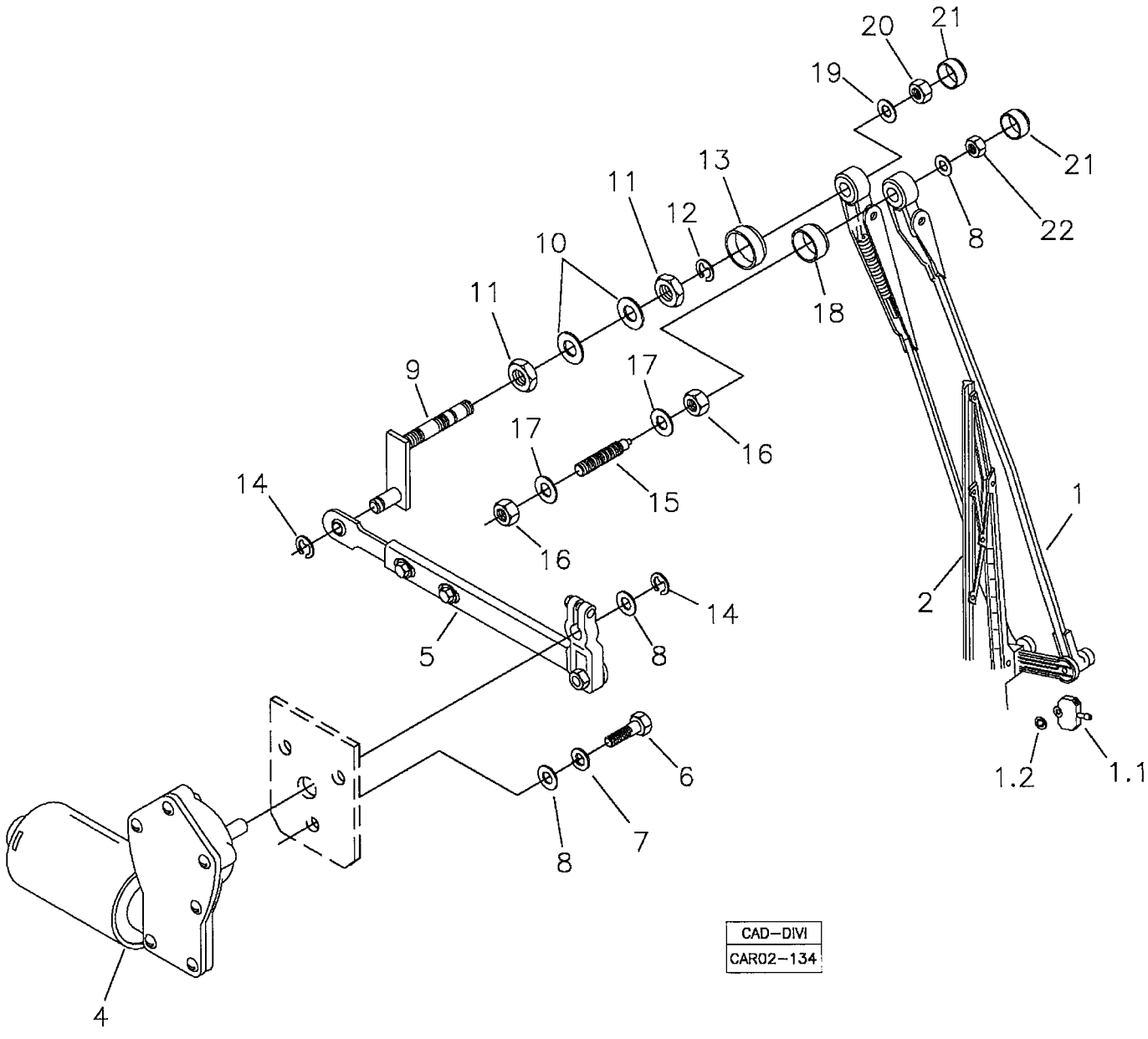

RANDON VEÍCULOS	RK 406B	CAR02-134	MB2BBAA3	2BBAA/3

MONTAGEM LIMPADOR PÀRA-BRISA - MODELO COM MANCAL E EIXO FIXO
WINDSHIELD WIPER ASSY - MODEL WITH FIXED PIVOT AND SHAFT **BAIXA C/ ESGUI.**
MONTAJE DEL LIMPIA PARABRISA DELANTERO - MODELO CON PIVOT Y EJE FIJE

VÁLIDO PARA VEIC. N.º/ VALID FOR MANUFACTURING NUMBER/ VÁLIDO PARA LAS UNIDADES NÚMERO:	DO FROM DEL	527	ATÉ TO HASTA	

POS	CODIGO/CODE	QT	PORTUGUES	ENGLISH	ESPAÑOL	NOTA/NOTE
1	219001907	01	Braço Pantográfico com Esguicho	Arm	Brazo	22"
1.1	219002150	01	Esguicho			
1.2	219002151	01	Anel Retenção	Lock Ring	Anillo Traba	
2	219001906	01	Palheta Limpador	Wiper Blade	Paleta	22"
4	219001086	01	Motor Limpador	Windshield Wiper Motor	Motor Limpia Parabrisa	
5	219001922	01	Braço c/ Manivela	Arm and Pivot	Brazo y Pivot	
6	210003730	03	Parafuso	Screw	Tornillo	
7	210002170	03	Arruela Pressão	Spring Washer	Arandela Presion	
8	210002005	05	Arruela	Washer	Arandela	
9	219001923	01	Mancal	Pivot	Pivot	
10	210002045	01	Arruela	Washer	Arandela	
11	219001087	01	Porca	Nut	Tuerca	
12	210007175	01	Anel Elástico	Lock Ring	Anillo Traba	
13	219002148	01	Bucha Plástica	Bush	Buje	
14	210007174	02	Anel Elástico	Lock Ring	Anillo Traba	
15	219001084	01	Pino Auxiliar	Pin	Perno	
16	210004599	02	Porca	Nut	Tuerca	
17	210002021	02	Arruela	Washer	Arandela	
18	219002149	01	Bucha Plástica	Bush	Buje	
19	210002015	01	Arruela	Washer	Arandela	
20	210005760	01	Porca AF	Nut	Tuerca	
21	219002157	02	Tampa	Cap	Tapón	
22	210005755	01	Porca AF	Nut	Tuerca	

2BBAB/1	RK 406B	FGMB2BBAB1	RANDON VEÍCULOS

LIMPADOR PÁRA-BRISA – MODELO COM MANIVELA E EIXO SEPARADO/ WINDSHIELD WIPER ASSY – MODEL WITH SEPARATE PIVOT AND SHAFT/ LIMPIA PARABRISA – MODELO CON PIVOT Y EJE SEPARADO

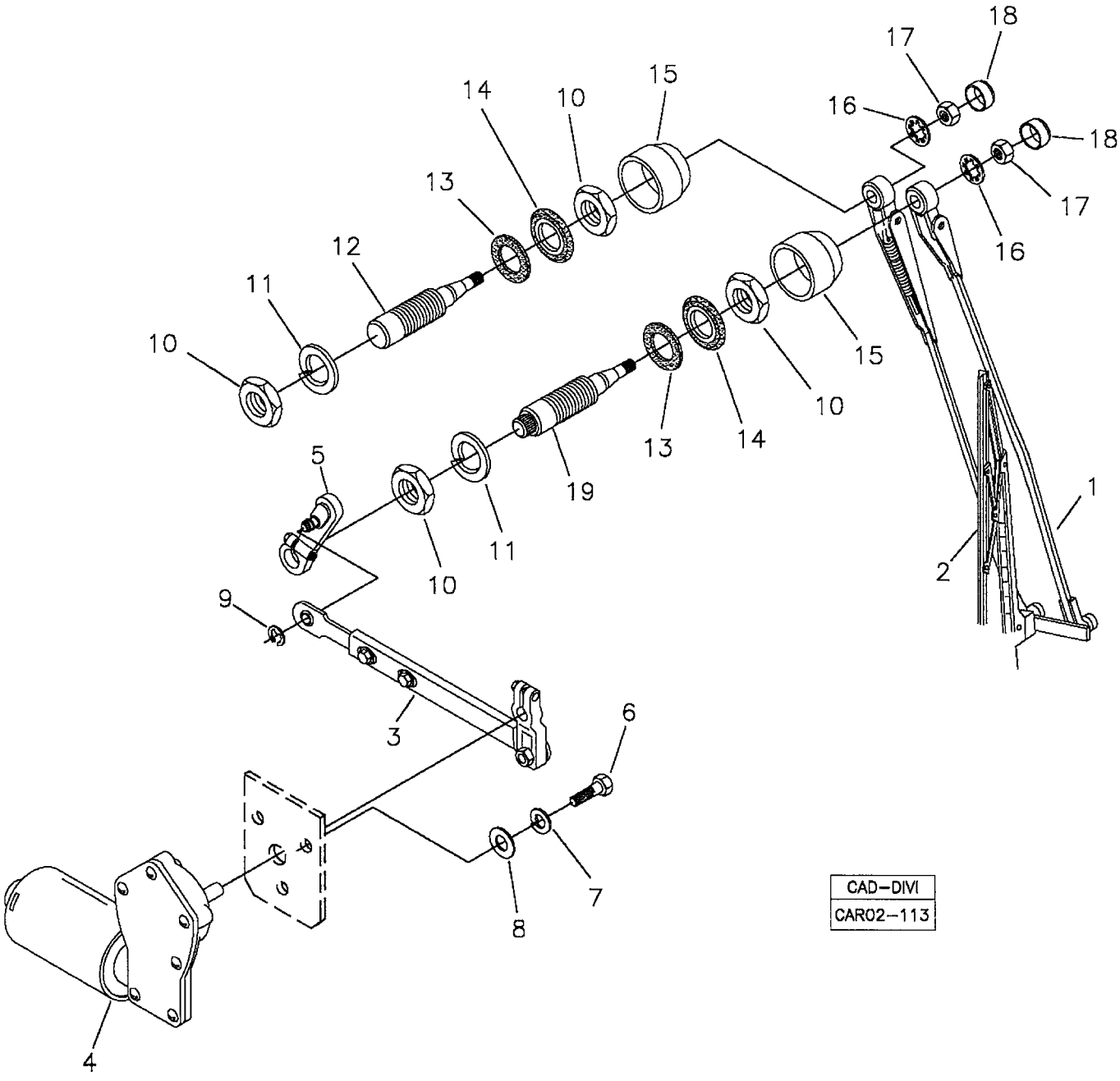

RANDON VEÍCULOS	RK 406B	CAR02-113	MB2BBAB1	2BBAB/1

MONTAGEM LIMPADOR PÁRA-BRISA – MODELO COM MANIVELA E EIXO SEPARADO
WINDSHIELD WIPER ASSY – MODEL WITH SEPARATE PIVOT AND SHAFT **BAIXA**
MONTAJE DEL LIMPIA PARABRISA – MODELO CON PIVOT Y EJE SEPARADO

VÁLIDO PARA VEIC. N.º/ VALID FOR MANUFACTURING NUMBER/ VÁLIDO PARA LAS UNIDADES NÚMERO:	DO FROM DEL	385	ATÉ TO HASTA	409

POS	CODIGO/CODE	QT	PORTUGUES	ENGLISH	ESPAÑOL	NOTA/NOTE
1	219001907	01	Braço Limpador	Arm	Brazo	22"
2	219001906	01	Palheta Limpador	Wiper Blade	Paleta	22"
3	219001262	01	Braço c/ Manivela	Arm and Pivot	Brazo y Pivot	
4	219001086	01	Motor Limpador	Windshield Wiper Motor	Motor Limpia Parabrisa	
5	219002152	01	Manivela do Mancal	Pivot	Pivot	
6	210003700	03	Parafuso	Screw	Tornillo	
7	210002170	03	Arruela Pressão	Spring Washer	Arandela Presion	
8	210002007	03	Arruela	Washer	Arandela	
9	219001090	01	Anel Elástico	Snap Ring	Anillo Traba	
10	210004621	04	Porca Baixa	Nut	Tuerca	
11	210002220	02	Arruela Pressão	Spring Washer	Arandela Presion	
12	219002153	01	Eixo Menor	Shaft	Eje	
13	219002154	02	Anel Vedação	Seal Ring	Anillo Vedación	
14	219002155	02	Anel	Ring	Anillo	
15	219002156	02	Bucha Plástica	Bush	Buje	
16	210002241	02	Arruela Dentada	Washer	Arandela	
17	210004577	02	Porca	Nut	Tuerca	
18	219002157	02	Tampa	Cap	Tapa	
19	219002158	01	Eixo Maior	Shaft	Eje	

2BBAB/2	RK 406B	FGMB2BBAB2	RANDON VEÍCULOS

LIMPADOR PÁRA-BRISA – MODELO COM MANIVELA E EIXO SEPARADO/ WINDSHIELD WIPER ASSY – MODEL WITH SEPARATE PIVOT AND SHAFT/ LIMPIA PARABRISA – MODELO CON PIVOT Y EJE SEPARADO

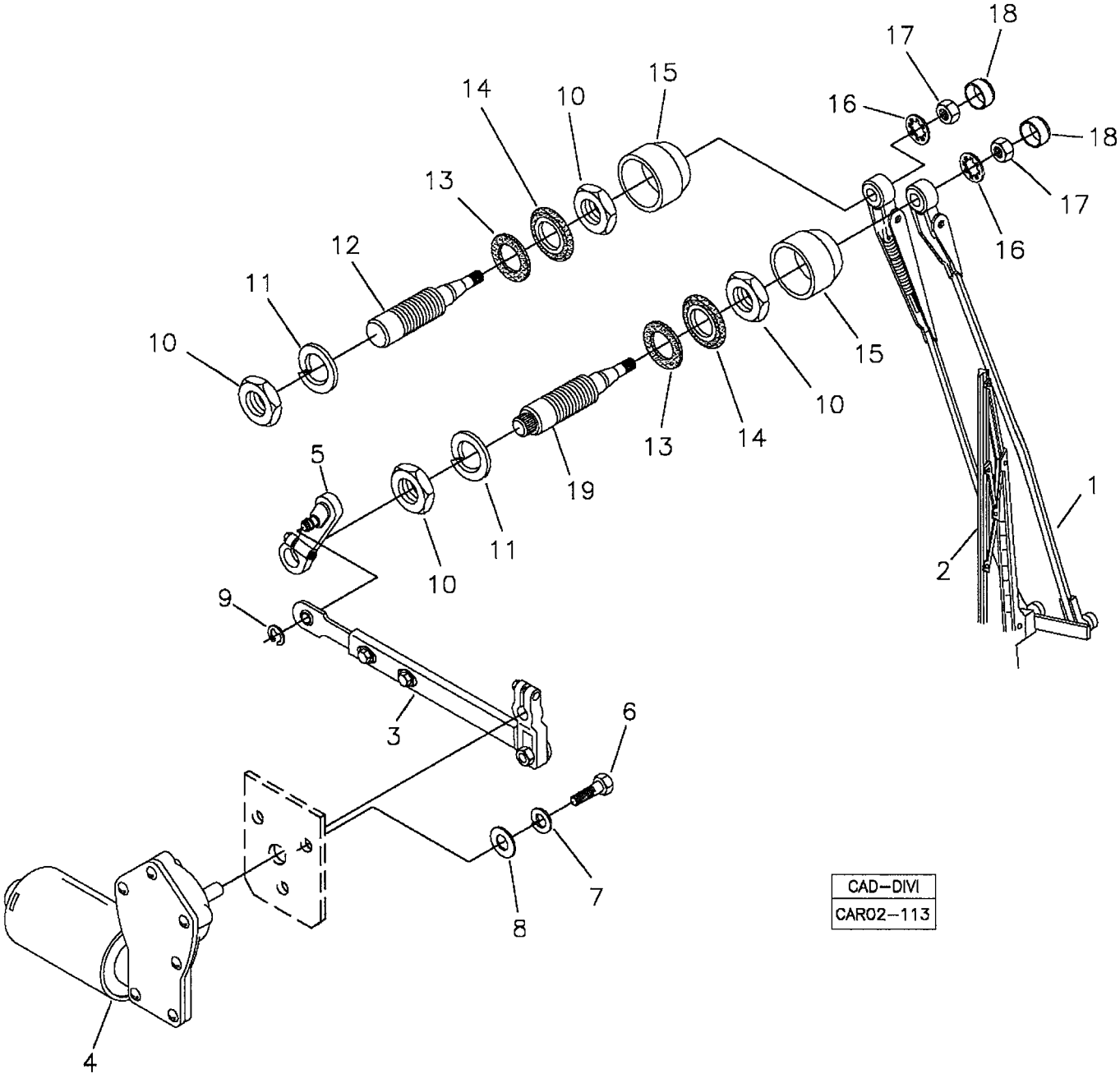

RANDON VEÍCULOS	RK 406B	CAR02-113	MB2BBAB2	2BBAB/2

MONTAGEM LIMPADOR PÁRA-BRISA – MODELO COM MANIVELA E EIXO SEPARADO
WINDSHIELD WIPER ASSY – MODEL WITH SEPARATE PIVOT AND SHAFT **BAIXA**
MONTAJE DEL LIMPIA PARABRISA – MODELO CON PIVOT Y EJE SEPARADO

VÁLIDO PARA VEIC. N.º/ VALID FOR MANUFACTURING NUMBER/ VÁLIDO PARA LAS UNIDADES NÚMERO:	DO FROM DEL	433	ATÉ TO HASTA	526

POS	CODIGO/CODE	QT	PORTUGUES	ENGLISH	ESPAÑOL	NOTA/NOTE
1	219001907	01	Braço Limpador	Arm	Brazo	22"
2	219001906	01	Palheta Limpador	Wiper Blade	Paleta	22"
3	219001262	01	Braço c/ Manivela	Arm and Pivot	Brazo y Pivot	
4	219001086	01	Motor Limpador	Windshield Wiper Motor	Motor Limpia Parabrisa	
5	219002152	01	Manivela do Mancal	Pivot	Pivot	
6	210003700	03	Parafuso	Screw	Tornillo	
7	210002170	03	Arruela Pressão	Spring Washer	Arandela Presion	
8	210002007	03	Arruela	Washer	Arandela	
9	219001090	01	Anel Elástico	Snap Ring	Anillo Traba	
10	210004621	04	Porca Baixa	Nut	Tuerca	
11	210002220	02	Arruela Pressão	Spring Washer	Arandela Presion	
12	219002153	01	Eixo Menor	Shaft	Eje	
13	219002154	02	Anel Vedação	Seal Ring	Anillo Vedación	
14	219002155	02	Anel	Ring	Anillo	
15	219002156	02	Bucha Plástica	Bush	Buje	
16	210002241	02	Arruela Dentada	Washer	Arandela	
17	210004577	02	Porca	Nut	Tuerca	
18	219002157	02	Tampa	Cap	Tapa	
19	219002158	01	Eixo Maior	Shaft	Eje	

2BBAB/3	RK 406B	FGMB2BBAB3	RANDON VEÍCULOS

LIMPADOR PÁRA-BRISA – MODELO COM MANIVELA E EIXO SEPARADO/ WINDSHIELD WIPER ASSY – MODEL WITH SEPARATE PIVOT AND SHAFT/ LIMPIA PARABRISA – MODELO CON PIVOT Y EJE SEPARADO

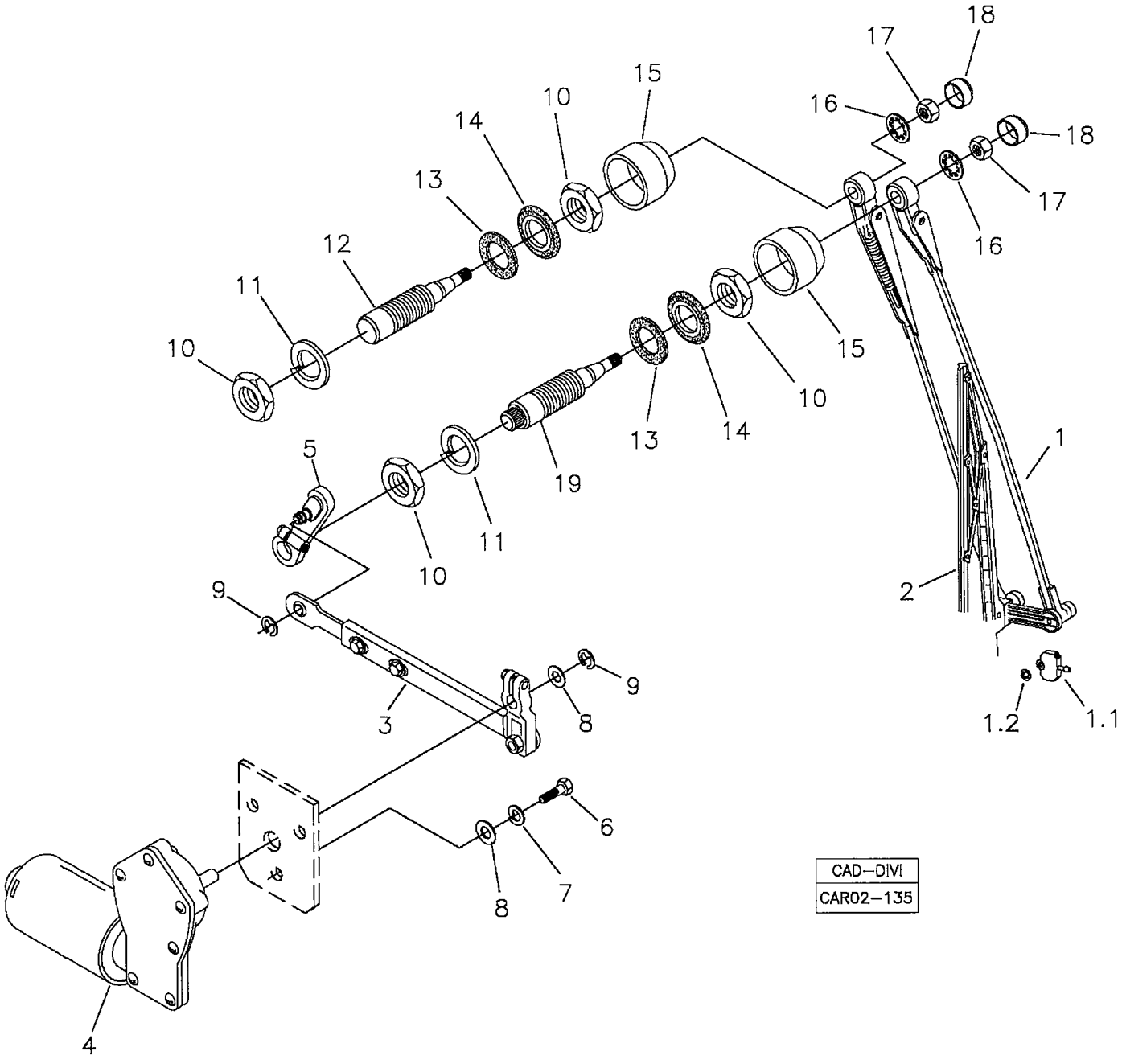

RANDON VEICULOS	RK 406B	CAR02-135	MB2BBAB3	2BBAB/3

MONTAGEM LIMPADOR PÁRA-BRISA – MODELO COM MANIVELA E EIXO SEPARADO
WINDSHIELD WIPER ASSY – MODEL WITH SEPARATE PIVOT AND SHAFT **BAIXA C/ ESG**
MONTAJE DEL LIMPIA PARABRISA – MODELO CON PIVOT Y EJE SEPARADO

VÁLIDO PARA VEIC. N.º/ VALID FOR MANUFACTURING NUMBER/ VÁLIDO PARA LAS UNIDADES NÚMERO:	DO FROM DEL	527	ATÉ TO HASTA	

POS	CODIGO/CODE	QT	PORTUGUES	ENGLISH	ESPAÑOL	NOTA/NOTE
1	219001907	01	Braço Pantográfico com Esguicho	Arm	Brazo	22"
1.1	219002150	01	Esguicho			
1.2	219002151	01	Anel Retenção	Lock Ring	Anillo Traba	
2	219001906	01	Palheta Limpador	Wiper Blade	Paleta	22"
3	219001262	01	Braço c/ Manivela	Arm and Pivot	Brazo y Pivot	
4	219001086	01	Motor Limpador	Windshield Wiper Motor	Motor Limpia Parabrisa	
5	219002152	01	Manivela do Mancal	Pivot	Pivot	
6	210003730	03	Parafuso	Screw	Tornillo	
7	210002170	03	Arruela Pressão	Spring Washer	Arandela Presion	
8	210002005	04	Arruela	Washer	Arandela	
9	219001090	02	Anel Elástico	Snap Ring	Anillo Traba	
10	210004621	04	Porca Baixa	Nut	Tuerca	
11	210002220	02	Arruela Pressão	Spring Washer	Arandela Presion	
12	219002153	01	Eixo Menor	Shaft	Eje	
13	219002154	02	Anel Vedação	Seal Ring	Anillo Vedación	
14	219002155	02	Anel	Ring	Anillo	
15	219002156	02	Bucha Plástica	Bush	Buje	
16	210002241	02	Arruela Dentada	Washer	Arandela	
17	210004577	02	Porca	Nut	Tuerca	
18	219002157	02	Tampa	Cap	Tapa	
19	219002158	01	Eixo Maior	Shaft	Eje	

2BBB/1	RK 406B	FGMB2BBB1	RANDON VEÍCULOS

MONTAGEM LIMPADOR VIDRO TRASEIRO/ REAR GLASS WIPER ASSY/ MONTAJE DEL LIMPIA VIDRIO TRASERO

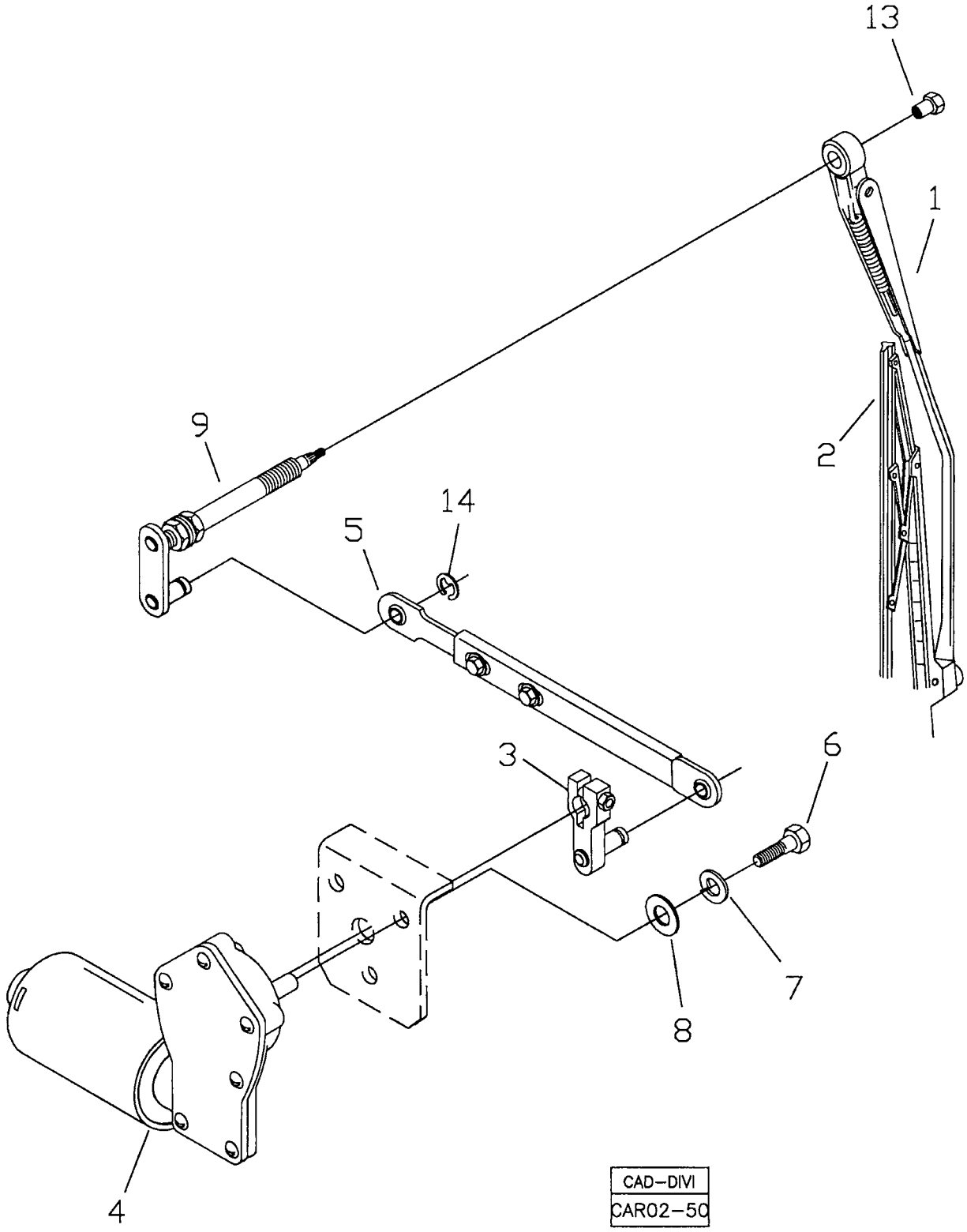

CAD–DIVI
CAR02–50

RANDON VEÍCULOS	RK 406B	CAR02-50	MB2BBB1	2BBB/1

MONTAGEM LIMPADOR VIDRO TRASEIRO **BAIXA**
REAR GLASS WIPER ASSY
MONTAJE DEL LIMPIA VIDRIO TRASERO

VÁLIDO PARA VEIC. N.º/ VALID FOR MANUFACTURING NUMBER/ VÁLIDO PARA LAS UNIDADES NÚMERO:	DO FROM DEL	104	ATÉ TO HASTA	314

POS	CODIGO/CODE	QT	PORTUGUES	ENGLISH	ESPAÑOL	NOTA/NOTE
1	219001138	01	Braço Limpador	Arm	Brazo	
2	219001139	01	Palheta Limpador	Wiper Blade	Paleta	24"
3		01	Pivô Articulação	Pivot	Pivot	
4	219001086	01	Motor Limpador	Windshield Wiper Motor	Motor Limpia Parabrisa	
5	219001075	01	Braço	Arm	Brazo	
6	210003700	03	Parafuso	Screw	Tornillo	
7	210002170	03	Arruela Pressão	Spring Washer	Arandela Presion	
8	210002007	03	Arruela	Washer	Arandela	
9	219001092	01	Pivô Traseiro	Pivot	Pivot	
10	210002045	02	Arruela	Washer	Arandela	
11	210001087	02	Porca Baixa	Nut	Tuerca	
12	219001091	01	Anel Elástico	Snap Ring	Anillo Traba	
13	219001088	01	Porca Cega	Cap Nut	Tuerca Ciega	
14	219001090	01	Anel Elástico	Snap Ring	Anillo Traba	

2BBB/2	RK 406B	FGMB2BBB2	RANDON VEICULOS

MONTAGEM LIMPADOR VIDRO TRASEIRO/ REAR GLASS WIPER ASSY/ MONTAJE DEL LIMPIA VIDRIO TRASERO

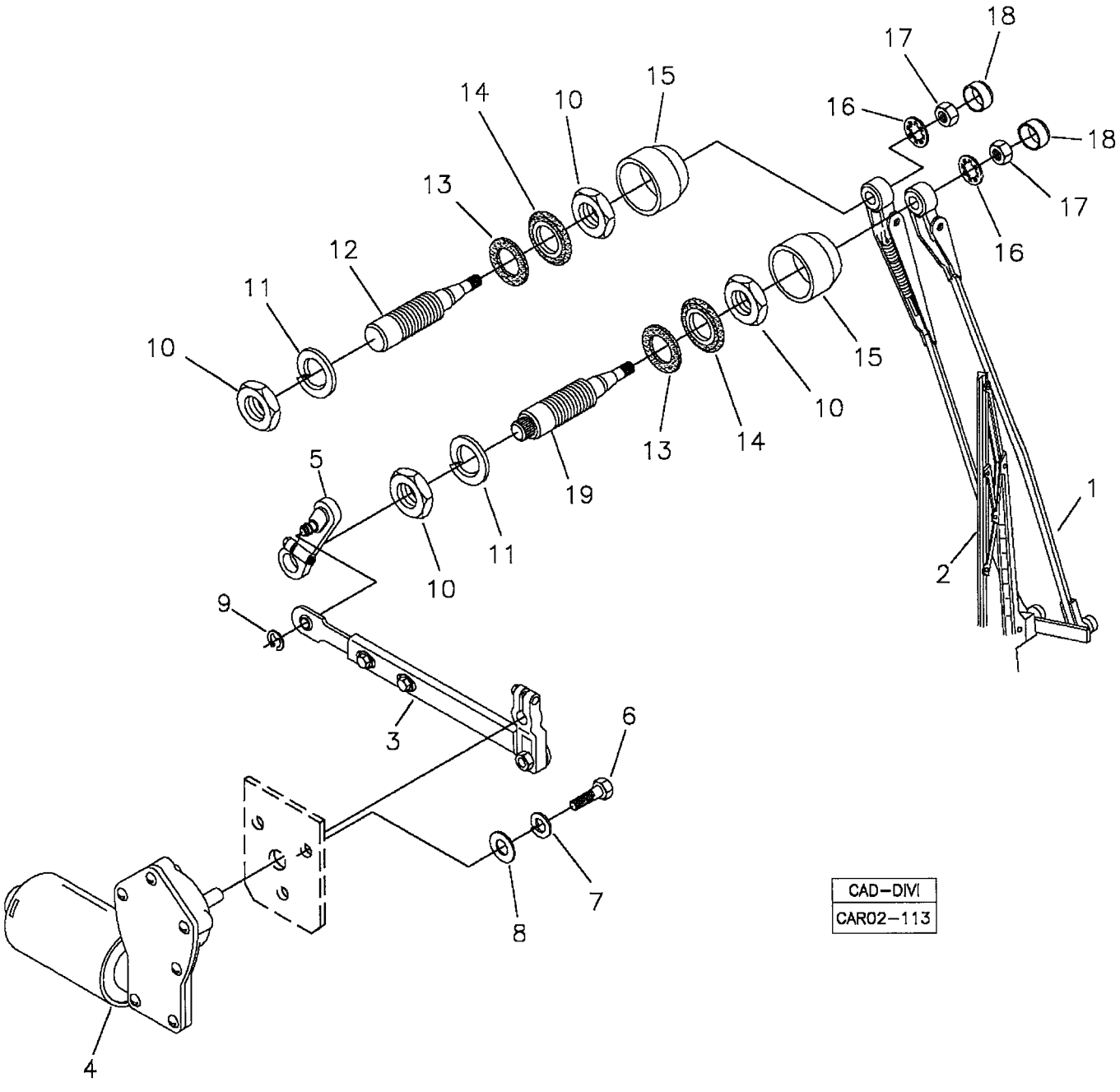

RANDON VEICULOS	RK 406B	CAR02-113	MB2BBB2	2BBB/2

MONTAGEM LIMPADOR VIDRO TRASEIRO **ALTA**
REAR GLASS WIPER ASSY
MONTAJE DEL LIMPIA VIDRIO TRASERO

VÁLIDO PARA VEIC. N.º/ VALID FOR MANUFACTURING NUMBER/ VÁLIDO PARA LAS UNIDADES NÚMERO:	DO FROM DEL	315	ATÉ TO HASTA	384

POS	CODIGO/CODE	QT	PORTUGUES	ENGLISH	ESPAÑOL	NOTA/NOTE
1	219001907	01	Braço Limpador	Arm	Brazo	22"
2	219001139	01	Palheta Limpador	Wiper Blade	Paleta	24"
3	219001262	01	Braço c/ Manivela	Arm and Pivot	Brazo y Pivot	
4	219001086	01	Motor Limpador	Windshield Wiper Motor	Motor Limpia Parabrisa	
5	219002152	01	Manivela do Mancal	Pivot	Pivot	
6	210003700	03	Parafuso	Screw	Tornillo	
7	210002170	03	Arruela Pressão	Spring Washer	Arandela Presion	
8	210002007	03	Arruela	Washer	Arandela	
9	219001090	01	Anel Elástico	Snap Ring	Anillo Traba	
10	210004621	04	Porca Baixa	Nut	Tuerca	
11	210002220	02	Arruela Pressão	Spring Washer	Arandela Presion	
12	219002160	01	Eixo Menor	Shaft	Eje	
13	219002154	02	Anel Vedação	Seal Ring	Anillo Vedación	
14	219002155	02	Anel	Ring	Anillo	
15	219002156	02	Bucha Plástica	Bush	Buje	
16	210002241	02	Arruela Dentada	Washer	Arandela	
17	210004577	02	Porca	Nut	Tuerca	
18	219002157	02	Tampa	Cap	Tapa	
19	219002161	01	Eixo Maior	Shaft	Eje	

2BBB/3	RK 406B	FGMB2BBB3	RANDON VEÍCULOS

LIMPADOR VIDRO TRASEIRO - MODELOS/ REAR GLASS WIPER - MODELS/ LIMPIA VIDRIO TRASERO - MODELOS

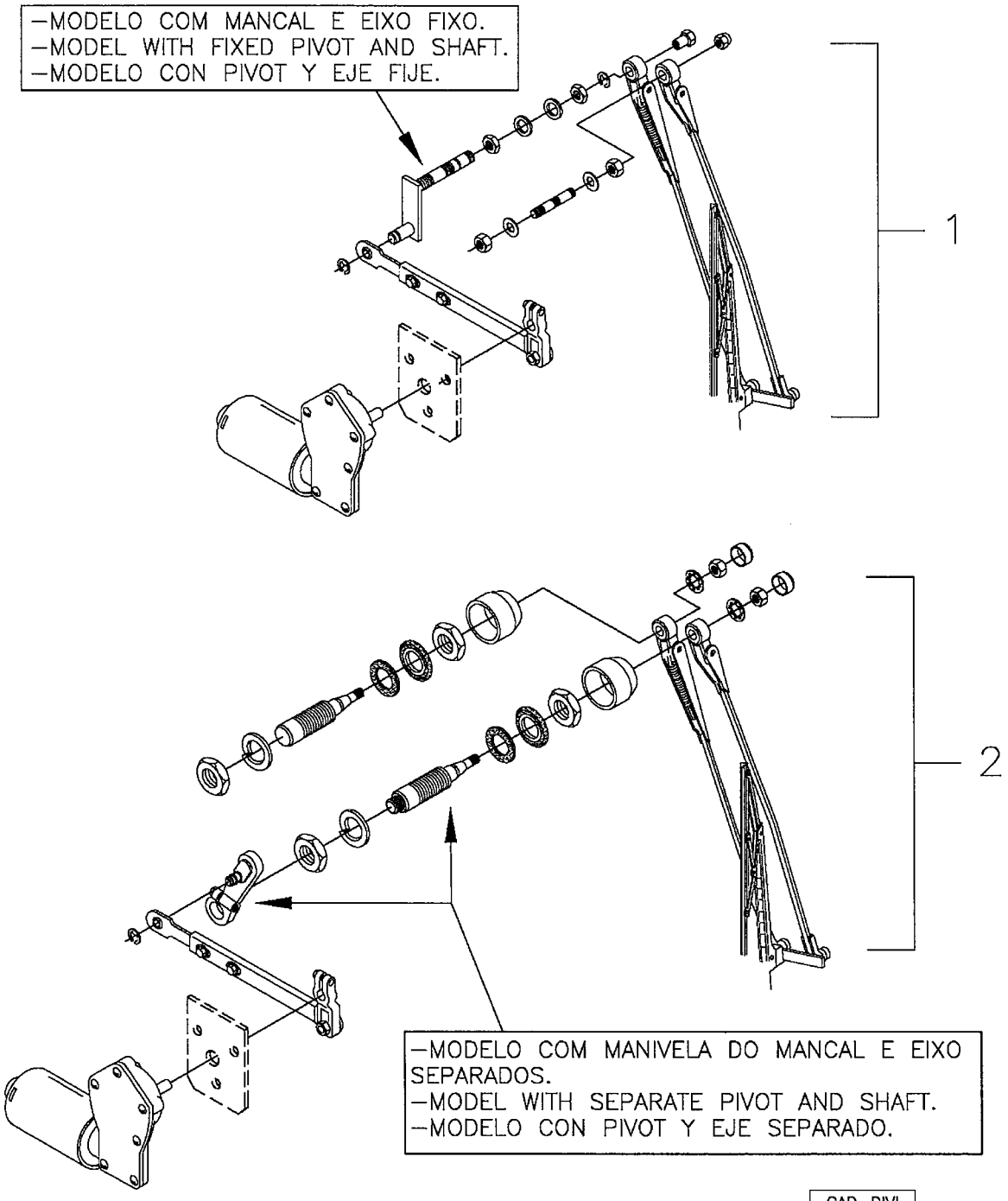

CAD–DIVI
CAR02–114

RANDON VEÍCULOS	RK 406B	CAR02-114	MB2BBB3	2BBB/3

MONTAGEM LIMPADOR VIDRO TRASEIRO – MODELOS **BAIXA**
REAR GLASS WIPER ASSY - MODELS
MONTAJE DEL LIMPIA VIDRIO TRASERO - MODELOS

VÁLIDO PARA VEIC. N.º/ VALID FOR MANUFACTURING NUMBER/ VÁLIDO PARA LAS UNIDADES NÚMERO:	DO FROM DEL	385	ATÉ TO HASTA	409

POS	CODIGO/CODE	QT	PORTUGUES	ENGLISH	ESPAÑOL	NOTA/NOTE
1	2BBBA/1	01	Limpador Vidro Traseiro – Modelo com Mancal e Eixo Fixo	Rear Glass Wiper Assy – Model With Fixed Pivot and Shaft	Montaje del Limpia Vidrio Trasero – Modelo con Pivot y Eje Fije	Ver/See/Vea
2	2BBBB/1	01	Limpador Vidro Traseiro – Modelo com Manivela do Mancal e Eixo Separados	Rear Glass Wiper Assy – Model With Separate Pivot and Shaft	Montaje del Limpia Vidrio Trasero – Modelo con Pivot y Eje Separado	Ver/See/Vea

2BBB/4	RK 406B	FGMB2BBB4	RANDON VEÍCULOS

MONTAGEM LIMPADOR VIDRO TRASEIRO/ REAR GLASS WIPER ASSY/ MONTAJE DEL LIMPIA VIDRIO TRASERO

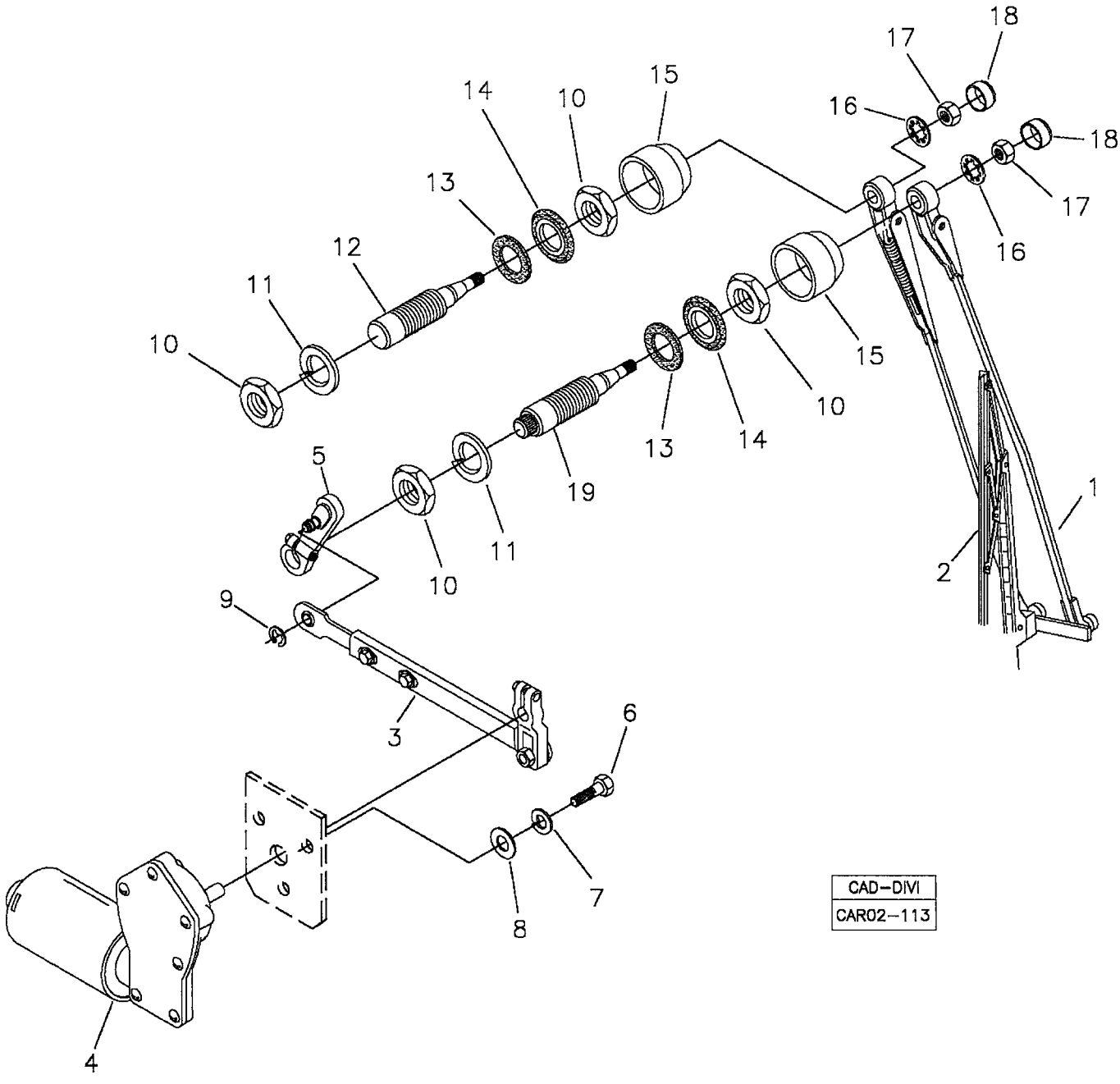

RANDON VEÍCULOS	RK 406B	CAR02-113	MB2BBB4	2BBB/4

MONTAGEM LIMPADOR VIDRO TRASEIRO **ALTA**
REAR GLASS WIPER ASSY
MONTAJE DEL LIMPIA VIDRIO TRASERO

VÁLIDO PARA VEIC. N.º/ VALID FOR MANUFACTURING NUMBER/ VÁLIDO PARA LAS UNIDADES NÚMERO:	DO FROM DEL	410	ATÉ TO HASTA	432

POS	CODIGO/CODE	QT	PORTUGUES	ENGLISH	ESPAÑOL	NOTA/NOTE
1	219001907	01	Braço Limpador	Arm	Brazo	22"
2	219001139	01	Palheta Limpador	Wiper Blade	Paleta	24"
3	219001262	01	Braço c/ Manivela	Arm and Pivot	Brazo y Pivot	
4	219001086	01	Motor Limpador	Windshield Wiper Motor	Motor Limpia Parabrisa	
5	219002152	01	Manivela do Mancal	Pivot	Pivot	
6	210003700	03	Parafuso	Screw	Tornillo	
7	210002170	03	Arruela Pressão	Spring Washer	Arandela Presion	
8	210002007	03	Arruela	Washer	Arandela	
9	219001090	01	Anel Elástico	Snap Ring	Anillo Traba	
10	210004621	04	Porca Baixa	Nut	Tuerca	
11	210002220	02	Arruela Pressão	Spring Washer	Arandela Presion	
12	219002160	01	Eixo Menor	Shaft	Eje	
13	219002154	02	Anel Vedação	Seal Ring	Anillo Vedación	
14	219002155	02	Anel	Ring	Anillo	
15	219002156	02	Bucha Plástica	Bush	Buje	
16	210002241	02	Arruela Dentada	Washer	Arandela	
17	210004577	02	Porca	Nut	Tuerca	
18	219002157	02	Tampa	Cap	Tapa	
19	219002161	01	Eixo Maior	Shaft	Eje	

2BBB/5	RK 406B	FGMB2BBB5	RANDON VEÍCULOS

LIMPADOR VIDRO TRASEIRO - MODELOS/ REAR GLASS WIPER - MODELS/ LIMPIA VIDRIO TRASERO - MODELOS

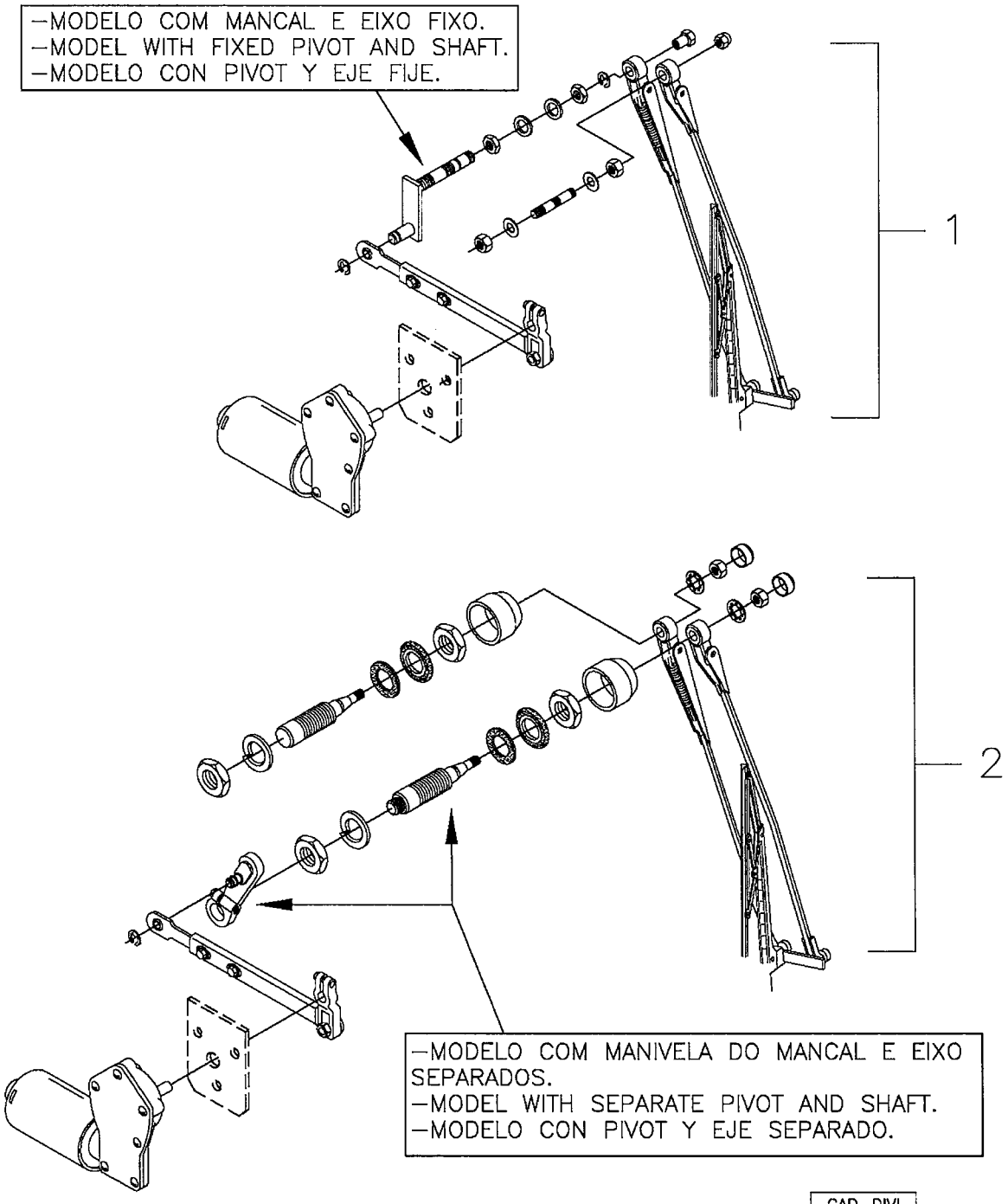

CAD–DIVI
CAR02–114

RANDON VEÍCULOS	RK 406B	CAR02-114	MB2BBB5	2BBB/5

MONTAGEM LIMPADOR VIDRO TRASEIRO – MODELOS **BAIXA**
REAR GLASS WIPER ASSY - MODELS
MONTAJE DEL LIMPIA VIDRIO TRASERO - MODELOS

VÁLIDO PARA VEIC. N.º/ VALID FOR MANUFACTURING NUMBER/ VÁLIDO PARA LAS UNIDADES NÚMERO:	DO FROM DEL	433	ATÉ TO HASTA	526

POS	CODIGO/CODE	QT	PORTUGUES	ENGLISH	ESPAÑOL	NOTA/NOTE
1	2BBBA/2	01	Limpador Vidro Traseiro – Modelo com Mancal e Eixo Fixo	Rear Glass Wiper Assy – Model With Fixed Pivot and Shaft	Montaje del Limpia Vidrio Trasero – Modelo con Pivot y Eje Fije	Ver/See/Vea
2	2BBBB/2	01	Limpador Vidro Traseiro – Modelo com Manivela do Mancal e Eixo Separados	Rear Glass Wiper Assy – Model With Separate Pivot and Shaft	Montaje del Limpia Vidrio Trasero – Modelo con Pivot y Eje Separado	Ver/See/Vea

2BBB/6	RK 406B	FGMB2BBB6	RANDON VEÍCULOS

LIMPADOR VIDRO TRASEIRO - MODELOS/ REAR GLASS WIPER - MODELS/ LIMPIA VIDRIO TRASERO - MODELOS

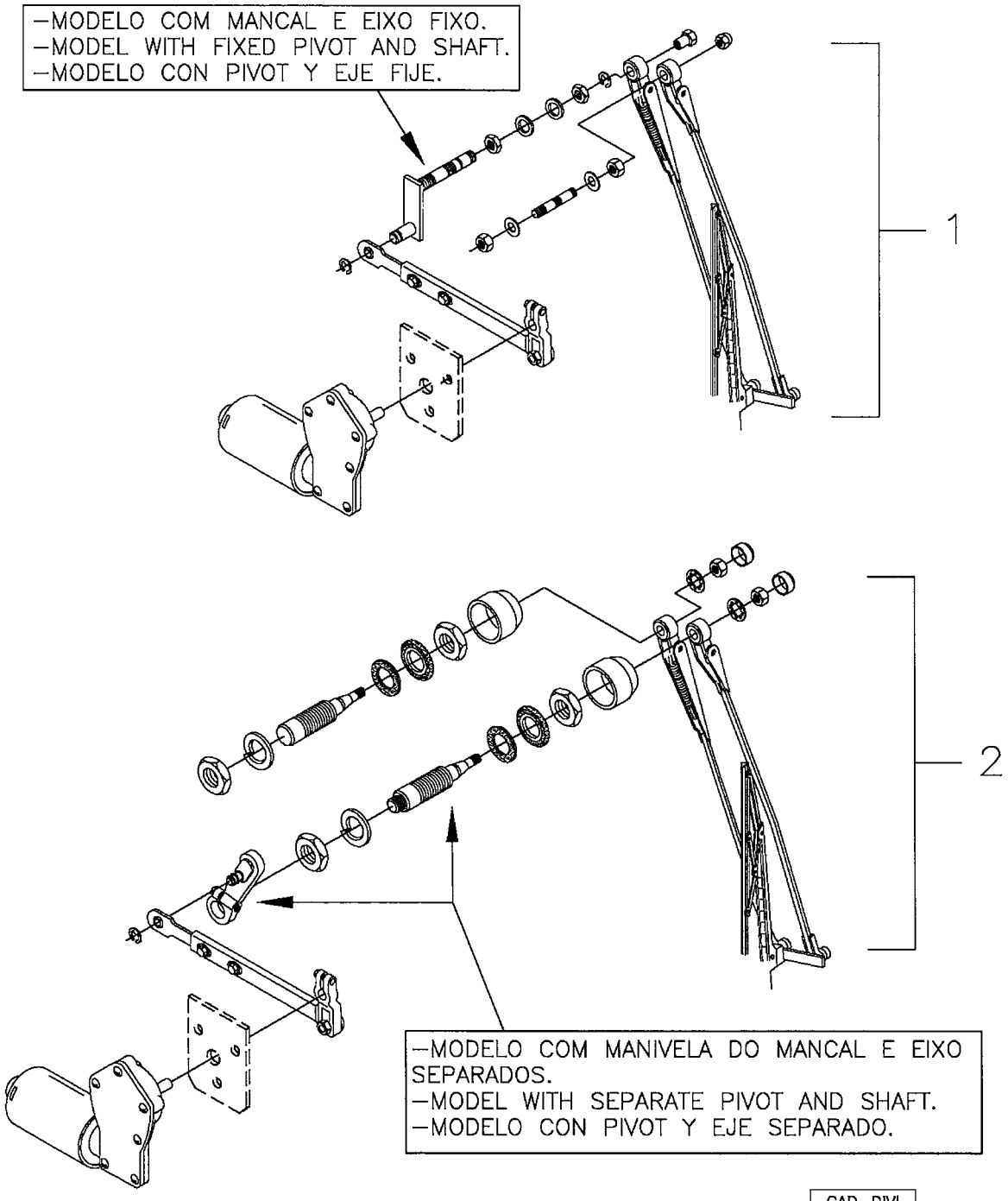

CAD–DIVI
CAR02–114

RANDON VEÍCULOS	RK 406B	CAR02-114	MB2BBB6	2BBB/6

MONTAGEM LIMPADOR VIDRO TRASEIRO – MODELOS **BAIXA C/ ESGUICHO**
REAR GLASS WIPER ASSY - MODELS
MONTAJE DEL LIMPIA VIDRIO TRASERO - MODELOS

VÁLIDO PARA VEIC. N.º/ VALID FOR MANUFACTURING NUMBER/ VÁLIDO PARA LAS UNIDADES NÚMERO:	DO FROM DEL	527	ATÉ TO HASTA	

POS	CODIGO/CODE	QT	PORTUGUES	ENGLISH	ESPAÑOL	NOTA/NOTE
1	2BBBA/3	01	Limpador Vidro Traseiro – Modelo com Mancal e Eixo Fixo	Rear Glass Wiper Assy – Model With Fixed Pivot and Shaft	Montaje del Limpia Vidrio Trasero – Modelo con Pivot y Eje Fije	Ver/See/Vea
2	2BBBB/3	01	Limpador Vidro Traseiro – Modelo com Manivela do Mancal e Eixo Separados	Rear Glass Wiper Assy – Model With Separate Pivot and Shaft	Montaje del Limpia Vidrio Trasero – Modelo con Pivot y Eje Separado	Ver/See/Vea

2BBBA/1	RK 406B	FGMB2BBBA1	RANDON VEÍCULOS

LIMPADOR VIDRO TRASEIRO – MANCAL E EIXO FIXO/ REAR GLASS WIPER – FIXED PIVOT AND SHAFT/ LIMPIA VIDRIO TRASERO – PIVOT Y EJE FIJE

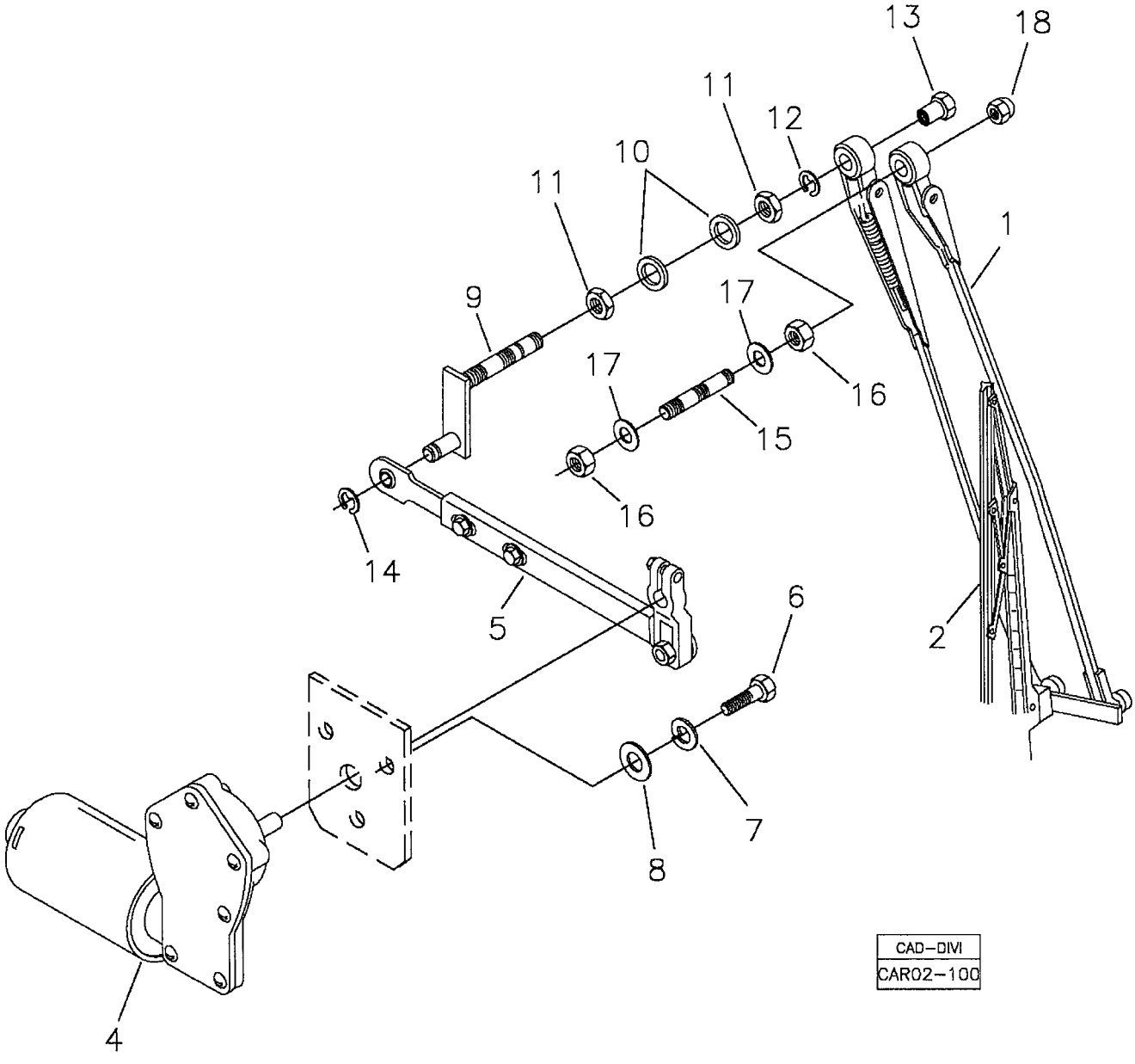

RANDON VEÍCULOS	RK 406B	CAR02-100	MB2BBBA1	2BBBA/1

MONTAGEM LIMPADOR VIDRO TRASEIRO - MODELO COM MANCAL E EIXO FIXO
REAR GLASS WIPER ASSY - MODEL WITH FIXED PIVOT AND SHAFT **BAIXA**
MONTAJE DEL LIMPIA VIDRIO TRASERO - MODELO CON PIVOT Y EJE FIJE

VÁLIDO PARA VEIC. N.º/ VALID FOR MANUFACTURING NUMBER/ VÁLIDO PARA LAS UNIDADES NÚMERO:	DO FROM DEL	385	ATÉ TO HASTA	409

POS	CODIGO/CODE	QT	PORTUGUES	ENGLISH	ESPAÑOL	NOTA/NOTE
1	219002019	01	Braço Limpador	Arm	Brazo	20"
2	219001906	01	Palheta Limpador	Wiper Blade	Paleta	22"
4	219001086	01	Motor Limpador	Windshield Wiper Motor	Motor Limpia Parabrisa	
5	219001922	01	Braço c/ Manivela	Arm and Pivot	Brazo y Pivot	
6	210003700	03	Parafuso	Screw	Tornillo	
7	210002170	03	Arruela Pressão	Spring Washer	Arandela Presion	
8	210002007	03	Arruela	Washer	Arandela	
9	219001923	01	Mancal	Pivot	Pivot	
10	210002045	01	Arruela	Washer	Arandela	
11	219001087	01	Porca	Nut	Tuerca	
12	219001091	01	Anel Elástico	Snap Ring	Anillo Traba	
13	219001088	01	Porca Cega	Nut	Tuerca	
14	219001090	01	Anel Elástico	Snap Ring	Anillo Traba	
15	219001084	01	Pino Auxiliar	Pin	Perno	
16	210004599	02	Porca	Nut	Tuerca	
17	208004431	02	Arruela	Washer	Arandela	
18	219001089	01	Porca Cega	Nut	Tuerca	

2BBBA/2	RK 406B	FGMB2BBBA2	RANDON VEÍCULOS

LIMPADOR VIDRO TRASEIRO – MANCAL E EIXO FIXO/ REAR GLASS WIPER – FIXED PIVOT AND SHAFT/ LIMPIA VIDRIO TRASERO – PIVOT Y EJE FIJE

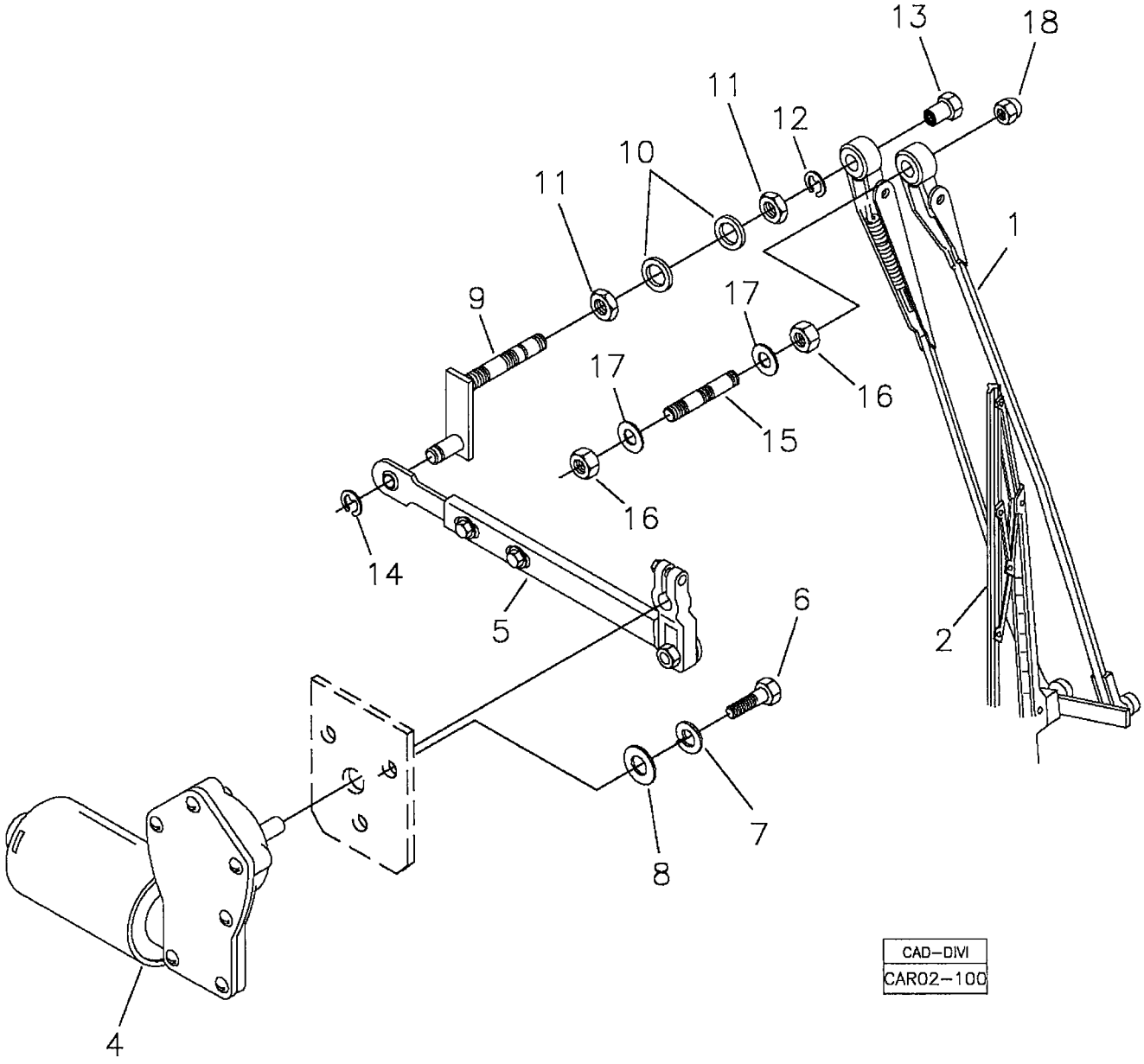

RANDON VEÍCULOS	RK 406B	CAR02-100	MB2BBBA2	2BBBA/2

MONTAGEM LIMPADOR VIDRO TRASEIRO - MODELO COM MANCAL E EIXO FIXO
REAR GLASS WIPER ASSY - MODEL WITH FIXED PIVOT AND SHAFT **BAIXA**
MONTAJE DEL LIMPIA VIDRIO TRASERO - MODELO CON PIVOT Y EJE FIJE

VÁLIDO PARA VEIC. N.º/ VALID FOR MANUFACTURING NUMBER/ VÁLIDO PARA LAS UNIDADES NÚMERO:	DO FROM DEL	433	ATÉ TO HASTA	526

POS	CODIGO/CODE	QT	PORTUGUES	ENGLISH	ESPAÑOL	NOTA/NOTE
1	219002019	01	Braço Limpador	Arm	Brazo	20"
2	219001906	01	Palheta Limpador	Wiper Blade	Paleta	22"
4	219001086	01	Motor Limpador	Windshield Wiper Motor	Motor Limpia Parabrisa	
5	219001922	01	Braço c/ Manivela	Arm and Pivot	Brazo y Pivot	
6	210003700	03	Parafuso	Screw	Tornillo	
7	210002170	03	Arruela Pressão	Spring Washer	Arandela Presion	
8	210002007	03	Arruela	Washer	Arandela	
9	219001923	01	Mancal	Pivot	Pivot	
10	210002045	01	Arruela	Washer	Arandela	
11	219001087	01	Porca	Nut	Tuerca	
12	219001091	01	Anel Elástico	Snap Ring	Anillo Traba	
13	219001088	01	Porca Cega	Nut	Tuerca	
14	219001090	01	Anel Elástico	Snap Ring	Anillo Traba	
15	219001084	01	Pino Auxiliar	Pin	Perno	
16	210004599	02	Porca	Nut	Tuerca	
17	208004431	02	Arruela	Washer	Arandela	
18	219001089	01	Porca Cega	Nut	Tuerca	

2BBBA/3	RK 406B	FGMB2BBBA3	RANDON VEÍCULOS

LIMPADOR VIDRO TRASEIRO – MANCAL E EIXO FIXO/ REAR GLASS WIPER – FIXED PIVOT AND SHAFT/ LIMPIA VIDRIO TRASERO – PIVOT Y EJE FIJE

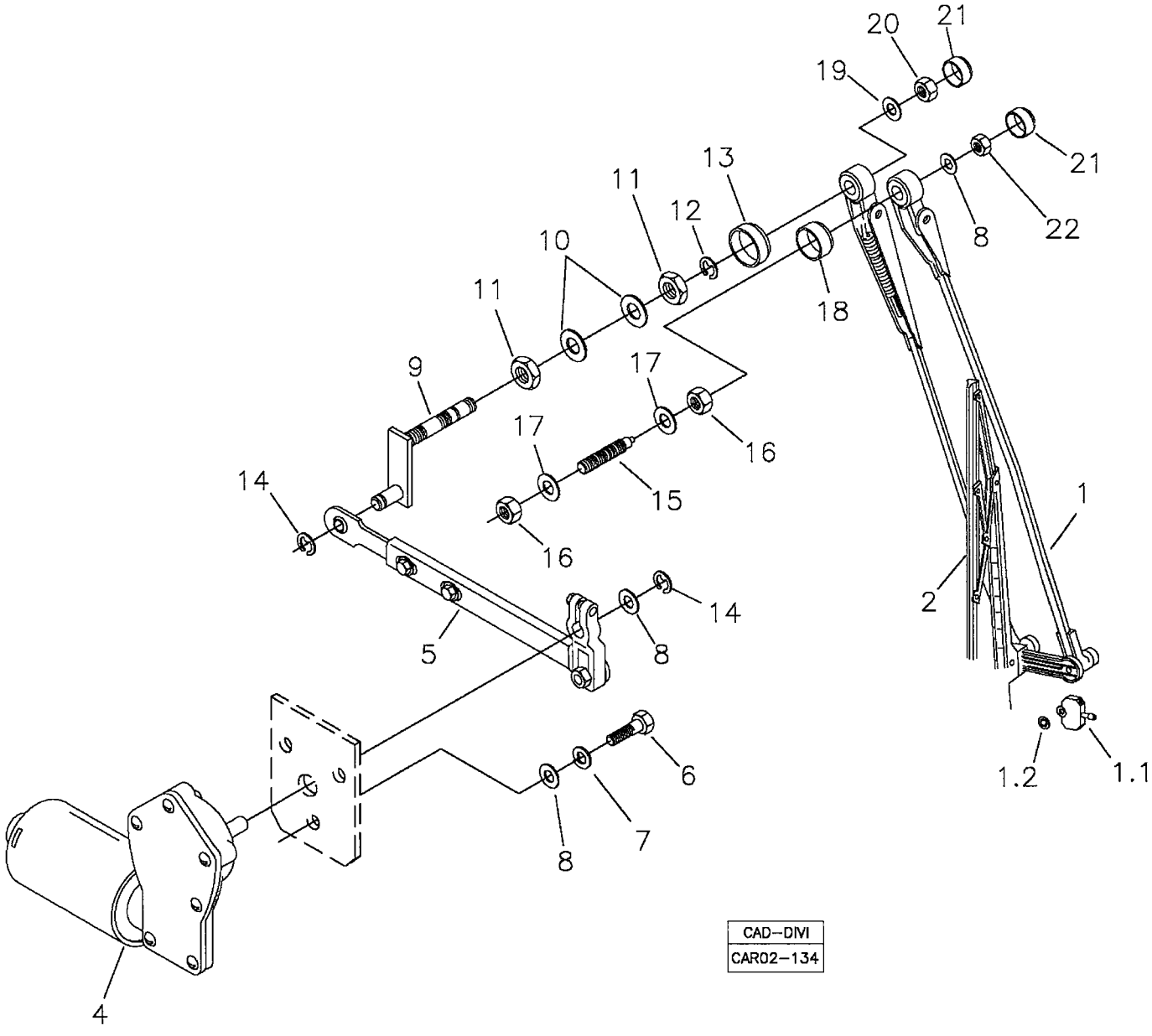

RANDON VEÍCULOS	RK 406B	CAR02-134	MB2BBBA3	2BBBA/3

MONTAGEM LIMPADOR VIDRO TRASEIRO - MODELO COM MANCAL E EIXO FIXO
REAR GLASS WIPER ASSY - MODEL WITH FIXED PIVOT AND SHAFT **BAIXA C/ ESGUI.**
MONTAJE DEL LIMPIA VIDRIO TRASERO - MODELO CON PIVOT Y EJE FIJE

VÁLIDO PARA VEIC. N.º/ VALID FOR MANUFACTURING NUMBER/ VÁLIDO PARA LAS UNIDADES NÚMERO:	DO FROM DEL	527	ATÉ TO HASTA	

POS	CODIGO/CODE	QT	PORTUGUES	ENGLISH	ESPAÑOL	NOTA/NOTE
1	219002019	01	Braço Pantográfico com Esguicho	Arm	Brazo	20"
1.1	219002150	01	Esguicho			
1.2	219002151	01	Anel Retenção	Lock Ring	Anillo Traba	
2	219001906	01	Palheta Limpador	Wiper Blade	Paleta	22"
4	219001086	01	Motor Limpador	Windshield Wiper Motor	Motor Limpia Parabrisa	
5	219001922	01	Braço c/ Manivela	Arm and Pivot	Brazo y Pivot	
6	210003730	03	Parafuso	Screw	Tornillo	
7	210002170	03	Arruela Pressão	Spring Washer	Arandela Presion	
8	210002005	05	Arruela	Washer	Arandela	
9	219001923	01	Mancal	Pivot	Pivot	
10	210002045	01	Arruela	Washer	Arandela	
11	219001087	01	Porca	Nut	Tuerca	
12	210007175	01	Anel Elástico	Lock Ring	Anillo Traba	
13	219002148	01	Bucha Plástica	Bush	Buje	
14	210007174	02	Anel Elástico	Lock Ring	Anillo Traba	
15	219001084	01	Pino Auxiliar	Pin	Perno	
16	210004599	02	Porca	Nut	Tuerca	
17	210002021	02	Arruela	Washer	Arandela	
18	219002149	01	Bucha Plástica	Bush	Buje	
19	210002015	01	Arruela	Washer	Arandela	
20	210005760	01	Porca AF	Nut	Tuerca	
21	219002157	02	Tampa	Cap	Tapón	
22	210005755	01	Porca AF	Nut	Tuerca	

2BBBB/1	RK 406B	FGMB2BBBB1	RANDON VEÍCULOS

LIMPADOR VIDRO TRASEIRO – MODELO COM MANIVELA E EIXO SEPARADO/ REAR GLASS WIPER ASSY – MODEL WITH SEPARATE PIVOT AND SHAFT/ LIMPIA VIDRIO TRASERO – MODELO CON PIVOT Y EJE SEPARADO

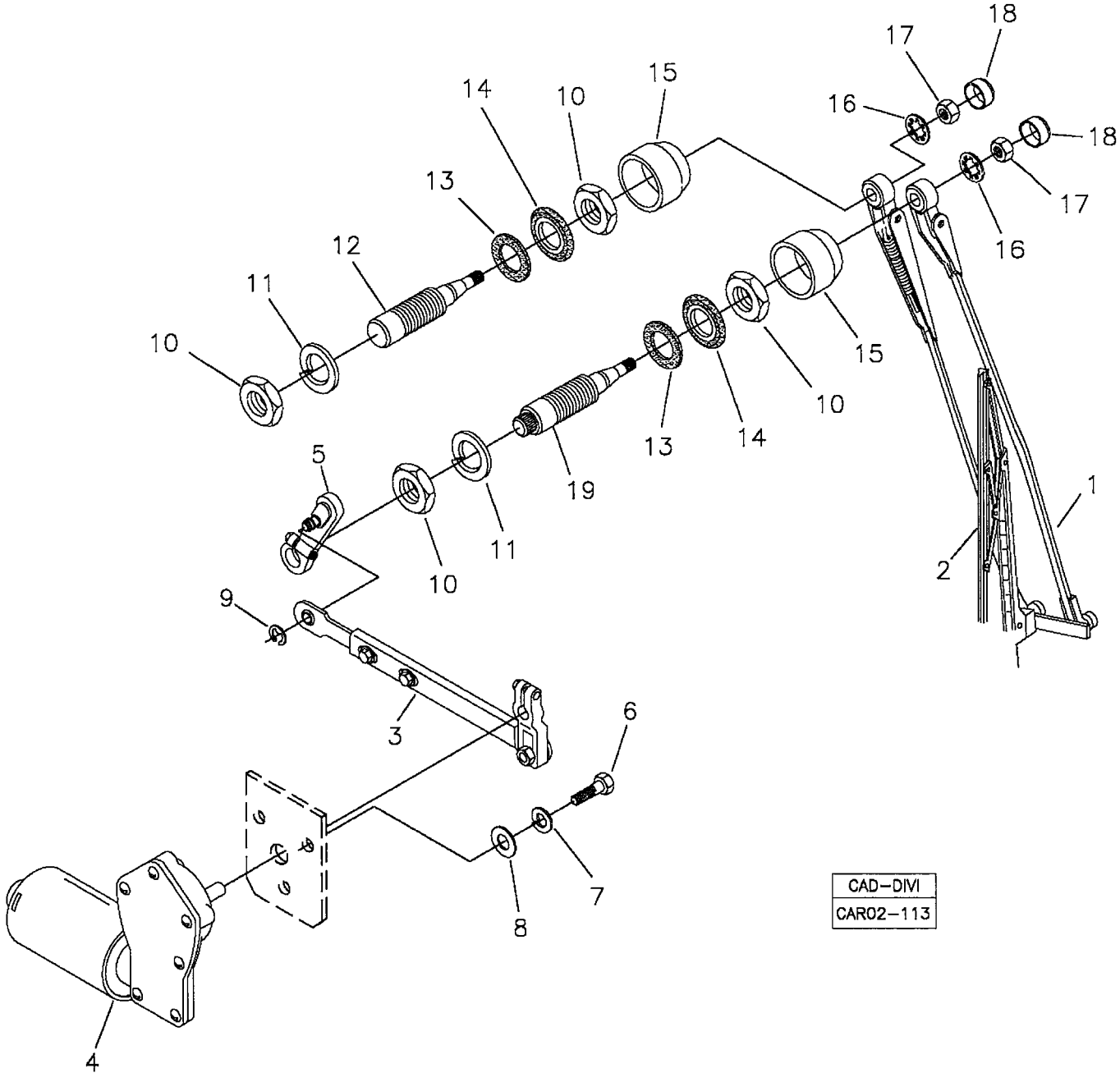

RANDON VEÍCULOS	RK 406B	CAR02-113	MB2BBBB1	2BBBB/1

MONTAGEM LIMPADOR VIDRO TRASEIRO – MODELO COM MANIVELA E EIXO SEPARADO
REAR GLASS WIPER ASSY – MODEL WITH SEPARATE PIVOT AND SHAFT **BAIXA**
MONTAJE DEL LIMPIA VIDRIO TRASERO – MODELO CON PIVOT Y EJE SEPARADO

VÁLIDO PARA VEIC. N.º/ VALID FOR MANUFACTURING NUMBER/ VÁLIDO PARA LAS UNIDADES NÚMERO:	DO FROM DEL	385	ATÉ TO HASTA	409

POS	CODIGO/CODE	QT	PORTUGUES	ENGLISH	ESPAÑOL	NOTA/NOTE
1	219002019	01	Braço Limpador	Arm	Brazo	20"
2	219001906	01	Palheta Limpador	Wiper Blade	Paleta	22"
3	219001262	01	Braço c/ Manivela	Arm and Pivot	Brazo y Pivot	
4	219001086	01	Motor Limpador	Windshield Wiper Motor	Motor Limpia Parabrisa	
5	219002152	01	Manivela do Mancal	Pivot	Pivot	
6	210003700	03	Parafuso	Screw	Tornillo	
7	210002170	03	Arruela Pressão	Spring Washer	Arandela Presion	
8	210002007	03	Arruela	Washer	Arandela	
9	219001090	01	Anel Elástico	Snap Ring	Anillo Traba	
10	210004621	04	Porca Baixa	Nut	Tuerca	
11	210002220	02	Arruela Pressão	Spring Washer	Arandela Presion	
12	219002160	01	Eixo Menor	Shaft	Eje	
13	219002154	02	Anel Vedação	Seal Ring	Anillo Vedación	
14	219002155	02	Anel	Ring	Anillo	
15	219002156	02	Bucha Plástica	Bush	Buje	
16	210002241	02	Arruela Dentada	Washer	Arandela	
17	210004577	02	Porca	Nut	Tuerca	
18	219002157	02	Tampa	Cap	Tapa	
19	219002161	01	Eixo Maior	Shaft	Eje	

2BBBB/2	RK 406B	FGMB2BBBB2	RANDON VEÍCULOS

LIMPADOR VIDRO TRASEIRO – MODELO COM MANIVELA E EIXO SEPARADO/ REAR GLASS WIPER ASSY – MODEL WITH SEPARATE PIVOT AND SHAFT/ LIMPIA VIDRIO TRASERO – MODELO CON PIVOT Y EJE SEPARADO

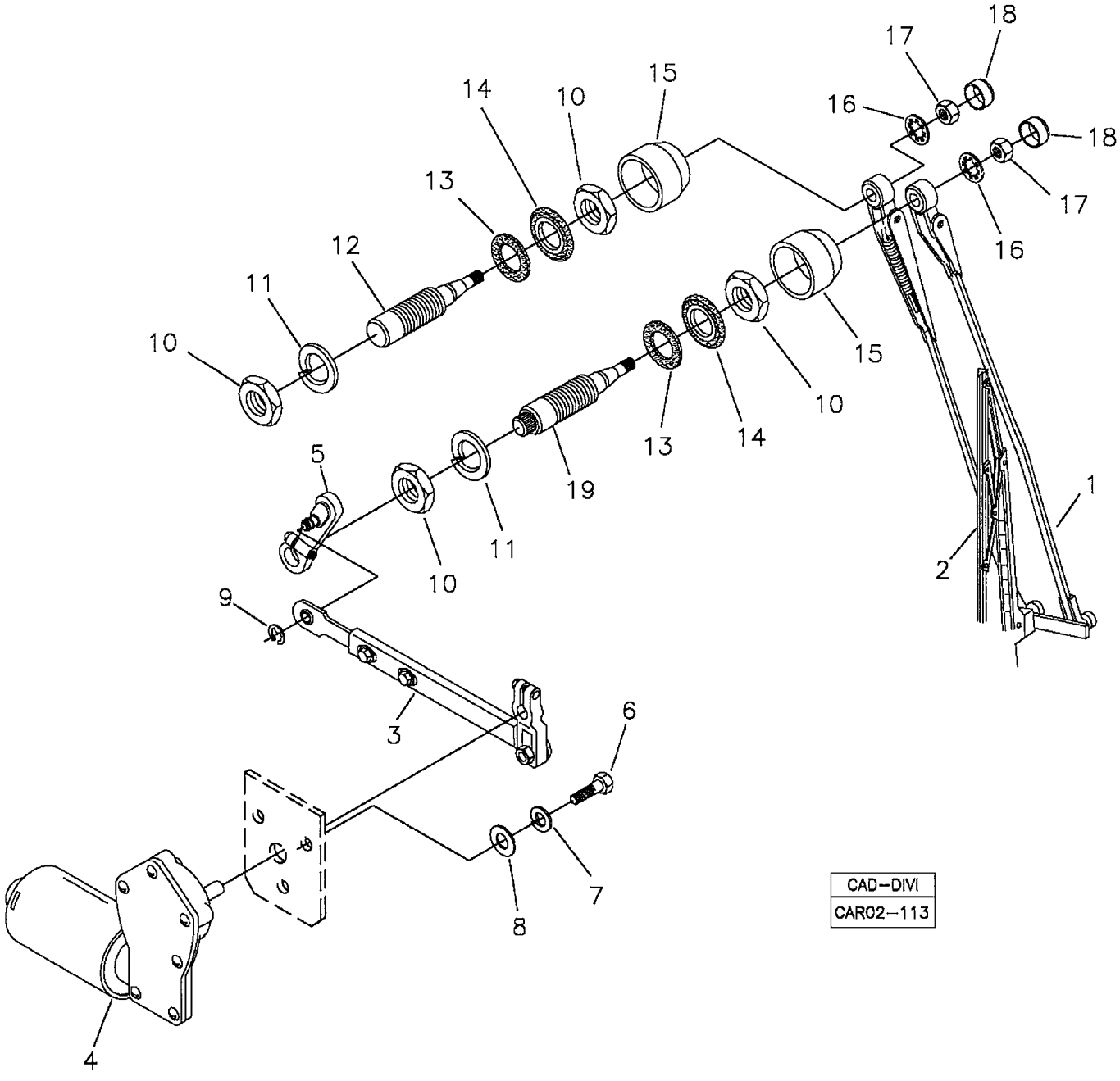

CAD–DIVI
CAR02–113

RANDON VEÍCULOS	RK 406B	CAR02-113	MB2BBBB2	2BBBB/2

MONTAGEM LIMPADOR VIDRO TRASEIRO – MODELO COM MANIVELA E EIXO SEPARADO
REAR GLASS WIPER ASSY – MODEL WITH SEPARATE PIVOT AND SHAFT **BAIXA**
MONTAJE DEL LIMPIA VIDRIO TRASERO – MODELO CON PIVOT Y EJE SEPARADO

VÁLIDO PARA VEIC. N.º/ VALID FOR MANUFACTURING NUMBER/ VÁLIDO PARA LAS UNIDADES NÚMERO:	DO FROM DEL	433	ATÉ TO HASTA	526

POS	CODIGO/CODE	QT	PORTUGUES	ENGLISH	ESPAÑOL	NOTA/NOTE
1	219002019	01	Braço Limpador	Arm	Brazo	20"
2	219001906	01	Palheta Limpador	Wiper Blade	Paleta	22"
3	219001262	01	Braço c/ Manivela	Arm and Pivot	Brazo y Pivot	
4	219001086	01	Motor Limpador	Windshield Wiper Motor	Motor Limpia Parabrisa	
5	219002152	01	Manivela do Mancal	Pivot	Pivot	
6	210003700	03	Parafuso	Screw	Tornillo	
7	210002170	03	Arruela Pressão	Spring Washer	Arandela Presion	
8	210002007	03	Arruela	Washer	Arandela	
9	219001090	01	Anel Elástico	Snap Ring	Anillo Traba	
10	210004621	04	Porca Baixa	Nut	Tuerca	
11	210002220	02	Arruela Pressão	Spring Washer	Arandela Presion	
12	219002160	01	Eixo Menor	Shaft	Eje	
13	219002154	02	Anel Vedação	Seal Ring	Anillo Vedación	
14	219002155	02	Anel	Ring	Anillo	
15	219002156	02	Bucha Plástica	Bush	Buje	
16	210002241	02	Arruela Dentada	Washer	Arandela	
17	210004577	02	Porca	Nut	Tuerca	
18	219002157	02	Tampa	Cap	Tapa	
19	219002161	01	Eixo Maior	Shaft	Eje	

2BBBB/3	RK 406B	FGMB2BBBB3	RANDON VEÍCULOS

LIMPADOR VIDRO TRASEIRO – MODELO COM MANIVELA E EIXO SEPARADO/ REAR GLASS WIPER ASSY – MODEL WITH SEPARATE PIVOT AND SHAFT/ LIMPIA VIDRIO TRASERO – MODELO CON PIVOT Y EJE SEPARADO

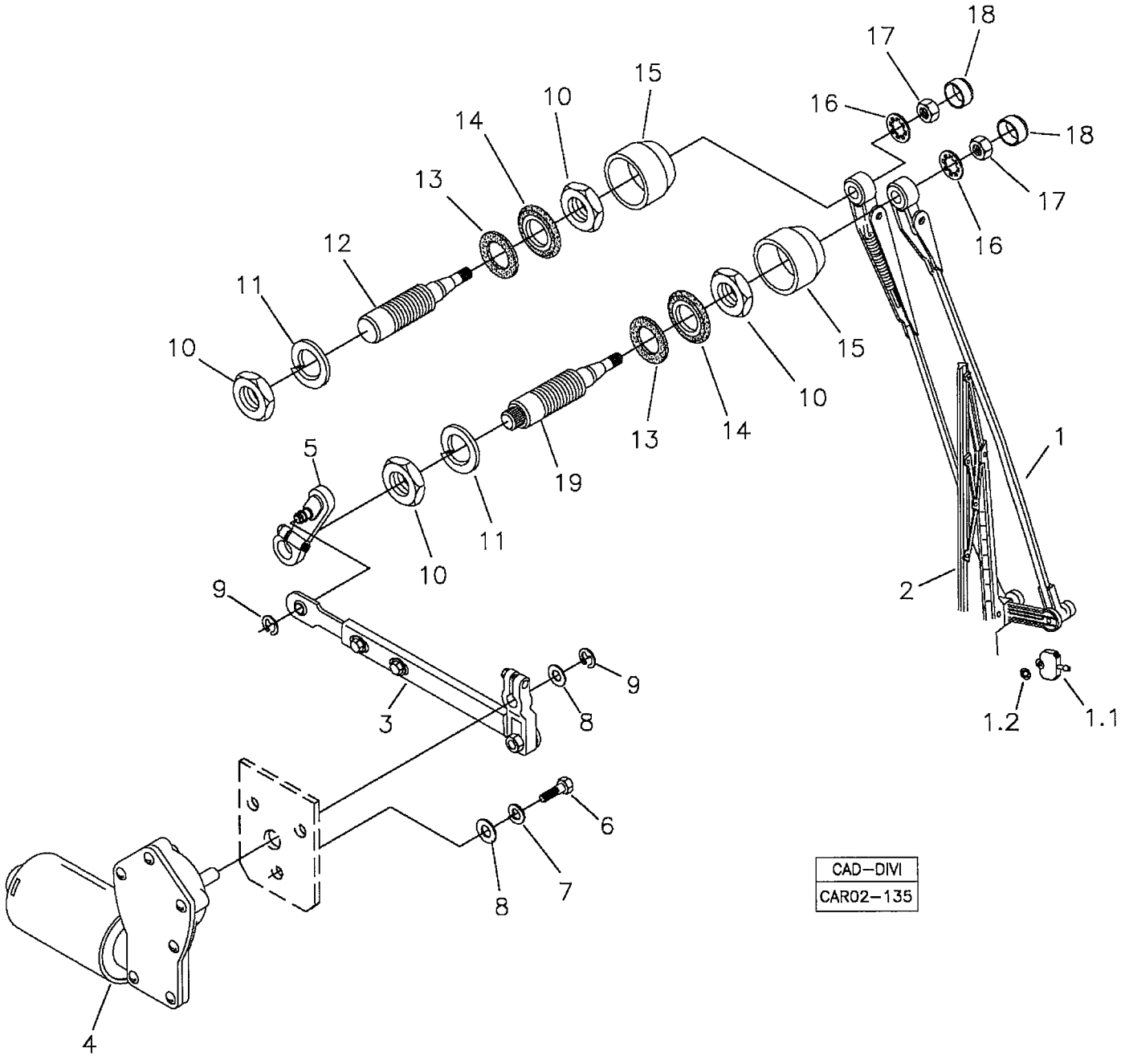

CAD–DIVI
CAR02–135

RANDON VEÍCULOS	RK 406B	CAR02-135	MB2BBBB3	2BBBB/3

MONTAGEM LIMPADOR VIDRO TRASEIRO – MODELO COM MANIVELA E EIXO SEPARADO
REAR GLASS WIPER ASSY – MODEL WITH SEPARATE PIVOT AND SHAFT **BAIXA C/ ESG**
MONTAJE DEL LIMPIA VIDRIO TRASERO – MODELO CON PIVOT Y EJE SEPARADO

VÁLIDO PARA VEIC. N.º/ VALID FOR MANUFACTURING NUMBER/ VÁLIDO PARA LAS UNIDADES NÚMERO:	DO FROM DEL	527	ATÉ TO HASTA	

POS	CODIGO/CODE	QT	PORTUGUES	ENGLISH	ESPAÑOL	NOTA/NOTE
1	219002019	01	Braço Pantográfico com Esguicho	Arm	Brazo	20"
1.1	219002150	01	Esguicho			
1.2	219002151	01	Anel Retenção	Lock Ring	Anillo Traba	
2	219001906	01	Palheta Limpador	Wiper Blade	Paleta	22"
3	219001262	01	Braço c/ Manivela	Arm and Pivot	Brazo y Pivot	
4	219001086	01	Motor Limpador	Windshield Wiper Motor	Motor Limpia Parabrisa	
5	219002152	01	Manivela do Mancal	Pivot	Pivot	
6	210003730	03	Parafuso	Screw	Tornillo	
7	210002170	03	Arruela Pressão	Spring Washer	Arandela Presion	
8	210002005	04	Arruela	Washer	Arandela	
9	219001090	02	Anel Elástico	Snap Ring	Anillo Traba	
10	210004621	04	Porca Baixa	Nut	Tuerca	
11	210002220	02	Arruela Pressão	Spring Washer	Arandela Presion	
12	219002160	01	Eixo Menor	Shaft	Eje	
13	219002154	02	Anel Vedação	Seal Ring	Anillo Vedación	
14	219002155	02	Anel	Ring	Anillo	
15	219002156	02	Bucha Plástica	Bush	Buje	
16	210002241	02	Arruela Dentada	Washer	Arandela	
17	210004577	02	Porca	Nut	Tuerca	
18	219002157	02	Tampa	Cap	Tapa	
19	219002161	01	Eixo Maior	Shaft	Eje	

2BC/1	RK 406B	FGMB2BC1	RANDON VEÍCULOS

CONJUNTO VIDROS DIANTEIROS E TRASEIROS/ WINDSHIELD AND CAB GLASSES/ CONJUNTO VIDRIOS DELANTEROS Y TRASEROS

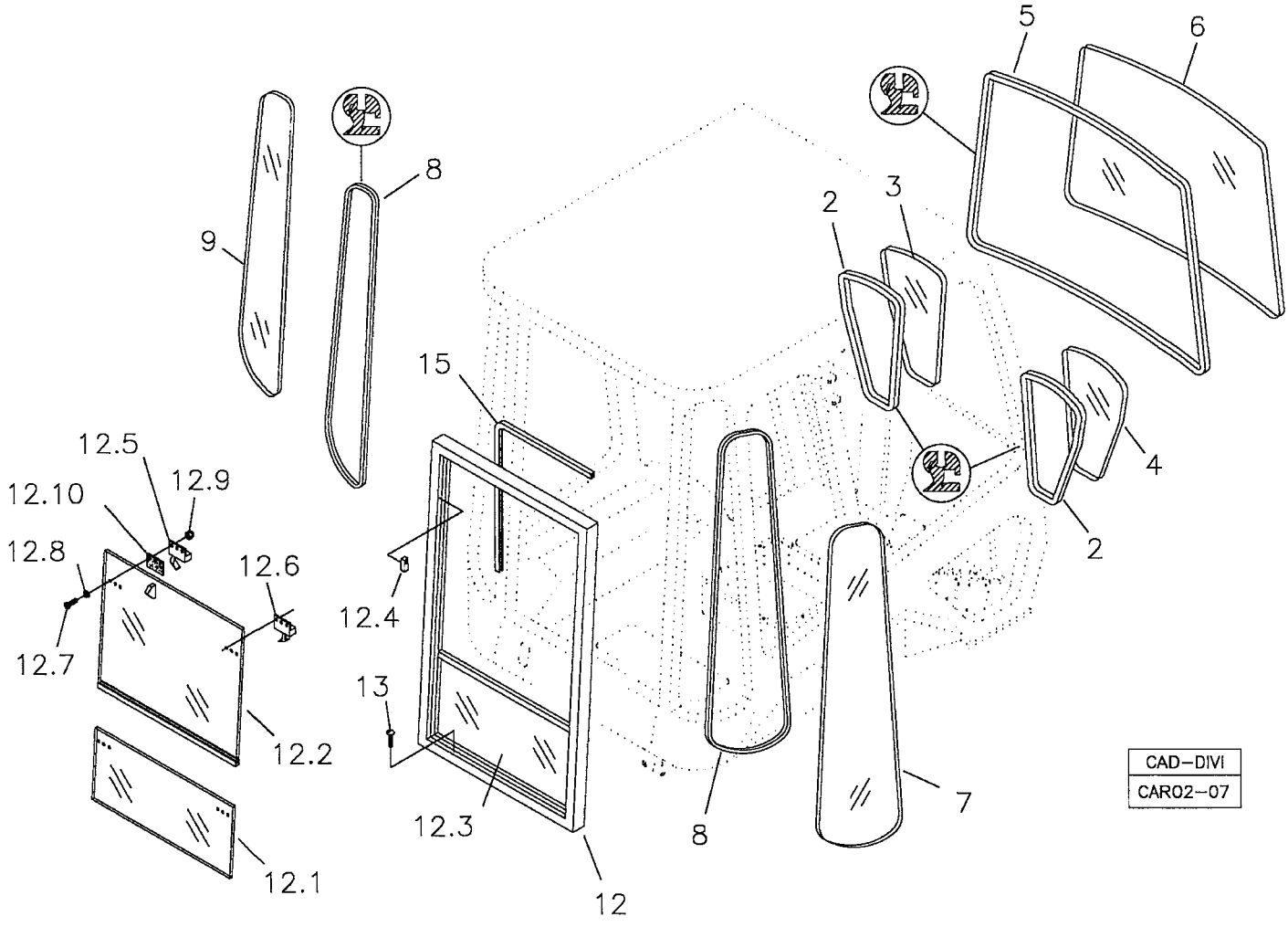

RANDON VEÍCULOS	RK 406B	CAR02-07	MB2BC1	2BC/1

CONJUNTO VIDROS DIANTEIROS E TRASEIROS – CABINE FECHADA **ALTA**
WINDSHIELD AND CAB GLASSES – FRONT AND REAR
CONJUNTO VIDRIOS DELANTEROS Y TRASEROS – CABINA CERRADA

VÁLIDO PARA VEIC. N.º/ VALID FOR MANUFACTURING NUMBER/ VÁLIDO PARA LAS UNIDADES NÚMERO:	DO FROM DEL	104	ATÉ TO HASTA	249

POS	CODIGO/CODE	QT	PORTUGUES	ENGLISH	ESPAÑOL	NOTA/NOTE
2	219000805	02	Guarnição Vidro	Rubber profile	Perfil de Goma	
3	219000802	01	Vidro Frontal Esquerdo	Front Glass - LH	Vidrio Delantero Izquierdo	
4	219000803	01	Vidro Frontal Direito	Front Glass - RH	Vidrio Delantero Derecho	
5	219000806	01	Guarnição Pára-brisa	Rubber Profile	Perfil de Goma	
6	219000804	01	Vidro Pára-brisa	Windshield Glass	Vidrio Parabrisa	
7	219000894	01	Vidro Traseiro Direito	Rear Glass - RH	Vidrio Trasero Derecho	
8	219000895	02	Guarnição Vidro	Rubber Profile	Perfil de Goma	
9	219000893	01	Vidro Traseiro Esquerdo	Rear Glass - LH	Vidrio Trasero Izquierdo	
12	219000899	01	Janela Traseira Completa	Rear Window Assy	Ventana Trasera Derecha	
12.1	219000897	01	Vidro Deslizante menor	Sliding Glass	Vidrio Deslizante Menor	
12.2	219000896	01	Vidro Deslizante maior	Sliding Glass	Vidrio Deslizante Maior	
12.3	219000898	01	Vidro Fixo Janela	Glass	Vidrio Fijo Ventana	
12.4	219000900	08	Batente Vidro	Glass Stop	Batente Vidrio	
12.5	219000906	02	Trinco Direito	Lock - RH	Cerradura Derecho	
12.6	219000918	02	Trinco Esquerdo	Lock - LH	Cerradura Izquierdo	
12.7	210001753	12	Parafuso Fenda	Screw	Tornillo	
12.8	219001166	12	Espaçador	Spacer	Espaciador	
12.9	210007091	12	Porca	Nut	Tuerca	
12.10	219001167	04	Calço Borracha	Rubber Shim	Calzo Goma	
13	210006880	06	Parafuso Fenda	Screw	Tornillo	
15	219000901	01	Perfil Esponjoso	Rubber Profile	Perfil de Goma	

2BC/2	RK 406B	FGMB2BC2	RANDON VEÍCULOS

CONJUNTO VIDROS DIANTEIROS E TRASEIROS/ WINDSHIELD AND CAB GLASSES/ CONJUNTO VIDRIOS DELANTEROS Y TRASEROS

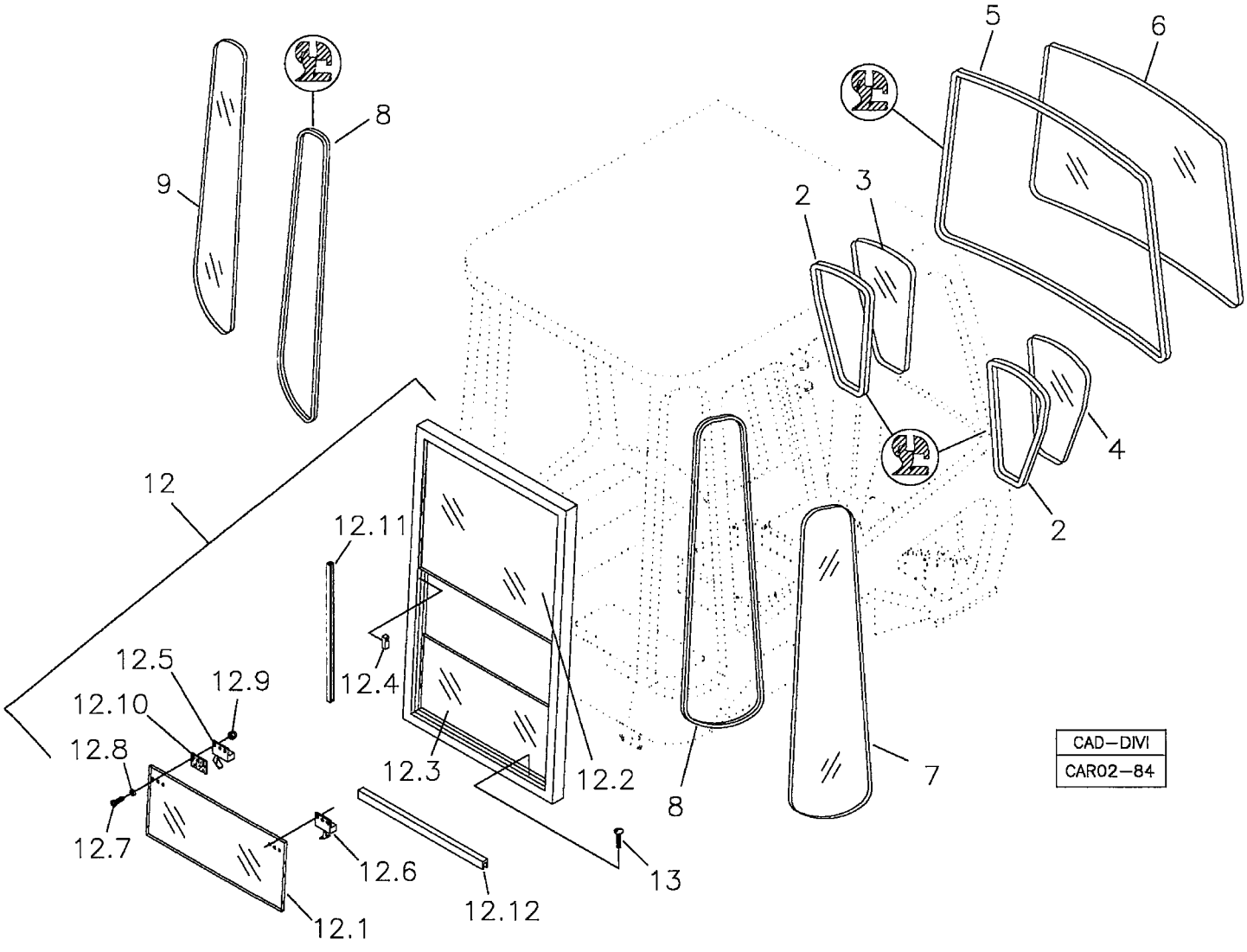

RANDON VEÍCULOS	RK 406B	CAR02-84	MB2BC2	2BC/2

CONJUNTO VIDROS DIANTEIROS E TRASEIROS - CABINE FECHADA **ALTA**
WINDSHIELD AND CAB GLASSES – FRONT AND REAR
CONJUNTO VIDRIOS DELANTEROS Y TRASEROS – CABINA CERRADA

VÁLIDO PARA VEIC. N.º/ VALID FOR MANUFACTURING NUMBER/ VÁLIDO PARA LAS UNIDADES NÚMERO:	DO FROM DEL	250	ATÉ TO HASTA	384

POS	CODIGO/CODE	QT	PORTUGUES	ENGLISH	ESPAÑOL	NOTA/NOTE
2	219000805	02	Guarnição Vidro	Rubber profile	Perfil de Goma	
3	219000802	01	Vidro Frontal Esquerdo	Front Glass - LH	Vidrio Delantero Izquierdo	
4	219000803	01	Vidro Frontal Direito	Front Glass - RH	Vidrio Delantero Derecho	
5	219000806	01	Guarnição Pára-brisa	Rubber Profile	Perfil de Goma	
6	219000804	01	Vidro Pára-brisa	Windshield Glass	Vidrio Parabrisa	
7	219000894	01	Vidro Traseiro Direito	Rear Glass - RH	Vidrio Trasero Derecho	
8	219000895	02	Guarnição Vidro	Rubber Profile	Perfil de Goma	
9	219000893	01	Vidro Traseiro Esquerdo	Rear Glass - LH	Vidrio Trasero Izquierdo	
12	219001783	01	Janela Traseira Completa	Rear Window Assy	Ventana Trasera Derecha	
12.1	219001827	01	Vidro Móvel	Sliding Glass	Vidrio Deslizante	
12.2	219001823	01	Vidro Fixo Superior	Fixed Glass	Vidrio Fijo	
12.3	219001828	01	Vidro Fixo Inferior	Fixed Glass	Vidrio Fijo	
12.4	219000900	08	Batente Vidro	Glass Stop	Batente Vidrio	
12.5	219000906	02	Trinco Direito	Lock - RH	Cerradura Derecho	
12.6	219000918	02	Trinco Esquerdo	Lock - LH	Cerradura Izquierdo	
12.7	210001753	12	Parafuso Fenda	Screw	Tornillo	
12.8	219001166	12	Espaçador	Spacer	Espaciador	
12.9	210007091	12	Porca	Nut	Tuerca	
12.10	219001167	04	Calço Borracha	Rubber Shim	Calzo Goma	
12.11	219001822	01	Canaleta Vidro Corrediço	Channel	Guia	
12.12	219002083	01	Vedação Entre Vidros	Rubber profile	Perfil de Goma	
13	210006880	06	Parafuso Fenda	Screw	Tornillo	

2BC/3	RK 406B	FGMB2BC3	RANDON VEÍCULOS

CONJUNTO VIDROS DIANTEIROS E TRASEIROS/ WINDSHIELD AND CAB GLASSES/ CONJUNTO VIDRIOS DELANTEROS Y TRASEROS

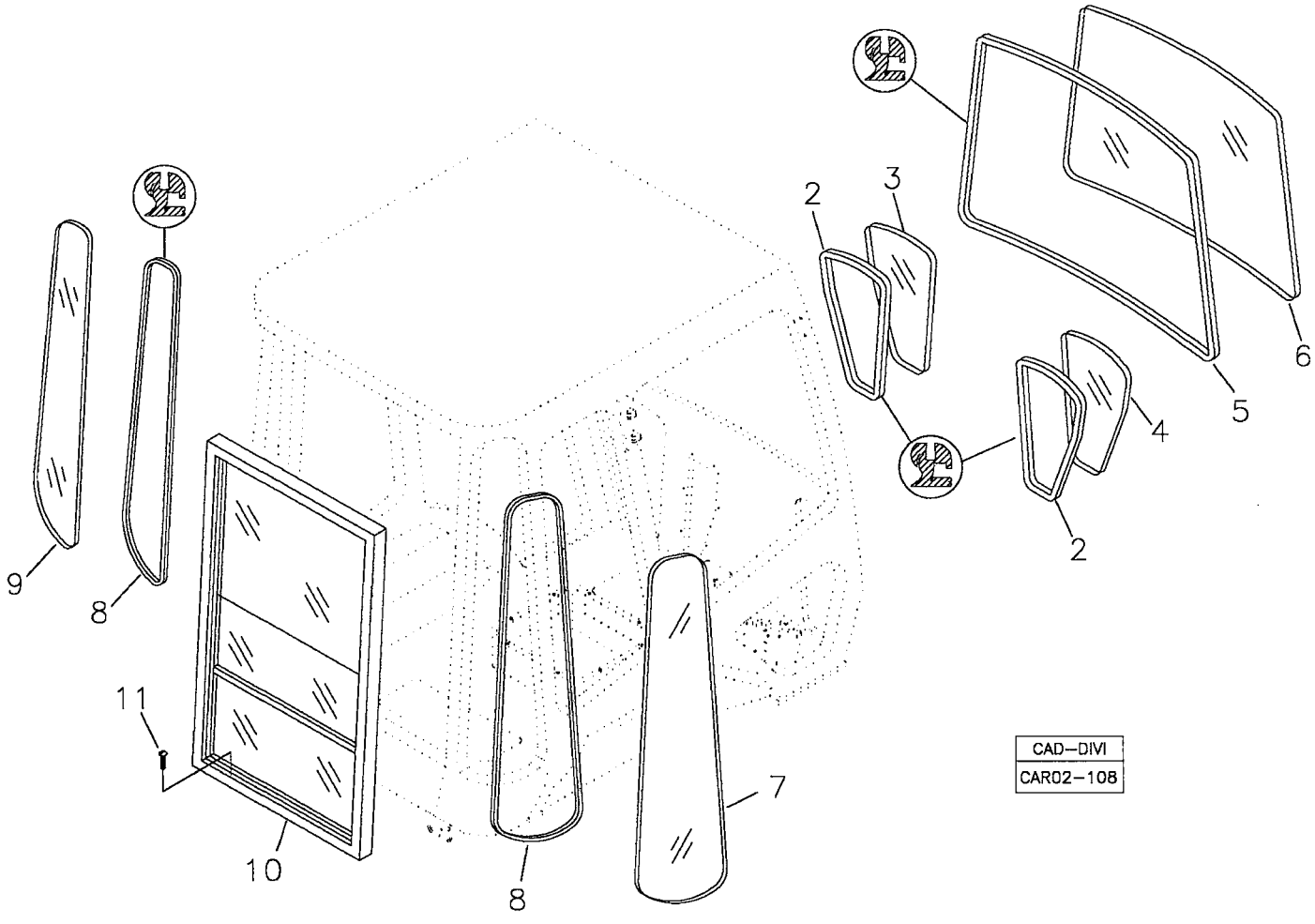

RANDON VEÍCULOS	RK 406B	CAR02-108	MB2BC3	2BC/3

CONJUNTO VIDROS DIANTEIROS E TRASEIROS – CABINE FECHADA **BAIXA**
WINDSHIELD AND CAB GLASSES – FRONT AND REAR
CONJUNTO VIDRIOS DELANTEROS Y TRASEROS – CABINA CERRADA

VÁLIDO PARA VEIC. N.º/ VALID FOR MANUFACTURING NUMBER/ VÁLIDO PARA LAS UNIDADES NÚMERO:	DO FROM DEL	385	ATÉ TO HASTA	409

POS	CODIGO/CODE	QT	PORTUGUES	ENGLISH	ESPAÑOL	NOTA/NOTE
2	219000805	02	Guarnição Vidro	Rubber profile	Perfil de Goma	
3	219000802	01	Vidro Frontal Esquerdo	Front Glass - LH	Vidrio Delantero Izquierdo	
4	219000803	01	Vidro Frontal Direito	Front Glass - RH	Vidrio Delantero Derecho	
5	219002178	01	Guarnição Pára-brisa	Rubber Profile	Perfil de Goma	
6	219001788	01	Vidro Pára-brisa	Windshield Glass	Vidrio Parabrisa	
7	219001861	01	Vidro Traseiro Direito	Rear Glass - RH	Vidrio Trasero Derecho	
8	219002179	02	Guarnição Vidro	Rubber Profile	Perfil de Goma	
9	219001862	01	Vidro Traseiro Esquerdo	Rear Glass - LH	Vidrio Trasero Izquierdo	
10	2BCA	01	Janela Traseira	Rear Window	Ventana Trasera	Ver/See/Vea
11	210006880	06	Parafuso Fenda	Screw	Tornillo	

2BC/4	RK 406B	FGMB2BC4	RANDON VEÍCULOS

CONJUNTO VIDROS DIANTEIROS E TRASEIROS/ WINDSHIELD AND CAB GLASSES/ CONJUNTO VIDRIOS DELANTEROS Y TRASEROS

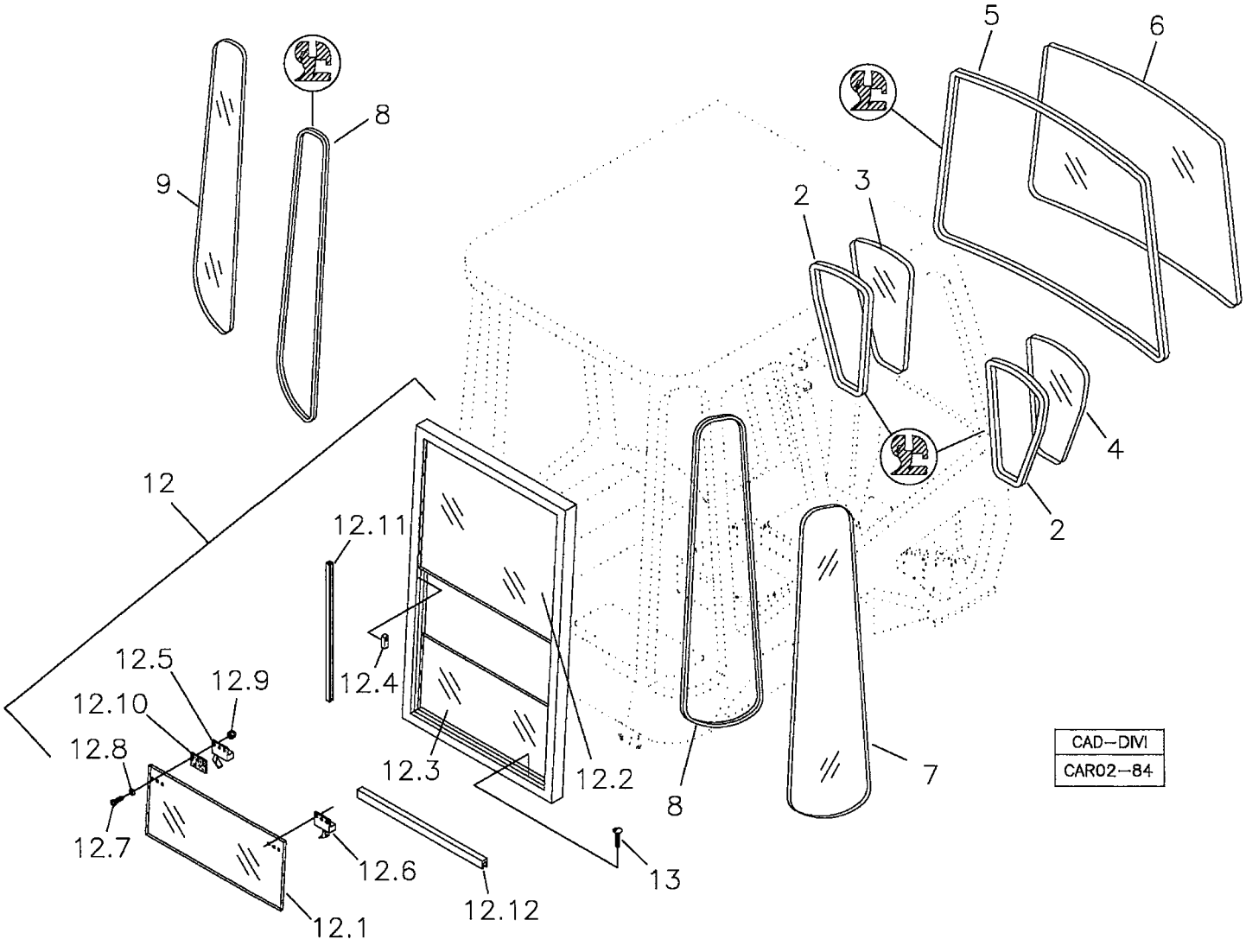

RANDON VEÍCULOS	RK 406B	CAR02-84	MB2BC4	2BC/4

CONJUNTO VIDROS DIANTEIROS E TRASEIROS - CABINE FECHADA **ALTA**
WINDSHIELD AND CAB GLASSES – FRONT AND REAR
CONJUNTO VIDRIOS DELANTEROS Y TRASEROS – CABINA CERRADA

VÁLIDO PARA VEIC. N.º/ VALID FOR MANUFACTURING NUMBER/ VÁLIDO PARA LAS UNIDADES NÚMERO:	DO FROM DEL	410	ATÉ TO HASTA	432

POS	CODIGO/CODE	QT	PORTUGUES	ENGLISH	ESPAÑOL	NOTA/NOTE
2	219000805	02	Guarnição Vidro	Rubber profile	Perfil de Goma	
3	219000802	01	Vidro Frontal Esquerdo	Front Glass - LH	Vidrio Delantero Izquierdo	
4	219000803	01	Vidro Frontal Direito	Front Glass - RH	Vidrio Delantero Derecho	
5	219000806	01	Guarnição Pára-brisa	Rubber Profile	Perfil de Goma	
6	219000804	01	Vidro Pára-brisa	Windshield Glass	Vidrio Parabrisa	
7	219000894	01	Vidro Traseiro Direito	Rear Glass - RH	Vidrio Trasero Derecho	
8	219000895	02	Guarnição Vidro	Rubber Profile	Perfil de Goma	
9	219000893	01	Vidro Traseiro Esquerdo	Rear Glass - LH	Vidrio Trasero Izquierdo	
12	219001783	01	Janela Traseira Completa	Rear Window Assy	Ventana Trasera Derecha	
12.1	219001827	01	Vidro Móvel	Sliding Glass	Vidrio Deslizante	
12.2	219001823	01	Vidro Fixo Superior	Fixed Glass	Vidrio Fijo	
12.3	219001828	01	Vidro Fixo Inferior	Fixed Glass	Vidrio Fijo	
12.4	219000900	08	Batente Vidro	Glass Stop	Batente Vidrio	
12.5	219000906	02	Trinco Direito	Lock - RH	Cerradura Derecho	
12.6	219000918	02	Trinco Esquerdo	Lock - LH	Cerradura Izquierdo	
12.7	210001753	12	Parafuso Fenda	Screw	Tornillo	
12.8	219001166	12	Espaçador	Spacer	Espaciador	
12.9	210007091	12	Porca	Nut	Tuerca	
12.10	219001167	04	Calço Borracha	Rubber Shim	Calzo Goma	
12.11	219001822	01	Canaleta Vidro Corrediço	Channel	Guia	
12.12	219002083	01	Vedação Entre Vidros	Rubber profile	Perfil de Goma	
13	210006880	06	Parafuso Fenda	Screw	Tornillo	

2BC/5	RK 406B	FGMB2BC5	RANDON VEÍCULOS

CONJUNTO VIDROS DIANTEIROS E TRASEIROS/ WINDSHIELD AND CAB GLASSES/ CONJUNTO VIDRIOS DELANTEROS Y TRASEROS

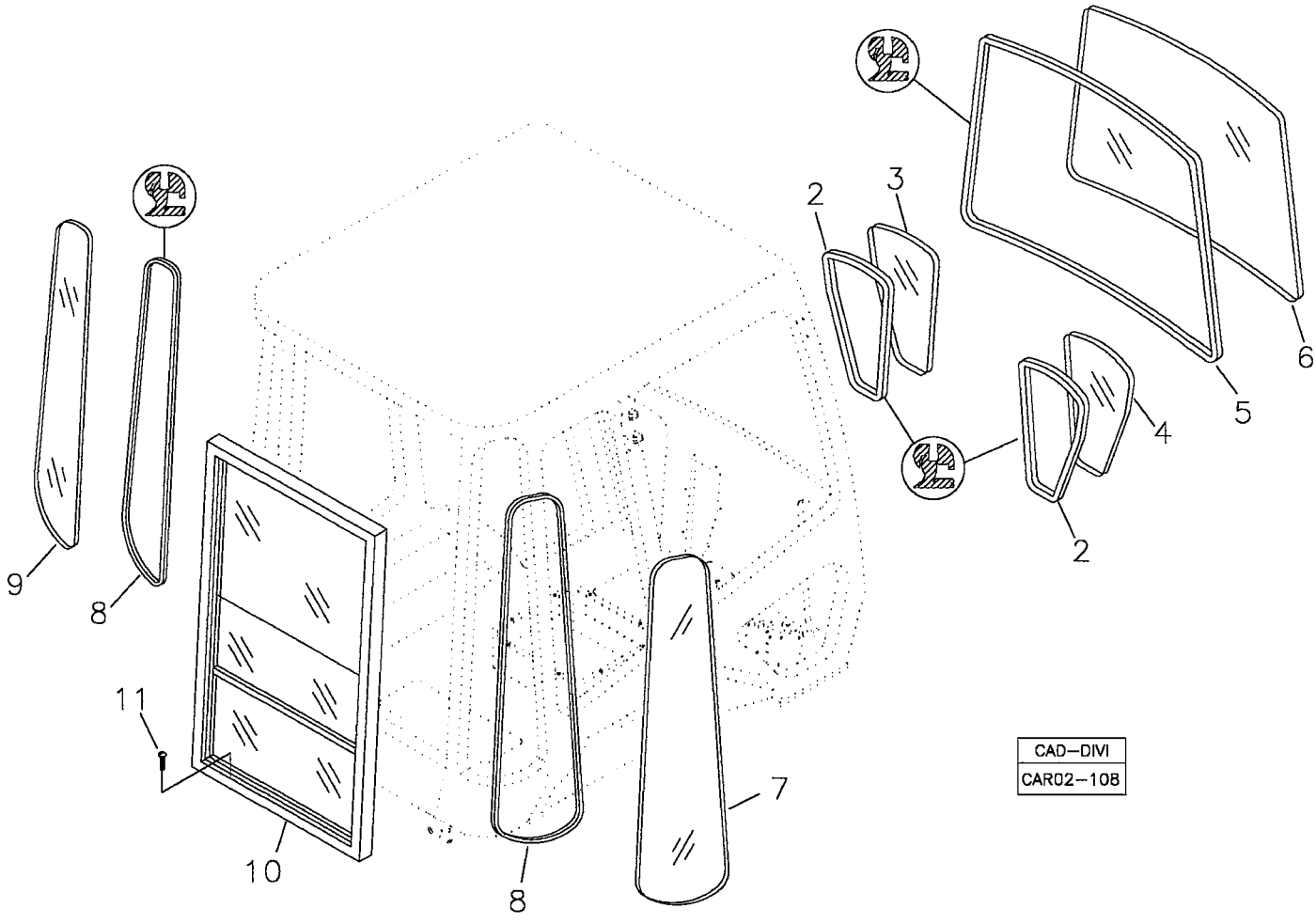

RANDON VEÍCULOS	RK 406B	CAR02-108	MB2BC5	2BC/5

CONJUNTO VIDROS DIANTEIROS E TRASEIROS – CABINE FECHADA **BAIXA**
WINDSHIELD AND CAB GLASSES – FRONT AND REAR
CONJUNTO VIDRIOS DELANTEROS Y TRASEROS – CABINA CERRADA

VÁLIDO PARA VEIC. N.º/ VALID FOR MANUFACTURING NUMBER/ VÁLIDO PARA LAS UNIDADES NÚMERO:	DO FROM DEL	433	ATÉ TO HASTA	

POS	CODIGO/CODE	QT	PORTUGUES	ENGLISH	ESPAÑOL	NOTA/NOTE
2	219000805	02	Guarnição Vidro	Rubber profile	Perfil de Goma	
3	219000802	01	Vidro Frontal Esquerdo	Front Glass - LH	Vidrio Delantero Izquierdo	
4	219000803	01	Vidro Frontal Direito	Front Glass - RH	Vidrio Delantero Derecho	
5	219002178	01	Guarnição Pára-brisa	Rubber Profile	Perfil de Goma	
6	219001788	01	Vidro Pára-brisa	Windshield Glass	Vidrio Parabrisa	
7	219001861	01	Vidro Traseiro Direito	Rear Glass - RH	Vidrio Trasero Derecho	
8	219002179	02	Guarnição Vidro	Rubber Profile	Perfil de Goma	
9	219001862	01	Vidro Traseiro Esquerdo	Rear Glass - LH	Vidrio Trasero Izquierdo	
10	2BCA	01	Janela Traseira	Rear Window	Ventana Trasera	Ver/See/Vea
11	210006880	06	Parafuso Fenda	Screw	Tornillo	

2BCA/1	RK 406B	FGMB2BCA1	RANDON VEÍCULOS

JANELA TRASEIRA/ REAR WINDOW/ VENTANA TRASERA

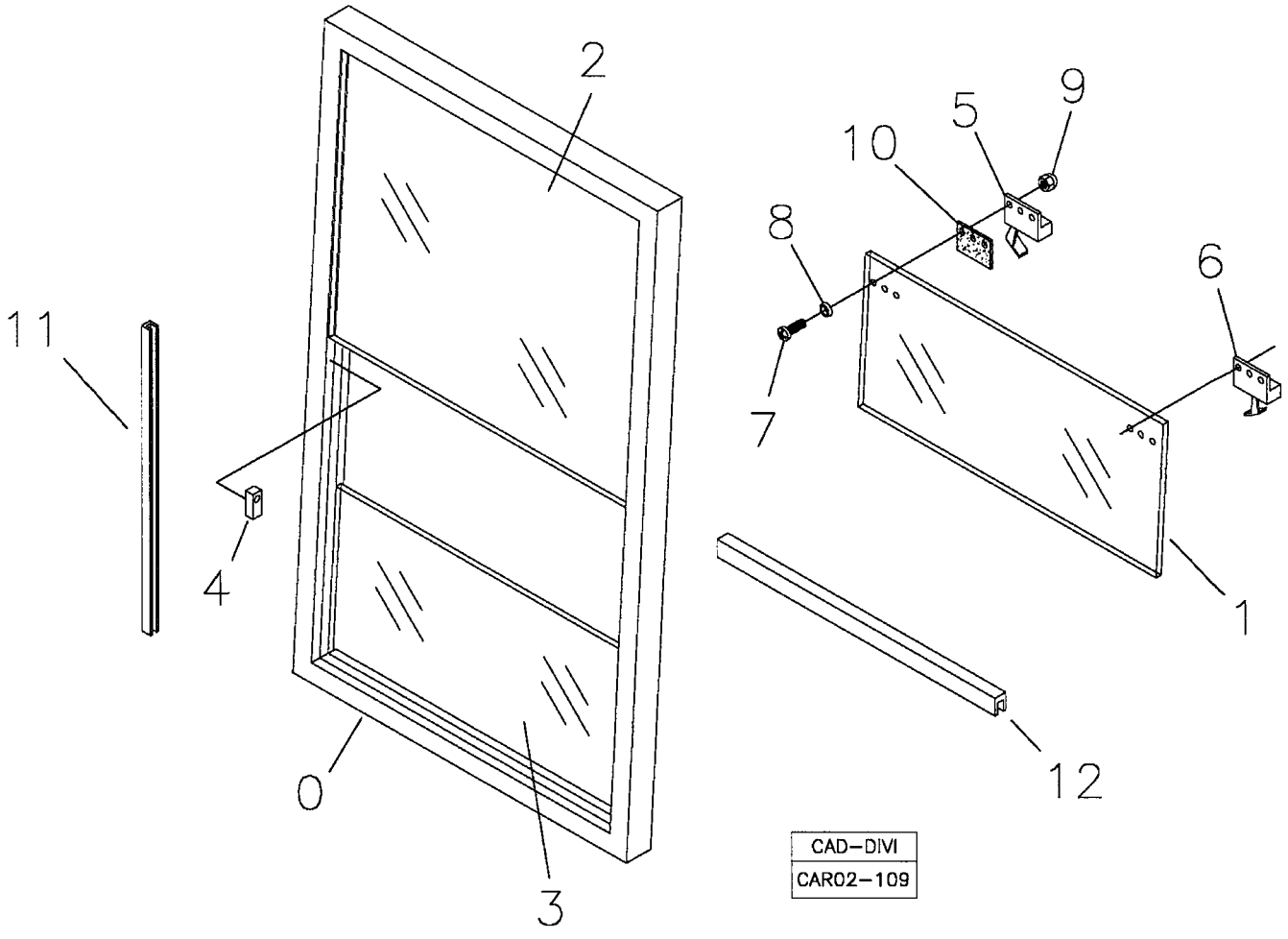

RANDON VEÍCULOS	RK 406B	CAR02-109	MB2BCA1	2BCA/1

JANELA TRASEIRA **BAIXA**
REAR WINDOW
VENTANA TRASERA

VÁLIDO PARA VEIC. N.º/ VALID FOR MANUFACTURING NUMBER/ VÁLIDO PARA LAS UNIDADES NÚMERO:	DO FROM DEL	385	ATÉ TO HASTA	409

POS	CODIGO/CODE	QT	PORTUGUES	ENGLISH	ESPAÑOL	NOTA/NOTE
0	219001894	01	Janela Traseira Completa	Rear Window Assy	Ventana Trasera Derecha	
1	219001949	01	Vidro Móvel	Sliding Glass	Vidrio Deslizante	
2	219001950	01	Vidro Fixo Superior	Fixed Glass	Vidrio Fijo	
3	219001951	01	Vidro Fixo Inferior	Fixed Glass	Vidrio Fijo	
4	219000900	08	Batente Vidro	Glass Stop	Batente Vidrio	
5	219000906	02	Trinco Direito	Lock - RH	Cerradura Derecho	
6	219000918	02	Trinco Esquerdo	Lock - LH	Cerradura Izquierdo	
7	210001753	12	Parafuso Fenda	Screw	Tornillo	
8	219001166	12	Espaçador	Spacer	Espaciador	
9	210007091	12	Porca	Nut	Tuerca	
10	219001167	04	Calço Borracha	Rubber Shim	Calzo Goma	
11	219001822	01	Canaleta Vidro Corrediço	Channel	Guia	
12	219002083	01	Vedação Entre Vidros	Rubber profile	Perfil de Goma	

2BCA/2	RK 406B	FGMB2BCA2	RANDON VEÍCULOS

JANELA TRASEIRA/ REAR WINDOW/ VENTANA TRASERA

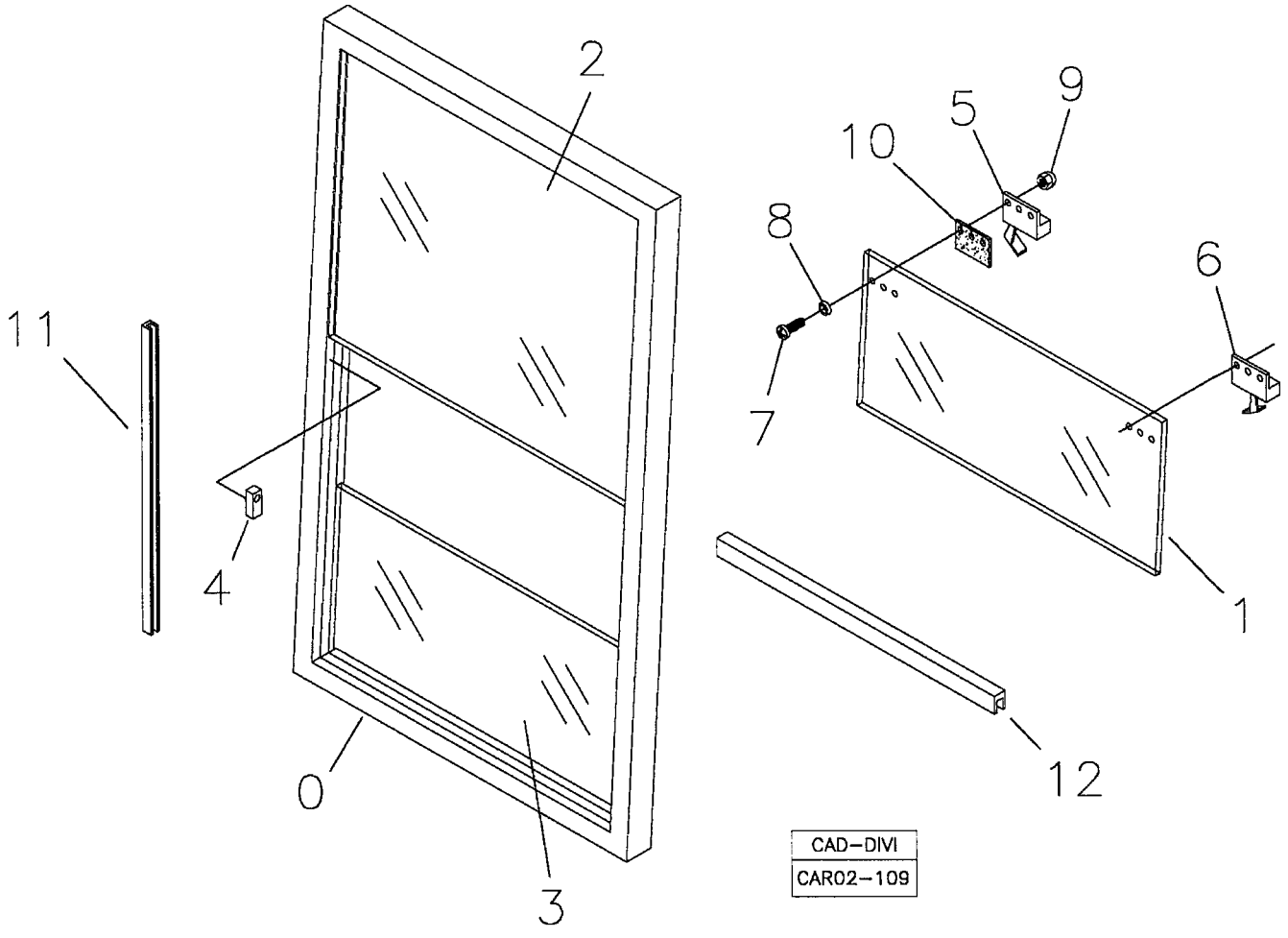

CAD–DIVI
CAR02–109

RANDON VEÍCULOS	RK 406B	CAR02-109	MB2BCA2	2BCA/2

JANELA TRASEIRA **BAIXA**
REAR WINDOW
VENTANA TRASERA

VÁLIDO PARA VEIC. N.º/ VALID FOR MANUFACTURING NUMBER/ VÁLIDO PARA LAS UNIDADES NÚMERO:	DO FROM DEL	433	ATÉ TO HASTA	

POS	CODIGO/CODE	QT	PORTUGUES	ENGLISH	ESPAÑOL	NOTA/NOTE
0	219001894	01	Janela Traseira Completa	Rear Window Assy	Ventana Trasera Derecha	
1	219001949	01	Vidro Móvel	Sliding Glass	Vidrio Deslizante	
2	219001950	01	Vidro Fixo Superior	Fixed Glass	Vidrio Fijo	
3	219001951	01	Vidro Fixo Inferior	Fixed Glass	Vidrio Fijo	
4	219000900	08	Batente Vidro	Glass Stop	Batente Vidrio	
5	219000906	02	Trinco Direito	Lock - RH	Cerradura Derecho	
6	219000918	02	Trinco Esquerdo	Lock - LH	Cerradura Izquierdo	
7	210001753	12	Parafuso Fenda	Screw	Tornillo	
8	219001166	12	Espaçador	Spacer	Espaciador	
9	210007091	12	Porca	Nut	Tuerca	
10	219001167	04	Calço Borracha	Rubber Shim	Calzo Goma	
11	219001822	01	Canaleta Vidro Corrediço	Channel	Guia	
12	219002083	01	Vedação Entre Vidros	Rubber profile	Perfil de Goma	

2BD/1	RK 406B	FGMB2BD1	RANDON VEÍCULOS

CONJUNTO VIDROS LATERAIS DIREITOS/ CAB GLASSES – RIGHT SIDE/ CONJUNTO VIDRIOS LATERALES DERECHOS

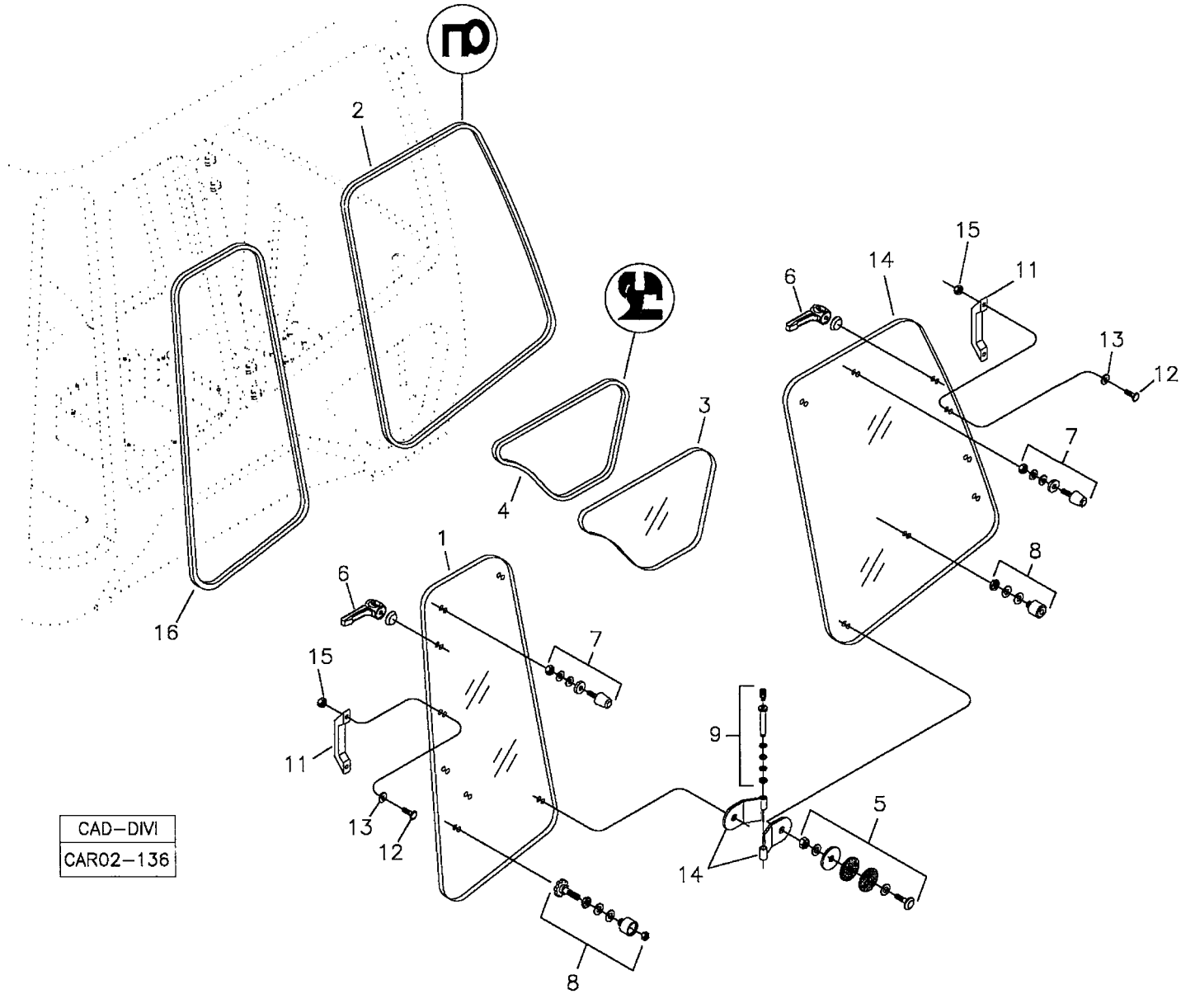

RANDON VEÍCULOS	RK 406B	CAR02-136	MB2BD1	2BD/1

CONJUNTO VIDROS LATERAIS DIREITOS – CABINE FECHADA
CAB GLASSES – RIGHT SIDE
CONJUNTO VIDRIOS LATERALES DERECHOS – CABINA CERRADA

VÁLIDO PARA VEIC. N.º/ VALID FOR MANUFACTURING NUMBER/ VÁLIDO PARA LAS UNIDADES NÚMERO:	DO FROM DEL	104	ATÉ TO HASTA	209

POS	CODIGO/CODE	QT	PORTUGUES	ENGLISH	ESPAÑOL	NOTA/NOTE
1	219001610	01	Vidro Lateral Direito Traseiro	Rear Glass - Right Side	Vidrio Lateral Trasero Derecho	
2	219002199	01	Guarnição Vidro	Rubber Profile	Perfil de Goma	
3	219001612	01	Vidro Direito Menor	Glass	Vidrio derecho menor	
4	219001609	01	Guarnição Vidro	Rubber Profile	Perfil de Goma	
5	219001718	04	Kit Fixação Dobradiça	Hinge Mounting Kit	Juego Sujecion De La Bisagra	
6	219001689	02	Trinco Vidro	Letch	Traba Vidrio	
7	219001716	02	Kit Batente Vidro	Rubber Pad Kit	Juego Tope de Goma	
8	219002119	01	Kit Engate Vidros	Coupling Mouth Glass Kit	Juego Enganche Del Vidros	
9	219001717	02	Kit Pino Aço Dobradiça Lado Direito	Hinge Pin Kit	Juego Perno de Bisagra	
10	219000910	02	Dobradiça Direita	Hinge - RH	Bisagra Derecha	
11	212006417	02	Pega-máo	Handle	Manija	
12		04	Fixador com Rosca	Screw	Tornillo	
13		04	Arruela	Washer	Arandela	
14	219001611	01	Vidro Lateral Direito Dianteiro	Front Glass – Right Side	Vidrio Lateral Delantero Derecho	
15	210005755	04	Porca	Nut	Tuerca	
16	219002189	01	Guarnição Vidro	Rubber Profile	Perfil de Goma	

2BD/2	RK 406B	FGMB2BD2	RANDON VEÍCULOS

CONJUNTO VIDROS LATERAIS DIREITOS/ CAB GLASSES – RIGHT SIDE/ CONJUNTO VIDRIOS LATERALES DERECHOS

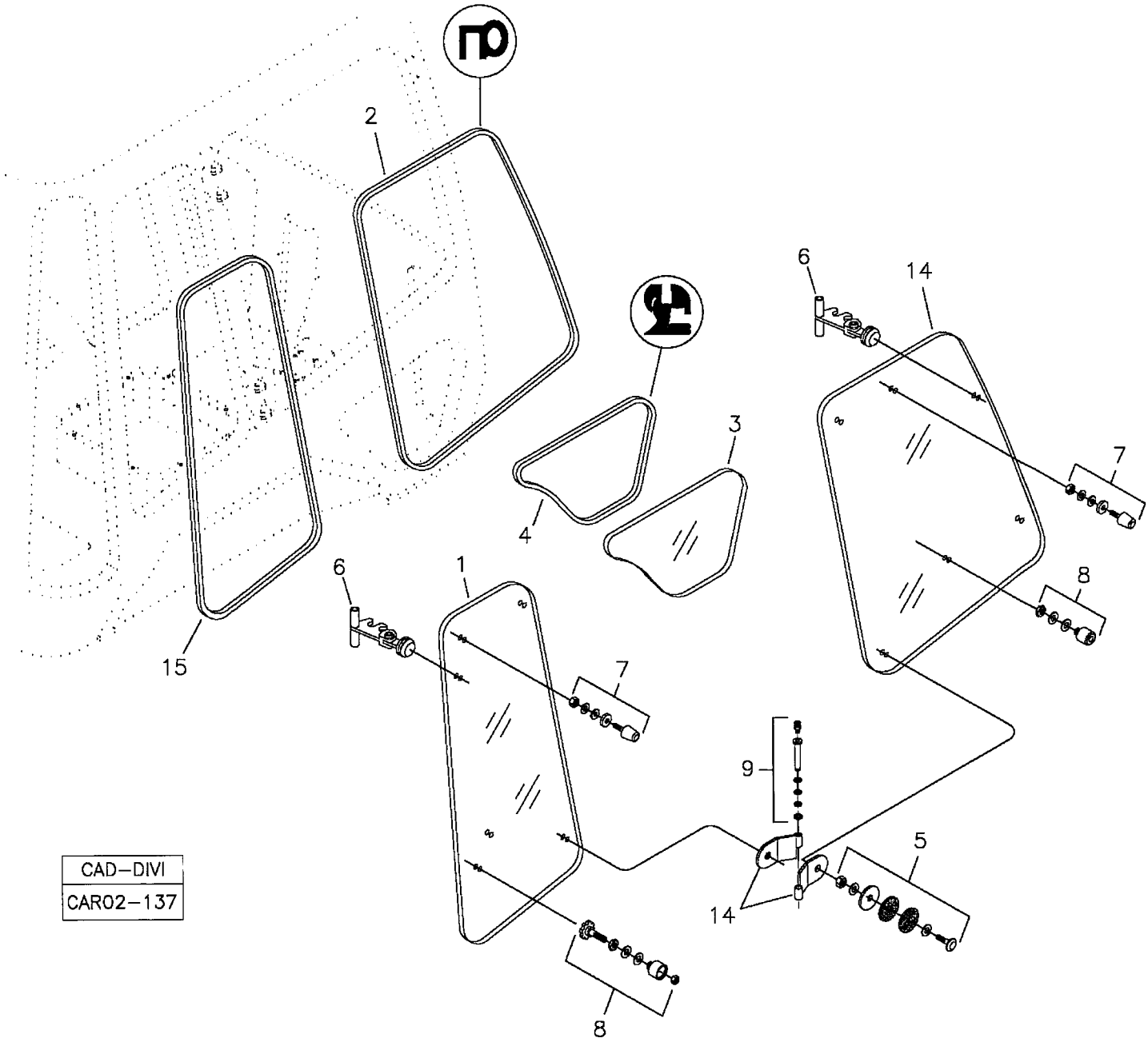

RANDON VEÍCULOS	RK 406B	CAR02-137	MB2BD2	2BD/2

CONJUNTO VIDROS LATERAIS DIREITOS – CABINE FECHADA
CAB GLASSES – RIGHT SIDE
CONJUNTO VIDRIOS LATERALES DERECHOS – CABINA CERRADA

VÁLIDO PARA VEIC. N.º/ VALID FOR MANUFACTURING NUMBER/ VÁLIDO PARA LAS UNIDADES NÚMERO:	DO FROM DEL	210	ATÉ TO HASTA	210

POS	CODIGO/CODE	QT	PORTUGUES	ENGLISH	ESPAÑOL	NOTA/NOTE
1	219001865	01	Vidro Lateral Direito Traseiro	Rear Glass - Right Side	Vidrio Lateral Trasero Derecho	
2	219002199	01	Guarnição Vidro	Rubber Profile	Perfil de Goma	
3	219001612	01	Vidro Direito Menor	Glass	Vidrio derecho menor	
4	219001609	01	Guarnição Vidro	Rubber Profile	Perfil de Goma	
5	219001718	04	Kit Fixação Dobradiça	Hinge Mounting Kit	Juego Sujecion De La Bisagra	
6	219001804	02	Trinco Vidro	Letch	Traba Vidrio	
7	219001716	02	Kit Batente Vidro	Rubber Pad Kit	Juego Tope de Goma	
8	219002119	01	Kit Engate Vidros	Coupling Mouth Glass Kit	Juego Enganche Del Vidros	
9	219001717	02	Kit Pino Aço Dobradiça Lado Direito	Hinge Pin Kit	Juego Perno de Bisagra	
10	219000910	02	Dobradiça Direita	Hinge - RH	Bisagra Derecha	
14	219001866	01	Vidro Lateral Direito Dianteiro	Front Glass – Right Side	Vidrio Lateral Delantero Derecho	
15	219002189	01	Guarnição Vidro	Rubber Profile	Perfil de Goma	

2BD/3	RK 406B	FGMB2BD3	RANDON VEÍCULOS

CONJUNTO VIDROS LATERAIS DIREITOS/ CAB GLASSES – RIGHT SIDE/ CONJUNTO VIDRIOS LATERALES DERECHOS

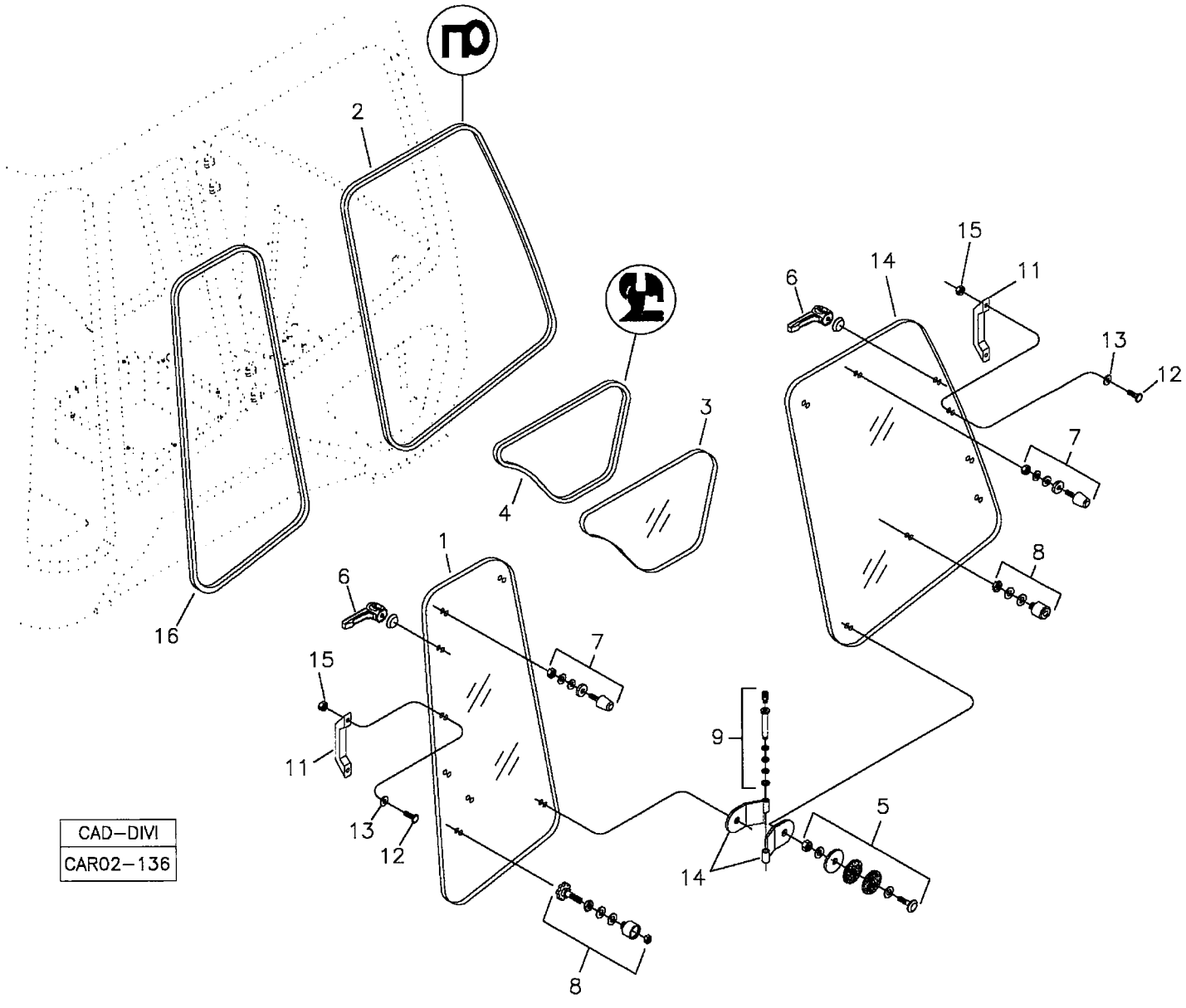

RANDON VEÍCULOS	RK 406B	CAR02-136	MB2BD3	2BD/3

CONJUNTO VIDROS LATERAIS DIREITOS – CABINE FECHADA
CAB GLASSES – RIGHT SIDE
CONJUNTO VIDRIOS LATERALES DERECHOS – CABINA CERRADA

VÁLIDO PARA VEIC. N.º/ VALID FOR MANUFACTURING NUMBER/ VÁLIDO PARA LAS UNIDADES NÚMERO:	DO FROM DEL	211	ATÉ TO HASTA	211

POS	CODIGO/CODE	QT	PORTUGUES	ENGLISH	ESPAÑOL	NOTA/NOTE
1	219001610	01	Vidro Lateral Direito Traseiro	Rear Glass - Right Side	Vidrio Lateral Trasero Derecho	
2	219002199	01	Guarnição Vidro	Rubber Profile	Perfil de Goma	
3	219001612	01	Vidro Direito Menor	Glass	Vidrio derecho menor	
4	219001609	01	Guarnição Vidro	Rubber Profile	Perfil de Goma	
5	219001718	04	Kit Fixação Dobradiça	Hinge Mounting Kit	Juego Sujecion De La Bisagra	
6	219001689	02	Trinco Vidro	Letch	Traba Vidrio	
7	219001716	02	Kit Batente Vidro	Rubber Pad Kit	Juego Tope de Goma	
8	219002119	01	Kit Engate Vidros	Coupling Mouth Glass Kit	Juego Enganche Del Vidros	
9	219001717	02	Kit Pino Aço Dobradiça Lado Direito	Hinge Pin Kit	Juego Perno de Bisagra	
10	219000910	02	Dobradiça Direita	Hinge - RH	Bisagra Derecha	
11	212006417	02	Pega-máo	Handle	Manija	
12		04	Fixador com Rosca	Screw	Tornillo	
13		04	Arruela	Washer	Arandela	
14	219001611	01	Vidro Lateral Direito Dianteiro	Front Glass – Right Side	Vidrio Lateral Delantero Derecho	
15	210005755	04	Porca	Nut	Tuerca	
16	219002189	01	Guarnição Vidro	Rubber Profile	Perfil de Goma	

2BD/4	RK 406B	FGMB2BD4	RANDON VEÍCULOS

CONJUNTO VIDROS LATERAIS DIREITOS/ CAB GLASSES – RIGHT SIDE/ CONJUNTO VIDRIOS LATERALES DERECHOS

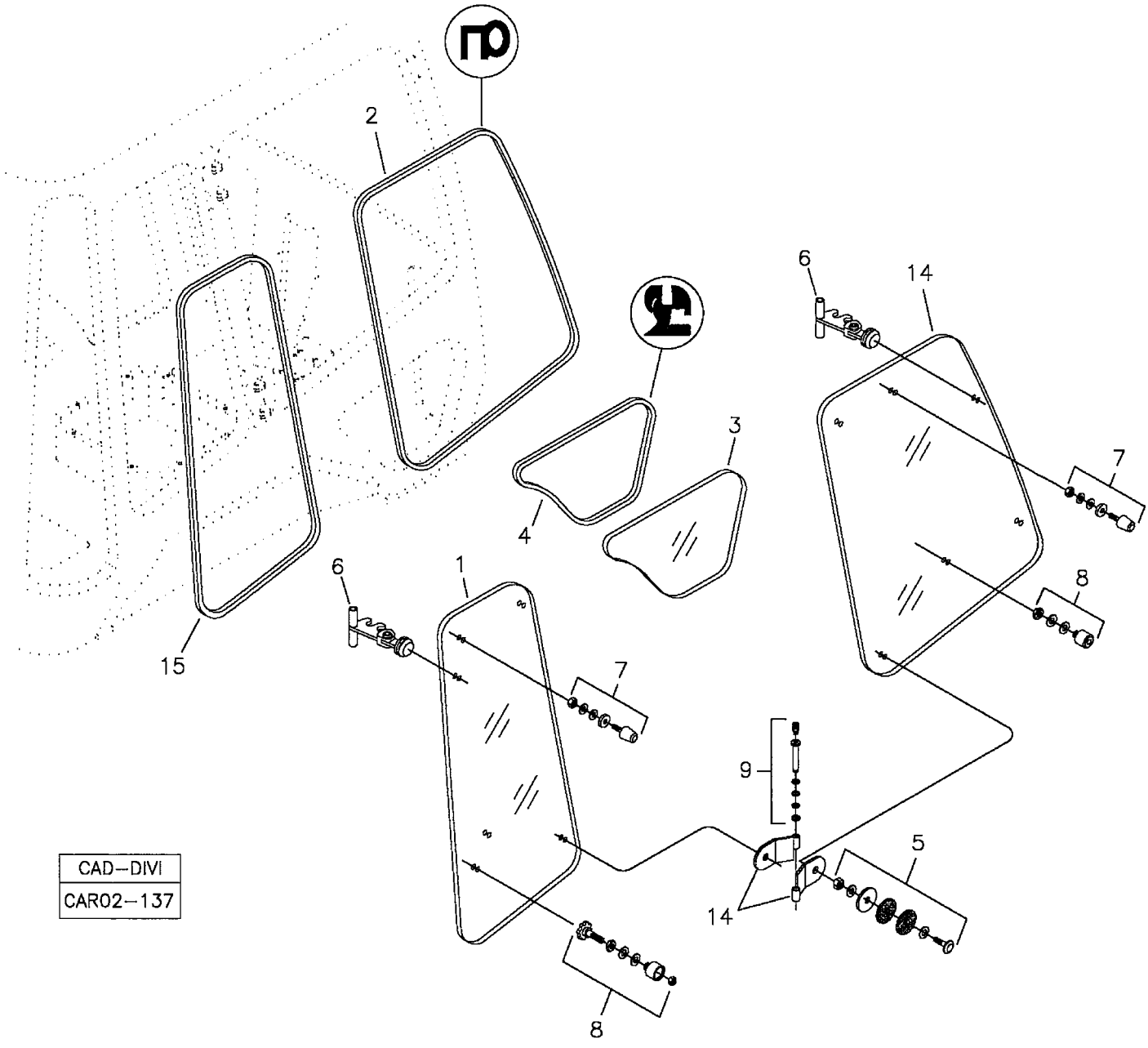

CAD–DIVI
CAR02–137

RANDON VEÍCULOS	RK 406B	CAR02-137	MB2BD4	2BD/4

CONJUNTO VIDROS LATERAIS DIREITOS – CABINE FECHADA
CAB GLASSES – RIGHT SIDE
CONJUNTO VIDRIOS LATERALES DERECHOS – CABINA CERRADA

VÁLIDO PARA VEIC. N.º/ VALID FOR MANUFACTURING NUMBER/ VÁLIDO PARA LAS UNIDADES NÚMERO:	DO FROM DEL	212	ATÉ TO HASTA	212

POS	CODIGO/CODE	QT	PORTUGUES	ENGLISH	ESPAÑOL	NOTA/NOTE
1	219001865	01	Vidro Lateral Direito Traseiro	Rear Glass - Right Side	Vidrio Lateral Trasero Derecho	
2	219002199	01	Guarnição Vidro	Rubber Profile	Perfil de Goma	
3	219001612	01	Vidro Direito Menor	Glass	Vidrio derecho menor	
4	219001609	01	Guarnição Vidro	Rubber Profile	Perfil de Goma	
5	219001718	04	Kit Fixação Dobradiça	Hinge Mounting Kit	Juego Sujecion De La Bisagra	
6	219001804	02	Trinco Vidro	Letch	Traba Vidrio	
7	219001716	02	Kit Batente Vidro	Rubber Pad Kit	Juego Tope de Goma	
8	219002119	01	Kit Engate Vidros	Coupling Mouth Glass Kit	Juego Enganche Del Vidros	
9	219001717	02	Kit Pino Aço Dobradiça Lado Direito	Hinge Pin Kit	Juego Perno de Bisagra	
10	219000910	02	Dobradiça Direita	Hinge - RH	Bisagra Derecha	
14	219001866	01	Vidro Lateral Direito Dianteiro	Front Glass – Right Side	Vidrio Lateral Delantero Derecho	
15	219002189	01	Guarnição Vidro	Rubber Profile	Perfil de Goma	

2BD/5	RK 406B	FGMB2BD5	RANDON VEÍCULOS

CONJUNTO VIDROS LATERAIS DIREITOS/ CAB GLASSES – RIGHT SIDE/ CONJUNTO VIDRIOS LATERALES DERECHOS

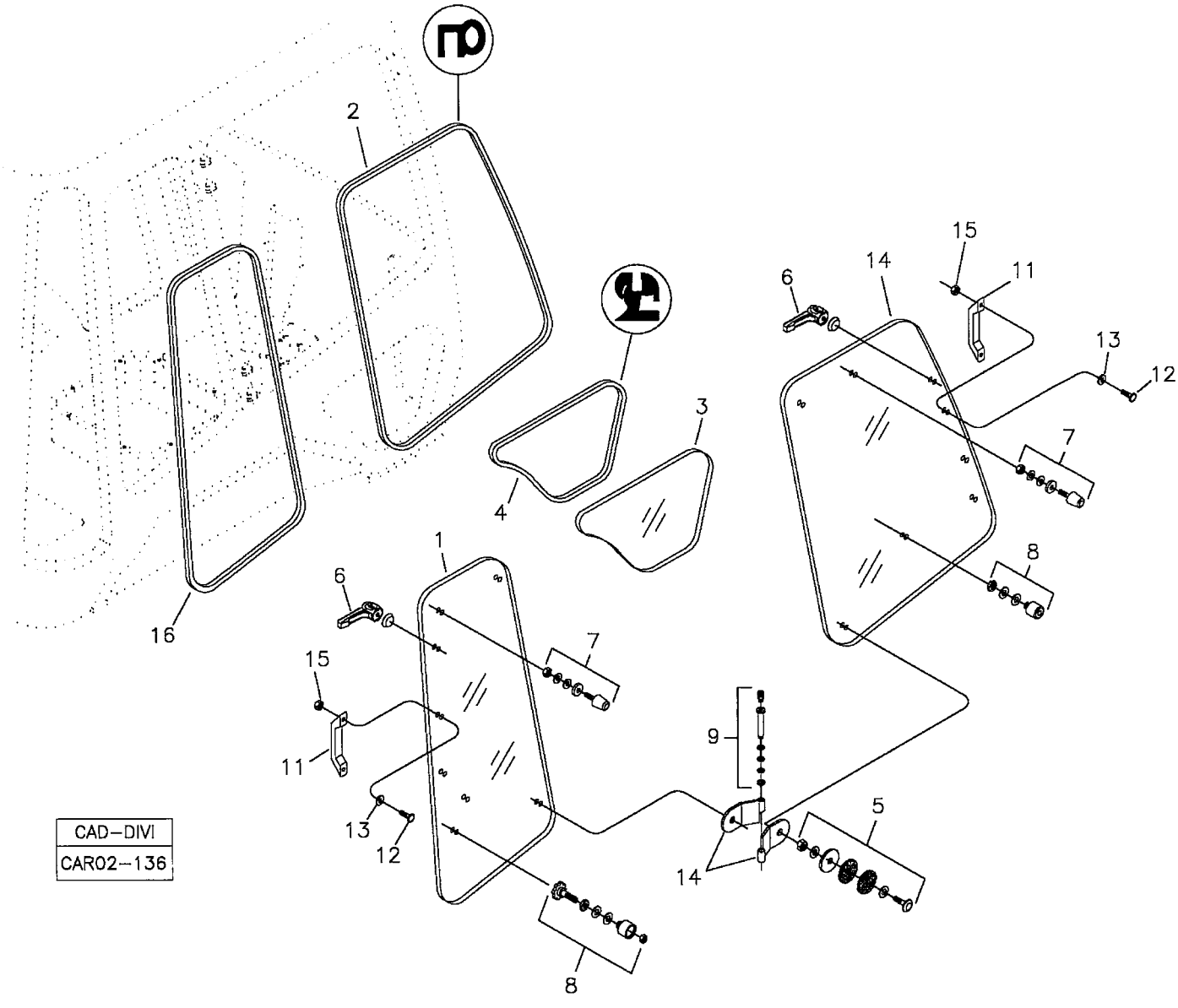

RANDON VEÍCULOS	RK 406B	CAR02-136	MB2BD5	2BD/5

CONJUNTO VIDROS LATERAIS DIREITOS – CABINE FECHADA
CAB GLASSES – RIGHT SIDE
CONJUNTO VIDRIOS LATERALES DERECHOS – CABINA CERRADA

VÁLIDO PARA VEIC. N.º/ VALID FOR MANUFACTURING NUMBER/ VÁLIDO PARA LAS UNIDADES NÚMERO:	DO FROM DEL	213	ATÉ TO HASTA	213

POS	CODIGO/CODE	QT	PORTUGUES	ENGLISH	ESPAÑOL	NOTA/NOTE
1	219001610	01	Vidro Lateral Direito Traseiro	Rear Glass - Right Side	Vidrio Lateral Trasero Derecho	
2	219002199	01	Guarnição Vidro	Rubber Profile	Perfil de Goma	
3	219001612	01	Vidro Direito Menor	Glass	Vidrio derecho menor	
4	219001609	01	Guarnição Vidro	Rubber Profile	Perfil de Goma	
5	219001718	04	Kit Fixação Dobradiça	Hinge Mounting Kit	Juego Sujecion De La Bisagra	
6	219001689	02	Trinco Vidro	Letch	Traba Vidrio	
7	219001716	02	Kit Batente Vidro	Rubber Pad Kit	Juego Tope de Goma	
8	219002119	01	Kit Engate Vidros	Coupling Mouth Glass Kit	Juego Enganche Del Vidros	
9	219001717	02	Kit Pino Aço Dobradiça Lado Direito	Hinge Pin Kit	Juego Perno de Bisagra	
10	219000910	02	Dobradiça Direita	Hinge - RH	Bisagra Derecha	
11	212006417	02	Pega-máo	Handle	Manija	
12		04	Fixador com Rosca	Screw	Tornillo	
13		04	Arruela	Washer	Arandela	
14	219001611	01	Vidro Lateral Direito Dianteiro	Front Glass – Right Side	Vidrio Lateral Delantero Derecho	
15	210005755	04	Porca	Nut	Tuerca	
16	219002189	01	Guarnição Vidro	Rubber Profile	Perfil de Goma	

2BD/6	RK 406B	FGMB2BD6	RANDON VEÍCULOS

CONJUNTO VIDROS LATERAIS DIREITOS/ CAB GLASSES – RIGHT SIDE/ CONJUNTO VIDRIOS LATERALES DERECHOS

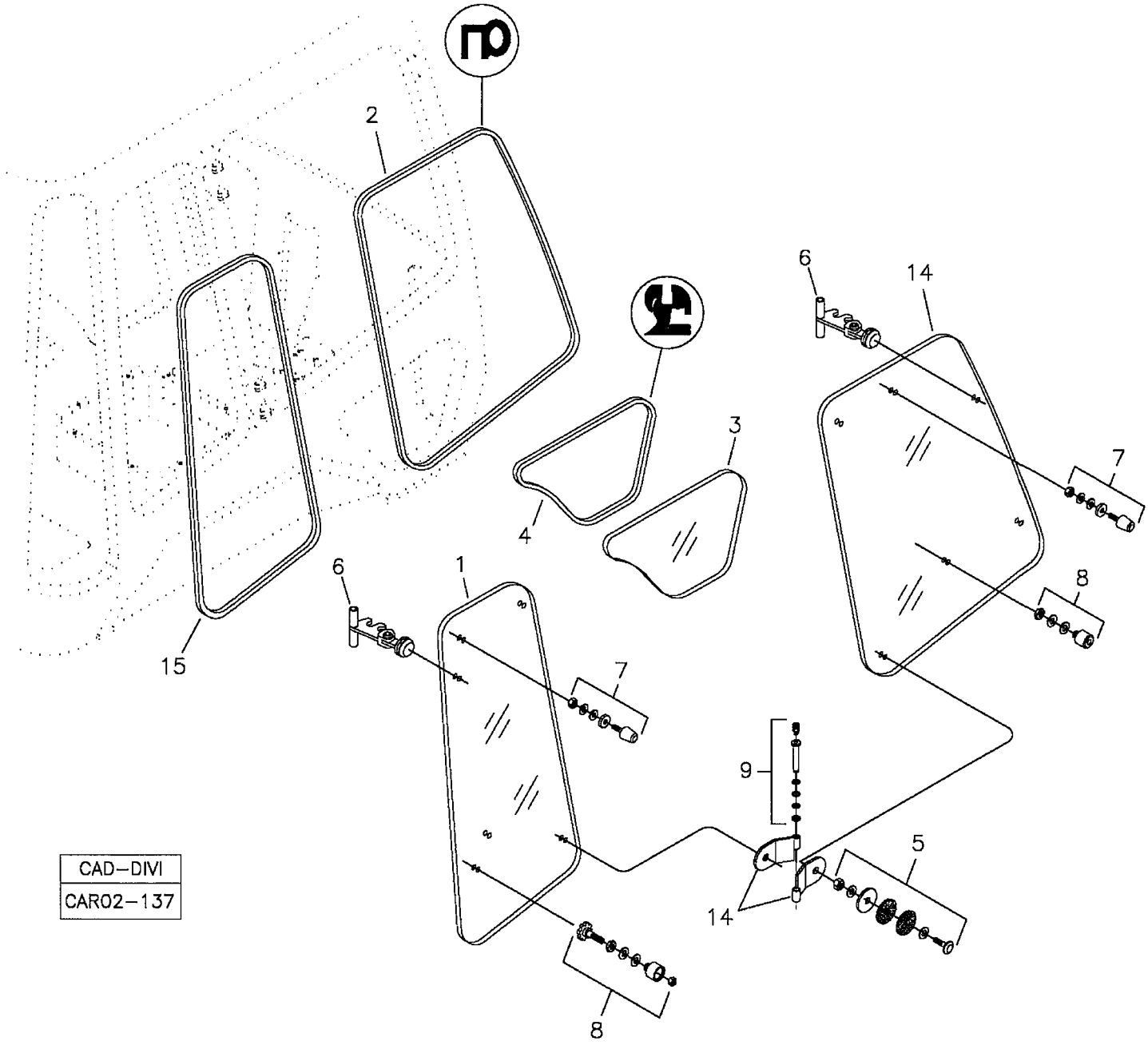

CAD–DIVI
CAR02–137

RANDON VEÍCULOS	RK 406B	CAR02-137	MB2BD6	2BD/6

CONJUNTO VIDROS LATERAIS DIREITOS – CABINE FECHADA **ALTA**
CAB GLASSES – RIGHT SIDE
CONJUNTO VIDRIOS LATERALES DERECHOS – CABINA CERRADA

VÁLIDO PARA VEIC. N.º/ VALID FOR MANUFACTURING NUMBER/ VÁLIDO PARA LAS UNIDADES NÚMERO:	DO FROM DEL	214	ATÉ TO HASTA	384

POS	CODIGO/CODE	QT	PORTUGUES	ENGLISH	ESPAÑOL	NOTA/NOTE
1	219001865	01	Vidro Lateral Direito Traseiro	Rear Glass - Right Side	Vidrio Lateral Trasero Derecho	
2	219002199	01	Guarnição Vidro	Rubber Profile	Perfil de Goma	
3	219001612	01	Vidro Direito Menor	Glass	Vidrio derecho menor	
4	219001609	01	Guarnição Vidro	Rubber Profile	Perfil de Goma	
5	219001718	04	Kit Fixação Dobradiça	Hinge Mounting Kit	Juego Sujecion De La Bisagra	
6	219001804	02	Trinco Vidro	Letch	Traba Vidrio	
7	219001716	02	Kit Batente Vidro	Rubber Pad Kit	Juego Tope de Goma	
8	219002119	01	Kit Engate Vidros	Coupling Mouth Glass Kit	Juego Enganche Del Vidros	
9	219001717	02	Kit Pino Aço Dobradiça Lado Direito	Hinge Pin Kit	Juego Perno de Bisagra	
10	219000910	02	Dobradiça Direita	Hinge - RH	Bisagra Derecha	
14	219001866	01	Vidro Lateral Direito Dianteiro	Front Glass – Right Side	Vidrio Lateral Delantero Derecho	
15	219002189	01	Guarnição Vidro	Rubber Profile	Perfil de Goma	

2BD/7	RK 406B	FGMB2BD7	RANDON VEÍCULOS

CONJUNTO VIDROS LATERAIS DIREITOS/ CAB GLASSES – RIGHT SIDE/ CONJUNTO VIDRIOS LATERALES DERECHOS

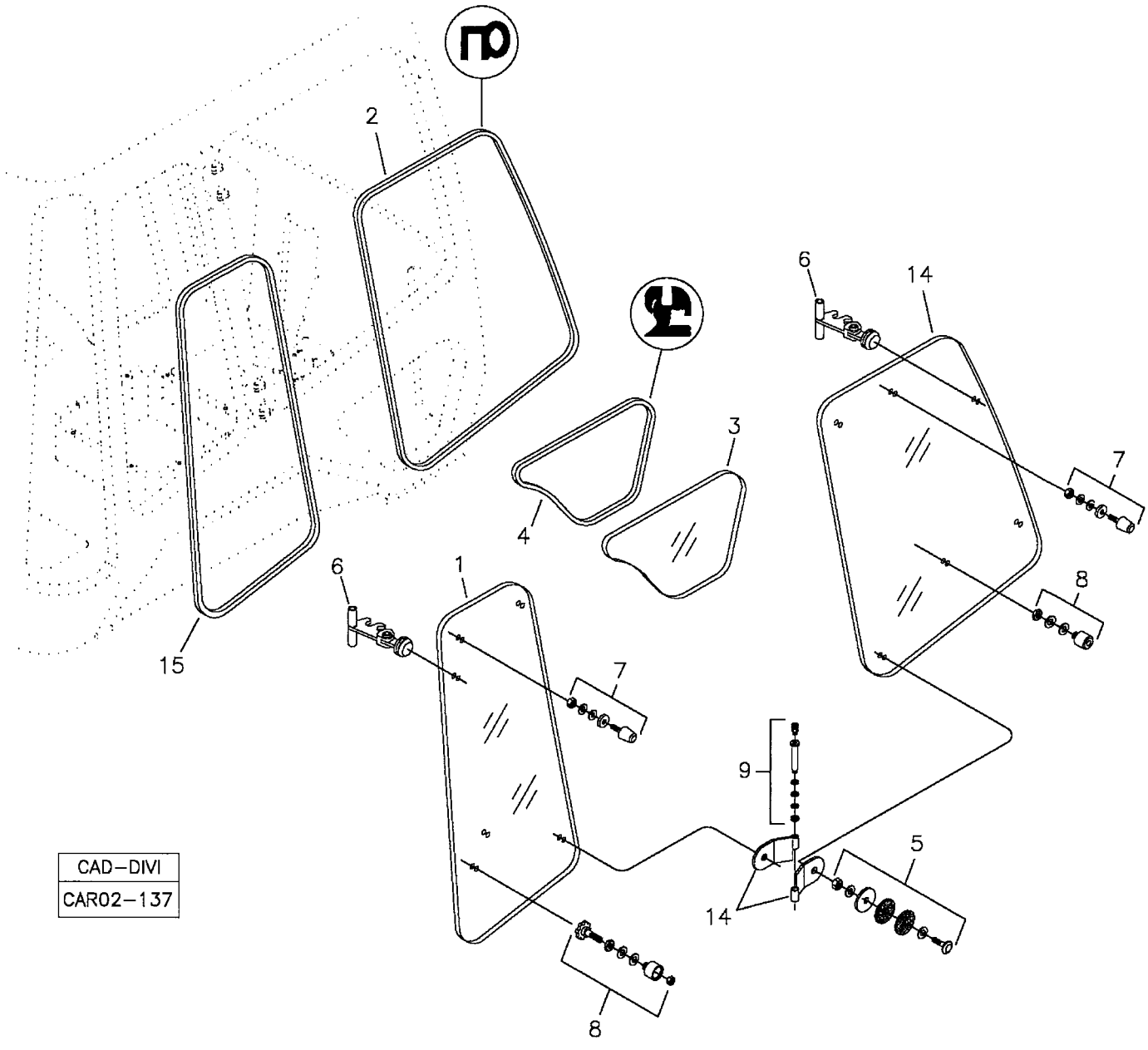

RANDON VEÍCULOS	RK 406B	CAR02-137	MB2BD7	2BD/7

CONJUNTO VIDROS LATERAIS DIREITOS – CABINE FECHADA **BAIXA**
CAB GLASSES – RIGHT SIDE
CONJUNTO VIDRIOS LATERALES DERECHOS – CABINA CERRADA

VÁLIDO PARA VEIC. N.º/ VALID FOR MANUFACTURING NUMBER/ VÁLIDO PARA LAS UNIDADES NÚMERO:	DO FROM DEL	385	ATÉ TO HASTA	409

POS	CODIGO/CODE	QT	PORTUGUES	ENGLISH	ESPAÑOL	NOTA/NOTE
1	219001945	01	Vidro Lateral Direito Traseiro	Rear Glass - Right Side	Vidrio Lateral Trasero Derecho	
2	219002190	01	Guarnição Vidro	Rubber Profile	Perfil de Goma	
3	219001612	01	Vidro Direito Menor	Glass	Vidrio derecho menor	
4	219001609	01	Guarnição Vidro	Rubber Profile	Perfil de Goma	
5	219001718	04	Kit Fixação Dobradiça	Hinge Mounting Kit	Juego Sujecion De La Bisagra	
6	219001804	02	Trinco Vidro	Letch	Traba Vidrio	
7	219001716	02	Kit Batente Vidro	Rubber Pad Kit	Juego Tope de Goma	
8	219002119	01	Kit Engate Vidros	Coupling Mouth Glass Kit	Juego Enganche Del Vidros	
9	219001717	02	Kit Pino Aço Dobradiça Lado Direito	Hinge Pin Kit	Juego Perno de Bisagra	
10	219000910	02	Dobradiça Direita	Hinge - RH	Bisagra Derecha	
14	219001946	01	Vidro Lateral Direito Dianteiro	Front Glass – Right Side	Vidrio Lateral Delantero Derecho	
15	219002191	01	Guarnição Vidro	Rubber Profile	Perfil de Goma	

2BD/8	RK 406B	FGMB2BD8	RANDON VEÍCULOS

CONJUNTO VIDROS LATERAIS DIREITOS/ CAB GLASSES – RIGHT SIDE/ CONJUNTO VIDRIOS LATERALES DERECHOS

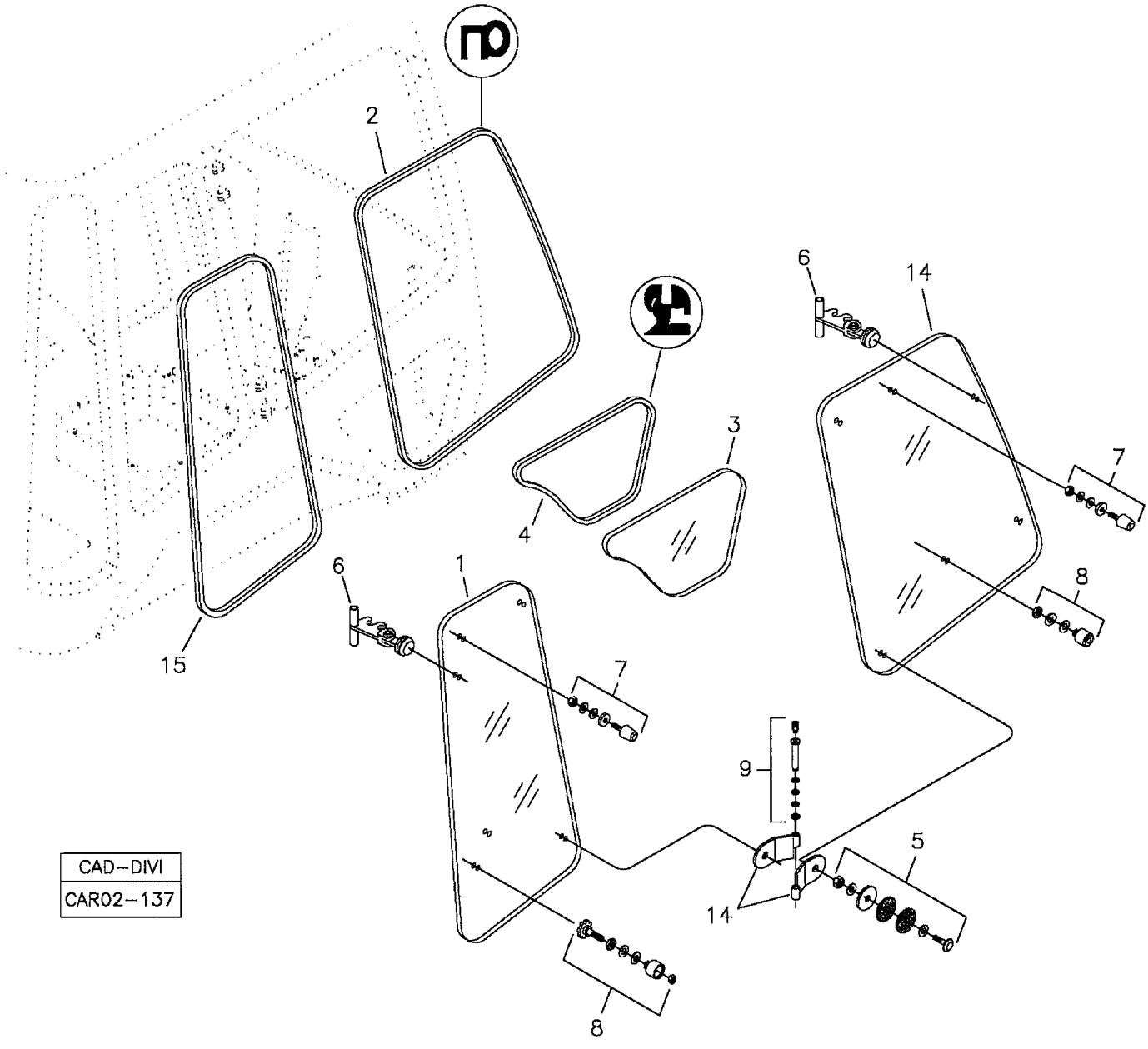

RANDON vehicles	RK 406B	CAR02-137	MB2BD8	2BD/8

CONJUNTO VIDROS LATERAIS DIREITOS – CABINE FECHADA **ALTA**
CAB GLASSES – RIGHT SIDE
CONJUNTO VIDRIOS LATERALES DERECHOS – CABINA CERRADA

VÁLIDO PARA VEIC. N.º/ VALID FOR MANUFACTURING NUMBER/ VÁLIDO PARA LAS UNIDADES NÚMERO:	DO FROM DEL	410	ATÉ TO HASTA	432

POS	CODIGO/CODE	QT	PORTUGUES	ENGLISH	ESPAÑOL	NOTA/NOTE
1	219001865	01	Vidro Lateral Direito Traseiro	Rear Glass - Right Side	Vidrio Lateral Trasero Derecho	
2	219002199	01	Guarnição Vidro	Rubber Profile	Perfil de Goma	
3	219001612	01	Vidro Direito Menor	Glass	Vidrio derecho menor	
4	219001609	01	Guarnição Vidro	Rubber Profile	Perfil de Goma	
5	219001718	04	Kit Fixação Dobradiça	Hinge Mounting Kit	Juego Sujecion De La Bisagra	
6	219001804	02	Trinco Vidro	Letch	Traba Vidrio	
7	219001716	02	Kit Batente Vidro	Rubber Pad Kit	Juego Tope de Goma	
8	219002119	01	Kit Engate Vidros	Coupling Mouth Glass Kit	Juego Enganche Del Vidros	
9	219001717	02	Kit Pino Aço Dobradiça Lado Direito	Hinge Pin Kit	Juego Perno de Bisagra	
10	219000910	02	Dobradiça Direita	Hinge - RH	Bisagra Derecha	
14	219001866	01	Vidro Lateral Direito Dianteiro	Front Glass – Right Side	Vidrio Lateral Delantero Derecho	
15	219002189	01	Guarnição Vidro	Rubber Profile	Perfil de Goma	

2BD/9	RK 406B	FGMB2BD9	RANDON VEÍCULOS

CONJUNTO VIDROS LATERAIS DIREITOS/ CAB GLASSES – RIGHT SIDE/ CONJUNTO VIDRIOS LATERALES DERECHOS

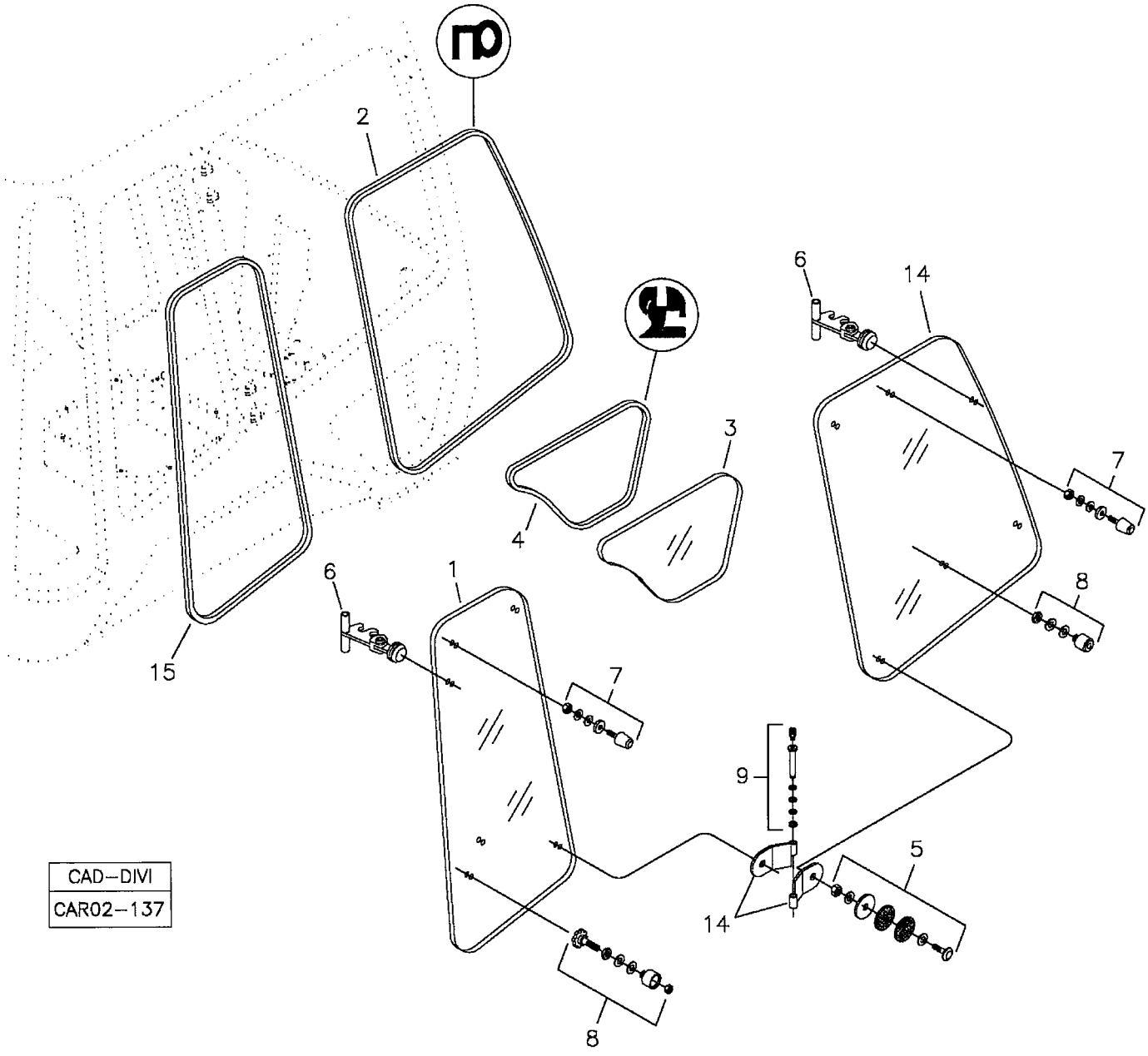

CAD–DIVI
CAR02–137

RANDON VEÍCULOS	RK 406B	CAR02-137	MB2BD9	2BD/9

CONJUNTO VIDROS LATERAIS DIREITOS – CABINE FECHADA **BAIXA**
CAB GLASSES – RIGHT SIDE
CONJUNTO VIDRIOS LATERALES DERECHOS – CABINA CERRADA

VÁLIDO PARA VEIC. N.º/ VALID FOR MANUFACTURING NUMBER/ VÁLIDO PARA LAS UNIDADES NÚMERO:	DO FROM DEL	433	ATÉ TO HASTA	

POS	CODIGO/CODE	QT	PORTUGUES	ENGLISH	ESPAÑOL	NOTA/NOTE
1	219001945	01	Vidro Lateral Direito Traseiro	Rear Glass - Right Side	Vidrio Lateral Trasero Derecho	
2	219002190	01	Guarnição Vidro	Rubber Profile	Perfil de Goma	
3	219001612	01	Vidro Direito Menor	Glass	Vidrio derecho menor	
4	219001609	01	Guarnição Vidro	Rubber Profile	Perfil de Goma	
5	219001718	04	Kit Fixação Dobradiça	Hinge Mounting Kit	Juego Sujecion De La Bisagra	
6	219001804	02	Trinco Vidro	Letch	Traba Vidrio	
7	219001716	02	Kit Batente Vidro	Rubber Pad Kit	Juego Tope de Goma	
8	219002119	01	Kit Engate Vidros	Coupling Mouth Glass Kit	Juego Enganche Del Vidros	
9	219001717	02	Kit Pino Aço Dobradiça Lado Direito	Hinge Pin Kit	Juego Perno de Bisagra	
10	219000910	02	Dobradiça Direita	Hinge - RH	Bisagra Derecha	
14	219001946	01	Vidro Lateral Direito Dianteiro	Front Glass – Right Side	Vidrio Lateral Delantero Derecho	
15	219002191	01	Guarnição Vidro	Rubber Profile	Perfil de Goma	

2BE/1	RK 406B	FGMB2BE1	RANDON VEÍCULOS

CONJUNTO VIDROS LATERAIS ESQUERDOS E PORTA/ CAB GLASSES AND DOOR – LEFT SIDE/ CONJUNTO VIDRIOS LATERALES IZQUIERDOS Y PUERTA

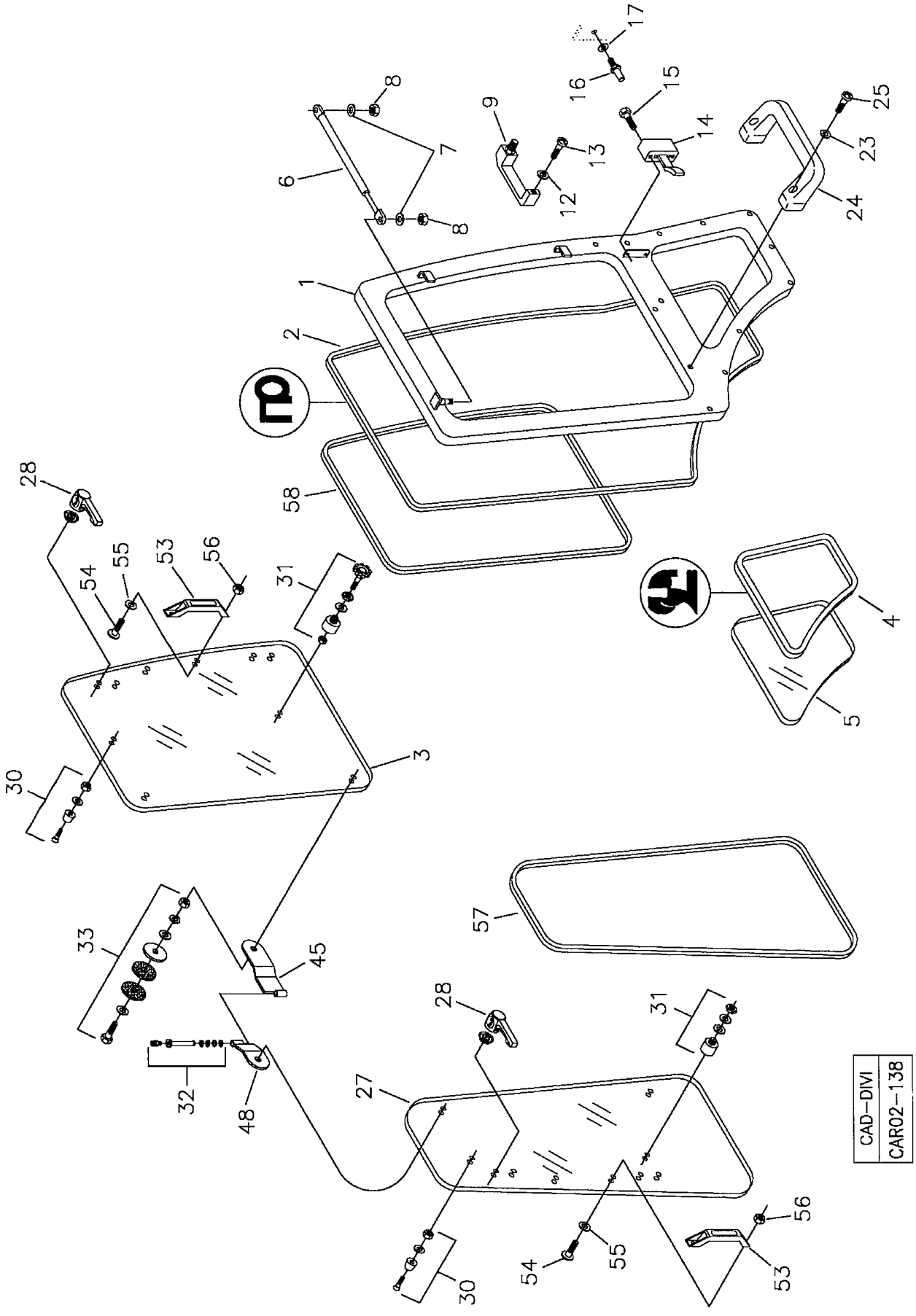

RANDON VEÍCULOS	RK 406B	CAR02-138	MB2BE1	2BE/1

CONJUNTO VIDROS LATERAIS ESQUERDOS E PORTA – CABINE FECHADA
CAB GLASSES AND DOOR ASSY – LEFT SIDE
CONJUNTO VIDRIOS LATERALES IZQUIERDOS Y PUERTA– CABINA CERRADA

VÁLIDO PARA VEIC. N.º/ VALID FOR MANUFACTURING NUMBER/ VÁLIDO PARA LAS UNIDADES NÚMERO:	DO FROM DEL	104	ATÉ TO HASTA	209

POS	CODIGO/CODE	QT	PORTUGUES	ENGLISH	ESPAÑOL	NOTA/NOTE
1		01	Porta	Door	Puerta	
2	219002198	01	Guarnição Vedação Porta	Rubber profile	Perfil de Goma	
3	219001613	01	Vidro Superior Porta	Door Glass	Vidrio Superior Puerta	
4	219001609	01	Guarnição Vidro	Rubber profile	Perfil de Goma	
5	219001614	01	Vidro Inferior Porta	Door Glass	Vidrio Inferior Puerta	
6	219000924	01	Amortecedor Porta	Shock Absorber	Amortiguador Puerta	
7	210002005	02	Arruela	Washer	Arandela	
8	210005755	02	Porca	Nut	Tuerca	
9	218003642	01	Maçaneta Porta	Handle	Manija Puerta	
12	210002180	01	Arruela Pressão	Spring Washer	Arandela Presion	
13	210003690	01	Parafuso	Screw	Tornillo	
14	218003641	01	Fechadura Porta	Lock Door	Cerradura Puerta	
15	210003850	02	Parafuso	Scfrew	Tornillo	
16	219000927	01	Batente Fechadura	Lock Detent	Batente Cerradura	
17	210002015	01	Arruela	Washer	Arandela	
23	210000848	02	Arruela Pressão	Spring Washer	Arandela Presion	
24	218003635	01	Pega-mão	Handle	Manija	
25	210000516	02	Parafuso Allen	Screw	Tornillo	
27	219001615	01	Vidro Esquerdo Tras.	Rear Glass – Left Side	Vidrio Trasero Izquierdo	
28	219001689	04	Trinco	Letch	Traba Vidrio	
30	219001716	02	Kit Batente Vidro	Rubber Pad Kit	Juego Tope de Goma	
31	219002119	01	Kit Engate Vidros	Coupling Mouth Glass Kit	Juego Enganche Del Vidros	
32	219002180	02	Kit Pino Aço Dobradiça Lado Esquerdo	Hinge Pin Kit	Juego Perno de Bisagra	
33	219001718	04	Kit Fixação Dobradiça	Hinge Mounting Kit	Juego Sujecion De La Bisagra	
45	219000931	02	Dobradiça Maior	Hinge	Bisagra Major	
48	219001601	02	Dobradiça Menor	Hinge	Bisagra	
53	212006417	02	Pega-mão	Handle	Manija	
54		04	Fixador com Rosca	Screw	Tornillo	
55		04	Arruela	Washer	Arandela	
56	210005755	04	Porca	Nut	Tuerca	
57	219002189	01	Guarnição Vidro	Rubber profile	Perfil de Goma	
58	219002197	01	Guarnição Vidro	Rubber profile	Perfil de Goma	

2BE/2	RK 406B	FGMB2BE2	RANDON VEÍCULOS

CONJUNTO VIDROS LATERAIS ESQUERDOS E PORTA/ CAB GLASSES AND DOOR – LEFT SIDE/ CONJUNTO VIDRIOS LATERALES IZQUIERDOS Y PUERTA

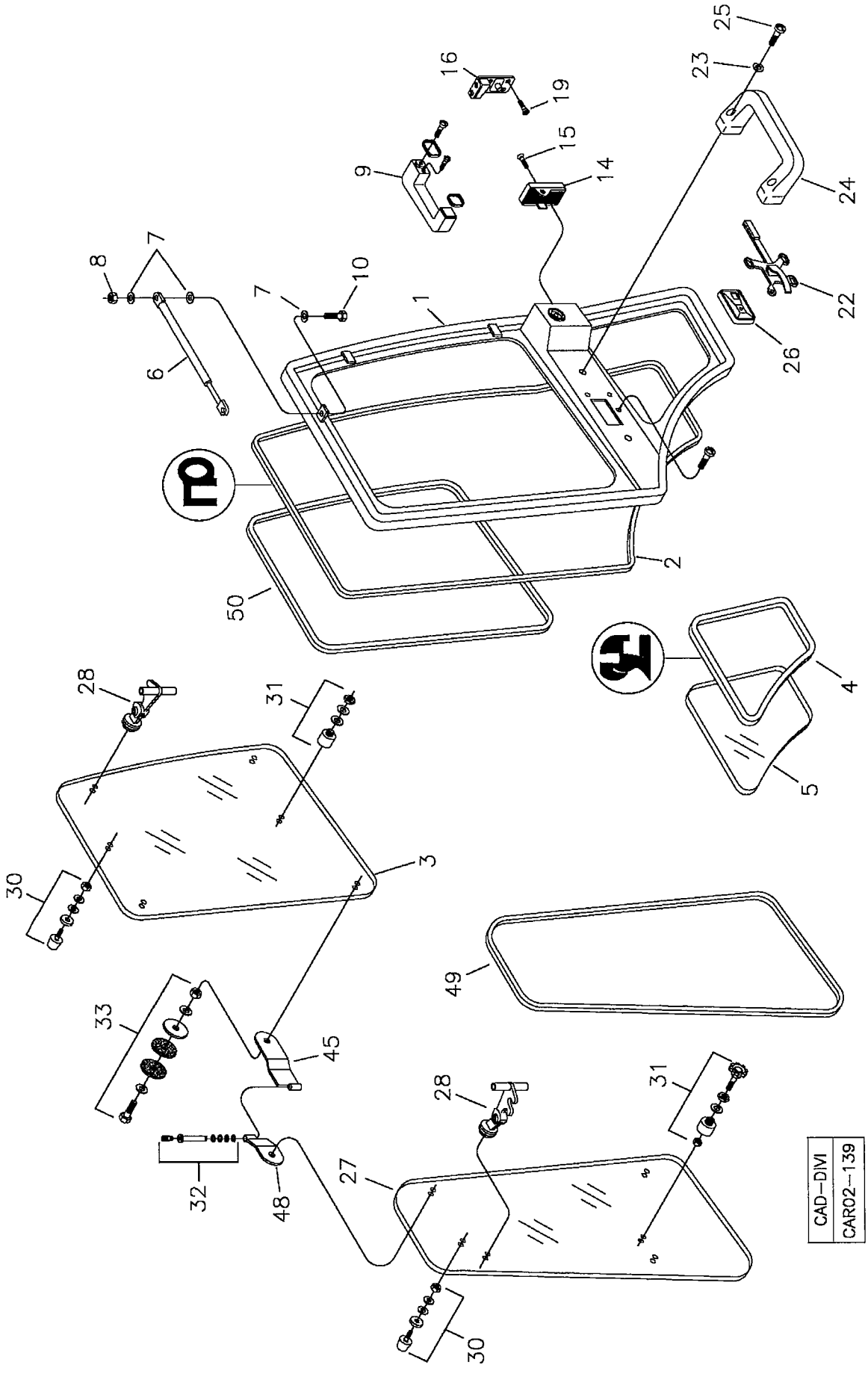

RANDON VEÍCULOS	RK 406B	CAR02-139	MB2BE2	2BE/2

CONJUNTO VIDROS LATERAIS ESQUERDOS E PORTA – CABINE FECHADA
CAB GLASSES AND DOOR ASSY – LEFT SIDE
CONJUNTO VIDRIOS LATERALES IZQUIERDOS Y PUERTA– CABINA CERRADA

VÁLIDO PARA VEIC. N.º/ VALID FOR MANUFACTURING NUMBER/ VÁLIDO PARA LAS UNIDADES NÚMERO:	DO FROM DEL	210	ATÉ TO HASTA	210

POS	CODIGO/CODE	QT	PORTUGUES	ENGLISH	ESPAÑOL	NOTA/NOTE
1		01	Porta	Door	Puerta	
2	219002198	01	Guarnição Vedação Porta	Rubber profile	Perfil de Goma	
3	219001863	01	Vidro Superior Porta	Door Glass	Vidrio Superior Puerta	
4	219001609	01	Guarnição Vidro	Rubber profile	Perfil de Goma	
5	219001614	01	Vidro Inferior Porta	Door Glass	Vidrio Inferior Puerta	
6	219000924	01	Amortecedor Porta	Shock Absorber	Amortiguador Puerta	
7	210002005	02	Arruela	Washer	Arandela	
8	210005755	02	Porca	Nut	Tuerca	
9	212004165	01	Maçaneta Porta	Handle	Manija Puerta	
10	210003720	02	Parafuso	Bolt	Tornillo	
14	219001888	01	Fechadura Porta	Lock Door	Cerradura Puerta	
15	210004360	02	Parafuso	Scfrew	Tornillo	
16	212003681	01	Batente Fechadura	Lock Detent	Batente Cerradura	
19	210004370	04	Parafuso	Screw	Tornillo	
22	212004169	01	Maçaneta Interna	Handle	Manija	
23	210000848	02	Arruela Pressão	Spring Washer	Arandela Presion	
24	218003635	01	Pega-mão	Handle	Manija	
25	210000516	02	Parafuso Allen	Screw	Tornillo	
26	212004159	01	Espelho Maçaneta	Handle Mirror	Espejo	
27	219001864	01	Vidro Esquerdo Traseiro	Rear Glass – Left Side	Vidrio Trasero Izquierdo	
28	219001804	04	Trinco	Letch	Traba Vidrio	
30	219001716	02	Kit Batente Vidro	Rubber Pad Kit	Juego Tope de Goma	
31	219002119	01	Kit Engate Vidros	Coupling Mouth Glass Kit	Juego Enganche Del Vidros	
32	219002180	02	Kit Pino Aço Dobradiça Lado Esquerdo	Hinge Pin Kit	Juego Perno de Bisagra	
33	219001718	04	Kit Fixação Dobradiça	Hinge Mounting Kit	Juego Sujecion De La Bisagra	
45	219000931	02	Dobradiça Maior	Hinge	Bisagra Major	
48	219001601	02	Dobradiça Menor	Hinge	Bisagra	
49	219002189	01	Guarnição Vidro	Rubber profile	Perfil de Goma	
50	219002197	01	Guarnição Vidro	Rubber profile	Perfil de Goma	

2BE/3	RK 406B	FGMB2BE3	RANDON VEÍCULOS

CONJUNTO VIDROS LATERAIS ESQUERDOS E PORTA/ CAB GLASSES AND DOOR – LEFT SIDE/ CONJUNTO VIDRIOS LATERALES IZQUIERDOS Y PUERTA

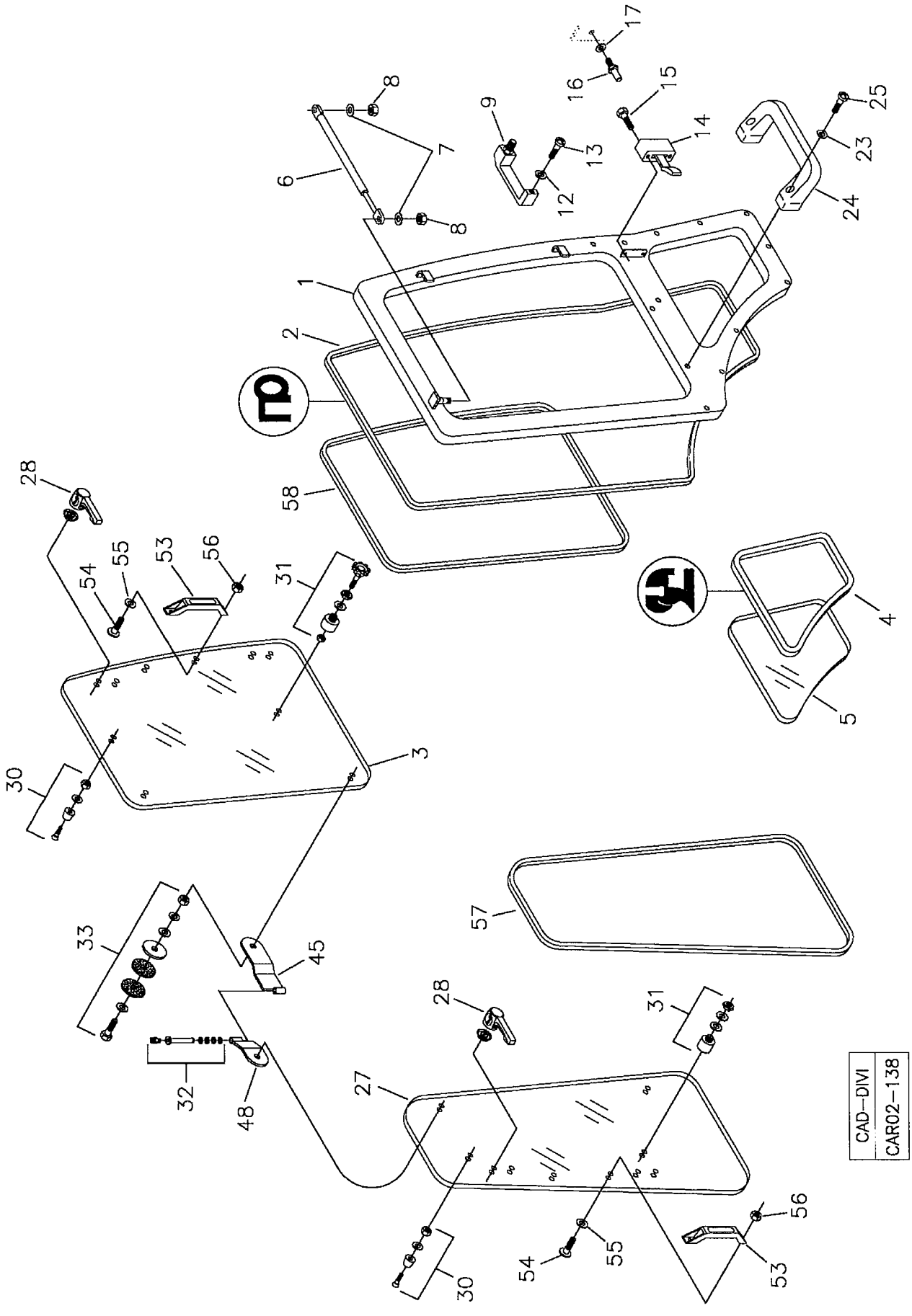

RANDON VEÍCULOS	RK 406B	CAR02-138	MB2BE3	2BE/3

CONJUNTO VIDROS LATERAIS ESQUERDOS E PORTA – CABINE FECHADA
CAB GLASSES AND DOOR ASSY – LEFT SIDE
CONJUNTO VIDRIOS LATERALES IZQUIERDOS Y PUERTA– CABINA CERRADA

VÁLIDO PARA VEIC. N.º/ VALID FOR MANUFACTURING NUMBER/ VÁLIDO PARA LAS UNIDADES NÚMERO:	DO FROM DEL	211	ATÉ TO HASTA	211

POS	CODIGO/CODE	QT	PORTUGUES	ENGLISH	ESPAÑOL	NOTA/NOTE
1		01	Porta	Door	Puerta	
2	219002198	01	Guarnição Vedação Porta	Rubber profile	Perfil de Goma	
3	219001613	01	Vidro Superior Porta	Door Glass	Vidrio Superior Puerta	
4	219001609	01	Guarnição Vidro	Rubber profile	Perfil de Goma	
5	219001614	01	Vidro Inferior Porta	Door Glass	Vidrio Inferior Puerta	
6	219000924	01	Amortecedor Porta	Shock Absorber	Amortiguador Puerta	
7	210002005	02	Arruela	Washer	Arandela	
8	210005755	02	Porca	Nut	Tuerca	
9	218003642	01	Maçaneta Porta	Handle	Manija Puerta	
12	210002180	01	Arruela Pressão	Spring Washer	Arandela Presion	
13	210003690	01	Parafuso	Screw	Tornillo	
14	218003641	01	Fechadura Porta	Lock Door	Cerradura Puerta	
15	210003850	02	Parafuso	Scfrew	Tornillo	
16	219000927	01	Batente Fechadura	Lock Detent	Batente Cerradura	
17	210002015	01	Arruela	Washer	Arandela	
23	210000848	02	Arruela Pressão	Spring Washer	Arandela Presion	
24	218003635	01	Pega-mão	Handle	Manija	
25	210000516	02	Parafuso Allen	Screw	Tornillo	
27	219001615	01	Vidro Esquerdo Tras.	Rear Glass – Left Side	Vidrio Trasero Izquierdo	
28	219001689	04	Trinco	Letch	Traba Vidrio	
30	219001716	02	Kit Batente Vidro	Rubber Pad Kit	Juego Tope de Goma	
31	219002119	01	Kit Engate Vidros	Coupling Mouth Glass Kit	Juego Enganche Del Vidros	
32	219002180	02	Kit Pino Aço Dobradiça Lado Esquerdo	Hinge Pin Kit	Juego Perno de Bisagra	
33	219001718	04	Kit Fixação Dobradiça	Hinge Mounting Kit	Juego Sujecion De La Bisagra	
45	219000931	02	Dobradiça Maior	Hinge	Bisagra Major	
48	219001601	02	Dobradiça Menor	Hinge	Bisagra	
53	212006417	02	Pega-mão	Handle	Manija	
54		04	Fixador com Rosca	Screw	Tornillo	
55		04	Arruela	Washer	Arandela	
56	210005755	04	Porca	Nut	Tuerca	
57	219002189	01	Guarnição Vidro	Rubber profile	Perfil de Goma	
58	219002197	01	Guarnição Vidro	Rubber profile	Perfil de Goma	

2BE/4	RK 406B	FGMB2BE4	RANDON VEÍCULOS

CONJUNTO VIDROS LATERAIS ESQUERDOS E PORTA/ CAB GLASSES AND DOOR – LEFT SIDE/ CONJUNTO VIDRIOS LATERALES IZQUIERDOS Y PUERTA

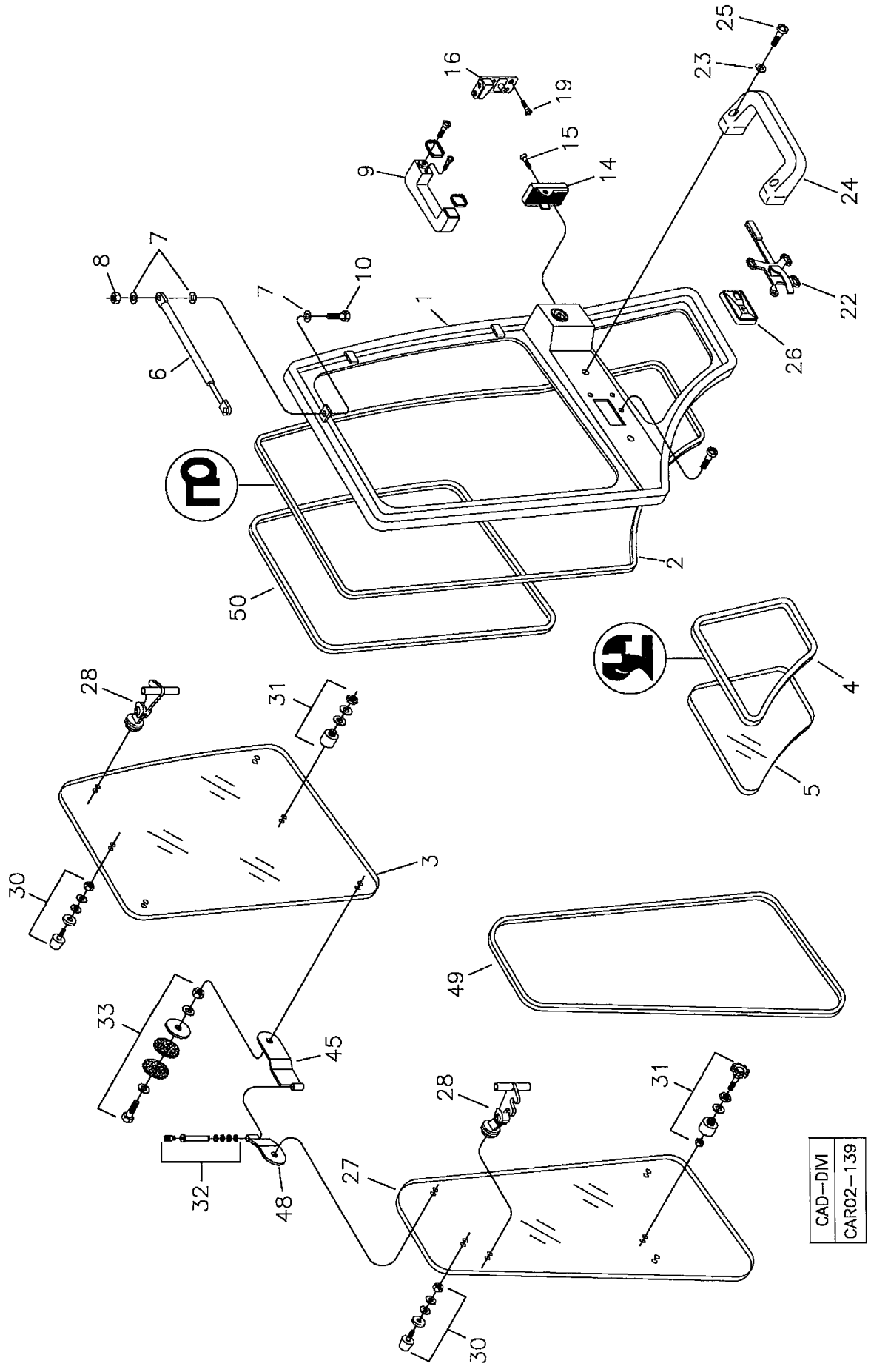

RANDON VEÍCULOS	RK 406B	CAR02-139	MB2BE4	2BE/4

CONJUNTO VIDROS LATERAIS ESQUERDOS E PORTA – CABINE FECHADA
CAB GLASSES AND DOOR ASSY – LEFT SIDE
CONJUNTO VIDRIOS LATERALES IZQUIERDOS Y PUERTA– CABINA CERRADA

VÁLIDO PARA VEIC. N.º/ VALID FOR MANUFACTURING NUMBER/ VÁLIDO PARA LAS UNIDADES NÚMERO:	DO FROM DEL	212	ATÉ TO HASTA	212

POS	CODIGO/CODE	QT	PORTUGUES	ENGLISH	ESPAÑOL	NOTA/NOTE
1		01	Porta	Door	Puerta	
2	219002198	01	Guarnição Vedação Porta	Rubber profile	Perfil de Goma	
3	219001863	01	Vidro Superior Porta	Door Glass	Vidrio Superior Puerta	
4	219001609	01	Guarnição Vidro	Rubber profile	Perfil de Goma	
5	219001614	01	Vidro Inferior Porta	Door Glass	Vidrio Inferior Puerta	
6	219000924	01	Amortecedor Porta	Shock Absorber	Amortiguador Puerta	
7	210002005	02	Arruela	Washer	Arandela	
8	210005755	02	Porca	Nut	Tuerca	
9	212004165	01	Maçaneta Porta	Handle	Manija Puerta	
10	210003720	02	Parafuso	Bolt	Tornillo	
14	219001888	01	Fechadura Porta	Lock Door	Cerradura Puerta	
15	210004360	02	Parafuso	Scfrew	Tornillo	
16	212003681	01	Batente Fechadura	Lock Detent	Batente Cerradura	
19	210004370	04	Parafuso	Screw	Tornillo	
22	212004169	01	Maçaneta Interna	Handle	Manija	
23	210000848	02	Arruela Pressão	Spring Washer	Arandela Presion	
24	218003635	01	Pega-mão	Handle	Manija	
25	210000516	02	Parafuso Allen	Screw	Tornillo	
26	212004159	01	Espelho Maçaneta	Handle Mirror	Espejo	
27	219001864	01	Vidro Esquerdo Traseiro	Rear Glass – Left Side	Vidrio Trasero Izquierdo	
28	219001804	04	Trinco	Letch	Traba Vidrio	
30	219001716	02	Kit Batente Vidro	Rubber Pad Kit	Juego Tope de Goma	
31	219002119	01	Kit Engate Vidros	Coupling Mouth Glass Kit	Juego Enganche Del Vidros	
32	219002180	02	Kit Pino Aço Dobradiça Lado Esquerdo	Hinge Pin Kit	Juego Perno de Bisagra	
33	219001718	04	Kit Fixação Dobradiça	Hinge Mounting Kit	Juego Sujecion De La Bisagra	
45	219000931	02	Dobradiça Maior	Hinge	Bisagra Major	
48	219001601	02	Dobradiça Menor	Hinge	Bisagra	
49	219002189	01	Guarnição Vidro	Rubber profile	Perfil de Goma	
50	219002197	01	Guarnição Vidro	Rubber profile	Perfil de Goma	

2BE/5	RK 406B	FGMB2BE5	RANDON VEÍCULOS

CONJUNTO VIDROS LATERAIS ESQUERDOS E PORTA/ CAB GLASSES AND DOOR – LEFT SIDE/
CONJUNTO VIDRIOS LATERALES IZQUIERDOS Y PUERTA

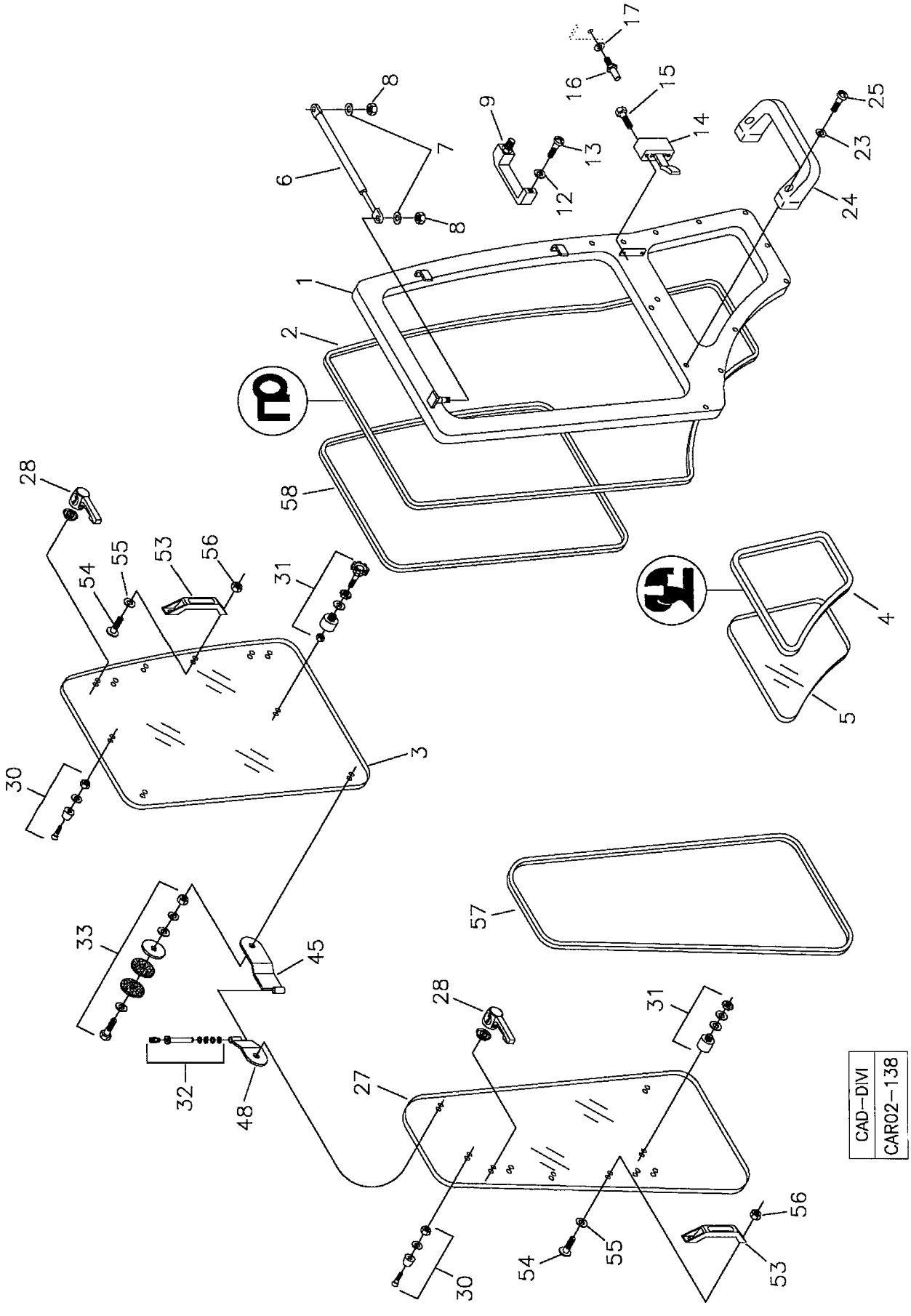

RANDON VEÍCULOS	RK 406B	CAR02-138	MB2BE5	2BE/5

CONJUNTO VIDROS LATERAIS ESQUERDOS E PORTA – CABINE FECHADA
CAB GLASSES AND DOOR ASSY – LEFT SIDE
CONJUNTO VIDRIOS LATERALES IZQUIERDOS Y PUERTA– CABINA CERRADA

VÁLIDO PARA VEIC. N.º/ VALID FOR MANUFACTURING NUMBER/ VÁLIDO PARA LAS UNIDADES NÚMERO:	DO FROM DEL	213	ATÉ TO HASTA	213

POS	CODIGO/CODE	QT	PORTUGUES	ENGLISH	ESPAÑOL	NOTA/NOTE
1		01	Porta	Door	Puerta	
2	219002198	01	Guarnição Vedação Porta	Rubber profile	Perfil de Goma	
3	219001613	01	Vidro Superior Porta	Door Glass	Vidrio Superior Puerta	
4	219001609	01	Guarnição Vidro	Rubber profile	Perfil de Goma	
5	219001614	01	Vidro Inferior Porta	Door Glass	Vidrio Inferior Puerta	
6	219000924	01	Amortecedor Porta	Shock Absorber	Amortiguador Puerta	
7	210002005	02	Arruela	Washer	Arandela	
8	210005755	02	Porca	Nut	Tuerca	
9	218003642	01	Maçaneta Porta	Handle	Manija Puerta	
12	210002180	01	Arruela Pressão	Spring Washer	Arandela Presion	
13	210003690	01	Parafuso	Screw	Tornillo	
14	218003641	01	Fechadura Porta	Lock Door	Cerradura Puerta	
15	210003850	02	Parafuso	Scfrew	Tornillo	
16	219000927	01	Batente Fechadura	Lock Detent	Batente Cerradura	
17	210002015	01	Arruela	Washer	Arandela	
23	210000848	02	Arruela Pressão	Spring Washer	Arandela Presion	
24	218003635	01	Pega-mão	Handle	Manija	
25	210000516	02	Parafuso Allen	Screw	Tornillo	
27	219001615	01	Vidro Esquerdo Tras.	Rear Glass – Left Side	Vidrio Trasero Izquierdo	
28	219001689	04	Trinco	Letch	Traba Vidrio	
30	219001716	02	Kit Batente Vidro	Rubber Pad Kit	Juego Tope de Goma	
31	219002119	01	Kit Engate Vidros	Coupling Mouth Glass Kit	Juego Enganche Del Vidros	
32	219002180	02	Kit Pino Aço Dobradiça Lado Esquerdo	Hinge Pin Kit	Juego Perno de Bisagra	
33	219001718	04	Kit Fixação Dobradiça	Hinge Mounting Kit	Juego Sujecion De La Bisagra	
45	219000931	02	Dobradiça Maior	Hinge	Bisagra Major	
48	219001601	02	Dobradiça Menor	Hinge	Bisagra	
53	212006417	02	Pega-mão	Handle	Manija	
54		04	Fixador com Rosca	Screw	Tornillo	
55		04	Arruela	Washer	Arandela	
56	210005755	04	Porca	Nut	Tuerca	
57	219002189	01	Guarnição Vidro	Rubber profile	Perfil de Goma	
58	219002197	01	Guarnição Vidro	Rubber profile	Perfil de Goma	

2BE/6	RK 406B	FGMB2BE6	RANDON VEÍCULOS

CONJUNTO VIDROS LATERAIS ESQUERDOS E PORTA/ CAB GLASSES AND DOOR – LEFT SIDE/ CONJUNTO VIDRIOS LATERALES IZQUIERDOS Y PUERTA

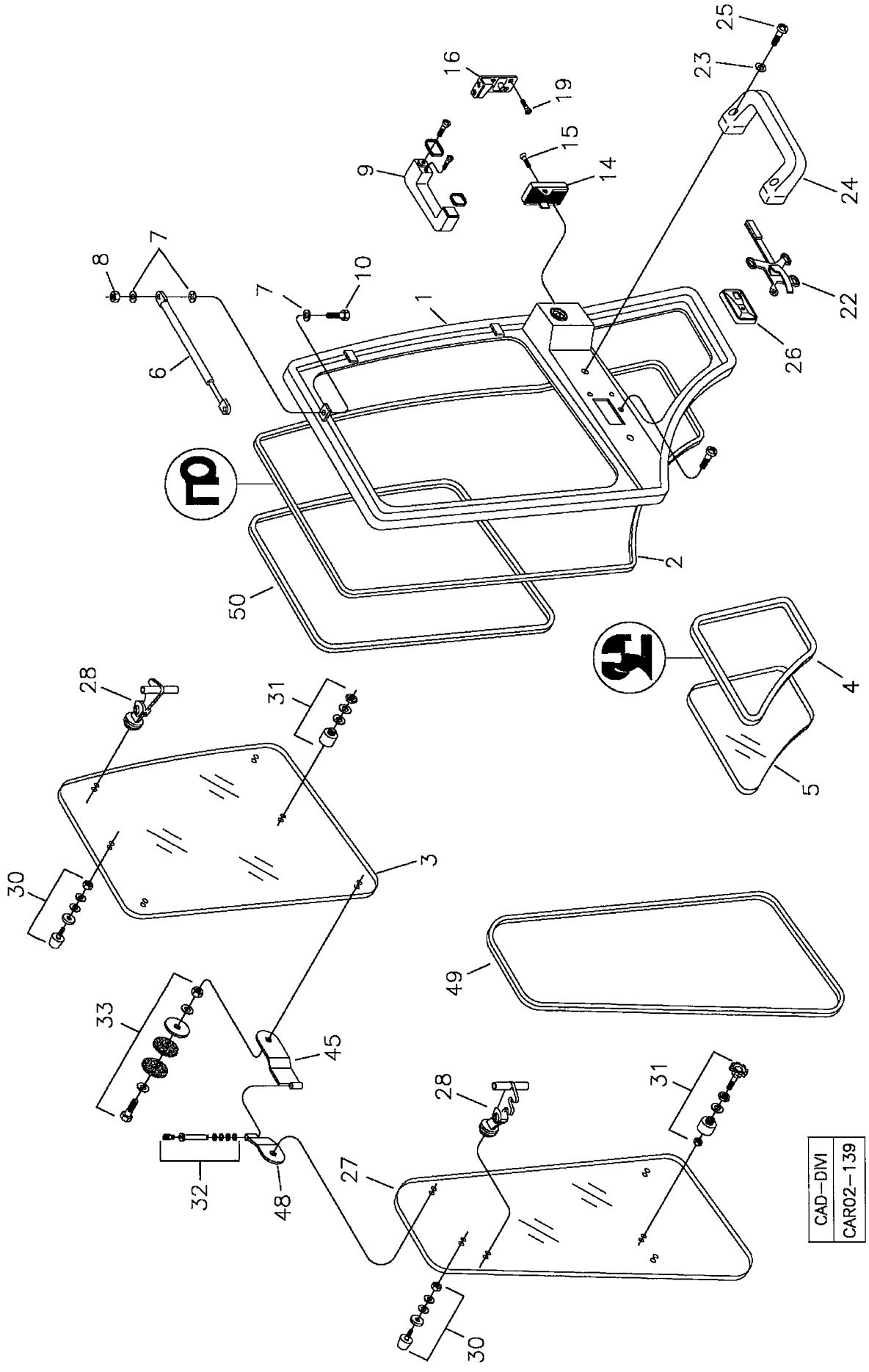

RANDON VEÍCULOS	RK 406B	CAR02-139	MB2BE6	2BE/6

CONJUNTO VIDROS LATERAIS ESQUERDOS E PORTA – CABINE FECHADA **ALTA**
CAB GLASSES AND DOOR ASSY – LEFT SIDE
CONJUNTO VIDRIOS LATERALES IZQUIERDOS Y PUERTA– CABINA CERRADA

VÁLIDO PARA VEIC. N.º/ VALID FOR MANUFACTURING NUMBER/ VÁLIDO PARA LAS UNIDADES NÚMERO:	DO FROM DEL	214	ATÉ TO HASTA	384

POS	CODIGO/CODE	QT	PORTUGUES	ENGLISH	ESPAÑOL	NOTA/NOTE
1		01	Porta	Door	Puerta	
2	219002198	01	Guarnição Vedação Porta	Rubber profile	Perfil de Goma	
3	219001863	01	Vidro Superior Porta	Door Glass	Vidrio Superior Puerta	
4	219001609	01	Guarnição Vidro	Rubber profile	Perfil de Goma	
5	219001614	01	Vidro Inferior Porta	Door Glass	Vidrio Inferior Puerta	
6	219000924	01	Amortecedor Porta	Shock Absorber	Amortiguador Puerta	
7	210002005	02	Arruela	Washer	Arandela	
8	210005755	02	Porca	Nut	Tuerca	
9	212004165	01	Maçaneta Porta	Handle	Manija Puerta	
10	210003720	02	Parafuso	Bolt	Tornillo	
14	219001888	01	Fechadura Porta	Lock Door	Cerradura Puerta	
15	210004360	02	Parafuso	Scfrew	Tornillo	
16	212003681	01	Batente Fechadura	Lock Detent	Batente Cerradura	
19	210004370	04	Parafuso	Screw	Tornillo	
22	212004169	01	Maçaneta Interna	Handle	Manija	
23	210000848	02	Arruela Pressão	Spring Washer	Arandela Presion	
24	218003635	01	Pega-mão	Handle	Manija	
25	210000516	02	Parafuso Allen	Screw	Tornillo	
26	212004159	01	Espelho Maçaneta	Handle Mirror	Espejo	
27	219001864	01	Vidro Esquerdo Traseiro	Rear Glass – Left Side	Vidrio Trasero Izquierdo	
28	219001804	04	Trinco	Letch	Traba Vidrio	
30	219001716	02	Kit Batente Vidro	Rubber Pad Kit	Juego Tope de Goma	
31	219002119	01	Kit Engate Vidros	Coupling Mouth Glass Kit	Juego Enganche Del Vidros	
32	219002180	02	Kit Pino Aço Dobradiça Lado Esquerdo	Hinge Pin Kit	Juego Perno de Bisagra	
33	219001718	04	Kit Fixação Dobradiça	Hinge Mounting Kit	Juego Sujecion De La Bisagra	
45	219000931	02	Dobradiça Maior	Hinge	Bisagra Major	
48	219001601	02	Dobradiça Menor	Hinge	Bisagra	
49	219002189	01	Guarnição Vidro	Rubber profile	Perfil de Goma	
50	219002197	01	Guarnição Vidro	Rubber profile	Perfil de Goma	

2BE/7	RK 406B	FGMB2BE7	RANDON VEÍCULOS

CONJUNTO VIDROS LATERAIS ESQUERDOS E PORTA/ CAB GLASSES AND DOOR – LEFT SIDE/ CONJUNTO VIDRIOS LATERALES IZQUIERDOS Y PUERTA

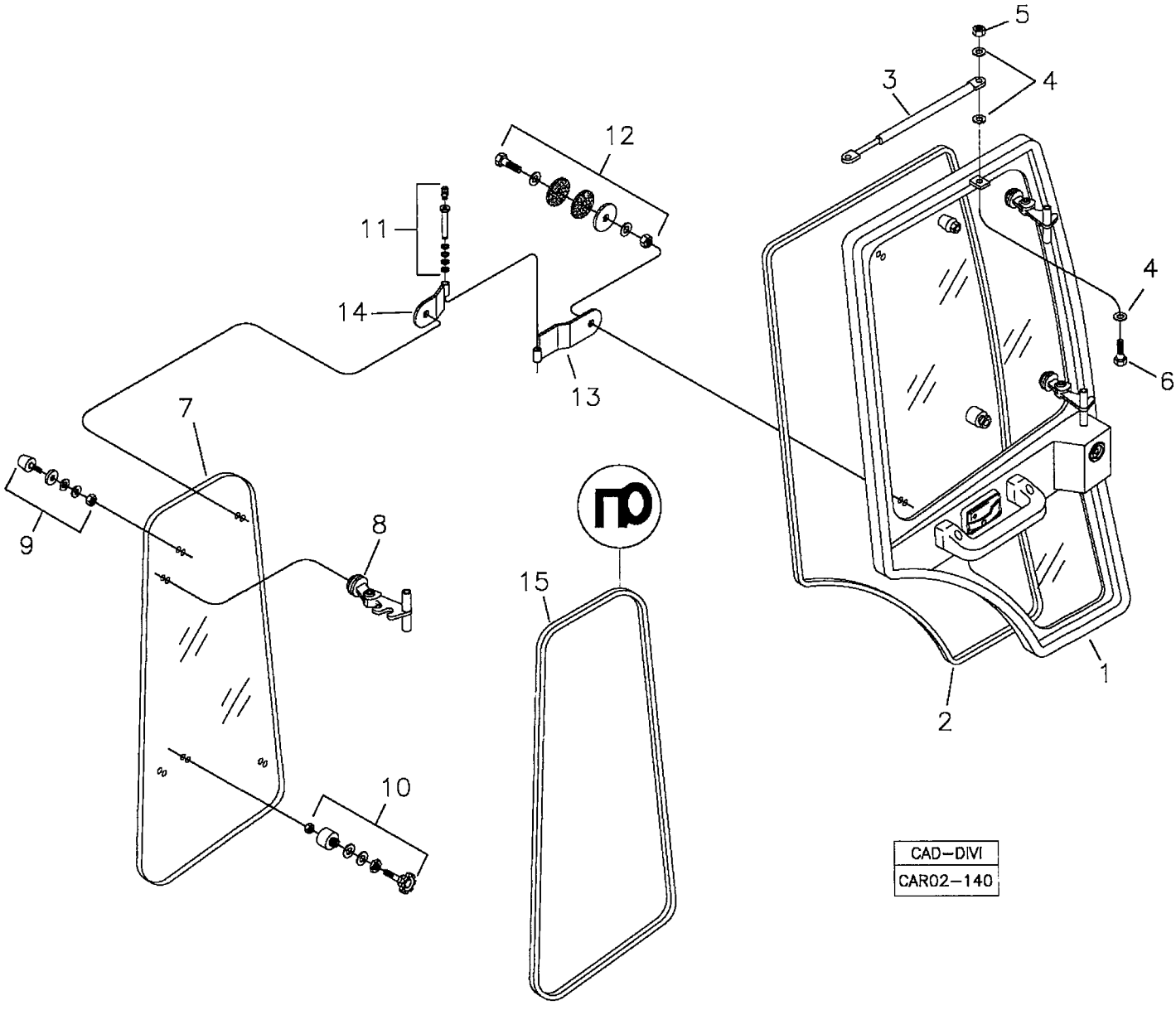

RANDON VEÍCULOS	RK 406B	CAR02-140	MB2BE7	2BE/7

CONJUNTO VIDROS LATERAIS ESQUERDOS E PORTA – CABINE FECHADA **BAIXA**
CAB GLASSES AND DOOR ASSY – LEFT SIDE
CONJUNTO VIDRIOS LATERALES IZQUIERDOS Y PUERTA – CABINA CERRADA

VÁLIDO PARA VEIC. N.º/ VALID FOR MANUFACTURING NUMBER/ VÁLIDO PARA LAS UNIDADES NÚMERO:	DO FROM DEL	385	ATÉ TO HASTA	409

POS	CODIGO/CODE	QT	PORTUGUES	ENGLISH	ESPAÑOL	NOTA/NOTE
1	2BEA/1	01	Porta	Door	Puerta	
2	219002203	01	Guarnição Vedação Porta	Rubber profile	Perfil de Goma	
3	219000924	01	Amortecedor Porta	Shock Absorber	Amortiguador Puerta	
4	210002005	02	Arruela	Washer	Arandela	
5	210005755	02	Porca	Nut	Tuerca	
6	210003720	02	Parafuso	Bolt	Tornillo	
7	219001948	01	Vidro Esquerdo Traseiro	Rear Glass – Left Side	Vidrio Trasero Izquierdo	
8	219001804	02	Trinco	Letch	Traba Vidrio	
9	219001716	01	Kit Batente Vidro	Rubber Pad Kit	Juego Tope de Goma	
10	219002119	01	Kit Engate Vidros	Coupling Mouth Glass Kit	Juego Enganche Del Vidros	
11	219002180	02	Kit Pino Aço Dobradiça Lado Esquerdo	Hinge Pin Kit	Juego Perno de Bisagra	
12	219001718	02	Kit Fixação Dobradiça	Hinge Mounting Kit	Juego Sujecion De La Bisagra	
13	219000931	02	Dobradiça Maior	Hinge	Bisagra Major	
14	219001601	02	Dobradiça Menor	Hinge	Bisagra	
15	219002191	01	Guarnição Vidro	Rubber profile	Perfil de Goma	

2BE/8	RK 406B	FGMB2BE8	RANDON VEÍCULOS

CONJUNTO VIDROS LATERAIS ESQUERDOS E PORTA/ CAB GLASSES AND DOOR – LEFT SIDE/ CONJUNTO VIDRIOS LATERALES IZQUIERDOS Y PUERTA

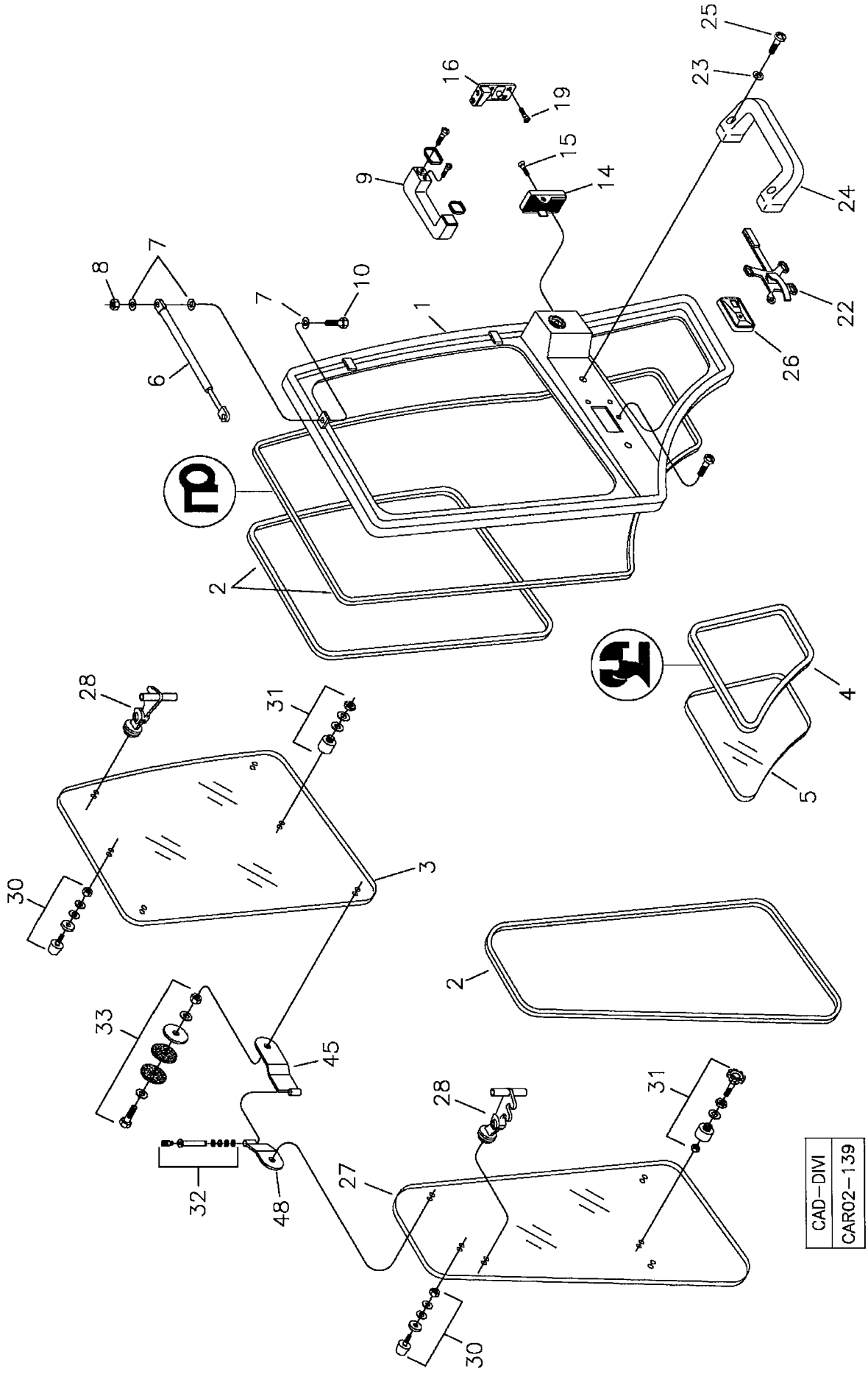

RANDON VEÍCULOS	RK 406B	CAR02-139	MB2BE8	2BE/8

CONJUNTO VIDROS LATERAIS ESQUERDOS E PORTA – CABINE FECHADA **ALTA**
CAB GLASSES AND DOOR ASSY – LEFT SIDE
CONJUNTO VIDRIOS LATERALES IZQUIERDOS Y PUERTA– CABINA CERRADA

VÁLIDO PARA VEIC. N.º/ VALID FOR MANUFACTURING NUMBER/ VÁLIDO PARA LAS UNIDADES NÚMERO:	DO FROM DEL	410	ATÉ TO HASTA	432

POS	CODIGO/CODE	QT	PORTUGUES	ENGLISH	ESPAÑOL	NOTA/NOTE
1		01	Porta	Door	Puerta	
2	219002198	01	Guarnição Vedação Porta	Rubber profile	Perfil de Goma	
3	219001863	01	Vidro Superior Porta	Door Glass	Vidrio Superior Puerta	
4	219001609	01	Guarnição Vidro	Rubber profile	Perfil de Goma	
5	219001614	01	Vidro Inferior Porta	Door Glass	Vidrio Inferior Puerta	
6	219000924	01	Amortecedor Porta	Shock Absorber	Amortiguador Puerta	
7	210002005	02	Arruela	Washer	Arandela	
8	210005755	02	Porca	Nut	Tuerca	
9	212004165	01	Maçaneta Porta	Handle	Manija Puerta	
10	210003720	02	Parafuso	Bolt	Tornillo	
14	219001888	01	Fechadura Porta	Lock Door	Cerradura Puerta	
15	210004360	02	Parafuso	Scfrew	Tornillo	
16	212003681	01	Batente Fechadura	Lock Detent	Batente Cerradura	
19	210004370	04	Parafuso	Screw	Tornillo	
22	212004169	01	Maçaneta Interna	Handle	Manija	
23	210000848	02	Arruela Pressão	Spring Washer	Arandela Presion	
24	218003635	01	Pega-mão	Handle	Manija	
25	210000516	02	Parafuso Allen	Screw	Tornillo	
26	212004159	01	Espelho Maçaneta	Handle Mirror	Espejo	
27	219001864	01	Vidro Esquerdo Traseiro	Rear Glass – Left Side	Vidrio Trasero Izquierdo	
28	219001804	04	Trinco	Letch	Traba Vidrio	
30	219001716	02	Kit Batente Vidro	Rubber Pad Kit	Juego Tope de Goma	
31	219002119	01	Kit Engate Vidros	Coupling Mouth Glass Kit	Juego Enganche Del Vidros	
32	219002180	02	Kit Pino Aço Dobradiça Lado Esquerdo	Hinge Pin Kit	Juego Perno de Bisagra	
33	219001718	04	Kit Fixação Dobradiça	Hinge Mounting Kit	Juego Sujecion De La Bisagra	
45	219000931	02	Dobradiça Maior	Hinge	Bisagra Major	
48	219001601	02	Dobradiça Menor	Hinge	Bisagra	
49	219002189	01	Guarnição Vidro	Rubber profile	Perfil de Goma	
50	219002197	01	Guarnição Vidro	Rubber profile	Perfil de Goma	

2BE/9	RK 406B	FGMB2BE9	RANDON VEHICLES

CONJUNTO VIDROS LATERAIS ESQUERDOS E PORTA/ CAB GLASSES AND DOOR – LEFT SIDE/
CONJUNTO VIDRIOS LATERALES IZQUIERDOS Y PUERTA

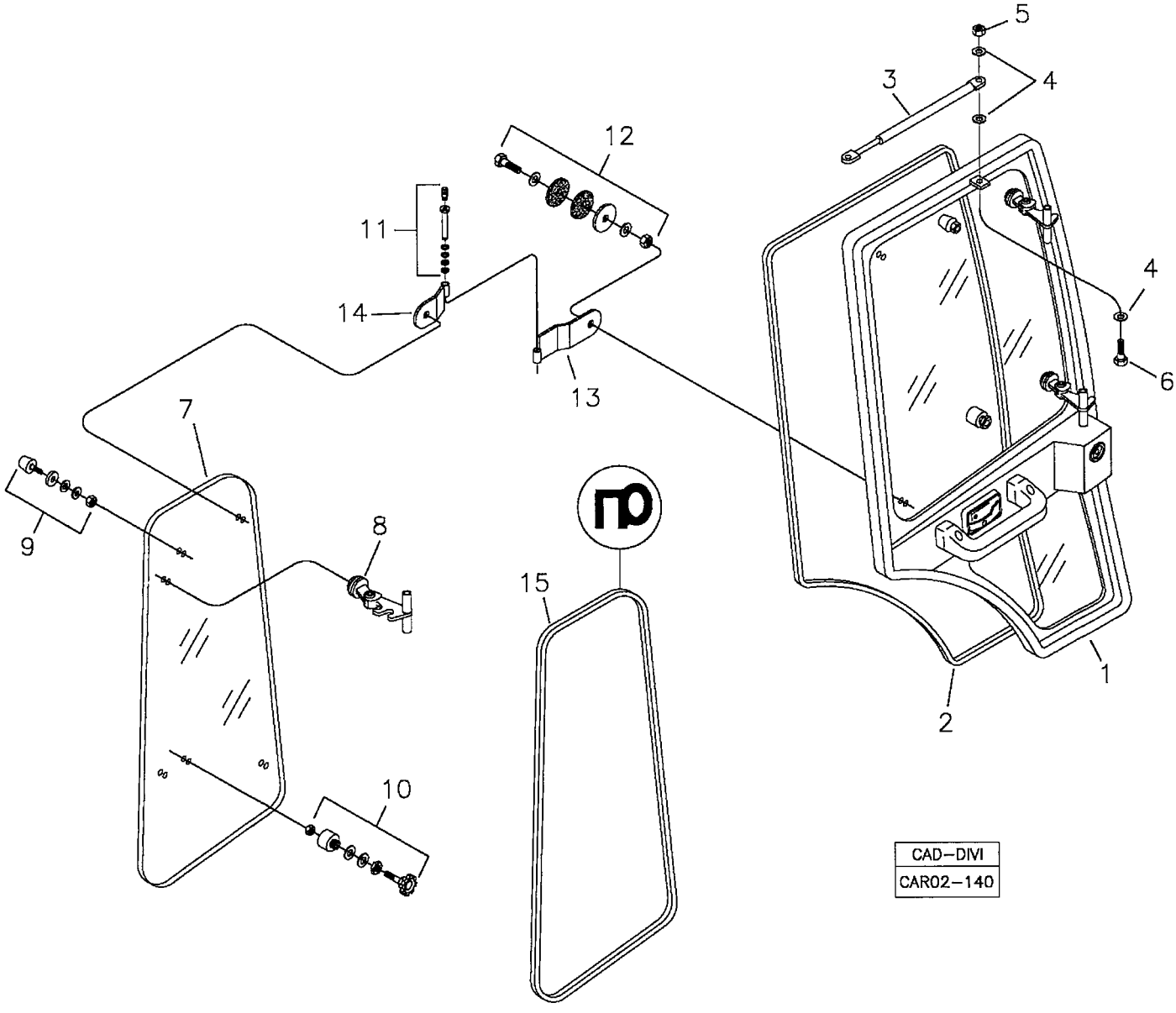

CAD–DIVI
CAR02–140

RANDON VEÍCULOS	RK 406B	CAR02-140	MB2BE9	2BE/9

CONJUNTO VIDROS LATERAIS ESQUERDOS E PORTA – CABINE FECHADA **BAIXA**
CAB GLASSES AND DOOR ASSY – LEFT SIDE
CONJUNTO VIDRIOS LATERALES IZQUIERDOS Y PUERTA – CABINA CERRADA

VÁLIDO PARA VEIC. N.º/ VALID FOR MANUFACTURING NUMBER/ VÁLIDO PARA LAS UNIDADES NÚMERO:	DO FROM DEL	433	ATÉ TO HASTA	

POS	CODIGO/CODE	QT	PORTUGUES	ENGLISH	ESPAÑOL	NOTA/NOTE
1	2BEA/2	01	Porta	Door	Puerta	
2	219002203	01	Guarnição Vedação Porta	Rubber profile	Perfil de Goma	
3	219000924	01	Amortecedor Porta	Shock Absorber	Amortiguador Puerta	
4	210002005	02	Arruela	Washer	Arandela	
5	210005755	02	Porca	Nut	Tuerca	
6	210003720	02	Parafuso	Bolt	Tornillo	
7	219001948	01	Vidro Esquerdo Traseiro	Rear Glass – Left Side	Vidrio Trasero Izquierdo	
8	219001804	02	Trinco	Letch	Traba Vidrio	
9	219001716	01	Kit Batente Vidro	Rubber Pad Kit	Juego Tope de Goma	
10	219002119	01	Kit Engate Vidros	Coupling Mouth Glass Kit	Juego Enganche Del Vidros	
11	219002180	02	Kit Pino Aço Dobradiça Lado Esquerdo	Hinge Pin Kit	Juego Perno de Bisagra	
12	219001718	02	Kit Fixação Dobradiça	Hinge Mounting Kit	Juego Sujecion De La Bisagra	
13	219000931	02	Dobradiça Maior	Hinge	Bisagra Major	
14	219001601	02	Dobradiça Menor	Hinge	Bisagra	
15	219002191	01	Guarnição Vidro	Rubber profile	Perfil de Goma	

2BEA/1	RK 406B	FGMB2BEA1	RANDON VEICULOS

PORTA DA CABINE/ CAB DOOR/ PUERTA DE LA CABINA

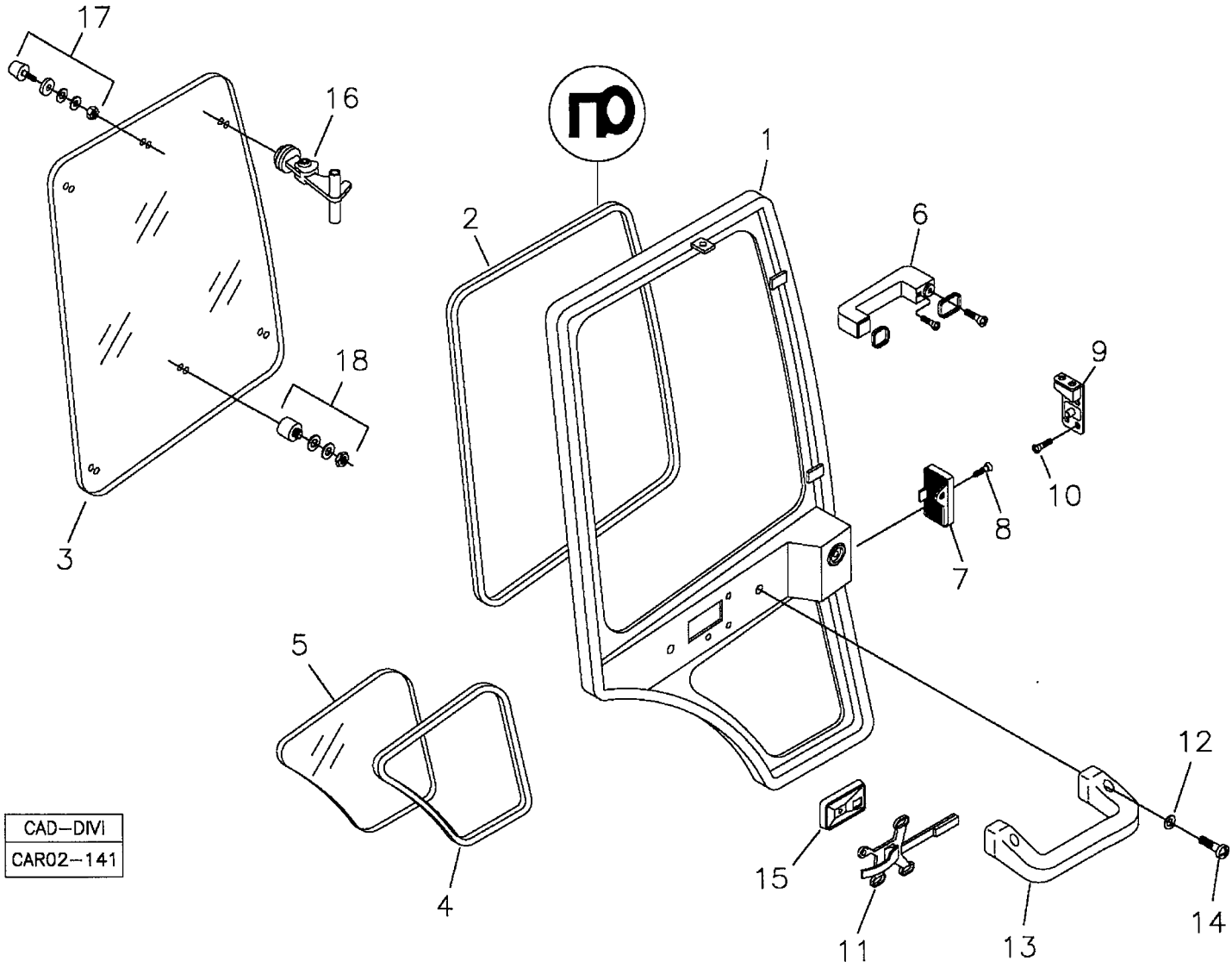

CAD–DIVI
CAR02–141

RANDON VEÍCULOS	RK 406B	CAR02-141	MB2BEA1	2BEA/1

PORTA DA CABINE
CAB DOOR
PUERTA DE LA CABINA

VÁLIDO PARA VEIC. N.º/ VALID FOR MANUFACTURING NUMBER/ VÁLIDO PARA LAS UNIDADES NÚMERO:	DO FROM DEL	385	ATÉ TO HASTA	409

POS	CODIGO/CODE	QT	PORTUGUES	ENGLISH	ESPAÑOL	NOTA/NOTE
1		01	Porta	Door	Puerta	
2	219002204	01	Guarnição Vidro	Rubber profile	Perfil de Goma	
3	219001947	01	Vidro Superior Porta	Door Glass	Vidrio Superior Puerta	
4	219001609	01	Guarnição Vidro	Rubber profile	Perfil de Goma	
5	219001614	01	Vidro Inferior Porta	Door Glass	Vidrio Inferior Puerta	
6	212004165	01	Maçaneta Porta	Handle	Manija Puerta	
7	219001888	01	Fechadura Porta	Lock Door	Cerradura Puerta	
8	210004360	02	Parafuso	Scfrew	Tornillo	
9	212003681	01	Batente Fechadura	Lock Detent	Batente Cerradura	
10	210004370	04	Parafuso	Screw	Tornillo	
11	212004169	01	Maçaneta Interna	Handle	Manija	
12	210000848	02	Arruela Pressão	Spring Washer	Arandela Presion	
13	218003635	01	Pega-mão	Handle	Manija	
14	210000516	02	Parafuso Allen	Screw	Tornillo	
15	212004159	01	Espelho Maçaneta	Handle Mirror	Espejo	
16	219001804	04	Trinco	Letch	Traba Vidrio	
17	219001716	02	Kit Batente Vidro	Rubber Pad Kit	Juego Tope de Goma	
18	219002119	01	Kit Engate Vidros	Coupling Mouth Glass Kit	Juego Enganche Del Vidros	

2BEA/2	RK 406B	FGMB2BEA2	RANDON VEÍCULOS

PORTA DA CABINE/ CAB DOOR/ PUERTA DE LA CABINA

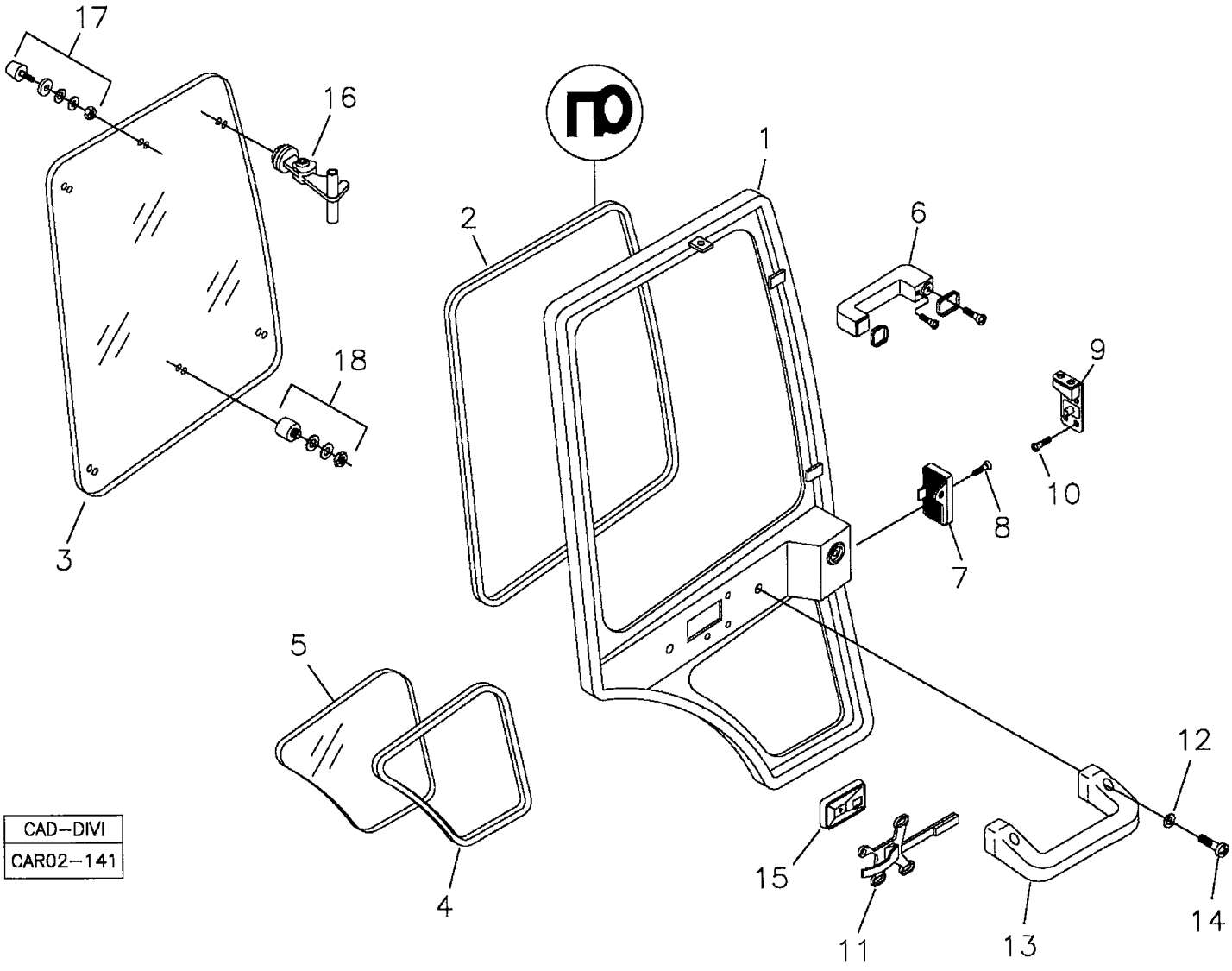

CAD–DIVI
CAR02–141

RANDON VEICULOS	RK 406B	CAR02-141	MB2BEA2	2BEA/2

PORTA DA CABINE
CAB DOOR
PUERTA DE LA CABINA

VÁLIDO PARA VEIC. N.º/ VALID FOR MANUFACTURING NUMBER/ VÁLIDO PARA LAS UNIDADES NÚMERO:	DO FROM DEL	433	ATÉ TO HASTA	

POS	CODIGO/CODE	QT	PORTUGUES	ENGLISH	ESPAÑOL	NOTA/NOTE
1		01	Porta	Door	Puerta	
2	219002204	01	Guarnição Vidro	Rubber profile	Perfil de Goma	
3	219001947	01	Vidro Superior Porta	Door Glass	Vidrio Superior Puerta	
4	219001609	01	Guarnição Vidro	Rubber profile	Perfil de Goma	
5	219001614	01	Vidro Inferior Porta	Door Glass	Vidrio Inferior Puerta	
6	212004165	01	Maçaneta Porta	Handle	Manija Puerta	
7	219001888	01	Fechadura Porta	Lock Door	Cerradura Puerta	
8	210004360	02	Parafuso	Scfrew	Tornillo	
9	212003681	01	Batente Fechadura	Lock Detent	Batente Cerradura	
10	210004370	04	Parafuso	Screw	Tornillo	
11	212004169	01	Maçaneta Interna	Handle	Manija	
12	210000848	02	Arruela Pressão	Spring Washer	Arandela Presion	
13	218003635	01	Pega-mão	Handle	Manija	
14	210000516	02	Parafuso Allen	Screw	Tornillo	
15	212004159	01	Espelho Maçaneta	Handle Mirror	Espejo	
16	219001804	04	Trinco	Letch	Traba Vidrio	
17	219001716	02	Kit Batente Vidro	Rubber Pad Kit	Juego Tope de Goma	
18	219002119	01	Kit Engate Vidros	Coupling Mouth Glass Kit	Juego Enganche Del Vidros	

2BF/1	RK 406B	FGMB2BF1	RANDON VEÍCULOS

PAINEL DIREITO CABINE FECHADA – CINZA CHUMBO / PANEL – RH – CAB – GREY / TABLERO DERECHO CABINA CERRADA - CENIZA

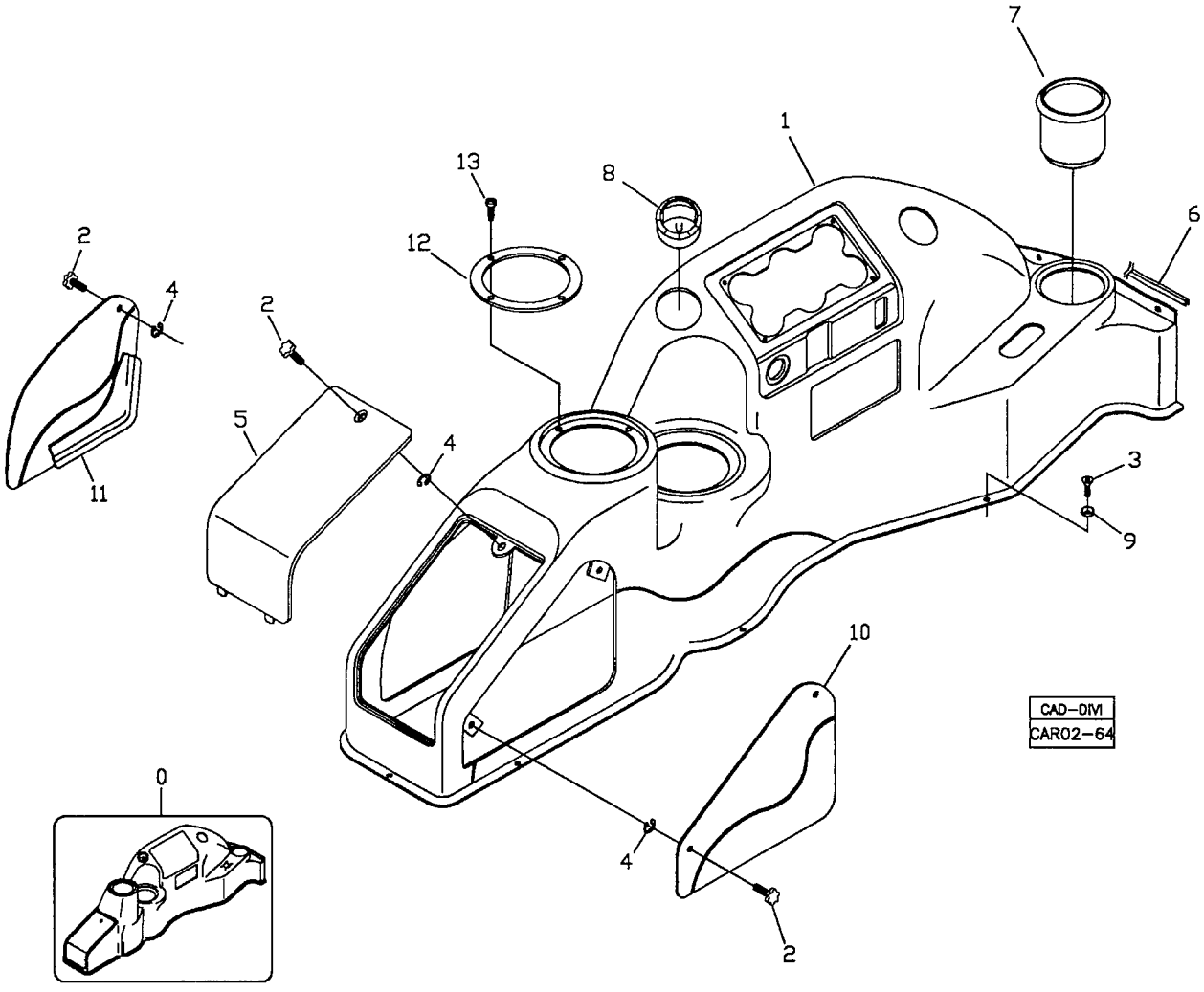

RANDON VEÍCULOS	RK 406B	CAR02-64	MB2BF1	2BF/1

PAINEL DIREITO CABINE FECHADA - CINZA CHUMBO
PANEL – RH - CAB - GREY
TABLERO DERECHO CABINA CERRADA - CENIZA

VÁLIDO PARA VEIC. N.º/ VALID FOR MANUFACTURING NUMBER/ VÁLIDO PARA LAS UNIDADES NÚMERO:	DO FROM DEL	104	ATÉ TO HASTA	290

POS	CODIGO/CODE	QT	PORTUGUES	ENGLISH	ESPAÑOL	NOTA/NOTE
0	219001350	01	Conjunto Painel	Panel Assy	Conjunto Tablero	
1	NFS	01	Painel	Panel	Tablero	
2	219001217	05	Manipulo	Handle	Manija	
3	210007042	14	Parafuso Allen	Screw	Tornillo	
4	210007103	05	Anel Elástico	Circlip	Anillo Traba	
5	219001586	01	Tampa	Cover	Tapa	
6	219001155	CN	Perfil	Profile	Perfil	
7	219001230	01	Porta Copo	Cup-holder	Porta-vasos	
8	219001225	02	Bocal	Duct	Ducto	
9	219001310	14	Arruela Plástica	Washer	Arandela	
10	219001589	01	Tampa Maior	Cover	Tapa	
11	219001590	01	Tampa Menor	Cover	Tapa	
12	219001591	02	Anel Fixação	Fixing Ring	Anillo Fijación	
13	210007079	08	Parafuso Phillips	Screw	Tornillo	

NFS = Não fornecido separadamente / Only supplied in assembly/ No se suministra em separado.
CN= Fornecido Conforme a necessidade/ Supplied as required/ Se suministra según la necesidad.

2BF/2	RK 406B	FGMB2BF2	RANDON VEÍCULOS

PAINEL DIREITO CABINE FECHADA – CINZA CHUMBO / PANEL – RH – CAB – GREY / TABLERO DERECHO CABINA CERRADA - CENIZA

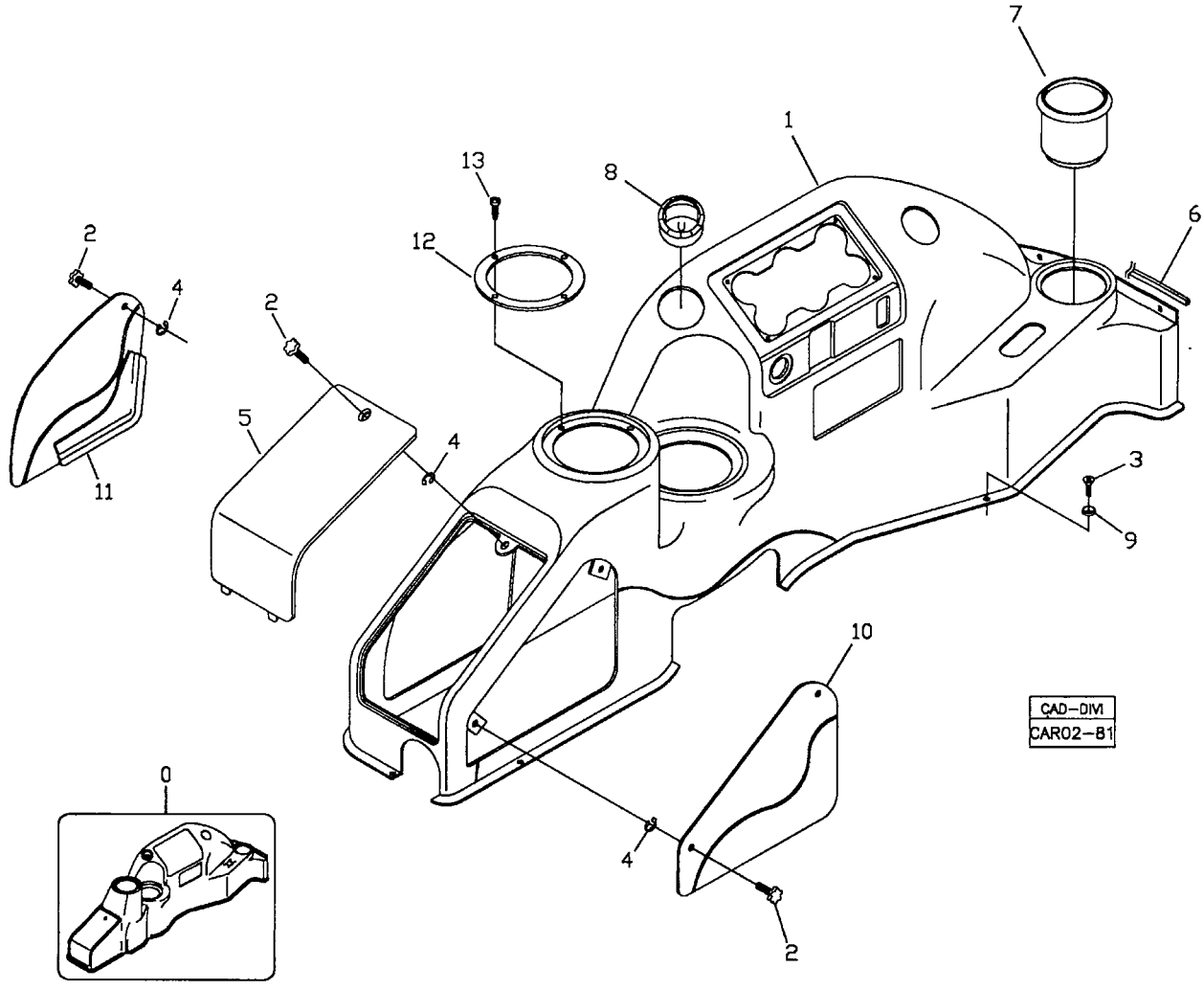

RANDON VEÍCULOS	RK 406B	CAR02-81	MB2BF2	2BF/2

PAINEL DIREITO CABINE FECHADA – CINZA CHUMBO
PANEL – RH – CAB – GREY
TABLERO DERECHO CABINA CERRADA – CENIZA

VÁLIDO PARA VEIC. N.º/ VALID FOR MANUFACTURING NUMBER/ VÁLIDO PARA LAS UNIDADES NÚMERO:	DO FROM DEL	291	ATÉ TO HASTA	373

POS	CODIGO/CODE	QT	PORTUGUES	ENGLISH	ESPAÑOL	NOTA/NOTE
0	219001607	01	Conjunto Painel	Panel Assy	Conjunto Tablero	
1	NFS	01	Painel	Panel	Tablero	
2	219001217	05	Manipulo	Handle	Manija	
3	210007042	14	Parafuso Allen	Screw	Tornillo	
4	210007103	05	Anel Elástico	Circlip	Anillo Traba	
5	219001586	01	Tampa	Cover	Tapa	
6	219001155	CN	Perfil	Profile	Perfil	
7	219001230	01	Porta Copo	Cup-holder	Porta-vasos	
8	219001225	02	Bocal	Duct	Ducto	
9	219001310	14	Arruela Plástica	Washer	Arandela	
10	219001589	01	Tampa Maior	Cover	Tapa	
11	219001590	01	Tampa Menor	Cover	Tapa	
12	219001591	02	Anel Fixação	Fixing Ring	Anillo Fijación	
13	210007079	08	Parafuso Phillips	Screw	Tornillo	

NFS = Não fornecido separadamente / Only supplied in assembly/ No se suministra em separado.
CN= Fornecido Conforme a necessidade/ Supplied as required/ Se suministra según la necesidad.

2BF/3	RK 406B	FGMB2BF3	RANDON VEÍCULOS

PAINEL DIREITO CABINE FECHADA – CINZA CHUMBO / PANEL – RH – CAB – GREY / TABLERO DERECHO CABINA CERRADA – CENIZA

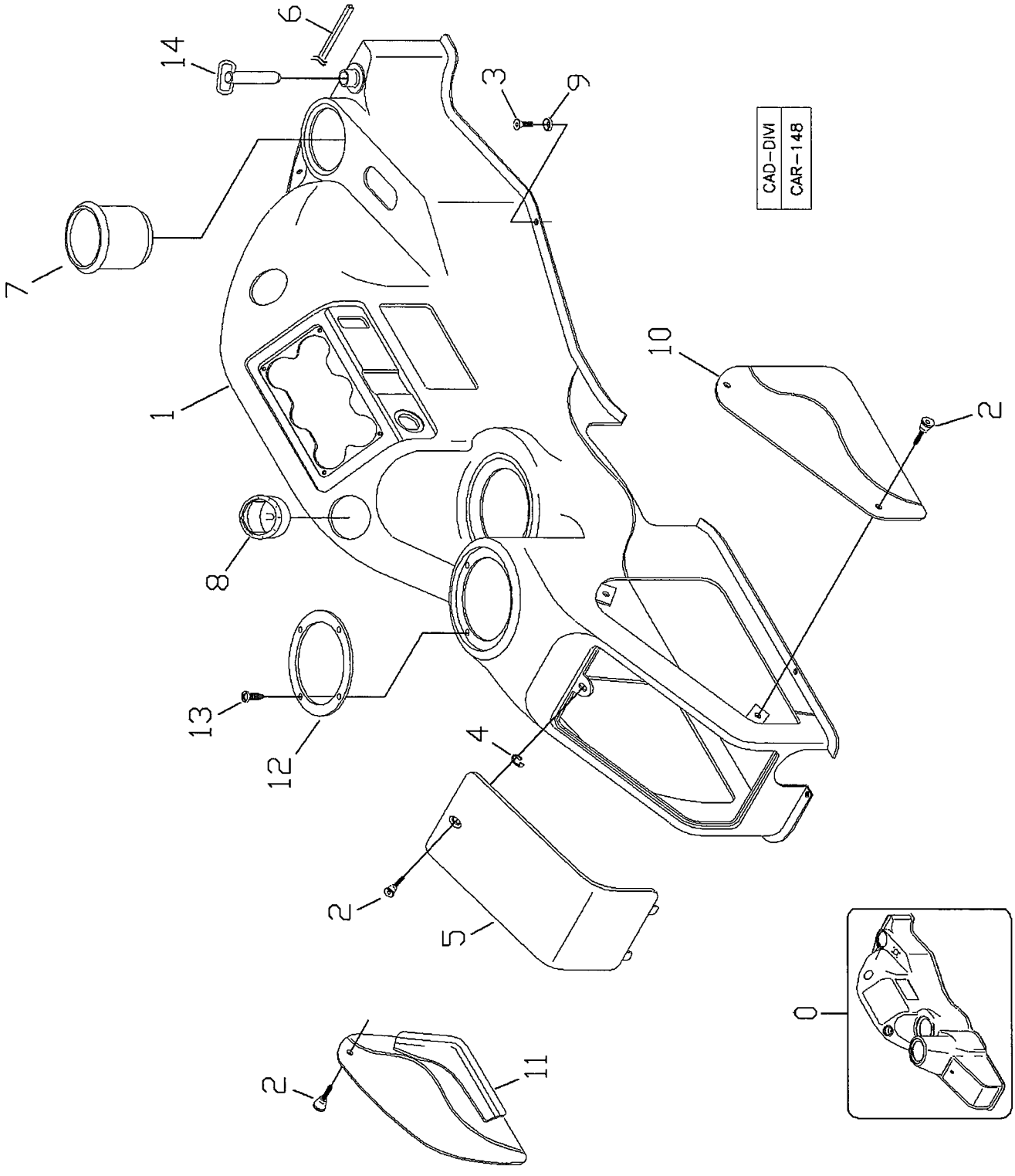

RANDON VEÍCULOS	RK 406B	CAR02-112	MB2BF3	2BF/3

PAINEL DIREITO CABINE FECHADA – CINZA CHUMBO
PANEL – RH – CAB – GREY
TABLERO DERECHO CABINA CERRADA – CENIZA

VÁLIDO PARA VEIC. N.º/ VALID FOR MANUFACTURING NUMBER/ VÁLIDO PARA LAS UNIDADES NÚMERO:	DO FROM DEL	374	ATÉ TO HASTA	

POS	CODIGO/CODE	QT	PORTUGUES	ENGLISH	ESPAÑOL	NOTA/NOTE
0	219001607	01	Conjunto Painel	Panel Assy	Conjunto Tablero	
1	NFS	01	Painel	Panel	Tablero	
2	219001217	05	Manipulo	Handle	Manija	
3	210007042	14	Parafuso Allen	Screw	Tornillo	
4	210007103	05	Anel Elástico	Circlip	Anillo Traba	
5	219001585	01	Tampa	Cover	Tapa	
6	219001155	CN	Perfil	Profile	Perfil	
7	219001230	01	Porta Copo	Cup-holder	Porta-vasos	
8	219001225	02	Bocal	Duct	Ducto	
9	219001310	14	Arruela Plástica	Washer	Arandela	
10	219001589	01	Tampa Maior	Cover	Tapa	
11	219001590	01	Tampa Menor	Cover	Tapa	
12	219001591	02	Anel Fixação	Fixing Ring	Anillo Fijación	
13	210007079	10	Parafuso Phillips	Screw	Tornillo	
14	2M/2	01	Pino Trava Segurança	Lock Pin	Perno Traba	Ver/See/Vea

NFS = Não fornecido separadamente / Only supplied in assembly/ No se suministra em separado.
CN= Fornecido Conforme a necessidade/ Supplied as required/ Se suministra según la necesidad.

2BG/1	RK 406B	FGMB2BG1	RANDON VEÍCULOS

PAINEL ESQUERDO CABINE FECHADA – CINZA CHUMBO / CAB PANEL – LH – GREY / TABLERO IZQUIERDO CABINA CERRADA – CENIZA

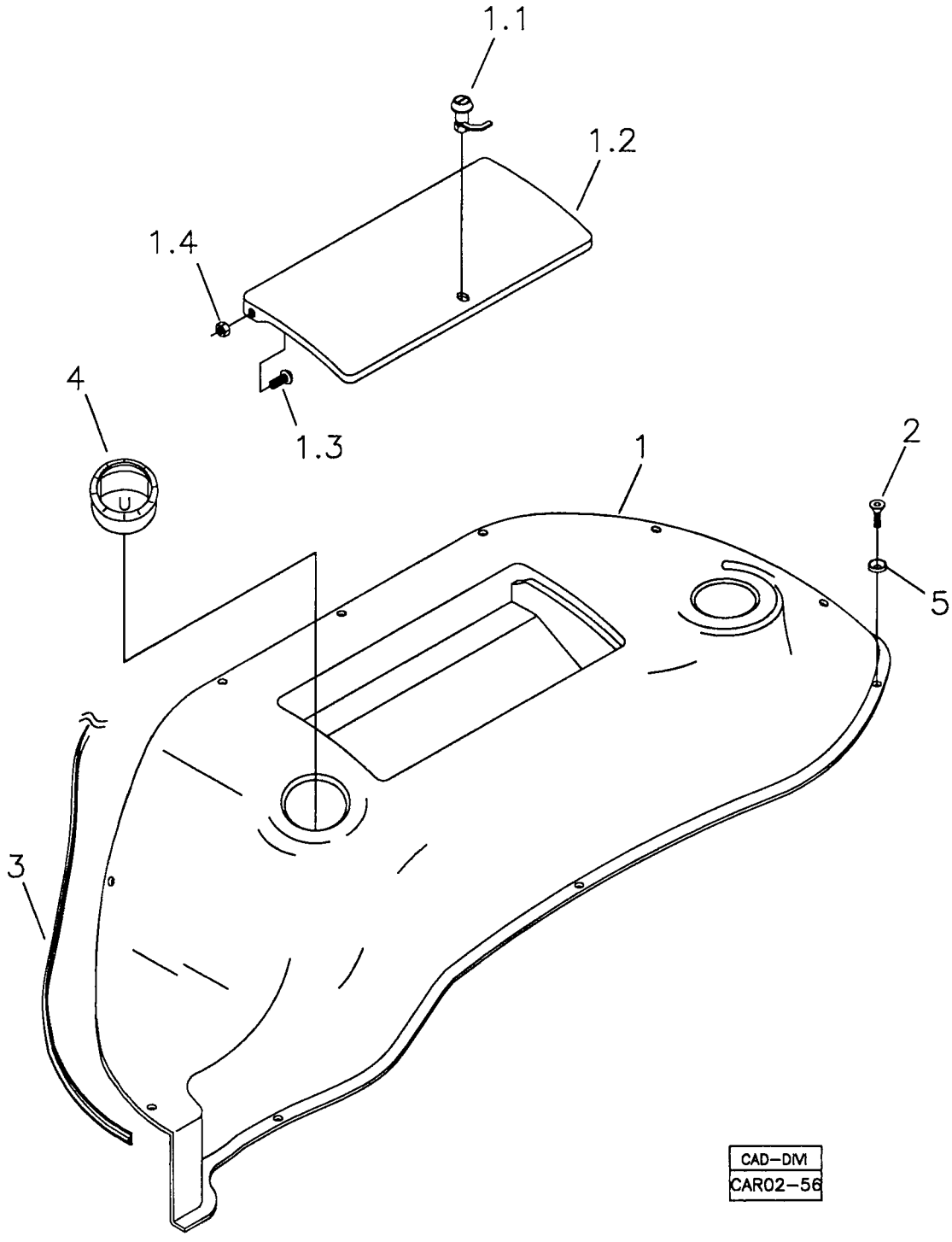

RANDON VEÍCULOS	RK 406B	CAR02-56	MB2BG1	2BG/1

PAINEL ESQUERDO CABINE FECHADA – CINZA CHUMBO
PANEL CAB – LH – GREY
TABLERO IZQUIERDO CABINA CERRADA – CENIZA

VÁLIDO PARA VEIC. N.º/ VALID FOR MANUFACTURING NUMBER/ VÁLIDO PARA LAS UNIDADES NÚMERO:	DO FROM DEL	104	ATÉ TO HASTA	

POS	CODIGO/CODE	QT	PORTUGUES	ENGLISH	ESPAÑOL	NOTA/NOTE
1	219001146	01	Painel Esquerdo	Panel - LH	Tablero Izquierdo	
1.1	219001228	01	Trinco	Lock	Cerradura	
1.2	219001223	01	Tampa	Cover	Tapa	
1.3	210001786	02	Parafuso Fenda	Screw	Tornillo	
1.4	210005755	02	Porca	Nut	Tuerca	
2	210007042	16	Parafuso	Screw	Tornillo	
3	219001155	CN	Perfil	Profile	Perfil	
4	219001225	02	Bocal	Duct	Ducto	
5	219001310	16	Arruela Plástica	Washer	Arandela	

CN= Fornecido em metro conforme a necessidade/ Supplied as required in meter/ Se suministra según la necesidad em metro.

2BH/1	RK 406B	FGMB2BH1	RANDON VEÍCULOS

PAINEL FRONTAL COM SAÍDAS DE AR – CINZA CHUMBO / FRONT PANEL – AIR SYSTEM – GREY / TABLERO FRONTAL CON SALIDA DEL AIRE – CENIZA

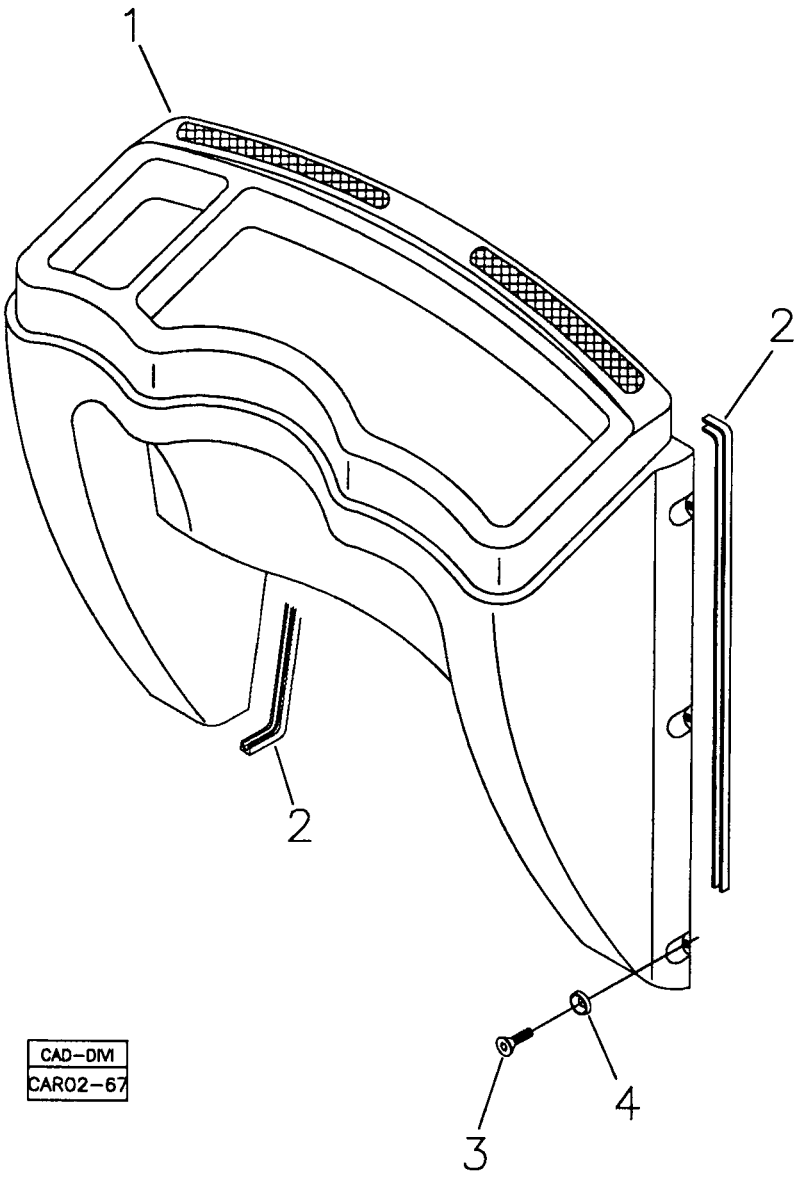

RANDON VEÍCULOS	RK 406B	CAR02-67	MB2BH1	2BH/1

PAINEL FRONTAL COM SAÍDAS DE AR – CINZA CHUMBO
FRONT PANEL – AIR SYSTEM – GREY
TABLERO FRONTAL CON SALIDA DEL AIRE – CENIZA

VÁLIDO PARA VEIC. N.º/ VALID FOR MANUFACTURING NUMBER/ VÁLIDO PARA LAS UNIDADES NÚMERO:	DO FROM DEL	104	ATÉ TO HASTA	

POS	CODIGO/CODE	QT	PORTUGUES	ENGLISH	ESPAÑOL	NOTA/NOTE
1	219000383	01	Painel Frontal	Front Panel	Tablero Frontal	
2	211400187	CN	Perfil	Profile	Perfil	
3	210007042	06	Parafuso	Screw	Tornillo	
4	219001310	06	Arruela Plástica	Washer	Arandela	

CN= Fornecido em metro conforme a necessidade/ Supplied as required in meter/ Se suministra según la necesidad em metro.

REVESTIMENTO INTERNO DO TETO – OPÇÕES / CEILING LINING – OPTIONS/ REVESTIMIENTO TECHO – OPCIONES

1

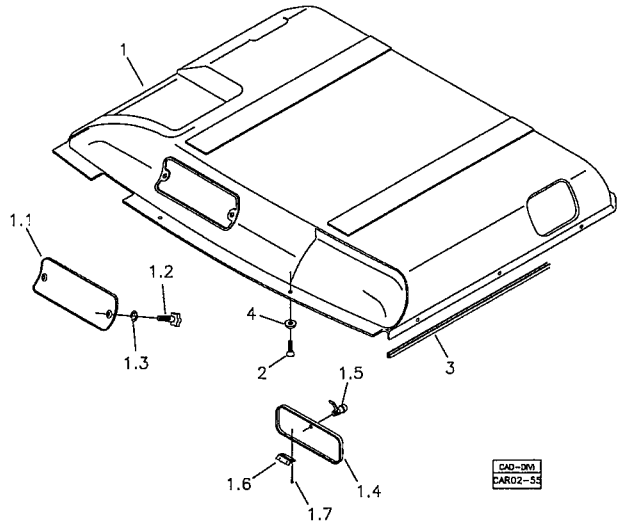

CABINES STANDARD

2

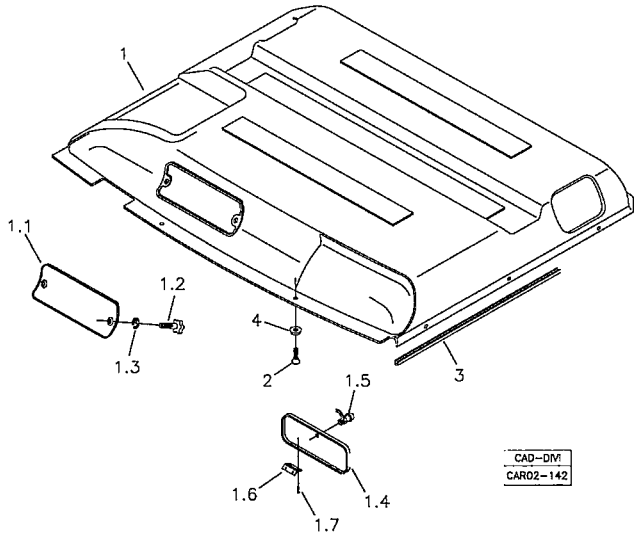

CABINES ROPS / FOPS

RANDON VEÍCULOS	RK 406B		MB2BI1	2BI/1

REVESTIMENTO INTERNO TETO – OPÇÕES
CEILING LINING – OPTIONS
REVESTIMIENTO TECHO – OPCIONES

VÁLIDO PARA VEIC. N.º/ VALID FOR MANUFACTURING NUMBER/ VÁLIDO PARA LAS UNIDADES NÚMERO:	DO FROM DEL	104	ATÉ TO HASTA	

POS	CODIGO/CODE	QT	PORTUGUES	ENGLISH	ESPAÑOL	NOTA/NOTE
1	2BIA/1	01	Revestimento Interno Teto – Cabine Standard	Ceiling Lining – Standard Cab	Revestimento Techo – Cabina Standard	Ver/See/Vea
2	2BIB/1	01	Revestimento Interno Teto – Cabine ROPS/FOPS	Ceiling Lining – ROPS/FOPS Cab	Revestimento Techo – Cabina ROPS/FOPS	Ver/See/Vea

2BIA/1	RK 406B	FGMB2BIA1	RANDON VEÍCULOS

REVESTIMENTO INTERNO DO TETO – CINZA CHUMBO / CEILING LINING – GREY/
REVESTIMIENTO TECHO – CENIZA

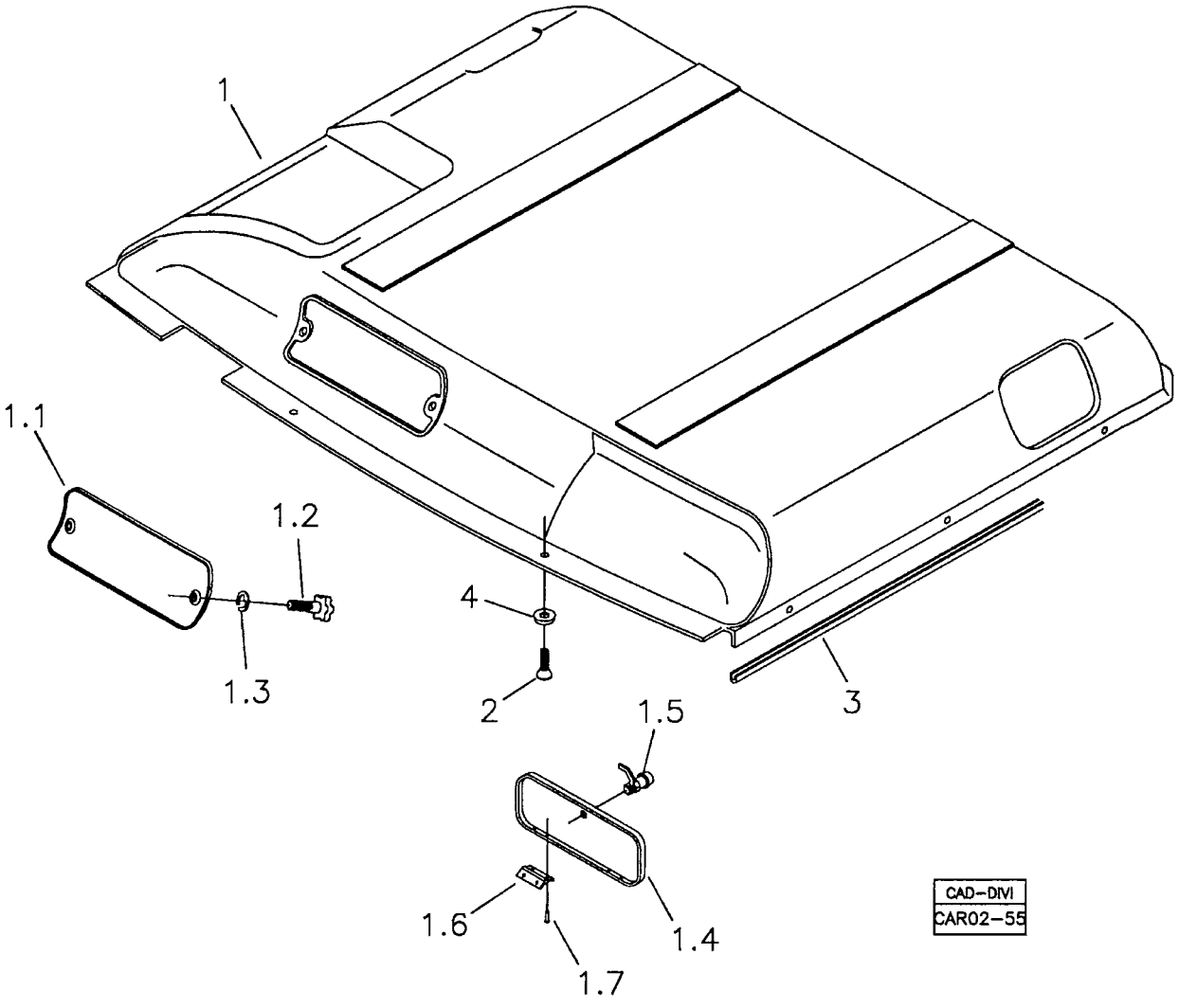

RANDON VEÍCULOS	RK 406B	CAR02-55	MB2BIA1	2BIA/1

REVESTIMENTO INTERNO TETO – CINZA CHUMBO
CEILING LINING – GREY
REVESTIMIENTO TECHO – CENIZA

VÁLIDO PARA VEIC. N.º/ VALID FOR MANUFACTURING NUMBER/ VÁLIDO PARA LAS UNIDADES NÚMERO:	DO FROM DEL	104	ATÉ TO HASTA	

POS	CODIGO/CODE	QT	PORTUGUES	ENGLISH	ESPAÑOL	NOTA/NOTE
1	219001145	01	Revestimento Teto	Ceiling Lining	Revestimiento Techo	
1.1	219001227	01	Tampa	Cover	Tapa	
1.2	219001217	02	Manipulo	Handle	Manija	
1.3	210007103	02	Anel Elástico	Snap Ring	Anillo Traba	
1.4	219001221	01	Tampa	Cover	Tapa	
1.5	219001228	01	Trinco	Lock	Cerradura	
1.6	219001346	02	Dobradiça	HInge	Bisagra	
1.7	210001014	08	Rebite	Rivet	Remache	
2	210007042	13	Parafuso Allen	Screw	Tornillo	
3	211400187	CN	Perfil	Profile	Perfil	
4	219001310	13	Arruela Plástica	Washer	Arandela	

CN= Fornecido em metro conforme a necessidade/ Supplied as required in meter/ Se suministra según la necesidad em metro.

2BIB/1	RK 406B	FGMB2BIB1	RANDON VEICULOS

REVESTIMENTO INTERNO DO TETO – CABINE ROPS-FOPS – CINZA CHUMBO / CEILING LINING – ROPS-FOPS CAB – GREY/ REVESTIMIENTO TECHO – CABINA ROPS-FOPS – CENIZA

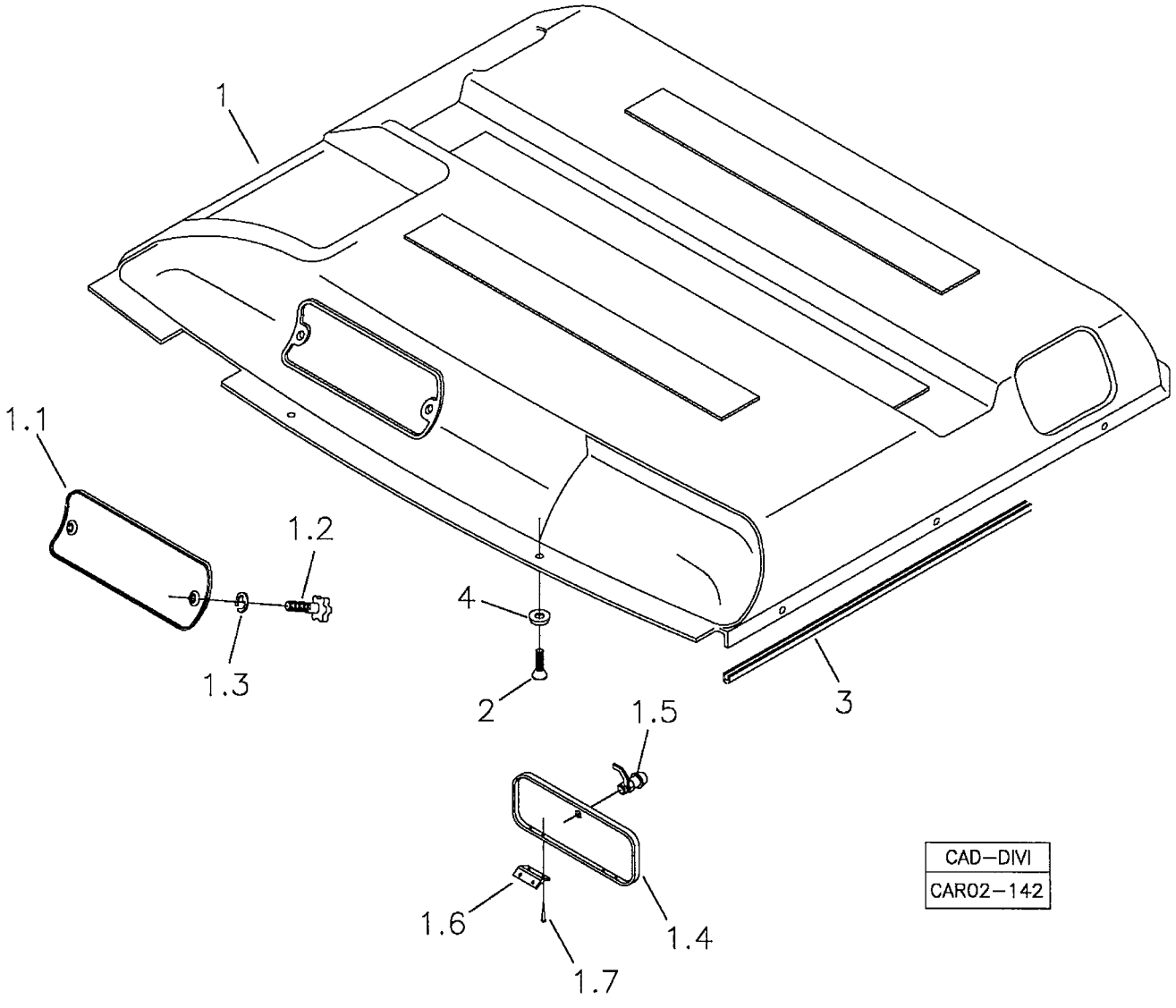

RANDON VEÍCULOS	RK 406B	CAR02-55	MB2BIB1	2BIB/1

REVESTIMENTO INTERNO TETO – CABINE ROPS/FOPS – CINZA CHUMBO
CEILING LINING – ROPS/FOPS CAB – GREY
REVESTIMIENTO TECHO – CABINA ROPS/FOPS – CENIZA

VÁLIDO PARA VEIC. N.º/ VALID FOR MANUFACTURING NUMBER/ VÁLIDO PARA LAS UNIDADES NÚMERO:	DO FROM DEL	104	ATÉ TO HASTA	

560117

POS	CODIGO/CODE	QT	PORTUGUES	ENGLISH	ESPAÑOL	NOTA/NOTE
1	219002016	01	Revestimento Teto para Cabine ROPS/FOPS	Ceiling Lining – ROPS/FOPS Cab	Revestimiento Techo – Cabina ROPS/FOPS	
1.1	219001227	01	Tampa	Cover	Tapa	
1.2	219001217	02	Manipulo	Handle	Manija	
1.3	210007103	02	Anel Elástico	Snap Ring	Anillo Traba	
1.4	219001221	01	Tampa	Cover	Tapa	
1.5	219001228	01	Trinco	Lock	Cerradura	
1.6	219001346	02	Dobradiça	HInge	Bisagra	
1.7	210001014	08	Rebite	Rivet	Remache	
2	210007042	13	Parafuso Allen	Screw	Tornillo	
3	211400187	CN	Perfil	Profile	Perfil	
4	219001310	13	Arruela Plástica	Washer	Arandela	

CN= Fornecido em metro conforme a necessidade/ Supplied as required in meter/ Se suministra según la necesidad em metro.

2C/1	RK 406B	CAR02-11	FGMB2C1	RANDON VEÍCULOS

COBERTURA DA CABINE/ CAB ROOF/ COBERTURA DE LA CABINA

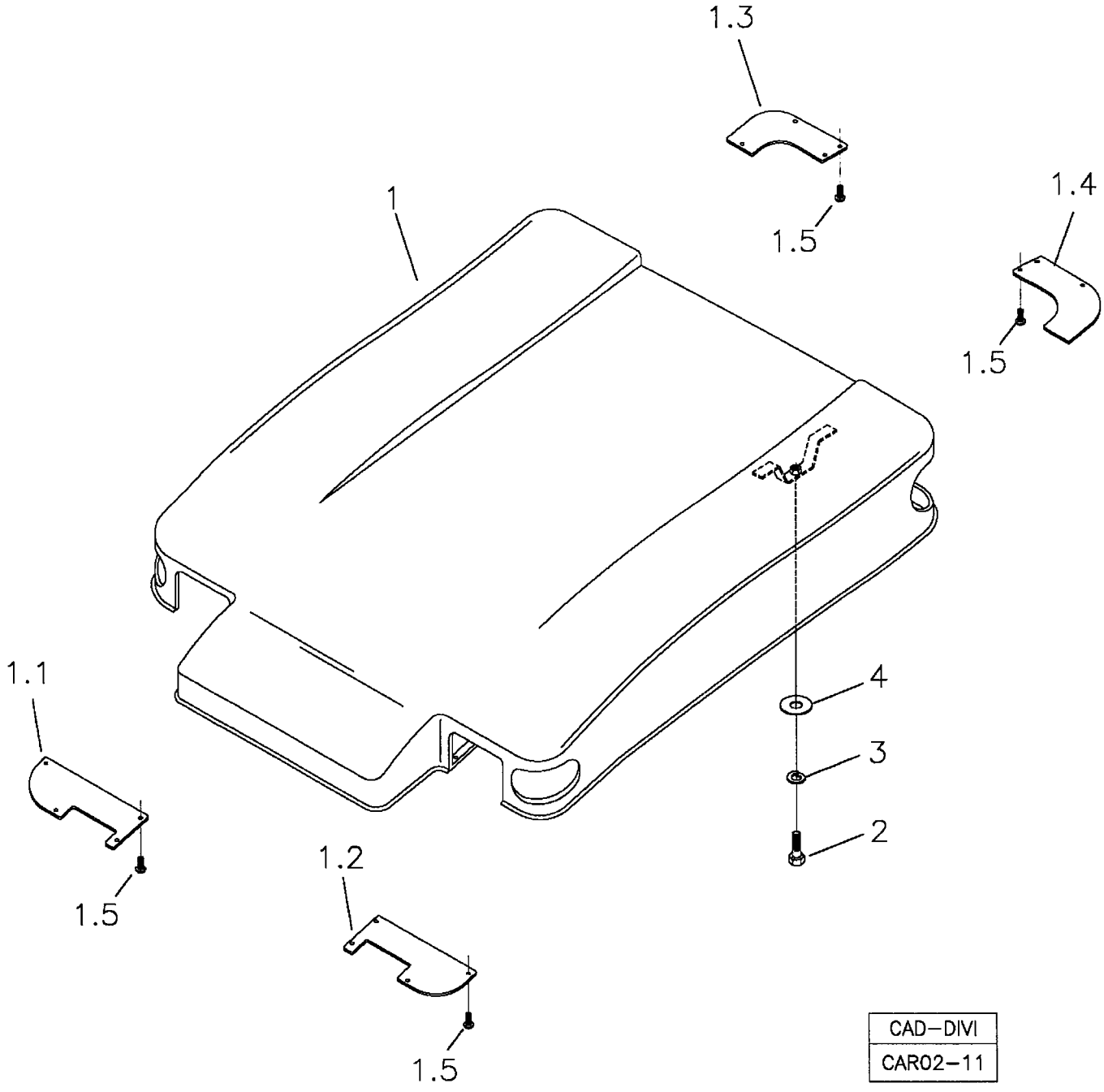

CAD–DIVI
CAR02–11

RANDON VEÍCULOS	RK 406B	CAR02-11	MB2C1	2C/1

MONTAGEM DA COBERTURA DA CABINE
CAB ROOF ASSY
MONTAJE COBERTURA DE LA CABINA

VÁLIDO PARA VEIC. N.º/ VALID FOR MANUFACTURING NUMBER/ VÁLIDO PARA LAS UNIDADES NÚMERO:	DO FROM DEL	104	ATÉ TO HASTA	

POS	CODIGO/CODE	QT	PORTUGUES	ENGLISH	ESPAÑOL	NOTA/NOTE
1	219000384	01	Cobertura Completa	External Roof - Cab	Cobertura Cabina	
1.1	219000889	01	Tampa Frontal Direita	Front Cover – RH	Tapa Delantera Derecha	
1.2	219000890	01	Tampa Frontal Esquerda	Front Cover – LH	Tapa Delantera Izquierda	
1.3	219000891	01	Tampa Traseira Direita	Rear Cover – RH	Tapa Trasera Derecha	
1.4	219000892	01	Tampa Traseira Esquerda	Rear Cover - LH	Tapa Trasera Izquierda	
1.5	210007042	16	Parafuso	Screw	Tornillo	
2	210004050	04	Parafuso	Screw	Tornillo	
3	210002200	04	Arruela Pressão	Spring Washer	Arandela Presión	
4	370060758	04	Arruela	Washer	Arandela	

2D/1	RK 406B	FGMB2D1	RANDON VEÍCULOS

MONTAGEM DO CAPÔ DO MOTOR / ENGINE BONNET ASSY / MONTAJE DE LA TAPA DEL MOTOR

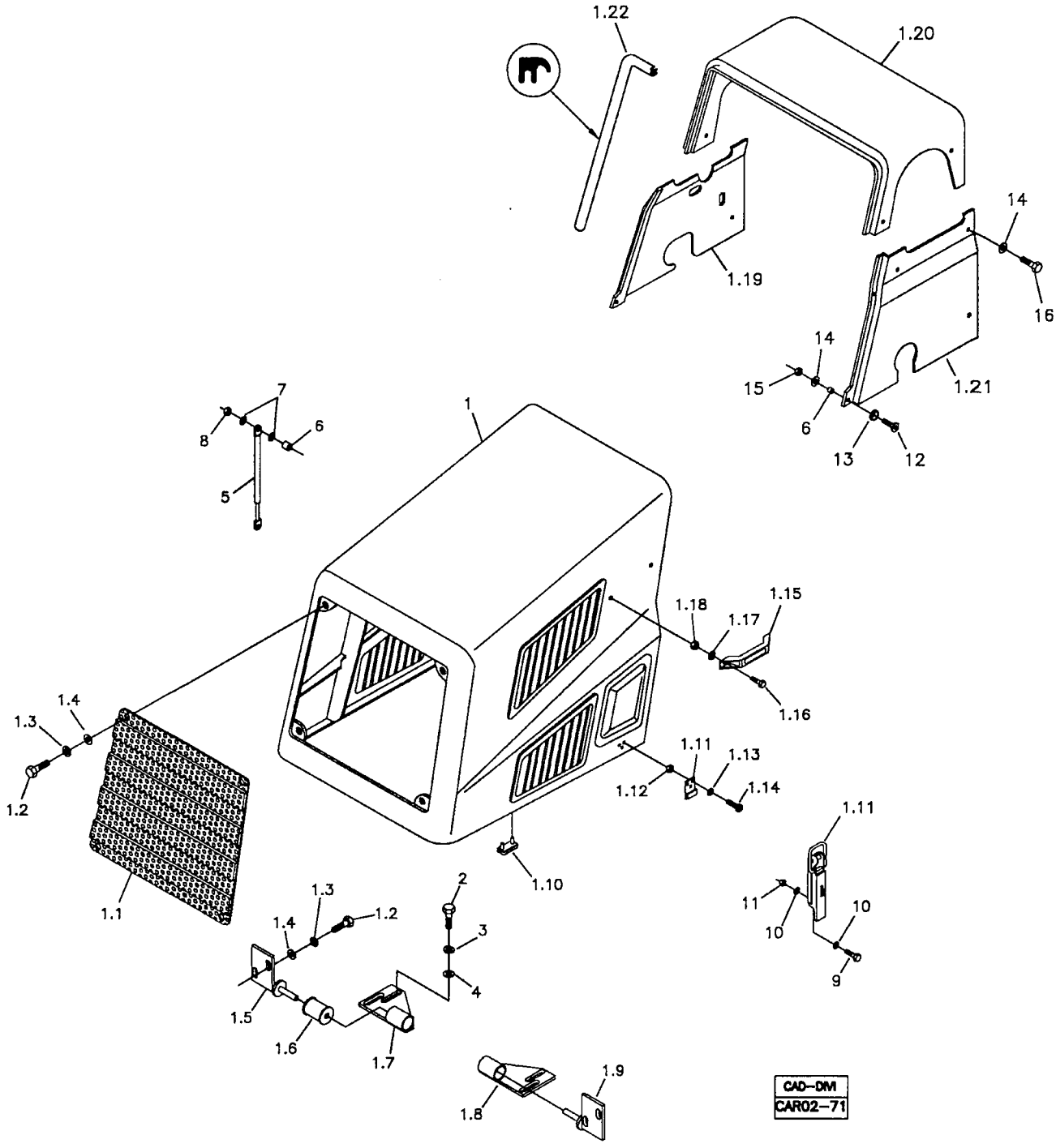

RANDON VEÍCULOS	RK 406B	CAR02-71	MB2D1	2D/1

MONTAGEM DO CAPÔ DO MOTOR
ENGINE BONNET ASSY
MONTAJE DE LA TAPA DEL MOTOR

VÁLIDO PARA VEIC. N.º/ VALID FOR MANUFACTURING NUMBER/ VÁLIDO PARA LAS UNIDADES NÚMERO:	DO FROM DEL	104	ATÉ TO HASTA	125

POS	CODIGO/CODE	QT	PORTUGUES	ENGLISH	ESPAÑOL	NOTA/NOTE
560086						
1	219001419	01	Capô Completo	Bonnet Assy	Tapa del Motor	
1.1	219001423	01	Grade Frontal Capô	Front Grille	Grada Delantera	
1.2	210003900	08	Parafuso	Bolt	Tornillo	
1.3	210002190	08	Arruela Pressão	Spring Washer	Arandela Presion	
1.4	210002025	08	Arruela	Washer	Arandela	
1.5	219001592	01	Aba Dobradiça Direita	Hinge - RH	Bisagra Derecha	
1.6	219001144	02	Bucha Borracha	Bush	Buje	
1.7	219001593	01	Base Dobradiça Direita	Hinge Base - RH	Base Bisabra Derecha	
1.8	219001595	01	Base Dobradiça Esquerda	Hinge Base - LH	Base Bisagra Izquierda	
1.9	219001594	01	Aba Dobradiça Esquerda	Hinge - LH	Bisgra Izquierda	
1.10	211400245	04	Batente Borracha	Rubber Bumper	Cojin de Goma	
1.11	208006143	01	Trinco	Lock	Cerradura	
1.12	210001922	06	Porca	Nut	Tuerca	
1.13	210002170	06	Arruela Pressão	Spring Washer	Arandela Presion	
1.14	210001758	06	Parafuso Fenda	Screw	Tornillo	
1.15	212006417	02	Alça	Handle	Alza	
1.16	210003710	04	Parafuso	Bolt	Tornillo	
1.17	210002005	04	Arruela	Washer	Arandela	
1.18	210005755	04	Porca	Nut	Tuerca	
1.19	219001421	01	Revestimento Direito	Cover - RH	Cobertura Derecha	
1.20	219001420	01	Revestimento Superior	Cover	Cobertura Superior	
1.21	219001422	01	Revestimento Esquerdo	Cover - LH	Cobertura Izquierda	
1.22	202000220	CN	Perfil	Profile	Perfil	
2	210003910	04	Parafuso	Bolt	Tornillo	
3	210002190	04	Arruela Pressão	Spring Washer	Arandela Presion	
4	210002025	04	Arruela	Washer	Arandela	
5	219000446	02	Amortecedor	Shock Absorver	Amortiguador	
6	370060441	04	Espaçador	Spacier	Espaciador	
7	210002015	08	Arruela	Washer	Arandela	
8	210005760	04	Porca	Nut	Tuerca	
9	210003710	04	Parafuso	Bolt	Tornillo	
10	210002005	08	Arruela	Washer	Arandela	
11	210005755	04	Porca	Nut	Tuerca	
12	210007088	02	Parafuso Allen	Screw	Tornillo	
13	219001310	02	Arruela Plástica	Washer	Arandela	
14	219000158	10	Arruela Lisa	Washer	Arandela	
15	210005500	02	Porca	Nut	Tuerca	
16	210001303	10	Parafuso	Bolt	Tornillo	

CN= Fornecido conforme a necessidade/ Supplied as required/ Se suministra según la necesidad.

2D/2	RK 406B	FGMB2D2	RANDON VEÍCULOS

MONTAGEM DO CAPÔ DO MOTOR / ENGINE BONNET ASSY / MONTAJE DE LA TAPA DEL MOTOR

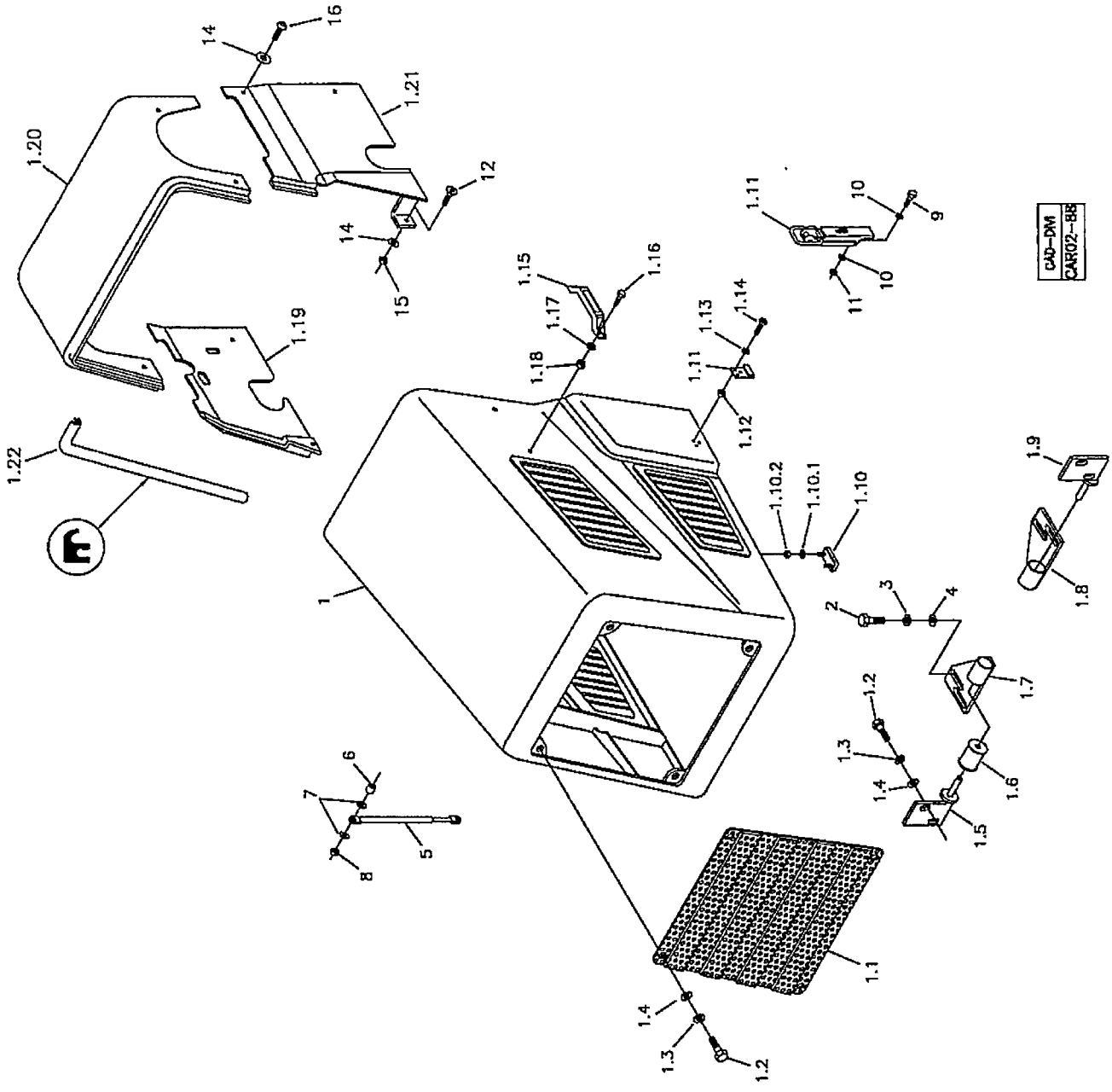

RANDON VEÍCULOS	RK 406B	CAR02-88	MB2D2	2D/2

MONTAGEM DO CAPÔ DO MOTOR
ENGINE BONNET ASSY
MONTAJE DE LA TAPA DEL MOTOR

VÁLIDO PARA VEIC. N.º/ VALID FOR MANUFACTURING NUMBER/ VÁLIDO PARA LAS UNIDADES NÚMERO:	DO FROM DEL	126	ATÉ TO HASTA	

560086 G

POS	CODIGO/CODE	QT	PORTUGUES	ENGLISH	ESPAÑOL	NOTA/NOTE
1	219001419	01	Capô Completo	Bonnet Assy	Tapa del Motor	
1.1	219001423	01	Grade Frontal Capô	Front Grille	Grada Delantera	
1.2	210003900	08	Parafuso	Bolt	Tornillo	
1.3	210002190	08	Arruela Pressão	Spring Washer	Arandela Presion	
1.4	210002025	08	Arruela	Washer	Arandela	
1.5	219001592	01	Aba Dobradiça Direita	Hinge - RH	Bisagra Derecha	
1.6	219001144	02	Bucha Borracha	Bush	Buje	
1.7	219001593	01	Base Dobradiça Direita	Hinge Base - RH	Base Bisabra Derecha	
1.8	219001595	01	Base Dobradiça Esquerda	Hinge Base - LH	Base Bisagra Izquierda	
1.9	219001594	01	Aba Dobradiça Esquerda	Hinge - LH	Bisgra Izquierda	
1.10	211400245	04	Batente Borracha	Rubber Bumper	Cojin de Goma	
1.10.1	210001997	02	Arruela	Washer	Arandela	
1.10.2	210005744	02	Porca	Nut	Tuerca	
1.11	208006143	01	Trinco	Lock	Cerradura	
1.12	210001922	06	Porca	Nut	Tuerca	
1.13	210002170	06	Arruela Pressão	Spring Washer	Arandela Presion	
1.14	210001758	06	Parafuso Fenda	Screw	Tornillo	
1.15	212006417	02	Alça	Handle	Alza	
1.16	210003710	04	Parafuso	Bolt	Tornillo	
1.17	210002005	04	Arruela	Washer	Arandela	
1.18	210005755	04	Porca	Nut	Tuerca	
1.19	219001421	01	Revestimento Direito	Cover - RH	Cobertura Derecha	
1.20	219001420	01	Revestimento Superior	Cover	Cobertura Superior	
1.21	219001422	01	Revestimento Esquerdo	Cover - LH	Cobertura Izquierda	
1.22	202000220	CN	Perfil	Profile	Perfil	
2	210003910	04	Parafuso	Bolt	Tornillo	
3	210002190	04	Arruela Pressão	Spring Washer	Arandela Presion	
4	210002025	04	Arruela	Washer	Arandela	
5	219000446	02	Amortecedor	Shock Absorver	Amortiguador	
6	370060441	04	Espaçador	Spacer	Espaciador	
7	210002015	08	Arruela	Washer	Arandela	
8	210005760	04	Porca	Nut	Tuerca	
9	210003710	04	Parafuso	Bolt	Tornillo	
10	210002005	08	Arruela	Washer	Arandela	
11	210005755	04	Porca	Nut	Tuerca	
12	210007088	02	Parafuso Allen	Screw	Tornillo	
14	219001733	12	Arruela Lisa	Washer	Arandela	
15	210005500	02	Porca	Nut	Tuerca	
16	219001732	10	Parafuso	Bolt	Tornillo	

CN= Fornecido conforme a necessidade/ Supplied as required/ Se suministra según la necessidad.

2E/1	RK 406B	FGMB2E1	RANDON VEÍCULOS

COMANDO DA TRANSMISSÃO/ GEAR BOX CONTROL/ MANDO DE LA TRANSMISIÓN

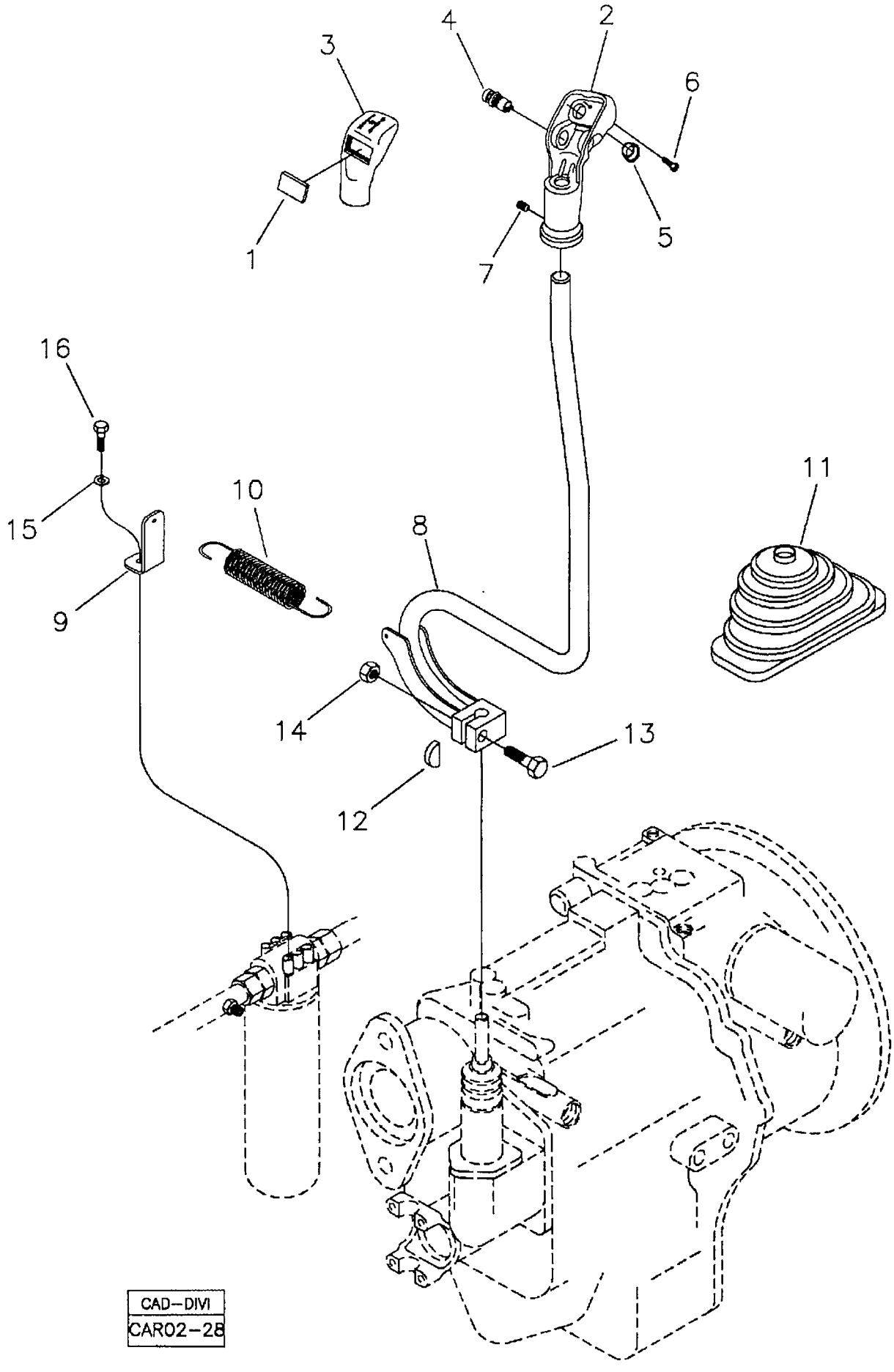

RANDON VEÍCULOS	RK 406B	CAR02-28	MB2E1	2E/1

COMANDO DA TRANSMISSÃO
GEAR BOX CONTROL
MANDO DE LA TRANSMISIÓN

VÁLIDO PARA VEIC. N.º/ VALID FOR MANUFACTURING NUMBER/ VÁLIDO PARA LAS UNIDADES NÚMERO:	DO FROM DEL	104	ATÉ TO HASTA	207

560054 A

POS	CODIGO/CODE	QT	PORTUGUES	ENGLISH	ESPAÑOL	NOTA/NOTE
1	219000105	01	Tampa	Cover	Tapa	
2	219000100	01	Manopla	Handle	Manija	
3	219000099	01	Cobertura Manopla	Cover	Tapa	
4	219000103	01	Interruptor Vermelho	Switch - Red	Interruptor – Rojo	
5	219000104	01	Tampa Redonda	Cover	Tapa	
6	219000102	01	Parafuso Fenda	Screw	Tornillo	
7	219000101	01	Parafuso Trava	Lock Screw	Tornillo Traba	
8	370360049	01	Alavanca Câmbio	Shift Lever	Palanca de Câmbios	
9	370060310	01	Suporte	Bracket	Soporte	
10	208000295	01	Mola	Spring	Resorte	
11	219000348	01	Sanfona Borracha	Gaiter	Protector de Goma	
12	370060245	01	Chaveta	Key	Clavija	
13	210004098	01	Parafuso	Bolt	Tornillo	
14	210005770	01	Porca	Nut	Tuerca	
15	5G	01	Arruela Pressão	Spring Washer	Arandela Presión	Ver/See/Vea
16	5G	01	Parafuso	Screw	Tornillo	Ver/See/Vea

RK 406B

COMANDO DA TRANSMISSÃO/ GEAR BOX CONTROL/ MANDO DE LA TRANSMISIÓN

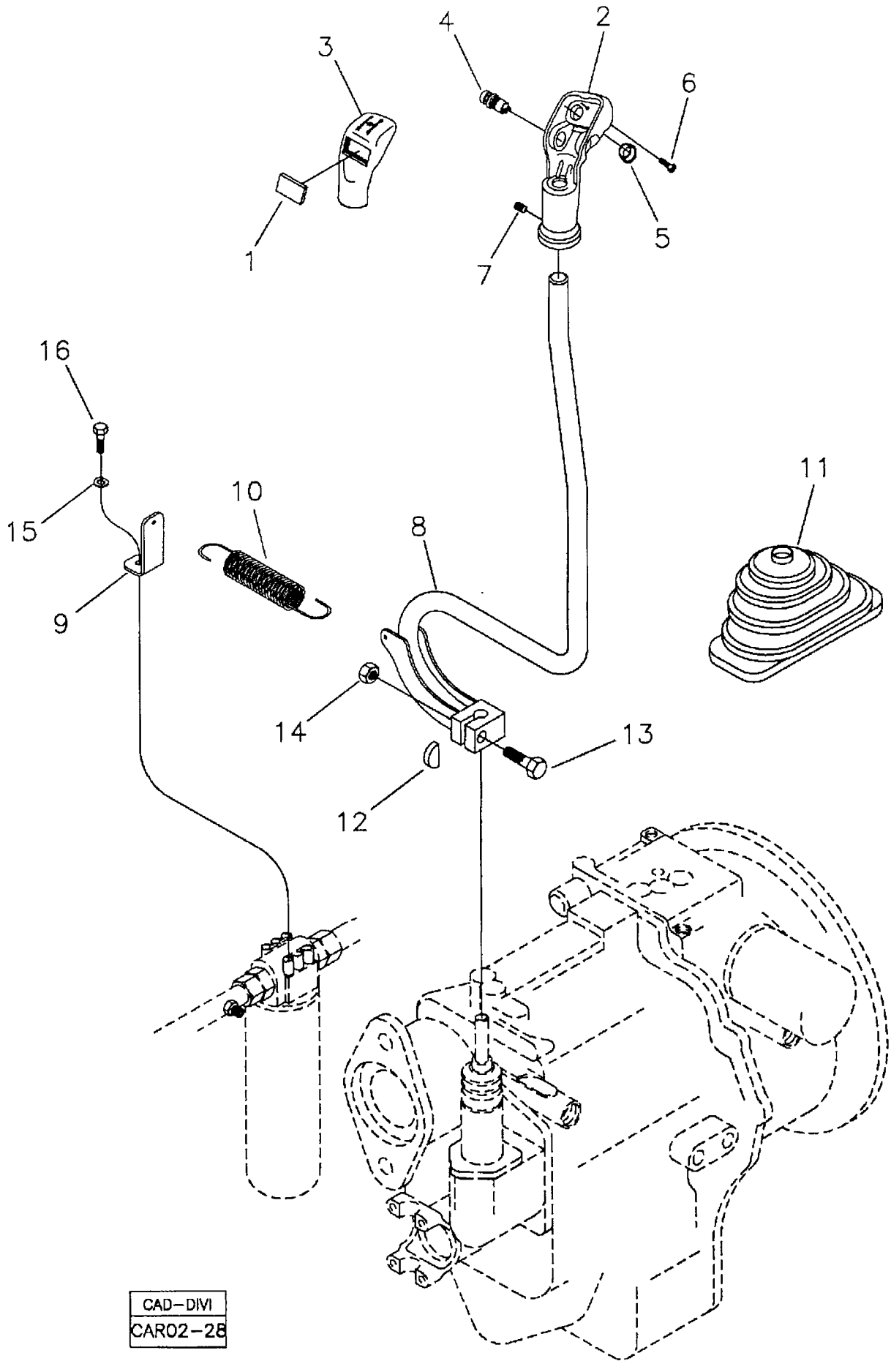

RANDON VEÍCULOS	RK 406B	CAR02-28	MB2E2	2E/2

COMANDO DA TRANSMISSÃO
GEAR BOX CONTROL
MANDO DE LA TRANSMISIÓN

VÁLIDO PARA VEIC. N.º/ VALID FOR MANUFACTURING NUMBER/ VÁLIDO PARA LAS UNIDADES NÚMERO:	DO FROM DEL	208	ATÉ TO HASTA	208

560054 A

POS	CODIGO/CODE	QT	PORTUGUES	ENGLISH	ESPAÑOL	NOTA/NOTE
1	219000105	01	Tampa	Cover	Tapa	
2	219000100	01	Manopla	Handle	Manija	
3	219000099	01	Cobertura Manopla	Cover	Tapa	
4	219000103	01	Interruptor Vermelho	Switch - Red	Interruptor – Rojo	
5	219000104	01	Tampa Redonda	Cover	Tapa	
6	219000102	01	Parafuso Fenda	Screw	Tornillo	
7	219000101	01	Parafuso Trava	Lock Screw	Tornillo Traba	
8	370360100	01	Alavanca Câmbio	Shift Lever	Palanca de Câmbios	
9	370060310	01	Suporte	Bracket	Soporte	
10	208000295	01	Mola	Spring	Resorte	
11	219000348	01	Sanfona Borracha	Gaiter	Protector de Goma	
12	370060245	01	Chaveta	Key	Clavija	
13	210004098	01	Parafuso	Bolt	Tornillo	
14	210005770	01	Porca	Nut	Tuerca	
15	5G	01	Arruela Pressão	Spring Washer	Arandela Presión	Ver/See/Vea
16	5G	01	Parafuso	Screw	Tornillo	Ver/See/Vea

RK 406B

COMANDO DA TRANSMISSÃO/ GEAR BOX CONTROL/ MANDO DE LA TRANSMISIÓN

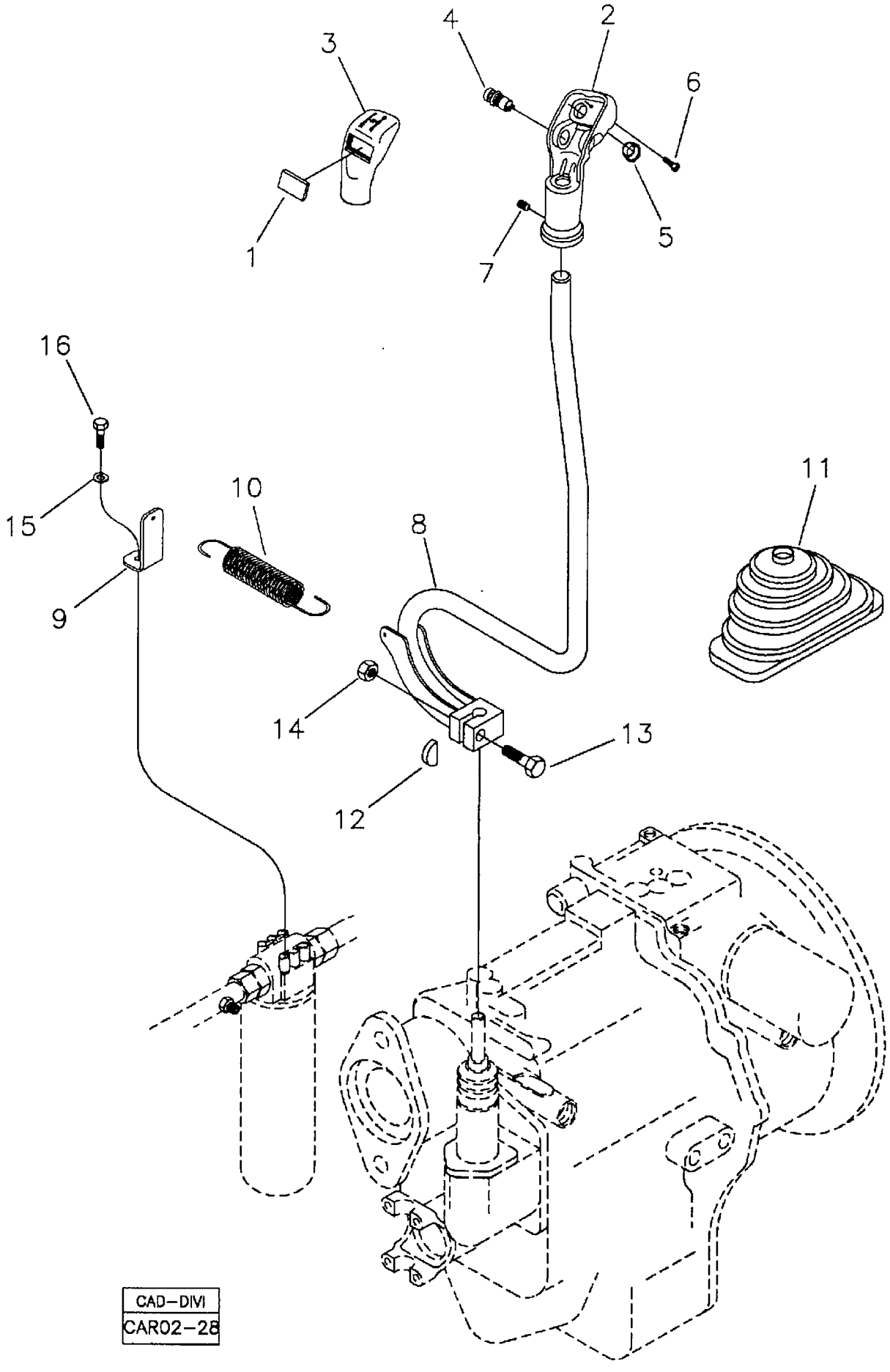

RANDON VEÍCULOS	RK 406B	CAR02-28	MB2E3	2E/3

COMANDO DA TRANSMISSÃO
GEAR BOX CONTROL
MANDO DE LA TRANSMISIÓN

VÁLIDO PARA VEIC. N.º/ VALID FOR MANUFACTURING NUMBER/ VÁLIDO PARA LAS UNIDADES NÚMERO:	DO FROM DEL	209	ATÉ TO HASTA	213

560054 A

POS	CODIGO/CODE	QT	PORTUGUES	ENGLISH	ESPAÑOL	NOTA/NOTE
1	219000105	01	Tampa	Cover	Tapa	
2	219000100	01	Manopla	Handle	Manija	
3	219000099	01	Cobertura Manopla	Cover	Tapa	
4	219000103	01	Interruptor Vermelho	Switch - Red	Interruptor – Rojo	
5	219000104	01	Tampa Redonda	Cover	Tapa	
6	219000102	01	Parafuso Fenda	Screw	Tornillo	
7	219000101	01	Parafuso Trava	Lock Screw	Tornillo Traba	
8	370360049	01	Alavanca Câmbio	Shift Lever	Palanca de Câmbios	
9	370060310	01	Suporte	Bracket	Soporte	
10	208000295	01	Mola	Spring	Resorte	
11	219000348	01	Sanfona Borracha	Gaiter	Protector de Goma	
12	370060245	01	Chaveta	Key	Clavija	
13	210004098	01	Parafuso	Bolt	Tornillo	
14	210005770	01	Porca	Nut	Tuerca	
15	5G	01	Arruela Pressão	Spring Washer	Arandela Presión	Ver/See/Vea
16	5G	01	Parafuso	Screw	Tornillo	Ver/See/Vea

RK 406B

COMANDO DA TRANSMISSÃO/ GEAR BOX CONTROL/ MANDO DE LA TRANSMISIÓN

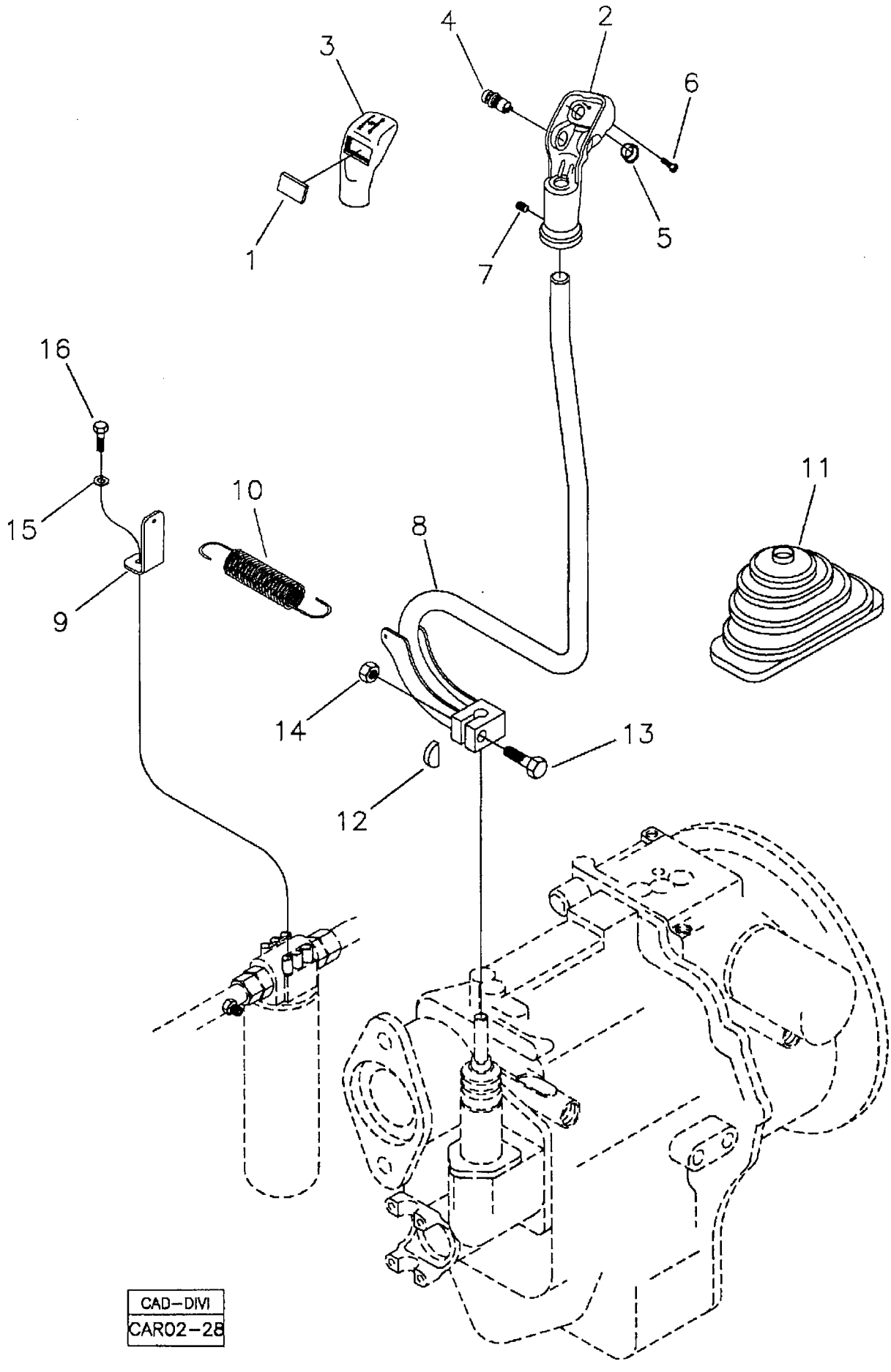

RANDON VEÍCULOS	RK 406B	CAR02-28	MB2E4	2E/4

COMANDO DA TRANSMISSÃO
GEAR BOX CONTROL
MANDO DE LA TRANSMISIÓN

VÁLIDO PARA VEIC. N.º/ VALID FOR MANUFACTURING NUMBER/ VÁLIDO PARA LAS UNIDADES NÚMERO:	DO FROM DEL	214	ATÉ TO HASTA	214

POS	CODIGO/CODE	QT	PORTUGUES	ENGLISH	ESPAÑOL	NOTA/NOTE
560054 A						
1	219000105	01	Tampa	Cover	Tapa	
2	219000100	01	Manopla	Handle	Manija	
3	219000099	01	Cobertura Manopla	Cover	Tapa	
4	219000103	01	Interruptor Vermelho	Switch - Red	Interruptor – Rojo	
5	219000104	01	Tampa Redonda	Cover	Tapa	
6	219000102	01	Parafuso Fenda	Screw	Tornillo	
7	219000101	01	Parafuso Trava	Lock Screw	Tornillo Traba	
8	370360100	01	Alavanca Câmbio	Shift Lever	Palanca de Câmbios	
9	370060310	01	Suporte	Bracket	Soporte	
10	208000295	01	Mola	Spring	Resorte	
11	219000348	01	Sanfona Borracha	Gaiter	Protector de Goma	
12	370060245	01	Chaveta	Key	Clavija	
13	210004098	01	Parafuso	Bolt	Tornillo	
14	210005770	01	Porca	Nut	Tuerca	
15	5G	01	Arruela Pressão	Spring Washer	Arandela Presión	Ver/See/Vea
16	5G	01	Parafuso	Screw	Tornillo	Ver/See/Vea

RK 406B

RANDON VEÍCULOS

COMANDO DA TRANSMISSÃO/ GEAR BOX CONTROL/ MANDO DE LA TRANSMISIÓN

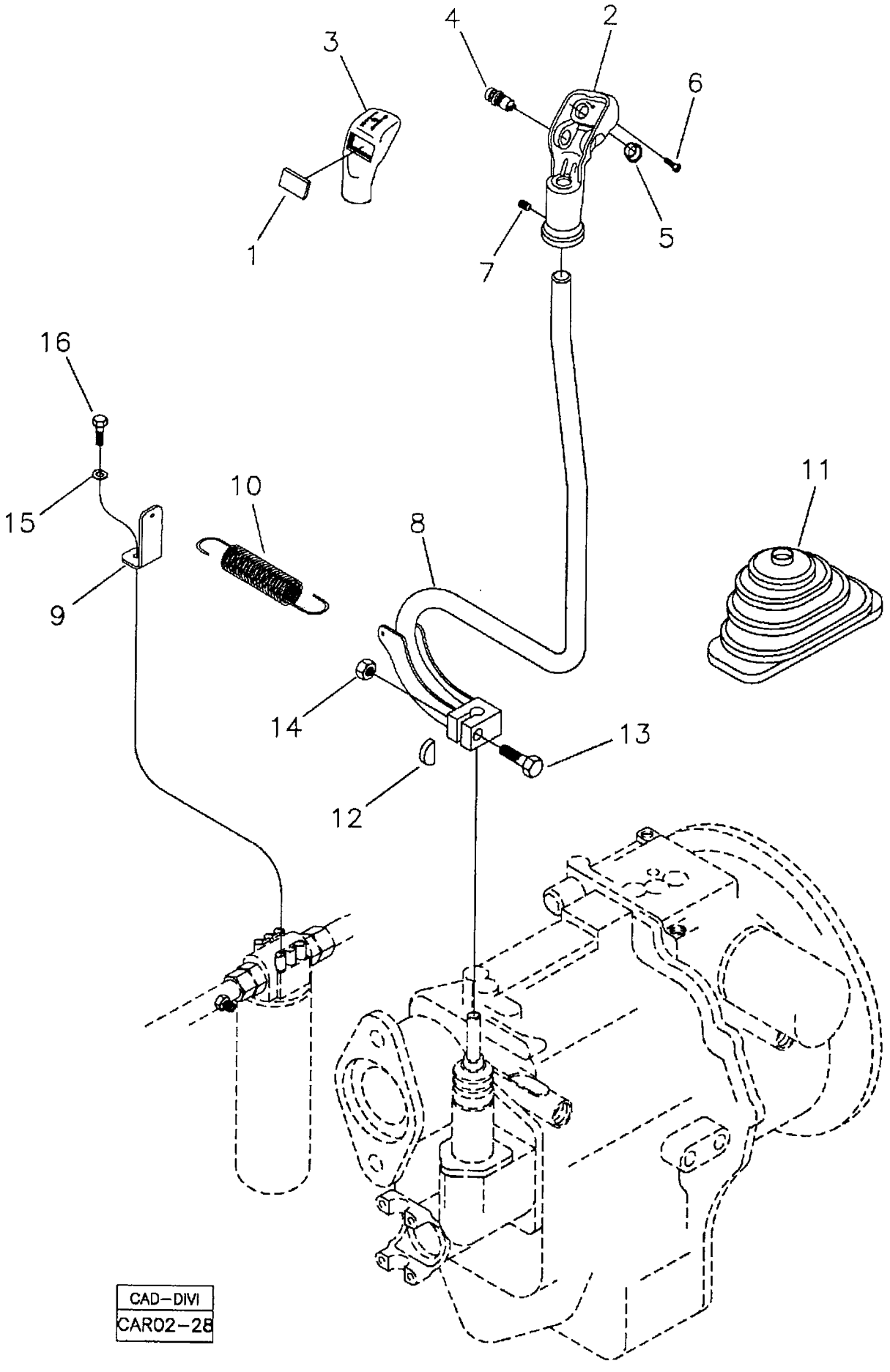

RANDON VEÍCULOS	RK 406B	CAR02-28	MB2E5	2E/5

COMANDO DA TRANSMISSÃO
GEAR BOX CONTROL
MANDO DE LA TRANSMISIÓN

VÁLIDO PARA VEIC. N.º/ VALID FOR MANUFACTURING NUMBER/ VÁLIDO PARA LAS UNIDADES NÚMERO:	DO FROM DEL	215	ATÉ TO HASTA	219

560054 A

POS	CODIGO/CODE	QT	PORTUGUES	ENGLISH	ESPAÑOL	NOTA/NOTE
1	219000105	01	Tampa	Cover	Tapa	
2	219000100	01	Manopla	Handle	Manija	
3	219000099	01	Cobertura Manopla	Cover	Tapa	
4	219000103	01	Interruptor Vermelho	Switch - Red	Interruptor – Rojo	
5	219000104	01	Tampa Redonda	Cover	Tapa	
6	219000102	01	Parafuso Fenda	Screw	Tornillo	
7	219000101	01	Parafuso Trava	Lock Screw	Tornillo Traba	
8	370360049	01	Alavanca Câmbio	Shift Lever	Palanca de Câmbios	
9	370060310	01	Suporte	Bracket	Soporte	
10	208000295	01	Mola	Spring	Resorte	
11	219000348	01	Sanfona Borracha	Gaiter	Protector de Goma	
12	370060245	01	Chaveta	Key	Clavija	
13	210004098	01	Parafuso	Bolt	Tornillo	
14	210005770	01	Porca	Nut	Tuerca	
15	5G	01	Arruela Pressão	Spring Washer	Arandela Presión	Ver/See/Vea
16	5G	01	Parafuso	Screw	Tornillo	Ver/See/Vea

RK 406B

RANDON VEÍCULOS

COMANDO DA TRANSMISSÃO/ GEAR BOX CONTROL/ MANDO DE LA TRANSMISIÓN

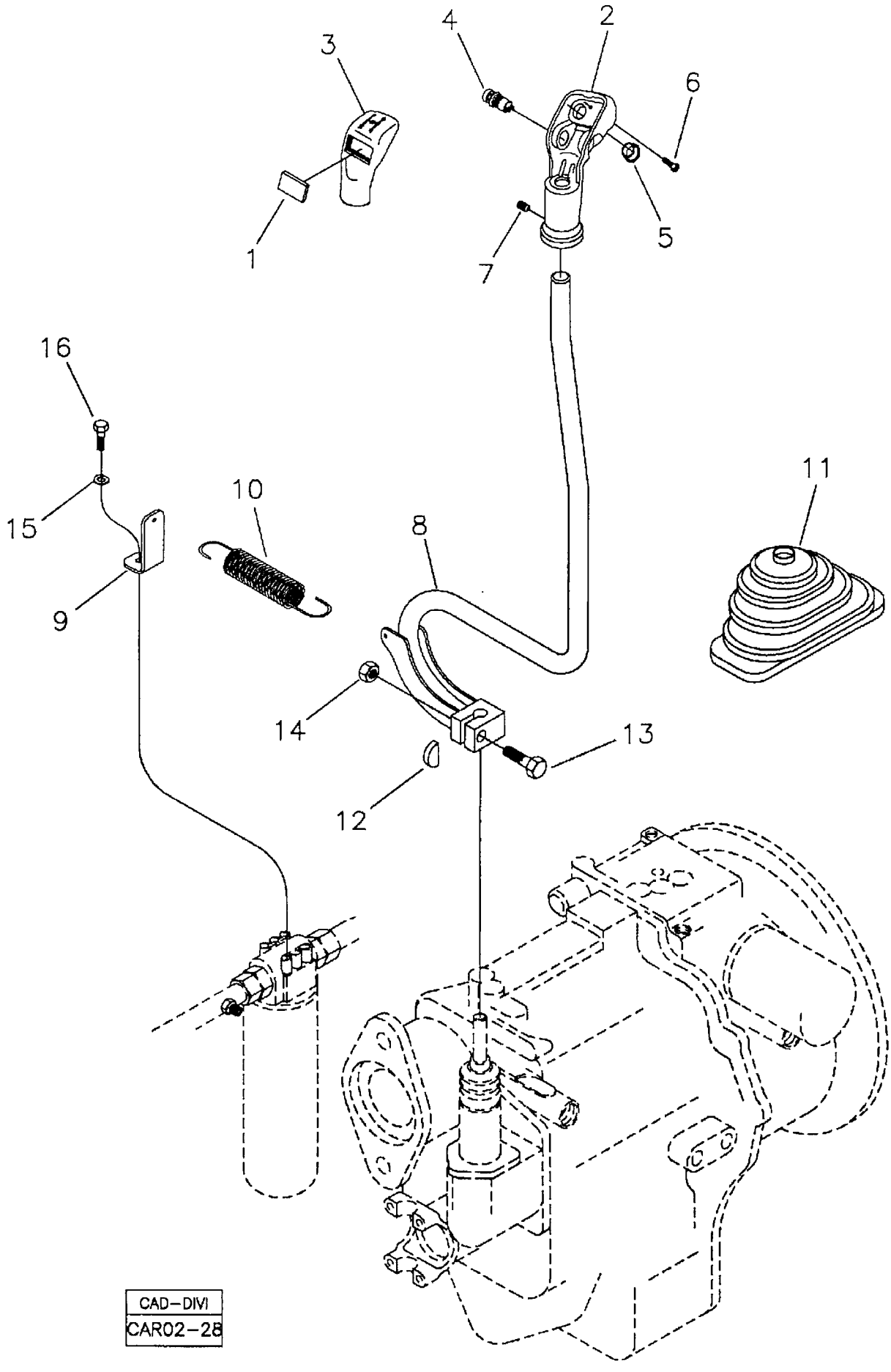

RANDON VEÍCULOS	RK 406B	CAR02-28	MB2E6	2E/6

COMANDO DA TRANSMISSÃO
GEAR BOX CONTROL
MANDO DE LA TRANSMISIÓN

VÁLIDO PARA VEIC. N.º/ VALID FOR MANUFACTURING NUMBER/ VÁLIDO PARA LAS UNIDADES NÚMERO:	DO FROM DEL	220	ATÉ TO HASTA	228

560054 A

POS	CODIGO/CODE	QT	PORTUGUES	ENGLISH	ESPAÑOL	NOTA/NOTE
1	219000105	01	Tampa	Cover	Tapa	
2	219000100	01	Manopla	Handle	Manija	
3	219000099	01	Cobertura Manopla	Cover	Tapa	
4	219000103	01	Interruptor Vermelho	Switch - Red	Interruptor – Rojo	
5	219000104	01	Tampa Redonda	Cover	Tapa	
6	219000102	01	Parafuso Fenda	Screw	Tornillo	
7	219000101	01	Parafuso Trava	Lock Screw	Tornillo Traba	
8	370360100	01	Alavanca Câmbio	Shift Lever	Palanca de Câmbios	
9	370060310	01	Suporte	Bracket	Soporte	
10	208000295	01	Mola	Spring	Resorte	
11	219000348	01	Sanfona Borracha	Gaiter	Protector de Goma	
12	370060245	01	Chaveta	Key	Clavija	
13	210004098	01	Parafuso	Bolt	Tornillo	
14	210005770	01	Porca	Nut	Tuerca	
15	5G	01	Arruela Pressão	Spring Washer	Arandela Presión	Ver/See/Vea
16	5G	01	Parafuso	Screw	Tornillo	Ver/See/Vea

RK 406B

COMANDO DA TRANSMISSÃO/ GEAR BOX CONTROL/ MANDO DE LA TRANSMISIÓN

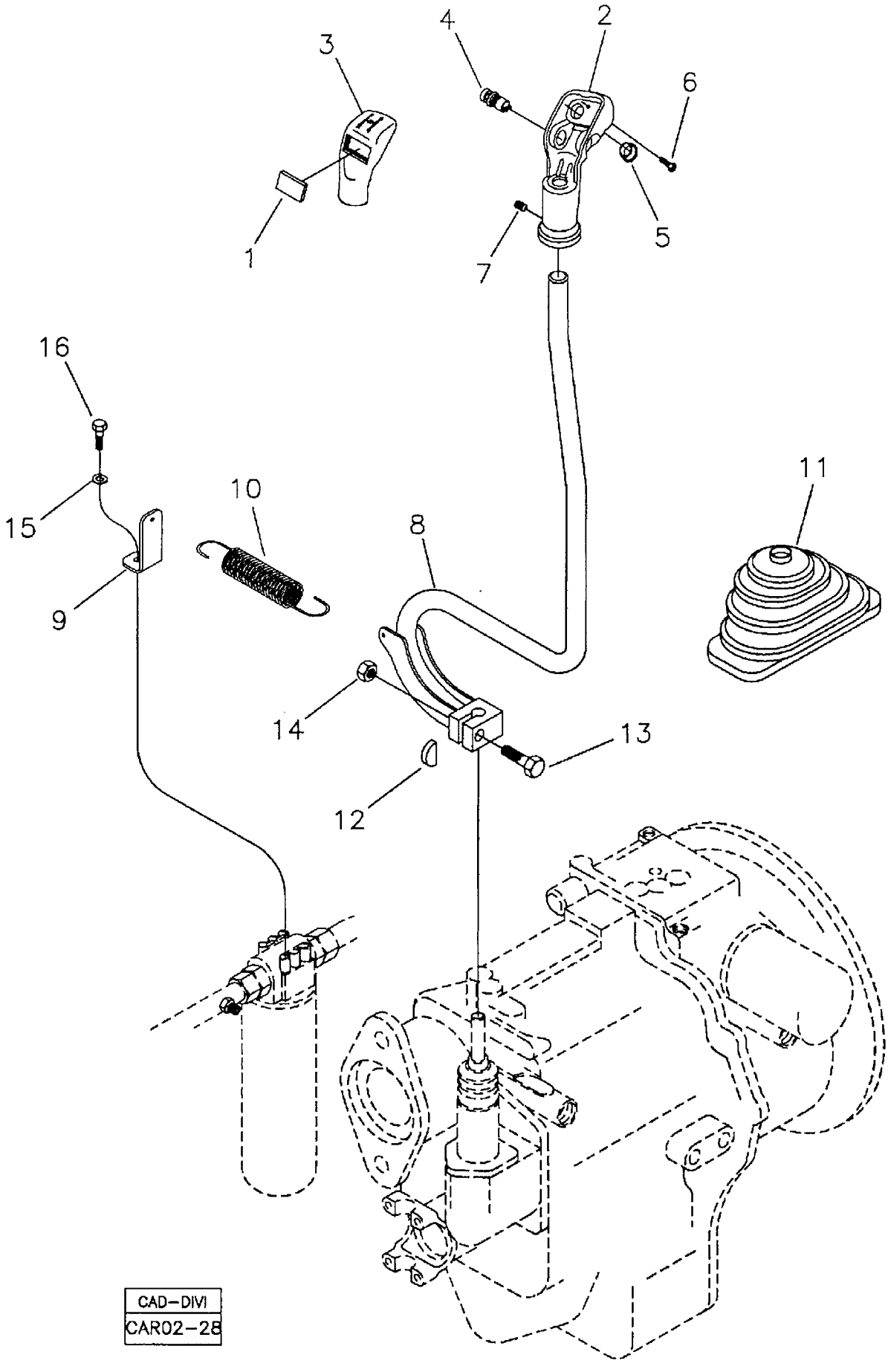

RANDON VEÍCULOS	RK 406B	CAR02-28	MB2E7	2E/7

COMANDO DA TRANSMISSÃO
GEAR BOX CONTROL
MANDO DE LA TRANSMISIÓN

VÁLIDO PARA VEIC. N.º/ VALID FOR MANUFACTURING NUMBER/ VÁLIDO PARA LAS UNIDADES NÚMERO:	DO FROM DEL	229	ATÉ TO HASTA	229

560054 A

POS	CODIGO/CODE	QT	PORTUGUES	ENGLISH	ESPAÑOL	NOTA/NOTE
1	219000105	01	Tampa	Cover	Tapa	
2	219000100	01	Manopla	Handle	Manija	
3	219000099	01	Cobertura Manopla	Cover	Tapa	
4	219000103	01	Interruptor Vermelho	Switch - Red	Interruptor – Rojo	
5	219000104	01	Tampa Redonda	Cover	Tapa	
6	219000102	01	Parafuso Fenda	Screw	Tornillo	
7	219000101	01	Parafuso Trava	Lock Screw	Tornillo Traba	
8	370360049	01	Alavanca Câmbio	Shift Lever	Palanca de Câmbios	
9	370060310	01	Suporte	Bracket	Soporte	
10	208000295	01	Mola	Spring	Resorte	
11	219000348	01	Sanfona Borracha	Gaiter	Protector de Goma	
12	370060245	01	Chaveta	Key	Clavija	
13	210004098	01	Parafuso	Bolt	Tornillo	
14	210005770	01	Porca	Nut	Tuerca	
15	5G	01	Arruela Pressão	Spring Washer	Arandela Presión	Ver/See/Vea
16	5G	01	Parafuso	Screw	Tornillo	Ver/See/Vea

RK 406B

RANDON VEÍCULOS

COMANDO DA TRANSMISSÃO/ GEAR BOX CONTROL/ MANDO DE LA TRANSMISIÓN

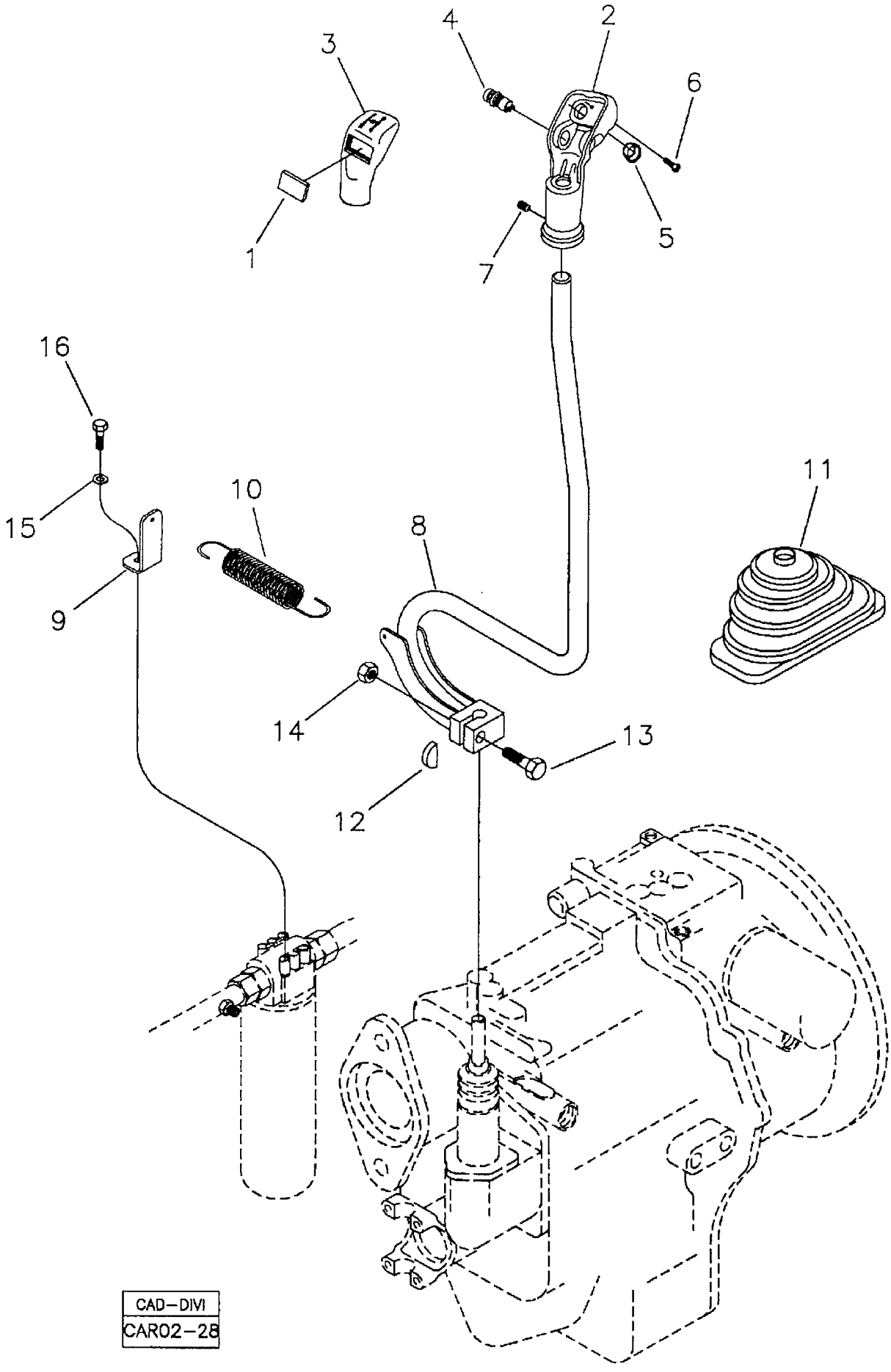

COMANDO DA TRANSMISSÃO
GEAR BOX CONTROL
MANDO DE LA TRANSMISIÓN

VÁLIDO PARA VEIC. N.º/ VALID FOR MANUFACTURING NUMBER/ VÁLIDO PARA LAS UNIDADES NÚMERO:	DO FROM DEL	230	ATÉ TO HASTA	

560054 A

POS	CODIGO/CODE	QT	PORTUGUES	ENGLISH	ESPAÑOL	NOTA/NOTE
1	219000105	01	Tampa	Cover	Tapa	
2	219000100	01	Manopla	Handle	Manija	
3	219000099	01	Cobertura Manopla	Cover	Tapa	
4	219000103	01	Interruptor Vermelho	Switch - Red	Interruptor – Rojo	
5	219000104	01	Tampa Redonda	Cover	Tapa	
6	219000102	01	Parafuso Fenda	Screw	Tornillo	
7	219000101	01	Parafuso Trava	Lock Screw	Tornillo Traba	
8	370360100	01	Alavanca Câmbio	Shift Lever	Palanca de Câmbios	
9	370060310	01	Suporte	Bracket	Soporte	
10	208000295	01	Mola	Spring	Resorte	
11	219000348	01	Sanfona Borracha	Gaiter	Protector de Goma	
12	370060245	01	Chaveta	Key	Clavija	
13	210004098	01	Parafuso	Bolt	Tornillo	
14	210005770	01	Porca	Nut	Tuerca	
15	5G	01	Arruela Pressão	Spring Washer	Arandela Presión	Ver/See/Vea
16	5G	01	Parafuso	Screw	Tornillo	Ver/See/Vea

2F/1	RK 406B	FGMB2F1	RANDON VEÍCULOS

COMANDOS DA RETROESCAVADEIRA / BACKHOELOADER CONTROLS / CONTROLES DE LA RETROEXCAVADORA

1

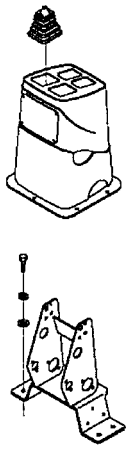

2

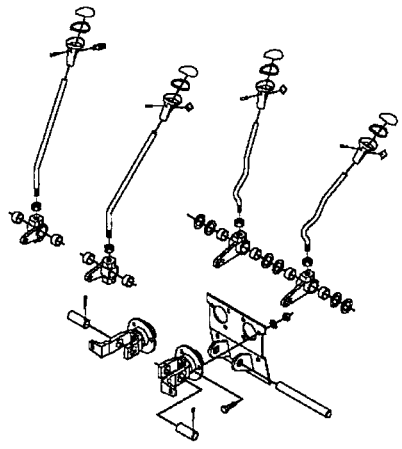

3

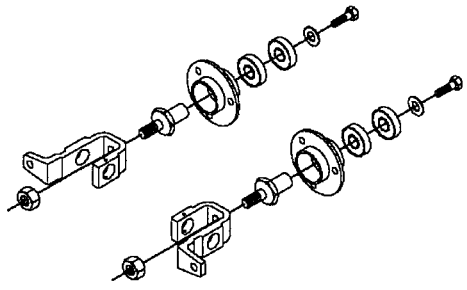

4

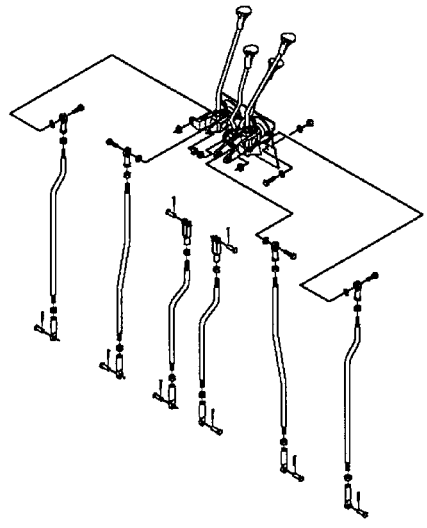

5

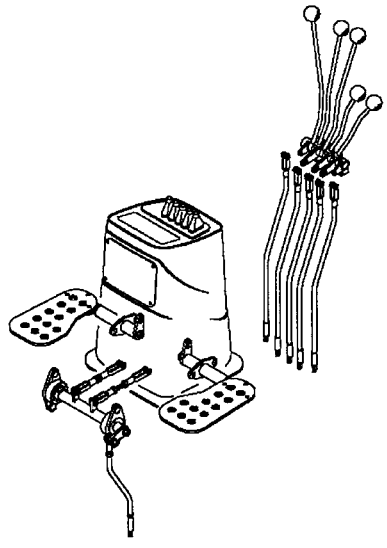

CAD–DIVI
CAR02–95

RANDON VEÍCULOS	RK 406B	CAR02-36	MB2F1	2F/1

COMANDOS DA RETROESCAVADEIRA
BACKHOELOADER CONTROLS
CONTROLES DE LA RETROEXCAVADORA

VÁLIDO PARA VEIC. N.º/ VALID FOR MANUFACTURING NUMBER/ VÁLIDO PARA LAS UNIDADES NÚMERO:	DO FROM DEL	104	ATÉ TO HASTA	

560070 F / 560094

POS	CODIGO/CODE	QT	PORTUGUES	ENGLISH	ESPAÑOL	NOTA/NOTE
1	2FA	01	Suporte Alavancas	Lever Bracket	Soporte Palancas	Ver/See/Vea
2	2FB	01	Montagem Alavancas	Lever Assy	Montaje Palancas	Ver/See/Vea
3	2FC	01	Conjunto dos mancais	Bearing Assy	Montaje Cojinetes	Ver/See/Vea
4	2FD	01	Montagem Hastes das Alavancas	Control Rods Assy	Montaje Vástagos de las palancas	Ver/See/Vea
5	2FE	01	Comandos da Retroescavadeira com Giro por Pedais - Opcional	Backhoe Controls With Foot Swing - Option	Controles de la Retroexcavadora con Pedales de Giro - Opción	Ver/See/Vea

COMANDOS DA RETROESCAVADEIRA – SUPORTE DAS ALAVANCAS/ BACKHOELOADER CONTROLS – LEVER BRACKET/ CONTROLES DE LA RETROEXCAVADORA – SOPORTE DE LAS PALANCAS

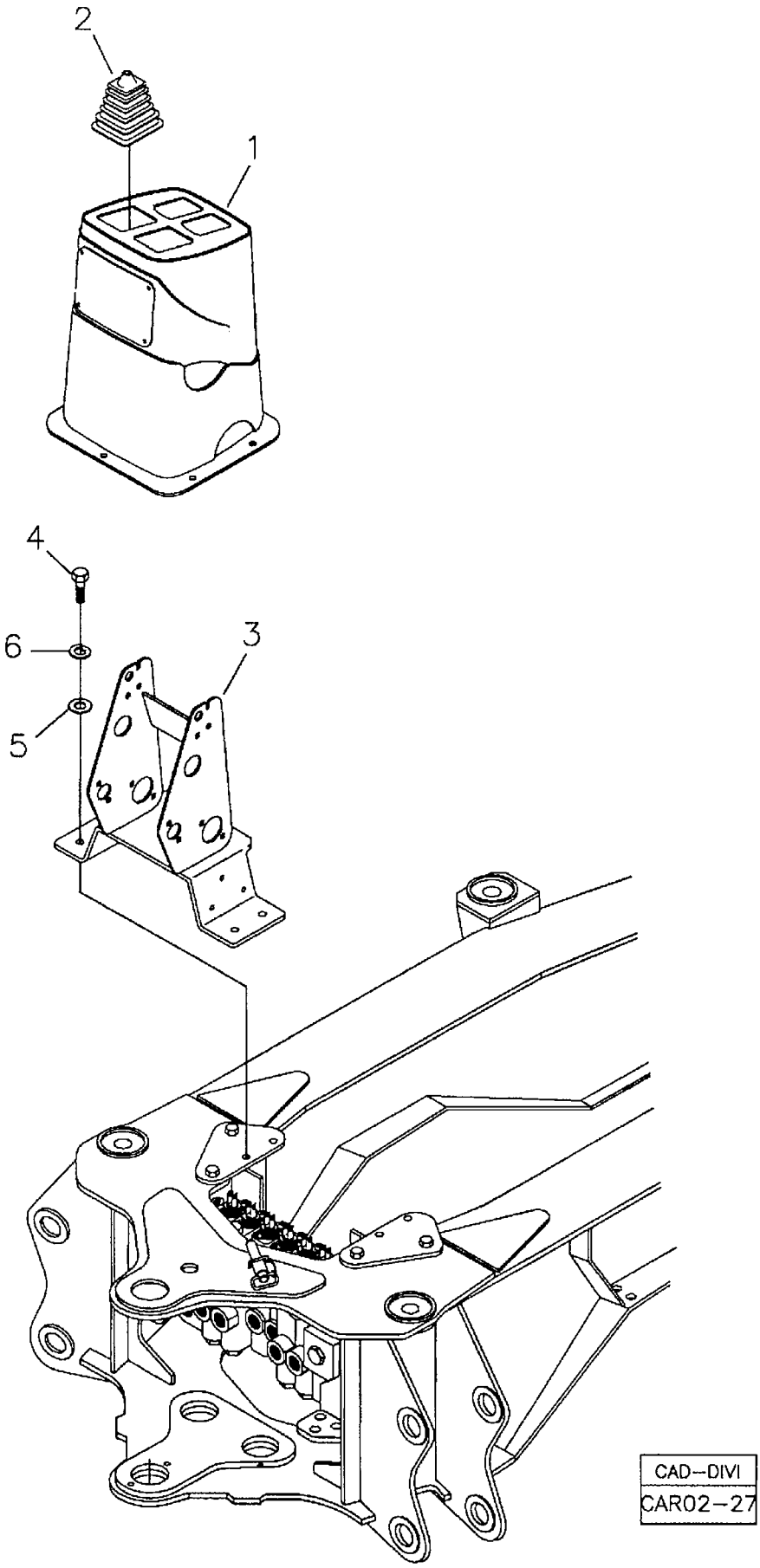

RANDON VEÍCULOS	RK 406B	CAR02-27	MB2FA1	2FA/1

COMANDOS DA RETROESCAVADEIRA - SUPORTE DAS ALAVANCAS
BACKHOELOADER CONTROLS – LEVER BRACKET
CONTROLES DE LA RETROEXCAVADORA – SOPORTE DE LAS PALANCAS

VÁLIDO PARA VEIC. N.º/ VALID FOR MANUFACTURING NUMBER/ VÁLIDO PARA LAS UNIDADES NÚMERO:	DO FROM DEL	104	ATÉ TO HASTA	373

560070 D

POS	CODIGO/CODE	QT	PORTUGUES	ENGLISH	ESPAÑOL	NOTA/NOTE
1	2AF	01	Cobertura Mecanismo	Cover	Tapa Controles	Ver/See/Vea
2	219000346	04	Sanfona Borracha	Gaiter	Protector de Goma	
3	370360026	01	Suporte Alavancas	Lever Bracket	Soporte Palancas	
4	210003930	04	Parafuso	Bolt	Tornillo	
5	210002025	04	Arruela Lisa	Washer	Arandela	
6	210002190	04	Arruela Pressão	Spring Washer	Arandela Presión	

COMANDOS DA RETROESCAVADEIRA – SUPORTE DAS ALAVANCAS/ BACKHOELOADER CONTROLS – LEVER BRACKET/ CONTROLES DE LA RETROEXCAVADORA – SOPORTE DE LAS PALANCAS

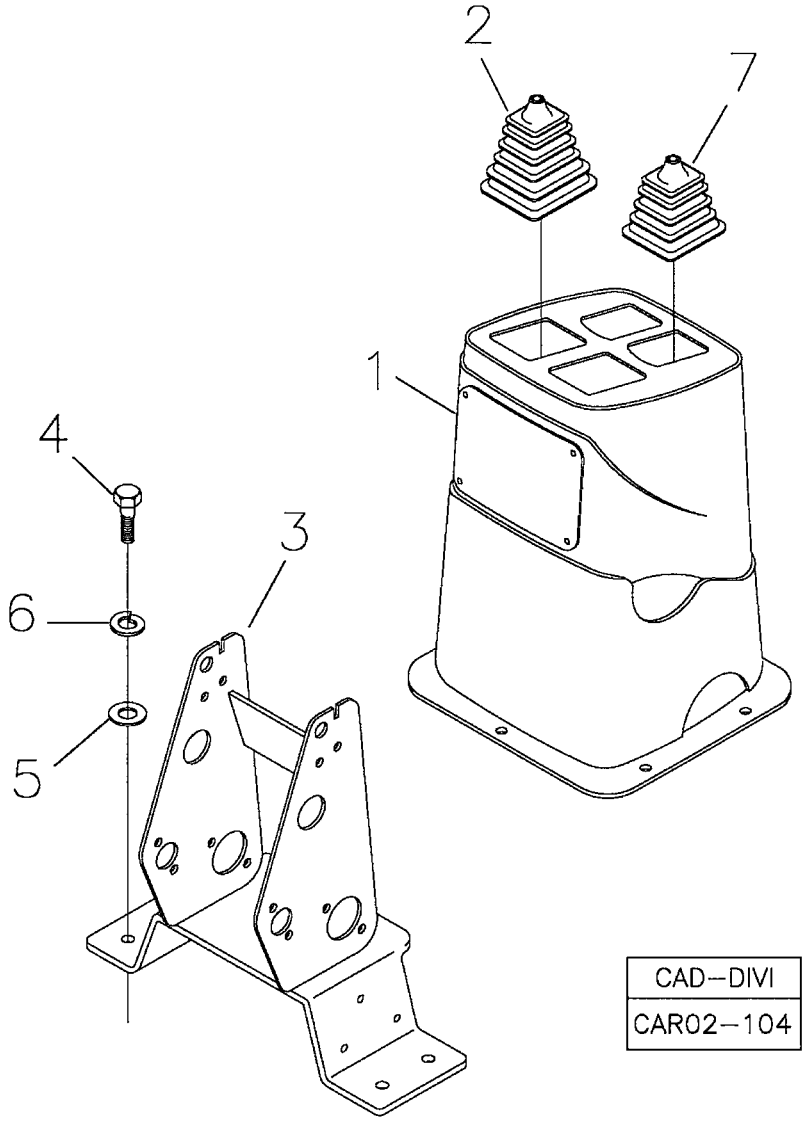

CAD–DIVI
CAR02–104

RANDON VEICULOS	RK 406B	CAR02-104	MB2FA2	2FA/2

COMANDOS DA RETROESCAVADEIRA - SUPORTE DAS ALAVANCAS
BACKHOELOADER CONTROLS – LEVER BRACKET
CONTROLES DE LA RETROEXCAVADORA – SOPORTE DE LAS PALANCAS

VÁLIDO PARA VEIC. N.º/ VALID FOR MANUFACTURING NUMBER/ VÁLIDO PARA LAS UNIDADES NÚMERO:	DO FROM DEL	374	ATÉ TO HASTA	

560070 F

POS	CODIGO/CODE	QT	PORTUGUES	ENGLISH	ESPAÑOL	NOTA/NOTE
1	2AF	01	Cobertura Mecanismo	Cover	Tapa Controles	Ver/See/Vea
2	219000346	02	Sanfona Borracha	Gaiter	Protector de Goma	
3	370360026	01	Suporte Alavancas	Lever Bracket	Soporte Palancas	
4	210003930	04	Parafuso	Bolt	Tornillo	
5	210002025	04	Arruela Lisa	Washer	Arandela	
6	210002190	04	Arruela Pressão	Spring Washer	Arandela Presión	
7	219001887	02	Sanfona Menor	Gaiter – Stabilizers	Protector de Goma	

COMANDOS DA RETROESCAVADEIRA – MONTAGEM DAS ALAVANCAS/ BACKHOELOADER CONTROLS – LEVER ASSY/ CONTROLES DE LA RETROEXCAVADORA – MONTAJE DE LAS PALANCAS

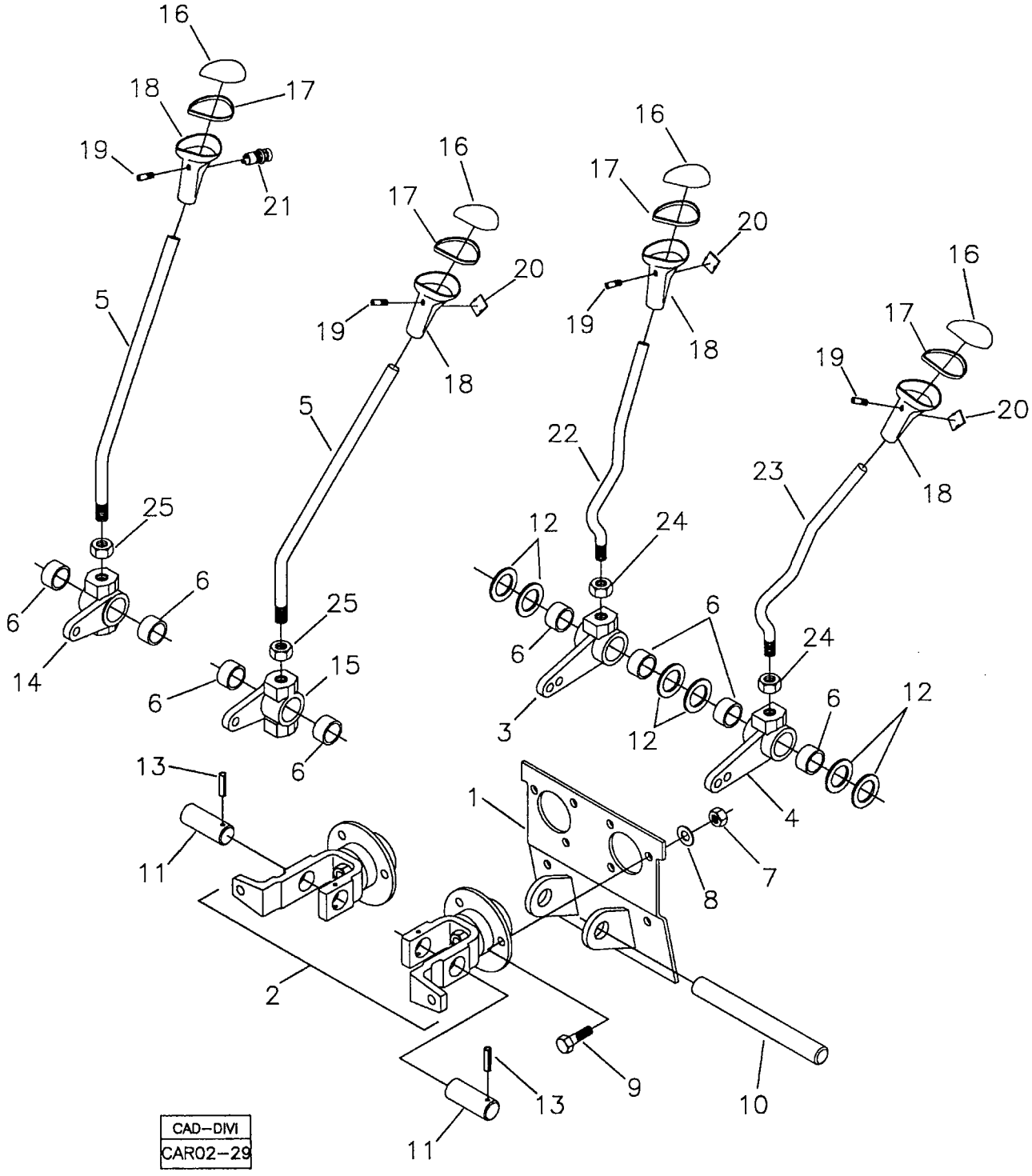

RANDON VEÍCULOS	RK 406B	CAR02-29	MB2FB1	2FB/1

COMANDOS DA RETROESCAVADEIRA – MONTAGEM DAS ALAVANCAS
BACKHOELOADER CONTROLS – LEVER ASSY
CONTROLES DE LA RETROEXCAVADORA – MONTAJE DE LAS PALANCAS

VÁLIDO PARA VEIC. N.º/ VALID FOR MANUFACTURING NUMBER/ VÁLIDO PARA LAS UNIDADES NÚMERO:	DO FROM DEL	104	ATÉ TO HASTA	

560070 F

POS	CODIGO/CODE	QT	PORTUGUES	ENGLISH	ESPAÑOL	NOTA/NOTE
1	370360027	01	Suporte Mecanismos	Bracket	Soporte Controles	
2	2FC	01	Conjunto Mancal	Bearing Assy	Montaje Cojinete	Ver/See/Vea
3	370060104	01	Alavanca Direita	Lever - RH	Palanca Derecha	
4	370060105	01	Alavanca Esquerda	Lever - KH	Palanca Izquierda	
5	370360048	02	Alavanca Acionamento	Lever	Palanca Acionamiento	
6	370060124	08	Bucha Bronze	Bushing	Buje	
7	210005755	06	Porca AF	Nut	Tuerca	
8	210002005	06	Arruela	Washer	Arandela	
9	210003720	06	Parafuso	Bolt	Tornillo	
10	370060101	01	Eixo Maior	Shaft	Eje	
11	370060102	02	Eixo Menor	Shaft	Eje	
12	219000157	06	Arruela Encosto	Thrust Washer	Arandela Calzo	
13	219001525	02	Pino Elástico	Elastic Pin	Perno Elastico	
14	370060106	01	Articulação Direita	Bellcrank - RH	Articulación Derecha	
15	370060107	01	Articulação Esquerda	Bellcrank - LH	Articulación Izquierda	
16	219000109	04	Tampa Manopla	Cover	Tapa Manija	
17	219000111	04	Vedador	Sealing	Vedación	
18	219000110	04	Manopla	Handle	Manija	
19	219000113	04	Parafuso	Screw	Tornillo	
20	219000112	03	Tampão	Cover	Tapa	
21	219000115	01	Interruptor - Amarelo	Switch - Yellow	Interruptor – Amarillo	
22	370360046	01	Alavanca Esquerda	Lever - LH	Palanca Izquierda	
23	370360045	01	Alavanca Direita	Lever - RH	Palanca Derecha	
24	210005000	02	Porca	Nut	Tuerca	
25	210005020	02	Porca	Nut	Tuerca	

2FC/1	RK 406B	FGMB2FC1	RANDON Veículos

COMANDOS DA RETROESCAVADEIRA – CONJUNTO DOS MANCAIS/ BACKHOELOADER CONTROLS – BEARING ASSY/ CONTROLES DE LA RETROEXCAVADORA – MONTAJE DE LOS COJINETES

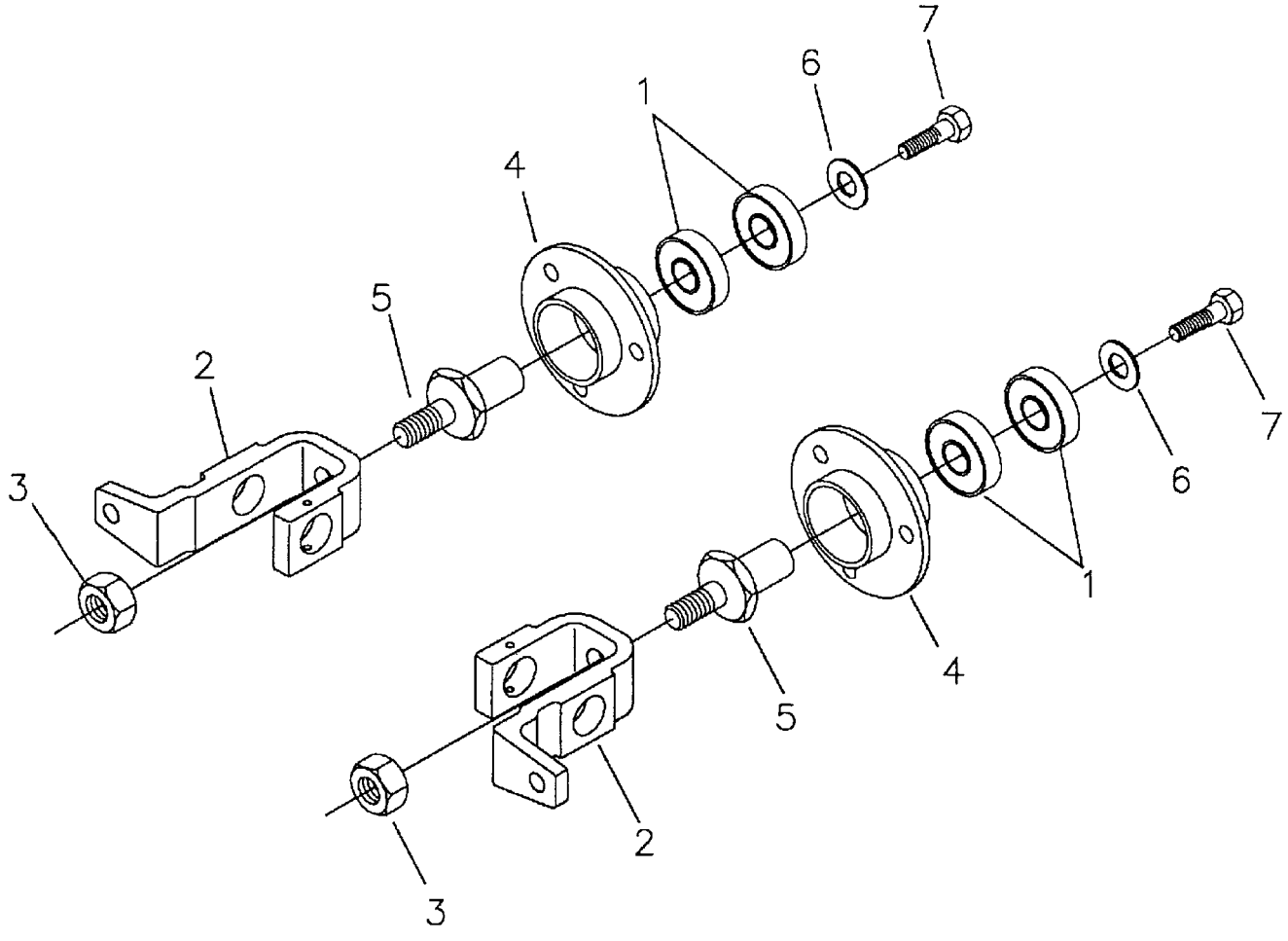

CAD–DIVI
CAR02–30

RANDON VEÍCULOS	RK 406B	CAR02-30	MB2FC1	2FC/1

COMANDOS DA RETROESCAVADEIRA – CONJUNTO DOS MANCAIS
BACKHOE LOADER CONTROLS – BEARING ASSY
CONTROLES DE LA RETROEXCAVADORA – MONTAJE DE LOS COJINETES

VÁLIDO PARA VEIC. N.º/ VALID FOR MANUFACTURING NUMBER/ VÁLIDO PARA LAS UNIDADES NÚMERO:	DO FROM DEL	104	ATÉ TO HASTA	

560070 F

POS	CODIGO/CODE	QT	PORTUGUES	ENGLISH	ESPAÑOL	NOTA/NOTE
1	370060099	04	Rolamento	Ball Bearing	Rodamiento	
2	370060109	02	Garfo	Yoke	Horquilla	
3	210005765	02	Porca AF	Nut	Tuerca	
4	370060100	02	Mancal Flangeado	Bearing	Cojinete	
5	370060103	02	Pivô Articulação	Pivot	Pivot	
6	219000158	02	Arruela Encosto	Thrust Washer	Arandela Calzo	
7	210003700	02	Parafuso	Bolt	Tornillo	

2FD/1	RK 406B	FGMB2FD1	RANDON VEÍCULOS

MONTAGEM DAS HASTES DAS ALAVANCAS/ CONTROL RODS ASSY/ MONTAJE VÁSTAGOS DE LAS PALANCAS

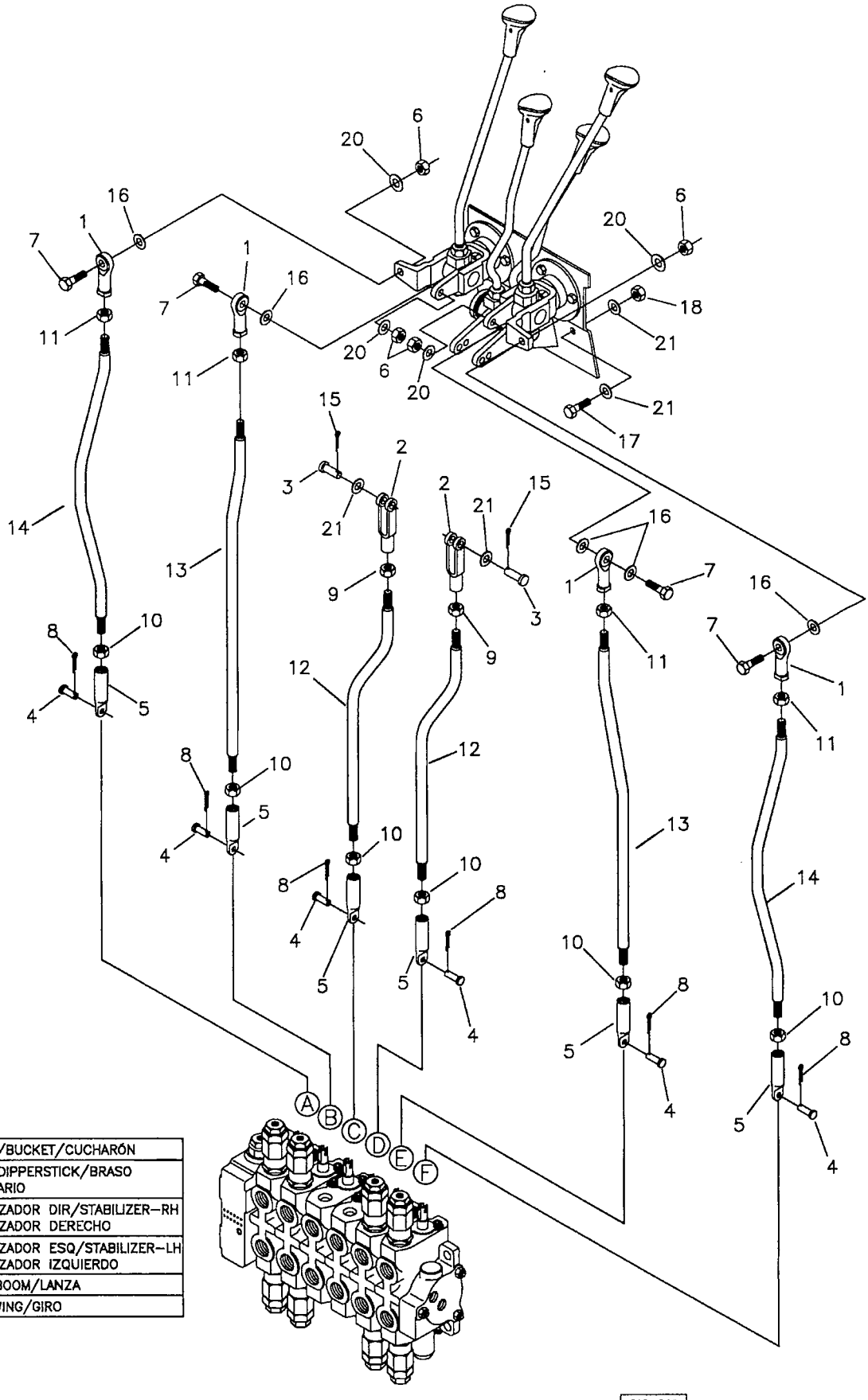

A	CONCHA/BUCKET/CUCHARÓN
B	BRAÇO/DIPPERSTICK/BRASO SECUNDARIO
C	ESTABILIZADOR DIR/STABILIZER–RH ESTABILIZADOR DERECHO
D	ESTABILIZADOR ESQ/STABILIZER–LH ESTABILIZADOR IZQUIERDO
E	LANÇA/BOOM/LANZA
F	GIRO/SWING/GIRO

CAD–DM
CAR02–76

RANDON VEÍCULOS	RK 406B	CAR02-76	MB2FD1	2FD/1

COMANDOS DA RETROESCAVADEIRA – MONTAGEM DAS HASTES DAS ALAVANCAS
BACKHOE LOADER CONTROLS – CONTROL RODS ASSEMBLY
CONTROLES DE LA RETROEXCAVADORA – MONTAJE VÁSTAGOS DE LAS PALANCAS

VÁLIDO PARA VEIC. N.º/ VALID FOR MANUFACTURING NUMBER/ VÁLIDO PARA LAS UNIDADES NÚMERO:	DO FROM DEL	104	ATÉ TO HASTA	

560070 F

POS	CODIGO/CODE	QT	PORTUGUES	ENGLISH	ESPAÑOL	NOTA/NOTE
1	370060115	04	Rótula	Ball Joint	Articulación Esférica	
2	370060114	02	Forquilha	Yoke	Horquilla	
3	370060110	02	Pino	Pin	Perno	
4	370060384	06	Pino	Pin	Perno	
5	370060385	06	Ponteira	Rod	Vástago	
6	210005760	04	Porca AF	Nut	Tuerca	
7	210003844	04	Parafuso	Bolt	Tornillo	
8	210002402	06	Contrapino	Split Cotter	Pasador	
9	210000763	02	Porca	Nut	Tuerca	
10	210002268	06	Porca	Nut	Tuerca	
11	210001925	04	Porca	Nut	Tuerca	
12	370060389	02	Haste Estabilizadores	Rod	Vástago	
13	370060388	02	Haste Braço e Lança	Rod	Vástago	
14	370060390	02	Haste Caçamba e Giro	Rod	Vástago	
15	210002414	02	Contrapino	Split Cotter	Pasador	
16	370060424	08	Arruela Distanciadora	Spacer	Arandela Espaciadora	
17	210003910	02	Parafuso	Bolt	Tornillo	
18	210005765	02	Porca AF	Nut	Tuerca	
20	210002015	04	Arruela	Washer	Arandela	
21	210002025	06	Arruela	Washer	Arandela	

2FE/1	RK 406B	FGMB2FE1	RANDON VEÍCULOS

CONTROLES COM GIRO POR PEDAIS/ BACKHOE CONTROLS WHITH FOOT SWING/ CONTROLES PEDALES DE GIRO

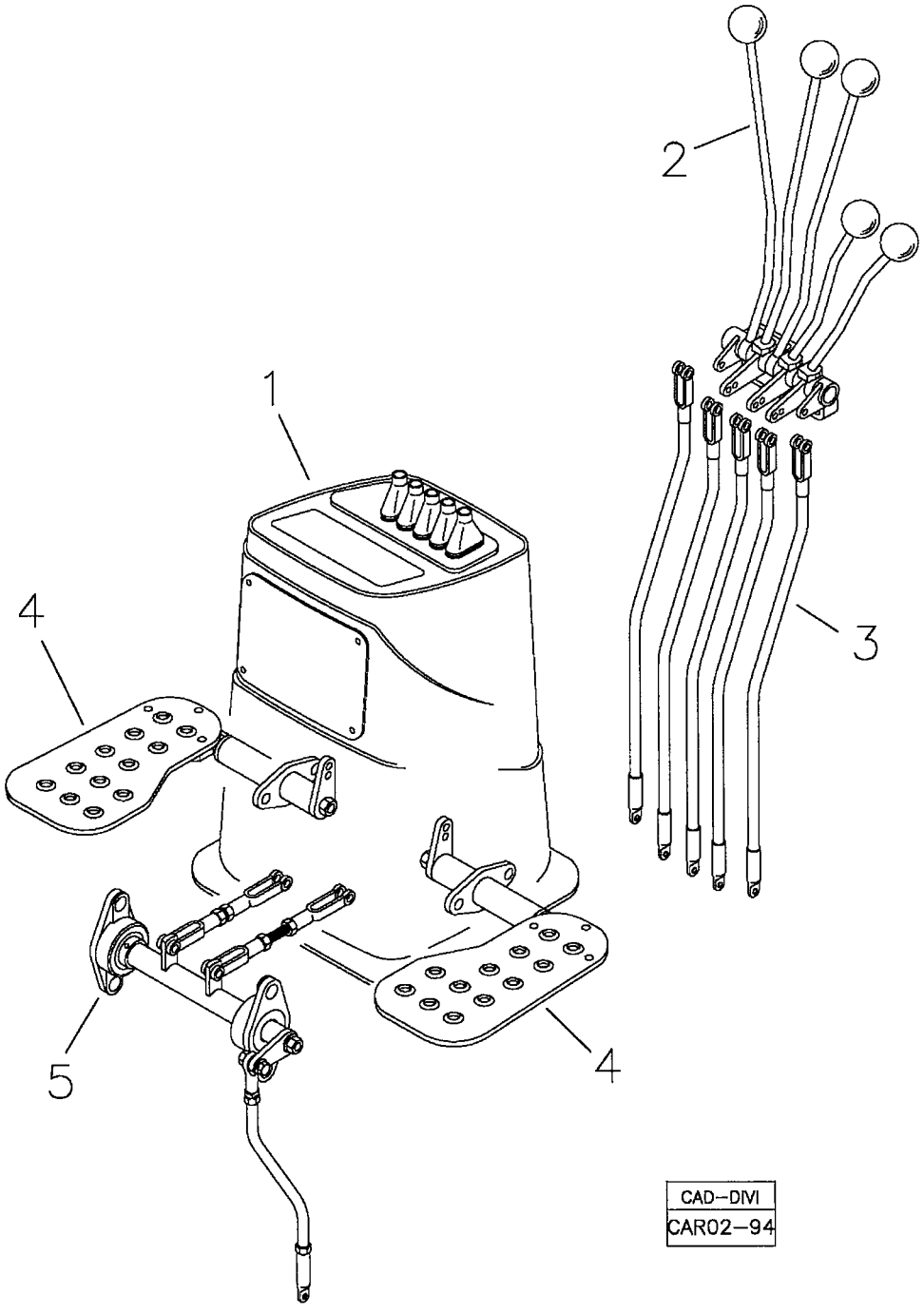

CAD–DIVI
CAR02–94

RANDON VEÍCULOS	RK 406B	CAR02-94	MB2FE1	2FE/1

CONTROLES COM GIRO POR PEDAIS
BACKHOE CONTROLS WHITH FOOT SWING
CONTROLES CON PEDALES DE GIRO

VÁLIDO PARA VEIC. N.º/ VALID FOR MANUFACTURING NUMBER/ VÁLIDO PARA LAS UNIDADES NÚMERO:	DO FROM DEL	143	ATÉ TO HASTA	

POS	CODIGO/CODE	QT	PORTUGUES	ENGLISH	ESPAÑOL	NOTA/NOTE
560094						
1	2FEA	01	Torre das Alavancas	Lever Bracket	Soporte de las Palancas	Ver/See/Vea
2	2FEB	01	Montagem das Alavancas	Lever Assy	Montaje de las Palancas	Ver/See/Vea
3	2FEC	01	Hastes das Alavancas	Lever Control Rods	Montaje Vástagos de las Palancas	Ver/See/Vea
4	2FED	01	Articulação dos Pedais	Bellcrank and Pedal	Articulación y Pedales	Ver/See/Vea
5	2FEE	01	Hastes dos Pedais	Control Rods of the Pedals	Vástagos de los Pedales	Ver/See/Vea

2FEA/1	RK 406B	FGMB2FEA1	RANDON VEÍCULOS

CONTROLES COM GIRO POR PEDAIS – TORRE DAS ALAVANCAS/ BACKHOE CONTROLS WHITH FOOT SWING – LEVER BRACKET / CONTROLES PEDALES DE GIRO – SOPORTE DE LAS PALANCAS

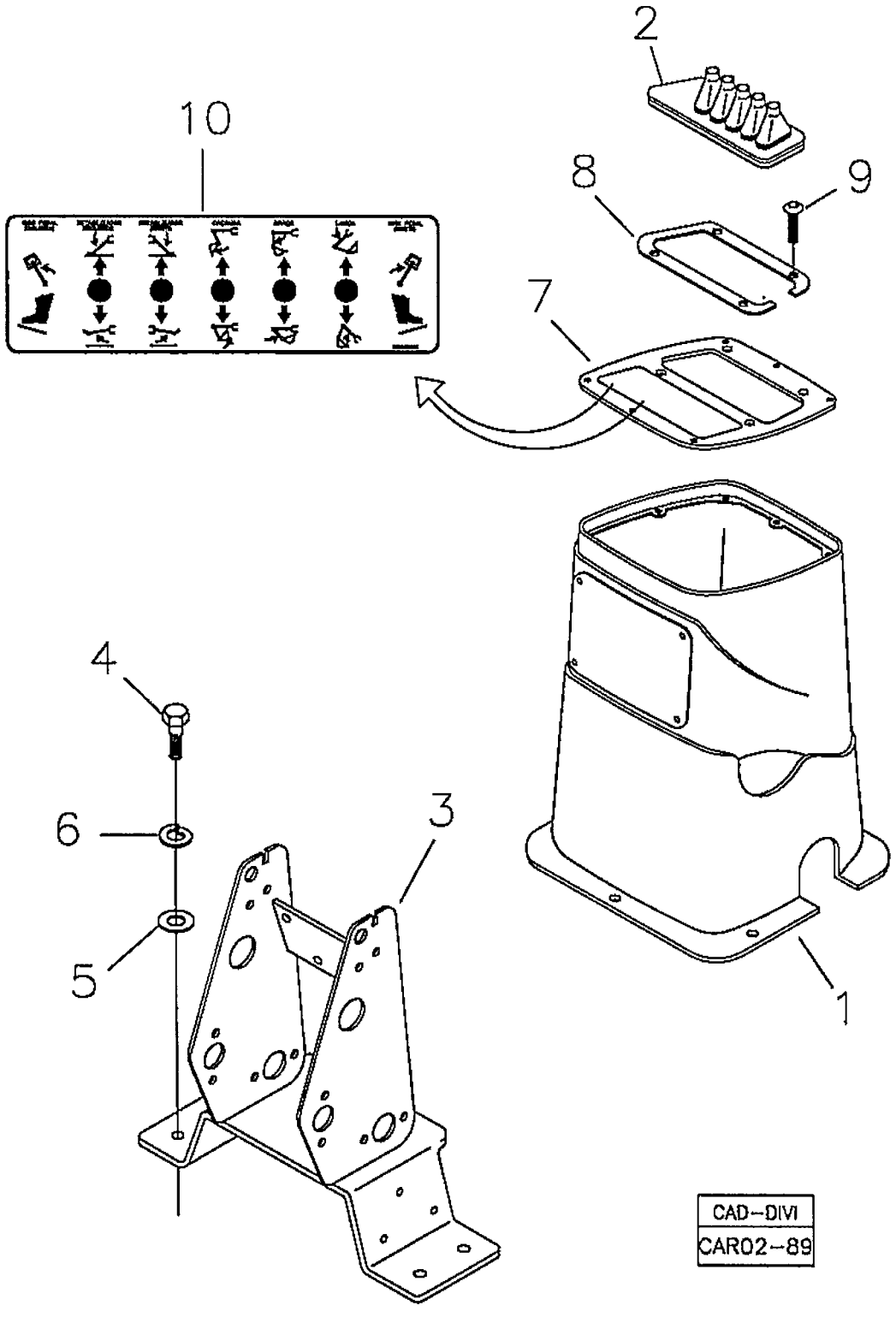

RANDON VEÍCULOS	RK 406B	CAR02-89	MB2FEA1	2FEA/1

CONTROLES COM GIRO POR PEDAIS – TORRE DAS ALAVANCAS
BACKHOE CONTROLS WHITH FOOT SWING – LEVER BRACKET
CONTROLES CON PEDALES DE GIRO – SOPORTE DE LAS PALANCAS

VÁLIDO PARA VEIC. N.º/ VALID FOR MANUFACTURING NUMBER/ VÁLIDO PARA LAS UNIDADES NÚMERO:	DO FROM DEL	143	ATÉ TO HASTA	

560094

POS	CODIGO/CODE	QT	PORTUGUES	ENGLISH	ESPAÑOL	NOTA/NOTE
1	219001149	01	Cobertura Mecanismo	Cover	Tapa Controles	
2	219001557	01	Sanfona Borracha	Gaiter	Protector de Goma	
3	370360103	01	Suporte Alavancas	Lever Bracket	Soporte Palancas	
4	210003930	04	Parafuso	Bolt	Tornillo	
5	210002025	04	Arruela Lisa	Washer	Arandela	
6	210002190	04	Arruela Pressão	Spring Washer	Arandela Presión	
7	370260062	01	Conjunto Tampa	Cover	Tapa	
8	370060608	01	Anel Retenção	Ring	Anillo	
9	219001622	04	Parafuso Allen	Screw	Tornillo	
10	219001616	01	Adesivo Comandos Giro no Pé	Label	Adhesivo	

CONTROLES COM GIRO POR PEDAIS – MONTAGEM DAS ALAVANCAS/ BACKHOE CONTROLS WHITH FOOT SWING – LEVER ASSY/ CONTROLES PEDALES DE GIRO – MONTAJE DE LAS PALANCAS

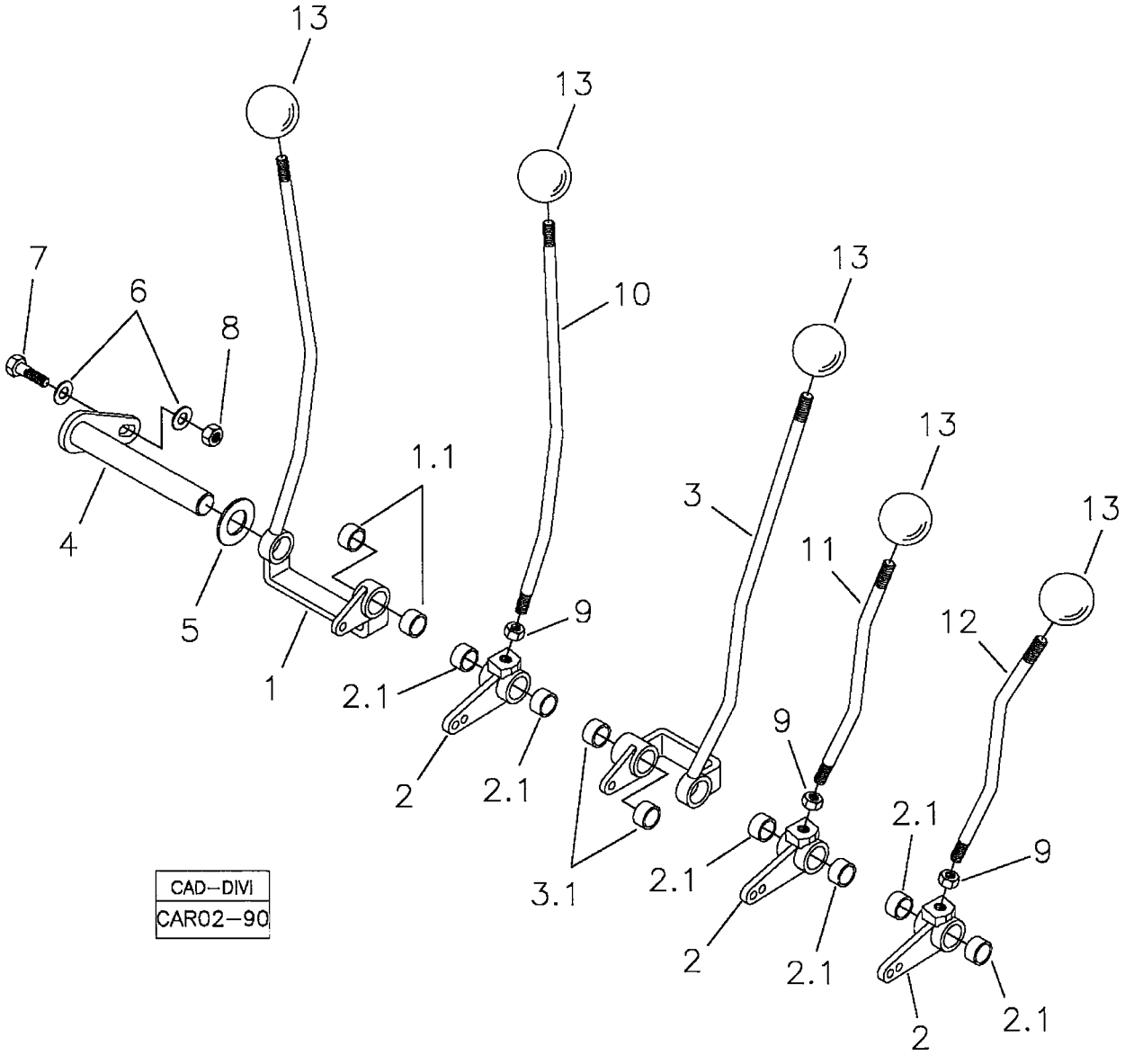

RANDON VEÍCULOS	RK 406B	CAR02-90	MB2FEB1	2FEB/1

CONTROLES COM GIRO POR PEDAIS – MONTAGEM DAS ALAVANCAS
BACKHOE CONTROLS WHITH FOOT SWING – LEVER ASSY
CONTROLES CON PEDALES DE GIRO – MONTAJE DE LAS PALANCAS

VÁLIDO PARA VEIC. N.º/ VALID FOR MANUFACTURING NUMBER/ VÁLIDO PARA LAS UNIDADES NÚMERO:	DO FROM DEL	143	ATÉ TO HASTA	

POS	CODIGO/CODE	QT	PORTUGUES	ENGLISH	ESPAÑOL	NOTA/NOTE
560094						
1	370360102	01	Alavanca Lança	Lever	Palanca	
1.1	370060124	02	Bucha	Bushing	Buje	
2	370260070	03	Articulação	Bellcrank	Articulación	
2.1	370060124	06	Bucha	Bushing	Buje	
3	370360101	01	Alavanca Caçamba	Lever	Palanca	
3.1	370060124	02	Bucha	Bushing	Buje	
4	370260059	01	Eixo	Shaft	Eje	
5	219000157	09	Arruela Encosto	Thrust Washer	Arandela Calzo	20,5x32x0,9
6	210002025	02	Arruela	Washer	Arandela	
7	210003910	01	Parafuso	Bolt	Tornillo	
8	210005765	01	Porca	Nut	Tuerca	
9	210001929	03	Porca	Nut	Tuerca	
10	370060600	01	Alavanca Braço	Lever	Palanca	
11	370060596	01	Alavanca Estabilizador L.D.	Stabilizer Lever – RH	Estabilizador Derecho	
12	370060597	01	Alavanca Estabilizador L.E.	Stabilizer Lever – LH	Estabilizador Izquierdo	
13	219001599	05	Manopla Esférica	Handle	Manija	

CONTROLES COM GIRO POR PEDAIS – HASTES DAS ALAVANCAS/ BACKHOE CONTROLS WHITH FOOT SWING – LEVER CONTROL RODS/ CONTROLES PEDALES DE GIRO – MONTAJE VÁSTAGOS DE LAS PALANCAS

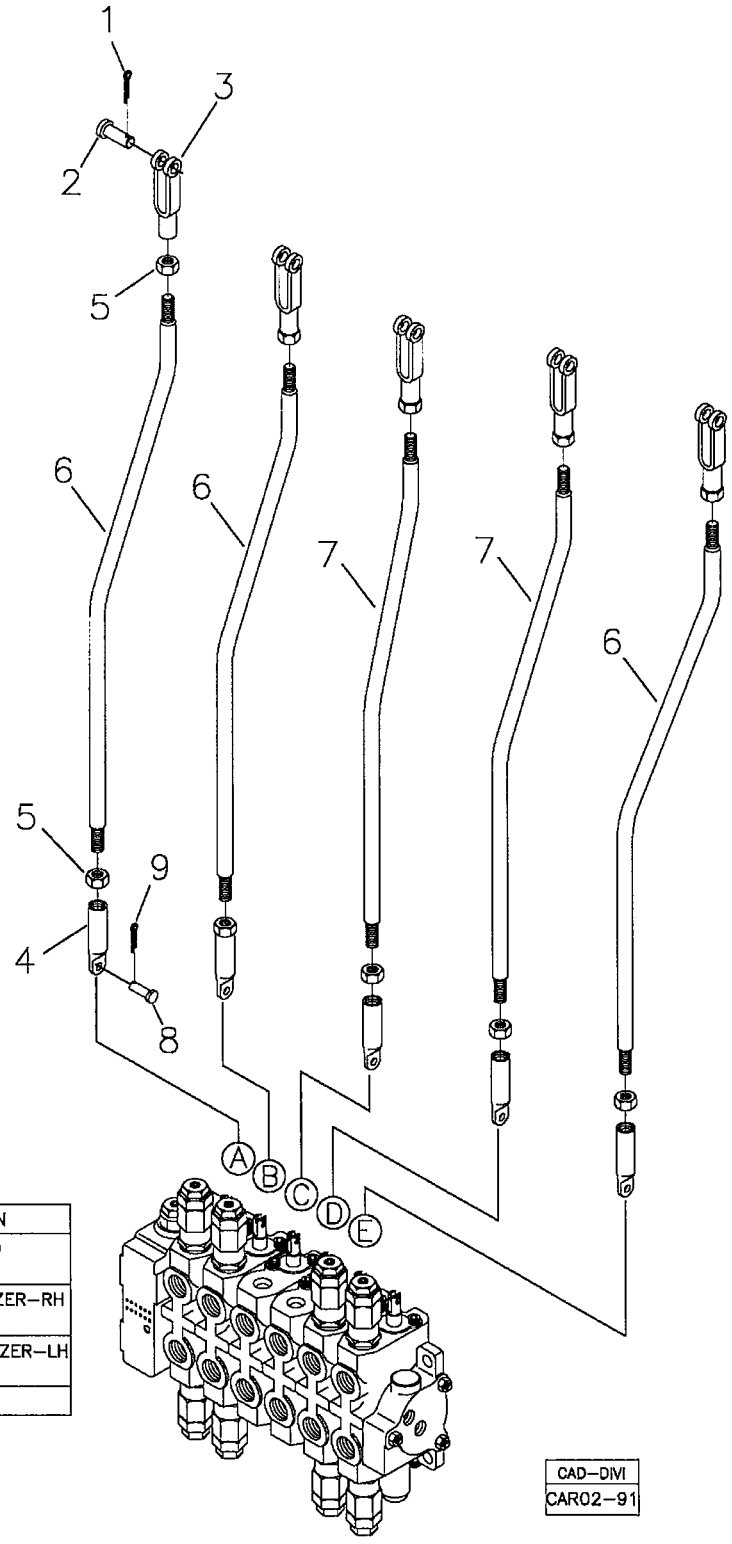

A	CONCHA/BUCKET/CUCHARÓN
B	BRAÇO/DIPPERSTICK/BRASO SECUNDARIO
C	ESTABILIZADOR DIR/STABILIZER–RH ESTABILIZADOR DERECHO
D	ESTABILIZADOR ESQ/STABILIZER–LH ESTABILIZADOR IZQUIERDO
E	LANÇA/BOOM/LANZA

RANDON VEÍCULOS	RK 406B	CAR02-91	MB2FEC1	2FEC/1

CONTROLES COM GIRO POR PEDAIS – HASTES DAS ALAVANCAS
BACKHOE CONTROLS WHITH FOOT SWING – LEVER CONTROL RODS
CONTROLES CON PEDALES DE GIRO – MONTAJE VÁSTAGOS DE LAS PALANCAS

VÁLIDO PARA VEIC. N.º/ VALID FOR MANUFACTURING NUMBER/ VÁLIDO PARA LAS UNIDADES NÚMERO:	DO FROM DEL	143	ATÉ TO HASTA	

560094

POS	CODIGO/CODE	QT	PORTUGUES	ENGLISH	ESPAÑOL	NOTA/NOTE
1	210002414	05	Contra-pino	Split Cotter	Pasador	
2	370060110	05	Pino	Pin	Perno	
3	370060166	05	Forquilha	Yoke	Horquilla	
4	370060631	05	Ponteira	Rod	Vástago	
5	210001927	10	Porca	Nut	Tuerca	
6	370060391	03	Haste Caçamba, Braço e Lança	Rod	Vástago	
7	370060606	02	Haste Estabilizador	Rod	Vástago	
8	370060384	05	Pino	Pin	Perno	
9	210002402	05	Contra-pino	Split Cotter	Pasador	

2FED1	RK 406B	FGMB2FED1	RANDON VEÍCULOS

CONTROLES COM GIRO POR PEDAIS – ARTICULAÇÃO DOS PEDAIS/ BACKHOE CONTROLS WHITH FOOT SWING – BELLCRANK AND PEDAL/ CONTROLES PEDALES DE GIRO – ARTICULACIÓN Y PEDALES

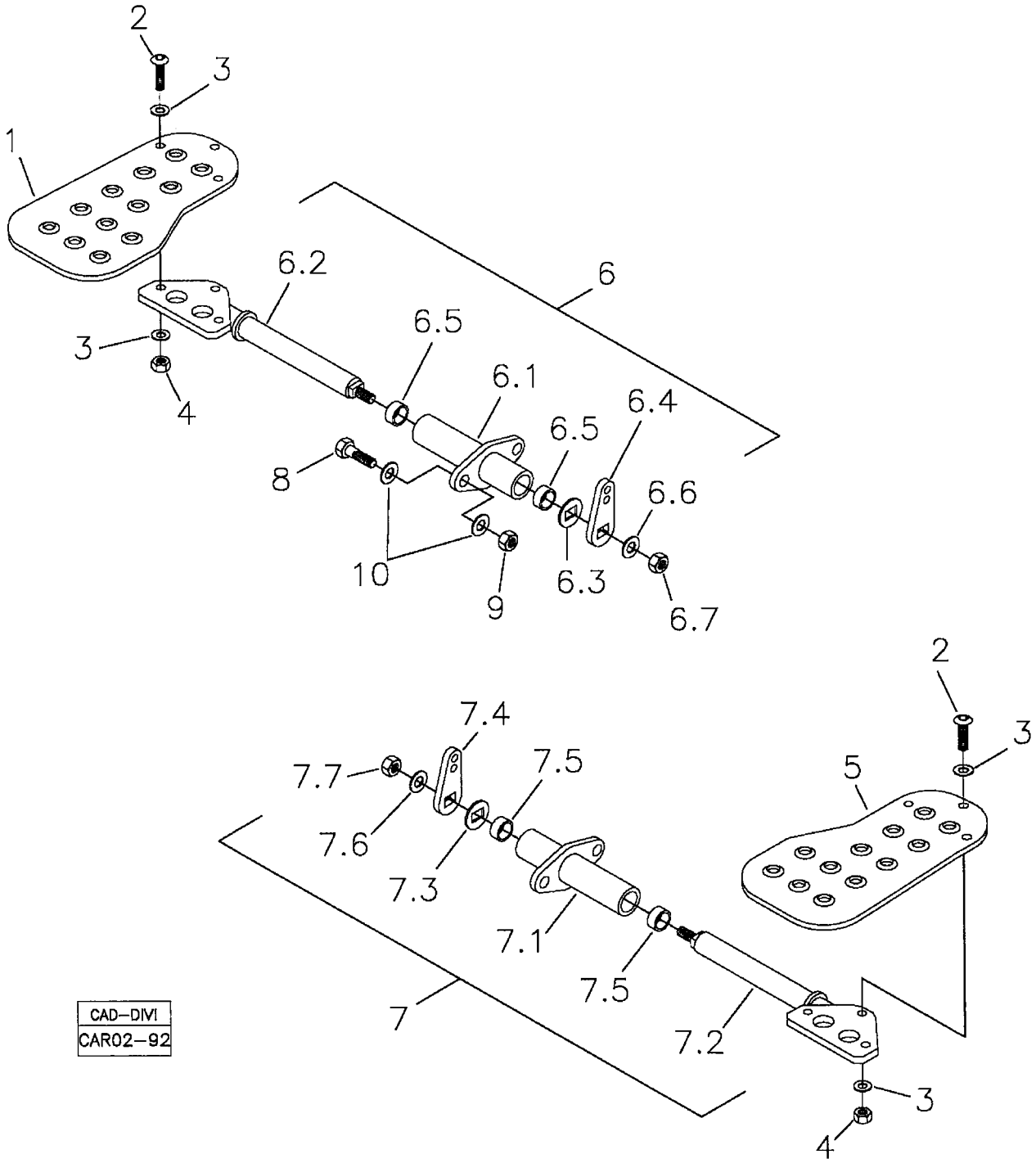

RANDON VEÍCULOS	RK 406B	CAR02-92	MB2FED1	2FED/1

CONTROLES COM GIRO POR PEDAIS – ARTICULAÇÃO DOS PEDAIS
BACKHOE CONTROLS WHITH FOOT SWING – BELLCRANK AND PEDAL
CONTROLES CON PEDALES DE GIRO – ARTICULACIÓN Y PEDALES

VÁLIDO PARA VEIC. N.º/ VALID FOR MANUFACTURING NUMBER/ VÁLIDO PARA LAS UNIDADES NÚMERO:	DO FROM DEL	143	ATÉ TO HASTA	

560094

POS	CODIGO/CODE	QT	PORTUGUES	ENGLISH	ESPAÑOL	NOTA/NOTE
1	370060618	01	Pedal Giro L.D.	Pedal - RH	Pedal Derecho	
2	219001629	06	Parafuso	Bolt	Tornillo	
3	210002015	07	Arruela	Washer	Arandela	
4	210005760	07	Porca	Nut	Tuerca	
5	370060619	01	Pedal Giro L.E.	Pedal - LH	Pedal Izquierdo	
6	370360104	01	Articulação L.D.	Bellcrank - RH	Articulación Derecha	
6.1	370260061	01	Mancal	Support	Soporte	
6.2	370260084	01	Eixo	Shaft	Eje	
6.3		01	Arruela	Washer	Arandela	
6.4	370060727	01	Chapa Articulação	Bellcrank	Articulación	
6.5	370060137	02	Bucha	Bushing	Buje	
6.6		01	Arruela	Washer	Arandela	
6.7		01	Porca	Washer	Arandela	
7	370360105	01	Articulação L.E.	Bellcrank - LH	Articulación Izquierda	
7.1	370260061	01	Mancal	Support	Soporte	
7.2	370260083	01	Eixo	Shaft	Eje	
7.3		01	Arruela	Washer	Arandela	
7.4	370060727	01	Chapa Articulação	Bellcrank	Articulación	
7.5	370060137	02	Bucha	Bushing	Buje	
7.6		01	Arruela	Washer	Arandela	
7.7		01	Porca	Washer	Arandela	
8	210003910	04	Parafuso	Bolt	Tornillo	
9	210005765	04	Porca	Washer	Arandela	
10	210002025	04	Arruela	Washer	Arandela	

2FEE1	RK 406B	FGMB2FEE1	RANDON VEÍCULOS

CONTROLES COM GIRO POR PEDAIS – HASTE DOS PEDAIS/ BACKHOE CONTROLS WHITH FOOT SWING – RODS OF THE PEDAL/ CONTROLES PEDALES DE GIRO – VÁSTAGOS DE LOS PEDALES

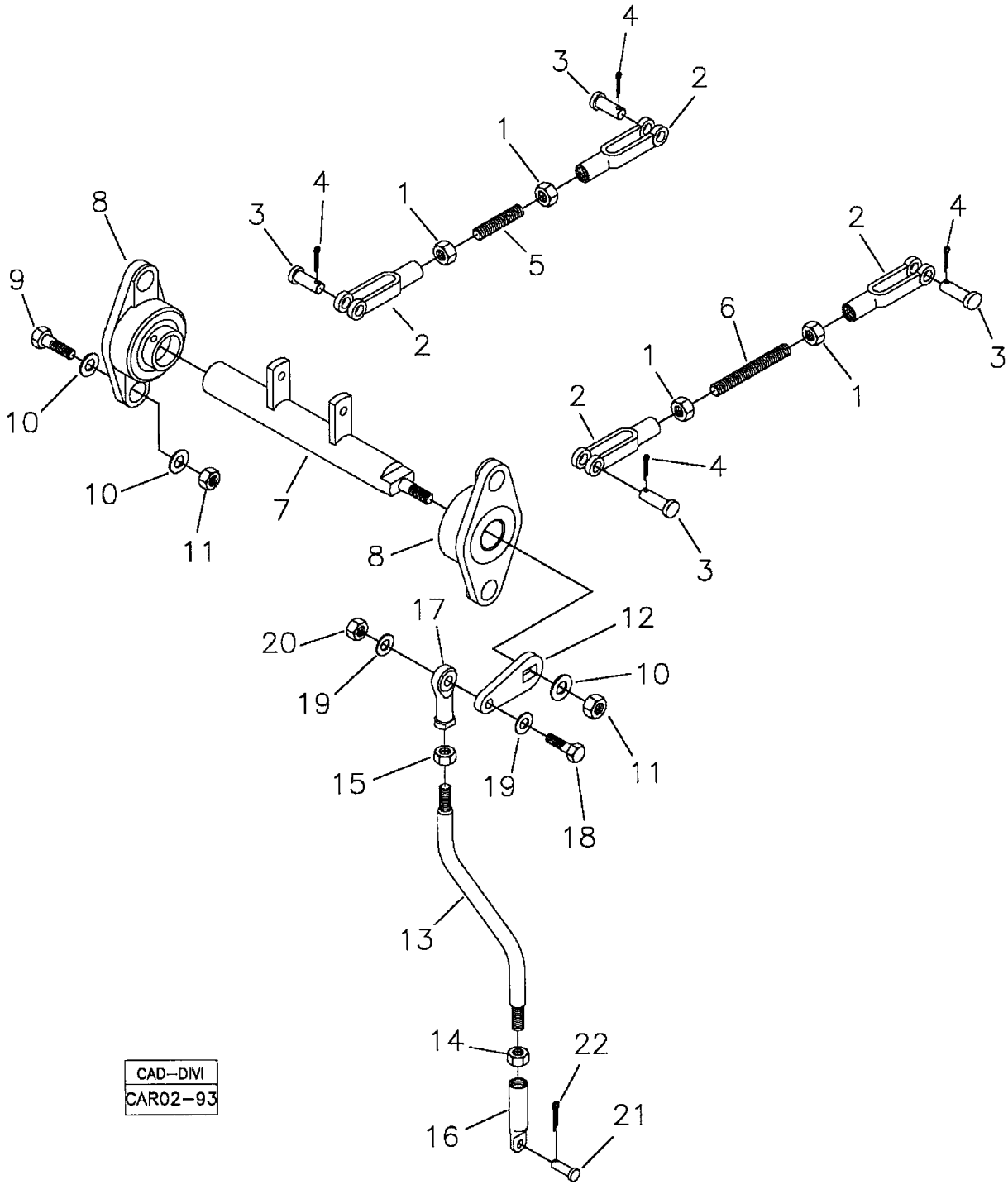

RANDON VEÍCULOS	RK 406B	CAR02-93	MB2FEE1	2FEE/1

CONTROLES COM GIRO POR PEDAIS – HASTE DOS PEDAIS
BACKHOE CONTROLS WHITH FOOT SWING – CONTROL RODS OF THE PEDALS
CONTROLES CON PEDALES DE GIRO – VÁSTAGOS DE LOS PEDALES

VÁLIDO PARA VEIC. N.º/ VALID FOR MANUFACTURING NUMBER/ VÁLIDO PARA LAS UNIDADES NÚMERO:	DO FROM DEL	143	ATÉ TO HASTA	

560094

POS	CODIGO/CODE	QT	PORTUGUES	ENGLISH	ESPAÑOL	NOTA/NOTE
1	210001927	04	Porca	Nut	Tuerca	
2	370060166	04	Forquilha	Clevis	Horquilla	
3	370060110	04	Pino	Pin	Perno	
4	210002414	04	Contra-pino	Split Cotter	Pasador	
5	370060617	01	Tirante Curto	Rod	Vástago	
6	370060616	01	Tirante Longo	Rod	Vástago	
7	370260060	01	Eixo	Shaft	Eje	
8	219001603	02	Mancal	Bearing	Rodamiento	
9	210003920	04	Parafuso	Bolt	Tornillo	
10	210002025	09	Arruela	Washer	Arandela	
11	210005765	05	Porca	Nut	Tuerca	
12	370060612	01	Braço Articulação	Bellcrank	Articulación	
13	370060613	01	Haste	Rod	Vástago	
14	210001927	01	Porca	Nut	Tuerca	
15	210001925	01	Porca	Nut	Tuerca	
16	370060631	01	Ponteira	Rod	Vástago	
17	370060115	01	Rótula	Ball Joint	Junta Esferica	
18	210003844	01	Parafuso	Bolt	Tornillo	
19	210002015	01	Arruela	Washer	Arandela	
20	210005760	01	Porca	Nut	Tuerca	
21	370060384	01	Pino	Pin	Perno	
22	210002402	01	Contra-pino	Split Cotter	Pasador	

COMANDOS DA CARREGADEIRA/ LOADER CONTROLS/ CONTROL DE LA CARGADORA

VERSÃO ANTIGA/ OLD VERSION/ VERSION ANTIGUA

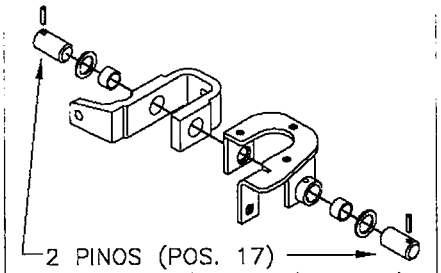

– PARA REPOSIÇÃO, VER VERSÃO NOVA.
– FOR REPLACEMENT SEE NEW VERSION.
– PARA EL REEMPLAZO, VER LA VERSIÓN NUEVA.

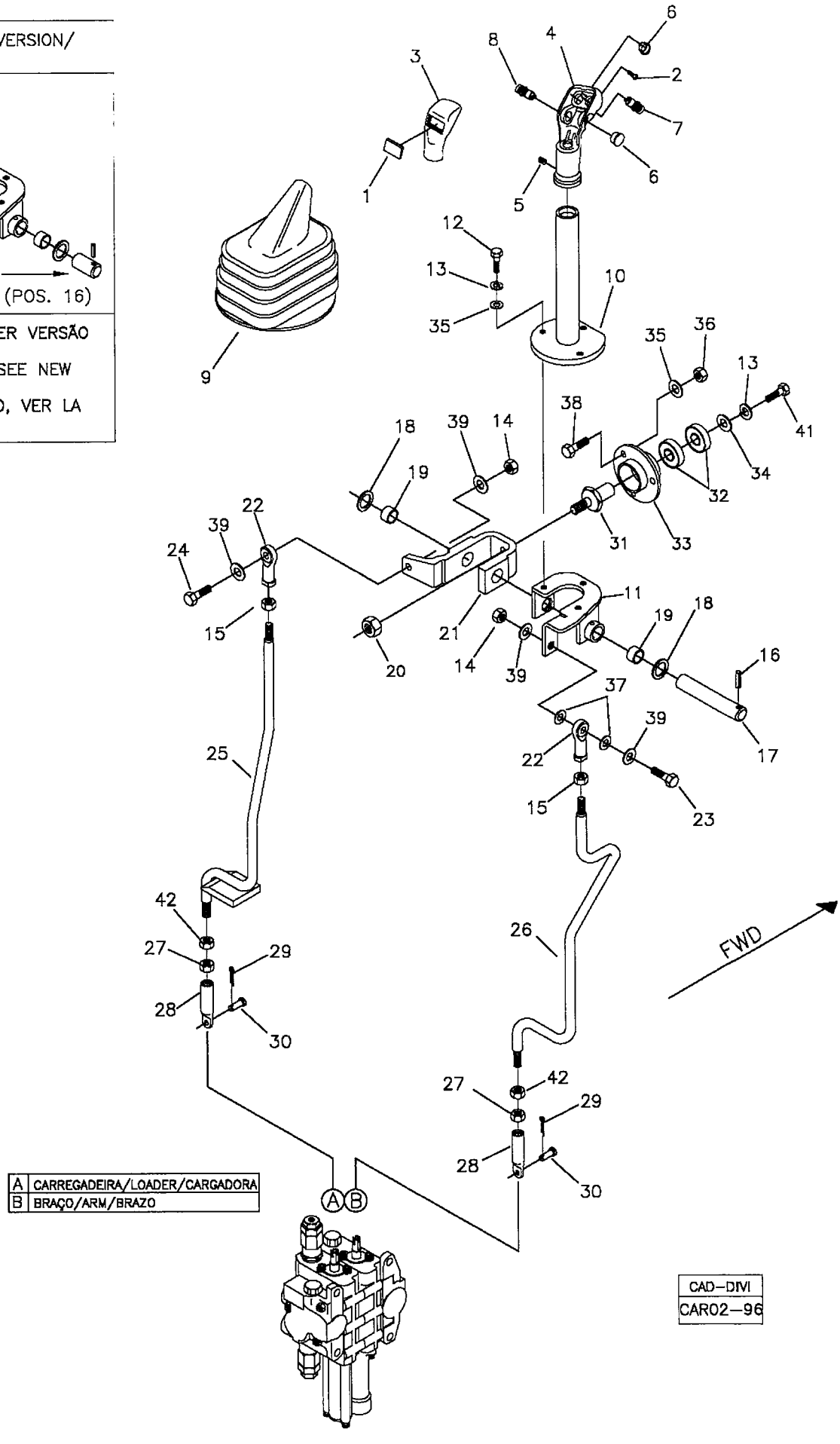

RANDON VEÍCULOS	RK 406B	CAR02-96	MB2G1	2G/1

COMANDO DA CARREGADEIRA
LOADER CONTROLS
CONTROL DE LA CARGADORA

VÁLIDO PARA VEIC. N.º/ VALID FOR MANUFACTURING NUMBER/ VÁLIDO PARA LAS UNIDADES NÚMERO:	DO FROM DEL	104	ATÉ TO HASTA	373

POS	CODIGO/CODE	QT	PORTUGUES	ENGLISH	ESPAÑOL	NOTA/NOTE
560071						
1	219000104	01	Tampa Plástica	Cover	Tapa Plastica	
2	219000101	01	Parafuso Fenda	Screw	Tornillo	
3	219000106	01	Cobertura Manopla	Cover	Tapa	
4	219000107	01	Manopla	Handle	Manija	
5	219000102	01	Parafuso	Screw	Tornillo	
6	219000105	02	Tampa Redonda	Cover	Tapa	
7	219000115	01	Interruptor Amarelo	Switch - Yellow	Interruptor – Amarillo	
8	219000103	01	Interruptor - Vermelho	Switch - Red	Interruptor – Rojo	
9	219000347	01	Sanfona Borracha	Gaiter	Protector de Goma	
10	370360047	01	Alavanca Carregadeira	Lever - Loader	Palanca Cargadora	
11	370260066	01	Articulação	Pivot	Articulación	
12	210003710	03	Parafuso	Bolt	Tornillo	
13	210002141	04	Arruela Pressão	Spring Washer	Arandela Presión	
14	210005760	02	Porca AF	Nut	Tuerca	
15	210001925	02	Porca	Nut	Tuerca	
16	219001525	01	Pino Elástico	Elastic Pin	Perno Elastico	
17	370060156	01	Pino	Pin	Perno	
18	370060151	04	Arruela Encosto	Thrust Washer	Arandela Calzo	Nylon
19	370060153	02	Bucha	Bushing	Buje	
20	210005765	01	Porca	Nut	Tuerca	
21	370060549	01	Garfo Acionamento	Yoke	Horquilla	
22	370060115	02	Rótula	Ball Joint	Articulación Esférica	
23	210003860	01	Parafuso	Bolt	Tornillo	
24	210003844	01	Parafuso	Bolt	Tornillo	
25	370360084	01	Alavanca Caçamba	Lever - Loader	Palanca de la Cargadora	
26	370060475	01	Alavanca Braço	Lever - Arm	Palanca Brazo Cargadora	
27	210004606	02	Porca	Nut	Tuerca	
28	370060385	02	Ponteira	Rod	Vastago	
29	210002402	02	Contrapino	Split Cotter	Pasador	
30	370060384	02	Pino	Pin	Perno	
31	370060103	01	Pivô Articulação	Pivot	Pivot	
32	370060099	02	Rolamento	Ball Bearing	Rodamiento	
33	370060100	01	Mancal Articulação	Bearing	Cojinete	
34	219000158	01	Arruela	Waser	Arandela	
35	210002005	03	Arruela Lisa	Washer	Arandela Plana	
36	210005755	03	Porca AF	Nut	Tuerca	
37	370060424	02	Arruela Distanciadora	Shim	Arandela Calzo	
38	210003718	03	Parafuso	Bolt	Tornillo	
39	210002015	04	Arruela Lisa	Washer	Arandela	
41	210003700	01	Parafuso	Screw	Tornillo	
42	210002268	02	Porca	Nut	Tuerca	

COMANDOS DA CARREGADEIRA/ LOADER CONTROLS/ CONTROL DE LA CARGADORA

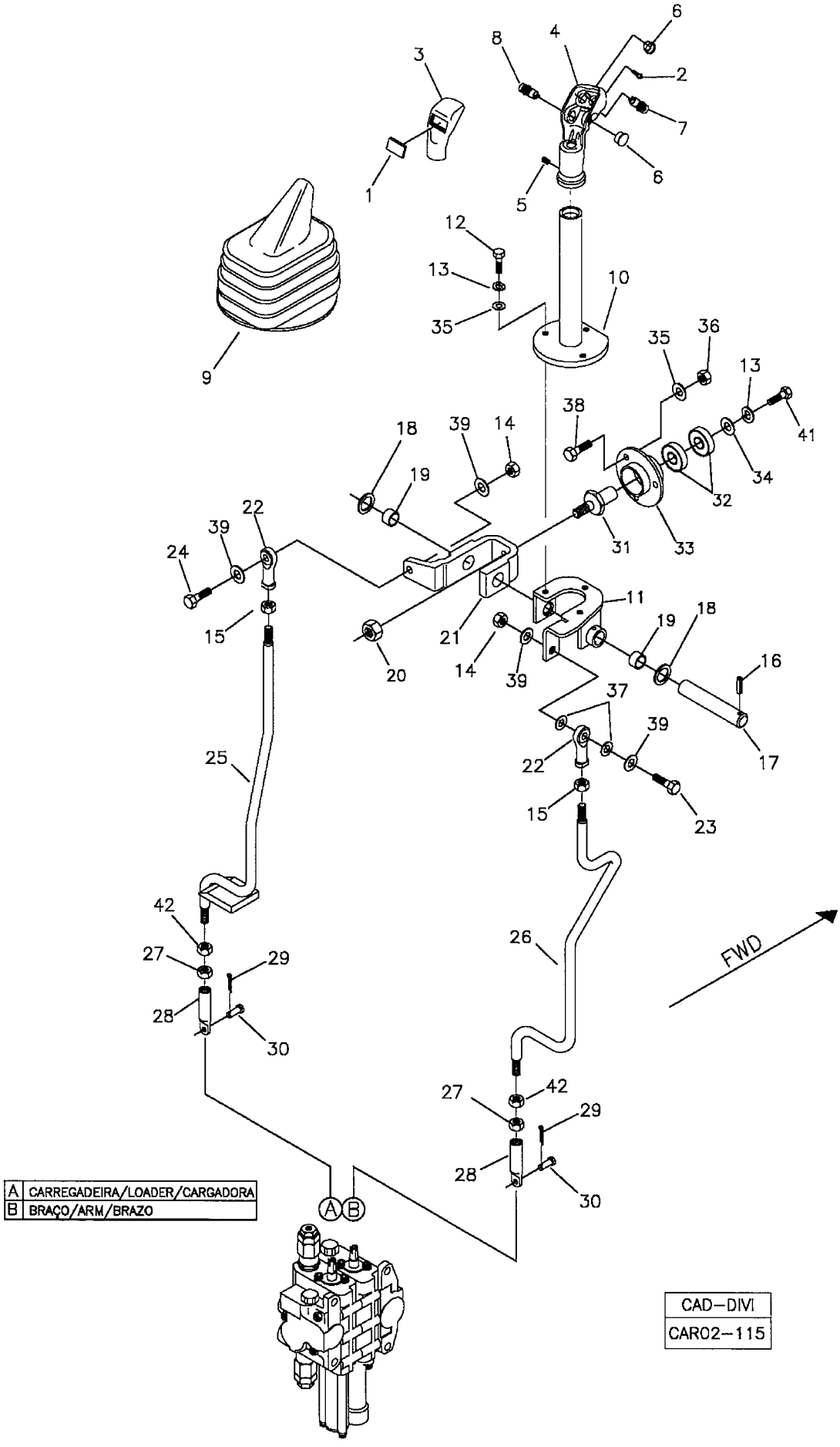

RANDON VEICULOS	RK 406B	CAR02-115	MB2G2	2G/2

COMANDO DA CARREGADEIRA
LOADER CONTROLS
CONTROL DE LA CARGADORA

VÁLIDO PARA VEIC. N.º/ VALID FOR MANUFACTURING NUMBER/ VÁLIDO PARA LAS UNIDADES NÚMERO:	DO FROM DEL	374	ATÉ TO HASTA	520

560071 G

POS	CODIGO/CODE	QT	PORTUGUES	ENGLISH	ESPAÑOL	NOTA/NOTE
1	219000104	01	Tampa Plástica	Cover	Tapa Plastica	
2	219000101	01	Parafuso Fenda	Screw	Tornillo	
3	219000106	01	Cobertura Manopla	Cover	Tapa	
4	219000107	01	Manopla	Handle	Manija	
5	219000102	01	Parafuso	Screw	Tornillo	
6	219000105	02	Tampa Redonda	Cover	Tapa	
7	219000108	01	Interruptor Amarelo	Switch - Yellow	Interruptor – Amarillo	
8	219000103	01	Interruptor - Vermelho	Switch - Red	Interruptor – Rojo	
9	219000347	01	Sanfona Borracha	Gaiter	Protector de Goma	
10	370360047	01	Alavanca Carregadeira	Lever - Loader	Palanca Cargadora	
11	370260066	01	Articulação	Pivot	Articulación	
12	210003710	03	Parafuso	Bolt	Tornillo	
13	210002141	04	Arruela Pressão	Spring Washer	Arandela Presión	
14	210005760	02	Porca AF	Nut	Tuerca	
15	210001925	02	Porca	Nut	Tuerca	
16	219001525	01	Pino Elástico	Elastic Pin	Perno Elastico	
17	370060156	01	Pino	Pin	Perno	
18	370060151	04	Arruela Encosto	Thrust Washer	Arandela Calzo	Nylon
19	370060153	02	Bucha	Bushing	Buje	
20	210005765	01	Porca	Nut	Tuerca	
21	370060549	01	Garfo Acionamento	Yoke	Horquilla	
22	370060115	02	Rótula	Ball Joint	Articulación Esférica	
23	210003860	01	Parafuso	Bolt	Tornillo	
24	210003844	01	Parafuso	Bolt	Tornillo	
25	370360084	01	Alavanca Caçamba	Lever - Loader	Palanca de la Cargadora	
26	370060475	01	Alavanca Braço	Lever - Arm	Palanca Brazo Cargadora	
27	210004606	02	Porca	Nut	Tuerca	
28	370060385	02	Ponteira	Rod	Vastago	
29	210002402	02	Contrapino	Split Cotter	Pasador	
30	370060384	02	Pino	Pin	Perno	
31	370060103	01	Pivô Articulação	Pivot	Pivot	
32	370060099	02	Rolamento	Ball Bearing	Rodamiento	
33	370060100	01	Mancal Articulação	Bearing	Cojinete	
34	219000158	01	Arruela	Waser	Arandela	
35	210002005	03	Arruela Lisa	Washer	Arandela Plana	
36	210005755	03	Porca AF	Nut	Tuerca	
37	370060424	02	Arruela Distanciadora	Shim	Arandela Calzo	
38	210003718	03	Parafuso	Bolt	Tornillo	
39	210002015	04	Arruela Lisa	Washer	Arandela	
41	210003700	01	Parafuso	Screw	Tornillo	
42	210002268	02	Porca	Nut	Tuerca	

COMANDOS DA CARREGADEIRA/ LOADER CONTROLS/ CONTROL DE LA CARGADORA

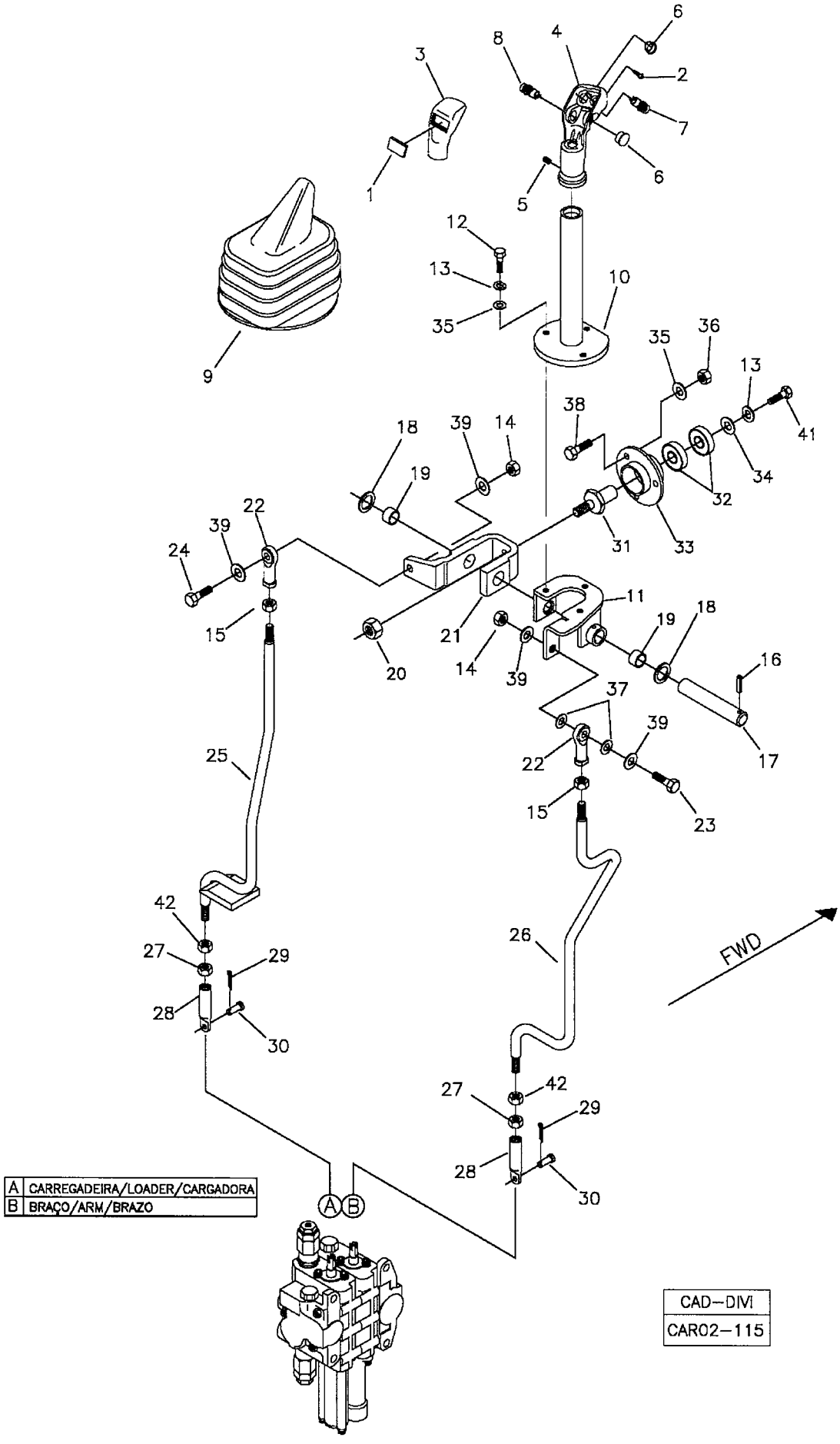

RANDON VEÍCULOS	RK 406B	CAR02-115	MB2G3	2G/3

COMANDO DA CARREGADEIRA
LOADER CONTROLS
CONTROL DE LA CARGADORA

VÁLIDO PARA VEIC. N.º/ VALID FOR MANUFACTURING NUMBER/ VÁLIDO PARA LAS UNIDADES NÚMERO:	DO FROM DEL	521	ATÉ TO HASTA	

POS	CODIGO/CODE	QT	PORTUGUES	ENGLISH	ESPAÑOL	NOTA/NOTE
560071 G						
1	219000104	01	Tampa Plástica	Cover	Tapa Plastica	
2	219000101	01	Parafuso Fenda	Screw	Tornillo	
3	219000106	01	Cobertura Manopla	Cover	Tapa	
4	219000107	01	Manopla	Handle	Manija	
5	219000102	01	Parafuso	Screw	Tornillo	
6	219000105	02	Tampa Redonda	Cover	Tapa	
7	219000108	01	Interruptor Amarelo	Switch - Yellow	Interruptor – Amarillo	
8	219000103	01	Interruptor - Vermelho	Switch - Red	Interruptor – Rojo	
9	219000347	01	Sanfona Borracha	Gaiter	Protector de Goma	
10	370360047	01	Alavanca Carregadeira	Lever - Loader	Palanca Cargadora	
11	370060157	01	Articulação	Pivot	Articulación	
12	210003710	03	Parafuso	Bolt	Tornillo	
13	210002141	04	Arruela Pressão	Spring Washer	Arandela Presión	
14	210005760	02	Porca AF	Nut	Tuerca	
15	210001925	02	Porca	Nut	Tuerca	
16	219001525	01	Pino Elástico	Elastic Pin	Perno Elastico	
17	370060156	01	Pino	Pin	Perno	
18	370060151	04	Arruela Encosto	Thrust Washer	Arandela Calzo	Nylon
19	370060153	02	Bucha	Bushing	Buje	
20	210005765	01	Porca	Nut	Tuerca	
21	370060549	01	Garfo Acionamento	Yoke	Horquilla	
22	370060115	02	Rótula	Ball Joint	Articulación Esférica	
23	210003860	01	Parafuso	Bolt	Tornillo	
24	210003844	01	Parafuso	Bolt	Tornillo	
25	370360084	01	Alavanca Caçamba	Lever - Loader	Palanca de la Cargadora	
26	370060475	01	Alavanca Braço	Lever - Arm	Palanca Brazo Cargadora	
27	210004606	02	Porca	Nut	Tuerca	
28	370060385	02	Ponteira	Rod	Vastago	
29	210002402	02	Contrapino	Split Cotter	Pasador	
30	370060384	02	Pino	Pin	Perno	
31	370060103	01	Pivô Articulação	Pivot	Pivot	
32	370060099	02	Rolamento	Ball Bearing	Rodamiento	
33	370060100	01	Mancal Articulação	Bearing	Cojinete	
34	219000158	01	Arruela	Waser	Arandela	
35	210002005	03	Arruela Lisa	Washer	Arandela Plana	
36	210005755	03	Porca AF	Nut	Tuerca	
37	370060424	02	Arruela Distanciadora	Shim	Arandela Calzo	
38	210003718	03	Parafuso	Bolt	Tornillo	
39	210002015	04	Arruela Lisa	Washer	Arandela	
41	210003700	01	Parafuso	Screw	Tornillo	
42	210002268	02	Porca	Nut	Tuerca	

2H/1	RK 406B	FGMB2H1	RANDON VEÍCULOS

COMANDO MANUAL DO ACELERADOR / THROTTLE HANDLING CONTROL / CONTROLE MANUAL ACELERADOR

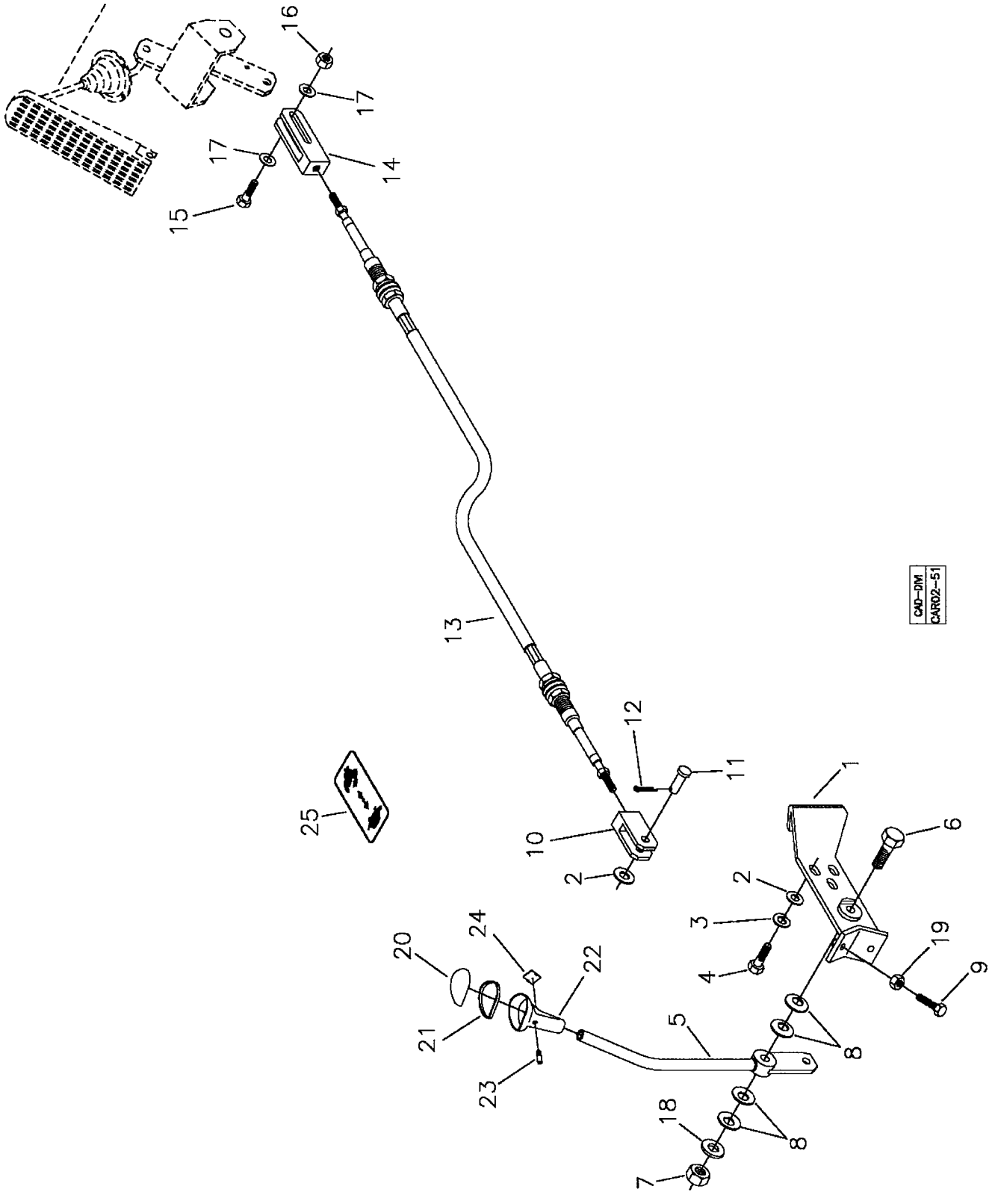

RANDON VEÍCULOS	RK 406B	CAR02-51	MB2H1	2H/1

COMANDO MANUAL DO ACELERADOR
THROTTLE HANDLING CONTROL
CONTROLE MANUAL ACELERADOR

VÁLIDO PARA VEIC. N.º/ VALID FOR MANUFACTURING NUMBER/ VÁLIDO PARA LAS UNIDADES NÚMERO:	DO FROM DEL	104	ATÉ TO HASTA	

560077 I

POS	CODIGO/CODE	QT	PORTUGUES	ENGLISH	ESPAÑOL	NOTA/NOTE
1	370260036	01	Suporte	Bracket	Soporte	
2	210002025	04	Arruela	Washer	Arandela	
3	210002190	03	Arruela Pressão	Spring Washer	Arandela Presion	
4	210003890	03	Parafuso	Screw	Tornillo	
5	370260037	01	Alavanca	Lever	Palanca	
6	210004100	01	Parafuso	Screw	Tornillo	
7	210005770	01	Porca	Nut	Tuerca	
8	219000250	04	Mola Prato	Spring Cup	Arandela de Muelle	
9	219001135	02	Parafuso	Screw	Tornillo	
10	370011081	01	Forquilha	Yoke	Horquilla	
11	370060110	01	Pino	Pin	Perno	
12	210002414	01	Contrapino	Split Cotter	Pasador	
13	210200290	01	Cabo	Cable	Cable	
14	370060472	01	Garfo	Yoke	Horquilla	
15	210003844	01	Parafuso	Screw	Tornillo	
16	210005760	01	Porca	Nut	Tuerca	
17	210002015	02	Arruela	Washer	Arandela	
18	210002021	01	Arruela	Washer	Arandela	
19	210001925	02	Porca	Nut	Tuerca	
20	219000109	01	Tampa Manopla	Cover	Tapa Manija	
21	219000111	01	Vedador	Sealing	Vedación	
22	219000110	01	Manopla	Handle	Manija	
23	219000113	01	Parafuso	Screw	Tornillo	
24	219000112	01	Tampão	Cover	Tapa	
25	7A	01	Adesivo	Label	Adhesivo	Ver/See/Vea

2I/1	RK 406B	FGMB2I1	RANDON VEICULOS

MONTAGEM PEDAL ACELERADOR MOTOR/ ENGINE THROTLE PEDAL ASSY/ MONTAJE PEDAL ACELERADOR DEL MOTOR

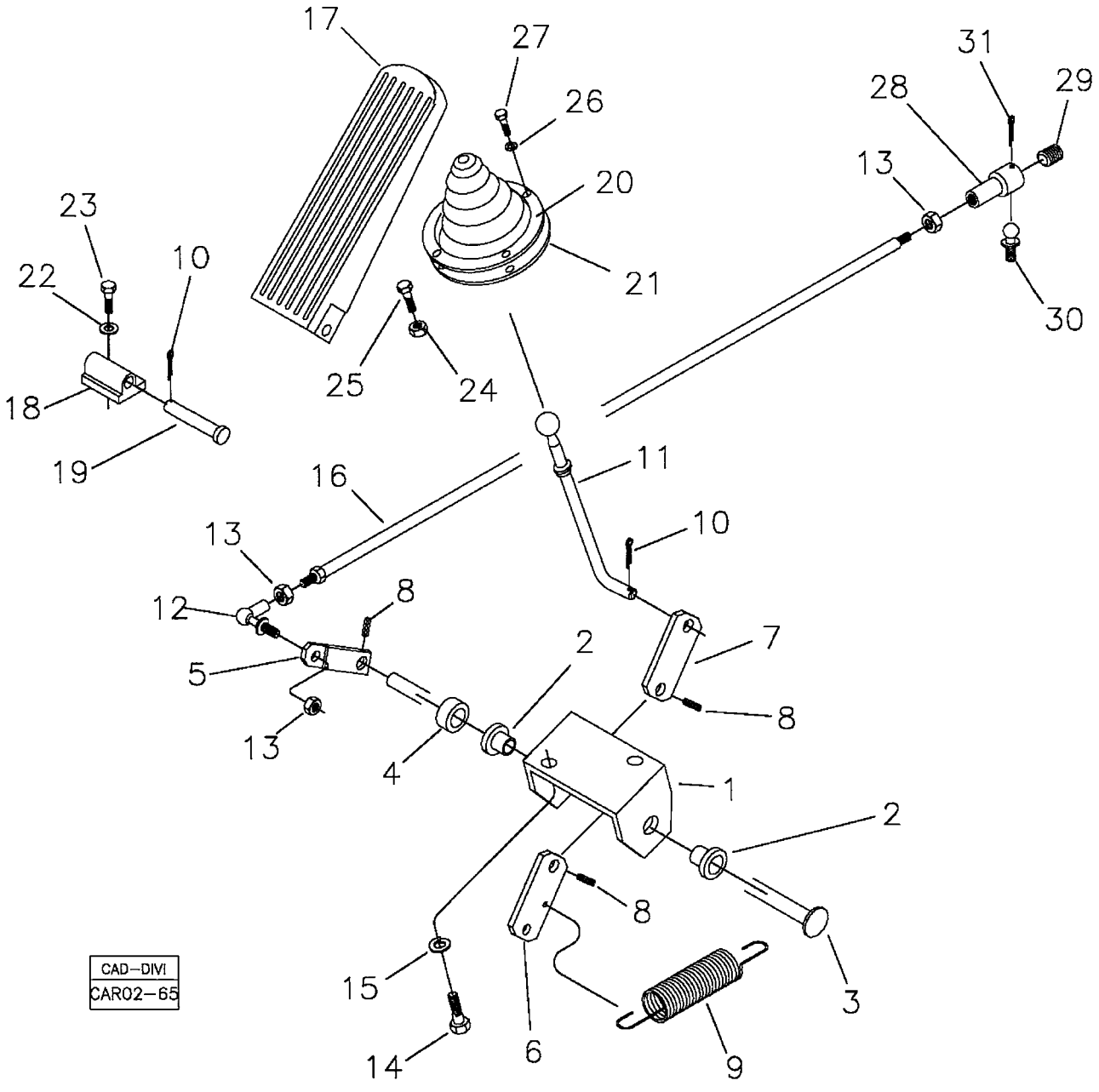

RANDON VEÍCULOS	RK 406B	CAR02-65	MB2I1	2I/1

MONTAGEM DO PEDAL ACELERADOR DO MOTOR
ENGINE THROTLE PEDAL ASSY
MONTAJE PEDAL ACELERADOR DEL MOTOR

VÁLIDO PARA VEIC. N.º/ VALID FOR MANUFACTURING NUMBER/ VÁLIDO PARA LAS UNIDADES NÚMERO:	DO FROM DEL	104	ATÉ TO HASTA	373

POS	CODIGO/CODE	QT	PORTUGUES	ENGLISH	ESPAÑOL	NOTA/NOTE
560077						
1	370060188	01	Suporte	Bracket	Soporte	
2	370000430	02	Bucha	Bushing	Buje	
3	370060189	01	Eixo	Shaft	Eje	
4	370060190	01	Distanciador	Spacer	Espaciador	
5	370060191	01	Alavanca Menor	Lever	Palanca	
6	370060471	01	Alavanca Traseira	Lever	Palanca	
7	370002686	01	Alavanca	Lever	Palanca	
8	210002370	03	Pino elástico	Elastic Pin	Perno traba	
9	208000295	01	Mola	Spring	Resorte	
10	210002414	02	Contrapino	Split Cotter	Pasador	
11	370360080	01	Haste Acelerador	Rod	Varija	
12	219000251	01	Terminal Esférico	Ball Joint	Junta Esférica	
13	210001925	03	Porca	Nut	Tuerca	
14	210003810	02	Parafuso	Screw	Tornillo	
15	210002180	02	Arruela Pressão	Spring Washer	Arandela Presion	
16	370060491	01	Varão Frontal	Rod	Varija	
17	212000627	01	Pedal Acelerador	Pedal	Pedal	
18	212000628	01	Mancal	Bearing	Cojinete	
19	212000629	01	Eixo Pedal	Shaft	Eje pedal	
20	212000630	01	Anel Fixação	Fixing Ring	Anillo Fijacion	
21	212000631	01	Protetor	Bellow	Protector	
22	210002170	02	Arruela Pressão	Spring Washer	Arandela Presion	
23	210003710	02	Parafuso	Screw	Tornillo	
24	210001927	01	Porca	Nut	Tuerca	
25	210003970	01	Parafuso	Screw	Tornillo	
26	210002165	04	Arruela Pressão	Spring Washer	Arandela Presion	
27	210003650	04	Parafuso	Screw	Tornillo	
28	212002710	01	Caixa Articulação	Ball Joint	Articulación	
29	212002711	01	Porca	Nut	Tuerca	
30	212002712	01	Prisioneiro Esférico	Stud	Esparrago	
31	210002400	01	Contrapino	Split Cotter	Pasador	

RK 406B

RANDON VEÍCULOS

MONTAGEM PEDAL ACELERADOR MOTOR/ ENGINE THROTLE PEDAL ASSY/ MONTAJE PEDAL ACELERADOR DEL MOTOR

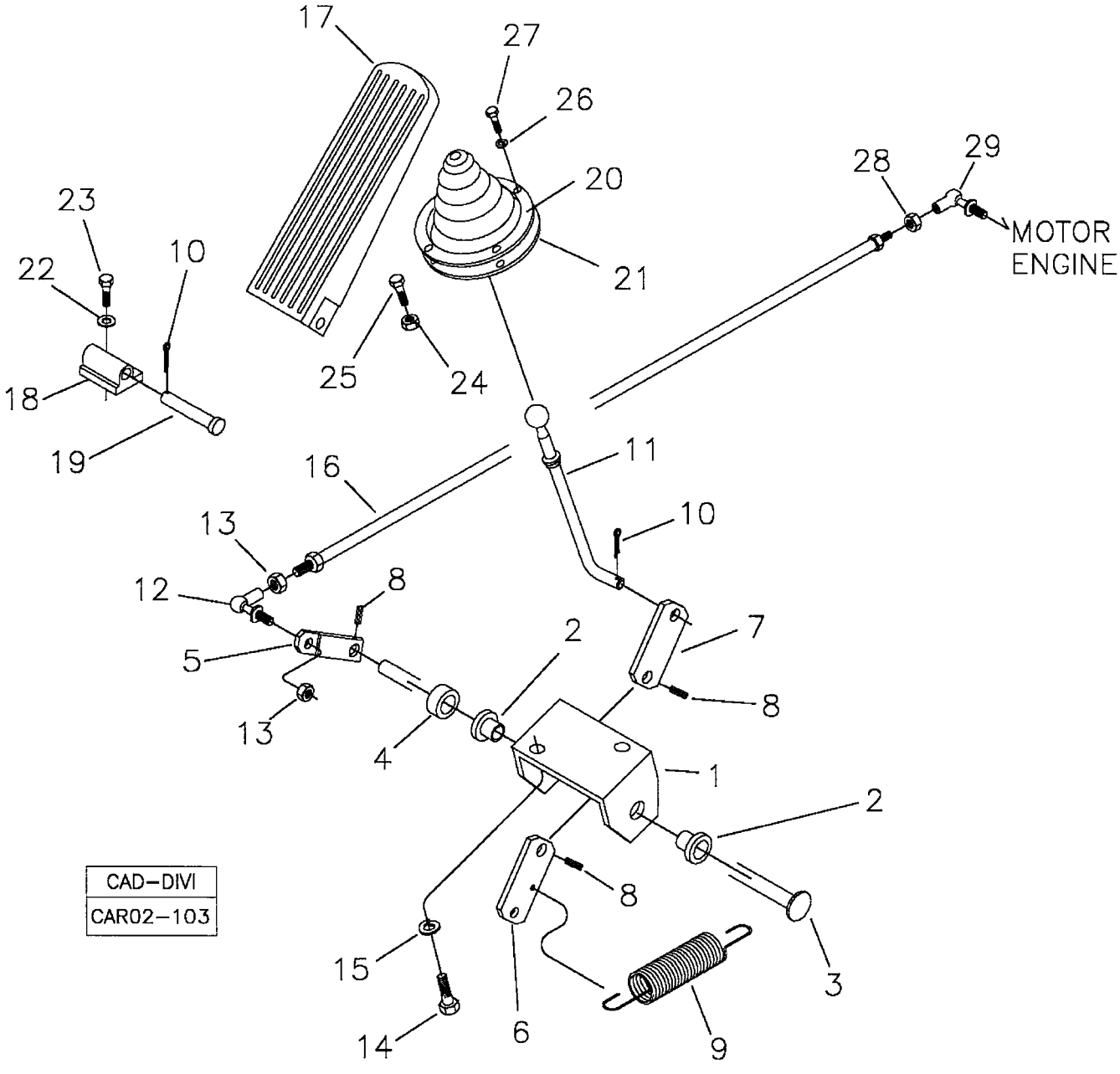

RANDON VEÍCULOS	RK 406B	CAR02-103	MB2I2	2I/2

MONTAGEM DO PEDAL ACELERADOR DO MOTOR
ENGINE THROTLE PEDAL ASSY
MONTAJE PEDAL ACELERADOR DEL MOTOR

VÁLIDO PARA VEIC. N.º/ VALID FOR MANUFACTURING NUMBER/ VÁLIDO PARA LAS UNIDADES NÚMERO:	DO FROM DEL	374	ATÉ TO HASTA	

560077 I

POS	CODIGO/CODE	QT	PORTUGUES	ENGLISH	ESPAÑOL	NOTA/NOTE
1	370060188	01	Suporte	Bracket	Soporte	
2	370000430	02	Bucha	Bushing	Buje	
3	370060189	01	Eixo	Shaft	Eje	
4	370060190	01	Distanciador	Spacer	Espaciador	
5	370060191	01	Alavanca Menor	Lever	Palanca	
6	370060471	01	Alavanca Traseira	Lever	Palanca	
7	370002686	01	Alavanca	Lever	Palanca	
8	210002370	03	Pino elástico	Elastic Pin	Perno traba	
9	208000295	01	Mola	Spring	Resorte	
10	210002414	02	Contrapino	Split Cotter	Pasador	
11	370360080	01	Haste Acelerador	Rod	Varija	
12	219000251	01	Terminal Esférico	Ball Joint	Junta Esférica	
13	210001925	03	Porca	Nut	Tuerca	
14	210003810	02	Parafuso	Screw	Tornillo	
15	210002180	02	Arruela Pressão	Spring Washer	Arandela Presion	
16	370060491	01	Varão Frontal	Rod	Varija	
17	212000627	01	Pedal Acelerador	Pedal	Pedal	
18	212000628	01	Mancal	Bearing	Cojinete	
19	212000629	01	Eixo Pedal	Shaft	Eje pedal	
20	212000630	01	Anel Fixação	Fixing Ring	Anillo Fijacion	
21	212000631	01	Protetor	Bellow	Protector	
22	210002170	02	Arruela Pressão	Spring Washer	Arandela Presion	
23	210003710	02	Parafuso	Screw	Tornillo	
24	210001927	01	Porca	Nut	Tuerca	
25	210003970	01	Parafuso	Screw	Tornillo	
26	210002165	04	Arruela Pressão	Spring Washer	Arandela Presion	
27	210003650	04	Parafuso	Screw	Tornillo	
28	210001923	01	Porca	Nut	Tuerca	
29	219001895	01	Terminal Esférico	Ball Joint	Junta Esférica	

2J/1	RK 406B	FGMB2J1	RANDON VEÍCULOS

MONTAGEM PEDAIS DE FREIO/ BRAKE PEDALS ASSY/ MONTAJE PEDALES DE FRENO

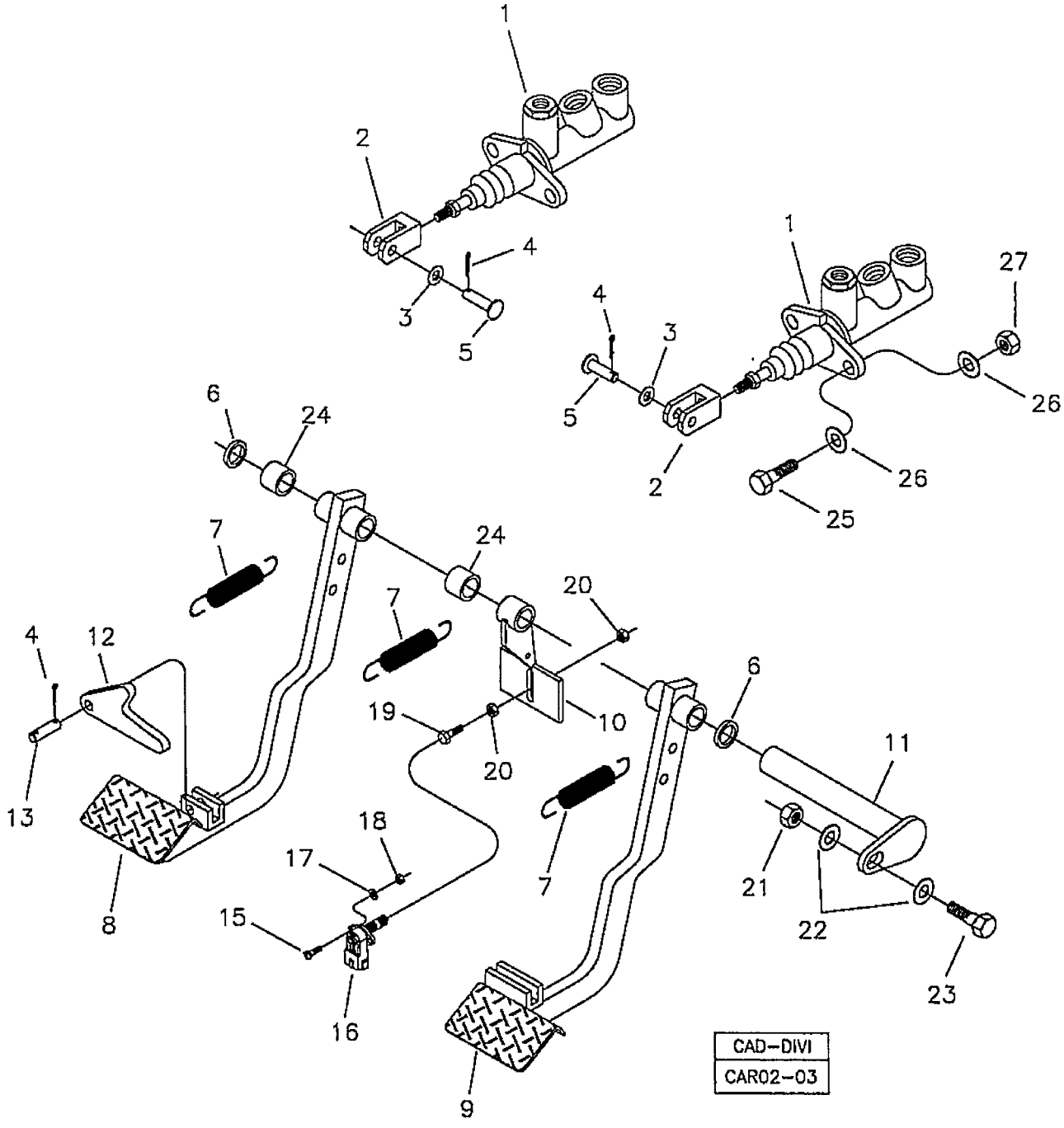

RANDON VEÍCULOS	RK 406B	CAR02-03	MB2J1	2J/1

MONTAGEM DOS PEDAIS DE FREIO
BRAKE PEDALS ASSEMBLY
MONTAJE DE LOS PEDALES DE FRENO

VÁLIDO PARA VEIC. N.º/ VALID FOR MANUFACTURING NUMBER/ VÁLIDO PARA LAS UNIDADES NÚMERO:	DO FROM DEL	104	ATÉ TO HASTA	

560045 E

POS	CODIGO/CODE	QT	PORTUGUES	ENGLISH	ESPAÑOL	NOTA/NOTE
1	5M/1	02	Cilindro Freio	Brake Cylinder	Cilindro Freno	Ver/See/Vea
2	370060333	02	Garfo	Yoke	Horquilla	
3	210002021	02	Arruela	Washer	Arandela	
4	210002414	04	Contrapino	Split Cotter	Pasador	
5	370060211	02	Pino	Pin	Perno	
6	370060335	02	Anel Nylon	Thrust Ring	Anillo Nylon	
7	370160044	01	Conjunto Molas	Spring Kit	Conjunto Resorte	
8	370360065	01	Pedal Esquerdo	Left Pedal	Pedal Izquierdo	
9	370360064	01	Pedal Direito	Right Pedal	Pedal Derecho	
10	370360067	01	Acionador Microinterruptor Freio	Driver Lever	Accionador Interruptor Freno	
11	370360066	01	Eixo Pedais	Pedals Shaft	Eje Pedales Freno	
12	370060283	01	Trava Pedais	Pedals Lock	Traba Pedales	
13	370060396	01	Pino	Pin	Perno	
15	210001772	02	Parafuso Fenda	Screw	Tornillo	
16	219000118	01	Microinterruptor Freio	Brake Switch	Interruptor Freno	
17	210002000	02	Arruela	Washer	Arandela	
18	210001922	02	Porca	Nut	Tuerca	
19	210003931	01	Parafuso	Bolt	Tornillo	
20	210001925	02	Porca	Nut	Tuerca	
21	210005765	01	Porca	Nut	Tuerca	
22	210002021	02	Arruela	Washer	Arandela	
23	210003910	01	Parafuso	Bolt	Tornillo	
24	370060137	06	Bucha	Bushing	Buje	
25	210003840	04	Parafuso	Bolt	Tornillo	
26	210002015	08	Arruela	Washer	Arandela	
27	210005760	04	Porca	Nut	Tuerca	

2K/1	RK 406B	FGMB2K1	RANDON VEÍCULOS

COMANDO FREIO ESTACIONAMENTO/ PARKING BRAKE CONTROL/ CONTROL DEL FRENO DE ESTACIONAMIENTO

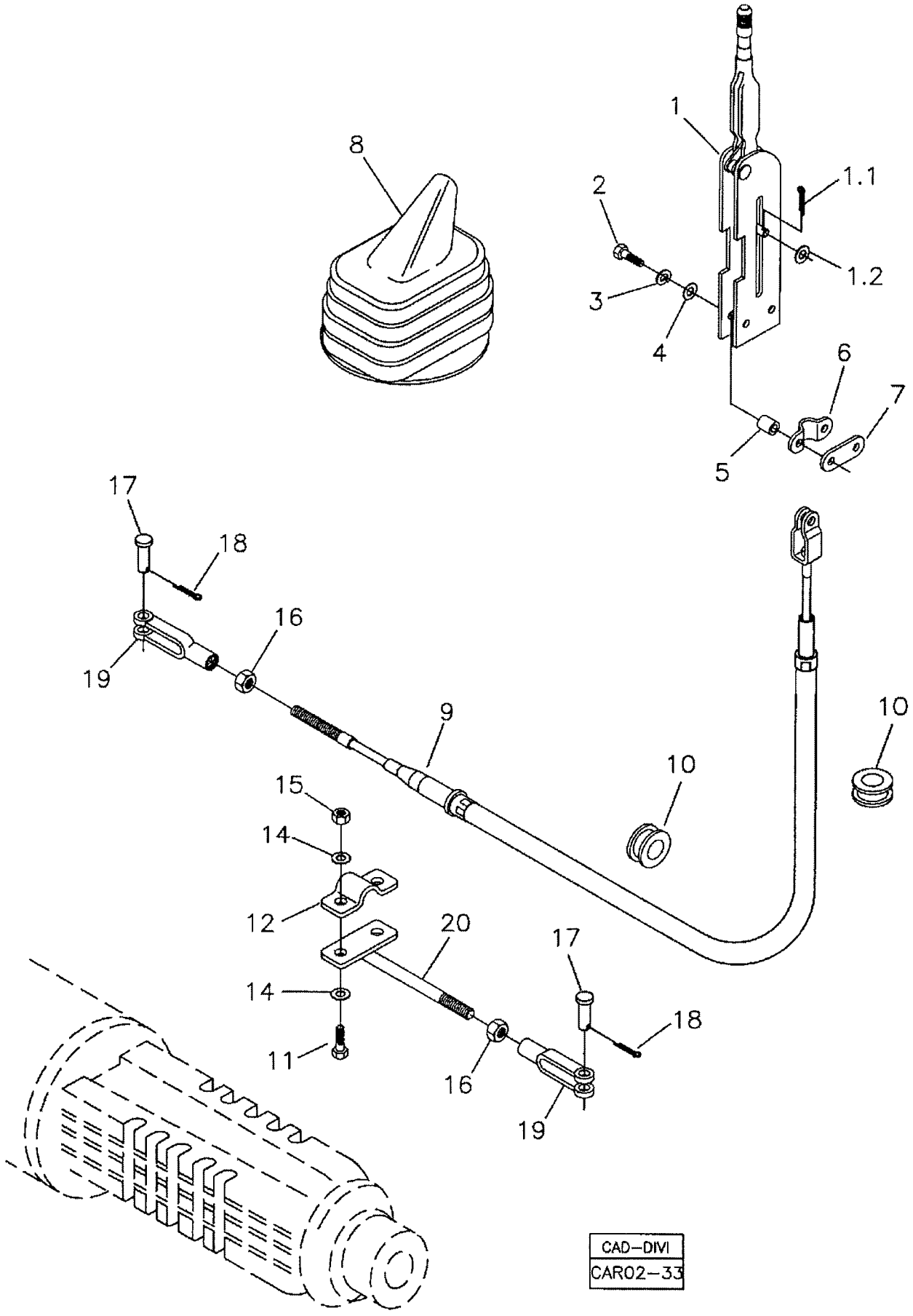

RANDON VEÍCULOS	RK 406B	CAR02-33	MB2K1	2K/1

COMANDO FREIO ESTACIONAMENTO
PARKING BRAKE CONTROL
CONTROL DEL FRENO DE ESTACIONAMIENTO

VÁLIDO PARA VEIC. N.º/ VALID FOR MANUFACTURING NUMBER/ VÁLIDO PARA LAS UNIDADES NÚMERO:	DO FROM DEL	104	ATÉ TO HASTA	

560045 E

POS	CODIGO/CODE	QT	PORTUGUES	ENGLISH	ESPAÑOL	NOTA/NOTE
1	219000255	01	Alavanca Freio	Lever – Parking Brake	Palanca Del Freno	
1.1	210002414	01	Contrapino	Split Cotter	Pasador	
1.2	210002153	01	Arruela	Washer	Arandela	
2	210003860	02	Parafuso	Screw	Tornillo	
3	210002180	02	Arruela Pressão	Spring Washer	Arandela Presión	
4	210002015	02	Arruela	Washer	Arandela	
5	370060160	02	Espaçador	Spacer	Espaciador	
6	370060162	01	Presilha	Clamp	Abrazadera	
7	370060163	01	Suporte	Bracket	Soporte	
8	219000347	01	Sanfona Borracha	Gaiter	Protector de Goma	
9	370060231	01	Cabo Acionamento	Cable	Cable Accionamiento	
10	211400004	02	Passador	Grommer	Buje de Goma	
11	210003908	02	Parafuso	Screw	Tornillo	
12	370060161	01	Presilha	Clamp	Abrazadera	
14	210002025	04	Arruela	Washer	Arandela	
15	210005765	02	Porca AF	Lock Nut	Tuerca	
16	210001927	02	Porca	Nut	Tuerca	
17	370060110	02	Pino	Pin	Perno	
18	210002414	02	Contrapino	Split Cotter	Pasador	
19	370060166	02	Forquilha	Yoke	Horquilla	
20	370360041	01	Haste	Rod	Asta	

2L/1	RK 406B	FGMB2L1	RANDON VEÍCULOS

CONTROLE DE AUTO-NIVELAMENTO DA CARREGADEIRA/ LOADER SELF-LEVELING CONTROL/ CONTROL DE AUTO-NIVELACIÓN DE LA CARGADORA

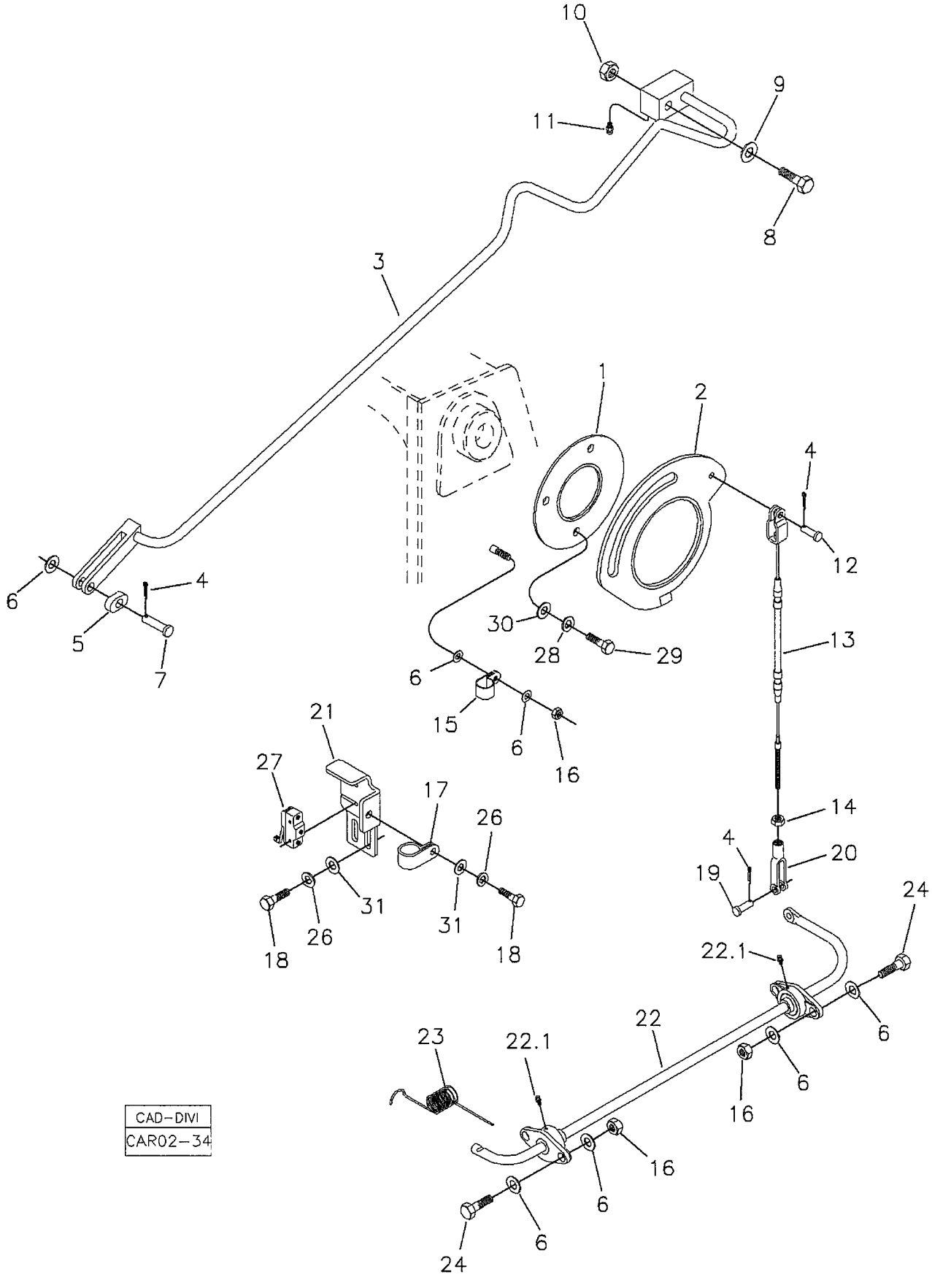

CAD-DIVI
CAR02-34

RANDON Veículos	RK 406B	CAR02-34	MB2L1	2L/1

CONTROLE DE AUTO-NIVELAMENTO DA CARREGADEIRA
LOADER SELF-LEVELING CONTROL
CONTROL DE AUTO-NIVELACIÓN DE LA CARGADORA

VÁLIDO PARA VEIC. N.º/ VALID FOR MANUFACTURING NUMBER/ VÁLIDO PARA LAS UNIDADES NÚMERO:	DO FROM DEL	104	ATÉ TO HASTA	373

POS	CODIGO/CODE	QT	PORTUGUES	ENGLISH	ESPAÑOL	NOTA/NOTE
560044						
1	1F/1	01	Disco Fixação	Disc	Disco Fijación	Ver/See/Vea
2	1F/1	01	Came Auto-nivelamento	Self-leveling Cam	Leva de Auto-nivelación	Ver/See/Vea
3	370260026	01	Varão Auto-nivelamento	Self-leveling Rod	Varilla de Auto-nivelación	
4	210002414	03	Contrapino	Split Cotter	Pasador	
5	370060230	01	Guia do Varão	Sliding Guide	Guia de la Varilla	
6	210002025	10	Arruela	Washer	Arandela	
7	370060309	01	Pino	Pin	Perno	
8	219000402	01	Parafuso	Bolt	Tornillo	
9	219001231	01	Arruela	Washer	Arandela	
10	210004623	01	Porca	Nut	Tuerca	
11	211200000	01	Graxeira	Lubricator	Alemita	
12	370060343	01	Pino	Pin	Perno	
13	370060229	01	Cabo Acionamento	Cable	Cable	
14	210001884	01	Porca	Nut	Tuerca	
15	219000354	01	Presilha	Clamp	Abrazadera	
16	210005765	05	Porca AF	Nut	Tuerca	
17	219000355	01	Presilha	Clamp	Abrazadera	
18	210003810	03	Parafuso	Bolt	Tornillo	
19	370060111	01	Pino	Pin	Perno	
20	370060113	01	Forquilha	Yoke	Horquilla	
21	370260027	01	Suporte Interruptor	Bracket - Switch	Soporte Interruptor	
22	370060225	01	Haste com Mancal	Rod and Bearing	Vastago y Cojinete	
22.1	211200004	02	Graxeira	Lubricator	Alemita	
23	370060226	01	Mola	Spring	Resorte	
24	210003920	04	Parafuso	Bolt	Tornillo	
25	210002190	04	Arruela Pressão	Spring Washer	Arandela Presion	
26	210000824	03	Arruela pressão	Spring Washer	Arandela Presion	
27	6E/1	01	Micro Interruptor	Switch	Interruptor	Ver/See/Vea
28	1F/1	03	Arruela Pressão	Spring Washer	Arandela Presion	Ver/See/Vea
29	1F/1	03	Parafuso	Bolt	Tornillo	Ver/See/Vea
30	1F/1	03	Arruela	Washer	Arandela	Ver/See/Vea
31	210002015	03	Arruela	Washer	Arandela	

2L/2	RK 406B	FGMB2L2	RANDON VEÍCULOS

CONTROLE DE AUTO-NIVELAMENTO DA CARREGADEIRA/ LOADER SELF-LEVELING CONTROL/ CONTROL DE AUTO-NIVELACIÓN DE LA CARGADORA

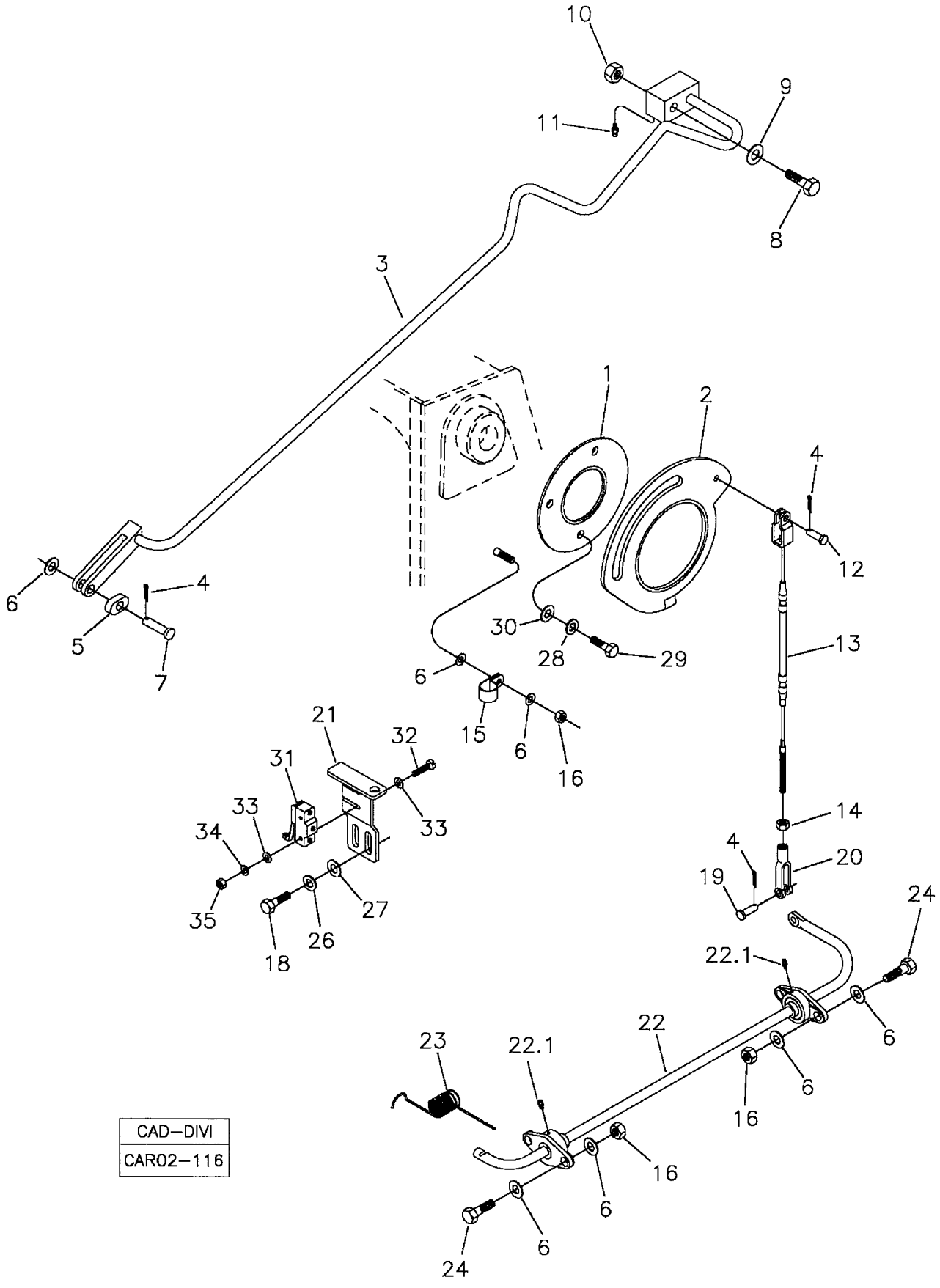

CAD–DIVI
CAR02–116

RANDON VEÍCULOS	RK 406B	CAR02-116	MB2L2	2L/2

CONTROLE DE AUTO-NIVELAMENTO DA CARREGADEIRA
LOADER SELF-LEVELING CONTROL
CONTROL DE AUTO-NIVELACIÓN DE LA CARGADORA

VÁLIDO PARA VEIC. N.º/ VALID FOR MANUFACTURING NUMBER/ VÁLIDO PARA LAS UNIDADES NÚMERO:	DO FROM DEL	374	ATÉ TO HASTA	

560044 C

POS	CODIGO/CODE	QT	PORTUGUES	ENGLISH	ESPAÑOL	NOTA/NOTE
1	1F/1	01	Disco Fixação	Disc	Disco Fijación	Ver/See/Vea
2	1F/1	01	Came Auto-nivelamento	Self-leveling Cam	Leva de Auto-nivelación	Ver/See/Vea
3	370260026	01	Varão Auto-nivelamento	Self-leveling Rod	Varilla de Auto-nivelación	
4	210002414	03	Contrapino	Split Cotter	Pasador	
5	370060230	01	Guia do Varão	Sliding Guide	Guia de la Varilla	
6	210002025	10	Arruela	Washer	Arandela	
7	370060309	01	Pino	Pin	Perno	
8	219000402	01	Parafuso	Bolt	Tornillo	
9	370060550	01	Arruela	Washer	Arandela	
10	210004623	01	Porca	Nut	Tuerca	
11	211200000	01	Graxeira	Lubricator	Alemita	
12	370060343	01	Pino	Pin	Perno	
13	370060229	01	Cabo Acionamento	Cable	Cable	
14	210001884	01	Porca	Nut	Tuerca	
15	219000354	01	Presilha	Clamp	Abrazadera	
16	210005765	05	Porca AF	Nut	Tuerca	
18	210003810	05	Parafuso	Bolt	Tornillo	
19	370060111	01	Pino	Pin	Perno	
20	370060113	01	Forquilha	Yoke	Horquilla	
21	370060221	01	Suporte Interruptor	Bracket - Switch	Soporte Interruptor	
22	370060225	01	Haste com Mancal	Rod and Bearing	Vastago y Cojinete	
22.1	211200004	02	Graxeira	Lubricator	Alemita	
23	370060226	01	Mola	Spring	Resorte	
24	210003920	04	Parafuso	Bolt	Tornillo	
25	210002190	04	Arruela Pressão	Spring Washer	Arandela Presion	
26	210002180	06	Arruela pressão	Spring Washer	Arandela Presion	
27	210002015	02	Arruela	Washer	Arandela	
28	1F/1	03	Arruela Pressão	Spring Washer	Arandela Presion	Ver/See/Vea
29	1F/1	03	Parafuso	Bolt	Tornillo	Ver/See/Vea
30	1F/1	03	Arruela	Washer	Arandela	Ver/See/Vea
31	6E/1	01	Micro Interruptor	Switch	Interruptor	Ver/See/Vea
32	210001700	02	Parafuso Fenda	Screw	Tornillo	
33	21001997	04	Arruela	Washer	Arandela	
34	210002150	02	Arruela Pressão	Spring Washer	Arandela Presion	
35	210001920	02	Porca	Nut	Tuerca	

2M/1	RK 406B	FGMB2M1	RANDON VEÍCULOS

CONJUNTO TRAVA DA LANÇA/ BOOM LOCK ASSY/ MONTAJE TRABA DE LA LANZA

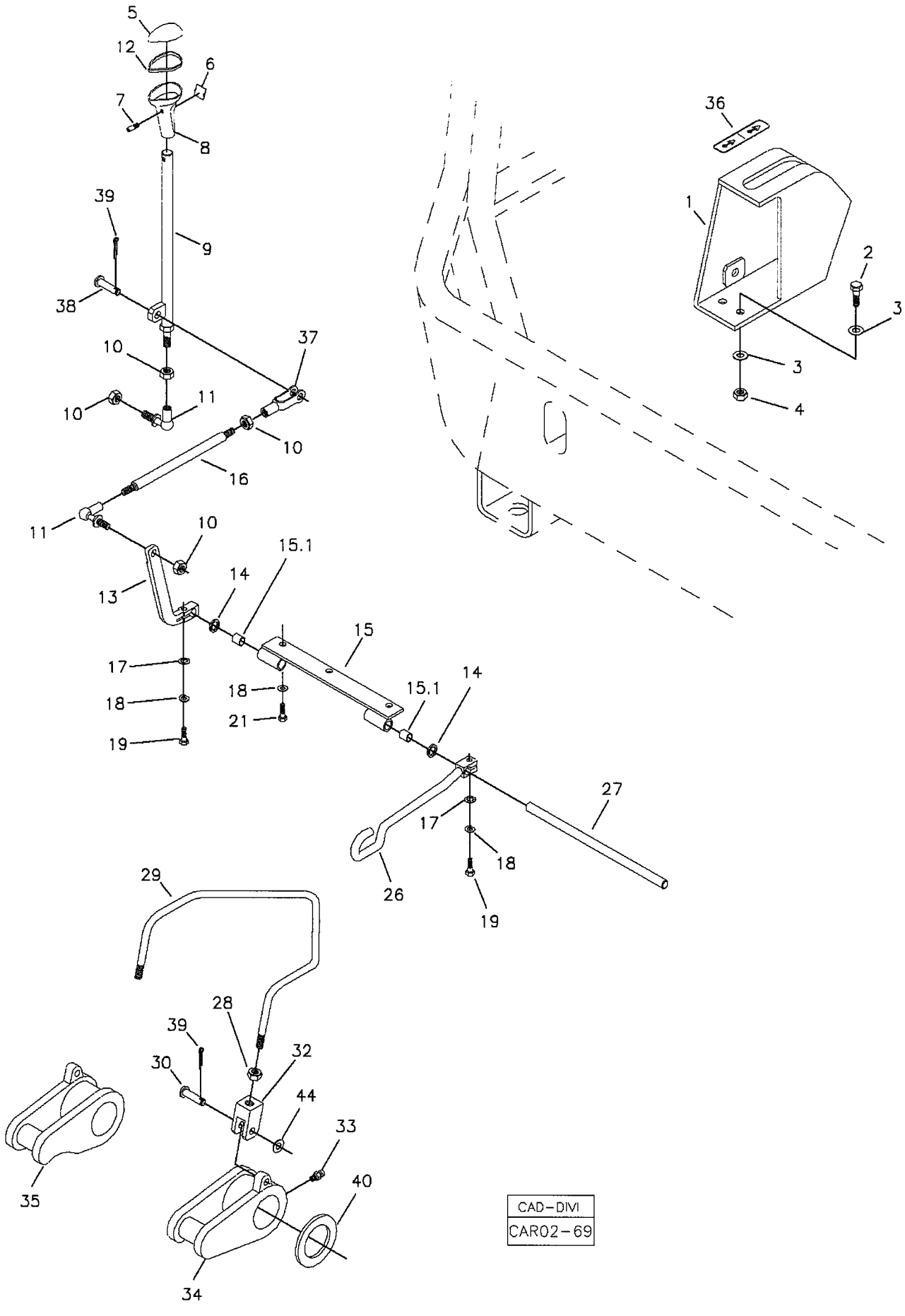

CAD-DIVI
CAR02-69

RANDON veículos	RK 406B	CAR02-69	MB2M1	2M/1

CONJUNTO TRAVA DA LANÇA
BOOM LOCK ASSY
MONTAJE TRABA DE LA LANZA

VÁLIDO PARA VEIC. N.º/ VALID FOR MANUFACTURING NUMBER/ VÁLIDO PARA LAS UNIDADES NÚMERO:	DO FROM DEL	104	ATÉ TO HASTA	373

560053 E

POS	CODIGO/CODE	QT	PORTUGUES	ENGLISH	ESPAÑOL	NOTA/NOTE
1	370360077	01	Suporte alavanca	Bracket	Soporte	
2	210003830	04	Parafuso	Screw	Tornillo	
3	210002015	08	Arruela	Washer	Arandela	
4	210005760	04	Porca	Nut	Tuerca	
5	219000109	01	Tampa	Cover	Tapa	
6	219000112	01	Tampão	Cover	Tapa	
7	219000113	01	Parafuso	Screw	Tornillo	
8	219000110	01	Manopla	Handle	Manija	
9	370360078	01	Alavanca	Lever	Palanca	
10	210001927	05	Porca	Nut	Tuerca	
11	219000442	02	Terminal Esférico	Ball Joint	Ligacion Esférica	
12	219000111	01	Anel Vedação	Seal	Vedacion	
13	370260031	01	Alavanca	Lever	Palanca	
14	370060151	02	Anel Encosto	Thrust Ring	Anillo Calzo	
15	370260020	01	Mancal	Bearing	Mancal Giro	
15.1	370060259	02	Bucha	Bushing	Buje	
16	370060381	01	Haste Superior	Rod	Varilla	
17	370060328	02	Arruela Trava	Lock Washer	Arandela Traba	
18	210002190	05	Arruela Pressão	Spring Washer	Arandela Presion	
19	210003910	02	Parafuso	Screw	Tornillo	
21	210003890	03	Parafuso	Screw	Tornillo	
26	370260019	01	Alavanca Engate	lever	Palanca	
27	370060265	01	Eixo	Shaft	Perno de Giro	
28	210001929	02	Porca	Nut	Tuerca	
29	370060584	01	Tirante	Lock	Traba	
30	370060239	02	Pino	Pin	Perno	
31	219000332	02	Anel Elástico	Circlip	Anillo Traba	
32	370060238	02	Garfo	Yoke	Horquilla	
33	211200000	02	Graxeira	Grease Nipple	Alemita	
34	370460035	01	Trava Esq.Braço	Boom Lock - LH	Traba Izquierda Brazo	
35	370460034	01	Trava Dir. Braço	Boom Lock - RH	Traba Derecha brazo	
36	7A	01	Adesivo	Instructions Label	Adhesivo Instrucciones	Ver/See/Vea
37	370060166	01	Forquilha	Yoke	Horquilla	
38	370060110	01	Pino	Pin	Perno	
39	210002414	03	Contrapino	Split Cotter	Pasador	
40	370060084	02	Arruela Calço	Thrust Washer	Arandela Calzo	
44	210002021	02	Arruela Lisa	Washer	Arandela	

2M/2	RK 406B	FGMB2M2	RANDON VEÍCULOS

CONJUNTO TRAVA DA LANÇA/ BOOM LOCK ASSY/ MONTAJE TRABA DE LA LANZA

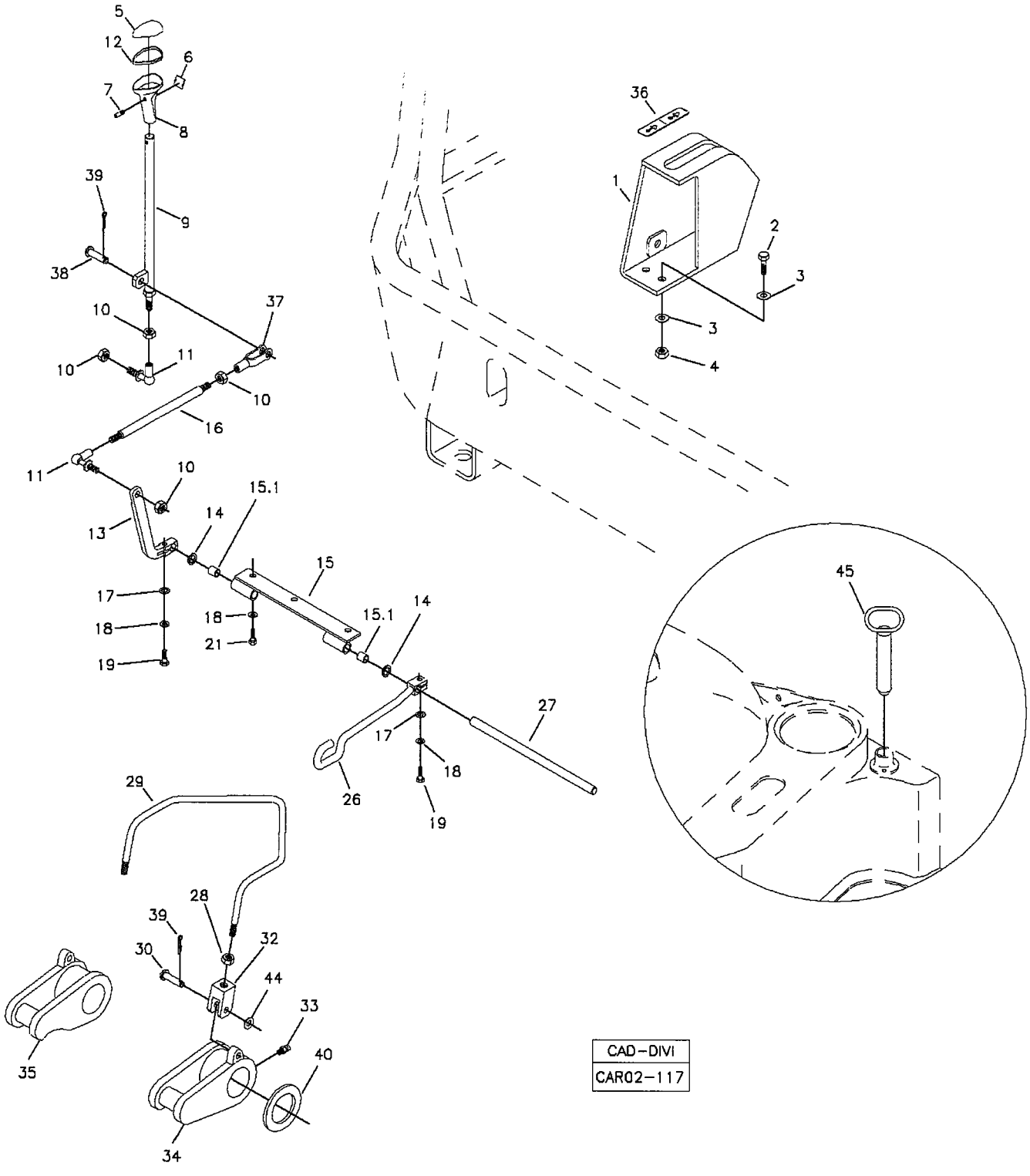

CAD-DIVI
CAR02-117

RANDON VEÍCULOS	RK 406B	CAR02-117	MB2M2	2M/2

CONJUNTO TRAVA DA LANÇA
BOOM LOCK ASSY
MONTAJE TRABA DE LA LANZA

VÁLIDO PARA VEIC. N.º/ VALID FOR MANUFACTURING NUMBER/ VÁLIDO PARA LAS UNIDADES NÚMERO:	DO FROM DEL	374	ATÉ TO HASTA	

POS	CODIGO/CODE	QT	PORTUGUES	ENGLISH	ESPAÑOL	NOTA/NOTE
560053 G						
1	370360077	01	Suporte alavanca	Bracket	Soporte	
2	210003830	04	Parafuso	Screw	Tornillo	
3	210002015	08	Arruela	Washer	Arandela	
4	210005760	04	Porca	Nut	Tuerca	
5	219000109	01	Tampa	Cover	Tapa	
6	219000112	01	Tampão	Cover	Tapa	
7	219000113	01	Parafuso	Screw	Tornillo	
8	219000110	01	Manopla	Handle	Manija	
9	370360078	01	Alavanca	Lever	Palanca	
10	210001927	05	Porca	Nut	Tuerca	
11	219000442	02	Terminal Esférico	Ball Joint	Ligacion Esférica	
12	219000111	01	Anel Vedação	Seal	Vedacion	
13	370260031	01	Alavanca	Lever	Palanca	
14	370060151	02	Anel Encosto	Thrust Ring	Anillo Calzo	
15	370260020	01	Mancal	Bearing	Mancal Giro	
15.1	370060259	02	Bucha	Bushing	Buje	
16	370060381	01	Haste Superior	Rod	Varilla	
17	370060328	02	Arruela Trava	Lock Washer	Arandela Traba	
18	210002190	05	Arruela Pressão	Spring Washer	Arandela Presion	
19	210003910	02	Parafuso	Screw	Tornillo	
21	210003890	03	Parafuso	Screw	Tornillo	
26	370260019	01	Alavanca Engate	lever	Palanca	
27	370060265	01	Eixo	Shaft	Perno de Giro	
28	210001929	02	Porca	Nut	Tuerca	
29	370060584	01	Tirante	Lock	Traba	
30	370060239	02	Pino	Pin	Perno	
31	219000332	02	Anel Elástico	Circlip	Anillo Traba	
32	370060238	02	Garfo	Yoke	Horquilla	
33	211200000	02	Graxeira	Grease Nipple	Alemita	
34	370460035	01	Trava Esq.Braço	Boom Lock - LH	Traba Izquierda Brazo	
35	370460034	01	Trava Dir. Braço	Boom Lock - RH	Traba Derecha brazo	
36	7A	01	Adesivo	Instructions Label	Adhesivo Instrucciones	Ver/See/Vea
37	370060166	01	Forquilha	Yoke	Horquilla	
38	370060110	01	Pino	Pin	Perno	
39	210002414	03	Contrapino	Split Cotter	Pasador	
40	370060084	02	Arruela Calço	Thrust Washer	Arandela Calzo	
44	210002021	02	Arruela Lisa	Washer	Arandela	
45	370060748	01	Pino Trava	Pin	Perno	

2N/1	RK 406B	FGMB2N1	RANDON VEÍCULOS

MONTAGEM PARALAMAS TRASEIROS/ REAR MUDGUARD/ MONTAJE DEL GUARDA POLVO TRASERO

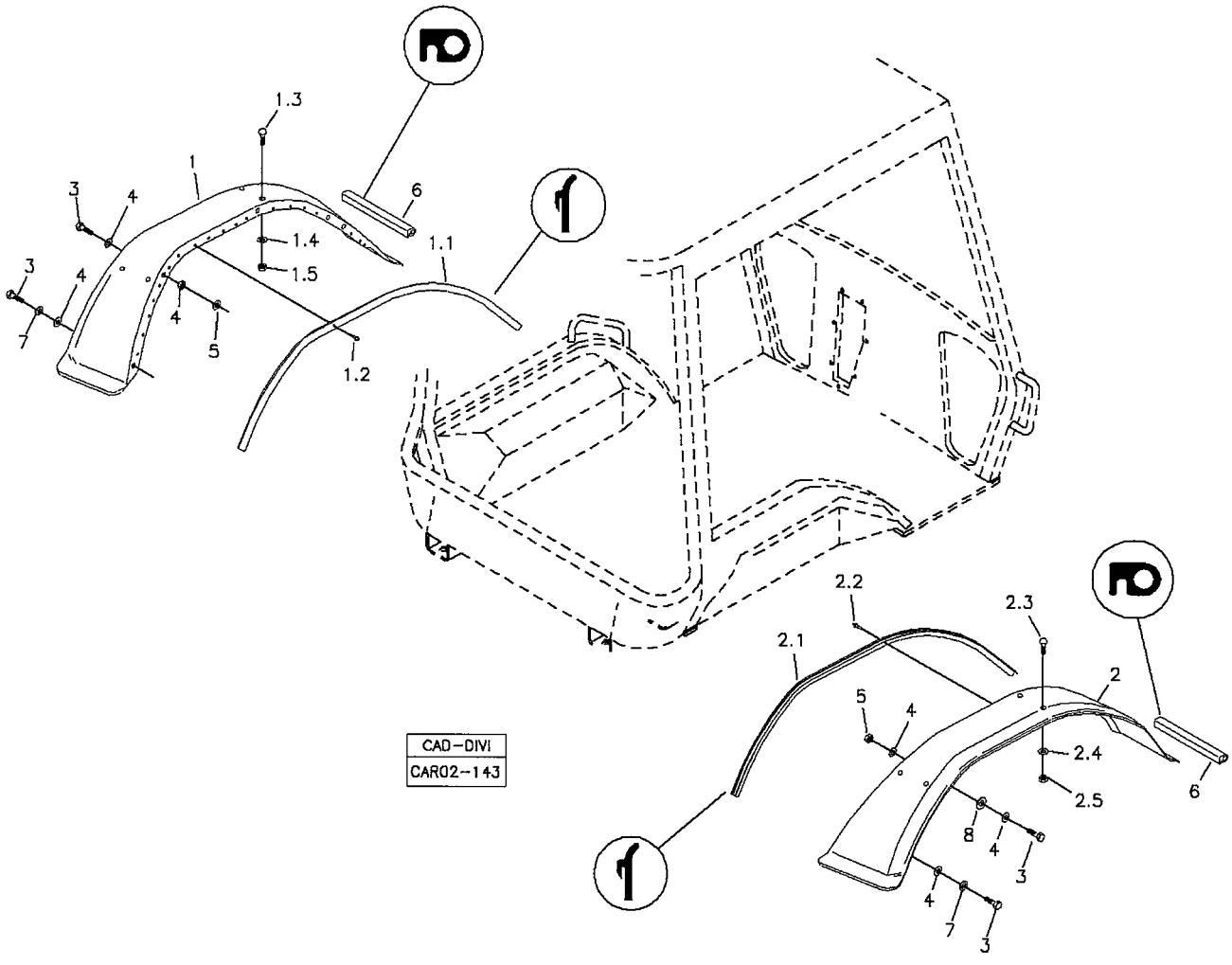

CAD-DIVI
CAR02-143

RANDON VEÍCULOS	RK 406B	CAR02-143	MB2N1	2N/1

MONTAGEM DOS PARALAMAS TRASEIROS
REAR MUDGUARD ASSY
MONTAJE DEL GUARDA POLVO TRASERO

VÁLIDO PARA VEIC. N.º/ VALID FOR MANUFACTURING NUMBER/ VÁLIDO PARA LAS UNIDADES NÚMERO:	DO FROM DEL	104	ATÉ TO HASTA	

POS	CODIGO/CODE	QT	PORTUGUES	ENGLISH	ESPAÑOL	NOTA/NOTE
1	219001873	01	Paralama Esquerdo	Mudguard - LH	Guarda Polvo Izquierdo	
1.1	219001155	CN	Perfil Borracha	Profile	Perfil Goma	
1.2	210001031	14	Rebite	Rivet	Remache	
1.3	210007089	06	Parafuso	Screw	Tornillo	
1.4	210002007	06	Arruela	Washer	Arandela	
1.5	210001902	06	Porca	Nut	Tuerca	
2	219001874	01	Paralama Direito	Mudguard - RH	Guarda Polvo Derecho	
2.1	219001155	CN	Perfil Borracha	Profile	Perfil Goma	
2.2	210001031	14	Rebite	Rivet	Remache	
2.3	210007089	06	Parafuso	Screw	Tornillo	
2.4	210002007	06	Arruela	Washer	Arandela	
2.5	210001902	06	Porca	Nut	Tuerca	
3	210003840	10	Parafuso	Screw	Tornillo	
4	210002015	18	Arruela	Washer	Arandela	
5	210005760	08	Porca	Nut	Tuerca	
6	219000880	02	Perfil Borracha	Profile	Perfil Goma	
7	210002180	02	Arruela Pressão	Spring Washer	Arandela Presion	
8	210002015	06	Arruela	Washer	Arandela	

CN= Fornecido em metro conforme a necessidade/ Supplied as required in meter/ Se suministra según la necesidad em metro.

LAVADOR DE PARABRISA/ WINDSHIELD WASHER/ LAVAPARABRISA

1

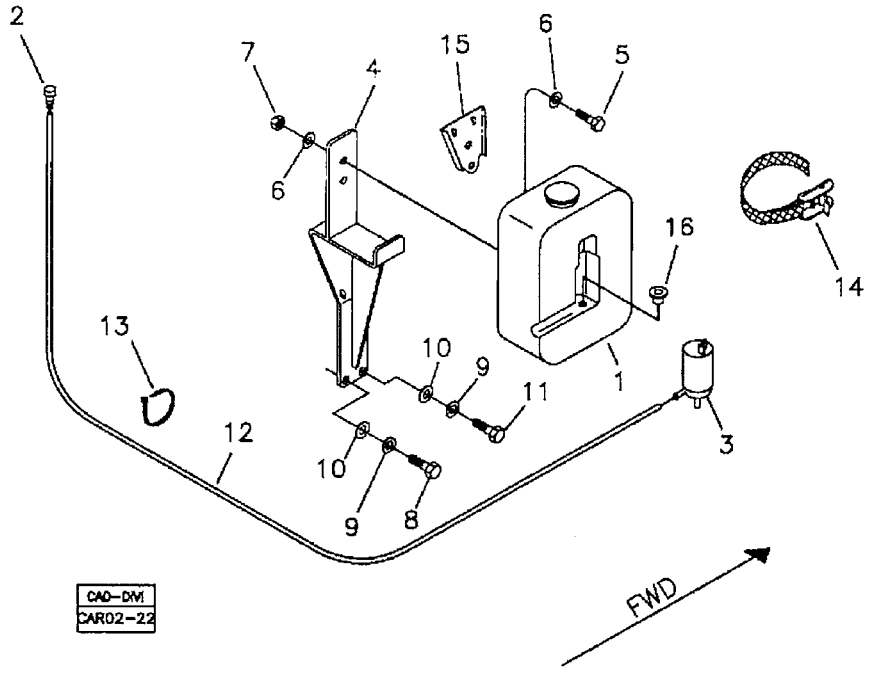

2

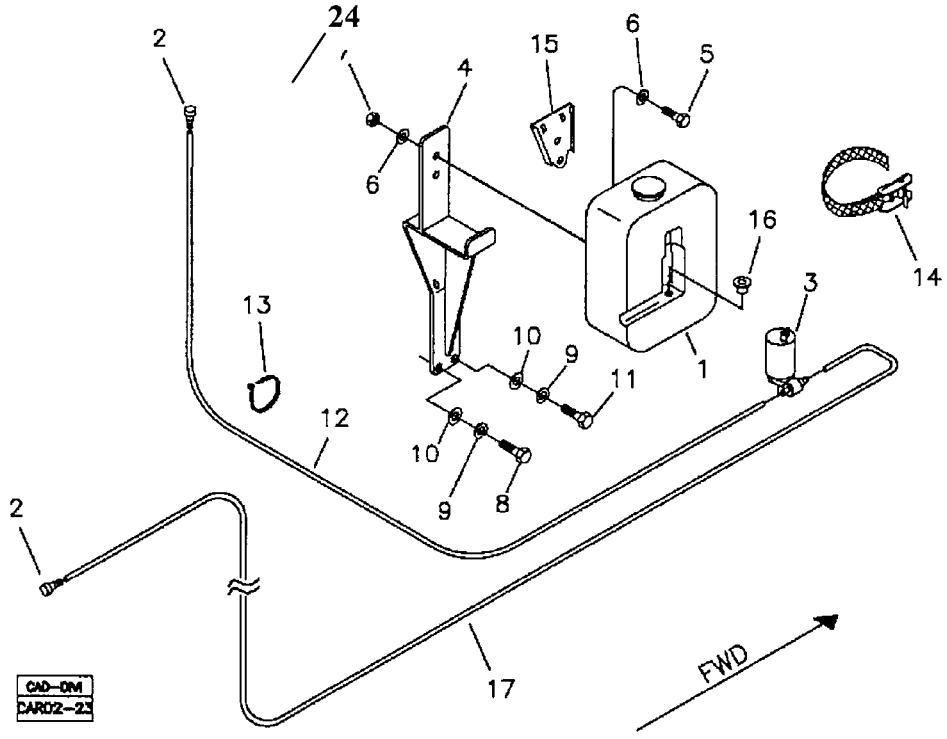

CAD-DM
CAR02-43

RANDON VEÍCULOS	RK 406B	CAR02-43	MB2O1	2O/1

MONTAGEM DO LAVADOR PARABRISA - OPÇÕES
WINDSHIELD WASHER ASSY - OPTIONS
MONTAJE DEL LAVAPARABRISA - OPCIONES

VÁLIDO PARA VEIC. N.º/ VALID FOR MANUFACTURING NUMBER/ VÁLIDO PARA LAS UNIDADES NÚMERO:	DO FROM DEL	104	ATÉ TO HASTA	

POS	CODIGO/CODE	QT	PORTUGUES	ENGLISH	ESPAÑOL	NOTA/NOTE
1	2OA	01	Montagem Lavador Parabrisa – Cabine Aberta	Windshield Washer Assy - Canopy	Montagem del Lavaparabrisa – Cabina Abierta	Ver/See/Vea
2	2OB	01	Montagem Lavador Parabrisa – Cabine Fechada	Windshield Washer Assy – Cab Close	Montagem Del Lavaparabrisa – Cabina Cerrada	Ver/See/Vea

MONTAGEM DO LAVADOR PARABRISA/ WINDSHIELD WASHER ASSY/ MONTAJE LAVAPARABRISA

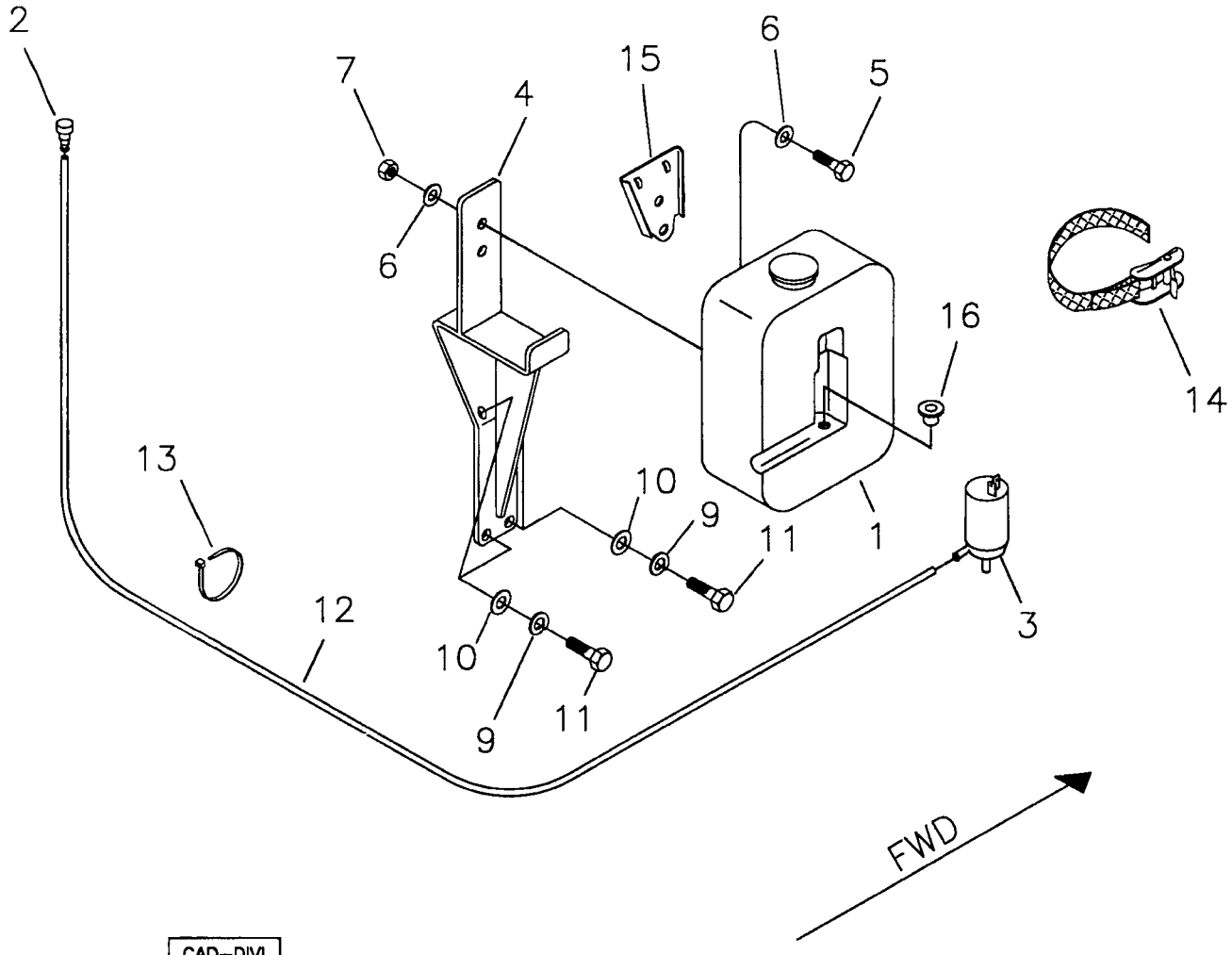

CAD–DIVI
CAR02–22

RANDON veículos	RK 406B	CAR02-22	MB2OA1	2OA/1

MONTAGEM DO LAVADOR PARABRISA – CABINE ABERTA
WINDSHIELD WASHER ASSY – CANOPY
MONTAJE DEL LAVAPARABRISA – CABINA ABIERTA

VÁLIDO PARA VEIC. N.º/ VALID FOR MANUFACTURING NUMBER/ VÁLIDO PARA LAS UNIDADES NÚMERO:	DO FROM DEL	104	ATÉ TO HASTA	526

POS	CODIGO/CODE	QT	PORTUGUES	ENGLISH	ESPAÑOL	NOTA/NOTE
560047						
1	219000436	01	Reservatório Água	Water Tank	Tanque Água	
2	219000439	01	Esguicho	Ejector	Eyector	
3	219000437	01	Moto-bomba	Water Pump	Bomba Água	
4	370360058	01	Suporte	Support	Soporte	
5	210003700	02	Parafuso	Screw	Tornillo	
6	210002005	04	Arruela	Washer	Arandela	
7	210005755	02	Porca	Nut	Tuerca	
8	210003830	02	Parafuso	Screw	Tornillo	
9	210002180	04	Arruela Pressão	Spring Washer	Arandela Presión	
10	210002015	04	Arruela	Washer	Arandela	
11	210003810	04	Parafuso	Screw	Tornillo	
12	219000440	01	Mangueira	Hose	Manguera	3,0m
13	210001079	05	Abraçadeira	Clamp	Abrazadera	
14	212008827	01	Cinta Fixação	Fixing Strap	Cinta Fijacion	
15	219000468	01	Suporte	Support	Soporte	
16	219000467	01	Bucha	Bushing	Buje	

2OA/2	RK 406B	FGMB2OA2	RANDON VEÍCULOS

MONTAGEM DO LAVADOR PARABRISA/ WINDSHIELD WASHER ASSY/ MONTAJE LAVAPARABRISA

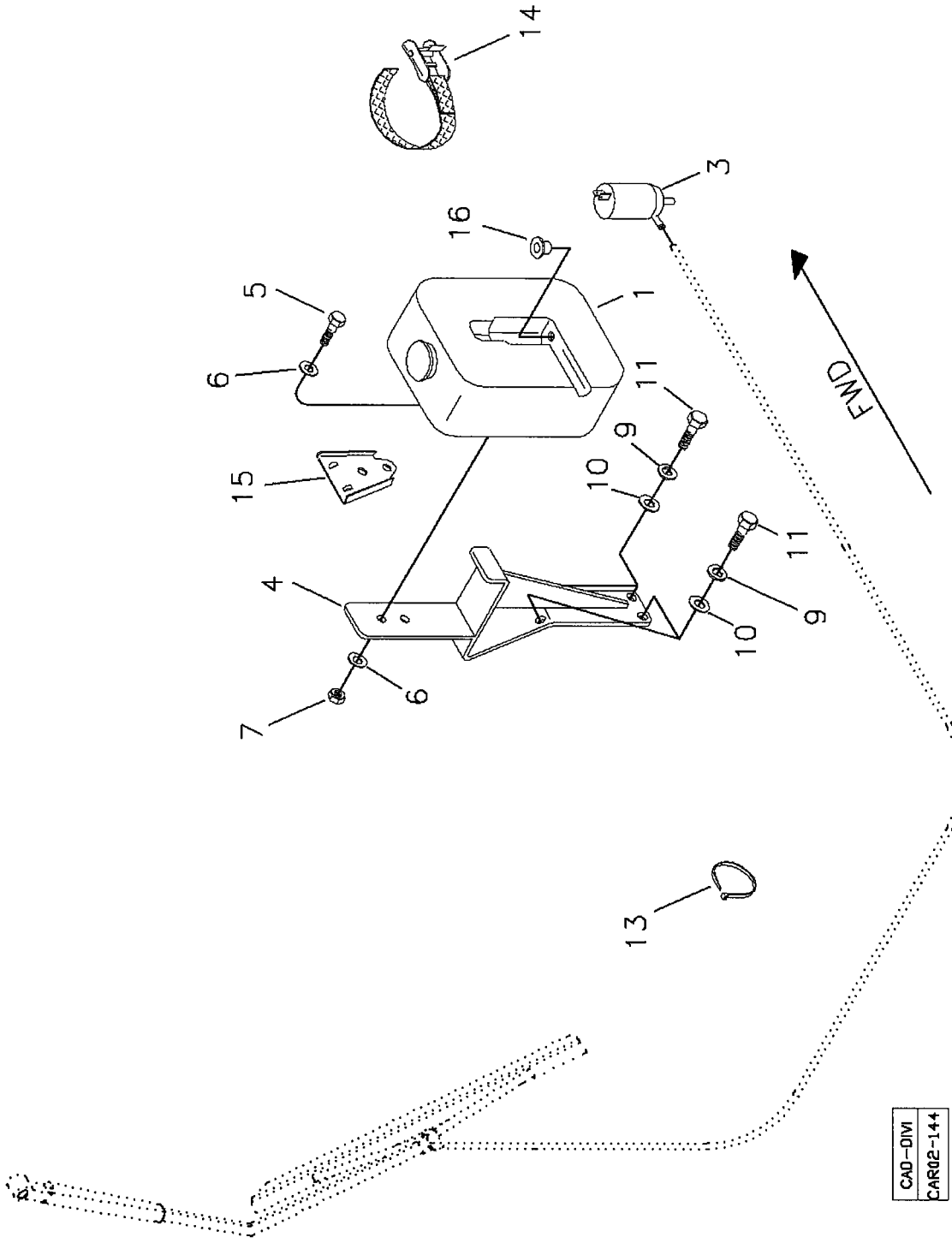

RANDON VEÍCULOS	RK 406B	CAR02-144	MB2OA2	2OA/2

MONTAGEM DO LAVADOR PARABRISA – CABINE ABERTA
WINDSHIELD WASHER ASSY – CANOPY
MONTAJE DEL LAVAPARABRISA – CABINA ABIERTA

VÁLIDO PARA VEIC. N.º/ VALID FOR MANUFACTURING NUMBER/ VÁLIDO PARA LAS UNIDADES NÚMERO:	DO FROM DEL	527	ATÉ TO HASTA	

POS	CODIGO/CODE	QT	PORTUGUES	ENGLISH	ESPAÑOL	NOTA/NOTE
560047						
1	219000436	01	Reservatório Água	Water Tank	Tanque Água	
3	219000437	01	Moto-bomba	Water Pump	Bomba Água	
4	370360058	01	Suporte	Support	Soporte	
5	210003700	02	Parafuso	Screw	Tornillo	
6	210002005	04	Arruela	Washer	Arandela	
7	210005755	02	Porca	Nut	Tuerca	
8	210003830	02	Parafuso	Screw	Tornillo	
9	210002180	04	Arruela Pressão	Spring Washer	Arandela Presión	
10	210002015	04	Arruela	Washer	Arandela	
11	210003810	04	Parafuso	Screw	Tornillo	
13	210001079	05	Abraçadeira	Clamp	Abrazadera	
14	212008827	01	Cinta Fixação	Fixing Strap	Cinta Fijacion	
15	219000468	01	Suporte	Support	Soporte	
16	219000467	01	Bucha	Bushing	Buje	

2OB/1	RK 406B	FGMB2OB1	RANDON VEÍCULOS

MONTAGEM LAVADOR DE PARABRISA – CABINE FECHADA/ WINDSHIELD WASHER ASSY – CAB CLOSED / MONTAJE LAVAPARABRISA – CABINA CERRADA

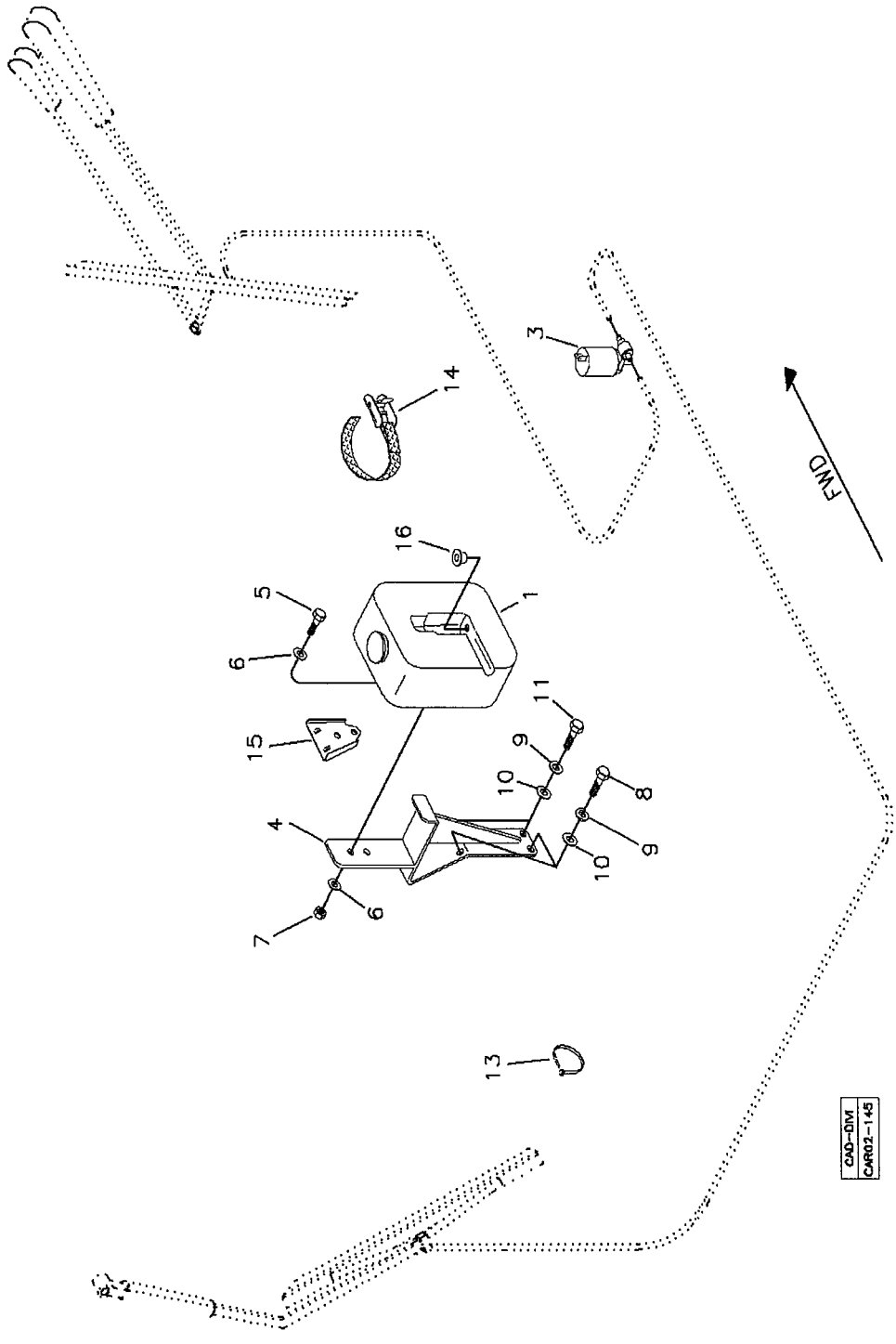

RANDON VEICULOS	RK 406B	CAR02-23	MB2OB1	2OB/1

MONTAGEM DO LAVADOR PARABRISA – CABINE FECHADA
WINDSHIELD WASHER ASSY – CAB CLOSED
MONTAJE DEL LAVAPARABRISA – CABINA CERRADA

VÁLIDO PARA VEIC. N.º/ VALID FOR MANUFACTURING NUMBER/ VÁLIDO PARA LAS UNIDADES NÚMERO:	DO FROM DEL	104	ATÉ TO HASTA	526

560048

POS	CODIGO/CODE	QT	PORTUGUES	ENGLISH	ESPAÑOL	NOTA/NOTE
1	219000436	01	Reservatório Água	Water Tank	Tanque Água	
2	219000439	02	Esguicho	Ejector	Eyector	
3	219000438	01	Moto-bomba	Water Pump	Bomba Água	
4	370360058	01	Suporte	Support	Soporte	
5	210003700	02	Parafuso	Screw	Tornillo	
6	210002005	04	Arruela	Washer	Arandela	
7	210005755	02	Porca	Nut	Tuerca	
8	210003830	02	Parafuso	Screw	Tornillo	
9	210002180	04	Arruela Pressão	Spring Washer	Arandela Presión	
10	210002015	04	Arruela	Washer	Arandela	
11	210003810	02	Parafuso	Screw	Tornillo	
12	219000440	01	Mangueira	Hose	Manguera	3,0 m
13	210001079	05	Abraçadeira	Clamp	Abrazadera	
14	212008827	01	Cinta Fixação	Fixing Strap	Cinta Fijacion	
15	219000468	01	Suporte	Support	Soporte	
16	219000467	01	Bucha	Bushing	Buje	
17	219000441	01	Mangueira	Hose	Manguera	7,0 m

MONTAGEM LAVADOR DE PARABRISA – CABINE FECHADA/ WINDSHIELD WASHER ASSY – CAB CLOSED / MONTAJE LAVAPARABRISA – CABINA CERRADA

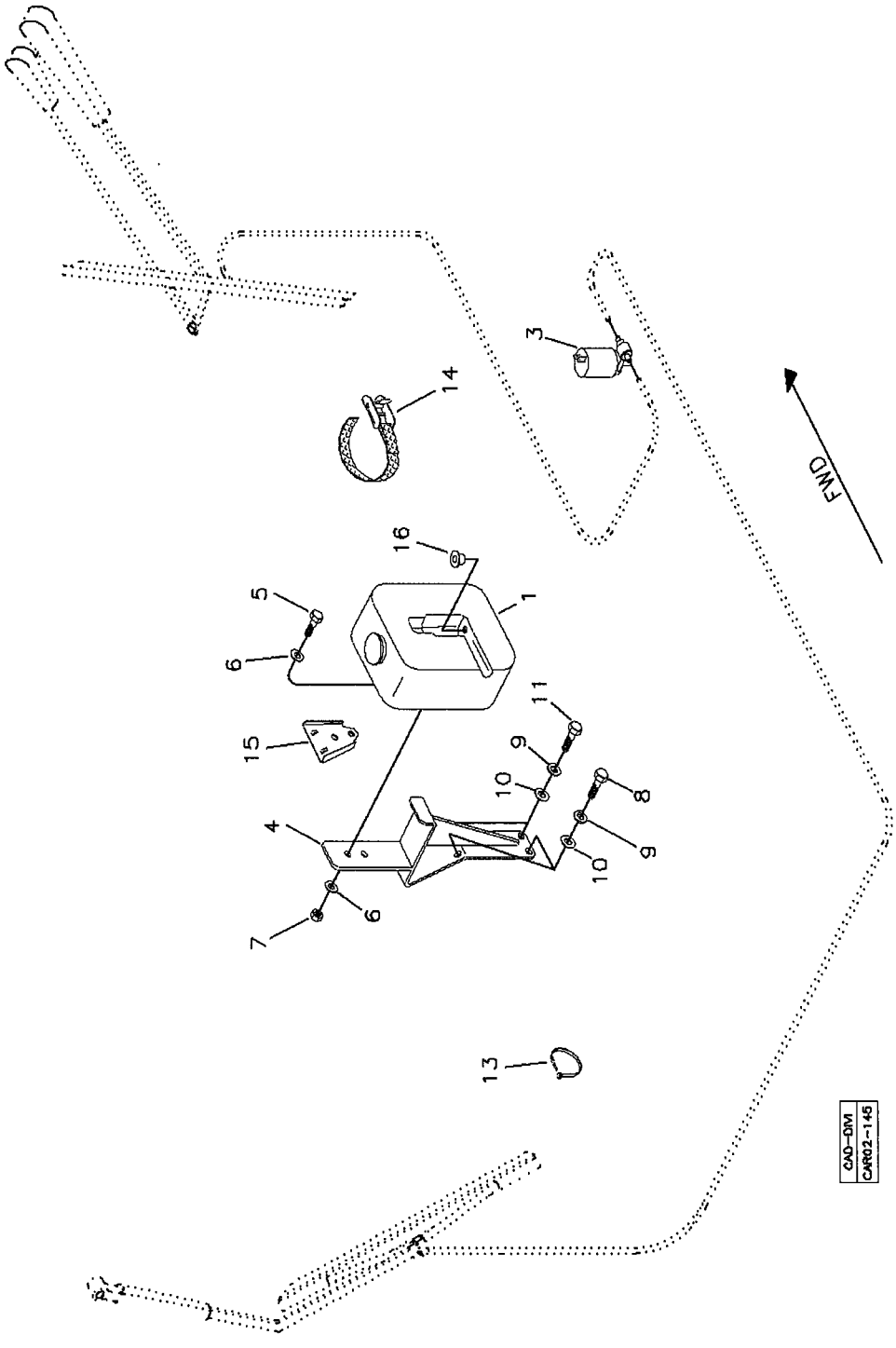

RANDON VEÍCULOS	RK 406B	CAR02-145	MB2OB2	2OB/2

MONTAGEM DO LAVADOR PARABRISA – CABINE FECHADA
WINDSHIELD WASHER ASSY – CAB CLOSED
MONTAJE DEL LAVAPARABRISA – CABINA CERRADA

VÁLIDO PARA VEIC. N.º/ VALID FOR MANUFACTURING NUMBER/ VÁLIDO PARA LAS UNIDADES NÚMERO:	DO FROM DEL	527	ATÉ TO HASTA	

POS	CODIGO/CODE	QT	PORTUGUES	ENGLISH	ESPAÑOL	NOTA/NOTE
560048						
1	219000436	01	Reservatório Água	Water Tank	Tanque Água	
3	219000438	01	Moto-bomba	Water Pump	Bomba Água	
4	370360058	01	Suporte	Support	Soporte	
5	210003700	02	Parafuso	Screw	Tornillo	
6	210002005	04	Arruela	Washer	Arandela	
7	210005755	02	Porca	Nut	Tuerca	
8	210003830	02	Parafuso	Screw	Tornillo	
9	210002180	04	Arruela Pressão	Spring Washer	Arandela Presión	
10	210002015	04	Arruela	Washer	Arandela	
11	210003810	02	Parafuso	Screw	Tornillo	
13	210001079	05	Abraçadeira	Clamp	Abrazadera	
14	212008827	01	Cinta Fixação	Fixing Strap	Cinta Fijacion	
15	219000468	01	Suporte	Support	Soporte	
16	219000467	01	Bucha	Bushing	Buje	

CONJUNTO CONDICIONADOR DE AR / AIR CONDITIONING ASSY / CONJUNTO CONDICIONADOR DE AIRE

1 – RED DOT

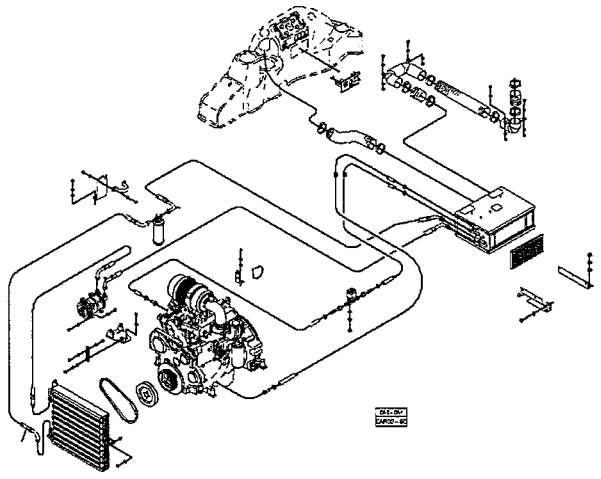

2 – REFRIJET

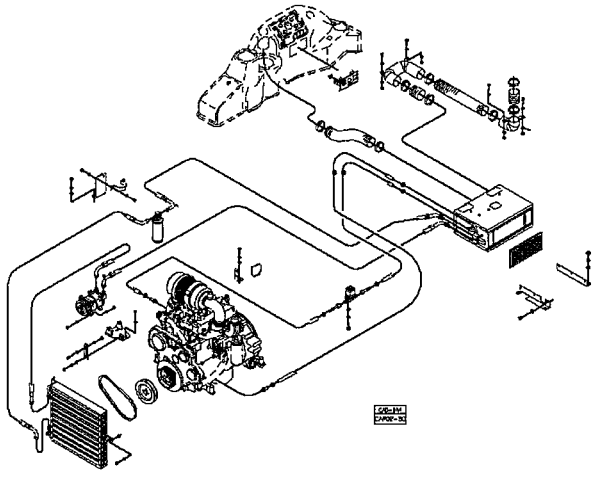

3 – CLIMATRUCK

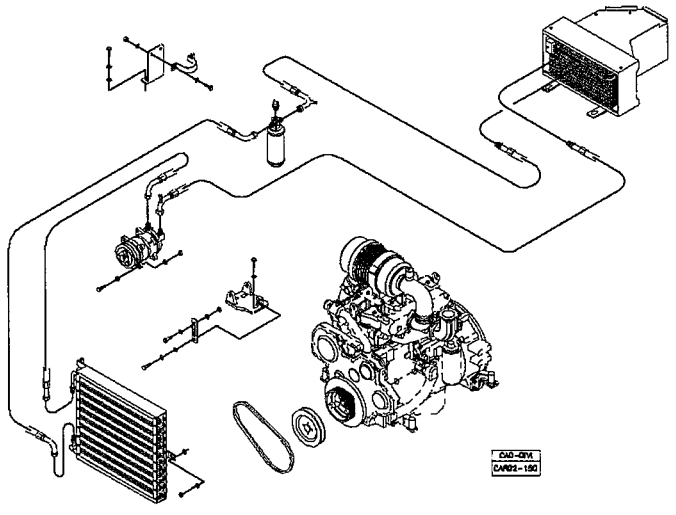

CAD–DIVI
CAR02–151

RANDON VEÍCULOS	RK 406B		MB2P1	2P/1

CONJUNTO CONDICIONADOR DE AR – OPCIONAL
AIR CONDITIONING ASSY – OPTIONAL
CONJUNTO CONDICIONADOR DE AIRE – OPCIONAL

VÁLIDO PARA VEIC. N.º/ VALID FOR MANUFACTURING NUMBER/ VÁLIDO PARA LAS UNIDADES NÚMERO:	DO FROM DEL	104	ATÉ TO HASTA	

POS	CODIGO/CODE	QT	PORTUGUES	ENGLISH	ESPAÑOL	NOTA/NOTE
1	2PA	01	Conj. Condicionador de Ar – Red Dot	Air Conditioner Assy - Red Dot	Montaje Del Aire Condicionado - Red Dot	Ver/See/Vea
2	2PB	01	Conj. Condicionador de Ar - Refrijet	Air Conditioner Assy - Refrijet	Montaje Del Aire Condicionado - Refrijet	Ver/See/Vea
3	2PC	01	Conj. Condicionador de Ar - Climatruck	Air Conditioner Assy - Climatruck	Montaje Del Aire Condicionado - Climatruck	Ver/See/Vea

2PA/1	RK 406B	FGMB2PA1	RANDON VEÍCULOS

CONJUNTO CONDICIONADOR DE AR / AIR CONDITIONING ASSY / CONJUNTO CONDICIONADOR DE AIRE

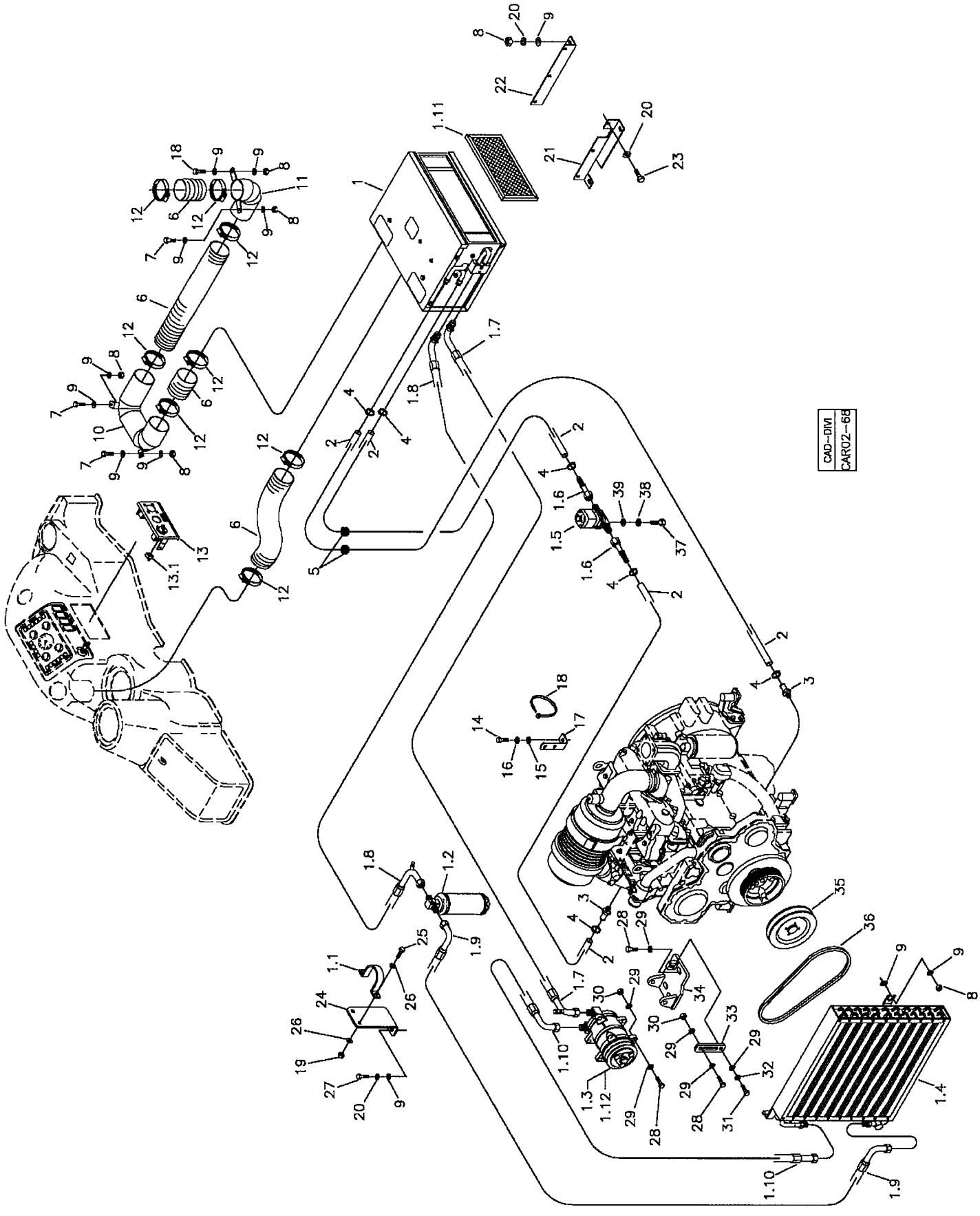

RANDON VEÍCULOS	RK 406B	CAR02-68	MB2PA1	2PA/1

CONJUNTO CONDICIONADOR DE AR – RED DOT – OPCIONAL
AIR CONDITIONING ASSY – RED DOT – OPTIONAL
CONJUNTO CONDICIONADOR DE AIRE – RED DOT – OPCIONAL

VÁLIDO PARA VEIC. N.º/ VALID FOR MANUFACTURING NUMBER/ VÁLIDO PARA LAS UNIDADES NÚMERO:	DO FROM DEL	104	ATÉ TO HASTA	373

POS	CODIGO/CODE	QT	PORTUGUES	ENGLISH	ESPAÑOL	NOTA/NOTE
560050						
1	219000021	01	Conj. Condicionador de Ar	Air Conditioner Assy	Montaje Del Aire Condicionado	
1.1	218002821	01	Abraçadeira	Clamp	Abrazadera	
1.2	218002820	01	Filtro Secador	Drying Filter	Filtro Secador	
1.3	219001762	01	Compressor Ar	Air Compressor	Compressor Aire	
1.4	219001349	01	Condensador Ar	Air Condenser	Condensador de Aire	
1.5	218003970	01	Válvula Aquecimento	Valve	Válvula	12/24V
1.6	219001720	02	Conexão	Connection	Conexion	
1.7	219001072	01	Mangueira	Hose	Manguera	
1.8	219001069	01	Mangueira	Hose	Manguera	
1.9	219001070	01	Mangueira	Hose	Manguera	
1.10	219001071	01	Mangueira	Hose	Manguera	
1.11	219001960	01	Filtro Ar	Air Filter	Filtro Aire	
1.12	219001763	01	Polia com Embreagem			
2	211000469	CN	Mangueira	Hose	Manguera	
3	370060158	02	Nípel	Nupple	Racor	
4	210001056	04	Abraçadeira	Strap	Cinta	
5	218002301	02	Passador	Grommer	Buje	
6	219000455	CN	Tubo Flexível	Flex Pipe	Tubo Flexible	
7	210003840	04	Parafuso	Screw	Tornillo	
8	210005760	08	Porca	Nut	Tuerca	
9	210002015	10	Arruela	Washer	Arandela	
10	370060425	01	Tubo Direito	Pipe - RH	Tubo Derecho	
11	370060426	01	Tubo Esquerdo	Pipe - LH	Tubo Izquierdo	
12	210001068	10	Abraçadeira	Strap	Cinta	
13	219001037	01	Painel	Panel	Tablero	
13.1		01	Chave Seletora	Rotary Switch	Interruptor Ventilador	Não Fornecido
14	210004040	01	Parafuso	Screw	Tornilli	
15	210002021	01	Arruela	Washer	Arandela	
16	210002200	01	Arruela Pressão	Spring Washer	Arandela Presion	
17	370060397	01	Suporte	Bracket	Soporte	
18	210002495	01	Abraçadeira Plástica	Plastic Strap	Cinta Plástica	
19	210005755	02	Porca	Nut	Tuerca	
20	210002180	12	Arruela Pressão	Spring Washer	Arandela Presion	
21	219001347	01	Suporte Dianteiro	Bracket	Soporte	
22	219001348	01	Suporte Esquerdo	Bracket	Soporte	
23	210003800	06	Parafuso	Bolt	Tornillo	
24	370360071	01	Suporte Filtro	Filter Bracket	Soporte Filtro	
25	210003710	02	Parafuso	Bolt	Tornillo	
26	210002005	04	Arruela	Washer	Arandela	
27	210003830	02	Parafuso	Bolt	Tornillo	
28	210003930	06	Parafuso	Bolt	Tornillo	
29	210002025	12	Arruela	Washer	Arandela	
30	210001927	03	Porca	Nut	Tuerca	
31	210003910	01	Parafuso	Bolt	Tornillo	
32	210002190	01	Arruela Pressão	Spring Washer	Arandela Presion	
33	370002650	01	Braço Regulagem	Stretcher	Estirador	
34	370360099	01	Suporte Compressor	Compressor Support	Soporte Compressor	
35	370060184	01	Polia	Pulley	Polea	
36	219000333	01	Correia	Belt	Correa	
37	210003660	02	Parafuso	Bolt	Tornillo	
38	210002000	02	Arruela	Washer	Arandela	
39	210003600	02	Arruela Pressão	Spring Washer	Arandela Presion	

CN= Fornecido em metro conforme a necessidade/ Supplied as required in meter/ Se suministra según la necesidad em metro.

2PB/1	RK 406B	FGMB2PB1	RANDON VEÍCULOS

CONJUNTO CONDICIONADOR DE AR / AIR CONDITIONING ASSY / CONJUNTO CONDICIONADOR DE AIRE

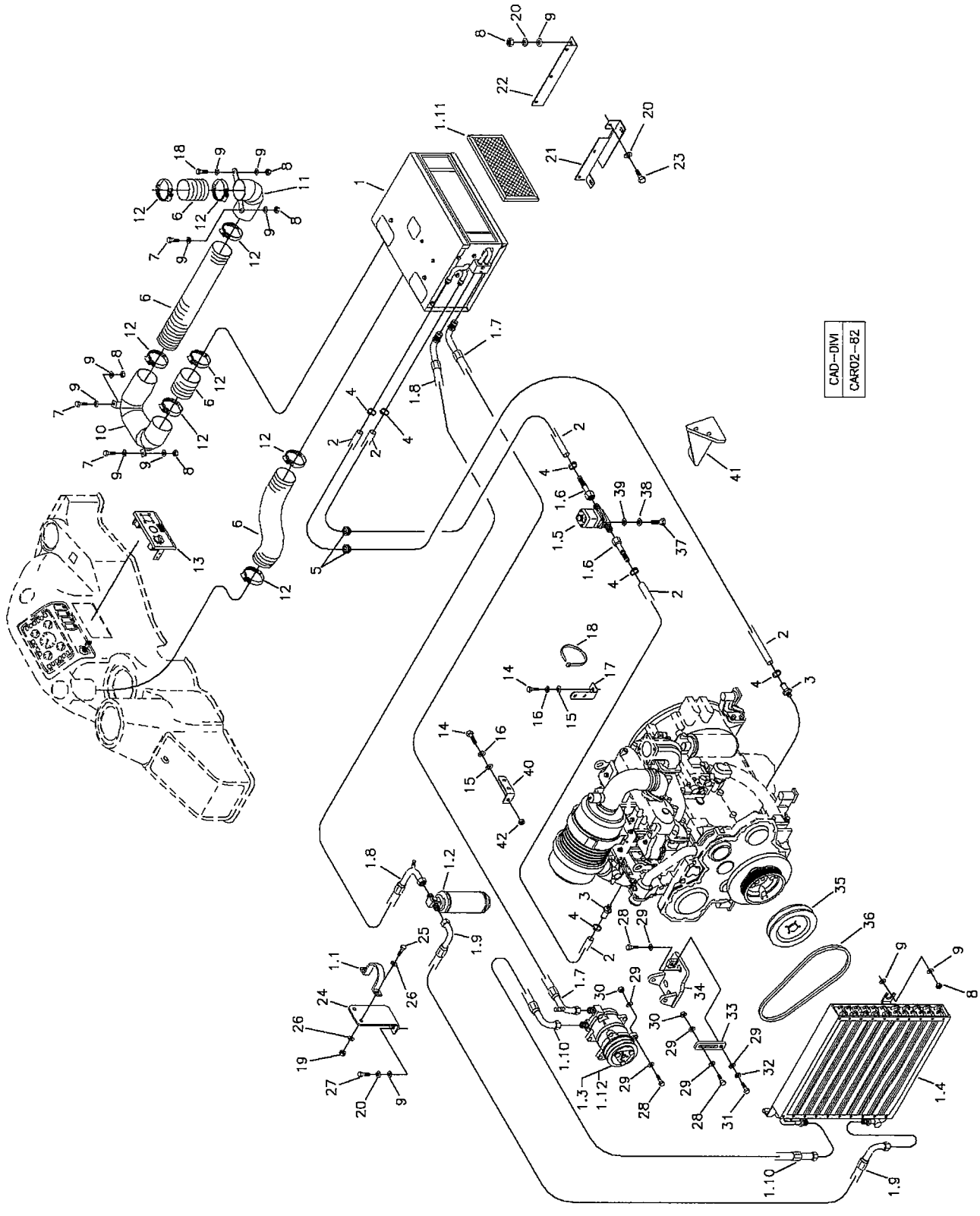

RANDON VEÍCULOS	RK 406B	CAR02-82	MB2PB1	2PB/1

CONJUNTO CONDICIONADOR DE AR – REFRIJET – OPCIONAL
AIR CONDITIONING ASSY – REFRIJET – OPTIONAL
CONJUNTO CONDICIONADOR DE AIRE – REFRIJET – OPCIONAL

VÁLIDO PARA VEIC. N.º/ VALID FOR MANUFACTURING NUMBER/ VÁLIDO PARA LAS UNIDADES NÚMERO:	DO FROM DEL	104	ATÉ TO HASTA	373

POS	CODIGO/CODE	QT	PORTUGUES	ENGLISH	ESPAÑOL	NOTA/NOTE
560078						
1	219001063	01	Conj. Condicionador de Ar	Air Conditioner Assy	Montaje Del Aire Condicionado	
1.1	218002821	01	Abraçadeira	Clamp	Abrazadera	
1.2	218002820	01	Filtro Secador	Drying Filter	Filtro Secador	
1.3	219001762	01	Compressor Ar	Air Compressor	Compresor Aire	
1.4	219001349	01	Condensador Ar	Air Condenser	Condensador de Aire	
1.5	218003970	01	Válvula Aquecimento	Valve	Válvula	
1.6	210302593	02	Conexão	Connection	Conexión	
1.7	219001072	01	Mangueira	Hose	Manguera	
1.8	219001069	01	Mangueira	Hose	Manguera	
1.9	219001070	01	Mangueira	Hose	Manguera	
1.10	219001071	01	Mangueira	Hose	Manguera	
1.11		01	Filtro Ar	Air Filter	Filtro Aire	
1.12	219001763	01	Polia com Embreagem			
2	211000469	CN	Mangueira	Hose	Manguera	
3	370060158	02	Nípel	Nipple	Racor	
4	210001056	04	Abraçadeira	Strap	Cinta	
5	218002301	02	Passador	Grommer	Buje	
6	219000455	CN	Tubo Flexível	Flex Pipe	Tubo Flexible	
7	210003840	04	Parafuso	Screw	Tornillo	
8	210005760	08	Porca	Nut	Tuerca	
9	210002015	10	Arruela	Washer	Arandela	
10	370060425	01	Tubo Direito	Pipe - RH	Tubo Derecho	
11	370060426	01	Tubo Esquerdo	Pipe - LH	Tubo Izquierdo	
12	210001068	10	Abraçadeira	Strap	Cinta	
13	219001037	01	Painel	Panel	Tablero	
13.1		01	Chave Seletora	Rotary Switch	Interruptor Ventilador	Não Fornecido
14	210004040	01	Parafuso	Screw	Tornillo	
15	210002021	01	Arruela	Washer	Arandela	
16	210002200	01	Arruela Pressão	Spring Washer	Arandela Presión	
17	370060397	03	Suporte	Bracket	Soporte	
18	210002495	01	Abraçadeira Plástica	Plastic Strap	Cinta Plástica	
19	210005755	02	Porca	Nut	Tuerca	
20	210002180	12	Arruela Pressão	Spring Washer	Arandela Presión	
21	219001347	01	Suporte Dianteiro	Bracket	Soporte	
22	219001348	01	Suporte Esquerdo	Bracket	Soporte	
23	210003800	06	Parafuso	Bolt	Tornillo	
24	370360071	01	Suporte Filtro	Filter Bracket	Soporte Filtro	
25	210003710	02	Parafuso	Bolt	Tornillo	
26	210002005	04	Arruela	Washer	Arandela	
27	210003830	02	Parafuso	Bolt	Tornillo	
28	210003930	06	Parafuso	Bolt	Tornillo	
29	210002025	12	Arruela	Washer	Arandela	
30	210001927	03	Porca	Nut	Tuerca	
31	210003910	01	Parafuso	Bolt	Tornillo	
32	210002190	01	Arruela Pressão	Spring Washer	Arandela Presión	
33	370002650	01	Braço Regulagem	Stretcher	Estirador	
34	370360099	01	Suporte Compressor	Compressor Support	Soporte Compresor	
35	370060184	01	Polia	Pulley	Polea	

CN= Fornecido em metro conforme a necessidade/ Supplied as required in meter/ Se suministra según la necesidad em metro.

2PB/1	RK 406B	FGMB2PB1	RANDON VEÍCULOS

CONJUNTO CONDICIONADOR DE AR / AIR CONDITIONING ASSY / CONJUNTO CONDICIONADOR DE AIRE

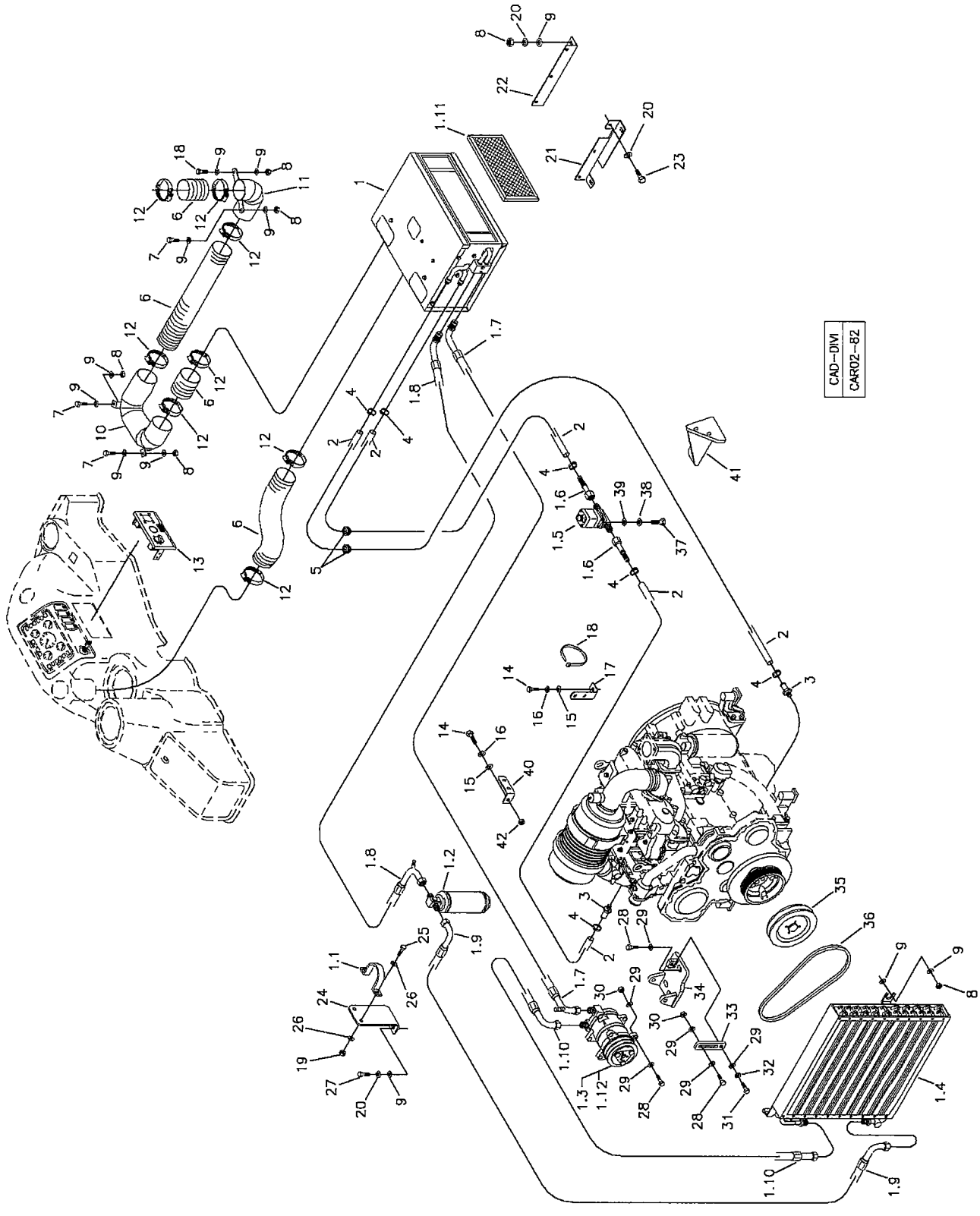

RANDON VEÍCULOS	RK 406B	CAR02-82	MB2PB1	2PB/1

CONJUNTO CONDICIONADOR DE AR – REFRIJET – OPCIONAL
AIR CONDITIONING ASSY – REFRIJET – OPTIONAL
CONJUNTO CONDICIONADOR DE AIRE – REFRIJET – OPCIONAL

VÁLIDO PARA VEIC. N.º/ VALID FOR MANUFACTURING NUMBER/ VÁLIDO PARA LAS UNIDADES NÚMERO:	DO FROM DEL	104	ATÉ TO HASTA	373

560078

POS	CODIGO/CODE	QT	PORTUGUES	ENGLISH	ESPAÑOL	NOTA/NOTE
36	219000333	01	Correia	Belt	Correa	
37	210003660	02	Parafuso	Bolt	Tornillo	
38	210002000	02	Arruela	Washer	Arandela	
39	210003600	02	Arruela Pressão	Spring Washer	Arandela Presión	
40	370060474	01	Suporte	Bracket	Soporte	
41	370060428	01	Suporte	Bracket	Soporte	
42	210001930	12	Porca	Nut	Tuerca	

CN= Fornecido em metro conforme a necessidade/ Supplied as required in meter/ Se suministra según la necesidad em metro.

CONJUNTO CONDICIONADOR DE AR – REFRIJET/ AIR CONDITIONING ASSY – REFRIJET/ CONJUNTO CONDICIONADOR DE AIRE - REFRIJET

1

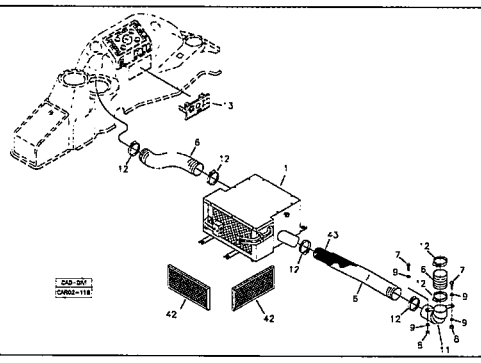

2

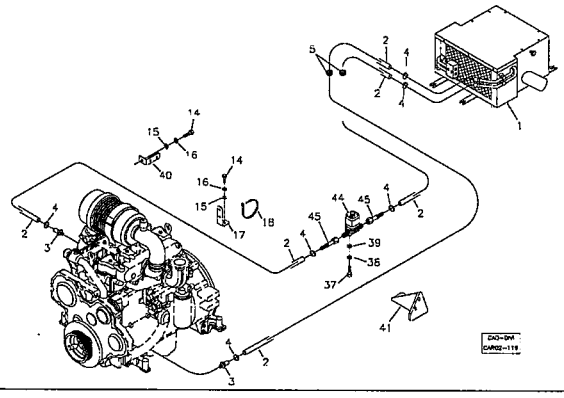

3

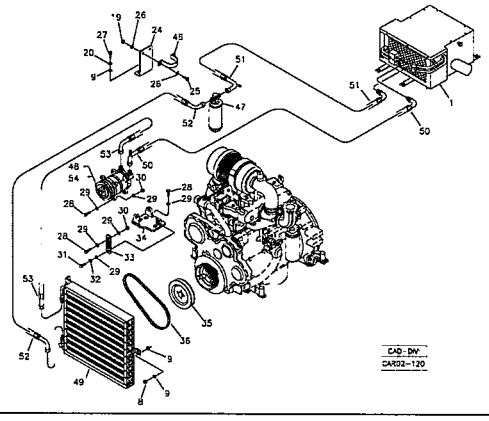

4

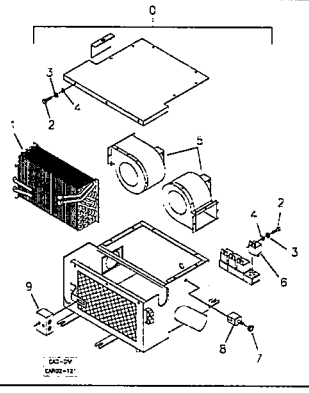

RANDON VEÍCULOS	RK 406B		MB2PB2	2PB/2

CONJUNTO CONDICIONADOR DE AR – REFRIJET
AIR CONDITIONING ASSY – REFRIJET
CONJUNTO CONDICIONADOR DE AIRE – REFRIJET

VÁLIDO PARA VEIC. N.º/ VALID FOR MANUFACTURING NUMBER/ VÁLIDO PARA LAS UNIDADES NÚMERO:	DO FROM DEL	374	ATÉ TO HASTA	

560078

POS	CODIGO/CODE	QT	PORTUGUES	ENGLISH	ESPAÑOL	NOTA/NOTE
1	2PBA	01	Dutos de Ventilação	Air Ventilation Ducts	Ductos de Ventilación	Ver/See/Vea
2	2PBB	01	Linhas Água Quente	Hot Water Lines	Tuberías de el agua Caliente	Ver/See/Vea
3	2PBC	01	Linhas do Compressor e Condensador	Compressor and Condenser Lines	Tuberias Condesador y Compresor	Ver/See/Vea
4	2PBD	01	Aparelho Condicionador de Ar	Unit Air Conditioner	Aparato de Aire Condicionado	Ver/See/Vea

2PBA/1	RK 406B	FGMB2PBA1	RANDON VEÍCULOS

DUTOS DE VENTILAÇÃO/ AIR VENTILATION DUCTS/ DUCTOS DE VENTILACCIÓN

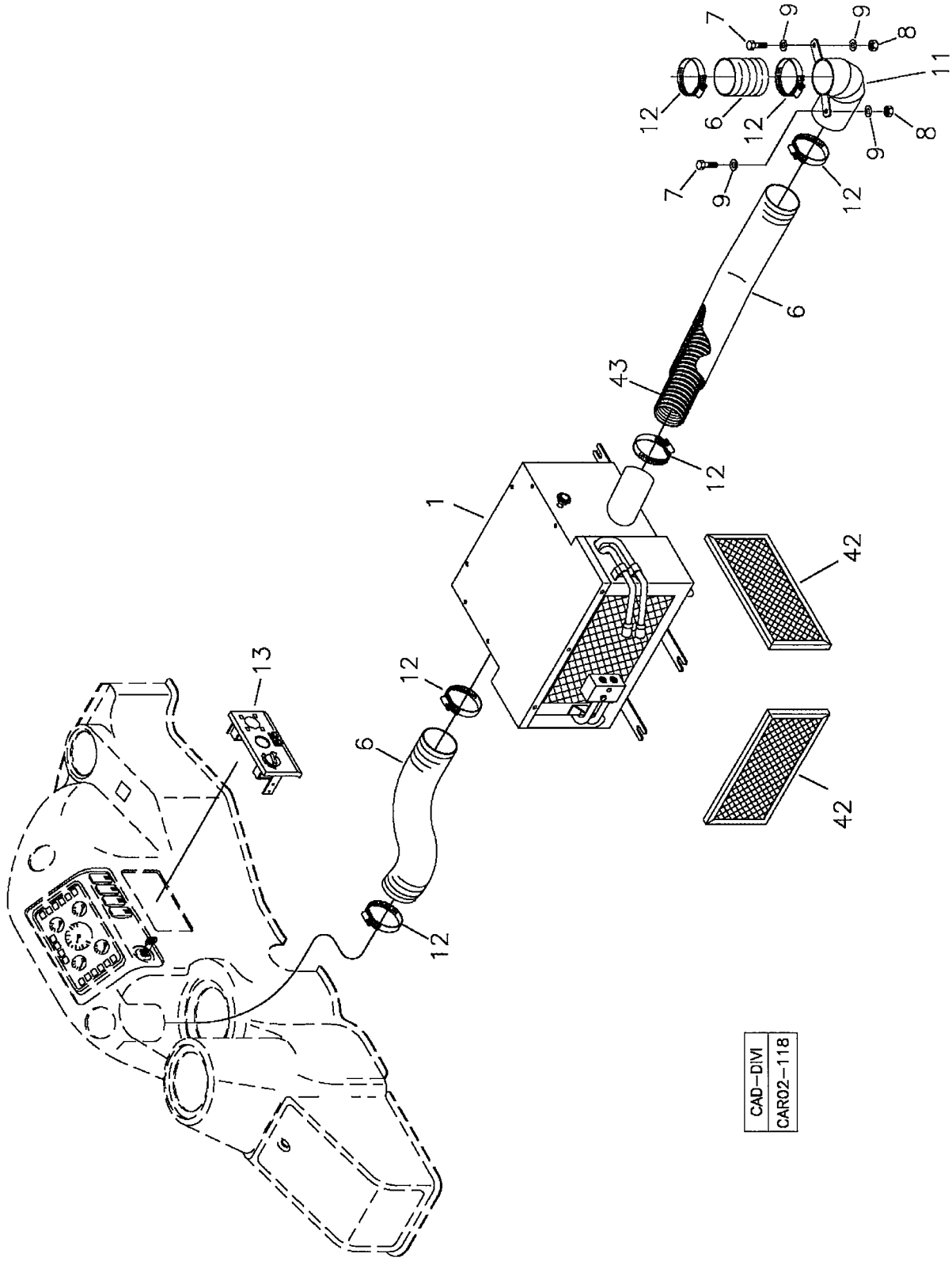

RANDON VEÍCULOS	RK 406B	CAR02-118	MB2PBA1	2PBA/1

CONJUNTO CONDICIONADOR DE AR – DUTOS DE VENTILAÇÃO
AIR CONDITIONING ASSY – AIR VENTILATION DUCTS
CONJUNTO CONDICIONADOR DE AIRE – DUCTOS DE VENTILACCIÓN

VÁLIDO PARA VEIC. N.º/ VALID FOR MANUFACTURING NUMBER/ VÁLIDO PARA LAS UNIDADES NÚMERO:	DO FROM DEL	374	ATÉ TO HASTA	491

560078

POS	CODIGO/CODE	QT	PORTUGUES	ENGLISH	ESPAÑOL	NOTA/NOTE
1	2PBD	01	Aparelho Condicionador de Ar	Unit Air Conditioner	Aparato de Aire Condicionado	Ver/See/Vea
6	219000455	CN	Tubo Flexível	Flex Pipe	Tubo Flexible	
7	210003830	02	Parafuso	Screw	Tornillo	
8	210005760	02	Porca	Nut	Tuerca	
9	210002015	04	Arruela	Washer	Arandela	
11	370060426	01	Tubo Esquerdo	Pipe - LH	Tubo Izquierdo	
12	210001068	06	Abraçadeira	Strap	Cinta	
13	219001037	01	Painel	Panel	Tablero	
42	219001960	02	Filtro Ar	Air Filter	Filtro Aire	
43	219001962	CN	Tubo Plástico	Plastic Pipe	Tubo Plástico	

CN= Fornecido em metro conforme a necessidade/ Supplied as required in meter/ Se suministra según la necesidad em metro.

2PBB/1	RK 406B	FGMB2PBB1	RANDON VEÍCULOS

LINHAS ÁGUA QUENTE/ HOT WATER LINES/ TUBERIAS DE LA AGUA CALIENTE

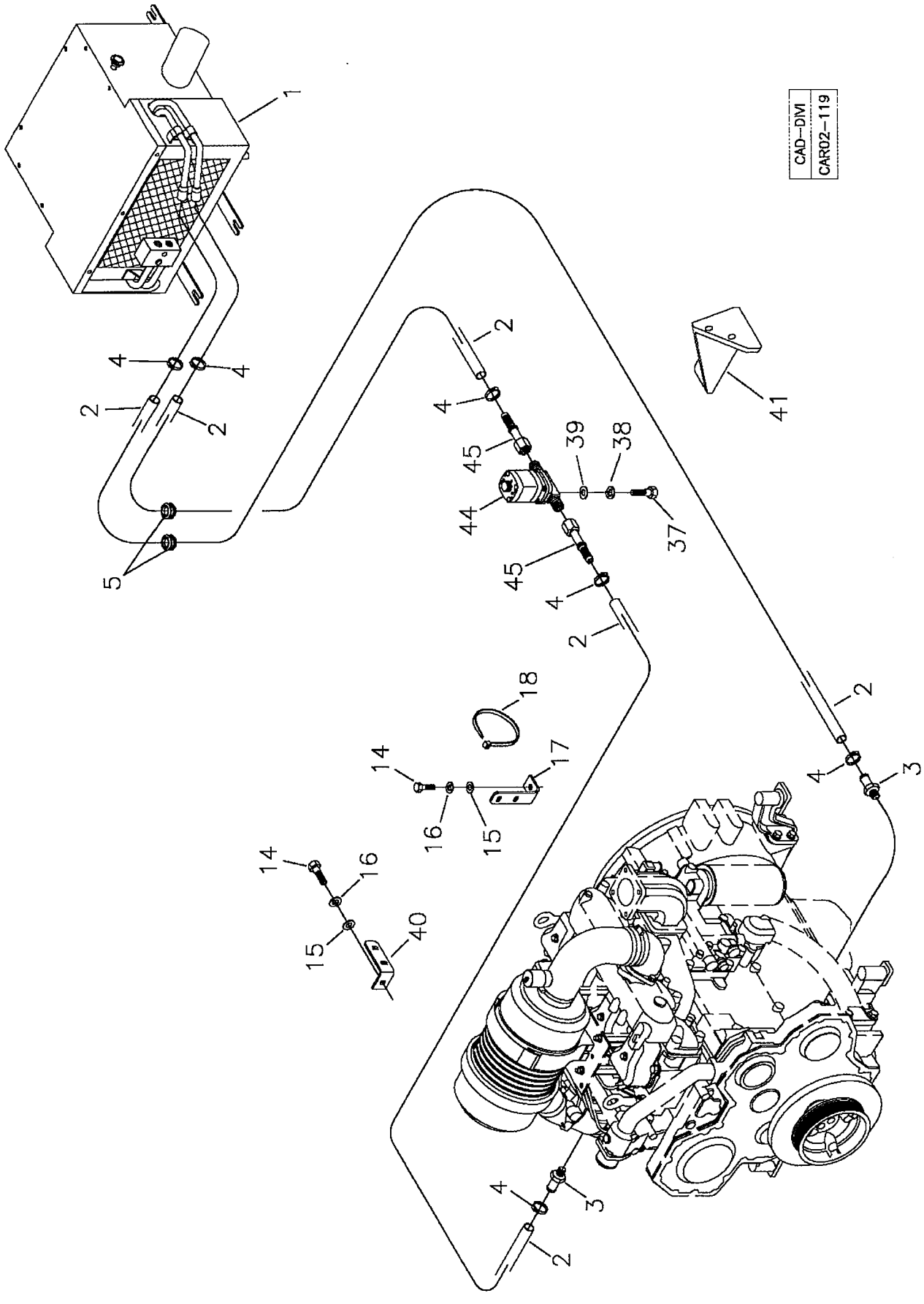

RANDON VEÍCULOS	RK 406B	CAR02-119	MB2PBB1	2PBB/1

CONJUNTO CONDICIONADOR DE AR – LINHAS ÁGUA QUENTE
AIR CONDITIONING ASSY – HOT WATER LINES
CONJUNTO CONDICIONADOR DE AIRE – TUBERIAS DE LA AGUA CALIENTE

VÁLIDO PARA VEIC. N.º/ VALID FOR MANUFACTURING NUMBER/ VÁLIDO PARA LAS UNIDADES NÚMERO:	DO FROM DEL	374	ATÉ TO HASTA	491

POS	CODIGO/CODE	QT	PORTUGUES	ENGLISH	ESPAÑOL	NOTA/NOTE
560078						
1	2PBD	01	Aparelho Condicionador de Ar	Unit Air Conditioner	Aparato de Aire Condicionado	Ver/See/Vea
2	211000469	CN	Mangueira	Hose	Manguera	
3	370060158	02	Nípel	Nipple	Racor	
4	210001056	04	Abraçadeira	Strap	Cinta	
5	218002301	02	Passador	Grommer	Buje	
14	210004040	01	Parafuso	Screw	Tornillo	
15	210002021	01	Arruela	Washer	Arandela	
16	210002200	01	Arruela Pressão	Spring Washer	Arandela Presión	
17	370060397	01	Suporte	Bracket	Soporte	
18	210002495	01	Abraçadeira Plástica	Plastic Strap	Cinta Plástica	
37	210003660	02	Parafuso	Bolt	Tornillo	
38	210002000	02	Arruela	Washer	Arandela	
39	210003600	02	Arruela Pressão	Spring Washer	Arandela Presión	
40	370060474	01	Suporte	Bracket	Soporte	
41	370060428	01	Suporte	Bracket	Soporte	
44	218003970	01	Válvula Aquecimento	Valve	Válvula	12/24V
45	210302593	02	Conexão	Connection	Conexión	

CN= Fornecido em metro conforme a necessidade/ Supplied as required in meter/ Se suministra según la necesidad em metro.

2PBC/1	RK 406B	FGMB2PBC1	RANDON VEÍCULOS

LINHAS DO COMPRESSOR E CONDENSADOR/ COMPRESSOR AND CONDENSER LINES/
TUBERIAS CONDENSADOR Y COMPRESOR

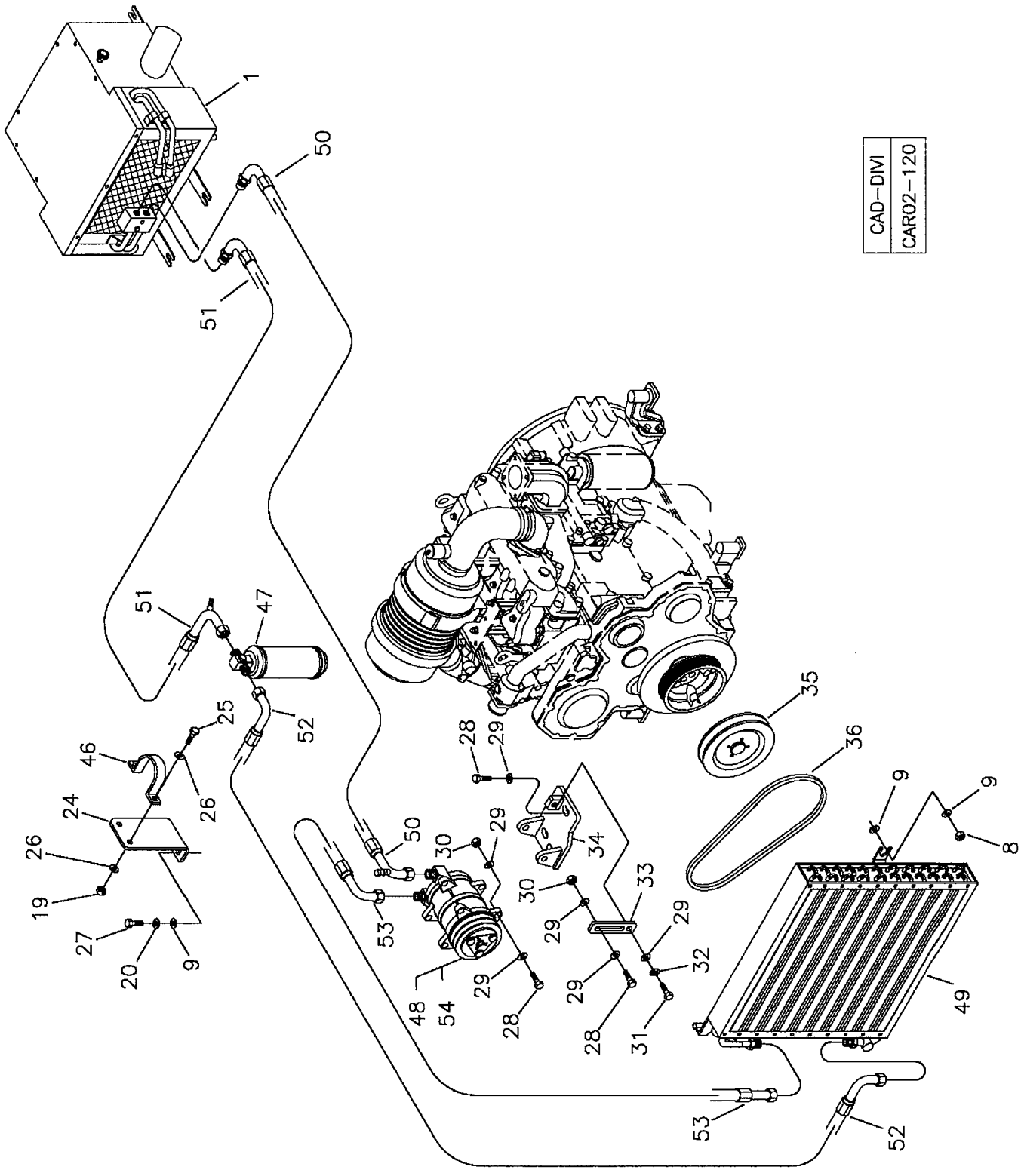

RANDON VEÍCULOS	RK 406B	CAR02-120	MB2PBC	2PBC/1

CONJUNTO CONDICIONADOR DE AR – LINHAS DO COMPRESSOR E CONDENSADOR
AIR CONDITIONING ASSY – COMPRESSOR AND CONDENSER LINES
CONJUNTO CONDICIONADOR DE AIRE – TUBERIAS CONDENSADOR Y COMPRESOR

VÁLIDO PARA VEIC. N.º/ VALID FOR MANUFACTURING NUMBER/ VÁLIDO PARA LAS UNIDADES NÚMERO:	DO FROM DEL	374	ATÉ TO HASTA	491

POS	CODIGO/CODE	QT	PORTUGUES	ENGLISH	ESPAÑOL	NOTA/NOTE
560078						
1	2PBD	01	Aparelho Condicionador de Ar	Unit Air Conditioner	Aparato de Aire Condicionado	Ver/See/Vea
8	210005760	08	Porca	Nut	Tuerca	
9	210002015	10	Arruela	Washer	Arandela	
19	210005755	02	Porca	Nut	Tuerca	
20	210002180	12	Arruela Pressão	Spring Washer	Arandela Presión	
21	219001347	01	Suporte Dianteiro	Bracket	Soporte	
22	219001348	01	Suporte Esquerdo	Bracket	Soporte	
23	210003800	06	Parafuso	Bolt	Tornillo	
24	370360071	01	Suporte Filtro	Filter Bracket	Soporte Filtro	
25	210003710	02	Parafuso	Bolt	Tornillo	
26	210002005	04	Arruela	Washer	Arandela	
27	210003830	02	Parafuso	Bolt	Tornillo	
28	210003930	06	Parafuso	Bolt	Tornillo	
29	210002025	12	Arruela	Washer	Arandela	
30	210001927	03	Porca	Nut	Tuerca	
31	210003910	01	Parafuso	Bolt	Tornillo	
32	210002190	01	Arruela Pressão	Spring Washer	Arandela Presión	
33	370002650	01	Braço Regulagem	Stretcher	Estirador	
34	370360099	01	Suporte Compressor	Compressor Support	Soporte Compresor	
35	370060184	01	Polia	Pulley	Polea	
36	219000333	01	Correia	Belt	Correa	
46	218002821	01	Abraçadeira	Clamp	Abrazadera	
47	218004331	01	Filtro Secador	Drying Filter	Filtro Secador	
48	219001762	01	Compressor Ar	Air Compressor	Compresor Aire	
49	219001349	01	Condensador Ar	Air Condenser	Condensador de Aire	
50	219001072	01	Mangueira	Hose	Manguera	
51	219001069	01	Mangueira	Hose	Manguera	
52	219001070	01	Mangueira	Hose	Manguera	
53	219001071	01	Mangueira	Hose	Manguera	
54	219001763	01	Polia com Embreagem			

CN= Fornecido em metro conforme a necessidade/ Supplied as required in meter/ Se suministra según la necesidad em metro.

2PBD/1	RK 406B	FGMB2PBD1	RANDON VEÍCULOS

APARELHO CONDICIONADOR DE AR/ UNIT AIR CONDITIONER/ APARATO DE AIRE CONDICIONADO

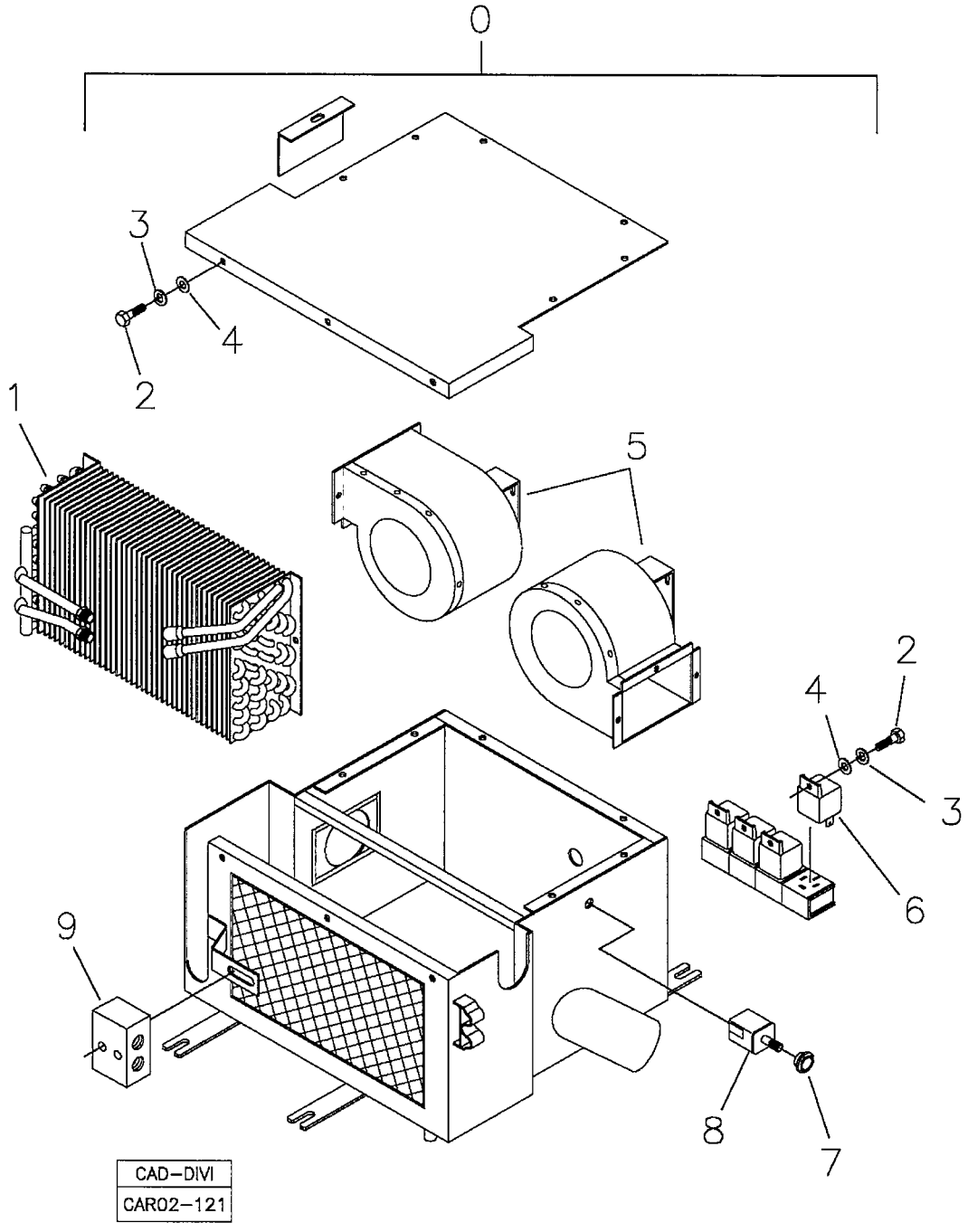

RANDON VEÍCULOS	RK 406B	CAR02-121	MB2PBD	2PBD/1

APARELHO CONDICIONADOR DE AR
UNIT AIR CONDITIONER
APARATO DE AIRE CONDICIONADO

VÁLIDO PARA VEIC. N.º/ VALID FOR MANUFACTURING NUMBER/ VÁLIDO PARA LAS UNIDADES NÚMERO:	DO FROM DEL	374	ATÉ TO HASTA	491

POS	CODIGO/CODE	QT	PORTUGUES	ENGLISH	ESPAÑOL	NOTA/NOTE
560078						
0		01	Aparelho Condicionador de Ar Completo	Unit Air Conditioner	Aparato de Aire Condicionado	
1	219001963	01	Evaporador	Evaporator	Evaporador	
2	210003660	11	Parafuso	Bolt	Tornillo	
3	210002165	11	Arruela Pressão	Spring Washer	Arandela Presión	
4	210002000	11	Arruela	Washer	Arandela	
5	219001964	02	Motor e Caracol Metálico	Blower	Ventilador	
6	210102170	04	Relé	Relay	Rele	
7	218003981	01	Botão Ventilação	Control Knob	Perilla de Control	
8	218003972	01	Termostato	Rotary Thermostat	Termostato Rotatorio	
9	219001961	01	Válvula	Valve	Válvula	

CN= Fornecido em metro conforme a necessidade/ Supplied as required in meter/ Se suministra según la necesidad em metro.

CONJUNTO CONDICIONADOR DE AR – CLIMATRUCK/ AIR CONDITIONING ASSY – CLIMATRUCK / CONJUNTO CONDICIONADOR DE AIRE - CLIMATRUCK

1

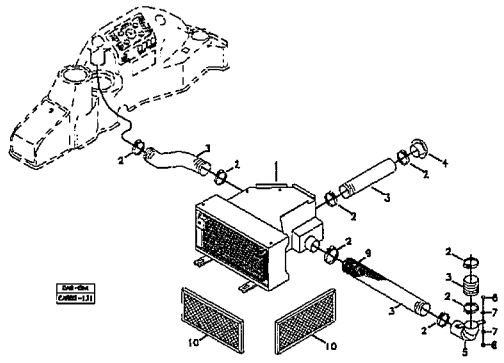

2

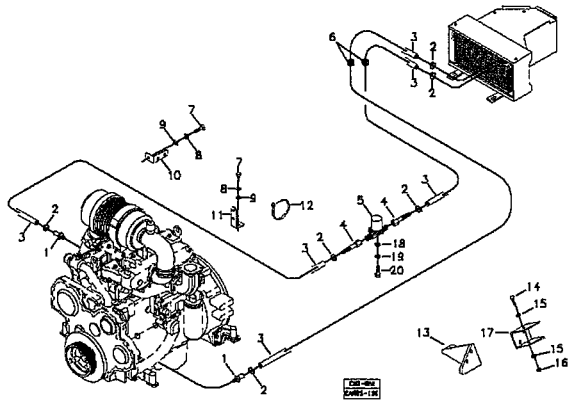

3

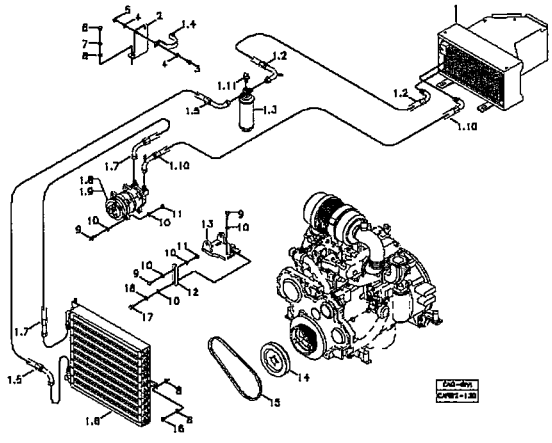

4

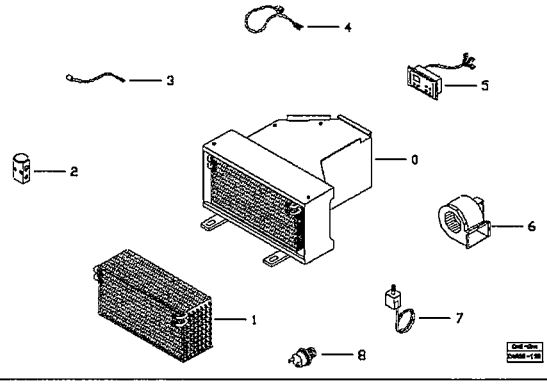

CAD–DIVI
CAR02–152

RANDON VEÍCULOS	RK 406B		MB2PC1	2PC/1

CONJUNTO CONDICIONADOR DE AR – CLIMATRUCK
AIR CONDITIONING ASSY – CLIMATRUCK
CONJUNTO CONDICIONADOR DE AIRE – CLIMATRUCK

VÁLIDO PARA VEIC. N.º/ VALID FOR MANUFACTURING NUMBER/ VÁLIDO PARA LAS UNIDADES NÚMERO:	DO FROM DEL	492	ATÉ TO HASTA	

POS	CODIGO/CODE	QT	PORTUGUES	ENGLISH	ESPAÑOL	NOTA/NOTE
560078						
1	2PCA	01	Dutos de Ventilação	Air Ventilation Ducts	Ductos de Ventilación	Ver/See/Vea
2	2PCB	01	Linhas Água Quente	Hot Water Lines	Tuberías de el agua Caliente	Ver/See/Vea
3	2PCC	01	Linhas do Compressor e Condensador	Compressor and Condenser Lines	Tuberias Condesador y Compresor	Ver/See/Vea
4	2PCD	01	Aparelho Condicionador de Ar	Unit Air Conditioner	Aparato de Aire Condicionado	Ver/See/Vea

2PCA/1	RK 406B	FGMB2PCA1	RANDON VEÍCULOS

DUTOS DE VENTILAÇÃO/ AIR VENTILATION DUCTS/ DUCTOS DE VENTILACCIÓN

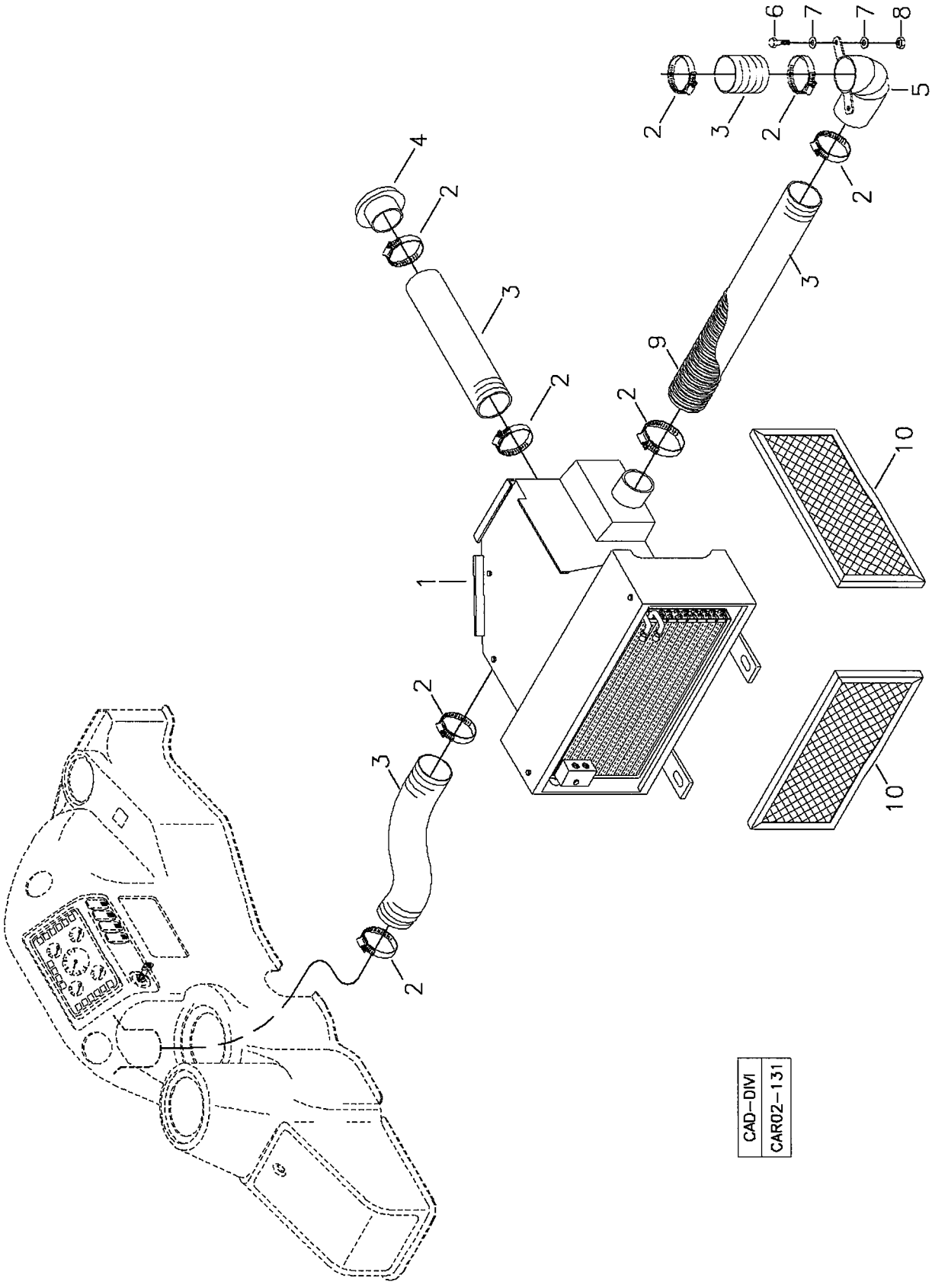

RANDON VEÍCULOS	RK 406B	CAR02-131	MB2PCA1	2PCA/1

CONJUNTO CONDICIONADOR DE AR – DUTOS DE VENTILAÇÃO
AIR CONDITIONING ASSY – AIR VENTILATION DUCTS
CONJUNTO CONDICIONADOR DE AIRE – DUCTOS DE VENTILACCIÓN

VÁLIDO PARA VEIC. N.º/ VALID FOR MANUFACTURING NUMBER/ VÁLIDO PARA LAS UNIDADES NÚMERO:	DO FROM DEL	492	ATÉ TO HASTA	

560078

POS	CODIGO/CODE	QT	PORTUGUES	ENGLISH	ESPAÑOL	NOTA/NOTE
1	2PCD	01	Aparelho Condicionador de Ar	Unit Air Conditioner	Aparato de Aire Condicionado	Ver/See/Vea
2	210001068	08	Abraçadeira	Strap	Cinta	
3	219000455	CN	Tubo Flexível	Flex Pipe	Tubo Flexible	
4	219001225	02	Bocal de Ar	Air Driver	Ducto Aire	
5	370060426	01	Tubo Esquerdo	Pipe - LH	Tubo Izquierdo	
6	210003830	02	Parafuso	Screw	Tornillo	
7	210002015	04	Arruela Lisa	Washer	Arandela	
8	210005760	02	Porca	Nut	Tuerca	
9	219001962	CN	Tubo Plástico	Plastic Pipe	Tubo Plástico	
10	219004412	02	Filtro Ar	Air Filter	Filtro Aire	

CN= Fornecido em metro conforme a necessidade/ Supplied as required in meter/ Se suministra según la necesidad em metro.

2PCB/1	RK 406B	FGMB2PCB1	RANDON VEÍCULOS

LINHAS ÁGUA QUENTE/ HOT WATER LINES/ TUBERIAS DE LA AGUA CALIENTE

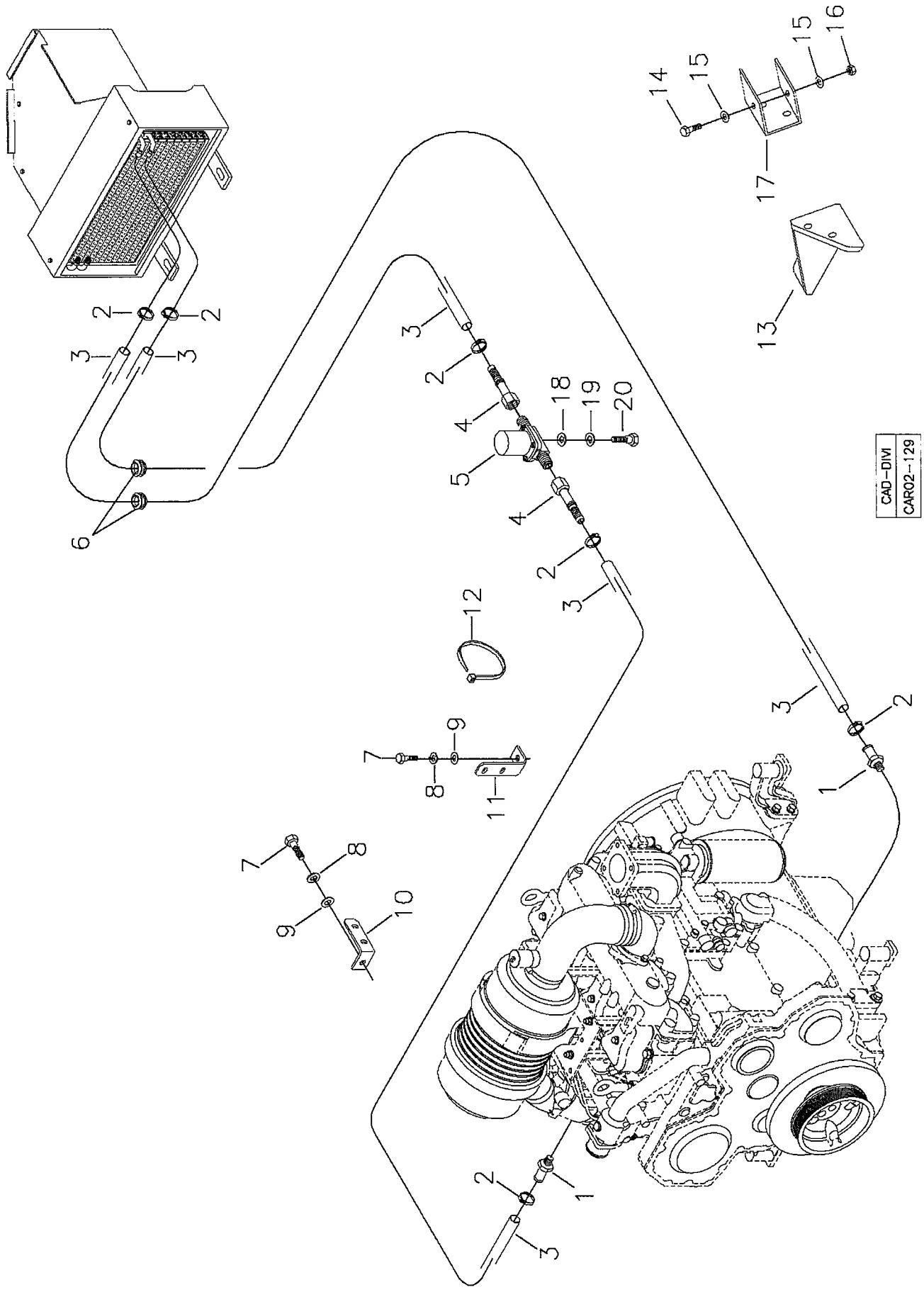

RANDON VEÍCULOS	RK 406B	CAR02-129	MB2PCB1	2PCB/1

CONJUNTO CONDICIONADOR DE AR – LINHAS ÁGUA QUENTE
AIR CONDITIONING ASSY – HOT WATER LINES
CONJUNTO CONDICIONADOR DE AIRE – TUBERIAS DE LA AGUA CALIENTE

VÁLIDO PARA VEIC. N.º/ VALID FOR MANUFACTURING NUMBER/ VÁLIDO PARA LAS UNIDADES NÚMERO:	DO FROM DEL	492	ATÉ TO HASTA	

560078

POS	CODIGO/CODE	QT	PORTUGUES	ENGLISH	ESPAÑOL	NOTA/NOTE
1	370060158	02	Nípel	Nipple	Racor	
2	210001056	06	Abraçadeira	Strap	Cinta	
3	211000469	CN	Mangueira	Hose	Manguera	
4	219002051	02	Conexão	Connection	Conexión	
5	219002045	01	Válvula	Valve	Válvula	
6	218002301	02	Passador	Grommer	Buje	
7	210004040	02	Parafuso	Screw	Tornillo	
8	210002200	02	Arruela Pressão	Spring Washer	Arandela Presión	
9	210002021	02	Arruela Pressão	Spring Washer	Arandela Presión	
10	370030474	01	Suporte	Bracket	Soporte	
11	370060397	01	Suporte	Bracket	Soporte	
12	210002495	05	Abraçadeira Plástica	Strap	Cinta	
13	219002048	01	Suporte	Bracket	Soporte	
14		01	Parafuso	Bolt	Tornillo	
15		01	Arruela Lisa	Washer	Arandela	
16		01	Porca	Nut	Tuerca	
17	218004360	01	Suporte	Bracket	Soporte	
18	210002000	02	Arruela	Washer	Arandela	
19	210003600	02	Arruela Pressão	Spring Washer	Arandela Presión	
20	210003660	02	Parafuso	Screw	Tornillo	

CN= Fornecido em metro conforme a necessidade/ Supplied as required in meter/ Se suministra según la necesidad em metro.

2PCC/1	RK 406B	FGMB2PCC1	RANDON VEÍCULOS

LINHAS DO COMPRESSOR E CONDENSADOR/ COMPRESSOR AND CONDENSER LINES/ TUBERIAS CONDENSADOR Y COMPRESOR

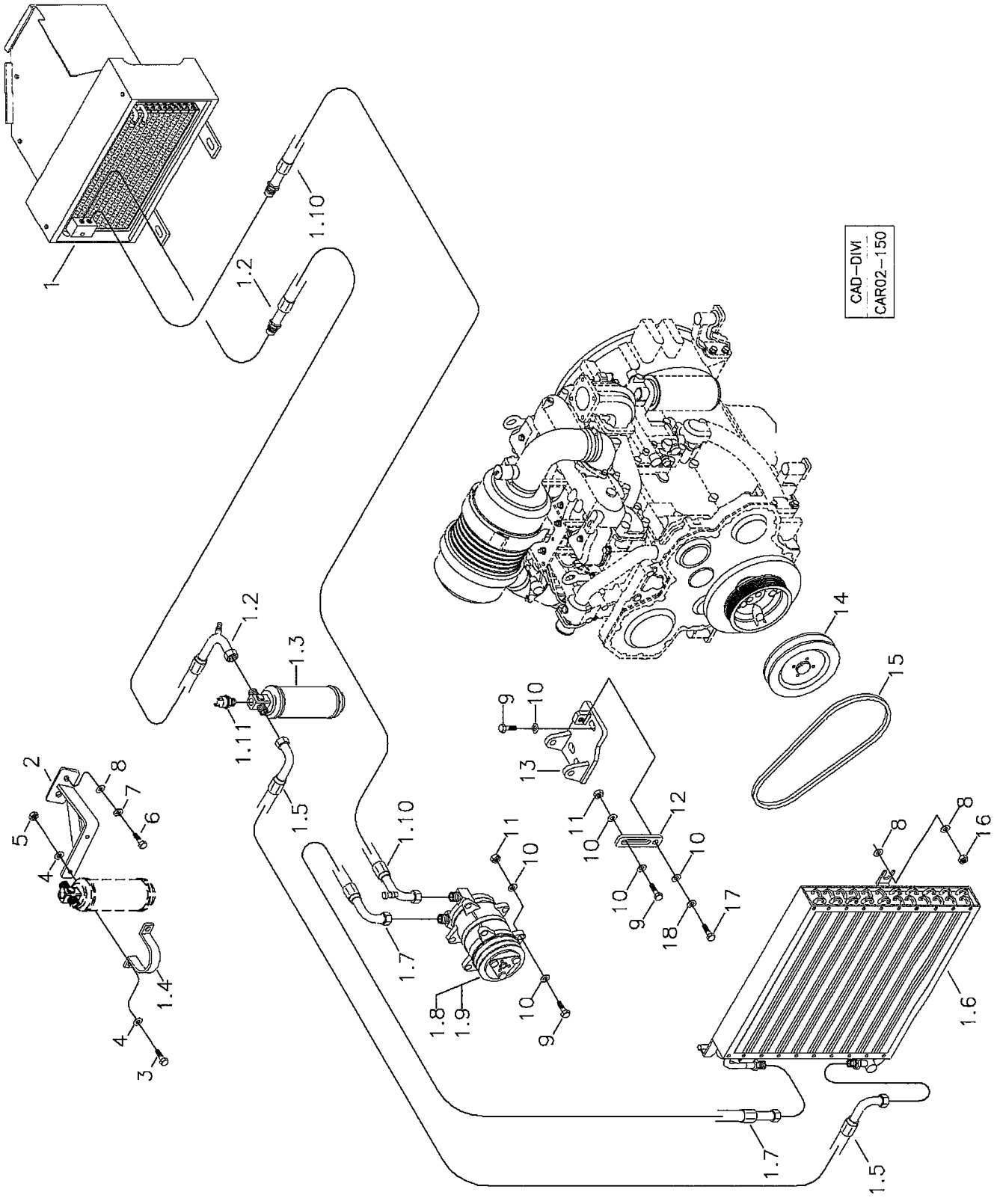

RANDON VEÍCULOS	RK 406B	CAR02-150	MB2PCC	2PCC/1

CONJUNTO CONDICIONADOR DE AR – LINHAS DO COMPRESSOR E CONDENSADOR
AIR CONDITIONING ASSY – COMPRESSOR AND CONDENSER LINES
CONJUNTO CONDICIONADOR DE AIRE – TUBERIAS CONDENSADOR Y COMPRESOR

VÁLIDO PARA VEIC. N.º/ VALID FOR MANUFACTURING NUMBER/ VÁLIDO PARA LAS UNIDADES NÚMERO:	DO FROM DEL	492	ATÉ TO HASTA	

560078

POS	CODIGO/CODE	QT	PORTUGUES	ENGLISH	ESPAÑOL	NOTA/NOTE
1	2PCD	01	Aparelho Condicionador de Ar	Unit Air Conditioner	Aparato de Aire Condicionado	Ver/See/Vea
1.2	211002165	01	Mangueira	Hose	Manguera	
1.3	218004331	01	Tanque Secador	Dry Filter	Filtro secador	
1.4	218002821	01	Abraçadeira	Clamp	Abrazadera	
1.5	211001981	01	Mangueira	Hose	Manguera	
1.6	218004356	01	Condensador Ar	Air Condenser	Condensador de Aire	
1.7	211001978	01	Mangueira	Hose	Manguera	
1.8	218004354	01	Compressor Ar	Air Compressor	Compresor Aire	
1.9	218004357	01	Polia com Embreagem	Pulley and magnetic cluntch	Polea y enbreague magnetica	
1.10	211002123	01	Mangueira	Hose	Manguera	
1.11	218004397	01	Pressostato Alta e Baixa	High/Low pressure switch	presostato	
2	370260088	01	Suporte Filtro	Filter Bracket	Soporte Filtro	
3	210003710	02	Parafuso	Bolt	Tornillo	
4	210002005	04	Arruela	Washer	Arandela	
5	210005755	02	Porca	Nut	Tuerca	
6	210003830	02	Parafuso	Bolt	Tornillo	
7	210002180	02	Arruela Pressão	Spring Washer	Arandela Presión	
8	210002015	10	Arruela Lisa	Washer	Arandela	
9	210003930	06	Parafuso	Bolt	Tornillo	
10	210002025	12	Arruela Lisa	Washer	Arandela	
11	210001927	03	Porca	Nut	Tuerca	
12	370002650	01	Braço Regulagem	Stretcher	Estirador	
13	370360099	01	Suporte Compressor	Compressor Support	Soporte Compresor	
14	370060184	01	Polia	Pulley	Polea	
15	219000333	01	Correia	Belt	Correa	
16	210005760	08	Porca	Nut	Tuerca	
17	210003910	01	Parafuso	Bolt	Tornillo	
18	210002190	01	Arruela Pressão	Spring Washer	Arandela Presión	

CN= Fornecido em metro conforme a necessidade/ Supplied as required in meter/ Se suministra según la necesidad em metro.

2PCD/1	RK 406B	FGMB2PCD1	RANDON VEÍCULOS

APARELHO CONDICIONADOR DE AR/ UNIT AIR CONDITIONER/ APARATO DE AIRE CONDICIONADO

CAD–DIVI
CAR02–128

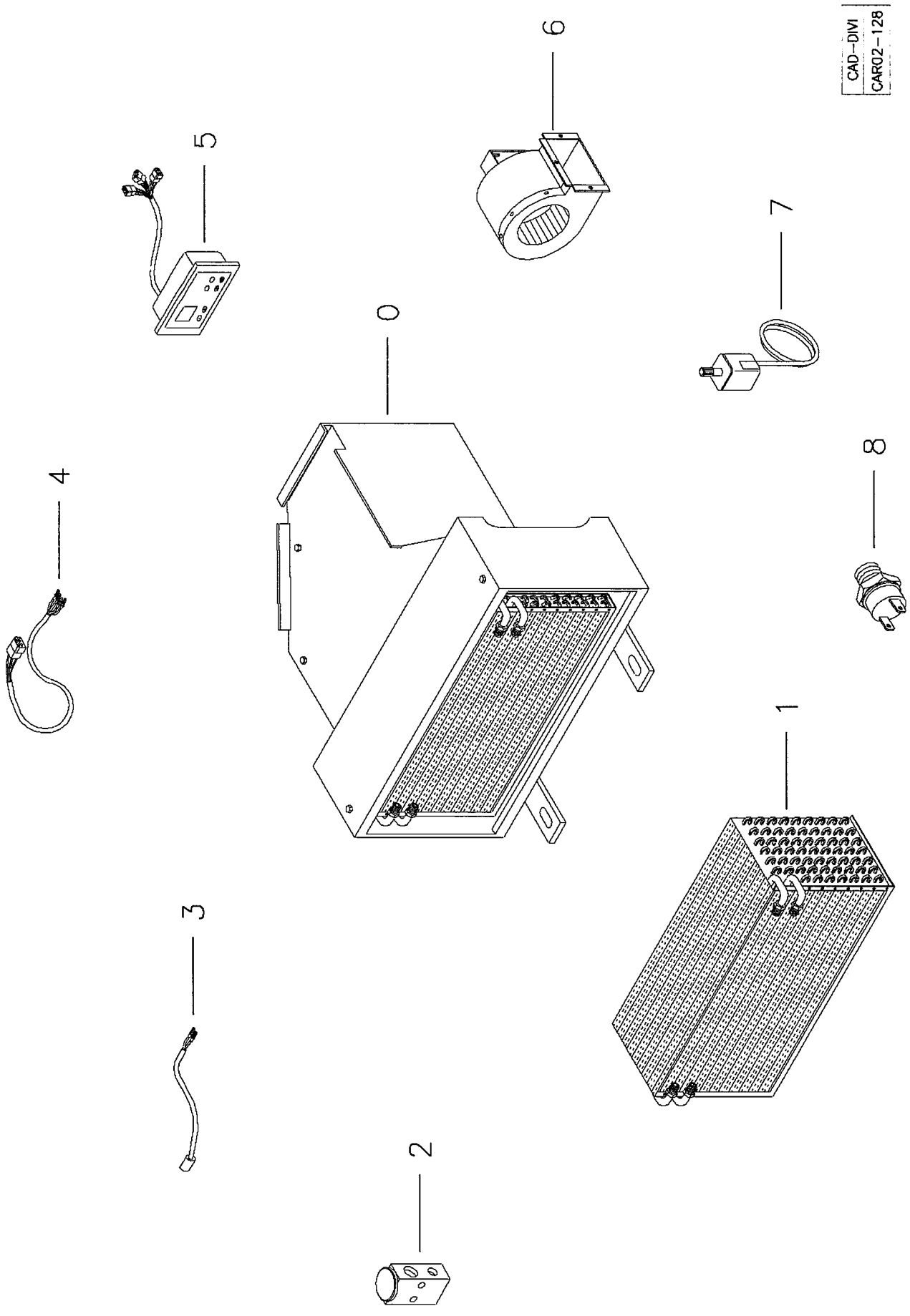

RANDON VEÍCULOS	RK 406B	CAR02-128	MB2PCD	2PCD/1

APARELHO CONDICIONADOR DE AR
UNIT AIR CONDITIONER
APARATO DE AIRE CONDICIONADO

VÁLIDO PARA VEIC. N.º/ VALID FOR MANUFACTURING NUMBER/ VÁLIDO PARA LAS UNIDADES NÚMERO:	DO FROM DEL	492	ATÉ TO HASTA	

560078

POS	CODIGO/CODE	QT	PORTUGUES	ENGLISH	ESPAÑOL	NOTA/NOTE
0		01	Aparelho Condicionador de Ar Completo	Unit Air Conditioner	Aparato de Aire Condicionado	
1	218004358	01	Serpentina Evaporadora	Evaporator	Evaporador	
2	218004339	01	Válvula Expansão	Expanding Valve	Válvula Expansion	
3	218004330	01	Sensor Temperatura	Temperature sender	Sensor temperatura	
4	218004362	01	Chicote Elétrico	Electric cable	Cable eletrico	
5	218004308	01	Painel comando	Control panel	Tablero control	
6	218004355	02	Ventilador	Fan	Ventilador	
7	218004326	01	Termostato	Rotary Thermostat	Termostato Rotatorio	
8	218001338	01	Pressostato Baixa	High pression switch	Presostato baja	

CN= Fornecido em metro conforme a necessidade/ Supplied as required in meter/ Se suministra según la necesidad em metro.

2Q/1	RK 406B	FGMB2Q1	RANDON VEÍCULOS

SISTEMA AQUECIMENTO CABINE/ HEATER CAB SYSTEM/ SISTEMA CALENTAMIENTO DE LA CABINA

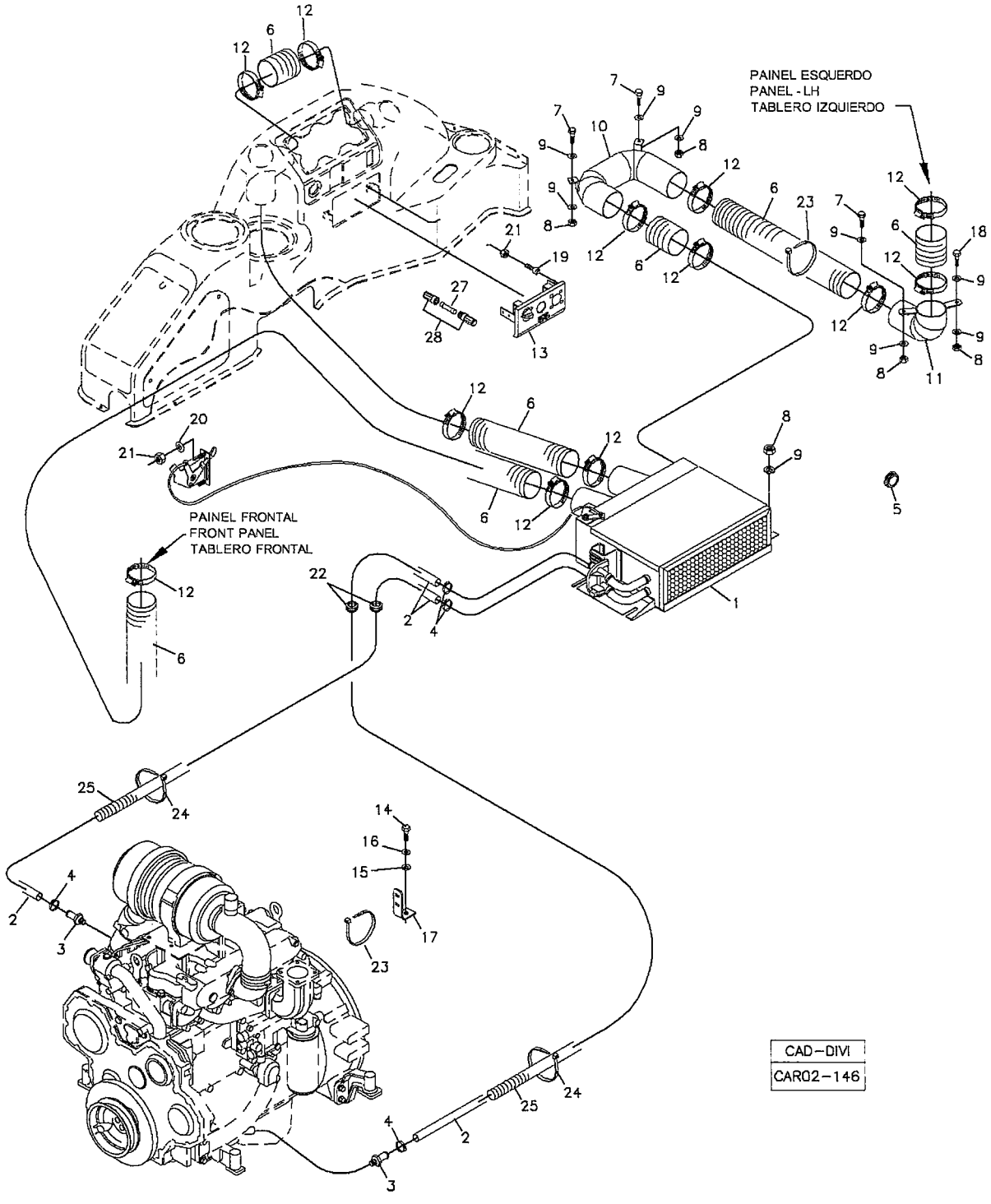

RANDON VEÍCULOS	RK 406B	CAR02-146	MB2Q2	2Q/1

SISTEMA AQUECIMENTO DA CABINE - OPCIONAL
HEATER CAB SYSTEM - OPTIONAL
SISTEMA CALENTAMIENTO DE LA CABINA - OPCIONAL

VÁLIDO PARA VEIC. N.º/ VALID FOR MANUFACTURING NUMBER/ VÁLIDO PARA LAS UNIDADES NÚMERO:	DO FROM DEL	104	ATÉ TO HASTA	

560058 I

POS	CODIGO/CODE	QT	PORTUGUES	ENGLISH	ESPAÑOL	NOTA/NOTE
1	2QA	01	Aparelho Ar Quente	Heater Device	Aparato de Calentamiento	Ver/See/Vea
2	211000469	CN	Mangueira	Hose	Manguera	
3	370060158	02	Nípel	Nupple	Racor	
4	210001056	04	Abraçadeira	Strap	Cinta	
5	211400120	01	Tampão	Cover	Tapa	
6	219000455	CN	Tubo Flexível	Flex Pipe	Tubo Flexible	
7	210003840	03	Parafuso	Screw	Tornillo	
8	210005760	08	Porca	Nut	Tuerca	
9	210002015	08	Arruela	Washer	Arandela	
10	370060425	01	Tubo Direito	Pipe - RH	Tubo Derecho	
11	370060426	01	Tubo Esquerdo	Pipe - LH	Tubo Izquierdo	
12	210001068	10	Abraçadeira	Strap	Cinta	
13	219001037	01	Painel	Panel	Tablero	
14	210004040	01	Parafuso	Screw	Tornilli	
15	210002021	01	Arruela	Washer	Arandela	
16	210002200	01	Arruela Pressão	Spring Washer	Arandela Presion	
17	370060397	01	Suporte	Bracket	Soporte	
18	210003840	01	Parafuso	Screw	Tornillo	
19	210001724	02	Parafuso Fenda	Screw	Tornillo	
20	210001997	02	Arruela	Washer	Arandela	
21	210005744	04	Porca	Nut	Tuerca	
22	218003895	02	Passador	Grommer	Buje	
23	210002495	03	Abraçadeira Plástica	Strap	Cinta	
24	210001079	08	Abraçadeira Plástica	Strap	Cinta	
25	211001132	03	Conduite	Hose Protector	Protector Manguera	
27	210101382	01	Fusível	Fuse	Fusible	
28	210100359	01	Porta-Fusível	Fuse Housing	Porta-Fusible	

CN= Fornecido em metro conforme a necessidade/ Supplied as required in meter/ Se suministra según la necesidad em metro.

2QA/1	RK 406B	FGMB2QA1	RANDON VEÍCULOS

APARELHO AQUECIMENTO CABINE/ HEATER CAB DEVICE/ APARATO CALENTAMIENTO DE LA CABINA

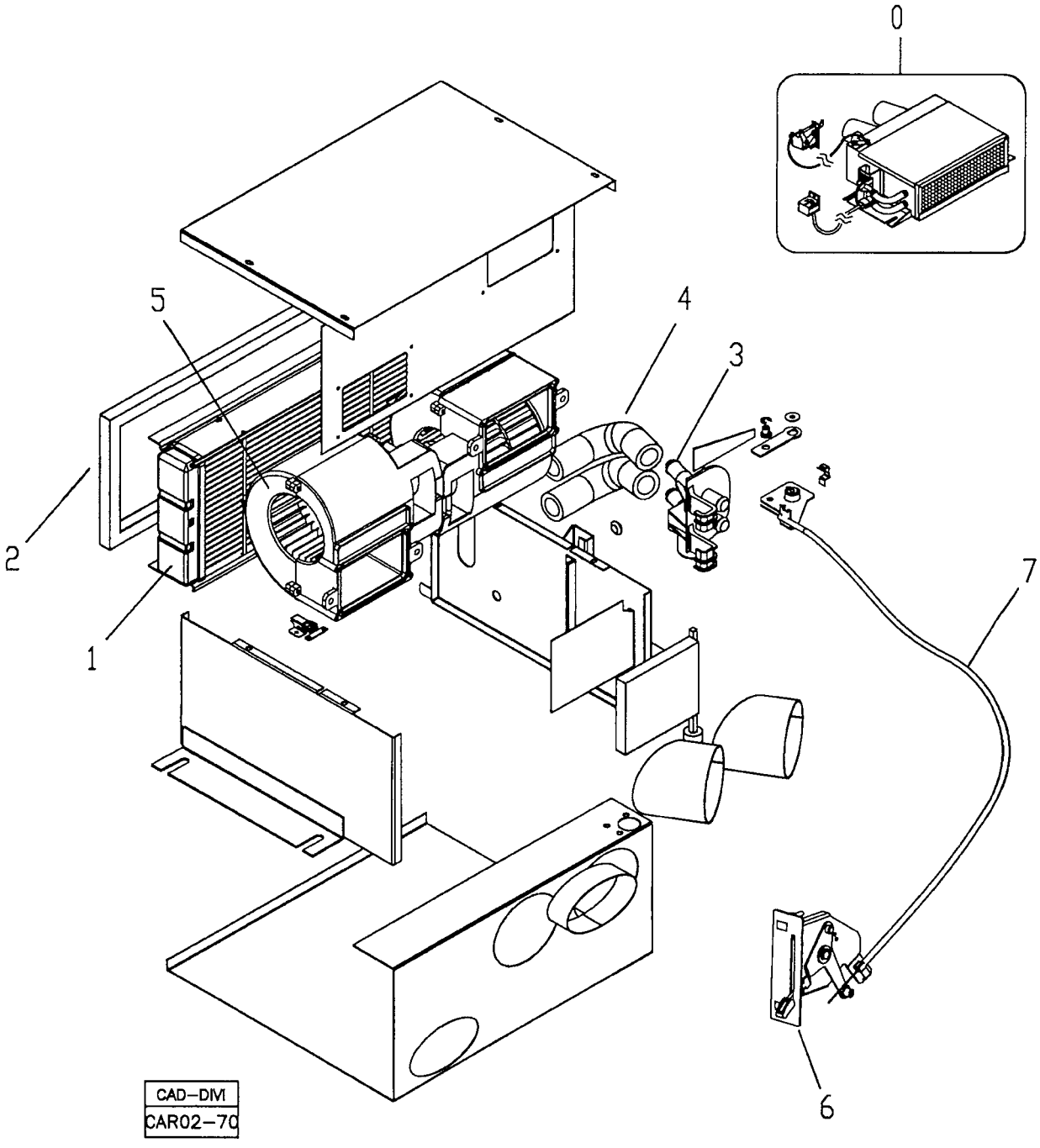

RANDON VEÍCULOS	RK 406B	CAR02-70	MB2QA1	2QA/1

APARELHO AQUECIMENTO DA CABINE – OPCIONAL
CAB HEATER DEVICE – OPTIONAL
APARATO DE CALENTAMIENTO DE LA CABINA – OPCIONAL

VÁLIDO PARA VEIC. N.º/ VALID FOR MANUFACTURING NUMBER/ VÁLIDO PARA LAS UNIDADES NÚMERO:	DO FROM DEL	104	ATÉ TO HASTA	

560058 I

POS	CODIGO/CODE	QT	PORTUGUES	ENGLISH	ESPAÑOL	NOTA/NOTE
0	219001438	01	Aparelho Ar Quente	Heater Assy	Aparato de Calentamiento	
1	219001209	01	Radiador	Radiator	Radiador	
2	219001208	01	Filtro Ar	Air Filter	Filtro Aire	
3	219001206	01	Válvula	Valve	Válvula	
4	219001549	02	Mangueira	Hose	Manguera	
5	219001207	02	Motor Elétrico	Electric Motor	Motor Eléctrico	
6	219001550	01	Comando Manual	Control	Comande	
7	219001551	01	Cabo	Cable	Cable	

2R/1	RK 406B	FGMB2R1	RANDON VEÍCULOS

EXTINTOR DE INCÊNDIOS/ FIRE EXTINGUISHER/ EXTINTOR DE FUEGO

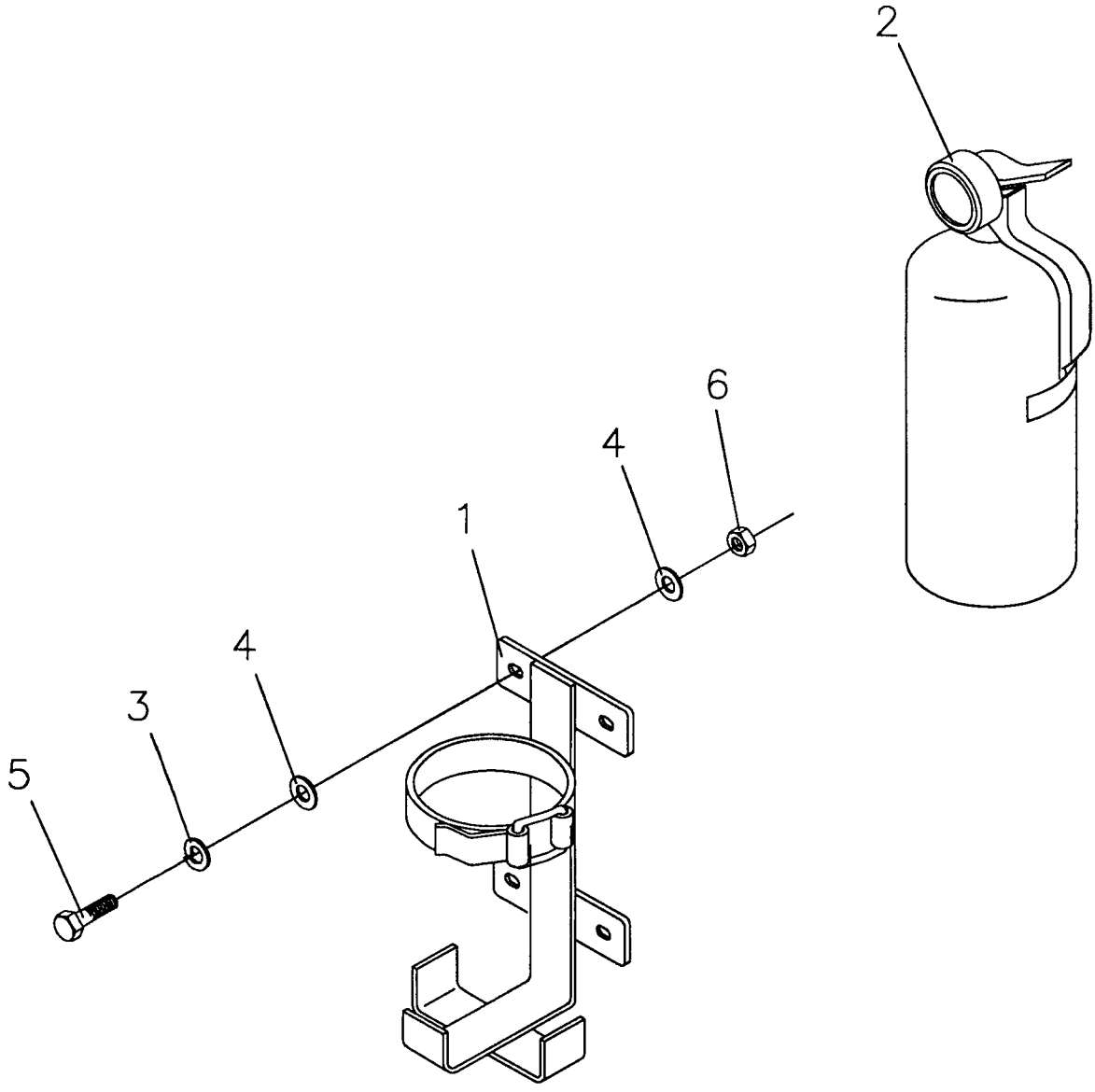

CAD-DM
CAR02-10

RANDON VEÍCULOS	RK 406B	CAR02-10	MB2R1	2R/1

MONTAGEM DO EXTINTOR DE INCÊNDIOS – OPCIONAL
FIRE EXTIGUISHER ASSY – OPTIONAL
MONTAJE DEL EXTINTOR DE FUEGO – OPCIONAL

VÁLIDO PARA VEIC. N.º/ VALID FOR MANUFACTURING NUMBER/ VÁLIDO PARA LAS UNIDADES NÚMERO:	DO FROM DEL	104	ATÉ TO HASTA	1041

560038 A

POS	CODIGO/CODE	QT	PORTUGUES	ENGLISH	ESPAÑOL	NOTA/NOTE
1	208002285	01	Suporte	Bracket	Soporte	
2	218002550	01	Extintor Incêndio	Fire Extinguisher	Extintor Fuego	
3	210002180	04	Arruela pressão	Spring Washer	Arandela Presión	
4	210002015	08	Arruela	Washer	Arandela	
5	210003840	04	Parafuso	Screw	Tornillo	
6	210005760	04	Porca	Nut	Tuerca	

2R/2	RK 406B	FGMB2R2	RANDON VEÍCULOS

EXTINTOR DE INCÊNDIOS/ FIRE EXTINGUISHER/ EXTINTOR DE FUEGO

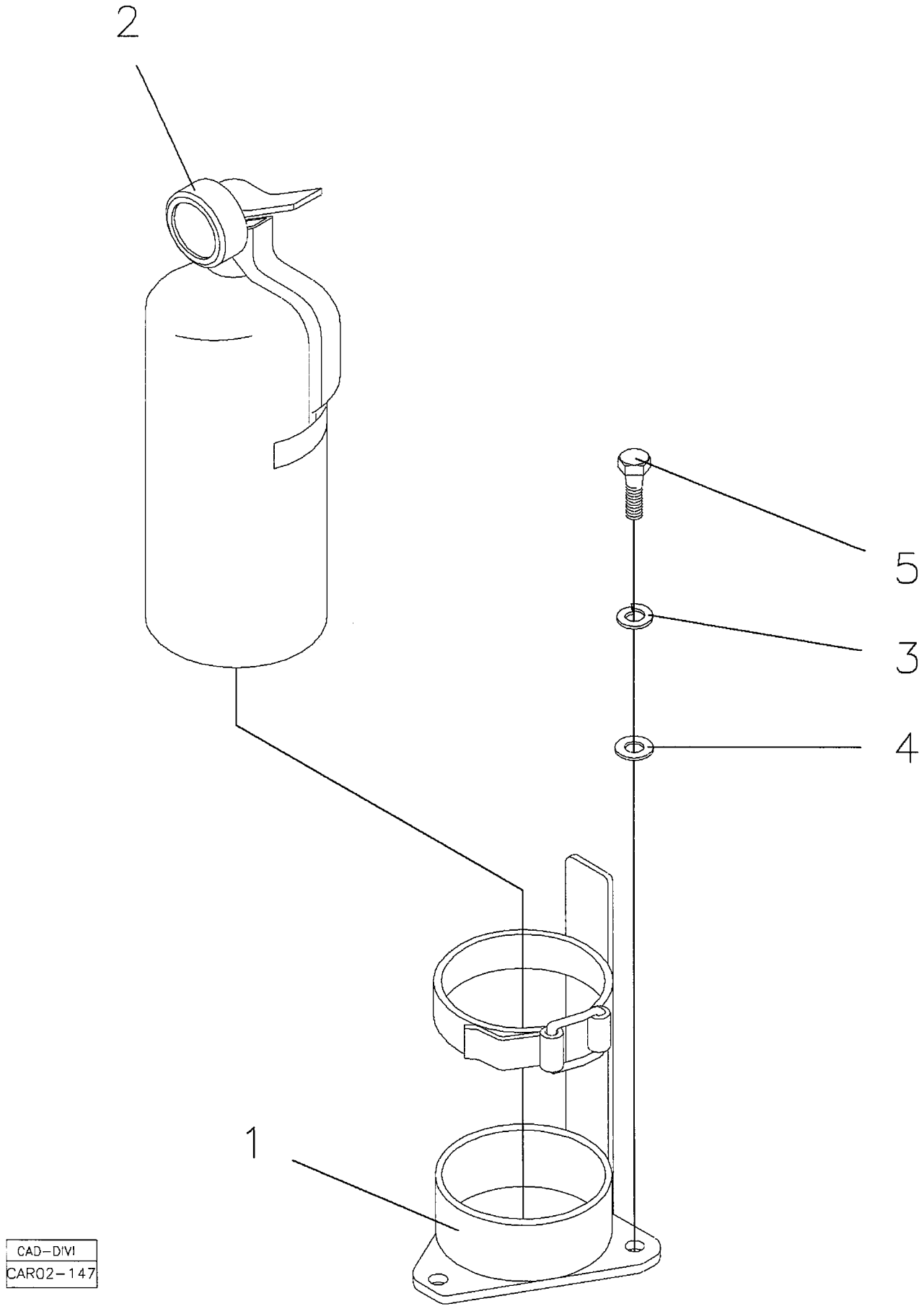

CAD-DIVI
CAR02-147

RANDON VEÍCULOS	RK 406B	CAR02-147	MB2R2	2R/2

MONTAGEM DO EXTINTOR DE INCÊNDIOS – OPCIONAL
FIRE EXTIGUISHER ASSY – OPTIONAL
MONTAJE DEL EXTINTOR DE FUEGO – OPCIONAL

VÁLIDO PARA VEIC. N.º/ VALID FOR MANUFACTURING NUMBER/ VÁLIDO PARA LAS UNIDADES NÚMERO:	DO FROM DEL	1042	ATÉ TO HASTA	

POS	CODIGO/CODE	QT	PORTUGUES	ENGLISH	ESPAÑOL	NOTA/NOTE
260091						
1	370260091	01	Suporte	Bracket	Soporte	
2	218002550	01	Extintor Incêndio	Fire Extinguisher	Extintor Fuego	
3	210002180	03	Arruela pressão	Spring Washer	Arandela Presión	
4	210002015	03	Arruela	Washer	Arandela	
5	210003830	03	Parafuso	Screw	Tornillo	

MONTAGEM DO ASSENTO DO OPERADOR / OPERATOR'S SEAT ASSY / MONTAJE DEL ASIENTO DEL OPERADOR

1

FIXAÇÃO ASSENTO DO OPERADOR – CABINE ABERTA
OPERATO'R SEAT MOUNTING – CANOPY OPEN
FIJACIÓN ASIENTO OPERADOR – CABINA ABIERTA

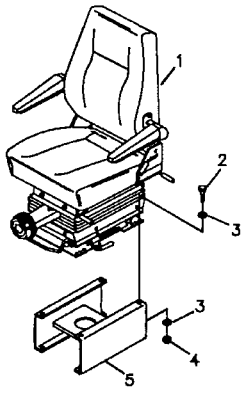

FIXAÇÃO ASSENTO DO OPERADOR – CABINE FECHADA
OPERATO'R SEAT MOUNTING – CAB
FIJACIÓN ASIENTO OPERADOR – CABINA CERRADA

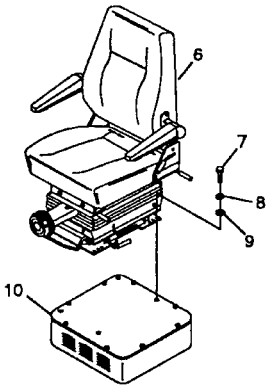

CAD–DIM
CAR02–57

2

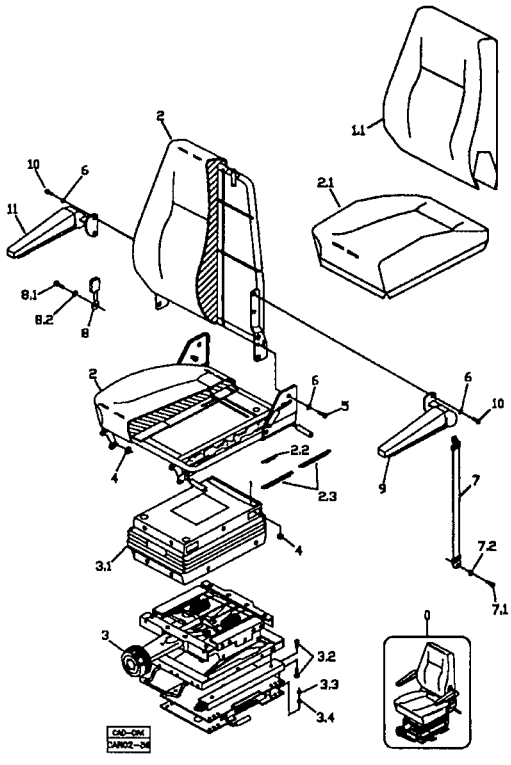

CAD–DIM
CAR02–58

CAD–DIM
CAR02–59

RANDON VEÍCULOS	RK 406B	CAR02-59	MB2S1	2S/1

MONTAGEM DO ASSENTO DO OPERADOR
OPERATOR'S SEAT ASSY
MONTAJE DEL ASIENTO DEL OPERADOR

VÁLIDO PARA VEIC. N.º/ VALID FOR MANUFACTURING NUMBER/ VÁLIDO PARA LAS UNIDADES NÚMERO:	DO FROM DEL	104	ATÉ TO HASTA	

POS	CODIGO/CODE	QT	PORTUGUES	ENGLISH	ESPAÑOL	NOTA/NOTE
1	2SA	01	Fixação Assento Operador	Operator's Seat Mounting	Fijación Asiento Operador	Ver/See/Vea
2	2SB	01	Assento do Operador	Operator's Seat	Asiento del Operador	Ver/See/Vea

FIXAÇÃO ASSENTO OPERADOR / OPERATOR'S SEAT MOUNTING / FIJACIÓN ASIENTO OPERADOR

FIXAÇÃO ASSENTO DO OPERADOR – CABINE ABERTA
OPERATO'R SEAT MOUNTING – CANOPY OPEN
FIJACIÓN ASIENTO OPERADOR – CABINA ABIERTA

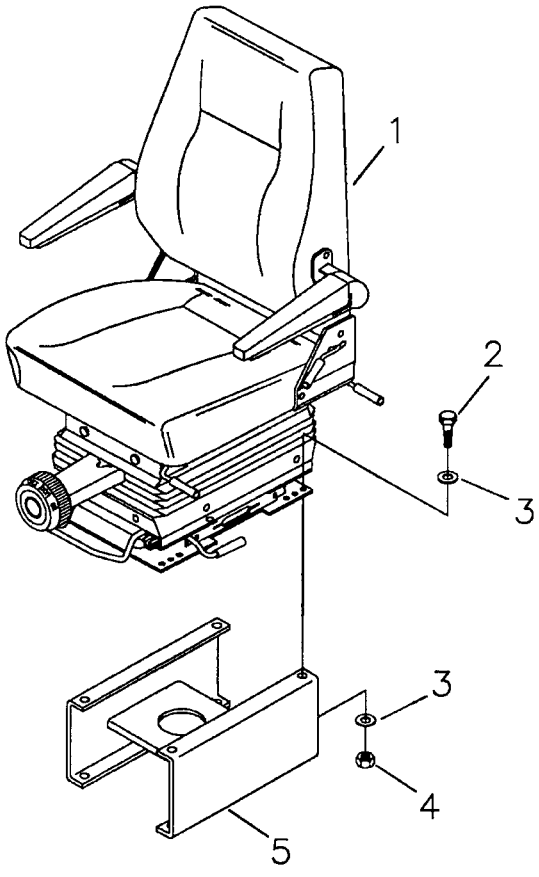

FIXAÇÃO ASSENTO DO OPERADOR – CABINE FECHADA
OPERATO'R SEAT MOUNTING – CAB
FIJACIÓN ASIENTO OPERADOR – CABINA CERRADA

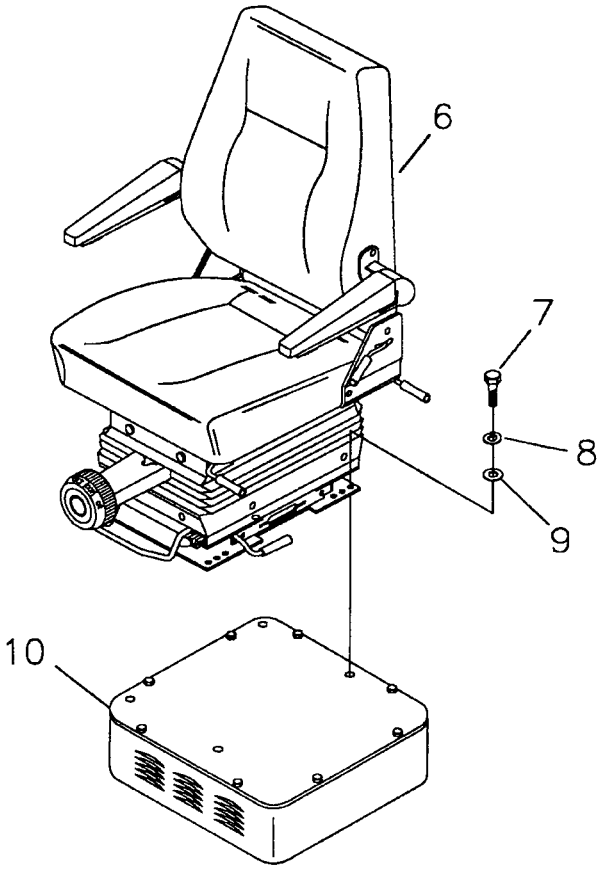

RANDON VEÍCULOS	RK 406B	CAR02-57	MB2SA1	2SA/1

FIXAÇÃO ASSENTO OPERADOR
OPERATOR'S SEAT MOUNTING
FIJACIÓN ASIENTO OPERADOR

VÁLIDO PARA VEIC. N.º/ VALID FOR MANUFACTURING NUMBER/ VÁLIDO PARA LAS UNIDADES NÚMERO:	DO FROM DEL	104	ATÉ TO HASTA	

POS	CODIGO/CODE	QT	PORTUGUES	ENGLISH	ESPAÑOL	NOTA/NOTE
1	2SB	01	Assento Operador	Operator's Seat	Asiento Operador	Ver/See/Vea
2	210003830	04	Parafuso	Bolt	Tornillo	
3	210002015	08	Arruela Lisa	Washer	Arandela	
4	210005760	04	Porca	Nut	Tuerca	
5	2AA	01	Base Assento	Seat Base	Base del Asiento	Ver/See/Vea
6	370160041	01	Assento Operador	Operator's Seat	Asiento Operador	
7	210003830	04	Parafuso	Bolt	Tornillo	
8	210002180	04	Arruela Pressão	Spring Washer	Arandela Presion	
9	210002015	04	Arruela Lisa	Washer	Arandela	
10	2BA	01	Base Assento	Seat Base	Base del Asiento	Ver/See/Vea

2SB/1	RK 406B	FGMB2SB1	RANDON VEÍCULOS

ASSENTO DO OPERADOR / OPERATOR'S SEAT / ASIENTO DEL OPERADOR

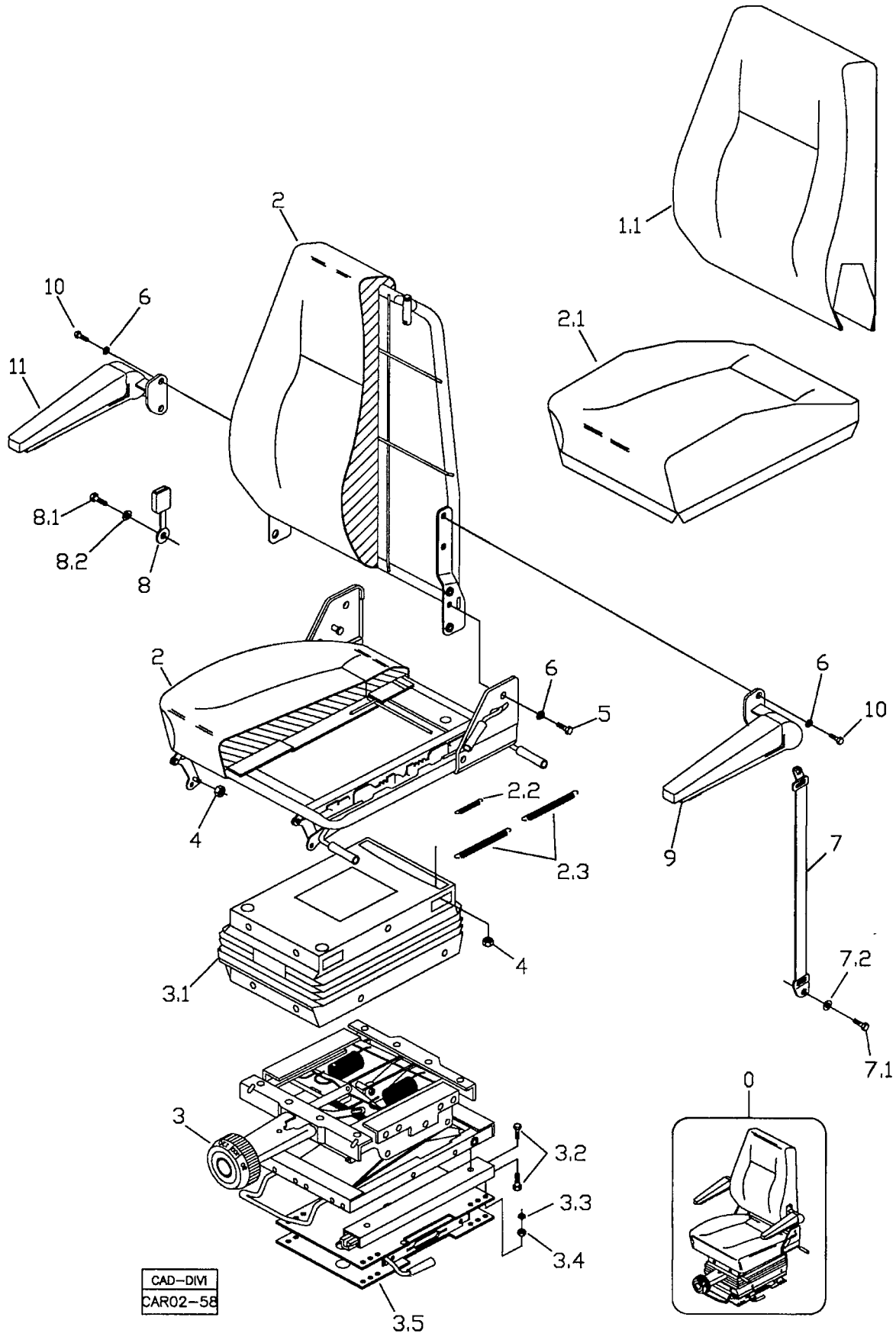

RANDON VEÍCULOS	RK 406B	CAR02-58	MB2SB1	2SB/1

ASSENTO DO OPERADOR
OPERATOR'S SEAT
ASIENTO DEL OPERADOR

VÁLIDO PARA VEIC. N.º/ VALID FOR MANUFACTURING NUMBER/ VÁLIDO PARA LAS UNIDADES NÚMERO:	DO FROM DEL	104	ATÉ TO HASTA	

POS	CODIGO/CODE	QT	PORTUGUES	ENGLISH	ESPAÑOL	NOTA/NOTE
0	219000024	01	Assento do Operador	Operator's Seat	Asiento del Operador	
1	219001171	01	Kit Encosto	Backrest Kit	Kit Respaldo	
1.1	219001172	01	Capa do Encosto	Backrest Cover	Revestimiento	
2	219001180	01	Kit Assento	Seat Kit	Kit Asiento	
2.1	219001187	01	Capa Assento	Seat Cover	Revestimiento	
2.2	219001181	01	Mola	Spring	Resorte	
2.3	219001182	02	Mola	Spring	Resorte	
3	219001190	01	Base Hidráulica	Hydraulic Suspension	Sistema Hidráulico	
3.1	219001196	01	Sanfona	Bellow	Protección	
3.2	210003810	08	Parafuso	Bolt	Tornillo	
3.3	210002180	04	Arruela Pressão	Spring Washer	Arandela Presión	
3.4	210005760	04	Porca	Nut	Tuerca	
3.5	219001306	01	Base Giratória	Base	Base	
4	210005760	06	Porca	Nut	Tuerca	
5	210003844	02	Parafuso	Bolt	Tornillo	
6	210002180	06	Arruela Pressão	Spring Washer	Arandela Presión	
7	219001201	01	Cinto de Segurança	Safety Belt	Cinto del Seguridad	
7.1	210007097	01	Parafuso	Bolt	Tornillo	
7.2	210000789	01	Arruela	Washer	Arandela	
8	219001200	01	Receptor do Cinto	Rod	Asta	
8.1	210007097	01	Parafuso	Bolt	Tornillo	
8.2	210000836	01	Arruela Pressão	Spring Washer	Arandela Presión	
9	219001198	01	Apoio esquerdo	Armrest - LH	Brazo Izquierdo	
10	210003810	01	Parafuso	Bolt	Tornillo	
11	219001199	01	Apoio Direito	Armrest - RH	Brazo Derecho	

SEÇÃO 3/SECTION 3/ SECCIÓN 3

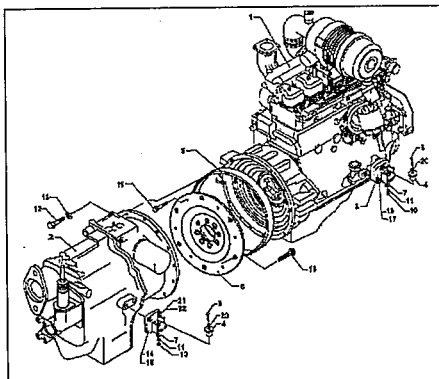

3A- MONT. MOTOR E CAIXA DE CÂMBIO/ EMGINE AND GEAR BOX ASSY/ MONTAJE DEL MOTOR Y CAJA DE CAMBIOS

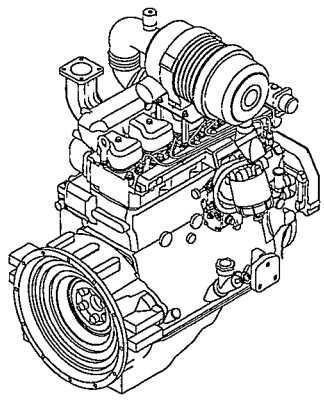

3B- COMPONENTES DO MOTOR/ ENGINE PARTS/ PIEZAS DEL MOTOR

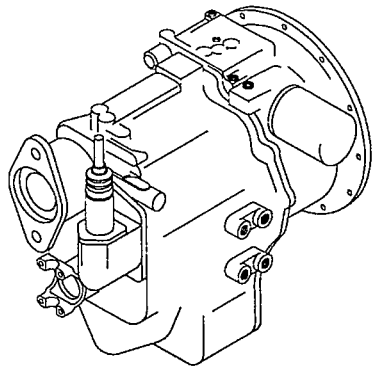

3D- COMPONENTES DA TRANSMISSÃO 4X2/ GEAR BOX PARTS – 2WD/ PIEZAS DE LA CAJA DE CAMBIOS 4X2
3E- COMPONENTES DA TRANSMISSÃO 4X4/ GEAR BOX PARTS – 4WD/ PIEZAS DE LA CAJA DE CAMBIOS 4X4

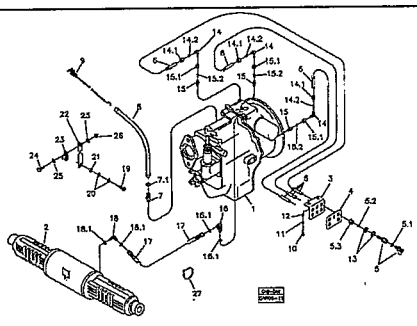

3F- SISTEMA HIDRÁULICO DA TRANSMISSÃO / TRANSMISSION HYDRAULIC SYSTEM / SISTEMA HIDRAULICO DE LA CAJA CAMBIOS

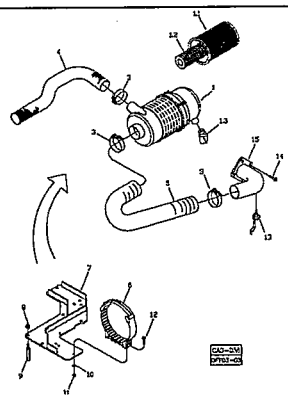

3G- MONTAGEM FILTRO DE AR DO MOTOR/ AIR CLEANER ASSY/ MONTAJE DEL FILTRO DE AIRE DEL MOTOR

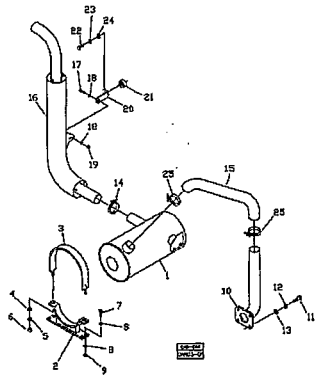

3H- SISTEMA DE ESCAPAMENTO DO MOTOR/ ENGINE EXHAUST SYSTEM/ SISTEMA DE ESCAPE DEL MOTOR

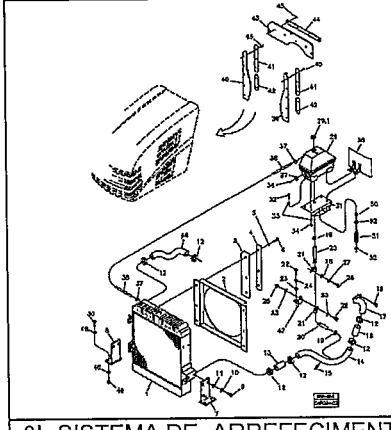

3I- SISTEMA DE ARREFECIMENTO DO MOTOR/ ENGINE COOLER SYSTEM/ SISTEMA DE ENFRIAMENTO DEL MOTOR

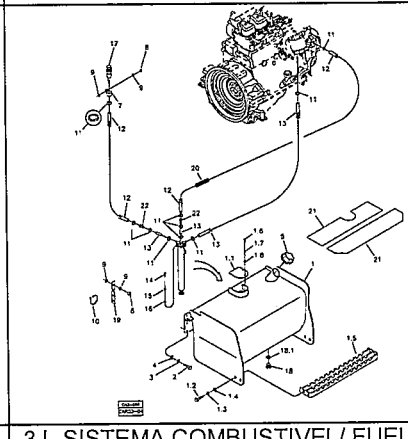

3J- SISTEMA COMBUSTIVEL/ FUEL SYSTEM/ SISTEMA COMBUSTIBLE

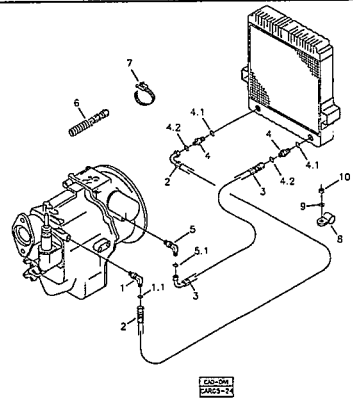

3K- SISTEMA ARREFECIMENTO TRANSMISSÃO/ GEAR BOX COOLER SYSTEM/ SISTEMA ENFRIAMIENTO CAJA CAMBIOS

3A/1	RK 406B	FGMB3A1	RANDON VEÍCULOS

MONTAGEM DO MOTOR MWM E TRANSMISSÃO / ENGINE MWM AND GEAR BOX ASSEMBLY / MONTAJE DEL MOTOR MWM Y CAJA DE CAMBIO

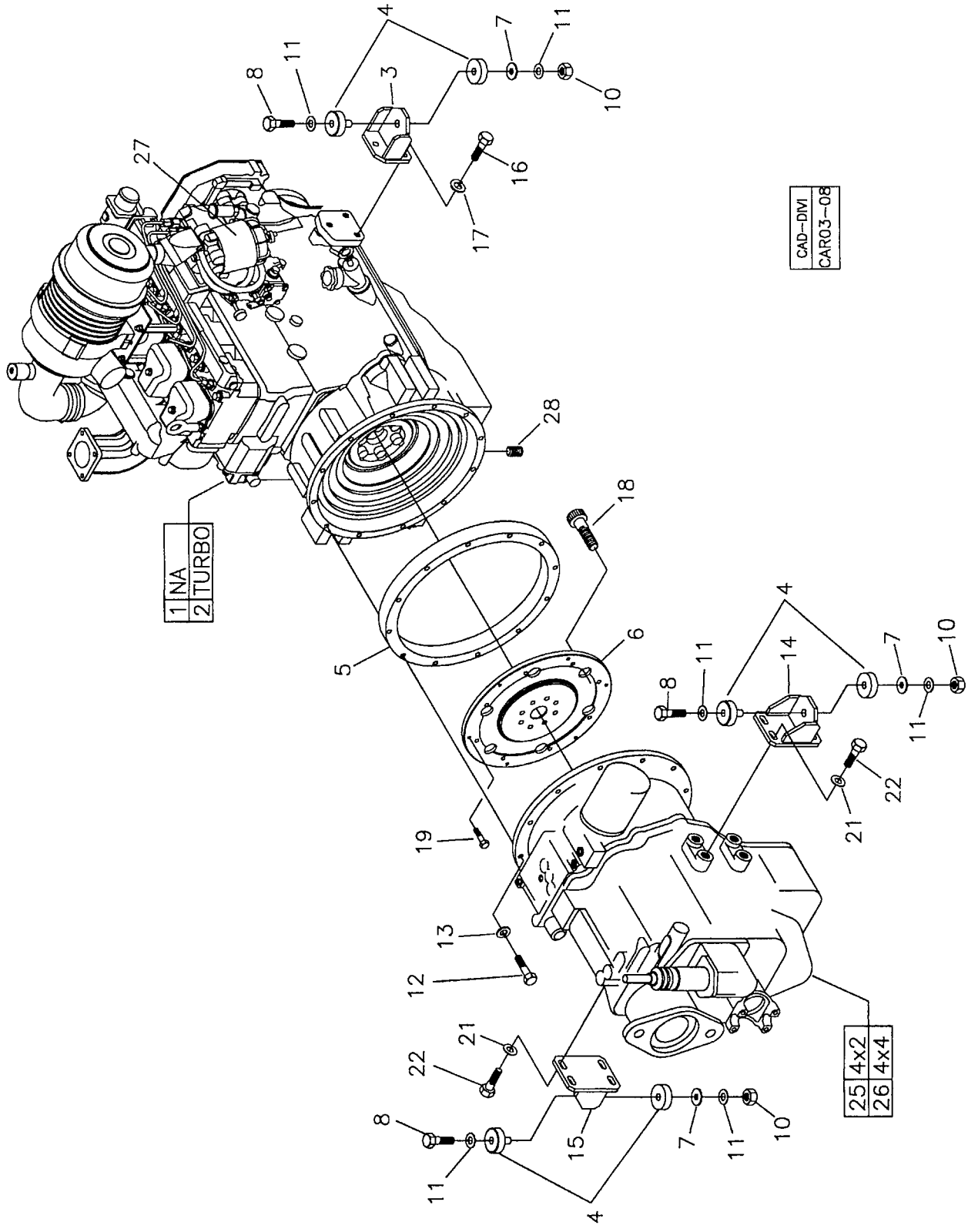

RANDON veículos	RK 406B	CAR03-08	MB3A1	3A/1

MONTAGEM DO MOTOR MWM E TRANSMISSÃO
ENGINE MWM AND GEAR BOX ASSEMBLY
MONTAJE DEL MOTOR MWM Y CAJA DE CAMBIO

VÁLIDO PARA VEIC. N.º/ VALID FOR MANUFACTURING NUMBER/ VÁLIDO PARA LAS UNIDADES NÚMERO:	DO FROM DEL	104	ATÉ TO HASTA	307

POS	CODIGO/CODE	QT	PORTUGUES	ENGLISH	ESPAÑOL	NOTA/NOTE
1	3B	01	Motor MWM NA	MWM Engine - NA	Motor MWM NA	Ver/See/Vea
2	3B	01	Motor MWM TURBO	MWM Engine - TURBO	Motor MWM TURBO	Ver/See/Vea
3	370460009	02	Suporte Dianteiro Motor	Front Bracket - Engine	Soporte Delantero del Motor	
4	208003894	04	Coxim	Bumper	Cojin	
5	370060058	01	Anel Espaçador	Spacer Ring	Anillo Espaciador	
6	370060060	01	Disco Adaptador	Adapter Disc	Disco Adaptador	
7	370030258	04	Arruela Encosto	Thrust Washer	Arandela Calzo	
8	210003668	04	Parafuso	Bolt	Tornillo	
10	210005778	04	Porca AF	Nut	Tuerca	
11	210002045	08	Arruela	Washer	Arandela	
12	210003970	12	Parafuso	Bolt	Tornillo	
13	210002190	12	Arruela Pressão	Spring Washer	Arandela Presion	
14	370460011	01	Suporte Direito	Bracket - RH	Soporte Derecho	
15	370460010	01	Suporte Esquerdo	Bracket - LH	Soporte Izquierdo	
16	210004050	06	Parafuso	Bolt	Tornillo	
17	210002200	06	Arruela Pressão	Spring Washer	Arandela Presion	
18	210001660	08	Parafuso Allen	Bolt	Tornillo	
19	210003800	06	Parafuso	Bolt	Tornillo	
21	370060450	08	Arruela	Washer	Arandela	
22	210004060	08	Parafuso	Bolt	Tornillo	
24	370060450	08	Arruela Calço	Thrust Washer	Arandela Calzo	
25	3D	01	Caixa de Câmbio 4x2	Gear Box 2WD	Caja Cámbios 4x2	Ver/See/Vea
26	3E	01	Caixa de Câmbio 4x4	Gear Box 4WD	Caja Cámbios 4x4	Ver/See/Vea
27	3AA	01	Filtro Combustível	Fuel Filter	Filtro Combustible	Ver/See/Vea
28	210301544	01	Bujão	Plug	Tapón	

NA = Naturalmente aspirado/ Naturally aspirated engine/ Motor naturalmente aspirado.

3A/2	RK 406B	FGMB3A2	RANDON VEÍCULOS

MONTAGEM DO MOTOR MWM E TRANSMISSÃO / ENGINE MWM AND GEAR BOX ASSEMBLY / MONTAJE DEL MOTOR MWM Y CAJA DE CAMBIO

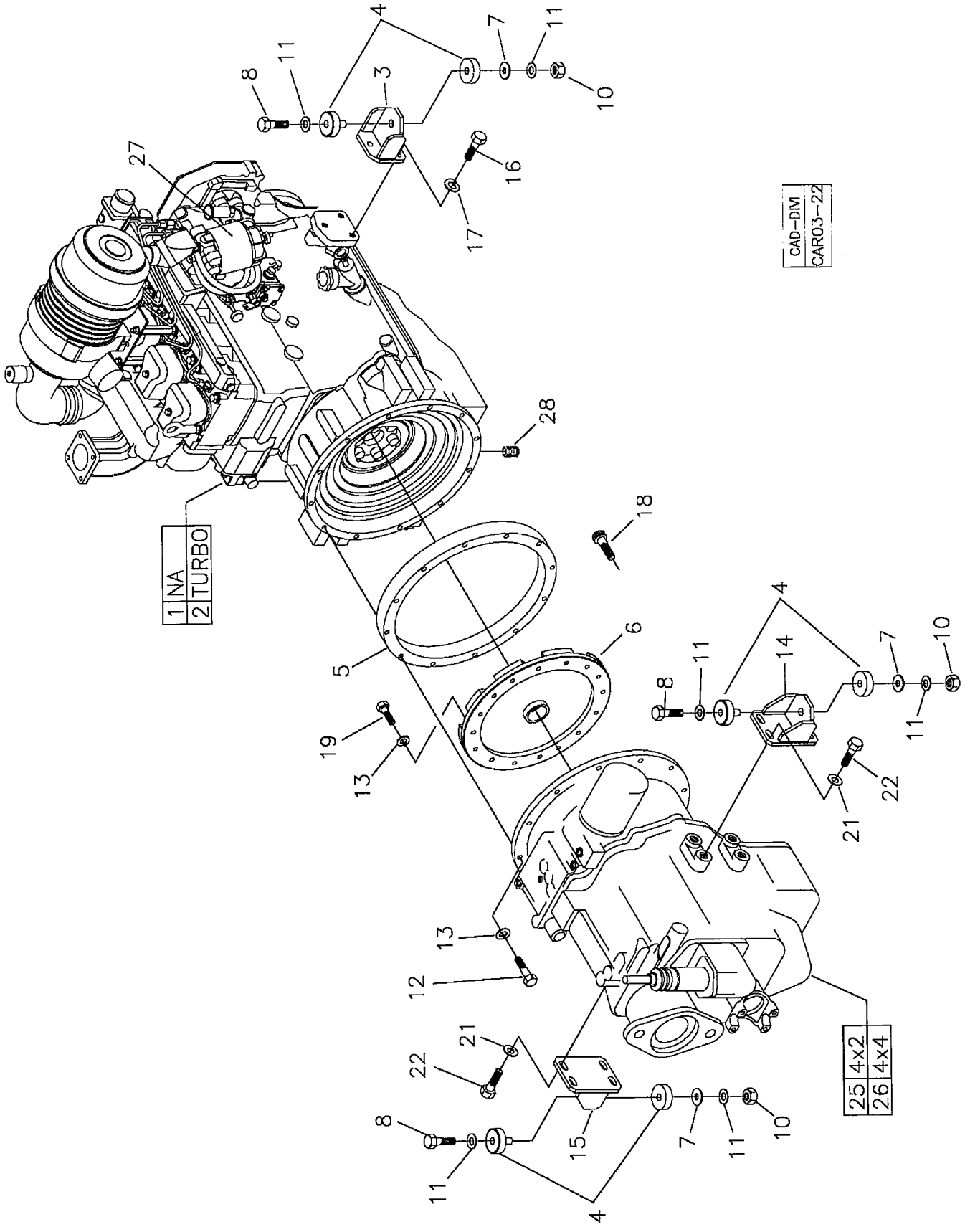

MONTAGEM DO MOTOR MWM E TRANSMISSÃO
ENGINE MWM AND GEAR BOX ASSEMBLY
MONTAJE DEL MOTOR MWM Y CAJA DE CAMBIO

VÁLIDO PARA VEIC. N.º/ VALID FOR MANUFACTURING NUMBER/ VÁLIDO PARA LAS UNIDADES NÚMERO:	DO FROM DEL	308	ATÉ TO HASTA	

POS	CODIGO/CODE	QT	PORTUGUES	ENGLISH	ESPAÑOL	NOTA/NOTE
1	3B	01	Motor MWM NA	MWM Engine - NA	Motor MWM NA	Ver/See/Vea
2	3B	01	Motor MWM TURBO	MWM Engine - TURBO	Motor MWM TURBO	Ver/See/Vea
3	370460009	02	Suporte Dianteiro Motor	Front Bracket - Engine	Soporte Delantero del Motor	
4	208003894	04	Coxim	Bumper	Cojin	
5	370060058	01	Anel Espaçador	Spacer Ring	Anillo Espaciador	
6	370060637	01	Disco Adaptador	Adapter Disc	Disco Adaptador	
7	370030258	04	Arruela Encosto	Thrust Washer	Arandela Calzo	
8	210003668	04	Parafuso	Bolt	Tornillo	
10	210005778	04	Porca AF	Nut	Tuerca	
11	210002045	08	Arruela	Washer	Arandela	
12	210003970	11	Parafuso	Bolt	Tornillo	
13	210002190	15	Arruela Pressão	Spring Washer	Arandela Presion	
14	370460011	01	Suporte Direito	Bracket - RH	Soporte Derecho	
15	370460010	01	Suporte Esquerdo	Bracket - LH	Soporte Izquierdo	
16	210004050	06	Parafuso	Bolt	Tornillo	
17	210002200	06	Arruela Pressão	Spring Washer	Arandela Presion	
18	210001660	08	Parafuso Allen	Bolt	Tornillo	
19	210003920	04	Parafuso	Bolt	Tornillo	
21	370060450	08	Arruela	Washer	Arandela	
22	210004060	08	Parafuso	Bolt	Tornillo	
24	370060450	08	Arruela Calço	Thrust Washer	Arandela Calzo	
25	3D	01	Caixa de Câmbio 4x2	Gear Box 2WD	Caja Cámbios 4x2	Ver/See/Vea
26	3E	01	Caixa de Câmbio 4x4	Gear Box 4WD	Caja Cámbios 4x4	Ver/See/Vea
27	3AA	01	Filtro Combustível	Fuel Filter	Filtro Combustible	Ver/See/Vea
28	210301544	01	Bujão	Plug	Tapón	

NA = Naturalmente aspirado/ Naturally aspirated engine/ Motor naturalmente aspirado.

3AA/1	RK 406B	FGMB3AA1	RANDON VEÍCULOS

FILTRO DE COMBUSTÍVEL / FUEL FILTER / FILTRO COMBUSTIBLE

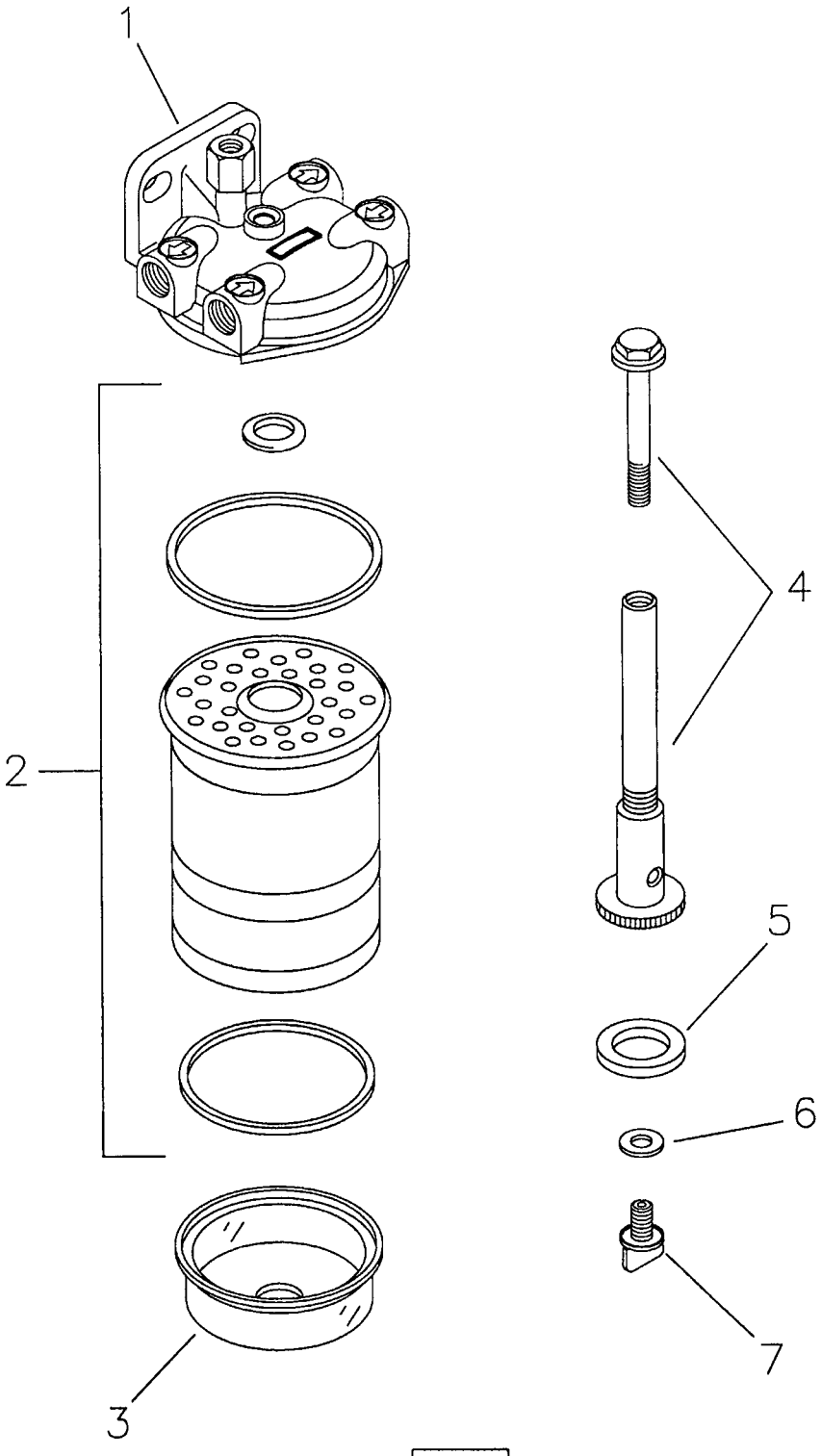

CAD–DIVI
CAR03–17

RANDON VEÍCULOS	RK 406B	CAR03-17	MB3AA1	3AA/1

FILTRO DE COMBUSTÍVEL – DELPHI
FUEL FILTER – DELPHI
FILTRO COMBUSTIBLE – DELPHI

VÁLIDO PARA VEIC. N.º/ VALID FOR MANUFACTURING NUMBER/ VÁLIDO PARA LAS UNIDADES NÚMERO:	DO FROM DEL	104	ATÉ TO HASTA	

POS	CODIGO/CODE	QT	PORTUGUES	ENGLISH	ESPAÑOL	NOTA/NOTE
1	219001299	01	Filtro Completo	Filter Assy	Filtro Completo	
2	219001068	01	Elemento Filtro	Filter Element	Elemento Filtro	
3	219001294	01	Copo Sedimentador	Cup	Copa	
4	219001297	01	Conjunto Base	Base Assy	Conjunto Base	
5	219001298	01	Arruela Borracha	Rubber Washer	Arandela Goma	
6	219001296	01	Arruela Borracha	Rubber Washer	Arandela Goma	
7	219001295	01	Parafuso Sangrador	Screw	Tornillo	

MOTOR – MONTAGENS/ ENGINE – ASSEMBLIES/ MOTOR - MONTAJES

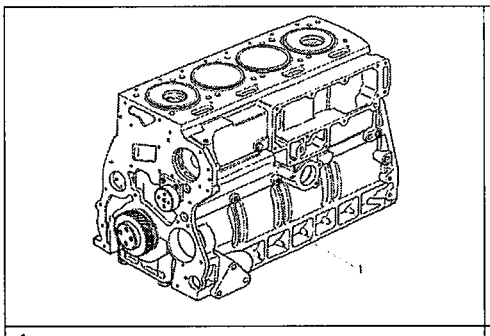

1

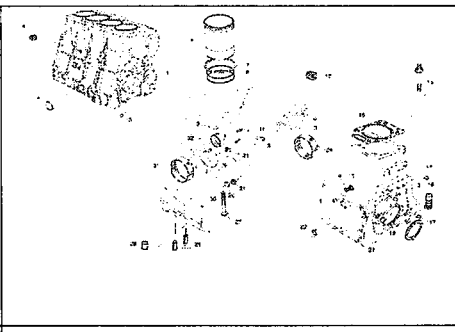

2

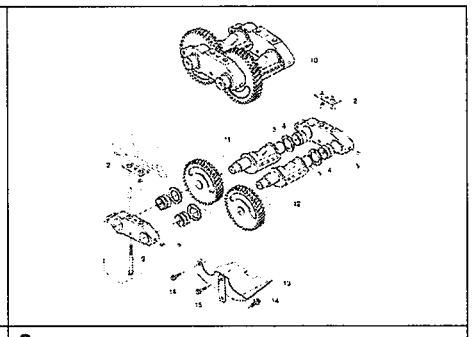

3

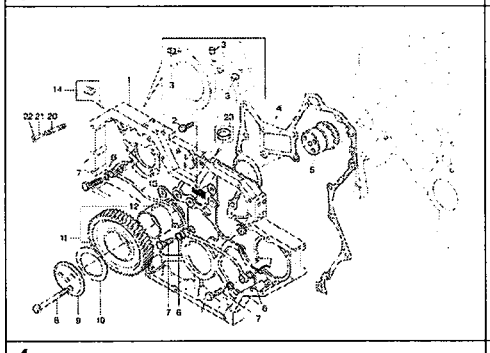

4

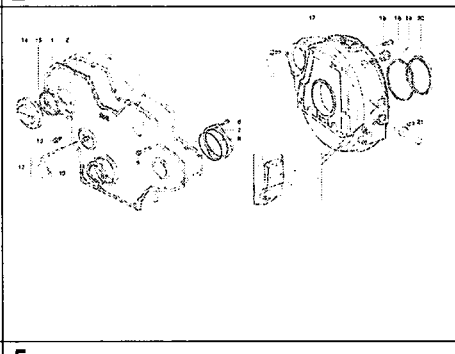

5

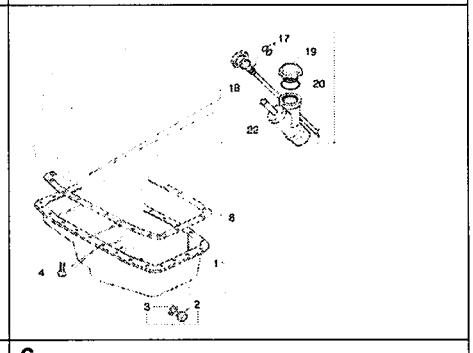

6

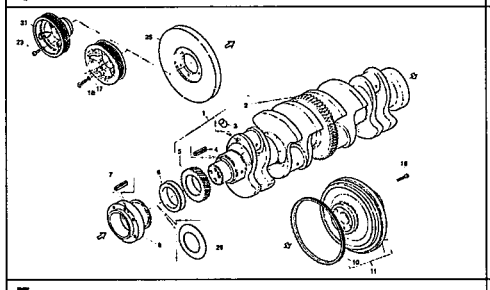

7

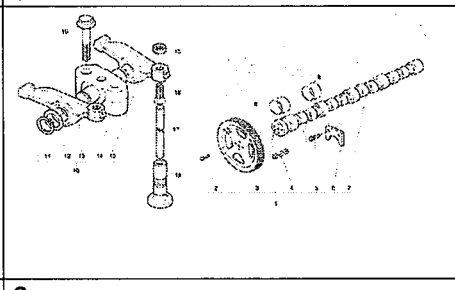

8

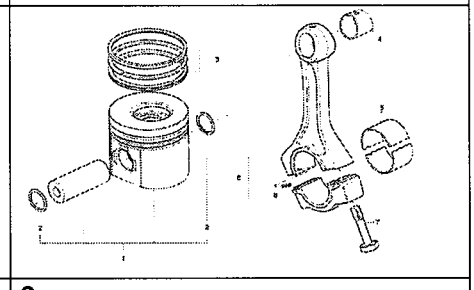

9

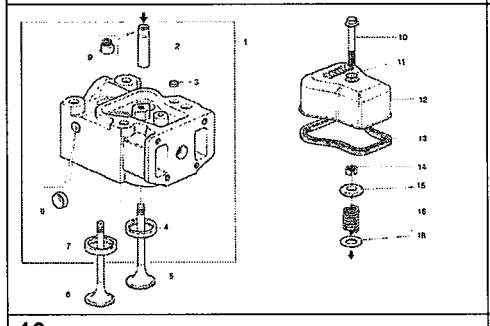

10

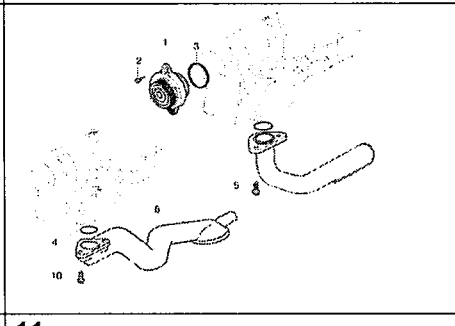

11

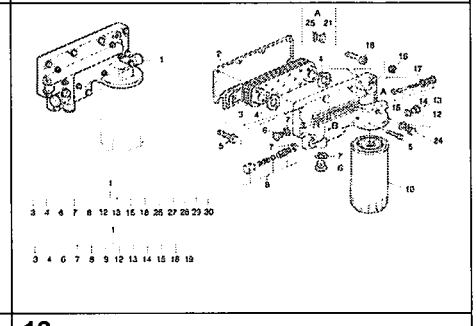

12

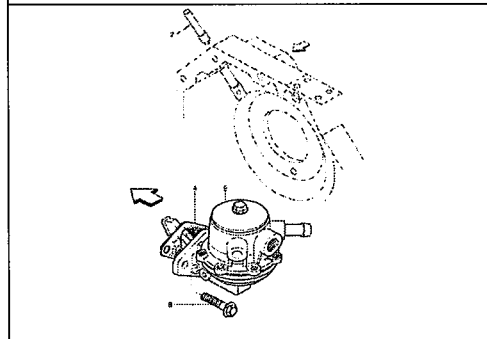

13

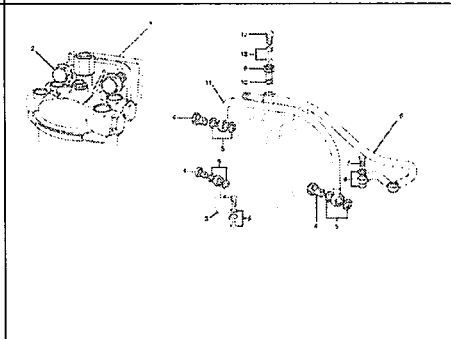

14

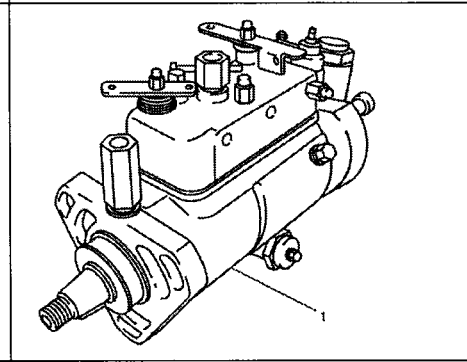

15

MOTOR MWM - MONTAGENS
MWM ENGINE - ASSEMBLIES
MOTOR MWM - MONTAJES

VÁLIDO PARA VEIC. N.º/ VALID FOR MANUFACTURING NUMBER/ VÁLIDO PARA LAS UNIDADES NÚMERO:	DO FROM DEL	104	ATÉ TO HASTA	

POS	CODIGO/CODE	QT	PORTUGUES	ENGLISH	ESPAÑOL	NOTA/NOTE
0	219001121	01	Motor MWM 4.10 Naturalmente aspirado	MWM engine – 4.10 – Naturally aspirated	Motor MWM 4.10 – Naturalmente aspirado	
0	219001122	01	Motor MWM 4.10 Turbo	MWM engine – 4.10 Turbo	Motor MWM 4.10 – Turbo	
1	3B-01/1		Motor parcial	Partial engine	Motor parcial	Ver/See/Vea
2	3B-02/1		Bloco do motor	Engine block	Bloque del motor	Ver/See/Vea
3	3B-03/1		Compensador de massas	Balancer unit	Compensador de masas	Ver/See/Vea
4	3B-04/1		Peça intermediária	Intermediate piece	Pieza intermedia	Ver/See/Vea
5	3B-05/1		Tampa frontal/ carcaça do volante	Front cover/ flywheel housing	Tapa frontal/ carcasa del volante	Ver/See/Vea
6	3B-06/1		Cárter	Oil pan	Carter	Ver/See/Vea
7	3B-07/1		Árvore de manivelas	Cranckshaft	Cigueñal	Ver/See/Vea
8	3B-08/1		Árvore de comando de válvulas	Camshaft	Árbol de mando de levas	Ver/See/Vea
9	3B-09/1		Pistão e biela	Piston and connecting rod	Pistón y biela	Ver/See/Vea
10	3B-10/1		Cabeçote e tampa de válvuals	Cylinder head and valve cover	Culata y tapa de válvuals	Ver/See/Vea
11	3B-11/1		Bomba de óleo lubrificante	Lubricant oil pump	Bomba de aceite lubricante	Ver/See/Vea
12	3B-12/1		Filtro e resfriador de óleo lubrificante	Lubricant oil filter and cooler	Filtro y enfriador de aceite lubricante	Ver/See/Vea
13	3B-13/1		Bomba alimentadora para bomba injetora rotativa	Fuel lift for rotary fuel injection pump	Bomba de alimentación para bomba de inyección rotativa	Ver/See/Vea
14	3B-14/1		Tubulação e fixação do filtro de combustível para bomba Delphi	Fuel filter piping and mounting for Delphi pump	Tubería y fijación del filtro de combustíble para bomba Delphi	Ver/See/Vea
15	3B-15/1		Bomba injetora Delphi	Delphi fuel injection pump	Bomba de inyección Delphi	Ver/See/Vea
16	3B-16/1		Fixação e acionamento da bomba injetora Delphi	Delphi fuel injection pump driving and mounting	Fijación y acionamiento de la bomba de inyección Delphi	Ver/See/Vea
17	3B-17/1		Porta bico injetor	Nozzle holder	Porta tobera	Ver/See/Vea
18	3B-18/1		Tubulação de injeção para bomba injetora rotativa	Fuel injection piping for rotary fuel injection pump	Tuberia de inyección para bomba de inyección rotativa	Ver/See/Vea
19	3B-19/1		Bomba d'água, termostato e tubos de água	Water pump, thermostats and water pipe	Bomba de agua, termostatos y caño de agua	Ver/See/Vea
20	3B-20/1		Ventilador	Fan	Ventilador	Ver/See/Vea
21	3B-21/1		Acionamento do ventilador	Fan driving	Accionamiento del ventilador	Ver/See/Vea
22	3B-22/1		Coletor de admissão	Intake manifold	Múltiple de admisión	Ver/See/Vea
23	3B-23/1		Curva de admissão	Manifold curve	Codo de admisión	Ver/See/Vea
24	3B-24/1		Respiro do motor	Engine breather	Respiro del motor	Ver/See/Vea
25	3B-25/1		Filtro de ar	Air filter	Filtro de aire	Ver/See/Vea
26	3B-26/1		Sobrealimentação	Turbocharging	Sobrealimentación	Ver/See/Vea

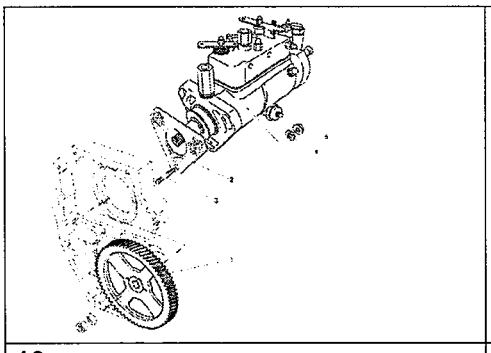

16

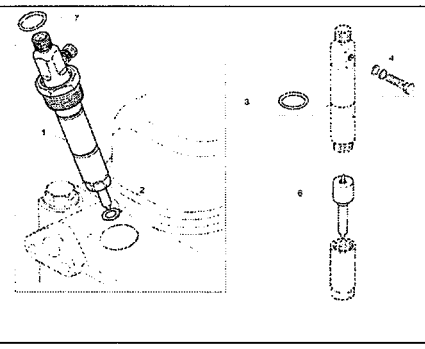

17

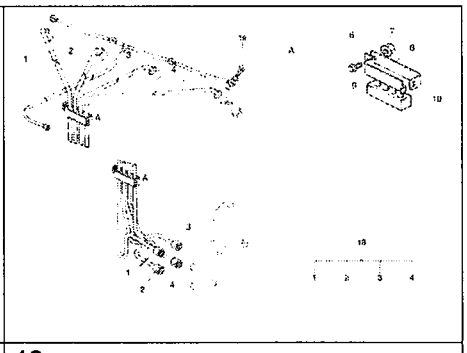

18

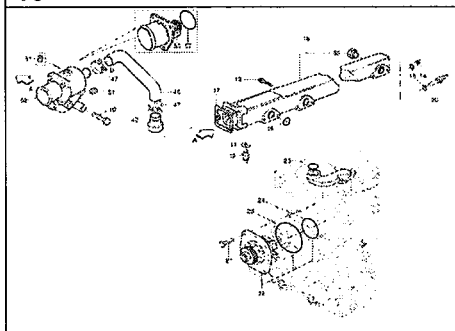

19

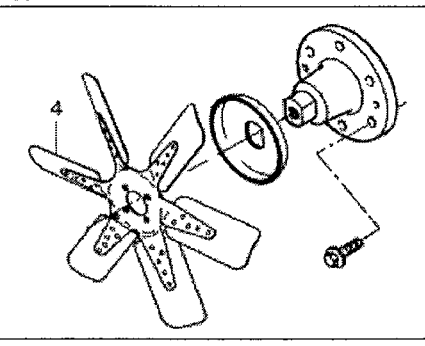

20

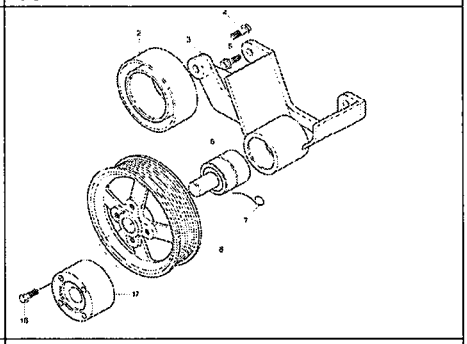

21

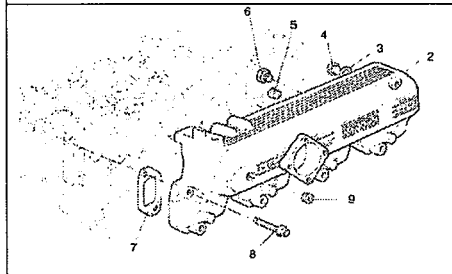

22

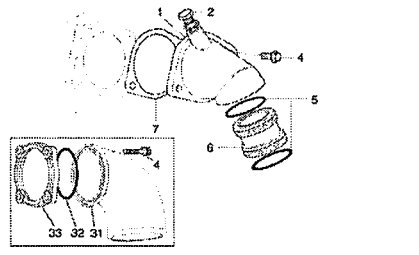

23

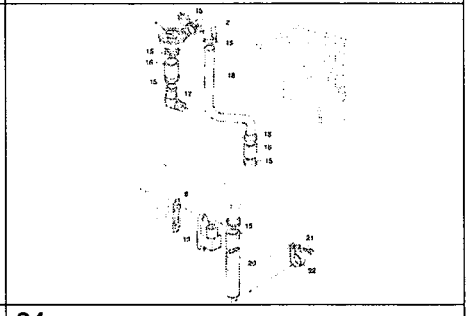

24

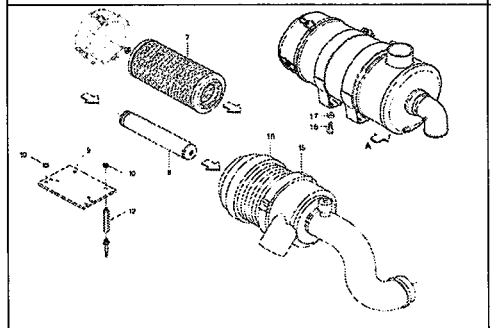

25

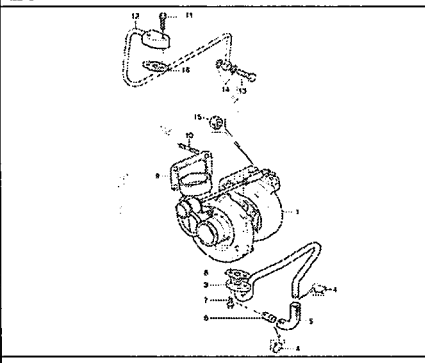

26

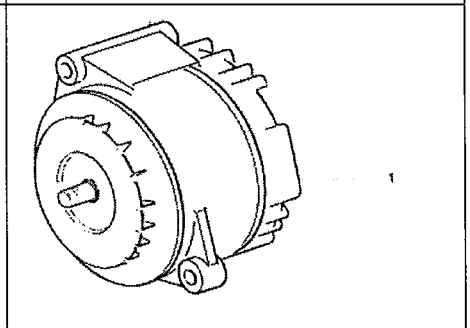

27

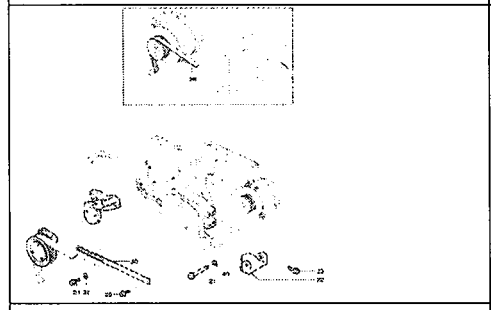

28

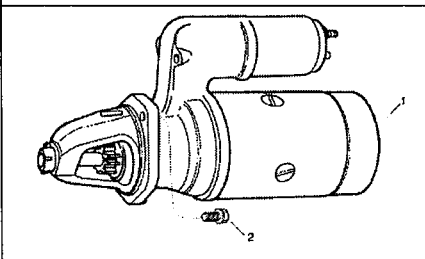

29

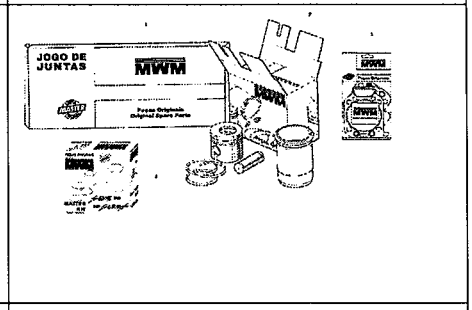

30

ÍNDICE ALFABÉTICO - PORTUGUES	ALPHABETICAL INDEX – ENGLISH	INDICE ALFABETICO - ESPAÑOL
31	32	33

MOTOR MWM - MONTAGENS
MWM ENGINE - ASSEMBLIES
MOTOR MWM - MONTAJES

VÁLIDO PARA VEIC. N.º/ VALID FOR MANUFACTURING NUMBER/ VÁLIDO PARA LAS UNIDADES NÚMERO:	DO FROM DEL	104	ATÉ TO HASTA	

POS	CODIGO/CODE	QT	PORTUGUES	ENGLISH	ESPAÑOL	NOTA/NOTE
27	3B-27/1		Alternador	Alternator	Alternador	Ver/See/Vea
28	3B-28/1		Fixação e acionamento do alternador	Alternator mounting and driving	Fijación y acionamiento del alternador	Ver/See/Vea
29	3B-29/1		Motor de partida	Starter	Motor de arranque	Ver/See/Vea
30	3B-30/1		Jogo de reparo	Repair kit	Juego de reparación	Ver/See/Vea
31	3B-31/1		Índice alfabético – português			Ver/See/Vea
32	3B-32/1			Alphabetical index – English		Ver/See/Vea
33	3B-33/1				Indice alfabetico – español	Ver/See/Vea
34	3B-34/1		Índice numérico	Numerical index	Índice numérico	Ver/See/Vea

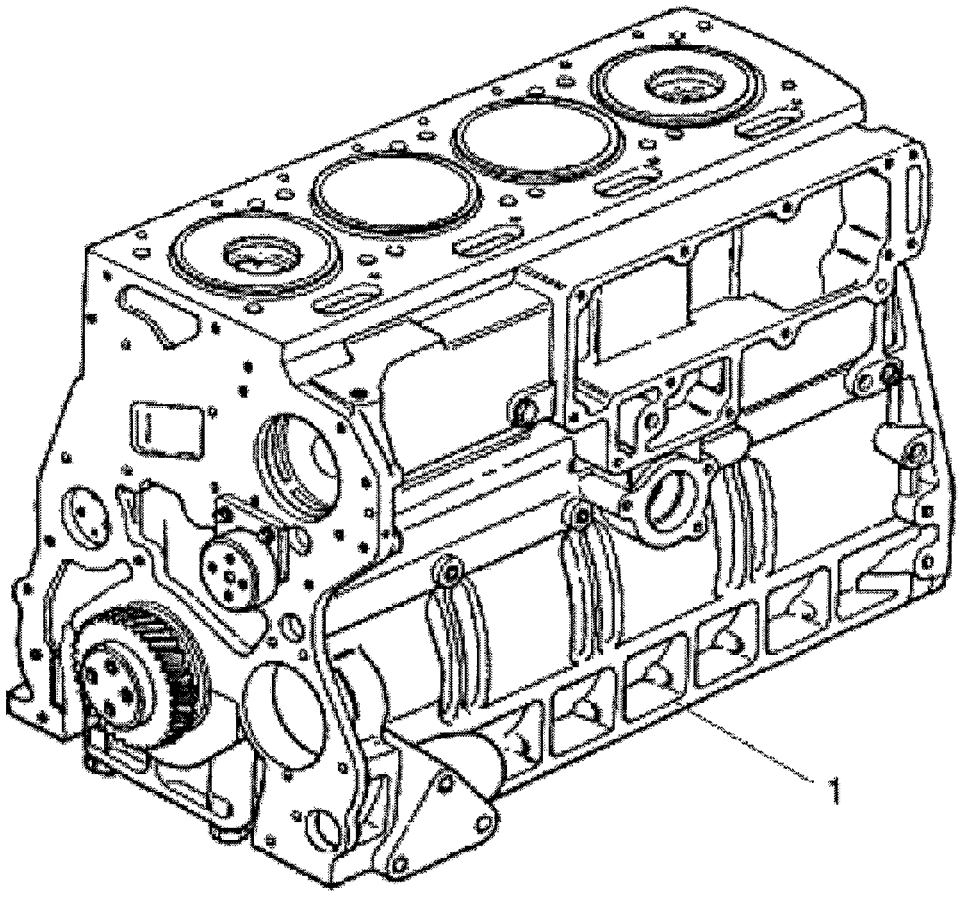
1

MOTOR PARCIAL
PARTIAL ENGINE
MOTOR PARCIAL

VÁLIDO PARA VEIC. N.º/ VALID FOR MANUFACTURING NUMBER/ VÁLIDO PARA LAS UNIDADES NÚMERO:	DO FROM DEL	104	ATÉ TO HASTA	

POS	CODIGO/CODE	QT	PORTUGUES	ENGLISH	ESPAÑOL	NOTA/NOTE
1	9.410.00.04.153.9	01	Motor parcial	Partial engine	Motor parcial	4.10N.A.
1	9.410.00.04.156.9	01	Motor parcial	Partial engine	Motor parcial	4.10T

4.10N.A.= Naturalmente aspirado/ Naturally aspirated engine.
4.10T= Turbo/ Turbo

3B-02/1	RK 406B	FGMB3B02-1	RANDON VEÍCULOS

BLOCO DO MOTOR/ ENGINE BLOCK/ BLOQUE DEL MOTOR

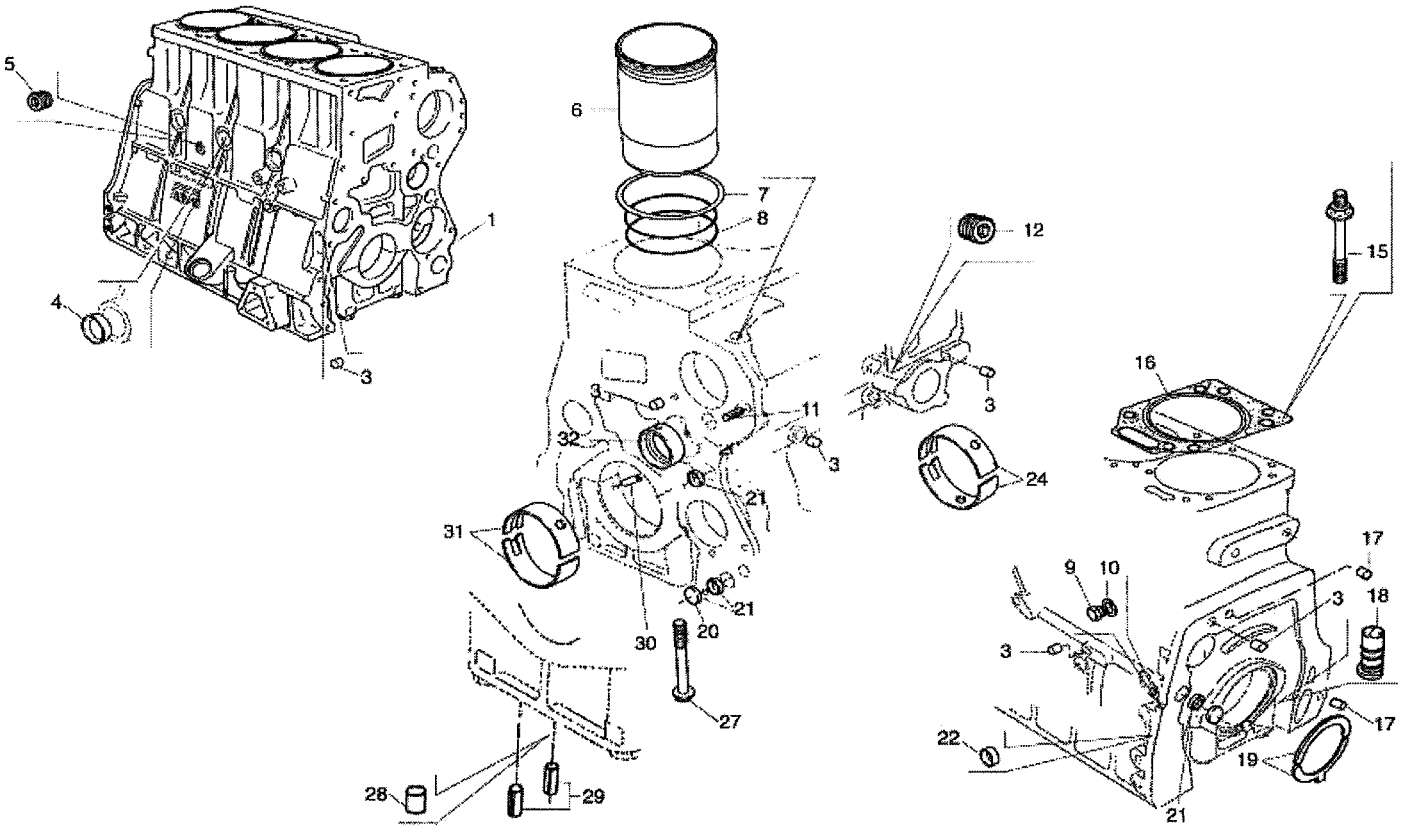

BLOCO DO MOTOR
ENGINE BLOCK
BLOQUE DEL MOTOR

VÁLIDO PARA VEIC. N.º/ VALID FOR MANUFACTURING NUMBER/ VÁLIDO PARA LAS UNIDADES NÚMERO:	DO FROM DEL	104	ATÉ TO HASTA	

POS	CODIGO/CODE	QT	PORTUGUES	ENGLISH	ESPAÑOL	NOTA/NOTE
1	9.410.8.110.104.8	01	Bloco motor com pistões e anéis	Engine block with piston and rings	Bloque del motor con pistones y aros	4.10N.A.
1	9.410.8.110.114.8	01	Bloco motor com pistões e anéis	Engine block with piston and rings	Bloque del motor con pistones y aros	4.10T
4	6.0215.22.5.0030	03	Tampa cônica (latão) - Ø 30,4 mm	Conic cap (brass) - Ø 30,4 mm	Tapa cónica (laton) - Ø 30,4 mm	
5	9.229.0.352.005.4	01	Bujão 3/8"	Plug 3/8"	Tapón 3/8"	
6	9.610.0.132.002.4	04	Camisa	Liner	Camisa	
7	9.610.0.340.027.4	CN	Anel Tombak	Tombak ring	Anillo Tombak	
	9.610.8.340.014.4	CN	Calço para camisa	Shim – to liner	Laina – para la camisa	0,05 mm
	9.610.8.340.015.4	CN	Calço para camisa	Shim – to liner	Laina – para la camisa	0,10 mm
	9.610.8.340.016.4	CN	Calço para camisa	Shim – to liner	Laina – para la camisa	0,15 mm
	9.610.8.340.017.4	CN	Calço para camisa	Shim – to liner	Laina – para la camisa	0,20 mm
8	9.0493.13.6.1131	08	Anel vedação	Sealing ring	Anillo de vedación	
11	6.0220.15.0.0824	01	Bucha expansora	Expanding bushing	Buje expansor	8x24
12	9.229.0.352.005.4	01	Bujão 3/8"	Plug 3/8"	Tapón 3/8"	
15	9.610.0.350.008.4	16	Parafuso fixação cabeçote	Bolt – cylinder head mounting	Tornillo – fixacion de la culata	
16	9.610.0.854.014.4	04	Junta do cabeçote	Cylinder head gasket	Empaque de la culata	
17	6.0220.11.0.1020	02	Pino cilindrico	Cylindric pin	Perno cilindrico	10x20
18	9.610.0.465.001.4	04	Ejetor de óleo lubrificante	Lubricant oil ejector	Ejetor aceite lubricante	
19	9.610.8.340.009.7	02	Anel encosto	Spacer ring	Aro de ajuste	0,25
	9.610.0.340.006.7	02	Anel de encosto - STD	Thrust bearing - STD	Aro de ajuste – STD	
21	6.0215.22.0.0025	04	Tampa cônica	Conic cap	Tapa cónica	Ø16
22	6.0215.21.5.0016	01	Tampa cônica	Conic cap	Tapa cónica	Ø16
24	219001932	05	Bronzina – STD	Bearing – STD	Cojinete – STD	
24	9.410.8.430.007.8	05	Bronzina – Rep.1	Bearing – Rep.1	Cojinete – Rep.1	
24	9.410.8.430.008.8	05	Bronzina – Rep.1	Bearing – Rep.1	Cojinete – Rep.1	
24	9.410.8.430.009.8	05	Bronzina – Rep.1	Bearing – Rep.1	Cojinete – Rep.1	
24	9.410.8.430.010.8	05	Bronzina – Rep.1	Bearing – Rep.1	Cojinete – Rep.1	
24	9.410.8.430.006.8	05	Bronzina – Rep.1	Bearing – Rep.1	Cojinete – Rep.1	
27	9.610.0.350.006.4	10	Parafuso fixação cabeçote/bloco	Bolt- Cylinder head mounting block	Tornillo- Fixacion de la culata/bloque	
28	9.610.0.327.004.4	01	Tampão	Plug	Tapón	
29	6.0220.15.2.1630	04	Bucha expansora	Expanding bushing	Buej expansor	16x30
30	6.0220.15.0.0406	05	Bucha expansora	Expanding bushing	Buje expansor	4x6
31	9.610.8.430.025.8	05	Bronzina – Rep.1	Bearing – Rep.1	Cojinete – Rep. 1	
31	9.610.8.430.027.8	05	Bronzina – Rep.2	Bearing – Rep.2	Cojinete – Rep. 2	
31	9.610.8.430.029.8	05	Bronzina – Rep.3	Bearing – Rep.3	Cojinete – Rep. 3	
32	9.610.0.432.003.4	01	Bucha da árvore de comando	Camshaft bushing	Buje de mando de Llevas	

4.10N.A.= Naturalmente aspirado/ Naturally aspirated engine.
4.10T= Turbo/ Turbo

COMPENSADOR DE MASSAS/ BALANCER UNIT/ COMPENSADOR DE MASAS

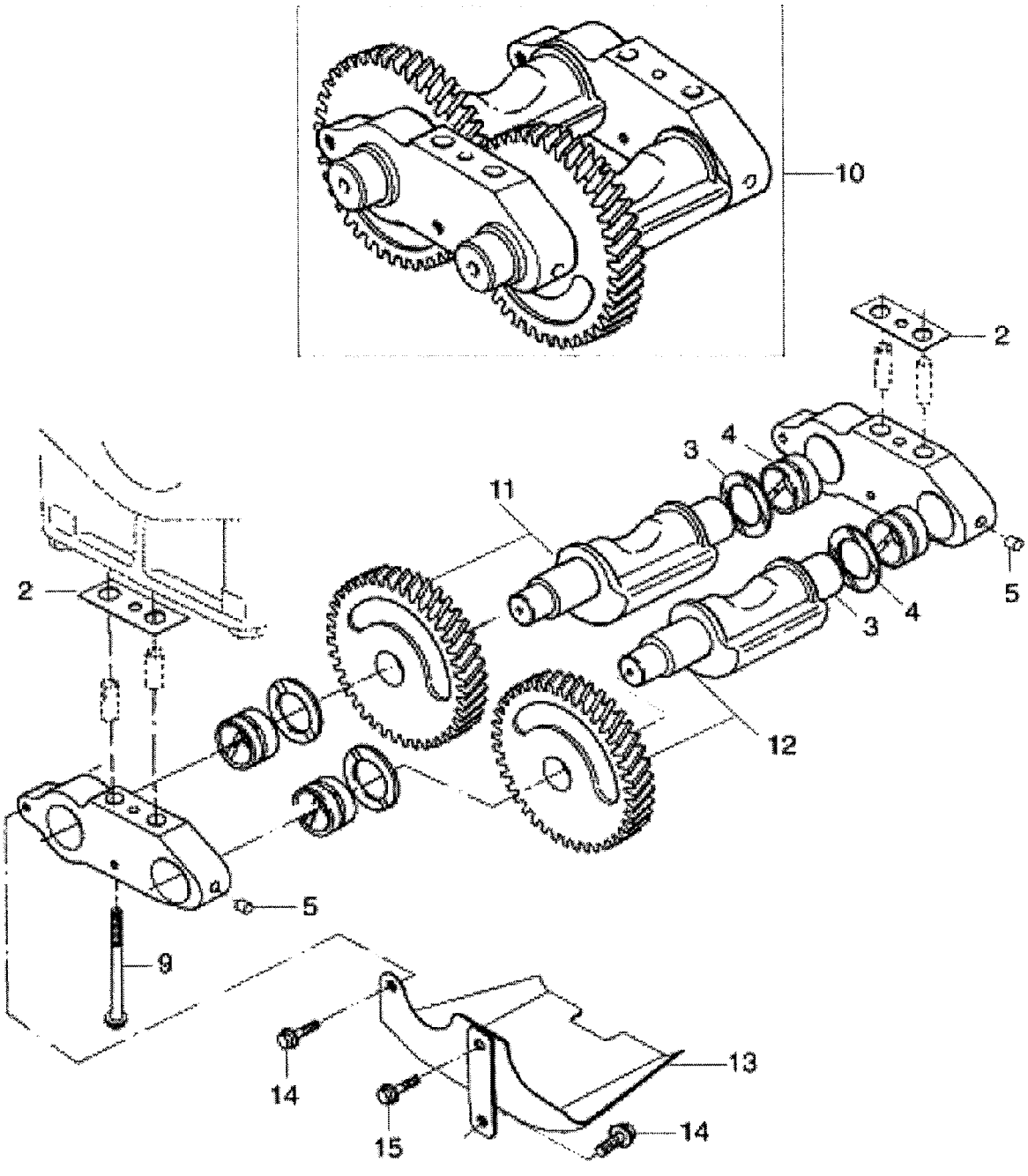

COMPENSADOR DE MASSAS
BALANCER UNIT
COMPENSADOR DE MASAS

VÁLIDO PARA VEIC. N.º/ VALID FOR MANUFACTURING NUMBER/ VÁLIDO PARA LAS UNIDADES NÚMERO:	DO FROM DEL	104	ATÉ TO HASTA	

POS	CODIGO/CODE	QT	PORTUGUES	ENGLISH	ESPAÑOL	NOTA/NOTE
2	9.410.0.974.001.4	CN	Calço	Shim	Llaina	
3	6.208.0.433.002.4	CN	Anel de encosto	Spacer ring	Aro de ajuste	3,4 mm
3	9.226.0.433.001.4	CN	Anel de encosto	Spacer ring	Aro de ajuste	3,5 mm
3	6.208.0.433.003.4	CN	Anel de encosto	Spacer ring	Aro de ajuste	3,6 mm
4	9.410.0.432.002.4	04	Bucha	Bushing	Buje	
5	9.410.0.327.001.4	02	Tampão	Plug	Tapón	
9	9.0200.24.3.1010	04	Parafuso	Bolt	Tornillo	M10x100
10	9.410.0.704.001.6	01	Compensador de massas	Balancer unit	Compensador de masas	
11	9.410.0.300.002.5	01	Eixo com engrenagens	Shaft with gears	Eje con piñones	
12	9.410.0.300.001.5	01	Eixo com engrenagens	Shaft with gears	Eje con piñones	
13	9.410.0.973.002.5	01	Defletor	Deflector	Deflector	
14	9.0200.24.2.0810	02	Parafuso	Bolt	Tornillo	M8x10
15	9.0200.24.2.0815	01	Parafuso	Bolt	Tornillo	M8x16

4.10N.A.= Naturalmente aspirado/ Naturally aspirated engine.
4.10T= Turbo/ Turbo

3B-04/1	RK 406B	FGMB3B04-1	RANDON VEÍCULOS

PEÇA INTERMEDIÁRIA/ INTERMEDIATE PIECE/ PIEZA INTERMEDIA

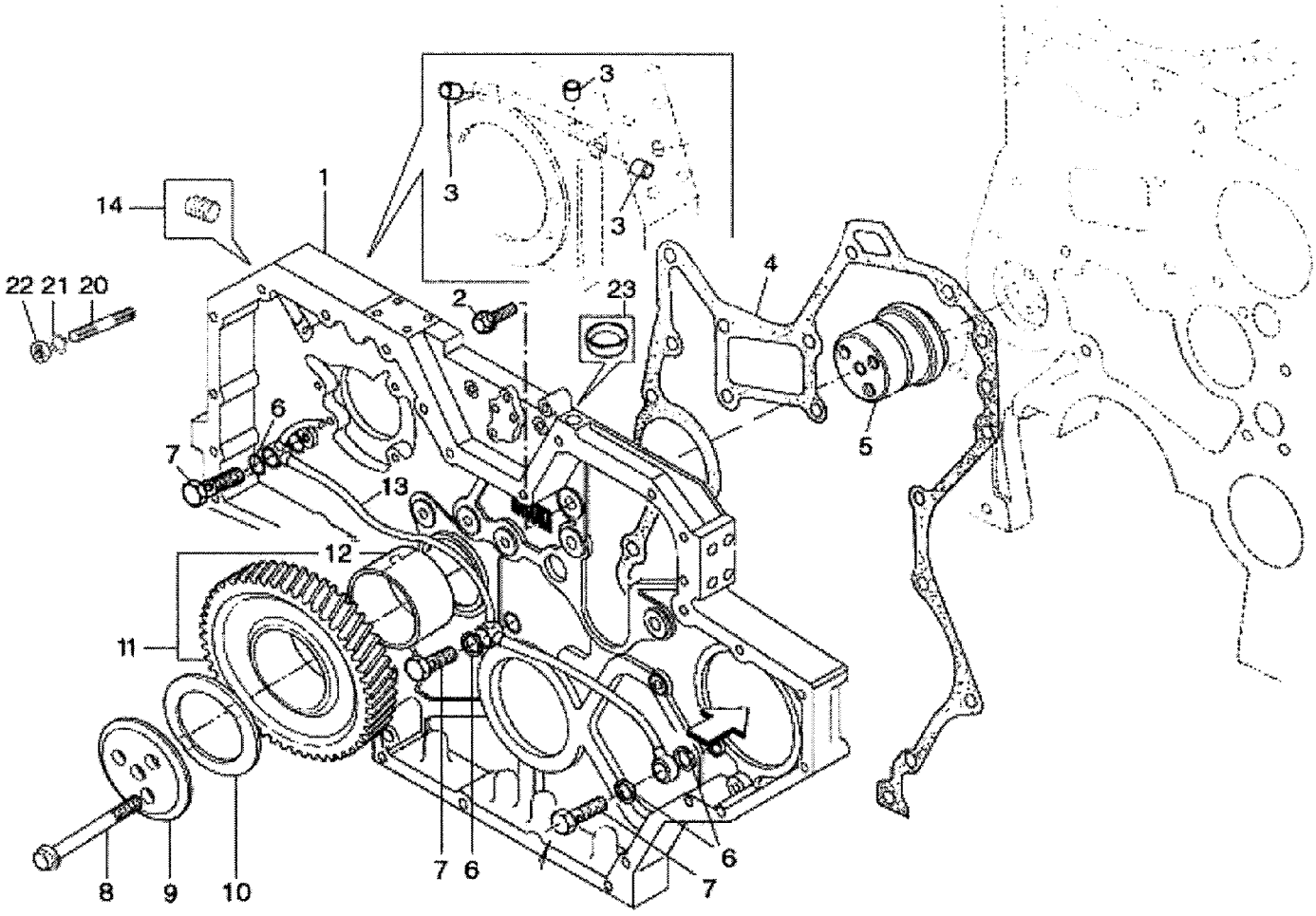

RANDON VEÍCULOS	RK 406B		MB3B04-1	3B-04/1

PEÇA INTERMEDIÁRIA
INTERMEDIATE PIECE
PIEZA INTERMEDIA

VÁLIDO PARA VEIC. N.º/ VALID FOR MANUFACTURING NUMBER/ VÁLIDO PARA LAS UNIDADES NÚMERO:	DO FROM DEL	104	ATÉ TO HASTA	

POS	CODIGO/CODE	QT	PORTUGUES	ENGLISH	ESPAÑOL	NOTA/NOTE
1	9.410.0.652.016.6	01	Peça intermediária	Intermediate piece	Pieza intermedia	
2	9.0200.24.2.0820	10	Parafuso	Bolt	Tornillo	M8x20
3	9.610.0.327.004.4	02	Tampão	Plug	Tapón	
4	9.410.0.853.024.4	01	Junta	Gasket	Empaque	
5	9.610.0.421.001.4	01	Mancal intermediário	Intermediate bearing	Cojinete intermedio	
6	9.0492.11.0.0814	06	Arruela vedação	Sealing ring	Arandela de vedacion	
7	6.0404.34.0.0005	03	Parafuso ôco	Hollow screw	Tornillo Hueco	M8x1
8	9.0200.24.2.1070	03	Parafuso	Bolt	Tornillo	M10x70
9	9.610.0.340.001.4	01	Disco do mancal	Bearing disc	Disco del cojinete	
10	9.610.0.433.004.4	CN	Anel de encosto	Spacer ring	Aro de ajuste	3,43 +- 0,02 mm
10	9.610.0.433.005.4	CN	Anel de encosto	Spacer ring	Aro de ajuste	3,48 +- 0,02 mm
10	9.610.0.433.006.4	CN	Anel de encosto	Spacer ring	Aro de ajuste	3,54 +- 0,02 mm
11	9.610.0.371.002.5	01	Engrenagem intermediaria com bucha	Intermediate gear with bushing	Piñon intermedio con buje	
12	9.610.0.432.001.4	01	Bucha do mancal	Bearing bushing	Buje del cojinete	
13	9.410.0.901.016.5	01	Tubo de lubrificação	Lubricant pipe	Caño de lubricación	
14	6.0206.11.0.1421	01	Bujão	Plug	Tapón	M14x1,5
18	6.0210.05.4.0080	02	Porca	Nut	Tuerca	
20	6.0201.10.2.0865	02	Prisioneiro	Stud	Espárrago	
21	6.0216.01.0.0080	02	Arruela de pressão	Lockwasher	Arandela presion	

4.10N.A.= Naturalmente aspirado/ Naturally aspirated engine.
4.10T= Turbo/ Turbo

3B-05/1	RK 406B	FGMB3B05-1	RANDON VEÍCULOS

TAMPA FRONTAL- CARCAÇA DO VOLANTE/ FRONT COVER- FLYWHEEL HOUSING/ TAPA FRONTAL- CARCASA DEL VOLANTE

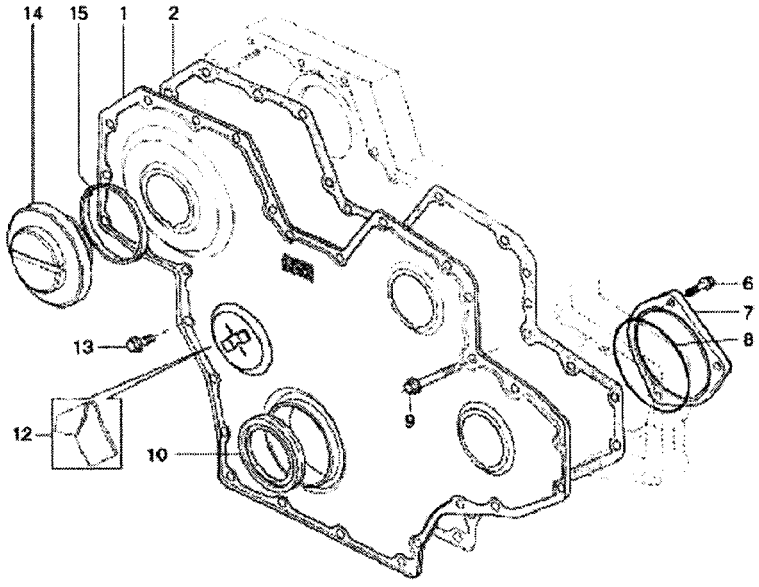

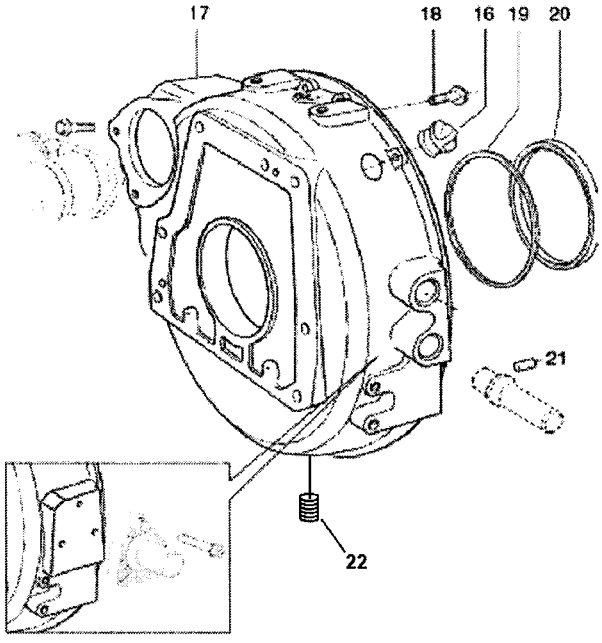

TAMPA FRONTAL/ CARCAÇA DO VOLANTE
FRONT COVER/ FLYWHEEL HOUSING
TAPA FRONTAL/ CARCASA DEL VOLANTE

VÁLIDO PARA VEIC. N.º/ VALID FOR MANUFACTURING NUMBER/ VÁLIDO PARA LAS UNIDADES NÚMERO:	DO FROM DEL	104	ATÉ TO HASTA	

POS	CODIGO/CODE	QT	PORTUGUES	ENGLISH	ESPAÑOL	NOTA/NOTE
1	9.410.0.780.002.4	01	Tampa frontal	Front cover	Tapa frontal	
2	219001257	01	Junta	Gasket	Empaque	
6	9.0200.24.2.1020	03	Parafuso	Bolt	Tornillo	M10x20
7	9.610.0.787.004.4	01	Tampa	Cover	Tapa	
8	219002078	01	Anel de vedação	Sealing ring	Anillo de vedacion	
9	9.0200.24.2.0855	11	Parafuso	Bolt	Tornillo	M8x55
10	219001258	01	Retentor dianteiro	Front seal	Retén delantero	
10	9.610.8.856.002.4	01	Retentor dianteiro	Front seal	Retén delantero	Opção/ Option/ Opción
12	9.410.0.975.001.4	01	Indicador de PMS	TDC marker	Indicador de PMS	4.10T
12	9.410.0.975.002.4	01	Indicador de PMS	TDC marker	Indicador de PMS	4.10N.A.
13	9.410.0.350.003.4	17	Parafuso	Bolt	Tornillo	M8x16
14	219001436	02	Tampa de inspeção	Inspection cover	Tapa de inspección	
15	219001437	02	Anel de vedação	Sealing ring	Anillo de vedación	
16	9.0670.24.0.0101	02	Tampa de vedação	Sealing cover	Tapa de vedacion	
17	9.410.0.701.008.4	01	Carcaça do volante	Flywheel housing	Carcasa del volante	
18	9.0200.24.2.1230	10	Parafuso	Bolt	Tornillo	4.10N.A.
19	9.610.8.340.013.4	01	Anel distanciador do retentor	Seal spacer ring	Anillo distanciador del retén	
20	219001441	01	Retentor traseiro	Rear seal	Retén trasero	
21	6.0220.11.0.0818	02	Pino guia	Guide pin	Perno guia	
22	210301544	01	Bujão	Plug	Tapón	

4.10N.A.= Naturalmente aspirado/ Naturally aspirated engine.
4.10T= Turbo/ Turbo

CÁRTER/ OIL PAN/ CÁRTER

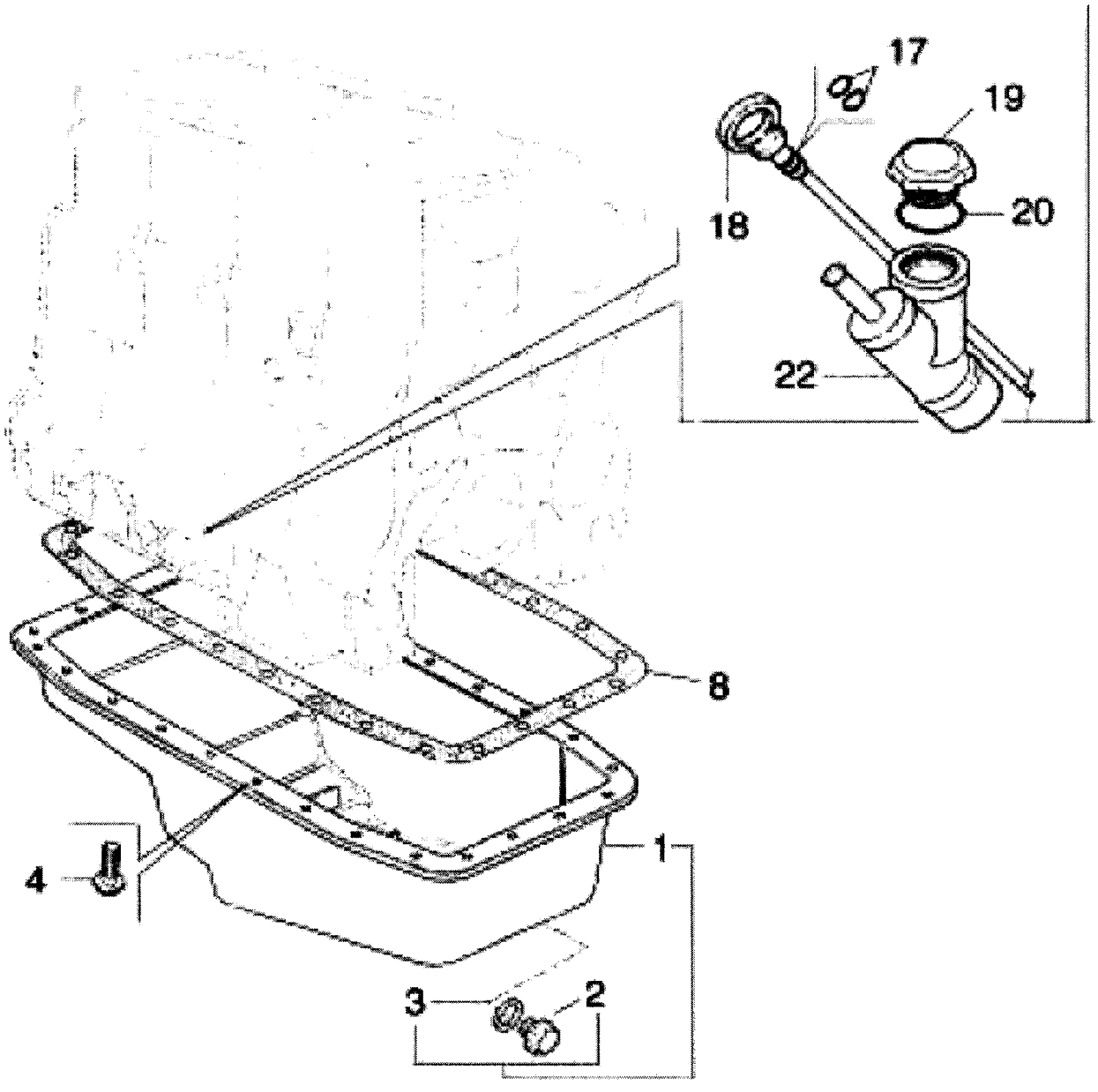

RANDON VEÍCULOS	RK 406B		MB3B06-1	3B-06/1

CÁRTER
OIL PAN
CÁRTER

VÁLIDO PARA VEIC. N.º/ VALID FOR MANUFACTURING NUMBER/ VÁLIDO PARA LAS UNIDADES NÚMERO:	DO FROM DEL	104	ATÉ TO HASTA	

POS	CODIGO/CODE	QT	PORTUGUES	ENGLISH	ESPAÑOL	NOTA/NOTE
1	219001503	01	Cárter	Oil pan	Cárter	
2	219001498	01	Bujão	Plug	Tapón	1/2"
3	219001497	01	Arruela vedação	Sealing ring	Anillo vedación	
4	6.0200.26.0.0816	26	Parafuso	Bolt	Tornillo	M8x16
8	219001341	01	Junta	Gasket	Empaque	
17	6.0493.10.4.0062	02	Anel vedação	Sealing ring	Anillo de vedación	
18	219002227	01	Haste de nível	Oil dipstick	Varilla de nivel	
19	9.229.0.352.001.4	01	Tampa	Cover	Tapa	
20	6.0493.10.0.0344	01	Anel de vedação	Sealing ring	Anillo de vedación	
22	9.610.0.743.001.5	01	Bocal de enchimento	Filler cap	Boca de llenado	

4.10N.A= Naturalmente aspirado/ Naturally aspirated engine.
4.10T= Turbo/ Turbo

3B-07/1	RK 406B	FGMB3B07-1	RANDON VEÍCULOS

ÁRVORE DE MANIVELAS/ CRANKSHAFT/ CIGUEÑAL

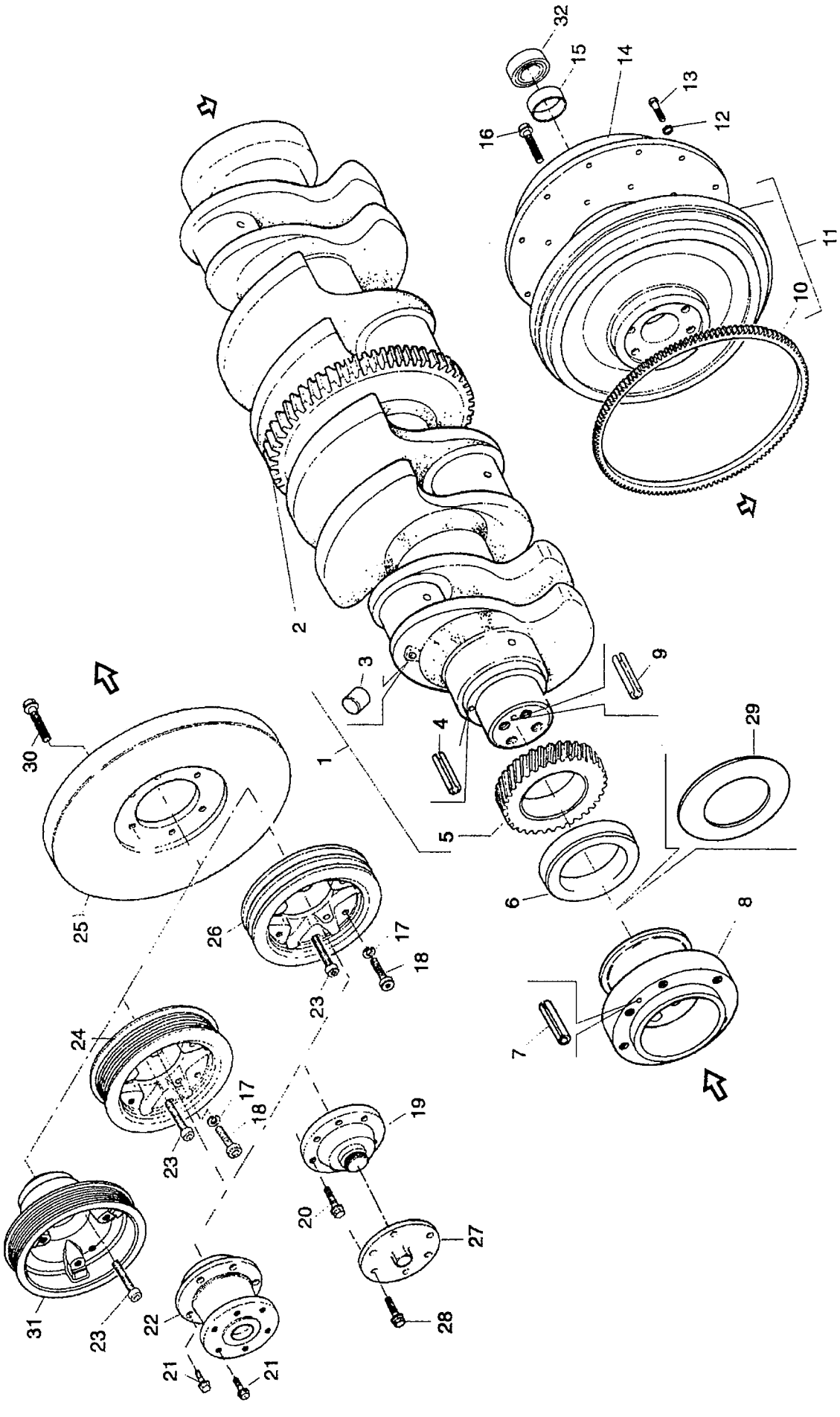

ÁRVORE DE MANIVELAS
CRANKSHAFT
CIGUEÑAL

VÁLIDO PARA VEIC. N.º/ VALID FOR MANUFACTURING NUMBER/ VÁLIDO PARA LAS UNIDADES NÚMERO:	DO FROM DEL	104	ATÉ TO HASTA	373

POS	CODIGO/CODE	QT	PORTUGUES	ENGLISH	ESPAÑOL	NOTA/NOTE
1	9.410.0.140.004.5	01	Árvore de Manivelas	Cranckshaft	Cigueñal	
2	9.410.0.375..001.4	01	Cremalheira	Gear Ring	Corona	
3	9.229.0.327.002.4	04	Tampão	Sealant	Tapón	
4	6.0220.15.0.0414	01	Bucha Expansora	Expanding Bushing	Buje Expansor	
5	9.610.0.371.005.4	01	Engrenagem	Gear	Piñon	
6	9.610.8.330.001.4	01	Bucha	Bushing	Buje	
7	6.0220.15.0.0414	01	Bucha Expansora	Expanding Bushing	Buje Expansor	
8	9.410.0.382.003.4	01	Cubo	Hub	Cubo	
9	6.0220.15.0.0414	01	Bucha Expansora	Expanding Buje	Buje Expansor	
10	9.610.0.375.001.4	01	Cremalheira	Gear Ring	Corona	
11	9.610.0.145.002.5	01	Volante	Flywheel	Volante	
13	9.0200.24.2.1035	12	Parafuso	Bolt	Tornillo	
15	9.229.0.330.018.4	01	Bucha	Bushing	Buje	
17	6.0216.01.0.0100	06	Arruela Pressão	Lockwasher	Arandela Presión	
18	6.0200.70.0.1040	06	Parafuso	Bolt	Tornillo	
20	9.0200.24.2.1025	06	Parafuso	Bolt	Tornillo	
23	6.0200.70.0.1665	04	Parafuso	Bolt	Tornillo	
25	9.410.0.703.002.4	01	Amortecedor	Damper	Amortiguador	
29	9.410.0.973.006.4	01	Defletor	deflector	Defletor	
30	9.0200.24.2.1020	04	Parafuso	Bolt	Tornillo	
31	9.410.0.381.007.4	01	Polia	Pulley	polea	

4.10N.A.= Naturalmente aspirado/ Naturally aspirated engine.
4.10T= Turbo/ Turbo

ÁRVORE DE MANIVELAS/ CRANKSHAFT/ CIGUEÑAL

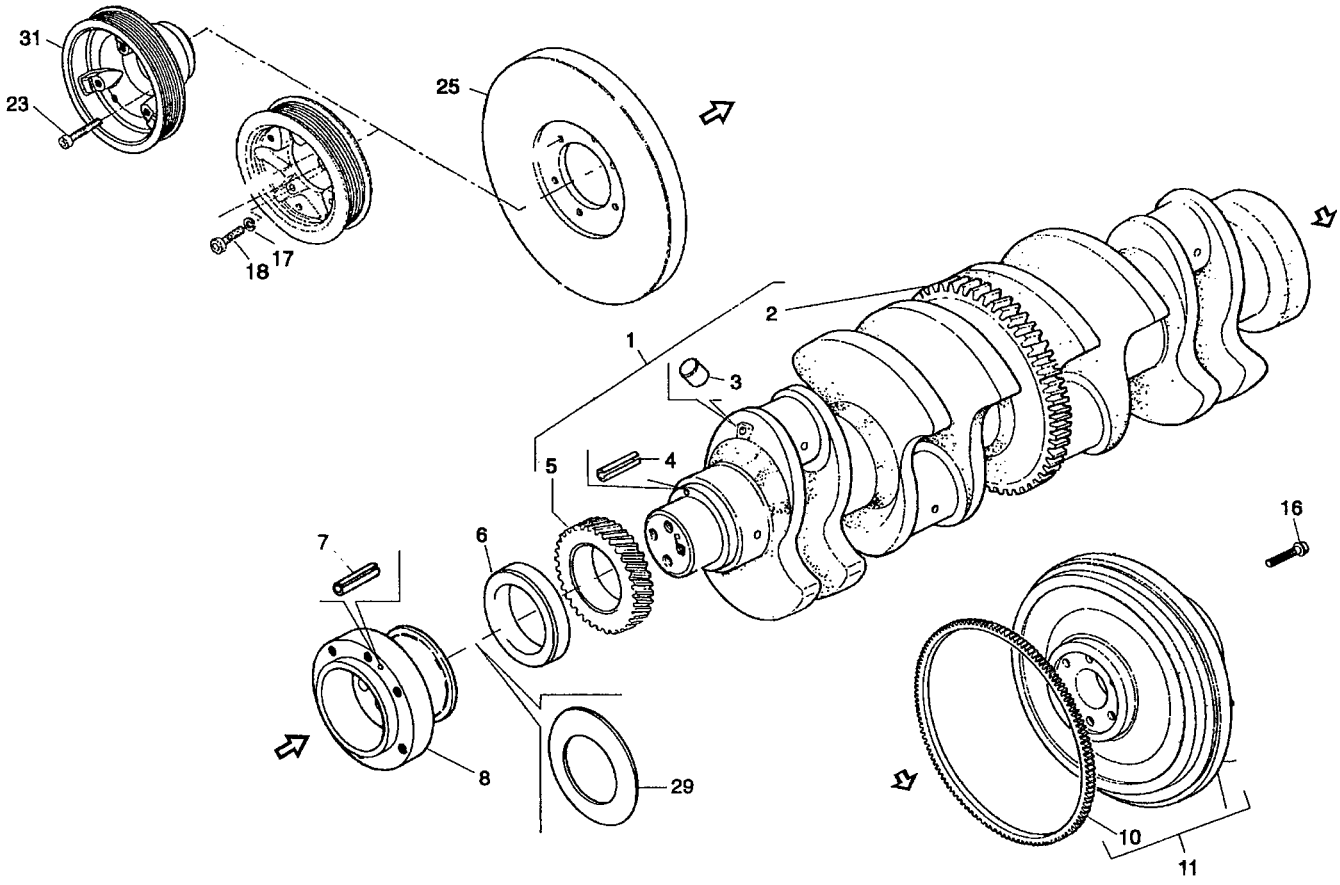

ÁRVORE DE MANIVELAS
CRANKSHAFT
CIGUEÑAL

VÁLIDO PARA VEIC. N.º/ VALID FOR MANUFACTURING NUMBER/ VÁLIDO PARA LAS UNIDADES NÚMERO:	DO FROM DEL	374	ATÉ TO HASTA	

POS	CODIGO/CODE	QT	PORTUGUES	ENGLISH	ESPAÑOL	NOTA/NOTE
1	9.410.140.004.5	01	Árvore de manvielas	Crankshaft	Cigueñal	
2	219001505	01	Cremalheira	Gear ring	Corona	
3	9.229.0.327.002.4	04	Tampão	Sealant	Tapón	∅ 8h 11
4	6.0220.15.0.0414	02	Bucha expansora	Expanding bushing	Buje expansor	
5	9.610.0.371.005.4	01	Engrenagem	Gear	Piñon	
6	219001259	01	Bucha	Bushing	Buje	
7	6.0220.15.0.0414	01	Bucha expansora	Expanding bushing	Buje expansor	
10	9.225.0.375.002.4	01	Cremalheira	Gear ring	Corona	
11	9.410.0.145.011.5	01	Volante	Flywheel	Volante	
16	6.0200.70.0.1635	06	Parafuso cilindrico	Cylindrical bolt	Tornillo cilindrico	M16x35
17	6.0216.01.0.0100	06	Arruela pressão	Lockwasher	Arandela presion	
18	6.0200.70.0.1040	06	Parafuso cilindrico	Cylindrical bolt	Tornillo cilindrico	M10x40
23	9.0200.24.2.1020	04	Parafuso	Bolt	Tornillo	M10x20
25	9.410.0.703.002.4	01	Amortecedor vibrações	Vibration damper	Amortiguador de vibraciones	4.10 T
29	9.410.0.973.006.4	01	Defletor	Deflector	Defletor	
31	9.410.0.381.007.4	01	Polia	Pulley	Pollea	

4.10N.A.= Naturalmente aspirado/ Naturally aspirated engine.
4.10T= Turbo/ Turbo

ÁRVORE DE COMANDO DE VÁLVULAS/ CAMSHAFT/ ÁRBOL DE MANDO DE LEVAS

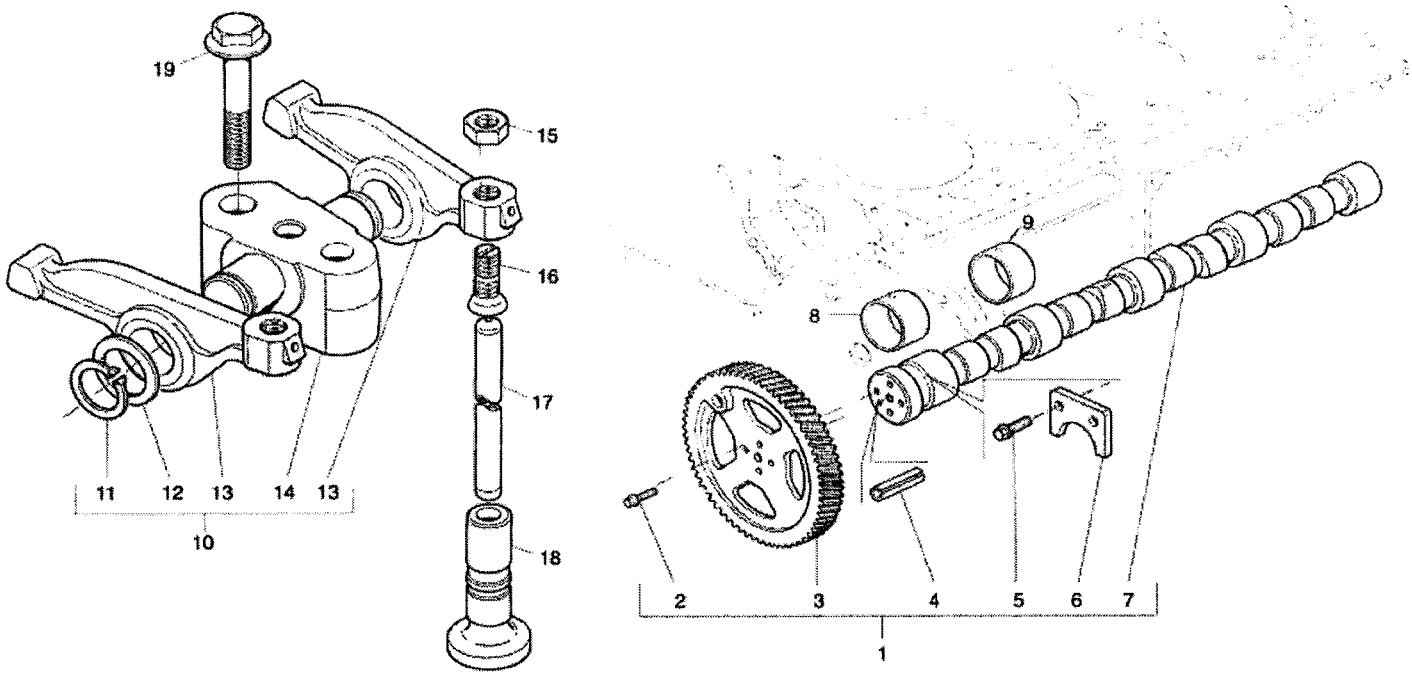

RANDON VEÍCULOS	RK 406B		MB3B08-1	3B-08/1

ÁRVORE DE COMANDO DE VÁLVULAS
CAMSHAFT
ÁRBOL DE MANDO DE LEVAS

VÁLIDO PARA VEIC. N.º/ VALID FOR MANUFACTURING NUMBER/ VÁLIDO PARA LAS UNIDADES NÚMERO:	DO FROM DEL	104	ATÉ TO HASTA	

POS	CODIGO/CODE	QT	PORTUGUES	ENGLISH	ESPAÑOL	NOTA/NOTE
1	9.410.0.170.004.7	01	Árvore comando - completa	Camshaft - assy	Árbol de levas - completa	
2	6.0200.27.2.0820	04	Parafuso	Bolt	Tornillo	M8x20
3	9.610.0.371.003.4	01	Engrenagem	Gear	Piñon	
4	6.0220.15.0.0614	01	Bucha expansora	Expanding bushing	Buje expansor	
5	6.0200.26.0.0816	02	Parafuso	Bolt	Tornillo	M8x16
6	9.610.0.340.002.4	01	Trava	Lock	Traba	
7	9.410.0.170.004.4	01	Árvore comando	Camshaft	Árbol de levas	
8	9.610.8.432.006.2	02	Bucha – 1º e 5º mancais - reparo	Bushing – 1st. and 5th. bearing - repair	Buje – 1º y 5º cojinete - reparacion	
9	9.610.8.432.007.2	03	Bucha – 2º ao 4º mancal - reparo	Bushing – 2nd to 4th. bearing - repair	Buje – 2º al 4º cojinete - reparacion	
10	9.610.0.610.002.7	04	Suporte com balancins	Rockershaft bracket	Soprote con balancines	
11	6.0305.01.0.0016	08	Trava	Lock	Traba	
12	9.313.3.340.003.4	08	Arruela	Washer	Arandela	
13	9.610.0.645.001.6	08	Balancim	Rockershaft	Balancin	
14	9.610.0.610.002.4	04	Suporte	Bracket	Soporte	
15	6.0210.05.4.0080	08	Porca	Nut	Tuerca	
16	9.610.0.358.001.4	08	Parafuso regulagem	Adjusting screw	Tornillo ajuste	
17	9.610.0.321.003.5	08	Haste balancim	Push rod	Varilla del balancin	
18	9.610.8.325.002.4	08	Tucho - reparo	Tappet - repair	Botador – reparación	
18	9.610.0.325.001.4	08	Tucho - std	Tappet - STD	Botador – STD	
19	9.0200.24.2.1045	08	Parafuso	Bolt	Tornillo	M10x45

4.10N.A.= Naturalmente aspirado/ Naturally aspirated engine.
4.10T= Turbo/ Turbo

PISTÃO E BIELA/ PISTON AND CONNECTING ROD/ PISTÓN Y BIELA

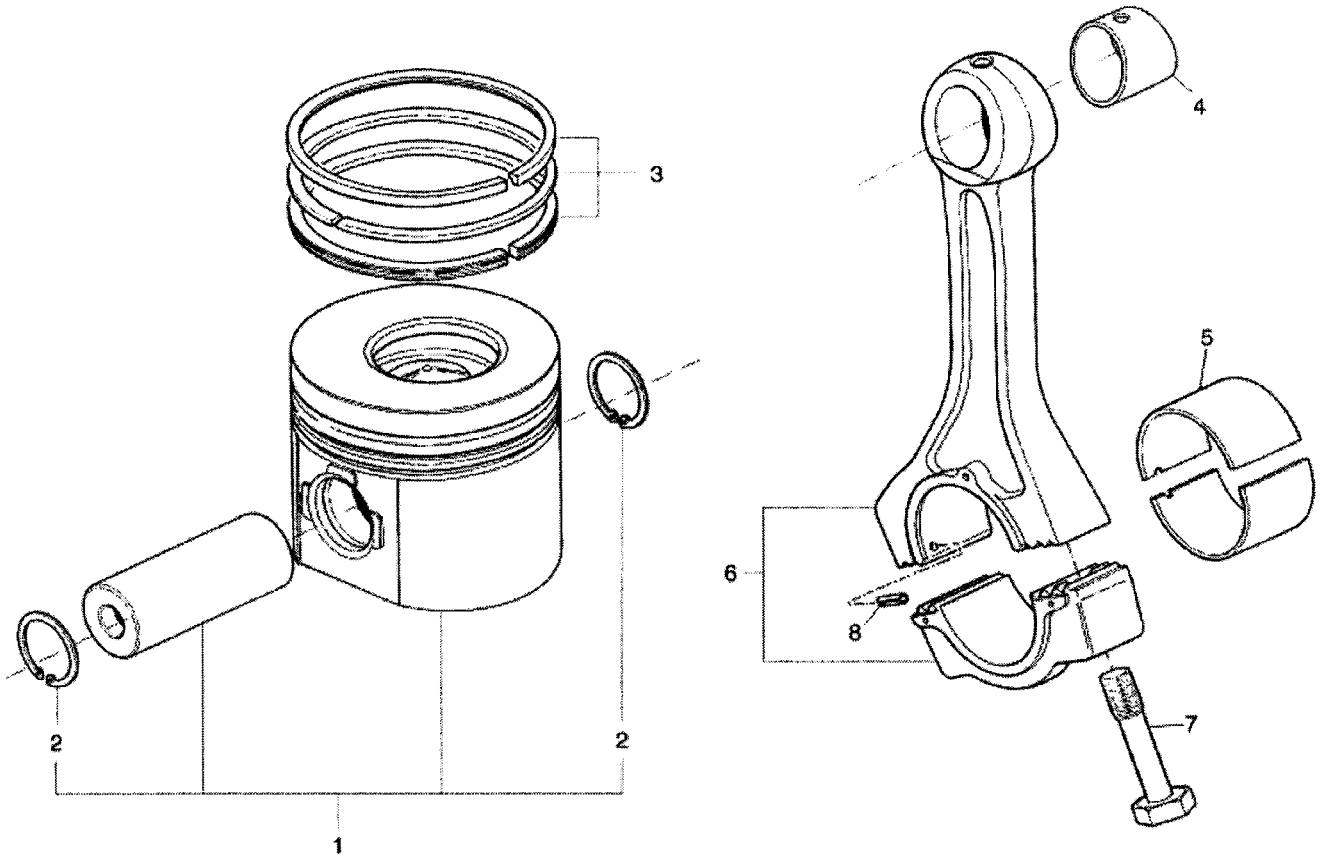

PISTÃO E BIELA
PISTON AND CONNECTING ROD
PISTÓN Y BIELA

VÁLIDO PARA VEIC. N.º/ VALID FOR MANUFACTURING NUMBER/ VÁLIDO PARA LAS UNIDADES NÚMERO: | DO FROM DEL: 104 | ATÉ TO HASTA:

POS	CODIGO/CODE	QT	PORTUGUES	ENGLISH	ESPAÑOL	NOTA/NOTE
1	9.410.0.160.004.4	04	Pistão	Piston	Pistón	4.10 N.A.
1	9.410.0.160.005.4	04	Pistão	Piston	Pistón	4.10 T
2	6.0305.02.0038	08	Trava	Lock	Traba	
3	9.610.8.019.005.7	04	Jogo anéis	Piston ring set	Juego de aros	
4	9.610.0.432.002.4	04	Bucha da biela	Connecting rod bushing	Buje de biela	
5	9.610.8.430.033.7	04	Bronzina – Rep. 1	Bearing – Rep.1	Cojinete – Rep.1	
5	9.610.8.430.035.7	04	Bronzina – Rep.2	Bearing – Rep. 2	Cojinete – Rep. 2	
5	9.610.8.430.037.7	04	Bronzina – Rep 3	Bearing – Rep. 3	Cojinete – Rep. 3	
5	9.610.8.430.039.7	04	Bronzina – Rep. 4	Bearing – Rep. 4	Cojinete – Rep.4	
5	9.610.0.430.021.7	04	Bronzina - STD	Bearing - STD	Cojinete – STD	
6	9.610.0.150.009.6	04	Biela	Connecting rod	Biela	
7	9.610.0.353.001.4	08	Parafuso da biela	Connecting rod bolt	Tornillo de biela	
8	6.0220.15.0.0416	04	Bucha expansora	Expanding bushing	Buje expansor	

4.10 N.A= Naturalmente aspirado/ Naturally aspirated engine.
4.10 T= Turbo/ Turbo

CABEÇOTE E TAMPA DE VÁLVULAS/ CYLINDER HEAD AND VALVE COVER/ CULATA Y TAPA DE VÁLVULAS

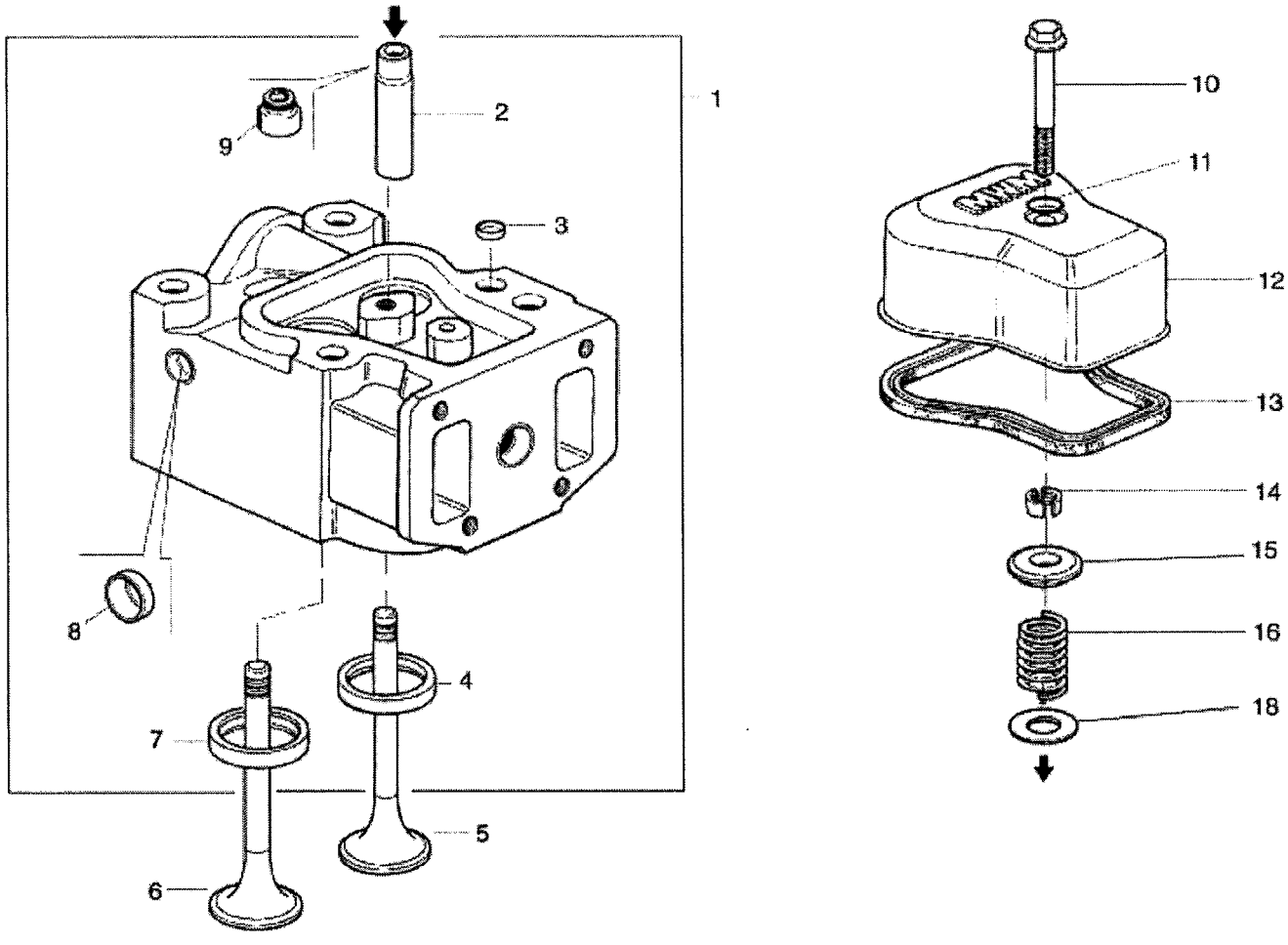

RANDON VEÍCULOS	RK 406B		MB3B10-1	3B-10/1

CABEÇOTE E TAMPA DE VÁLVULAS
CYLINDER HEAD AND VALVE COVER
CULATA Y TAPA DE VÁLVULAS

VÁLIDO PARA VEIC. N.º/ VALID FOR MANUFACTURING NUMBER/ VÁLIDO PARA LAS UNIDADES NÚMERO:	DO FROM DEL	374	ATÉ TO HASTA	

POS	CODIGO/CODE	QT	PORTUGUES	ENGLISH	ESPAÑOL	NOTA/NOTE
1	9.610.0.180.002.5	04	Cabeçote	Cylinder head	Culata	4.10T
1	9.610.0.180.003.5	04	Cabeçote	Cylinder head	Culata	4.10 N.A.
2	9.610.8.332.002.4	08	Guia de válvulas	Valve guide	Guia de válvulas	
3	6.0215.22.5.0018	04	Tampa de vedação (latão)	Sealing cover (brass)	Tapa de vedación (latón)	Ø18,15 – 18,25 mm
4	9.610.0.345.006.3	04	Sede de válvula de escape	Exhaust valve seat	Asiento de la válvula de escape	
5	9.610.8.460.002.4	04	Válvula - escape	Valve - exhaust	Válvula - escape	
6	9.610.8.460.003.4	04	Válvula - admissão	Valve - intake	Válvula - admisión	
7	9.610.0.345.007.3	04	Sede de válvula de admissão	Intake valve seat	Asiento de valvula de admisión	
8	6.0215.22.5.0022	16	Tampa de vedação (latão)	Sealing cover (brass)	Tapa de vedación (latón)	Ø 22,48-22,53 mm
9	9.0496.06.4.0089	08	Retentor	Seal	Retén	
10	9.0200.24.2.0845	04	Parafuso	Bolt	Tornillo	M8x45
11	219001446	04	Anel vedação	Sealing ring	Anillo de vedación	
12	9.610.0.796.002.4	04	Tampa de válvulas	Vavle cover	Tapa de válvulas	
13	219001445	04	Junta	Gasket	Empaque	
14	9.305.0.462.002.4	16	Trava	Lock	Traba	
15	9.305.0.342.004.4	08	Prato - superior	Plate – upper position	Prato – superior	
16	9.0240.22.0.2760	08	Mola interna	Inner spring	Resorte interno	
18	6.327.0.340.301.4	08	Arruela	Washer	Arandela	

4.10 N.A= Naturalmente aspirado/ Naturally aspirated engine.
4.10 T= Turbo/ Turbo

3B-11/1	RK 406B	FGMB3B11-1	RANDON VEÍCULOS

BOMBA DE ÓLEO LUBRIFICANTE/ LUBRICANT OIL PUMP/ BOMBA DE ACEITE LUBRICANTE

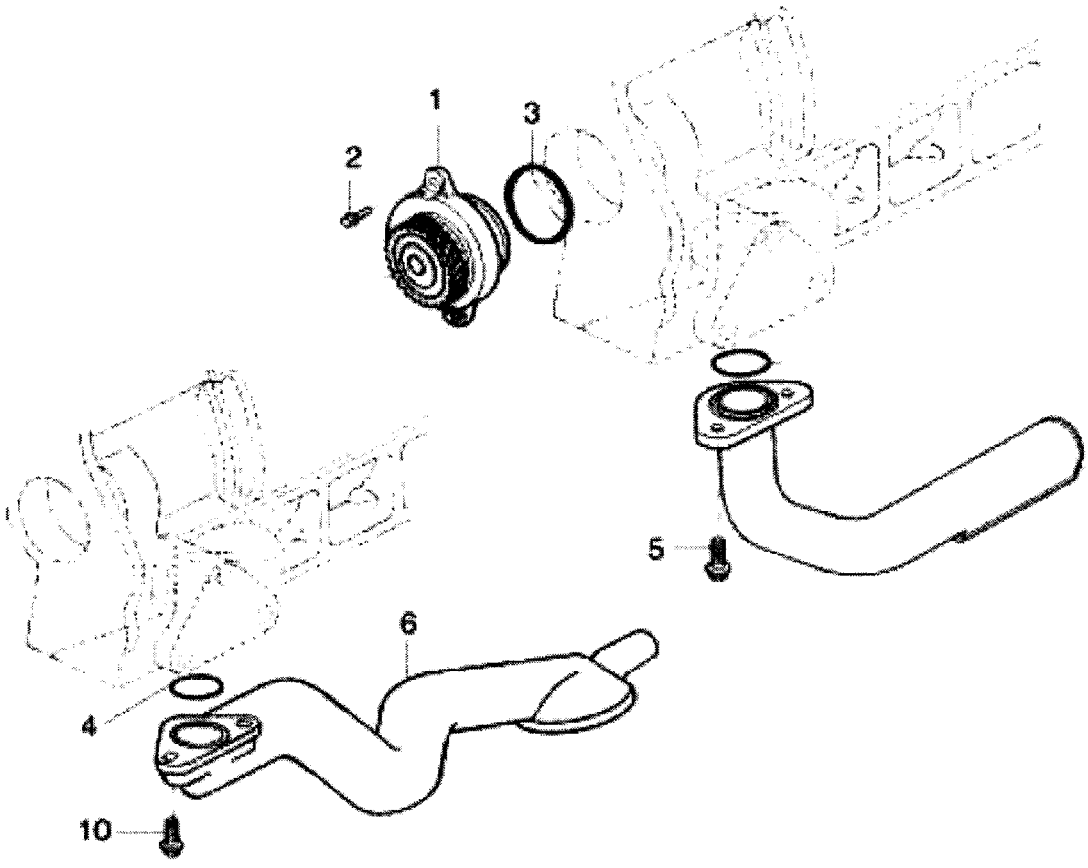

RANDON VEÍCULOS	RK 406B		MB3B11-1	3B-11/1

BOMBA DE ÓLEO LUBRIFICANTE
LUBRICANT OIL PUMP
BOMBA DE ACEITE LUBRICANTE

VÁLIDO PARA VEIC. N.º/ VALID FOR MANUFACTURING NUMBER/ VÁLIDO PARA LAS UNIDADES NÚMERO:	DO FROM DEL	374	ATÉ TO HASTA	

POS	CODIGO/CODE	QT	PORTUGUES	ENGLISH	ESPAÑOL	NOTA/NOTE
1	219001447	01	Bomba de óleo	Oil pump	Bomba de aceite	
2	9.0200.24.2.0820	02	Parafuso	Bolt	Tornillo	M8x20
3	9.0493.13.6.0781	01	Anel de vedação	Sealing ring	Anillo de vedación	
4	6.0493.10.6.0353	01	Anel de vedação	Sealing ring	Anillo de vedación	
5	9.0200.24.2.0820	02	Parafuso	Bolt	Tornillo	M8x20
6	9.410.0.901.013.5	01	Tubo sucção	Oil suction pipe	Caño de succión	
10	9.0200.24.2.0820	02	Parafuso	Bolt	Tornillo	M8x20

4.10 N.A= Naturalmente aspirado/ Naturally aspirated engine.
4.10 T= Turbo/ Turbo

3B-12/1	RK 406B	FGMB3B12-1	RANDON VEÍCULOS

FILTRO E RESFRIADOR DE ÓLEO LUBRIFICANTE/ LUBRICANT OIL FILTER AND COOLER/
FILTRO E ENFRIADOR DE ACEITE LUBRICANTE

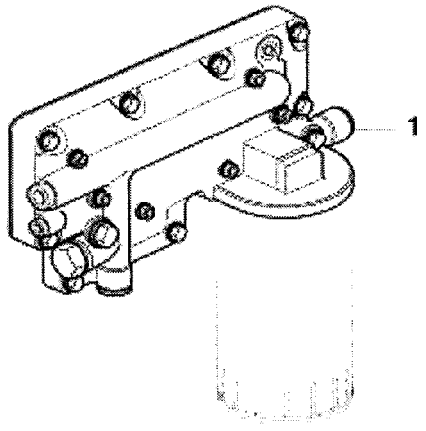

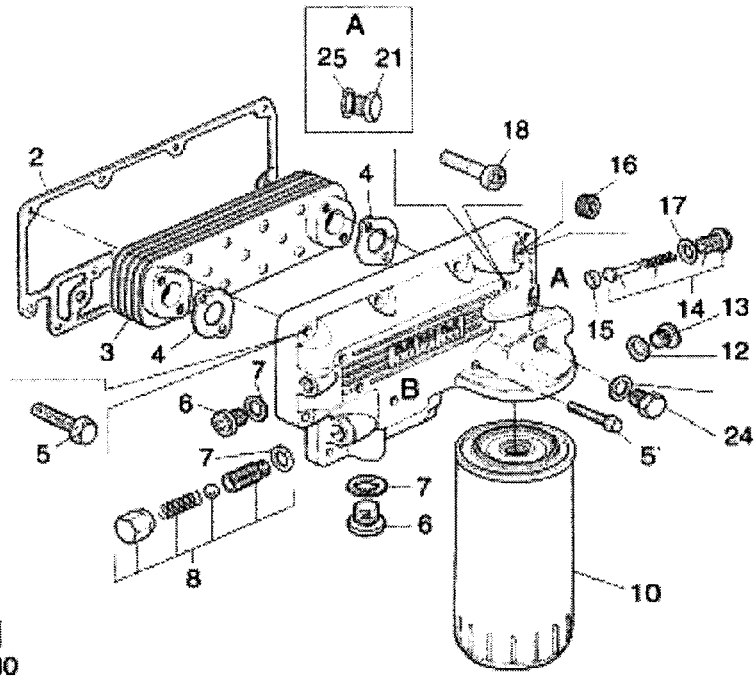

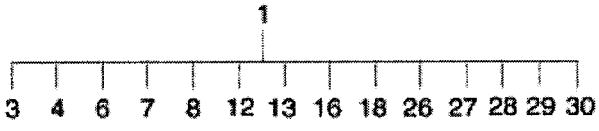

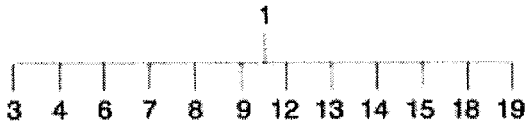

FILTRO E RESFRIADOR DE ÓLEO LUBRIFICANTE
LUBRICANT OIL FILTER AND COOLER
FILTRO E ENFRIADOR DE ACEITE LUBRICANTE

VÁLIDO PARA VEIC. N.º/ VALID FOR MANUFACTURING NUMBER/ VÁLIDO PARA LAS UNIDADES NÚMERO:	DO FROM DEL	104	ATÉ TO HASTA	

POS	CODIGO/CODE	QT	PORTUGUES	ENGLISH	ESPAÑOL	NOTA/NOTE
1	219002118	01	Cabeçote complete c/ trocador de calor	Cylinder head, complete	Culata completa	
2	9.410.0.853.020.4	01	Junta	Gasket	Empaque	
3	9.610.0.940.011.4	01	Intercambiador	Heat exchanger	Intercambiador	
4	9.410.0.853.011.4	02	Junta	Gasket	Empaque	
5	9.0200.24.2.0830	10	Parafuso	Bolt	Tornillo	M8x30
6	6.0206.11.4.2221	01	Bujão	Plug	Tapón	M22x1,5
7	9.0492.11.0.2227	02	Arruela vedação	Spring washer	Arandela vedación	
8	9.0452.74.2.0041	01	Válvula retorno	Leak-off valve	Válvula de retorno	
10	219000397	01	Elemento filtro	Filter element	Elemento filtrante	
12	9.0492.11.0.2026	01	Arruela vedação	Spring washer	Arandela vedación	
13	9.229.0.352.011.4	01	Bujão	Plug	Tapón	
16	9.229.0.352.005.4	01	Bujão	Plug	Tapón	3/8"
18	6.0200.70.0.0835	04	Parafuso cilidnrico	Cylindrical bolt	Tornillo cilidnrico	M8x35
21	6.0206.11.0.1421	01	Bujão	Plug	Tapón	M14x1,5
24	9.607.0.355.004.4	01	Conexão	Connection	Conexión	
25	9.0492.11.0.2429	01	Arruela vedação	Spring washer	Arandela de vedación	
26	6.0206.11.4.2421	01	Bujão	Plug	Tapón	M14x1,5

4.10 N.A= Naturalmente aspirado/ Naturally aspirated engine.
4.10 T= Turbo/ Turbo

3B-13/1	RK 406B	FGMB3B13-1	RANDON VEÍCULOS

BOMBA ALIMENTADORA PARA BOMBA INJETORA ROTATIVA/ FUEL LIFT PUMP FOR ROTARY FUEL INJECTION PUMP/ BOMBA DE ALIMENTACIÓN PARA BOMBA DE INYECCIÓN ROTATIVA

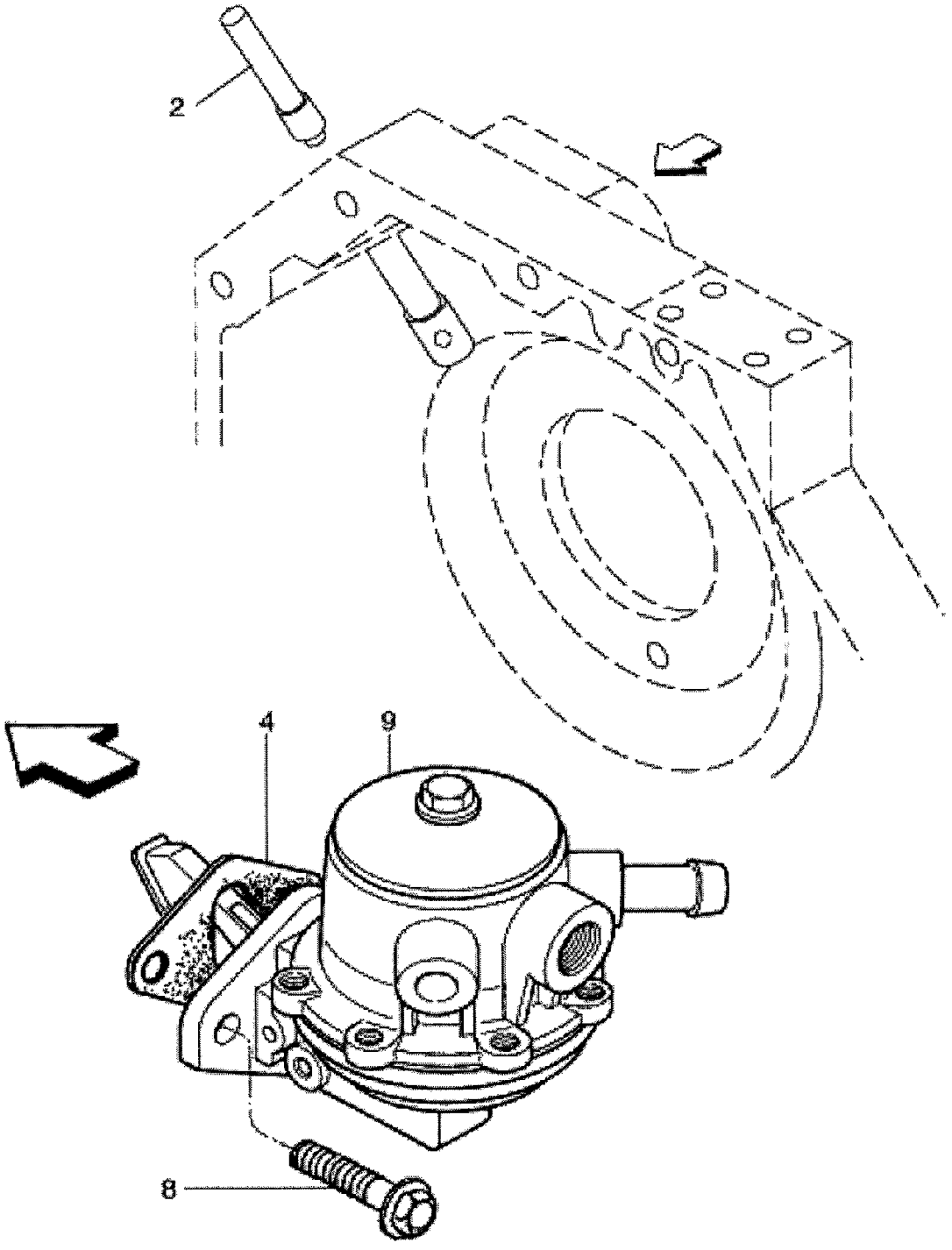

BOMBA ALIMENTADORA PARA BOMBA INJETORA ROTATIVA
FUEL LIFT PUMP FOR ROTARY FUEL INJECTION PUMP
BOMBA DE ALIMENTACIÓN PARA BOMBA DE INYECCIÓN ROTATIVA

VÁLIDO PARA VEIC. N.º/ VALID FOR MANUFACTURING NUMBER/ VÁLIDO PARA LAS UNIDADES NÚMERO:	DO FROM DEL	104	ATÉ TO HASTA	

POS	CODIGO/CODE	QT	PORTUGUES	ENGLISH	ESPAÑOL	NOTA/NOTE
2	9.410.0.300.005.6	01	Eixo	Shaft	Eje	
4	219002256	01	Junta	Gasket	Empaque	
8	9.410.0.350.003.4	02	Parafuso	Bolt	Tornillo	M8x16
9	219001451	01	Bomba alimentadora	Fuel lift pump	Bomba alimentadora	

4.10 N.A= Naturalmente aspirado/ Naturally aspirated engine.
4.10 T= Turbo/ Turbo

3B-14/1	RK 406B	FGMB3B14-1	RANDON VEÍCULOS

TUBULAÇÃO E FIXAÇÃO DO FILTRO DE COMBUSTÍVEL PARA BOMBA DELPHI/ FUEL FILTER PIPING AND MOUNTING FOR DELPHI PUMP/ TUBERÍA Y FIJACIÓN DEL FILTRO DE COMBUSTÍBLE PARA BOMBA DELPHI

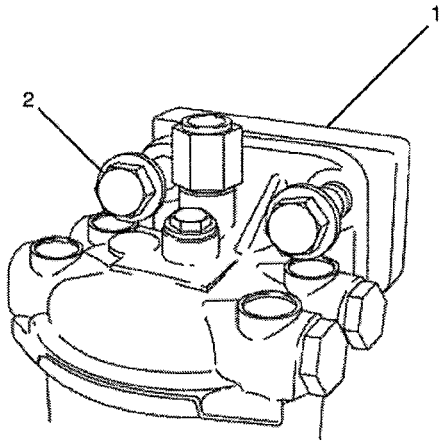

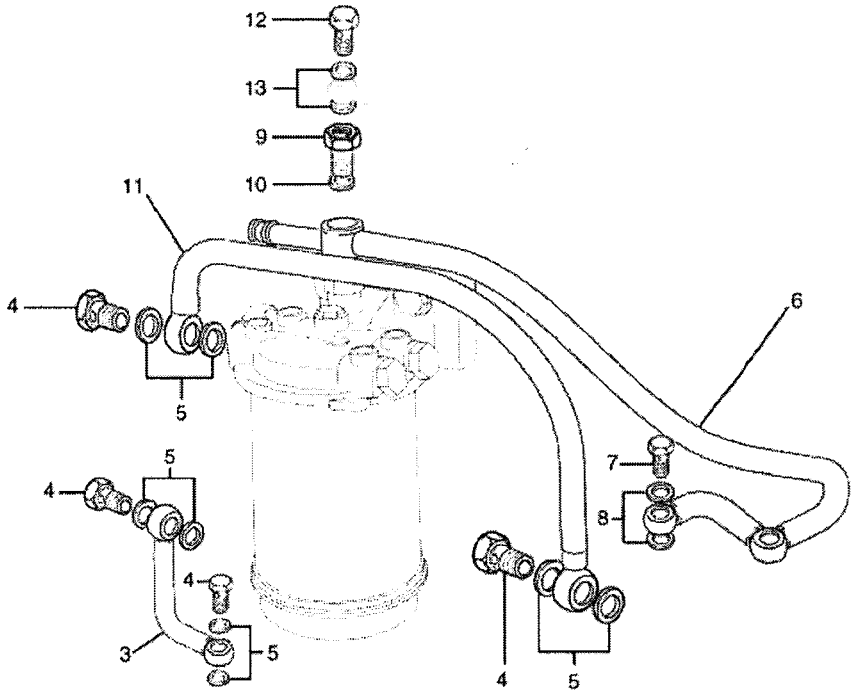

RANDON VEÍCULOS	RK 406B		MB3B14-1	3B-14/1

TUBULAÇÃO E FIXAÇÃO DO FILTRO DE COMBUSTÍVEL PARA BOMBA DELPHI
FUEL FILTER PIPING AND MOUNTING FOR DELPHI PUMP
TUBERÍA Y FIJACIÓN DEL FILTRO DE COMBUSTÍBLE PARA BOMBA DELPHI

VÁLIDO PARA VEIC. N.º/ VALID FOR MANUFACTURING NUMBER/ VÁLIDO PARA LAS UNIDADES NÚMERO:	DO FROM DEL	104	ATÉ TO HASTA	

POS	CODIGO/CODE	QT	PORTUGUES	ENGLISH	ESPAÑOL	NOTA/NOTE
1	9.410.0.412.002.4	01	Espaçador	Spacer	Espaciador	
2	6.0200.26.0.1040	02	Parafuso	Bolt	Tornillo	M10x40
3	9.410.0.905.060.5	01	Tubo – bomba alimentadora/ filtro combustível	Pipe – Fuel lift pump to fuel filter	Caño – Bomba de alimentación/ fitlro de combustible	
4	6.0404.34.0.0010	04	Parafuso ôco	Hollow screw	Tornillo Hueco	M14x1,5
5	9.0492.11.0.1418	08	Arruela vedação	Spring washer	Arandela de vedación	
6	9.410.0.906.062.5	01	Tubo – Bomba injetora/ filtro de combustível	Pipe – Injection pump to fuel filter	Caño – Bomba de inyección/ filtro de combustible	
7	6.0404.34.0.0006	02	Parafuso ôco	Hollow screw	Tornillo Hueco	M10x1
8	9.0492.11.0.1014	04	Arruela de vedação	Spring washer	Arandela de vedación	
9	9.222.0.956.001.4	01	Parafuso ôco	Hollow screw	Tornillo Hueco	
10	9.0492.11.0.1418	02	Arruela de vedação	Spring washer	Arandela de vedación	
11	9.610.0.906.016.5	01	Tubo de baixa pressão	Low pressure pipe	Caño de baja presión	
12	9.0404.33.0.0820	01	Parafuso ôco	Hollow screw	Tornillo Hueco	
13	9.0492.11.0.0814	02	Arruela de vedação	Spring washer	Arandela de vedación	

4.10 N.A= Naturalmente aspirado/ Naturally aspirated engine.
4.10 T= Turbo/ Turbo

BOMBA INJETORA DELPHI/ DELPHI FUEL INJECTION PUMP/ BOMBA DE INYECCIÓN DELPHI

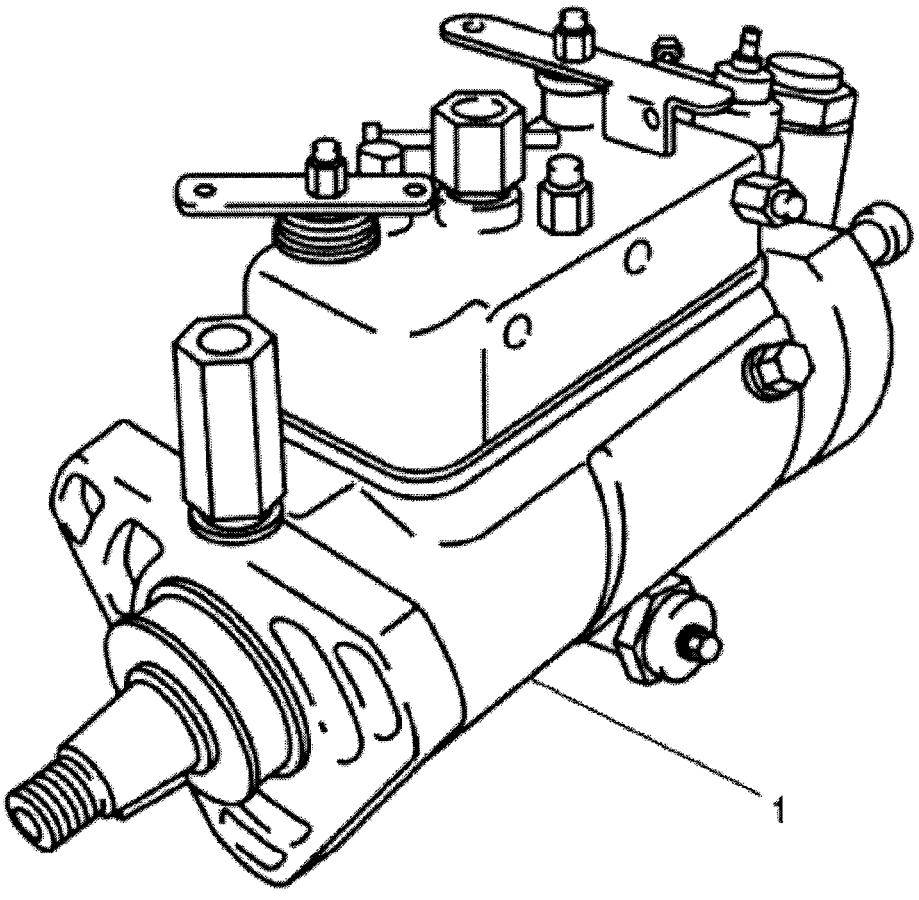

RANDON VEÍCULOS	RK 406B		MB3B15-1	3B-15/1

BOMBA INJETORA DELPHI
DELPHI FUEL INJECTION PUMP
BOMBA DE INYECCIÓN DELPHI

VÁLIDO PARA VEIC. N.º/ VALID FOR MANUFACTURING NUMBER/ VÁLIDO PARA LAS UNIDADES NÚMERO:	DO FROM DEL	104	ATÉ TO HASTA	

POS	CODIGO/CODE	QT	PORTUGUES	ENGLISH	ESPAÑOL	NOTA/NOTE
1	219001459		Bomba Injetora Delphi	Injection Pump Delphi	Bomba de Inyección Delphi	4.10 N.A.
1	219001460		Bomba Injetora Delphi	Injection Pump Delphi	Bomba de Inyección Delphi	4.10T

4.10 N.A= Naturalmente aspirado/ Naturally aspirated engine.
4.10 T= Turbo/ Turbo

3B-16/1	RK 406B	FGMB3B16-1	RANDON Veículos

FIXAÇÃO E ACIONAMENTO DA BOMBA INJETORA DELPHI/ FIJACIÓN Y ACIONAMIENTO DE LA BOMBA DE INYECCIÓN DELPHI/ DELPHI FUEL INJECTION PUMP DRIVING AND MOUNTING

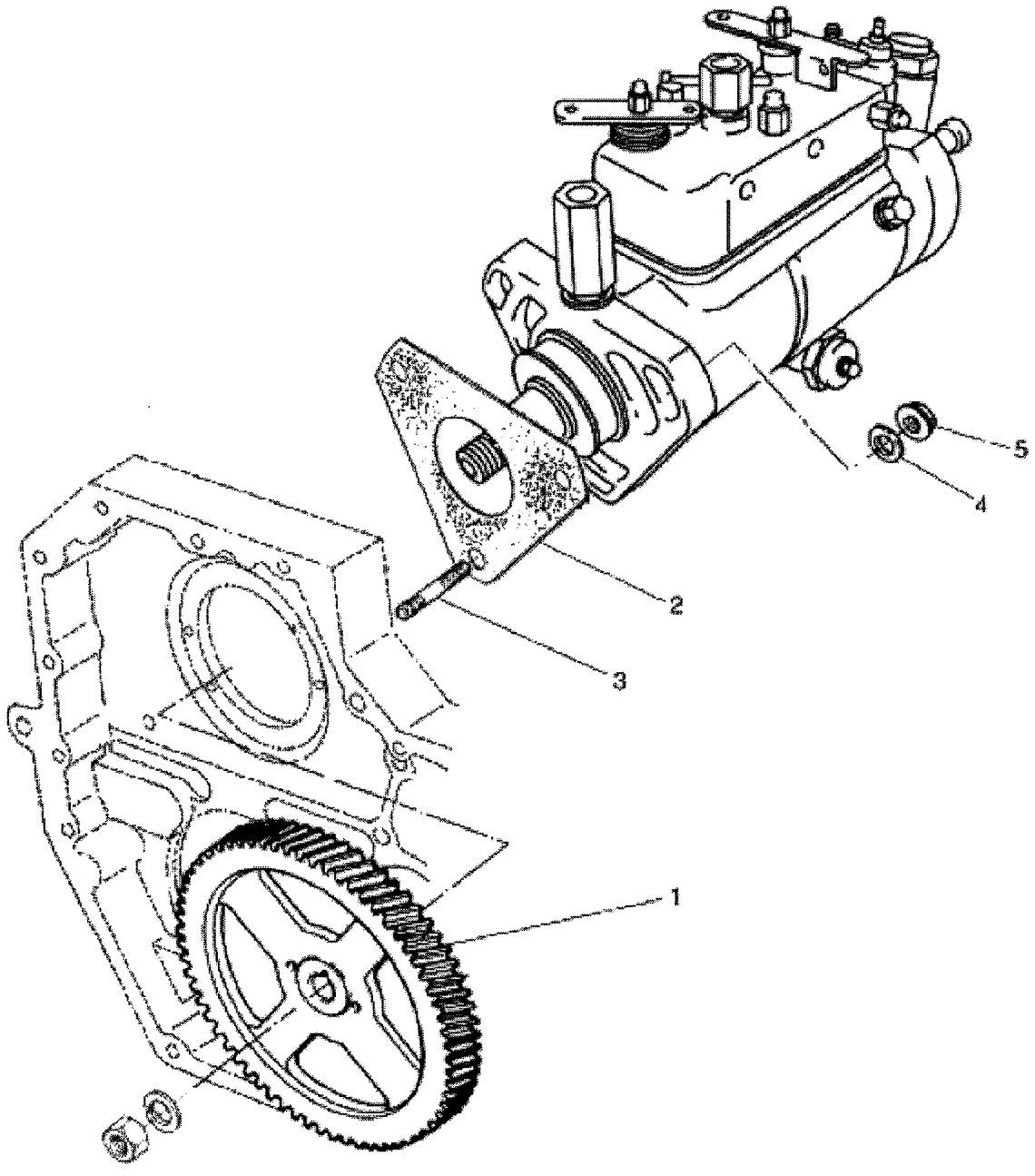

RANDON VEÍCULOS	RK 406B		MB3B16-1	3B-16/1

FIXAÇÃO E ACIONAMENTO DA BOMBA INJETORA DELPHI
DELPHI FUEL INJECTION PUMP DRIVING AND MOUNTING
FIJACIÓN Y ACIONAMIENTO DE LA BOMBA DE INYECCIÓN DELPHI

VÁLIDO PARA VEIC. N.º/ VALID FOR MANUFACTURING NUMBER/ VÁLIDO PARA LAS UNIDADES NÚMERO:	DO FROM DEL	104	ATÉ TO HASTA	

POS	CODIGO/CODE	QT	PORTUGUES	ENGLISH	ESPAÑOL	NOTA/NOTE
1	9.410.0.371.010.4	01	Engrenagem	Gear	Piñón	
2	219001464	01	Junta	Gasket	Empaque	
3	6.0201.10.8.0830	03	Prisioneiro	Stud	Espárrago	
4	6.0215.01.0.0084	03	Arruela	Washer	Arandela	
	9.0210.08.3.0080	03	Porca	Nut	Tuerca	

4.10 N.A= Naturalmente aspirado/ Naturally aspirated engine.
4.10 T= Turbo/ Turbo

PORTA BICO INJETOR/ NOZZLE HOLDER/ PORTA TOBERA

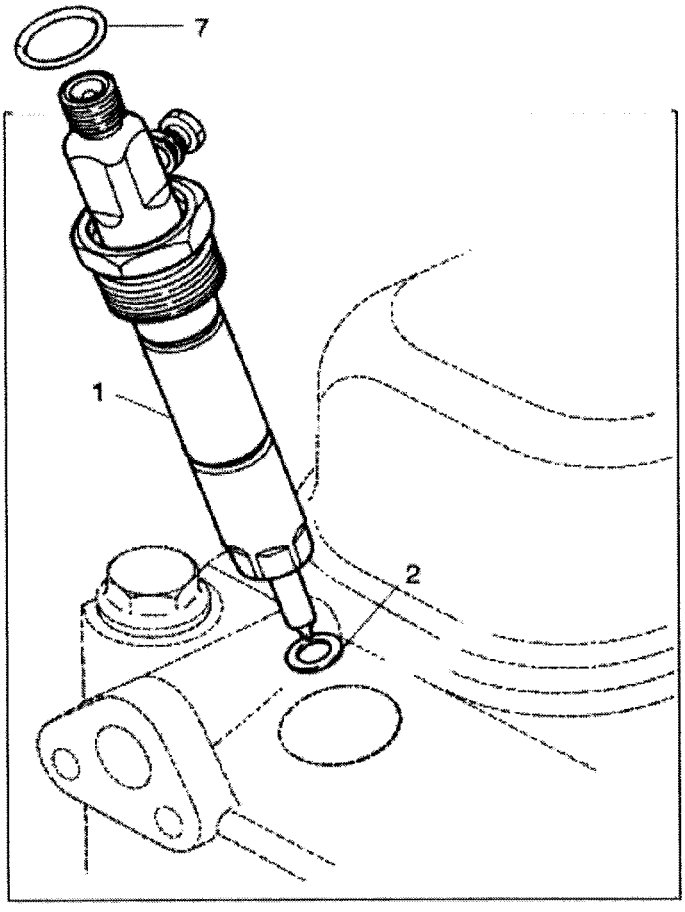

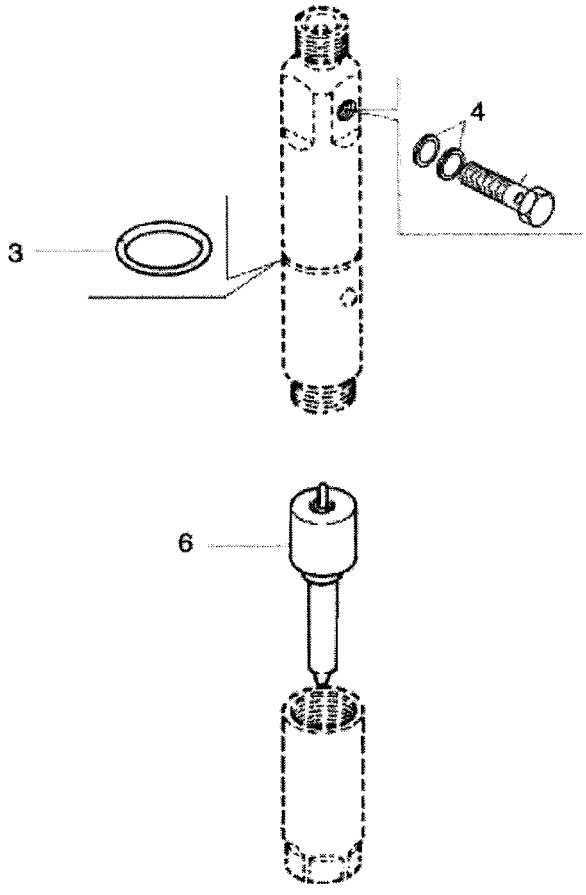

RANDON VEÍCULOS	RK 406B		MB3B17-1	3B-17/1

PORTA BICO INJETOR
NOZZLE HOLDER
PORTA TOBERA

VÁLIDO PARA VEIC. N.º/ VALID FOR MANUFACTURING NUMBER/ VÁLIDO PARA LAS UNIDADES NÚMERO:	DO FROM DEL	104	ATÉ TO HASTA	

POS	CODIGO/CODE	QT	PORTUGUES	ENGLISH	ESPAÑOL	NOTA/NOTE
1	219001457	04	Bico injetor completo	Nozzle	Tobera	4.10 N.A.
1	219001458	04	Bico injetor completo	Nozzle	Tobera	4.10T
2	9.610.0.340.026.4	04	Arruela vedação	Spring washer	Arandela de vedación	3 mm
3	6.0493.10.4.0143	04	Anel de vedação	Sealing ring	Anillo de vedación	
4	219001478	08	Arruela de vedação	Spring washer	Arandela de vedación	
6	219001631	04	Bico injetor - elemento	Nozzle	Tobera	4.10 N.A.
6	219001635	04	Bico injetor - elemento	Nozzle	Tobera	4.10T
7	9.610.0.855.004.4	04	Anel de vedação	Sealing ring	Anillo de vedación	

4.10 N.A= Naturalmente aspirado/ Naturally aspirated engine.
4.10 T= Turbo/ Turbo

3B-18/1	RK 406B	FGMB3B18-1	RANDON VEÍCULOS

TUBULAÇÃO DE INJEÇÃO PARA BOMBA INJETORA ROTATIVA/ FUEL INJECTION PIPING FOR ROTARY FUEL INJECTION PUMP/ TUBERÍA DE INYECCIÓN PARA BOMBA DE INYECCIÓN ROTATIVA

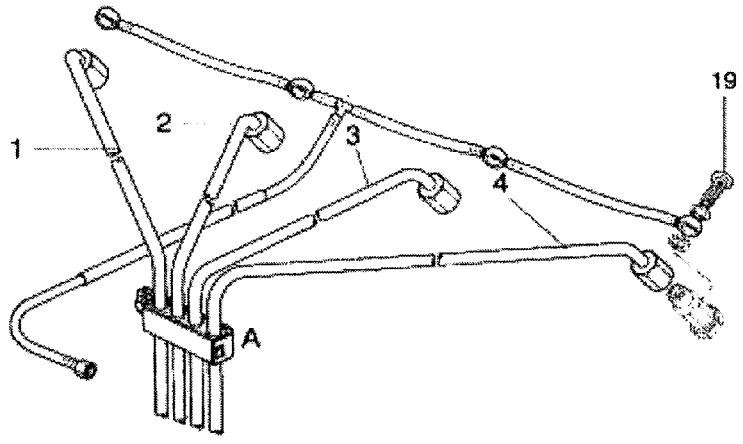

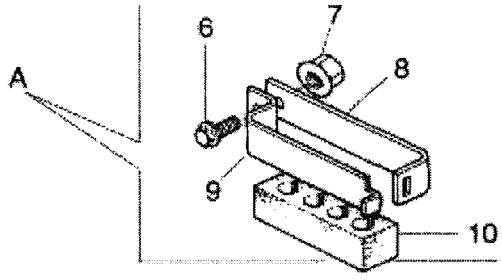

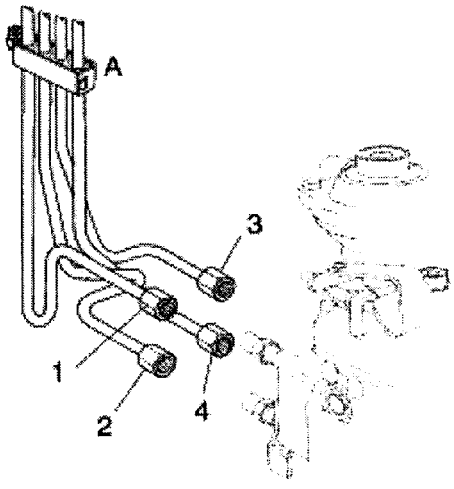

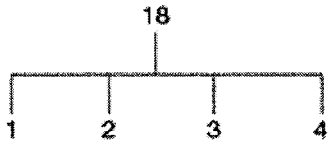

RANDON VEÍCULOS	RK 406B		MB3B18-1	3B-18/1

TUBULAÇÃO DE INJEÇÃO PARA BOMBA INJETORA ROTATIVA
FUEL INJECTION PIPING FOR ROTARY FUEL INJECTION PUMP
TUBERIA DE INYECCIÓN PARA BOMBA DE INYECCIÓN ROTATIVA

VÁLIDO PARA VEIC. N.º/ VALID FOR MANUFACTURING NUMBER/ VÁLIDO PARA LAS UNIDADES NÚMERO:	DO FROM DEL	104	ATÉ TO HASTA	

POS	CODIGO/CODE	QT	PORTUGUES	ENGLISH	ESPAÑOL	NOTA/NOTE
1	219002006	01	Tubo injeção – 1º cilindro	Fuel injection pipe – 1st cylinder	Caño de inyección – 1º cilindro	Obs.:1
2	219002006	01	Tubo injeção – 2º cilindro	Fuel injection pipe – 2nd cylinder	Caño de inyección – 2º cilindro	Obs.:1
3	219002006	01	Tubo injeção – 3º cilindro	Fuel injection pipe – 3rd cylinder	Caño de inyección – 3º cilindro	Obs.:1
4	219002006	01	Tubo injeção – 4º cilindro	Fuel injection pipe – 4th cylinder	Caño de inyección – 4º cilindro	Obs.:1
5	9.410.0.906.061.5	01	Tubo – retorno dos bicos	Pipe- Nozzles return	Caño- Retorno de las toberas	
6	9.410.0.350.003.4	02	Parafuso	Bolt	Tornillo	M8x16
7	9.0210.08.3.0080	01	Porca	Nut	Tuerca	
8	9.410.0.637.001.4	02	Suporte	Bracket	Soporte	
9	9.410.0.637.002.4	02	Suporte	Bracket	Soporte	
10	9.410.0.861.001.4	02	Calço de borracha	Rubber pad	Calzo de goma	
18	219002006	01	Tubo de injeção – conjunto	Fuel injection pipe - Assy	Caño de inyección- cj	Obs.:1
19	9.407.0.350.004.4	04	Parafuso de retorno	Return screw	Tornillo de retorno	
20	6.0492.01.0.0610	08	Arruela de vedação	Spring washer	Arandela de vedación	

4.10 N.A= Naturalmente aspirado/ Naturally aspirated engine.
4.10 T= Turbo/ Turbo
Obs1.: Fornecido em Kit/ Supplied Whit Kit/ Se Suministra com Kit

3B-19/1	RK 406B	FGMB3B19-1	RANDON VEÍCULOS

BOMBA D'ÁGUA, TERMOSTATOS E TUBOS D'ÁGUA/ WATER PUMP, THERMOSTATS AND WATER PIPE/ BOMBA DE AGUA, TERMOSTATOS Y CAÑO DE AGUA

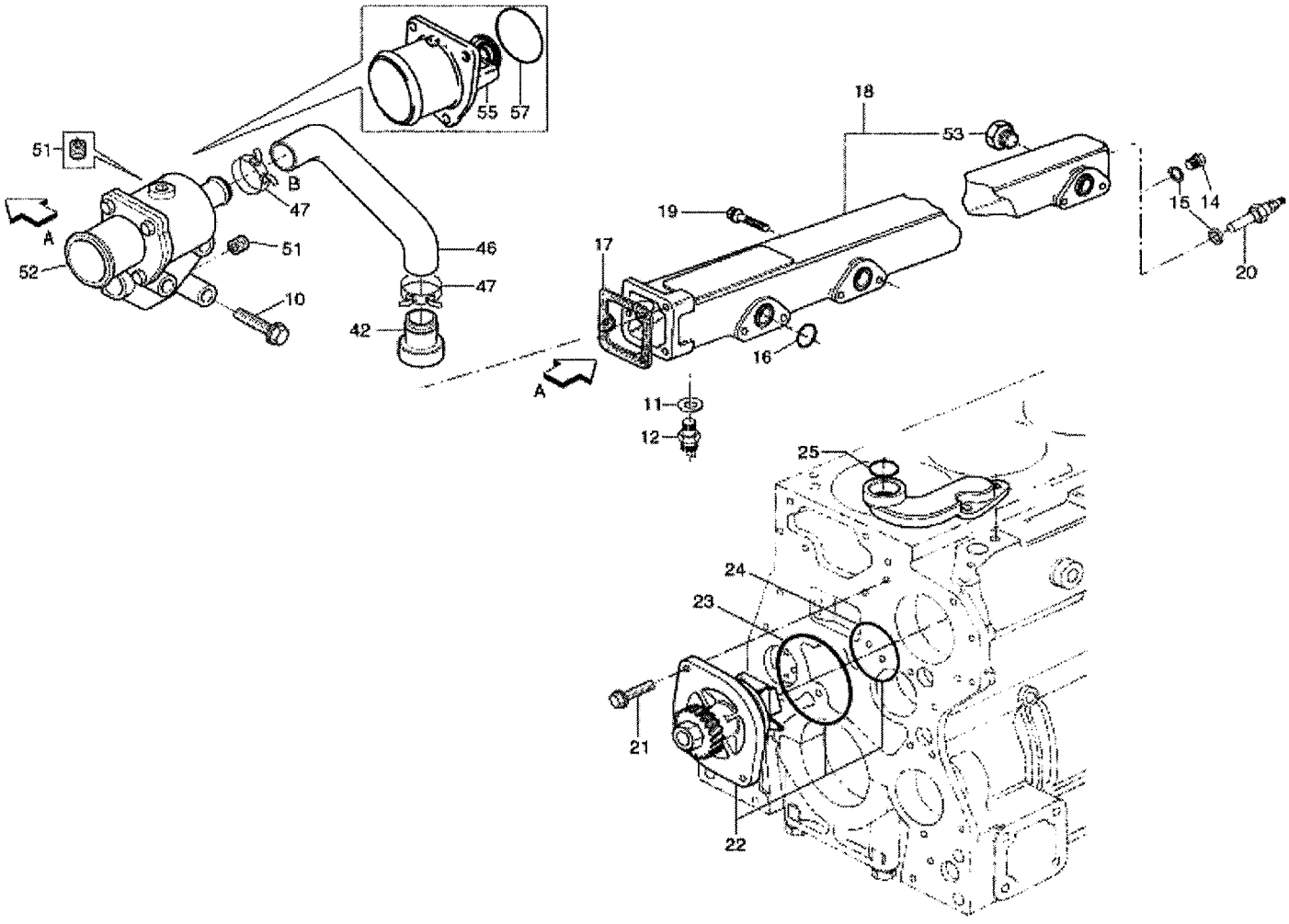

BOMBA D'ÁGUA, TERMOSTATOS E TUBOS D'ÁGUA
WATER PUMP, THERMOSTATS AND WATER PIPE
BOMBA DE AGUA, TERMOSTATOS Y CAÑO DE AGUA

VÁLIDO PARA VEIC. N.º/ VALID FOR MANUFACTURING NUMBER/ VÁLIDO PARA LAS UNIDADES NÚMERO:	DO FROM DEL	104	ATÉ TO HASTA	

POS	CODIGO/CODE	QT	PORTUGUES	ENGLISH	ESPAÑOL	NOTA/NOTE
10	9.0200.24.2.0865	03	Parafuso	Bolt	Tornillo	M8x65
11	6.0492.01.0.2227	01	Arruela de vedação	Spring washer	Arandela de vedación	
12	9.0568.50.9.0133	01	Interruptor temperatura	Temperature switch	Interruptor de temperatura	
15	9.0492.11.0.1418	01	Arruela vedação	Spring washer	Arandela de vedacion	
16	9.0493.10.6.0241	04	Anel de vedação	Sealing ring	Anillo de vedación	
17	9.410.0.853.012.4	01	Junta	Gasket	Empaque	
18	9.410.0.912.004.4	01	Tubo de água	Water pipe	Caño de agua	
19	9.0200.24.2.0835	08	Parafuso	Bolt	Tornillo	M8x35
20	9.0569.50.9.0013	01	Sensor temperatura	Temperature sending unit	Sensor de temperatura	
21	9.0200.24.2.0820	02	Parafuso	Bolt	Tornillo	M8x20
22	219001453	01	Bomba d'água	Water pump	Bomba de água	
23	219001454	01	Anel de vedação	Sealing ring	Anillo de vedación	
24	219002232	01	Anel de vedação	Sealing ring	Anillo de vedación	
25	9.0493.10.6.0281	02	Anel de vedação	Sealing ring	Anillo de vedación	
42	9.410.0.942.012.4	01	Tubo	Pipe	Caño	
46	9.410.0.861.015.4	01	Mangueira	Hose	Manguera	
47	9.0401.55.0.0035	02	Abraçadeira	Clamp	Abrazadera	
51	6.0206.11.0.1421	01	Bujão	Plug	Tapón	
52	219001952	01	Termostato - cj	Thermostat - assy	Termostato – cj.	
53	9.229.0.352.005.4	01	Bujão	Plug	Tapón	3/8"
55	219001425	01	Termostato	Thermostat	Termostato	80 +/- 2xC
57	9.610.0.855.003.4	01	Anel O'	O-ring	O'ring	

4.10 N.A= Naturalmente aspirado/ Naturally aspirated engine.
4.10 T= Turbo/ Turbo

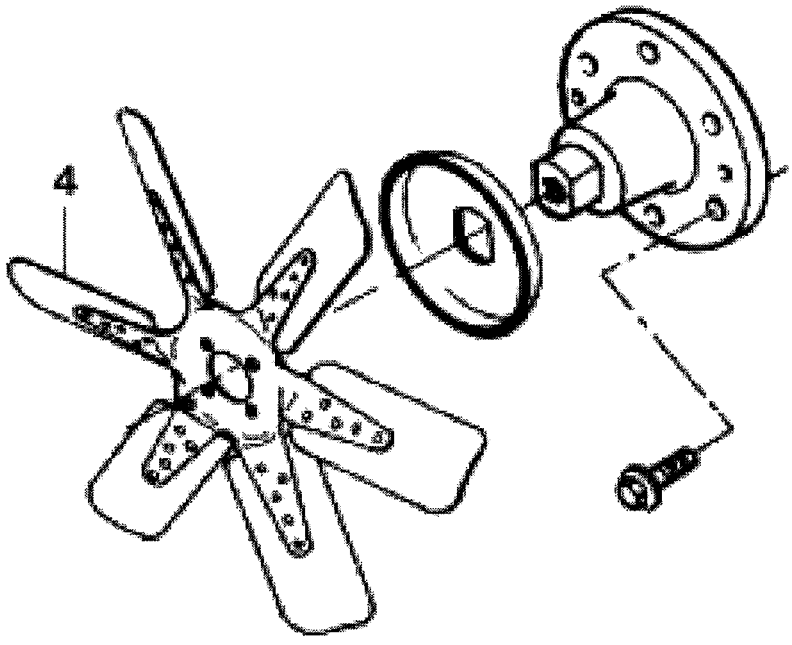
4

RANDON VEÍCULOS	RK 406B		MB3B20-1	3B-20/1

VENTILADOR
FAN
VENTILADOR

VÁLIDO PARA VEIC. N.º/ VALID FOR MANUFACTURING NUMBER/ VÁLIDO PARA LAS UNIDADES NÚMERO:	DO FROM DEL	104	ATÉ TO HASTA	

POS	CODIGO/CODE	QT	PORTUGUES	ENGLISH	ESPAÑOL	NOTA/NOTE
4	219001096	01	Ventilador	Fan	Ventilador	

4.10 N.A= Naturalmente aspirado/ Naturally aspirated engine.
4.10 T= Turbo/ Turbo

VENTILADOR/ FAN/ VENTILADOR

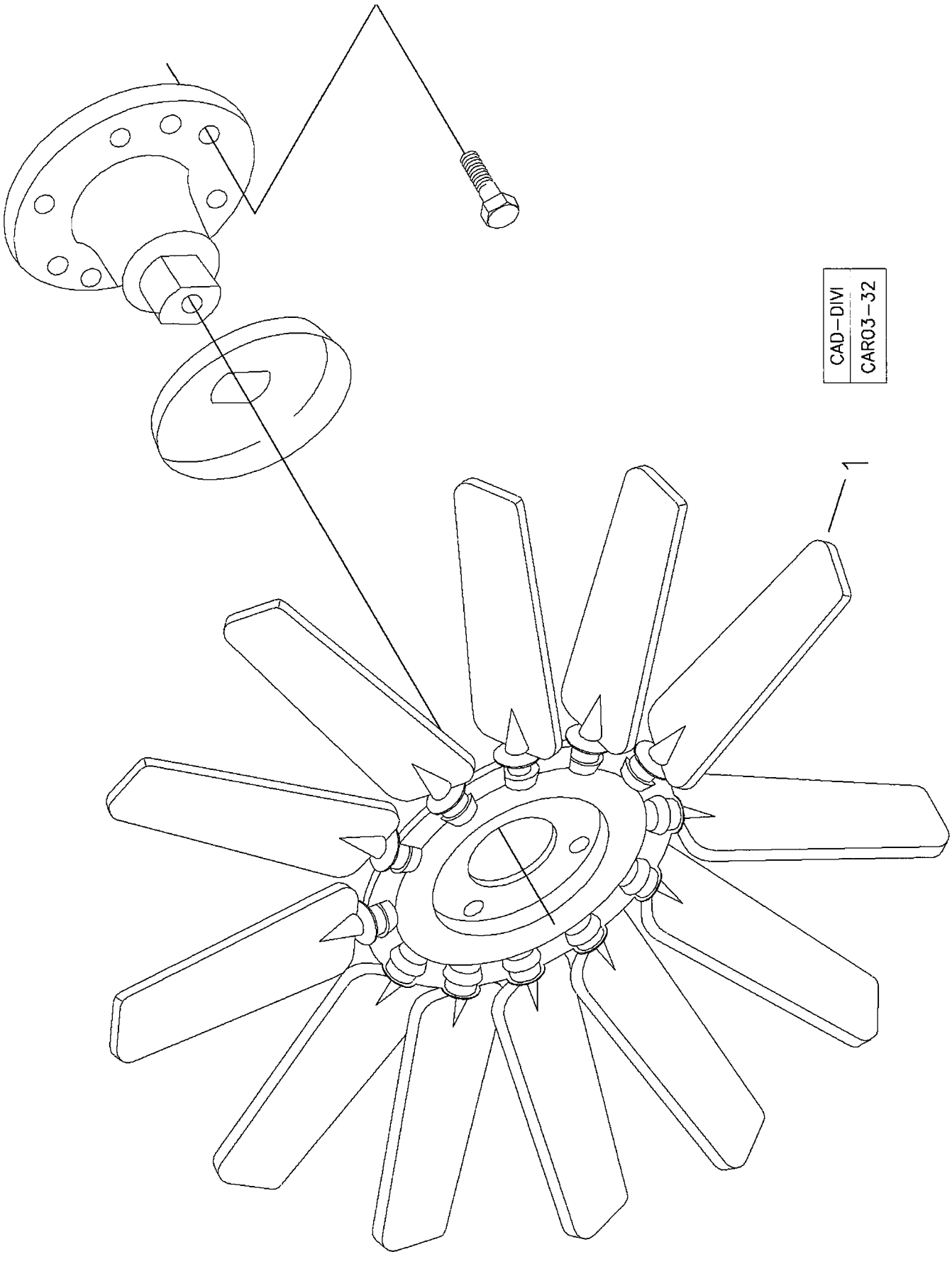

RANDON VEÍCULOS	RK 406B	CAR03-32	MB3B20-1	3B-20/2

VENTILADOR-APLICAÇÕES SEVERAS
FAN-HARD APPLICATIONS
VENTILADOR-APLICACIONES SEVERAS

VÁLIDO PARA VEIC. N.º/ VALID FOR MANUFACTURING NUMBER/ VÁLIDO PARA LAS UNIDADES NÚMERO:	DO FROM DEL	104	ATÉ TO HASTA	

POS	CODIGO/CODE	QT	PORTUGUES	ENGLISH	ESPAÑOL	NOTA/NOTE
1	219001735	01	Ventilador	Fan	Ventilador	9 Pás

4.10 N.A= Naturalmente aspirado/ Naturally aspirated engine.
4.10 T= Turbo/ Turbo
Somente para aplicações severas/only hard applications/solamente aplicaciones severas

3B-21/1	RK 406B	FGMB3B21-1	RANDON VEÍCULOS

ACIONAMENTO DO VENTILADOR/ FAN DRIVING/ ACCIONAMIENTO DEL VENTILADOR

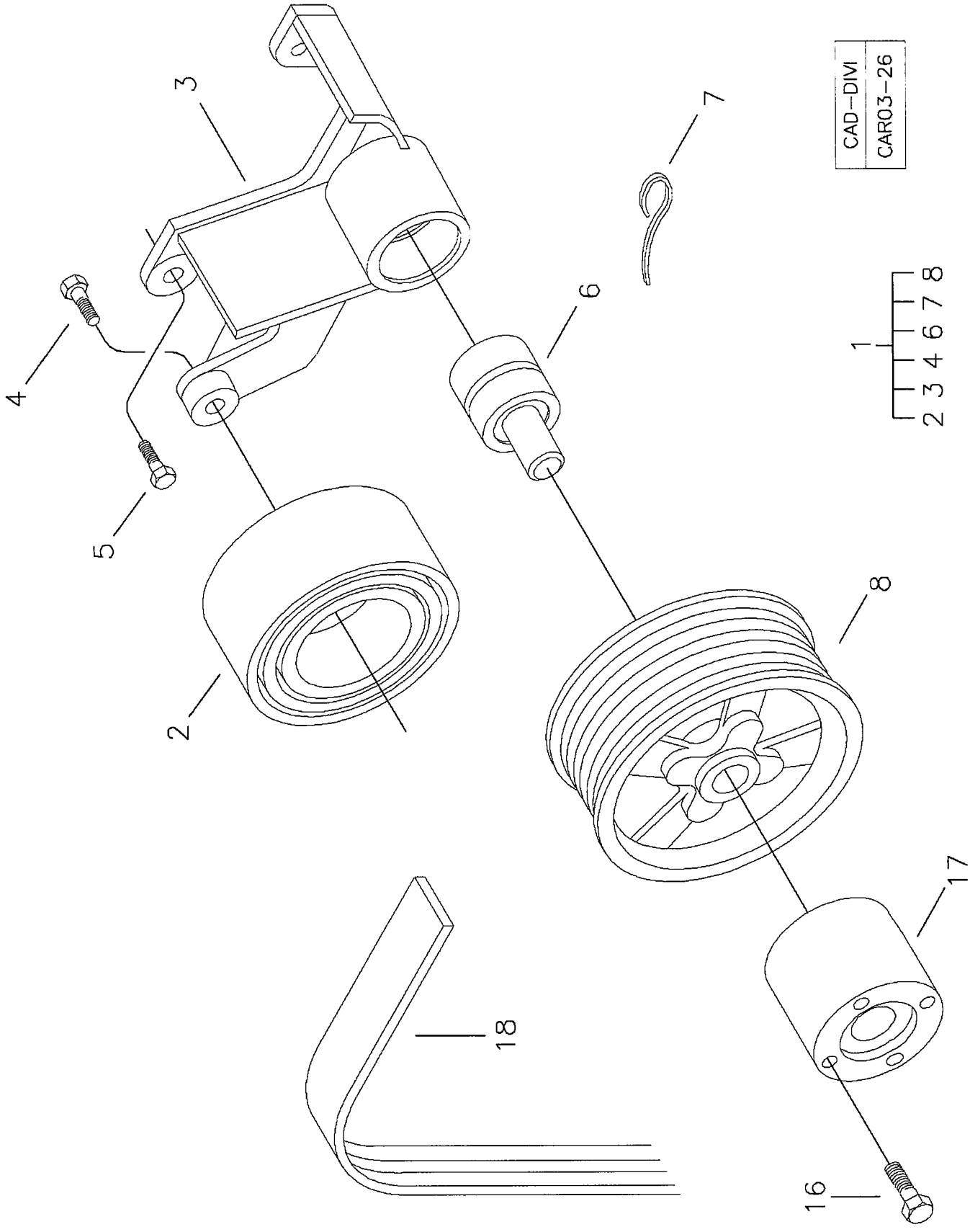

RANDON VEÍCULOS	RK 406B		MB3B21-1	3B-21/1

ACIONAMENTO DO VENTILADOR - STANDARD
FAN DRIVING - STANDARD
ACCIONAMIENTO DEL VENTILADOR - STANDARD

VÁLIDO PARA VEIC. N.º/ VALID FOR MANUFACTURING NUMBER/ VÁLIDO PARA LAS UNIDADES NÚMERO:	DO FROM DEL	104	ATÉ TO HASTA	

POS	CODIGO/CODE	QT	PORTUGUES	ENGLISH	ESPAÑOL	NOTA/NOTE
1	219001580	01	Cj. – suporte do ventilador	Assemby- fan bracket	Conjunto – Soporte del ventilador	
2	219001256	01	Polia lisa	Flat pulley	Polea lisa	
3	219001579	01	Suporte	Bracket	Soporte	
4	9.0200.24.2.1020	01	Parafuso	Bolt	Tornillo	M10x20
5	6.0200.26.0.0825	01	Parafuso	Bolt	Tornillo	M8x25
6	219001577	01	Rolamento	Bearing	Rodamiento	
7	219001578	01	Gancho	Hook	Gancho	
8	219001576	01	Polia	Pulley	Polea	
16	6.0200.26.0.0880	04	Parafuso	Bolt	Tornillo	M8x60
17	9.229.0.382.005.4	01	Cubo para ventilador	Fan hub	Cubo para ventilador	
18	3B-28/1	01	Correia	Belt	Correa	Ver/See/Vea

4.10 N.A= Naturalmente aspirado/ Naturally aspirated engine.
4.10 T= Turbo/ Turbo

ACIONAMENTO DO VENTILADOR/ FAN DRIVING/ ACCIONAMIENTO DEL VENTILADOR

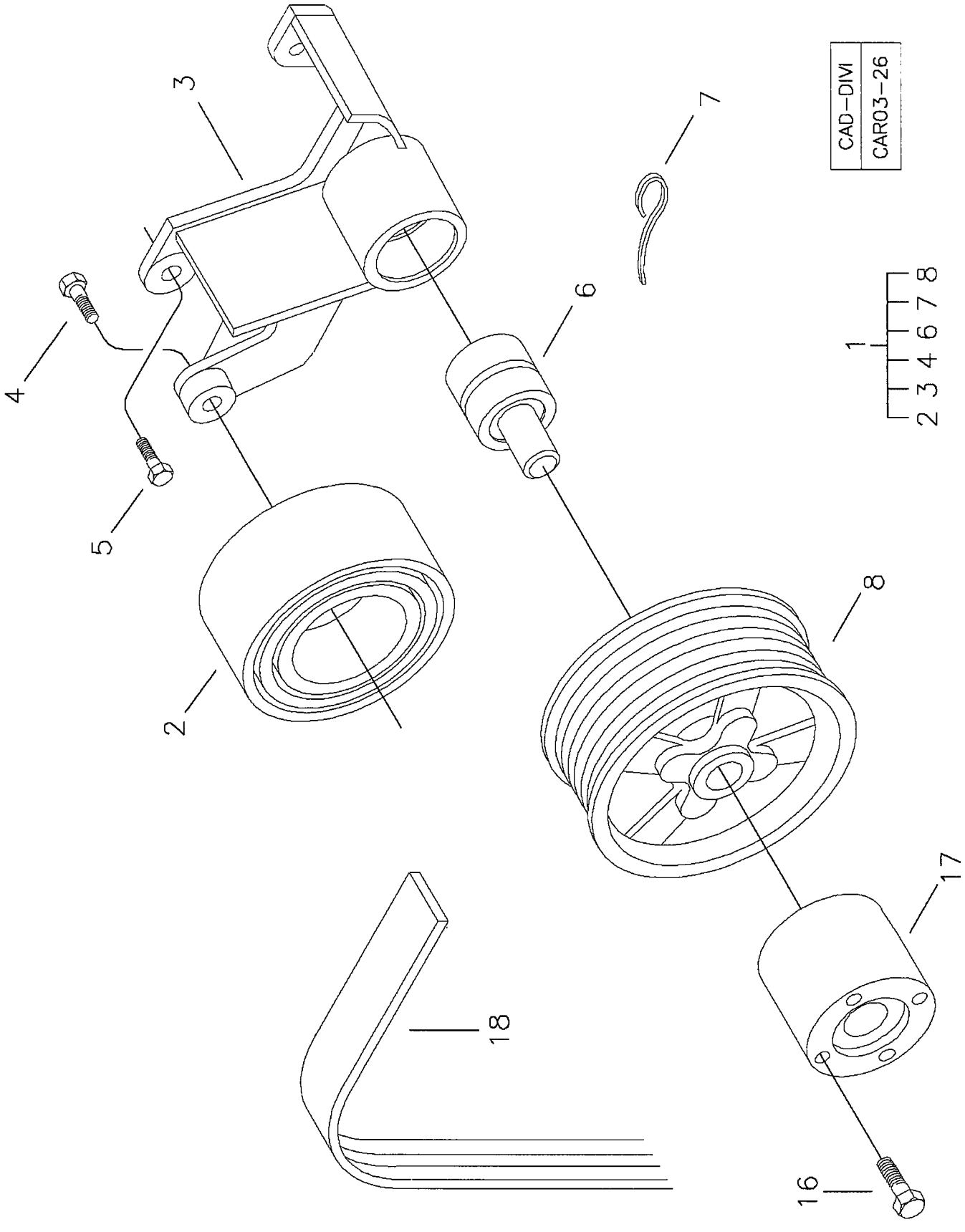

RANDON VEÍCULOS	RK 406B	CAR03-26	MB3B21-2	3B-21/2

ACIONAMENTO DO VENTILADOR-APLICAÇÕES SEVERAS - OPCIONAL
FAN DRIVING-HARD APPLICATIONS -OPTIONAL
ACCIONAMIENTO DEL VENTILADOR-APLICACIONES SEVERAS - OPCIONAL

VÁLIDO PARA VEIC. N.º/ VALID FOR MANUFACTURING NUMBER/ VÁLIDO PARA LAS UNIDADES NÚMERO:	DO FROM DEL	104	ATÉ TO HASTA	

POS	CODIGO/CODE	QT	PORTUGUES	ENGLISH	ESPAÑOL	NOTA/NOTE
1	219001580	01	Cj. – suporte do ventilador	Assemby- fan bracket	Conjunto – Soporte del ventilador	
2	219001927	01	Polia lisa	Flat pulley	Polea lisa	OBS1
3	219001579	01	Suporte	Bracket	Soporte	
4	9.0200.24.2.1020	01	Parafuso	Bolt	Tornillo	M10x20
5	6.0200.26.0.0825	01	Parafuso	Bolt	Tornillo	M8x25
6	219001577	01	Rolamento	Bearing	Rodamiento	
7	219001578	01	Gancho	Hook	Gancho	
8	219001576	01	Polia	Pulley	Polea	
16	6.0200.26.0.0880	04	Parafuso	Bolt	Tornillo	M8x60
17	9.229.0.382.005.4	01	Cubo para ventilador	Fan hub	Cubo para ventilador	
18	3B-28/1	01	Correia	Belt	Correa	Ver/See/Vea

4.10 N.A= Naturalmente aspirado/ Naturally aspirated engine.
4.10 T= Turbo/ Turbo
OBS1 = Somente para aplicações severas/only hard applications/solamente aplicaciones severas

COLETOR DE ADMISSÃO/ INTAKE MANIFOLD/ MÚLTIPLE DE ADMISSIÓN

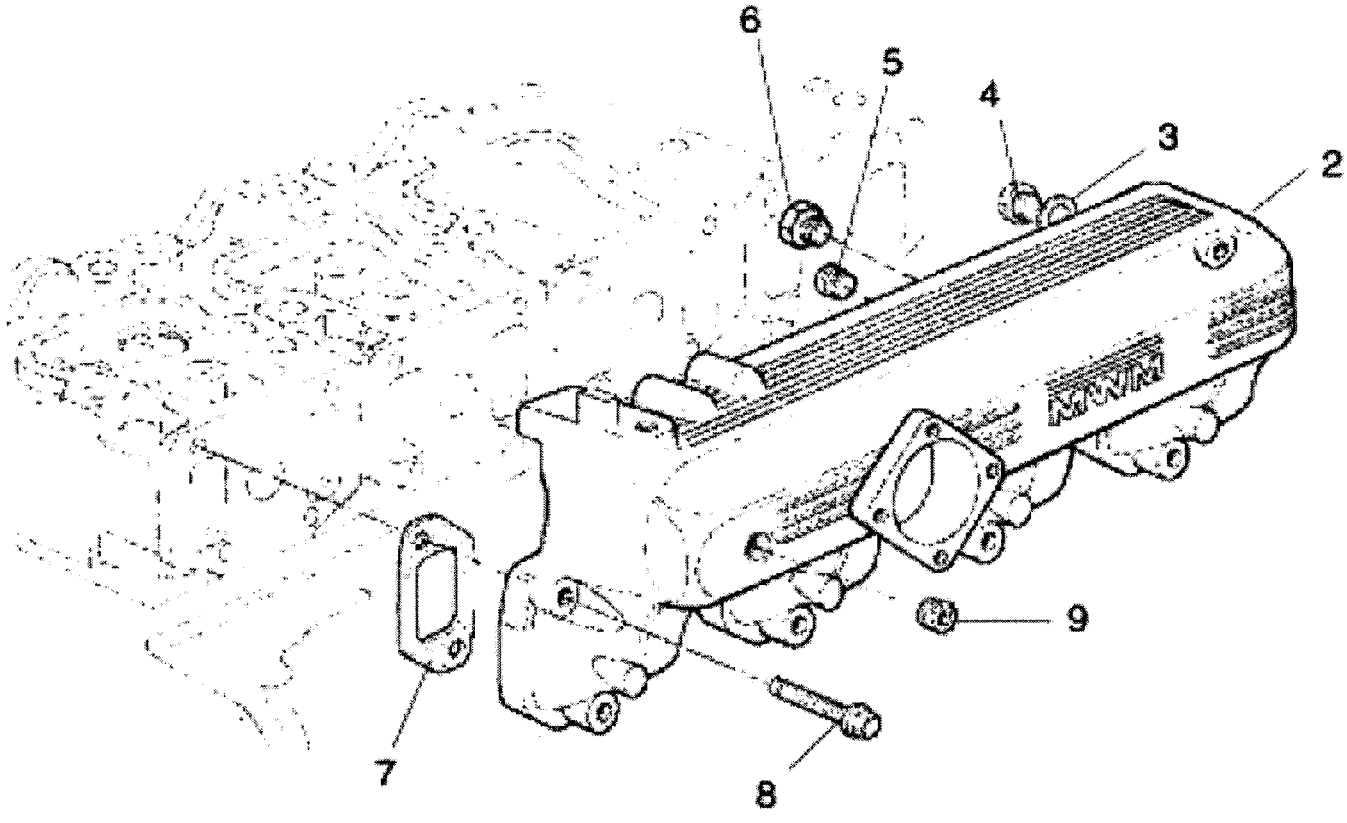

RANDON VEÍCULOS	RK 406B		MB3B22-1	3B-22/1

COLETOR DE ADMISSÃO
INTAKE MANIFOLD
MÚLTIPLE DE ADMISIÓN

VÁLIDO PARA VEIC. N.º/ VALID FOR MANUFACTURING NUMBER/ VÁLIDO PARA LAS UNIDADES NÚMERO:	DO FROM DEL	104	ATÉ TO HASTA	

POS	CODIGO/CODE	QT	PORTUGUES	ENGLISH	ESPAÑOL	NOTA/NOTE
2	9.410.0.920.010.4	01	Coletor de admissão	Intake manifold	Múltiple de admisión	4.10T
2	9.410.0.920.013.4	01	Coletor de admissão	Intake manifold	Múltiple de admisión	4.10 N.A.
3	6.0492.01.0.2227	01	Arruela de vedação	Spring washer	Arandela de vedación	
4	6.0206.11.0.2221	01	Bujão	Plug	Tapón	M22x1,5
5	9.229.0.352.008.4	01	Bujão	Plug	Tapón	1/8"
6	9.229.0.352.016.4	01	Bujão	Plug	Tapón	
7	9.410.0.853.016.4	04	Junta	Gasket	Empaque	
8	6.0200.26.0.1045	08	Parafuso M10x45	Bolt M10x45	Tornillo M10x45	4.10N.A.
8	9.0200.24.2.1045	08	Parafuso	Bolt	Tornillo	4.10T

4.10 N.A= Naturalmente aspirado/ Naturally aspirated engine.
4.10 T= Turbo/ Turbo

CURVA DE ADMISSÃO/ MANIFOLD CURVE/ CODO DE ADMISIÓN

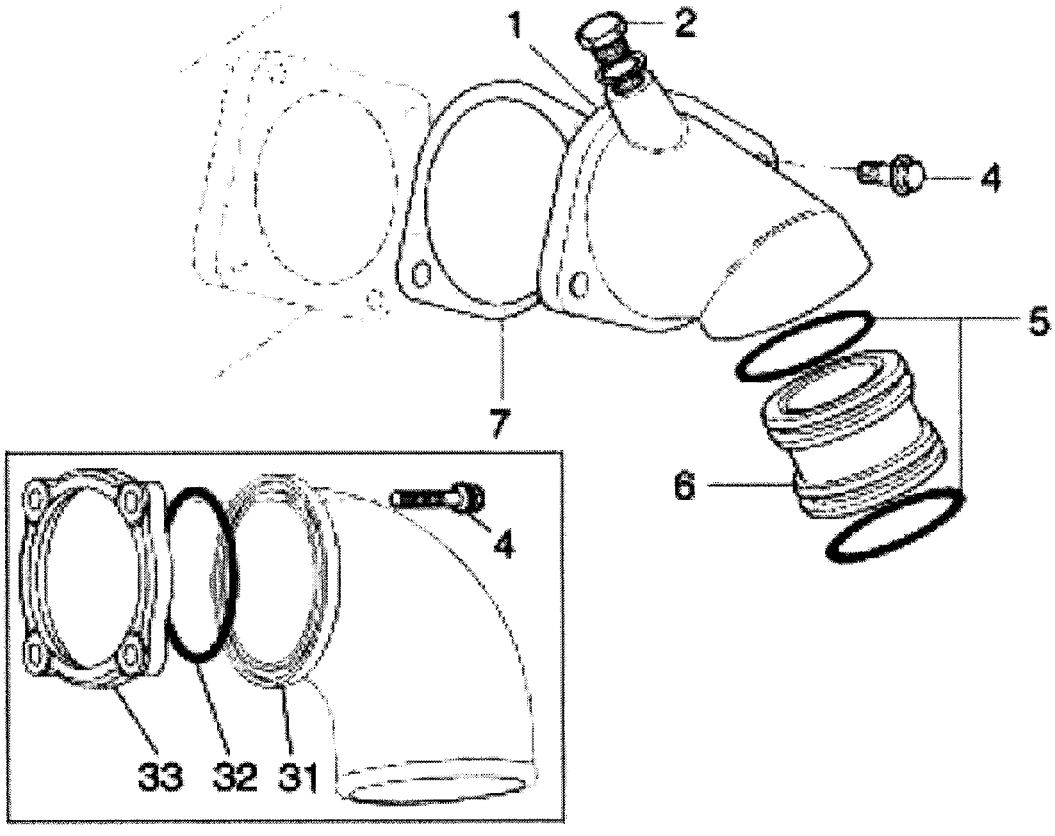

RANDON VEÍCULOS	RK 406B		MB3B23-1	3B-23/1

CURVA DE ADMISSÃO
MANIFOLD CURVE
CODO DE ADMISIÓN

VÁLIDO PARA VEIC. N.º/ VALID FOR MANUFACTURING NUMBER/ VÁLIDO PARA LAS UNIDADES NÚMERO:	DO FROM DEL	374	ATÉ TO HASTA	

POS	CODIGO/CODE	QT	PORTUGUES	ENGLISH	ESPAÑOL	NOTA/NOTE
1	9.410.0.921.002.4	01	Curva	Curve	Codo	4.10T
2	6.0206.11.0.1421	01	Bujão	Plug	Tapón	4.10T
4	6.0200.26.0.0825	04	Parafuso M8x25	Bolt M8x25	Tornillo M8x25	4.10N.A.
4	9.0200.24.2.0825	02	Parafuso	Bolt	Tornillo	4.10T
5	6.0493.10.6.0405	02	Anel de vedação	Sealing ring	Anillo de vedación	4.10T
6	9.229.0.473.002.4	01	Junção	Union	Unión	4.10T
7	9.410.0.853.025.4	01	Junta	Gasket	Empaque	4.10T
31	219001308	01	Curva	Curve	Curva	4.10N.A.
32	219001584	01	O'ring	O-ring	A'ring	4.10N.A.
33	219001583	01	Flange	Flange	Brida	4.10N.A.

4.10 N.A= Naturalmente aspirado/ Naturally aspirated engine.
4.10 T= Turbo/ Turbo

RESPIRO DO MOTOR/ ENGINE BREATHER/ RESPIRO DEL MOTOR

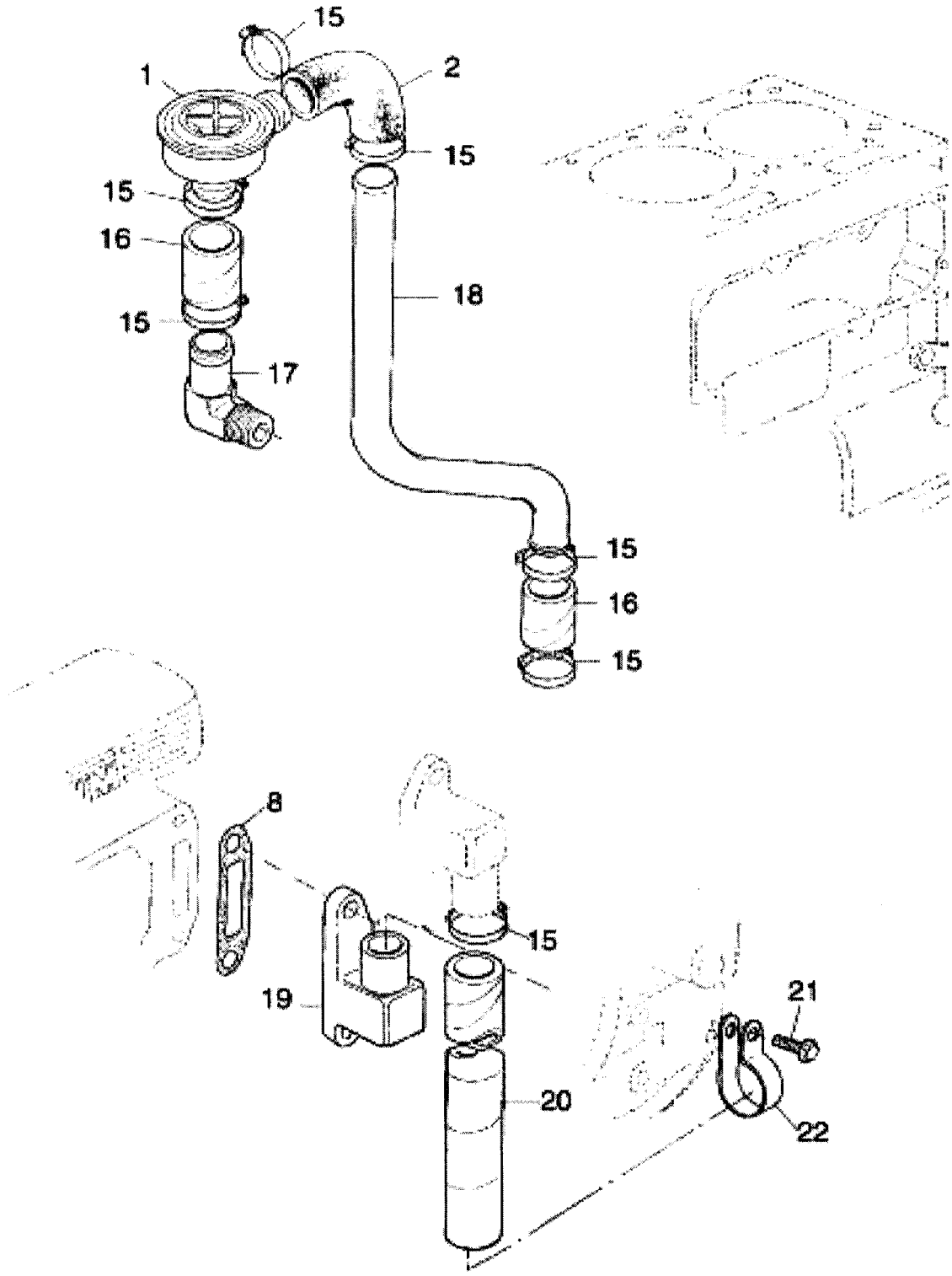

RANDON VEÍCULOS	RK 406B		MB3B24-1	3B-24/1

RESPIRO DO MOTOR
ENGINE BREATHER
RESPIRO DEL MOTOR

VÁLIDO PARA VEIC. N.º/ VALID FOR MANUFACTURING NUMBER/ VÁLIDO PARA LAS UNIDADES NÚMERO:	DO FROM DEL	104	ATÉ TO HASTA	

POS	CODIGO/CODE	QT	PORTUGUES	ENGLISH	ESPAÑOL	NOTA/NOTE
1	9.0452.01.0.0016	01	Válvula reguladora de pressão	Pressure regulating valve	Válvula reguladora de presión	4.10N.A.
2	9.610.0.861.003.4	01	Mangueira	Hose	Manguera	4.10N.A.
8	9.410.0.853.010.4	01	Junta	Gasket	Empaque	
15	9.0401.55.0.0027	01	Abraçadeira	Clamp	Abrazadera	4.10T
15	9.0401.55.0.0030	04	Abraçadeira	Clamp	Abrazadera	4.10N.A.
16	9.229.0.861.184.4	02	Mangueira	Hose	Manguera	4.10N.A.
17	9.229.0.355.016.4	01	Cotovelo 90°	Elbow 90°	Codo 90°	4.10N.A.
18	9.410.0.942.004.4	01	Tubo	Pipe	Caño	4.10N.A.
19	9.610.0.716.001.4	01	Carcaça	Housing	Carcasa	
20	9.410.0.861.013.4	01	Mangueira	Hose	Manguera	4.10T
21	9.0200.24.2.1220	01	Parafuso M12x20	Bolt	Tornillo	4.10T
22	9.410.0.977.003.4	01	Abraçadeira	Clamp	Abrazadera	4.10T

4.10 N.A= Naturalmente aspirado/ Naturally aspirated engine.
4.10 T= Turbo/ Turbo

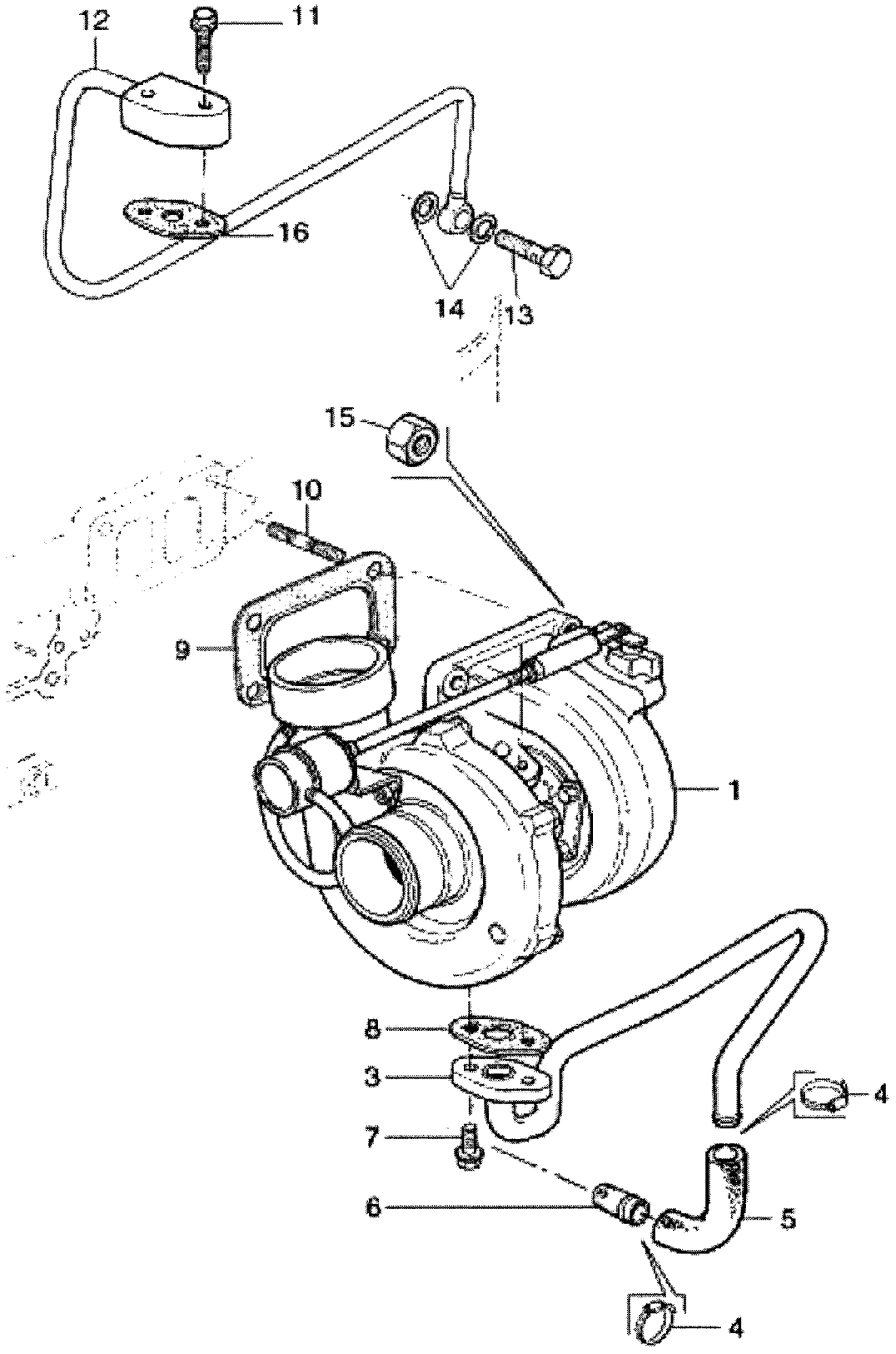
12
11
16
14
13
15
10
9
1
8
3
4
7
6
5
4

SOBREALIMENTAÇÃO
TURBOCHARGING
SOBREALIMENTACION

VÁLIDO PARA VEIC. N.º/ VALID FOR MANUFACTURING NUMBER/ VÁLIDO PARA LAS UNIDADES NÚMERO:	DO FROM DEL	374	ATÉ TO HASTA	

POS	CODIGO/CODE	QT	PORTUGUES	ENGLISH	ESPAÑOL	NOTA/NOTE
1	219001943	01	Turboalimentador	Turbocharging	Turboalimentador	4.10T
3	9.410.0.901.002.5	01	Tubo- Retorno óleo lubrifricante	Pipe- Lube oil return	Caño- Retorno de aceite lubricante	4.10T
4	9.0401.53.0.0250	02	Abraçadeira	Clamp	Abrazadera	4.10T
5	9.229.0.861.124.4	01	Mangueira	Hose	Manguera	4.10T
6	9.229.0.901.104.4	01	Tubo	Caño	Pipe	4.10T
7	9.0200.24.2.0820	02	Parafuso M8x20	Bolt	Tornillo	4.10T
8	9.410.0.852.002.4	01	Junta	Gasket	Empaque	4.10T
9	219001499	01	Junta	Gasket	Empaque	4.10T
10	6.0201.10.8.1030	04	Prisioneiro	Stud	Espárrago	4.10T
11	9.0200.24.2.0835	02	Parafuso M8x35	Bolt	Tornillo	4.10T
12	219002224	01	Tubo- entrada óleo lubrificante	Pipe- Lube oil inlet	Caño- Entrada de aceite lubricante	4.10T
13	6.0404.34.0.0010	02	Parafuso ôco M14x1,5	Hollow screw	Tornillo Hueco	4.10T
14	9.0492.11.0.1416	04	Arruela vedação	Spring washer	Arandela de vedación	4.10T
15	9.0210.17.1.1002	04	Porca Stover M10	Stover nut M10	Tuerca stover M10	4.10T
16	9.410.0.852.001.4	01	Junta	Gasket	Empaque	4.10T

4.10 N.A= Naturalmente aspirado/ Naturally aspirated engine.
4.10 T= Turbo/ Turbo

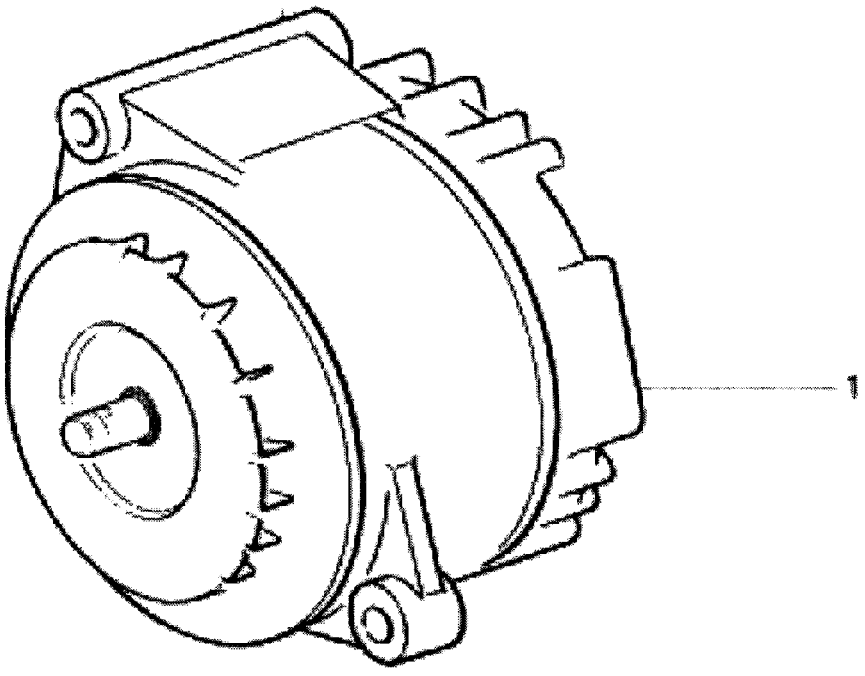
1

ALTERNADOR
ALTERNATOR
ALTERNADOR

VÁLIDO PARA VEIC. N.º/ VALID FOR MANUFACTURING NUMBER/ VÁLIDO PARA LAS UNIDADES NÚMERO:	DO FROM DEL	104	ATÉ TO HASTA	154

POS	CODIGO/CODE	QT	PORTUGUES	ENGLISH	ESPAÑOL	NOTA/NOTE
1	219001303	01	Alternador 14V 65A	Alterantor 14V 65A	Alternador 14V 65A	

4.10 N.A= Naturalmente aspirado/ Naturally aspirated engine.
4.10 T= Turbo/ Turbo

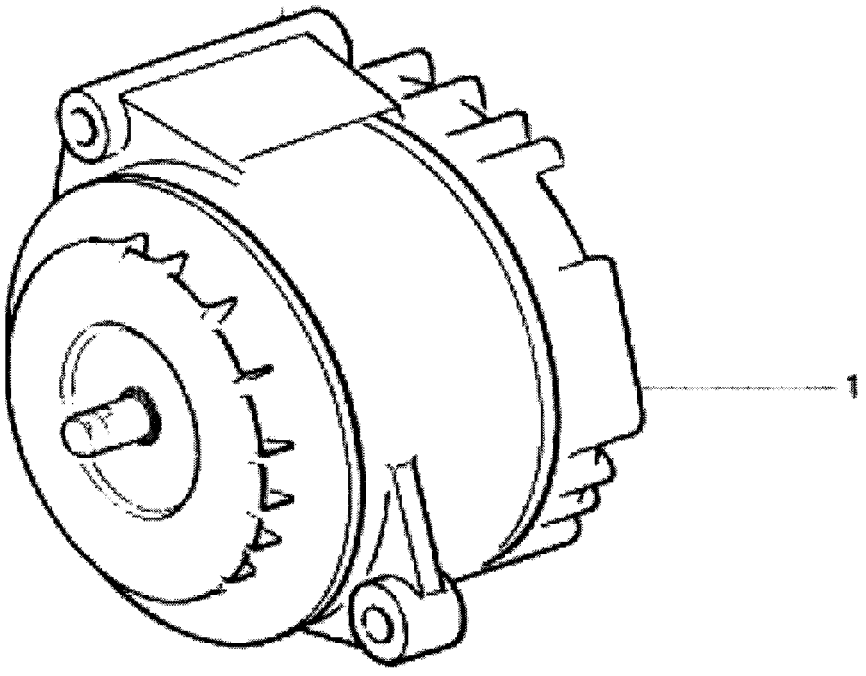
1

RANDON VEÍCULOS	RK 406B		MB3B27-2	3B-27/2

ALTERNADOR
ALTERNATOR
ALTERNADOR

VÁLIDO PARA VEIC. N.º/ VALID FOR MANUFACTURING NUMBER/ VÁLIDO PARA LAS UNIDADES NÚMERO:	DO FROM DEL	155	ATÉ TO HASTA	

POS	CODIGO/CODE	QT	PORTUGUES	ENGLISH	ESPAÑOL	NOTA/NOTE
1	219001796	01	Alternador 14V 90A- Bosch	Alterantor 14V 90A - Bosch	Alternador 14V 90A - Bosch	

4.10 N.A= Naturalmente aspirado/ Naturally aspirated engine.
4.10 T= Turbo/ Turbo

FIXAÇÃO E ACIONAMENTO DO ALTERNADOR/ ALTERNATOR MOUNTING AND DRIVING/ FIJACIÓN Y ACIONAMIENTO DEL ALTERNADOR

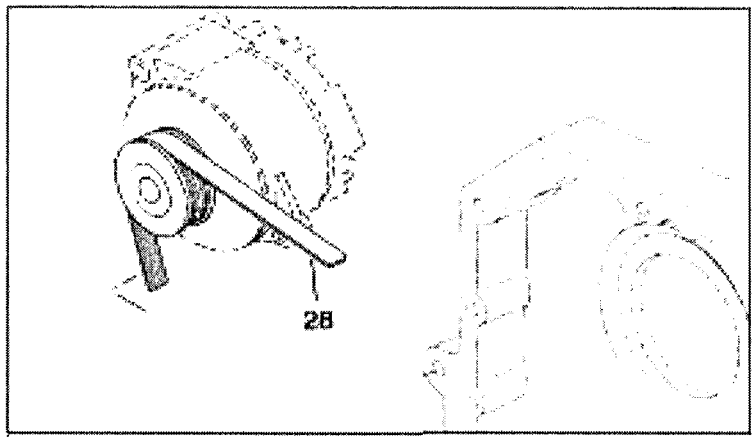

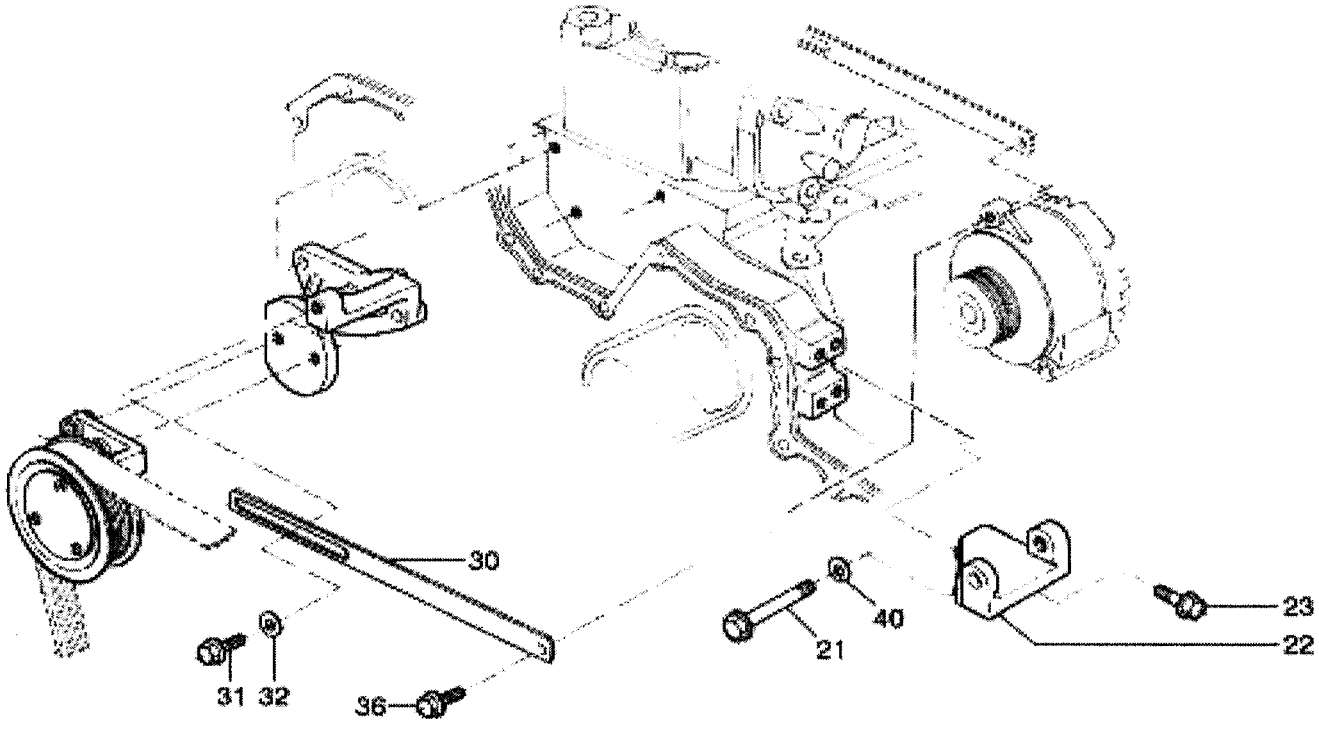

FIXAÇÃO E ACIONAMENTO DO ALTERNADOR
ALTERNATOR MOUNTING AND DRIVING
FIJACIÓN Y ACIONAMIENTO DEL ALTERNADOR

VÁLIDO PARA VEIC. N.º/ VALID FOR MANUFACTURING NUMBER/ VÁLIDO PARA LAS UNIDADES NÚMERO:	DO FROM DEL	104	ATÉ TO HASTA	

POS	CODIGO/CODE	QT	PORTUGUES	ENGLISH	ESPAÑOL	NOTA/NOTE
21	9.0200.24.3.1010	01	Parafuso M10x100	Bolt	Tornillo	
22	219002134	01	Suporte alternador	Alternator bracket	Soporte del alternador	
23	9.0200.24.2.0825	04	Parafuso M8x25	Bolt	Tornillo	
28	219001059	01	Correia	Belt	Correa	
30	219002135	01	Braço ajustável	Adjustable arm	Brazo ajustable	
31	9.0200.24.2.1025	01	Parafuso M10x25	Bolt	Tornillo	
32	9.610.0.340.012.4	01	Arruela	Washer	Arandela	
36	9.0200.24.2.1025	01	Parafuso M10x25	Bolt	Tornillo	
40	6.0216.01.0.0100	01	Arruela de pressão	Lockwasher	Arandela de presión	

4.10 N.A= Naturalmente aspirado/ Naturally aspirated engine.
4.10 T= Turbo/ Turbo

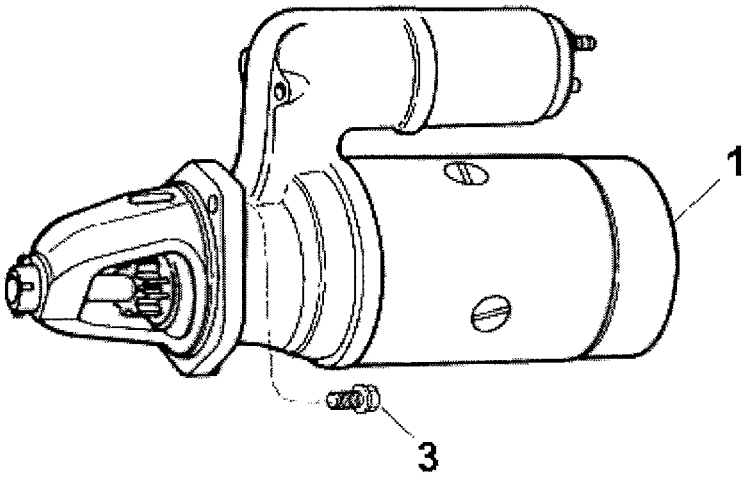
1
3

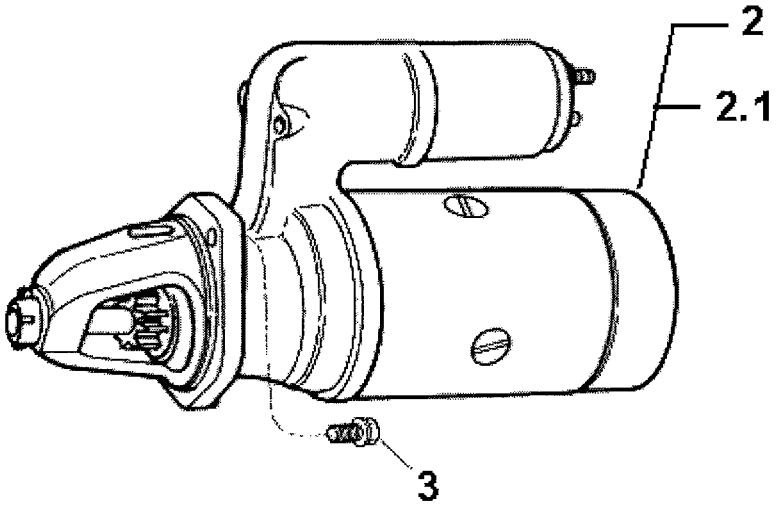
2
2.1
3

MOTOR DE PARTIDA
STARTER
MOTOR DE ARRANQUE

VÁLIDO PARA VEIC. N.º/ VALID FOR MANUFACTURING NUMBER/ VÁLIDO PARA LAS UNIDADES NÚMERO:	DO FROM DEL	374	ATÉ TO HASTA	

POS	CODIGO/CODE	QT	PORTUGUES	ENGLISH	ESPAÑOL	NOTA/NOTE
1	219001179	01	Motor de partida	Starter motor -	Motor de arranque	12V Obs.: 1
2	219001334	01	Motor de partida PRESTOLITE (9 dentes)	Starter motor - PRESTOLITE	Motor de arranque PRESTOLITE	12V
2.1	219001173	01	Conector	Connector	Conectador	
3	6.0200.26.0.1025	03	Parafuso M10x25	Bolt	Tornillo	

4.10 N.A= Naturalmente aspirado/ Naturally aspirated engine.
4.10 T= Turbo/ Turbo
Obs.: 1= Antigo, era Bosch, não mais fornecido substituir p/ kit PRESTOLITE

3B-30/1	RK 406B	FGMB3B30-1	RANDON VEÍCULOS

JOGO DE REPARO/ REPAIR KIT/ JUEGO DE REPARACIÓN

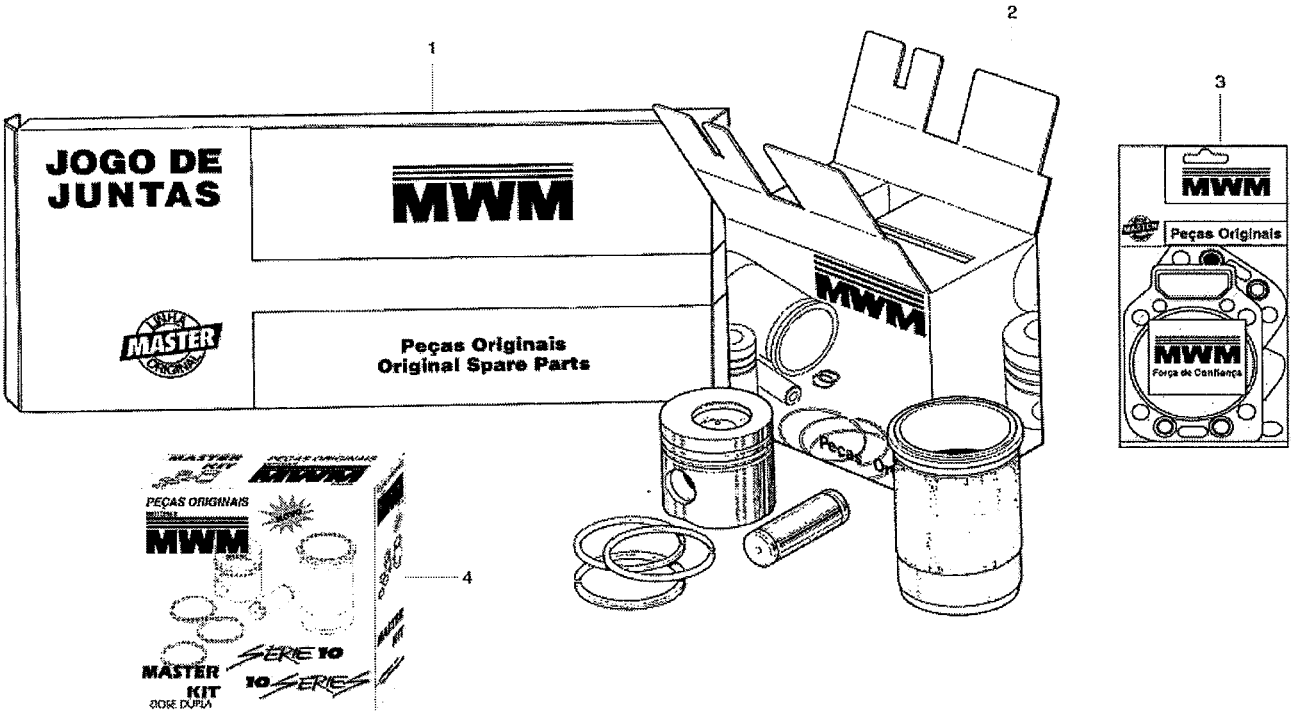

RANDON VEÍCULOS	RK 406B		MB3B30-1	3B-30/1

JOGO DE REPARO
REPAIR KIT
JUEGO DE REPARACIÓN

VÁLIDO PARA VEIC. N.º/ VALID FOR MANUFACTURING NUMBER/ VÁLIDO PARA LAS UNIDADES NÚMERO:	DO FROM DEL	374	ATÉ TO HASTA	

POS	CODIGO/CODE	QT	PORTUGUES	ENGLISH	ESPAÑOL	NOTA/NOTE
1	219001507	01	Jogo de juntas inferior	Gaskets kits – Lower position	Juego de empaques - Inferior	
2	9.410.8.019.004.8	04	Kit- Reparo para um cilindro	One cylinder repair kit	Kit – Reparación para um cilindro	4.10N.A.
2	9.410.8.019.005.8	04	Kit- Reparo para um cilindro	One cylinder repair kit	Kit – Reparación para um cilindro	4.10T
3	9.610.8.013.016.6	04	Jogo juntas superior- parcial	Gasket kit upper position - parcial	Juego de empaques superior - Parcial	
3	219001508	04	Jogo juntas superior - Completo	Gaskets kit upper position - Complete	Juego de empaques superior - Completo	
4	9.410.8.019.014.8	02	Kit – Reparo para dois cilindros	Two cylinders repair kit	Kit- Reparacion para dos cilindros	4.10N.A.
4	9.410.8.019.015.8	02	Kit – Reparo para dois cilindros	Two cylinders repair kit	Kit- Reparacion para dos cilindros	4.10T

4.10 N.A= Naturalmente aspirado/ Naturally aspirated engine.
4.10 T= Turbo/ Turbo

ÍNDICE ALFABÉTICO - PORTUGUES

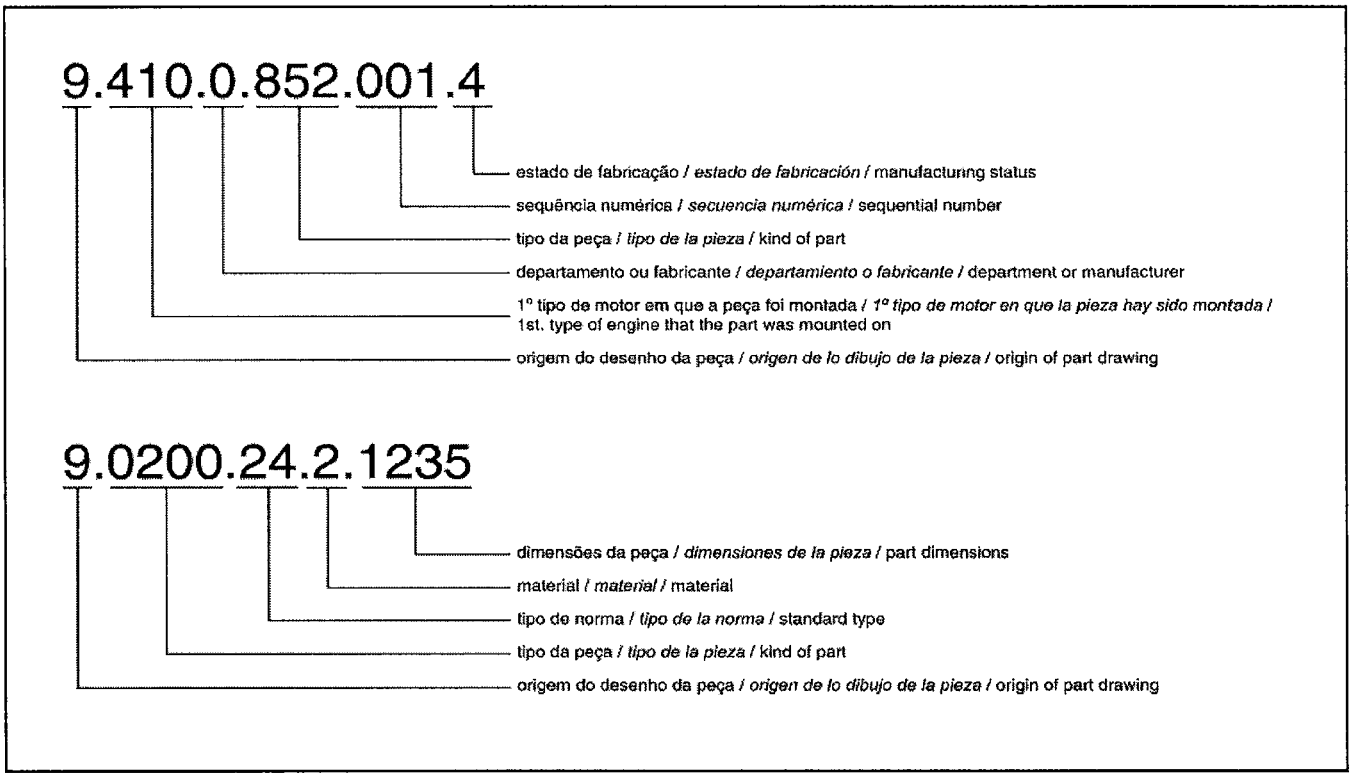

ÍNDICE ALFABÉTICO - PORTUGUES

Cárter	3B-06/1	1
Cj. – suporte do ventilador	3B-21/1	1
Coletor de admissão 4.10 N.A.	3B-22/1	2
Coletor de admissão 4.10T	3B-22/1	2
Compensador de massas	3B-03/1	10
Conexão	3B-12/1	24
Correia	3B-28/1	28
Cotovelo 90°	3B-24/1	17
Cremalheira	3B-07/1	2
Cremalheira	3B-07/1	10
Cubo para ventilador	3B-21/1	17
Curva	3B-23/1	1
Curva	3B-23/1	31
Defletor	3B-03/1	13
Defletor	3B-07/1	29
Disco do mancal	3B-04/1	9
Eixo	3B-13/1	2
Eixo com engrenagens	3B-03/1	11
Eixo com engrenagens	3B-03/1	12
Ejetor de óleo lubrificante	3B-02/1	18
Elemento - Segurança	3B-25/1	8
Elemento - Segurança	3B-25/1	8
Elemento filtro	3B-12/1	10
Elemento principal	3B-25/1	7
Elemento principal	3B-25/1	7
Engrenagem	3B-07/1	5
Engrenagem	3B-08/1	3
Engrenagem	3B-16/1	1
Engrenagem intermediaria com bucha	3B-04/1	11
Espaçador	3B-14/1	1
Filtro completo	3B-25/1	18
Filtro completo	3B-25/1	18
Flange	3B-23/1	33
Gancho	3B-21/1	7
Guia de válvulas	3B-10/1	2
Haste balancim	3B-08/1	17
Haste de nível	3B-06/1	18
Indicador de PMS 4.10N.A	3B-05/1	12
Indicador de PMS 4.10T	3B-05/1	12
Intercambiador	3B-12/1	3
Interruptor temperatura	3B-19/1	12
Jogo anéis	3B-09/1	3
Jogo de juntas inferior	3B-30/1	1
Jogo juntas superior - Completo	3B-30/1	3
Jogo juntas superior- parcial	3B-30/1	3
Junção	3B-23/1	6
Junta	3B-04/1	4
Junta	3B-05/1	2
Junta	3B-06/1	8
Junta	3B-10/1	13
Junta	3B-12/1	2
Junta	3B-12/1	4
Junta	3B-13/1	4
Junta	3B-16/1	2
Junta	3B-19/1	17
Junta	3B-22/1	7
Junta	3B-23/1	7
Junta	3B-24/1	8
Junta	3B-26/1	8
Junta	3B-26/1	16
Junta do cabeçote	3B-02/1	16
Kit – Reparo para dois cilindros	3B-30/1	4
Kit – Reparo para dois cilindros	3B-30/1	4
Kit- Reparo para um cilindro	3B-30/1	2
Kit- Reparo para um cilindro	3B-30/1	2
Mancal intermediário	3B-04/1	5
Mangueira	3B-19/1	46
Mangueira	3B-24/1	2
Mangueira	3B-24/1	16
Mangueira	3B-24/1	20
Mangueira	3B-26/1	5
Mola interna	3B-10/1	16
Motor de partida 12 V	3B-29/1	1
Motor parcial 4.10N.A.	3B-01/1	1
Motor parcial 4.10T	3B-01/1	1
O'ring	3B-23/1	32
Parafuso	3B-22/1	8
Parafuso	3B-23/1	4
Parafuso M10x40	3B-14/1	2
Parafuso 4.10N.A	3B-05/1	18
Parafuso cilidnrico M8x35	3B-12/1	18
Parafuso cilindrico M10x40	3B-07/1	18
Parafuso cilindrico M16x35	3B-07/1	16
Parafuso da biela	3B-09/1	7
Parafuso de retorno	3B-18/1	19
Parafuso fixação cabeçote	3B-02/1	15
Parafuso fixação cabeçote/bloco	3B-02/1	27
Parafuso M10x100	3B-03/1	9
Parafuso M10x100	3B-28/1	21
Parafuso M10x20	3B-05/1	6
Parafuso M10x20	3B-07/1	23
Parafuso M10x20	3B-21/1	4
Parafuso M10x25	3B-28/1	31
Parafuso M10x25	3B-28/1	36
Parafuso M10x25	3B-29/1	2
Parafuso M10x45	3B-08/1	19
Parafuso M10x45	3B-22/1	8
Parafuso M10x70	3B-04/1	8
Parafuso M12x20	3B-24/1	21
Parafuso M8x10	3B-03/1	14
Parafuso M8x16	3B-03/1	15
Parafuso M8x16	3B-05/1	13
Parafuso M8x16	3B-06/1	4
Parafuso M8x16	3B-08/1	5
Parafuso M8x16	3B-13/1	8
Parafuso M8x16	3B-18/1	6
Parafuso M8x20	3B-04/1	2
Parafuso M8x20	3B-08/1	2
Parafuso M8x20	3B-11/1	2
Parafuso M8x20	3B-11/1	5
Parafuso M8x20	3B-11/1	10
Parafuso M8x20	3B-19/1	21
Parafuso M8x20	3B-26/1	7
Parafuso M8x25	3B-21/1	5
Parafuso M8x25	3B-23/1	4
Parafuso M8x25	3B-28/1	23
Parafuso M8x30	3B-12/1	5
Parafuso M8x30	3B-25/1	16
Parafuso M8x35	3B-19/1	19
Parafuso M8x35	3B-26/1	11
Parafuso M8x45	3B-10/1	10
Parafuso M8x55	3B-05/1	9
Parafuso M8x60	3B-21/1	16
Parafuso M8x65	3B-19/1	10
Parafuso ôco	3B-14/1	9
Parafuso ôco	3B-14/1	12
Parafuso ôco M10x1	3B-14/1	7
Parafuso ôco M14x1,5	3B-14/1	4
Parafuso ôco M8x1	3B-04/1	7
Parafuso regulagem	3B-08/1	16
Peça intermediária	3B-04/1	1
Pino cilindrico 10x20	3B-02/1	17
Pino guia	3B-05/1	21
Pistão 4.10 N.A.	3B-09/1	1
Parafuso ôco M14x1,5	3B-26/1	13

ÍNDICE ALFABÉTICO - PORTUGUES

VÁLIDO PARA VEIC. N.º/ VALID FOR MANUFACTURING NUMBER/ VÁLIDO PARA LAS UNIDADES NÚMERO:	DO FROM DEL	374	ATÉ TO HASTA	

Abraçadeira	3B-19/1	47
Abraçadeira	3B-24/1	15
Abraçadeira	3B-24/1	15
Abraçadeira	3B-24/1	22
Abraçadeira	3B-26/1	4
Alternador 14V 35A	3B-27/1	1
Amortecedor vibrações 4.10 T	3B-07/1	25
Anel de encosto - STD	3B-02/1	
Anel de encosto 3,4 mm	3B-03/1	3
Anel de encosto 3,43 +- 0,02 mm	3B-04/1	10
Anel de encosto 3,48 +- 0,02 mm	3B-04/1	10
Anel de encosto 3,5 mm	3B-03/1	3
Anel de encosto 3,54 +- 0,02 mm	3B-04/1	10
Anel de encosto 3,6 mm	3B-03/1	3
Anel de vedação	3B-05/1	8
Anel de vedação	3B-05/1	15
Anel de vedação	3B-06/1	20
Anel de vedação	3B-11/1	3
Anel de vedação	3B-11/1	4
Anel de vedação	3B-17/1	3
Anel de vedação	3B-17/1	7
Anel de vedação	3B-19/1	16
Anel de vedação	3B-19/1	23
Anel de vedação	3B-19/1	24
Anel de vedação	3B-19/1	25
Anel de vedação	3B-23/1	5
Anel distanciador do retentor	3B-05/1	19
Anel encosto 0,25	3B-02/1	19
Anel O'	3B-19/1	57
Anel Tombak	3B-02/1	7
Anel vedação	3B-02/1	8
Anel vedação	3B-06/1	17
Anel vedação	3B-10/1	11
Arruela	3B-08/1	12
Arruela	3B-10/1	18
Arruela	3B-16/1	4
Arruela	3B-28/1	32
Arruela de pressão	3B-04/1	21
Arruela de pressão	3B-28/1	40
Arruela de vedação	3B-14/1	8
Arruela de vedação	3B-14/1	10
Arruela de vedação	3B-14/1	13
Arruela de vedação	3B-17/1	4
Arruela de vedação	3B-18/1	20
Arruela de vedação	3B-19/1	11
Arruela de vedação	3B-22/1	3
Arruela pressão	3B-07/1	17
Arruela vedação	3B-04/1	6
Arruela vedação	3B-06/1	3
Arruela vedação	3B-12/1	7
Arruela vedação	3B-12/1	12
Arruela vedação	3B-12/1	25
Arruela vedação	3B-14/1	5
Arruela vedação	3B-19/1	15
Arruela vedação	3B-26/1	14
Arruela vedação 3 mm	3B-17/1	2
Árvore comando	3B-08/1	7
Árvore comando - completa	3B-08/1	1
Árvore de manvielas	3B-07/1	1
Balancim	3B-08/1	13
Bico injetor – elemento 4.10 N.A	3B-17/1	6
Bico injetor – elemento 4.10T	3B-17/1	6
Bico injetor 4.10 N.A	3B-17/1	1
Bico injetor 4.10T	3B-17/1	1
Biela	3B-09/1	6
Bloco motor com pistões e anéis 4.10N.A.	3B-02/1	1
Bloco motor com pistões e anéis 4.10T	3B-02/1	1
Bocal de enchimento	3B-06/1	22
Bomba alimentadora	3B-13/1	9
Bomba d'água	3B-19/1	22
Bomba de óleo	3B-11/1	1
Bomba Injetora Delphi 4.10 N.A	3B-15/1	1
Bomba Injetora Delphi 4.10T	3B-15/1	1
Braço ajustável	3B-28/1	30
Bronzina – Rep 3	3B-09/1	5
Bronzina – Rep. 1	3B-09/1	5
Bronzina – Rep. 4	3B-09/1	5
Bronzina – Rep.1	3B-02/1	24
Bronzina – Rep.1	3B-02/1	24
Bronzina – Rep.1	3B-02/1	24
Bronzina – Rep.1	3B-02/1	24
Bronzina – Rep.1	3B-02/1	24
Bronzina – Rep.1	3B-02/1	31
Bronzina – Rep.2	3B-02/1	31
Bronzina – Rep.2	3B-09/1	5
Bronzina – Rep.3	3B-02/1	31
Bronzina - STD	3B-09/1	5
Bucha	3B-03/1	4
Bucha	3B-07/1	6
Bucha – 1º e 5º mancais - reparo	3B-08/1	8
Bucha – 2º ao 4º mancal - reparo	3B-08/1	9
Bucha da árvore de comando	3B-02/1	32
Bucha da biela	3B-09/1	4
Bucha do mancal	3B-04/1	12
Bucha expansora	3B-07/1	4
Bucha expansora	3B-07/1	7
Bucha expansora	3B-08/1	4
Bucha expansora	3B-09/1	8
Bucha expansora 16x30	3B-02/1	29
Bucha expansora 4x6	3B-02/1	30
Bucha expansora 8x24	3B-02/1	11
Bujão	3B-12/1	13
Bujão	3B-19/1	51
Bujão	3B-22/1	6
Bujão	3B-23/1	2
Bujão 1/2"	3B-06/1	2
Bujão 1/8"	3B-22/1	5
Bujão 3/8"	3B-02/1	5
Bujão 3/8"	3B-02/1	12
Bujão 3/8"	3B-12/1	16
Bujão 3/8"	3B-19/1	53
Bujão M14x1,5	3B-04/1	14
Bujão M14x1,5	3B-12/1	21
Bujão M14x1,5	3B-12/1	26
Bujão M22x1,5	3B-12/1	6
Bujão M22x1,5	3B-22/1	4
Cabeçote 4.10 N.A	3B-10/1	1
Cabeçote 4.10T	3B-10/1	1
Cabeçote completo	3B-12/1	1
Calço	3B-03/1	2
Calço de borracha	3B-18/1	10
Calço para camisa 0,05 mm	3B-02/1	
Calço para camisa 0,10 mm	3B-02/1	
Calço para camisa 0,15 mm	3B-02/1	
Calço para camisa 0,20 mm	3B-02/1	
Camisa	3B-02/1	6
Carcaça	3B-24/1	19
Carcaça do volante	3B-05/1	17

ÍNDICE ALFABÉTICO - PORTUGUES

VÁLIDO PARA VEIC. N.º/ VALID FOR MANUFACTURING NUMBER/ VÁLIDO PARA LAS UNIDADES NÚMERO: DO FROM DEL **374** ATÉ TO HASTA

Pistão 4.10 T	3B-09/1	1
Polia	3B-07/1	31
Polia	3B-21/1	8
Polia lisa	3B-21/1	2
Porca	3B-04/1	18
Porca	3B-08/1	15
Porca	3B-16/1	
Porca	3B-18/1	7
Porca	3B-25/1	10
Porca	3B-25/1	10
Porca	3B-25/1	17
Porca Stover M10	3B-26/1	15
Prato - superior	3B-10/1	15
Prisioneiro	3B-04/1	20
Prisioneiro	3B-16/1	3
Prisioneiro	3B-25/1	12
Prisioneiro	3B-25/1	12
Prisioneiro	3B-26/1	10
Retentor	3B-10/1	9
Retentor dianteiro	3B-05/1	10
Retentor dianteiro	3B-05/1	10
Retentor traseiro	3B-05/1	20
Rolamento	3B-21/1	6
Sede de válvula de admissão	3B-10/1	7
Sede de válvula de escape	3B-10/1	4
Sensor temperatura	3B-19/1	20
Suporte	3B-08/1	14
Suporte	3B-18/1	8
Suporte	3B-18/1	9
Suporte	3B-21/1	3
Suporte	3B-25/1	15
Suporte	3B-25/1	15
Suporte alternador	3B-28/1	22
Suporte com balancins	3B-08/1	10
Tampa	3B-05/1	7
Tampa	3B-06/1	19
Tampa cônica Ø16	3B-02/1	21
Tampa cônica Ø16	3B-02/1	22
Tampa cônica (latão) - Ø 30,4 mm	3B-02/1	4
Tampa de inspeção	3B-05/1	14
Tampa de válvulas	3B-10/1	12
Tampa de vedação	3B-05/1	16
Tampa de vedação (latão) Ø 22,48-22,53 mm	3B-10/1	8
Tampa de vedação (latão) Ø18,15 – 18,25 mm	3B-10/1	3
Tampa frontal	3B-05/1	1
Tampão	3B-02/1	28
Tampão	3B-03/1	5
Tampão	3B-04/1	3
Tampão Ø 8h 11	3B-07/1	3
Termostato - cj	3B-19/1	52
Termostato 80 +/- 2xC	3B-19/1	55
Trava	3B-08/1	6
Trava	3B-08/1	11
Trava	3B-09/1	2
Trava	3B-10/1	14
Tubo	3B-19/1	42
Tubo	3B-24/1	18
Tubo	3B-26/1	6
Tubo – bomba alimentadora/ filtro combustível	3B-14/1	3
Tubo – Bomba injetora/ filtro de combustível	3B-14/1	6
Tubo – retorno dos bicos	3B-18/1	5
Tubo de água	3B-19/1	18
Tubo de baixa pressão	3B-14/1	11
Tubo de injeção – Cj.	3B-18/1	18
Tubo de lubrificação	3B-04/1	13
Tubo- entrada óleo lubrificante	3B-26/1	12
Tubo injeção – 1° cilindro 4.10T	3B-18/1	1
Tubo injeção – 1° cilindro 4.10 N.A	3B-18/1	1
Tubo injeção – 2° cilindro 4.10 N.A.	3B-18/1	2
Tubo injeção – 2° cilindro 4.10T	3B-18/1	2
Tubo injeção – 3° cilindro 4.10N.A.	3B-18/1	3
Tubo injeção – 3° cilindro 4.10T	3B-18/1	3
Tubo injeção – 4° cilindro 4.10N.A.	3B-18/1	4
Tubo injeção – 4° cilindro 4.10T	3B-18/1	4
Tubo- Retorno óleo lubrifricante	3B-26/1	3
Tubo sucção	3B-11/1	6
Tucho - reparo	3B-08/1	18
Tucho - std	3B-08/1	18
Turboalimentador	3B-26/1	1
Válvula - admissão	3B-10/1	6
Válvula - escape	3B-10/1	5
Válvula reguladora de pressão	3B-24/1	1
Válvula retorno	3B-12/1	8
Ventilador	3B-20/1	4
Volante	3B-07/1	11

ALPHABETICAL INDEX - ENGLISH

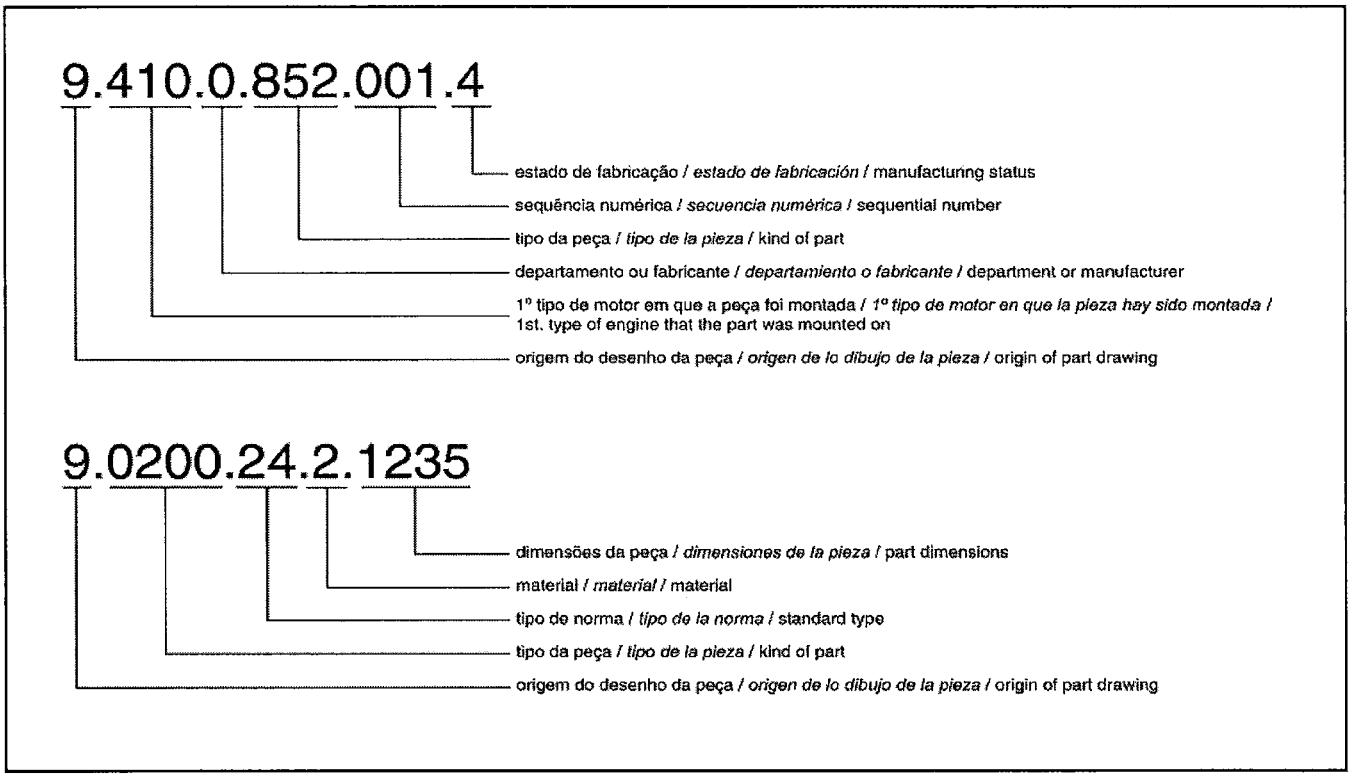

ÍALPHABETICAL INDEX - ENGLISH

VÁLIDO PARA VEIC. N.º/ VALID FOR MANUFACTURING NUMBER/ VÁLIDO PARA LAS UNIDADES NÚMERO:	DO FROM DEL	374	ATÉ TO HASTA	

Adjustable arm	3B-28/1	30
Adjusting screw	3B-08/1	16
Air filter	3B-25/1	18
Air filter	3B-25/1	18
Alterantor 14V 35A	3B-27/1	1
Alternator bracket	3B-28/1	22
Assemby- fan bracket	3B-21/1	1
Balancer unit	3B-03/1	10
Bearing	3B-21/1	6
Bearing – Rep. 2	3B-09/1	5
Bearing – Rep. 3	3B-09/1	5
Bearing – Rep. 4	3B-09/1	5
Bearing – Rep.1	3B-02/1	24
Bearing – Rep.1	3B-02/1	24
Bearing – Rep.1	3B-02/1	24
Bearing – Rep.1	3B-02/1	24
Bearing – Rep.1	3B-02/1	24
Bearing – Rep.1	3B-02/1	31
Bearing – Rep.1	3B-09/1	5
Bearing – Rep.2	3B-02/1	31
Bearing – Rep.3	3B-02/1	31
Bearing - STD	3B-09/1	5
Bearing bushing	3B-04/1	12
Bearing disc	3B-04/1	9
Belt	3B-28/1	28
Bolt	3B-05/1	18
Bolt	3B-22/1	8
Bolt	3B-23/1	4
Bolt	3B-28/1	21
Bolt	3B-28/1	23
Bolt	3B-28/1	31
Bolt	3B-28/1	36
Bolt	3B-29/1	2
Bolt – cylinder head mounting	3B-02/1	15
Bolt- Cylinder head mounting block	3B-02/1	27
Bolt M10x100	3B-03/1	9
Bolt M10x20	3B-05/1	6
Bolt M10x20	3B-07/1	23
Bolt M10x20	3B-21/1	4
Bolt M10x40	3B-14/1	2
Bolt M10x45	3B-08/1	19
Bolt M10x45	3B-22/1	8
Bolt M10x70	3B-04/1	8
Bolt M12x20	3B-24/1	21
Bolt M8x10	3B-03/1	14
Bolt M8x16	3B-03/1	15
Bolt M8x16	3B-05/1	13
Bolt M8x16	3B-06/1	4
Bolt M8x16	3B-08/1	5
Bolt M8x16	3B-13/1	8
Bolt M8x16	3B-18/1	6
Bolt M8x20	3B-04/1	2
Bolt M8x20	3B-08/1	2
Bolt M8x20	3B-11/1	2
Bolt M8x20	3B-11/1	5
Bolt M8x20	3B-11/1	10
Bolt M8x20	3B-19/1	21
Bolt M8x20	3B-26/1	7
Bolt M8x25	3B-21/1	5
Bolt M8x25	3B-23/1	4
Bolt M8x30	3B-12/1	5
Bolt M8x30	3B-25/1	16
Bolt M8x35	3B-19/1	19
Bolt M8x35	3B-26/1	11
Bolt M8x45	3B-10/1	10
Bolt M8x55	3B-05/1	9
Bolt M8x60	3B-21/1	16
Bolt M8x65	3B-19/1	10
Bracket	3B-08/1	14
Bracket	3B-18/1	8
Bracket	3B-18/1	9
Bracket	3B-21/1	3
Bracket	3B-25/1	15
Bracket	3B-25/1	15
Bushing	3B-03/1	4
Bushing	3B-07/1	6
Bushing – 1st. and 5th. bearing - repair	3B-08/1	8
Bushing – 2nd to 4th. bearing - repair	3B-08/1	9
Camshaft	3B-08/1	7
Camshaft - assy	3B-08/1	1
Camshaft bushing	3B-02/1	32
Caño	3B-26/1	6
Clamp	3B-19/1	47
Clamp	3B-24/1	15
Clamp	3B-24/1	15
Clamp	3B-24/1	22
Clamp	3B-26/1	4
Conic cap ∅16	3B-02/1	21
Conic cap ∅16	3B-02/1	22
Conic cap (brass) - ∅ 30,4 mm	3B-02/1	4
Connecting rod	3B-09/1	6
Connecting rod bolt	3B-09/1	7
Connecting rod bushing	3B-09/1	4
Connection	3B-12/1	24
Cover	3B-05/1	7
Cover	3B-06/1	19
Crankshaft	3B-07/1	1
Curve	3B-23/1	1
Curve	3B-23/1	31
Cylinder head	3B-10/1	1
Cylinder head	3B-10/1	1
Cylinder head gasket	3B-02/1	16
Cylinder head, complete	3B-12/1	1
Cylindric pin 10x20	3B-02/1	17
Cylindrical bolt M10x40	3B-07/1	18
Cylindrical bolt M16x35	3B-07/1	16
Cylindrical bolt M8x35	3B-12/1	18
Deflector	3B-03/1	13
Deflector	3B-07/1	29
Elbow 90°	3B-24/1	17
Element- main	3B-25/1	7
Element- main	3B-25/1	7
Element- Safety	3B-25/1	8
Element- Safety	3B-25/1	8
Engine block with piston and rings	3B-02/1	1
Engine block with piston and rings	3B-02/1	1
Exhaust valve seat	3B-10/1	4
Expanding bushing	3B-07/1	4
Expanding bushing	3B-07/1	7
Expanding bushing	3B-08/1	4
Expanding bushing	3B-09/1	8
Expanding bushing 16x30	3B-02/1	29
Expanding bushing 4x6	3B-02/1	30
Expanding bushing 8x24	3B-02/1	11
Fan	3B-20/1	4
Fan hub	3B-21/1	17
Filler cap	3B-06/1	22
Filter element	3B-12/1	10
Flange	3B-23/1	33
Flat pulley	3B-21/1	2

ALPHABETICAL INDEX - ENGLISH

Flywheel	3B-07/1	11
Flywheel housing	3B-05/1	17
Front cover	3B-05/1	1
Front seal	3B-05/1	10
Front seal	3B-05/1	10
Fuel injection pipe – 1st cylinder	3B-18/1	1
Fuel injection pipe – 1st cylinder	3B-18/1	1
Fuel injection pipe – 2nd cylinder	3B-18/1	2
Fuel injection pipe – 2nd cylinder	3B-18/1	2
Fuel injection pipe – 3rd cylinder	3B-18/1	3
Fuel injection pipe – 3rd cylinder	3B-18/1	3
Fuel injection pipe – 4th cylinder	3B-18/1	4
Fuel injection pipe – 4th cylinder	3B-18/1	4
Fuel injection pipe - assy	3B-18/1	18
Fuel lift pump	3B-13/1	9
Gasket	3B-04/1	4
Gasket	3B-05/1	2
Gasket	3B-06/1	8
Gasket	3B-10/1	13
Gasket	3B-12/1	2
Gasket	3B-12/1	4
Gasket	3B-13/1	4
Gasket	3B-16/1	2
Gasket	3B-19/1	17
Gasket	3B-22/1	7
Gasket	3B-23/1	7
Gasket	3B-24/1	8
Gasket	3B-26/1	8
Gasket	3B-26/1	16
Gasket kit upper position - parcial	3B-30/1	3
Gaskets kit upper position - Complete	3B-30/1	3
Gaskets kits – Lower position	3B-30/1	1
Gear	3B-07/1	5
Gear	3B-08/1	3
Gear	3B-16/1	1
Gear ring	3B-07/1	2
Gear ring	3B-07/1	10
Guide pin	3B-05/1	21
Heat exchanger	3B-12/1	3
Hollow screw	3B-14/1	4
Hollow screw	3B-14/1	9
Hollow screw	3B-14/1	12
Hollow screw	3B-26/1	13
Hollow screw M10x1	3B-14/1	7
Hollow screw M8x1	3B-04/1	7
Hook	3B-21/1	7
Hose	3B-19/1	46
Hose	3B-24/1	2
Hose	3B-24/1	16
Hose	3B-24/1	20
Hose	3B-26/1	5
Housing	3B-24/1	19
Injection Pump Delphi	3B-15/1	1
Injection Pump Delphi	3B-15/1	1
Inner spring	3B-10/1	16
Inspection cover	3B-05/1	14
Intake manifold	3B-22/1	2
Intake manifold	3B-22/1	2
Intake valve seat	3B-10/1	7
Intermediate bearing	3B-04/1	5
Intermediate gear with bushing	3B-04/1	11
Intermediate piece	3B-04/1	1
Leak-off valve	3B-12/1	8
Liner	3B-02/1	6
Lock	3B-08/1	6
Lock	3B-08/1	11
Lock	3B-09/1	2
Lock	3B-10/1	14
Lockwasher	3B-04/1	21
Lockwasher	3B-07/1	17
Lockwasher	3B-28/1	40
Low pressure pipe	3B-14/1	11
Lubricant oil ejector	3B-02/1	18
Lubricant pipe	3B-04/1	13
Nozzle	3B-17/1	1
Nozzle	3B-17/1	1
Nozzle	3B-17/1	6
Nozzle	3B-17/1	6
Nut	3B-04/1	18
Nut	3B-08/1	15
Nut	3B-16/1	
Nut	3B-18/1	7
Nut	3B-25/1	10
Nut	3B-25/1	10
Nut	3B-25/1	17
Oil dipstick	3B-06/1	18
Oil pan	3B-06/1	1
Oil pump	3B-11/1	1
Oil suction pipe	3B-11/1	6
One cylinder repair kit	3B-30/1	2
One cylinder repair kit	3B-30/1	2
O-ring	3B-19/1	57
O-ring	3B-23/1	32
Partial engine	3B-01/1	1
Partial engine	3B-01/1	1
Pipe	3B-19/1	42
Pipe	3B-24/1	18
Pipe – Fuel lift pump to fuel filter	3B-14/1	3
Pipe – Injection pump to fuel filter	3B-14/1	6
Pipe- Lube oil inlet	3B-26/1	12
Pipe- Lube oil return	3B-26/1	3
Pipe- Nozzles return	3B-18/1	5
Piston	3B-09/1	1
Piston	3B-09/1	1
Piston ring set	3B-09/1	3
Plate – upper position	3B-10/1	15
Plug	3B-02/1	28
Plug	3B-03/1	5
Plug	3B-04/1	3
Plug	3B-12/1	13
Plug	3B-19/1	51
Plug	3B-22/1	6
Plug	3B-23/1	2
Plug 1/2"	3B-06/1	2
Plug 1/8"	3B-22/1	5
Plug 3/8"	3B-02/1	5
Plug 3/8"	3B-02/1	12
Plug 3/8"	3B-12/1	16
Plug 3/8"	3B-19/1	53
Plug M14x1,5	3B-04/1	14
Plug M14x1,5	3B-12/1	21
Plug M14x1,5	3B-12/1	26
Plug M22x1,5	3B-12/1	6
Plug M22x1,5	3B-22/1	4
Pressure regulating valve	3B-24/1	1
Pulley	3B-07/1	31
Pulley	3B-21/1	8
Push rod	3B-08/1	17
Rear seal	3B-05/1	20
Return screw	3B-18/1	19

ÍALPHABETICAL INDEX - ENGLISH

VÁLIDO PARA VEIC. N.º/ VALID FOR MANUFACTURING NUMBER/ VÁLIDO PARA LAS UNIDADES NÚMERO: | DO FROM DEL | 374 | ATÉ TO HASTA |

Rockershaft	3B-08/1	13
Rockershaft bracket	3B-08/1	10
Rubber pad	3B-18/1	10
Seal	3B-10/1	9
Seal spacer ring	3B-05/1	19
Sealant ∅ 8h 11	3B-07/1	3
Sealing cover	3B-05/1	16
Sealing cover (brass) ∅ 22,48-22,53 mm	3B-10/1	8
Sealing cover (brass) ∅18,15 –18,25 mm	3B-10/1	3
Sealing ring	3B-02/1	8
Sealing ring	3B-04/1	6
Sealing ring	3B-05/1	8
Sealing ring	3B-05/1	15
Sealing ring	3B-06/1	3
Sealing ring	3B-06/1	17
Sealing ring	3B-06/1	20
Sealing ring	3B-10/1	11
Sealing ring	3B-11/1	3
Sealing ring	3B-11/1	4
Sealing ring	3B-17/1	3
Sealing ring	3B-17/1	7
Sealing ring	3B-19/1	16
Sealing ring	3B-19/1	23
Sealing ring	3B-19/1	24
Sealing ring	3B-19/1	25
Sealing ring	3B-23/1	5
Shaft	3B-13/1	2
Shaft with gears	3B-03/1	11
Shaft with gears	3B-03/1	12
Shim	3B-03/1	2
Shim – to liner 0,05 mm	3B-02/1	
Shim – to liner 0,10 mm	3B-02/1	
Shim – to liner 0,15 mm	3B-02/1	
Shim – to liner 0,20 mm	3B-02/1	
Spacer	3B-14/1	1
Spacer ring 0,25	3B-02/1	19
Spacer ring 3,4 mm	3B-03/1	3
Spacer ring 3,43 +- 0,02 mm	3B-04/1	10
Spacer ring 3,48 +- 0,02 mm	3B-04/1	10
Spacer ring 3,5 mm	3B-03/1	3
Spacer ring 3,54 +- 0,02 mm	3B-04/1	10
Spacer ring 3,6 mm	3B-03/1	3
Spring washer	3B-12/1	7
Spring washer	3B-12/1	12
Spring washer	3B-12/1	25
Spring washer	3B-14/1	5
Spring washer	3B-14/1	8
Spring washer	3B-14/1	10
Spring washer	3B-14/1	13
Spring washer	3B-17/1	4
Spring washer	3B-18/1	20
Spring washer	3B-19/1	11
Spring washer	3B-19/1	15
Spring washer	3B-22/1	3
Spring washer	3B-26/1	14
Spring washer 3 mm	3B-17/1	2
Starter motor 12 V	3B-29/1	1
Stover nut M10	3B-26/1	15
Stud	3B-04/1	20
Stud	3B-16/1	3
Stud	3B-25/1	12
Stud	3B-25/1	12
Stud	3B-26/1	10
Tappet - repair	3B-08/1	18
Tappet - STD	3B-08/1	18
TDC marker	3B-05/1	12
TDC marker	3B-05/1	12
Temperature sending unit	3B-19/1	20
Temperature switch	3B-19/1	12
Thermostat - assy	3B-19/1	52
Thermostat 80 +/- 2xC	3B-19/1	55
Thrust bearing - STD	3B-02/1	
Tombak ring	3B-02/1	7
Turbocharging	3B-26/1	1
Two cylinders repair kit	3B-30/1	4
Two cylinders repair kit	3B-30/1	4
Union	3B-23/1	6
Valve - exhaust	3B-10/1	5
Valve - intake	3B-10/1	6
Valve guide	3B-10/1	2
Vavle cover	3B-10/1	12
Vibration damper	3B-07/1	25
Washer	3B-08/1	12
Washer	3B-10/1	18
Washer	3B-16/1	4
Washer	3B-28/1	32
Water pipe	3B-19/1	18
Water pump	3B-19/1	22

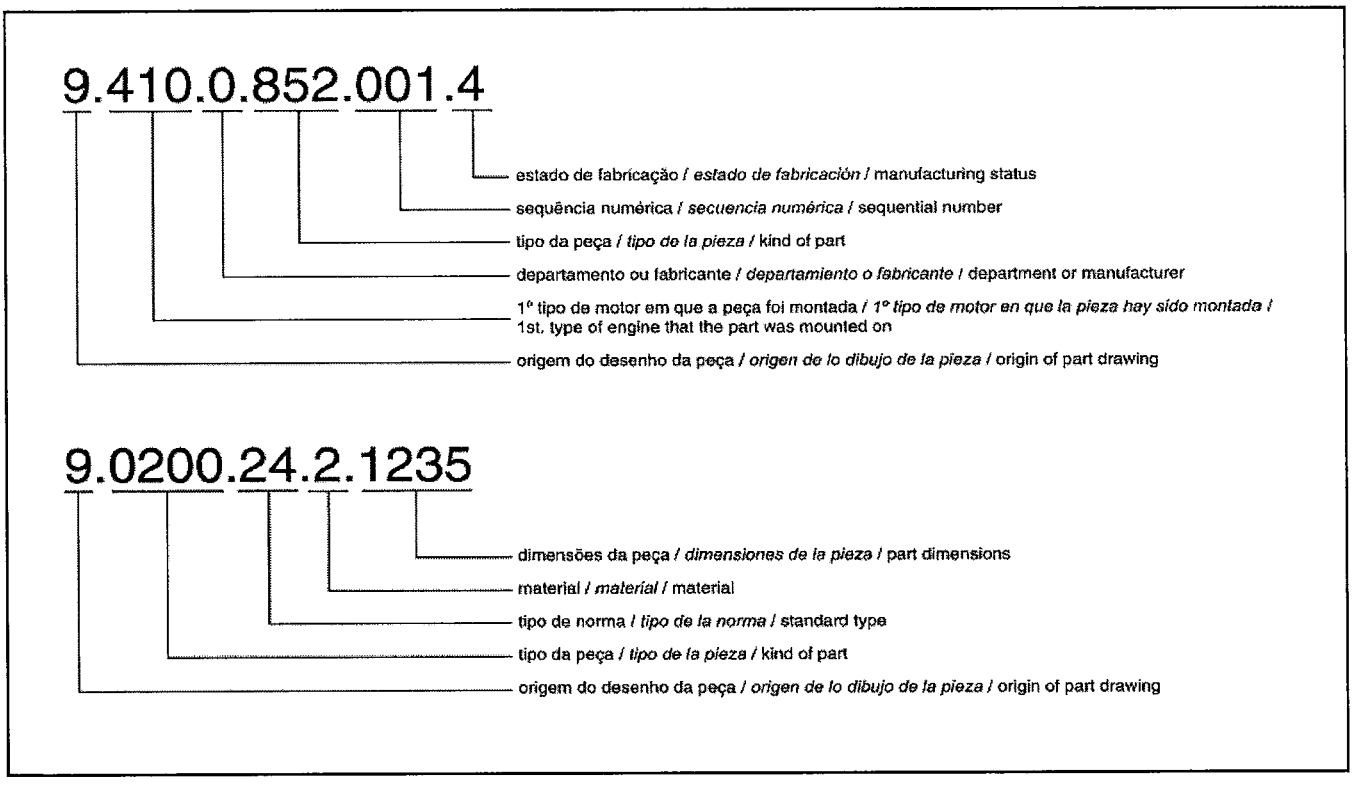
9.410.0.852.001.4
estado de fabricação / estado de fabricación / manufacturing status
sequência numérica / secuencia numérica / sequential number
tipo da peça / tipo de la pieza / kind of part
departamento ou fabricante / departamiento o fabricante / department or manufacturer
1° tipo de motor em que a peça foi montada / 1° tipo de motor en que la pieza hay sido montada / 1st. type of engine that the part was mounted on
origem do desenho da peça / origen de lo dibujo de la pieza / origin of part drawing
9.0200.24.2.1235
dimensões da peça / dimensiones de la pieza / part dimensions
material / material / material
tipo de norma / tipo de la norma / standard type
tipo da peça / tipo de la pieza / kind of part
origem do desenho da peça / origen de lo dibujo de la pieza / origin of part drawing

ÍINDICE ALFABETICO - ESPAÑOL

VÁLIDO PARA VEIC. N.º/ VALID FOR MANUFACTURING NUMBER/ VÁLIDO PARA LAS UNIDADES NÚMERO: | DO FROM DEL: 374 | ATÉ TO HASTA:

Abrazadera	3B-19/1	47
Abrazadera	3B-24/1	15
Abrazadera	3B-24/1	15
Abrazadera	3B-24/1	22
Abrazadera	3B-26/1	4
Alternador 14V 35A	3B-27/1	1
Amortiguador de vibraciones	3B-07/1	25
Anillo de vedacion	3B-05/1	8
Anillo de vedación	3B-02/1	8
Anillo de vedación	3B-05/1	15
Anillo de vedación	3B-06/1	17
Anillo de vedación	3B-06/1	20
Anillo de vedación	3B-10/1	11
Anillo de vedación	3B-11/1	3
Anillo de vedación	3B-11/1	4
Anillo de vedación	3B-17/1	3
Anillo de vedación	3B-17/1	7
Anillo de vedación	3B-19/1	16
Anillo de vedación	3B-19/1	23
Anillo de vedación	3B-19/1	24
Anillo de vedación	3B-19/1	25
Anillo de vedación	3B-23/1	5
Anillo distanciador del retén	3B-05/1	19
Anillo Tombak	3B-02/1	7
Anillo vedación	3B-06/1	3
Arandela	3B-08/1	12
Arandela	3B-10/1	18
Arandela	3B-16/1	4
Arandela	3B-28/1	32
Arandela de presión	3B-28/1	40
Arandela de vedacion	3B-04/1	6
Arandela de vedacion	3B-19/1	15
Arandela de vedación	3B-12/1	25
Arandela de vedación	3B-14/1	5
Arandela de vedación	3B-14/1	8
Arandela de vedación	3B-14/1	10
Arandela de vedación	3B-14/1	13
Arandela de vedación	3B-17/1	4
Arandela de vedación	3B-18/1	20
Arandela de vedación	3B-19/1	11
Arandela de vedación	3B-22/1	3
Arandela de vedación	3B-26/1	14
Arandela de vedación 3 mm	3B-17/1	2
Arandela presion	3B-04/1	21
Arandela presion	3B-07/1	17
Arandela vedación	3B-12/1	7
Arandela vedación	3B-12/1	12
Árbol de levas	3B-08/1	7
Árbol de levas - completa	3B-08/1	1
Aro de ajuste – STD	3B-02/1	
Aro de ajuste 0,25	3B-02/1	19
Aro de ajuste 3,4 mm	3B-03/1	3
Aro de ajuste 3,43 +- 0,02 mm	3B-04/1	10
Aro de ajuste 3,48 +- 0,02 mm	3B-04/1	10
Aro de ajuste 3,5 mm	3B-03/1	3
Aro de ajuste 3,54 +- 0,02 mm	3B-04/1	10
Aro de ajuste 3,6 mm	3B-03/1	3
Asiento de la válvula de escape	3B-10/1	4
Asiento de valvula de admisión	3B-10/1	7
Balancin	3B-08/1	13
Biela	3B-09/1	6
Bloque del motor con pistones y aros	3B-02/1	1
Bloque del motor con pistones y aros	3B-02/1	1
Boca de llenado	3B-06/1	22
Bomba alimentadora	3B-13/1	9
Bomba de aceite	3B-11/1	1
Bomba de água	3B-19/1	22
Bomba de Inyección Delphi	3B-15/1	1
Bomba de Inyección Delphi	3B-15/1	1
Botador – reparación	3B-08/1	18
Botador – STD	3B-08/1	18
Brazo ajustable	3B-28/1	30
Brida	3B-23/1	33
Buej expansor 16x30	3B-02/1	29
Buje	3B-03/1	4
Buje	3B-07/1	6
Buje – 1º y 5º cojinete - reparacion	3B-08/1	8
Buje – 2º al 4º cojinete - reparacion	3B-08/1	9
Buje de biela	3B-09/1	4
Buje de mando de Llevas	3B-02/1	32
Buje del cojinete	3B-04/1	12
Buje expansor	3B-07/1	4
Buje expansor	3B-07/1	7
Buje expansor	3B-08/1	4
Buje expansor	3B-09/1	8
Buje expansor 4x6	3B-02/1	30
Buje expansor 8x24	3B-02/1	11
Calzo de goma	3B-18/1	10
Camisa	3B-02/1	6
Caño	3B-19/1	42
Caño	3B-24/1	18
Caño – Bomba de alimentación/ fitlro de combustible	3B-14/1	3
Caño – Bomba de inyección/ filtro de combustible	3B-14/1	6
Caño de agua	3B-19/1	18
Caño de baja presión	3B-14/1	11
Caño de inyección – 1º cilindro	3B-18/1	1
Caño de inyección – 1º cilindro	3B-18/1	1
Caño de inyección – 2º cilindro	3B-18/1	2
Caño de inyección – 2º cilindro	3B-18/1	2
Caño de inyección – 3º cilindro	3B-18/1	3
Caño de inyección – 3º cilindro	3B-18/1	3
Caño de inyección – 4º cilindro	3B-18/1	4
Caño de inyección – 4º cilindro	3B-18/1	4
Caño de inyección- cj	3B-18/1	18
Caño de lubricación	3B-04/1	13
Caño de succión	3B-11/1	6
Caño- Entrada de aceite lubricante	3B-26/1	12
Caño- Retorno de aceite lubricante	3B-26/1	3
Caño- Retorno de las toberas	3B-18/1	5
Carcasa	3B-24/1	19
Carcasa del volante	3B-05/1	17
Cárter	3B-06/1	1
Cigueñal	3B-07/1	1
Codo	3B-23/1	1
Codo 90º	3B-24/1	17
Cojinete – Rep. 1	3B-02/1	31
Cojinete – Rep. 2	3B-02/1	31
Cojinete – Rep. 2	3B-09/1	5
Cojinete – Rep. 3	3B-02/1	31
Cojinete – Rep. 3	3B-09/1	5
Cojinete – Rep.1	3B-02/1	24
Cojinete – Rep.1	3B-02/1	24
Cojinete – Rep.1	3B-02/1	24
Cojinete – Rep.1	3B-02/1	24
Cojinete – Rep.1	3B-02/1	24
Cojinete – Rep.1	3B-09/1	5
Cojinete – Rep.4	3B-09/1	5
Cojinete – STD	3B-09/1	5

INDICE ALFABETICO - ESPAÑOL

Cojinete intermedio	3B-04/1	5
Compensador de masas	3B-03/1	10
Conexión	3B-12/1	24
Conjunto – Soporte del ventilador	3B-21/1	1
Corona	3B-07/1	2
Corona	3B-07/1	10
Correa	3B-28/1	28
Cubo para ventilador	3B-21/1	17
Culata	3B-10/1	1
Culata	3B-10/1	1
Culata completa	3B-12/1	1
Curva	3B-23/1	31
Deflector	3B-03/1	13
Defletor	3B-07/1	29
Disco del cojinete	3B-04/1	9
Eje	3B-13/1	2
Eje con piñones	3B-03/1	11
Eje con piñones	3B-03/1	12
Ejetor aceite lubricante	3B-02/1	18
Elemento - principal	3B-25/1	7
Elemento - principal	3B-25/1	7
Elemento - Seguridad	3B-25/1	8
Elemento - Seguridad	3B-25/1	8
Elemento filtrante	3B-12/1	10
Empaque	3B-04/1	4
Empaque	3B-05/1	2
Empaque	3B-06/1	8
Empaque	3B-10/1	13
Empaque	3B-12/1	2
Empaque	3B-12/1	4
Empaque	3B-13/1	4
Empaque	3B-16/1	2
Empaque	3B-19/1	17
Empaque	3B-22/1	7
Empaque	3B-23/1	7
Empaque	3B-24/1	8
Empaque	3B-26/1	8
Empaque	3B-26/1	16
Empaque de la culata	3B-02/1	16
Espaciador	3B-14/1	1
Espárrago	3B-04/1	20
Espárrago	3B-16/1	3
Espárrago	3B-25/1	12
Espárrago	3B-25/1	12
Espárrago	3B-26/1	10
Filtro de aire	3B-25/1	18
Filtro de aire	3B-25/1	18
Gancho	3B-21/1	7
Guia de válvulas	3B-10/1	2
Indicador de PMS	3B-05/1	12
Indicador de PMS	3B-05/1	12
Intercambiador	3B-12/1	3
Interruptor de temperatura	3B-19/1	12
Juego de aros	3B-09/1	3
Juego de empaques - Inferior	3B-30/1	1
Juego de empaques superior - Completo	3B-30/1	3
Juego de empaques superior - Parcial	3B-30/1	3
Kit – Reparación para um cilindro	3B-30/1	2
Kit – Reparación para um cilindro	3B-30/1	2
Kit- Reparacion para dos cilindros	3B-30/1	4
Kit- Reparacion para dos cilindros	3B-30/1	4
Laina – para la camisa	3B-02/1	
Laina – para la camisa 0,05 mm	3B-02/1	
Laina – para la camisa 0,10 mm	3B-02/1	
Laina – para la camisa 0,15 mm	3B-02/1	
Llaina	3B-03/1	2
M8x16	3B-05/1	13
Manguera	3B-19/1	46
Manguera	3B-24/1	2
Manguera	3B-24/1	16
Manguera	3B-24/1	20
Manguera	3B-26/1	5
Motor de arranque 12 V	3B-29/1	1
Motor parcial	3B-01/1	1
Motor parcial	3B-01/1	1
Múltiple de admisión	3B-22/1	2
Múltiple de admisión	3B-22/1	2
O'ring	3B-23/1	32
O'ring	3B-19/1	57
Perno cilindrico 10x20	3B-02/1	17
Perno guia	3B-05/1	21
Pieza intermedia	3B-04/1	1
Piñon	3B-07/1	5
Piñon	3B-08/1	3
Piñón	3B-16/1	1
Piñon intermedio con buje	3B-04/1	11
Pipe	3B-26/1	6
Pistón	3B-09/1	1
Pistón	3B-09/1	1
Polea	3B-21/1	8
Polea lisa	3B-21/1	2
Pollea	3B-07/1	31
Prato – superior	3B-10/1	15
Resorte interno	3B-10/1	16
Retén	3B-10/1	9
Retén delantero	3B-05/1	10
Retén delantero	3B-05/1	10
Retén trasero	3B-05/1	20
Rodamiento	3B-21/1	6
Sensor de temperatura	3B-19/1	20
Soporte	3B-08/1	14
Soporte	3B-18/1	8
Soporte	3B-18/1	9
Soporte	3B-21/1	3
Soporte	3B-25/1	15
Soporte	3B-25/1	15
Soporte del alternador	3B-28/1	22
Soprote con balancines	3B-08/1	10
Tapa	3B-05/1	7
Tapa	3B-06/1	19
Tapa cónica Ø16	3B-02/1	21
Tapa cónica Ø16	3B-02/1	22
Tapa cónica (laton) - Ø 30,4 mm	3B-02/1	4
Tapa de inspección	3B-05/1	14
Tapa de válvulas	3B-10/1	12
Tapa de vedacion	3B-05/1	16
Tapa de vedación (latón) Ø 22,48-22,53	3B-10/1	8
Tapa de vedación (latón) Ø18,15 – 18,25 mm	3B-10/1	3
Tapa frontal	3B-05/1	1
Tapón	3B-02/1	28
Tapón	3B-03/1	5
Tapón	3B-04/1	3
Tapón	3B-12/1	13
Tapón	3B-19/1	51
Tapón	3B-22/1	6
Tapón	3B-23/1	2
Tapón Ø 8h 11	3B-07/1	3

ÍINDICE ALFABETICO - ESPAÑOL

VÁLIDO PARA VEIC. N.º/ VALID FOR MANUFACTURING NUMBER/ VÁLIDO PARA LAS UNIDADES NÚMERO:	DO FROM DEL	374	ATÉ TO HASTA	

Tapón 1/2"	3B-06/1	2
Tapón 1/8"	3B-22/1	5
Tapón 3/8"	3B-02/1	5
Tapón 3/8"	3B-02/1	12
Tapón 3/8"	3B-12/1	16
Tapón 3/8"	3B-19/1	53
Tapón M14x1,5	3B-04/1	14
Tapón M14x1,5	3B-12/1	21
Tapón M14x1,5	3B-12/1	26
Tapón M22x1,5	3B-12/1	6
Tapón M22x1,5	3B-22/1	4
Termostato – cj.	3B-19/1	52
Termostato 80 +/- 2xC	3B-19/1	55
Tobera	3B-17/1	1
Tobera	3B-17/1	1
Tobera	3B-17/1	6
Tobera	3B-17/1	6
Tornillo	3B-05/1	18
Tornillo	3B-22/1	8
Tornillo	3B-23/1	4
Tornillo – fixacion de la culata	3B-02/1	15
Tornillo ajuste	3B-08/1	16
Tornillo cilindrico M8x35	3B-12/1	18
Tornillo cilindrico M10x40	3B-07/1	18
Tornillo cilindrico M16x35	3B-07/1	16
Tornillo de biela	3B-09/1	7
Tornillo de retorno	3B-18/1	19
Tornillo- Fixacion de la culata/ bloque	3B-02/1	27
Tornillo Hueco	3B-14/1	9
Tornillo Hueco	3B-14/1	12
Tornillo Hueco M10x1	3B-14/1	7
Tornillo Hueco M14x1,5	3B-14/1	4
Tornillo Hueco M14x1,5	3B-26/1	13
Tornillo Hueco M8x1	3B-04/1	7
Tornillo M10x100	3B-03/1	9
Tornillo M10x100	3B-28/1	21
Tornillo M10x20	3B-05/1	6
Tornillo M10x20	3B-07/1	23
Tornillo M10x20	3B-21/1	4
Tornillo M10x25	3B-28/1	31
Tornillo M10x25	3B-28/1	36
Tornillo M10x25	3B-29/1	2
Tornillo M10x40	3B-14/1	2
Tornillo M10x45	3B-08/1	19
Tornillo M10x45	3B-22/1	8
Tornillo M10x70	3B-04/1	8
Tornillo M12x20	3B-24/1	21
Tornillo M8x10	3B-03/1	14

Tornillo M8x16	3B-03/1	15
Tornillo M8x16	3B-06/1	4
Tornillo M8x16	3B-08/1	5
Tornillo M8x16	3B-13/1	8
Tornillo M8x16	3B-18/1	6
Tornillo M8x20	3B-04/1	2
Tornillo M8x20	3B-08/1	2
Tornillo M8x20	3B-11/1	2
Tornillo M8x20	3B-11/1	5
Tornillo M8x20	3B-11/1	10
Tornillo M8x20	3B-19/1	21
Tornillo M8x20	3B-26/1	7
Tornillo M8x25	3B-21/1	5
Tornillo M8x25	3B-23/1	4
Tornillo M8x25	3B-28/1	23
Tornillo M8x30	3B-12/1	5
Tornillo M8x30	3B-25/1	16
Tornillo M8x35	3B-19/1	19
Tornillo M8x35	3B-26/1	11
Tornillo M8x45	3B-10/1	10
Tornillo M8x55	3B-05/1	9
Tornillo M8x60	3B-21/1	16
Tornillo M8x65	3B-19/1	10
Traba	3B-08/1	6
Traba	3B-08/1	11
Traba	3B-09/1	2
Traba	3B-10/1	14
Tuerca	3B-04/1	18
Tuerca	3B-08/1	15
Tuerca	3B-16/1	
Tuerca	3B-18/1	7
Tuerca	3B-25/1	10
Tuerca	3B-25/1	10
Tuerca	3B-25/1	17
Tuerca stover M10	3B-26/1	15
Turboalimentador	3B-26/1	1
Unión	3B-23/1	6
Válvula - admisión	3B-10/1	6
Válvula - escape	3B-10/1	5
Válvula de retorno	3B-12/1	8
Válvula reguladora de presión	3B-24/1	1
Varilla de nível	3B-06/1	18
Varilla del balancin	3B-08/1	17
Ventilador	3B-20/1	4
Volante	3B-07/1	11

TRANSMISSÃO CARRARO 4x2/ TRANSMISSION 2WD/ TRANSMISION 4x2

1

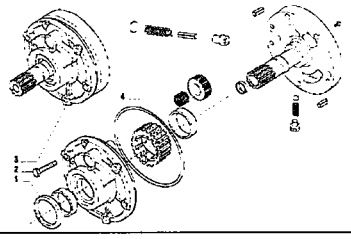

2

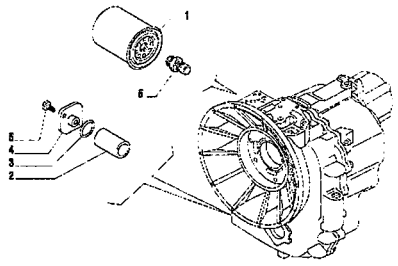

3

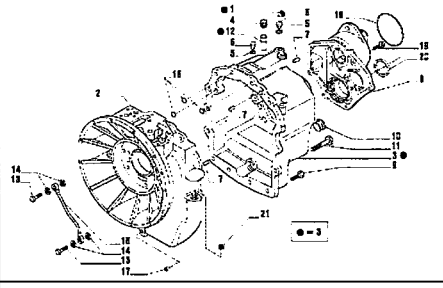

4

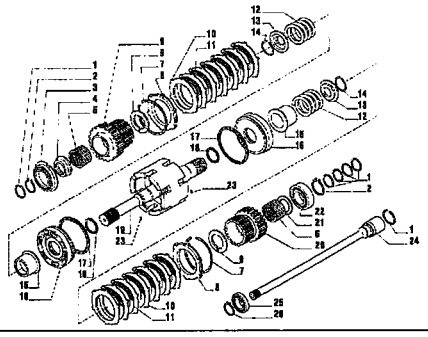

5

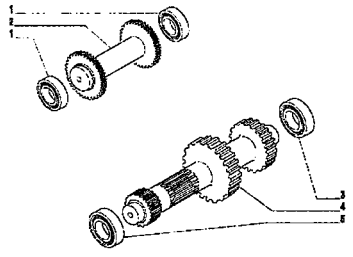

6

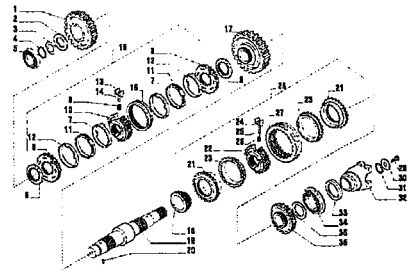

7

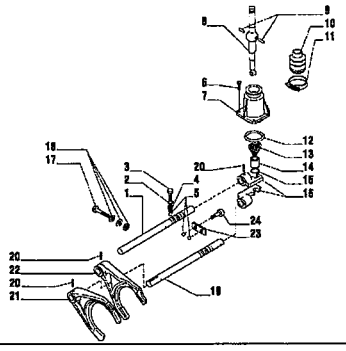

8

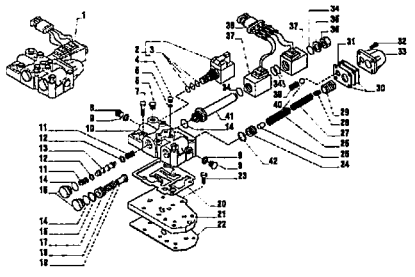

9

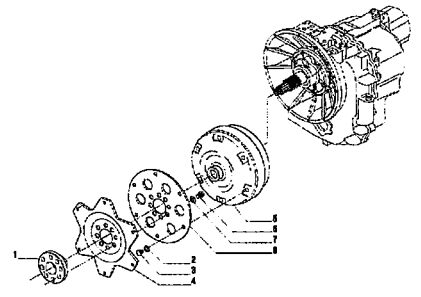

RANDON VEÍCULOS	RK 406B		MB3D1	3D/1

TRANSMISSÃO SINCRONIZADA CARRARO – 4x2
TRANSMISSION – 4x2
TRANSMISION – 4x2

VÁLIDO PARA VEIC. N.º/ VALID FOR MANUFACTURING NUMBER/ VÁLIDO PARA LAS UNIDADES NÚMERO:	DO FROM DEL	104	ATÉ TO HASTA	307

POS	CODIGO/CODE	QT	PORTUGUES	ENGLISH	ESPAÑOL	NOTA/NOTE
0	219000003	01	Transmissão completa	Transmission	Transmision Completa	
1	3DA	01	Bomba Óleo	Oil Pump	Bomba Aceite	Ver/See/Vea
2	3DB	01	Filtros de Óleo	Oil Filters	Filtros de Aceite	Ver/See/Vea
3	3DC	01	Carcasa Transmissão	Transmisión Housing	Carcasa Transmision	Ver/See/Vea
4	3DD	01	Eixo Entrada	Input Shaft	Eje Entrada	Ver/See/Vea
5	3DE	01	Eixo Ré e Eixo Primario	Reverse Sahft and Primary Shaft	Eje Reverso y Eje primario	Ver/See/Vea
6	3DF	01	Eixo Secundario	Secondary Shaft	Eje Secondario	Ver/See/Vea
7	3DG	01	Controle Transmissão	Gearshift Control	Control Transmision	Ver/See/Vea
8	3DH	01	Distribuidor	Distributor	Distribuidor	Ver/See/Vea
9	3DI	01	Conversor	Converter	Convertidor	Ver/See/Vea

TRANSMISSÃO CARRARO 4x2/ TRANSMISSION 2WD/ TRANSMISION 4x2

1

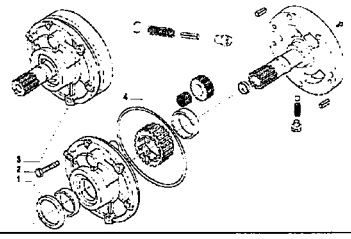

2

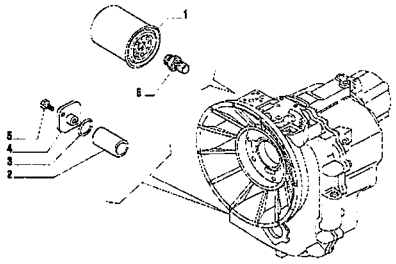

3

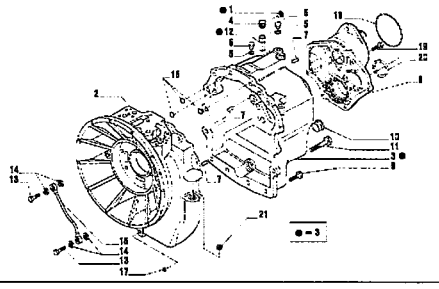

4

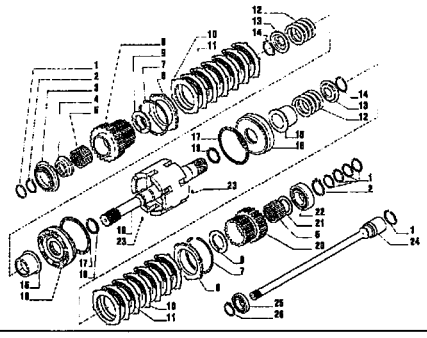

5

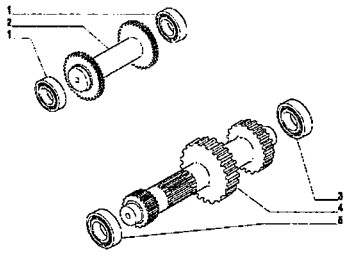

6

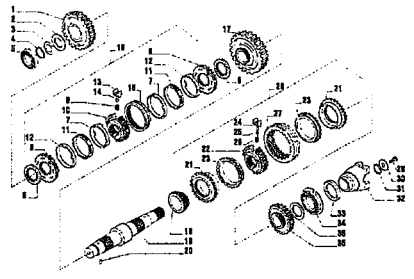

7

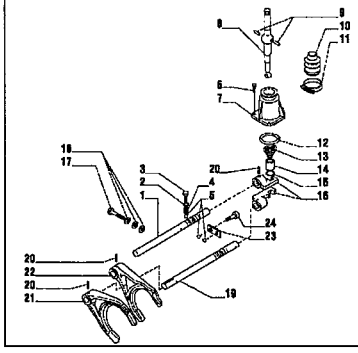

8

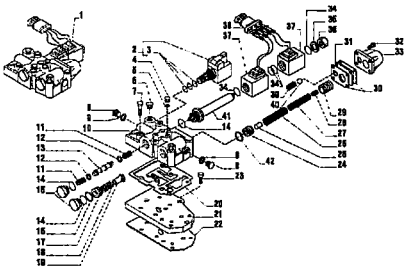

9

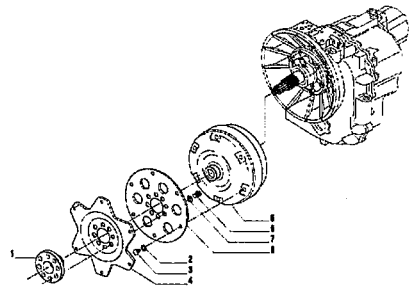

RANDON VEÍCULOS	RK 406B		MB3D2	3D/2

TRANSMISSÃO SINCRONIZADA CARRARO – 4x2
TRANSMISSION – 4x2
TRANSMISION – 4x2

VÁLIDO PARA VEIC. N.º/ VALID FOR MANUFACTURING NUMBER/ VÁLIDO PARA LAS UNIDADES NÚMERO:	DO FROM DEL	308	ATÉ TO HASTA	

POS	CODIGO/CODE	QT	PORTUGUES	ENGLISH	ESPAÑOL	NOTA/NOTE
0	219001686	01	Transmissão completa	Transmission	Transmision Completa	
1	3DA	01	Bomba Óleo	Oil Pump	Bomba Aceite	Ver/See/Vea
2	3DB	01	Filtros de Óleo	Oil Filters	Filtros de Aceite	Ver/See/Vea
3	3DC	01	Carcasa Transmissão	Transmisión Housing	Carcasa Transmision	Ver/See/Vea
4	3DD	01	Eixo Entrada	Input Shaft	Eje Entrada	Ver/See/Vea
5	3DE	01	Eixo Ré e Eixo Primario	Reverse Sahft and Primary Shaft	Eje Reverso y Eje primario	Ver/See/Vea
6	3DF	01	Eixo Secundario	Secondary Shaft	Eje Secundario	Ver/See/Vea
7	3DG	01	Controle Transmissão	Gearshift Control	Control Transmision	Ver/See/Vea
8	3DH	01	Distribuidor	Distributor	Distribuidor	Ver/See/Vea
9	3DI	01	Conversor	Converter	Convertidor	Ver/See/Vea

3DA/1	RK 406B	FGMB3DA1	RANDON VEÍCULOS

BOMBA DE ÓLEO/ OIL PUMP/ BOMBA ACEITE

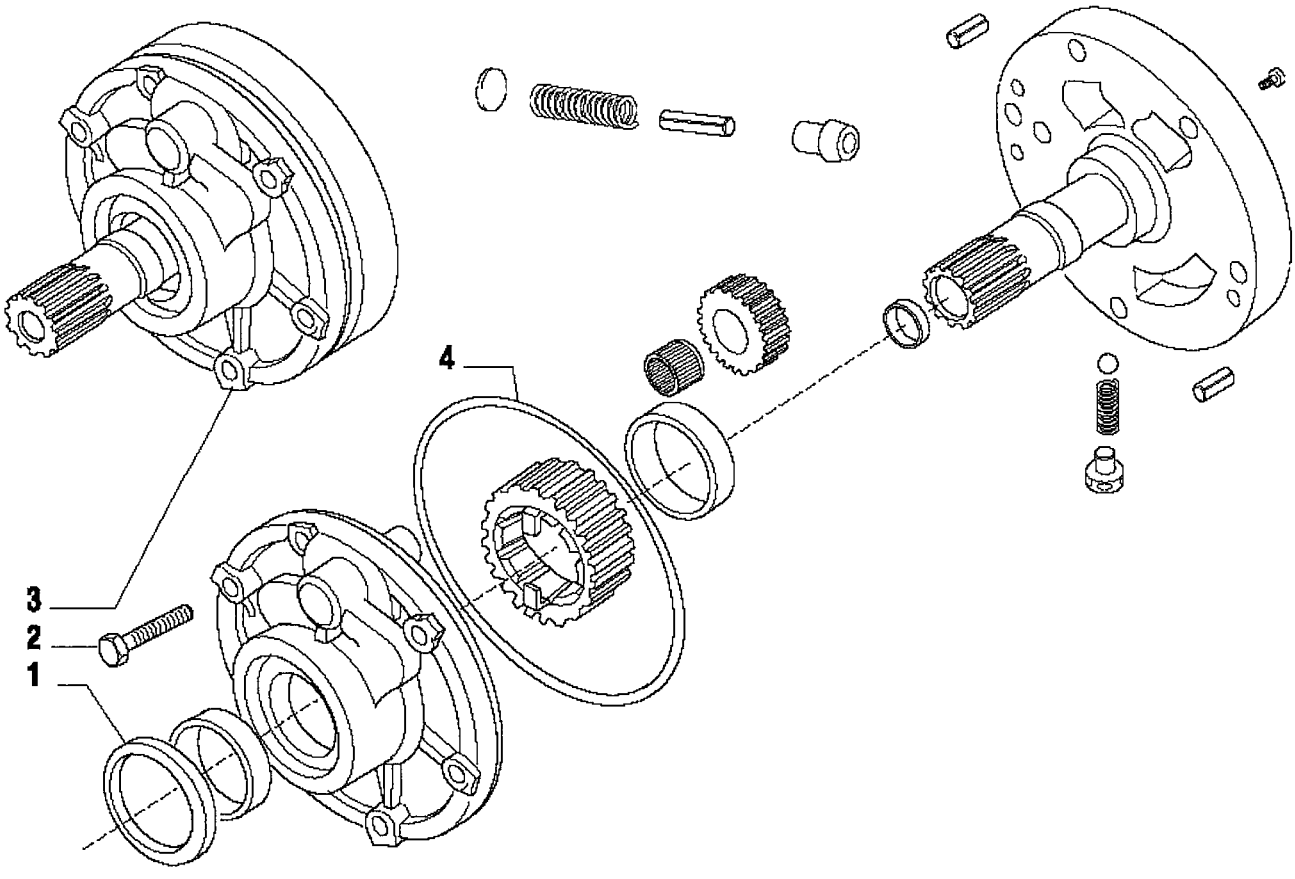

RANDON VEÍCULOS	RK 406B		MB3DA1	3DA/1

BOMBA ÓLEO – TRANSMISSÃO 4x2
OIL PUMP – TRANSMISSION 4x2
BOMBA DE ACEITE – TRANSMISION 4x2

VÁLIDO PARA VEIC. N.º/ VALID FOR MANUFACTURING NUMBER/ VÁLIDO PARA LAS UNIDADES NÚMERO:	DO FROM DEL	104	ATÉ TO HASTA	

POS	CODIGO/CODE	QT	PORTUGUES	ENGLISH	ESPAÑOL	NOTA/NOTE
1	219000511	01	Retentor Óleo	Oil Seal	Retén	
2	219000533	06	Parafuso	Screw	Tornillo	
3	219000645	01	Montagem bomba	Pump Assembly	Montaje Bomba	
4	219000512	01	Anel O'	O-ring	Anillo Vedacion	

3DB/1	RK 406B	FGMB3DB1	RANDON VEÍCULOS

FILTRO DE ÓLEO/ OIL FILTER/ FILTRO ACEITE

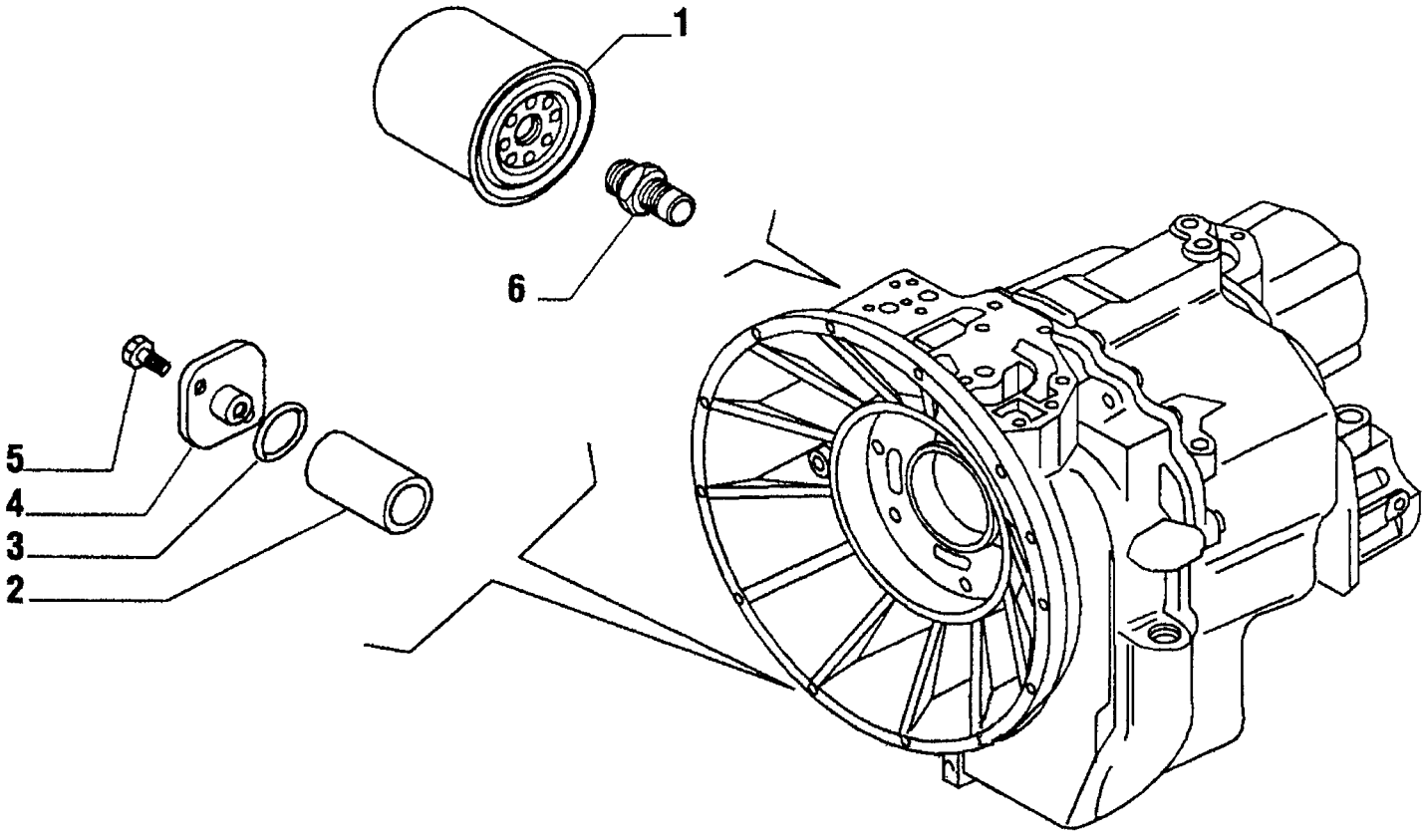

RANDON VEÍCULOS	RK 406B		MB3DB1	3DB/1

FILTROS DE ÓLEO – TRANSMISSÃO 4x2
OIL FILTERS – TRANSMISSION 4x2
FILTRO ACEITE – TRANSMISION 4x2

VÁLIDO PARA VEIC. N.º/ VALID FOR MANUFACTURING NUMBER/ VÁLIDO PARA LAS UNIDADES NÚMERO:	DO FROM DEL	104	ATÉ TO HASTA	

POS	CODIGO/CODE	QT	PORTUGUES	ENGLISH	ESPAÑOL	NOTA/NOTE
1	219000751	01	Filtro Óleo	Oil Filter	Filtro Aceite	
2	219000048	01	Filtro Tela	Filter	Filtro Tela	
3	219000483	01	Anel O	O-ring	Anillo Vedacion	
4	219000611	01	Tampa	Cover	Tapa	
5	219000530	02	Parafuso	Bolt	Tornillo	
6	219000609	01	Conexão	Connection	Conexion	

3DC/1	RK 406B	FGMB3DC1	RANDON VEÍCULOS

CARCAÇA DA TRANSMISSÃO/ TRANSMISSION HOUSING/ CARCASA TRANSMISION

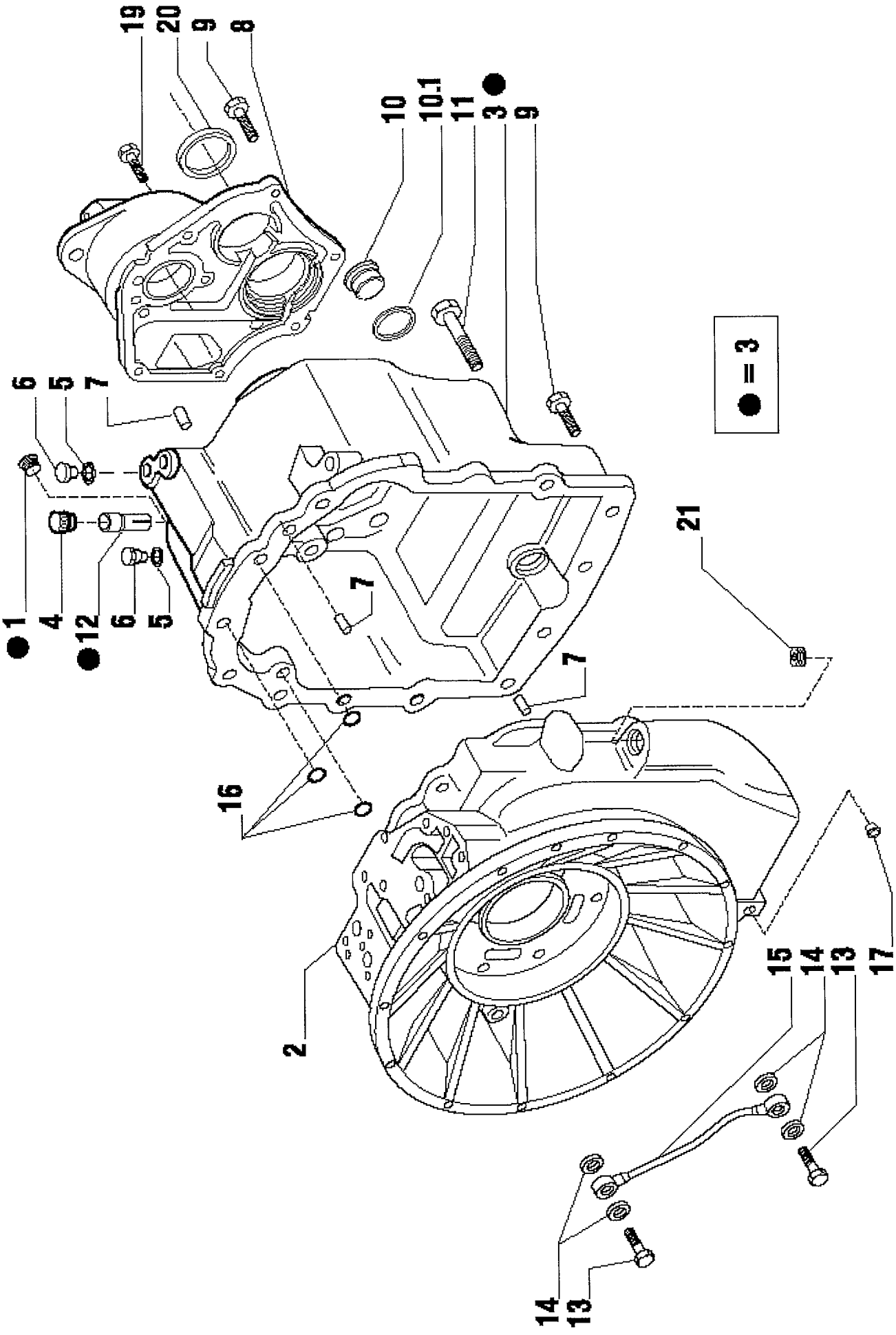

RANDON VEÍCULOS	RK 406B		MB3DC1	3DC/1

CARCAÇA TRANSMISSÃO – TRANSMISSÃO 4x2
TRANSMISSION HOUSING – TRANSMISSION 4x2
CARCASA TRANSMISION – TRANSMISION 4x2

VÁLIDO PARA VEIC. N.º/ VALID FOR MANUFACTURING NUMBER/ VÁLIDO PARA LAS UNIDADES NÚMERO:	DO FROM DEL	104	ATÉ TO HASTA	

POS	CODIGO/CODE	QT	PORTUGUES	ENGLISH	ESPAÑOL	NOTA/NOTE
1	219000547	01	Bujão	Plug	Tapón	
2	219000747	01	Carcaça Frontal	Front Housing Kit	Carcasa Delantera	
3	219000748	01	Carcaça Traseira	Rear Housing Kit	Carcasa Trasera	OBS1
4	219000575	01	Respiro	Breather	Respiro	
5	219000553	03	Arruela Vedação	Copper Washer	Arandela	
6	219000541	03	Bujão	Plug	Tapón	
7	219000598	03	Pino	Pin	Perno	
8	219000608	01	Tampa	Cover	Tapa	
9	219000536	19	Parafuso	Bolt	Tornillo	
10	219000037	01	Bujão	Oil Plug	Tapón	
10.1	210400251	01	Anel O'	O-ring	Anillo Vedacion	
11	219000538	02	Parafuso	Bolt	Tornillo	
12	219000749	01	Tubo Respiro	Breather Pipe	Tubo Respiro	
13	219000607	02	Parafuso	Screw	Tornillo	
14	219000554	04	Arruela	Copper Washer	Arandela	
15	219000612	01	Tubo Lubrificação	Lubrication Pipe	Tubo Lubricación	
16	219000573	03	Anel O'	O-ring	Anillo Vedacion	
17	219001233	01	Bujão	Plug	Tapón	
19	219000537	02	Parafuso	Screw	Tornillo	
20	219000490	01	Anel Vedação	Seal Ring	Anillo Vedacion	
21	219001234	01	Bujão	Plug	Tapón	

OBS1 = O item 3 é fornecido com os itens 1 e 12 montados.

3DD/1	RK 406B	FGMB3DD1	RANDON VEÍCULOS

EIXO ENTRADA/ INPUT SHAFT/ EJE ENTRADA

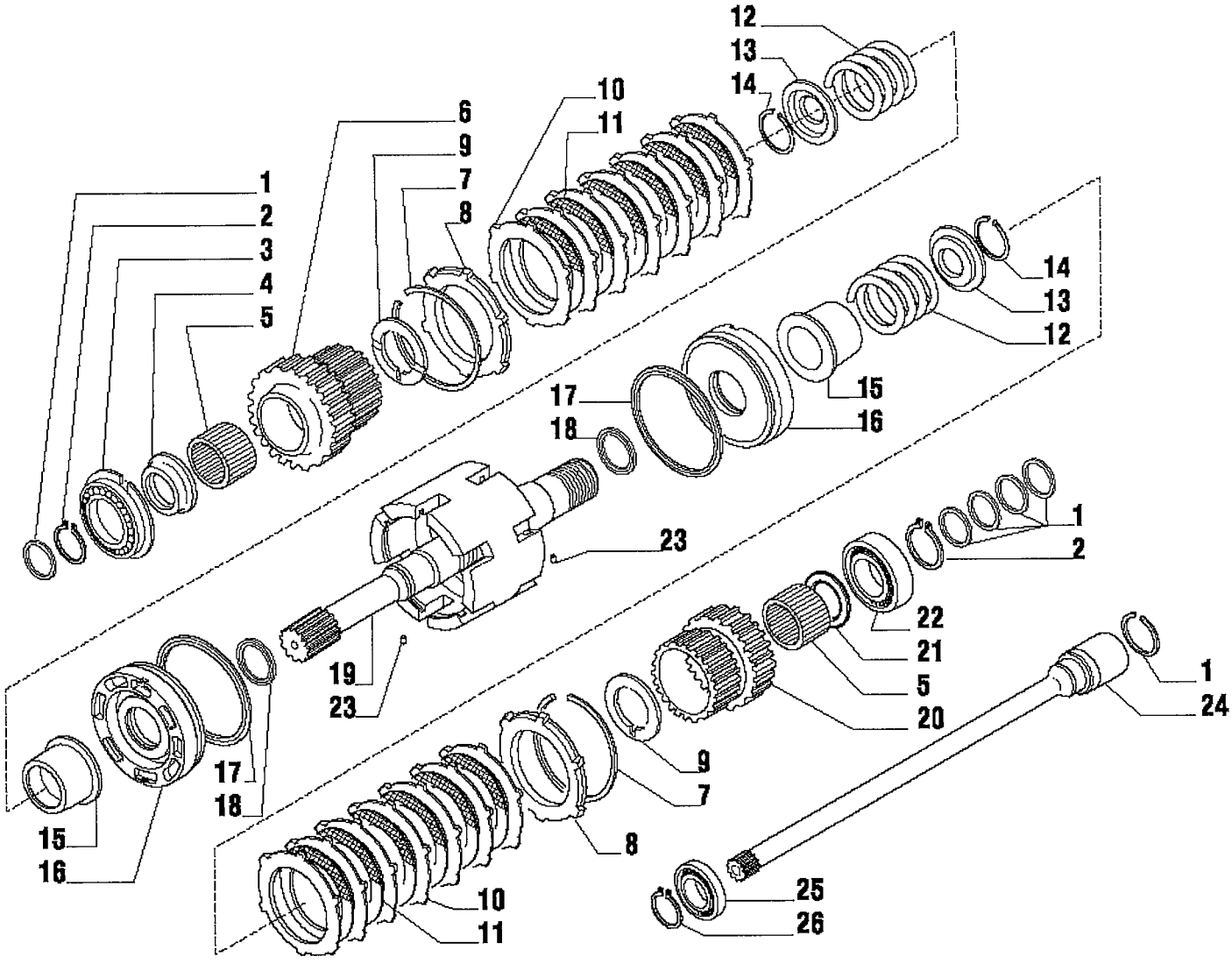

RANDON VEÍCULOS	RK 406B		MB3DD1	3DD/1

EIXO ENTRADA – TRANSMISSÃO 4x2
INNER SHAFT – TRANSMISSION 4x2
EJE ENTRADA – TRANSMISION 4x2

VÁLIDO PARA VEIC. N.º/ VALID FOR MANUFACTURING NUMBER/ VÁLIDO PARA LAS UNIDADES NÚMERO:	DO FROM DEL	104	ATÉ TO HASTA	307

POS	CODIGO/CODE	QT	PORTUGUES	ENGLISH	ESPAÑOL	NOTA/NOTE
1	210401287	06	Anel Vedação	Seal Ring	Anillo Vedacion	
2	210000960	02	Anel Trava	Snap Ring	Anillo Traba	
3	219000565	01	Rolamento	Bearing	Rodamiento	
4	219000752	01	Espaçador	Spacer	Espaciador	
5	219000569	02	Rolamento Agulhas	Needle Bearing Bush	Rodamiento de Agujas	
6	219000753	02	Engrenagem	Gear Z35	Engranaje	
7	219000562	01	Disco Trava	Locking	Anillo Traba	
8	219000644	02	Anel Trava	Clutch Plate Locking	Anillo Traba	
9	219000754	02	Arruela Encosto	Thrust Washer	Arandela Calzo	
10	219000634	14	Placa Acionadora	Clutch Drive Plate	Placa Separadora	
11	219000635	12	Disco Atrito	Clutch Plate	Disco Friccion	
12	219000755	02	Mola	Spring	Resorte	
13	219000633	02	Tampa	Lock-spring Cover	Tapa	
14	219000560	02	Anel Trava	Lockring	Anillo Traba	
15	219000756	02	Luva Embreagem	Clutch Sleeve	Luva Enbrague	
16	219000757	02	Pistão Embreagem	Clutch Piston	Piston Enbrague	
17	219000758	02	Anel Vedação	Seal Ring	Anillo Vedación	
18	219000759	02	Anel Vedação	Seal Ring	Anillo Vedación	
19	219000596	01	Eixo Entrada	Inner Shaft	Eje Entrada	
20	219000760	01	Engrenagem	Gear Z29	Engranaje	
21	219000761	01	Arruela Encosto	Thrust Washer	Arandela Calzo	
22	219000564	01	Rolamento	Bearing	Rodamiento	
23	219000557	02	Pino Elástico	Split Pin	Perno Elastico	
24	219001235	01	Eixo do PTO	PTO Shaft	Eje Toma de Fuerza	
25	219001236	01	Rolamento Esfera	Ball Bearing	Rodamiento Esfera	
26	219001237	01	Anel Trava	Snap Ring	Anillo Traba	

3DD/2	RK 406B	FGMB3DD2	RANDON VEÍCULOS

EIXO ENTRADA/ INPUT SHAFT/ EJE ENTRADA

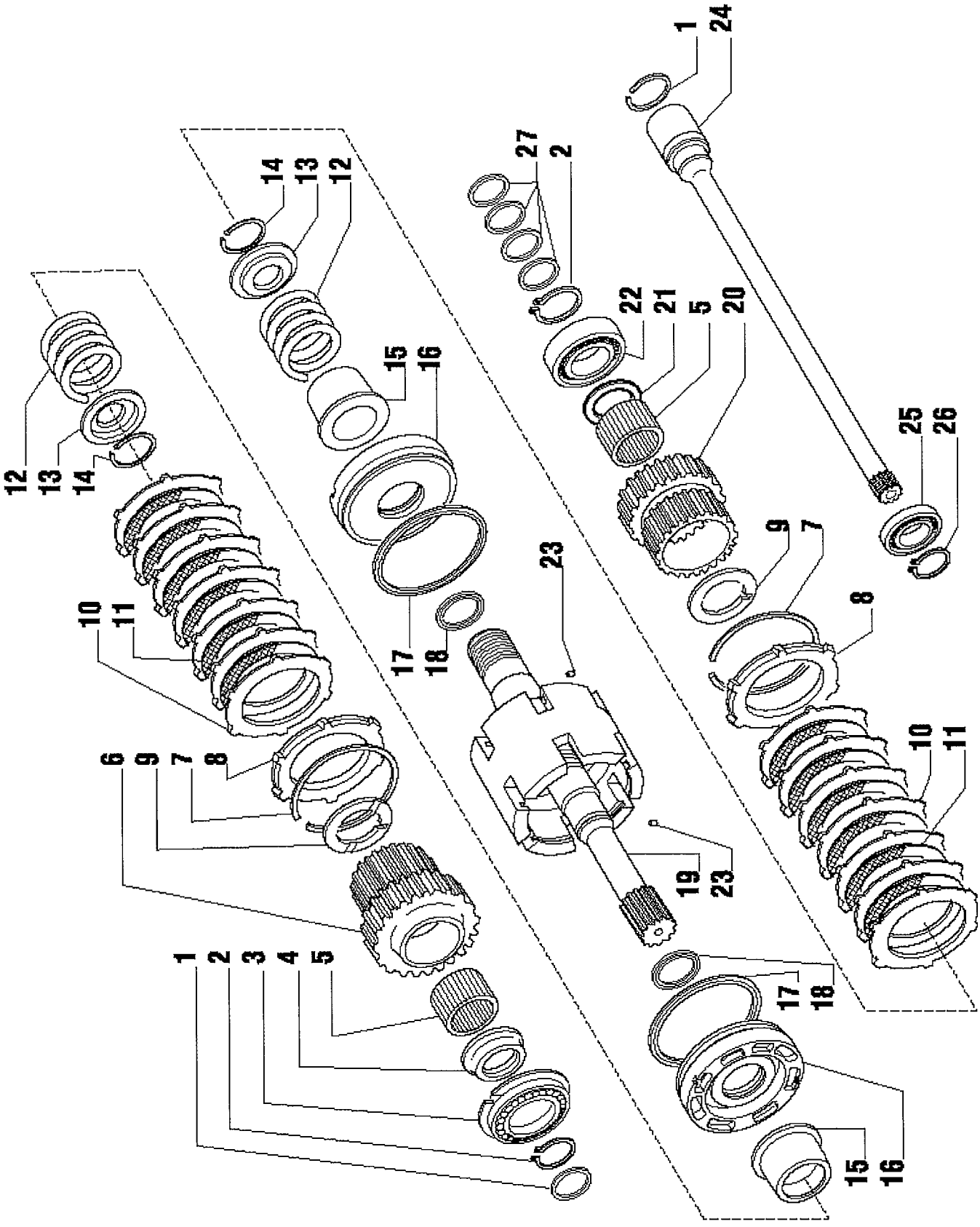

RANDON VEÍCULOS	RK 406B		MB3DD2	3DD/2

EIXO ENTRADA – TRANSMISSÃO 4x2
INNER SHAFT – TRANSMISSION 4x2
EJE ENTRADA – TRANSMISION 4x2

VÁLIDO PARA VEIC. N.º/ VALID FOR MANUFACTURING NUMBER/ VÁLIDO PARA LAS UNIDADES NÚMERO:	DO FROM DEL	308	ATÉ TO HASTA	

POS	CODIGO/CODE	QT	PORTUGUES	ENGLISH	ESPAÑOL	NOTA/NOTE
1	210401287	01	Anel Vedação	Seal Ring	Anillo Vedacion	
2	210000960	02	Anel Trava	Snap Ring	Anillo Traba	
3	219000565	01	Rolamento	Bearing	Rodamiento	
4	219000752	01	Espaçador	Spacer	Espaciador	
5	219000569	02	Rolamento Agulhas	Needle Bearing Bush	Rodamiento de Agujas	
6	219000753	02	Engrenagem	Gear Z35	Engranaje	
7	219000562	01	Disco Trava	Locking	Anillo Traba	
8	219000644	02	Anel Trava	Clutch Plate Locking	Anillo Traba	
9	219000754	02	Arruela Encosto	Thrust Washer	Arandela Calzo	
10	219000634	14	Placa Acionadora	Clutch Drive Plate	Placa Separadora	
11	219000635	12	Disco Atrito	Clutch Plate	Disco Friccion	
12	219000755	02	Mola	Spring	Resorte	
13	219000633	02	Tampa	Lock-spring Cover	Tapa	
14	219000560	02	Anel Trava	Lockring	Anillo Traba	
15	219000756	02	Luva Embreagem	Clutch Sleeve	Luva Enbrague	
16	219000757	02	Pistão Embreagem	Clutch Piston	Piston Enbrague	
17	219000758	02	Anel Vedação	Seal Ring	Anillo Vedación	
18	219000759	02	Anel Vedação	Seal Ring	Anillo Vedación	
19	219002313	01	Eixo Entrada	Inner Shaft	Eje Entrada	
20	219000760	01	Engrenagem	Gear Z29	Engranaje	
21	219000761	01	Arruela Encosto	Thrust Washer	Arandela Calzo	
22	219000564	01	Rolamento	Bearing	Rodamiento	
23	219000557	02	Pino Elástico	Split Pin	Perno Elastico	
24	219001235	01	Eixo do PTO	PTO Shaft	Eje Toma de Fuerza	
25	219001236	01	Rolamento Esfera	Ball Bearing	Rodamiento Esfera	
26	219001237	01	Anel Trava	Snap Ring	Anillo Traba	
27	219002226	04	Anel Vedação	Seal Ring	Anillo Vedacion	

3DE/1	RK 406B	FGMB3DE1	RANDON VEÍCULOS

EIXO DE RÉ E EIXO PRIMÁRIO/ REVERSE SHAFT AND PRIMARY SHAFT/ EJE REVERSO Y EJE PRIMARIO

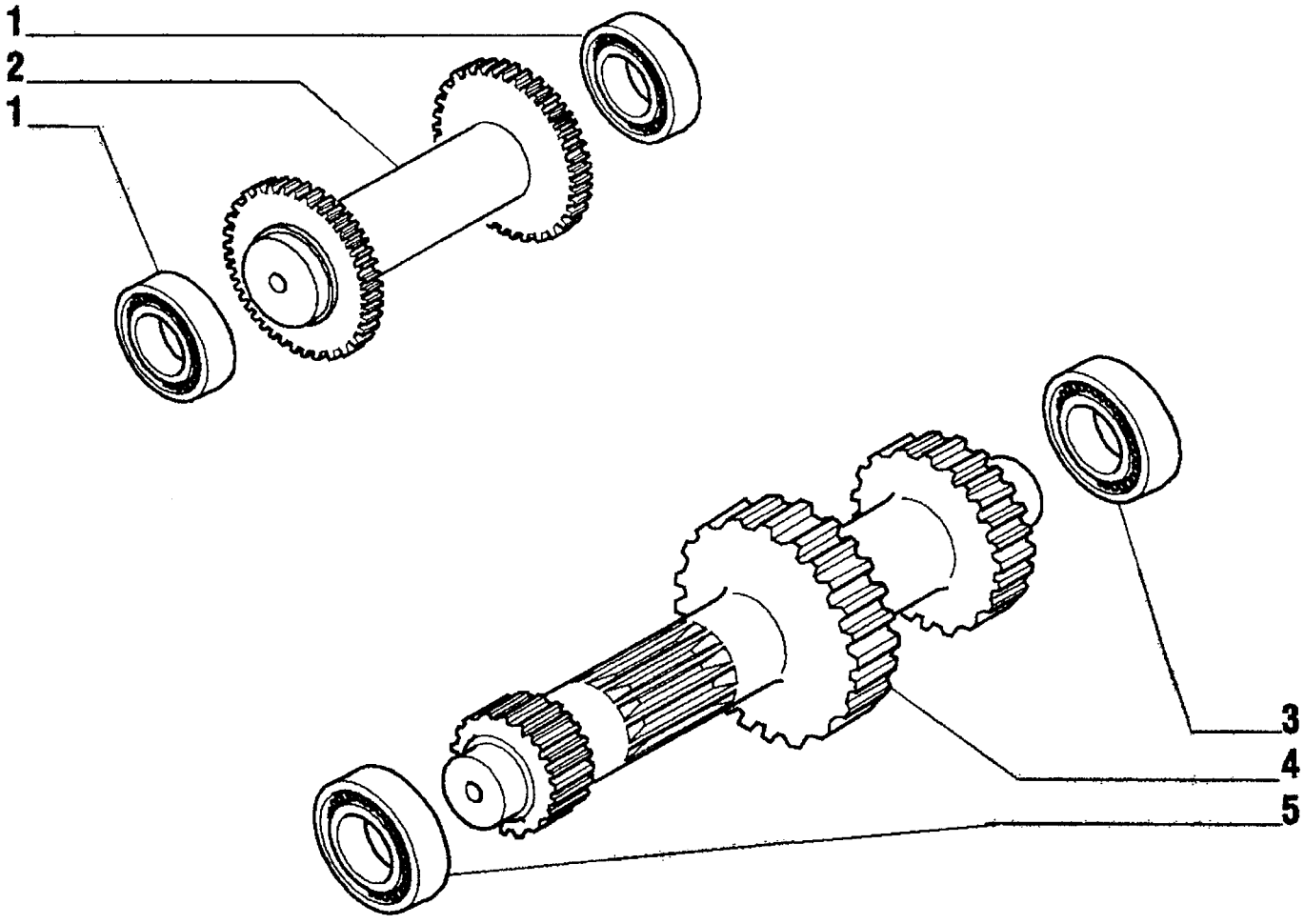

RANDON VEÍCULOS	RK 406B		MB3DE1	3DE/1

EIXO DE RÉ E EIXO PRIMÁRIO – TRANSMISSÃO 4x2
REVERSE SHAFT AND PRIMARY SHAFT – TRANSMISSION 2WD
EJE REVERSO Y EJE PRIMARIO – TRANSMISSION 4x2

VÁLIDO PARA VEIC. N.º/ VALID FOR MANUFACTURING NUMBER/ VÁLIDO PARA LAS UNIDADES NÚMERO:	DO FROM DEL	104	ATÉ TO HASTA	

POS	CODIGO/CODE	QT	PORTUGUES	ENGLISH	ESPAÑOL	NOTA/NOTE
1	219000563	02	Rolamento	Bearing	Rodamiento	
2	219000649	01	Eixo Ré	Reverse Shaft	Eje Reverso	
3	219000564	01	Rolamento	Bearing	Rodamiento	
4	219000766	01	Eixo Primario	Primary Shaft	Eje Primario	
5	219000568	01	Rolamento	Bearing	Rodamiento	

3DF/1	RK 406B	FGMB3DF1	RANDON VEÍCULOS

EIXO SECUNDÁRIO/ SECONDARY SHAFT/ EJE SECONDARIO

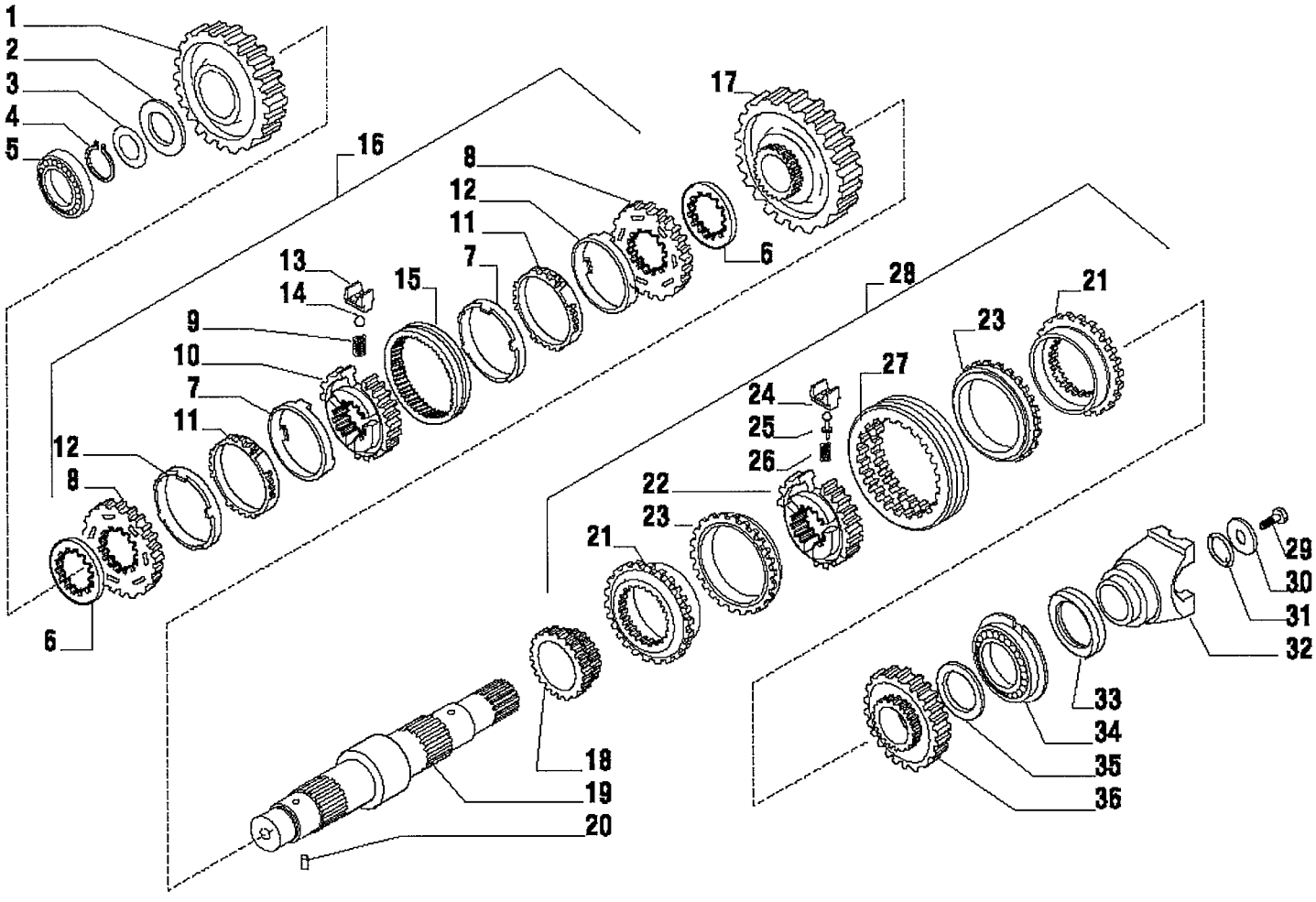

RANDON VEÍCULOS	RK 406B		MB3DF1	3DF/1

EIXO SECUNDÁRIO – TRANSMISSÃO 4x2
SECONDARY SHAFT – TRANSMISSION 2WD
EJE SECONDARIO – TRANSMISION 4x2

VÁLIDO PARA VEIC. N.º/ VALID FOR MANUFACTURING NUMBER/ VÁLIDO PARA LAS UNIDADES NÚMERO:	DO FROM DEL	104	ATÉ TO HASTA	307

POS	CODIGO/CODE	QT	PORTUGUES	ENGLISH	ESPAÑOL	NOTA/NOTE
1	219000767	01	Engrenagem	Gear Z 43	Engrenaje	
2	219000768	01	Arruela Calço	Thrust Washer	Arandela Calzo	
3	219000615	CN	Calço 0,05mm	Shim 0.05mm	Calzo 0,05mm	
3	219000616	CN	Calço 0,10mm	Shim 0.10mm	Calzo 0,10mm	
3	219000617	CN	Calço 0,30mm	Shim 0.30mm	Calzo 0,30mm	
3	219000632	CN	Calço 0,50mm	Shim 0.50mm	Calzo 0.50mm	
4	219000561	01	Anel Trava	Lock Ring	Anillo Traba	
5	219000568	01	Rolamento	Bearing	Rodamiento	
6	219000619	02	Espaçador	Spacer	Espaciador	
7	219000586	02	Anel Fricção	Tapered Friction Ring	Anillo Friccion	OBS1
8	219000583	02	Anel Sincronizador	Synchronizing ring	Anillo Sincronizador	OBS1
9	219000581	03	Mola	Spring	Resorte	OBS1
10	219000582	01	Cubo	Hub	Cubo	OBS1
11	219000584	02	Anel Sinterizado	Sintered Ring	Anillo Sinterizado	OBS1
12	219000585	03	Anel Aço	Steel Ring	Anillo de Acero	OBS1
13	219000580	03	Trava Mola	Lock-spring Plate	Traba de Muelle	OBS1
14	219000579	03	Esfera	Ball	Esfera	OBS1
15	219000578	01	Luva	Sleeve	Luva	OBS1
16	219000613	01	Kit Sincronização	Synchronizing Kit	Kit Sincronizador	
17	219000646.	01	Engrenagem	Gear Z 49	Engranaje	
18	219000769	01	Engrenagem	Gear Z 23	Engranaje	
19	219000770	01	Eixo Secundário	Secondary Shaft	Eje Secundario	
20	219000557	01	Pino Elástico	Split Pin	Perno Elástico	
21	219000592	02	Anel Dentado	Clutch Ring	Anillo Acoplamiento	OBS2
22	219000591	01	Cubo	Hub	Cubo	OBS2
23	219000593	02	Anel Fricção	Tapered Friction Ring	Anillo Friccion	OBS2
24	219000587	03	Trava Mola	Lock-spring Plate	Traba de Muelle	OBS2
25	219000589	03	Pino	Pin	Perno	OBS2
26	219000590	03	Mola	Spring	Resorte	OBS2
27	219000588	01	Luva	Sleeve	Luva	OBS2
28	219000771	01	Kit Sincronização	Synchronizing Kit	Kit Sincronizador	
29	210007074	01	Parafuso	Bolt	Tornillo	
30	210007070	01	Arruela	Washer	Arandela	
31	210401278	01	Anel O'	O-ring	Anillo Vedacion	
32	219000647	01	Flange	Flange	Brida	
33	219000490	01	Retentor	Oil Seal	Retén de Aceite	
34	219000566	01	Rolamento	Bearing	Rodamiento	
35	219000761	01	Arruela Encosto	Thrust Washer	Arandela Calzo	
36	219000772	01	Engrenagem	Gear Z33	Engranaje	

CN = Utilizar conforme a necessidade/ Supplied as required/ Se suministra según la necesidad.
OBS1= Peças também fornecidas no kit do sincronizador item 16
OBS2= Peças também fornecidas no kit do sincronizador item 28.

3DF/2	RK 406B	FGMB3DF2	RANDON VEÍCULOS

EIXO SECUNDÁRIO/ SECONDARY SHAFT/ EJE SECONDARIO

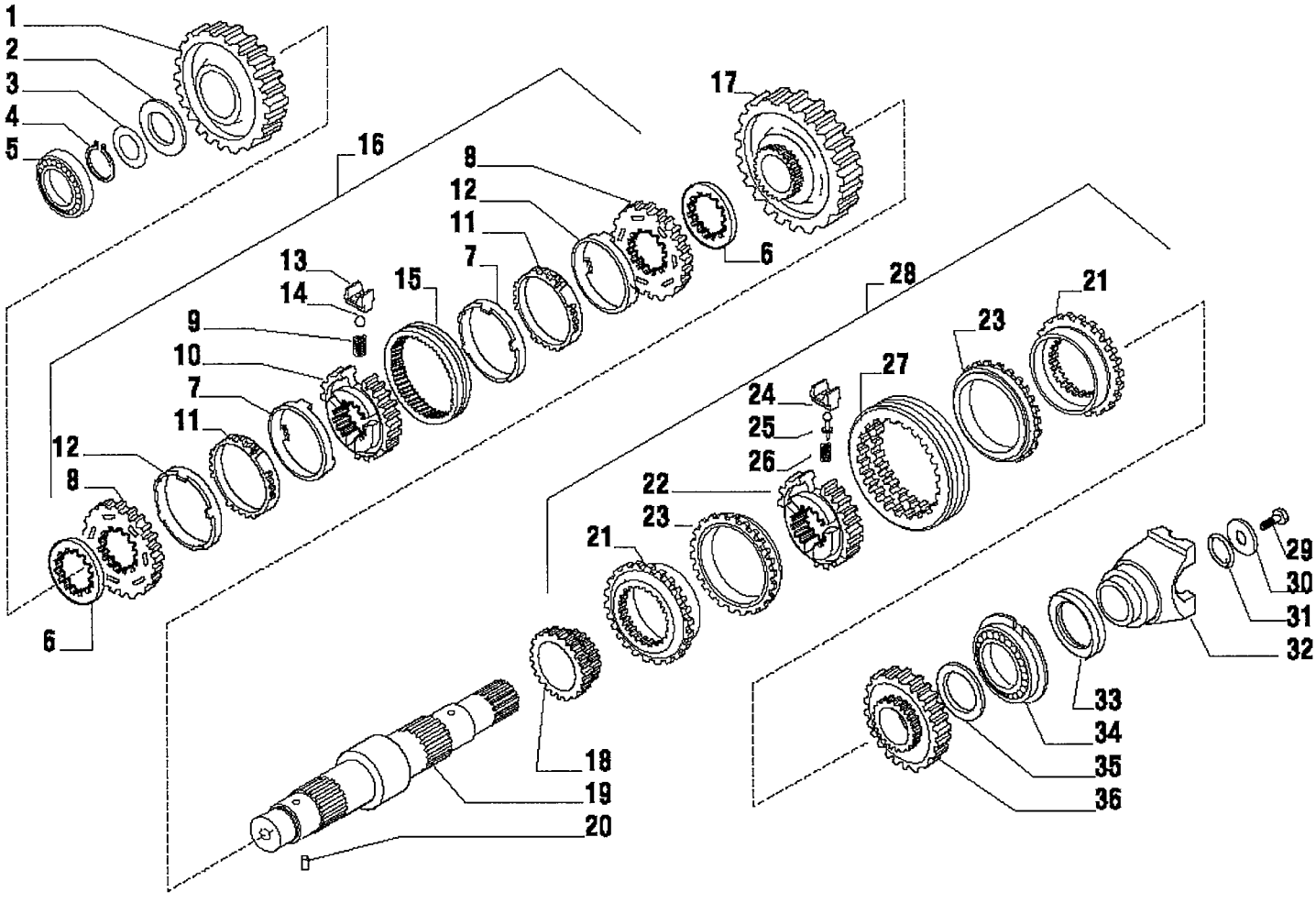

RANDON VEÍCULOS	RK 406B		MB3DF2	3DF/2

EIXO SECUNDÁRIO – TRANSMISSÃO 4x2
SECONDARY SHAFT – TRANSMISSION 2WD
EJE SECONDARIO – TRANSMISION 4x2

VÁLIDO PARA VEIC. N.º/ VALID FOR MANUFACTURING NUMBER/ VÁLIDO PARA LAS UNIDADES NÚMERO:	DO FROM DEL	308	ATÉ TO HASTA	

POS	CODIGO/CODE	QT	PORTUGUES	ENGLISH	ESPAÑOL	NOTA/NOTE
1	219000767	01	Engrenagem	Gear Z 43	Engrenaje	
2	219000768	01	Arruela Calço	Thrust Washer	Arandela Calzo	
3	219000615	CN	Calço 0,05mm	Shim 0.05mm	Calzo 0,05mm	
3	219000616	CN	Calço 0,10mm	Shim 0.10mm	Calzo 0,10mm	
3	219000617	CN	Calço 0,30mm	Shim 0.30mm	Calzo 0,30mm	
3	219000632	CN	Calço 0,50mm	Shim 0.50mm	Calzo 0.50mm	
4	219000561	01	Anel Trava	Lock Ring	Anillo Traba	
5	219000568	01	Rolamento	Bearing	Rodamiento	
6	219000619	02	Espaçador	Spacer	Espaciador	
7	219000586	02	Anel Fricção	Tapered Friction Ring	Anillo Friccion	OBS1
8	219000583	02	Anel Sincronizador	Synchronizing ring	Anillo Sincronizador	OBS1
9	219000581	03	Mola	Spring	Resorte	OBS1
10	219000582	01	Cubo	Hub	Cubo	OBS1
11	219000584	02	Anel Sinterizado	Sintered Ring	Anillo Sinterizado	OBS1
12	219000585	03	Anel Aço	Steel Ring	Anillo de Acero	OBS1
13	219000580	03	Trava Mola	Lock-spring Plate	Traba de Muelle	OBS1
14	219000579	03	Esfera	Ball	Esfera	OBS1
15	219000578	01	Luva	Sleeve	Luva	OBS1
16	219000613	01	Kit Sincronização	Synchronizing Kit	Kit Sincronizador	
17	219000646	01	Engrenagem	Gear Z 49	Engranaje	
18	219000769	01	Engrenagem	Gear Z 23	Engranaje	
19	219000770	01	Eixo Secundário	Secondary Shaft	Eje Secundario	
20	219000557	01	Pino Elástico	Split Pin	Perno Elástico	
21		02	Anel Dentado	Clutch Ring	Anillo Acoplamiento	OBS2
22		01	Cubo	Hub	Cubo	OBS2
23		02	Anel Fricção	Tapered Friction Ring	Anillo Friccion	OBS2
24		03	Trava Mola	Lock-spring Plate	Traba de Muelle	OBS2
25		03	Pino	Pin	Perno	OBS2
26		03	Mola	Spring	Resorte	OBS2
27		01	Luva	Sleeve	Luva	OBS2
28	219001898	01	Kit Sincronização	Synchronizing Kit	Kit Sincronizador	
29	210007074	01	Parafuso	Bolt	Tornillo	
30	210007070	01	Arruela	Washer	Arandela	
31	210401278	01	Anel O'	O-ring	Anillo Vedacion	
32	219000647	01	Flange	Flange	Brida	
33	219000490	01	Retentor	Oil Seal	Retén de Aceite	
34	219000566	01	Rolamento	Bearing	Rodamiento	
35	219000761	01	Arruela Encosto	Thrust Washer	Arandela Calzo	
36	219000772	01	Engrenagem	Gear Z33	Engranaje	

CN = Utilizar conforme a necessidade/ Supplied as required/ Se suministra según la necesidad.
OBS1= Peças também fornecidas no kit do sincronizador item 16
OBS2= Peças também fornecidas no kit do sincronizador item 28.

3DG/1	RK 406B	FGMB3DG1	RANDON VEÍCULOS

CONTROLE DA TRANSMISSÃO/ GEARSHIFT CONTROL/ CONTROL - TRANSMISION

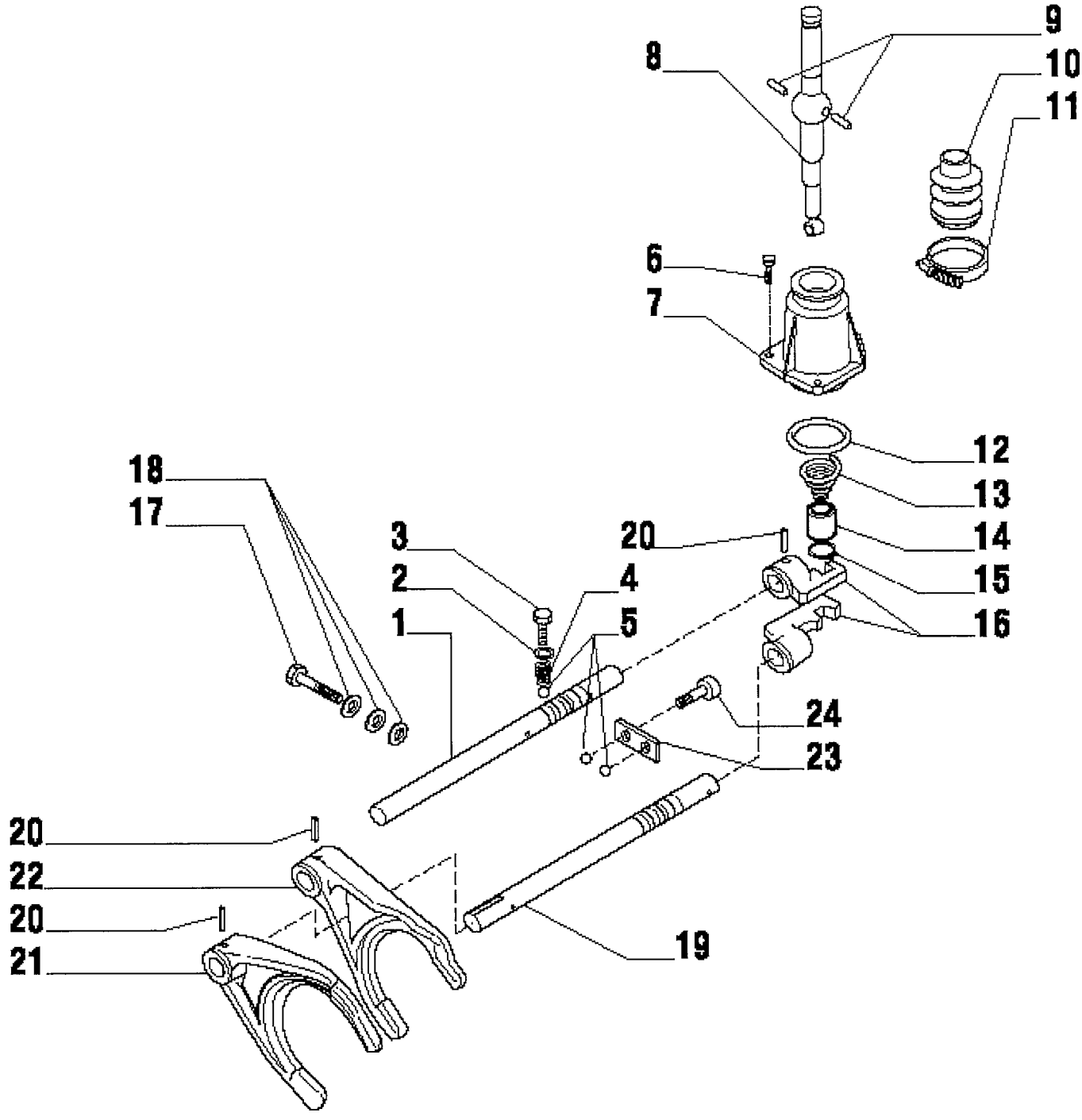

RANDON VEÍCULOS	RK 406B		MB3DG1	3DG/1

CONTROLE DA TRANSMISSÃO – TRANSMISSÃO 4x2
GEARSHIFT CONTROL – TRANSMISSION 4x2
CONTROL DE LA TRANSMISION – TRANSMISION 4x2

VÁLIDO PARA VEIC. N.º/ VALID FOR MANUFACTURING NUMBER/ VÁLIDO PARA LAS UNIDADES NÚMERO:	DO FROM DEL	104	ATÉ TO HASTA	307

POS	CODIGO/CODE	QT	PORTUGUES	ENGLISH	ESPAÑOL	NOTA/NOTE
1	219000773	01	Eixo Comando 3ª/4ª	Rod 3 / 4	Varilla 3ª/4ª	
2	219000556	02	Arruela	Washer	Arandela	
3	219000774	02	Parafuso	Bolt	Tornillo	
4	219000597	02	Mola	Spring	Resorte	
5	219000572	04	Esfera	Ball	Esfera	
6	219000545	03	Parafuso	Bolt	Tornillo	
7	219000602	01	Tampa	Cover	Tapa	
8	219000775	01	Alavanca Acionamento	Control Lever	Palanca Control	
9	219000600	02	Pino	Pin	Perno	
10	219000599	01	Fole de Borracha	Boot	Fuelle de Goma	
11	219000606	01	Abraçadeira	Clamp	Abrazadera	
12	210401268	01	Anel O'	O.ring	Anillo Vedacion	
13	219000776	01	Mola	Spring	Resorte	
14	219000777	01	Bucha	Bush	Buje	
15	210003550	01	Anel Trava	Snap Ring	Anillo Traba	
16	219000603	02	Engate	Shifter	Acople	
17	219000630	01	Parafuso	Bolt	Tornillo	
18	219000552	01	Arruela	Washer	Arandela	
19	219000618	01	Eixo Comando 1ª/2ª	Rod 1 / 2	Varilla 1ª/2ª	
20	219000558	04	Pino	Pin	Perno	
21	219000604	01	Garfo Acionamento 1ª/2ª	Drive Fork 1 / 2	Horquilla Accionamiento 1ª/2ª	
22	219000778	01	Garfo Acionamento 3ª/4ª	Drive Fork 3 / 4	Horquilla Accionamiento 3ª/4ª	
23	219000605	01	Placa	Plate	Placa	
24	219000546	02	Parafuso	Bolt	Tornillo	

CONTROLE DA TRANSMISSÃO/ GEARSHIFT CONTROL/ CONTROL - TRANSMISION

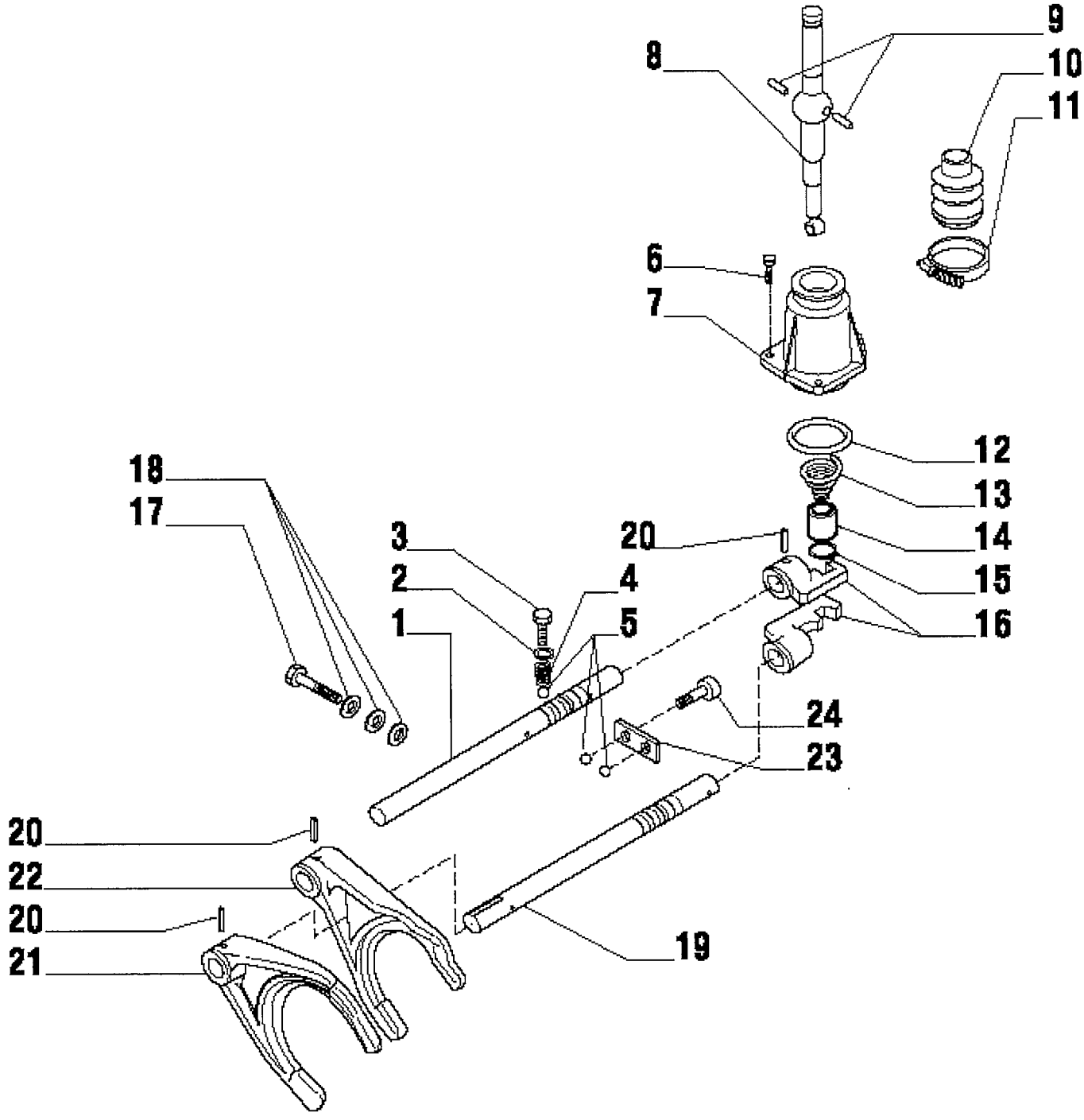

RANDON VEÍCULOS	RK 406B		MB3DG2	3DG/2

CONTROLE DA TRANSMISSÃO – TRANSMISSÃO 4x2
GEARSHIFT CONTROL – TRANSMISSION 4x2
CONTROL DE LA TRANSMISION – TRANSMISION 4x2

VÁLIDO PARA VEIC. N.º/ VALID FOR MANUFACTURING NUMBER/ VÁLIDO PARA LAS UNIDADES NÚMERO:	DO FROM DEL	308	ATÉ TO HASTA	

POS	CODIGO/CODE	QT	PORTUGUES	ENGLISH	ESPAÑOL	NOTA/NOTE
1	219000773	01	Eixo Comando 3ª/4ª	Rod 3 / 4	Varilla 3ª/4ª	
2	219000556	02	Arruela	Washer	Arandela	
3	219000774	02	Parafuso	Bolt	Tornillo	
4	219000597	02	Mola	Spring	Resorte	
5	219000572	04	Esfera	Ball	Esfera	
6	219000545	03	Parafuso	Bolt	Tornillo	
7	219000602	01	Tampa	Cover	Tapa	
8	219000775	01	Alavanca Acionamento	Control Lever	Palanca Control	
9	219000600	02	Pino	Pin	Perno	
10	219000599	01	Fole de Borracha	Boot	Fuelle de Goma	
11	219000606	01	Abraçadeira	Clamp	Abrazadera	
12	210401268	01	Anel O'	O.ring	Anillo Vedacion	
13	219000776	01	Mola	Spring	Resorte	
14	219000777	01	Bucha	Bush	Buje	
15	210003550	01	Anel Trava	Snap Ring	Anillo Traba	
16	219000603	02	Engate	Shifter	Acople	
17	219000630	01	Parafuso	Bolt	Tornillo	
18	219000552	01	Arruela	Washer	Arandela	
19	219000618	01	Eixo Comando 1ª/2ª	Rod 1 / 2	Varilla 1ª/2ª	
20	219000558	04	Pino	Pin	Perno	
21	219000604	01	Garfo Acionamento 1ª/2ª	Drive Fork 1 / 2	Horquilla Accionamiento 1ª/2ª	
22	219001899	01	Garfo Acionamento 3ª/4ª	Drive Fork 3 / 4	Horquilla Accionamiento 3ª/4ª	
23	219000605	01	Placa	Plate	Placa	
24	219000546	02	Parafuso	Bolt	Tornillo	

3DH/1	RK 406B	FGMB3DH1	RANDON VEÍCULOS
DISTRIBUIDOR/ DISTRIBUTOR/ DISTRIBUIDOR			

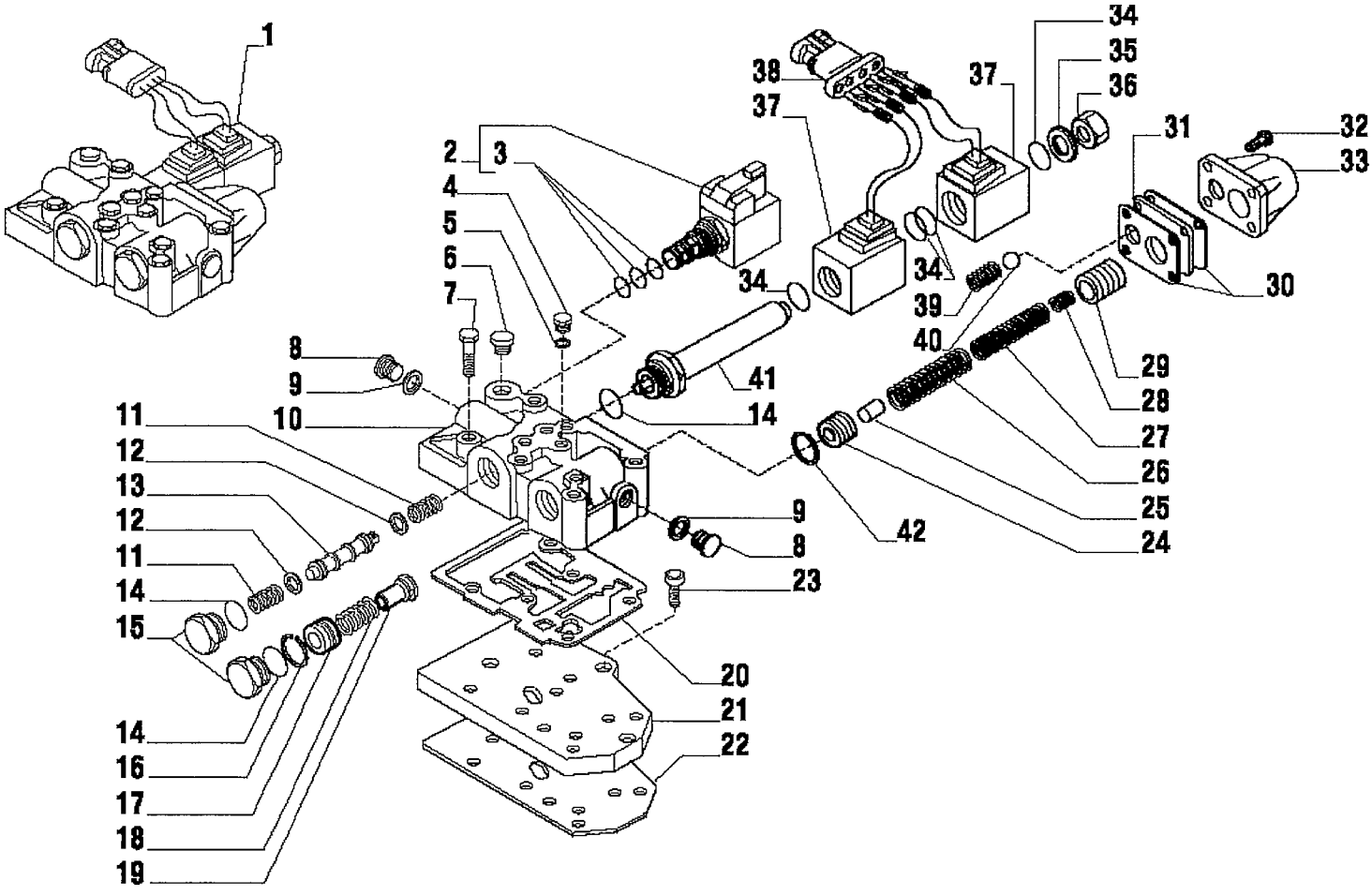

RANDON VEÍCULOS	RK 406B		MB3DH1	3DH/1

DISTRIBUIDOR – TRANSMISSÃO 4x2
DISTRIBUTOR – TRANSMISSION 4x2
DISTRIBUIDOR – TRANSMISION 4x2

VÁLIDO PARA VEIC. N.º/ VALID FOR MANUFACTURING NUMBER/ VÁLIDO PARA LAS UNIDADES NÚMERO:	DO FROM DEL	104	ATÉ TO HASTA	307

POS	CODIGO/CODE	QT	PORTUGUES	ENGLISH	ESPAÑOL	NOTA/NOTE
1	219000486	01	Distribuidor	Distributor	Distribuidor	
2	219000487	01	Eletro-válvula	Electro-valve	Electro-valvula	OBS1
3	219000595	01	Kit Vedação	Seal Kit	Kit Vedacion	
4	219000541	04	Bujão	Plug	Tapón	OBS1
5	219000553	04	Arruela Vedação	Copper Washer	Arandela Vedacion	OBS1
6	219000576	01	Bujão	Plug	Tapón	
7	219000534	06	Parafuso	Bolt	Parafuso	
8	219000548	02	Bujão	Plug	Tapón	OBS1
9	219000555	02	Arruela Vedação	Copper Washer	Arandela Vedacion	OBS1
10	219000779	01	Carcaça Distribuidor	Distributor Body	Carcasa Distribuidor	OBS1
11	219000780	02	Mola	Spring	Resorte	OBS1
12	219000621	02	Arruela	Washer	Arandela	OBS1
13	219000781	01	Pistão	Piston	Piston	OBS1
14	219000571	03	Anel O'	O.ring	Anillo Vedacion	OBS1
15	219000625	02	Bujão	Plug	Tapón	OBS1
16	219000559	01	Anel Trava c/ Furo	Snap Ring	Anillo Traba	OBS1
17	219000623	01	Pistão	Piston	Piston	OBS1
18	219000626	01	Mola	Spring	Resorte	OBS1
19	219000622	01	Bucha	Bush	Buje	OBS1
20	219000473	01	Junta Vedação	Gasket	Junta Vedacion	
21	219000610	01	Placa Alimentação	Feeding Plate	Placa Alimentadora	
22	219000474	01	Junta Vedação	Gasket	Junta Vedacion	
23	219000544	03	Parafuso	Bolt	Tornillo	
24	219000614	01	Pistão Interno	Inward Piston	Piston Interno	OBS1
25	219000641	01	Pino	Pin	Perno	OBS1
26	219000642	01	Mola	Spring	Resorte	OBS1
27	219000637	01	Mola	Spring	Resorte	OBS1
28	219000636	01	Mola	Spring	Resorte	OBS1
29	219000639	01	Pistão Saida	Outward Piston	Piston Salida	OBS1
30	219000624	02	Junta Vedação	Plate Gasket	Junta Vedacion	OBS1
31	219000640	01	Placa	Plate	Placa	OBS1
32	219000543	04	Parafuso	Bolt	Tornillo	OBS1
33	219000620	01	Tampa Valvula	Valve Cover	Tapa de Válvula	OBS1
34	219000570	04	Anel O'	O.ring	Anillo Vedacion	OBS1
35	219000629	01	Arruela	Washer	Arandela	OBS1
36	219000628	01	Bujão	Plug	Tapón	OBS1
37	219000492	02	Bobina Eletro-valvula	Electro-valve Coil	Bobina electro-valvula	OBS1
38	219000638	01	Conector	Connector	Conector	OBS1
39	219000627	01	Mola	Spring	Resorte	OBS1
40	219000577	01	Esfera	Ball	Esfera	OBS1
41	219000643	01	Tubo Solenoide	Solenoid Pipe	Tubo Solenoide	OBS1
42	219000782	01	Anel Trava Sem Furo	Snap Ring	Anillo Traba	OBS1

OBS1= Itens fornecidos também em conjunto no kit distribuidor ITEM 1.

3DH/2	RK 406B	FGMB3DH2	RANDON VEÍCULOS
DISTRIBUIDOR/ DISTRIBUTOR/ DISTRIBUIDOR			

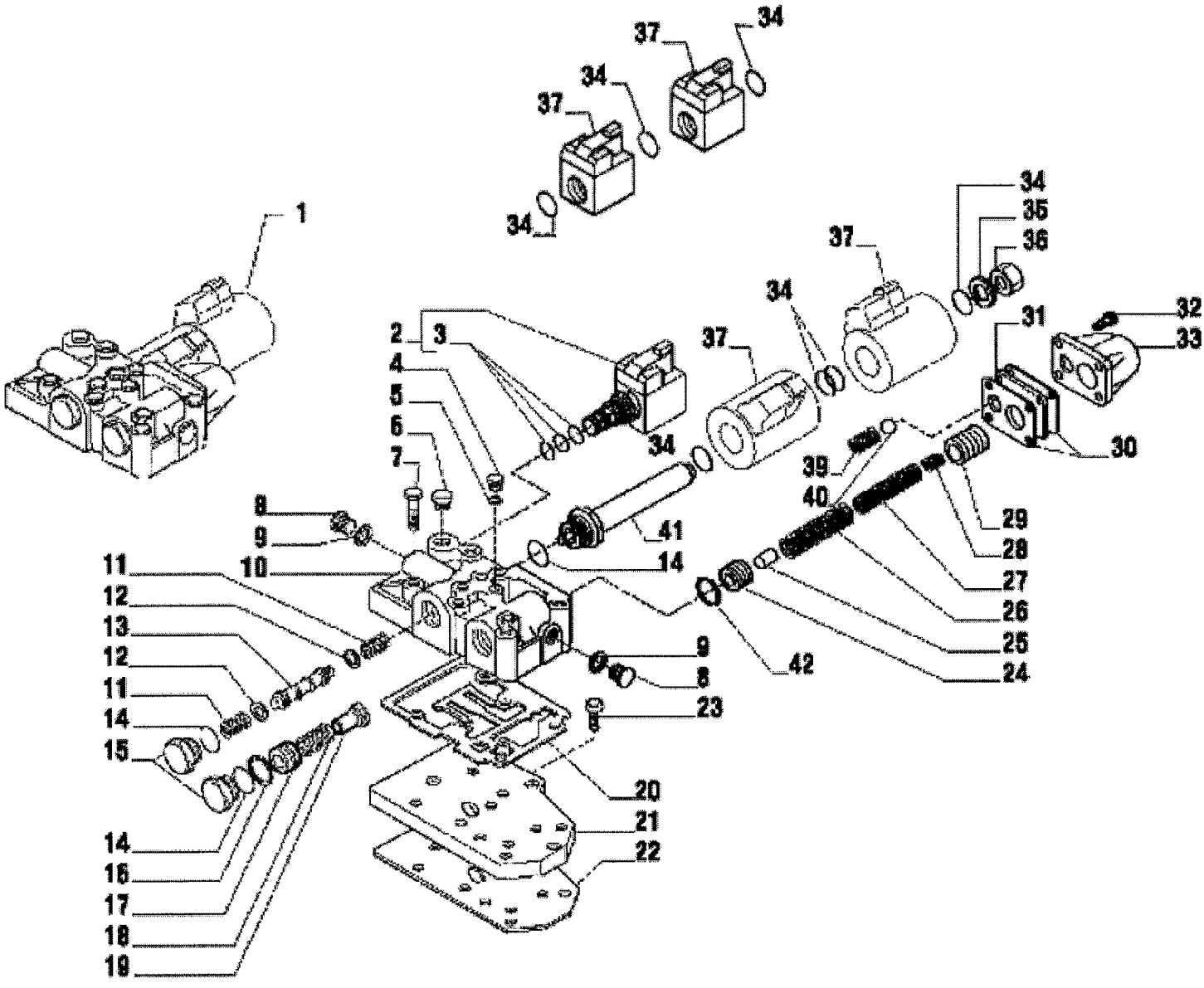

RANDON VEÍCULOS	RK 406B		MB3DH2	3DH/2

DISTRIBUIDOR – TRANSMISSÃO 4x2
DISTRIBUTOR – TRANSMISSION 4x2
DISTRIBUIDOR – TRANSMISION 4x2

VÁLIDO PARA VEIC. N.º/ VALID FOR MANUFACTURING NUMBER/ VÁLIDO PARA LAS UNIDADES NÚMERO:	DO FROM DEL	308	ATÉ TO HASTA	

POS	CODIGO/CODE	QT	PORTUGUES	ENGLISH	ESPAÑOL	NOTA/NOTE
1	219001900	01	Distribuidor	Distributor	Distribuidor	
2	219000487	01	Eletro-válvula	Electro-valve	Electro-valvula	OBS1
3	219000595	01	Kit Vedação	Seal Kit	Kit Vedacion	
4	219000541	04	Bujão	Plug	Tapón	OBS1
5	219000553	04	Arruela Vedação	Copper Washer	Arandela Vedacion	OBS1
6	219000576	01	Bujão	Plug	Tapón	
7	219000534	06	Parafuso	Bolt	Parafuso	
8	219000548	02	Bujão	Plug	Tapón	OBS1
9	219000555	02	Arruela Vedação	Copper Washer	Arandela Vedacion	OBS1
10	219000779	01	Carcaça Distribuidor	Distributor Body	Carcasa Distribuidor	OBS1
11	219000780	02	Mola	Spring	Resorte	OBS1
12	219000621	02	Arruela	Washer	Arandela	OBS1
13	219000781	01	Pistão	Piston	Piston	OBS1, 3
14	219000571	03	Anel O'	O.ring	Anillo Vedacion	OBS1, 2, 3
15	219000625	02	Bujão	Plug	Tapón	OBS1, 2
16	219000559	01	Anel Trava c/ Furo	Snap Ring	Anillo Traba	OBS1, 2
17	219000623	01	Pistão	Piston	Piston	OBS1, 2
18	219000626	01	Mola	Spring	Resorte	OBS1, 2
19	219000622	01	Bucha	Bush	Buje	OBS1
20	219000473	01	Junta Vedação	Gasket	Junta Vedacion	
21	219000610	01	Placa Alimentação	Feeding Plate	Placa Alimentadora	
22	219000474	01	Junta Vedação	Gasket	Junta Vedacion	
23	219000544	03	Parafuso	Bolt	Tornillo	
24	219000614	01	Pistão Interno	Inward Piston	Piston Interno	OBS1
25	219000641	01	Pino	Pin	Perno	OBS1
26	219000642	01	Mola	Spring	Resorte	OBS1
27	219000637	01	Mola	Spring	Resorte	OBS1
28	219000636	01	Mola	Spring	Resorte	OBS1
29	219000639	01	Pistão Saida	Outward Piston	Piston Salida	OBS1
30	219000624	02	Junta Vedação	Plate Gasket	Junta Vedacion	OBS1
31	219000640	01	Placa	Plate	Placa	OBS1
32	219000543	04	Parafuso	Bolt	Tornillo	OBS1
33	219000620	01	Tampa Valvula	Valve Cover	Tapa de Válvula	OBS1
34	219000570	04	Anel O'	O.ring	Anillo Vedacion	OBS1, 3
35	219000629	01	Arruela	Washer	Arandela	OBS1
36	219000628	01	Bujão	Plug	Tapón	OBS1
37		02	Bobina Eletro-Válvula	Electro-valve Coil	Bobina electro-valvula	OBS1, 4
39	219000627	01	Mola	Spring	Resorte	OBS1
40	219000577	01	Esfera	Ball	Esfera	OBS1
41	219000643	01	Tubo Solenoide	Solenoid Pipe	Tubo Solenoide	OBS1
42	219000782	01	Anel Trava Sem Furo	Snap Ring	Anillo Traba	OBS1

OBS1= Itens fornecidos também em conjunto no kit distribuidor ITEM 1.
OBS2= Itens fornecidos no kit pistão (219002096)
OBS3= Itens Fornecidos no kit anéis de vedação (219002098)
OBS4= Observar o modelo de sua Bobina Eletro-Válvula.

CONVERSOR/ CONVERTER/ CONVERTIDOR

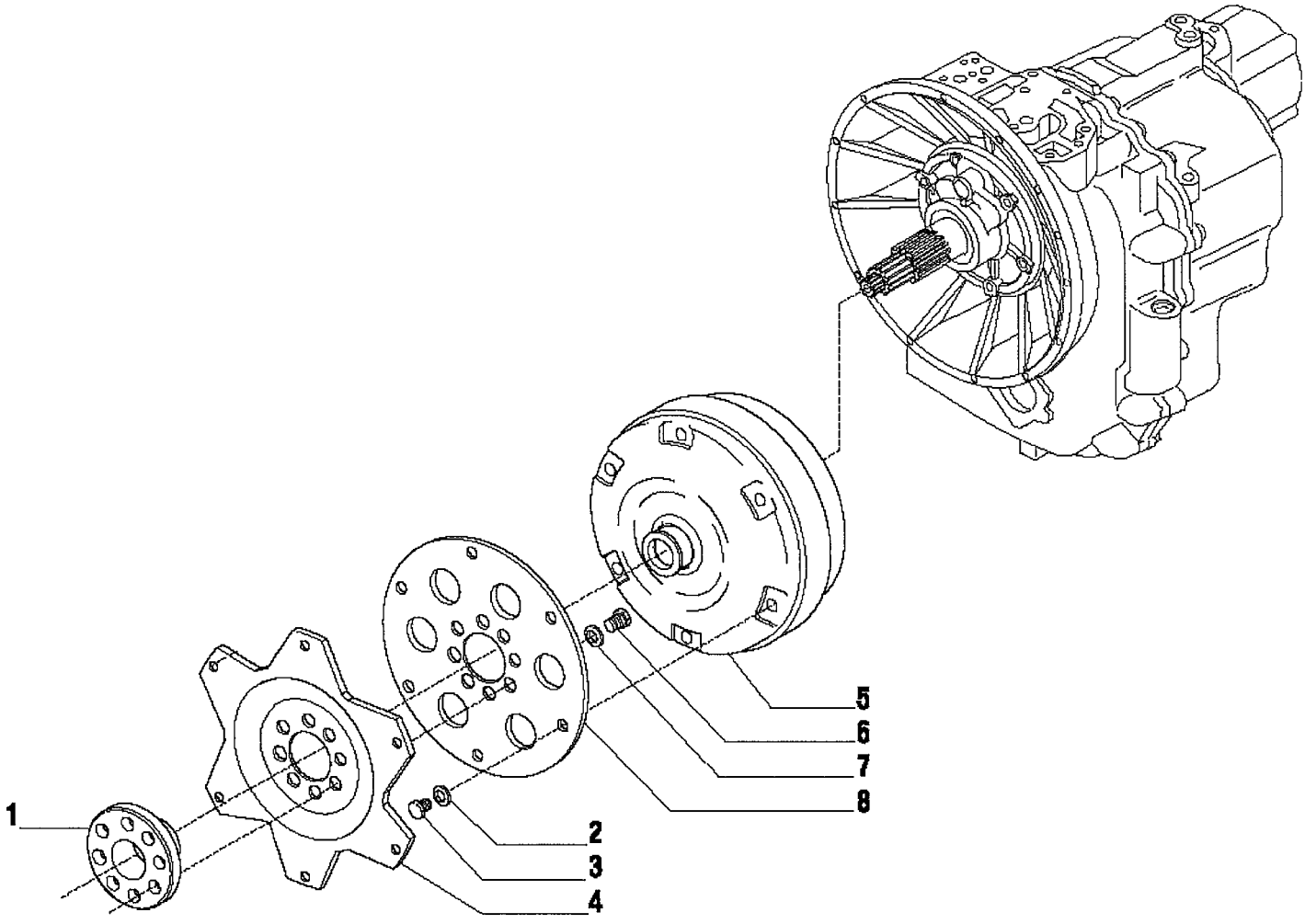

RANDON VEÍCULOS	RK 406B		MB3DI1	3DI/1

CONVERSOR – TRANSMISSÃO 4x2
CONVERTER – TRANSMISSION 2WD
CONVERTIDOR – TRANSMISION 4x2

VÁLIDO PARA VEIC. N.º/ VALID FOR MANUFACTURING NUMBER/ VÁLIDO PARA LAS UNIDADES NÚMERO:	DO FROM DEL	104	ATÉ TO HASTA	307

POS	CODIGO/CODE	QT	PORTUGUES	ENGLISH	ESPAÑOL	NOTA/NOTE
1	219000762	01	Flange	Flange	Brida	
2	219000550	06	Arruela Pressão	Spring Washer	Arandela Muelle	
3	219000535	06	Parafuso	Bolt	Tornillo	
4	219000764	01	Placa Arraste	Flywheel Towing Plate	Placa Arrastre	
5	219000601	01	Conversor	Converter	Convertidor	
6	219000540	08	Parafuso	Bolt	Tornillo	
7	219000551	08	Arruela Pressão	Spring Washer	Arandela Muelle	
8	219000765	01	Placa Conversor	Converter Plate	Placa Convertidor	

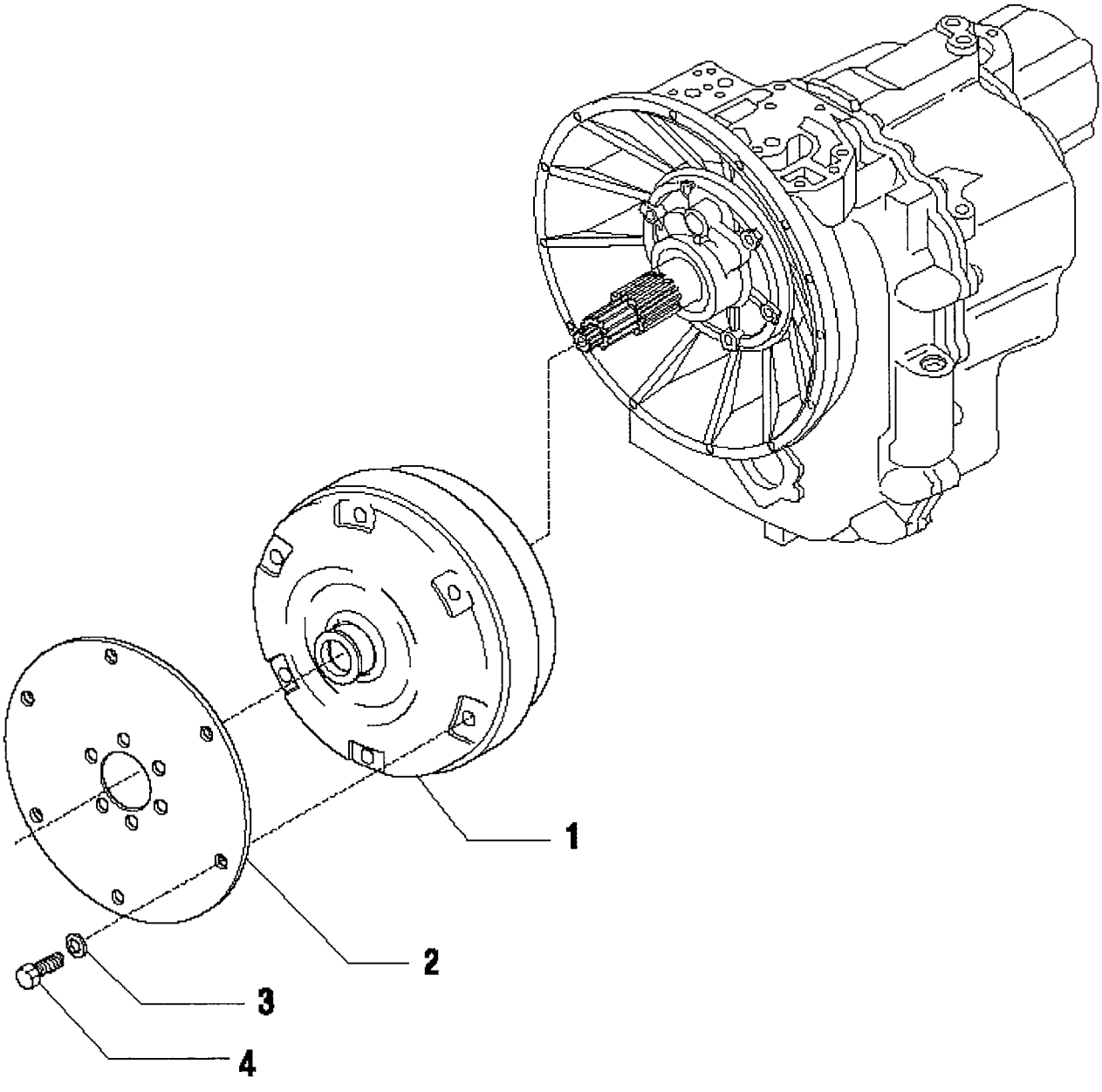
1
2
3
4

RANDON VEÍCULOS	RK 406B		MB3DI2	3DI/2

CONVERSOR – TRANSMISSÃO 4x2
CONVERTER – TRANSMISSION 2WD
CONVERTIDOR – TRANSMISION 4x2

VÁLIDO PARA VEIC. N.º/ VALID FOR MANUFACTURING NUMBER/ VÁLIDO PARA LAS UNIDADES NÚMERO:	DO FROM DEL	308	ATÉ TO HASTA	317

POS	CODIGO/CODE	QT	PORTUGUES	ENGLISH	ESPAÑOL	NOTA/NOTE
1	219001903	01	Conversor	Converter	Convertidor	
2	219001904	01	Placa Conversor	Converter Plate	Placa Convertidor	
3	210002190	04	Arruela Pressão	Spring Washer	Arandela Muelle	
4	210003920	04	Parafuso	Bolt	Tornillo	

CONVERSOR/ CONVERTER/ CONVERTIDOR

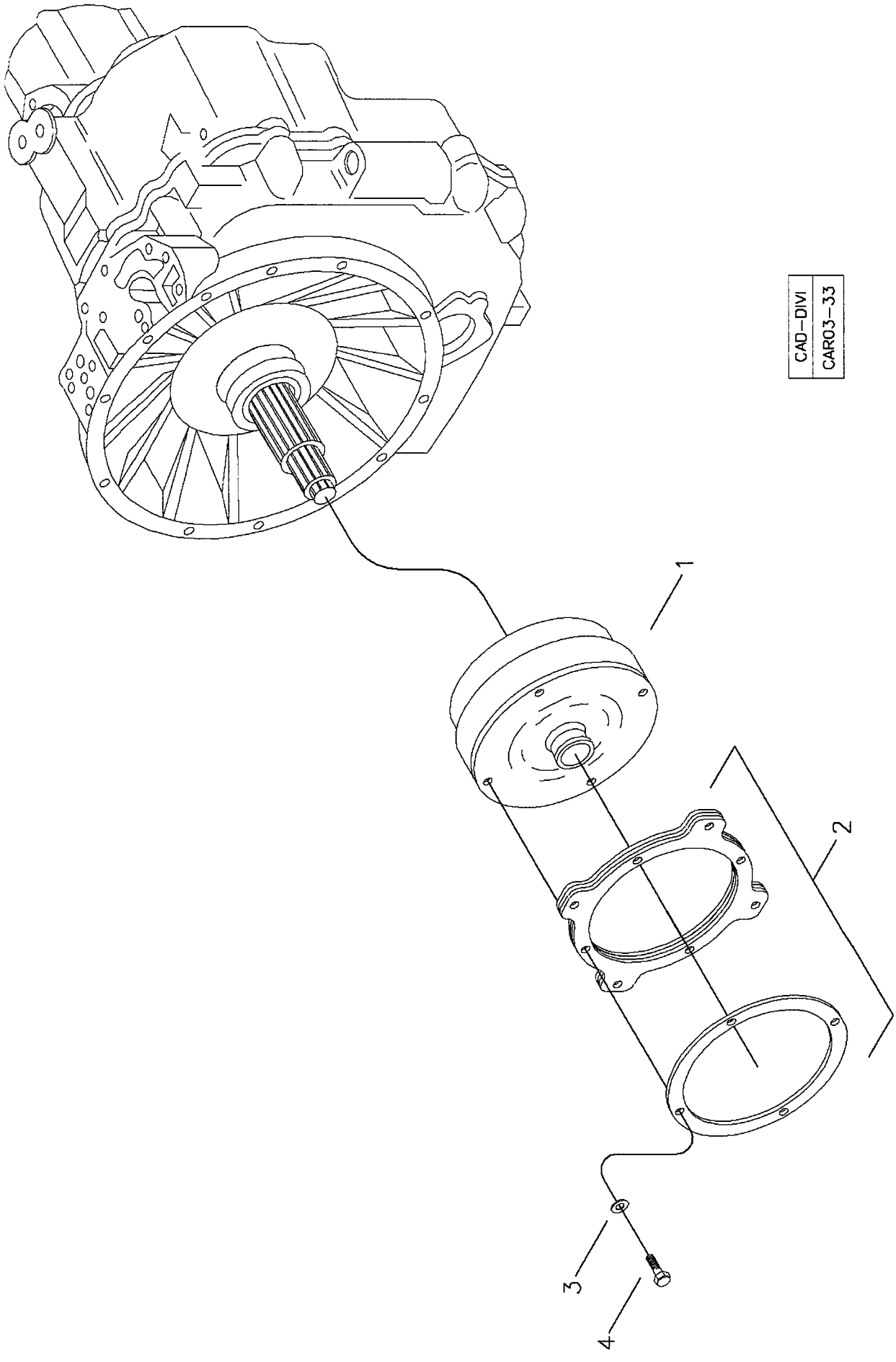

RANDON VEÍCULOS	RK 406B		MB3DI3	3DI/3

CONVERSOR – TRANSMISSÃO 4x2
CONVERTER – TRANSMISSION 2WD
CONVERTIDOR – TRANSMISION 4x2

VÁLIDO PARA VEIC. N.º/ VALID FOR MANUFACTURING NUMBER/ VÁLIDO PARA LAS UNIDADES NÚMERO:	DO FROM DEL	318	ATÉ TO HASTA	

POS	CODIGO/CODE	QT	PORTUGUES	ENGLISH	ESPAÑOL	NOTA/NOTE
1	219002041	01	Conversor	Converter	Convertidor	
2	219002042	01	Placa Conversor	Converter Plate	Placa Convertidor	
3	210002190	04	Arruela Pressão	Spring Washer	Arandela Muelle	
4	210003920	04	Parafuso	Bolt	Tornillo	

TRANSMISSÃO 4x4/ TRANSMISSION 4WD/ TRANSMISION 4x4

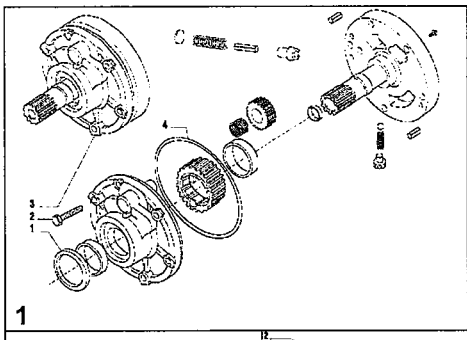
1

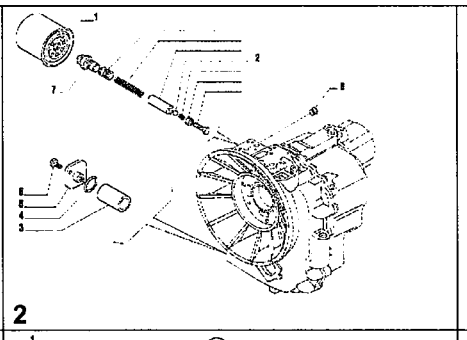
2

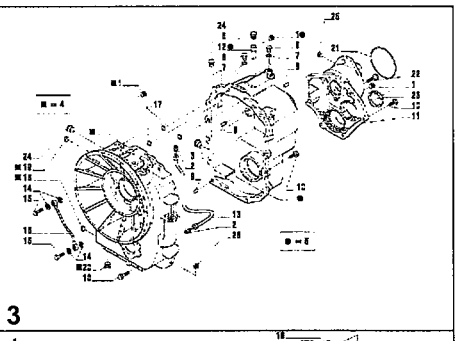
3

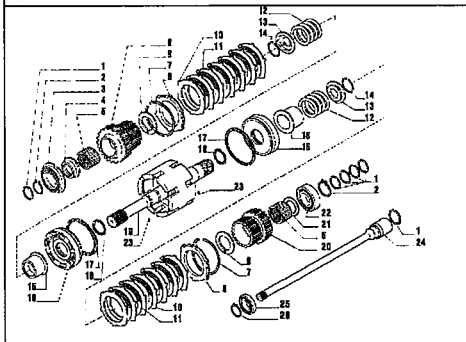
4

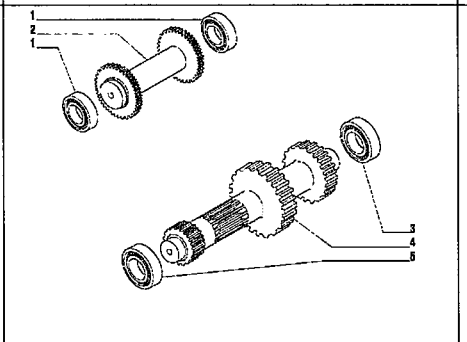
5

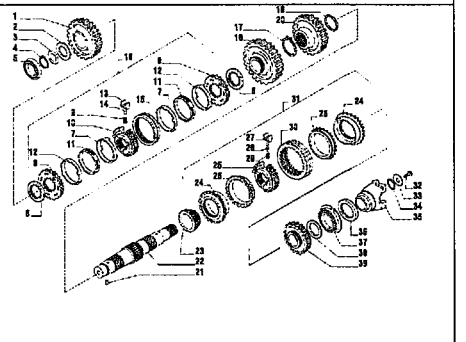
6

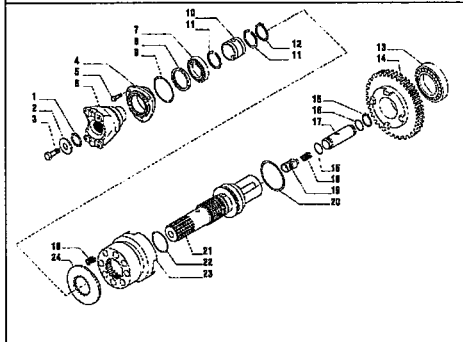
7

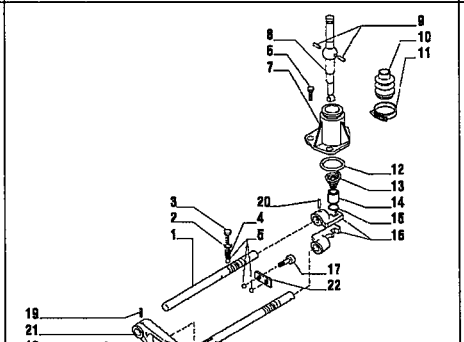
8

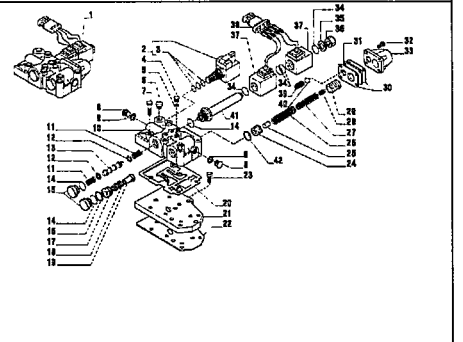
9

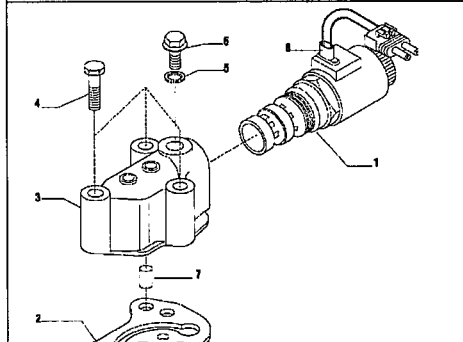
10

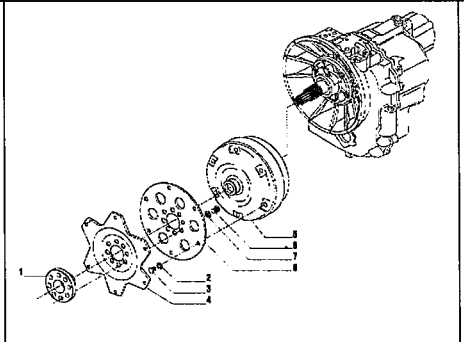
11

RANDON veículos	RK 406B		MB3E1	3E/1

TRANSMISSÃO SINCRONIZADA CARRARO – 4x4
TRANSMISSION – 4WD
TRANSMISION – 4x4

VÁLIDO PARA VEIC. N.º/ VALID FOR MANUFACTURING NUMBER/ VÁLIDO PARA LAS UNIDADES NÚMERO:	DO FROM DEL	104	ATÉ TO HASTA	307

POS	CODIGO/CODE	QT	PORTUGUES	ENGLISH	ESPAÑOL	NOTA/NOTE
0	219000004	01	Transmissão completa	Transmission	Transmision Completa	
1	3EA	01	Bomba Óleo	Oil Pump	Bomba Aceite	Ver/See/Vea
2	3EB	01	Filtros de Óleo	Oil Filters	Filtros de Aceite	Ver/See/Vea
3	3EC	01	Carcasa Transmissão	Transmisión Housing	Carcasa Transmision	Ver/See/Vea
4	3ED	01	Eixo Entrada	Input Shaft	Eje Entrada	Ver/See/Vea
5	3EE	01	Eixo Ré e Eixo Primario	Reverse Sahft and Primary Shaft	Eje Reverso y Eje primario	Ver/See/Vea
6	3EF	01	Eixo Secundario	Secondary Shaft	Eje Secondario	Ver/See/Vea
7	3EG	01	Eixo Saida	4WD Axle	Eje Salida	Ver/See/Vea
8	3EH	01	Controle Transmissão	Gearshift Control	Control Transmision	Ver/See/Vea
9	3EI	01	Distribuidor	Distributor	Distribuidor	Ver/See/Vea
10	3EJ	01	Válvula Solenóide	Solenoid Valve	Válvula Solenoide	Ver/See/Vea
11	3EK	01	Conversor	Converter	Convertidor	Ver/See/Vea

RK 406B

TRANSMISSÃO 4x4/ TRANSMISSION 4WD/ TRANSMISION 4x4

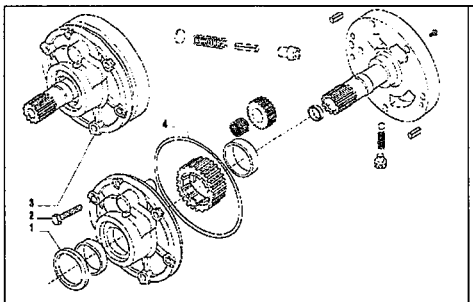
1

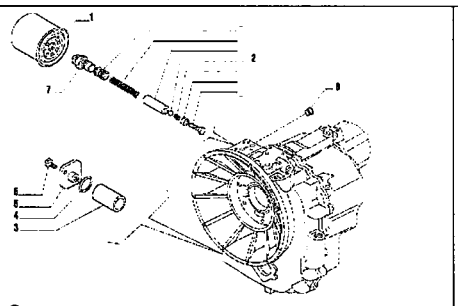
2

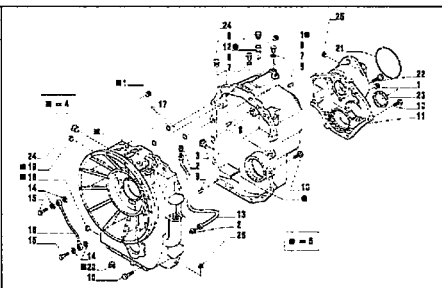
3

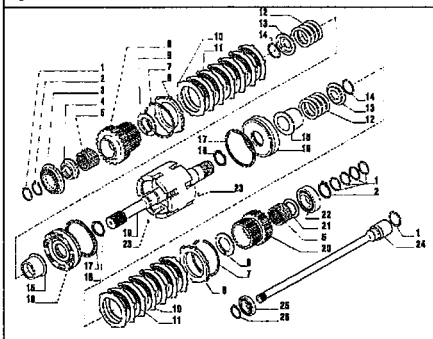
4

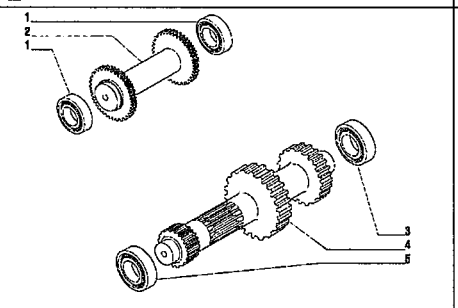
5

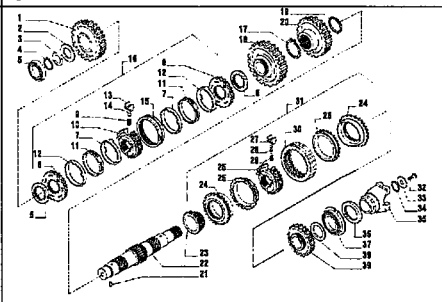
6

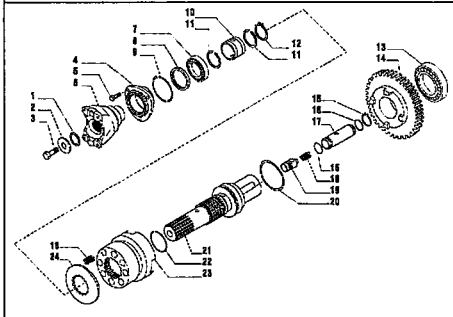
7

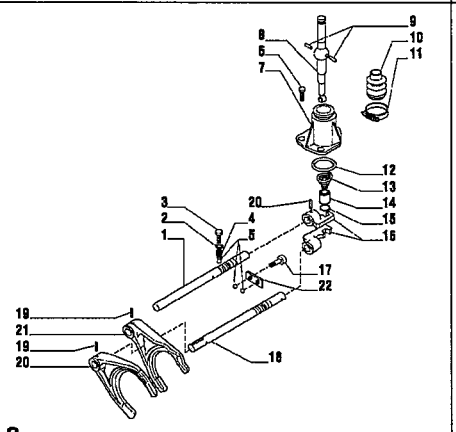
8

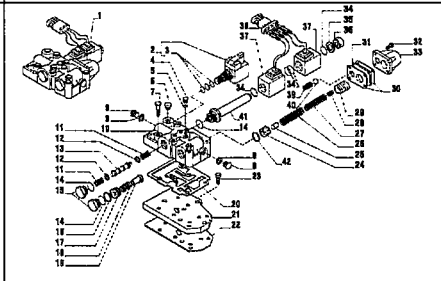
9

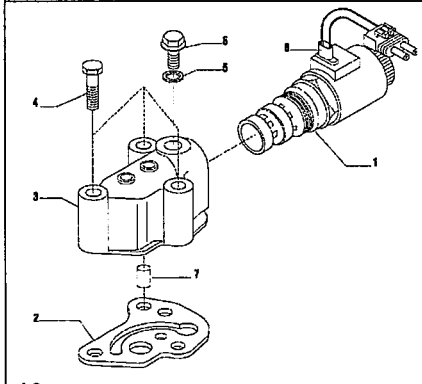
10

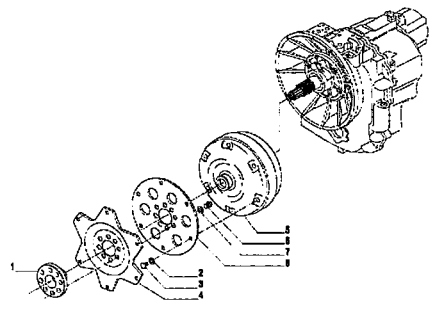
11

RANDON VEÍCULOS	RK 406B		MB3E2	3E/2

TRANSMISSÃO SINCRONIZADA CARRARO – 4x4
TRANSMISSION – 4WD
TRANSMISION – 4x4

VÁLIDO PARA VEIC. N.º/ VALID FOR MANUFACTURING NUMBER/ VÁLIDO PARA LAS UNIDADES NÚMERO:	DO FROM DEL	308	ATÉ TO HASTA	

POS	CODIGO/CODE	QT	PORTUGUES	ENGLISH	ESPAÑOL	NOTA/NOTE
0	219001687	01	Transmissão completa	Transmission	Transmision Completa	
1	3EA	01	Bomba Óleo	Oil Pump	Bomba Aceite	Ver/See/Vea
2	3EB	01	Filtros de Óleo	Oil Filters	Filtros de Aceite	Ver/See/Vea
3	3EC	01	Carcasa Transmissão	Transmisión Housing	Carcasa Transmision	Ver/See/Vea
4	3ED	01	Eixo Entrada	Input Shaft	Eje Entrada	Ver/See/Vea
5	3EE	01	Eixo Ré e Eixo Primario	Reverse Sahft and Primary Shaft	Eje Reverso y Eje primario	Ver/See/Vea
6	3EF	01	Eixo Secundario	Secondary Shaft	Eje Secondario	Ver/See/Vea
7	3EG	01	Eixo Saida	4WD Axle	Eje Salida	Ver/See/Vea
8	3EH	01	Controle Transmissão	Gearshift Control	Control Transmision	Ver/See/Vea
9	3EI	01	Distribuidor	Distributor	Distribuidor	Ver/See/Vea
10	3EJ	01	Válvula Solenóide	Solenoid Valve	Válvula Solenoide	Ver/See/Vea
11	3EK	01	Conversor	Converter	Convertidor	Ver/See/Vea

3EA/1	RK 406B	FGMB3EA1	RANDON VEÍCULOS

BOMBA DE ÓLEO/ OIL PUMP/ BOMBA ACEITE

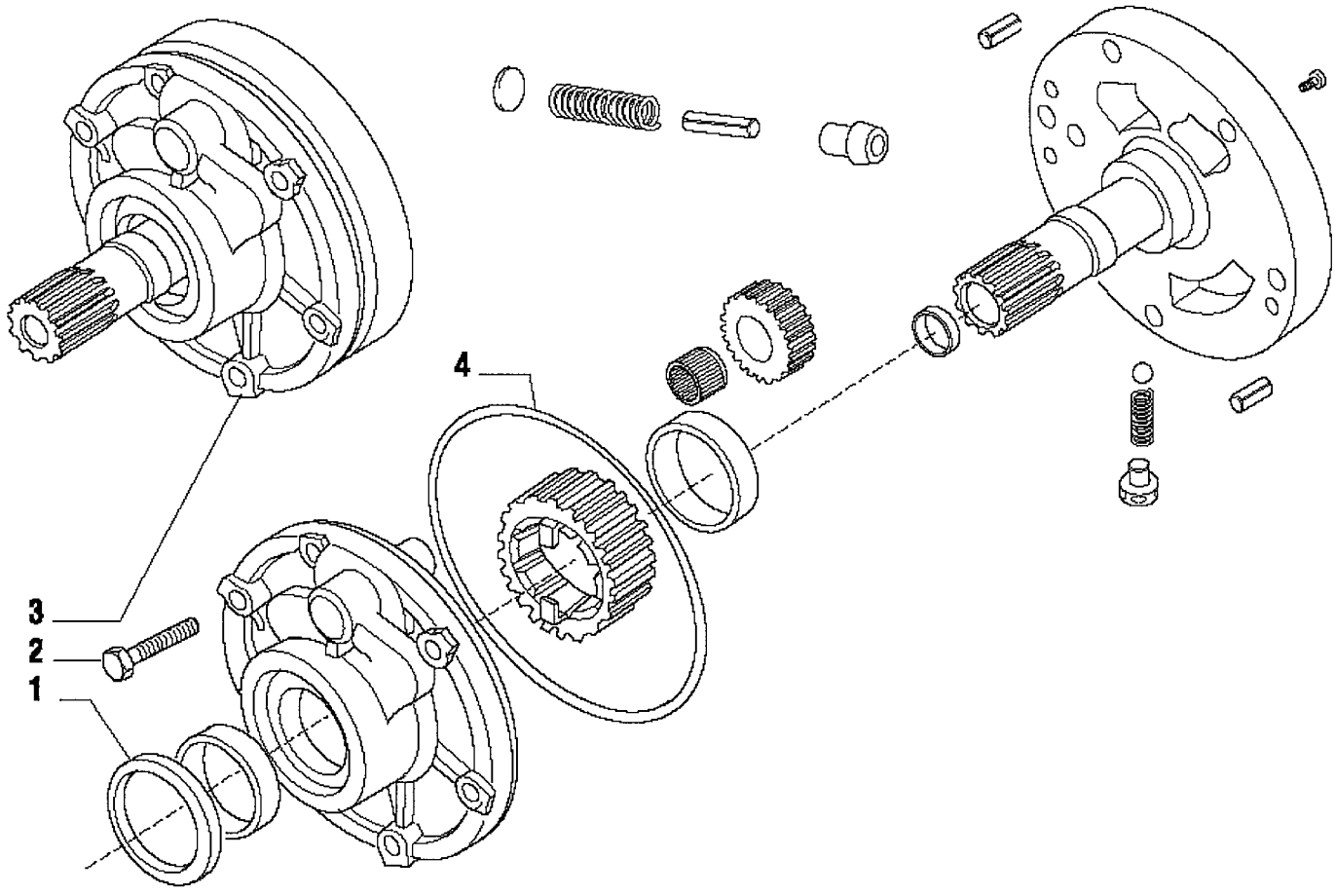

RANDON VEÍCULOS	RK 406B		MB3EA1	3EA/1

BOMBA ÓLEO – TRANSMISSÃO 4x4
OIL PUMP – TRANSMISSION 4x4
BOMBA DE ACEITE – TRANSMISION 4x4

VÁLIDO PARA VEIC. N.º/ VALID FOR MANUFACTURING NUMBER/ VÁLIDO PARA LAS UNIDADES NÚMERO:	DO FROM DEL	104	ATÉ TO HASTA	

POS	CODIGO/CODE	QT	PORTUGUES	ENGLISH	ESPAÑOL	NOTA/NOTE
1	219000511	01	Retentor Óleo	Oil Seal	Retén	
2	219000533	06	Parafuso	Screw	Tornillo	
3	219000645	01	Montagem bomba	Pump Assembly	Montaje Bomba	
4	219000512	01	Anel O'	O-ring	Anillo Vedacion	

3EB/1	RK 406B	FGMB3EB1	RANDON VEÍCULOS

FILTRO DE ÓLEO/ OIL FILTER/ FILTRO ACEITE

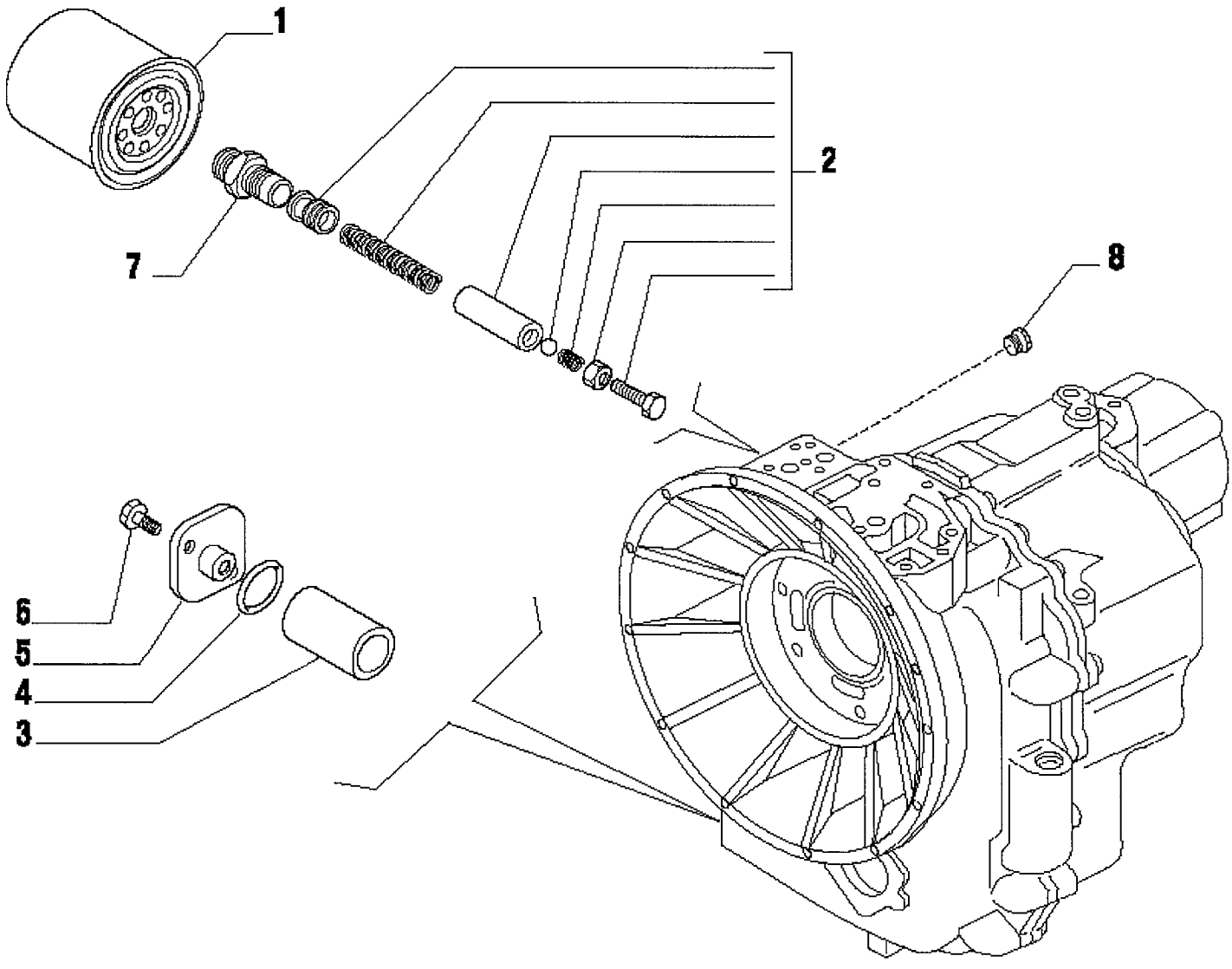

RANDON VEÍCULOS	RK 406B		MB3EB1	3EB/1

FILTROS DE ÓLEO – TRANSMISSÃO 4x4
OIL FILTERS – TRANSMISSION 4x4
FILTRO ACEITE – TRANSMISION 4x4

VÁLIDO PARA VEIC. N.º/ VALID FOR MANUFACTURING NUMBER/ VÁLIDO PARA LAS UNIDADES NÚMERO:	DO FROM DEL	104	ATÉ TO HASTA	

POS	CODIGO/CODE	QT	PORTUGUES	ENGLISH	ESPAÑOL	NOTA/NOTE
1	219000751	01	Filtro Óleo	Oil Filter	Filtro Aceite	
2	219000934	01	Kit Válvula	Valve Kit	Kit Valvula	
3	219000048	01	Filtro Tela	Filter	Filtro Tela	
4	219000483	01	Anel O	O-ring	Anillo Vedacion	
5	219000611	01	Tampa	Cover	Tapa	
6	219000530	02	Parafuso	Bolt	Tornillo	
7	219000609	01	Conexão	Connection	Conexion	
8	219000547	01	Bujão	Plug	Tapón	

CARCAÇA DA TRANSMISSÃO/ TRANSMISSION HOUSING/ CARCASA TRANSMISION

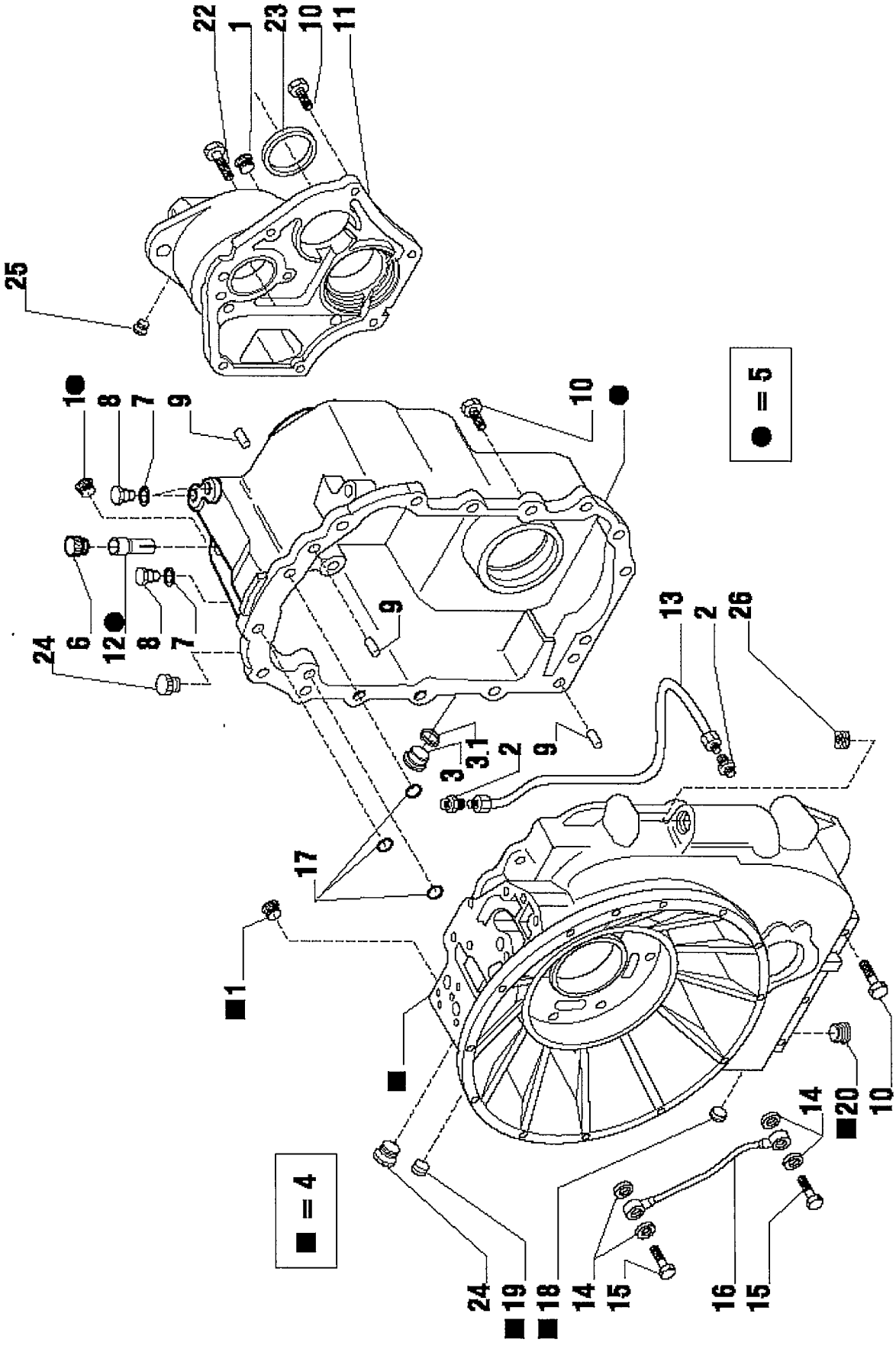

RANDON VEÍCULOS	RK 406B		MB3EC1	3EC/1

CARCAÇA TRANSMISSÃO – TRANSMISSÃO 4x4
TRANSMISSION HOUSING – TRANSMISSION 4x4
CARCASA TRANSMISION – TRANSMISION 4x4

VÁLIDO PARA VEIC. N.º/ VALID FOR MANUFACTURING NUMBER/ VÁLIDO PARA LAS UNIDADES NÚMERO:	DO FROM DEL	104	ATÉ TO HASTA	

POS	CODIGO/CODE	QT	PORTUGUES	ENGLISH	ESPAÑOL	NOTA/NOTE
1	219000547	03	Bujão	Plug	Tapón	(1) (2)
2	219000935	02	Conexão	Connection	Conexion	
3	219000037	01	Bujão	Oil Plug	Tapón	
3.1	210400251	01	Anel O'	O-ring	Anillo Vedacion	
4	219000936	01	Carcaça Frontal	Front Housing Kit	Carcasa Delantera	
5	219000937	01	Carcaça Traseira	Rear Housing Kit	Carcasa Trasera	
6	219000575	01	Respiro	Breather	Respiro	
7	219000553	03	Arruela Vedação	Copper Washer	Arandela	
8	219000541	03	Bujão	Plug	Tapón	
9	219000598	03	Pino	Pin	Perno	
10	219000536	22	Parafuso	Bolt	Tornillo	
11	219000938	01	Tampa	Cover	Tapa	
12	219000749	01	Tubo Respiro	Breather Pipe	Tubo Respiro	(2)
13	219000939	01	Tubo Lubrificação	Lubrication Pipe	Tubo Lubricación	
14	219000554	04	Arruela	Copper Washer	Arandela	
15	219000607	02	Parafuso	Screw	Tornillo	
16	219000612	01	Tubo Lubrificação	Lubrication Pipe	Tubo Lubricación	
17	219000573	03	Anel O'	O-ring	Anillo Vedacion	
18	219000940	01	Tampão	Plug	Tapón	(1)
19	219000941	01	Tampão	Plug	Tapón	(1)
20	219000942	01	Tampão	Plug	Tapón	(1)
22	219000537	02	Parafuso	Screw	Tornillo	
23	219000490	01	Anel Vedação	Seal Ring	Anillo Vedacion	
24	219001352	02	Bujão	Plug	Tapón	
25	219000547	01	Bujão	Plug	Tapón	
26	219001234	01	Bujão	Plug	Tapón	

(1) = A carcaça frontal ITEM 4 é fornecida com essas peças montadas.
(2) = A carcaça traseira ITEM 5 é fornecida com essas peças montadas.

3ED/1	RK 406B	FGMB3ED1	RANDON VEÍCULOS

EIXO ENTRADA/ INPUT SHAFT/ EJE ENTRADA

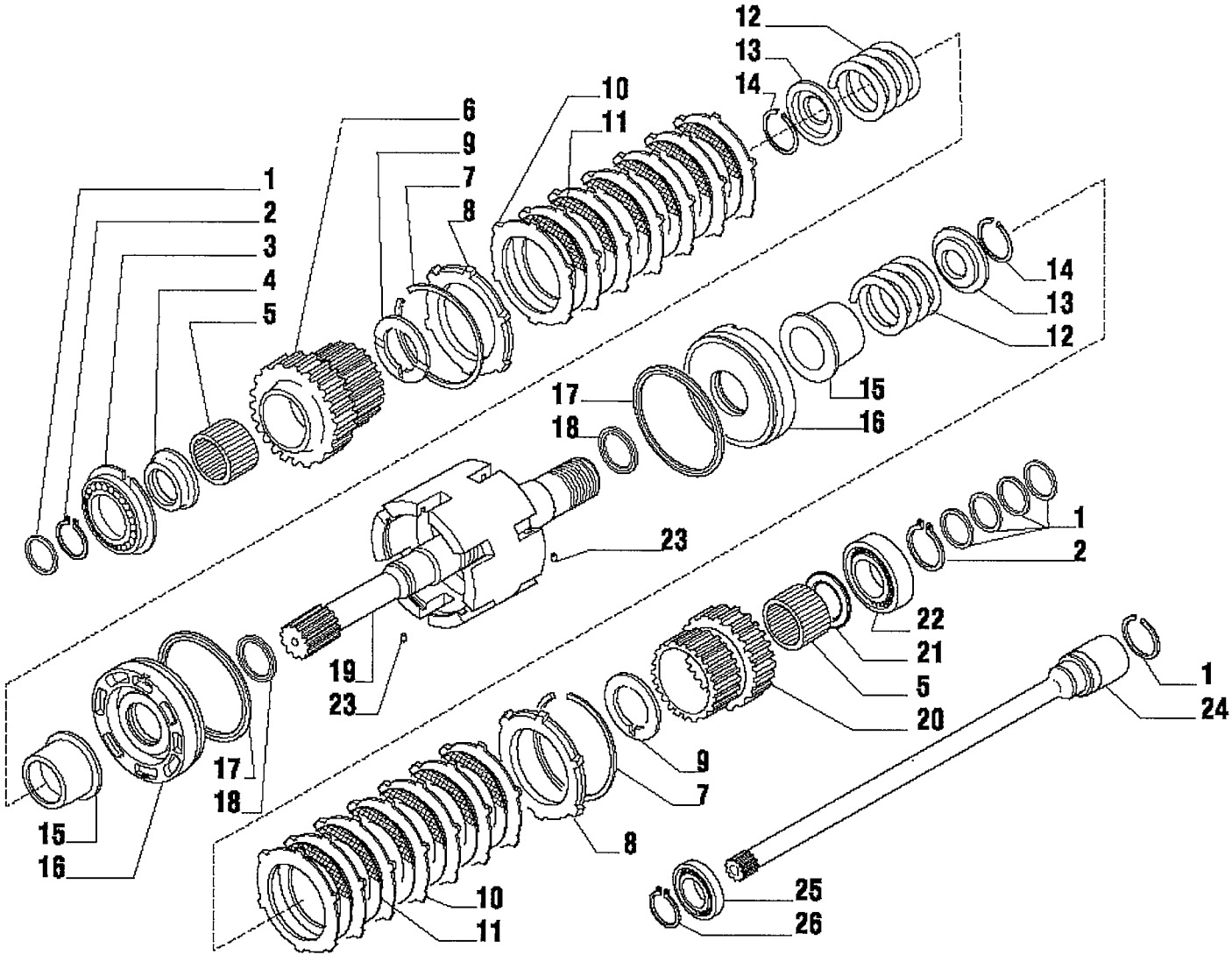

RANDON VEÍCULOS	RK 406B		MB3ED1	3ED/1

EIXO ENTRADA – TRANSMISSÃO 4x4
INNER SHAFT – TRANSMISSION 4x4
EJE ENTRADA – TRANSMISION 4x4

VÁLIDO PARA VEIC. N.º/ VALID FOR MANUFACTURING NUMBER/ VÁLIDO PARA LAS UNIDADES NÚMERO:	DO FROM DEL	104	ATÉ TO HASTA	307

POS	CODIGO/CODE	QT	PORTUGUES	ENGLISH	ESPAÑOL	NOTA/NOTE
1	210401287	06	Anel Vedação	Seal Ring	Anillo Vedacion	
2	210000960	02	Anel Trava	Snap Ring	Anillo Traba	
3	219000565	01	Rolamento	Bearing	Rodamiento	
4	219000752	01	Espaçador	Spacer	Espaciador	
5	219000569	02	Rolamento Agulhas	Needle Bearing Bush	Rodamiento de Agujas	
6	219000753	02	Engrenagem	Gear Z35	Engranaje	
7	219000562	01	Disco Trava	Locking	Anillo Traba	
8	219000644	02	Anel Trava	Clutch Plate Locking	Anillo Traba	
9	219000754	02	Arruela Encosto	Thrust Washer	Arandela Calzo	
10	219000634	14	Placa Acionadora	Clutch Drive Plate	Placa Separadora	
11	219000635	12	Disco Atrito	Clutch Plate	Disco Friccion	
12	219000755	02	Mola	Spring	Resorte	
13	219000633	02	Tampa	Lock-spring Cover	Tapa	
14	219000560	02	Anel Trava	Lockring	Anillo Traba	
15	219000756	02	Luva Embreagem	Clutch Sleeve	Luva Enbrague	
16	219000757	02	Pistão Embreagem	Clutch Piston	Piston Enbrague	
17	219000758	02	Anel Vedação	Seal Ring	Anillo Vedación	
18	219000759	02	Anel Vedação	Seal Ring	Anillo Vedación	
19	219000596	01	Eixo Entrada	Inner Shaft	Eje Entrada	
20	219000760	01	Engrenagem	Gear Z29	Engranaje	
21	219000761	01	Arruela Encosto	Thrust Washer	Arandela Calzo	
22	219000564	01	Rolamento	Bearing	Rodamiento	
23	219000557	02	Pino Elástico	Split Pin	Perno Elastico	
24	219001235	01	Eixo do PTO	PTO Shaft	Eje Toma de Fuerza	
25	219001236	01	Rolamento Esfera	Ball Bearing	Rodamiento Esfera	
26	219001237	01	Anel Trava	Snap Ring	Anillo Traba	

3ED/2	RK 406B	FGMB3ED2	RANDON VEÍCULOS

EIXO ENTRADA/ INPUT SHAFT/ EJE ENTRADA

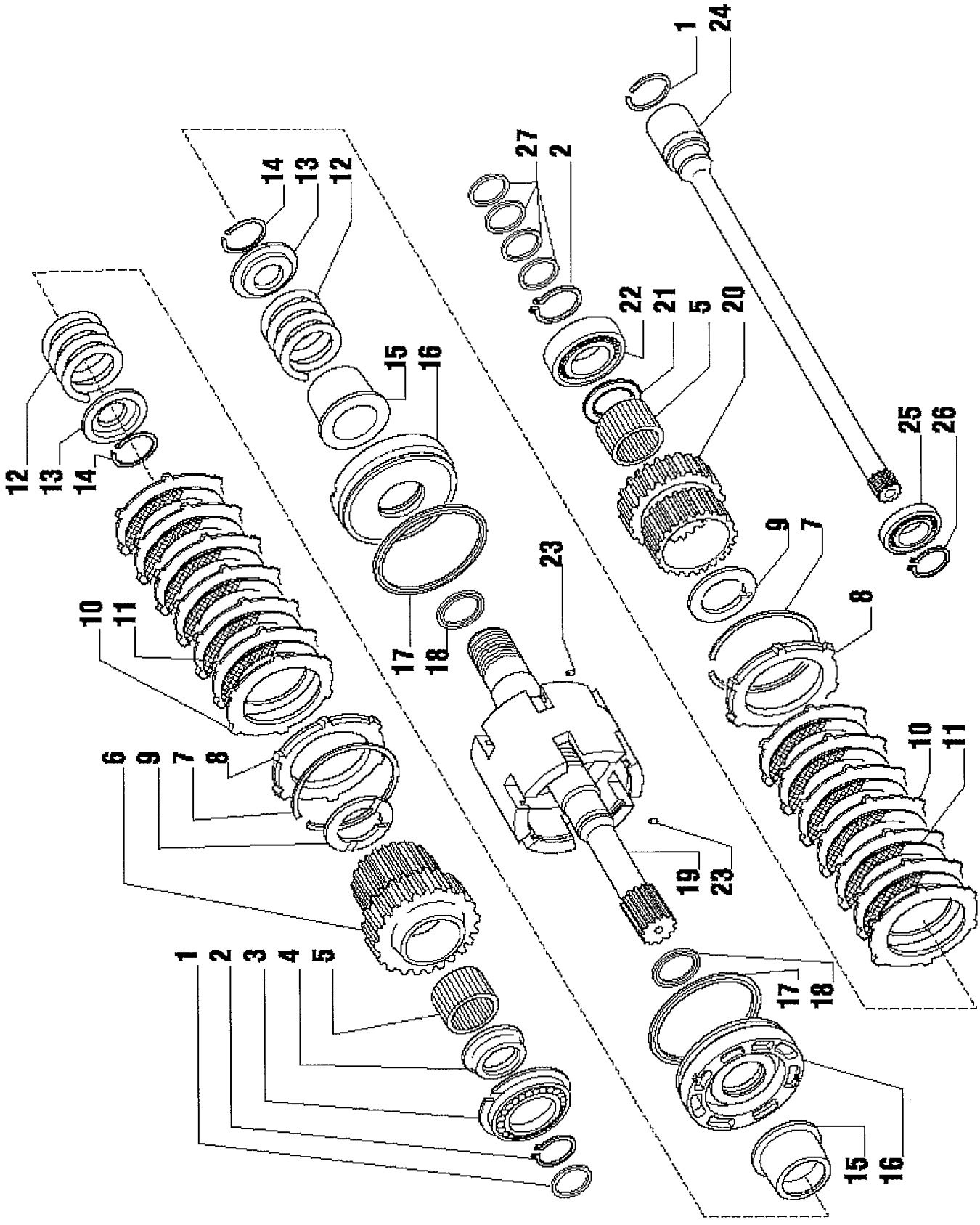

RANDON veículos	RK 406B		MB3ED2	3ED/2

EIXO ENTRADA – TRANSMISSÃO 4x4
INNER SHAFT – TRANSMISSION 4x4
EJE ENTRADA – TRANSMISION 4x4

VÁLIDO PARA VEIC. N.º/ VALID FOR MANUFACTURING NUMBER/ VÁLIDO PARA LAS UNIDADES NÚMERO:	DO FROM DEL	308	ATÉ TO HASTA	

POS	CODIGO/CODE	QT	PORTUGUES	ENGLISH	ESPAÑOL	NOTA/NOTE
1	210401287	01	Anel Vedação	Seal Ring	Anillo Vedacion	
2	210000960	02	Anel Trava	Snap Ring	Anillo Traba	
3	219000565	01	Rolamento	Bearing	Rodamiento	
4	219000752	01	Espaçador	Spacer	Espaciador	
5	219000569	02	Rolamento Agulhas	Needle Bearing Bush	Rodamiento de Agujas	
6	219000753	02	Engrenagem	Gear Z35	Engranaje	
7	219000562	01	Disco Trava	Locking	Anillo Traba	
8	219000644	02	Anel Trava	Clutch Plate Locking	Anillo Traba	
9	219000754	02	Arruela Encosto	Thrust Washer	Arandela Calzo	
10	219000634	14	Placa Acionadora	Clutch Drive Plate	Placa Separadora	
11	219000635	12	Disco Atrito	Clutch Plate	Disco Friccion	
12	219000755	02	Mola	Spring	Resorte	
13	219000633	02	Tampa	Lock-spring Cover	Tapa	
14	219000560	02	Anel Trava	Lockring	Anillo Traba	
15	219000756	02	Luva Embreagem	Clutch Sleeve	Luva Enbrague	
16	219000757	02	Pistão Embreagem	Clutch Piston	Piston Enbrague	
17	219000758	02	Anel Vedação	Seal Ring	Anillo Vedación	
18	219000759	02	Anel Vedação	Seal Ring	Anillo Vedación	
19	219002313	01	Eixo Entrada	Inner Shaft	Eje Entrada	
20	219000760	01	Engrenagem	Gear Z29	Engranaje	
21	219000761	01	Arruela Encosto	Thrust Washer	Arandela Calzo	
22	219000564	01	Rolamento	Bearing	Rodamiento	
23	219000557	02	Pino Elástico	Split Pin	Perno Elastico	
24	219001235	01	Eixo do PTO	PTO Shaft	Eje Toma de Fuerza	
25	219001236	01	Rolamento Esfera	Ball Bearing	Rodamiento Esfera	
26	219001237	01	Anel Trava	Snap Ring	Anillo Traba	
27	219002226	04	Anel Vedação	Seal Ring	Anillo Vedacion	

3EE/1	RK 406B	FGMB3EE1	RANDON VEÍCULOS

EIXO DE RÉ E EIXO PRIMÁRIO/ REVERSE SHAFT AND PRIMARY SHAFT/ EJE REVERSO Y EJE PRIMARIO

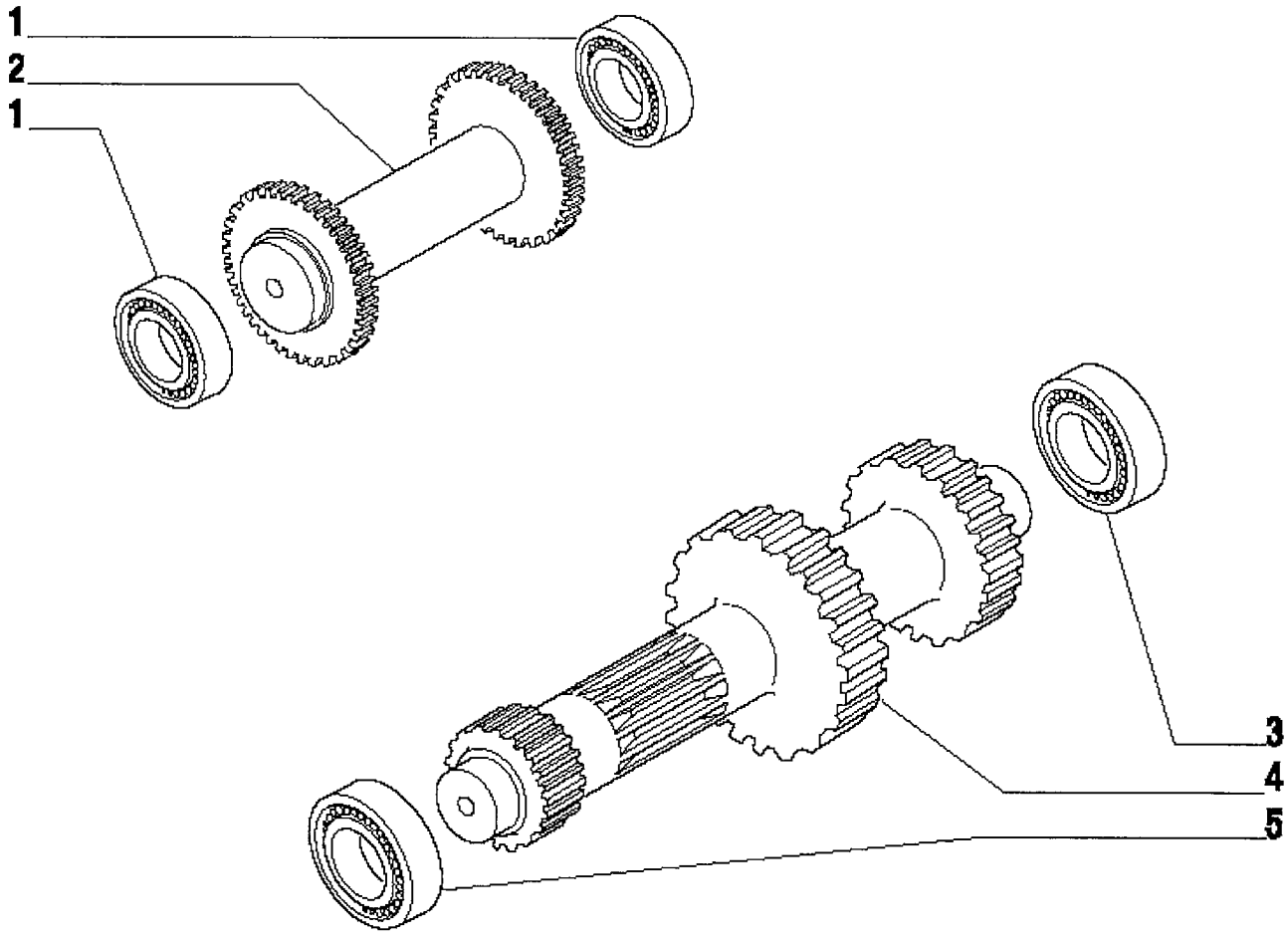

RANDON VEÍCULOS	RK 406B		MB3EE1	3EE/1

EIXO DE RÉ E EIXO PRIMÁRIO – TRANSMISSÃO 4x4
REVERSE SHAFT AND PRIMARY SHAFT – TRANSMISSION 4WD
EJE REVERSO Y EJE PRIMARIO – TRANSMISSION 4x4

VÁLIDO PARA VEIC. N.º/ VALID FOR MANUFACTURING NUMBER/ VÁLIDO PARA LAS UNIDADES NÚMERO:	DO FROM DEL	104	ATÉ TO HASTA	

POS	CODIGO/CODE	QT	PORTUGUES	ENGLISH	ESPAÑOL	NOTA/NOTE
1	219000563	02	Rolamento	Bearing	Rodamiento	
2	219000649	01	Eixo Ré	Reverse Shaft	Eje Reverso	
3	219000564	01	Rolamento	Bearing	Rodamiento	
4	219000766	01	Eixo Primario	Primary Shaft	Eje Primario	
5	219000568	01	Rolamento	Bearing	Rodamiento	

3EF/1	RK 406B	FGMB3EF1	RANDON VEÍCULOS

EIXO SECUNDÁRIO/ SECONDARY SHAFT/ EJE SECONDARIO

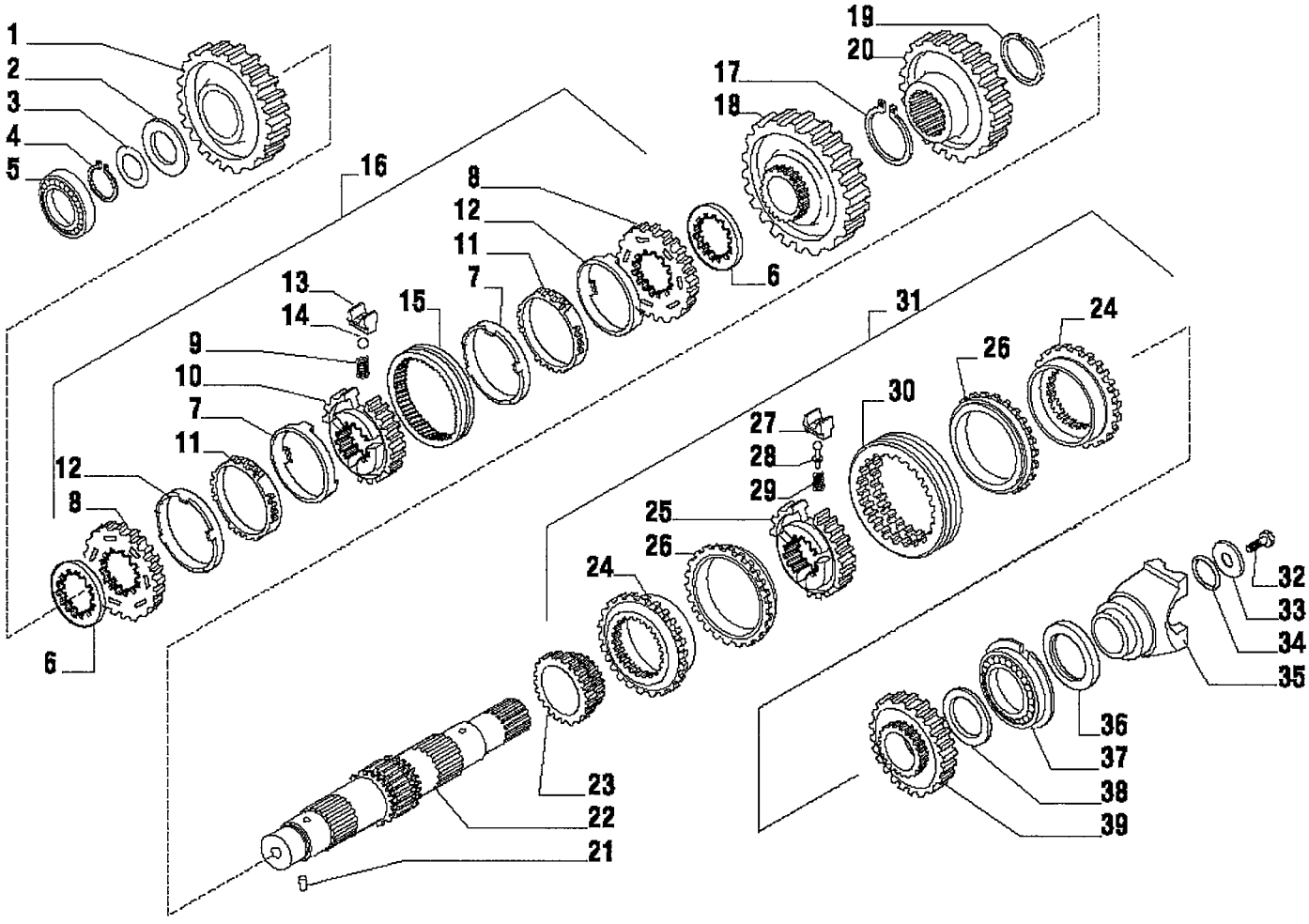

RANDON VEÍCULOS	RK 406B		MB3EF1	3EF/1

EIXO SECUNDÁRIO – TRANSMISSÃO 4x4
SECONDARY SHAFT – TRANSMISSION 4WD
EJE SECONDARIO – TRANSMISION 4x4

VÁLIDO PARA VEIC. N.º/ VALID FOR MANUFACTURING NUMBER/ VÁLIDO PARA LAS UNIDADES NÚMERO:	DO FROM DEL	104	ATÉ TO HASTA	307

POS	CODIGO/CODE	QT	PORTUGUES	ENGLISH	ESPAÑOL	NOTA/NOTE
1	219000767	01	Engrenagem	Gear Z43	Engrenaje	
2	219000768	01	Arruela Calço	Thrust Washer	Arandela Calzo	
3	219000615	CN	Calço 0,05mm	Shim 0.05mm	Calzo 0,05mm	
3	219000616	CN	Calço 0,10mm	Shim 0.10mm	Calzo 0,10mm	
3	219000617	CN	Calço 0,30mm	Shim 0.30mm	Calzo 0,30mm	
3	219000632	CN	Calço 0,50mm	Shim 0.50mm	Calzo 0.50mm	
4	219000561	01	Anel Trava	Lock Ring	Anillo Traba	
5	219000568	01	Rolamento	Bearing	Rodamiento	
6	219000619	02	Espaçador	Spacer	Espaciador	
7	219000586	02	Anel Fricção	Tapered Friction Ring	Anillo Friccion	(1)
8	219000583	02	Anel Sincronizador	Synchronizing ring	Anillo Sincronizador	(1)
9	219000581	03	Mola	Spring	Resorte	(1)
10	219000582	01	Cubo	Hub	Cubo	(1)
11	219000584	02	Anel Sinterizado	Sintered Ring	Anillo Sinterizado	(1)
12	219000585	03	Anel Aço	Steel Ring	Anillo de Acero	(1
13	219000580	03	Trava Mola	Lock-spring Plate	Traba de Muelle	(1)
14	219000579	03	Esfera	Ball	Esfera	(1)
15	219000578	01	Luva	Sleeve	Luva	(1)
16	219000613	01	Kit Sincronização	Synchronizing Kit	Kit Sincronizador	OBS1
17	219000943	01	Anel Trava	Snap Ring	Anillo Traba	
18	219000646	01	Engrenagem	Gear Z49	Engranaje	
19	219000944	01	Anel Trava	Lock Ring	Anillo Traba	
20	219000945	01	Engrenagem Z=44	Gear	Engranaje	
21	219000557	01	Pino Elástico	Split Pin	Perno Elástico	
22	219000946	01	Eixo Secundário	Secondary Shaft	Eje Secundario	
23	219000769	01	Engrenagem Z=23	Gear	Engranaje	
24	219000592	02	Anel Dentado	Clutch Ring	Anillo Acoplamiento	(2)
25	219000591	01	Cubo	Hub	Cubo	(2)
26	219000593	02	Anel Fricção	Tapered Friction Ring	Anillo Friccion	(2)
27	219000587	03	Trava Mola	Lock-spring Plate	Traba de Muelle	(2)
28	219000589	03	Pino	Pin	Perno	(2)
29	219000590	03	Mola	Spring	Resorte	(2)
30	219000588	01	Luva	Sleeve	Luva	(2)
31	219000771	01	Kit Sincronização	Synchronizing Kit	Kit Sincronizador	OBS2
32	210007074	01	Parafuso	Bolt	Tornillo	
33	210007070	01	Arruela	Washer	Arandela	
34	210401278	01	Anel O'	O-ring	Anillo Vedacion	
35	219000647	01	Flange	Flange	Brida	
36	219000490	01	Retentor	Oil Seal	Retén de Aceite	
37	219000566	01	Rolamento	Bearing	Rodamiento	
38	219000761	01	Arruela Encosto	Thrust Washer	Arandela Calzo	
39	219000772	01	Engrenagem	Gear Z=33	Engranaje	

CN = Utilizar conforme a necessidade/ Supplied as required/ Se suministra según la necesidad.
OBS1= O kit do sincronizador ITEM 16, é formado pelos itens assinalados com (1).
OBS2= O kit do sincronizador ITEM 31, é formado pelos itens assinalados com (2).

3EF/2	RK 406B	FGMB3EF2	RANDON VEÍCULOS

EIXO SECUNDÁRIO/ SECONDARY SHAFT/ EJE SECONDARIO

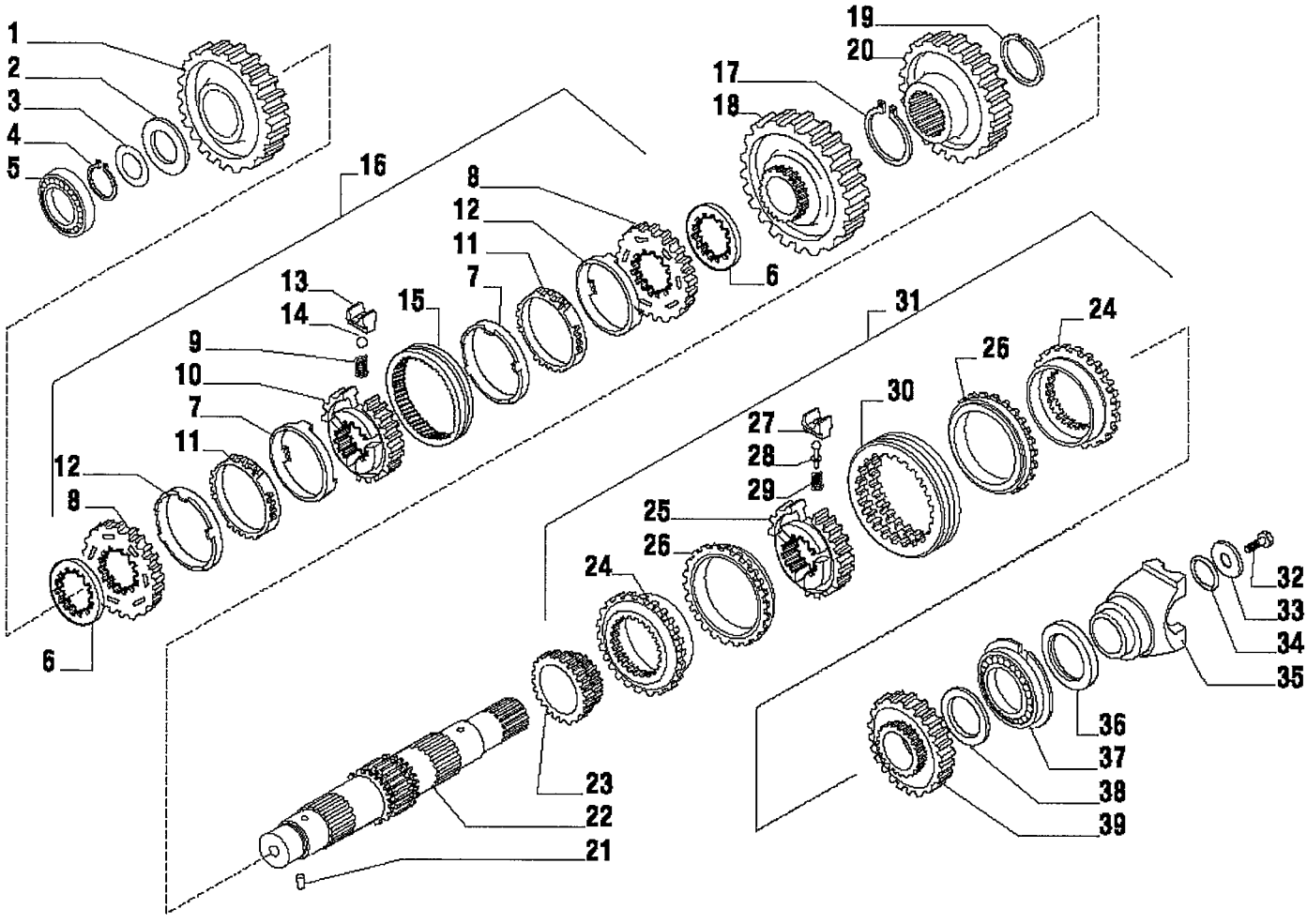

RANDON VEÍCULOS	RK 406B		MB3EF2	3EF/2

EIXO SECUNDÁRIO – TRANSMISSÃO 4x4
SECONDARY SHAFT – TRANSMISSION 4WD
EJE SECONDARIO – TRANSMISION 4x4

VÁLIDO PARA VEIC. N.º/ VALID FOR MANUFACTURING NUMBER/ VÁLIDO PARA LAS UNIDADES NÚMERO:	DO FROM DEL	308	ATÉ TO HASTA	

POS	CODIGO/CODE	QT	PORTUGUES	ENGLISH	ESPAÑOL	NOTA/NOTE
1	219000767	01	Engrenagem	Gear Z43	Engrenaje	
2	219000768	01	Arruela Calço	Thrust Washer	Arandela Calzo	
3	219000615	CN	Calço 0,05mm	Shim 0.05mm	Calzo 0,05mm	
3	219000616	CN	Calço 0,10mm	Shim 0.10mm	Calzo 0,10mm	
3	219000617	CN	Calço 0,30mm	Shim 0.30mm	Calzo 0,30mm	
3	219000632	CN	Calço 0,50mm	Shim 0.50mm	Calzo 0.50mm	
4	219000561	01	Anel Trava	Lock Ring	Anillo Traba	
5	219000568	01	Rolamento	Bearing	Rodamiento	
6	219000619	02	Espaçador	Spacer	Espaciador	
7	219000586	02	Anel Fricção	Tapered Friction Ring	Anillo Friccion	(1)
8	219000583	02	Anel Sincronizador	Synchronizing ring	Anillo Sincronizador	(1)
9	219000581	03	Mola	Spring	Resorte	(1)
10	219000582	01	Cubo	Hub	Cubo	(1)
11	219000584	02	Anel Sinterizado	Sintered Ring	Anillo Sinterizado	(1)
12	219000585	03	Anel Aço	Steel Ring	Anillo de Acero	(1)
13	219000580	03	Trava Mola	Lock-spring Plate	Traba de Muelle	(1)
14	219000579	03	Esfera	Ball	Esfera	(1)
15	219000578	01	Luva	Sleeve	Luva	(1)
16	219000613	01	Kit Sincronização	Synchronizing Kit	Kit Sincronizador	OBS1
17	219000943	01	Anel Trava	Snap Ring	Anillo Traba	
18	219000646	01	Engrenagem	Gear Z49	Engranaje	
19	219000944	01	Anel Trava	Lock Ring	Anillo Traba	
20	219000945	01	Engrenagem Z=44	Gear	Engranaje	
21	219000557	01	Pino Elástico	Split Pin	Perno Elástico	
22	219000946	01	Eixo Secundário	Secondary Shaft	Eje Secundario	
23	219000769	01	Engrenagem Z=23	Gear	Engranaje	
24		02	Anel Dentado	Clutch Ring	Anillo Acoplamiento	(2)
25		01	Cubo	Hub	Cubo	(2)
26		02	Anel Fricção	Tapered Friction Ring	Anillo Friccion	(2)
27		03	Trava Mola	Lock-spring Plate	Traba de Muelle	(2)
28		03	Pino	Pin	Perno	(2)
29		03	Mola	Spring	Resorte	(2)
30		01	Luva	Sleeve	Luva	(2)
31	219001898	01	Kit Sincronização	Synchronizing Kit	Kit Sincronizador	OBS2
32	210007074	01	Parafuso	Bolt	Tornillo	
33	210007070	01	Arruela	Washer	Arandela	
34	210401278	01	Anel O'	O-ring	Anillo Vedacion	
35	219000647	01	Flange	Flange	Brida	
36	219000490	01	Retentor	Oil Seal	Retén de Aceite	
37	219000566	01	Rolamento	Bearing	Rodamiento	
38	219000761	01	Arruela Encosto	Thrust Washer	Arandela Calzo	
39	219000772	01	Engrenagem	Gear Z=33	Engranaje	

CN = Utilizar conforme a necessidade/ Supplied as required/ Se suministra según la necesidad.
OBS1= O kit do sincronizador ITEM 16, é formado pelos itens assinalados com (1).
OBS2= O kit do sincronizador ITEM 31, é formado pelos itens assinalados com (2).

3EG/1	RK 406B	FGMB3EG1	RANDON VEÍCULOS

EIXO SAIDA 4x4/ 4WD SHAFT/ EJE SALIDA 4x4

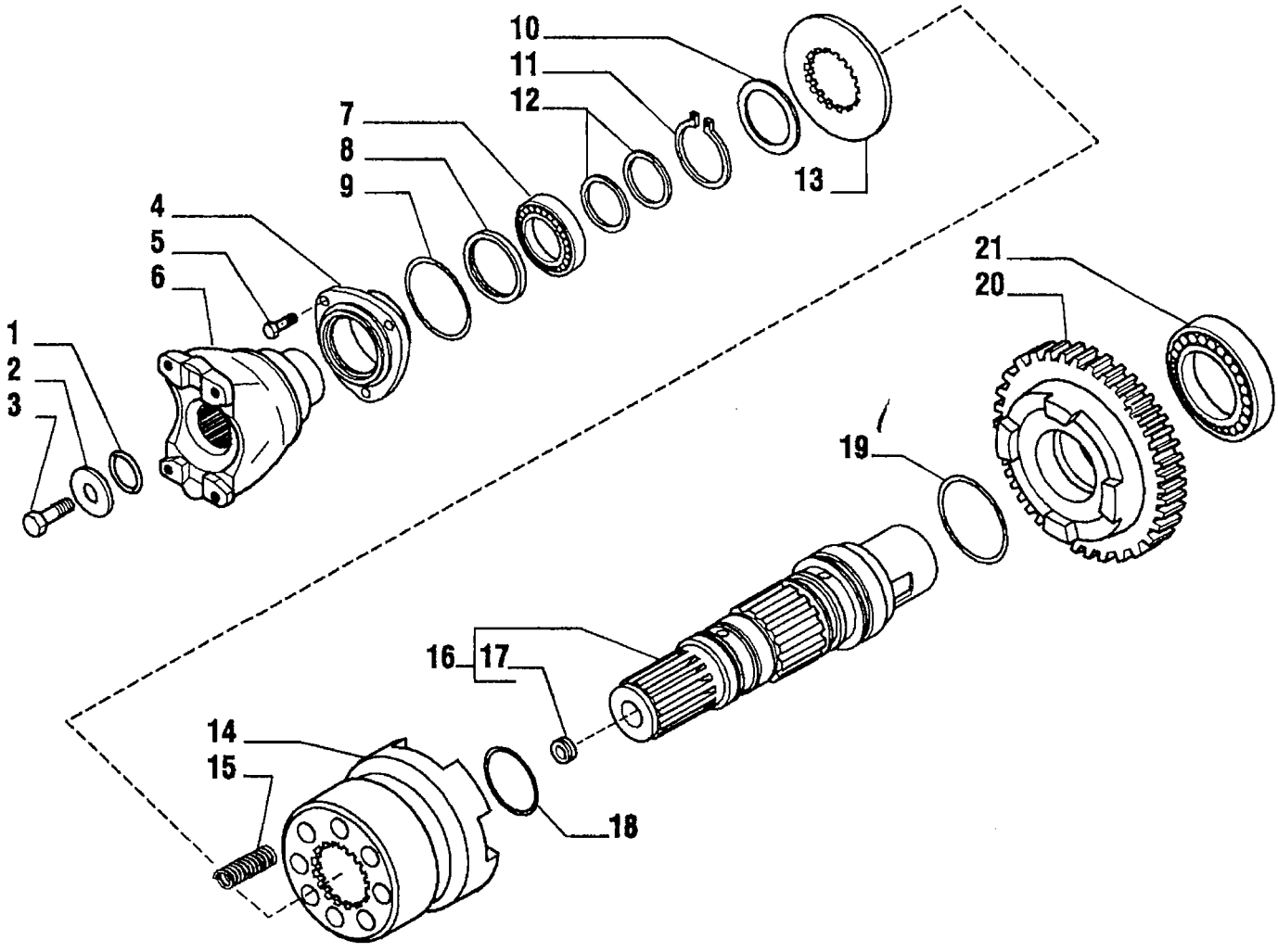

RANDON VEÍCULOS	RK 406B		MB3EG1	3EG/1

EIXO SAIDA 4x4 – TRANSMISSÃO 4x4
4WD SHAFT – TRANSMISSION 4WD
EJE SALIDA 4x4 – TRANSMISION 4x4

VÁLIDO PARA VEIC. N.º/ VALID FOR MANUFACTURING NUMBER/ VÁLIDO PARA LAS UNIDADES NÚMERO:	DO FROM DEL	104	ATÉ TO HASTA	

POS	CODIGO/CODE	QT	PORTUGUES	ENGLISH	ESPAÑOL	NOTA/NOTE
1	219000491	01	Anel O'	O-ring	Anillo Vedación	
2	219000035	01	Arruela	Washer	Arandela	
3	210007074	01	Parafuso	Bolt	Tornillo	
4	219000948	01	Tampa Frontal	Front Cover	Tapa Frontal	
5	219000531	03	Parafuso	Bolt	Tornillo	
6	219000949	01	Flange	Flange	Brida	
7	219000563	01	Rolamento	Bearing	Rodamiento	
8	219000484	01	Anel Vedação	Seal Ring	Anillo Vedacion	
9	210401276	01	Anel O'	O-ring	Anillo Vedación	
10	219000950	01	Arruela	Washer	Arandela	
11	219000951	01	Anel Trava	Snap Ring	Anillo Traba	
12	210401287	02	Anel Vedação	Seal Ring	Anillo Vedación	
13	219000952	01	Arruela Dentada	Washer	Arandela Denteada	
14	219000953	01	Luva	Sleeve	Luva	
15	219000954	08	Mola	Spring	Resorte	
16	219000955	01	Eixo Saida	Output Shaft	Eje Salida	
17	219001353	01	Bujão	Plug	Tapón	
18	219000956	01	Anel O'	O-ring	Anillo Vedacion	
19	219000957	01	Anel O'	O-ring	Anillo Vedacion	
20	219000958	01	Engrenagem Z=36	Gear	Engranaje	
21	219000564	01	Rolamento	Bearing	Rodamiento	

3EH/1	RK 406B	FGMB3EH1	RANDON VEÍCULOS

CONTROLE DA TRANSMISSÃO/ GEARSHIFT CONTROL/ CONTROL TRANSMISION

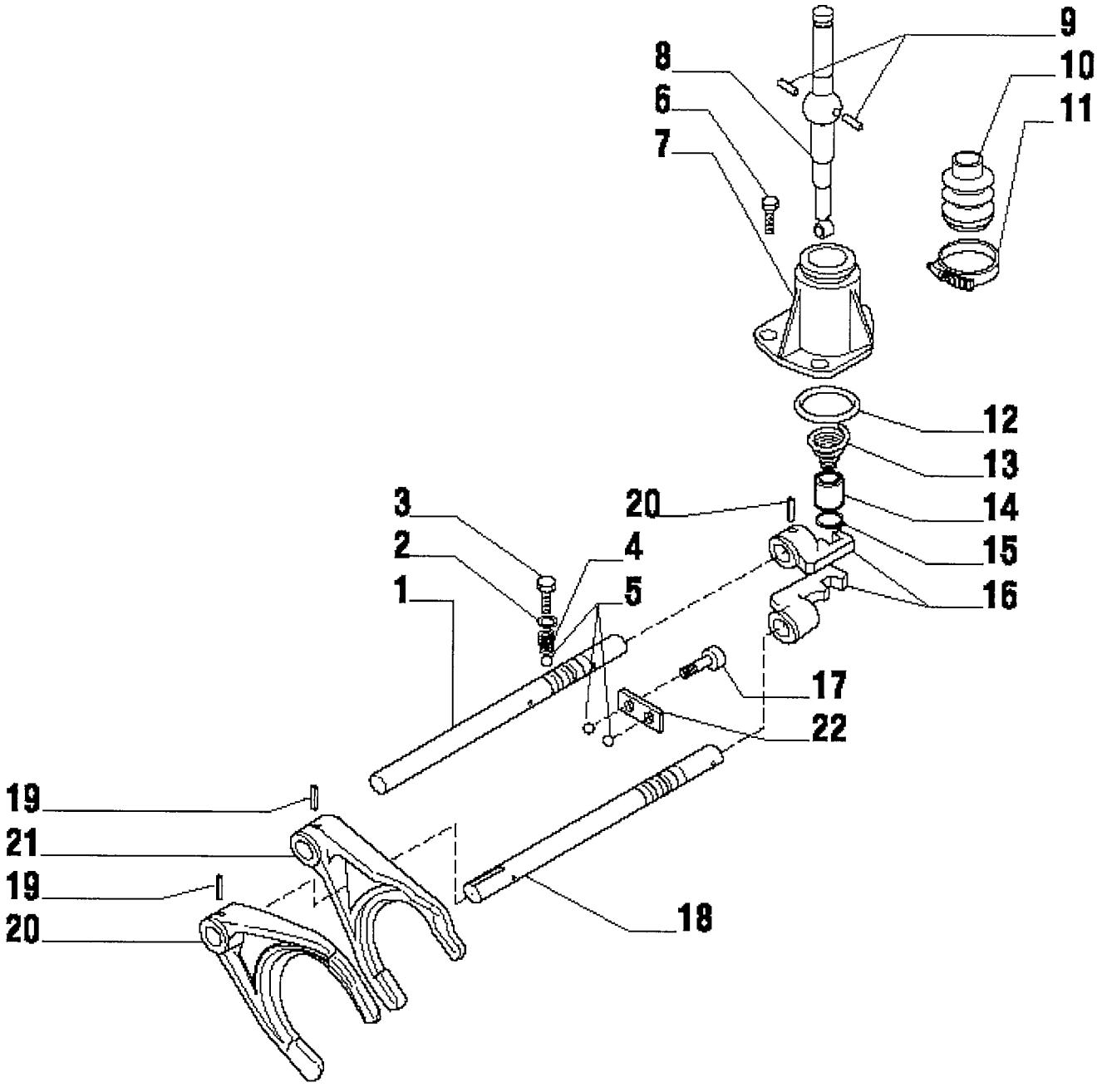

RANDON VEÍCULOS	RK 406B		MB3EH1	3EH/1

CONTROLE DA TRANSMISSÃO – TRANSMISSÃO 4x4
GEARSHIFT CONTROL – TRANSMISSION 4x4
CONTROL DE LA TRANSMISION – TRANSMISION 4x4

VÁLIDO PARA VEIC. N.º/ VALID FOR MANUFACTURING NUMBER/ VÁLIDO PARA LAS UNIDADES NÚMERO:	DO FROM DEL	104	ATÉ TO HASTA	307

POS	CODIGO/CODE	QT	PORTUGUES	ENGLISH	ESPAÑOL	NOTA/NOTE
1	219000773	01	Eixo Comando 3ª/4ª	Rod 3 / 4	Varilla 3ª/4ª	
2	219000556	02	Arruela	Washer	Arandela	
3	219000774	02	Parafuso	Bolt	Tornillo	
4	219000597	02	Mola	Spring	Resorte	
5	219000572	04	Esfera	Ball	Esfera	
6	219000545	03	Parafuso	Bolt	Tornillo	
7	219000602	01	Tampa	Cover	Tapa	
8	219000775	01	Alavanca Acionamento	Control Lever	Palanca Control	
9	219000600	02	Pino	Pin	Perno	
10	219000599	01	Fole de Borracha	Boot	Fuelle de Goma	
11	219000606	01	Abraçadeira	Clamp	Abrazadera	
12	210401268	01	Anel O'	O.ring	Anillo Vedacion	
13	219000776	01	Mola	Spring	Resorte	
14	219000777	01	Bucha	Bush	Buje	
15	210003550	01	Anel Trava	Snap Ring	Anillo Traba	
16	219000603	02	Engate	Shifter	Acople	
17	219000546	02	Parafuso	Bolt	Tornillo	
18	219000618	01	Eixo Comando 1ª/2ª	Rod 1 / 2	Varilla 1ª/2ª	
19	219000558	04	Pino Elástico	Split Pin	Perno Elastico	
20	219000604	01	Garfo Acionamento 1ª/2ª	Drive Fork 1 / 2	Horquilla Accionamiento 1ª/2ª	
21	219000778	01	Garfo Acionamento 3ª/4ª	Drive Fork 3 / 4	Horquilla Accionamiento 3ª/4ª	
22	219000605	01	Placa	Plate	Placa	

CONTROLE DA TRANSMISSÃO/ GEARSHIFT CONTROL/ CONTROL TRANSMISION

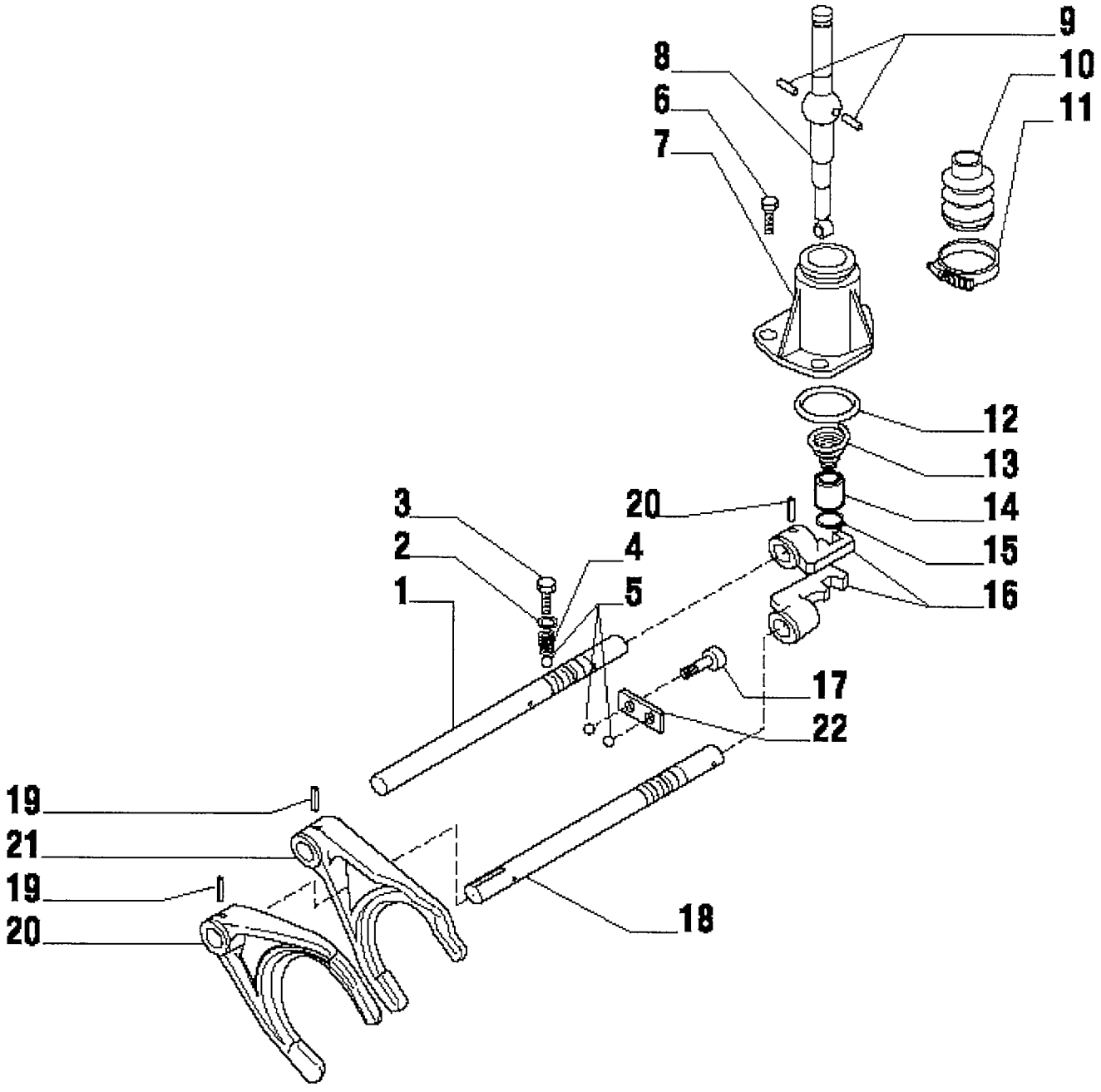

RANDON VEÍCULOS	RK 406B		MB3EH2	3EH/2

CONTROLE DA TRANSMISSÃO – TRANSMISSÃO 4x4
GEARSHIFT CONTROL – TRANSMISSION 4x4
CONTROL DE LA TRANSMISION – TRANSMISION 4x4

VÁLIDO PARA VEIC. N.º/ VALID FOR MANUFACTURING NUMBER/ VÁLIDO PARA LAS UNIDADES NÚMERO:	DO FROM DEL	308	ATÉ TO HASTA	

POS	CODIGO/CODE	QT	PORTUGUES	ENGLISH	ESPAÑOL	NOTA/NOTE
1	219000773	01	Eixo Comando 3ª/4ª	Rod 3 / 4	Varilla 3ª/4ª	
2	219000556	02	Arruela	Washer	Arandela	
3	219000774	02	Parafuso	Bolt	Tornillo	
4	219000597	02	Mola	Spring	Resorte	
5	219000572	04	Esfera	Ball	Esfera	
6	219000545	03	Parafuso	Bolt	Tornillo	
7	219000602	01	Tampa	Cover	Tapa	
8	219000775	01	Alavanca Acionamento	Control Lever	Palanca Control	
9	219000600	02	Pino	Pin	Perno	
10	219000599	01	Fole de Borracha	Boot	Fuelle de Goma	
11	219000606	01	Abraçadeira	Clamp	Abrazadera	
12	210401268	01	Anel O'	O.ring	Anillo Vedacion	
13	219000776	01	Mola	Spring	Resorte	
14	219000777	01	Bucha	Bush	Buje	
15	210003550	01	Anel Trava	Snap Ring	Anillo Traba	
16	219000603	02	Engate	Shifter	Acople	
17	219000546	02	Parafuso	Bolt	Tornillo	
18	219000618	01	Eixo Comando 1ª/2ª	Rod 1 / 2	Varilla 1ª/2ª	
19	219000558	04	Pino Elástico	Split Pin	Perno Elastico	
20	219000604	01	Garfo Acionamento 1ª/2ª	Drive Fork 1 / 2	Horquilla Accionamiento 1ª/2ª	
21	219001899	01	Garfo Acionamento 3ª/4ª	Drive Fork 3 / 4	Horquilla Accionamiento 3ª/4ª	
22	219000605	01	Placa	Plate	Placa	

3EI/1	RK 406B	FGMB3EI1	RANDON VEÍCULOS

DISTRIBUIDOR/ DISTRIBUTOR/ DISTRIBUIDOR

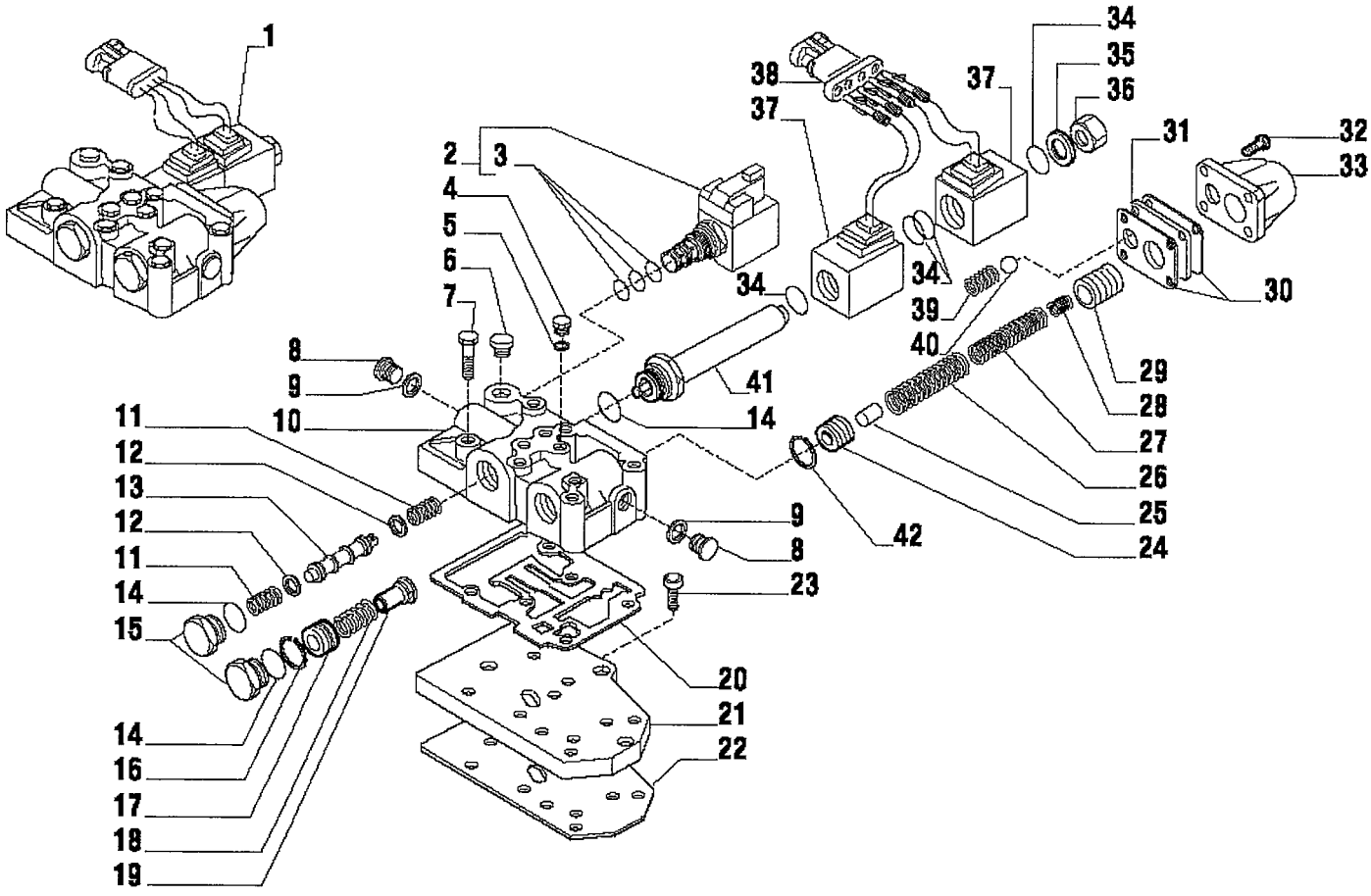

RANDON Veículos	RK 406B		MB3EI1	3EI/1

DISTRIBUIDOR – TRANSMISSÃO 4x4
DISTRIBUTOR – TRANSMISSION 4x4
DISTRIBUIDOR – TRANSMISION 4x4

VÁLIDO PARA VEIC. N.º/ VALID FOR MANUFACTURING NUMBER/ VÁLIDO PARA LAS UNIDADES NÚMERO:	DO FROM DEL	104	ATÉ TO HASTA	307

POS	CODIGO/CODE	QT	PORTUGUES	ENGLISH	ESPAÑOL	NOTA/NOTE
1	219000486	01	Distribuidor	Distributor	Distribuidor	OBS1
2	219000487	01	Eletro-válvula	Electro-valve	Electro-valvula	(1)
2.1	219001060	01	Solenóide	Solenoid	Solenoide	
3	219000595	01	Kit Vedação	Seal Kit	Kit Vedacion	
4	219000541	04	Bujão	Plug	Tapón	(1)
5	219000553	04	Arruela Vedação	Copper Washer	Arandela Vedacion	(1)
6	219000576	01	Bujão	Plug	Tapón	
7	219000534	06	Parafuso	Bolt	Parafuso	
8	219000548	02	Bujão	Plug	Tapón	(1)
9	219000555	02	Arruela Vedação	Copper Washer	Arandela Vedacion	(1)
10	219000779	01	Carcaça Distribuidor	Distributor Body	Carcasa Distribuidor	(1)
11	219000780	02	Mola	Spring	Resorte	(1)
12	219000621	02	Arruela	Washer	Arandela	(1)
13	219000781	01	Pistão	Piston	Piston	(1)
14	219000571	03	Anel O'	O.ring	Anillo Vedacion	(1)
15	219000625	02	Bujão	Plug	Tapón	(1)
16	219000559	01	Anel Trava	Snap Ring	Anillo Traba	(1)
17	219000623	01	Pistão	Piston	Piston	(1)
18	219000626	01	Mola	Spring	Resorte	(1)
19	219000622	01	Bucha	Bush	Buje	(1)
20	219000473	01	Junta Vedação	Gasket	Junta Vedacion	
21	219000610	01	Placa Alimentação	Feeding Plate	Placa Alimentadora	
22	219000474	01	Junta Vedação	Gasket	Junta Vedacion	
23	219000544	03	Parafuso	Bolt	Tornillo	
24	219000614	01	Pistão Interno	Inward Piston	Piston Interno	(1)
25	219000641	01	Pino	Pin	Perno	(1)
26	219000642	01	Mola	Spring	Resorte	(1)
27	219000637	01	Mola	Spring	Resorte	(1)
28	219000636	01	Mola	Spring	Resorte	(1)
29	219000639	01	Pistão Saida	Outward Piston	Piston Salida	(1)
30	219000624	02	Junta Vedação	Plate Gasket	Junta Vedacion	(1)
31	219000640	01	Placa	Plate	Placa	(1)
32	219000543	04	Parafuso	Bolt	Tornillo	(1)
33	219000620	01	Tampa Valvula	Valve Cover	Tapa de Válvula	(1)
34	219000570	04	Anel O'	O.ring	Anillo Vedacion	(1)
35	219000629	01	Arruela	Washer	Arandela	(1)
36	219000628	01	Bujão	Plug	Tapón	(1)
37	219000492	02	Bobina Eletro-valvula	Electro-valve Coil	Bobina electro-valvula	(1)
38	219000638	01	Conector	Connector	Conector	(1)
39	219000627	01	Mola	Spring	Resorte	(1)
40	219000577	01	Esfera	Ball	Esfera	(1)
41	219000643	01	Tubo Solenoide	Solenoid Pipe	Tubo Solenoide	(1)
42	219000782	01	Anel Trava	Snap Ring	Anillo Traba	(1)

OBS1= O Distribuidor ITEM 1, é formado pelos itens assinalados com (1).

3EI/2	RK 406B	FGMB3EI2	RANDON VEÍCULOS

DISTRIBUIDOR/ DISTRIBUTOR/ DISTRIBUIDOR

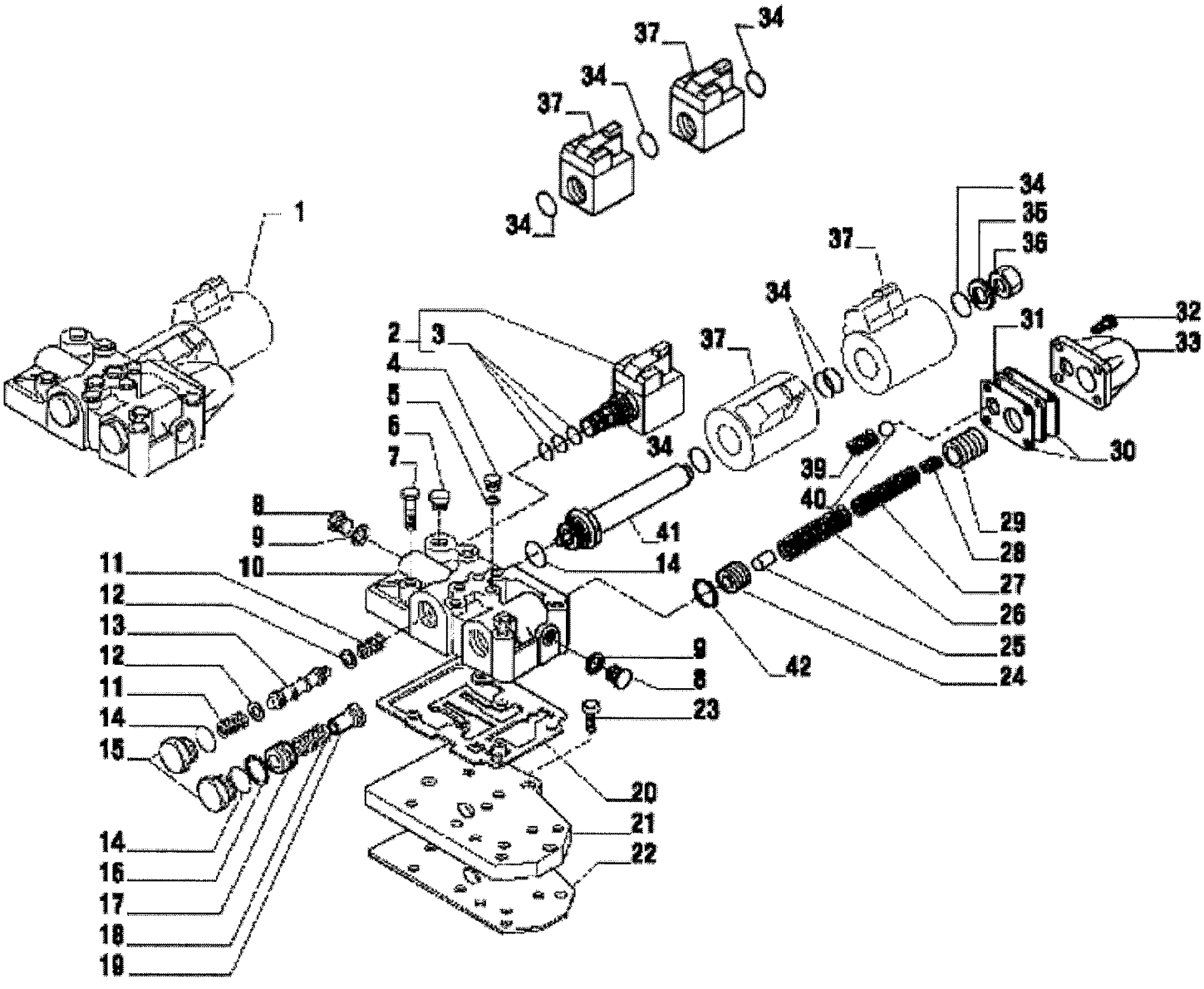

RANDON VEÍCULOS	RK 406B		MB3EI2	3EI/2

DISTRIBUIDOR – TRANSMISSÃO 4x2
DISTRIBUTOR – TRANSMISSION 4x2
DISTRIBUIDOR – TRANSMISION 4x2

VÁLIDO PARA VEIC. N.º/ VALID FOR MANUFACTURING NUMBER/ VÁLIDO PARA LAS UNIDADES NÚMERO:	DO FROM DEL	308	ATÉ TO HASTA	

POS	CODIGO/CODE	QT	PORTUGUES	ENGLISH	ESPAÑOL	NOTA/NOTE
1	219001900	01	Distribuidor	Distributor	Distribuidor	
2	219000487	01	Eletro-válvula	Electro-valve	Electro-valvula	OBS1
2.1	219001060	01	Solenóide	Solenoid	Solenoide	
3	219000595	01	Kit Vedação	Seal Kit	Kit Vedacion	
4	219000541	04	Bujão	Plug	Tapón	OBS1
5	219000553	04	Arruela Vedação	Copper Washer	Arandela Vedacion	OBS1
6	219000576	01	Bujão	Plug	Tapón	
7	219000534	06	Parafuso	Bolt	Parafuso	
8	219000548	02	Bujão	Plug	Tapón	OBS1
9	219000555	02	Arruela Vedação	Copper Washer	Arandela Vedacion	OBS1
10	219000779	01	Carcaça Distribuidor	Distributor Body	Carcasa Distribuidor	OBS1
11	219000780	02	Mola	Spring	Resorte	OBS1
12	219000621	02	Arruela	Washer	Arandela	OBS1
13	219000781	01	Pistão	Piston	Piston	OBS1, 3
14	219000571	03	Anel O'	O.ring	Anillo Vedacion	OBS1, 2, 3
15	219000625	02	Bujão	Plug	Tapón	OBS1, 2
16	219000559	01	Anel Trava c/ Furo	Snap Ring	Anillo Traba	OBS1, 2
17	219000623	01	Pistão	Piston	Piston	OBS1, 2
18	219000626	01	Mola	Spring	Resorte	OBS1, 2
19	219000622	01	Bucha	Bush	Buje	OBS1
20	219000473	01	Junta Vedação	Gasket	Junta Vedacion	
21	219000610	01	Placa Alimentação	Feeding Plate	Placa Alimentadora	
22	219000474	01	Junta Vedação	Gasket	Junta Vedacion	
23	219000544	03	Parafuso	Bolt	Tornillo	
24	219000614	01	Pistão Interno	Inward Piston	Piston Interno	OBS1
25	219000641	01	Pino	Pin	Perno	OBS1
26	219000642	01	Mola	Spring	Resorte	OBS1
27	219000637	01	Mola	Spring	Resorte	OBS1
28	219000636	01	Mola	Spring	Resorte	OBS1
29	219000639	01	Pistão Saida	Outward Piston	Piston Salida	OBS1
30	219000624	02	Junta Vedação	Plate Gasket	Junta Vedacion	OBS1
31	219000640	01	Placa	Plate	Placa	OBS1
32	219000543	04	Parafuso	Bolt	Tornillo	OBS1
33	219000620	01	Tampa Valvula	Valve Cover	Tapa de Válvula	OBS1
34	219000570	04	Anel O'	O.ring	Anillo Vedacion	OBS1, 3
35	219000629	01	Arruela	Washer	Arandela	OBS1
36	219000628	01	Bujão	Plug	Tapón	OBS1
37		02	Bobina Eletro-Válvula	Electro-valve Coil	Bobina electro-valvula	OBS1, 4
39	219000627	01	Mola	Spring	Resorte	OBS1
40	219000577	01	Esfera	Ball	Esfera	OBS1
41	219000643	01	Tubo Solenoide	Solenoid Pipe	Tubo Solenoide	OBS1
42	219000782	01	Anel Trava Sem Furo	Snap Ring	Anillo Traba	OBS1

OBS1= Itens fornecidos também em conjunto no kit distribuidor ITEM 1.
OBS2= Itens fornecidos no kit pistão (219002096)
OBS3= Itens Fornecidos no kit anéis de vedação (219002098)
OBS4= Observar o modelo de sua Bobina Eletro-Válvula.

3EJ/1	RK 406B	FGMB3EJ1	RANDON VEÍCULOS

VALVULA SOLENOIDE 4x4/ SOLENOID VALVE 4WD/ VALVULA SOLENOIDE 4x4

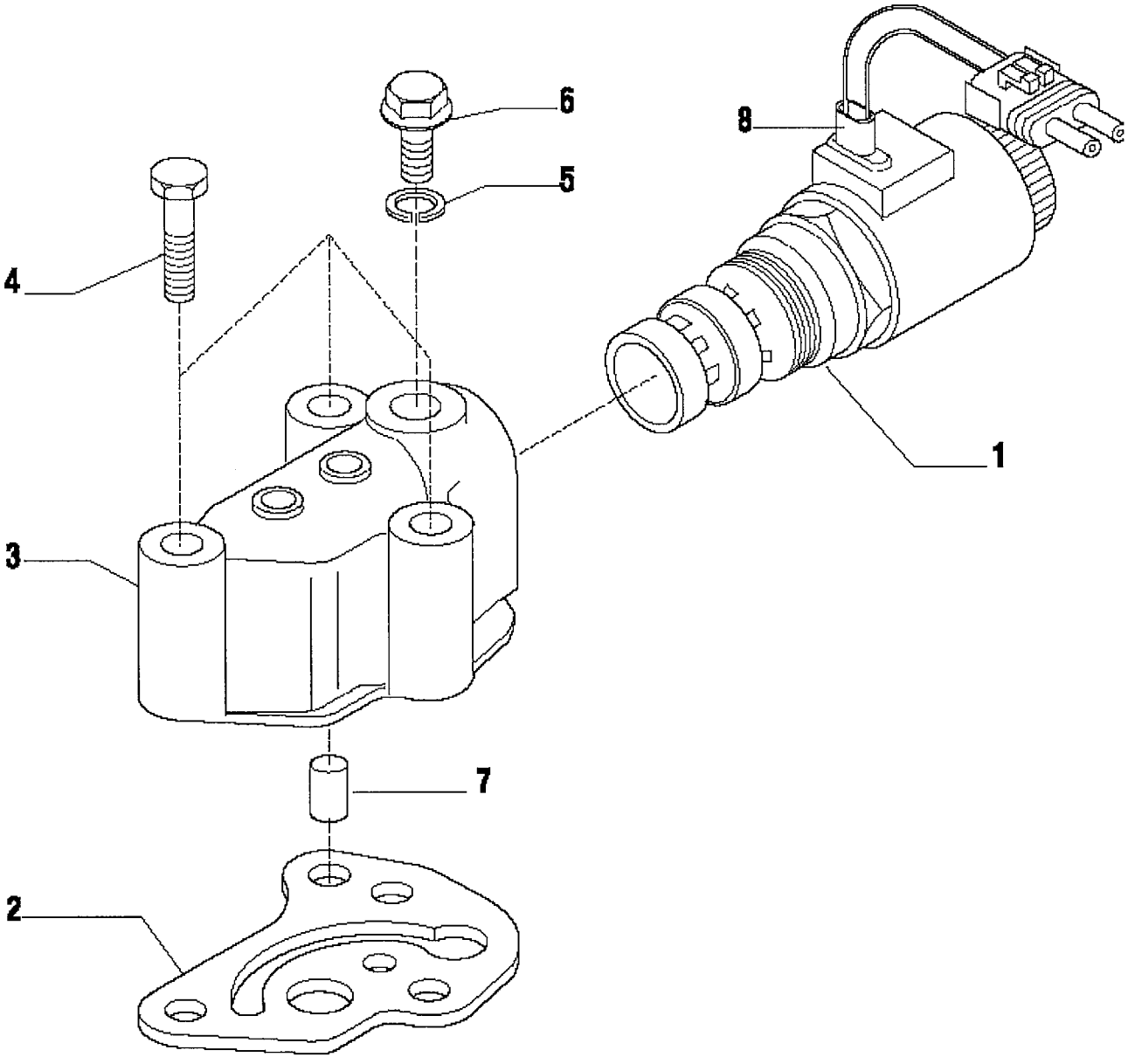

RANDON VEÍCULOS	RK 406B		MB3EJ1	3EJ/1

VALVULA SOLENÓIDE – TRANSMISSÃO 4x4
SOLENOID VALVE – TRANSMISSION 4x4
VALVULA SOLENOIDE – TRANSMISION 4x4

VÁLIDO PARA VEIC. N.º/ VALID FOR MANUFACTURING NUMBER/ VÁLIDO PARA LAS UNIDADES NÚMERO:	DO FROM DEL	104	ATÉ TO HASTA	307

POS	CODIGO/CODE	QT	PORTUGUES	ENGLISH	ESPAÑOL	NOTA/NOTE
1	219000513	01	Eletro-válvula	4WD electro-valve	Electro-valvula	
2	210401290	01	Junta Vedação	Gasket	Junta Vedacion	
3	219000960	01	Carcaça Válvula	Housing	Carcasa	
4	219000533	03	Parafuso	Bolt	Tornillo	
5	219000553	01	Arruela	Washer	Arandela	
6	219000541	01	Bujão	Plug	Tapón	
7	219000961	01	Válvula	Valve	Valvula	
8	219001354	01	Capa Proterora	Protective Covering	Tapa de Protecion	

3EJ/2	RK 406B	FGMB3EJ2	RANDON VEÍCULOS

VALVULA SOLENOIDE 4x4/ SOLENOID VALVE 4WD/ VALVULA SOLENOIDE 4x4

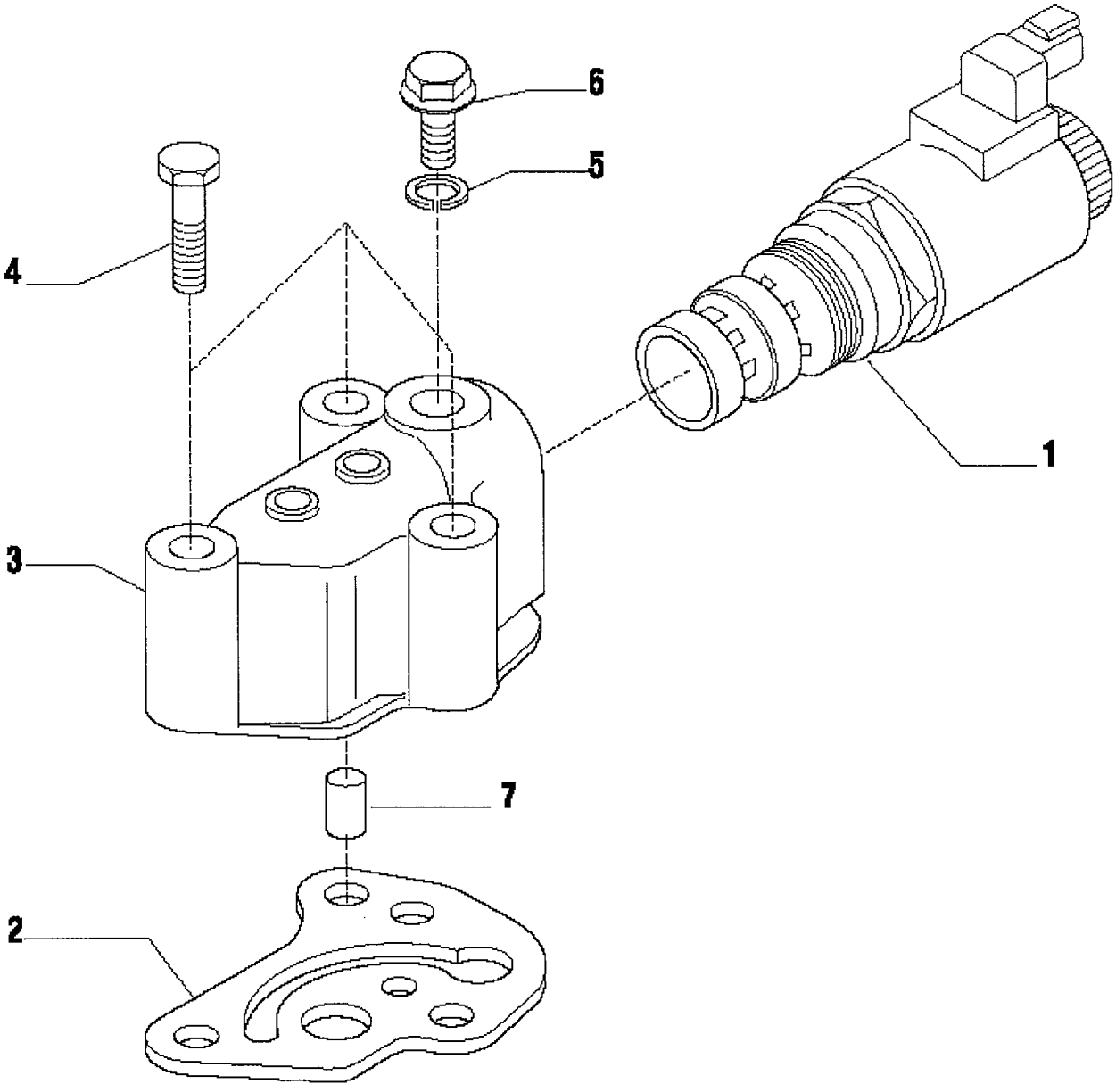

RANDON VEÍCULOS	RK 406B		MB3EJ2	3EJ/2

VALVULA SOLENÓIDE – TRANSMISSÃO 4x4
SOLENOID VALVE – TRANSMISSION 4x4
VALVULA SOLENOIDE – TRANSMISION 4x4

VÁLIDO PARA VEIC. N.º/ VALID FOR MANUFACTURING NUMBER/ VÁLIDO PARA LAS UNIDADES NÚMERO:	DO FROM DEL	308	ATÉ TO HASTA	

POS	CODIGO/CODE	QT	PORTUGUES	ENGLISH	ESPAÑOL	NOTA/NOTE
1	219001902	01	Eletro-válvula	4WD Electro-valve	Electro-valvula	
2	210401290	01	Junta Vedação	Gasket	Junta Vedacion	
3	219000960	01	Carcaça Válvula	Housing	Carcasa	
4	219000533	03	Parafuso	Bolt	Tornillo	
5	219000553	01	Arruela	Washer	Arandela	
6	219000541	01	Bujão	Plug	Tapón	
7	219000961	01	Válvula	Valve	Valvula	

3EK/1	RK 406B	FGMB3EK1	RANDON VEÍCULOS
CONVERSOR/ CONVERTER/ CONVERTIDOR			

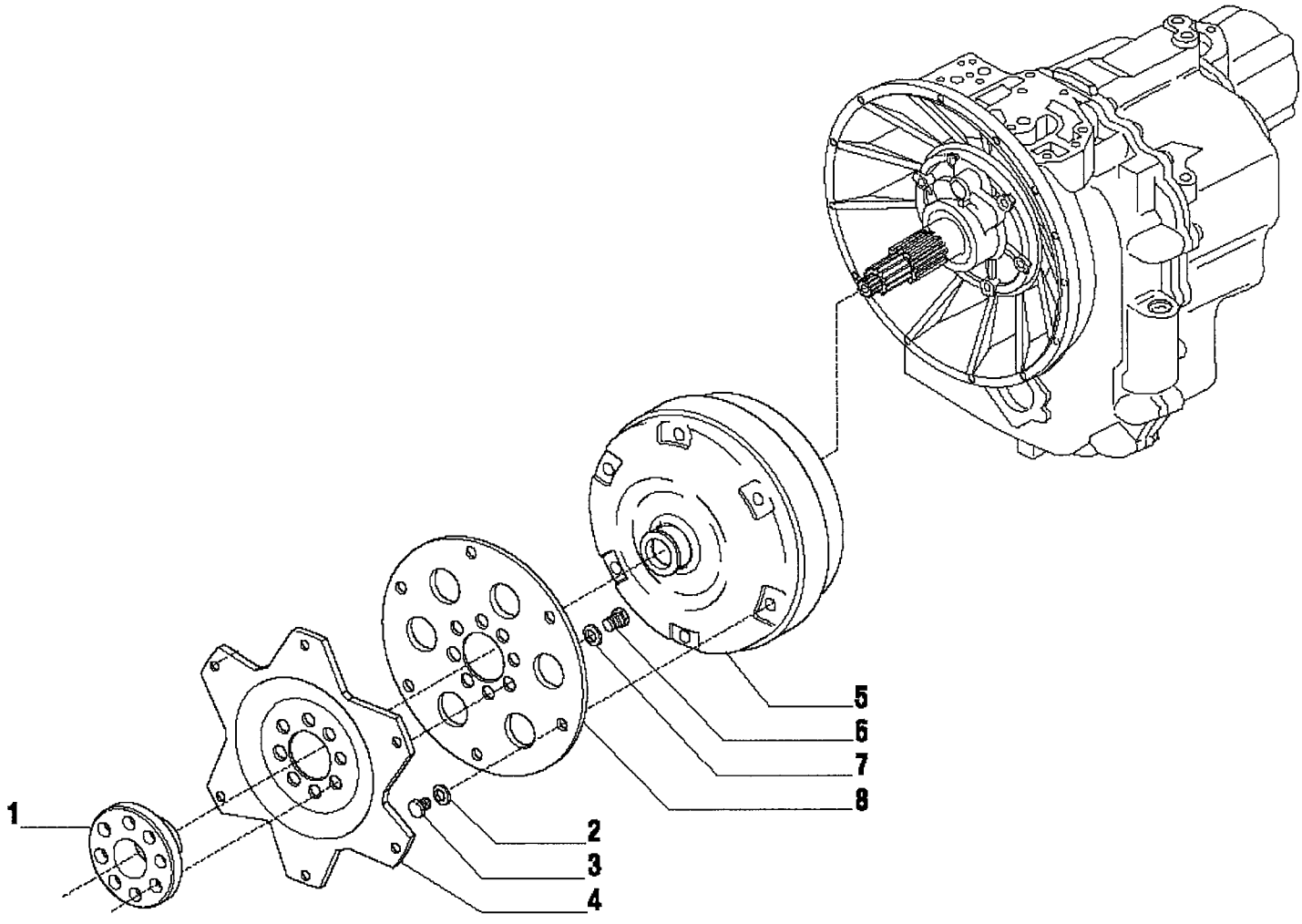

RANDON VEÍCULOS	RK 406B		MB3EK1	3EK/1

CONVERSOR – TRANSMISSÃO 4x4
CONVERTER – TRANSMISSION 4WD
CONVERTIDOR – TRANSMISION 4x4

VÁLIDO PARA VEIC. N.º/ VALID FOR MANUFACTURING NUMBER/ VÁLIDO PARA LAS UNIDADES NÚMERO:	DO FROM DEL	104	ATÉ TO HASTA	307

POS	CODIGO/CODE	QT	PORTUGUES	ENGLISH	ESPAÑOL	NOTA/NOTE
1	219000762	01	Flange	Flange	Brida	
2	219000550	06	Arruela Pressão	Spring Washer	Arandela Muelle	
3	219000535	06	Parafuso	Bolt	Tornillo	
4	219000764	01	Placa Arraste	Flywheel Towing Plate	Placa Arrastre	
5	219000601	01	Conversor	Converter	Convertidor	
6	219000540	08	Parafuso	Bolt	Tornillo	
7	219000551	08	Arruela Pressão	Spring Washer	Arandela Muelle	
8	219000765	01	Placa Conversor	Converter Plate	Placa Convertidor	

CONVERSOR/ CONVERTER/ CONVERTIDOR

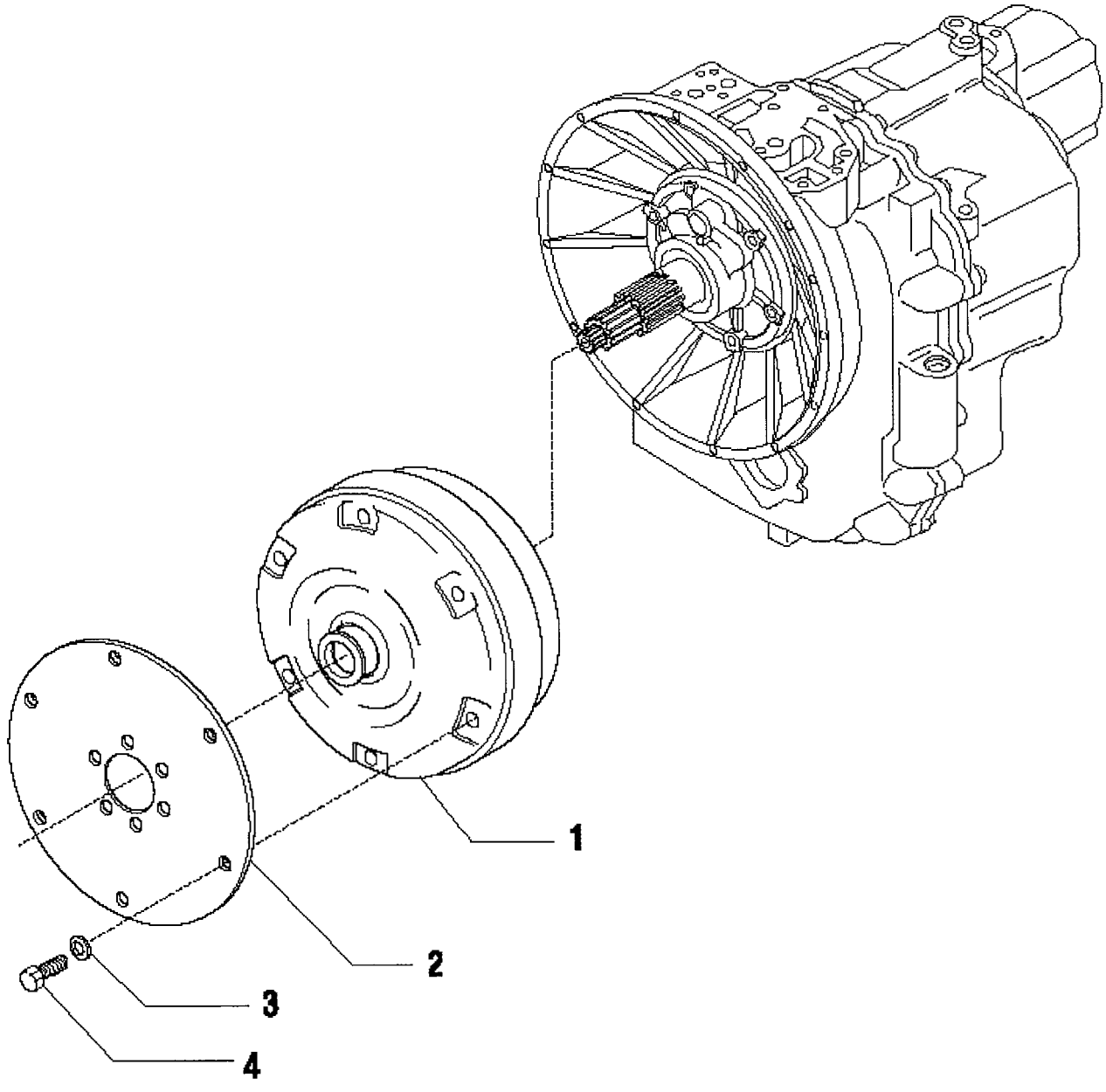

RANDON VEÍCULOS	RK 406B		MB3EK2	3EK/2

CONVERSOR – TRANSMISSÃO 4x4
CONVERTER – TRANSMISSION 4WD
CONVERTIDOR – TRANSMISION 4x4

VÁLIDO PARA VEIC. N.º/ VALID FOR MANUFACTURING NUMBER/ VÁLIDO PARA LAS UNIDADES NÚMERO:	DO FROM DEL	308	ATÉ TO HASTA	317

POS	CODIGO/CODE	QT	PORTUGUES	ENGLISH	ESPAÑOL	NOTA/NOTE
1	219001903	01	Conversor	Converter	Convertidor	
2	219001904	01	Placa Conversor	Converter Plate	Placa Convertidor	
3	210002190	04	Arruela Pressão	Spring Washer	Arandela Muelle	
4	210003920	04	Parafuso	Bolt	Tornillo	

3EK/3	RK 406B	FGMB3EK3	RANDON VEÍCULOS

CONVERSOR/ CONVERTER/ CONVERTIDOR

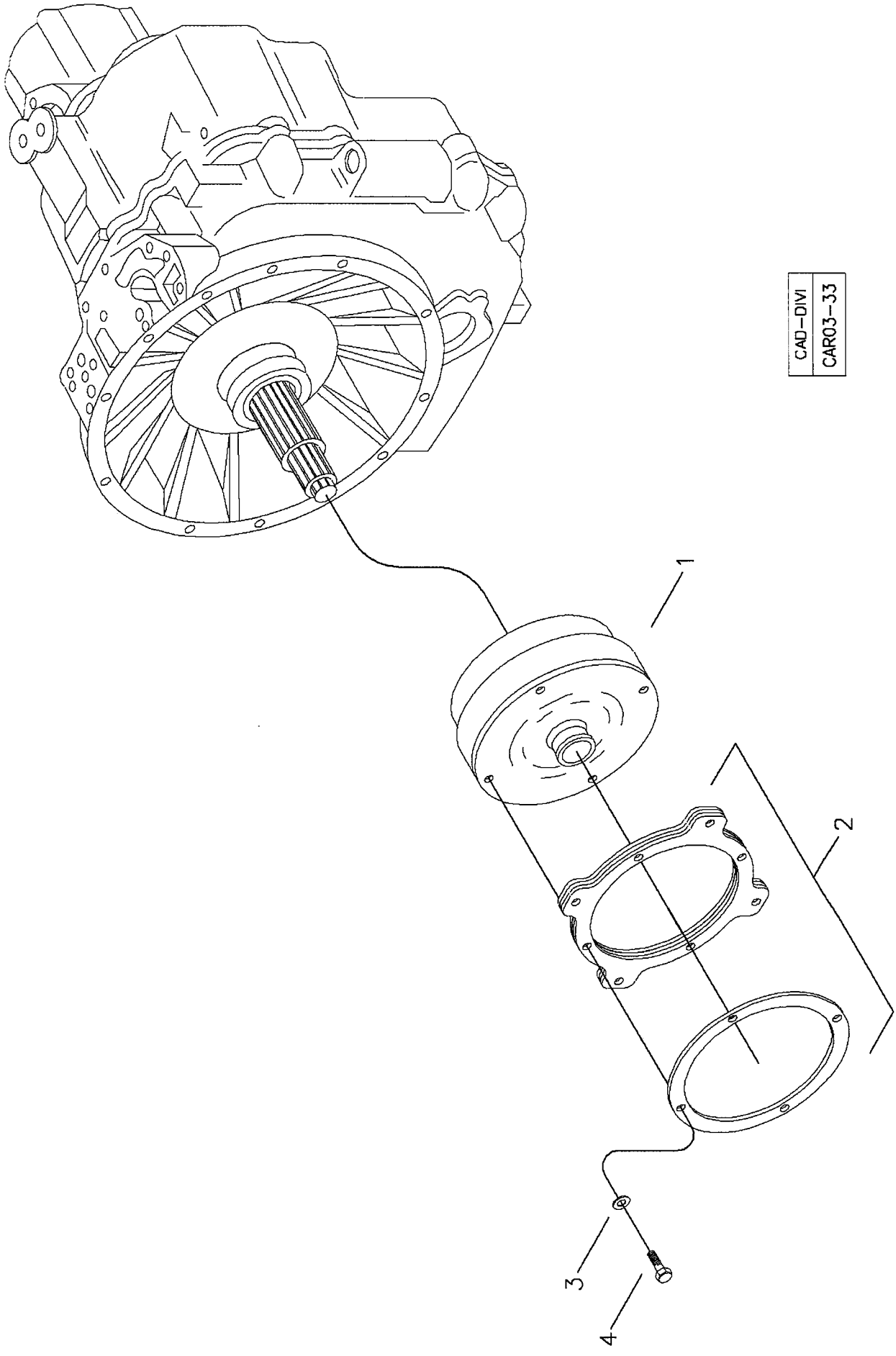

RANDON VEICULOS	RK 406B		MB3EK3	3EK/3

CONVERSOR – TRANSMISSÃO 4x4
CONVERTER – TRANSMISSION 4WD
CONVERTIDOR – TRANSMISION 4x4

VÁLIDO PARA VEIC. N.º/ VALID FOR MANUFACTURING NUMBER/ VÁLIDO PARA LAS UNIDADES NÚMERO:	DO FROM DEL	318	ATÉ TO HASTA	

POS	CODIGO/CODE	QT	PORTUGUES	ENGLISH	ESPAÑOL	NOTA/NOTE
1	219002041	01	Conversor	Converter	Convertidor	
2	219002042	01	Placa Conversor	Converter Plate	Placa Convertidor	
3	210002190	04	Arruela Pressão	Spring Washer	Arandela Muelle	
4	210003920	04	Parafuso	Bolt	Tornillo	

SISTEMA HIDRÁULICO DA TRANSMISSÃO – OPÇÕES/ TRANSMISSION HYDRAULIC SYSTEM – OPTIONS / SISTEMA HIDRAULICO DE LA CAJA DE CAMBIOS – OPCIONES

1

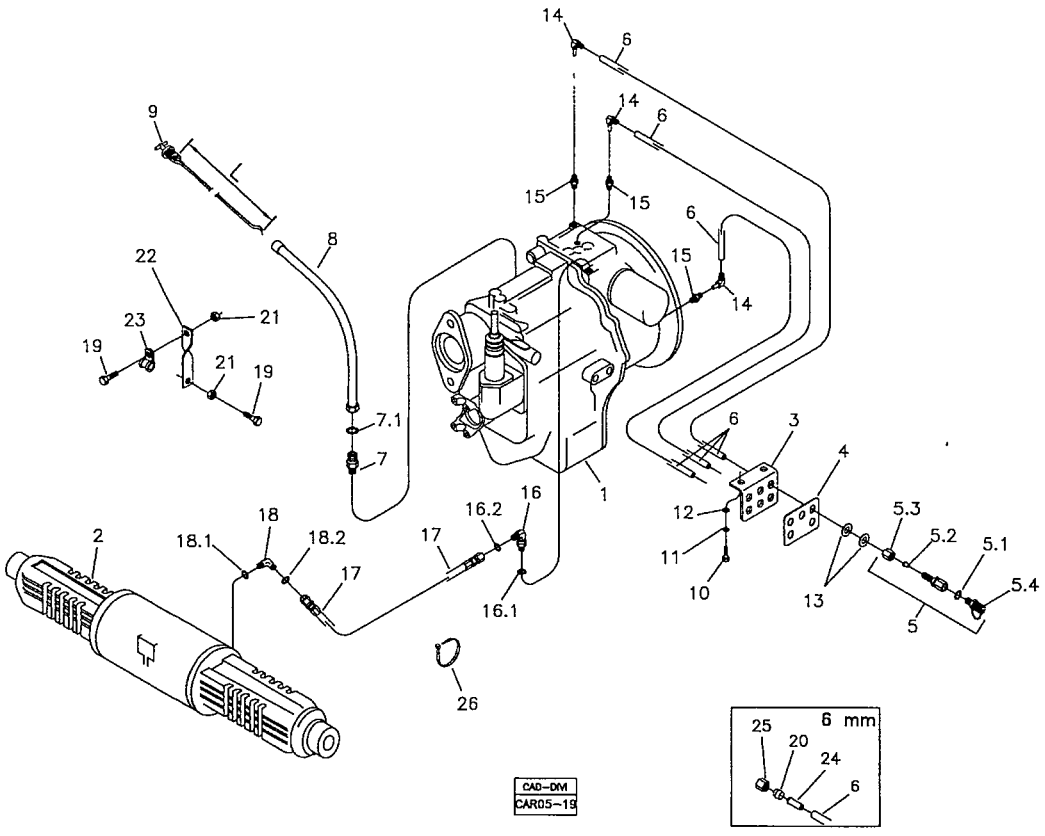

2

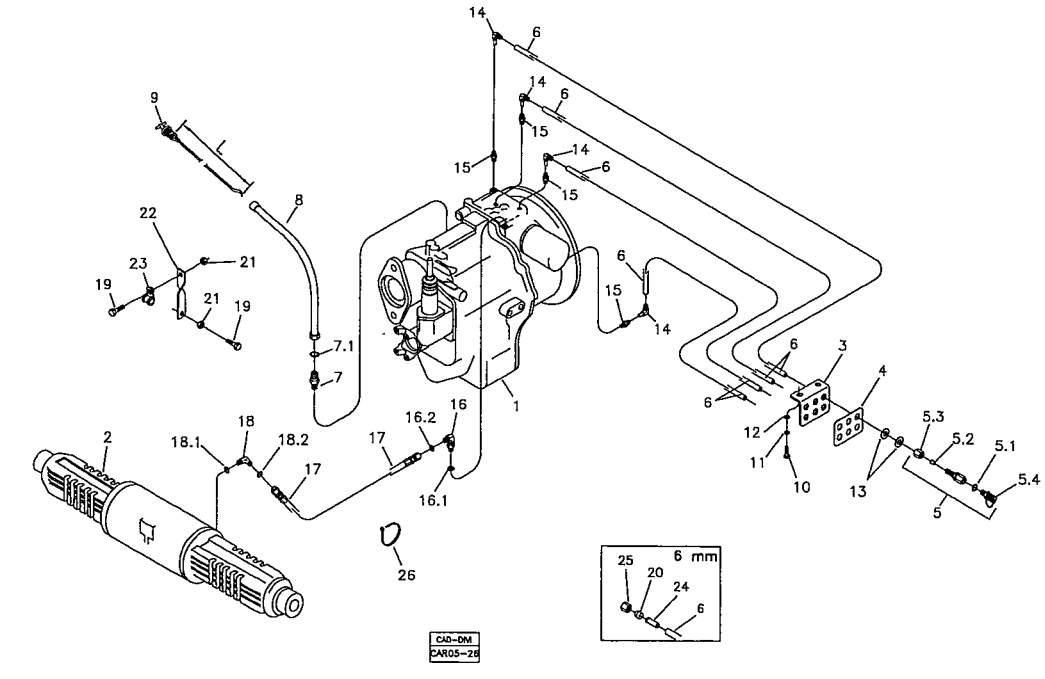

RANDON VEÍCULOS	RK 406B		MB3F1	3F/1

SISTEMA HIDRÁULICO DA TRANSMISSÃO – OPÇÕES
TRANSMISSION HYDRAULIC SYSTEM – OPTIONS
SISTEMA HIDRAULICO DE LA CAJA DE CAMBIOS – OPTIONS

VÁLIDO PARA VEIC. N.º/ VALID FOR MANUFACTURING NUMBER/ VÁLIDO PARA LAS UNIDADES NÚMERO:	DO FROM DEL	104	ATÉ TO HASTA	

POS	CODIGO/CODE	QT	PORTUGUES	ENGLISH	ESPAÑOL	NOTA/NOTE
1	3FA	01	Sistema Hidráulico Transmissão 4x2	Transmission Hydraulic System 2WD	Sistema Hidráulico de la Caja de Cambios 4x2	Ver/See/Vea
2	3FB	01	Sistema Hidráulico Transmissão 4x4	Transmission Hydraulic System 4WD	Sistema Hidráulico de la Caja de Cambios 4x4	Ver/See/Vea

3FA/1	RK 406B	FGMB3FA1	RANDON VEÍCULOS

SISTEMA HIDRÁULICO DA TRANSMISSÃO – 4x2/ TRANSMISSION HYDRAULIC SYSTEM – 2WD / SISTEMA HIDRAULICO DE LA CAJA DE CAMBIOS – 4x2

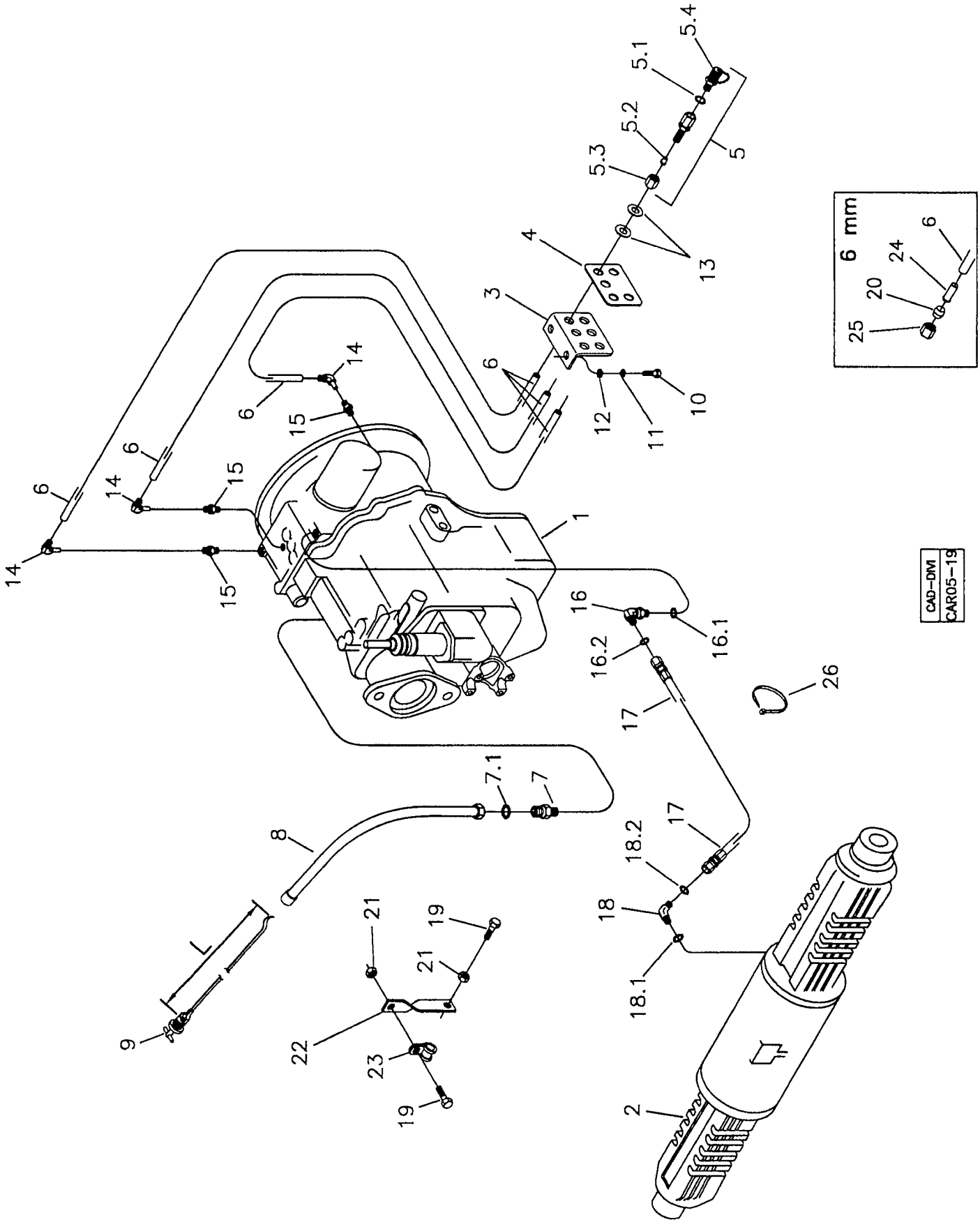

RANDON VEÍCULOS	RK 406B	CAR05-19	MB3FA1	3FA/1

SISTEMA HIDRÁULICO DA TRANSMISSÃO – 4x2
TRANSMISSION HYDRAULIC SYSTEM – 2WD
SISTEMA HIDRAULICO DE LA CAJA DE CAMBIOS – 4x2

VÁLIDO PARA VEIC. N.º/ VALID FOR MANUFACTURING NUMBER/ VÁLIDO PARA LAS UNIDADES NÚMERO:	DO FROM DEL	104	ATÉ TO HASTA	

POS	CODIGO/CODE	QT	PORTUGUES	ENGLISH	ESPAÑOL	NOTA/NOTE
1	3A	01	Transmissão	Transmission	Caja de Cambios	Ver/See/Vea
2	4C	01	Eixo Traseiro	Rear Axle	Eje Trasero	Ver/See/Vea
3	370060294	01	Suporte	Bracket	Soporte	
4	219000353	01	Placa Identificação	Plate	Placa Identificación	
5	219000351	03	Tomador de Pressão Completo	Coupling - Pression	Toma de Presion Completa	
5.1	219000313	01	Anel O'	O-ring	Anillo Vedacion	
5.2	210001050	01	Anel Penetração	Nipple	Anillo Acoplamiento	
5.3	210000774	01	Porca Acoplamento	Coupling Nut	Tuerca Acoplamiento	
5.4	219001099	01	Tomador Pressão	Coupling	Toma de Presion	
6	211400223	CN	Tubo Plástico 6mm	Pipe	Tubo 6mm	
7	219000326	01	Conexão	Connection	Conexion	
7.1	219000317	01	Anel O'	O-ring	Anillo Vedación	
8	219000883	01	Tubo Nível òleo	Pipe – Oil Level	Tubo Nivel del Aceite	
9	219000878	01	Vareta Nível òleo	Stick – Oil Level	Varilla Nivel del Aceite	L=830 mm
10	210003710	02	Parafuso	Bolt	Tornillo	
11	210002141	02	Arruela Pressão	Spring Washer	Arandela Presion	
12	210002005	02	Arruela	Washer	Arandela	
13	210002021	06	Arruela	Washer	Arandela	
14	210300170	03	Joelho	Elbow	Codo	
15	210300003	03	Conexão	Connection	Conexion	
16	219000306	01	Joelho	Elbow	Codo	
16.1	219000984	01	Anel Vedação	Seal Ring	Anillo Vedacion	
16.2	219000313	01	Anel Vedação	Seal Ring	Anillo Vedacion	
17	219000293	01	Mangueira	Hose	Manguera	
18	219000292	01	Joelho	Elbow	Codo	
18.1	219000984	01	Anel Vedação	Seal Ring	Anillo Vedacion	
18.2	219000313	01	Anel Vedação	Seal Ring	Anillo Vedacion	
19	210003910	02	Parafuso	Bolt	Tornillo	
20	218002355	06	Inserto 6x4	Sleeve Insert 6x4	Inserto 6x4	
21	210005765	02	Porca	Nut	Tuerca	
22	370060401	01	Suporte	Bracket	Soporte	
23	219000357	01	Presilha	Clamp	Abrazadera	
24	210001050	01	Anel Penetração 6mm	Bushing – 6mm	Anillo Aprieto 6 mm	
25	210000774	01	Porca Aperto 6 mm	Nut – 6mm	Tuerca Conexión – 6mm	
26	210001079	CN	Cinta Plástica	Clamp	Abrazadera	

CN= Fornecido conforme a necessidade/ Supplied as required/ Se suministra segun la necesidad.

3FB/1	RK 406B	FGMB3FB1	RANDON VEÍCULOS

SISTEMA HIDRÁULICO DA TRANSMISSÃO – 4x4/ TRANSMISSION HYDRAULIC SYSTEM – 4WD / SISTEMA HIDRAULICO DE LA CAJA DE CAMBIOS – 4x4

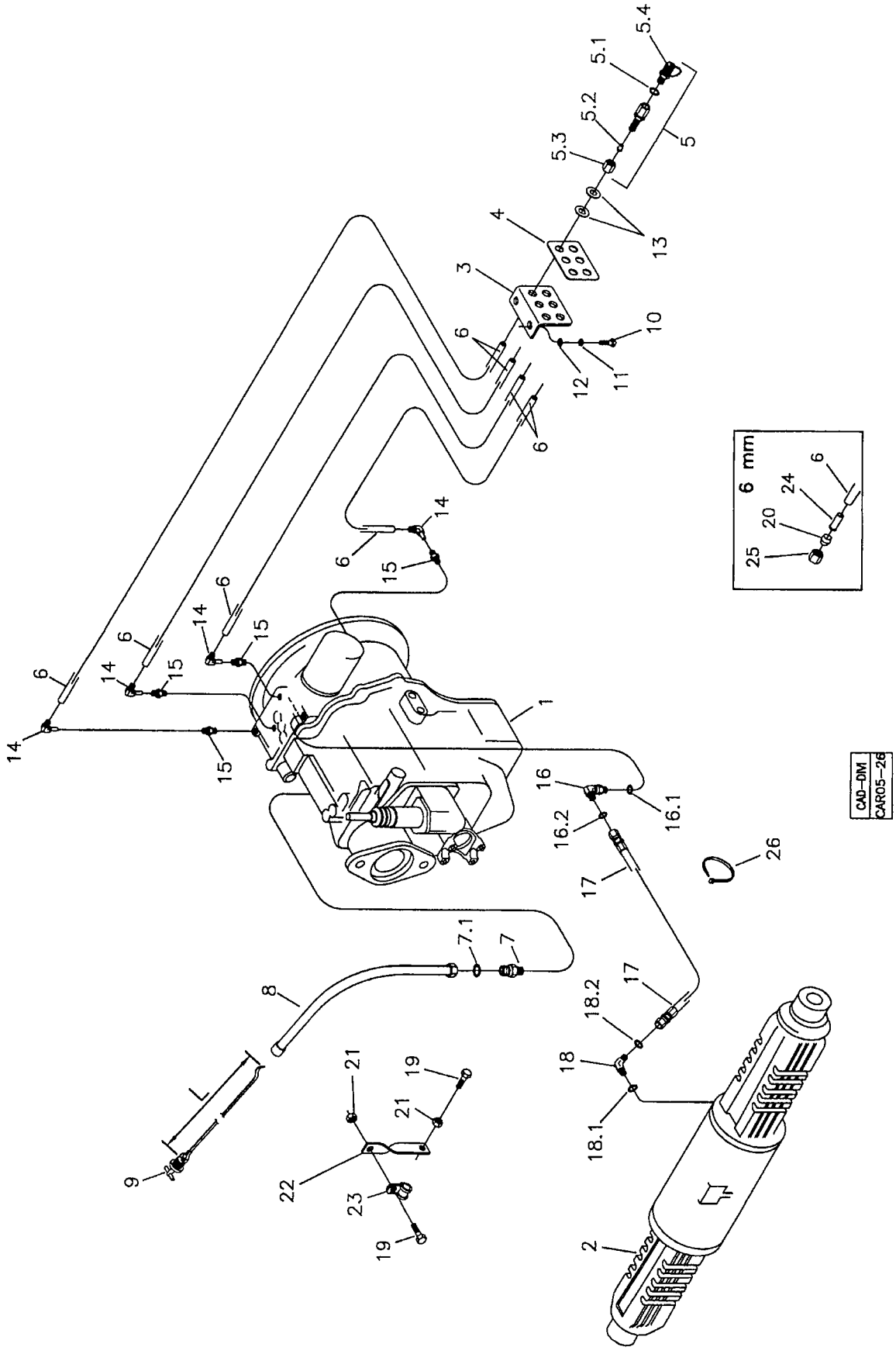

RANDON VEÍCULOS	RK 406B	CAR05-26	MB3FB1	3FB/1

SISTEMA HIDRÁULICO DA TRANSMISSÃO – 4x4
TRANSMISSION HYDRAULIC SYSTEM – 4WD
SISTEMA HIDRAULICO DE LA CAJA DE CAMBIOS – 4x4

VÁLIDO PARA VEIC. N.º/ VALID FOR MANUFACTURING NUMBER/ VÁLIDO PARA LAS UNIDADES NÚMERO:	DO FROM DEL	104	ATÉ TO HASTA	

POS	CODIGO/CODE	QT	PORTUGUES	ENGLISH	ESPAÑOL	NOTA/NOTE
1	3A	01	Transmissão	Transmission	Caja de Cambios	Ver/See/Vea
2	4C	01	Eixo Traseiro	Rear Axle	Eje Trasero	Ver/See/Vea
3	370060294	01	Suporte	Bracket	Soporte	
4	219000352	01	Placa Identificação	Plate	Placa Identificación	
5	219000351	04	Tomador de Pressão Completo	Coupling - Pression	Toma de Presion Completa	
5.1	219000313	01	Anel O'	O-ring	Anillo Vedacion	
5.2	210001050	01	Anel Penetração	Nipple	Anillo Acoplamiento	
5.3	210000774	01	Porca Acoplamento	Coupling Nut	Tuerca Acoplamiento	
5.4	219001099	01	Tomador Pressão	Coupling	Toma de Presion	
6	211400223	CN	Tubo Plástico 6mm	Pipe	Tubo 6mm	
7	219000326	01	Conexão	Connection	Conexion	
7.1	219000317	01	Anel O'	O-ring	Anillo Vedación	
8	219000883	01	Tubo Nível òleo	Pipe – Oil Level	Tubo Nivel del Aceite	
9	219000878	01	Vareta Nível òleo	Stick – Oil Level	Varilla Nivel del Aceite	L=830 mm
10	210003710	02	Parafuso	Bolt	Tornillo	
11	210002141	02	Arruela Pressão	Spring Washer	Arandela Presion	
12	210002005	02	Arruela	Washer	Arandela	
13	210002021	08	Arruela	Washer	Arandela	
14	210300170	04	Joelho	Elbow	Codo	
15	210300003	04	Conexão	Connection	Conexion	
16	219000306	01	Joelho	Elbow	Codo	
16.1	219000984	01	Anel Vedação	Seal Ring	Anillo Vedacion	
16.2	219000313	01	Anel Vedação	Seal Ring	Anillo Vedacion	
17	219000293	01	Mangueira	Hose	Manguera	
18	219000292	01	Joelho	Elbow	Codo	
18.1	219000984	01	Anel Vedação	Seal Ring	Anillo Vedacion	
18.2	219000313	01	Anel Vedação	Seal Ring	Anillo Vedacion	
19	210003910	02	Parafuso	Bolt	Tornillo	
20	218002355	06	Inserto 6x4	Sleeve Insert 6x4	Inserto 6x4	
21	210005765	02	Porca	Nut	Tuerca	
22	370060401	01	Suporte	Bracket	Soporte	
23	219000357	01	Presilha	Clamp	Abrazadera	
24	210001050	01	Anel Penetração 6mm	Bushing – 6mm	Anillo Aprieto 6 mm	
25	210000774	01	Porca Aperto 6 mm	Nut – 6mm	Tuerca Conexión – 6mm	
26	210001079	CN	Cinta Plástica	Clamp	Abrazadera	

CN= Fornecido conforme a necessidade/ Supplied as required/ Se suministra segun la necesidad.

RK 406B

RANDON VEÍCULOS

MONTAGEM FILTRO DE AR DO MOTOR – OPÇÕES/ AIR CLEANER ASSY – OPTIONS./ MONTAJE DEL FILTRO DE AIRE DEL MOTOR – OPCIONES

2

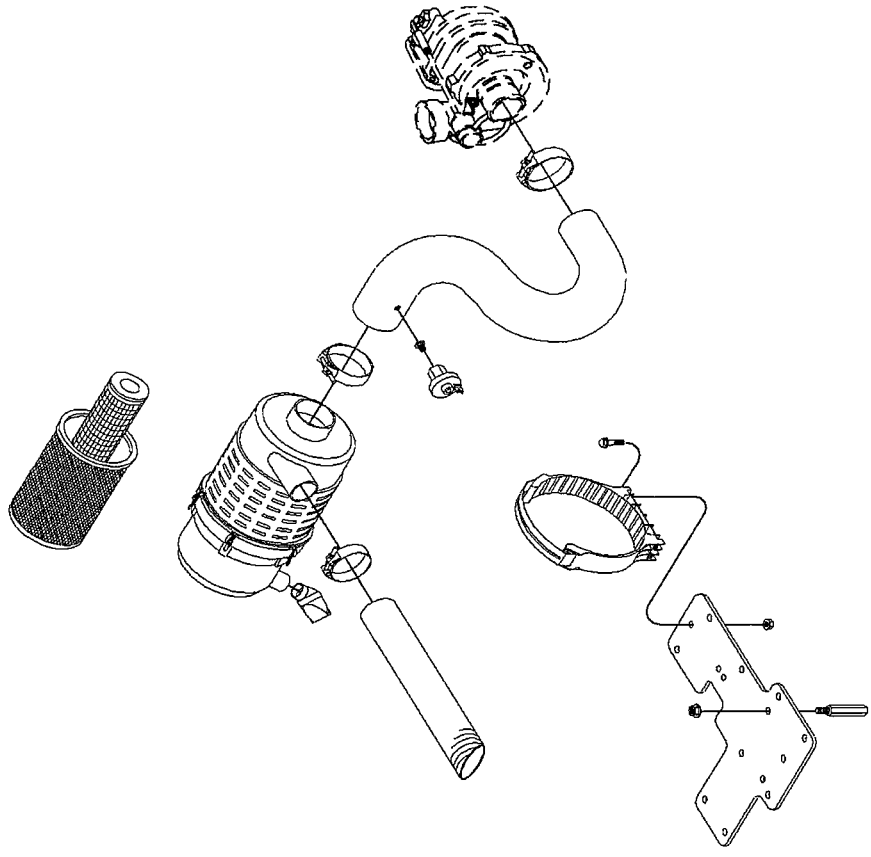

CAD–DIVI
CAR03–28

1

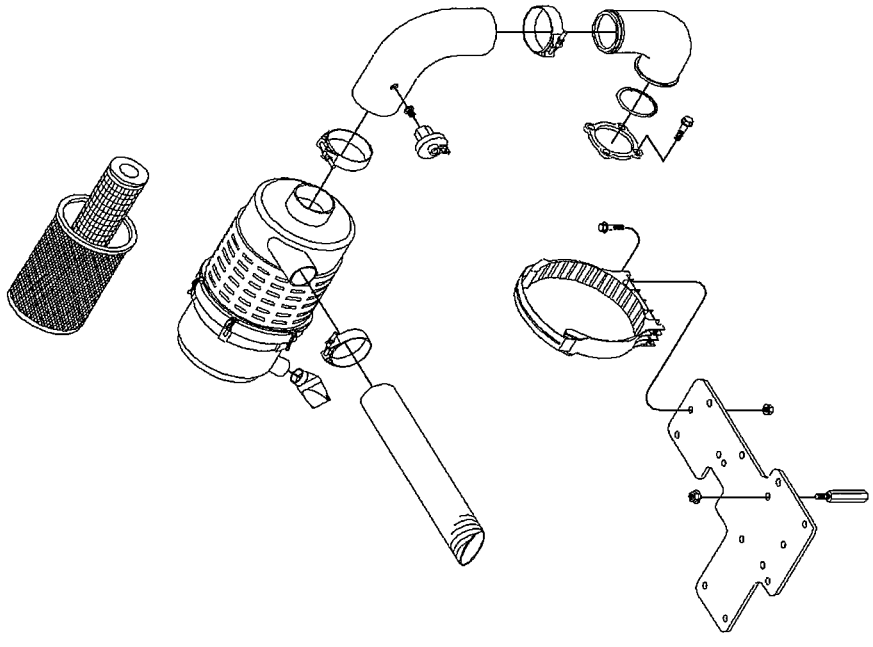

RANDON VEÍCULOS	RK 406B		MB3G1	3G/1

MONTAGEM DO FILTRO DE AR DO MOTOR – OPÇÕES
AIR CLEANER ASSEMBLY – OPTIONS
MONTAJE DEL FILTRO DE AIRE DEL MOTOR – OPCIONES

VÁLIDO PARA VEIC. N.º/ VALID FOR MANUFACTURING NUMBER/ VÁLIDO PARA LAS UNIDADES NÚMERO:	DO FROM DEL	104	ATÉ TO HASTA	

POS	CODIGO/CODE	QT	PORTUGUES	ENGLISH	ESPAÑOL	NOTA/NOTE
1	3GA/1	01	Montagem Filtro Ar Motor NA	Air Cleaner assy - NA	Montaje Filtro Aire Motor NA	Ver/See/Vea
2	3GB/1	01	Montagem Filtro Ar Motor Turbo	Air Cleaner Assy - Turbo	Montaje Filtro Aire Motor Turbo	Ver/See/Vea

3GA/1	RK 406B	FGMB3GA1	RANDON VEÍCULOS

MONTAGEM FILTRO DE AR DO MOTOR – N.A/ AIR CLEANER ASSY – N.A./ MONTAJE DEL FILTRO DE AIRE DEL MOTOR – N.A.

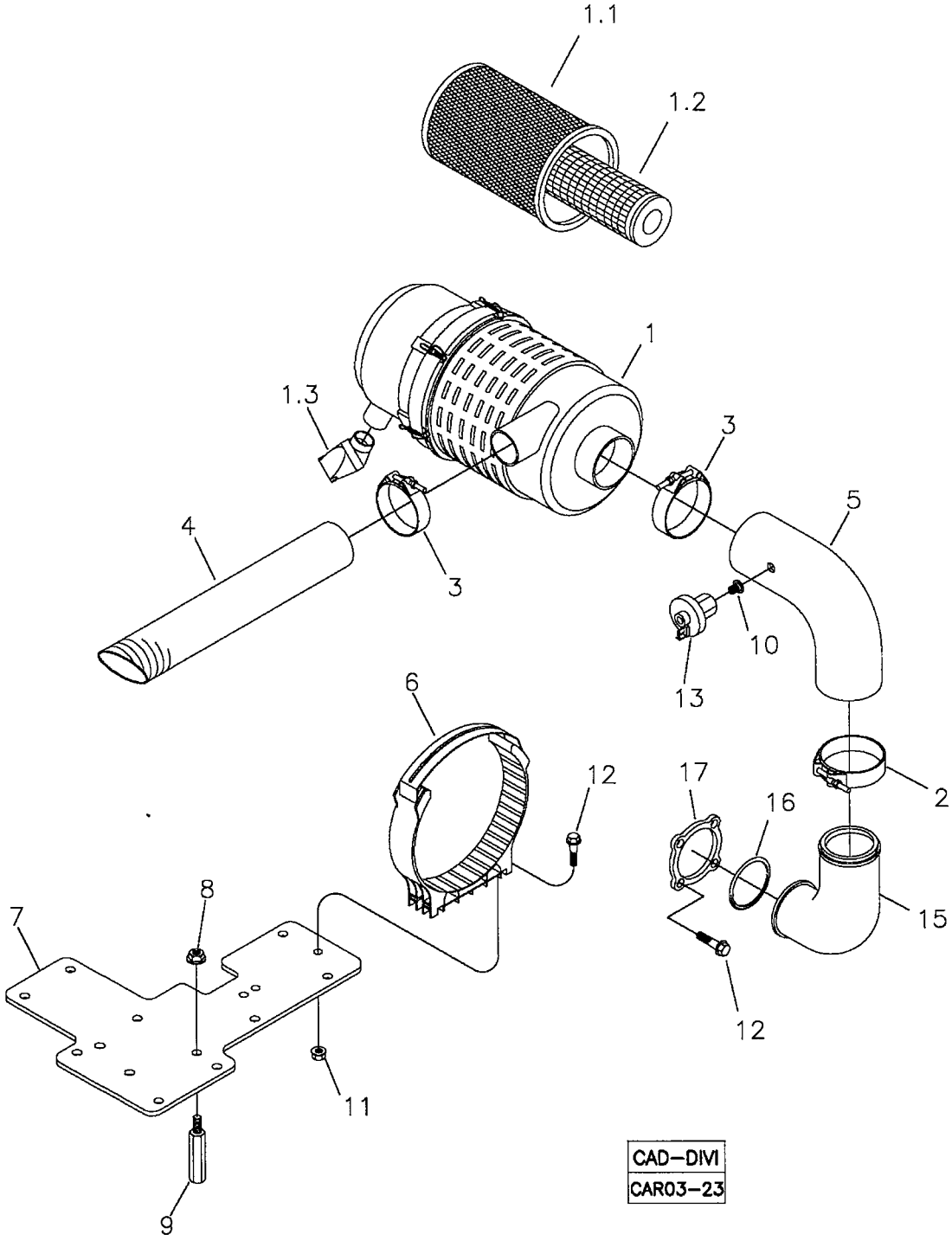

CAD–DIVI
CAR03–23

RANDON VEÍCULOS	RK 406B	CAR03-23	MB3GA1	3GA/1

MONTAGEM DO FILTRO DE AR DO MOTOR – N.A.
AIR CLEANER ASSEMBLY – N.A.
MONTAJE DEL FILTRO DE AIRE DEL MOTOR – N.A.

VÁLIDO PARA VEIC. N.º/ VALID FOR MANUFACTURING NUMBER/ VÁLIDO PARA LAS UNIDADES NÚMERO:	DO FROM DEL	104	ATÉ TO HASTA	

560018 K

POS	CODIGO/CODE	QT	PORTUGUES	ENGLISH	ESPAÑOL	NOTA/NOTE
1	219000873	01	Filtro Ar Completo	Air Cleaner	Filtro Aire	
1.1	219000393	01	Elemento Principal	Main Filter	Filtro principal	
1.2	219000394	01	Elemento Secundário	Safety Filter	Filtro Secundario	
1.3	219001244	01	Válvula Descarga	Discharge Valve	Valvula Descarga	
2	210002118	01	Abraçadeira	Clamp	Abrazadera	
3	210001441	02	Abraçadeira	Clamp	Abrazadera	
4	219001238	01	Mangueira	Hose	Manguera	
5	219001240	01	Mangueira	Hose	Manguera	
6	219000872	01	Abraçadeira	Fixing Clamp	Abrazaera Fijacion	
7	370260048	01	Suporte	Bracket	Soporte	
8	219000824	02	Porca	Nut	Tuerca	
9	219000159	08	Distanciador	Spacer	Espaciador	
10	219001872	01	Adaptador	Adapter	Adaptador	
11	219000870	02	Porca	Nut	Tuerca	
12	219000871	06	Parafuso	Bolt	Tornillo	
13	212000697	01	Sensor Filtro	Switch – Air Filter	Sensor Filtro Aire	
15	219001308	01	Curva	Elbow	Tubo Curvo	
16	219001584	01	Anel O'	O-Ring	Anillo	
17	219001583	01	Flange	Flange	Brida	

3GB/1	RK 406B	FGMB3GB1	RANDON VEÍCULOS

MONTAGEM FILTRO DE AR DO MOTOR – TURBO/ AIR CLEANER ASSY – TURBO./ MONTAJE DEL FILTRO DE AIRE DEL MOTOR – TURBO

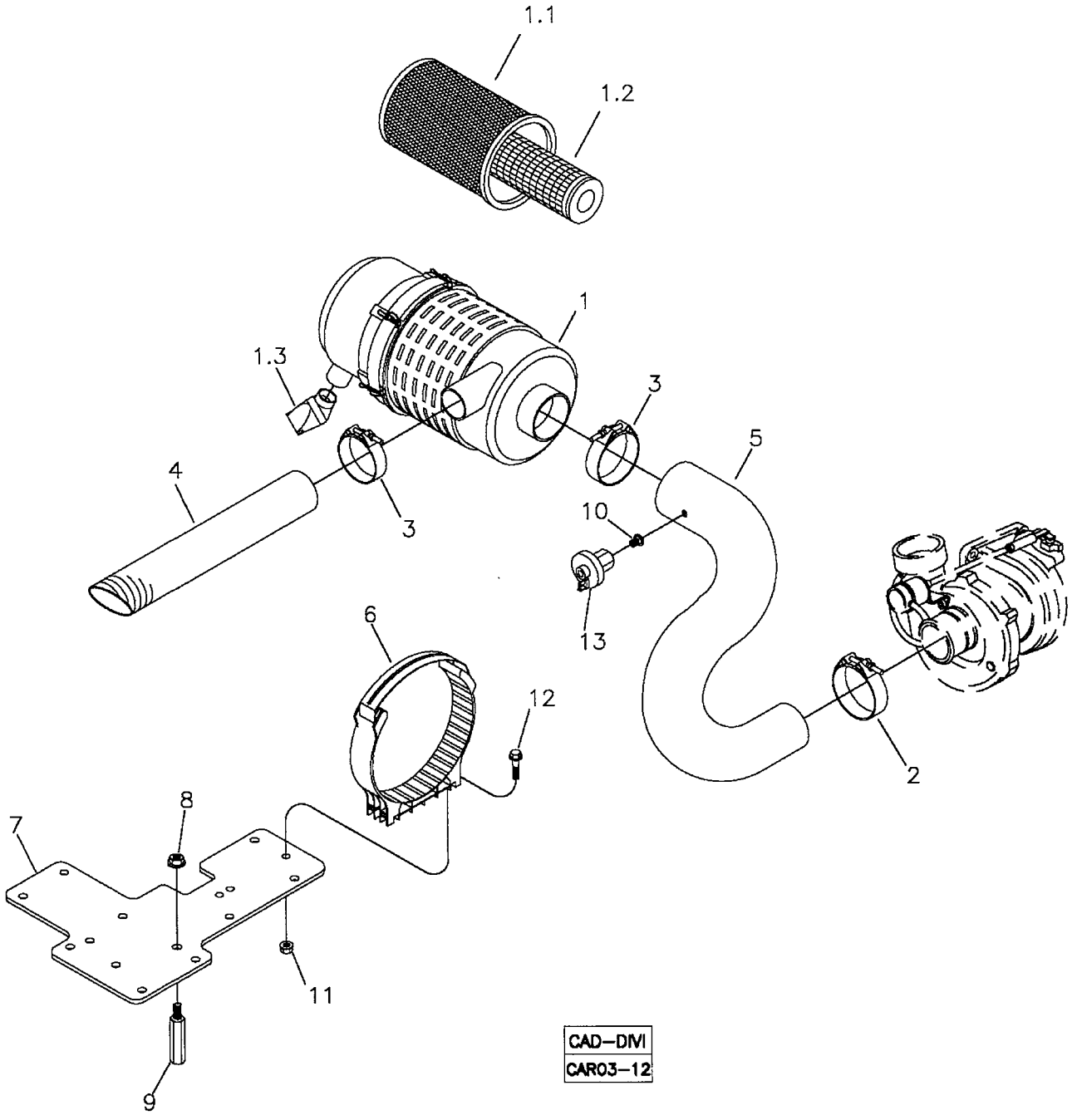

RANDON VEÍCULOS	RK 406B	CAR03-12	MB3GB1	3GB/1

MONTAGEM DO FILTRO DE AR DO MOTOR – TURBO
AIR CLEANER ASSEMBLY – TURBO
MONTAJE DEL FILTRO DE AIRE DEL MOTOR – TURBO

VÁLIDO PARA VEIC. N.º/ VALID FOR MANUFACTURING NUMBER/ VÁLIDO PARA LAS UNIDADES NÚMERO:	DO FROM DEL	104	ATÉ TO HASTA	

560029 H

POS	CODIGO/CODE	QT	PORTUGUES	ENGLISH	ESPAÑOL	NOTA/NOTE
1	219000875	01	Filtro Ar Completo	Air Cleaner	Filtro Aire	
1.1	219001057	01	Elemento Principal	Main Filter	Filtro principal	
1.2	219001058	01	Elemento Secundário	Safety Filter	Filtro Secundario	
1.3	219001244	01	Válvula Descarga	Discharge Valve	Valvula Descarga	
2	210006236	01	Abraçadeira	Clamp	Abrazadera	
3	210002118	02	Abraçadeira	Clamp	Abrazadera	
4	219001239	01	Mangueira	Hose	Manguera	
5	219001241	01	Mangueira	Hose	Manguera	
6	219000874	01	Abraçadeira	Fixing Clamp	Abrazaera Fijacion	
7	370260048	01	Suporte	Bracket	Soporte	
8	219000824	02	Porca	Nut	Tuerca	
9	219000159	08	Distanciador	Spacer	Espaciador	
10	219001872	01	Adaptador	Adapter	Adaptador	
11	219000870	02	Porca	Nut	Tuerca	
12	219000871	02	Parafuso	Bolt	Tornillo	
13	212000697	01	Sensor Filtro	Switch – Air Filter	Sensor Filtro Aire	

3H/1	RK 406B	FGMB3H1	RANDON VEÍCULOS

SISTEMA DE ESCAPAMENTO - OPÇÕES/ ENGINE EXHAUST SYSTEM - OPTIONS/ SISTEMA DE ESCAPE DEL MOTOR - OPCIONES

2 TURBO

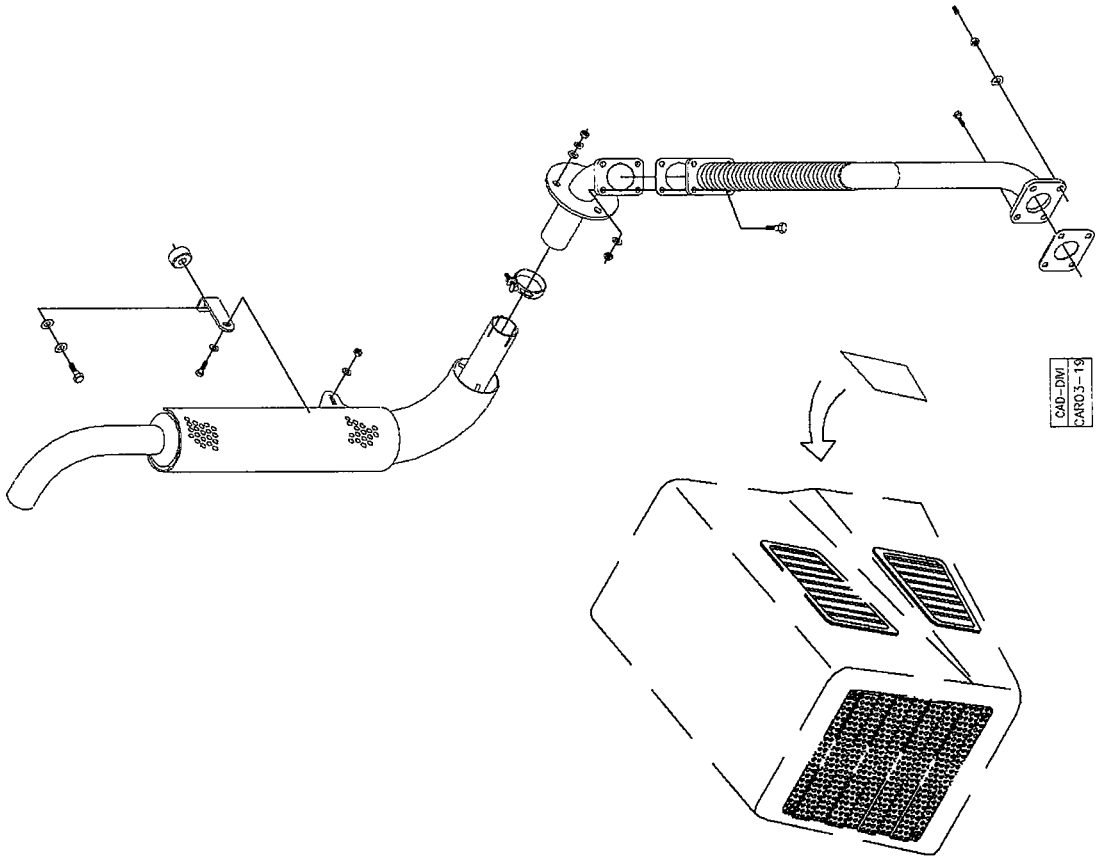

1 N.A

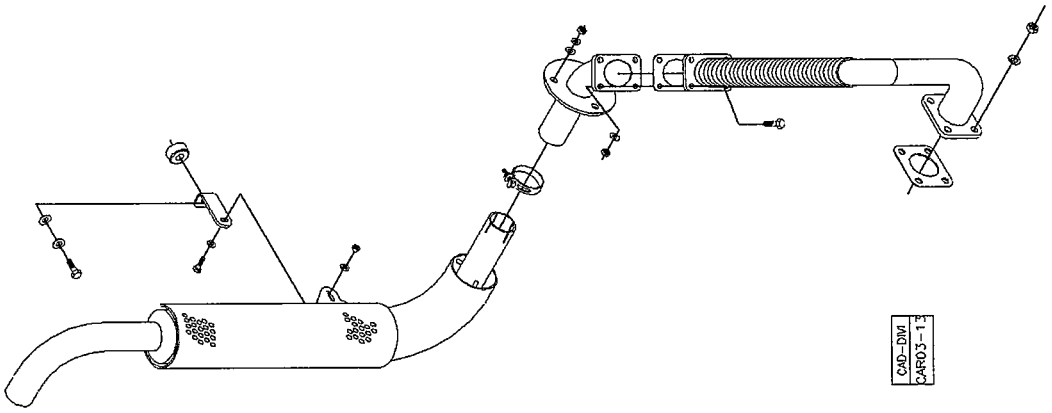

RANDON VEICULOS	RK 406B	CAR03-05	MB3H1	3H/1

SISTEMA DE ESCAPAMENTO DO MOTOR - OPÇÕES
ENGINE EXHAUST SYSTEM - OPTIONS
SISTEMA DE ESCAPE DEL MOTOR - OPCIONES

VÁLIDO PARA VEIC. N.º/ VALID FOR MANUFACTURING NUMBER/ VÁLIDO PARA LAS UNIDADES NÚMERO:	DO FROM DEL	104	ATÉ TO HASTA	

POS	CODIGO/CODE	QT	PORTUGUES	ENGLISH	ESPAÑOL	NOTA/NOTE
1	3HA/1	01	Sistema Escapamento do motor NA	Engine Exhaust System – Naturally Aspirated	Sistema Escape Del Motor NA	Ver/See/Vea
2	3HB/1	01	Sistema Escapamento Motor Turbo	Engine Exhaust System - Turbo	Sistema Escape Del Motor Turbo	Ver/See/Vea

3HA/1	RK 406B	FGMB3HA1	RANDON VEÍCULOS

SISTEMA DE ESCAPAMENTO DO MOTOR – N.A./ ENGINE EXHAUST SYSTEM- N.A./ SISTEMA DE ESCAPE DEL MOTOR – N.A.

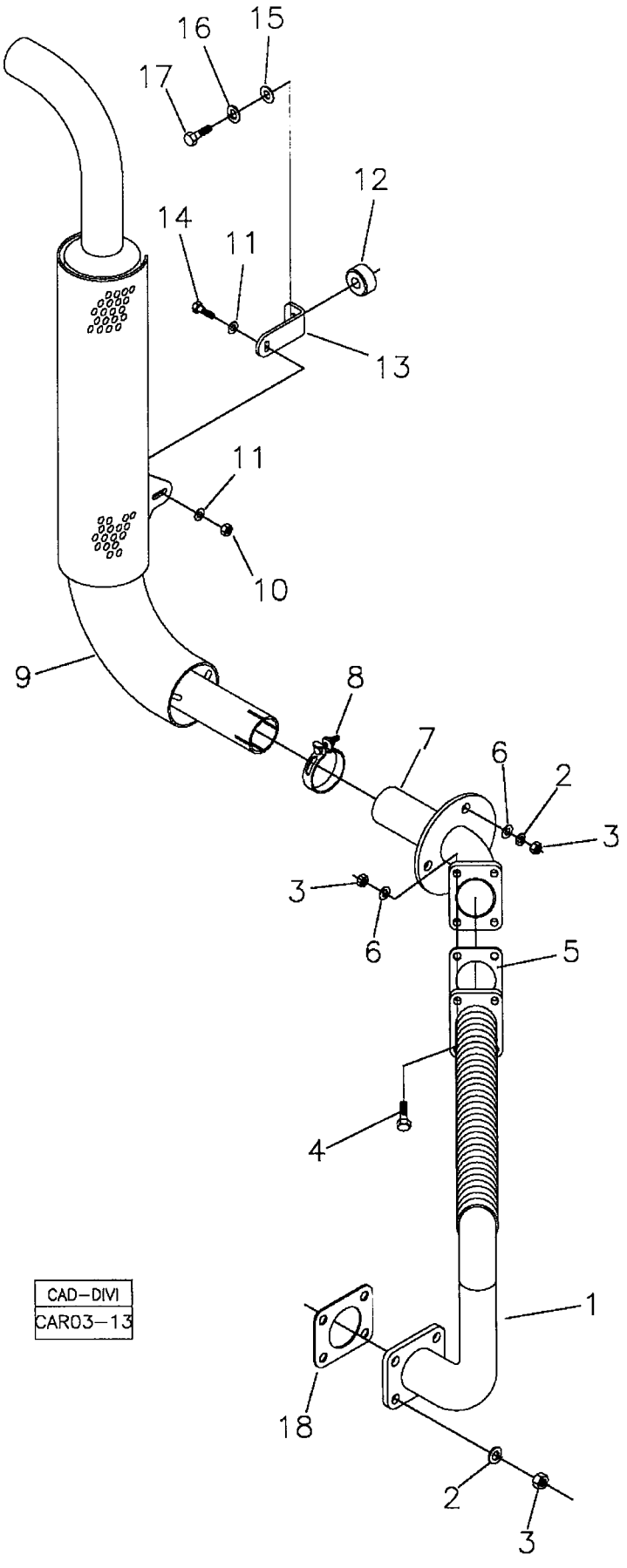

RANDON VEÍCULOS	RK 406B	CAR03-13	MB3HA1	3HA/1

SISTEMA DE ESCAPAMENTO DO MOTOR - NA
ENGINE EXHAUST SYSTEM - NA
SISTEMA DE ESCAPE DEL MOTOR - NA

VÁLIDO PARA VEIC. N.º/ VALID FOR MANUFACTURING NUMBER/ VÁLIDO PARA LAS UNIDADES NÚMERO:	DO FROM DEL	104	ATÉ TO HASTA	

560080 C

POS	CODIGO/CODE	QT	PORTUGUES	ENGLISH	ESPAÑOL	NOTA/NOTE
1	370260039	01	Tubo Saída	Exhaust Pipe	Tubo Escape	
2	210002190	07	Arruela Pressão	Spring Washer	Arandela Presion	
3	208004512	11	Porca	Nut	Tuerca	
4	210003920	04	Parafuso	Bolt	Tornillo	
5	370060512	01	Junta	Gasket	Junta Vedacion	
6	210002025	07	Arruela	Washer	Arandela	
7	370260040	01	Tubo Intermediário	Pipe	Tubo	
8	219000253	01	Abraçadeira	Clamp	Abrazadera	
9	370360089	01	Silenciador Externo	Muffler	Silenciador	
10	210004583	01	Porca	Nut	Tuerca	
11	210002015	02	Arruela	Washer	Arandela	
12	211400101	01	Coxim	Bumper	Cojin	
13	370060292	01	Suporte	Bracket	Soporte	
14	210003840	01	Parafuso	Bolt	Tornillo	
15	210002021	01	Arruela	Washer	Arandela	
16	210002200	01	Arruela Pressão	Spring Washer	Arandela Presion	
17	210004040	01	Parafuso	Bolt	Tornillo	
18	370060728	01	Junta	Gasket	Junta	

3HB/1	RK 406B	FGMB3HB1	RANDON VEÍCULOS

SISTEMA DE ESCAPAMENTO DO MOTOR – TURBO/ ENGINE EXHAUST SYSTEM- TURBO/ SISTEMA DE ESCAPE DEL MOTOR – TURBO

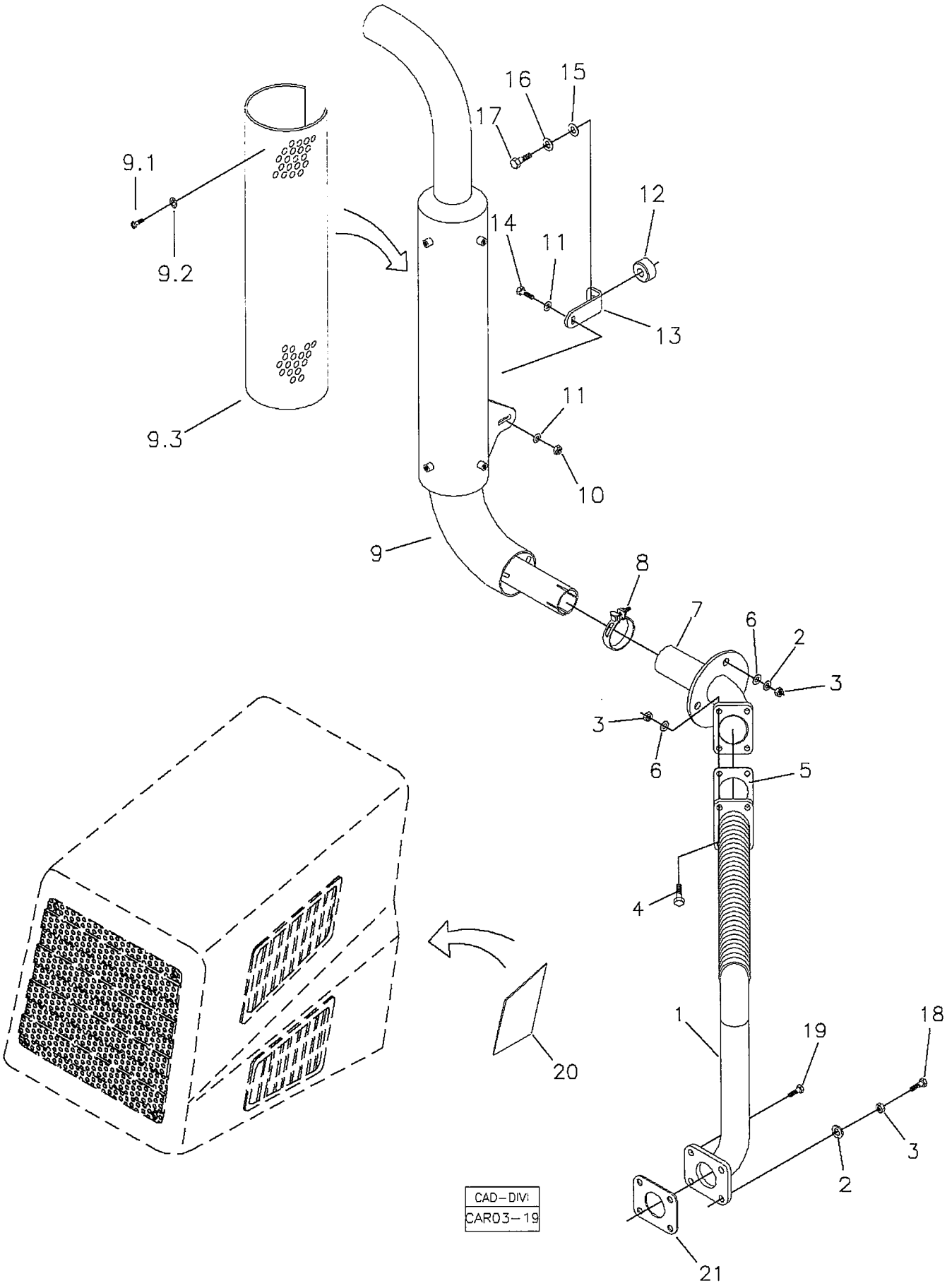

RANDON Veículos	RK 406B	CAR03-14	MB3HB1	3HB/1

SISTEMA DE ESCAPAMENTO DO MOTOR - TURBO
ENGINE EXHAUST SYSTEM - TURBO
SISTEMA DE ESCAPE DEL MOTOR - TURBO

VÁLIDO PARA VEIC. N.º/ VALID FOR MANUFACTURING NUMBER/ VÁLIDO PARA LAS UNIDADES NÚMERO:	DO FROM DEL	104	ATÉ TO HASTA	

560081 C

POS	CODIGO/CODE	QT	PORTUGUES	ENGLISH	ESPAÑOL	NOTA/NOTE
1	370260050	01	Tubo Saida	Exhaust Pipe	Tubo Escape	Ø52
2	210002190	07	Arruela Pressão	Spring Washer	Arandela Presion	
3	208004512	11	Porca	Nut	Tuerca	
4	210003920	04	Parafuso	Bolt	Tornillo	
5	370060512	01	Junta	Gasket	Junta Vedacion	
6	210002025	07	Arruela	Washer	Arandela	
7	370260040	01	Tubo Intermediário	Pipe	Tubo	
8	219000253	01	Abraçadeira	Clamp	Abrazadera	
9	370360089	01	Silenciador Externo	Muffler	Silenciador	
11	219002121	02	Arruela	Washer	Arandela	
12	211400101	01	Coxim	Bumper	Cojin	
13	370060292	01	Suporte	Bracket	Soporte	
14	210003840	01	Parafuso	Bolt	Tornillo	
15	210002021	01	Arruela	Washer	Arandela	
16	210002200	01	Arruela Pressão	Spring Washer	Arandela Presion	
17	210004040	01	Parafuso	Bolt	Tornillo	
18	210003910	03	Parafuso	Bolt	Tornillo	
19	210003900	01	Parafuso	Bolt	Tornillo	
20	370060591	01	Defletor Turbina	Deflector Plate	Placa Deflectora	
21	370060729	01	Junta	Gasket	Junta	Ø52

3I/1	RK 406B	FGMB3I1	RANDON VEÍCULOS

SISTEMA DE ARREFECIMENTO DO MOTOR/ ENGINE COOLER SYSTEM/ SISTEMA DE ENFRIAMENTO DEL MOTOR

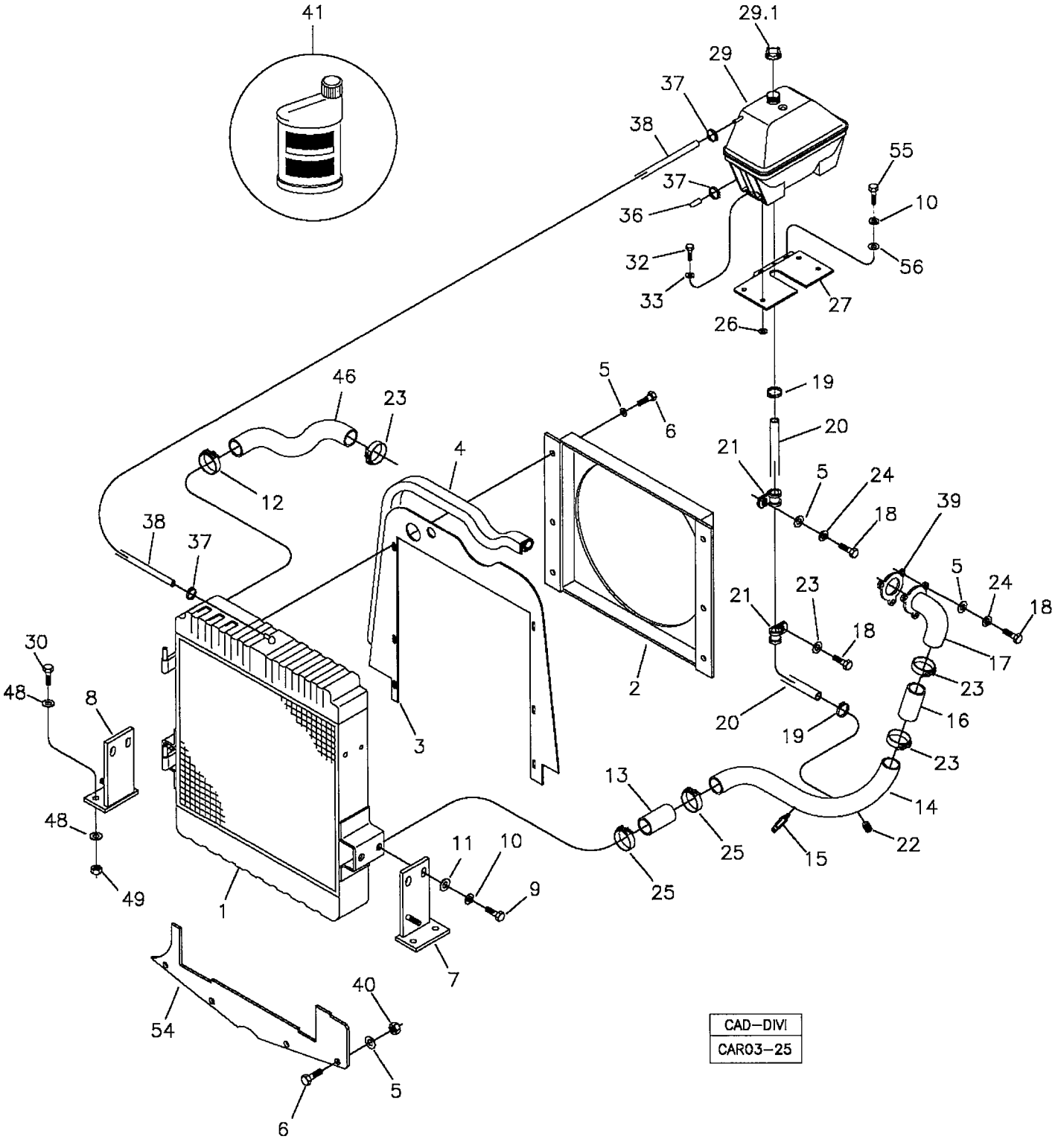

RANDON VEÍCULOS	RK 406B	CAR03-25	MB3I1	3I/1

SISTEMA DE ARREFECIMENTO DO MOTOR
ENGINE COOLER SYSTEM
SISTEMA DE ENFRIAMENTO DEL MOTOR

VÁLIDO PARA VEIC. N.º/ VALID FOR MANUFACTURING NUMBER/ VÁLIDO PARA LAS UNIDADES NÚMERO:	DO FROM DEL	104	ATÉ TO HASTA	849

560087 I

POS	CODIGO/CODE	QT	PORTUGUES	ENGLISH	ESPAÑOL	NOTA/NOTE
1	219000857	01	Radiador	Radiator	Radiador	
2	219000066	01	Defletor	Deflector	Defletor	
3	370060523	01	Placa Vedação	Side Plate	Placa Vedación	
4	219000880	CN	Perfil Borracha	Profile	Perfil	C=1800 mm
5	210002015	18	Arruela	Washer	Arandela	
6	210003810	06	Parafuso	Bolt	Tornillo	
7	370460013	01	Suporte Esquerdo	Bracket - LH	Soporte Izquierdo	
8	370460012	01	Suporte Direito	Bracket - RH	Soporte Derecho	
9	210003910	04	Parafuso	Bolt	Tornillo	
10	210002190	06	Arruela Pressão	Spring Washer	Arandela Presion	
11	370025772	04	Arruela	Washer	Arandela	
12	210002262	03	Abraçadeira	Clamp	Abrazadera	
13	219000516	CN	Mangueira	Hose	Manguera	L=120 mm
14	370360093	01	Tubo	Pipe	Tubo	
15	212000611	01	Torneira Dreno	Drain Tap	Grillo	
16	219000517	CN	Mangueira	Hose	Manguera	L=130 mm
17	370260051	01	Curva Flangeada	Flanged Elbow	Codo De Salida	
18	210003830	02	Parafuso	Bolt	Tornillo	
19	210006225	02	Abraçadeira	Clamp	Abrazadera	
20	219000523	CN	Mangueira	Hose	Manguera	L=1700 mm
21	219000357	03	Presilha	Clamp	Abrazadera	
22	210301678	01	Bujão	Plug	Tapón	OBS1
23	210002263	03	Abraçadeira	Clamp	Abrazadera	57-65
24		06	Arruela Pressão	Spring Washer	Arandela Presion	
26		04	Arruela Pressão	Spring Washer	Arandela Presion	
27	370260049	01	Suporte Tanque	Reservoir Bracket	Soporte Reservatorio	
28		03	Arruela Pressão	Spring Washer	Arandela Presion	
29	219000349	01	Tanque Expansão	Reservoir	Reservatorio	
29.1	219000859	01	Tampa Tanque	Cap	Tapa	
30	210004070	04	Parafuso	Bolt	Tornillo	
31		01	Suporte Tanque	Bracket	Soporte	
32		02	Parafuso	Bolt	Tornillo	
33	219000158	04	Arruela	Washer	Arandela	
36	219000503	01	Tampão	Cover - Rubber	Tapón – Goma	
37	210001056	03	Abraçadeira	Clamp	Abrazadera	
38	219002026	01	Mangueira	Hose	Manguera	L= 530 mm
39	370060406	01	Junta Vedação	Gasket	Junta Vedación	
40	210005760	05	Porca Af	Nut	Tuerca	
41	180100136	9,0	Aditivo Anti-congelante	Anti-freezer Aditive	Aditivo Anti-congelante	Litros/Liters/ Litros
46	219000073	01	Mangueira	Hose	Manguera	
48	370060582	04	Arruela	Washer	Arandela	
49		04	Porca	Nut	Tuerca	
54	370060431	01	Vedação Inferior	Plate	Placa Aislante	
55	210003900	02	Parafuso	Bolt	Tornillo	
56	210002025	02	Arruela	Washer	Arandela	
57	21002279	01	Abraçadeira	Clamp	Abrazadera	52-58

OBS1 = Utilizado quando não for instalado o sistema de ar quente.
CN= Fornecido conforme a necessidade / Supplied as required / Se suministra según la necesidad.

3I/2	RK 406B	FGMB3I2	RANDON VEÍCULOS

SISTEMA DE ARREFECIMENTO DO MOTOR/ ENGINE COOLER SYSTEM/ SISTEMA DE ENFRIAMENTO DEL MOTOR

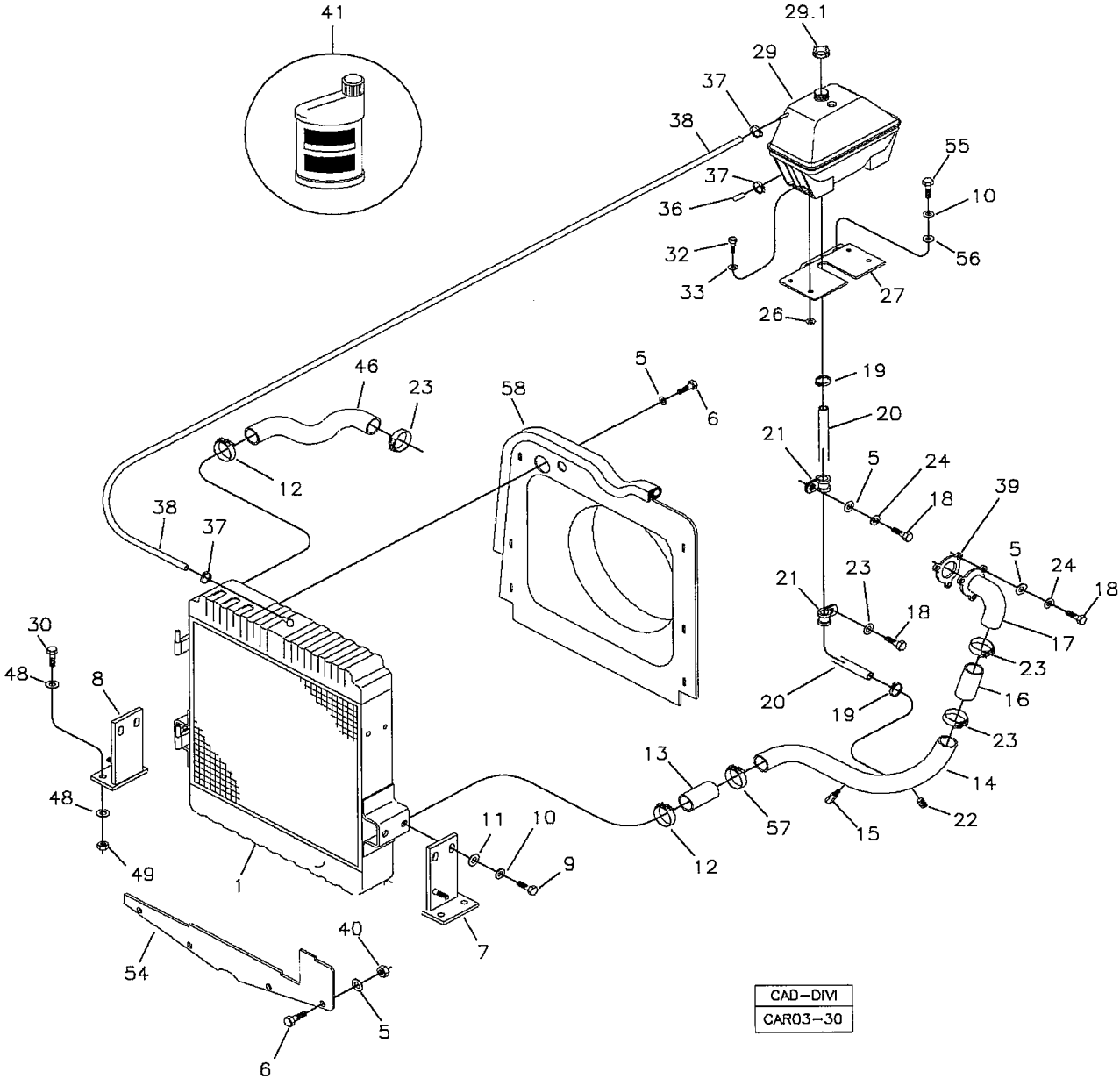

RANDON VEÍCULOS	RK 406B	CAR03-30	MB3I2	3I/2

SISTEMA DE ARREFECIMENTO DO MOTOR
ENGINE COOLER SYSTEM
SISTEMA DE ENFRIAMENTO DEL MOTOR

VÁLIDO PARA VEIC. N.º/ VALID FOR MANUFACTURING NUMBER/ VÁLIDO PARA LAS UNIDADES NÚMERO:	DO FROM DEL	850	ATÉ TO HASTA	

560087 I

POS	CODIGO/CODE	QT	PORTUGUES	ENGLISH	ESPAÑOL	NOTA/NOTE
1	219000051	01	Radiador	Radiator	Radiador	
5	210002015	18	Arruela	Washer	Arandela	
6	210003810	06	Parafuso	Bolt	Tornillo	
7	370460013	01	Suporte Esquerdo	Bracket - LH	Soporte Izquierdo	
8	370460012	01	Suporte Direito	Bracket - RH	Soporte Derecho	
9	210003910	04	Parafuso	Bolt	Tornillo	
10	210002190	06	Arruela Pressão	Spring Washer	Arandela Presion	
11	370025772	04	Arruela	Washer	Arandela	
12	210002262	03	Abraçadeira	Clamp	Abrazadera	
13	219000516	CN	Mangueira	Hose	Manguera	L=120 mm
14	370360093	01	Tubo	Pipe	Tubo	
15	210300104	01	Bujão	Plug	Tapón	
16	219000517	CN	Mangueira	Hose	Manguera	L=170 mm
17	370260051	01	Curva Flangeada	Flanged Elbow	Codo De Salida	
18	210003830	02	Parafuso	Bolt	Tornillo	
19	210006225	02	Abraçadeira	Clamp	Abrazadera	
20	219000523	CN	Mangueira	Hose	Manguera	L=1700 mm
21	219000357	03	Presilha	Clamp	Abrazadera	
22	210301678	01	Bujão	Plug	Tapón	OBS1
23	210002263	03	Abraçadeira	Clamp	Abrazadera	57-65
24		06	Arruela Pressão	Spring Washer	Arandela Presion	
26		04	Arruela Pressão	Spring Washer	Arandela Presion	
27	370260049	01	Suporte Tanque	Reservoir Bracket	Soporte Reservatorio	
28		03	Arruela Pressão	Spring Washer	Arandela Presion	
29	219000349	01	Tanque Expansão	Reservoir	Reservatorio	
29.1	219000859	01	Tampa Tanque	Cap	Tapa	
30	210004070	04	Parafuso	Bolt	Tornillo	
31		01	Suporte Tanque	Bracket	Soporte	
32		02	Parafuso	Bolt	Tornillo	
33	219000158	04	Arruela	Washer	Arandela	
36	219000503	01	Tampão	Cover - Rubber	Tapón – Goma	
37	210001056	03	Abraçadeira	Clamp	Abrazadera	
38	219002026	01	Mangueira	Hose	Manguera	L= 530 mm
39	370060406	01	Junta Vedação	Gasket	Junta Vedación	
40	210005760	05	Porca Af	Nut	Tuerca	
41	180100136	9,0	Aditivo Anti-congelante	Anti-freezer Aditive	Aditivo Anti-congelante	Litros/Liters/ Litros
46	219000073	01	Mangueira	Hose	Manguera	
48	370060582	04	Arruela	Washer	Arandela	
49		04	Porca	Nut	Tuerca	
54	370060431	01	Vedação Inferior	Plate	Placa Aislante	
55	210003900	02	Parafuso	Bolt	Tornillo	
56	210002025	02	Arruela	Washer	Arandela	
57	210002279	01	Abraçadeira	Clamp	Abrazadera	52-58
58	219002089	01	Defletor	Deflector	Defletor	

OBS1 = Utilizado quando não for instalado o sistema de ar quente.
CN= Fornecido conforme a necessidade / Supplied as required / Se suministra según la necesidad.

3J/1	RK 406B	FGMB3J1	RANDON VEÍCULOS

SISTEMA DE COMBUSTÍVEL – TANQUE AÇO 165 LITROS / FUEL SYSTEM – STEEL RESERVOIR – 165 LITERS / SISTEMA DE COMBUSTÍBLE – TANQUE ACERRO 165 LITROS

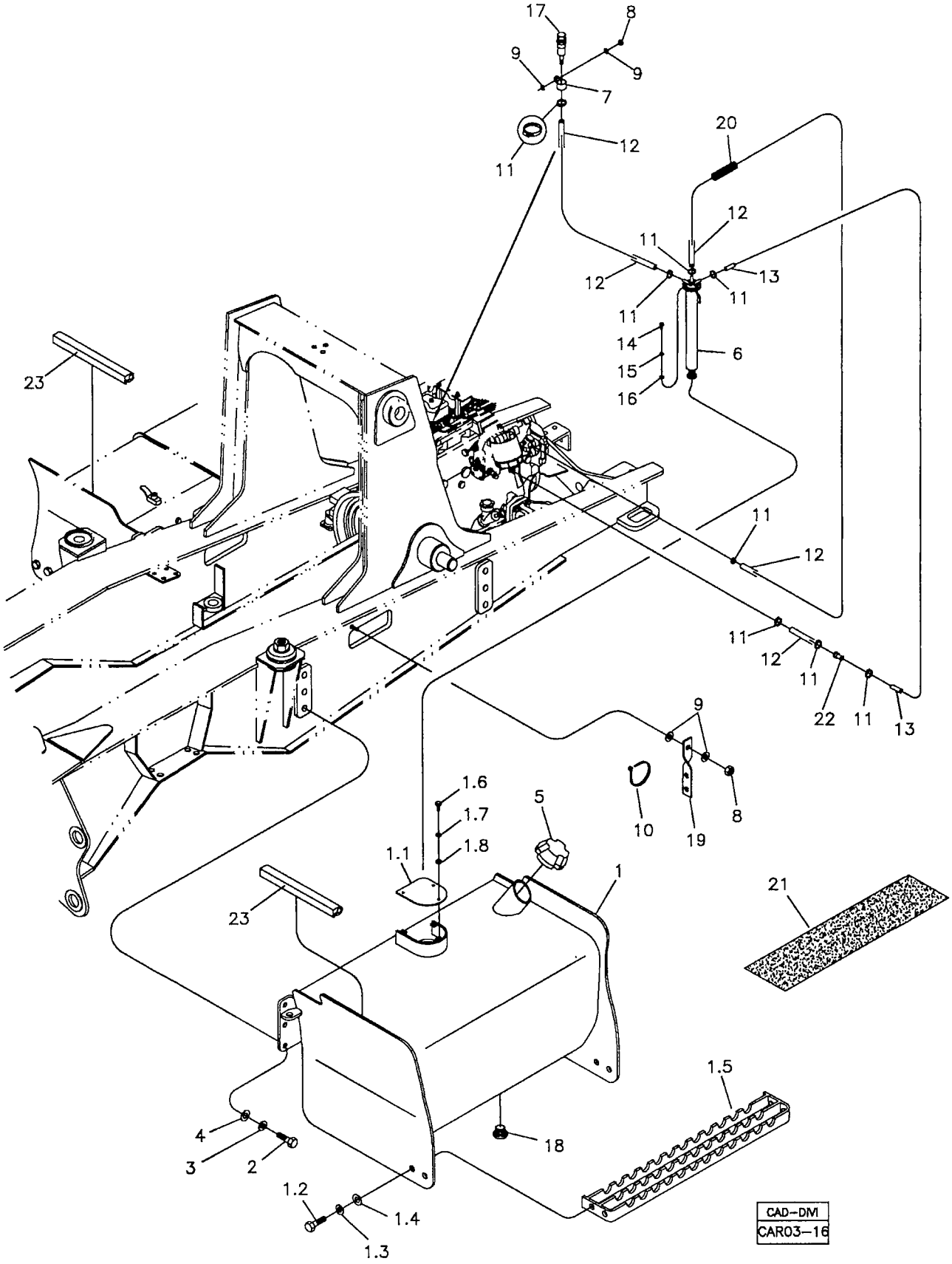

RANDON VEÍCULOS	RK 406B	CAR03-16	MB3J1	3J/1

SISTEMA DE COMBUSTÍVEL – TANQUE AÇO 165 LITROS
FUEL SYSTEM – STEEL RESERVOIR – 165 LITERS
SISTEMA DE COMBUSTÍBLE – TANQUE ACERRO 165 LITROS

VÁLIDO PARA VEIC. N.º/ VALID FOR MANUFACTURING NUMBER/ VÁLIDO PARA LAS UNIDADES NÚMERO:	DO FROM DEL	104	ATÉ TO HASTA	111*

POS	CODIGO/CODE	QT	PORTUGUES	ENGLISH	ESPAÑOL	NOTA/NOTE
560033						
1	370460014	01	Tanque Combustível	Fuel Tank	Tanque Combustible	
1.1	370060340	01	Tampa Proteção	Cap	Tapa Proteccion	
1.2	210003910	04	Parafuso	Screw	Tornillo	
1.3	210002025	04	Arruela Pressão	Spring Washer	Arandela Presion	
1.4	210002190	04	Arruela	Washer	Arandela	
1.5	370260025	01	Degrau	Step	Estribo	
1.6	210003670	03	Parafuso	Screw	Tornillo	
1.7	210002165	03	Arruela Pressão	Spring Washer	Arandela Presion	
1.8	210002000	03	Arruela	Washer	Arandela	
2	210004195	06	Parafuso	Screw	Tornillo	
3	210002215	06	Arruela Pressão	Spring Washer	Arandela Presion	
4	210002045	06	Arruela	Washer	Arandela	
5	219000428	01	Tampa Tanque	Fuel Cap	Tapa Tanque	
6	219000116	01	Sensor Nível	Level Sensor	Sensor Nivel	
7	219000445	01	Abraçadeira	Clamp	Abrazadera	
8	210005765	02	Porca	Nut	Tuerca	
9	210002025	04	Arruela	Washer	Arandela	
10	210001079	05	Abraçadeira Plástica	Plastic Strip	Cinta Plastica	
11	210001116	12	Abraçadeira	Clamp	Abrazadera	
12	219000515	02	Mangueira 3/8"	Hose	Manguera	L= 1850
13	219001596	01	Mangueira 3/8"	Hose	Manguera	L=1400
14	210003601	06	Parafuso	Screw	Tornillo	
15	210002165	06	Arruela Pressão	Spring Washer	Arandela Presion	
16	210002000	06	Arruela	Washer	Arandela	
17	219000070	01	Respiro Tanque	Breather	Respiro Tanque	
18	212001959	01	Tampa Dreno	Drain Cap	Tapa Del Dreno	
19	370060401	01	Suporte Mangueira	Hose Bracket	Soporte Mangueras	
20	211001131	CN	Conduite	Protector Hose	Manguera Proteccion	6m
21	218000039	CN	Anti-derrapante	Anti-skid	Anti-deslizante	
22		01	Redutor	Reduction	Reductor	
23	219000880	CN	Perfil Borracha	Rubber profile	Perfil goma	0,8m

*OBS: Incluindo chassis 115 e 117/ Including chassis number 115 and 117/ Incluyendo el chasis número 115 y 117.

3J/2	RK 406B	FGMB3J2	RANDON VEÍCULOS

SISTEMA DE COMBUSTÍVEL – TANQUE AÇO 165 LITROS / FUEL SYSTEM – STEEL RESERVOIR – 165 LITERS / SISTEMA DE COMBUSTÍBLE – TANQUE ACERRO 165 LITROS

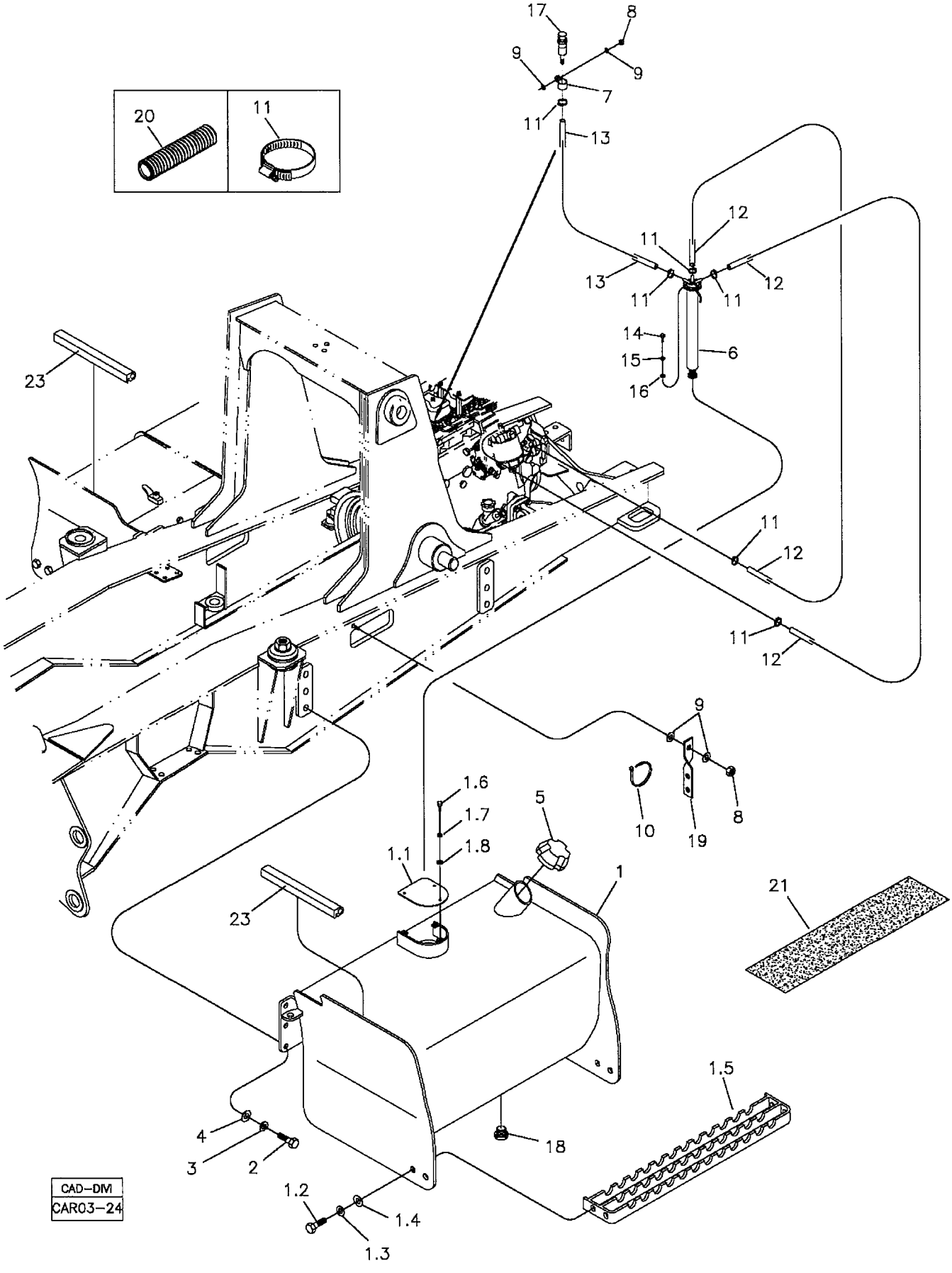

RANDON VEÍCULOS	RK 406B	CAR03-24	MB3J2	3J/2

SISTEMA DE COMBUSTÍVEL – TANQUE AÇO 165 LITROS
FUEL SYSTEM – STEEL RESERVOIR – 165 LITERS
SISTEMA DE COMBUSTÍBLE – TANQUE ACERRO 165 LITROS

VÁLIDO PARA VEIC. N.º/ VALID FOR MANUFACTURING NUMBER/ VÁLIDO PARA LAS UNIDADES NÚMERO:	DO FROM DEL	112*	ATÉ TO HASTA	803

POS	CODIGO/CODE	QT	PORTUGUES	ENGLISH	ESPAÑOL	NOTA/NOTE
560033 I						
1	370460014	01	Tanque Combustível	Fuel Tank	Tanque Combustible	
1.1	370060340	01	Tampa Proteção	Cap	Tapa Proteccion	
1.2	210003910	04	Parafuso	Screw	Tornillo	
1.3	210002025	04	Arruela Pressão	Spring Washer	Arandela Presion	
1.4	210002190	04	Arruela	Washer	Arandela	
1.5	370260025	01	Degrau	Step	Estribo	
1.6	210003670	03	Parafuso	Screw	Tornillo	
1.7	210002165	03	Arruela Pressão	Spring Washer	Arandela Presion	
1.8	210002000	06	Arruela	Washer	Arandela	
2	210004195	06	Parafuso	Screw	Tornillo	
3	210002215	06	Arruela Pressão	Spring Washer	Arandela Presion	
4	210002045	06	Arruela	Washer	Arandela	
5	219000428	01	Tampa Tanque	Fuel Cap	Tapa Tanque	
6	219000116	01	Sensor Nível	Level Sensor	Sensor Nivel	
7	219000445	01	Abraçadeira	Clamp	Abrazadera	
8	210005765	02	Porca	Nut	Tuerca	
9	210002025	04	Arruela	Washer	Arandela	
10	210001079	05	Abraçadeira Plástica	Plastic Strip	Cinta Plastica	
11	210001116	06	Abraçadeira	Clamp	Abrazadera	
12	219000515	02	Mangueira 3/8"	Hose	Manguera	L= 1850
13	219001596	01	Mangueira 3/8"	Hose	Manguera	L=1400
14	210003601	06	Parafuso	Screw	Tornillo	
15	210002165	06	Arruela Pressão	Spring Washer	Arandela Presion	
16	210002000	06	Arruela	Washer	Arandela	
17	219000070	01	Respiro Tanque	Breather	Respiro Tanque	
18	219001697	01	Tampa Dreno	Drain Cap	Tapa Del Dreno	
19	370060401	01	Suporte Mangueira	Hose Bracket	Soporte Mangueras	
20	211001131	CN	Conduite	Protector Hose	Manguera Proteccion	6m
21	218000039	CN	Anti-derrapante	Anti-skid	Anti-deslizante	
23	219000880	CN	Perfil Borracha	Rubber profile	Perfil goma	0,8m

*OBS: Para chassis 115 e 117 ver página 3J/1/ For the chassis number 115 and 117, see page 3J/1/ Para el chasis número 115 y 117, vea pagina 3J/1.

3J/3	RK 406B	FGMB3J3	RANDON VEÍCULOS

SISTEMA DE COMBUSTÍVEL – TANQUE AÇO 165 LITROS / FUEL SYSTEM – STEEL RESERVOIR – 165 LITERS / SISTEMA DE COMBUSTÍBLE – TANQUE ACERRO 165 LITROS

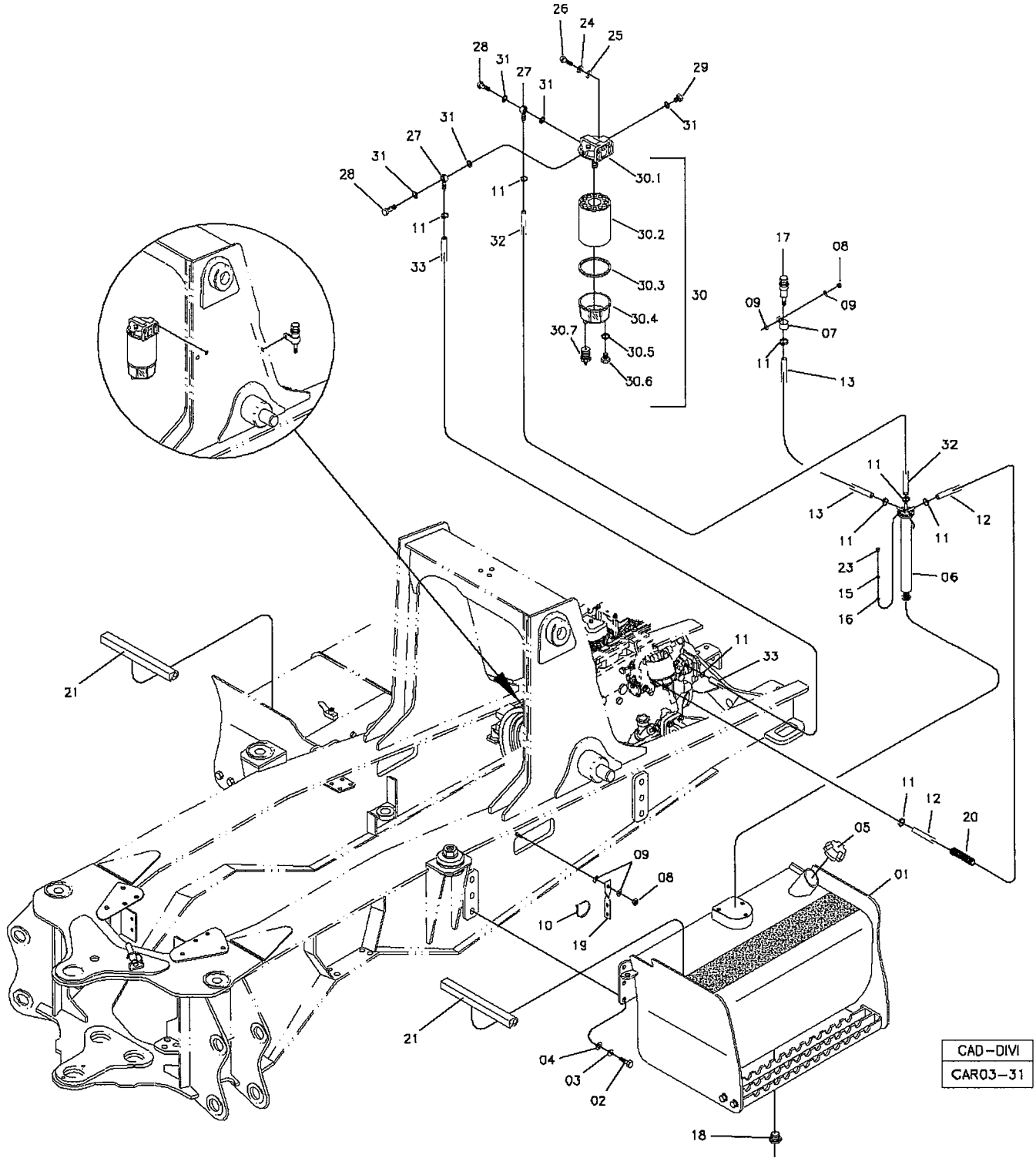

RANDON VEÍCULOS	RK 406B	CAR03-31	MB3J3	3J/3

SISTEMA DE COMBUSTÍVEL – TANQUE AÇO 165 LITROS
FUEL SYSTEM – STEEL RESERVOIR – 165 LITERS
SISTEMA DE COMBUSTÍBLE – TANQUE ACERRO 165 LITROS

VÁLIDO PARA VEIC. N.º/ VALID FOR MANUFACTURING NUMBER/ VÁLIDO PARA LAS UNIDADES NÚMERO:	DO FROM DEL	804	ATÉ TO HASTA	

560033 I

POS	CODIGO/CODE	QT	PORTUGUES	ENGLISH	ESPAÑOL	NOTA/NOTE
1	370460014	01	Tanque Combustível	Fuel Tank	Tanque Combustible	
2	210004195	06	Parafuso	Screw	Tornillo	
3	210002215	06	Arruela Pressão	Spring Washer	Arandela Presion	
4	210002045	06	Arruela	Washer	Arandela	
5	219000428	01	Tampa Tanque	Fuel Cap	Tapa Tanque	
6	219000116	01	Sensor Nível	Level Sensor	Sensor Nivel	
7	219000445	01	Abraçadeira	Clamp	Abrazadera	
8	210005765	02	Porca	Nut	Tuerca	
9	210002025	04	Arruela	Washer	Arandela	
10	210001079	05	Abraçadeira Plástica	Plastic Strip	Cinta Plastica	
11	210001116	08	Abraçadeira	Clamp	Abrazadera	
12	219002025	01	Mangueira 3/8"	Hose	Manguera	L= 1850
13	219001596	01	Mangueira 3/8"	Hose	Manguera	L=1100
15	210002165	06	Arruela Pressão	Spring Washer	Arandela Presion	
16	210002000	06	Arruela	Washer	Arandela	
17	219000070	01	Respiro Tanque	Breather	Respiro Tanque	
18	219001697	01	Bujão	Plug	Tapón	
19	370060401	01	Suporte Mangueira	Hose Bracket	Soporte Mangueras	
20	211001131	CN	Conduite	Protector Hose	Manguera Proteccion	6m
21	219002206	02	Perfil Borracha	Rubber Profile	Perfil Goma	L=400
23	210003601	06	Parafuso	Screw	Tornillo	
24	210002180	02	Arruela Pressão	Spring Washer	Arandela Presion	
25	210002015	02	Arruela	Washer	Arandela	
26	210003840	02	Parafuso	Screw	Tornillo	
27	212002316	02	Conexão Banjo	Connection	Conexion	
28	212002317	02	Parafuso Banjo	Hollow blot	Tornillo vazado	
29	210301704	01	Bujão	Plug	Tapón	
30	219002017	01	Filtro de Óleo	Oil Filter	Filtro Aceite	
30.1	NFS	01	Base	Basis	Base	
30.2	218002539	01	Elemento Filtro	Element Filter	Elemento Filtro	
30.3	210401113	01	Anel O	O' Ring	Anillo	
30.4	218004432	01	Copo Transpatente	Transparent Cup	Cup Transparente	
30.5	210401316	01	Anel O	O' Ring	Anillo	
30.6	218004434	01	Bujão	Plug	Enchufe	
30.7	218004433	01	Bujão Dreno	Plug Drain	Enchufe Desagüe	
31	210400296	05	Arruela	Washer	Arandela	
32	219002163	01	Mangueira Borracha	Hose	Manguera	
33	219002162	01	Mangueira Borracha	Hose	Manguera	

*OBS: Para chassis 115 e 117 ver página 3J/1/ For the chassis number 115 and 117, see page 3J/1/ Para el chasis número 115 y 117, vea pagina 3J/1.

3K/1	RK 406B	FGMB3K1	RANDON VEÍCULOS

SISTEMA DE ARREFECIMENTO DA TRANSMISSÃO/ GEAR BOX COOLER SYSTEM/ SISTEMA ENFRIAMIENTO DE LA CAJA DE CAMBIOS

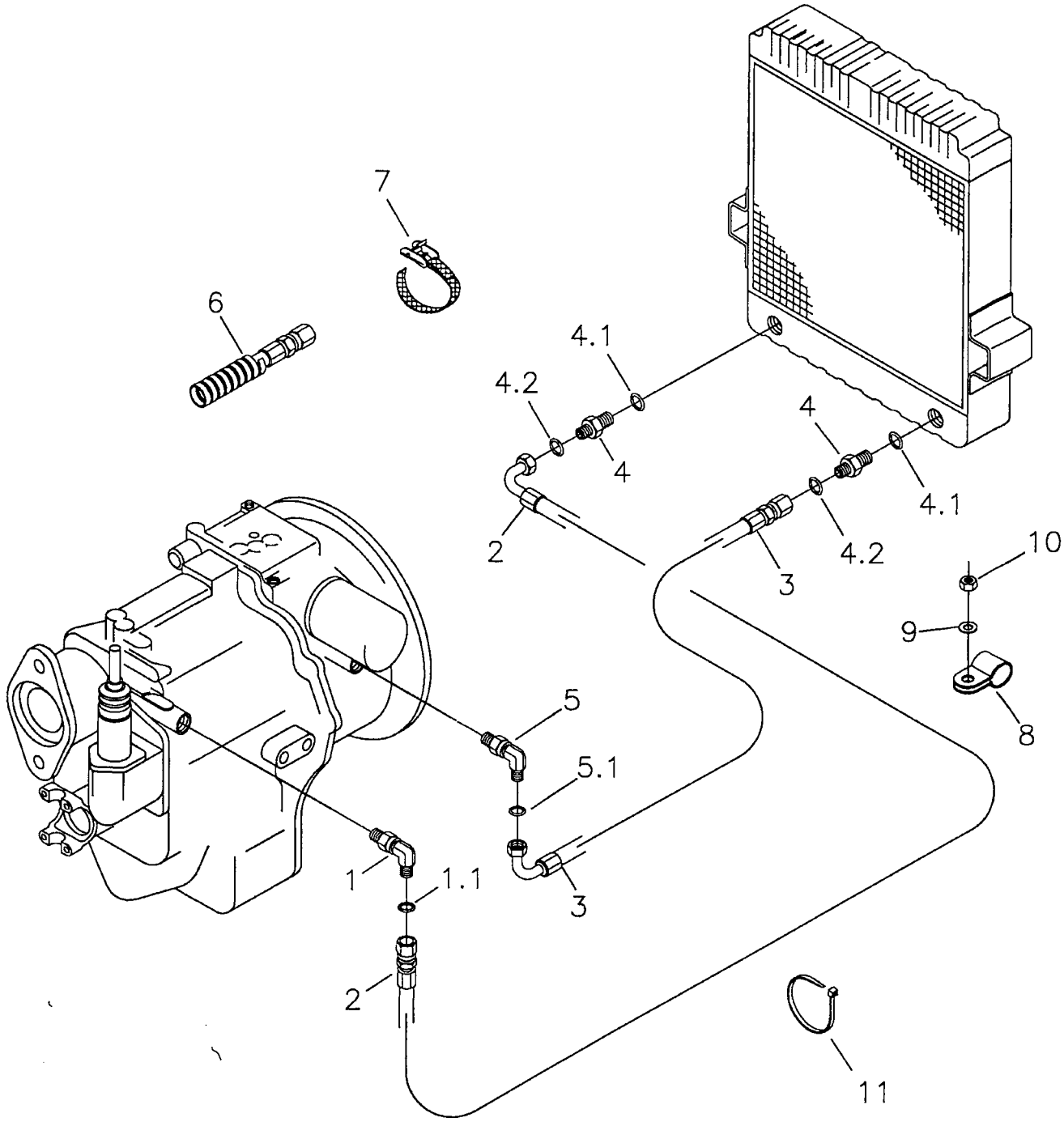

CAD–DIVI
CAR05–24

RANDON VEÍCULOS	RK 406B	CAR05-24	MB3K1	3K/1

SISTEMA DE ARREFECIMENTO DA TRANSMISSÃO
GEAR BOX COOLER SYSTEM
SISTEMA DE ENFRIAMIENTO DE LA CAJA DE CAMBIOS

VÁLIDO PARA VEIC. N.º/ VALID FOR MANUFACTURING NUMBER/ VÁLIDO PARA LAS UNIDADES NÚMERO:	DO FROM DEL	104	ATÉ TO HASTA	

POS	CODIGO/CODE	QT	PORTUGUES	ENGLISH	ESPAÑOL	NOTA/NOTE
1	219000239	01	Joelho	Elbow	Codo	
1.1	219000315	01	Anel O'	O'ring	Anillo	
2	219000325	01	Mangueira	Hose	Manguera	
3	219000324	01	Mangueira	Hose	Manguera	
4	219000323	02	Adaptador	Adapter	Adaptador	
4.1	219000988	01	Anel O'	O'ring	Anillo	
4.2	219000315	01	Anel O'	O'ring	Anillo	
5	219000504	01	Joelho	Elbow	Codo	
5.1	219000315	01	Anel O'	O'ring	Anillo	
6	212009775	CN	Protetor	Hose Protector	Protector Manguera	
7	212008826	03	Cinta Fixação	Fixing Strap	Cinta Fijacion	
8	219000445	01	Presilha	Clamp	Abrazadera	
9	210002025	01	Arruela	Washer	Arandela	
10	210005765	01	Porca	Nut	Tuerca	
11	210002495	04	Cinta plástica	Plastic strap	Cinta plastica	

CN = Fornecido conforme a necessidade/ Supplied as required/ Se suministra según la necesidad.

SEÇÃO 4/SECTION 4/ SECCIÓN 4

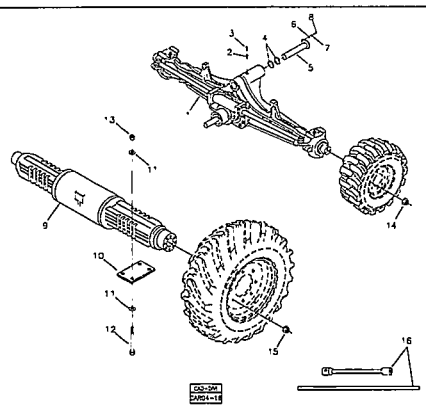

4A- MONTAGEM DOS EIXOS/ AXLES ASSEMBLY/ MONTAJE DE LOS EJES

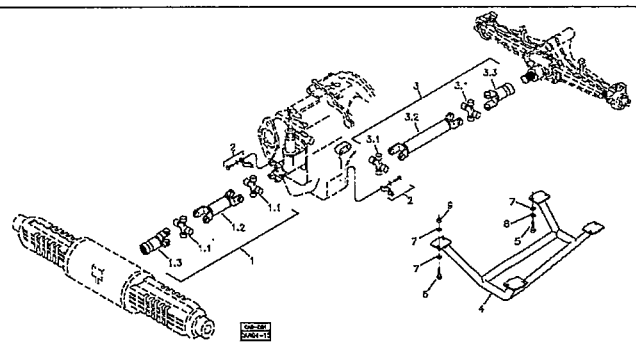

4B- MONTAGEM DOS EIXOS CARDAN/ CARDANSAHFT ASSY/MONTAJE DE LOS EJES CARDAN

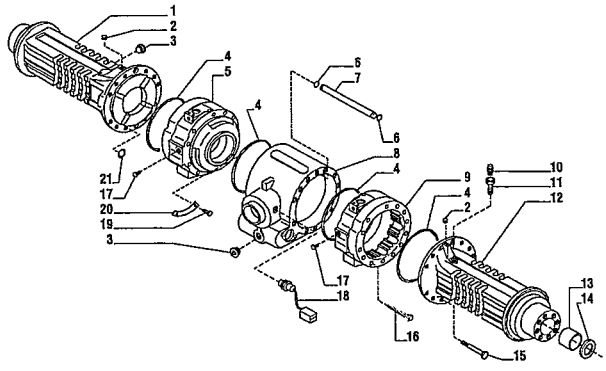

4C- EIXO MOTRIZ TRASEIRO/ DRIVE REAR AXLE/ EJE MOTRIZ TRASERO

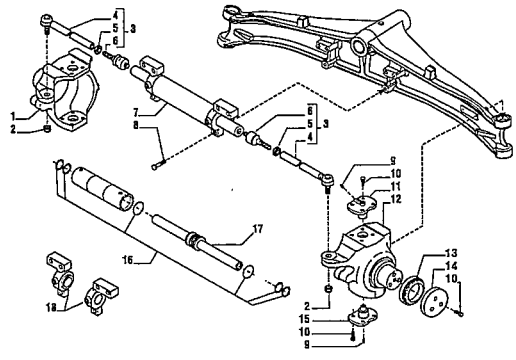

4D- EIXO DIANTEIRO 4x2/ FRONT AXLE 4x2/ EJE DIRECIONAL DELANTERO 4x2

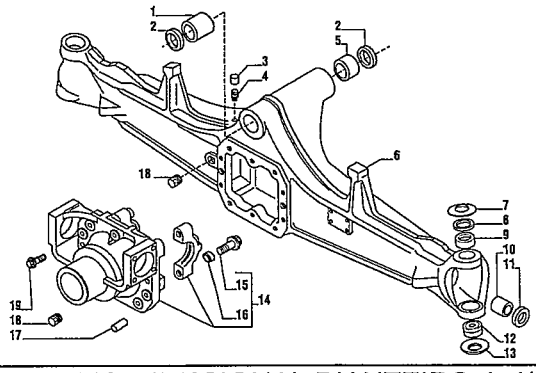

4E- EIXO DIRECIONAL DIANTEIRO 4x4/ FRONT AXLE 4x4/ EJE DIRECCIONAL DELANTERO 4x4

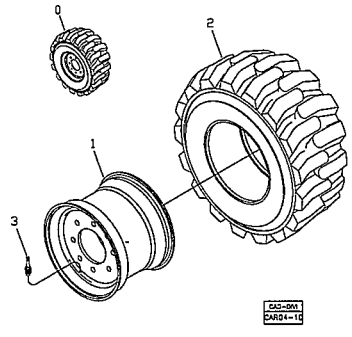

4F- MONTAGEM DAS RODAS – OPÇÕES/ WHEEL ASSY – OPTIONS/ MONTAJE DE LAS RUEDAS - OPCIONES

MONTAGEM DOS EIXOS/ AXLES ASSEMBLY/ MONTAJE DE LOS EJES

1

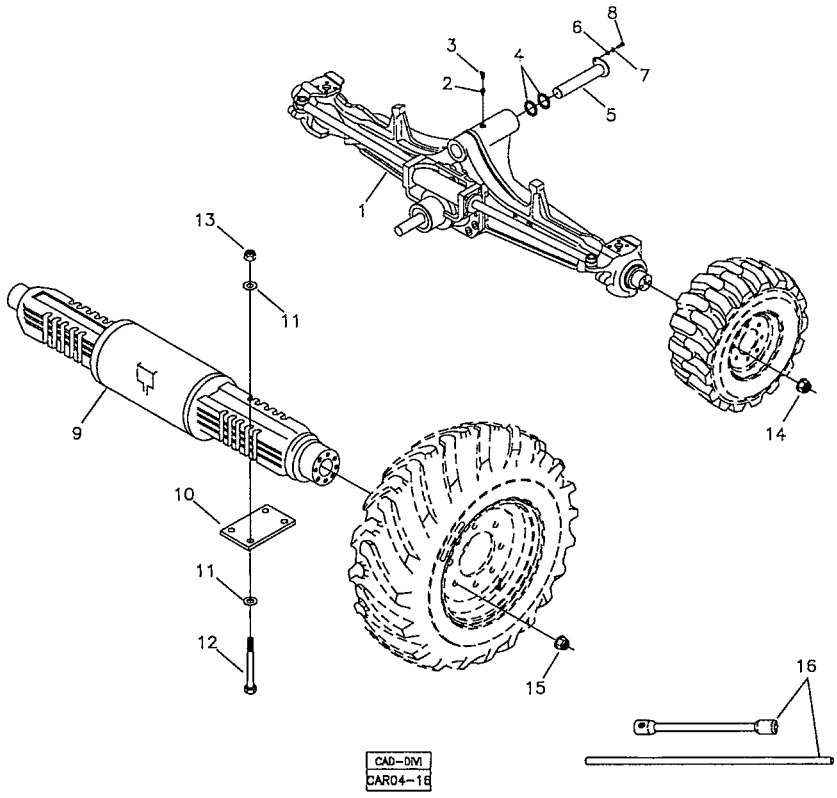

2

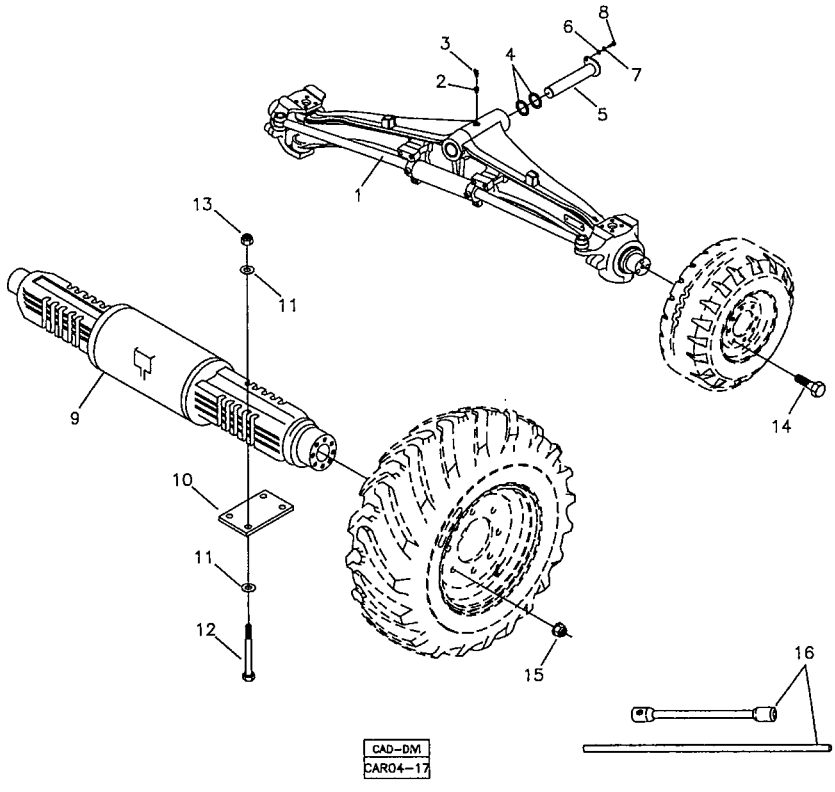

RANDON VEÍCULOS	RK 406B		MB4A1	4A/1

MONTAGEM DOS EIXOS
AXLES ASSEMBLY
MONTAJE DE LOS EJES

VÁLIDO PARA VEIC. N.º/ VALID FOR MANUFACTURING NUMBER/ VÁLIDO PARA LAS UNIDADES NÚMERO:	DO FROM DEL	104	ATÉ TO HASTA	

POS	CODIGO/CODE	QT	PORTUGUES	ENGLISH	ESPAÑOL	NOTA/NOTE
1	4AA/1	01	Montagem dos Eixos – 4x4	Axles Assembly – 4WD	Montaje de los Ejes – 4x4	Ver/See/Vea
2	4AB/1	01	Montagem dos Eixos – 4x2	Axles assembly – 2WD	Montaje de los Ejes – 4x2	Ver/See/Vea

MONTAGEM DOS EIXOS 4x4/ AXLES ASSEMBLY - 4WD/ MONTAJE DE LOS EJES 4x4

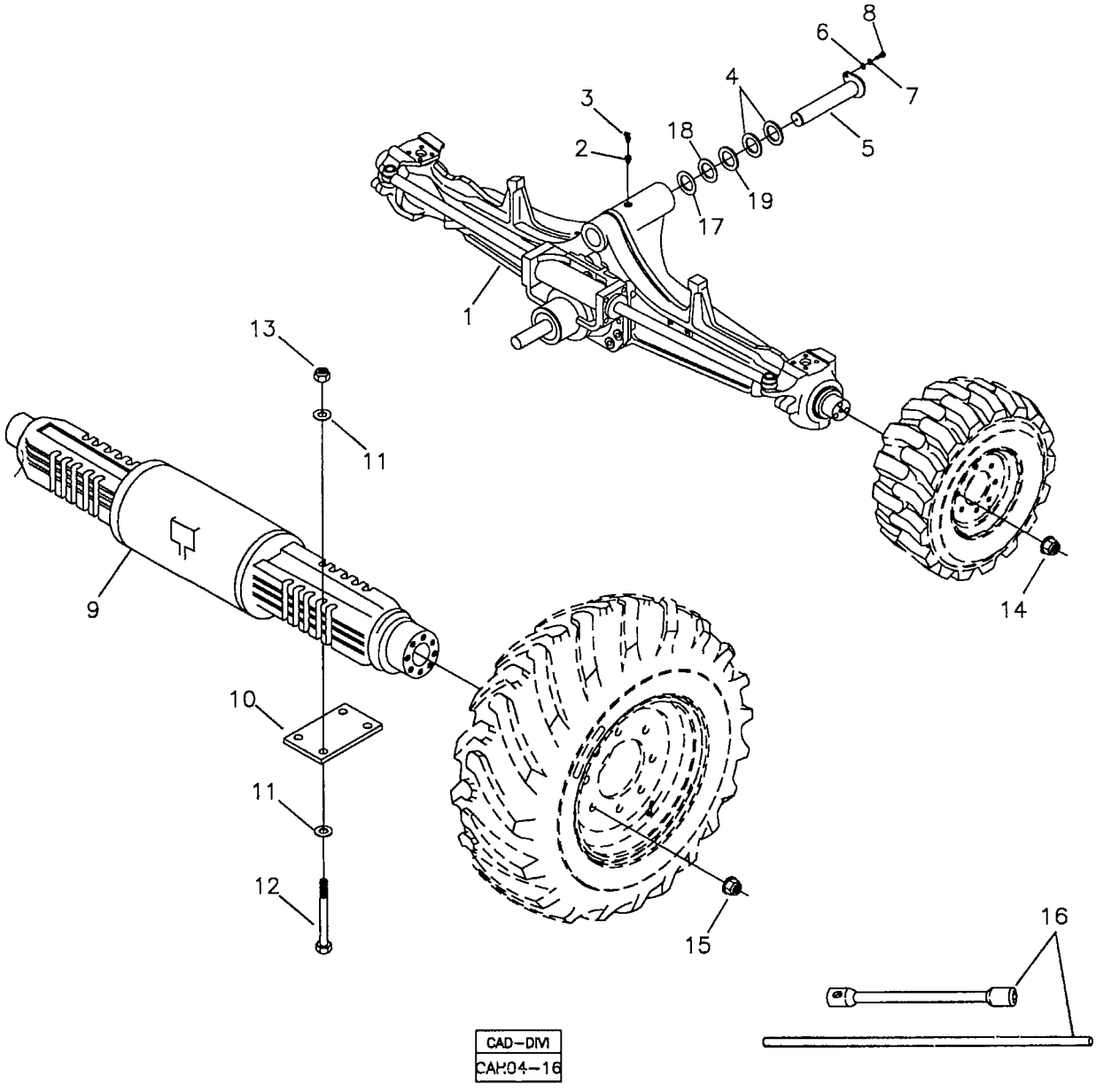

RANDON VEÍCULOS	RK 406B	CAR04-16	MB4AA1	4AA/1

MONTAGEM DOS EIXOS – 4x4
AXLES ASSEMBLY – 4WD
MONTAJE DE LOS EJES – 4x4

VÁLIDO PARA VEIC. N.º/ VALID FOR MANUFACTURING NUMBER/ VÁLIDO PARA LAS UNIDADES NÚMERO:	DO FROM DEL	104	ATÉ TO HASTA	544

560015 B/ 560017 B

POS	CODIGO/CODE	QT	PORTUGUES	ENGLISH	ESPAÑOL	NOTA/NOTE
1	4E	01	Eixo Dianteiro 4x4	Front Axle	Eje Delantero	Ver/See/Vea
2	219000401	01	Adaptador	Adapter	Adaptador	
3	211200020	01	Graxeira	Grease Nipple	Alemita	
4	370060578	03	Calço	Shim	Calzo	
5	370060008	01	Pino Pivô Eixo	Pivot Pin	Perno Pivote Eje	
6	210002045	01	Arruela	Washer	Arandela	
7	210002215	01	Arruela Pressão	Spring Washer	Arandela Presion	
8	210004180	01	Parafuso	Screw	Tornillo	
9	4C	01	Eixo Traseiro	Rear Axel	Eje Trasero	Ver/See/Vea
10	370060116	02	Placa Fixação Eixo	Plate – Axle Fixing	Placa Fijacion Eje	
11	370060550	16	Arruela lisa	Washer	Arandela	
12	219001648	08	Parafuso Eixo	Screw	Tornillo	
13	210005777	08	Porca	Nut	Tuerca	
14	219000065	16	Porca Roda	Wheel Nut	Tuerca Rueda	
15	210005005	20	Porca Roda	Wheel Nut	Tuerca Rueda	
16	219000502	01	Conjunto Chave Roda	Wheel Wrench	Conjunto Llave Rueda	24x33
17	370060574	CN	Calço	Shim	Calzo	1,0mm
18	370060575	CN	Calço	Shim	Calzo	1,5mm
19	370060063	CN	Calço	Shim	Calzo	3,5mm

CN = Fornecido conforme a necessidade / Supplied as required / Se suministra según la necesidad.

MONTAGEM DOS EIXOS 4x4/ AXLES ASSEMBLY - 4WD/ MONTAJE DE LOS EJES 4x4

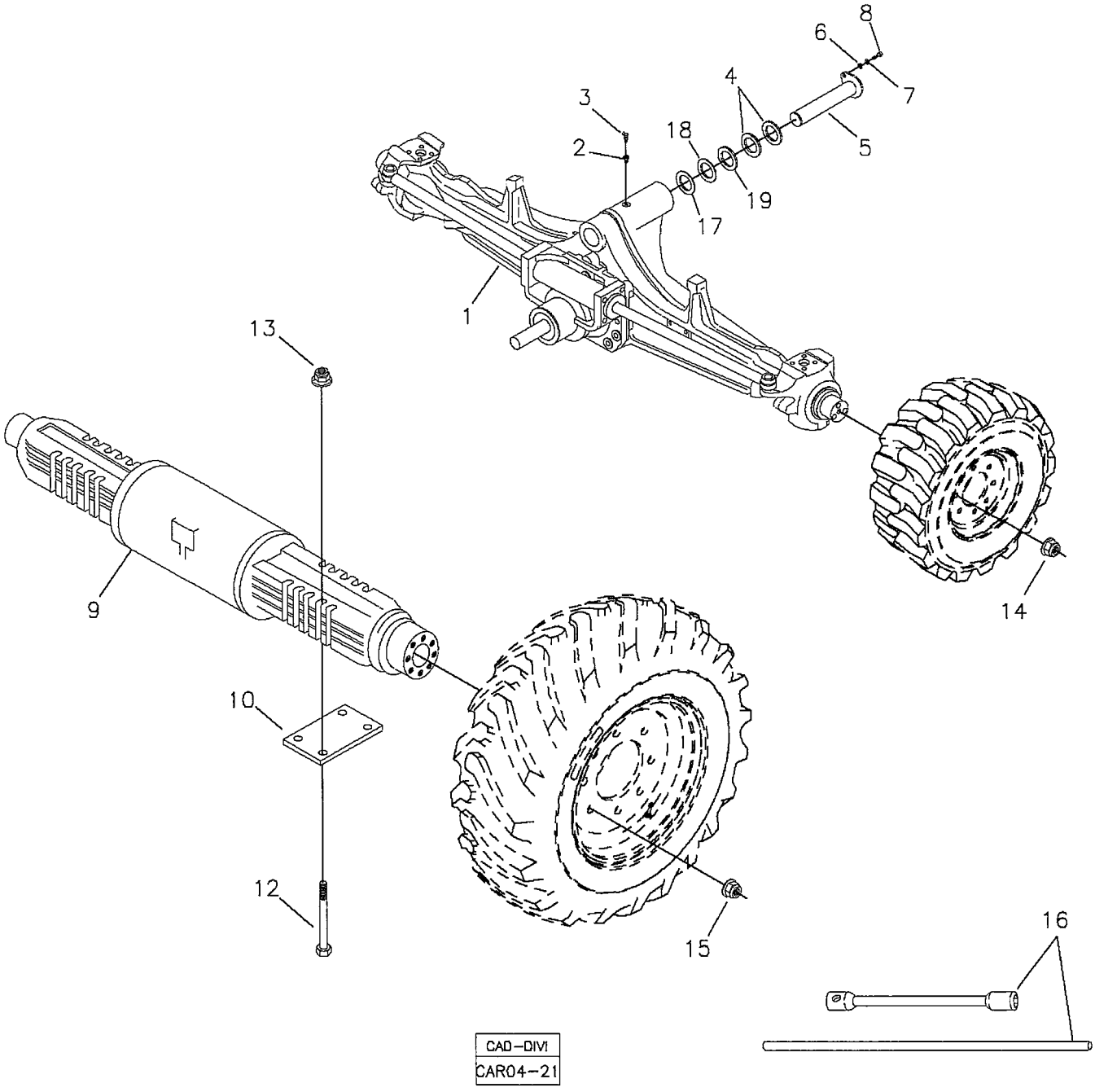

CAD–DIVI
CAR04–21

RANDON VEÍCULOS	RK 406B	CAR04-21	MB4AA2	4AA/2

MONTAGEM DOS EIXOS – 4x4
AXLES ASSEMBLY – 4WD
MONTAJE DE LOS EJES – 4x4

VÁLIDO PARA VEIC. N.º/ VALID FOR MANUFACTURING NUMBER/ VÁLIDO PARA LAS UNIDADES NÚMERO:	DO FROM DEL	545	ATÉ TO HASTA	

560015 B/ 560017 B

POS	CODIGO/CODE	QT	PORTUGUES	ENGLISH	ESPAÑOL	NOTA/NOTE
1	4E	01	Eixo Dianteiro 4x4	Front Axle	Eje Delantero	Ver/See/Vea
2	219000401	01	Adaptador	Adapter	Adaptador	
3	211200020	01	Graxeira	Grease Nipple	Alemita	
4	370060578	03	Calço	Shim	Calzo	
5	370060008	01	Pino Pivô Eixo	Pivot Pin	Perno Pivote Eje	
6	210002045	01	Arruela	Washer	Arandela	
7	210002215	01	Arruela Pressão	Spring Washer	Arandela Presion	
8	210004180	01	Parafuso	Screw	Tornillo	
9	4C	01	Eixo Traseiro	Rear Axel	Eje Trasero	Ver/See/Vea
10	370060116	02	Placa Fixação Eixo	Plate – Axle Fixing	Placa Fijacion Eje	
12	219001648	08	Parafuso Eixo	Screw	Tornillo	
13	219001925	08	Porca	Nut	Tuerca	
14	219000065	16	Porca Roda	Wheel Nut	Tuerca Rueda	
15	210005005	20	Porca Roda	Wheel Nut	Tuerca Rueda	
16	219000502	01	Conjunto Chave Roda	Wheel Wrench	Conjunto Llave Rueda	24x33
17	370060574	CN	Calço	Shim	Calzo	1,0mm
18	370060575	CN	Calço	Shim	Calzo	1,5mm
19	370060063	CN	Calço	Shim	Calzo	3,5mm

CN = Fornecido conforme a necessidade / Supplied as required / Se suministra según la necesidad.

MONTAGEM DOS EIXOS 4x2/ AXLES ASSEMBLY – 2WD/ MONTAJE DE LOS EJES 4x2

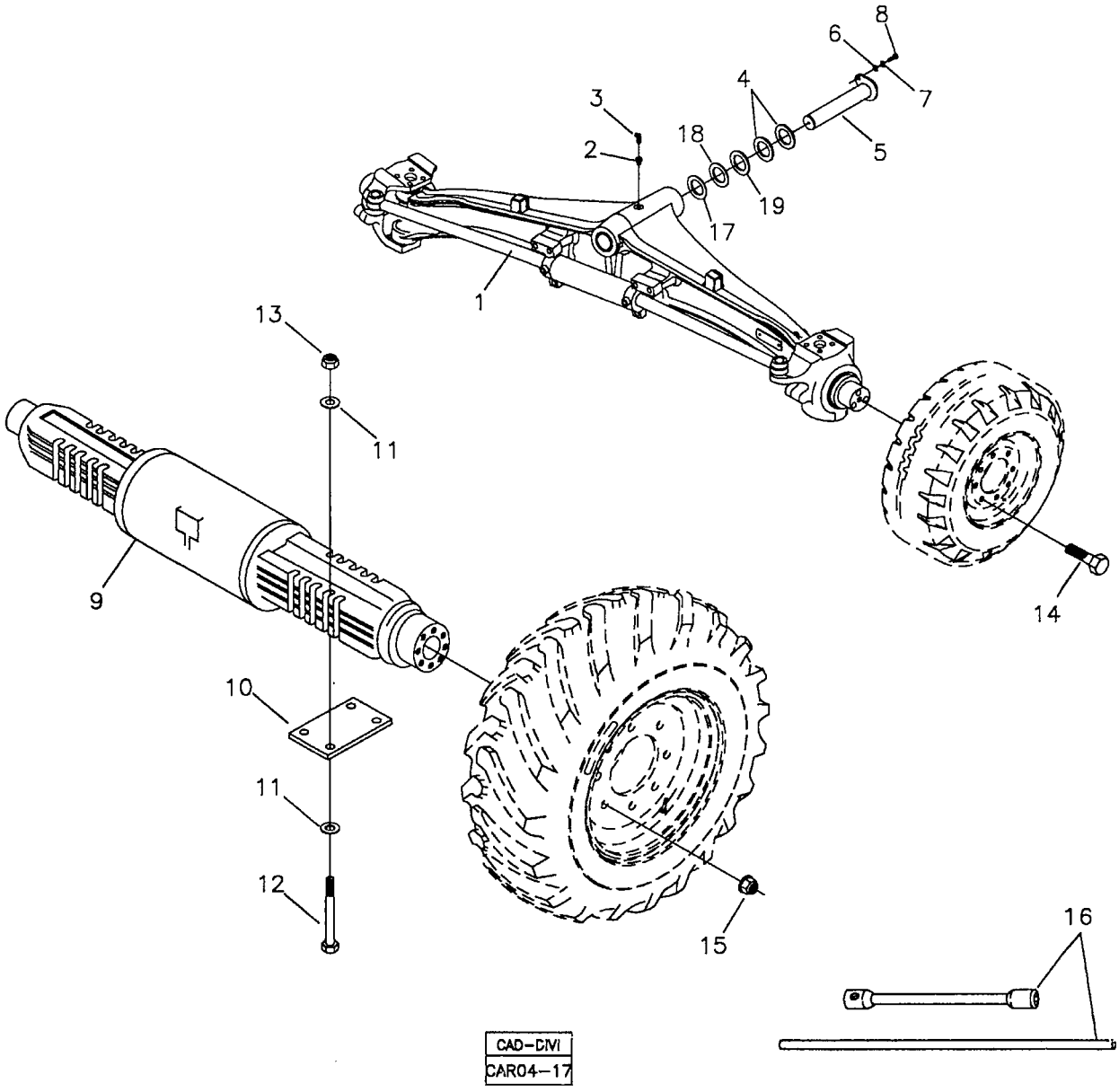

RANDON VEICULOS	RK 406B	CAR04-17	MB4AB1	4AB/1

MONTAGEM DOS EIXOS – 4x2
AXLES ASSEMBLY – 2WD
MONTAJE DE LOS EJES – 4x2

VÁLIDO PARA VEIC. N.º/ VALID FOR MANUFACTURING NUMBER/ VÁLIDO PARA LAS UNIDADES NÚMERO:	DO FROM DEL	104	ATÉ TO HASTA	544

560015 B/ 560016 B

POS	CODIGO/CODE	QT	PORTUGUES	ENGLISH	ESPAÑOL	NOTA/NOTE
1	4D	01	Eixo Dianteiro 4x2	Front Axle	Eje Delantero	Ver/See/Vea
2	219000401	01	Adaptador	Adapter	Adaptador	
3	211200020	01	Graxeira	Grease Nipple	Alemita	
4	370060578	03	Calço 3,5mm	Shim 3,5mm	Calzo 3,5 mm	
5	370060008	01	Pino Pivô Eixo	Pivot Pin	Perno Pivote Eje	
6	210002045	01	Arruela	Washer	Arandela	
7	210002215	01	Arruela Pressão	Spring Washer	Arandela Presion	
8	210004180	01	Parafuso	Screw	Tornillo	
9	4C	01	Eixo Traseiro	Rear Axel	Eje Trasero	Ver/See/Vea
10	370060116	02	Placa Fixação Eixo	Plate – Axle Fixing	Placa Fijacion Eje	
11	370060550	16	Arruela lisa	Washer	Arandela	
12	219001648	08	Parafuso Eixo	Screw	Tornillo	
13	210005777	08	Porca	Nut	Tuerca	
14	219000058	16	Parafuso Roda	Wheel Screw	Tornillo Rueda	
15	210005005	20	Porca Roda	Wheel Nut	Tuerca Rueda	
16	219000502	01	Conjunto Chave Roda	Wheel Wrench	Conjunto Llave Rueda	24x33
17	370060574	CN	Calço	Shim	Calzo	1,0mm
18	370060575	CN	Calço	Shim	Calzo	1,5mm
19	370060063	CN	Calço	Shim	Calzo	3,5mm

CN = Fornecido conforme a necessidade / Supplied as required / Se suministra según la necesidad.

MONTAGEM DOS EIXOS 4x2/ AXLES ASSEMBLY – 2WD/ MONTAJE DE LOS EJES 4x2

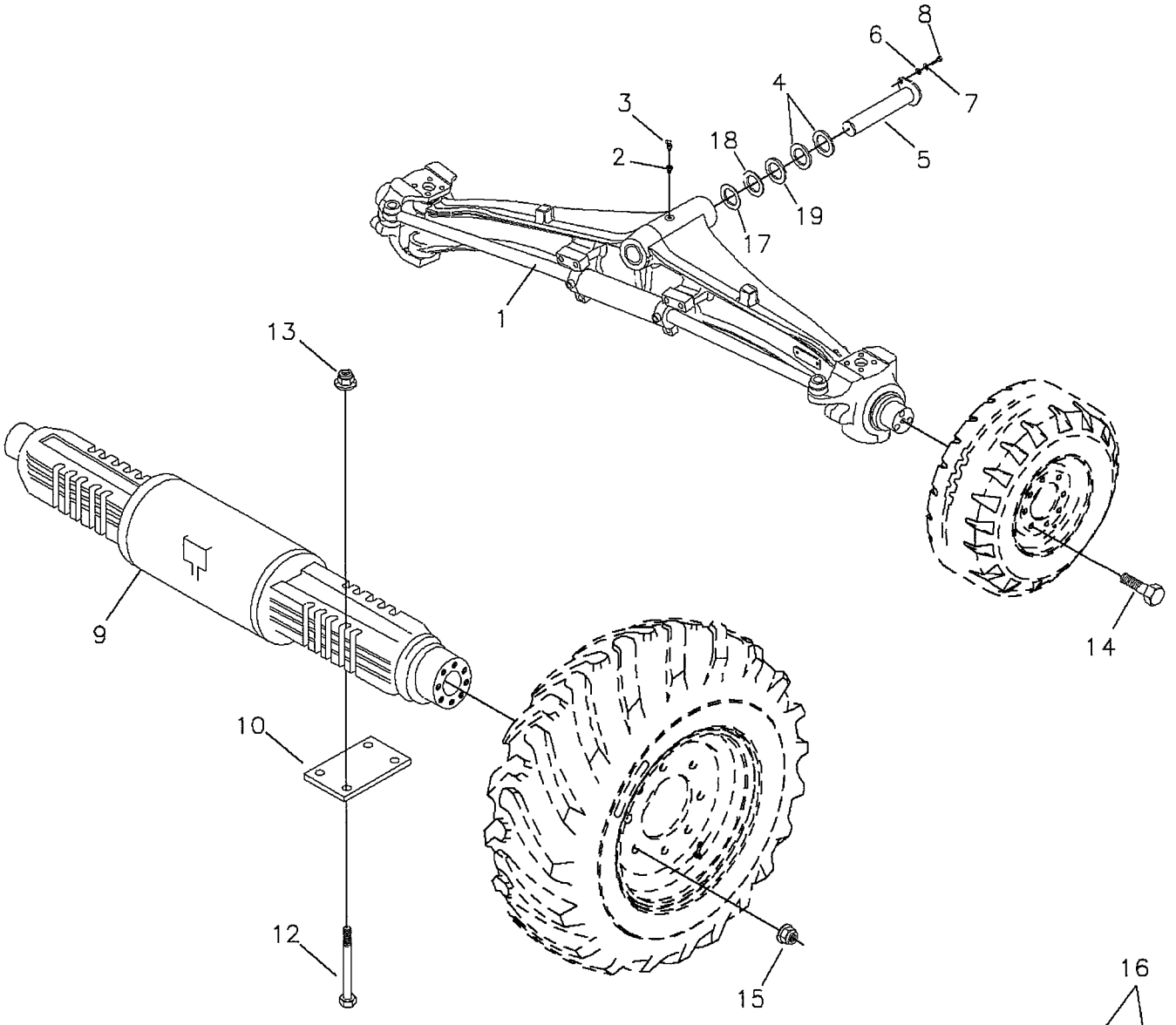

CAD–DIVI
CAR04–21

RANDON VEÍCULOS	RK 406B	CAR04-21	MB4AB2	4AB/2

MONTAGEM DOS EIXOS – 4x2
AXLES ASSEMBLY – 2WD
MONTAJE DE LOS EJES – 4x2

VÁLIDO PARA VEIC. N.º/ VALID FOR MANUFACTURING NUMBER/ VÁLIDO PARA LAS UNIDADES NÚMERO:	DO FROM DEL	545	ATÉ TO HASTA	

560015 B/ 560016 B

POS	CODIGO/CODE	QT	PORTUGUES	ENGLISH	ESPAÑOL	NOTA/NOTE
1	4D	01	Eixo Dianteiro 4x2	Front Axle	Eje Delantero	Ver/See/Vea
2	219000401	01	Adaptador	Adapter	Adaptador	
3	211200020	01	Graxeira	Grease Nipple	Alemita	
4	370060578	03	Calço 3,5mm	Shim 3,5mm	Calzo 3,5 mm	
5	370060008	01	Pino Pivô Eixo	Pivot Pin	Perno Pivote Eje	
6	210002045	01	Arruela	Washer	Arandela	
7	210002215	01	Arruela Pressão	Spring Washer	Arandela Presion	
8	210004180	01	Parafuso	Screw	Tornillo	
9	4C	01	Eixo Traseiro	Rear Axel	Eje Trasero	Ver/See/Vea
10	370060116	02	Placa Fixação Eixo	Plate – Axle Fixing	Placa Fijacion Eje	
12	219001925	08	Parafuso Eixo	Screw	Tornillo	
13	210005777	08	Porca	Nut	Tuerca	
14	219000058	16	Parafuso Roda	Wheel Screw	Tornillo Rueda	
15	210005005	20	Porca Roda	Wheel Nut	Tuerca Rueda	
16	219000502	01	Conjunto Chave Roda	Wheel Wrench	Conjunto Llave Rueda	24x33
17	370060574	CN	Calço	Shim	Calzo	1,0mm
18	370060575	CN	Calço	Shim	Calzo	1,5mm
19	370060063	CN	Calço	Shim	Calzo	3,5mm

CN = Fornecido conforme a necessidade / Supplied as required / Se suministra según la necesidad.

MONTAGEM EIXOS CARDAN/ CARDANSHAFT ASSY/ MONTAJE EJES CARDAN

1

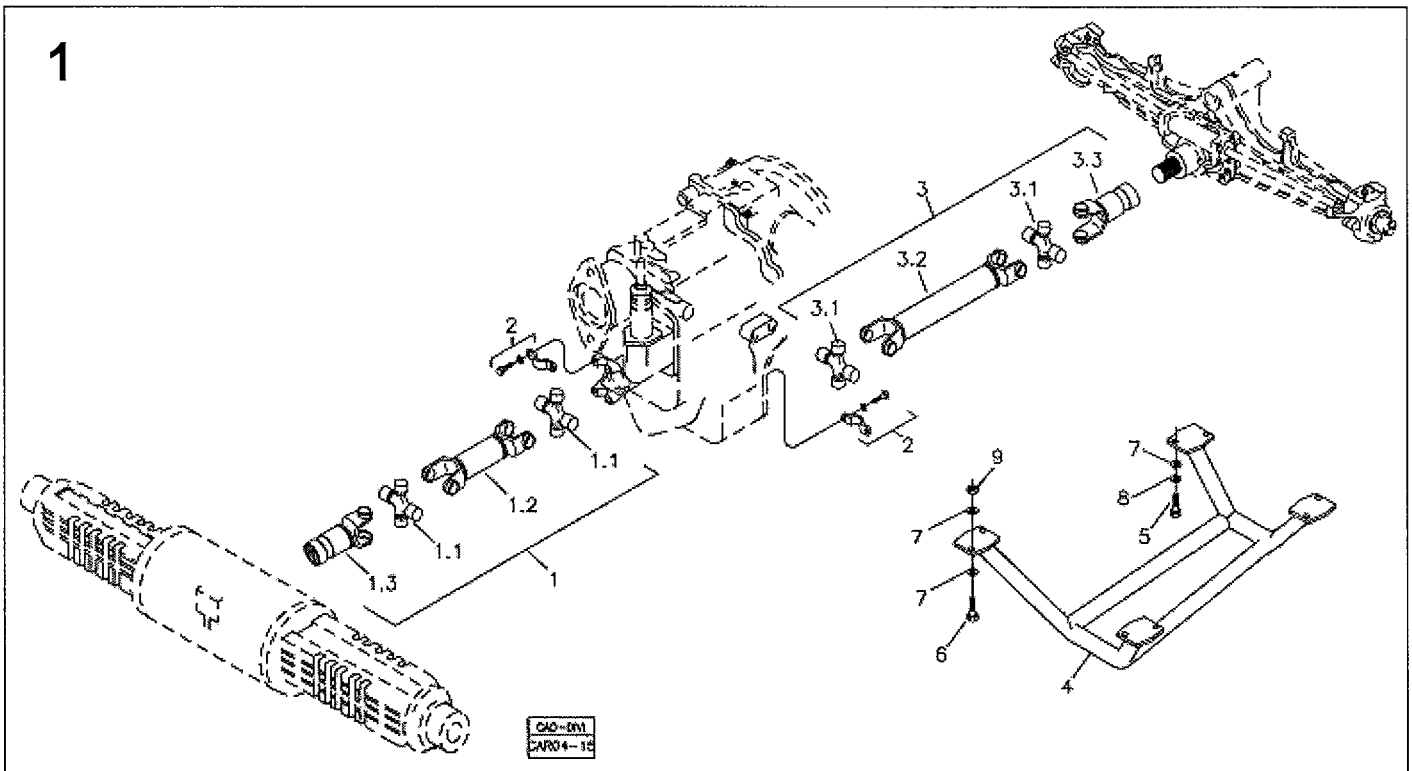

2

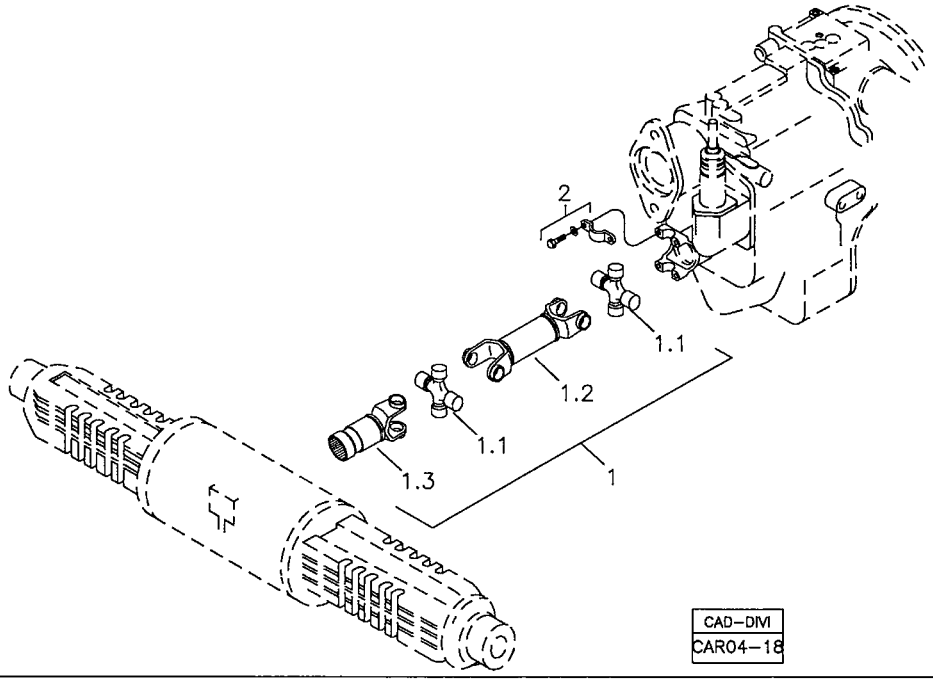

RANDON VEÍCULOS	RK 406B		MB4B1	4B/1

MONTAGEM DOS EIXOS CARDAN
CARDANSHAFT ASSY
MONTAJE EJES CARDAN

VÁLIDO PARA VEIC. N.º/ VALID FOR MANUFACTURING NUMBER/ VÁLIDO PARA LAS UNIDADES NÚMERO:	DO FROM DEL	104	ATÉ TO HASTA	

POS	CODIGO/CODE	QT	PORTUGUES	ENGLISH	ESPAÑOL	NOTA/NOTE
1	4BA/1	01	Montagem do Eixo Cardan 4x4	Cardanshaft Assy – 4WD	Montaje del Eje Cardan – 4x4	Ver/See/Vea
2	4BB/1	01	Montagem do Eixo Cardan 4x2	Cardanshaft Assy – 2WD	Montaje del Eje Cardan – 4x2	Ver/See/Vea

4BA/1	RK 406B	FGMB4BA1	RANDON VEÍCULOS

MONTAGEM EIXOS CARDAN 4x4/ CARDANSAHFT ASSY – 4WD/ MONTAJE EJES CARDAN 4x4

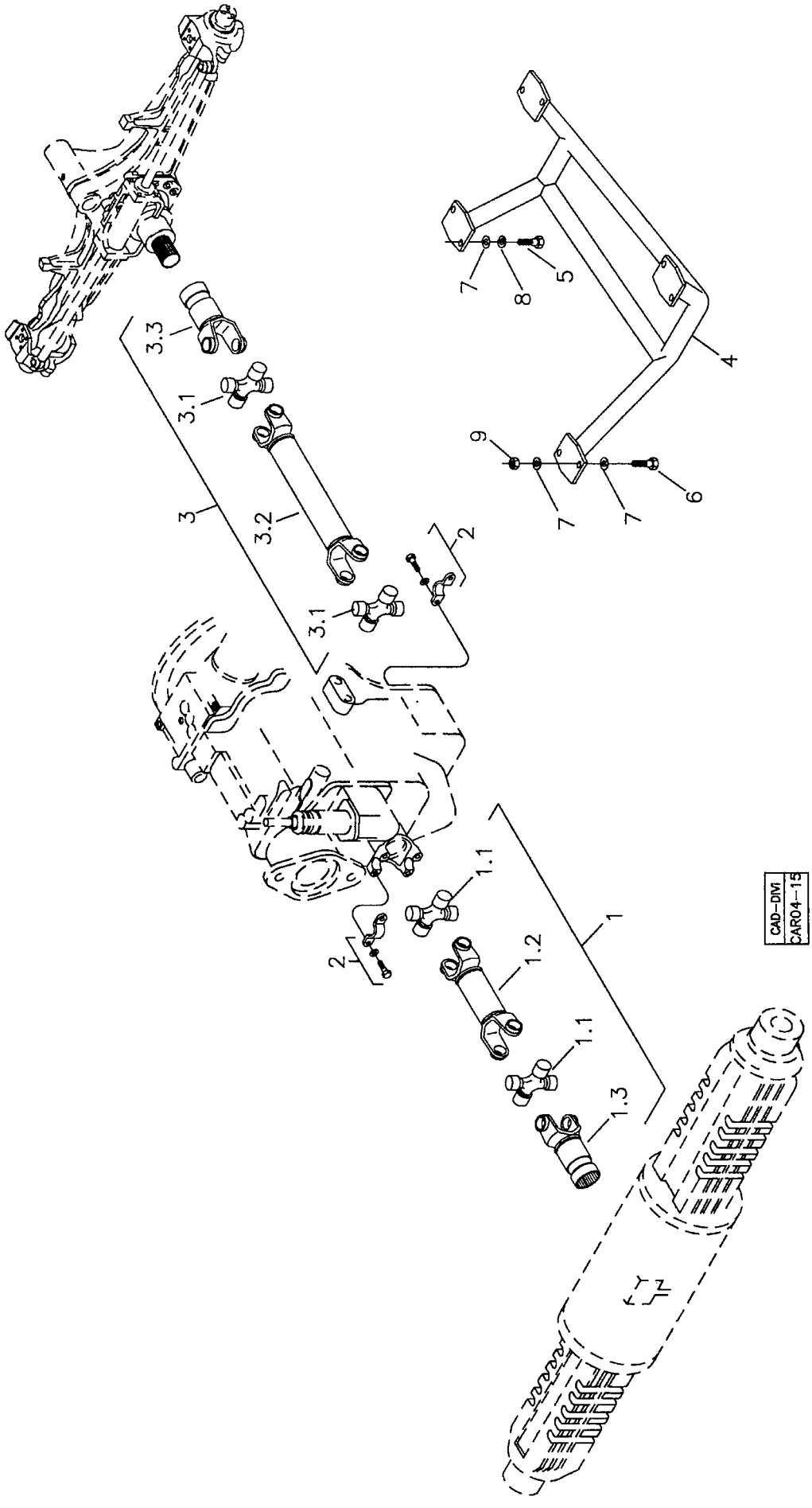

RANDON VEÍCULOS	RK 406B	CAR04-15	MB4BA1	4BA/1

MONTAGEM DO EIXO CARDAN – 4x4
CARDANSHAFT ASSY – 4WD
MONTAJE DEL EJE CARDAN – 4x4

VÁLIDO PARA VEIC. N.º/ VALID FOR MANUFACTURING NUMBER/ VÁLIDO PARA LAS UNIDADES NÚMERO:	DO FROM DEL	104	ATÉ TO HASTA	

560057 C

POS	CODIGO/CODE	QT	PORTUGUES	ENGLISH	ESPAÑOL	NOTA/NOTE
1	219000056	01	Cardan Traseiro	Cardanshaft - Rear	Eje Cardan Trasero	
1.1	219000818	02	Cruzeta Albarus	Spider	Cruceta	
1.2	NFS	01	Garfo	Yoke	Horquilla	
1.3	219000819	01	Luva Deslizante	Sleeve	Luva	
2	219000068	02	Kit Abraçadeira	Clamp - Kit	Kit Abrazadera	OBS1
3	219000057	01	Cardan Dianteiro	Cardanshaft- Front	Eje Cardan Delantero	
3.1	219000818	02	Cruzeta Albarus	Spider	Cruceta	
3.2	NFS	01	Garfo	Yoke	Horquilla	
3.3	219000819	01	Luva Deslizante	Sleeve	Luva	
4	370360052	01	Proteção Cardan	Protector	Protección	
5	210004040	04	Parafuso	Screw	Tornillo	M12x25
6	210004070	04	Parafuso	Screw	Tornillo	M12x40
7	210002021	12	Arruela Lisa	Washer	Arandela Plana	
8	210002200	04	Arruela Pressão	Spring Washer	Arandela Presion	
9	210005770	04	Porca AF	Nut	Tuerca	

NFS = Não fornecido separadamente/ Not supplied separately/ No se suministra separado.
OBS1= Kit composto por duas abraçadeiras/ The kit contains two clamps/ Kit contiene dos abrazaderas.

MONTAGEM EIXOS CARDAN 4x2/ CARDANSAHFT ASSY – 2WD/ MONTAJE EJES CARDAN 4x2

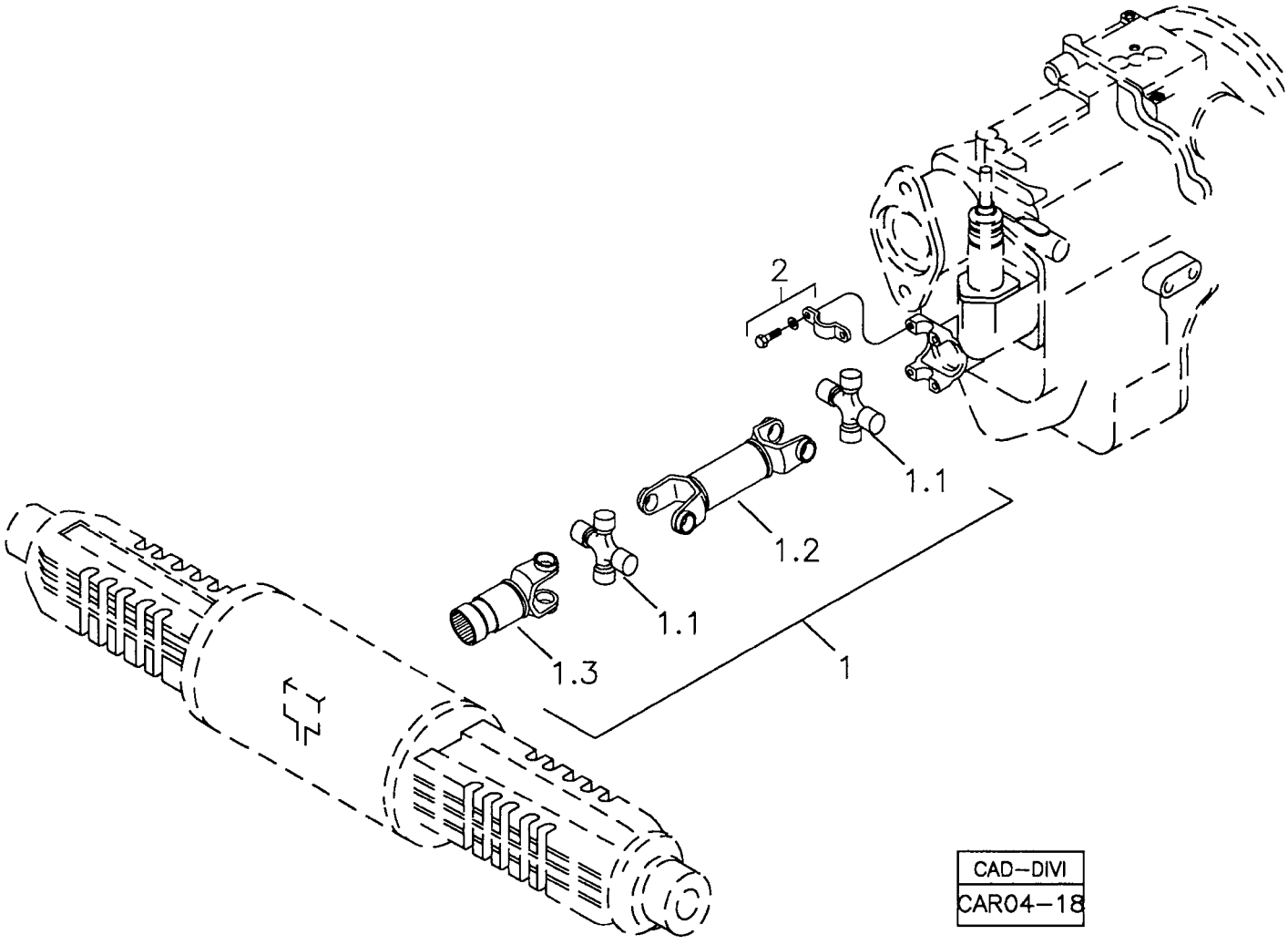

CAD–DIVI
CAR04–18

RANDON VEÍCULOS	RK 406B	CAR04-18	MB4BB1	4BB/1

MONTAGEM DO EIXO CARDAN – 4x2
CARDANSHAFT ASSY – 2WD
MONTAJE DEL EJE CARDAN – 4x2

VÁLIDO PARA VEIC. N.º/ VALID FOR MANUFACTURING NUMBER/ VÁLIDO PARA LAS UNIDADES NÚMERO:	DO FROM DEL	104	ATÉ TO HASTA	

560056 A

POS	CODIGO/CODE	QT	PORTUGUES	ENGLISH	ESPAÑOL	NOTA/NOTE
1	219000056	01	Cardan Traseiro	Cardanshaft - Rear	Eje Cardan Trasero	
1.1	219000818	02	Cruzeta Albarus	Spider	Cruceta	
1.2	NFS	01	Garfo	Yoke	Horquilla	
1.3	219000819	01	Luva Deslizante	Sleeve	Luva	
2	219000068	01	Kit Abraçadeira	Clamp - Kit	Kit Abrazadera	OBS1

NFS = Não fornecido separadamente/ Not supplied separately/ No se suministra separado.
OBS1= Kit composto por duas abraçadeiras/ The kit contains two clamps/ Kit contiene dos abrazaderas.

RK 406B

EIXO MOTRIZ TRASEIRO/ DRIVE REAR AXLE/ EJE MOTRIZ TRASERO

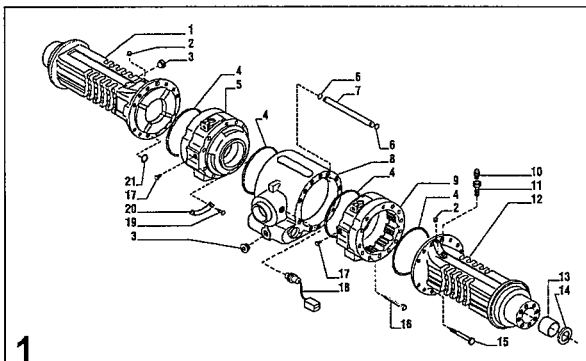

1

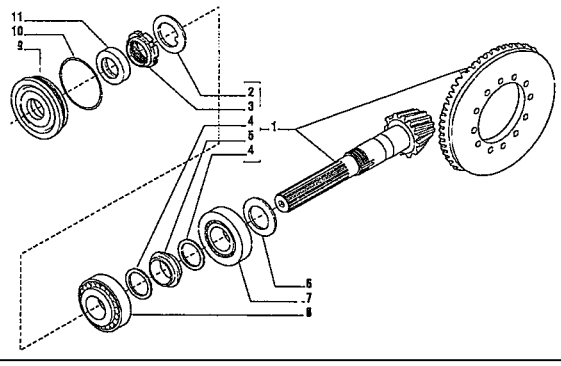

2

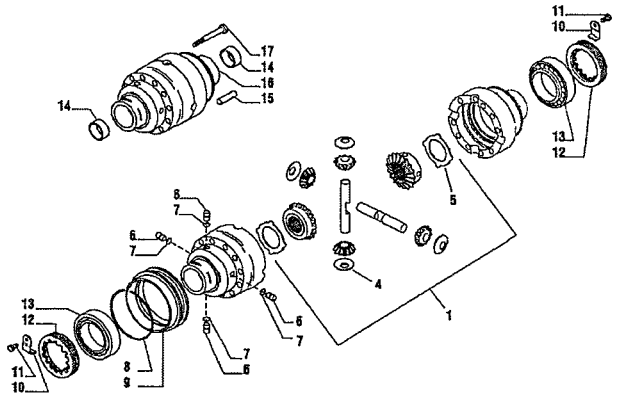

3

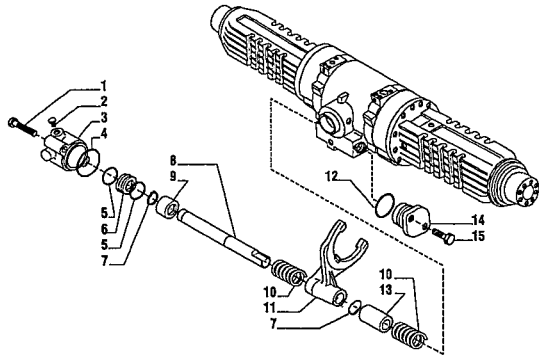

4

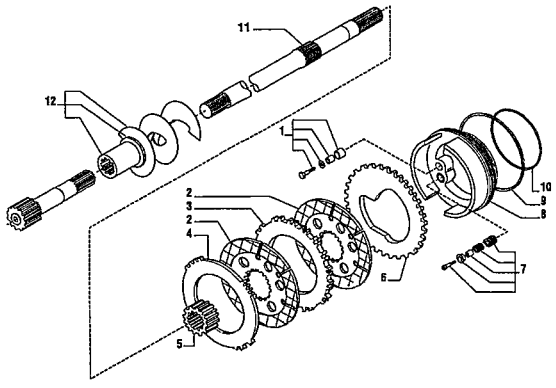

5

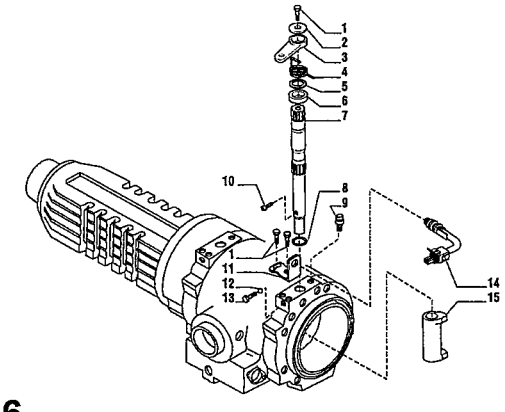

6

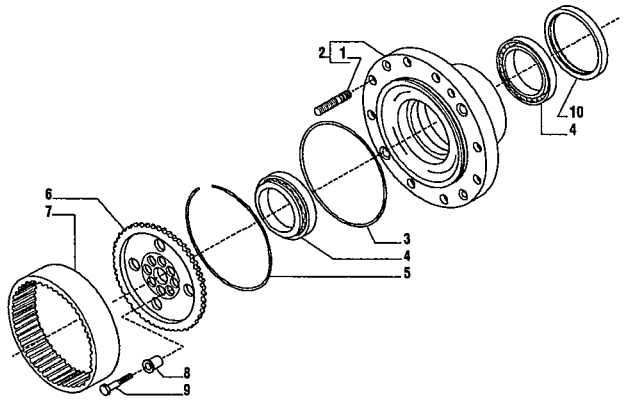

7

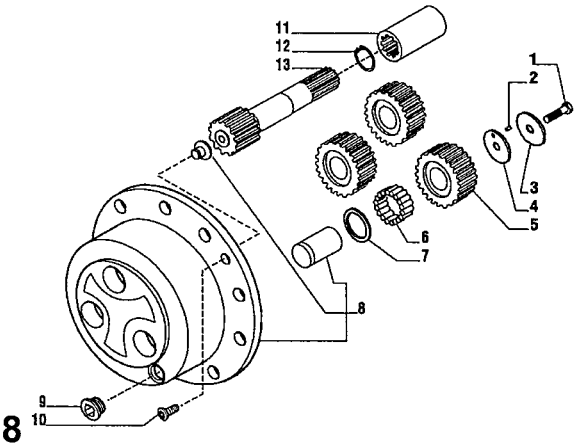

8

RANDON VEICULOS	RK 406B		MB4C1	4C/1

EIXO MOTRIZ TRASEIRO - CARRARO
DRIVE REAR AXLE - CARRARO
EJE TRASERO MOTRIZ - CARRARO

VÁLIDO PARA VEIC. N.º/ VALID FOR MANUFACTURING NUMBER/ VÁLIDO PARA LAS UNIDADES NÚMERO:	DO FROM DEL	104	ATÉ TO HASTA	

POS	CODIGO/CODE	QT	PORTUGUES	ENGLISH	ESPAÑOL	NOTA/NOTE
0	219000002	01	Eixo Traseiro Completo	Rear Axle	Eje Trasero Completo	
1	4CA	01	Carcaça do Eixo	Axle Housing	Carcasa Del Eje	Ver/See/Vea
2	4CB	01	Conjunto Coroa e Pinhão	Bevel Gear and Pinion Set	Conjunto Corona Y pinion	Ver/See/Vea
3	4CC	01	Diferencial	Differential	Diferencial	Ver/See/Vea
4	4CD	01	Bloqueio Diferencial	Differential Locking	Bloqueo Del Diferencial	Ver/See/Vea
5	4CE	01	Freio	Brakes	Frenos	Ver/See/Vea
6	4CF	01	Controle Freio	Brakes Control	Control Del Freno	Ver/See/Vea
7	4CG	01	Cubo Roda	Wheel Hub	Cubo Rueda	Ver/See/Vea
8	4CH	01	Redutor Planetario	Epicycloidal Reduction Gears	Reductor Planetario	Ver/See/Vea

4CA/1	RK 406B	FGMB4CA1	RANDON VEÍCULOS

CARCAÇA DO EIXO/ AXLE HOUSING/ CARCASA DEL EJE

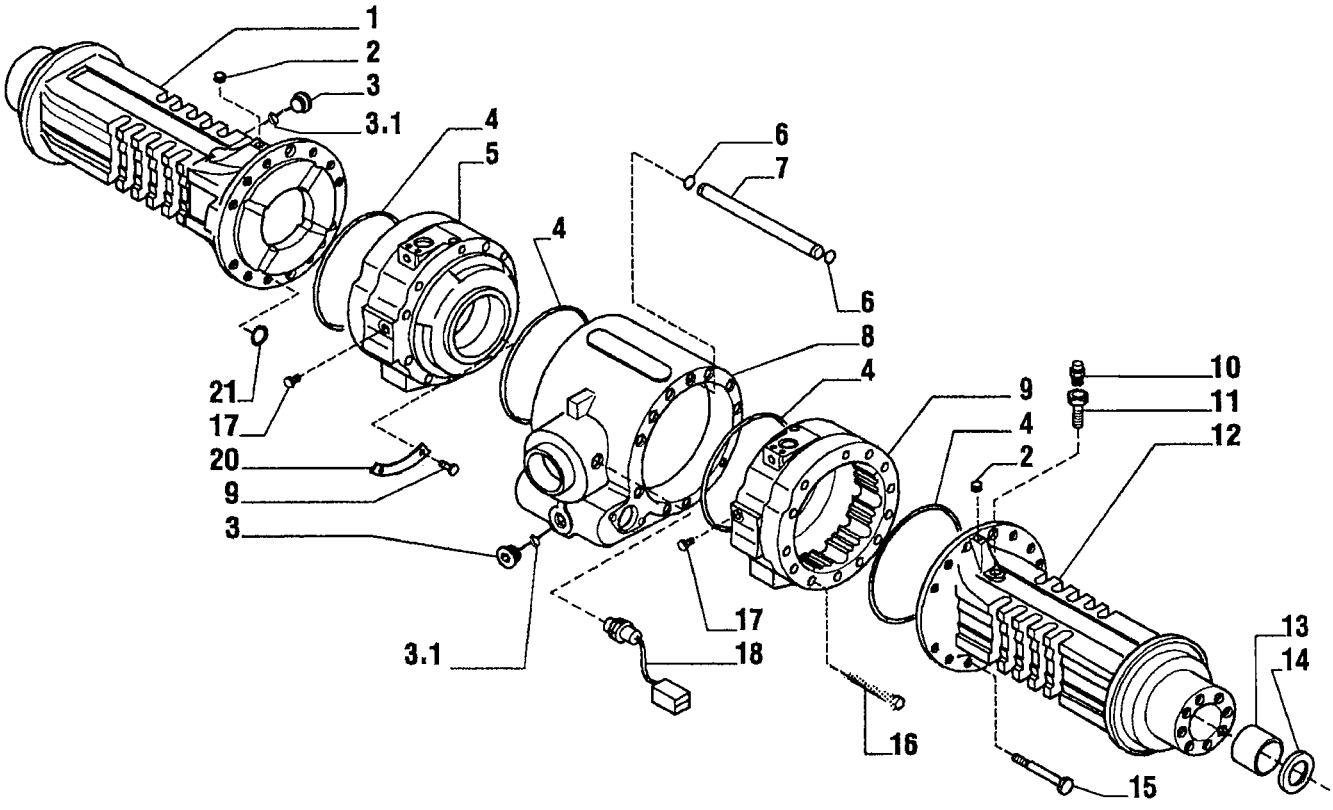

RANDON VEÍCULOS	RK 406B		MB4CA1	4CA/1

CARCAÇA DO EIXO – EIXO TRASEIRO
AXLE HOUSING – REAR AXLE
CARCASA DEL EJE – EJE TRASERO

VÁLIDO PARA VEIC. N.º/ VALID FOR MANUFACTURING NUMBER/ VÁLIDO PARA LAS UNIDADES NÚMERO:	DO FROM DEL	104	ATÉ TO HASTA	

POS	CODIGO/CODE	QT	PORTUGUES	ENGLISH	ESPAÑOL	NOTA/NOTE
1	219000739	1	Viga Eixo Esquerda	Beam Trumpet LH	Carcasa Izquierda Eje	
2	219000653	2	Bujão	Plug	Tapón	
3	219000037	2	Bujão	Plug	Tapón	
3.1	210400251	2	Anel O'	O-Ring	Anilo Vedacion	
4	210400166	4	Anel O'	O-ring	Anillo Vedacion	
5	219000742	1	Cilindro Freio Esquerdo	Brake Cylinder – LH	Cilindro Freno Izquierdo	
6	219000665	2	Anel O'	O-ring	Anillo Vedacion	
7	219000738	1	Tubo	Pipe	Tubo	
8	219000745	1	Corpo Central	Central Body	Carcasa Central Eje	
9	219000743	1	Cilindro Freio Direito	Brake Cylinder RH	Cilindro Freno Derecho	
10	219000033	1	Respiro	Breather	Respiro	
11	219000679	1	Tubo do Respiro	Breather Pipe	Tubo Respiro	
12	219000740	1	Viga Eixo Direita	Beam Trumpet RH	Carcasa Derecha Eje	
13	219000047	2	Bucha	Bush	Buje	
14	210401264	2	Anel Vedação	Seal Ring	Anillo Vedacion	
15	219000651	22	Parafuso	Bolt	Tornillo	
16	219000652	2	Parafuso	Bolt	Tornillo	
17	219000666	2	Bujão	Plug	Tapón	
18	219000717	1	Sensor	Sensor	Sensor	
19	219000654	4	Rebite	Rivet	Remache	
20	219000741	2	Placa	Plate	Placa	
21	210401271	8	Anel O'	O-ring	Anillo Vedacion	

4CB/1	RK 406B	FGMB4CB1	RANDON VEÍCULOS

CONJUNTO COROA E PINHÃO/ BEVEL GEAR AND PINION SET/ CONJUNTO CORONA Y PIÑION

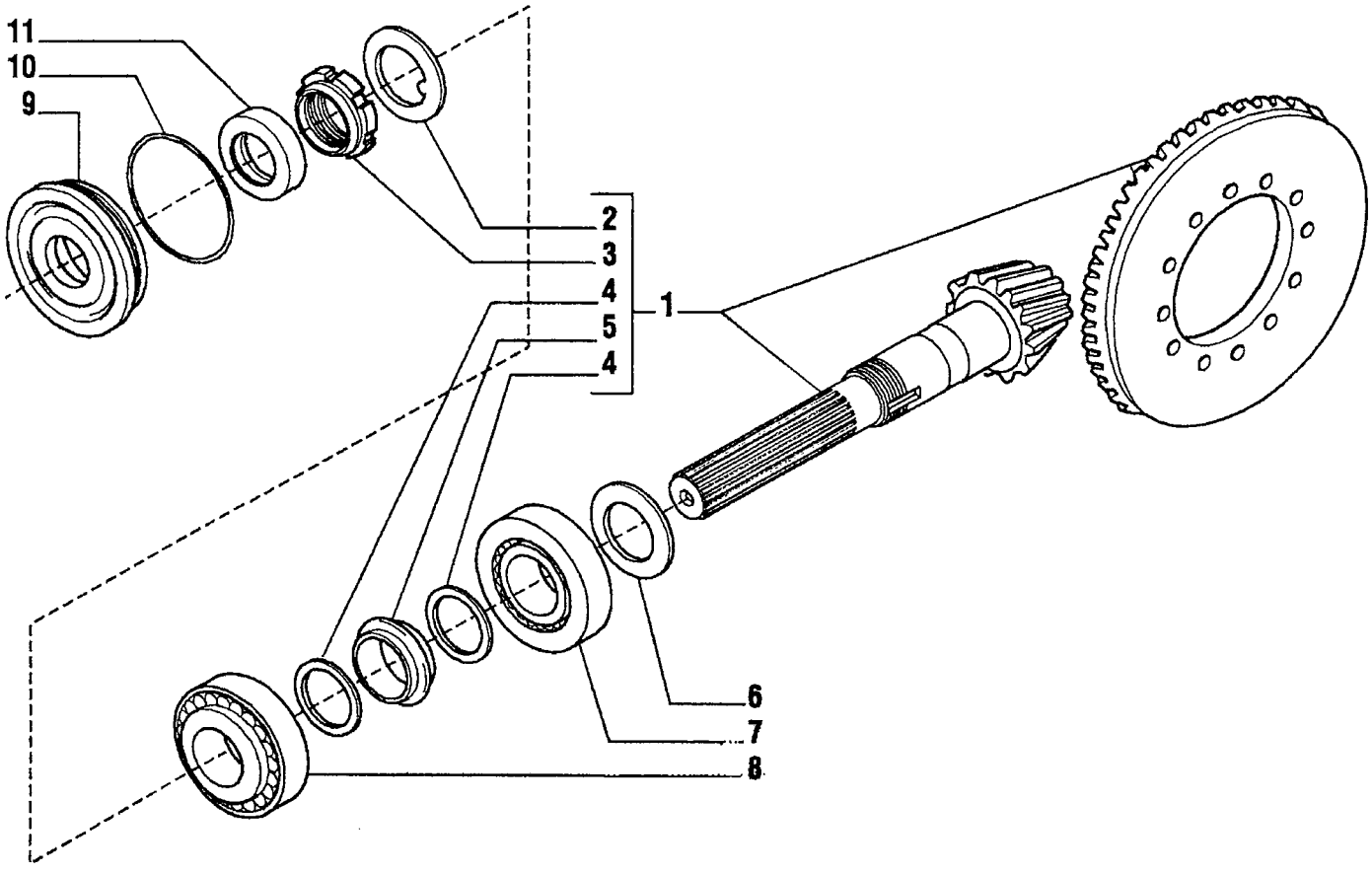

RANDON VEÍCULOS	RK 406B		MB4CB1	4CB/1

CONJUNTO COROA E PINHÃO – EIXO TRASEIRO
BEVEL GEAR AND PINION SET – REAR AXLE
CONJUNTO CORONA Y PIÑÓN – EJE TRASERO

VÁLIDO PARA VEIC. N.º/ VALID FOR MANUFACTURING NUMBER/ VÁLIDO PARA LAS UNIDADES NÚMERO:	DO FROM DEL	104	ATÉ TO HASTA	

POS	CODIGO/CODE	QT	PORTUGUES	ENGLISH	ESPAÑOL	NOTA/NOTE
1	219000670	01	Coroa e Pinhão Z=15/35	Bevel Gear/pinion Z=15/35	Corona Y piñón Z=15/35	
2	210007073	01*	Arruela Trava	Lockwasher	Arandela Traba	
3	210007076	01*	Porca Aperto	Ring Nut	Tuerca Aprieto	
4	210007069	02*	Arruela	Washer	Arandela	
5	219000041	01*	Espaçador	Collapsible Spacer	Espaciador	
6	219000707	CN	Calço 2,50mm	Shim 2,50mm	Calzo 2,50mm	
6	219000708	CN	Calço 2,60mm	Shim 2,60mm	Calzo 2,60mm	
6	219000709	CN	Calço 2,70mm	Shim 2,70mm	Calzo 2,70mm	
6	219000710	CN	Calço 2,80mm	Shim 2,80mm	Calzo 2,80mm	
6	219000711	CN	Calço 2,90mm	Shim 2,90mm	Calzo 2,90mm	
6	219000712	CN	Calço 3,00mm	Shim 3,00mm	Calzo 3,00mm	
6	219000713	CN	Calço 3,1mm	Shim 3,10mm	Calzo 3,1mm	
6	219000714	CN	Calço 3,2mm	Shim 3,20mm	Calzo 3,2mm	
6	219000715	CN	Calço 3,3mm	Shim 3,30mm	Calzo 3,3mm	
6	219000716	CN	Calço 3,4mm	Shim 3,40mm	Calzo 3,4mm	
7	219000661	01	Rolamento	Bearing	Rodamiento	
8	219000659	01	Rolamento	Bearing	Rodamiento	
9	219000696	01	Tampa Pinhão	Cover	Tapa	
10	219000478	01	Anel O'	O-ring	Anillo Vedacion	
11	219000477	01	Retentor	Oil Seal	Retenedor	35x52x16

* = Peças fornecidas no conjunto da coroa e pinhão Item 1/ Parts supplied with intem 1/ Piezas proveistas com el item 1.

4CC/1	RK 406B	FGMB4CC1	RANDON VEÍCULOS

MONTAGEM DIFERENCIAL/ DIFFERENTIAL/ MONTAJE DIFERENCIAL

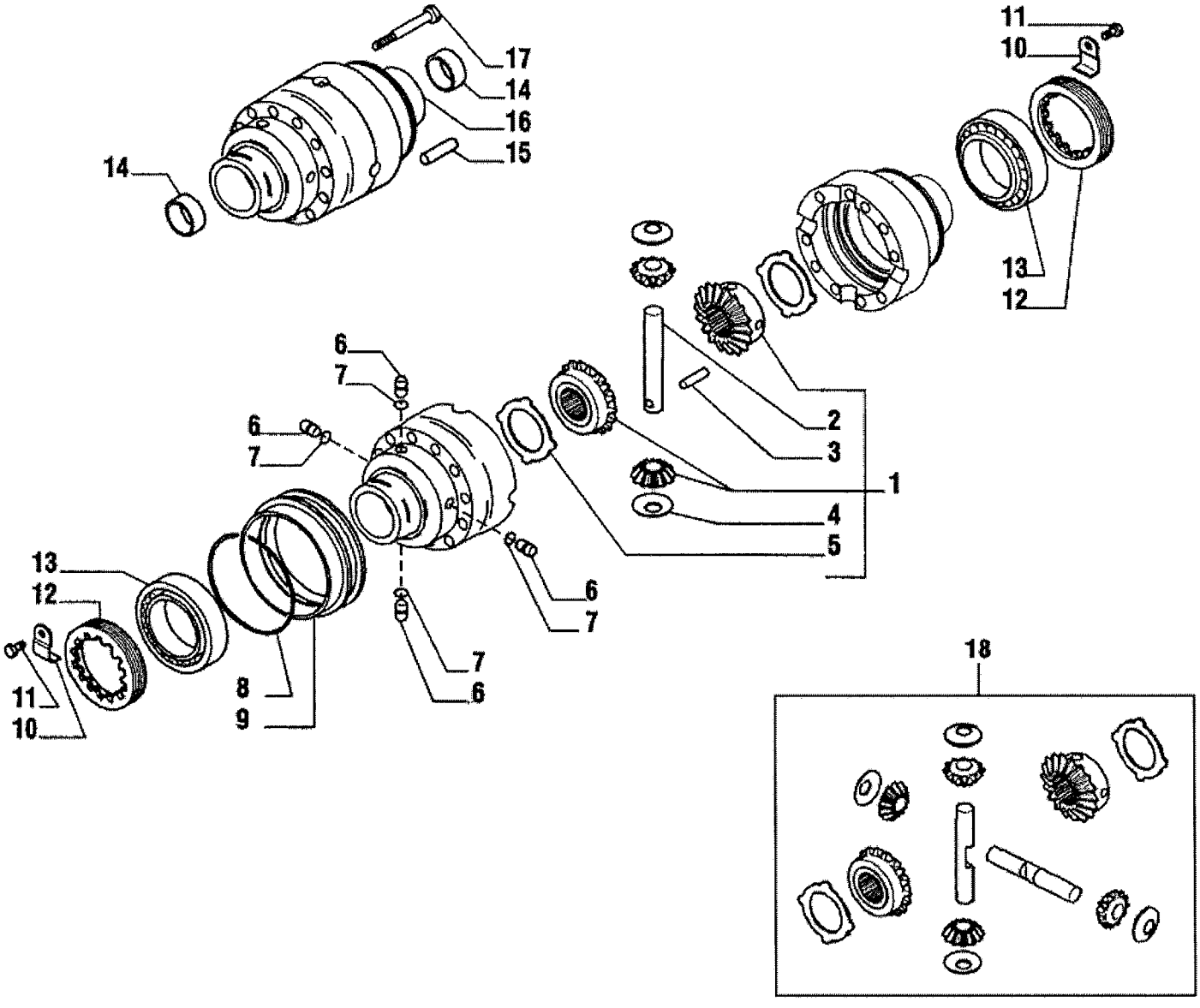

RANDON VEÍCULOS	RK 406B		MB4CC1	4CC/1

MONTAGEM DIFERENCIAL – EIXO TRASEIRO
DIFFERENTIAL – REAR AXLE
MONTAJE DIFERENCIAL – EJE TRASERO

VÁLIDO PARA VEIC. N.º/ VALID FOR MANUFACTURING NUMBER/ VÁLIDO PARA LAS UNIDADES NÚMERO:	DO FROM DEL	104	ATÉ TO HASTA	461

POS	CODIGO/CODE	QT	PORTUGUES	ENGLISH	ESPAÑOL	NOTA/NOTE
1	OBS1	01	Kit Diferencial	Differential Kit	Kit Diferencial	
2	OBS1	01	Eixo Cruzeta	Shaft	Eje Cruceta	
3	OBS1	01	Pino	Pin	Perno	
4	OBS1	02	Arruela Satélite	Thrust Washer	Arandela Satelite	
5	OBS1	02	Arruela Planetaria	Drive Plate	Arandela Planetaria	
6	219000050	04	Pino	Pin	Perno	
7	210401270	04	Anel O'	O-ring	Anillo	
8	219000658	01	Anel	Ring	Anillo	
9	219000699	01	Luva	Sleeve	Luva	
10	219000695	02	Placa Trava	Locking Plate	Placa Traba	
11	219000691	02	Parafuso	Bolt	Tornillo	
12	219000685	02	Porca Ajuste	Ring Nut	Tuerca Ajuste	
13	219000660	02	Rolamento	Bearing	Rodamiento	
14	219000700	02	Bucha	Bush	Buje	
15	219000676	02	Pino	Pin	Perno	
16	219000727	01	Carcaça Caixa Satélite	Differential Housing	Carcasa Caja Satelite	
17	219000686	10	Parafuso	Bolt	Tornillo	
18	219001879	01	Kit Diferencial 4 Engrenagens	Diferencial Kit – 4 gears	Kit Diferencial – 4 Engranaje	

OBS1= Para reposição, somente fornecido o kit diferencial com 4 engrenagens, item 18./ For replacement, only supplied the diferencial kit with 4 gears, item 18./ Para reposicion, solamente se suministra el kit diferencial del 4 engranaje, posicion 18.

4CC/2	RK 406B	FGMB4CC2	RANDON VEÍCULOS

MONTAGEM DIFERENCIAL/ DIFFERENTIAL/ MONTAJE DIFERENCIAL

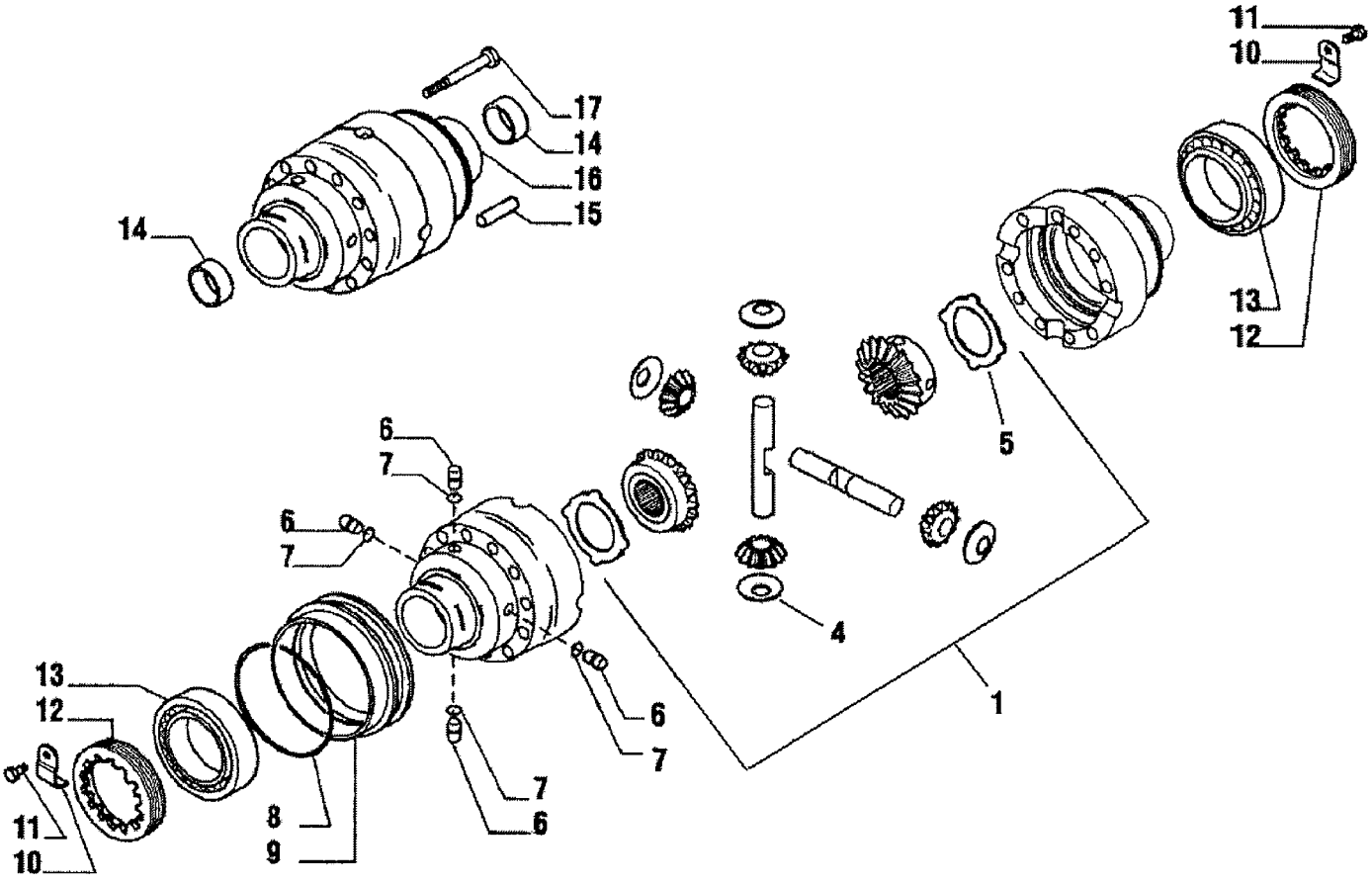

RANDON VEICULOS	RK 406B		MB4CC2	4CC/2

MONTAGEM DIFERENCIAL – EIXO TRASEIRO
DIFFERENTIAL – REAR AXLE
MONTAJE DIFERENCIAL – EJE TRASERO

VÁLIDO PARA VEIC. N.º/ VALID FOR MANUFACTURING NUMBER/ VÁLIDO PARA LAS UNIDADES NÚMERO:	DO FROM DEL	462	ATÉ TO HASTA	

POS	CODIGO/CODE	QT	PORTUGUES	ENGLISH	ESPAÑOL	NOTA/NOTE
1	219001879	01	Kit Diferencial	Differential Kit	Kit Diferencial	
4	219000675	02	Arruela Satélite	Thrust Washer	Arandela Satelite	
5	219000704	02	Arruela Planetaria	Drive Plate	Arandela Planetaria	
6	219000050	04	Pino	Pin	Perno	
7	210401270	04	Anel O'	O-ring	Anillo	
8	219000658	01	Anel	Ring	Anillo	
9	219000699	01	Luva	Sleeve	Luva	
10	219000695	02	Placa Trava	Locking Plate	Placa Traba	
11	219000691	02	Parafuso	Bolt	Tornillo	
12	219000685	02	Porca Ajuste	Ring Nut	Tuerca Ajuste	
13	219000660	02	Rolamento	Bearing	Rodamiento	
14	219000700	02	Bucha	Bush	Buje	
15	219000676	02	Pino	Pin	Perno	
16	219000727	01	Carcaça Caixa Satélite	Differential Housing	Carcasa Caja Satelite	
17	219000686	10	Parafuso	Bolt	Tornillo	

4CD/1	RK 406B	FGMB4CD1	RANDON VEÍCULOS

BLOQUEIO DO DIFERENCIAL/ DIFFERENTIAL LOCKING/ BLOQUEO DEL DIFERENCIAL

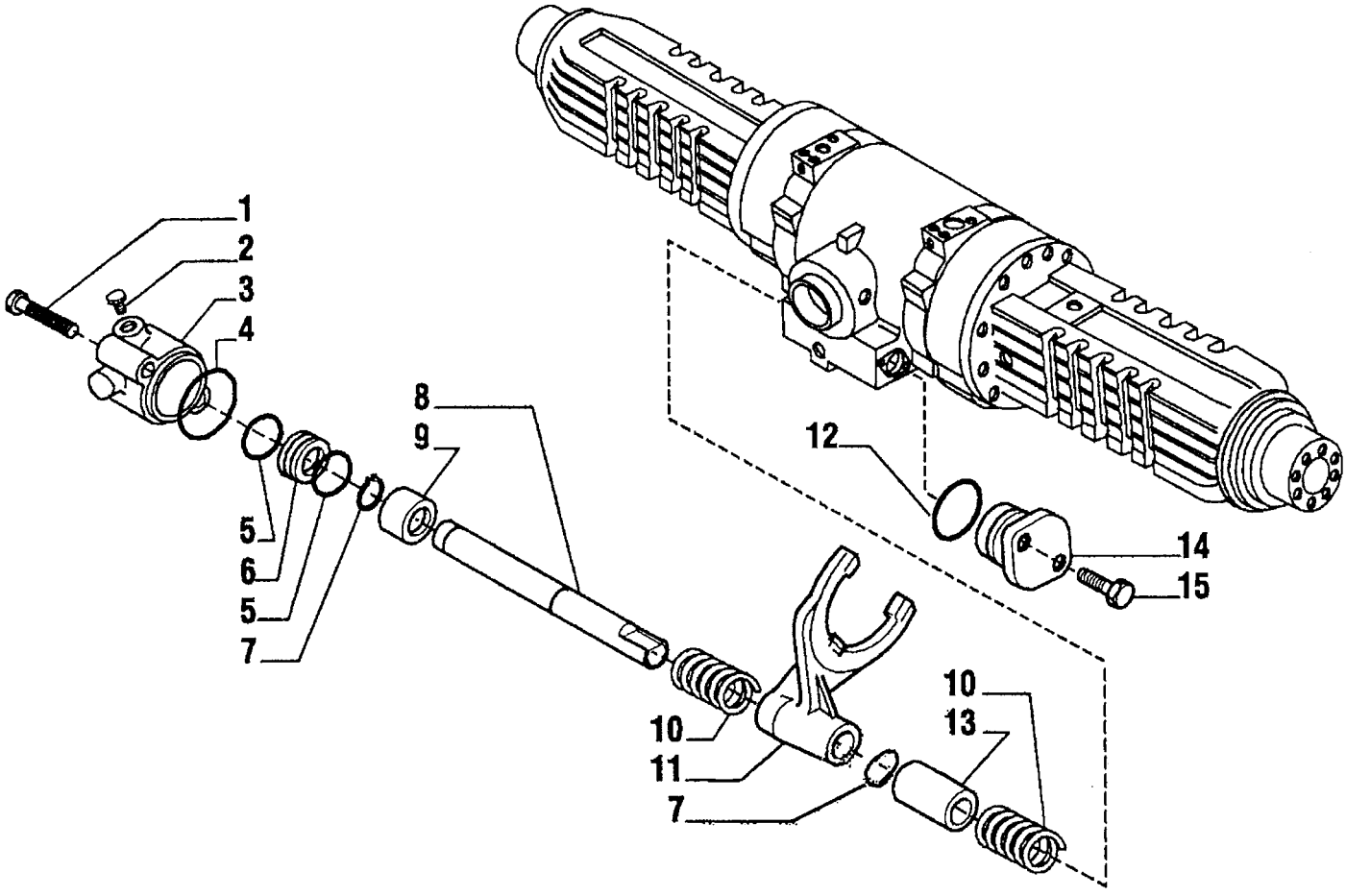

RANDON VEÍCULOS	RK 406B		MB4CD1	4CD/1

BLOQUEIO DO DIFERENCIAL – EIXO TRASEIRO
DIFFERENTIAL LOCKING – REAR AXLE
BLOQUEO DEL DIFERENCIAL – EJE TRASERO

VÁLIDO PARA VEIC. N.º/ VALID FOR MANUFACTURING NUMBER/ VÁLIDO PARA LAS UNIDADES NÚMERO:	DO FROM DEL	104	ATÉ TO HASTA	

POS	CODIGO/CODE	QT	PORTUGUES	ENGLISH	ESPAÑOL	NOTA/NOTE
1	219000534	02	Parafuso	Bolt	Tornillo	
2	219000576	01	Bujão	Plug	Tapón	
3	219000733	01	Carcaça Bloqueio	Support	Carcasa Bloqueo	
4	210401272	01	Anel O'	O-ring	Anillo	
5	219000491	02	Anel O'	O-ring	Anillo	
6	219000734	01	Êmbolo	Piston	Piston	
7	219000656	02	Anel Trava	Snap Ring	Anillo Traba	
8	219000736	01	Eixo	Shaft	Eje	
9	219000735	01	Bucha	Bush	Buje	
10	219000687	02	Mola	Spring	Resorte	
11	219000697	01	Garfo	Fork	Horquilla	
12	210401274	02	Anel O'	O-ring	Anillo	
13	219000694	01	Espaçador	Spacer	Espaciador	
14	219000688	01	Tampa	Cover	Tapa	
15	219000650	02	Parafuso	Bolt	Tornillo	

4CE/1	RK 406B	FGMB4CE1	RANDON VEÍCULOS

CONJUNTO DO FREIO/ BRAKES/ CONJUNTO DEL FRENO

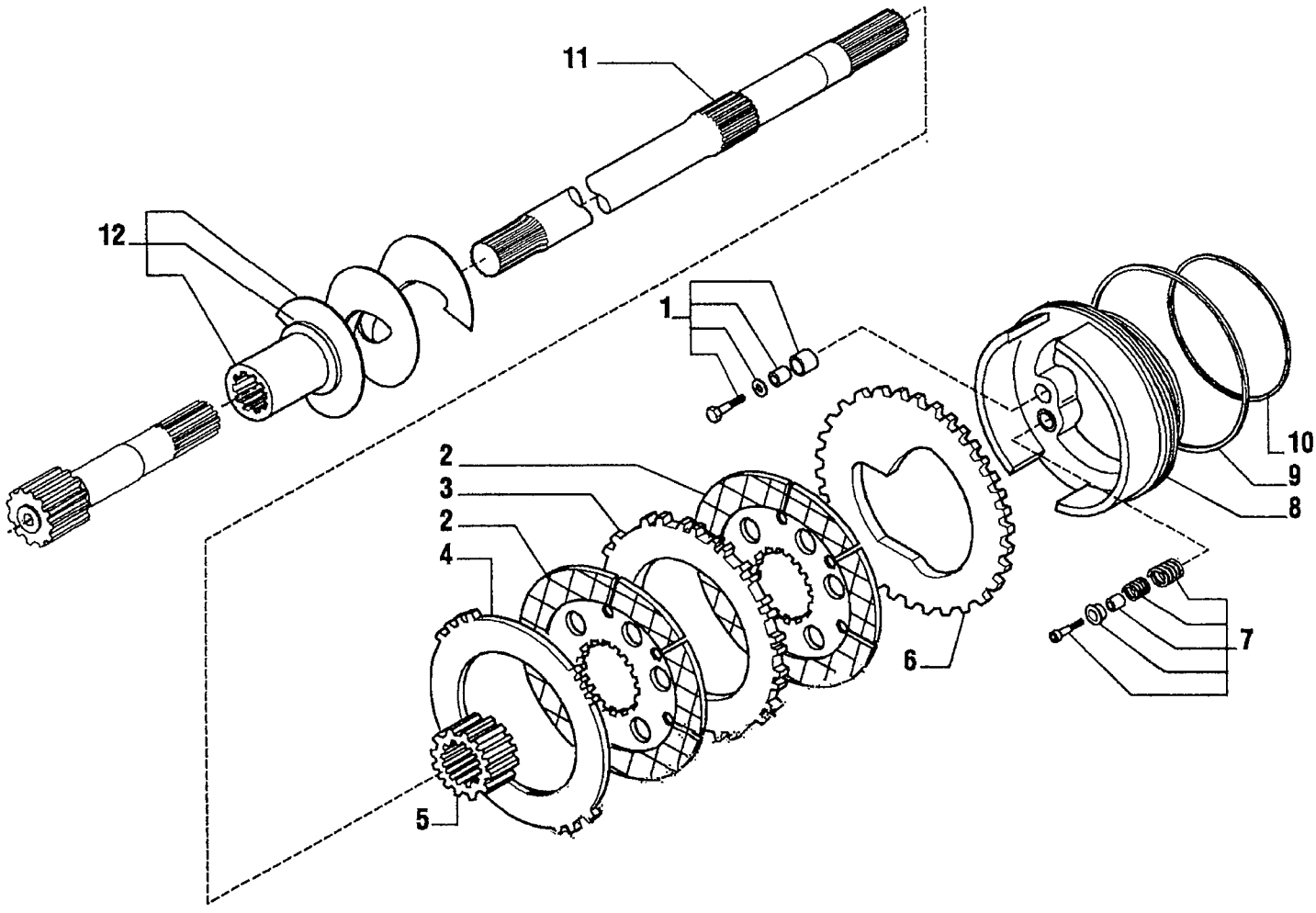

RANDON VEÍCULOS	RK 406B		MB4CE1	4CE/1

CONJUNTO DO FREIO – EIXO TRASEIRO
BRAKES – REAR AXLE
CONJUNTO DEL FRENO – EJE TRASERO

VÁLIDO PARA VEIC. N.º/ VALID FOR MANUFACTURING NUMBER/ VÁLIDO PARA LAS UNIDADES NÚMERO:	DO FROM DEL	104	ATÉ TO HASTA	

POS	CODIGO/CODE	QT	PORTUGUES	ENGLISH	ESPAÑOL	NOTA/NOTE
1	219000672	02	Kit Auto-ajuste	Self-adjust Kit	Kit Auto ajuste	
2	219000480	04	Disco Atrito	Brake Plate	Disco Friccion	
3	219000479	02	Placa Separadora	Brake Drive-plate	Placa Separadora	
4	219000721	02	Placa Separadora	Brake Drive-plate	Placa Separadora	
5	219000719	02	Cubo	Hub	Cubo	
6	219000718	02	Placa Separadora	Brake Drive-plate	Placa Separadora	
7	219000671	02	Kit Auto-ajuste	Self-adjust Kit	Kit Auto ajuste	
8	219000744	02	Pistão de Freio	Brake Piston	Piston de Freno	
9	219000500	02	Anel Quadrado	Quadring	Anillo	
10	219000510	02	Anel Quadrado	Quadring	Anillo	
11	219000728	02	Semi-eixo	Half-shaft	Semi-eje	
12	219000731	01	Verruma Direita	Auger RH	Barrena Derecha	
12	219000732	01	Verruma Esquerda	Auger LH	Barrena Izquierda	

4CF/1	RK 406B	FGMB4CF1	RANDON VEÍCULOS

CONTROLE DO FREIO/ BRAKES CONTROL/ CONTROL DEL FRENO

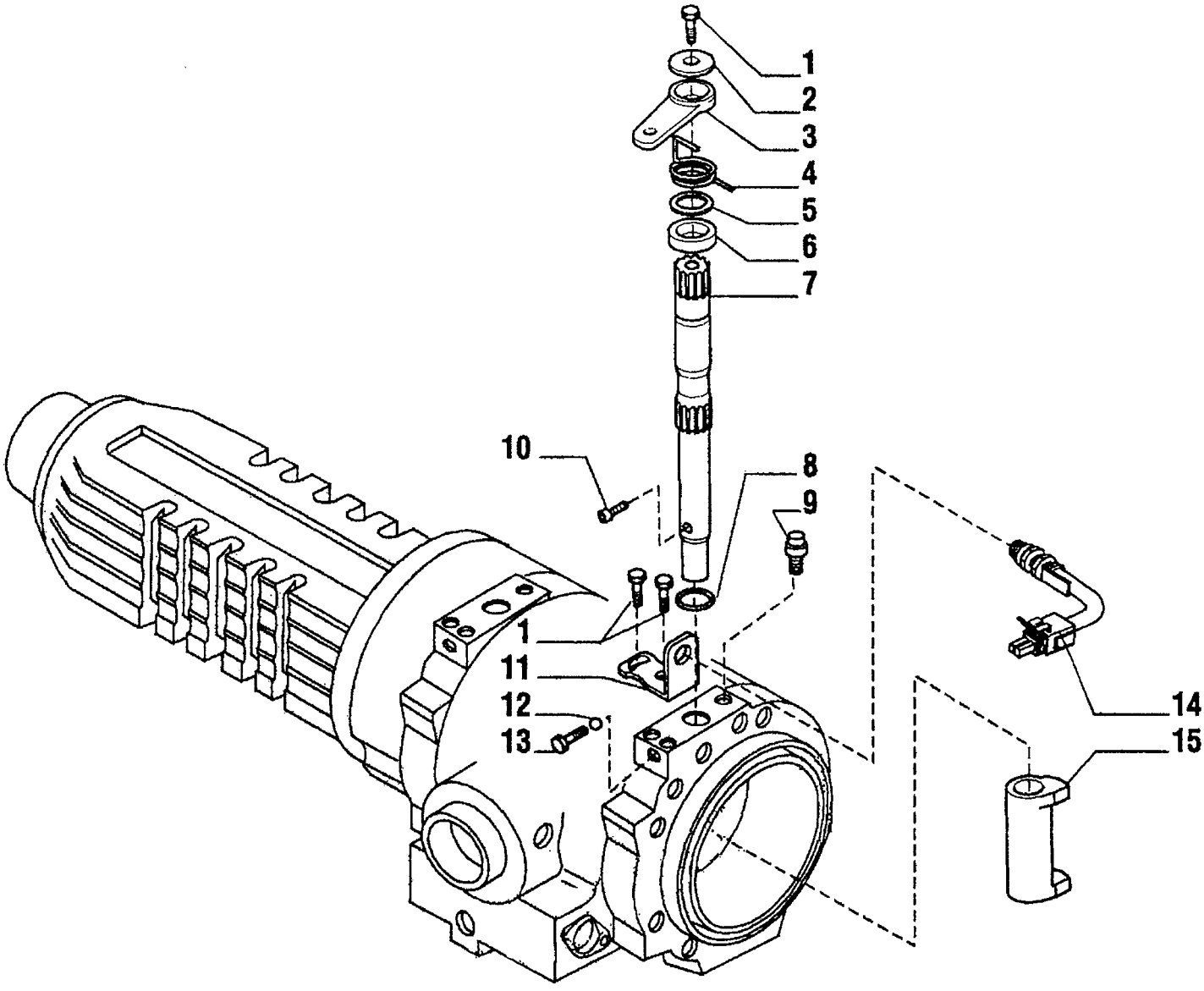

RANDON VEÍCULOS	RK 406B		MB4CF1	4CF/1

CONTROLE DO FREIO – EIXO TRASEIRO
BRAKES CONTROL – REAR AXLE
CONTROL DEL FRENO – EJE TRASERO

VÁLIDO PARA VEIC. N.º/ VALID FOR MANUFACTURING NUMBER/ VÁLIDO PARA LAS UNIDADES NÚMERO:	DO FROM DEL	104	ATÉ TO HASTA	

POS	CODIGO/CODE	QT	PORTUGUES	ENGLISH	ESPAÑOL	NOTA/NOTE
1	219000690	06	Parafuso	Bolt	Tornillo	
2	219000702	02	Arruela	Washer	Arandela	
3	219000720	02	Alavanca Freio	Brakes Lever	Palanca Freno	
4	219000705	01	Mola Direita	Spring RH	Resorte Derecho	
4	219000706	01	Mola Esquerda	Spring LH	Resorte Izquierdo	
5	219000724	02	Bucha	Bush	Buje	
6	219000723	02	Espaçador	Spacer	Espaciador	
7	219000729	02	Eixo Acionamento	Brakes Shaft	Eje Accionamiento	
8	219000667	02	Anel O'	O-ring	Anillo Vedacion	
9	219000674	02	Respiro	Breather	Respiro	
10	219000725	02	Parafuso	Bolt	Tornillo	
11	219000722	02	Suporte	Bracket	Soporte	
12	219000663	02	Esfera	Ball	Esfera	
13	219000726	02	Parafuso	Bolt	Tornillo	
14	219000476	02	Kit Sensor	Sensor Kit	Kit Sensor	
15	219000703	02	Came Freio	Cam	Came Freno	

4CG/1	RK 406B	FGMB4CG1	RANDON VEÍCULOS

CUBO DE RODA EIXO TRAS./WHEEL HUB – REAR AXLE/ CUBO RUEDA EJE TRASERO

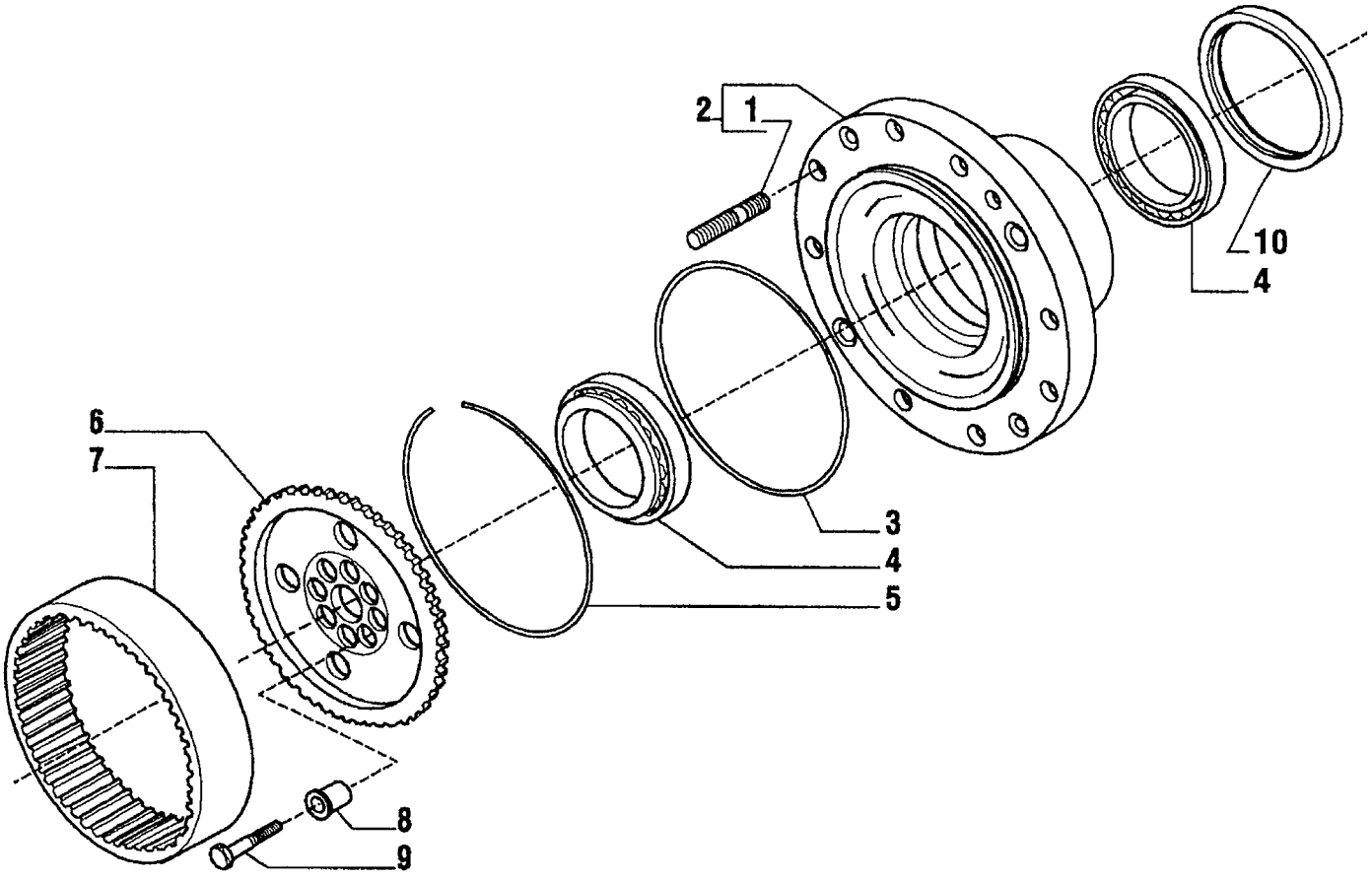

RANDON VEÍCULOS	RK 406B		MB4CG1	4CG/1

CUBO DE RODA – EIXO TRASEIRO
WHEEL HUB – REAR AXLE
CUBO DE RUEDA – EJE TRASERO

VÁLIDO PARA VEIC. N.º/ VALID FOR MANUFACTURING NUMBER/ VÁLIDO PARA LAS UNIDADES NÚMERO:	DO FROM DEL	104	ATÉ TO HASTA	

POS	CODIGO/CODE	QT	PORTUGUES	ENGLISH	ESPAÑOL	NOTA/NOTE
1	219000481	20	Prisioneiro	Stud	Espárrago	
2	219000668	02*	Cubo de Roda	Wheel Hub Kit	Cubo Rueda	
3	219000475	02	Anel O'	O-ring	Anillo Vedacion	
4	219000677	04	Rolamento	Bearing	Rodamiento	
5	219000684	02	Anel Trava	Lock Ring	Anillo Traba	
6	219000737	02	Engrenagem Anular	Wheel Carrier	Engranaje Anular	
7	219000681	02	Coroa Anular	Crown Gear	Corona	
8	219000682	16	Bucha Centragem	Centering Bush	Buje de Guia	
9	219000678	16	Parafuso	Bolt	Tornillo	
10	219001342	02	Retentor	Seal Ring	Retén	

* Cubo de roda fornecido com 10 prisioneiros – Item 1/ Wheel hub kit assembly 10 stud – Item 1 / Se suministra el cubo de rueda con 10 espárragos – Iten 1.

4CH/1	RK 406B	FGMBCH1	RANDON VEÍCULOS

REDUTOR PLANETÁRIO/ EPICYCLOIDAL REDUCTION GEARS/ REDUCCION DE RUEDA

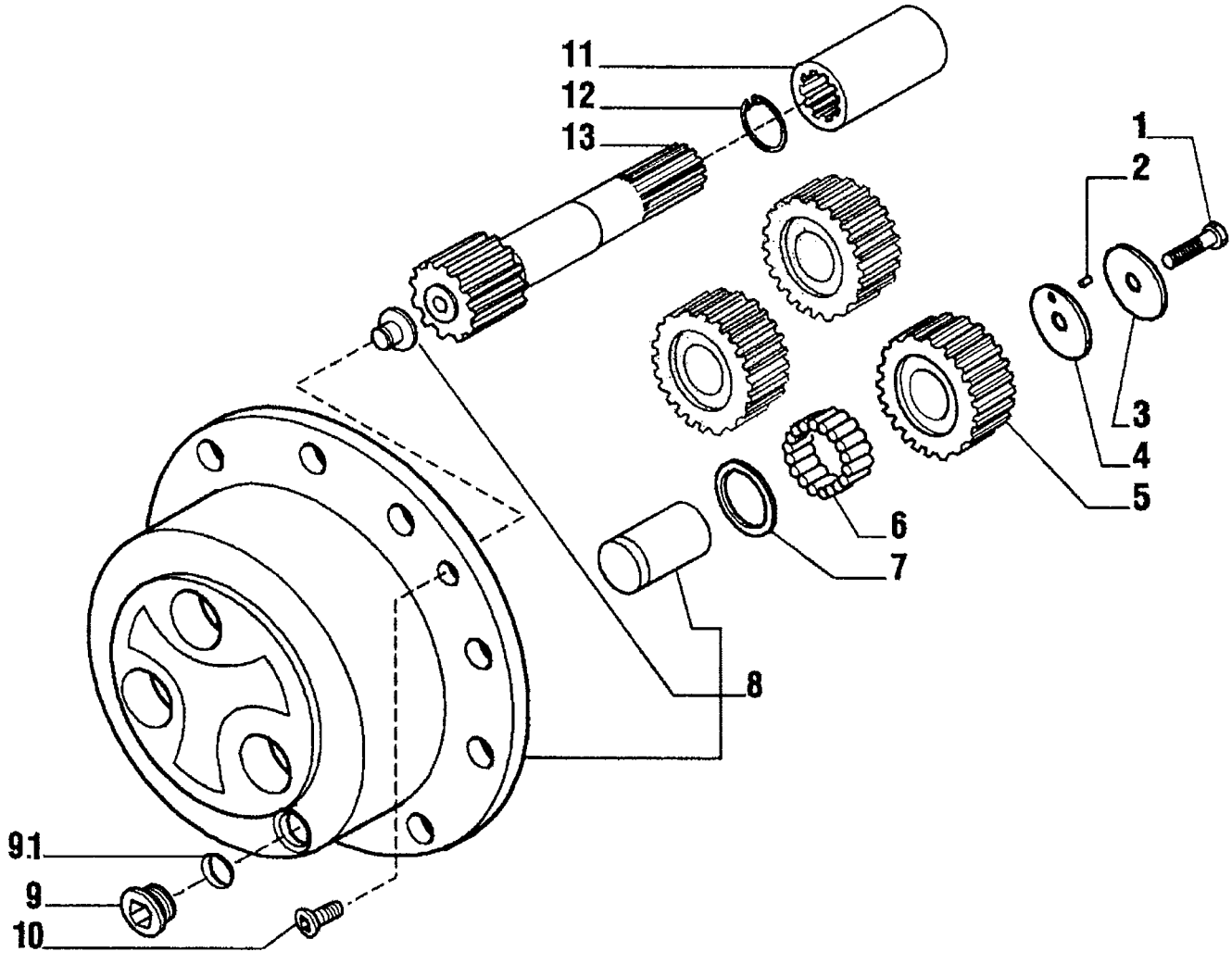

RANDON VEÍCULOS	RK 406B		MB4CH1	4CH/1

REDUTOR PLANETÁRIO – EIXO TRASEIRO
EPICYCLOIDAL REDUCTION GEARS – REAR AXLE
REDUCTOR PLANETARIO – EJE TRASERO

VÁLIDO PARA VEIC. N.º/ VALID FOR MANUFACTURING NUMBER/ VÁLIDO PARA LAS UNIDADES NÚMERO:	DO FROM DEL	104	ATÉ TO HASTA	

POS	CODIGO/CODE	QT	PORTUGUES	ENGLISH	ESPAÑOL	NOTA/NOTE
1	219000683	06	Parafuso	Bolt	Tornillo	
2	219000664	0,6*	Rolete	Bearing Needles	Agujero	
3	219000701	06	Arruela Encosto	Thrust Washer	Arandela Calzo	
4	219000680	06	Arruela Encosto	Thrust Washer	Arandela Calzo	
5	219000692	06	Engrenagem Planetária Z-31	Gear Z=31	Engranaje Planetária	
6	219000662	16,8*	Rolete	Bearing Needles	Agujero	
7	219000693	06	Arruela Encosto	Thrust Washer	Arandela Calzo	
8	219000669	02	Suporte Planetarias	Wheel Carrier Assy	Soporte Engranajes Planetarias	
9	219000037	02	Bujão	Plug M30	Tapón	
9.1	210400251	01	Anel O	O' Ring	Anillo Vedacion	
10	208004429	04	Parafuso	Bolt	Tornillo	
11	219000698	02	Luva Acoplamento	Bush	Luva Acoplamiento	
12	219000657	02	Anel Trava	Snap Ring	Anillo Traba	
13	219000730	02	Semi-eixo	Half-shaft With Gear Z13	Semi-eje	

* Cada Unidade corresponde a 10 roletes – Somente fornecido em unidades de 10 peças / Only supplied in units of 10 parts / Solamente se suministra en unidade de 10 itens.

EIXO DIRECIONAL DIANTEIRO 4x2/ FRONT AXLE 4x2/ EJE DIRECCIONAL DELANTERO 4x2

1

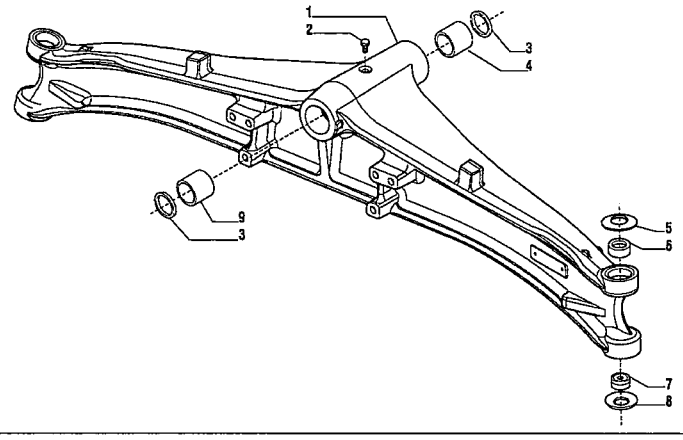

2

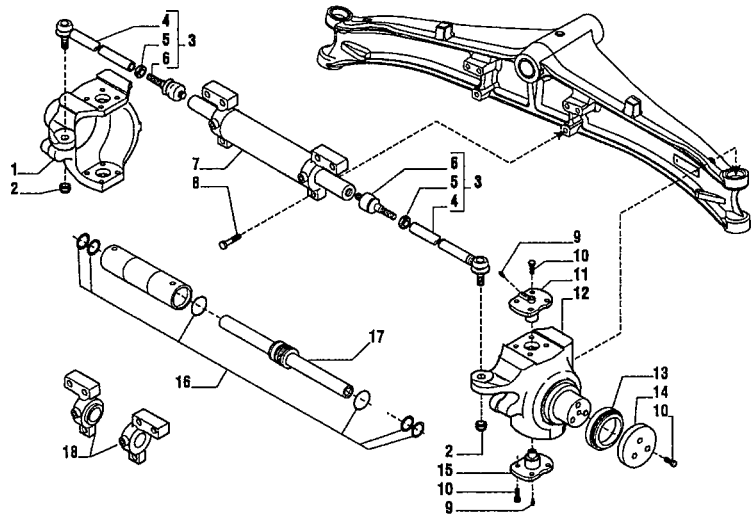

3

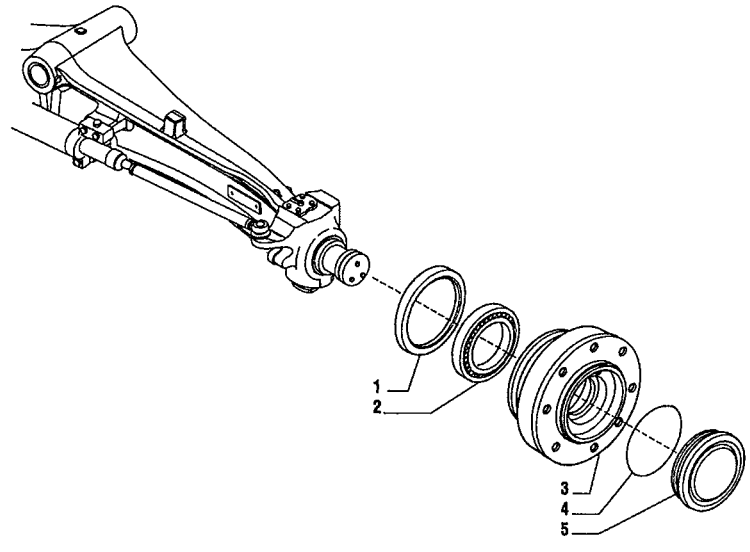

RANDON VEICULOS	RK 406B		MB4D1	4D/1

EIXO DIRECIONAL DIANTEIRO – 4x2
FRONT AXLE – 4x2
EJE DIRECCIONAL DELANTERO – 4x2

VÁLIDO PARA VEIC. N.º/ VALID FOR MANUFACTURING NUMBER/ VÁLIDO PARA LAS UNIDADES NÚMERO:	DO FROM DEL	104	ATÉ TO HASTA	

POS	CODIGO/CODE	QT	PORTUGUES	ENGLISH	ESPAÑOL	NOTA/NOTE
0	219000001	01	Eixo Dianteiro Completo	Front Axle	Eje Delantero Completo	
1	4DA	01	Carcaça Eixo	Axle Housing	Carcasa Eje	Ver/See/Vea
2	4DB	01	Articulação e Cilindro de Direção	Swivel housing and Steering Cylinder	Articulacion y Cilindro de Direccion	Ver/See/Vea
3	4DC	01	Cubo Roda	Wheel Hub	Cubo Rueda	Ver/See/Vea

4DA/1	RK 406B	FGMB4DA1	RANDON VEÍCULOS

CARCAÇA DO EIXO/ AXLE HOUSING/ CARCASA DEL EJE

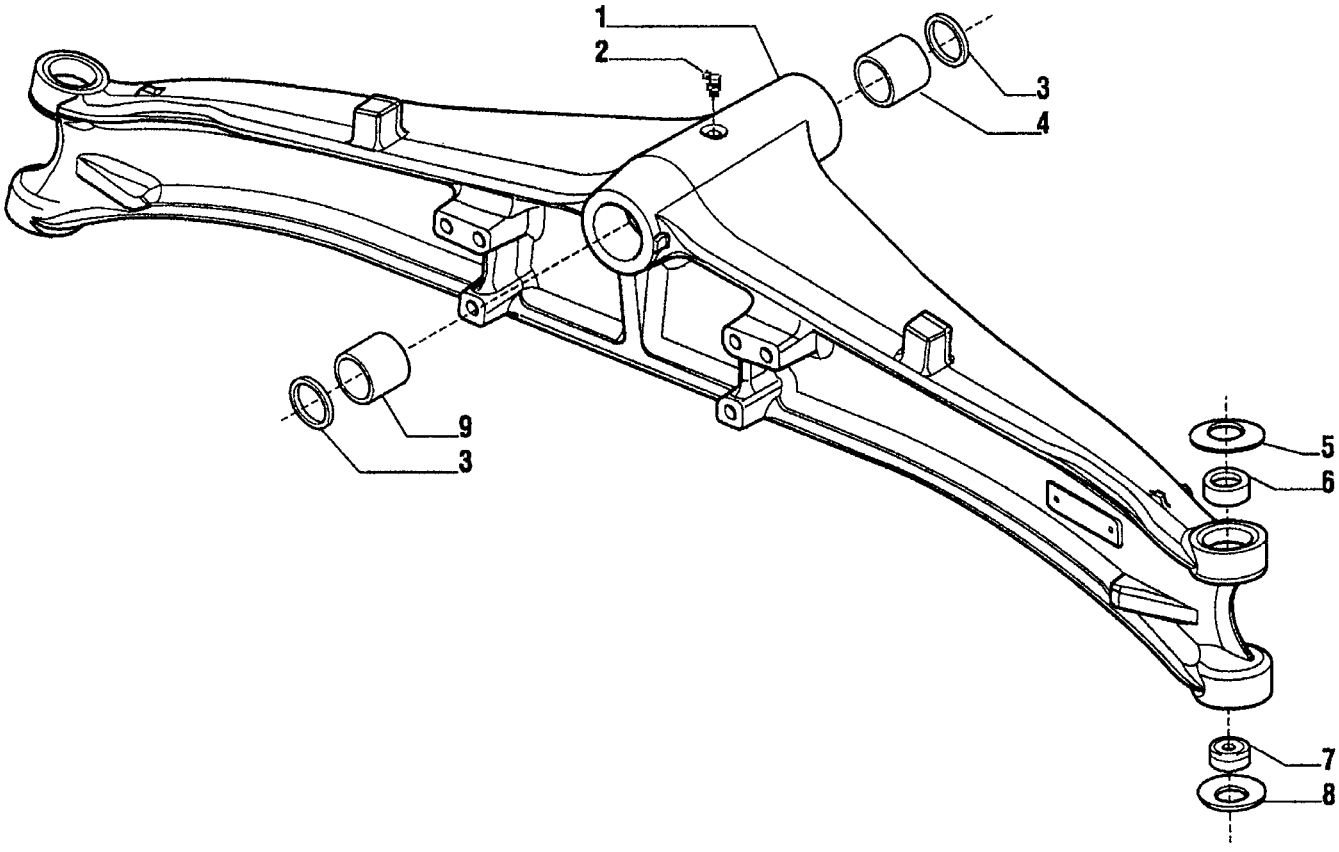

RANDON VEÍCULOS	RK 406B		MB4DA1	4DA/1

CARCAÇA DO EIXO – EIXO DIANTEIRO 4x2
AXLE HOUSING – FRONT AXLE 4x2
CARCASA DEL EJE – EJE DELANTERO 4x2

VÁLIDO PARA VEIC. N.º/ VALID FOR MANUFACTURING NUMBER/ VÁLIDO PARA LAS UNIDADES NÚMERO:	DO FROM DEL	104	ATÉ TO HASTA	

POS	CODIGO/CODE	QT	PORTUGUES	ENGLISH	ESPAÑOL	NOTA/NOTE
1	219000783	01	Carcaça Eixo	Axle Housing	Carcasa Eje	
2	211200020	01	Graxeira	Greaser Nipple	Alemita	90°
3	219000472	02	Anel Vedação	Seal Ring	Anillo Vedacion	
4	219000043	01	Bucha	Bushing	Buje	
5	219000040	02	Arruela Prato	Belleville Washer	Arandela Taza	
6	219000784	02	Bucha	Bushing	Buje	
7	211100388	02	Mancal Esférico	Spherical Bearing	Mancal Esferico	
8	219000044	02	Arruela Prato	Belleville Washer	Arandela Taza	
9	219000042	01	Bucha	Bushing	Buje	

4DB/1	RK 406B	FGMB4DB1	RANDON VEÍCULOS

ARTICULAÇÃO E CILINDRO DE DIREÇÃO/ SWIVEL HOUSING AND STEERING CYLINDER/
ARTICULACION Y CILINDRO DE DIRECCION

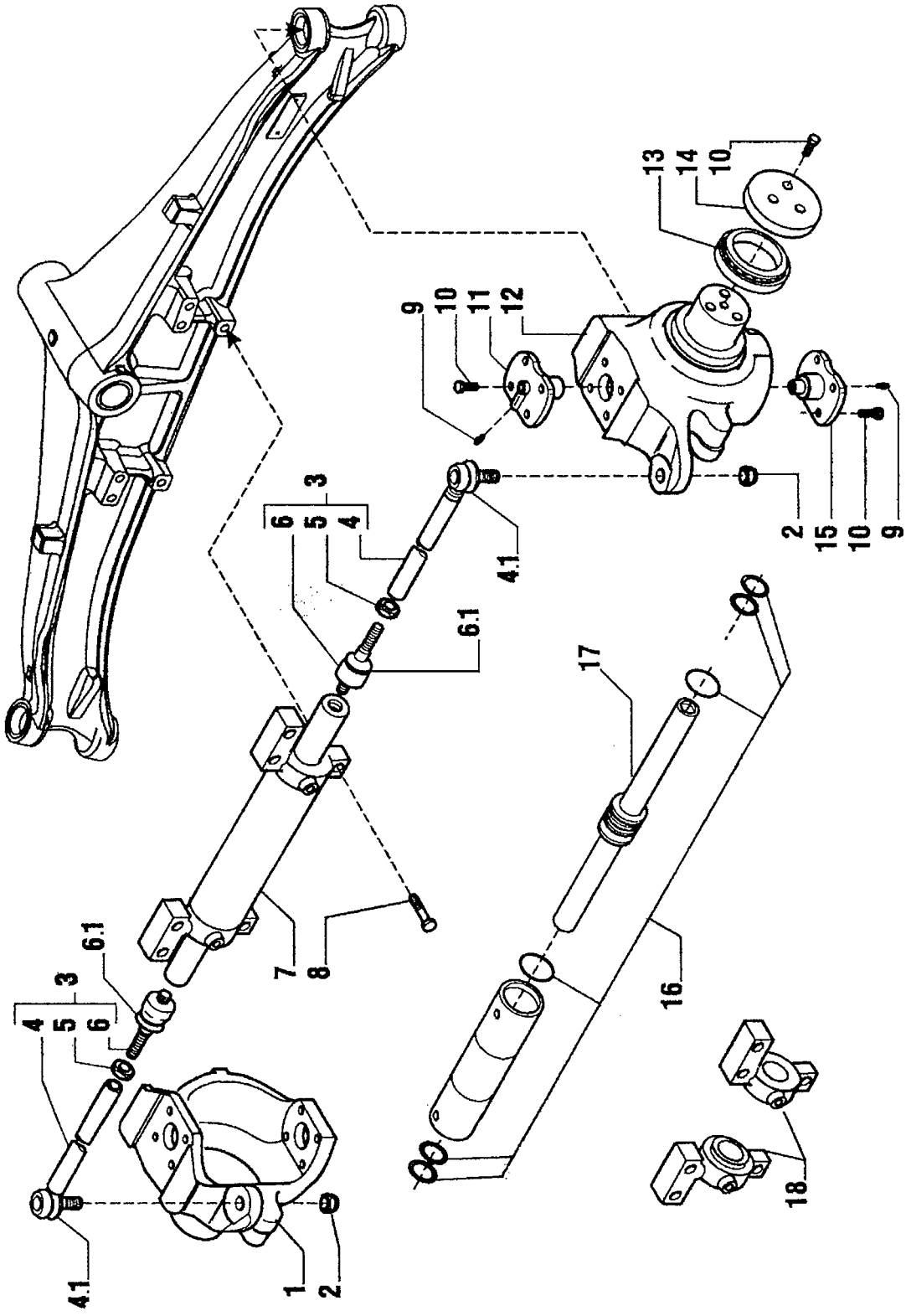

RANDON VEÍCULOS	RK 406B		MB4DB1	4DB/1

ARTICULAÇÃO E CILINDRO DE DIREÇÃO – EIXO DIANTEIRO 4x2
SWIVEL HOUSINGS AND STEERING CYLINDER – FRONT AXLE 4x2
ARTICULACIÓN Y CILINDRO DE DIRECCION – EJE DELANTERO 4x2

VÁLIDO PARA VEIC. N.º/ VALID FOR MANUFACTURING NUMBER/ VÁLIDO PARA LAS UNIDADES NÚMERO:	DO FROM DEL	104	ATÉ TO HASTA	

POS	CODIGO/CODE	QT	PORTUGUES	ENGLISH	ESPAÑOL	NOTA/NOTE
1	219000788	01	Munhão Esquerdo	Swivel Housing – LH	Punta de Eje izquierda	
2	210007068	02	Porca	Nut	Tuerca	
3	219000789	02	Braço Direção Completo	Steering Arm Assy	Brazo Direccion completo	
4	219000493	02	Barra Direção	Tie Rod	Barra Direccion	
4.1	219002033	02	Coifa Terminal	Gaiter	Protector de Goma	
5	219000790	02	Porca	Nut	Tuerca	
6	219000494	02	Articulação	Ball Joint	Articulacion	
6.1	219002034	02	Coifa Ròtula	Gaiter	Protector de Goma	
7	219000791	01	Cilindro Completo	Cylinder Assembly	Cilindro Direccion Completo	
8	219000792	06	Parafuso	Bolt	Tornillo	
9	219000793	04	Graxeira	Greaser Nipple	Alemita	
10	219000794	22	Parafuso	Bolt	Tornillo	
11	219000795	02	Pino Rei Superior	King Pin	Perno de Articulacion	
12	219000796	01	Munhão Direito	Swivel Housing – RH	Punta de Eje Derecha	
13	219000797	02	Rolamento	Bearing	Rodamiento	
14	219000798	02	Arruela Encosto	Thrust Washer	Arandela Calzo	
15	219000045	02	Pino Rei Inferior	King Pin	Perno de Articulacion	
16	219000032	01	Reparo Vedação	Seals Kit	Kit Vedacion	
17	219000799	01	Haste Cilindro	Assemble Rod	Asta Del Cilindro	
18	219000800	01	Guia Haste Direita	Cylinder Head – RH	Cabezal cilindro Derecha	
18	219000801	01	Guia Haste Esquerda	Cylinder Head - LH	Cabezal Cilindro Izquierda	

CUBO DE RODA/ WHEEL HUB/ CUBO RUEDA

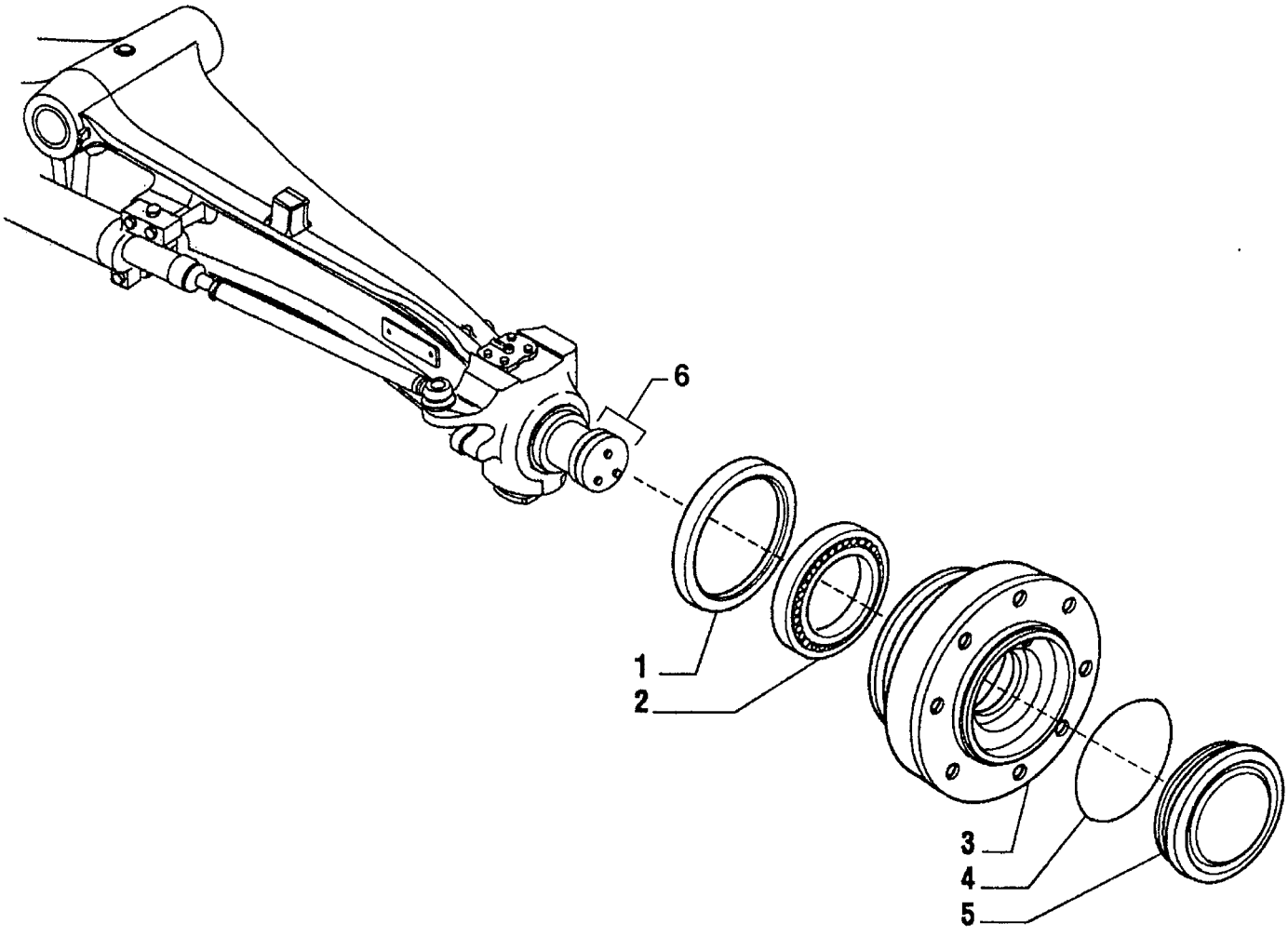

RANDON VEÍCULOS	RK 406B		MB4DC1	4DC/1

CUBO RODA – EIXO DIANTEIRO 4x2
WHEEL HUB – FRONT AXLE 4x2
CUBO RUEDA – EJE DELANTERO 4x2

VÁLIDO PARA VEIC. N.º/ VALID FOR MANUFACTURING NUMBER/ VÁLIDO PARA LAS UNIDADES NÚMERO:	DO FROM DEL	104	ATÉ TO HASTA	

POS	CODIGO/CODE	QT	PORTUGUES	ENGLISH	ESPAÑOL	NOTA/NOTE
1	219000495	02	Retentor Cubo	Seal Ring	Retén del Cubo	
2	219000785	02	Rolamento	Bearing	Rodamiento	
3	219000786	02	Cubo Roda	Wheel Hub	Cubo Rueda	
4	210400196	02	Anel O'	O-ring	Anillo Vedacion	
5	219000787	02	Tampa Cubo	Wheel Hub Cover	Tapa del Cubo Rueda	
6	4DB/1	01	Rolamento e Arruela Encosto	Bearing and Thrust Washer	Rodamiento y Arandela Calzo	Ver/See/Vea

EIXO DIANTEIRO 4x4/ FRONT AXLE 4x4/ EJE DELANTERO 4x4

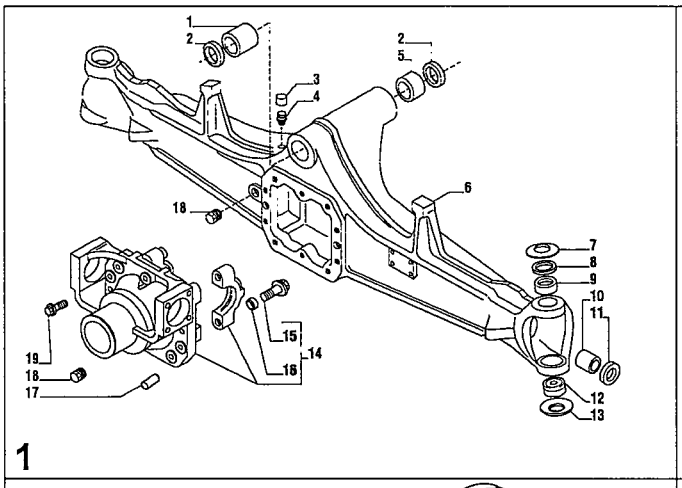

1

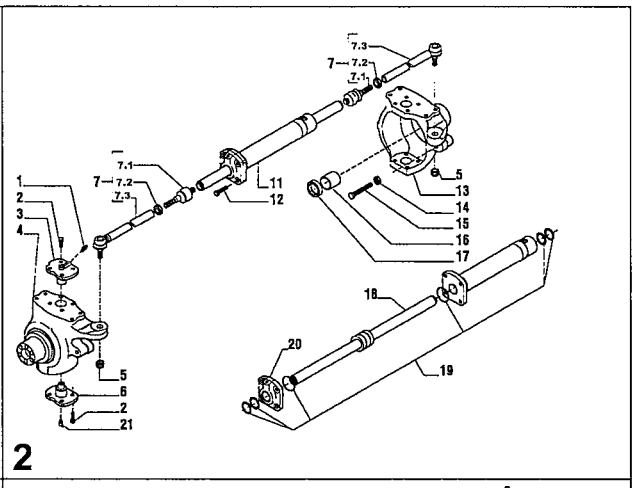

2

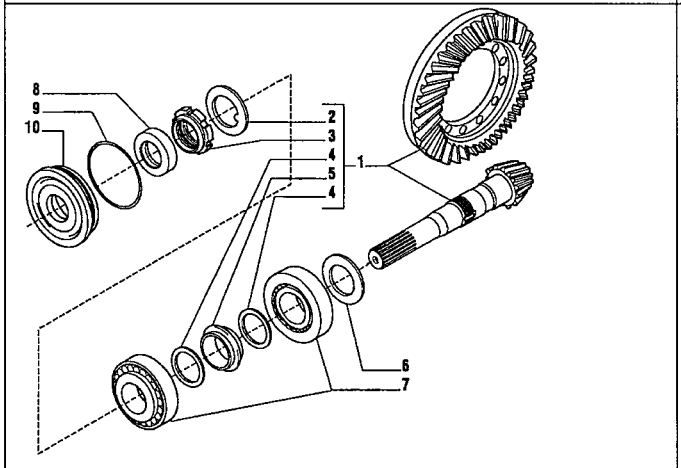

3

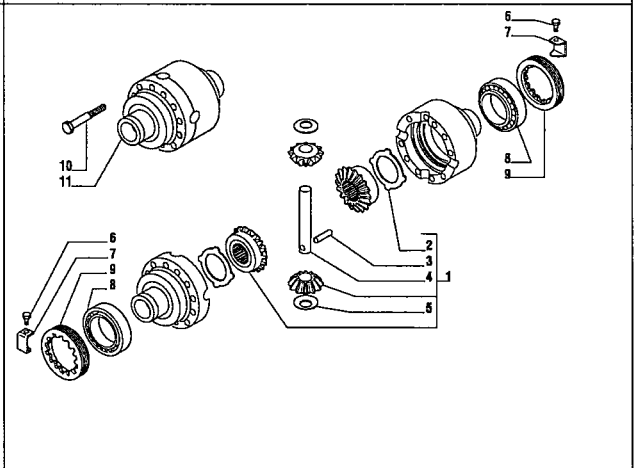

4

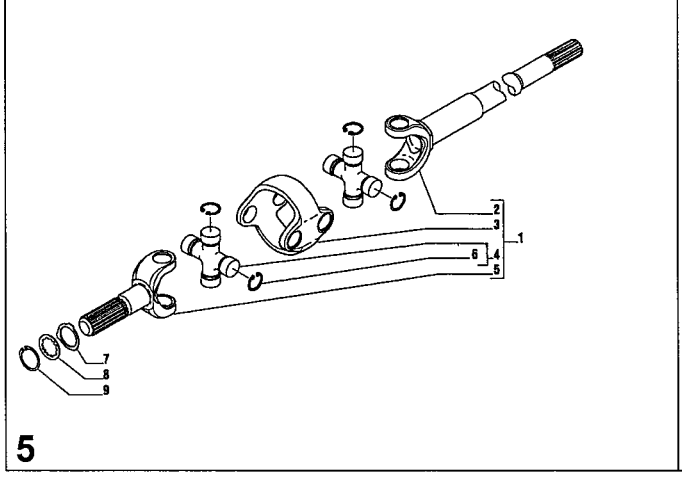

5

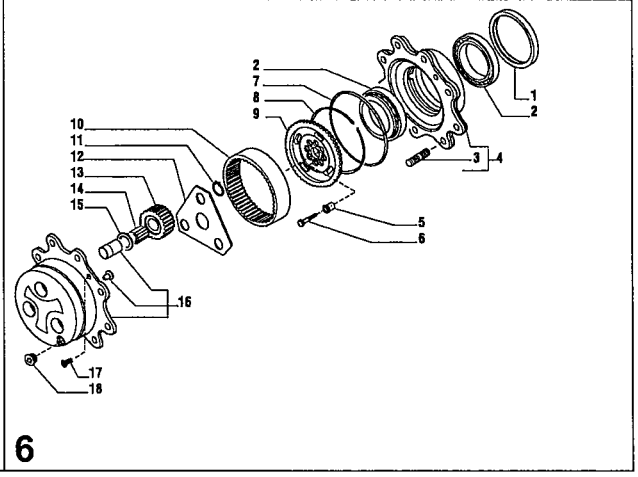

6

RANDON veículos	RK 406B		MB4E1	4E/1

EIXO DIRECIONAL DIANTEIRO – 4x4
FRONT AXLE – 4x4
EJE DIRECCIONAL DELANTERO – 4x4

VÁLIDO PARA VEIC. N.º/ VALID FOR MANUFACTURING NUMBER/ VÁLIDO PARA LAS UNIDADES NÚMERO:	DO FROM DEL	104	ATÉ TO HASTA	

POS	CODIGO/CODE	QT	PORTUGUES	ENGLISH	ESPAÑOL	NOTA/NOTE
0	219000000	01	Eixo Dianteiro Completo	Front Axle	Eje Delantero Completo	
1	4EA	01	Carcaça Eixo	Axle Housing	Carcasa Eje	Ver/See/Vea
2	4EB	01	Articulação e Cilindro de Direção	Swivel housing and Steering Cylinder	Articulacion y Cilindro de Direccion	Ver/See/Vea
3	4EC	01	Coroa e Pinhão	Bevel Gear-Pinion Set	Corona Y piñón	Ver/See/Vea
4	4ED	01	Diferencial	Defferential	Diferencial	Ver/See/Vea
5	4EF	01	Junta Universal Dupla	Doublé Joint	Articulacion Doble	Ver/See/Vea
6	4EG	01	Cubo Roda e Redutor	Wheel Hub and Epicycloidal Reduction Gear	Cubo Rueda y Reductor de Rueda	Ver/See/Vea

4EA/1	RK 406B	FGMB4EA1	RANDON VEÍCULOS

CARCAÇA EIXO DIANTEIRO 4x4/ AXLE HOUSING 4x4/ CARCASA EJE DELANTERO 4x4

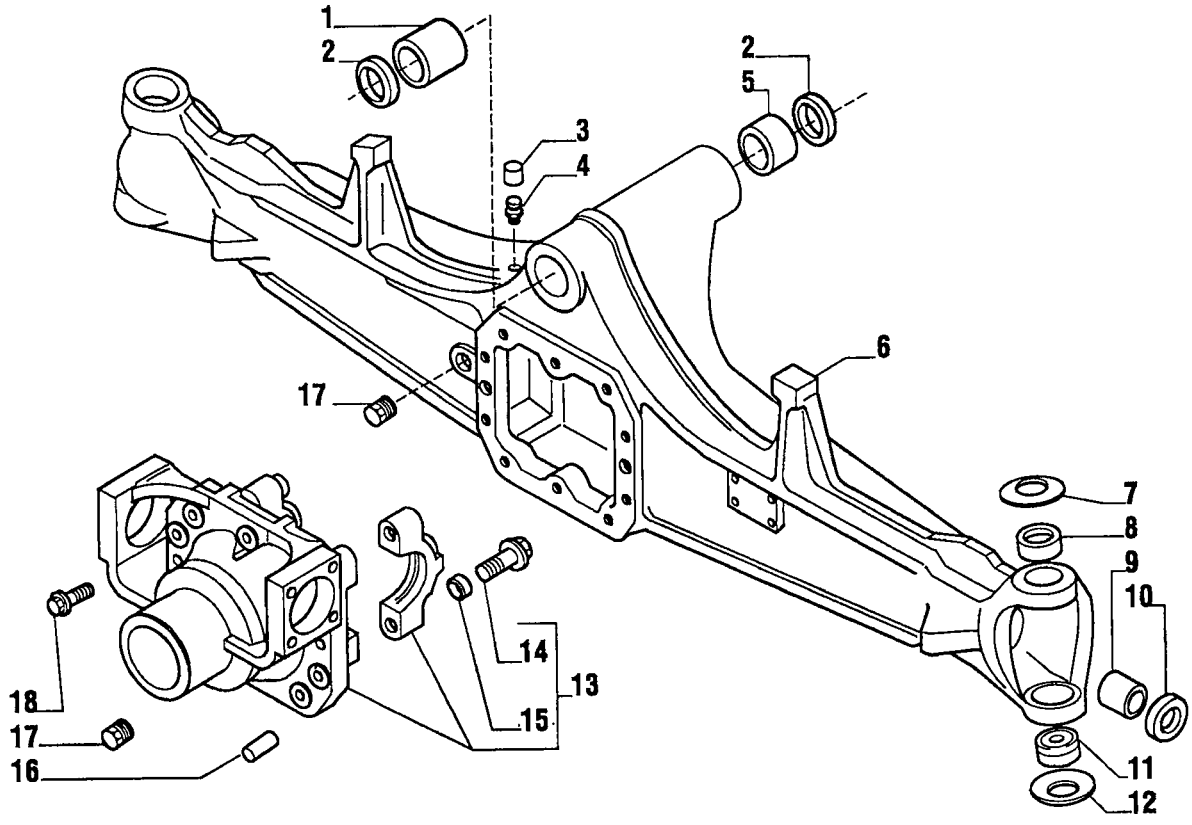

RANDON VEÍCULOS	RK 406B		MB4EA1	4EA/1

CARCAÇA DO EIXO – EIXO DIANTEIRO 4x4
AXLE HOUSING – FRONT AXLE 4x4
CARCASA DEL EJE – EJE DELANTERO 4x4

VÁLIDO PARA VEIC. N.º/ VALID FOR MANUFACTURING NUMBER/ VÁLIDO PARA LAS UNIDADES NÚMERO:	DO FROM DEL	104	ATÉ TO HASTA	

POS	CODIGO/CODE	QT	PORTUGUES	ENGLISH	ESPAÑOL	NOTA/NOTE
1	219000042	01	Bucha	Bushing	Buje	
2	219000472	02	Anel Vedação	Seal Ring	Anillo Vedacion	
3	219000962	01	Tampa Respiro	Breather Cover	Tapa Respiro	
4	219000033	01	Respiro	Breather	Respiro	
5	219000043	01	Bucha	Bushing	Buje	
6	219001355	01	Carcaça Eixo	Axle Housing	Carcasa Eje	
7	219000040	02	Arruela Prato	Belleville Washer	Arandela Taza	
8	219000784	02	Bucha	Bush	Buje	
9	219000034	02	Bucha	Bush	Buje	
10	219000497	02	Anel Vedação	Seal Ring	Anillo Vedacion	20x40x14
11	211100388	02	Mancal Esférico	Spherical Bearing	Mancal Esferico	
12	219000044	02	Arruela Prato	Belleville Washer	Arandela Taza	
13	219000964	01	Suporte Diferencial	Differential Support	Soporte Diferencial	
14	219000965	04	Parafuso	Bolt	Tornillo	
15	219001356	04	Mancal	Bearing	Buje	
16	219000966	02	Pino Guia	Pin	Perno	
17	219000967	02	Bujão	Plug	Tapón	
18	219000968	10	Parafuso	Bolt	Tornillo	

4EB/1	RK 406B	FGMB4EB1	RANDON VEÍCULOS

ARTICULAÇÃO E CILINDRO DE DIREÇÃO/ SWIVEL HOUSING AND STEERING CYLINDER/
ARTICULACION Y CILINDRO DE DIRECCION

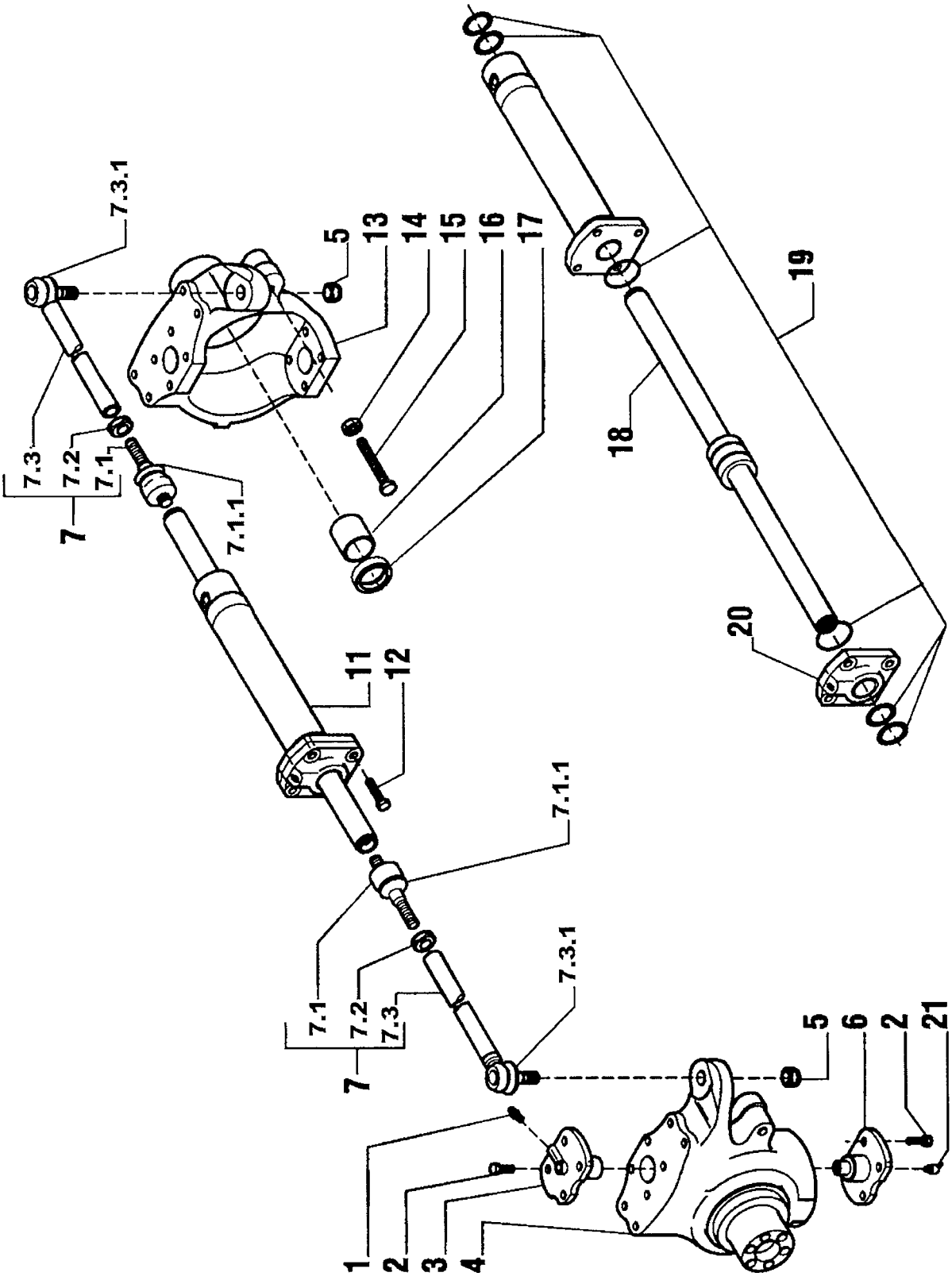

RANDON VEÍCULOS	RK 406B		MB4EB1	4EB/1

ARTICULAÇÃO E CILINDRO DE DIREÇÃO – EIXO DIANTEIRO 4x4
SWIVEL HOUSINGS AND STEERING CYLINDER – FRONT AXLE 4x4
ARTICULACIÓN Y CILINDRO DE DIRECCION – EJE DELANTERO 4x4

VÁLIDO PARA VEIC. N.º/ VALID FOR MANUFACTURING NUMBER/ VÁLIDO PARA LAS UNIDADES NÚMERO:	DO FROM DEL	104	ATÉ TO HASTA	

POS	CODIGO/CODE	QT	PORTUGUES	ENGLISH	ESPAÑOL	NOTA/NOTE
1	219000793	02	Graxeira	Greaser Nipple	Alemita	
2	219000794	16	Parafuso	Bolt	Tornillo	12x30x1,75
3	219000795	02	Pino Rei Superior	King Pin	Perno de Articulacion	
4	219000969	01	Munhão Esquerdo	Swivel Housing – LH	Punta de Eje izquierda	
5	210007068	02	Porca	Nut	Tuerca	
6	219000045	02	Pino Rei Inferior	King Pin	Perno de Articulacion	
7	219000970	02	Braço Direção	Steering Arm Assy	Brazo Direccion	
7.1	219000971	02	Junta Esférica	Ball Joint	Junta Esferica	
7.1.1	219002034	02	Coifa Terminal	Gaiter	Protector de Goma	
7.2	219000790	02	Porca	Nut	Tuerca	
7.3	219000471	02	Tirante	Tié Rod	Asta	
7.3.1	219002034	01	Coifa Rótula	Gaiter	Protector de Goma	
11	219000972	01	Cilindro Direção	Steering Cylinder	Cilindro Dirección	
12	219000973	04	Parafuso	Bolt	Tornillo	
13	219000974	01	Munhão Direito	RH Swivel Housing	Punta de Eje Derecha	
14	219000975	02	Porca	Nut	Tuerca	
15	219000976	02	Porca	Nut	Tuerca	
16	219000038	02	Bucha	Bush	Buje	
17	219000498	02	Anel Vedação	Seal Ring	Anillo Vedacion	45x60x16
18	219000977	01	Haste Cilindro	Assemble Rod	Asta Del Cilindro	
19	219000031	01	Reparo Vedação	Seals Kit	Kit Vedacion	
20	219000978	01	Guia Haste	Cylinder Head	Cabezal cilindro	
21	219000979	02	Graxeira	Grease Nipple	Alemita	

4EC/1	RK 406B	FGMB4EC1	RANDON VEÍCULOS

MONTAGEM COROA E PINHÃO EIXO DIANTEIRO/ BEVEL GEAR –PINION SET/ MONTAJE CORONA Y PIÑION EJE DELANTERO

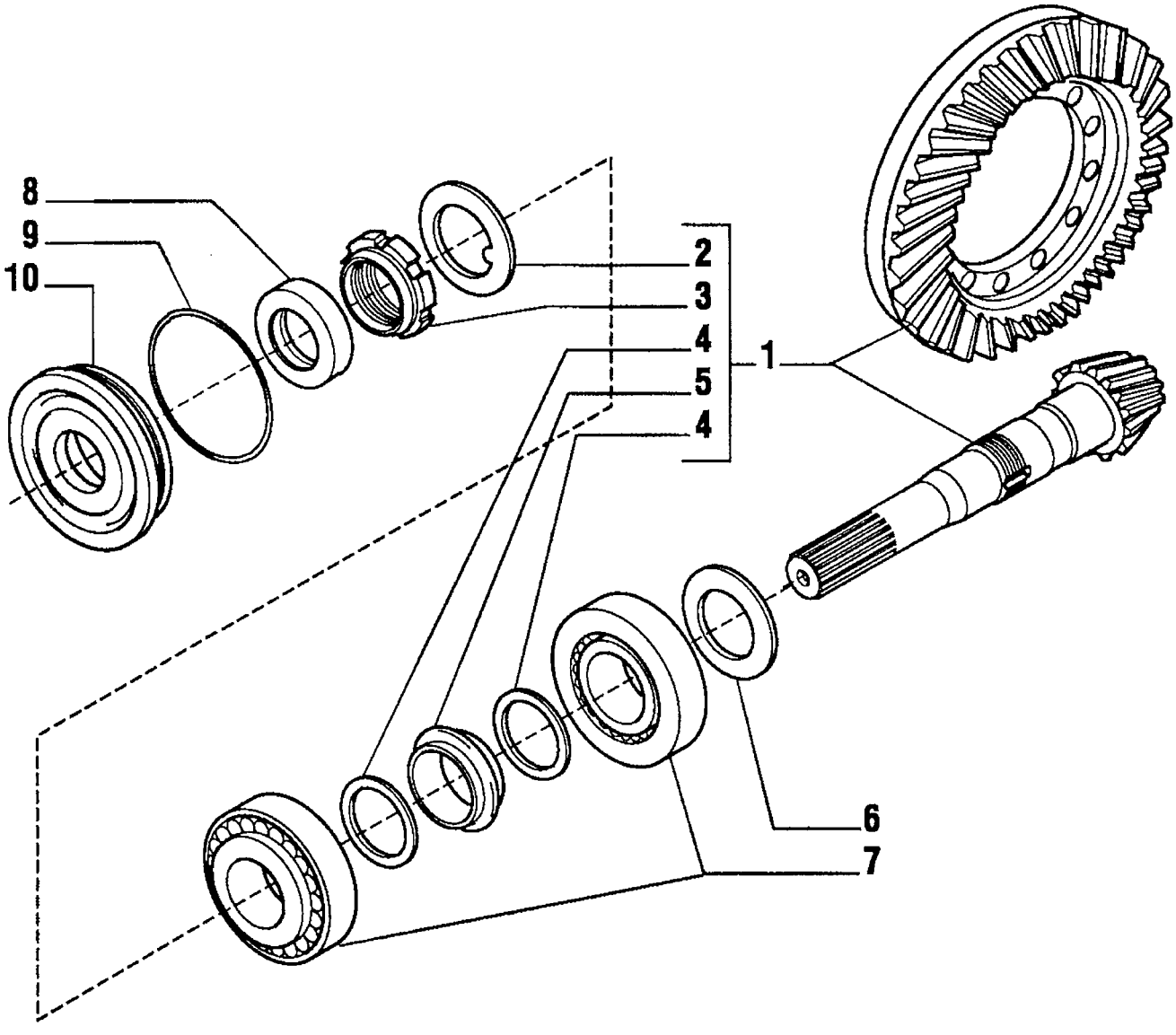

RANDON VEÍCULOS	RK 406B		MB4EC1	4EC/1

MONTAGEM COROA E PINHÃO – EIXO DIANTEIRO 4x4
BEVEL GEAR/PINION SET – FRONT AXLE 4x4
MONTAJE CORONA Y PIÑON – EJE DELANTERO 4x4

VÁLIDO PARA VEIC. N.º/ VALID FOR MANUFACTURING NUMBER/ VÁLIDO PARA LAS UNIDADES NÚMERO:	DO FROM DEL	104	ATÉ TO HASTA	

POS	CODIGO/CODE	QT	PORTUGUES	ENGLISH	ESPAÑOL	NOTA/NOTE
1	219000980	01	Conj. Coroa e Pinhão	Bevel Gear Set Z16/32	Corona Y piñion	
2	210007073	01	Arruela Trava	Lockwasher	Arandela Traba	
3	210007076	01	Porca Pinhão	Ring Nut	Tuerca Piñion	
4	210007069	02	Arruela	Washer	Arandela	
5	219000039	01	Distanciador	Collapsible Spacer	Espaciador	
6	219000991	CN	Calço 2,50 mm	Shim	Calzo	
6	219000992	CN	Calço 2,60 mm	Shim	Calzo	
6	219000993	CN	Calço 2,70 mm	Shim	Calzo	
6	219000994	CN	Calço 2,80 mm	Shim	Calzo	
6	219000995	CN	Calço 2,90 mm	Shim	Calzo	
6	219000996	CN	Calço 3,00 mm	Shim	Calzo	
6	219000997	CN	Calço 3,10 mm	Shim	Calzo	
6	219000998	CN	Calço 3,20 mm	Shim	Calzo	
6	219000999	CN	Calço 3,30 mm	Shim	Calzo	
6	219001000	CN	Calço 3,40 mm	Shim	Calzo	
7	219000659	02	Rolamento	Bearing	Rodamiento	
8	219000477	01	Anel Retentor	Oil Seal Ring	Anillo Retén	
9	219000478	01	Anel O'	O-ring	Anillo Vedacion	
10	219000696	01	Tampa Retentor	Oil Seal Cover	Tapa Del Retén	

CN= Fornecido conforme a necessidade/ Supplied as Required/ Se suministra según la necesidad.

4ED/1	RK 406B	FGMB4ED1	RANDON VEÍCULOS

MONTAGEM DIFERENCIAL/ DIFFERENTIAL/ MONTAJE DIFERENCIAL

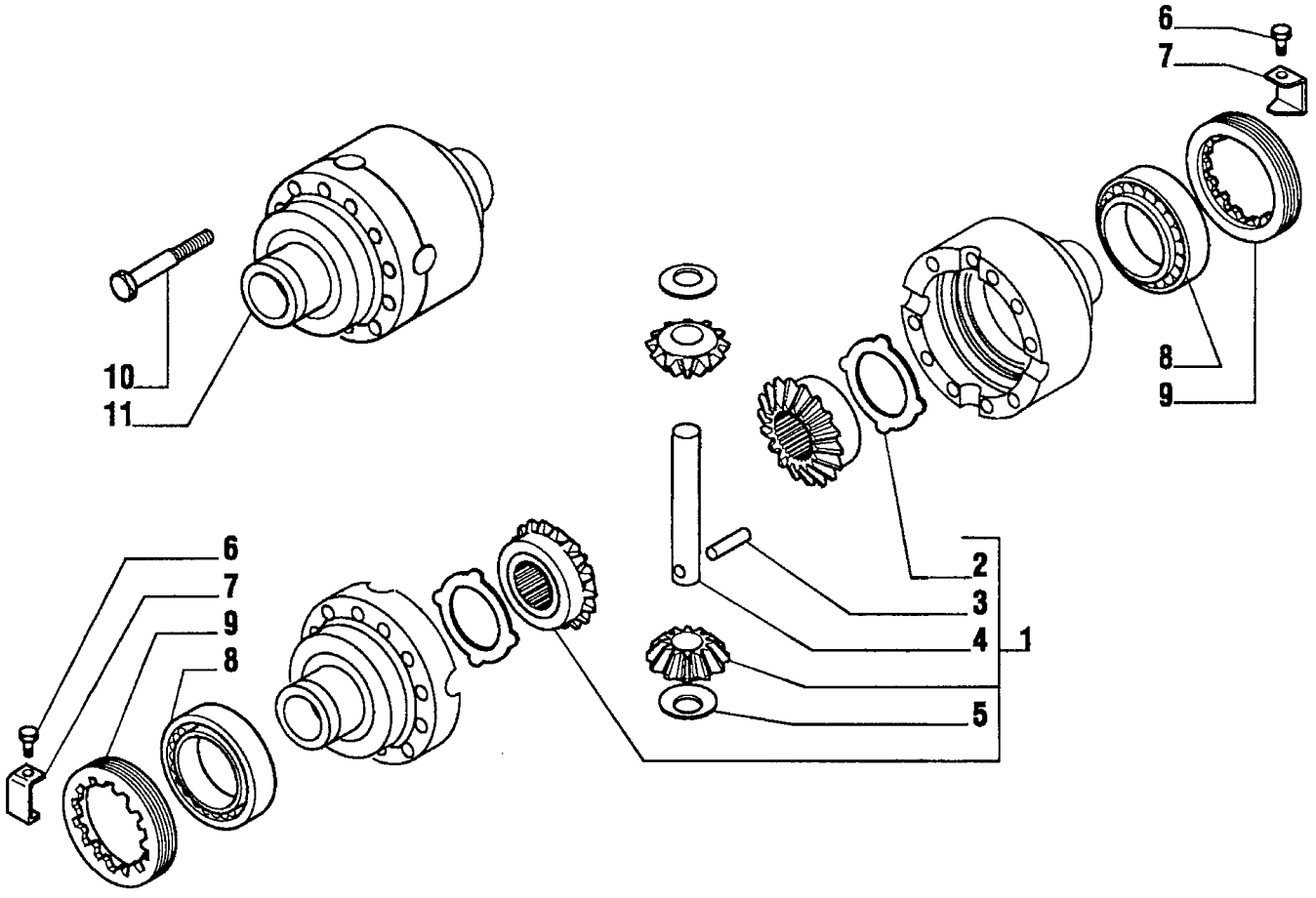

RANDON VEÍCULOS	RK 406B		MB4ED1	4ED/1

MONTAGEM DIFERENCIAL – EIXO DIANTEIRO 4x4
DIFFERENTIAL – FRONT AXLE 4x4
MONTAJE DIFERENCIAL – EJE DELANTERO 4x4

VÁLIDO PARA VEIC. N.º/ VALID FOR MANUFACTURING NUMBER/ VÁLIDO PARA LAS UNIDADES NÚMERO:	DO FROM DEL	104	ATÉ TO HASTA	

POS	CODIGO/CODE	QT	PORTUGUES	ENGLISH	ESPAÑOL	NOTA/NOTE
1	219001001	01	Kit Diferencial	Differential Kit	Kit Diferencial	
2	219001002	02	Arruela Planetaria	Drive Plate	Arandela Planetaria	
3	219001003	01	Pino	Pin	Perno	
4	219001004	01	Eixo Cruzeta	Shaft	Eje Cruceta	
5	219001005	02	Arruela Satélite	Thrust Washer	Arandela Satelite	
6	219000691	02	Parafuso	Bolt	Tornillo	
7	219001006	02	Placa Trava	Locking Plate	Placa Traba	
8	219001007	02	Rolamento	Bearing	Rodamiento	
9	219001008	02	Porca Ajuste	Ring Nut	Tuerca Ajuste	
10	219001009	12	Parafuso	Bolt	Tornillo	
11	219001010	01	Carcaça Caixa Satélite	Differential Housing	Carcasa Caja Satelite	

4EF/1	RK 406B	FGMB4EF1	RANDON VEÍCULOS

JUNTA UNIVERSAL DUPLA/ DOUBLE JOINT/ ARTICULACIÓN DOBLE

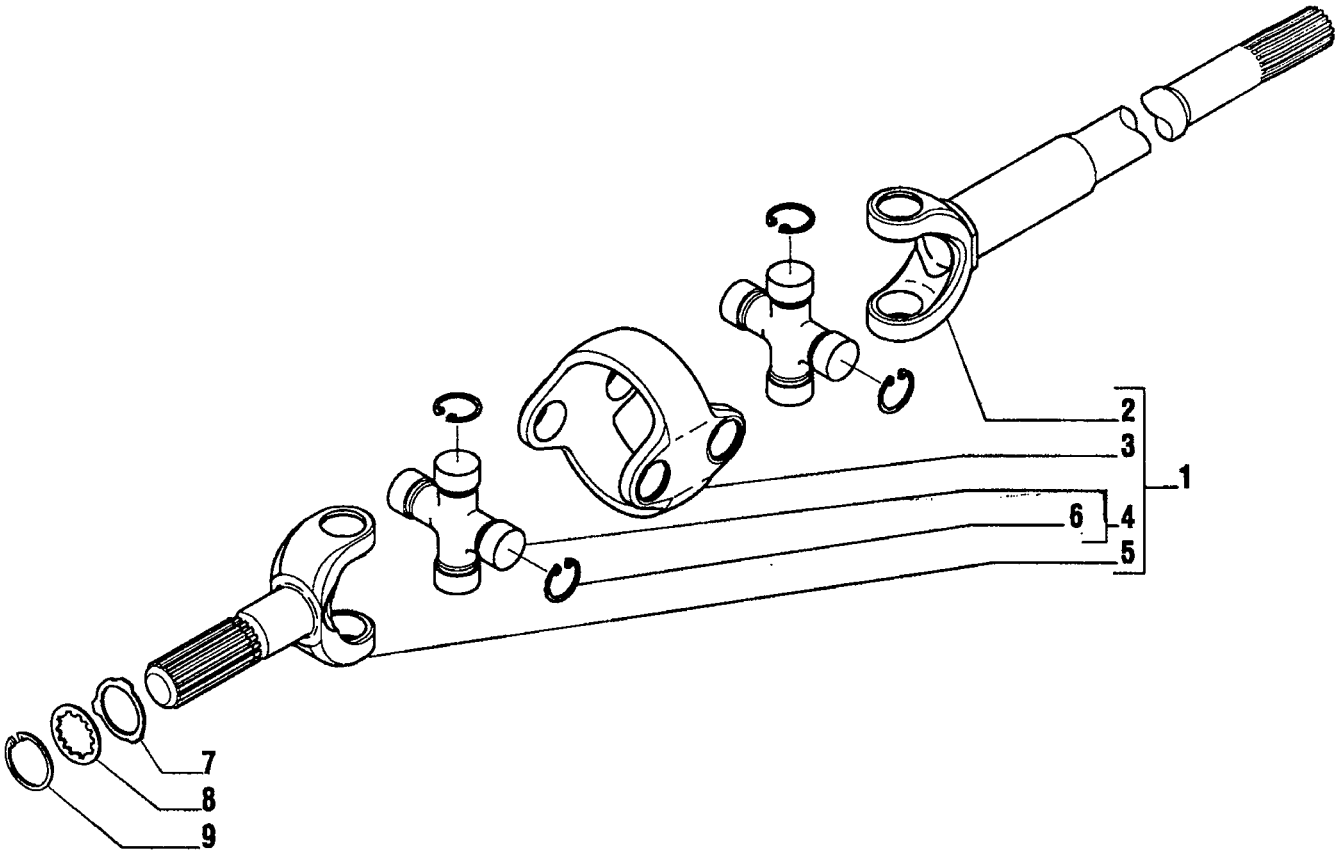

RANDON VEÍCULOS	RK 406B		MB4EF1	4EF/1

JUNTA UNIVERSAL DUPLA – EIXO DIANTEIRO 4x4
DOUBLE JOINT – FRONT AXLE 4x4
ARTICULACIÓN DOBLE – EJE DELANTERO 4x4

VÁLIDO PARA VEIC. N.º/ VALID FOR MANUFACTURING NUMBER/ VÁLIDO PARA LAS UNIDADES NÚMERO:	DO FROM DEL	104	ATÉ TO HASTA	

POS	CODIGO/CODE	QT	PORTUGUES	ENGLISH	ESPAÑOL	NOTA/NOTE
1	210200467	02	Junta Universal	Double Joint	Articulación doble	
2	219001011	02	Semi-eixo – Lado dif.	Half-shaft (diff.side)	Semi-eje – Lado difer.	
3	219001012	02	Corpo Central	Central Body	Cuerpo Central	
4	219000488	04	Cruzeta	Spider	Cruceta	
5	219001013	02	Semi-eixo – Lado roda.	Half-shaft (Wheel .side)	Semi-eje – Lado rueda.	
6	219000489	16	Anel Trava	Snap Ring	Anillo Traba	
7	210007071	02	Arruela Encosto	Thrust Washer	Arandela Calzo	
8	210007072	02	Arruela	Washer	Arandela	
9	210000960	02	Anel Trava	Snap Ring	Anillo Traba	

4EG/1	RK 406B	FGMB4EG1	RANDON VEÍCULOS

CUBO RODA E REDUTOR PLANETARIO/ WHEEL HUB AND EPICYCLOIDAL REDUCTION GEAR/
CUBO RUEDA Y REDUCTOR PLANETARIO

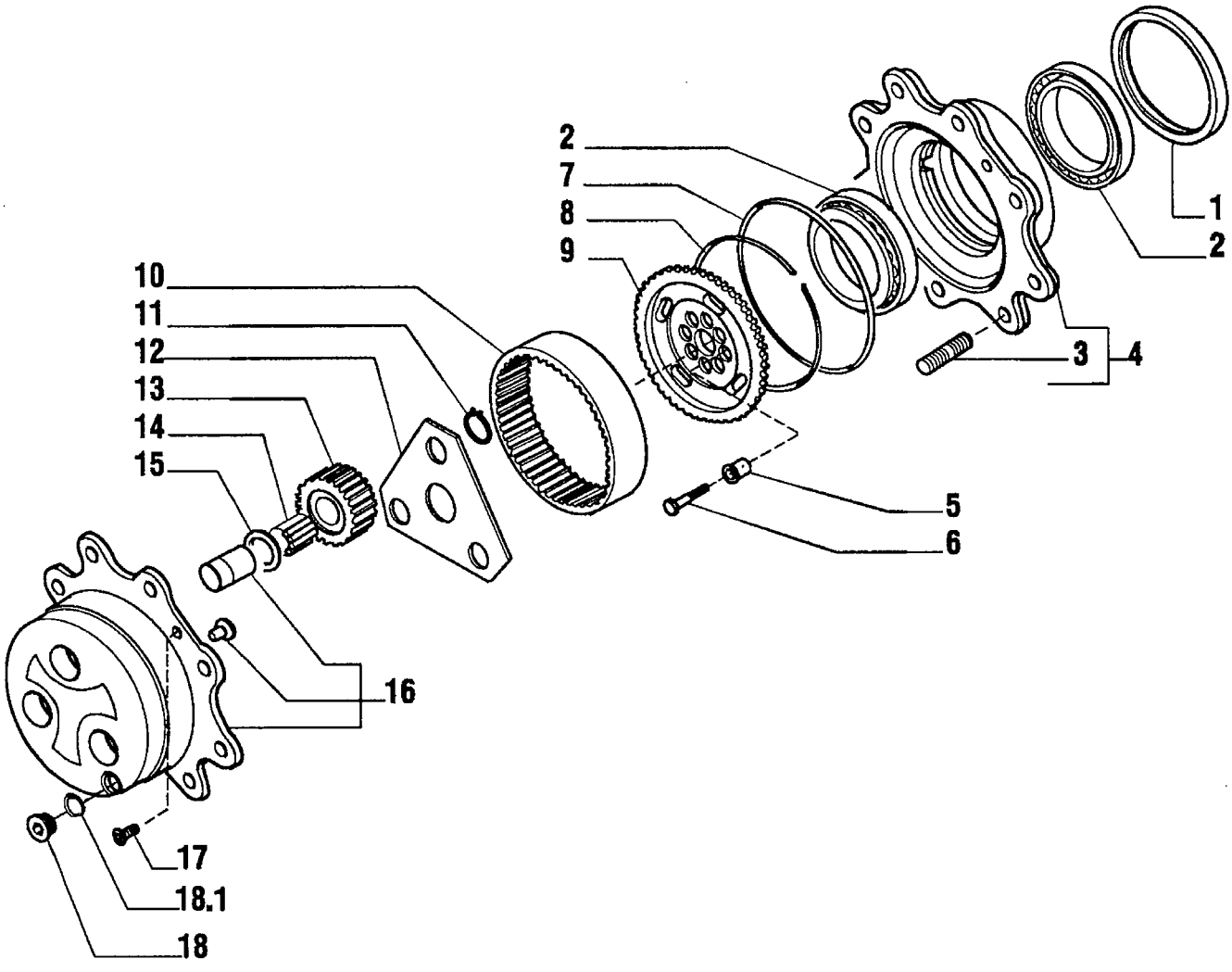

RANDON veículos	RK 406B		MB4EG1	4EG/1

CUBO RODA E REDUTOR PLANETÁRIO – EIXO DIANTEIRO 4x4
WHEEL HUB AND EPICYCLOIDAL REDUCTION GEAR – FRONT AXLE 4x4
CUBO RUEDA Y REDUCTOR PLANETARIO – EJE DELANTERO 4x4

VÁLIDO PARA VEIC. N.º/ VALID FOR MANUFACTURING NUMBER/ VÁLIDO PARA LAS UNIDADES NÚMERO:	DO FROM DEL	104	ATÉ TO HASTA	

POS	CODIGO/CODE	QT	PORTUGUES	ENGLISH	ESPAÑOL	NOTA/NOTE
1	219000495	02	Retentor Cubo	Oil Seal Ring	Retén del Cubo	
2	219000785	04	Rolamento	Bearing	Rodamiento	
3	219000482	16	Prisioneiro	Stud	Espárrago	
4	219001015	02	Kit Cubo Roda	Wheel Hub Kit	Kit Cubo Rueda	
5	219001016	12	Bucha Guia	Centering Bush	Buje de Guia	
6	219001017	12	Parafuso	Bolt	Tornillo	
7	219000499	02	Anel O'	O-ring	Anillo Vedacion	
8	219001018	02	Anel Trava	Lockring	Anillo Traba	
9	219001020	02	Engrenagem Anular	Wheel Carrier	Engranaje	
10	219001021	02	Coroa Anular Z60	Crown Gear	Corona Anular	
11	219001022	06	Anel Trava	Snap Ring	Anillo Traba	
12	219001023	02	Arruela Encosto	Thrust Washer	Arandela Calzo	
13	219001024	06	Engrenagem Planetária	Gear Z=23	Engranaje Planetaria	
14	219001025	18*	Agulha Rolamento	Needle Bearing	Aguja Rodamiento	
15	219001026	06	Arruela Encosto	Thrust Washer	Arandela Calzo	
16	219001027	02	Kit Porta-engrenagem	Planetary Carrier Assy	Kit Carcasa Planetarias	
17	208004429	04	Parafuso	Bolt	Tornillo	
18	219000037	02	Bujão	Plug	Tapón	
18.1	210400251	01	Anel O'	O Ring	Rapón	

* = Dezenas/ By tens/ Docenas

RK 406B

RANDON VEÍCULOS

CONJUNTO RODAS E PNEUS / WHEEL ASSY AND TYRE / CONJUNTO RUEDAS Y NEUMÁTICOS

1 Pirelli 4x2 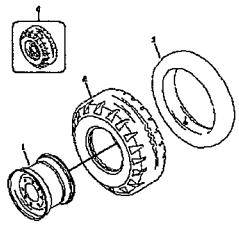	2 Pirelli 4x2 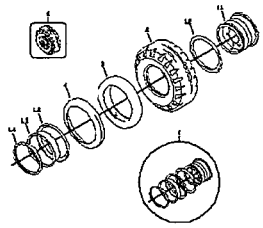
3 Galaxy 4x4 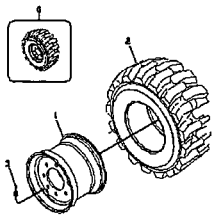	4 Trolleborg 4x4 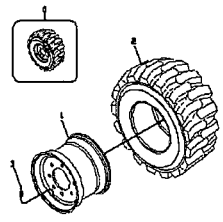
5 Goodyear 19,5L-24T 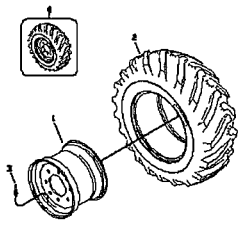	6 Pirelli 17,5-25 L2/G2 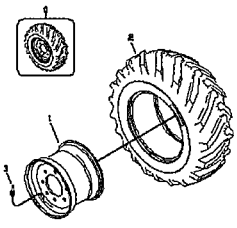
7 Goodyear 17,5-25 SGL 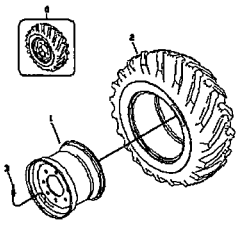	8 Firestone 17,5-25 L2/G2 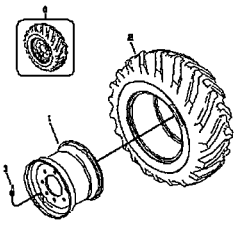
9 Pirelli 17,5-25 L2/G2 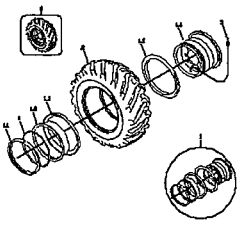	10 Goodyear 17,5-25 12PR 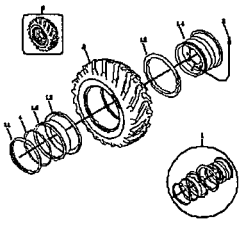
11 Firestone 17,5-25 SGG 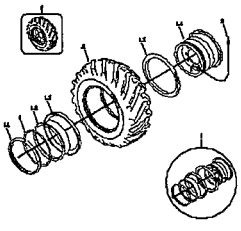	12 Goodyear 17,5-25 16PR 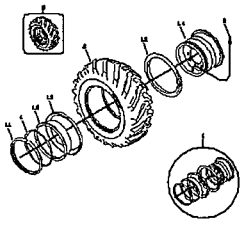
13 Goodyear 16,9-24 10PR 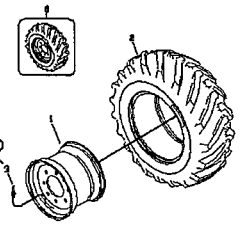	14 Primex 4x2 11Lx16 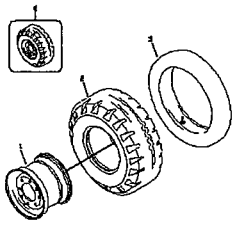
15 Pirmex 19,5x24 12PR 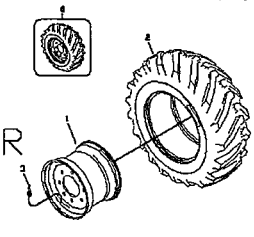	16 Primex 12-16,5 12PR 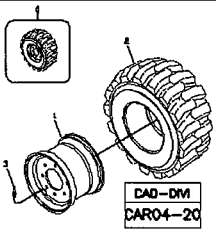

RANDON VEÍCULOS	RK 406B	CAR04-20	MB4F1	4F/1

CONJUNTO RODAS E PNEUS
WHEEL ASSY AND TYRE
CONJUNTO RUEDAS Y NEUMÁTICOS

VÁLIDO PARA VEIC. N.º/ VALID FOR MANUFACTURING NUMBER/ VÁLIDO PARA LAS UNIDADES NÚMERO:	DO FROM DEL	104	ATÉ TO HASTA	

POS	CODIGO/CODE	QT	PORTUGUES	ENGLISH	ESPAÑOL	NOTA/NOTE
1	4FA/1	01	Conjunto Rodas Dianteiras Monopeça – Pneu Pirelli – 4x2	Front Wheel Assy – 2WD – Tyre Pirelli	Conjunto Ruedas Delanteras Monopieza – 4x2 – Neumático Pirelli	Ver/See/Vea
2	4FB/1	01	Conjunto Rodas Dianteiras Três Peças – Pneu Pirelli 4x2	Front Wheel Assy – 2WD – Tyre Pirelli	Conjunto Ruedas Delanteras Tres Piezas – 4x2 – Neumático Pirelli	Ver/See/Vea
3	4FC/1	01	Conjunto Rodas Dianteiras Monopeça – Pneu Galaxy – 4x4	Front Wheel Assy – 4WD – Tyre Galaxy	Conjunto Ruedas Delanteras Monopieza – 4x4 – Neumático Galaxy	Ver/See/Vea
4	4FD/1	01	Conjunto Rodas Dianteiras Monopeça – Pneu Trelleborg – 4x4	Front Wheel Assy – 4WD – Tyre Trelleborg	Conjunto Ruedas Delanteras Monopieza – 4x4 – Neumático Trelleborg	Ver/See/Vea
5	4FE/1	01	Conjunto Rodas Traseiras Monopeça – Pneu Goodyear	Rear Wheel Assy – Tyre Goodyear	Conjunto Ruedas Traseras Monopieza – Neumático Goodyear	Ver/See/Vea
6	4FF/1	01	Conjunto Rodas Traseiras Monopeça – Pneu Pirelli	Rear Wheel Assy – Tyre Pirelli	Conjunto Ruedas Traseras Monopieza – Neumático Pirelli	Ver/See/Vea
7	4FG/1	01	Conjunto Rodas Traseiras Monopeça – Pneu Goodyear	Rear Wheel Assy – Tyre Goodyear	Conjunto Ruedas Traseras Monopieza – Neumático Goodyear	Ver/See/Vea
8	4FH/1	01	Conjunto Rodas Traseiras Três Peças – Pneu Firestone	Rear Wheel Assy – Tyre Firestone	Conjunto Ruedas Traseras Tres Piezas – Neumático Firestone	Ver/See/Vea
9	4FI/1	01	Conjunto Rodas Traseiras Três Peças – Pneu Pirelli	Rear Wheel Assy – Tyre Pirelli	Conjunto Ruedas Traseras Tres Piezas – Neumático Pirelli	Ver/See/Vea
10	4FJ/1	01	Conjunto Rodas Traseiras Três Peças – Pneu Goodyear	Rear Wheel Assy – Tyre Goodyear	Conjunto Ruedas Traseras Tres Piezas – Neumático Goodyear	Ver/See/Vea
11	4FL/1	01	Conjunto Rodas Traseiras Três Peças – Pneu Firestone	Rear Wheel Assy – Tyre Firestone	Conjunto Ruedas Traseras Tres Piezas – Neumático Firestone	Ver/See/Vea
12	4FM/1	01	Conjunto Rodas Traseiras Três Peças – Pneu Goodyear	Rear Wheel Assy – Tyre Goodyear	Conjunto Ruedas Traseras Tres Piezas – Neumático Goodyear	Ver/See/Vea
13	4FN/1	01	Conjunto Rodas Traseiras Monopeça – Pneu Goodyear	Rear Wheel Assy – Tyre Goodyear	Conjunto Ruedas Traseras Monopieza – Neumático Goodyear	Ver/See/Vea
14	4FO/1	01	Conjunto Rodas Dianteiras Monopeça – Pneu PRIMEX – 4x2	Front Wheel Assy – 2WD – Tyre PRIMEX	Conjunto Ruedas Delanteras Monopieza – 4x2 – Neumático PRIMEX	Ver/See/Vea

CONJUNTO RODAS E PNEUS / WHEEL ASSY AND TYRE / CONJUNTO RUEDAS Y NEUMÁTICOS

1 Pirelli 4x2 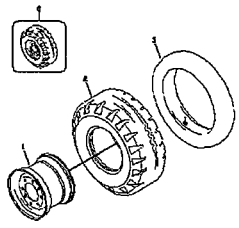	2 Pirelli 4x2 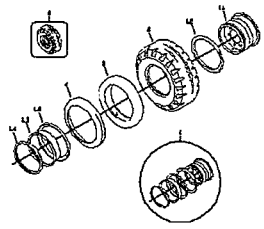
3 Galaxy 4x4 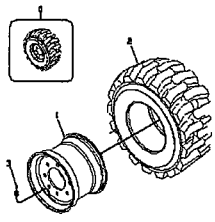	4 Trolleborg 4x4 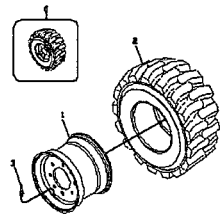
5 Goodyear 19,5L-24T 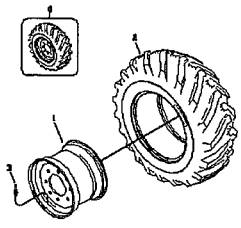	6 Pirelli 17,5-25 L2/G2 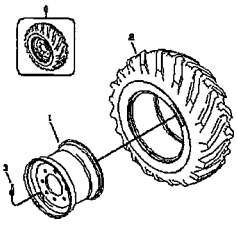
7 Goodyear 17,5-25 SGL 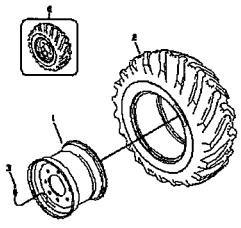	8 Firestone 17,5-25 L2/G2 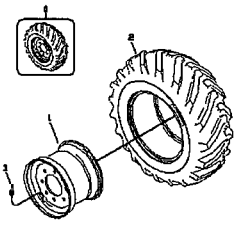
9 Pirelli 17,5-25 L2/G2 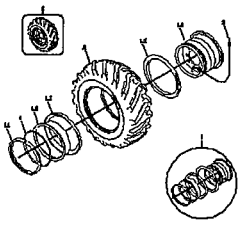	10 Goodyear 17,5-25 12PR 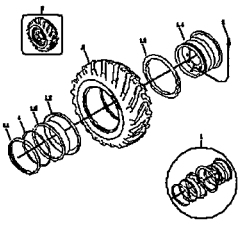
11 Firestone 17,5-25 SGG 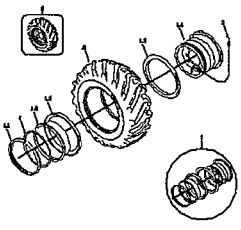	12 Goodyear 17,5-25 16PR 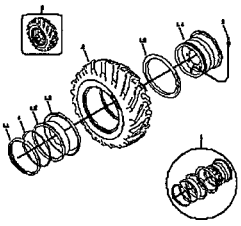
13 Goodyear 16,9-24 10PR 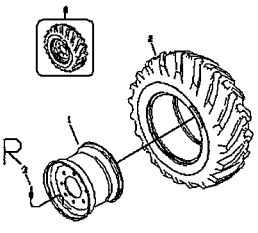	14 Primex 4x2 11Lx16 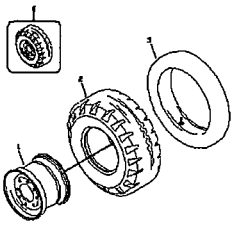
15 Pirmex 19,5x24 12PR 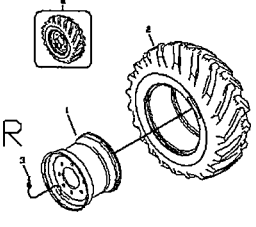	16 Primex 12-16,5 12PR 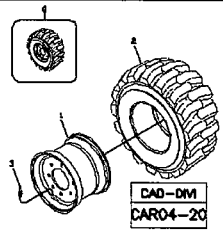 CAD-DM CAR04-20

CONJUNTO RODAS E PNEUS
WHEEL ASSY AND TYRE
CONJUNTO RUEDAS Y NEUMÁTICOS

VÁLIDO PARA VEIC. N.º/ VALID FOR MANUFACTURING NUMBER/ VÁLIDO PARA LAS UNIDADES NÚMERO:	DO FROM DEL	104	ATÉ TO HASTA	

POS	CODIGO/CODE	QT	PORTUGUES	ENGLISH	ESPAÑOL	NOTA/NOTE
15	4FP/1	01	Conjunto Rodas Traseiras Monopeça – Pneu PRIMEX	Rear Wheel Assy – Tyre PRIMEX	Conjunto Ruedas Traseras Monopieza – Neumático PRIMEX	Ver/See/Vea
16	4FQ/1	01	Conjunto Rodas Dianteiras Monopeça – Pneu PRIMEX – 4x4	Front Wheel Assy – 4WD – Tyre PRIMEX	Conjunto Ruedas Delanteras Monopieza – 4x4 – Neumático PRIMEX	Ver/See/Vea

CONJUNTO RODAS DIANTEIRAS MONOPEÇAS – PNEU PIRELLI / FRONT WHEEL ASSY – TYRE PIRELLI / CONJUNTO RUEDAS DELANTERAS MONOPIEZA – NEUMÁTICO PIRELLI – 4x2

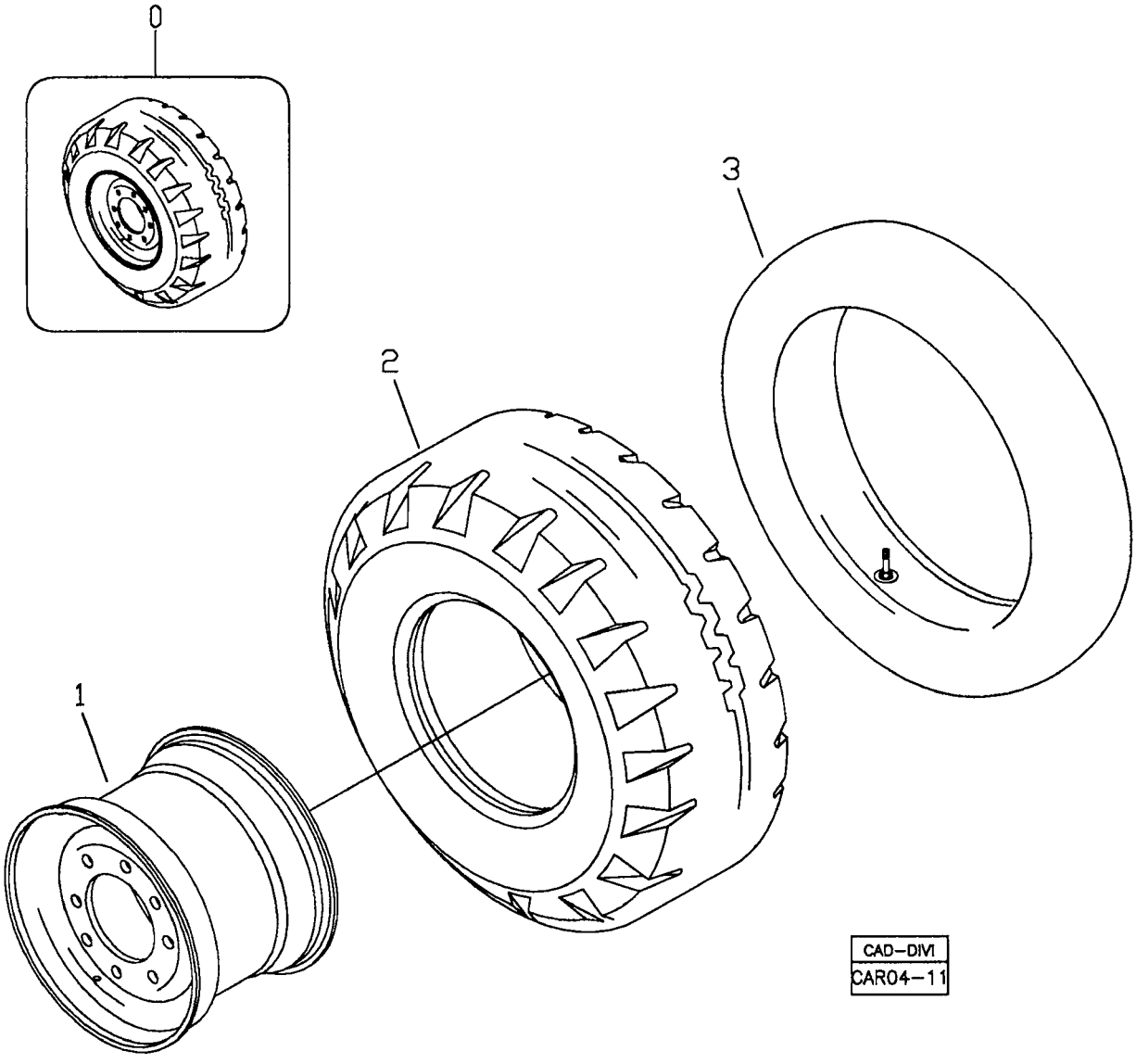

RANDON veículos	RK 406B	CAR04-11	MB4FA1	4FA/1

CONJUNTO RODAS DIANTEIRAS MONOPEÇA – PNEU PIRELLI – 4x2
FRONT WHEEL ASSY – 2WD – TYRE PIRELLI
CONJUNTO RUEDAS DELANTERAS MONOPIEZA – 4X2 - NEUMÁTICO PIRELLI

VÁLIDO PARA VEIC. N.º/ VALID FOR MANUFACTURING NUMBER/ VÁLIDO PARA LAS UNIDADES NÚMERO:	DO FROM DEL	104	ATÉ TO HASTA	

POS	CODIGO/CODE	QT	PORTUGUES	ENGLISH	ESPAÑOL	NOTA/NOTE
560005						
0	370460017	02	Conjunto Roda	Wheel Assy	Conjunto Rueda	
1	219000015	01	Roda Dianteira	Front Wheel	Rueda Delantera	W8x16
2	212300543	01	Pneu Pirelli	Tyre - Pirelli	Neunático Pirelli	R10.5/65 – 16RA28 10PR
3	212300546	01	Câmara de Ar	Air Chamber	Camara de Aire	

4FB/1	RK 406B	FGMB4FB1	RANDON VEÍCULOS

CONJUNTO RODAS DIANTEIRAS TRÊS PEÇAS – PNEU PIRELLI / FRONT WHEEL ASSY – TYRE PIRELLI / CONJUNTO RUEDAS DELANTERAS TRES PIEZAS – NEUMÁTICO PIRELLI – 4x2

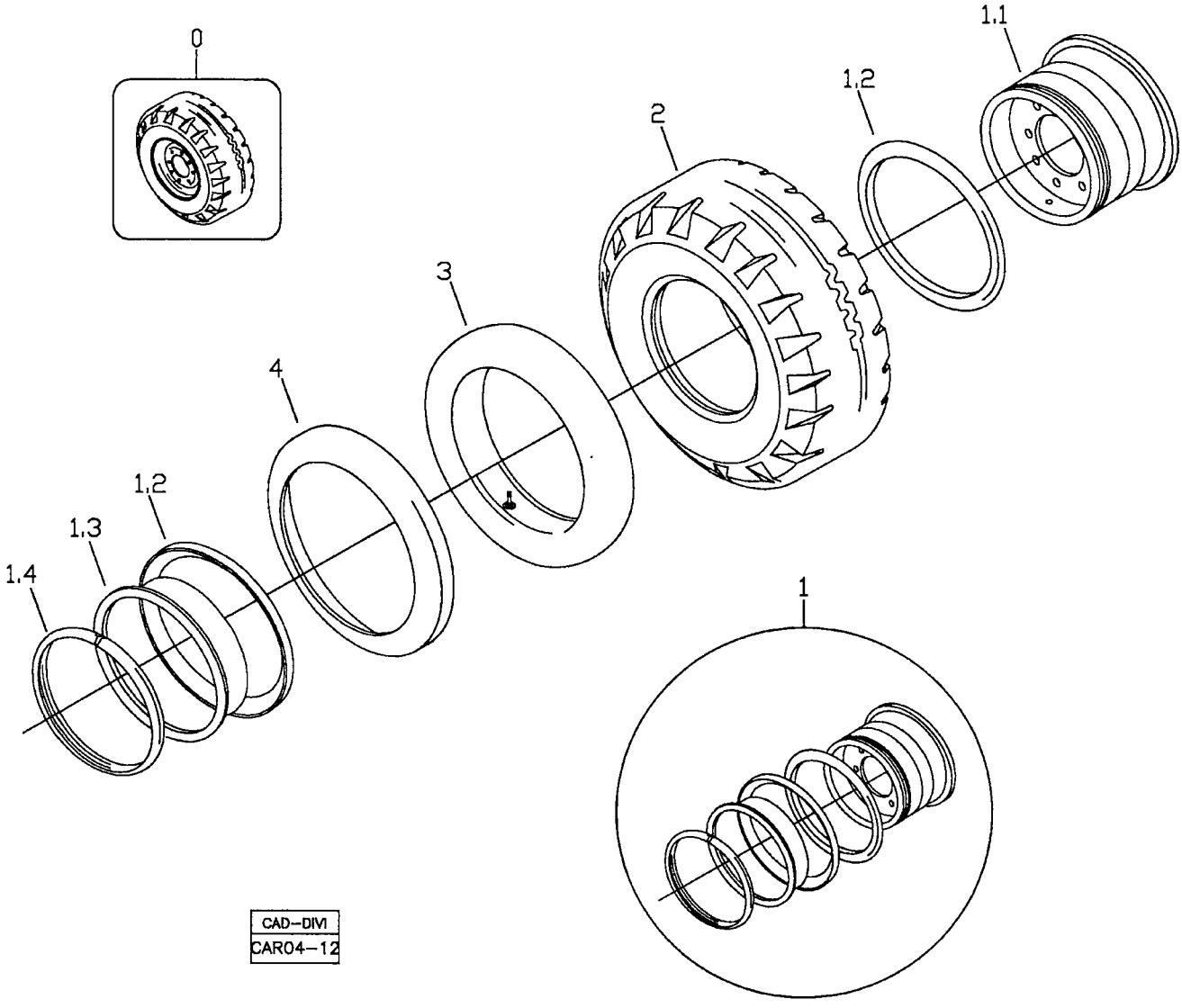

RANDON veículos	RK 406B	CAR04-12	MB4FB1	4FB/1

CONJUNTO RODAS DIANTEIRAS TRÊS PEÇAS – PNEU PIRELLI – 4x2
FRONT WHEEL ASSY – 2WD – TYRE PIRELLI
CONJUNTO RUEDAS DELANTERAS TRES PIEZAS – 4X2 – NEUMÁTICO PIRELLI

VÁLIDO PARA VEIC. N.º/ VALID FOR MANUFACTURING NUMBER/ VÁLIDO PARA LAS UNIDADES NÚMERO:	DO FROM DEL	104	ATÉ TO HASTA	

560006

POS	CODIGO/CODE	QT	PORTUGUES	ENGLISH	ESPAÑOL	NOTA/NOTE
0	370460018	02	Conjunto Roda	Wheel Assy	Conjunto Rueda	
1	219000055	01	Roda Dianteira	Front Wheel	Rueda Delantera	W8x16
1.1	NFS	01	Base	Rim Base	Base de la Rueda	
1.2		02	Flange	Side Flange	Anillo	
1.3		01	Rebordo	Bead Seat	Anillo	
1.4		01	Anel Trava	Lock Ring	Anillo Traba	
2	212300543	01	Pneu Pirelli	Tyre - Pirelli	Neunático Pirelli	R10.5/65 – 16RA28 10PR
3	212300546	01	Câmara de Ar	Air Chamber	Camara de Aire	
4	219001243	01	Protetor Câmara	Chamber Protection	Protección de la Câmara	

4FC/1	RK 406B	FGMB4FC1	RANDON VEÍCULOS

CONJUNTO RODAS DIANTEIRAS MONOPEÇA – PNEU GALAXY / FRONT WHEEL ASSY – TYRE GALAXY / CONJUNTO RUEDAS DELANTERAS MONOPIEZA – NEUMÁTICO GALAXY – 4x4

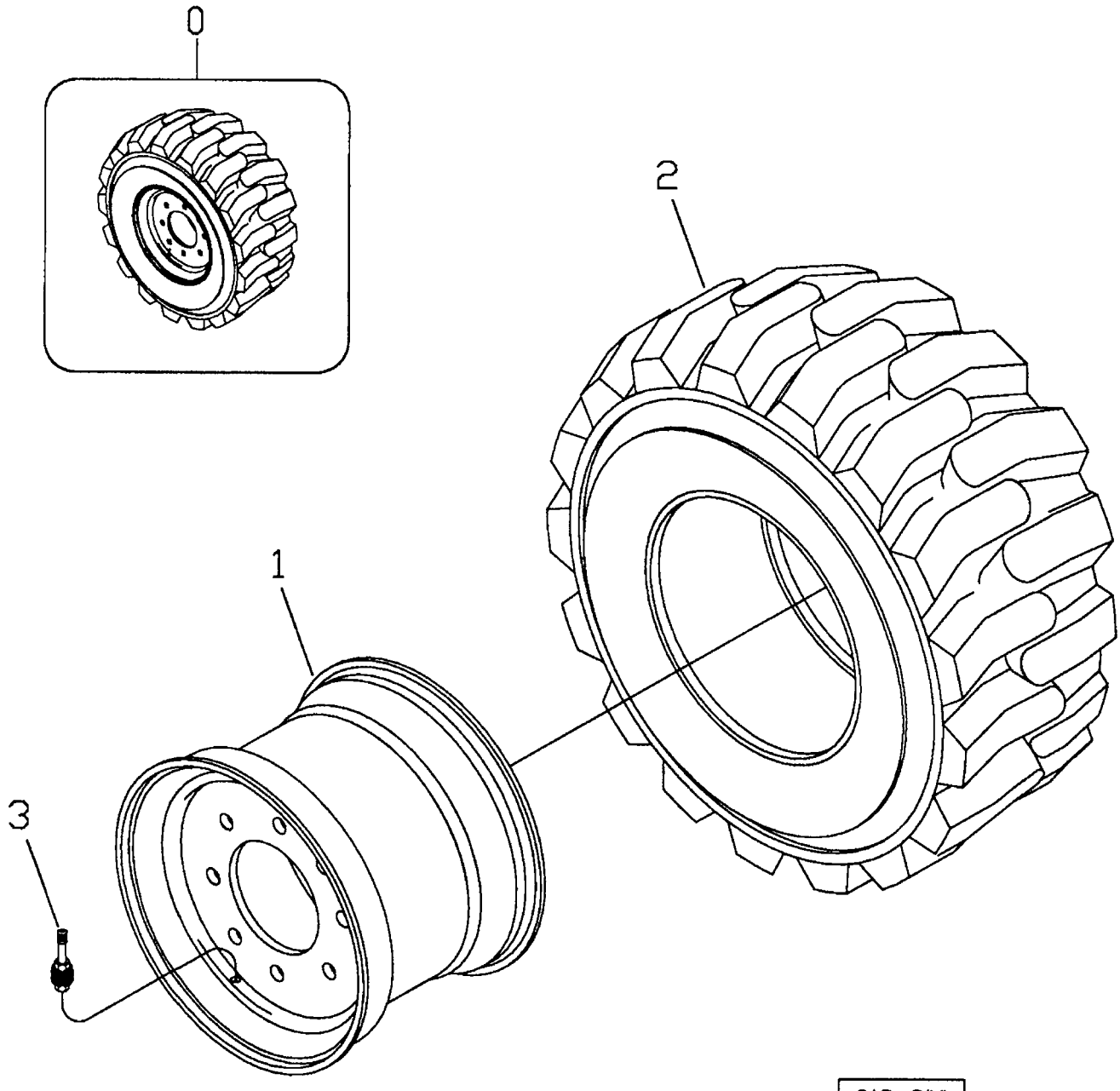

CAD–DIVI
CAR04–10

RANDON VEÍCULOS	RK 406B	CAR04-10	MB4FC1	4FC/1

CONJUNTO RODAS DIANTEIRAS MONOPEÇA – PNEU GALAXY – 4x4
FRONT WHEEL ASSY – 4WD – TYRE GALAXY
CONJUNTO RUEDAS DELANTERAS MONOPIEZA – 4X4 – NEUMÁTICO GALAXY

VÁLIDO PARA VEIC. N.º/ VALID FOR MANUFACTURING NUMBER/ VÁLIDO PARA LAS UNIDADES NÚMERO:	DO FROM DEL	104	ATÉ TO HASTA	

POS	CODIGO/CODE	QT	PORTUGUES	ENGLISH	ESPAÑOL	NOTA/NOTE
560007						
0	370460019	02	Conjunto Roda	Wheel Assy	Conjunto Rueda	
1	219000014	01	Roda Dianteira	Front Wheel	Rueda Delantera	W8x16
2	212300541	01	Pneu Galaxy	Tyre - Galaxy	Neumático Galaxy	12.00 – 16,5 10PR R4
3	219000060	01	Válvula	Valve	Valvula	

4FD/1	RK 406B	FGMB4FD1	RANDON VEÍCULOS

CONJUNTO RODAS DIANTEIRAS MONOPEÇA – PNEU TRELLEBORG / FRONT WHEEL ASSY – TYRE TRELLEBORG / CONJUNTO RUEDAS DELANTERAS MONOPIEZA – NEUMÁTICO TRELLEBORG – 4x4

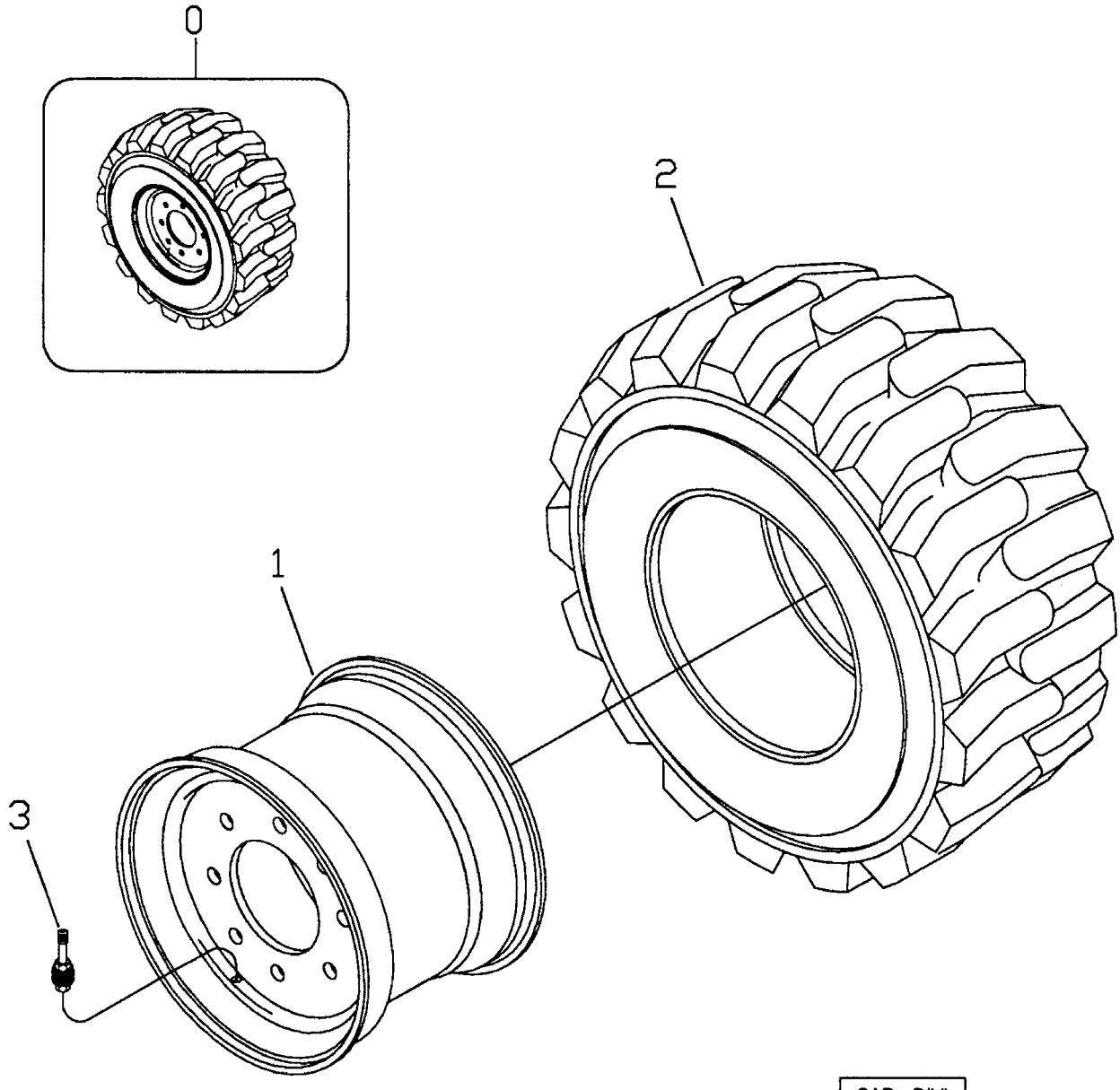

CAD–DIVI
CAR04–10

RANDON VEÍCULOS	RK 406B	CAR04-10	MB4FD1	4FD/1

CONJUNTO RODAS DIANTEIRAS MONOPEÇA – PNEU TRELLEBORG – 4x4
FRONT WHEEL ASSY – 4WD – TYRE TRELLEBORG
CONJUNTO RUEDAS DELANTERAS MONOPIEZA – 4X4 – NEUMÁTICO TRELLEBORG

VÁLIDO PARA VEIC. N.º/ VALID FOR MANUFACTURING NUMBER/ VÁLIDO PARA LAS UNIDADES NÚMERO:	DO FROM DEL	104	ATÉ TO HASTA	

560051

POS	CODIGO/CODE	QT	PORTUGUES	ENGLISH	ESPAÑOL	NOTA/NOTE
0	370460027	02	Conjunto Roda	Wheel Assy	Conjunto Rueda	
1	219000014	01	Roda Dianteira	Front Wheel	Rueda Delantera	W8x16
2	219000879	01	Pneu Trelleborg	Tyre - Trelleborg	Neunático Trelleborg	12 – 16,5 10PR
3	219000514	01	Válvula	Valve	Valvula	

4FE/1	RK 406B	FGMB4FE1	RANDON VEÍCULOS

CONJUNTO RODAS TRASEIRAS MONOPEÇA – PNEU GOODYEAR / REAR WHEEL ASSY – TYRE GOODYEAR / CONJUNTO RUEDAS TRASERAS MONOPIEZA – NEUMÁTICO GOODYEAR

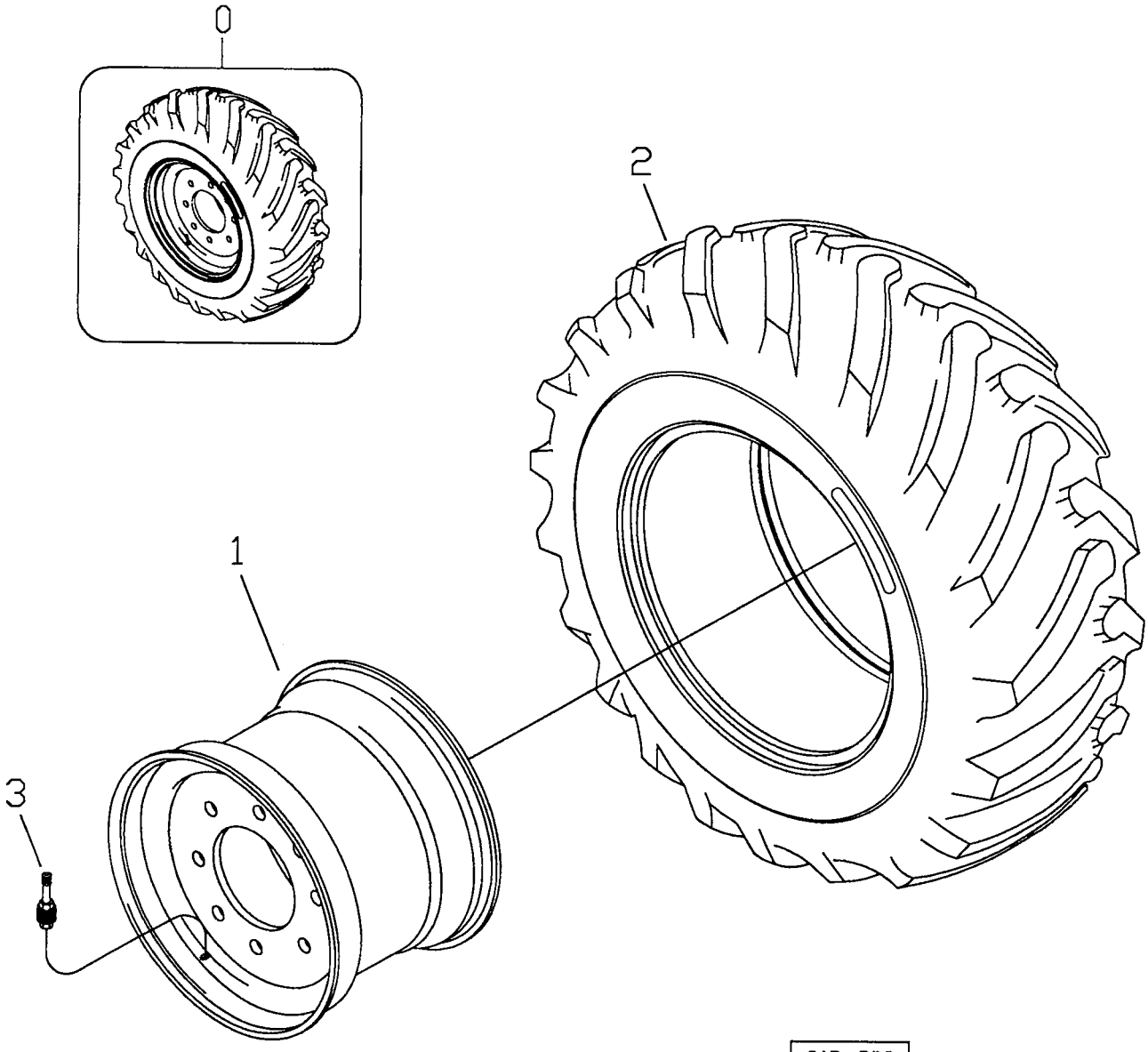

CAD–DM
CAR04–13

RANDON Veículos	RK 406B	CAR04-13	MB4FE1	4FE/1

CONJUNTO RODAS TRASEIRAS MONOPEÇA – PNEU GOODYEAR
REAR WHEEL ASSY – TYRE GOODYEAR
CONJUNTO RUEDAS TRASERAS MONOPIEZA – NEUMÁTICO GOODYEAR

VÁLIDO PARA VEIC. N.º/ VALID FOR MANUFACTURING NUMBER/ VÁLIDO PARA LAS UNIDADES NÚMERO:	DO FROM DEL	104	ATÉ TO HASTA	

POS	CODIGO/CODE	QT	PORTUGUES	ENGLISH	ESPAÑOL	NOTA/NOTE
560014						
0	370460026	02	Conjunto Roda	Wheel Assy	Conjunto Rueda	
1	219000390	01	Roda Traseira	Rear Wheel	Rueda Trasera	DW16x24
2	219000453	01	Pneu Goodyear	Tyre - Goodyear	Neunático Goodyear	19,5L-24 IT 525 C10
3	219000060	01	Válvula	Valve	Válvula	

4FF/1	RK 406B	FGMB4FF1	RANDON VEÍCULOS

CONJUNTO RODAS TRASEIRAS MONOPEÇA – PNEU PIRELLI / REAR WHEEL ASSY – TYRE PIRELLI / CONJUNTO RUEDAS TRASERAS MONOPIEZA – NEUMÁTICO PIRELLI

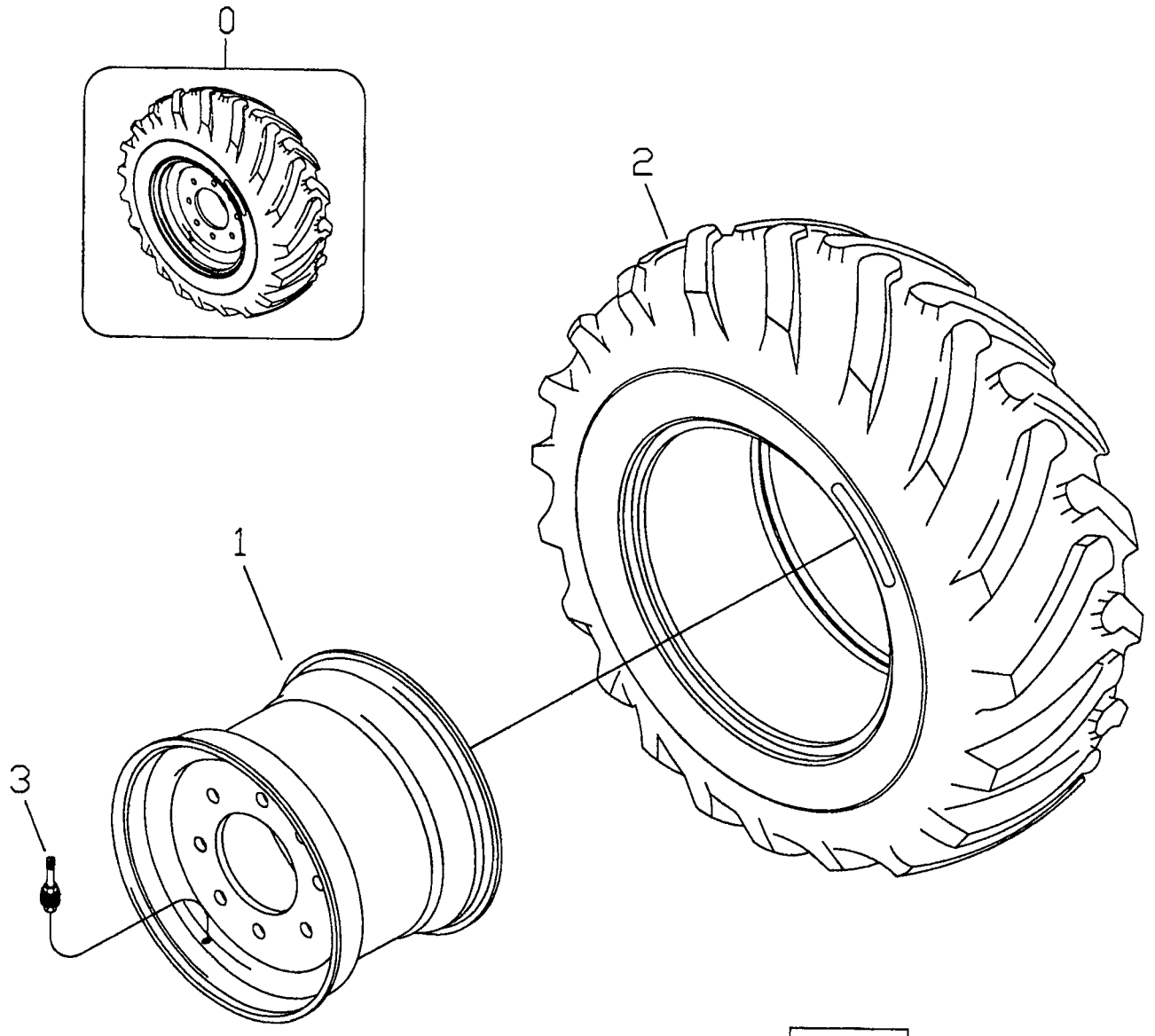

CAD–DM
CAR04–13

RANDON VEÍCULOS	RK 406B	CAR04-13	MB4FF1	4FF/1

CONJUNTO RODAS TRASEIRAS MONOPEÇA – PNEU PIRELLI
REAR WHEEL ASSY – TYRE PIRELLI
CONJUNTO RUEDAS TRASERAS MONOPIEZA – NEUMÁTICO PIRELLI

VÁLIDO PARA VEIC. N.º/ VALID FOR MANUFACTURING NUMBER/ VÁLIDO PARA LAS UNIDADES NÚMERO:	DO FROM DEL	104	ATÉ TO HASTA	

560008

POS	CODIGO/CODE	QT	PORTUGUES	ENGLISH	ESPAÑOL	NOTA/NOTE
0	370460020	02	Conjunto Roda	Wheel Assy	Conjunto Rueda	
1	219000052	01	Roda Traseira	Rear Wheel	Rueda Trasera	13"x25"x1,3"
2	212300544	01	Pneu Pirelli	Tyre - Pirelli	Neumático Pirelli	17,5-25 L2/G2 12PR
3	219000060	01	Válvula	Valve	Válvula	

4FG/1	RK 406B	FGMB4FG1	RANDON VEÍCULOS

CONJUNTO RODAS TRASEIRAS MONOPEÇA – PNEU GOODYEAR / REAR WHEEL ASSY – TYRE GOODYEAR / CONJUNTO RUEDAS TRASERAS MONOPIEZA – NEUMÁTICO GOODYEAR

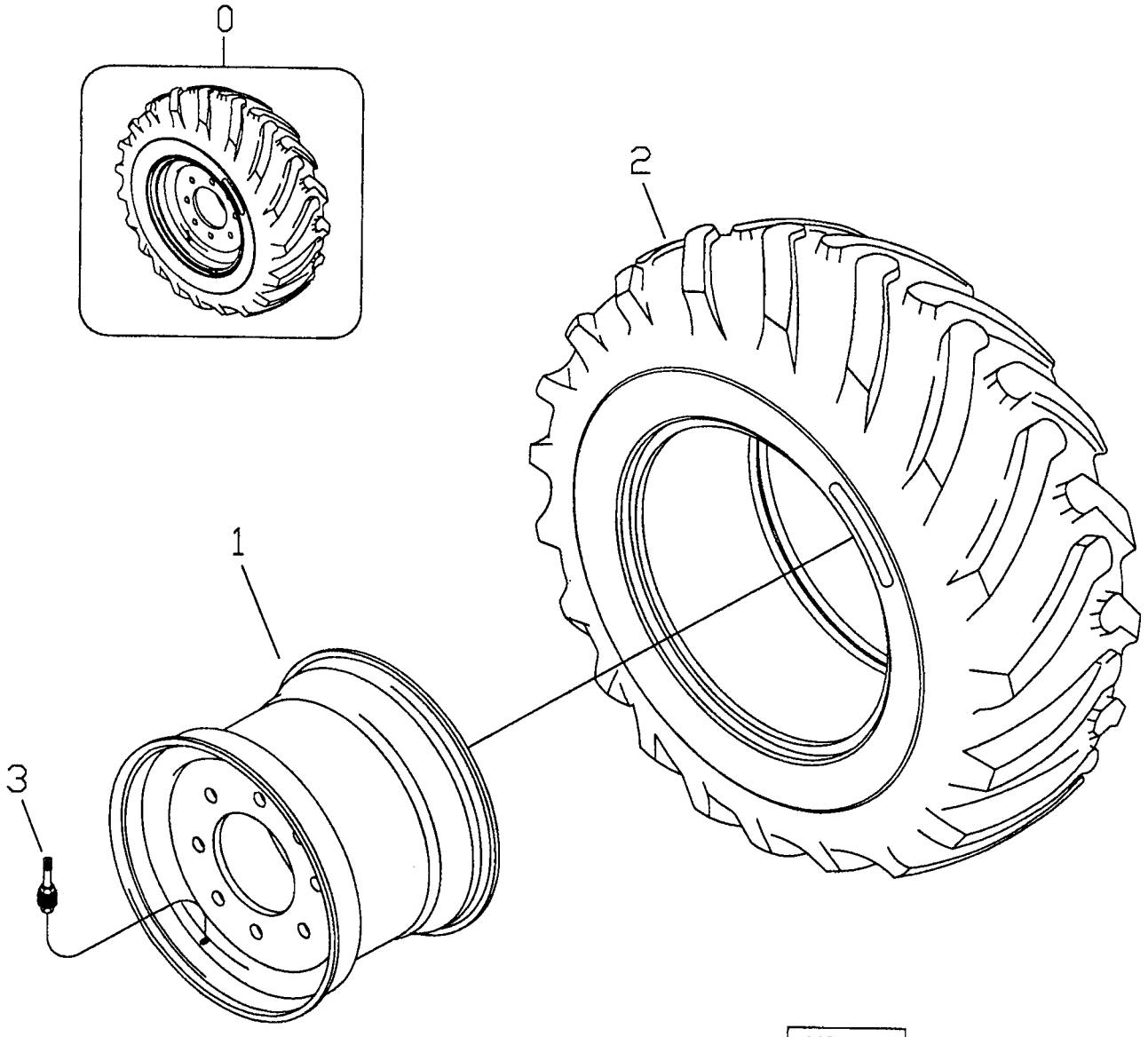

CAD–DM
CAR04–13

RANDON VEÍCULOS	RK 406B	CAR04-13	MB4FG1	4FG/1

CONJUNTO RODAS TRASEIRAS MONOPEÇA – PNEU GOODYEAR
REAR WHEEL ASSY – TYRE GOODYEAR
CONJUNTO RUEDAS TRASERAS MONOPIEZA – NEUMÁTICO GOODYEAR

VÁLIDO PARA VEIC. N.º/ VALID FOR MANUFACTURING NUMBER/ VÁLIDO PARA LAS UNIDADES NÚMERO:	DO FROM DEL	104	ATÉ TO HASTA	

POS	CODIGO/CODE	QT	PORTUGUES	ENGLISH	ESPAÑOL	NOTA/NOTE
560009						
0	370460021	02	Conjunto Roda	Wheel Assy	Conjunto Rueda	
1	219000052	01	Roda Traseira	Rear Wheel	Rueda Trasera	13"x25"x1,3"
2	212300542	01	Pneu Goodyear	Tyre - Goodyear	Neunático Goodyear	17,5-25 SGL 2AL2 12PR
3	219000060	01	Válvula	Valve	Válvula	

4FH/1	RK 406B	FGMB4FH1	RANDON VEÍCULOS

CONJUNTO RODAS TRASEIRAS MONOPEÇA – PNEU FIRESTONE / REAR WHEEL ASSY – TYRE FIRESTONE / CONJUNTO RUEDAS TRASERAS MONOPIEZA – NEUMÁTICO FIRESTONE

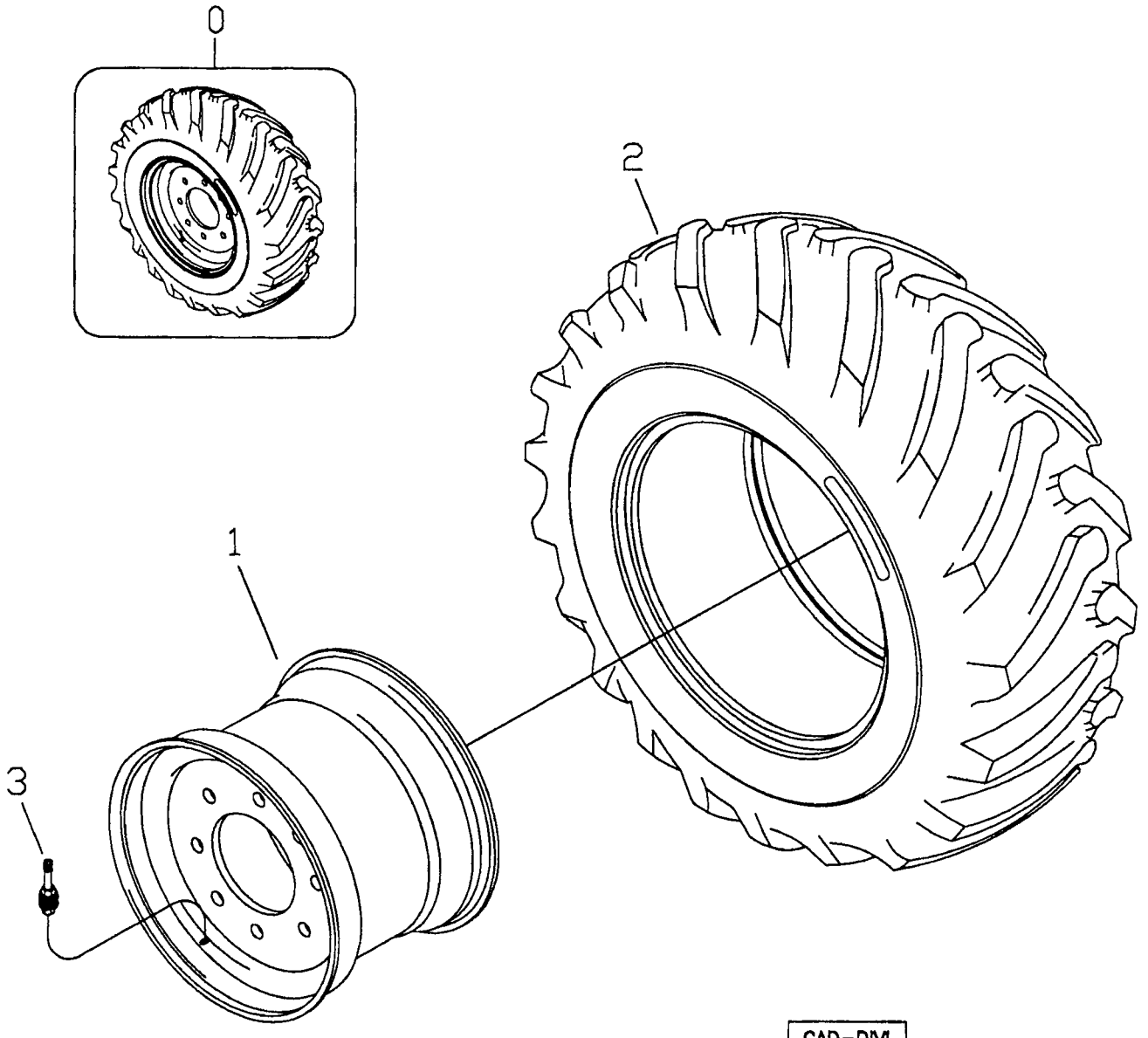

CAD-DM
CAR04-13

RANDON VEÍCULOS	RK 406B	CAR04-13	MB4FH1	4FH/1

CONJUNTO RODAS TRASEIRAS MONOPEÇA – PNEU FIRESTONE
REAR WHEEL ASSY – TYRE FIRESTONE
CONJUNTO RUEDAS TRASERAS MONOPIEZA – NEUMÁTICO FIRESTONE

VÁLIDO PARA VEIC. N.º/ VALID FOR MANUFACTURING NUMBER/ VÁLIDO PARA LAS UNIDADES NÚMERO:	DO FROM DEL	104	ATÉ TO HASTA	

560010

POS	CODIGO/CODE	QT	PORTUGUES	ENGLISH	ESPAÑOL	NOTA/NOTE
0	370460022	02	Conjunto Roda	Wheel Assy	Conjunto Rueda	
1	219000052	01	Roda Traseira	Rear Wheel	Rueda Trasera	13"x25"x1,3"
2	212300545	01	Pneu Firestone	Tyre - Firestone	Neumático Firestone	17,5-25 L2/G2 12PR
3	219000060	01	Válvula	Valve	Válvula	

4FI/1	RK 406B	FGMB4FI1	RANDON VEÍCULOS

CONJUNTO RODAS TRASEIRAS TRÊS PEÇAS – PNEU PIRELLI / REAR WHEEL ASSY – TYRE PIRELLI / CONJUNTO RUEDAS TRASERAS TRES PIEZAS – NEUMÁTICO PIRELLI

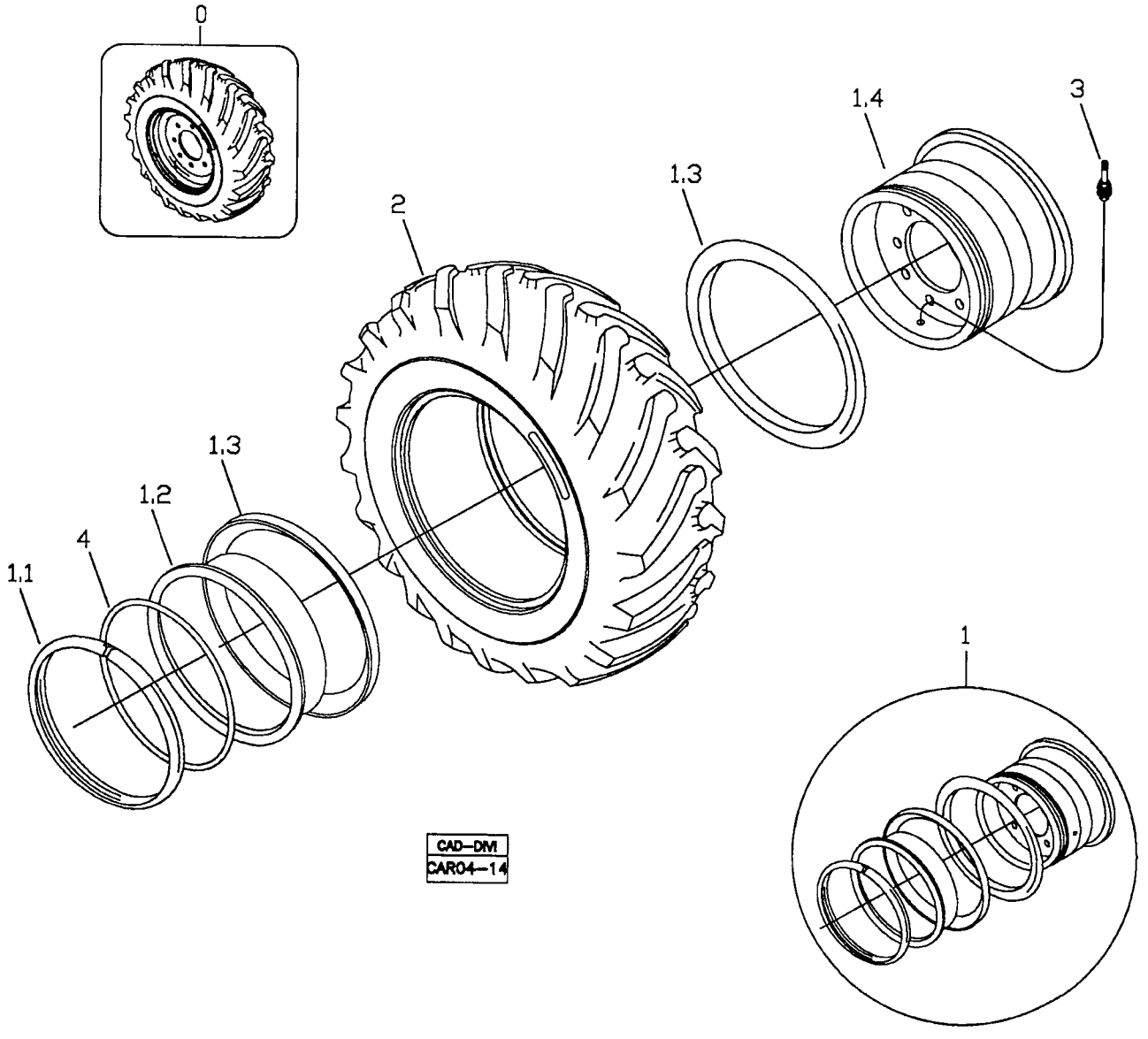

RANDON VEÍCULOS	RK 406B	CAR04-14	MB4FI1	4FI/1

CONJUNTO RODAS TRASEIRAS TRÊS PEÇAS – PNEU PIRELLI
REAR WHEEL ASSY – TYRE PIRELLI
CONJUNTO RUEDAS TRASERAS TRES PIEZAS – NEUMÁTICO PIRELLI

VÁLIDO PARA VEIC. N.º/ VALID FOR MANUFACTURING NUMBER/ VÁLIDO PARA LAS UNIDADES NÚMERO:	DO FROM DEL	104	ATÉ TO HASTA	

560011

POS	CODIGO/CODE	QT	PORTUGUES	ENGLISH	ESPAÑOL	NOTA/NOTE
0	370460023	02	Conjunto Roda	Wheel Assy	Conjunto Rueda	
1	219000016	01	Roda Traseira	Rear Wheel	Rueda Trasera	14-25/1,5
1.1		01	Anel Trava	Lock Ring	Anillo Traba	
1.2		01	Rebordo	Bead Seat	Anillo	
1.3		02	Flange	Side Flange	Anillo	
1.4	NFS	01	Base	Rim Base	Base de la Rueda	
2	212300544	01	Pneu Pirelli	Tyre - Pirelli	Neunático Pirelli	17,5-25 L2/G2 12PR
3	219000060	01	Válvula	Valve	Válvula	
4	219000059	01	Anel Vedação	Seal Washer	Anillo Vedacion	

4FJ/1	RK 406B	FGMB4FJ1	RANDON VEÍCULOS

CONJUNTO RODAS TRASEIRAS TRÊS PEÇAS – PNEU GOODYEAR / REAR WHEEL ASSY – TYRE GOODYEAR / CONJUNTO RUEDAS TRASERAS TRES PIEZAS – NEUMÁTICO GOODYEAR

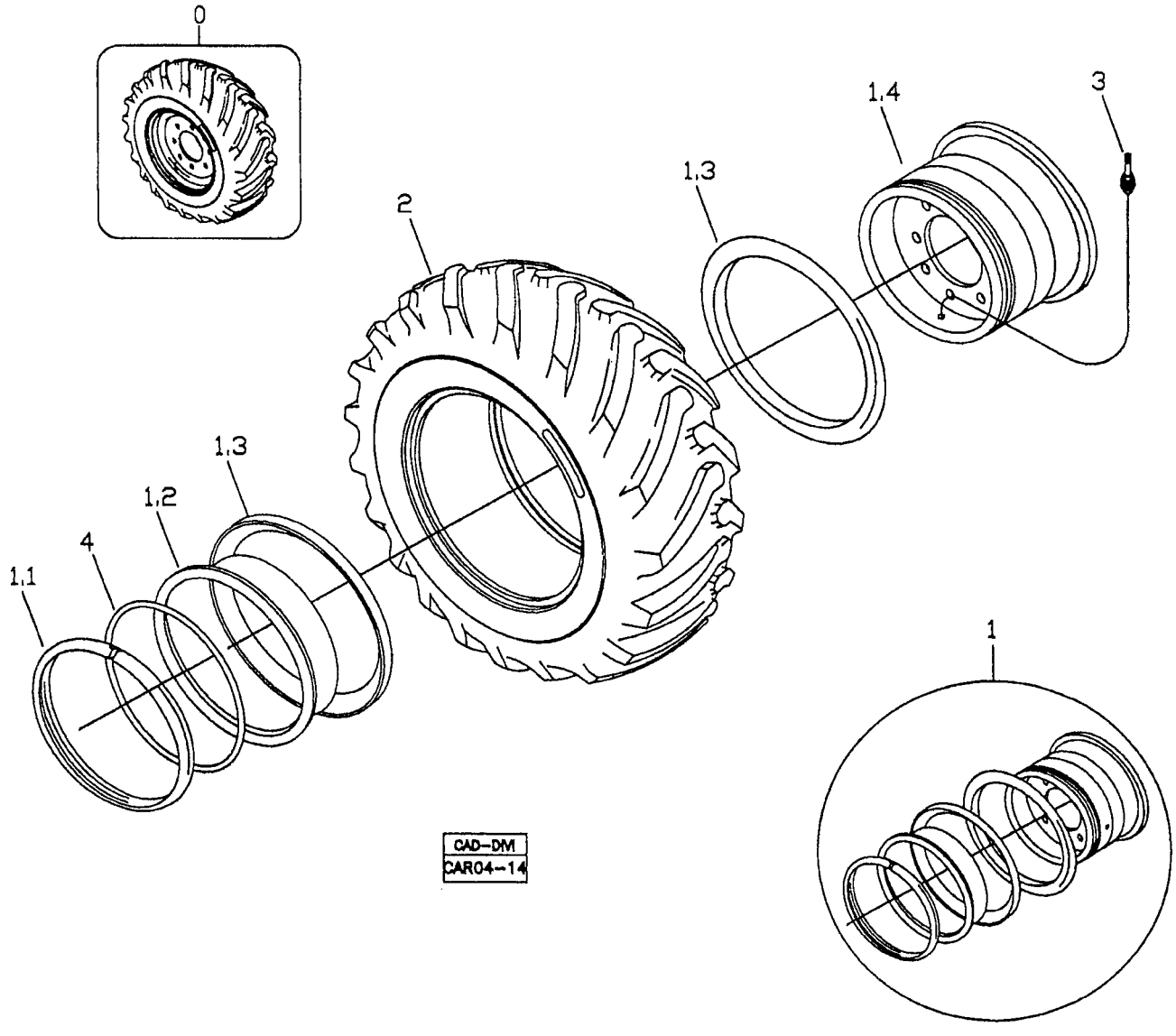

RANDON VEÍCULOS	RK 406B	CAR04-14	MB4FJ1	4FJ/1

CONJUNTO RODAS TRASEIRAS TRÊS PEÇAS – PNEU GOODYEAR
REAR WHEEL ASSY – TYRE GOODYEAR
CONJUNTO RUEDAS TRASERAS TRES PIEZAS – NEUMÁTICO GOODYEAR

VÁLIDO PARA VEIC. N.º/ VALID FOR MANUFACTURING NUMBER/ VÁLIDO PARA LAS UNIDADES NÚMERO:	DO FROM DEL	104	ATÉ TO HASTA	

560012

POS	CODIGO/CODE	QT	PORTUGUES	ENGLISH	ESPAÑOL	NOTA/NOTE
0	370460024	02	Conjunto Roda	Wheel Assy	Conjunto Rueda	
1	219000016	01	Roda Traseira	Rear Wheel	Rueda Trasera	14-25/1,5
1.1		01	Anel Trava	Lock Ring	Anillo Traba	
1.2		01	Rebordo	Bead Seat	Anillo	
1.3		02	Flange	Side Flange	Anillo	
1.4	NFS	01	Base	Rim Base	Base de la Rueda	
2	212300542	01	Pneu Goodyear	Tyre - Goodyear	Neunático Goodyear	17,5-25 SGL 2AL2 12PR
3	219000060	01	Válvula	Valve	Válvula	
4	219000059	01	Anel Vedação	Seal Washer	Anillo Vedacion	

4FL/1	RK 406B	FGMB4FL1	RANDON VEÍCULOS

CONJUNTO RODAS TRASEIRAS TRÊS PEÇAS – PNEU FIRESTONE / REAR WHEEL ASSY – TYRE FIRESTONE / CONJUNTO RUEDAS TRASERAS TRES PIEZAS – NEUMÁTICO FIRESTONE

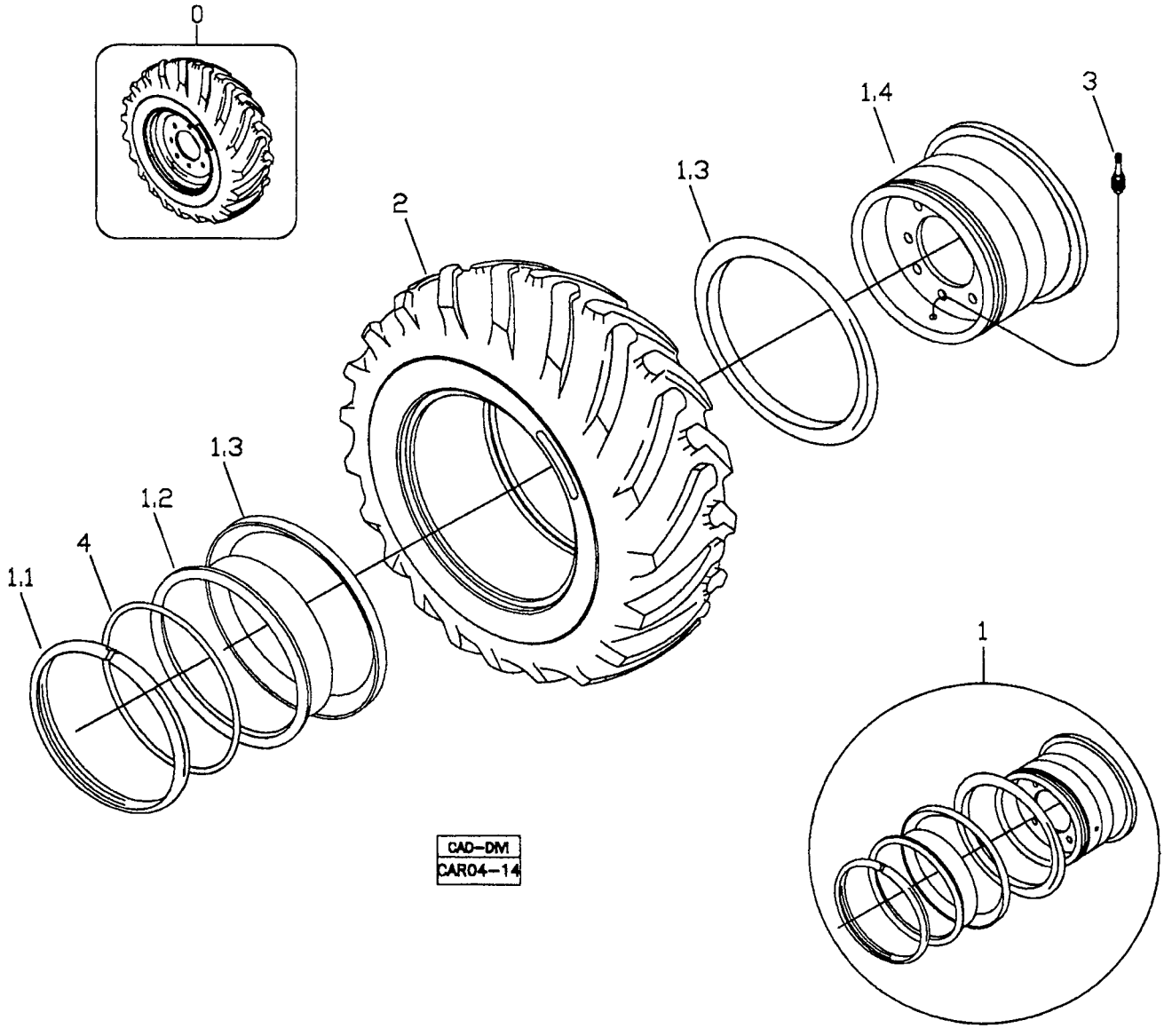

RANDON VEÍCULOS	RK 406B	CAR04-14	MB4FL1	4FL/1

CONJUNTO RODAS TRASEIRAS TRÊS PEÇAS – PNEU FIRESTONE
REAR WHEEL ASSY – TYRE FIRESTONE
CONJUNTO RUEDAS TRASERAS TRES PIEZAS – NEUMÁTICO FIRESTONE

VÁLIDO PARA VEIC. N.º/ VALID FOR MANUFACTURING NUMBER/ VÁLIDO PARA LAS UNIDADES NÚMERO:	DO FROM DEL	104	ATÉ TO HASTA	

POS	CODIGO/CODE	QT	PORTUGUES	ENGLISH	ESPAÑOL	NOTA/NOTE
560013						
0	370460025	02	Conjunto Roda	Wheel Assy	Conjunto Rueda	
1	219000016	01	Roda Traseira	Rear Wheel	Rueda Trasera	14-25/1,5
1.1		01	Anel Trava	Lock Ring	Anillo Traba	
1.2		01	Rebordo	Bead Seat	Anillo	
1.3		02	Flange	Side Flange	Anillo	
1.4	NFS	01	Base	Rim Base	Base de la Rueda	
2	212300545	01	Pneu Firestone	Tyre - Firestone	Neumático Firestone	17,5-25 12PR SGG
3	219000060	01	Válvula	Valve	Válvula	
4	219000059	01	Anel Vedação	Seal Washer	Anillo Vedacion	

4FM/1	RK 406B	FGMB4FM1	RANDON VEÍCULOS

CONJUNTO RODAS TRASEIRAS TRÊS PEÇAS – PNEU GOODYEAR / REAR WHEEL ASSY – TYRE GOODYEAR / CONJUNTO RUEDAS TRASERAS TRES PIEZAS – NEUMÁTICO GOODYEAR

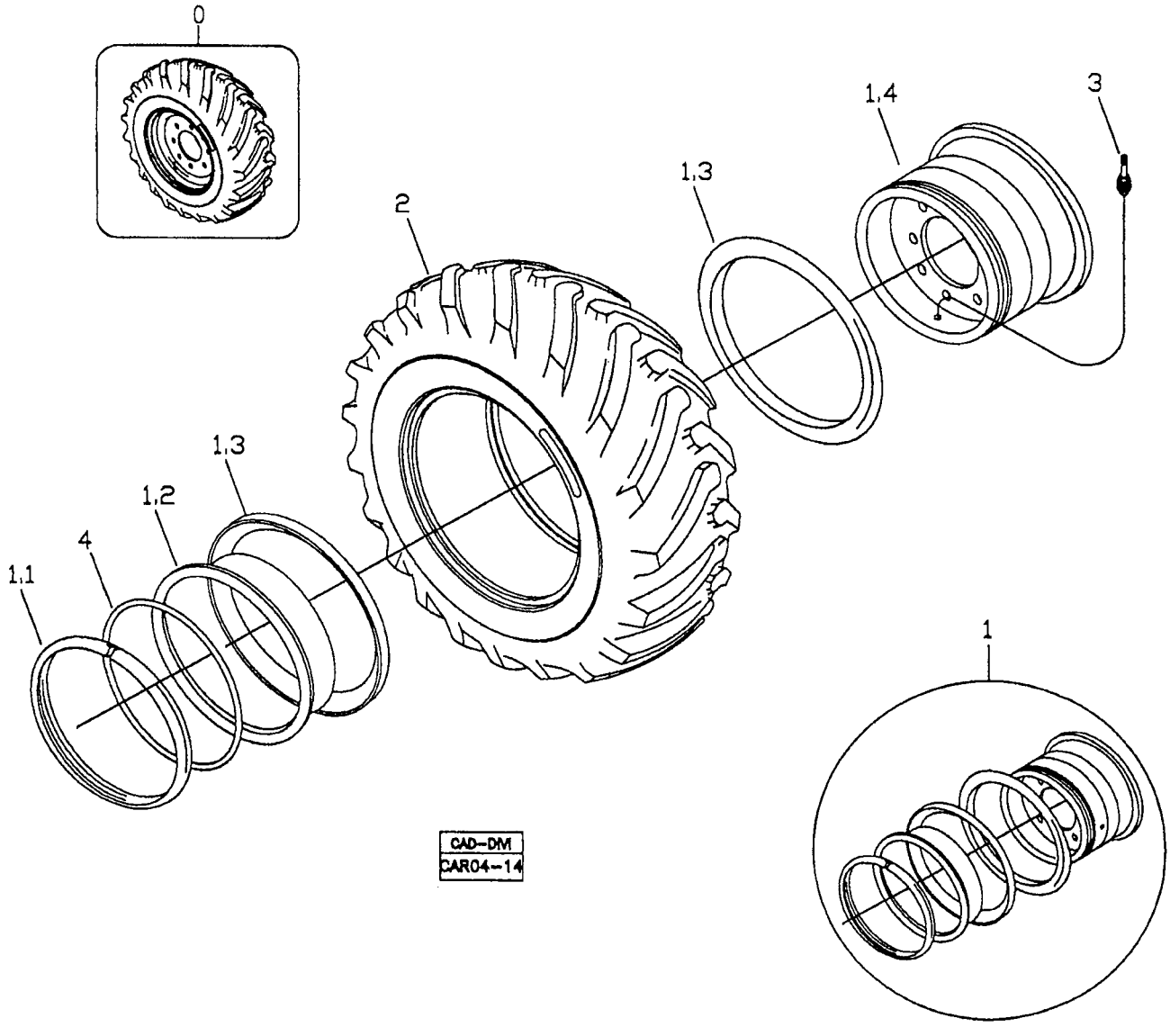

RANDON Veículos	RK 406B	CAR04-14	MB4FM1	4FM/1

CONJUNTO RODAS TRASEIRAS TRÊS PEÇAS – PNEU GOODYEAR
REAR WHEEL ASSY – TYRE GOODYEAR
CONJUNTO RUEDAS TRASERAS TRES PIEZAS – NEUMÁTICO GOODYEAR

VÁLIDO PARA VEIC. N.º/ VALID FOR MANUFACTURING NUMBER/ VÁLIDO PARA LAS UNIDADES NÚMERO:	DO FROM DEL	104	ATÉ TO HASTA	

560112

POS	CODIGO/CODE	QT	PORTUGUES	ENGLISH	ESPAÑOL	NOTA/NOTE
0	370460025	02	Conjunto Roda	Wheel Assy	Conjunto Rueda	
1	219000016	01	Roda Traseira	Rear Wheel	Rueda Trasera	14-25/1,5
1.1		01	Anel Trava	Lock Ring	Anillo Traba	
1.2		01	Rebordo	Bead Seat	Anillo	
1.3		02	Flange	Side Flange	Anillo	
1.4	NFS	01	Base	Rim Base	Base de la Rueda	
2	212300558	01	Pneu Goodyear	Tyre - Goodyear	Neumático Goodyear	17,5-25 SGL 2A L2 16PR
3	219000060	01	Válvula	Valve	Válvula	
4	219000059	01	Anel Vedação	Seal Washer	Anillo Vedacion	

4FN/1	RK 406B	FGMB4FN1	RANDON VEÍCULOS

CONJUNTO RODAS TRASEIRAS MONOPEÇA – PNEU GOODYEAR / REAR WHEEL ASSY – TYRE GOODYEAR / CONJUNTO RUEDAS TRASERAS MONOPIEZA – NEUMÁTICO GOODYEAR

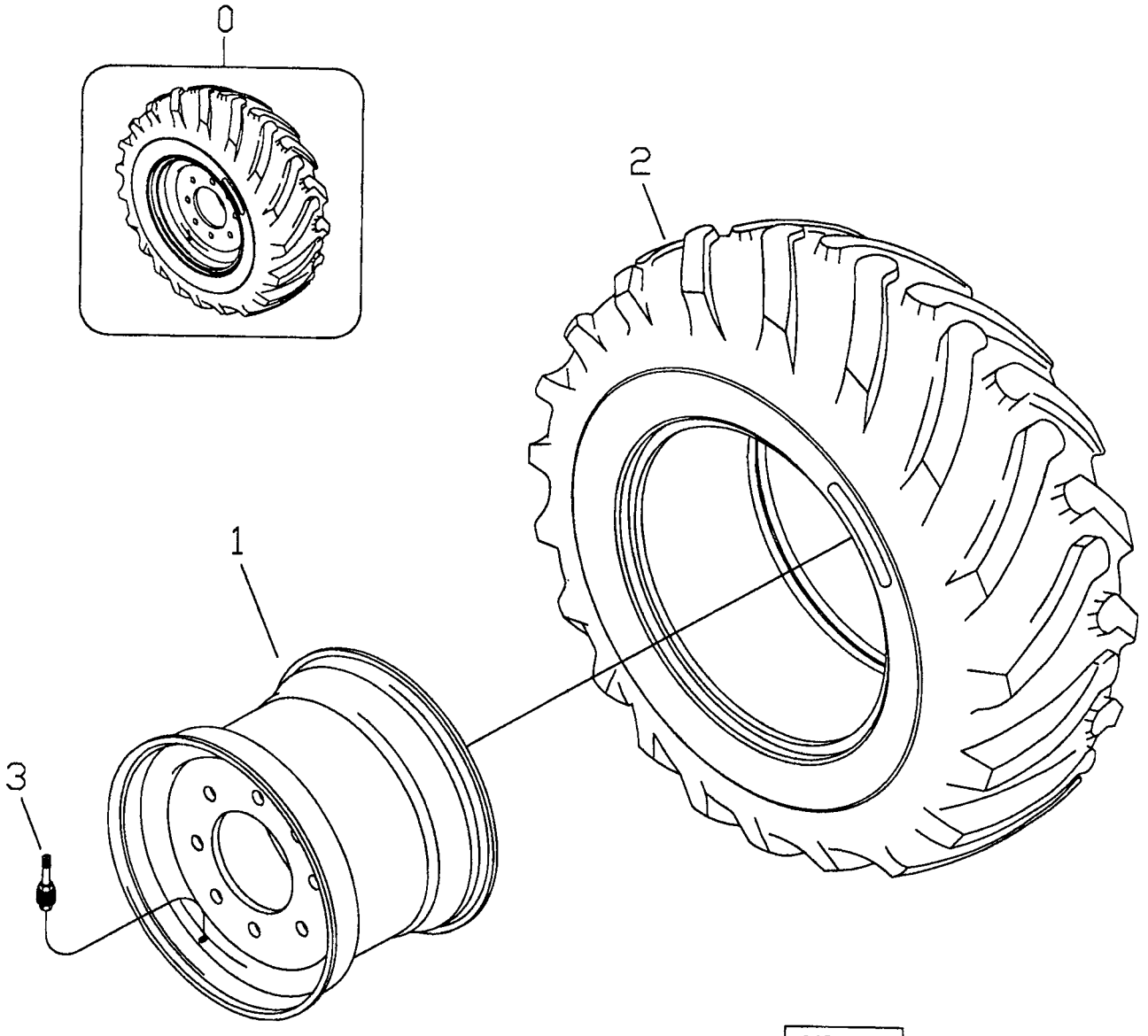

CAD–DM
CAR04–13

RANDON veículos	RK 406B	CAR04-13	MB4FN1	4FN/1

CONJUNTO RODAS TRASEIRAS MONOPEÇA – PNEU GOODYEAR
REAR WHEEL ASSY – TYRE GOODYEAR
CONJUNTO RUEDAS TRASERAS MONOPIEZA – NEUMÁTICO GOODYEAR

VÁLIDO PARA VEIC. N.º/ VALID FOR MANUFACTURING NUMBER/ VÁLIDO PARA LAS UNIDADES NÚMERO:	DO FROM DEL	104	ATÉ TO HASTA	

POS	CODIGO/CODE	QT	PORTUGUES	ENGLISH	ESPAÑOL	NOTA/NOTE
560119						
0	370460052	02	Conjunto Roda	Wheel Assy	Conjunto Rueda	
1	219000389	01	Roda Traseira	Rear Wheel	Rueda Trasera	DW16x24
2	219002046	01	Pneu Goodyear	Tyre - Goodyear	Neumático Goodyear	16,9-24 10PR
3	219000060	01	Válvula	Valve	Válvula	

4FO/1	RK 406B	FGMB4FO1	RANDON VEÍCULOS

CONJUNTO RODAS DIANTEIRAS MONOPEÇAS – PNEU PRIMEX / FRONT WHEEL ASSY – TYRE PRIMEX / CONJUNTO RUEDAS DELANTERAS MONOPIEZA – NEUMÁTICO PRIMEX – 4x2

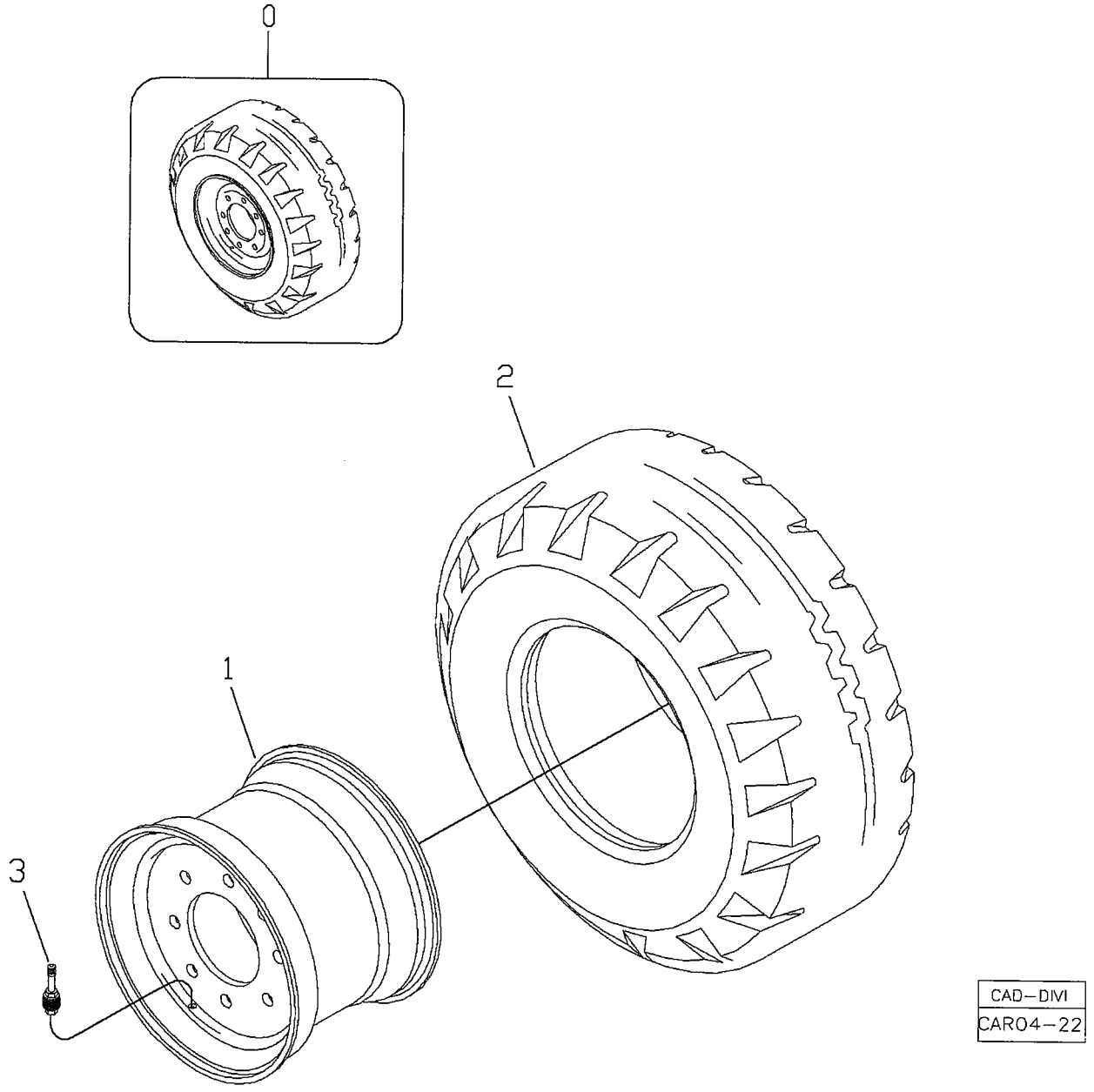

CAD–DIVI
CAR04–22

RANDON VEÍCULOS	RK 406B	CAR04-22	MB4FO1	4FO/1

CONJUNTO RODAS DIANTEIRAS MONOPEÇA – PNEU PRIMEX – 4x2
FRONT WHEEL ASSY – 2WD – TYRE PRIMEX
CONJUNTO RUEDAS DELANTERAS MONOPIEZA – 4X2 – NEUMÁTICO PRIMEX

VÁLIDO PARA VEIC. N.º/ VALID FOR MANUFACTURING NUMBER/ VÁLIDO PARA LAS UNIDADES NÚMERO:	DO FROM DEL	104	ATÉ TO HASTA	

POS	CODIGO/CODE	QT	PORTUGUES	ENGLISH	ESPAÑOL	NOTA/NOTE
560122						
0	370460053	02	Conjunto Roda	Wheel Assy	Conjunto Rueda	
1	219000015	01	Roda Dianteira	Front Wheel	Rueda Delantera	W8Lx16
2	219002129	01	Pneu PRIMEX	Tyre - PRIMEX	Neumático PRIMEX	11Lx16 10PR TL
3	219000514	01	Válvula	Valve	Valvula	

4FP/1	RK 406B	FGMB4FP1	RANDON VEÍCULOS

CONJUNTO RODAS TRASEIRAS MONOPEÇA – PNEU PRIMEX / REAR WHEEL ASSY – TYRE PRIMEX / CONJUNTO RUEDAS TRASERAS MONOPIEZA – NEUMÁTICO PRIMEX

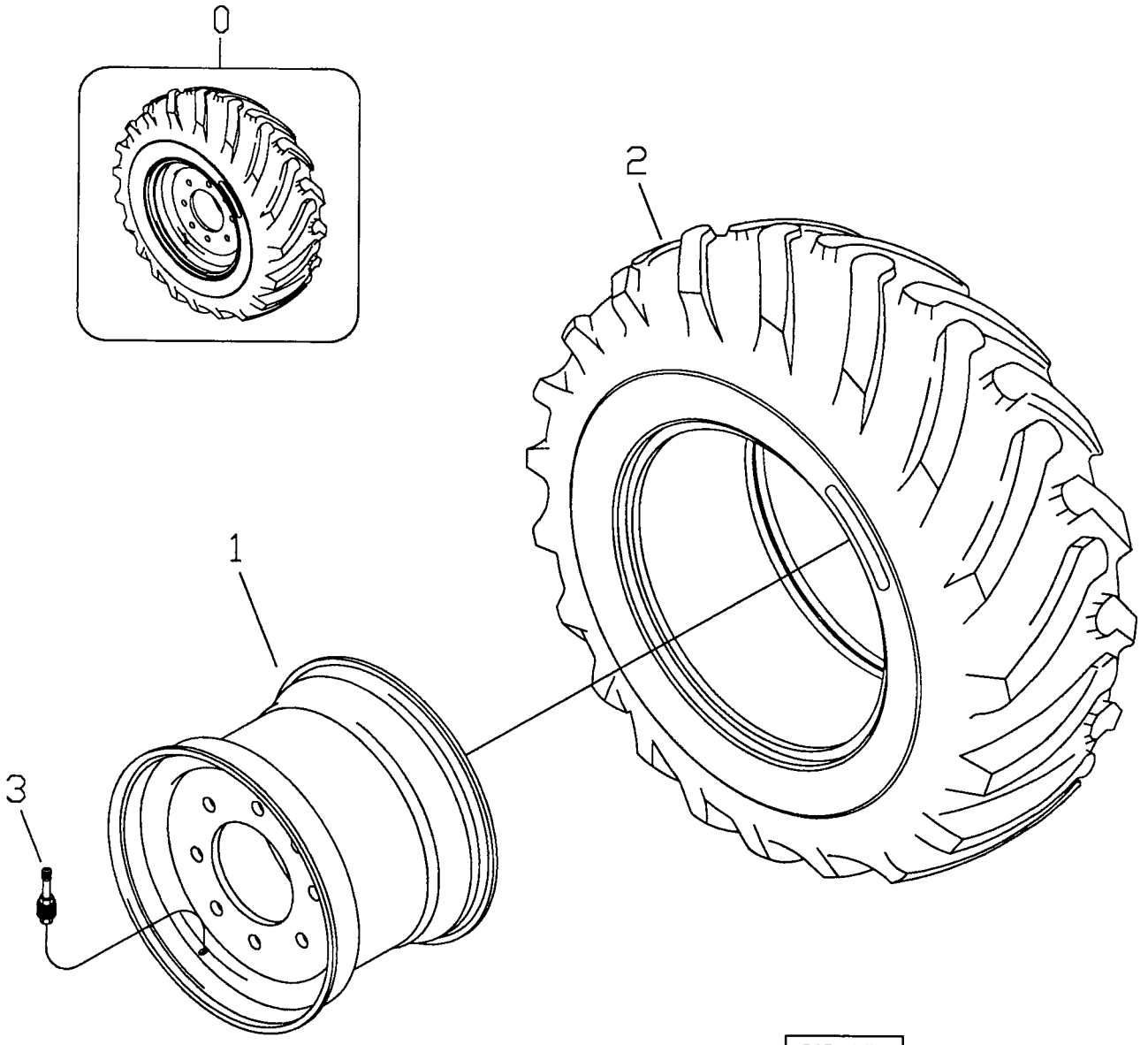

CAD–DM
CAR04–13

RANDON VEÍCULOS	RK 406B	CAR04-13	MB4FP1	4FP/1

CONJUNTO RODAS TRASEIRAS MONOPEÇA – PNEU PRIMEX
REAR WHEEL ASSY – TYRE PRIMEX
CONJUNTO RUEDAS TRASERAS MONOPIEZA – NEUMÁTICO PRIMEX

VÁLIDO PARA VEIC. N.º/ VALID FOR MANUFACTURING NUMBER/ VÁLIDO PARA LAS UNIDADES NÚMERO:	DO FROM DEL	104	ATÉ TO HASTA	

POS	CODIGO/CODE	QT	PORTUGUES	ENGLISH	ESPAÑOL	NOTA/NOTE
0		02	Conjunto Roda	Wheel Assy	Conjunto Rueda	
1	219000390	01	Roda Traseira	Rear Wheel	Rueda Trasera	DW16x24
2	219002127	01	Pneu PRIMEX	Tyre - PRIMEX	Neumático PRIMEX	19,5Lx24 12PR
3	219000060	01	Válvula	Valve	Válvula	

4FQ/1	RK 406B	FGMB4FQ1	RANDON VEÍCULOS

CONJUNTO RODAS DIANTEIRAS MONOPEÇA – PNEU PRIMEX / FRONT WHEEL ASSY – TYRE PRIMEX / CONJUNTO RUEDAS DELANTERAS MONOPIEZA – NEUMÁTICO PRIMEX – 4x4

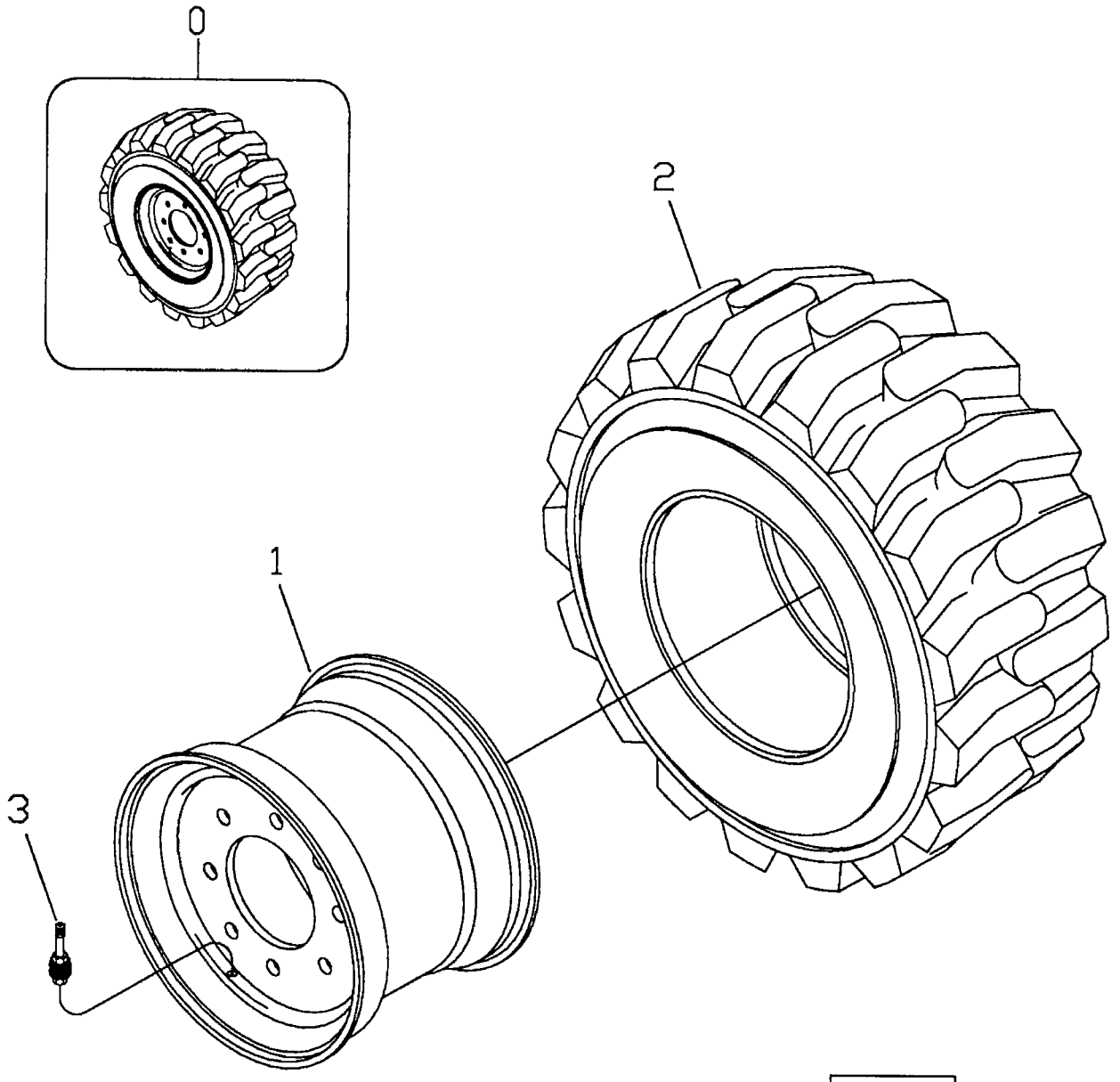

CAD–DIVI
CAR04–10

RANDON VEÍCULOS	RK 406B	CAR04-10	MB4FQ1	4FQ/1

CONJUNTO RODAS DIANTEIRAS MONOPEÇA – PNEU PRIMEX – 4x4
FRONT WHEEL ASSY – 4WD – TYRE PRIMEX
CONJUNTO RUEDAS DELANTERAS MONOPIEZA – 4X4 – NEUMÁTICO PRIMEX

VÁLIDO PARA VEIC. N.º/ VALID FOR MANUFACTURING NUMBER/ VÁLIDO PARA LAS UNIDADES NÚMERO:	DO FROM DEL	104	ATÉ TO HASTA	

POS	CODIGO/CODE	QT	PORTUGUES	ENGLISH	ESPAÑOL	NOTA/NOTE
0		02	Conjunto Roda	Wheel Assy	Conjunto Rueda	
1	219000014	01	Roda Dianteira	Front Wheel	Rueda Delantera	W8x16
2	219002128	01	Pneu PRIMEX	Tyre - PRIMEX	Neunático PRIMEX	12 – 16,5 12PR
3	219000514	01	Válvula	Valve	Valvula	

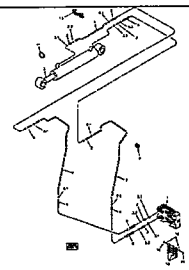	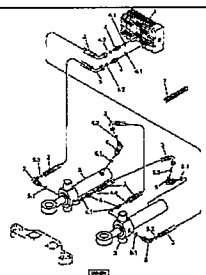		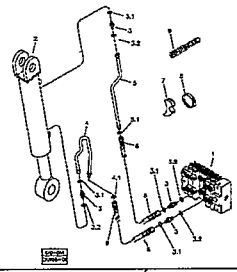
5B- SISTEMA HIDRÁULICO CAÇAMBA RETROESCAVADEIRA/ BUCKET HYDRAULIC SYSTEM – BACKHOE/ SISTEMA HIDRAULICO CUCHARÓN DELA RETROESCAVADORA	5C- SISTEMA HIDRÁULICO DE GIRO DA RETROESCAVADEIRA/ HYDRAULIC SWING SYSTEM / SISTEMA HIDRAULICO DEL CILINDRO DE OSCILACION RETROEXCAVADORA	5D- SISTEMA HIDRAULICO ESTABILIZADORES/ STABILIZERS HYDRAULIC SYSTEM/ SISTEMA HIDRAULICO ESTABILIZADORES	5E- SISTEMA HIDRÁULICO DA LANÇA/ BACKHOE BOOM HYDRAULIC SYSTEM/ SISTEMA HIDRAULICO DE LA LANZA
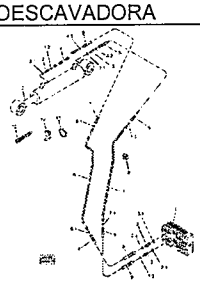	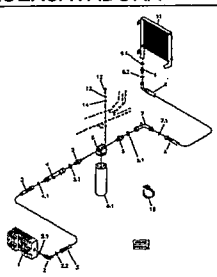	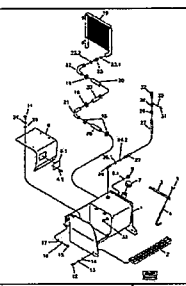	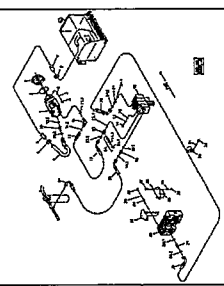
5F- SISTEMA HIDRAULICO BRAÇO PROFUNDIDADE/ DIPPER ARM HYDRAULIC SYSTEM/ SISTEMA HIDRAULICO BRAZO PROFUNDIDAD	5G- SIST. HIDR. DO FILTRO E TROCADOR DE CALOR/ FILTER AND HEAT EXCHANGER HYDRAULIC SYSTEM/ SISTEMA HIDRAULICO DEL FILTRO Y CAMBIADOR DE CALOR	5H- SISTEMA HIDRÁULICO RETORNO E RESERVATÓRIO ÓLEO/ RETURN LINE AND RESERVOIR HYDRAULIC SYSTEM/ SISTEMA HIDRAULICO DE RETORNO Y RESERVATORIO DE ACEITE	5I- SISTEMA HIDRÁULICO DE ALIMENTAÇÃO DA BOMBA/ HYDRAULIC SYSTEM – PUMP FEEDING/ SISTEMA HIDRAULICO ALIMENTACION DE LA BOMBA
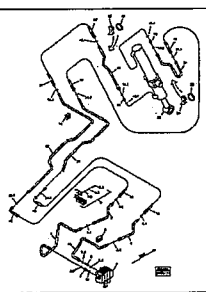	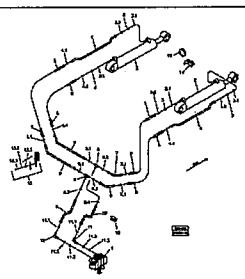	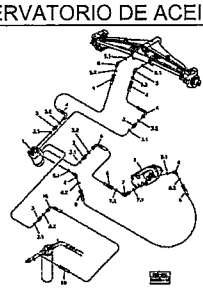	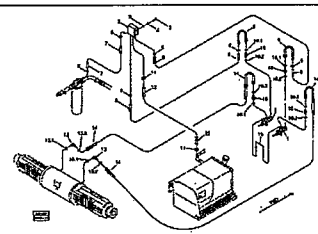
5J- SISTEMA HIDRÁULICO INCLINAÇÃO CAÇAMBA CARREGADEIRA/ BUCKET HYDRAULIC SYSTEM – LOADER/ SISTEMA HIDRAULICO INCLINACION CUCHARÓN DE LA CARGADORA	5K- SISTEMA HIDR. ELEVAÇÃO CAÇAMBA CARREGADEIRA/ BUCKET LIFTING HYDRAULIC SYSTEM – LOADER/ SISTEMA HIDRAULICO ELEVACIÓN CUCHARÓN -CARGADORA	5L- SISTEMA HIDRÁULICO DE DIREÇÃO/ STEERING HYDRAULIC SYSTEM/ SISTEMA HIDRAULICO DE DIRECCION	5M- SISTEMA HIDRÁULICO DE FREIO/ BRAKE HYDRAULIC SYSTEM/ SISTEMA HIDRAULICO DE FRENO
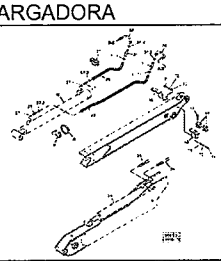	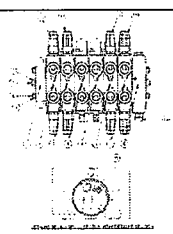	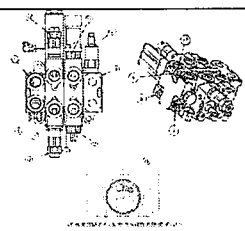	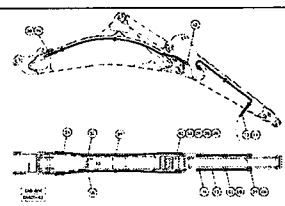
5N-SISTEMA HIDRÁULICO BRAÇO EXTENSÍVEL/ EXTENDABLE DIPPER HYDRAULIC SYSTEM/ SISTEMA HIDRAULICO BALANCIN EXTENSIBLE	5O-COMANDO HIDRÁULICO DA RETROESCAVADEIRA/ HYDRAULIC VALVE – BACKHOE/ MANDO HIDRAULICO DE LA RETROEXCAVADORA	5P- COMANDO HIDRÁULICO DA CARREGADEIRA/ HYDRAULIC VALVE – BUCKET/ MANDO HIDRAULICO DE LA CARGADORA	5Q- ROMPEDOR HIDRÁULICO/ HYDRAULIC BREAKER/ ROMPEDOR HIDRAULICO

5A/1	RK 406B	FGMB5A1	RANDON VEÍCULOS

SISTEMA HIDRÁULICO GERAL/ GENERAL HYDRAULIC SYSTEM/ SISTEMA HIDRAULICO GENERAL

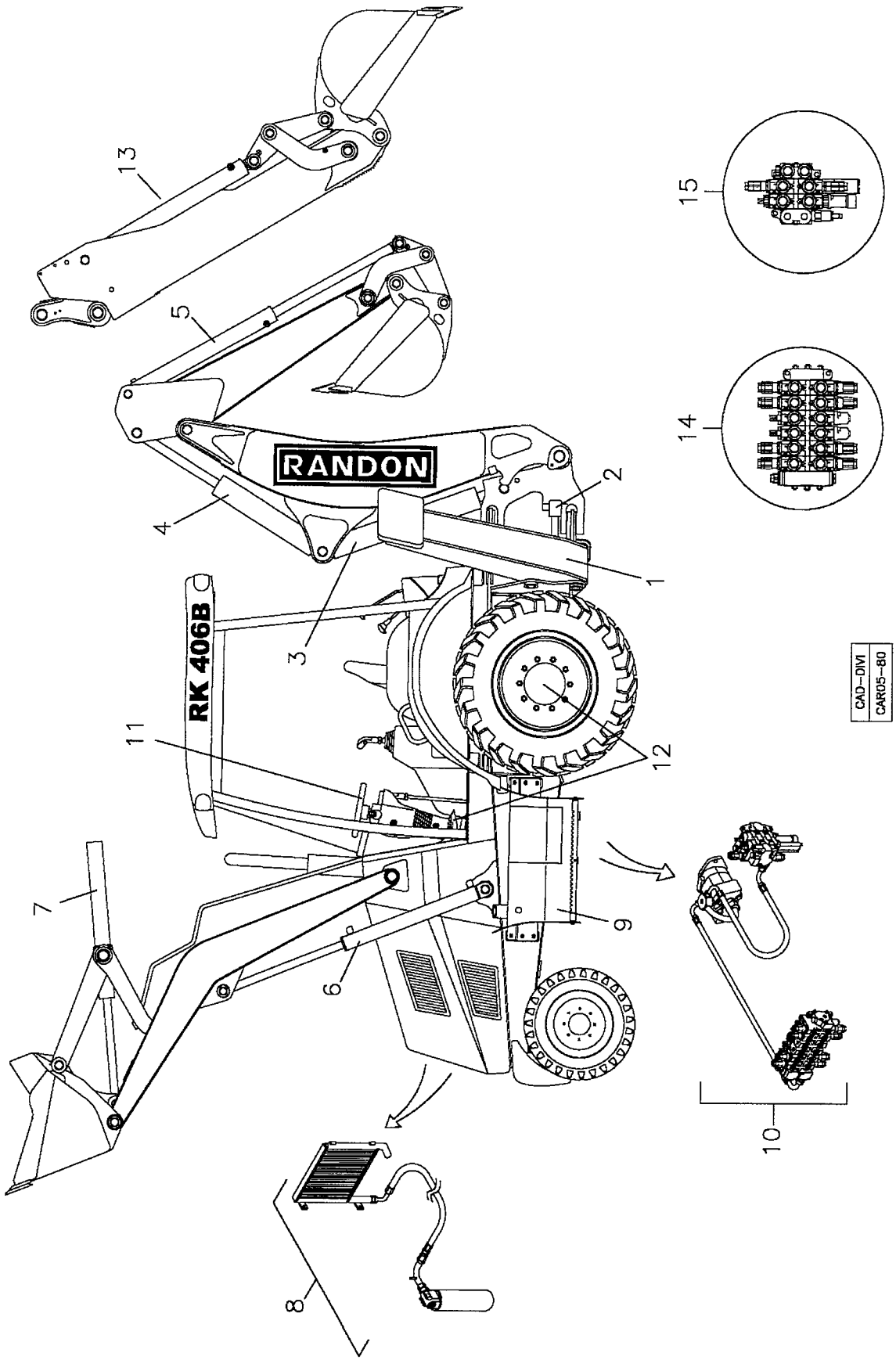

RANDON VEÍCULOS	RK 406B	CAR05-28	MB5A1	5A/1

SISTEMA HIDRÁULICO GERAL
GENERAL HYDRAULIC SYSTEM
SISTEMA HIDRAULICO GENERAL

VÁLIDO PARA VEIC. N.º/ VALID FOR MANUFACTURING NUMBER/ VÁLIDO PARA LAS UNIDADES NÚMERO:	DO FROM DEL	104	ATÉ TO HASTA	

POS	CODIGO/CODE	QT	PORTUGUES	ENGLISH	ESPAÑOL	NOTA/NOTE
1	5D/1	01	Sistema Hidráulico dos Estabilizadores	Stabilizers Hydraulic System	Sistema Hidráulico de los Estabilizadores	Ver/See/Vea
2	5C/1	01	Sistema Hidráulico Cilindro De Giro Da Retroescavadeira	Hydraulic Cylinder Swing System – Backhoe	Sistema Hidraulico Del Cilindro De Oscilación De La Retroexcavadora	Ver/See/Vea
3	5E/1	01	Sistema Hidráulico Da Lança Da Retroescavadeira	Backhoe Boom Hydraulic System – Backhoe Loader	Sistema Hidraulico De La Lanza - Retroexcavadora	Ver/See/Vea
4	5F/1	01	Sistema Hidraúlico Braço Profundidade Retroescavadeira	Dipper Arm Hydraulic System – Backhoe	Sistema Hidráulico Brazo Profundidad Retroexcavadora	Ver/See/Vea
5	5B/1	01	Sistema Hidráulico Da Caçamba Da Retroescavadeira	Bucket Hydraulic System – Backhoe	Sistema Hidraulico Del Cucharón Dela Retroexcavadora	Ver/See/Vea
6	5K/1	01	Sistema Hidráulico Elevação Caçamba Carregadeira	Bucket Lifting Hydraulic System – Loader	Sistema Hidraulico Elevación Cucharón De La Cargadora	Ver/See/Vea
7	5J/1	01	Sistema Hidráulico De Inclinação Da Caçamba Da Carregadeira	Bucket Hydraulic System – Loader	Sistema Hidraulico Inclinacion Cucharón De La Cargadora	Ver/See/Vea
8	5G/1	01	Sistema Hidraulico Do Filtro E Trocador De Calor	Filter And Heat Exchanger Hydraulic System	Sistema Hidraulico Del Filtro Y Cambiador De Calor	Ver/See/Vea
9	5H/1	01	Sistema Hidráulico Retorno E Reservatório	Return Line And Reservoir Hydraulic System	Sistema Hidraulico De Retorno Del Y Reservatorio De Aceite	Ver/See/Vea
10	5I/1	01	Sistema Hidráulico De Alimentação Da Bomba	Hydraulic System - Pump Feeding	Sistema Hidraulico Alimentación De La Bomba	Ver/See/Vea
11	5L/1	01	Sistema Hidráulico De Direção	Steering Hydraulic System	Sistema Hidráulico De Direcion	Ver/See/Vea
12	5M/1	01	Sistema Hidráulico De Freio	Brake Hydraulic System	Sistema Hidráulico De Freno	Ver/See/Vea
13	5N/1	01	Sistema Hidráulico Braço Extensível	Extendable Dipper Hydraulic System	Sistema Hidráulico Balancin Extensible	Ver/See/Vea
14	5O/1	01	Comando Hidráulico da Retroescavadeira	Hydraulic Valve - Backhoe	Mando Hidráulico de la Retroexcavadora	Ver/See/Vea
15	5P/1	01	Comando Hidráulico da Carregadeira	Hydraulic Valve - Bucket	Mando Hidráulico de la Cargadora	Ver/See/Vea
16	5Q/1	01	Rompedor Hidráulico	Hydraulic Breakers	Breakers Hidráulico	Ver/See/Vea

5B/1	RK 406B	FGMB5B1	RANDON VEÍCULOS

SISTEMA HIDRÁULICO CAÇAMBA RETROESCAVADEIRA/ BUCKET HYDRAULIC SYSTEM – BACKHOE/ SISTEMA HIDRAULICO CUCHARÓN DE LA RETROEXCAVADORA

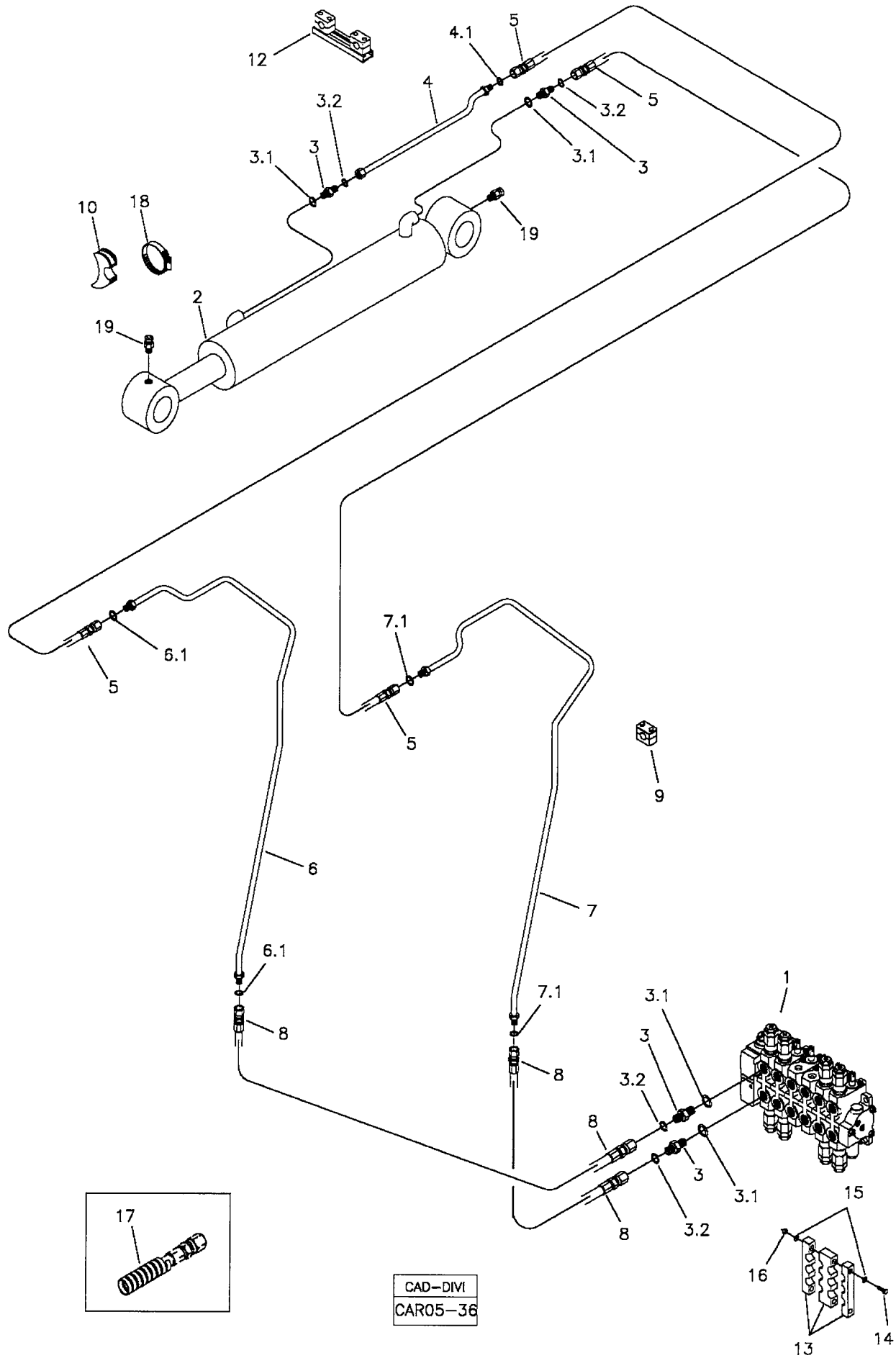

RANDON VEÍCULOS	RK 406B	CAR05-36	MB5B1	5B/1

SISTEMA HIDRÁULICO DA CAÇAMBA DA RETROESCAVADEIRA
BUCKET HYDRAULIC SYSTEM – BACKHOE
SISTEMA HIDRAULICO DEL CUCHARÓN DE LA RETROEXCAVADORA

VÁLIDO PARA VEIC. N.º/ VALID FOR MANUFACTURING NUMBER/ VÁLIDO PARA LAS UNIDADES NÚMERO:	DO FROM DEL	104	ATÉ TO HASTA	1022

POS	CODIGO/CODE	QT	PORTUGUES	ENGLISH	ESPAÑOL	NOTA/NOTE
1	5O	01	Comando Hidráulico	Hydraulic Valve	Comando Hidraulico	Ver/See/Vea
2	5BA	01	Cilindro Hidráulico	Hydraulic Cylinder	Cilindro Hidraulico	Ver/See/Vea
3	219000227	04	Conexão	Connection	Conexion	
3.1	219000986	01	Anel Vedação	Seal Ring	Anillo Vedacion	
3.2	219000315	01	Anel Vedação	Seal Ring	Anillo Vedacion	
4	219000331	01	Tubo Hidraulico	Hydraulic Pipe	Tubería Hidraulica	
4.1	219000315	01	Anel Vedação	Seal Ring	Anillo Vedacion	
5	219000202	02	Mangueira	Hose	Manguera	
6	219000173	01	Tubo Hidraulico	Hydraulic Pipe	Tubería Hidraulica	
6.1	219000315	02	Anel Vedação	Seal Ring	Anillo Vedacion	
7	219000172	01	Tubo Hidráulico	Hydraulic Pipe	Tubería Hidraulica	
7.1	219000315	02	Anel Vedação	Seal ring	Anillo Vedacion	
8	219000207	02	Mangueira	Hose	Manguera	
9	219000072	06	Abraçadeira	Clamp	Abrazadera	
10	219000285	01	Suporte	Bracket	Soporte	
11	219000278	01	Abraçadeira	Clamp	Abrazadera	
12	219000273	01	Presilha	Clamp	Abrazadera	
13	219000433	01	Conjunto Presilha	Clamp Assy	Conjunto Abrazadera	
14	210003863	02	Parafuso	Bolt	Tornillo	
15	210004472	04	Arruela	Washer	Arandela	
16	210005760	02	Porca	Nut	Tuerca	
17	212009775	CN	Protetor Mangueira	Hose Protector	Protector Manguera	
18	219000278	01	Abraçadeira	Clamp	Abrazadera	
19	211200000	02	Graxeira	Lubricator	Alemita	

CN= Fornecido em metro conforme a necessidade/ Supplied in meter as required/ Se suministra en metro segun la necesidad.

SISTEMA HIDRÁULICO CAÇAMBA RETROESCAVADEIRA/ BUCKET HYDRAULIC SYSTEM – BACKHOE/ SISTEMA HIDRAULICO CUCHARÓN DE LA RETROEXCAVADORA

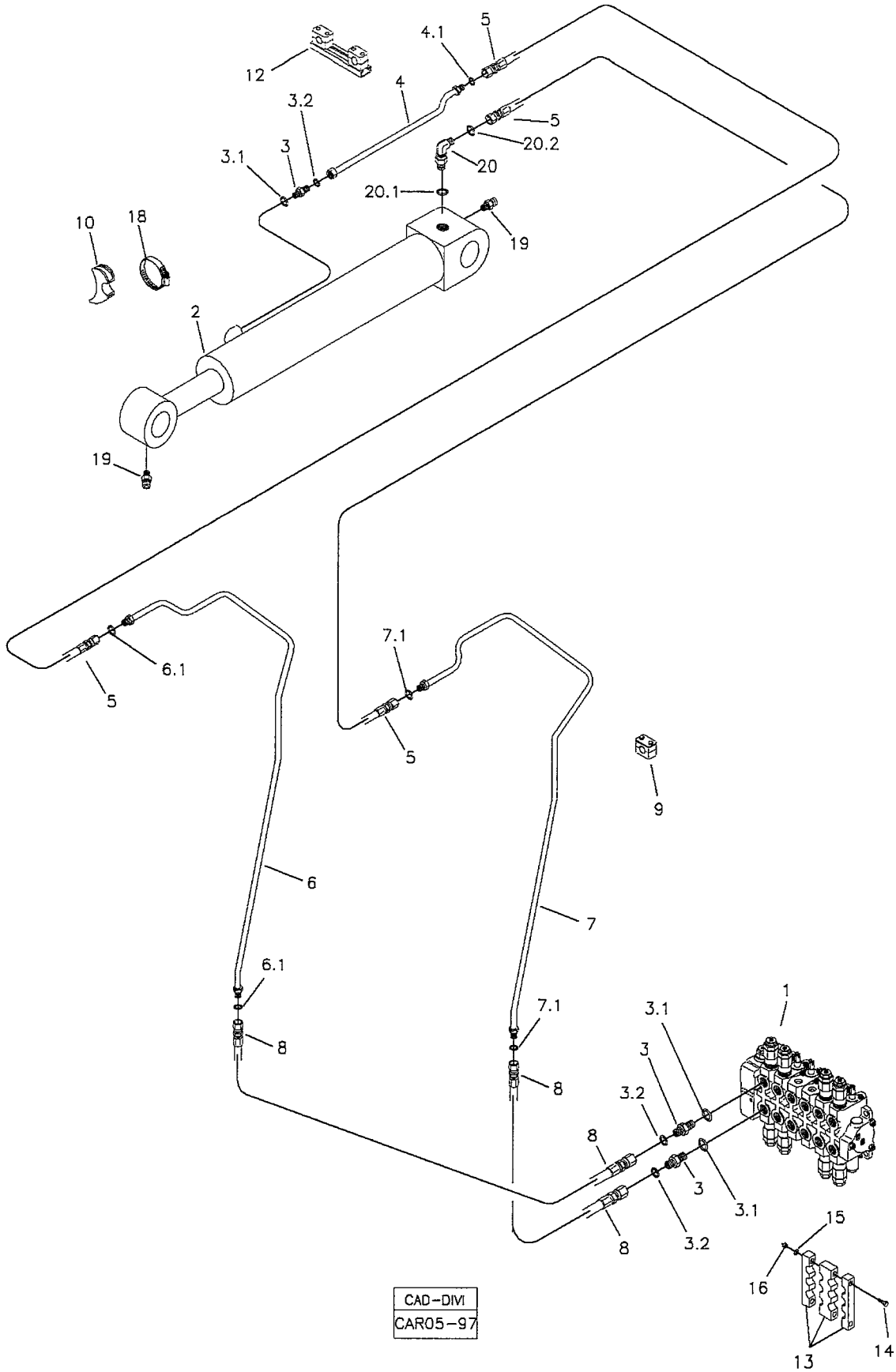

RANDON VEÍCULOS	RK 406B	CAR05-97	MB5B2	5B/2

SISTEMA HIDRÁULICO DA CAÇAMBA DA RETROESCAVADEIRA
BUCKET HYDRAULIC SYSTEM – BACKHOE
SISTEMA HIDRAULICO DEL CUCHARÓN DE LA RETROEXCAVADORA

VÁLIDO PARA VEIC. N.º/ VALID FOR MANUFACTURING NUMBER/ VÁLIDO PARA LAS UNIDADES NÚMERO:	DO FROM DEL	1023	ATÉ TO HASTA	1023

POS	CODIGO/CODE	QT	PORTUGUES	ENGLISH	ESPAÑOL	NOTA/NOTE
1	5O	01	Comando Hidráulico	Hydraulic Valve	Comando Hidraulico	Ver/See/Vea
2	5BA	01	Cilindro Hidráulico	Hydraulic Cylinder	Cilindro Hidraulico	Ver/See/Vea
3	219000227	03	Conexão	Connection	Conexion	
3.1	219000986	01	Anel Vedação	Seal Ring	Anillo Vedacion	
3.2	219000315	01	Anel Vedação	Seal Ring	Anillo Vedacion	
4	219002237	01	Tubo Hidraulico	Hydraulic Pipe	Tubería Hidraulica	
4.1	219000315	01	Anel Vedação	Seal Ring	Anillo Vedacion	
5	219000202	02	Mangueira	Hose	Manguera	
6	219001915	01	Tubo Hidraulico	Hydraulic Pipe	Tubería Hidraulica	
6.1	219000315	02	Anel Vedação	Seal Ring	Anillo Vedacion	
7	219001914	01	Tubo Hidráulico	Hydraulic Pipe	Tubería Hidraulica	
7.1	219000315	02	Anel Vedação	Seal ring	Anillo Vedacion	
8	219000207	02	Mangueira	Hose	Manguera	
9	219000072	06	Abraçadeira	Clamp	Abrazadera	
10	219000285	01	Suporte	Bracket	Soporte	
12	219000273	01	Presilha	Clamp	Abrazadera	
13	219000433	01	Conjunto Presilha	Clamp Assy	Conjunto Abrazadera	
14	210003863	02	Parafuso	Bolt	Tornillo	
15	210002015	02	Arruela	Washer	Arandela	
16	210005760	02	Porca	Nut	Tuerca	
18	219000278	01	Abraçadeira	Clamp	Abrazadera	102-121
19	211200000	02	Graxeira	Lubricator	Alemita	
20	219000239	01	Joelho	Elbow	Codo	
20.1	219000315	01	Anel Vedação	Seal Ring	Anillo Vedacion	
20.2	219000986	01	Anel Vedação	Seal Ring	Anillo Vedacion	

CN= Fornecido em metro conforme a necessidade/ Supplied in meter as required/ Se suministra en metro segun la necesidad.

5B/3	RK 406B	FGMB5B3	RANDON VEÍCULOS

SISTEMA HIDRÁULICO CAÇAMBA RETROESCAVADEIRA/ BUCKET HYDRAULIC SYSTEM – BACKHOE/ SISTEMA HIDRAULICO CUCHARÓN DE LA RETROEXCAVADORA

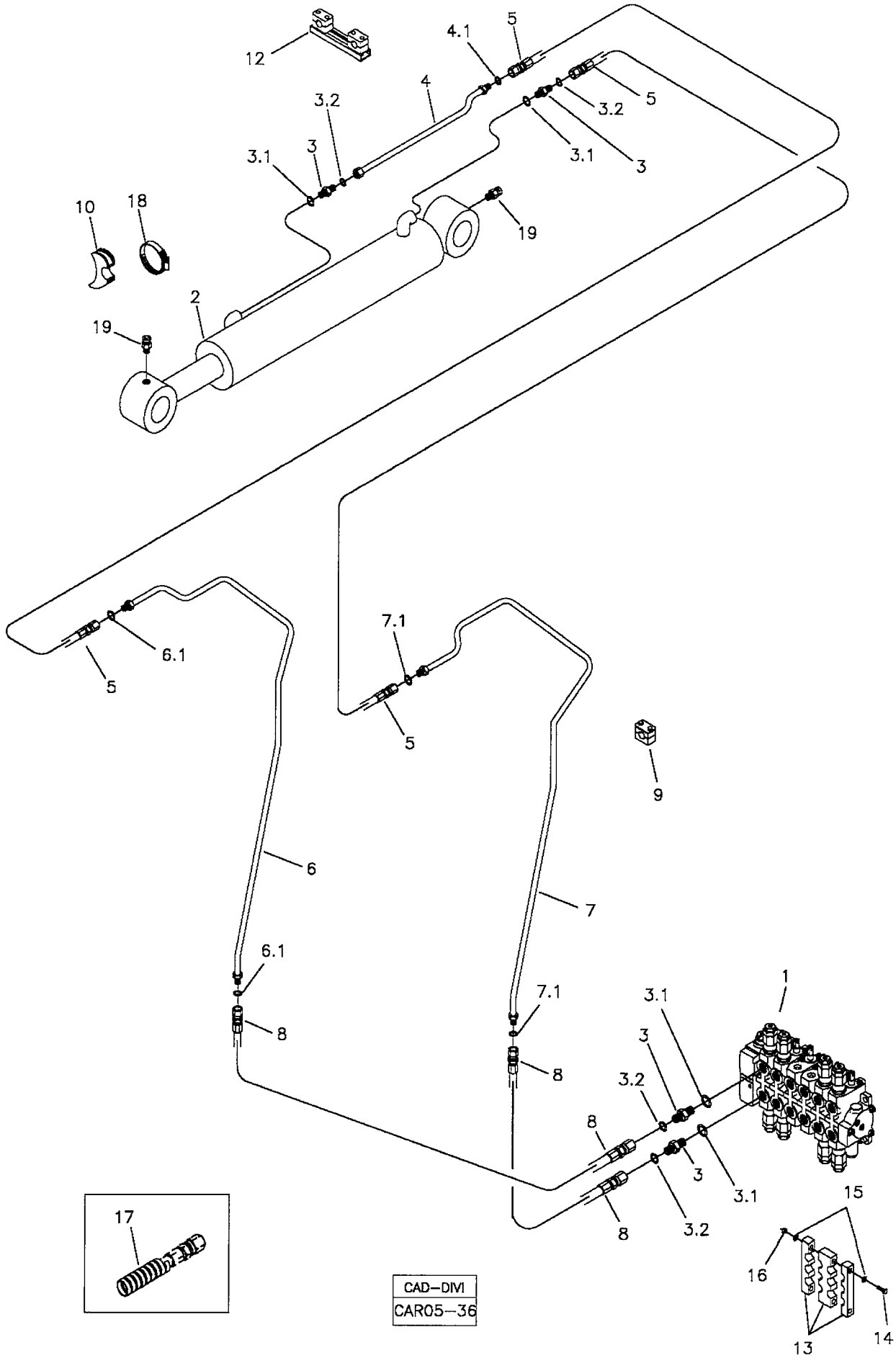

RANDON VEÍCULOS	RK 406B	CAR05-36	MB5B1	5B/3

SISTEMA HIDRÁULICO DA CAÇAMBA DA RETROESCAVADEIRA
BUCKET HYDRAULIC SYSTEM – BACKHOE
SISTEMA HIDRAULICO DEL CUCHARÓN DE LA RETROEXCAVADORA

VÁLIDO PARA VEIC. N.º/ VALID FOR MANUFACTURING NUMBER/ VÁLIDO PARA LAS UNIDADES NÚMERO:	DO FROM DEL	1024	ATÉ TO HASTA	1053

POS	CODIGO/CODE	QT	PORTUGUES	ENGLISH	ESPAÑOL	NOTA/NOTE
1	5O	01	Comando Hidráulico	Hydraulic Valve	Comando Hidraulico	Ver/See/Vea
2	5BA	01	Cilindro Hidráulico	Hydraulic Cylinder	Cilindro Hidraulico	Ver/See/Vea
3	219000227	04	Conexão	Connection	Conexion	
3.1	219000986	01	Anel Vedação	Seal Ring	Anillo Vedacion	
3.2	219000315	01	Anel Vedação	Seal Ring	Anillo Vedacion	
4	219000331	01	Tubo Hidraulico	Hydraulic Pipe	Tubería Hidraulica	
4.1	219000315	01	Anel Vedação	Seal Ring	Anillo Vedacion	
5	219000202	02	Mangueira	Hose	Manguera	
6	219000173	01	Tubo Hidraulico	Hydraulic Pipe	Tubería Hidraulica	
6.1	219000315	02	Anel Vedação	Seal Ring	Anillo Vedacion	
7	219000172	01	Tubo Hidráulico	Hydraulic Pipe	Tubería Hidraulica	
7.1	219000315	02	Anel Vedação	Seal ring	Anillo Vedacion	
8	219000207	02	Mangueira	Hose	Manguera	
9	219000072	06	Abraçadeira	Clamp	Abrazadera	
10	219000285	01	Suporte	Bracket	Soporte	
11	219000278	01	Abraçadeira	Clamp	Abrazadera	
12	219000273	01	Presilha	Clamp	Abrazadera	
13	219000433	01	Conjunto Presilha	Clamp Assy	Conjunto Abrazadera	
14	210003863	02	Parafuso	Bolt	Tornillo	
15	210004472	04	Arruela	Washer	Arandela	
16	210005760	02	Porca	Nut	Tuerca	
17	212009775	CN	Protetor Mangueira	Hose Protector	Protector Manguera	
18	219000278	01	Abraçadeira	Clamp	Abrazadera	
19	211200000	02	Graxeira	Lubricator	Alemita	

CN= Fornecido em metro conforme a necessidade/ Supplied in meter as required/ Se suministra en metro segun la necesidad.

SISTEMA HIDRÁULICO CAÇAMBA RETROESCAVADEIRA/ BUCKET HYDRAULIC SYSTEM – BACKHOE/ SISTEMA HIDRAULICO CUCHARÓN DE LA RETROEXCAVADORA

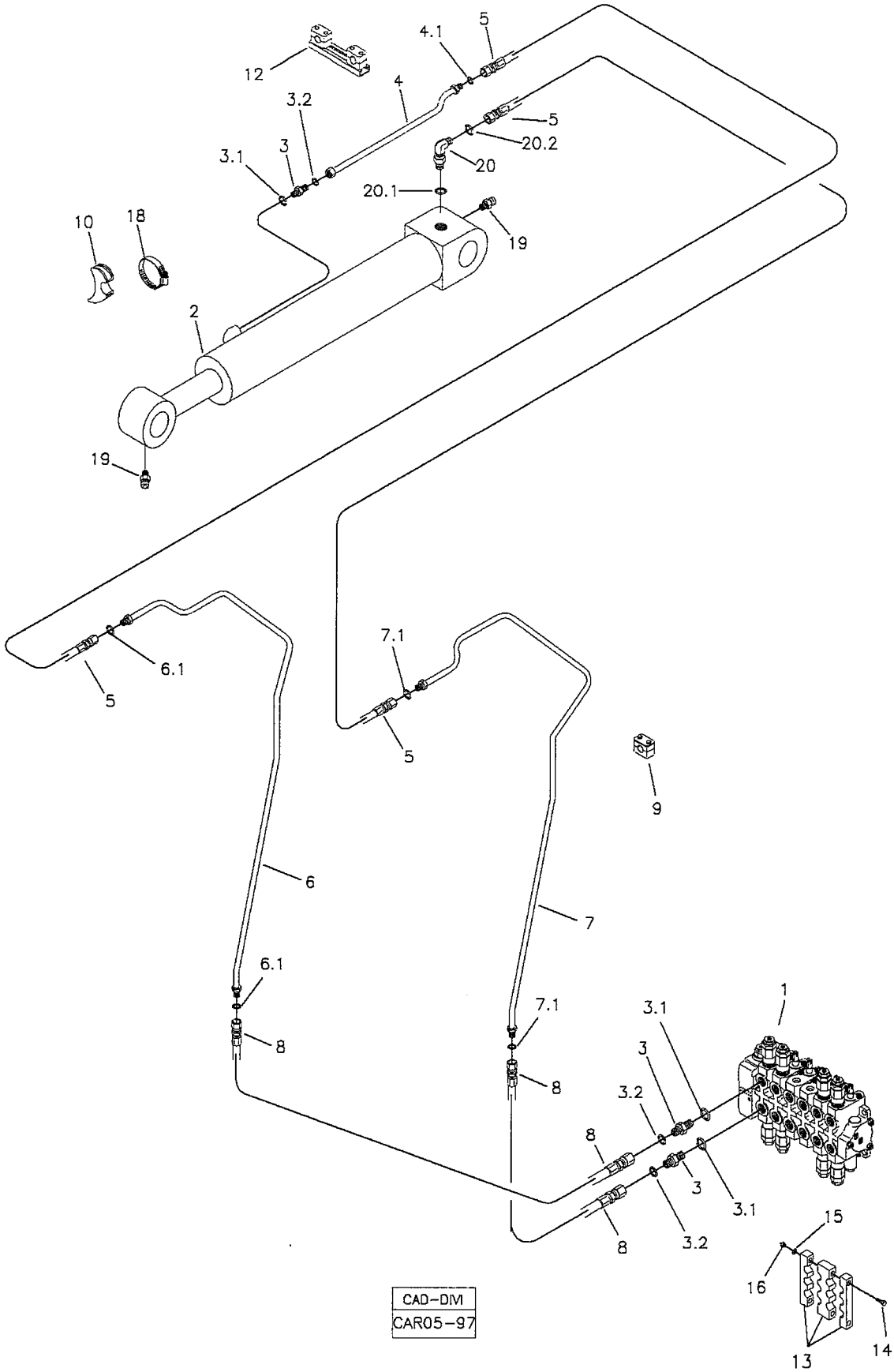

RANDON VEÍCULOS	RK 406B	CAR05-97	MB5B2	5B/4

SISTEMA HIDRÁULICO DA CAÇAMBA DA RETROESCAVADEIRA
BUCKET HYDRAULIC SYSTEM – BACKHOE
SISTEMA HIDRAULICO DEL CUCHARÓN DE LA RETROEXCAVADORA

VÁLIDO PARA VEIC. N.º/ VALID FOR MANUFACTURING NUMBER/ VÁLIDO PARA LAS UNIDADES NÚMERO:	DO FROM DEL	1054	ATÉ TO HASTA	

POS	CODIGO/CODE	QT	PORTUGUES	ENGLISH	ESPAÑOL	NOTA/NOTE
1	5O	01	Comando Hidráulico	Hydraulic Valve	Comando Hidraulico	Ver/See/Vea
2	5BA	01	Cilindro Hidráulico	Hydraulic Cylinder	Cilindro Hidraulico	Ver/See/Vea
3	219000227	03	Conexão	Connection	Conexion	
3.1	219000986	01	Anel Vedação	Seal Ring	Anillo Vedacion	
3.2	219000315	01	Anel Vedação	Seal Ring	Anillo Vedacion	
4	219002237	01	Tubo Hidraulico	Hydraulic Pipe	Tubería Hidraulica	
4.1	219000315	01	Anel Vedação	Seal Ring	Anillo Vedacion	
5	219000202	02	Mangueira	Hose	Manguera	
6	219001915	01	Tubo Hidraulico	Hydraulic Pipe	Tubería Hidraulica	
6.1	219000315	02	Anel Vedação	Seal Ring	Anillo Vedacion	
7	219001914	01	Tubo Hidráulico	Hydraulic Pipe	Tubería Hidraulica	
7.1	219000315	02	Anel Vedação	Seal ring	Anillo Vedacion	
8	219000207	02	Mangueira	Hose	Manguera	
9	219000072	06	Abraçadeira	Clamp	Abrazadera	
10	219000285	01	Suporte	Bracket	Soporte	
12	219000273	01	Presilha	Clamp	Abrazadera	
13	219000433	01	Conjunto Presilha	Clamp Assy	Conjunto Abrazadera	
14	210003863	02	Parafuso	Bolt	Tornillo	
15	210002015	02	Arruela	Washer	Arandela	
16	210005760	02	Porca	Nut	Tuerca	
18	219000278	01	Abraçadeira	Clamp	Abrazadera	102-121
19	211200000	02	Graxeira	Lubricator	Alemita	
20	219000239	01	Joelho	Elbow	Codo	
20.1	219000315	01	Anel Vedação	Seal Ring	Anillo Vedacion	
20.2	219000986	01	Anel Vedação	Seal Ring	Anillo Vedacion	

CN= Fornecido em metro conforme a necessidade/ Supplied in meter as required/ Se suministra en metro segun la necesidad.

5BA/1	RK 406B	FGMB5BA1	RANDON VEÍCULOS

CILINDRO HIDRÁULICO CAÇAMBA RETROESCAVADEIRA/ BUCKET HYDRAULIC CYLINDER – BACKHOE/ CILINDRO HIDRAULICO CUCHARÓN DE LA RETROEXCAVADORA

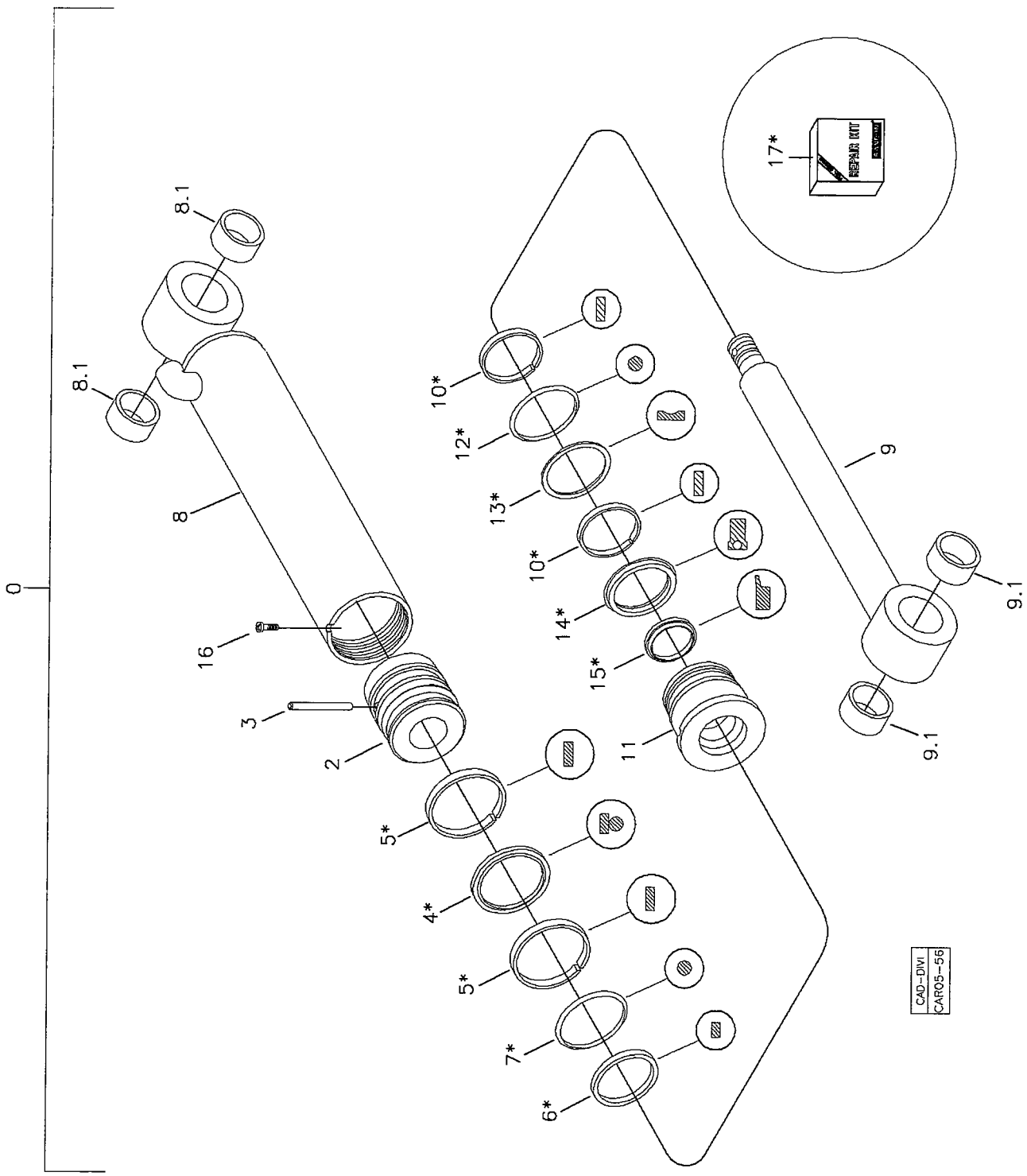

RANDON VEÍCULOS	RK 406B	CAR05-56	MB5BA1	5BA/1

CILINDRO HIDRAULICO DA CAÇAMBA DA RETROESCAVADEIRA
BUCKET HYDRAULIC CYLINDER – BACKHOE
CILINDRO HIDRAULICO DEL CUCHARÓN DE LA RETROEXCAVADORA

VÁLIDO PARA VEIC. N.º/ VALID FOR MANUFACTURING NUMBER/ VÁLIDO PARA LAS UNIDADES NÚMERO:	DO FROM DEL	104	ATÉ TO HASTA	1022

POS	CODIGO/CODE	QT	PORTUGUES	ENGLISH	ESPAÑOL	NOTA/NOTE
0	219000009	01	Cilindro Completo	Cylinder Assy	Cilindro Completo	
2	219001359	01	Êmbolo	Piston	Piston	
3	219001360	01	Pino	Pin	Perno	
4	OBS1	01	Anel Vedação	Seal Ring	Anillo Vedacion	
5	OBS1	02	Anel Guia	Guide Ring	Anillo Guia	
6	OBS1	01	Anel Vedação	Ring	Anillo	
7	OBS1	01	Anel O'	O-ring	Anillo Vedacion	
8	219001361	01	Conj. Camisa Cilindro	Cylinder Body	Carcasa Cilindro	
8.1	219001100	02	Bucha	Bushing	Buje	
9	219001362	01	Haste Cilindro	Piston Rod	Asta Del Cilindro	
9.1	219001101	02	Bucha	Bushing	Buje	
10	OBS1	02	Anel Guia	Guide Ring	Anillo Guia	
11	219001077	01	Guia da Haste	Cylinder Cover	Tapa Del Cilindro	
12	OBS1	01	Anel O'	O-ring	Anillo Vedacion	
13	OBS1	01	Anel Anit-extrusão	Back-up Ring	Anillo Apoio	
14	OBS1	01	Gaxeta	Gasket	Anillo Vedacion	
15	OBS1	01	Anel Raspador	Scraper Ring	Anillo Raspador	
16	219001363	01	Parafuso Trava	Screw	Tornillo Traba	
17	219000080	01	Reparo Vedação	Seal Kit	Kit Vedacion	

OBS1 = Peças fornecidas no reparo de vedação Item 17/ Parts Suplied in assembly – see item 17/ Se suministran em el kit de vedación item 17.

5BA/2	RK 406B	FGMB5BA2	RANDON VEÍCULOS

CILINDRO HIDRÁULICO CAÇAMBA RETROESCAVADEIRA/ BUCKET HYDRAULIC CYLINDER – BACKHOE/ CILINDRO HIDRAULICO CUCHARÓN DE LA RETROEXCAVADORA

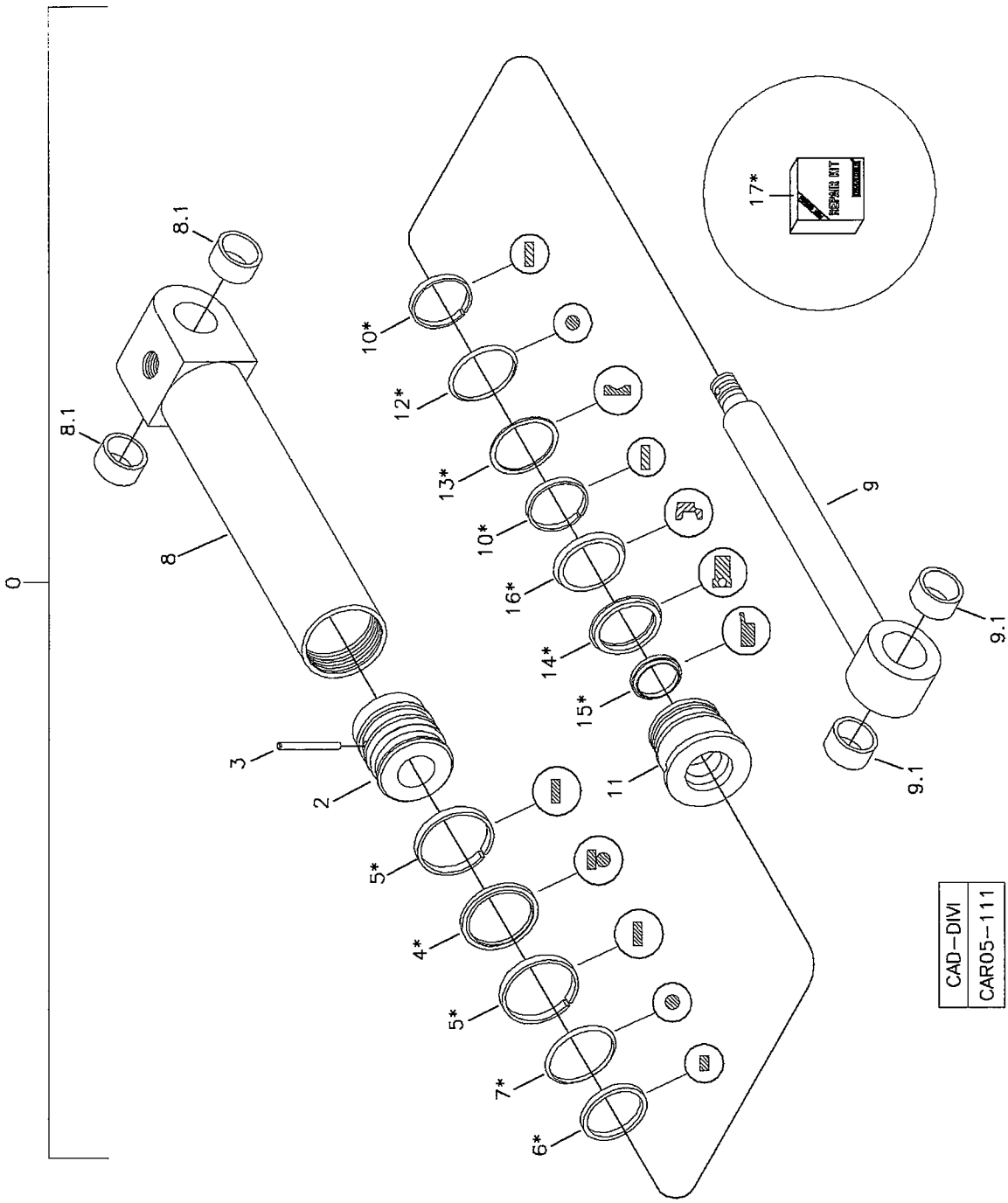

RANDON veículos	RK 406B	CAR05-111	MB5BA2	5BA/2

CILINDRO HIDRAULICO DA CAÇAMBA DA RETROESCAVADEIRA
BUCKET HYDRAULIC CYLINDER – BACKHOE
CILINDRO HIDRAULICO DEL CUCHARÓN DE LA RETROEXCAVADORA

VÁLIDO PARA VEIC. N.º/ VALID FOR MANUFACTURING NUMBER/ VÁLIDO PARA LAS UNIDADES NÚMERO:	DO FROM DEL	1023	ATÉ TO HASTA	1023

POS	CODIGO/CODE	QT	PORTUGUES	ENGLISH	ESPAÑOL	NOTA/NOTE
0	219002213	01	Cilindro Completo	Cylinder Assy	Cilindro Completo	
2	219001359	01	Êmbolo	Piston	Piston	
3	219001360	01	Pino	Pin	Perno	
4	OBS1	01	Anel Vedação	Seal Ring	Anillo Vedacion	
5	OBS1	02	Anel Guia	Guide Ring	Anillo Guia	
6	OBS1	01	Anel Vedação	Ring	Anillo	
7	OBS1	01	Anel O'	O-ring	Anillo Vedacion	
8	219002287	01	Conj. Camisa Cilindro	Cylinder Body	Carcasa Cilindro	
8.1	219001100	02	Bucha	Bushing	Buje	
9	219001362	01	Haste Cilindro	Piston Rod	Asta Del Cilindro	
9.1	219001101	02	Bucha	Bushing	Buje	
10	OBS1	02	Anel Guia	Guide Ring	Anillo Guia	
11	219002286	01	Guia da Haste	Cylinder Cover	Tapa Del Cilindro	
12	OBS1	01	Anel O'	O-ring	Anillo Vedacion	
13	OBS1	01	Anel Anit-extrusão	Back-up Ring	Anillo Apoio	
14	OBS1	01	Gaxeta	Gasket	Anillo Vedacion	
15	OBS1	01	Anel Raspador	Scraper Ring	Anillo Raspador	
16	OBS1	01	Anel Abafador	Ring	Ring	
17	219002260	01	Reparo Vedação	Seal Kit	Kit Vedacion	

OBS1 = Peças fornecidas no reparo de vedação Item 17/ Parts Suplied in assembly – see item 17/ Se suministran em el kit de vedación item 17.

5BA/3	RK 406B	FGMB5BA3	RANDON VEÍCULOS

CILINDRO HIDRÁULICO CAÇAMBA RETROESCAVADEIRA/ BUCKET HYDRAULIC CYLINDER – BACKHOE/ CILINDRO HIDRAULICO CUCHARÓN DE LA RETROEXCAVADORA

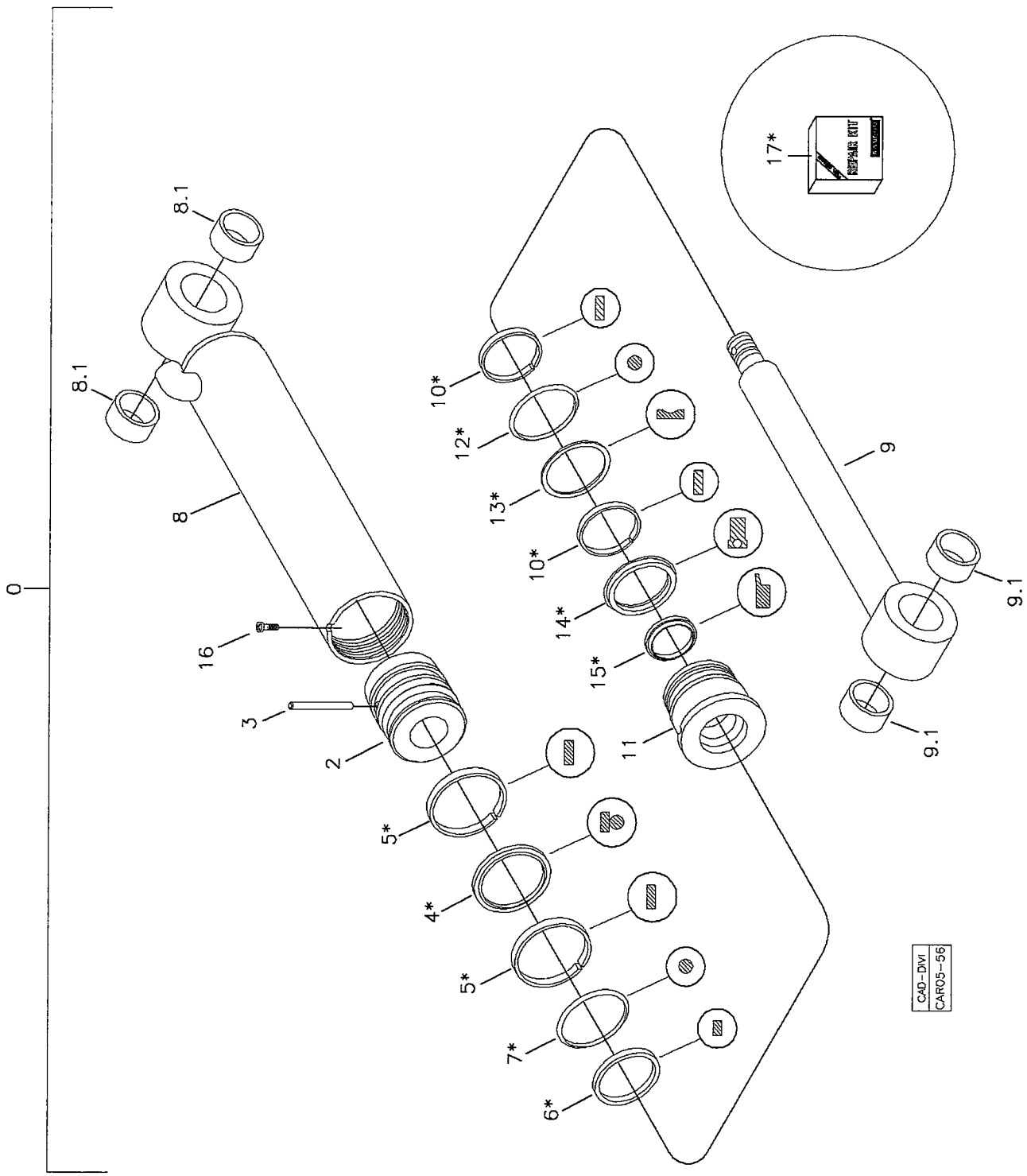

RANDON VEÍCULOS	RK 406B	CAR05-56	MB5BA3	5BA/3

CILINDRO HIDRAULICO DA CAÇAMBA DA RETROESCAVADEIRA
BUCKET HYDRAULIC CYLINDER – BACKHOE
CILINDRO HIDRAULICO DEL CUCHARÓN DE LA RETROEXCAVADORA

VÁLIDO PARA VEIC. N.º/ VALID FOR MANUFACTURING NUMBER/ VÁLIDO PARA LAS UNIDADES NÚMERO:	DO FROM DEL	1024	ATÉ TO HASTA	1053

POS	CODIGO/CODE	QT	PORTUGUES	ENGLISH	ESPAÑOL	NOTA/NOTE
0	219000009	01	Cilindro Completo	Cylinder Assy	Cilindro Completo	
2	219001359	01	Êmbolo	Piston	Piston	
3	219001360	01	Pino	Pin	Perno	
4	OBS1	01	Anel Vedação	Seal Ring	Anillo Vedacion	
5	OBS1	02	Anel Guia	Guide Ring	Anillo Guia	
6	OBS1	01	Anel Vedação	Ring	Anillo	
7	OBS1	01	Anel O'	O-ring	Anillo Vedacion	
8	219001361	01	Conj. Camisa Cilindro	Cylinder Body	Carcasa Cilindro	
8.1	219001100	02	Bucha	Bushing	Buje	
9	219001362	01	Haste Cilindro	Piston Rod	Asta Del Cilindro	
9.1	219001101	02	Bucha	Bushing	Buje	
10	OBS1	02	Anel Guia	Guide Ring	Anillo Guia	
11	219001077	01	Guia da Haste	Cylinder Cover	Tapa Del Cilindro	
12	OBS1	01	Anel O'	O-ring	Anillo Vedacion	
13	OBS1	01	Anel Anit-extrusão	Back-up Ring	Anillo Apoio	
14	OBS1	01	Gaxeta	Gasket	Anillo Vedacion	
15	OBS1	01	Anel Raspador	Scraper Ring	Anillo Raspador	
16	219001363	01	Parafuso Trava	Screw	Tornillo Traba	
17	219000080	01	Reparo Vedação	Seal Kit	Kit Vedacion	

OBS1 = Peças fornecidas no reparo de vedação Item 17/ Parts Suplied in assembly – see item 17/ Se suministran em el kit de vedación item 17.

5BA/4	RK 406B	FGMB5BA4	RANDON VEÍCULOS

CILINDRO HIDRÁULICO CAÇAMBA RETROESCAVADEIRA/ BUCKET HYDRAULIC CYLINDER – BACKHOE/ CILINDRO HIDRAULICO CUCHARÓN DE LA RETROEXCAVADORA

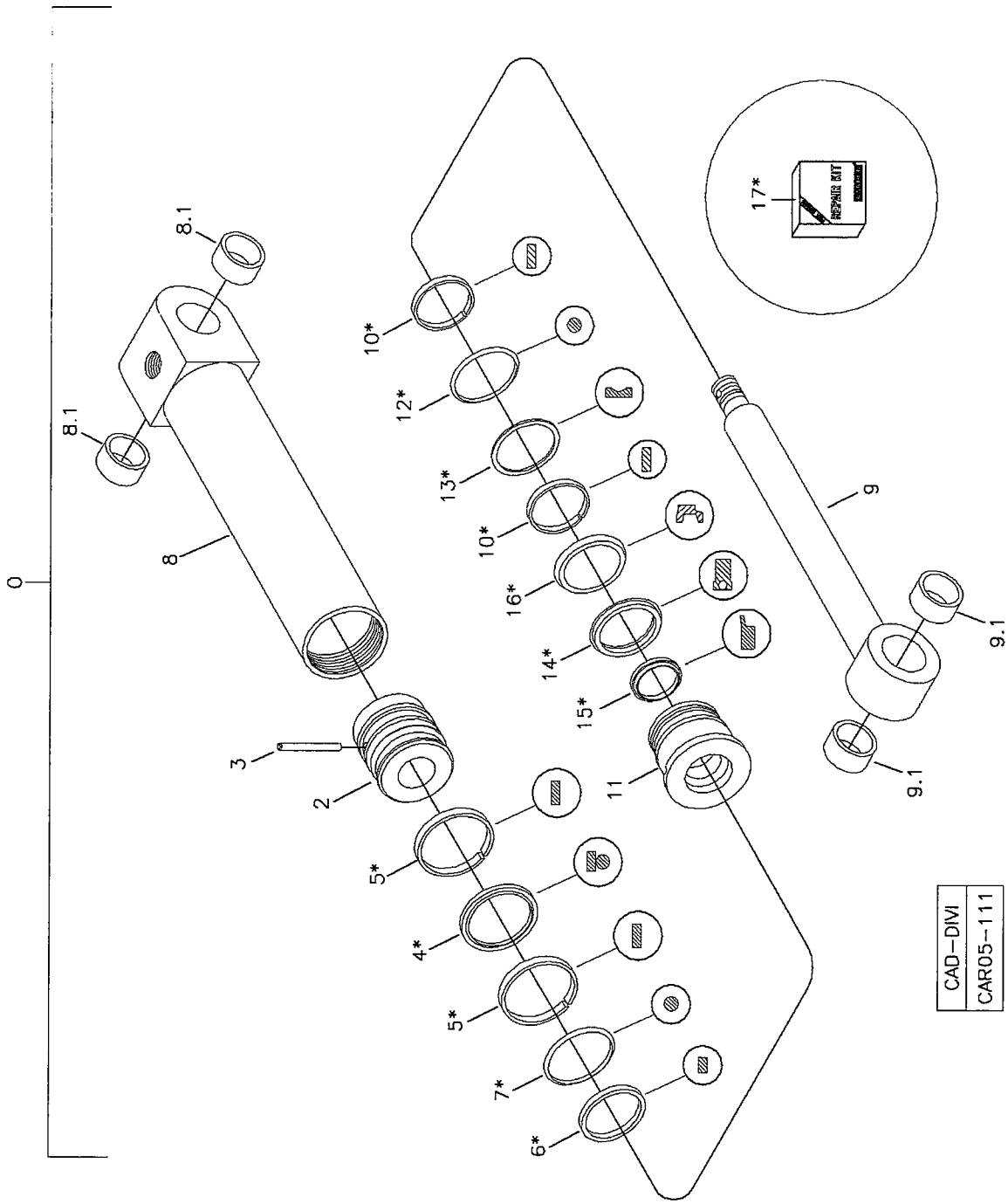

RANDON VEÍCULOS	RK 406B	CAR05-111	MB5BA4	5BA/4

CILINDRO HIDRAULICO DA CAÇAMBA DA RETROESCAVADEIRA
BUCKET HYDRAULIC CYLINDER – BACKHOE
CILINDRO HIDRAULICO DEL CUCHARÓN DE LA RETROEXCAVADORA

VÁLIDO PARA VEIC. N.º/ VALID FOR MANUFACTURING NUMBER/ VÁLIDO PARA LAS UNIDADES NÚMERO:	DO FROM DEL	1054	ATÉ TO HASTA	

POS	CODIGO/CODE	QT	PORTUGUES	ENGLISH	ESPAÑOL	NOTA/NOTE
0	219002213	01	Cilindro Completo	Cylinder Assy	Cilindro Completo	
2	219001359	01	Êmbolo	Piston	Piston	
3	219001360	01	Pino	Pin	Perno	
4	OBS1	01	Anel Vedação	Seal Ring	Anillo Vedacion	
5	OBS1	02	Anel Guia	Guide Ring	Anillo Guia	
6	OBS1	01	Anel Vedação	Ring	Anillo	
7	OBS1	01	Anel O'	O-ring	Anillo Vedacion	
8	219002287	01	Conj. Camisa Cilindro	Cylinder Body	Carcasa Cilindro	
8.1	219001100	02	Bucha	Bushing	Buje	
9	219001362	01	Haste Cilindro	Piston Rod	Asta Del Cilindro	
9.1	219001101	02	Bucha	Bushing	Buje	
10	OBS1	02	Anel Guia	Guide Ring	Anillo Guia	
11	219002286	01	Guia da Haste	Cylinder Cover	Tapa Del Cilindro	
12	OBS1	01	Anel O'	O-ring	Anillo Vedacion	
13	OBS1	01	Anel Anit-extrusão	Back-up Ring	Anillo Apoio	
14	OBS1	01	Gaxeta	Gasket	Anillo Vedacion	
15	OBS1	01	Anel Raspador	Scraper Ring	Anillo Raspador	
16	OBS1	01	Anel Abafador	Ring	Ring	
17	219002260	01	Reparo Vedação	Seal Kit	Kit Vedacion	

OBS1 = Peças fornecidas no reparo de vedação Item 17/ Parts Suplied in assembly – see item 17/ Se suministran em el kit de vedación item 17.

SISTEMA HIDRÁULICO DE GIRO DA RETROESCAVADEIRA/ HYDRAULIC CYLINDER SWING SYSTEM-BACKHOE/ SISTEMA HIDRAULICO DEL CILINDRO DE OSCILACION DE LA RETROEXCAVADORA

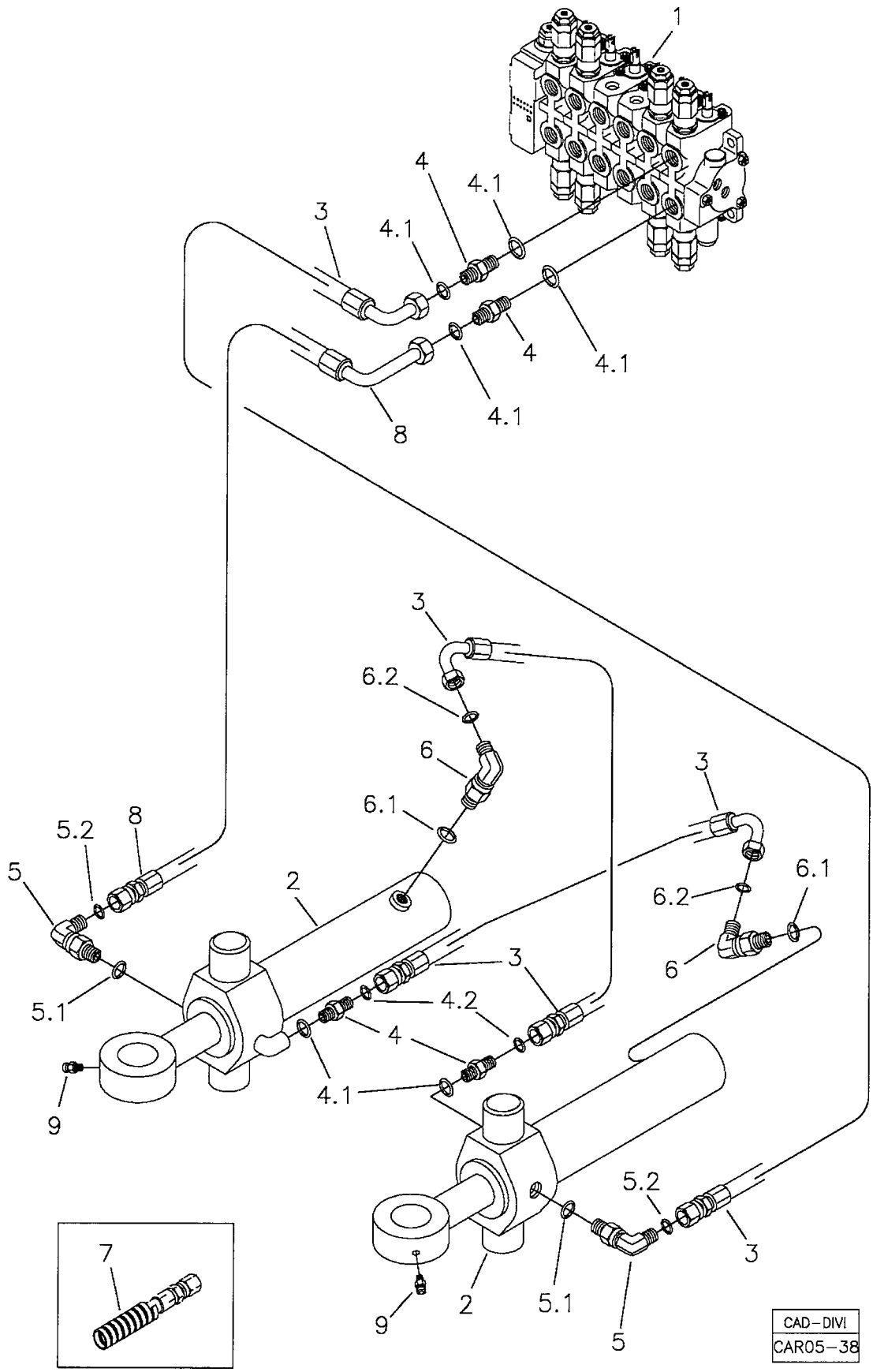

RANDON VEÍCULOS	RK 406B	CAR05-38	MB5C1	5C/1

SISTEMA HIDRÁULICO CILINDRO DE GIRO DA RETROESCAVADEIRA
HYDRAULIC CYLINDER SWING SYSTEM – BACKHOE
SISTEMA HIDRAULICO DEL CILINDRO DE OSCILACIÓN DE LA RETROEXCAVADORA

VÁLIDO PARA VEIC. N.º/ VALID FOR MANUFACTURING NUMBER/ VÁLIDO PARA LAS UNIDADES NÚMERO:	DO FROM DEL	104	ATÉ TO HASTA	930

POS	CODIGO/CODE	QT	PORTUGUES	ENGLISH	ESPAÑOL	NOTA/NOTE
1	5O	01	Comando Hidráulico	Hydraulic Valve	Comando Hidraulico	Ver/See/Vea
2	5CA	02	Cilindro Completo	Cylinder Assy	Cilindro Completo	Ver/See/Vea
3	219000298	03	Mangueira	Hose	Manguera	
4	219000227	04	Conexão	Connection	Conexion	
4.1	219000986	01	Anel Vedação	Seal Ring	Anillo Vedacion	
4.2	219000315	01	Anel Vedação	Seal Ring	Anillo Vedacion	
5	219001723	02	Joelho	Elbow	Codo	C/ Restritor 3mm
5.1	219000986	01	Anel Vedação	Seal Ring	Anillo Vedación	
5.2	219000315	01	Anel Vedação	Seal Ring	Anillo Vedación	
6	219000240	02	Joelho	Elbow	Codo	
6.1	219000987	01	Anel Vedação	Seal Ring	Anillo Vedación	
6.2	219000315	01	Anel Vedação	Seal Ring	Anillo Vedación	
7	212009775	CN	Proteção Mangueira	Hose Protector	Protector Manguera	
8	219001273	01	Mangueira	Hose	Manguera	
9	211200037	02	Graxeira	Lubricator	Alemita	

CN= Fornecido em metro conforme a necessidade/ Supplied in meter as required/ Se suministra en metro segun la necesidad.

5C/2	RK 406B	FGMB5C2	RANDON VEÍCULOS

SISTEMA HIDRÁULICO DE GIRO DA RETROESCAVADEIRA/ HYDRAULIC CYLINDER SWING SYSTEM-BACKHOE/ SISTEMA HIDRAULICO DEL CILINDRO DE OSCILACION DE LA RETROEXCAVADORA

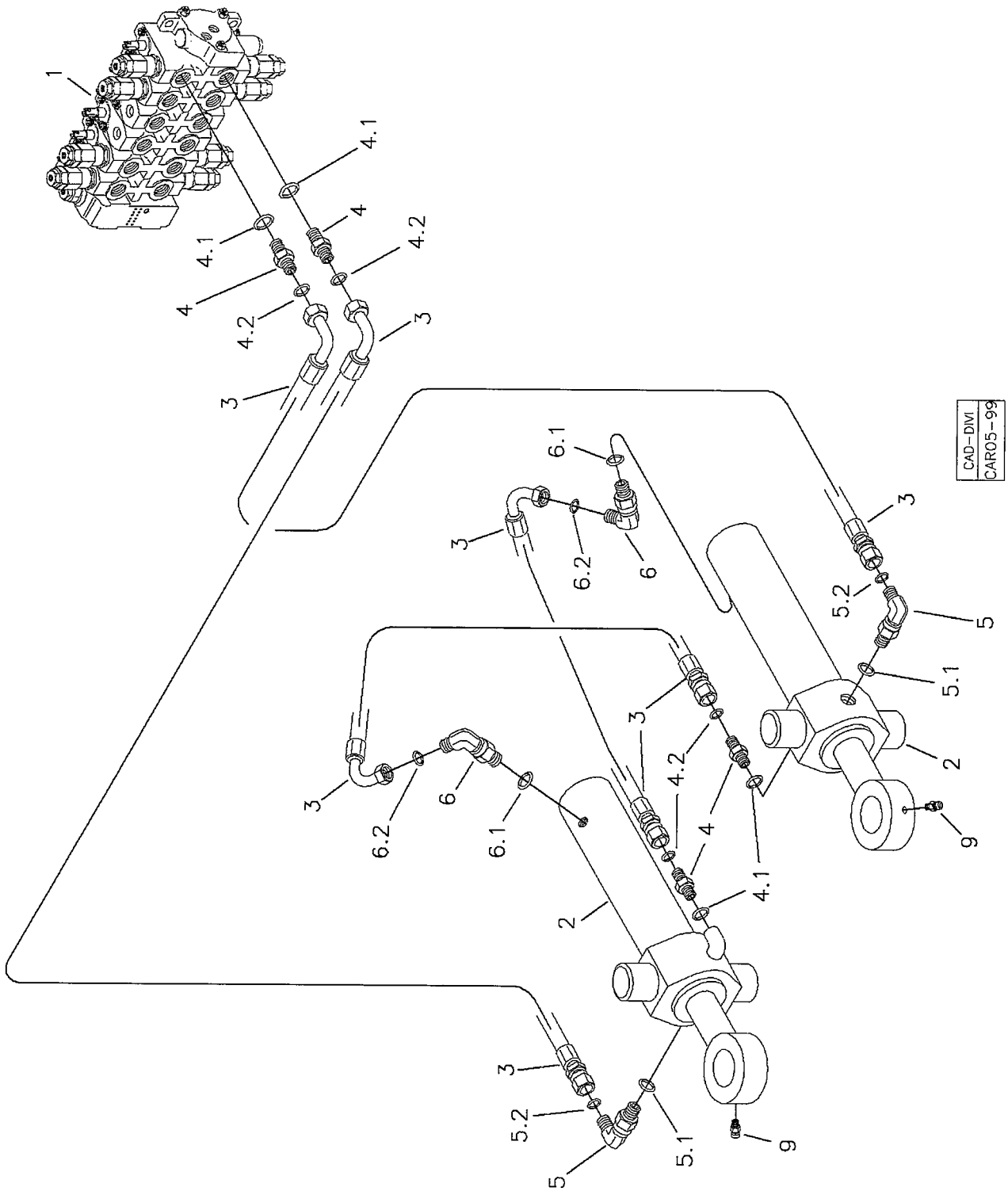

RANDON VEÍCULOS	RK 406B	CAR05-99	MB5C2	5C/2

SISTEMA HIDRÁULICO CILINDRO DE GIRO DA RETROESCAVADEIRA
HYDRAULIC CYLINDER SWING SYSTEM – BACKHOE
SISTEMA HIDRAULICO DEL CILINDRO DE OSCILACIÓN DE LA RETROEXCAVADORA

VÁLIDO PARA VEIC. N.º/ VALID FOR MANUFACTURING NUMBER/ VÁLIDO PARA LAS UNIDADES NÚMERO:	DO FROM DEL	931	ATÉ TO HASTA	931

POS	CODIGO/CODE	QT	PORTUGUES	ENGLISH	ESPAÑOL	NOTA/NOTE
1	5O	01	Comando Hidráulico	Hydraulic Valve	Comando Hidraulico	Ver/See/Vea
2	5CA	02	Cilindro Completo	Cylinder Assy	Cilindro Completo	Ver/See/Vea
3	219002193	04	Mangueira	Hose	Manguera	
4	219001517	04	Conexão	Connection	Conexion	
4.1	219000986	01	Anel Vedação	Seal Ring	Anillo Vedacion	
4.2	219000314	01	Anel Vedação	Seal Ring	Anillo Vedacion	
5	219002138	02	Joelho	Elbow	Codo	
5.1	219000986	01	Anel Vedação	Seal Ring	Anillo Vedación	
5.2	219000314	01	Anel Vedação	Seal Ring	Anillo Vedación	
6	219000238	02	Joelho	Elbow	Codo	
6.1	219000987	01	Anel Vedação	Seal Ring	Anillo Vedación	
6.2	219000314	01	Anel Vedação	Seal Ring	Anillo Vedación	
9	211200037	02	Graxeira	Lubricator	Alemita	

SISTEMA HIDRÁULICO DE GIRO DA RETROESCAVADEIRA/ HYDRAULIC CYLINDER SWING SYSTEM-BACKHOE/ SISTEMA HIDRAULICO DEL CILINDRO DE OSCILACION DE LA RETROEXCAVADORA

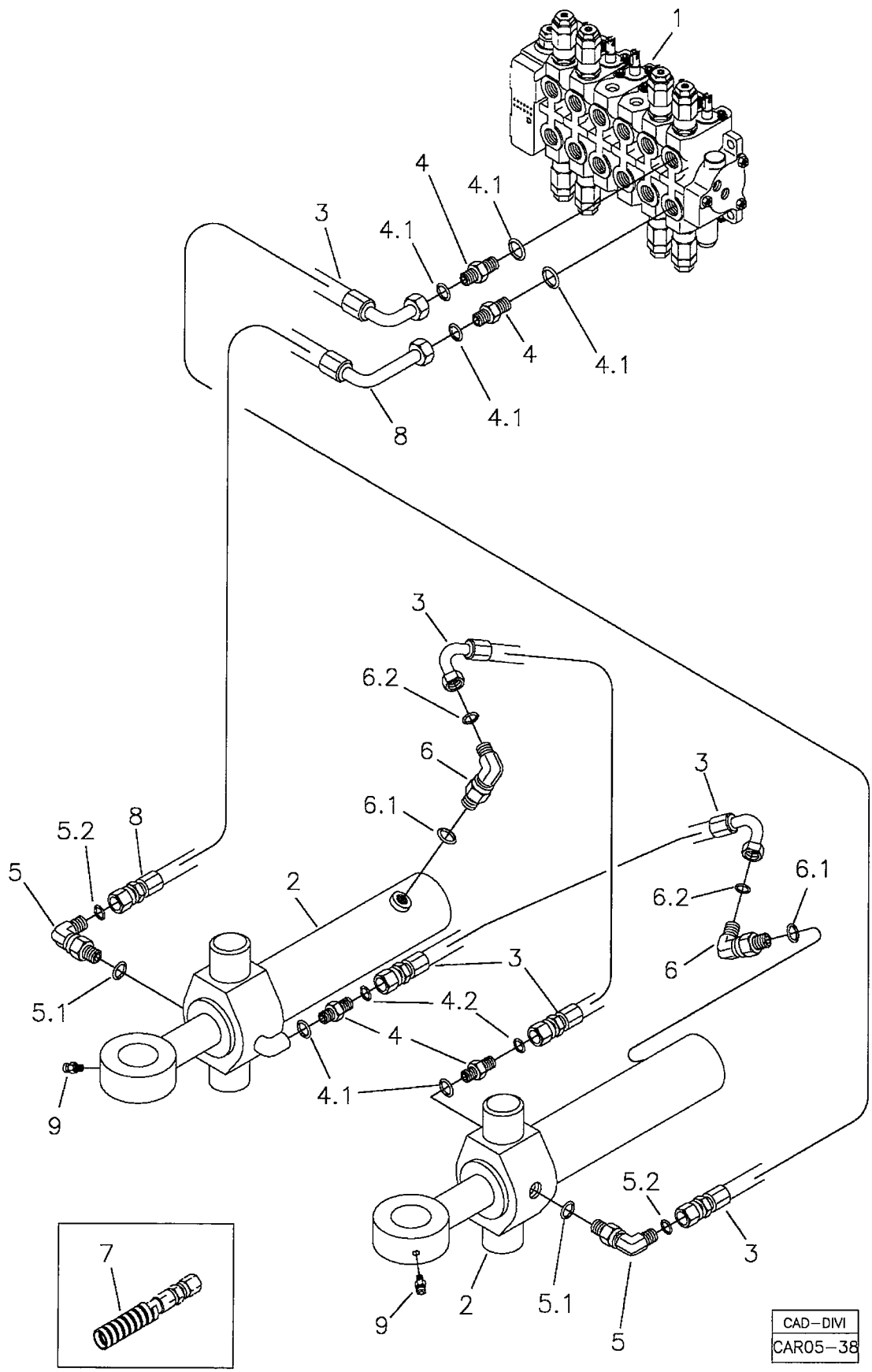

RANDON VEÍCULOS	RK 406B	CAR05-38	MB5C3	5C/3

SISTEMA HIDRÁULICO CILINDRO DE GIRO DA RETROESCAVADEIRA
HYDRAULIC CYLINDER SWING SYSTEM – BACKHOE
SISTEMA HIDRAULICO DEL CILINDRO DE OSCILACIÓN DE LA RETROEXCAVADORA

VÁLIDO PARA VEIC. N.º/ VALID FOR MANUFACTURING NUMBER/ VÁLIDO PARA LAS UNIDADES NÚMERO:	DO FROM DEL	932	ATÉ TO HASTA	982

POS	CODIGO/CODE	QT	PORTUGUES	ENGLISH	ESPAÑOL	NOTA/NOTE
1	5O	01	Comando Hidráulico	Hydraulic Valve	Comando Hidraulico	Ver/See/Vea
2	5CA	02	Cilindro Completo	Cylinder Assy	Cilindro Completo	Ver/See/Vea
3	219000298	03	Mangueira	Hose	Manguera	
4	219000227	04	Conexão	Connection	Conexion	
4.1	219000986	01	Anel Vedação	Seal Ring	Anillo Vedacion	
4.2	219000315	01	Anel Vedação	Seal Ring	Anillo Vedacion	
5	219001723	02	Joelho	Elbow	Codo	C/ Restritor 3mm
5.1	219000986	01	Anel Vedação	Seal Ring	Anillo Vedación	
5.2	219000315	01	Anel Vedação	Seal Ring	Anillo Vedación	
6	219000240	02	Joelho	Elbow	Codo	
6.1	219000987	01	Anel Vedação	Seal Ring	Anillo Vedación	
6.2	219000315	01	Anel Vedação	Seal Ring	Anillo Vedación	
7	212009775	CN	Proteção Mangueira	Hose Protector	Protector Manguera	
8	219001273	01	Mangueira	Hose	Manguera	
9	211200037	02	Graxeira	Lubricator	Alemita	

CN= Fornecido em metro conforme a necessidade/ Supplied in meter as required/ Se suministra en metro segun la necesidad.

5C/4	RK 406B	FGMB5C4	RANDON VEÍCULOS

SISTEMA HIDRÁULICO DE GIRO DA RETROESCAVADEIRA/ HYDRAULIC CYLINDER SWING SYSTEM-BACKHOE/ SISTEMA HIDRAULICO DEL CILINDRO DE OSCILACION DE LA RETROEXCAVADORA

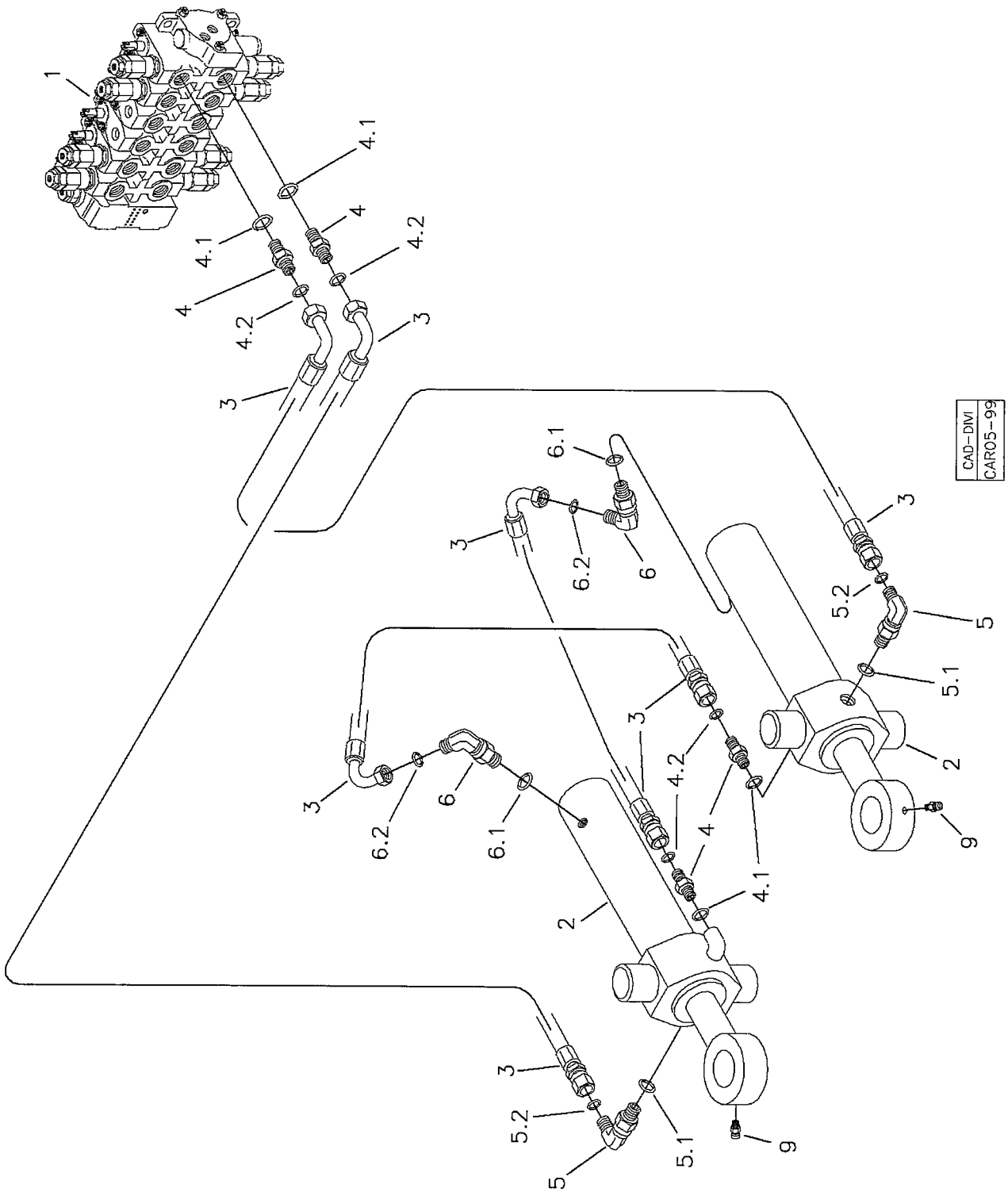

RANDON VEÍCULOS	RK 406B	CAR05-99	MB5C4	5C/4

SISTEMA HIDRÁULICO CILINDRO DE GIRO DA RETROESCAVADEIRA
HYDRAULIC CYLINDER SWING SYSTEM – BACKHOE
SISTEMA HIDRAULICO DEL CILINDRO DE OSCILACIÓN DE LA RETROEXCAVADORA

VÁLIDO PARA VEIC. N.º/ VALID FOR MANUFACTURING NUMBER/ VÁLIDO PARA LAS UNIDADES NÚMERO:	DO FROM DEL	983	ATÉ TO HASTA	983

POS	CODIGO/CODE	QT	PORTUGUES	ENGLISH	ESPAÑOL	NOTA/NOTE
1	5O	01	Comando Hidráulico	Hydraulic Valve	Comando Hidraulico	Ver/See/Vea
2	5CA	02	Cilindro Completo	Cylinder Assy	Cilindro Completo	Ver/See/Vea
3	219002193	04	Mangueira	Hose	Manguera	
4	219001517	04	Conexão	Connection	Conexion	
4.1	219000986	01	Anel Vedação	Seal Ring	Anillo Vedacion	
4.2	219000314	01	Anel Vedação	Seal Ring	Anillo Vedacion	
5	219002138	02	Joelho	Elbow	Codo	
5.1	219000986	01	Anel Vedação	Seal Ring	Anillo Vedación	
5.2	219000314	01	Anel Vedação	Seal Ring	Anillo Vedación	
6	219000238	02	Joelho	Elbow	Codo	
6.1	219000987	01	Anel Vedação	Seal Ring	Anillo Vedación	
6.2	219000314	01	Anel Vedação	Seal Ring	Anillo Vedación	
9	211200037	02	Graxeira	Lubricator	Alemita	

SISTEMA HIDRÁULICO DE GIRO DA RETROESCAVADEIRA/ HYDRAULIC CYLINDER SWING SYSTEM-BACKHOE/ SISTEMA HIDRAULICO DEL CILINDRO DE OSCILACION DE LA RETROEXCAVADORA

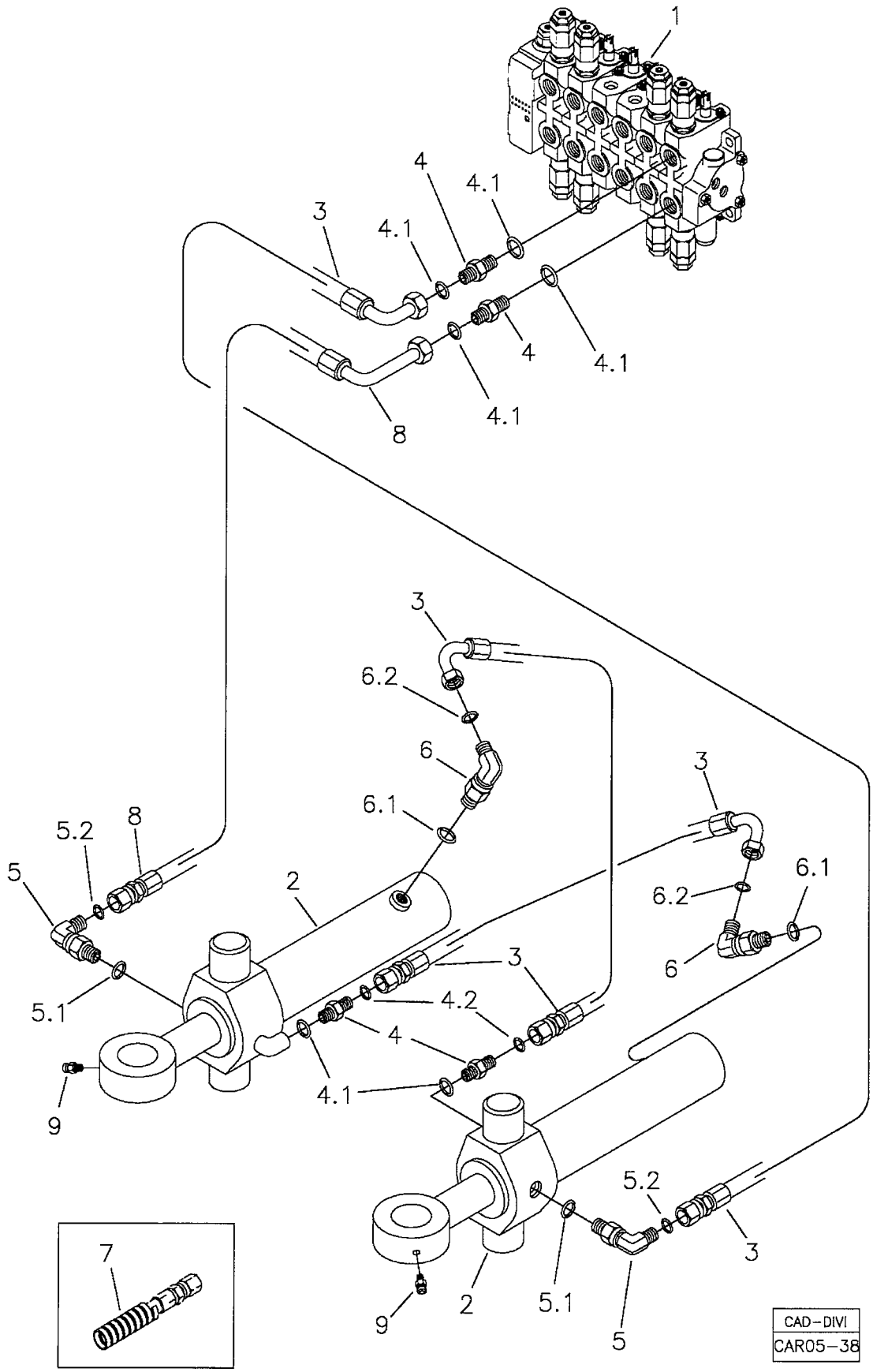

RANDON VEÍCULOS	RK 406B	CAR05-38	MB5C5	5C/5

SISTEMA HIDRÁULICO CILINDRO DE GIRO DA RETROESCAVADEIRA
HYDRAULIC CYLINDER SWING SYSTEM – BACKHOE
SISTEMA HIDRAULICO DEL CILINDRO DE OSCILACIÓN DE LA RETROEXCAVADORA

VÁLIDO PARA VEIC. N.º/ VALID FOR MANUFACTURING NUMBER/ VÁLIDO PARA LAS UNIDADES NÚMERO:	DO FROM DEL	984	ATÉ TO HASTA	990

POS	CODIGO/CODE	QT	PORTUGUES	ENGLISH	ESPAÑOL	NOTA/NOTE
1	5O	01	Comando Hidráulico	Hydraulic Valve	Comando Hidraulico	Ver/See/Vea
2	5CA	02	Cilindro Completo	Cylinder Assy	Cilindro Completo	Ver/See/Vea
3	219000298	03	Mangueira	Hose	Manguera	
4	219000227	04	Conexão	Connection	Conexion	
4.1	219000986	01	Anel Vedação	Seal Ring	Anillo Vedacion	
4.2	219000315	01	Anel Vedação	Seal Ring	Anillo Vedacion	
5	219001723	02	Joelho	Elbow	Codo	C/ Restritor 3mm
5.1	219000986	01	Anel Vedação	Seal Ring	Anillo Vedación	
5.2	219000315	01	Anel Vedação	Seal Ring	Anillo Vedación	
6	219000240	02	Joelho	Elbow	Codo	
6.1	219000987	01	Anel Vedação	Seal Ring	Anillo Vedación	
6.2	219000315	01	Anel Vedação	Seal Ring	Anillo Vedación	
7	212009775	CN	Proteção Mangueira	Hose Protector	Protector Manguera	
8	219001273	01	Mangueira	Hose	Manguera	
9	211200037	02	Graxeira	Lubricator	Alemita	

CN= Fornecido em metro conforme a necessidade/ Supplied in meter as required/ Se suministra en metro segun la necesidad.

5C/6	RK 406B	FGMB5C6	RANDON VEICULOS

SISTEMA HIDRÁULICO DE GIRO DA RETROESCAVADEIRA/ HYDRAULIC CYLINDER SWING SYSTEM-BACKHOE/ SISTEMA HIDRAULICO DEL CILINDRO DE OSCILACION DE LA RETROEXCAVADORA

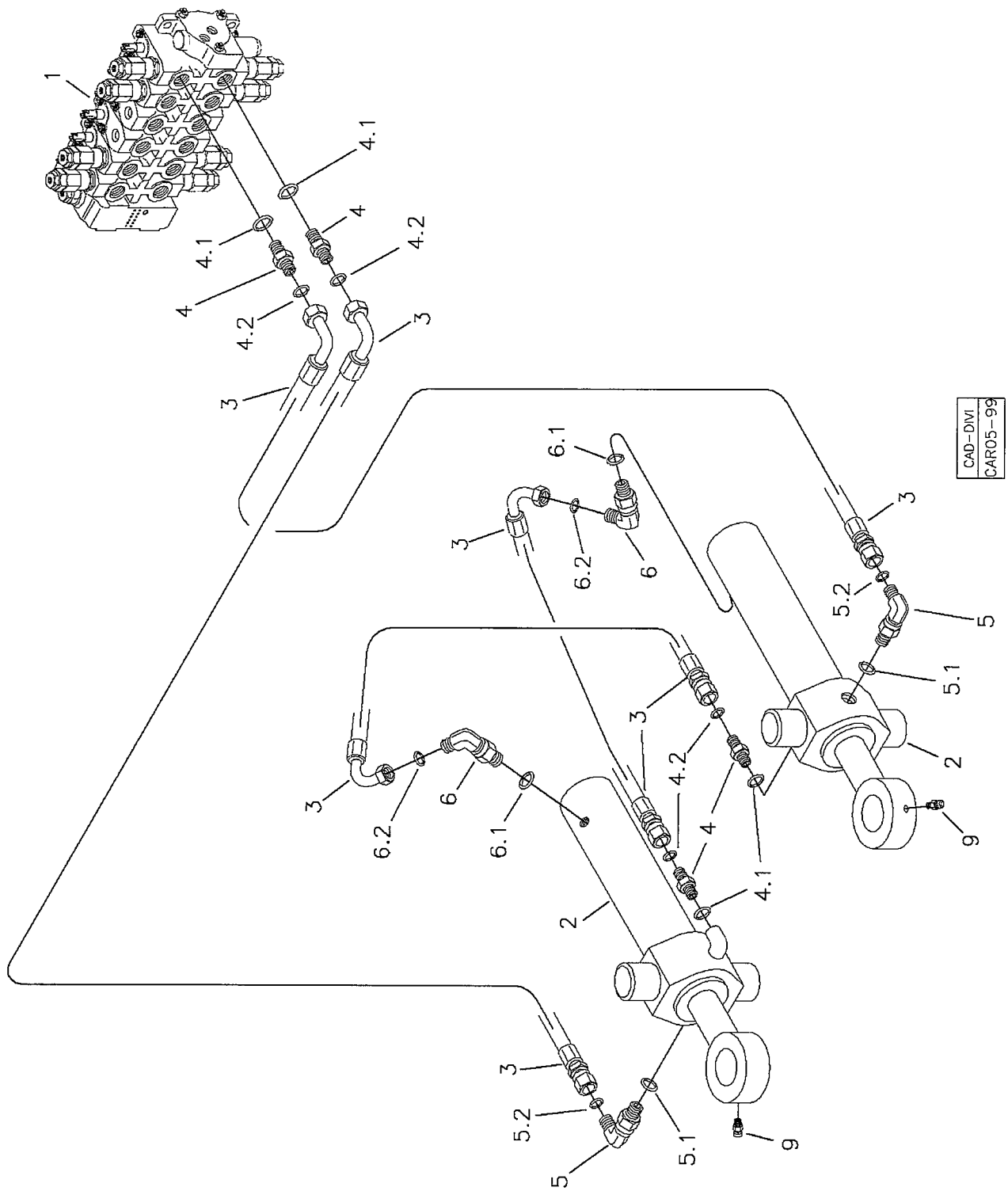

RANDON VEÍCULOS	RK 406B	CAR05-99	MB5C6	5C/6

SISTEMA HIDRÁULICO CILINDRO DE GIRO DA RETROESCAVADEIRA
HYDRAULIC CYLINDER SWING SYSTEM – BACKHOE
SISTEMA HIDRAULICO DEL CILINDRO DE OSCILACIÓN DE LA RETROEXCAVADORA

VÁLIDO PARA VEIC. N.º/ VALID FOR MANUFACTURING NUMBER/ VÁLIDO PARA LAS UNIDADES NÚMERO:	DO FROM DEL	991	ATÉ TO HASTA	

POS	CODIGO/CODE	QT	PORTUGUES	ENGLISH	ESPAÑOL	NOTA/NOTE
1	5O	01	Comando Hidráulico	Hydraulic Valve	Comando Hidraulico	Ver/See/Vea
2	5CA	02	Cilindro Completo	Cylinder Assy	Cilindro Completo	Ver/See/Vea
3	219002193	04	Mangueira	Hose	Manguera	
4	219001517	04	Conexão	Connection	Conexion	
4.1	219000986	01	Anel Vedação	Seal Ring	Anillo Vedacion	
4.2	219000314	01	Anel Vedação	Seal Ring	Anillo Vedacion	
5	219002138	02	Joelho	Elbow	Codo	
5.1	219000986	01	Anel Vedação	Seal Ring	Anillo Vedación	
5.2	219000314	01	Anel Vedação	Seal Ring	Anillo Vedación	
6	219000238	02	Joelho	Elbow	Codo	
6.1	219000987	01	Anel Vedação	Seal Ring	Anillo Vedación	
6.2	219000314	01	Anel Vedação	Seal Ring	Anillo Vedación	
9	211200037	02	Graxeira	Lubricator	Alemita	

5CA/1	RK 406B	FGMB5CA1	RANDON VEICULOS

CILINDRO HIDRÁULICO DE GIRO DA RETROESCAVADEIRA/ SWING HYDRAULIC CYLINDER - BACKHOE/ CILINDRO HIDRAULICO DE OSCILACION DELA RETROEXCAVADORA

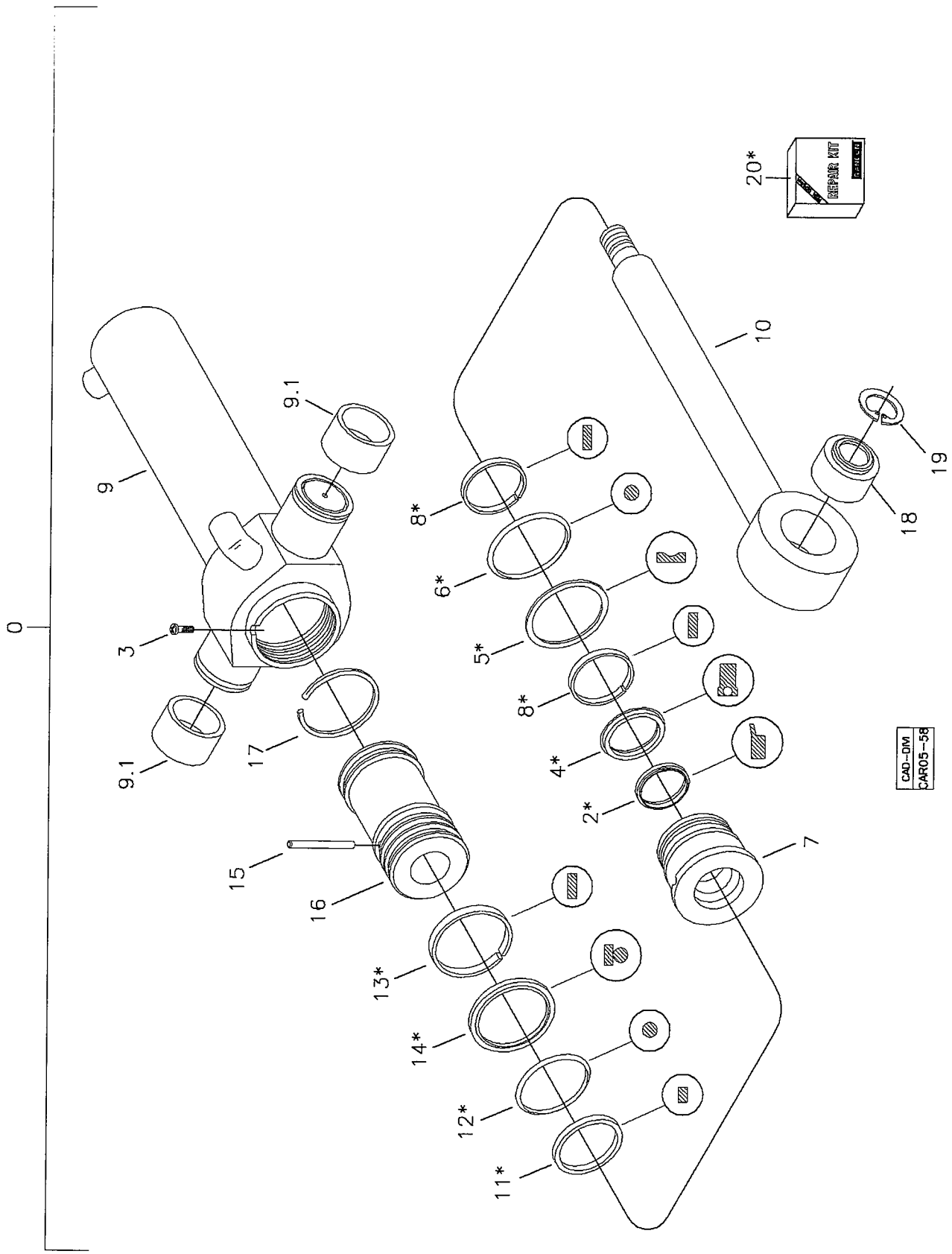

RANDON VEÍCULOS	RK 406B	CAR05-58	MB5CA1	5CA/1

CILINDRO DE GIRO DA RETROESCAVADEIRA
HYDRAULIC CYLINDER SWING – BACKHOE
CILINDRO DE OSCILACIÓN DELA RETROEXCAVADORA

VÁLIDO PARA VEIC. N.º/ VALID FOR MANUFACTURING NUMBER/ VÁLIDO PARA LAS UNIDADES NÚMERO:	DO FROM DEL	104	ATÉ TO HASTA	1053

POS	CODIGO/CODE	QT	PORTUGUES	ENGLISH	ESPAÑOL	NOTA/NOTE
0	370160029	01	Cilindro Completo	Cylinder Assy	Cilindro Completo	
2	OBS1	01	Anel Raspador	Scraper Ring	Anillo Raspador	
3	219001363	02	Parafuso Allen	Screw	Tornillo	
4	OBS1	01	Gaxeta	Gasket	Anillo Vedacion	
5	OBS1	01	Anel Anti-extrusão	Back-up Ring	Anillo Apoio	
6	OBS1	01	Anel O'	O-ring	Anillo Vedacion	
7	219002182	01	Guia Haste	Piston Rod Guide	Guia Asta	
8	OBS1	02	Anel Guia	Guide Ring	Anillo Guia	
9	219001364	01	Camisa Cilindro	Cylinder Body	Carcasa Cilindro	
9.1	219001124	02	Bucha Carcaça	Bushing	Buje	
10	219001365	01	Haste Cilindro	Piston Rod	Asta Cilindro	
11	OBS1	02	Anel Vedação	Seal Ring	Anillo Vedacion	
12	OBS1	01	Anel O'	O-ring	Anillo Vedación	
13	OBS1	02	Anel Guia	Guide Ring	Anillo Guia	
14	OBS1	01	Anel Vedação	Seal Ring	Anillo Vedacion	
15	219001360	01	Pino	Pin	Perno	
16	219001366	01	Êmbolo	Piston	Piston	
17	219000882	01	Anel de Segmento	Ring	Anillo	
18	219000020	01	Rótula	Ball Joint	Mancal Esférico	
19	219001367	02	Anel Elastico	Snap Ring	Anillo Traba	
20	219000085	01	Reparo Vedação	Seal Kit	Kit Vedación	

OBS1 = Peças fornecidas no reparo de vedação Item 20/ Parts Suplied in assembly – see item 20/ Se suministran em el kit de vedación item 20.

5CA/2	RK 406B	FGMB5CA2	RANDON VEÍCULOS

CILINDRO HIDRÁULICO DE GIRO DA RETROESCAVADEIRA/ SWING HYDRAULIC CYLINDER - BACKHOE/ CILINDRO HIDRAULICO DE OSCILACION DELA RETROEXCAVADORA

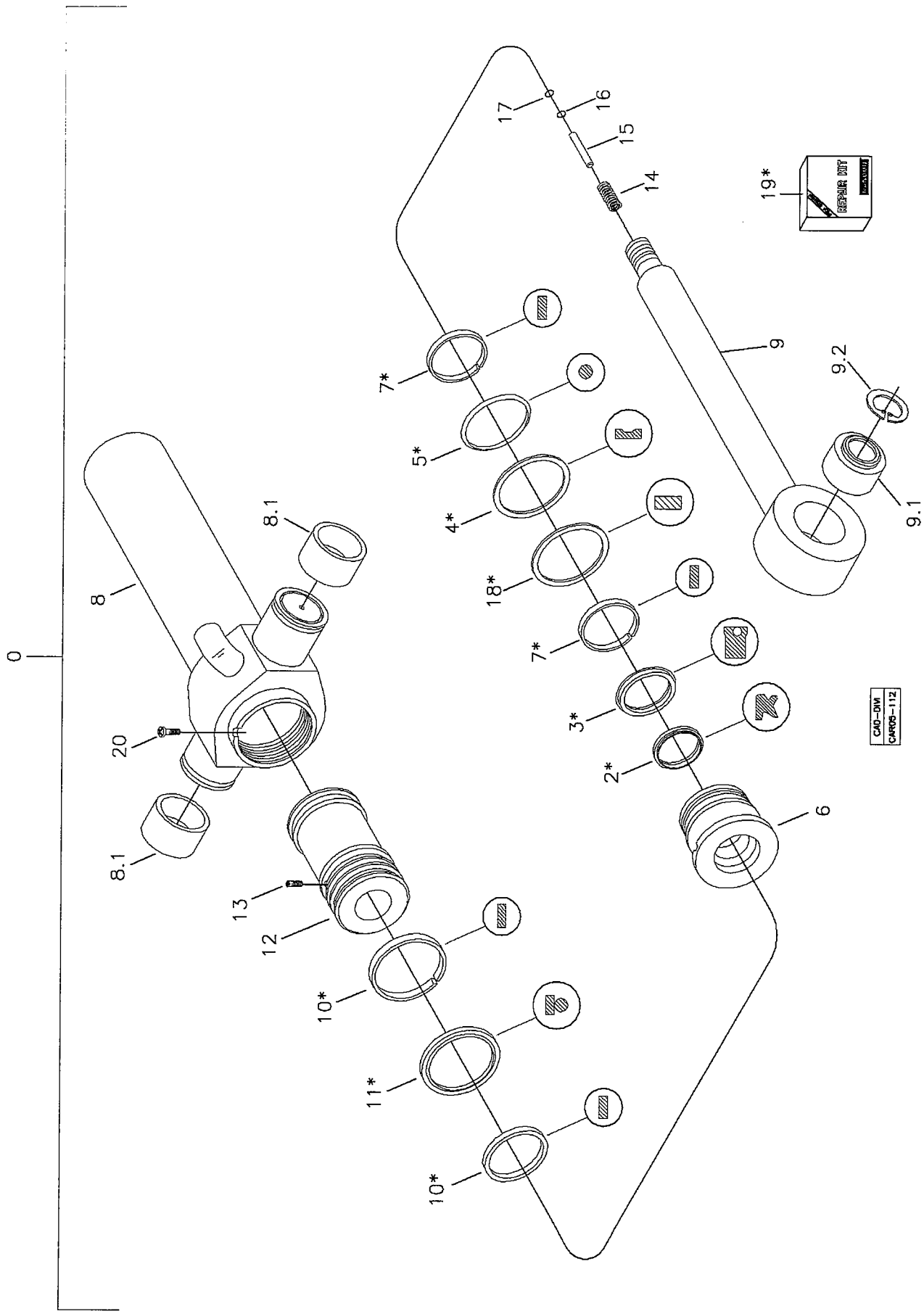

RANDON veículos	RK 406B	CAR05-112	MB5CA2	5CA/2

CILINDRO DE GIRO DA RETROESCAVADEIRA
HYDRAULIC CYLINDER SWING – BACKHOE
CILINDRO DE OSCILACIÓN DELA RETROEXCAVADORA

VÁLIDO PARA VEIC. N.º/ VALID FOR MANUFACTURING NUMBER/ VÁLIDO PARA LAS UNIDADES NÚMERO:	DO FROM DEL	1053	ATÉ TO HASTA	

POS	CODIGO/CODE	QT	PORTUGUES	ENGLISH	ESPAÑOL	NOTA/NOTE
0	219002216	01	Cilindro Completo	Cylinder Assy	Cilindro Completo	
2	OBS1	01	Anel Raspador	Scraper Ring	Anillo Raspador	
3	OBS1	01	Gaxeta	Gasket	Anillo Vedacion	
4	OBS1	01	Anel Anti-extrusão	Back-up Ring	Anillo Apoio	
5	OBS1	01	Anel O'	O-ring	Anillo Vedacion	
6	219002273	01	Guia Haste	Piston Rod Guide	Guia Asta	
7	OBS1	02	Anel Guia	Guide Ring	Anillo Guia	
8	219002270	01	Camisa Cilindro	Cylinder Body	Carcasa Cilindro	
8.1	219001124	02	Bucha Carcaça	Bushing	Buje	
9	219002271	01	Haste Cilindro	Piston Rod	Asta Cilindro	
9.1	219000020	01	Rótula	Ball Joint	Mancal Esférico	
9.2	219001367	02	Anel Elastico	Snap Ring	Anillo Traba	
10	OBS1	02	Anel Guia	Guide Ring	Anillo Guia	
11	OBS1	02	Anel Vedação	Seal Ring	Anillo Vedacion	
12	219002272	01	Êmbolo	Piston	Piston	
13	219002292	01	Parafuso Trava	Screw	Tornillo	
14	219002266	01	Mola	Spring	Resorte	
15	219002267	01	Pino	Pin	Perno	
16	219002265	01	Arruela	Waher	Arandela	
17	219002268	01	Anel Segurança	Ring	Anillo	
18	OBS 1	01	Anel Abafador	Ring	Anillo	
19	219002262	01	Reparo Vedação	Seal Kit	Kit Vedación	

OBS1 = Peças fornecidas no reparo de vedação Item 19/ Parts Suplied in assembly – see item 19/ Se suministran em el kit de vedación item 19.

5CA/3	RK 406B	FGMB5CA3	RANDON VEÍCULOS

CILINDRO HIDRÁULICO DE GIRO DA RETROESCAVADEIRA/ SWING HYDRAULIC CYLINDER - BACKHOE/ CILINDRO HIDRAULICO DE OSCILACION DELA RETROEXCAVADORA

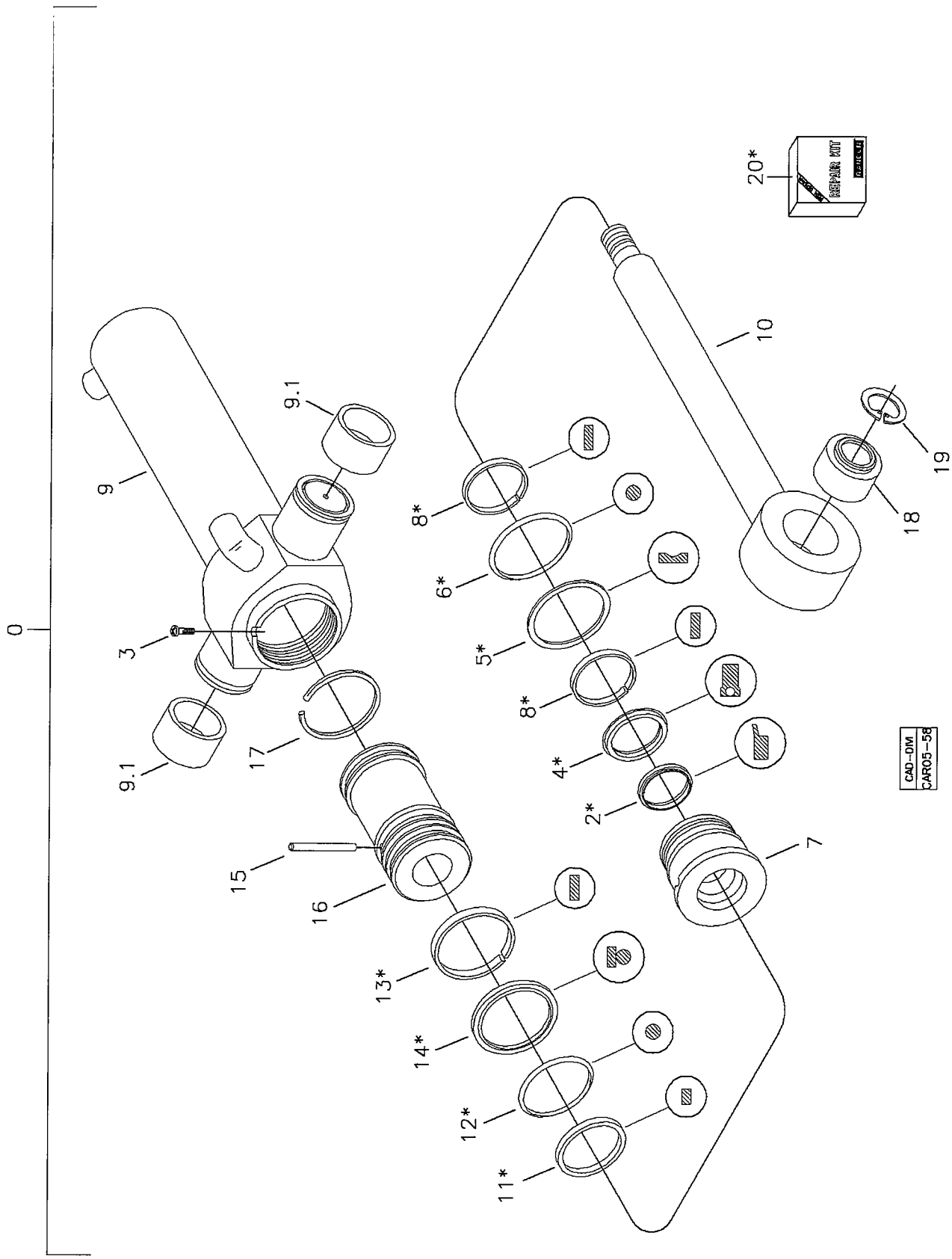

RANDON VEÍCULOS	RK 406B	CAR05-58	MB5CA3	5CA/3

CILINDRO DE GIRO DA RETROESCAVADEIRA
HYDRAULIC CYLINDER SWING – BACKHOE
CILINDRO DE OSCILACIÓN DELA RETROEXCAVADORA

VÁLIDO PARA VEIC. N.º/ VALID FOR MANUFACTURING NUMBER/ VÁLIDO PARA LAS UNIDADES NÚMERO:	DO FROM DEL	932	ATÉ TO HASTA	982

POS	CODIGO/CODE	QT	PORTUGUES	ENGLISH	ESPAÑOL	NOTA/NOTE
0	370160029	01	Cilindro Completo	Cylinder Assy	Cilindro Completo	
2	OBS1	01	Anel Raspador	Scraper Ring	Anillo Raspador	
3	219001363	02	Parafuso Allen	Screw	Tornillo	
4	OBS1	01	Gaxeta	Gasket	Anillo Vedacion	
5	OBS1	01	Anel Anti-extrusão	Back-up Ring	Anillo Apoio	
6	OBS1	01	Anel O'	O-ring	Anillo Vedacion	
7	219002182	01	Guia Haste	Piston Rod Guide	Guia Asta	
8	OBS1	02	Anel Guia	Guide Ring	Anillo Guia	
9	219001364	01	Camisa Cilindro	Cylinder Body	Carcasa Cilindro	
9.1	219001124	02	Bucha Carcaça	Bushing	Buje	
10	219001365	01	Haste Cilindro	Piston Rod	Asta Cilindro	
11	OBS1	02	Anel Vedação	Seal Ring	Anillo Vedacion	
12	OBS1	01	Anel O'	O-ring	Anillo Vedación	
13	OBS1	02	Anel Guia	Guide Ring	Anillo Guia	
14	OBS1	01	Anel Vedação	Seal Ring	Anillo Vedacion	
15	219001360	01	Pino	Pin	Perno	
16	219001366	01	Êmbolo	Piston	Piston	
17	219000882	01	Anel de Segmento	Ring	Anillo	
18	219000020	01	Rótula	Ball Joint	Mancal Esférico	
19	219001367	02	Anel Elastico	Snap Ring	Anillo Traba	
20	219000085	01	Reparo Vedação	Seal Kit	Kit Vedación	

OBS1 = Peças fornecidas no reparo de vedação Item 20/ Parts Suplied in assembly – see item 20/ Se suministran em el kit de vedación item 20.

5CA/4	RK 406B	FGMB5CA4	RANDON VEÍCULOS

CILINDRO HIDRÁULICO DE GIRO DA RETROESCAVADEIRA/ SWING HYDRAULIC CYLINDER - BACKHOE/ CILINDRO HIDRAULICO DE OSCILACION DELA RETROEXCAVADORA

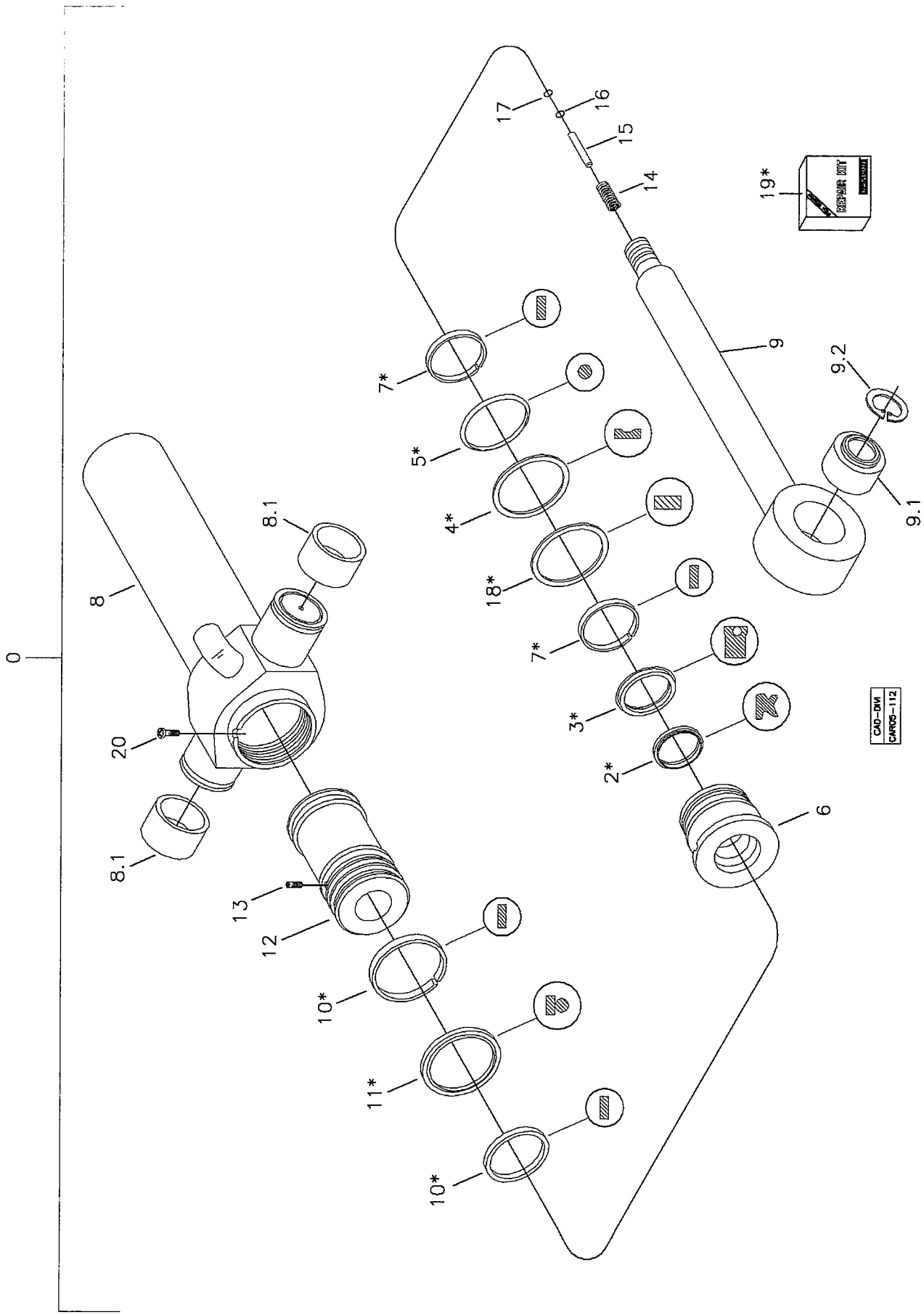

RANDON VEÍCULOS	RK 406B	CAR05-112	MB5CA4	5CA/4

CILINDRO DE GIRO DA RETROESCAVADEIRA
HYDRAULIC CYLINDER SWING – BACKHOE
CILINDRO DE OSCILACIÓN DELA RETROEXCAVADORA

VÁLIDO PARA VEIC. N.º/ VALID FOR MANUFACTURING NUMBER/ VÁLIDO PARA LAS UNIDADES NÚMERO:	DO FROM DEL	983	ATÉ TO HASTA	983

POS	CODIGO/CODE	QT	PORTUGUES	ENGLISH	ESPAÑOL	NOTA/NOTE
0	219002216	01	Cilindro Completo	Cylinder Assy	Cilindro Completo	
2	OBS1	01	Anel Raspador	Scraper Ring	Anillo Raspador	
3	OBS1	01	Gaxeta	Gasket	Anillo Vedacion	
4	OBS1	01	Anel Anti-extrusão	Back-up Ring	Anillo Apoio	
5	OBS1	01	Anel O'	O-ring	Anillo Vedacion	
6	219002273	01	Guia Haste	Piston Rod Guide	Guia Asta	
7	OBS1	02	Anel Guia	Guide Ring	Anillo Guia	
8	219002270	01	Camisa Cilindro	Cylinder Body	Carcasa Cilindro	
8.1	219001124	02	Bucha Carcaça	Bushing	Buje	
9	219002271	01	Haste Cilindro	Piston Rod	Asta Cilindro	
9.1	219000020	01	Rótula	Ball Joint	Mancal Esférico	
9.2	219001367	02	Anel Elastico	Snap Ring	Anillo Traba	
10	OBS1	02	Anel Guia	Guide Ring	Anillo Guia	
11	OBS1	02	Anel Vedação	Seal Ring	Anillo Vedacion	
12	219002272	01	Êmbolo	Piston	Piston	
13	219002292	01	Parafuso Trava	Screw	Tornillo	
14	219002266	01	Mola	Spring	Resorte	
15	219002267	01	Pino	Pin	Perno	
16	219002265	01	Arruela	Waher	Arandela	
17	219002268	01	Anel Segurança	Ring	Anillo	
18	OBS 1	01	Anel Abafador	Ring	Anillo	
19	219002262	01	Reparo Vedação	Seal Kit	Kit Vedación	

OBS1 = Peças fornecidas no reparo de vedação Item 19/ Parts Suplied in assembly – see item 19/ Se suministran em el kit de vedación item 19.

5CA/5	RK 406B	FGMB5CA5	RANDON VEÍCULOS

CILINDRO HIDRÁULICO DE GIRO DA RETROESCAVADEIRA/ SWING HYDRAULIC CYLINDER - BACKHOE/ CILINDRO HIDRAULICO DE OSCILACION DELA RETROEXCAVADORA

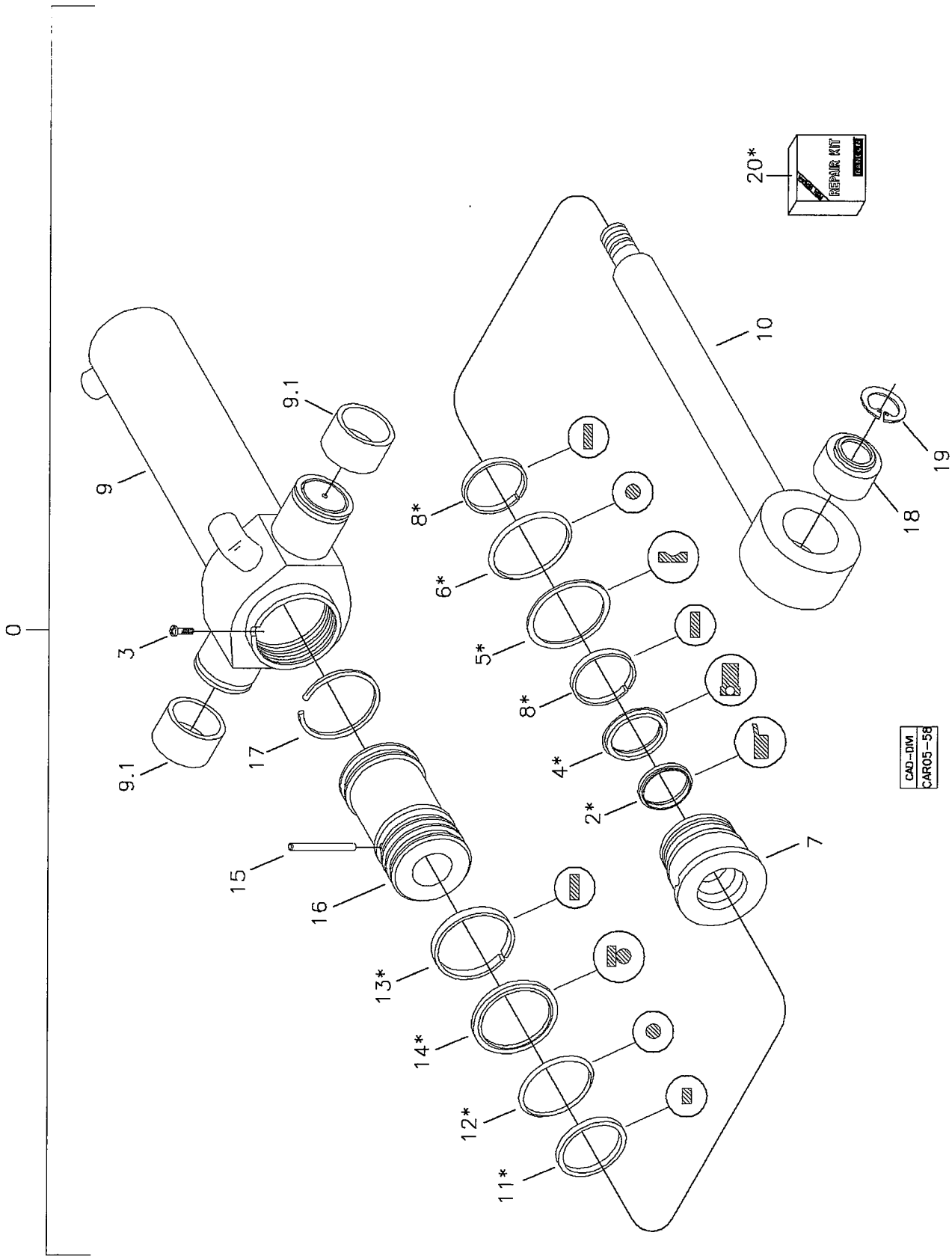

RANDON VEÍCULOS	RK 406B	CAR05-58	MB5CA5	5CA/5

CILINDRO DE GIRO DA RETROESCAVADEIRA
HYDRAULIC CYLINDER SWING – BACKHOE
CILINDRO DE OSCILACIÓN DELA RETROEXCAVADORA

VÁLIDO PARA VEIC. N.º/ VALID FOR MANUFACTURING NUMBER/ VÁLIDO PARA LAS UNIDADES NÚMERO:	DO FROM DEL	984	ATÉ TO HASTA	990

POS	CODIGO/CODE	QT	PORTUGUES	ENGLISH	ESPAÑOL	NOTA/NOTE
0	370160029	01	Cilindro Completo	Cylinder Assy	Cilindro Completo	
2	OBS1	01	Anel Raspador	Scraper Ring	Anillo Raspador	
3	219001363	02	Parafuso Allen	Screw	Tornillo	
4	OBS1	01	Gaxeta	Gasket	Anillo Vedacion	
5	OBS1	01	Anel Anti-extrusão	Back-up Ring	Anillo Apoio	
6	OBS1	01	Anel O'	O-ring	Anillo Vedacion	
7	219002182	01	Guia Haste	Piston Rod Guide	Guia Asta	
8	OBS1	02	Anel Guia	Guide Ring	Anillo Guia	
9	219001364	01	Camisa Cilindro	Cylinder Body	Carcasa Cilindro	
9.1	219001124	02	Bucha Carcaça	Bushing	Buje	
10	219001365	01	Haste Cilindro	Piston Rod	Asta Cilindro	
11	OBS1	02	Anel Vedação	Seal Ring	Anillo Vedacion	
12	OBS1	01	Anel O'	O-ring	Anillo Vedación	
13	OBS1	02	Anel Guia	Guide Ring	Anillo Guia	
14	OBS1	01	Anel Vedação	Seal Ring	Anillo Vedacion	
15	219001360	01	Pino	Pin	Perno	
16	219001366	01	Êmbolo	Piston	Piston	
17	219000882	01	Anel de Segmento	Ring	Anillo	
18	219000020	01	Rótula	Ball Joint	Mancal Esférico	
19	219001367	02	Anel Elastico	Snap Ring	Anillo Traba	
20	219000085	01	Reparo Vedação	Seal Kit	Kit Vedación	

OBS1 = Peças fornecidas no reparo de vedação Item 20/ Parts Suplied in assembly – see item 20/ Se suministran em el kit de vedación item 20.

5CA/6	RK 406B	FGMB5CA6	RANDON VEÍCULOS

CILINDRO HIDRÁULICO DE GIRO DA RETROESCAVADEIRA/ SWING HYDRAULIC CYLINDER - BACKHOE/ CILINDRO HIDRAULICO DE OSCILACION DELA RETROEXCAVADORA

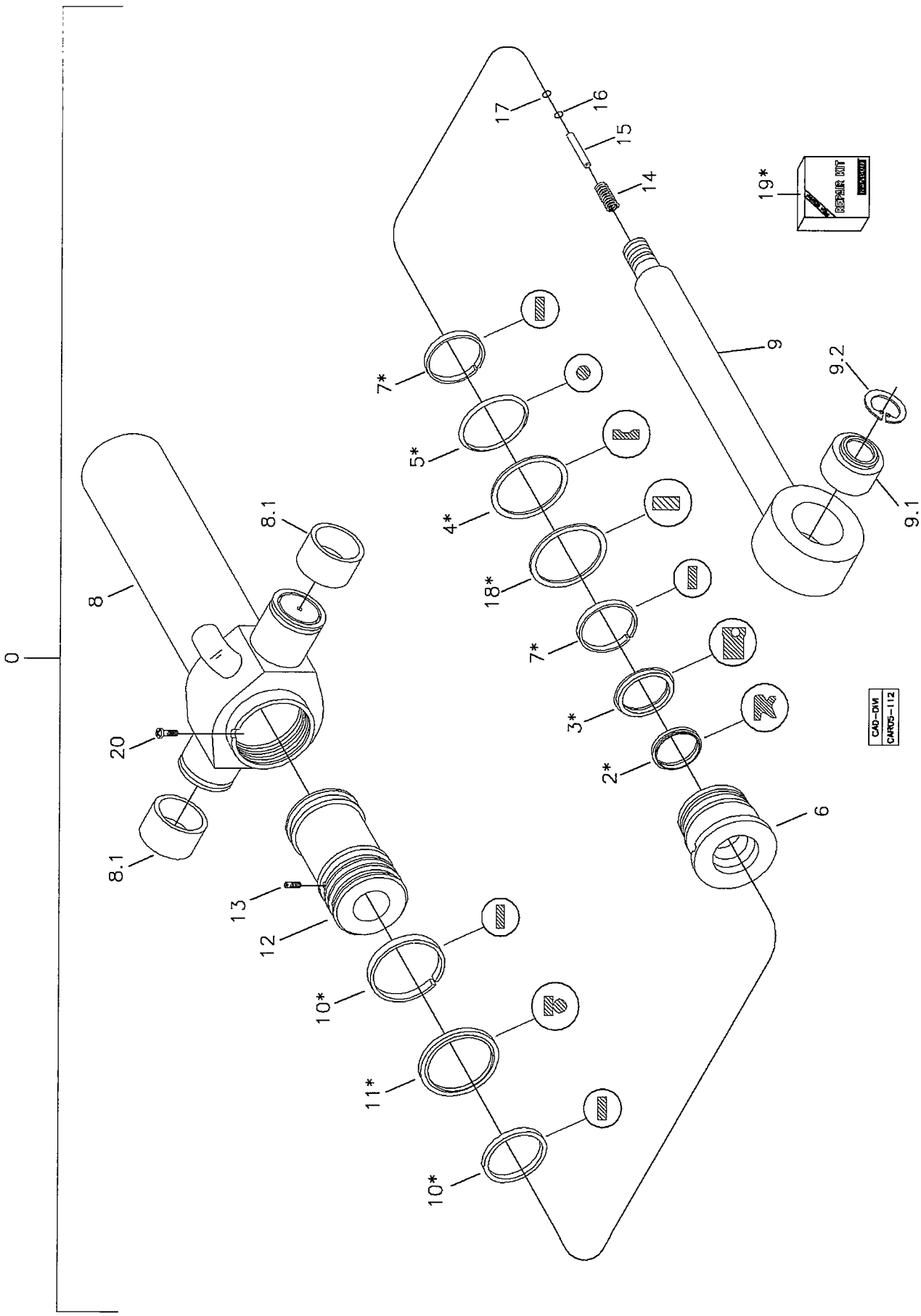

RANDON veículos	RK 406B	CAR05-112	MB5CA6	5CA/6

CILINDRO DE GIRO DA RETROESCAVADEIRA
HYDRAULIC CYLINDER SWING – BACKHOE
CILINDRO DE OSCILACIÓN DELA RETROEXCAVADORA

VÁLIDO PARA VEIC. N.º/ VALID FOR MANUFACTURING NUMBER/ VÁLIDO PARA LAS UNIDADES NÚMERO:	DO FROM DEL	991	ATÉ TO HASTA	

POS	CODIGO/CODE	QT	PORTUGUES	ENGLISH	ESPAÑOL	NOTA/NOTE
0	219002216	01	Cilindro Completo	Cylinder Assy	Cilindro Completo	
2	OBS1	01	Anel Raspador	Scraper Ring	Anillo Raspador	
3	OBS1	01	Gaxeta	Gasket	Anillo Vedacion	
4	OBS1	01	Anel Anti-extrusão	Back-up Ring	Anillo Apoio	
5	OBS1	01	Anel O'	O-ring	Anillo Vedacion	
6	219002273	01	Guia Haste	Piston Rod Guide	Guia Asta	
7	OBS1	02	Anel Guia	Guide Ring	Anillo Guia	
8	219002270	01	Camisa Cilindro	Cylinder Body	Carcasa Cilindro	
8.1	219001124	02	Bucha Carcaça	Bushing	Buje	
9	219002271	01	Haste Cilindro	Piston Rod	Asta Cilindro	
9.1	219000020	01	Rótula	Ball Joint	Mancal Esférico	
9.2	219001367	02	Anel Elastico	Snap Ring	Anillo Traba	
10	OBS1	02	Anel Guia	Guide Ring	Anillo Guia	
11	OBS1	02	Anel Vedação	Seal Ring	Anillo Vedacion	
12	219002272	01	Êmbolo	Piston	Piston	
13	219002292	01	Parafuso Trava	Screw	Tornillo	
14	219002266	01	Mola	Spring	Resorte	
15	219002267	01	Pino	Pin	Perno	
16	219002265	01	Arruela	Waher	Arandela	
17	219002268	01	Anel Segurança	Ring	Anillo	
18	OBS 1	01	Anel Abafador	Ring	Anillo	
19	219002262	01	Reparo Vedação	Seal Kit	Kit Vedación	

OBS1 = Peças fornecidas no reparo de vedação Item 19/ Parts Suplied in assembly – see item 19/ Se suministran em el kit de vedación item 19.

5D/1	RK 406B	FGMB5D1	RANDON VEÍCULOS

SISTEMA HIDRÁULICO DOS ESTABILIZADORES/ STABILIZERS HYDRAULIC SYSTEM/ SISTEMA HIDRÁULICO DE LOS ESTABILIZADORES

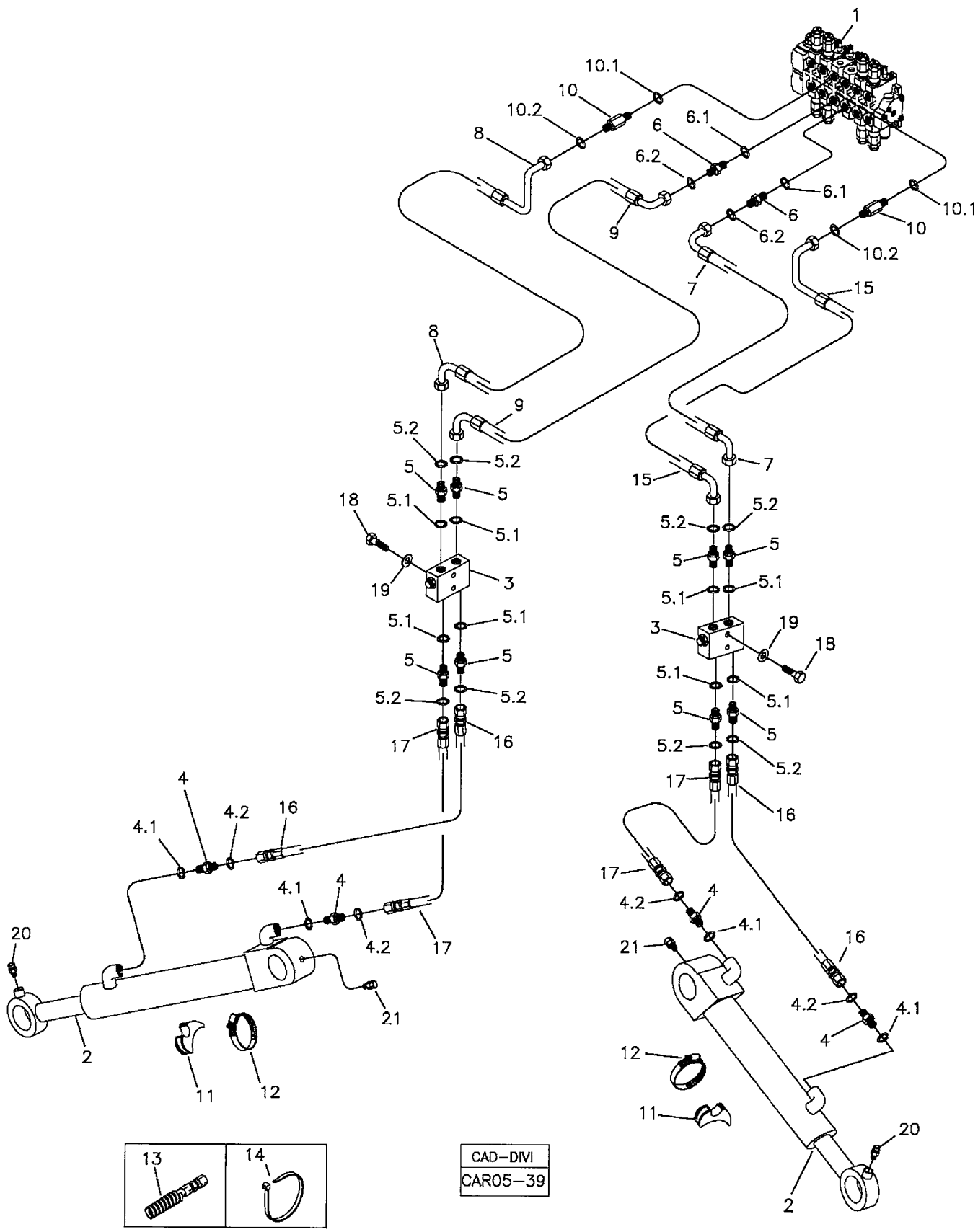

CAD–DIVI
CAR05–39

RANDON VEÍCULOS	RK 406B	CAR05-39	MB5D1	5D/1

SISTEMA HIDRÁULICO DOS ESTABILIZADORES
STABILIZERS HYDRAULIC SYSTEM
SISTEMA HIDRÁULICO DE LOS ESTABILIZADORES

VÁLIDO PARA VEIC. N.º/ VALID FOR MANUFACTURING NUMBER/ VÁLIDO PARA LAS UNIDADES NÚMERO:	DO FROM DEL	104	ATÉ TO HASTA	930

POS	CODIGO/CODE	QT	PORTUGUES	ENGLISH	ESPAÑOL	NOTA/NOTE
1	5O	01	Comando Hidr.	Hydraulic Valve	Válvula Hidraulica	Ver/See/Vea
2	5DA	02	Cilindro completo	Hydraulic Cylinder	Cilindro Hidraulico	Ver/See/Vea
3	5DB	02	Válvula	Valve	Valvula	Ver/See/Vea
4	219000225	04	Conexão	Connection	Conexion	
4.1	219000985	04	Anel O'	O-ring	Anillo Vedacion	
4.2	219000314	04	Anel O'	O-ring	Anillo Vedacion	
5	219001264	08	Conexão	Connection	Conexion	
5.1	219000985	08	Anel O'	O-ring	Anillo Vedacion	
5.2	219000314	08	Anel O'	O-ring	Anillo Vedacion	
6	219001517	02	Conexão	Connection	Conexion	
6.1	219000987	02	Anel O'	O-ring	Anillo Vedacion	
6.2	219000314	02	Anel O'	O-ring	Anillo Vedacion	
7	219001523	01	Mangueira	Hose	Manguera	
8	219001520	01	Mangueira	Hose	Manguera	
9	219001522	02	Mangueira	Hose	Manguera	
10	219001516	02	Conexão	Connection	Conexion	
10.1	219000987	02	Anel O'	O-ring	Anillo Vedacion	
10.2	219000314	02	Anel O'	O-ring	Anillo Vedacion	
11	219000285	02	Abraçadeira	Clamp	Abrazadera	
12	219000278	02	Abraçadeira	Clamp	Abrazadera	
13	212009775	CN	Protetor mangueira	Hose Protector	Protector Manguera	
14	210006245	04	Cinta Plástica	Clamp	Abrazadera	250mm
15	219001521	01	Mangueira	Hose	Manguera	
16	219001518	02	Mangueira	Hose	Manguera	
17	219001519	02	Mangueira	Hose	Manguera	
18	210003860	04	Parafuso	Bolt	Tornillo	
19	210002015	04	Arruela	Washer	Arandela	
20	211200000	02	Graxeira	Lubricator	Alemita	
21	211200020	02	Graxeira	Lubricator	Alemita	

CN= Fornecido conforme a necessidade/ Supplied as required/ Se suminsitra según la necesidad.

5D/2	RK 406B	FGMB5D2	RANDON VEÍCULOS

SISTEMA HIDRÁULICO DOS ESTABILIZADORES/ STABILIZERS HYDRAULIC SYSTEM/ SISTEMA HIDRÁULICO DE LOS ESTABILIZADORES

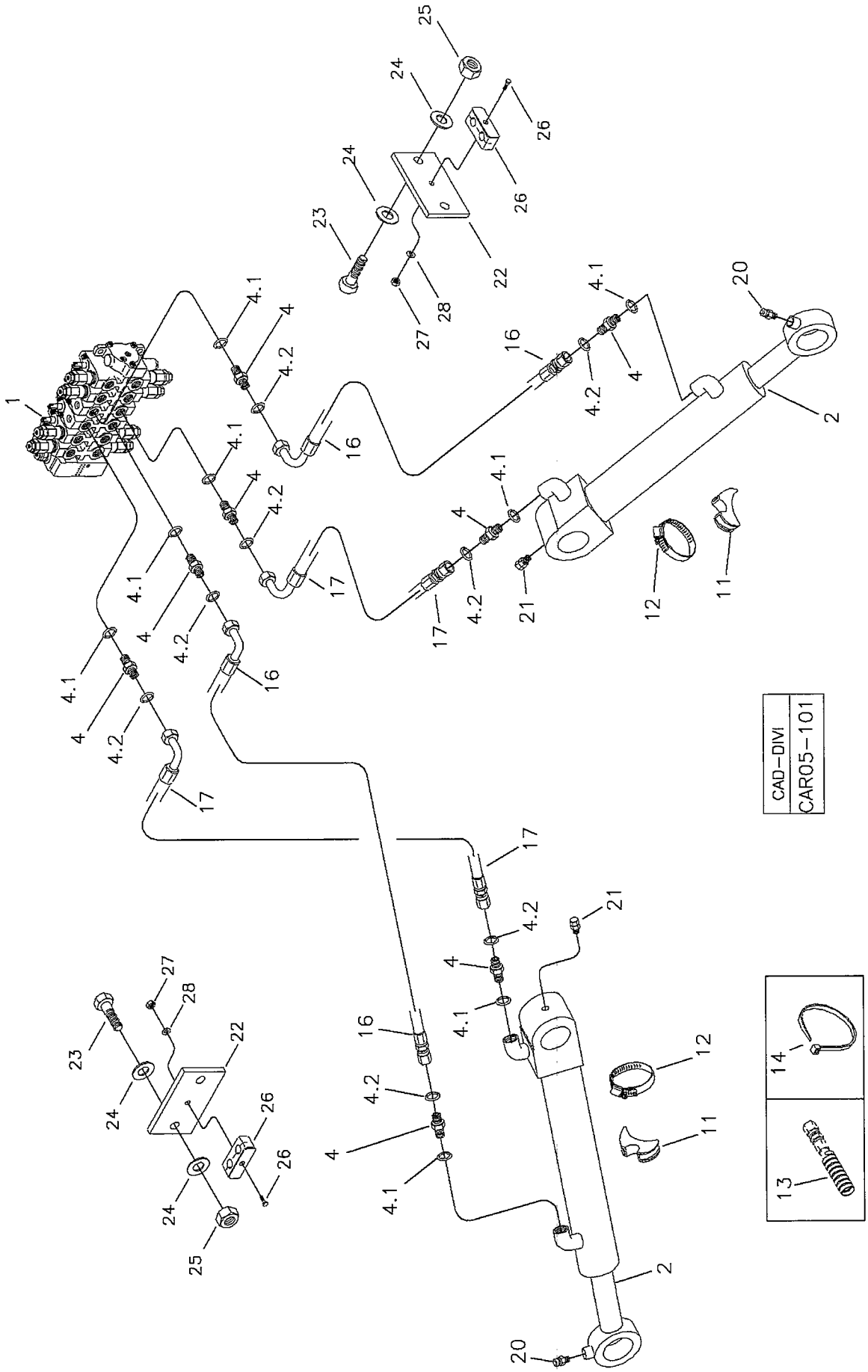

RANDON VEÍCULOS	RK 406B	CAR05-101	MB5D2	5D/2

SISTEMA HIDRÁULICO DOS ESTABILIZADORES
STABILIZERS HYDRAULIC SYSTEM
SISTEMA HIDRÁULICO DE LOS ESTABILIZADORES

VÁLIDO PARA VEIC. N.º/ VALID FOR MANUFACTURING NUMBER/ VÁLIDO PARA LAS UNIDADES NÚMERO:	DO FROM DEL	931	ATÉ TO HASTA	931

POS	CODIGO/CODE	QT	PORTUGUES	ENGLISH	ESPAÑOL	NOTA/NOTE
1	5O	01	Comando Hidr.	Hydraulic Valve	Válvula Hidraulica	Ver/See/Vea
2	5DA	02	Cilindro completo	Hydraulic Cylinder	Cilindro Hidraulico	Ver/See/Vea
4	219000225	08	Conexão	Connection	Conexion	
4.1	219000985	01	Anel O'	O-ring	Anillo Vedacion	
4.2	219000314	01	Anel O'	O-ring	Anillo Vedacion	
11	219000271	02	Abraçadeira	Clamp	Abrazadera	
12	219000278	02	Abraçadeira	Clamp	Abrazadera	
13	212009775	CN	Protetor mangueira	Hose Protector	Protector Manguera	
14	210006245	04	Cinta Plástica	Clamp	Abrazadera	250mm
16	219001942	02	Mangueira	Hose	Manguera	
17	219001941	02	Mangueira	Hose	Manguera	
20	211200000	02	Graxeira	Lubricator	Alemita	
21	211200020	02	Graxeira	Lubricator	Alemita	
22	370070237	02	Suporte	bracket	Suporte	
23	210003928	04	Parafuso	Blut	Tornillo	
24	210002025	08	Arruela	Washer	Arandela	
25	210005765	04	Porca	Nut	Tuerca	
26	217000248	02	Abraçadeira	Clamp	Abrazadera	
27	210005760	02	Porca	Nut	Tuerca	
28	210002015	02	Arruela	Washer	Arandela	

CN= Fornecido conforme a necessidade/ Supplied as required/ Se suminsitra según la necesidad.

5D/3	RK 406B	FGMB5D3	RANDON VEÍCULOS

SISTEMA HIDRÁULICO DOS ESTABILIZADORES/ STABILIZERS HYDRAULIC SYSTEM/ SISTEMA HIDRÁULICO DE LOS ESTABILIZADORES

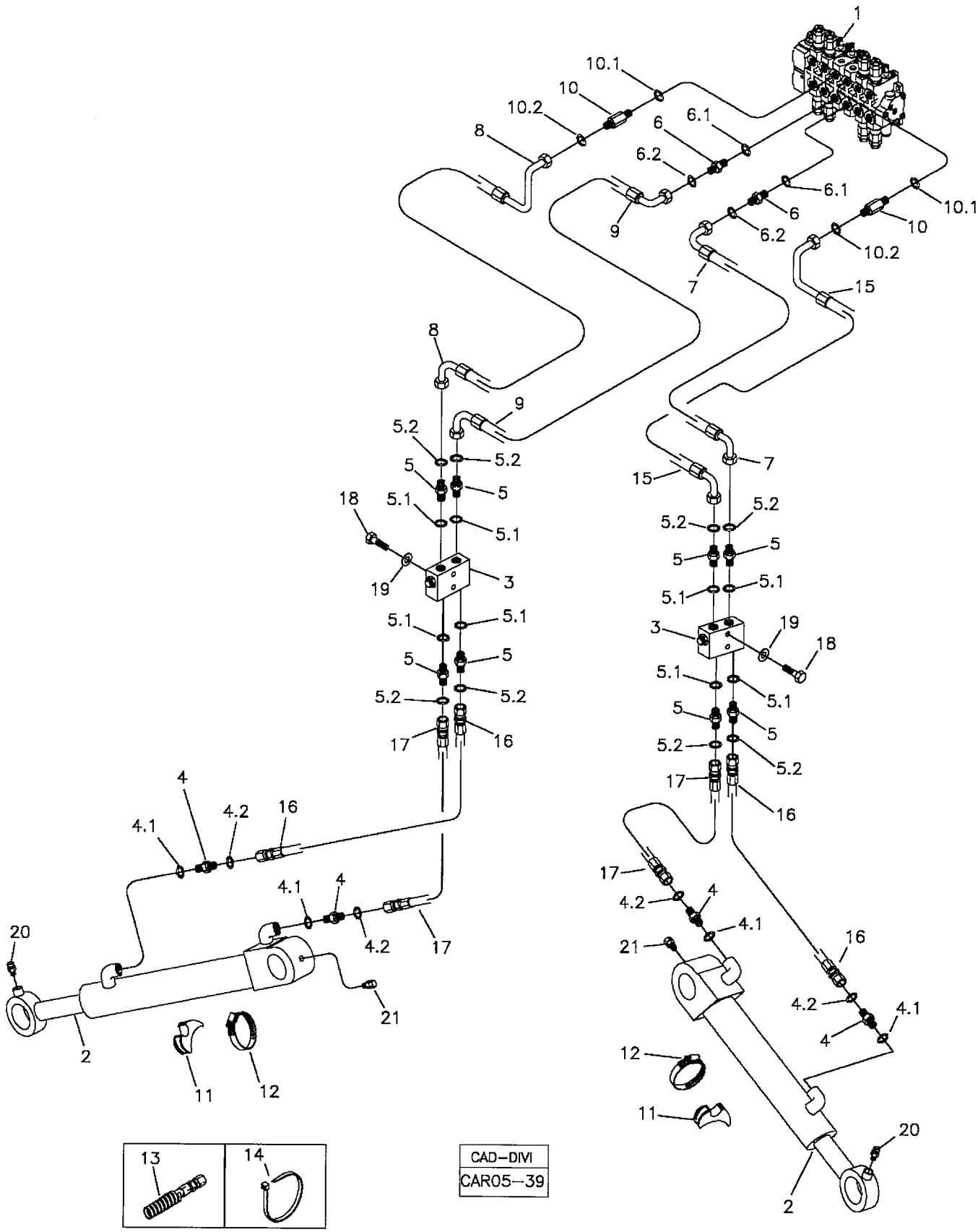

CAD-DIVI
CAR05-39

RANDON VEÍCULOS	RK 406B	CAR05-39	MB5D3	5D/3

SISTEMA HIDRÁULICO DOS ESTABILIZADORES
STABILIZERS HYDRAULIC SYSTEM
SISTEMA HIDRÁULICO DE LOS ESTABILIZADORES

VÁLIDO PARA VEIC. N.º/ VALID FOR MANUFACTURING NUMBER/ VÁLIDO PARA LAS UNIDADES NÚMERO:	DO FROM DEL	932	ATÉ TO HASTA	982

POS	CODIGO/CODE	QT	PORTUGUES	ENGLISH	ESPAÑOL	NOTA/NOTE
1	5O	01	Comando Hidr.	Hydraulic Valve	Válvula Hidraulica	Ver/See/Vea
2	5DA	02	Cilindro completo	Hydraulic Cylinder	Cilindro Hidraulico	Ver/See/Vea
3	5DB	02	Válvula	Valve	Valvula	Ver/See/Vea
4	219000225	04	Conexão	Connection	Conexion	
4.1	219000985	04	Anel O'	O-ring	Anillo Vedacion	
4.2	219000314	04	Anel O'	O-ring	Anillo Vedacion	
5	219001264	08	Conexão	Connection	Conexion	
5.1	219000985	08	Anel O'	O-ring	Anillo Vedacion	
5.2	219000314	08	Anel O'	O-ring	Anillo Vedacion	
6	219001517	02	Conexão	Connection	Conexion	
6.1	219000987	02	Anel O'	O-ring	Anillo Vedacion	
6.2	219000314	02	Anel O'	O-ring	Anillo Vedacion	
7	219001523	01	Mangueira	Hose	Manguera	
8	219001520	01	Mangueira	Hose	Manguera	
9	219001522	02	Mangueira	Hose	Manguera	
10	219001516	02	Conexão	Connection	Conexion	
10.1	219000987	02	Anel O'	O-ring	Anillo Vedacion	
10.2	219000314	02	Anel O'	O-ring	Anillo Vedacion	
11	219000285	02	Abraçadeira	Clamp	Abrazadera	
12	219000278	02	Abraçadeira	Clamp	Abrazadera	
13	212009775	CN	Protetor mangueira	Hose Protector	Protector Manguera	
14	210006245	04	Cinta Plástica	Clamp	Abrazadera	250mm
15	219001521	01	Mangueira	Hose	Manguera	
16	219001518	02	Mangueira	Hose	Manguera	
17	219001519	02	Mangueira	Hose	Manguera	
18	210003860	04	Parafuso	Bolt	Tornillo	
19	210002015	04	Arruela	Washer	Arandela	
20	211200000	02	Graxeira	Lubricator	Alemita	
21	211200020	02	Graxeira	Lubricator	Alemita	

CN= Fornecido conforme a necessidade/ Supplied as required/ Se suminsitra según la necesidad.

5D/4	RK 406B	FGMB5D4	RANDON VEÍCULOS

SISTEMA HIDRÁULICO DOS ESTABILIZADORES/ STABILIZERS HYDRAULIC SYSTEM/ SISTEMA HIDRÁULICO DE LOS ESTABILIZADORES

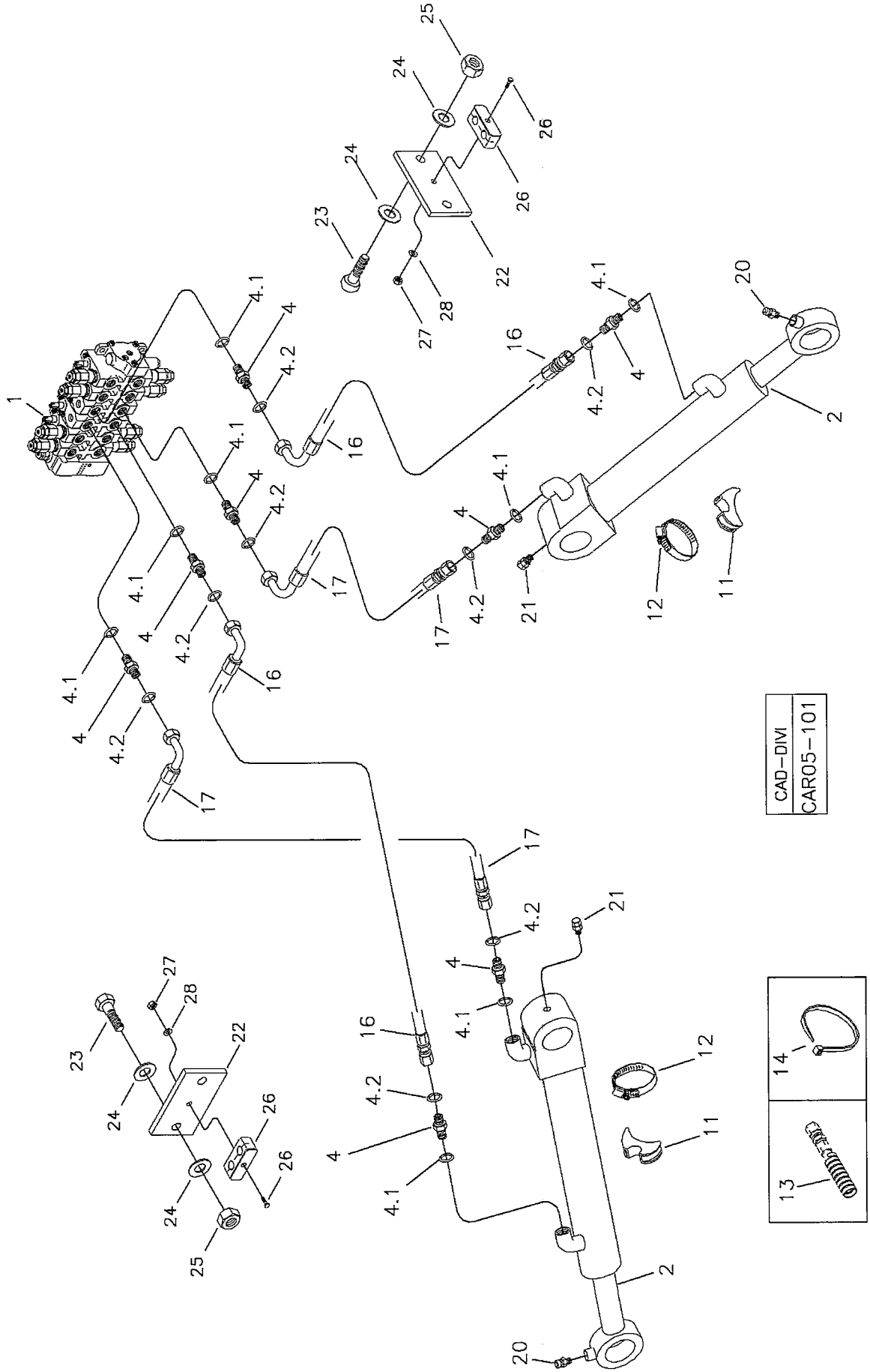

RANDON VEÍCULOS	RK 406B	CAR05-101	MB5D4	5D/4

SISTEMA HIDRÁULICO DOS ESTABILIZADORES
STABILIZERS HYDRAULIC SYSTEM
SISTEMA HIDRÁULICO DE LOS ESTABILIZADORES

VÁLIDO PARA VEIC. N.º/ VALID FOR MANUFACTURING NUMBER/ VÁLIDO PARA LAS UNIDADES NÚMERO:	DO FROM DEL	983	ATÉ TO HASTA	983

POS	CODIGO/CODE	QT	PORTUGUES	ENGLISH	ESPAÑOL	NOTA/NOTE
1	5O	01	Comando Hidr.	Hydraulic Valve	Válvula Hidraulica	Ver/See/Vea
2	5DA	02	Cilindro completo	Hydraulic Cylinder	Cilindro Hidraulico	Ver/See/Vea
4	219000225	08	Conexão	Connection	Conexion	
4.1	219000985	01	Anel O'	O-ring	Anillo Vedacion	
4.2	219000314	01	Anel O'	O-ring	Anillo Vedacion	
11	219000271	02	Abraçadeira	Clamp	Abrazadera	
12	219000278	02	Abraçadeira	Clamp	Abrazadera	
13	212009775	CN	Protetor mangueira	Hose Protector	Protector Manguera	
14	210006245	04	Cinta Plástica	Clamp	Abrazadera	250mm
16	219001942	02	Mangueira	Hose	Manguera	
17	219001941	02	Mangueira	Hose	Manguera	
20	211200000	02	Graxeira	Lubricator	Alemita	
21	211200020	02	Graxeira	Lubricator	Alemita	
22	370070237	02	Suporte	bracket	Suporte	
23	210003928	04	Parafuso	Blut	Tornillo	
24	210002025	08	Arruela	Washer	Arandela	
25	210005765	04	Porca	Nut	Tuerca	
26	217000248	02	Abraçadeira	Clamp	Abrazadera	
27	210005760	02	Porca	Nut	Tuerca	
28	210002015	02	Arruela	Washer	Arandela	

CN= Fornecido conforme a necessidade/ Supplied as required/ Se suminsitra según la necesidad.

5D/5	RK 406B	FGMB5D5	RANDON VEÍCULOS

SISTEMA HIDRÁULICO DOS ESTABILIZADORES/ STABILIZERS HYDRAULIC SYSTEM/ SISTEMA HIDRÁULICO DE LOS ESTABILIZADORES

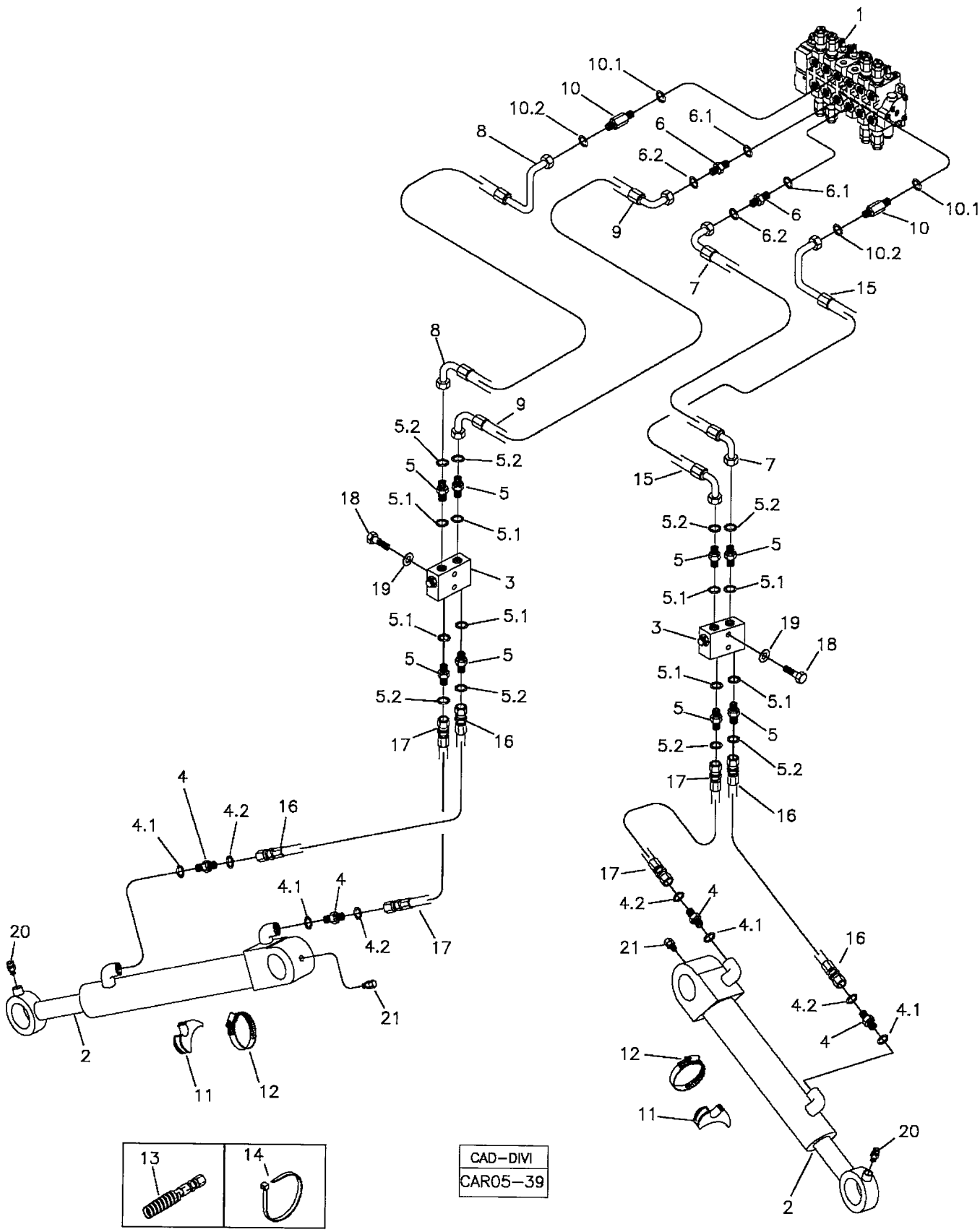

CAD-DIVI
CAR05-39

RANDON VEÍCULOS	RK 406B	CAR05-39	MB5D5	5D/5

SISTEMA HIDRÁULICO DOS ESTABILIZADORES
STABILIZERS HYDRAULIC SYSTEM
SISTEMA HIDRÁULICO DE LOS ESTABILIZADORES

VÁLIDO PARA VEIC. N.º/ VALID FOR MANUFACTURING NUMBER/ VÁLIDO PARA LAS UNIDADES NÚMERO:	DO FROM DEL	984	ATÉ TO HASTA	990

POS	CODIGO/CODE	QT	PORTUGUES	ENGLISH	ESPAÑOL	NOTA/NOTE
1	5O	01	Comando Hidr.	Hydraulic Valve	Válvula Hidraulica	Ver/See/Vea
2	5DA	02	Cilindro completo	Hydraulic Cylinder	Cilindro Hidraulico	Ver/See/Vea
3	5DB	02	Válvula	Valve	Valvula	Ver/See/Vea
4	219000225	04	Conexão	Connection	Conexion	
4.1	219000985	04	Anel O'	O-ring	Anillo Vedacion	
4.2	219000314	04	Anel O'	O-ring	Anillo Vedacion	
5	219001264	08	Conexão	Connection	Conexion	
5.1	219000985	08	Anel O'	O-ring	Anillo Vedacion	
5.2	219000314	08	Anel O'	O-ring	Anillo Vedacion	
6	219001517	02	Conexão	Connection	Conexion	
6.1	219000987	02	Anel O'	O-ring	Anillo Vedacion	
6.2	219000314	02	Anel O'	O-ring	Anillo Vedacion	
7	219001523	01	Mangueira	Hose	Manguera	
8	219001520	01	Mangueira	Hose	Manguera	
9	219001522	02	Mangueira	Hose	Manguera	
10	219001516	02	Conexão	Connection	Conexion	
10.1	219000987	02	Anel O'	O-ring	Anillo Vedacion	
10.2	219000314	02	Anel O'	O-ring	Anillo Vedacion	
11	219000285	02	Abraçadeira	Clamp	Abrazadera	
12	219000278	02	Abraçadeira	Clamp	Abrazadera	
13	212009775	CN	Protetor mangueira	Hose Protector	Protector Manguera	
14	210006245	04	Cinta Plástica	Clamp	Abrazadera	250mm
15	219001521	01	Mangueira	Hose	Manguera	
16	219001518	02	Mangueira	Hose	Manguera	
17	219001519	02	Mangueira	Hose	Manguera	
18	210003860	04	Parafuso	Bolt	Tornillo	
19	210002015	04	Arruela	Washer	Arandela	
20	211200000	02	Graxeira	Lubricator	Alemita	
21	211200020	02	Graxeira	Lubricator	Alemita	

CN= Fornecido conforme a necessidade/ Supplied as required/ Se suminsitra según la necesidad.

5D/6	RK 406B	FGMB5D6	RANDON VEÍCULOS

SISTEMA HIDRÁULICO DOS ESTABILIZADORES/ STABILIZERS HYDRAULIC SYSTEM/ SISTEMA HIDRÁULICO DE LOS ESTABILIZADORES

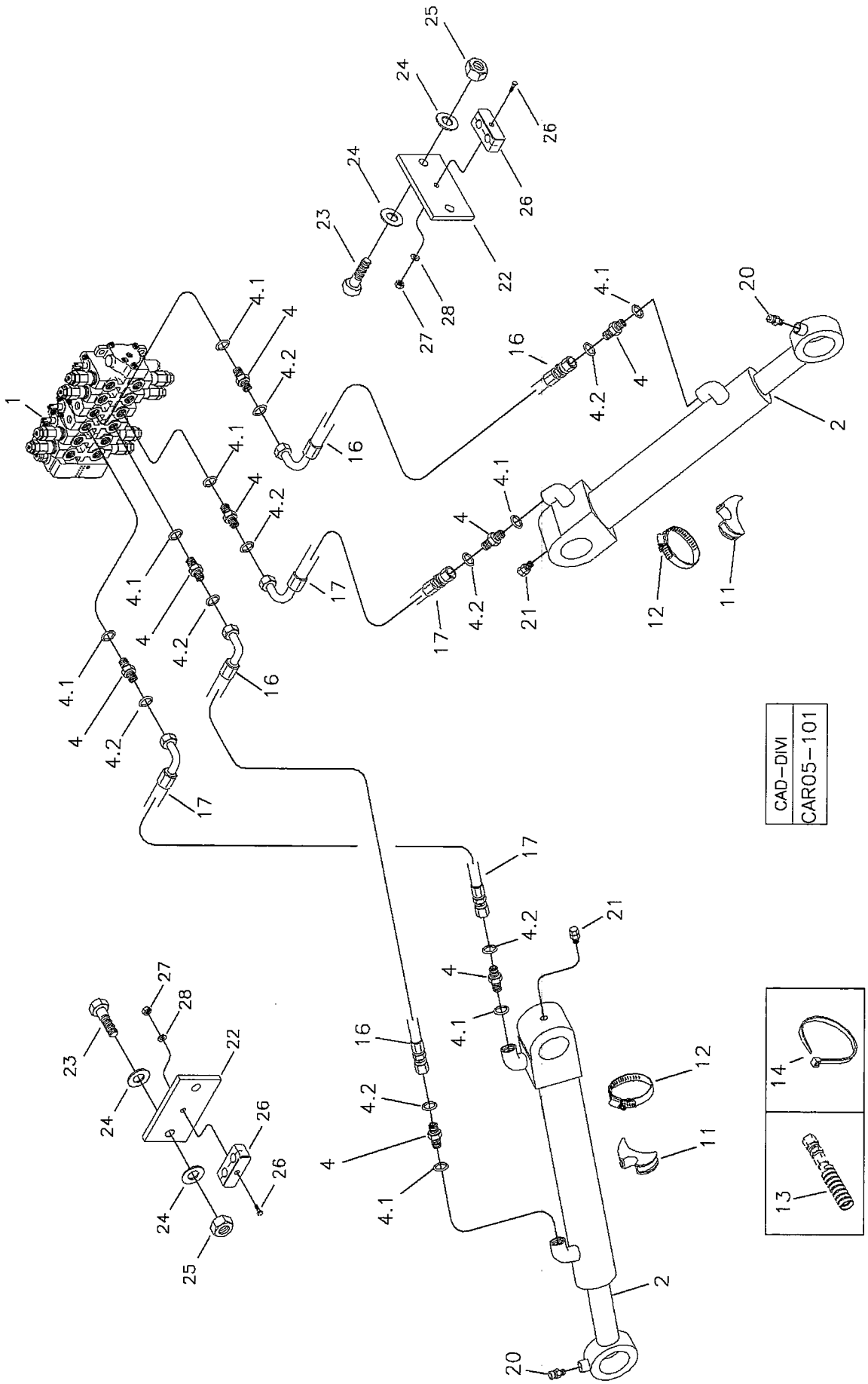

RANDON VEÍCULOS	RK 406B	CAR05-101	MB5D6	5D/6

SISTEMA HIDRÁULICO DOS ESTABILIZADORES
STABILIZERS HYDRAULIC SYSTEM
SISTEMA HIDRÁULICO DE LOS ESTABILIZADORES

VÁLIDO PARA VEIC. N.º/ VALID FOR MANUFACTURING NUMBER/ VÁLIDO PARA LAS UNIDADES NÚMERO:	DO FROM DEL	991	ATÉ TO HASTA	1022

POS	CODIGO/CODE	QT	PORTUGUES	ENGLISH	ESPAÑOL	NOTA/NOTE
1	5O	01	Comando Hidr.	Hydraulic Valve	Válvula Hidraulica	Ver/See/Vea
2	5DA	02	Cilindro completo	Hydraulic Cylinder	Cilindro Hidraulico	Ver/See/Vea
4	219000225	08	Conexão	Connection	Conexion	
4.1	219000985	01	Anel O'	O-ring	Anillo Vedacion	
4.2	219000314	01	Anel O'	O-ring	Anillo Vedacion	
11	219000271	02	Abraçadeira	Clamp	Abrazadera	
12	219000278	02	Abraçadeira	Clamp	Abrazadera	
13	212009775	CN	Protetor mangueira	Hose Protector	Protector Manguera	
14	210006245	04	Cinta Plástica	Clamp	Abrazadera	250mm
16	219001942	02	Mangueira	Hose	Manguera	
17	219001941	02	Mangueira	Hose	Manguera	
20	211200000	02	Graxeira	Lubricator	Alemita	
21	211200020	02	Graxeira	Lubricator	Alemita	
23	210003928	04	Parafuso	Blut	Tornillo	
24	210002025	08	Arruela	Washer	Arandela	
25	210005765	04	Porca	Nut	Tuerca	
26	217000248	02	Abraçadeira	Clamp	Abrazadera	
27	210005760	02	Porca	Nut	Tuerca	
28	210002015	02	Arruela	Washer	Arandela	

CN= Fornecido conforme a necessidade/ Supplied as required/ Se suminsitra según la necesidad.

5D/7	RK 406B	FGMB5D7	RANDON VEÍCULOS

SISTEMA HIDRÁULICO DOS ESTABILIZADORES/ STABILIZERS HYDRAULIC SYSTEM/ SISTEMA HIDRÁULICO DE LOS ESTABILIZADORES

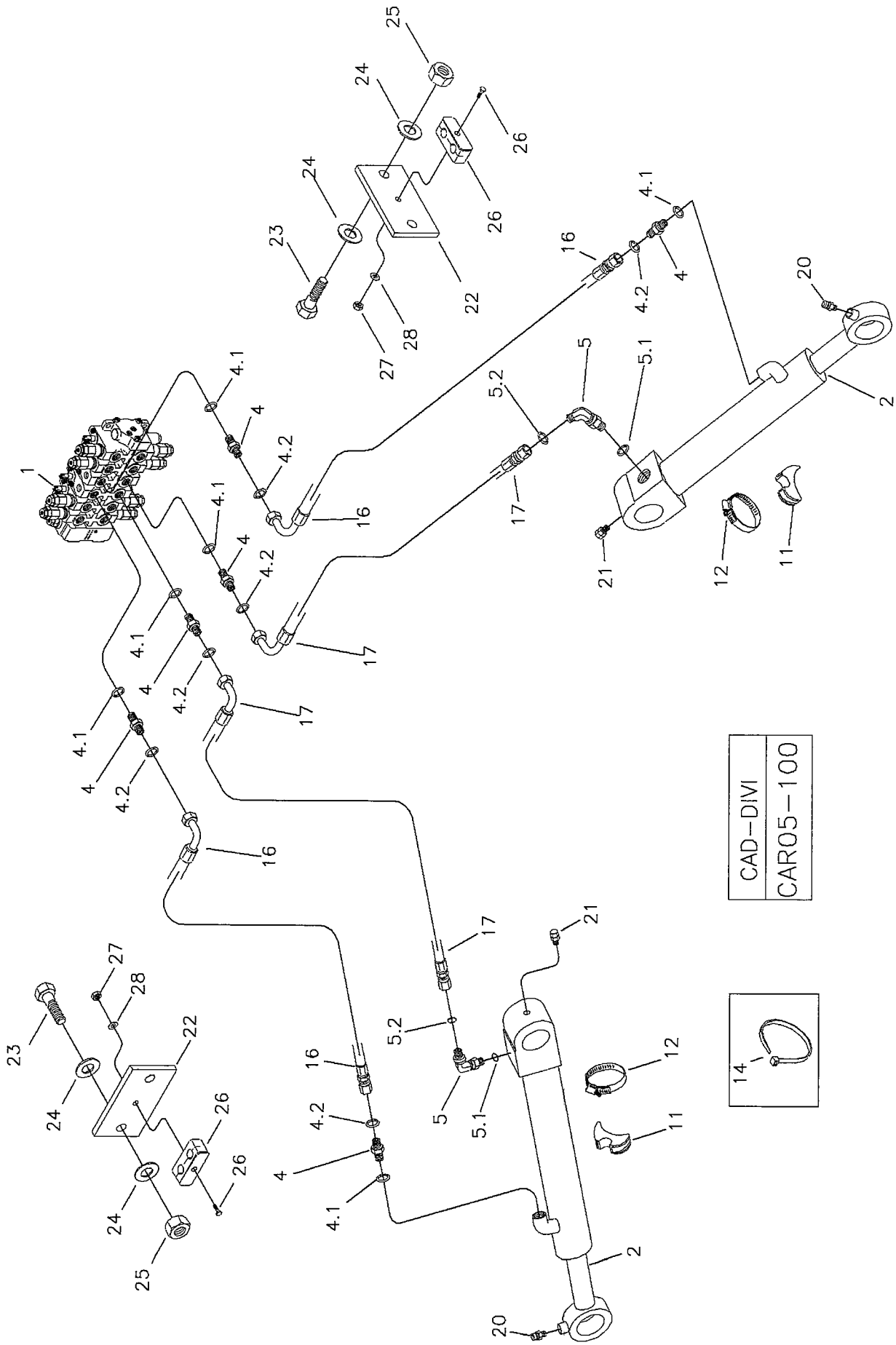

RANDON VEÍCULOS	RK 406B	CAR05-100	MB5D7	5D/7

SISTEMA HIDRÁULICO DOS ESTABILIZADORES
STABILIZERS HYDRAULIC SYSTEM
SISTEMA HIDRÁULICO DE LOS ESTABILIZADORES

VÁLIDO PARA VEIC. N.º/ VALID FOR MANUFACTURING NUMBER/ VÁLIDO PARA LAS UNIDADES NÚMERO:	DO FROM DEL	1023	ATÉ TO HASTA	1023

POS	CODIGO/CODE	QT	PORTUGUES	ENGLISH	ESPAÑOL	NOTA/NOTE
1	5O	01	Comando Hidr.	Hydraulic Valve	Válvula Hidraulica	Ver/See/Vea
2	5DA	02	Cilindro completo	Hydraulic Cylinder	Cilindro Hidraulico	Ver/See/Vea
4	219000225	04	Conexão	Connection	Conexion	
4.1	219000985	01	Anel O'	O-ring	Anillo Vedacion	
4.2	219000314	01	Anel O'	O-ring	Anillo Vedacion	
5	219000237	02	Joelho	Elbow	Codo	
5.1	219000985	01	Anel Vedação	Seal Ring	Anillo Vedación	
5.2	219000314	01	Anel Vedação	Seal Ring	Anillo Vedación	
11	219000271	02	Abraçadeira	Clamp	Abrazadera	
12	219000278	02	Abraçadeira	Clamp	Abrazadera	
14	210006245	04	Cinta Plástica	Clamp	Abrazadera	250mm
16	219001942	02	Mangueira	Hose	Manguera	
17	219001941	02	Mangueira	Hose	Manguera	
20	211200000	02	Graxeira	Lubricator	Alemita	
21	211200020	02	Graxeira	Lubricator	Alemita	
23	210003928	04	Parafuso	Blut	Tornillo	
24	210002025	08	Arruela	Washer	Arandela	
25	210005765	04	Porca	Nut	Tuerca	
26	217000248	02	Abraçadeira	Clamp	Abrazadera	
27	210005760	02	Porca	Nut	Tuerca	
28	210002015	02	Arruela	Washer	Arandela	

CN= Fornecido conforme a necessidade/ Supplied as required/ Se suminsitra según la necesidad.

RK 406B

SISTEMA HIDRÁULICO DOS ESTABILIZADORES/ STABILIZERS HYDRAULIC SYSTEM/ SISTEMA HIDRÁULICO DE LOS ESTABILIZADORES

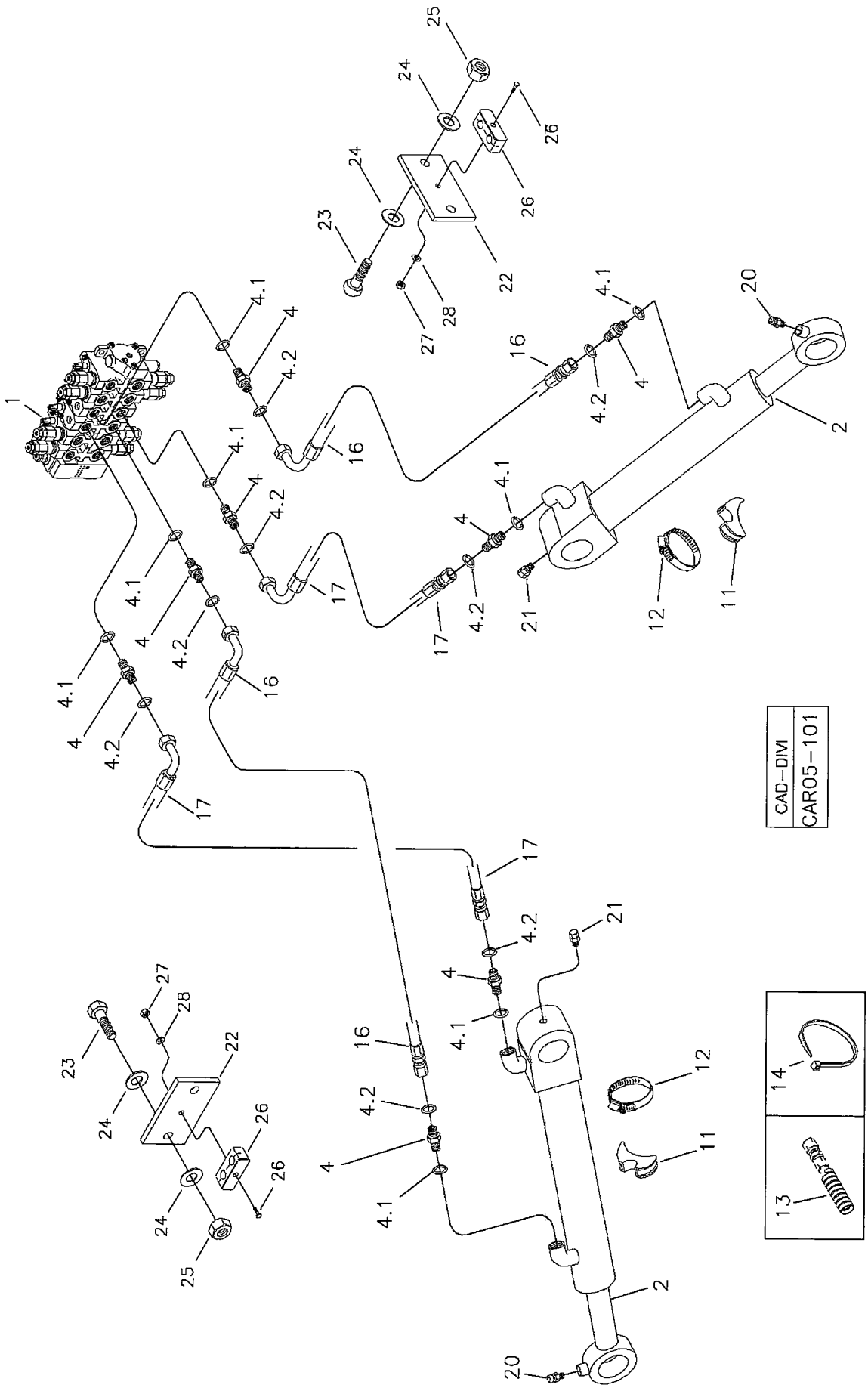

RANDON VEÍCULOS	RK 406B	CAR05-101	MB5D8	5D/8

SISTEMA HIDRÁULICO DOS ESTABILIZADORES
STABILIZERS HYDRAULIC SYSTEM
SISTEMA HIDRÁULICO DE LOS ESTABILIZADORES

VÁLIDO PARA VEIC. N.º/ VALID FOR MANUFACTURING NUMBER/ VÁLIDO PARA LAS UNIDADES NÚMERO:	DO FROM DEL	1024	ATÉ TO HASTA	1053

POS	CODIGO/CODE	QT	PORTUGUES	ENGLISH	ESPAÑOL	NOTA/NOTE
1	5O	01	Comando Hidr.	Hydraulic Valve	Válvula Hidraulica	Ver/See/Vea
2	5DA	02	Cilindro completo	Hydraulic Cylinder	Cilindro Hidraulico	Ver/See/Vea
4	219000225	08	Conexão	Connection	Conexion	
4.1	219000985	01	Anel O'	O-ring	Anillo Vedacion	
4.2	219000314	01	Anel O'	O-ring	Anillo Vedacion	
11	219000271	02	Abraçadeira	Clamp	Abrazadera	
12	219000278	02	Abraçadeira	Clamp	Abrazadera	
13	212009775	CN	Protetor mangueira	Hose Protector	Protector Manguera	
14	210006245	04	Cinta Plástica	Clamp	Abrazadera	250mm
16	219001942	02	Mangueira	Hose	Manguera	
17	219001941	02	Mangueira	Hose	Manguera	
20	211200000	02	Graxeira	Lubricator	Alemita	
21	211200020	02	Graxeira	Lubricator	Alemita	
23	210003928	04	Parafuso	Blut	Tornillo	
24	210002025	08	Arruela	Washer	Arandela	
25	210005765	04	Porca	Nut	Tuerca	
26	217000248	02	Abraçadeira	Clamp	Abrazadera	
27	210005760	02	Porca	Nut	Tuerca	
28	210002015	02	Arruela	Washer	Arandela	

CN= Fornecido conforme a necessidade/ Supplied as required/ Se suminsitra según la necesidad.

5D/9	RK 406B	FGMB5D9	RANDON VEÍCULOS

SISTEMA HIDRÁULICO DOS ESTABILIZADORES/ STABILIZERS HYDRAULIC SYSTEM/ SISTEMA HIDRÁULICO DE LOS ESTABILIZADORES

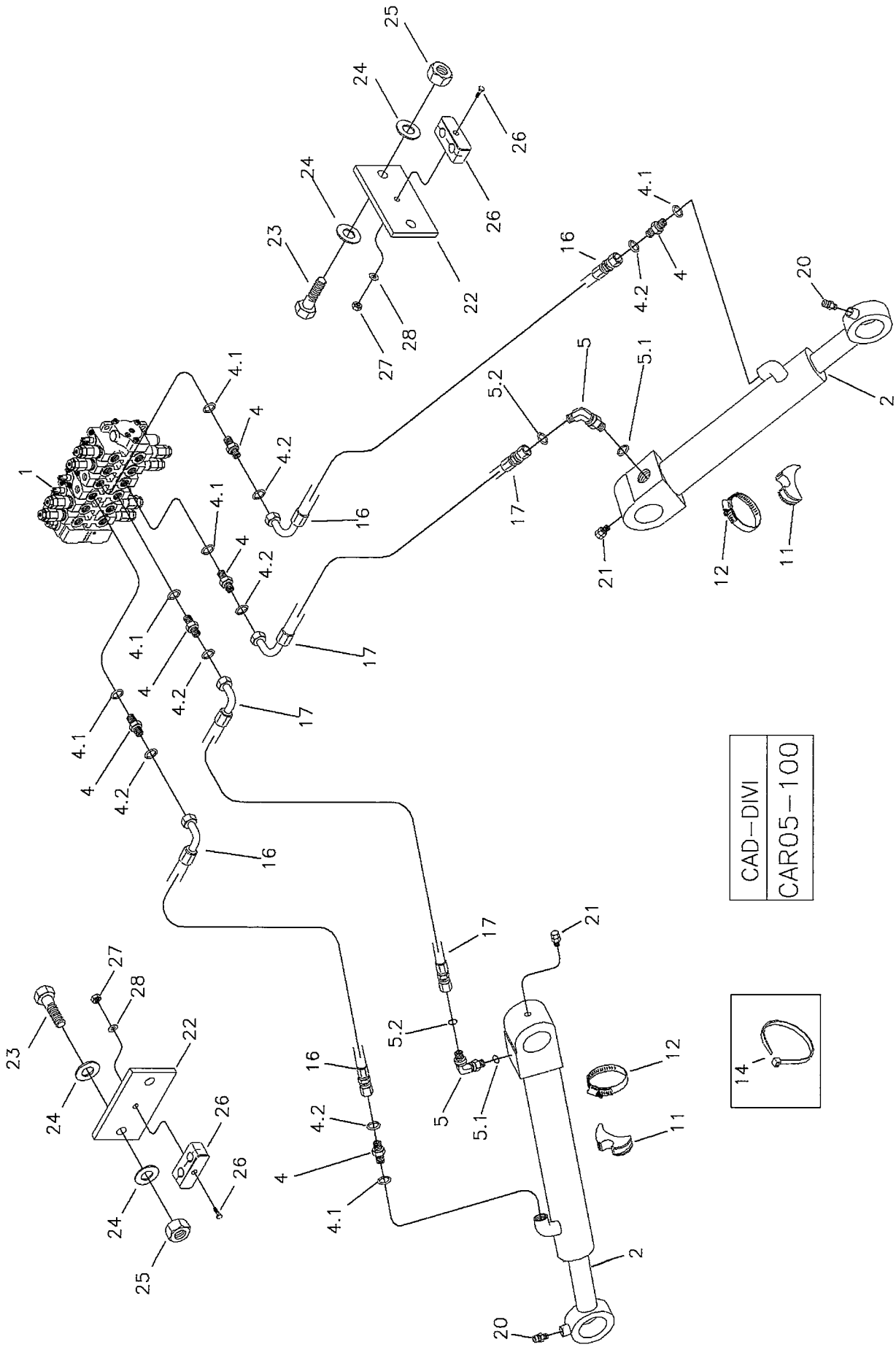

RANDON VEÍCULOS	RK 406B	CAR05-100	MB5D9	5D/9

SISTEMA HIDRÁULICO DOS ESTABILIZADORES
STABILIZERS HYDRAULIC SYSTEM
SISTEMA HIDRÁULICO DE LOS ESTABILIZADORES

VÁLIDO PARA VEIC. N.º/ VALID FOR MANUFACTURING NUMBER/ VÁLIDO PARA LAS UNIDADES NÚMERO:	DO FROM DEL	1054	ATÉ TO HASTA	

POS	CODIGO/CODE	QT	PORTUGUES	ENGLISH	ESPAÑOL	NOTA/NOTE
1	5O	01	Comando Hidr.	Hydraulic Valve	Válvula Hidraulica	Ver/See/Vea
2	5DA	02	Cilindro completo	Hydraulic Cylinder	Cilindro Hidraulico	Ver/See/Vea
4	219000225	04	Conexão	Connection	Conexion	
4.1	219000985	01	Anel O'	O-ring	Anillo Vedacion	
4.2	219000314	01	Anel O'	O-ring	Anillo Vedacion	
5	219000237	02	Joelho	Elbow	Codo	
5.1	219000985	01	Anel Vedação	Seal Ring	Anillo Vedación	
5.2	219000314	01	Anel Vedação	Seal Ring	Anillo Vedación	
11	219000271	02	Abraçadeira	Clamp	Abrazadera	
12	219000278	02	Abraçadeira	Clamp	Abrazadera	
14	210006245	04	Cinta Plástica	Clamp	Abrazadera	250mm
16	219001942	02	Mangueira	Hose	Manguera	
17	219001941	02	Mangueira	Hose	Manguera	
20	211200000	02	Graxeira	Lubricator	Alemita	
21	211200020	02	Graxeira	Lubricator	Alemita	
23	210003928	04	Parafuso	Blut	Tornillo	
24	210002025	08	Arruela	Washer	Arandela	
25	210005765	04	Porca	Nut	Tuerca	
26	217000248	02	Abraçadeira	Clamp	Abrazadera	
27	210005760	02	Porca	Nut	Tuerca	
28	210002015	02	Arruela	Washer	Arandela	

CN= Fornecido conforme a necessidade/ Supplied as required/ Se suminsitra según la necesidad.

5DA/1	RK 406B	FGMB5DA1	RANDON VEÍCULOS

CILINDRO DOS ESTABILIZADORES/ STABILIZERS HYDRAULIC CYLINDER / CILINDRO HIDRAULICO DE LOS ESTABILIZADORES

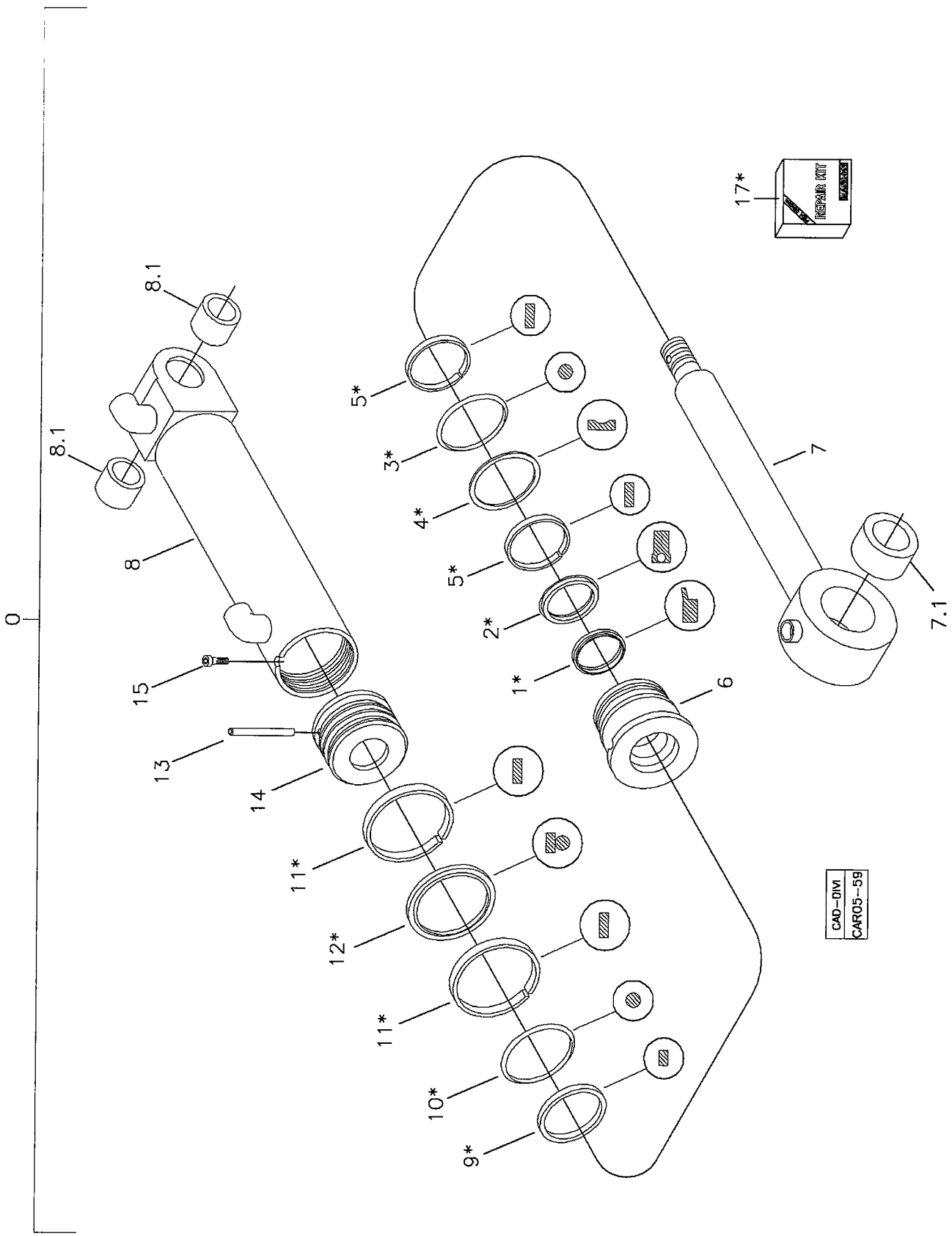

RANDON VEÍCULOS	RK 406B	CAR05-59	MB5DA1	5DA/1

CILINDRO DOS ESTABILIZADORES
HYDRAULIC CYLINDER – STABILIZERS
CILINDRO DE LOS ESTABILIZADORES

VÁLIDO PARA VEIC. N.º/ VALID FOR MANUFACTURING NUMBER/ VÁLIDO PARA LAS UNIDADES NÚMERO:	DO FROM DEL	104	ATÉ TO HASTA	1022

POS	CODIGO/CODE	QT	PORTUGUES	ENGLISH	ESPAÑOL	NOTA/NOTE
0	219001515	01	Cilindro Completo	Cylinder Assy	Cilindro Completo	
1	OBS1	01	Anel Raspador	Scraper Ring	Anillo Raspador	
2	OBS1	01	Gaxeta	Gasket	Anillo Vedacion	
3	210401305	01	Anel O'	O-ring	Anillo Vedacion	
4	OBS1	01	Anel Anti-extrusão	Back-up Ring	Anillo Apoio	
5	219001509	02	Anel Guia	Guide Ring	Anillo Guia	
6	219001368	01	Guia Haste	Piston Rod Guide	Guia Asta	
7	219001369	01	Haste Cilindro	Piston Rod	Asta Cilindro	
7.1	219001104	01	Bucha	Bushing	Buje	
8	219001604	01	Camisa Cilindro	Cylinder Body	Carcasa Cilindro	
8.1	219001103	02	Bucha	Bushing	Buje	
9	OBS1	02	Anel Vedação	Seal Ring	Anillo Vedación	
10	OBS1	01	Anel O'	O-ring	Anillo Vedación	
11	OBS1	02	Anel Guia	Guide Ring	Anillo Guia	
12	219002086	01	Anel Vedação	Seal Ring	Anillo Vedacion	
13	219001360	01	Pino	Pin	Perno	
14	219001371	01	Êmbolo	Piston	Piston	
15	219001363	01	Parafuso	Screw	Tornillo	
17	219000082	01	Reparo Vedação	Seal Kit	Kit Vedación	

OBS1 = Peças fornecidas no reparo de vedação Item 17 / Parts Suplied in assembly – see item 17 / Se suministran em el kit de vedación item 17.

5DA/2	RK 406B	FGMB5DA2	RANDON VEÍCULOS

CILINDRO DOS ESTABILIZADORES/ STABILIZERS HYDRAULIC CYLINDER / CILINDRO HIDRAULICO DE LOS ESTABILIZADORES

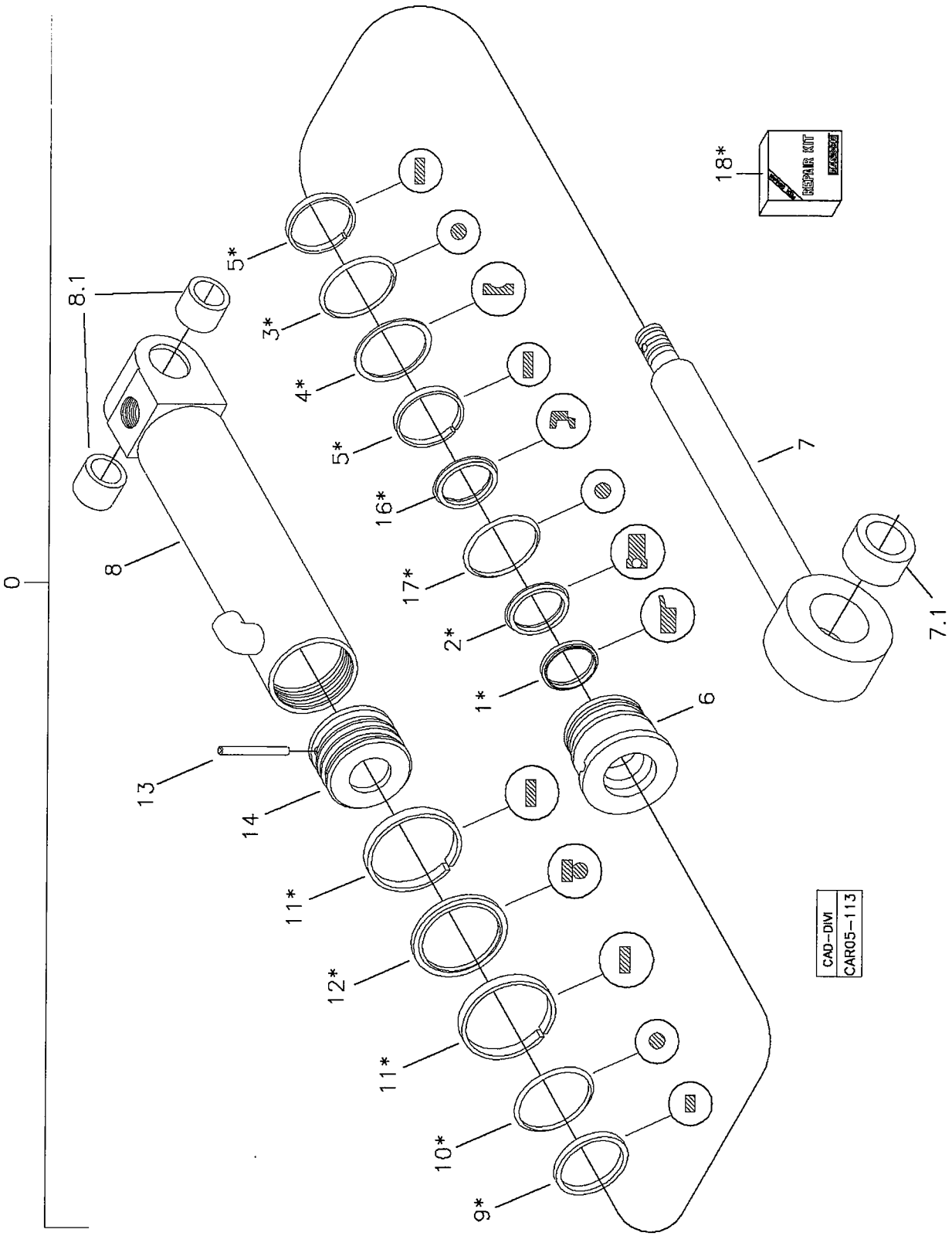

RANDON VEÍCULOS	RK 406B	CAR05-113	MB5DA2	5DA/2

CILINDRO DOS ESTABILIZADORES
HYDRAULIC CYLINDER – STABILIZERS
CILINDRO DE LOS ESTABILIZADORES

VÁLIDO PARA VEIC. N.º/ VALID FOR MANUFACTURING NUMBER/ VÁLIDO PARA LAS UNIDADES NÚMERO:	DO FROM DEL	1023	ATÉ TO HASTA	1023

POS	CODIGO/CODE	QT	PORTUGUES	ENGLISH	ESPAÑOL	NOTA/NOTE
0	219002210	01	Cilindro Completo	Cylinder Assy	Cilindro Completo	
1	OBS1	01	Anel Raspador	Scraper Ring	Anillo Raspador	
2	OBS1	01	Gaxeta	Gasket	Anillo Vedacion	
3	OBS1	01	Anel O'	O-ring	Anillo Vedacion	
4	OBS1	01	Anel Anti-extrusão	Back-up Ring	Anillo Apoio	
5	OBS1	02	Anel Guia	Guide Ring	Anillo Guia	
6	219002288	01	Guia Haste	Piston Rod Guide	Guia Asta	
7	219002291	01	Haste Cilindro	Piston Rod	Asta Cilindro	
7.1	219001104	01	Bucha	Bushing	Buje	
8	219002290	01	Camisa Cilindro	Cylinder Body	Carcasa Cilindro	
8.1	219001103	02	Bucha	Bushing	Buje	
9	OBS1	02	Anel Vedação	Seal Ring	Anillo Vedación	
10	OBS1	01	Anel O'	O-ring	Anillo Vedación	
11	OBS1	02	Anel Guia	Guide Ring	Anillo Guia	
12	OBS1	01	Anel Vedação	Seal Ring	Anillo Vedacion	
13	219001360	01	Pino	Pin	Perno	
14	219001371	01	Êmbolo	Piston	Piston	
16	OBS1	01	Anel Abafador	Ring	Ring	
17	OBS1	01	Anel O	O-Ring	Anillo Vedacion	
18	219002257	01	Reparo Vedação	Seal Kit	Kit Vedación	

OBS1 = Peças fornecidas no reparo de vedação Item 18 / Parts Suplied in assembly – see item 18 / Se suministran em el kit de vedación item 18.

5DA/3	RK 406B	FGMB5DA3	RANDON VEÍCULOS

CILINDRO DOS ESTABILIZADORES/ STABILIZERS HYDRAULIC CYLINDER / CILINDRO HIDRAULICO DE LOS ESTABILIZADORES

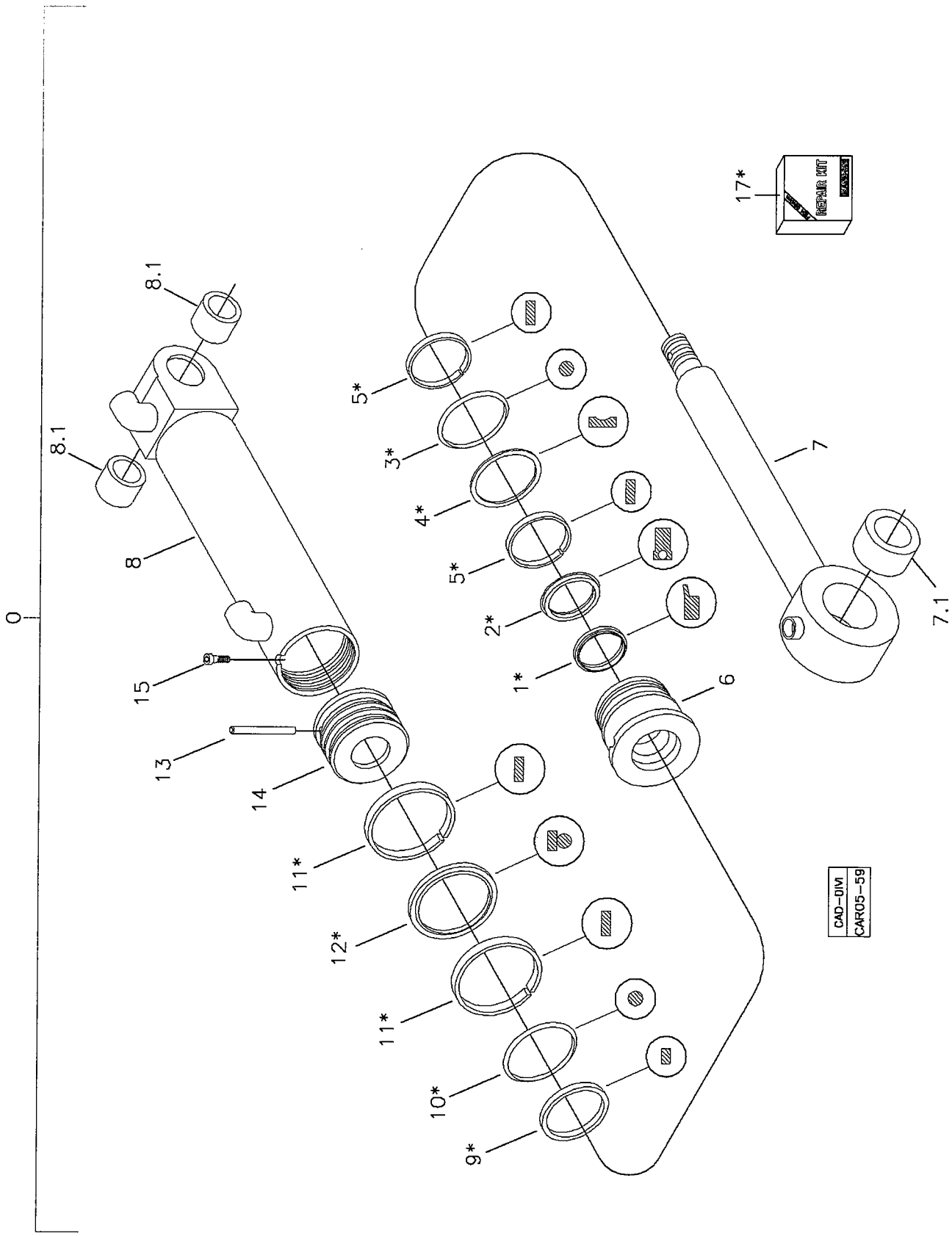

RANDON VEÍCULOS	RK 406B	CAR05-59	MB5DA3	5DA/3

CILINDRO DOS ESTABILIZADORES
HYDRAULIC CYLINDER – STABILIZERS
CILINDRO DE LOS ESTABILIZADORES

VÁLIDO PARA VEIC. N.º/ VALID FOR MANUFACTURING NUMBER/ VÁLIDO PARA LAS UNIDADES NÚMERO:	DO FROM DEL	1024	ATÉ TO HASTA	1053

POS	CODIGO/CODE	QT	PORTUGUES	ENGLISH	ESPAÑOL	NOTA/NOTE
0	219001515	01	Cilindro Completo	Cylinder Assy	Cilindro Completo	
1	OBS1	01	Anel Raspador	Scraper Ring	Anillo Raspador	
2	OBS1	01	Gaxeta	Gasket	Anillo Vedacion	
3	210401305	01	Anel O'	O-ring	Anillo Vedacion	
4	OBS1	01	Anel Anti-extrusão	Back-up Ring	Anillo Apoio	
5	219001509	02	Anel Guia	Guide Ring	Anillo Guia	
6	219001368	01	Guia Haste	Piston Rod Guide	Guia Asta	
7	219001369	01	Haste Cilindro	Piston Rod	Asta Cilindro	
7.1	219001104	01	Bucha	Bushing	Buje	
8	219001604	01	Camisa Cilindro	Cylinder Body	Carcasa Cilindro	
8.1	219001103	02	Bucha	Bushing	Buje	
9	OBS1	02	Anel Vedação	Seal Ring	Anillo Vedación	
10	OBS1	01	Anel O'	O-ring	Anillo Vedación	
11	OBS1	02	Anel Guia	Guide Ring	Anillo Guia	
12	219002086	01	Anel Vedação	Seal Ring	Anillo Vedacion	
13	219001360	01	Pino	Pin	Perno	
14	219001371	01	Êmbolo	Piston	Piston	
15	219001363	01	Parafuso	Screw	Tornillo	
17	219000082	01	Reparo Vedação	Seal Kit	Kit Vedación	

OBS1 = Peças fornecidas no reparo de vedação Item 17 / Parts Suplied in assembly – see item 17 / Se suministran em el kit de vedación item 17.

5DA/4	RK 406B	FGMB5DA4	RANDON VEÍCULOS

CILINDRO DOS ESTABILIZADORES/ STABILIZERS HYDRAULIC CYLINDER / CILINDRO HIDRAULICO DE LOS ESTABILIZADORES

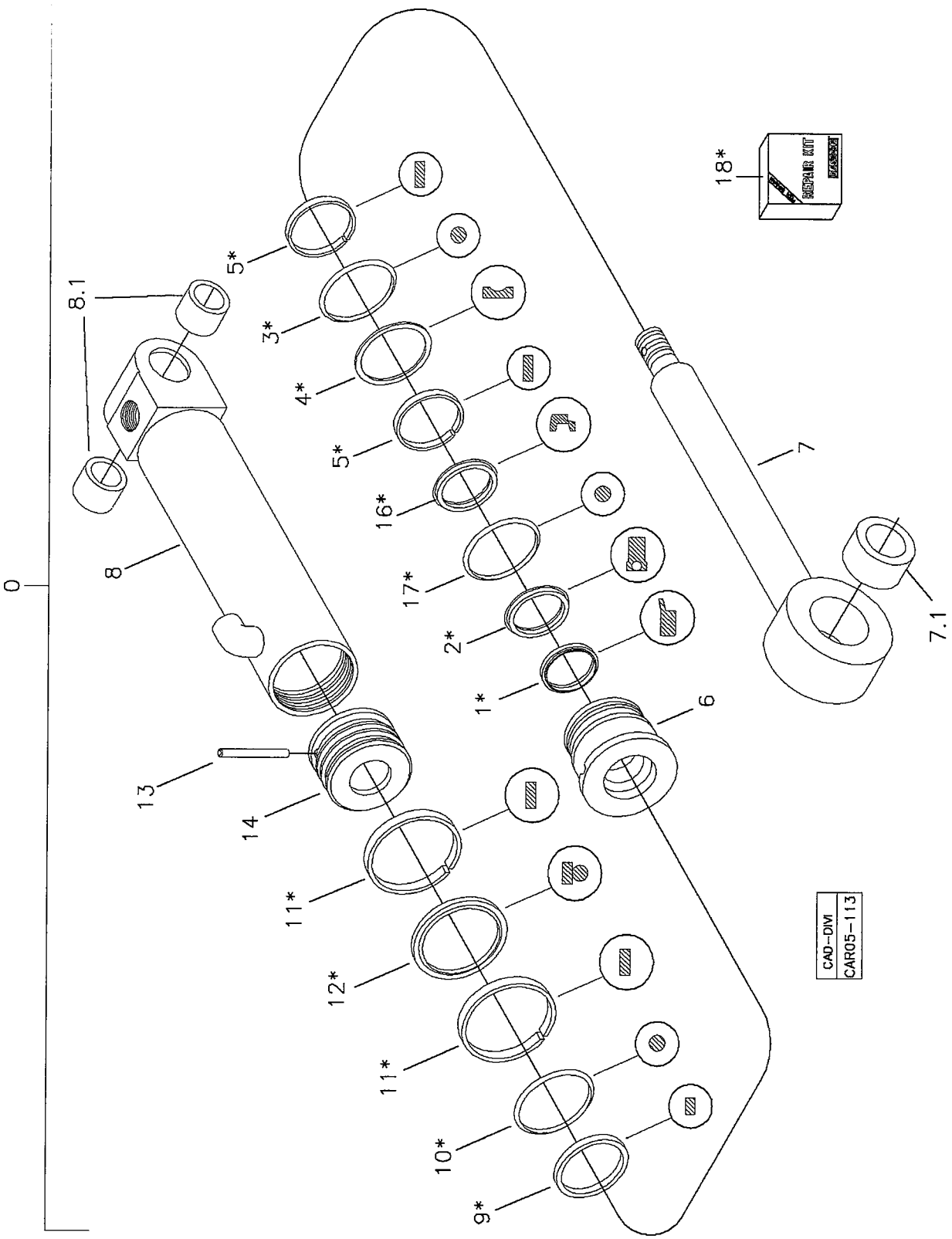

RANDON VEÍCULOS	RK 406B	CAR05-113	MB5DA4	5DA/4

CILINDRO DOS ESTABILIZADORES
HYDRAULIC CYLINDER – STABILIZERS
CILINDRO DE LOS ESTABILIZADORES

VÁLIDO PARA VEIC. N.º/ VALID FOR MANUFACTURING NUMBER/ VÁLIDO PARA LAS UNIDADES NÚMERO:	DO FROM DEL	1054	ATÉ TO HASTA	

POS	CODIGO/CODE	QT	PORTUGUES	ENGLISH	ESPAÑOL	NOTA/NOTE
0	219002210	01	Cilindro Completo	Cylinder Assy	Cilindro Completo	
1	OBS1	01	Anel Raspador	Scraper Ring	Anillo Raspador	
2	OBS1	01	Gaxeta	Gasket	Anillo Vedacion	
3	OBS1	01	Anel O'	O-ring	Anillo Vedacion	
4	OBS1	01	Anel Anti-extrusão	Back-up Ring	Anillo Apoio	
5	OBS1	02	Anel Guia	Guide Ring	Anillo Guia	
6	219002288	01	Guia Haste	Piston Rod Guide	Guia Asta	
7	219002291	01	Haste Cilindro	Piston Rod	Asta Cilindro	
7.1	219001104	01	Bucha	Bushing	Buje	
8	219002290	01	Camisa Cilindro	Cylinder Body	Carcasa Cilindro	
8.1	219001103	02	Bucha	Bushing	Buje	
9	OBS1	02	Anel Vedação	Seal Ring	Anillo Vedación	
10	OBS1	01	Anel O'	O-ring	Anillo Vedación	
11	OBS1	02	Anel Guia	Guide Ring	Anillo Guia	
12	OBS1	01	Anel Vedação	Seal Ring	Anillo Vedacion	
13	219001360	01	Pino	Pin	Perno	
14	219001371	01	Êmbolo	Piston	Piston	
16	OBS1	01	Anel Abafador	Ring	Ring	
17	OBS1	01	Anel O	O-Ring	Anillo Vedacion	
18	219002257	01	Reparo Vedação	Seal Kit	Kit Vedación	

OBS1 = Peças fornecidas no reparo de vedação Item 18 / Parts Suplied in assembly – see item 18 / Se suministran em el kit de vedación item 18.

5DB/1	RK 406B	FGMB5DB1	RANDON VEÍCULOS

VÁLVULA DE RETENÇÃO DUPLA / RETAINING VALVE / VALVULA RETENCION

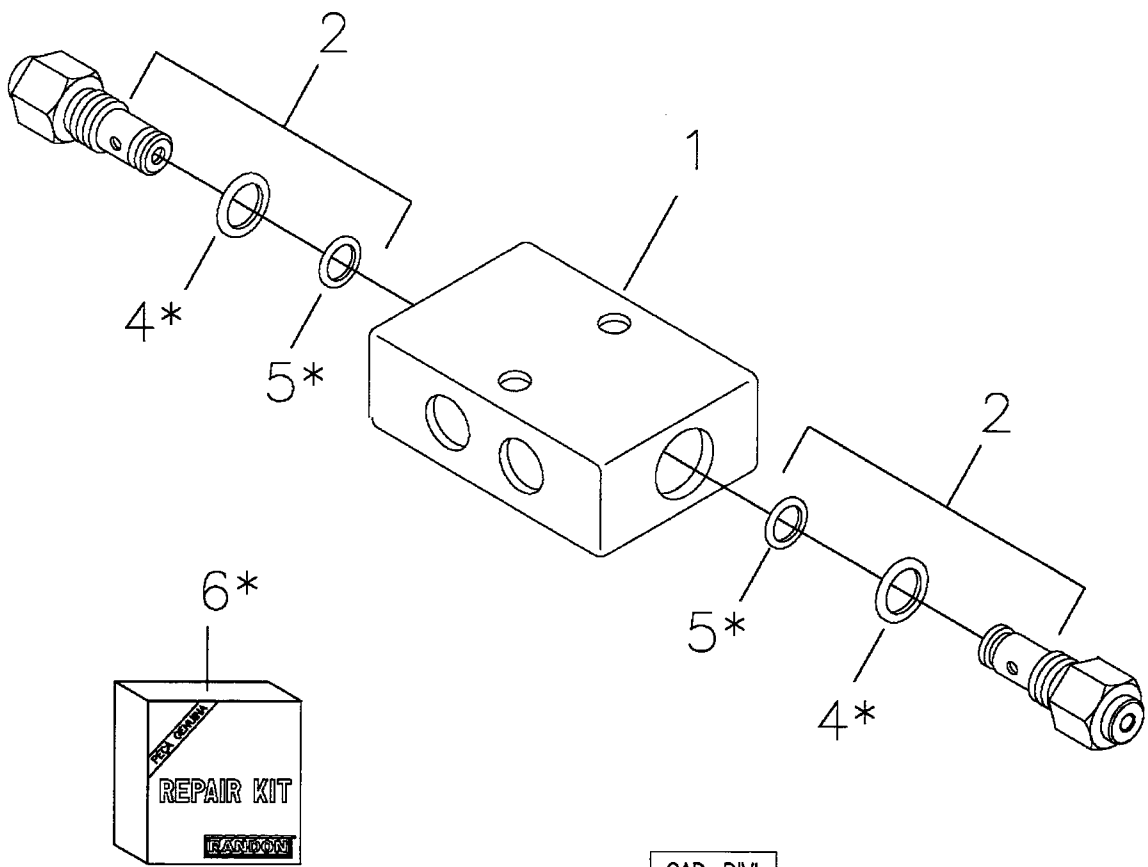

CAD–DIVI
CAR05–41

RANDON VEÍCULOS	RK 406B	CAR05-41	MB5DB1	5DB/1

VÁLVULA DE RETENÇÃO DUPLA
RETAINING VALVE
VALVULA RETENCION

VÁLIDO PARA VEIC. N.º/ VALID FOR MANUFACTURING NUMBER/ VÁLIDO PARA LAS UNIDADES NÚMERO:	DO FROM DEL	104	ATÉ TO HASTA	990

POS	CODIGO/CODE	QT	PORTUGUES	ENGLISH	ESPAÑOL	NOTA/NOTE
1	219001476	01	Válvula Completa	Valve Assy	Valvula Completa	
2	219001760	02	Válvula	Valve	Valvula	
4	OBS1	02	Anel 'O'	O-ring	Anillo Vedacion	
5	OBS1	02	Anel 'O'	O-ring	Anillo Vedacion	
6	219001759	01	Reparo Vedação	Seal Kit	Kit Vedación	OBS2

OBS1 = Peças fornecidas no reparo de vedação Item 6/ Parts Suplied in assembly – see item 6 / Se suministran em el kit de vedación item 6.
OBS2 = Reparo fornecido para duas(2) válvulas de retenção dupla completa/ Seal kit supplied for two(2) retaining valve/ Se suministra o kit vedación para dos(2) válvulas de retencion completa.

5E/1	RK 406B	FGMB5E1	RANDON VEÍCULOS

SISTEMA HIDRÁULICO DA LANÇA/ BACKHOE BOOM HYDRAULIC SYSTEM/ SISTEMA HIDRAULICO DE LA LANZA

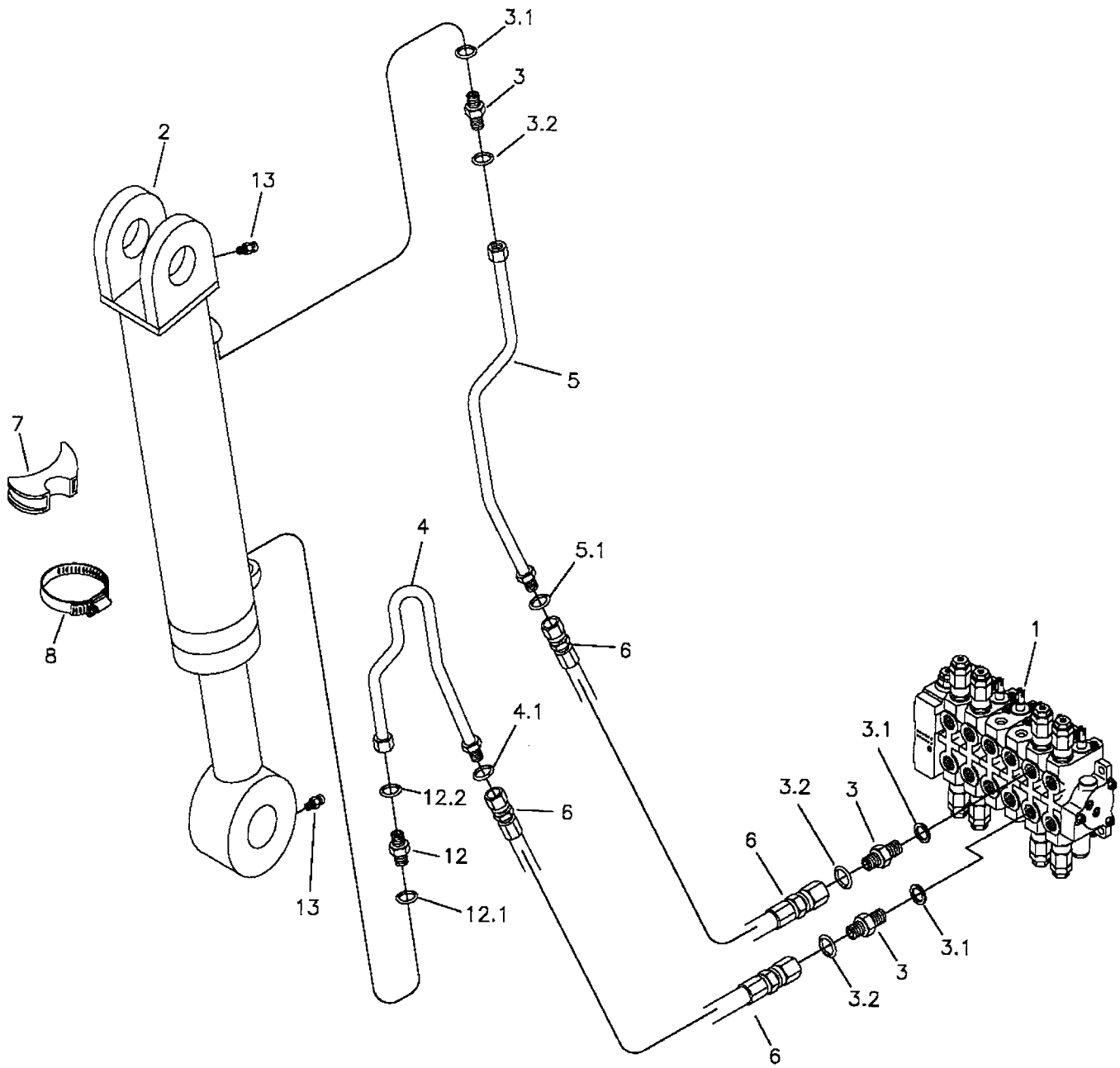

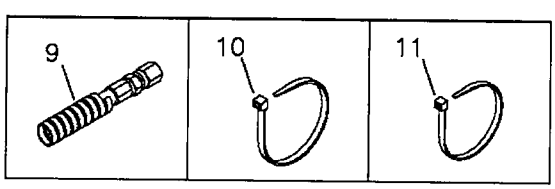

CAD–DM
CAR05–42

RANDON VEÍCULOS	RK 406B	CAR05-42	MB5E1	5E/1

SISTEMA HIDRÁULICO DA LANÇA DA RETROESCAVADEIRA
BACKHOE BOOM HYDRAULIC SYSTEM – BACKHOE LOADER
SISTEMA HIDRAULICO DE LA LANZA – RETROEXCAVADORA

VÁLIDO PARA VEIC. N.º/ VALID FOR MANUFACTURING NUMBER/ VÁLIDO PARA LAS UNIDADES NÚMERO:	DO FROM DEL	104	ATÉ TO HASTA	930

POS	CODIGO/CODE	QT	PORTUGUES	ENGLISH	ESPAÑOL	NOTA/NOTE
1	5O	01	Comando Hidráulico	Hydraulic Valve	Comando Hidraulico	Ver/See/Vea
2	5EA	01	Cilindro Hidraulico	Hydraulic Cylinder	Cilindro Hidraulcio	Ver/See/Vea
3	219000227	03	Conexão	Connection	Conexion	
3.1	219000986	03	Anel O'	O-ring	Anillo Vedación	
3.2	219000315	03	Anel O'	O-ring	Anillo Vedación	
4	219000174	01	Tubo	Pipe	Tubo	
4.1	219000315	01	Anel O'	O-ring	Anillo Vedacion	
5	219000175	01	Tubo	Pipe	Tubo	
5.1	219000315	01	Anel O'	O-ring	Anillo Vedacion	
6	219000204	02	Mangueira	Hose	Manguera	
7	219000285	02	Calço	Support	Soporte	
8	219000279	02	Abraçadeira	Clamp	Abrazadera	
9	212009775	CN	Protetor Mangueira	Hose Protector	Protector Manguera	
10	210006245	CN	Abraçadeira	Clamp	Abrazadera	
11	210002495	CN	Abraçadeira	Clamp	Abrazadera	
12	219001722	01	Conexão	Connection	Conexion	Com restritor 4,5mm
12.1	219000986	01	Anel O'	O-ring	Anillo Vedación	
12.2	219000315	01	Anel O'	O-ring	Anillo Vedación	
13	211200000	03	Graxeira	Lubricator	Alemita	

CN= Fornecido conforme necessidade/ Supplied as required/ Se suministra según la necesidad.

RK 406B

RANDON VEÍCULOS

SISTEMA HIDRÁULICO DA LANÇA/ BACKHOE BOOM HYDRAULIC SYSTEM/ SISTEMA HIDRAULICO DE LA LANZA

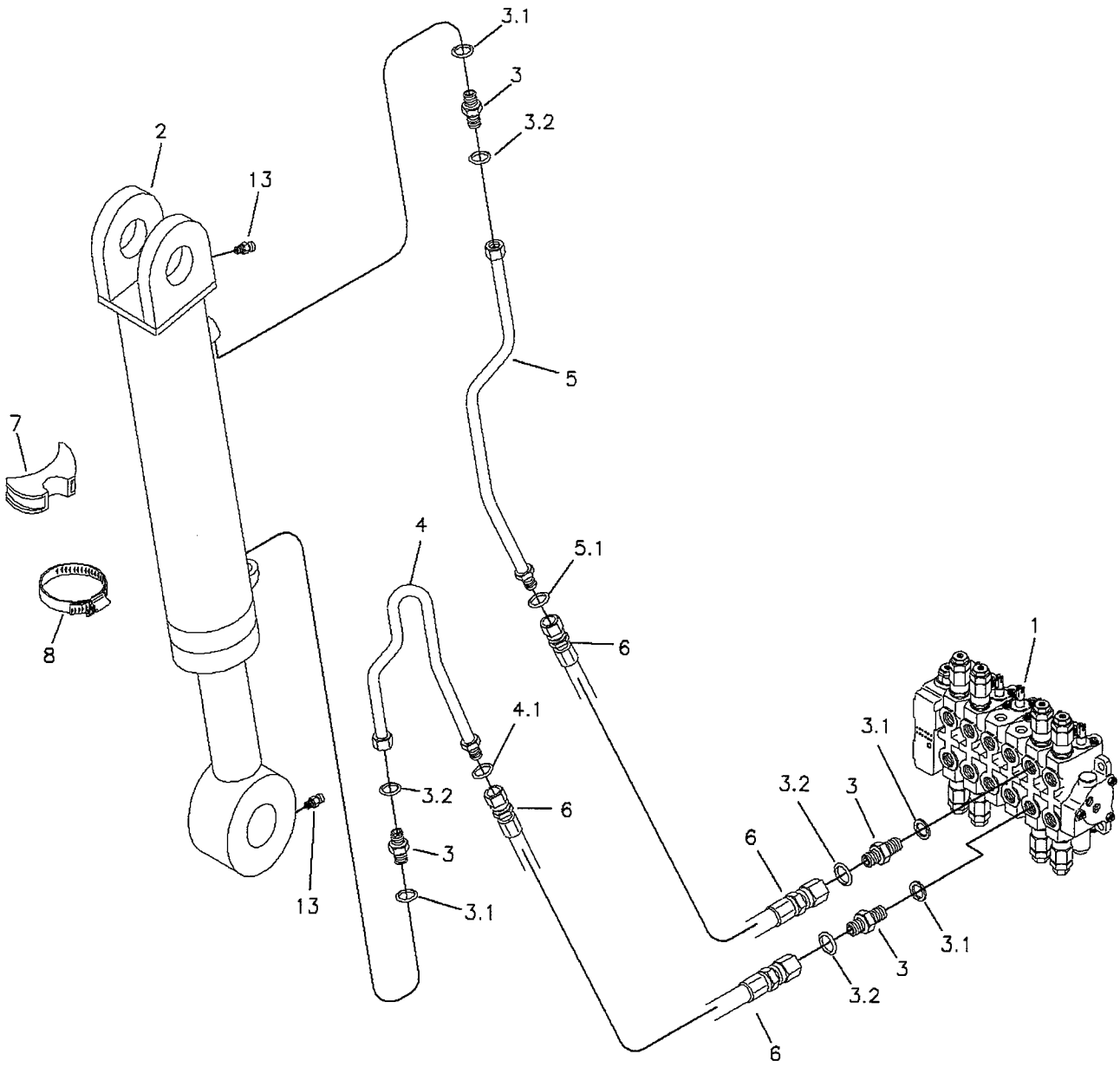

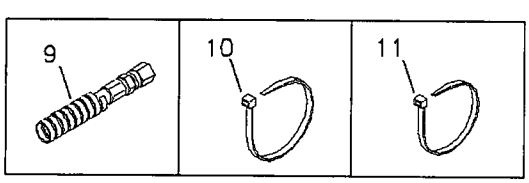

CAD-DIM
CAR05-102

RANDON VEÍCULOS	RK 406B	CAR05-102	MB5E2	5E/2

SISTEMA HIDRÁULICO DA LANÇA DA RETROESCAVADEIRA
BACKHOE BOOM HYDRAULIC SYSTEM – BACKHOE LOADER
SISTEMA HIDRAULICO DE LA LANZA – RETROEXCAVADORA

VÁLIDO PARA VEIC. N.º/ VALID FOR MANUFACTURING NUMBER/ VÁLIDO PARA LAS UNIDADES NÚMERO:	DO FROM DEL	931	ATÉ TO HASTA	931

POS	CODIGO/CODE	QT	PORTUGUES	ENGLISH	ESPAÑOL	NOTA/NOTE
1	5O	01	Comando Hidráulico	Hydraulic Valve	Comando Hidraulico	Ver/See/Vea
2	5EA	01	Cilindro Hidraulico	Hydraulic Cylinder	Cilindro Hidraulcio	Ver/See/Vea
3	219000227	04	Conexão	Connection	Conexion	
3.1	219000986	04	Anel O'	O-ring	Anillo Vedación	
3.2	219000315	04	Anel O'	O-ring	Anillo Vedación	
4	219000174	01	Tubo	Pipe	Tubo	
4.1	219000315	01	Anel O'	O-ring	Anillo Vedacion	
5	219000175	01	Tubo	Pipe	Tubo	
5.1	219000315	01	Anel O'	O-ring	Anillo Vedacion	
6	219000204	02	Mangueira	Hose	Manguera	
7	219000285	02	Calço	Support	Soporte	
8	219000279	02	Abraçadeira	Clamp	Abrazadera	
9	212009775	CN	Protetor Mangueira	Hose Protector	Protector Manguera	
10	210006245	CN	Abraçadeira	Clamp	Abrazadera	
11	210002495	CN	Abraçadeira	Clamp	Abrazadera	
13	211200000	03	Graxeira	Lubricator	Alemita	

CN= Fornecido conforme necessidade/ Supplied as required/ Se suministra según la necesidad.

5E/3	RK 406B	FGMB5E3	RANDON VEICULOS

SISTEMA HIDRÁULICO DA LANÇA/ BACKHOE BOOM HYDRAULIC SYSTEM/ SISTEMA HIDRAULICO DE LA LANZA

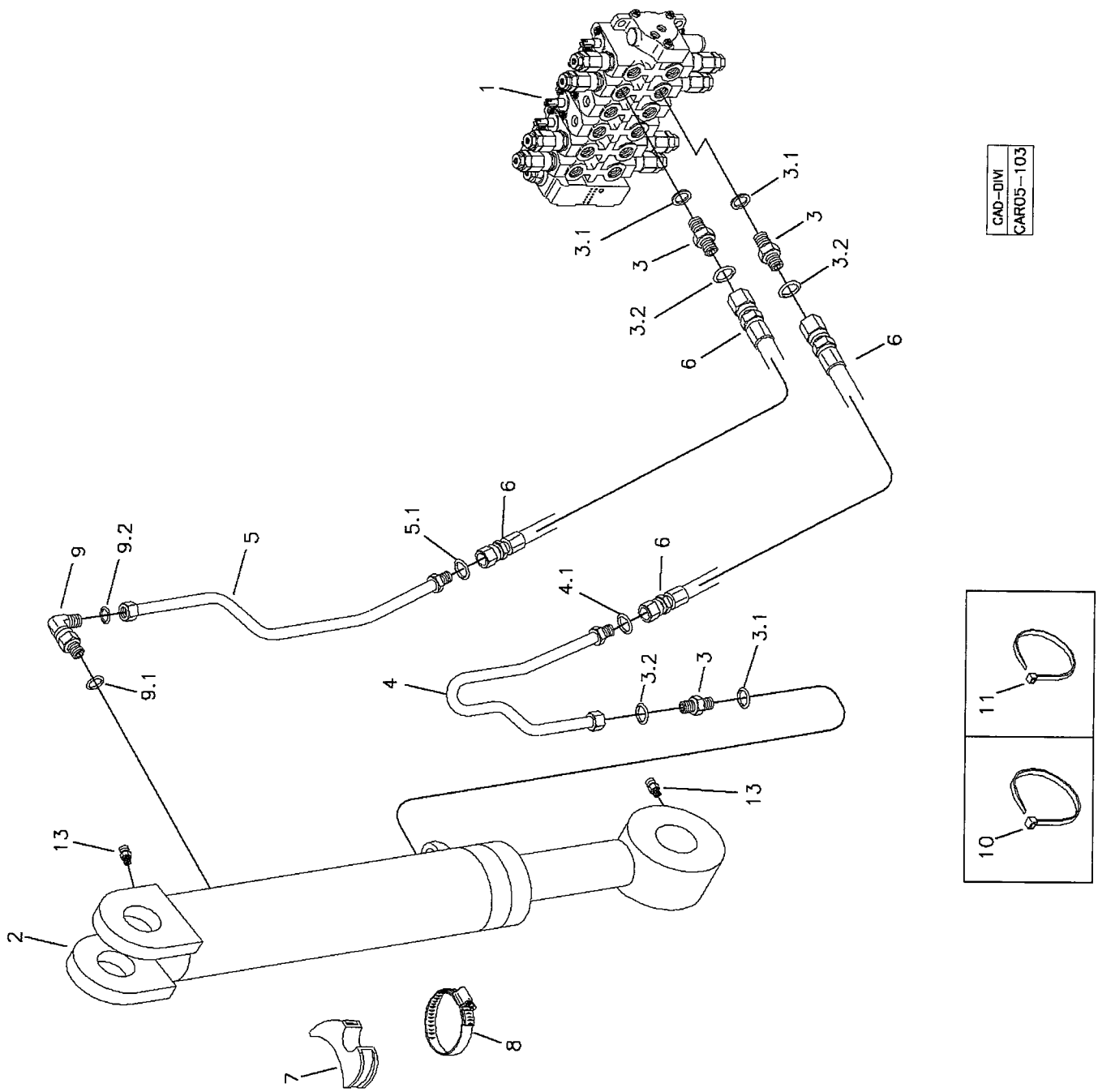

RANDON VEICULOS	RK 406B	CAR05-42	MB5E3	5E/3

SISTEMA HIDRÁULICO DA LANÇA DA RETROESCAVADEIRA
BACKHOE BOOM HYDRAULIC SYSTEM – BACKHOE LOADER
SISTEMA HIDRAULICO DE LA LANZA – RETROEXCAVADORA

VÁLIDO PARA VEIC. N.º/ VALID FOR MANUFACTURING NUMBER/ VÁLIDO PARA LAS UNIDADES NÚMERO:	DO FROM DEL	932	ATÉ TO HASTA	982

POS	CODIGO/CODE	QT	PORTUGUES	ENGLISH	ESPAÑOL	NOTA/NOTE
1	5O	01	Comando Hidráulico	Hydraulic Valve	Comando Hidraulico	Ver/See/Vea
2	5EA	01	Cilindro Hidraulico	Hydraulic Cylinder	Cilindro Hidraulcio	Ver/See/Vea
3	219000227	03	Conexão	Connection	Conexion	
3.1	219000986	03	Anel O'	O-ring	Anillo Vedación	
3.2	219000315	03	Anel O'	O-ring	Anillo Vedación	
4	219000174	01	Tubo	Pipe	Tubo	
4.1	219000315	01	Anel O'	O-ring	Anillo Vedacion	
5	219000175	01	Tubo	Pipe	Tubo	
5.1	219000315	01	Anel O'	O-ring	Anillo Vedacion	
6	219000204	02	Mangueira	Hose	Manguera	
7	219000285	02	Calço	Support	Soporte	
8	219000279	02	Abraçadeira	Clamp	Abrazadera	
9	212009775	CN	Protetor Mangueira	Hose Protector	Protector Manguera	
10	210006245	CN	Abraçadeira	Clamp	Abrazadera	
11	210002495	CN	Abraçadeira	Clamp	Abrazadera	
12	219001722	01	Conexão	Connection	Conexion	Com restritor 4,5mm
12.1	219000986	01	Anel O'	O-ring	Anillo Vedación	
12.2	219000315	01	Anel O'	O-ring	Anillo Vedación	
13	211200000	03	Graxeira	Lubricator	Alemita	

CN= Fornecido conforme necessidade/ Supplied as required/ Se suministra según la necesidad.

5E/4	RK 406B	FGMB5E4	RANDON VEÍCULOS

SISTEMA HIDRÁULICO DA LANÇA/ BACKHOE BOOM HYDRAULIC SYSTEM/ SISTEMA HIDRAULICO DE LA LANZA

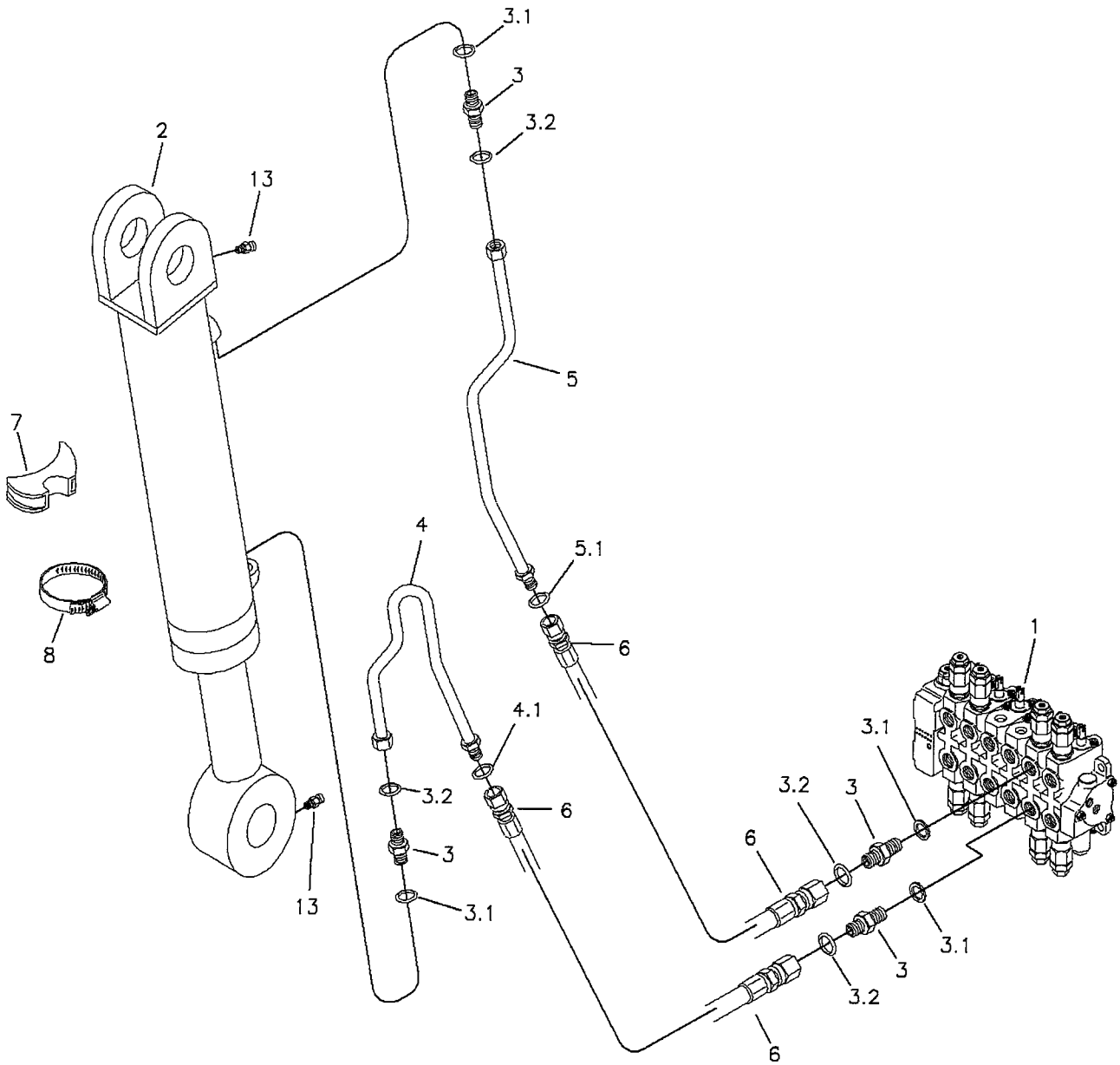

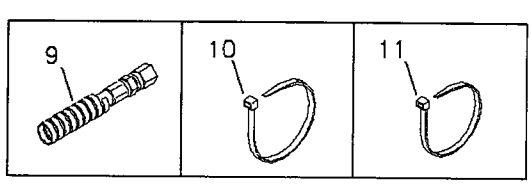

CAD–DIM
CAR05–102

RANDON VEÍCULOS	RK 406B	CAR05-102	MB5E4	5E/4

SISTEMA HIDRÁULICO DA LANÇA DA RETROESCAVADEIRA
BACKHOE BOOM HYDRAULIC SYSTEM – BACKHOE LOADER
SISTEMA HIDRAULICO DE LA LANZA – RETROEXCAVADORA

VÁLIDO PARA VEIC. N.º/ VALID FOR MANUFACTURING NUMBER/ VÁLIDO PARA LAS UNIDADES NÚMERO:	DO FROM DEL	983	ATÉ TO HASTA	983

POS	CODIGO/CODE	QT	PORTUGUES	ENGLISH	ESPAÑOL	NOTA/NOTE
1	5O	01	Comando Hidráulico	Hydraulic Valve	Comando Hidraulico	Ver/See/Vea
2	5EA	01	Cilindro Hidraulico	Hydraulic Cylinder	Cilindro Hidraulcio	Ver/See/Vea
3	219000227	04	Conexão	Connection	Conexion	
3.1	219000986	04	Anel O'	O-ring	Anillo Vedación	
3.2	219000315	04	Anel O'	O-ring	Anillo Vedación	
4	219000174	01	Tubo	Pipe	Tubo	
4.1	219000315	01	Anel O'	O-ring	Anillo Vedacion	
5	219000175	01	Tubo	Pipe	Tubo	
5.1	219000315	01	Anel O'	O-ring	Anillo Vedacion	
6	219000204	02	Mangueira	Hose	Manguera	
7	219000285	02	Calço	Support	Soporte	
8	219000279	02	Abraçadeira	Clamp	Abrazadera	
9	212009775	CN	Protetor Mangueira	Hose Protector	Protector Manguera	
10	210006245	CN	Abraçadeira	Clamp	Abrazadera	
11	210002495	CN	Abraçadeira	Clamp	Abrazadera	
13	211200000	03	Graxeira	Lubricator	Alemita	

CN= Fornecido conforme necessidade/ Supplied as required/ Se suministra según la necesidad.

5E/5	RK 406B	FGMB5E5	RANDON VEÍCULOS

SISTEMA HIDRÁULICO DA LANÇA/ BACKHOE BOOM HYDRAULIC SYSTEM/ SISTEMA HIDRAULICO DE LA LANZA

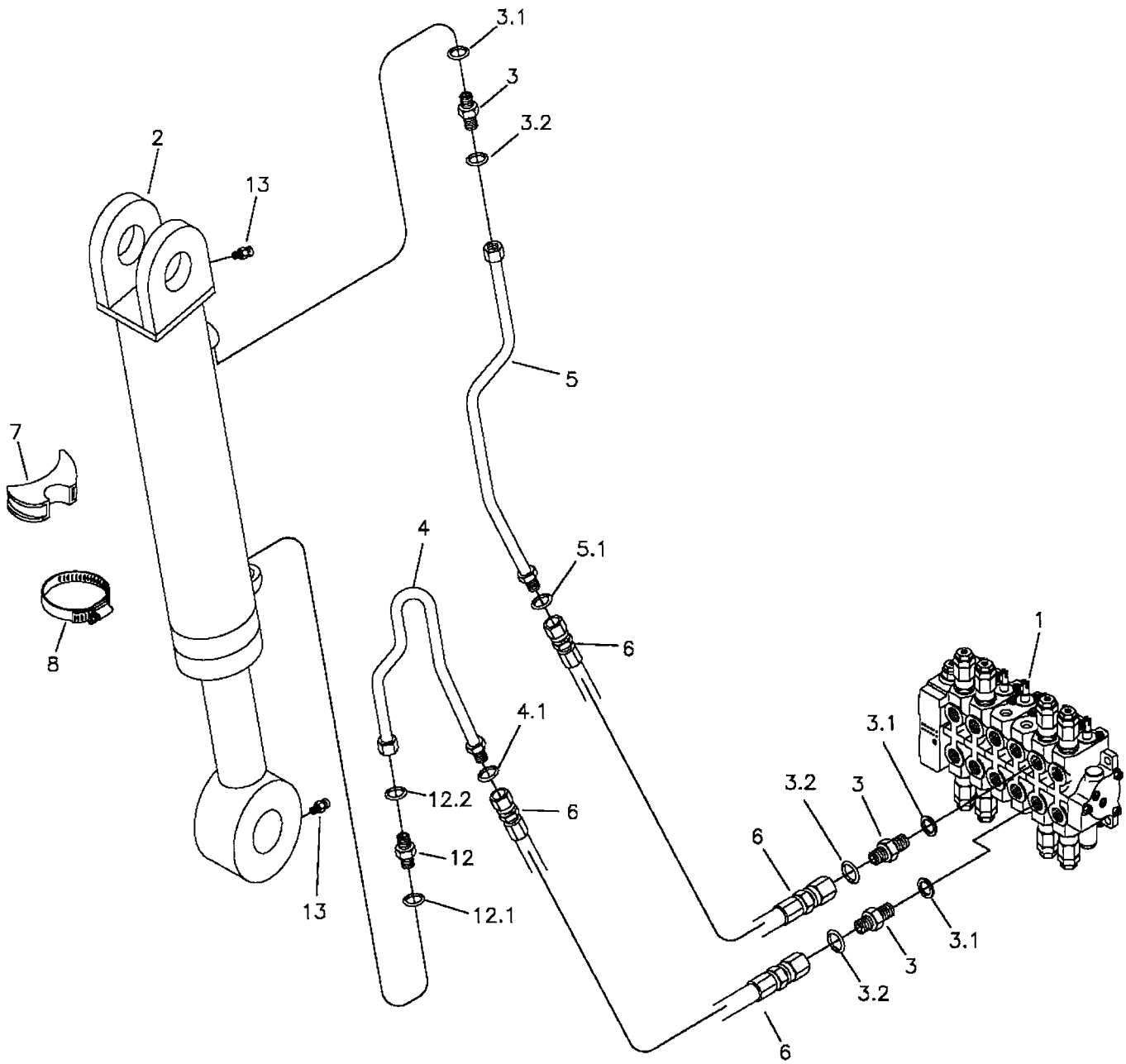

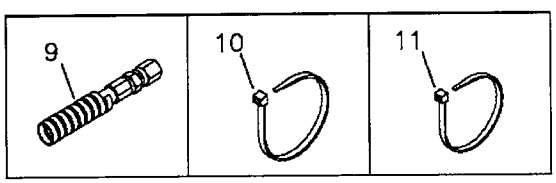

CAD–DM
CAR05–42

RANDON VEÍCULOS	RK 406B	CAR05-42	MB5E5	5E/5

SISTEMA HIDRÁULICO DA LANÇA DA RETROESCAVADEIRA
BACKHOE BOOM HYDRAULIC SYSTEM – BACKHOE LOADER
SISTEMA HIDRAULICO DE LA LANZA – RETROEXCAVADORA

VÁLIDO PARA VEIC. N.º/ VALID FOR MANUFACTURING NUMBER/ VÁLIDO PARA LAS UNIDADES NÚMERO:	DO FROM DEL	984	ATÉ TO HASTA	990

POS	CODIGO/CODE	QT	PORTUGUES	ENGLISH	ESPAÑOL	NOTA/NOTE
1	5O	01	Comando Hidráulico	Hydraulic Valve	Comando Hidraulico	Ver/See/Vea
2	5EA	01	Cilindro Hidraulico	Hydraulic Cylinder	Cilindro Hidraulcio	Ver/See/Vea
3	219000227	03	Conexão	Connection	Conexion	
3.1	219000986	03	Anel O'	O-ring	Anillo Vedación	
3.2	219000315	03	Anel O'	O-ring	Anillo Vedación	
4	219000174	01	Tubo	Pipe	Tubo	
4.1	219000315	01	Anel O'	O-ring	Anillo Vedacion	
5	219000175	01	Tubo	Pipe	Tubo	
5.1	219000315	01	Anel O'	O-ring	Anillo Vedacion	
6	219000204	02	Mangueira	Hose	Manguera	
7	219000285	02	Calço	Support	Soporte	
8	219000279	02	Abraçadeira	Clamp	Abrazadera	
9	212009775	CN	Protetor Mangueira	Hose Protector	Protector Manguera	
10	210006245	CN	Abraçadeira	Clamp	Abrazadera	
11	210002495	CN	Abraçadeira	Clamp	Abrazadera	
12	219001722	01	Conexão	Connection	Conexion	Com restritor 4,5mm
12.1	219000986	01	Anel O'	O-ring	Anillo Vedación	
12.2	219000315	01	Anel O'	O-ring	Anillo Vedación	
13	211200000	03	Graxeira	Lubricator	Alemita	

CN= Fornecido conforme necessidade/ Supplied as required/ Se suministra según la necesidad.

SISTEMA HIDRÁULICO DA LANÇA/ BACKHOE BOOM HYDRAULIC SYSTEM/ SISTEMA HIDRAULICO DE LA LANZA

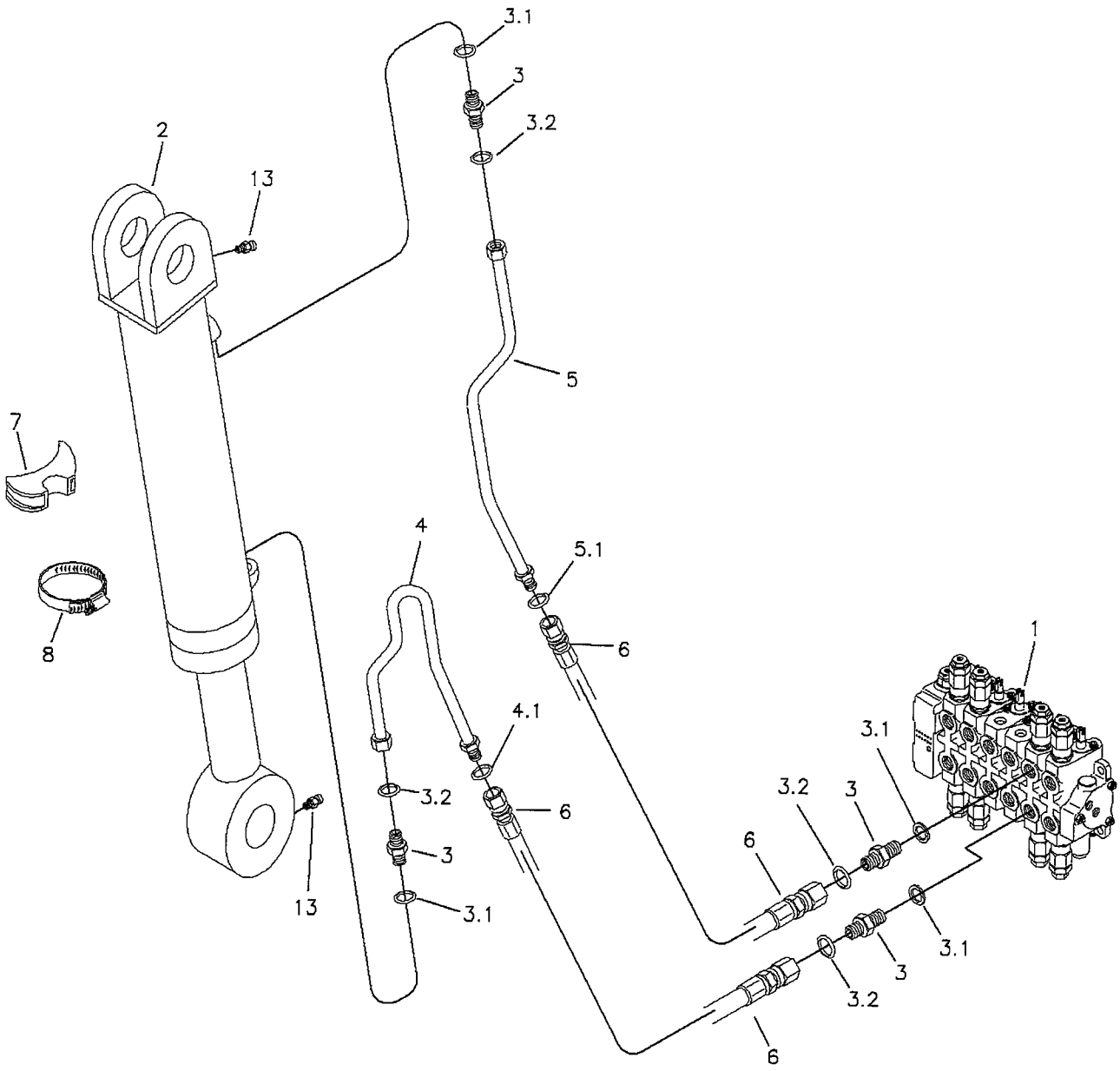

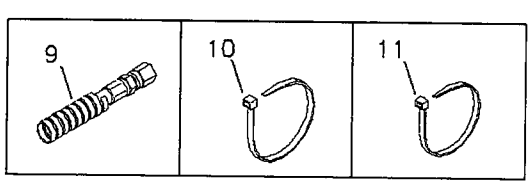

CAD-DIM
CAR05-102

RANDON VEÍCULOS	RK 406B	CAR05-102	MB5E6	5E/6

SISTEMA HIDRÁULICO DA LANÇA DA RETROESCAVADEIRA
BACKHOE BOOM HYDRAULIC SYSTEM – BACKHOE LOADER
SISTEMA HIDRAULICO DE LA LANZA – RETROEXCAVADORA

VÁLIDO PARA VEIC. N.º/ VALID FOR MANUFACTURING NUMBER/ VÁLIDO PARA LAS UNIDADES NÚMERO:	DO FROM DEL	991	ATÉ TO HASTA	1022

POS	CODIGO/CODE	QT	PORTUGUES	ENGLISH	ESPAÑOL	NOTA/NOTE
1	5O	01	Comando Hidráulico	Hydraulic Valve	Comando Hidraulico	Ver/See/Vea
2	5EA	01	Cilindro Hidraulico	Hydraulic Cylinder	Cilindro Hidraulcio	Ver/See/Vea
3	219000227	04	Conexão	Connection	Conexion	
3.1	219000986	04	Anel O'	O-ring	Anillo Vedación	
3.2	219000315	04	Anel O'	O-ring	Anillo Vedación	
4	219000174	01	Tubo	Pipe	Tubo	
4.1	219000315	01	Anel O'	O-ring	Anillo Vedacion	
5	219000175	01	Tubo	Pipe	Tubo	
5.1	219000315	01	Anel O'	O-ring	Anillo Vedacion	
6	219000204	02	Mangueira	Hose	Manguera	
7	219000285	02	Calço	Support	Soporte	
8	219000279	02	Abraçadeira	Clamp	Abrazadera	
9	212009775	CN	Protetor Mangueira	Hose Protector	Protector Manguera	
10	210006245	CN	Abraçadeira	Clamp	Abrazadera	
11	210002495	CN	Abraçadeira	Clamp	Abrazadera	
13	211200000	03	Graxeira	Lubricator	Alemita	

CN= Fornecido conforme necessidade/ Supplied as required/ Se suministra según la necesidad.

5E/7	RK 406B	FGMB5E7	RANDON VEÍCULOS

SISTEMA HIDRÁULICO DA LANÇA/ BACKHOE BOOM HYDRAULIC SYSTEM/ SISTEMA HIDRAULICO DE LA LANZA

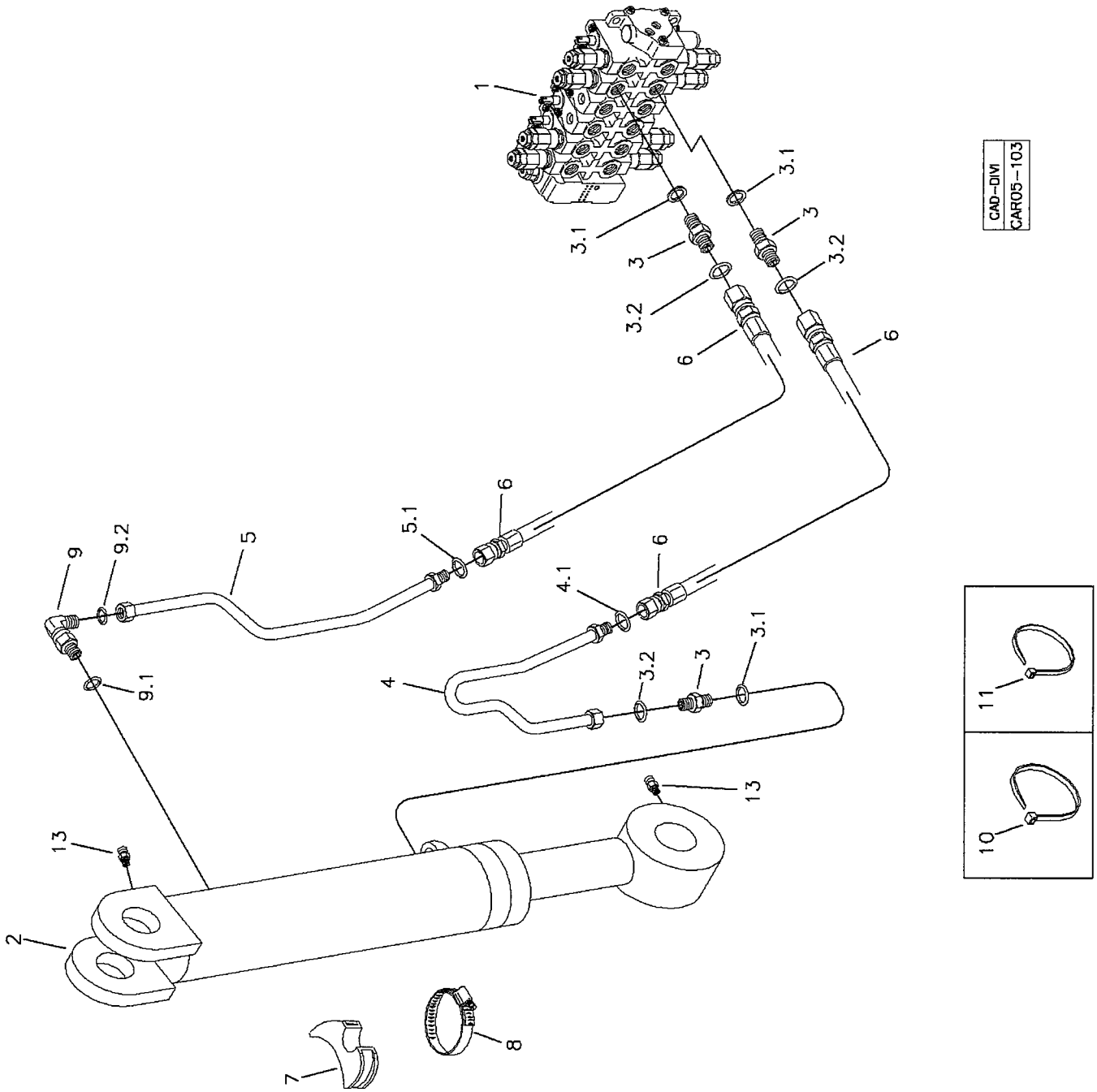

RANDON VEÍCULOS	RK 406B	CAR05-103	MB5E7	5E/7

SISTEMA HIDRÁULICO DA LANÇA DA RETROESCAVADEIRA
BACKHOE BOOM HYDRAULIC SYSTEM – BACKHOE LOADER
SISTEMA HIDRAULICO DE LA LANZA – RETROEXCAVADORA

VÁLIDO PARA VEIC. N.º/ VALID FOR MANUFACTURING NUMBER/ VÁLIDO PARA LAS UNIDADES NÚMERO:	DO FROM DEL	1023	ATÉ TO HASTA	1023

POS	CODIGO/CODE	QT	PORTUGUES	ENGLISH	ESPAÑOL	NOTA/NOTE
1	5O	01	Comando Hidráulico	Hydraulic Valve	Comando Hidraulico	Ver/See/Vea
2	5EA	01	Cilindro Hidraulico	Hydraulic Cylinder	Cilindro Hidraulico	Ver/See/Vea
3	219000227	03	Conexão	Connection	Conexion	
3.1	219000986	01	Anel O'	O-ring	Anillo Vedación	
3.2	219000315	01	Anel O'	O-ring	Anillo Vedación	
4	219002235	01	Tubo	Pipe	Tubo	
4.1	219000315	01	Anel O'	O-ring	Anillo Vedación	
5	219002229	01	Tubo	Pipe	Tubo	
5.1	219000315	01	Anel O'	O-ring	Anillo Vedación	
6	219000204	02	Mangueira	Hose	Manguera	
7	219000285	02	Calço	Support	Soporte	
8	219000279	02	Abraçadeira	Clamp	Abrazadera	
9	219000239	01	Joelho	Elbow	Codo	
9.1	219000986	01	Anel O	O-ring	Anillo Vedación	
9.2	219000315	01	Anel O	O-ring	Anillo Vedación	
10	210006245	CN	Abraçadeira	Clamp	Abrazadera	
11	210002495	CN	Abraçadeira	Clamp	Abrazadera	
13	211200000	03	Graxeira	Lubricator	Alemita	

CN= Fornecido conforme necessidade/ Supplied as required/ Se suministra según la necesidad.

SISTEMA HIDRÁULICO DA LANÇA/ BACKHOE BOOM HYDRAULIC SYSTEM/ SISTEMA HIDRAULICO DE LA LANZA

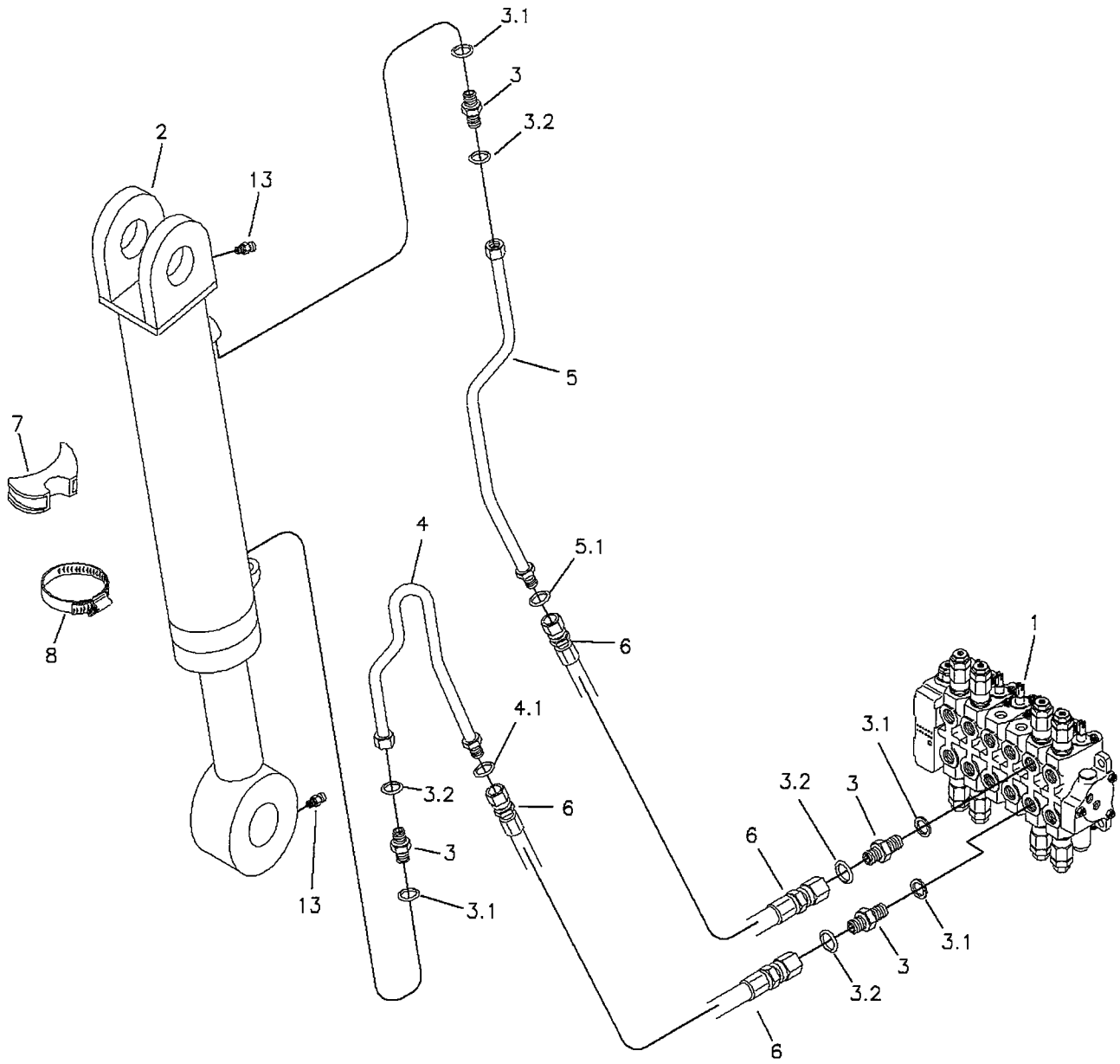

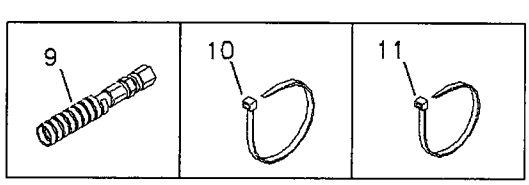

CAD-DIM
CAR05-102

RANDON VEÍCULOS	RK 406B	CAR05-102	MB5E8	5E/8

SISTEMA HIDRÁULICO DA LANÇA DA RETROESCAVADEIRA
BACKHOE BOOM HYDRAULIC SYSTEM – BACKHOE LOADER
SISTEMA HIDRAULICO DE LA LANZA – RETROEXCAVADORA

VÁLIDO PARA VEIC. N.º/ VALID FOR MANUFACTURING NUMBER/ VÁLIDO PARA LAS UNIDADES NÚMERO:	DO FROM DEL	1024	ATÉ TO HASTA	1053

POS	CODIGO/CODE	QT	PORTUGUES	ENGLISH	ESPAÑOL	NOTA/NOTE
1	5O	01	Comando Hidráulico	Hydraulic Valve	Comando Hidraulico	Ver/See/Vea
2	5EA	01	Cilindro Hidraulico	Hydraulic Cylinder	Cilindro Hidraulcio	Ver/See/Vea
3	219000227	04	Conexão	Connection	Conexion	
3.1	219000986	04	Anel O'	O-ring	Anillo Vedación	
3.2	219000315	04	Anel O'	O-ring	Anillo Vedación	
4	219000174	01	Tubo	Pipe	Tubo	
4.1	219000315	01	Anel O'	O-ring	Anillo Vedacion	
5	219000175	01	Tubo	Pipe	Tubo	
5.1	219000315	01	Anel O'	O-ring	Anillo Vedacion	
6	219000204	02	Mangueira	Hose	Manguera	
7	219000285	02	Calço	Support	Soporte	
8	219000279	02	Abraçadeira	Clamp	Abrazadera	
9	212009775	CN	Protetor Mangueira	Hose Protector	Protector Manguera	
10	210006245	CN	Abraçadeira	Clamp	Abrazadera	
11	210002495	CN	Abraçadeira	Clamp	Abrazadera	
13	211200000	03	Graxeira	Lubricator	Alemita	

CN= Fornecido conforme necessidade/ Supplied as required/ Se suministra según la necesidad.

5E/9	RK 406B	FGMB5E9	RANDON VEÍCULOS

SISTEMA HIDRÁULICO DA LANÇA/ BACKHOE BOOM HYDRAULIC SYSTEM/ SISTEMA HIDRAULICO DE LA LANZA

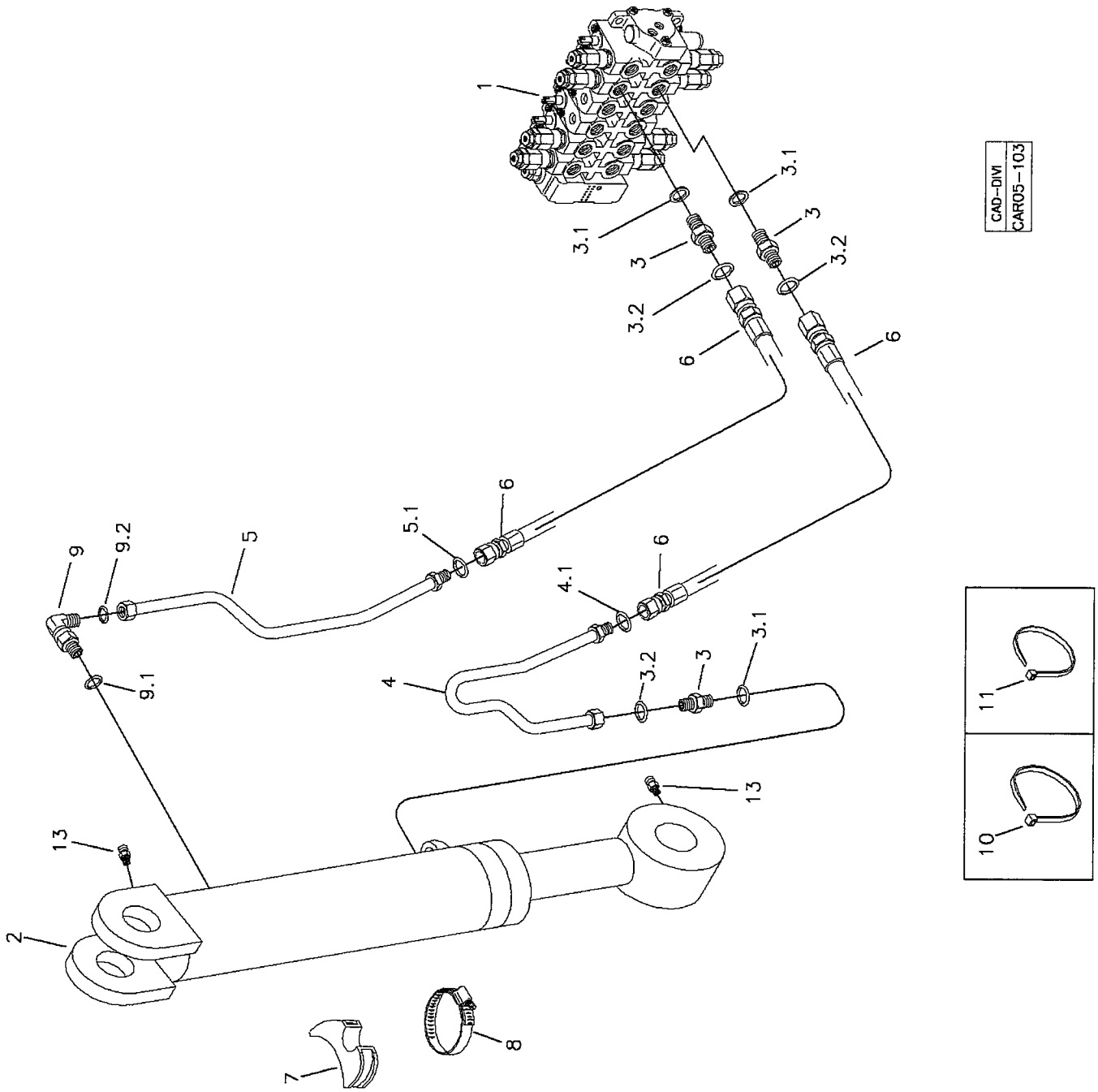

RANDON VEÍCULOS	RK 406B	CAR05-103	MB5E9	5E/9

SISTEMA HIDRÁULICO DA LANÇA DA RETROESCAVADEIRA
BACKHOE BOOM HYDRAULIC SYSTEM – BACKHOE LOADER
SISTEMA HIDRAULICO DE LA LANZA – RETROEXCAVADORA

VÁLIDO PARA VEIC. N.º/ VALID FOR MANUFACTURING NUMBER/ VÁLIDO PARA LAS UNIDADES NÚMERO:	DO FROM DEL	1054	ATÉ TO HASTA	

POS	CODIGO/CODE	QT	PORTUGUES	ENGLISH	ESPAÑOL	NOTA/NOTE
1	5O	01	Comando Hidráulico	Hydraulic Valve	Comando Hidraulico	Ver/See/Vea
2	5EA	01	Cilindro Hidraulico	Hydraulic Cylinder	Cilindro Hidraulico	Ver/See/Vea
3	219000227	03	Conexão	Connection	Conexion	
3.1	219000986	01	Anel O'	O-ring	Anillo Vedación	
3.2	219000315	01	Anel O'	O-ring	Anillo Vedación	
4	219002235	01	Tubo	Pipe	Tubo	
4.1	219000315	01	Anel O'	O-ring	Anillo Vedación	
5	219002229	01	Tubo	Pipe	Tubo	
5.1	219000315	01	Anel O'	O-ring	Anillo Vedación	
6	219000204	02	Mangueira	Hose	Manguera	
7	219000285	02	Calço	Support	Soporte	
8	219000279	02	Abraçadeira	Clamp	Abrazadera	
9	219000239	01	Joelho	Elbow	Codo	
9.1	219000986	01	Anel O	O-ring	Anillo Vedación	
9.2	219000315	01	Anel O	O-ring	Anillo Vedación	
10	210006245	CN	Abraçadeira	Clamp	Abrazadera	
11	210002495	CN	Abraçadeira	Clamp	Abrazadera	
13	211200000	03	Graxeira	Lubricator	Alemita	

CN= Fornecido conforme necessidade/ Supplied as required/ Se suministra según la necesidad.

5EA/1	RK 406B	FGMB5EA1	RANDON VEÍCULOS

CILINDRO HIDRÁULICO DA LANÇA/ BACKHOE BOOM HYDRAULIC CYLINDER/ CILINDRO HIDRAULICO DE LA LANZA

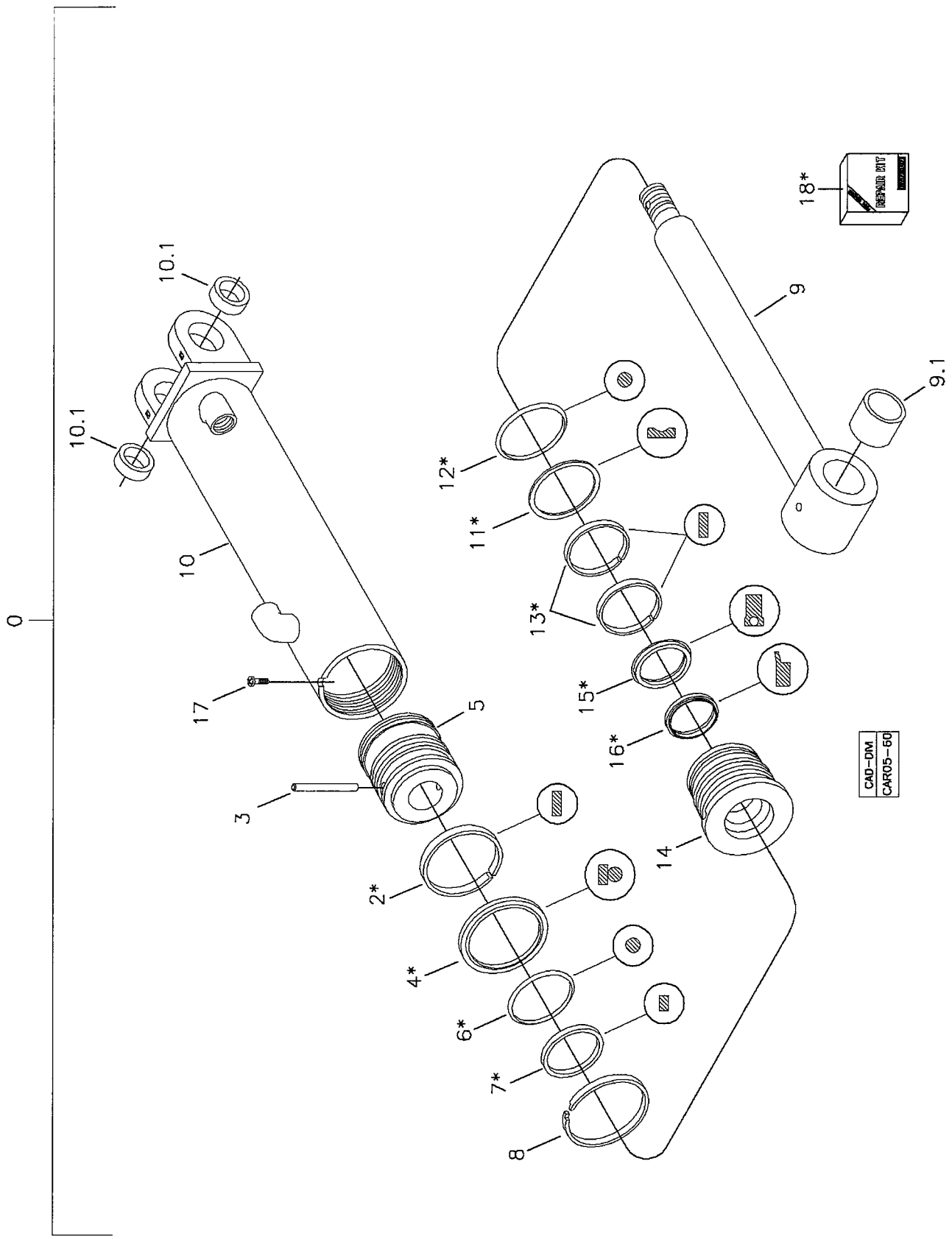

RANDON VEÍCULOS	RK 406B	CAR05-60	MB5EA1	5EA/1

CILINDRO HIDRÁULICO DA LANÇA DA RETROESCAVADEIRA
BACKHOE BOOM HYDRAULIC CYLINDER – BACKHOE LOADER
CILINDRO HIDRÁULICO DE LA LANZA – RETROEXCAVADORA

VÁLIDO PARA VEIC. N.º/ VALID FOR MANUFACTURING NUMBER/ VÁLIDO PARA LAS UNIDADES NÚMERO:	DO FROM DEL	104	ATÉ TO HASTA	1022

POS	CODIGO/CODE	QT	PORTUGUES	ENGLISH	ESPAÑOL	NOTA/NOTE
0	219000007	01	Cilindro Completo	Cylinder Assy	Cilindro Completo	
2	OBS1	01	Anel Guia	Guide Ring	Anillo Guia	
3	219001372	01	Pino	Pin	Perno	
4	219002087	01	Anel	Ring	Anillo	
5	219001373	01	Êmbolo	Piston	Piston	
6	OBS1	01	Anel O'	O-ring	Anillo Vedación	
7	OBS1	02	Anel Vedação	Seal Ring	Anillo Vedación	
8	219000881	01	Anel Segmento	Ring	Anillo	
9	219001374	01	Haste Cilindro	Piston Rod	Asta Cilindro	
9.1	219001106	01	Bucha	Bush	Buje	
10	219001375	01	Camisa Cilindro	Cylinder Body	Carcasa Cilindro	
10.1	219001105	02	Bucha	Bush	Buje	
11	OBS1	01	Anel Anti-extrusão	Back-up Ring	Anillo Apoio	
12	OBS1	01	Anel O'	O-ring	Anillo Vedacion	
13	OBS1	02	Anel Guia	Guide Ring	Anillo Guia	
14	219001065	01	Guia Haste	Piston Rod Guide	Guia Asta	
15	OBS1	01	Gaxeta	Gasket	Anillo Vedacion	
16	OBS1	01	Anel Raspador	Scraper Ring	Anillo Raspador	
17	219001363	01	Parafuso Allen	Screw	Tornillo	
18	219000081	01	Reparo Vedação	Seal Kit	Kit Vedación	

OBS1 = Peças fornecidas no reparo de vedação Item 18/ Parts Suplied in assembly – see item 18/ Se suministran em el kit de vedación item 18.

5EA/2	RK 406B	FGMB5EA2	RANDON VEÍCULOS

CILINDRO HIDRÁULICO DA LANÇA/ BACKHOE BOOM HYDRAULIC CYLINDER/ CILINDRO HIDRAULICO DE LA LANZA

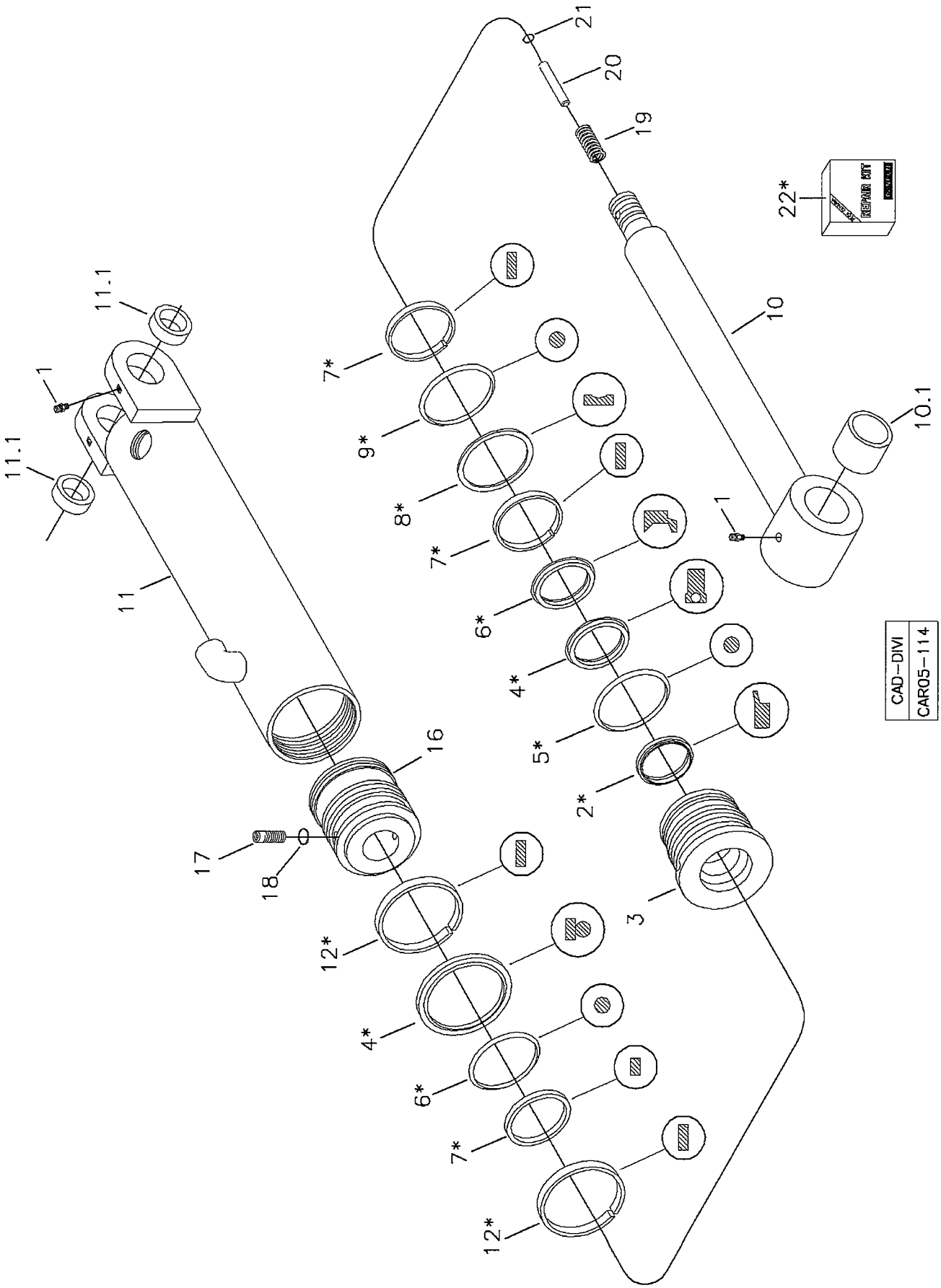

RANDON VEÍCULOS	RK 406B	CAR05-114	MB5EA2	5EA/2

CILINDRO HIDRÁULICO DA LANÇA DA RETROESCAVADEIRA
BACKHOE BOOM HYDRAULIC CYLINDER – BACKHOE LOADER
CILINDRO HIDRÁULICO DE LA LANZA – RETROEXCAVADORA

VÁLIDO PARA VEIC. N.º/ VALID FOR MANUFACTURING NUMBER/ VÁLIDO PARA LAS UNIDADES NÚMERO:	DO FROM DEL	1023	ATÉ TO HASTA	1023

POS	CODIGO/CODE	QT	PORTUGUES	ENGLISH	ESPAÑOL	NOTA/NOTE
0	219002211	01	Cilindro Completo	Cylinder Assy	Cilindro Completo	
1	211200000	03	Graxeira			
2	OBS1	01	Anel Raspador	Scraper Ring	Anillo Raspador	
3	OBS1	01	Guia Haste	Piston Rod Guide	Guia Asta	
4	OBS1	01	Gaxeta	Gasket	Anillo Vedacion	
5	OBS1	01	Anel O	O-Ring	Anillo Vedacion	
6	OBS1	01	Anel Abafador	Ring	Anillo	
7	OBS1	02	Anel Guia	Guide Ring	Anillo Guia	
8	OBS1	01	Anel Anti-extrusão	Back-up Ring	Anillo Apoio	
9	OBS1	01	Anel O	O-Ring	Anillo Vedacion	
10	219002283	01	Haste Cilindro	Piston Rod	Asta Cilindro	
10.1	219001106	01	Bucha	Bush	Buje	
11	219002282	01	Camisa Cilindro	Cylinder Body	Carcasa Cilindro	
11.1	219001105	01	Bucha	Bush	Buje	
12	OBS1	02	Anel Guia	Guide Ring	Anillo Guia	
13	OBS1	01	Anel Vedação	Seal Ring	Anillo Vedación	
14	OBS1	01	Anel O'	O-ring	Anillo Vedacion	
15	0BS	01	Anel Vedação	Seal Ring	Anillo Vedación	
16	219002281	01	Êmbolo	Piston	Piston	
17	219002293	01	Parafuso	Blot	Tornillo	
18	219002269	01	Calço	Shim	Calzo	
19	219002276	01	Mola	Spring	Resorte	
20	219002274	01	Pino	Pin	Perno	
21	219002275	01	Anel Segurança	Ring	Anillo	
22	219002258	01	Reparo Vedação	Seal Kit	Kit Vedación	

OBS1 = Peças fornecidas no reparo de vedação Item 22/ Parts Suplied in assembly – see item 22/ Se suministran em el kit de vedación item 22.

5EA/3	RK 406B	FGMB5EA3	RANDON VEÍCULOS

CILINDRO HIDRÁULICO DA LANÇA/ BACKHOE BOOM HYDRAULIC CYLINDER/ CILINDRO HIDRAULICO DE LA LANZA

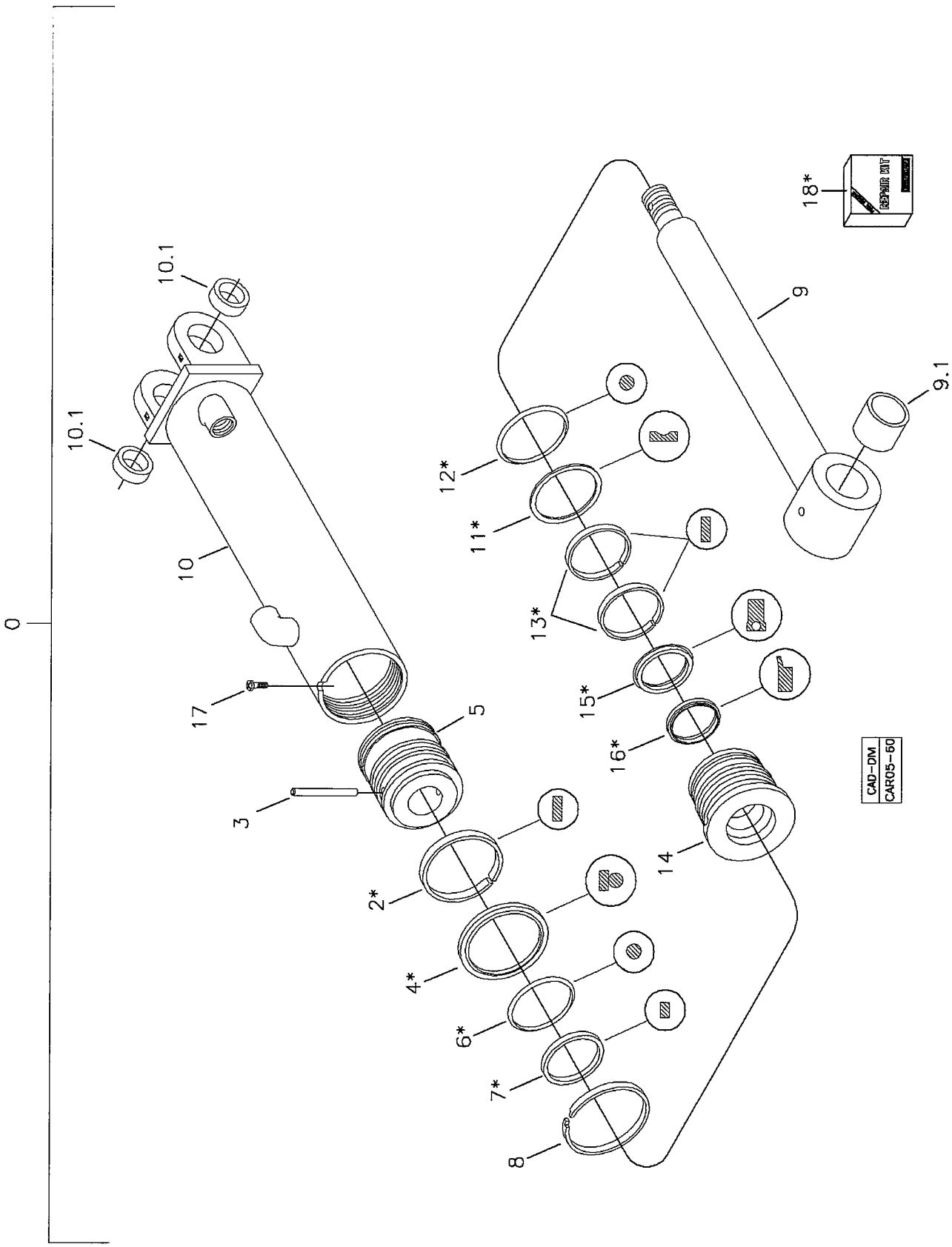

RANDON VEÍCULOS	RK 406B	CAR05-60	MB5EA3	5EA/3

CILINDRO HIDRÁULICO DA LANÇA DA RETROESCAVADEIRA
BACKHOE BOOM HYDRAULIC CYLINDER – BACKHOE LOADER
CILINDRO HIDRÁULICO DE LA LANZA – RETROEXCAVADORA

VÁLIDO PARA VEIC. N.º/ VALID FOR MANUFACTURING NUMBER/ VÁLIDO PARA LAS UNIDADES NÚMERO:	DO FROM DEL	1024	ATÉ TO HASTA	1053

POS	CODIGO/CODE	QT	PORTUGUES	ENGLISH	ESPAÑOL	NOTA/NOTE
0	219000007	01	Cilindro Completo	Cylinder Assy	Cilindro Completo	
2	OBS1	01	Anel Guia	Guide Ring	Anillo Guia	
3	219001372	01	Pino	Pin	Perno	
4	219002087	01	Anel	Ring	Anillo	
5	219001373	01	Êmbolo	Piston	Piston	
6	OBS1	01	Anel O'	O-ring	Anillo Vedación	
7	OBS1	02	Anel Vedação	Seal Ring	Anillo Vedación	
8	219000881	01	Anel Segmento	Ring	Anillo	
9	219001374	01	Haste Cilindro	Piston Rod	Asta Cilindro	
9.1	219001106	01	Bucha	Bush	Buje	
10	219001375	01	Camisa Cilindro	Cylinder Body	Carcasa Cilindro	
10.1	219001105	02	Bucha	Bush	Buje	
11	OBS1	01	Anel Anti-extrusão	Back-up Ring	Anillo Apoio	
12	OBS1	01	Anel O'	O-ring	Anillo Vedacion	
13	OBS1	02	Anel Guia	Guide Ring	Anillo Guia	
14	219001065	01	Guia Haste	Piston Rod Guide	Guia Asta	
15	OBS1	01	Gaxeta	Gasket	Anillo Vedacion	
16	OBS1	01	Anel Raspador	Scraper Ring	Anillo Raspador	
17	219001363	01	Parafuso Allen	Screw	Tornillo	
18	219000081	01	Reparo Vedação	Seal Kit	Kit Vedación	

OBS1 = Peças fornecidas no reparo de vedação Item 18/ Parts Suplied in assembly – see item 18/ Se suministran em el kit de vedación item 18.

5EA/4	RK 406B	FGMB5EA4	RANDON VEÍCULOS

CILINDRO HIDRÁULICO DA LANÇA/ BACKHOE BOOM HYDRAULIC CYLINDER/ CILINDRO HIDRAULICO DE LA LANZA

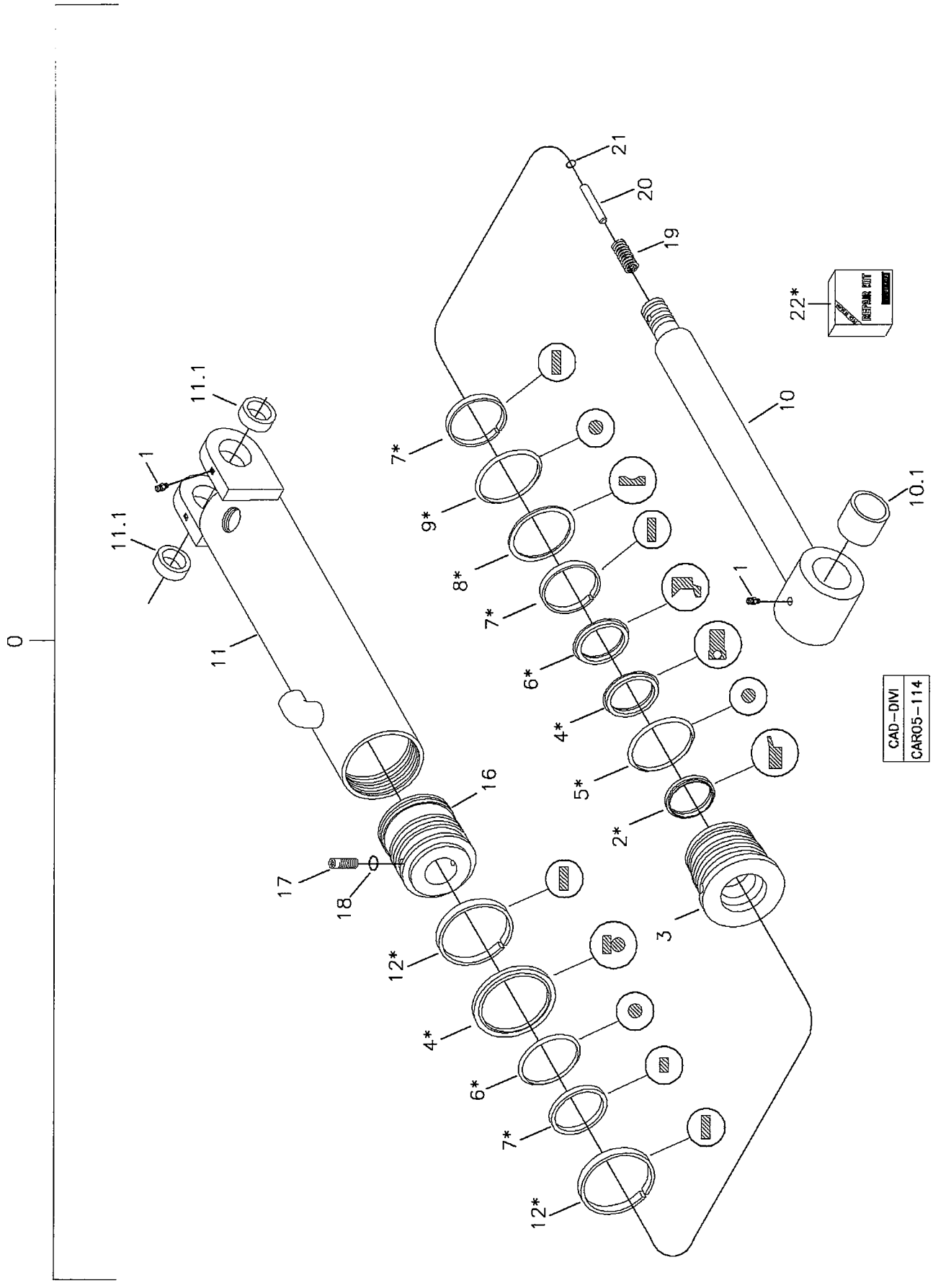

RANDON VEÍCULOS	RK 406B	CAR05-114	MB5EA4	5EA/4

CILINDRO HIDRÁULICO DA LANÇA DA RETROESCAVADEIRA
BACKHOE BOOM HYDRAULIC CYLINDER – BACKHOE LOADER
CILINDRO HIDRÁULICO DE LA LANZA – RETROEXCAVADORA

VÁLIDO PARA VEIC. N.º/ VALID FOR MANUFACTURING NUMBER/ VÁLIDO PARA LAS UNIDADES NÚMERO:	DO FROM DEL	1054	ATÉ TO HASTA	

POS	CODIGO/CODE	QT	PORTUGUES	ENGLISH	ESPAÑOL	NOTA/NOTE
0	219002211	01	Cilindro Completo	Cylinder Assy	Cilindro Completo	
1	211200000	03	Graxeira			
2	OBS1	01	Anel Raspador	Scraper Ring	Anillo Raspador	
3	OBS1	01	Guia Haste	Piston Rod Guide	Guia Asta	
4	OBS1	01	Gaxeta	Gasket	Anillo Vedacion	
5	OBS1	01	Anel O	O-Ring	Anillo Vedacion	
6	OBS1	01	Anel Abafador	Ring	Anillo	
7	OBS1	02	Anel Guia	Guide Ring	Anillo Guia	
8	OBS1	01	Anel Anti-extrusão	Back-up Ring	Anillo Apoio	
9	OBS1	01	Anel O	O-Ring	Anillo Vedacion	
10	219002283	01	Haste Cilindro	Piston Rod	Asta Cilindro	
10.1	219001106	01	Bucha	Bush	Buje	
11	219002282	01	Camisa Cilindro	Cylinder Body	Carcasa Cilindro	
11.1	219001105	01	Bucha	Bush	Buje	
12	OBS1	02	Anel Guia	Guide Ring	Anillo Guia	
13	OBS1	01	Anel Vedação	Seal Ring	Anillo Vedación	
14	OBS1	01	Anel O'	O-ring	Anillo Vedacion	
15	0BS	01	Anel Vedação	Seal Ring	Anillo Vedación	
16	219002281	01	Êmbolo	Piston	Piston	
17	219002293	01	Parafuso	Blot	Tornillo	
18	219002269	01	Calço	Shim	Calzo	
19	219002276	01	Mola	Spring	Resorte	
20	219002274	01	Pino	Pin	Perno	
21	219002275	01	Anel Segurança	Ring	Anillo	
22	219002258	01	Reparo Vedação	Seal Kit	Kit Vedación	

OBS1 = Peças fornecidas no reparo de vedação Item 22/ Parts Suplied in assembly – see item 22/ Se suministran em el kit de vedación item 22.

5F/1	RK 406B	FGMB5F1	RANDON VEÍCULOS

SISTEMA HIDRAULICO BRAÇO PROFUNDIDADE RETROESCAVADEIRA/ DIPPER ARM HYDRAULIC SYSTEM – BACKHOE/ SISTEMA HIDRAULICO BRAZO PROFUNDIDAD RETROEXCAVADORA

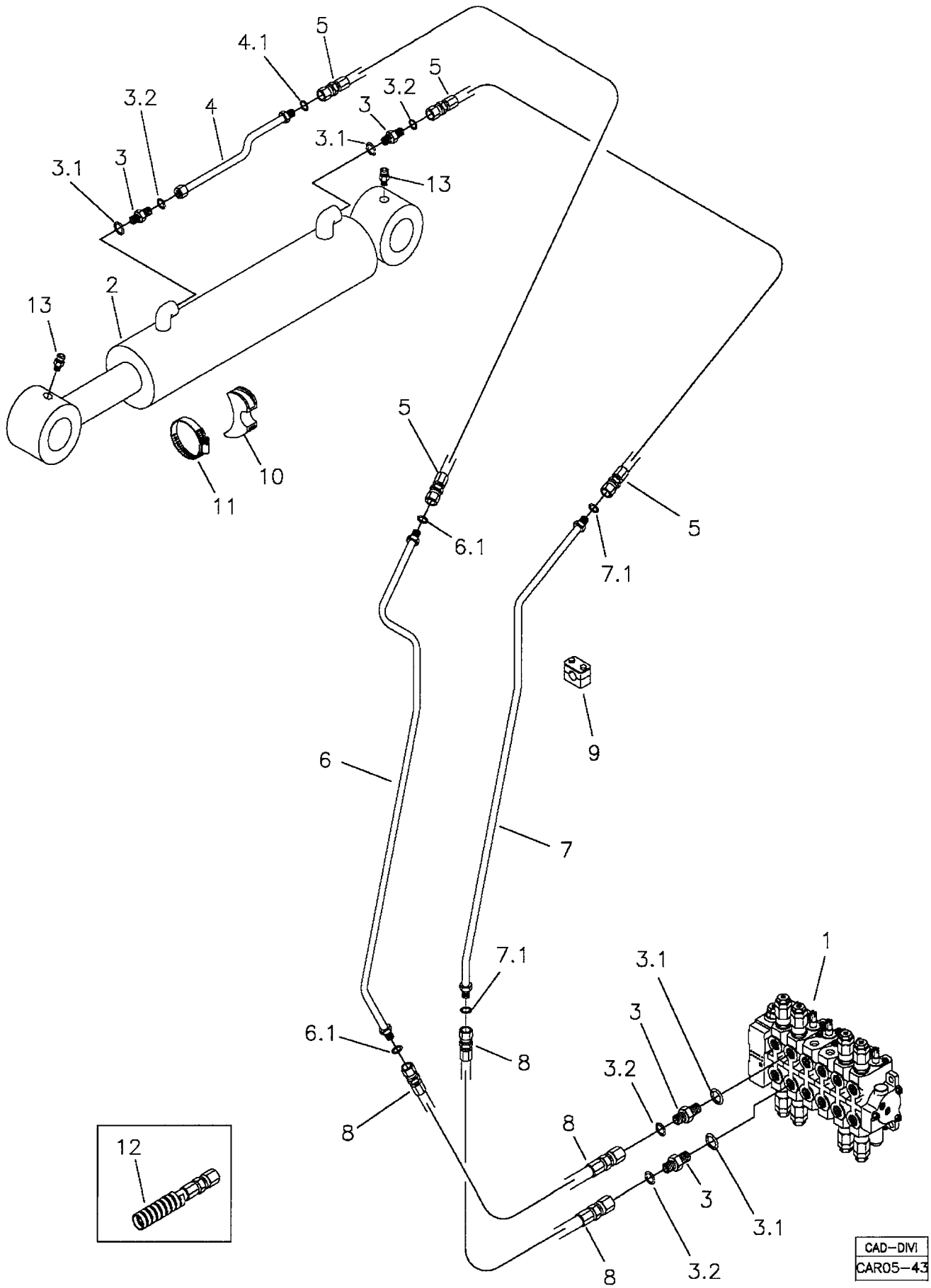

RANDON VEÍCULOS	RK 406B	CAR05-43	MB5F1	5F/1

SISTEMA HIDRAÚLICO BRAÇO PROFUNDIDADE RETROESCAVADEIRA
DIPPER ARM HYDRAULIC SYSTEM – BACKHOE
SISTEMA HIDRÁULICO BRAZO PROFUNDIDAD RETROEXCAVADORA

VÁLIDO PARA VEIC. N.º/ VALID FOR MANUFACTURING NUMBER/ VÁLIDO PARA LAS UNIDADES NÚMERO:	DO FROM DEL	104	ATÉ TO HASTA	1022

POS	CODIGO/CODE	QT	PORTUGUES	ENGLISH	ESPAÑOL	NOTA/NOTE
1	5O	01	Comando Hidráulico	Hydraulic Valve	Comando Hidraulico	Ver/See/Vea
2	5FA	01	Cilindro Hidráulico	Hydraulic Cylinder	Cilindro Hidraulico	Ver/See/Vea
2.1	211200000	02	Graxeira	Lubricator	Alemita	
3	219000227	04	Conexão	Connection	Conexion	
3.1	219000986	01	Anel O'	O-ring	Anillo Vedacion	
3.2	219000315	01	Anel O'	O-ring	Anillo Vedacion	
4	219000176	01	Tubo	Pipe	Tubo	
4.1	219000315	01	Anel O'	O-ring	Anillo Vedacion	
5	219000203	02	Mangueira	Hose	Manguera	
6	219000171	01	Tubo	Pipe	Tubo	
6.1	219000315	01	Anel O'	O-Ring	Anillo Vedacion	
7	219000170	01	Tubo	Pipe	Tubo	
7.1	219000315	01	Anel O'	O-ring	Anillo Vedacion	
8	219000207	02	Mangueira	Hose	Manguera	
9	219000072	05	Abraçadeira	Clamp	Abrazadera	
10	219000285	01	Abraçadeira	Clamp	Abrazadera	
11	219000278	01	Abraçadeira	Clamp	Abrazadera	
12	212009775	CN	Protetor Mangueira	Hose Protector	Protector Manguera	

CN = Fornecido conforme a necessidade/ Supplied as required/ Se suministra según la necesidad.

5F/2	RK 406B	FGMB5F2	RANDON VEÍCULOS

SISTEMA HIDRAULICO BRAÇO PROFUNDIDADE RETROESCAVADEIRA/ DIPPER ARM HYDRAULIC SYSTEM – BACKHOE/ SISTEMA HIDRAULICO BRAZO PROFUNDIDAD RETROEXCAVADORA

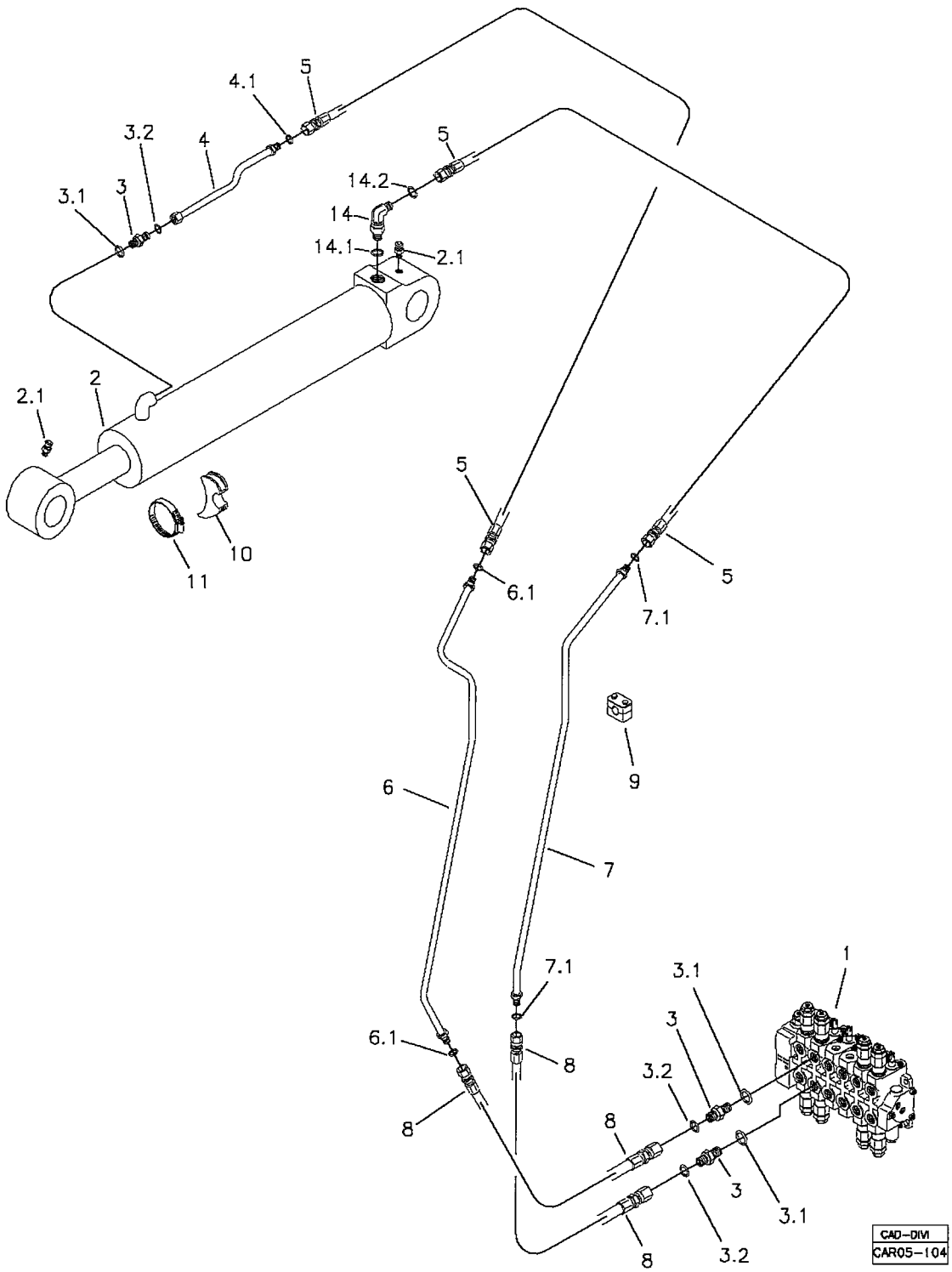

RANDON VEÍCULOS	RK 406B	CAR05-104	MB5F2	5F/2

SISTEMA HIDRAÚLICO BRAÇO PROFUNDIDADE RETROESCAVADEIRA
DIPPER ARM HYDRAULIC SYSTEM – BACKHOE
SISTEMA HIDRÁULICO BRAZO PROFUNDIDAD RETROEXCAVADORA

VÁLIDO PARA VEIC. N.º/ VALID FOR MANUFACTURING NUMBER/ VÁLIDO PARA LAS UNIDADES NÚMERO:	DO FROM DEL	1023	ATÉ TO HASTA	1023

POS	CODIGO/CODE	QT	PORTUGUES	ENGLISH	ESPAÑOL	NOTA/NOTE
1	5O	01	Comando Hidráulico	Hydraulic Valve	Comando Hidraulico	Ver/See/Vea
2	5FA	01	Cilindro Hidráulico	Hydraulic Cylinder	Cilindro Hidraulico	Ver/See/Vea
2.1	211200000	02	Graxeira	Lubricator	Alemita	
3	219000227	03	Conexão	Connection	Conexion	
3.1	219000986	01	Anel O'	O-ring	Anillo Vedacion	
3.2	219000315	01	Anel O'	O-ring	Anillo Vedacion	
4	219002236	01	Tubo	Pipe	Tubo	
4.1	219000315	01	Anel O'	O-ring	Anillo Vedacion	
5	219000203	02	Mangueira	Hose	Manguera	
6	219000171	01	Tubo	Pipe	Tubo	
6.1	219000315	01	Anel O'	O-Ring	Anillo Vedacion	
7	219000170	01	Tubo	Pipe	Tubo	
7.1	219000315	01	Anel O'	O-ring	Anillo Vedacion	
8	219000207	02	Mangueira	Hose	Manguera	
9	219000072	05	Abraçadeira	Clamp	Abrazadera	
10	219000285	01	Abraçadeira	Clamp	Abrazadera	
11	219000278	01	Abraçadeira	Clamp	Abrazadera	
13	211200000	02	Graxeira	Lubricator	Alemita	
14	219000239	01	Joelho	Elbow	Codó	
14.1	219000986	01	Anel O	O-ring	Anillo Vedacion	
14.2	219000315	01	Anel O	O-Ring	Anillo Vedacion	

CN = Fornecido conforme a necessidade/ Supplied as required/ Se suministra según la necesidad.

RK 406B

RANDON VEÍCULOS

SISTEMA HIDRAULICO BRAÇO PROFUNDIDADE RETROESCAVADEIRA/ DIPPER ARM HYDRAULIC SYSTEM – BACKHOE/ SISTEMA HIDRAULICO BRAZO PROFUNDIDAD RETROEXCAVADORA

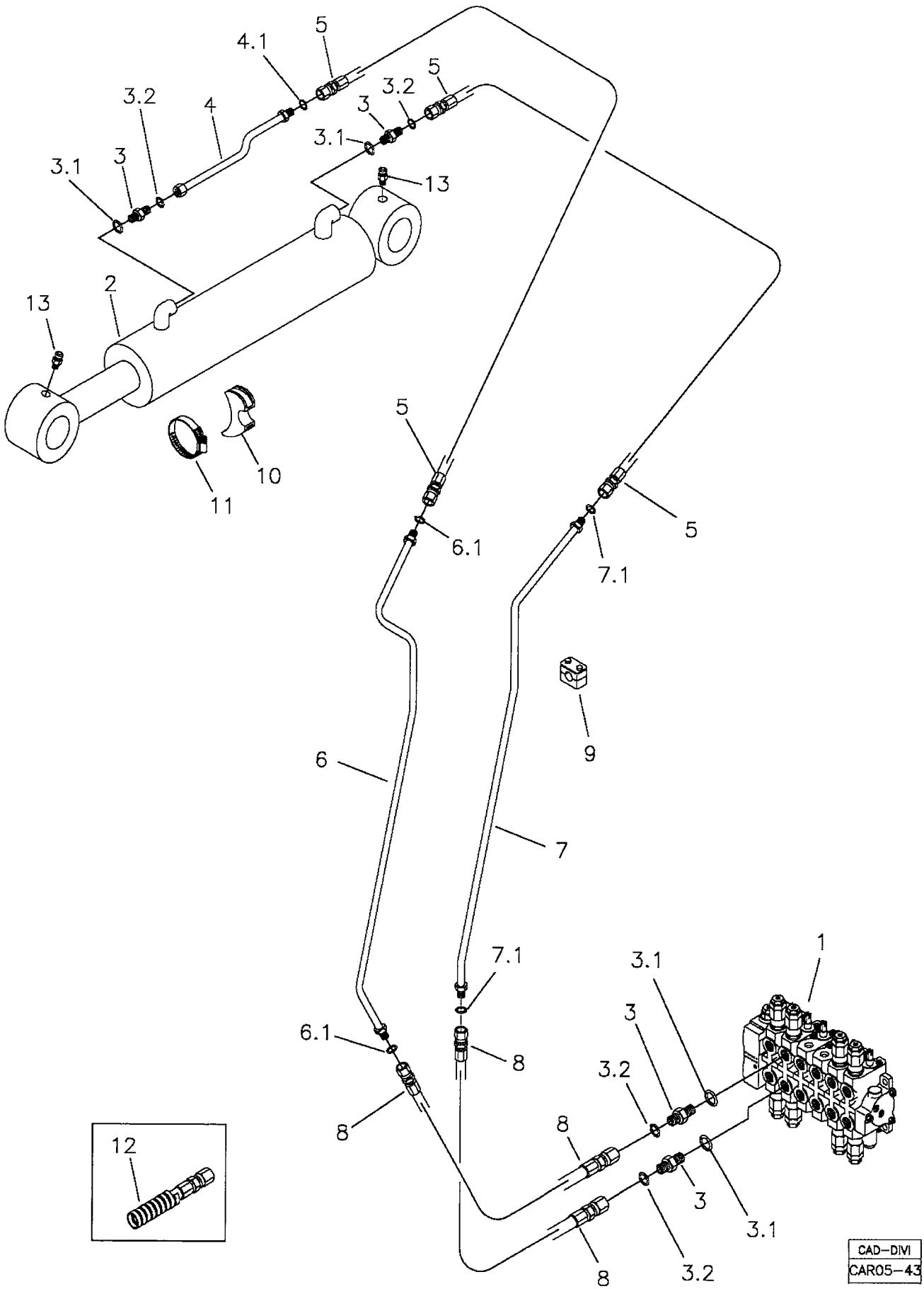

RANDON VEÍCULOS	RK 406B	CAR05-43	MB5F3	5F/3

SISTEMA HIDRAÚLICO BRAÇO PROFUNDIDADE RETROESCAVADEIRA
DIPPER ARM HYDRAULIC SYSTEM – BACKHOE
SISTEMA HIDRÁULICO BRAZO PROFUNDIDAD RETROEXCAVADORA

VÁLIDO PARA VEIC. N.º/ VALID FOR MANUFACTURING NUMBER/ VÁLIDO PARA LAS UNIDADES NÚMERO:	DO FROM DEL	1024	ATÉ TO HASTA	1053

POS	CODIGO/CODE	QT	PORTUGUES	ENGLISH	ESPAÑOL	NOTA/NOTE
1	5O	01	Comando Hidráulico	Hydraulic Valve	Comando Hidraulico	Ver/See/Vea
2	5FA	01	Cilindro Hidráulico	Hydraulic Cylinder	Cilindro Hidraulico	Ver/See/Vea
2.1	211200000	02	Graxeira	Lubricator	Alemita	
3	219000227	04	Conexão	Connection	Conexion	
3.1	219000986	01	Anel O'	O-ring	Anillo Vedacion	
3.2	219000315	01	Anel O'	O-ring	Anillo Vedacion	
4	219000176	01	Tubo	Pipe	Tubo	
4.1	219000315	01	Anel O'	O-ring	Anillo Vedacion	
5	219000203	02	Mangueira	Hose	Manguera	
6	219000171	01	Tubo	Pipe	Tubo	
6.1	219000315	01	Anel O'	O-Ring	Anillo Vedacion	
7	219000170	01	Tubo	Pipe	Tubo	
7.1	219000315	01	Anel O'	O-ring	Anillo Vedacion	
8	219000207	02	Mangueira	Hose	Manguera	
9	219000072	05	Abraçadeira	Clamp	Abrazadera	
10	219000285	01	Abraçadeira	Clamp	Abrazadera	
11	219000278	01	Abraçadeira	Clamp	Abrazadera	
12	212009775	CN	Protetor Mangueira	Hose Protector	Protector Manguera	

CN = Fornecido conforme a necessidade/ Supplied as required/ Se suministra según la necesidad.

SISTEMA HIDRAULICO BRAÇO PROFUNDIDADE RETROESCAVADEIRA/ DIPPER ARM HYDRAULIC SYSTEM – BACKHOE/ SISTEMA HIDRAULICO BRAZO PROFUNDIDAD RETROEXCAVADORA

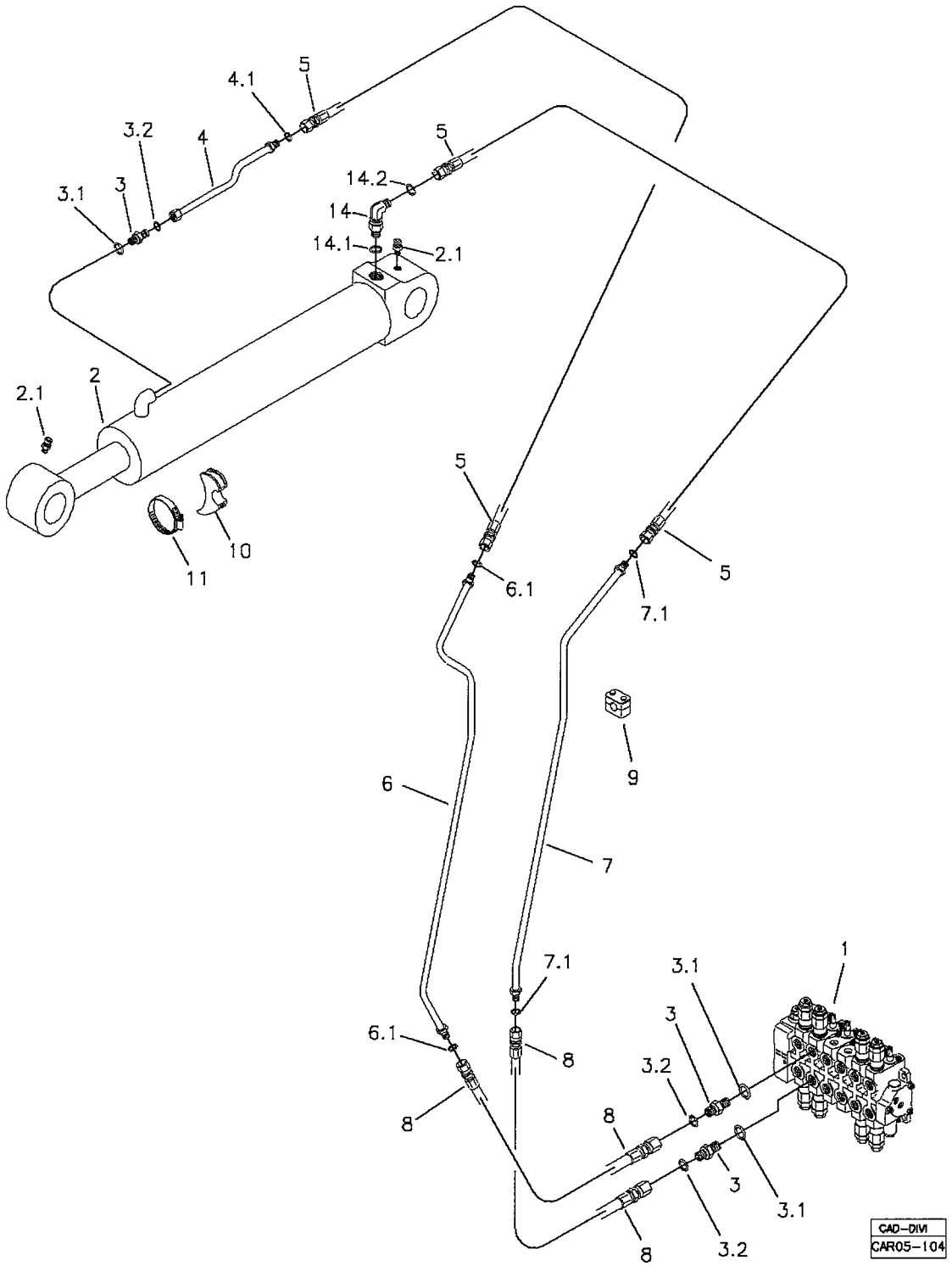

RANDON VEÍCULOS	RK 406B	CAR05-104	MB5F4	5F/4

SISTEMA HIDRAÚLICO BRAÇO PROFUNDIDADE RETROESCAVADEIRA
DIPPER ARM HYDRAULIC SYSTEM – BACKHOE
SISTEMA HIDRÁULICO BRAZO PROFUNDIDAD RETROEXCAVADORA

VÁLIDO PARA VEIC. N.º/ VALID FOR MANUFACTURING NUMBER/ VÁLIDO PARA LAS UNIDADES NÚMERO:	DO FROM DEL	1054	ATÉ TO HASTA	

POS	CODIGO/CODE	QT	PORTUGUES	ENGLISH	ESPAÑOL	NOTA/NOTE
1	5O	01	Comando Hidráulico	Hydraulic Valve	Comando Hidraulico	Ver/See/Vea
2	5FA	01	Cilindro Hidráulico	Hydraulic Cylinder	Cilindro Hidraulico	Ver/See/Vea
2.1	211200000	02	Graxeira	Lubricator	Alemita	
3	219000227	03	Conexão	Connection	Conexion	
3.1	219000986	01	Anel O'	O-ring	Anillo Vedacion	
3.2	219000315	01	Anel O'	O-ring	Anillo Vedacion	
4	219002236	01	Tubo	Pipe	Tubo	
4.1	219000315	01	Anel O'	O-ring	Anillo Vedacion	
5	219000203	02	Mangueira	Hose	Manguera	
6	219000171	01	Tubo	Pipe	Tubo	
6.1	219000315	01	Anel O'	O-Ring	Anillo Vedacion	
7	219000170	01	Tubo	Pipe	Tubo	
7.1	219000315	01	Anel O'	O-ring	Anillo Vedacion	
8	219000207	02	Mangueira	Hose	Manguera	
9	219000072	05	Abraçadeira	Clamp	Abrazadera	
10	219000285	01	Abraçadeira	Clamp	Abrazadera	
11	219000278	01	Abraçadeira	Clamp	Abrazadera	
13	211200000	02	Graxeira	Lubricator	Alemita	
14	219000239	01	Joelho	Elbow	Codó	
14.1	219000986	01	Anel O	O-ring	Anillo Vedacion	
14.2	219000315	01	Anel O	O-Ring	Anillo Vedacion	

CN = Fornecido conforme a necessidade/ Supplied as required/ Se suministra según la necesidad.

5FA/1	RK 406B	FGMB5FA1	RANDON VEÍCULOS

CILINDRO HIDRAULICO BRAÇO PROFUNDIDADE RETROESCAVADEIRA/ DIPPER ARM HYDRAULIC CYLINDER – BACKHOE/ CILINDRO HIDRAULICO BRAZO PROFUNDIDAD RETROEXCAVADORA

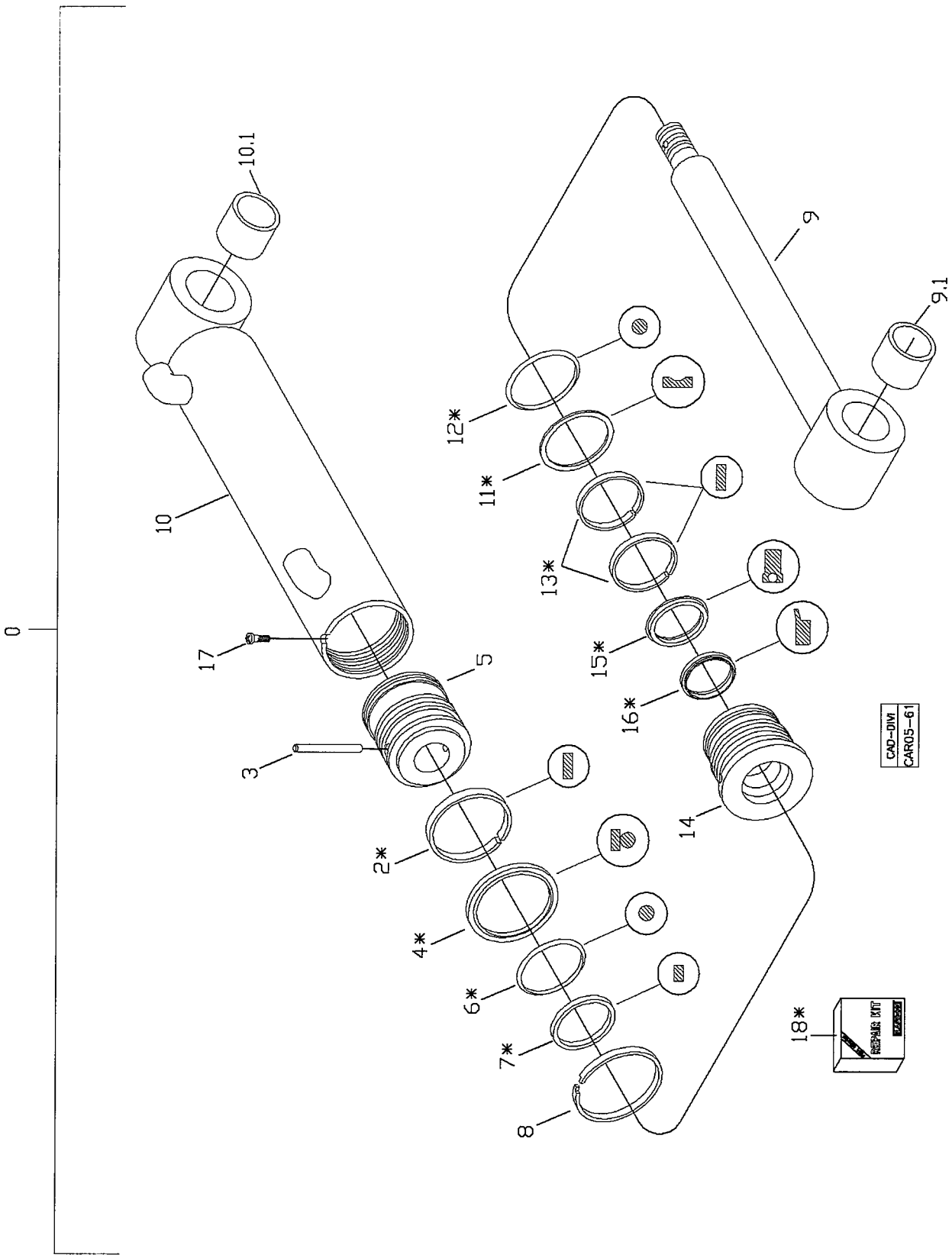

RANDON VEICULOS	RK 406B	CAR05-61	MB5FA1	5FA/1

CILINDRO HIDRAÚLICO BRAÇO PROFUNDIDADE RETROESCAVADEIRA
DIPPER ARM HYDRAULIC CYLINDER – BACKHOE
CILINDRO HIDRÁULICO BRAZO PROFUNDIDAD RETROEXCAVADORA

VÁLIDO PARA VEIC. N.º/ VALID FOR MANUFACTURING NUMBER/ VÁLIDO PARA LAS UNIDADES NÚMERO:	DO FROM DEL	104	ATÉ TO HASTA	1022

POS	CODIGO/CODE	QT	PORTUGUES	ENGLISH	ESPAÑOL	NOTA/NOTE
0	219000008	01	Cilindro Completo	Cylinder Assy	Cilindro Compelto	
2	OBS1	01	Anel Guia	Guide Ring	Anillo Guia	
3	219001372	01	Pino	Pin	Perno	
4	OBS1	01	Anel Vedação	Ring	Anillo	
5	219001373	01	Êmbolo	Piston	Piston	
6	OBS1	01	Anel O'	O-ring	Anillo Vedacion	
7	OBS1	02	Anel Vedação	Seal Ring	Anillo Vedacion	
8	219000881	01	Anel Segmento	Ring	Anillo	
9	219001351	01	Haste Cilindro	Piston Rod	Asta Cilindro	
9.1	219001106	01	Bucha	Bushing	Buje	
10	219001376	01	Camisa Cilindro	Cylinder Body	Carcasa Cylindro	
10.1	219001106	01	Bucha	Bushing	Buje	
11	OBS1	01	Anel Anti-extrusão	Back-up Ring	Anillo Apoio	
12	OBS1	01	Anel O'	O-ring	Anillo Vedacion	
13	OBS1	02	Anel Guia	Guide Ring	Anillo Guia	
14	219001065	01	Guia Haste	Cylinder Head	Guia Asta	
15	OBS1	01	Gaxeta	Gasket	Anillo Vedacion	
16	OBS1	01	Anel Raspador	Scraper Ring	Anillo Raspador	
17	219001363	01	Parafuso Allen	Screw	Tornillo Traba	
18	219000081	01	Reparo Vedação	Seal Kit	Kit Vedacion	

OBS1 – Peças Fornecidas no Reparo Vedação Item 18/ Parts Supplied em assembly – See Seal Kit item 18/ Piezas se suministran em el kit de vedacion item 18.

5FA/2	RK 406B	FGMB5FA2	RANDON VEÍCULOS

CILINDRO HIDRAULICO BRAÇO PROFUNDIDADE RETROESCAVADEIRA/ DIPPER ARM HYDRAULIC CYLINDER – BACKHOE/ CILINDRO HIDRAULICO BRAZO PROFUNDIDAD RETROEXCAVADORA

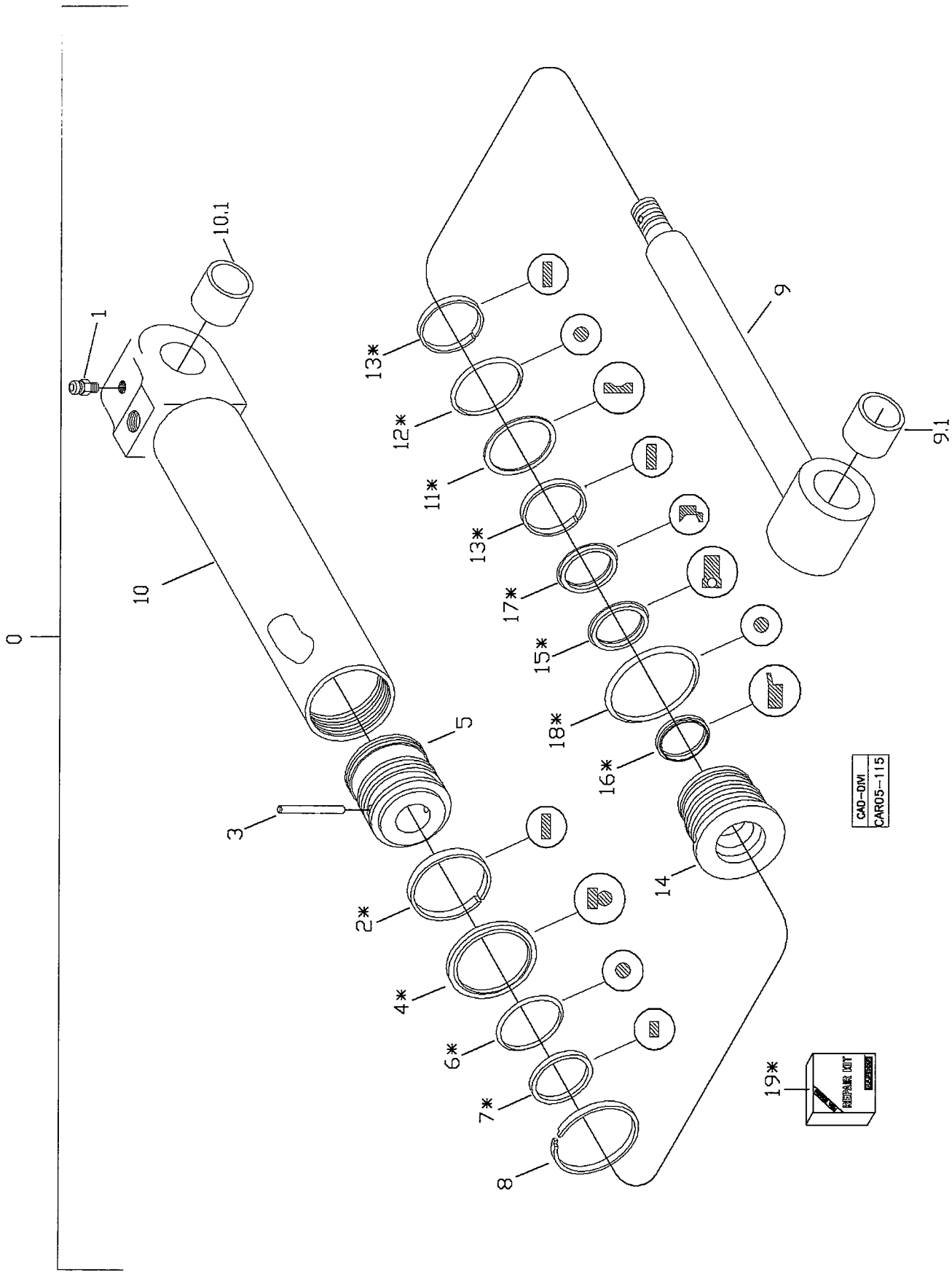

RANDON VEÍCULOS	RK 406B	CAR05-115	MB5FA2	5FA/2

CILINDRO HIDRAÚLICO BRAÇO PROFUNDIDADE RETROESCAVADEIRA
DIPPER ARM HYDRAULIC CYLINDER – BACKHOE
CILINDRO HIDRÁULICO BRAZO PROFUNDIDAD RETROEXCAVADORA

VÁLIDO PARA VEIC. N.º/ VALID FOR MANUFACTURING NUMBER/ VÁLIDO PARA LAS UNIDADES NÚMERO:	DO FROM DEL	1023	ATÉ TO HASTA	1023

POS	CODIGO/CODE	QT	PORTUGUES	ENGLISH	ESPAÑOL	NOTA/NOTE
0	219002212	01	Cilindro Completo	Cylinder Assy	Cilindro Compelto	
1	211200000	02	Graxeira	Lubricator	Alemita	
2	OBS1	01	Anel Guia	Guide Ring	Anillo Guia	
3	219001372	01	Pino	Pin	Perno	
4	OBS1	01	Anel Vedação	Ring	Anillo	
5	219002277	01	Êmbolo	Piston	Piston	
6	OBS1	01	Anel O'	O-ring	Anillo Vedacion	
7	OBS1	02	Anel Vedação	Seal Ring	Anillo Vedacion	
8	219000881	01	Anel Segmento	Ring	Anillo	
9	219002280	01	Haste Cilindro	Piston Rod	Asta Cilindro	
9.1	219001106	01	Bucha	Bushing	Buje	
10	219002279	01	Camisa Cilindro	Cylinder Body	Carcasa Cylindro	
10.1	219001106	01	Bucha	Bushing	Buje	
11	OBS1	01	Anel Anti-extrusão	Back-up Ring	Anillo Apoio	
12	OBS1	01	Anel O'	O-ring	Anillo Vedacion	
13	OBS1	02	Anel Guia	Guide Ring	Anillo Guia	
14	219002278	01	Guia Haste	Cylinder Head	Guia Asta	
15	OBS1	01	Gaxeta	Gasket	Anillo Vedacion	
16	OBS1	01	Anel Raspador	Scraper Ring	Anillo Raspador	
17	OBS1	01	Anel Abafador	Ring	Anillo	
18	OBS1	01	Anel O'	O-ring	Anillo Vedacion	
19	219002259	01	Reparo Vedação	Seal Kit	Kit Vedacion	

OBS1 – Peças Fornecidas no Reparo Vedação Item 19/ Parts Supplied em assembly – See Seal Kit item 19/ Piezas se suministran em el kit de vedacion item 19.

5FA/3	RK 406B	FGMB5FA3	RANDON VEÍCULOS

CILINDRO HIDRAULICO BRAÇO PROFUNDIDADE RETROESCAVADEIRA/ DIPPER ARM HYDRAULIC CYLINDER – BACKHOE/ CILINDRO HIDRAULICO BRAZO PROFUNDIDAD RETROEXCAVADORA

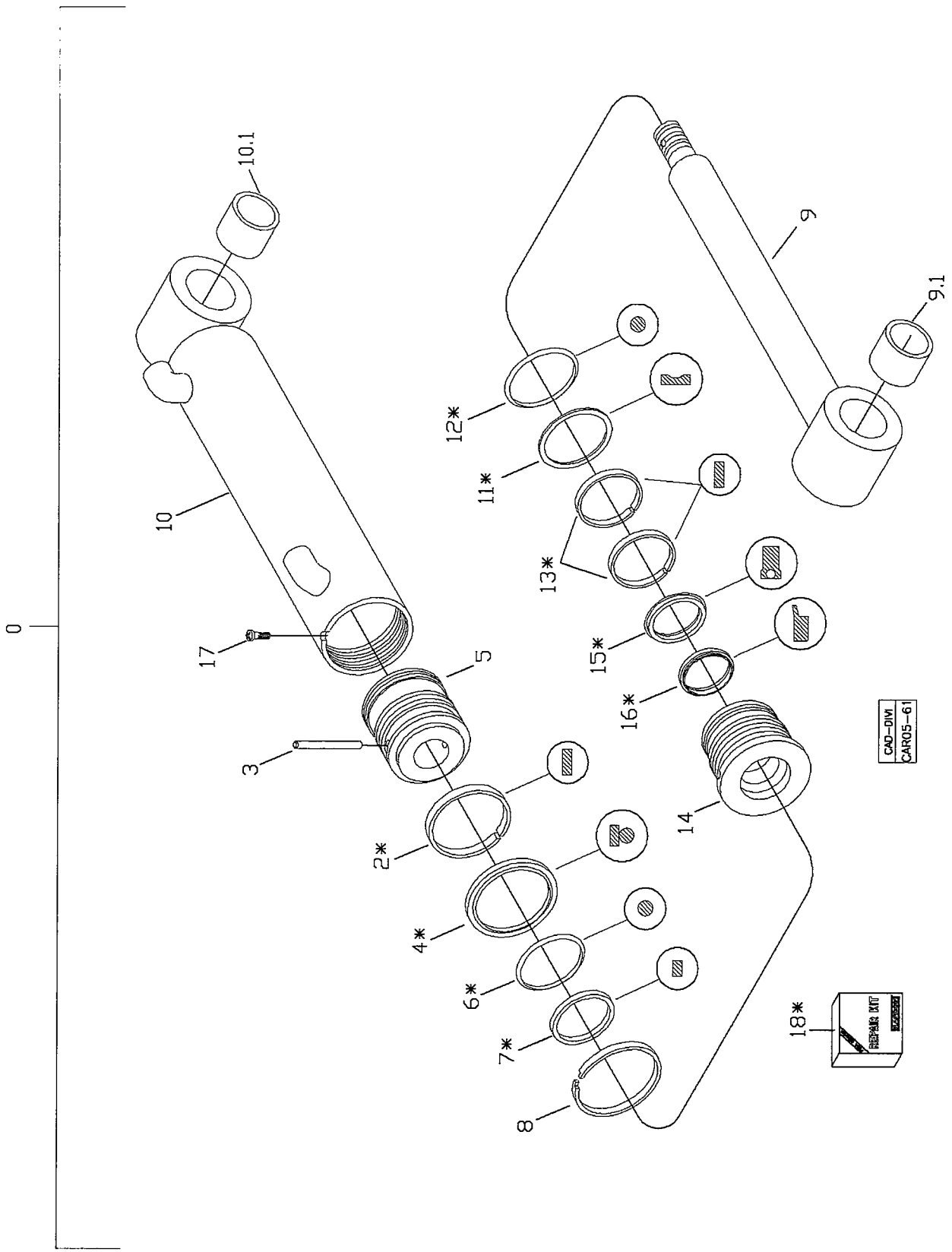

RANDON VEÍCULOS	RK 406B	CAR05-61	MB5FA3	5FA/3

CILINDRO HIDRAÚLICO BRAÇO PROFUNDIDADE RETROESCAVADEIRA
DIPPER ARM HYDRAULIC CYLINDER – BACKHOE
CILINDRO HIDRÁULICO BRAZO PROFUNDIDAD RETROEXCAVADORA

VÁLIDO PARA VEIC. N.º/ VALID FOR MANUFACTURING NUMBER/ VÁLIDO PARA LAS UNIDADES NÚMERO:	DO FROM DEL	1024	ATÉ TO HASTA	1053

POS	CODIGO/CODE	QT	PORTUGUES	ENGLISH	ESPAÑOL	NOTA/NOTE
0	219000008	01	Cilindro Completo	Cylinder Assy	Cilindro Compelto	
2	OBS1	01	Anel Guia	Guide Ring	Anillo Guia	
3	219001372	01	Pino	Pin	Perno	
4	OBS1	01	Anel Vedação	Ring	Anillo	
5	219001373	01	Êmbolo	Piston	Piston	
6	OBS1	01	Anel O'	O-ring	Anillo Vedacion	
7	OBS1	02	Anel Vedação	Seal Ring	Anillo Vedacion	
8	219000881	01	Anel Segmento	Ring	Anillo	
9	219001351	01	Haste Cilindro	Piston Rod	Asta Cilindro	
9.1	219001106	01	Bucha	Bushing	Buje	
10	219001376	01	Camisa Cilindro	Cylinder Body	Carcasa Cylindro	
10.1	219001106	01	Bucha	Bushing	Buje	
11	OBS1	01	Anel Anti-extrusão	Back-up Ring	Anillo Apoio	
12	OBS1	01	Anel O'	O-ring	Anillo Vedacion	
13	OBS1	02	Anel Guia	Guide Ring	Anillo Guia	
14	219001065	01	Guia Haste	Cylinder Head	Guia Asta	
15	OBS1	01	Gaxeta	Gasket	Anillo Vedacion	
16	OBS1	01	Anel Raspador	Scraper Ring	Anillo Raspador	
17	219001363	01	Parafuso Allen	Screw	Tornillo Traba	
18	219000081	01	Reparo Vedação	Seal Kit	Kit Vedacion	

OBS1 – Peças Fornecidas no Reparo Vedação Item 18/ Parts Supplied em assembly – See Seal Kit item 18/ Piezas se suministran em el kit de vedacion item 18.

5FA/4	RK 406B	FGMB5FA4	RANDON VEÍCULOS

CILINDRO HIDRAULICO BRAÇO PROFUNDIDADE RETROESCAVADEIRA/ DIPPER ARM HYDRAULIC CYLINDER – BACKHOE/ CILINDRO HIDRAULICO BRAZO PROFUNDIDAD RETROEXCAVADORA

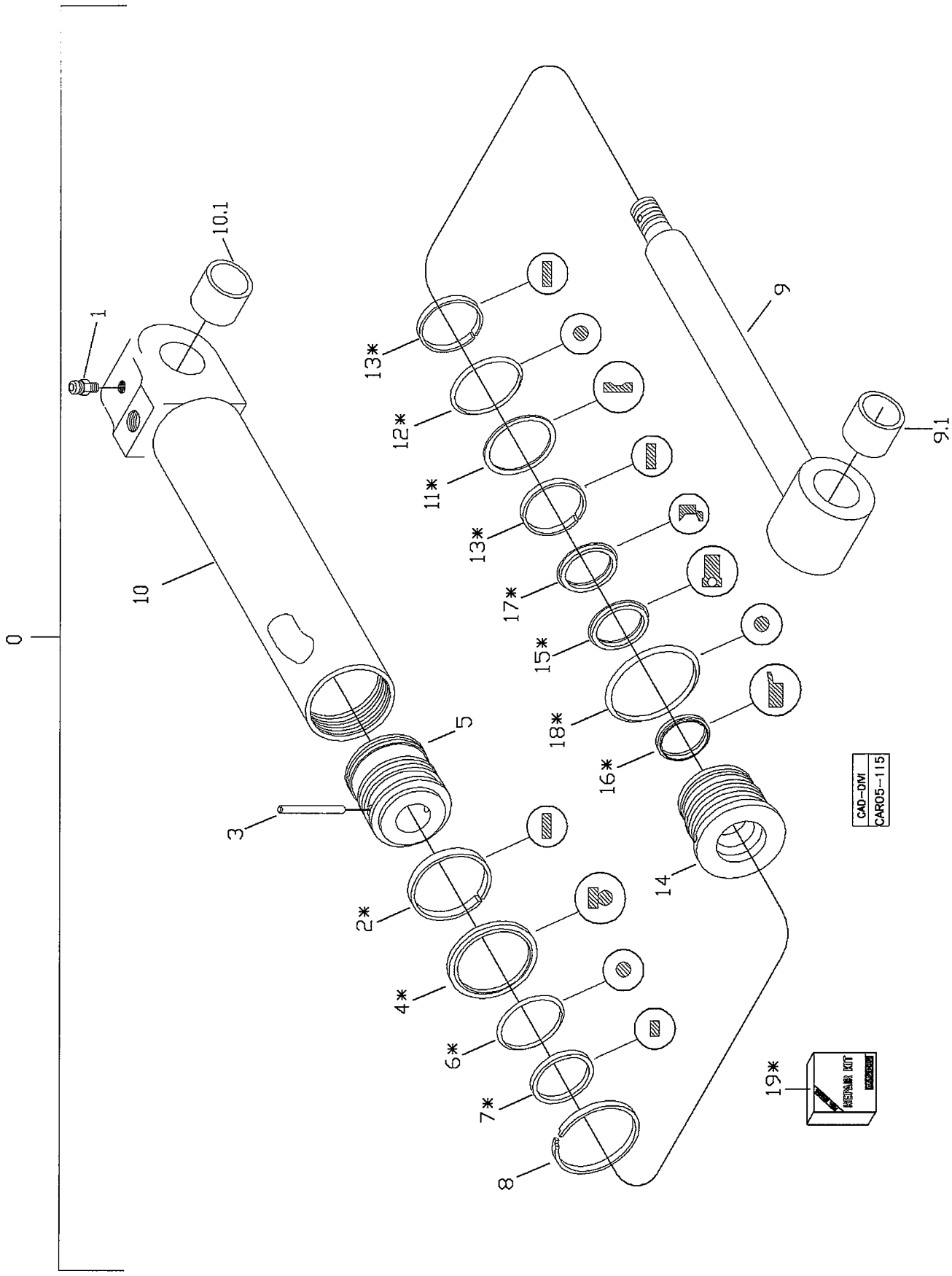

RANDON VEÍCULOS	RK 406B	CAR05-115	MB5FA4	5FA/4

CILINDRO HIDRAÚLICO BRAÇO PROFUNDIDADE RETROESCAVADEIRA
DIPPER ARM HYDRAULIC CYLINDER – BACKHOE
CILINDRO HIDRÁULICO BRAZO PROFUNDIDAD RETROEXCAVADORA

VÁLIDO PARA VEIC. N.º/ VALID FOR MANUFACTURING NUMBER/ VÁLIDO PARA LAS UNIDADES NÚMERO:	DO FROM DEL	1054	ATÉ TO HASTA	

POS	CODIGO/CODE	QT	PORTUGUES	ENGLISH	ESPAÑOL	NOTA/NOTE
0	219002212	01	Cilindro Completo	Cylinder Assy	Cilindro Compelto	
1	211200000	02	Graxeira	Lubricator	Alemita	
2	OBS1	01	Anel Guia	Guide Ring	Anillo Guia	
3	219001372	01	Pino	Pin	Perno	
4	OBS1	01	Anel Vedação	Ring	Anillo	
5	219002277	01	Êmbolo	Piston	Piston	
6	OBS1	01	Anel O'	O-ring	Anillo Vedacion	
7	OBS1	02	Anel Vedação	Seal Ring	Anillo Vedacion	
8	219000881	01	Anel Segmento	Ring	Anillo	
9	219002280	01	Haste Cilindro	Piston Rod	Asta Cilindro	
9.1	219001106	01	Bucha	Bushing	Buje	
10	219002279	01	Camisa Cilindro	Cylinder Body	Carcasa Cylindro	
10.1	219001106	01	Bucha	Bushing	Buje	
11	OBS1	01	Anel Anti-extrusão	Back-up Ring	Anillo Apoio	
12	OBS1	01	Anel O'	O-ring	Anillo Vedacion	
13	OBS1	02	Anel Guia	Guide Ring	Anillo Guia	
14	219002278	01	Guia Haste	Cylinder Head	Guia Asta	
15	OBS1	01	Gaxeta	Gasket	Anillo Vedacion	
16	OBS1	01	Anel Raspador	Scraper Ring	Anillo Raspador	
17	OBS1	01	Anel Abafador	Ring	Anillo	
18	OBS1	01	Anel O'	O-ring	Anillo Vedacion	
19	219002259	01	Reparo Vedação	Seal Kit	Kit Vedacion	

OBS1 – Peças Fornecidas no Reparo Vedação Item 19/ Parts Supplied em assembly – See Seal Kit item 19/ Piezas se suministran em el kit de vedacion item 19.

5G/1	RK 406B	FGMB5G1	RANDON VEICULOS

SISTEMA HIDRAULICO DO FILTRO E TROCADOR DE CALOR/ FILTER AND HEAT EXCHANGER HYDRAULIC SYSTEM/ SISTEMA HIDRAULICO DEL FILTRO Y CAMBIADOR DE CALOR

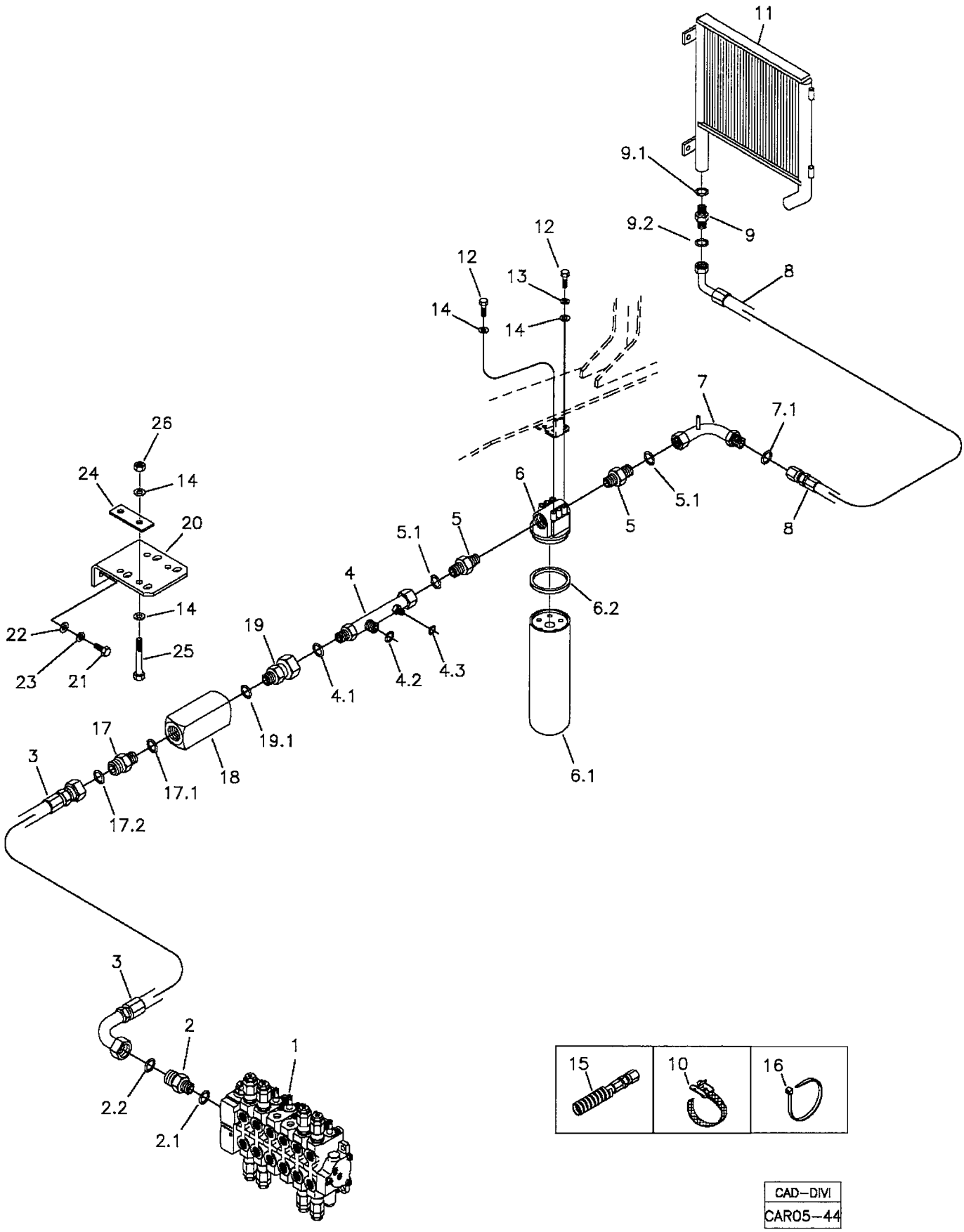

CAD–DIVI
CAR05–44

RANDON VEÍCULOS	RK 406B	CAR05-44	MB5G1	5G/1

SISTEMA HIDRÁULICO DO FILTRO E TROCADOR DE CALOR
FILTER AND HEAT EXCHANGER HYDRAULIC SYSTEM
SISTEMA HIDRAULICO DEL FILTRO Y CAMBIADOR DE CALOR

VÁLIDO PARA VEIC. N.º/ VALID FOR MANUFACTURING NUMBER/ VÁLIDO PARA LAS UNIDADES NÚMERO:	DO FROM DEL	104	ATÉ TO HASTA	189*

POS	CODIGO/CODE	QT	PORTUGUES	ENGLISH	ESPAÑOL	NOTA/NOTE
1	5O	01	Comando Hidráulico	Hydraulic Valve	Comando Hidraulico	Ver/See/Vea
2	219000234	01	Conexão	Connection	Conexion	
2.1	219000987	01	Anel O'	O-ring	Anillo Vedacion	
2.2	219000318	01	Anel O'	O-ring	Anillo Vedacion	
3	219001270	01	Mangueira	Hose	Manguera	
4	219000192	01	Tubo	Pipe	Tubo	
4.1	219000318	01	Anel O'	O-ring	Anillo Vedacion	
4.2	219000317	01	Anel O'	O-ring	Anillo Vedacion	
4.3	219000314	01	Anel O'	O-ring	Anillo Vedacion	
5	219000235	02	Conexão	Connection	Conexion	
5.1	219000318	01	Anel O'	O-ring	Anillo Vedacion	
6	219000022	01	Filtro Hidráulico	Hydraulic Filter	Filtro Hidráulico	
6.1	219000061	01	Elemento Filtro	Filter Element	Elemento Filtro	
6.2	219001750	01	Anel	Ring	Anillo	
7	219000193	01	Tubo	Pipe	Tubo	
7.1	219000318	01	Anel O'	O-ring	Anillo Vedacion	
8	219000212	01	Mangueira	Hose	Manguera	
9	219000457	01	Conexão	Connection	Conexion	
9.1	219000982	01	Anel O'	O-ring	Anillo Vedacion	
9.2	219000318	01	Anel O'	O-ring	Anillo Vedacion	
10	212008827	03	Cinta Fixação	Fixing Strap	Cinta Fijacion	
11	219000858	01	Trocador Calor	Heat Exchanger	Cambiador Calor	
12	210001320	06	Parafuso	Bolt	Tornillo	
13	210002180	05	Arruela Pressão	Spring Washer	Arandela Presion	
14	210002015	12	Arruela	Washer	Arandela	
15	212009775	CN	Protetor Mangueira	Hose Protector	Protector Manguera	
16	210002495	CN	Abraçadeira	Clamp	Abrazadera	
17	219000232	01	Conexão	Connection	Conexion	
17.1	219000988	01	Anel O'	O-ring	Anillo Vedacion	
17.2	219000318	01	Anel O'	O-ring	Anillo Vedacion	
18	219001433	01	Válvula de Retenção	Retaining Valve	Válvula Retencion	
19	219001440	01	União	Connection	Conexion	
19.1	219000988	01	Anel O'	O-ring	Anillo Vedacion	
20	370060625	01	Suporte	Bracket	Soporte	
21	210003900	02	Parafuso	Bolt	Tornillo	
22	210002025	02	Arruela	Washer	Arandela	
23	210002190	02	Arruela Pressão	Spring Washer	Arandela Presion	
24	370060627	02	Placa Fixação	Plate	Placa	
25	210007102	04	Parafuso	Bolt	Tornillo	
26	210005760	04	Porca	Nut	Tuerca	

CN= Fornecido conforme necessidade/ Supplied as required/ Se suministra según la necesidad
*OBS: Para chassi 183 e 186 ver página 5G/2. / For the chassis number 183 and 186, see page 5G/2. / Para el chassis número 183 y 186, sea pagina 5G/2.

5G/2	RK 406B	FGMB5G2	RANDON VEICULOS

SISTEMA HIDRAULICO DO FILTRO E TROCADOR DE CALOR/ FILTER AND HEAT EXCHANGER HYDRAULIC SYSTEM/ SISTEMA HIDRAULICO DEL FILTRO Y CAMBIADOR DE CALOR

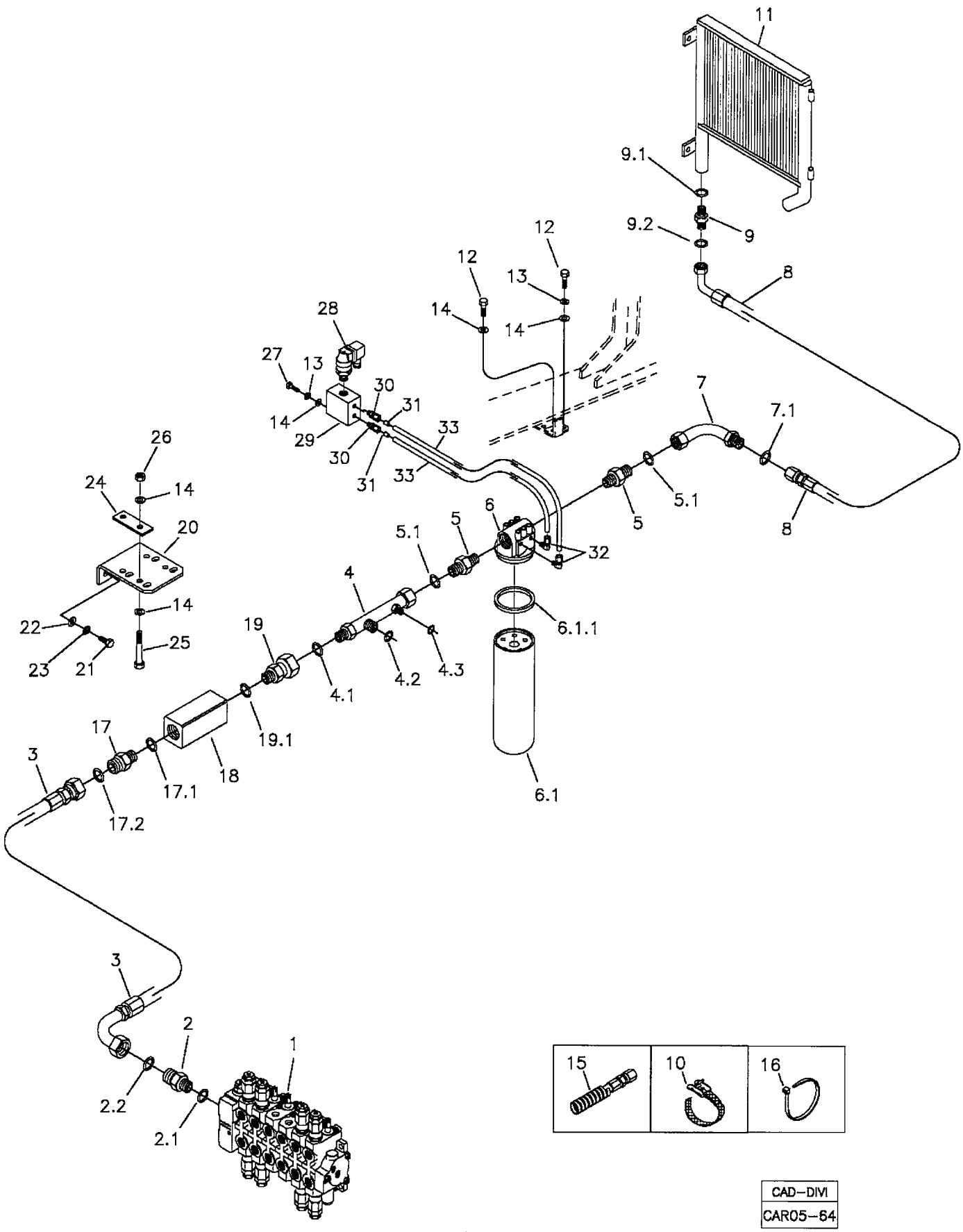

RANDON VEÍCULOS	RK 406B	CAR05-64	MB5G2	5G/2

SISTEMA HIDRÁULICO DO FILTRO E TROCADOR DE CALOR
FILTER AND HEAT EXCHANGER HYDRAULIC SYSTEM
SISTEMA HIDRAULICO DEL FILTRO Y CAMBIADOR DE CALOR

VÁLIDO PARA VEIC. N.º/ VALID FOR MANUFACTURING NUMBER/ VÁLIDO PARA LAS UNIDADES NÚMERO:	DO FROM DEL	190*	ATÉ TO HASTA	413**

POS	CODIGO/CODE	QT	PORTUGUES	ENGLISH	ESPAÑOL	NOTA/NOTE
1	5O	01	Comando Hidráulico	Hydraulic Valve	Comando Hidraulico	Ver/See/Vea
2	219000234	01	Conexão	Connection	Conexion	
2.1	219000987	01	Anel O'	O-ring	Anillo Vedacion	
2.2	219000318	01	Anel O'	O-ring	Anillo Vedacion	
3	219001270	01	Mangueira	Hose	Manguera	
4	219000192	01	Tubo	Pipe	Tubo	
4.1	219000318	01	Anel O'	O-ring	Anillo Vedacion	
4.2	219000317	01	Anel O'	O-ring	Anillo Vedacion	
4.3	219000314	01	Anel O'	O-ring	Anillo Vedacion	
5	219000235	02	Conexão	Connection	Conexion	
5.1	219000318	01	Anel O'	O-ring	Anillo Vedacion	
6	219000022	01	Filtro Hidráulico	Hydraulic Filter	Filtro Hidráulico	
6.1	219000061	01	Elemento Filtro	Filter Element	Elemento Filtro	
6.1.1	219001750	01	Anel	Ring	Anillo	
7	219001765	01	Tubo	Pipe	Tubo	
7.1	219000318	01	Anel O'	O-ring	Anillo Vedacion	
8	219000212	01	Mangueira	Hose	Manguera	
9	219000457	01	Conexão	Connection	Conexion	
9.1	219000982	01	Anel O'	O-ring	Anillo Vedacion	
9.2	219000318	01	Anel O'	O-ring	Anillo Vedacion	
10	212008827	03	Cinta Fixação	Fixing Strap	Cinta Fijacion	
11	219000858	01	Trocador Calor	Heat Exchanger	Cambiador Calor	
12	210001320	06	Parafuso	Bolt	Tornillo	
13	210002180	05	Arruela Pressão	Spring Washer	Arandela Presion	
14	210002015	12	Arruela	Washer	Arandela	
15	212009775	CN	Protetor Mangueira	Hose Protector	Protector Manguera	
16	210002495	CN	Abraçadeira	Clamp	Abrazadera	
17	219000232	01	Conexão	Connection	Conexion	
17.1	219000988	01	Anel O'	O-ring	Anillo Vedacion	
17.2	219000318	01	Anel O'	O-ring	Anillo Vedacion	
18	219001542	01	Válvula de Retenção	Retaining Valve	Válvula Retencion	
19	219001440	01	União	Connection	Conexion	
19.1	219000988	01	Anel O'	O-ring	Anillo Vedacion	
20	370060625	01	Suporte	Bracket	Soporte	
21	210003900	02	Parafuso	Bolt	Tornillo	
22	210002025	02	Arruela	Washer	Arandela	
23	210002190	02	Arruela Pressão	Spring Washer	Arandela Presion	
24	370060627	02	Placa Fixação	Plate	Placa	
25	210007102	04	Parafuso	Bolt	Tornillo	
26	210005760	04	Porca	Nut	Tuerca	
27	210003810	02	Parafuso	Bolt	Tornillo	
28	219001650	01	Pressostato	Pressure Switch	Presostato	
29	219001692	01	Bloco	Manifold	Bloco	
30	210300511	02	Conexão	Connection	Conexion	
31	218002355	04	Inserto	Sleeve Insert	Inserto	
32	210301279	02	Joelho	Elbow	Codo	
33	211400223	CN	Tubo Tecalon	Pipe	Tubo	

CN= Fornecido conforme necessidade/ Supplied as required/ Se suministra según la necesidad
*OBS: Para chassi 195 e 196 ver página 5G/1./ For the chassis number 195 and 196, see page 5G/1./ Para el chassis número 195 y 196, sea pagina 5G/1.
**OBS: Para chassis 405 e 412 ver página 5G/2. / For the chassis number 405 and 412, see page 5G/2. / Para el chasis número 405 y 412, vea pagina 5G/2.

5G/3	RK 406B	FGMB5G3	RANDON VEHICLES

SISTEMA HIDRAULICO DO FILTRO E TROCADOR DE CALOR/ FILTER AND HEAT EXCHANGER HYDRAULIC SYSTEM/ SISTEMA HIDRAULICO DEL FILTRO Y CAMBIADOR DE CALOR

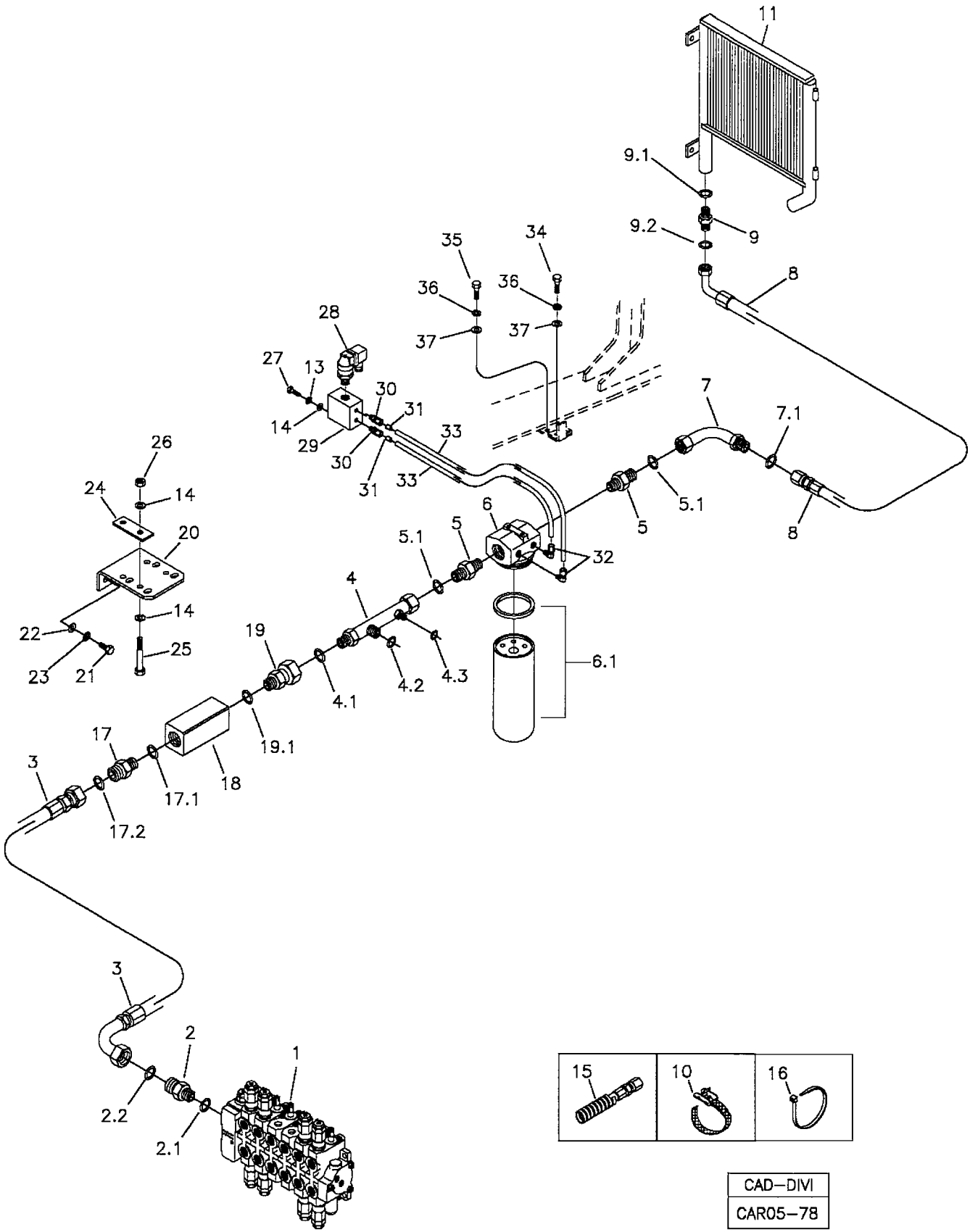

RANDON VEÍCULOS	RK 406B	CAR05-78	MB5G3	5G/3

SISTEMA HIDRÁULICO DO FILTRO E TROCADOR DE CALOR
FILTER AND HEAT EXCHANGER HYDRAULIC SYSTEM
SISTEMA HIDRAULICO DEL FILTRO Y CAMBIADOR DE CALOR

VÁLIDO PARA VEIC. N.º/ VALID FOR MANUFACTURING NUMBER/ VÁLIDO PARA LAS UNIDADES NÚMERO:	DO FROM DEL	414	ATÉ TO HASTA	

POS	CODIGO/CODE	QT	PORTUGUES	ENGLISH	ESPAÑOL	NOTA/NOTE
1	5O	01	Comando Hidráulico	Hydraulic Valve	Comando Hidraulico	Ver/See/Vea
2	219000234	01	Conexão	Connection	Conexion	
2.1	219000987	01	Anel O'	O-ring	Anillo Vedacion	
2.2	219000318	01	Anel O'	O-ring	Anillo Vedacion	
3	219001270	01	Mangueira	Hose	Manguera	
4	219000192	01	Tubo	Pipe	Tubo	
4.1	219000318	01	Anel O'	O-ring	Anillo Vedacion	
4.2	219000317	01	Anel O'	O-ring	Anillo Vedacion	
4.3	219000314	01	Anel O'	O-ring	Anillo Vedacion	
5	219000235	02	Conexão	Connection	Conexion	
5.1	219000318	01	Anel O'	O-ring	Anillo Vedacion	
6	219001889	01	Filtro Hidráulico	Hydraulic Filter	Filtro Hidráulico	
6.1	219001890	01	Elemento Filtro	Filter Element	Elemento Filtro	
7	219001765	01	Tubo	Pipe	Tubo	
7.1	219000318	01	Anel O'	O-ring	Anillo Vedacion	
8	219000212	01	Mangueira	Hose	Manguera	
9	219000457	01	Conexão	Connection	Conexion	
9.1	219000982	01	Anel O'	O-ring	Anillo Vedacion	
9.2	219000318	01	Anel O'	O-ring	Anillo Vedacion	
10	212008827	03	Cinta Fixação	Fixing Strap	Cinta Fijacion	
11	219000858	01	Trocador Calor	Heat Exchanger	Cambiador Calor	
13	210002180	04	Arruela Pressão	Spring Washer	Arandela Presion	
14	210002015	08	Arruela	Washer	Arandela	
15	212009775	CN	Protetor Mangueira	Hose Protector	Protector Manguera	
16	210002495	CN	Abraçadeira	Clamp	Abrazadera	
17	219000232	01	Conexão	Connection	Conexion	
17.1	219000988	01	Anel O'	O-ring	Anillo Vedacion	
17.2	219000318	01	Anel O'	O-ring	Anillo Vedacion	
18	219001542	01	Válvula de Retenção	Retaining Valve	Válvula Retencion	
19	219001440	01	União	Connection	Conexion	
19.1	219000988	01	Anel O'	O-ring	Anillo Vedacion	
20	370060625	01	Suporte	Bracket	Soporte	
21	210003900	02	Parafuso	Bolt	Tornillo	
22	210002025	02	Arruela	Washer	Arandela	
23	210002190	02	Arruela Pressão	Spring Washer	Arandela Presion	
24	370060627	02	Placa Fixação	Plate	Placa	
25	210007102	04	Parafuso	Bolt	Tornillo	
26	210005760	04	Porca	Nut	Tuerca	
27	210003810	02	Parafuso	Bolt	Tornillo	
28	219001650	01	Pressostato	Pressure Switch	Presostato	
29	219001692	01	Bloco	Manifold	Bloco	
30	210300511	02	Conexão	Connection	Conexion	
31	218002355	04	Inserto	Sleeve Insert	Inserto	
32	210301279	02	Joelho	Elbow	Codo	
33	211001148	CN	Mangueira	Hose	Manguera	
34	210001360	01	Parafuso	Bolt	Tornillo	
35	210001352	01	Parafuso	Bolt	Tornillo	
36	210000835	02	Arruela Pressão	Spring Washer	Arandela Presión	
37	210002121	02	Arruela	Washer	Arandela	

CN= Fornecido conforme necessidade/ Supplied as required/ Se suministra según la necesidad

5G/4	RK 406B	FGMB5G4	RANDON VEICULOS

SISTEMA HIDRAULICO DO FILTRO E TROCADOR DE CALOR/ FILTER AND HEAT EXCHANGER HYDRAULIC SYSTEM/ SISTEMA HIDRAULICO DEL FILTRO Y CAMBIADOR DE CALOR

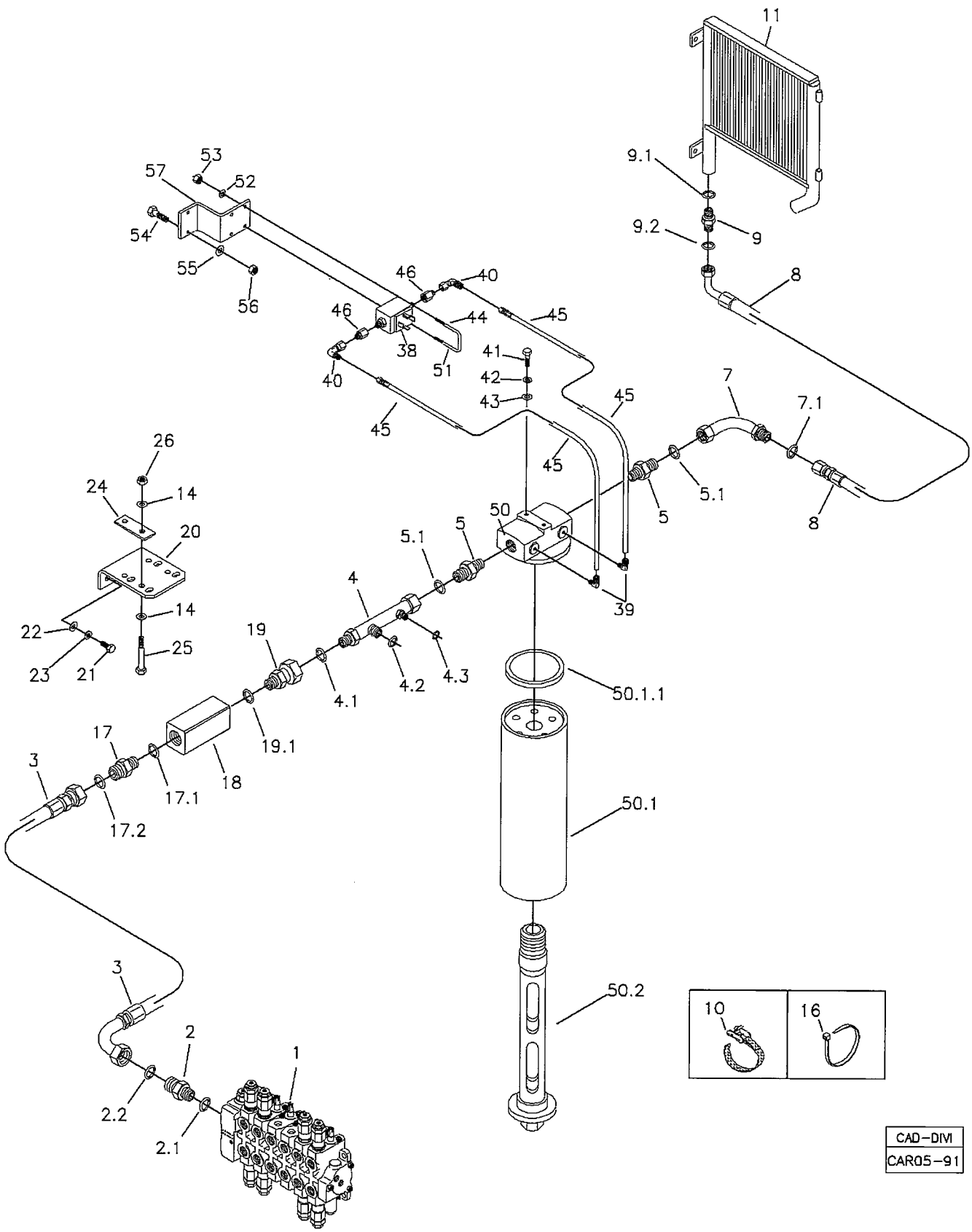

CAD–DIVI
CAR05–91

RANDON VEÍCULOS	RK 406B	CAR05-91	MB5G4	5G/4

SISTEMA HIDRÁULICO DO FILTRO E TROCADOR DE CALOR
FILTER AND HEAT EXCHANGER HYDRAULIC SYSTEM
SISTEMA HIDRAULICO DEL FILTRO Y CAMBIADOR DE CALOR

VÁLIDO PARA VEIC. N.º/ VALID FOR MANUFACTURING NUMBER/ VÁLIDO PARA LAS UNIDADES NÚMERO:	DO FROM DEL	533	ATÉ TO HASTA	

POS	CODIGO/CODE	QT	PORTUGUES	ENGLISH	ESPAÑOL	NOTA/NOTE
1	5O	01	Comando Hidráulico	Hydraulic Valve	Comando Hidraulico	Ver/See/Vea
2	219000234	01	Conexão	Connection	Conexion	
2.1	219000987	01	Anel O'	O-ring	Anillo Vedacion	
2.2	219000318	01	Anel O'	O-ring	Anillo Vedacion	
3	219001270	01	Mangueira	Hose	Manguera	
4	219000192	01	Tubo	Pipe	Tubo	
4.1	219000318	01	Anel O'	O-ring	Anillo Vedacion	
4.2	219000317	01	Anel O'	O-ring	Anillo Vedacion	
4.3	219000314	01	Anel O'	O-ring	Anillo Vedacion	
5	219000235	02	Conexão	Connection	Conexion	
5.1	219000318	01	Anel O'	O-ring	Anillo Vedacion	
7	219001765	01	Tubo	Pipe	Tubo	
7.1	219000318	01	Anel O'	O-ring	Anillo Vedacion	
8	219000212	01	Mangueira	Hose	Manguera	
9	219000457	01	Conexão	Connection	Conexion	
9.1	219000982	01	Anel O'	O-ring	Anillo Vedacion	
9.2	219000318	01	Anel O'	O-ring	Anillo Vedacion	
10	212008827	03	Cinta Fixação	Fixing Strap	Cinta Fijacion	
11	219000858	01	Trocador Calor	Heat Exchanger	Cambiador Calor	
14	210002015	08	Arruela	Washer	Arandela	
15	212009775	CN	Protetor Mangueira	Hose Protector	Protector Manguera	
16	210002495	CN	Abraçadeira	Clamp	Abrazadera	
17	219000232	01	Conexão	Connection	Conexion	
17.1	219000988	01	Anel O'	O-ring	Anillo Vedacion	
17.2	219000318	01	Anel O'	O-ring	Anillo Vedacion	
18	219001542	01	Válvula de Retenção	Retaining Valve	Válvula Retencion	
19	219001440	01	União	Connection	Conexion	
19.1	219000988	01	Anel O'	O-ring	Anillo Vedacion	
20	370060625	01	Suporte	Bracket	Soporte	
21	210003900	02	Parafuso	Bolt	Tornillo	
22	210002025	02	Arruela	Washer	Arandela	
23	210002190	02	Arruela Pressão	Spring Washer	Arandela Presion	
24	370060627	02	Placa Fixação	Plate	Placa	
25	210007102	04	Parafuso	Bolt	Tornillo	
26	210005760	04	Porca	Nut	Tuerca	
38	219002013	01	Pressostato	Pressure Switch	Presostato	
39	210301279	02	Joelho			
40	217000209	02	Joelho			
41	210001352	01	Parafuso	Blot	Tornillo	
42	210000835	01	Arruela Pressão	Spring Washer	Arandela Presion	
43	210002021	01	Arruela	Washer	Arandela	
44	370260086	02	Abraçadeira	Clamp	Abrazadera	
45	219002014	02	Mangueira	Hose	Manguera	
46	219002015	02	Conexão	Connection	Conexion	
50	219001876	01	Filtro Hidráulico	Hydraulic Filter	Filtro Hidráulico	
50.1	219001877	01	Elemento Filtro	Filter Element	Elemento Filtro	
50.1.1	219002031	01	Anel O	O' Ring	Anillo Vedacion	
50.2	219002130	01	Parafuso	Blot	Tornillo	
52	210002005	01	Arruela	Washer	Arrandele	
53	210005755	01	Porca	Nut	Tuerca	
54	210003830	02	Parafuso	Blot	Tornillo	
55	210002015	02	Arruela	Washer	Arandela	
56	210005760	02	Porca	Nut	Tuerca	
57	370060755	01	Suporte	Bracket	Soporte	

CN= Fornecido conforme necessidade/ Supplied as required/ Se suministra según la necesidad

5G/5	RK 406B	FGMB5G5	RANDON VEHICULES

SISTEMA HIDRAULICO DO FILTRO E TROCADOR DE CALOR/ FILTER AND HEAT EXCHANGER HYDRAULIC SYSTEM/ SISTEMA HIDRAULICO DEL FILTRO Y CAMBIADOR DE CALOR

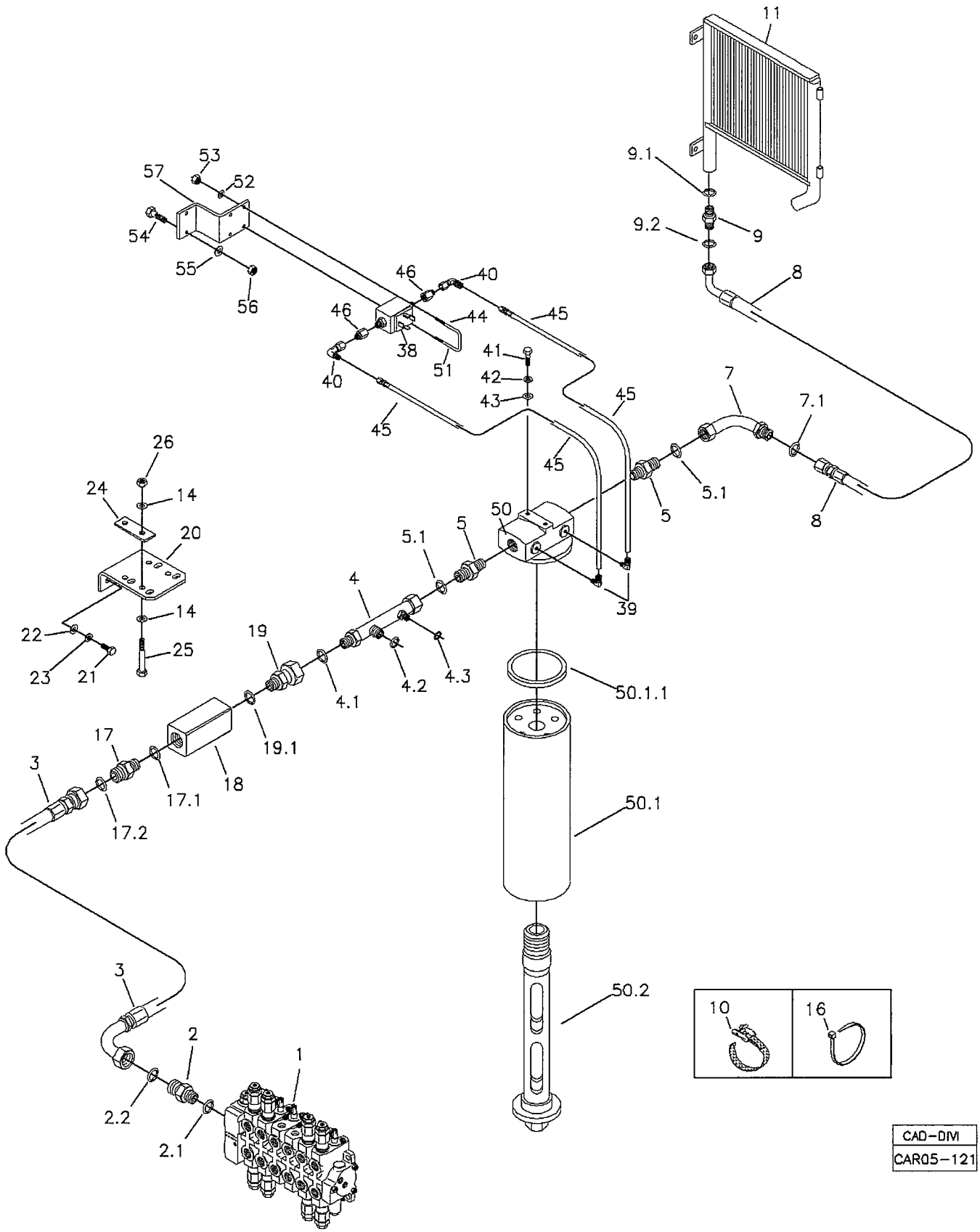

RANDON VEÍCULOS	RK 406B	CAR05-121	MB5G5	5G/5

SISTEMA HIDRÁULICO DO FILTRO E TROCADOR DE CALOR-APLICAÇÕES SEVERAS
FILTER AND HEAT EXCHANGER HYDRAULIC SYSTEM-HARD APPLICATIONS
SISTEMA HIDRAULICO DEL FILTRO Y CAMBIADOR DE CALOR-APLICACIONES SEVERAS

VÁLIDO PARA VEIC. N.º/ VALID FOR MANUFACTURING NUMBER/ VÁLIDO PARA LAS UNIDADES NÚMERO:	DO FROM DEL	104	ATÉ TO HASTA	

560114

POS	CODIGO/CODE	QT	PORTUGUES	ENGLISH	ESPAÑOL	NOTA/NOTE
1	5O	01	Comando Hidráulico	Hydraulic Valve	Comando Hidraulico	Ver/See/Vea
2	219000234	01	Conexão	Connection	Conexion	
2.1	219000987	01	Anel O'	O-ring	Anillo Vedacion	
2.2	219000318	01	Anel O'	O-ring	Anillo Vedacion	
3	219001270	01	Mangueira	Hose	Manguera	
4	219000192	01	Tubo	Pipe	Tubo	
4.1	219000318	01	Anel O'	O-ring	Anillo Vedacion	
4.2	219000317	01	Anel O'	O-ring	Anillo Vedacion	
4.3	219000314	01	Anel O'	O-ring	Anillo Vedacion	
5	219000235	02	Conexão	Connection	Conexion	
5.1	219000318	01	Anel O'	O-ring	Anillo Vedacion	
7	219001736	01	Tubo	Pipe	Tubo	
7.1	219000318	01	Anel O'	O-ring	Anillo Vedacion	
8	219001739	01	Mangueira	Hose	Manguera	
9	219000457	01	Conexão	Connection	Conexion	
9.1	219000982	01	Anel O'	O-ring	Anillo Vedacion	
9.2	219000318	01	Anel O'	O-ring	Anillo Vedacion	
10	212008827	03	Cinta Fixação	Fixing Strap	Cinta Fijacion	
11	219001734	01	Trocador Calor	Heat Exchanger	Cambiador Calor	
14	210002015	08	Arruela	Washer	Arandela	
15	212009775	CN	Protetor Mangueira	Hose Protector	Protector Manguera	
16	210002495	CN	Abraçadeira	Clamp	Abrazadera	
17	219000232	01	Conexão	Connection	Conexion	
17.1	219000988	01	Anel O'	O-ring	Anillo Vedacion	
17.2	219000318	01	Anel O'	O-ring	Anillo Vedacion	
18	219001542	01	Válvula de Retenção	Retaining Valve	Válvula Retencion	
19	219001440	01	União	Connection	Conexion	
19.1	219000988	01	Anel O'	O-ring	Anillo Vedacion	
20	370060625	01	Suporte	Bracket	Soporte	
21	210003900	02	Parafuso	Bolt	Tornillo	
22	210002025	02	Arruela	Washer	Arandela	
23	210002190	02	Arruela Pressão	Spring Washer	Arandela Presion	
24	370060627	02	Placa Fixação	Plate	Placa	
25	210007102	04	Parafuso	Bolt	Tornillo	
26	210005760	04	Porca	Nut	Tuerca	
38	219002013	01	Pressostato	Pressure Switch	Presostato	
39	210301279	02	Joelho			
40	217000209	02	Joelho			
41	210001352	01	Parafuso	Blot	Tornillo	
42	210000835	01	Arruela Pressão	Spring Washer	Arandela Presion	
43	210002021	01	Arruela	Washer	Arandela	
44	370260086	02	Abraçadeira	Clamp	Abrazadera	
45	219002014	02	Mangueira	Hose	Manguera	
46	219002015	02	Conexão	Connection	Conexion	
50	219001876	01	Filtro Hidráulico	Hydraulic Filter	Filtro Hidráulico	
50.1	219001877	01	Elemento Filtro	Filter Element	Elemento Filtro	
50.1.1	219002031	01	Anel O	O' Ring	Anillo Vedacion	
50.2	219002130	01	Parafuso	Blot	Tornillo	
52	210002005	01	Arruela	Washer	Arrandele	
53	210005755	01	Porca	Nut	Tuerca	
54	210003830	02	Parafuso	Blot	Tornillo	
55	210002015	02	Arruela	Washer	Arandela	
56	210005760	02	Porca	Nut	Tuerca	
57	370060755	01	Suporte	Bracket	Soporte	

CN= Fornecido conforme necessidade/ Supplied as required/ Se suministra según la necesidad

5H/1	RK 406B	FGMB5H1	RANDON VEÍCULOS

SISTEMA HIDRÁULICO RETORNO E RESERVATÓRIO ÓLEO/ RETURN LINE AND RESERVOIR HYDRAULIC SYSTEM/ SISTEMA HIDRAULICO DE RETORNO Y RESERVATORIO DE ACEITE

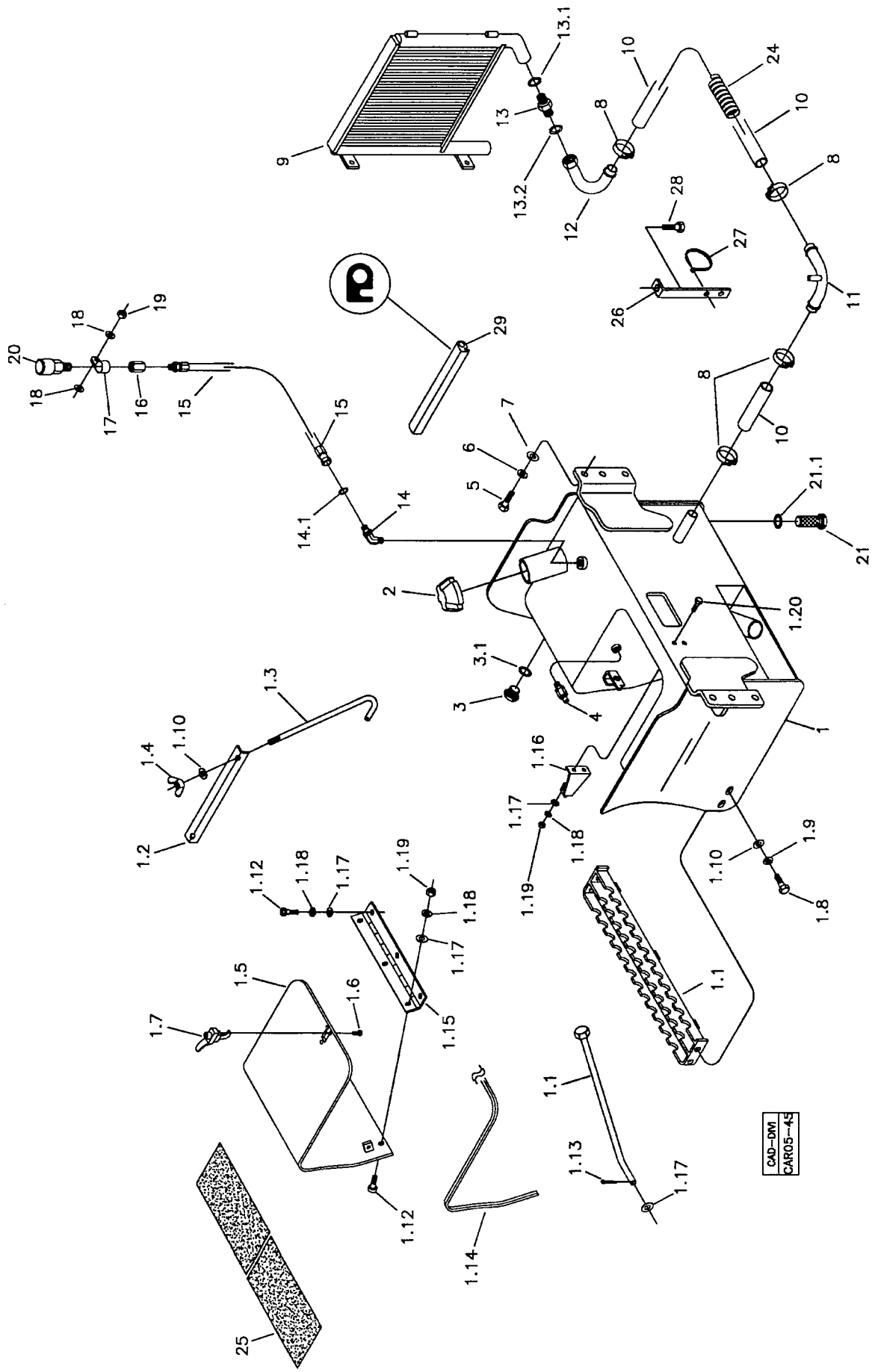

RANDON VEÍCULOS	RK 406B	CAR05-45	MB5H1	5H/1

SISTEMA HIDRÁULICO RETORNO E RESERVATÓRIO
RETURN LINE AND RESERVOIR HYDRAULIC SYSTEM
SISTEMA HIDRAULICO DE RETORNO DEL Y RESERVATORIO DE ACEITE

VÁLIDO PARA VEIC. N.º/ VALID FOR MANUFACTURING NUMBER/ VÁLIDO PARA LAS UNIDADES NÚMERO:	DO FROM DEL	104	ATÉ TO HASTA	140

POS	CODIGO/CODE	QT	PORTUGUES	ENGLISH	ESPAÑOL	NOTA/NOTE
1	370460015	01	Tanque Hidráulico Completo	Hydraulic Reservoir Assy	Montage Reservatório Hidráulico	
1.1	370260025	01	Degrau	Step	Peldaño	
1.2	370060392	01	Fixador	Fixing	Fijador	
1.3	370060393	02	Haste Fixação	Fixing Rod	Asta Fijación	
1.4	210007092	02	Porca Borboleta	Wing Nut	Tuerca Mariposa	
1.5	370360045	01	Tampa	Cover	Tapa	
1.6	210004580	03	Parafuso	Screw	Tornillo	
1.7	219001064	01	Fechadura	Lock	Traba	
1.8	210003910	04	Parafuso	Screw	Tornillo	
1.9	210002190	04	Arruela Pressão	Spring Washer	Arandela Presion	
1.10	210002025	04	Arruela Lisa	Washer	Arandela	
1.11	370260042	01	Haste	Rod	Asta	
1.12	210007093	06	Parafuso Philips	Screw	Tornillo	
1.13	210002465	01	Contrapino	Split Cotter	Pasador	
1.14		CN	Perfil Borracha	Rubber Profile	Perfil Goma	
1.15		01	Dobradiça	Hinge	Bisagra	
1.16	370260043	01	Suporte	Bracket	Soporte	
1.17	210002015	02	Arruela	Washer	Arandela	
1.18	210002180	02	Arruela Pressão	Spring Washer	Arandela Presion	
1.19	210001925	02	Porca	Nut	Tuerca	
1.20	210003810	02	Parafuso	Screw	Tornillo	
2	219000428	01	Tampa	Cover	Tapa	
3	211400243	01	Visor Nível	Level Indicator	Indicador Nivel	
3.1	210400194	01	Anel Vedação	Seal Ring	Anillo Vedacion	
4	219000520	01	Engate Pressurização	Pressure Connection	Conector Presurizacion	
5	210004195	06	Parafuso	Screw	Tornillo	
6	210002215	06	Arruela Pressão	Spring Washer	Arandela Presion	
7	210002045	06	Arruela	Washer	Arandela	
8	210002257	04	Abraçadeira	Clamp	Abrazadera	
9	5G/1	01	Trocador Calor	Heating Exchange	Cambiador Calor	Ver/See/Vea
10	219000219	01	Mangueira	Hose	Manguera	
11	219000190	01	Curva	Elbow	Codo	
12	219000456	01	Tubo Curvo	Pipe	Tubo	
13	219000457	01	Conexão	Connection	Conexion	
13.1	219000982	01	Anel O'	O'ring	Anillo Vedacion	
13.2	219000318	01	Anel O'	O-ring	Anillo Vedacion	
14	219000320	01	Joelho	Elbow	Codo	
14.1	219000984	01	Anel O'	O-ring	Anillo Vedacion	
15	219000321	01	Mangueira	Hose	Manguera	
16	219000322	01	Adaptador	Adapter	Adaptador	
17	219000445	02	Presilha	Clamp	Abrazadera	
18	210002025	02	Arruela	Washer	Presion	
19	210005765	01	Porca	Nut	Tuerca	
20	219000069	01	Respiro	Breather	Respiro	
21	212001959	01	Filtro Tela	Filter	Filtro	
21.1	210400194	01	Anel O'	O-ring	Anillo Vedacion	
24	212009775	CN	Protetor Mangueira	Hose Protector	Protector Manguera	
25	218000039	CN	Placa Anti-derrapante	Plate	Placa	
26	370060427	01	Suporte	Bracket	Soporte	
27	210002495	01	Cinta Plástica	Strap	Citna Plastica	
28	3B-06/01	01	Parafuso	Screw	Tornillo	Ver/See/Vea
29	219000880	02	Perfil Borracha	Rubber Profile	Perfil Goma	

CN= Fornecido conforme a necessidade/ Supplied as required/ Se suministra según la necesidad.

5H/2	RK 406B	FGMB5H2	RANDON VEÍCULOS

SISTEMA HIDRÁULICO RETORNO E RESERVATÓRIO ÓLEO/ RETURN LINE AND RESERVOIR HYDRAULIC SYSTEM/ SISTEMA HIDRAULICO DE RETORNO Y RESERVATORIO DE ACEITE

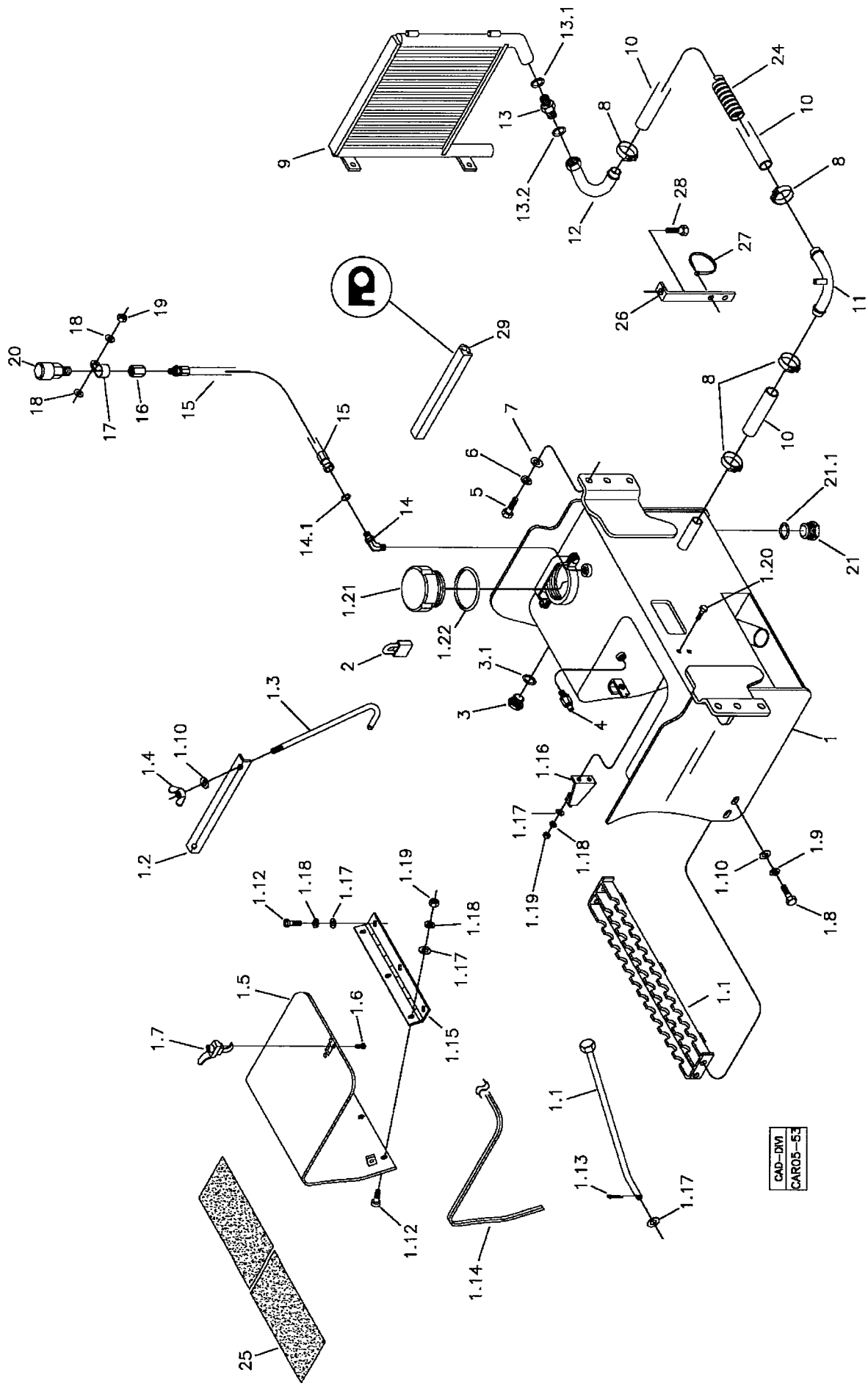

RANDON VEÍCULOS	RK 406B	CAR05-53	MB5H2	5H/2

SISTEMA HIDRÁULICO RETORNO E RESERVATÓRIO
RETURN LINE AND RESERVOIR HYDRAULIC SYSTEM
SISTEMA HIDRAULICO DE RETORNO DEL Y RESERVATORIO DE ACEITE

VÁLIDO PARA VEIC. N.º/ VALID FOR MANUFACTURING NUMBER/ VÁLIDO PARA LAS UNIDADES NÚMERO:	DO FROM DEL	141	ATÉ TO HASTA	304*

POS	CODIGO/CODE	QT	PORTUGUES	ENGLISH	ESPAÑOL	NOTA/NOTE
1	370460015	01	Tanque Hidráulico Completo	Hydraulic Reservoir Assy	Montage Reservatório Hidráulico	
1.1	370260025	01	Degrau	Step	Peldaño	
1.2	370060392	01	Fixador	Fixing	Fijador	
1.3	370060393	02	Haste Fixação	Fixing Rod	Asta Fijación	
1.4	210007092	02	Porca Borboleta	Wing Nut	Tuerca Mariposa	
1.5	370360045	01	Tampa	Cover	Tapa	
1.6	210004580	03	Parafuso	Screw	Tornillo	
1.7	219001064	01	Fechadura	Lock	Traba	
1.8	210003910	04	Parafuso	Screw	Tornillo	
1.9	210002190	04	Arruela Pressão	Spring Washer	Arandela Presion	
1.10	210002025	04	Arruela Lisa	Washer	Arandela	
1.11	370260042	01	Haste	Rod	Asta	
1.12	210007093	06	Parafuso Philips	Screw	Tornillo	
1.13	210002465	01	Contrapino	Split Cotter	Pasador	
1.14		CN	Perfil Borracha	Rubber Profile	Perfil Goma	
1.15		01	Dobradiça	Hinge	Bisagra	
1.16	370260043	01	Suporte	Bracket	Soporte	
1.17	210002015	02	Arruela	Washer	Arandela	
1.18	210002180	02	Arruela Pressão	Spring Washer	Arandela Presion	
1.19	210001925	02	Porca	Nut	Tuerca	
1.20	210003810	02	Parafuso	Screw	Tornillo	
1.21	370060624	01	Tampa	Cover	Tapa	
1.22	210400537	01	Anel O'	O-Ring	Anillo	
2	219001623	01	Cadeado	Padlock	Candado	
3	211400243	01	Visor Nível	Level Indicator	Indicador Nivel	
3.1	210400194	01	Anel Vedação	Seal Ring	Anillo Vedacion	
4	219000520	01	Engate Pressurização	Pressure Connection	Conector Presurizacion	
5	210004195	06	Parafuso	Screw	Tornillo	
6	210002215	06	Arruela Pressão	Spring Washer	Arandela Presion	
7	210002045	06	Arruela	Washer	Arandela	
8	210002257	04	Abraçadeira	Clamp	Abrazadera	
9	5G/1	01	Trocador Calor	Heating Exchange	Cambiador Calor	Ver/See/Vea
10	219000219	01	Mangueira	Hose	Manguera	1500mm
11	219000190	01	Curva	Elbow	Codo	
12	219000456	01	Tubo Curvo	Pipe	Tubo	
13	219000457	01	Conexão	Connection	Conexion	
13.1	219000982	01	Anel O'	O'ring	Anillo Vedacion	
13.2	219000318	01	Anel O'	O-ring	Anillo Vedacion	
14	219000320	01	Joelho	Elbow	Codo	
14.1	219000984	01	Anel O'	O-ring	Anillo Vedacion	
15	219000321	01	Mangueira	Hose	Manguera	
16	219000322	01	Adaptador	Adapter	Adaptador	
17	219000445	02	Presilha	Clamp	Abrazadera	
18	210002025	02	Arruela	Washer	Presion	
19	210005765	01	Porca	Nut	Tuerca	
20	219000069	01	Respiro	Breather	Respiro	
21	219001697	01	Filtro Tela	Filter	Filtro	
21.1	210400194	01	Anel O'	O-ring	Anillo Vedacion	
24	212009775	CN	Protetor Mangueira	Hose Protector	Protector Manguera	
25	218000039	CN	Placa Antiderrapante	Plate	Placa	
26	370060427	01	Suporte	Bracket	Soporte	
27	210002495	01	Cinta Plástica	Strap	Citna Plastica	

CN= Fornecido conforme a necessidade/ Supplied as required/ Se suministra según la necesidad.
*OBS: Para chassis 294, 298 e 303 ver página 5H/3 / For the chassis number 294, 298 and 303, see page 5H/3 / Para el chasis número 294,298 y 303, vea pagina 5H/3.

5H/2	RK 406B	FGMB5H2	RANDON VEÍCULOS

SISTEMA HIDRÁULICO RETORNO E RESERVATÓRIO ÓLEO/ RETURN LINE AND RESERVOIR HYDRAULIC SYSTEM/ SISTEMA HIDRAULICO DE RETORNO Y RESERVATORIO DE ACEITE

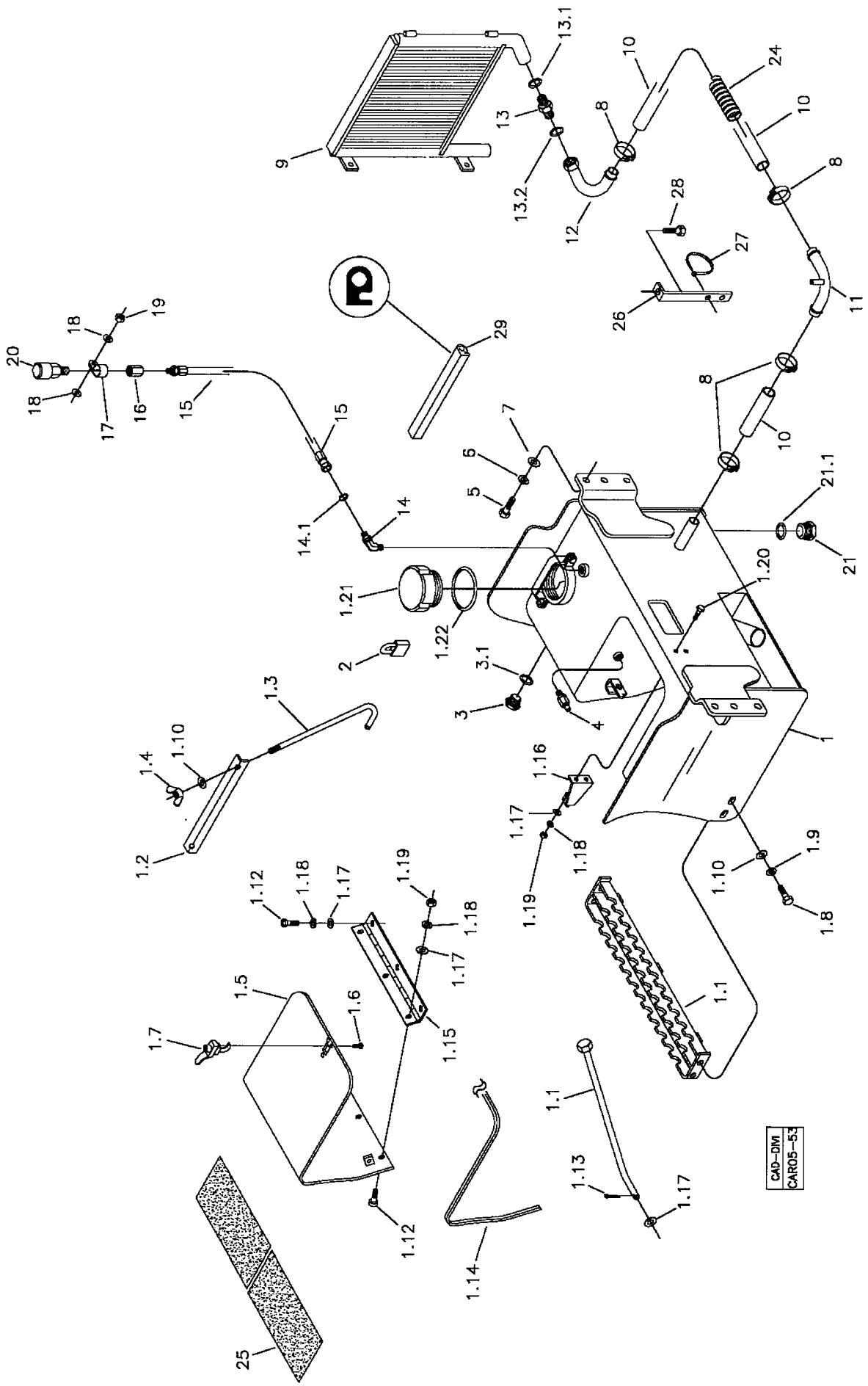

RANDON VEÍCULOS	RK 406B	CAR05-53	MB5H2	5H/2

SISTEMA HIDRÁULICO RETORNO E RESERVATÓRIO
RETURN LINE AND RESERVOIR HYDRAULIC SYSTEM
SISTEMA HIDRAULICO DE RETORNO DEL Y RESERVATORIO DE ACEITE

VÁLIDO PARA VEIC. N.º/ VALID FOR MANUFACTURING NUMBER/ VÁLIDO PARA LAS UNIDADES NÚMERO:	DO FROM DEL	141	ATÉ TO HASTA	304*

POS	CODIGO/CODE	QT	PORTUGUES	ENGLISH	ESPAÑOL	NOTA/NOTE
28	3B-06/01	01	Parafuso	Screw	Tornillo	Ver/See/Vea
29	219000880	02	Perfil Borracha	Rubber Profile	Perfil Goma	
30	219001618	01	Mangueira	Hose	Manguera	

CN= Fornecido conforme a necessidade/ Supplied as required/ Se suministra según la necesidad.
*OBS: Para chassis 294, 298 e 303 ver página 5H/3 / For the chassis number 294, 298 and 303, see page 5H/3 / Para el chasis número 294,298 y 303, vea pagina 5H/3.

5H/3	RK 406B	FGMB5H3	RANDON VEÍCULOS

SISTEMA HIDRÁULICO RETORNO E RESERVATÓRIO ÓLEO/ RETURN LINE AND RESERVOIR HYDRAULIC SYSTEM/ SISTEMA HIDRAULICO DE RETORNO Y RESERVATORIO DE ACEITE

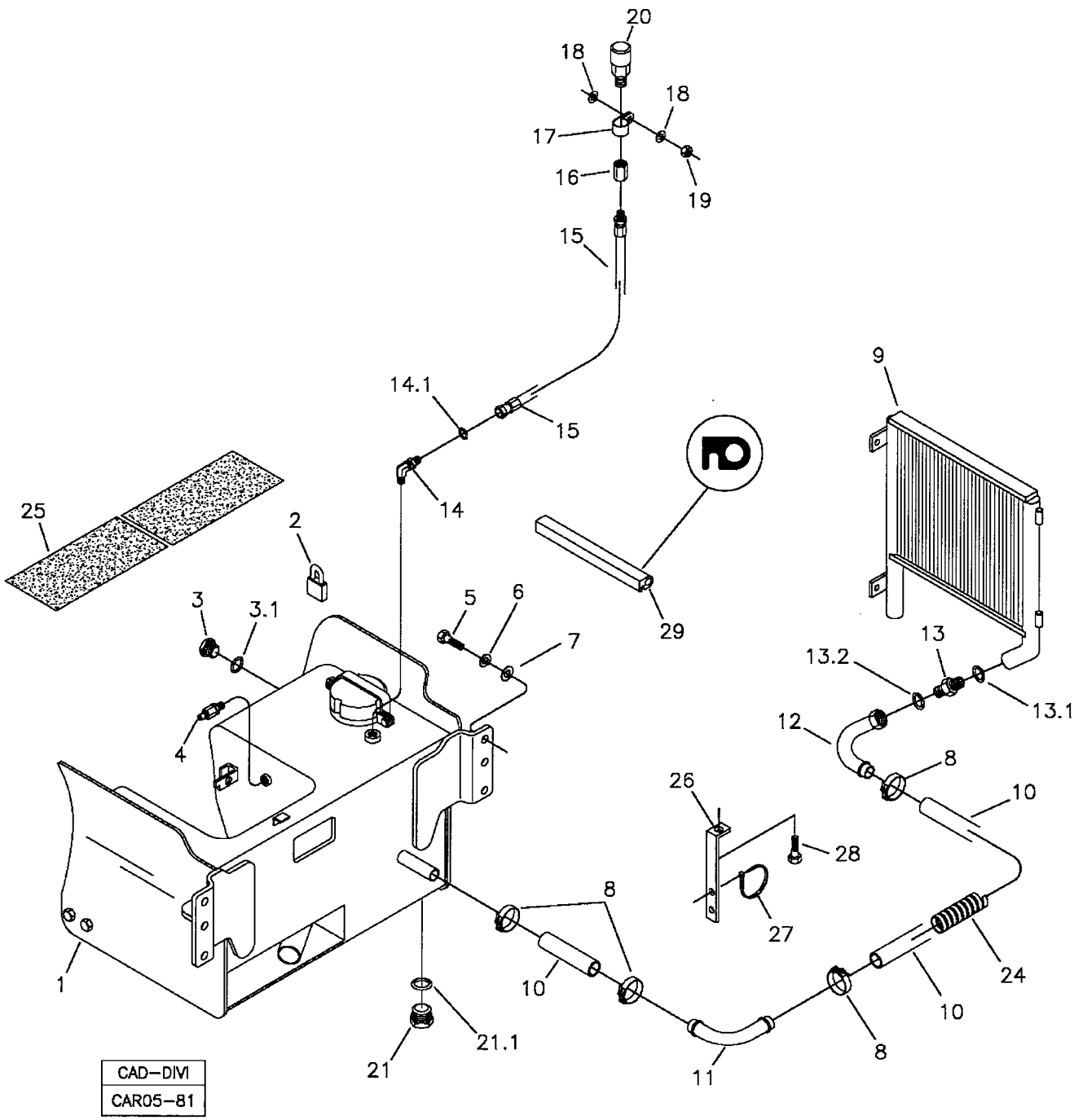

RANDON VEÍCULOS	RK 406B	CAR05-81	MB5H3	5H/3

SISTEMA HIDRÁULICO RETORNO E RESERVATÓRIO HIDRÁULICO
RETURN LINE AND RESERVOIR HYDRAULIC SYSTEM
SISTEMA HIDRAULICO DE RETORNO DEL Y RESERVATORIO DE ACEITE

VÁLIDO PARA VEIC. N.º/ VALID FOR MANUFACTURING NUMBER/ VÁLIDO PARA LAS UNIDADES NÚMERO:	DO FROM DEL	305*	ATÉ TO HASTA	

POS	CODIGO/CODE	QT	PORTUGUES	ENGLISH	ESPAÑOL	NOTA/NOTE
1	5HA	01	Tanque Hidráulico	Hydraulic Reservoir Assy	Montaje Reservatório Hidráulico	Ver/See/Vea
2	219001623	01	Cadeado	Padlock	Candado	
3	211400243	01	Visor Nível	Level Indicator	Indicador Nivel	
3.1	210400194	01	Anel Vedação	Seal Ring	Anillo Vedación	
4	219000520	01	Engate Pressurização	Pressure Connection	Conector Presurización	
5	210004195	06	Parafuso	Screw	Tornillo	
6	210002215	06	Arruela Pressão	Spring Washer	Arandela Presión	
7	210002045	06	Arruela	Washer	Arandela	
8	210002257	04	Abraçadeira	Clamp	Abrazadera	
9	5G	01	Trocador Calor	Heating Exchange	Cambiador Calor	Ver/See/Vea
10	219000219	01	Mangueira	Hose	Manguera	1500mm
11	219001764	01	Curva	Elbow	Codo	
12	219000456	01	Tubo Curvo	Pipe	Tubo	
13	219000457	01	Conexão	Connection	Conexión	
13.1	219000982	01	Anel O'	O'ring	Anillo Vedación	
13.2	219000318	01	Anel O'	O-ring	Anillo Vedación	
14	219000320	01	Joelho	Elbow	Codo	
14.1	219000984	01	Anel O'	O-ring	Anillo Vedación	
15	219000321	01	Mangueira	Hose	Manguera	
16	219000322	01	Adaptador	Adapter	Adaptador	
17	219000445	02	Presilha	Clamp	Abrazadera	
18	210002025	02	Arruela	Washer	Presión	
19	210005765	01	Porca	Nut	Tuerca	
20	219000069	01	Respiro	Breather	Respiro	
21	219001697	01	Filtro Tela	Filter	Filtro	
21.1	219001944	01	Junta de Cobre	Ring	Anillo	
24	212009775	CN	Protetor Mangueira	Hose Protector	Protector Manguera	
25	218000039	CN	Placa Antiderrapante	Plate	Placa	
26	370060427	01	Suporte	Bracket	Soporte	
27	210002495	01	Cinta Plástica	Strap	Cinta Plástica	
28	3B-06/01	01	Parafuso	Screw	Tornillo	Ver/See/Vea
29	219000880	02	Perfil Borracha	Rubber Profile	Perfil Goma	
30	219001618	01	Mangueira	Hose	Manguera	

CN= Fornecido conforme a necessidade/ Supplied as required/ Se suministra según la necesidad.
*OBS: Incluindo chassis 294, 298 e 303/ Including chassis number 294, 298 and 303/ Incluyendo el chasis número 294, 298 y 303.

5H/4	RK 406B	FGMB5H4	RANDON VEÍCULOS

SISTEMA HIDRÁULICO RETORNO E RESERVATÓRIO ÓLEO/ RETURN LINE AND RESERVOIR HYDRAULIC SYSTEM/ SISTEMA HIDRAULICO DE RETORNO Y RESERVATORIO DE ACEITE

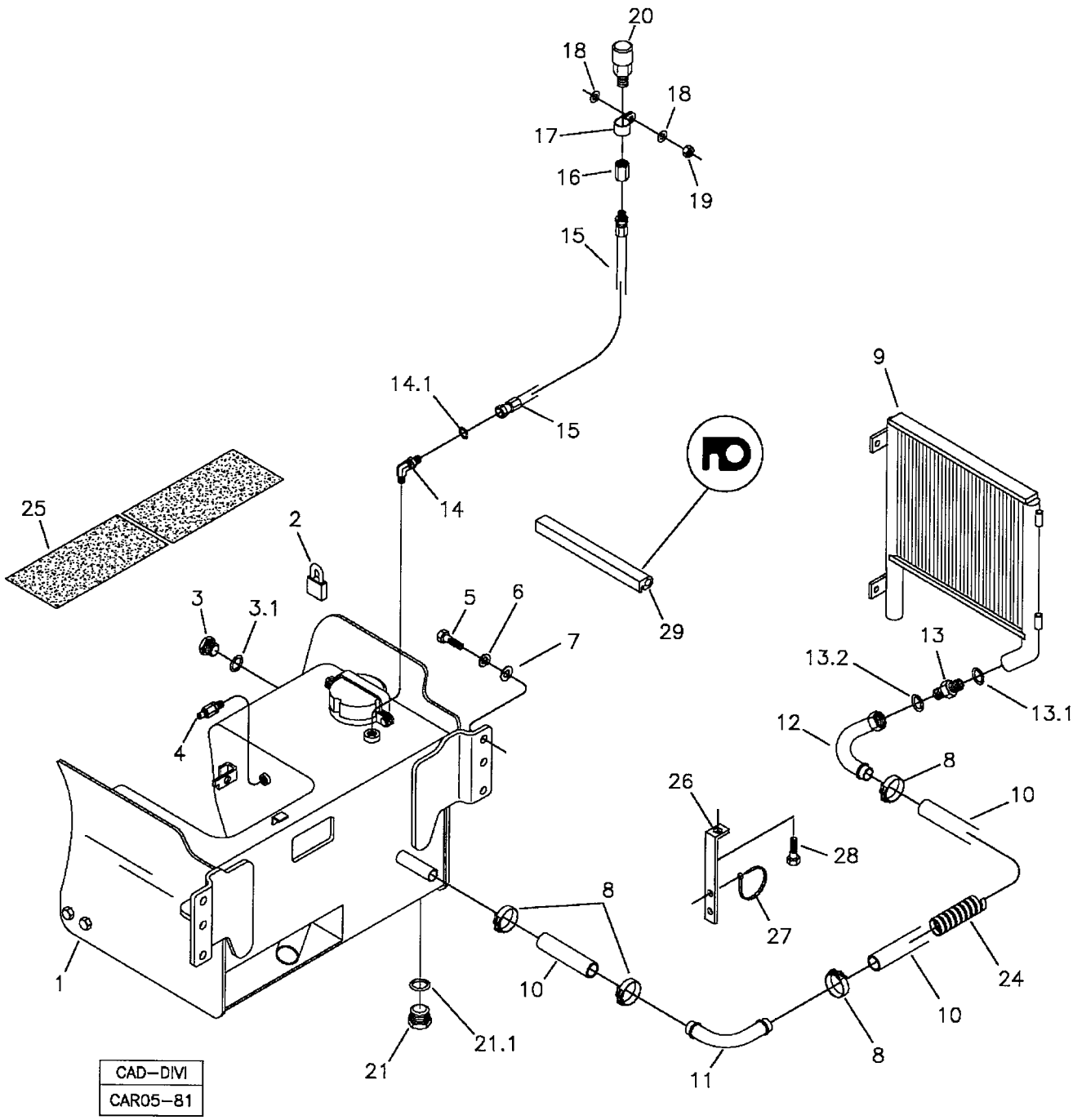

RANDON VEÍCULOS	RK 406B	CAR05-81	MB5H4	5H/4

SISTEMA HIDRÁULICO RETORNO E RESERVATÓRIO HIDRÁULICO-APLICAÇÕES SEVERAS
RETURN LINE AND RESERVOIR HYDRAULIC SYSTEM-HARD APPLICATIONS
SISTEMA HIDRAULICO DE RETORNO DEL Y RESERVATORIO DE ACEITE-APLICACIONES SEVERAS

VÁLIDO PARA VEIC. N.º/ VALID FOR MANUFACTURING NUMBER/ VÁLIDO PARA LAS UNIDADES NÚMERO:	DO FROM DEL	104	ATÉ TO HASTA	

POS	CODIGO/CODE	QT	PORTUGUES	ENGLISH	ESPAÑOL	NOTA/NOTE
1	5HA	01	Tanque Hidráulico	Hydraulic Reservoir Assy	Montaje Reservatório Hidráulico	Ver/See/Vea
2	219001623	01	Cadeado	Padlock	Candado	
3	211400243	01	Visor Nível	Level Indicator	Indicador Nivel	
3.1	210400194	01	Anel Vedação	Seal Ring	Anillo Vedación	
4	219000520	01	Engate Pressurização	Pressure Connection	Conector Presurización	
5	210004195	06	Parafuso	Screw	Tornillo	
6	210002215	06	Arruela Pressão	Spring Washer	Arandela Presión	
7	210002045	06	Arruela	Washer	Arandela	
8	210002257	04	Abraçadeira	Clamp	Abrazadera	
9	5G	01	Trocador Calor	Heating Exchange	Cambiador Calor	Ver/See/Vea
10	219001738	01	Mangueira	Hose	Manguera	1500mm
11	219001764	01	Curva	Elbow	Codo	
12	219000456	01	Tubo Curvo	Pipe	Tubo	
13	219000457	01	Conexão	Connection	Conexión	
13.1	219000982	01	Anel O'	O'ring	Anillo Vedación	
13.2	219000318	01	Anel O'	O-ring	Anillo Vedación	
14	219000320	01	Joelho	Elbow	Codo	
14.1	219000984	01	Anel O'	O-ring	Anillo Vedación	
15	219000321	01	Mangueira	Hose	Manguera	
16	219000322	01	Adaptador	Adapter	Adaptador	
17	219000445	02	Presilha	Clamp	Abrazadera	
18	210002025	02	Arruela	Washer	Presión	
19	210005765	01	Porca	Nut	Tuerca	
20	219000069	01	Respiro	Breather	Respiro	
21	219001697	01	Filtro Tela	Filter	Filtro	
21.1	219001944	01	Junta de Cobre	Ring	Anillo	
24	212009775	CN	Protetor Mangueira	Hose Protector	Protector Manguera	
25	218000039	CN	Placa Antiderrapante	Plate	Placa	
26	370060427	01	Suporte	Bracket	Soporte	
27	210002495	01	Cinta Plástica	Strap	Cinta Plástica	
28	3B-06/01	01	Parafuso	Screw	Tornillo	Ver/See/Vea
29	219000880	02	Perfil Borracha	Rubber Profile	Perfil Goma	
30	219001618	01	Mangueira	Hose	Manguera	

CN= Fornecido conforme a necessidade/ Supplied as required/ Se suministra según la necesidad.
*OBS: Incluindo chassis 294, 298 e 303/ Including chassis number 294, 298 and 303/ Incluyendo el chasis número 294, 298 y 303.

5HA/1	RK 406B	FGMB5HA1	RANDON VEÍCULOS

TANQUE HIDRÁULICO/ HYDRAULIC OIL TANK/ RESERVATORIO DE ACEITE

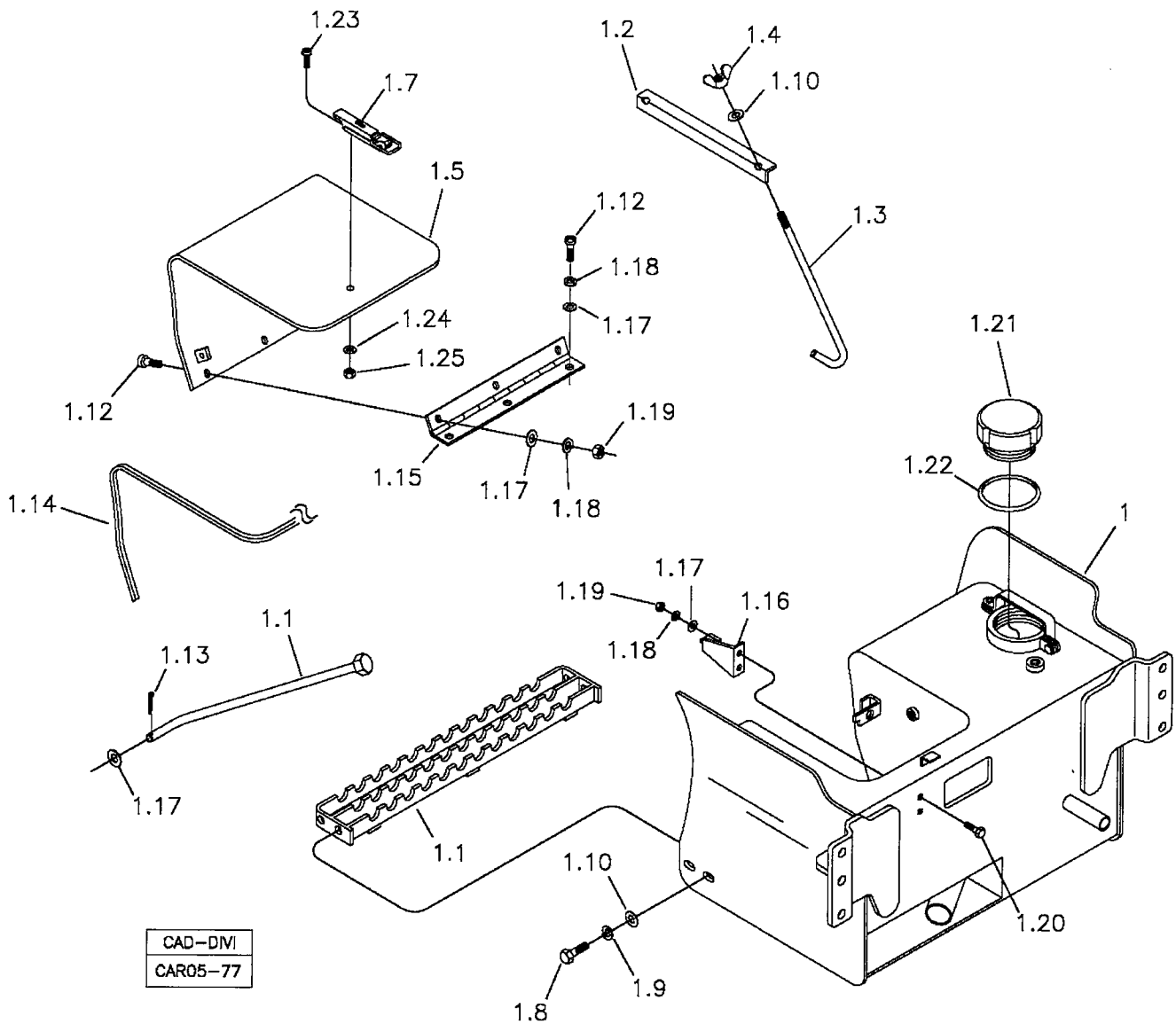

RANDON VEÍCULOS	RK 406B	CAR05-77	MB5HA1	5HA/1

TANQUE HIDRÁULICO
HYDRAULIC OIL TANK
RESERVATORIO DE ACEITE

VÁLIDO PARA VEIC. N.º/ VALID FOR MANUFACTURING NUMBER/ VÁLIDO PARA LAS UNIDADES NÚMERO:	DO FROM DEL	104	ATÉ TO HASTA	373

POS	CODIGO/CODE	QT	PORTUGUES	ENGLISH	ESPAÑOL	NOTA/NOTE
1	370460015	01	Tanque Hidráulico Completo	Hydraulic Oil Tank Assy	Reservatório de Aceite Completo	
1.1	370260025	01	Degrau	Step	Peldaño	
1.2	370060392	01	Fixador	Fixing	Fijador	
1.3	370060393	02	Haste Fixação	Fixing Rod	Asta Fijación	
1.4	210007092	02	Porca Borboleta	Wing Nut	Tuerca Mariposa	
1.5	370360045	01	Tampa	Cover	Tapa	
1.6	210004580	03	Parafuso	Screw	Tornillo	
1.7	219001064	01	Fechadura	Lock	Traba	
1.8	210003910	04	Parafuso	Screw	Tornillo	
1.9	210002190	04	Arruela Pressão	Spring Washer	Arandela Presiona	
1.10	210002025	04	Arruela Lisa	Washer	Arandela	
1.11	370260042	01	Haste	Rod	Asta	
1.12	210007093	06	Parafuso Philips	Screw	Tornillo	
1.13	210002465	01	Contrapino	Split Cotter	Pasador	
1.14	211400174	CN	Perfil Borracha	Rubber Profile	Perfil Goma	
1.15		01	Dobradiça	Hinge	Bisagra	
1.16	370260043	01	Suporte	Bracket	Soporte	
1.17	210002015	02	Arruela	Washer	Arandela	
1.18	210002180	02	Arruela Pressão	Spring Washer	Arandela Presión	
1.19	210001925	02	Porca	Nut	Tuerca	
1.20	210003810	02	Parafuso	Screw	Tornillo	
1.21	370060624	01	Tampa	Cover	Tapa	
1.22	210400537	01	Anel O'	O-Ring	Anillo	
1.23		02	Parafuso	Screw	Tornillo	
1.24	210002005	02	Arruela	Washer	Arandela	
1.25	210005755	02	Porca	Nut	Tuerca	

CN= Fornecido conforme a necessidade/ Supplied as required/ Se suministra según la necesidad.

5HA/2	RK 406B	FGMB5HA2	RANDON VEÍCULOS

TANQUE HIDRÁULICO/ HYDRAULIC OIL TANK/ RESERVATORIO DE ACEITE

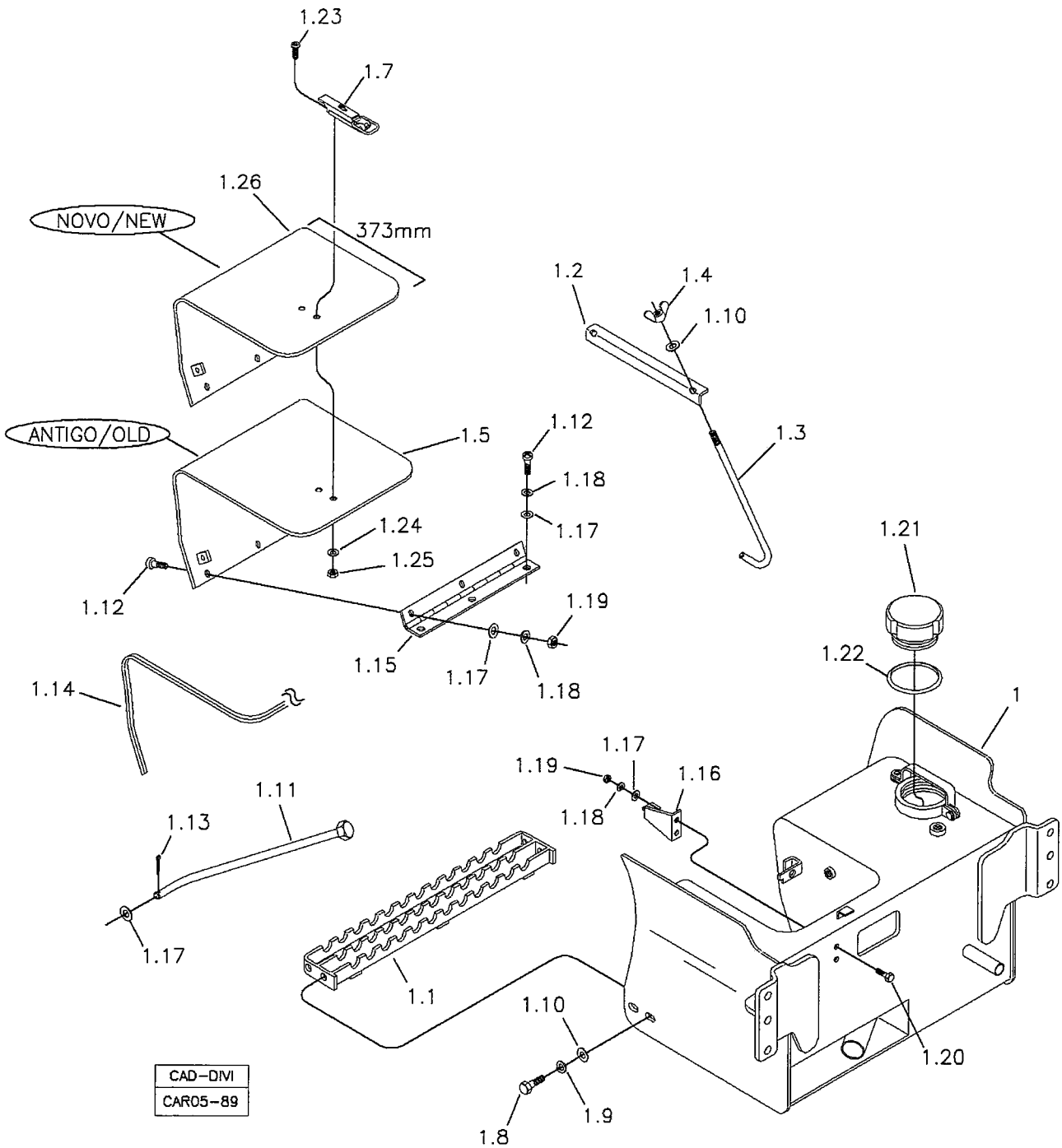

RANDON VEICULOS	RK 406B	CAR05-89	MB5HA2	5HA/2

TANQUE HIDRÁULICO
HYDRAULIC OIL TANK
RESERVATORIO DE ACEITE

VÁLIDO PARA VEIC. N.º/ VALID FOR MANUFACTURING NUMBER/ VÁLIDO PARA LAS UNIDADES NÚMERO:	DO FROM DEL	374	ATÉ TO HASTA	

POS	CODIGO/CODE	QT	PORTUGUES	ENGLISH	ESPAÑOL	NOTA/NOTE
1	370460015	01	Tanque Hidráulico Completo	Hydraulic Oil Tank Assy	Reservatório de Aceite Completo	
1.1	370260025	01	Degrau	Step	Peldaño	
1.2	370060392	01	Fixador	Fixing	Fijador	
1.3	370060393	02	Haste Fixação	Fixing Rod	Asta Fijación	
1.4	210007092	02	Porca Borboleta	Wing Nut	Tuerca Mariposa	
1.5	370360045	01	Tampa	Cover	Tapa	OBS.:1
1.6	210004580	03	Parafuso	Screw	Tornillo	
1.7	219001064	01	Fechadura	Lock	Traba	
1.8	210003910	04	Parafuso	Screw	Tornillo	
1.9	210002190	04	Arruela Pressão	Spring Washer	Arandela Presiona	
1.10	210002025	04	Arruela Lisa	Washer	Arandela	
1.11	370260042	01	Haste	Rod	Asta	
1.12	210007093	06	Parafuso Philips	Screw	Tornillo	
1.13	210002465	01	Contrapino	Split Cotter	Pasador	
1.14	211400174	CN	Perfil Borracha	Rubber Profile	Perfil Goma	
1.15		01	Dobradiça	Hinge	Bisagra	
1.16	370260043	01	Suporte	Bracket	Soporte	
1.17	210002015	02	Arruela	Washer	Arandela	
1.18	210002180	02	Arruela Pressão	Spring Washer	Arandela Presión	
1.19	210001925	02	Porca	Nut	Tuerca	
1.20	210003810	02	Parafuso	Screw	Tornillo	
1.21	370060624	01	Tampa	Cover	Tapa	
1.22	210400537	01	Anel O'	O-Ring	Anillo	
1.23		02	Parafuso	Screw	Tornillo	
1.24	210002005	02	Arruela	Washer	Arandela	
1.25	210005755	02	Porca	Nut	Tuerca	
1.26	370060507	01	Tampa	Cover	Tapa	OBS.:1

CN= Fornecido conforme a necessidade/ Supplied as required/ Se suministra según la necesidad.
OBS 1: Tampa Velha/ New Cover/ Neuva Tapa
OBS 2: Tampa Velha/ New Cover/ Neuva Tapa

5I/1	RK 406B	FGMB5I1	RANDON VEÍCULOS

SISTEMA HIDRÁULICO DE ALIMENTAÇÃO DA BOMBA/ HYDRAULIC SYSTEM – PUMP FEEDING/ SISTEMA HIDRAULICO ALIMENTACION DE LA BOMBA

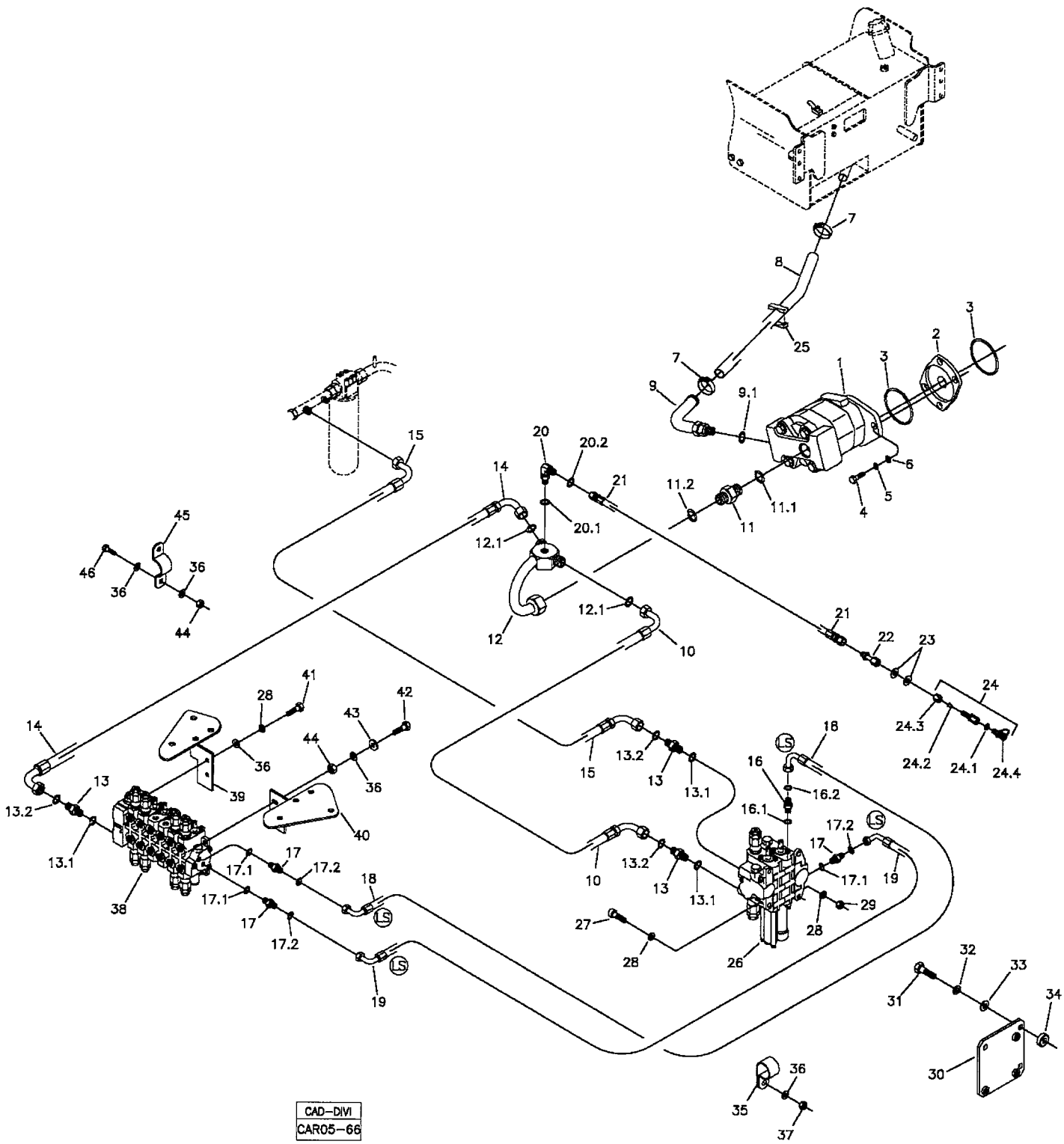

RANDON VEÍCULOS	RK 406B	CAR05-66	MB5I1	5I/1

SISTEMA HIDRÁULICO DE ALIMENTAÇÃO DA BOMBA
HYDRAULIC SYSTEM - PUMP FEEDING
SISTEMA HIDRAULICO ALIMENTACIÓN DE LA BOMBA

VÁLIDO PARA VEIC. N.º/ VALID FOR MANUFACTURING NUMBER/ VÁLIDO PARA LAS UNIDADES NÚMERO:	DO FROM DEL	104	ATÉ TO HASTA	725

POS	CODIGO/CODE	QT	PORTUGUES	ENGLISH	ESPAÑOL	NOTA/NOTE
1	5IA	01	Bomba Hidraulica	Hydraulic Pump	Bomba Hidraulica	Ver/See/Vea
2	370060154	01	Flange Adaptação	Flange	Brida	
3	219000078	02	Anel O'	O-ring	Anillo Vedacion	
4	210004195	02	Parafuso	Bolt	Tornillo	
5	210002215	04	Arruela Pressão	Spring Washer	Arandela Presion	
6	210002045	04	Arruela	Washer	Arandela	
7	210002263	02	Abraçadeira	Clamp	Abrazadera	
8	219000218	01	Mangueira	Hose	Manguera	L= 850mm
9	219000525	01	Tubo	Pipe	Tubo	
9.1	219000989	01	Anel O'	O-ring	Anillo Vedacion	
10	219001427	01	Mangueira	Hose	Manguera	
11	219000234	01	Conexão	Connection	Conexión	
11.1	219000987	01	Anel O'	O-ring	Anillo Vedacion	
11.2	219000318	01	Anel O'	O-ring	Anillo Vedacion	
12	219001426	01	Tubo	Pipe	Tubo	
12.1	219000316	02	Anel O'	O-ring	Anillo Vedacion	
13	219000450	02	Conexão	Connection	Conexión	
13.1	219000986	02	Anel O"	O-ring	Anillo Vedacion	
13.2	219000316	02	Anel O'	O-ring	Anillo Vedacion	
14	219001428	01	Mangueira	Hose	Manguera	
15	219001532	01	Mangueira	Hose	Manguera	
16	219001581	01	Conexão	Connection	Conexión	
16.1	219000983	01	Anel O'	O-ring	Anillo Vedacion	
16.2		01	Anel O'	O-ring	Anillo Vedacion	
17	219001430	01	Conexão	Connection	Conexión	
17.1	219000983	03	Anel O'	O-ring	Anillo Vedacion	
17.2		03	Anel O'	O-ring	Anillo Vedacion	
18	219001272	01	Mangueira	Hose	Manguera	
19	219001524	01	Mangueira	Hose	Manguera	
20	219001554	01	Joelho	Elbow	Codo	
20.1	219000983	01	Anel O'	O-ring	Anillo Vedacion	
20.2		01	Anel O'	O-ring	Anillo Vedacion	
21	219001248	01	Mangueira	Hose	Manguera	L=600mm
22	219000509	01	Adaptador	Adapter	Adaptador	
23	210002021	02	Arruela	Washer	Arandela	
24	219000351	01	Tomador de Pressão Completo	Coupling- Pression	Toma de Presion Completa	
24.1	219000313	01	Anel O'	O-ring	Anillo Vedacion	
24.2	210001050	01	Anel Penetração	Nipplr	Anillo Acoplamiento	
24.3	210000774	01	Porca Acoplamento	Coupling Nut	Tuerca Acoplamiento	
24.4	219001099	01	Tomador Pressão	Coupling	Toma de Presion	
25	1A	01	Abraçadeira	Clamp	Abrazadera	Ver/See/Vea
26	5P	01	Comando Hidráulico Carregadeira	Hydraulic Valve	Comando Hidraulico	Ver/See/Vea
27	210001660	02	Parafuso Allen	Screw	Tornillo	
28	210002190	05	Arruela Pressão	Spring Washer	Arandela Presion	
29	210001927	01	Porca	Nut	Tuerca	
30	370360085	01	Suporte	Bracket	Soporte	
31	210004080	03	Parafuso	Bolt	Tornillo	
32	210002200	03	Arruela Pressão	Spring Washer	Arandela Presion	
33	210002021	03	Arruela	Washer	Arandela	
34	370060479	03	Espassador	Spacer	Espaciador	
35	219000357	01	Abraçadeira	Clamp	Abrazadera	
36	210002025	06	Arruela	Washer	Arandela	
37	210005765	01	Porca	Nut	Tuerca	

5I/1	RK 406B	FGMB5I1	RANDON VEÍCULOS

SISTEMA HIDRÁULICO DE ALIMENTAÇÃO DA BOMBA/ HYDRAULIC SYSTEM – PUMP FEEDING/ SISTEMA HIDRAULICO ALIMENTACION DE LA BOMBA

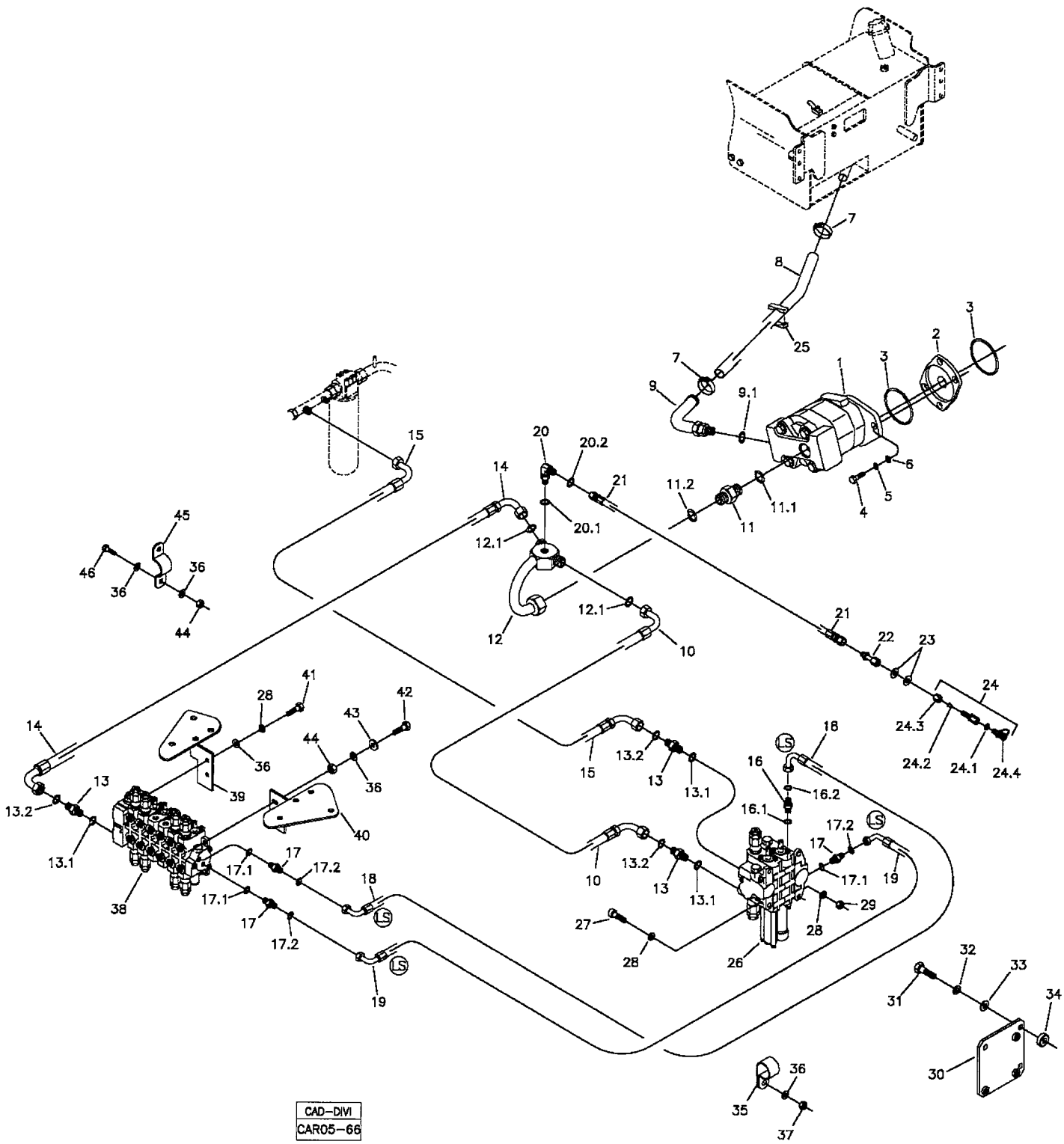

SISTEMA HIDRÁULICO DE ALIMENTAÇÃO DA BOMBA
HYDRAULIC SYSTEM - PUMP FEEDING
SISTEMA HIDRAULICO ALIMENTACIÓN DE LA BOMBA

VÁLIDO PARA VEIC. N.º/ VALID FOR MANUFACTURING NUMBER/ VÁLIDO PARA LAS UNIDADES NÚMERO:	DO FROM DEL	104	ATÉ TO HASTA	725

POS	CODIGO/CODE	QT	PORTUGUES	ENGLISH	ESPAÑOL	NOTA/NOTE
38	5O	01	Comando Hidráulico Retroescavadeira	Hydraulic Valve	Comando Hidraulico	Ver/See/Vea
39	1A	01	Suporte Directo	Bracket - RH	Soporte Derecho	Ver/See/Vea
40	1A	01	Suporte Esquerdo	Bracket - LH	Soporte Izquierdo	Ver/See/Vea
41	210003900	02	Parafuso	Bolt	Tornillo	
42	210003940	02	Parafuso	Bolt	Tornillo	
43	370025772	02	Arruela Calço	Shim	Calzo	
44	210005765	02	Porca	Shim	Calzo	
45	370060551	01	Presilha	Clamp	Abrazadera	
46	210003910	01	Parafuso	Bolt	Tornillo	

SISTEMA HIDRÁULICO DE ALIMENTAÇÃO DA BOMBA/ HYDRAULIC SYSTEM – PUMP FEEDING/ SISTEMA HIDRAULICO ALIMENTACION DE LA BOMBA

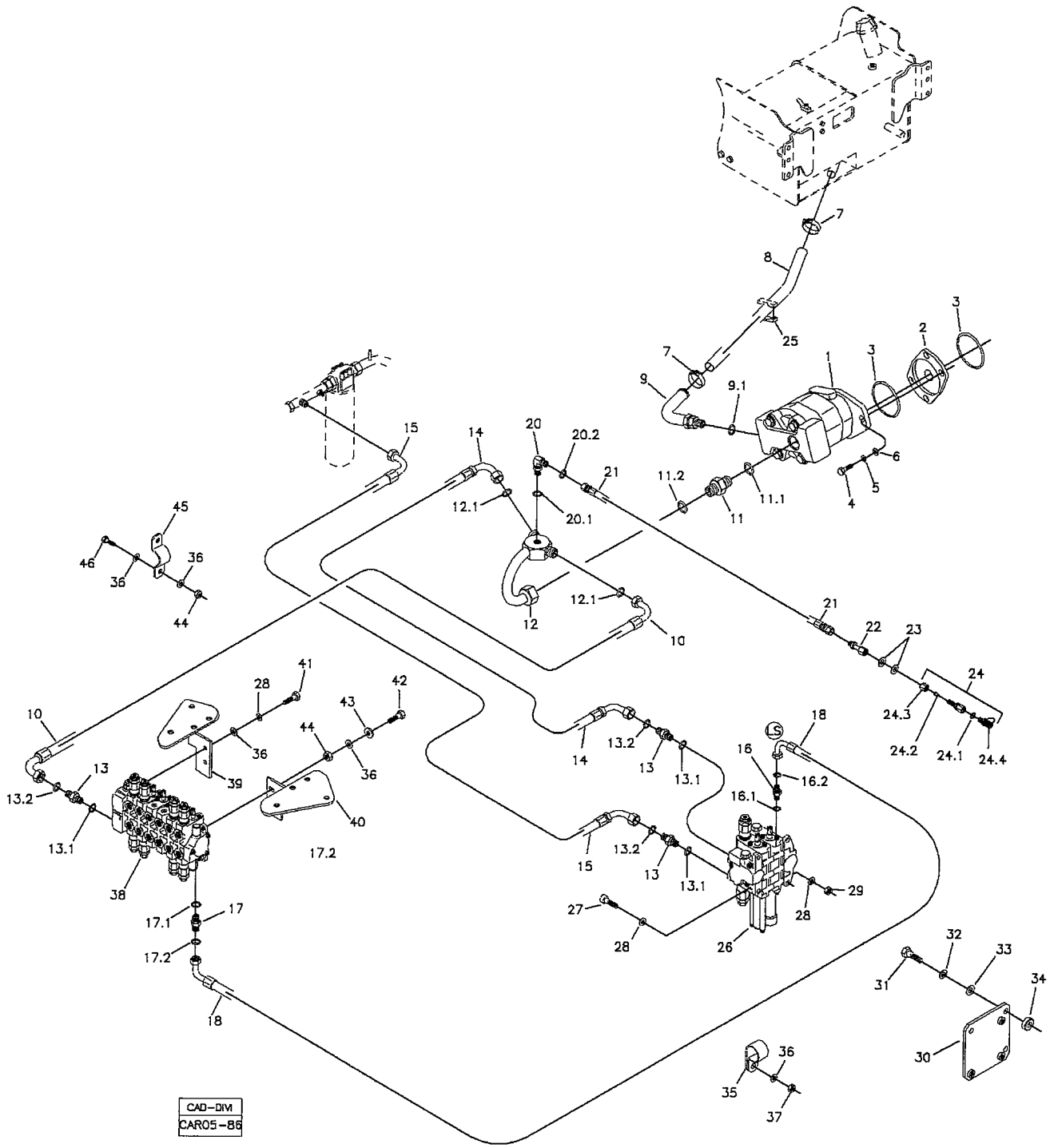

RANDON VEÍCULOS	RK 406B	CAR05-86	MB5I2	5I/2

SISTEMA HIDRÁULICO DE ALIMENTAÇÃO DA BOMBA
HYDRAULIC SYSTEM - PUMP FEEDING
SISTEMA HIDRAULICO ALIMENTACIÓN DE LA BOMBA

VÁLIDO PARA VEIC. N.º/ VALID FOR MANUFACTURING NUMBER/ VÁLIDO PARA LAS UNIDADES NÚMERO:	DO FROM DEL	726	ATÉ TO HASTA	930

POS	CODIGO/CODE	QT	PORTUGUES	ENGLISH	ESPAÑOL	NOTA/NOTE
1	5IA	01	Bomba Hidraulica	Hydraulic Pump	Bomba Hidraulica	Ver/See/Vea
2	370060154	01	Flange Adaptação	Flange	Brida	
3	219000078	02	Anel O'	O-ring	Anillo Vedacion	
4	210004195	02	Parafuso	Bolt	Tornillo	
5	210002215	04	Arruela Pressão	Spring Washer	Arandela Presion	
6	210002045	04	Arruela	Washer	Arandela	
7	210002263	02	Abraçadeira	Clamp	Abrazadera	
8	219000218	01	Mangueira	Hose	Manguera	L= 850mm
9	219000525	01	Tubo	Pipe	Tubo	
9.1	219000989	01	Anel O'	O-ring	Anillo Vedacion	
10	219002009	01	Mangueira	Hose	Manguera	
11	219000234	01	Conexão	Connection	Conexión	
11.1	219000987	01	Anel O'	O-ring	Anillo Vedacion	
11.2	219000318	01	Anel O'	O-ring	Anillo Vedacion	
12	219001426	01	Tubo	Pipe	Tubo	
12.1	219000316	02	Anel O'	O-ring	Anillo Vedacion	
13	219000450	02	Conexão	Connection	Conexión	
13.1	219000986	02	Anel O"	O-ring	Anillo Vedacion	
13.2	219000316	02	Anel O'	O-ring	Anillo Vedacion	
14	219002010	01	Mangueira	Hose	Manguera	
15	219001532	01	Mangueira	Hose	Manguera	
16	219001581	01	Conexão	Connection	Conexión	
16.1	219000983	01	Anel O'	O-ring	Anillo Vedacion	
16.2		01	Anel O'	O-ring	Anillo Vedacion	
17	219001430	01	Conexão	Connection	Conexión	
17.1	219000983	01	Anel O'	O-ring	Anillo Vedacion	
17.2		01	Anel O'	O-ring	Anillo Vedacion	
18	219002111	01	Mangueira	Hose	Manguera	
20	219001554	01	Joelho	Elbow	Codo	
20.1	219000983	01	Anel O'	O-ring	Anillo Vedacion	
20.2		01	Anel O'	O-ring	Anillo Vedacion	
21	219001248	01	Mangueira	Hose	Manguera	L=600mm
22	219000509	01	Adaptador	Adapter	Adaptador	
23	210002021	02	Arruela	Washer	Arandela	
24	219000351	01	Tomador Pressão	Coupling- Pression	Toma de Presion	
24.1	219000313	01	Anel O'	O-ring	Anillo Vedacion	
24.2	210001050	01	Anel Penetração	Nipplr	Anillo Acoplamiento	
24.3	210000774	01	Porca Acoplamento	Coupling Nut	Tuerca Acoplamient	
24.4	219001099	01	Tomador Pressão	Coupling	Toma de Presion	
25	1A	01	Abraçadeira	Clamp	Abrazadera	Ver/See/Vea
26	5P	01	Comando Carregad.	Hydraulic Valve	Comando Hidraulico	Ver/See/Vea
27	210001660	02	Parafuso Allen	Screw	Tornillo	
28	210002190	05	Arruela Pressão	Spring Washer	Arandela Presion	
29	210001927	01	Porca	Nut	Tuerca	
30	370360085	01	Suporte	Bracket	Soporte	
31	210004080	03	Parafuso	Bolt	Tornillo	
32	210002200	03	Arruela Pressão	Spring Washer	Arandela Presion	
33	210002021	03	Arruela	Washer	Arandela	
34	370060479	03	Espassador	Spacer	Espaciador	
35	219000357	01	Abraçadeira	Clamp	Abrazadera	
36	210002025	06	Arruela	Washer	Arandela	
37	210005765	01	Porca	Nut	Tuerca	
38	5O	01	Comando Retro	Hydraulic Valve	Comando Hidraulico	Ver/See/Vea
39	1A	01	Suporte Direito	Bracket - RH	Soporte Derecho	Ver/See/Vea
40	1A	01	Suporte Esquerdo	Bracket - LH	Soporte Izquierdo	Ver/See/Vea
41	210003900	02	Parafuso	Bolt	Tornillo	
42	210003940	02	Parafuso	Bolt	Tornillo	

SISTEMA HIDRÁULICO DE ALIMENTAÇÃO DA BOMBA/ HYDRAULIC SYSTEM – PUMP FEEDING/ SISTEMA HIDRAULICO ALIMENTACION DE LA BOMBA

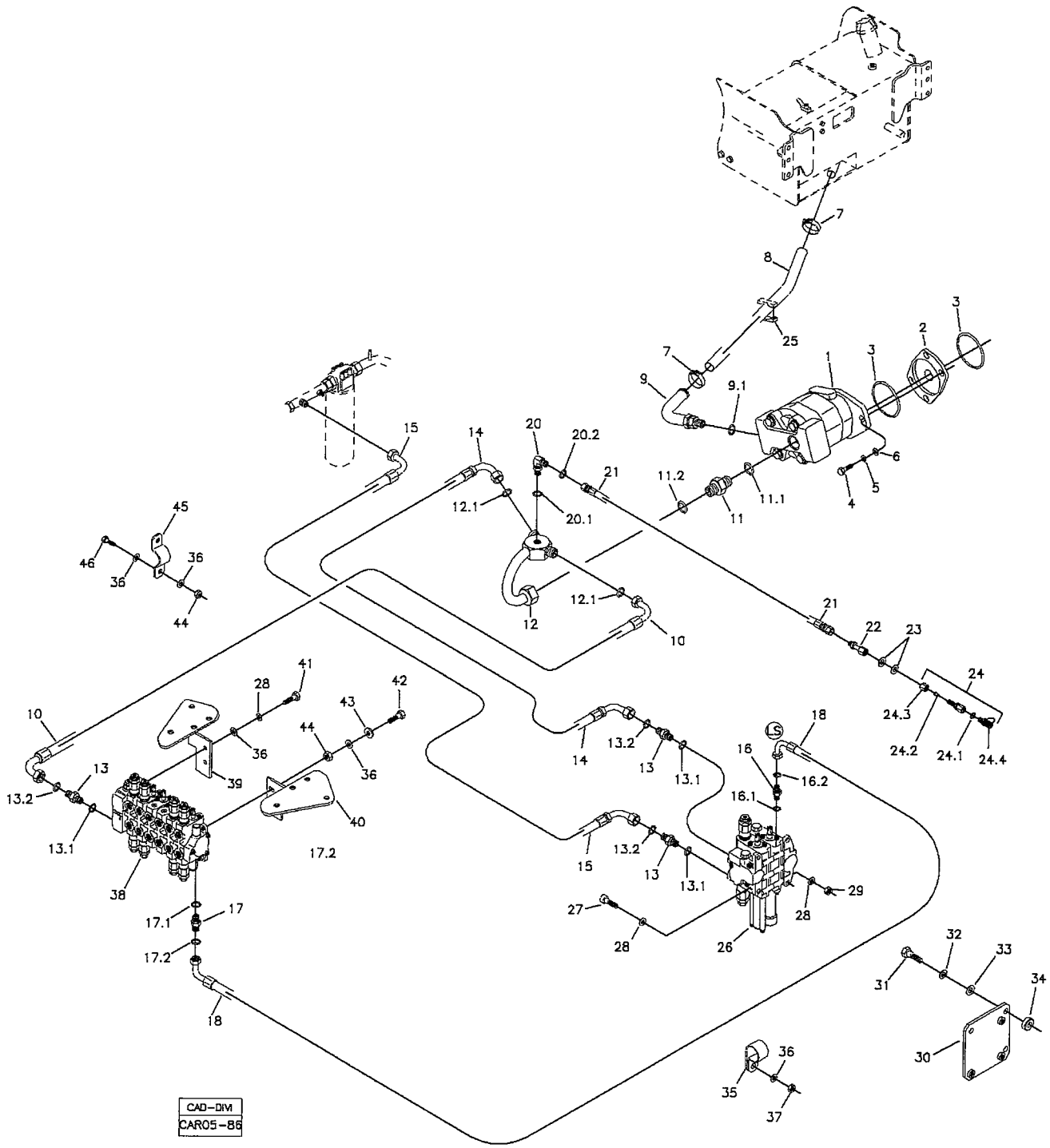

RANDON VEÍCULOS	RK 406B	CAR05-86	MB5I2	5I/2

SISTEMA HIDRÁULICO DE ALIMENTAÇÃO DA BOMBA
HYDRAULIC SYSTEM - PUMP FEEDING
SISTEMA HIDRAULICO ALIMENTACIÓN DE LA BOMBA

VÁLIDO PARA VEIC. N.º/ VALID FOR MANUFACTURING NUMBER/ VÁLIDO PARA LAS UNIDADES NÚMERO:	DO FROM DEL	726	ATÉ TO HASTA	930

POS	CODIGO/CODE	QT	PORTUGUES	ENGLISH	ESPAÑOL	NOTA/NOTE
43	370025772	02	Arruela Calço	Shim	Calzo	
44	210005765	02	Porca	Shim	Calzo	
45	370060551	01	Presilha	Clamp	Abrazadera	
46	210003910	01	Parafuso	Bolt	Tornillo	

RK 406B

SISTEMA HIDRÁULICO DE ALIMENTAÇÃO DA BOMBA/ HYDRAULIC SYSTEM – PUMP FEEDING/ SISTEMA HIDRAULICO ALIMENTACION DE LA BOMBA

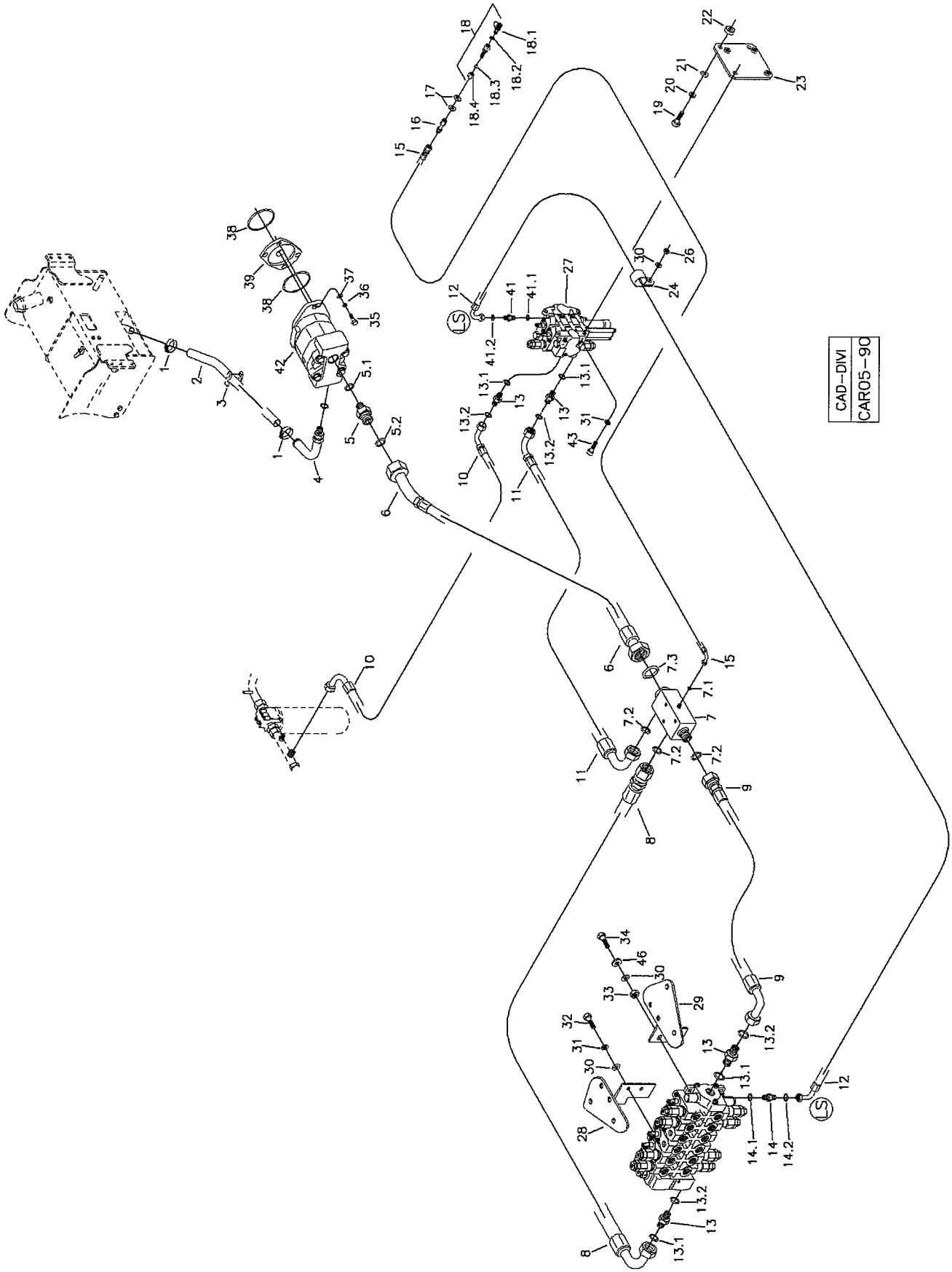

RANDON VEÍCULOS	RK 406B	CAR05-90	MB5I3	5I/3

SISTEMA HIDRÁULICO DE ALIMENTAÇÃO DA BOMBA
HYDRAULIC SYSTEM - PUMP FEEDING
SISTEMA HIDRAULICO ALIMENTACIÓN DE LA BOMBA

VÁLIDO PARA VEIC. N.º/ VALID FOR MANUFACTURING NUMBER/ VÁLIDO PARA LAS UNIDADES NÚMERO:	DO FROM DEL	931	ATÉ TO HASTA	931

POS	CODIGO/CODE	QT	PORTUGUES	ENGLISH	ESPAÑOL	NOTA/NOTE
1	210002263	02	Abraçadeira	Clamp	Abrazadera	57-65
2	219000218	01	Mangueira	Hose	Manguera	
3	1A	01	Abraçadeira	Clamp	Abrazadera	Ver/See/Vea
4	219000525	01	Tubo	Pipe	Tubo	
5	219000234	01	Conexão	Connection	Conexión	
5.1	219000987	01	Anel O	O' Ring	Anillo Vedacion	
5.2	219000318	01	Anel O	O'Ring	Anillo Vedacion	
6	219002188	01	Mangueira	Hose	Manguera	
7	219002167	01	Bloco			
7.1	219000312	01	Anel O	O' Ring	Anillo Vedacion	
7.2	219000316	03	Anel O	O' Ring	Anillo Vedacion	
7.3	219000318	01	Anel O	O' Ring	Anillo Vedacion	
8	219002185	01	Mangueira	Hose	Manguera	
9	219002186	01	Mangueira	Hose	Manguera	
10	219001532	01	Mangueira	Hose	Manguera	
11	219002184	01	Mangueira	Hose	Manguera	
12	219002111	01	Mangueira	Hose	Manguera	
13	219000450	04	Conexão	Connection	Conexión	
13.1	219000986	01	Anel O	O' Ring	Anillo Vedacion	
13.2	219000316	01	Anel O	O'Ring	Anillo Vedacion	
14	219001430	01	Conexão	Connection	Conexión	
14.1	219000983	01	Anel O	O' Ring	Anillo Vedacion	
14.2	219000312	01	Anel O	O' Ring	Anillo Vedacion	
15	219002187	01	Mangeuira	Hose	Manguera	
16	219000509	01	Adaptador	Adapter	Adaptador	
17	210002021	02	Arruela	Washer	Arandela	
18	219000351	01	Tomador de Pressão Completo	Coupling- Pression	Toma de Presion Completa	
18.1	219001099	01	Tomador Pressão	Coupling	Toma de Presion	
18.2	219000313	01	Anel O'	O-ring	Anillo Vedacion	
18.3	210001050	01	Anel Penetração	Nipplr	Anillo Acoplamiento	
18.4	210000774	01	Porca Acoplamento	Coupling Nut	Tuerca Acoplamiento	
19	210004080	03	Parafuso	Blot	Tornillo	
20	210002200	03	Arruela Pressão	Spring Washer	Arandela Presion	
21	210002021	03	Arruela	Washer	Arandela	
22	370060479	03	Espassador	Spacer	Espaciador	
23	370360085	01	Suporte	Bracket	Soporte	
24	219000357	01	Abraçadeira	Clamp	Abrazadera	
26	210005765	01	Porca	Nut	Tuerca	
27	219002091	01	Comando Hidráulico Carregadeira Husco	Hydraulic Valve Husco	Comando Hidraulico Husco	
28	370360075	01	Suporte Esquerdo	Bracket – LH	Soporte Izquierdo	
29	370360076	01	Suporte Direito	Bracket – RH	Soporte Derecho	
30	210002025	06	Arruela	Washer	Arandela	
31	210002190	05	Arruela Pressão	Sring Washer	Arandela Presion	
32	210003900	02	Parafuso	Blot	Tornillo	
33	210005765	02	Porca	Shim	Calzo	
34	210003940	02	Parafuso	Blot	Tornillo	
35	210004195	02	Parafuso	Blot	Tornillo	
36	210002215	04	Arruela Pressão	Spring Washer	Arandela Precion	
37	210002045	04	Arruela	Washer	Arandela	
38	219000078	02	Anel O	O'Ring	Anillo Vedacion	
39	370060154	01	Flange Adaptação	Flange	Brida	
41	219001581	01	Conexão	Connection	Conexión	
41.1	219000983	01	Anel O	O' Ring	Anillo Vedacion	
41.2		01	Anel O	O' Ring	Anillo Vedacion	

RK 406B

SISTEMA HIDRÁULICO DE ALIMENTAÇÃO DA BOMBA/ HYDRAULIC SYSTEM – PUMP FEEDING/ SISTEMA HIDRAULICO ALIMENTACION DE LA BOMBA

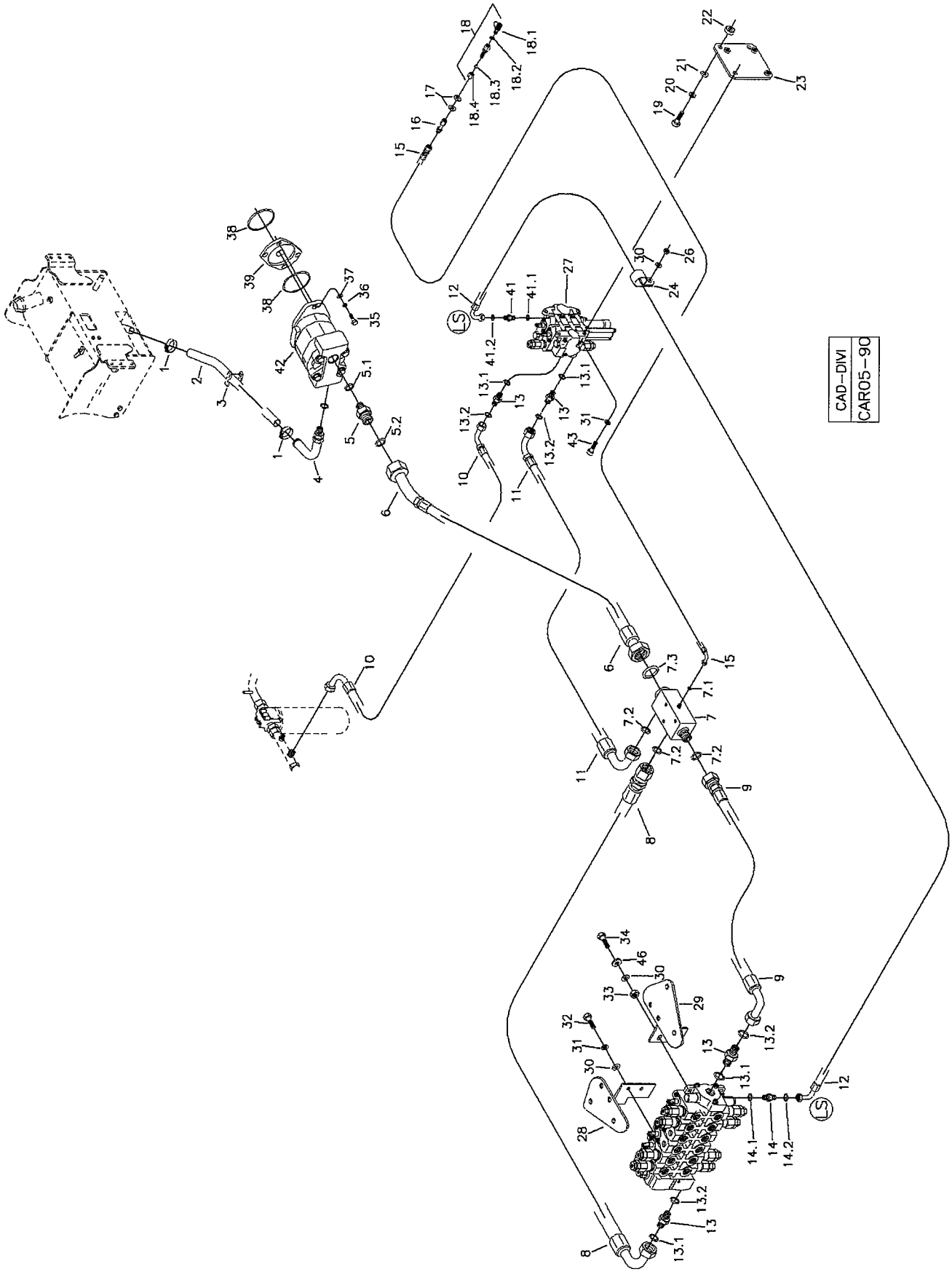

RANDON VEÍCULOS	RK 406B	CAR05-90	MB5I3	5I/3

SISTEMA HIDRÁULICO DE ALIMENTAÇÃO DA BOMBA
HYDRAULIC SYSTEM - PUMP FEEDING
SISTEMA HIDRAULICO ALIMENTACIÓN DE LA BOMBA

VÁLIDO PARA VEIC. N.º/ VALID FOR MANUFACTURING NUMBER/ VÁLIDO PARA LAS UNIDADES NÚMERO:	DO FROM DEL	931	ATÉ TO HASTA	931

POS	CODIGO/CODE	QT	PORTUGUES	ENGLISH	ESPAÑOL	NOTA/NOTE
42	5IA	01	Bomba Hidraulica	Hydraulic Pump	Bomba Hidraulica	Ver/See/Vea
43	210001660	02	Parfuso Allen	Screw	Tornillo	
45	219002090	01	Comando Hidraulico Retroescavadeira	Hydraulic Valve Husco	Comando Hidraulico Husco	
46	370025772	02	Arruela Calço	Shim	Calzo	

SISTEMA HIDRÁULICO DE ALIMENTAÇÃO DA BOMBA/ HYDRAULIC SYSTEM – PUMP FEEDING/ SISTEMA HIDRAULICO ALIMENTACION DE LA BOMBA

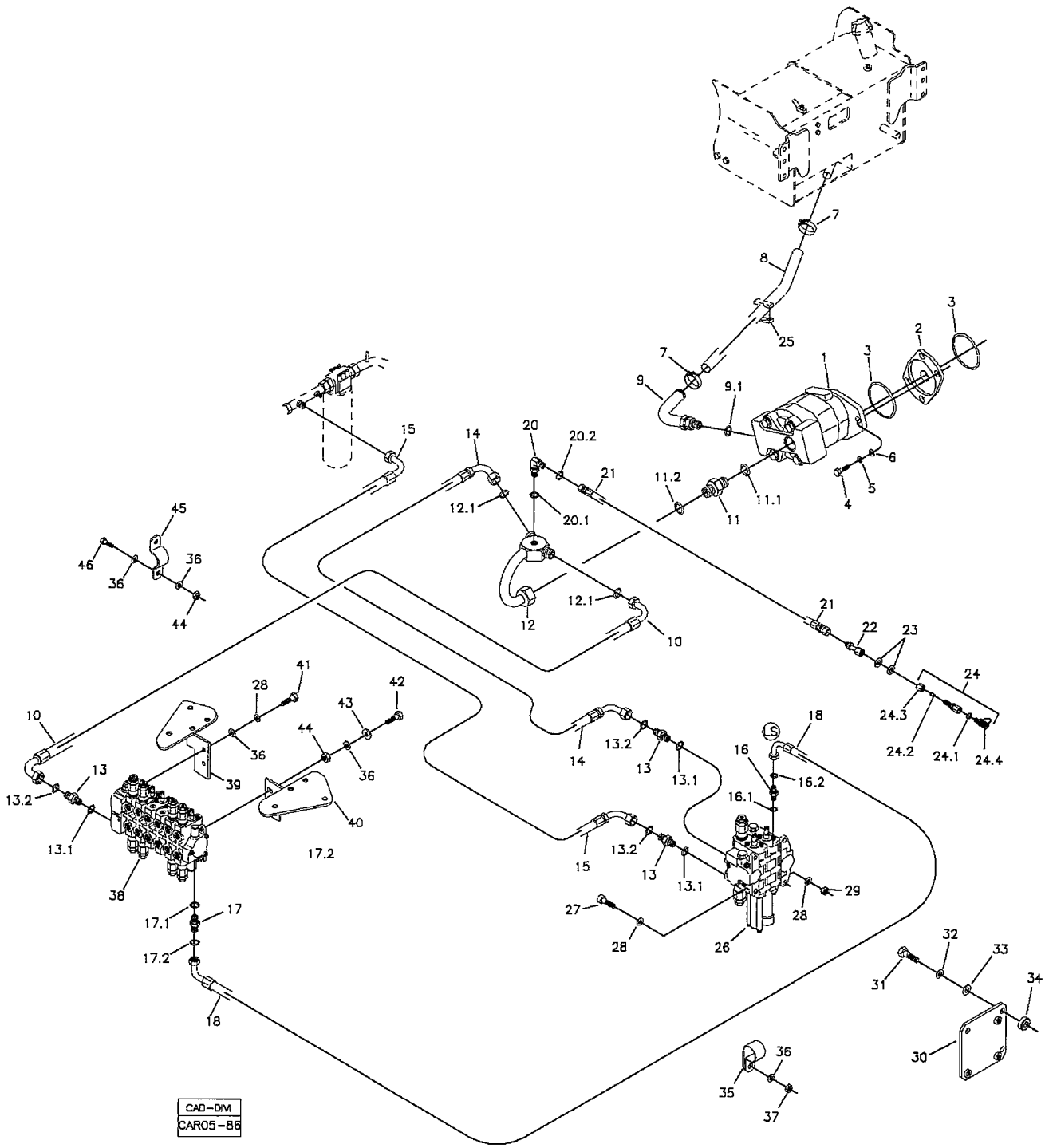

RANDON VEÍCULOS	RK 406B	CAR05-86	MB5I4	5I/4

SISTEMA HIDRÁULICO DE ALIMENTAÇÃO DA BOMBA
HYDRAULIC SYSTEM - PUMP FEEDING
SISTEMA HIDRAULICO ALIMENTACIÓN DE LA BOMBA

VÁLIDO PARA VEIC. N.º/ VALID FOR MANUFACTURING NUMBER/ VÁLIDO PARA LAS UNIDADES NÚMERO:	DO FROM DEL	932	ATÉ TO HASTA	982

POS	CODIGO/CODE	QT	PORTUGUES	ENGLISH	ESPAÑOL	NOTA/NOTE
1	5IA	01	Bomba Hidraulica	Hydraulic Pump	Bomba Hidraulica	Ver/See/Vea
2	370060154	01	Flange Adaptação	Flange	Brida	
3	219000078	02	Anel O'	O-ring	Anillo Vedacion	
4	210004195	02	Parafuso	Bolt	Tornillo	
5	210002215	04	Arruela Pressão	Spring Washer	Arandela Presion	
6	210002045	04	Arruela	Washer	Arandela	
7	210002263	02	Abraçadeira	Clamp	Abrazadera	
8	219000218	01	Mangueira	Hose	Manguera	L= 850mm
9	219000525	01	Tubo	Pipe	Tubo	
9.1	219000989	01	Anel O'	O-ring	Anillo Vedacion	
10	219002009	01	Mangueira	Hose	Manguera	
11	219000234	01	Conexão	Connection	Conexión	
11.1	219000987	01	Anel O'	O-ring	Anillo Vedacion	
11.2	219000318	01	Anel O'	O-ring	Anillo Vedacion	
12	219001426	01	Tubo	Pipe	Tubo	
12.1	219000316	02	Anel O'	O-ring	Anillo Vedacion	
13	219000450	02	Conexão	Connection	Conexión	
13.1	219000986	02	Anel O"	O-ring	Anillo Vedacion	
13.2	219000316	02	Anel O'	O-ring	Anillo Vedacion	
14	219002010	01	Mangueira	Hose	Manguera	
15	219001532	01	Mangueira	Hose	Manguera	
16	219001581	01	Conexão	Connection	Conexión	
16.1	219000983	01	Anel O'	O-ring	Anillo Vedacion	
16.2		01	Anel O'	O-ring	Anillo Vedacion	
17	219001430	01	Conexão	Connection	Conexión	
17.1	219000983	01	Anel O'	O-ring	Anillo Vedacion	
17.2		01	Anel O'	O-ring	Anillo Vedacion	
18	219002111	01	Mangueira	Hose	Manguera	
20	219001554	01	Joelho	Elbow	Codo	
20.1	219000983	01	Anel O'	O-ring	Anillo Vedacion	
20.2		01	Anel O'	O-ring	Anillo Vedacion	
21	219001248	01	Mangueira	Hose	Manguera	L=600mm
22	219000509	01	Adaptador	Adapter	Adaptador	
23	210002021	02	Arruela	Washer	Arandela	
24	219000351	01	Tomador Pressão	Coupling- Pression	Toma de Presion	
24.1	219000313	01	Anel O'	O-ring	Anillo Vedacion	
24.2	210001050	01	Anel Penetração	Nipplr	Anillo Acoplamiento	
24.3	210000774	01	Porca Acoplamento	Coupling Nut	Tuerca Acoplamient	
24.4	219001099	01	Tomador Pressão	Coupling	Toma de Presion	
25	1A	01	Abraçadeira	Clamp	Abrazadera	Ver/See/Vea
26	5P	01	Comando Carregad.	Hydraulic Valve	Comando Hidraulico	Ver/See/Vea
27	210001660	02	Parafuso Allen	Screw	Tornillo	
28	210002190	05	Arruela Pressão	Spring Washer	Arandela Presion	
29	210001927	01	Porca	Nut	Tuerca	
30	370360085	01	Suporte	Bracket	Soporte	
31	210004080	03	Parafuso	Bolt	Tornillo	
32	210002200	03	Arruela Pressão	Spring Washer	Arandela Presion	
33	210002021	03	Arruela	Washer	Arandela	
34	370060479	03	Espassador	Spacer	Espaciador	
35	219000357	01	Abraçadeira	Clamp	Abrazadera	
36	210002025	06	Arruela	Washer	Arandela	
37	210005765	01	Porca	Nut	Tuerca	
38	5O	01	Comando Retro	Hydraulic Valve	Comando Hidraulico	Ver/See/Vea
39	1A	01	Suporte Direito	Bracket - RH	Soporte Derecho	Ver/See/Vea
40	1A	01	Suporte Esquerdo	Bracket - LH	Soporte Izquierdo	Ver/See/Vea
41	210003900	02	Parafuso	Bolt	Tornillo	
42	210003940	02	Parafuso	Bolt	Tornillo	

SISTEMA HIDRÁULICO DE ALIMENTAÇÃO DA BOMBA/ HYDRAULIC SYSTEM – PUMP FEEDING/ SISTEMA HIDRAULICO ALIMENTACION DE LA BOMBA

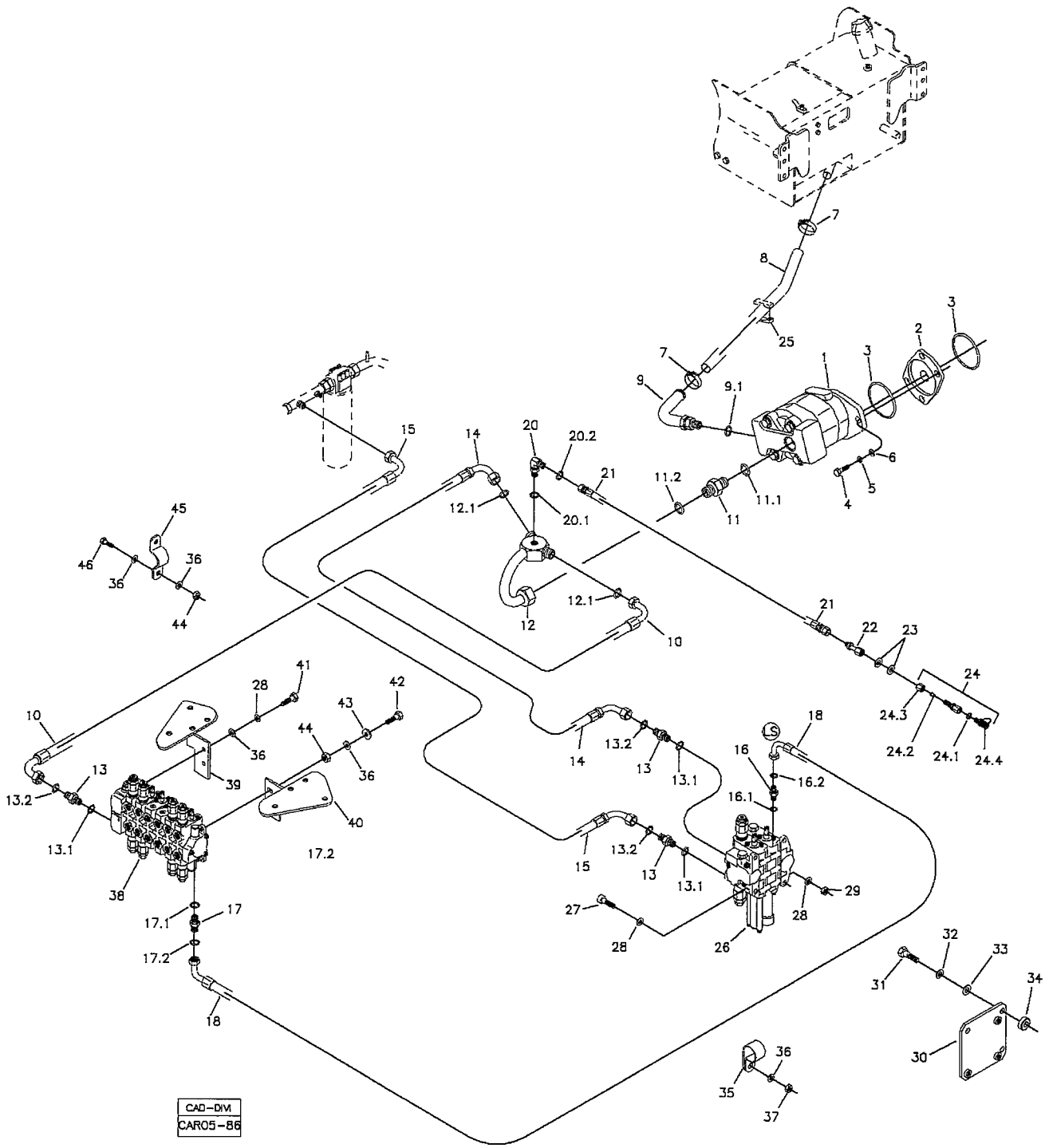

RANDON VEÍCULOS	RK 406B	CAR05-86	MB5I4	5I/4

SISTEMA HIDRÁULICO DE ALIMENTAÇÃO DA BOMBA
HYDRAULIC SYSTEM - PUMP FEEDING
SISTEMA HIDRAULICO ALIMENTACIÓN DE LA BOMBA

VÁLIDO PARA VEIC. N.º/ VALID FOR MANUFACTURING NUMBER/ VÁLIDO PARA LAS UNIDADES NÚMERO:	DO FROM DEL	932	ATÉ TO HASTA	982

POS	CODIGO/CODE	QT	PORTUGUES	ENGLISH	ESPAÑOL	NOTA/NOTE
43	370025772	02	Arruela Calço	Shim	Calzo	
44	210005765	02	Porca	Shim	Calzo	
45	370060551	01	Presilha	Clamp	Abrazadera	
46	210003910	01	Parafuso	Bolt	Tornillo	

SISTEMA HIDRÁULICO DE ALIMENTAÇÃO DA BOMBA/ HYDRAULIC SYSTEM – PUMP FEEDING/ SISTEMA HIDRAULICO ALIMENTACION DE LA BOMBA

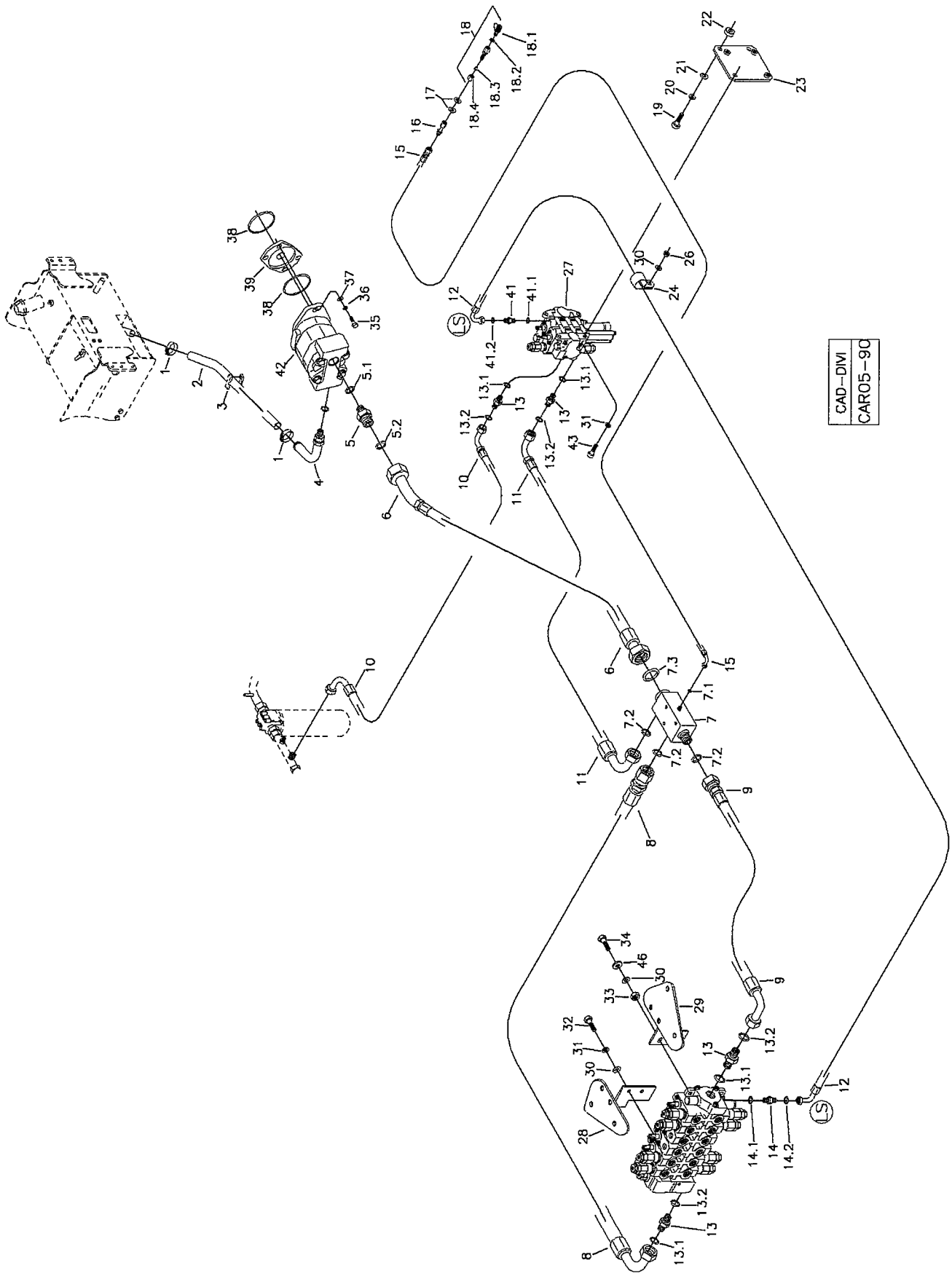

RANDON Veículos	RK 406B	CAR05-90	MB5I5	5I/5

SISTEMA HIDRÁULICO DE ALIMENTAÇÃO DA BOMBA
HYDRAULIC SYSTEM - PUMP FEEDING
SISTEMA HIDRAULICO ALIMENTACIÓN DE LA BOMBA

VÁLIDO PARA VEIC. N.º/ VALID FOR MANUFACTURING NUMBER/ VÁLIDO PARA LAS UNIDADES NÚMERO:	DO FROM DEL	983	ATÉ TO HASTA	983

POS	CODIGO/CODE	QT	PORTUGUES	ENGLISH	ESPAÑOL	NOTA/NOTE
1	210002263	02	Abraçadeira	Clamp	Abrazadera	57-65
2	219000218	01	Mangueira	Hose	Manguera	
3	1A	01	Abraçadeira	Clamp	Abrazadera	Ver/See/Vea
4	219000525	01	Tubo	Pipe	Tubo	
5	219000234	01	Conexão	Connection	Conexión	
5.1	219000987	01	Anel O	O' Ring	Anillo Vedacion	
5.2	219000318	01	Anel O	O'Ring	Anillo Vedacion	
6	219002188	01	Mangueira	Hose	Manguera	
7	219002167	01	Bloco			
7.1	219000312	01	Anel O	O' Ring	Anillo Vedacion	
7.2	219000316	03	Anel O	O' Ring	Anillo Vedacion	
7.3	219000318	01	Anel O	O' Ring	Anillo Vedacion	
8	219002185	01	Mangueira	Hose	Manguera	
9	219002186	01	Mangueira	Hose	Manguera	
10	219001532	01	Mangueira	Hose	Manguera	
11	219002184	01	Mangueira	Hose	Manguera	
12	219002111	01	Mangueira	Hose	Manguera	
13	219000450	04	Conexão	Connection	Conexión	
13.1	219000986	01	Anel O	O' Ring	Anillo Vedacion	
13.2	219000316	01	Anel O	O'Ring	Anillo Vedacion	
14	219001430	01	Conexão	Connection	Conexión	
14.1	219000983	01	Anel O	O' Ring	Anillo Vedacion	
14.2	219000312	01	Anel O	O' Ring	Anillo Vedacion	
15	219002187	01	Mangeuira	Hose	Manguera	
16	219000509	01	Adaptador	Adapter	Adaptador	
17	210002021	02	Arruela	Washer	Arandela	
18	219000351	01	Tomador de Pressão Completo	Coupling- Pression	Toma de Presion Completa	
18.1	219001099	01	Tomador Pressão	Coupling	Toma de Presion	
18.2	219000313	01	Anel O'	O-ring	Anillo Vedacion	
18.3	210001050	01	Anel Penetração	Nipplr	Anillo Acoplamiento	
18.4	210000774	01	Porca Acoplamento	Coupling Nut	Tuerca Acoplamiento	
19	210004080	03	Parafuso	Blot	Tornillo	
20	210002200	03	Arruela Pressão	Spring Washer	Arandela Presion	
21	210002021	03	Arruela	Washer	Arandela	
22	370060479	03	Espassador	Spacer	Espaciador	
23	370360085	01	Suporte	Bracket	Soporte	
24	219000357	01	Abraçadeira	Clamp	Abrazadera	
26	210005765	01	Porca	Nut	Tuerca	
27	219002091	01	Comando Hidráulico Carregadeira Husco	Hydraulic Valve Husco	Comando Hidraulico Husco	
28	370360075	01	Suporte Esquerdo	Bracket – LH	Soporte Izquierdo	
29	370360076	01	Suporte Direito	Bracket – RH	Soporte Derecho	
30	210002025	06	Arruela	Washer	Arandela	
31	210002190	05	Arruela Pressão	Sring Washer	Arandela Presion	
32	210003900	02	Parafuso	Blot	Tornillo	
33	210005765	02	Porca	Shim	Calzo	
34	210003940	02	Parafuso	Blot	Tornillo	
35	210004195	02	Parafuso	Blot	Tornillo	
36	210002215	04	Arruela Pressão	Spring Washer	Arandela Precion	
37	210002045	04	Arruela	Washer	Arandela	
38	219000078	02	Anel O	O'Ring	Anillo Vedacion	
39	370060154	01	Flange Adaptação	Flange	Brida	
41	219001581	01	Conexão	Connection	Conexión	
41.1	219000983	01	Anel O	O' Ring	Anillo Vedacion	
41.2		01	Anel O	O' Ring	Anillo Vedacion	

SISTEMA HIDRÁULICO DE ALIMENTAÇÃO DA BOMBA/ HYDRAULIC SYSTEM – PUMP FEEDING/ SISTEMA HIDRAULICO ALIMENTACION DE LA BOMBA

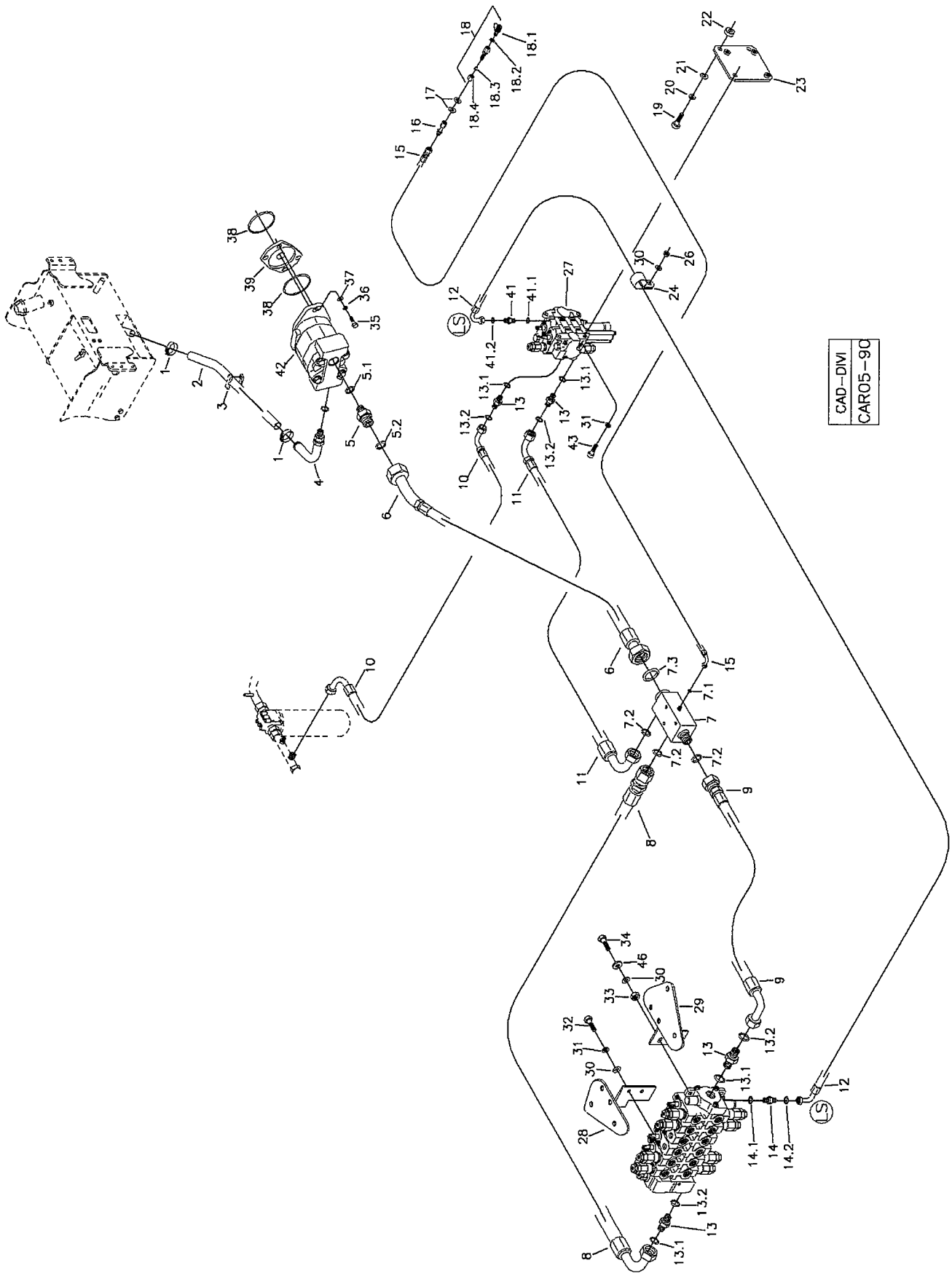

RANDON VEÍCULOS	RK 406B	CAR05-90	MB5I5	5I/5

SISTEMA HIDRÁULICO DE ALIMENTAÇÃO DA BOMBA
HYDRAULIC SYSTEM - PUMP FEEDING
SISTEMA HIDRAULICO ALIMENTACIÓN DE LA BOMBA

VÁLIDO PARA VEIC. N.º/ VALID FOR MANUFACTURING NUMBER/ VÁLIDO PARA LAS UNIDADES NÚMERO:	DO FROM DEL	983	ATÉ TO HASTA	983

POS	CODIGO/CODE	QT	PORTUGUES	ENGLISH	ESPAÑOL	NOTA/NOTE
42	5IA	01	Bomba Hidraulica	Hydraulic Pump	Bomba Hidraulica	Ver/See/Vea
43	210001660	02	Parfuso Allen	Screw	Tornillo	
45	219002090	01	Comando Hidraulico Retroescavadeira	Hydraulic Valve Husco	Comando Hidraulico Husco	
46	370025772	02	Arruela Calço	Shim	Calzo	

SISTEMA HIDRÁULICO DE ALIMENTAÇÃO DA BOMBA/ HYDRAULIC SYSTEM – PUMP FEEDING/ SISTEMA HIDRAULICO ALIMENTACION DE LA BOMBA

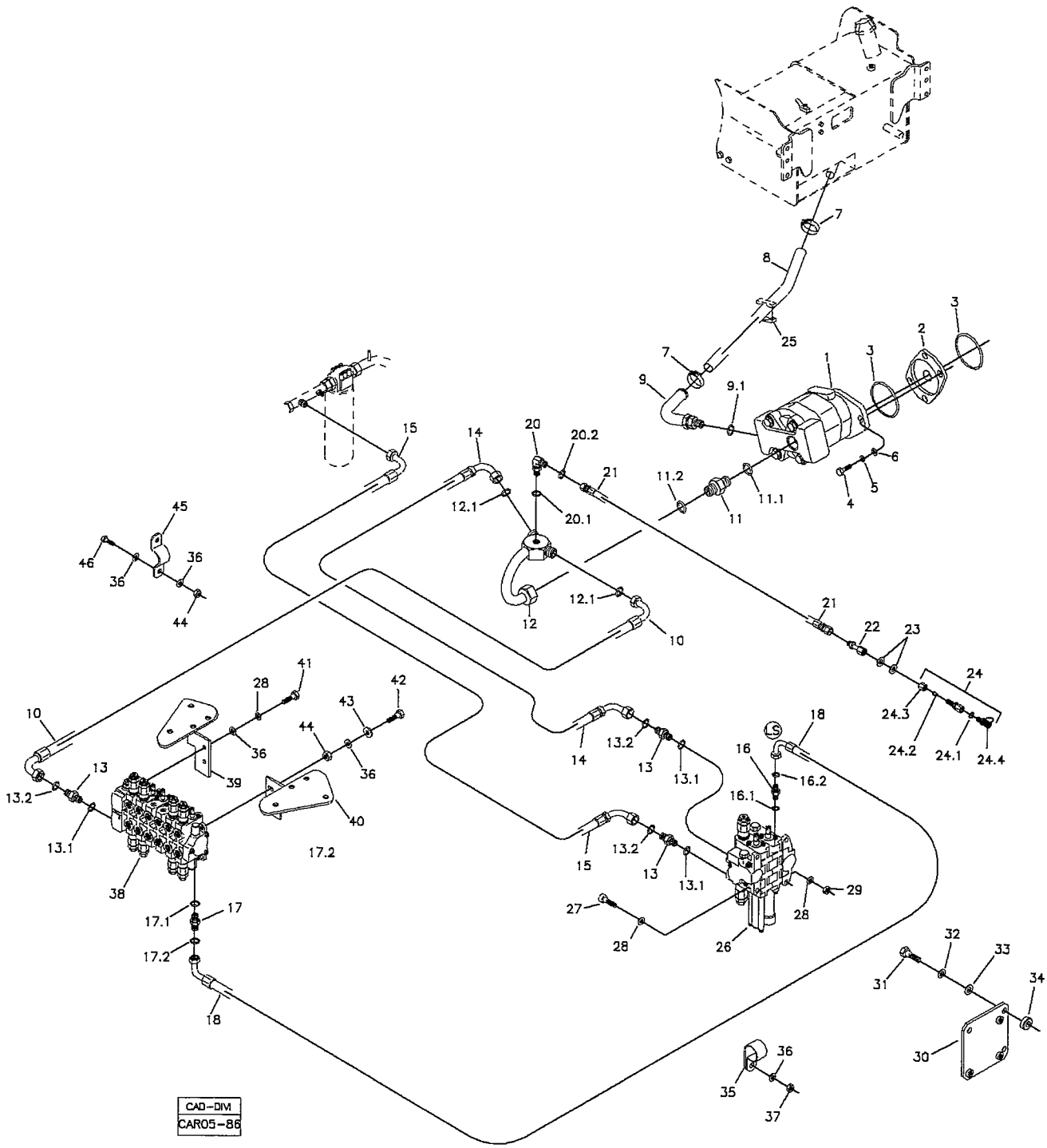

RANDON VEÍCULOS	RK 406B	CAR05-86	MB5I6	5I/6

SISTEMA HIDRÁULICO DE ALIMENTAÇÃO DA BOMBA
HYDRAULIC SYSTEM - PUMP FEEDING
SISTEMA HIDRAULICO ALIMENTACIÓN DE LA BOMBA

VÁLIDO PARA VEIC. N.º/ VALID FOR MANUFACTURING NUMBER/ VÁLIDO PARA LAS UNIDADES NÚMERO:	DO FROM DEL	984	ATÉ TO HASTA	990

POS	CODIGO/CODE	QT	PORTUGUES	ENGLISH	ESPAÑOL	NOTA/NOTE
1	5IA	01	Bomba Hidraulica	Hydraulic Pump	Bomba Hidraulica	Ver/See/Vea
2	370060154	01	Flange Adaptação	Flange	Brida	
3	219000078	02	Anel O'	O-ring	Anillo Vedacion	
4	210004195	02	Parafuso	Bolt	Tornillo	
5	210002215	04	Arruela Pressão	Spring Washer	Arandela Presion	
6	210002045	04	Arruela	Washer	Arandela	
7	210002263	02	Abraçadeira	Clamp	Abrazadera	
8	219000218	01	Mangueira	Hose	Manguera	L= 850mm
9	219000525	01	Tubo	Pipe	Tubo	
9.1	219000989	01	Anel O'	O-ring	Anillo Vedacion	
10	219002009	01	Mangueira	Hose	Manguera	
11	219000234	01	Conexão	Connection	Conexión	
11.1	219000987	01	Anel O'	O-ring	Anillo Vedacion	
11.2	219000318	01	Anel O'	O-ring	Anillo Vedacion	
12	219001426	01	Tubo	Pipe	Tubo	
12.1	219000316	02	Anel O'	O-ring	Anillo Vedacion	
13	219000450	02	Conexão	Connection	Conexión	
13.1	219000986	02	Anel O"	O-ring	Anillo Vedacion	
13.2	219000316	02	Anel O'	O-ring	Anillo Vedacion	
14	219002010	01	Mangueira	Hose	Manguera	
15	219001532	01	Mangueira	Hose	Manguera	
16	219001581	01	Conexão	Connection	Conexión	
16.1	219000983	01	Anel O'	O-ring	Anillo Vedacion	
16.2		01	Anel O'	O-ring	Anillo Vedacion	
17	219001430	01	Conexão	Connection	Conexión	
17.1	219000983	01	Anel O'	O-ring	Anillo Vedacion	
17.2		01	Anel O'	O-ring	Anillo Vedacion	
18	219002111	01	Mangueira	Hose	Manguera	
20	219001554	01	Joelho	Elbow	Codo	
20.1	219000983	01	Anel O'	O-ring	Anillo Vedacion	
20.2		01	Anel O'	O-ring	Anillo Vedacion	
21	219001248	01	Mangueira	Hose	Manguera	L=600mm
22	219000509	01	Adaptador	Adapter	Adaptador	
23	210002021	02	Arruela	Washer	Arandela	
24	219000351	01	Tomador Pressão	Coupling- Pression	Toma de Presion	
24.1	219000313	01	Anel O'	O-ring	Anillo Vedacion	
24.2	210001050	01	Anel Penetração	Nipplr	Anillo Acoplamiento	
24.3	210000774	01	Porca Acoplamento	Coupling Nut	Tuerca Acoplamient	
24.4	219001099	01	Tomador Pressão	Coupling	Toma de Presion	
25	1A	01	Abraçadeira	Clamp	Abrazadera	Ver/See/Vea
26	5P	01	Comando Carregad.	Hydraulic Valve	Comando Hidraulico	Ver/See/Vea
27	210001660	02	Parafuso Allen	Screw	Tornillo	
28	210002190	05	Arruela Pressão	Spring Washer	Arandela Presion	
29	210001927	01	Porca	Nut	Tuerca	
30	370360085	01	Suporte	Bracket	Soporte	
31	210004080	03	Parafuso	Bolt	Tornillo	
32	210002200	03	Arruela Pressão	Spring Washer	Arandela Presion	
33	210002021	03	Arruela	Washer	Arandela	
34	370060479	03	Espassador	Spacer	Espaciador	
35	219000357	01	Abraçadeira	Clamp	Abrazadera	
36	210002025	06	Arruela	Washer	Arandela	
37	210005765	01	Porca	Nut	Tuerca	
38	5O	01	Comando Retro	Hydraulic Valve	Comando Hidraulico	Ver/See/Vea
39	1A	01	Suporte Direito	Bracket - RH	Soporte Derecho	Ver/See/Vea
40	1A	01	Suporte Esquerdo	Bracket - LH	Soporte Izquierdo	Ver/See/Vea
41	210003900	02	Parafuso	Bolt	Tornillo	
42	210003940	02	Parafuso	Bolt	Tornillo	

SISTEMA HIDRÁULICO DE ALIMENTAÇÃO DA BOMBA/ HYDRAULIC SYSTEM – PUMP FEEDING/ SISTEMA HIDRAULICO ALIMENTACION DE LA BOMBA

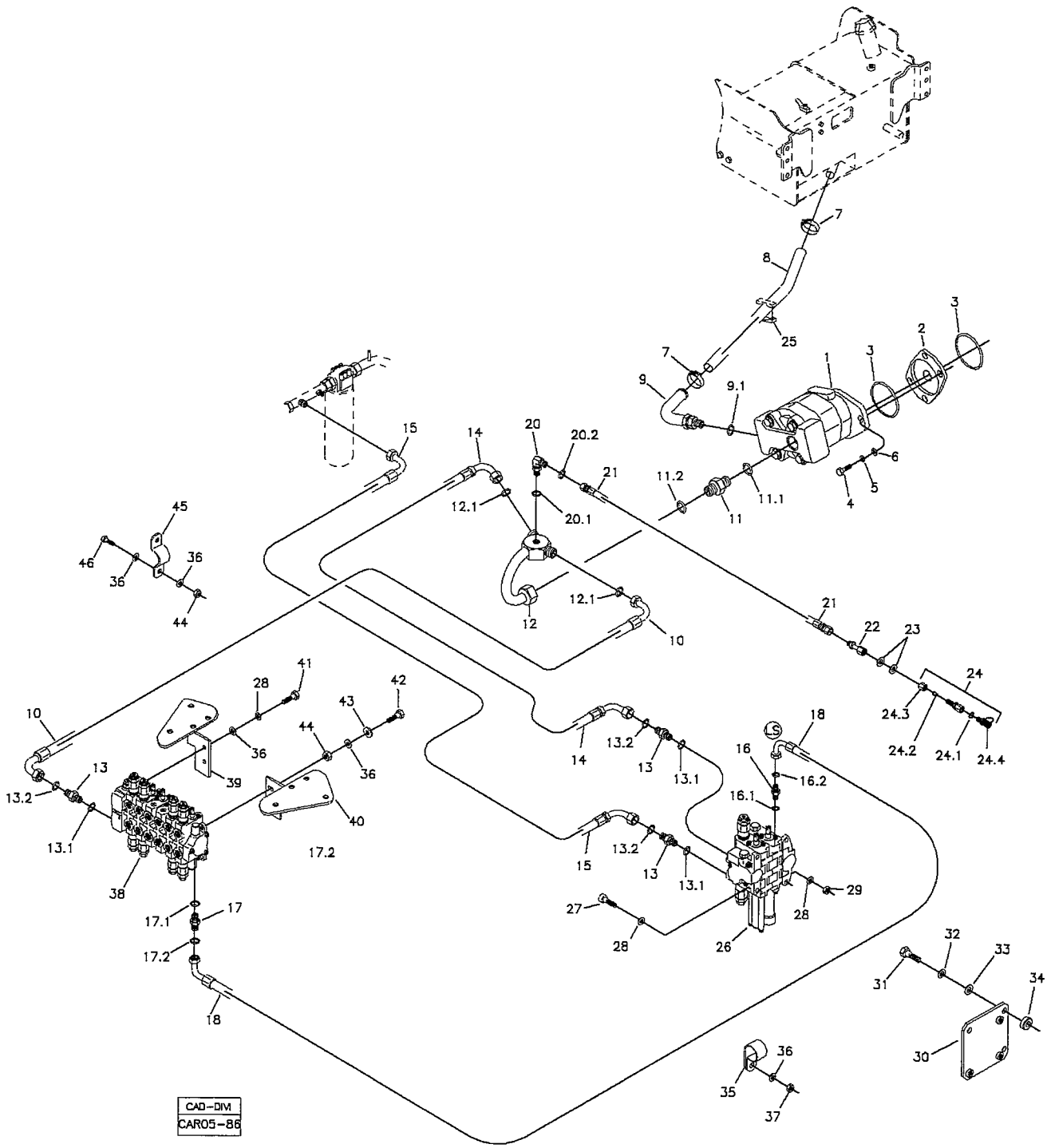

RANDON VEÍCULOS	RK 406B	CAR05-86	MB5I6	5I/6

SISTEMA HIDRÁULICO DE ALIMENTAÇÃO DA BOMBA
HYDRAULIC SYSTEM - PUMP FEEDING
SISTEMA HIDRAULICO ALIMENTACIÓN DE LA BOMBA

VÁLIDO PARA VEIC. N.º/ VALID FOR MANUFACTURING NUMBER/ VÁLIDO PARA LAS UNIDADES NÚMERO:	DO FROM DEL	984	ATÉ TO HASTA	990

POS	CODIGO/CODE	QT	PORTUGUES	ENGLISH	ESPAÑOL	NOTA/NOTE
43	370025772	02	Arruela Calço	Shim	Calzo	
44	210005765	02	Porca	Shim	Calzo	
45	370060551	01	Presilha	Clamp	Abrazadera	
46	210003910	01	Parafuso	Bolt	Tornillo	

SISTEMA HIDRÁULICO DE ALIMENTAÇÃO DA BOMBA/ HYDRAULIC SYSTEM – PUMP FEEDING/ SISTEMA HIDRAULICO ALIMENTACION DE LA BOMBA

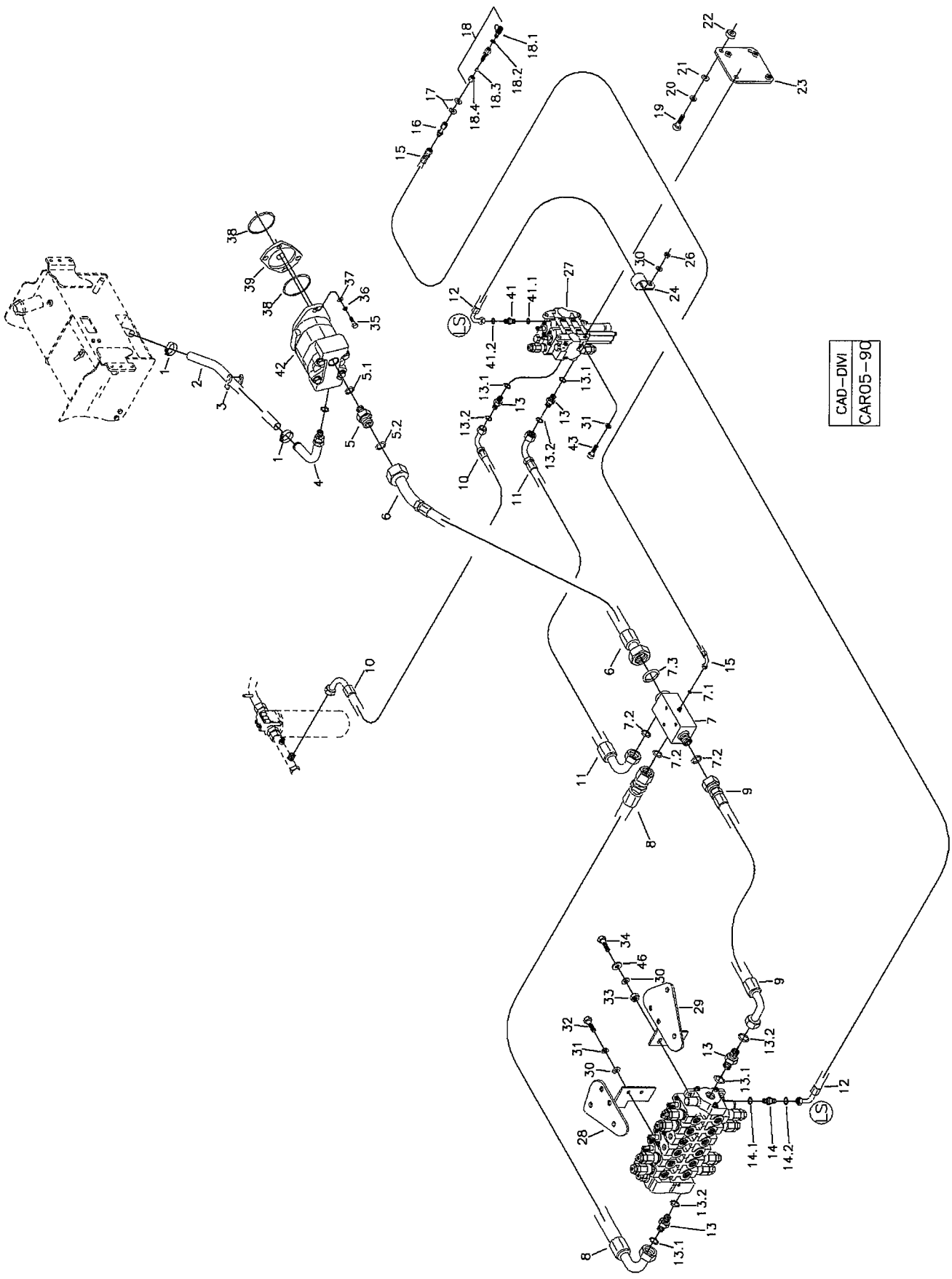

RANDON VEICULOS	RK 406B	CAR05-90	MB5I7	5I/7

SISTEMA HIDRÁULICO DE ALIMENTAÇÃO DA BOMBA
HYDRAULIC SYSTEM - PUMP FEEDING
SISTEMA HIDRAULICO ALIMENTACIÓN DE LA BOMBA

VÁLIDO PARA VEIC. N.º/ VALID FOR MANUFACTURING NUMBER/ VÁLIDO PARA LAS UNIDADES NÚMERO:	DO FROM DEL	991	ATÉ TO HASTA	

POS	CODIGO/CODE	QT	PORTUGUES	ENGLISH	ESPAÑOL	NOTA/NOTE
1	210002263	02	Abraçadeira	Clamp	Abrazadera	57-65
2	219000218	01	Mangueira	Hose	Manguera	
3	1A	01	Abraçadeira	Clamp	Abrazadera	Ver/See/Vea
4	219000525	01	Tubo	Pipe	Tubo	
5	219000234	01	Conexão	Connection	Conexión	
5.1	219000987	01	Anel O	O' Ring	Anillo Vedacion	
5.2	219000318	01	Anel O	O'Ring	Anillo Vedacion	
6	219002188	01	Mangueira	Hose	Manguera	
7	219002167	01	Bloco			
7.1	219000312	01	Anel O	O' Ring	Anillo Vedacion	
7.2	219000316	03	Anel O	O' Ring	Anillo Vedacion	
7.3	219000318	01	Anel O	O' Ring	Anillo Vedacion	
8	219002185	01	Mangueira	Hose	Manguera	
9	219002186	01	Mangueira	Hose	Manguera	
10	219001532	01	Mangueira	Hose	Manguera	
11	219002184	01	Mangueira	Hose	Manguera	
12	219002111	01	Mangueira	Hose	Manguera	
13	219000450	04	Conexão	Connection	Conexión	
13.1	219000986	01	Anel O	O' Ring	Anillo Vedacion	
13.2	219000316	01	Anel O	O'Ring	Anillo Vedacion	
14	219001430	01	Conexão	Connection	Conexión	
14.1	219000983	01	Anel O	O' Ring	Anillo Vedacion	
14.2	219000312	01	Anel O	O' Ring	Anillo Vedacion	
15	219002187	01	Mangeuira	Hose	Manguera	
16	219000509	01	Adaptador	Adapter	Adaptador	
17	210002021	02	Arruela	Washer	Arandela	
18	219000351	01	Tomador de Pressão Completo	Coupling- Pression	Toma de Presion Completa	
18.1	219001099	01	Tomador Pressão	Coupling	Toma de Presion	
18.2	219000313	01	Anel O'	O-ring	Anillo Vedacion	
18.3	210001050	01	Anel Penetração	Nipplr	Anillo Acoplamiento	
18.4	210000774	01	Porca Acoplamento	Coupling Nut	Tuerca Acoplamiento	
19	210004080	03	Parafuso	Blot	Tornillo	
20	210002200	03	Arruela Pressão	Spring Washer	Arandela Presion	
21	210002021	03	Arruela	Washer	Arandela	
22	370060479	03	Espassador	Spacer	Espaciador	
23	370360085	01	Suporte	Bracket	Soporte	
24	219000357	01	Abraçadeira	Clamp	Abrazadera	
26	210005765	01	Porca	Nut	Tuerca	
27	219002091	01	Comando Hidráulico Carregadeira Husco	Hydraulic Valve Husco	Comando Hidraulico Husco	
28	370360075	01	Suporte Esquerdo	Bracket – LH	Soporte Izquierdo	
29	370360076	01	Suporte Direito	Bracket – RH	Soporte Derecho	
30	210002025	06	Arruela	Washer	Arandela	
31	210002190	05	Arruela Pressão	Sring Washer	Arandela Presion	
32	210003900	02	Parafuso	Blot	Tornillo	
33	210005765	02	Porca	Shim	Calzo	
34	210003940	02	Parafuso	Blot	Tornillo	
35	210004195	02	Parafuso	Blot	Tornillo	
36	210002215	04	Arruela Pressão	Spring Washer	Arandela Precion	
37	210002045	04	Arruela	Washer	Arandela	
38	219000078	02	Anel O	O'Ring	Anillo Vedacion	
39	370060154	01	Flange Adaptação	Flange	Brida	
41	219001581	01	Conexão	Connection	Conexión	
41.1	219000983	01	Anel O	O' Ring	Anillo Vedacion	
41.2		01	Anel O	O' Ring	Anillo Vedacion	

SISTEMA HIDRÁULICO DE ALIMENTAÇÃO DA BOMBA/ HYDRAULIC SYSTEM – PUMP FEEDING/ SISTEMA HIDRAULICO ALIMENTACION DE LA BOMBA

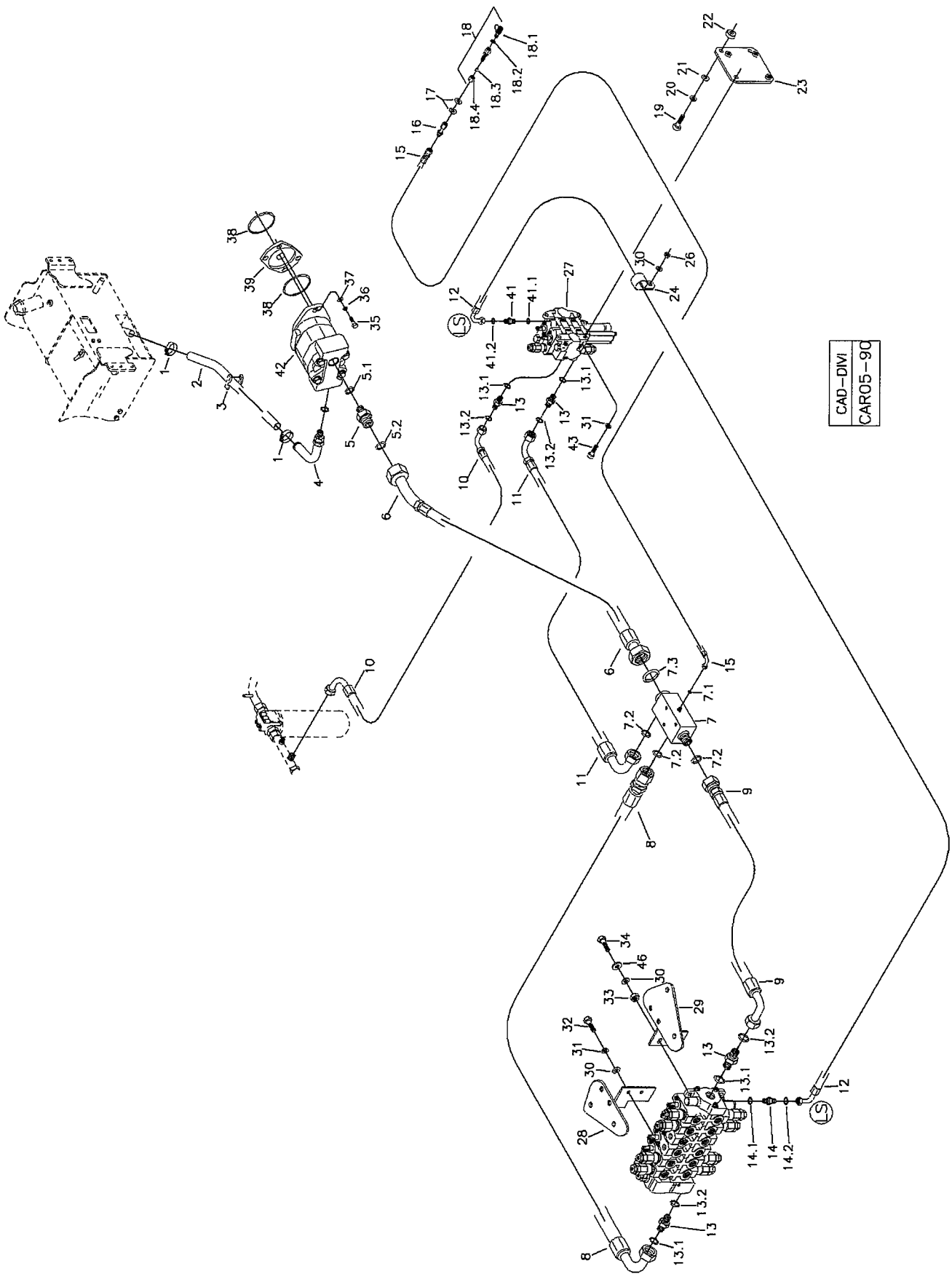

SISTEMA HIDRÁULICO DE ALIMENTAÇÃO DA BOMBA
HYDRAULIC SYSTEM - PUMP FEEDING
SISTEMA HIDRAULICO ALIMENTACIÓN DE LA BOMBA

VÁLIDO PARA VEIC. N.º/ VALID FOR MANUFACTURING NUMBER/ VÁLIDO PARA LAS UNIDADES NÚMERO:	DO FROM DEL	991	ATÉ TO HASTA	

POS	CODIGO/CODE	QT	PORTUGUES	ENGLISH	ESPAÑOL	NOTA/NOTE
42	5IA	01	Bomba Hidraulica	Hydraulic Pump	Bomba Hidraulica	Ver/See/Vea
43	210001660	02	Parfuso Allen	Screw	Tornillo	
45	219002090	01	Comando Hidraulico Retroescavadeira	Hydraulic Valve Husco	Comando Hidraulico Husco	
46	370025772	02	Arruela Calço	Shim	Calzo	

MOTOR TURBO
TURBO ENGINE

*

Parker
Nº xxxxxxx (003)
Série

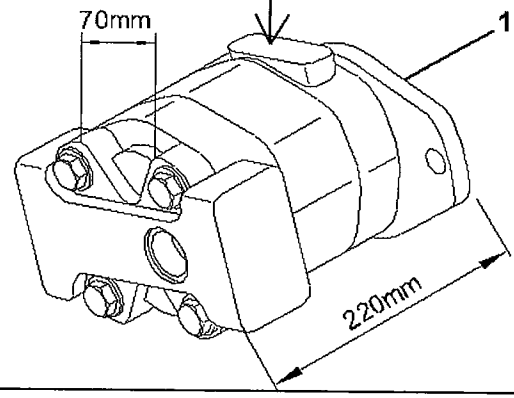

MOTOR TURBO
TURBO ENGINE

Hidrodinâmica
Ch xxxx (1063) xxx
Série

**

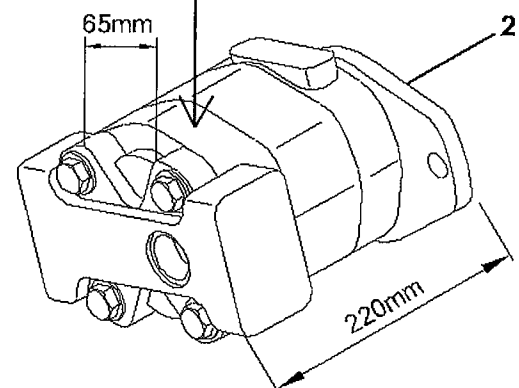

MOTOR N.A.
ENGINE N.A.

*

Parker
Nº xxxxxxx (006)
Série

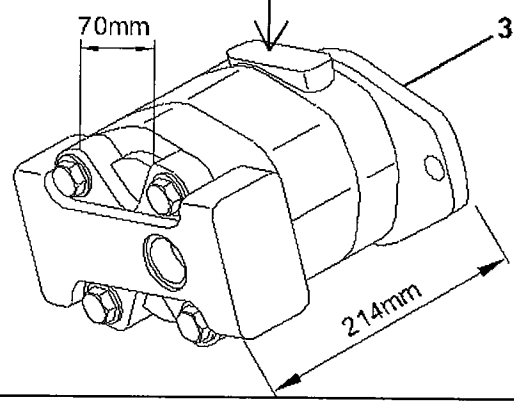

MOTOR N.A.
ENGINE N.A.

Hidrodinâmica
Ch xxxx (1052) xxx
Série

**

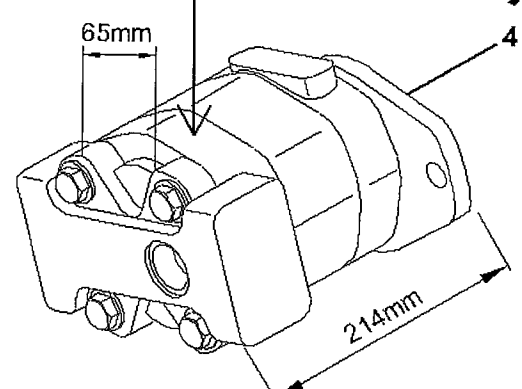

N.A.= NATURALMENTE ASPIRADO/ NATURALLY ASPIRATED/ NORMALMENTE ASPIRADO.
Obs.: Observar marca e número ao solicitar reposição/
To replacement look the brand and the number/
Nota marca e número ao solicitar repuestas.

* PARKER ** HIDRODINÂMICA

CAD-DIVI
CAR05-92

RANDON VEÍCULOS	RK 406B	CAR05-92	MB5IA2	5IA/1

BOMBA HIDRAULICA - OPÇÕES
HYDRAULIC PUMP - OPTIONS
BOMBA HIDRAULICA - OPCIONES

VÁLIDO PARA VEIC. N.º/ VALID FOR MANUFACTURING NUMBER/ VÁLIDO PARA LAS UNIDADES NÚMERO:	DO FROM DEL	104	ATÉ TO HASTA	

POS	CODIGO/CODE	QT	PORTUGUES	ENGLISH	ESPAÑOL	NOTA/NOTE
1	5IAA	01	Bomba Hidráulica – Motor Turbo – Parker	Hydraulic Pump – Motor Turbo – Parker	Bomba Hidraulica – Motor Turbo – Parker	Obs. 1
2	5IAB	01	Bomba Hidráulica – Motor Turbo – Hidrodinâmica	Hydraulic Pump - Motor Turbo – Hidrodinâmica	Bomba Hidraulica - Motor Turbo – Hidrodinâmica	Obs. 1
3	5IAC	01	Bomba Hidráulica – Motor N.A. – Parker	Hydraulic Pump - Motor N.A. – Parker	Hydraulic Pump - Motor N.A. – Parker	Obs. 1
4	5IAD	01	Bomba Hidráulica Motor N.A. – Hidrodinâmica	Hydraulic Pump - Motor N.A. – Hidrodinâmica	Hydraulic Pump - Motor N.A. – Hidrodinâmica	Obs. 1

N.A.= Naturalmente aspirado / Naturally aspirated / Normalmente aspirado.
Obs. 1: Observar marca e número ao solicitar reposição / To replacement look the brand and the number / Nota marca e número ao solicitar repuestos..
* Parker.
** Hidrodinâmica.

5IAA	RK 406B	FGMB5IAA	RANDON VEÍCULOS

BOMBA HIDRAULICA PARKER/ HYDRAULIC PUMP PARKER/ BOMBA HIDRAULICA PARKER

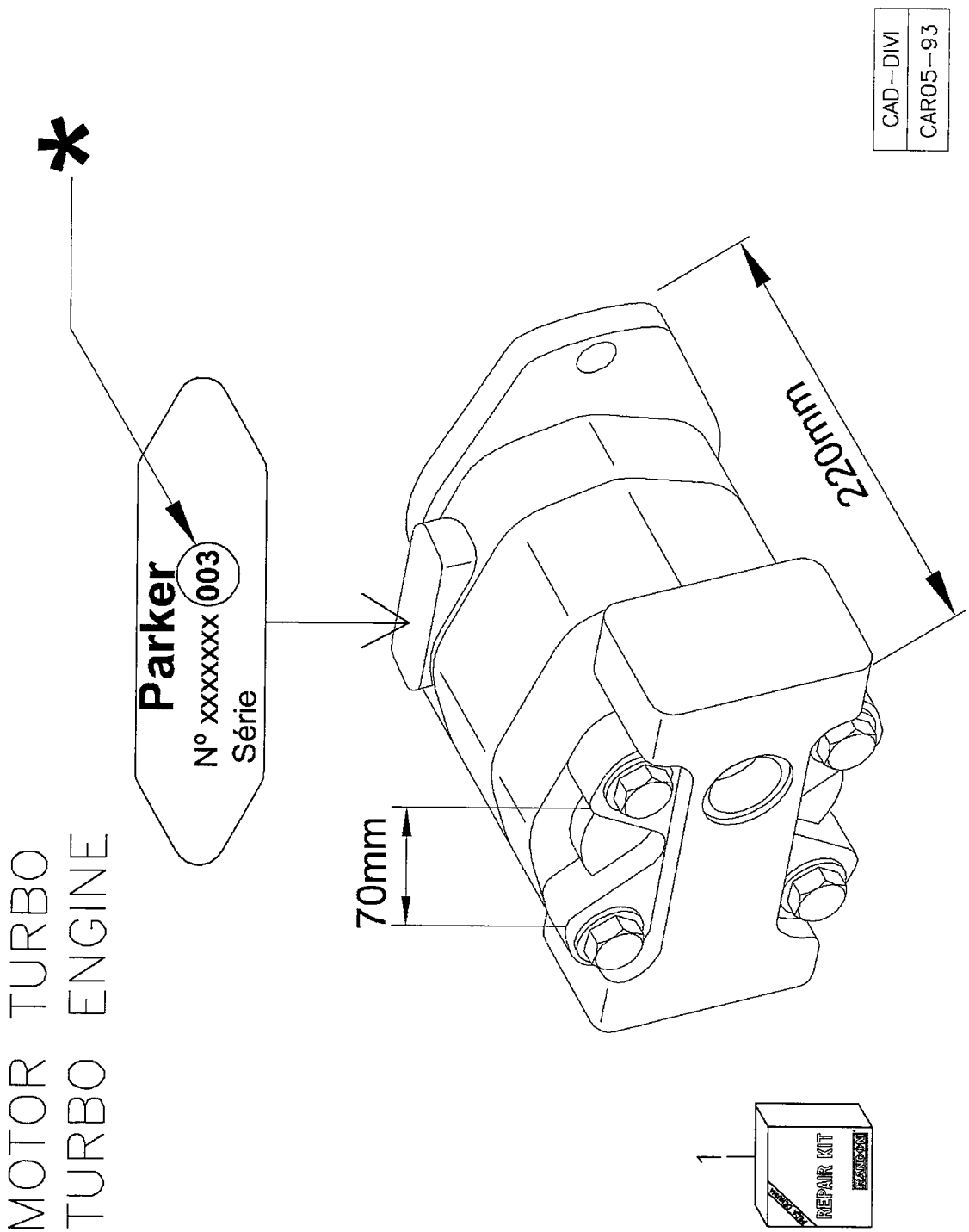

RANDON VEICULOS	RK 406B	CAR05-93	MB5IAA	5IAA

BOMBA HIDRAULICA MOTOR - TURBO PARKER
HYDRAULIC PUMP MOTOR - TURBO PARKER
BOMBA HIDRAULICA MOTOR - TURBO PARKER

VÁLIDO PARA VEIC. N.º/ VALID FOR MANUFACTURING NUMBER/ VÁLIDO PARA LAS UNIDADES NÚMERO:	DO FROM DEL	104	ATÉ TO HASTA	

POS	CODIGO/CODE	QT	PORTUGUES	ENGLISH	ESPAÑOL	NOTA/NOTE
0	219000064	01	Bomba Hidráulica – Motor Turbo – Parker	Hydraulic Pump – Engine Turbo – Parker	Bomba Hidraulica – Motor Turbo – Parker	
1	219001066	01	Kit Reparo - Parker	Seal Kit – Parker	Kit Vedacion	

5IAB	RK 406B	FGMB5IAB	RANDON VEICULOS

BOMBA HIDRAULICA HIDRODINÂMICA/ HYDRAULIC PUMP HIDRODINÂMICA/ BOMBA HIDRAULICA HIDRODINÂMICA

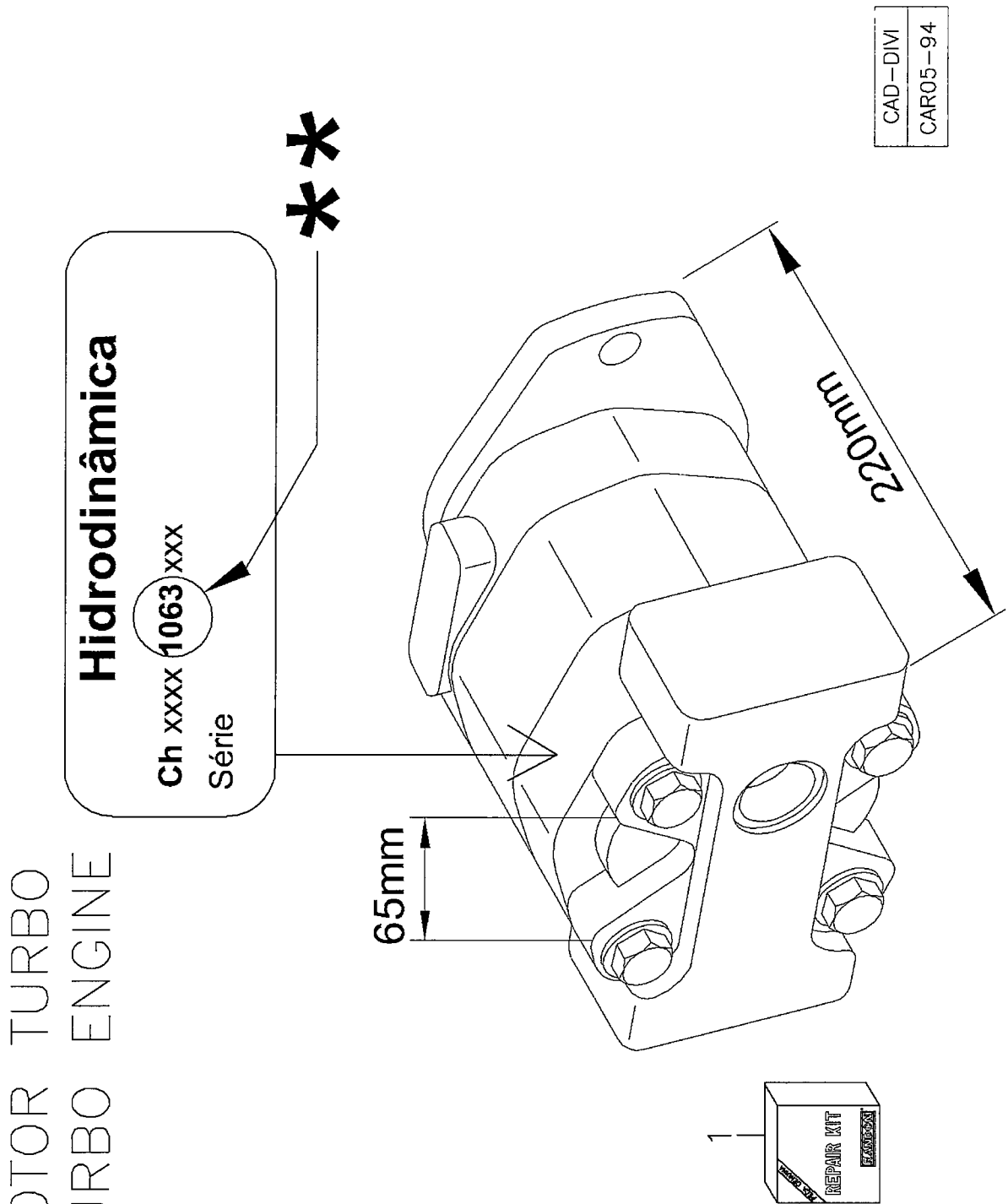

RANDON VEÍCULOS	RK 406B	CAR05-94	MB5IAB	5IAB

BOMBA HIDRAULICA MOTOR - TURBO HIDRODINÂMICA
HYDRAULIC PUMP MOTOR - TURBO HIDRODINÂMICA
BOMBA HIDRAULICA MOTOR - TURBO HIDRODINÂMICA

VÁLIDO PARA VEIC. N.º/ VALID FOR MANUFACTURING NUMBER/ VÁLIDO PARA LAS UNIDADES NÚMERO:	DO FROM DEL	104	ATÉ TO HASTA	

POS	CODIGO/CODE	QT	PORTUGUES	ENGLISH	ESPAÑOL	NOTA/NOTE
0	219000064	01	Bomba Hidráulica – Motor Turbo – Hidrodinâmica	Hydraulic Pump – Engine Turbo – Hidrodinâmica	Bomba Hidraulica – Motor Turbo – Hidrodinâmica	
1	219002223	01	Kit Reparo - Hidrodinâmica	Seal Kit – Hidrodinâmica	Kit Vedacion - Hidrodinâmica	

5IAC	RK 406B	FGMB5IAC	RANDON VEÍCULOS

BOMBA HIDRAULICA PARKER/ HYDRAULIC PUMP PARKER/ BOMBA HIDRAULICA PARKER

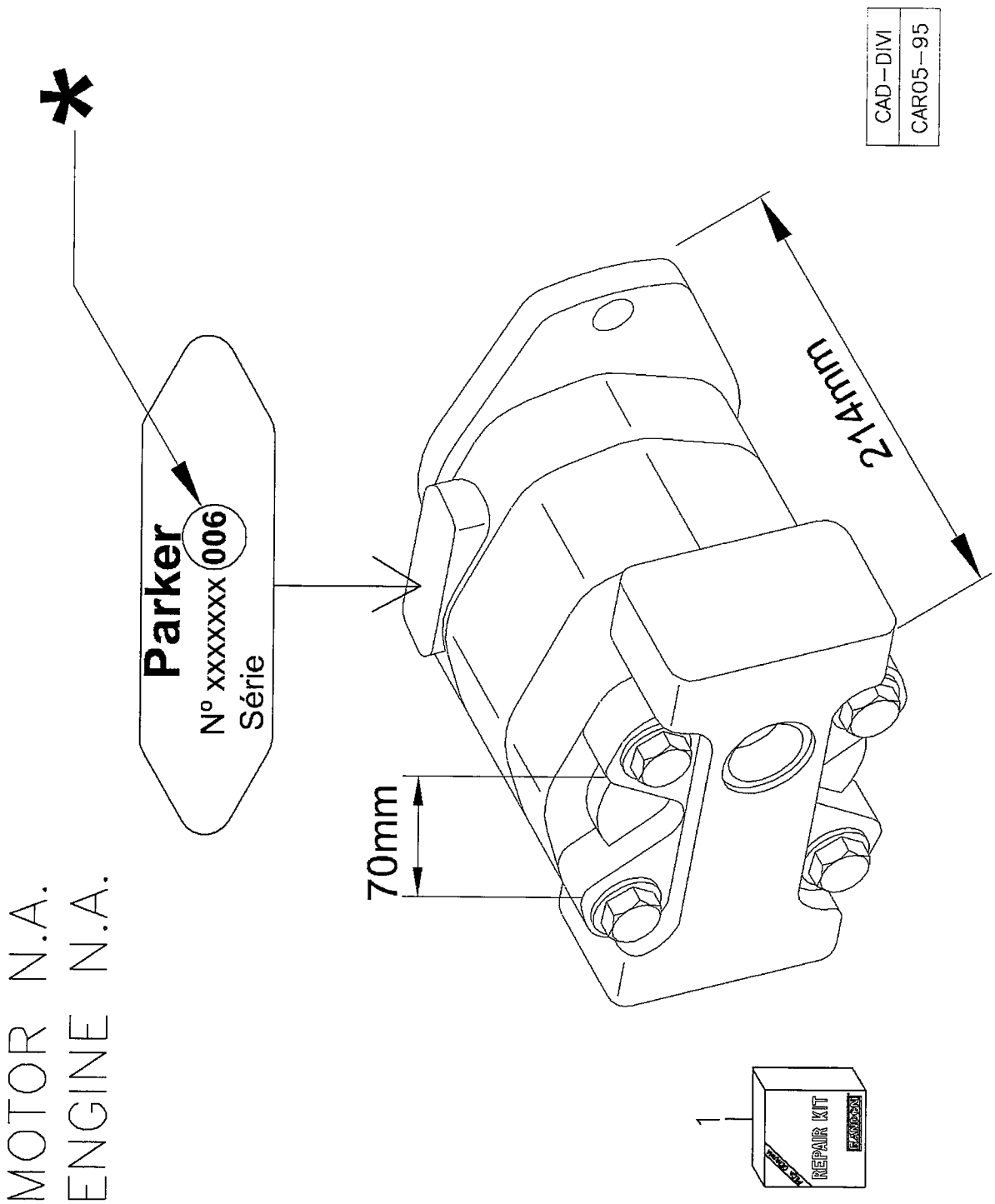

RANDON VEÍCULOS	RK 406B	CAR05-95	MB5IAC	5IAC

BOMBA HIDRAULICA MOTOR – N.A. PARKER
HYDRAULIC PUMP MOTOR – N.A. PARKER
BOMBA HIDRAULICA MOTOR – N.A. PARKER

VÁLIDO PARA VEIC. N.º/ VALID FOR MANUFACTURING NUMBER/ VÁLIDO PARA LAS UNIDADES NÚMERO:	DO FROM DEL	104	ATÉ TO HASTA	

POS	CODIGO/CODE	QT	PORTUGUES	ENGLISH	ESPAÑOL	NOTA/NOTE
0	219001552	01	Bomba Hidráulica – Motor N.A. – Parker	Hydraulic Pump – Motor N.A. – Parker	Bomba Hidraulica – Motor N.A. – Parker	
1	219001066	01	Kit Reparo - Parker	Seal Kit – Parker	Kit Vedacion - Parker	

N.A. = NATURALMENTE ASPIRADO/ NATURALLY ASPIRATED/ NORMALMENTE ASPIRADO

5IAD	RK 406B	FGMB5IAD	RANDON VEÍCULOS

BOMBA HIDRAULICA HIDRODINÂMICA/ HYDRAULIC PUMP HIDRODINÂMICA/ BOMBA HIDRAULICA HIDRODINÂMICA

CAD–DIVI
CAR05–96

MOTOR N.A.
ENGINE N.A.

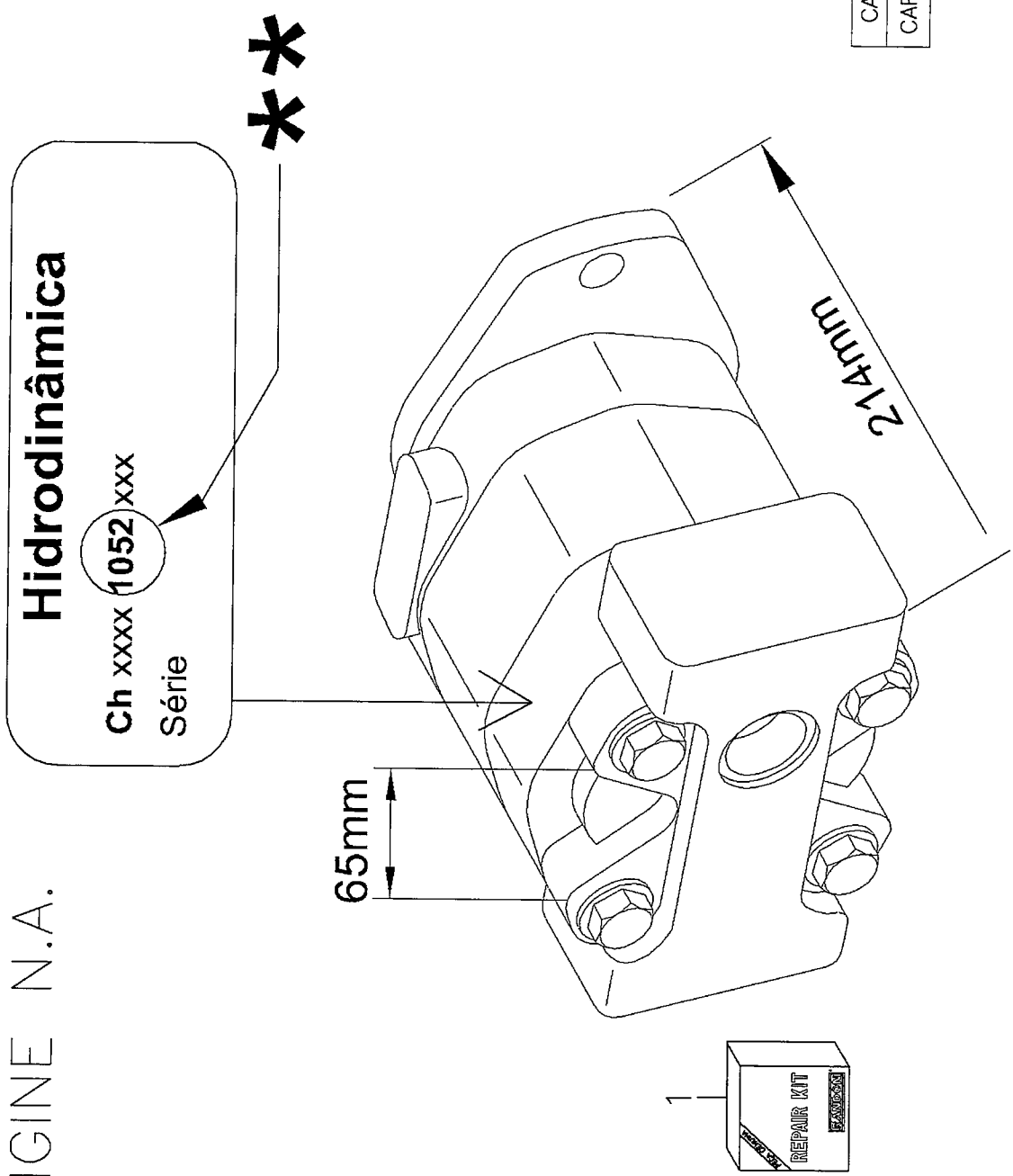

RANDON VEÍCULOS	RK 406B	CAR05-96	MB5IAD	5IAD

BOMBA HIDRAULICA MOTOR – N.A. HIDRODINÂMICA
HYDRAULIC PUMP MOTOR – N.A. HIDRODINÂMICA
BOMBA HIDRAULICA MOTOR – N.A. HIDRODINÂMICA

VÁLIDO PARA VEIC. N.º/ VALID FOR MANUFACTURING NUMBER/ VÁLIDO PARA LAS UNIDADES NÚMERO:	DO FROM DEL	104	ATÉ TO HASTA	

POS	CODIGO/CODE	QT	PORTUGUES	ENGLISH	ESPAÑOL	NOTA/NOTE
0	219001552	01	Bomba Hidráulica – Motor N.A. – Hidrodinâmica	Hydraulic Pump – Motor N.A. – Hidrodinâmica	Bomba Hidraulica – Motor N.A. – Hidrodinâmica	
1	219002223	01	Kit Reparo - Hidrodinâmica	Seal Kit – Hidrodinâmica	Kit Vedacion – Hidrodinâmica	

N.A. = NATURALMENTE ASPIRADO/ NATURALLY ASPIRATED/ NORMALMENTE ASPIRADO

5J/1	RK 406B	FGMB5J1	RANDON VEÍCULOS

SISTEMA HIDRÁULICO INCLINAÇÃO CAÇAMBA CARREGADEIRA/ BUCKET HYDRAULIC SYSTEM – LOADER/ SISTEMA HIDRAULICO INCLINACION CUCHARÓN DE LA CARGADORA

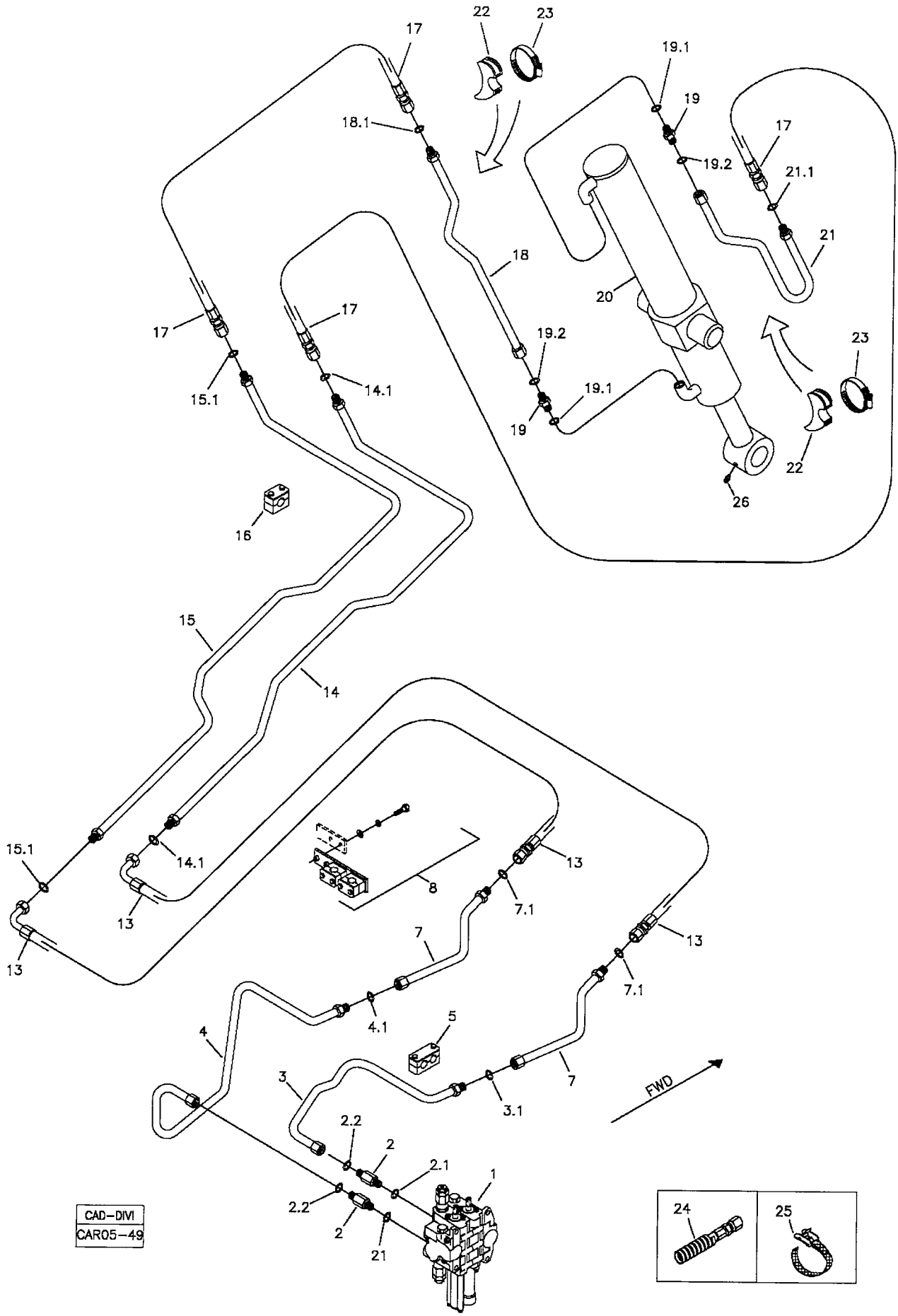

RANDON VEÍCULOS	RK 406B	CAR05-49	MB5J1	5J/1

SISTEMA HIDRÁULICO DE INCLINAÇÃO DA CAÇAMBA DA CARREGADEIRA
BUCKET HYDRAULIC SYSTEM – LOADER
SISTEMA HIDRAULICO INCLINACION CUCHARÓN DE LA CARGADORA

VÁLIDO PARA VEIC. N.º/ VALID FOR MANUFACTURING NUMBER/ VÁLIDO PARA LAS UNIDADES NÚMERO:	DO FROM DEL	104	ATÉ TO HASTA	930

POS	CODIGO/CODE	QT	PORTUGUES	ENGLISH	ESPAÑOL	NOTA/NOTE
1	5P	01	Comando Hidráulico	Hydraulic Valve	Valvula Hidraulica	Ver/See/Vea
2	219000228	02	Conexão	Connection	Conexion	
2.1	219000986	01	Anel O'	O-ring	Anillo Vedacion	
2.2	219000315	01	Anel O'	O-ring	Anillo Vedacion	
3	219000188	01	Tubo	Pipe	Tubo	
3.1	219000315	01	Anel O'	O-ring	Anillo Vedacion	
4	219000189	01	Tubo	Pipe	Tubo	
4.1	219000315	01	Anel O'	O-ring	Anillo Vedacion	
5	219000274	03	Abraçadeira	Clamp	Abrazadera	
7	219000425	02	Tubo	Pipe	Tubo	
7.1	219000315	01	Anel o'	O-ring	Anillo Vedacion	
8	219000418	01	Abraçadeira	Clamp	Abrazadera	
13	219000298	02	Mangueira	Hose	manguera	
14	219000180	01	Tubo	Pipe	Tubo	
14.1	219000315	01	Anel O'	O-ring	Anillo Vedacion	
15	219000181	01	Tubo	Pipe	Tubo	
15.1	219000315	01	Anel O'	O-ring	Anillo Vedacion	
16	219000072	06	Abraçadeira	Clamp	Abrazadera	
17	219000205	02	Mangueira	Hose	Manguera	
18	219000423	01	Tubo	Pipe	Tubo	
18.1	219000315	01	Anel O'	O-ring	Anillo Vedaion	
19	219000227	02	Conexão	Connection	Conexion	
19.1	219000986	01	Anel O'	O-ring	Anillo Vedacion	
19.2	219000315	01	Anel O'	O-ring	Anillo Vedacion	
20	5JA	01	Cilindro Hidraulico	Hydraulic Cylinder	Cilindro Hidraulico	Ver/See/Vea
21	219000187	01	Tubo	Pipe	Tubo	
21.1	219000315	01	Anel O'	O-ring	Anillo Vedacion	
22	219000285	02	Calço Maior	Support	Soporte Maior	
23	210006234	02	Abraçadeira	Clamp	Abrazadera	
24	212009775	CN	Protetor Mangueira	Hose Protector	Protector Manguera	
25	212008827	01	Cinta Fixação	Fixing Strap	Cinta Fijacion	
26	211200000	01	Graxeira	Lubricator	Alemita	

CN= Fornecido conforme necessidade/ Supplied as required/ Se suministra según la necesidad

5J/2	RK 406B	FGMB5J2	RANDON VEÍCULOS

SISTEMA HIDRÁULICO INCLINAÇÃO CAÇAMBA CARREGADEIRA/ BUCKET HYDRAULIC SYSTEM – LOADER/ SISTEMA HIDRAULICO INCLINACION CUCHARÓN DE LA CARGADORA

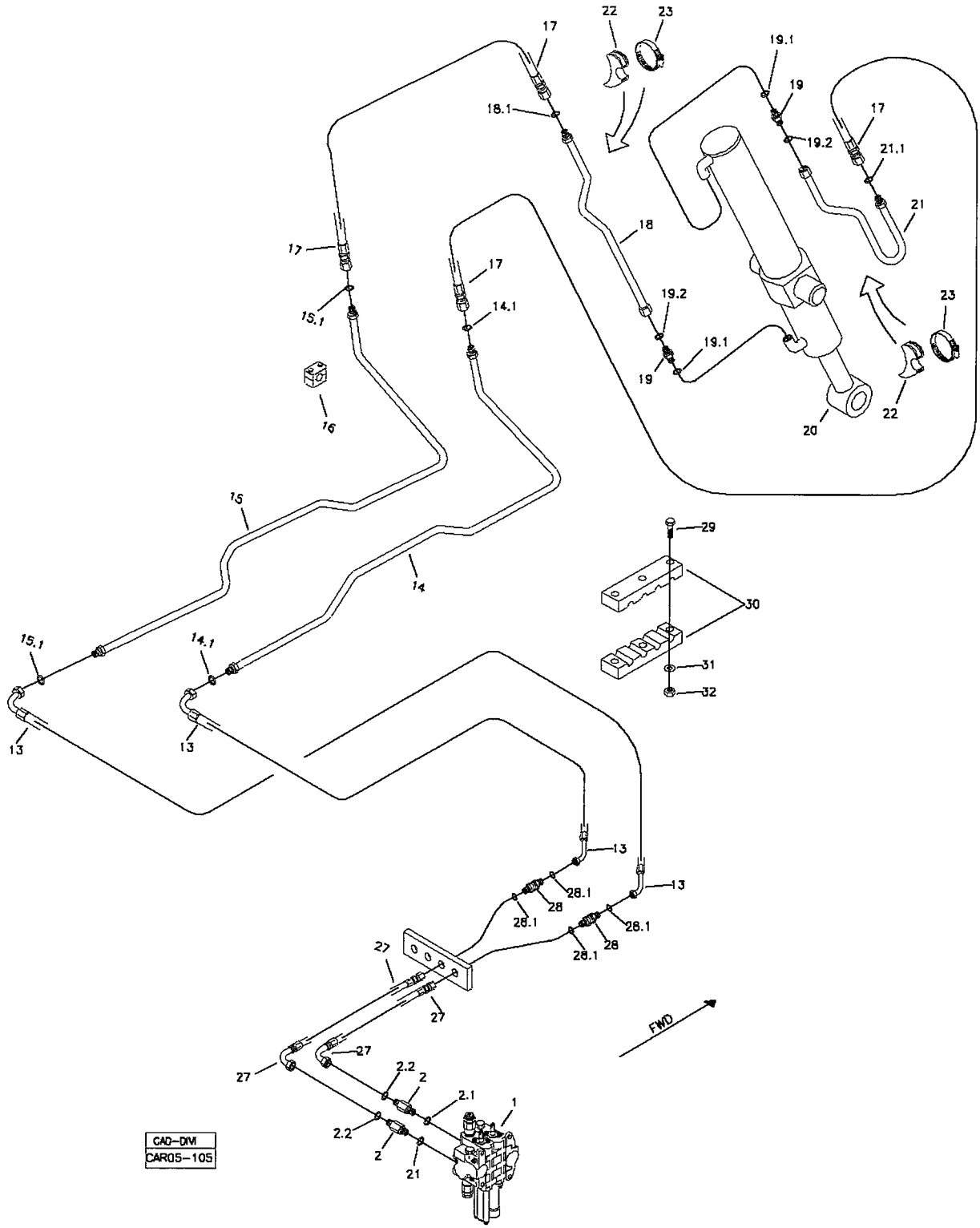

RANDON VEÍCULOS	RK 406B	CAR05-105	MB5J2	5J/2

SISTEMA HIDRÁULICO DE INCLINAÇÃO DA CAÇAMBA DA CARREGADEIRA
BUCKET HYDRAULIC SYSTEM – LOADER
SISTEMA HIDRAULICO INCLINACION CUCHARÓN DE LA CARGADORA

VÁLIDO PARA VEIC. N.º/ VALID FOR MANUFACTURING NUMBER/ VÁLIDO PARA LAS UNIDADES NÚMERO:	DO FROM DEL	931	ATÉ TO HASTA	931

POS	CODIGO/CODE	QT	PORTUGUES	ENGLISH	ESPAÑOL	NOTA/NOTE
1	5P	01	Comando Hidráulico	Hydraulic Valve	Valvula Hidraulica	Ver/See/Vea
2	219001516	02	Conexão	Connection	Conexion	
2.1	219000987	01	Anel O'	O-ring	Anillo Vedacion	
2.2	219000314	01	Anel O'	O-ring	Anillo Vedacion	
13	219002144	02	Mangueira	Hose	manguera	
14	219002173	01	Tubo	Pipe	Tubo	
14.1	219000314	02	Anel O'	O-ring	Anillo Vedacion	
15	219002172	01	Tubo	Pipe	Tubo	
15.1	219000314	02	Anel O'	O-ring	Anillo Vedacion	
16	219000072	06	Abraçadeira	Clamp	Abrazadera	
17	219002147	02	Mangueira	Hose	Manguera	
18	219002168	01	Tubo	Pipe	Tubo	
18.1	219000314	01	Anel O'	O-ring	Anillo Vedaion	
19	219000227	01	Conexão	Connection	Conexion	
19.1	219000986	01	Anel O'	O-ring	Anillo Vedacion	
19.2	219000315	01	Anel O'	O-ring	Anillo Vedacion	
20	5JA	01	Cilindro Hidraulico	Hydraulic Cylinder	Cilindro Hidraulico	Ver/See/Vea
21	219002228	01	Tubo	Pipe	Tubo	
21.1	219000314	01	Anel O'	O-ring	Anillo Vedacion	
22	219000285	02	Calço Maior	Support	Soporte Maior	
23	210006234	02	Abraçadeira	Clamp	Abrazadera	
26	211200000	01	Graxeira	Lubricator	Alemita	
27	219002141	02	Mangueira	Hose	Manguera	
28	219002140	02	União Dupla			
28.1	219000314	02	Anel O'	O-ring	Anillo Vedacion	
29	210002844	03	Parafuso	Bolt	Tornillo	
30	219002137	01	Abraçaeira	Clamp	Abrazadera	
31	210002015	01	Arruela	Washer	Arandela	
32	210005760	01	Porca	Nut	Tuerca	

CN= Fornecido conforme necessidade/ Supplied as required/ Se suministra según la necesidad

5J/3	RK 406B	FGMB5J3	RANDON VEÍCULOS

SISTEMA HIDRÁULICO INCLINAÇÃO CAÇAMBA CARREGADEIRA/ BUCKET HYDRAULIC SYSTEM – LOADER/ SISTEMA HIDRAULICO INCLINACION CUCHARÓN DE LA CARGADORA

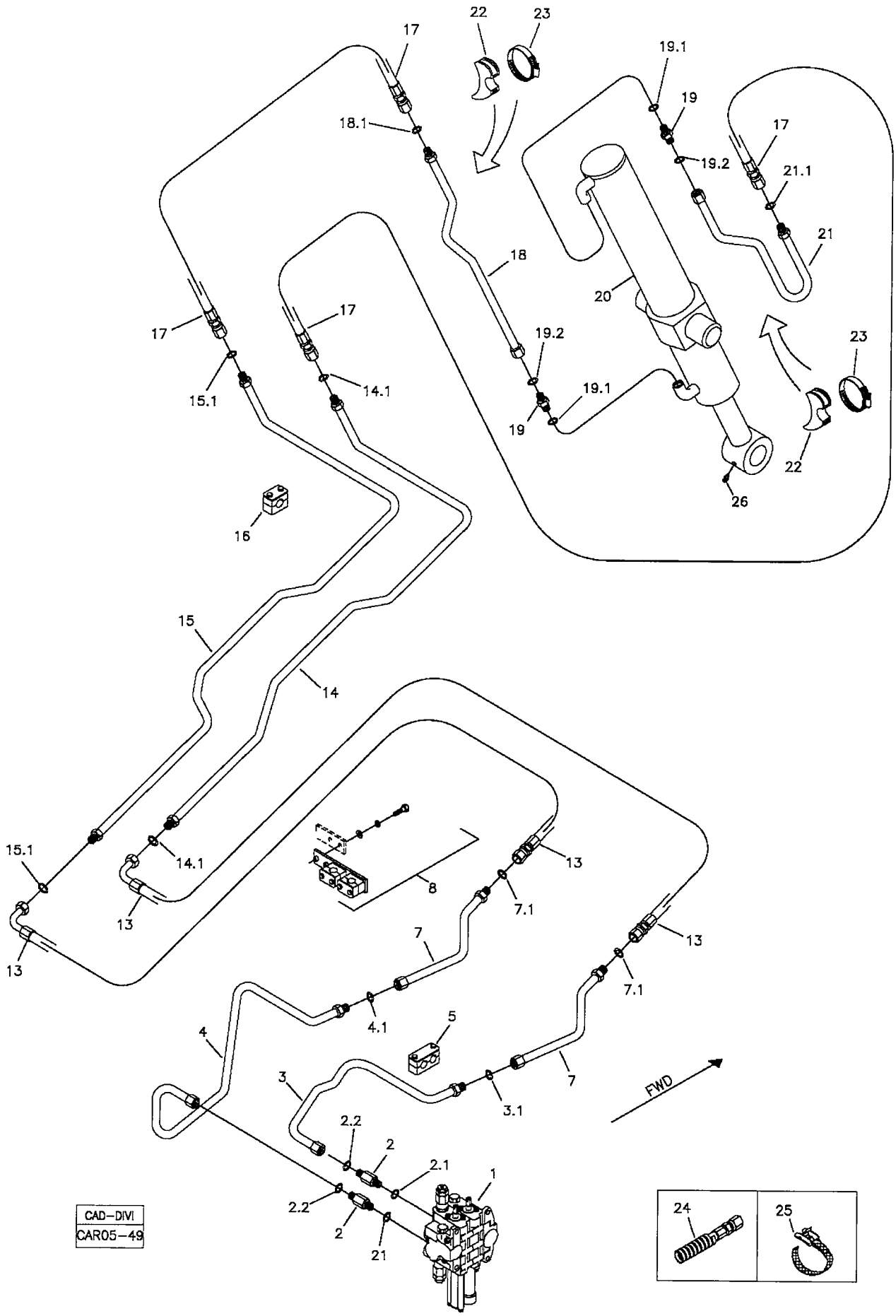

RANDON VEÍCULOS	RK 406B	CAR05-49	MB5J3	5J/3

SISTEMA HIDRÁULICO DE INCLINAÇÃO DA CAÇAMBA DA CARREGADEIRA
BUCKET HYDRAULIC SYSTEM – LOADER
SISTEMA HIDRAULICO INCLINACION CUCHARÓN DE LA CARGADORA

VÁLIDO PARA VEIC. N.º/ VALID FOR MANUFACTURING NUMBER/ VÁLIDO PARA LAS UNIDADES NÚMERO:	DO FROM DEL	932	ATÉ TO HASTA	982

POS	CODIGO/CODE	QT	PORTUGUES	ENGLISH	ESPAÑOL	NOTA/NOTE
1	5P	01	Comando Hidráulico	Hydraulic Valve	Valvula Hidraulica	Ver/See/Vea
2	219000228	02	Conexão	Connection	Conexion	
2.1	219000986	01	Anel O'	O-ring	Anillo Vedacion	
2.2	219000315	01	Anel O'	O-ring	Anillo Vedacion	
3	219000188	01	Tubo	Pipe	Tubo	
3.1	219000315	01	Anel O'	O-ring	Anillo Vedacion	
4	219000189	01	Tubo	Pipe	Tubo	
4.1	219000315	01	Anel O'	O-ring	Anillo Vedacion	
5	219000274	03	Abraçadeira	Clamp	Abrazadera	
7	219000425	02	Tubo	Pipe	Tubo	
7.1	219000315	01	Anel o'	O-ring	Anillo Vedacion	
8	219000418	01	Abraçadeira	Clamp	Abrazadera	
13	219000298	02	Mangueira	Hose	manguera	
14	219000180	01	Tubo	Pipe	Tubo	
14.1	219000315	01	Anel O'	O-ring	Anillo Vedacion	
15	219000181	01	Tubo	Pipe	Tubo	
15.1	219000315	01	Anel O'	O-ring	Anillo Vedacion	
16	219000072	06	Abraçadeira	Clamp	Abrazadera	
17	219000205	02	Mangueira	Hose	Manguera	
18	219000423	01	Tubo	Pipe	Tubo	
18.1	219000315	01	Anel O'	O-ring	Anillo Vedaion	
19	219000227	02	Conexão	Connection	Conexion	
19.1	219000986	01	Anel O'	O-ring	Anillo Vedacion	
19.2	219000315	01	Anel O'	O-ring	Anillo Vedacion	
20	5JA	01	Cilindro Hidraulico	Hydraulic Cylinder	Cilindro Hidraulico	Ver/See/Vea
21	219000187	01	Tubo	Pipe	Tubo	
21.1	219000315	01	Anel O'	O-ring	Anillo Vedacion	
22	219000285	02	Calço Maior	Support	Soporte Maior	
23	210006234	02	Abraçadeira	Clamp	Abrazadera	
24	212009775	CN	Protetor Mangueira	Hose Protector	Protector Manguera	
25	212008827	01	Cinta Fixação	Fixing Strap	Cinta Fijacion	
26	211200000	01	Graxeira	Lubricator	Alemita	

CN= Fornecido conforme necessidade/ Supplied as required/ Se suministra según la necesidad

5J/4	RK 406B	FGMB5J4	RANDON VEÍCULOS

SISTEMA HIDRÁULICO INCLINAÇÃO CAÇAMBA CARREGADEIRA/ BUCKET HYDRAULIC SYSTEM – LOADER/ SISTEMA HIDRAULICO INCLINACION CUCHARÓN DE LA CARGADORA

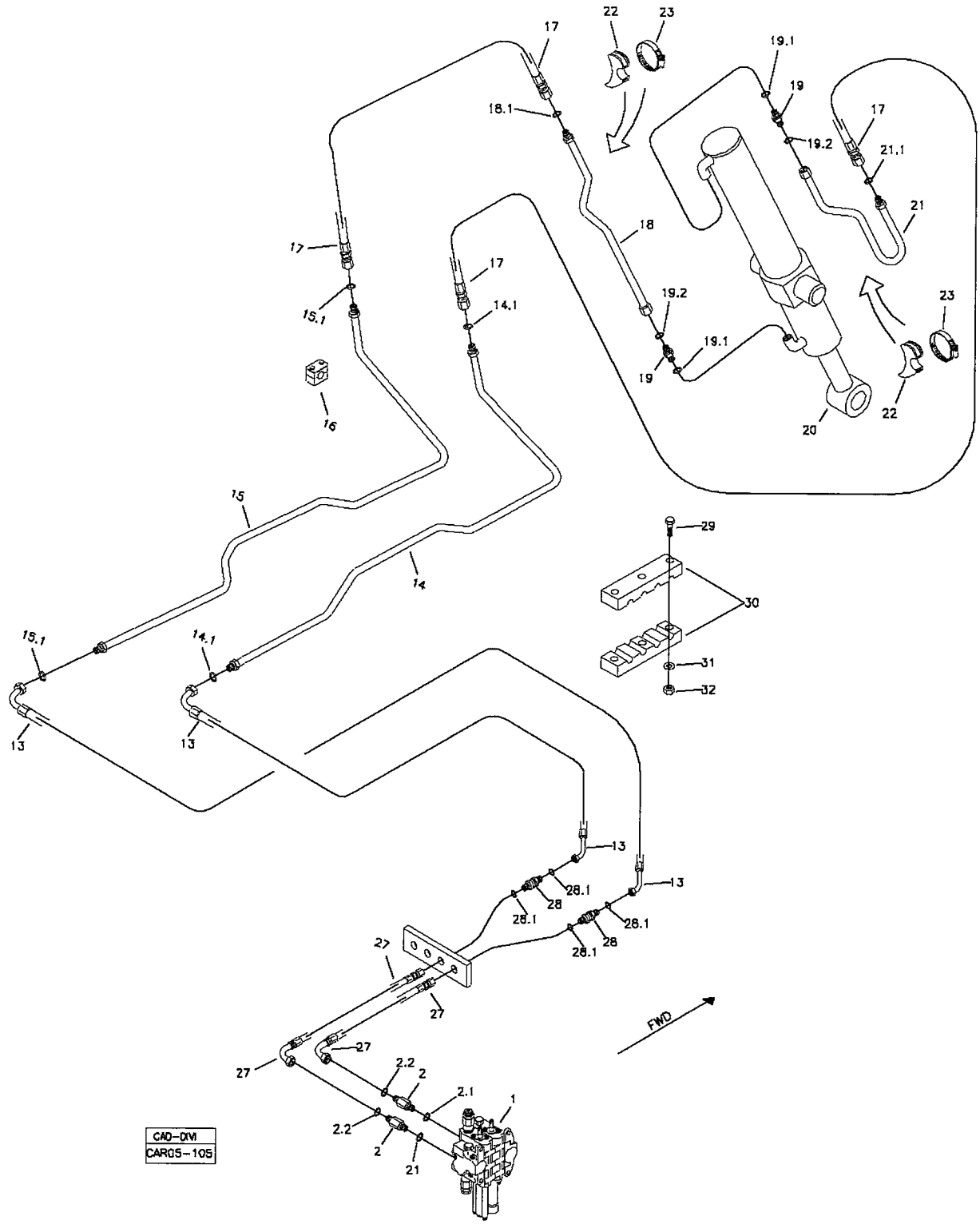

RANDON VEÍCULOS	RK 406B	CAR05-105	MB5J4	5J/4

SISTEMA HIDRÁULICO DE INCLINAÇÃO DA CAÇAMBA DA CARREGADEIRA
BUCKET HYDRAULIC SYSTEM – LOADER
SISTEMA HIDRAULICO INCLINACION CUCHARÓN DE LA CARGADORA

VÁLIDO PARA VEIC. N.º/ VALID FOR MANUFACTURING NUMBER/ VÁLIDO PARA LAS UNIDADES NÚMERO:	DO FROM DEL	983	ATÉ TO HASTA	983

POS	CODIGO/CODE	QT	PORTUGUES	ENGLISH	ESPAÑOL	NOTA/NOTE
1	5P	01	Comando Hidráulico	Hydraulic Valve	Valvula Hidraulica	Ver/See/Vea
2	219001516	02	Conexão	Connection	Conexion	
2.1	219000987	01	Anel O'	O-ring	Anillo Vedacion	
2.2	219000314	01	Anel O'	O-ring	Anillo Vedacion	
13	219002144	02	Mangueira	Hose	manguera	
14	219002173	01	Tubo	Pipe	Tubo	
14.1	219000314	02	Anel O'	O-ring	Anillo Vedacion	
15	219002172	01	Tubo	Pipe	Tubo	
15.1	219000314	02	Anel O'	O-ring	Anillo Vedacion	
16	219000072	06	Abraçadeira	Clamp	Abrazadera	
17	219002147	02	Mangueira	Hose	Manguera	
18	219002168	01	Tubo	Pipe	Tubo	
18.1	219000314	01	Anel O'	O-ring	Anillo Vedaion	
19	219000227	01	Conexão	Connection	Conexion	
19.1	219000986	01	Anel O'	O-ring	Anillo Vedacion	
19.2	219000315	01	Anel O'	O-ring	Anillo Vedacion	
20	5JA	01	Cilindro Hidraulico	Hydraulic Cylinder	Cilindro Hidraulico	Ver/See/Vea
21	219002228	01	Tubo	Pipe	Tubo	
21.1	219000314	01	Anel O'	O-ring	Anillo Vedacion	
22	219000285	02	Calço Maior	Support	Soporte Maior	
23	210006234	02	Abraçadeira	Clamp	Abrazadera	
26	211200000	01	Graxeira	Lubricator	Alemita	
27	219002141	02	Mangueira	Hose	Manguera	
28	219002140	02	União Dupla			
28.1	219000314	02	Anel O'	O-ring	Anillo Vedacion	
29	210002844	03	Parafuso	Bolt	Tornillo	
30	219002137	01	Abraçaeira	Clamp	Abrazadera	
31	210002015	01	Arruela	Washer	Arandela	
32	210005760	01	Porca	Nut	Tuerca	

CN= Fornecido conforme necessidade/ Supplied as required/ Se suministra según la necesidad

5J/5	RK 406B	FGMB5J5	RANDON VEÍCULOS

SISTEMA HIDRÁULICO INCLINAÇÃO CAÇAMBA CARREGADEIRA/ BUCKET HYDRAULIC SYSTEM – LOADER/ SISTEMA HIDRAULICO INCLINACION CUCHARÓN DE LA CARGADORA

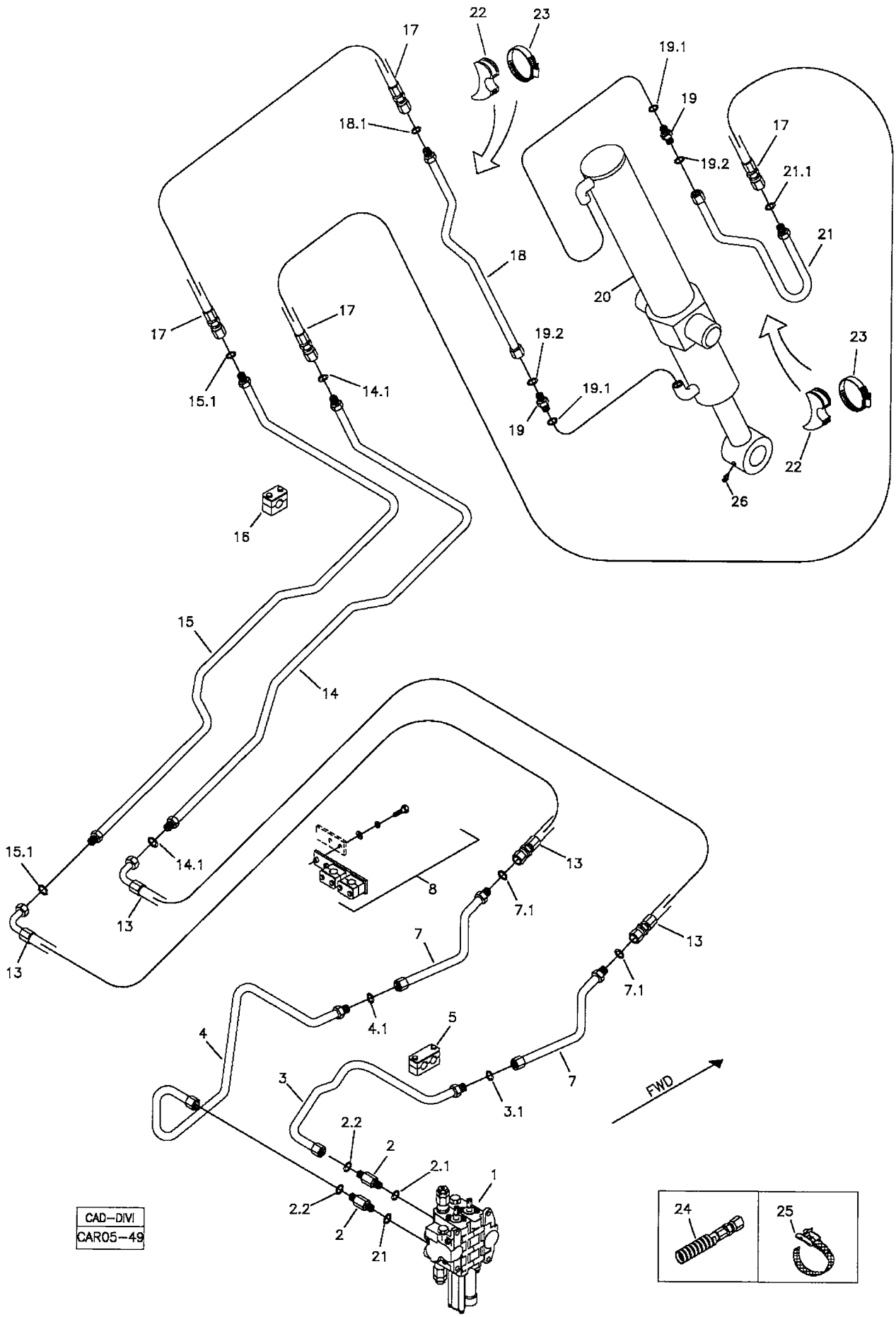

RANDON VEÍCULOS	RK 406B	CAR05-49	MB5J5	5J/5

SISTEMA HIDRÁULICO DE INCLINAÇÃO DA CAÇAMBA DA CARREGADEIRA
BUCKET HYDRAULIC SYSTEM – LOADER
SISTEMA HIDRAULICO INCLINACION CUCHARÓN DE LA CARGADORA

VÁLIDO PARA VEIC. N.º/ VALID FOR MANUFACTURING NUMBER/ VÁLIDO PARA LAS UNIDADES NÚMERO:	DO FROM DEL	984	ATÉ TO HASTA	990

POS	CODIGO/CODE	QT	PORTUGUES	ENGLISH	ESPAÑOL	NOTA/NOTE
1	5P	01	Comando Hidráulico	Hydraulic Valve	Valvula Hidraulica	Ver/See/Vea
2	219000228	02	Conexão	Connection	Conexion	
2.1	219000986	01	Anel O'	O-ring	Anillo Vedacion	
2.2	219000315	01	Anel O'	O-ring	Anillo Vedacion	
3	219000188	01	Tubo	Pipe	Tubo	
3.1	219000315	01	Anel O'	O-ring	Anillo Vedacion	
4	219000189	01	Tubo	Pipe	Tubo	
4.1	219000315	01	Anel O'	O-ring	Anillo Vedacion	
5	219000274	03	Abraçadeira	Clamp	Abrazadera	
7	219000425	02	Tubo	Pipe	Tubo	
7.1	219000315	01	Anel o'	O-ring	Anillo Vedacion	
8	219000418	01	Abraçadeira	Clamp	Abrazadera	
13	219000298	02	Mangueira	Hose	manguera	
14	219000180	01	Tubo	Pipe	Tubo	
14.1	219000315	01	Anel O'	O-ring	Anillo Vedacion	
15	219000181	01	Tubo	Pipe	Tubo	
15.1	219000315	01	Anel O'	O-ring	Anillo Vedacion	
16	219000072	06	Abraçadeira	Clamp	Abrazadera	
17	219000205	02	Mangueira	Hose	Manguera	
18	219000423	01	Tubo	Pipe	Tubo	
18.1	219000315	01	Anel O'	O-ring	Anillo Vedaion	
19	219000227	02	Conexão	Connection	Conexion	
19.1	219000986	01	Anel O'	O-ring	Anillo Vedacion	
19.2	219000315	01	Anel O'	O-ring	Anillo Vedacion	
20	5JA	01	Cilindro Hidraulico	Hydraulic Cylinder	Cilindro Hidraulico	Ver/See/Vea
21	219000187	01	Tubo	Pipe	Tubo	
21.1	219000315	01	Anel O'	O-ring	Anillo Vedacion	
22	219000285	02	Calço Maior	Support	Soporte Maior	
23	210006234	02	Abraçadeira	Clamp	Abrazadera	
24	212009775	CN	Protetor Mangueira	Hose Protector	Protector Manguera	
25	212008827	01	Cinta Fixação	Fixing Strap	Cinta Fijacion	
26	211200000	01	Graxeira	Lubricator	Alemita	

CN= Fornecido conforme necessidade/ Supplied as required/ Se suministra según la necesidad

5J/6	RK 406B	FGMB5J6	RANDON VEÍCULOS

SISTEMA HIDRÁULICO INCLINAÇÃO CAÇAMBA CARREGADEIRA/ BUCKET HYDRAULIC SYSTEM – LOADER/ SISTEMA HIDRAULICO INCLINACION CUCHARÓN DE LA CARGADORA

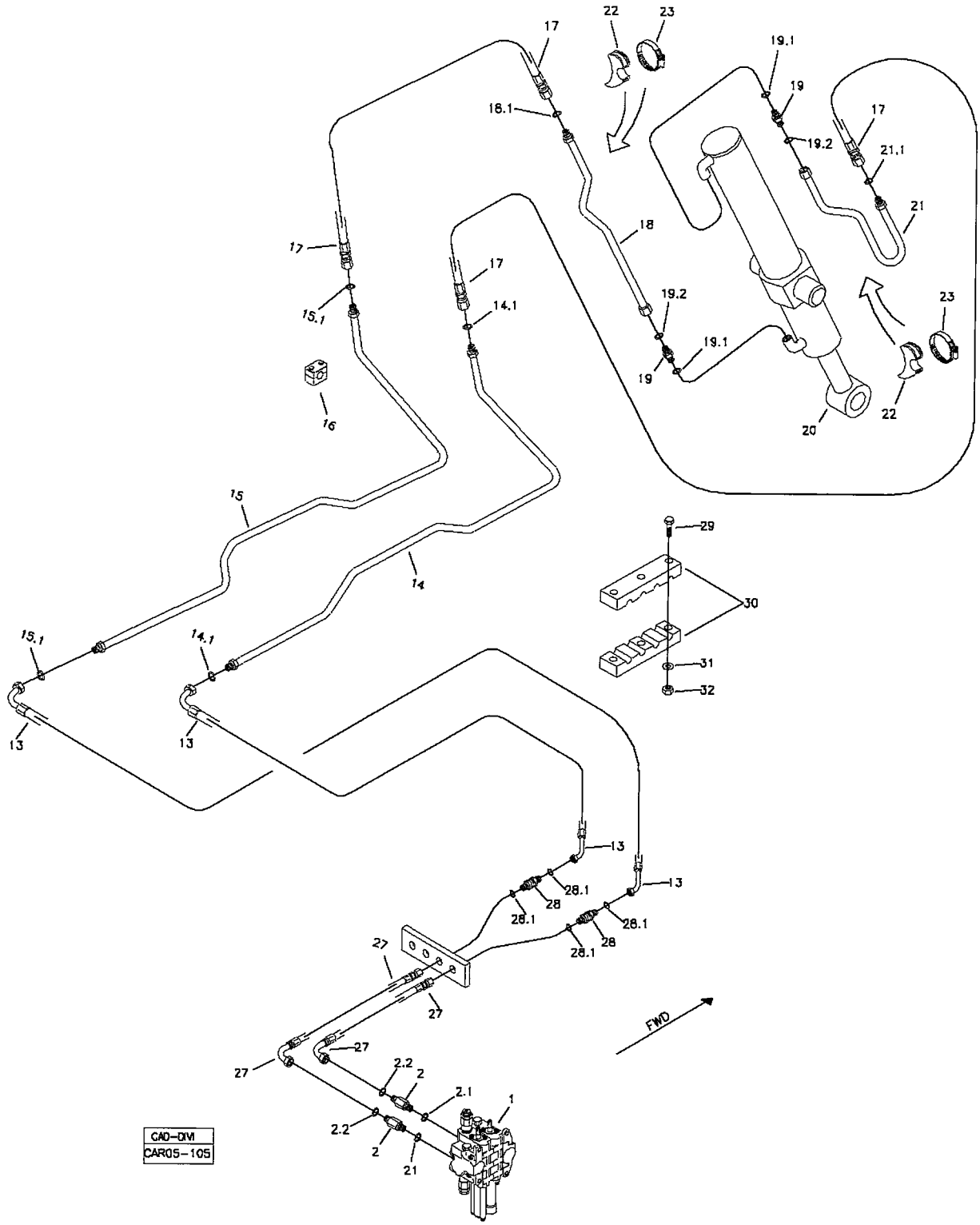

RANDON VEÍCULOS	RK 406B	CAR05-105	MB5J6	5J/6

SISTEMA HIDRÁULICO DE INCLINAÇÃO DA CAÇAMBA DA CARREGADEIRA
BUCKET HYDRAULIC SYSTEM – LOADER
SISTEMA HIDRAULICO INCLINACION CUCHARÓN DE LA CARGADORA

VÁLIDO PARA VEIC. N.º/ VALID FOR MANUFACTURING NUMBER/ VÁLIDO PARA LAS UNIDADES NÚMERO:	DO FROM DEL	991	ATÉ TO HASTA	1022

POS	CODIGO/CODE	QT	PORTUGUES	ENGLISH	ESPAÑOL	NOTA/NOTE
1	5P	01	Comando Hidráulico	Hydraulic Valve	Valvula Hidraulica	Ver/See/Vea
2	219001516	02	Conexão	Connection	Conexion	
2.1	219000987	01	Anel O'	O-ring	Anillo Vedacion	
2.2	219000314	01	Anel O'	O-ring	Anillo Vedacion	
13	219002144	02	Mangueira	Hose	manguera	
14	219002173	01	Tubo	Pipe	Tubo	
14.1	219000314	02	Anel O'	O-ring	Anillo Vedacion	
15	219002172	01	Tubo	Pipe	Tubo	
15.1	219000314	02	Anel O'	O-ring	Anillo Vedacion	
16	219000072	06	Abraçadeira	Clamp	Abrazadera	
17	219002147	02	Mangueira	Hose	Manguera	
18	219002168	01	Tubo	Pipe	Tubo	
18.1	219000314	01	Anel O'	O-ring	Anillo Vedaion	
19	219000227	01	Conexão	Connection	Conexion	
19.1	219000986	01	Anel O'	O-ring	Anillo Vedacion	
19.2	219000315	01	Anel O'	O-ring	Anillo Vedacion	
20	5JA	01	Cilindro Hidraulico	Hydraulic Cylinder	Cilindro Hidraulico	Ver/See/Vea
21	219002228	01	Tubo	Pipe	Tubo	
21.1	219000314	01	Anel O'	O-ring	Anillo Vedacion	
22	219000285	02	Calço Maior	Support	Soporte Maior	
23	210006234	02	Abraçadeira	Clamp	Abrazadera	
26	211200000	01	Graxeira	Lubricator	Alemita	
27	219002141	02	Mangueira	Hose	Manguera	
28	219002140	02	União Dupla			
28.1	219000314	02	Anel O'	O-ring	Anillo Vedacion	
29	210002844	03	Parafuso	Bolt	Tornillo	
30	219002137	01	Abraçaeira	Clamp	Abrazadera	
31	210002015	01	Arruela	Washer	Arandela	
32	210005760	01	Porca	Nut	Tuerca	

CN= Fornecido conforme necessidade/ Supplied as required/ Se suministra según la necesidad

5J/7	RK 406B	FGMB5J7	RANDON VEÍCULOS

SISTEMA HIDRÁULICO INCLINAÇÃO CAÇAMBA CARREGADEIRA/ BUCKET HYDRAULIC SYSTEM – LOADER/ SISTEMA HIDRAULICO INCLINACION CUCHARÓN DE LA CARGADORA

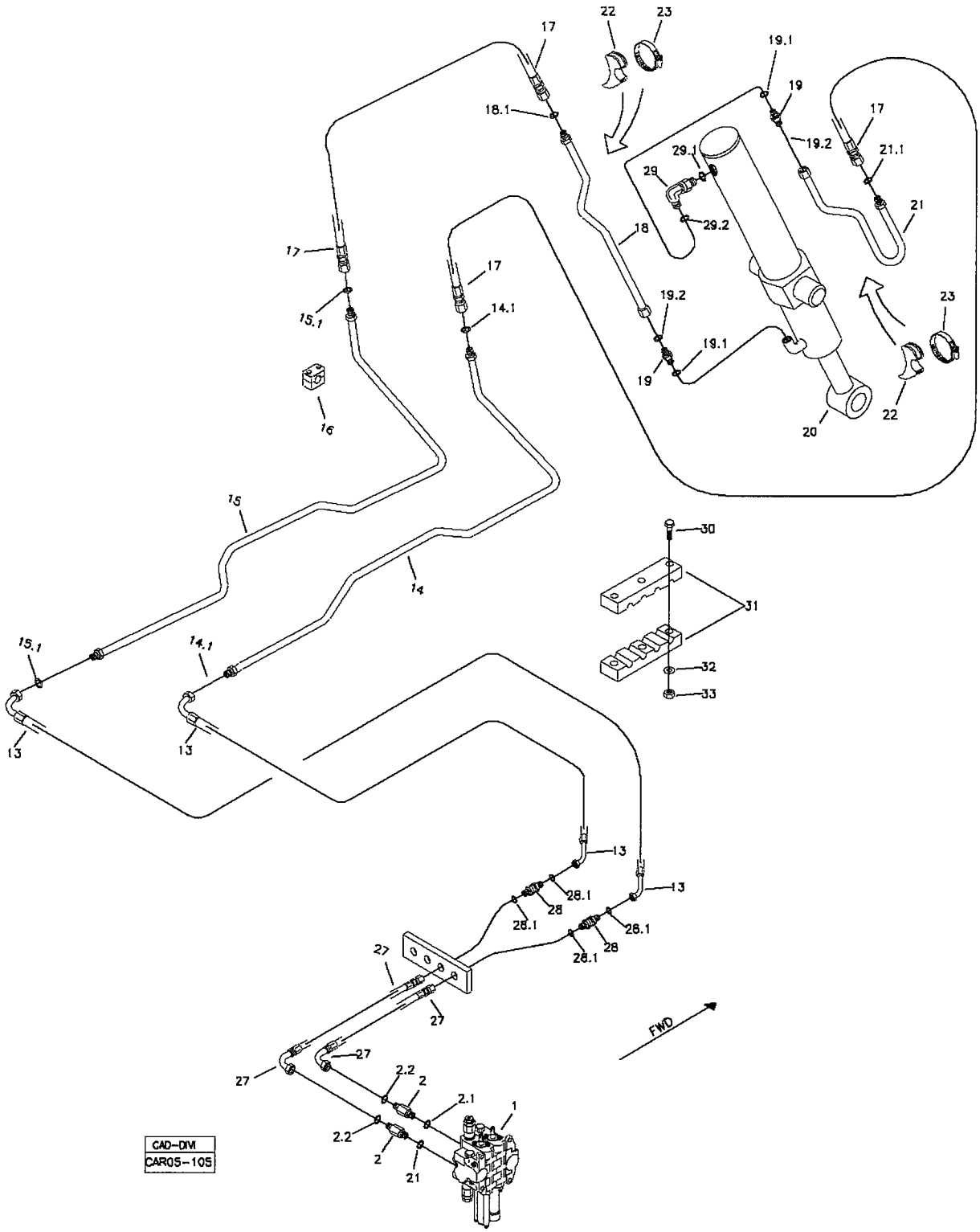

RANDON veículos	RK 406B	CAR05-106	MB5J7	5J/7

SISTEMA HIDRÁULICO DE INCLINAÇÃO DA CAÇAMBA DA CARREGADEIRA
BUCKET HYDRAULIC SYSTEM – LOADER
SISTEMA HIDRAULICO INCLINACION CUCHARÓN DE LA CARGADORA

VÁLIDO PARA VEIC. N.º/ VALID FOR MANUFACTURING NUMBER/ VÁLIDO PARA LAS UNIDADES NÚMERO:	DO FROM DEL	1023	ATÉ TO HASTA	1023

POS	CODIGO/CODE	QT	PORTUGUES	ENGLISH	ESPAÑOL	NOTA/NOTE
1	5P	01	Comando Hidráulico	Hydraulic Valve	Valvula Hidraulica	Ver/See/Vea
2	219001516	02	Conexão	Connection	Conexion	
2.1	219000987	01	Anel O'	O-ring	Anillo Vedacion	
2.2	219000314	01	Anel O'	O-ring	Anillo Vedacion	
13	219002144	02	Mangueira	Hose	manguera	
14	219002173	01	Tubo	Pipe	Tubo	
14.1	219000314	02	Anel O'	O-ring	Anillo Vedacion	
15	219002172	01	Tubo	Pipe	Tubo	
15.1	219000314	02	Anel O'	O-ring	Anillo Vedacion	
16	219000072	06	Abraçadeira	Clamp	Abrazadera	
17	219002147	02	Mangueira	Hose	Manguera	
18	219002168	01	Tubo	Pipe	Tubo	
18.1	219000314	01	Anel O'	O-ring	Anillo Vedaion	
19	219000227	01	Conexão	Connection	Conexion	
19.1	219000986	01	Anel O'	O-ring	Anillo Vedacion	
19.2	219000315	01	Anel O'	O-ring	Anillo Vedacion	
20	5JA	01	Cilindro Hidraulico	Hydraulic Cylinder	Cilindro Hidraulico	Ver/See/Vea
21	219002228	01	Tubo	Pipe	Tubo	
21.1	219000314	01	Anel O'	O-ring	Anillo Vedacion	
22	219000285	02	Calço Maior	Support	Soporte Maior	
23	210006234	02	Abraçadeira	Clamp	Abrazadera	
26	211200000	01	Graxeira	Lubricator	Alemita	
27	219002141	02	Mangueira	Hose	Manguera	
28	219002140	02	União Dupla			
28.1	219000314	02	Anel O'	O-ring	Anillo Vedacion	
29	219000239	01	Joelho	Elbow	Codo	
29.1	219000986	01	Anel O'	O-ring	Anillo Vedacion	
29.2	219000315	01	Anel O'	O-ring	Anillo Vedacion	
30	210002844	03	Parafuso	Bolt	Tornillo	
31	219002137	01	Abraçaeira	Clamp	Abrazadera	
32	210002015	01	Arruela	Washer	Arandela	
33	210005760	01	Porca	Nut	Tuerca	

CN= Fornecido conforme necessidade/ Supplied as required/ Se suministra según la necesidad

5J/8	RK 406B	FGMB5J8	RANDON VEICULOS

SISTEMA HIDRÁULICO INCLINAÇÃO CAÇAMBA CARREGADEIRA/ BUCKET HYDRAULIC SYSTEM – LOADER/ SISTEMA HIDRAULICO INCLINACION CUCHARÓN DE LA CARGADORA

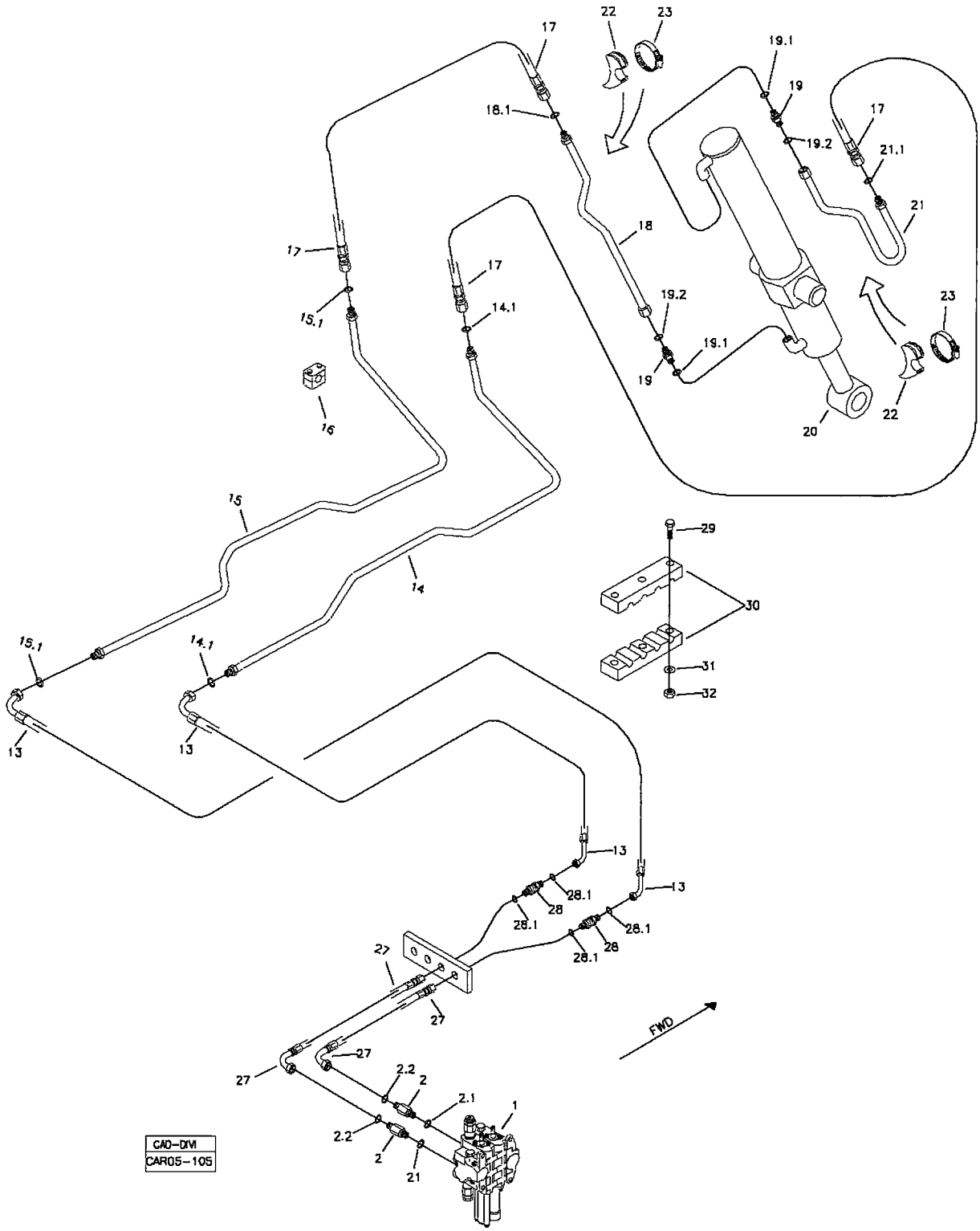

RANDON VEÍCULOS	RK 406B	CAR05-105	MB5J8	5J/8

SISTEMA HIDRÁULICO DE INCLINAÇÃO DA CAÇAMBA DA CARREGADEIRA
BUCKET HYDRAULIC SYSTEM – LOADER
SISTEMA HIDRAULICO INCLINACION CUCHARÓN DE LA CARGADORA

VÁLIDO PARA VEIC. N.º/ VALID FOR MANUFACTURING NUMBER/ VÁLIDO PARA LAS UNIDADES NÚMERO:	DO FROM DEL	1024	ATÉ TO HASTA	1053

POS	CODIGO/CODE	QT	PORTUGUES	ENGLISH	ESPAÑOL	NOTA/NOTE
1	5P	01	Comando Hidráulico	Hydraulic Valve	Valvula Hidraulica	Ver/See/Vea
2	219001516	02	Conexão	Connection	Conexion	
2.1	219000987	01	Anel O'	O-ring	Anillo Vedacion	
2.2	219000314	01	Anel O'	O-ring	Anillo Vedacion	
13	219002144	02	Mangueira	Hose	manguera	
14	219002173	01	Tubo	Pipe	Tubo	
14.1	219000314	02	Anel O'	O-ring	Anillo Vedacion	
15	219002172	01	Tubo	Pipe	Tubo	
15.1	219000314	02	Anel O'	O-ring	Anillo Vedacion	
16	219000072	06	Abraçadeira	Clamp	Abrazadera	
17	219002147	02	Mangueira	Hose	Manguera	
18	219002168	01	Tubo	Pipe	Tubo	
18.1	219000314	01	Anel O'	O-ring	Anillo Vedaion	
19	219000227	01	Conexão	Connection	Conexion	
19.1	219000986	01	Anel O'	O-ring	Anillo Vedacion	
19.2	219000315	01	Anel O'	O-ring	Anillo Vedacion	
20	5JA	01	Cilindro Hidraulico	Hydraulic Cylinder	Cilindro Hidraulico	Ver/See/Vea
21	219002228	01	Tubo	Pipe	Tubo	
21.1	219000314	01	Anel O'	O-ring	Anillo Vedacion	
22	219000285	02	Calço Maior	Support	Soporte Maior	
23	210006234	02	Abraçadeira	Clamp	Abrazadera	
26	211200000	01	Graxeira	Lubricator	Alemita	
27	219002141	02	Mangueira	Hose	Manguera	
28	219002140	02	União Dupla			
28.1	219000314	02	Anel O'	O-ring	Anillo Vedacion	
29	210002844	03	Parafuso	Bolt	Tornillo	
30	219002137	01	Abraçaeira	Clamp	Abrazadera	
31	210002015	01	Arruela	Washer	Arandela	
32	210005760	01	Porca	Nut	Tuerca	

CN= Fornecido conforme necessidade/ Supplied as required/ Se suministra según la necesidad

5J/9	RK 406B	FGMB5J9	RANDON VEÍCULOS

SISTEMA HIDRÁULICO INCLINAÇÃO CAÇAMBA CARREGADEIRA/ BUCKET HYDRAULIC SYSTEM – LOADER/ SISTEMA HIDRAULICO INCLINACION CUCHARÓN DE LA CARGADORA

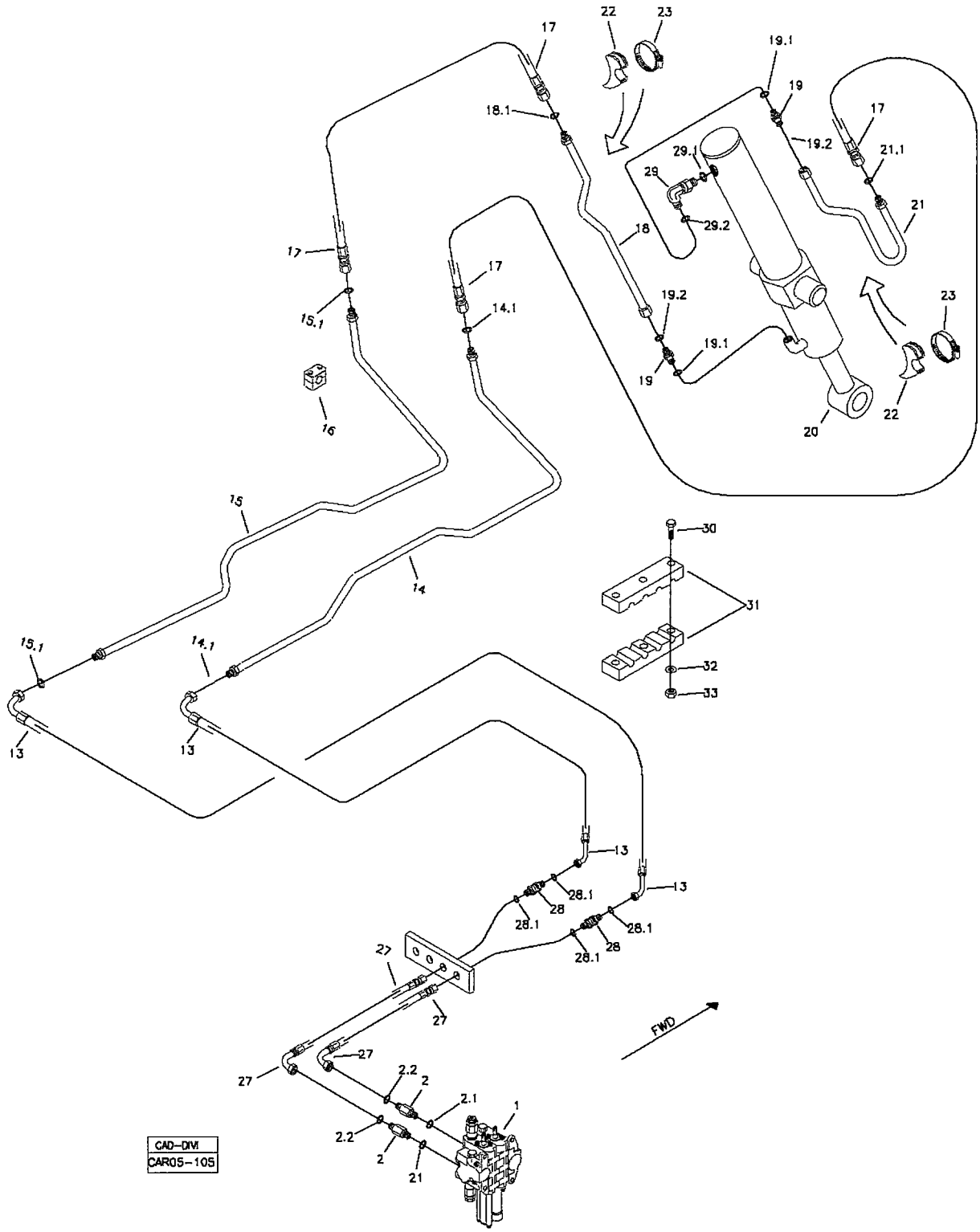

RANDON VEÍCULOS	RK 406B	CAR05-106	MB5J9	5J/9

SISTEMA HIDRÁULICO DE INCLINAÇÃO DA CAÇAMBA DA CARREGADEIRA
BUCKET HYDRAULIC SYSTEM – LOADER
SISTEMA HIDRAULICO INCLINACION CUCHARÓN DE LA CARGADORA

VÁLIDO PARA VEIC. N.º/ VALID FOR MANUFACTURING NUMBER/ VÁLIDO PARA LAS UNIDADES NÚMERO:	DO FROM DEL	1054	ATÉ TO HASTA	

POS	CODIGO/CODE	QT	PORTUGUES	ENGLISH	ESPAÑOL	NOTA/NOTE
1	5P	01	Comando Hidráulico	Hydraulic Valve	Valvula Hidraulica	Ver/See/Vea
2	219001516	02	Conexão	Connection	Conexion	
2.1	219000987	01	Anel O'	O-ring	Anillo Vedacion	
2.2	219000314	01	Anel O'	O-ring	Anillo Vedacion	
13	219002144	02	Mangueira	Hose	manguera	
14	219002173	01	Tubo	Pipe	Tubo	
14.1	219000314	02	Anel O'	O-ring	Anillo Vedacion	
15	219002172	01	Tubo	Pipe	Tubo	
15.1	219000314	02	Anel O'	O-ring	Anillo Vedacion	
16	219000072	06	Abraçadeira	Clamp	Abrazadera	
17	219002147	02	Mangueira	Hose	Manguera	
18	219002168	01	Tubo	Pipe	Tubo	
18.1	219000314	01	Anel O'	O-ring	Anillo Vedaion	
19	219000227	01	Conexão	Connection	Conexion	
19.1	219000986	01	Anel O'	O-ring	Anillo Vedacion	
19.2	219000315	01	Anel O'	O-ring	Anillo Vedacion	
20	5JA	01	Cilindro Hidraulico	Hydraulic Cylinder	Cilindro Hidraulico	Ver/See/Vea
21	219002228	01	Tubo	Pipe	Tubo	
21.1	219000314	01	Anel O'	O-ring	Anillo Vedacion	
22	219000285	02	Calço Maior	Support	Soporte Maior	
23	210006234	02	Abraçadeira	Clamp	Abrazadera	
26	211200000	01	Graxeira	Lubricator	Alemita	
27	219002141	02	Mangueira	Hose	Manguera	
28	219002140	02	União Dupla			
28.1	219000314	02	Anel O'	O-ring	Anillo Vedacion	
29	219000239	01	Joelho	Elbow	Codo	
29.1	219000986	01	Anel O'	O-ring	Anillo Vedacion	
29.2	219000315	01	Anel O'	O-ring	Anillo Vedacion	
30	210002844	03	Parafuso	Bolt	Tornillo	
31	219002137	01	Abraçaeira	Clamp	Abrazadera	
32	210002015	01	Arruela	Washer	Arandela	
33	210005760	01	Porca	Nut	Tuerca	

CN= Fornecido conforme necessidade/ Supplied as required/ Se suministra según la necesidad

5JA/1	RK 406B	FGMB5JA1	RANDON VEÍCULOS

CILINDRO HIDRÁULICO INCLINAÇÃO CAÇAMBA CARREGADEIRA/ BUCKET HYDRAULIC CYLINDER – LOADER/ CILINDRO HIDRAULICO INCLINACION CUCHARÓN - CARGADORA

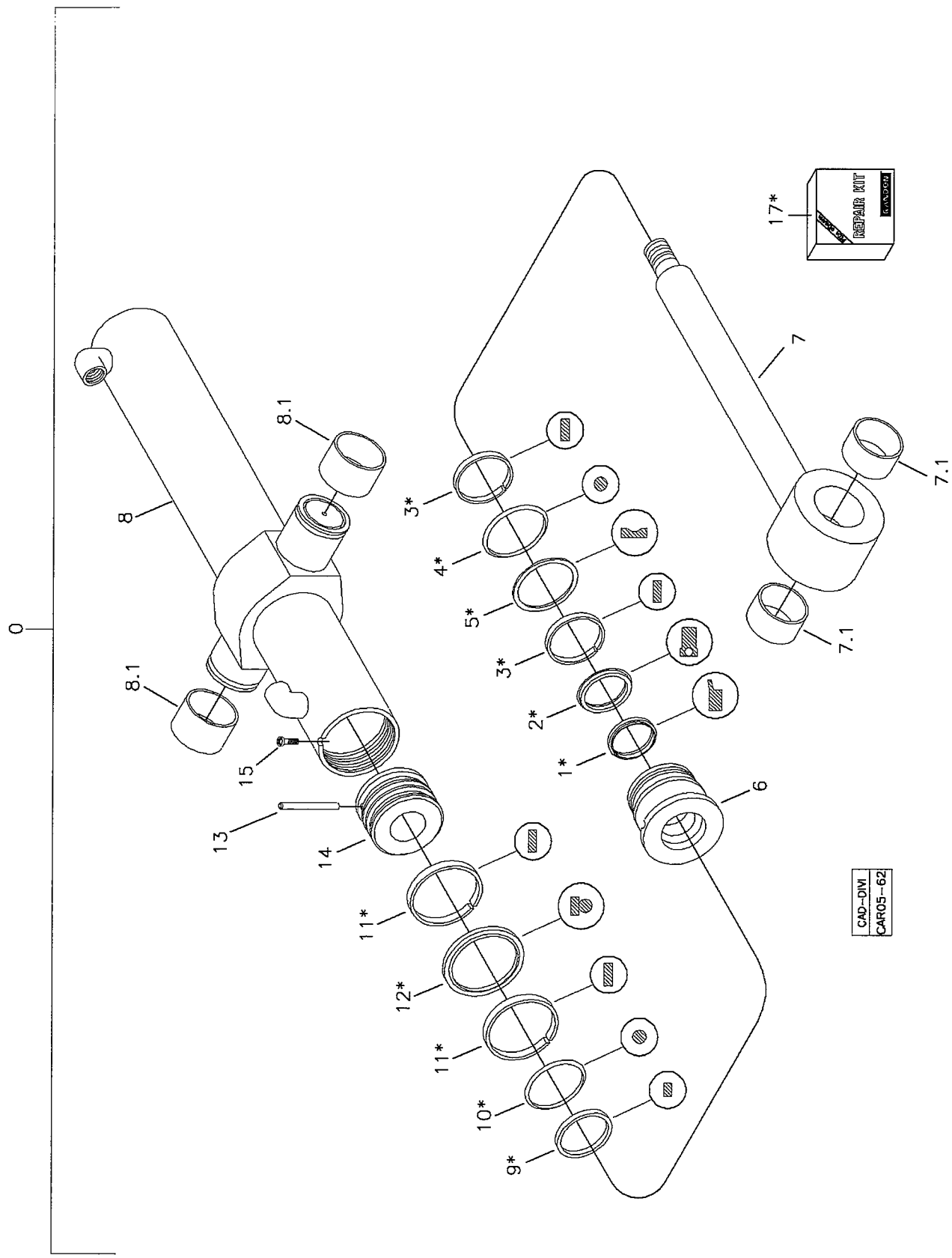

RANDON VEÍCULOS	RK 406B	CAR05-62	MB5JA1	5JA/1

CILINDRO HIDRÁULICO INCLINAÇÃO CAÇAMBA CARREGADEIRA
BUCKET HYDRAULIC CYLINDER – LOADER
CILINDRO HIDRAULICO CUCHARÓN DE LA CARGADORA

VÁLIDO PARA VEIC. N.º/ VALID FOR MANUFACTURING NUMBER/ VÁLIDO PARA LAS UNIDADES NÚMERO:	DO FROM DEL	104	ATÉ TO HASTA	1022

POS	CODIGO/CODE	QT	PORTUGUES	ENGLISH	ESPAÑOL	NOTA/NOTE
0	219000011	01	Cilindro Completo	Cylinder	Cilindro Completo	
1	OBS1	01	Anel Raspador	Scraper Ring	Anillo Raspador	
2	OBS1	01	Gaxeta	Gasket	Anillo Vedacion	
3	OBS1	02	Anel Guia	Guide Ring	Anillo Guia	
4	OBS1	01	Anel O'	O-ring	Anillo Vedacion	
5	OBS1	01	Anel Anti-extrusão	Back-up Ring	Anillo Apoio	
6	219001368	01	Guia da haste	Cylinder Head	Tapa Cilindro	
7	219001377	01	Haste	Piston Rod	Asta	
7.1	219001109	01	Bucha	Bushing	Buje	
8	219001378	01	Camisa Cilindro	Cylinder Body	Carcasa Cilindro	
8.1	219001880	02	Bucha	Busihing	Buje	
9	OBS1	02	Anel Vedação	Seal Ring	Anillo Vedación	
10	OBS1	01	Anel O'	O-ring	Anillo Vedacion	
11	OBS1	02	Anel Guia	Guide Ring	Anillo Guia	
12	OBS1	01	Anel Vedação	Seal Ring	Anillo Vedacion	
13	219001360	01	Pino	Pin	perno	
14	219001371	01	Êmbolo	Piston	Piston	
15	219001363	01	Parafuso Allen	Screw	Tornillo	
17	219000083	01	Reparo Vedação	Seal Kit	Kit Vedacion	

OBS1 = Peças fornecidas no reparo de vedação item 17/ Parts Supplied in assembly – see item 17/ Piezas fornecidas em el kit de vedacion completo item 17.

5JA/2	RK 406B	FGMB5JA2	RANDON VEÍCULOS

CILINDRO HIDRÁULICO INCLINAÇÃO CAÇAMBA CARREGADEIRA/ BUCKET HYDRAULIC CYLINDER – LOADER/ CILINDRO HIDRAULICO INCLINACION CUCHARÓN - CARGADORA

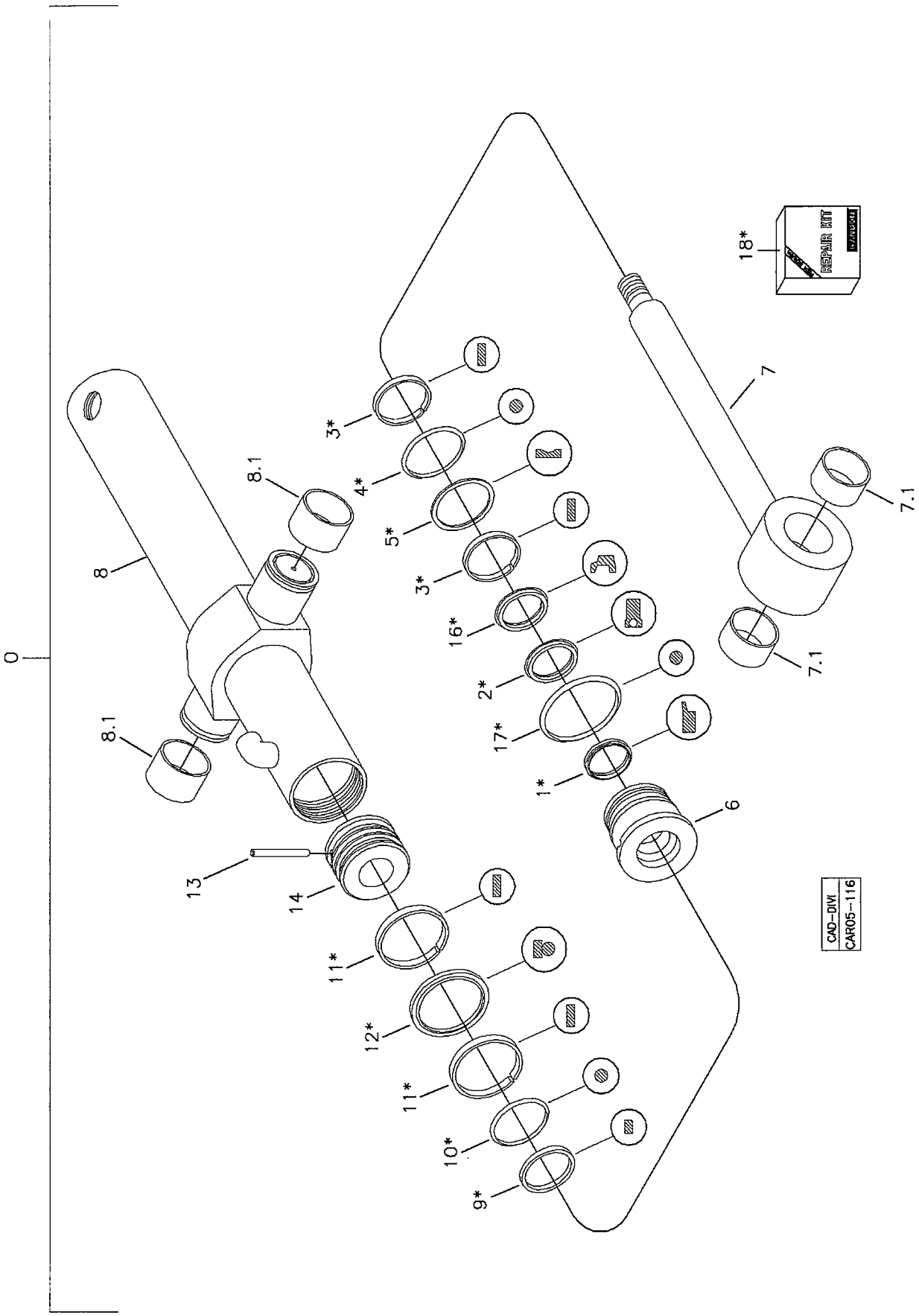

RANDON VEÍCULOS	RK 406B	CAR05-116	MB5JA2	5JA/2

CILINDRO HIDRÁULICO INCLINAÇÃO CAÇAMBA CARREGADEIRA
BUCKET HYDRAULIC CYLINDER – LOADER
CILINDRO HIDRAULICO CUCHARÓN DE LA CARGADORA

VÁLIDO PARA VEIC. N.º/ VALID FOR MANUFACTURING NUMBER/ VÁLIDO PARA LAS UNIDADES NÚMERO:	DO FROM DEL	1023	ATÉ TO HASTA	1023

POS	CODIGO/CODE	QT	PORTUGUES	ENGLISH	ESPAÑOL	NOTA/NOTE
0	219002215	01	Cilindro Completo	Cylinder	Cilindro Completo	
1	OBS1	01	Anel Raspador	Scraper Ring	Anillo Raspador	
2	OBS1	01	Gaxeta	Gasket	Anillo Vedacion	
3	OBS1	02	Anel Guia	Guide Ring	Anillo Guia	
4	OBS1	01	Anel Anti-extrusão	Back-up Ring	Anillo Apoio	
5	OBS1	01	Anel O'	O-ring	Anillo Vedacion	
6	219002288	01	Guia da haste	Cylinder Head	Tapa Cilindro	
7	219001377	01	Haste	Piston Rod	Asta	
7.1	219001109	01	Bucha	Bushing	Buje	
8	219002289	01	Camisa Cilindro	Cylinder Body	Carcasa Cilindro	
8.1	219001880	02	Bucha	Bushing	Buje	
9	OBS1	02	Anel Vedação	Seal Ring	Anillo Vedación	
10	OBS1	01	Anel O'	O-ring	Anillo Vedacion	
11	OBS1	02	Anel Guia	Guide Ring	Anillo Guia	
12	OBS1	01	Anel Vedação	Seal Ring	Anillo Vedacion	
13	219001360	01	Pino	Pin	Perno	
14	219001371	01	Êmbolo	Piston	Piston	
16	OBS1	01	Anel Abafador	Ring	Anillo	
17	OBS1	01	Anel O'	O-ring	Anillo Vedacion	
18	219002257		Reparo Vedação	Seal Kit	Kit Vedacion	

OBS1 = Peças fornecidas no reparo de vedação item 17/ Parts Supplied in assembly – see item 17/ Piezas fornecidas em el kit de vedacion completo item 17.

5JA/3	RK 406B	FGMB5JA3	RANDON VEÍCULOS

CILINDRO HIDRÁULICO INCLINAÇÃO CAÇAMBA CARREGADEIRA/ BUCKET HYDRAULIC CYLINDER – LOADER/ CILINDRO HIDRAULICO INCLINACION CUCHARÓN - CARGADORA

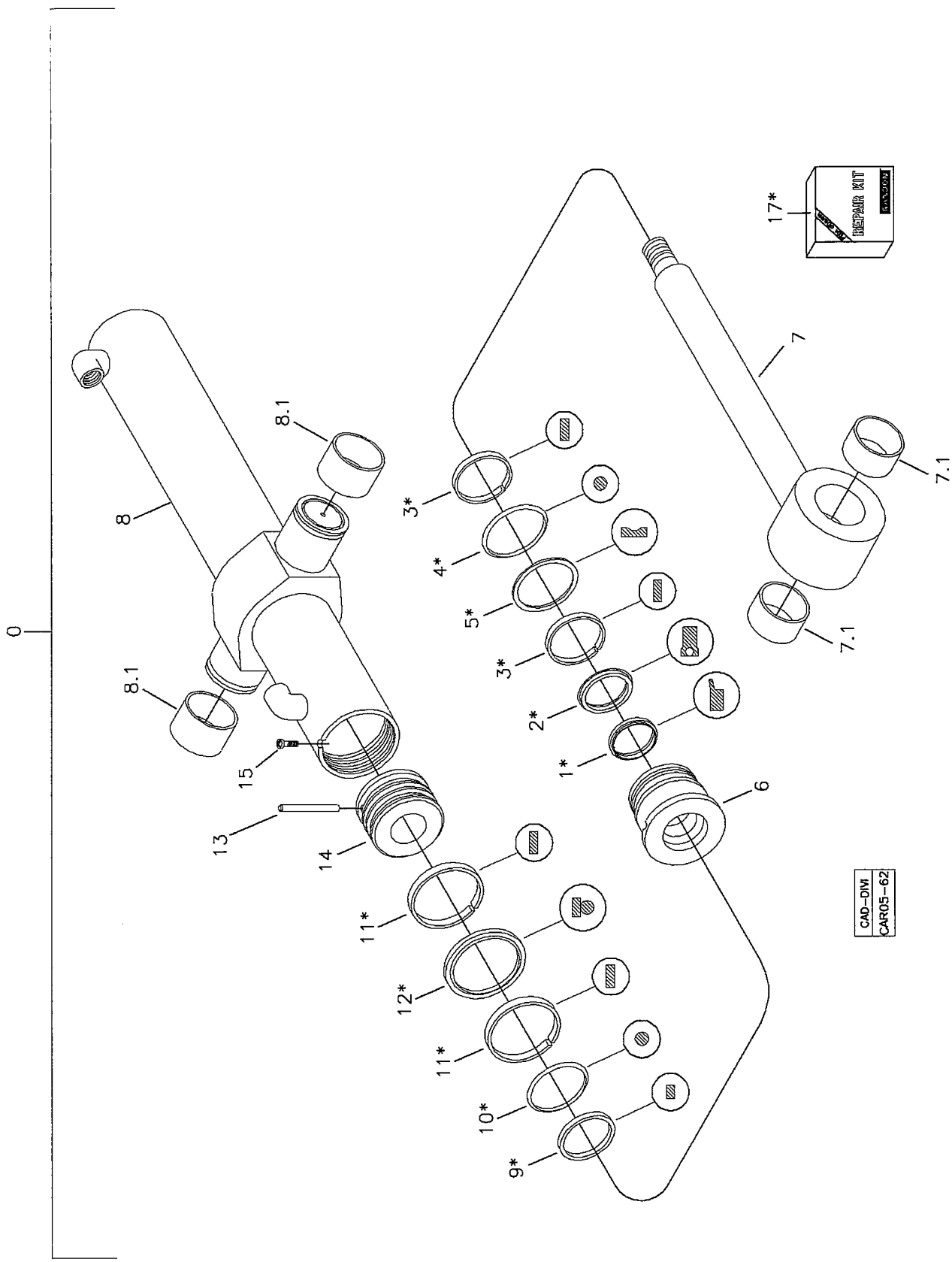

RANDON VEÍCULOS	RK 406B	CAR05-62	MB5JA3	5JA/3

CILINDRO HIDRÁULICO INCLINAÇÃO CAÇAMBA CARREGADEIRA
BUCKET HYDRAULIC CYLINDER – LOADER
CILINDRO HIDRAULICO CUCHARÓN DE LA CARGADORA

VÁLIDO PARA VEIC. N.º/ VALID FOR MANUFACTURING NUMBER/ VÁLIDO PARA LAS UNIDADES NÚMERO:	DO FROM DEL	1024	ATÉ TO HASTA	1053

POS	CODIGO/CODE	QT	PORTUGUES	ENGLISH	ESPAÑOL	NOTA/NOTE
0	219000011	01	Cilindro Completo	Cylinder	Cilindro Completo	
1	OBS1	01	Anel Raspador	Scraper Ring	Anillo Raspador	
2	OBS1	01	Gaxeta	Gasket	Anillo Vedacion	
3	OBS1	02	Anel Guia	Guide Ring	Anillo Guia	
4	OBS1	01	Anel O'	O-ring	Anillo Vedacion	
5	OBS1	01	Anel Anti-extrusão	Back-up Ring	Anillo Apoio	
6	219001368	01	Guia da haste	Cylinder Head	Tapa Cilindro	
7	219001377	01	Haste	Piston Rod	Asta	
7.1	219001109	01	Bucha	Bushing	Buje	
8	219001378	01	Camisa Cilindro	Cylinder Body	Carcasa Cilindro	
8.1	219001880	02	Bucha	Busihing	Buje	
9	OBS1	02	Anel Vedação	Seal Ring	Anillo Vedación	
10	OBS1	01	Anel O'	O-ring	Anillo Vedacion	
11	OBS1	02	Anel Guia	Guide Ring	Anillo Guia	
12	OBS1	01	Anel Vedação	Seal Ring	Anillo Vedacion	
13	219001360	01	Pino	Pin	perno	
14	219001371	01	Êmbolo	Piston	Piston	
15	219001363	01	Parafuso Allen	Screw	Tornillo	
17	219000083	01	Reparo Vedação	Seal Kit	Kit Vedacion	

OBS1 = Peças fornecidas no reparo de vedação item 17/ Parts Supplied in assembly – see item 17/ Piezas fornecidas em el kit de vedacion completo item 17.

5JA/4	RK 406B	FGMB5JA4	RANDON VEÍCULOS

CILINDRO HIDRÁULICO INCLINAÇÃO CAÇAMBA CARREGADEIRA/ BUCKET HYDRAULIC CYLINDER – LOADER/ CILINDRO HIDRAULICO INCLINACION CUCHARÓN - CARGADORA

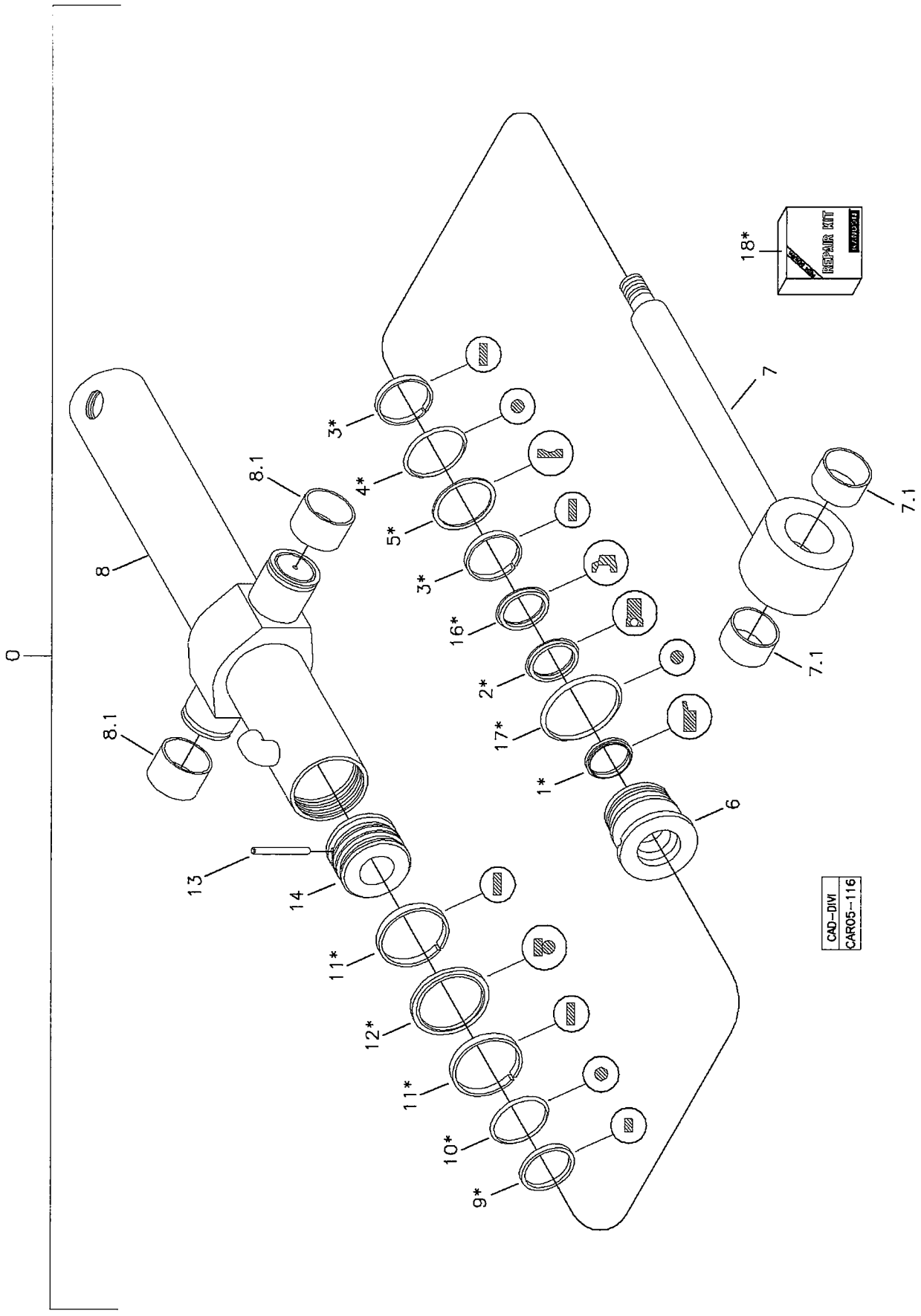

RANDON VEÍCULOS	RK 406B	CAR05-116	MB5JA4	5JA/4

CILINDRO HIDRÁULICO INCLINAÇÃO CAÇAMBA CARREGADEIRA
BUCKET HYDRAULIC CYLINDER – LOADER
CILINDRO HIDRAULICO CUCHARÓN DE LA CARGADORA

VÁLIDO PARA VEIC. N.º/ VALID FOR MANUFACTURING NUMBER/ VÁLIDO PARA LAS UNIDADES NÚMERO:	DO FROM DEL	1054	ATÉ TO HASTA	

POS	CODIGO/CODE	QT	PORTUGUES	ENGLISH	ESPAÑOL	NOTA/NOTE
0	219002215	01	Cilindro Completo	Cylinder	Cilindro Completo	
1	OBS1	01	Anel Raspador	Scraper Ring	Anillo Raspador	
2	OBS1	01	Gaxeta	Gasket	Anillo Vedacion	
3	OBS1	02	Anel Guia	Guide Ring	Anillo Guia	
4	OBS1	01	Anel Anti-extrusão	Back-up Ring	Anillo Apoio	
5	OBS1	01	Anel O'	O-ring	Anillo Vedacion	
6	219002288	01	Guia da haste	Cylinder Head	Tapa Cilindro	
7	219001377	01	Haste	Piston Rod	Asta	
7.1	219001109	01	Bucha	Bushing	Buje	
8	219002289	01	Camisa Cilindro	Cylinder Body	Carcasa Cilindro	
8.1	219001880	02	Bucha	Bushing	Buje	
9	OBS1	02	Anel Vedação	Seal Ring	Anillo Vedación	
10	OBS1	01	Anel O'	O-ring	Anillo Vedacion	
11	OBS1	02	Anel Guia	Guide Ring	Anillo Guia	
12	OBS1	01	Anel Vedação	Seal Ring	Anillo Vedacion	
13	219001360	01	Pino	Pin	Perno	
14	219001371	01	Êmbolo	Piston	Piston	
16	OBS1	01	Anel Abafador	Ring	Anillo	
17	OBS1	01	Anel O'	O-ring	Anillo Vedacion	
18	219002257		Reparo Vedação	Seal Kit	Kit Vedacion	

OBS1 = Peças fornecidas no reparo de vedação item 17/ Parts Supplied in assembly – see item 17/ Piezas fornecidas em el kit de vedacion completo item 17.

5K/1	RK 406B	FGMB5K1	RANDON VEÍCULOS

SISTEMA HIDR. ELEVAÇÃO CAÇAMBA CARREGADEIRA/ BUCKET LIFTING HYDRAULIC SYSTEM – LOADER/ SISTEMA HIDRAULICO ELEVACIÓN CUCHARÓN - CARGADORA

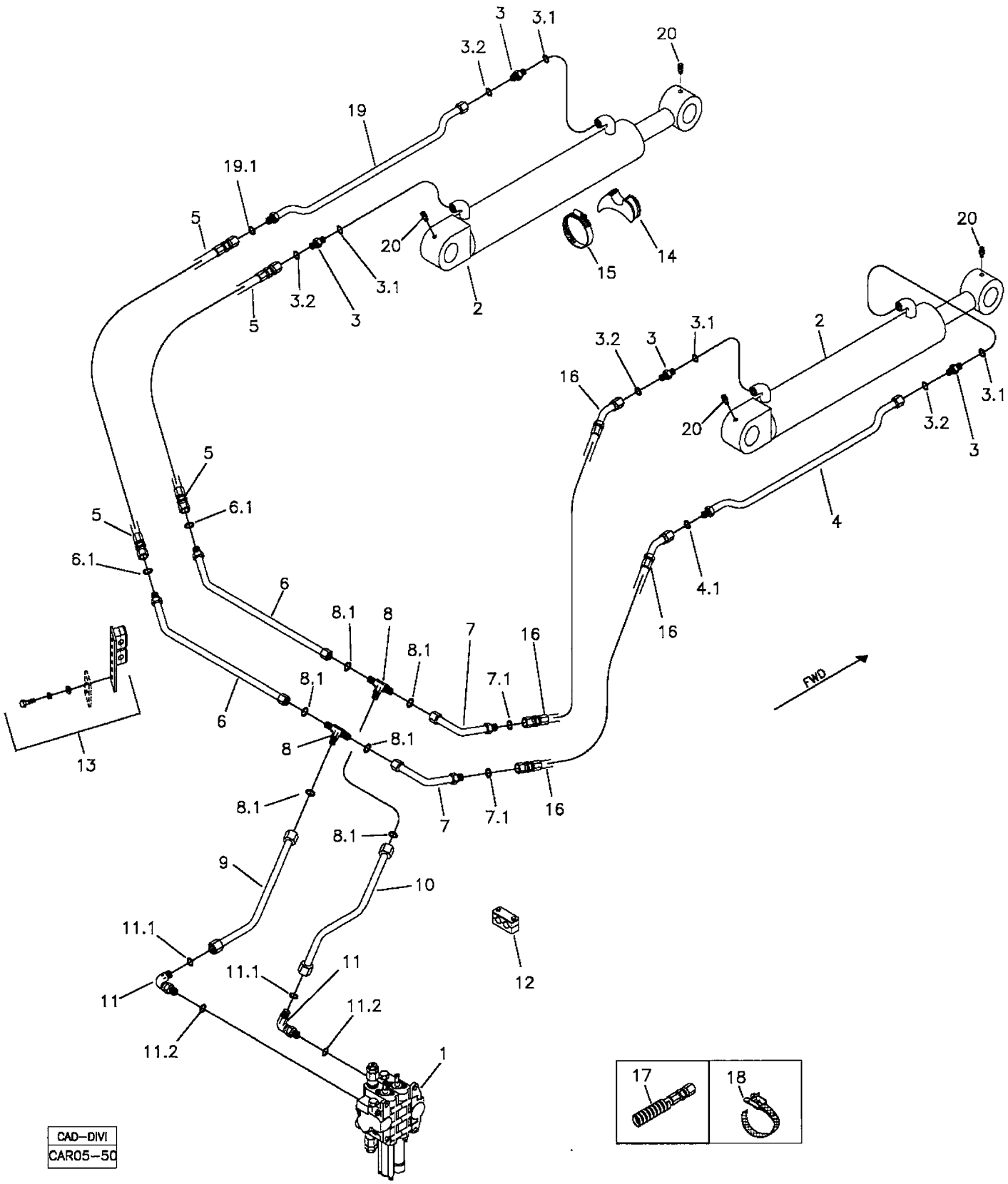

RANDON veículos	RK 406B	CAR05-50	MB5K1	5K/1

SISTEMA HIDRÁULICO ELEVAÇÃO CAÇAMBA CARREGADEIRA
BUCKET LIFTING HYDRAULIC SYSTEM – LOADER
SISTEMA HIDRAULICO ELEVACIÓN CUCHARÓN DE LA CARGADORA

VÁLIDO PARA VEIC. N.º/ VALID FOR MANUFACTURING NUMBER/ VÁLIDO PARA LAS UNIDADES NÚMERO:	DO FROM DEL	104	ATÉ TO HASTA	930

POS	CODIGO/CODE	QT	PORTUGUES	ENGLISH	ESPAÑOL	NOTA/NOTE
1	5P	01	Comando Hidráulico	Hydraulic Valve	Válvula Hidráulica	Ver/See/Vea
2	5KA	02	Cilindro Hidráulico	Hydraulic Cylinder	Cilindro Hidráulico	Ver/See/Vea
3	219000227	04	Conexão	Connection	Conexión	
3.1	219000986	01	Anel O'	O-ring	Anillo Vedacion	
3.2	219000315	01	Anel O'	O-ring	Anillo Vedacion	
4	219000182	02	Tubo Direito	Pipe - RH	Tubo Derecho	
4.1	219000315	01	Anel O'	O-ring	Anillo Vedacion	
5	219000203	02	Mangueira	Hose	manguera	
6	219000185	02	Tubo	Pipe	Tubo	
6.1	219000315	01	Anel O'	O-ring	Anillo Vedacion	
7	219000183	02	Tubo	Pipe	Tubo	
7.1	219000315	01	Anel O'	O-ring	Anillo Vedacion	
8	219000302	02	Conexão T	Tee" Connection	Conexión	
8.1	219000315	01	Anel O'	O-ring	Anillo Vedacion	
9	219001266	01	Tubo	Pipe	Tubo	
10	219001265	01	Tubo	Pipe	Tubo	
11	219000239	02	Joelho	Elbow	Codo	
11.1	219000986	01	Anel O'	O-ring	Anillo Vedacion	
11.2	219000315	01	Anel O'	O-ring	Anillo Vedacion	
12	219000274	01	Abraçadeira	Clamp	Abrazadera	
13	219000418	01	Abraçadeira	Clamp	Abrazadera	
14	219000285	02	Apoio	Support	Soporte	
15	219000078	02	Abraçadeira	Clamp	Abrazadera	
16	219000828	02	Mangueira	Hose	Manguera	
17	212009775	CN	Protetor Mangueira	Hose Protector	Protector Manguera	
18	212008827	02	Cinta Fixação	Fixing Strap	Cinta Fijación	
19	219001729	01	Tubo Esquerdo	Pipe - LH	Tubo Izquierdo	
19.1	219000315	01	Anel O'	O-ring	Anillo Vedacion	
20	211200000	04	Graxeira	Lubricator	Alemita	

CN= Fornecido conforme necessidade/ Supplied as required/ Se suministra según la necesidad

5K/2	RK 406B	FGMB5K2	RANDON VEÍCULOS

SISTEMA HIDR. ELEVAÇÃO CAÇAMBA CARREGADEIRA/ BUCKET LIFTING HYDRAULIC SYSTEM – LOADER/ SISTEMA HIDRAULICO ELEVACIÓN CUCHARÓN - CARGADORA

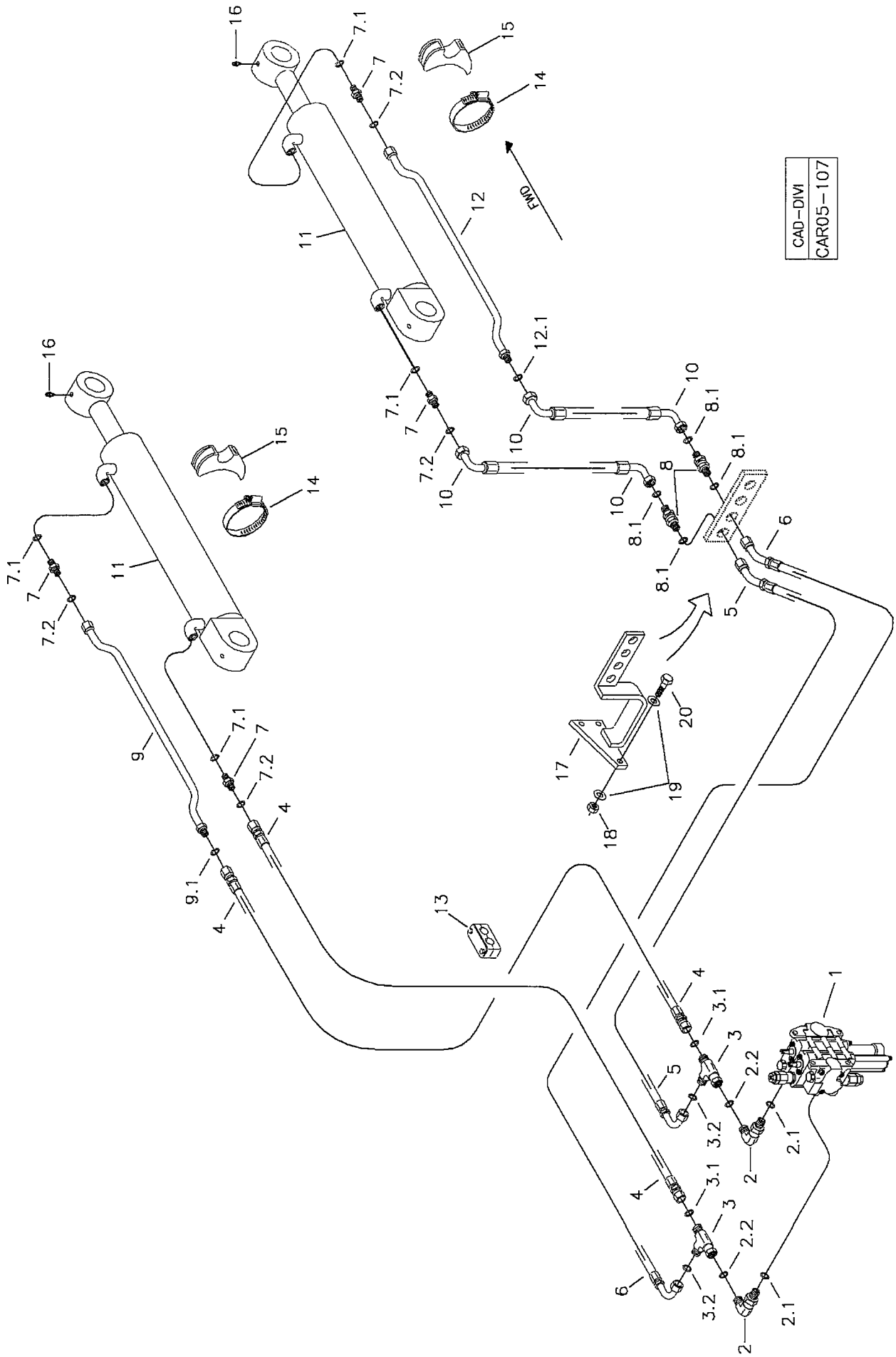

RANDON VEICULOS	RK 406B	CAR05-107	MB5K2	5K/2

SISTEMA HIDRÁULICO ELEVAÇÃO CAÇAMBA CARREGADEIRA
BUCKET LIFTING HYDRAULIC SYSTEM – LOADER
SISTEMA HIDRAULICO ELEVACIÓN CUCHARÓN DE LA CARGADORA

VÁLIDO PARA VEIC. N.º/ VALID FOR MANUFACTURING NUMBER/ VÁLIDO PARA LAS UNIDADES NÚMERO:	DO FROM DEL	931	ATÉ TO HASTA	931

POS	CODIGO/CODE	QT	PORTUGUES	ENGLISH	ESPAÑOL	NOTA/NOTE
1	5P	01	Comando Hidráulico	Hydraulic Valve	Válvula Hidráulica	Ver/See/Vea
2	219002138	02	Joelho	Elbow	Codo	
2.1	219000986	01	Anel O'	O-ring	Anillo Vedacion	
2.2	219000314	01	Anel O'	O-ring	Anillo Vedacion	
3	219002139	02	Conexão TE	Connection	Conexión	
3.1	219000314	01	Anel O'	O-ring	Anillo Vedacion	
3.2	219000314	01	Anel O'	O-ring	Anillo Vedacion	
4	219002143	02	Mangueira	Hose	Manguera	
5	219002146	01	Mangueira	Hose	Manguera	
6	219002145	01	Mangueira	Hose	Manguera	
7	219000227	04	Conexão	Connection	Conexión	
7.1	219000986	01	Anel O'	O-ring	Anillo Vedacion	
7.2	219000315	01	Anel O'	O-ring	Anillo Vedacion	
8	219002140	02	Conexão Dupla	Connection	Conexión	
8.1	219000314	02	Anel O'	O-ring	Anillo Vedacion	
9	219002230	01	Tubo	Pipe	Tubo	
9.1	219000314	01	Anel O'	O-ring	Anillo Vedacion	
10	219002142	01	Mangueira	Hose	Manguera	
11	5KA	02	Cilindro Hidráulico	Hydraulic Cylinder	Cilindro Hidráulico	Ver/See/Vea
12	219002170	01	Tubo	Pipe	Tubo	
12.1	219000314	01	Anel O'	O-ring	Anillo Vedacion	
13	219002225	01	Abraçadeira	Clamp	Abrazadera	
14	219000285	02	Apoio	Support	Soporte	
15	219000278	02	Abraçadeira	Clamp	Abrazadera	
16	211200000	04	Graxeira	Lubricator	Alemita	
17	370260089	01	Suporte	Bracket	Soporte	
18	210005765	01	Porca	Nut	Turerca	
19	210002025	02	Arruela	Washer	Arandela	
20	210003920	01	Parafuso	Blot	Tornillo	

CN= Fornecido conforme necessidade/ Supplied as required/ Se suministra según la necesidad

5K/3	RK 406B	FGMB5K3	RANDON VEÍCULOS

SISTEMA HIDR. ELEVAÇÃO CAÇAMBA CARREGADEIRA/ BUCKET LIFTING HYDRAULIC SYSTEM – LOADER/ SISTEMA HIDRAULICO ELEVACIÓN CUCHARÓN - CARGADORA

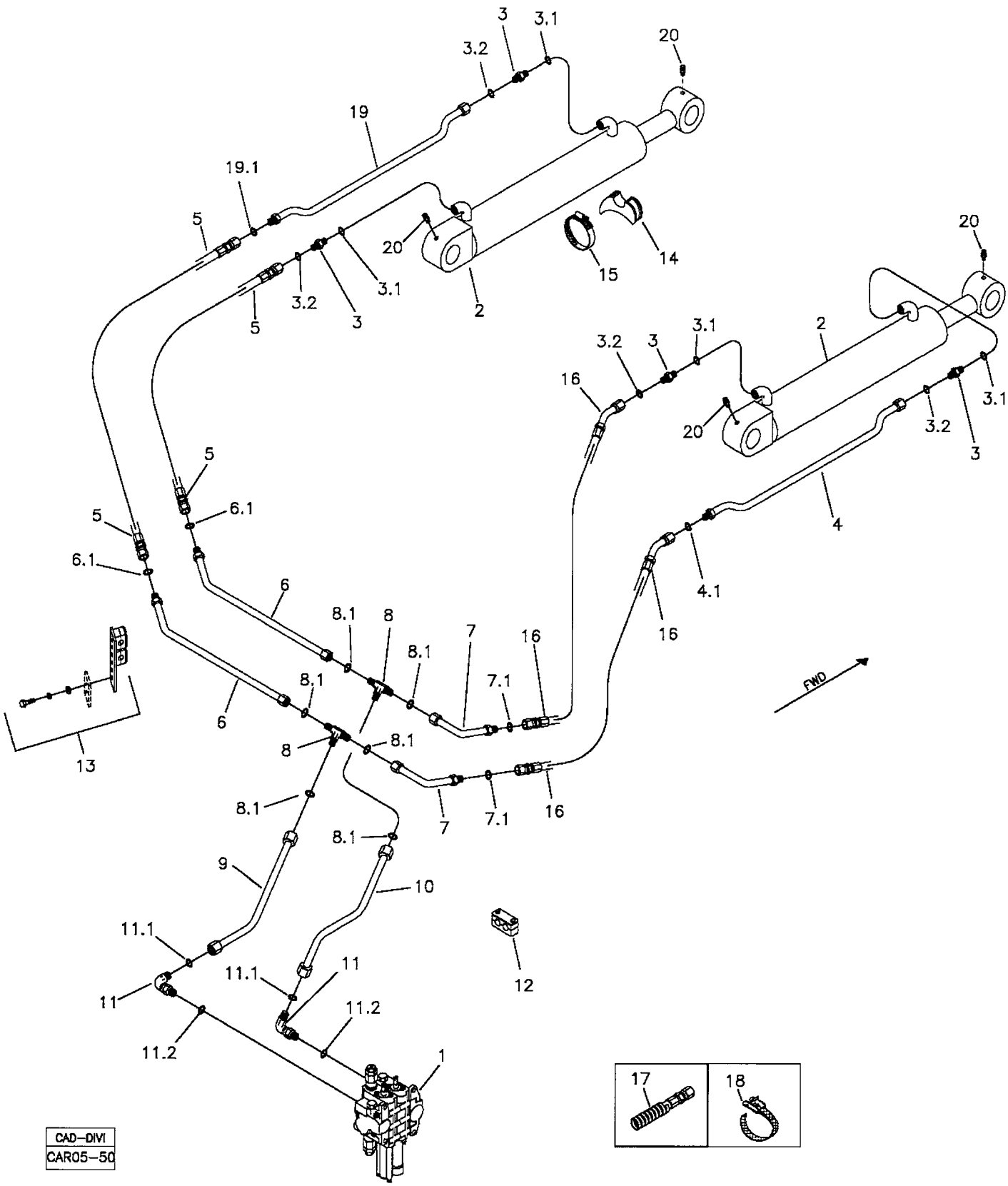

RANDON VEÍCULOS	RK 406B	CAR05-50	MB5K3	5K/3

SISTEMA HIDRÁULICO ELEVAÇÃO CAÇAMBA CARREGADEIRA
BUCKET LIFTING HYDRAULIC SYSTEM – LOADER
SISTEMA HIDRAULICO ELEVACIÓN CUCHARÓN DE LA CARGADORA

VÁLIDO PARA VEIC. N.º/ VALID FOR MANUFACTURING NUMBER/ VÁLIDO PARA LAS UNIDADES NÚMERO:	DO FROM DEL	932	ATÉ TO HASTA	983

POS	CODIGO/CODE	QT	PORTUGUES	ENGLISH	ESPAÑOL	NOTA/NOTE
1	5P	01	Comando Hidráulico	Hydraulic Valve	Válvula Hidráulica	Ver/See/Vea
2	5KA	02	Cilindro Hidráulico	Hydraulic Cylinder	Cilindro Hidráulico	Ver/See/Vea
3	219000227	04	Conexão	Connection	Conexión	
3.1	219000986	01	Anel O'	O-ring	Anillo Vedacion	
3.2	219000315	01	Anel O'	O-ring	Anillo Vedacion	
4	219000182	02	Tubo Direito	Pipe - RH	Tubo Derecho	
4.1	219000315	01	Anel O'	O-ring	Anillo Vedacion	
5	219000203	02	Mangueira	Hose	manguera	
6	219000185	02	Tubo	Pipe	Tubo	
6.1	219000315	01	Anel O'	O-ring	Anillo Vedacion	
7	219000183	02	Tubo	Pipe	Tubo	
7.1	219000315	01	Anel O'	O-ring	Anillo Vedacion	
8	219000302	02	Conexão T	Tee" Connection	Conexión	
8.1	219000315	01	Anel O'	O-ring	Anillo Vedacion	
9	219001266	01	Tubo	Pipe	Tubo	
10	219001265	01	Tubo	Pipe	Tubo	
11	219000239	02	Joelho	Elbow	Codo	
11.1	219000986	01	Anel O'	O-ring	Anillo Vedacion	
11.2	219000315	01	Anel O'	O-ring	Anillo Vedacion	
12	219000274	01	Abraçadeira	Clamp	Abrazadera	
13	219000418	01	Abraçadeira	Clamp	Abrazadera	
14	219000285	02	Apoio	Support	Soporte	
15	219000078	02	Abraçadeira	Clamp	Abrazadera	
16	219000828	02	Mangueira	Hose	Manguera	
17	212009775	CN	Protetor Mangueira	Hose Protector	Protector Manguera	
18	212008827	02	Cinta Fixação	Fixing Strap	Cinta Fijación	
19	219001729	01	Tubo Esquerdo	Pipe - LH	Tubo Izquierdo	
19.1	219000315	01	Anel O'	O-ring	Anillo Vedacion	
20	211200000	04	Graxeira	Lubricator	Alemita	

CN= Fornecido conforme necessidade/ Supplied as required/ Se suministra según la necesidad

5K/4	RK 406B	FGMB5K4	RANDON VEÍCULOS

SISTEMA HIDR. ELEVAÇÃO CAÇAMBA CARREGADEIRA/ BUCKET LIFTING HYDRAULIC SYSTEM – LOADER/ SISTEMA HIDRAULICO ELEVACIÓN CUCHARÓN - CARGADORA

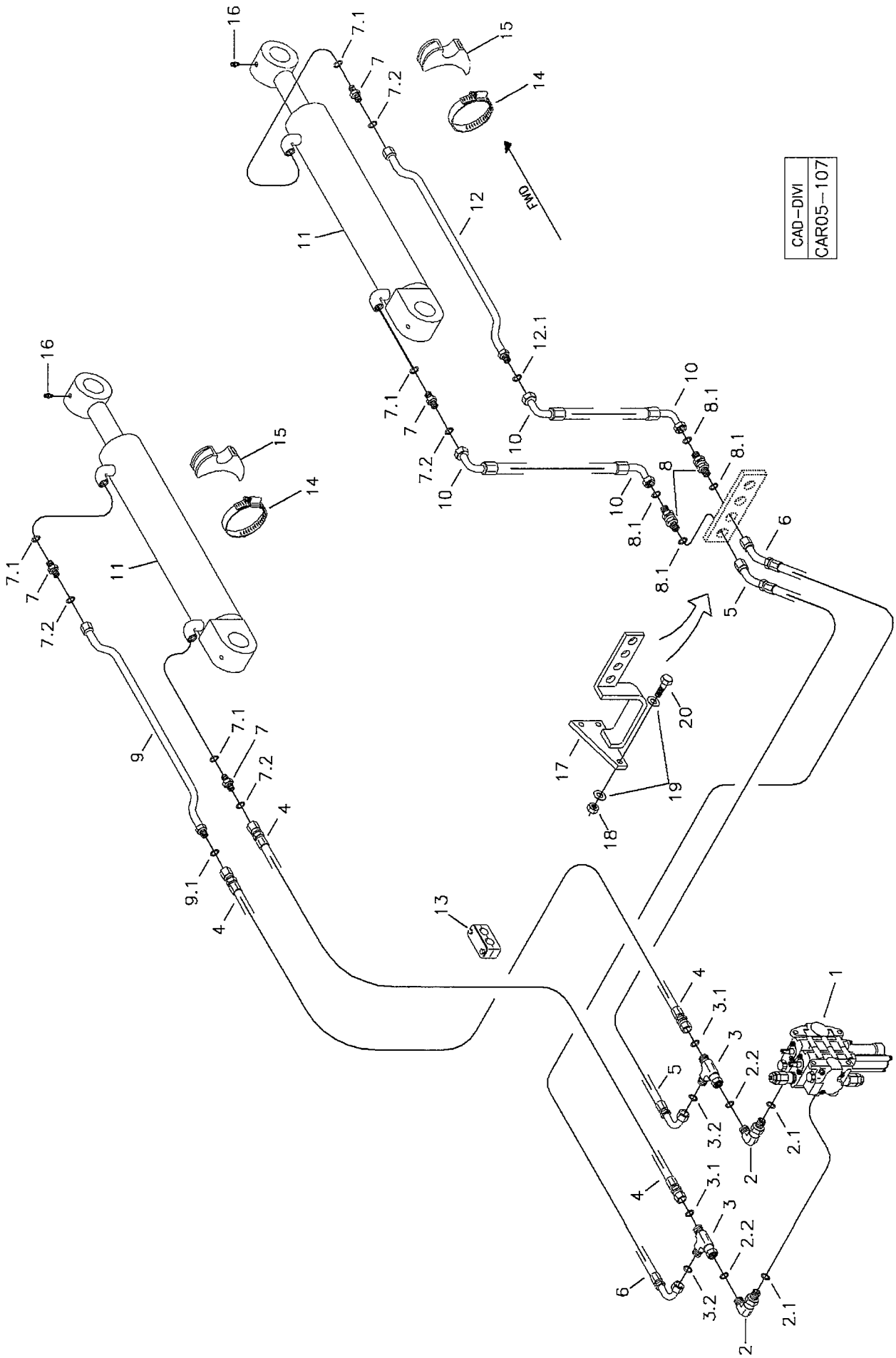

RANDON VEÍCULOS	RK 406B	CAR05-107	MB5K4	5K/4

SISTEMA HIDRÁULICO ELEVAÇÃO CAÇAMBA CARREGADEIRA
BUCKET LIFTING HYDRAULIC SYSTEM – LOADER
SISTEMA HIDRAULICO ELEVACIÓN CUCHARÓN DE LA CARGADORA

VÁLIDO PARA VEIC. N.º/ VALID FOR MANUFACTURING NUMBER/ VÁLIDO PARA LAS UNIDADES NÚMERO:	DO FROM DEL	983	ATÉ TO HASTA	983

POS	CODIGO/CODE	QT	PORTUGUES	ENGLISH	ESPAÑOL	NOTA/NOTE
1	5P	01	Comando Hidráulico	Hydraulic Valve	Válvula Hidráulica	Ver/See/Vea
2	219002138	02	Joelho	Elbow	Codo	
2.1	219000986	01	Anel O'	O-ring	Anillo Vedacion	
2.2	219000314	01	Anel O'	O-ring	Anillo Vedacion	
3	219002139	02	Conexão TE	Connection	Conexión	
3.1	219000314	01	Anel O'	O-ring	Anillo Vedacion	
3.2	219000314	01	Anel O'	O-ring	Anillo Vedacion	
4	219002143	02	Mangueira	Hose	Manguera	
5	219002146	01	Mangueira	Hose	Manguera	
6	219002145	01	Mangueira	Hose	Manguera	
7	219000227	04	Conexão	Connection	Conexión	
7.1	219000986	01	Anel O'	O-ring	Anillo Vedacion	
7.2	219000315	01	Anel O'	O-ring	Anillo Vedacion	
8	219002140	02	Conexão Dupla	Connection	Conexión	
8.1	219000314	02	Anel O'	O-ring	Anillo Vedacion	
9	219002230	01	Tubo	Pipe	Tubo	
9.1	219000314	01	Anel O'	O-ring	Anillo Vedacion	
10	219002142	01	Mangueira	Hose	Manguera	
11	5KA	02	Cilindro Hidráulico	Hydraulic Cylinder	Cilindro Hidráulico	Ver/See/Vea
12	219002170	01	Tubo	Pipe	Tubo	
12.1	219000314	01	Anel O'	O-ring	Anillo Vedacion	
13	219002225	01	Abraçadeira	Clamp	Abrazadera	
14	219000285	02	Apoio	Support	Soporte	
15	219000278	02	Abraçadeira	Clamp	Abrazadera	
16	211200000	04	Graxeira	Lubricator	Alemita	
17	370260089	01	Suporte	Bracket	Soporte	
18	210005765	01	Porca	Nut	Turerca	
19	210002025	02	Arruela	Washer	Arandela	
20	210003920	01	Parafuso	Blot	Tornillo	

CN= Fornecido conforme necessidade/ Supplied as required/ Se suministra según la necesidad

5K/5	RK 406B	FGMB5K5	RANDON VEÍCULOS

SISTEMA HIDR. ELEVAÇÃO CAÇAMBA CARREGADEIRA/ BUCKET LIFTING HYDRAULIC SYSTEM – LOADER/ SISTEMA HIDRAULICO ELEVACIÓN CUCHARÓN - CARGADORA

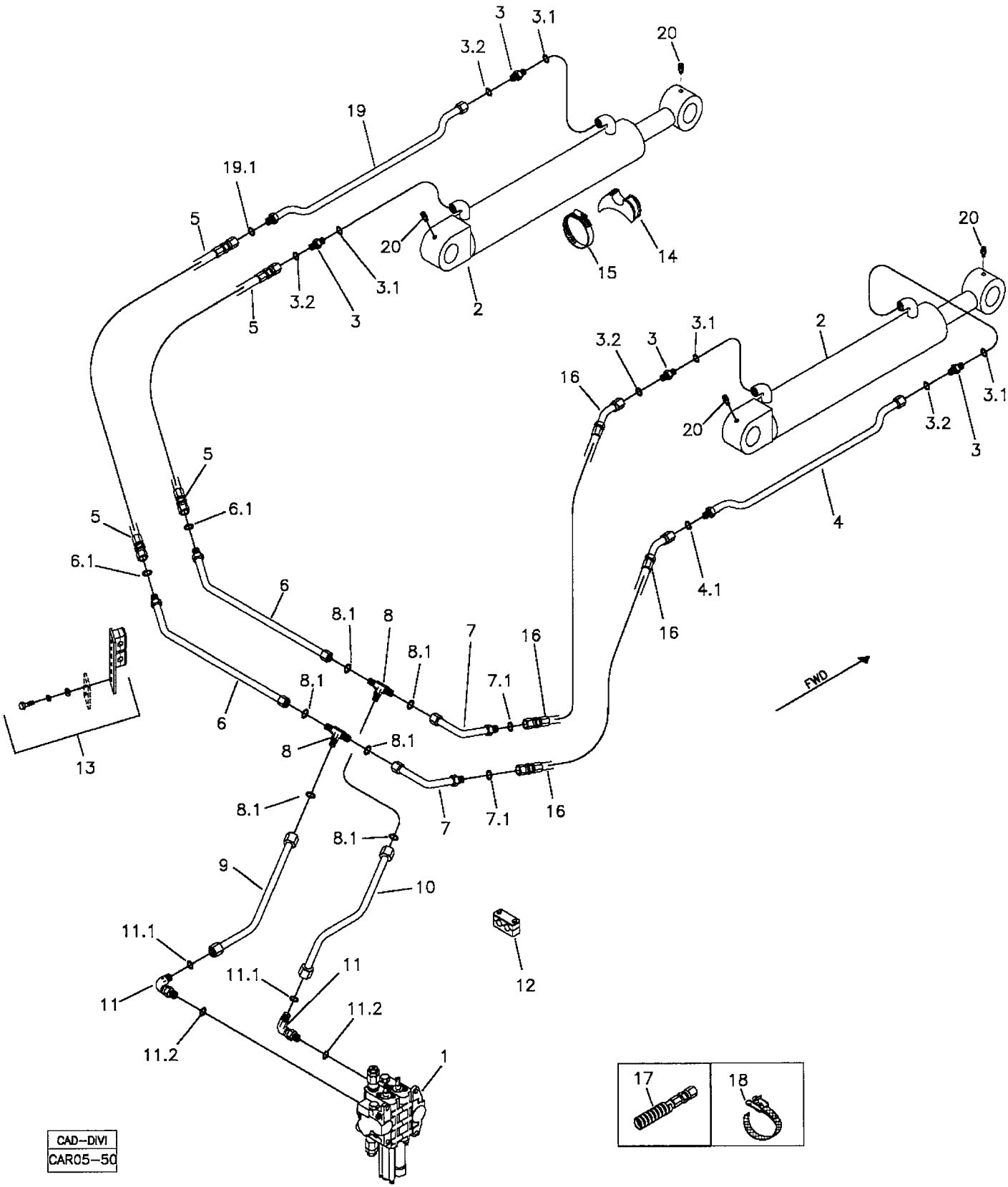

RANDON VEÍCULOS	RK 406B	CAR05-50	MB5K5	5K/5

SISTEMA HIDRÁULICO ELEVAÇÃO CAÇAMBA CARREGADEIRA
BUCKET LIFTING HYDRAULIC SYSTEM – LOADER
SISTEMA HIDRAULICO ELEVACIÓN CUCHARÓN DE LA CARGADORA

VÁLIDO PARA VEIC. N.º/ VALID FOR MANUFACTURING NUMBER/ VÁLIDO PARA LAS UNIDADES NÚMERO:	DO FROM DEL	984	ATÉ TO HASTA	990

POS	CODIGO/CODE	QT	PORTUGUES	ENGLISH	ESPAÑOL	NOTA/NOTE
1	5P	01	Comando Hidráulico	Hydraulic Valve	Válvula Hidráulica	Ver/See/Vea
2	5KA	02	Cilindro Hidráulico	Hydraulic Cylinder	Cilindro Hidráulico	Ver/See/Vea
3	219000227	04	Conexão	Connection	Conexión	
3.1	219000986	01	Anel O'	O-ring	Anillo Vedacion	
3.2	219000315	01	Anel O'	O-ring	Anillo Vedacion	
4	219000182	02	Tubo Direito	Pipe - RH	Tubo Derecho	
4.1	219000315	01	Anel O'	O-ring	Anillo Vedacion	
5	219000203	02	Mangueira	Hose	manguera	
6	219000185	02	Tubo	Pipe	Tubo	
6.1	219000315	01	Anel O'	O-ring	Anillo Vedacion	
7	219000183	02	Tubo	Pipe	Tubo	
7.1	219000315	01	Anel O'	O-ring	Anillo Vedacion	
8	219000302	02	Conexão T	Tee" Connection	Conexión	
8.1	219000315	01	Anel O'	O-ring	Anillo Vedacion	
9	219001266	01	Tubo	Pipe	Tubo	
10	219001265	01	Tubo	Pipe	Tubo	
11	219000239	02	Joelho	Elbow	Codo	
11.1	219000986	01	Anel O'	O-ring	Anillo Vedacion	
11.2	219000315	01	Anel O'	O-ring	Anillo Vedacion	
12	219000274	01	Abraçadeira	Clamp	Abrazadera	
13	219000418	01	Abraçadeira	Clamp	Abrazadera	
14	219000285	02	Apoio	Support	Soporte	
15	219000078	02	Abraçadeira	Clamp	Abrazadera	
16	219000828	02	Mangueira	Hose	Manguera	
17	212009775	CN	Protetor Mangueira	Hose Protector	Protector Manguera	
18	212008827	02	Cinta Fixação	Fixing Strap	Cinta Fijación	
19	219001729	01	Tubo Esquerdo	Pipe - LH	Tubo Izquierdo	
19.1	219000315	01	Anel O'	O-ring	Anillo Vedacion	
20	211200000	04	Graxeira	Lubricator	Alemita	

CN= Fornecido conforme necessidade/ Supplied as required/ Se suministra según la necesidad

5K/6	RK 406B	FGMB5K6	RANDON VEÍCULOS

SISTEMA HIDR. ELEVAÇÃO CAÇAMBA CARREGADEIRA/ BUCKET LIFTING HYDRAULIC SYSTEM – LOADER/ SISTEMA HIDRAULICO ELEVACIÓN CUCHARÓN - CARGADORA

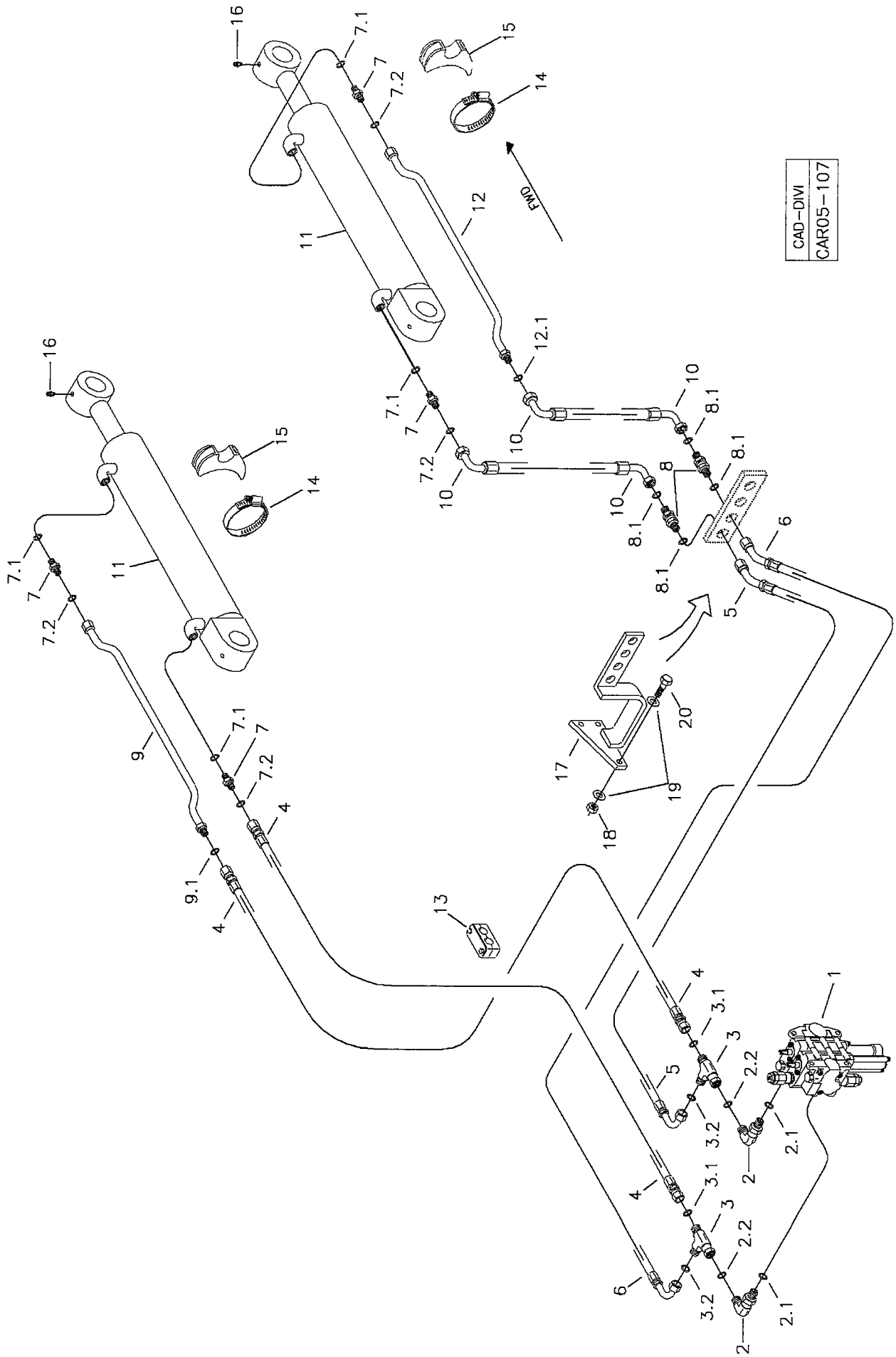

RANDON VEICULOS	RK 406B	CAR05-107	MB5K6	5K/6

SISTEMA HIDRÁULICO ELEVAÇÃO CAÇAMBA CARREGADEIRA
BUCKET LIFTING HYDRAULIC SYSTEM – LOADER
SISTEMA HIDRAULICO ELEVACIÓN CUCHARÓN DE LA CARGADORA

VÁLIDO PARA VEIC. N.º/ VALID FOR MANUFACTURING NUMBER/ VÁLIDO PARA LAS UNIDADES NÚMERO:	DO FROM DEL	991	ATÉ TO HASTA	1022

POS	CODIGO/CODE	QT	PORTUGUES	ENGLISH	ESPAÑOL	NOTA/NOTE
1	5P	01	Comando Hidráulico	Hydraulic Valve	Válvula Hidráulica	Ver/See/Vea
2	219002138	02	Joelho	Elbow	Codo	
2.1	219000986	01	Anel O'	O-ring	Anillo Vedacion	
2.2	219000314	01	Anel O'	O-ring	Anillo Vedacion	
3	219002139	02	Conexão TE	Connection	Conexión	
3.1	219000314	01	Anel O'	O-ring	Anillo Vedacion	
3.2	219000314	01	Anel O'	O-ring	Anillo Vedacion	
4	219002143	02	Mangueira	Hose	Manguera	
5	219002146	01	Mangueira	Hose	Manguera	
6	219002145	01	Mangueira	Hose	Manguera	
7	219000227	04	Conexão	Connection	Conexión	
7.1	219000986	01	Anel O'	O-ring	Anillo Vedacion	
7.2	219000315	01	Anel O'	O-ring	Anillo Vedacion	
8	219002140	02	Conexão Dupla	Connection	Conexión	
8.1	219000314	02	Anel O'	O-ring	Anillo Vedacion	
9	219002230	01	Tubo	Pipe	Tubo	
9.1	219000314	01	Anel O'	O-ring	Anillo Vedacion	
10	219002142	01	Mangueira	Hose	Manguera	
11	5KA	02	Cilindro Hidráulico	Hydraulic Cylinder	Cilindro Hidráulico	Ver/See/Vea
12	219002170	01	Tubo	Pipe	Tubo	
12.1	219000314	01	Anel O'	O-ring	Anillo Vedacion	
13	219002225	01	Abraçadeira	Clamp	Abrazadera	
14	219000285	02	Apoio	Support	Soporte	
15	219000278	02	Abraçadeira	Clamp	Abrazadera	
16	211200000	04	Graxeira	Lubricator	Alemita	
17	370260089	01	Suporte	Bracket	Soporte	
18	210005765	01	Porca	Nut	Turerca	
19	210002025	02	Arruela	Washer	Arandela	
20	210003920	01	Parafuso	Blot	Tornillo	

CN= Fornecido conforme necessidade/ Supplied as required/ Se suministra según la necesidad

5K/7	RK 406B	FGMB5K7	RANDON VEÍCULOS

SISTEMA HIDR. ELEVAÇÃO CAÇAMBA CARREGADEIRA/ BUCKET LIFTING HYDRAULIC SYSTEM – LOADER/ SISTEMA HIDRAULICO ELEVACIÓN CUCHARÓN - CARGADORA

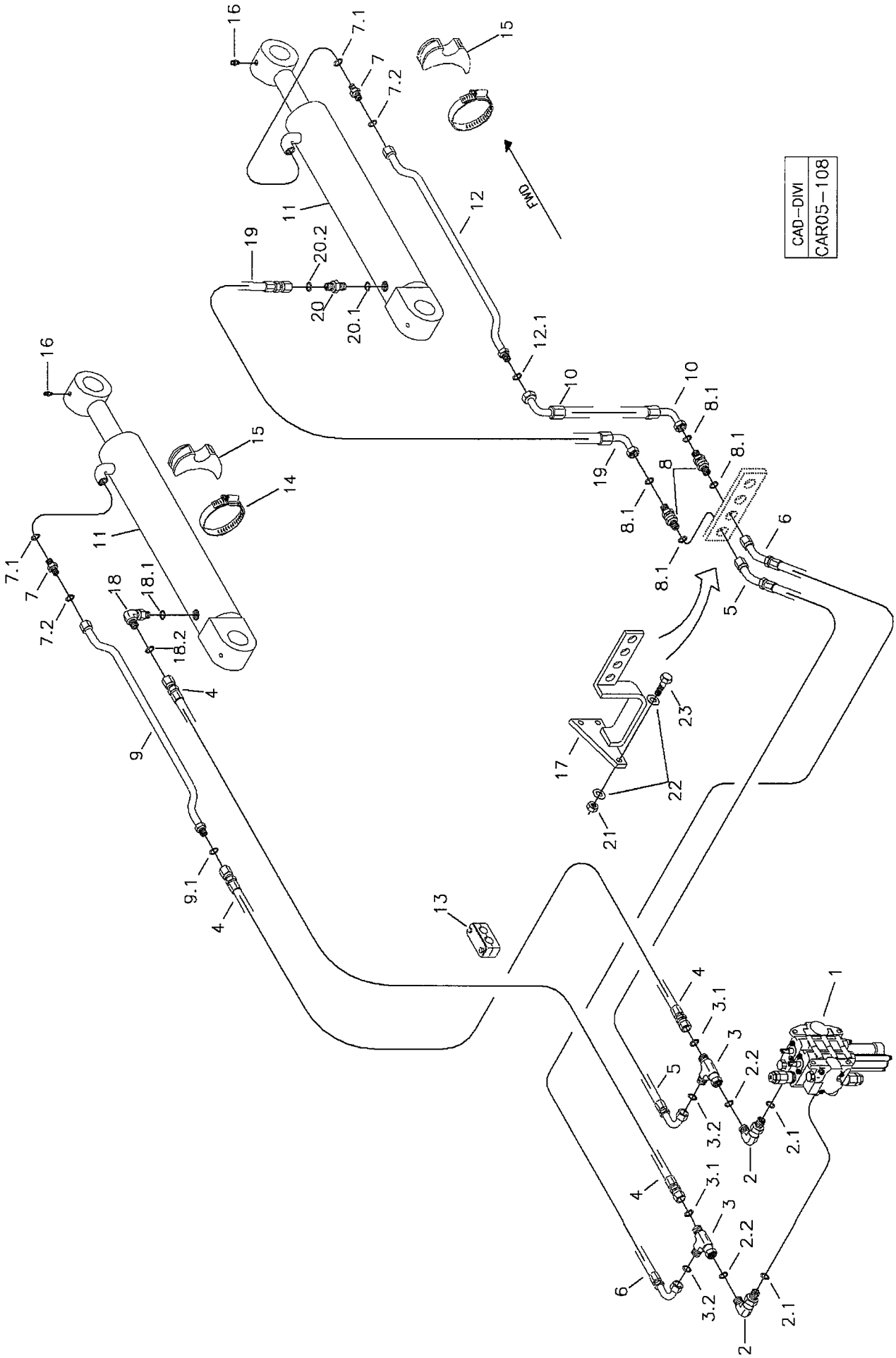

RANDON VEÍCULOS	RK 406B	CAR05-108	MB5K7	5K/7

SISTEMA HIDRÁULICO ELEVAÇÃO CAÇAMBA CARREGADEIRA
BUCKET LIFTING HYDRAULIC SYSTEM – LOADER
SISTEMA HIDRAULICO ELEVACIÓN CUCHARÓN DE LA CARGADORA

VÁLIDO PARA VEIC. N.º/ VALID FOR MANUFACTURING NUMBER/ VÁLIDO PARA LAS UNIDADES NÚMERO:	DO FROM DEL	1023	ATÉ TO HASTA	1023

POS	CODIGO/CODE	QT	PORTUGUES	ENGLISH	ESPAÑOL	NOTA/NOTE
1	5P	01	Comando Hidráulico	Hydraulic Valve	Válvula Hidráulica	Ver/See/Vea
2	219002138	02	Joelho	Elbow	Codo	
2.1	219000986	01	Anel O'	O-ring	Anillo Vedacion	
2.2	219000314	01	Anel O'	O-ring	Anillo Vedacion	
3	219002139	02	Conexão TE	Connection	Conexión	
3.1	219000314	01	Anel O'	O-ring	Anillo Vedacion	
3.2	219000314	01	Anel O'	O-ring	Anillo Vedacion	
4	219002143	02	Mangueira	Hose	Manguera	
5	219002145	01	Mangueira	Hose	Manguera	
6	219002146	01	Mangueira	Hose	Manguera	
7	219000227	04	Conexão	Connection	Conexión	
7.1	219000986	01	Anel O'	O-ring	Anillo Vedacion	
7.2	219000315	01	Anel O'	O-ring	Anillo Vedacion	
8	219002140	02	Conexão Dupla	Connection	Conexión	
8.1	219000314	02	Anel O'	O-ring	Anillo Vedacion	
9	219002230	01	Tubo	Pipe	Tubo	
9.1	219000314	01	Anel O'	O-ring	Anillo Vedacion	
10	219002142	02	Mangueira	Hose	Manguera	
11	5KA	02	Cilindro Hidráulico	Hydraulic Cylinder	Cilindro Hidráulico	Ver/See/Vea
12	219002170	01	Tubo	Pipe	Tubo	
12.1	219000314	01	Anel O'	O-ring	Anillo Vedacion	
13	219002225	01	Abraçadeira	Clamp	Abrazadera	
14	219000285	02	Apoio	Support	Soporte	
15	219000278	02	Abraçadeira	Clamp	Abrazadera	
16	211200000	04	Graxeira	Lubricator	Alemita	
17	370260089	01	Suporte	Bracket	Soporte	
18	219002138	01	Joelho	Elbow	Codo	
18.1	219000986	01	Anel O'	O-ring	Anillo Vedacion	
18.2	219000314	01	Anel O'	O-ring	Anillo Vedacion	
19	219002234	01	Mangueira	Hose	Mangeuera	
20	219001517	01	Conexão	Connection	Conexión	
20.1	219000986	01	Anel O'	O-ring	Anillo Vedacion	
20.2	219000314	01	Anel O'	O-ring	Anillo Vedacion	
21	210002765	01	Porca	Nut	Tuerca	
22	210002025	02	Arruela	Washer	Arandela	
23	210003930	01	Parafuso	Blot	Tornillo	

CN= Fornecido conforme necessidade/ Supplied as required/ Se suministra según la necesidad

5K/8	RK 406B	FGMB5K8	RANDON VEÍCULOS

SISTEMA HIDR. ELEVAÇÃO CAÇAMBA CARREGADEIRA/ BUCKET LIFTING HYDRAULIC SYSTEM – LOADER/ SISTEMA HIDRAULICO ELEVACIÓN CUCHARÓN - CARGADORA

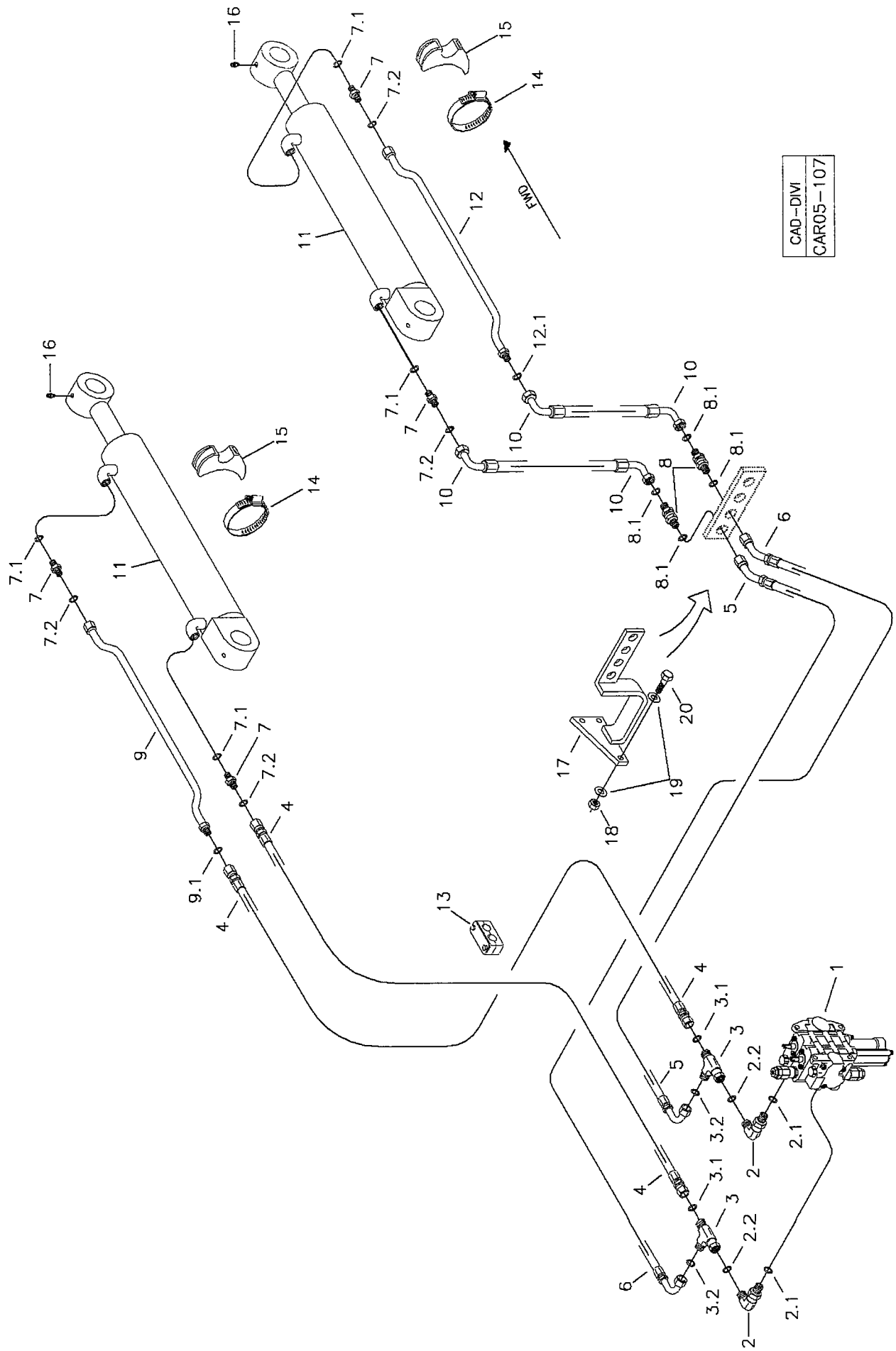

RANDON VEÍCULOS	RK 406B	CAR05-107	MB5K8	5K/8

SISTEMA HIDRÁULICO ELEVAÇÃO CAÇAMBA CARREGADEIRA
BUCKET LIFTING HYDRAULIC SYSTEM – LOADER
SISTEMA HIDRAULICO ELEVACIÓN CUCHARÓN DE LA CARGADORA

VÁLIDO PARA VEIC. N.º/ VALID FOR MANUFACTURING NUMBER/ VÁLIDO PARA LAS UNIDADES NÚMERO:	DO FROM DEL	1024	ATÉ TO HASTA	1053

POS	CODIGO/CODE	QT	PORTUGUES	ENGLISH	ESPAÑOL	NOTA/NOTE
1	5P	01	Comando Hidráulico	Hydraulic Valve	Válvula Hidráulica	Ver/See/Vea
2	219002138	02	Joelho	Elbow	Codo	
2.1	219000986	01	Anel O'	O-ring	Anillo Vedacion	
2.2	219000314	01	Anel O'	O-ring	Anillo Vedacion	
3	219002139	02	Conexão TE	Connection	Conexión	
3.1	219000314	01	Anel O'	O-ring	Anillo Vedacion	
3.2	219000314	01	Anel O'	O-ring	Anillo Vedacion	
4	219002143	02	Mangueira	Hose	Manguera	
5	219002146	01	Mangueira	Hose	Manguera	
6	219002145	01	Mangueira	Hose	Manguera	
7	219000227	04	Conexão	Connection	Conexión	
7.1	219000986	01	Anel O'	O-ring	Anillo Vedacion	
7.2	219000315	01	Anel O'	O-ring	Anillo Vedacion	
8	219002140	02	Conexão Dupla	Connection	Conexión	
8.1	219000314	02	Anel O'	O-ring	Anillo Vedacion	
9	219002230	01	Tubo	Pipe	Tubo	
9.1	219000314	01	Anel O'	O-ring	Anillo Vedacion	
10	219002142	01	Mangueira	Hose	Manguera	
11	5KA	02	Cilindro Hidráulico	Hydraulic Cylinder	Cilindro Hidráulico	Ver/See/Vea
12	219002170	01	Tubo	Pipe	Tubo	
12.1	219000314	01	Anel O'	O-ring	Anillo Vedacion	
13	219002225	01	Abraçadeira	Clamp	Abrazadera	
14	219000285	02	Apoio	Support	Soporte	
15	219000278	02	Abraçadeira	Clamp	Abrazadera	
16	211200000	04	Graxeira	Lubricator	Alemita	
17	370260089	01	Suporte	Bracket	Soporte	
18	210005765	01	Porca	Nut	Turerca	
19	210002025	02	Arruela	Washer	Arandela	
20	210003920	01	Parafuso	Blot	Tornillo	

CN= Fornecido conforme necessidade/ Supplied as required/ Se suministra según la necesidad

5K/9	RK 406B	FGMB5K9	RANDON VEÍCULOS

SISTEMA HIDR. ELEVAÇÃO CAÇAMBA CARREGADEIRA/ BUCKET LIFTING HYDRAULIC SYSTEM – LOADER/ SISTEMA HIDRAULICO ELEVACIÓN CUCHARÓN - CARGADORA

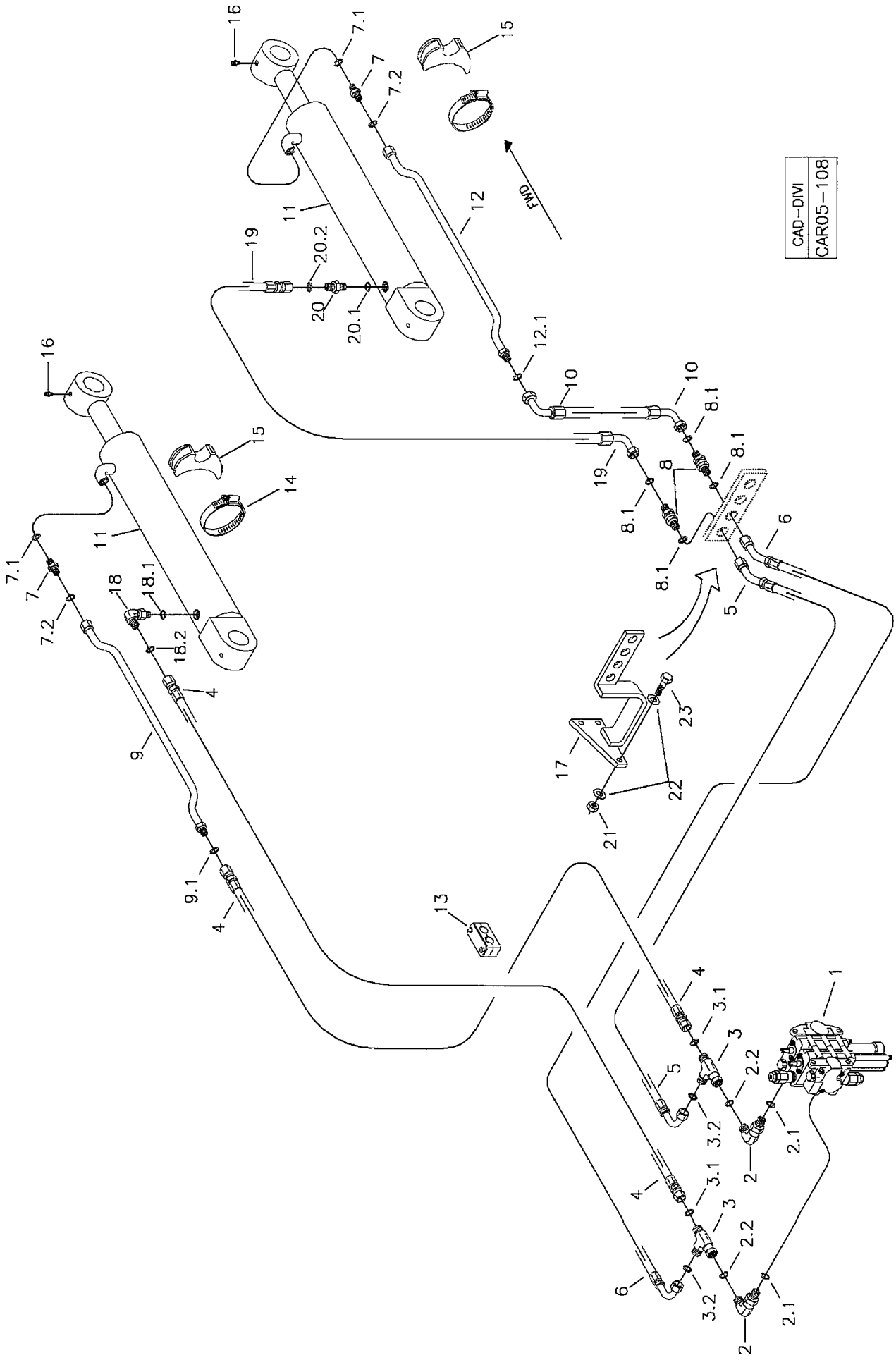

RANDON VEÍCULOS	RK 406B	CAR05-108	MB5K9	5K/9

SISTEMA HIDRÁULICO ELEVAÇÃO CAÇAMBA CARREGADEIRA
BUCKET LIFTING HYDRAULIC SYSTEM – LOADER
SISTEMA HIDRAULICO ELEVACIÓN CUCHARÓN DE LA CARGADORA

VÁLIDO PARA VEIC. N.º/ VALID FOR MANUFACTURING NUMBER/ VÁLIDO PARA LAS UNIDADES NÚMERO:	DO FROM DEL	1054	ATÉ TO HASTA	

POS	CODIGO/CODE	QT	PORTUGUES	ENGLISH	ESPAÑOL	NOTA/NOTE
1	5P	01	Comando Hidráulico	Hydraulic Valve	Válvula Hidráulica	Ver/See/Vea
2	219002138	02	Joelho	Elbow	Codo	
2.1	219000986	01	Anel O'	O-ring	Anillo Vedacion	
2.2	219000314	01	Anel O'	O-ring	Anillo Vedacion	
3	219002139	02	Conexão TE	Connection	Conexión	
3.1	219000314	01	Anel O'	O-ring	Anillo Vedacion	
3.2	219000314	01	Anel O'	O-ring	Anillo Vedacion	
4	219002143	02	Mangueira	Hose	Manguera	
5	219002145	01	Mangueira	Hose	Manguera	
6	219002146	01	Mangueira	Hose	Manguera	
7	219000227	04	Conexão	Connection	Conexión	
7.1	219000986	01	Anel O'	O-ring	Anillo Vedacion	
7.2	219000315	01	Anel O'	O-ring	Anillo Vedacion	
8	219002140	02	Conexão Dupla	Connection	Conexión	
8.1	219000314	02	Anel O'	O-ring	Anillo Vedacion	
9	219002230	01	Tubo	Pipe	Tubo	
9.1	219000314	01	Anel O'	O-ring	Anillo Vedacion	
10	219002142	02	Mangueira	Hose	Manguera	
11	5KA	02	Cilindro Hidráulico	Hydraulic Cylinder	Cilindro Hidráulico	Ver/See/Vea
12	219002170	01	Tubo	Pipe	Tubo	
12.1	219000314	01	Anel O'	O-ring	Anillo Vedacion	
13	219002225	01	Abraçadeira	Clamp	Abrazadera	
14	219000285	02	Apoio	Support	Soporte	
15	219000278	02	Abraçadeira	Clamp	Abrazadera	
16	211200000	04	Graxeira	Lubricator	Alemita	
17	370260089	01	Suporte	Bracket	Soporte	
18	219002138	01	Joelho	Elbow	Codo	
18.1	219000986	01	Anel O'	O-ring	Anillo Vedacion	
18.2	219000314	01	Anel O'	O-ring	Anillo Vedacion	
19	219002234	01	Mangueira	Hose	Mangeuera	
20	219001517	01	Conexão	Connection	Conexión	
20.1	219000986	01	Anel O'	O-ring	Anillo Vedacion	
20.2	219000314	01	Anel O'	O-ring	Anillo Vedacion	
21	210002765	01	Porca	Nut	Tuerca	
22	210002025	02	Arruela	Washer	Arandela	
23	210003930	01	Parafuso	Blot	Tornillo	

CN= Fornecido conforme necessidade/ Supplied as required/ Se suministra según la necesidad

5KA/1	RK 406B	FGMB5KA1	RANDON VEÍCULOS

CILINDRO HIDR. ELEVAÇÃO CAÇAMBA CARREGADEIRA/ BUCKET LIFTING HYDRAULIC CYLINDER – LOADER/ CILINDRO HIDRAULICO ELEVACIÓN CUCHARÓN - CARGADORA

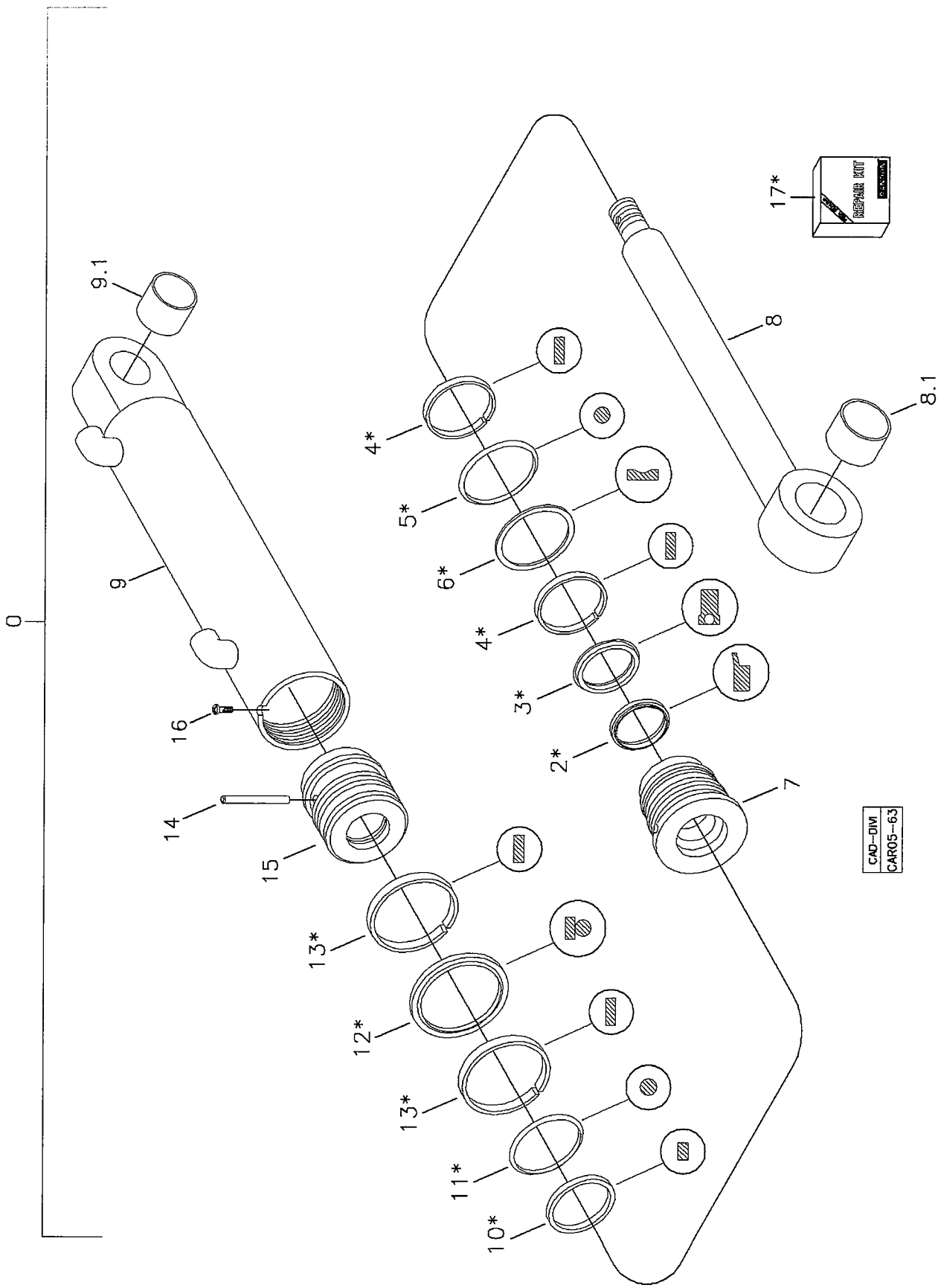

RANDON VEÍCULOS	RK 406B	CAR05-63	MB5KA1	5KA/1

CILINDRO HIDRÁULICO ELEVAÇÃO CAÇAMBA CARREGADEIRA
BUCKET LIFTING HYDRAULIC CYLINDER – LOADER
CILINDRO HIDRAULICO ELEVACIÓN CUCHARÓN DE LA CARGADORA

VÁLIDO PARA VEIC. N.º/ VALID FOR MANUFACTURING NUMBER/ VÁLIDO PARA LAS UNIDADES NÚMERO:	DO FROM DEL	104	ATÉ TO HASTA	1022

POS	CODIGO/CODE	QT	PORTUGUES	ENGLISH	ESPAÑOL	NOTA/NOTE
0	219000010	01	Cilindro Completo	Cylinder	Cilindro Completo	
2	OBS1	01	Raspador	Scraper Ring	Anillo Raspador	
3	OBS1	01	Gaxeta	Gasket	Anillo Vedacion	
4	OBS1	02	Anel Guia	Guide Ring	Anillo Guia	
5	OBS1	01	Anel O'	O-ring	Anillo Vedacion	
6	OBS1	01	Anel Anti-extrusão	Back-up ring	Anillo Apoio	
7	219001379	01	Guia Haste	Cylinder Head	Tapa Del Cilindro	
8	219001380	01	Haste Cilindro	Piston Rod	Asta Del Cilindro	
8.1	219001111	01	Bucha	Bushing	Buje	
9	219001381	01	Camisa Cilindro	Cylinder Body	Carcasa Cilindro	
9.1	219001110	01	Bucha	Bushing	Buje	
10	OBS1	02	Anel Vedação	Seal Ring	Anillo Vedacion	
11	OBS1	01	Anel O'	O-ring	Anillo Vedación	
12	219002085	01	Anel	Ring	Anillo	
13	OBS1	02	Anel Guia	Guide Ring	Anillo Guia	
14	219001382	01	Pino	Pin	Perno	
15	219001383	01	Êmbolo	Piston	Piston	
16	219001363	01	Parafuso	Screw	Tornillo	
17	219000079	01	Reparo Vedação	Seal Kit	Kit Vedación	

OBS1- Peças fornecidas no reparo de vedação item 17/ Parts Replace in assembly – see item 17/ Piezas se suministran em el kit de vedacion item 17

5KA/2	RK 406B	FGMB5KA2	RANDON VEÍCULOS

CILINDRO HIDR. ELEVAÇÃO CAÇAMBA CARREGADEIRA/ BUCKET LIFTING HYDRAULIC CYLINDER – LOADER/ CILINDRO HIDRAULICO ELEVACIÓN CUCHARÓN - CARGADORA

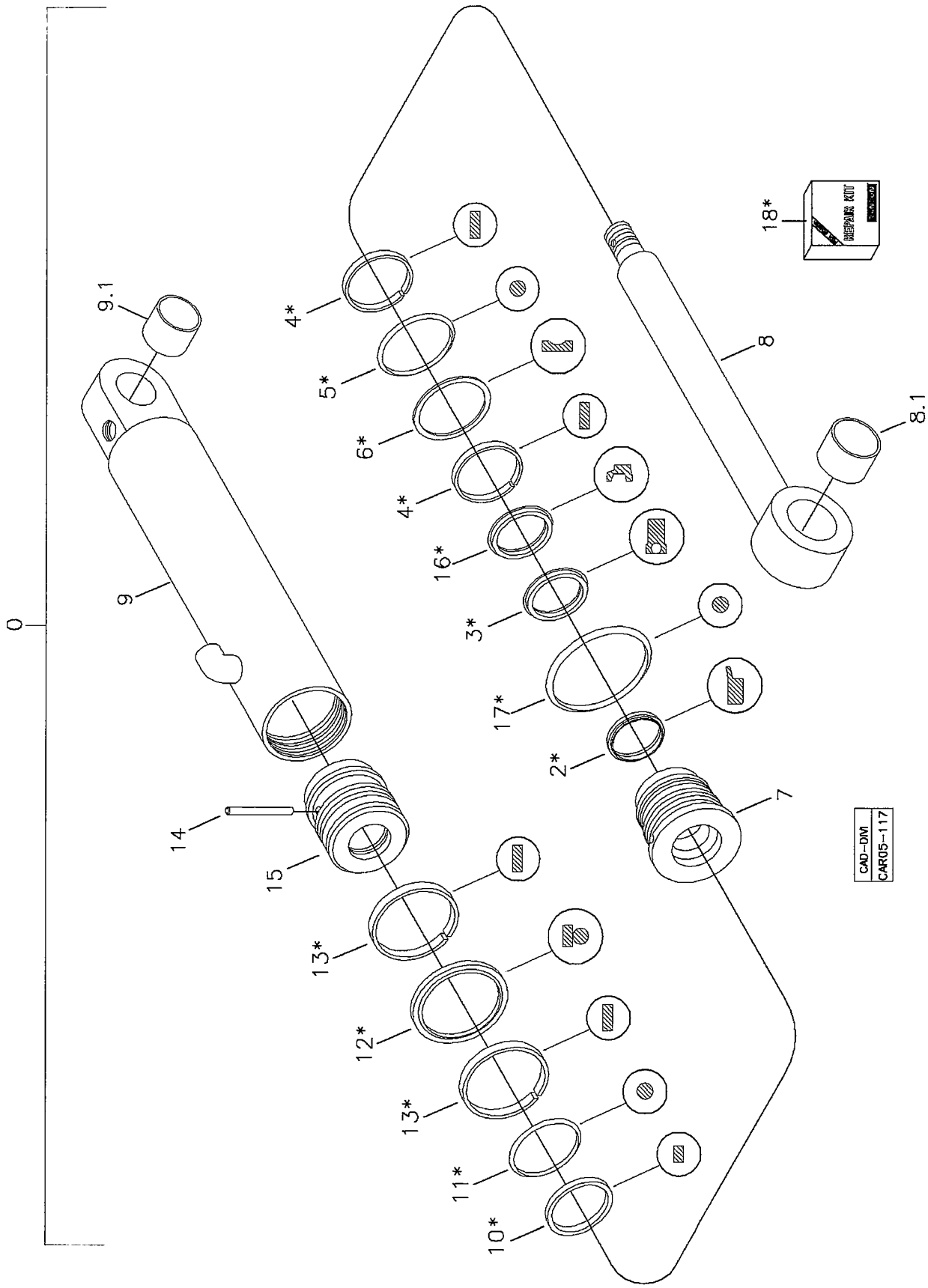

RANDON VEÍCULOS	RK 406B	CAR05-117	MB5KA2	5KA/2

CILINDRO HIDRÁULICO ELEVAÇÃO CAÇAMBA CARREGADEIRA
BUCKET LIFTING HYDRAULIC CYLINDER – LOADER
CILINDRO HIDRAULICO ELEVACIÓN CUCHARÓN DE LA CARGADORA

VÁLIDO PARA VEIC. N.º/ VALID FOR MANUFACTURING NUMBER/ VÁLIDO PARA LAS UNIDADES NÚMERO:	DO FROM DEL	1023	ATÉ TO HASTA	1023

POS	CODIGO/CODE	QT	PORTUGUES	ENGLISH	ESPAÑOL	NOTA/NOTE
0	219002214	01	Cilindro Completo	Cylinder	Cilindro Completo	
2	OBS1	01	Raspador	Scraper Ring	Anillo Raspador	
3	OBS1	01	Gaxeta	Gasket	Anillo Vedacion	
4	OBS1	02	Anel Guia	Guide Ring	Anillo Guia	
5	OBS1	01	Anel O'	O-ring	Anillo Vedacion	
6	OBS1	01	Anel Anti-extrusão	Back-up ring	Anillo Apoio	
7	219002285	01	Guia Haste	Cylinder Head	Tapa Del Cilindro	
8	219001380	01	Haste Cilindro	Piston Rod	Asta Del Cilindro	
8.1	219001111	01	Bucha	Bushing	Buje	
9	219002284	01	Camisa Cilindro	Cylinder Body	Carcasa Cilindro	
9.1	219001110	01	Bucha	Bushing	Buje	
10	OBS1	02	Anel Vedação	Seal Ring	Anillo Vedacion	
11	OBS1	01	Anel O'	O-ring	Anillo Vedación	
12	OBS1	01	Anel	Ring	Anillo	
13	OBS1	02	Anel Guia	Guide Ring	Anillo Guia	
14	219001382	01	Pino	Pin	Perno	
15	219001383	01	Êmbolo	Piston	Piston	
16	OBS1	01	Anel Abafador	Ring	Anillo	
17	OBS1	01	Anel O'	O-ring	Anillo Vedación	
18	219002261		Reparo Vedação	Seal Kit	Kit Vedación	

OBS1- Peças fornecidas no reparo de vedação item 17/ Parts Replace in assembly – see item 17/ Piezas se suministran em el kit de vedacion item 17

5KA/3	RK 406B	FGMB5KA3	RANDON VEÍCULOS

CILINDRO HIDR. ELEVAÇÃO CAÇAMBA CARREGADEIRA/ BUCKET LIFTING HYDRAULIC CYLINDER – LOADER/ CILINDRO HIDRAULICO ELEVACIÓN CUCHARÓN - CARGADORA

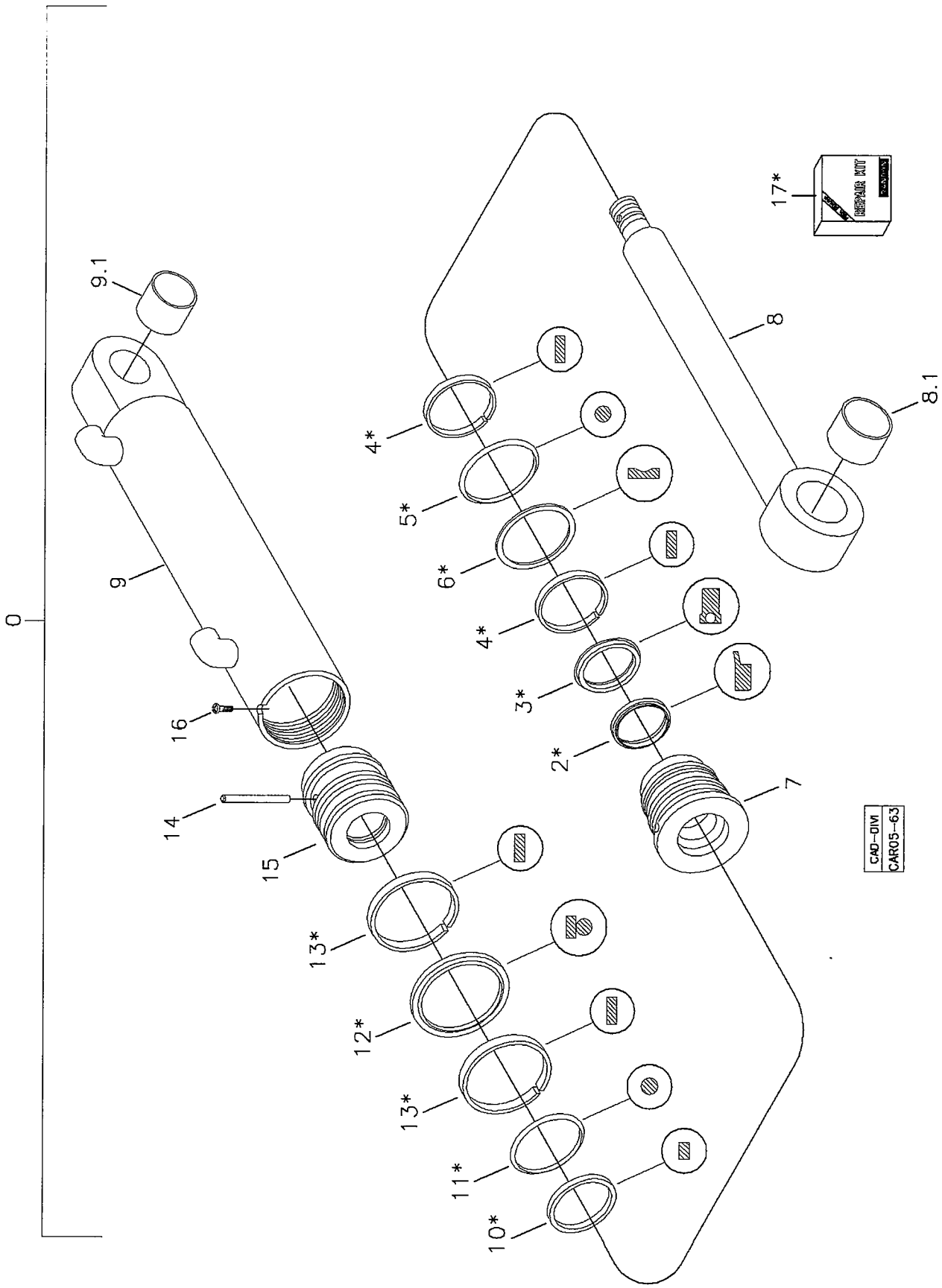

RANDON VEÍCULOS	RK 406B	CAR05-63	MB5KA3	5KA/3

CILINDRO HIDRÁULICO ELEVAÇÃO CAÇAMBA CARREGADEIRA
BUCKET LIFTING HYDRAULIC CYLINDER – LOADER
CILINDRO HIDRAULICO ELEVACIÓN CUCHARÓN DE LA CARGADORA

VÁLIDO PARA VEIC. N.º/ VALID FOR MANUFACTURING NUMBER/ VÁLIDO PARA LAS UNIDADES NÚMERO:	DO FROM DEL	1024	ATÉ TO HASTA	1053

POS	CODIGO/CODE	QT	PORTUGUES	ENGLISH	ESPAÑOL	NOTA/NOTE
0	219000010	01	Cilindro Completo	Cylinder	Cilindro Completo	
2	OBS1	01	Raspador	Scraper Ring	Anillo Raspador	
3	OBS1	01	Gaxeta	Gasket	Anillo Vedacion	
4	OBS1	02	Anel Guia	Guide Ring	Anillo Guia	
5	OBS1	01	Anel O'	O-ring	Anillo Vedacion	
6	OBS1	01	Anel Anti-extrusão	Back-up ring	Anillo Apoio	
7	219001379	01	Guia Haste	Cylinder Head	Tapa Del Cilindro	
8	219001380	01	Haste Cilindro	Piston Rod	Asta Del Cilindro	
8.1	219001111	01	Bucha	Bushing	Buje	
9	219001381	01	Camisa Cilindro	Cylinder Body	Carcasa Cilindro	
9.1	219001110	01	Bucha	Bushing	Buje	
10	OBS1	02	Anel Vedação	Seal Ring	Anillo Vedacion	
11	OBS1	01	Anel O'	O-ring	Anillo Vedación	
12	219002085	01	Anel	Ring	Anillo	
13	OBS1	02	Anel Guia	Guide Ring	Anillo Guia	
14	219001382	01	Pino	Pin	Perno	
15	219001383	01	Êmbolo	Piston	Piston	
16	219001363	01	Parafuso	Screw	Tornillo	
17	219000079	01	Reparo Vedação	Seal Kit	Kit Vedación	

OBS1- Peças fornecidas no reparo de vedação item 17/ Parts Replace in assembly – see item 17/ Piezas se suministran em el kit de vedacion item 17

5KA/4	RK 406B	FGMB5KA4	RANDON VEÍCULOS

CILINDRO HIDR. ELEVAÇÃO CAÇAMBA CARREGADEIRA/ BUCKET LIFTING HYDRAULIC CYLINDER – LOADER/ CILINDRO HIDRAULICO ELEVACIÓN CUCHARÓN - CARGADORA

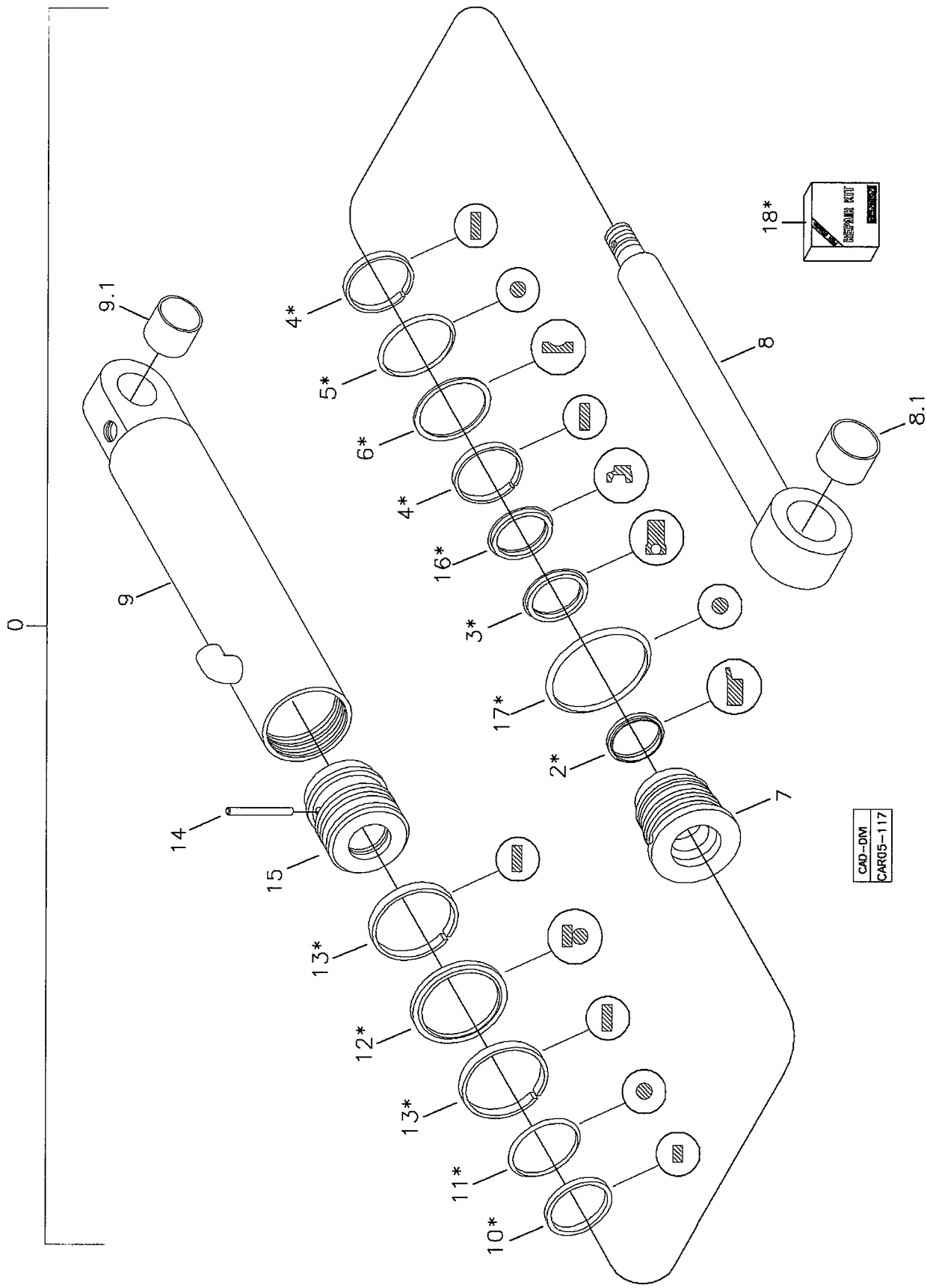

RANDON VEÍCULOS	RK 406B	CAR05-117	MB5KA4	5KA/4

CILINDRO HIDRÁULICO ELEVAÇÃO CAÇAMBA CARREGADEIRA
BUCKET LIFTING HYDRAULIC CYLINDER – LOADER
CILINDRO HIDRAULICO ELEVACIÓN CUCHARÓN DE LA CARGADORA

VÁLIDO PARA VEIC. N.º/ VALID FOR MANUFACTURING NUMBER/ VÁLIDO PARA LAS UNIDADES NÚMERO:	DO FROM DEL	1054	ATÉ TO HASTA	

POS	CODIGO/CODE	QT	PORTUGUES	ENGLISH	ESPAÑOL	NOTA/NOTE
0	219002214	01	Cilindro Completo	Cylinder	Cilindro Completo	
2	OBS1	01	Raspador	Scraper Ring	Anillo Raspador	
3	OBS1	01	Gaxeta	Gasket	Anillo Vedacion	
4	OBS1	02	Anel Guia	Guide Ring	Anillo Guia	
5	OBS1	01	Anel O'	O-ring	Anillo Vedacion	
6	OBS1	01	Anel Anti-extrusão	Back-up ring	Anillo Apoio	
7	219002285	01	Guia Haste	Cylinder Head	Tapa Del Cilindro	
8	219001380	01	Haste Cilindro	Piston Rod	Asta Del Cilindro	
8.1	219001111	01	Bucha	Bushing	Buje	
9	219002284	01	Camisa Cilindro	Cylinder Body	Carcasa Cilindro	
9.1	219001110	01	Bucha	Bushing	Buje	
10	OBS1	02	Anel Vedação	Seal Ring	Anillo Vedacion	
11	OBS1	01	Anel O'	O-ring	Anillo Vedación	
12	OBS1	01	Anel	Ring	Anillo	
13	OBS1	02	Anel Guia	Guide Ring	Anillo Guia	
14	219001382	01	Pino	Pin	Perno	
15	219001383	01	Êmbolo	Piston	Piston	
16	OBS1	01	Anel Abafador	Ring	Anillo	
17	OBS1	01	Anel O'	O-ring	Anillo Vedación	
18	219002261		Reparo Vedação	Seal Kit	Kit Vedación	

OBS1- Peças fornecidas no reparo de vedação item 17/ Parts Replace in assembly – see item 17/ Piezas se suministran em el kit de vedacion item 17

SISTEMA HIDRÁULICO DE DIREÇÃO/ STEERING HYDRAULIC SYSTEM/ SISTEMA HIDRAULICO DE DIRECCION

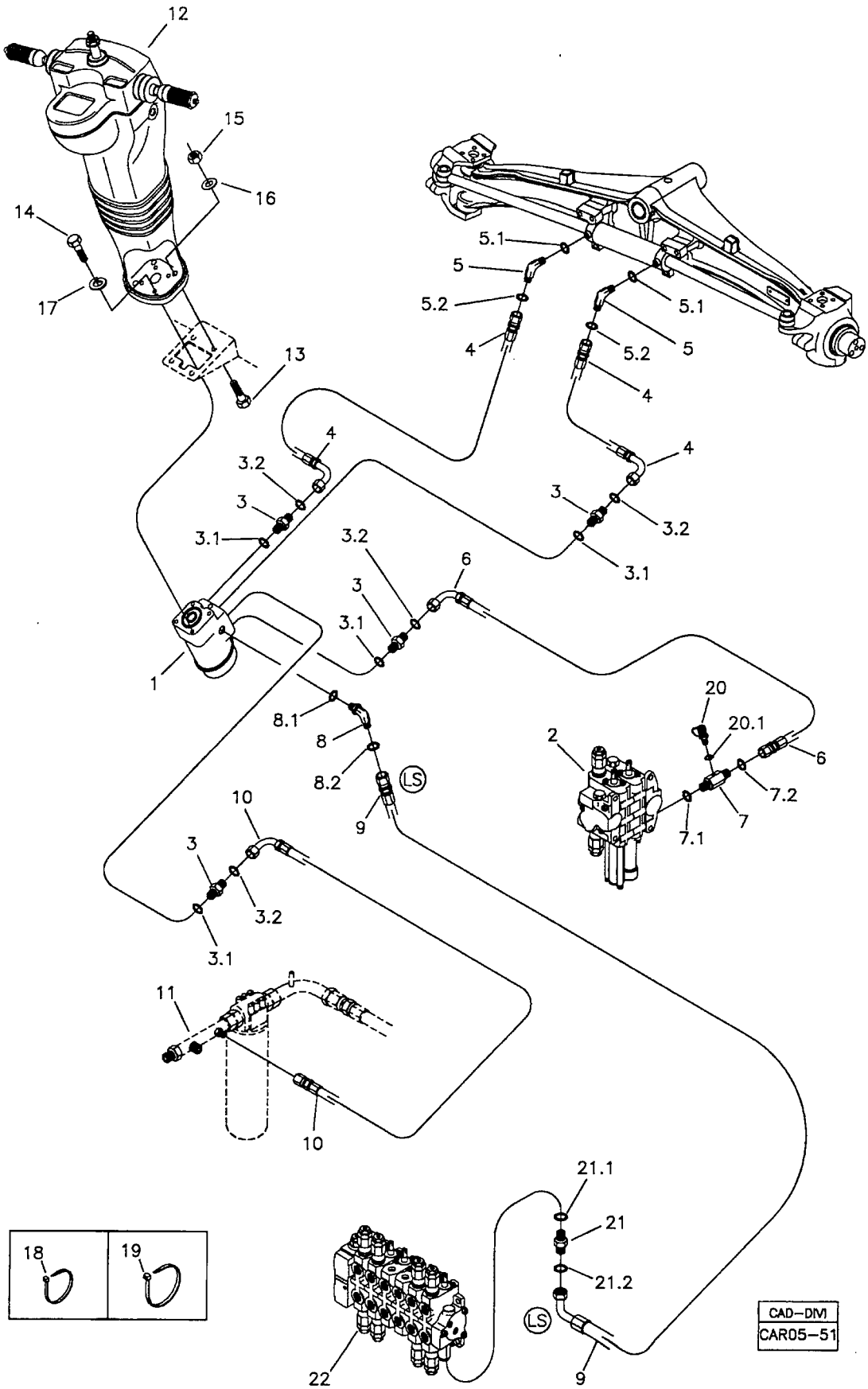

RANDON VEÍCULOS	RK 406B	CAR05-51	MB5L1	5L/1

SISTEMA HIDRÁULICO DE DIREÇÃO
STEERING HYDRAULIC SYSTEM
SISTEMA HIDRÁULICO DE DIRECION

VÁLIDO PARA VEIC. N.º/ VALID FOR MANUFACTURING NUMBER/ VÁLIDO PARA LAS UNIDADES NÚMERO:	DO FROM DEL	104	ATÉ TO HASTA	373

POS	CODIGO/CODE	QT	PORTUGUES	ENGLISH	ESPAÑOL	NOTA/NOTE
1	219000027	01	Servostato	Steering Unit	Servostato	
1.1	219001728	01	Reparo	Repair Kit	Kit Reparacion	
2	5JA/1	01	Comando Hidráulico Carregadeira	Hydraulic Valve	Comando Hidraulico	Ver/See/Vea
3	219000225	04	Conexão	Connection	Conexion	
3.1	219000985	01	Anel O'	O-ring	Anillo Vedación	
3.2	219000314	01	Anel O'	O-ring	Anillo Vedacion	
4	219000213	02	Mangueira	Hose	manguera	
5	219000248	02	Conexão	Connection	Conexion	
5.1	219000984	01	Anel O'	O-ring	Anillo Vedacion	
5.2	219000314	01	Anel O'	O-ring	Anillo Vedacion	
6	219001582	01	Mangueira	Hose	manguera	
7	219001560	01	Conexão	Connection	Conexion	
7.1	219000983	01	Anel O'	O-ring	Anillo Vedacion	
7.2	219000314	01	Anel O'	O-ring	Anillo Vedacion	
8	219000197	01	Joelho	Elbow	Codo	
8.1	219000983	01	Anel O'	O-ring	Anillo Vedacion	
8.2	219000312	01	Anel o'	O-ring	Anillo Vedacion	
9	219001558	01	Mangueira	Hose	Manguera	
10	219000211	01	Mangueira	Hose	Manguera	
11	5G/1	01	Tubo	Pipe	Tubo	Ver/See/Vea
12	5LA/1	01	Coluna Direção	Steering Column	Coluna de Direccion	Ver/See/Vea
13	210003910	04	Parafuso	Screw	Tornillo	
14	220000464	04	Parafuso Allen	Screw	Tornillo	
15	210005765	04	Porca	Nut	Tuerca	
16	210002025	04	Arruela	Washer	Arandela	
17	210002190	04	Arruela Pressão	Spring Washer	Arandela Presion	
18	210001222	CN	Cinta Plástica	Strap	Cinta Plástica	
19	210002495	CN	Cinta Plástica	Strap	Cinta Plástica	
20	219001099	01	Tomador Pressão	Coupling	Toma de Presion	
20.1	219000983	01	Anel O'	O-ring	Anillo Vedacion	
21	219001430	01	Conexão	Connection	Conexion	
21.1	219000983	01	Anel O'	O-ring	Anillo Vedacion	
21.2	219000312	01	Anel O'	O-ring	Anillo Vedacion	
22	5BB/1	01	Comando Hidráulico Retroescavadeira	Hydraulic Valve	Comando Hidraulico	Ver/See/Vea

CN= Fornecido conforme necessidade/ Supplied as required/ Se suministra según la necesidad

RK 406B

RANDON VEÍCULOS

SISTEMA HIDRÁULICO DE DIREÇÃO/ STEERING HYDRAULIC SYSTEM/ SISTEMA HIDRAULICO DE DIRECCION

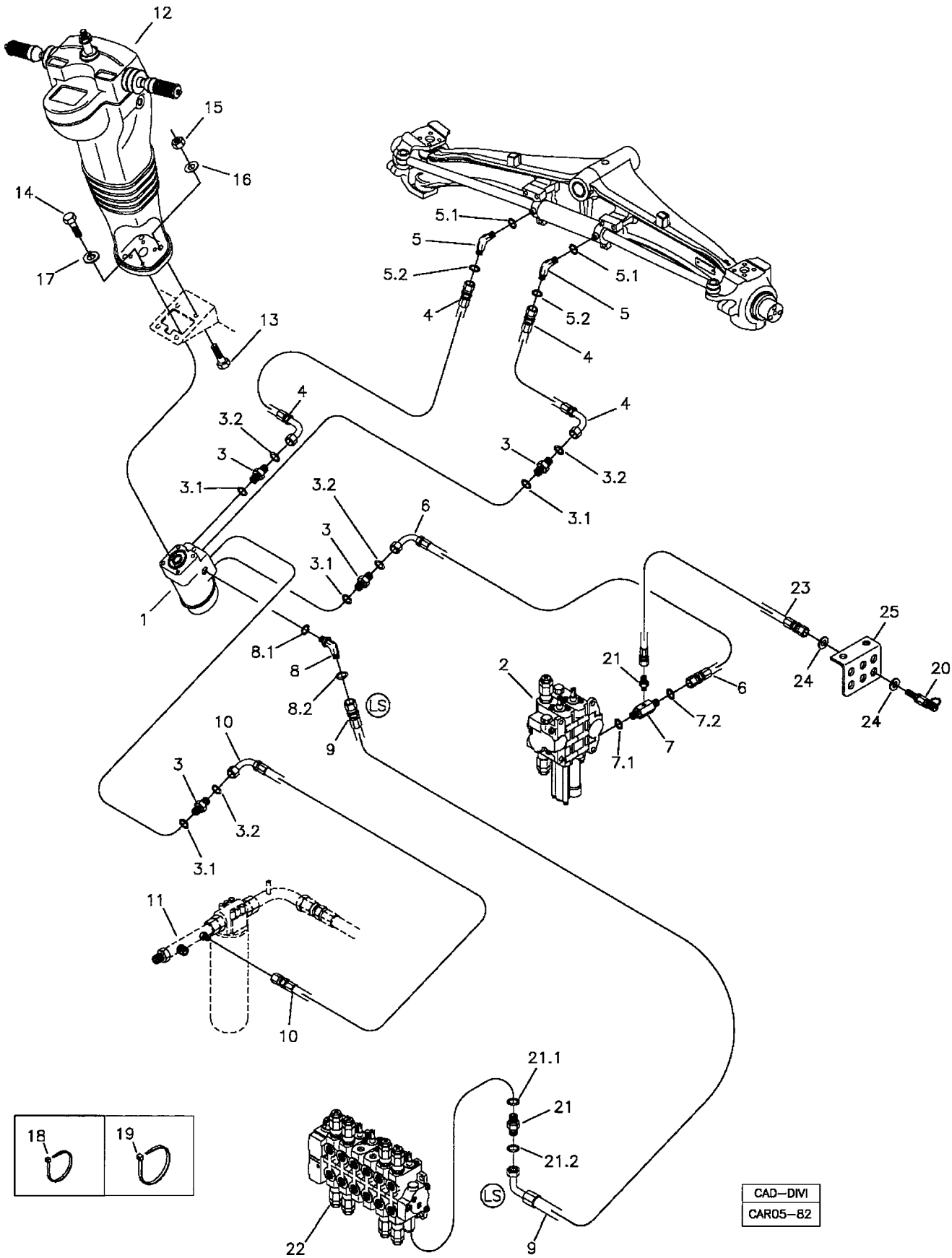

RANDON VEÍCULOS	RK 406B	CAR05-82	MB5L2	5L/2

SISTEMA HIDRÁULICO DE DIREÇÃO
STEERING HYDRAULIC SYSTEM
SISTEMA HIDRÁULICO DE DIRECION

VÁLIDO PARA VEIC. N.º/ VALID FOR MANUFACTURING NUMBER/ VÁLIDO PARA LAS UNIDADES NÚMERO:	DO FROM DEL	374	ATÉ TO HASTA	725

POS	CODIGO/CODE	QT	PORTUGUES	ENGLISH	ESPAÑOL	NOTA/NOTE
1	219000027	01	Servostato	Steering Unit	Servostato	
1.1	219001728	01	Reparo	Repair Kit	Kit Reparacion	
2	5P	01	Comando Hidráulico Carregadeira	Hydraulic Valve	Comando Hidraulico	Ver/See/Vea
3	219000225	04	Conexão	Connection	Conexion	
3.1	219000985	01	Anel O'	O-ring	Anillo Vedación	
3.2	219000314	01	Anel O'	O-ring	Anillo Vedacion	
4	219000213	02	Mangueira	Hose	manguera	
5	219000248	02	Conexão	Connection	Conexion	
5.1	219000984	01	Anel O'	O-ring	Anillo Vedacion	
5.2	219000314	01	Anel O'	O-ring	Anillo Vedacion	
6	219001582	01	Mangueira	Hose	manguera	
7	219001560	01	Conexão	Connection	Conexion	
7.1	219000983	01	Anel O'	O-ring	Anillo Vedacion	
7.2	219000314	01	Anel O'	O-ring	Anillo Vedacion	
8	219000197	01	Joelho	Elbow	Codo	
8.1	219000983	01	Anel O'	O-ring	Anillo Vedacion	
8.2	219000312	01	Anel o'	O-ring	Anillo Vedacion	
9	219001558	01	Mangueira	Hose	Manguera	
10	219000211	01	Mangueira	Hose	Manguera	
11	5G	01	Tubo	Pipe	Tubo	Ver/See/Vea
12	5LA	01	Coluna Direção	Steering Column	Coluna de Direccion	Ver/See/Vea
13	210003910	04	Parafuso	Screw	Tornillo	
14	220000464	04	Parafuso Allen	Screw	Tornillo	
15	210005765	04	Porca	Nut	Tuerca	
16	210002025	04	Arruela	Washer	Arandela	
17	210002190	04	Arruela Pressão	Spring Washer	Arandela Presion	
18	210001222	CN	Cinta Plástica	Strap	Cinta Plástica	
19	210002495	CN	Cinta Plástica	Strap	Cinta Plástica	
20	219000351	01	Tomador Pressão	Coupling	Toma de Presion	
21	219001430	02	Conexão	Connection	Conexion	
21.1	219000983	01	Anel O'	O-ring	Anillo Vedacion	
21.2	219000312	01	Anel O'	O-ring	Anillo Vedacion	
22	5O	01	Comando Hidráulico Retroescavadeira	Hydraulic Valve	Comando Hidraulico	Ver/See/Vea
23	219001901	01	Mangueira	Hose	Manguera	
24	210002021	02	Arruela	Washer	Arandela	
25	3F	01	Suporte	Bracket	Soporte	Ver/See/Vea

CN= Fornecido conforme necessidade/ Supplied as required/ Se suministra según la necesidad

SISTEMA HIDRÁULICO DE DIREÇÃO/ STEERING HYDRAULIC SYSTEM/ SISTEMA HIDRAULICO DE DIRECCION

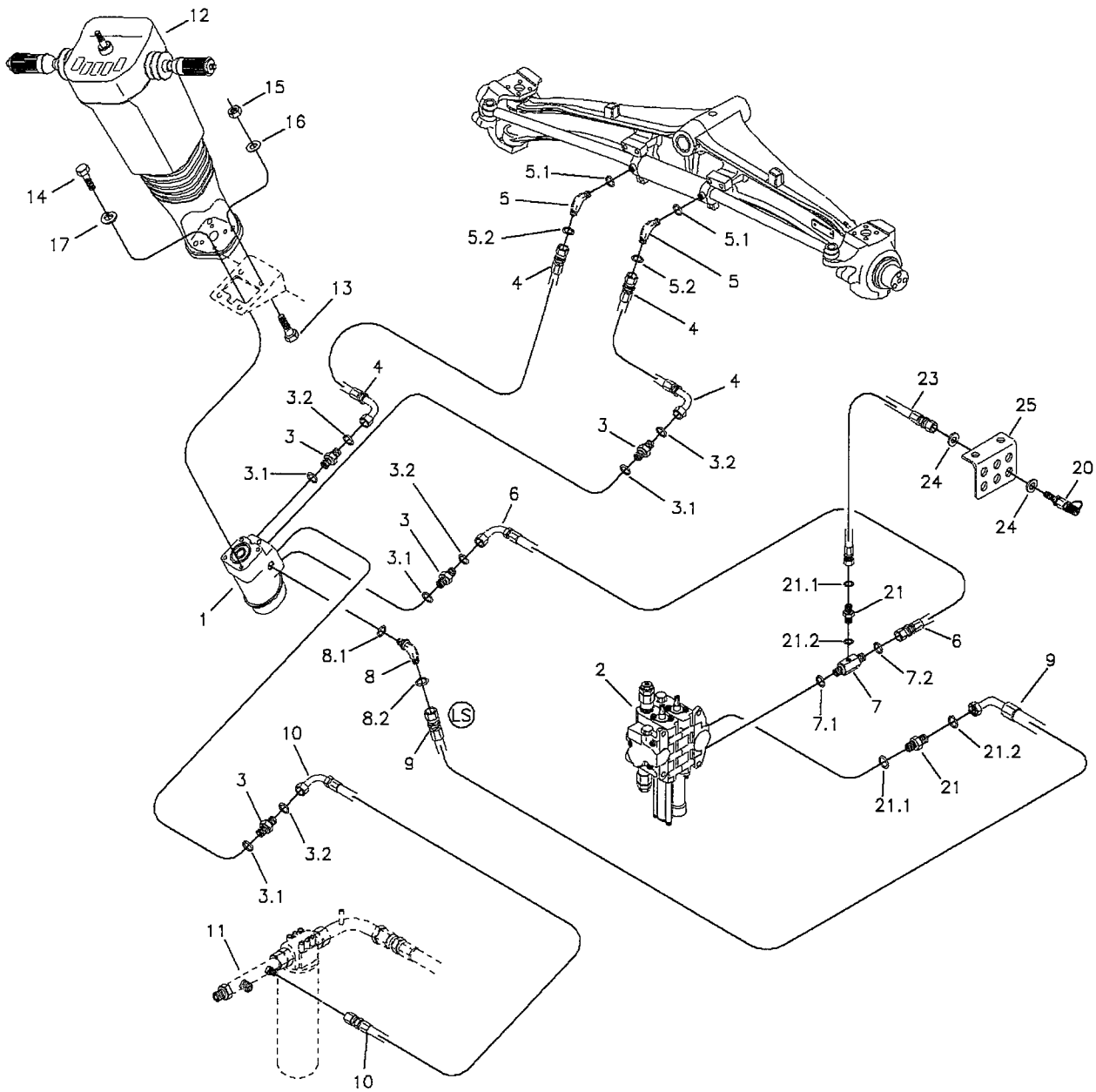

18	19

CAD-DIVI
CAR05-87

RANDON VEÍCULOS	RK 406B	CAR05-87	MB5L3	5L/3

SISTEMA HIDRÁULICO DE DIREÇÃO
STEERING HYDRAULIC SYSTEM
SISTEMA HIDRÁULICO DE DIRECION

VÁLIDO PARA VEIC. N.º/ VALID FOR MANUFACTURING NUMBER/ VÁLIDO PARA LAS UNIDADES NÚMERO:	DO FROM DEL	726	ATÉ TO HASTA	

POS	CODIGO/CODE	QT	PORTUGUES	ENGLISH	ESPAÑOL	NOTA/NOTE
1	219000027	01	Servostato	Steering	Servostato	
1.1	219001728	01	Reparo	Repair Kit	Kit Reparacion	
2	5P	01	Comando Hidráulico Carregadeira	Hydraulic Valve	Comando Hidraulico	
3	219000225	04	Conexão	Connection	Conexion	
3.1	219000985	01	Anel O'	O-ring	Anillo Vedacion	
3.2	219000314	01	Anel O'	O-ring	Anillo Vedacion	
4	219000213	02	Mangueira	Hose	Manguera	
5	219000248	02	Conexão	Connection	Conexion	
5.1	219000984	01	Anel O'	O-Ring	Anillo Vedacion	
5.2	219000314	01	Anel O'	O-Ring	Anillo Vedacion	
6	219001582	01	Mangueira	Hose	Manguera	
7	219001560	01	Conexão	Connection	Conexion	
7.1	219000983	01	Anel O'	O-Ring	Anillo Vedacion	
7.2	219000314	01	Anel O'	O-Ring	Anillo Vedacion	
8	219000197	01	Joelho	Elbow	Codó	
8.1	219000983	01	Anel O'	O-Ring	Anillo Vedacion	
8.2	219000312	01	Anel O'	O-Ring	Anillo Vedacion	
9	219002110	01	Mangueira	Hose	Manguera	
10	219000211	01	Mangueira	Hose	Manguera	
11	5G	01	Tubo	Pipe	Tubo	
12	5LA	01	Coluna Direção	Tteering Column	Coluna de Direccion	
13	210003910	04	Parafuso	Screw	Tornillo	
14	220000464	04	Parafuso Allen	Screw	Tornillo	
15	210005756	04	Porca	Nut	Tuerca	
16	210002025	04	Arruela	Washer	Arandela	
17	210002190	04	Arruela Pressão	Spring Washer	Arandela Presion	
18	210001222	CN	Cinta Plástica	Strap	Cinta Plástica	
19	210002495	CN	Cinta Plástica	Strap	Cinta Plástica	
20	219000351	01	Tomador Pressão	Coupling	Toma de Presion	
21	219001430	01	Conexão	Connection	Conexion	
21.1	219000983	01	Anel O'	O-ring	Anillo Vedaccion	
21.2	219000312	01	Anel O'	O-ring	Anillo Vedaccion	
23	219001901	01	Mangueira	Hose	Manguera	
24	210002021	02	Arruela	Washer	Arandela	
25	3F	01	Suporte	Bracket	Soporte	

CN= Fornecido conforme necessidade/ Supplied as required/ Se suministra según la necesidad

5LA/1	RK 406B	FGMB5LA1	RANDON VEÍCULOS

COLUNA DE DIREÇÃO/ STEERING COLUMN/ COLUMNA DE DIRECCION

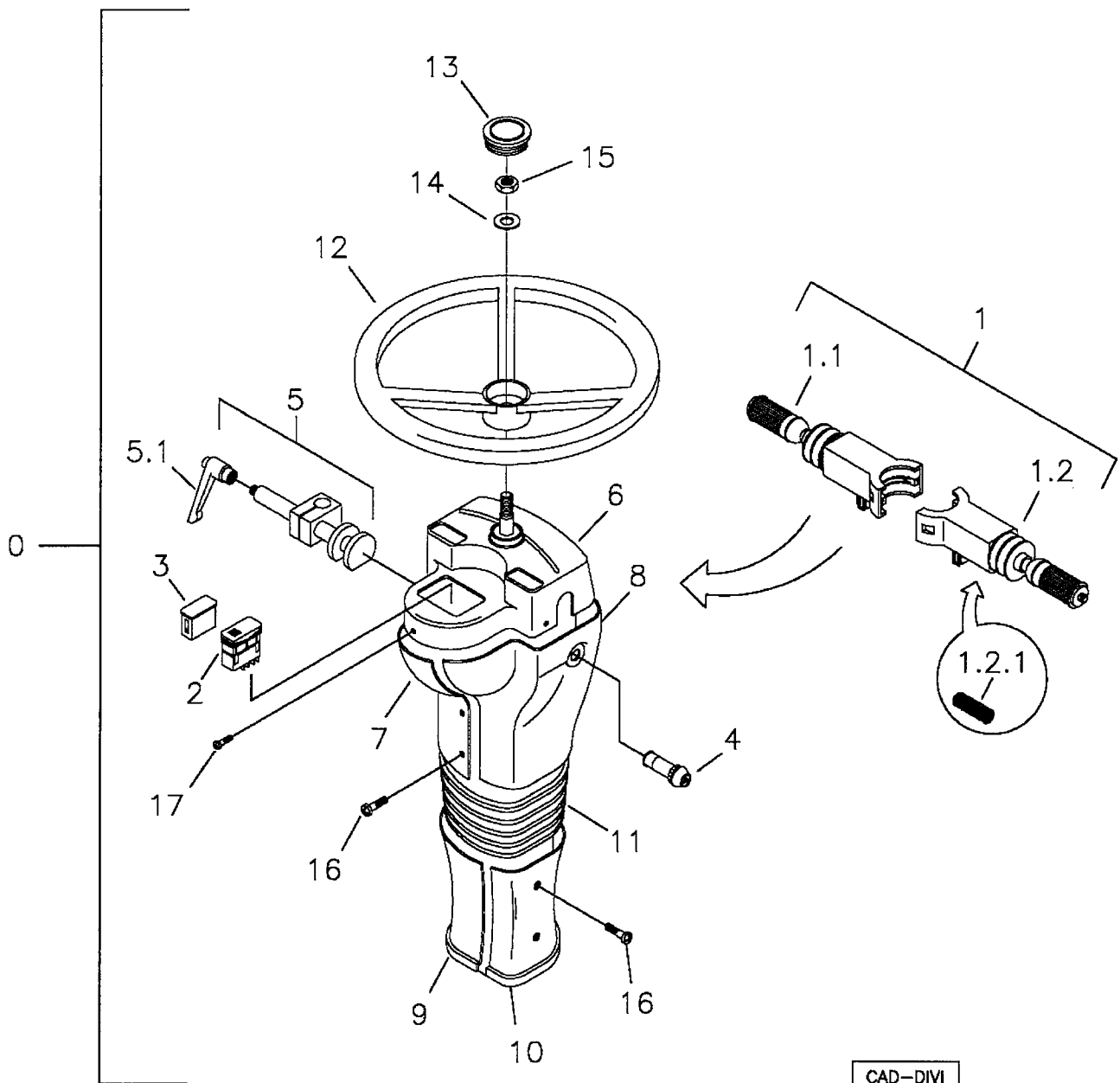

CAD–DIVI
CAR05–29

RANDON VEÍCULOS	RK 406B	CAR05-29	MB5LA1	5LA/1

COLUNA DE DIREÇÃO
STEERING COLUMN
COLUMNA DE DIRECCION

VÁLIDO PARA VEIC. N.º/ VALID FOR MANUFACTURING NUMBER/ VÁLIDO PARA LAS UNIDADES NÚMERO:	DO FROM DEL	104	ATÉ TO HASTA	560

POS	CODIGO/CODE	QT	PORTUGUES	ENGLISH	ESPAÑOL	NOTA/NOTE
0	370360091	01	Coluna Direção	Steering Column	Columna de Direccion	
1	219000860	01	Alavancas de Controle	Control Lever Assy	Conjunto Palancas de Control	
1.1	219001573	01	Chave Seletora F-N-R	Lever F-N-R	Palanca F-N-R	
1.2	219001276	01	Chave Seta	Switch	Interruptor	
1.2.1	219001386	01	Mola	Spring	Resorte	
2	6D	01	Interruptor	Switch	Interruptor	Ver/See/Vea
3	6D	01	Tampa	Cover	Tapa	Ver/See/Vea
4	6D	01	Interruptor Pisca-alerta	Switch Hazard	Interruptor Luces Advertencia	Ver/See/Vea
5	219001283	01	Trava da Articulação	Swing Lock	Traba Articulacion	
5.1	219001798	01	Manípulo	Handle	Manija	
6	219001277	01	Tampa Coluna	Cover	Tapa Columna	
7	219001278	01	Tampa Superior Esquerda	Upper Cover - LH	Tapa Superior Izquierda	
8	219001279	01	Tampa Superior Direita	Upper Cover - RH	Tapa Superior Derecha	
9	219001280	01	Tampa Inferior Esquerda	Lower Cover - LH	Tapa Inferior Izquierda	
10	219001281	01	Tampa Inferior Direita	Lower Cover - RH	Tapa Inferior Derecha	
11	219001282	01	Sanfona	Gaiter	Protector Sanfonado	
12	219001094	01	Volante	Steering Wheel	Volante	
13	219001095	01	Tampa Volante	Cover	Tapa	
14	210002050	01	Arruela	Washer	Arandela	
15	210000614	01	Porca	Nut	Tuerca	
16	210007094	08	Parafuso	Screw	Tornillo	
17	210007095	04	Parafuso	Screw	Tornillo	

5LA/2	RK 406B	FGMB5LA2	RANDON VEÍCULOS

COLUNA DE DIREÇÃO/ STEERING COLUMN/ COLUMNA DE DIRECCION

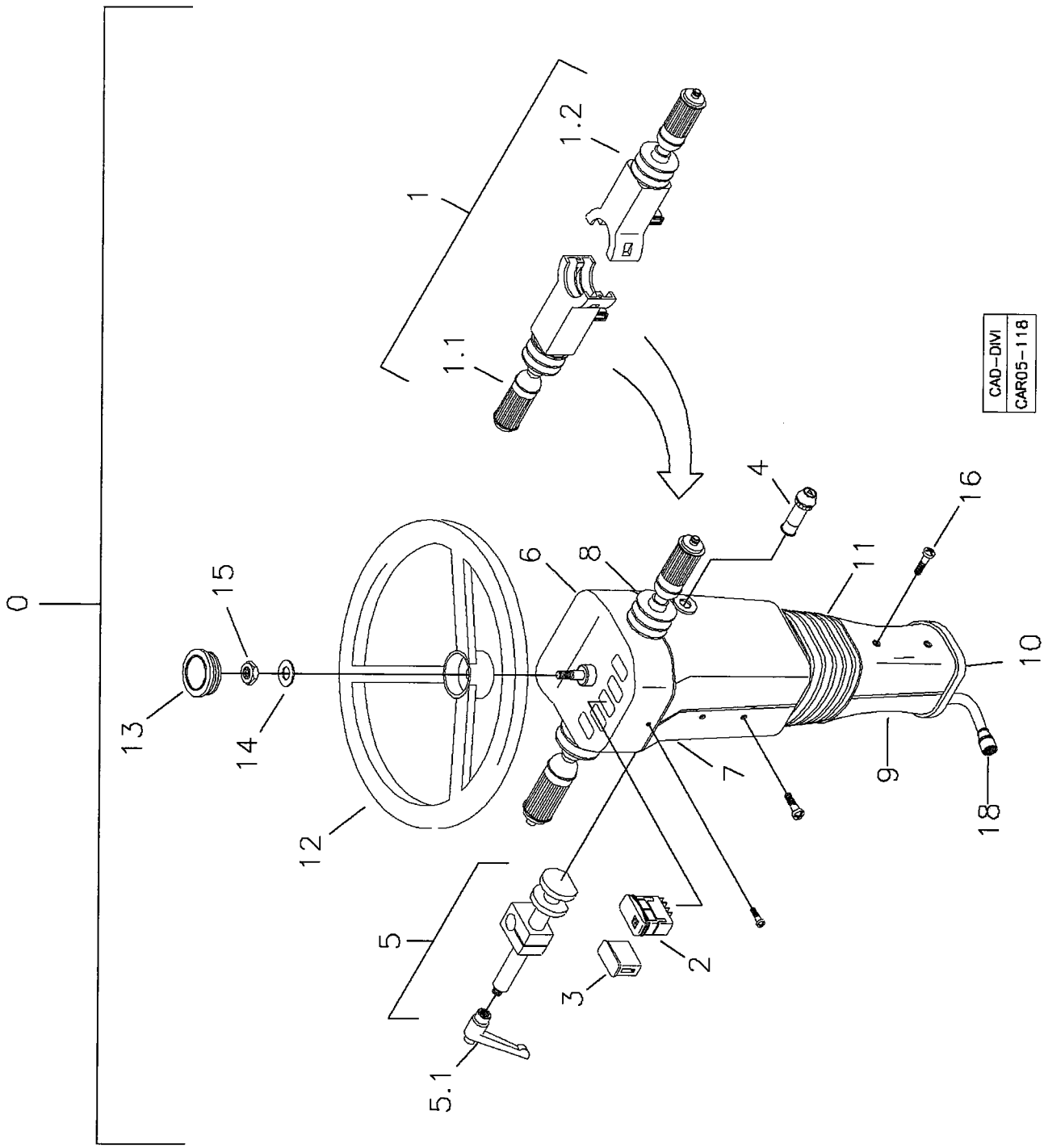

RANDON VEÍCULOS	RK 406B	CAR05-118	MB5LA2	5LA/2

COLUNA DE DIREÇÃO
STEERING COLUMN
COLUMNA DE DIRECCION

VÁLIDO PARA VEIC. N.º/ VALID FOR MANUFACTURING NUMBER/ VÁLIDO PARA LAS UNIDADES NÚMERO:	DO FROM DEL	561	ATÉ TO HASTA	

POS	CODIGO/CODE	QT	PORTUGUES	ENGLISH	ESPAÑOL	NOTA/NOTE
0	219001909	01	Coluna Direção	Steering Column	Columna de Direccion	
1	219002302	01	Alavancas de Controle	Control Lever Assy	Conjunto Palancas de Control	
1.1	219002317	01	Chave Seletora F-N-R	Lever F-N-R	Palanca F-N-R	
1.2	219002318	01	Chave Seta	Switch	Interruptor	
2	6D	01	Interruptor	Switch	Interruptor	Ver/See/Vea
3	6D	01	Tampa	Cover	Tapa	Ver/See/Vea
4	6D	01	Interruptor Pisca-alerta	Switch Hazard	Interruptor Luces Advertencia	Ver/See/Vea
5	219001283	01	Trava da Articulação	Swing Lock	Traba Articulacion	
5.1	219001798	01	Manípulo	Handle	Manija	
6	219002301	01	Tampa Coluna	Cover	Tapa Columna	
7	219002297	01	Tampa Superior Esquerda	Upper Cover - LH	Tapa Superior Izquierda	
8	219002298	01	Tampa Superior Direita	Upper Cover - RH	Tapa Superior Derecha	
9	219002299	01	Tampa Inferior Esquerda	Lower Cover - LH	Tapa Inferior Izquierda	
10	219002300	01	Tampa Inferior Direita	Lower Cover - RH	Tapa Inferior Derecha	
11	219001282	01	Sanfona	Gaiter	Protector Sanfonado	
12	219001094	01	Volante	Steering Wheel	Volante	
13	219001095	01	Tampa Volante	Cover	Tapa	
14	210002050	01	Arruela	Washer	Arandela	
15	210000614	01	Porca	Nut	Tuerca	
16	210007094	08	Parafuso	Screw	Tornillo	
17	210007095	04	Parafuso	Screw	Tornillo	
18	219002125	01	Chicote Elétrico			

5M/1	RK 406B	FGMB5M1	RANDON VEÍCULOS

SISTEMA HIDRÁULICO DE FREIO/ BRAKE HYDRAULIC SYSTEM/ SISTEMA HIDRAULICO DE FRENO

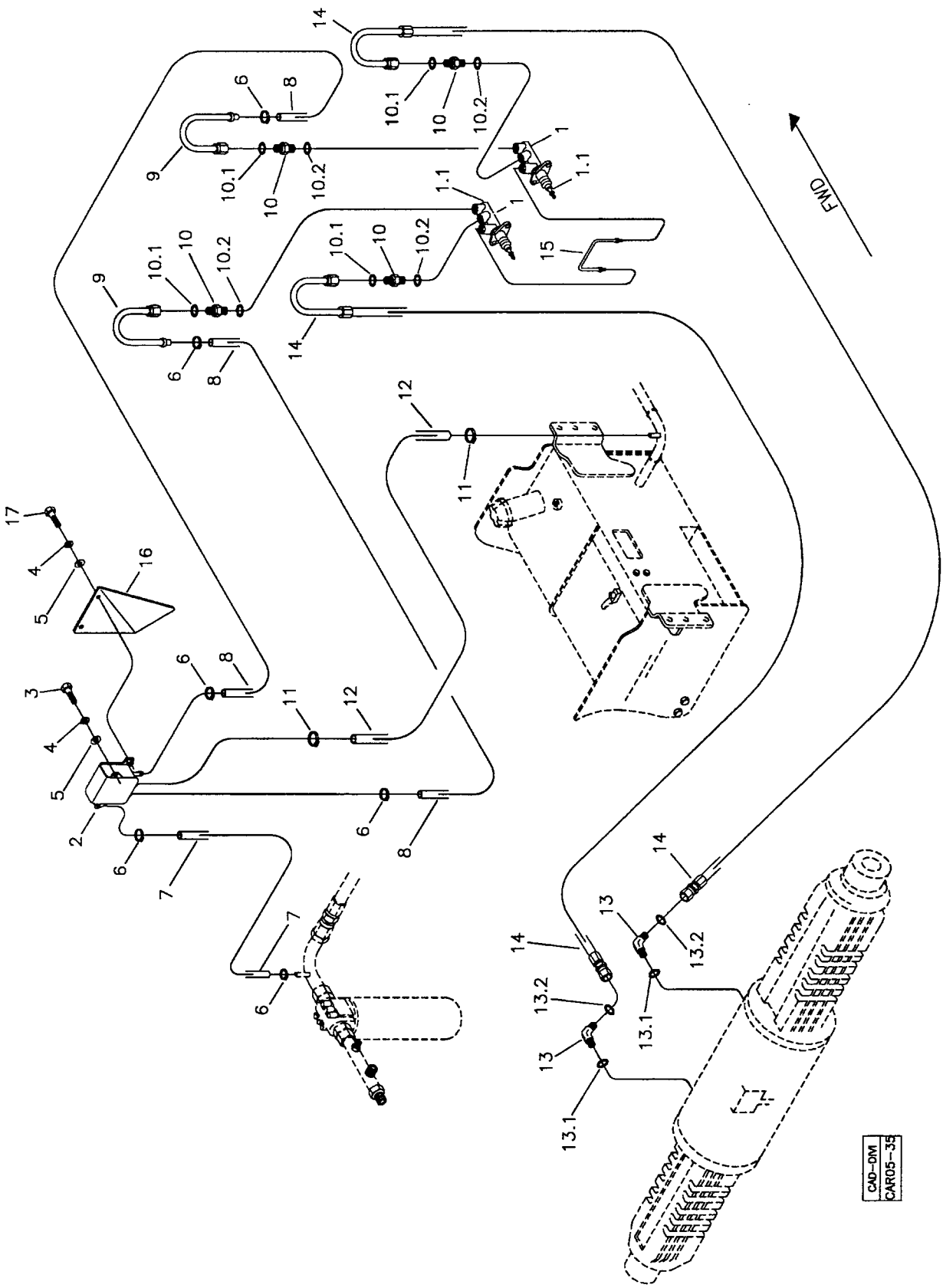

RANDON VEÍCULOS	RK 406B	CAR05-35	MB5M1	5M/1

SISTEMA HIDRÁULICO DE FREIO
BRAKE HYDRAULIC SYSTEM
SISTEMA HIDRÁULICO DE FRENO

VÁLIDO PARA VEIC. N.º/ VALID FOR MANUFACTURING NUMBER/ VÁLIDO PARA LAS UNIDADES NÚMERO:	DO FROM DEL	104	ATÉ TO HASTA	304*

POS	CODIGO/CODE	QT	PORTUGUES	ENGLISH	ESPAÑOL	NOTA/NOTE
1	219000067	02	Cilindro Freio	Brake Cylinder	Cilindro Freno	
1.1	219001078	01	Reparo Vedação	Repair Kit	Kit Reparación	
2	370360060	01	Reservatório Óleo	Oil Reservoir	Reservatório Aceite	
3	210003810	02	Parafuso	Bolt	Tornillo	
4	210002180	04	Arruela Pressão	Spring Washer	Arandela Presion	
5	210002015	04	Arruela	Washer	Arandela	
6	210001116	06	Abraçadeira	Clamp	Abrazadera	
7	219000344	1M	Mangueira	Hose	Manguera	
8	219000427	02	Mangueira	Hose	Manguera	
9	219000297	02	Adaptador	Adapter	Adaptador	
10	219000295	04	União Macho	Connection	Conexion	
10.1	219000312	04	Anel Vedação	Seal Ring	Anillo Vedación	
10.2	219000981	04	Anel Vedação	Seal Ring	Anillo Vedación	
11	210001056	02	Abraçadeira	Clamp	Abrazadera	
12	219000363	01	Mangueira	Hose	Manguera	
13	219000197	02	Conexão	Connection	Conexion	
13.1	219000983	02	Anel Vedação	Seal Ring	Anillo Vedacion	
13.2	219000312	02	Anel Vedação	Seal Ring	Anillo Vedación	
14	219000294	02	Mangueira	Hose	Manguera	
15	219000195	01	Tubo	Pipe	Tubo	
16	370060573	01	Placa Defletora	Deflector Plate	Placa Deflectora	
17	210003800	02	Parafuso	Bolt	Tornillo	

*OBS: Para chassis 294, 298 e 303 ver página 5M/2/ For the chassis number 294, 298 and 303, see page 5M/2/ Para el chasis número 294,298 y 303, vea pagina 5M/2.

5M/2	RK 406B	FGMB5M2	RANDON VEÍCULOS

SISTEMA HIDRÁULICO DE FREIO/ BRAKE HYDRAULIC SYSTEM/ SISTEMA HIDRAULICO DE FRENO

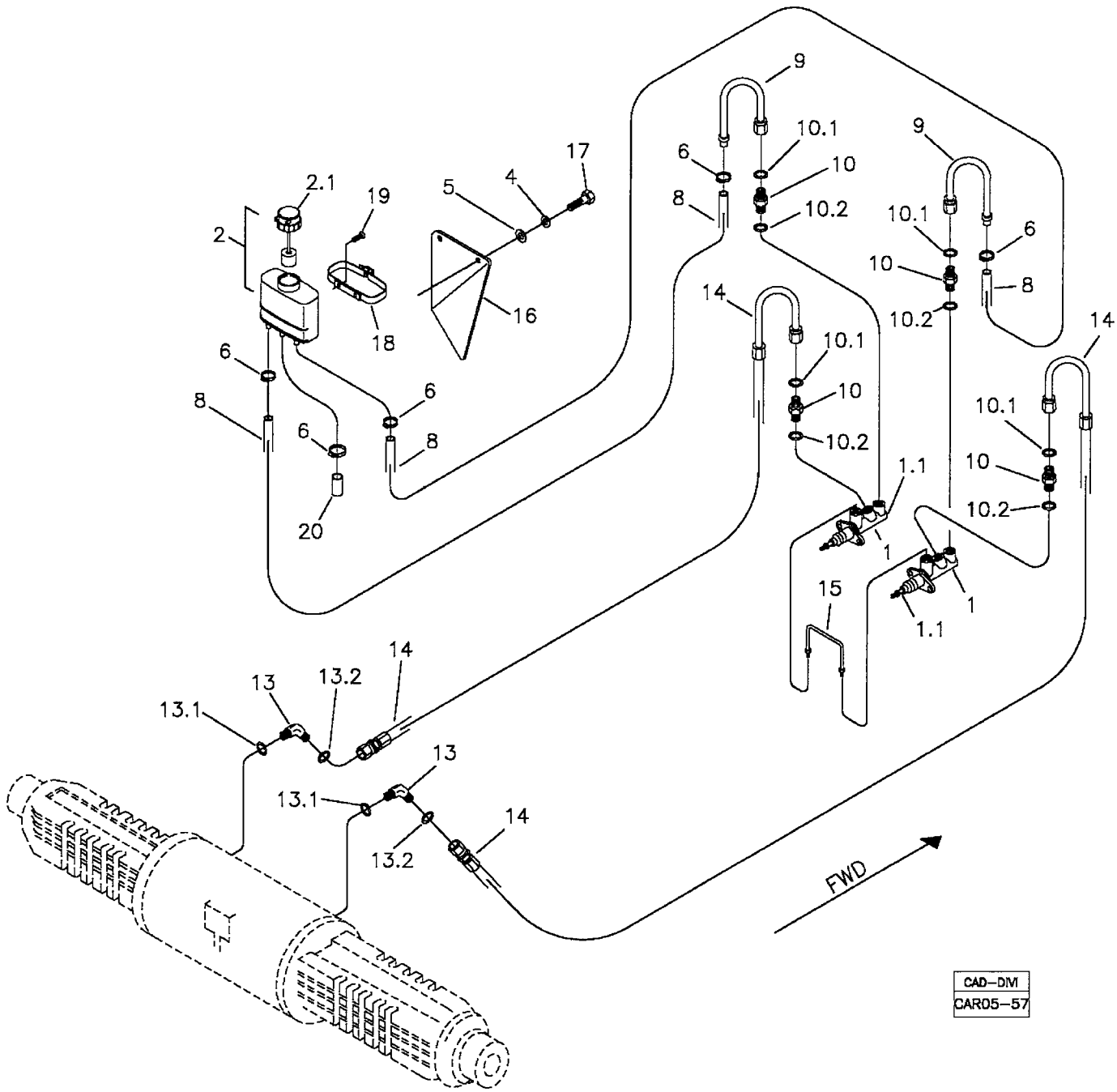

RANDON VEÍCULOS	RK 406B	CAR05-57	MB5M2	5M/2

SISTEMA HIDRÁULICO DE FREIO
BRAKE HYDRAULIC SYSTEM
SISTEMA HIDRÁULICO DE FRENO

VÁLIDO PARA VEIC. N.º/ VALID FOR MANUFACTURING NUMBER/ VÁLIDO PARA LAS UNIDADES NÚMERO:	DO FROM DEL	305*	ATÉ TO HASTA	

POS	CODIGO/CODE	QT	PORTUGUES	ENGLISH	ESPAÑOL	NOTA/NOTE
1	219000067	02	Cilindro Freio	Brake Cylinder	Cilindro Freno	
1.1	219001078	01	Reparo Vedação	Repair Kit	Kit Reparación	
2	219000134	01	Reservatório Óleo	Oil Reservoir	Reservatório Aceite	
2.1		01	Sensor Nível	Level Sensor	Sensor Nível	
4	210002180	02	Arruela Pressão	Spring Washer	Arandela Presion	
5	210002015	02	Arruela	Washer	Arandela	
6	210001116	05	Abraçadeira	Clamp	Abrazadera	
8	219000427	02	Mangueira	Hose	Manguera	
9	219000297	02	Adaptador	Adapter	Adaptador	
10	219000295	04	União Macho	Connection	Conexion	
10.1	219000312	04	Anel Vedação	Seal Ring	Anillo Vedación	
10.2	219000981	04	Anel Vedação	Seal Ring	Anillo Vedación	
13	219000197	02	Conexão	Connection	Conexion	
13.1	219000983	02	Anel Vedação	Seal Ring	Anillo Vedacion	
13.2	219000312	02	Anel Vedação	Seal Ring	Anillo Vedación	
14	219000294	02	Mangueira	Hose	Manguera	
15	219000195	01	Tubo	Pipe	Tubo	
16	370060689	01	Placa Defletora	Deflector Plate	Placa Deflectora	
17	210003800	02	Parafuso	Bolt	Tornillo	
18	219001784	01	Presilha	Clamp	Abrazadera	
19	210004370	02	Parafuso Fenda	Screw	Tornillo	
20	219001786	01	Tampão	Cover	Tapón	

*OBS: Incluindo chassis 294, 298 e 303/ Including chassis number 294, 298 and 303/ Incluyendo el chasis número 294, 298 y 303.

5N/1	RK 406B	FGMB5N1	RANDON VEÍCULOS

SISTEMA HIDRÁULICO BRAÇO EXTENSÍVEL/ EXTENDABLE DIPPER HYDRAULIC SYSTEM/ SISTEMA HIDRAULICO BALANCIN EXTENSIBLE

1

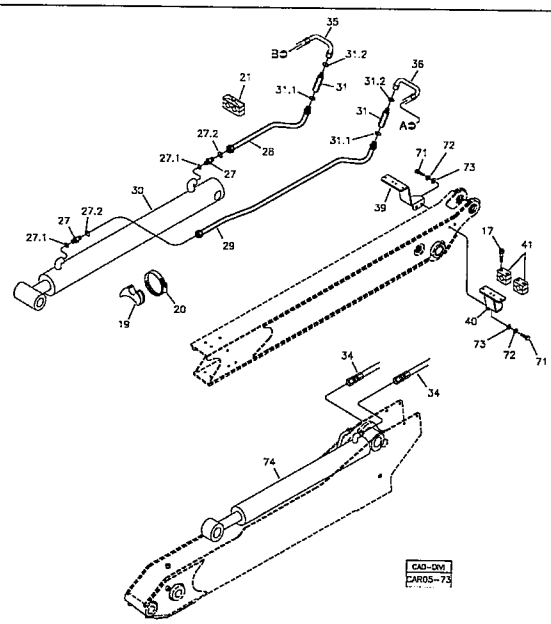

2

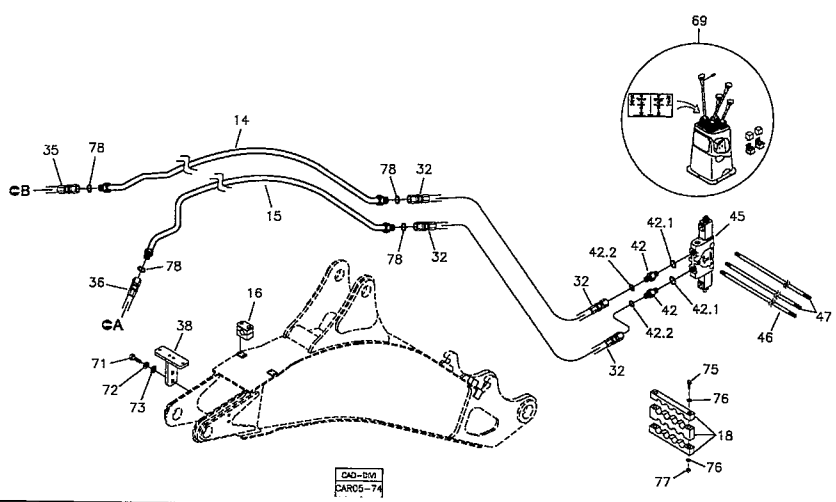

3

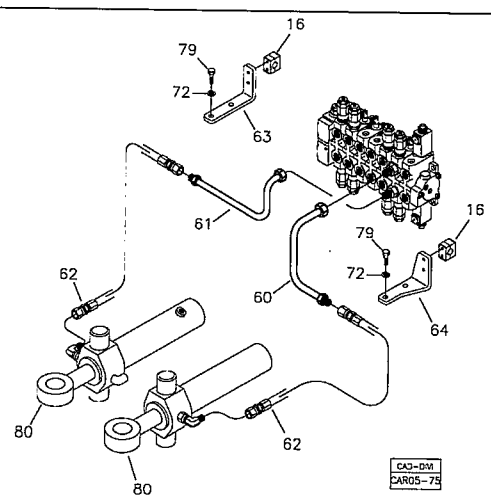

RANDON VEÍCULOS	RK 406B		MB5N1	5N/1

SISTEMA HIDRÁULICO BRAÇO EXTENSÍVEL - OPCIONAL
EXTENDABLE DIPPER HYDRAULIC SYSTEMb - OPTIONAL
SISTEMA HIDRAULICO BALANCIN EXTENSIBLE – OPICIONAL

VÁLIDO PARA VEIC. N.º/ VALID FOR MANUFACTURING NUMBER/ VÁLIDO PARA LAS UNIDADES NÚMERO:	DO FROM DEL	374	ATÉ TO HASTA	

560105 E

POS	CODIGO/CODE	QT	PORTUGUES	ENGLISH	ESPAÑOL	NOTA/NOTE
1	5NA	01	Sistema Hidráulico Braço Extensível	Extendable Dipper Hydraulic System	Sistema Hidraulico Balancin Extensible	Ver/See/Vea
2	5NB	01	Sistema Hidráulico da Lança	Backhoe Boom Hydraulic System	Sistema Hidraulico de la Lanza	Ver/See/Vea
3	5NC	01	Sistema Hidráulico de Giro - Modificações	Swing Hydraulic System - Modifications	Sistema Hidráulico del Oscilacion - Modificaciones	Ver/See/Vea

5NA/1	RK 406B	FGMB5NA1	RANDON VEÍCULOS

SISTEMA HIDRÁULICO BRAÇO EXTENSÍVEL/ EXTENDABLE DIPPER HYDRAULIC SYSTEM/ SISTEMA HIDRAULICO BALANCIN EXTENSIBLE

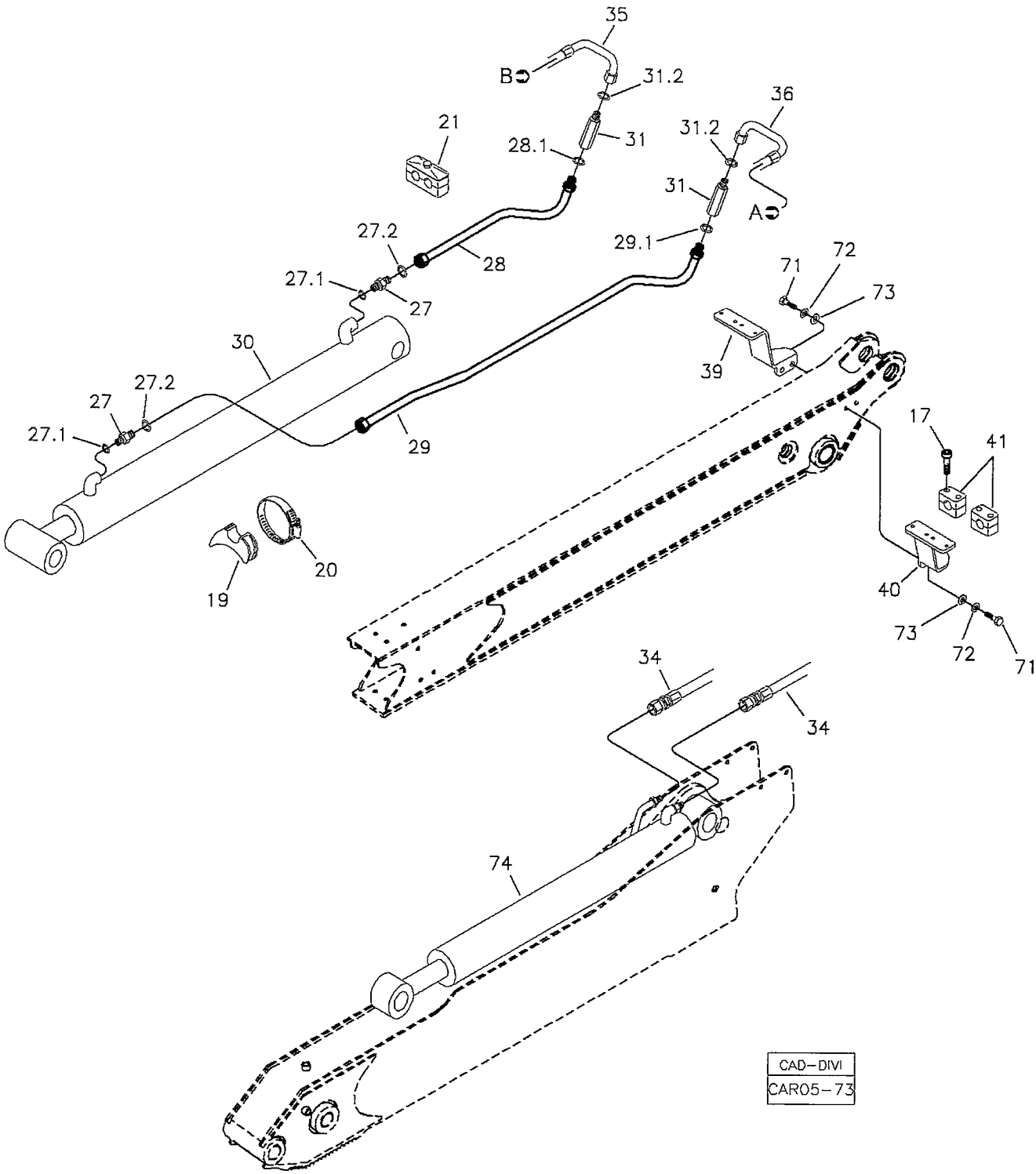

RANDON veículos	RK 406B	CAR05-73	MB5NA1	5NA/1

SISTEMA HIDRÁULICO BRAÇO EXTENSÍVEL
EXTENDABLE DIPPER HYDRAULIC SYSTEM
SISTEMA HIDRAULICO BALANCIN EXTENSIBLE

VÁLIDO PARA VEIC. N.º/ VALID FOR MANUFACTURING NUMBER/ VÁLIDO PARA LAS UNIDADES NÚMERO:	DO FROM DEL	374	ATÉ TO HASTA	

560105 E

POS	CODIGO/CODE	QT	PORTUGUES	ENGLISH	ESPAÑOL	NOTA/NOTE
17	210007141	20	Parafuso Allen	Screw	Tornillo	
19	219000271	01	Sapata Menor	Support	Soporte	
20	210001068	01	Abraçadeira	Clamp	Abrazadera	
21	219000274	01	Abraçadeira	Clamp	Abrazadera	
27	219000449	02	União Macho	Connection	Conexión	
27.1	219000985	02	Anel O'	O-ring	Anillo Vedación	
27.2	219000315	02	Anel O'	O-ring	Anillo Vedación	
28	219001807	01	Tubo Menor	Pipe	Tubo	
28.1	219000315	02	Anel O'	O-ring	Anillo Vedación	
29	219001808	01	Tubo Maior	Pipe	Tubo	
29.1	219000315	02	Anel O'	O-ring	Anillo Vedación	
30	5NAA	01	Cilindro Hidráulico Braço Extensível	Hydraulic Cylinder – Extendable Dipper	Cilindro Hidraulico Balancin Extensible	Ver/See/Vea
31	219001833	02	Adaptador	Adapter	Adaptador	
31.2	219000986	02	Anel O'	O-ring	Anillo Vedación	
34	219001836	02	Mangueira Cilindro Caçamba	Hose	Manguera	
35	219001837	01	Mangueira Esquerda	Hose	Manguera	
36	219001838	01	Mangueira Direita	Hose	Manguera	
39	370060742	01	Suporte Lateral Direito	Bracket - RH	Soporte Derecho	
40	370060743	01	Suporte Lateral Esquerdo	Bracket - LH	Soporte Izquierdo	
41	219000273	05	Abraçadeira	Clamp	Abrazadera	
71	210003920	04	Parafuso	Bolt	Tornillo	
72	210002190	04	Arruela Pressão	Spring Washer	Arandela Presion	
73	210002025	04	Arruela	Washer	Arandela	
74	5BA	01	Cilindro Hidráulico Caçamba	Hydraulic Cylinder - Bucket	Cilindro Hidraulico Cucharon	Ver/See/Vea

5NAA/1	RK 406B	FGMB5NAA1	RANDON VEÍCULOS

CILINDRO HIDRÁULICO BRAÇO EXTENSÍVEL/ EXTENDABLE DIPPER HYDRAULIC CYLINDER/ CULINDRO HIDRAULICO BALANCIN EXTENSIBLE

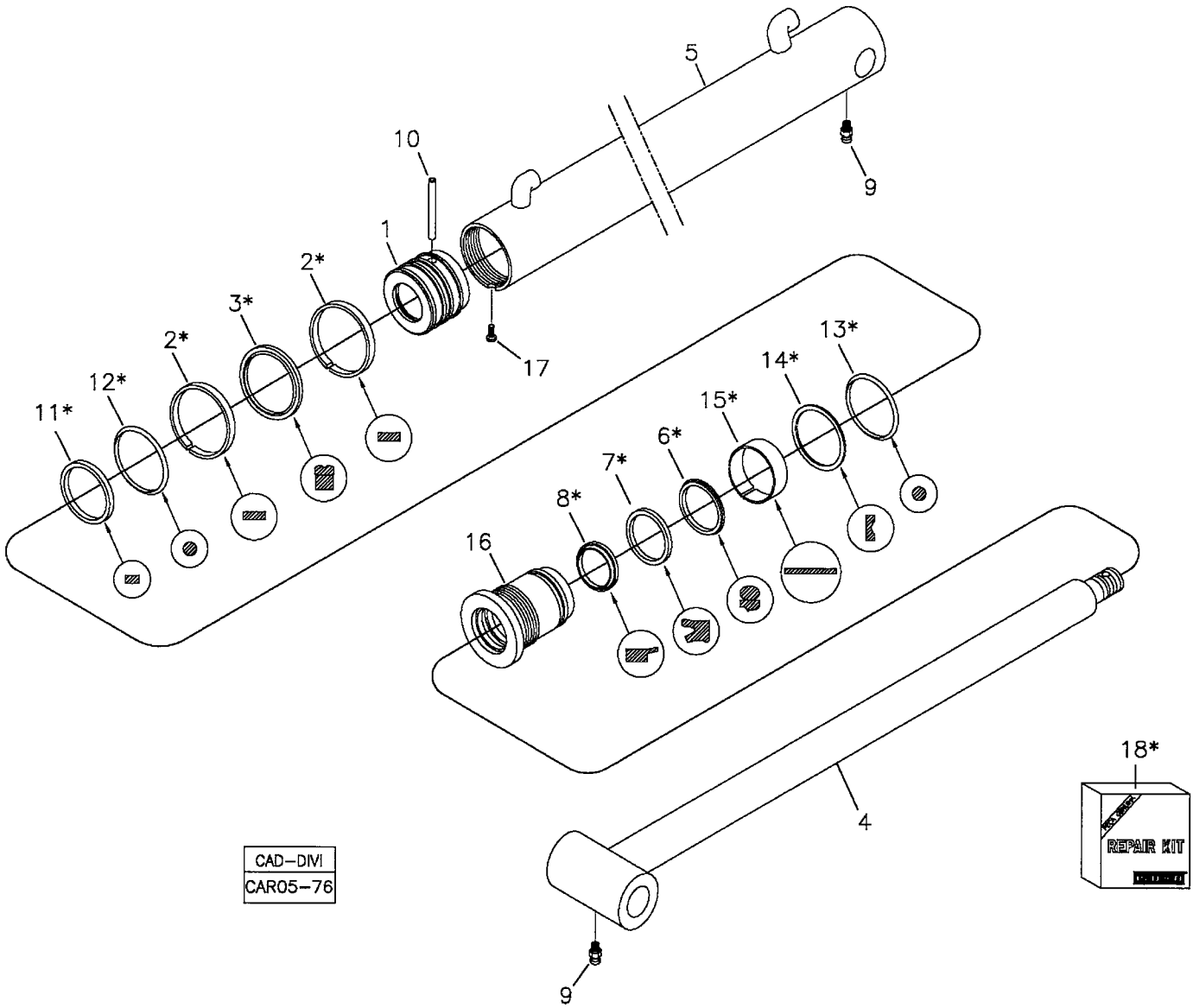

RANDON VEÍCULOS	RK 406B	CAR05-76	MB5NAA1	5NAA/1

CILINDRO HIDRÁULICO BRAÇO EXTENSÍVEL
EXTENDABLE DIPPER HYDRAULIC CYLINDER
CILINDRO HIDRAULICO BALANCIN EXTENSIBLE

VÁLIDO PARA VEIC. N.º/ VALID FOR MANUFACTURING NUMBER/ VÁLIDO PARA LAS UNIDADES NÚMERO:	DO FROM DEL	374	ATÉ TO HASTA	

560105 E

POS	CODIGO/CODE	QT	PORTUGUES	ENGLISH	ESPAÑOL	NOTA/NOTE
0	219001792	01	Cilindro Completo	Cylinder Assy	Cilindro Completo	
1	219001935	01	Embolo	Piston	Pistón	
2	OBS1	02	Anel Guia	Guide Ring	Anillo Guía	
3	OBS1	01	Gaxeta	Gasket	Anillo Vedación	
4	219001936	01	Conjunto da Haste	Piston Rod	Asta del Cilindro	
5	219001937	01	Conjunto da Camisa	Cylinder Body	Carcasa Cilindro	
6	OBS1	01	Anel	Ring	Anillo	
7	OBS1	01	Gaxeta	Gasket	Anillo Vedación	
8	OBS1	01	Raspador	Scraper Ring	Anillo Raspador	
9	211200000	02	Graxeira	Lubricator	Alemita	
10	219001938	01	Pino	Pin	Perno	
11	OBS1	01	Anel de Vedação	Seal Ring	Anillo Vedación	
12	OBS1	01	Anel O'	O-Ring	Anillo Vedación	
13	OBS1	01	Anel O'	O-Ring	Anillo Vedación	
14	OBS1	01	Anel Anti-extrusão	Back-up Ring	Anillo Apoio	
15	OBS1	01	Anel Guia	Guide Ring	Anillo Guía	
16	219001939	01	Guia	Gland	Tapa	
17	219001363	01	Parafuso	Bolt	Tornillo	
18	219001940	01	Reparo Vedação	Seal Kit	Kit Vedación	

OBS1 = Peças fornecidas no reparo de vedação item 18/ Parts suplied in assembly – see item 18/ Se suministra em el kit de vedación item 18.

5NB/1	RK 406B	FGMB5NB1	RANDON VEÍCULOS

BRAÇO EXTENSÍVEL - SISTEMA HIDRÁULICO DA LANÇA/ EXTENDABLE DIPPER - BACKHOE BOOM HYDRAULIC SYSTEM/ BALANCIN EXTENSIBLE - SISTEMA HIDRAULICO DE LA LANZA

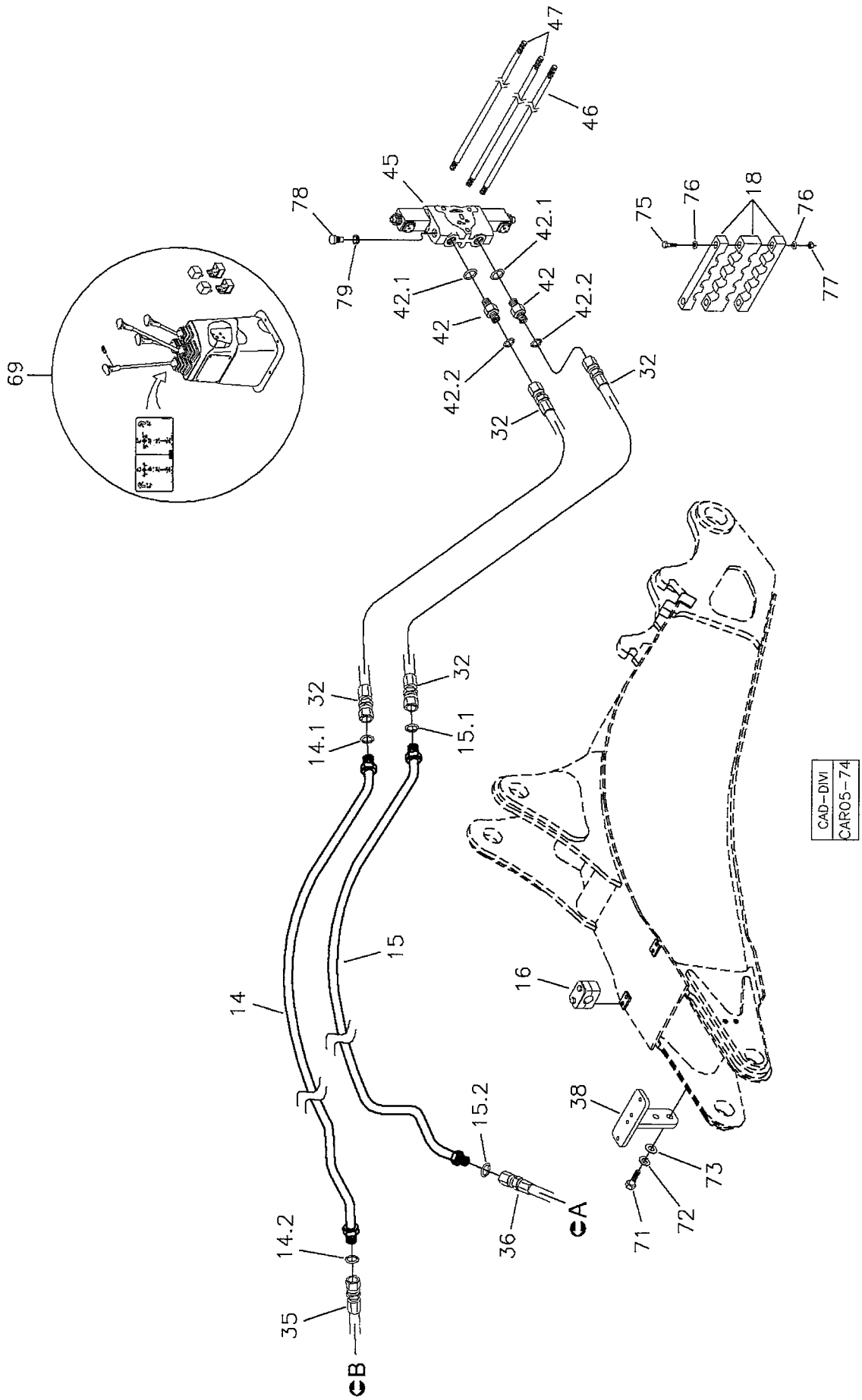

RANDON VEÍCULOS	RK 406B	CAR05-74	MB5NB1	5NB/1

BRAÇO EXTENSÍVEL - SISTEMA HIDRÁULICO DA LANÇA
EXTENDABLE DIPPER - BACKHOE BOOM HYDRAULIC SYSTEM
BALANCIN EXTENSIBLE - SISTEMA HIDRAULICO DE LA LANZA

VÁLIDO PARA VEIC. N.º/ VALID FOR MANUFACTURING NUMBER/ VÁLIDO PARA LAS UNIDADES NÚMERO:	DO FROM DEL	374	ATÉ TO HASTA	

560105 E

POS	CODIGO/CODE	QT	PORTUGUES	ENGLISH	ESPAÑOL	NOTA/NOTE
14	219001917	01	Tubo Abertura Cilindro	Pipe	Tubo	
14.1	219000315	04	Anel O'	O-ring	Anillo Vedación	
14.2	219000315	04	Anel O'	O-ring	Anillo Vedación	
15	219001916	01	Tubo Fechamento Cilindro	Pipe	Tubo	
15.1	219000315	04	Anel O'	O-ring	Anillo Vedación	
15.2	219000315	04	Anel O'	O-ring	Anillo Vedación	
16	219000072	06	Abraçadeira	Clamp	Abrazadera	
18	370060731	01	Abraçadeira 8 Vias	Clamp	Abrazadera	
32	219000207	02	Mangueira	Hose	Manguera	
35	219001837	01	Mangueira Esquerda	Hose – LH	Manguera Izquierda	
36	219001838	01	Mangueira Direita	Hose – RH	Manguera Derecha	
38	370060741	02	Suporte	Bracket	Soporte	
42	219000227	02	União Macho	Connection	Conexion	
42.1	219000986	02	Anel O'	O-ring	Anillo Vedación	
42.2	219000315	02	Anel O'	O-ring	Anillo Vedación	
45	219001870	01	Seção Comando Braço Extensivo	Spool Section Assy	Sección Comando	
46	219001892	01	Tirante	Stud	Esparrago	3/8"
47	219001893	02	Tirante	Stud	Esparrago	5/16"
69	6F	01	Sistema Elétrico	Electrical System	Sistema Eletrico	Ver/See/Vea
71	210003920	04	Parafuso	Bolt	Tornillo	
72	210002190	04	Arruela Pressão	Spring Washer	Arandela Presion	
73	210002025	04	Arruela	Washer	Arandela	
75	210003863	02	Parafuso	Bolt	Tornillo	
76	210004472	04	Arruela	Washer	Arandela	
77	210005760	02	Porca	Nut	Tuerca	
78	219002047	01	Tampão	Plug	Tapon	
79	219001797	01	Anel de Vedação	Seal Ring	Anillo Vedacion	

5NC/1	RK 406B	FGMB5NC1	RANDON VEÍCULOS

BRAÇO EXTENSÍVEL - SISTEMA HIDRÁULICO DE GIRO – MODIFICAÇÕES/ EXTENDABLE DIPPER - SWING HYDRAULIC SYSTEM – MODIFICATIONS/ BALANCIN EXTENSIBLE - SISTEMA HIDRAULICO DEL OSCILACION - MODIFICACIONES

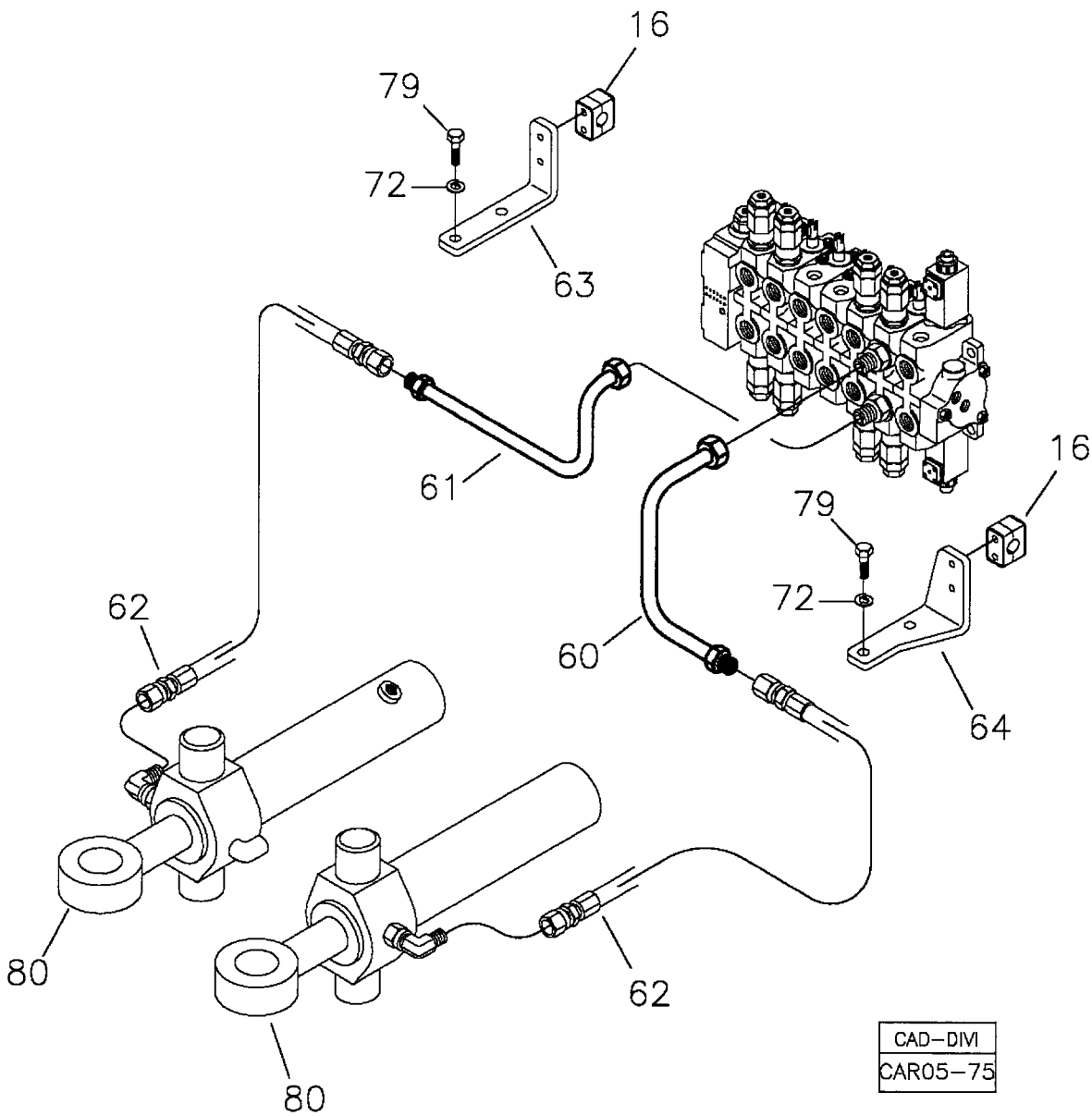

RANDON VEÍCULOS	RK 406B	CAR05-75	MB5NC1	5NC/1

BRAÇO EXTENSÍVEL - SISTEMA HIDRÁULICO DE GIRO - MODIFICAÇÕES
EXTENDABLE DIPPER - SWING HYDRAULIC SYSTEM - MODIFICATIONS
BALANCIN EXTENSIBLE - SISTEMA HIDRAULICO DEL OSCILACION - MODIFICACIONES

VÁLIDO PARA VEIC. N.º/ VALID FOR MANUFACTURING NUMBER/ VÁLIDO PARA LAS UNIDADES NÚMERO:	DO FROM DEL	374	ATÉ TO HASTA	930

560105 E

POS	CODIGO/CODE	QT	PORTUGUES	ENGLISH	ESPAÑOL	NOTA/NOTE
16	219000072	02	Abraçadeira	Clamp	Abrazadera	
60	217000158	01	Tubo Menor	Pipe	Tubo	
61	217000106	01	Tubo Maior	Pipe	Tubo	
62	217000105	02	Mangueira	Hose	Manguera	
63	370070147	01	Suporte	Bracket	Soporte	
64	370070215	01	Suporte	Bracket	Soporte	
72	210002190	04	Arruela Pressão	Spring Washer	Arandela Presion	
79	210003900	04	Parafuso	Bolt	Tornillo	
80	5CA	02	Cilindro de Giro	Cylinder - Swing	Cilindro De Oscilación	Ver/See/Vea

5NC/2	RK 406B	FGMB5NC2	RANDON VEÍCULOS

BRAÇO EXTENSÍVEL - SISTEMA HIDRÁULICO DE GIRO – MODIFICAÇÕES/ EXTENDABLE DIPPER - SWING HYDRAULIC SYSTEM – MODIFICATIONS/ BALANCIN EXTENSIBLE - SISTEMA HIDRAULICO DEL OSCILACION - MODIFICACIONES

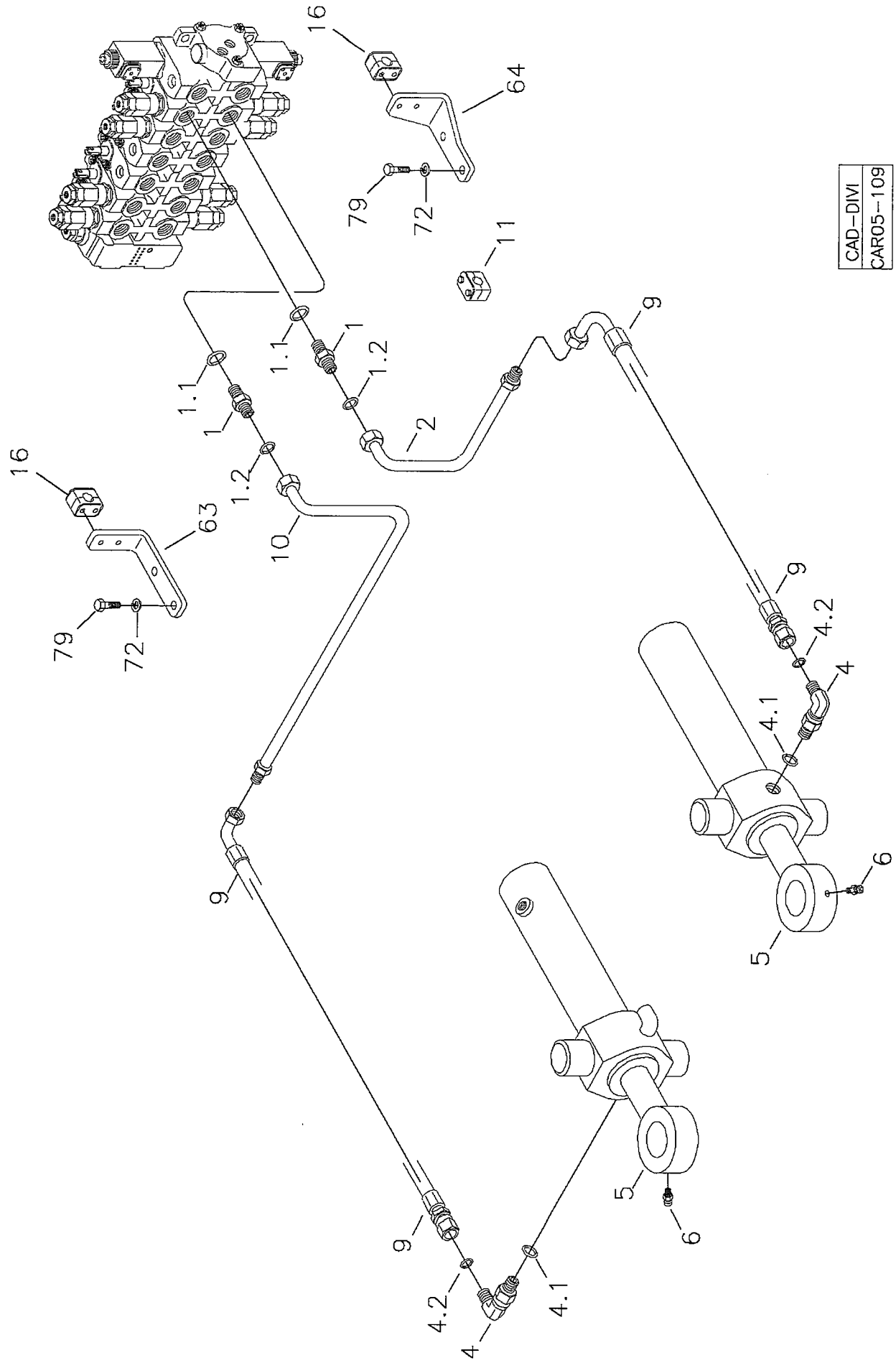

RANDON VEÍCULOS	RK 406B	CAR05-109	MB5NC2	5NC/2

BRAÇO EXTENSÍVEL - SISTEMA HIDRÁULICO DE GIRO - MODIFICAÇÕES
EXTENDABLE DIPPER - SWING HYDRAULIC SYSTEM - MODIFICATIONS
BALANCIN EXTENSIBLE - SISTEMA HIDRAULICO DEL OSCILACION - MODIFICACIONES

VÁLIDO PARA VEIC. N.º/ VALID FOR MANUFACTURING NUMBER/ VÁLIDO PARA LAS UNIDADES NÚMERO:	DO FROM DEL	931	ATÉ TO HASTA	931

560105 E

POS	CODIGO/CODE	QT	PORTUGUES	ENGLISH	ESPAÑOL	NOTA/NOTE
1	219001517	04	Conexão	Connection	Conexión	
1.1	219000986	01	Anel O	O' Ring	Anillo Vedacion	
1.2	219000314	01	Anel O	O' Ring	Anillo Vedacion	
2	219002241	01	Tubo Menor	Pipe	Tubo	
4	217000237	02	Joelho	Elbow	Codo	
4.1	219000986	01	Anel O	O' Ring	Anillo Vedacion	
4.2	219000315	01	Anel O	O' Ring	Anillo Vedacion	
5	5CA	02	Cilindro Giro	Cylinder – Swing	Cilindro de Oscilación	Ver/See/Sea
6	211200037	04	Graxeira	Lubricator	Alemita	
9	217002242	02	Mangueira	Hose	Manguera	
10	219002240	01	Tubo Maior	Pipe	Tubo	
63	370070147	01	Suporte	Bracket	Soporte	
64	370070215	01	Suporte	Bracket	Soporte	
72	210002200	02	Arruela Pressão	Spring Washer	Arandela Presion	
79	210004040	02	Parafuso	Blot	Tornillo	

5NC/3	RK 406B	FGMB5NC3	RANDON VEÍCULOS

BRAÇO EXTENSÍVEL - SISTEMA HIDRÁULICO DE GIRO – MODIFICAÇÕES/ EXTENDABLE DIPPER - SWING HYDRAULIC SYSTEM – MODIFICATIONS/ BALANCIN EXTENSIBLE - SISTEMA HIDRAULICO DEL OSCILACION - MODIFICACIONES

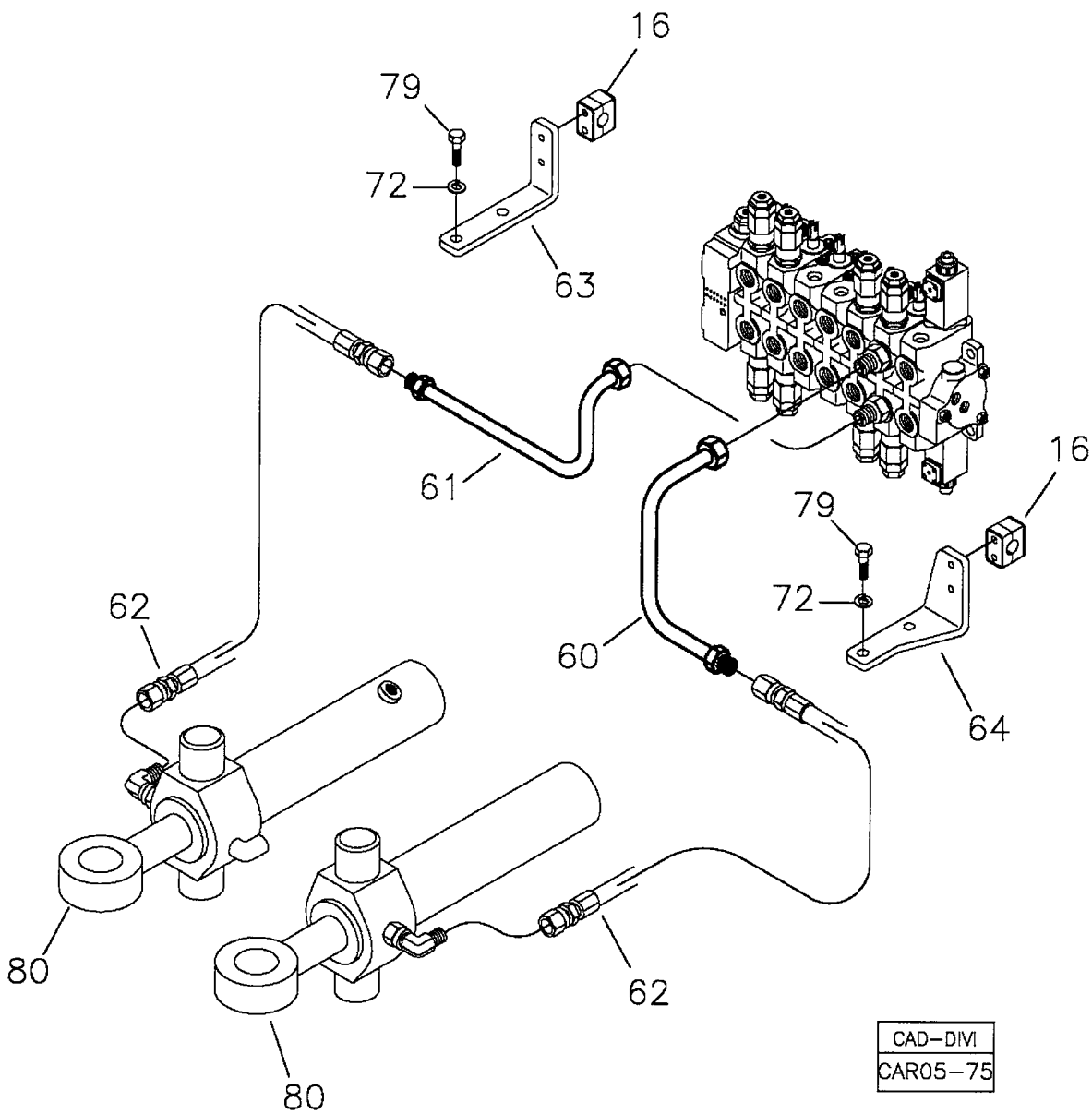

RANDON VEÍCULOS	RK 406B	CAR05-75	MB5NC3	5NC/3

BRAÇO EXTENSÍVEL - SISTEMA HIDRÁULICO DE GIRO - MODIFICAÇÕES
EXTENDABLE DIPPER - SWING HYDRAULIC SYSTEM - MODIFICATIONS
BALANCIN EXTENSIBLE - SISTEMA HIDRAULICO DEL OSCILACION - MODIFICACIONES

VÁLIDO PARA VEIC. N.º/ VALID FOR MANUFACTURING NUMBER/ VÁLIDO PARA LAS UNIDADES NÚMERO:	DO FROM DEL	932	ATÉ TO HASTA	982

560105 E

POS	CODIGO/CODE	QT	PORTUGUES	ENGLISH	ESPAÑOL	NOTA/NOTE
16	219000072	02	Abraçadeira	Clamp	Abrazadera	
60	217000158	01	Tubo Menor	Pipe	Tubo	
61	217000106	01	Tubo Maior	Pipe	Tubo	
62	217000105	02	Mangueira	Hose	Manguera	
63	370070147	01	Suporte	Bracket	Soporte	
64	370070215	01	Suporte	Bracket	Soporte	
72	210002190	04	Arruela Pressão	Spring Washer	Arandela Presion	
79	210003900	04	Parafuso	Bolt	Tornillo	
80	5CA	02	Cilindro de Giro	Cylinder - Swing	Cilindro De Oscilación	Ver/See/Vea

5NC/4	RK 406B	FGMB5NC4	RANDON VEÍCULOS

BRAÇO EXTENSÍVEL - SISTEMA HIDRÁULICO DE GIRO – MODIFICAÇÕES/ EXTENDABLE DIPPER - SWING HYDRAULIC SYSTEM – MODIFICATIONS/ BALANCIN EXTENSIBLE - SISTEMA HIDRAULICO DEL OSCILACION - MODIFICACIONES

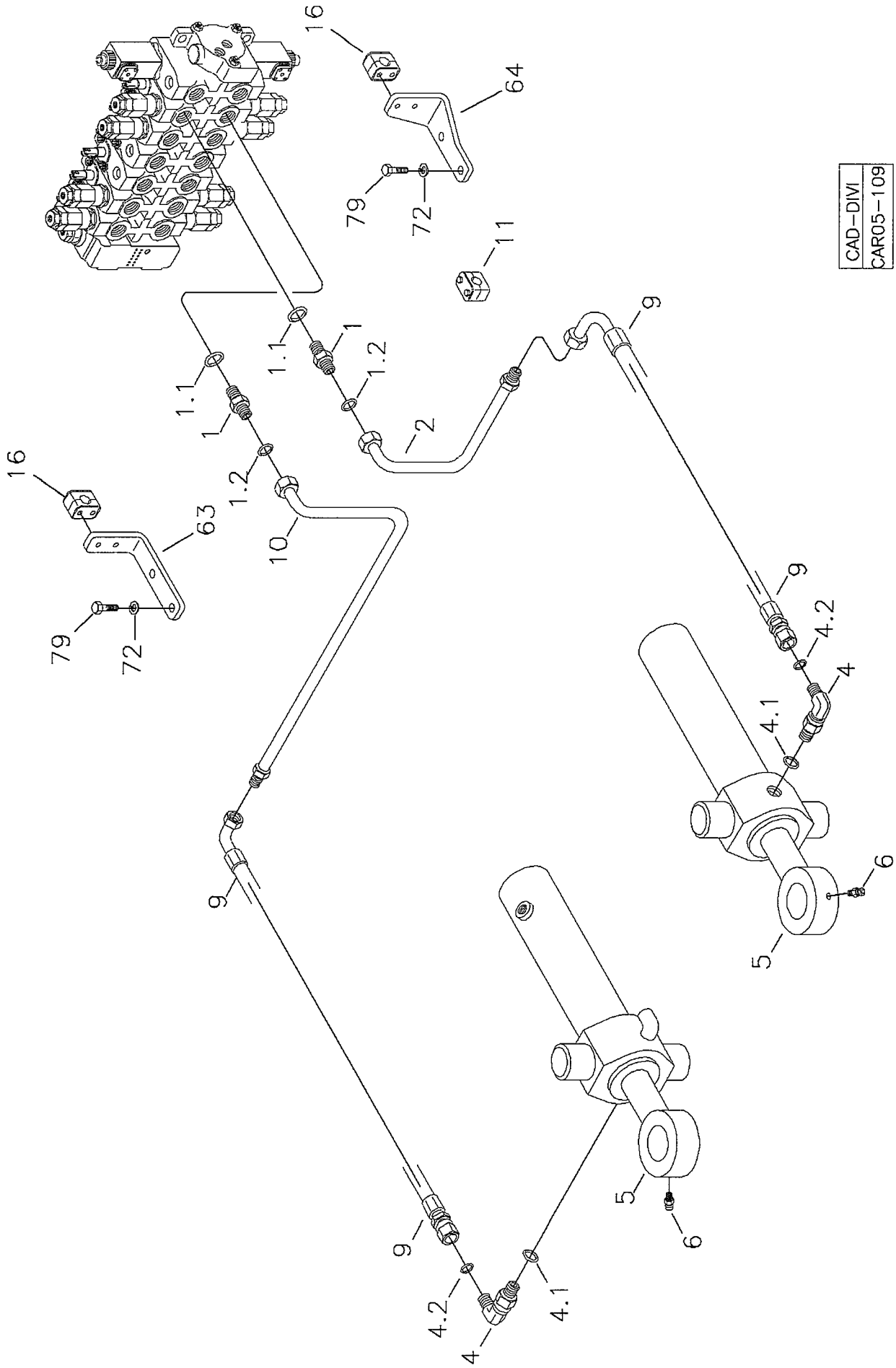

RANDON VEÍCULOS	RK 406B	CAR05-109	MB5NC4	5NC/4

BRAÇO EXTENSÍVEL - SISTEMA HIDRÁULICO DE GIRO - MODIFICAÇÕES
EXTENDABLE DIPPER - SWING HYDRAULIC SYSTEM - MODIFICATIONS
BALANCIN EXTENSIBLE - SISTEMA HIDRAULICO DEL OSCILACION - MODIFICACIONES

VÁLIDO PARA VEIC. N.º/ VALID FOR MANUFACTURING NUMBER/ VÁLIDO PARA LAS UNIDADES NÚMERO:	DO FROM DEL	983	ATÉ TO HASTA	983

560105 E

POS	CODIGO/CODE	QT	PORTUGUES	ENGLISH	ESPAÑOL	NOTA/NOTE
1	219001517	04	Conexão	Connection	Conexión	
1.1	219000986	01	Anel O	O' Ring	Anillo Vedacion	
1.2	219000314	01	Anel O	O' Ring	Anillo Vedacion	
2	219002241	01	Tubo Menor	Pipe	Tubo	
4	217000237	02	Joelho	Elbow	Codo	
4.1	219000986	01	Anel O	O' Ring	Anillo Vedacion	
4.2	219000315	01	Anel O	O' Ring	Anillo Vedacion	
5	5CA	02	Cilindro Giro	Cylinder – Swing	Cilindro de Oscilación	Ver/See/Sea
6	211200037	04	Graxeira	Lubricator	Alemita	
9	217002242	02	Mangueira	Hose	Manguera	
10	219002240	01	Tubo Maior	Pipe	Tubo	
63	370070147	01	Suporte	Bracket	Soporte	
64	370070215	01	Suporte	Bracket	Soporte	
72	210002200	02	Arruela Pressão	Spring Washer	Arandela Presion	
79	210004040	02	Parafuso	Blot	Tornillo	

5NC/5	RK 406B	FGMB5NC5	RANDON VEÍCULOS

BRAÇO EXTENSÍVEL - SISTEMA HIDRÁULICO DE GIRO – MODIFICAÇÕES/ EXTENDABLE DIPPER - SWING HYDRAULIC SYSTEM – MODIFICATIONS/ BALANCIN EXTENSIBLE - SISTEMA HIDRAULICO DEL OSCILACION - MODIFICACIONES

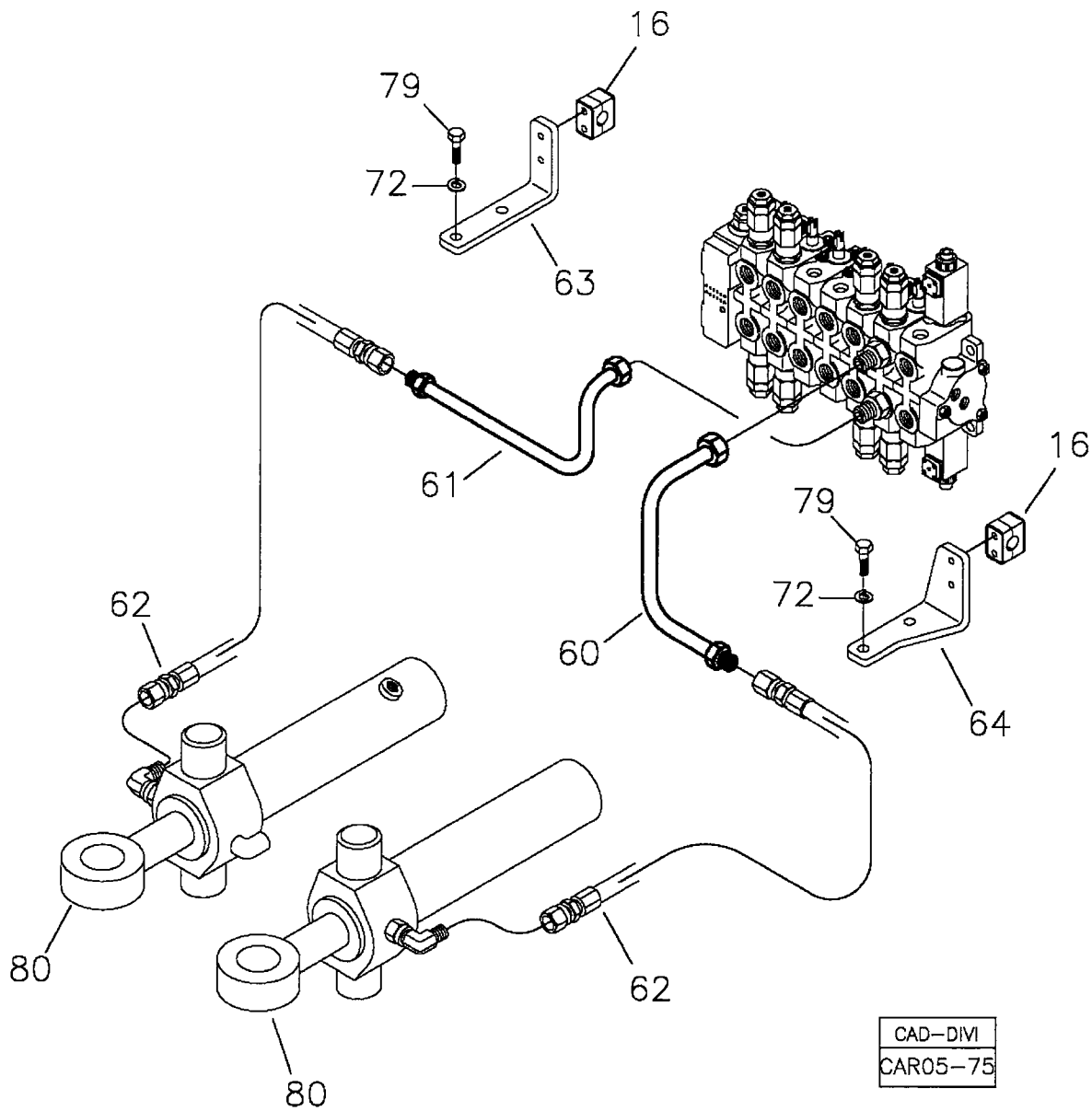

RANDON VEÍCULOS	RK 406B	CAR05-75	MB5NC5	5NC/5

BRAÇO EXTENSÍVEL - SISTEMA HIDRÁULICO DE GIRO - MODIFICAÇÕES
EXTENDABLE DIPPER - SWING HYDRAULIC SYSTEM - MODIFICATIONS
BALANCIN EXTENSIBLE - SISTEMA HIDRAULICO DEL OSCILACION - MODIFICACIONES

VÁLIDO PARA VEIC. N.º/ VALID FOR MANUFACTURING NUMBER/ VÁLIDO PARA LAS UNIDADES NÚMERO:	DO FROM DEL	984	ATÉ TO HASTA	990

560105 E

POS	CODIGO/CODE	QT	PORTUGUES	ENGLISH	ESPAÑOL	NOTA/NOTE
16	219000072	02	Abraçadeira	Clamp	Abrazadera	
60	217000158	01	Tubo Menor	Pipe	Tubo	
61	217000106	01	Tubo Maior	Pipe	Tubo	
62	217000105	02	Mangueira	Hose	Manguera	
63	370070147	01	Suporte	Bracket	Soporte	
64	370070215	01	Suporte	Bracket	Soporte	
72	210002190	04	Arruela Pressão	Spring Washer	Arandela Presion	
79	210003900	04	Parafuso	Bolt	Tornillo	
80	5CA	02	Cilindro de Giro	Cylinder - Swing	Cilindro De Oscilación	Ver/See/Vea

5NC/6	RK 406B	FGMB5NC6	RANDON VEÍCULOS

BRAÇO EXTENSÍVEL - SISTEMA HIDRÁULICO DE GIRO – MODIFICAÇÕES/ EXTENDABLE DIPPER - SWING HYDRAULIC SYSTEM – MODIFICATIONS/ BALANCIN EXTENSIBLE - SISTEMA HIDRAULICO DEL OSCILACION - MODIFICACIONES

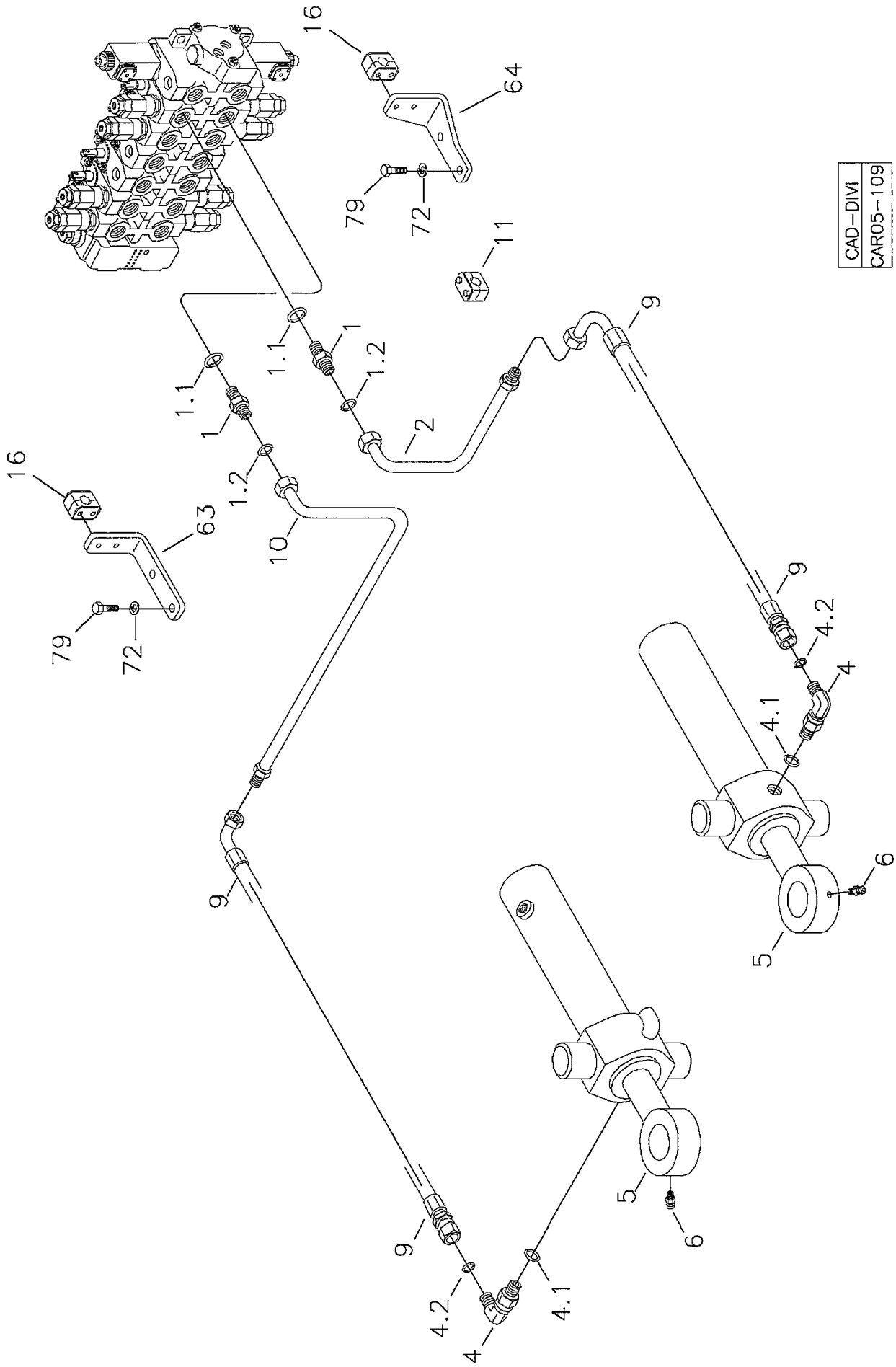

RANDON VEÍCULOS	RK 406B	CAR05-109	MB5NC6	5NC/6

BRAÇO EXTENSÍVEL - SISTEMA HIDRÁULICO DE GIRO - MODIFICAÇÕES
EXTENDABLE DIPPER - SWING HYDRAULIC SYSTEM - MODIFICATIONS
BALANCIN EXTENSIBLE - SISTEMA HIDRAULICO DEL OSCILACION - MODIFICACIONES

VÁLIDO PARA VEIC. N.º/ VALID FOR MANUFACTURING NUMBER/ VÁLIDO PARA LAS UNIDADES NÚMERO:	DO FROM DEL	991	ATÉ TO HASTA	

560105 E

POS	CODIGO/CODE	QT	PORTUGUES	ENGLISH	ESPAÑOL	NOTA/NOTE
1	219001517	04	Conexão	Connection	Conexión	
1.1	219000986	01	Anel O	O' Ring	Anillo Vedacion	
1.2	219000314	01	Anel O	O' Ring	Anillo Vedacion	
2	219002241	01	Tubo Menor	Pipe	Tubo	
4	217000237	02	Joelho	Elbow	Codo	
4.1	219000986	01	Anel O	O' Ring	Anillo Vedacion	
4.2	219000315	01	Anel O	O' Ring	Anillo Vedacion	
5	5CA	02	Cilindro Giro	Cylinder – Swing	Cilindro de Oscilación	Ver/See/Sea
6	211200037	04	Graxeira	Lubricator	Alemita	
9	217002242	02	Mangueira	Hose	Manguera	
10	219002240	01	Tubo Maior	Pipe	Tubo	
63	370070147	01	Suporte	Bracket	Soporte	
64	370070215	01	Suporte	Bracket	Soporte	
72	210002200	02	Arruela Pressão	Spring Washer	Arandela Presion	
79	210004040	02	Parafuso	Blot	Tornillo	

COMANDO HIDRÁULICO DA RETROESCAVADEIRA/ HYDRAULIC VALVE – BACKHOE/ MANDO HIDRAULICO DE LA RETROEXCAVADORA

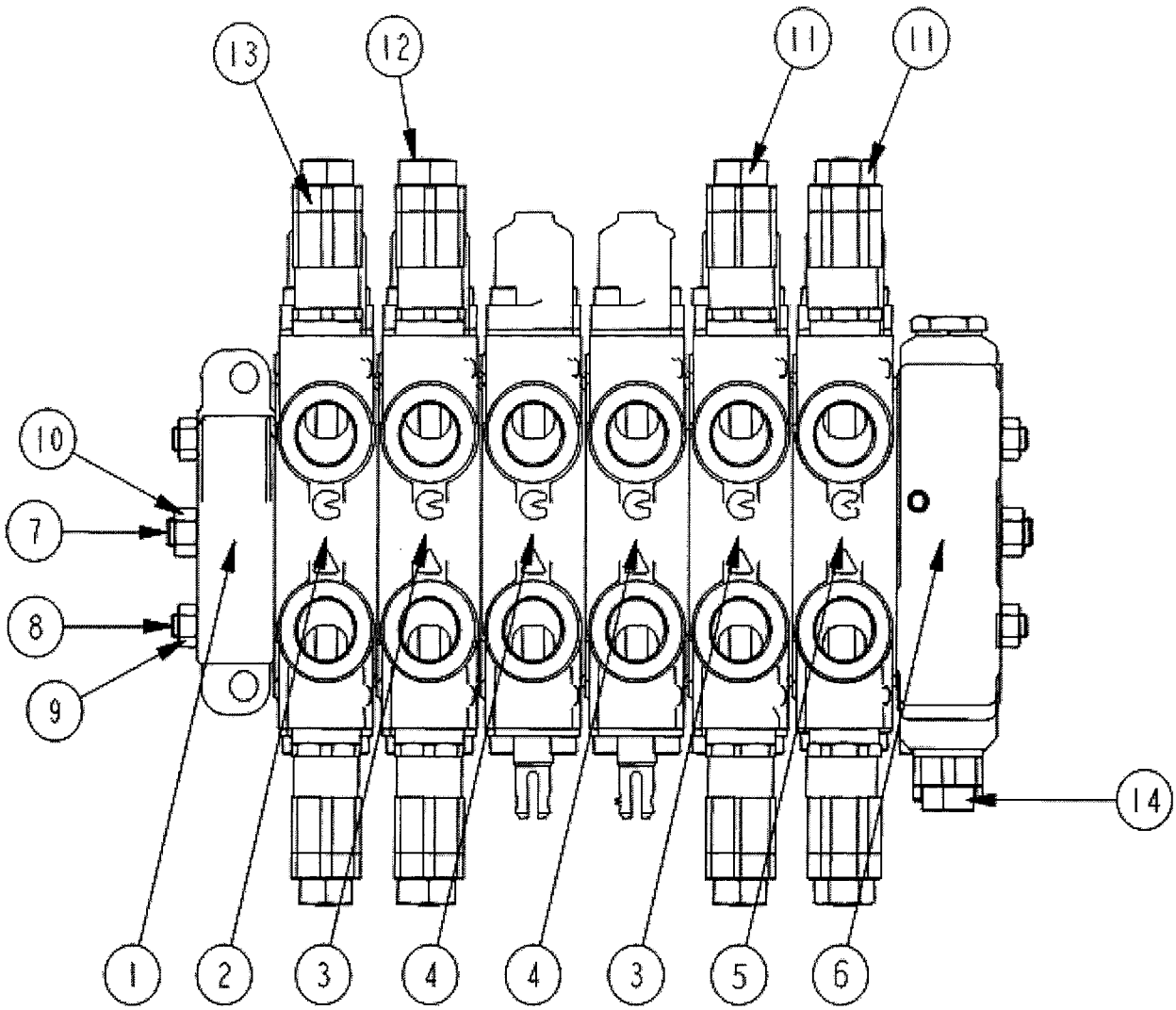

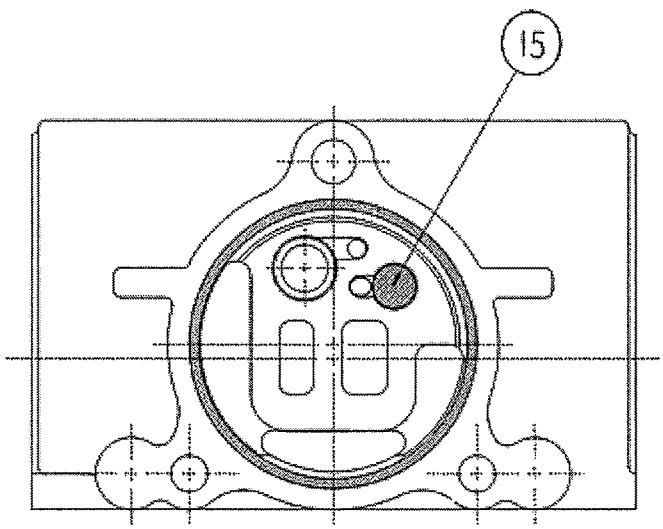

DETALHE SEÇÃO/ SPOOL SECTION VIEW/ DETALHE SECCIÓN

RANDON VEÍCULOS	RK 406B		MB5O1	5O/1

COMANDO HIDRÁULICO DA RETROESCAVADEIRA
HYDRAULIC VALVE – BACKHOE
MANDO HIDRAULICO DE LA RETROEXCAVADORA

VÁLIDO PARA VEIC. N.º/ VALID FOR MANUFACTURING NUMBER/ VÁLIDO PARA LAS UNIDADES NÚMERO:	DO FROM DEL	104	ATÉ TO HASTA	930

POS	CODIGO/CODE	QT	PORTUGUES	ENGLISH	ESPAÑOL	NOTA/NOTE
0	219001407	01	Comando Completo	Valve Assy	Mando Completo	
1	5OA	01	Seção Entrada	Inlet Section Assy	Sección Admision	Ver/See/Vea
2	5OB	01	Montagem Seção Giro	Spool section Assy – Swing	Sección Salida	Ver/See/Vea
3	5OC	02	Montagem Seção Lança e Braço	Spool Section Assy – Boom and Arm	Sección del Balancin y Lanza	Ver/See/Vea
4	5OD	02	Montagem Seção Estabilizadores	Spool Section Assy – Stabilizers	Sección de los Estabilizadores	Ver/See/Vea
5	5OE	01	Montagem Seção Caçamba	Spool section Assy – Bucket	Sección de la Cauchara	Ver/See/Vea
6	5OF	01	Seção Saída	Outlet Section Assy	Sección de Salida	Ver/See/Vea
7	219001883	01	Tirante	Tie Rod	Esparrago	3/8"
8	219001882	02	Tirante	Tie Rod	Esparrago	5/16"
9	219001819	04	Porca	Nut	Tuerca	5/16"
10	219001818	02	Porca	Nut	Tuerca	3/8"
11	219002222	02	Válvula Alívio - Conjunto	Relief Valve Assy	Válvula Alivio - Conjunto	3450±80 psi Ver/See/Vea
12	219002221	02	Válvula Alívio - Conjunto	Relief Valve Assy	Válvula Alivio - Conjunto	4000±50 psi Ver/See/Vea
13	219002220	02	Válvula Alívio - Conjunto	Relief Valve Assy	Válvula Alivio – Conjunto	3100±50 psi Ver/See/Vea
14	5OG	01	Válvula Alívio - Conjunto	Relief Valve Assy	Válvula Alivio – Conjunto	Ver/See/Vea
15	219001700	06	Pastilha	Shuttle Disk	Pastilla	

5O/2	RK 406B	FGMB5O2	RANDON VEÍCULOS

COMANDO HIDRÁULICO DA RETROESCAVADEIRA/ HYDRAULIC VALVE – BACKHOE/ MANDO HIDRAULICO DE LA RETROEXCAVADORA

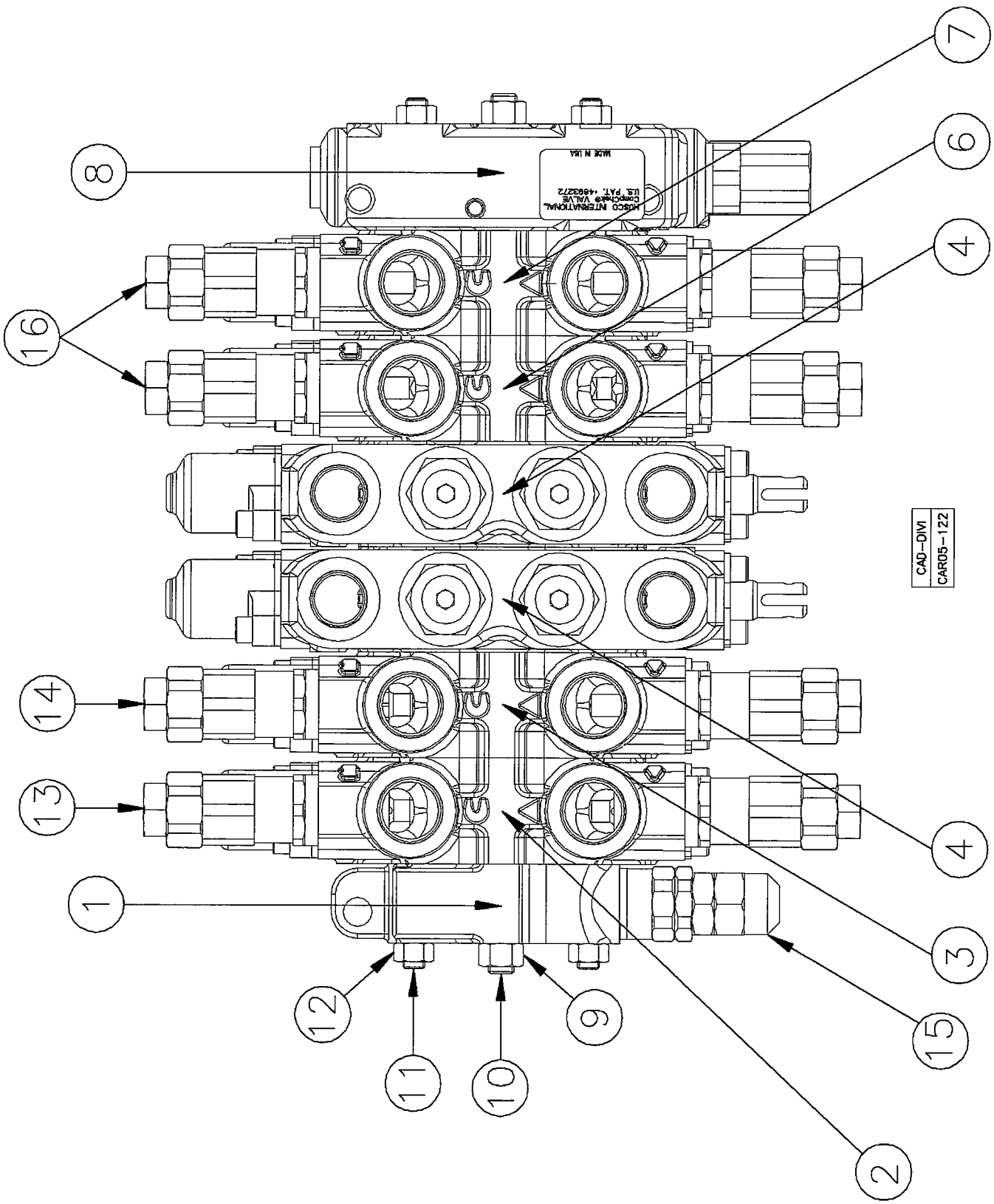

RANDON VEÍCULOS	RK 406B		MB5O2	5O/2

COMANDO HIDRÁULICO DA RETROESCAVADEIRA
HYDRAULIC VALVE – BACKHOE
MANDO HIDRAULICO DE LA RETROEXCAVADORA

VÁLIDO PARA VEIC. N.º/ VALID FOR MANUFACTURING NUMBER/ VÁLIDO PARA LAS UNIDADES NÚMERO:	DO FROM DEL	931	ATÉ TO HASTA	931

POS	CODIGO/CODE	QT	PORTUGUES	ENGLISH	ESPAÑOL	NOTA/NOTE
0	219002090	01	Comando Completo	Valve Assy	Mando Completo	
1	5OA	01	Seção Entrada	Inlet Section Assy	Sección Admision	Ver/See/Vea
2	5OB	01	Montagem Seção Giro	Spool section Assy – Swing	Sección Salida	Ver/See/Vea
3	5OC	01	Montagem Seção Lança e Braço	Spool Section Assy – Boom and Arm	Sección del Balancin y Lanza	Ver/See/Vea
4	5OD	01	Montagem Seção Estabilizadores	Spool Section Assy – Stabilizers	Sección de los Estabilizadores	Ver/See/Vea
6	5OCA	01	Montagem Seção do Braço	Spool Section Assy – Arm	Sección del Balancin	Ver/See/Vea
7	5OE	01	Montagem Seção Caçamba	Spool section Assy – Bucket	Sección de la Cauchara	Ver/See/Vea
8	5OF	01	Seção Saída	Outlet Section Assy	Sección de Salida	Ver/See/Vea
9	219001818	01	Porca	Nut	Tuerca	3/8"
10	219001883	01	Tirante	Tie Rod	Esparrago	3/8"
11	219001882	02	Tirante	Tie Rod	Esparrago	5/16"
12	219001819	02	Porca	Nut	Tuerca	5/16"
13	219002220	01	Válvula Alívio - Conjunto	Relief Valve Assy	Válvula Alivio - Conjunto	3100±50 psi Ver/See/Vea
14	219002221	01	Válvula Alívio - Conjunto	Relief Valve Assy	Válvula Alivio - Conjunto	4000±50 psi Ver/See/Vea
15	219002108	01	Válvula Alívio - Conjunto	Relief Valve Assy	Válvula Alivio – Conjunto	
16	219002222	02	Válvula Alívio - Conjunto	Relief Valve Assy	Válvula Alivio – Conjunto	3450±80 psi Ver/See/Vea

COMANDO HIDRÁULICO DA RETROESCAVADEIRA/ HYDRAULIC VALVE – BACKHOE/ MANDO HIDRAULICO DE LA RETROEXCAVADORA

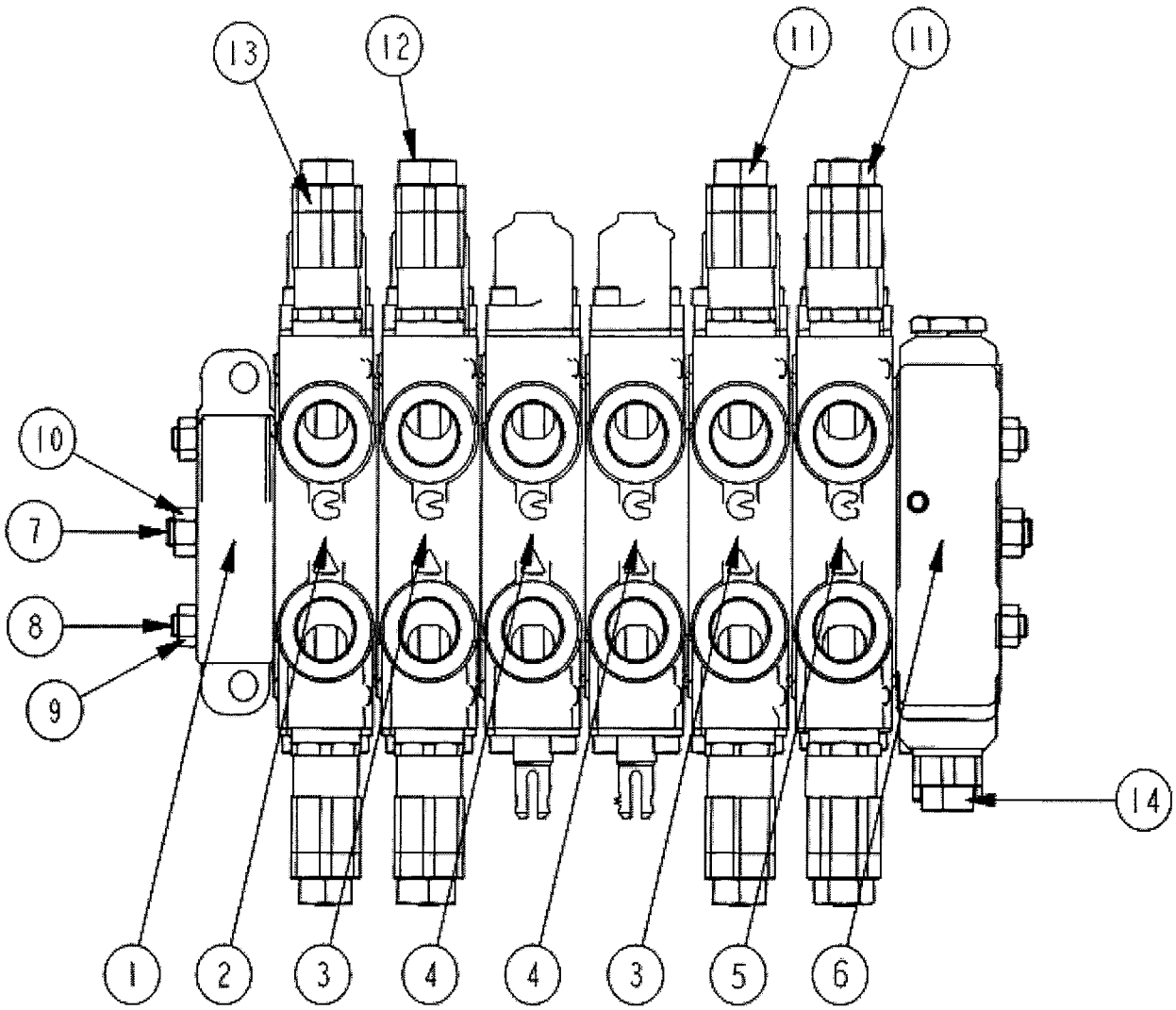

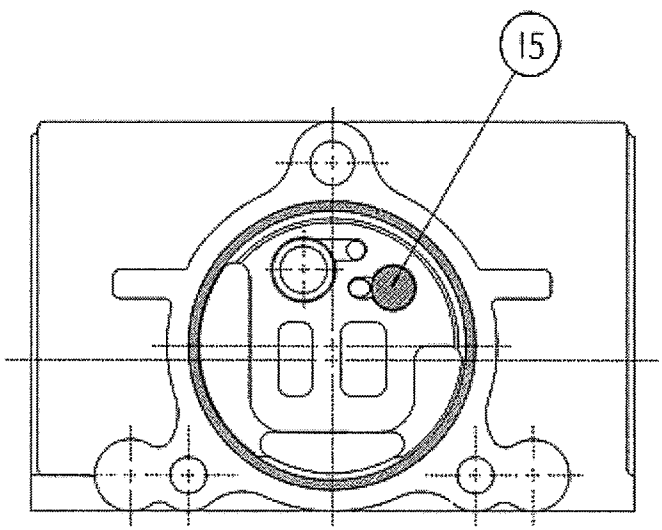

DETALHE SEÇÃO/ SPOOL SECTION VIEW/ DETALHE SECCIÓN

RANDON VEÍCULOS	RK 406B		MB5O3	5O/3

COMANDO HIDRÁULICO DA RETROESCAVADEIRA
HYDRAULIC VALVE – BACKHOE
MANDO HIDRAULICO DE LA RETROEXCAVADORA

VÁLIDO PARA VEIC. N.º/ VALID FOR MANUFACTURING NUMBER/ VÁLIDO PARA LAS UNIDADES NÚMERO:	DO FROM DEL	932	ATÉ TO HASTA	982

POS	CODIGO/CODE	QT	PORTUGUES	ENGLISH	ESPAÑOL	NOTA/NOTE
0	219001407	01	Comando Completo	Valve Assy	Mando Completo	
1	5OA	01	Seção Entrada	Inlet Section Assy	Sección Admision	Ver/See/Vea
2	5OB	01	Montagem Seção Giro	Spool section Assy – Swing	Sección Salida	Ver/See/Vea
3	5OC	02	Montagem Seção Lança e Braço	Spool Section Assy – Boom and Arm	Sección del Balancin y Lanza	Ver/See/Vea
4	5OD	02	Montagem Seção Estabilizadores	Spool Section Assy – Stabilizers	Sección de los Estabilizadores	Ver/See/Vea
5	5OE	01	Montagem Seção Caçamba	Spool section Assy – Bucket	Sección de la Cauchara	Ver/See/Vea
6	5OF	01	Seção Saída	Outlet Section Assy	Sección de Salida	Ver/See/Vea
7	219001883	01	Tirante	Tie Rod	Esparrago	3/8"
8	219001882	02	Tirante	Tie Rod	Esparrago	5/16"
9	219001819	04	Porca	Nut	Tuerca	5/16"
10	219001818	02	Porca	Nut	Tuerca	3/8"
11	219002222	02	Válvula Alívio - Conjunto	Relief Valve Assy	Válvula Alivio - Conjunto	3450±80 psi Ver/See/Vea
12	219002221	02	Válvula Alívio - Conjunto	Relief Valve Assy	Válvula Alivio - Conjunto	4000±50 psi Ver/See/Vea
13	219002220	02	Válvula Alívio - Conjunto	Relief Valve Assy	Válvula Alivio – Conjunto	3100±50 psi Ver/See/Vea
14	5OG	01	Válvula Alívio - Conjunto	Relief Valve Assy	Válvula Alivio – Conjunto	Ver/See/Vea
15	219001700	06	Pastilha	Shuttle Disk	Pastilla	

5O/4	RK 406B	FGMB5O4	RANDON VEÍCULOS

COMANDO HIDRÁULICO DA RETROESCAVADEIRA/ HYDRAULIC VALVE – BACKHOE/ MANDO HIDRAULICO DE LA RETROEXCAVADORA

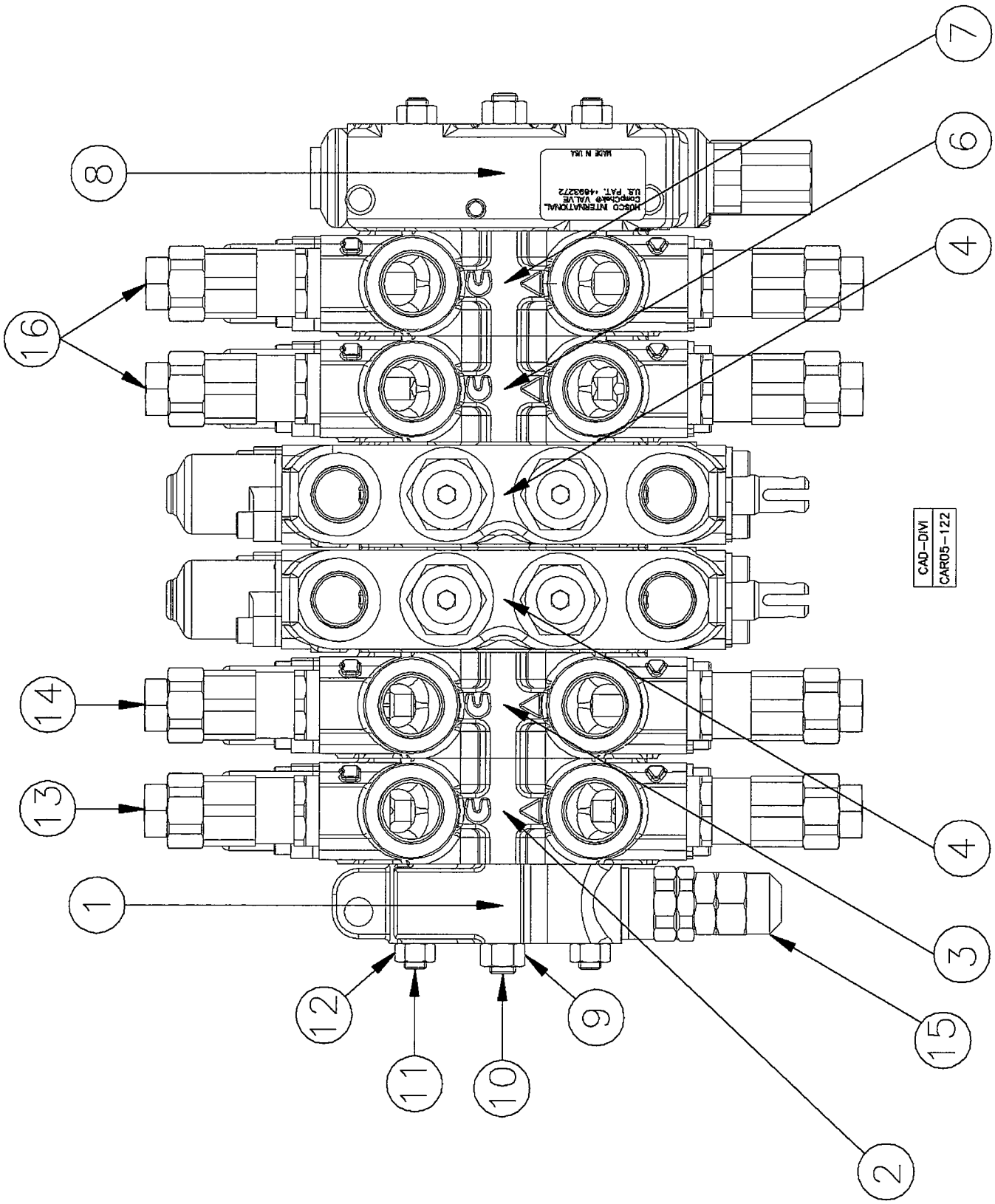

RANDON VEICULOS	RK 406B		MB5O4	5O/4

COMANDO HIDRÁULICO DA RETROESCAVADEIRA
HYDRAULIC VALVE – BACKHOE
MANDO HIDRAULICO DE LA RETROEXCAVADORA

VÁLIDO PARA VEIC. N.º/ VALID FOR MANUFACTURING NUMBER/ VÁLIDO PARA LAS UNIDADES NÚMERO:	DO FROM DEL	983	ATÉ TO HASTA	983

POS	CODIGO/CODE	QT	PORTUGUES	ENGLISH	ESPAÑOL	NOTA/NOTE
0	219002090	01	Comando Completo	Valve Assy	Mando Completo	
1	5OA	01	Seção Entrada	Inlet Section Assy	Sección Admision	Ver/See/Vea
2	5OB	01	Montagem Seção Giro	Spool section Assy – Swing	Sección Salida	Ver/See/Vea
3	5OC	01	Montagem Seção Lança e Braço	Spool Section Assy – Boom and Arm	Sección del Balancin y Lanza	Ver/See/Vea
4	5OD	01	Montagem Seção Estabilizadores	Spool Section Assy – Stabilizers	Sección de los Estabilizadores	Ver/See/Vea
6	5OCA	01	Montagem Seção do Braço	Spool Section Assy – Arm	Sección del Balancin	Ver/See/Vea
7	5OE	01	Montagem Seção Caçamba	Spool section Assy – Bucket	Sección de la Cauchara	Ver/See/Vea
8	5OF	01	Seção Saída	Outlet Section Assy	Sección de Salida	Ver/See/Vea
9	219001818	01	Porca	Nut	Tuerca	3/8"
10	219001883	01	Tirante	Tie Rod	Esparrago	3/8"
11	219001882	02	Tirante	Tie Rod	Esparrago	5/16"
12	219001819	02	Porca	Nut	Tuerca	5/16"
13	219002220	01	Válvula Alívio - Conjunto	Relief Valve Assy	Válvula Alivio - Conjunto	3100±50 psi Ver/See/Vea
14	219002221	01	Válvula Alívio - Conjunto	Relief Valve Assy	Válvula Alivio - Conjunto	4000±50 psi Ver/See/Vea
15	219002108	01	Válvula Alívio - Conjunto	Relief Valve Assy	Válvula Alivio – Conjunto	
16	219002222	02	Válvula Alívio - Conjunto	Relief Valve Assy	Válvula Alivio – Conjunto	3450±80 psi Ver/See/Vea

COMANDO HIDRÁULICO DA RETROESCAVADEIRA/ HYDRAULIC VALVE – BACKHOE/ MANDO HIDRAULICO DE LA RETROEXCAVADORA

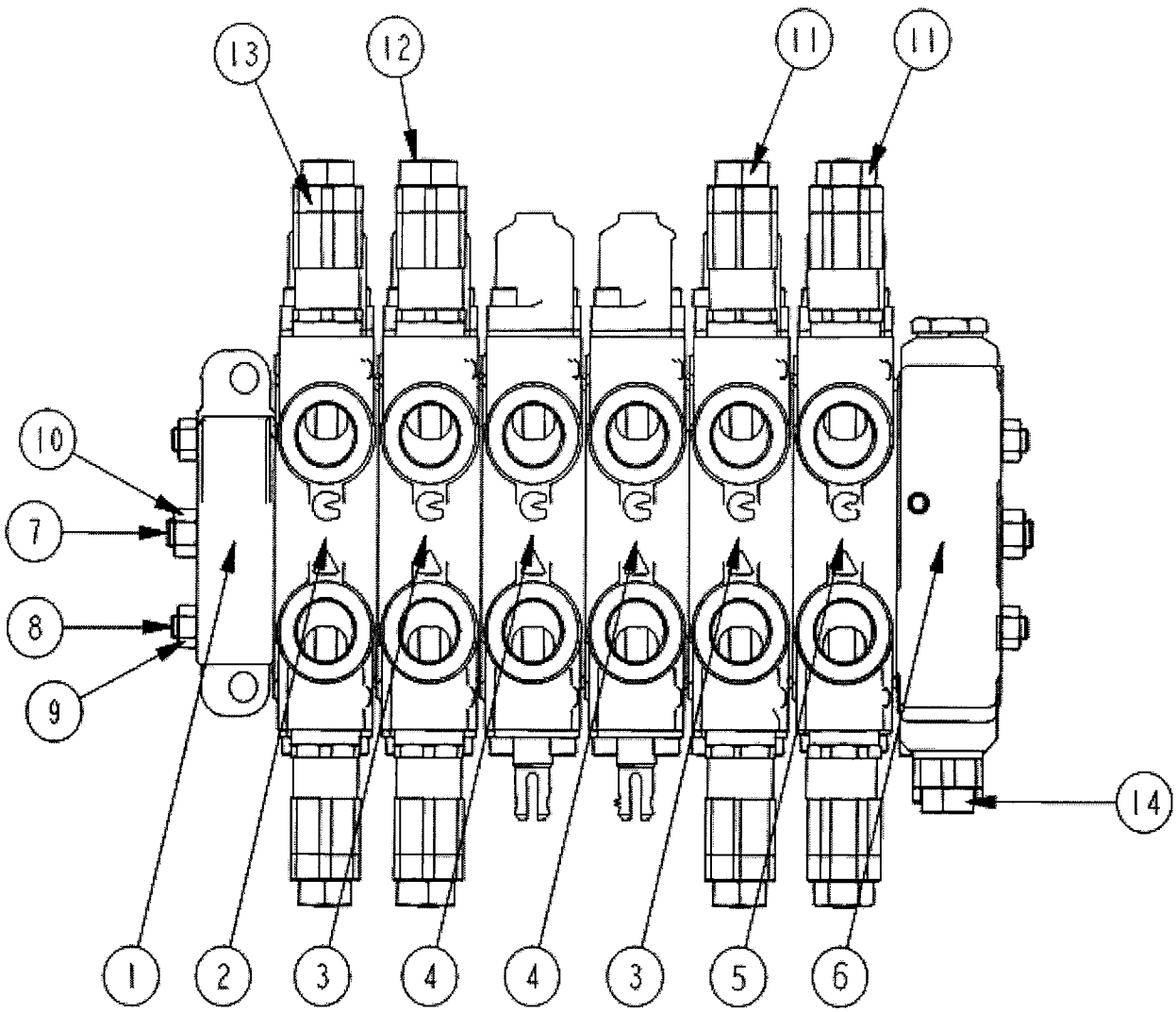

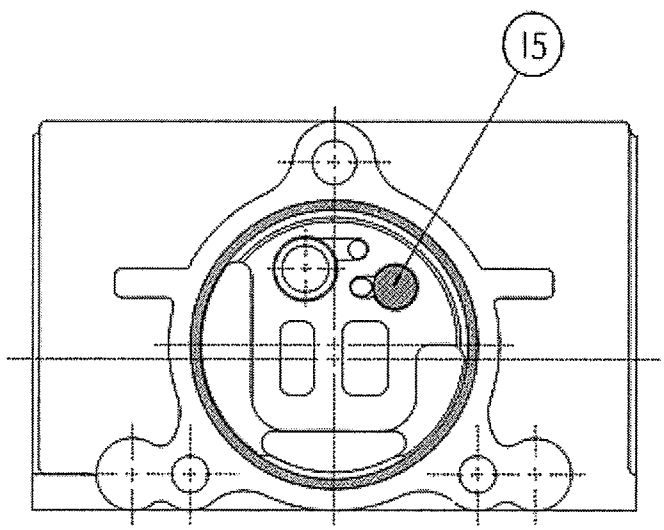

DETALHE SEÇÃO/ SPOOL SECTION VIEW/ DETALHE SECCIÓN

RANDON VEÍCULOS	RK 406B		MB5O5	5O/5

COMANDO HIDRÁULICO DA RETROESCAVADEIRA
HYDRAULIC VALVE – BACKHOE
MANDO HIDRAULICO DE LA RETROEXCAVADORA

VÁLIDO PARA VEIC. N.º/ VALID FOR MANUFACTURING NUMBER/ VÁLIDO PARA LAS UNIDADES NÚMERO:	DO FROM DEL	984	ATÉ TO HASTA	990

POS	CODIGO/CODE	QT	PORTUGUES	ENGLISH	ESPAÑOL	NOTA/NOTE
0	219001407	01	Comando Completo	Valve Assy	Mando Completo	
1	5OA	01	Seção Entrada	Inlet Section Assy	Sección Admision	Ver/See/Vea
2	5OB	01	Montagem Seção Giro	Spool section Assy – Swing	Sección Salida	Ver/See/Vea
3	5OC	02	Montagem Seção Lança e Braço	Spool Section Assy – Boom and Arm	Sección del Balancin y Lanza	Ver/See/Vea
4	5OD	02	Montagem Seção Estabilizadores	Spool Section Assy – Stabilizers	Sección de los Estabilizadores	Ver/See/Vea
5	5OE	01	Montagem Seção Caçamba	Spool section Assy – Bucket	Sección de la Cauchara	Ver/See/Vea
6	5OF	01	Seção Saída	Outlet Section Assy	Sección de Salida	Ver/See/Vea
7	219001883	01	Tirante	Tie Rod	Esparrago	3/8"
8	219001882	02	Tirante	Tie Rod	Esparrago	5/16"
9	219001819	04	Porca	Nut	Tuerca	5/16"
10	219001818	02	Porca	Nut	Tuerca	3/8"
11	219002222	02	Válvula Alívio - Conjunto	Relief Valve Assy	Válvula Alivio - Conjunto	3450±80 psi Ver/See/Vea
12	219002221	02	Válvula Alívio - Conjunto	Relief Valve Assy	Válvula Alivio - Conjunto	4000±50 psi Ver/See/Vea
13	219002220	02	Válvula Alívio - Conjunto	Relief Valve Assy	Válvula Alivio – Conjunto	3100±50 psi Ver/See/Vea
14	5OG	01	Válvula Alívio - Conjunto	Relief Valve Assy	Válvula Alivio – Conjunto	Ver/See/Vea
15	219001700	06	Pastilha	Shuttle Disk	Pastilla	

5O/6	RK 406B	FGMB5O6	RANDON VEÍCULOS

COMANDO HIDRÁULICO DA RETROESCAVADEIRA/ HYDRAULIC VALVE – BACKHOE/ MANDO HIDRAULICO DE LA RETROEXCAVADORA

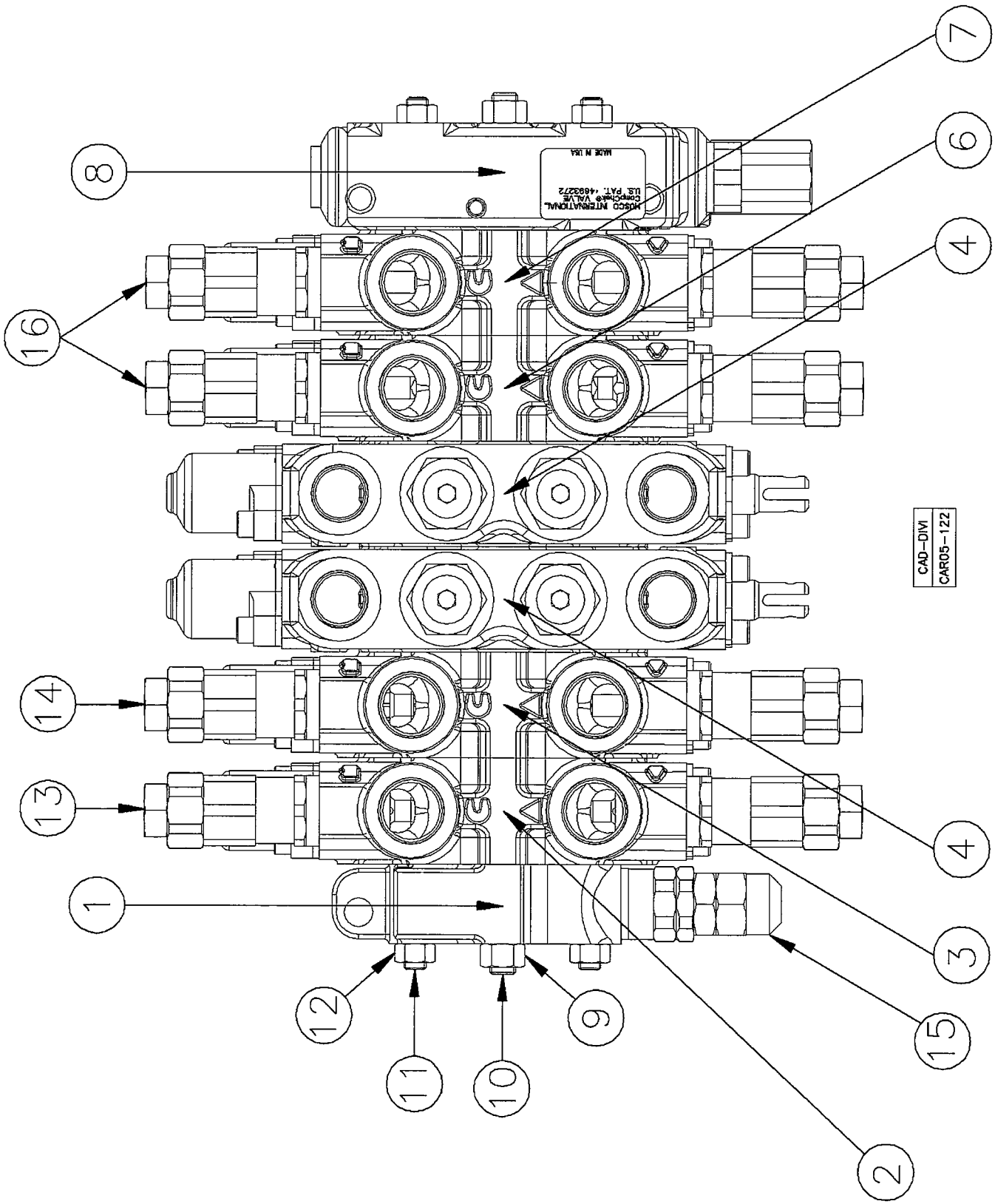

RANDON VEÍCULOS	RK 406B		MB5O6	5O/6

COMANDO HIDRÁULICO DA RETROESCAVADEIRA
HYDRAULIC VALVE – BACKHOE
MANDO HIDRAULICO DE LA RETROEXCAVADORA

VÁLIDO PARA VEIC. N.º/ VALID FOR MANUFACTURING NUMBER/ VÁLIDO PARA LAS UNIDADES NÚMERO:	DO FROM DEL	991	ATÉ TO HASTA	

POS	CODIGO/CODE	QT	PORTUGUES	ENGLISH	ESPAÑOL	NOTA/NOTE
0	219002090	01	Comando Completo	Valve Assy	Mando Completo	
1	5OA	01	Seção Entrada	Inlet Section Assy	Sección Admision	Ver/See/Vea
2	5OB	01	Montagem Seção Giro	Spool section Assy – Swing	Sección Salida	Ver/See/Vea
3	5OC	01	Montagem Seção Lança e Braço	Spool Section Assy – Boom and Arm	Sección del Balancin y Lanza	Ver/See/Vea
4	5OD	01	Montagem Seção Estabilizadores	Spool Section Assy – Stabilizers	Sección de los Estabilizadores	Ver/See/Vea
6	5OCA	01	Montagem Seção do Braço	Spool Section Assy – Arm	Sección del Balancin	Ver/See/Vea
7	5OE	01	Montagem Seção Caçamba	Spool section Assy – Bucket	Sección de la Cauchara	Ver/See/Vea
8	5OF	01	Seção Saída	Outlet Section Assy	Sección de Salida	Ver/See/Vea
9	219001818	01	Porca	Nut	Tuerca	3/8"
10	219001883	01	Tirante	Tie Rod	Esparrago	3/8"
11	219001882	02	Tirante	Tie Rod	Esparrago	5/16"
12	219001819	02	Porca	Nut	Tuerca	5/16"
13	219002220	01	Válvula Alívio - Conjunto	Relief Valve Assy	Válvula Alivio - Conjunto	3100±50 psi Ver/See/Vea
14	219002221	01	Válvula Alívio - Conjunto	Relief Valve Assy	Válvula Alivio - Conjunto	4000±50 psi Ver/See/Vea
15	219002108	01	Válvula Alívio - Conjunto	Relief Valve Assy	Válvula Alivio – Conjunto	
16	219002222	02	Válvula Alívio - Conjunto	Relief Valve Assy	Válvula Alivio – Conjunto	3450±80 psi Ver/See/Vea

5OA/1	RK 406B	FGMB5OA1	RANDON VEÍCULOS

SEÇÃO ENTRADA/ INLET SECTION ASSEMBLY/ SECCIÓN ADMISION

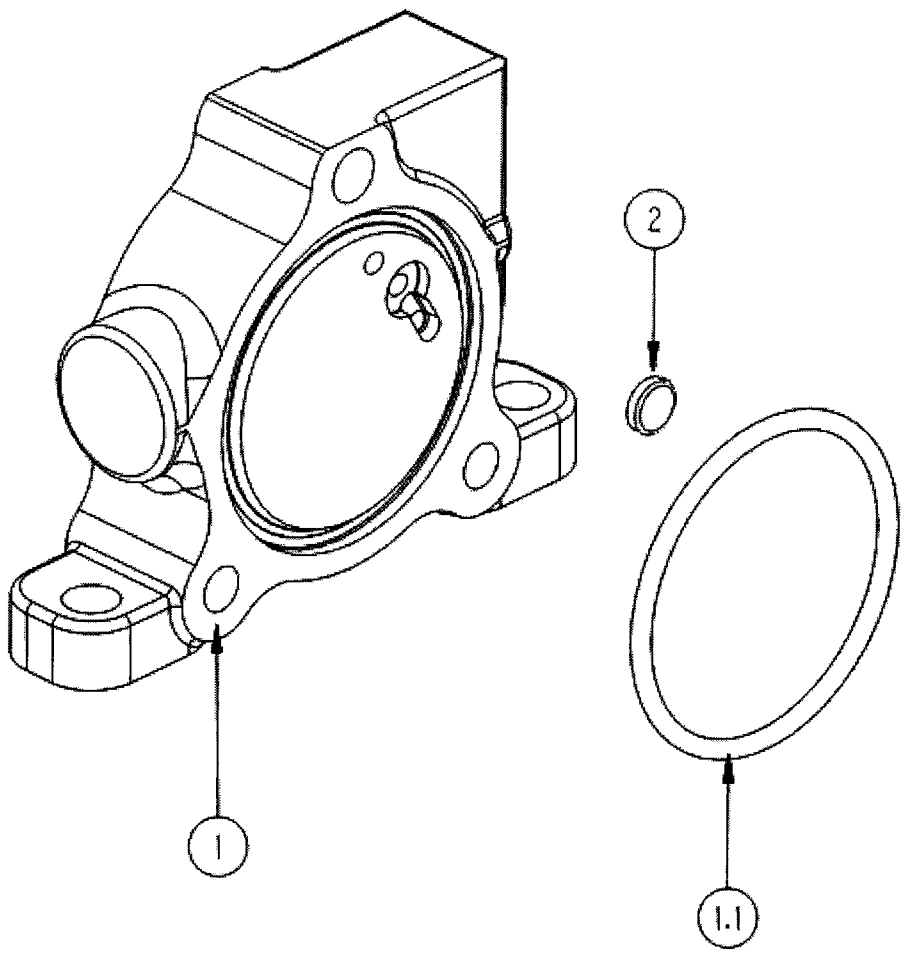

RANDON VEÍCULOS	RK 406B		MB5OA1	5OA/1

SEÇÃO ENTRADA
INLET SECTION ASSEMBLY
SECCIÓN ADMISION

VÁLIDO PARA VEIC. N.º/ VALID FOR MANUFACTURING NUMBER/ VÁLIDO PARA LAS UNIDADES NÚMERO:	DO FROM DEL	104	ATÉ TO HASTA	725

POS	CODIGO/CODE	QT	PORTUGUES	ENGLISH	ESPAÑOL	NOTA/NOTE
1	219001839	01	Seção Entrada Completa	Inlet Section Assy	Sección Admision Completa	
1.1	219001703	01	Anel O'	O-ring	Anillo Vedación	
2	5O/1	01	Pastilha	Shuttle Disk	Pastilla	Ver/See/Vea

SEÇÃO ENTRADA/ INLET SECTION ASSEMBLY/ SECCIÓN ADMISION

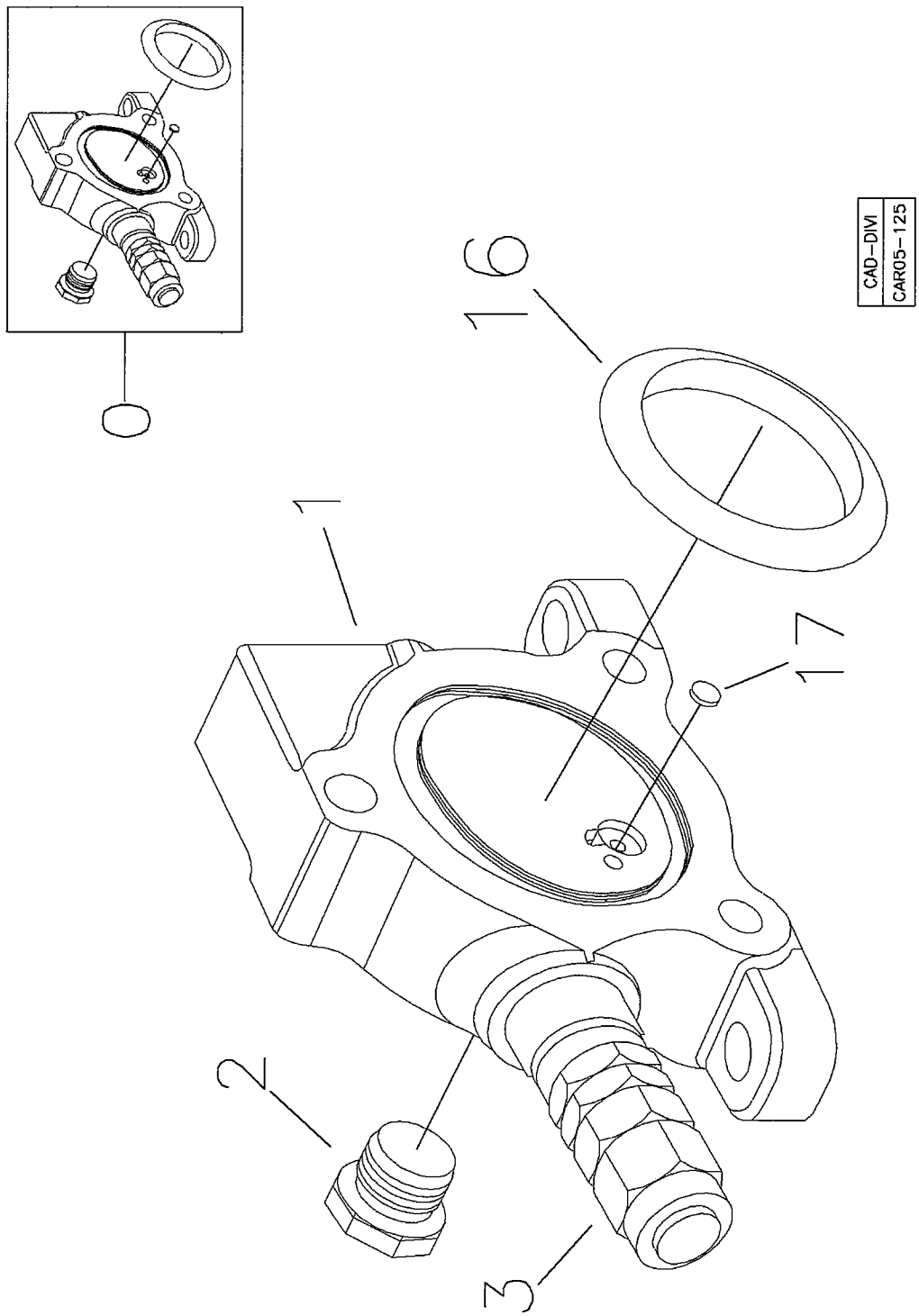

RANDON VEÍCULOS	RK 406B		MB5OA2	5OA/2

SEÇÃO ENTRADA
INLET SECTION ASSEMBLY
SECCIÓN ADMISION

VÁLIDO PARA VEIC. N.º/ VALID FOR MANUFACTURING NUMBER/ VÁLIDO PARA LAS UNIDADES NÚMERO:	DO FROM DEL	726	ATÉ TO HASTA	930

POS	CODIGO/CODE	QT	PORTUGUES	ENGLISH	ESPAÑOL	NOTA/NOTE
0	219002243	01	Seção Entrada Completa	Inlet Section Assy	Sección Admision Completa	
1	NFS	01	Carcaça	Housing	Carcasa	
2	219002106	01	Bujão	Plug	Tapón	
3	5O	01	Válvula de Alívio	Relief Valve Assy	Válvula Alivio	Ver/See/Vea
16	219001885	01	Anel O'	O-ring	Anillo Vedación	
17	219001700	01	Pastilha	Shuttle Disk	Pastilla	

5OA/3	RK 406B	FGMB5OA3	RANDON VEÍCULOS

SEÇÃO ENTRADA/ INLET SECTION ASSEMBLY/ SECCIÓN ADMISION

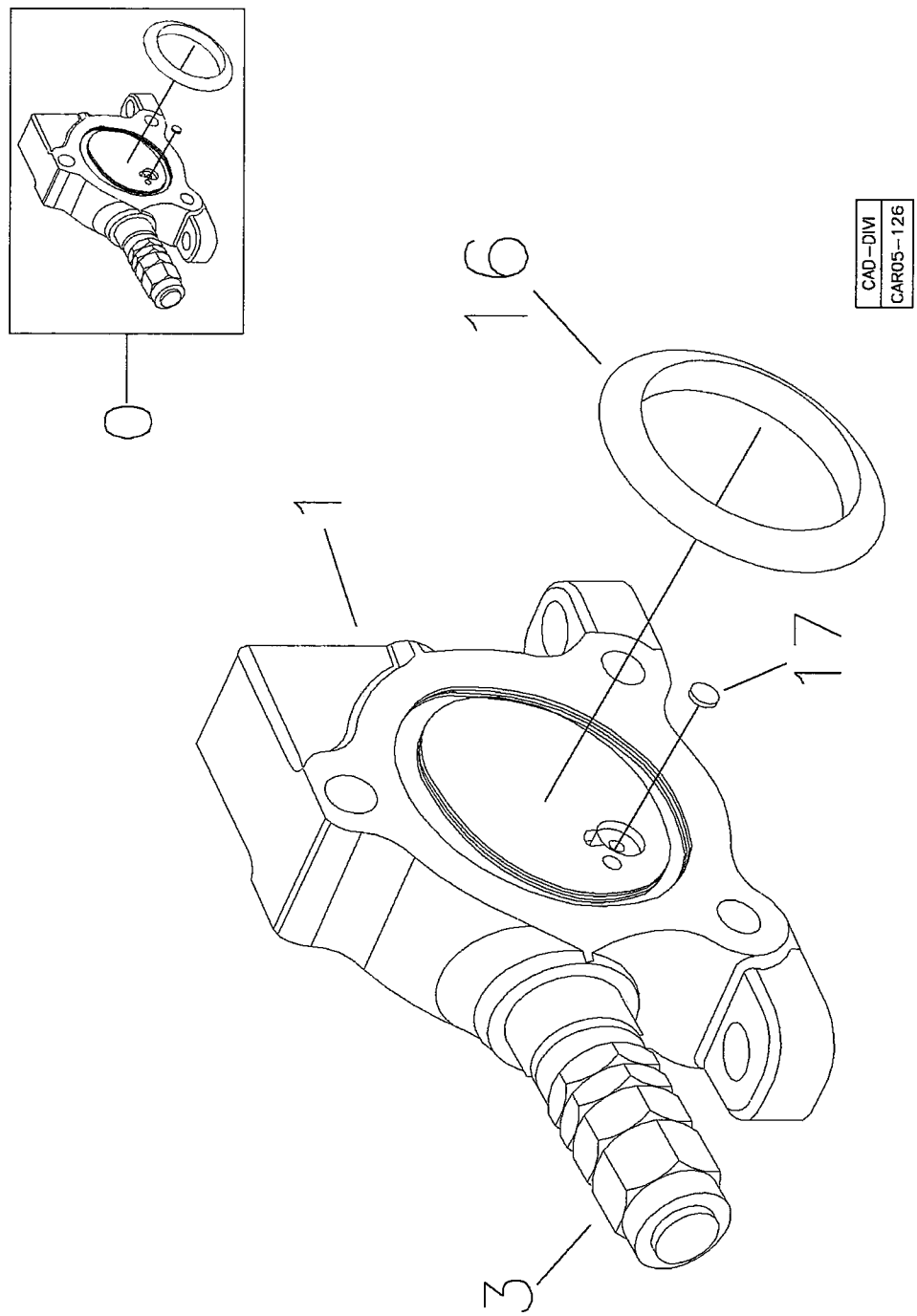

RANDON VEÍCULOS	RK 406B		MB5OA3	5OA/3

SEÇÃO ENTRADA
INLET SECTION ASSEMBLY
SECCIÓN ADMISION

VÁLIDO PARA VEIC. N.º/ VALID FOR MANUFACTURING NUMBER/ VÁLIDO PARA LAS UNIDADES NÚMERO:	DO FROM DEL	931	ATÉ TO HASTA	931

POS	CODIGO/CODE	QT	PORTUGUES	ENGLISH	ESPAÑOL	NOTA/NOTE
0	219002243	01	Seção Entrada Completa	Inlet Section Assy	Sección Admision Completa	
1	NFS	01	Carcaça	Housing	Carcasa	
3	5º	01	Válvula de Alívio	Relief Valve Assy	Válvula Alivio	Ver/See/Vea
16	219001885	01	Anel O'	O-ring	Anillo Vedación	
17	219001700	01	Pastilha	Shuttle Disk	Pastilla	

SEÇÃO ENTRADA/ INLET SECTION ASSEMBLY/ SECCIÓN ADMISION

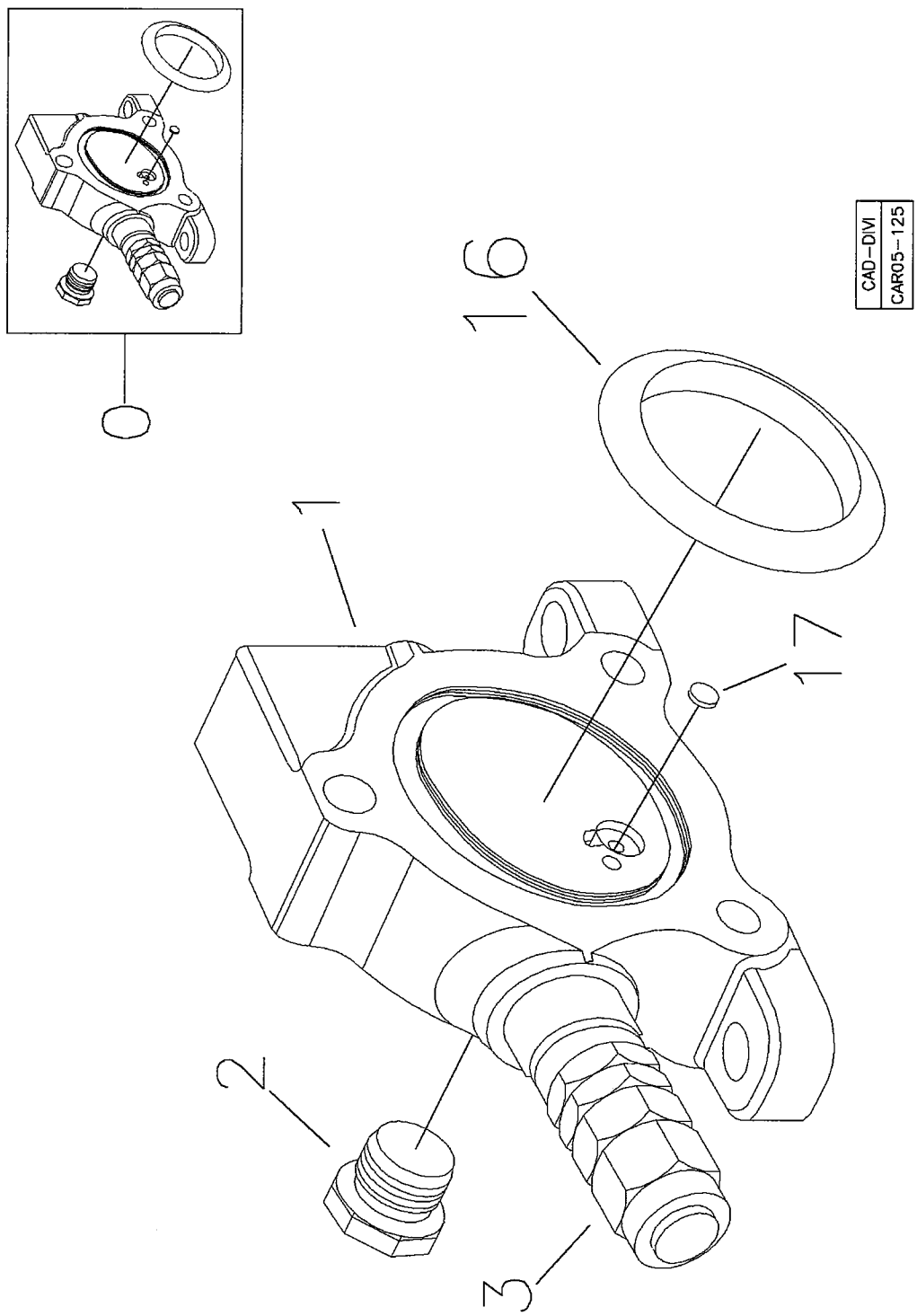

RANDON VEÍCULOS	RK 406B		MB5OA4	5OA/4

SEÇÃO ENTRADA
INLET SECTION ASSEMBLY
SECCIÓN ADMISION

VÁLIDO PARA VEIC. N.º/ VALID FOR MANUFACTURING NUMBER/ VÁLIDO PARA LAS UNIDADES NÚMERO:	DO FROM DEL	932	ATÉ TO HASTA	982

POS	CODIGO/CODE	QT	PORTUGUES	ENGLISH	ESPAÑOL	NOTA/NOTE
0	219002243	01	Seção Entrada Completa	Inlet Section Assy	Sección Admision Completa	
1	NFS	01	Carcaça	Housing	Carcasa	
2	219002106	01	Bujão	Plug	Tapón	
3	5O	01	Válvula de Alívio	Relief Valve Assy	Válvula Alivio	Ver/See/Vea
16	219001885	01	Anel O'	O-ring	Anillo Vedación	
17	219001700	01	Pastilha	Shuttle Disk	Pastilla	

SEÇÃO ENTRADA/ INLET SECTION ASSEMBLY/ SECCIÓN ADMISION

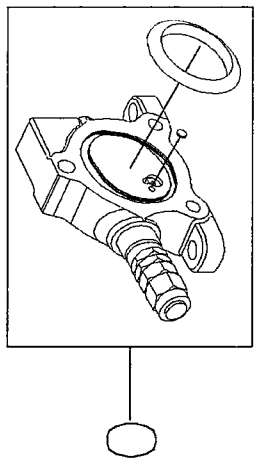

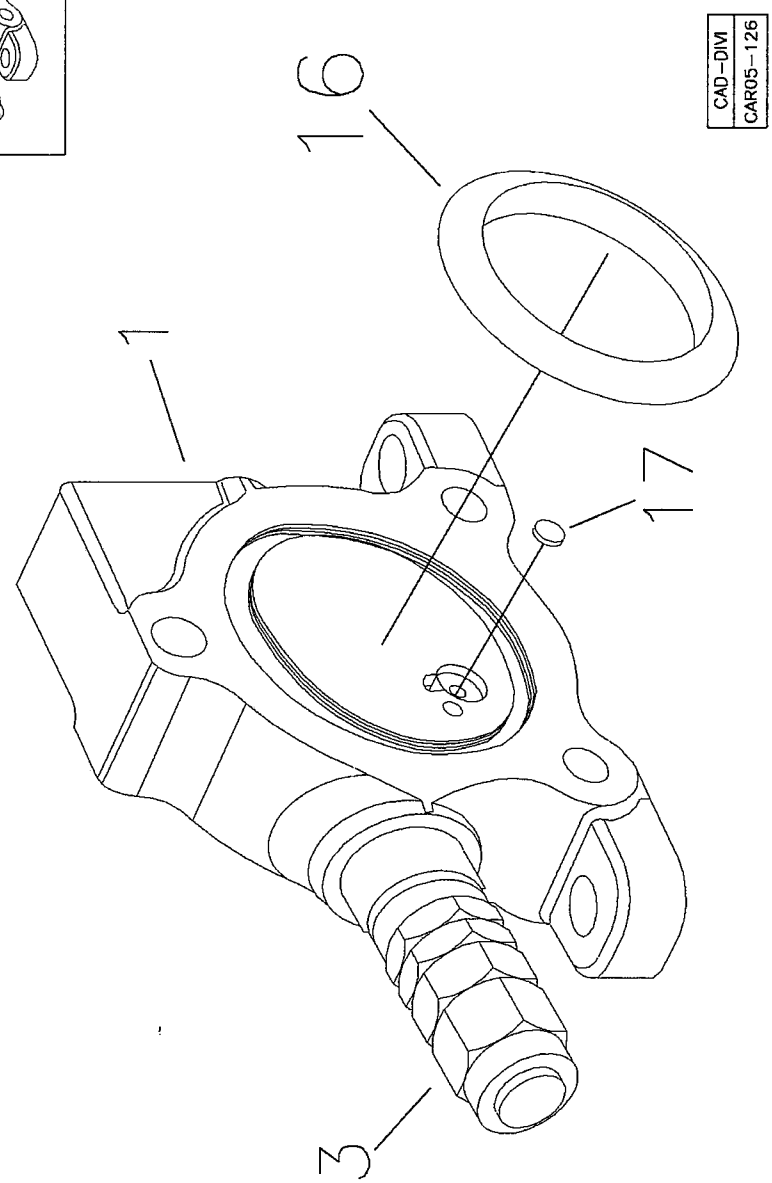

RANDON VEÍCULOS	RK 406B		MB5OA5	5OA/5

SEÇÃO ENTRADA
INLET SECTION ASSEMBLY
SECCIÓN ADMISION

VÁLIDO PARA VEIC. N.º/ VALID FOR MANUFACTURING NUMBER/ VÁLIDO PARA LAS UNIDADES NÚMERO:	DO FROM DEL	983	ATÉ TO HASTA	983

POS	CODIGO/CODE	QT	PORTUGUES	ENGLISH	ESPAÑOL	NOTA/NOTE
0	219002243	01	Seção Entrada Completa	Inlet Section Assy	Sección Admision Completa	
1	NFS	01	Carcaça	Housing	Carcasa	
3	5º	01	Válvula de Alívio	Relief Valve Assy	Válvula Alivio	Ver/See/Vea
16	219001885	01	Anel O'	O-ring	Anillo Vedación	
17	219001700	01	Pastilha	Shuttle Disk	Pastilla	

SEÇÃO ENTRADA/ INLET SECTION ASSEMBLY/ SECCIÓN ADMISION

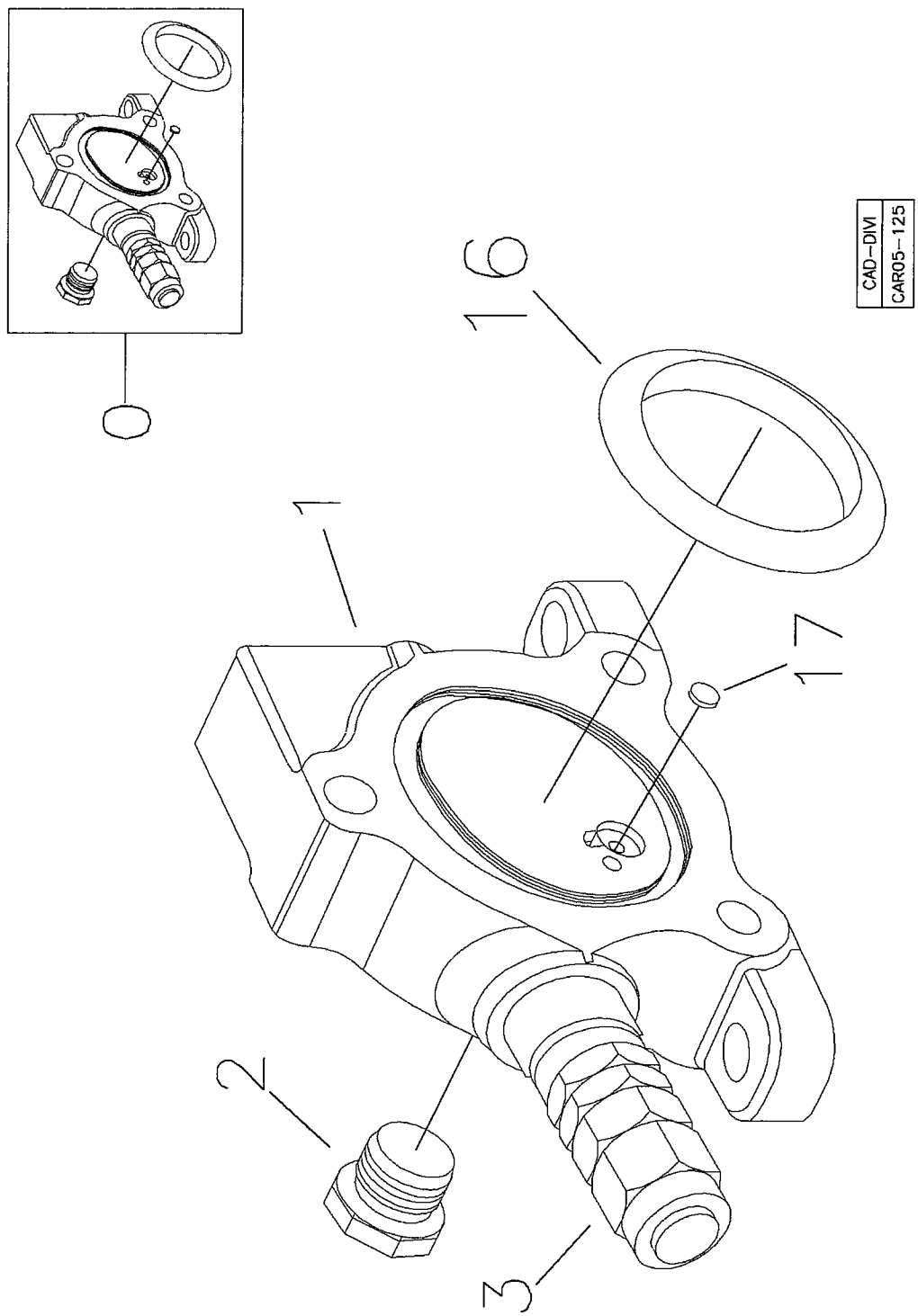

RANDON VEÍCULOS	RK 406B		MB5OA6	5OA/6

SEÇÃO ENTRADA
INLET SECTION ASSEMBLY
SECCIÓN ADMISION

VÁLIDO PARA VEIC. N.º/ VALID FOR MANUFACTURING NUMBER/ VÁLIDO PARA LAS UNIDADES NÚMERO:	DO FROM DEL	984	ATÉ TO HASTA	990

POS	CODIGO/CODE	QT	PORTUGUES	ENGLISH	ESPAÑOL	NOTA/NOTE
0	219002243	01	Seção Entrada Completa	Inlet Section Assy	Sección Admision Completa	
1	NFS	01	Carcaça	Housing	Carcasa	
2	219002106	01	Bujão	Plug	Tapón	
3	5O	01	Válvula de Alívio	Relief Valve Assy	Válvula Alivio	Ver/See/Vea
16	219001885	01	Anel O'	O-ring	Anillo Vedación	
17	219001700	01	Pastilha	Shuttle Disk	Pastilla	

SEÇÃO ENTRADA/ INLET SECTION ASSEMBLY/ SECCIÓN ADMISION

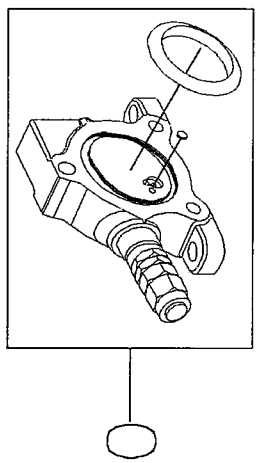

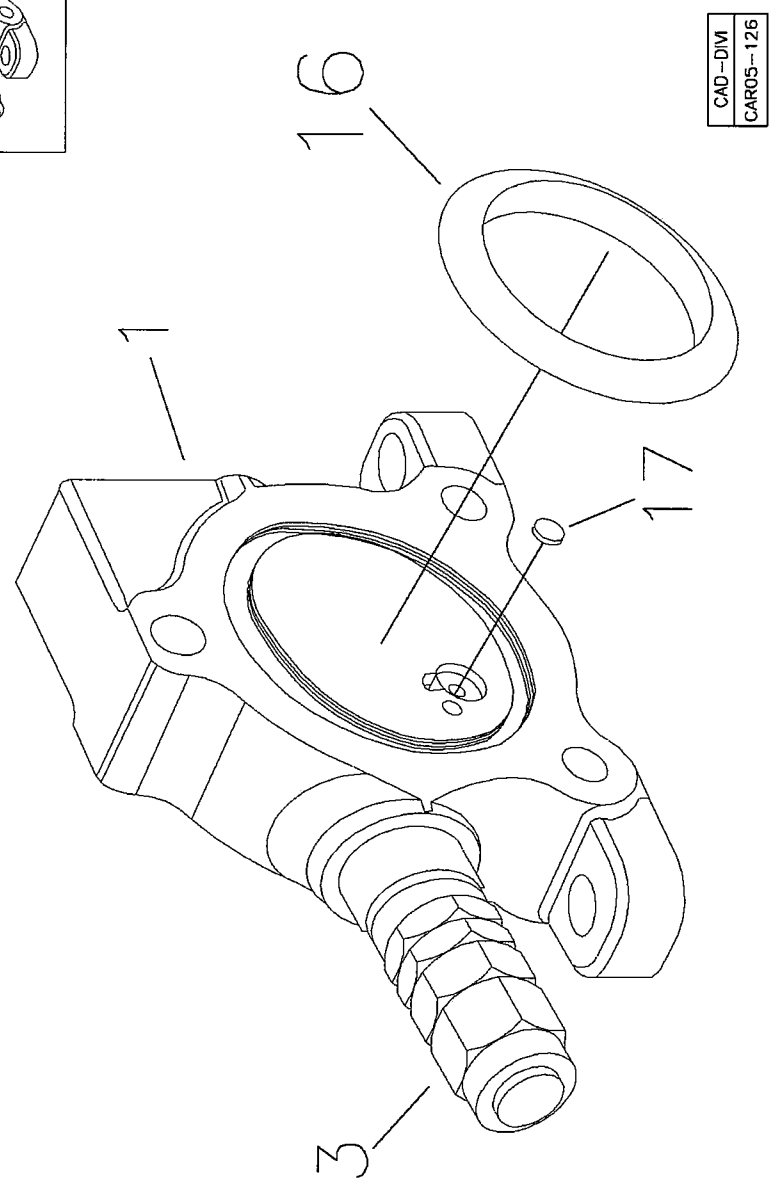

RANDON VEÍCULOS	RK 406B		MB5OA5	5OA/7

SEÇÃO ENTRADA
INLET SECTION ASSEMBLY
SECCIÓN ADMISION

VÁLIDO PARA VEIC. N.º/ VALID FOR MANUFACTURING NUMBER/ VÁLIDO PARA LAS UNIDADES NÚMERO:	DO FROM DEL	991	ATÉ TO HASTA	

POS	CODIGO/CODE	QT	PORTUGUES	ENGLISH	ESPAÑOL	NOTA/NOTE
0	219002243	01	Seção Entrada Completa	Inlet Section Assy	Sección Admision Completa	
1	NFS	01	Carcaça	Housing	Carcasa	
3	5º	01	Válvula de Alívio	Relief Valve Assy	Válvula Alivio	Ver/See/Vea
16	219001885	01	Anel O'	O-ring	Anillo Vedación	
17	219001700	01	Pastilha	Shuttle Disk	Pastilla	

5OB/1	RK 406B	FGMB5OB1	RANDON VEÍCULOS

SEÇÃO DE GIRO/ SWING SECTION ASSEMBLY/ SECCIÓN DE OSCILACCIÓN

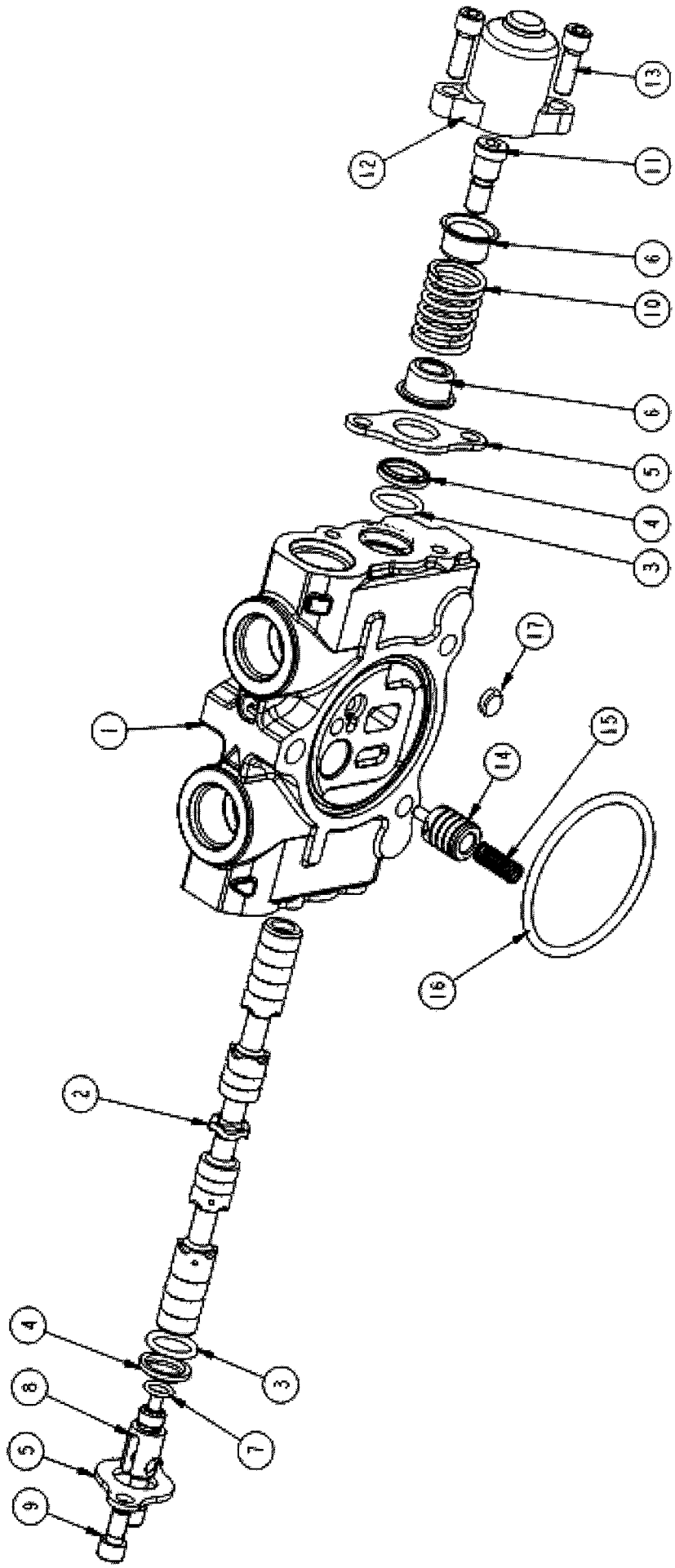

RANDON VEÍCULOS	RK 406B		MB5OB1	5OB/1

SEÇÃO DE GIRO
SWING SECTION ASSEMBLY
SECCIÓN DE OSCILACCIÓN

VÁLIDO PARA VEIC. N.º/ VALID FOR MANUFACTURING NUMBER/ VÁLIDO PARA LAS UNIDADES NÚMERO:	DO FROM DEL	104	ATÉ TO HASTA	930

POS	CODIGO/CODE	QT	PORTUGUES	ENGLISH	ESPAÑOL	NOTA/NOTE
0	219001965	01	Seção Completa	Section Assy	Sección Completa	
1	NFS	01	Carcaça	Housing	Carcasa	
2	NFS	01	Carretel	Spool	Carrete	
3	219001705	2	Anel O'	O-Ring	Anillo Vedación	
4	219001706	2	Anel Raspador	Wiper	Anillo Raspador	
5	219001756	2	Placa	Plate-Seal	Protector	
6	219001972	2	Assento Mola	Spring Seat	Asiento	
7	219001709	1	Anel O'	O-Ring	Anillo Vedación	
8	219001708	1	Garfo do Spool	Clevis End	Horquilla	
9	219001971	2	Parafuso	Cap Screw-Soc. Hd.	Tornillo	
10	219001710	1	Mola	Spring	Resorte	
11	219001973	1	Parafuso	Spool End	Tornillo	
12	219001974	1	Tampa	Cap-Spool	Tapa	
13	219001975	2	Parafuso	Cap Screw-Soc. Hd.	Tornillo	
14	219001701	1	Compensador	Piston-Compensator	Compensador	
15	219001702	1	Mola	Spring	Resorte	
16	219001703	1	Anel O'	O-Ring	Anillo Vedación	
17	5O/1	1	Pastilha	Shuttle Disk	Pastilla	Ver/See/Vea

NFS= Peças fornecidas somente no conjunto completo, item 0/ Not servicable, order complete assy, item 0/ Piezas proveistas com el item 0.

5OB/2	RK 406B	FGMB5OB2	RANDON VEÍCULOS

SEÇÃO DE GIRO/ SWING SECTION ASSEMBLY/ SECCIÓN DE OSCILACCIÓN

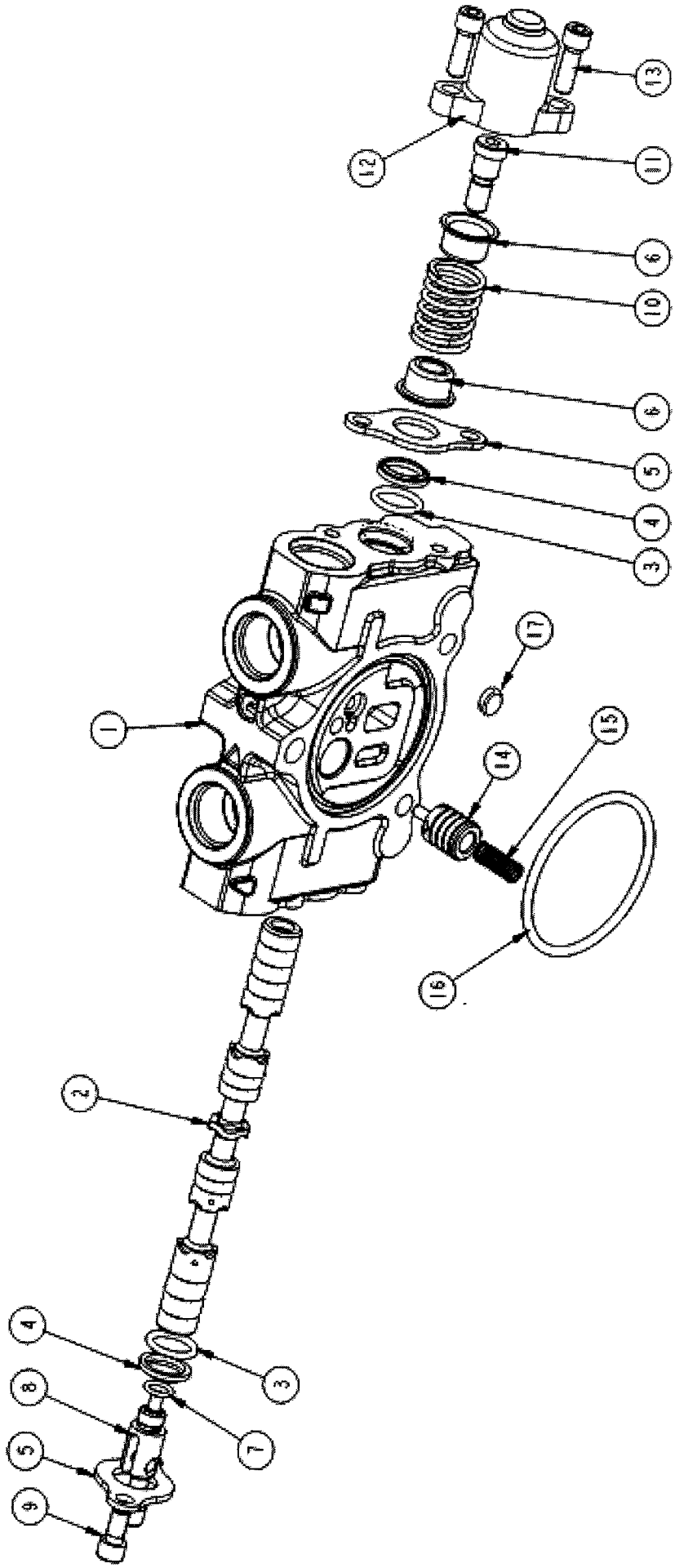

RANDON VEÍCULOS	RK 406B		MB5OB2	5OB/2

SEÇÃO DE GIRO
SWING SECTION ASSEMBLY
SECCIÓN DE OSCILACCIÓN

VÁLIDO PARA VEIC. N.º/ VALID FOR MANUFACTURING NUMBER/ VÁLIDO PARA LAS UNIDADES NÚMERO:	DO FROM DEL	931	ATÉ TO HASTA	931

POS	CODIGO/CODE	QT	PORTUGUES	ENGLISH	ESPAÑOL	NOTA/NOTE
0	219002244	01	Seção Completa	Section Assy	Sección Completa	
1	NFS	01	Carcaça	Housing	Carcasa	
2	NFS	01	Carretel	Spool	Carrete	
3	219001705	2	Anel O'	O-Ring	Anillo Vedación	
4	219001706	2	Anel Raspador	Wiper	Anillo Raspador	
5	219001756	2	Placa	Plate-Seal	Protector	
6	219002252	2	Assento Mola	Spring Seat	Asiento	
7	219001709	1	Anel O'	O-Ring	Anillo Vedación	
8	219001708	1	Garfo do Spool	Clevis End	Horquilla	
9	219001971	2	Parafuso	Cap Screw-Soc. Hd.	Tornillo	
10	219001710	1	Mola	Spring	Resorte	
11	219002251	1	Parafuso	Spool End	Tornillo	
12	219001974	1	Tampa	Cap-Spool	Tapa	
13	219001975	2	Parafuso	Cap Screw-Soc. Hd.	Tornillo	
14	219001701	1	Compensador	Piston-Compensator	Compensador	
15	219001702	1	Mola	Spring	Resorte	
16	219001885	1	Anel O'	O-Ring	Anillo Vedación	
17	219001700	1	Pastilha	Shuttle Disk	Pastilla	Ver/See/Vea

NFS= Peças fornecidas somente no conjunto completo, item 0/ Not servicable, order complete assy, item 0/ Piezas proveistas com el item 0.

5OB/3	RK 406B	FGMB5OB3	RANDON VEÍCULOS

SEÇÃO DE GIRO/ SWING SECTION ASSEMBLY/ SECCIÓN DE OSCILACCIÓN

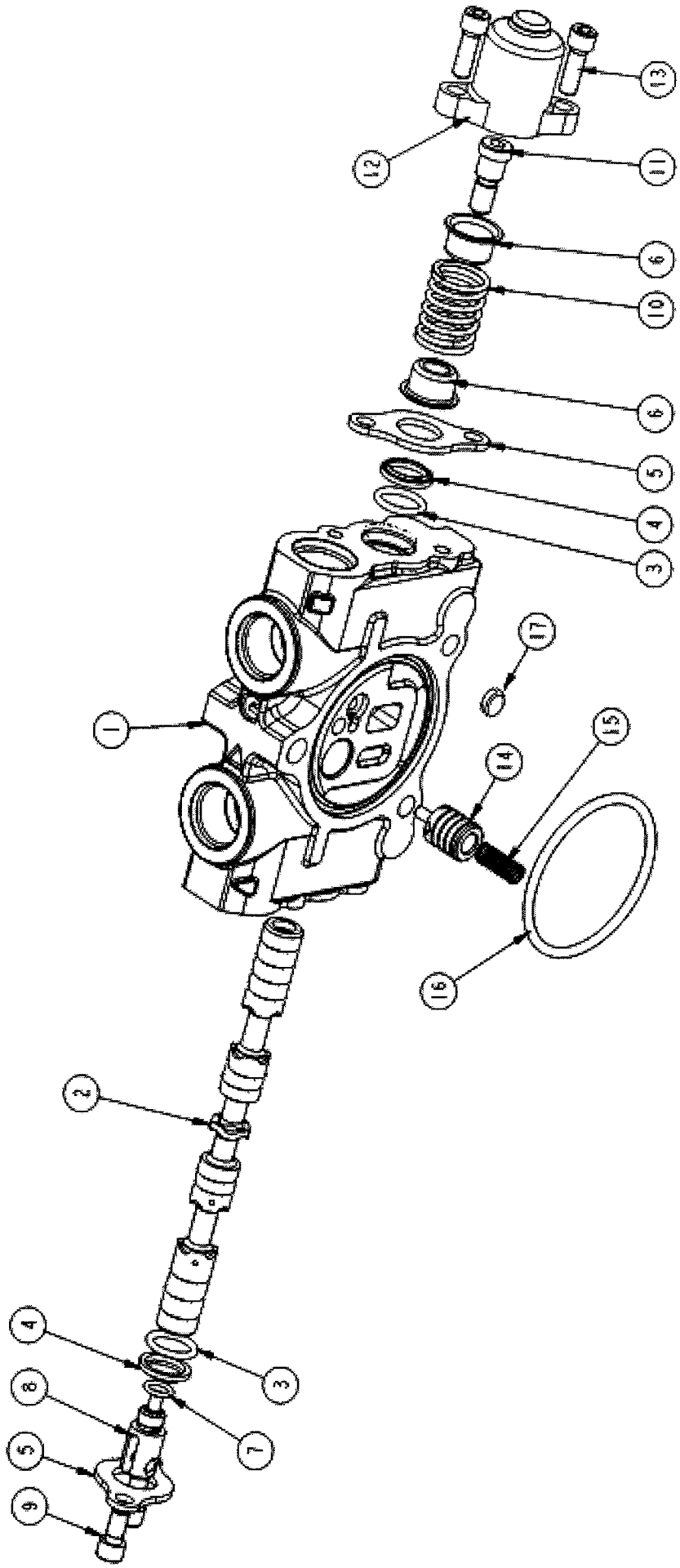

RANDON VEÍCULOS	RK 406B		MB5OB3	5OB/3

SEÇÃO DE GIRO
SWING SECTION ASSEMBLY
SECCIÓN DE OSCILACCIÓN

VÁLIDO PARA VEIC. N.º/ VALID FOR MANUFACTURING NUMBER/ VÁLIDO PARA LAS UNIDADES NÚMERO:	DO FROM DEL	932	ATÉ TO HASTA	982

POS	CODIGO/CODE	QT	PORTUGUES	ENGLISH	ESPAÑOL	NOTA/NOTE
0	219001965	01	Seção Completa	Section Assy	Sección Completa	
1	NFS	01	Carcaça	Housing	Carcasa	
2	NFS	01	Carretel	Spool	Carrete	
3	219001705	2	Anel O'	O-Ring	Anillo Vedación	
4	219001706	2	Anel Raspador	Wiper	Anillo Raspador	
5	219001756	2	Placa	Plate-Seal	Protector	
6	219001972	2	Assento Mola	Spring Seat	Asiento	
7	219001709	1	Anel O'	O-Ring	Anillo Vedación	
8	219001708	1	Garfo do Spool	Clevis End	Horquilla	
9	219001971	2	Parafuso	Cap Screw-Soc. Hd.	Tornillo	
10	219001710	1	Mola	Spring	Resorte	
11	219001973	1	Parafuso	Spool End	Tornillo	
12	219001974	1	Tampa	Cap-Spool	Tapa	
13	219001975	2	Parafuso	Cap Screw-Soc. Hd.	Tornillo	
14	219001701	1	Compensador	Piston-Compensator	Compensador	
15	219001702	1	Mola	Spring	Resorte	
16	219001703	1	Anel O'	O-Ring	Anillo Vedación	
17	5O/1	1	Pastilha	Shuttle Disk	Pastilla	Ver/See/Vea

NFS= Peças fornecidas somente no conjunto completo, item 0/ Not servicable, order complete assy, item 0/ Piezas proveistas com el item 0.

5OB/4	RK 406B	FGMB5OB4	RANDON VEÍCULOS

SEÇÃO DE GIRO/ SWING SECTION ASSEMBLY/ SECCIÓN DE OSCILACCIÓN

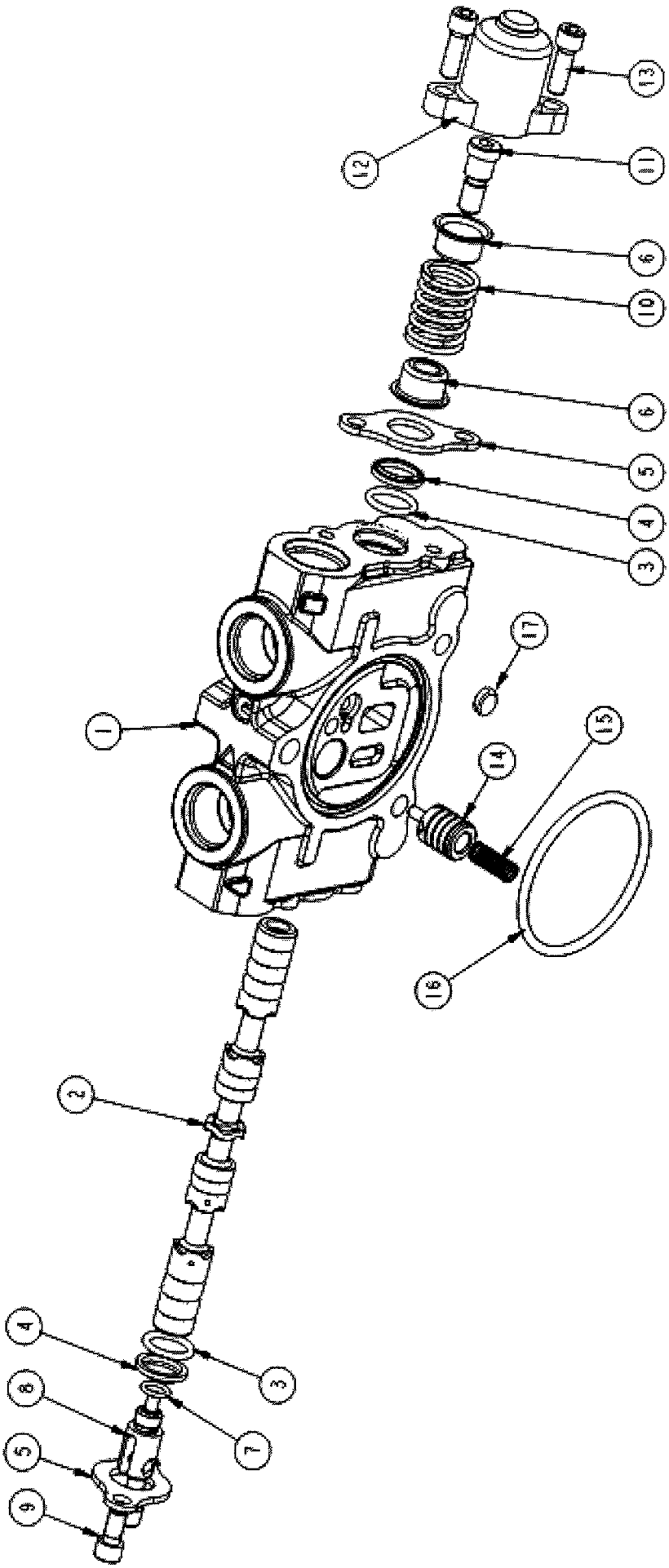

RANDON VEÍCULOS	RK 406B		MB5OB4	5OB/4

SEÇÃO DE GIRO
SWING SECTION ASSEMBLY
SECCIÓN DE OSCILACCIÓN

VÁLIDO PARA VEIC. N.º/ VALID FOR MANUFACTURING NUMBER/ VÁLIDO PARA LAS UNIDADES NÚMERO:	DO FROM DEL	983	ATÉ TO HASTA	983

POS	CODIGO/CODE	QT	PORTUGUES	ENGLISH	ESPAÑOL	NOTA/NOTE
0	219002244	01	Seção Completa	Section Assy	Sección Completa	
1	NFS	01	Carcaça	Housing	Carcasa	
2	NFS	01	Carretel	Spool	Carrete	
3	219001705	2	Anel O'	O-Ring	Anillo Vedación	
4	219001706	2	Anel Raspador	Wiper	Anillo Raspador	
5	219001756	2	Placa	Plate-Seal	Protector	
6	219002252	2	Assento Mola	Spring Seat	Asiento	
7	219001709	1	Anel O'	O-Ring	Anillo Vedación	
8	219001708	1	Garfo do Spool	Clevis End	Horquilla	
9	219001971	2	Parafuso	Cap Screw-Soc. Hd.	Tornillo	
10	219001710	1	Mola	Spring	Resorte	
11	219002251	1	Parafuso	Spool End	Tornillo	
12	219001974	1	Tampa	Cap-Spool	Tapa	
13	219001975	2	Parafuso	Cap Screw-Soc. Hd.	Tornillo	
14	219001701	1	Compensador	Piston-Compensator	Compensador	
15	219001702	1	Mola	Spring	Resorte	
16	219001885	1	Anel O'	O-Ring	Anillo Vedación	
17	219001700	1	Pastilha	Shuttle Disk	Pastilla	Ver/See/Vea

NFS= Peças fornecidas somente no conjunto completo, item 0/ Not servicable, order complete assy, item 0/ Piezas proveistas com el item 0.

5OB/5	RK 406B	FGMB5OB5	RANDON VEÍCULOS

SEÇÃO DE GIRO/ SWING SECTION ASSEMBLY/ SECCIÓN DE OSCILACCIÓN

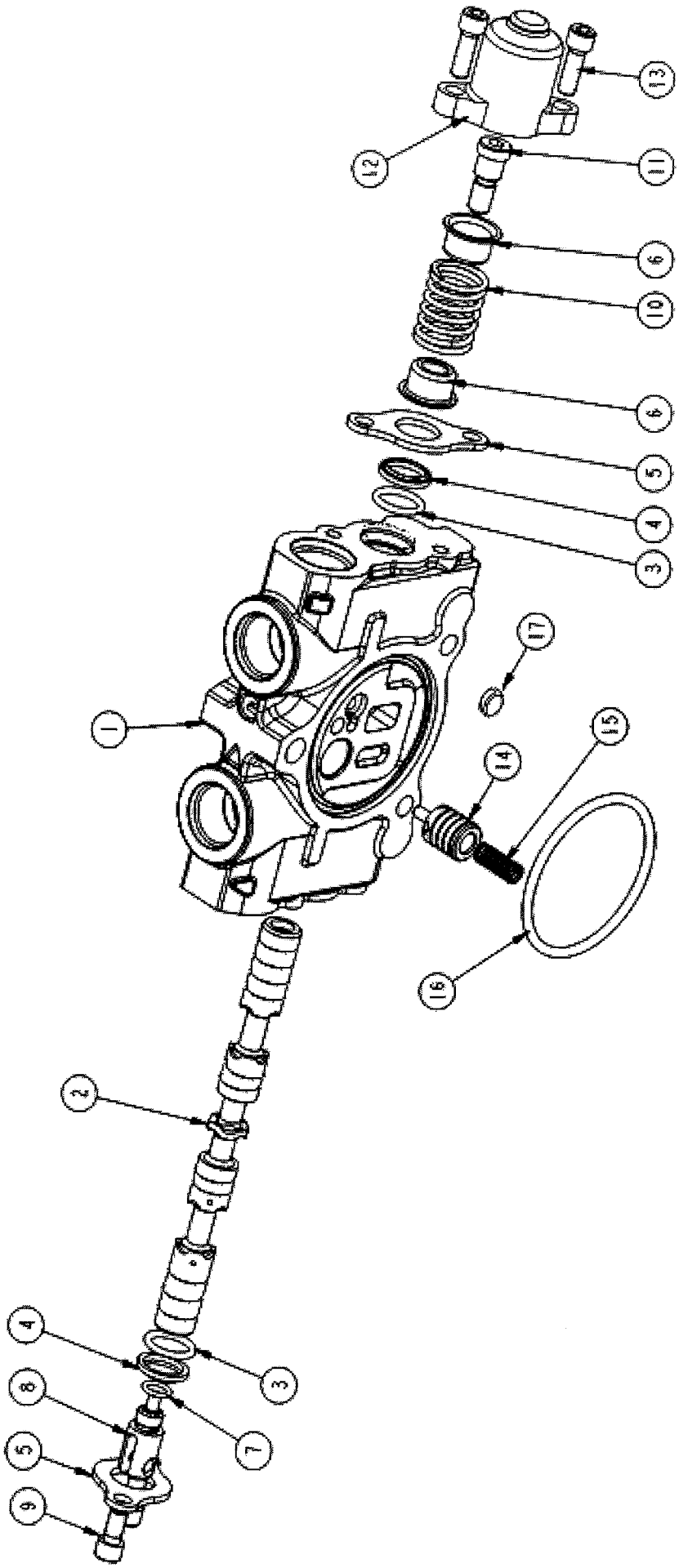

RANDON VEÍCULOS	RK 406B		MB5OB5	5OB/5

SEÇÃO DE GIRO
SWING SECTION ASSEMBLY
SECCIÓN DE OSCILACCIÓN

VÁLIDO PARA VEIC. N.º/ VALID FOR MANUFACTURING NUMBER/ VÁLIDO PARA LAS UNIDADES NÚMERO:	DO FROM DEL	984	ATÉ TO HASTA	990

POS	CODIGO/CODE	QT	PORTUGUES	ENGLISH	ESPAÑOL	NOTA/NOTE
0	219001965	01	Seção Completa	Section Assy	Sección Completa	
1	NFS	01	Carcaça	Housing	Carcasa	
2	NFS	01	Carretel	Spool	Carrete	
3	219001705	2	Anel O'	O-Ring	Anillo Vedación	
4	219001706	2	Anel Raspador	Wiper	Anillo Raspador	
5	219001756	2	Placa	Plate-Seal	Protector	
6	219001972	2	Assento Mola	Spring Seat	Asiento	
7	219001709	1	Anel O'	O-Ring	Anillo Vedación	
8	219001708	1	Garfo do Spool	Clevis End	Horquilla	
9	219001971	2	Parafuso	Cap Screw-Soc. Hd.	Tornillo	
10	219001710	1	Mola	Spring	Resorte	
11	219001973	1	Parafuso	Spool End	Tornillo	
12	219001974	1	Tampa	Cap-Spool	Tapa	
13	219001975	2	Parafuso	Cap Screw-Soc. Hd.	Tornillo	
14	219001701	1	Compensador	Piston-Compensator	Compensador	
15	219001702	1	Mola	Spring	Resorte	
16	219001703	1	Anel O'	O-Ring	Anillo Vedación	
17	5O/1	1	Pastilha	Shuttle Disk	Pastilla	Ver/See/Vea

NFS= Peças fornecidas somente no conjunto completo, item 0/ Not servicable, order complete assy, item 0/ Piezas proveistas com el item 0.

5OB/6	RK 406B	FGMB5OB6	RANDON VEÍCULOS

SEÇÃO DE GIRO/ SWING SECTION ASSEMBLY/ SECCIÓN DE OSCILACCIÓN

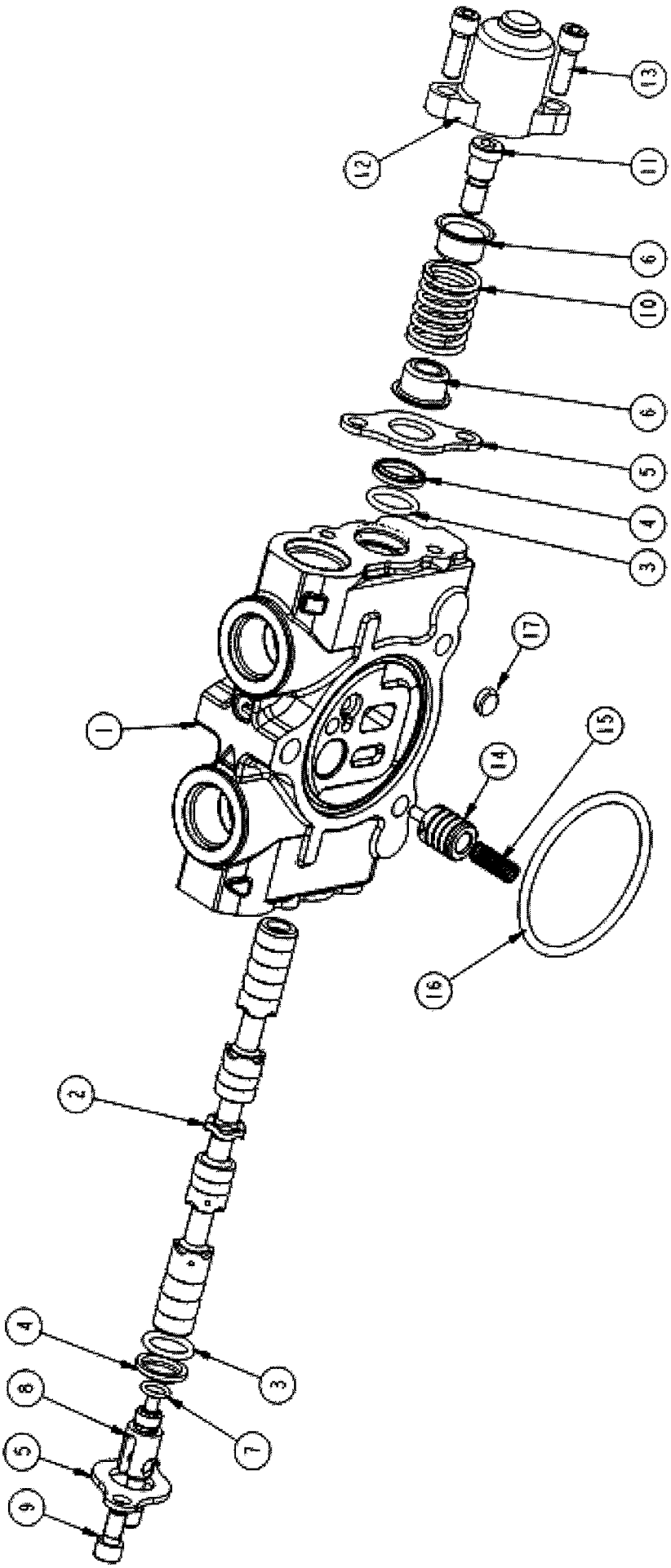

RANDON VEÍCULOS	RK 406B		MB5OB6	5OB/6

SEÇÃO DE GIRO
SWING SECTION ASSEMBLY
SECCIÓN DE OSCILACCIÓN

VÁLIDO PARA VEIC. N.º/ VALID FOR MANUFACTURING NUMBER/ VÁLIDO PARA LAS UNIDADES NÚMERO:	DO FROM DEL	991	ATÉ TO HASTA	

POS	CODIGO/CODE	QT	PORTUGUES	ENGLISH	ESPAÑOL	NOTA/NOTE
0	219002244	01	Seção Completa	Section Assy	Sección Completa	
1	NFS	01	Carcaça	Housing	Carcasa	
2	NFS	01	Carretel	Spool	Carrete	
3	219001705	2	Anel O'	O-Ring	Anillo Vedación	
4	219001706	2	Anel Raspador	Wiper	Anillo Raspador	
5	219001756	2	Placa	Plate-Seal	Protector	
6	219002252	2	Assento Mola	Spring Seat	Asiento	
7	219001709	1	Anel O'	O-Ring	Anillo Vedación	
8	219001708	1	Garfo do Spool	Clevis End	Horquilla	
9	219001971	2	Parafuso	Cap Screw-Soc. Hd.	Tornillo	
10	219001710	1	Mola	Spring	Resorte	
11	219002251	1	Parafuso	Spool End	Tornillo	
12	219001974	1	Tampa	Cap-Spool	Tapa	
13	219001975	2	Parafuso	Cap Screw-Soc. Hd.	Tornillo	
14	219001701	1	Compensador	Piston-Compensator	Compensador	
15	219001702	1	Mola	Spring	Resorte	
16	219001885	1	Anel O'	O-Ring	Anillo Vedación	
17	219001700	1	Pastilha	Shuttle Disk	Pastilla	Ver/See/Vea

NFS= Peças fornecidas somente no conjunto completo, item 0/ Not servicable, order complete assy, item 0/ Piezas proveistas com el item 0.

5OC/1	RK 406B	FGMB5OC1	RANDON VEÍCULOS

SEÇÃO DA LANÇA E BRAÇO DE PROFUNDIDADE/ BOOM AND DIPPER SECTION ASSEMBLY/ SECCIÓN DE LA LANZA Y BALANCIN DE PROFUNDIDAD

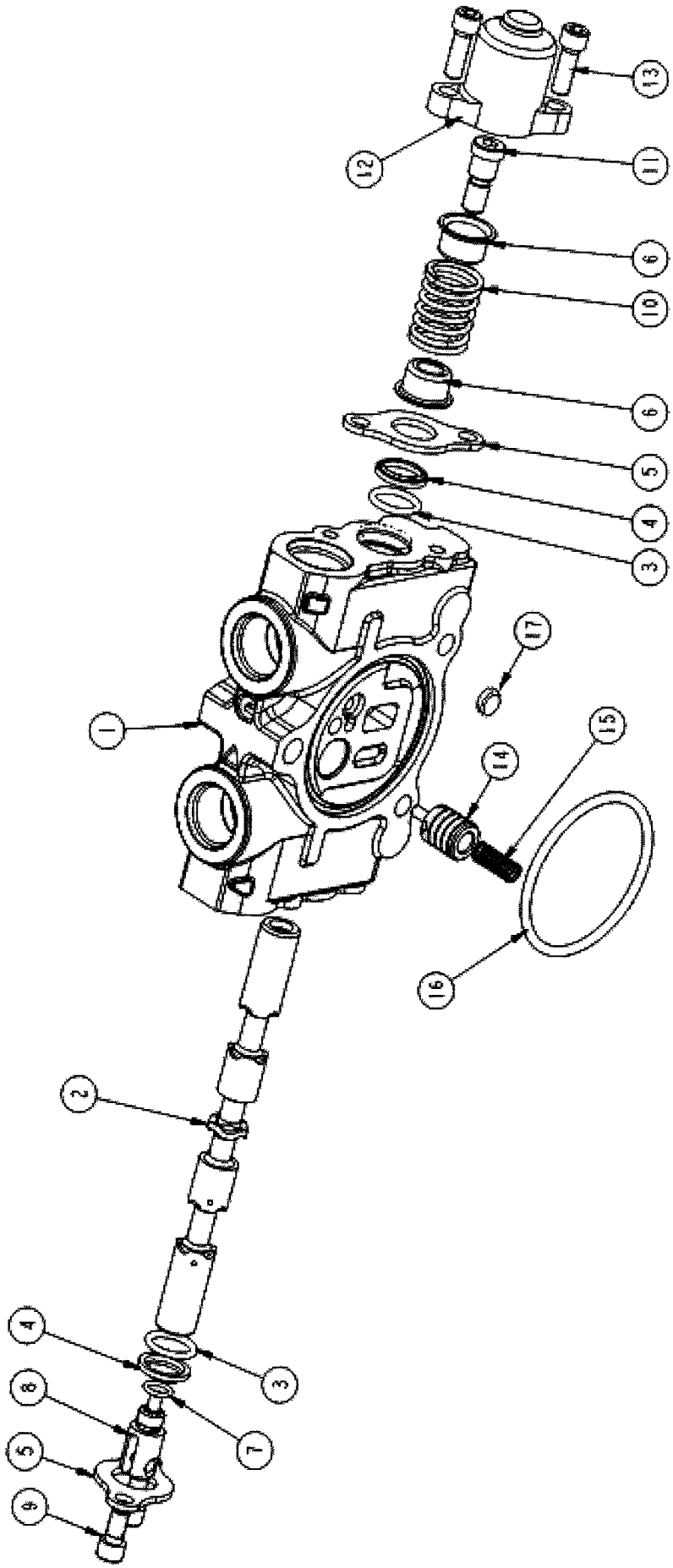

RANDON VEÍCULOS	RK 406B		MB5OC1	5OC/1

SEÇÃO DA LANÇA E BRAÇO DE PROFUNDIDADE
BOOM AND DIPPER SECTION ASSEMBLY
SECCIÓN DE LA LANZA Y BALANCIN DE PROFUNDIDAD

VÁLIDO PARA VEIC. N.º/ VALID FOR MANUFACTURING NUMBER/ VÁLIDO PARA LAS UNIDADES NÚMERO:	DO FROM DEL	104	ATÉ TO HASTA	930

POS	CODIGO/CODE	QT	PORTUGUES	ENGLISH	ESPAÑOL	NOTA/NOTE
0	219001966	01	Seção Completa	Section Assy	Sección Completa	
1	NFS	01	Carcaça	Housing	Carcasa	
2	NFS	01	Carretel	Spool	Carrete	
3	219001705	02	Anel O'	O-Ring	Anillo Vedación	
4	219001706	02	Anel Raspador	Wiper	Anillo Raspador	
5	219001756	02	Placa	Plate-Seal	Protector	
6	219001972	02	Assento Mola	Spring Seat	Asiento	
7	219001709	01	Anel O'	O-Ring	Anillo Vedación	
8	219001708	01	Garfo do Spool	Clevis End	Horquilla	
9	219001971	02	Parafuso	Cap Screw-Soc. Hd.	Tornillo	
10	219001710	01	Mola	Spring	Resorte	
11	219001973	01	Parafuso	Spool End	Tornillo	
12	219001974	01	Tampa	Cap-Spool	Tapa	
13	219001975	02	Parafuso	Cap Screw-Soc. Hd.	Tornillo	
14	219001701	01	Compensador	Piston-Compensator	Compensador	
15	219001702	01	Mola	Spring	Resorte	
16	219001703	01	Anel O'	O-Ring	Anillo Vedación	
17	5O/1	01	Pastilha	Shuttle Disk	Pastilla	Ver/See/Vea

NFS= Peças fornecidas somente no conjunto completo, item 0/ Not servicable, order complete assy, item 0/ Piezas proveistas com el item 0.

5OC/2	RK 406B	FGMB5OC2	RANDON VEÍCULOS

SEÇÃO DA LANÇA/ BOOM SECTION ASSEMBLY/ SECCIÓN DE LA LANZA

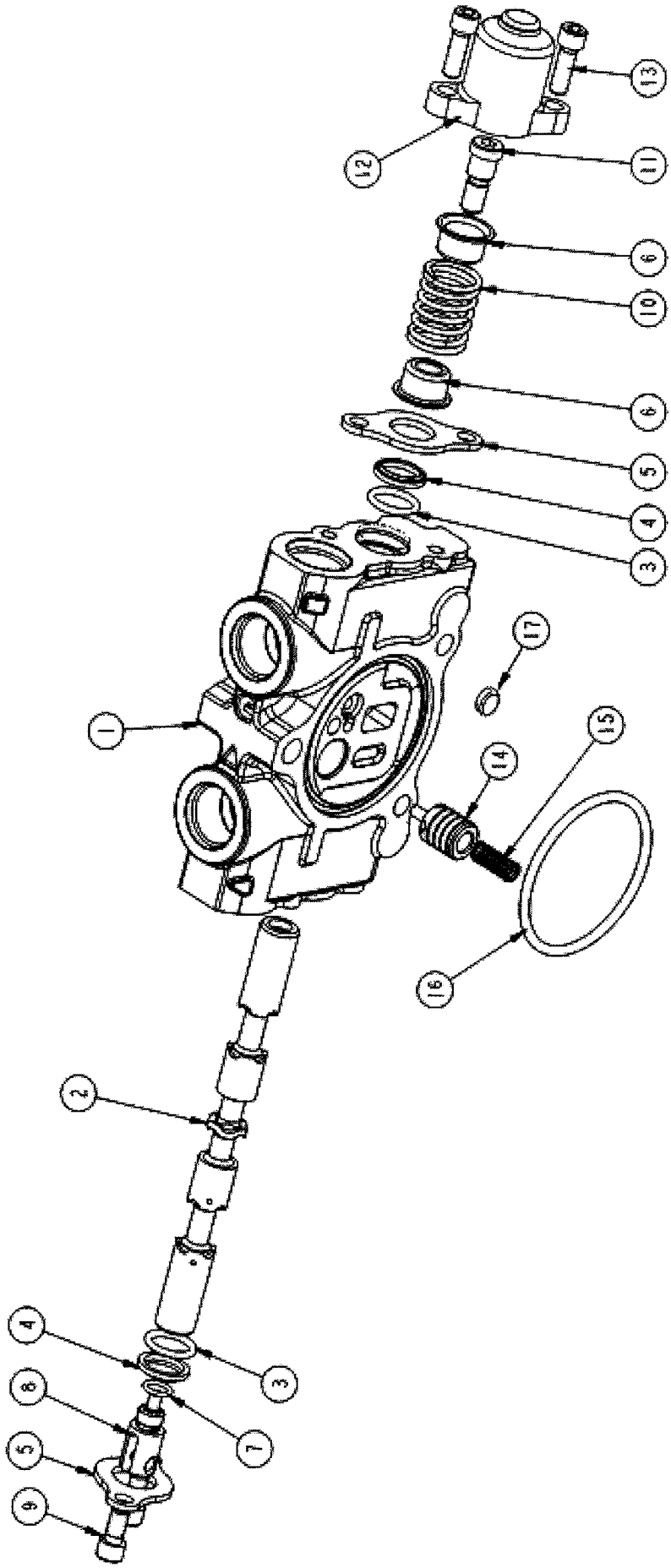

RANDON VEÍCULOS	RK 406B		MB5OC2	5OC/2

SEÇÃO DA LANÇA
BOOM SECTION ASSEMBLY
SECCIÓN DE LA LANZA

VÁLIDO PARA VEIC. N.º/ VALID FOR MANUFACTURING NUMBER/ VÁLIDO PARA LAS UNIDADES NÚMERO:	DO FROM DEL	931	ATÉ TO HASTA	931

POS	CODIGO/CODE	QT	PORTUGUES	ENGLISH	ESPAÑOL	NOTA/NOTE
0	219002245	01	Seção Completa	Section Assy	Sección Completa	
1	NFS	01	Carcaça	Housing	Carcasa	
2	NFS	01	Carretel	Spool	Carrete	
3	219001705	02	Anel O'	O-Ring	Anillo Vedación	
4	219001706	02	Anel Raspador	Wiper	Anillo Raspador	
5	219001756	02	Placa	Plate-Seal	Protector	
6	219002001	02	Assento Mola	Spring Seat	Asiento	
7	219001709	01	Anel O'	O-Ring	Anillo Vedación	
8	219001708	01	Garfo do Spool	Clevis End	Horquilla	
9	219001971	02	Parafuso	Cap Screw-Soc. Hd.	Tornillo	
10	219001710	01	Mola	Spring	Resorte	
11	219002251	01	Parafuso	Spool End	Tornillo	
12	219001974	01	Tampa	Cap-Spool	Tapa	
13	219001975	02	Parafuso	Cap Screw-Soc. Hd.	Tornillo	
14	219001701	01	Compensador	Piston-Compensator	Compensador	
15	219001702	01	Mola	Spring	Resorte	
16	219001885	01	Anel O'	O-Ring	Anillo Vedación	
17	219001700	01	Pastilha	Shuttle Disk	Pastilla	Ver/See/Vea

NFS= Peças fornecidas somente no conjunto completo, item 0/ Not servicable, order complete assy, item 0/ Piezas proveistas com el item 0.

5OC/3	RK 406B	FGMB5OC3	RANDON VEÍCULOS

SEÇÃO DA LANÇA E BRAÇO DE PROFUNDIDADE/ BOOM AND DIPPER SECTION ASSEMBLY/ SECCIÓN DE LA LANZA Y BALANCIN DE PROFUNDIDAD

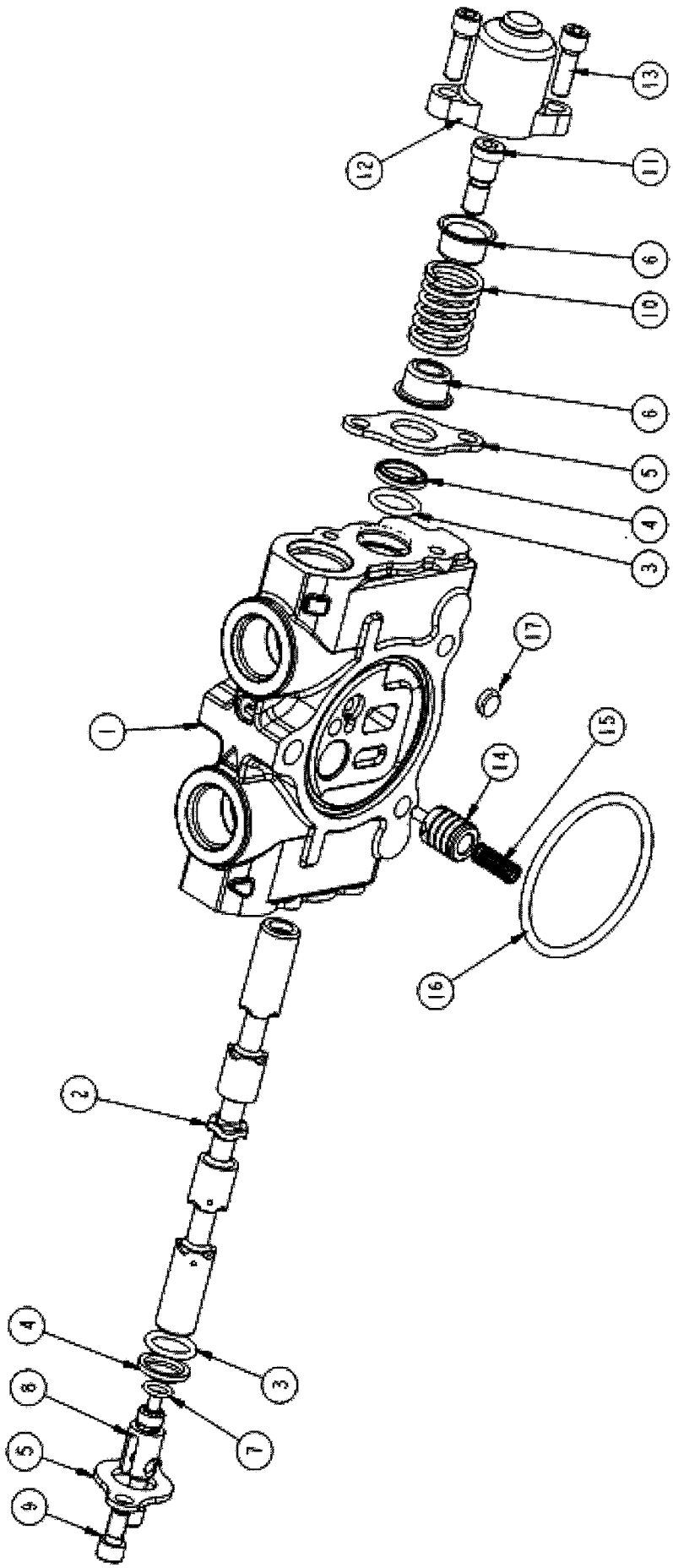

RANDON VEÍCULOS	RK 406B		MB5OC3	5OC/3

SEÇÃO DA LANÇA E BRAÇO DE PROFUNDIDADE
BOOM AND DIPPER SECTION ASSEMBLY
SECCIÓN DE LA LANZA Y BALANCIN DE PROFUNDIDAD

VÁLIDO PARA VEIC. N.º/ VALID FOR MANUFACTURING NUMBER/ VÁLIDO PARA LAS UNIDADES NÚMERO:	DO FROM DEL	932	ATÉ TO HASTA	982

POS	CODIGO/CODE	QT	PORTUGUES	ENGLISH	ESPAÑOL	NOTA/NOTE
0	219001966	01	Seção Completa	Section Assy	Sección Completa	
1	NFS	01	Carcaça	Housing	Carcasa	
2	NFS	01	Carretel	Spool	Carrete	
3	219001705	02	Anel O'	O-Ring	Anillo Vedación	
4	219001706	02	Anel Raspador	Wiper	Anillo Raspador	
5	219001756	02	Placa	Plate-Seal	Protector	
6	219001972	02	Assento Mola	Spring Seat	Asiento	
7	219001709	01	Anel O'	O-Ring	Anillo Vedación	
8	219001708	01	Garfo do Spool	Clevis End	Horquilla	
9	219001971	02	Parafuso	Cap Screw-Soc. Hd.	Tornillo	
10	219001710	01	Mola	Spring	Resorte	
11	219001973	01	Parafuso	Spool End	Tornillo	
12	219001974	01	Tampa	Cap-Spool	Tapa	
13	219001975	02	Parafuso	Cap Screw-Soc. Hd.	Tornillo	
14	219001701	01	Compensador	Piston-Compensator	Compensador	
15	219001702	01	Mola	Spring	Resorte	
16	219001703	01	Anel O'	O-Ring	Anillo Vedación	
17	5O/1	01	Pastilha	Shuttle Disk	Pastilla	Ver/See/Vea

NFS= Peças fornecidas somente no conjunto completo, item 0/ Not servicable, order complete assy, item 0/ Piezas proveistas com el item 0.

5OC/4	RK 406B	FGMB5OC4	RANDON VEÍCULOS

SEÇÃO DA LANÇA/ BOOM SECTION ASSEMBLY/ SECCIÓN DE LA LANZA

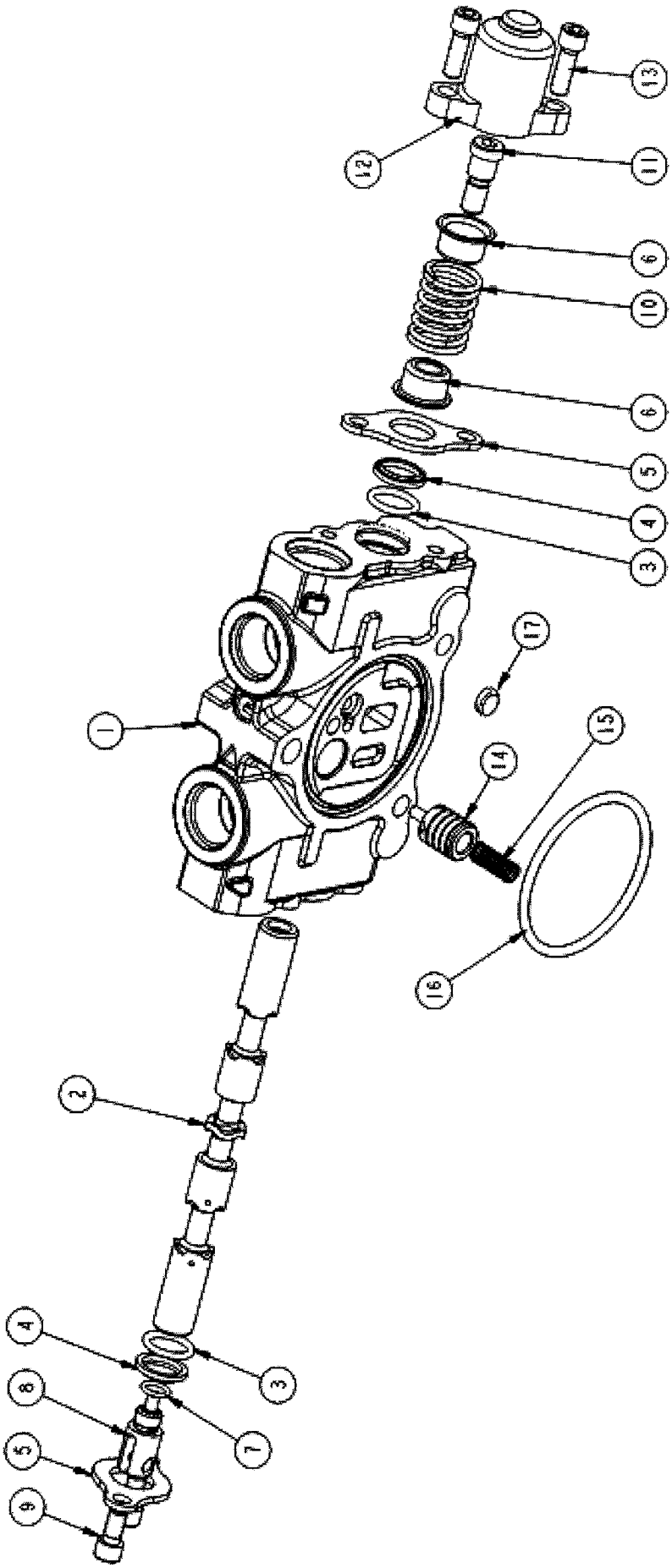

RANDON VEÍCULOS	RK 406B		MB5OC4	5OC/4

SEÇÃO DA LANÇA
BOOM SECTION ASSEMBLY
SECCIÓN DE LA LANZA

VÁLIDO PARA VEIC. N.º/ VALID FOR MANUFACTURING NUMBER/ VÁLIDO PARA LAS UNIDADES NÚMERO:	DO FROM DEL	983	ATÉ TO HASTA	983

POS	CODIGO/CODE	QT	PORTUGUES	ENGLISH	ESPAÑOL	NOTA/NOTE
0	219002245	01	Seção Completa	Section Assy	Sección Completa	
1	NFS	01	Carcaça	Housing	Carcasa	
2	NFS	01	Carretel	Spool	Carrete	
3	219001705	02	Anel O'	O-Ring	Anillo Vedación	
4	219001706	02	Anel Raspador	Wiper	Anillo Raspador	
5	219001756	02	Placa	Plate-Seal	Protector	
6	219002001	02	Assento Mola	Spring Seat	Asiento	
7	219001709	01	Anel O'	O-Ring	Anillo Vedación	
8	219001708	01	Garfo do Spool	Clevis End	Horquilla	
9	219001971	02	Parafuso	Cap Screw-Soc. Hd.	Tornillo	
10	219001710	01	Mola	Spring	Resorte	
11	219002251	01	Parafuso	Spool End	Tornillo	
12	219001974	01	Tampa	Cap-Spool	Tapa	
13	219001975	02	Parafuso	Cap Screw-Soc. Hd.	Tornillo	
14	219001701	01	Compensador	Piston-Compensator	Compensador	
15	219001702	01	Mola	Spring	Resorte	
16	219001885	01	Anel O'	O-Ring	Anillo Vedación	
17	219001700	01	Pastilha	Shuttle Disk	Pastilla	Ver/See/Vea

NFS= Peças fornecidas somente no conjunto completo, item 0/ Not servicable, order complete assy, item 0/ Piezas proveistas com el item 0.

5OC/5	RK 406B	FGMB5OC5	RANDON VEÍCULOS

SEÇÃO DA LANÇA E BRAÇO DE PROFUNDIDADE/ BOOM AND DIPPER SECTION ASSEMBLY/ SECCIÓN DE LA LANZA Y BALANCIN DE PROFUNDIDAD

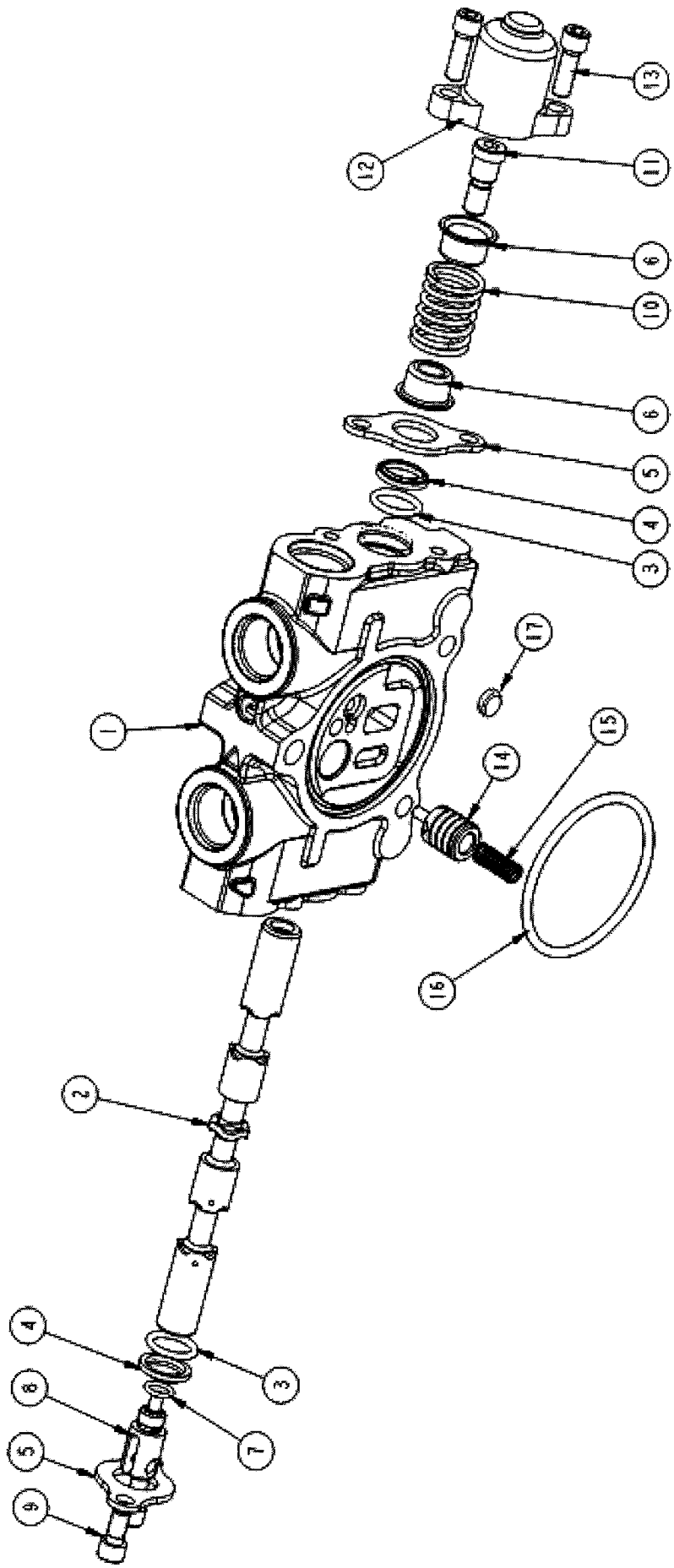

RANDON VEICULOS	RK 406B		MB5OC5	5OC/5

SEÇÃO DA LANÇA E BRAÇO DE PROFUNDIDADE
BOOM AND DIPPER SECTION ASSEMBLY
SECCIÓN DE LA LANZA Y BALANCIN DE PROFUNDIDAD

VÁLIDO PARA VEIC. N.º/ VALID FOR MANUFACTURING NUMBER/ VÁLIDO PARA LAS UNIDADES NÚMERO:	DO FROM DEL	984	ATÉ TO HASTA	990

POS	CODIGO/CODE	QT	PORTUGUES	ENGLISH	ESPAÑOL	NOTA/NOTE
0	219001966	01	Seção Completa	Section Assy	Sección Completa	
1	NFS	01	Carcaça	Housing	Carcasa	
2	NFS	01	Carretel	Spool	Carrete	
3	219001705	02	Anel O'	O-Ring	Anillo Vedación	
4	219001706	02	Anel Raspador	Wiper	Anillo Raspador	
5	219001756	02	Placa	Plate-Seal	Protector	
6	219001972	02	Assento Mola	Spring Seat	Asiento	
7	219001709	01	Anel O'	O-Ring	Anillo Vedación	
8	219001708	01	Garfo do Spool	Clevis End	Horquilla	
9	219001971	02	Parafuso	Cap Screw-Soc. Hd.	Tornillo	
10	219001710	01	Mola	Spring	Resorte	
11	219001973	01	Parafuso	Spool End	Tornillo	
12	219001974	01	Tampa	Cap-Spool	Tapa	
13	219001975	02	Parafuso	Cap Screw-Soc. Hd.	Tornillo	
14	219001701	01	Compensador	Piston-Compensator	Compensador	
15	219001702	01	Mola	Spring	Resorte	
16	219001703	01	Anel O'	O-Ring	Anillo Vedación	
17	5O/1	01	Pastilha	Shuttle Disk	Pastilla	Ver/See/Vea

NFS= Peças fornecidas somente no conjunto completo, item 0/ Not servicable, order complete assy, item 0/ Piezas proveistas com el item 0.

5OC/6	RK 406B	FGMB5OC6	RANDON VEÍCULOS

SEÇÃO DA LANÇA/ BOOM SECTION ASSEMBLY/ SECCIÓN DE LA LANZA

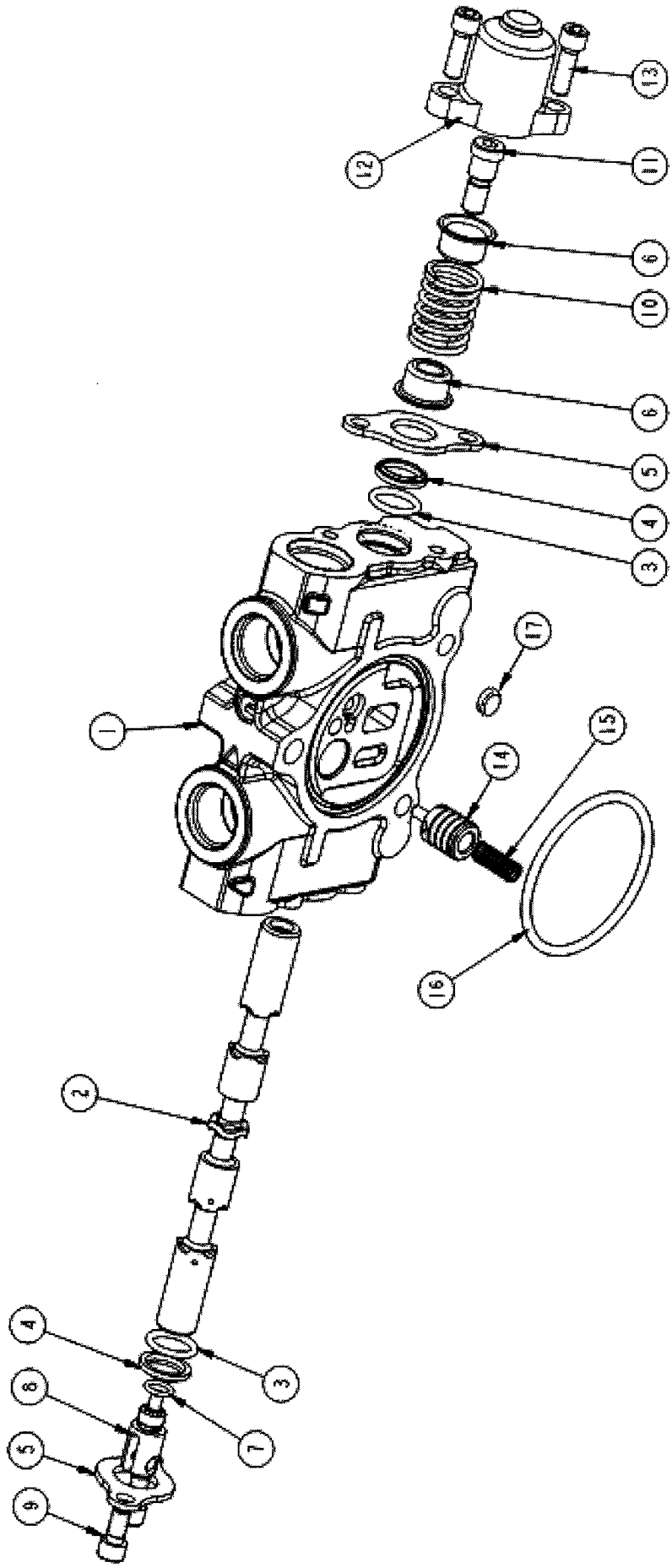

RANDON VEÍCULOS	RK 406B		MB5OC6	5OC/6

SEÇÃO DA LANÇA
BOOM SECTION ASSEMBLY
SECCIÓN DE LA LANZA

VÁLIDO PARA VEIC. N.º/ VALID FOR MANUFACTURING NUMBER/ VÁLIDO PARA LAS UNIDADES NÚMERO:	DO FROM DEL	991	ATÉ TO HASTA	

POS	CODIGO/CODE	QT	PORTUGUES	ENGLISH	ESPAÑOL	NOTA/NOTE
0	219002245	01	Seção Completa	Section Assy	Sección Completa	
1	NFS	01	Carcaça	Housing	Carcasa	
2	NFS	01	Carretel	Spool	Carrete	
3	219001705	02	Anel O'	O-Ring	Anillo Vedación	
4	219001706	02	Anel Raspador	Wiper	Anillo Raspador	
5	219001756	02	Placa	Plate-Seal	Protector	
6	219002001	02	Assento Mola	Spring Seat	Asiento	
7	219001709	01	Anel O'	O-Ring	Anillo Vedación	
8	219001708	01	Garfo do Spool	Clevis End	Horquilla	
9	219001971	02	Parafuso	Cap Screw-Soc. Hd.	Tornillo	
10	219001710	01	Mola	Spring	Resorte	
11	219002251	01	Parafuso	Spool End	Tornillo	
12	219001974	01	Tampa	Cap-Spool	Tapa	
13	219001975	02	Parafuso	Cap Screw-Soc. Hd.	Tornillo	
14	219001701	01	Compensador	Piston-Compensator	Compensador	
15	219001702	01	Mola	Spring	Resorte	
16	219001885	01	Anel O'	O-Ring	Anillo Vedación	
17	219001700	01	Pastilha	Shuttle Disk	Pastilla	Ver/See/Vea

NFS= Peças fornecidas somente no conjunto completo, item 0/ Not servicable, order complete assy, item 0/ Piezas proveistas com el item 0.

5OCA/1	RK 406B	FGMB5OCA1	RANDON VEÍCULOS

SEÇÃO DO BRAÇO DE PROFUNDIDADE/ DIPPER SECTION ASSEMBLY/ SECCIÓN DE BALANCIN DE PROFUNDIDAD

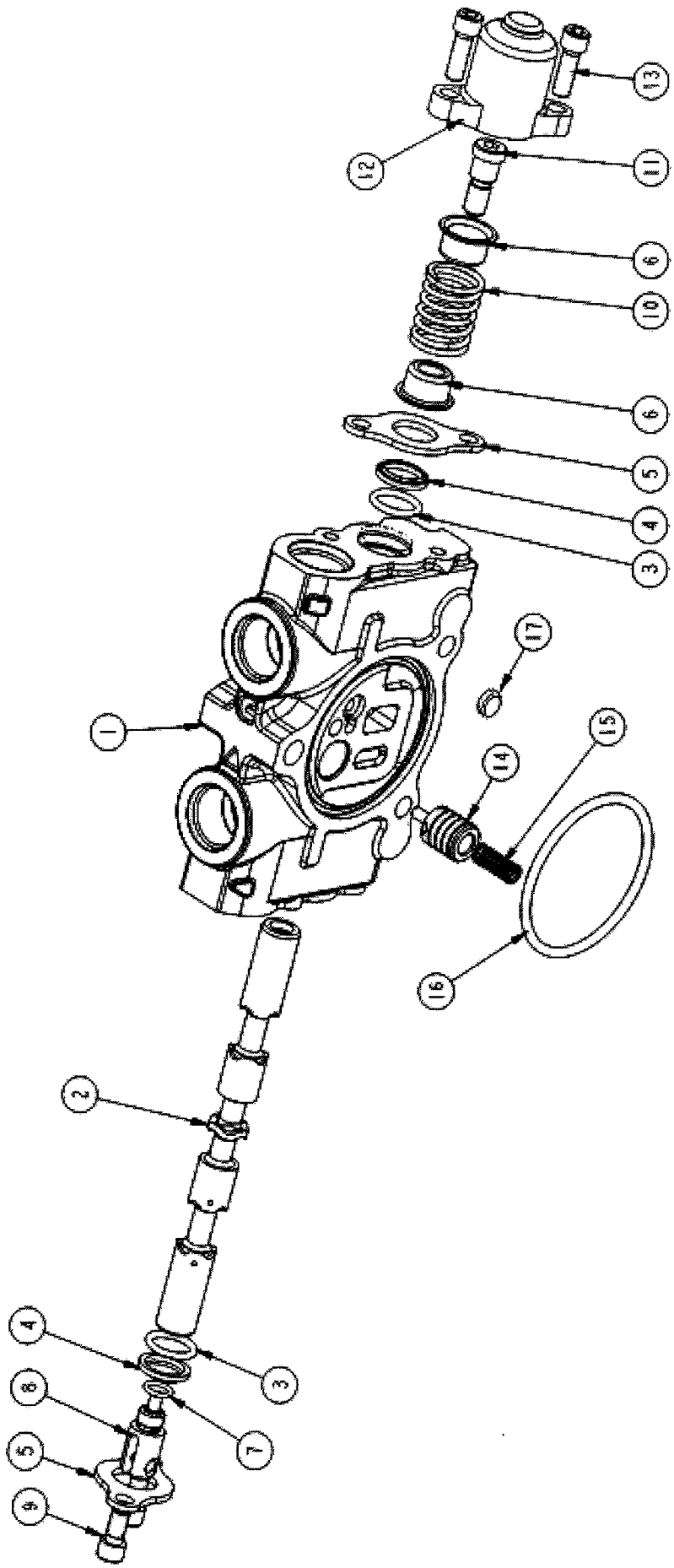

RANDON VEÍCULOS	RK 406B		MB5OCA1	5OCA/1

SEÇÃO DA LANÇA E BRAÇO DE PROFUNDIDADE
BOOM AND DIPPER SECTION ASSEMBLY
SECCIÓN DE LA LANZA Y BALANCIN DE PROFUNDIDAD

VÁLIDO PARA VEIC. N.º/ VALID FOR MANUFACTURING NUMBER/ VÁLIDO PARA LAS UNIDADES NÚMERO:	DO FROM DEL	983	ATÉ TO HASTA	983

POS	CODIGO/CODE	QT	PORTUGUES	ENGLISH	ESPAÑOL	NOTA/NOTE
0	219002247	01	Seção Completa	Section Assy	Sección Completa	
1	NFS	01	Carcaça	Housing	Carcasa	
2	NFS	01	Carretel	Spool	Carrete	
3	219001705	02	Anel O'	O-Ring	Anillo Vedación	
4	219001706	02	Anel Raspador	Wiper	Anillo Raspador	
5	219001756	02	Placa	Plate-Seal	Protector	
6	219002001	02	Assento Mola	Spring Seat	Asiento	
7	219001709	01	Anel O'	O-Ring	Anillo Vedación	
8	219001708	01	Garfo do Spool	Clevis End	Horquilla	
9	219001971	02	Parafuso	Cap Screw-Soc. Hd.	Tornillo	
10	219001710	01	Mola	Spring	Resorte	
11	219002251	01	Parafuso	Spool End	Tornillo	
12	219001974	01	Tampa	Cap-Spool	Tapa	
13	219001975	02	Parafuso	Cap Screw-Soc. Hd.	Tornillo	
14	219001701	01	Compensador	Piston-Compensator	Compensador	
15	219001702	01	Mola	Spring	Resorte	
16	219001885	01	Anel O'	O-Ring	Anillo Vedación	
17	219001700	01	Pastilha	Shuttle Disk	Pastilla	Ver/See/Vea

NFS= Peças fornecidas somente no conjunto completo, item 0/ Not servicable, order complete assy, item 0/ Piezas proveistas com el item 0.

5OCA/2	RK 406B	FGMB5OCA2	RANDON VEÍCULOS

SEÇÃO DO BRAÇO DE PROFUNDIDADE/ DIPPER SECTION ASSEMBLY/ SECCIÓN DE BALANCIN DE PROFUNDIDAD

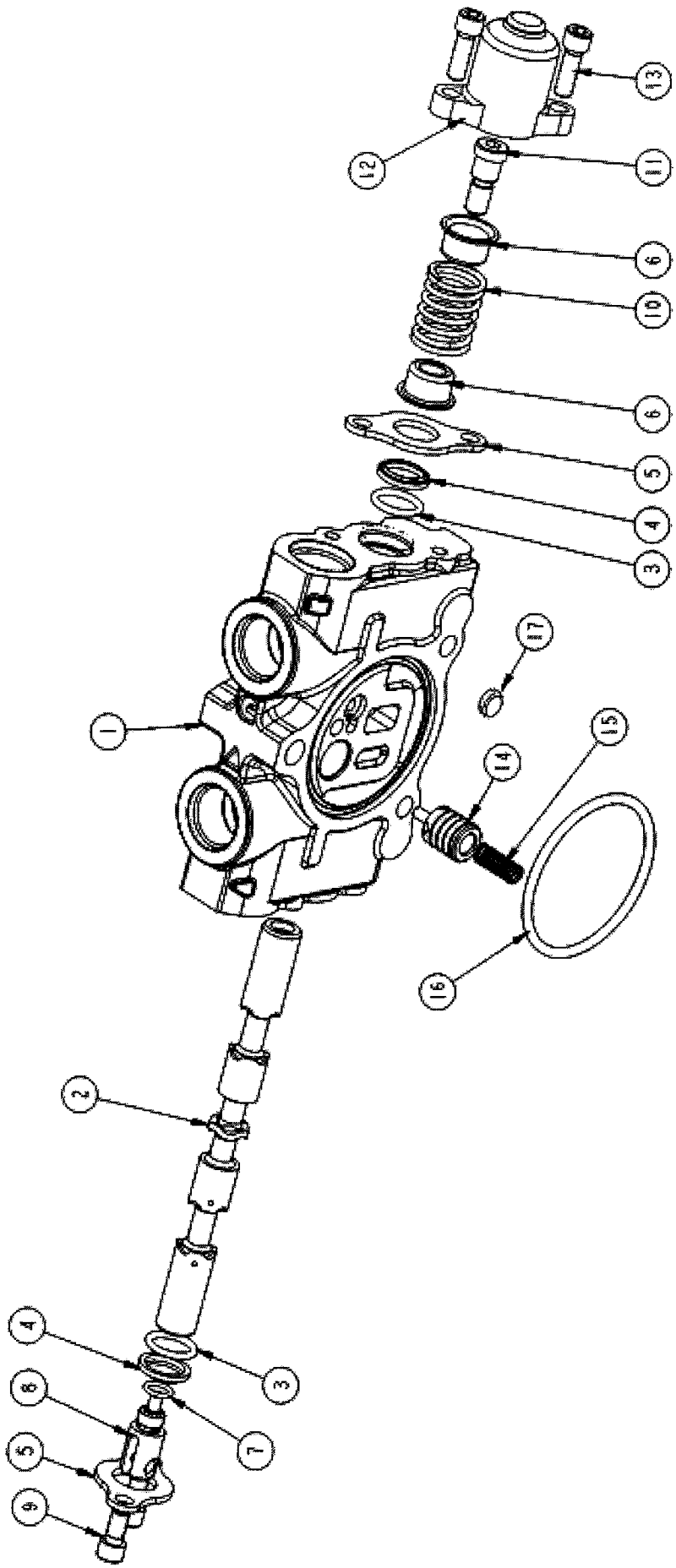

RANDON VEÍCULOS	RK 406B		MB5OCA2	5OCA/2

SEÇÃO DA LANÇA E BRAÇO DE PROFUNDIDADE
BOOM AND DIPPER SECTION ASSEMBLY
SECCIÓN DE LA LANZA Y BALANCIN DE PROFUNDIDAD

VÁLIDO PARA VEIC. N.º/ VALID FOR MANUFACTURING NUMBER/ VÁLIDO PARA LAS UNIDADES NÚMERO:	DO FROM DEL	931	ATÉ TO HASTA	931

POS	CODIGO/CODE	QT	PORTUGUES	ENGLISH	ESPAÑOL	NOTA/NOTE
0	219002247	01	Seção Completa	Section Assy	Sección Completa	
1	NFS	01	Carcaça	Housing	Carcasa	
2	NFS	01	Carretel	Spool	Carrete	
3	219001705	02	Anel O'	O-Ring	Anillo Vedación	
4	219001706	02	Anel Raspador	Wiper	Anillo Raspador	
5	219001756	02	Placa	Plate-Seal	Protector	
6	219002001	02	Assento Mola	Spring Seat	Asiento	
7	219001709	01	Anel O'	O-Ring	Anillo Vedación	
8	219001708	01	Garfo do Spool	Clevis End	Horquilla	
9	219001971	02	Parafuso	Cap Screw-Soc. Hd.	Tornillo	
10	219001710	01	Mola	Spring	Resorte	
11	219002251	01	Parafuso	Spool End	Tornillo	
12	219001974	01	Tampa	Cap-Spool	Tapa	
13	219001975	02	Parafuso	Cap Screw-Soc. Hd.	Tornillo	
14	219001701	01	Compensador	Piston-Compensator	Compensador	
15	219001702	01	Mola	Spring	Resorte	
16	219001885	01	Anel O'	O-Ring	Anillo Vedación	
17	219001700	01	Pastilha	Shuttle Disk	Pastilla	Ver/See/Vea

NFS= Peças fornecidas somente no conjunto completo, item 0/ Not servicable, order complete assy, item 0/ Piezas proveistas com el item 0.

5OCA/3	RK 406B	FGMB5OCA3	RANDON VEÍCULOS

SEÇÃO DO BRAÇO DE PROFUNDIDADE/ DIPPER SECTION ASSEMBLY/ SECCIÓN DE BALANCIN DE PROFUNDIDAD

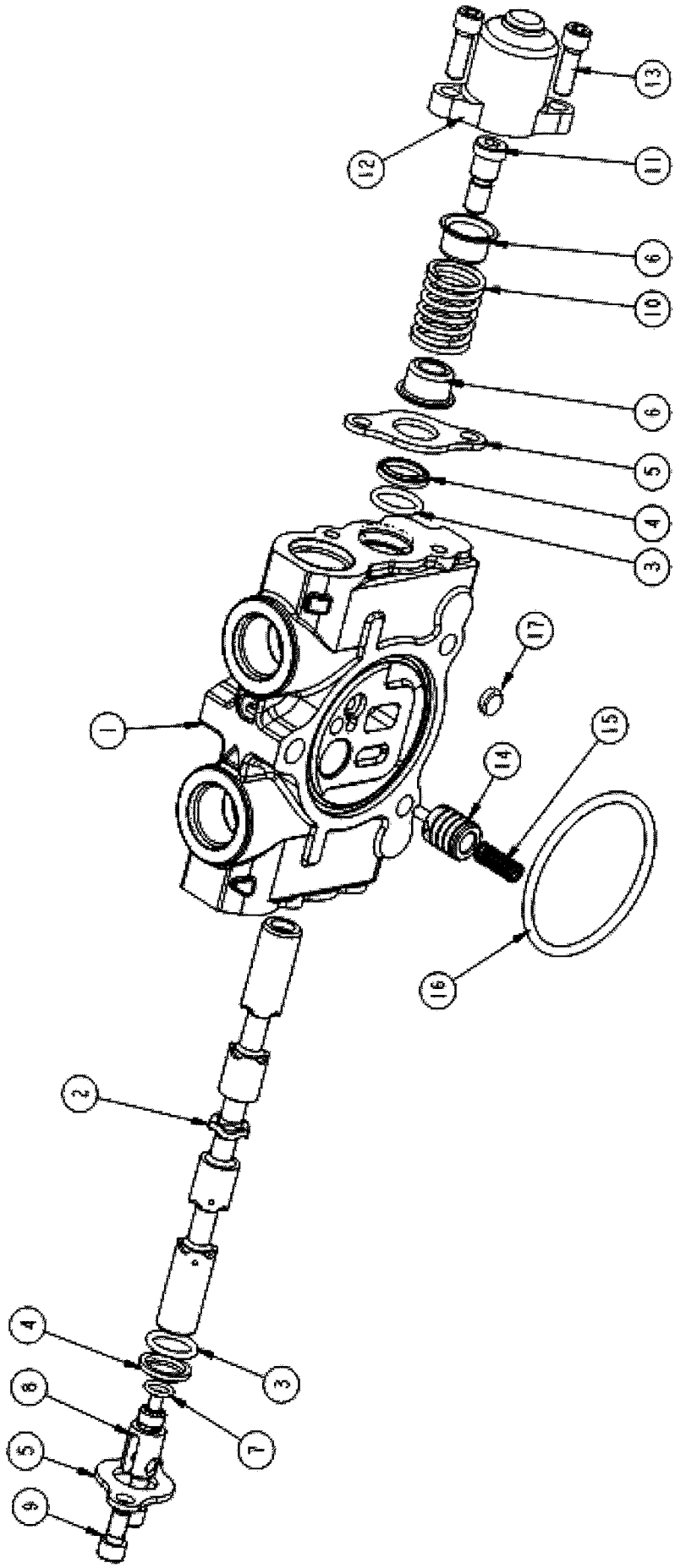

RANDON VEÍCULOS	RK 406B		MB5OCA3	5OCA/3

SEÇÃO DA LANÇA E BRAÇO DE PROFUNDIDADE
BOOM AND DIPPER SECTION ASSEMBLY
SECCIÓN DE LA LANZA Y BALANCIN DE PROFUNDIDAD

VÁLIDO PARA VEIC. N.º/ VALID FOR MANUFACTURING NUMBER/ VÁLIDO PARA LAS UNIDADES NÚMERO:	DO FROM DEL	991	ATÉ TO HASTA	

POS	CODIGO/CODE	QT	PORTUGUES	ENGLISH	ESPAÑOL	NOTA/NOTE
0	219002247	01	Seção Completa	Section Assy	Sección Completa	
1	NFS	01	Carcaça	Housing	Carcasa	
2	NFS	01	Carretel	Spool	Carrete	
3	219001705	02	Anel O'	O-Ring	Anillo Vedación	
4	219001706	02	Anel Raspador	Wiper	Anillo Raspador	
5	219001756	02	Placa	Plate-Seal	Protector	
6	219002001	02	Assento Mola	Spring Seat	Asiento	
7	219001709	01	Anel O'	O-Ring	Anillo Vedación	
8	219001708	01	Garfo do Spool	Clevis End	Horquilla	
9	219001971	02	Parafuso	Cap Screw-Soc. Hd.	Tornillo	
10	219001710	01	Mola	Spring	Resorte	
11	219002251	01	Parafuso	Spool End	Tornillo	
12	219001974	01	Tampa	Cap-Spool	Tapa	
13	219001975	02	Parafuso	Cap Screw-Soc. Hd.	Tornillo	
14	219001701	01	Compensador	Piston-Compensator	Compensador	
15	219001702	01	Mola	Spring	Resorte	
16	219001885	01	Anel O'	O-Ring	Anillo Vedación	
17	219001700	01	Pastilha	Shuttle Disk	Pastilla	Ver/See/Vea

NFS= Peças fornecidas somente no conjunto completo, item 0/ Not servicable, order complete assy, item 0/ Piezas proveistas com el item 0.

5OD/1	RK 406B	FGMB5OD1	RANDON VEÍCULOS

SEÇÃO DOS ESTABILIZADORES/ STABILIZERS SECTION ASSEMBLY/ SECCIÓN DE LOS ESTABILIZADORES

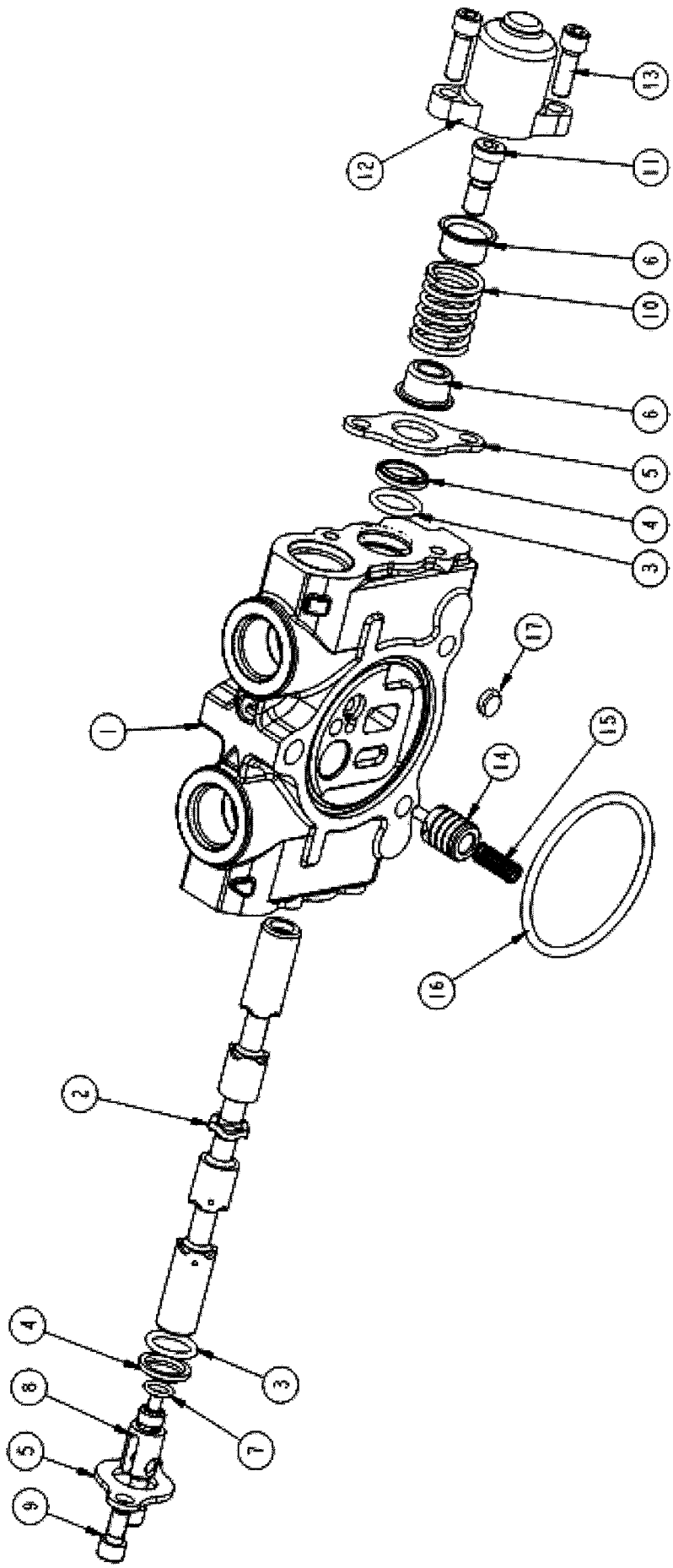

RANDON VEÍCULOS	RK 406B		MB5OD1	5OD/1

SEÇÃO DOS ESTABILIZADORES
STABILIZERS SECTION ASSEMBLY
SECCIÓN DE LOS ESTABILIZADORES

VÁLIDO PARA VEIC. N.º/ VALID FOR MANUFACTURING NUMBER/ VÁLIDO PARA LAS UNIDADES NÚMERO:	DO FROM DEL	104	ATÉ TO HASTA	930

POS	CODIGO/CODE	QT	PORTUGUES	ENGLISH	ESPAÑOL	NOTA/NOTE
0	219001967	01	Seção Completa	Section Assy	Sección Completa	
1	NFS	01	Carcaça	Housing	Carcasa	
2	NFS	01	Carretel	Spool	Carrete	
3	219001705	02	Anel O'	O-Ring	Anillo Vedación	
4	219001706	02	Anel Raspador	Wiper	Anillo Raspador	
5	219001756	02	Placa	Plate-Seal	Protector	
6	219001972	02	Assento Mola	Spring Seat	Asiento	
7	219001709	01	Anel O'	O-Ring	Anillo Vedación	
8	219001708	01	Garfo do Spool	Clevis End	Horquilla	
9	219001971	02	Parafuso	Cap Screw-Soc. Hd.	Tornillo	
10	219001710	01	Mola	Spring	Resorte	
11	219001973	01	Parafuso	Spool End	Tornillo	
12	219001974	01	Tampa	Cap-Spool	Tapa	
13	219001975	02	Parafuso	Cap Screw-Soc. Hd.	Tornillo	
14	219001701	01	Compensador	Piston-Compensator	Compensador	
15	219001702	01	Mola	Spring	Resorte	
16	219001703	01	Anel O'	O-Ring	Anillo Vedación	
17	5O/1	01	Pastilha	Shuttle Disk	Pastilla	Ver/See/Vea

NFS= Peças fornecidas somente no conjunto completo, item 0/ Not servicable, order complete assy, item 0/ Piezas proveistas com el item 0.

5OD/2	RK 406B	FGMB5OD2	RANDON VEÍCULOS

SEÇÃO DOS ESTABILIZADORES/ STABILIZERS SECTION ASSEMBLY/ SECCIÓN DE LOS ESTABILIZADORES

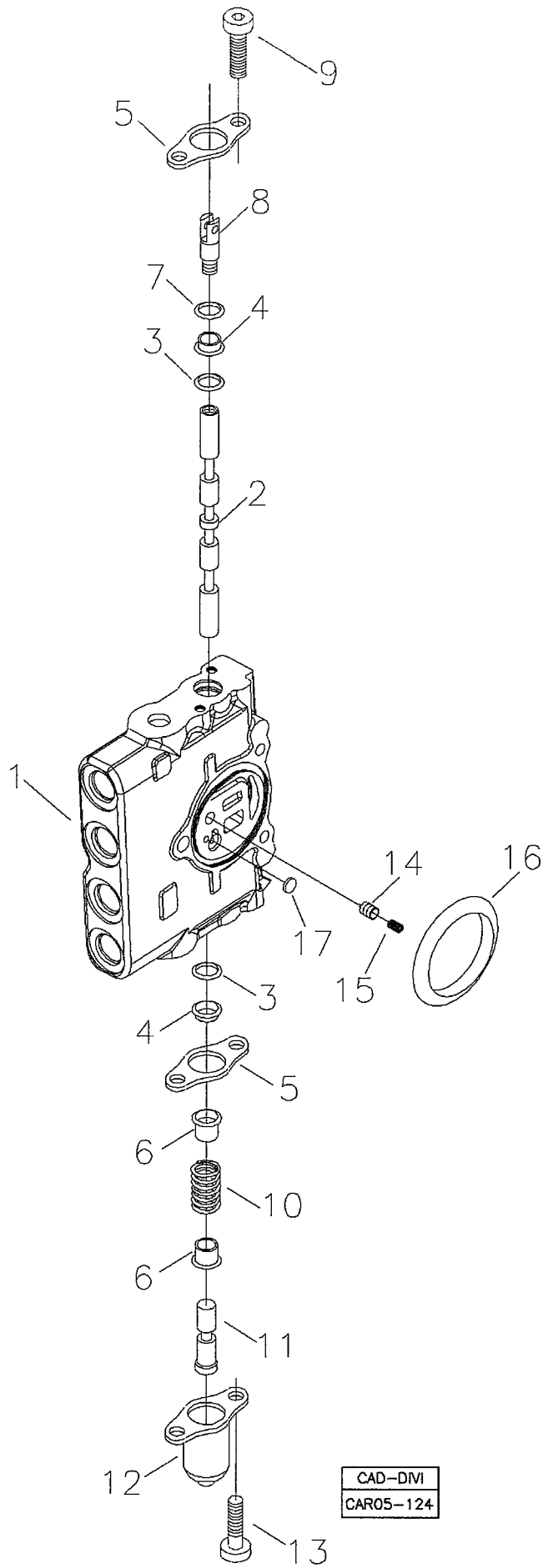

RANDON VEÍCULOS	RK 406B	CAR05-122	MB5OD2	5OD/2

SEÇÃO DOS ESTABILIZADORES
STABILIZERS SECTION ASSEMBLY
SECCIÓN DE LOS ESTABILIZADORES

VÁLIDO PARA VEIC. N.º/ VALID FOR MANUFACTURING NUMBER/ VÁLIDO PARA LAS UNIDADES NÚMERO:	DO FROM DEL	931	ATÉ TO HASTA	931

POS	CODIGO/CODE	QT	PORTUGUES	ENGLISH	ESPAÑOL	NOTA/NOTE
0	219001967	01	Seção Completa	Section Assy	Sección Completa	
1	NFS	01	Carcaça	Housing	Carcasa	
2	NFS	01	Carretel	Spool	Carrete	
3	219001705	02	Anel O'	O-Ring	Anillo Vedación	
4	219001706	02	Anel Raspador	Wiper	Anillo Raspador	
5	219001756	02	Placa	Plate-Seal	Protector	
6	219002252	02	Assento Mola	Spring Seat	Asiento	
7	219001709	01	Anel O'	O-Ring	Anillo Vedación	
8	219001708	01	Garfo do Spool	Clevis End	Horquilla	
9	219001971	02	Parafuso	Cap Screw-Soc. Hd.	Tornillo	
10	219001710	01	Mola	Spring	Resorte	
11	219002251	01	Parafuso	Spool End	Tornillo	
12	219001974	01	Tampa	Cap-Spool	Tapa	
13	219001975	02	Parafuso	Cap Screw-Soc. Hd.	Tornillo	
14	219001701	01	Compensador	Piston-Compensator	Compensador	
15	219001702	01	Mola	Spring	Resorte	
16	219001885	01	Anel O'	O-Ring	Anillo Vedación	
17	219001700	01	Pastilha	Shuttle Disk	Pastilla	Ver/See/Vea

NFS= Peças fornecidas somente no conjunto completo, item 0/ Not servicable, order complete assy, item 0/ Piezas proveistas com el item 0.

5OD/3	RK 406B	FGMB5OD3	RANDON VEÍCULOS

SEÇÃO DOS ESTABILIZADORES/ STABILIZERS SECTION ASSEMBLY/ SECCIÓN DE LOS ESTABILIZADORES

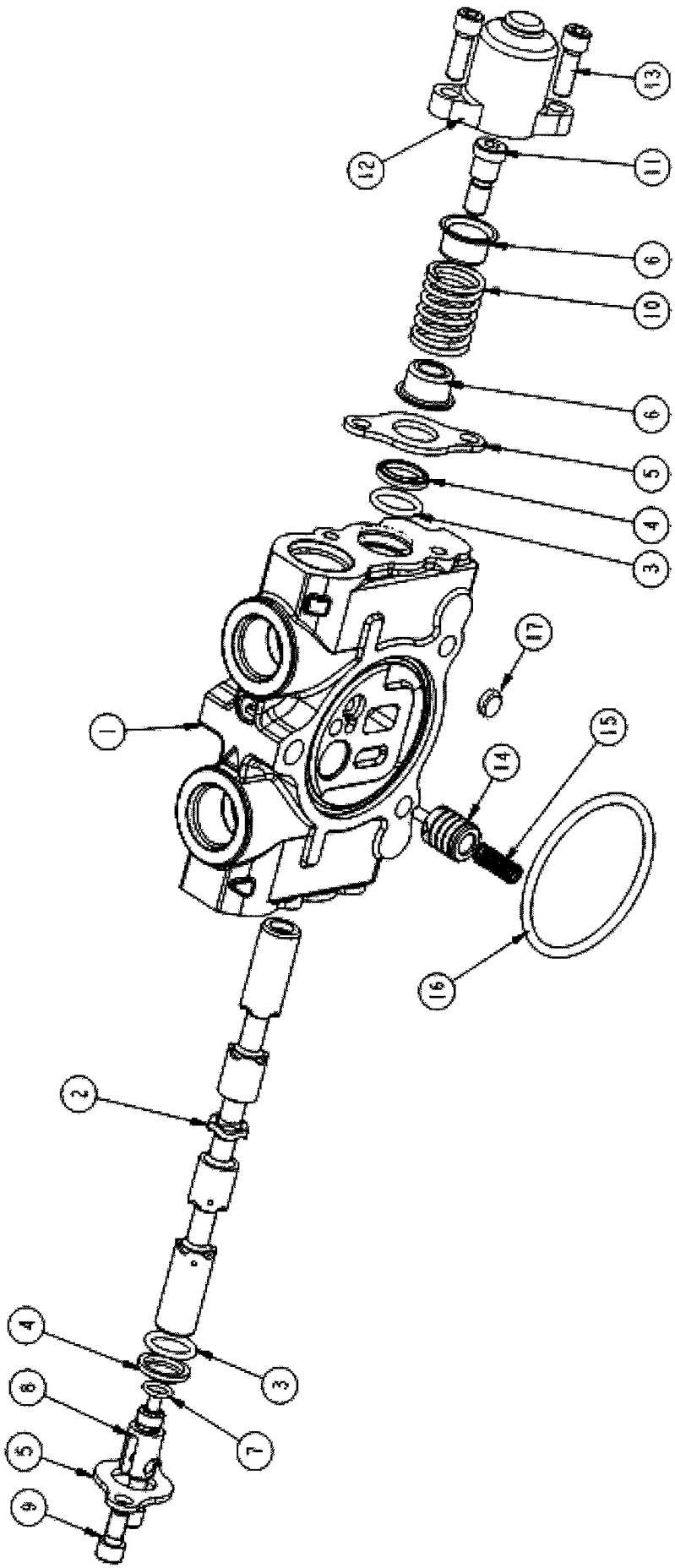

RANDON VEÍCULOS	RK 406B		MB5OD3	5OD/3

SEÇÃO DOS ESTABILIZADORES
STABILIZERS SECTION ASSEMBLY
SECCIÓN DE LOS ESTABILIZADORES

VÁLIDO PARA VEIC. N.º/ VALID FOR MANUFACTURING NUMBER/ VÁLIDO PARA LAS UNIDADES NÚMERO:	DO FROM DEL	932	ATÉ TO HASTA	982

POS	CODIGO/CODE	QT	PORTUGUES	ENGLISH	ESPAÑOL	NOTA/NOTE
0	219001967	01	Seção Completa	Section Assy	Sección Completa	
1	NFS	01	Carcaça	Housing	Carcasa	
2	NFS	01	Carretel	Spool	Carrete	
3	219001705	02	Anel O'	O-Ring	Anillo Vedación	
4	219001706	02	Anel Raspador	Wiper	Anillo Raspador	
5	219001756	02	Placa	Plate-Seal	Protector	
6	219001972	02	Assento Mola	Spring Seat	Asiento	
7	219001709	01	Anel O'	O-Ring	Anillo Vedación	
8	219001708	01	Garfo do Spool	Clevis End	Horquilla	
9	219001971	02	Parafuso	Cap Screw-Soc. Hd.	Tornillo	
10	219001710	01	Mola	Spring	Resorte	
11	219001973	01	Parafuso	Spool End	Tornillo	
12	219001974	01	Tampa	Cap-Spool	Tapa	
13	219001975	02	Parafuso	Cap Screw-Soc. Hd.	Tornillo	
14	219001701	01	Compensador	Piston-Compensator	Compensador	
15	219001702	01	Mola	Spring	Resorte	
16	219001703	01	Anel O'	O-Ring	Anillo Vedación	
17	5O/1	01	Pastilha	Shuttle Disk	Pastilla	Ver/See/Vea

NFS= Peças fornecidas somente no conjunto completo, item 0/ Not servicable, order complete assy, item 0/ Piezas proveistas com el item 0.

5OD/4	RK 406B	FGMB5OD4	RANDON VEÍCULOS

SEÇÃO DOS ESTABILIZADORES/ STABILIZERS SECTION ASSEMBLY/ SECCIÓN DE LOS ESTABILIZADORES

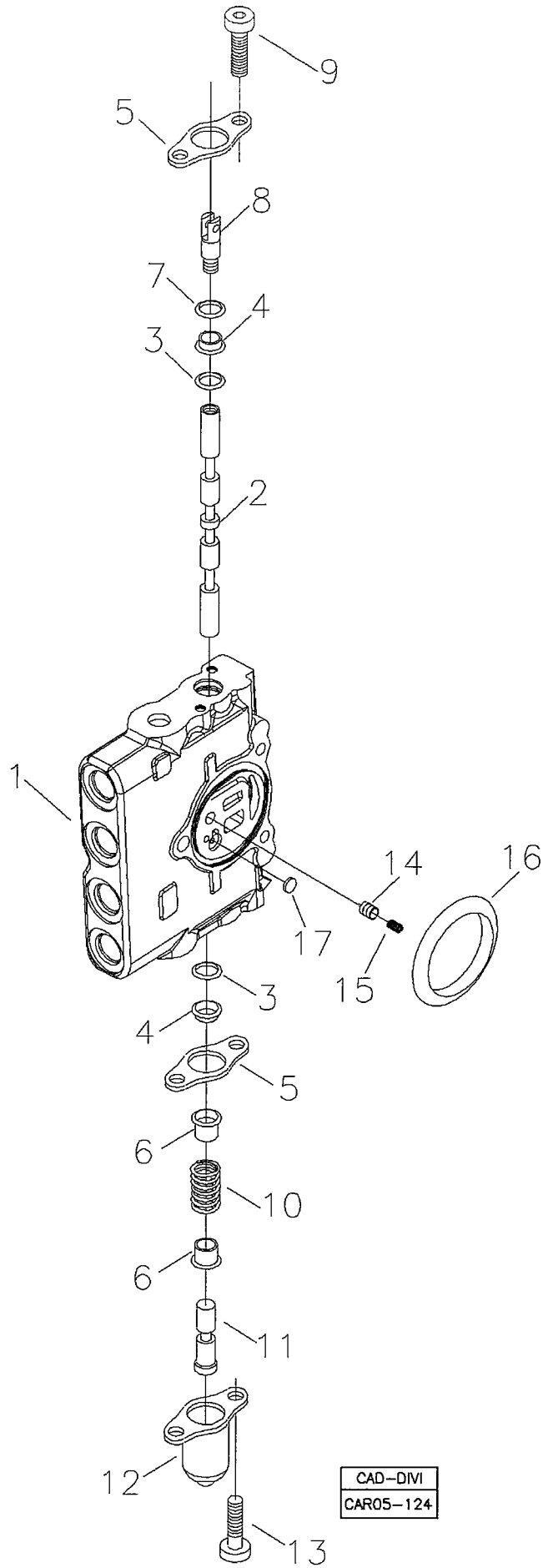

RANDON VEÍCULOS	RK 406B	CAR05-122	MB5OD4	5OD/4

SEÇÃO DOS ESTABILIZADORES
STABILIZERS SECTION ASSEMBLY
SECCIÓN DE LOS ESTABILIZADORES

VÁLIDO PARA VEIC. N.º/ VALID FOR MANUFACTURING NUMBER/ VÁLIDO PARA LAS UNIDADES NÚMERO:	DO FROM DEL	983	ATÉ TO HASTA	983

POS	CODIGO/CODE	QT	PORTUGUES	ENGLISH	ESPAÑOL	NOTA/NOTE
0	219001967	01	Seção Completa	Section Assy	Sección Completa	
1	NFS	01	Carcaça	Housing	Carcasa	
2	NFS	01	Carretel	Spool	Carrete	
3	219001705	02	Anel O'	O-Ring	Anillo Vedación	
4	219001706	02	Anel Raspador	Wiper	Anillo Raspador	
5	219001756	02	Placa	Plate-Seal	Protector	
6	219002252	02	Assento Mola	Spring Seat	Asiento	
7	219001709	01	Anel O'	O-Ring	Anillo Vedación	
8	219001708	01	Garfo do Spool	Clevis End	Horquilla	
9	219001971	02	Parafuso	Cap Screw-Soc. Hd.	Tornillo	
10	219001710	01	Mola	Spring	Resorte	
11	219002251	01	Parafuso	Spool End	Tornillo	
12	219001974	01	Tampa	Cap-Spool	Tapa	
13	219001975	02	Parafuso	Cap Screw-Soc. Hd.	Tornillo	
14	219001701	01	Compensador	Piston-Compensator	Compensador	
15	219001702	01	Mola	Spring	Resorte	
16	219001885	01	Anel O'	O-Ring	Anillo Vedación	
17	219001700	01	Pastilha	Shuttle Disk	Pastilla	Ver/See/Vea

NFS= Peças fornecidas somente no conjunto completo, item 0/ Not servicable, order complete assy, item 0/ Piezas proveistas com el item 0.

5OD/5	RK 406B	FGMB5OD5	RANDON VEÍCULOS

SEÇÃO DOS ESTABILIZADORES/ STABILIZERS SECTION ASSEMBLY/ SECCIÓN DE LOS ESTABILIZADORES

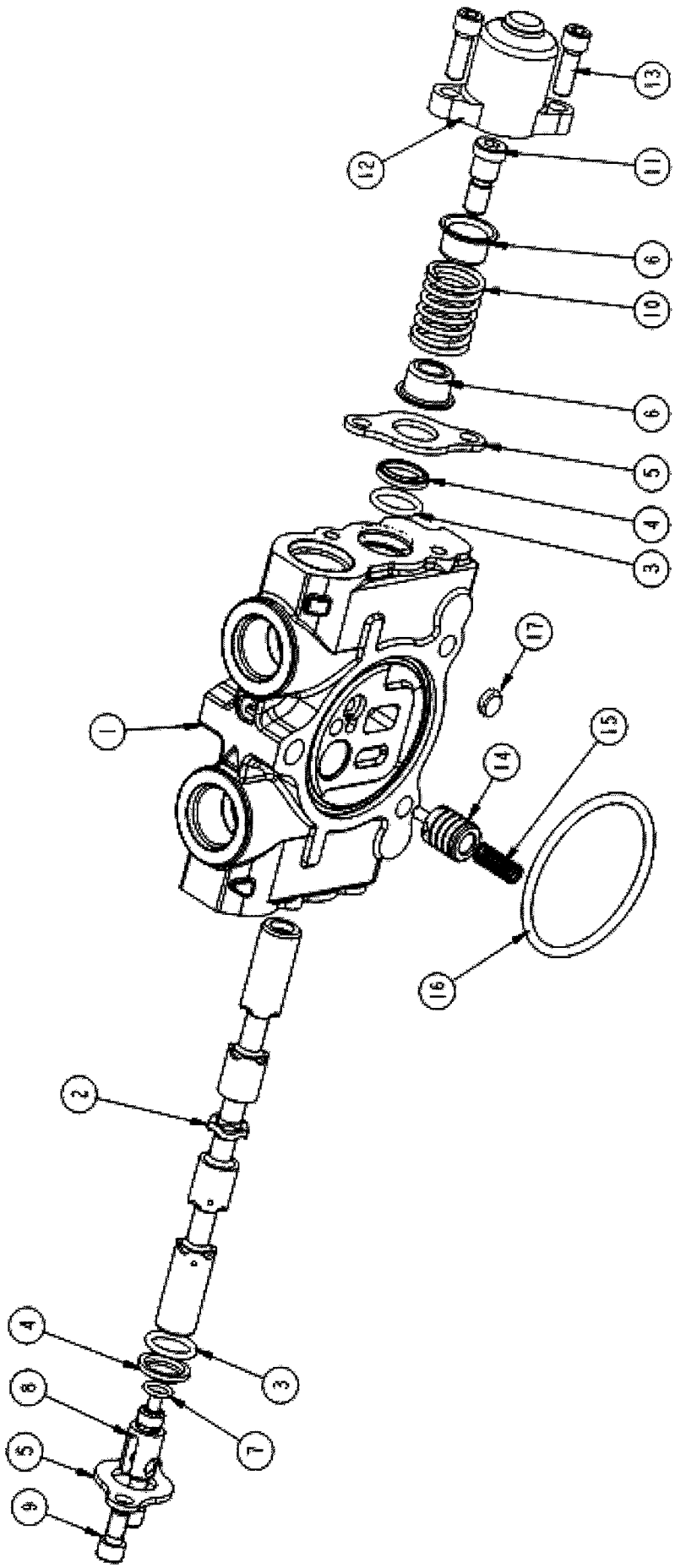

RANDON VEÍCULOS	RK 406B		MB5OD5	5OD/5

SEÇÃO DOS ESTABILIZADORES
STABILIZERS SECTION ASSEMBLY
SECCIÓN DE LOS ESTABILIZADORES

VÁLIDO PARA VEIC. N.º/ VALID FOR MANUFACTURING NUMBER/ VÁLIDO PARA LAS UNIDADES NÚMERO:	DO FROM DEL	984	ATÉ TO HASTA	990

POS	CODIGO/CODE	QT	PORTUGUES	ENGLISH	ESPAÑOL	NOTA/NOTE
0	219001967	01	Seção Completa	Section Assy	Sección Completa	
1	NFS	01	Carcaça	Housing	Carcasa	
2	NFS	01	Carretel	Spool	Carrete	
3	219001705	02	Anel O'	O-Ring	Anillo Vedación	
4	219001706	02	Anel Raspador	Wiper	Anillo Raspador	
5	219001756	02	Placa	Plate-Seal	Protector	
6	219001972	02	Assento Mola	Spring Seat	Asiento	
7	219001709	01	Anel O'	O-Ring	Anillo Vedación	
8	219001708	01	Garfo do Spool	Clevis End	Horquilla	
9	219001971	02	Parafuso	Cap Screw-Soc. Hd.	Tornillo	
10	219001710	01	Mola	Spring	Resorte	
11	219001973	01	Parafuso	Spool End	Tornillo	
12	219001974	01	Tampa	Cap-Spool	Tapa	
13	219001975	02	Parafuso	Cap Screw-Soc. Hd.	Tornillo	
14	219001701	01	Compensador	Piston-Compensator	Compensador	
15	219001702	01	Mola	Spring	Resorte	
16	219001703	01	Anel O'	O-Ring	Anillo Vedación	
17	5O/1	01	Pastilha	Shuttle Disk	Pastilla	Ver/See/Vea

NFS= Peças fornecidas somente no conjunto completo, item 0/ Not servicable, order complete assy, item 0/ Piezas proveistas com el item 0.

5OD/6	RK 406B	FGMB5OD6	RANDON VEÍCULOS

SEÇÃO DOS ESTABILIZADORES/ STABILIZERS SECTION ASSEMBLY/ SECCIÓN DE LOS ESTABILIZADORES

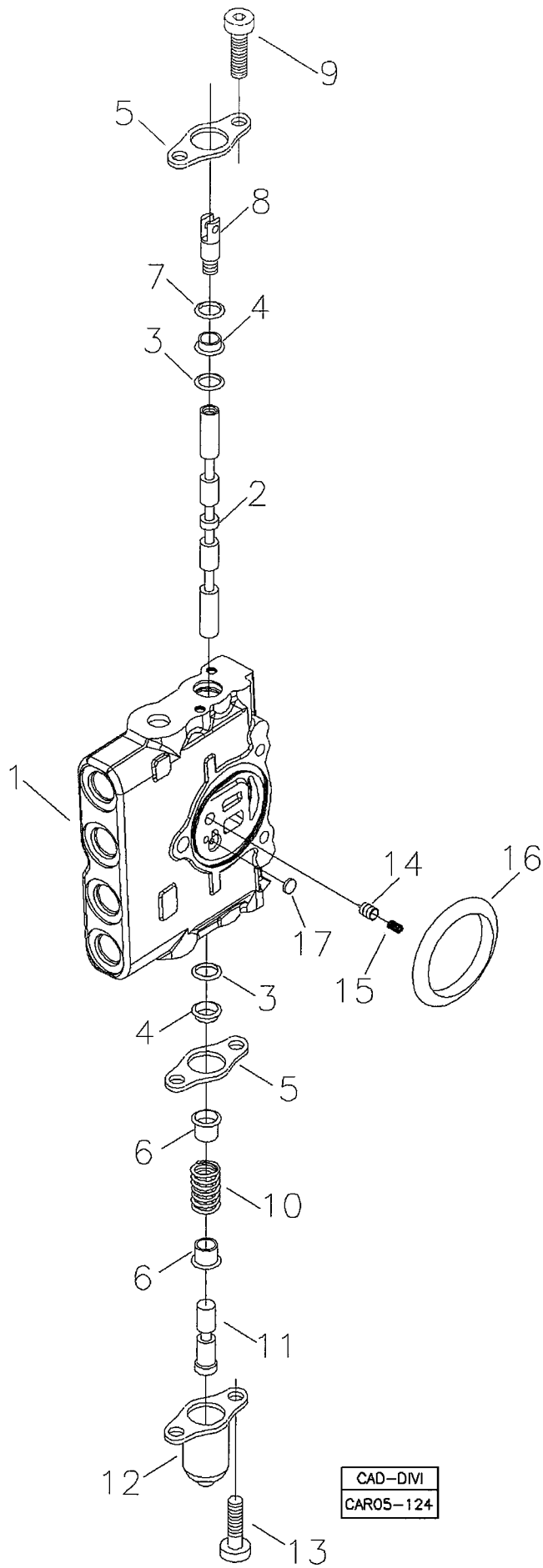

RANDON VEÍCULOS	RK 406B	CAR05-122	MB5OD6	5OD/6

SEÇÃO DOS ESTABILIZADORES
STABILIZERS SECTION ASSEMBLY
SECCIÓN DE LOS ESTABILIZADORES

VÁLIDO PARA VEIC. N.º/ VALID FOR MANUFACTURING NUMBER/ VÁLIDO PARA LAS UNIDADES NÚMERO:	DO FROM DEL	991	ATÉ TO HASTA	

POS	CODIGO/CODE	QT	PORTUGUES	ENGLISH	ESPAÑOL	NOTA/NOTE
0	219001967	01	Seção Completa	Section Assy	Sección Completa	
1	NFS	01	Carcaça	Housing	Carcasa	
2	NFS	01	Carretel	Spool	Carrete	
3	219001705	02	Anel O'	O-Ring	Anillo Vedación	
4	219001706	02	Anel Raspador	Wiper	Anillo Raspador	
5	219001756	02	Placa	Plate-Seal	Protector	
6	219002252	02	Assento Mola	Spring Seat	Asiento	
7	219001709	01	Anel O'	O-Ring	Anillo Vedación	
8	219001708	01	Garfo do Spool	Clevis End	Horquilla	
9	219001971	02	Parafuso	Cap Screw-Soc. Hd.	Tornillo	
10	219001710	01	Mola	Spring	Resorte	
11	219002251	01	Parafuso	Spool End	Tornillo	
12	219001974	01	Tampa	Cap-Spool	Tapa	
13	219001975	02	Parafuso	Cap Screw-Soc. Hd.	Tornillo	
14	219001701	01	Compensador	Piston-Compensator	Compensador	
15	219001702	01	Mola	Spring	Resorte	
16	219001885	01	Anel O'	O-Ring	Anillo Vedación	
17	219001700	01	Pastilha	Shuttle Disk	Pastilla	Ver/See/Vea

NFS= Peças fornecidas somente no conjunto completo, item 0/ Not servicable, order complete assy, item 0/ Piezas proveistas com el item 0.

5OE/1	RK 406B	FGMB5OE1	RANDON VEÍCULOS

SEÇÃO DA CAÇAMBA/ BUCKET SECTION ASSEMBLY/ SECCIÓN DE LA CUCHARA

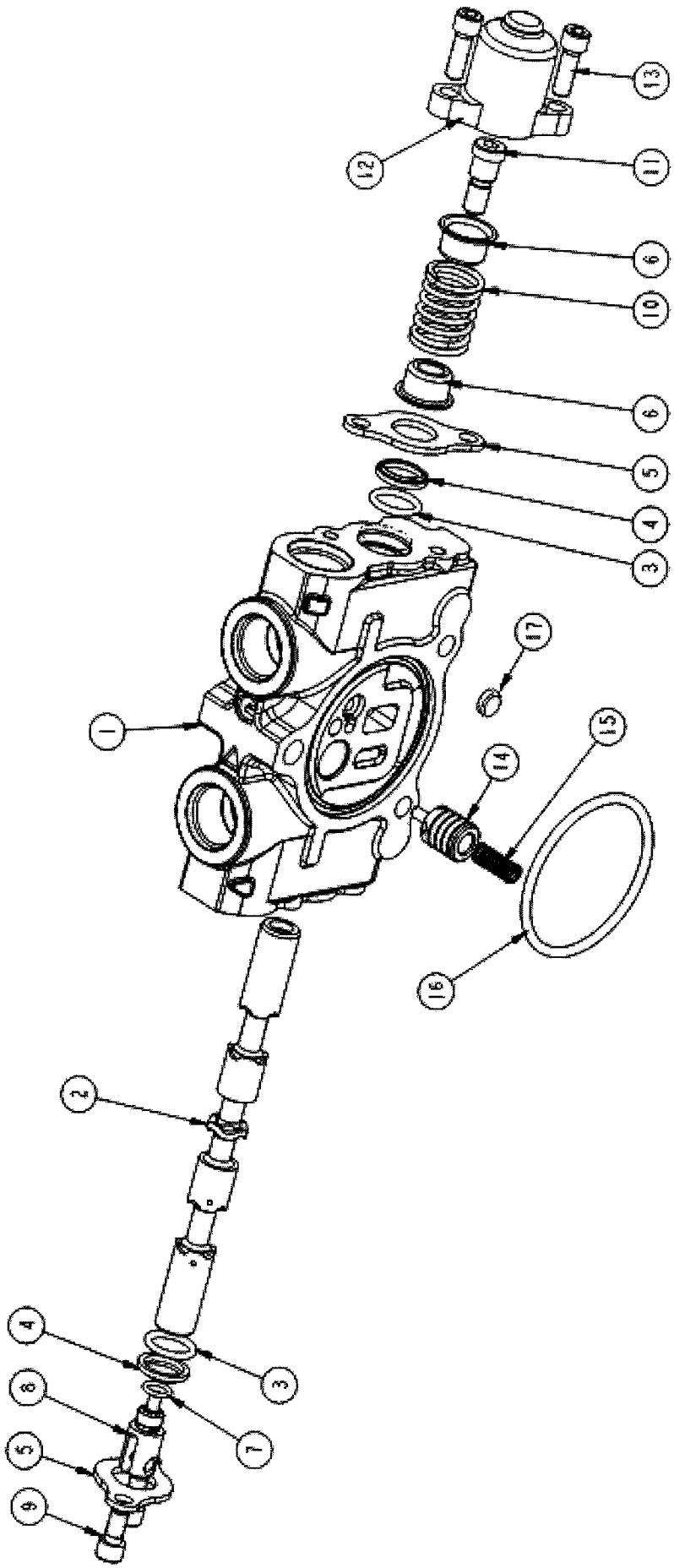

RANDON VEÍCULOS	RK 406B		MB5OE1	5OE/1

SEÇÃO DA CAÇAMBA
BUCKET SECTION ASSEMBLY
SECCIÓN DE LA CUCHARA

VÁLIDO PARA VEIC. N.º/ VALID FOR MANUFACTURING NUMBER/ VÁLIDO PARA LAS UNIDADES NÚMERO:	DO FROM DEL	104	ATÉ TO HASTA	930

POS	CODIGO/CODE	QT	PORTUGUES	ENGLISH	ESPAÑOL	NOTA/NOTE
0	219001968	01	Seção Completa	Section Assy	Sección Completa	
1	NFS	01	Carcaça	Housing	Carcasa	
2	NFS	01	Carretel	Spool	Carrete	
3	219001705	02	Anel O'	O-Ring	Anillo Vedación	
4	219001706	02	Anel Raspador	Wiper	Anillo Raspador	
5	219001756	02	Placa	Plate-Seal	Protector	
6	219001972	02	Assento Mola	Spring Seat	Asiento	
7	219001709	01	Anel O'	O-Ring	Anillo Vedación	
8	219001708	01	Garfo do Spool	Clevis End	Horquilla	
9	219001971	02	Parafuso	Cap Screw-Soc. Hd.	Tornillo	
10	219001710	01	Mola	Spring	Resorte	
11	219001973	01	Parafuso	Spool End	Tornillo	
12	219001974	01	Tampa	Cap-Spool	Tapa	
13	219001975	02	Parafuso	Cap Screw-Soc. Hd.	Tornillo	
14	219001701	01	Compensador	Piston-Compensator	Compensador	
15	219001702	01	Mola	Spring	Resorte	
16	219001908	01	Anel O'	O-Ring	Anillo Vedación	
17	5O/1	01	Pastilha	Shuttle Disk	Pastilla	Ver/See/Vea

NFS= Peças fornecidas somente no conjunto completo, item 0/ Not servicable, order complete assy, item 0/ Piezas proveistas com el item 0.

5OE/2	RK 406B	FGMB5OE2	RANDON VEÍCULOS

SEÇÃO DA CAÇAMBA/ BUCKET SECTION ASSEMBLY/ SECCIÓN DE LA CUCHARA

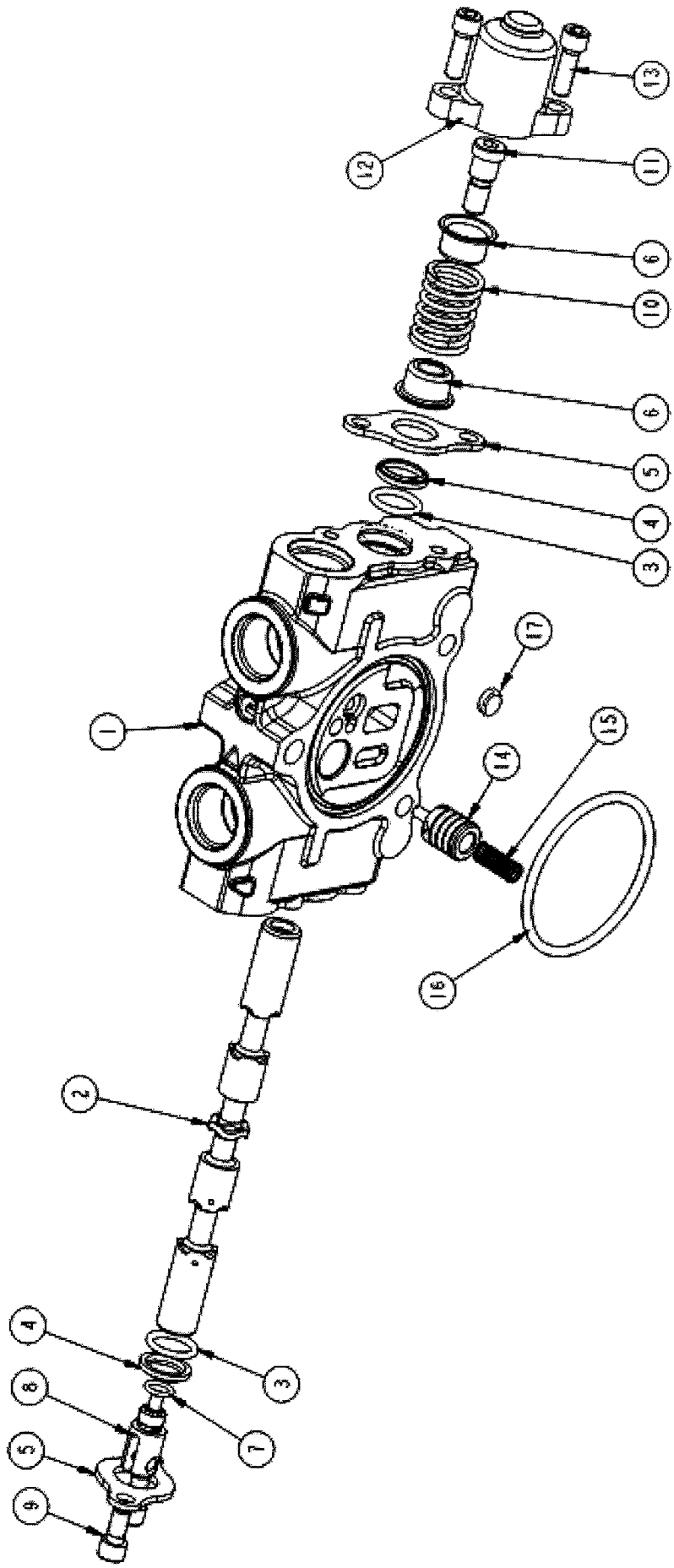

RANDON VEÍCULOS	RK 406B		MB5OE2	5OE/2

SEÇÃO DA CAÇAMBA
BUCKET SECTION ASSEMBLY
SECCIÓN DE LA CUCHARA

VÁLIDO PARA VEIC. N.º/ VALID FOR MANUFACTURING NUMBER/ VÁLIDO PARA LAS UNIDADES NÚMERO:	DO FROM DEL	931	ATÉ TO HASTA	931

POS	CODIGO/CODE	QT	PORTUGUES	ENGLISH	ESPAÑOL	NOTA/NOTE
0	219002247	01	Seção Completa	Section Assy	Sección Completa	
1	NFS	01	Carcaça	Housing	Carcasa	
2	NFS	01	Carretel	Spool	Carrete	
3	219001705	02	Anel O'	O-Ring	Anillo Vedación	
4	219001706	02	Anel Raspador	Wiper	Anillo Raspador	
5	219001756	02	Placa	Plate-Seal	Protector	
6	219002252	02	Assento Mola	Spring Seat	Asiento	
7	219001709	01	Anel O'	O-Ring	Anillo Vedación	
8	219001708	01	Garfo do Spool	Clevis End	Horquilla	
9	219001971	02	Parafuso	Cap Screw-Soc. Hd.	Tornillo	
10	219001710	01	Mola	Spring	Resorte	
11	219002251	01	Parafuso	Spool End	Tornillo	
12	219001974	01	Tampa	Cap-Spool	Tapa	
13	219001975	02	Parafuso	Cap Screw-Soc. Hd.	Tornillo	
14	219001701	01	Compensador	Piston-Compensator	Compensador	
15	219001702	01	Mola	Spring	Resorte	
16	219001885	01	Anel O'	O-Ring	Anillo Vedación	
17	219001700	01	Pastilha	Shuttle Disk	Pastilla	Ver/See/Vea

NFS= Peças fornecidas somente no conjunto completo, item 0/ Not servicable, order complete assy, item 0/ Piezas proveistas com el item 0.

5OE/3	RK 406B	FGMB5OE3	RANDON VEÍCULOS

SEÇÃO DA CAÇAMBA/ BUCKET SECTION ASSEMBLY/ SECCIÓN DE LA CUCHARA

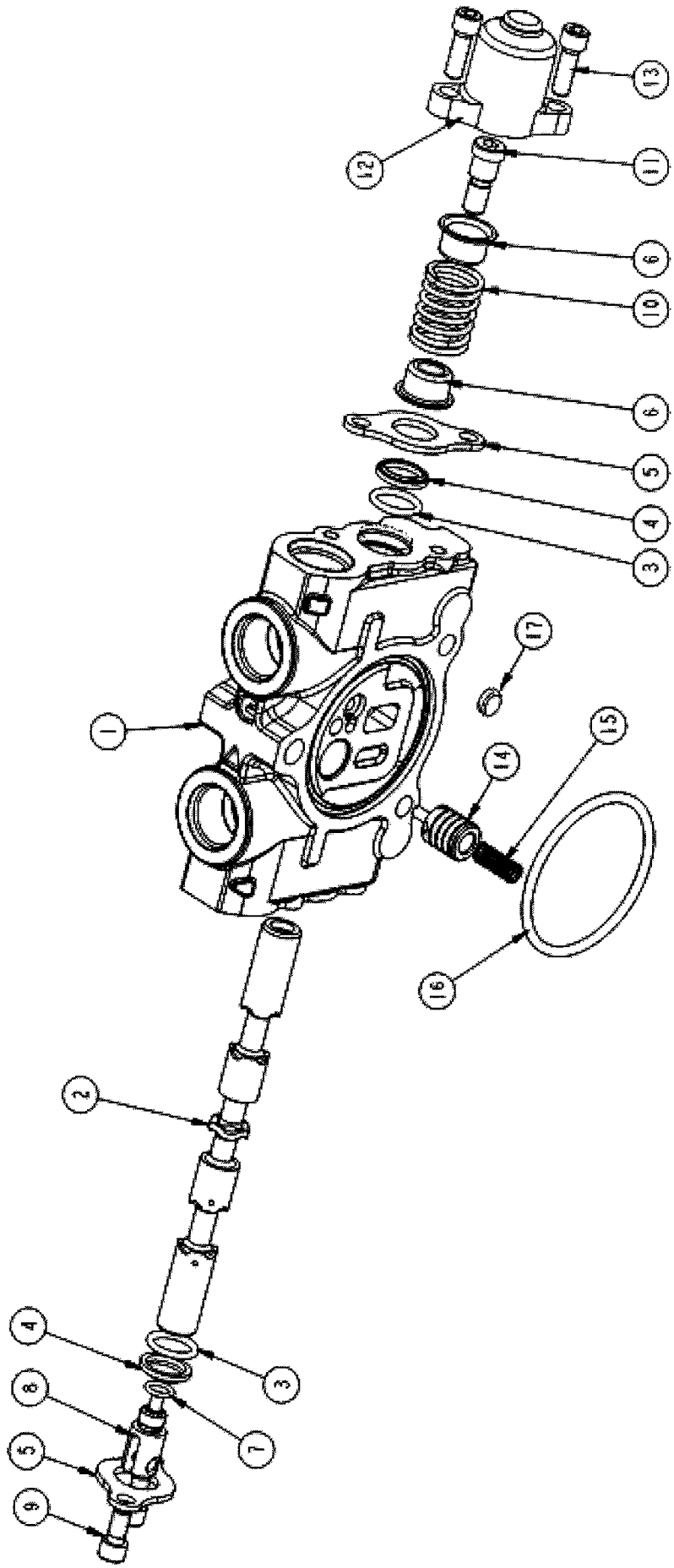

RANDON VEÍCULOS	RK 406B		MB5OE3	5OE/3

SEÇÃO DA CAÇAMBA
BUCKET SECTION ASSEMBLY
SECCIÓN DE LA CUCHARA

VÁLIDO PARA VEIC. N.º/ VALID FOR MANUFACTURING NUMBER/ VÁLIDO PARA LAS UNIDADES NÚMERO:	DO FROM DEL	932	ATÉ TO HASTA	982

POS	CODIGO/CODE	QT	PORTUGUES	ENGLISH	ESPAÑOL	NOTA/NOTE
0	219001968	01	Seção Completa	Section Assy	Sección Completa	
1	NFS	01	Carcaça	Housing	Carcasa	
2	NFS	01	Carretel	Spool	Carrete	
3	219001705	02	Anel O'	O-Ring	Anillo Vedación	
4	219001706	02	Anel Raspador	Wiper	Anillo Raspador	
5	219001756	02	Placa	Plate-Seal	Protector	
6	219001972	02	Assento Mola	Spring Seat	Asiento	
7	219001709	01	Anel O'	O-Ring	Anillo Vedación	
8	219001708	01	Garfo do Spool	Clevis End	Horquilla	
9	219001971	02	Parafuso	Cap Screw-Soc. Hd.	Tornillo	
10	219001710	01	Mola	Spring	Resorte	
11	219001973	01	Parafuso	Spool End	Tornillo	
12	219001974	01	Tampa	Cap-Spool	Tapa	
13	219001975	02	Parafuso	Cap Screw-Soc. Hd.	Tornillo	
14	219001701	01	Compensador	Piston-Compensator	Compensador	
15	219001702	01	Mola	Spring	Resorte	
16	219001908	01	Anel O'	O-Ring	Anillo Vedación	
17	5O/1	01	Pastilha	Shuttle Disk	Pastilla	Ver/See/Vea

NFS= Peças fornecidas somente no conjunto completo, item 0/ Not servicable, order complete assy, item 0/ Piezas proveistas com el item 0.

5OE/4	RK 406B	FGMB5OE4	RANDON VEÍCULOS

SEÇÃO DA CAÇAMBA/ BUCKET SECTION ASSEMBLY/ SECCIÓN DE LA CUCHARA

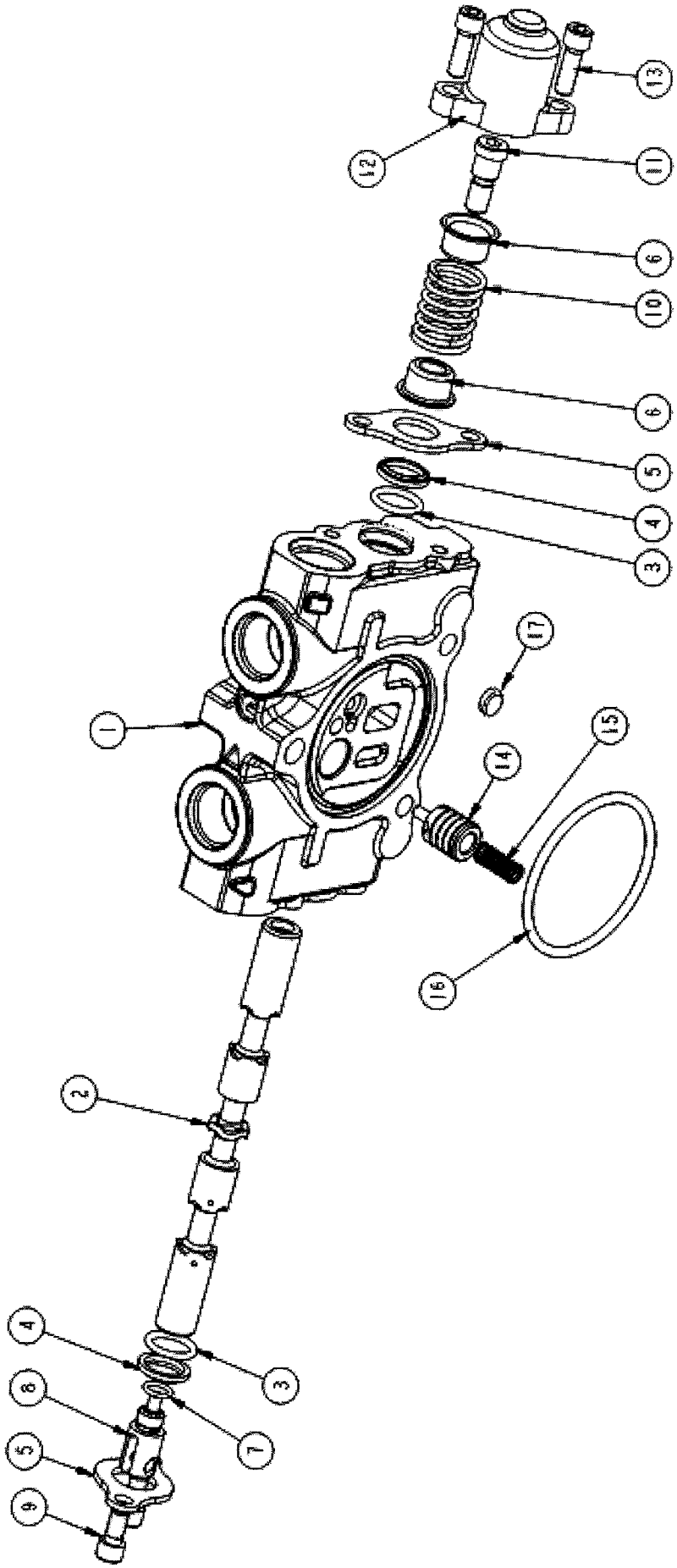

RANDON VEÍCULOS	RK 406B		MB5OE4	5OE/4

SEÇÃO DA CAÇAMBA
BUCKET SECTION ASSEMBLY
SECCIÓN DE LA CUCHARA

VÁLIDO PARA VEIC. N.º/ VALID FOR MANUFACTURING NUMBER/ VÁLIDO PARA LAS UNIDADES NÚMERO:	DO FROM DEL	983	ATÉ TO HASTA	983

POS	CODIGO/CODE	QT	PORTUGUES	ENGLISH	ESPAÑOL	NOTA/NOTE
0	219002247	01	Seção Completa	Section Assy	Sección Completa	
1	NFS	01	Carcaça	Housing	Carcasa	
2	NFS	01	Carretel	Spool	Carrete	
3	219001705	02	Anel O'	O-Ring	Anillo Vedación	
4	219001706	02	Anel Raspador	Wiper	Anillo Raspador	
5	219001756	02	Placa	Plate-Seal	Protector	
6	219002252	02	Assento Mola	Spring Seat	Asiento	
7	219001709	01	Anel O'	O-Ring	Anillo Vedación	
8	219001708	01	Garfo do Spool	Clevis End	Horquilla	
9	219001971	02	Parafuso	Cap Screw-Soc. Hd.	Tornillo	
10	219001710	01	Mola	Spring	Resorte	
11	219002251	01	Parafuso	Spool End	Tornillo	
12	219001974	01	Tampa	Cap-Spool	Tapa	
13	219001975	02	Parafuso	Cap Screw-Soc. Hd.	Tornillo	
14	219001701	01	Compensador	Piston-Compensator	Compensador	
15	219001702	01	Mola	Spring	Resorte	
16	219001885	01	Anel O'	O-Ring	Anillo Vedación	
17	219001700	01	Pastilha	Shuttle Disk	Pastilla	Ver/See/Vea

NFS= Peças fornecidas somente no conjunto completo, item 0/ Not servicable, order complete assy, item 0/ Piezas proveistas com el item 0.

5OE/5	RK 406B	FGMB5OE5	RANDON VEÍCULOS

SEÇÃO DA CAÇAMBA/ BUCKET SECTION ASSEMBLY/ SECCIÓN DE LA CUCHARA

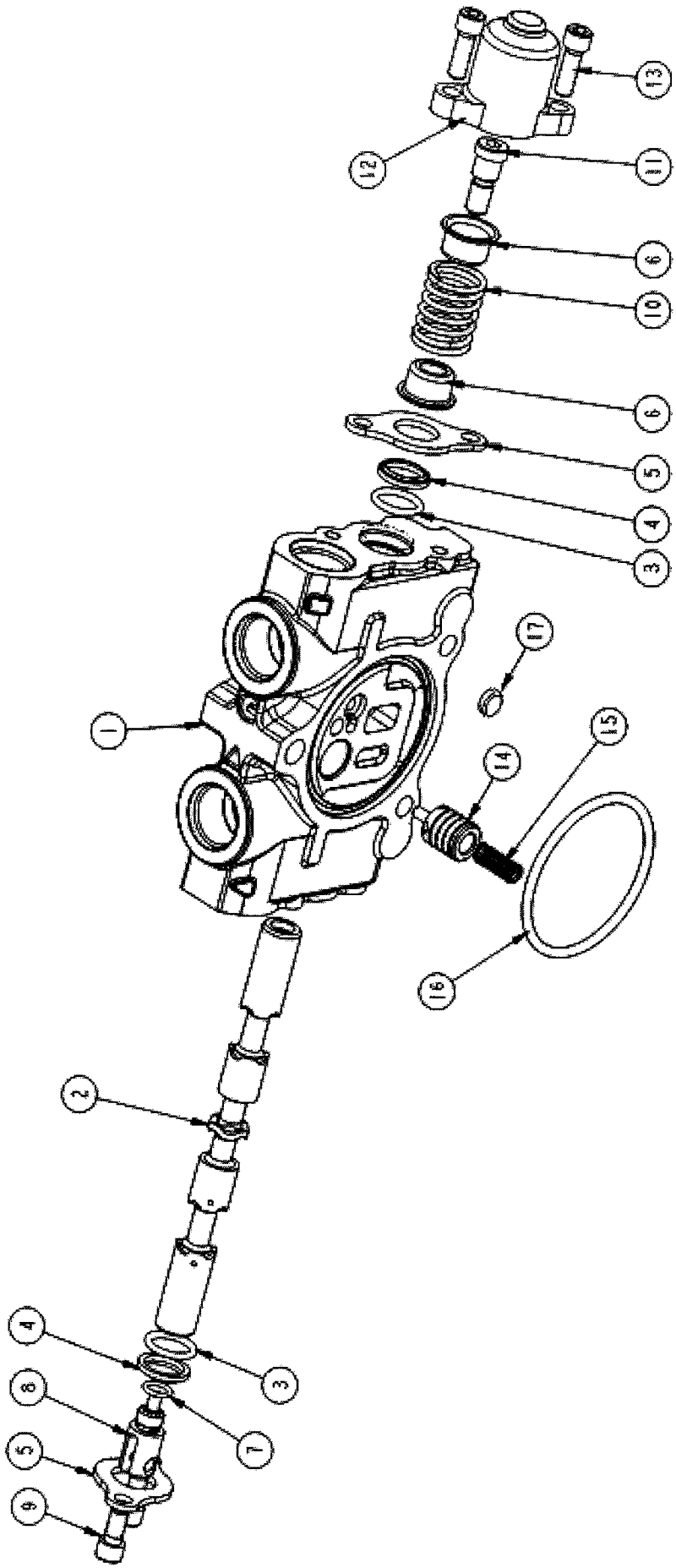

RANDON VEÍCULOS	RK 406B		MB5OE5	5OE/5

SEÇÃO DA CAÇAMBA
BUCKET SECTION ASSEMBLY
SECCIÓN DE LA CUCHARA

VÁLIDO PARA VEIC. N.º/ VALID FOR MANUFACTURING NUMBER/ VÁLIDO PARA LAS UNIDADES NÚMERO:	DO FROM DEL	984	ATÉ TO HASTA	990

POS	CODIGO/CODE	QT	PORTUGUES	ENGLISH	ESPAÑOL	NOTA/NOTE
0	219001968	01	Seção Completa	Section Assy	Sección Completa	
1	NFS	01	Carcaça	Housing	Carcasa	
2	NFS	01	Carretel	Spool	Carrete	
3	219001705	02	Anel O'	O-Ring	Anillo Vedación	
4	219001706	02	Anel Raspador	Wiper	Anillo Raspador	
5	219001756	02	Placa	Plate-Seal	Protector	
6	219001972	02	Assento Mola	Spring Seat	Asiento	
7	219001709	01	Anel O'	O-Ring	Anillo Vedación	
8	219001708	01	Garfo do Spool	Clevis End	Horquilla	
9	219001971	02	Parafuso	Cap Screw-Soc. Hd.	Tornillo	
10	219001710	01	Mola	Spring	Resorte	
11	219001973	01	Parafuso	Spool End	Tornillo	
12	219001974	01	Tampa	Cap-Spool	Tapa	
13	219001975	02	Parafuso	Cap Screw-Soc. Hd.	Tornillo	
14	219001701	01	Compensador	Piston-Compensator	Compensador	
15	219001702	01	Mola	Spring	Resorte	
16	219001908	01	Anel O'	O-Ring	Anillo Vedación	
17	5O/1	01	Pastilha	Shuttle Disk	Pastilla	Ver/See/Vea

NFS= Peças fornecidas somente no conjunto completo, item 0/ Not servicable, order complete assy, item 0/ Piezas proveistas com el item 0.

5OE/6	RK 406B	FGMB5OE6	RANDON VEÍCULOS

SEÇÃO DA CAÇAMBA/ BUCKET SECTION ASSEMBLY/ SECCIÓN DE LA CUCHARA

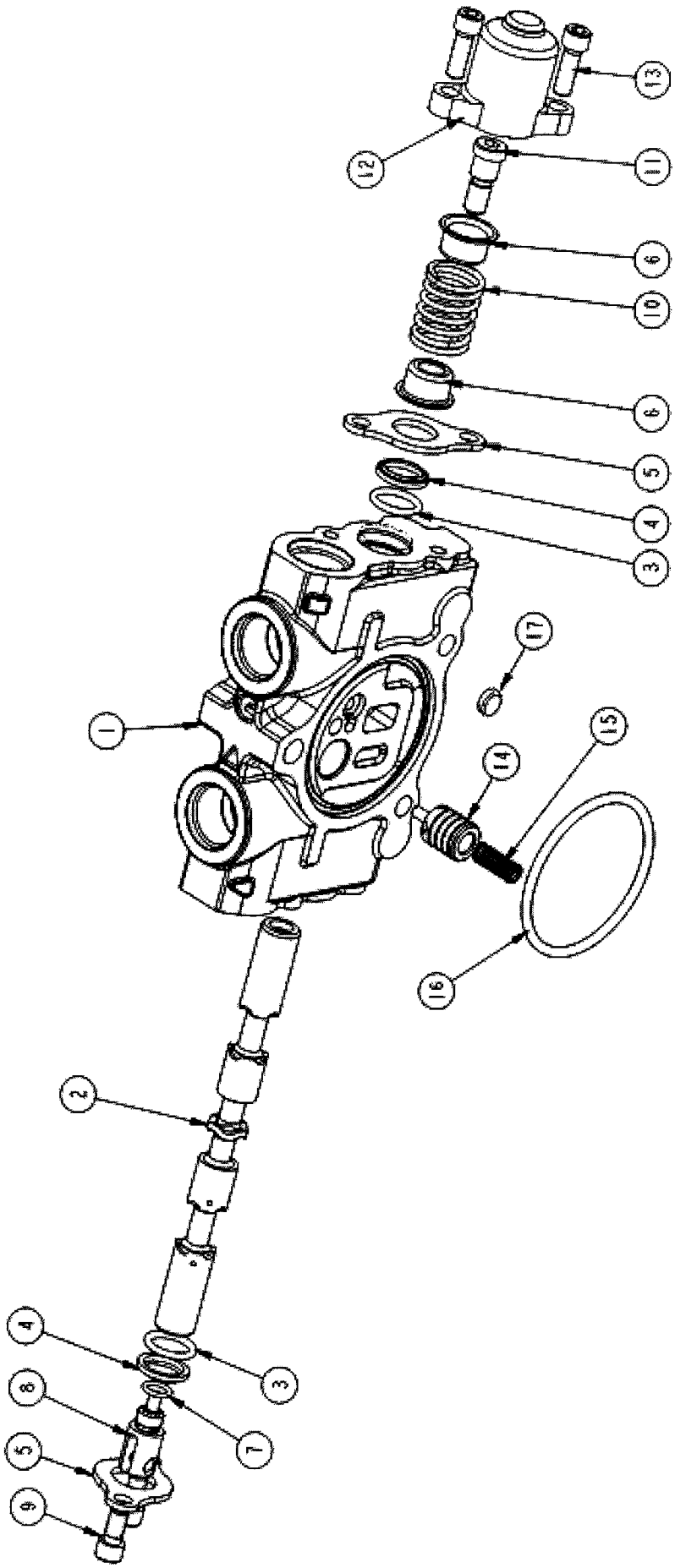

RANDON VEÍCULOS	RK 406B		MB5OE6	5OE/6

SEÇÃO DA CAÇAMBA
BUCKET SECTION ASSEMBLY
SECCIÓN DE LA CUCHARA

VÁLIDO PARA VEIC. N.º/ VALID FOR MANUFACTURING NUMBER/ VÁLIDO PARA LAS UNIDADES NÚMERO:	DO FROM DEL	991	ATÉ TO HASTA	

POS	CODIGO/CODE	QT	PORTUGUES	ENGLISH	ESPAÑOL	NOTA/NOTE
0	219002247	01	Seção Completa	Section Assy	Sección Completa	
1	NFS	01	Carcaça	Housing	Carcasa	
2	NFS	01	Carretel	Spool	Carrete	
3	219001705	02	Anel O'	O-Ring	Anillo Vedación	
4	219001706	02	Anel Raspador	Wiper	Anillo Raspador	
5	219001756	02	Placa	Plate-Seal	Protector	
6	219002252	02	Assento Mola	Spring Seat	Asiento	
7	219001709	01	Anel O'	O-Ring	Anillo Vedación	
8	219001708	01	Garfo do Spool	Clevis End	Horquilla	
9	219001971	02	Parafuso	Cap Screw-Soc. Hd.	Tornillo	
10	219001710	01	Mola	Spring	Resorte	
11	219002251	01	Parafuso	Spool End	Tornillo	
12	219001974	01	Tampa	Cap-Spool	Tapa	
13	219001975	02	Parafuso	Cap Screw-Soc. Hd.	Tornillo	
14	219001701	01	Compensador	Piston-Compensator	Compensador	
15	219001702	01	Mola	Spring	Resorte	
16	219001885	01	Anel O'	O-Ring	Anillo Vedación	
17	219001700	01	Pastilha	Shuttle Disk	Pastilla	Ver/See/Vea

NFS= Peças fornecidas somente no conjunto completo, item 0/ Not servicable, order complete assy, item 0/ Piezas proveistas com el item 0.

5OF/1	RK 406B	FGMB5OF1	RANDON VEÍCULOS

SEÇÃO DE SAÍDA/ OUTLET SECTION ASSEMBLY/ SECCIÓN DE SALIDA

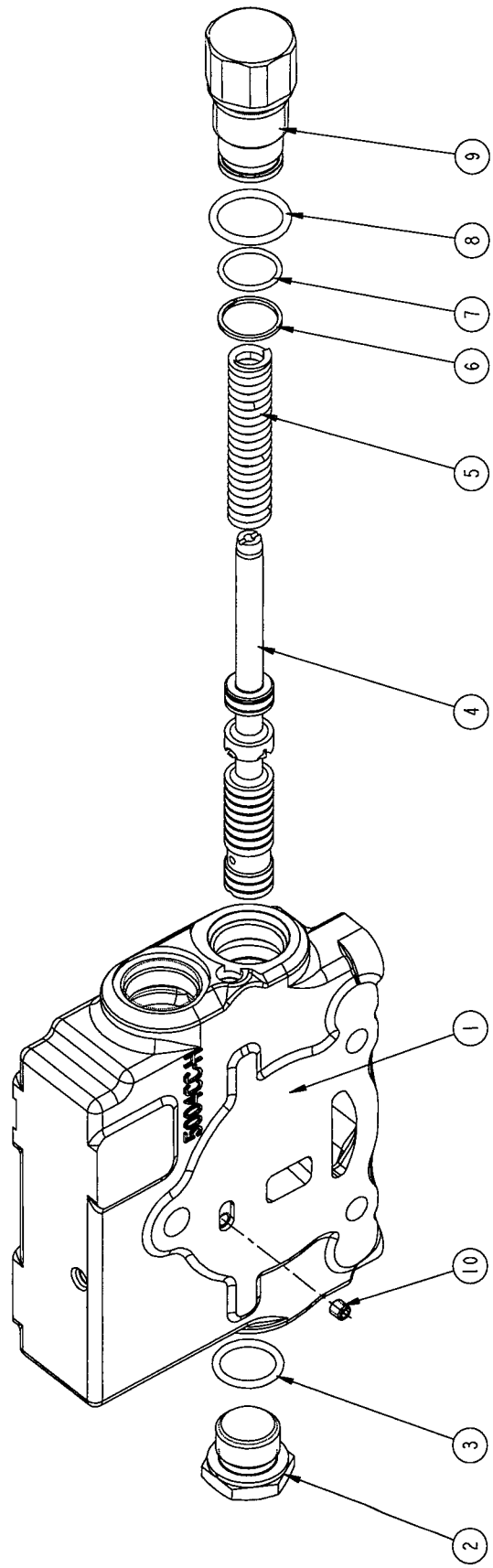

RANDON VEÍCULOS	RK 406B		MB5OF1	5OF/1

SEÇÃO DE SAÍDA
OUTLET SECTION ASSEMBLY
SECCIÓN DE SALIDA

VÁLIDO PARA VEIC. N.º/ VALID FOR MANUFACTURING NUMBER/ VÁLIDO PARA LAS UNIDADES NÚMERO:	DO FROM DEL	104	ATÉ TO HASTA	725

POS	CODIGO/CODE	QT	PORTUGUES	ENGLISH	ESPAÑOL	NOTA/NOTE
0	219001840	01	Seção Saída Completa	Outlet Section Assy	Sección Salida Completa	
1	219002036	01	Carcaça	Housing	Carcasa	
2	219001976	01	Bujão	Plug	Tapón	
3	219001704	01	Anel O'	O-Ring	Anillo Vedación	
4	NFS	01	Carretel	Spool	Carrete	
5	219001977	01	Mola	Spring	Resorte	
6	219001978	01	Anel Encosto	Back-up Ring	Anillo	
7	219001979	01	Anel O'	O-Ring	Anillo Vedación	
8	219001980	01	Anel O'	O-Ring	Anillo Vedación	
9	219001981	01	Bujão	Plug	Tapón	
10	219001982	01	Orifício	Set Screw - Orifice	Orificio	

NFS= Peças fornecidas somente no conjunto completo, item 0/ Not servicable, order complete assy, item 0/ Piezas proveistas com el item 0.

5OF/2	RK 406B	FGMB5OF2	RANDON VEÍCULOS

SEÇÃO DE SAÍDA/ OUTLET SECTION ASSEMBLY/ SECCIÓN DE SALIDA

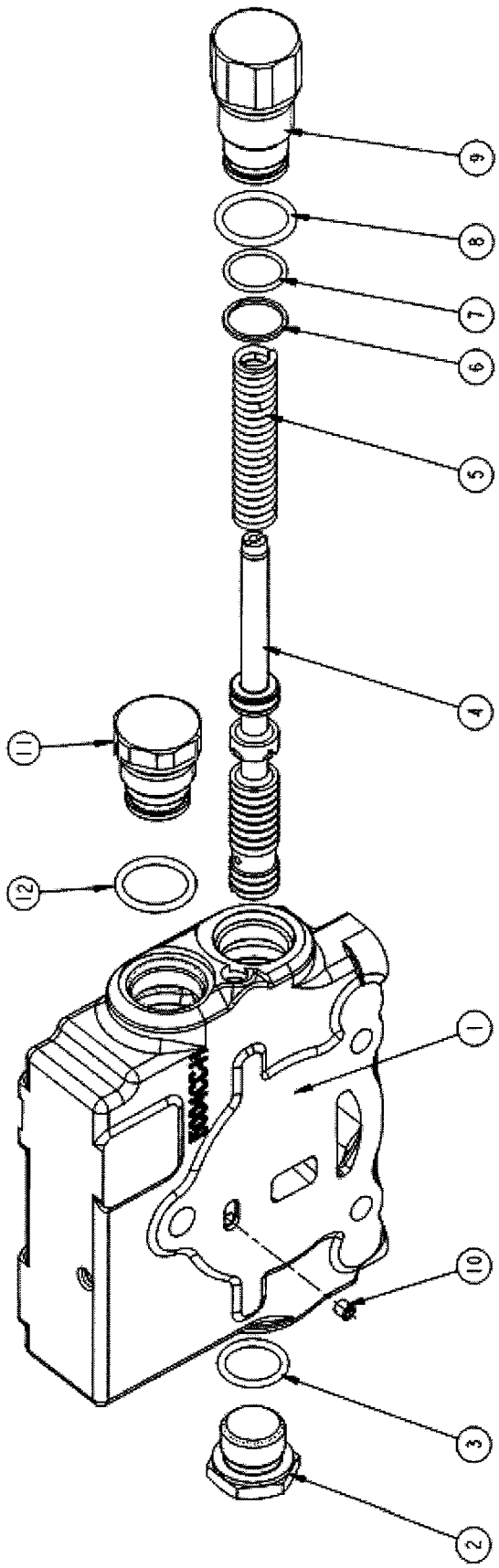

RANDON VEÍCULOS	RK 406B		MB5OF2	5OF/2

SEÇÃO DE SAÍDA
OUTLET SECTION ASSEMBLY
SECCIÓN DE SALIDA

VÁLIDO PARA VEIC. N.º/ VALID FOR MANUFACTURING NUMBER/ VÁLIDO PARA LAS UNIDADES NÚMERO:	DO FROM DEL	726	ATÉ TO HASTA	930

POS	CODIGO/CODE	QT	PORTUGUES	ENGLISH	ESPAÑOL	NOTA/NOTE
0	219001840	01	Seção Saída Completa	Outlet Section Assy	Sección Salida Completa	
1	219002036	01	Carcaça	Housing	Carcasa	
2	219001976	01	Bujão	Plug	Tapón	
3	219001704	01	Anel O'	O-Ring	Anillo Vedación	
4	NFS	01	Carretel	Spool	Carrete	
5	219001977	01	Mola	Spring	Resorte	
6	219001978	01	Anel Encosto	Back-up Ring	Anillo	
7	219001979	01	Anel O'	O-Ring	Anillo Vedación	
8	219001980	01	Anel O'	O-Ring	Anillo Vedación	
9	219001981	01	Bujão	Plug	Tapón	
10	219001982	01	Orifício	Set Screw - Orifice	Orificio	
11	219002107	01	Bujão	Plug	Tapón	
12		01	Anel O'	O-Ring	Anillo Vedación	

NFS= Peças fornecidas somente no conjunto completo, item 0/ Not servicable, order complete assy, item 0/ Piezas proveistas com el item 0.

5OF/3	RK 406B	FGMB5OF3	RANDON VEÍCULOS

SEÇÃO DE FECHAMENTO/ CLOSING SECTION ASSEMBLY/ SECCIÓN DE CIERRE

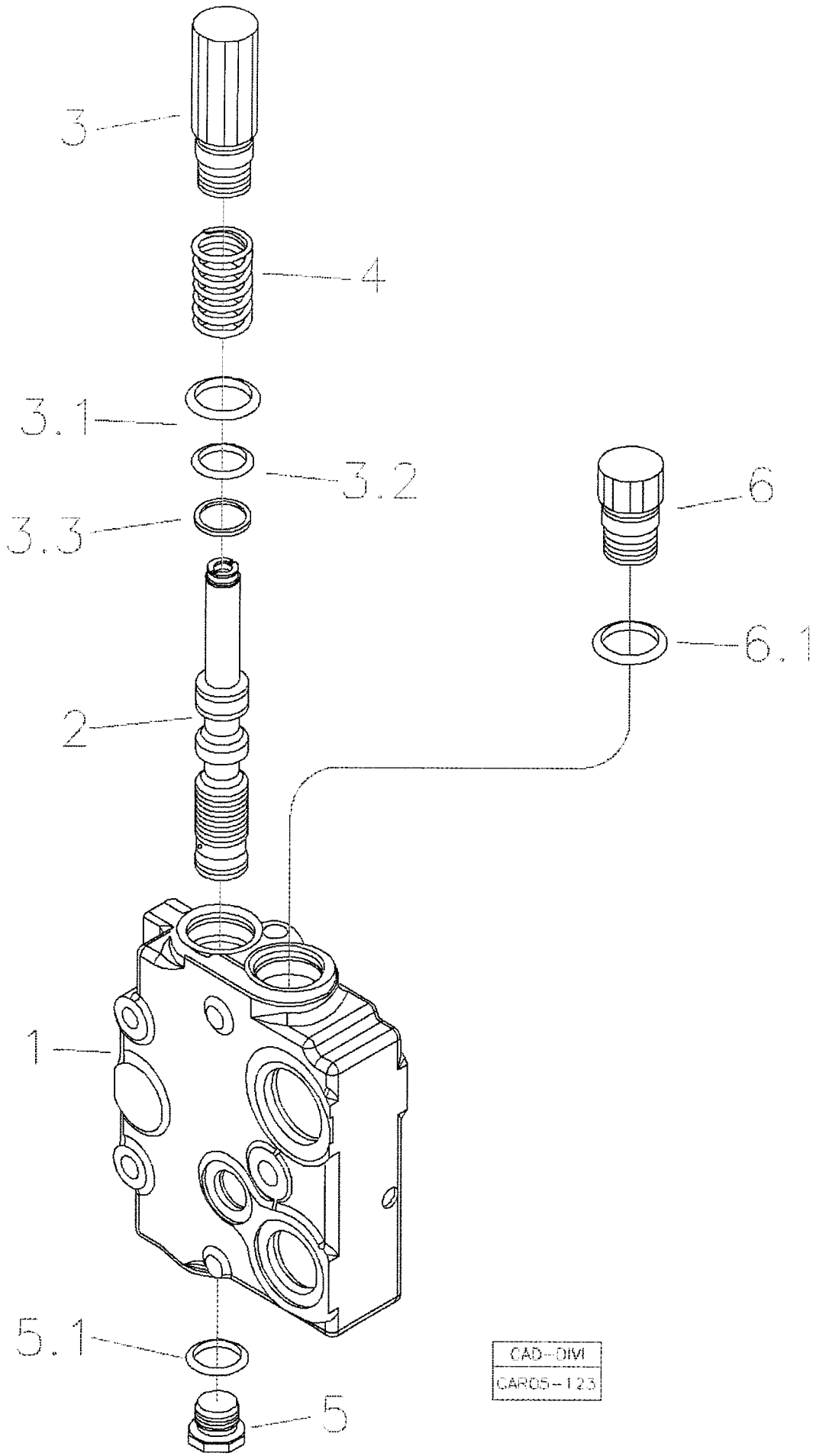

RANDON VEÍCULOS	RK 406B	CAR05-123	MB5OF3	5OF/3

SEÇÃO DE SAÍDA
OUTLET SECTION ASSEMBLY
SECCIÓN DE SALIDA

VÁLIDO PARA VEIC. N.º/ VALID FOR MANUFACTURING NUMBER/ VÁLIDO PARA LAS UNIDADES NÚMERO:	DO FROM DEL	931	ATÉ TO HASTA	931

POS	CODIGO/CODE	QT	PORTUGUES	ENGLISH	ESPAÑOL	NOTA/NOTE
0	219002248	01	Seção Saída Completa	Outlet Section Assy	Sección Salida Completa	
1	NFS	01	Carcaça	Housing	Carcasa	
2	NFS	01	Carretel	Spool	Carrete	
3	219002250	01	Conjunto Bujão	Assy Plug	Conjunto Tapón	
3.1		01	Anel O	O' Ring	Anillo Vedacion	
3.2		01	Anel O	O' Ring	Anillo Vedacion	
3.3		01	Anel Encosto	Back-up Ring	Anillo	
4	219001977	01	Mola	Spring	Resorte	
5	219002249	01	Bujão	Plug	Tapón	
5.1		01	Anel O	O' Ring	Anillo Vedacion	
6	219001987	01	Bujão	Plug	Tapón	
6.1		01	Anel O	O' Ring	Anillo Vedacion	

NFS= Peças fornecidas somente no conjunto completo, item 0/ Not servicable, order complete assy, item 0/ Piezas proveistas com el item 0.

5OF/4	RK 406B	FGMB5OF4	RANDON VEÍCULOS

SEÇÃO DE SAÍDA/ OUTLET SECTION ASSEMBLY/ SECCIÓN DE SALIDA

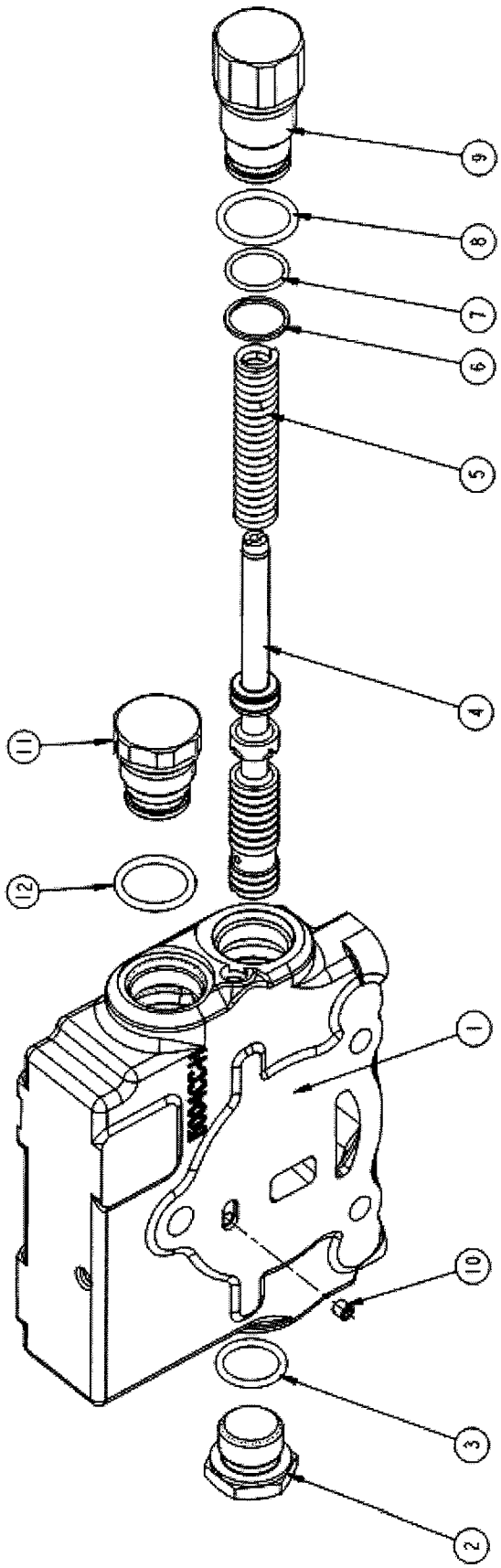

RANDON VEÍCULOS	RK 406B		MB5OF4	5OF/4

SEÇÃO DE SAÍDA
OUTLET SECTION ASSEMBLY
SECCIÓN DE SALIDA

VÁLIDO PARA VEIC. N.º/ VALID FOR MANUFACTURING NUMBER/ VÁLIDO PARA LAS UNIDADES NÚMERO:	DO FROM DEL	932	ATÉ TO HASTA	982

POS	CODIGO/CODE	QT	PORTUGUES	ENGLISH	ESPAÑOL	NOTA/NOTE
0	219001840	01	Seção Saída Completa	Outlet Section Assy	Sección Salida Completa	
1	219002036	01	Carcaça	Housing	Carcasa	
2	219001976	01	Bujão	Plug	Tapón	
3	219001704	01	Anel O'	O-Ring	Anillo Vedación	
4	NFS	01	Carretel	Spool	Carrete	
5	219001977	01	Mola	Spring	Resorte	
6	219001978	01	Anel Encosto	Back-up Ring	Anillo	
7	219001979	01	Anel O'	O-Ring	Anillo Vedación	
8	219001980	01	Anel O'	O-Ring	Anillo Vedación	
9	219001981	01	Bujão	Plug	Tapón	
10	219001982	01	Orifício	Set Screw - Orifice	Orificio	
11	219002107	01	Bujão	Plug	Tapón	
12		01	Anel O'	O-Ring	Anillo Vedación	

NFS= Peças fornecidas somente no conjunto completo, item 0/ Not servicable, order complete assy, item 0/ Piezas proveistas com el item 0.

5OF/5	RK 406B	FGMB5OF5	RANDON VEÍCULOS

SEÇÃO DE FECHAMENTO/ CLOSING SECTION ASSEMBLY/ SECCIÓN DE CIERRE

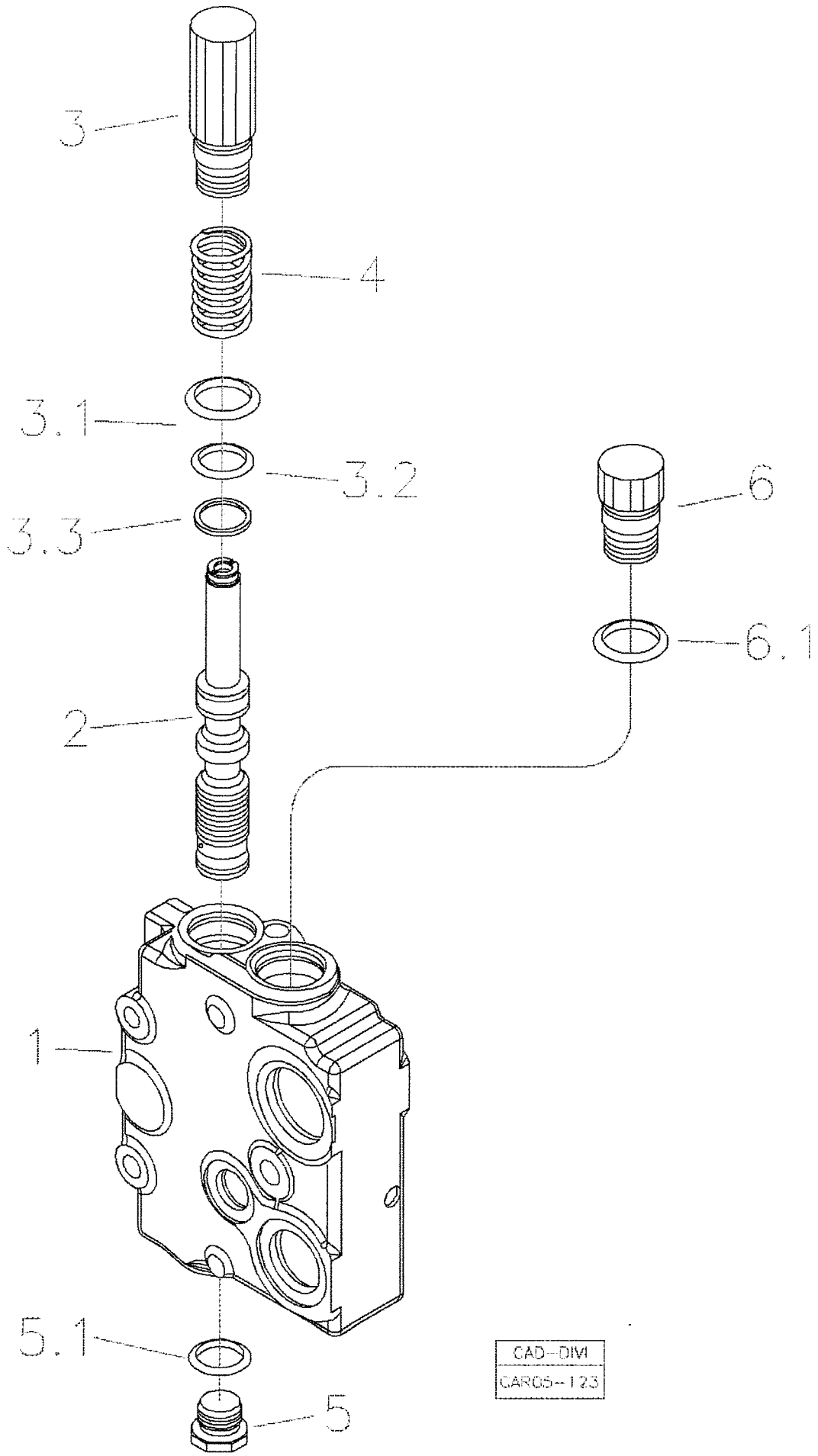

RANDON VEÍCULOS	RK 406B	CAR05-123	MB5OF5	5OF/5

SEÇÃO DE SAÍDA
OUTLET SECTION ASSEMBLY
SECCIÓN DE SALIDA

VÁLIDO PARA VEIC. N.º/ VALID FOR MANUFACTURING NUMBER/ VÁLIDO PARA LAS UNIDADES NÚMERO:	DO FROM DEL	983	ATÉ TO HASTA	983

POS	CODIGO/CODE	QT	PORTUGUES	ENGLISH	ESPAÑOL	NOTA/NOTE
0	219002248	01	Seção Saída Completa	Outlet Section Assy	Sección Salida Completa	
1	NFS	01	Carcaça	Housing	Carcasa	
2	NFS	01	Carretel	Spool	Carrete	
3	219002250	01	Conjunto Bujão	Assy Plug	Conjunto Tapón	
3.1		01	Anel O	O' Ring	Anillo Vedacion	
3.2		01	Anel O	O' Ring	Anillo Vedacion	
3.3		01	Anel Encosto	Back-up Ring	Anillo	
4	219001977	01	Mola	Spring	Resorte	
5	219002249	01	Bujão	Plug	Tapón	
5.1		01	Anel O	O' Ring	Anillo Vedacion	
6	219001987	01	Bujão	Plug	Tapón	
6.1		01	Anel O	O' Ring	Anillo Vedacion	

NFS= Peças fornecidas somente no conjunto completo, item 0/ Not servicable, order complete assy, item 0/ Piezas proveistas com el item 0.

5OF/6	RK 406B	FGMB5OF6	RANDON VEÍCULOS

SEÇÃO DE SAÍDA/ OUTLET SECTION ASSEMBLY/ SECCIÓN DE SALIDA

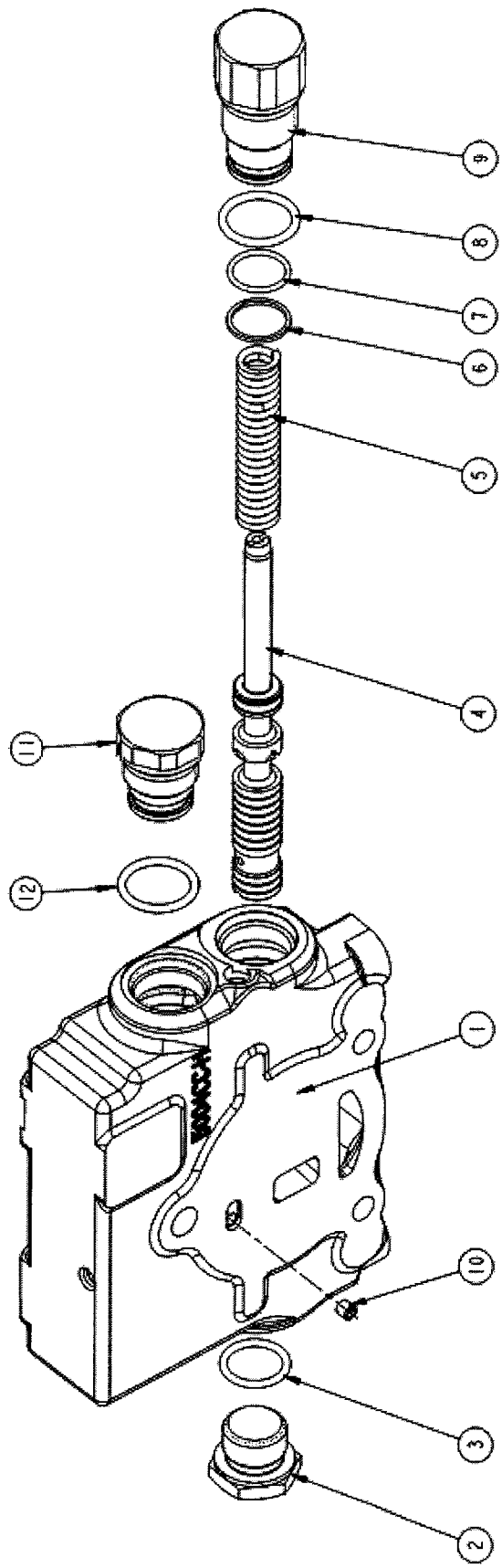

RANDON VEÍCULOS	RK 406B		MB5OF6	5OF/6

SEÇÃO DE SAÍDA
OUTLET SECTION ASSEMBLY
SECCIÓN DE SALIDA

VÁLIDO PARA VEIC. N.º/ VALID FOR MANUFACTURING NUMBER/ VÁLIDO PARA LAS UNIDADES NÚMERO:	DO FROM DEL	984	ATÉ TO HASTA	990

POS	CODIGO/CODE	QT	PORTUGUES	ENGLISH	ESPAÑOL	NOTA/NOTE
0	219001840	01	Seção Saída Completa	Outlet Section Assy	Sección Salida Completa	
1	219002036	01	Carcaça	Housing	Carcasa	
2	219001976	01	Bujão	Plug	Tapón	
3	219001704	01	Anel O'	O-Ring	Anillo Vedación	
4	NFS	01	Carretel	Spool	Carrete	
5	219001977	01	Mola	Spring	Resorte	
6	219001978	01	Anel Encosto	Back-up Ring	Anillo	
7	219001979	01	Anel O'	O-Ring	Anillo Vedación	
8	219001980	01	Anel O'	O-Ring	Anillo Vedación	
9	219001981	01	Bujão	Plug	Tapón	
10	219001982	01	Orifício	Set Screw - Orifice	Orificio	
11	219002107	01	Bujão	Plug	Tapón	
12		01	Anel O'	O-Ring	Anillo Vedación	

NFS= Peças fornecidas somente no conjunto completo, item 0/ Not servicable, order complete assy, item 0/ Piezas proveistas com el item 0.

5OF/7	RK 406B	FGMB5OF7	RANDON VEÍCULOS

SEÇÃO DE FECHAMENTO/ CLOSING SECTION ASSEMBLY/ SECCIÓN DE CIERRE

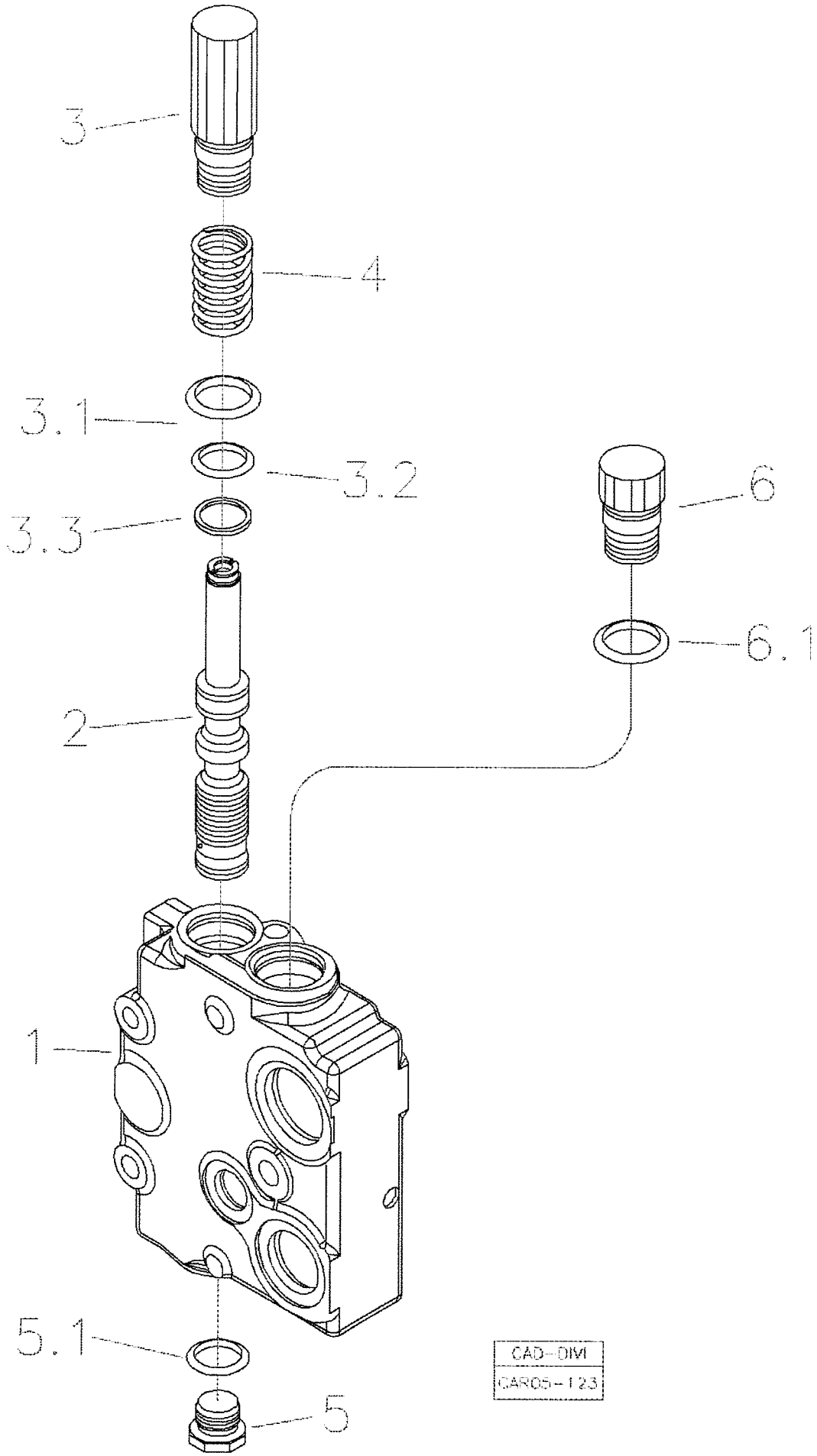

RANDON VEÍCULOS	RK 406B	CAR05-123	MB5OF7	5OF/7

SEÇÃO DE SAÍDA
OUTLET SECTION ASSEMBLY
SECCIÓN DE SALIDA

VÁLIDO PARA VEIC. N.º/ VALID FOR MANUFACTURING NUMBER/ VÁLIDO PARA LAS UNIDADES NÚMERO:	DO FROM DEL	991	ATÉ TO HASTA	

POS	CODIGO/CODE	QT	PORTUGUES	ENGLISH	ESPAÑOL	NOTA/NOTE
0	219002248	01	Seção Saída Completa	Outlet Section Assy	Sección Salida Completa	
1	NFS	01	Carcaça	Housing	Carcasa	
2	NFS	01	Carretel	Spool	Carrete	
3	219002250	01	Conjunto Bujão	Assy Plug	Conjunto Tapón	
3.1		01	Anel O	O' Ring	Anillo Vedacion	
3.2		01	Anel O	O' Ring	Anillo Vedacion	
3.3		01	Anel Encosto	Back-up Ring	Anillo	
4	219001977	01	Mola	Spring	Resorte	
5	219002249	01	Bujão	Plug	Tapón	
5.1		01	Anel O	O' Ring	Anillo Vedacion	
6	219001987	01	Bujão	Plug	Tapón	
6.1		01	Anel O	O' Ring	Anillo Vedacion	

NFS= Peças fornecidas somente no conjunto completo, item 0/ Not servicable, order complete assy, item 0/ Piezas proveistas com el item 0.

5OG/1	RK 406B	FGMB5OG1	RANDON VEÍCULOS

VÁLVULA DE ALÍVIO/ RELIEF VALVE ASSEMBLY/ VALVULA ALIVIO

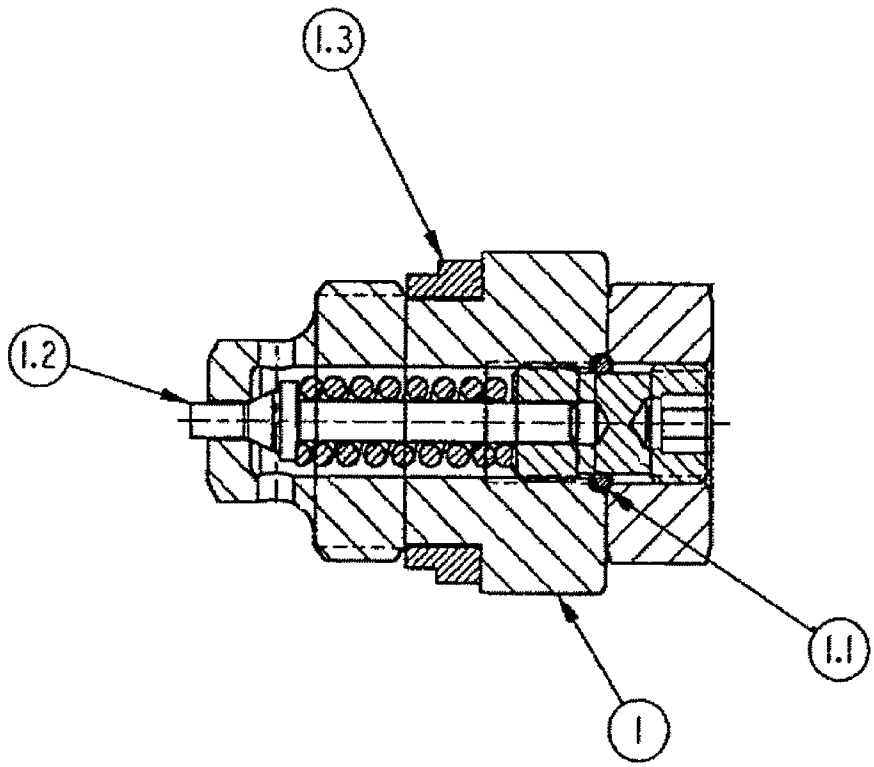

RANDON VEÍCULOS	RK 406B		MB5OG1	5OG/1

VÁLVULA DE ALÍVIO
RELIEF VALVE ASSEMBLY
VALVULA ALIVIO

VÁLIDO PARA VEIC. N.º/ VALID FOR MANUFACTURING NUMBER/ VÁLIDO PARA LAS UNIDADES NÚMERO:	DO FROM DEL	104	ATÉ TO HASTA	725

POS	CODIGO/CODE	QT	PORTUGUES	ENGLISH	ESPAÑOL	NOTA/NOTE
1	219001749	01	Válvula de Alívio	Relief Valve	Válvula Alivio	
1.1	219001996	01	Anel O'	O-ring	Anillo Vedación	
1.2	219001871	01	Conjunto Pino e Esfera	Pin and Ball Assy	Conjunto Perno y Esfera	
1.3	219001797	01	Anel Vedação	Seal Ring	Anillo Vedación	

VÁLVULA DE ALÍVIO/ RELIEF VALVE ASSEMBLY/ VALVULA ALIVIO

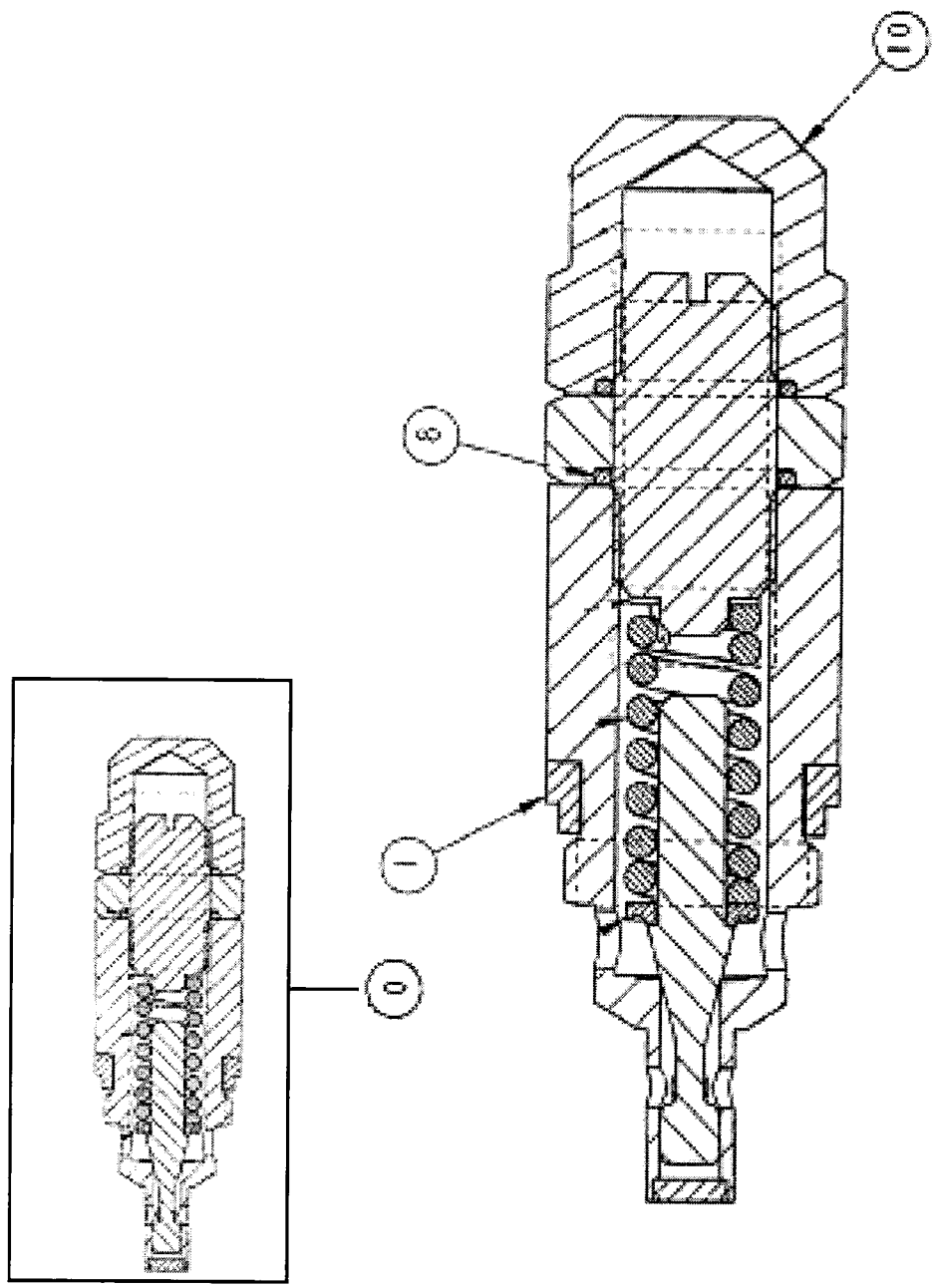

RANDON VEÍCULOS	RK 406B		MB5OG2	5OG/2

VÁLVULA DE ALÍVIO PRINCIPAL
RELIEF VALVE ASSEMBLY MAIN
VALVULA ALIVIO PRINCIPAL

VÁLIDO PARA VEIC. N.º/ VALID FOR MANUFACTURING NUMBER/ VÁLIDO PARA LAS UNIDADES NÚMERO:	DO FROM DEL	726	ATÉ TO HASTA	

POS	CODIGO/CODE	QT	PORTUGUES	ENGLISH	ESPAÑOL	NOTA/NOTE
0	219002108	01	Válvula de Alívio	Relief Valve	Válvula Alivio	3100PSI
1	219001797	01	Anel Especial	Special Ring	Anillo Especial	
8	219002296	02	Anel O'	O-ring	Anillo Vedación	
10	219002112	01	Porca Especial	Special Nut	Tuerca Especial	

COMANDO HIDRÁULICO DA CARREGADEIRA/ HYDRAULIC VALVE – BUCKET/ MANDO HIDRAULICO DE LA CARGADORA

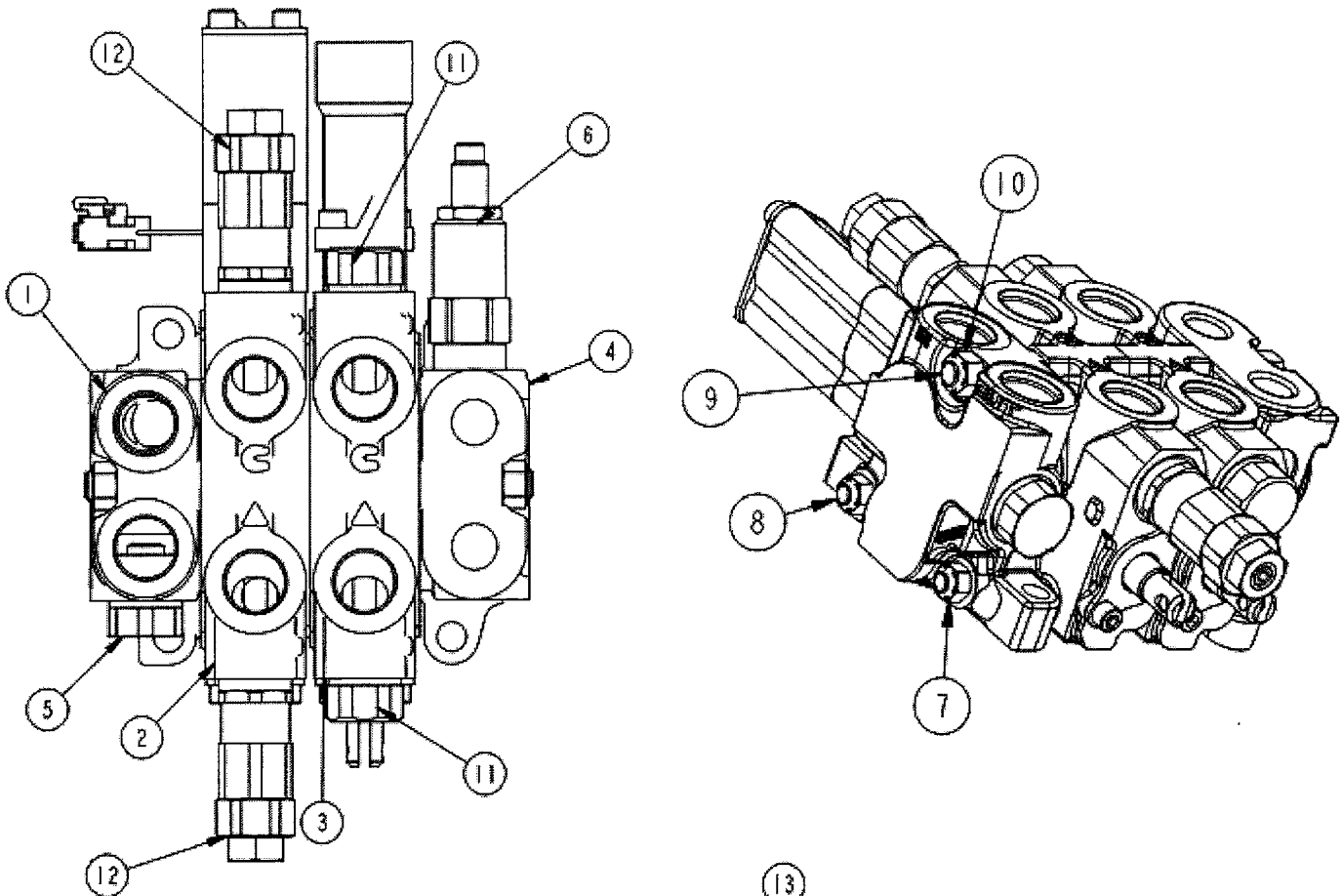

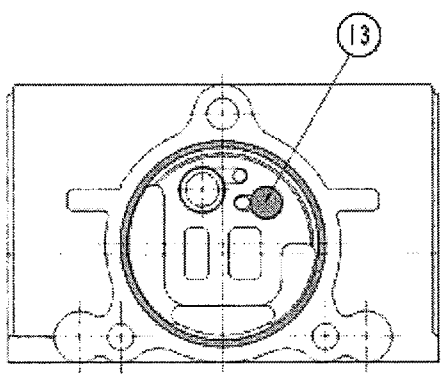

DETALHE SEÇÃO/ SPOOL SECTION VIEW/ DETALHE SECCIÓN

RANDON veículos	RK 406B		MB5P1	5P/1

COMANDO HIDRÁULICO DA CARREGADIRA
HYDRAULIC VALVE – BUCKET
MANDO HIDRAULICO DE LA CARGADORA

VÁLIDO PARA VEIC. N.º/ VALID FOR MANUFACTURING NUMBER/ VÁLIDO PARA LAS UNIDADES NÚMERO:	DO FROM DEL	104	ATÉ TO HASTA	801

POS	CODIGO/CODE	QT	PORTUGUES	ENGLISH	ESPAÑOL	NOTA/NOTE
0	219001406	01	Comando Completo	Valve Assy	Mando Completo	
1	5PA	01	Seção Entrada	Inlet Section Assy	Sección Admision	Ver/See/Vea
2	5PB	01	Seção da Caçamba	Spool Section Assy - Bucket	Sección Cuchara	Ver/See/Vea
3	5PC	01	Seção de Levantamento	Spool Section Assy - Lift	Sección Elevación	Ver/See/Vea
4	5PD	01	Seção Saída	Outlet Section Assy	Sección de Salida	Ver/See/Vea
5	5PA	01	Bujão	Shut-off Plug	Tapón	Ver/See/Vea
6	5PE	01	Válvula Redutora Pressão	Pressure Regulationg Valve Assembly	Válvula Alivio	
7	219001819	04	Porca	Nut	Tuerca	5/16"
8	219001842	02	Tirante	Tie Rod	Esparrago	5/16"
9	219001841	01	Tirante	Tie Rod	Esparrago	3/8"
10	219001818	02	Porca	Nut	Tuerca	3/8"
11	5PG	02	Válvula Retenção	Anti-Void Assy	Válvula	Ver/See/Vea
12	5PF	02	Válvula Alívio - Conjunto	Relief Valve Assy	Válvula Alivio - Conjunto	Ver/See/Vea
13	219001700	02	Pastilha	Shuttle Disk	Pastilla	

COMANDO HIDRÁULICO DA CARREGADEIRA/ HYDRAULIC VALVE – BUCKET/ MANDO HIDRAULICO DE LA CARGADORA

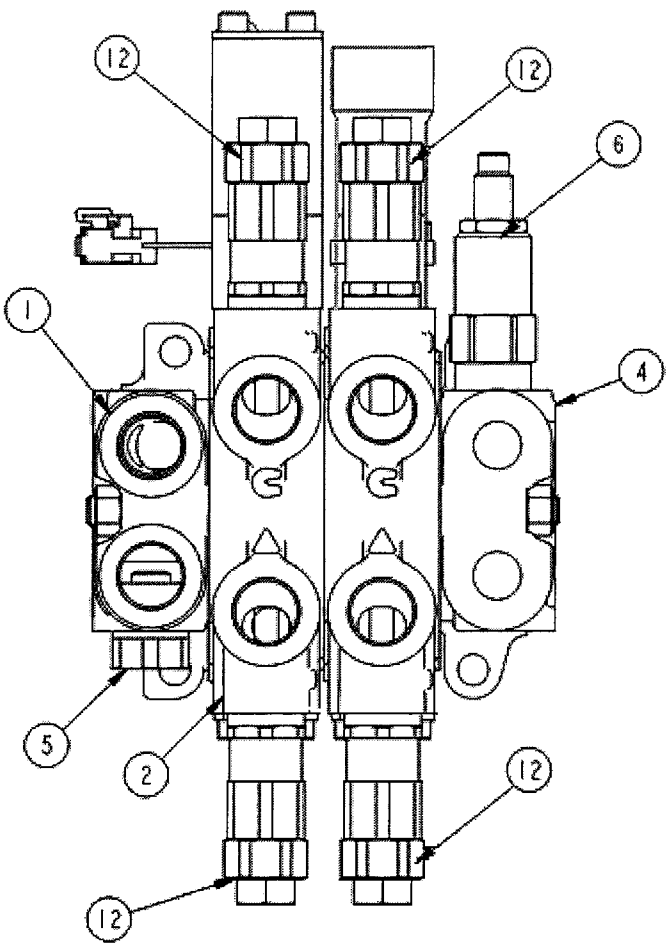

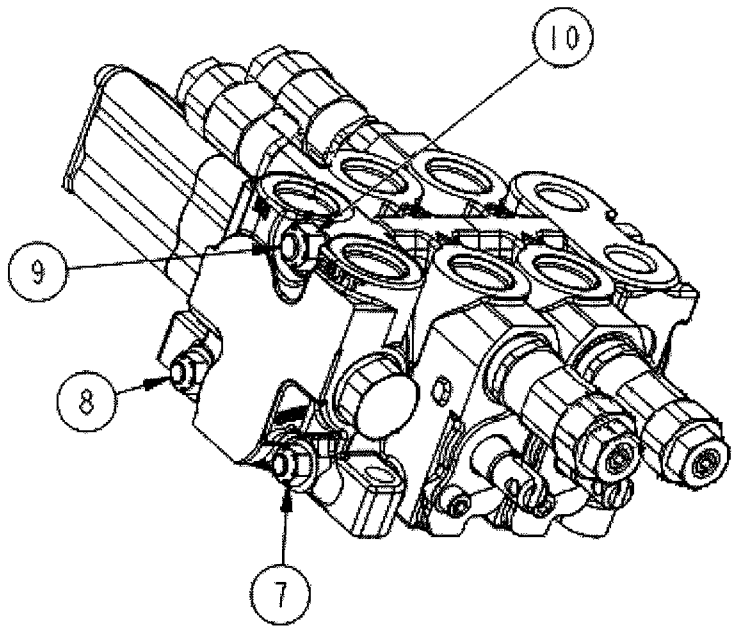

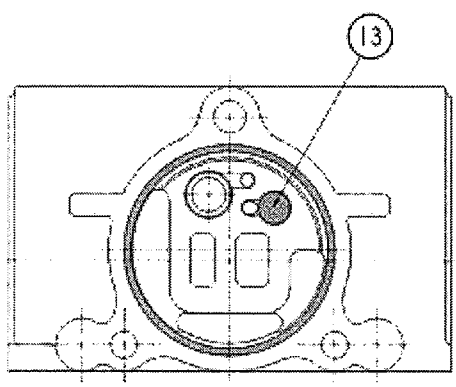

DETALHE SEÇÃO/ SPOOL SECTION VIEW/ DETALHE SECCIÓN

RANDON VEÍCULOS	RK 406B		MB5P2	5P/2

COMANDO HIDRÁULICO DA CARREGADIRA
HYDRAULIC VALVE – BUCKET
MANDO HIDRAULICO DE LA CARGADORA

VÁLIDO PARA VEIC. N.º/ VALID FOR MANUFACTURING NUMBER/ VÁLIDO PARA LAS UNIDADES NÚMERO:	DO FROM DEL	802	ATÉ TO HASTA	

POS	CODIGO/CODE	QT	PORTUGUES	ENGLISH	ESPAÑOL	NOTA/NOTE
0	219002091	01	Comando Completo	Valve Assy	Mando Completo	
1	5PA	01	Seção Entrada	Inlet Section Assy	Sección Admision	Ver/See/Vea
2	5PB	01	Seção da Caçamba	Spool Section Assy - Bucket	Sección Cuchara	Ver/See/Vea
3	5PC	01	Seção de Levantamento	Spool Section Assy - Lift	Sección Elevación	Ver/See/Vea
4	5PD	01	Seção Saída	Outlet Section Assy	Sección de Salida	Ver/See/Vea
5	5PA	01	Bujão	Shut-off Plug	Tapón	Ver/See/Vea
6	5PE	01	Válvula Redutora Pressão	Pressure Regulationg Valve Assembly	Válvula Alivio	
7	219001819	04	Porca	Nut	Tuerca	5/16"
8	219001842	02	Tirante	Tie Rod	Esparrago	5/16"
9	219001841	01	Tirante	Tie Rod	Esparrago	3/8"
10	219001818	02	Porca	Nut	Tuerca	3/8"
12	5PF	04	Válvula Alívio - Conjunto	Relief Valve Assy	Válvula Alivio - Conjunto	Ver/See/Vea
13	219001700	02	Pastilha	Shuttle Disk	Pastilla	

SEÇÃO ENTRADA/ INLET SECTION ASSEMBLY/ SECCIÓN ADMISION

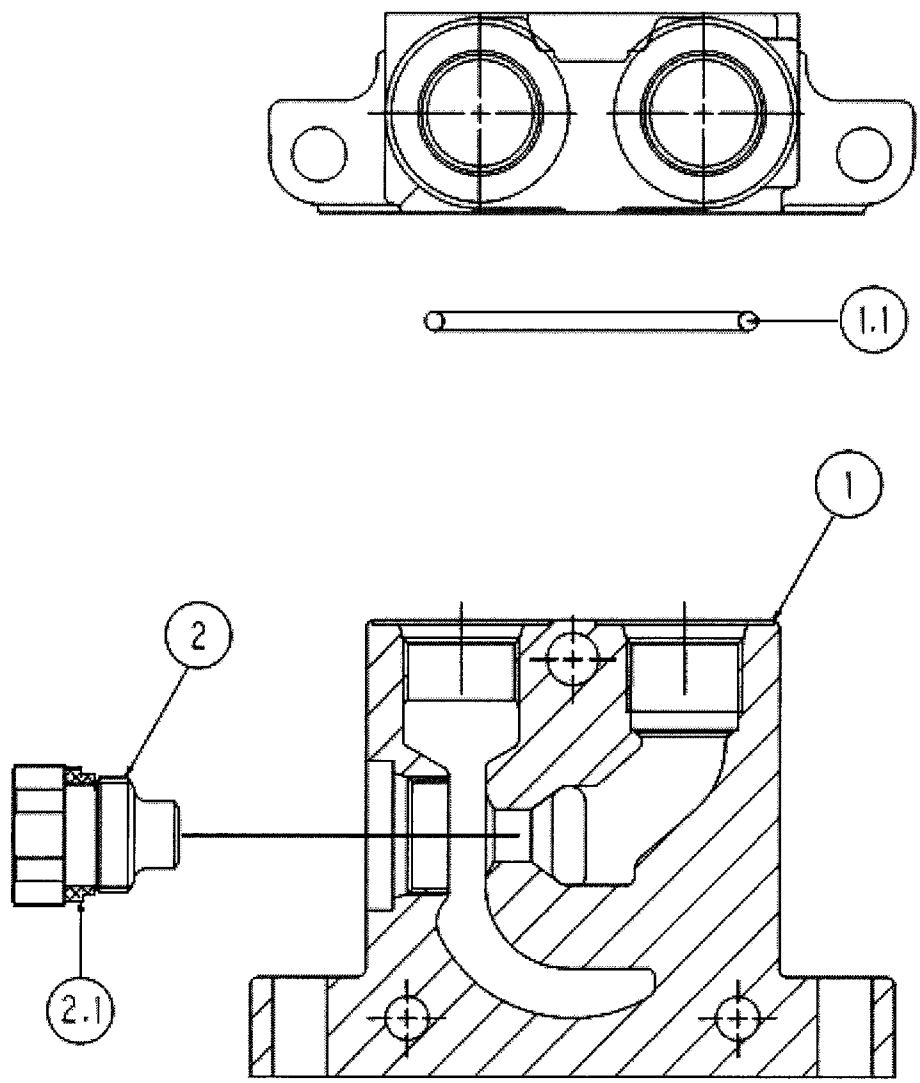

RANDON VEÍCULOS	RK 406B		MB5PA1	5PA/1

SEÇÃO ENTRADA
INLET SECTION ASSEMBLY
SECCIÓN ADMISION

VÁLIDO PARA VEIC. N.º/ VALID FOR MANUFACTURING NUMBER/ VÁLIDO PARA LAS UNIDADES NÚMERO:	DO FROM DEL	104	ATÉ TO HASTA	

POS	CODIGO/CODE	QT	PORTUGUES	ENGLISH	ESPAÑOL	NOTA/NOTE
1	219001843	01	Seção Entrada	Inlet Section Assy	Sección Admision	
1.1	219001703	01	Anel O'	O-ring	Anillo Vedación	
2	219001987	01	Bujão	Shut-Off Plug	Tapón	
2.1	219001990	01	Anel Vedação	Seal - Special	Anillo Vedación	

5PB/1	RK 406B	FGMB5PB1	RANDON VEÍCULOS

SEÇÃO DA CAÇAMBA/ SPOOL SECTION ASSEMBLY - BUCKET/ SECCIÓN CUCHARA

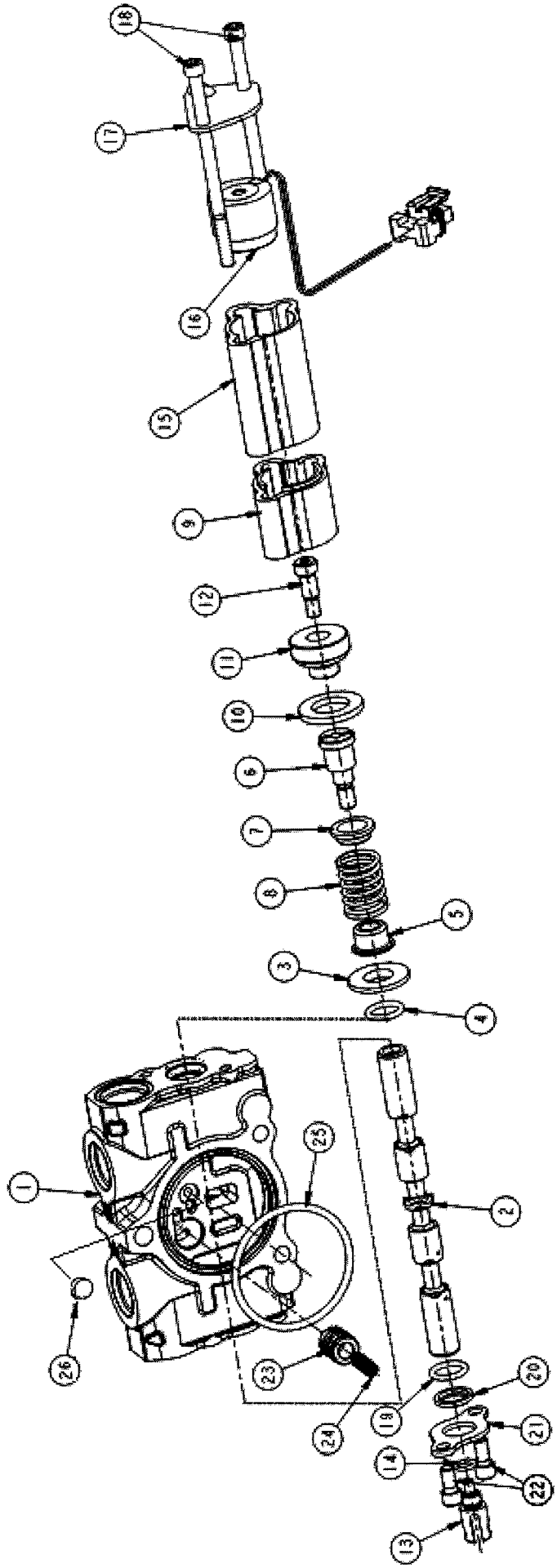

RANDON VEÍCULOS	RK 406B		MB5PB1	5PB/1

SEÇÃO DA CAÇAMBA
SPOOL SECTION ASSY – BUCKET
SECCIÓN CUCHARA

VÁLIDO PARA VEIC. N.º/ VALID FOR MANUFACTURING NUMBER/ VÁLIDO PARA LAS UNIDADES NÚMERO:	DO FROM DEL	104	ATÉ TO HASTA	

POS	CODIGO/CODE	QT	PORTUGUES	ENGLISH	ESPAÑOL	NOTA/NOTE
0	219001984	01	Seção Caçamba Completa	Spool Section Assy	Sección Cuchara Completa	
1	NFS	01	Carcaça	Housing	Carcasa	
2	NFS	01	Carretel	Spool	Carrete	
3	219001991	01	Arruela	Retainer-Cap, Spool	Washer	
4	219001754	01	Anel O'	O-Ring	Anillo Vedación	
5	219001972	01	Assento Mola	Spring Seat	Asiento	
6	219001992	01	Parafuso	Spool End	Tornillo	
7	219001993	01	Assento Mola	Spring Seat	Asiento	
8	219001710	01	Mola	Spring	Resorte	
9	219001994	01	Luva	Cap-Spool	Carcasa	
10	219001995	01	Arruela	Washer-Flat	Arandela	
11	219001997	01	Válvula	Clapper	Válvula	
12	219001998	01	Parafuso	Shoulder Screw	Tornillo	
13	219001708	01	Forquilha	Clevis End	Horquilla	
14	219001709	01	Anel O'	O-Ring	Anillo Vedación	
15	219001753	01	Luva	Cap-Spool	Carcasa	
16	219001751	01	Bobina Magnética	Magnetic Shell	Bobina Magnética	
17	219001999	01	Tampa	Cap	Tapa	
18	219001752	02	Parafuso	Cap Screw-Soc. Hd.	Tornillo	
19	219001754	01	Anel O'	O-Ring	Anillo Vedación	
20	219001706	01	Anel Raspador	Wiper	Anillo	
21	219001756	01	Placa	Plate-Seal	Protector	
22	219001971	02	Parafuso	Cap Screw-Soc. Hd.	Tornillo	
23	219001701	01	Compensador	Piston-Compensator	Compensador	
24	219001780	01	Mola	Spring	Resorte	
25	219001703	01	Anel O'	O-Ring	Anillo Vedación	
26	5P	01	Pastilha	Shuttle Disk	Pastilla	Ver/See/Vea

NFS= Peças fornecidas somente no conjunto completo, item 0/ Not servicable, order complete assy, item 0/ Piezas proveistas com el item 0.

5PC/1	RK 406B	FGMB5PC1	RANDON VEÍCULOS

SEÇÃO DE LEVANTAMENTO/ SPOOL SECTION ASSEMBLY - LIFT/ SECCIÓN ELECACIÓN

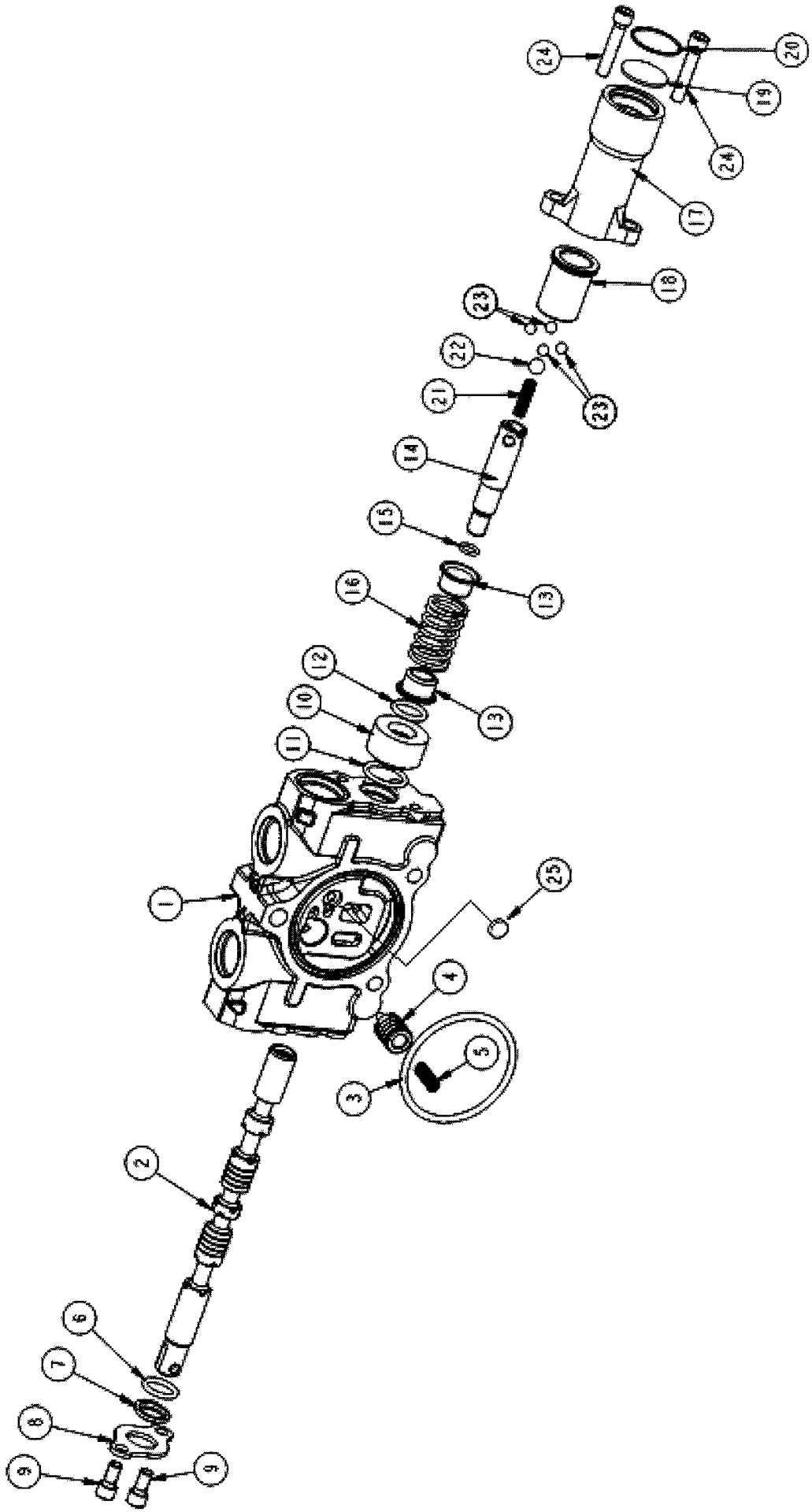

RANDON VEÍCULOS	RK 406B		MB5PC1	5PC/1

SEÇÃO DE LEVANTAMENTO
SPOOL SECTION ASSY – LIFT
SECCIÓN ELEVACIÓN

VÁLIDO PARA VEIC. N.º/ VALID FOR MANUFACTURING NUMBER/ VÁLIDO PARA LAS UNIDADES NÚMERO:	DO FROM DEL	104	ATÉ TO HASTA	801

POS	CODIGO/CODE	QT	PORTUGUES	ENGLISH	ESPAÑOL	NOTA/NOTE
0	219001985	01	Seção Levantamento Completa	Spool Section Assy	Sección Elevación Completa	
1	NFS	01	Carcaça	Housing	Carcasa	
2	NFS	01	Carretel	Spool	Carrete	
3	219001703	01	Anel O'	O-Ring	Anillo Vedación	
4	219001701	01	Compensador	Piston-Compensator	Compensador	
5	219001780	01	Mola	Spring	Resorte	
6	219001754	01	Anel O'	O-Ring	Anillo Vedación	
7	219001706	01	Anel Raspador	Wiper	Anillo	
8	219001756	01	Placa	Plate-Seal	Protector	
9	219001971	02	Parafuso	Spool End	Tornillo	
10	219002000	01	Espaçador	Spacer	Espaciador	
11	219001845	01	Anel O'	O-Ring	Anillo Vedación	
12	219001754	01	Anel O'	O-Ring	Anillo Vedación	
13	219002001	02	Assento Mola	Spring Seat	Asiento	
14	219001849	01	Pino Guia	Spool End - Detent	Perno	
15	219001709	01	Anel O'	O-Ring	Anillo Vedación	
16	219002002	01	Mola	Spring	Resorte	
17	219001851	01	Corpo	Cap	Carcasa	
18	219001848	01	Luva	Sleeve	Manguito	
19	219001850	01	Espaçador	Spacer	Espaciador	
20	219001852	01	Anel Retenção	Retaining Ring	Anillo	
21	219002003	01	Mola	Spring	Resorte	
22	219001847	01	Esfera	Ball	Esfera	
23	219001846	04	Esfera	Ball	Esfera	
24	219002004	02	Parafuso	Cap Screw	Tornillo	
25	5P	01	Pastilha	Shuttle Disk	Pastilla	Ver/See/Vea

NFS= Peças fornecidas somente no conjunto completo, item 0/ Not servicable, order complete assy, item 0/ Piezas proveistas com el item 0.

5PC/2	RK 406B	FGMB5PC2	RANDON VEÍCULOS

SEÇÃO DE LEVANTAMENTO/ SPOOL SECTION ASSEMBLY - LIFT/ SECCIÓN ELECACIÓN

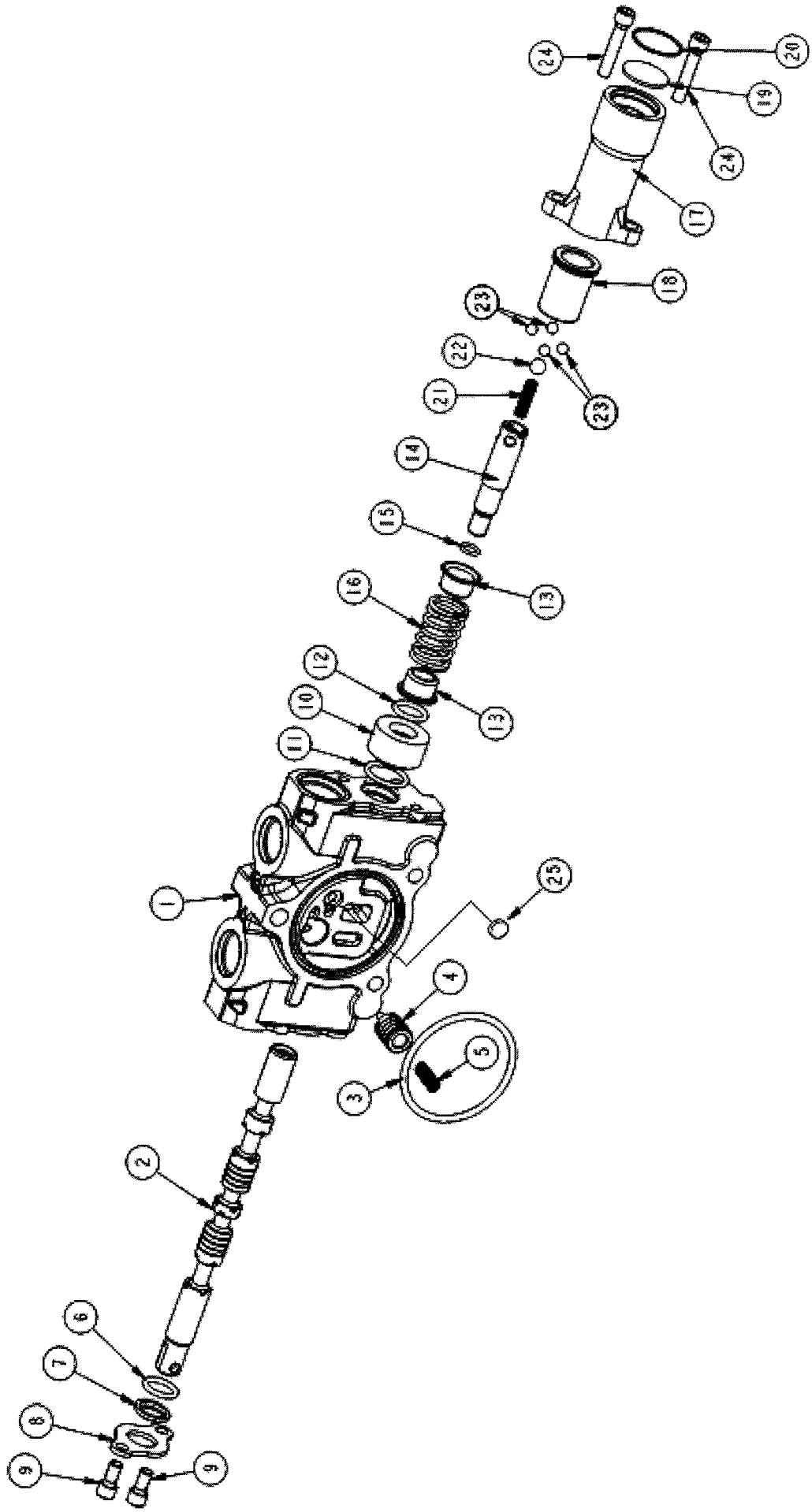

RANDON VEÍCULOS	RK 406B		MB5PC2	5PC/2

SEÇÃO DE LEVANTAMENTO
SPOOL SECTION ASSY – LIFT
SECCIÓN ELEVACIÓN

VÁLIDO PARA VEIC. N.º/ VALID FOR MANUFACTURING NUMBER/ VÁLIDO PARA LAS UNIDADES NÚMERO:	DO FROM DEL	802	ATÉ TO HASTA	

POS	CODIGO/CODE	QT	PORTUGUES	ENGLISH	ESPAÑOL	NOTA/NOTE
0	219001985	01	Seção Levantamento Completa	Spool Section Assy	Sección Elevación Completa	
1	NFS	01	Carcaça	Housing	Carcasa	
2	NFS	01	Carretel	Spool	Carrete	
3	219001703	01	Anel O'	O-Ring	Anillo Vedación	
4	219001701	01	Compensador	Piston-Compensator	Compensador	
5	219001780	01	Mola	Spring	Resorte	
6	219001754	01	Anel O'	O-Ring	Anillo Vedación	
7	219001706	01	Anel Raspador	Wiper	Anillo	
8	219001756	01	Placa	Plate-Seal	Protector	
9	219001971	02	Parafuso	Spool End	Tornillo	
10	219002000	01	Espaçador	Spacer	Espaciador	
11	219001845	01	Anel O'	O-Ring	Anillo Vedación	
12	219001754	01	Anel O'	O-Ring	Anillo Vedación	
13	219002001	02	Assento Mola	Spring Seat	Asiento	
14	219001849	01	Pino Guia	Spool End - Detent	Perno	
15	219001709	01	Anel O'	O-Ring	Anillo Vedación	
16	219002002	01	Mola	Spring	Resorte	
17	219001851	01	Corpo	Cap	Carcasa	
18	219001848	01	Luva	Sleeve	Manguito	
19	219001850	01	Espaçador	Spacer	Espaciador	
20	219001852	01	Anel Retenção	Retaining Ring	Anillo	
21	219002003	01	Mola	Spring	Resorte	
22	219001847	01	Esfera	Ball	Esfera	
23	219001846	04	Esfera	Ball	Esfera	
24	219002004	02	Parafuso	Cap Screw	Tornillo	
25	5P	01	Pastilha	Shuttle Disk	Pastilla	Ver/See/Vea

NFS= Peças fornecidas somente no conjunto completo, item 0/ Not servicable, order complete assy, item 0/ Piezas proveistas com el item 0.

5PD/1	RK 406B	FGMB5PD1	RANDON VEÍCULOS

SEÇÃO DE SAÍDA/ OUTLET SECTION ASSY/ SECCIÓN DE SALIDA

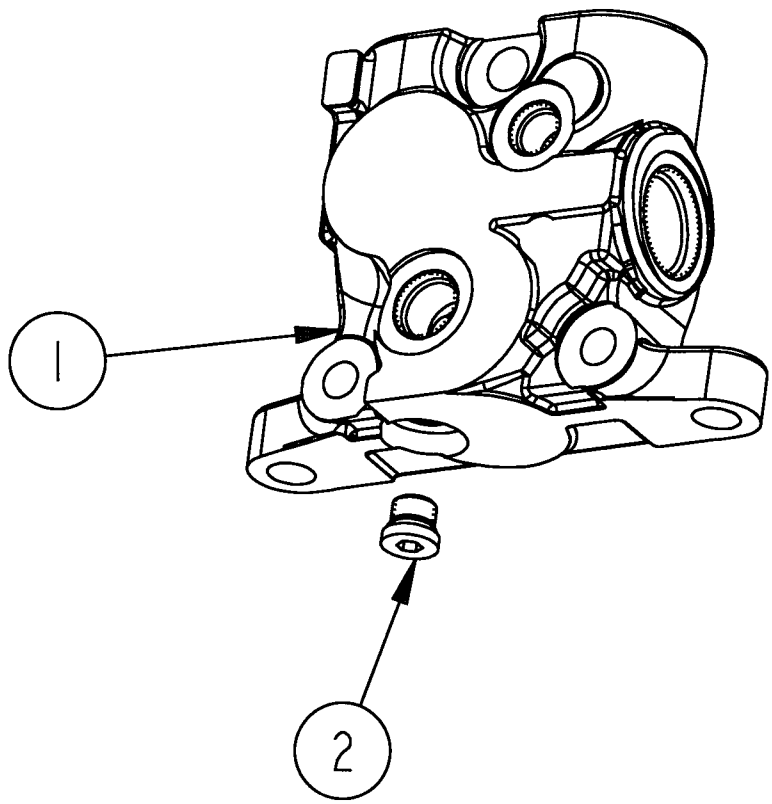

RANDON VEICULOS	RK 406B		MB5PD1	5PD/1

SEÇÃO DE SAÍDA
OUTLET SECTION ASSY
SECCIÓN DE SALIDA

VÁLIDO PARA VEIC. N.º/ VALID FOR MANUFACTURING NUMBER/ VÁLIDO PARA LAS UNIDADES NÚMERO:	DO FROM DEL	104	ATÉ TO HASTA	

POS	CODIGO/CODE	QT	PORTUGUES	ENGLISH	ESPAÑOL	NOTA/NOTE
1	219001986	01	Seção Saída	Outlet Section	Sección Salida	
2	219002005	01	Bujão	Plug	Tapón	

5PE/1	RK 406B	FGMB5PE1	RANDON VEÍCULOS

VÁLVULA REGULADORA DE PRESSÃO/ PRESSURE REGULATIONG VALVE ASSEMBLY/ VÁLVULA REGULADORA DEL PRESION

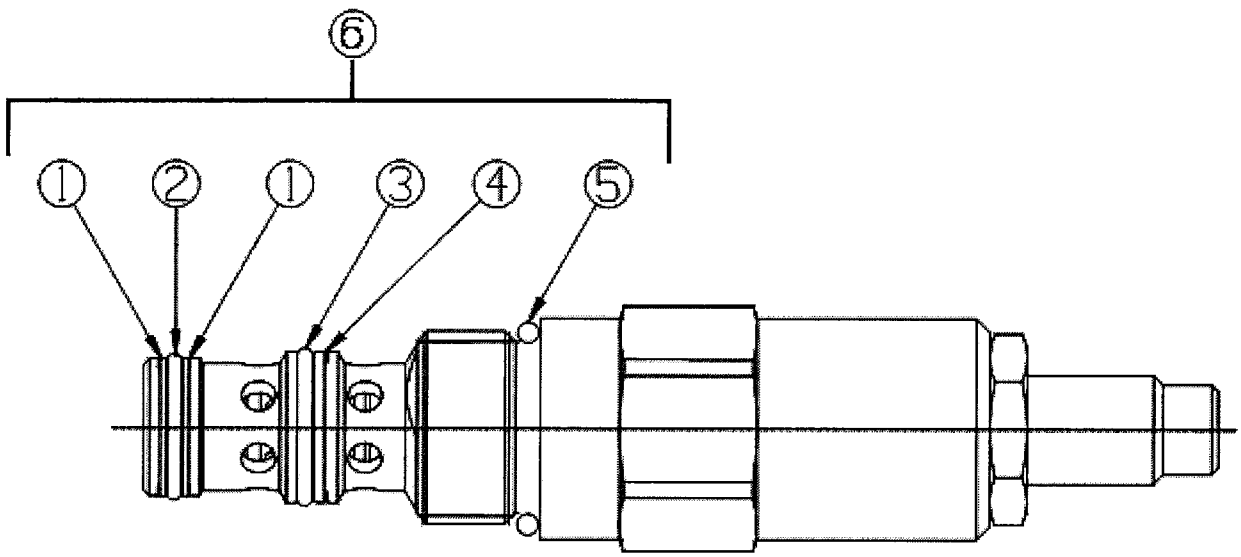

RANDON VEÍCULOS	RK 406B		MB5PE1	5PE/1

VÁLVULA REGULADORA DE PRESSÃO
PRESSURE REGULATIONG VALVE ASSEMBLY
VÁLVULA REGULADORA DEL PRESION

VÁLIDO PARA VEIC. N.º/ VALID FOR MANUFACTURING NUMBER/ VÁLIDO PARA LAS UNIDADES NÚMERO:	DO FROM DEL	104	ATÉ TO HASTA	

POS	CODIGO/CODE	QT	PORTUGUES	ENGLISH	ESPAÑOL	NOTA/NOTE
0	219001905	01	Válvula Completa	Valve Assy	Válvula Completa	
1	OBS1	02	Anel Backup	Backup Ring	Anillo	
2	OBS1	01	Anel O'	O-ring	Anillo Vedación	
3	OBS1	01	Anel O'	O-ring	Anillo Vedación	
4	OBS1	01	Anel Backup	Backup Ring	Anillo	
5	OBS1	01	Anel O'	O-ring	Anillo Vedación	
6	219001806	01	Reparo Vedação	Seal Kit	Reparo Vedación	

5PF/1	RK 406B	FGMB5PF1	RANDON VEÍCULOS

VÁLVULA DE ALÍVIO/ RELIEF VALVE ASSEMBLY/ VÁLVULA DE DESCARGA

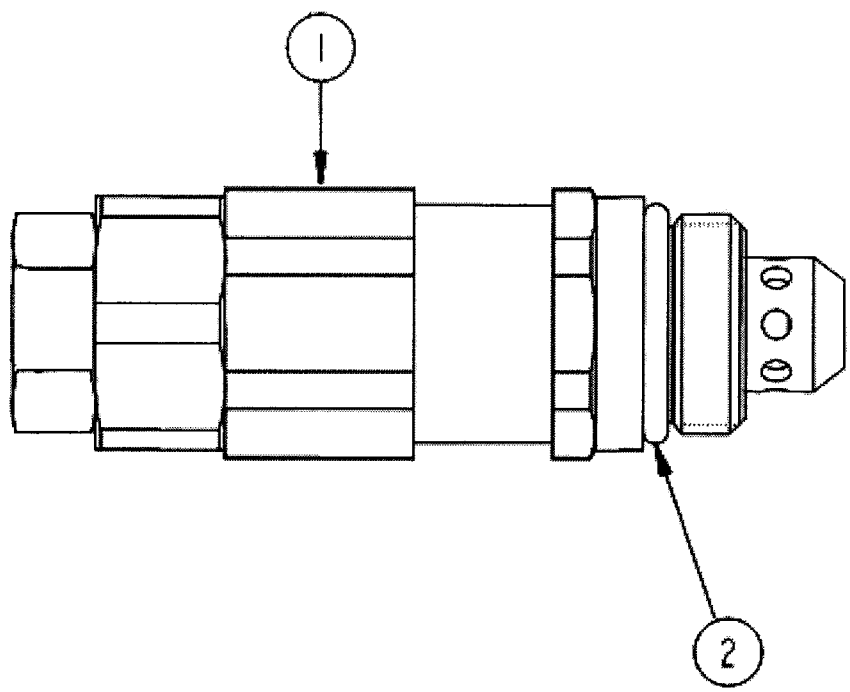

RANDON VEICULOS	RK 406B		MB5PF1	5PF/1

VÁLVULA DE ALÍVIO
RELIEF VALVE ASSEMBLY
VÁLVULA DE DESCARGA

VÁLIDO PARA VEIC. N.º/ VALID FOR MANUFACTURING NUMBER/ VÁLIDO PARA LAS UNIDADES NÚMERO:	DO FROM DEL	104	ATÉ TO HASTA	801

POS	CODIGO/CODE	QT	PORTUGUES	ENGLISH	ESPAÑOL	NOTA/NOTE
1	219002221	01	Válvula Alívio	Relief Valve	Válvula de Descarga	
2	219001983	01	Anel O'	O-ring	Anillo	

VÁLVULA DE ALÍVIO/ RELIEF VALVE ASSEMBLY/ VÁLVULA DE DESCARGA

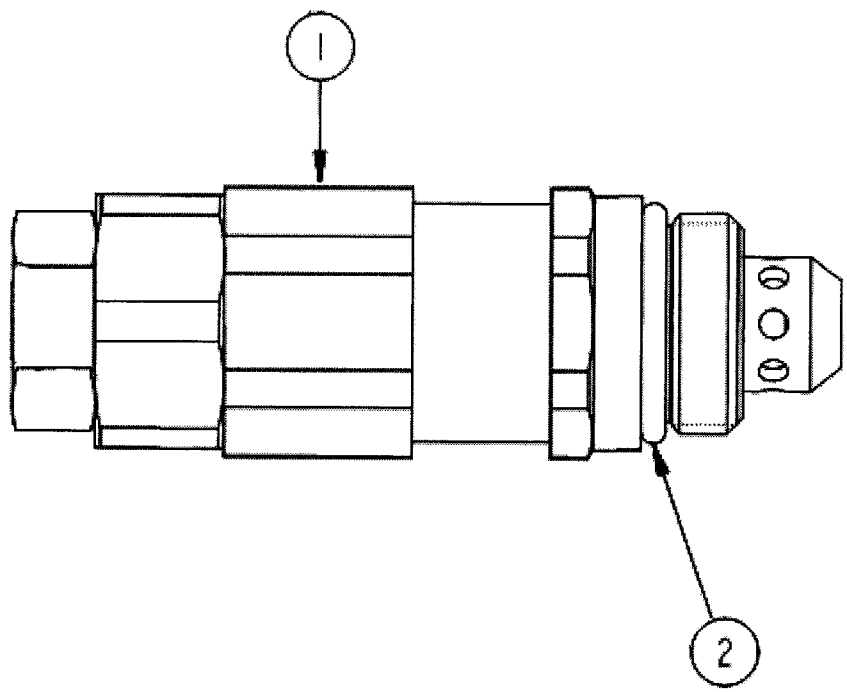

RANDON VEÍCULOS	RK 406B		MB5PF2	5PF/2

VÁLVULA DE ALÍVIO
RELIEF VALVE ASSEMBLY
VÁLVULA DE DESCARGA

VÁLIDO PARA VEIC. N.º/ VALID FOR MANUFACTURING NUMBER/ VÁLIDO PARA LAS UNIDADES NÚMERO:	DO FROM DEL	802	ATÉ TO HASTA	

POS	CODIGO/CODE	QT	PORTUGUES	ENGLISH	ESPAÑOL	NOTA/NOTE
1	219002221	01	Válvula Alívio	Relief Valve	Válvula de Descarga	
2	219001983	01	Anel O'	O-ring	Anillo	

5PG/1	RK 406B	FGMB5PG1	RANDON VEÍCULOS

VÁLVULA RETENÇÃO/ ANTI-VOID ASSEMBLY/ VALVULA RETENCIÓN

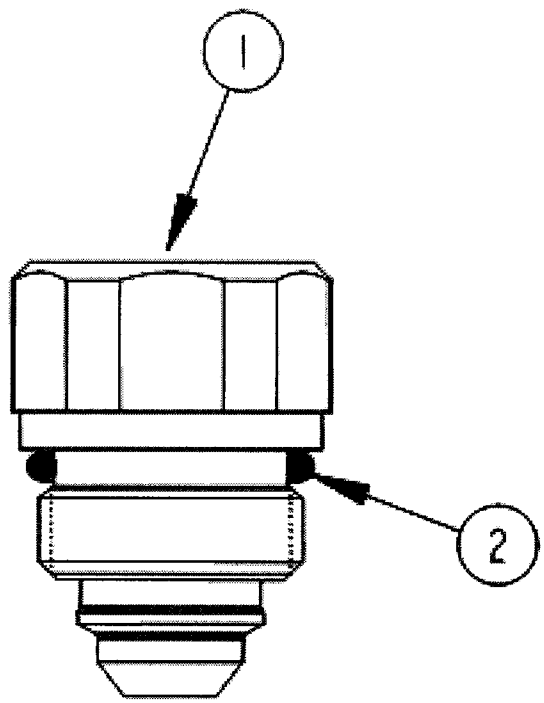

RANDON VEÍCULOS	RK 406B		MB5PG1	5PG/1

VÁLVULA RETENÇÃO
ANTI-VOID ASSEMBLY
VALVULA RETENCIÓN

VÁLIDO PARA VEIC. N.º/ VALID FOR MANUFACTURING NUMBER/ VÁLIDO PARA LAS UNIDADES NÚMERO:	DO FROM DEL	104	ATÉ TO HASTA	

POS	CODIGO/CODE	QT	PORTUGUES	ENGLISH	ESPAÑOL	NOTA/NOTE
1	219001988	01	Válvula Retenção Completa	Anti-Void Assy	Válvula Retención Completa	
2	219001983	01	Anel O'	O-ring	Anillo Vedación	

5QA/1	RK 406B	FGMB5QA1	RANDON VEÍCULOS

ROMPEDOR HIDRÁULICO – LINHA HIDRÁULICA DO BRAÇO/ HYDRAULIC BREAKER – HYDRAULIC LINES – BOOM/ ROMPEDOR HIDRAULICO – LINEAS HIDRAULICAS DEL BRAZO

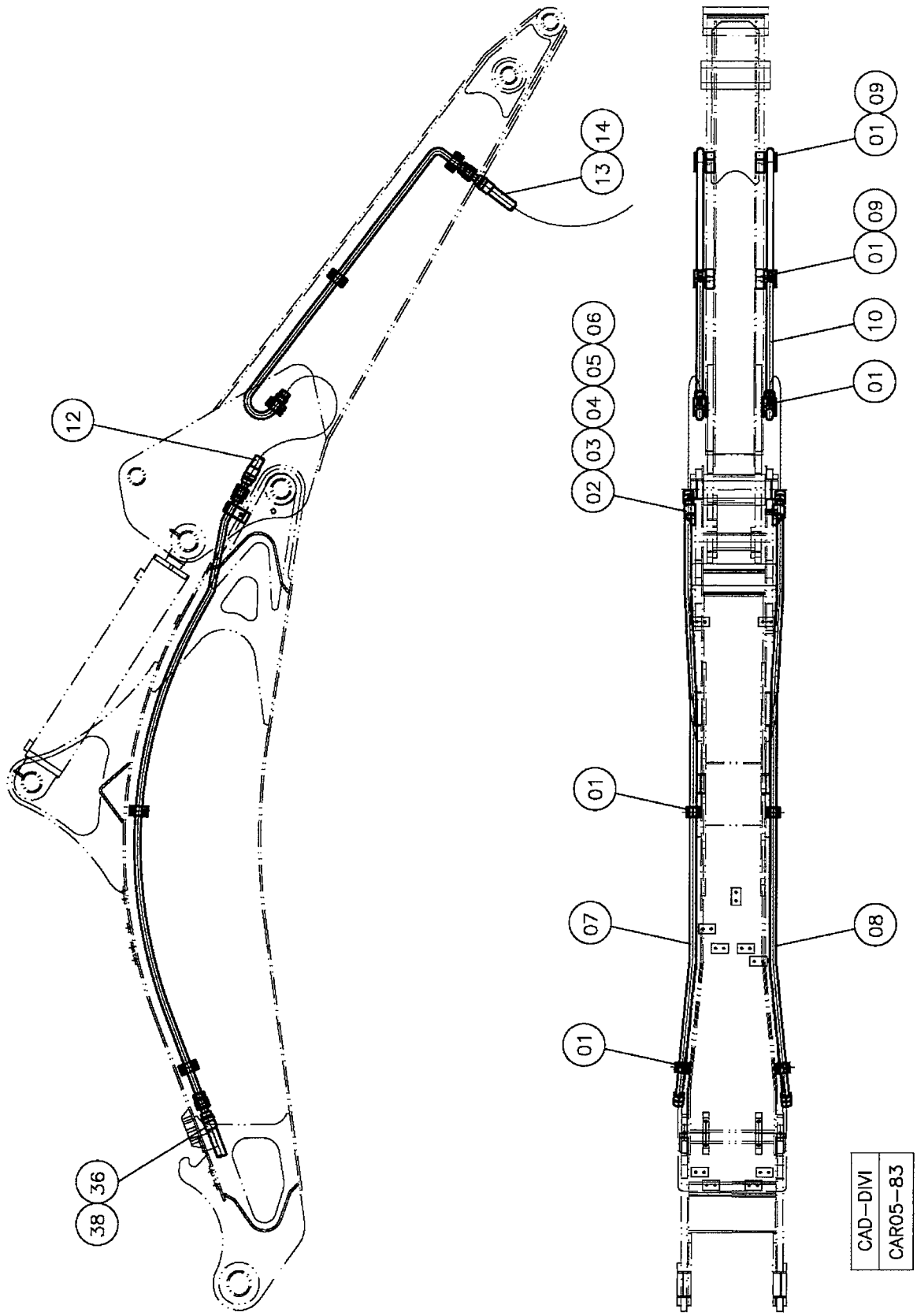

RANDON VEÍCULOS	RK 406B	CAR05-83	MB5QA1	5QA/1

ROMPEDOR HIDRÁULICO – LINHA HIDRÁULICA DO BRAÇO E LANÇA
HYDRAULIC BREAKER – HYDRAULIC LINES – BOOM AND ARM
ROMPEDOR HIDRAULICO – LINEAS HIDRAULICAS DEL BRAZO Y LANZA

VÁLIDO PARA VEIC. N.º/ VALID FOR MANUFACTURING NUMBER/ VÁLIDO PARA LAS UNIDADES NÚMERO:	DO FROM DEL	104	ATÉ TO HASTA	

560103

POS	CODIGO/CODE	QT	PORTUGUES	ENGLISH	ESPAÑOL	NOTA/NOTE
1	219001652	10	Abraçadeira	Clamp	Abrazadera	
2	370060654	02	Base Abraçadeira	Clamp Base	Base Abrazadera	
3	370060470	02	Abraçadeira Reforçada	Clamp	Abrazadera	
4	210002015	02	Arruela	Washer	Arandela	
5	210002180	02	Arruela Pressão	Spring Washer	Arabdela Presión	
6	210003810	02	Parafuso	Bolt	Tornillo	
7	219001653	01	Tubo Lança L.E.	Pipe L.H. - Boom	Tubo Lanza – Izq.	
8	219001654	01	Tubo Lança L.D.	Pipe R.H. - Boom	Tubo Lanza – Der.	
9	370060655	04	Suporte Abraçadeira	Bracket	Soporte	
10	219001655	02	Tubo Braço	Pipe - Arm	Tubo del Brazo	
12	219001657	02	Mangueira Lança-Braço	Hose – Boom/Arm	Manguera Lanza-Brazo	
13	219001658	02	Mangueira Retro-Rompedor	Hose	Manguera	
14	219000229	02	União Macho	Connection	Conexión	
36	219001675	01	Mangueira Válvula Divisora-Tubo Lança	Hose	Manguera	
38	219001674	01	Mangueira Retorno	Hose	Manguera	

5QA/2	RK 406B	FGMB5QA2	RANDON VEÍCULOS

ROMPEDOR HIDRÁULICO – LINHA HIDRÁULICA DO BRAÇO/ HYDRAULIC BREAKER – HYDRAULIC LINES – BOOM/ ROMPEDOR HIDRAULICO – LINEAS HIDRAULICAS DEL BRAZO

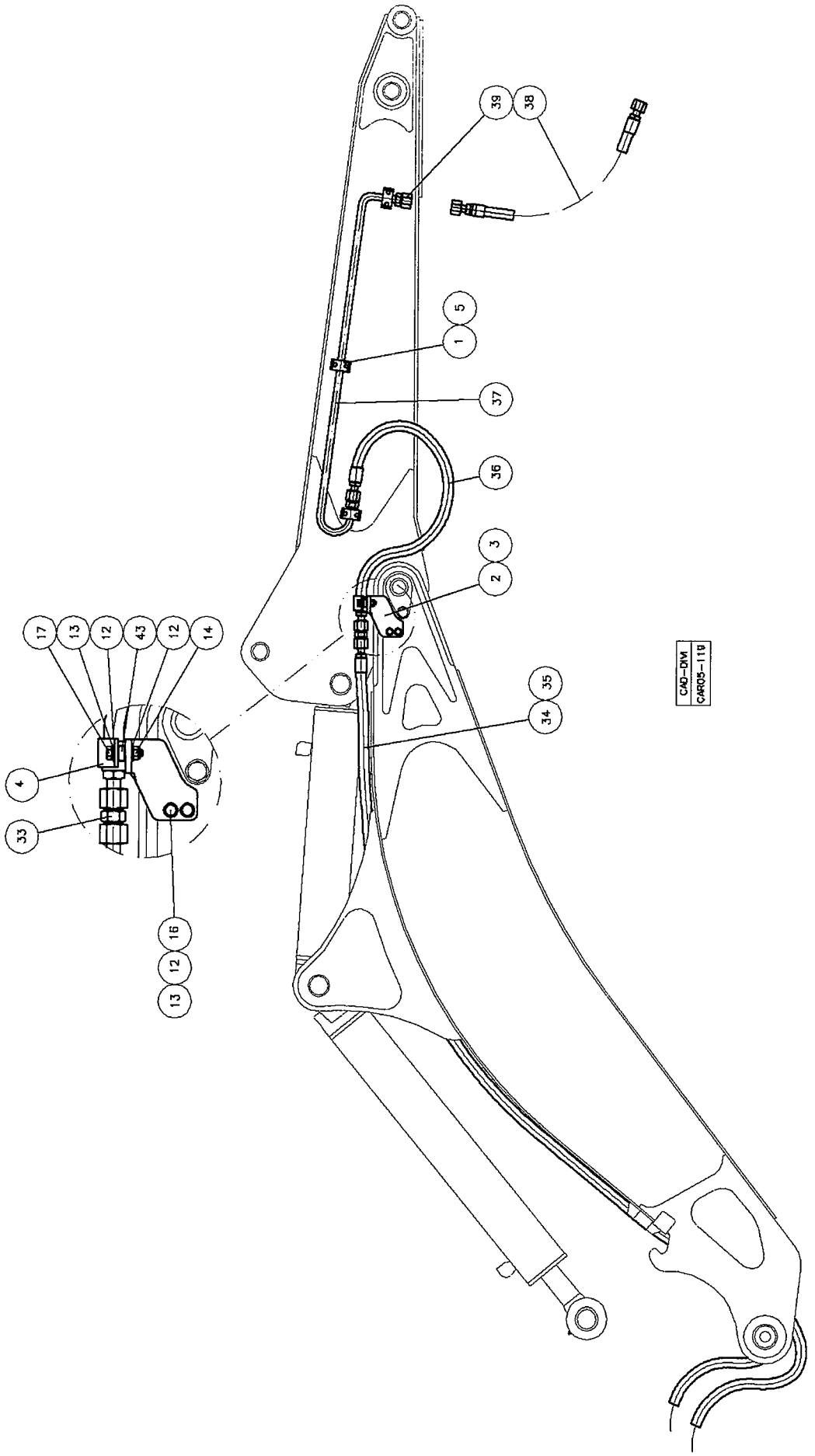

RANDON VEÍCULOS	RK 406B	CAR05-83	MB5QA1	5QA/2

ROMPEDOR HIDRÁULICO – LINHA HIDRÁULICA DO BRAÇO E LANÇA
HYDRAULIC BREAKER – HYDRAULIC LINES – BOOM AND ARM
ROMPEDOR HIDRAULICO – LINEAS HIDRAULICAS DEL BRAZO Y LANZA

VÁLIDO PARA VEIC. N.º/ VALID FOR MANUFACTURING NUMBER/ VÁLIDO PARA LAS UNIDADES NÚMERO:	DO FROM DEL	104	ATÉ TO HASTA	

560103

POS	CODIGO/CODE	QT	PORTUGUES	ENGLISH	ESPAÑOL	NOTA/NOTE
1	219001652	06	Abraçadeira	Clamp	Abrazadera	
2	370060787	01	Suporte Direito	Bracket	Soporte	
3	370060788	01	Suporte Esquerdo	Bracket	Soporte	
4	370060470	02	Abraçadeira	Clamp	Abrazadera	
5	370060655	06	Suporte	Bracket	Soporte	
12	219002025	10	Arruela	Washer	Arandela	
13	210002190	10	Arruela Pressão	Spring Washer	Arandela Presión	
14	210005765	06	Porca	Nut	Tuerca	
16	210003890	04	Parafuso	Bolt	Tornillo	
33	210302679	02	União Dupla	Connection	Conexión	
34	219001674	01	Mangueira	Hose	Manguera	
35	219001675	01	Mangueira	Hose	Manguera	
36	219001657	02	Mangueira	Hose	Manguera	
37	219001655	02	Tubo	Pipe	Tubo	
38	219001658	02	Mangueira	Hose	Manguera	
39	219002195	02	Tampão	Plug	Tapón	

5QB/1	RK 406B	FGMB5QB1	RANDON VEÍCULOS

ROMPEDOR HIDRÁULICO – VÁLVULA DIVISORA DE FLUXO E COMPONENTES ELÉTRICOS/ HYDRAULIC BREAKER – VALVE AND ELETRICAL SYSTEM/ ROMPEDOR HIDRAULICO – VALVULA Y SISTEMA ELECTRICO

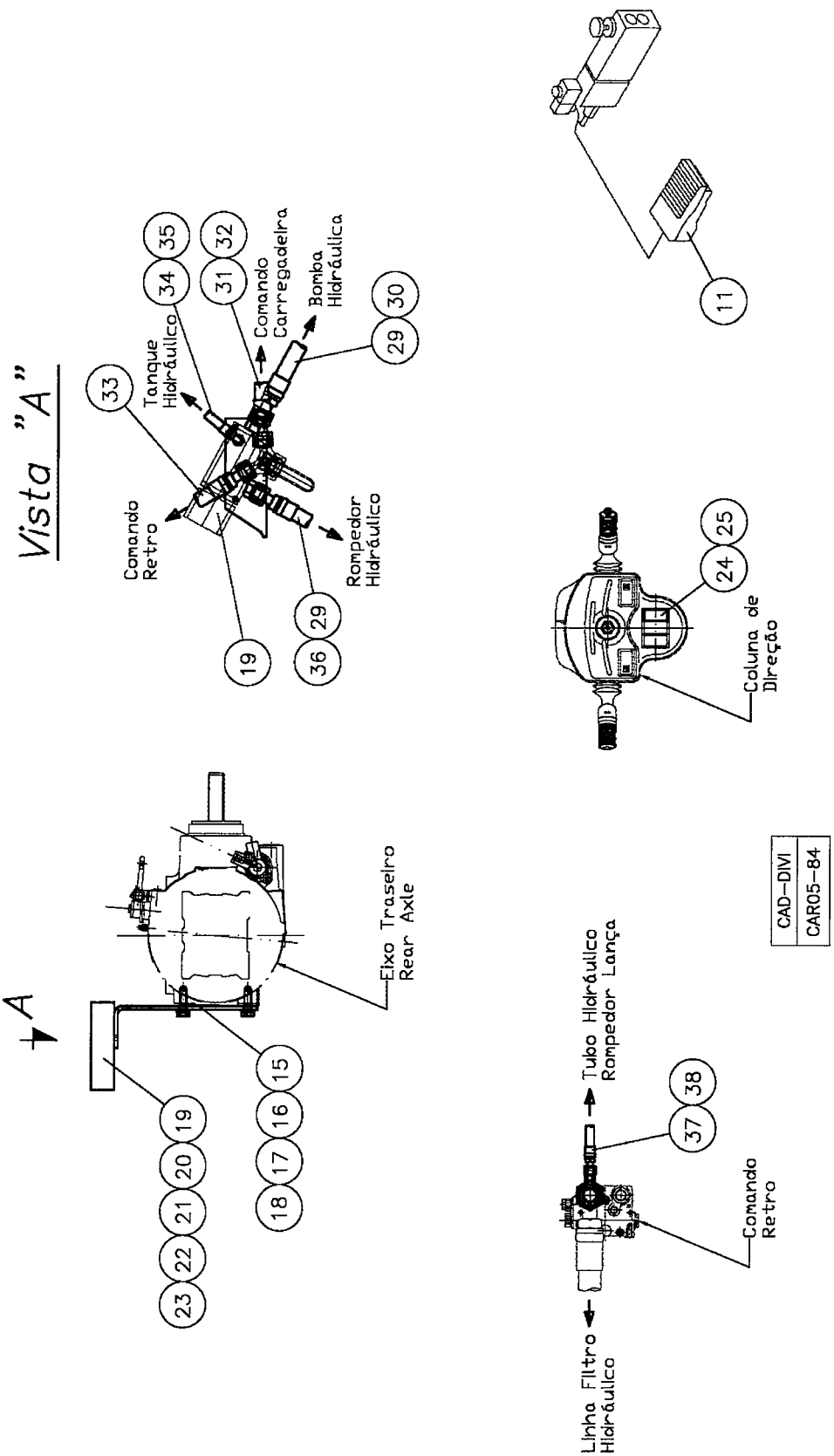

RANDON VEÍCULOS	RK 406B	CAR05-84	MB5QB1	5QB/1

ROMPEDOR HIDRÁULICO – VÁLVULA DIVISORA DE FLUXO E COMPONENTES ELÉTRICOS
HYDRAULIC BREAKER – VALVE AND ELETRICAL SYSTEM
ROMPEDOR HIDRAULICO – VALVULA Y SISTEMA ELECTRICO

VÁLIDO PARA VEIC. N.º/ VALID FOR MANUFACTURING NUMBER/ VÁLIDO PARA LAS UNIDADES NÚMERO:	DO FROM DEL	104	ATÉ TO HASTA	

POS	CODIGO/CODE	QT	PORTUGUES	ENGLISH	ESPAÑOL	NOTA/NOTE
560103						
11	219001685	01	Interruptor Pedal	Switch	Interruptor	
15	370060656	01	Suporte	Bracket	Soporte	
16	210002045	02	Arruela	Washer	Arandela	
17	210002217	02	Arruela Pressão	Spring Washer	Arandela Presiona	
18	217000012	02	Parafuso	Bolt	Tornillo	
19	219001684	01	Válvula Divisora Fluxo	Valve	Válvula	
20	210003864	02	Parafuso	Bolt	Tornillo	
21	210002015	02	Arruela	Washer	Arandela	
22	210002180	02	Arruela Pressão	Spring Washer	Arandela Presión	
23	210005760	02	Porca	Nut	Tuerca	
24	219000094	01	Interruptor Tecla	Key	Interruptor	
25	219000458	01	Capa Tecla	Key Cap	Tapa Tecla	
29	219001683	02	União Macho	Connection	Conexión	
30	219001682	01	Mangueira Bomba-Válvula Divisora	Hose	Manguera	
31	219001681	01	União Macho	Connection	Conexión	
32	219001680	01	Mangueira Válvula Divisora-Comando Dianteiro	Hose	Manguera	
33	219001679	01	Mangueira Válvula Divisora-Comando Traseiro	Hose	Manguera	
34	219001677	01	União Macho	Connection	Conexión	
35	219001676	01	Mangueira Válvula Divisora-Reservatório	Hose	Manguera	
36	219001675	01	Mangueira Válvula Divisora-Tubo Lança	Hose	Manguera	
37	219001656	01	Conexão T	T Connection	Conexión T	
38	219001674	01	Mangueira Retorno	Hose	Manguera	

5QB/2	RK 406B	FGMB5QB2	RANDON VEÍCULOS

ROMPEDOR HIDRÁULICO – VÁLVULA DIVISORA DE FLUXO E COMPONENTES ELÉTRICOS/ HYDRAULIC BREAKER – VALVE AND ELETRICAL SYSTEM/ ROMPEDOR HIDRAULICO – VALVULA Y SISTEMA ELECTRICO

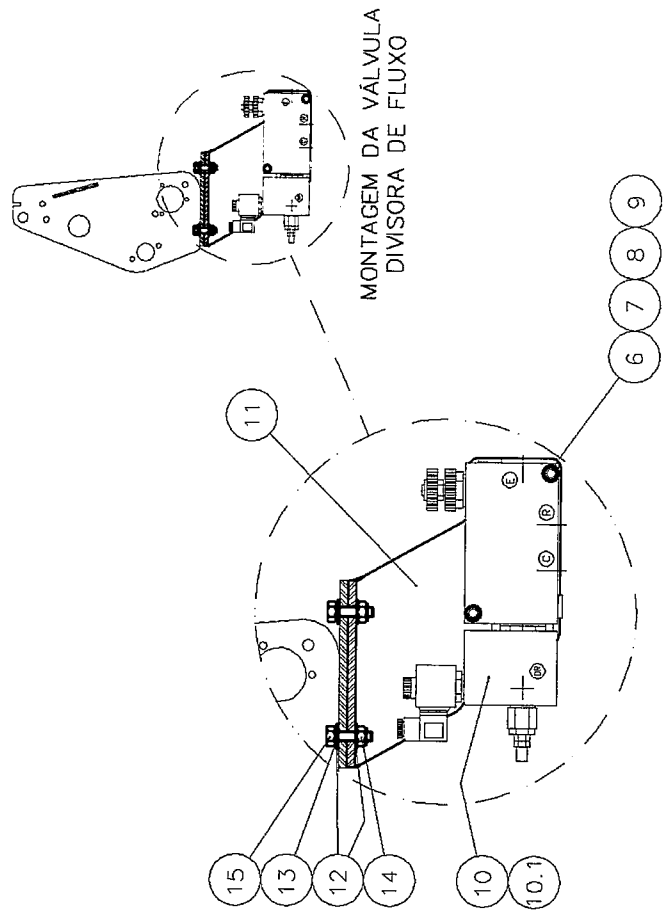

CAD–DIVI
CAR05–120

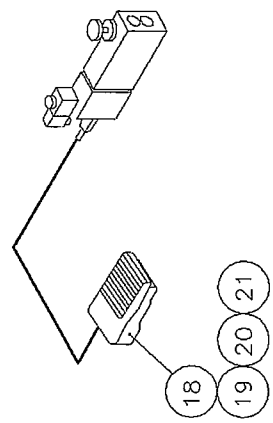

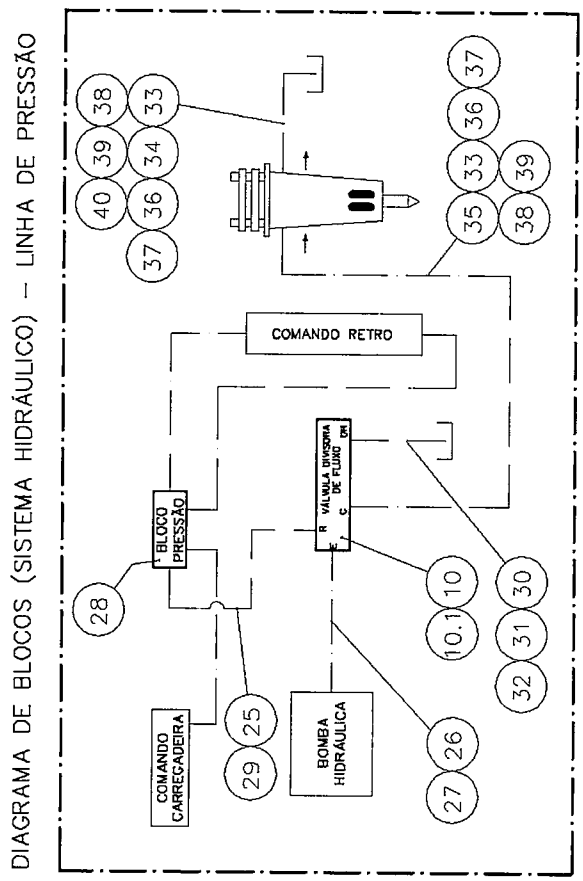

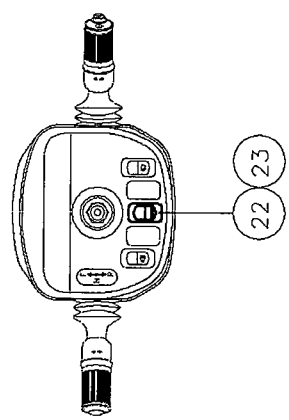

RANDON VEÍCULOS	RK 406B	CAR05-120	MB5QB2	5QB/2

ROMPEDOR HIDRÁULICO – VÁLVULA DIVISORA DE FLUXO E COMPONENTES ELÉTRICOS
HYDRAULIC BREAKER – VALVE AND ELETRICAL SYSTEM
ROMPEDOR HIDRAULICO – VALVULA Y SISTEMA ELECTRICO

VÁLIDO PARA VEIC. N.º/ VALID FOR MANUFACTURING NUMBER/ VÁLIDO PARA LAS UNIDADES NÚMERO:	DO FROM DEL	104	ATÉ TO HASTA	

POS	CODIGO/CODE	QT	PORTUGUES	ENGLISH	ESPAÑOL	NOTA/NOTE
560103						
6	210002015	04	Arruela	Washer	Arandela	
7	210002180	02	Arruela	Washer	Arandela	
8	210003864	02	Parafuso	Bolt	Tornillo	
9	210005760	02	Porca	Nut	Tuerca	
10	219001684	01	Válvula Divisora de Fluxo	Valve	Válvula	
10.1	219002149	01	Solenóide	Solenoid	Solenoide	
11	370060786	01	Suporte	Bracket	Soporte	
12	219002025	10	Arruela	Washer	Arandela	
13	210002190	10	Arruela Pressão	Spring Washer	Arandela Presiona	
14	210005765	01	Porca	Nut	Tuerca	
15	210003920	04	Parafuso	Bolt	Tornillo	
18	219001685	01	Interruptor Pedal	Key	Interruptor	
19	210003601	03	Parafuso	Bolt	Tornillo	
20	210002000	03	Arruela	Washer	Arandela	
21	210002165	03	Arruela Pressão	Spring Washer	Arandela Presiona	
22	219002030	01	Interruptor Tecla 4WD	Key	Interruptor	
23	219002196	01	Capa Tecla	Key Cap	Tapa Tecla	
25	219001683	02	União	Connection	Conexión	
26	219002263	01	União	Connection	Conexión	
27	219002294	01	Mangueira	Hose	Manguera	
28	219002264	01	Bloco Distribuidor	Block	Bloco	
29	219002239	01	Mangueira	Hose	Manguera	
30	219000320	01	Joelho	Blow	Codo	
31	219001677	01	União	Connection	Conexión	
32	219001676	01	Mangueira	Hose	Manguera	
33	210302679	02	União	Connection	Conexión	
34	219001674	01	Manguera	Hose	Manguera	
35	219001675	01	Mangueria	Hose	Manguera	
36	219001657	02	Mangueira	Hose	Manguera	
37	219001655	02	Tubo	Pipe	Tubo	
38	219001658	02	Mangueira	Hose	Manguera	
39	219002195	02	Tampão	Plug	Tapón	
40	219001656	01	Conexão TE	TE Connection	Conexión TE	

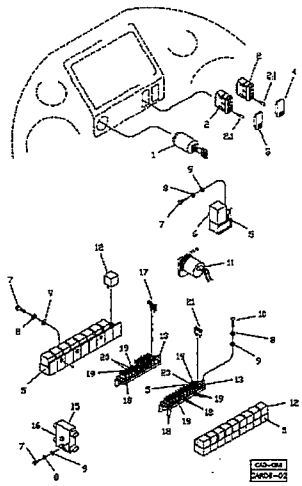	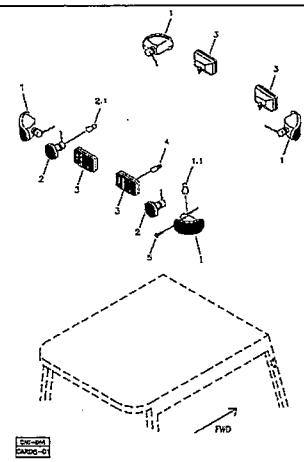	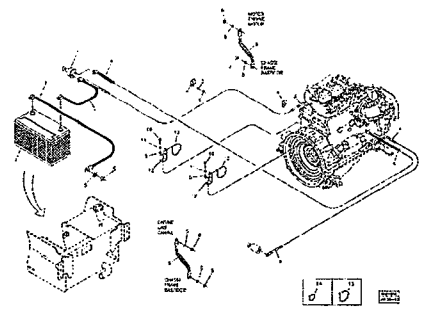
6A- MONTAGEM FUSÍVEIS E RELÉS/ RELAYS AND FUSE ASSY/ MONTAJE DE FUSIBLES Y RELES	6B- SISTEMA ELÉTRICO ILUMINAÇÃO E INTERRUPTOR/ LIGHT ELECTRICAL SYSTEM AND SWITCH/ SISTEMA ELÉTRICO ILUMINACIÓN Y INTERRUPTOR	6C- MONTAGEM DA BATERIA E CHAVE GERAL/ BATTERY AND GENERAL SWITCH ASSY/ MONTAJE BATERIA Y LLAVE GENERAL
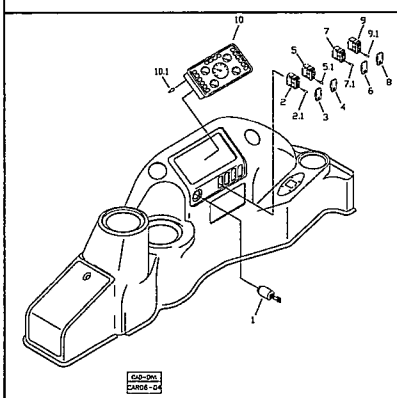	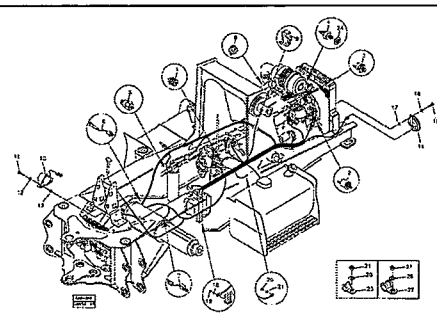	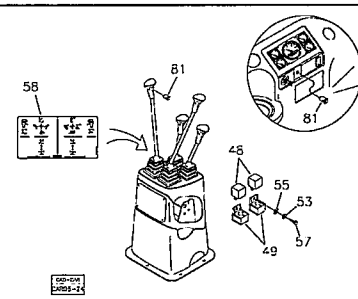
6D- INSTRUMENTOS/ INSTRUMENTS / INSTRUMENTOS	6E- SENSORES E ALARMES/ SENDERS AND ALARMS/ SENSORES Y ALARMES	6F- SISTEMA ELÉTRICO – BRAÇO EXTENSÍVEL – OPCIONAL/ ELECTRICAL SYSTEM – EXTENDABLE DIPPER – OPTIONAL/ SISTEMA ELETRICO – BALANCIN EXTENSIBLE – OPCIONAL

6A/1	RK 406B	FGMB6A1	RANDON VEÍCULOS

MONTAGEM FUSÍVEIS E RELÉS/ RELAYS AND FUSE ASSY/ MONTAJE DE FUSIBLES Y RELES

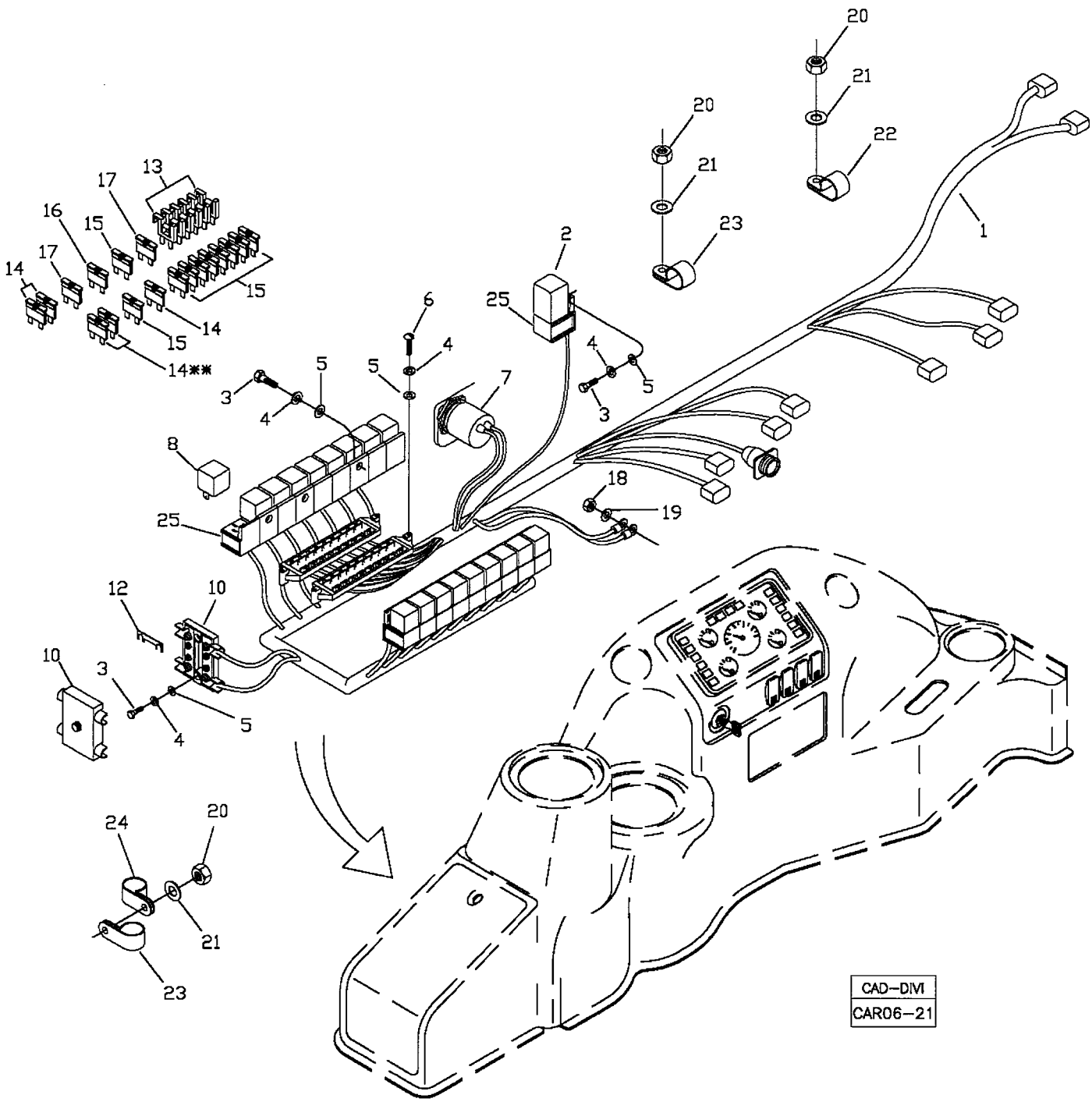

RANDON VEÍCULOS	RK 406B	CAR06-21	MB6A1	6A/1

MONTAGEM FUSÍVEIS E RELÉS
RELAYS AND FUSE ASSY
MONTAJE DE FUSIBLES Y RELES

VÁLIDO PARA VEIC. N.º/ VALID FOR MANUFACTURING NUMBER/ VÁLIDO PARA LAS UNIDADES NÚMERO:	DO FROM DEL	104	ATÉ TO HASTA	304*

POS	CODIGO/CODE	QT	PORTUGUES	ENGLISH	ESPAÑOL	NOTA/NOTE
1	~~219000886~~	01	Chicote	Wiring Harness	Cable Electrico	
2	219000406	01	Relé	Relay	Rele	
3	210003660	09	Parafuso	Bolt	Tornillo	
4	210002165	13	Arruela Pressão	Spring Washer	Arandela Presion	
5	210002000	10	Arruela	Washer	Arandela	
6	210006370	01	Parafuso Fenda	Screw	Tornillo	
7	219000122	02	Alarme	Alarm	Alarme	
8	219000405	18	Relé	Relay	Rele	
10	210101706	01	Porta Fusível	Fuse Box	Caja Fusible	
12	210101705	02	Fusível	Fuse	Fusible	
13	219000092	06	Diodo	Diode	Diodo	
14	210101988	05	Fusível 5A	Fuse 5A	Fusible 5A	**OBS
15	210101797	10	Fusível 10A	Fuse 10A	Fusible 10A	
16	210101989	01	Fusível 20A	Fuse 20A	Fusible 20A	
17	210101946	02	Fusível 30A	Fuse 30A	Fusible 30A	
18	210005765	01	Porca	Nut	Tuerca	
19	210002025	01	Arruela	Washer	Arandela	
20	210005755	03	Porca	Nut	Tuerca	
21	210002007	03	Arruela	Washer	Arandela	
22	219000356	01	Abraçadeira	Clamp	Abrazadera	
23	219000445	02	Abraçadeira	Clamp	Abrazadera	
24	219000357	01	Abraçadeira	Clamp	Abrazadera	
25	212000700	19	Suporte Relé	Relay Bracket	Soporte Rele	

*OBS: Para chassis 294, 298 e 303 ver página 6A/2/ For the chassis number 294, 298 and 303, see page 6A/2/ Para el chasis número 294,298 y 303, vea pagina 6A/2.
**OBS: Para máquinas com ar condicionado/quente é substituído um fusível de 5A, posição 14, por um fusível de 20A, posição 16. / For machines with air conditioner/heater changes a fuse of 5A, position 14, for a fuse of 20A, position 16. / Para las máquinas con aire condicionado/calentamiento, cambia un fusible de 5A, posición 14, para un fusible de 20A, posición 16.

6A/2	RK 406B	FGMB6A2	RANDON VEÍCULOS

MONTAGEM FUSÍVEIS E RELÉS/ RELAYS AND FUSE ASSY/ MONTAJE DE FUSIBLES Y RELES

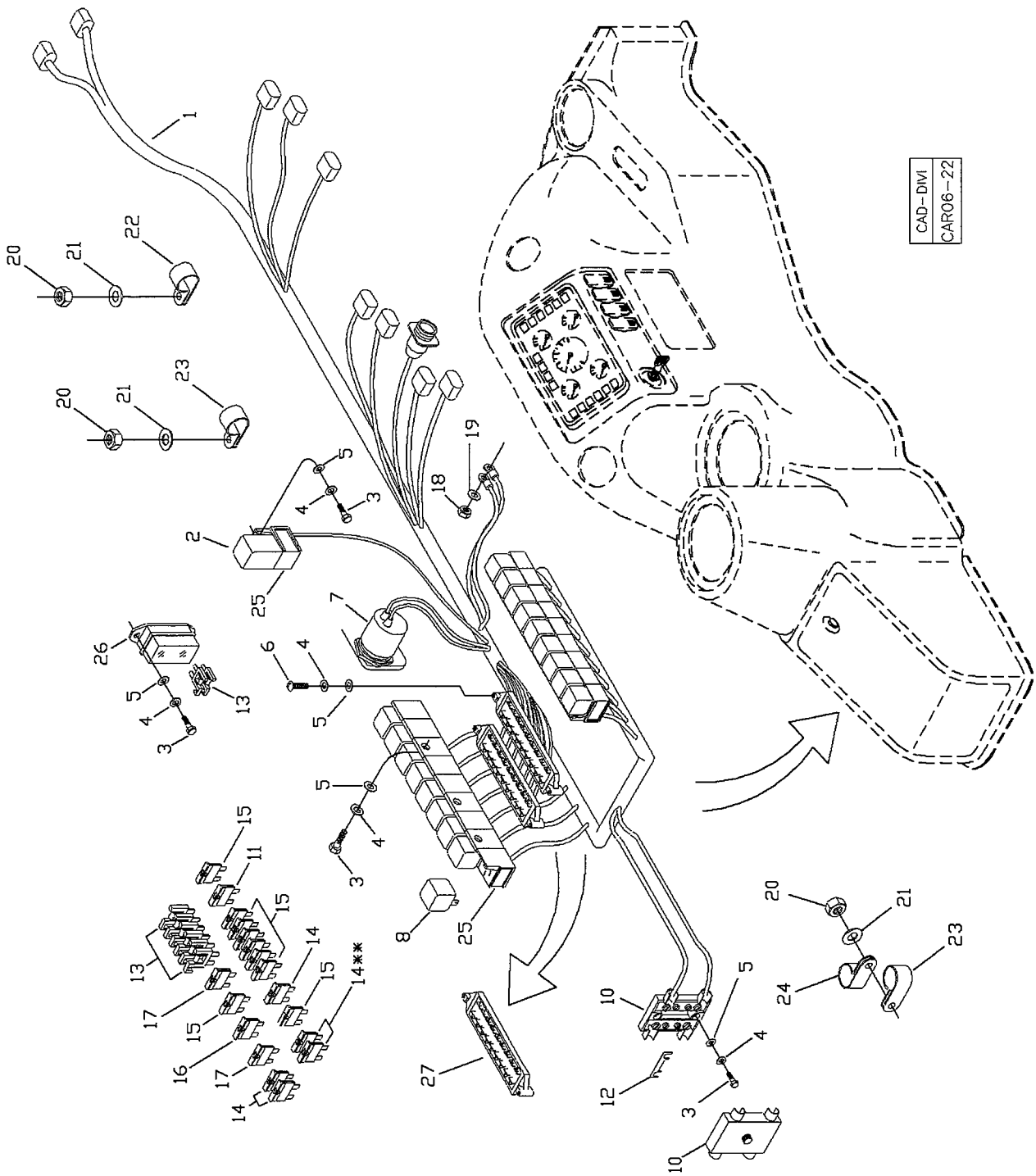

RANDON VEICULOS	RK 406B	CAR06-22	MB6A2	6A/2

MONTAGEM FUSÍVEIS E RELÉS
RELAYS AND FUSE ASSY
MONTAJE DE FUSIBLES Y RELES

VÁLIDO PARA VEIC. N.º/ VALID FOR MANUFACTURING NUMBER/ VÁLIDO PARA LAS UNIDADES NÚMERO:	DO FROM DEL	305*	ATÉ TO HASTA	

POS	CODIGO/CODE	QT	PORTUGUES	ENGLISH	ESPAÑOL	NOTA/NOTE
1	~~219000886~~	01	Chicote	Wiring Harness	Cable Electrico	
2	219000406	01	Relé	Relay	Rele	
3	210003660	11	Parafuso	Bolt	Tornillo	
4	210002165	15	Arruela Pressão	Spring Washer	Arandela Presion	
5	210002000	12	Arruela	Washer	Arandela	
6	210006370	01	Parafuso Fenda	Screw	Tornillo	
7	219000122	02	Alarme	Alarm	Alarme	
8	219000405	18	Relé	Relay	Rele	
10	210101706	01	Porta Fusível	Fuse Box	Caja Fusible	
11	210101798	01	Fusível 15A	Fuse 15A	Fusible 15A	
12	210101705	02	Fusível	Fuse	Fusible	
13	219000092	08	Diodo	Diode	Diodo	
14	210101988	05	Fusível 5A	Fuse 5A	Fusible 5A	**OBS
15	210101797	09	Fusível 10A	Fuse 10A	Fusible 10A	
16	210101989	01	Fusível 20A	Fuse 20A	Fusible 20A	
17	210101946	02	Fusível 30A	Fuse 30A	Fusible 30A	
18	210005765	01	Porca	Nut	Tuerca	
19	210002025	01	Arruela	Washer	Arandela	
20	210005755	03	Porca	Nut	Tuerca	
21	210002007	03	Arruela	Washer	Arandela	
22	219000356	01	Abraçadeira	Clamp	Abrazadera	
23	219000445	02	Abraçadeira	Clamp	Abrazadera	
24	219000357	01	Abraçadeira	Clamp	Abrazadera	
25	212000700	19	Suporte Relé	Relay Bracket	Soporte Rele	
26	210101959	01	Caixa Fusível	Fuse Box	Caja Fusible	
27	210101994	02	Caixa Fusível	Fuse Box	Caja Fusible	***OBS

*OBS: Incluindo chassis 294, 298 e 303/ Including chassis number 294, 298 and 303/ Incluyendo el chasis número 294, 298 y 303.
**OBS: Para máquinas com ar condicionado/quente é substituído um fusível de 5A, posição 14, por um fusível de 20A, posição 16. / For machines with air conditioner/heater changes a fuse of 5A, position 14, for a fuse of 20A, position 16. / Para las máquinas con aire condicionado/calentamiento, cambia un fusible de 5A, posición 14, para un fusible de 20A, posición 16.
***OBS: Caixa de Fusível 12 Pinos/Fuse Box 12 Pino/ Cajá Fusible 12Pino.

RK 406B

SISTEMA ELÉTRICO DE ILUMINAÇÃO E INTERRUPTOR / LAMP ELECTRICAL SYSTEM AND SWITCH / SISTEMA ELÉTRICO DE ILUMINACIÓN Y INTERRUPTOR

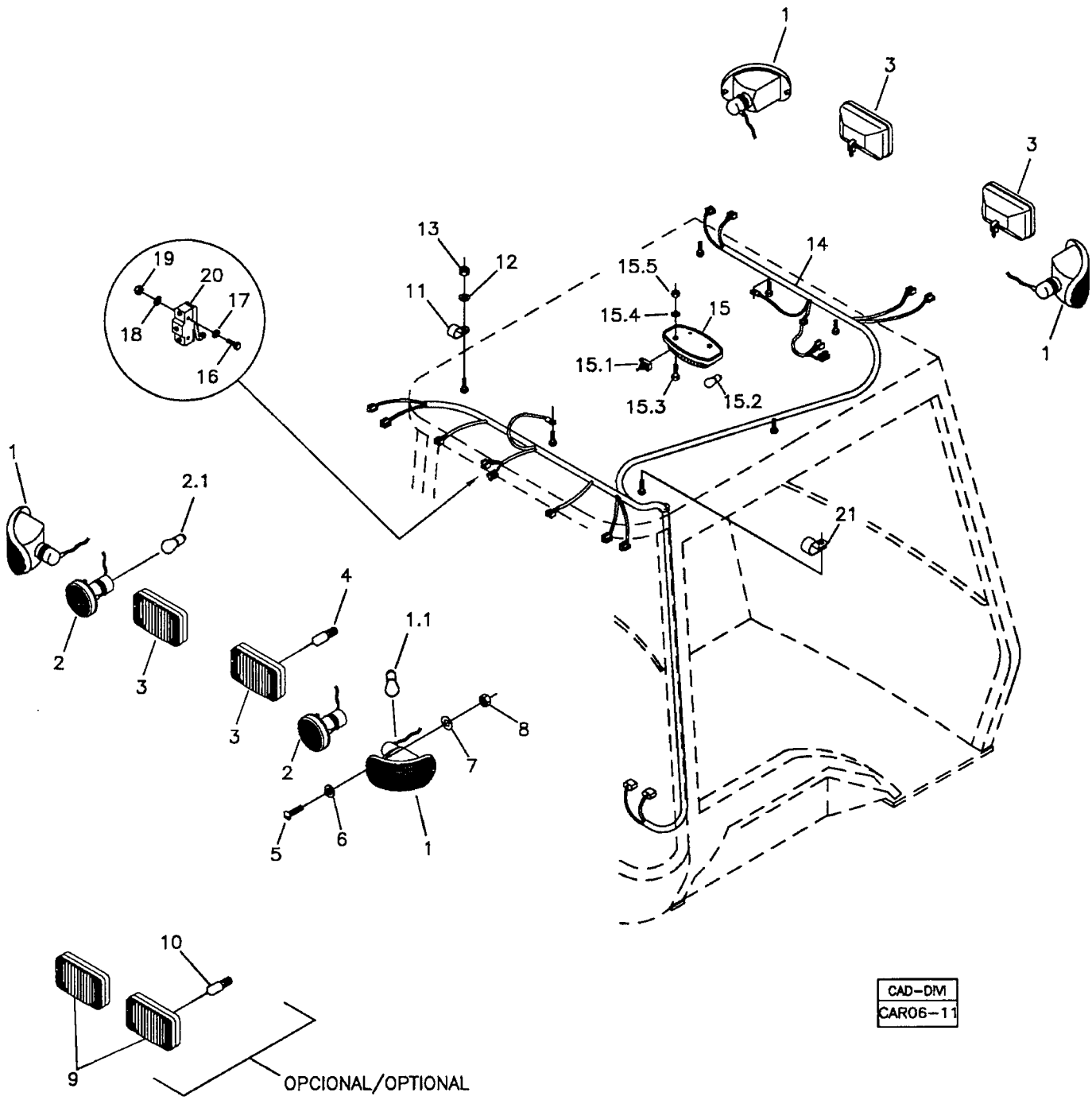

RANDON VEÍCULOS	RK 406B	CAR06-11	MB6B1	6B/1

SISTEMA ELÉTRICO DE ILUMINAÇÃO E INTERRUPTOR
LAMP ELECTRICAL SYSTEM AND SWITCH
SISTEMA ELÉTRICO DE ILUMINACIÓN Y INTERRUPTOR

VÁLIDO PARA VEIC. N.º/ VALID FOR MANUFACTURING NUMBER/ VÁLIDO PARA LAS UNIDADES NÚMERO:	DO FROM DEL	104	ATÉ TO HASTA	249

POS	CODIGO/CODE	QT	PORTUGUES	ENGLISH	ESPAÑOL	NOTA/NOTE
1	219000335	04	Sinaleira Lateral	Side Indicator Light	Linterna Lateral	
1.1	210100130	04	Lâmpada	Bulb	Lámpara	
2	219000334	02	Luz Freio	Brake Light	Linterna de Freno	
2.1	219000364	02	Lâmpada	Bulb	Lámpara	
3	219001141	04	Farol	Working Light	Faro	
4	219000365	04	Lâmpada	Bulb	Lámpara	
5	210001734	08	Parafuso	Screw	Tornillo	
6	210002155	08	Arruela Pressão	Spring Washer	Arandela Presion	
7	210001997	08	Arruela	Washer	Arandela	
8	210001921	08	Porca	Nut	Tuerca	
9	219001141	02	Farol	Working Light	Faro	OPC
10	219000365	02	Lâmpada	Bulb	Lámpara	OPC
11	210000356	06	Abraçadeira	Clamp	Abrazadera	
12	210002025	07	Arruela	Washer	Arandela	
13	210005765	07	Porca	Nut	Tuerca	
14		01	Chicote Elétrico	Harness	Cable Electrico	
15	370160032	01	Luz Cortesia	Cab Light	Luz Cabina	
15.1	210100552	01	Interruptor	Switch	Interruptor	
15.2	210100126	02	Lâmpada	Bulb	Lámpara	5W
15.3	210003601	02	Parafuso	Screw	Tornillo	
15.4	210002000	02	Arruela	Washer	Tuerca	
15.5	210005750	02	Porca	Nut	Tuerca	
16	210001700	02	Parafuso	Screw	Tornillo	OBS1
17	210002150	02	Arruela Pressão	Spring Washer	Arandela Presion	OBS1
18	210001997	02	Arruela	Washer	Arandela	OBS1
19	210001920	02	Porca	Nut	Tuerca	OBS1
20	219000071	01	Micro-interruptor	Switch	Interruptor	OBS1
21	219000445	01	Abraçadeira	Clamp	Abrazadera	

OBS1 = Somente para cabine fechada / Only for cab assy / Solamente para cabina cerrada.
OPC = Opcional. / Optional.

RK 406B

RANDON VEÍCULOS

SISTEMA ELÉTRICO DE ILUMINAÇÃO / LAMP ELECTRICAL SYSTEM / SISTEMA ELÉTRICO DE ILUMINACIÓN

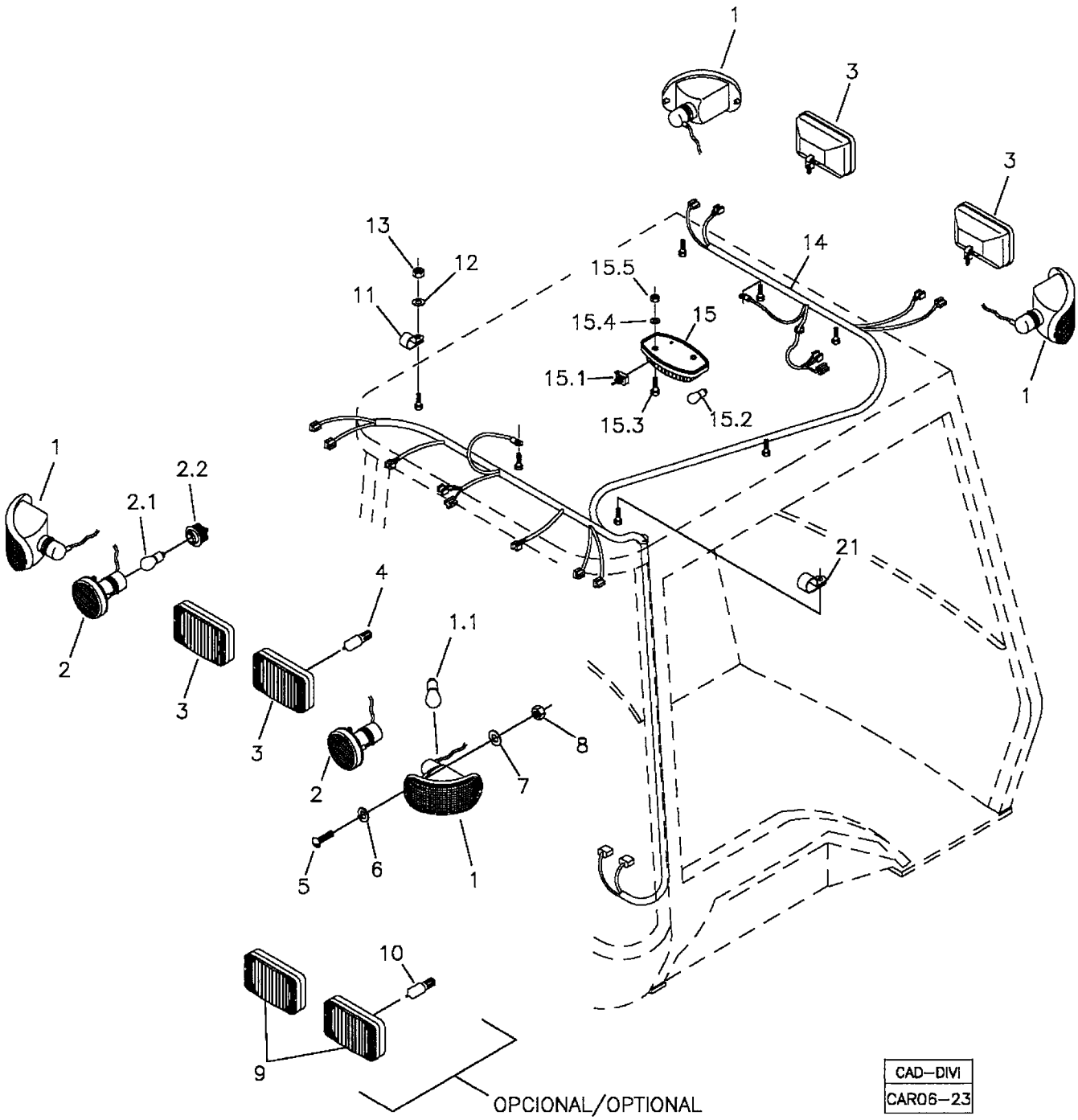

RANDON VEÍCULOS	RK 406B	CAR06-23	MB6B2	6B/2

SISTEMA ELÉTRICO DE ILUMINAÇÃO
LAMP ELECTRICAL SYSTEM
SISTEMA ELÉTRICO DE ILUMINACIÓN

VÁLIDO PARA VEIC. N.º/ VALID FOR MANUFACTURING NUMBER/ VÁLIDO PARA LAS UNIDADES NÚMERO:	DO FROM DEL	250	ATÉ TO HASTA	

POS	CODIGO/CODE	QT	PORTUGUES	ENGLISH	ESPAÑOL	NOTA/NOTE
1	219000335	04	Sinaleira Lateral	Side Indicator Light	Linterna Lateral	
1.1	210100130	04	Lâmpada	Bulb	Lámpara	
2	219000334	02	Luz Freio	Brake Light	Linterna de Freno	
2.1	219000364	02	Lâmpada	Bulb	Lámpara	
2.2	219001897	02	Soquete - Alta Temperatura	Light Bulb Socket - High Temperatures	Porta Lámpara – Alta Temperatura	
3	219001141	04	Farol	Working Light	Faro	
4	219000365	04	Lâmpada	Bulb	Lámpara	
5	210001734	08	Parafuso	Screw	Tornillo	
6	210002155	08	Arruela Pressão	Spring Washer	Arandela Presion	
7	210001997	08	Arruela	Washer	Arandela	
8	210001921	08	Porca	Nut	Tuerca	
9	219001141	02	Farol	Working Light	Faro	OPC
10	219000365	02	Lâmpada	Bulb	Lámpara	OPC
11	210000356	06	Abraçadeira	Clamp	Abrazadera	
12	210002025	07	Arruela	Washer	Arandela	
13	210005765	07	Porca	Nut	Tuerca	
14		01	Chicote Elétrico	Harness	Cable Electrico	
15	370160032	01	Luz Cortesia	Cab Light	Luz Cabina	
15.1	210100552	01	Interruptor	Switch	Interruptor	
15.2	210100126	02	Lâmpada	Bulb	Lámpara	5W
15.3	210003601	02	Parafuso	Screw	Tornillo	
15.4	210002000	02	Arruela	Washer	Tuerca	
15.5	210005750	02	Porca	Nut	Tuerca	
21	219000445	01	Abraçadeira	Clamp	Abrazadera	

OPC = Opcional. / Optional.

6C/1	RK 406B	FGMB6C1	RANDON VEÍCULOS

MONTAGEM DA BATERIA E CHAVE GERAL/ BATTERY AND GENERAL SWITCH ASSY/ MONTAJE BATERIA Y LLAVE GENERAL

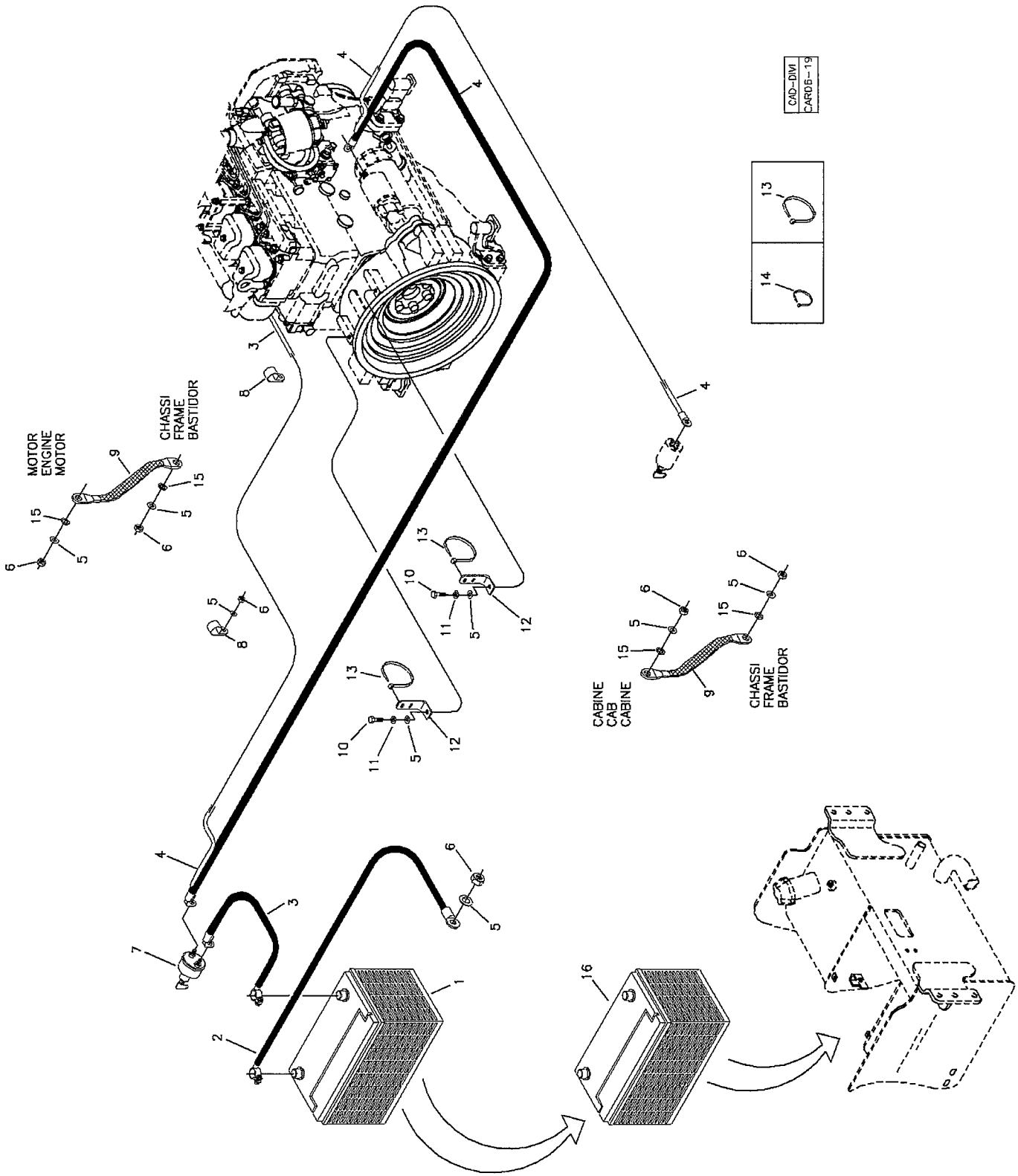

RANDON VEICULOS	RK 406B	CAR06-19	MB6C1	6C/1

MONTAGEM DA BATERIA E CHAVE GERAL
BATTERY AND GENERAL SWITCH ASSY
MONTAJE DE LA BATERIA Y LLAVE GENERAL

VÁLIDO PARA VEIC. N.º/ VALID FOR MANUFACTURING NUMBER/ VÁLIDO PARA LAS UNIDADES NÚMERO:	DO FROM DEL	104	ATÉ TO HASTA	

POS	CODIGO/CODE	QT	PORTUGUES	ENGLISH	ESPAÑOL	NOTA/NOTE
1	219001358	01	Bateria Heliar	Battery – Heliar	Bateria Heliar	
2	370060413	01	Cabo	Cable	Cable	
3	370060628	01	Cabo	Cable	Cable	
4	370060629	01	Cabo	Cable	Cable	
5	210002025	09	Arruela	Washer	Arandela	
6	210005765	07	Porca	Nut	Tuerca	
7	210101203	01	Chave Geral	General Switch	Llave Electrical General	
8	219000355	02	Abraçadeira	Clamp	Abrazadera	
9	370060170	02	Cordoalha	Electrical Cable	Cable Electrico	
10	210003890	02	Parafuso	Bolt	Tornillo	
11	210002190	02	Arruela Pressão	Spring Washer	Arandela Presion	
12	370060397	02	Suporte	Support	Soporte	
13	210002495	05	Abraçadeira	Clamp	Abrazadera	T-120
14	210001079	10	Abraçadeira	Clamp	Abrazadera	T-50
15	210002092	04	Arruela Dentada	Lock Washer	Arandela Denteada	
16	219000133	01	Bateria Bosch	Battery – Bosch	Bateria Bosch	

INSTRUMENTOS / INSTRUMENTS / INSTRUMENTOS

1

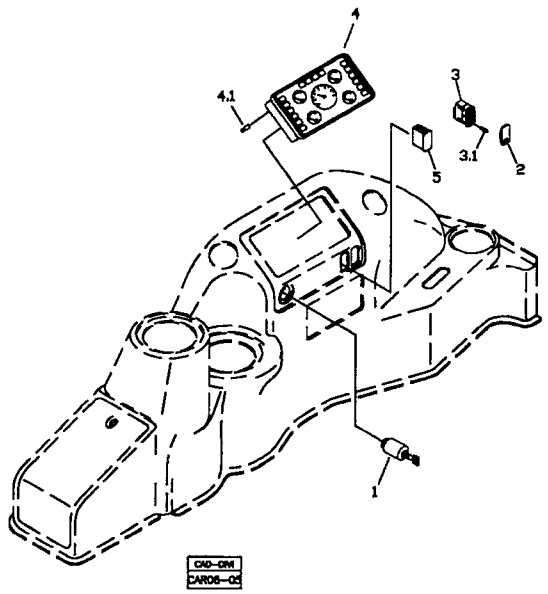

2

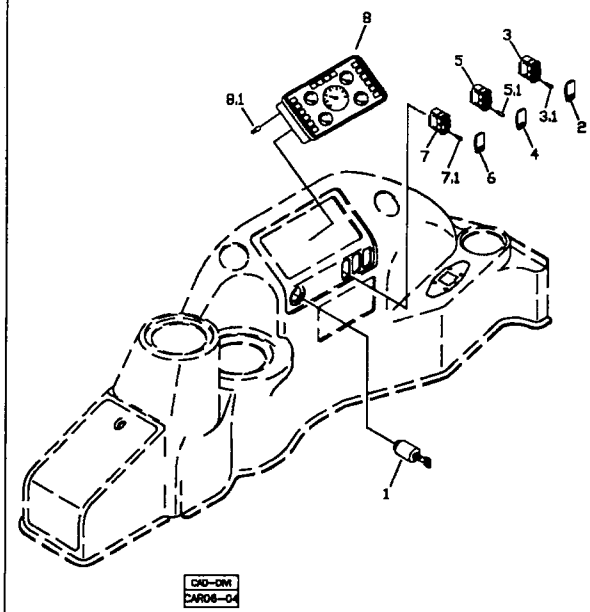

3

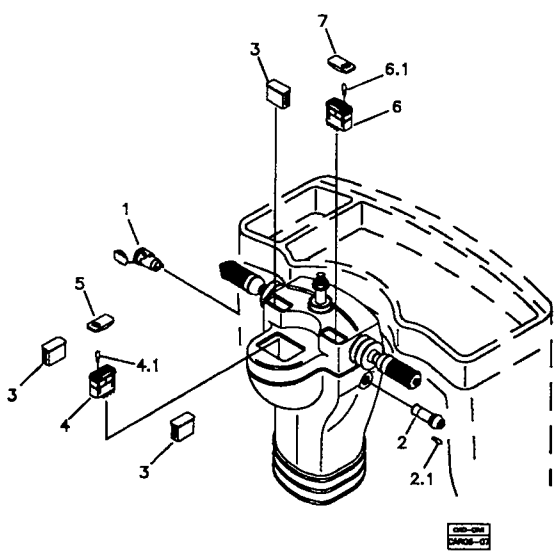

4

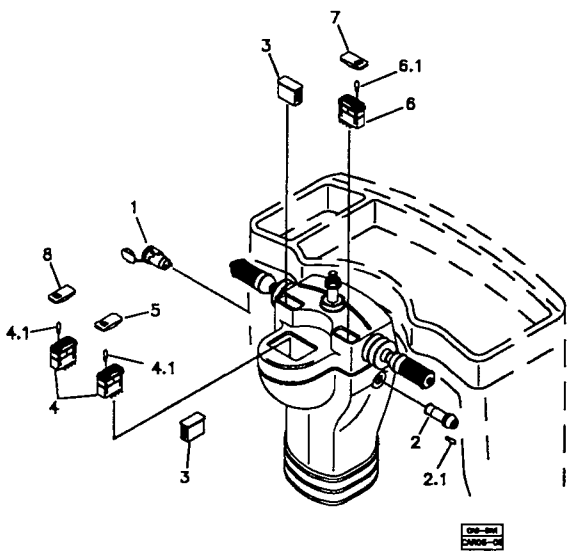

RANDON VEÍCULOS	RK 406B		MA6D1	6D/1

INSTRUMENTOS
INSTRUMENTS
INSTRUMENTOS

VÁLIDO PARA VEIC. N.º/ VALID FOR MANUFACTURING NUMBER/ VÁLIDO PARA LAS UNIDADES NÚMERO:	DO FROM DEL	104	ATÉ TO HASTA	

POS	CODIGO/CODE	QT	PORTUGUES	ENGLISH	ESPAÑOL	NOTA/NOTE
1	6DA/1	01	Instrumentos Painel Lateral Direito – Cabine Aberta	Instruments Panel - RH	Instrumentos Panel Lateral Derecho – Cabina Abierta	Ver/See/Vea
2	6DB/1	01	Instrumentos Painel Lateral Direito – Cabine Fechada	Instruments Panel - RH	Instrumentos Panel Lateral Derecho – Cabina Cerrada	Ver/See/Vea
3	6DC/1	01	Instrumentos Painel Dianteiro – 4x2	Front Instruments Panel – 2WD	Instrumentos Panel Delantero – 4x2	Ver/See/Vea
4	6DD/1	01	Instrumentos Painel Dianteiro – 4x4	Front Instruments Panel – 4WD	Instrumentos Panel Delantero – 4x4	Ver/See/Vea

6DA/1	RK 406B	FGMB6DA1	RANDON VEÍCULOS

INSTRUMENTOS PAINEL LATERAL DIREITO – CABINE ABERTA / INSTRUMENTS PANEL – RH / INSTRUMENTOS PANEL LATERAL DERECHO – CABINA ABIERTA

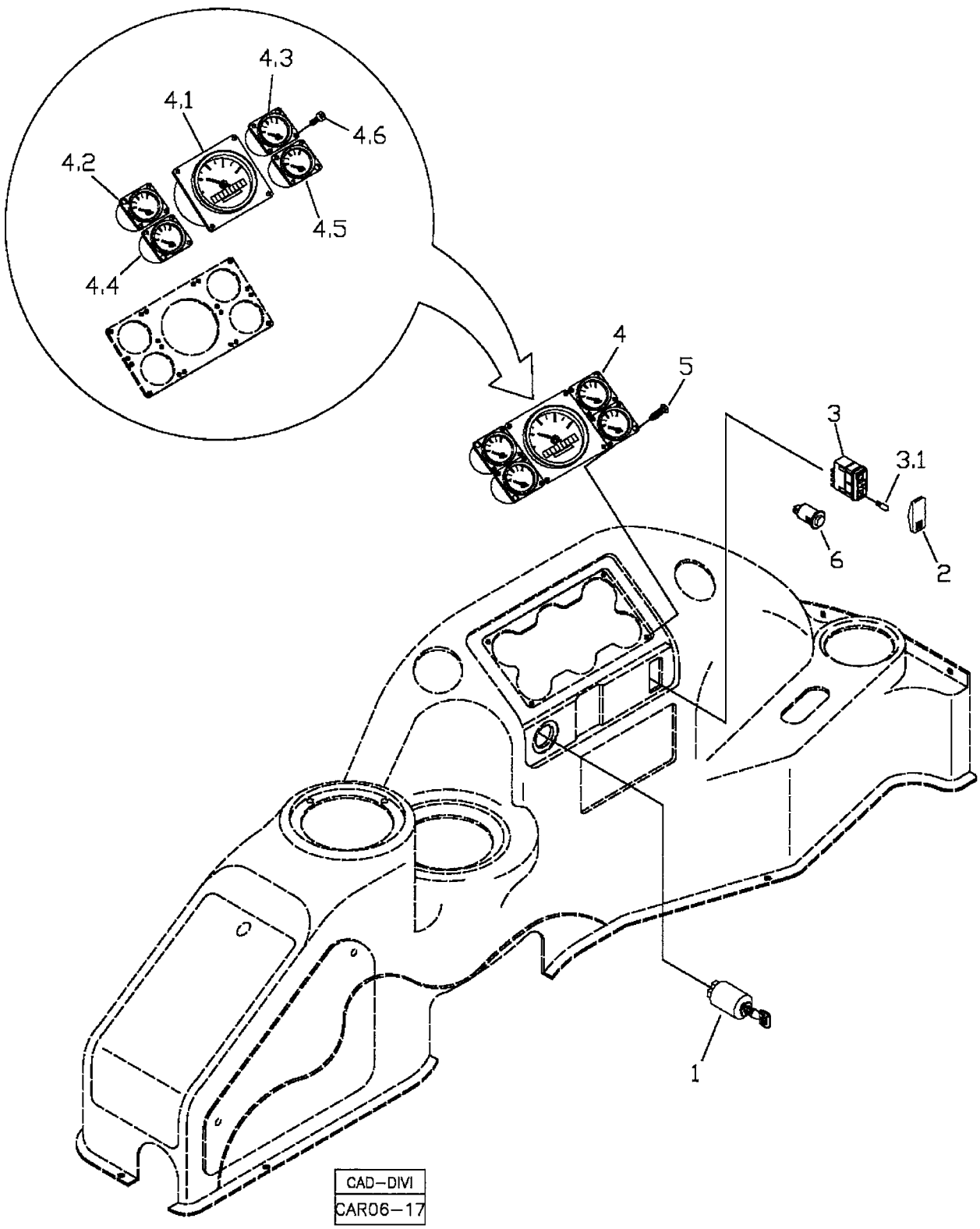

RANDON VEÍCULOS	RK 406B	CAR06-17	MB6DA1	6DA/1

INSTRUMENTOS PAINEL LATERAL DIREITO – CABINE ABERTA
INSTRUMENTS PANEL – RH
INSTRUMENTOS PANEL LATERAL DERECHO – CABINA ABIERTA

VÁLIDO PARA VEIC. N.º/ VALID FOR MANUFACTURING NUMBER/ VÁLIDO PARA LAS UNIDADES NÚMERO:	DO FROM DEL	104	ATÉ TO HASTA	

POS	CODIGO/CODE	QT	PORTUGUES	ENGLISH	ESPAÑOL	NOTA/NOTE
1	219000096	01	Chave Ignição	Start Switch	Llave Ignicion	
2	219000095	01	Capa Tecla	Key Cap	Tapa Tecla	
3	219000094	01	Interruptor Farois	Key	Interruptor	
3.1	219000830	01	Lâmpada	Bulb	Lámpara	
4	219001260	01	Conjunto Painel Instrumentos	Instruments Panel Assy	Conjunto Panel Instrumentos	
4.1	219001537	01	Tacômetro	Tachometer	Tacómetro	
4.2	219001538	01	Termómetro Óleo Transmissão	Thermometer - Transmisión Oil	Termómetro Aceite del Transmisión	
4.3	219001539	01	Manómetro Pressão Óleo Motor	Manometer - Motor Oil	Manómetro Aceite del Motor	
4.4	219001540	01	Termómetro Água Motor	Thermometer - Motor Water	Termómetro Agua del Motor	
4.5	219001541	01	Indicador Nível Combustible	Indicador Fuel	Indicador de Combutible	
4.6	210007104	16	Parafuso Allen	Screw	Tornillo	
5	210001730	04	Parafuso Phillips	Screw	Tornillo	
6	219000115	01	Interruptor Buzina	Horn Key	Interruptor Bocina	OBS1

OBS1= Somente para máquinas com comandos da retroescavadeira com giro por pedais. / Only for machines with backhoe controls with foot swing. / Solamente para lãs máquinas com controles de la retroexcavadora con pedales de giro.
Nota: Se o terminal for diferente ver IT 56/08.

6DB/1	RK 406B	FGMB6DB1	RANDON VEÍCULOS

INSTRUMENTOS PAINEL LATERAL DIREITO – CABINE FECHADA / INSTRUMENTS PANEL – RH / INSTRUMENTOS PANEL LATERAL DERECHO – CABINA CERRADA

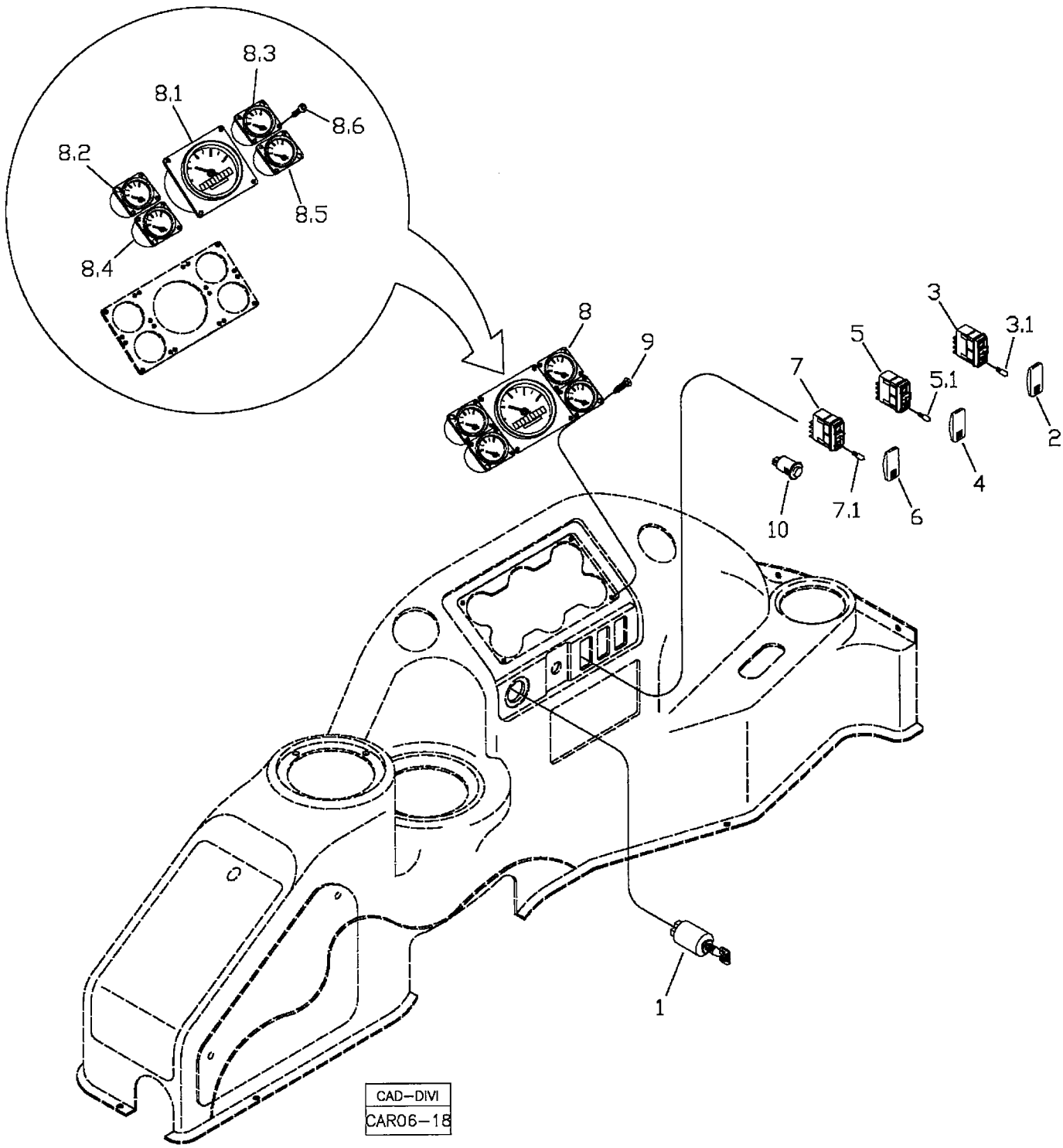

RANDON VEÍCULOS	RK 406B	CAR06-18	MB6DB1	6DB/1

INSTRUMENTOS PAINEL LATERAL DIREITO – CABINE FECHADA
INSTRUMENTS PANEL – RH
INSTRUMENTOS PANEL LATERAL DERECHO – CABINA CERRADA

VÁLIDO PARA VEIC. N.º/ VALID FOR MANUFACTURING NUMBER/ VÁLIDO PARA LAS UNIDADES NÚMERO:	DO FROM DEL	104	ATÉ TO HASTA	

POS	CODIGO/CODE	QT	PORTUGUES	ENGLISH	ESPAÑOL	NOTA/NOTE
1	219000096	01	Chave Ignição	Start Switch	Llave Ignicion	
2	219000095	01	Capa Tecla Farois	Key Cap	Tapa Tecla	
3	219000094	01	Interruptor Farois	Key	Interruptor	
3.1	219000830	01	Lâmpada	Bulb	Lámpara	
4	219000091	01	Capa Tecla Esguicho	Key Cap	Tapa Tecla	
5	219000090	01	Interruptor Esguicho	Key	Interruptor	
5.1	219000830	01	Lâmpada	Bulb	Lámpara	
6	219000089	01	Capa Tecla Limpador	Key Cap	Tapa Tecla	
7	219000088	01	Interruptor Limpador	Key	Interruptor	
7.1	219000830	01	Lâmpada	Bulb	Lámpara	
8	219001260	01	Conjunto Painel Instrumentos	Instruments Panel Assy	Conjunto Panel Instrumentos	
8.1	219001537	01	Tacômetro	Tachometer	Tacómetro	
8.2	219001538	01	Termómetro Óleo Transmissão	Thermometer - Transmisión Oil	Termómetro Aceite del Transmisión	
8.3	219001539	01	Manómetro Pressão Óleo Motor	Manometer - Motor Oil	Manómetro Aceite del Motor	
8.4	219001540	01	Termómetro Água Motor	Thermometer - Motor Water	Termómetro Agua del Motor	
8.5	219001541	01	Indicador Nível Combustible	Indicador Fuel	Indicador de Combutible	
8.6	210007104	16	Parafuso Allen	Screw	Tornillo	
9	210001730	04	Parafuso Phillips	Screw	Tornillo	
10	219000115	01	Interruptor Buzina	Horn Key	Interruptor Bocina	OBS1

OBS1= Somente para máquinas com comandos da retroescavadeira com giro por pedais. / Only for machines with backhoe controls with foot swing. / Solamente para lãs máquinas com controles de la retroexcavadora con pedales de giro.
Nota: Se o terminal for diferente ver IT 56/08.

6DC1	RK 406B	FGMB6DC1	RANDON VEÍCULOS

INSTRUMENTOS PAINEL DIANTEIRO – 4x2 / FRONT INSTRUMENTS PANEL – 2WD / INSTRUMENTOS PANEL DELANTERO – 4x2

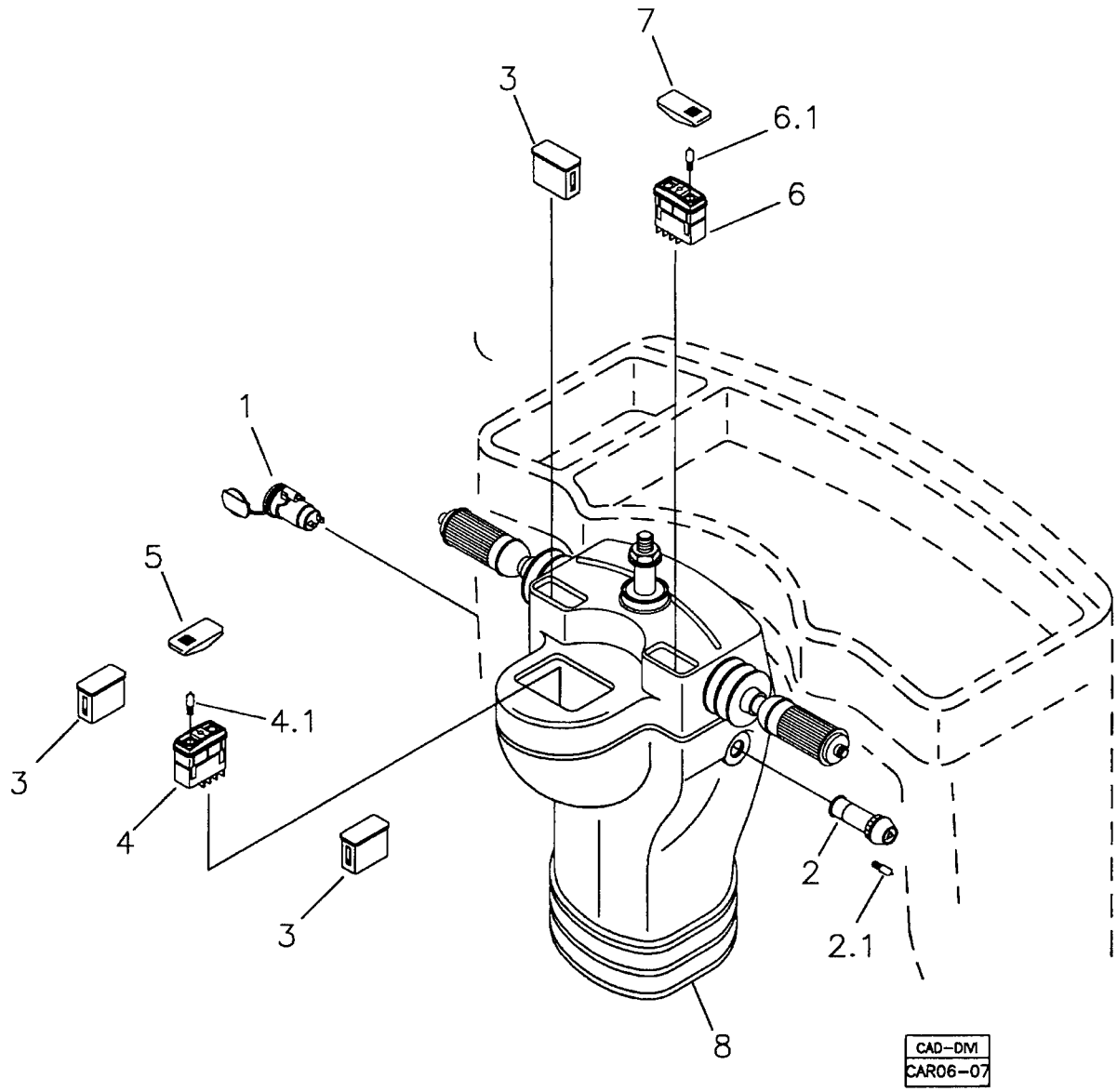

RANDON VEÍCULOS	RK 406B	CAR06-07	MB6DC1	6DC/1

INSTRUMENTOS PAINEL DIANTEIRO – 4x2
FRONT INSTRUMENTS PANEL – 2WD
INSTRUMENTOS PANEL DELANTERO – 4x2

VÁLIDO PARA VEIC. N.º/ VALID FOR MANUFACTURING NUMBER/ VÁLIDO PARA LAS UNIDADES NÚMERO:	DO FROM DEL	104	ATÉ TO HASTA	560

POS	CODIGO/CODE	QT	PORTUGUES	ENGLISH	ESPAÑOL	NOTA/NOTE
1	219000131	01	Tomada Elétrica	Take Electrical Power	Toma Fuerza Electrica	
2	219000435	01	Interruptor Pisca-alerta	Hazard Key	Interruptor Luz Alerta	
2.1	219000830	01	Lâmpada	Bulb	Lámpara	
3	219001287	03	Tampa	Cover	Tapa	
4	219000094	01	Interruptor Alarme	Key	Interruptor	
4.1	219000830	01	Lâmpada	Bulb	Lámpara	
5	219000391	01	Capa Alarme Ré	Key Cap	Tapla Tecla	
6	219000088	01	Interruptor Limpador	Key	Interruptor	
6.1	219000830	01	Lâmpada	Bulb	Lámpara	
7	219001289	01	Capa Limpador	Key Cap	Tapa Tecla	
8	5LA	01	Coluna Direção	Steering Column	Columna de Direccion	Ver/See/Vea

6DC2	RK 406B	FGMB6DC2	RANDON VEÍCULOS

INSTRUMENTOS PAINEL DIANTEIRO – 4x2 / FRONT INSTRUMENTS PANEL – 2WD / INSTRUMENTOS PANEL DELANTERO – 4x2

CAD–DIM
CAR06–25

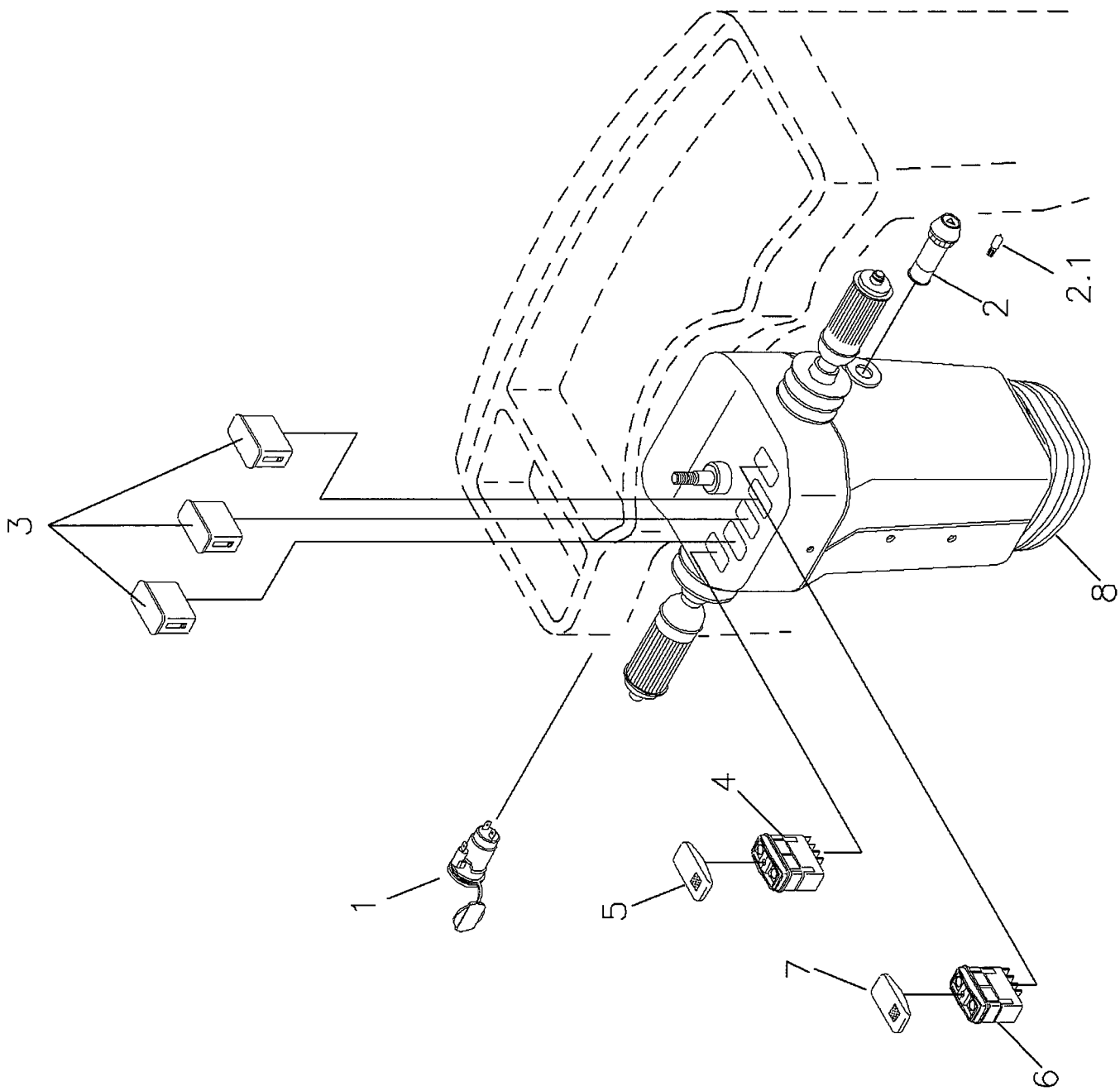

RANDON VEÍCULOS	RK 406B	CAR06-25	MB6DC2	6DC/2

INSTRUMENTOS PAINEL DIANTEIRO – 4x2
FRONT INSTRUMENTS PANEL – 2WD
INSTRUMENTOS PANEL DELANTERO – 4x2

VÁLIDO PARA VEIC. N.º/ VALID FOR MANUFACTURING NUMBER/ VÁLIDO PARA LAS UNIDADES NÚMERO:	DO FROM DEL	561	ATÉ TO HASTA	

POS	CODIGO/CODE	QT	PORTUGUES	ENGLISH	ESPAÑOL	NOTA/NOTE
1	219000131	01	Tomada Elétrica	Take Electrical Power	Toma Fuerza Electrica	
2	219000435	01	Interruptor Pisca-alerta	Hazard Key	Interruptor Luz Alerta	
2.1	219000830	01	Lâmpada	Bulb	Lámpara	
3	219002068	03	Tampa	Cover	Tapa	
4	219002030	01	Interruptor Alarme	Key	Interruptor	
5	219002035	01	Capa Alarme Ré	Key Cap	Tapla Tecla	
6	219002052	01	Interruptor Limpador	Key	Interruptor	
7	219002066	01	Capa Limpador	Key Cap	Tapa Tecla	
8	5LA	01	Coluna Direção	Steering Column	Columna de Direccion	Ver/See/Vea

6DD1	RK 406B	FGMB6DD1	RANDON VEÍCULOS

INSTRUMENTOS PAINEL DIANTEIRO – 4x4 / FRONT INSTRUMENTS PANEL – 4WD / INSTRUMENTOS PANEL DELANTERO – 4x4

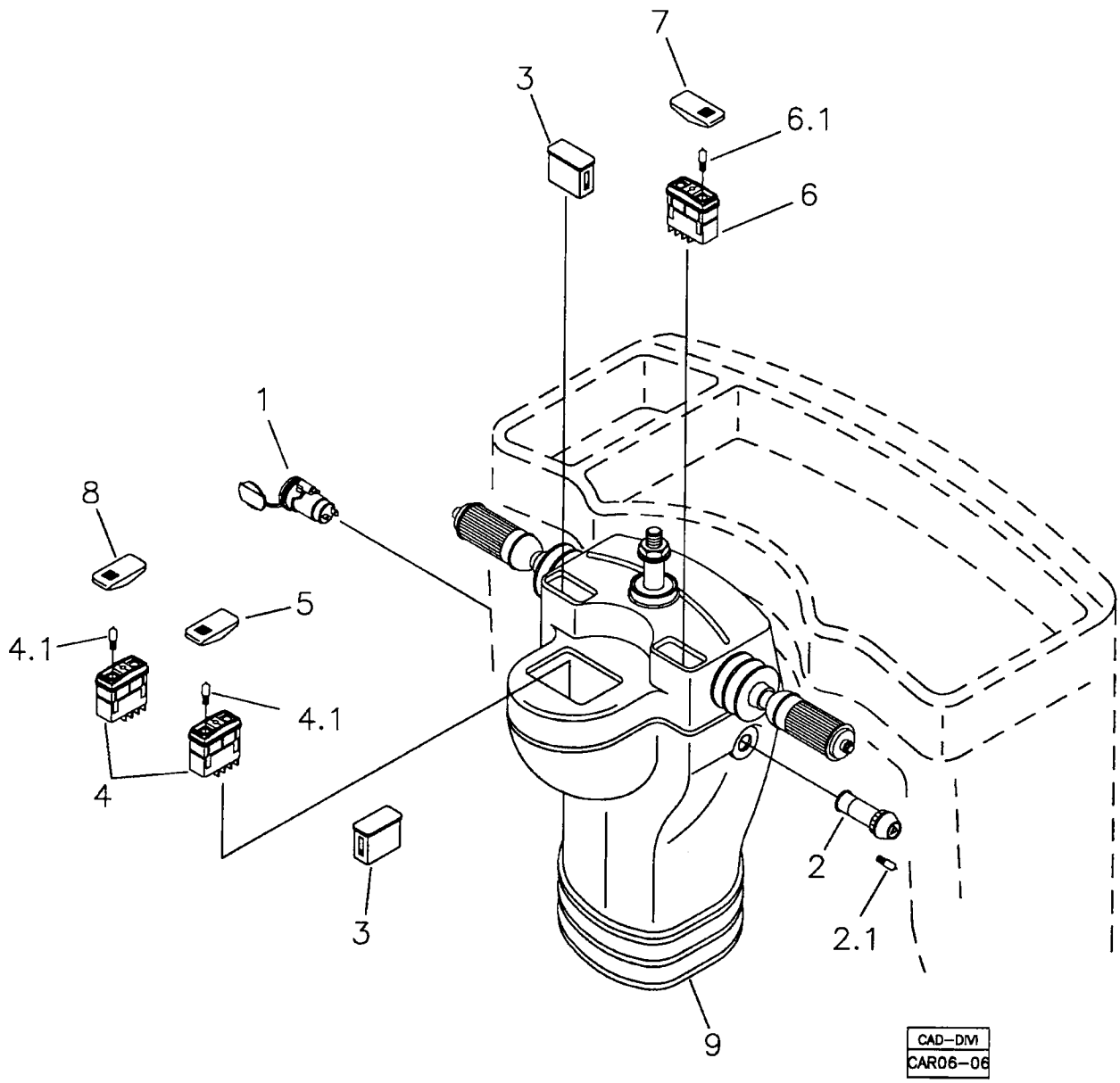

RANDON VEÍCULOS	RK 406B	CAR06-06	MB6DD1	6DD/1

INSTRUMENTOS PAINEL DIANTEIRO – 4x4
FRONT INSTRUMENTS PANEL – 4WD
INSTRUMENTOS PANEL DELANTERO – 4x4

VÁLIDO PARA VEIC. N.º/ VALID FOR MANUFACTURING NUMBER/ VÁLIDO PARA LAS UNIDADES NÚMERO:	DO FROM DEL	104	ATÉ TO HASTA	560

POS	CODIGO/CODE	QT	PORTUGUES	ENGLISH	ESPAÑOL	NOTA/NOTE
1	219000131	01	Tomada Elétrica	Take Electrical Power	Toma Fuerza Electrica	
2	219000435	01	Interruptor Pisca-alerta	Hazard Key	Interruptor Luz Alerta	
2.1	219000830	01	Lâmpada	Bulb	Lámpara	
3	219001287	02	Tampa	Cover	Tapa	
4	219000094	02	Interruptor Alarme/4x4	Key	Interruptor	
4.1	219000830	02	Lâmpada	Bulb	Lámpara	
5	219000391	01	Capa Alarme Ré	Key Cap	Tapla Tecla	
6	219000088	01	Interruptor Limpador	Key	Interruptor	
6.1	219000830	01	Lâmpada	Bulb	Lámpara	
7	219001289	01	Capa Limpador	Key Cap	Tapa Tecla	
8	219000093	01	Capa 4x4	Key Cap	Tapa Tecla	
9	5LA	01	Coluna Direção	Steering Column	Columna de Direccion	Ver/See/Vea

6DD2	RK 406B	FGMB6DD2	RANDON VEÍCULOS

INSTRUMENTOS PAINEL DIANTEIRO – 4x4 / FRONT INSTRUMENTS PANEL – 4WD / INSTRUMENTOS PANEL DELANTERO – 4x4

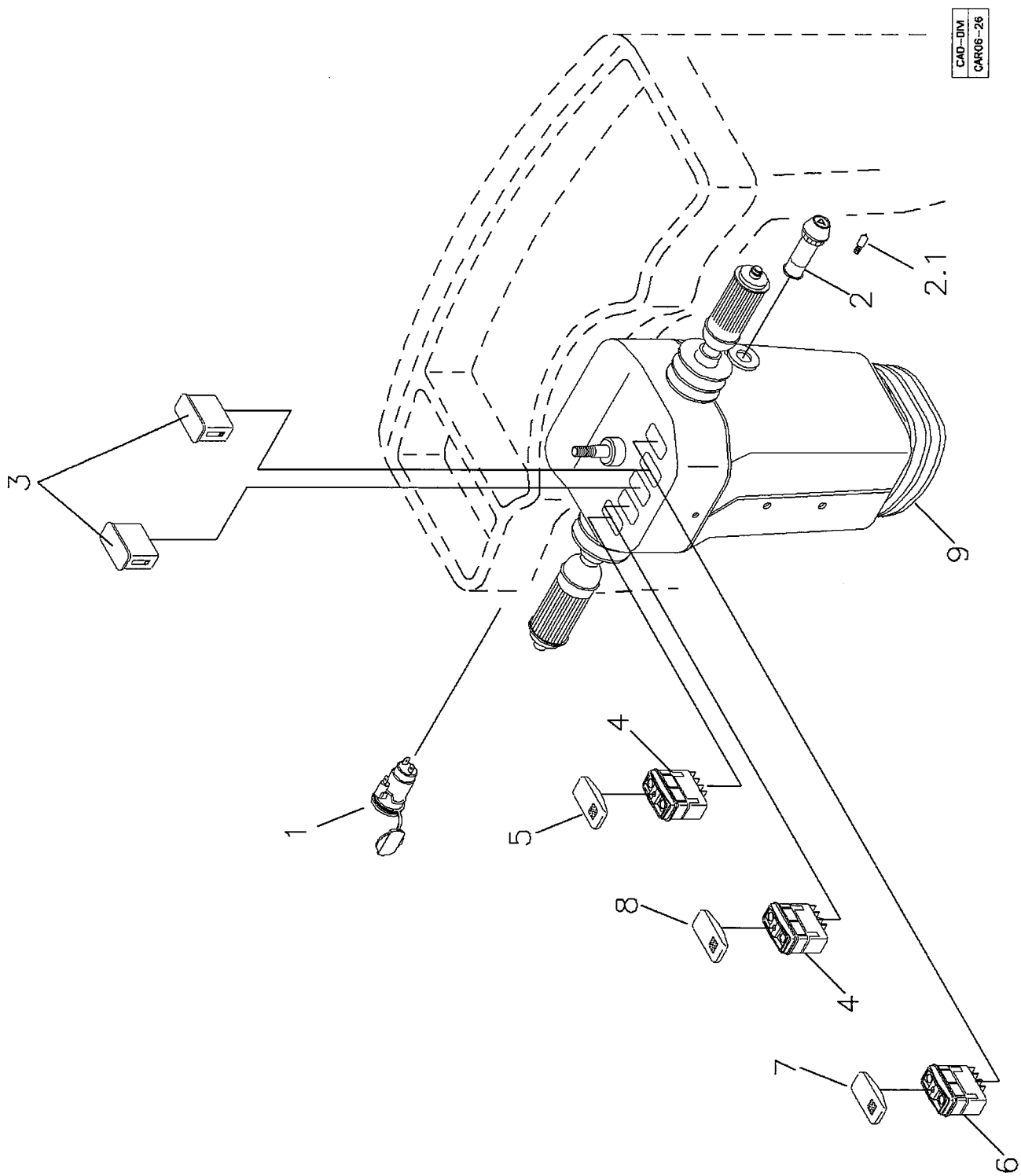

RANDON VEÍCULOS	RK 406B	CAR06-26	MB6DD2	6DD/2

INSTRUMENTOS PAINEL DIANTEIRO – 4x4
FRONT INSTRUMENTS PANEL – 4WD
INSTRUMENTOS PANEL DELANTERO – 4x4

VÁLIDO PARA VEIC. N.º/ VALID FOR MANUFACTURING NUMBER/ VÁLIDO PARA LAS UNIDADES NÚMERO:	DO FROM DEL	561	ATÉ TO HASTA	

POS	CODIGO/CODE	QT	PORTUGUES	ENGLISH	ESPAÑOL	NOTA/NOTE
1	219000131	01	Tomada Elétrica	Take Electrical Power	Toma Fuerza Electrica	
2	219000435	01	Interruptor Pisca-alerta	Hazard Key	Interruptor Luz Alerta	
2.1	219000830	01	Lâmpada	Bulb	Lámpara	
3	219002068	02	Tampa	Cover	Tapa	
4	219002030	02	Interruptor Alarme/4x4	Key	Interruptor	
5	219002035	01	Capa Alarme Ré	Key Cap	Tapla Tecla	
6	219002052	01	Interruptor Limpador	Key	Interruptor	
7	219002066	01	Capa Limpador	Key Cap	Tapa Tecla	
8	219002029	01	Capa 4x4	Key Cap	Tapa Tecla	
9	5LA	01	Coluna Direção	Steering Column	Columna de Direccion	Ver/See/Vea

SISTEMA ELÉTRICO – SENSORES E ALERMES / ELECTRICAL SYSTEM – SENDERS AND ALARMS / SISTEMA ELÉTRICO – SENSORES Y ALARMES

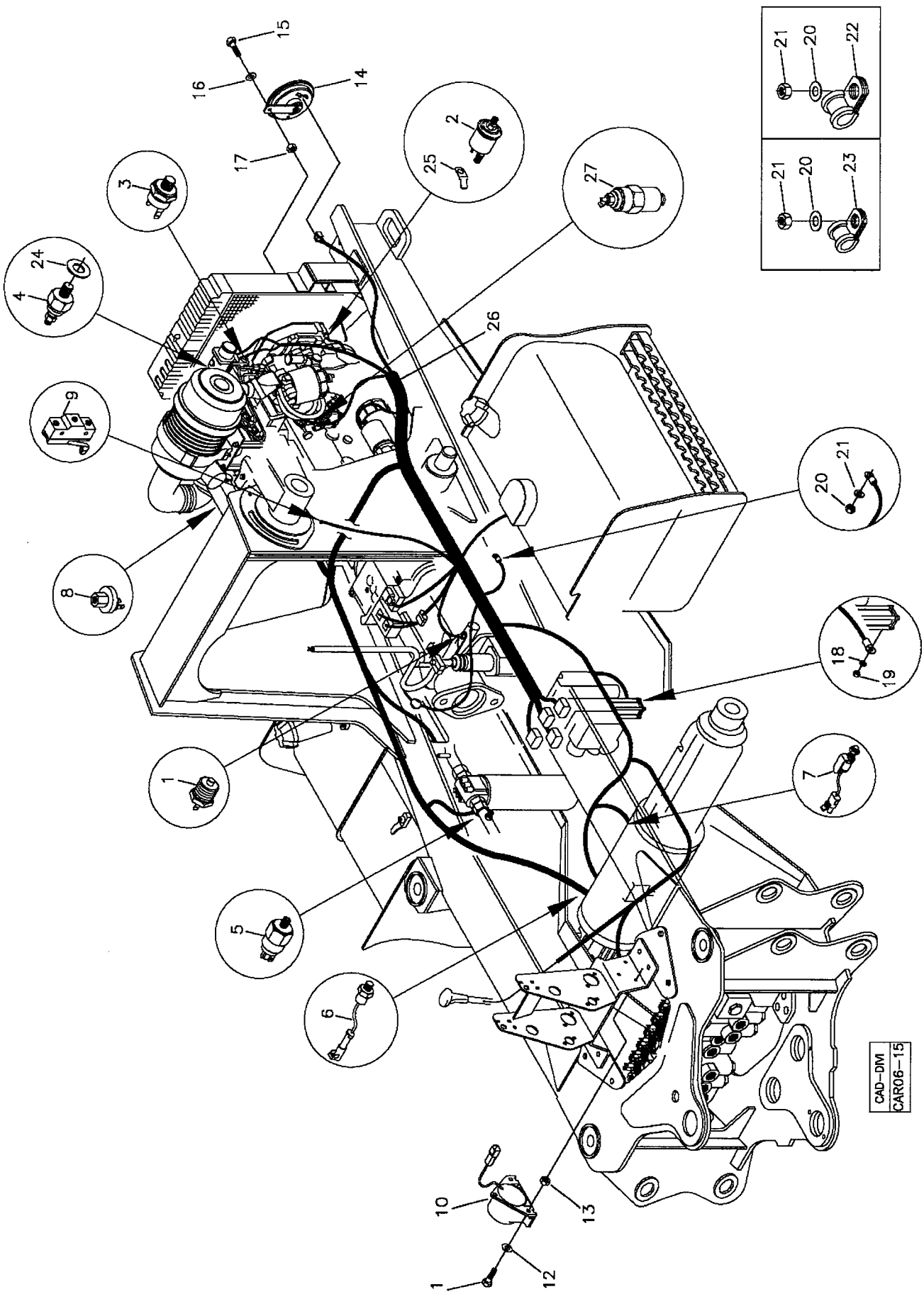

RANDON VEÍCULOS	RK 406B	CAR06-15	MB6E1	6E/1

SISTEMA ELÉTRICO – SENSORES E ALARMES
ELECTRICAL SYSTEM – SENDERS AND ALARMS
SISTEMA ELÉTRICO – SENSORES Y ALARMES

VÁLIDO PARA VEIC. N.º/ VALID FOR MANUFACTURING NUMBER/ VÁLIDO PARA LAS UNIDADES NÚMERO:	DO FROM DEL	104	ATÉ TO HASTA	532

POS	CODIGO/CODE	QT	PORTUGUES	ENGLISH	ESPAÑOL	NOTA/NOTE
1	219000086	01	Sensor Temperatura Óleo Transmissão	Sender –Transmission Oil Temperature	Sensor Temperatura Aceite Transmision	
2	219001134	01	Sensor Pressão Óleo Motor	Sender – Engine Oil Pression	Sensor Presion Aceite Motor	
3	219001169	01	Interruptor Temperatura Água	Switch – Water Temperature	Interruptor Temperatura Água Motor	
4	219001168	01	Sensor Temperatura Água	Sender – Water Temperature	Sensor Temperatura Água Motor	
5	219000404	01	Sensor Filtro Hidráulico	Sender- Hydraulic Filter	Sensor Filtro Hidráulico	
6	219000717	01	Sensor Temperatura Óleo Eixo Traseiro	Sender – Rear Axel Oil Temperature	Sensor Temperatura Aceite Eje Trasero	
7	219000476	02	Sensor Freio	Sender – Brakes	Sensor Frenos	
8	212000697	01	Sensor Filtro de Ar	Sender – Air Cleaner	Sensor Filtro Aire Motor	
9	219000071	01	Micro-interruptor	Swich	Interruptor	
10	219000121	01	Alarme Ré	Backup Alarm	Alarme Marcha Atrás	
11	210003718	03	Parafuso	Screw	Tornillo	
12	210002005	03	Arruela	Washer	Arandela	
13	210005755	03	Porca	Nut	Tuerca	
14	219000163	01	Buzina	Horn	Bocina	
15	210003810	01	Parafuso	Screw	Tornillo	
16	210002015	01	Arruela	Washer	Arandela	
17	210005760	01	Porca	Nut	Tuerca	
18	210002000	01	Arruela	Washer	Arandela	
19	210001922	01	Porca	Nut	Tuerca	
20	210002025	15	Arruela	Washer	Arandela	
21	210005765	15	Porca	Nut	Tuerca	
22	219000357	03	Abraçadeira	Clamp	Abrazadera	
23	219000355	11	Abraçadeira	Clamp	Abrazadera	
24	219001170	01	Anel Vedação	Ring	Anillo	
25	218000563	01	Terminal	Terminal	Terminal	
26		01	Chicote Elétrico	Harness	Cable Electrico	
27	219001740	01	Solenóide Parada	Stop Solenoid	Solenoide Parada	

RK 406B

RANDON VEÍCULOS

SISTEMA ELÉTRICO – SENSORES E ALERMES / ELECTRICAL SYSTEM – SENDERS AND ALARMS / SISTEMA ELÉTRICO – SENSORES Y ALARMES

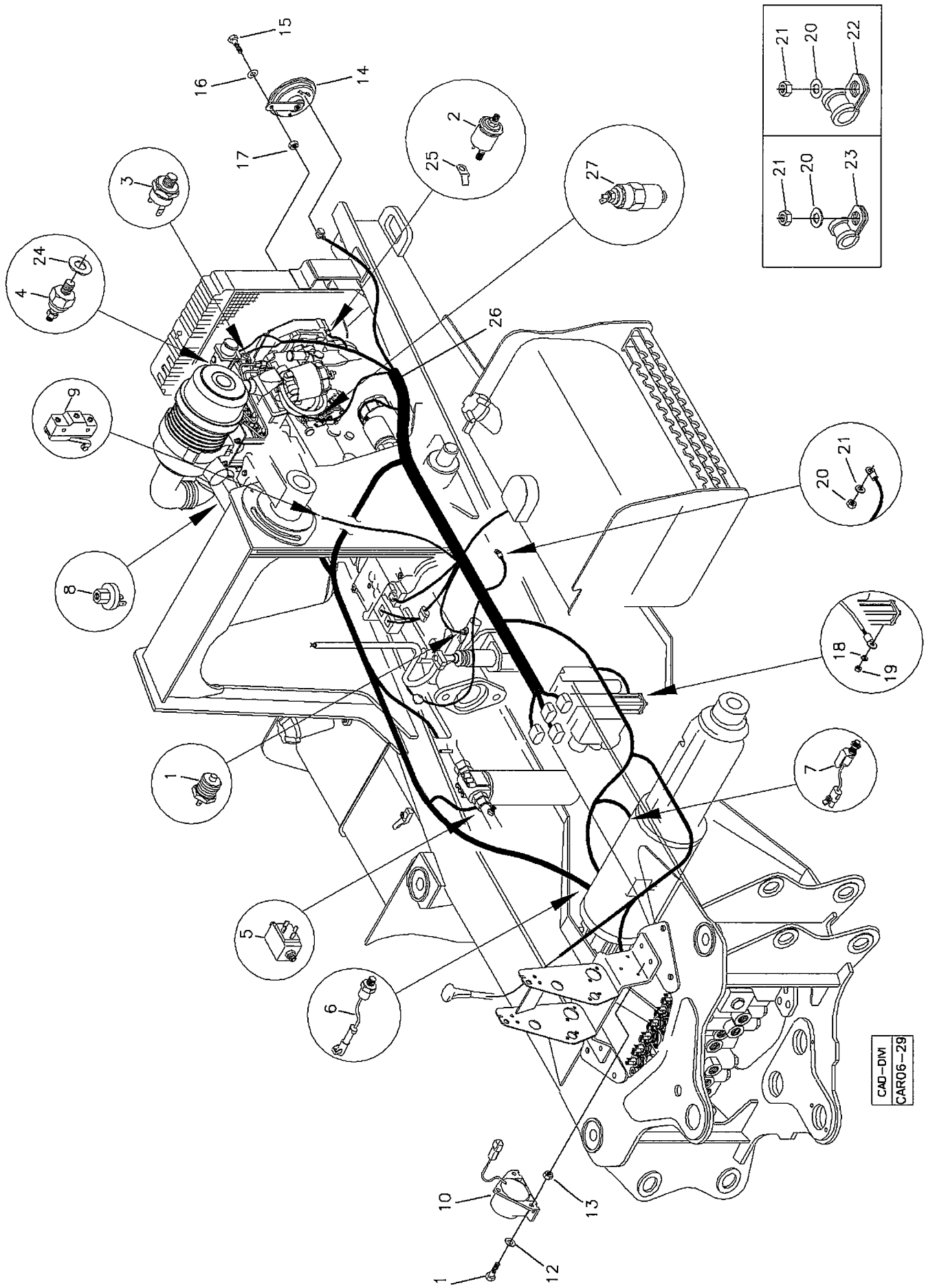

RANDON VEÍCULOS	RK 406B	CAR06-29	MB6E2	6E/2

SISTEMA ELÉTRICO – SENSORES E ALARMES
ELECTRICAL SYSTEM – SENDERS AND ALARMS
SISTEMA ELÉTRICO – SENSORES Y ALARMES

VÁLIDO PARA VEIC. N.º/ VALID FOR MANUFACTURING NUMBER/ VÁLIDO PARA LAS UNIDADES NÚMERO:	DO FROM DEL	533	ATÉ TO HASTA	

POS	CODIGO/CODE	QT	PORTUGUES	ENGLISH	ESPAÑOL	NOTA/NOTE
1	219000086	01	Sensor Temperatura Óleo Transmissão	Sender –Transmission Oil Temperature	Sensor Temperatura Aceite Transmision	
2	219001134	01	Sensor Pressão Óleo Motor	Sender – Engine Oil Pression	Sensor Presion Aceite Motor	
3	219001169	01	Interruptor Temperatura Água	Switch – Water Temperature	Interruptor Temperatura Água Motor	
4	219001168	01	Sensor Temperatura Água	Sender – Water Temperature	Sensor Temperatura Água Motor	
5	219002013	01	Sensor Filtro Hidráulico	Sender- Hydraulic Filter	Sensor Filtro Hidráulico	
6	219000717	01	Sensor Temperatura Óleo Eixo Traseiro	Sender – Rear Axel Oil Temperature	Sensor Temperatura Aceite Eje Trasero	
7	219000476	02	Sensor Freio	Sender – Brakes	Sensor Frenos	
8	212000697	01	Sensor Filtro de Ar	Sender – Air Cleaner	Sensor Filtro Aire Motor	
9	219000071	01	Micro-interruptor	Swich	Interruptor	
10	219000121	01	Alarme Ré	Backup Alarm	Alarme Marcha Atrás	
11	210003718	03	Parafuso	Screw	Tornillo	
12	210002005	03	Arruela	Washer	Arandela	
13	210005755	03	Porca	Nut	Tuerca	
14	219000163	01	Buzina	Horn	Bocina	
15	210003810	01	Parafuso	Screw	Tornillo	
16	210002015	01	Arruela	Washer	Arandela	
17	210005760	01	Porca	Nut	Tuerca	
18	210002000	01	Arruela	Washer	Arandela	
19	210001922	01	Porca	Nut	Tuerca	
20	210002025	15	Arruela	Washer	Arandela	
21	210005765	15	Porca	Nut	Tuerca	
22	219000357	03	Abraçadeira	Clamp	Abrazadera	
23	219000355	11	Abraçadeira	Clamp	Abrazadera	
24	219001170	01	Anel Vedação	Ring	Anillo	
25	218000563	01	Terminal	Terminal	Terminal	
26		01	Chicote Elétrico	Harness	Cable Electrico	
27	219001740	01	Solenóide Parada	Stop Solenoid	Solenoide Parada	

SISTEMA ELÉTRICO – BRAÇO EXTENSÍVEL – OPCIONAL/ ELECTRICAL SYSTEM – EXTENDABLE DIPPER – OPTIONAL/ SISTEMA ELETRICO – BALANCIN EXTENSIBLE – OPCIONAL

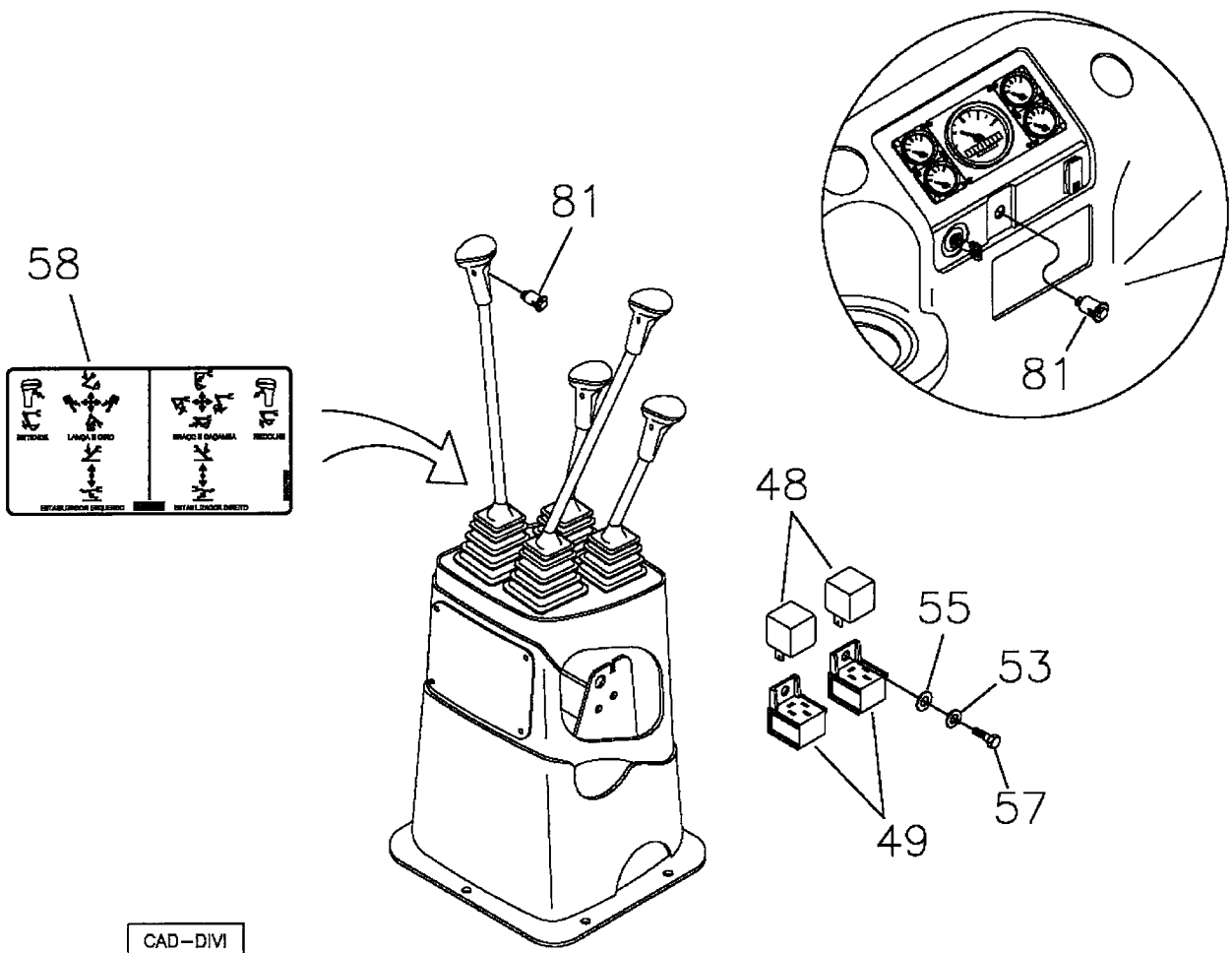

CAD–DIVI
CAR06–24

RANDON VEÍCULOS	RK 406B	CAR06-24	MB6F1	6F/1

SISTEMA ELÉTRICO – BRAÇO EXTENSÍVEL – OPCIONAL
ELECTRICAL SYSTEM – EXTENDABLE DIPPER – OPTIONAL
SISTEMA ELETRICO – BALANCIN EXTENSIBLE – OPCIONAL

VÁLIDO PARA VEIC. N.º/ VALID FOR MANUFACTURING NUMBER/ VÁLIDO PARA LAS UNIDADES NÚMERO:	DO FROM DEL	374	ATÉ TO HASTA	882

560105 E

POS	CODIGO/CODE	QT	PORTUGUES	ENGLISH	ESPAÑOL	NOTA/NOTE
48	219000405	02	Relé	Relay	Rele	
49	212000700	02	Isolante	Insulator	Aislador	
53	210002165	02	Arruela Pressão	Spring Washer	Arandela Presión	
55	210002000	02	Arruela	Washer	Arandela	
57	210003650	02	Parafuso	Bolt	Tornillo	
58	219001896	01	Adesivo Comandos c/ Braço Extensivo	Label	Adhesivo	
81	219000115	03	Interruptor	Key	Interruptor	

RK 406B

SISTEMA ELÉTRICO – BRAÇO EXTENSÍVEL – OPCIONAL/ ELECTRICAL SYSTEM – EXTENDABLE DIPPER – OPTIONAL/ SISTEMA ELETRICO – BALANCIN EXTENSIBLE – OPCIONAL

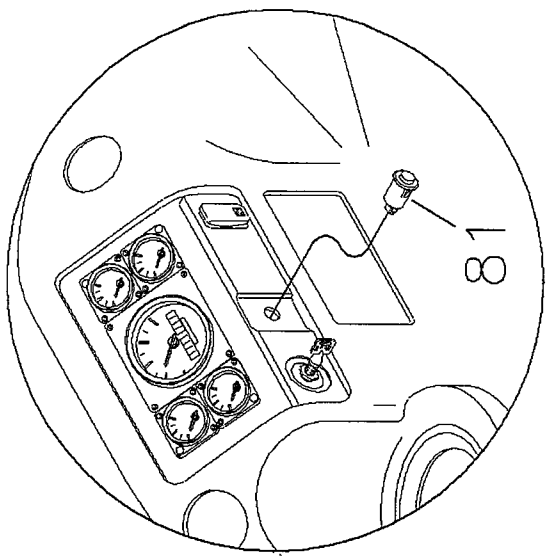

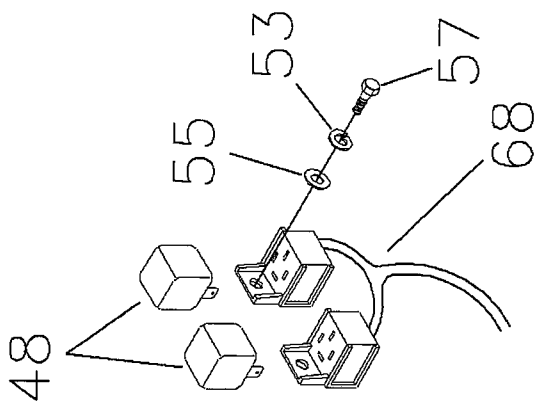

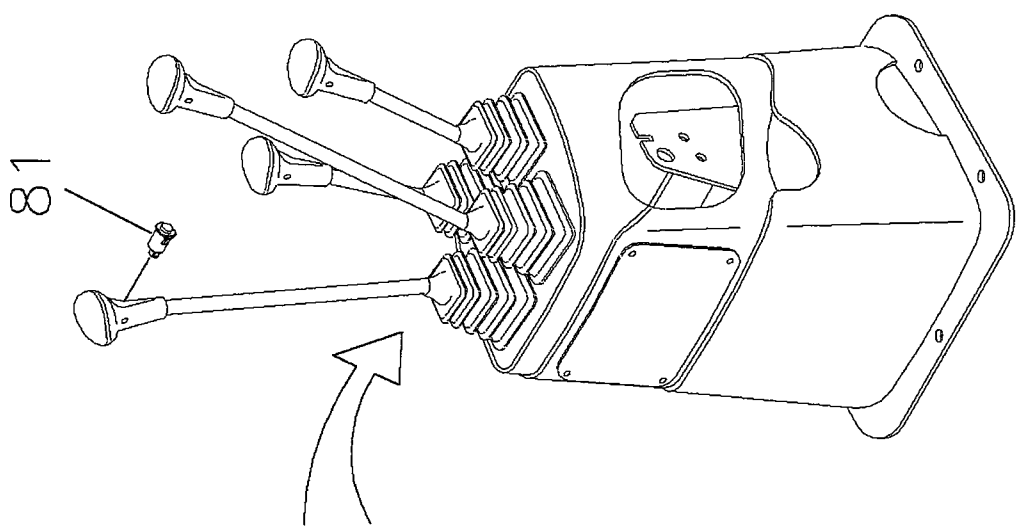

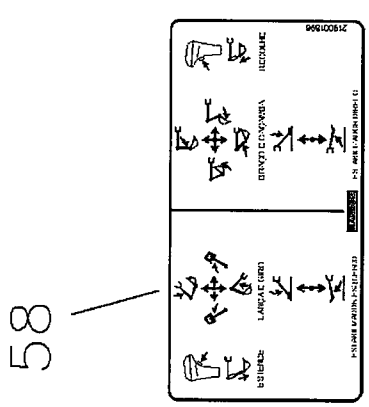

CAD–DIVI
CAR06–28

RANDON VEÍCULOS	RK 406B	CAR06-28	MB6F2	6F/2

SISTEMA ELÉTRICO – BRAÇO EXTENSÍVEL – OPCIONAL
ELECTRICAL SYSTEM – EXTENDABLE DIPPER – OPTIONAL
SISTEMA ELETRICO – BALANCIN EXTENSIBLE – OPCIONAL

VÁLIDO PARA VEIC. N.º/ VALID FOR MANUFACTURING NUMBER/ VÁLIDO PARA LAS UNIDADES NÚMERO:	DO FROM DEL	883	ATÉ TO HASTA	

560105 E

POS	CODIGO/CODE	QT	PORTUGUES	ENGLISH	ESPAÑOL	NOTA/NOTE
48	219000405	02	Relé	Relay	Rele	
53	210002165	02	Arruela Pressão	Spring Washer	Arandela Presión	
55	210002000	02	Arruela	Washer	Arandela	
57	210003650	02	Parafuso	Bolt	Tornillo	
58	219001896	01	Adesivo Comandos c/ Braço Extensivo	Label	Adhesivo	
68	219002133	01	Chicote Elétrico	Harness	Cable Electrico	
81	219000115	03	Interruptor	Key	Interruptor	

6G/1	RK 406B	FGMB6G1	RANDON VEÍCULOS

SINALIZADOR ROTATIVO / ROTARY FLAG/ ROTARY BANDERA

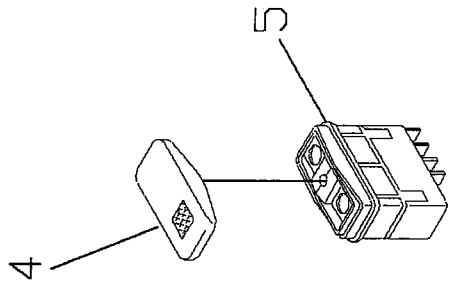

CAD – DIVI
CAR06 – 27

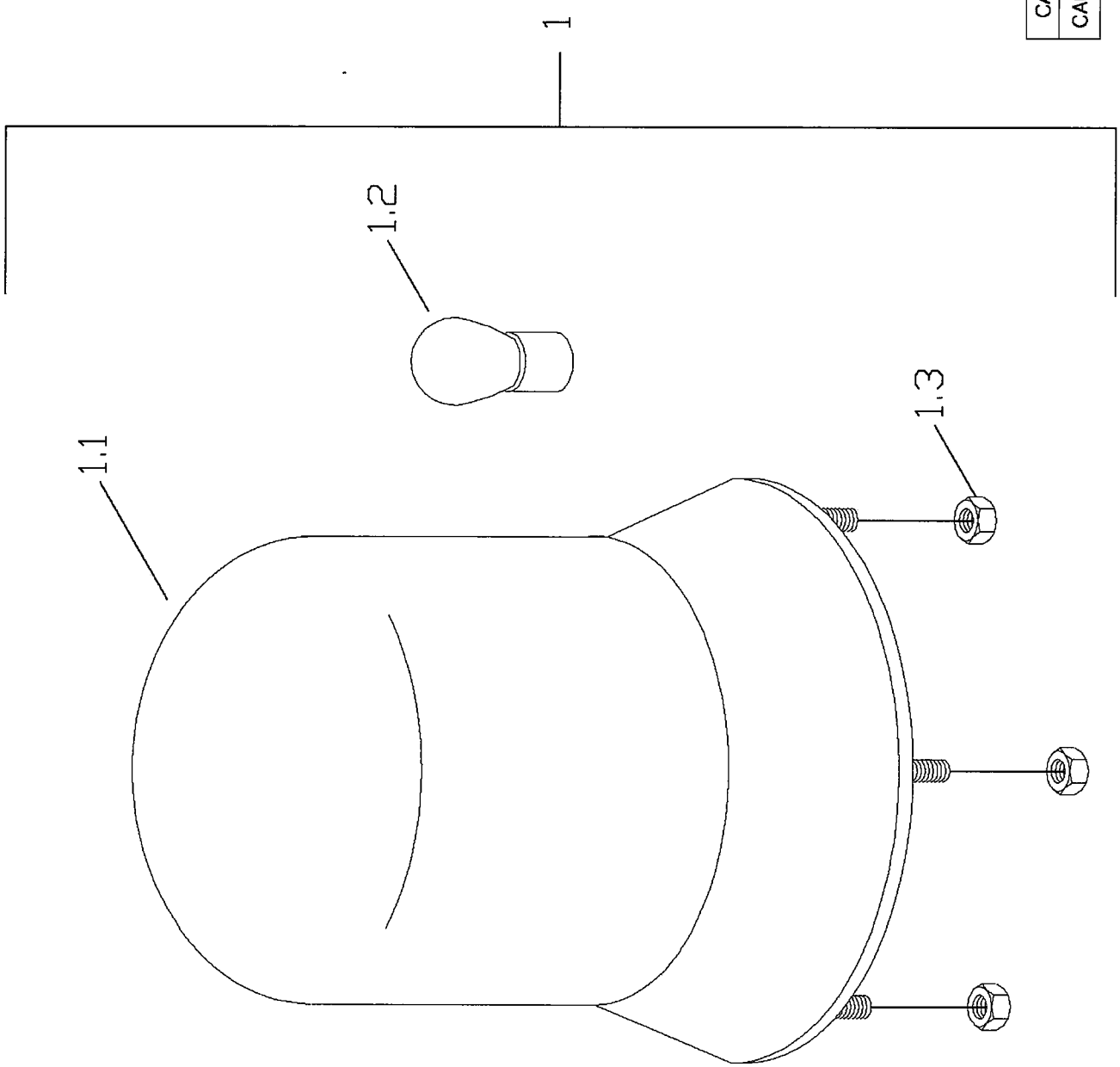

RANDON VEÍCULOS	RK 406B	CAR06-27	MB6G1	6G/1

SINALIZADOR ROTATIVO - OPICIONAL
ROTARY FLAG – OPICIONAL
ROTARY BANDERA - OPICIONAL

VÁLIDO PARA VEIC. N.º/ VALID FOR MANUFACTURING NUMBER/ VÁLIDO PARA LAS UNIDADES NÚMERO:	DO FROM DEL	104	ATÉ TO HASTA	

560118

POS	CODIGO/CODE	QT	PORTUGUES	ENGLISH	ESPAÑOL	NOTA/NOTE
1	370560118	01	Sinalizador rotativo	Rotary Flag	Rotary Bandera	
1.1		01	Lente	Lens	Lente	
1.2		03	Porca	Nut	Tuerca	
1.3		01	Lampada	Bulb	Lámpara	
4	219002028	04	Capa	Key Cap	Tapa Tecla	
5	219002030	05	Interruptor	Key	Interruptor	

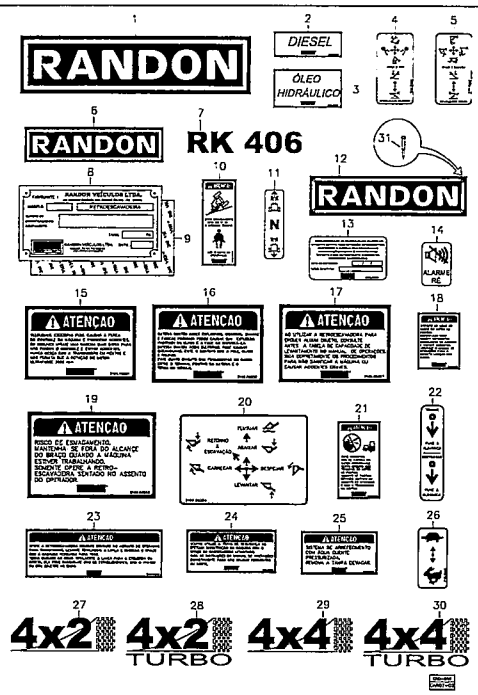

7A- CONJUNTO DE ADESIVOS E PLACAS - PORTUGUÊS

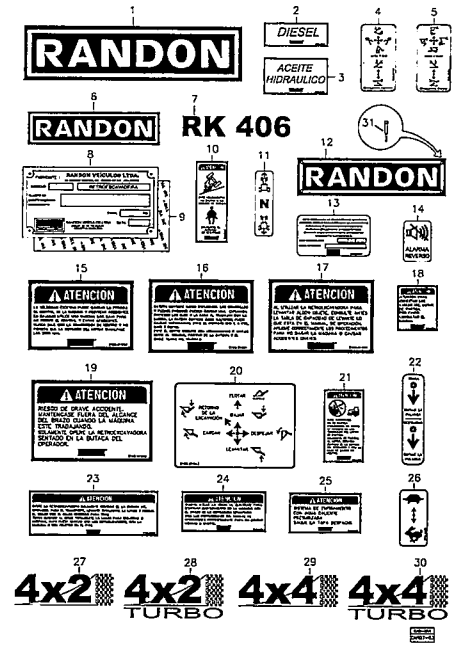

7B- CONJUNTO ADESIVOS E PLACAS – ESPANHOL/ CONJUNTO ADESIVOS Y PLACAS – ESPAÑOL

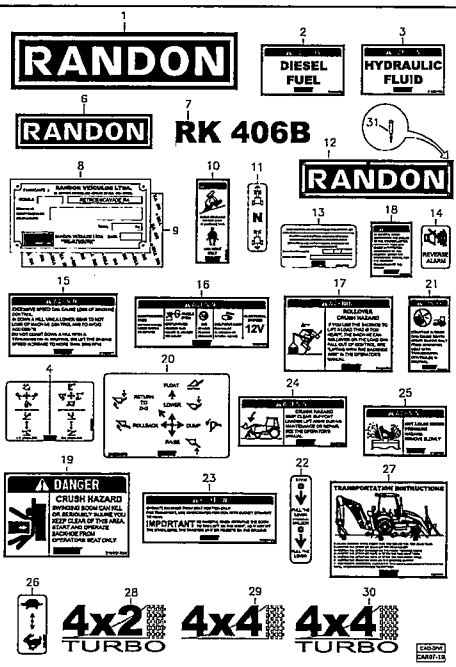

7C- CONJUNTO ADESIVOS E PLACAS – INGLÊS / INSTRUCTIONS WARNING PLATES & LABELS ASSY - ENGLISH

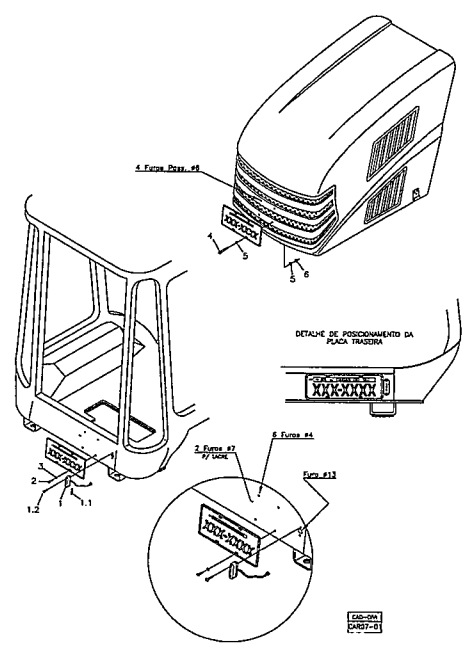

7D- PLACA IDENTIFICAÇÃO DO EQUIPAMENTO / EQUIPMENT IDENTIFICATION PLATE / PLACA DEL IDENTIFICACIÓN DEL EQUIPO

RK 406B

CONJUNTO ADESIVOS E PLACAS – PORTUGUÊS

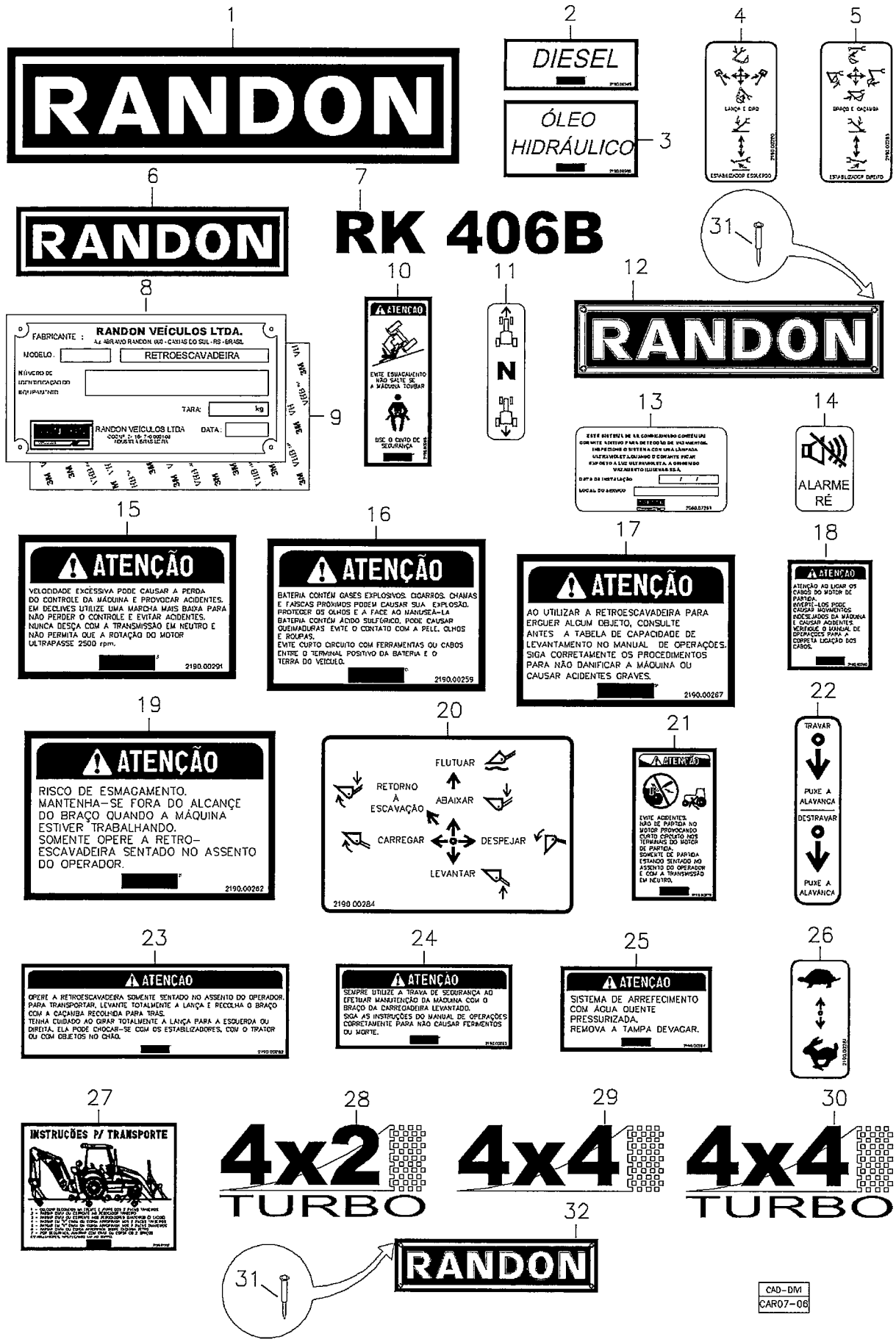

RANDON VEÍCULOS	RK 406B	CAR07-06	MA7A1	7A/1

CONJUNTO ADESIVOS E PLACAS - PORTUGUÊS

VÁLIDO PARA VEIC. N.º/ VALID FOR MANUFACTURING NUMBER/ VÁLIDO PARA LAS UNIDADES NÚMERO:	DO FROM DEL	104	ATÉ TO HASTA	373

POS	CODIGO/CODE	QT	PORTUGUES	ENGLISH	ESPAÑOL	NOTA/NOTE
1	219000286	02	Adesivo Lança Logo Randon			
2	219000265	01	Adesivo Diesel			
3	219000266	01	Adesivo Óleo Hidráulico			
4	219000280	01	Adesivo Retro Estabilizador Esq.			
5	219000283	01	Adesivo Retro Estabilizador Dir.			
6	219000829	01	Adesivo Interno Vidro Cabine			
7	219001556	02	Adesivo RK 406 Teto Cabine			
8	219000258	01	Placa Identificação RK 406			
9	219001034	01	Adesivo Dupla Face Menor			
10	219000268	01	Adesivo Atenção Tombamento			
11	219000429	01	Adesivo Direção			
12	380000642	02	Placa Randon Maior			
13	208007261	01	Adesivo Contraste Ar Condicionado			
14	219000430	01	Adesivo Tecla Alarme Ré			
15	219000291	01	Adesivo Atenção Velocidade			
16	219000259	01	Adesivo Atenção Bateria			
17	219000267	01	Adesivo Atenção Levantamento			
18	219000569	01	Adesivo Atenção Motor Partida			
19	219000262	01	Adesivo Atenção Articulação			
20	219000284	01	Adesivo Comando Carregadera			
21	219000270	01	Adesivo Atenção Partida Motor			
22	219000527	01	Adesivo Trava da Lança			
23	219000282	01	Adesivo Atenção Giro da Lança.			
24	219000263	02	Adesivo Atenção Trava Segurança			
25	219000264	01	Adesivo Atenção Arrefecimento			
26	219000281	01	Adesivo Acelerador Manual			
27	219001302	01	Adesivo Instruções para Transporte			
28	219000469	02	Adesivo 4x2 Turbo			OBS2
29	219000518	02	Adesivo 4x4			OBS3
30	219000289	02	Adesivo 4x4 Turbo			OBS4
31	210001015	12	Rebite			
32	380000267	01	Placa Randon Menor			

OBS2 = Opcional para retroescavadeira tração 4x2 motor turbo.
OBS3 = Opcional para retroescavadeira tração 4x4 motor normal aspirado.
OBS4 = Opcional para retroescavadeira tração 4x4 motor turbo.

CONJUNTO ADESIVOS E PLACAS – PORTUGUÊS

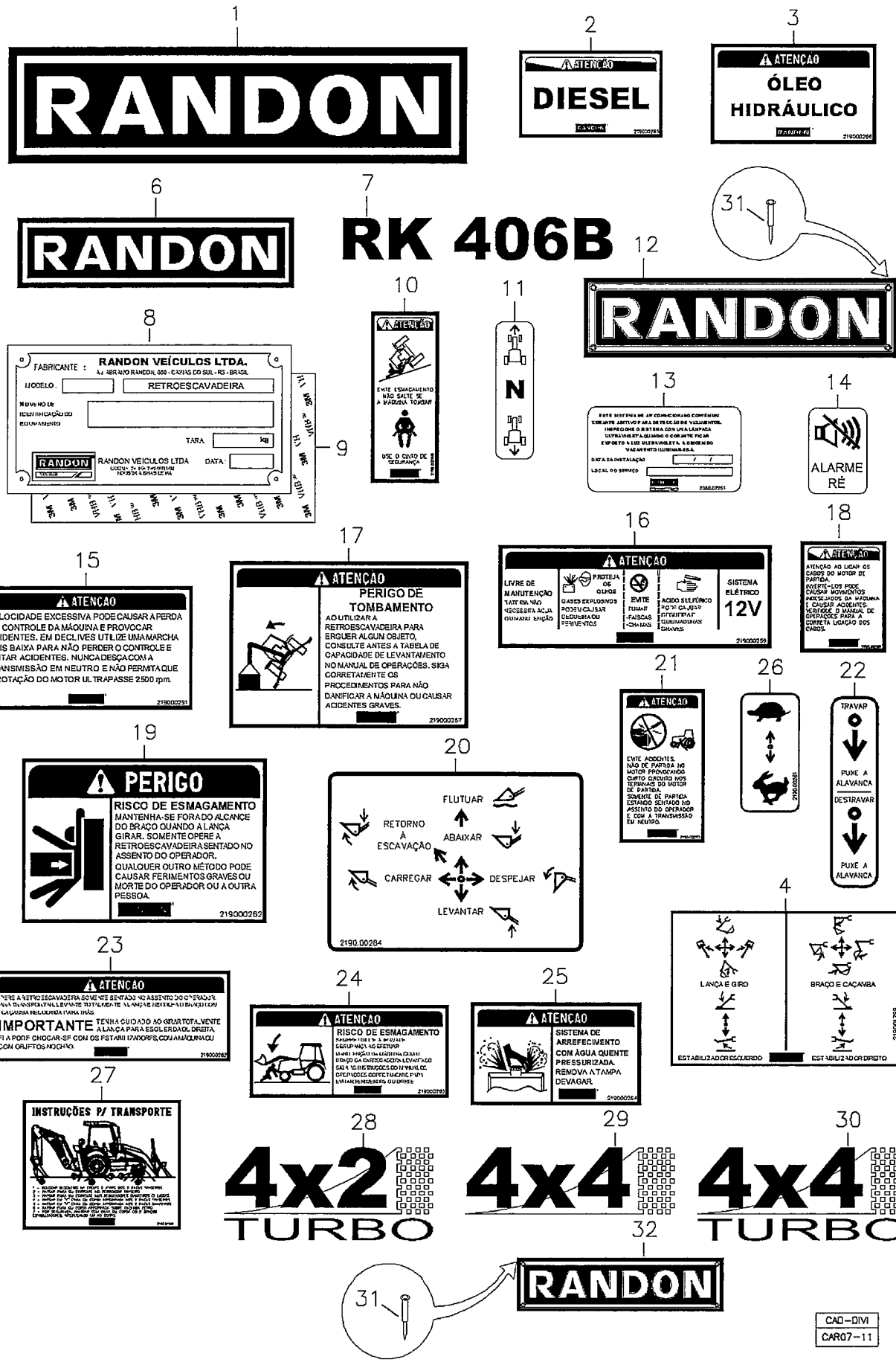

CAD–DIVI
CARQ7–11

RANDON veículos	RK 406B	CAR07-11	MA7A2	7A/2

CONJUNTO ADESIVOS E PLACAS - PORTUGUÊS

VÁLIDO PARA VEIC. N.º/ VALID FOR MANUFACTURING NUMBER/ VÁLIDO PARA LAS UNIDADES NÚMERO:	DO FROM DEL	374	ATÉ TO HASTA	

POS	CODIGO/CODE	QT	PORTUGUES	ENGLISH	ESPAÑOL	NOTA/NOTE
1	219000286	02	Adesivo Lança Logo Randon			
2	219000265	01	Adesivo Diesel			
3	219000266	01	Adesivo Óleo Hidráulico			
4	219001799	04	Adesivo Comandos Retroescavadeira			
6	219000829	01	Adesivo Interno Vidro Cabine			
7	219001556	02	Adesivo RK 406 Teto Cabine			
8	219000258	01	Placa Identificação RK 406			
9	219001034	01	Adesivo Dupla Face Menor			
10	219000268	01	Adesivo Atenção Tombamento			
11	219000429	01	Adesivo Direção			
12	380000642	02	Placa Randon Maior			
13	208007261	01	Adesivo Contraste Ar Condicionado			
14	219000430	01	Adesivo Tecla Alarme Ré			
15	219000291	01	Adesivo Atenção Velocidade			
16	219000259	01	Adesivo Atenção Bateria			
17	219000267	01	Adesivo Atenção Levantamento			
18	219000569	01	Adesivo Atenção Motor Partida			
19	219000262	01	Adesivo Atenção Articulação			
20	219000284	01	Adesivo Comandos Carregadeira			
21	219000270	01	Adesivo Atenção Partida Motor			
22	219000527	01	Adesivo Trava da Lança			
23	219000282	01	Adesivo Atenção Giro da Lança.			
24	219000263	02	Adesivo Atenção Trava Segurança			
25	219000264	01	Adesivo Atenção Arrefecimento			
26	219000281	01	Adesivo Acelerador Manual			
27	219001302	01	Adesivo Instruções para Transporte			
28	219000469	02	Adesivo 4x2 Turbo			OBS2
29	219000518	02	Adesivo 4x4			OBS3
30	219000289	02	Adesivo 4x4 Turbo			OBS4
31	210001015	12	Rebite			
32	380000267	01	Placa Randon Menor			

OBS2 = Opcional para retroescavadeira tração 4x2 motor turbo.
OBS3 = Opcional para retroescavadeira tração 4x4 motor normal aspirado.
OBS4 = Opcional para retroescavadeira tração 4x4 motor turbo.

CONJUNTO ADESIVOS E PLACAS – ESPANHOL / CONJUNTO ADESIVOS Y PLACAS - ESPAÑOL

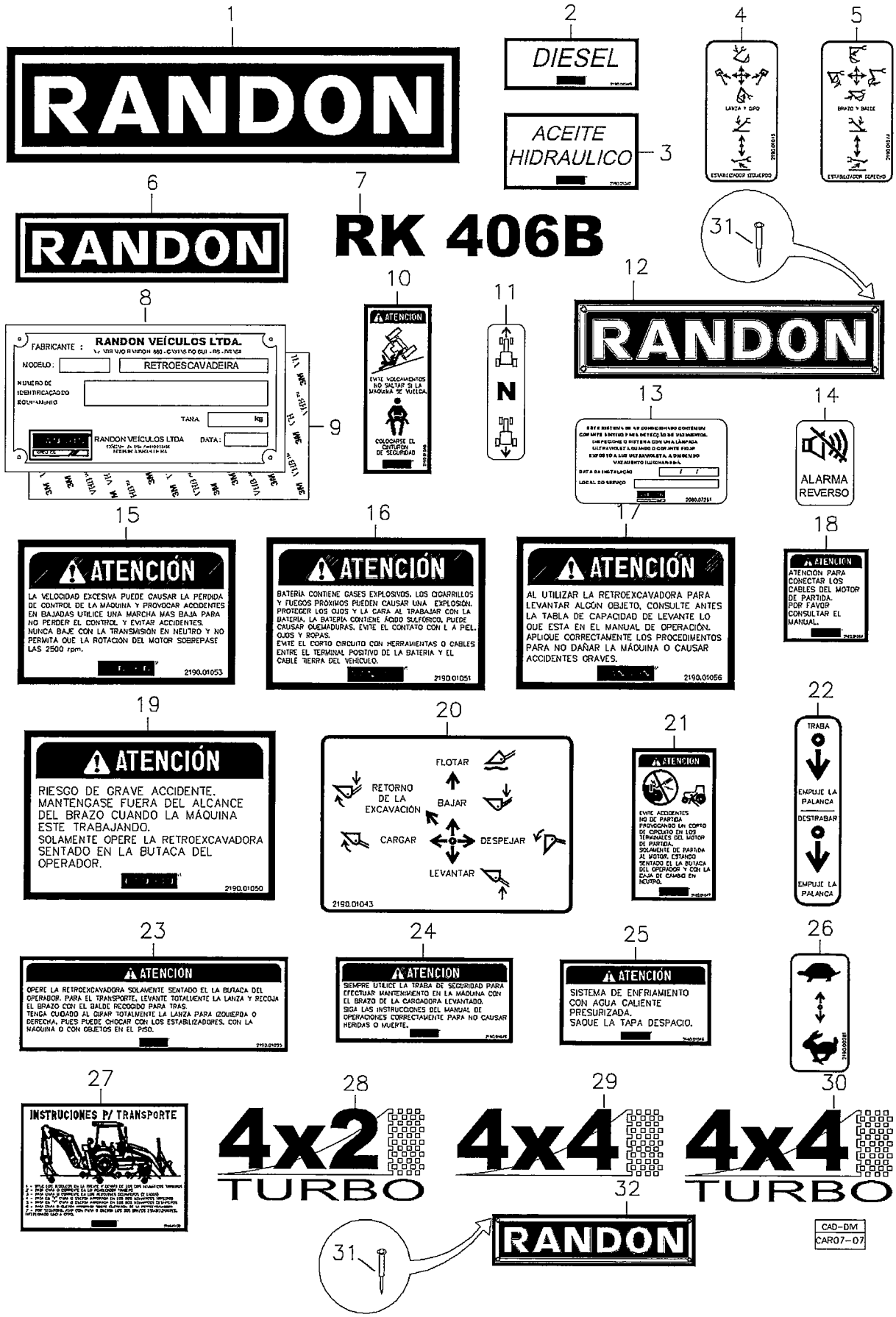

CONJUNTO ADESIVOS E PLACAS – ESPANHOL
CONJUNTO ADESIVOS Y PLACAS – ESPAÑOL

VÁLIDO PARA VEIC. N.º/ VALID FOR MANUFACTURING NUMBER/ VÁLIDO PARA LAS UNIDADES NÚMERO:	DO FROM DEL	104	ATÉ TO HASTA	

POS	CODIGO/CODE	QT	PORTUGUES	ENGLISH	ESPAÑOL	NOTA/NOTE
1	219000286	02	Adesivo Lança Logo		Adesivo Lanza	
2	219000265	01	Adesivo Diesel		Adesivo Diesel	
3	219001042	01	Adesivo Óleo Hidráulico		Adesivo Aceite Hidráulico	
4	219001045	01	Adesivo Retro Estabilizador Esq.		Adesivo Retro Estabilizador Izquierdo	
5	219001044	01	Adesivo Retro Estabilizador Dir.		Adesivo Retro Estabilizador Derecho	
6	219000829	01	Adesivo Interno Vidro Cabine		Adesivo Vidrio Cabina	
7	219001556	02	Adesivo RK 406 Teto Cabine		Adesivo RK 406 Cobertura de la Cabina	
8	219000258	01	Placa Identificação RK 406		Placa Edentificacion	
9	219001034	01	Adesivo Dupla Face Menor		Adesivo Doble	
10	219001046	01	Adesivo Atenção Tombamento		Adesivo Atención Volcamiento	
11	219000429	01	Adesivo Direção		Adesivo Direcion	
12	380000642	02	Placa Randon Maior		Placa Randon Maior	
13	208007261	01	Adesivo Contraste Ar Condicionado		Adesivo Aire Condicionado	
14	219001040	01	Adesivo Tecla Alarme Ré		Adesivo Alarma Reverso	
15	219001053	01	Adesivo Atenção Velocidade		Adesivo Atención Velocidad	
16	219001051	01	Adesivo Atenção Bateria		Adesivo Bateria	
17	219001056	01	Adesivo Atenção Levantamento		Adesivo Atención Levante	
18	219001054	01	Adesivo Atenção Motor Partida		Adesivo Atención Motor Partida	
19	219001050	01	Adesivo Atenção Articulação		Adesivo Atención Oscilación	
20	219001043	01	Adesivo Comando Carregadera		Adesivo Comando Hidraulico	
21	219001047	01	Adesivo Atenção Partida Motor		Adesivo Atención Partida Motor	
22	219001041	01	Adesivo Trava da Lança		Adesivo Traba Lanza	
23	219001055	01	Adesivo Atenção Giro da Lança.		Adesivo Atención Oscilación Lanza	
24	219001049	02	Adesivo Atenção Trava Segurança		Adesivo Atención Traba Seguridad	
25	219001048	01	Adesivo Atenção Arrefecimento		Adesivo Atención Enfriamento	
26	219000281	01	Adesivo Acelerador Manual		Adesivo Acelerador Manual	
27	219001432	01	Adesivo Instruciones para Transporte			
28	219000469	02	Adesivo 4x2 Turbo		Adesivo 4x2 Turbo	OBS2
29	219000518	02	Adesivo 4x4		Adesivo 4x4	OBS3
30	219000289	02	Adesivo 4x4 Turbo		Adesivo 4x4 Turbo	OBS4
31	210001016	08	Rebite		Remache	
32	380000267	01	Placa Randon Menor		Placa Randon Menor	

OBS2 = Opcional para retroescavadeira tracción 4x2 motor turbo.
OBS3 = Opcional para retroescavadeira tracción 4x4 motor normal aspirado.
OBS4 = Opcional para retroescavadeira tracción 4x4 motor turbo.

7C/1	RK 406B	FGMB7C1	RANDON VEÍCULOS

CONJUNTO ADESIVOS E PLACAS – INGLÊS / INSTRUCTIONS WARNING PLATES & LABELS ASSY - ENGLISH

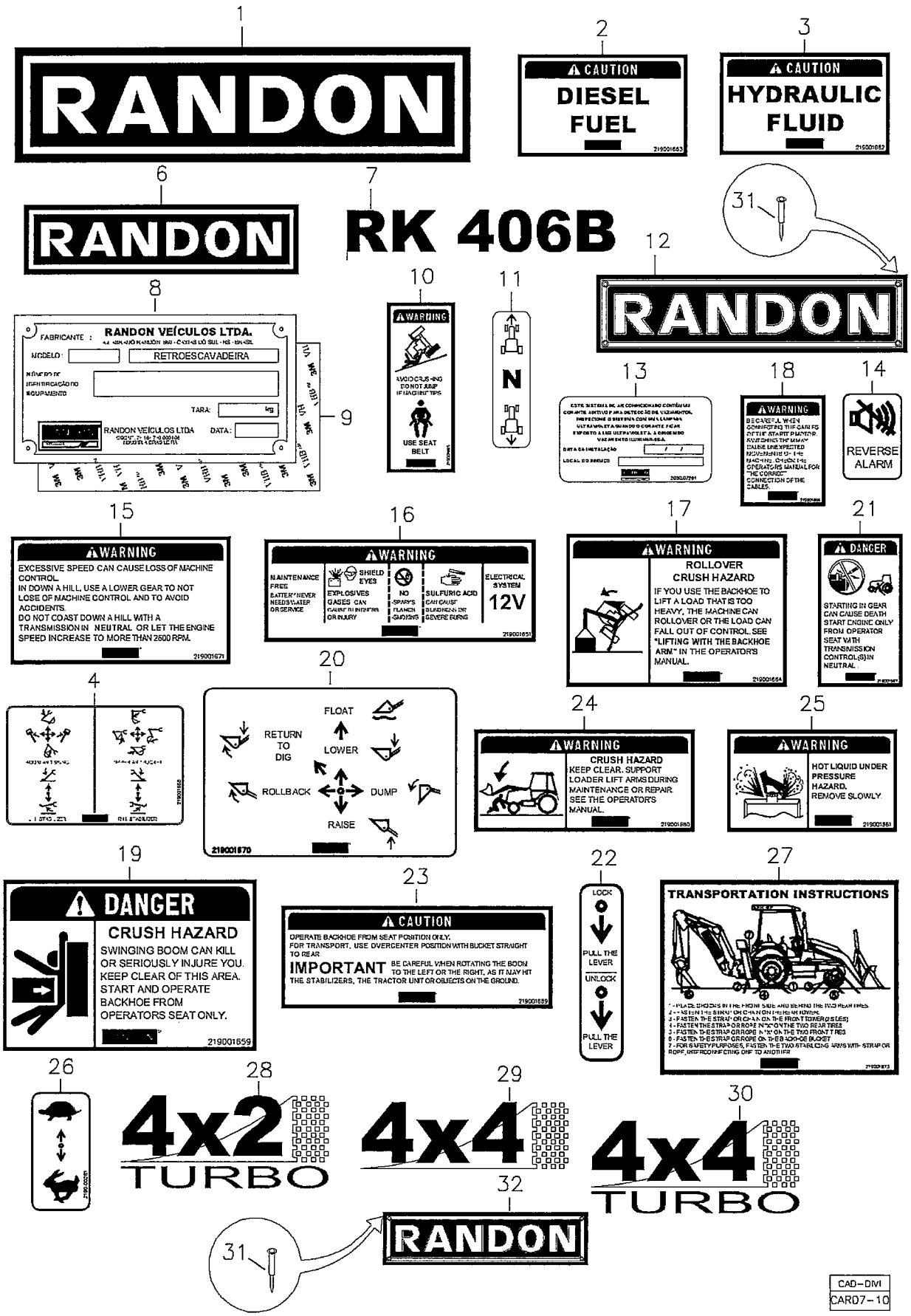

CAD–DM
CAR07–10

CONJUNTO ADESIVOS E PLACAS – INGLÊS
INSTRUCTIONS WARNING PLATES & LABELS ASSY – ENGLISH

VÁLIDO PARA VEIC. N.º/ VALID FOR MANUFACTURING NUMBER/ VÁLIDO PARA LAS UNIDADES NÚMERO:	DO FROM DEL	104	ATÉ TO HASTA	

POS	CODIGO/CODE	QT	PORTUGUES	ENGLISH	ESPAÑOL	NOTA/NOTE
1	219000286	02	Adesivo Lança Logo Randon	Randon Decal – Backhoe Boom		
2	219000265	01	Adesivo Diesel	Decal – Diesel		
3	219001042	01	Adesivo Óleo Hidráulico	Decal – Hydraulic Oil		
4	219001045	01	Adesivo Comandos da Retro	Decal – Backhoe Loader Controls		
6	219000829	01	Adesivo Interno Vidro Cabine	Randon Decal – Windshield Glass		
7	219001556	02	Adesivo RK 406B Teto Cabine	RK 406B Decal		
8	219000258	01	Placa Identificação RK 406B	Plate Vehicle		
9	219001034	01	Adesivo Dupla Face Menor	Adhesive		
10	219001046	01	Adesivo Atenção Tombamento	Decal – Warning		
11	219000429	01	Adesivo Direção	Decal – Control Lever		
12	380000642	02	Placa Randon Maior	Randon Plate		
13	208007261	01	Adesivo Contraste Ar Condicionado	Decal – Air Conditioning		
14	219001040	01	Adesivo Tecla Alarme Ré	Decal – Reverse Alarm Key		
15	219001053	01	Adesivo Atenção Velocidade	Decal – Warning		
16	219001051	01	Adesivo Atenção Bateria	Decal – Baterry		
17	219001056	01	Adesivo Atenção Levantamento	Decal – Warning		
18	219001054	01	Adesivo Atenção Motor Partida	Decal – Warning		
19	219001050	01	Adesivo Atenção Articulação	Decal – Backhoe Swing		
20	219001043	01	Adesivo Comando Carregadera	Decal – Loader Control		
21	219001047	01	Adesivo Atenção Partida Motor	Decal – Warning		
22	219001041	01	Adesivo Trava da Lança	Decal – Boom Lock		
23	219001055	01	Adesivo Atenção Giro da Lança.	Decal – Warning		
24	219001049	02	Adesivo Atenção Trava Segurança	Decal – Safety Arm		
25	219001048	01	Adesivo Atenção Arrefecimento	Decal – Warning		
26	219000281	01	Adesivo Acelerador Manual	Decal – Throttle Handling Control		
27	219001432	01	Adesivo Instruções Para Transporte	Decal – Transportation Instructions		
28	219000469	02	Adesivo 4x2 Turbo	Decal – 2WD Turbo		OBS2
29	219000518	02	Adesivo 4x4	Decal – 4WD		OBS3
30	219000289	02	Adesivo 4x4 Turbo	Decal – 4WD Turbo		OBS4
31	210001015	12	Rebite	Rivet		
32	380000267	01	Placa Randon Menor	Randon Plate		

OBS2 = Optional for 2WD machines with turbo engine.
OBS3 = Optional for 4WD machines with naturally aspirated engine.
OBS4 = Optional for 4WD machines with turbo engine.

7D/1	RK 406B	FGMB7D1	RANDON VEÍCULOS

PLACA IDENTIFICAÇÃO DO EQUIPAMENTO / EQUIPMENT IDENTIFICATION PLATE / PLACA DEL IDENTIFICACIÓN DEL EQUIPO

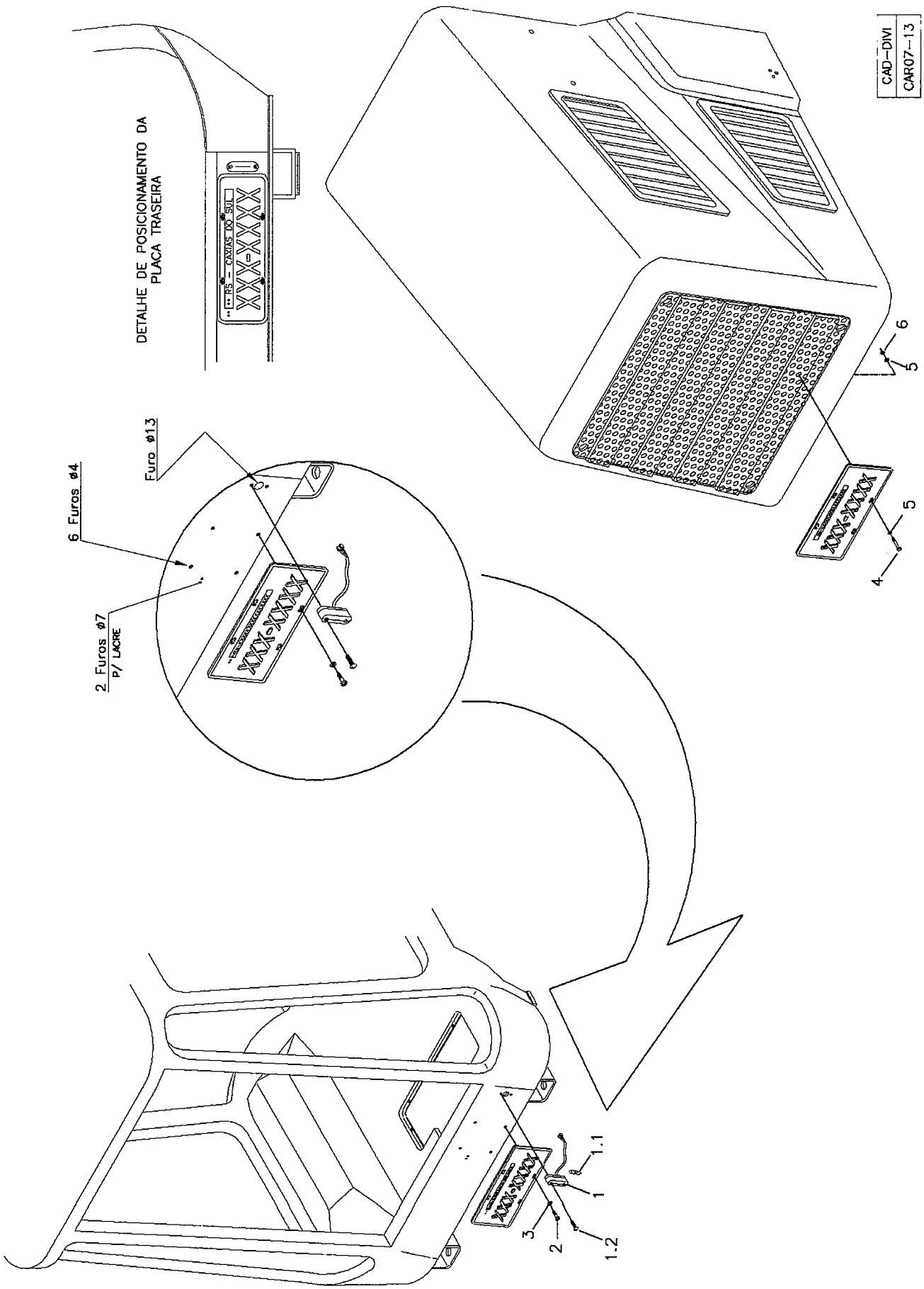

RANDON VEÍCULOS	RK 406B	CAR07-13	MB7D1	7D/1

MONTAGEM PLACA IDENTIFICAÇÃO DO EQUIPAMENTO
EQUIPMENT IDENTIFICATION PLATE ASSY
MONTAJE PLACA DEL IDENTIFICACIÓN DEL EQUIPO

VÁLIDO PARA VEIC. N.º/ VALID FOR MANUFACTURING NUMBER/ VÁLIDO PARA LAS UNIDADES NÚMERO:	DO FROM DEL	104	ATÉ TO HASTA	

POS	CODIGO/CODE	QT	PORTUGUES	ENGLISH	ESPAÑOL	NOTA/NOTE
1	219001081	01	Lanterna	Light	Linterna	
1.1		01	Lâmpada	Bulb	Lámpara	
1.2		02	Parafuso	Bolt	Tornillo	
2	210007079	04	Parafuso Phillips	Screw	Tornillo	
3	210001206	04	Arruela	Washer	Arandela	
4	210003684	04	Parafuso	Blut	Tornillo	
5	210002000	08	Arruela	Washer	Arandela	
6	210005750	04	Porca	Nut	Tuerca	

SEÇÃO 8/SECTION 8/ SECCIÓN 8

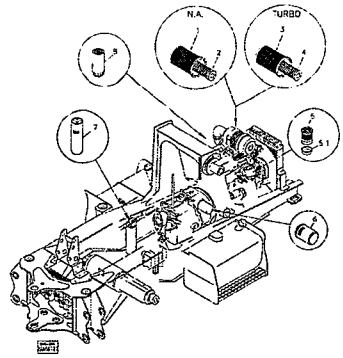

8A – LISTA GERAL DE FILTROS / BILL FILTERS / LISTA GENERAL DE FILTROS

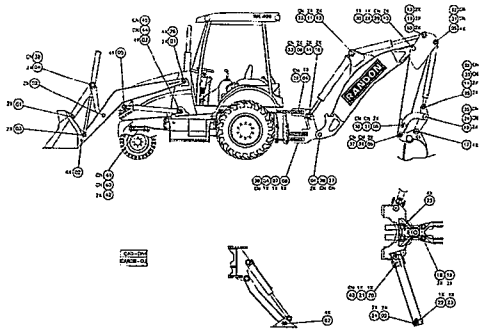

8B – KIT CALÇOS E ARRUELAS ENCOSTO / SHIM AND THRUST WASHER / KIT CALZO E ESPACIADOR

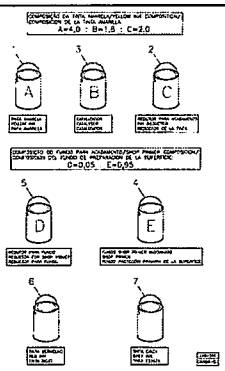

8C - TRATAMENTO DE SUPERFÍCIE / INK AND SOLVENT / TINTAS Y SOLVENTES

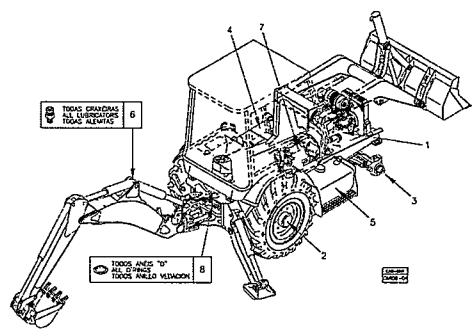

8D – LUBRIFICANTES / LUBRICANT / LUBRICANTE

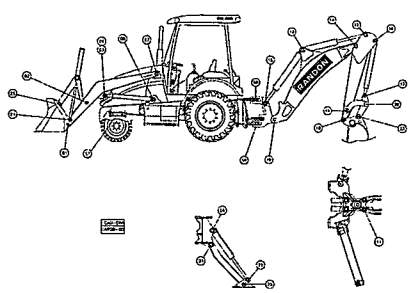

8E – KIT DE PINOS / PIN KIT / KIT PASSADOR

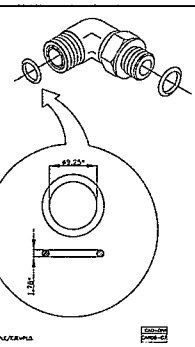

8F – KIT ANÉIS LINHA HIDRÁULICA / O-RING KIT / KIT ANILLO VEDACIÓN

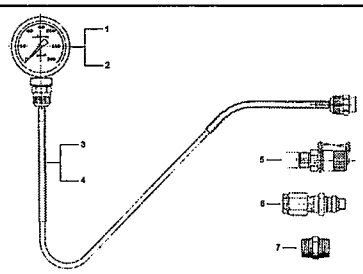

8G – MANÔMETRO/ MANOMETER/ MANÓMETRO

LISTA GERAL DE FILTROS / BILL OF FILTERS / LISTA GENERAL DE FILTROS

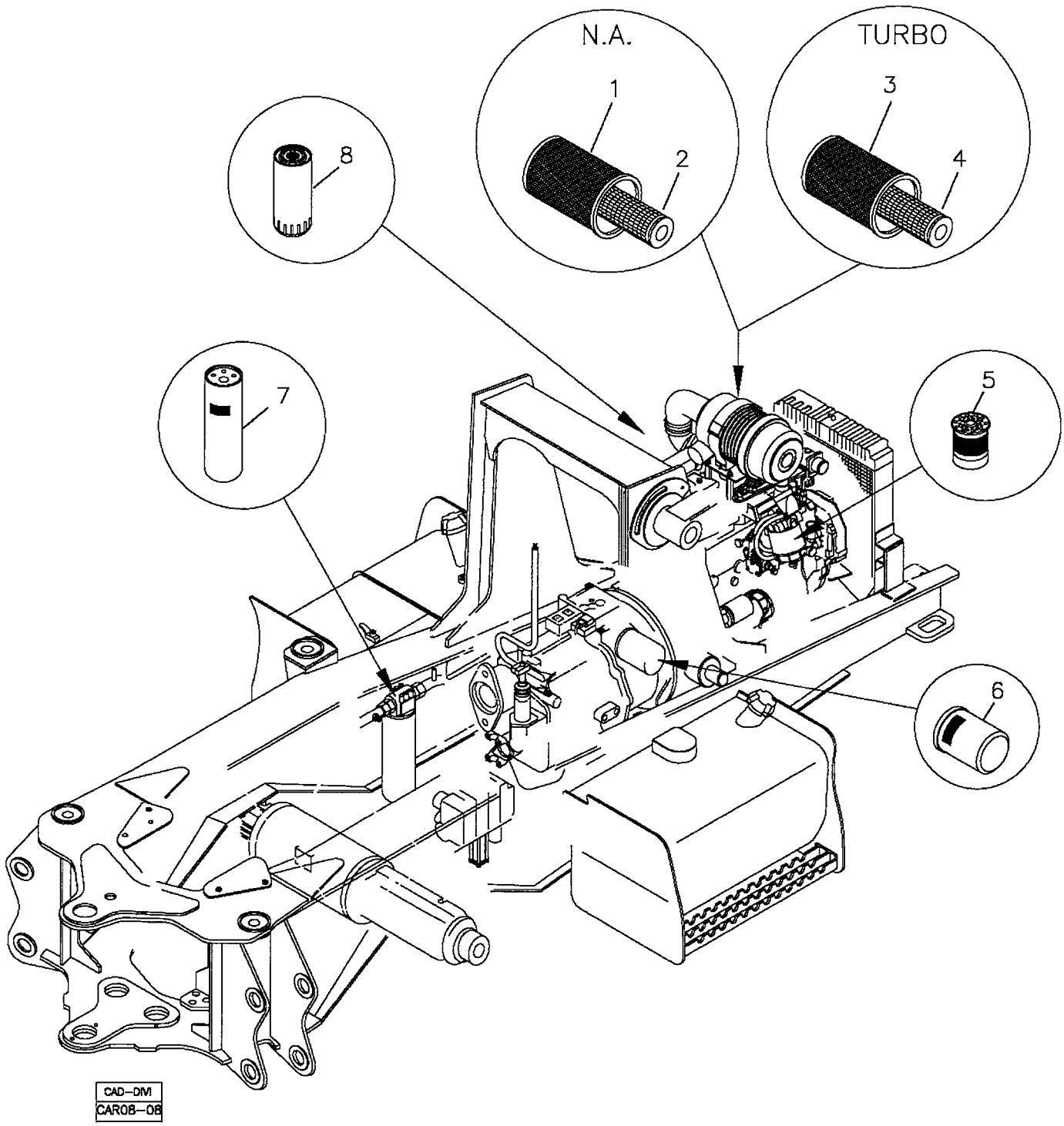

RANDON VEÍCULOS	RK 406B	CAR08-08	MB8A1	8A/1

LISTA GERAL DE FILTROS
BILL OF FILTERS
LISTA GENERAL DE FILTROS

VÁLIDO PARA VEIC. N.º/ VALID FOR MANUFACTURING NUMBER/ VÁLIDO PARA LAS UNIDADES NÚMERO:	DO FROM DEL	104	ATÉ TO HASTA	413*

POS	CODIGO/CODE	QT	PORTUGUES	ENGLISH	ESPAÑOL	NOTA/NOTE
1	219000393	01	Elemento Principal Filtro Ar do Motor – N.A.	Main Engine Air Filter – N.A.	Elemento Principal Filtro Aire Del Motor – N.A.	
2	219000394	01	Elemento Secundário Filtro Ar do Motor – N.A.	Safety Engine Air Filter – N.A.	Elemento Seguridad Filtro Del Motor – N.A.	
3	219001057	01	Elemento Principal Filtro Ar do Motor – Turbo	Main Engine Air Filter – Turbo	Elemento Principal Filtro Aire Del Motor – Turbo	
4	219001058	01	Elemento Secundário Filtro Ar do Motor – Turbo	Safety Engine Air Filter – Turbo	Elemento Seguridad Filtro Del Motor – Turbo	
5	219001068	01	Elemento Filtro de Combustível – Delphi	Fuel Filter – Delphi	Elemento Filtro Combustible – Delphi	
6	219000751	01	Elemento Filtro Óleo da Transmissão	Oil Filter – Tramsmission	Elemento Filtro Aceite Del Transmision	
7	219000061	01	Elemento Filtro Hidráulico	Hydraulic Filter	Elemento Filtro Hidraulico	
8	219000397	01	Elemento Filtro Lubrificante Motor	Oil Filter – Motor	Elemento Filtro Aceite Motor	

N.A.= Naturalmente aspirado / Naturally aspirated / Normalmente aspirado.
*OBS: Para chassis 405 e 412 ver página 8A/2. / For the chassis number 405 and 412, see page 8A/2. / Para el chasis número 405 y 412, vea pagina 8A/2.

LISTA GERAL DE FILTROS / BILL OF FILTERS / LISTA GENERAL DE FILTROS

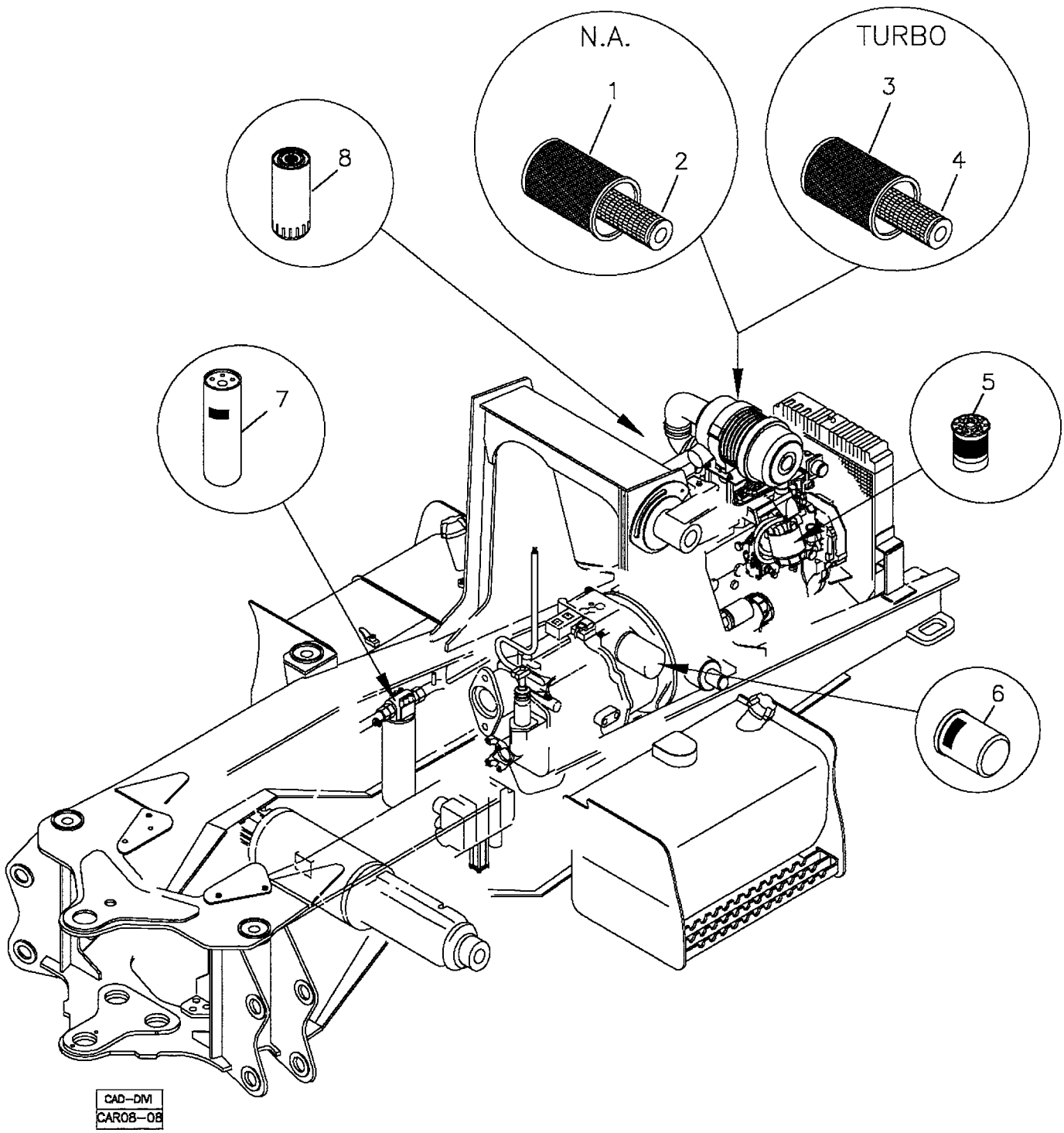

RANDON VEÍCULOS	RK 406B	CAR08-08	MB8A2	8A/2

LISTA GERAL DE FILTROS
BILL OF FILTERS
LISTA GENERAL DE FILTROS

VÁLIDO PARA VEIC. N.º/ VALID FOR MANUFACTURING NUMBER/ VÁLIDO PARA LAS UNIDADES NÚMERO:	DO FROM DEL	414	ATÉ TO HASTA	532

POS	CODIGO/CODE	QT	PORTUGUES	ENGLISH	ESPAÑOL	NOTA/NOTE
1	219000393	01	Elemento Principal Filtro Ar do Motor – N.A.	Main Engine Air Filter – N.A.	Elemento Principal Filtro Aire Del Motor – N.A.	
2	219000394	01	Elemento Secundário Filtro Ar do Motor – N.A.	Safety Engine Air Filter – N.A.	Elemento Seguridad Filtro Del Motor – N.A.	
3	219001057	01	Elemento Principal Filtro Ar do Motor – Turbo	Main Engine Air Filter – Turbo	Elemento Principal Filtro Aire Del Motor – Turbo	
4	219001058	01	Elemento Secundário Filtro Ar do Motor – Turbo	Safety Engine Air Filter – Turbo	Elemento Seguridad Filtro Del Motor – Turbo	
5	219001068	01	Elemento Filtro de Combustível – Delphi	Fuel Filter – Delphi	Elemento Filtro Combustible – Delphi	
6	219000751	01	Elemento Filtro Óleo da Transmissão	Oil Filter – Tramsmission	Elemento Filtro Aceite Del Transmision	
7	219001890	01	Elemento Filtro Hidráulico	Hydraulic Filter	Elemento Filtro Hidraulico	
8	219000397	01	Elemento Filtro Lubrificante Motor	Oil Filter – Motor	Elemento Filtro Aceite Motor	

N.A.= Naturalmente aspirado / Naturally aspirated / Normalmente aspirado.

8A/3	RK 406B	FGMB8A3	RANDON VEÍCULOS

LISTA GERAL DE FILTROS / BILL OF FILTERS / LISTA GENERAL DE FILTROS

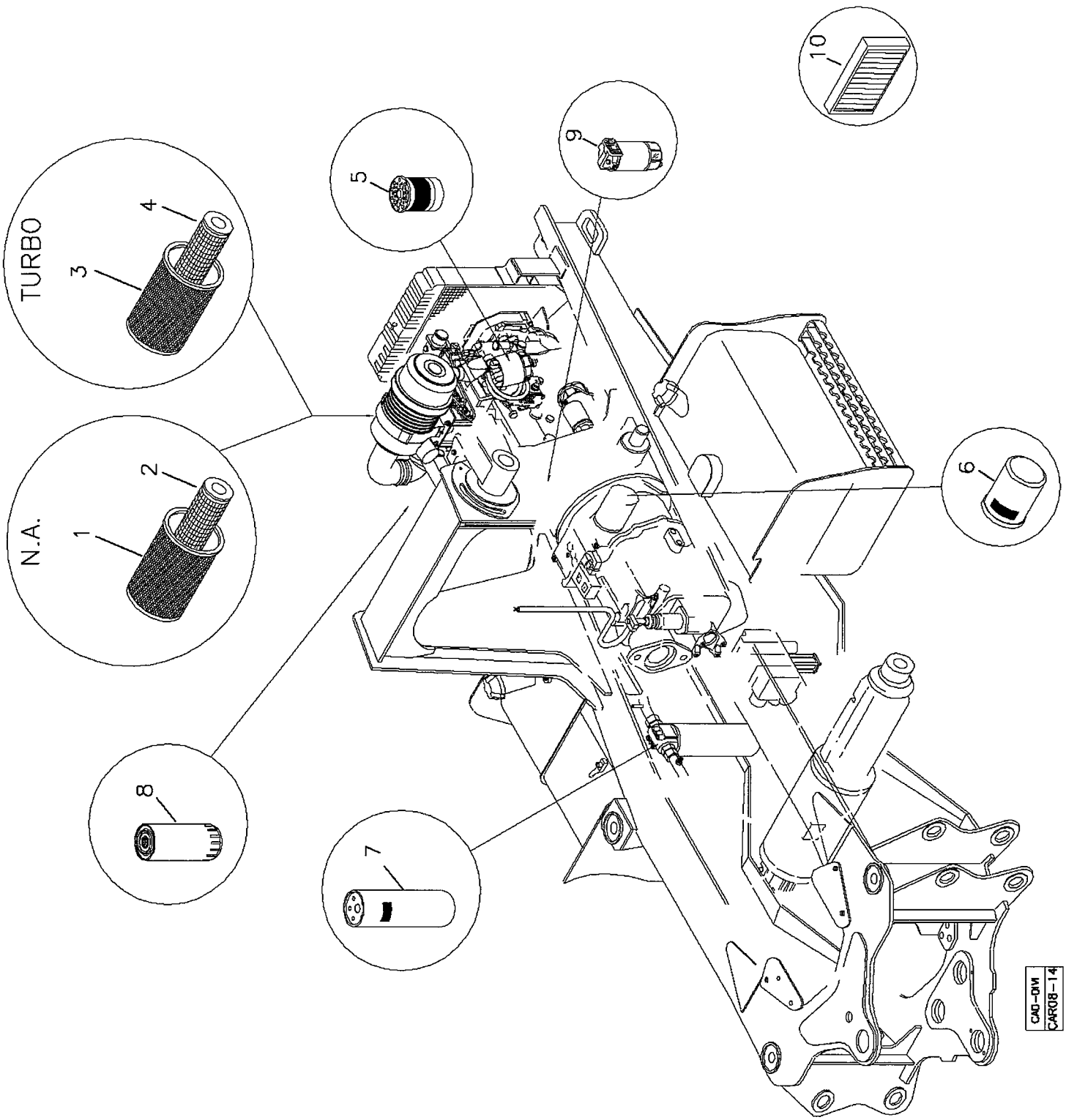

RANDON VEÍCULOS	RK 406B	CAR08-14	MB8A3	8A/3

LISTA GERAL DE FILTROS
BILL OF FILTERS
LISTA GENERAL DE FILTROS

VÁLIDO PARA VEIC. N.º/ VALID FOR MANUFACTURING NUMBER/ VÁLIDO PARA LAS UNIDADES NÚMERO:	DO FROM DEL	533	ATÉ TO HASTA	

POS	CODIGO/CODE	QT	PORTUGUES	ENGLISH	ESPAÑOL	NOTA/NOTE
1	219000393	01	Elemento Principal Filtro Ar do Motor – N.A.	Main Engine Air Filter – N.A.	Elemento Principal Filtro Aire Del Motor – N.A.	
2	219000394	01	Elemento Secundário Filtro Ar do Motor – N.A.	Safety Engine Air Filter – N.A.	Elemento Seguridad Filtro Del Motor – N.A.	
3	219001057	01	Elemento Principal Filtro Ar do Motor – Turbo	Main Engine Air Filter – Turbo	Elemento Principal Filtro Aire Del Motor – Turbo	
4	219001058	01	Elemento Secundário Filtro Ar do Motor – Turbo	Safety Engine Air Filter – Turbo	Elemento Seguridad Filtro Del Motor – Turbo	
5	219001068	01	Elemento Filtro de Combustível – Delphi	Fuel Filter – Delphi	Elemento Filtro Combustible – Delphi	
6	219000751	01	Elemento Filtro Óleo da Transmissão	Oil Filter – Tramsmission	Elemento Filtro Aceite Del Transmision	
7	219001890	01	Elemento Filtro Hidráulico	Hydraulic Filter	Elemento Filtro Hidraulico	
8	219000397	01	Elemento Filtro Lubrificante Motor	Oil Filter – Motor	Elemento Filtro Aceite Motor	
9	219001877	01	Elemento Filtro Separados D'agua do Combustivel	Fuel Filter	Filtro Del Combustible	
10	218004412	02	Elemento ar condicionado	Element	Elemento	

N.A.= Naturalmente aspirado / Naturally aspirated / Normalmente aspirado.

8B/1	RK 406B	FGMB8B1	RANDON VEÍCULOS

KIT CALÇOS E ARRUELAS ENCOSTO / SHIM AND THRUST WASHER KIT / KIT CALZO Y ESPACIADORES

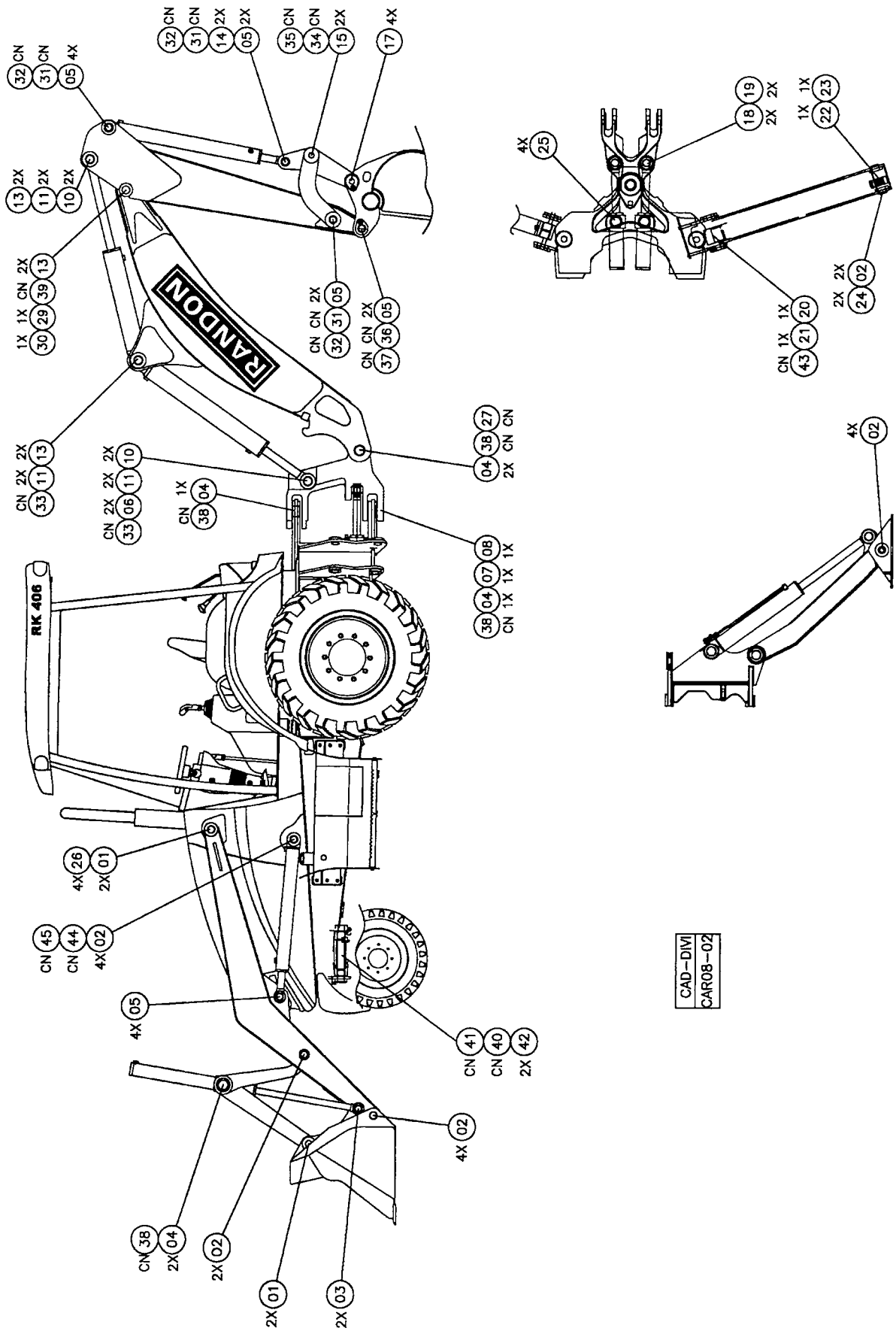

RANDON VEÍCULOS	RK 406B	CAR08-02	MB8B1	8B/1

KIT CALÇOS E ARRUELAS ENCOSTO
SHIM AND THRUST WASHER KIT
KIT CALZOS Y ESPACIADORES

VÁLIDO PARA VEIC. N.º/ VALID FOR MANUFACTURING NUMBER/ VÁLIDO PARA LAS UNIDADES NÚMERO:	DO FROM DEL	104	ATÉ TO HASTA	265

160003 J

POS	CODIGO/CODE	QT	PORTUGUES	ENGLISH	ESPAÑOL	NOTA/NOTE
1	370060061	06	Calço	Shim	Calzo	ø 74x ø 51x6
2	370060063	16	Calço	Shim	Calzo	ø 74x ø 50,5x3,5
3	370060095	02	Calço	Shim	Calzo	ø 74x ø 50,5x5
4	370060062	06	Calço	Shim	Calzo	ø 90x ø 66x3,5
5	370060071	14	Calço	Shim	Calzo	ø 70x ø 45,5x4
6	370060084	02	Calço	Shim	Calzo	ø 70x ø 46x1,5
7	370060073	01	Arruela Encosto	Thrust Washer	Arandela Espaciador	6mm
8	370060074	01	Arruela Encosto	Thrust Washer	Arandela Espaciador	4mm
10	370060079	04	Calço	Shim	Calzo	ø 78x ø 56x6
11	370060089	06	Calço	Shim	Calzo	ø 78x ø 56x2
13	370060078	06	Calço	Shim	Calzo	ø 78x ø 56x3
14	370060085	02	Calço	Shim	Calzo	ø 70x ø 45,5x6
15	370060086	02	Calço	Shim	Calzo	ø 60x ø 41x4
17	370060087	04	Calço	Shim	Calzo	ø 80x ø 41x3
18	370060075	02	Calço Rótula	Shim	Calzo	16mm
19	370060076	02	Calço Rótula	Shim	Calzo	12mm
20	370060091	02	Distanciador	Spacer	Espaciador	ø 84x ø 55,5x36
21	370060092	02	Distanciador	Spacer	Espaciador	ø 84x ø 55,5x18
22	370060093	02	Distanciador	Spacer	Espaciador	ø 74x ø 50,5x49
23	370060094	02	Distanciador	Spacer	Espaciador	ø 74x ø 50x15
24	370060112	02	Arruela Encosto	Thrust Washer	Espaciador	ø 74x ø 50,5x4
25	370060077	04	Arruela Encosto	Thrust Washer	Espaciador	ø100x ø 70,5x7,5
26	370060414	04	Arruela Encosto	Thrust Washer	Espaciador	ø 70x ø 51x2
27	370060568	CN	Arruela Calço	Shim	Calzo	ø 110x ø 66x1,0
29	370060499	01	Arruela Encosto	Thrust Washer	Espaciador	ø 95x ø 56x2
30	370060496	01	Calço	Shim	Calzo	ø 86x ø 56x8
31	370060559	CN	Arruela Calço	Shim	Calzo	ø 70x ø 46x1,0
32	370060560	CN	Arruela Calço	Shim	Calzo	ø 70x ø 46x1,5
33	370060561	CN	Arruela Calço	Shim	Calzo	ø 78x ø 56x1,0
34	370060562	CN	Arruela Calço	Shim	Calzo	ø 80x ø 41x1,0
35	370060563	CN	Arruela Calço	Shim	Calzo	ø 80x ø 41x1,5
36	370060564	CN	Arruela Calço	Shim	Calzo	ø 90x ø 46x1,0
37	370060565	CN	Arruela Calço	Shim	Calzo	ø 90x ø 46x1,5
38	370060566	CN	Arruela Calço	Shim	Calzo	ø 90x ø 66x1,0
39	370060567	CN	Arruela Calço	Shim	Calzo	ø 95x ø 56x1,0
40	370060574	CN	Arruela Calço	Shim	Calzo	ø 92x ø 51x1,0
41	370060575	CN	Arruela Calço	Shim	Calzo	ø 92x ø 51x1,5
42	370060578	02	Arruela Calço	Shim	Calzo	ø 92x ø 50,5x3,5
43	370060583	CN	Arruela Calço	Shim	Calzo	ø 84x ø 55,5x2
44	370060585	CN	Arruela Calço	Shim	Calzo	ø 74x ø 50,5x2
45	370060586	CN	Arruela Calço	Shim	Calzo	ø 74x ø 50,5x1,5

N.A. = Naturalmente aspirado / Naturally aspirated / Normalmente aspirado.
CN = Fornecido conforme a necessidade / Supplied as required / Se suministra según la necessidad.

8B/2	RK 406B	FGMB8B2	RANDON VEÍCULOS

KIT CALÇOS E ARRUELAS ENCOSTO / SHIM AND THRUST WASHER KIT / KIT CALZO Y ESPACIADORES

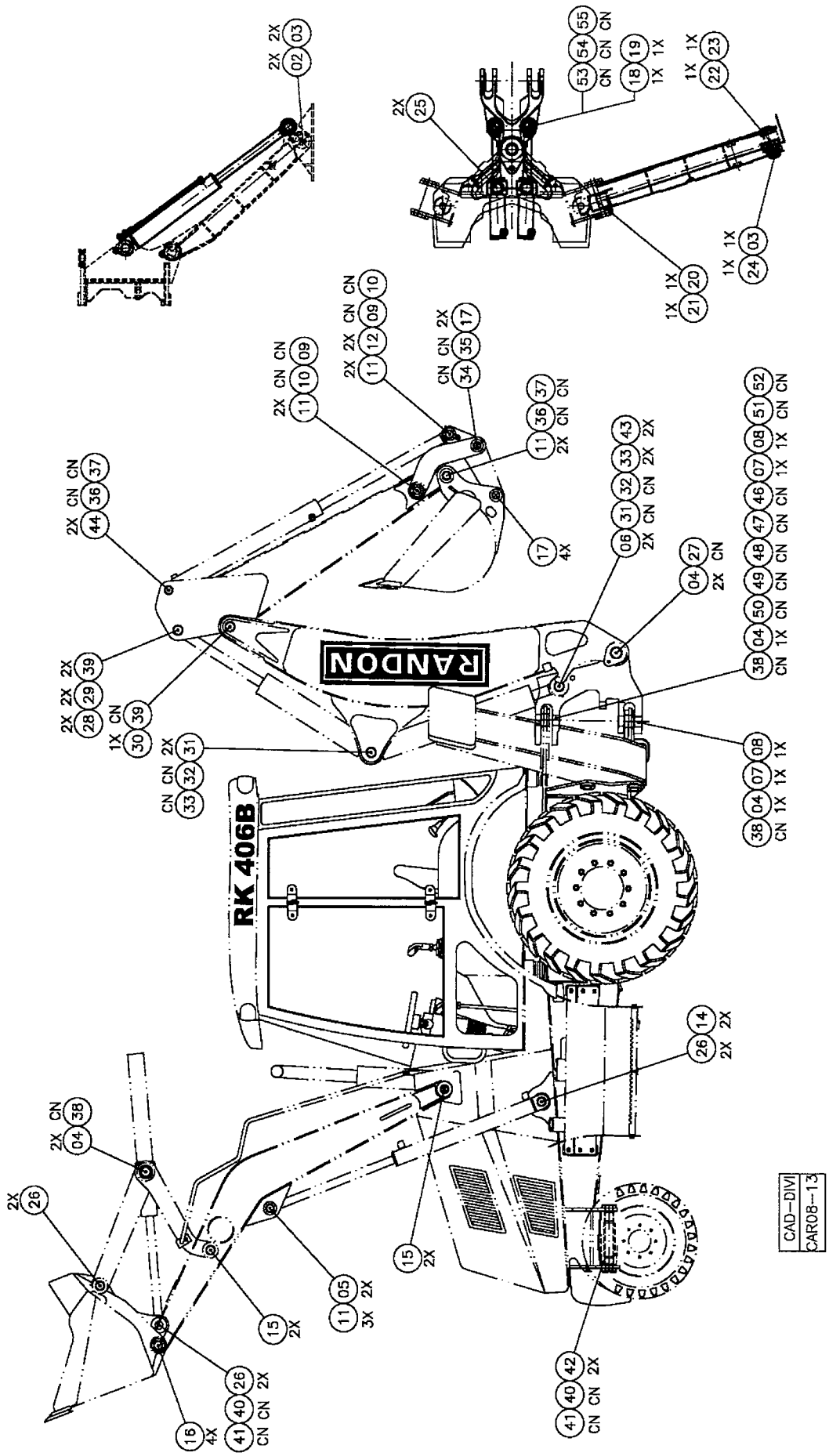

RANDON VEICULOS	RK 406B	CAR08-13	MB8B2	8B/2

KIT CALÇOS E ARRUELAS ENCOSTO
SHIM AND THRUST WASHER KIT
KIT CALZOS Y ESPACIADORES

VÁLIDO PARA VEIC. N.º/ VALID FOR MANUFACTURING NUMBER/ VÁLIDO PARA LAS UNIDADES NÚMERO:	DO FROM DEL	266	ATÉ TO HASTA	506

POS	CODIGO/CODE	QT	PORTUGUES	ENGLISH	ESPAÑOL	NOTA/NOTE
160003 S						
2	370060674	06	Calço	Shim	Calzo	ø80xø51x3,5
3	370060095	06	Calço	Shim	Calzo	ø74xø50,5x5,0
4	370060062	06	Calço	Shim	Calzo	ø90xø66x3,5
5	370060071	04	Calço	Shim	Calzo	ø70xø45,5x4,0
6	370060084	02	Calço	Shim	Calzo	ø70xø46x1,5
7	370060073	01	Arruela Encosto	Thrust Washer	Arandela Espaciador	6mm
8	370060074	01	Arruela Encosto	Thrust Washer	Arandela Espaciador	4mm
9	370060669	CN	Arruela Calço	Shim	Calzo	ø80xø46x1,0
10	370060670	CN	Arruela Calço	Shim	Calzo	ø80xø46x1,5
11	370060671	10	Arruela Calço	Shim	Calzo	ø80xø46x4,0
12	370060672	02	Arruela Calço	Shim	Calzo	ø80xø46x6,0
14	370060673	04	Arruela Calço	Shim	Calzo	ø80xø51x2,0
15	370060674	04	Arruela Calço	Shim	Calzo	ø80xø51x3,5
16	370060675	04	Arruela Calço	Shim	Calzo	ø80xø51x5,0
17	370060087	04	Calço	Shim	Calzo	ø80xø41x3,0
18	370060075	02	Calço Rótula	Shim	Calzo	16mm
19	370060076	02	Calço Rótula	Shim	Calzo	12mm
20	370060091	02	Distanciador	Spacer	Espaciador	ø84xø55,5x36
21	370060092	02	Distanciador	Spacer	Espaciador	ø84xø55,5x18
22	370060093	02	Distanciador	Spacer	Espaciador	ø74xø50,5x49
23	370060094	02	Distanciador	Spacer	Espaciador	ø74xø50x15
24	370060112	02	Arruela Encosto	Thrust Washer	Espaciador	ø74xø50,5x4,0
25	370060077	04	Arruela Encosto	Thrust Washer	Espaciador	ø100xø70,5x75
26	370060676	08	Arruela Calço	Shim	Calzo	ø80xø51x6,0
27	370060568	CN	Arruela Calço	Shim	Calzo	ø110xø66x1,0
28	370060678	02	Arruela Calço	Shim	Calzo	ø95xø56x2,0
29	370060679	02	Arruela Calço	Shim	Calzo	ø95xø56x6,0
30	370060496	01	Calço	Shim	Calzo	ø86xø56x8,0
31	370060680	CN	Arruela Calço	Shim	Calzo	ø110xø56x1,0
32	370060681	CN	Arruela Calço	Shim	Calzo	ø110xø56x1,5
33	370060682	CN	Arruela Calço	Shim	Calzo	ø110xø56x2,0
34	370060562	CN	Arruela Calço	Shim	Calzo	ø80xø41x1,0
35	370060563	CN	Arruela Calço	Shim	Calzo	ø80xø41x1,5
36	370060564	CN	Arruela Calço	Shim	Calzo	ø90xø46x1,0
37	370060565	CN	Arruela Calço	Shim	Calzo	ø90xø46x1,5
38	370060566	CN	Arruela Calço	Shim	Calzo	ø90xø66x1,0
39	370060567	CN	Arruela Calço	Shim	Calzo	ø95xø56x1,0
40	370060574	CN	Arruela Calço	Shim	Calzo	ø92xø51x1,0
41	370060575	CN	Arruela Calço	Shim	Calzo	ø92xø51x1,5
42	370060578	02	Arruela Calço	Shim	Calzo	ø92xø50,5x3,5
43	370060683	02	Arruela Calço	Shim	Calzo	ø110xø56x6,0
44	370060677	02	Arruela Calço	Shim	Calzo	ø90xø46x4,0
46	370060663	CN	Arruela Encosto Pivô	Thrust Washer	Espaciador	ø125xø66x2,0
47	370060664	CN	Arruela Encosto Pivô	Thrust Washer	Espaciador	ø125xø66x3,0
48	370060665	CN	Arruela Encosto Pivô	Thrust Washer	Espaciador	ø125xø66x4,0
49	370060666	CN	Arruela Encosto Pivô	Thrust Washer	Espaciador	ø125xø66x10
50	370060667	CN	Arruela Encosto Pivô	Thrust Washer	Espaciador	ø125xø66x13
51	370060687	CN	Arruela Encosto Pivô (Canal)	Thrust Washer	Espaciador	ø125xø66x3,0
52	370060688	CN	Arruela Calço	Shim	Calzo	ø117xø66x1,0
53	370060673	CN	Arruela Calço	Shim	Calzo	ø80xø51x2,0
54	370060674	CN	Arruela Calço	Shim	Calzo	ø80xø51x3,5
55	370060675	CN	Arruela Calço	Shim	Calzo	ø80xø51x5,0

N.A. = Naturalmente aspirado / Naturally aspirated / Normalmente aspirado.
CN = Fornecido conforme a necessidade / Supplied as required / Se suministra según la necessidad.

8B/3	RK 406B	FGMB8B3	RANDON VEÍCULOS

KIT CALÇOS E ARRUELAS ENCOSTO / SHIM AND THRUST WASHER KIT / KIT CALZO Y ESPACIADORES

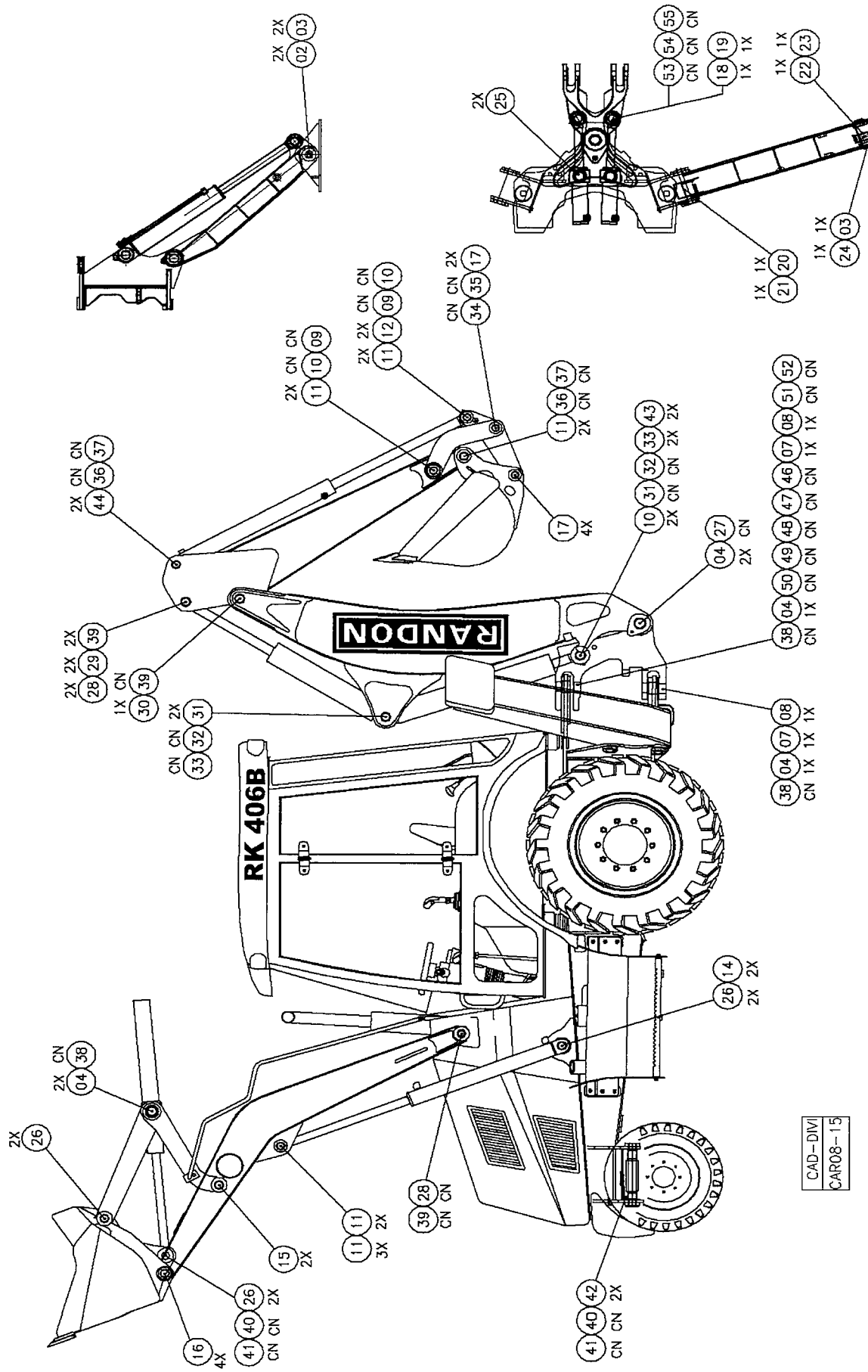

RANDON veículos	RK 406B	CAR08-15	MB8B3	8B/3

KIT CALÇOS E ARRUELAS ENCOSTO
SHIM AND THRUST WASHER KIT
KIT CALZOS Y ESPACIADORES

VÁLIDO PARA VEIC. N.º/ VALID FOR MANUFACTURING NUMBER/ VÁLIDO PARA LAS UNIDADES NÚMERO:	DO FROM DEL	507	ATÉ TO HASTA	

160003 S

POS	CODIGO/CODE	QT	PORTUGUES	ENGLISH	ESPAÑOL	NOTA/NOTE
2	370060674	06	Calço	Shim	Calzo	ø80xø51x3,5
3	370060095	06	Calço	Shim	Calzo	ø74xø50,5x5,0
4	370060062	06	Calço	Shim	Calzo	ø90xø66x3,5
5	370060671	10	Arruela Calço	Shim	Calzo	ø80xø46x4,0
6	370060670	CN	Arruela Calço	Shim	Calzo	ø80xø46x1,5
7	370060073	01	Arruela Encosto	Thrust Washer	Arandela Espaciador	6mm
8	370060074	01	Arruela Encosto	Thrust Washer	Arandela Espaciador	4mm
9	370060669	CN	Arruela Calço	Shim	Calzo	ø80xø46x1,0
10	370060670	CN	Arruela Calço	Shim	Calzo	ø80xø46x1,5
11	370060671	10	Arruela Calço	Shim	Calzo	ø80xø46x4,0
12	370060672	02	Arruela Calço	Shim	Calzo	ø80xø46x6,0
14	370060673	04	Arruela Calço	Shim	Calzo	ø80xø51x2,0
15	370060674	02	Arruela Calço	Shim	Calzo	ø80xø51x3,5
16	370060675	04	Arruela Calço	Shim	Calzo	ø80xø51x5,0
17	370060087	04	Calço	Shim	Calzo	ø80xø41x3,0
18	370060075	02	Calço Rótula	Shim	Calzo	16mm
19	370060076	02	Calço Rótula	Shim	Calzo	12mm
20	370060091	02	Distanciador	Spacer	Espaciador	ø84xø55,5x36
21	370060092	02	Distanciador	Spacer	Espaciador	ø84xø55,5x18
22	370060093	02	Distanciador	Spacer	Espaciador	ø74xø50,5x49
23	370060094	02	Distanciador	Spacer	Espaciador	ø74xø50x15
24	370060112	02	Arruela Encosto	Thrust Washer	Espaciador	ø74xø50,5x4,0
25	370060077	04	Arruela Encosto	Thrust Washer	Espaciador	ø100xø70,5x75
26	370060676	08	Arruela Calço	Shim	Calzo	ø80xø51x6,0
27	370060568	CN	Arruela Calço	Shim	Calzo	ø110xø66x1,0
28	370060678	CN	Arruela Calço	Shim	Calzo	ø95xø56x2,0
29	370060679	02	Arruela Calço	Shim	Calzo	ø95xø56x6,0
30	370060496	01	Calço	Shim	Calzo	ø86xø56x8,0
31	370060680	CN	Arruela Calço	Shim	Calzo	ø110xø56x1,0
32	370060681	CN	Arruela Calço	Shim	Calzo	ø110xø56x1,5
33	370060682	CN	Arruela Calço	Shim	Calzo	ø110xø56x2,0
34	370060562	CN	Arruela Calço	Shim	Calzo	ø80xø41x1,0
35	370060563	CN	Arruela Calço	Shim	Calzo	ø80xø41x1,5
36	370060564	CN	Arruela Calço	Shim	Calzo	ø90xø46x1,0
37	370060565	CN	Arruela Calço	Shim	Calzo	ø90xø46x1,5
38	370060566	CN	Arruela Calço	Shim	Calzo	ø90xø66x1,0
39	370060567	CN	Arruela Calço	Shim	Calzo	ø95xø56x1,0
40	370060574	CN	Arruela Calço	Shim	Calzo	ø92xø51x1,0
41	370060575	CN	Arruela Calço	Shim	Calzo	ø92xø51x1,5
42	370060578	02	Arruela Calço	Shim	Calzo	ø92xø50,5x3,5
43	370060683	02	Arruela Calço	Shim	Calzo	ø110xø56x6,0
44	370060677	02	Arruela Calço	Shim	Calzo	ø90xø46x4,0
46	370060663	CN	Arruela Encosto Pivô	Thrust Washer	Espaciador	ø125xø66x2,0
47	370060664	CN	Arruela Encosto Pivô	Thrust Washer	Espaciador	ø125xø66x3,0
48	370060665	CN	Arruela Encosto Pivô	Thrust Washer	Espaciador	ø125xø66x4,0
49	370060666	CN	Arruela Encosto Pivô	Thrust Washer	Espaciador	ø125xø66x10
50	370060667	CN	Arruela Encosto Pivô	Thrust Washer	Espaciador	ø125xø66x13
51	370060687	CN	Arruela Encosto Pivô (Canal)	Thrust Washer	Espaciador	ø125xø66x3,0
52	370060688	CN	Arruela Calço	Shim	Calzo	ø117xø66x1,0
53	370060673	CN	Arruela Calço	Shim	Calzo	ø80xø51x2,0
54	370060674	CN	Arruela Calço	Shim	Calzo	ø80xø51x3,5
55	370060675	CN	Arruela Calço	Shim	Calzo	ø80xø51x5,0

N.A. = Naturalmente aspirado / Naturally aspirated / Normalmente aspirado.
CN = Fornecido conforme a necessidade / Supplied as required / Se suministra según la necessidad.

TRATAMENTO DE SUPERFÍCIE / INK AND SOLVENT / TINTAS Y SOLVENTES

COMPOSIÇÃO DA TINTA AMARELA/YELLOW INK COMPOSITION/
COMPOSICION DE LA TINTA AMARILLA:

A=4,0 : B=1,8 : C=2,0

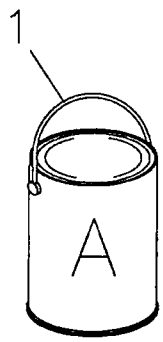

TINTA AMARELA
YELLOW INK
TINTA AMARILLA

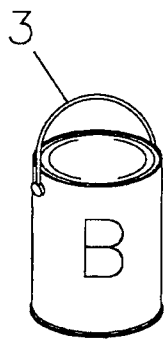

CATALIZADOR
CATALYSER
CATALIZADOR

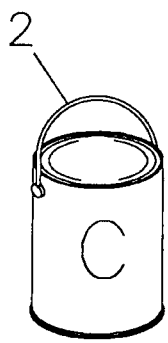

REDUTOR PARA ACABAMENTO
INK REDUCTOR
REDUCTOR DE LA TINTA

COMPOSIÇÃO DO FUNDO PARA ACABAMENTO/SHOP PRIMER COMPOSITION/
COMPOSICION DEL FUNDO DE PREPARACION DE LA SUPERFICIE:

D=0,05 : E=0,95

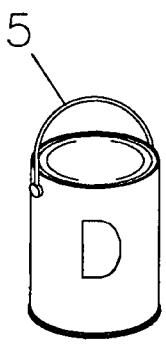

REDUTOR PARA FUNDO
REDUCTOR FOR SHOP PRIMER
REDUCTOR PARA FUNDO

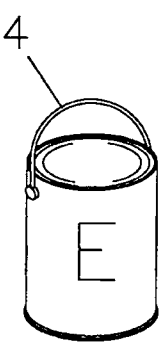

FUNDO SHOP PRIMER ISOCIANATO
SHOP PRIMER
FUNDO PROTECIÓN PRIMARIA DE LA SUPERFÍCIE

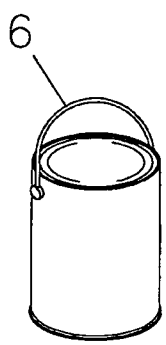

TINTA VERMELHO
RED INK
TINTA ROJO

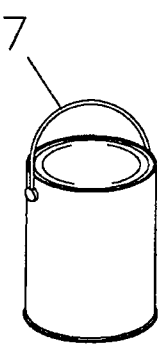

TINTA CINZA
GREY INK
TINTA CENIZA

CAD–DIM
CAR08–03

RANDON VEÍCULOS	RK 406B	CAR08-03	MB8C1	8C/1

TRATAMENTO DE SUPERFÍCIE
INK AND SOLVENT
TINTAS Y SOLVENTES

VÁLIDO PARA VEIC. N.º/ VALID FOR MANUFACTURING NUMBER/ VÁLIDO PARA LAS UNIDADES NÚMERO:	DO FROM DEL	104	ATÉ TO HASTA	

560066

POS	CODIGO/CODE	QT	PORTUGUES	ENGLISH	ESPAÑOL	NOTA/NOTE
1	141100581	CN	Tinta Amarela	Yellow Ink	Tinta Amarilla	
2	141300008	CN	Redutor para Tinta	Ink Reductor	Reductor para Tinta	
3	141300057	CN	Catalizador	Catalyser	Catalizador	
4	141000037	CN	Fundo Shop Primer	Shop Primer	Fundo Protecion	
5	141300190	CN	Redutor para Fundo	Shop Primer Reductor	Reductor para fundo	
6	141100305	CN	Tinta Vermelho Sangue	Red Ink	Tinta Rojo	
7	141101198	CN	Tinta Poliuretanica Cinza	Grey Ink	Tinta Ceniza	

CN = Fornecido conforme a necessidade / Supplied as required / Se suministra según la necessidad.

LUBRIFICANTES / LUBRICANT / LUBRICANTE

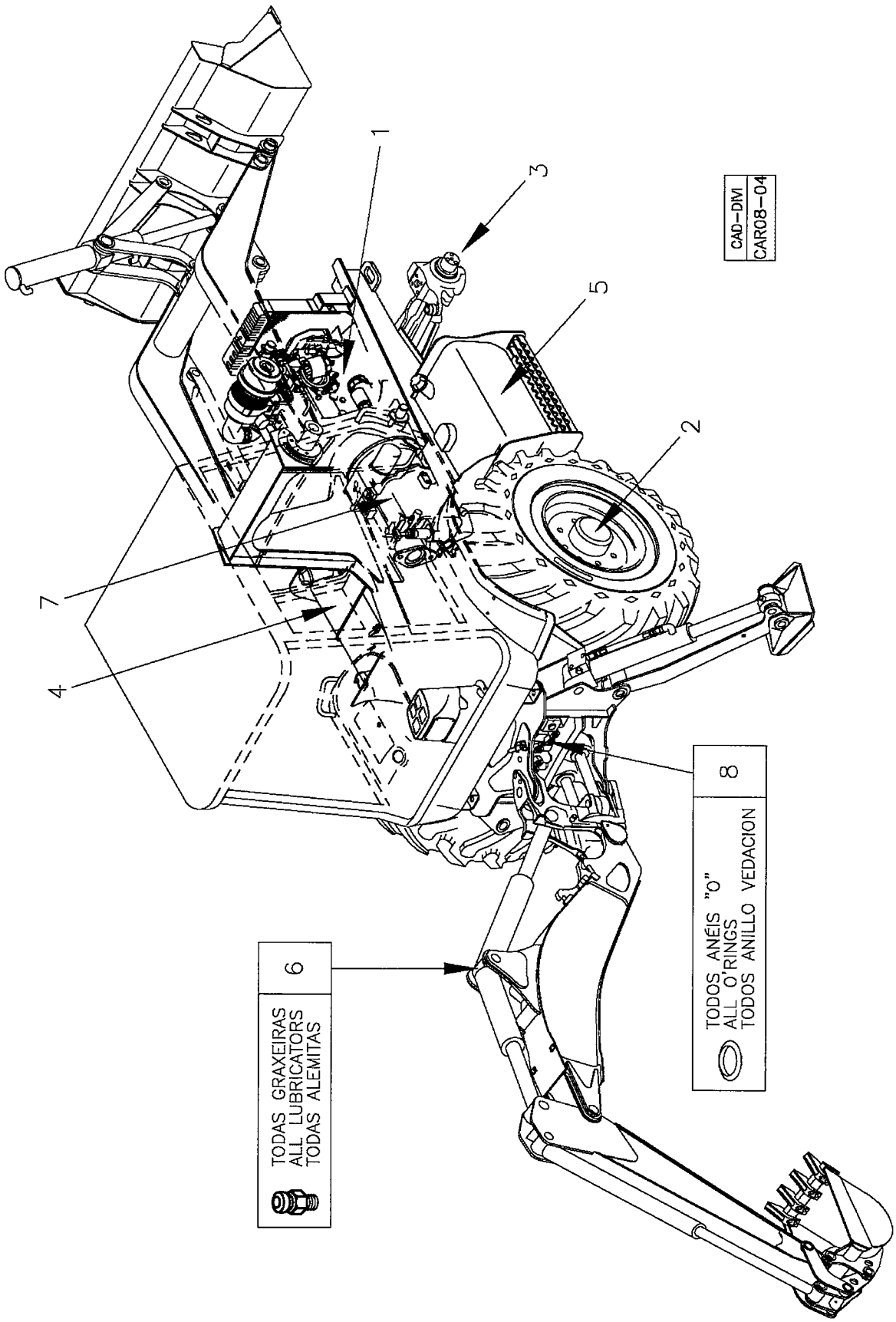

RANDON VEÍCULOS	RK 406B	CAR08-04	MB8D1	8D/1

LUBRIFICANTES
LUBRICANT
LUBRICANTE

VÁLIDO PARA VEIC. N.º/ VALID FOR MANUFACTURING NUMBER/ VÁLIDO PARA LAS UNIDADES NÚMERO:	DO FROM DEL	104	ATÉ TO HASTA	468

560035/560036

POS	CODIGO/CODE	QT	PORTUGUES	ENGLISH	ESPAÑOL	NOTA/NOTE
1	180000069	9,0L	Óleo para Motor – NA	Engine Oil – NA	Aceite del Motor – NA	
		9,7L	Óleo para Motor – Turbo	Engine Oil – Turbo	Aceite Del Motor – Turbo	
2	180100502	17,2L	Óleo Eixo Traseiro	Rear Axle Oil	Aceite Eje Trasero	
3	180100502	8L	Óleo Eixo Dianteiro	Front Axle Oil	Aceite Eje Delantero	
4	180000092	118L	Óleo Sistema Hidráulico Geral	General Hydraulic System Oil	Aceite Sistema Hidráulico General	
5	180000070	160L	Diesel	Diesel	Diesel	
6	180100397	2Kg	Graxa	Grease	Grasa	
7	180100502	22L	Óleo Transmissão – 4x4	Transmission Oil – 4WD	Aceite del Transmisión – 4WD	
		19L	Óleo Transmissão – 4x2	Transmission Oil – 2WD	Aceite del Transmisión – 2WD	
8	219001117	50mg	Vaselina Sólida	Solid Vaselin	Vaselina	

NA = Naturalmente aspirado / Naturally aspirated / Normalmente aspirado.

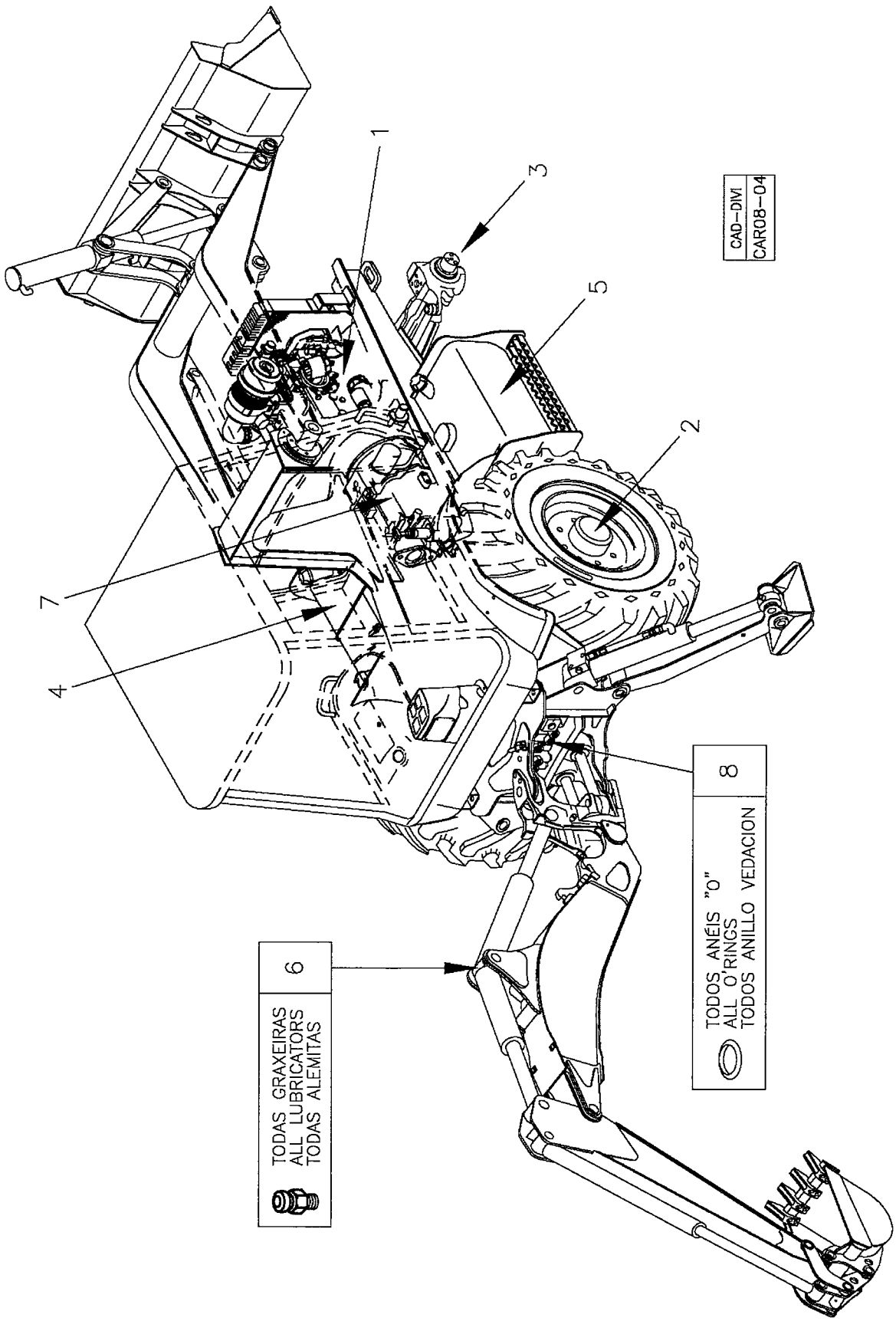
1
3
5
2
7
4
8
6
CAD-DIVI
CAR08-04
TODOS ANÉIS "O"
ALL O'RINGS
TODOS ANILLO VEDACION
TODAS GRAXEIRAS
ALL LUBRICATORS
TODAS ALEMITAS

RANDON VEÍCULOS	RK 406B	CAR08-04	MB8D2	8D/2

LUBRIFICANTES
LUBRICANT
LUBRICANTE

VÁLIDO PARA VEIC. N.º/ VALID FOR MANUFACTURING NUMBER/ VÁLIDO PARA LAS UNIDADES NÚMERO:	DO FROM DEL	469	ATÉ TO HASTA	

560035 D/560036 D

POS	CODIGO/CODE	QT	PORTUGUES	ENGLISH	ESPAÑOL	NOTA/NOTE
1	180000069	9,0L	Óleo para Motor – NA	Engine Oil – NA	Aceite del Motor – NA	
		9,7L	Óleo para Motor – Turbo	Engine Oil – Turbo	Aceite Del Motor – Turbo	
2	180100502	17,2L	Óleo Eixo Traseiro	Rear Axle Oil	Aceite Eje Trasero	
3	180100502	8L	Óleo Eixo Dianteiro	Front Axle Oil	Aceite Eje Delantero	
4	180000163	118L	Óleo Sistema Hidráulico Geral	General Hydraulic System Oil	Aceite Sistema Hidráulico General	
5	180000070	160L	Diesel	Diesel	Diesel	
6	180100397	2Kg	Graxa	Grease	Grasa	
7	180100502	22L	Óleo Transmissão – 4x4	Transmission Oil – 4WD	Aceite del Transmisión – 4WD	
		19L	Óleo Transmissão – 4x2	Transmission Oil – 2WD	Aceite del Transmisión – 2WD	
8	219001117	50mg	Vaselina Sólida	Solid Vaselin	Vaselina	

NA = Naturalmente aspirado / Naturally aspirated / Normalmente aspirado.

8E/1	RK 406B	FGMB8E1	RANDON VEÍCULOS
KIT DE PINOS / PIN KIT / KIT PASADOR			

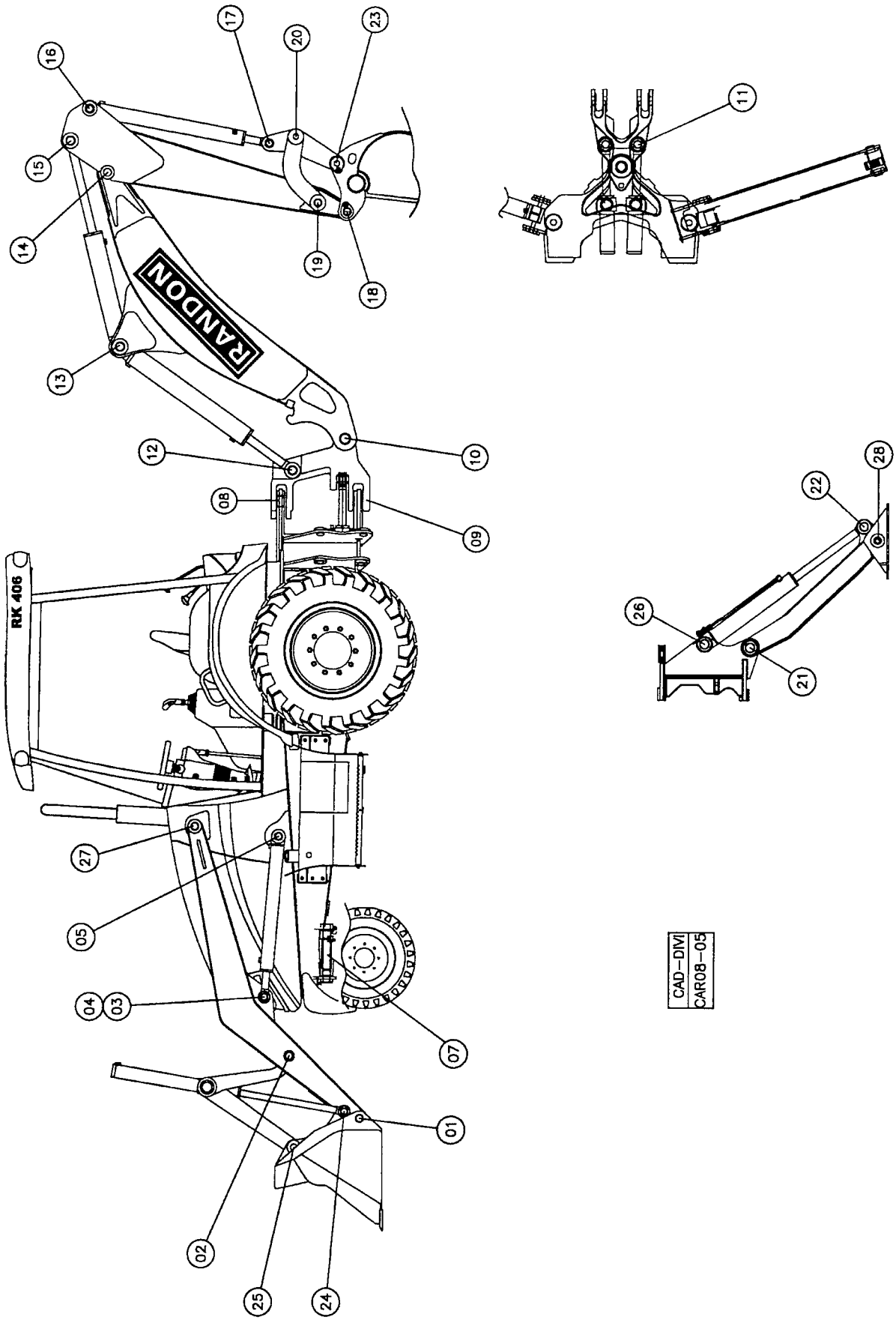

RANDON VEÍCULOS	RK 406B	CAR08-05	MB8E1	8E/1

KIT DE PINOS
PIN KIT
KIT PASADOR

VÁLIDO PARA VEIC. N.º/ VALID FOR MANUFACTURING NUMBER/ VÁLIDO PARA LAS UNIDADES NÚMERO:	DO FROM DEL	104	ATÉ TO HASTA	347

160001

POS	CODIGO/CODE	QT	PORTUGUES	ENGLISH	ESPAÑOL	NOTA/NOTE
1	370060003	02	Pino Pá Carregadeira	Pin	Pasador	ø 50x237
2	370060004	01	Pino Barra Ligação	Pin	Pasador	ø 50x294
3	370060005	01	Pino Braço Carregadeira	Pin	Pasador	ø 45x179
4	370060055	01	Pino Braço Carregadeira	Pin	Pasador	ø 45x202
5	370060006	02	Pino Cilindro	Pin	Pasador	ø 50x291
7	370060008	01	Pino Eixo Dianteiro	Pin	Pasador	ø 50x425
8	370060009	01	Pino Superior Articulação	Pin	Pasador	ø 65x169
9	370060010	01	Pino Inferior Articulação	Pin	Pasador	ø 65x169
10	370060032	02	Pino Inferior Braço Principal	Pin	Pasador	ø 65x125
11	370060037	02	Pino Cilindro Giro	Pin	Pasador	ø 50,8x182
12	370060045	01	PinoCilindro	Pin	Pasador	ø 55x384
13	370060047	01	Pino Braço Principal	Pin	Pasador	ø 55x259
14	370060495	01	Pino Braço Retro	Pin	Pasador	ø 55x297
15	370060049	01	Pino Braço Secundário	Pin	Pasador	ø 55x192
16	370060050	01	Pino Articulação Caçamba	Pin	Pasador	ø 45x192
17	370060051	01	Pino Braço Ligação	Pin	Pasador	ø 45x180
18	370060052	01	Pino Braço Concha	Pin	Pasador	ø 45x293
19	370060053	01	Pino Barra Lateral	Pin	Pasador	ø 45x298
20	370060054	01	Pino Braço Ligação	Pin	Pasador	ø 40x292
21	370060056	02	Pino Superior Patola	Pin	Pasador	ø 55x246
22	370060057	02	Pino Cilindro Patola	Pin	Pasador	ø 50x201
23	370060127	01	Pino Inferior Braço	Pin	Pasador	ø 40x293
24	370060128	01	Pino Pá Carregadeira	Pin	Pasador	ø 50x237
25	370060129	01	Pino Pá Carregadeira	Pin	Pasador	ø 50x237
26	370060180	02	Pino Cilindro Patola	Pin	Pasador	ø 55x230
27	370060395	02	Pino Braço Carregadeira	Pin	Pasador	ø 50x314
28	370060473	02	Pino Sapata Estabilizador	Pin	Pasador	ø 50x284

8E/2	RK 406B	FGMB8E2	RANDON VEÍCULOS

KIT DE PINOS / PIN KIT / KIT PASADOR

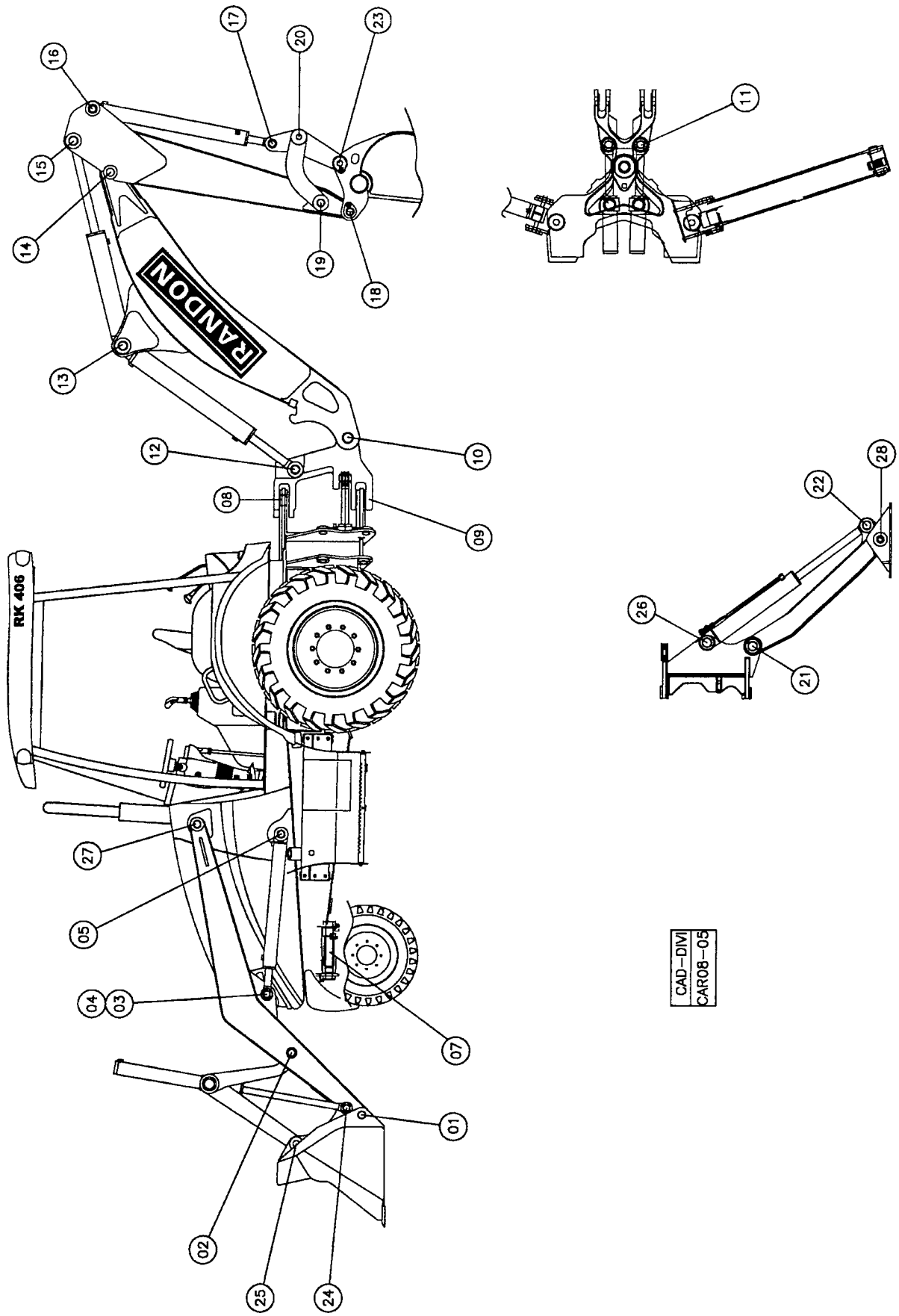

RANDON veículos	RK 406B	CAR08-05	MB8E2	8E/2

KIT DE PINOS
PIN KIT
KIT PASADOR

VÁLIDO PARA VEIC. N.º/ VALID FOR MANUFACTURING NUMBER/ VÁLIDO PARA LAS UNIDADES NÚMERO:	DO FROM DEL	348	ATÉ TO HASTA	

160001 E

POS	CODIGO/CODE	QT	PORTUGUES	ENGLISH	ESPAÑOL	NOTA/NOTE
1	370060003	02	Pino Pá Carregadeira	Pin	Pasador	ø 50x237
2	370060004	01	Pino Barra Ligação	Pin	Pasador	ø 50x294
3	370060005	01	Pino Braço Carregadeira	Pin	Pasador	ø 45x179
4	370060055	01	Pino Braço Carregadeira	Pin	Pasador	ø 45x202
5	370060006	02	Pino Cilindro	Pin	Pasador	ø 50x291
7	370060008	01	Pino Eixo Dianteiro	Pin	Pasador	ø 50x425
8	370060009	01	Pino Superior Articulação	Pin	Pasador	ø 65x169
9	370060010	01	Pino Inferior Articulação	Pin	Pasador	ø 65x169
10	370060032	02	Pino Inferior Braço Principal	Pin	Pasador	ø 65x125
11	370060037	02	Pino Cilindro Giro	Pin	Pasador	ø 50,8x182
12	370060045	01	PinoCilindro	Pin	Pasador	ø 55x384
13	370060047	01	Pino Braço Principal	Pin	Pasador	ø 55x259
14	370060495	01	Pino Braço Retro	Pin	Pasador	ø 55x297
15	370060049	01	Pino Braço Secundário	Pin	Pasador	ø 55x192
16	370060050	01	Pino Articulação Caçamba	Pin	Pasador	ø 45x192
17	370060051	01	Pino Braço Ligação	Pin	Pasador	ø 45x180
18	370060052	01	Pino Braço Concha	Pin	Pasador	ø 45x293
19	370060053	01	Pino Barra Lateral	Pin	Pasador	ø 45x298
20	370060054	01	Pino Braço Ligação	Pin	Pasador	ø 40x292
21	370060056	02	Pino Superior Patola	Pin	Pasador	ø 55x246
22	370060057	02	Pino Cilindro Patola	Pin	Pasador	ø 50x201
23	370060127	01	Pino Inferior Braço	Pin	Pasador	ø 40x293
24	370060128	01	Pino Pá Carregadeira	Pin	Pasador	ø 50x237
25	370060129	01	Pino Pá Carregadeira	Pin	Pasador	ø 50x237
26	370060180	02	Pino Cilindro Patola	Pin	Pasador	ø 55x230
27	370060736	02	Pino Braço Carregadeira – Com Trava	Pin	Pasador	ø 50x320
28	370060473	02	Pino Sapata Estabilizador	Pin	Pasador	ø 50x284

8F/1	RK 406B	FGMB8F1	RANDON VEÍCULOS

KIT ANÉIS LINHA HIDRÁULICA / O-RING KIT / KIT ANILLO VEDACIÓN

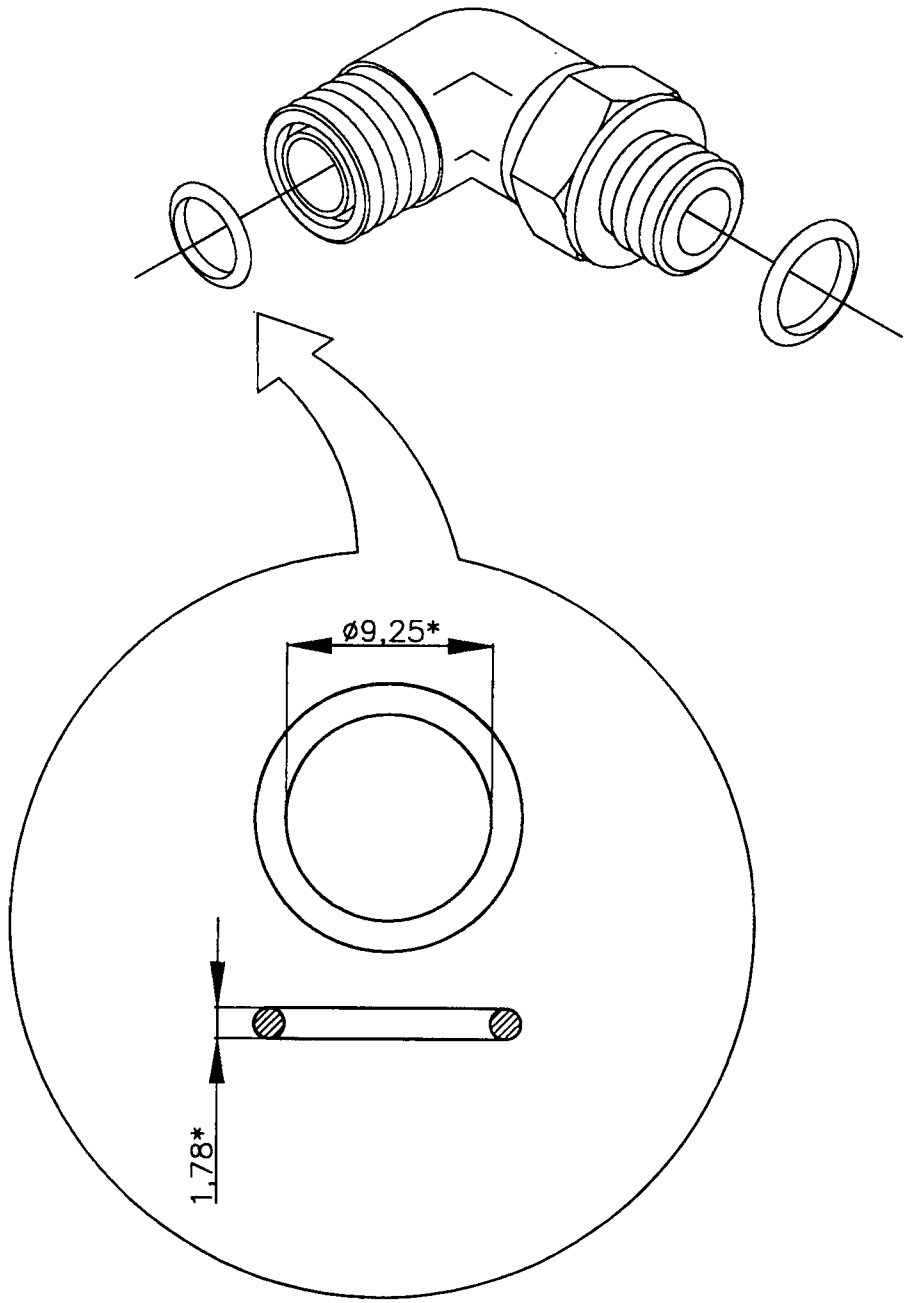

*EXEMPLO/EXAMPLE/EJEMPLO.

CAD–DIVI
CAR08–07

RANDON VEÍCULOS	RK 406B	CAR08-07	MB8F1	8F/1

KIT ANÉIS LINHA HIDRÁULICA
O-RING KIT
KIT ANILLO VEDACIÓN

VÁLIDO PARA VEIC. N.º/ VALID FOR MANUFACTURING NUMBER/ VÁLIDO PARA LAS UNIDADES NÚMERO:	DO FROM DEL	104	ATÉ TO HASTA	

POS	CODIGO/CODE	QT	PORTUGUES	ENGLISH	ESPAÑOL	NOTA/NOTE
160013						
0	370160013	01	Kit Anéis	Seal Kit	Kit Vedación	
1	219000313	01	Anel "O"	O-ring	Anillo Vedación	ø 9,25x1,78
2	219000314	02	Anel "O"	O-ring	Anillo Vedación	ø 12,42x1,78
3	219000315	10	Anel "O"	O-ring	Anillo Vedación	ø 15,6x1,78
4	219000316	05	Anel "O"	O-ring	Anillo Vedación	ø 18,77x1,78
5	219000318	02	Anel "O"	O-ring	Anillo Vedación	ø 29,87x1,78
6	219000983	01	Anel "O"	O-ring	Anillo Vedación	ø 8,92x1,83
7	219000984	02	Anel "O"	O-ring	Anillo Vedación	ø 11,89x1,98
8	219000985	02	Anel "O"	O-ring	Anillo Vedación	ø 16,36x2,21
9	219000986	10	Anel "O"	O-ring	Anillo Vedación	ø 19,18x2,46
10	219000987	02	Anel "O"	O-ring	Anillo Vedación	ø 23,47x2,95
12	219000988	02	Anel "O"	O-ring	Anillo Vedación	ø 29,74x2,95
13	219000989	01	Anel "O"	O-ring	Anillo Vedación	ø 43,69x3,00

RK 406B

MANÔMETRO/ MANOMETER/ MANÓMETRO

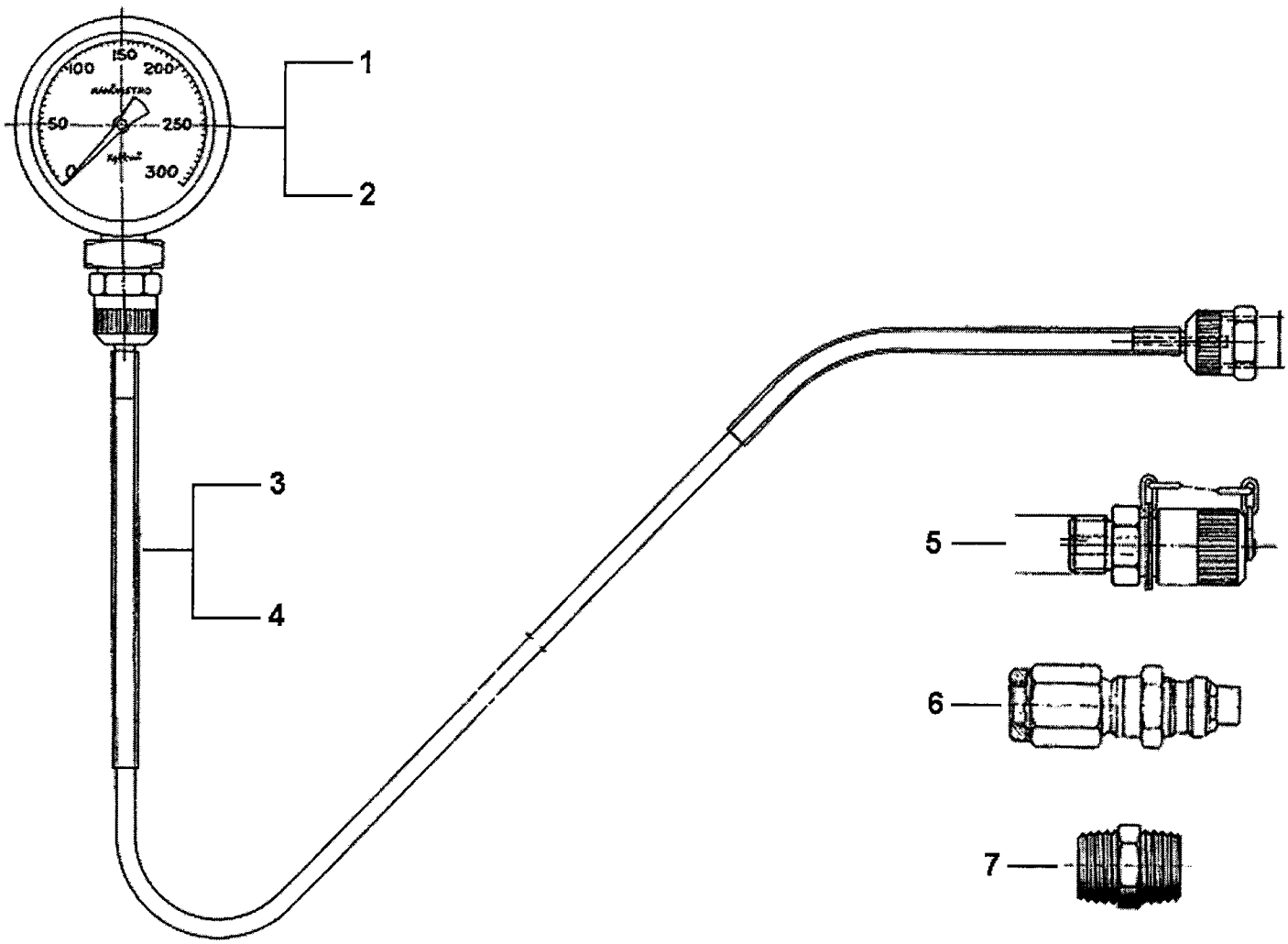

RANDON VEÍCULOS	RK 406B		MB8G1	8G/1

MANÔMETRO
MANOMETER
MANÓMETRO

VÁLIDO PARA VEIC. N.º/ VALID FOR MANUFACTURING NUMBER/ VÁLIDO PARA LAS UNIDADES NÚMERO:	DO FROM DEL	104	ATÉ TO HASTA	

POS	CODIGO/CODE	QT	PORTUGUES	ENGLISH	ESPAÑOL	NOTA/NOTE
1	219003810	01	Manômetro 25 Bar – Testes Transmissão	Manometer – 25 Bar	Manómetro 25 Bar	
2	218003809	01	Manômetro 400 Bar – Testes Sistema Hidráulico	Manometer – 400 Bar	Manómetro 400 Bar	
3	211001417		Mangueira	Hose	Manguera	M16x1/8"
4	211001838		Mangueira	Hose	Manguera	M16x2
5	210302140	01	Tomador Pressão	Coupling	Toma de Presion	1/8 NPTxM16x2,0
6	218003811	01	Adaptador Para Ligação com Mangueira	Adapter	Adaptador	M16x1/8NPT
7	219001546	01	Adaptador	Adapter	Adaptador	1/8 NPTFx1/8 NPTF



NOTAS/ *NOTES*/ *NOTAS*



0 800 512413

ATENDIMENTO AO CLIENTE RANDON

(Ligação gratuita)

RANDON VEÍCULOS LTDA.

Av. Abramo Randon, 660 – Bairro Interlagos – Caxias Do Sul – RS – Brasil

Telef: 54 3209.2400 Fax: 54 3209.2411

e-mail: veiculos@randon.com.br

http://www.randon-veiculos.com.br

RANDON

VEÍCULOS