RUTHZIL TRATOR COMERCIAL DE PEÇAS LTDA 11 97083-6812 ROLANDO CITRANGULO

PEÇAS

PARTS/REPUESTOS

RANDON

RK 406 SÉRIE B

RETROESCAVADEIRA
BACKHOE LOADER
RETROEXCAVADORA



P/N: CPRK406BFULL

RANDON®
VEÍCULOS

Índice

Descrição da página	N.º
MONTAGEM DO CHASSI	1
TORRE DE GIRO DA RETROESCAVADEIRA	4
LANÇA DA RETROESCAVADEIRA	7
BRAÇO PROFUNDIDADE - RETROESCAVADEIRA	9
MONTAGEM BRAÇO E CAÇAMBA DA PÁ-CARREGADEIRA	12
CAÇAMBA CARREGADEIRA STANDARD	15
CAÇAMBA CARREGADEIRA - TRABALHO LEVE	16
MONTAGEM DO CONTRAPESO - 205 KG	17
CAÇAMBA DA RETROESCAVADEIRA - OPÇÕES	18
CAÇAMBA DA RETROESCAVADEIRA 30"	19
CAÇAMBA DA RETROESCAVADEIRA 24"	20
CAÇAMBA DA RETROESCAVADEIRA 18"	21
CAÇAMBA DA RETROESCAVADEIRA 12"	22
CAÇAMBA DE VÁRZEA	23
BRAÇO EXTENSÍVEL - RETROESCAVADEIRA - OPCIONAL	24
MONTAGEM BRAÇO E CAÇAMBA DA PÁ-CARREGADEIRA	26
MONTAGEM LIMPADOR PÀRA-BRISA DIANTEIRO - CABINE ABERTA	29
MONTAGEM LIMPADOR PÀRA-BRISA - MODELO COM MANCAL E EIXO FIXO	30
MONTAGEM LIMPADOR PÁRA-BRISA - MODELO COM MANIVELA E EIXO SEPARADO	32
ACESSÓRIOS CABINE - ESPELHOS E TAPA-SOL	33
PAINEL DIREITO CABINE ABERTA - CINZA CHUMBO	34
PAINEL FRONTAL MENOR - CINZA CHUMBO	35
PAINEL TRASEIRO - CINZA CHUMBO	36
ACESSÓRIOS DA CABINE FECHADA	37
PAINEL ESQUERDO CABINE FECHADA - CINZA CHUMBO	38
PAINEL FRONTAL COM SAÍDAS DE AR - CINZA CHUMBO	39
REVESTIMENTO INTERNO TETO - CINZA CHUMBO	40
REVESTIMENTO INTERNO TETO - CABINE ROPS/FOPS - CINZA CHUMBO	41
MONTAGEM DA COBERTURA DA CABINE	42
MONTAGEM DO CAPÔ DO MOTOR	43
MONTAGEM DOS PARALAMAS TRASEIROS	45
FIXAÇÃO ASSENTO OPERADOR	46
ASSENTO DO OPERADOR	47
MONTAGEM LIMPADORES VIDRO CABINE FECHADA	49
MONTAGEM LIMPADOR PÀRA-BRISA DIANTEIRO	50
MONTAGEM LIMPADOR VIDRO TRASEIRO	51
COMANDO MANUAL DO ACELERADOR	52
MONTAGEM DO PEDAL ACELERADOR DO MOTOR	54
MONTAGEM DOS PEDAIS DE FREIO	56
COMANDO FREIO ESTACIONAMENTO	58
COMANDOS DA RETROESCAVADEIRA	59
COMANDOS DA RETROESCAVADEIRA - SUPORTE DAS ALAVANCAS	60
COMANDOS DA RETROESCAVADEIRA - MONTAGEM DAS ALAVANCAS	61
COMANDOS DA RETROESCAVADEIRA - CONJUNTO DOS MANCAIS	63
COMANDOS DA RETROESCAVADEIRA - MONTAGEM DAS HASTES DAS ALAVANCAS	64
CONTROLES COM GIRO POR PEDAIS	65
CONTROLES COM GIRO POR PEDAIS - TORRE DAS ALAVANCAS	66
CONTROLES COM GIRO POR PEDAIS - MONTAGEM DAS ALAVANCAS	67
CONTROLES COM GIRO POR PEDAIS - HASTES DAS ALAVANCAS	68
CONTROLES COM GIRO POR PEDAIS - ARTICULAÇÃO DOS PEDAIS	69
CONTROLES COM GIRO POR PEDAIS - HASTE DOS PEDAIS	71
CONJUNTO TRAVA DA LANÇA	72
CONTROLE DE AUTO-NIVELAMENTO DA CARREGADEIRA	74
CONJUNTO CONDICIONADOR DE AR	76
CONJUNTO CONDICIONADOR DE AR - DUTOS DE VENTILAÇÃO	77
CONJUNTO CONDICIONADOR DE AR - LINHAS ÁGUA QUENTE	78
CONJUNTO CONDICIONADOR DE AR - LINHAS DO COMPRESSOR E CONDENSADOR	79

Índice

Descrição da página	N.º
APARELHO CONDICIONADOR DE AR	81
MONTAGEM DO LAVADOR PARABRISA - OPÇÕES	82
MONTAGEM DO LAVADOR PARABRISA - CABINE ABERTA	83
MONTAGEM DO LAVADOR PARABRISA - CABINE FECHADA	84
SISTEMA AQUECIMENTO DA CABINE - OPCIONAL	85
APARELHO AQUECIMENTO DA CABINE - OPCIONAL	87
MONTAGEM DO EXTINTOR DE INCÊNDIOS - OPCIONAL	88
VENTILADOR-APLICAÇÕES SEVERAS	89
ACIONAMENTO DO VENTILADOR-APLICAÇÕES SEVERAS - OPCIONAL	90
JOGO DE REPARO	91
MONTAGEM DO MOTOR MWM E TRANSMISSÃO	92
FILTRO DE COMBUSTÍVEL - DELPHI	94
MOTOR MWM - MONTAGENS	95
MOTOR PARCIAL	97
BLOCO DO MOTOR	98
COMPENSADOR DE MASSAS	100
PEÇA INTERMEDIÁRIA	101
TAMPA FRONTAL/ CARCAÇA DO VOLANTE	102
CÁRTER	103
ÁRVORE DE MANIVELAS	104
ÁRVORE DE COMANDO DE VÁLVULAS	105
PISTÃO E BIELA	106
CABEÇOTE E TAMPA DE VÁLVULAS	107
BOMBA DE ÓLEO LUBRIFICANTE	108
FILTRO E RESFRIADOR DE ÓLEO LUBRIFICANTE	109
BOMBA ALIMENTADORA PARA BOMBA INJETORA ROTATIVA	110
TUBULAÇÃO E FIXAÇÃO DO FILTRO DE COMBUSTÍVEL PARA BOMBA DELPHI	111
BOMBA INJETORA DELPHI	112
FIXAÇÃO E ACIONAMENTO DA BOMBA INJETORA DELPHI	113
PORTA BICO INJETOR	114
TUBULAÇÃO DE INJEÇÃO PARA BOMBA INJETORA ROTATIVA	115
BOMBA D'ÁGUA, TERMOSTATOS E TUBOS D'ÁGUA	116
VENTILADOR	117
ACIONAMENTO DO VENTILADOR - STANDARD	118
COLETOR DE ADMISSÃO	119
CURVA DE ADMISSÃO	120
RESPIRO DO MOTOR	121
FILTRO DE AR	122
SOBREALIMENTAÇÃO	123
FIXAÇÃO E ACIONAMENTO DO ALTERNADOR	124
MOTOR DE PARTIDA	125
BOMBA ÓLEO - TRANSMISSÃO 4X2	126
FILTROS DE ÓLEO - TRANSMISSÃO 4X2	127
CARCAÇA TRANSMISSÃO - TRANSMISSÃO 4X2	128
EIXO ENTRADA - TRANSMISSÃO 4X2	129
EIXO DE RÉ E EIXO PRIMÁRIO - TRANSMISSÃO 4X2	131
EIXO SECUNDÁRIO - TRANSMISSÃO 4X2	132
CONTROLE DA TRANSMISSÃO - TRANSMISSÃO 4X2	134
DISTRIBUIDOR - TRANSMISSÃO 4X2	136
CONVERSOR - TRANSMISSÃO 4X2	138
BOMBA ÓLEO - TRANSMISSÃO 4X4	139
FILTROS DE ÓLEO - TRANSMISSÃO 4X4	140
CARCAÇA TRANSMISSÃO - TRANSMISSÃO 4X4	141
EIXO DE RÉ E EIXO PRIMÁRIO - TRANSMISSÃO 4X4	143
EIXO SAIDA 4X4 - TRANSMISSÃO 4X4	144
VALVULA SOLENÓIDE - TRANSMISSÃO 4X4	145
CONVERSOR - TRANSMISSÃO 4X4	146

Índice

Descrição da página	N.º
SISTEMA DE COMBUSTÍVEL - TANQUE AÇO 165 LITROS	147
SISTEMA DE COMBUSTÍVEL - TANQUE AÇO 165 LITROS	149
SISTEMA DE ESCAPAMENTO DO MOTOR - OPÇÕES	151
SISTEMA DE ESCAPAMENTO DO MOTOR - NA	152
SISTEMA DE ESCAPAMENTO DO MOTOR - TURBO	153
SISTEMA DE ARREFECIMENTO DO MOTOR	154
SISTEMA DE ARREFECIMENTO DA TRANSMISSÃO	156
MONTAGEM DO FILTRO DE AR DO MOTOR - OPÇÕES	157
MONTAGEM DOS EIXOS DIANTEIROS - 4X2	158
EIXO DIRECIONAL DIANTEIRO - 4X2	159
CARCAÇA DO EIXO - EIXO DIANTEIRO 4X2	160
ARTICULAÇÃO E CILINDRO DE DIREÇÃO - EIXO DIANTEIRO 4X2	161
CUBO RODA - EIXO DIANTEIRO 4X2	162
MONTAGEM DOS EIXOS DIANTEIROS - 4X4	163
EIXO DIRECIONAL DIANTEIRO - 4X4	164
CARCAÇA DO EIXO - EIXO DIANTEIRO 4X4	165
ARTICULAÇÃO E CILINDRO DE DIREÇÃO - EIXO DIANTEIRO 4X4	166
MONTAGEM COROA E PINHÃO - EIXO DIANTEIRO 4X4	168
MONTAGEM DIFERENCIAL - EIXO DIANTEIRO 4X4	169
JUNTA UNIVERSAL DUPLA - EIXO DIANTEIRO 4X4	170
CUBO RODA E REDUTOR PLANETÁRIO - EIXO DIANTEIRO 4X4	171
EIXO MOTRIZ TRASEIRO - CARRARO	172
CARCAÇA DO EIXO - EIXO TRASEIRO	173
CONJUNTO COROA E PINHÃO - EIXO TRASEIRO	174
MONTAGEM DIFERENCIAL - EIXO TRASEIRO	175
BLOQUEIO DO DIFERENCIAL - EIXO TRASEIRO	176
CONJUNTO DO FREIO - EIXO TRASEIRO	177
CONTROLE DO FREIO - EIXO TRASEIRO	178
CUBO DE RODA - EIXO TRASEIRO	179
REDUTOR PLANETÁRIO - EIXO TRASEIRO	180
MONTAGEM DOS EIXOS CARDAN	181
MONTAGEM DO EIXO CARDAN - 4X2	182
MONTAGEM DO EIXO CARDAN - 4X4	183
CONJUNTO RODAS DIANTEIRAS MONOPEÇA - PNEU PIRELLI - 4X2	184
CONJUNTO RODAS DIANTEIRAS TRÊS PEÇAS - PNEU PIRELLI - 4X2	185
CONJUNTO RODAS E PNEUS	186
CONJUNTO RODAS DIANTEIRAS MONOPEÇA - PNEU GALAXY - 4X4	188
CONJUNTO RODAS DIANTEIRAS MONOPEÇA - PNEU TRELLEBORG - 4X4	189
CONJUNTO RODAS TRASEIRAS MONOPEÇA - PNEU GOODYEAR	190
CONJUNTO RODAS TRASEIRAS MONOPEÇA - PNEU PIRELLI	191
CONJUNTO RODAS TRASEIRAS MONOPEÇA - PNEU GOODYEAR	192
CONJUNTO RODAS TRASEIRAS MONOPEÇA - PNEU FIRESTONE	193
CONJUNTO RODAS TRASEIRAS TRÊS PEÇAS - PNEU PIRELLI	194
CONJUNTO RODAS TRASEIRAS TRÊS PEÇAS - PNEU GOODYEAR	195
CONJUNTO RODAS TRASEIRAS TRÊS PEÇAS - PNEU FIRESTONE	196
CONJUNTO RODAS TRASEIRAS TRÊS PEÇAS - PNEU GOODYEAR	197
CONJUNTO RODAS TRASEIRAS MONOPEÇA - PNEU GOODYEAR	198
CONJUNTO RODAS DIANTEIRAS MONOPEÇA - PNEU PRIMEX - 4X2	199
CONJUNTO RODAS TRASEIRAS MONOPEÇA - PNEU PRIMEX	200
CONJUNTO RODAS DIANTEIRAS MONOPEÇA - PNEU PRIMEX - 4X4	201
SISTEMA HIDRÁULICO GERAL	202
SISTEMA HIDRÁULICO DE DIREÇÃO	204
COLUNA DE DIREÇÃO	206
SISTEMA HIDRÁULICO DA TRANSMISSÃO - 4X2	208
SISTEMA HIDRÁULICO DA TRANSMISSÃO - 4X4	210
SISTEMA HIDRÁULICO DO FILTRO E TROCADOR DE CALOR	212
TANQUE HIDRÁULICO	215

Índice

Descrição da página	N.º
BOMBA HIDRAULICA - OPÇÕES	217
BOMBA HIDRAULICA MOTOR TURBO - PARKER	218
BOMBA HIDRAULICA MOTOR TURBO - HIDRODINÂMICA	219
BOMBA HIDRAULICA MOTOR N.A. - PARKER	220
BOMBA HIDRAULICA MOTOR N.A. - HIDRODINÂMICA	221
SISTEMA HIDRÁULICO BRAÇO EXTENSÍVEL - OPCIONAL	222
SISTEMA HIDRÁULICO BRAÇO EXTENSÍVEL	223
CILINDRO HIDRÁULICO BRAÇO EXTENSÍVEL	225
BRAÇO EXTENSÍVEL - SISTEMA HIDRÁULICO DA LANÇA	226
ROMPEDOR HIDRÁULICO - LINHA HIDRÁULICA DO BRAÇO E LANÇA	228
ROMPEDOR HIDRÁULICO - VÁLVULA DIVISORA DE FLUXO E COMPONENTES ELÉTRICOS	229
VÁLVULA DE ALÍVIO PRINCIPAL	231
SEÇÃO ENTRADA	232
SEÇÃO DA CAÇAMBA	233
SEÇÃO DE SAÍDA	235
VÁLVULA REGULADORA DE PRESSÃO	236
VÁLVULA DE ALÍVIO	237
SISTEMA HIDRAULICO DE INCLINAÇÃO DA CAÇAMBA CARREGADEIRA C/ 2 CILINDROS	238
CILINDRO HIDRAULICO INCLINAÇÃO CAÇAMBA	240
SISTEMA ELÉTRICO DE ILUMINAÇÃO	241
SISTEMA ELÉTRICO DE ILUMINAÇÃO	243
MONTAGEM DA BATERIA E CHAVE GERAL	244
INSTRUMENTOS	245
INSTRUMENTOS PAINEL LATERAL DIREITO - CABINE ABERTA	246
INSTRUMENTOS PAINEL LATERAL DIREITO - CABINE FECHADA	247
INSTRUMENTOS PAINEL DIANTEIRO - 4X2	248
INSTRUMENTOS PAINEL DIANTEIRO - 4X4	249
SISTEMA ELÉTRICO - BRAÇO EXTENSÍVEL - OPCIONAL	250
SISTEMA ELÉTRICO - SENSORES E ALARMES	251
CONJUNTO ADESIVOS E PLACAS - PORTUGUÊS	253
CONJUNTO ADESIVOS E PLACAS - ESPANHOL	255
CONJUNTO ADESIVOS E PLACAS - INGLÊS	257
TRATAMENTO DE SUPERFÍCIE	259
MONTAGEM PLACA IDENTIFICAÇÃO DO EQUIPAMENTO	260
MANÔMETRO	261
KIT CALÇOS E ARRUELAS ENCOSTO	262
KIT DE PINOS	265
KIT ANÉIS LINHA HIDRÁULICA	267

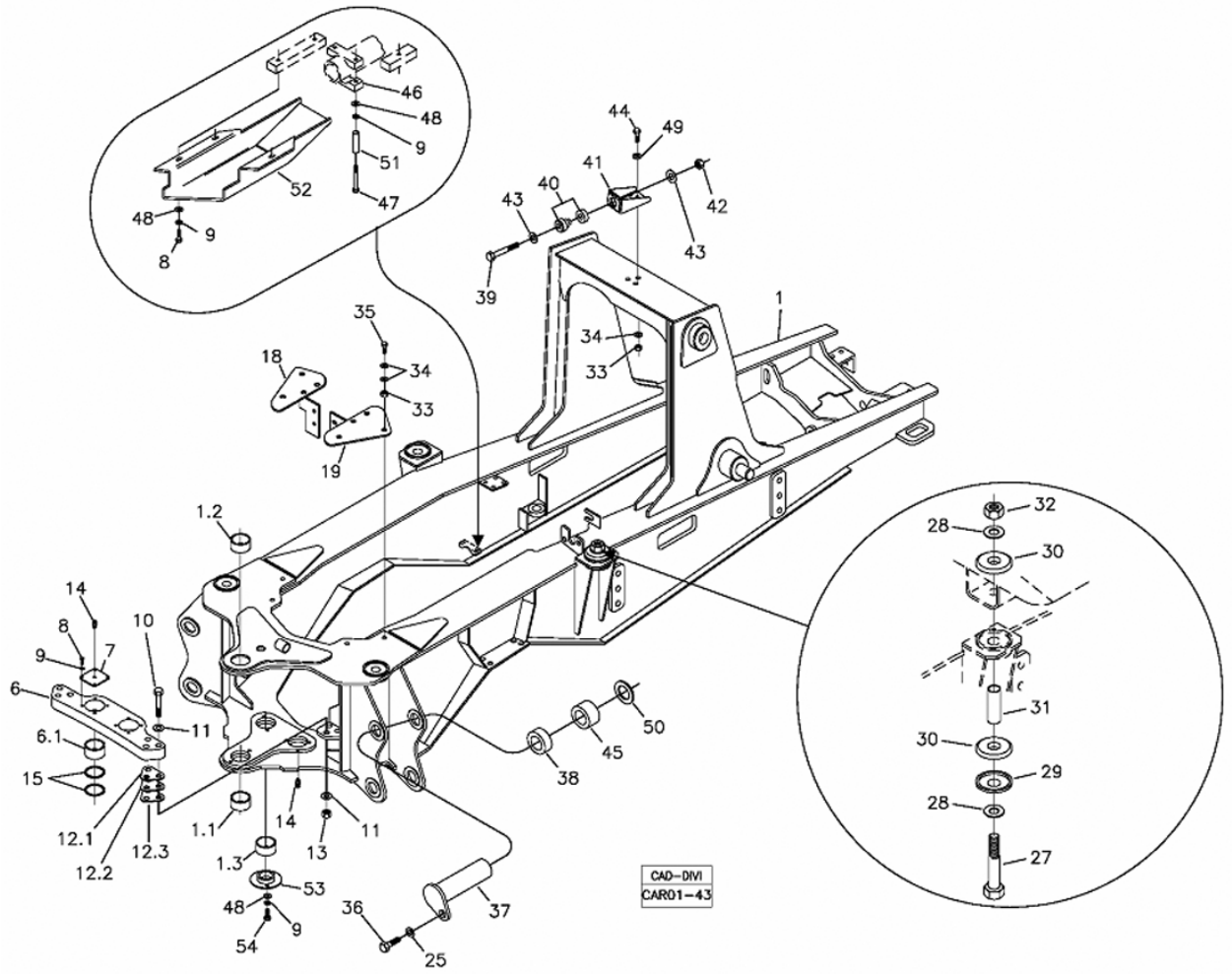

POS	CÓDIGO	QT	PORTUGUÊS	NOTA	Início	Fim
1	370460000	01	Chassi		507	
1.1	370060001	01	Bucha inferior	80x65x54	507	
1.2	370060011	01	Bucha Superior	80x65x49	507	
1.3	370060002	02	Bucha cilindro	80x70x42	507	
6	370360018	01	Suporte Cilindro		507	
6.1	370060041	02	Bucha	80x70x45	507	
7	370060043	02	Tampa		507	
8	210003900	08	Parafuso sext.		507	
9	210002190	21	Arruela pressão		507	
10	219000148	06	Parafuso		507	
11	208004639	12	Arruela lisa		507	
12.1	219000156	CN	Calço	S=0,5 mm	507	
12.2	219000155	CN	Calço	S=2,0 mm	507	
12.3	219000154	CN	Calço	S=1,0 mm	507	
13	208004638	06	Porca		507	
14	211200000	04	GRAXEIRA RETA 1/8"		507	
15	370060077	04	Arruela Encosto		507	
18	370360075	01	Suporte Esquerdo		507	
19	370360076	01	Suporte Direito		507	
25	210002215	02	Arruela pressão		507	
27	210001525	04	Parafuso		507	
28	210002057	08	Arruela lisa A20		507	

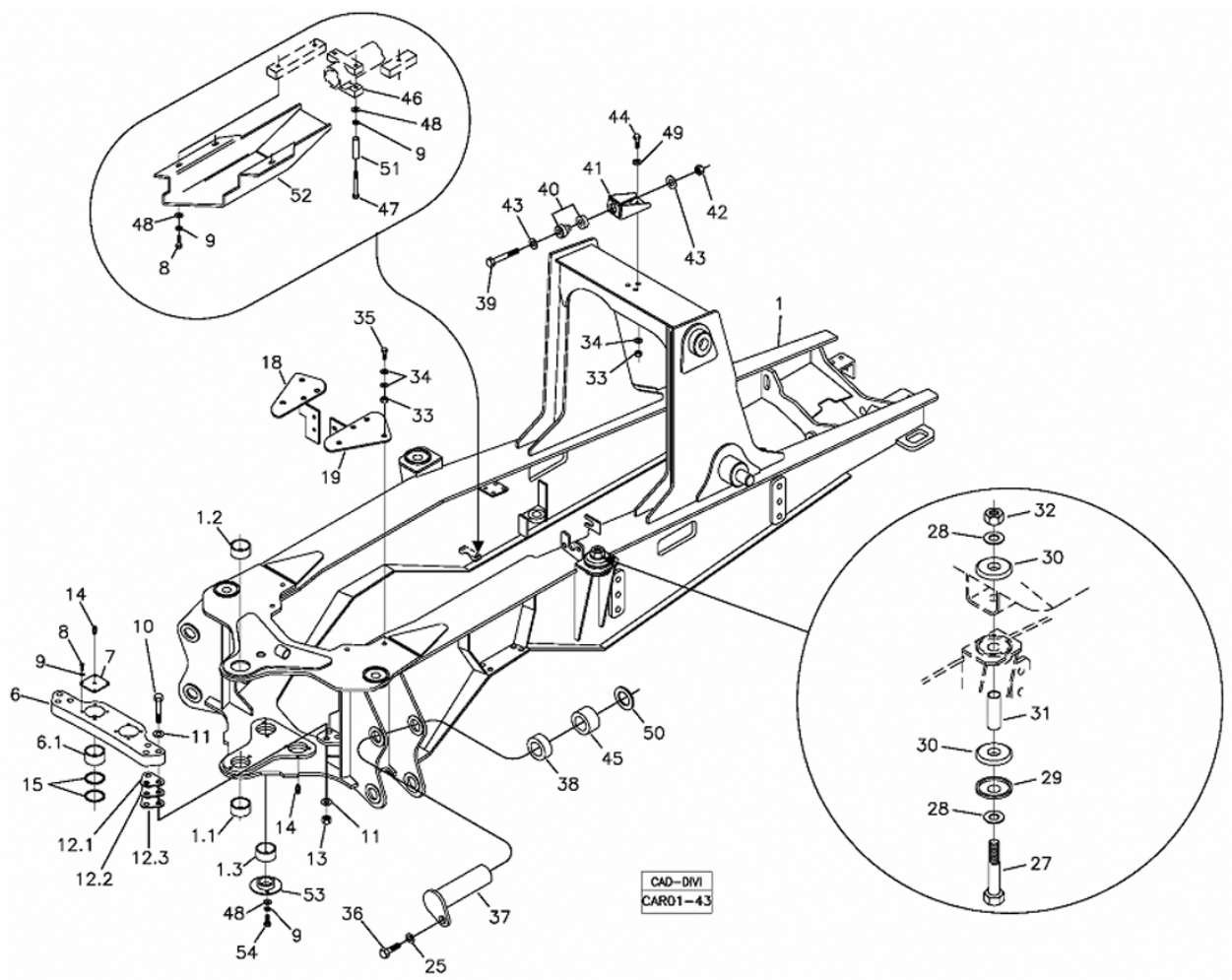

POS	CÓDIGO	QT	PORTUGUÊS	NOTA	Início	Fim
29	370027221	04	Anel Encosto		507	
30	218002035	08	Coxim borracha		507	
31	370026927	04	Espaçador		507	
32	210005525	04	Porca AF		507	
33	210005770	07	Porca sext.		507	
34	210002021	11	Arruela Pressão		507	
35	210004098	04	Parauso		507	
36	210007064	04	Parafuso Sextavado		507	
37	370060180	02	Pino Superior		507	
38	370060092	02	Anel Distanciador	84x55,5x18	507	
39	210003668	01	Parafuso		507	
40	208003894	01	Coxim bi-partido		507	
41	370060404	01	Suporte Coxim		507	
42	210005778	01	Porca AF		507	
43	370030258	02	Arruela Encosto		507	
44	210004070	03	Parafuso		507	
45	370060091	02	Anel Distanciador	84x55,5x36	507	
46	370060456	01	Abraçadeira		507	
47	210003985	02	Parafuso sextavado		507	
48	210002025	09	Arruela 10,0mm		507	
49	370060572	06	Arruela		507	
50	370060583	CN	Arruela Calço		507	

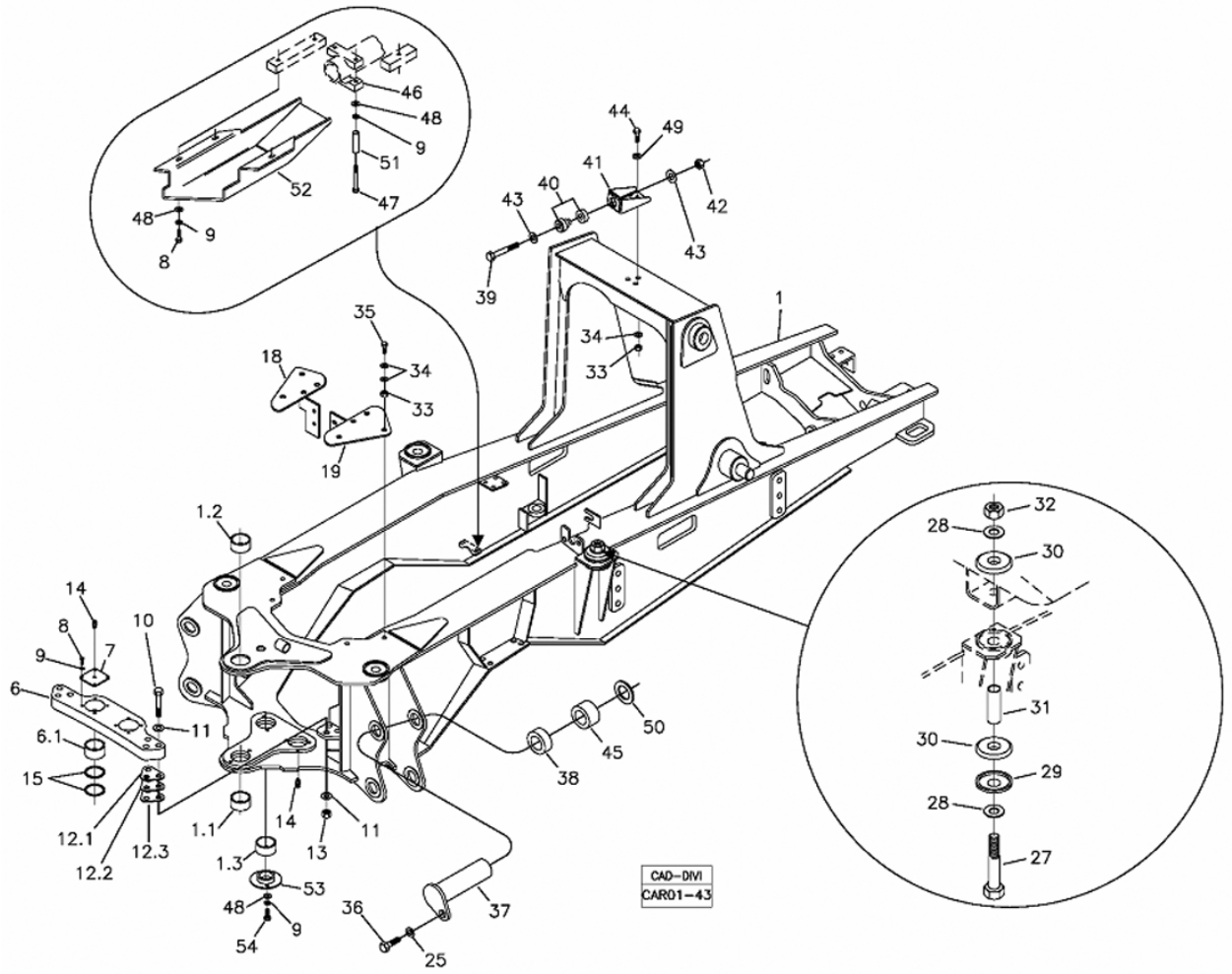

POS	CÓDIGO	QT	PORTUGUÊS	NOTA	Início	Fim
51	370060615	02	Espaçador		507	
52	370260069	01	Protetor Mangueira Sucção		507	
53	370260071	02	Retenção Bucha		507	
54	210003890	04	Parafuso sext.		507	

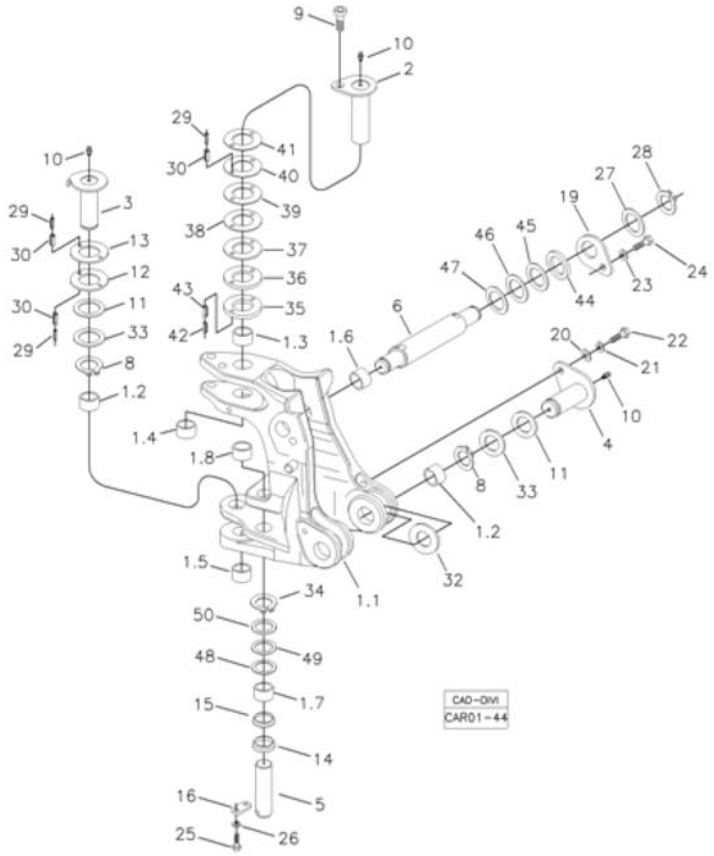

POS	CÓDIGO	QT	PORTUGUÊS	NOTA	Início	Fim
1	370360098	01	Torre Giro Completa		507	
1.1		01	Torre Giro		507	
1.2	370060543	05	Bucha	ø75xø65x30	507	
1.3	370060544	01	Bucha	ø75xø65x34	507	
1.4	370060545	01	Bucha	ø75xø65x42	507	
1.5	370060546	01	Bucha	ø75xø65x47	507	
1.6	370060547	02	Bucha	ø65xø55x47	507	
1.7	370060570	02	Bucha	ø60,8xø50,7x30	507	
1.8	370060571	02	Bucha	ø60,8xø50,7x43	507	
2	370060009	01	Pino Superior Articulação		507	
3	370060010	01	Pino Inferior Articulação		507	
4	370060032	02	Pino Inferior Braço Principal		507	
5	370060037	02	Pino Cilindro Giro		507	
6	370060045	01	PinoCilindro		507	
8	210003362	03	Anel Trava		507	
9	210001684	01	Parafuso Allen		507	
10	211200000	04	GRAXEIRA RETA 1/8"		507	
11	370060062	03	Calço	ø90xø66x3,5	507	
12	370060073	01	Arruela Encosto	ø125xø66x6,0	507	
13	370060074	01	Arruela Encosto	ø125xø66x4,0	507	
14	370060075	02	Calço Rótula	ø70xø51,5x16	507	
15	370060076	02	Calço Rótula	ø70xø51,5x12	507	

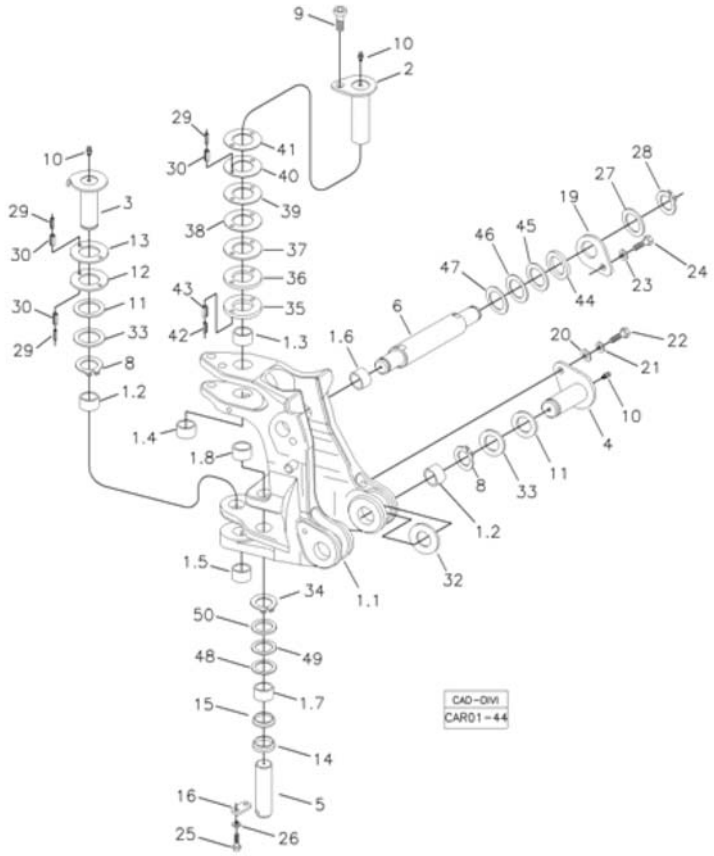

POS	CÓDIGO	QT	PORTUGUÊS	NOTA	Início	Fim
16	370060569	02	Placa Trava		507	
19	370060042	02	Chaveta		507	
20	370030258	08	Arruela Encosto		507	
21	210002215	02	Arruela pressão		507	
22	210004195	02	Parafuso M16x40	16x40x2,0	507	
23	210002200	02	Arruela pressão B12		507	
24	210004050	02	Parafuso Sext.	12x30x1,5	507	
25	210003900	04	Parafuso sext.		507	
26	210002190	04	Arruela pressão		507	
27	370060670	02	Arruela Calço	Ø80xø46x1,5	507	
28	210000960	02	Anel Trava		507	
29	210002358	06	Pino Elástico		507	
30	210002379	06	Pino Elástico		507	
32	370060568	02	Arruela Encosto	ø110xø66x1,0	507	
33	370060566	CN	Arruela Encosto	ø90xø66x1,0	507	
34	210003480	02	Anel Elástico		507	
35	370060667	CN	Arruela Encosto Pivô	ø125xø66x13	507	
36	370060666	CN	Arruela Encosto Pivô	ø125xø66x10	507	
37	370060665	CN	Arruela Encosto Pivô	ø125xø66x4,0	507	
38	370060663	CN	Arruela Encosto Pivô	ø125xø66x2,0	507	
39	370060664	CN	Arruela Encosto Pivô	ø125xø66x3,0	507	
40	370060687	CN	Arruela Encosto Pivô (Canal)	ø125xø66x3,0	507	

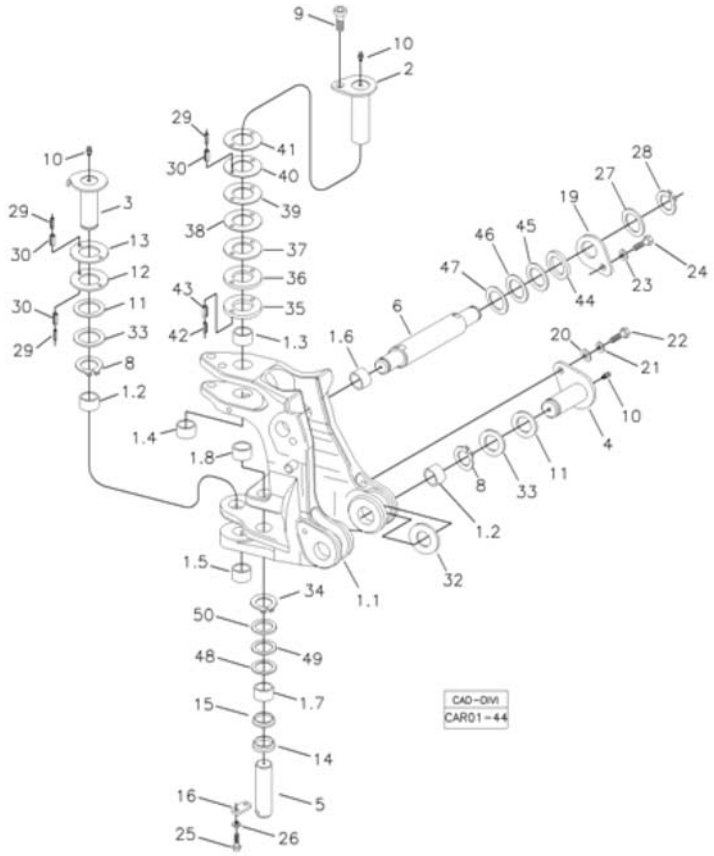

POS	CÓDIGO	QT	PORTUGUÊS	NOTA	Início	Fim
41	370060688	CN	Arruela Encosto	ø117xø66x1,0	507	
42	219001698	02	Pino Elástico		507	
43	219001699	02	Pino Elástico		507	
44	370060683	02	Arruela Calço	ø110xø56x6,0	507	
45	370060682	02	Arruela Calço	ø110xø56x2,0	507	
46	370060681	CN	Arruela Calço	ø110xø56x1,5	507	
47	370060680	CN	Arruela Calço	ø110xø56x1,0	507	
48	370060673	04	Arruela Calço	Ø80xø51x2,0	507	
49	370060674	CN	Arruela Calço	Ø80xø51x3,0	507	
50	370060675	CN	Arruela Calço	Ø80xø51x5,0	507	

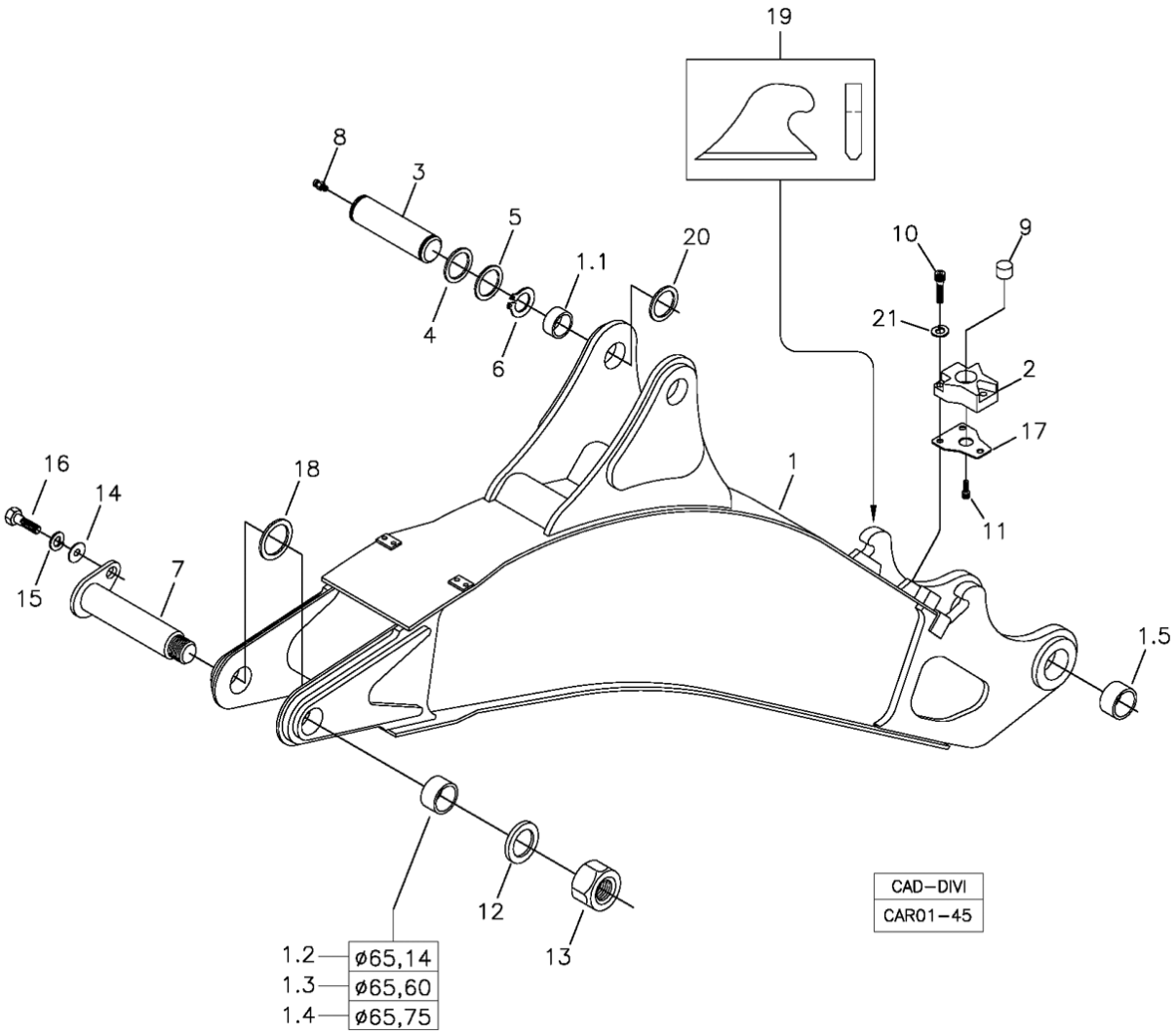

POS	CÓDIGO	QT	PORTUGUÊS	NOTA	Início	Fim
1	370360009	01	Lança		374	
1.1	370060122	02	Bucha	65x55x31,5	374	
1.2	370060123	02	Bucha	65,14x55x40	374	
1.3	370060504	CN	Bucha	65,60x55x40	374	
1.4	370060505	CN	Bucha	65,75x55x40	374	
1.5	370060548	02	Bucha	75x65x42	374	
2	370060537	02	Suporte Batente		374	
3	370060047	01	Pino Central		374	
4	370060680	CN	Arruela Calço	110x56x1,0	374	
5	370060681	04	Arruela Calço	110x56x1,5	374	
6	210003500	04	Anel Elástico		374	
7	370060495	01	Pino Braço Retro		374	
8	211200001	04	Graxeira		374	
9	219001307	02	Batente Borracha		374	
10	219001337	06	Parafuso Allen		374	
11	219001338	02	Parafuso Allen		374	
12	370060496	01	Calço	55x8	374	
13	370060497	01	Porca		374	
14	210002045	01	Arruela lisa		374	
15	210002215	01	Arruela pressão		374	
16	210004180	01	Parafuso		374	
17	370060580	CN	Calço	1,5mm	374	

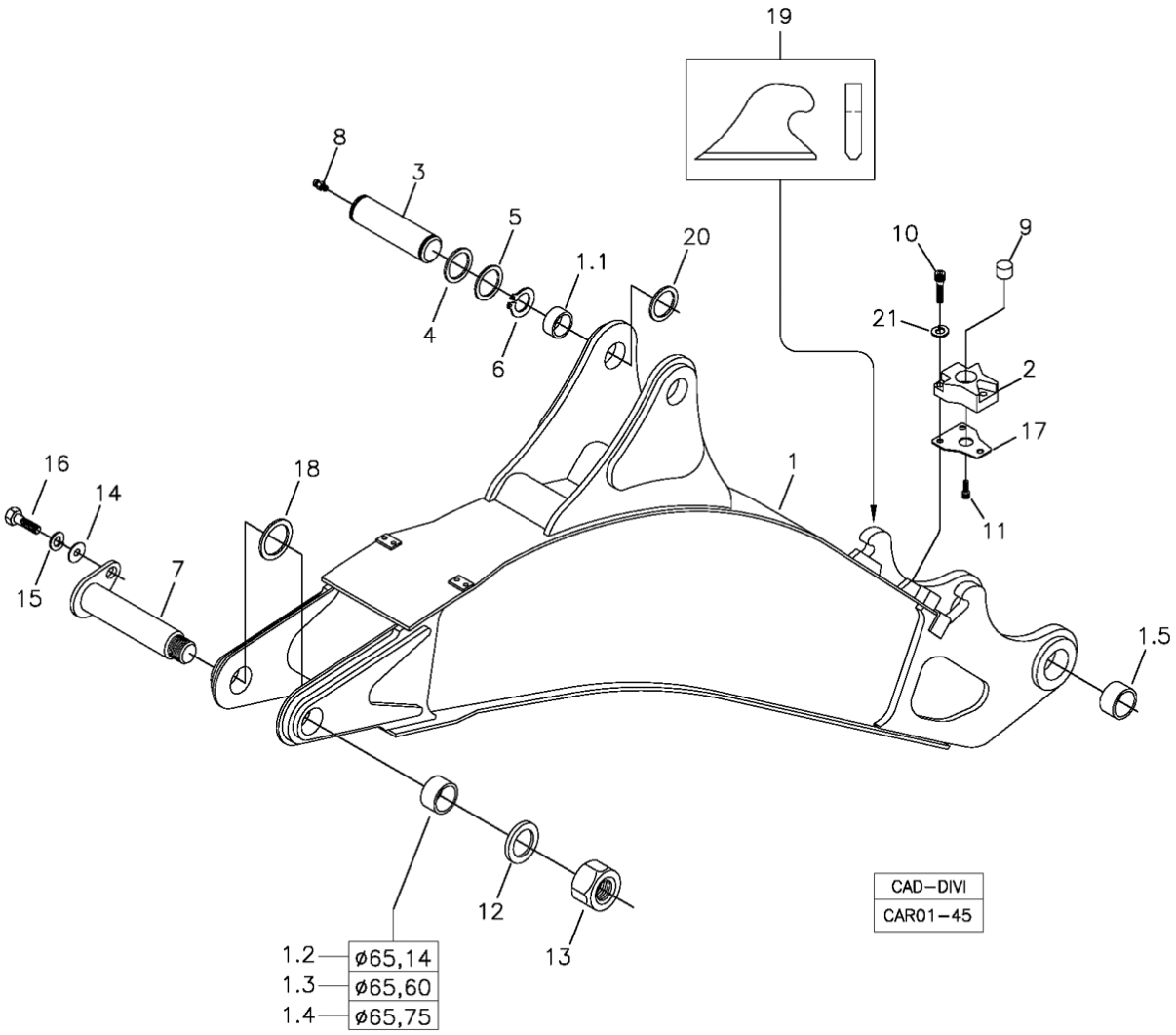

POS	CÓDIGO	QT	PORTUGUÊS	NOTA	Início	Fim
18	370060567	CN	Arruela Calço	95x56x1,0	374	
19	370060732	CN	Chapa Retenção - Recondicionamento		374	
20	370060682	03	Arruela Calço	110x56x2,0	374	
21	210002190	06	Arruela pressão		374	

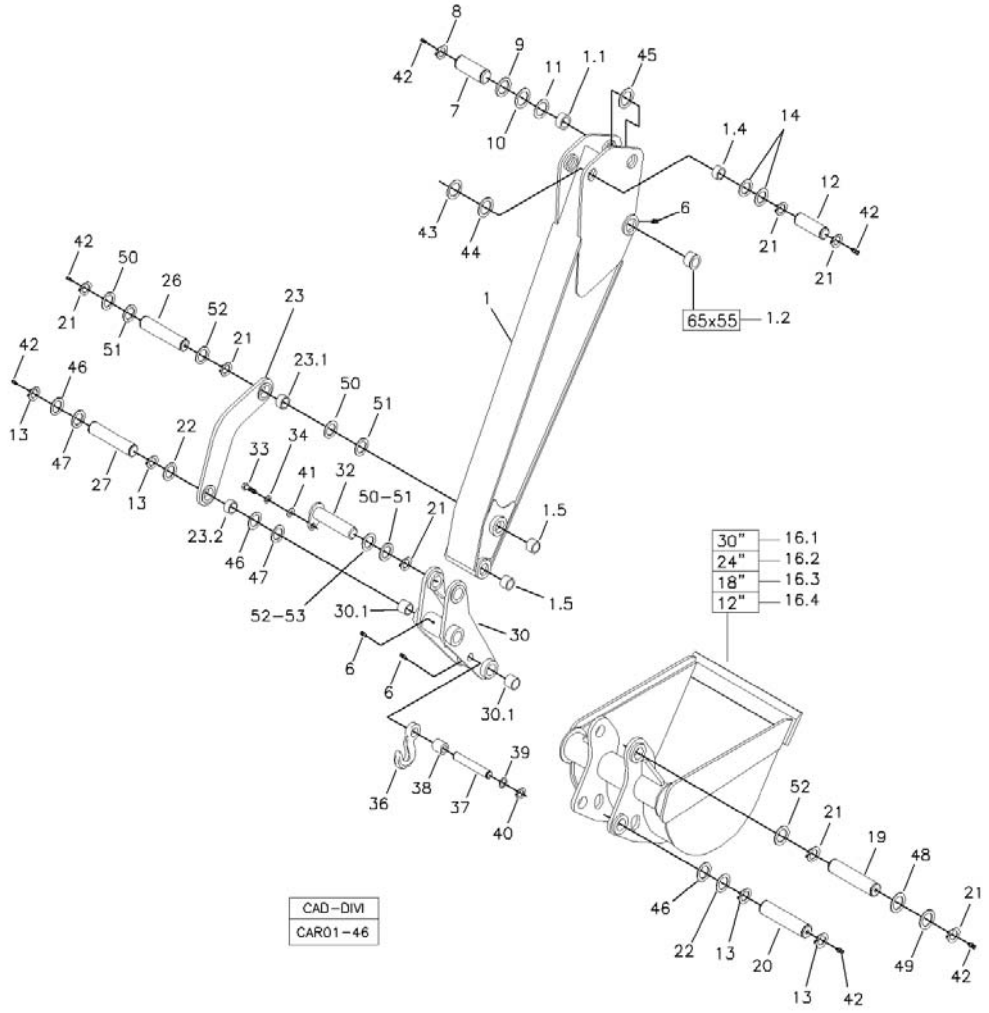

POS	CÓDIGO	QT	PORTUGUÊS	NOTA	Início	Fim
01	370360010	01	Braço Profundidade		374	
01.1	370060122	02	Bucha		374	
01.2	370060493	02	Bucha		374	
01.4	370060118	02	Bucha Maior		374	
01.5	370060014	04	Bucha		374	
06	211200000	03	GRAXEIRA RETA 1/8"		374	
07	370060049	01	Pino Cilindro		374	
08	210003500	02	Anel Elástico		374	
09	370060679	CN	Arruela Calço		374	
10	370060567	CN	Arruela Calço		374	
11	370060678	02	Arruela Calço		374	
12	370060050	01	Pino Cilindro		374	
13	210003390	06	Anel Elástico		374	
14	370060677	02	Arruela Calço		374	
16.1	370460031	01	Caçamba 30"		374	
16.2	370460030	01	Caçamba 24"		374	
16.3	370460029	01	Caçamba 18"		374	
16.4	370460028	01	Caçamba 12"		374	
19	370060052	01	Pino Superior		374	
20	370060127	01	Pino Inferior Braço		374	
21	210000960	08	Anel Trava		374	
22	370060087	04	Calço		374	

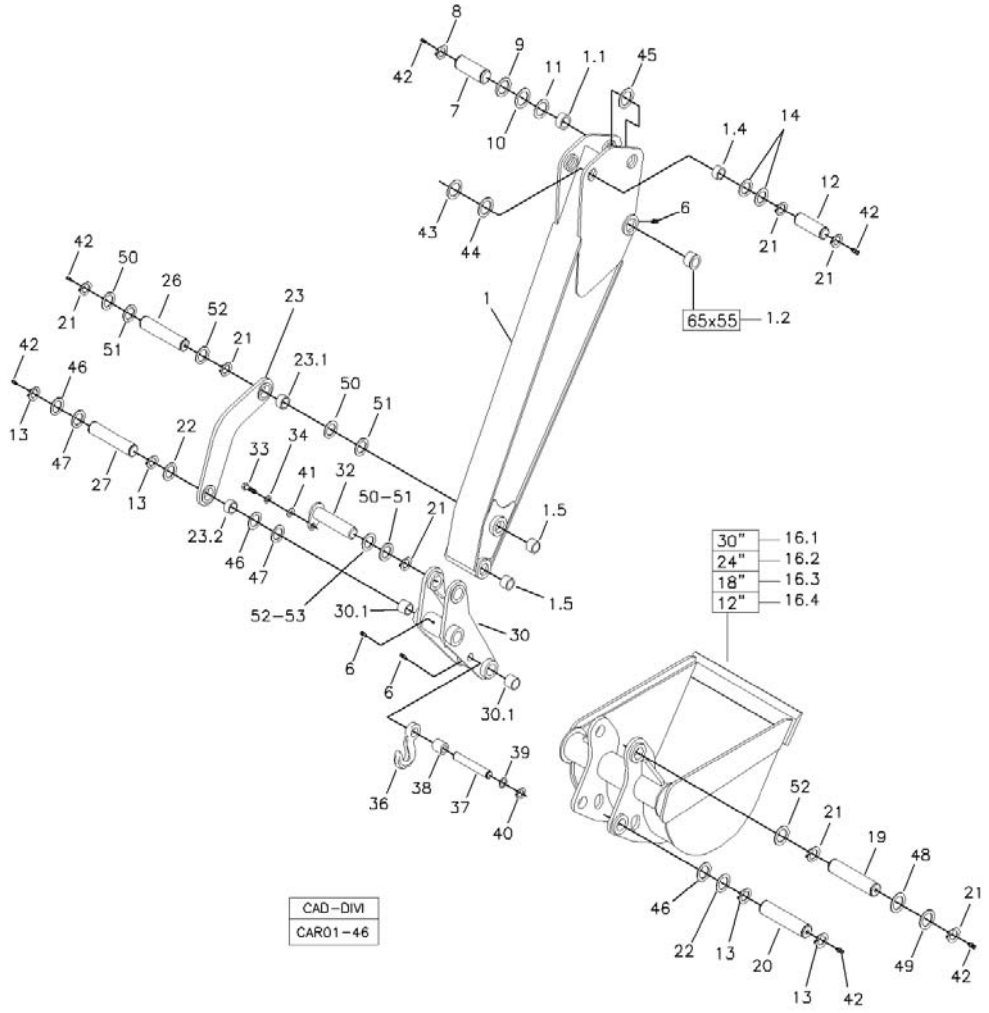

POS	CÓDIGO	QT	PORTUGUÊS	NOTA	Início	Fim
23	370460006	02	Braço Guia		374	
23.1	370060040	01	Bucha maior		374	
23.2	370060039	01	Bucha Menor		374	
26	370060053	01	Pino Barra Lateral		374	
27	370060054	01	Pino Braço Ligação		374	
30	370460005	01	Braço Ligação		374	
30.1	370060038	04	Bucha		374	
32	370060051	01	Pino Cilindro		374	
33	210004050	01	Parafuso Sext.		374	
34	210002200	01	Arruela pressão B12		374	
36	219000151	01	Gancho Içamento		374	
37	370060296	01	Pino		374	
38	370060295	02	Espaçador		374	
39	370060297	02	Arruela Encosto		374	
40	210003551	02	Anel Segurança		374	
41	210002021	01	Arruela Pressão		374	
42	211200001	12	Graxeira		374	
43	370060564	CN	Arruela Calço		374	
44	370060565	CN	Arruela Calço		374	
46	370060562	CN	Arruela Calço		374	
47	370060563	CN	Arruela Calço		374	
48	370060564	CN	Arruela Calço		374	

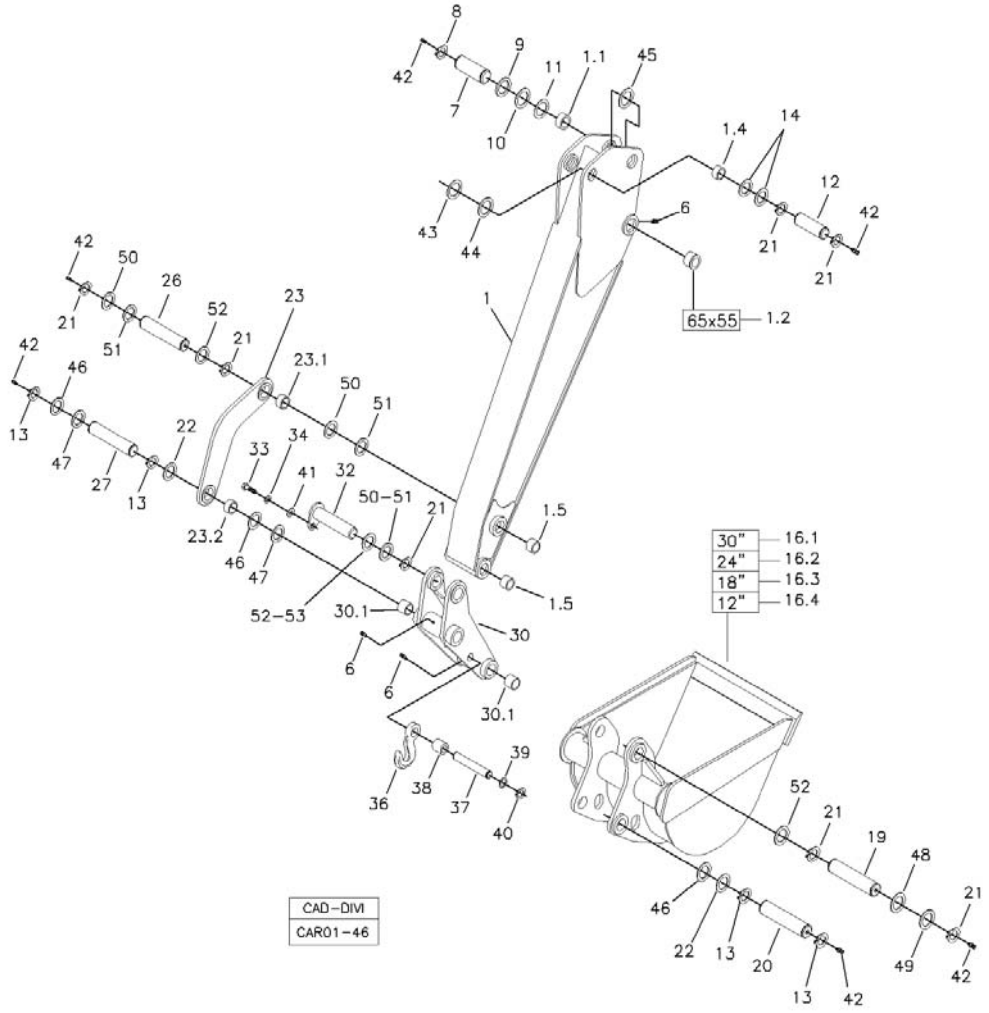

POS	CÓDIGO	QT	PORTUGUÊS	NOTA	Início	Fim
49	370060565	CN	Arruela Calço		374	
50	370060669	04	Arruela Calço		374	
51	370060670	CN	Arruela Calço		374	
52	370060671	CN	Arruela Calço		374	
53	370060672	02	Arruela Calço		374	

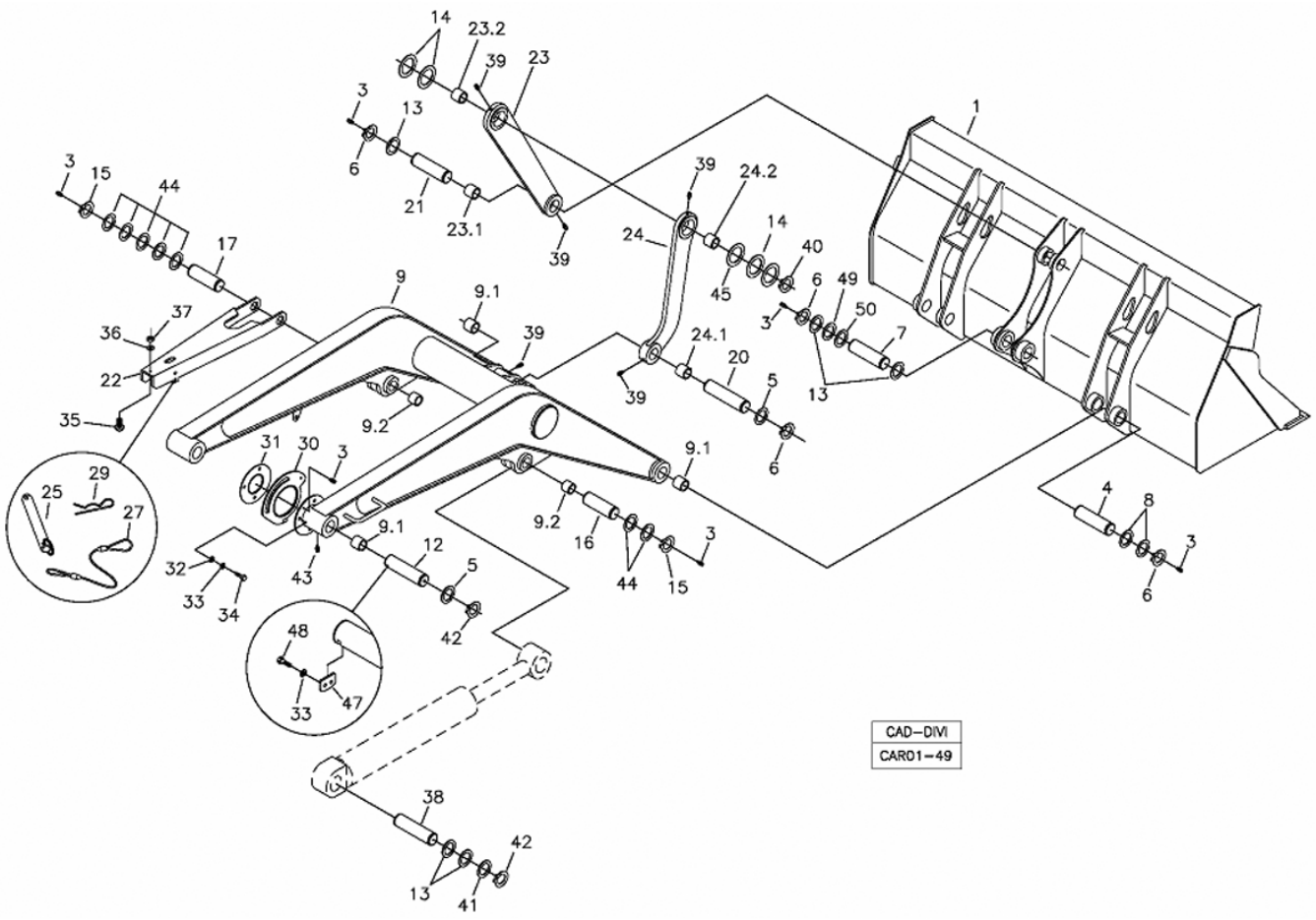

POS	CÓDIGO	QT	PORTUGUÊS	NOTA	Início	Fim
1		01	Caçamba Standard	VER 1F010 00.0	555	
3	211200001	13	Graxeira		555	
4	370060003	02	Pino Pá Carregadeira		555	
5	370060674	04	Arruela Calço	80x51x3,5	555	
6	210003480	10	Anel Elástico		555	
7	370060128	01	Pino Pá Carregadeira		555	
8	370060675	06	Arruela Calço	80x51x5,0	555	
9	370360094	01	Braço Pá-carregadeira		555	
9.1	370060046	10	Bucha	60x50x50	555	
9.2	370060118	04	Bucha Maior	55x45x31,5	555	
12	370060736	02	Pino p/ Trava		555	
13	370060676	08	Arruela Calço	81x51x6,0	555	
14	370060568	04	Arruela Encosto	110x66x1,0	555	
15	210000960	04	Anel Trava		555	
16	370060005	01	Pino Direito		555	
17	370060055	01	Pino Esquerdo		555	
20	370060004	01	Pino Barra Ligação		555	
21	370060129	01	Pino Pá Carregadeira		555	
22	370060044	01	Braço Segurança		555	
23	370360013	02	Barra Ligação		555	
23.1	370060017	02	Bucha menor	60x50x40	555	
23.2	370060016	02	Bucha maior	85x75x31	555	

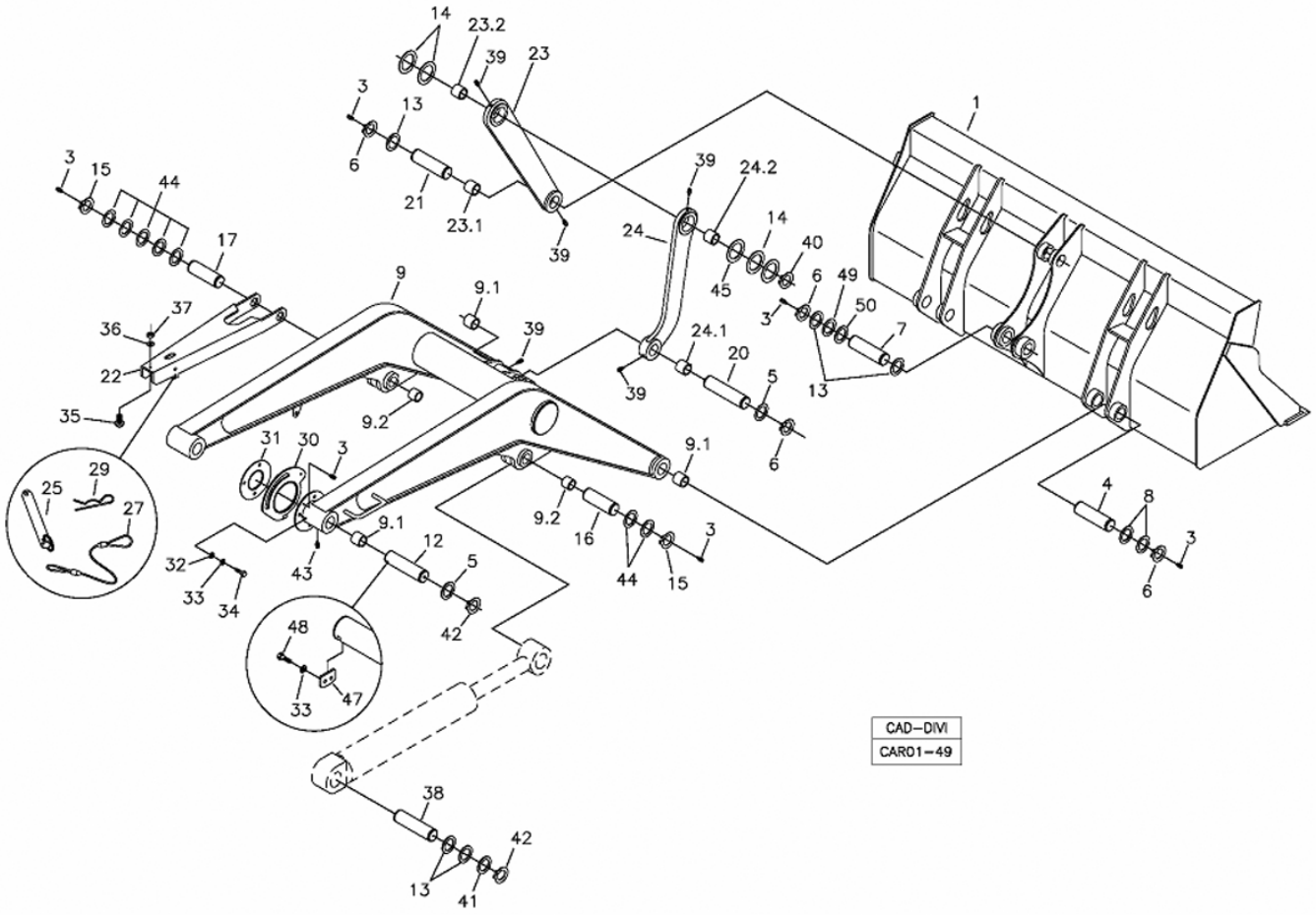

POS	CÓDIGO	QT	PORTUGUÊS	NOTA	Início	Fim
24	370360014	02	Barra Ligação		555	
24.1	370060017	02	Bucha menor	60x50x40	555	
24.2	370060016	02	Bucha maior	85x75x31	555	
25	370060169	01	Pino Trava		555	
27	219000459	01	Cabo Aço		555	
29	219001062	01	Grampo Segurança		555	
30	370060223	01	Came Auto-nivelamento		555	
31	370060224	01	Disco Auto-nivelamento		555	
32	210002015	03	Arruela Pressão		555	
33	210002180	07	Arruela pressão		555	
34	210003830	03	Parafuso		555	
35	208003934	01	Batente Borracha		555	
36	210002005	01	Arruela Pressão		555	
37	210005755	01	Porca sext.AF		555	
38	370060006	02	Pino Cilindro		555	
39	211200000	10	GRAXEIRA RETA 1/8"		555	
40	210003362	02	Anel Trava		555	
41	370060673	04	Arruela Calço	80x51x2,0	555	
42	219001039	06	Anel Elástico		555	
43	211200020	01	Graxeira		555	
44	370060671	08	Arruela Calço	80x46x4,0	555	
45	370060566	CN	Arruela Encosto	90x66x1,0	555	

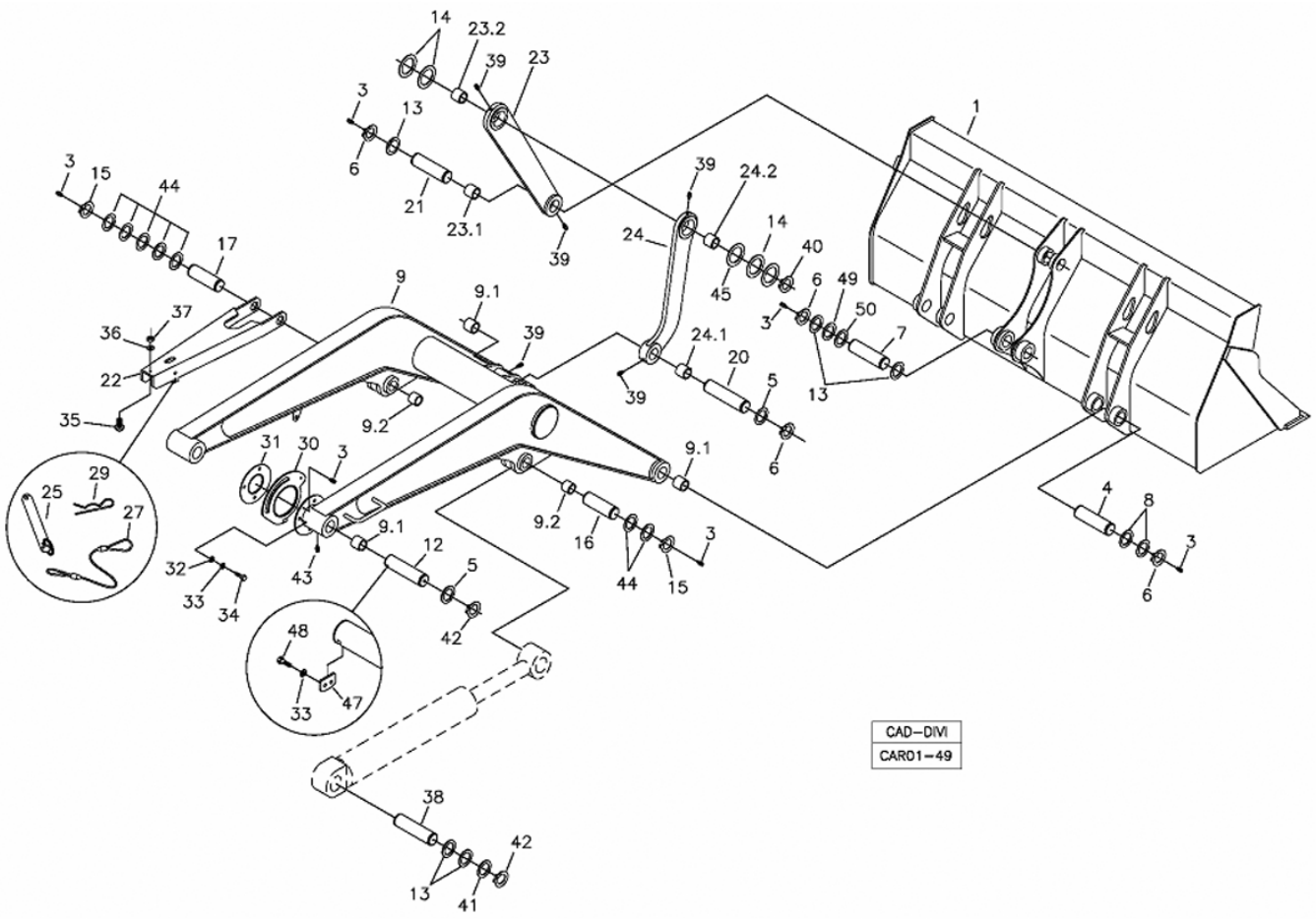

POS	CÓDIGO	QT	PORTUGUÊS	NOTA	Início	Fim
47	370060735	02	Trava do Pino		555	
48	210003843	04	Parafuso sext.		555	
49	370060574	CN	Arruela Calço	92x51x1,0	555	
50	370060575	CN	Arruela Calço	92x51x1,5	555	

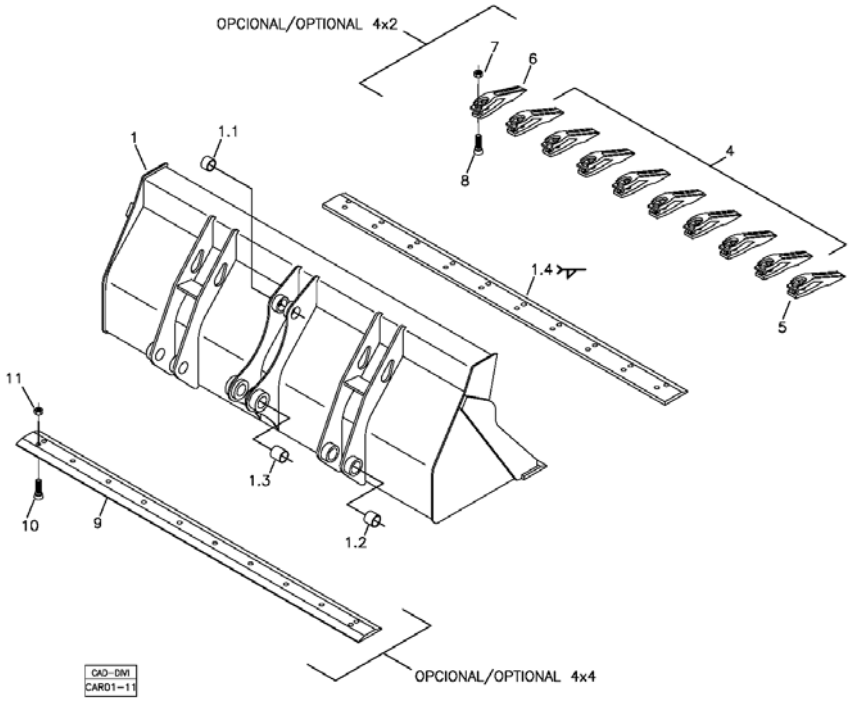

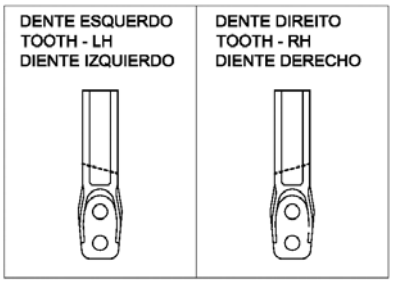

Item soldado / Welding part / Pieza fijada con soldadura.

POS	CÓDIGO	QT	PORTUGUÊS	NOTA	Início	Fim
1	370460041	01	Caçamba Carregadeira		104	
1.1	370060119	02	Bucha Menor	63x40x40	104	
1.2	370060120	04	Bucha	63x40x47	104	
1.3	370060121	02	Bucha	63x40x65	104	
1.4	370160077	01	Lâmina Desgaste - Soldada		104	
4	219000309	08	Dente Central		104	
5	219000310	01	Dente Direito		104	
6	219000311	01	Dente Esquerdo		104	
7	219000075	20	Porca		104	
8	219000074	20	Parafuso Allen		104	
9	370160026	01	Lâmina Corte Móvel		104	
10	219000337	10	Parafuso		104	
11	219000075	10	Porca		104	

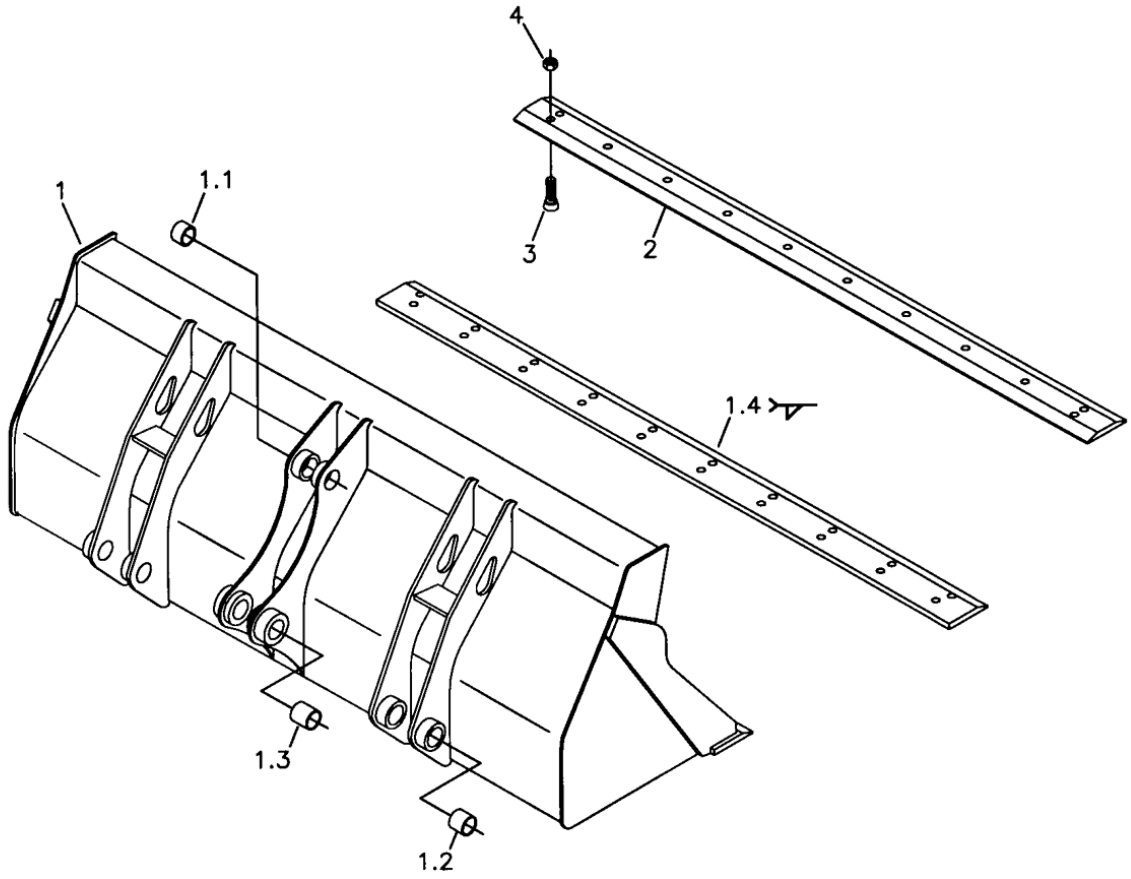

CAD-DM
CAR01-30

Item soldado / Welding part / Pieza fijada con soldadura.

POS	CÓDIGO	QT	PORTUGUÊS	NOTA	Início	Fim
1	370460042	01	Caçamba Carregadeira		104	
1.1	370060119	02	Bucha Menor	63x40x40	104	
1.2	370060120	04	Bucha	63x40x47	104	
1.3	370060121	02	Bucha	63x40x65	104	
1.4	370160077	01	Lâmina Desgaste - Soldada		104	
2	370160026	01	Lâmina Corte Móvel		104	
3	219000337	10	Parafuso		104	
4	219000075	10	Porca		104	

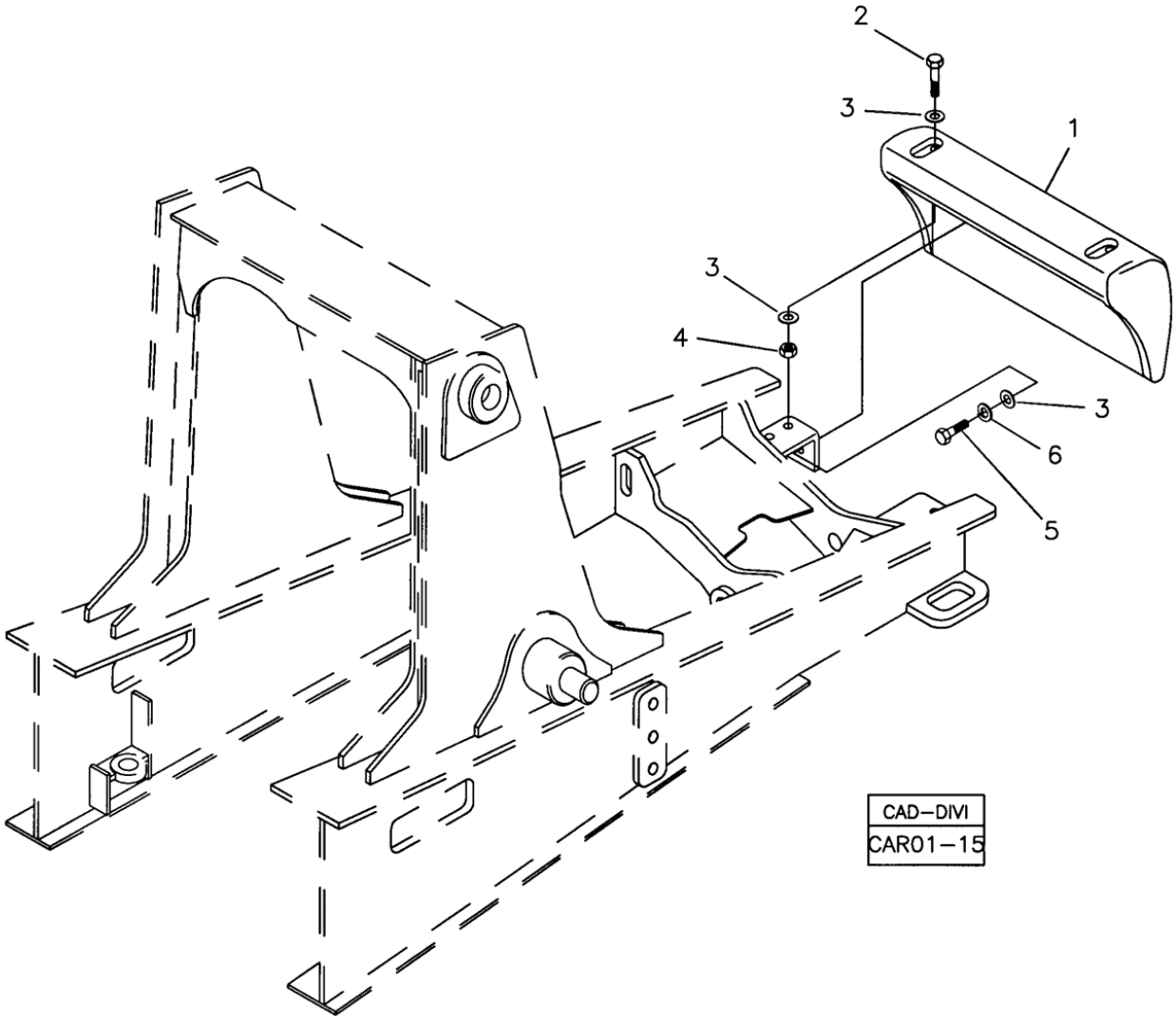

POS	CÓDIGO	QT	PORTUGUÊS	NOTA	Início	Fim
1	370060181	01	Contrapeso		104	
2	210004197	04	Parafuso		104	
3	210002045	04	Arruela lisa		104	
4	210004593	02	Porca		104	
5	210004180	02	Parafuso		104	
6	210002215	02	Arruela pressão		104	

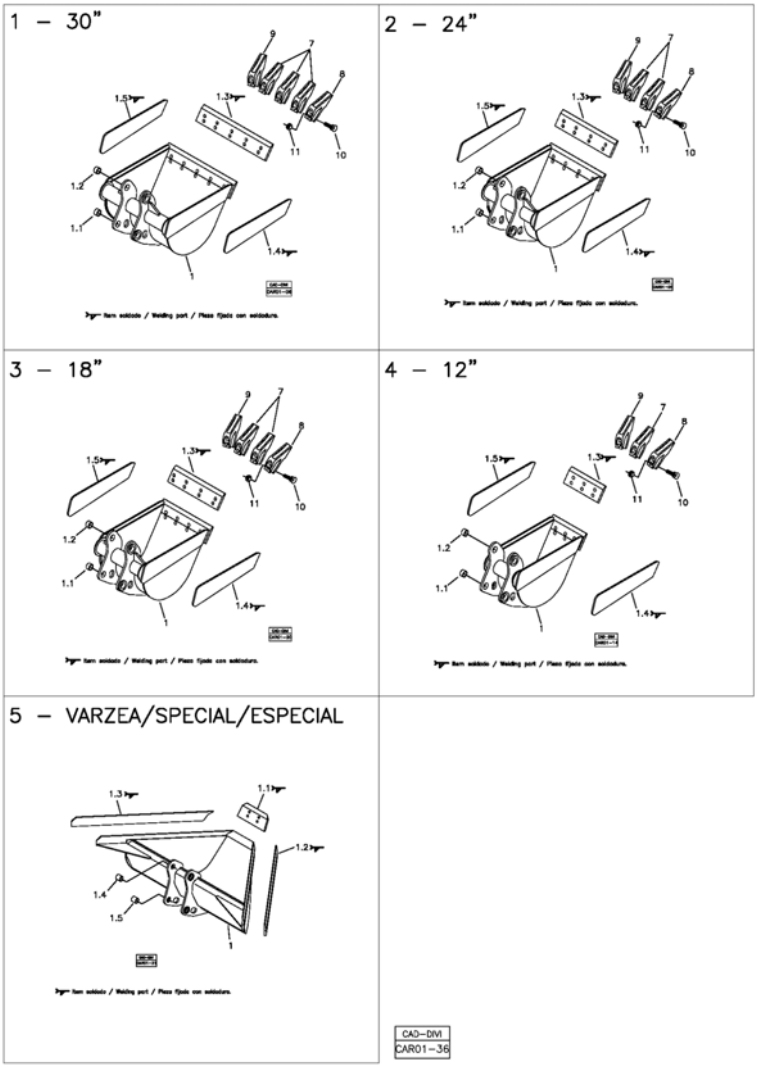

POS	CÓDIGO	QT	PORTUGUÊS	NOTA	Início	Fim
1		01	Caçamba 30"	VER 1H010 00.0	104	
2		01	Caçamba 24"	VER 1H020 00.0	104	
3		01	Caçamba 18"	VER 1H030 00.0	104	
4		01	Caçamba 12"	VER 1H040 00.0	104	
5		01	Caçamba Várzea	VER 1H040 00.0	104	

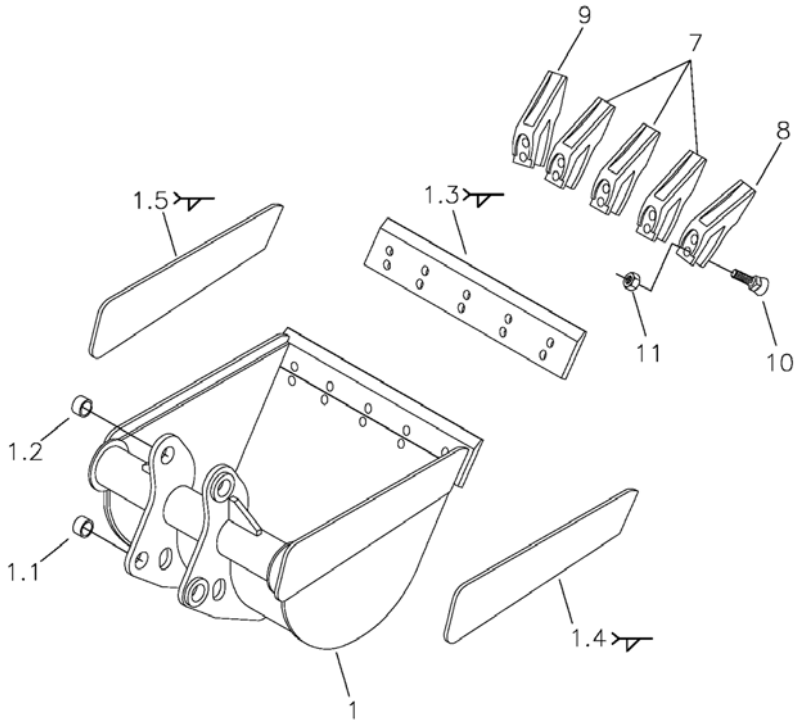

CAD–DMI
CAR01–06



Item soldado / Welding part / Pieza fijada con soldadura.

POS	CÓDIGO	QT	PORTUGUÊS	NOTA	Início	Fim
1	370460031	01	Caçamba 30"		104	
1.1	370060117	02	Bucha Menor	40x50x32	104	
1.2	370060118	02	Bucha Maior	45x55x32	104	
1.3	370160025	01	Lâmina Corte Frontal		104	
1.4	219001810	01	Lâmina Corte Direita		104	
1.5	219001809	01	Lâmina Corte Esquerda		104	
7	219000309	03	Dente Central		104	
8	219000310	01	Dente Direito		104	
9	219000311	01	Dente Esquerdo		104	
10	219000074	10	Parafuso Allen		104	
11	219000075	10	Porca		104	

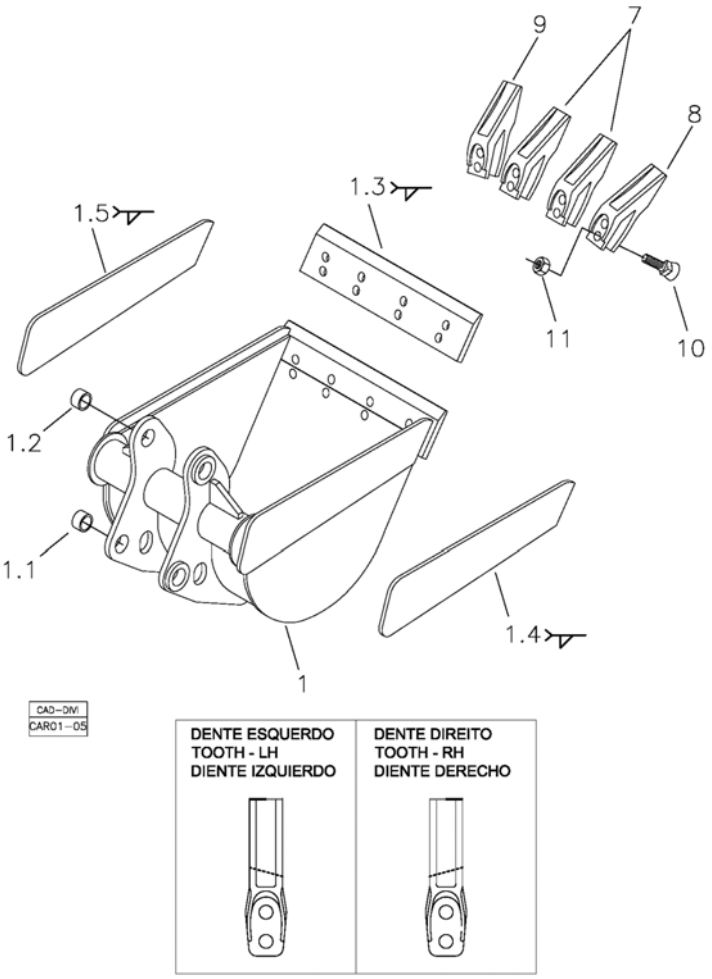

Item soldado / Welding part / Pieza fijada con soldadura.

POS	CÓDIGO	QT	PORTUGUÊS	NOTA	Início	Fim
1	370460030	01	Caçamba 24"		104	
1.1	370060117	02	Bucha Menor	40x50x32	104	
1.2	370060118	02	Bucha Maior	45x55x32	104	
1.3	370160024	01	Lâmina Corte Frontal		104	
1.4	219001810	01	Lâmina Corte Direita		104	
1.5	219001809	01	Lâmina Corte Esquerda		104	
7	219000309	02	Dente Central		104	
8	219000310	01	Dente Direito		104	
9	219000311	01	Dente Esquerdo		104	
10	219000074	08	Parafuso Allen		104	
11	219000075	08	Porca		104	

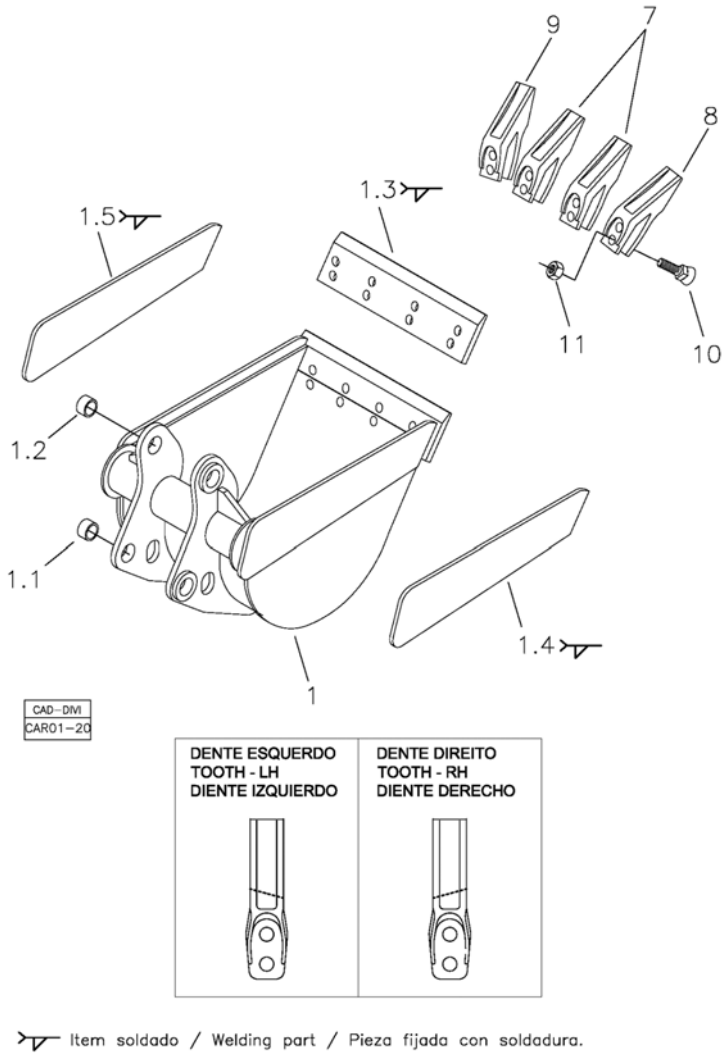

Item soldado / Welding part / Pieza fijada con soldadura.

POS	CÓDIGO	QT	PORTUGUÊS	NOTA	Início	Fim
1	370460029	01	Caçamba 18"		104	
1.1	370060117	02	Bucha Menor	40x50x32	104	
1.2	370060118	02	Bucha Maior	45x55x32	104	
1.3	370160023	01	Lâmina Corte Frontal		104	
1.4	219001810	01	Lâmina Corte Direita		104	
1.5	219001809	01	Lâmina Corte Esquerda		104	
7	219000309	02	Dente Central		104	
8	219000310	01	Dente Direito		104	
9	219000311	01	Dente Esquerdo		104	
10	219000074	08	Parafuso Allen		104	
11	219000075	08	Porca		104	

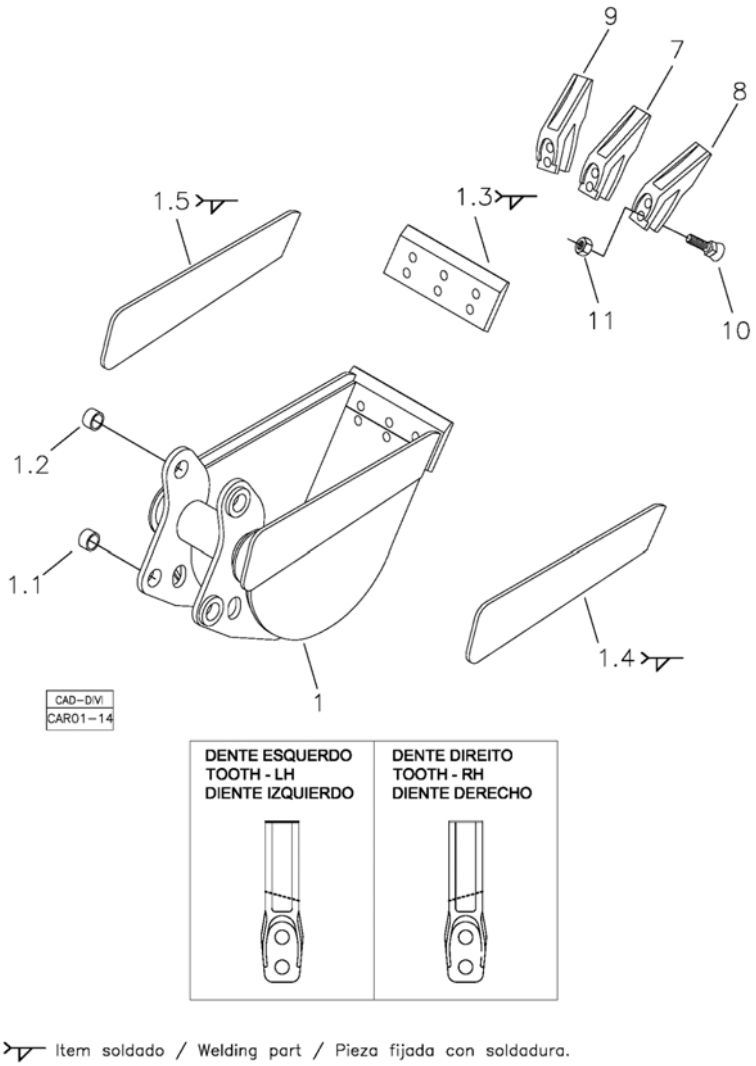

Item soldado / Welding part / Pieza fijada con soldadura.

POS	CÓDIGO	QT	PORTUGUÊS	NOTA	Início	Fim
1	370460028	01	Caçamba 12"		104	
1.1	370060117	02	Bucha Menor	40x50x32	104	
1.2	370060118	02	Bucha Maior	45x55x32	104	
1.3	370160022	01	Lâmina Corte Frontal		104	
1.4	219001810	01	Lâmina Corte Direita		104	
1.5	219001800	01	Lâmina Corte Esquerda		104	
7	219000309	01	Dente Central		104	
8	219000310	01	Dente Direito		104	
9	219000311	01	Dente Esquerdo		104	
10	219000074	06	Parafuso Allen		104	
11	219000075	06	Porca		104	

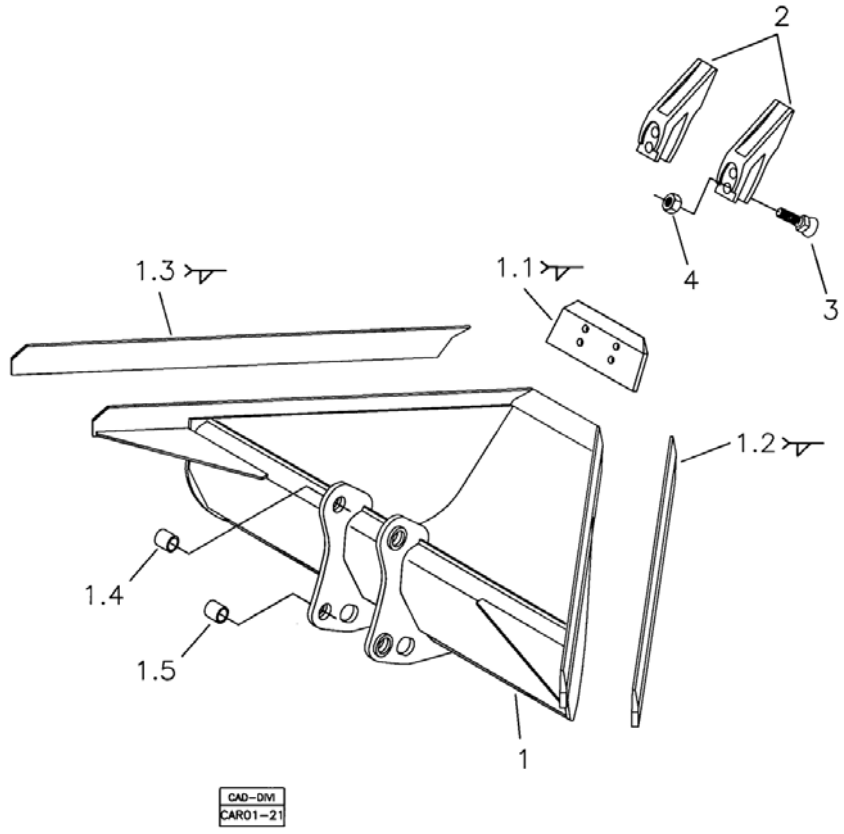

Item soldado / Welding part / Pieza fijada con soldadura.

POS	CÓDIGO	QT	PORTUGUÊS	NOTA	Início	Fim
1	370360087	01	Caçamba Varzea		104	
1.1	370160040	01	Lâmina de Corte Frontal		104	
1.2	370160042	01	Lâmina Corte Direita		104	
1.3	370160043	01	Lâmina Corte Esquerda		104	
1.4	370060118	02	Bucha Maior	45x55x32	104	
1.5	370060117	02	Bucha Menor	40x50x32	104	
2	219000309	02	Dente Central		104	
3	219000074	04	Parafuso Allen		104	
4	219000075	04	Porca		104	

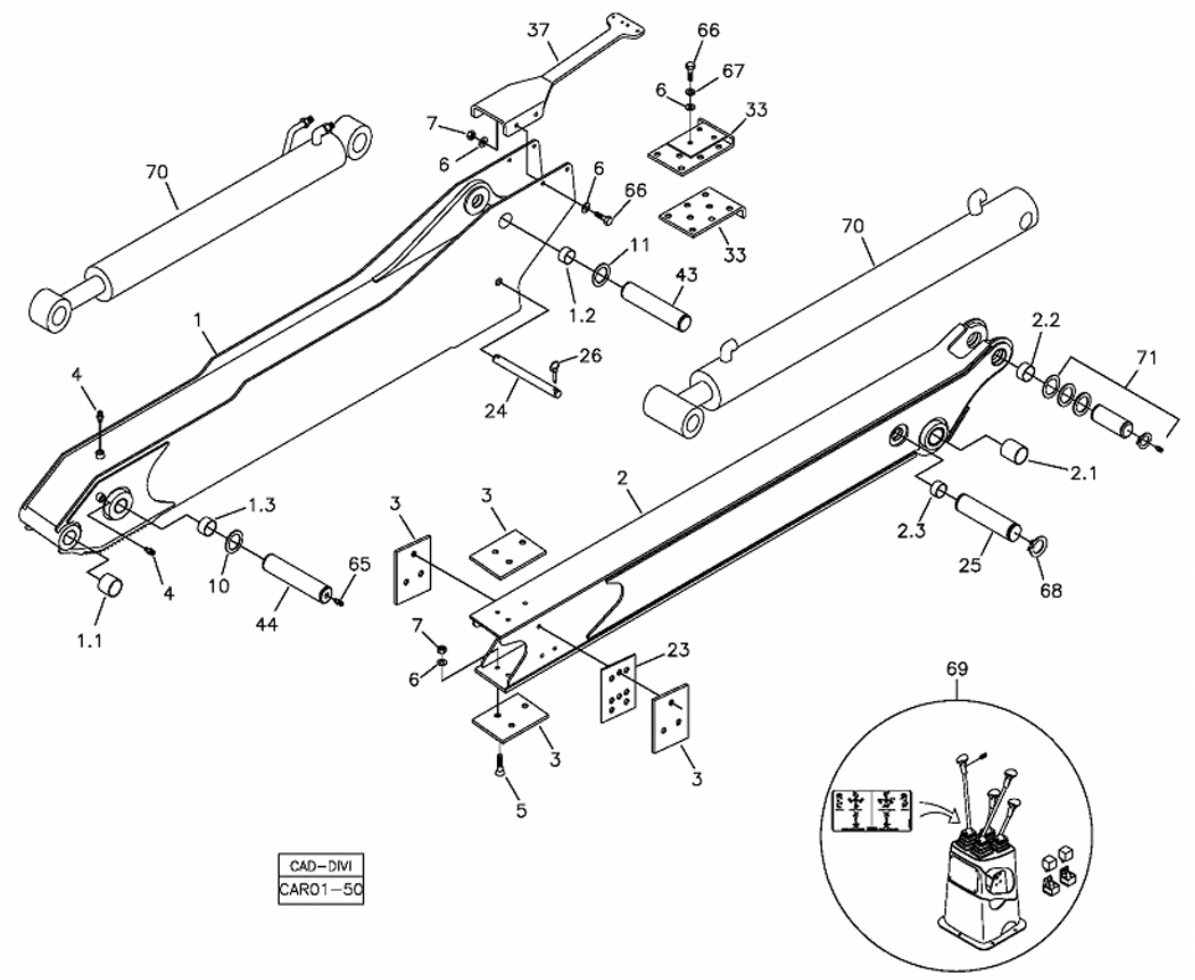

POS	CÓDIGO	QT	PORTUGUÊS	NOTA	Início	Fim
1	370360109	01	Braço Externo		561	
1.1	370060014	02	Bucha		561	
1.2	370060118	02	Bucha Maior		561	
1.3	370060724	02	Bucha		561	
2	370360110	01	Braço Interno		561	
2.1	370060493	02	Bucha		561	
2.2	370060122	02	Bucha		561	
2.3	370060752	02	Bucha		561	
3	219001790	04	Placa Deslizante Braço Interno		561	
4	211200000	04	GRAXEIRA RETA 1/8"		561	
5	210007036	12	Parafuso Cabeça Chata		561	
6	210002021	18	Arruela Pressão		561	
7	210005770	12	Porca sext.		561	
10	370060564	CN	Arruela Calço	90x46x1	561	
11	370060677	02	Arruela Calço	90x46x4	561	
23	370060723	CN	Espaçador	1mm	561	
24	370060722	01	Pino Travamento		561	
25	370060721	01	Pino		561	
26	219001805	02	Pino Trava		561	
33	370260085	02	Placa Deslizante Braço Externo		561	
37	370060740	01	Suporte Mangueiras		561	
43	370060055	01	Pino Esquerdo		561	

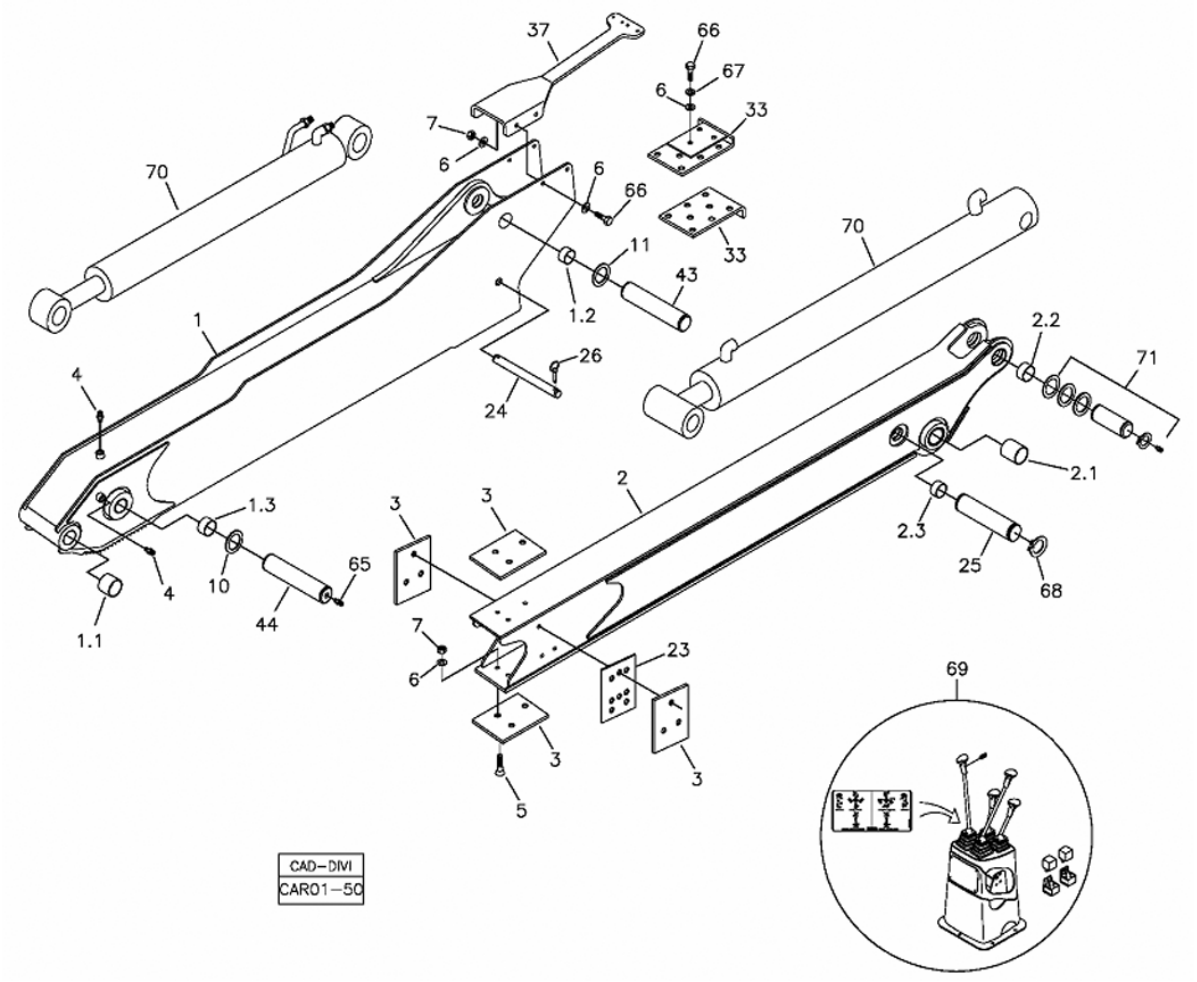

POS	CÓDIGO	QT	PORTUGUÊS	NOTA	Início	Fim
44	370060739	01	Pino		561	
65	211200001	01	Graxeira		561	
66	210004040	06	Parafuso		561	
67	210002200	06	Arruela pressão B12		561	
68	210000960	02	Anel Trava		561	
69		01	Sistema Elétrico	VER 7D000 00.0	561	
70		01	Sistema Hidráulico	VER 5R000 00.0	561	
71		01	Pino Cilindro Braço	VER	561	

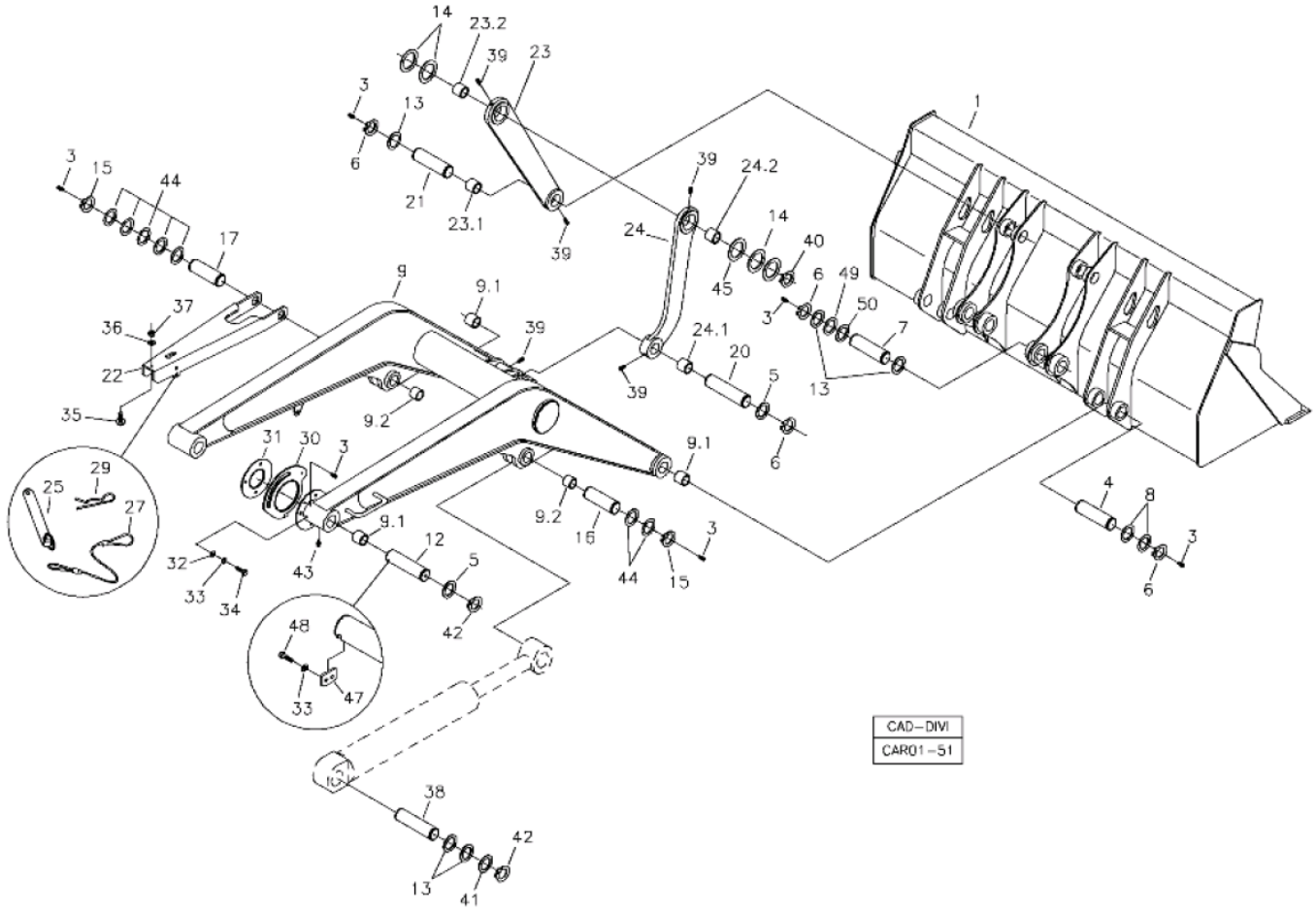

POS	CÓDIGO	QT	PORTUGUÊS	NOTA	Início	Fim
01	370460060	01	CAÇAMBA 2 CILINDROS		1125	
03	211200001	18	Graxeira		1125	
04	370060003	02	Pino Pá Carregadeira		1125	
05	370060674	06	Arruela Calço		1125	
06	210003480	16	Anel Elástico		1125	
07	370060128	02	Pino Pá Carregadeira		1125	
08	370060675	06	Arruela Calço		1125	
09	370360119	01	BRAÇO PÁ-CARREGADEIRA 2 CILINDROS		1125	
09.1	370060046	10	Bucha		1125	
09.2	370060118	04	Bucha Maior		1125	
12	370060736	02	Pino p/ Trava		1125	
13	370060676	12	Arruela Calço		1125	
14	370060568	08	Arruela Encosto		1125	
15	210000960	04	Anel Trava		1125	
16	370060005	01	Pino Direito		1125	
17	370060055	01	Pino Esquerdo		1125	
20	370060004	02	Pino Barra Ligação		1125	
21	370060129	02	Pino Pá Carregadeira		1125	
22	370060044	01	Braço Segurança		1125	
23	370360013	04	Barra Ligação		1125	
24.1	370060017	02	Bucha menor		1125	
23.1	370060017	02	Bucha menor		1125	

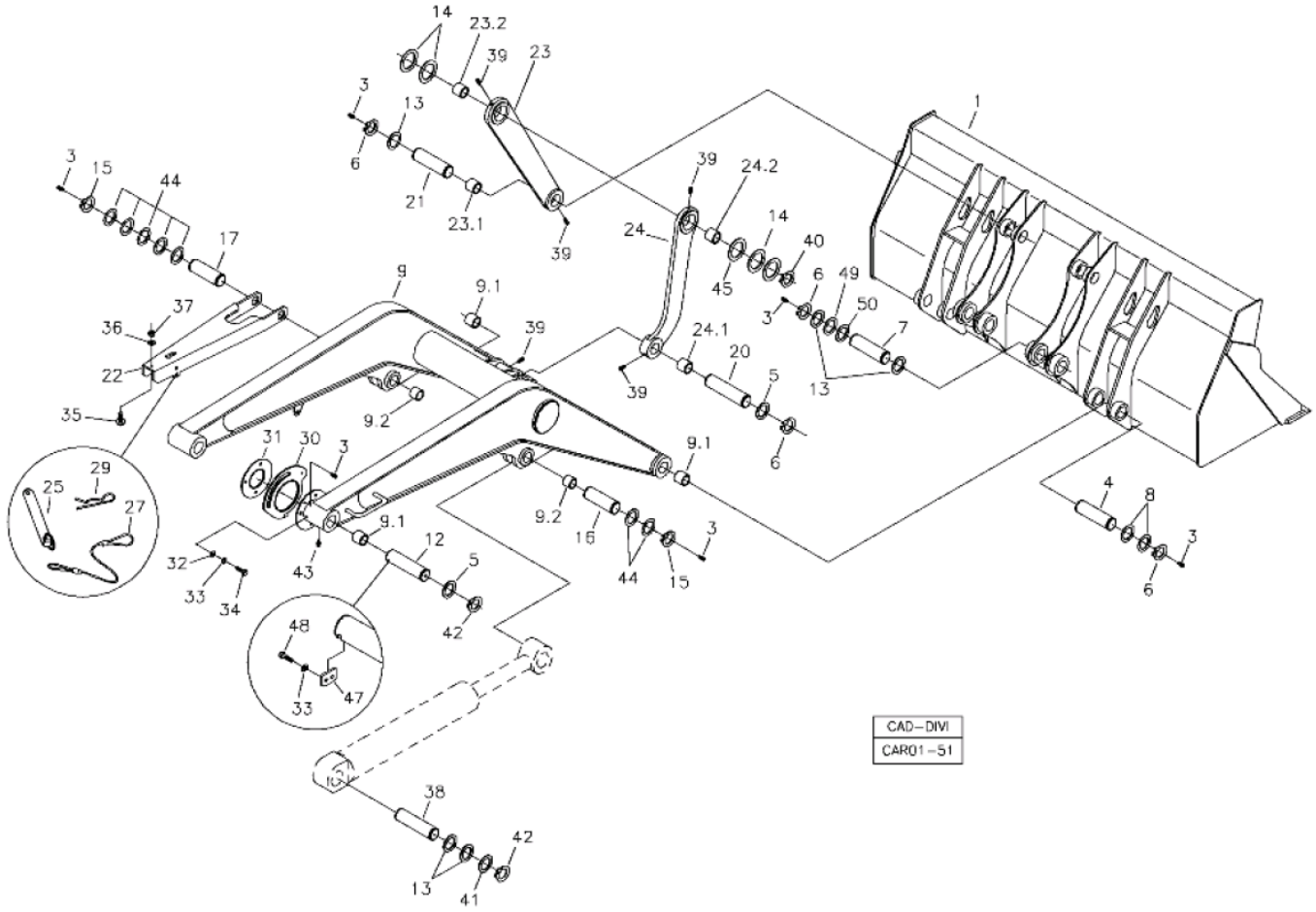

POS	CÓDIGO	QT	PORTUGUÊS	NOTA	Início	Fim
23.2	370060016	02	Bucha maior		1125	
24	370360014	04	Barra Ligação		1125	
24.1	370060017	02	Bucha menor		1125	
33	210002180	07	Arruela pressão		1125	
34	210003830	03	Parafuso		1125	
35	208003934	01	Batente Borracha		1125	
36	210002005	01	Arruela Pressão		1125	
37	210005755	01	Porca sext.AF		1125	
24.2	370060016	02	Bucha maior		1125	
25	370060169	01	Pino Trava		1125	
27	219000459	01	Cabo Aço		1125	
29	219001062	01	Grampo Segurança		1125	
30	370060223	01	Came Auto-nivelamento		1125	
31	370060224	01	Disco Auto-nivelamento		1125	
32	210002015	03	Arruela Pressão		1125	
33	210002180	07	Arruela pressão		1125	
34	210003830	03	Parafuso		1125	
35	208003934	01	Batente Borracha		1125	
36	210002005	01	Arruela Pressão		1125	
37	210005755	01	Porca sext.AF		1125	
38	370060006	02	Pino Cilindro		1125	
39	211200000	11	GRAXEIRA RETA 1/8"		1125	

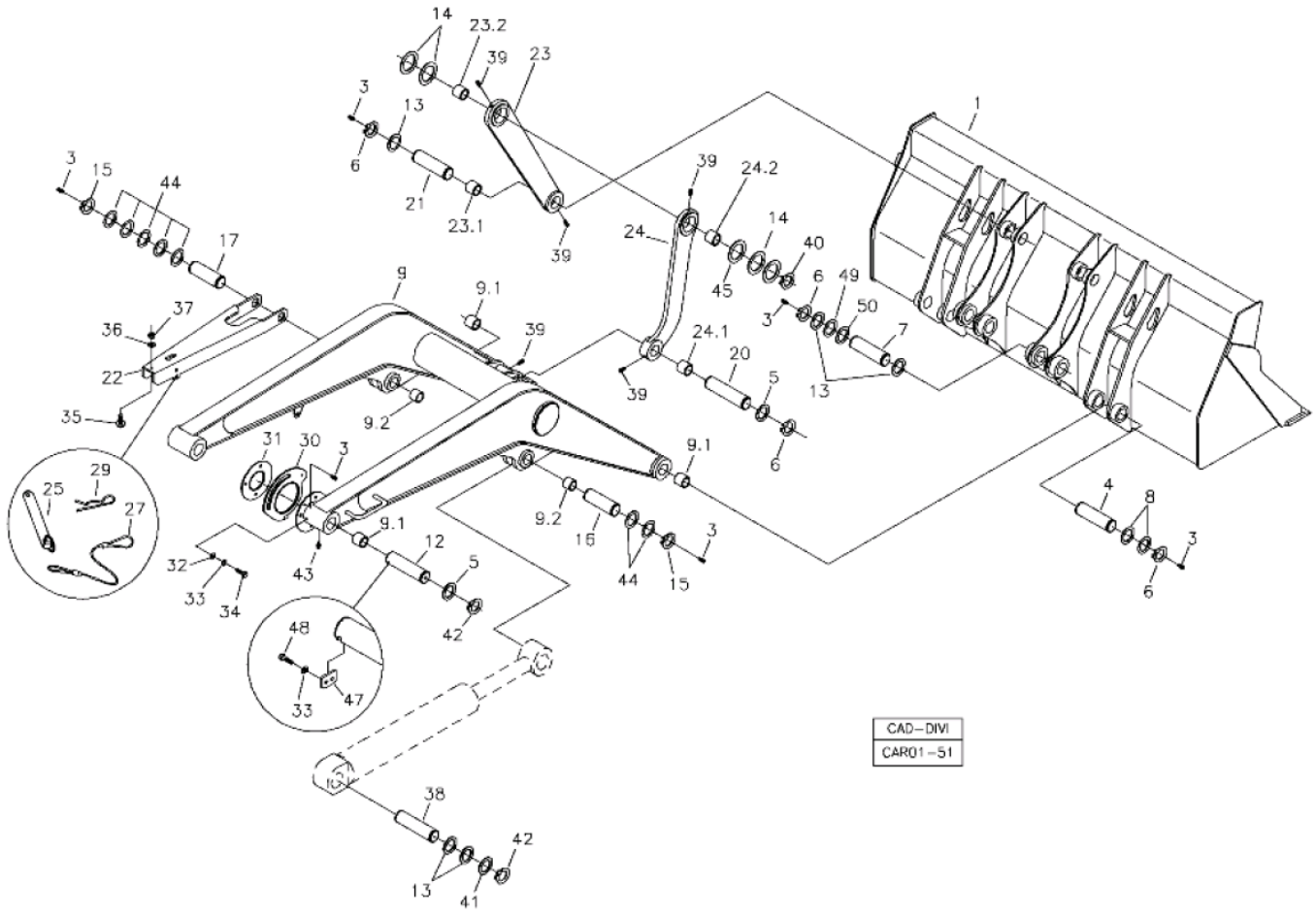

POS	CÓDIGO	QT	PORTUGUÊS	NOTA	Início	Fim
40	210003362	04	Anel Trava		1125	
41	370060673	04	Arruela Calço		1125	
42	219001039	06	Anel Elástico		1125	
43	211200020	01	Graxeira		1125	
44	370060671	08	Arruela Calço		1125	
45	370060566	CN	Arruela Encosto		1125	
47	370060735	02	Trava do Pino		1125	
48	210003843	04	Parafuso sext.		1125	
49	370060574	CN	Arruela Calço		1125	
50	370060575	CN	Arruela Calço		1125	

MONTAGEM LIMPADOR PÀRA-BRISA DIANTEIRO - CABINE ABERTA

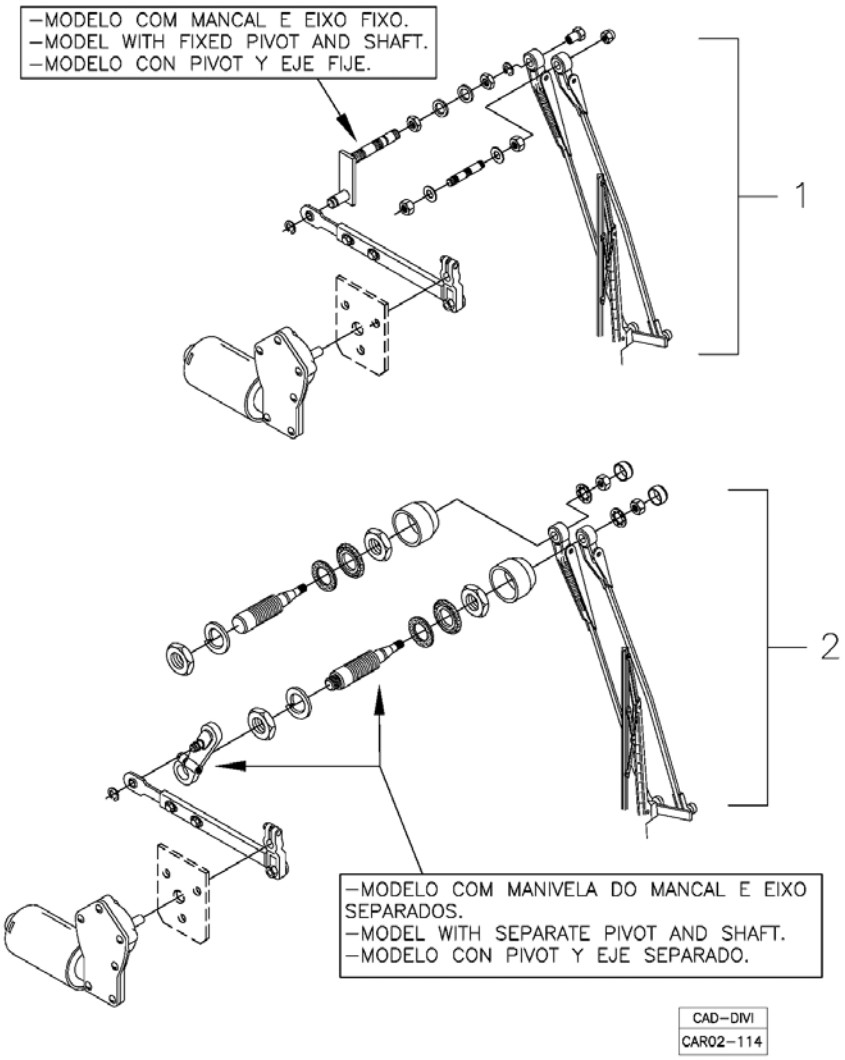

POS	CÓDIGO	QT	PORTUGUÊS	NOTA	Início	Fim
1		01	Limpador Pará-brisa - Modelo com Mancal e Eixo Fixo	VER 2A020 01.0	104	
2		01	Limpador Pará-brisa - Modelo com Manivela do Mancal e Eixo Separados	VER 2A020 02.0	104	

MONTAGEM LIMPADOR PÀRA-BRISA - MODELO COM MANCAL E EIXO FIXO

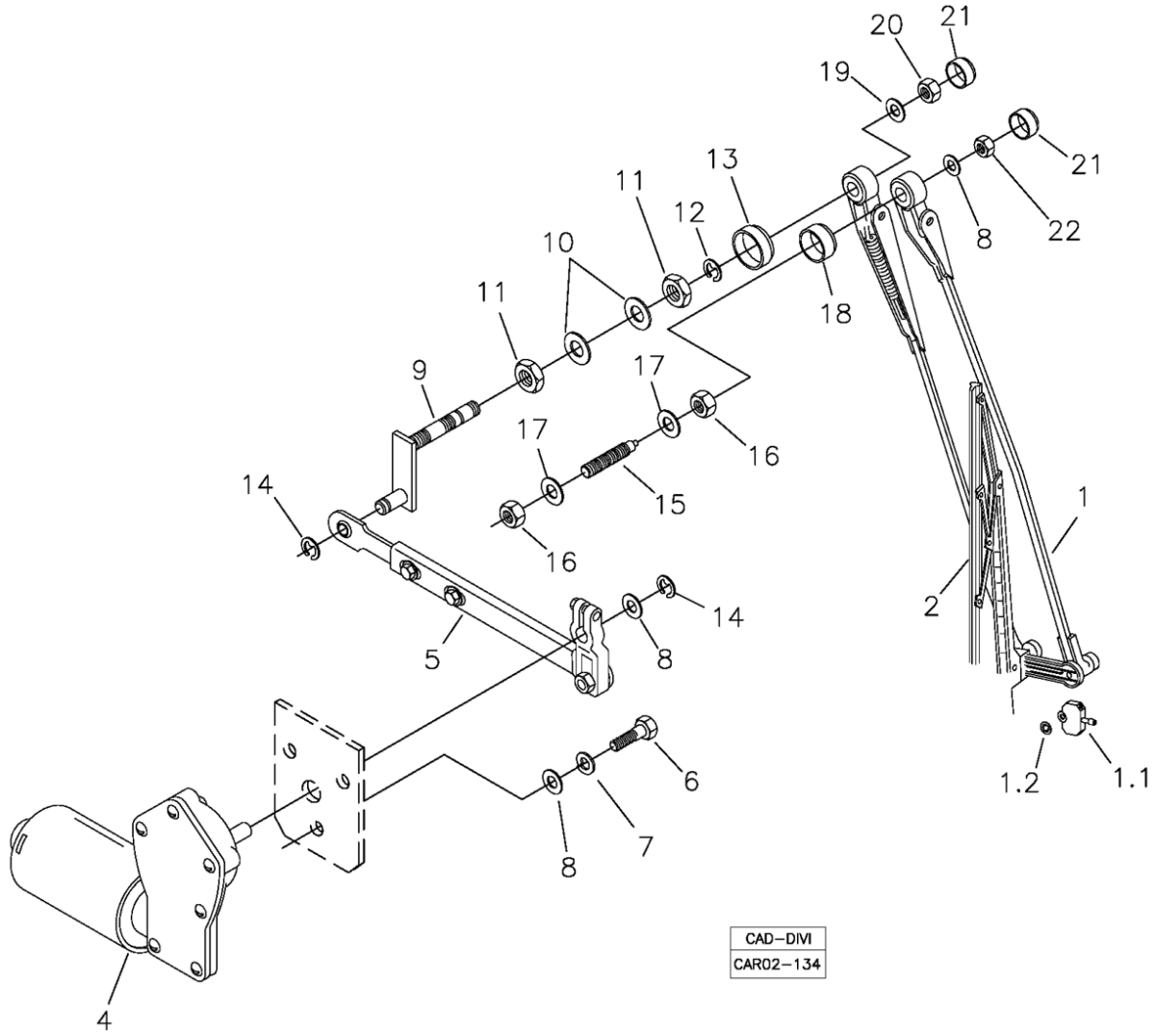

POS	CÓDIGO	QT	PORTUGUÊS	NOTA	Início	Fim
1	219001907	01	Braço Pantográfico com Esguicho	22"	527	
1.1	219002150	01	Esguicho		527	
1.2	219002151	01	Anel Retenção		527	
2	219001906	01	Palheta Limpador	22"	527	
4	219001086	01	Motor Limpador		527	
5	219001922	01	Braço c/ Manivela		527	
6	210003730	03	Parafuso		527	
7	210002170	03	Arruela pressão		527	
8	210002005	05	Arruela Pressão		527	
9	219001923	01	Mancal		527	
10	210002045	01	Arruela lisa		527	
11	219001087	01	Porca		527	
12	210007175	01	Anel Elástico		527	
13	219002148	01	Bucha Plástica		527	
14	210007174	02	Anel Elástico		527	
15	219001084	01	Pino Auxiliar		527	
16	210004599	02	Porca		527	
17	210002021	02	Arruela Pressão		527	
18	219002149	01	Solenóide		527	
19	210002015	01	Arruela Pressão		527	
20	210005760	01	Porca sext. AF		527	
21	219002157	02	Tampa		527	

MONTAGEM LIMPADOR PÀRA-BRISA - MODELO COM MANCAL E EIXO FIXO

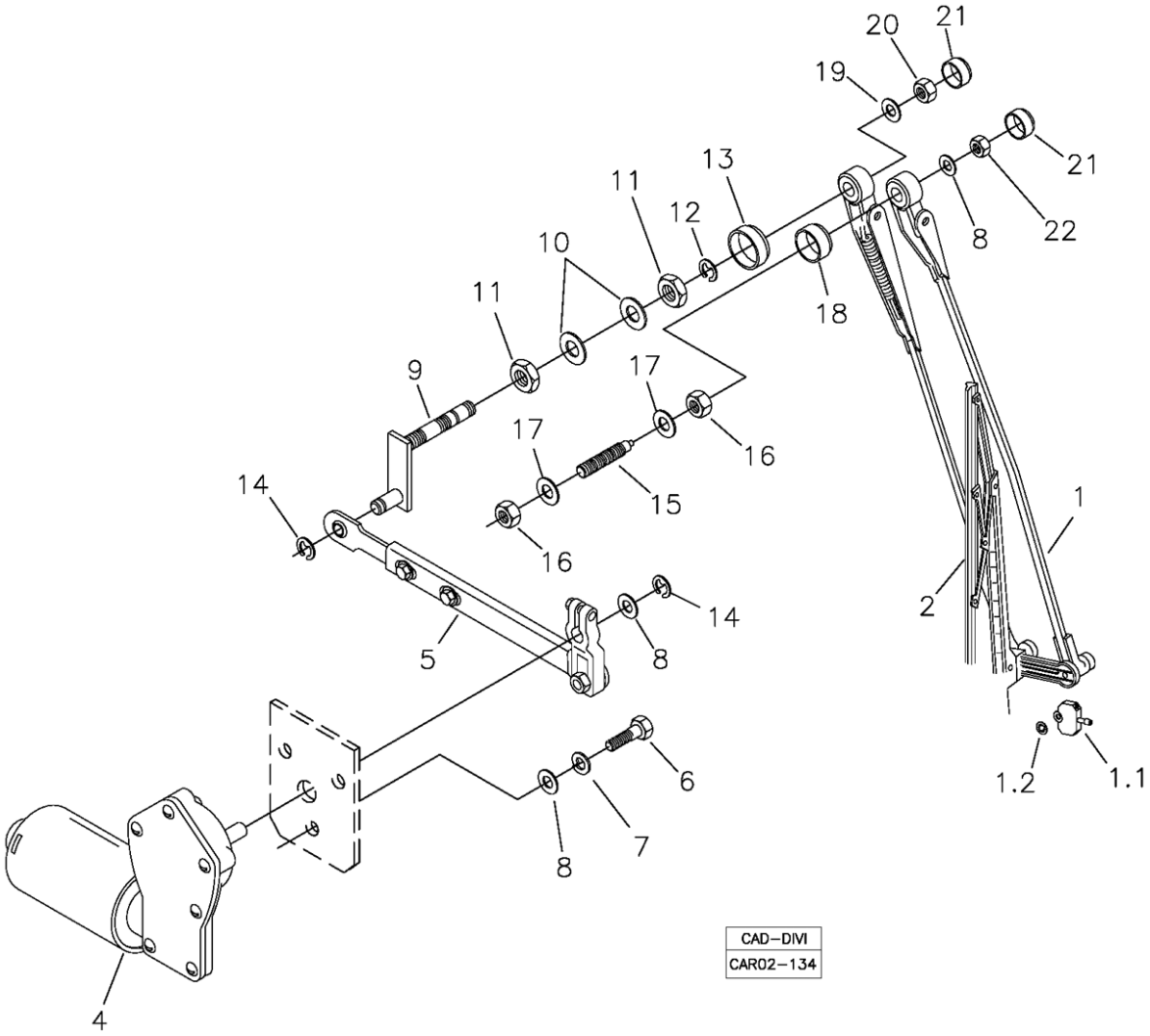

POS	CÓDIGO	QT	PORTUGUÊS	NOTA	Início	Fim
22	210005755	01	Porca sext.AF		527	

MONTAGEM LIMPADOR PÁRA-BRISA - MODELO COM MANIVELA E EIXO SEPARADO

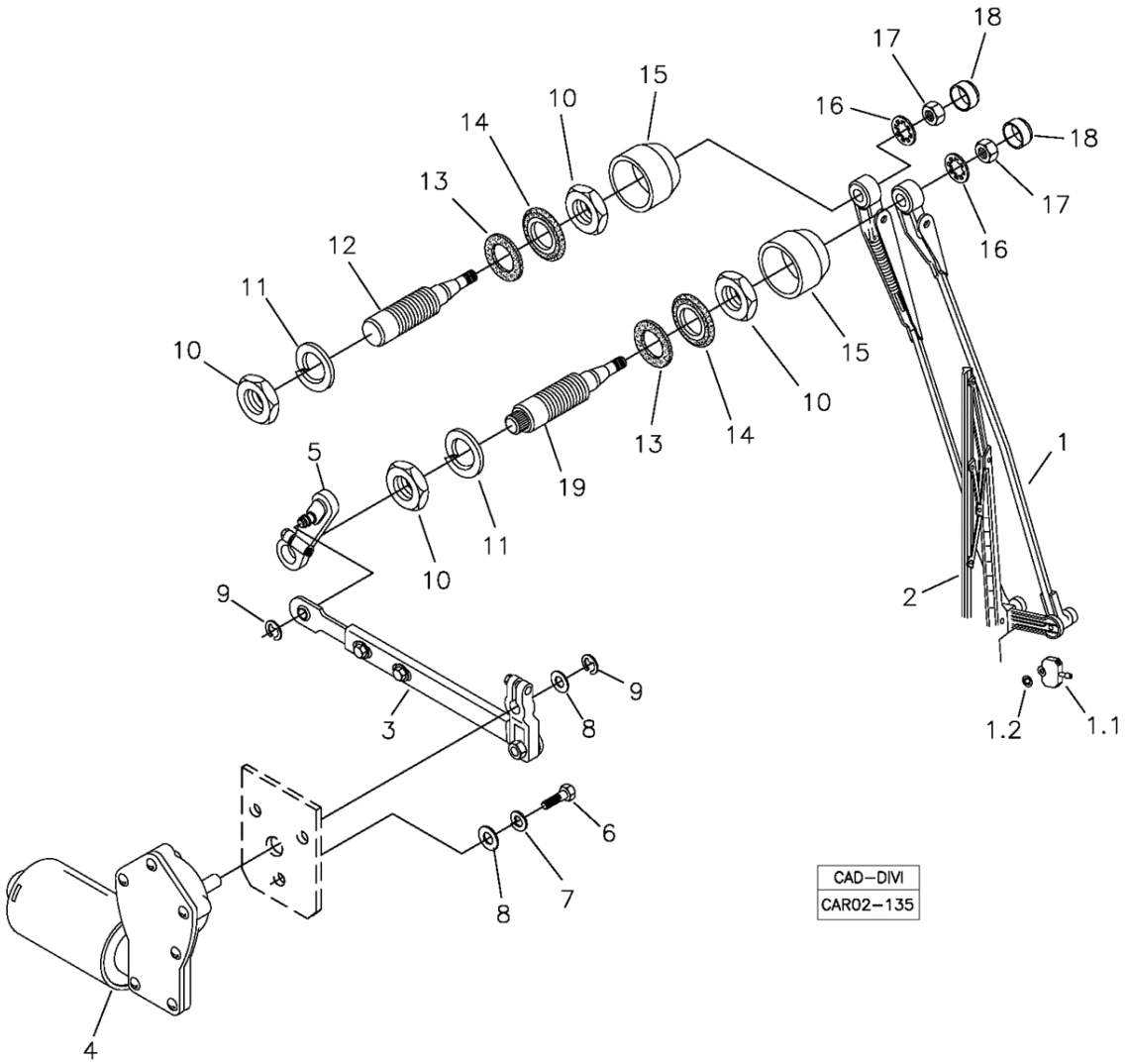

POS	CÓDIGO	QT	PORTUGUÊS	NOTA	Início	Fim
1	219001907	01	Braço Pantográfico com Esguicho	22"	527	
1.1	219002150	01	Esguicho		527	
1.2	219002151	01	Anel Retenção		527	
2	219001906	01	Palheta Limpador	22"	527	
3	219001262	01	Braço c/ Manivela		527	
4	219001086	01	Motor Limpador		527	
5	219002152	01	Manivela do Mancal		527	
6	210003730	03	Parafuso		527	
7	210002170	03	Arruela pressão		527	
8	210002005	04	Arruela Pressão		527	
9	219001090	02	Anel Elástico		527	
10	210004621	04	Porca Baixa		527	
11	210002220	02	Arruela pressão B20		527	
12	219002153	01	Eixo Menor		527	
13	219002154	02	Anel Vedação		527	
14	219002155	02	Anel		527	
15	219002156	02	Bucha Plástica		527	
16	210002241	02	Arruela dentada		527	
17	210004577	02	Porca		527	
18	219002157	02	Tampa		527	
19	219002158	01	Eixo Maior		527	

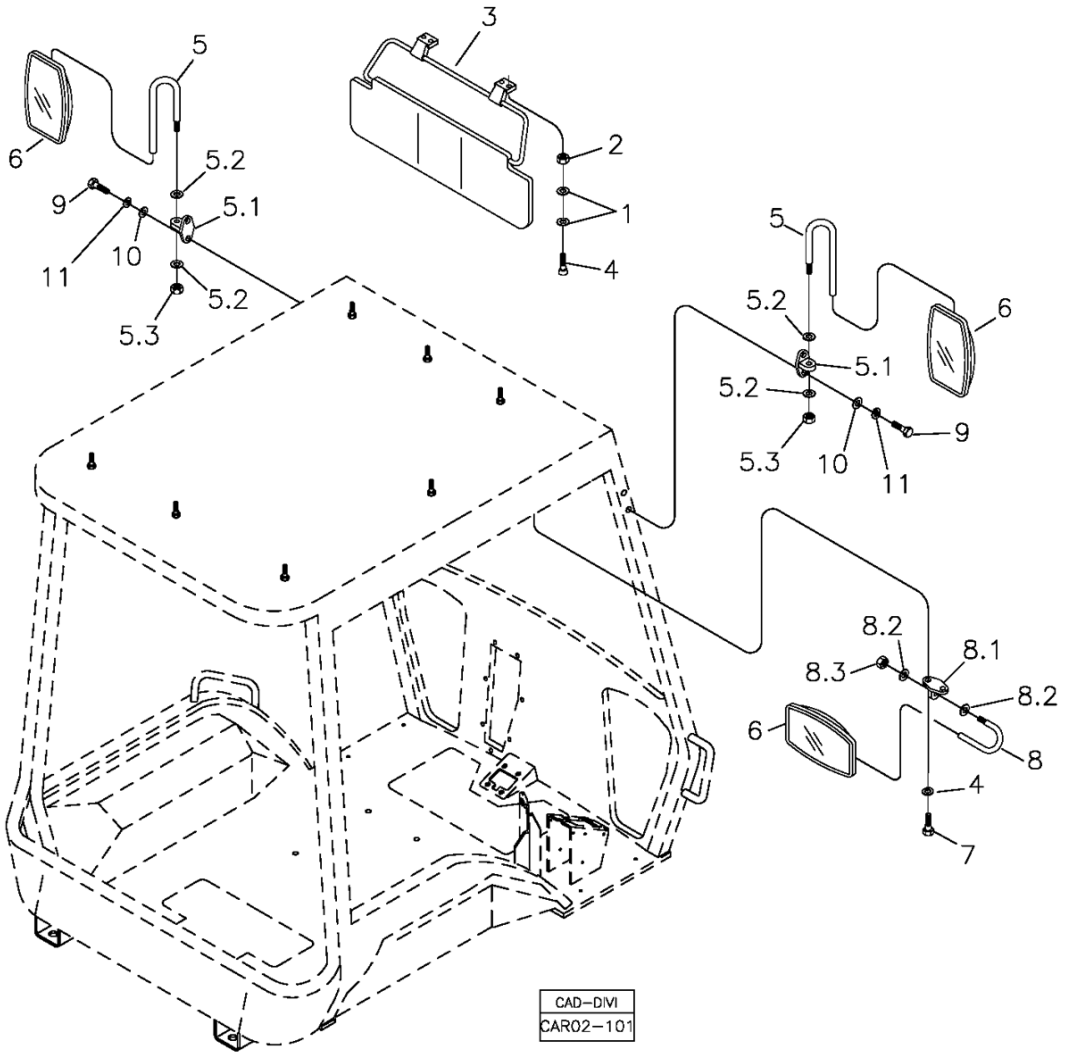

POS	CÓDIGO	QT	PORTUGUÊS	NOTA	Início	Fim
1	210002000	08	Arruela Pressão		268	
2	210005750	04	Porca Segurança		268	
3	219001082	01	Tapa-sol		268	
4	210003601	04	Parafuso		268	
5	219000808	02	Braço Espelho		268	
5.1	219001514	02	Base Alumínio		268	
5.2	210002015	04	Arruela Pressão		268	
5.3	210005760	02	Porca sext. AF		268	
6	219000810	03	Espelho		268	
7	210003710	02	Parafuso sext.		268	
8	219000811	01	Braço Espelho		268	
8.1	219001514	01	Base Alumínio		268	
8.2	210002015	02	Arruela Pressão		268	
8.3	210005760	01	Porca sext. AF		268	
9	210003850	04	Parafuso		268	
10	210002015	15	Arruela Pressão		268	
11	210002190	11	Arruela pressão		268	

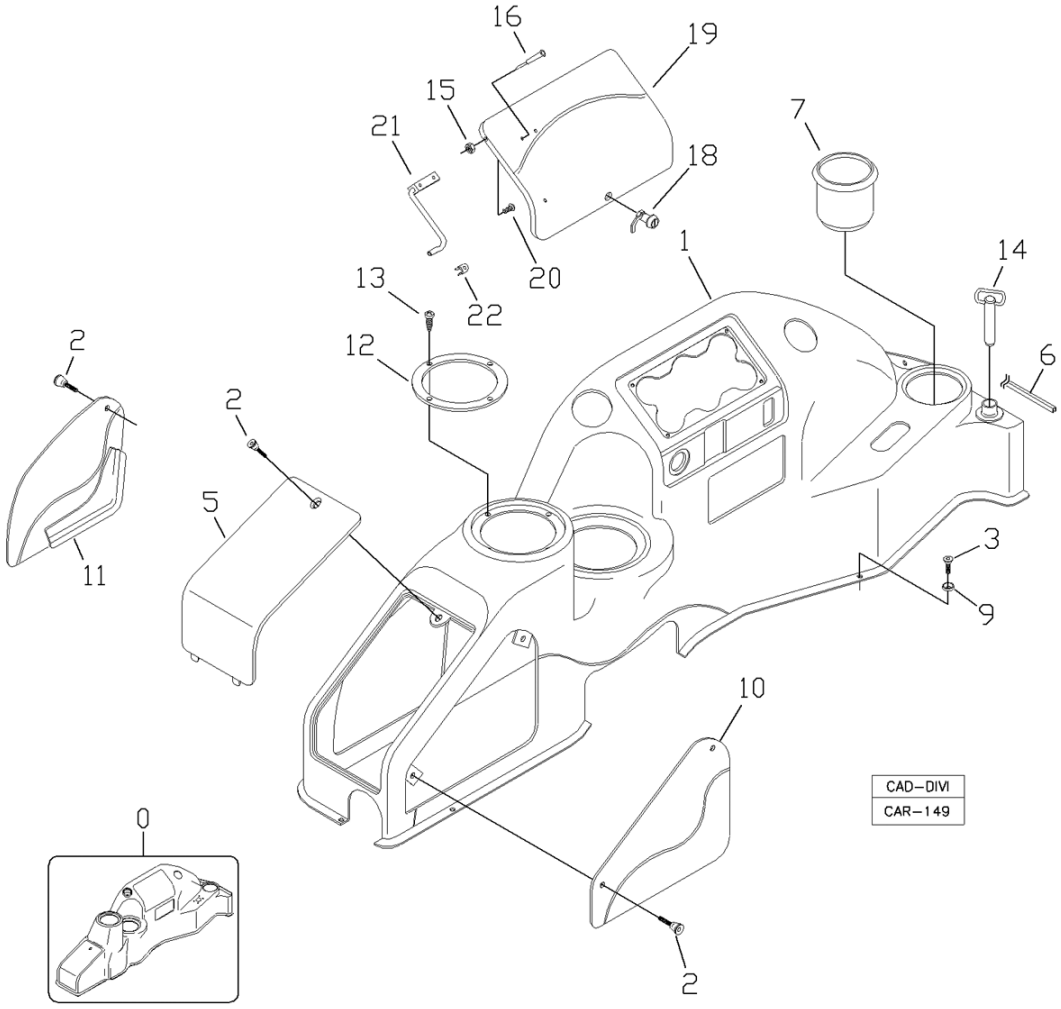

POS	CÓDIGO	QT	PORTUGUÊS	NOTA	Início	Fim
0	219001142	01	Conjunto Painel		374	
1		01	Painel		374	
2	219001217	05	Manipulo		374	
3	210007042	14	Parafuso Fenda		374	
5	219001585	01	Tampa		374	
6	219001155	CN	Perfil Borracha		374	
7	219001230	01	Porta Copo		374	
9	219001310	14	Arruela Plástico		374	
10	219001589	01	Tampa Maior		374	
11	219001590	01	Tampa Menor		374	
12	219001591	02	Anel Fixação		374	
13	210007079	10	Parafuso Phillips		374	
14		01	Pino Trava Segurança	VER 2M	374	
15	210005755	02	Porca sext.AF		374	
16	210001014	14	Rebite		374	
18	219001228	01	Trinco		374	
19	219001586	01	Tampa		374	
20	210007094	02	Parafuso Phillips		374	
21	219001587	01	Haste		374	
22	219001588	01	Presilha Haste		374	

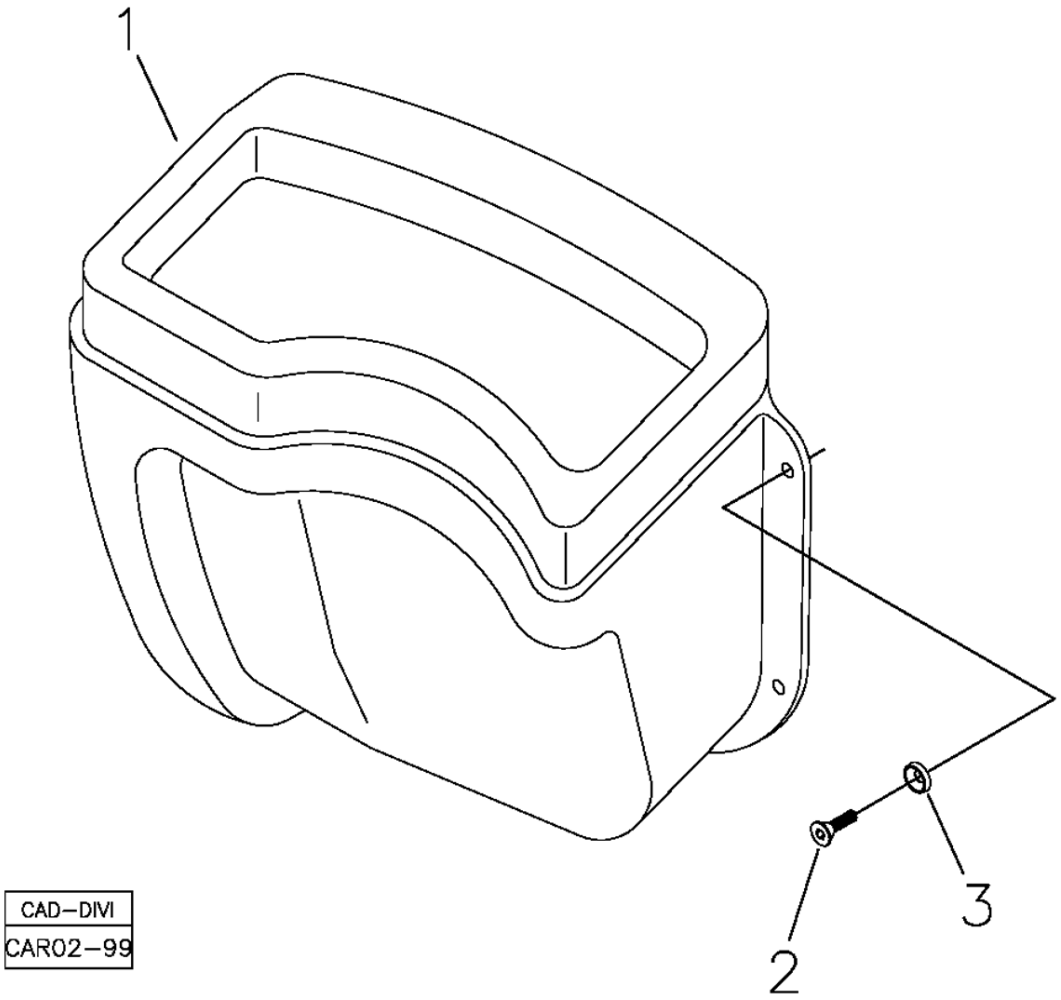

POS	CÓDIGO	QT	PORTUGUÊS	NOTA	Início	Fim
1	219001868	01	Painel Frontal Menor		374	
2	210007042	06	Parafuso Fenda		374	
3	219001310	06	Arruela Plástico		374	

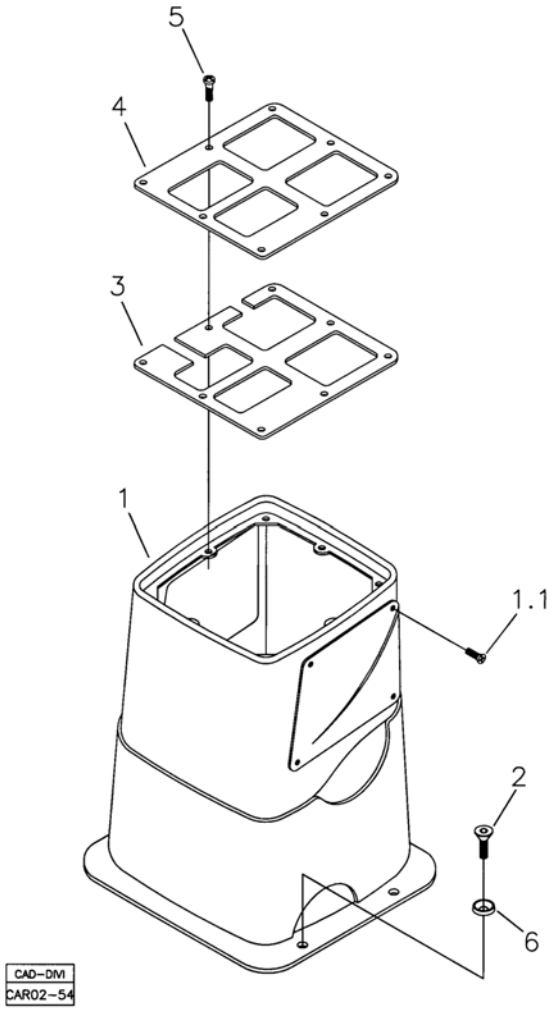

POS	CÓDIGO	QT	PORTUGUÊS	NOTA	Início	Fim
1	219001149	01	Painel Traseiro		104	
1.1	210001730	06	Parafuso Phillips		104	
2	210007042	06	Parafuso Fenda		104	
3	370060286	01	Chapa Reforço		104	
4	219001152	01	Tampa		104	
5	210007079	08	Parafuso Phillips		104	
6	219001310	06	Arruela Plástico		104	

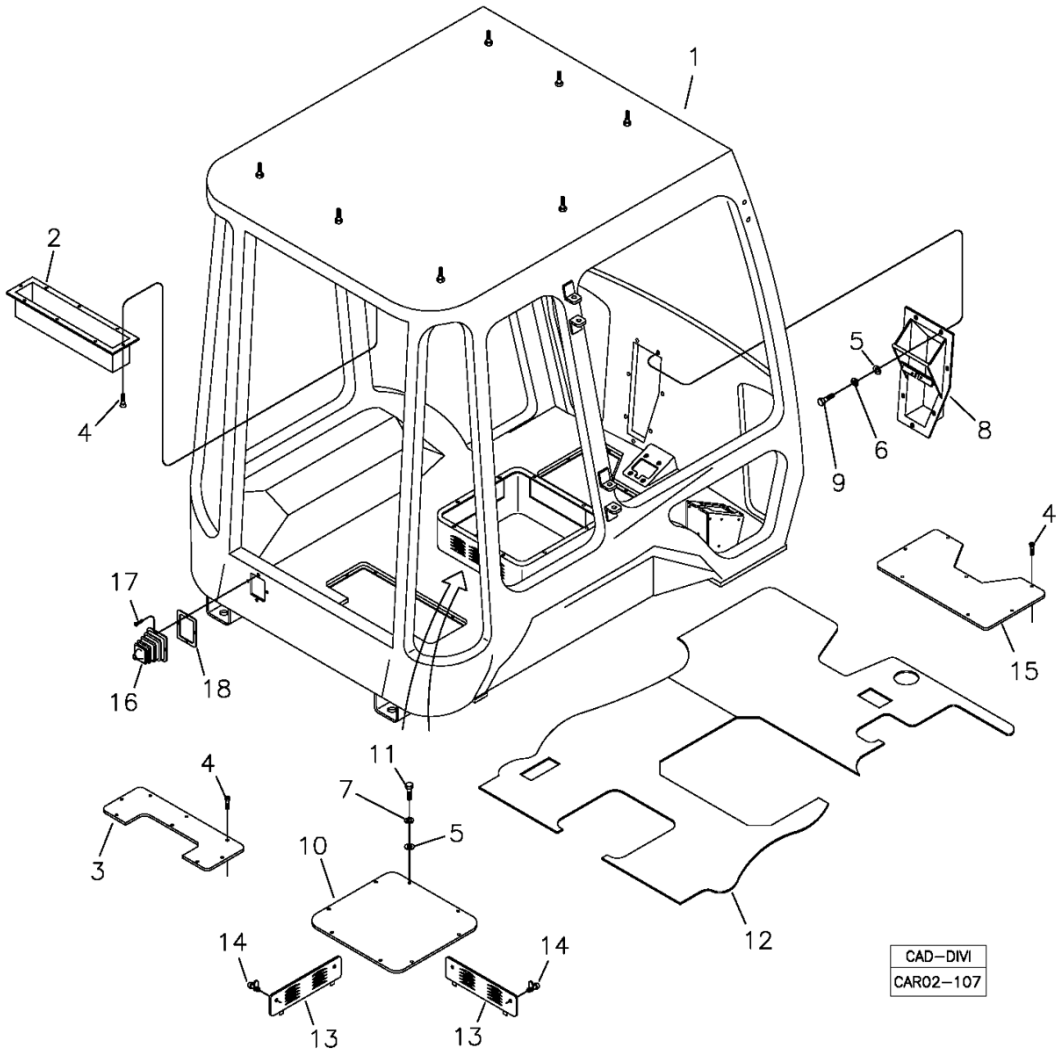

POS	CÓDIGO	QT	PORTUGUÊS	NOTA	Início	Fim
1		01	Estrutura Cabine		385	
2	219001855	01	Caixa Proteção		385	
3	219000816	01	Tampa Alavancas		385	
4	210004358	28	Parafuso Fenda		385	
5	210002015	15	Arruela Pressão		385	
6	210002190	07	Arruela pressão		385	
7	210002180	08	Arruela pressão		385	
8	370360069	01	Caixa Pedais		385	
9	210003810	07	PARAFUSO M8x1,25x20		385	
10	219001856	01	Tampa Caixa		385	
11	210003830	08	Parafuso		385	
12	219001547	01	Tapete		385	
13	219001858	02	Tampa Lateral		385	
14	219001165	04	Trinco		385	
15	219001158	01	Tampa		385	
16	219001887	01	Sanfona Menor		385	
17	210007095	04	Parafuso		385	
18	219002159	01	Suporte		385	

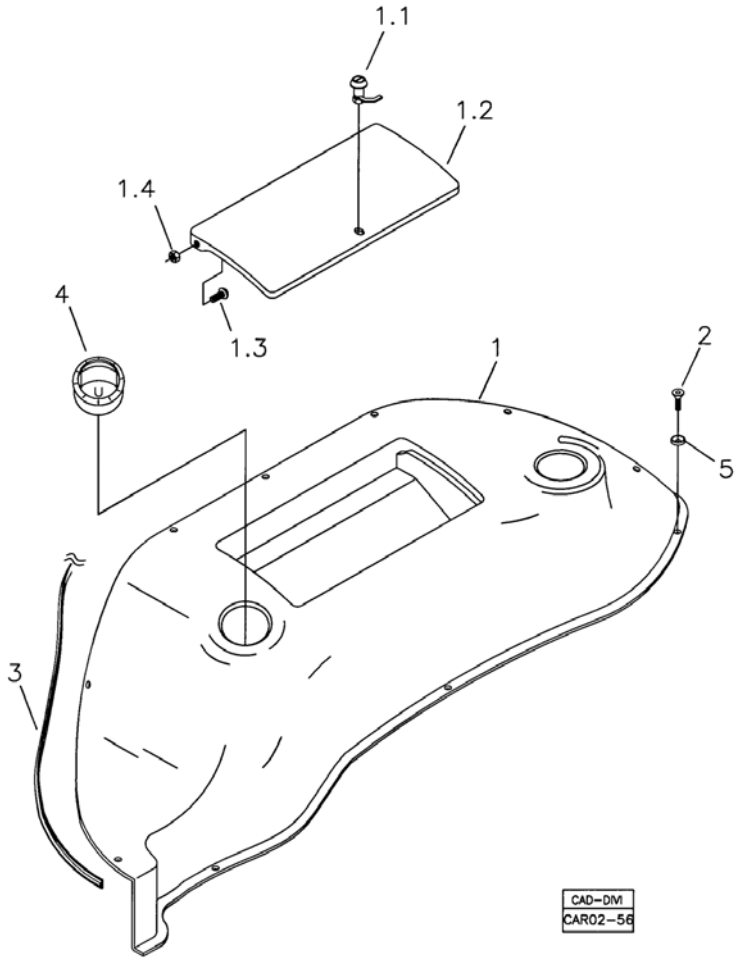

POS	CÓDIGO	QT	PORTUGUÊS	NOTA	Início	Fim
1	219001146	01	Painel Esquerdo		104	
1.1	219001228	01	Trinco		104	
1.2	219001223	01	Tampa		104	
1.3	210001786	02	Parafuso fenda		104	
1.4	210005755	02	Porca sext.AF		104	
2	210007042	16	Parafuso Fenda		104	
3	219001155	CN	Perfil Borracha		104	
4	219001225	02	Bocal de Ar		104	
5	219001310	16	Arruela Plástico		104	

PAINEL FRONTAL COM SAÍDAS DE AR - CINZA CHUMBO

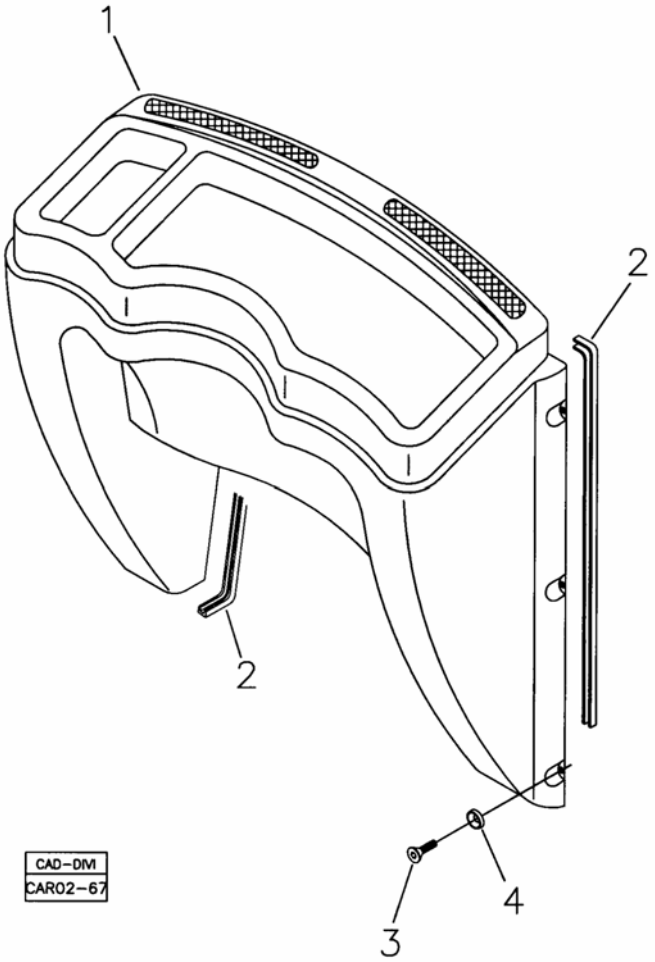

POS	CÓDIGO	QT	PORTUGUÊS	NOTA	Início	Fim
1	219000383	01	Painel Frontal		104	
2	211400187	CN	Perfil		104	
3	210007042	06	Parafuso Fenda		104	
4	219001310	06	Arruela Plástico		104	

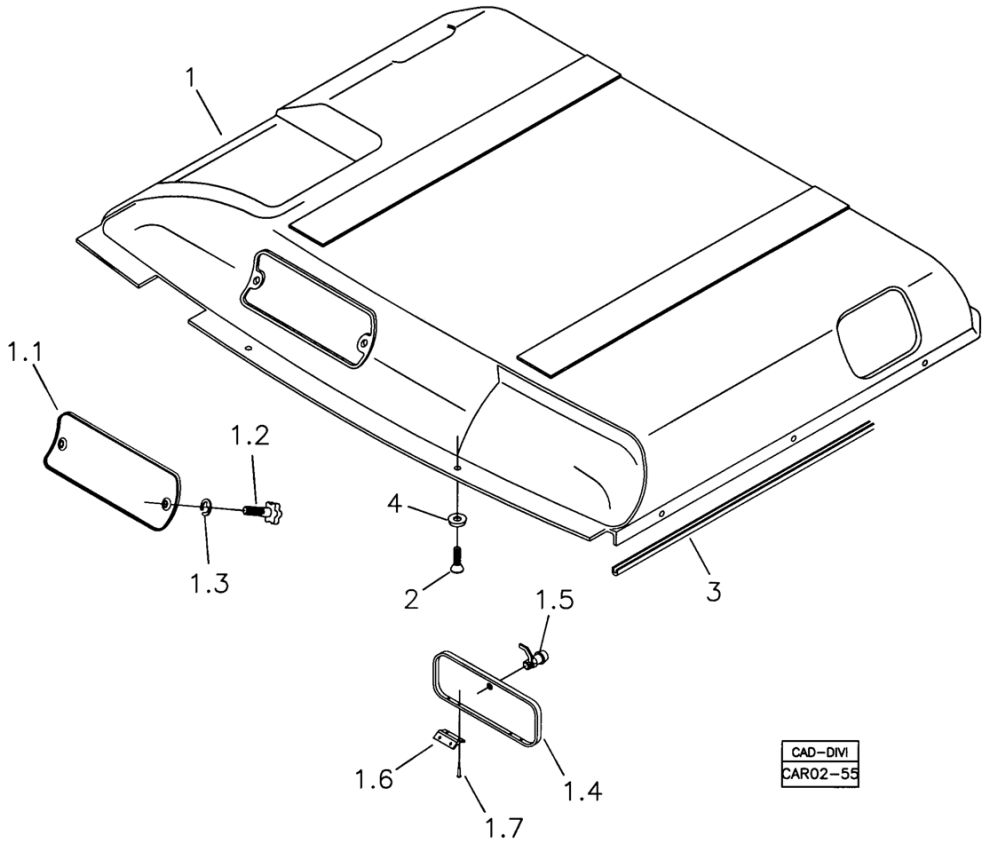

POS	CÓDIGO	QT	PORTUGUÊS	NOTA	Início	Fim
1	219001145	01	Revestimento Teto		104	
1.1	219001227	01	Tampa		104	
1.2	219001217	02	Manipulo		104	
1.3	210007103	02	Anel Elástico		104	
1.4	219001221	01	Tampa		104	
1.5	219001228	01	Trinco		104	
1.6	219001346	02	Dobradiça		104	
1.7	210001014	08	Rebite		104	
2	210007042	13	Parafuso Fenda		104	
3	211400187	CN	Perfil		104	
4	219001310	13	Arruela Plástico		104	

REVESTIMENTO INTERNO TETO - CABINE ROPS/FOPS - CINZA CHUMBO

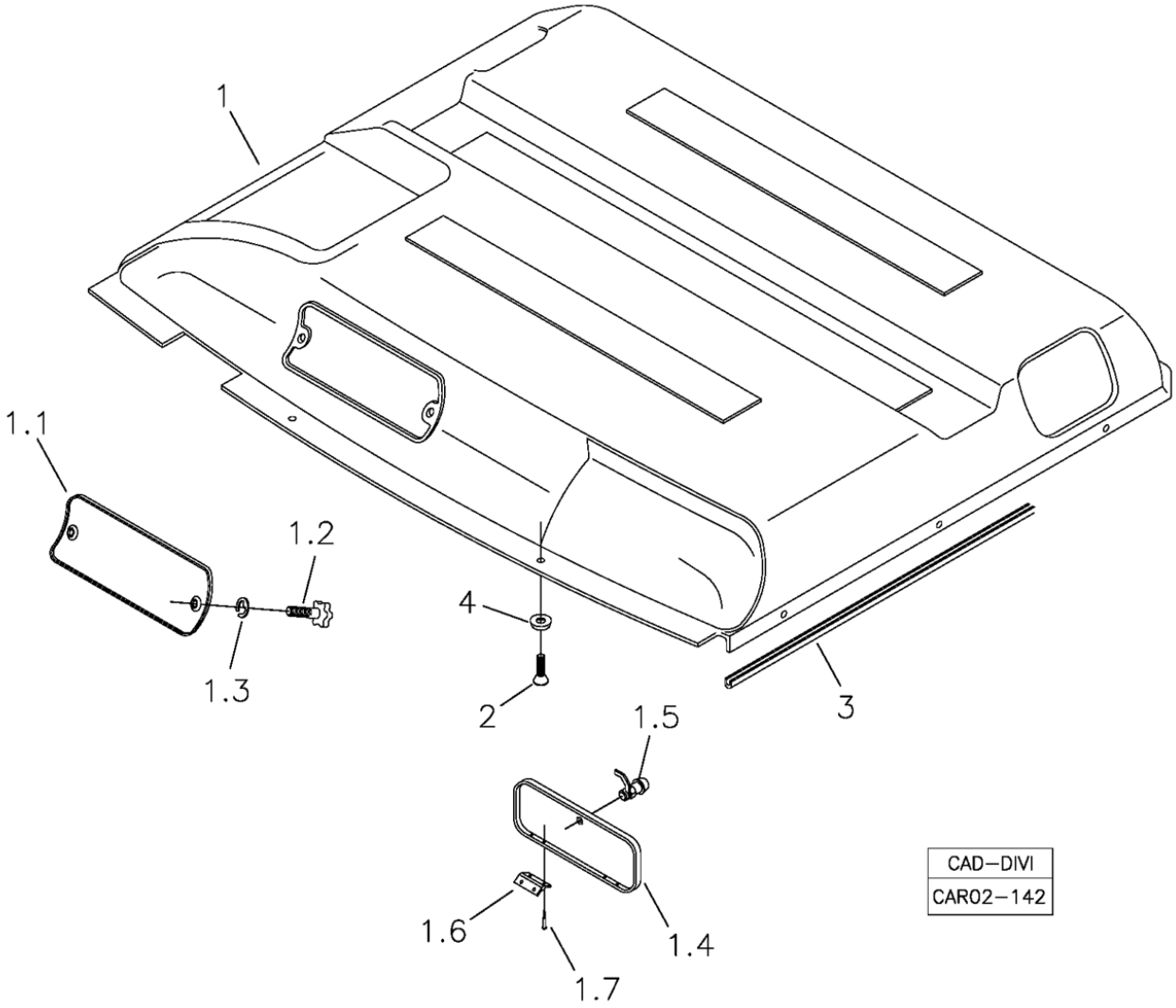

POS	CÓDIGO	QT	PORTUGUÊS	NOTA	Início	Fim
1	219002016	01	Revestimento Teto para Cabine ROPS/FOPS		104	
1.1	219001227	01	Tampa		104	
1.2	219001217	02	Manipulo		104	
1.3	210007103	02	Anel Elástico		104	
1.4	219001221	01	Tampa		104	
1.5	219001228	01	Trinco		104	
1.6	219001346	02	Dobradiça		104	
1.7	210001014	08	Rebite		104	
2	210007042	13	Parafuso Fenda		104	
3	211400187	CN	Perfil		104	
4	219001310	13	Arruela Plástico		104	

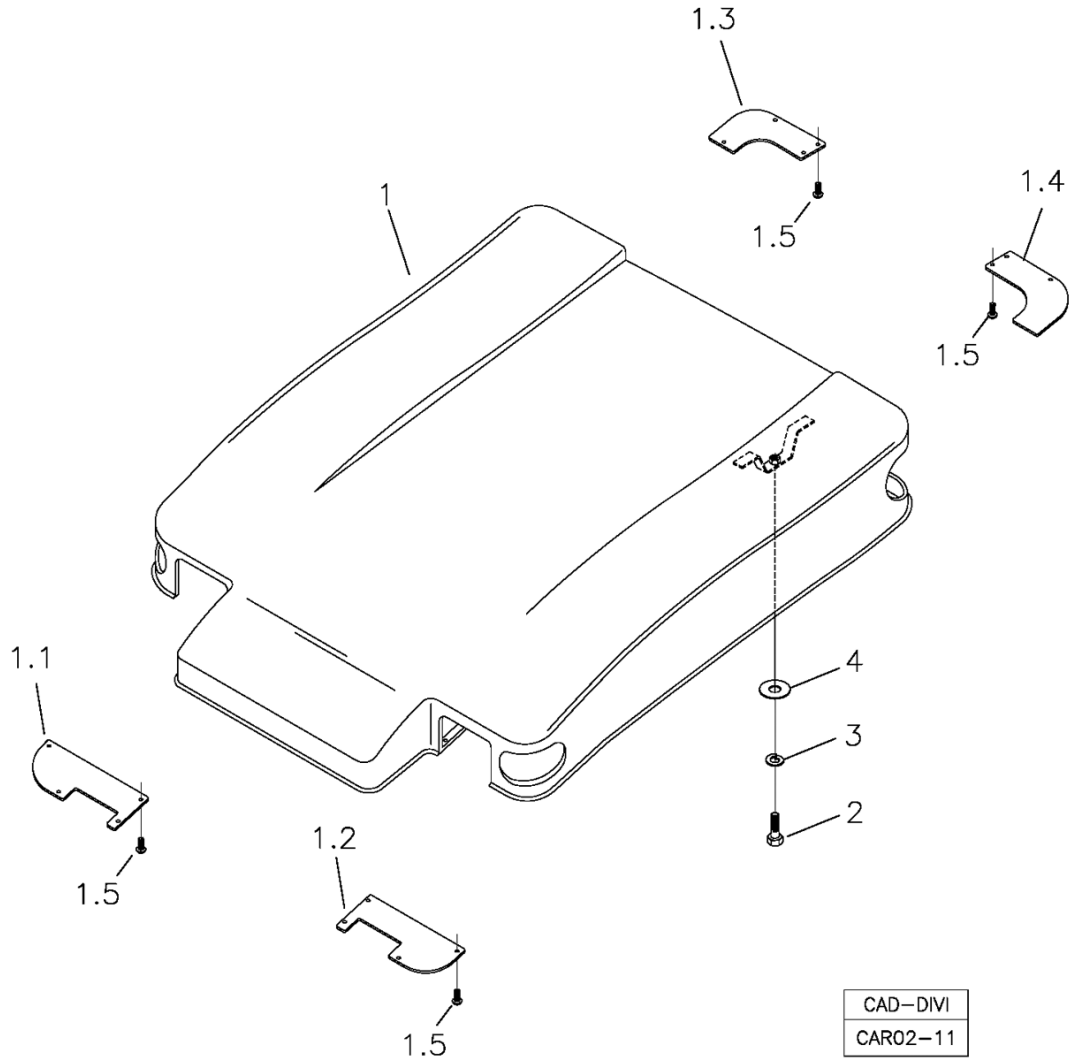

POS	CÓDIGO	QT	PORTUGUÊS	NOTA	Início	Fim
1	219000384	01	Cobertura Completa		104	
1.1	219000889	01	Tampa Frontal Direita		104	
1.2	219000890	01	Tampa Frontal Esquerda		104	
1.3	219000891	01	Tampa Traseira Direita		104	
1.4	219000892	01	Tampa Traseira Esquerda		104	
1.5	210007042	16	Parafuso Fenda		104	
2	210004050	04	Parafuso Sext.		104	
3	210002200	04	Arruela pressão B12		104	
4	370060758	04	Arruela		104	

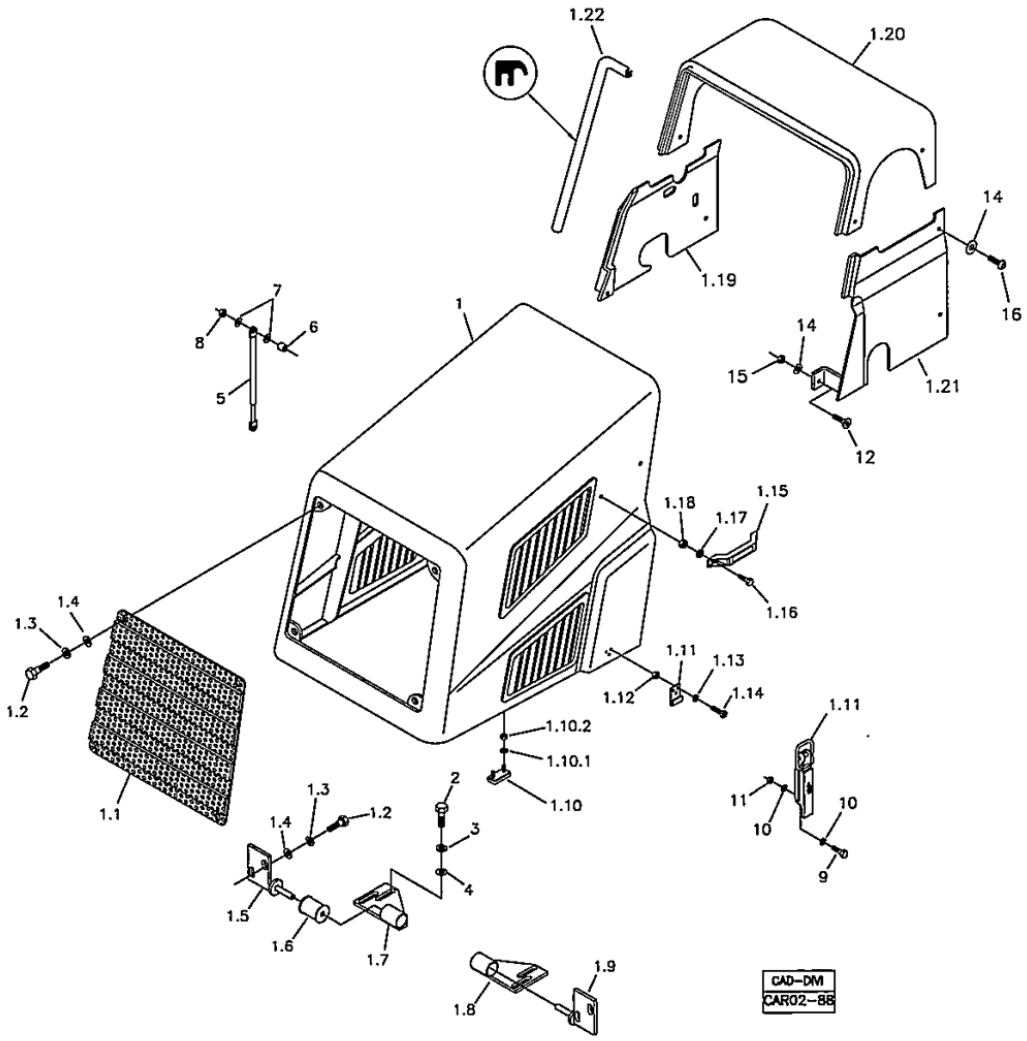

POS	CÓDIGO	QT	PORTUGUÊS	NOTA	Início	Fim
1	219001419	01	Capô Completo		104	
1.1	219001423	01	Grade Frontal Capô		104	
1.2	210003900	08	Parafuso sext.		104	
1.3	210002190	08	Arruela pressão		104	
1.4	210002025	08	Arruela 10,0mm		104	
1.5	219001592	01	Aba Dobradiça Direita		104	
1.6	219001144	02	Bucha Borracha		104	
1.7	219001593	01	Base Dobradiça Direita		104	
1.8	219001595	01	Base Dobradiça Esquerda		104	
1.9	219001594	01	Aba Dobradiça Esquerda		104	
1.10	211400245	04	Batente Borracha		104	
1.10.1	210001997	02	Arruela		104	
1.10.2	210005744	02	Porca		104	
1.11	208006143	01	Trinco		104	
1.12	210001922	06	Porca		104	
1.13	210002170	06	Arruela pressão		104	
1.14	210001758	06	Parafuso Fenda		104	
1.15	212006417	02	Pega-mão		104	
1.16	210003710	04	Parafuso sext.		104	
1.17	210002005	04	Arruela Pressão		104	
1.18	210005755	04	Porca sext.AF		104	
1.19	219001421	01	Revestimento Direito		104	

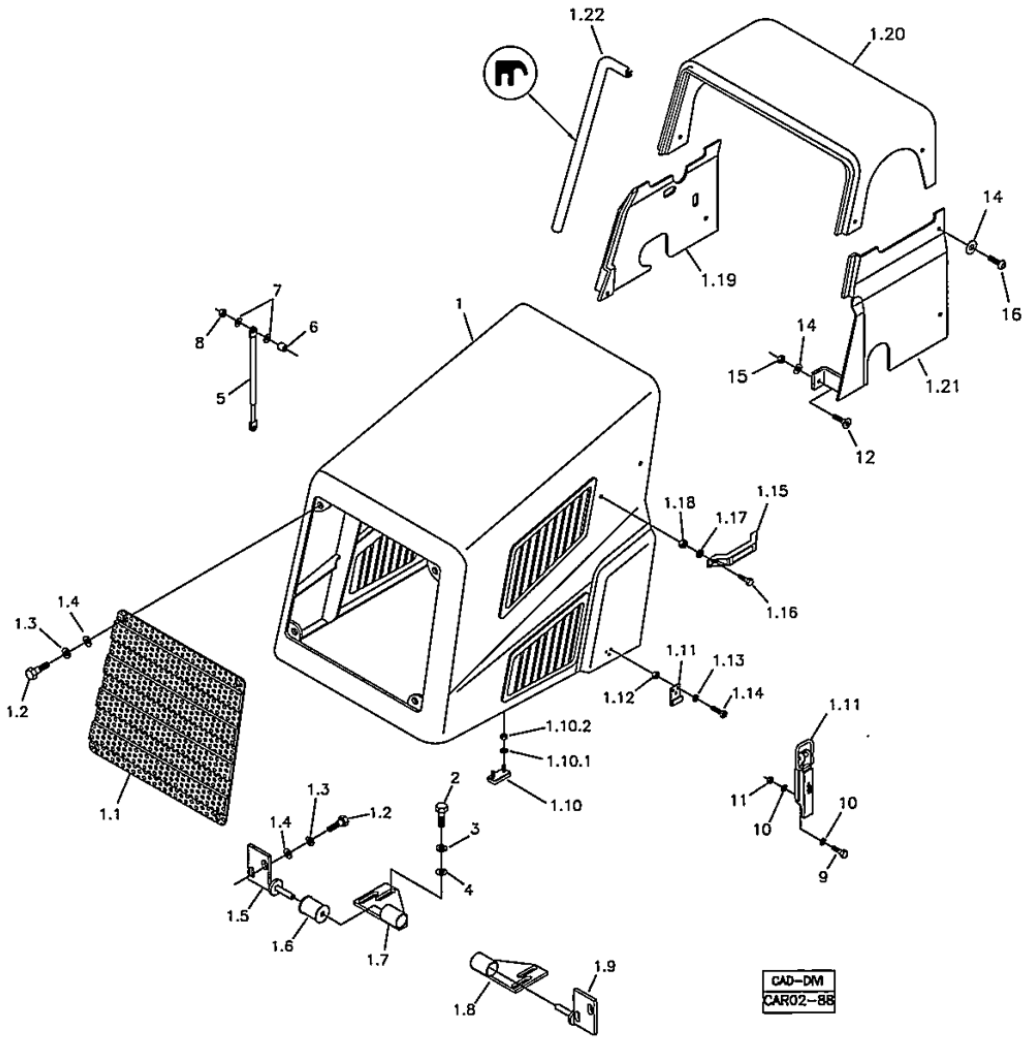

POS	CÓDIGO	QT	PORTUGUÊS	NOTA	Início	Fim
1.20	219001420	01	Revestimento Superior		104	
1.21	219001422	01	Revestimento Esquerdo		104	
1.22	202000220	CN	Perfil		104	
2	210003910	04	Parafuso sextavado		104	
3	210002190	04	Arruela pressão		104	
4	210002025	04	Arruela 10,0mm		104	
5	219000446	02	Amortecedor		104	
6	370060441	04	Espaçador		104	
7	210002015	08	Arruela Pressão		104	
8	210005760	04	Porca sext. AF		104	
9	210003710	04	Parafuso sext.		104	
10	210002005	08	Arruela Pressão		104	
11	210005755	04	Porca sext.AF		104	
12	210007088	02	Parafuso Fenda		104	
14	219001733	12	Arruela Lisa		104	
15	210005500	02	Porca		104	
16	219001732	10	Parafuso		104	

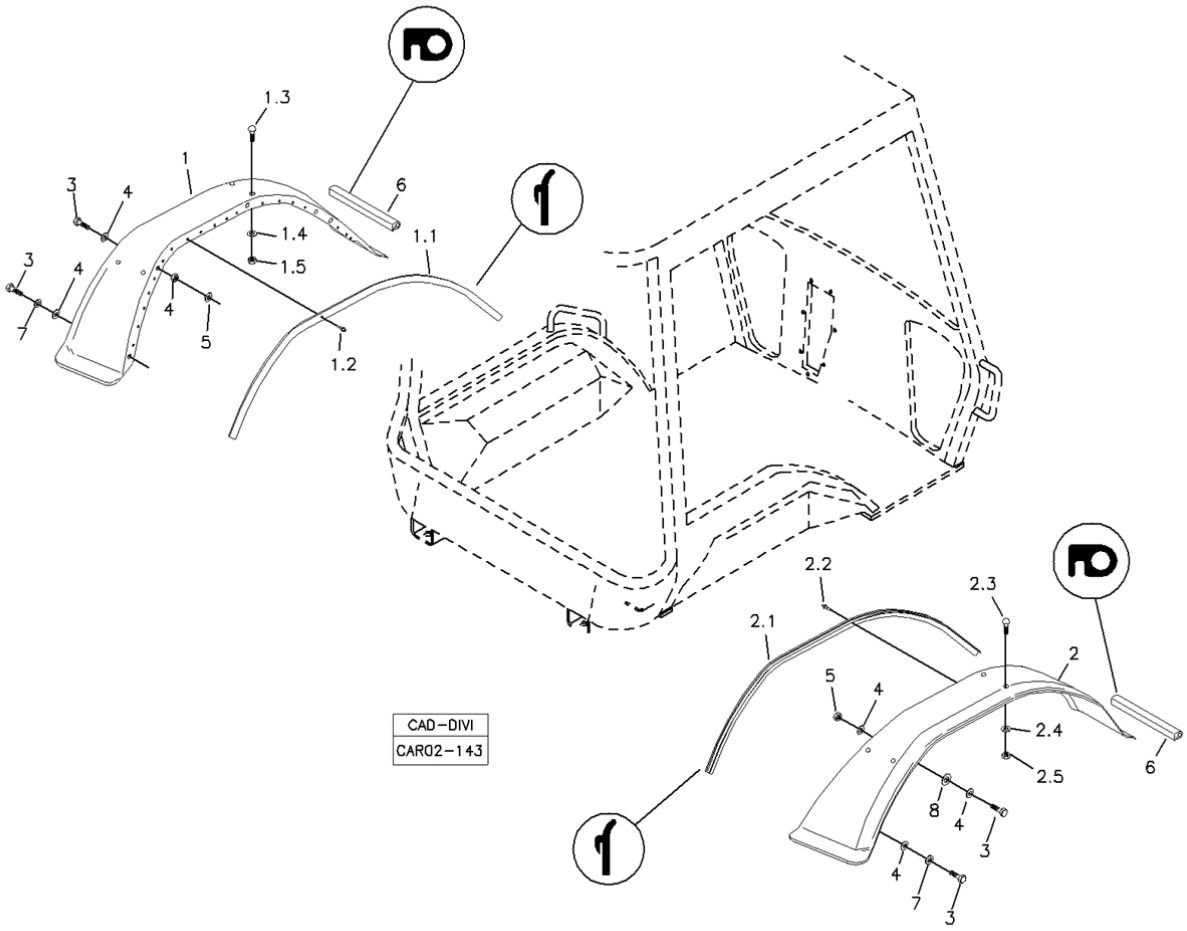

POS	CÓDIGO	QT	PORTUGUÊS	NOTA	Início	Fim
1	219001873	01	Paralama Esquerdo		104	
1.1	219001155	CN	Perfil Borracha		104	
1.2	210001031	14	Rebite		104	
1.3	210007089	06	Parafuso		104	
1.4	210002007	06	Arruela Lisa		104	
1.5	210001902	06	Porca Sextavada		104	
2	219001874	01	Paralama Direito		104	
2.1	219001155	CN	Perfil Borracha		104	
2.2	210001031	14	Rebite		104	
2.3	210007089	06	Parafuso		104	
2.4	210002007	06	Arruela Lisa		104	
2.5	210001902	06	Porca Sextavada		104	
3	210003840	10	Parafuso sext.		104	
4	210002015	18	Arruela Pressão		104	
5	210005760	08	Porca sext. AF		104	
6	219000880	02	Perfil Borracha		104	
7	210002180	02	Arruela pressão		104	
8	210002015	06	Arruela Pressão		104	

FIXAÇÃO ASSENTO DO OPERADOR – CABINE ABERTA
OPERATO'R SEAT MOUNTING – CANOPY OPEN
FIJACIÓN ASIENTO OPERADOR – CABINA ABIERTA

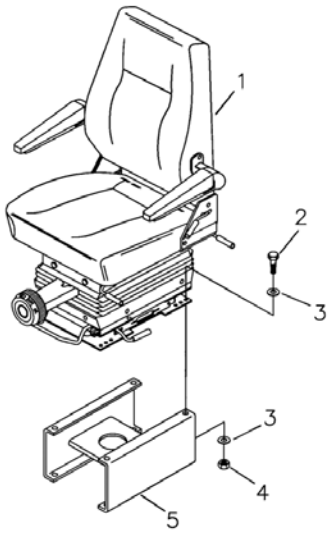

FIXAÇÃO ASSENTO DO OPERADOR – CABINE FECHADA
OPERATO'R SEAT MOUNTING – CAB
FIJACIÓN ASIENTO OPERADOR – CABINA CERRADA

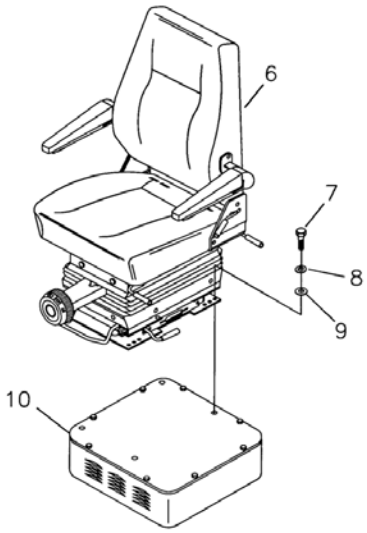

CAD–DIVI
CAR02–57

POS	CÓDIGO	QT	PORTUGUÊS	NOTA	Início	Fim
1		01	Assento Operador	VER 2SB	104	
2	210003830	04	Parafuso		104	
3	210002015	08	Arruela Pressão		104	
4	210005760	04	Porca sext. AF		104	
5		01	Base Assento	VER 2AA	104	
6	370160041	01	Assento Operador		104	
7	210003830	04	Parafuso		104	
8	210002180	04	Arruela pressão		104	
9	210002015	04	Arruela Pressão		104	
10		01	Base Assento	VER 2BA	104	

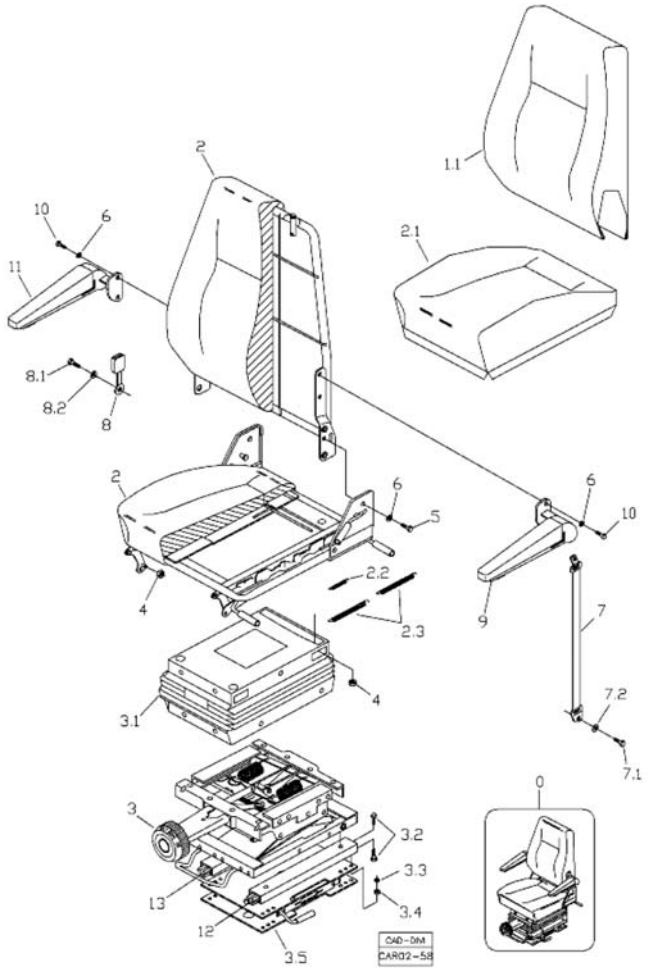

POS	CÓDIGO	QT	PORTUGUÊS	NOTA	Início	Fim
0	219000024	01	Assento do Operador		104	
1	219001171	01	Kit Encosto		104	
1.1	219001172	01	Capa do Encosto		104	
2	219001180	01	Kit Assento		104	
2.1	219001187	01	Capa Assento		104	
2.2	219001181	01	Mola de Tração		104	
2.3	219001182	02	Mola de Tração		104	
3	219001190	01	Base Hidráulica		104	
3.1	219001196	01	Sanfona		104	
3.2	210003810	08	PARAFUSO M8x1,25x20		104	
3.3	210002180	04	Arruela pressão		104	
3.4	210005760	04	Porca sext. AF		104	
3.5	219001306	01	Base Giratória		104	
4	210005760	06	Porca sext. AF		104	
5	210003844	02	Parafuso sext.		104	
6	210002180	06	Arruela pressão		104	
7	219001201	01	Cinto de Segurança		104	
7.1	210007097	01	Parafuso		104	
7.2	210000789	01	Arruela		104	
8	219001200	01	Receptor do Cinto		104	
8.1	210007097	01	Parafuso		104	
8.2	210000836	01	Arruela pressão		104	

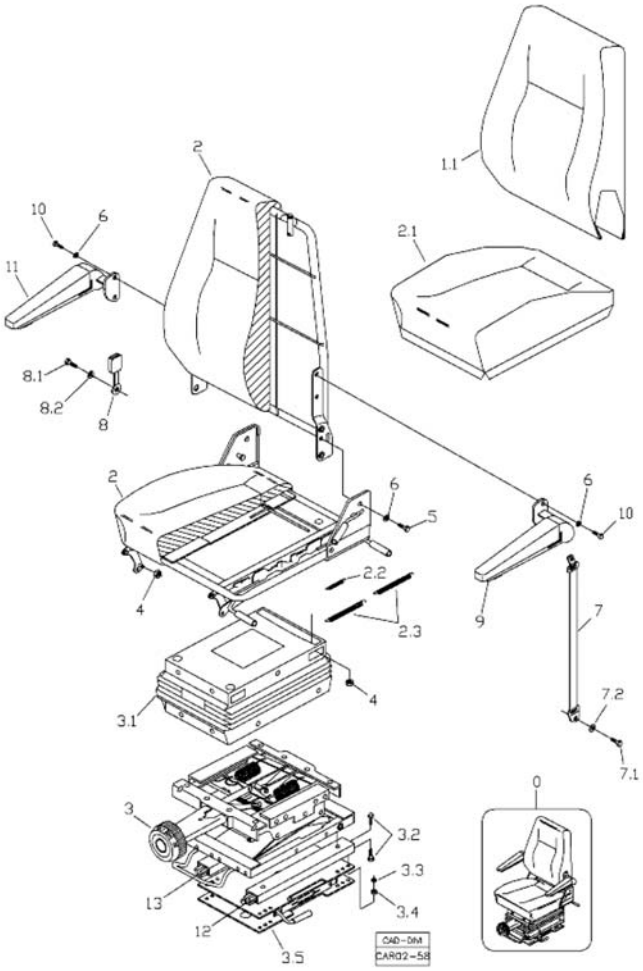

POS	CÓDIGO	QT	PORTUGUÊS	NOTA	Início	Fim
9	219001198	01	Apoio esquerdo		104	
10	210003810	01	PARAFUSO M8x1,25x20		104	
11	219001199	01	Apoio Direito		104	
12	212009864	01	Trilho Esquerdo		104	
13	212009866	01	Trilho Direito		104	

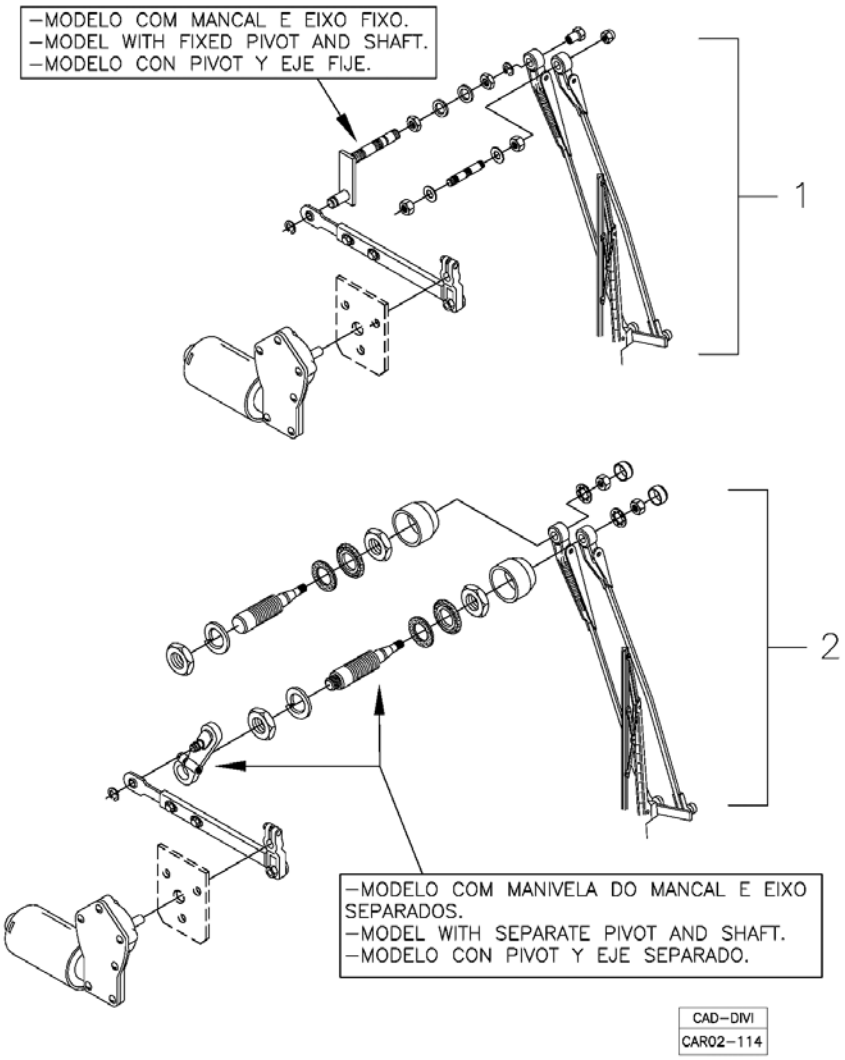

POS	CÓDIGO	QT	PORTUGUÊS	NOTA	Início	Fim
1		01	Montagem Limpador Pára-brisa	VER 2A121 00.0	104	
2		01	Montagem Limpador Vidro Traseiro	VER 2A122 00.0	104	

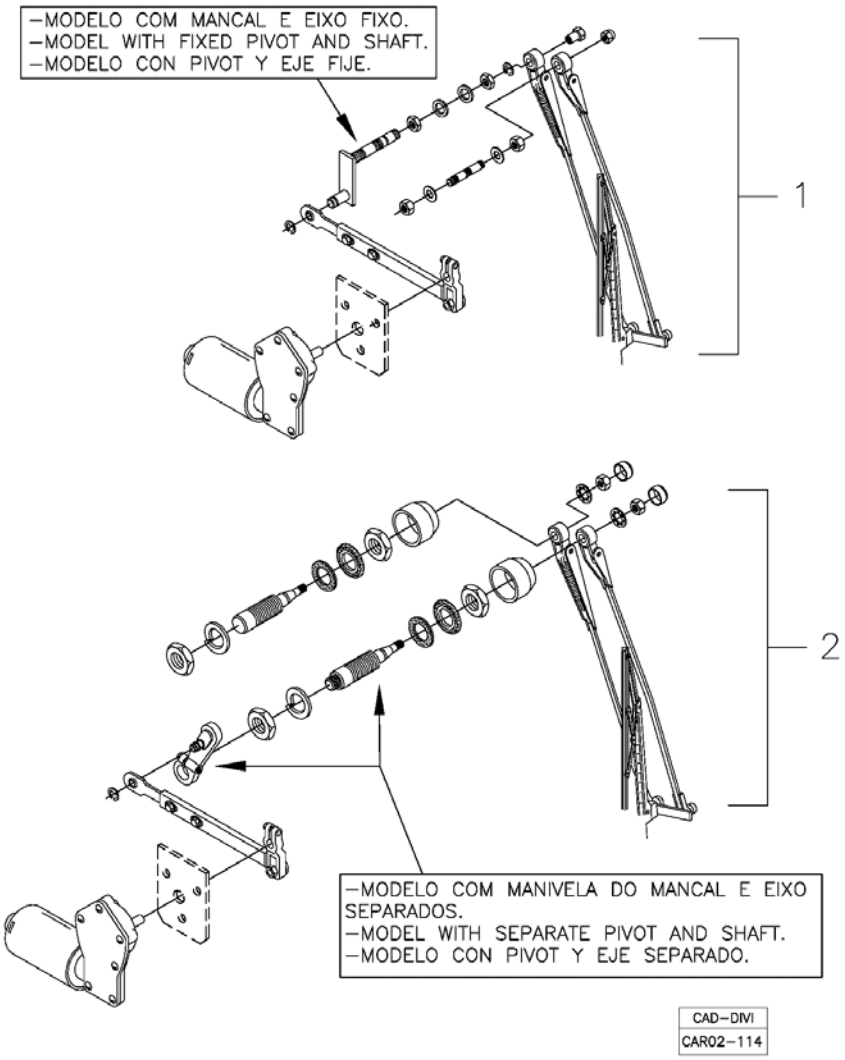

POS	CÓDIGO	QT	PORTUGUÊS	NOTA	Início	Fim
1		01	Limpador Pará-brisa - Modelo com Mancal e Eixo Fixo	VER 2A121 01.0	104	
2		01	Limpador Pará-brisa - Modelo com Manivela do Mancal e Eixo Separados	VER 2A122 02.0	104	

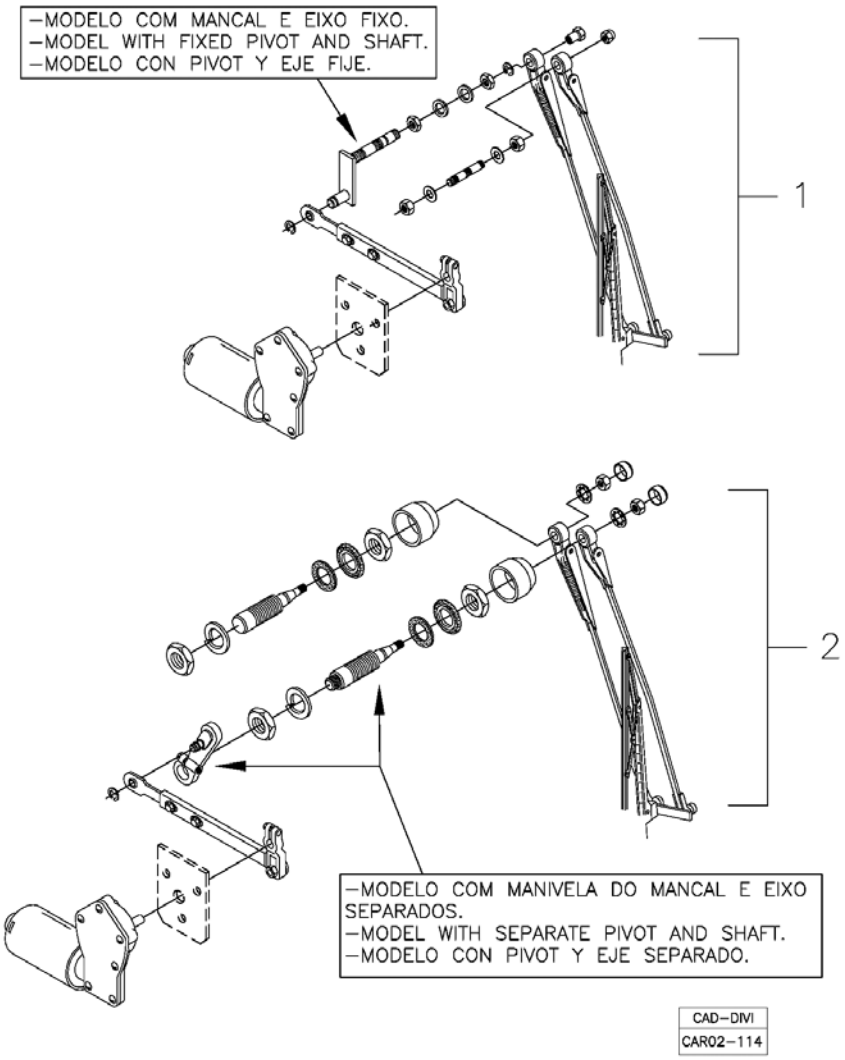

POS	CÓDIGO	QT	PORTUGUÊS	NOTA	Início	Fim
1		01	Limpador Vidro Traseiro - Modelo com Mancal e Eixo Fixo	VER 2A122 01.0	104	
2		01	Limpador Vidro Traseiro - Modelo com Manivela do Mancal e Eixo Separados	VER 2A122 02.0	104	

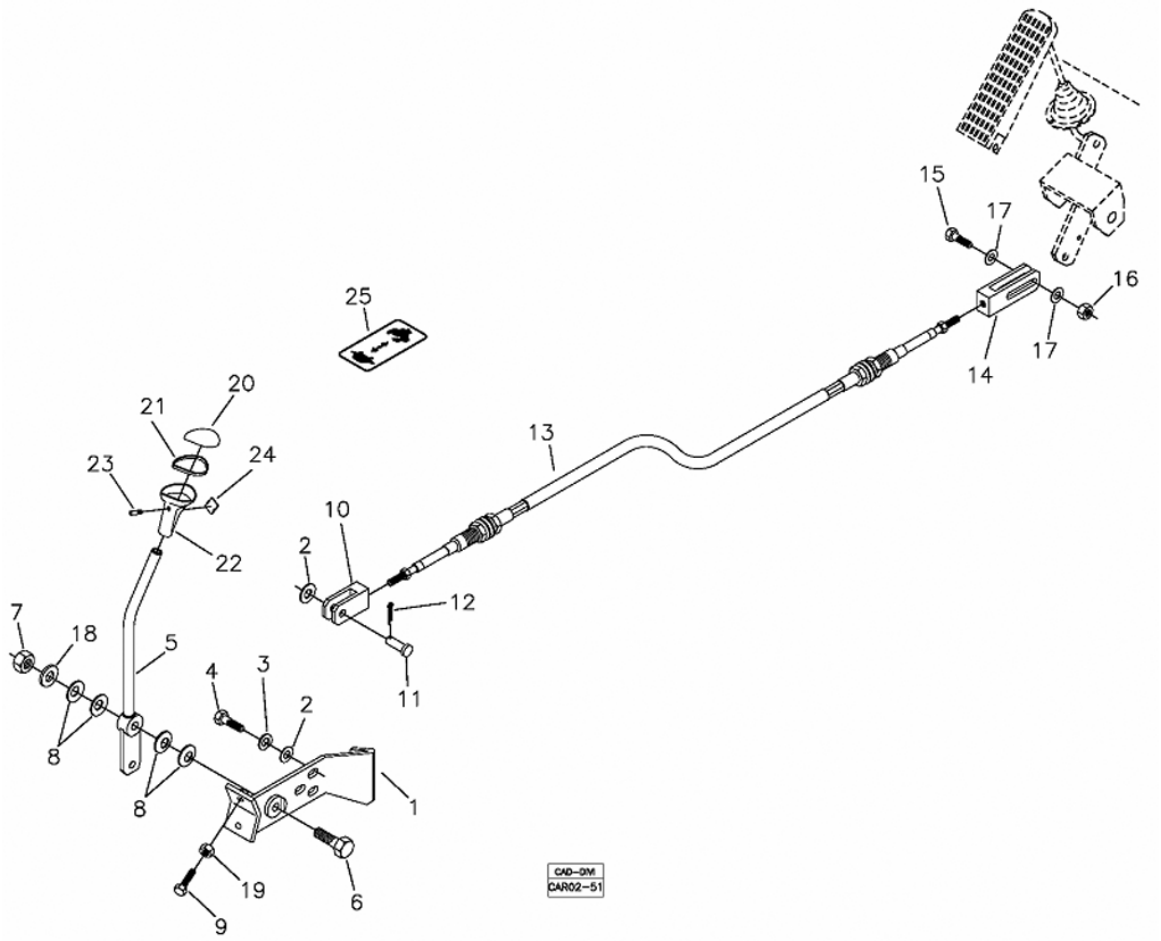

POS	CÓDIGO	QT	PORTUGUÊS	NOTA	Início	Fim
1	370260036	01	Suporte		104	
2	210002025	04	Arruela 10,0mm		104	
3	210002190	03	Arruela pressão		104	
4	210003890	03	Parafuso sext.		104	
5	370260037	01	Alavanca		104	
6	210004100	01	Parafuso sextavado		104	
7	210005770	01	Porca sext.		104	
8	219000250	04	Mola prato		104	
9	219001135	02	Parafuso		104	
10	370011081	01	Forquilha		104	
11	370060110	01	Pino		104	
12	210002414	01	Contrapino		104	
13	210200290	01	Cabo		104	
14	370060472	01	Garfo		104	
15	210003844	01	Parafuso sext.		104	
16	210005760	01	Porca sext. AF		104	
17	210002015	02	Arruela Pressão		104	
18	210002021	01	Arruela Pressão		104	
19	210001925	02	Porca sext.		104	
20	219000109	01	Tampa Manopla		104	
21	219000111	01	Anel Vedação		104	
22	219000110	01	Manopla		104	

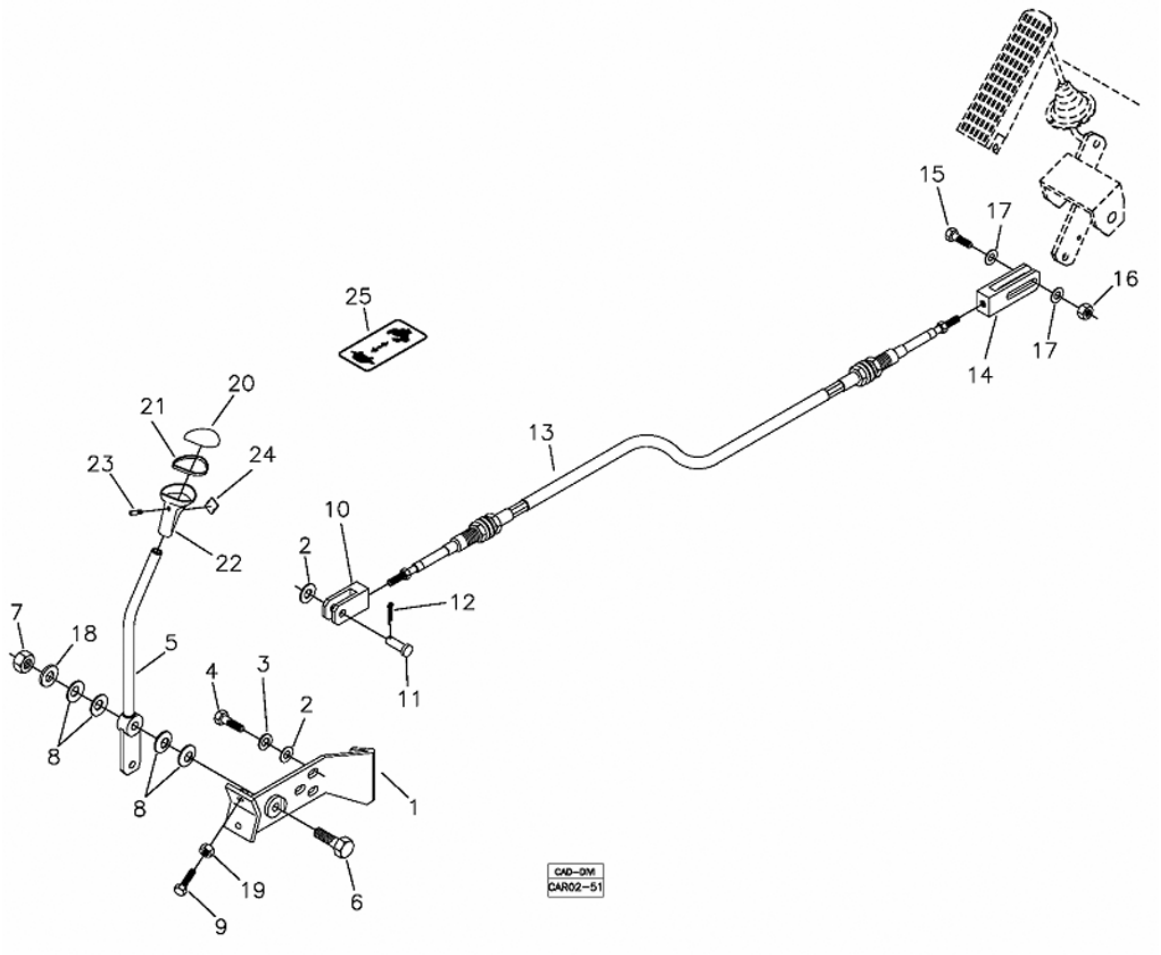

POS	CÓDIGO	QT	PORTUGUÊS	NOTA	Início	Fim
23	219000113	01	Parafuso trava		104	
24	219000112	01	Tampão		104	
25		01	Adesivo	VER 7A	104	

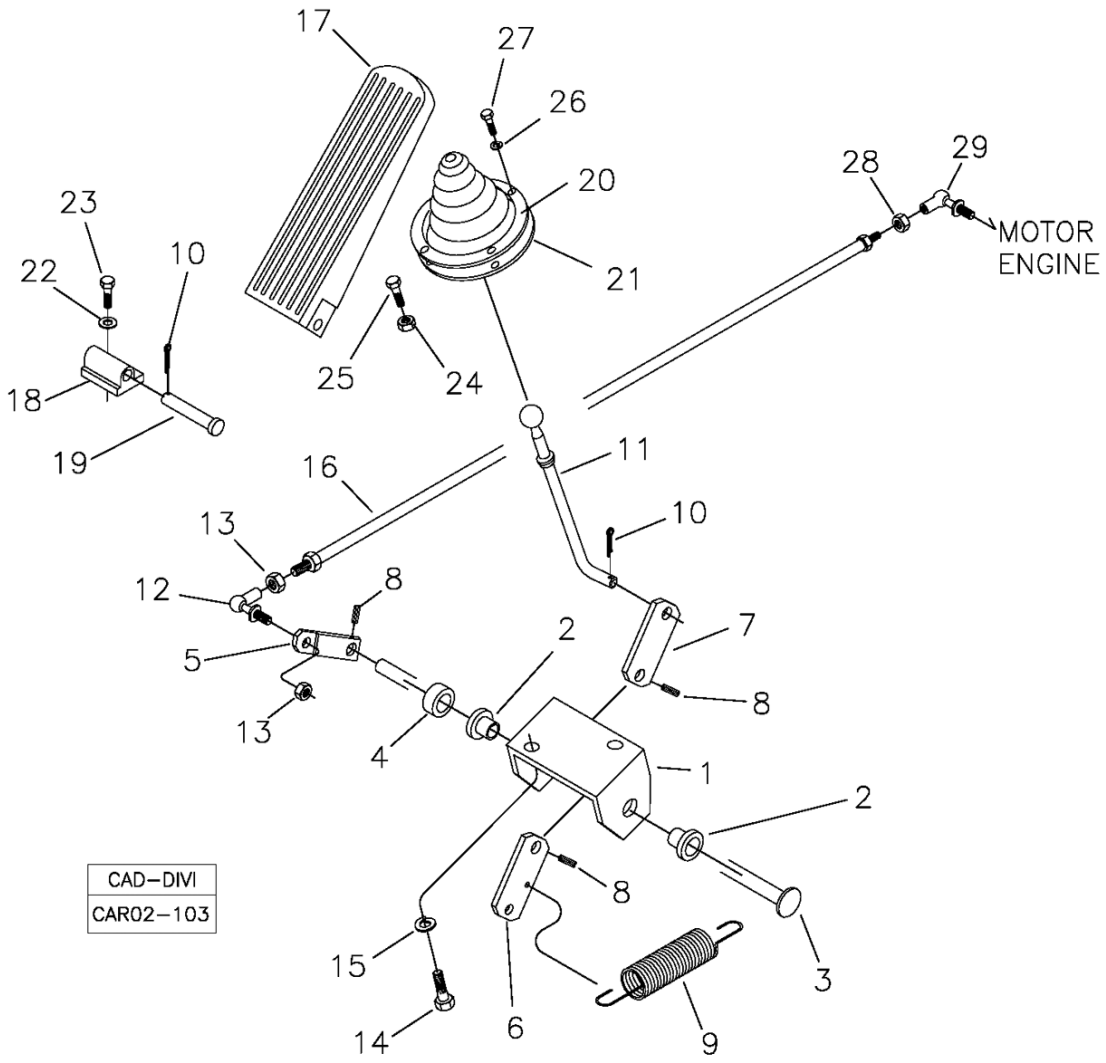

POS	CÓDIGO	QT	PORTUGUÊS	NOTA	Início	Fim
1	370060188	01	Suporte		374	
2	370000430	02	Bucha		374	
3	370060189	01	Eixo		374	
4	370060190	01	Distanciador		374	
5	370060191	01	Alavanca Menor		374	
6	370060471	01	Alavanca Traseira		374	
7	370002686	01	Alavanca		374	
8	210002370	03	Pino elástico		374	
9	208000295	01	Mola		374	
10	210002414	02	Contrapino		374	
11	370360080	01	Haste Acelerador		374	
12	219000251	01	Terminal Esférico		374	
13	210001925	03	Porca sext.		374	
14	210003810	02	PARAFUSO M8x1,25x20		374	
15	210002180	02	Arruela pressão		374	
16	370060491	01	Varão Frontal		374	
17	212000627	01	Pedal acelerador		374	
18	212000628	01	Mancal acelerador		374	
19	212000629	01	Eixo pedal		374	
20	212000630	01	Anel Fixação		374	
21	212000631	01	Protetor		374	
22	210002170	02	Arruela pressão		374	

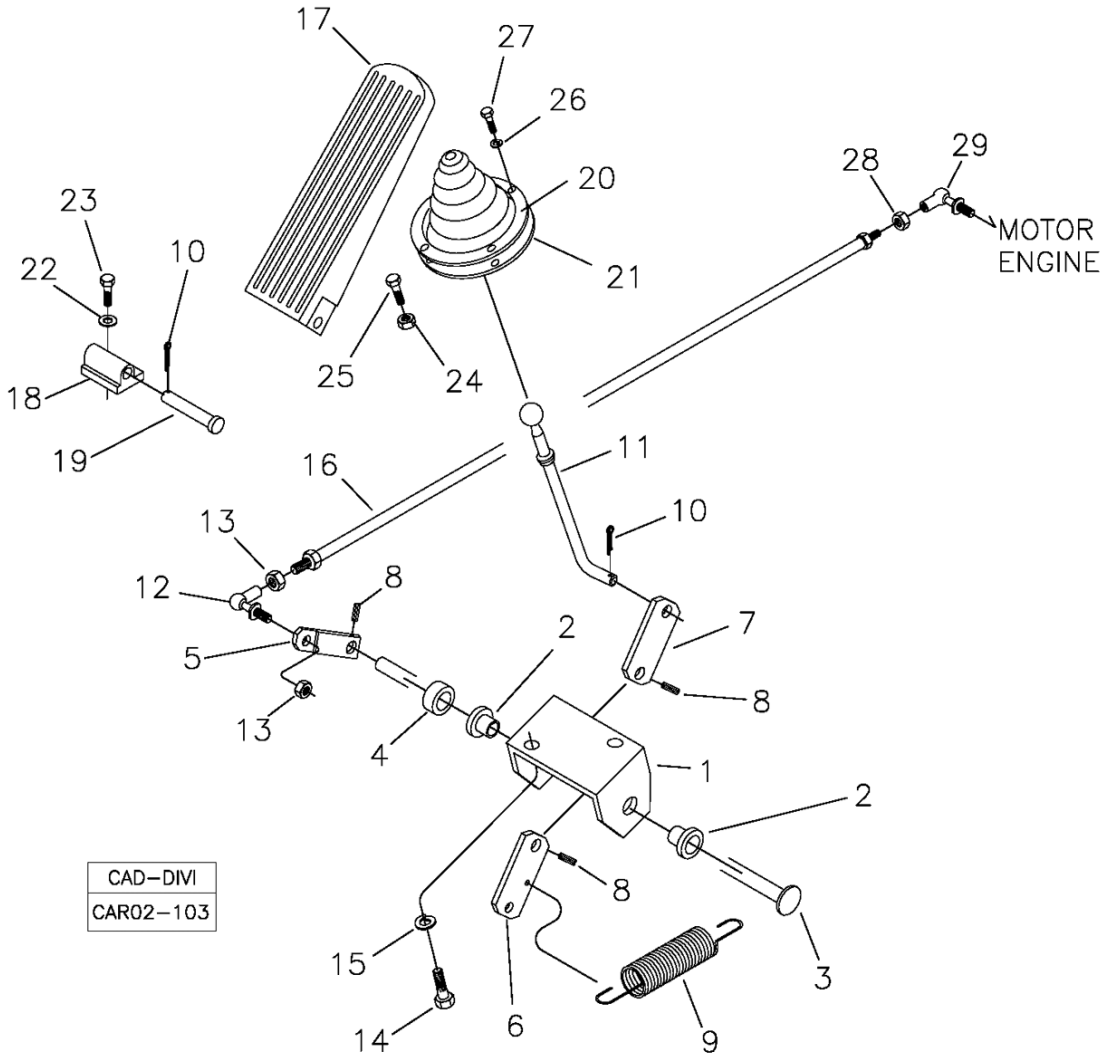

POS	CÓDIGO	QT	PORTUGUÊS	NOTA	Início	Fim
23	210003710	02	Parafuso sext.		374	
24	210001927	01	Porca		374	
25	210003970	01	Parafuso		374	
26	210002165	04	Arruela ressão		374	
27	210003650	04	Parafuso		374	
28	210001923	01	Porca sext. AF		374	
29	219001895	01	Terminal esférico		374	

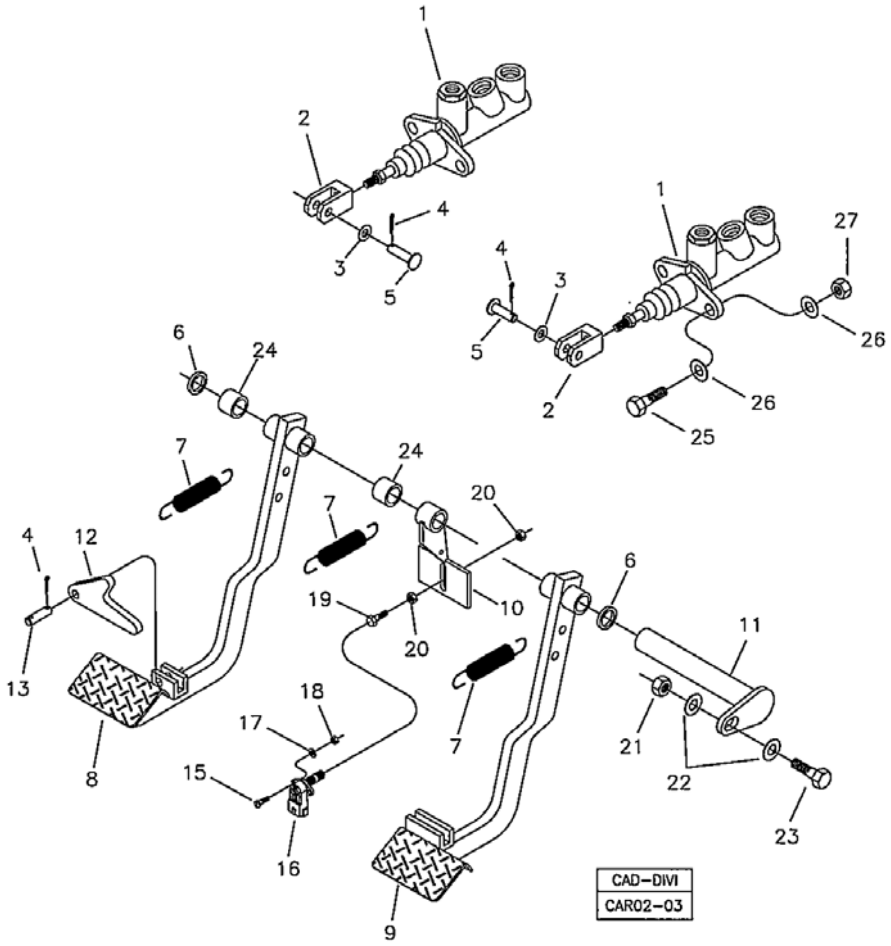

POS	CÓDIGO	QT	PORTUGUÊS	NOTA	Início	Fim
1	219000067	02	Cilindro Freio	VER 5D000 00.0	104	
2	370060333	02	Garfo		104	
3	210002021	02	Arruela Pressão		104	
4	210002414	04	Contrapino		104	
5	370060211	02	Pino		104	
6	370060335	02	Anel Nylon		104	
7	370160044	01	Conjunto Molas		104	
8	370360065	01	Pedal Esquerdo		104	
9	370360064	01	Pedal Direito		104	
10	370360067	01	Acionador Microinterruptor Freio		104	
11	370360066	01	Eixo Pedais		104	
12	370060283	01	Trava Pedais		104	
13	370060396	01	Pino		104	
15	210001772	02	Parafuso Fenda		104	
16	219000118	01	Microrruptor Freio		104	
17	210002000	02	Arruela Pressão		104	
18	210001922	02	Porca		104	
19	210003931	01	Parafuso		104	
20	210001925	02	Porca sext.		104	
21	210005765	01	Porca sext. AF		104	
22	210002021	02	Arruela Pressão		104	
23	210003910	01	Parafuso sextavado		104	

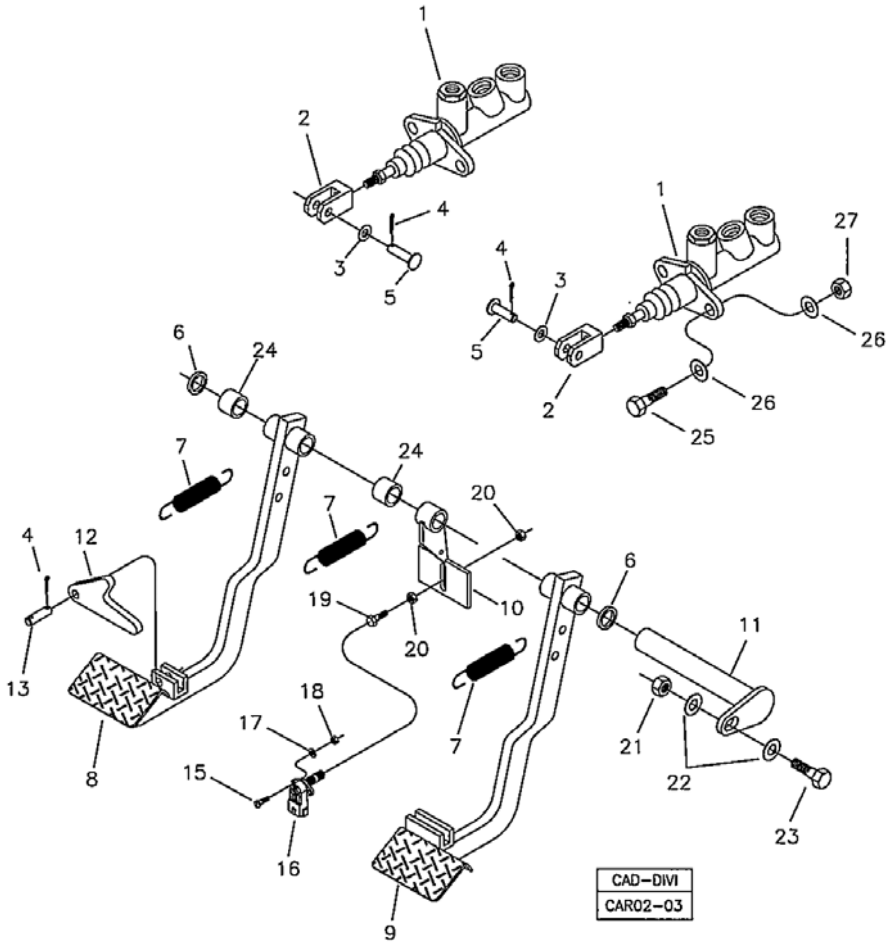

POS	CÓDIGO	QT	PORTUGUÊS	NOTA	Início	Fim
24	370060137	06	Bucha		104	
25	210003840	04	Parafuso sext.		104	
26	210002015	08	Arruela Pressão		104	
27	210005760	04	Porca sext. AF		104	

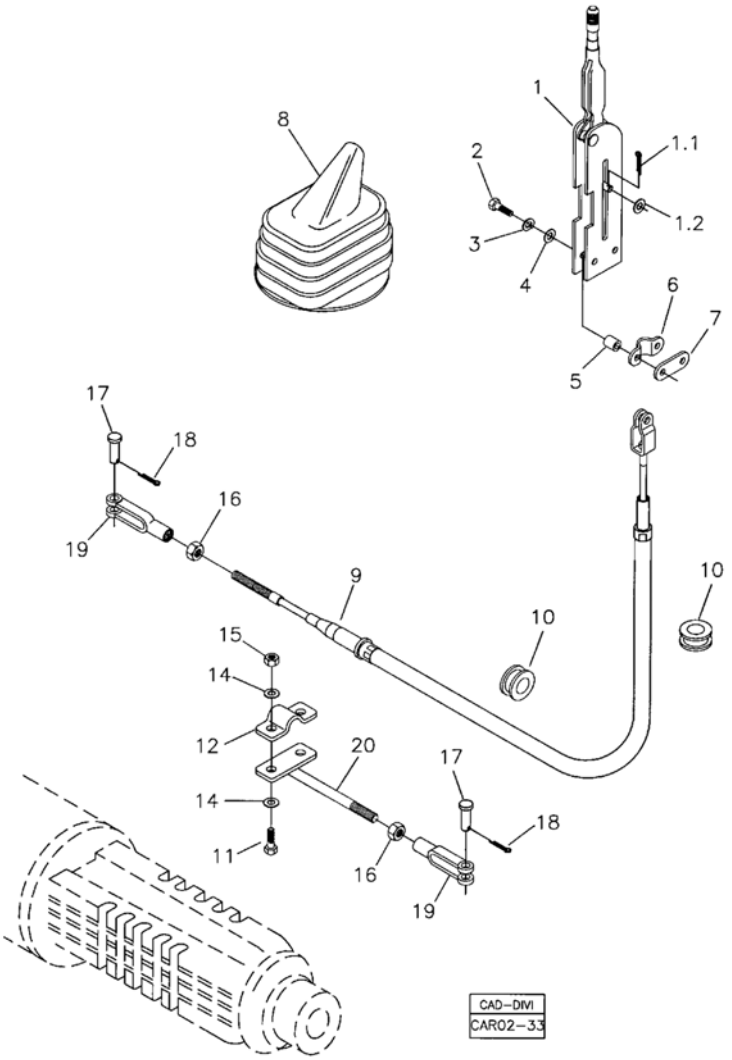

POS	CÓDIGO	QT	PORTUGUÊS	NOTA	Início	Fim
1	219000255	01	Alavanca Freio		104	
1.1	210002414	01	Contrapino		104	
1.2	210002153	01	Arruela		104	
2	210003860	02	Parafuso		104	
3	210002180	02	Arruela pressão		104	
4	210002015	02	Arruela Pressão		104	
5	370060160	02	Espaçador		104	
6	370060162	01	Presilha		104	
7	370060163	01	Suporte		104	
8	219000347	01	Sanfona Borracha		104	
9	370060231	01	Cabo Acionamento		104	
10	211400004	02	Passador		104	
11	210003908	02	Parafuso		104	
12	370060161	01	Presilha		104	
14	210002025	04	Arruela 10,0mm		104	
15	210005765	02	Porca sext. AF		104	
16	210001927	02	Porca		104	
17	370060110	02	Pino		104	
18	210002414	02	Contrapino		104	
19	370060166	02	Forquilha		104	
20	370360041	01	Haste		104	

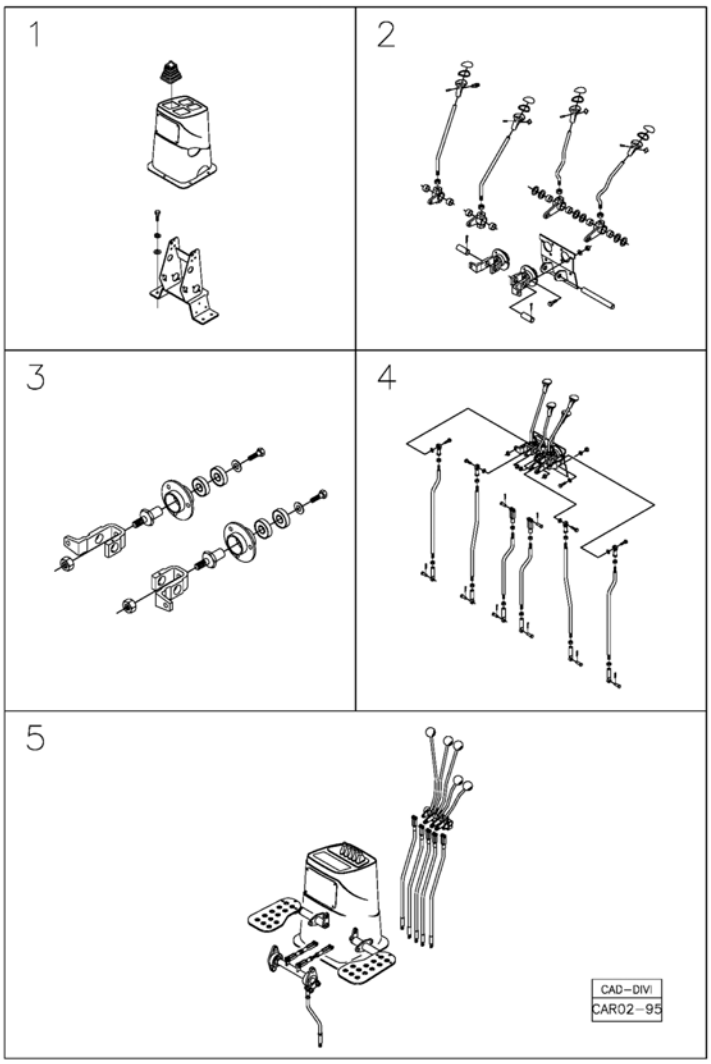

POS	CÓDIGO	QT	PORTUGUÊS	NOTA	Início	Fim
1		01	Suporte Alavancas	VER 2G010 00.0	104	
2		01	Montagem Alavancas	VER 2G020 00.0	104	
3		01	Conjunto dos mancais	VER 2G030 00.0	104	
4		01	Montagem Hastes das Alavancas	VER 2G040 00.0	104	
5		01	Comandos da Retroescavadeira com Giro por Pedais - Opcional	VER 2G100 00.0	104	

COMANDOS DA RETROESCAVADEIRA - SUPORTE DAS ALAVANCAS

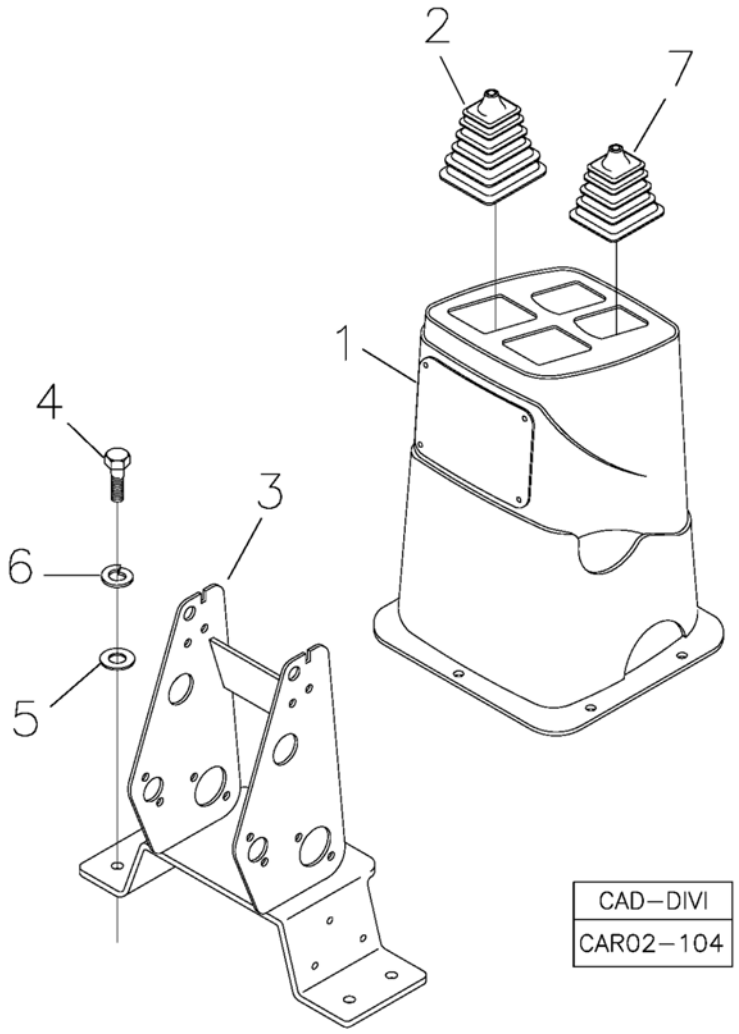

POS	CÓDIGO	QT	PORTUGUÊS	NOTA	Início	Fim
1		01	Cobertura Mecanismo	VER 2AF	104	
2	219000346	02	Sanfona Borracha		104	
3	370360026	01	Suporte Alavancas		104	
4	210003930	04	Parafuso sext.		104	
5	210002025	04	Arruela 10,0mm		104	
6	210002190	04	Arruela pressão		104	
7	219001887	02	Sanfona Menor		104	

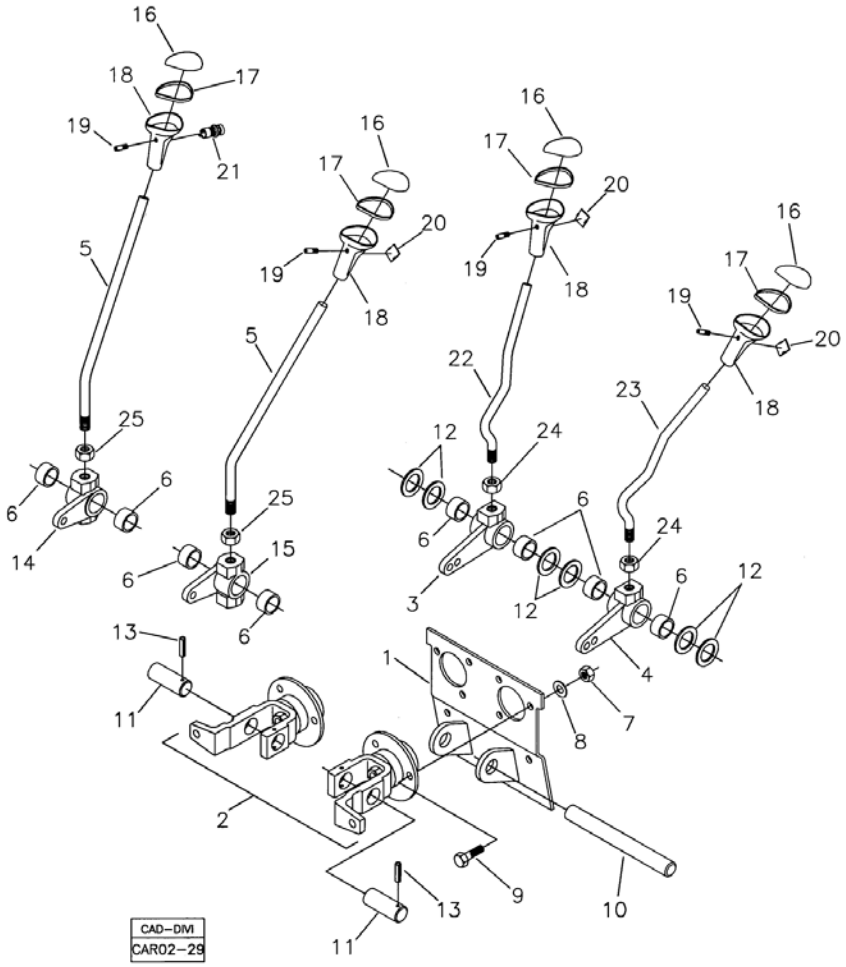

POS	CÓDIGO	QT	PORTUGUÊS	NOTA	Início	Fim
1	370360027	01	Suporte Mecanismos		104	
2		01	Conjunto Mancal	VER 2FC	104	
3	370060104	01	Alavanca Direita		104	
4	370060105	01	Alavanca Esquerda		104	
5	370360048	02	Alavanca Acionamento		104	
6	370060124	08	Bucha Bronze		104	
7	210005755	06	Porca sext.AF		104	
8	210002005	06	Arruela Pressão		104	
9	210003720	06	Parafuso		104	
10	370060101	01	Eixo Maior		104	
11	370060102	02	Eixo Menor		104	
12	219000157	06	Arruela Encosto		104	
13	219001525	02	Pino Elástico		104	
14	370060106	01	Articulação Direita		104	
15	370060107	01	Articulação Esquerda		104	
16	219000109	04	Tampa Manopla		104	
17	219000111	04	Anel Vedação		104	
18	219000110	04	Manopla		104	
19	219000113	04	Parafuso trava		104	
20	219000112	03	Tampão		104	
21	219000115	01	Interruptor Buzina		104	
22	370360046	01	Alavanca Esquerda		104	

COMANDOS DA RETROESCAVADEIRA - MONTAGEM DAS ALAVANCAS

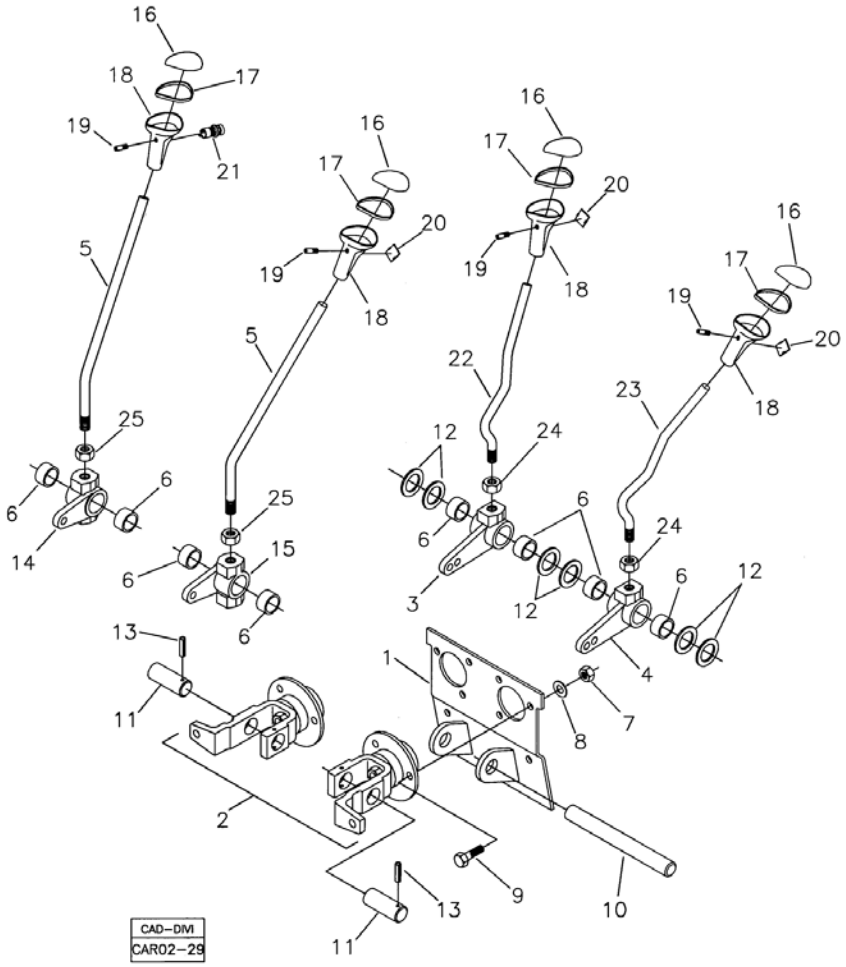

POS	CÓDIGO	QT	PORTUGUÊS	NOTA	Início	Fim
23	370360045	01	Tampa		104	
24	210005000	02	Porca		104	
25	210005020	02	Porca		104	

COMANDOS DA RETROESCAVADEIRA - CONJUNTO DOS MANCAIS

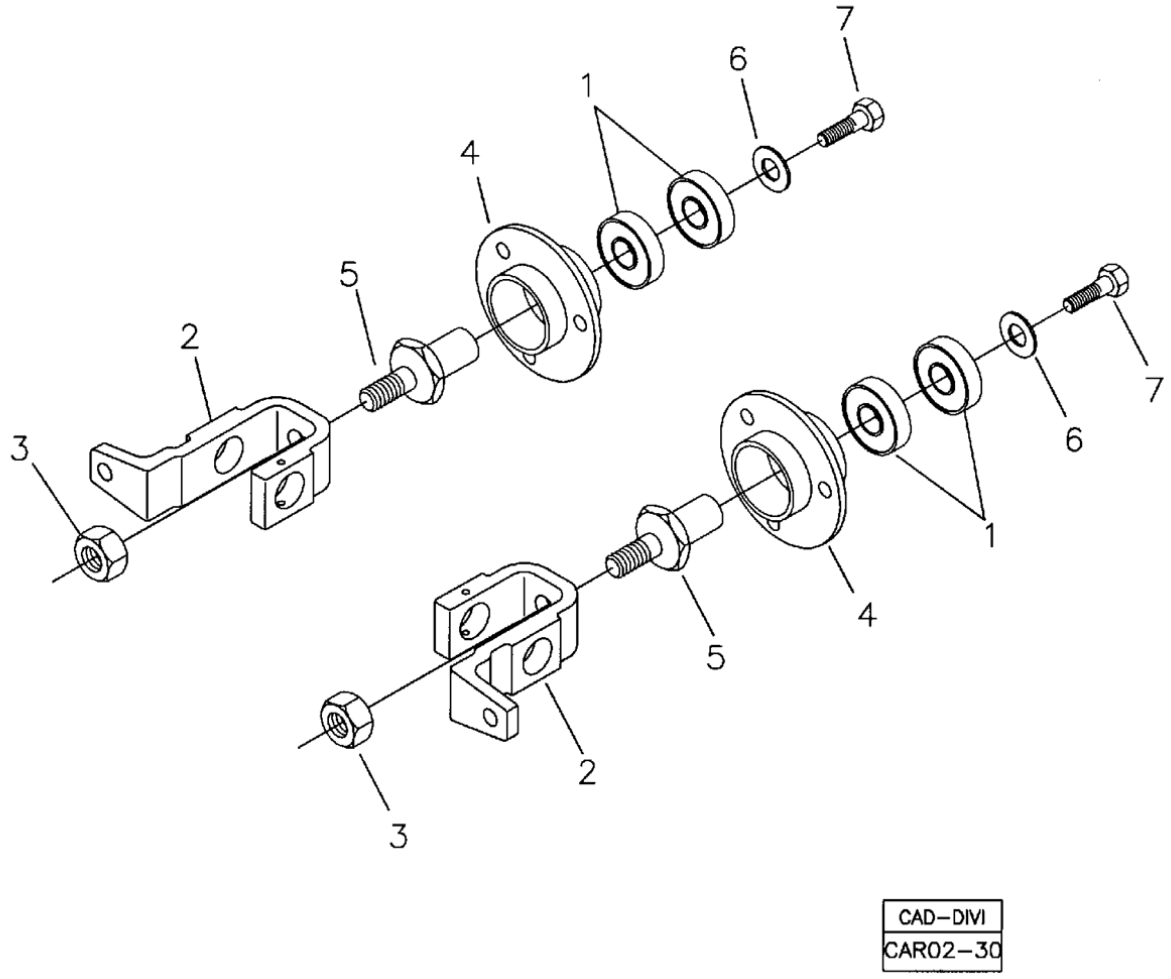

POS	CÓDIGO	QT	PORTUGUÊS	NOTA	Início	Fim
1	370060099	04	Rolamento		104	
2	370060109	02	Garfo		104	
3	210005765	02	Porca sext. AF		104	
4	370060100	02	Mancal Flangeado		104	
5	370060103	02	Pivô Articulação		104	
6	219000158	02	Arruela Lisa		104	
7	210003700	02	Arruela		104	

COMANDOS DA RETROESCAVADEIRA - MONTAGEM DAS HASTES DAS ALAVANCAS

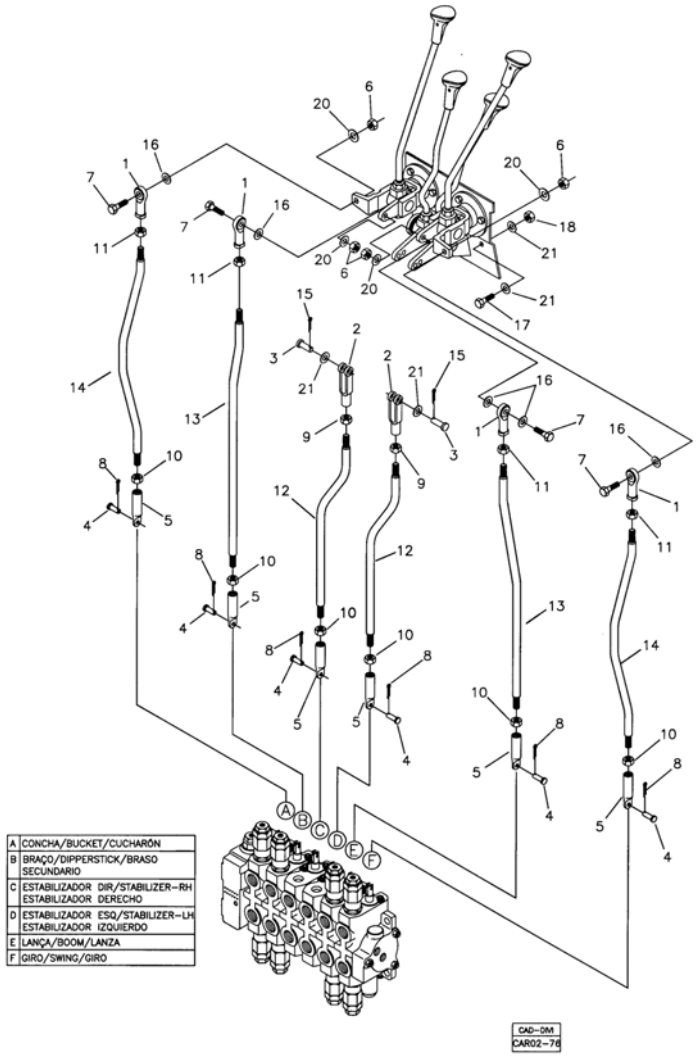

POS	CÓDIGO	QT	PORTUGUÊS	NOTA	Início	Fim
1	370060115	04	Rótula		104	
2	370060114	02	Forquilha		104	
3	370060110	02	Pino		104	
4	370060384	06	Pino		104	
5	370060385	06	Ponteira		104	
6	210005760	04	Porca sext. AF		104	
7	210003844	04	Parafuso sext.		104	
8	210002402	06	Contrapino		104	
9	210000763	02	Porca		104	
10	210002268	06	Porca M10		104	
11	210001925	04	Porca sext.		104	
12	370060389	02	Haste Estabilizadores		104	
13	370060388	02	Haste Braço e Lança		104	
14	370060390	02	Haste Caçamba e Giro		104	
15	210002414	02	Contrapino		104	
16	370060424	08	Arruela Distanciadora		104	
17	210003910	02	Parafuso sextavado		104	
18	210005765	02	Porca sext. AF		104	
20	210002015	04	Arruela Pressão		104	
21	210002025	06	Arruela 10,0mm		104	

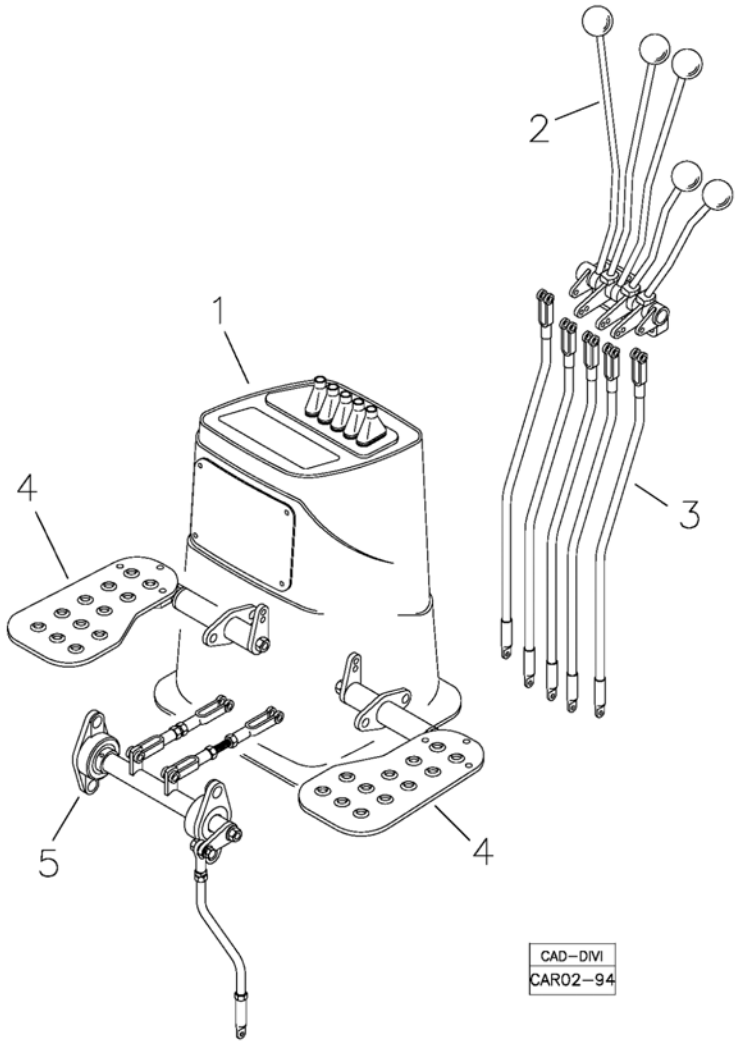

POS	CÓDIGO	QT	PORTUGUÊS	NOTA	Início	Fim
1		01	Torre das Alavancas	VER 2G110 00.0	143	
2		01	Montagem das Alavancas	VER 2G120 00.0	143	
3		01	Hastes das Alavancas	VER 2G130 00.0	143	
4		01	Articulação dos Pedais	VER 2G140 00.0	143	
5		01	Hastes dos Pedais	VER 2G150 00.0	143	

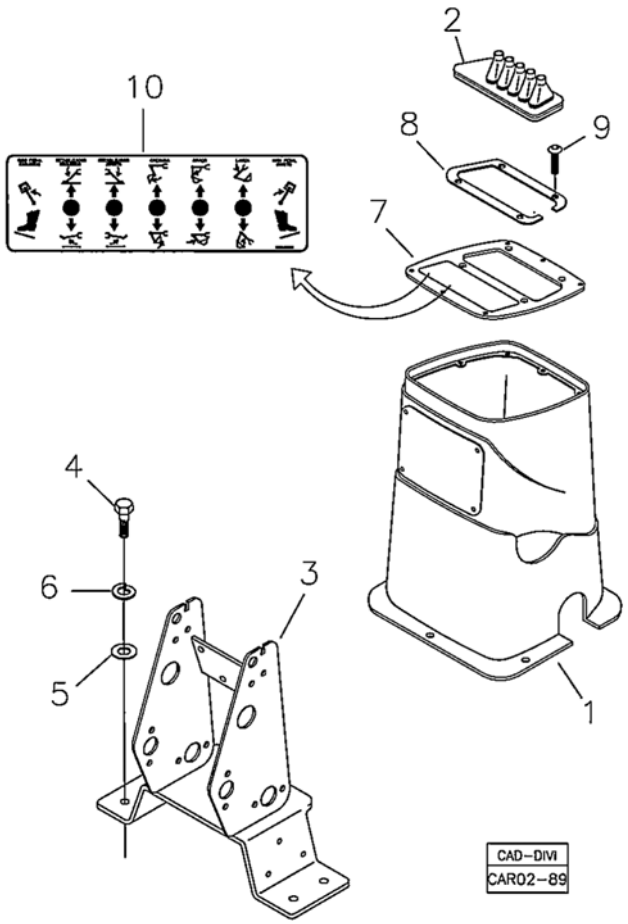

POS	CÓDIGO	QT	PORTUGUÊS	NOTA	Início	Fim
1	219001149	01	Painel Traseiro		143	
2	219001557	01	Sanfona Borracha		143	
3	370360103	01	Suporte Alavancas		143	
4	210003930	04	Parafuso sext.		143	
5	210002025	04	Arruela 10,0mm		143	
6	210002190	04	Arruela pressão		143	
7	370260062	01	Conjunto Tampa		143	
8	370060608	01	Anel Retenção		143	
9	219001622	04	Parafuso Allen		143	
10	219001616	01	Adesivo Comandos Giro no Pé		143	

CONTROLES COM GIRO POR PEDAIS - MONTAGEM DAS ALAVANCAS

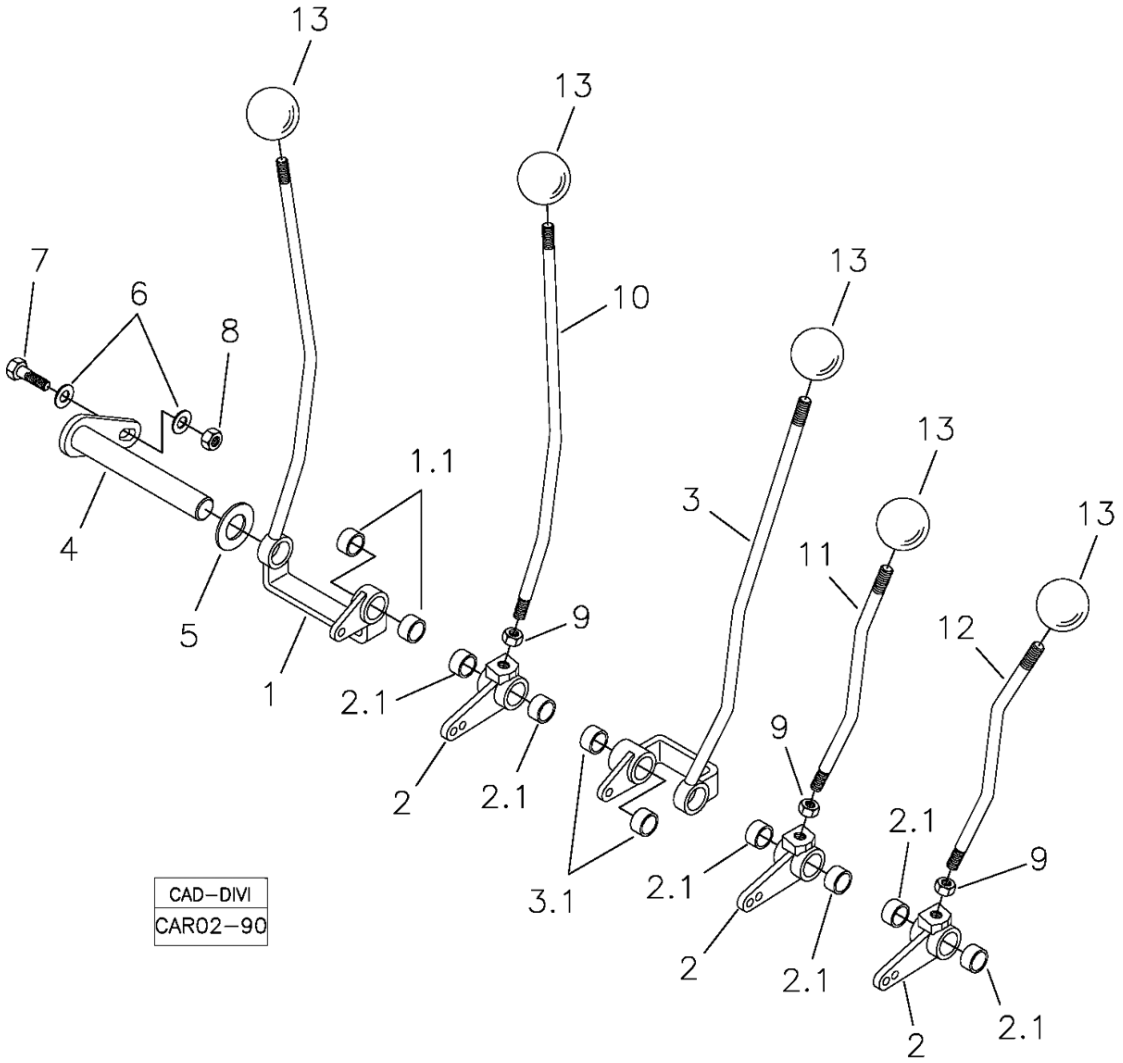

POS	CÓDIGO	QT	PORTUGUÊS	NOTA	Início	Fim
1	370360102	01	Alavanca Lança		143	
1.1	370060124	02	Bucha Bronze		143	
2	370260070	03	Articulação		143	
2.1	370060124	06	Bucha Bronze		143	
3	370360101	01	Alavanca Caçamba		143	
3.1	370060124	02	Bucha Bronze		143	
4	370260059	01	Eixo		143	
5	219000157	09	Arruela Encosto	20,5x32x0,9	143	
6	210002025	02	Arruela 10,0mm		143	
7	210003910	01	Parafuso sextavado		143	
8	210005765	01	Porca sext. AF		143	
9	210001929	03	Porca sext.		143	
10	370060600	01	Alavanca Braço		143	
11	370060596	01	Alavanca Estabilizador L.D.		143	
12	370060597	01	Alavanca Estabilizador L.E.		143	
13	219001599	05	Manopla Esférica		143	

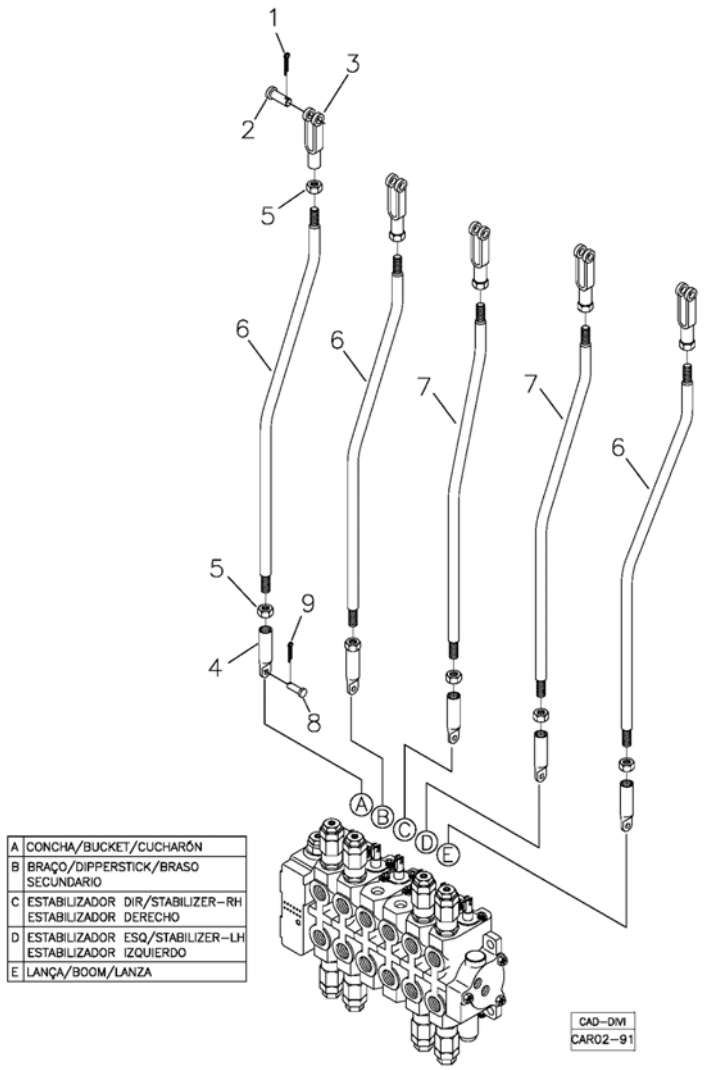

POS	CÓDIGO	QT	PORTUGUÊS	NOTA	Início	Fim
1	210002414	05	Contrapino		143	
2	370060110	05	Pino		143	
3	370060166	05	Forquilha		143	
4	370060631	05	Ponteira		143	
5	210001927	10	Porca		143	
6	370060391	03	Haste Caçamba, Braço e Lança		143	
7	370060606	02	Haste Estabilizador		143	
8	370060384	05	Pino		143	
9	210002402	05	Contrapino		143	

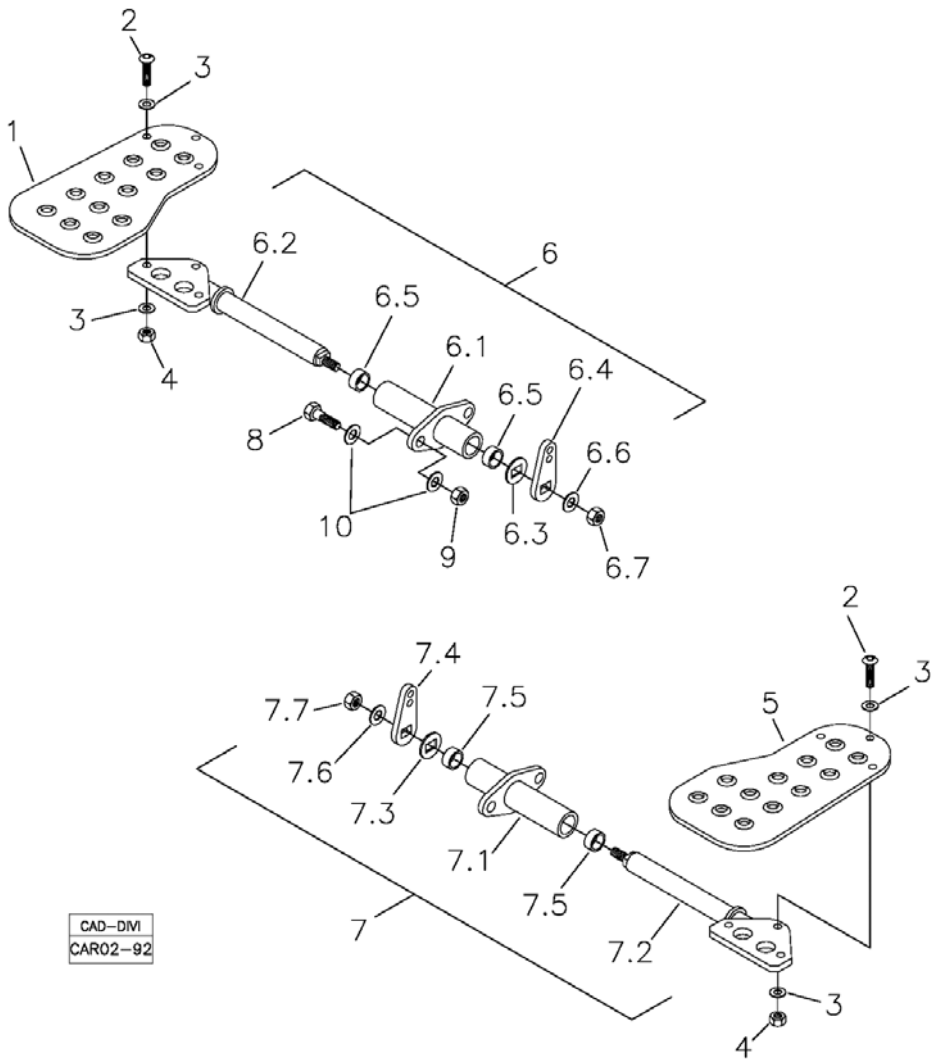

POS	CÓDIGO	QT	PORTUGUÊS	NOTA	Início	Fim
1	370060618	01	Pedal Giro L.D.		143	
2	219001629	06	Parafuso		143	
3	210002015	07	Arruela Pressão		143	
4	210005760	07	Porca sext. AF		143	
5	370060619	01	Pedal Giro L.E.		143	
6	370360104	01	Articulação L.D.		143	
6.1	370260061	01	Mancal		143	
6.2	370260084	01	Eixo		143	
6.3		01	Arruela		143	
6.4	370060727	01	Chapa Articulação		143	
6.5	370060137	02	Bucha		143	
6.6		01	Arruela		143	
6.7		01	Porca		143	
7	370360105	01	Articulação L.E.		143	
7.1	370260061	01	Mancal		143	
7.2	370260083	01	Eixo		143	
7.3		01	Arruela		143	
7.4	370060727	01	Chapa Articulação		143	
7.5	370060137	02	Bucha		143	
7.6		01	Arruela		143	
7.7		01	Porca		143	
8	210003910	04	Parafuso sextavado		143	

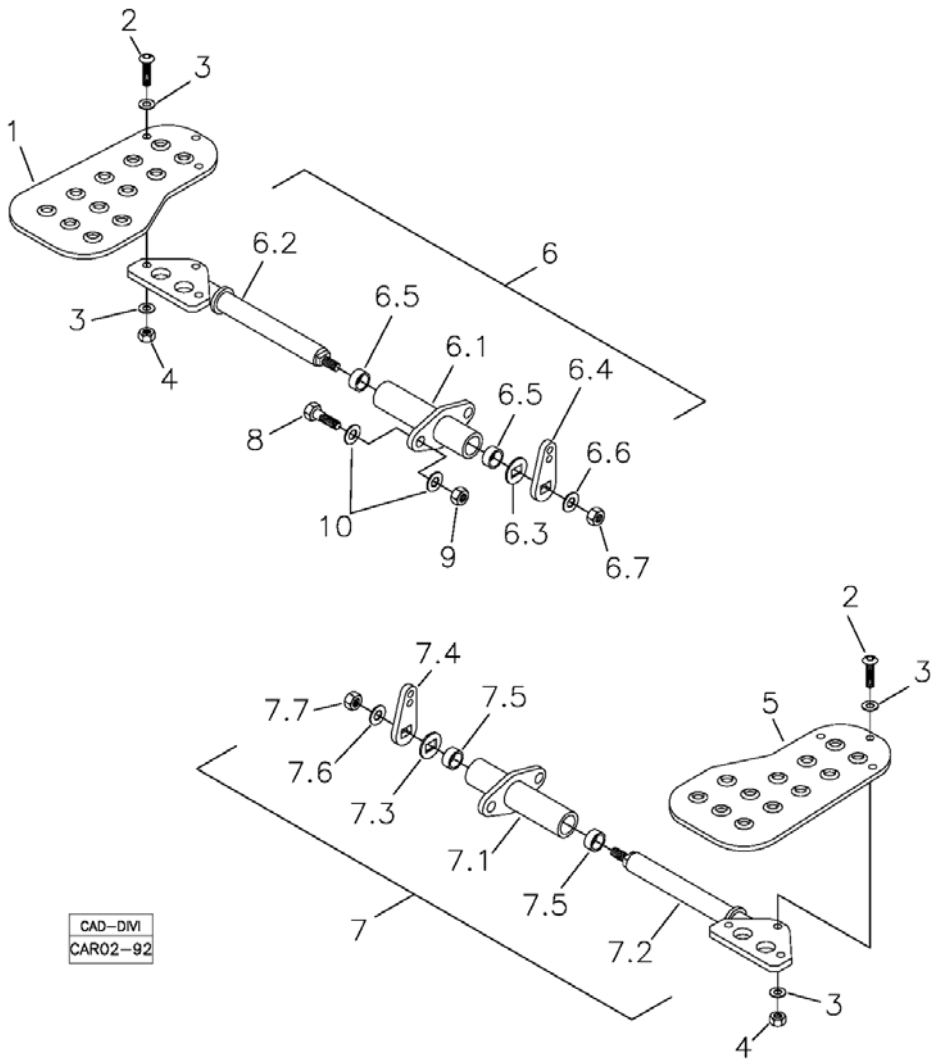

POS	CÓDIGO	QT	PORTUGUÊS	NOTA	Início	Fim
9	210005765	04	Porca sext. AF		143	
10	210002025	04	Arruela 10,0mm		143	

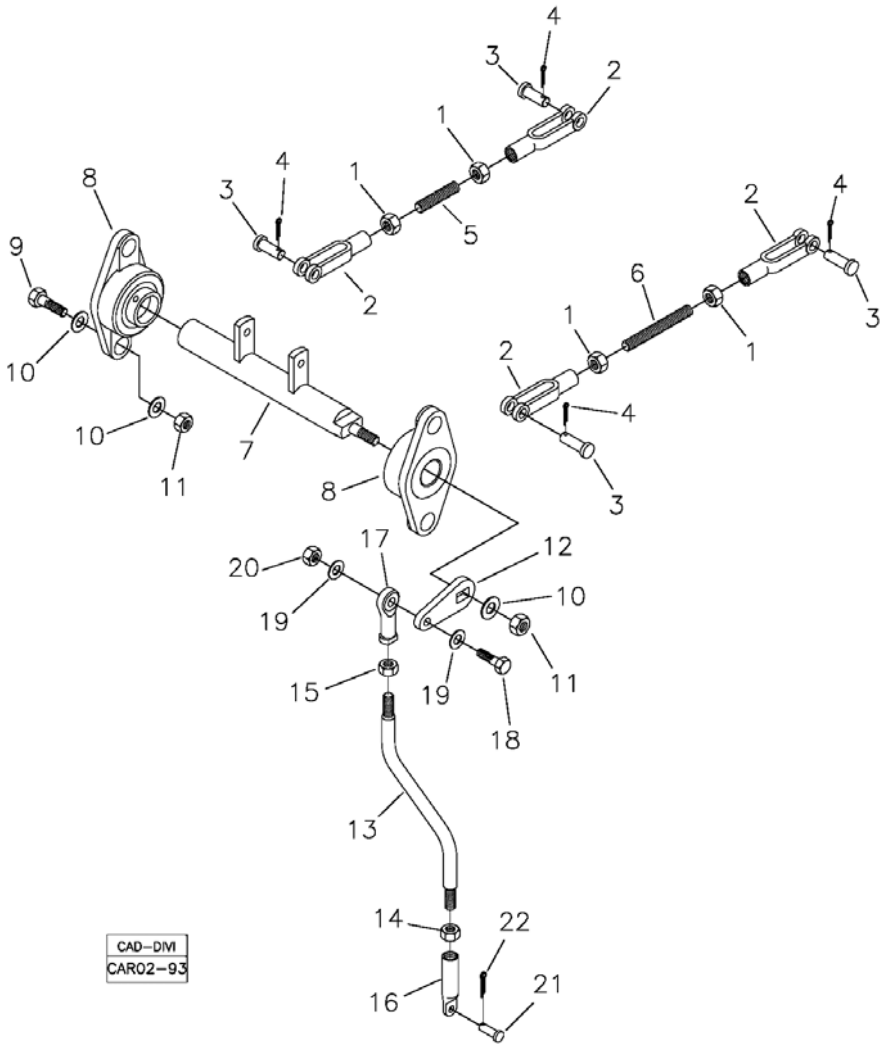

POS	CÓDIGO	QT	PORTUGUÊS	NOTA	Início	Fim
1	210001927	04	Porca		143	
2	370060166	04	Forquilha		143	
3	370060110	04	Pino		143	
4	210002414	04	Contrapino		143	
5	370060617	01	Tirante Curto		143	
6	370060616	01	Tirante Longo		143	
7	370260060	01	Eixo		143	
8	219001603	02	Mancal		143	
9	210003920	04	Parafuso sext.		143	
10	210002025	09	Arruela 10,0mm		143	
11	210005765	05	Porca sext. AF		143	
12	370060612	01	Braço Articulação		143	
13	370060613	01	Haste		143	
14	210001927	01	Porca		143	
15	210001925	01	Porca sext.		143	
16	370060631	01	Ponteira		143	
17	370060115	01	Rótula		143	
18	210003844	01	Parafuso sext.		143	
19	210002015	01	Arruela Pressão		143	
20	210005760	01	Porca sext. AF		143	
21	370060384	01	Pino		143	
22	210002402	01	Contrapino		143	

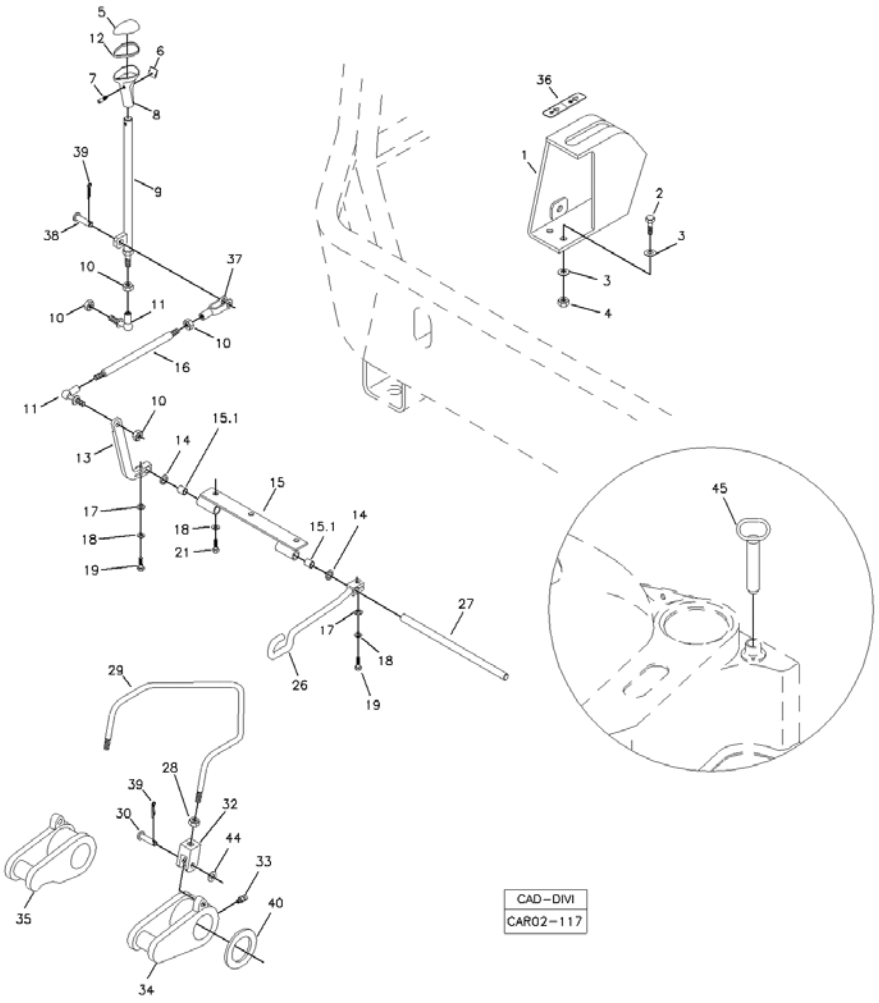

POS	CÓDIGO	QT	PORTUGUÊS	NOTA	Início	Fim
1	370360077	01	Suporte alavanca		104	
2	210003830	04	Parafuso		104	
3	210002015	08	Arruela Pressão		104	
4	210005760	04	Porca sext. AF		104	
5	219000109	01	Tampa Manopla		104	
6	219000112	01	Tampão		104	
7	219000113	01	Parafuso trava		104	
8	219000110	01	Manopla		104	
9	370360078	01	Alavanca		104	
10	210001927	05	Porca		104	
11	219000442	02	Terminal Esférico		104	
12	219000111	01	Anel Vedação		104	
13	370260031	01	Alavanca		104	
14	370060151	02	Arruela Encosto		104	
15	370260020	01	Mancal		104	
15.1	370060259	02	Bucha		104	
16	370060381	01	Haste Superior		104	
17	370060328	02	Arruela Trava		104	
18	210002190	05	Arruela pressão		104	
19	210003910	02	Parafuso sextavado		104	
21	210003890	03	Parafuso sext.		104	
26	370260019	01	Alavanca Engate		104	

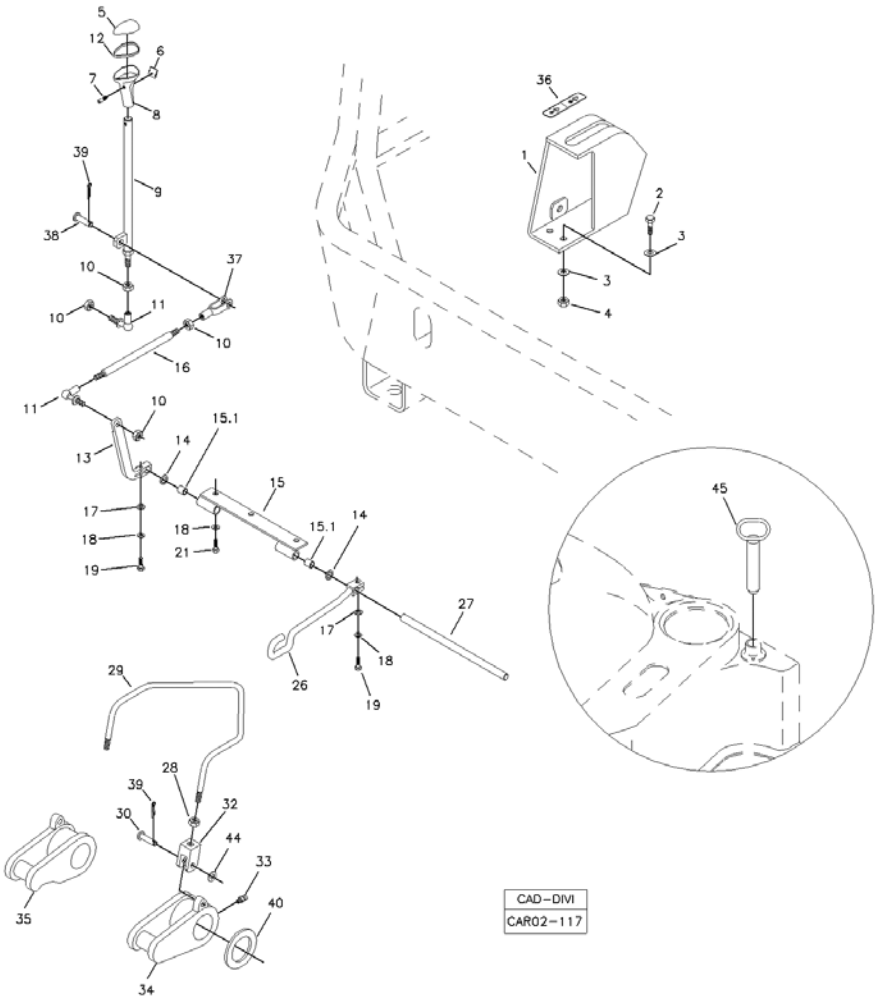

POS	CÓDIGO	QT	PORTUGUÊS	NOTA	Início	Fim
27	370060265	01	Eixo		104	
28	210001929	02	Porca sext.		104	
29	370060584	01	Tirante		104	
30	370060239	02	Pino		104	
31	219000332	02	Anel Elástico		104	
32	370060238	02	Garfo		104	
33	211200000	02	GRAXEIRA RETA 1/8"		104	
34	370460035	01	Trava Esq.Braço		104	
35	370460034	01	Trava Dir. Braço		104	
36		01	Adesivo	VER 7A	104	
37	370060166	01	Forquilha		104	
38	370060110	01	Pino		104	
39	210002414	03	Contrapino		104	
40	370060084	02	Arruela Calço		104	
44	210002021	02	Arruela Pressão		104	
45	370060748	01	Pino Trava		104	

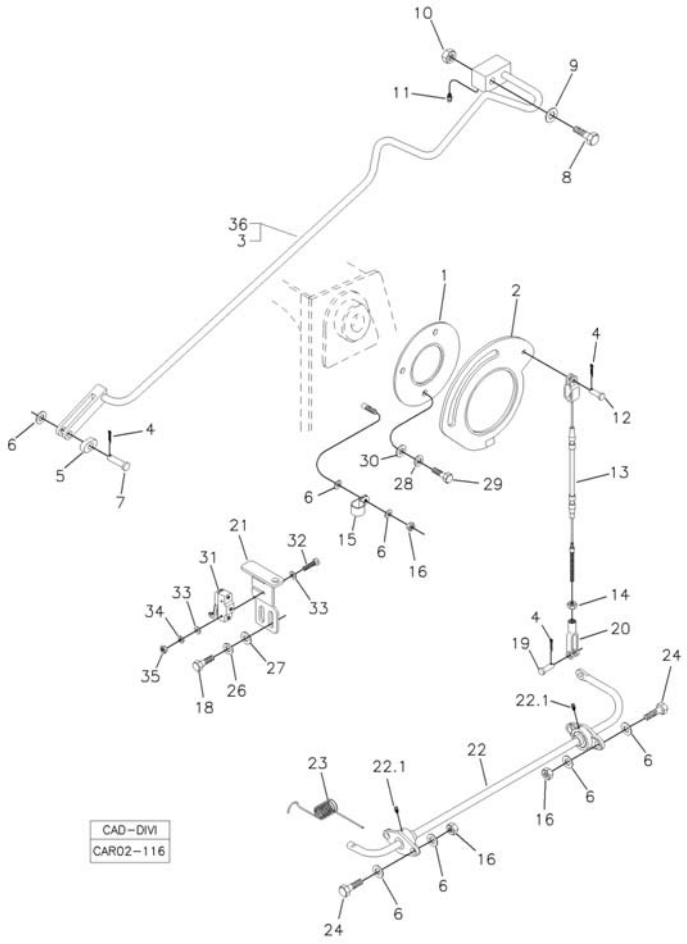

POS	CÓDIGO	QT	PORTUGUÊS	NOTA	Início	Fim
1		01	Disco Fixação	VER 1F000 00.0	104	
2		01	Came Auto-nivelamento	VER 1F000 00.0	104	
3	370260026	01	Varão Auto-nivelamento		104	
4	210002414	03	Contrapino		104	
5	370060230	01	Guia do Varão		104	
6	210002025	10	Arruela 10,0mm		104	
7	370060309	01	Pino		104	
8	219000402	01	Parafuso		104	
9	370060550	01	Arruela lisa		104	
10	210004623	01	Porca		104	
11	211200000	01	GRAXEIRA RETA 1/8"		104	
12	370060343	01	Pino		104	
13	370060229	01	Cabo Acionamento		104	
14	210001884	01	Porca		104	
15	219000354	01	Presilha		104	
16	210005765	05	Porca sext. AF		104	
18	210003810	05	PARAFUSO M8x1,25x20		104	
19	370060111	01	Pino		104	
20	370060113	01	Forquilha		104	
21	370060221	01	Suporte Interruptor		104	
22	370060225	01	Haste com Mancal		104	
22.1	211200026	02	GRAXEIRA		104	

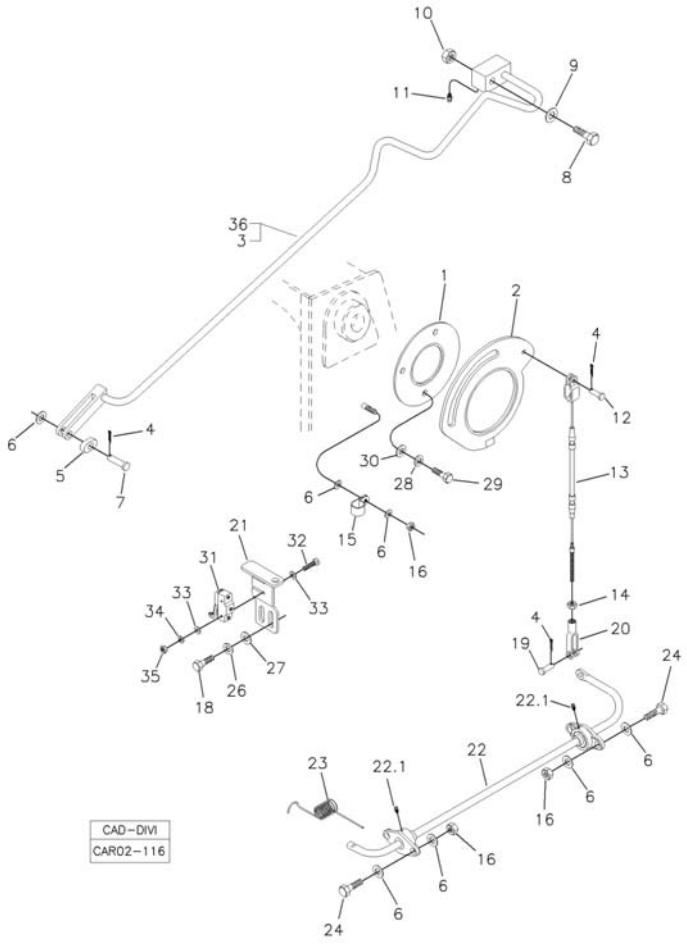

POS	CÓDIGO	QT	PORTUGUÊS	NOTA	Início	Fim
23	370060226	01	Mola		104	
24	210003920	04	Parafuso sext.		104	
25	210002190	04	Arruela pressão		104	
26	210002180	06	Arruela pressão		104	
27	210002015	02	Arruela Pressão		104	
28		03	Arruela Pressão	VER 1F000 00.0	104	
29		03	Parafuso	VER 1F000 00.0	104	
30		03	Arruela	VER 1F000 00.0	104	
31		01	Micro Interruptor	VER 7E000 00.0	104	
32	210001700	02	Parafuso Fenda		104	
33	21001997	04	Arruela		104	
34	210002150	02	Arruela Pressão		104	
35	210001920	02	Porca		104	
36	370260095	01	VARAO AUTO-NIVELAMENTO 2 CILINDROS		1125	

1

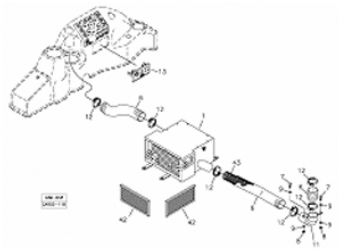

2

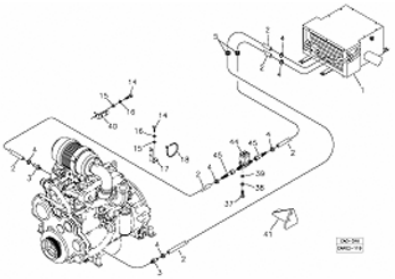

3

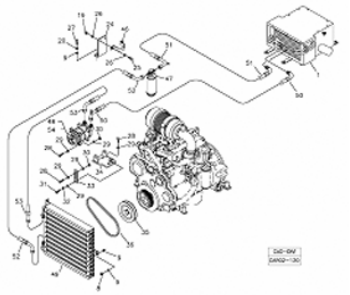

4

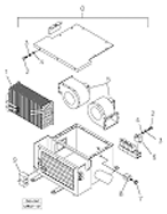

POS	CÓDIGO	QT	PORTUGUÊS	NOTA	Início	Fim
1		01	Dutos de Ventilação	VER 2K100 00.0	374	
2		01	Linhas Água Quente	VER 2K200 00.0	374	
3		01	Linhas do Compressor e Condensador	VER 2K300 00.0	374	
4		01	Aparelho Condicionador de Ar	VER 2K400 00.0	374	

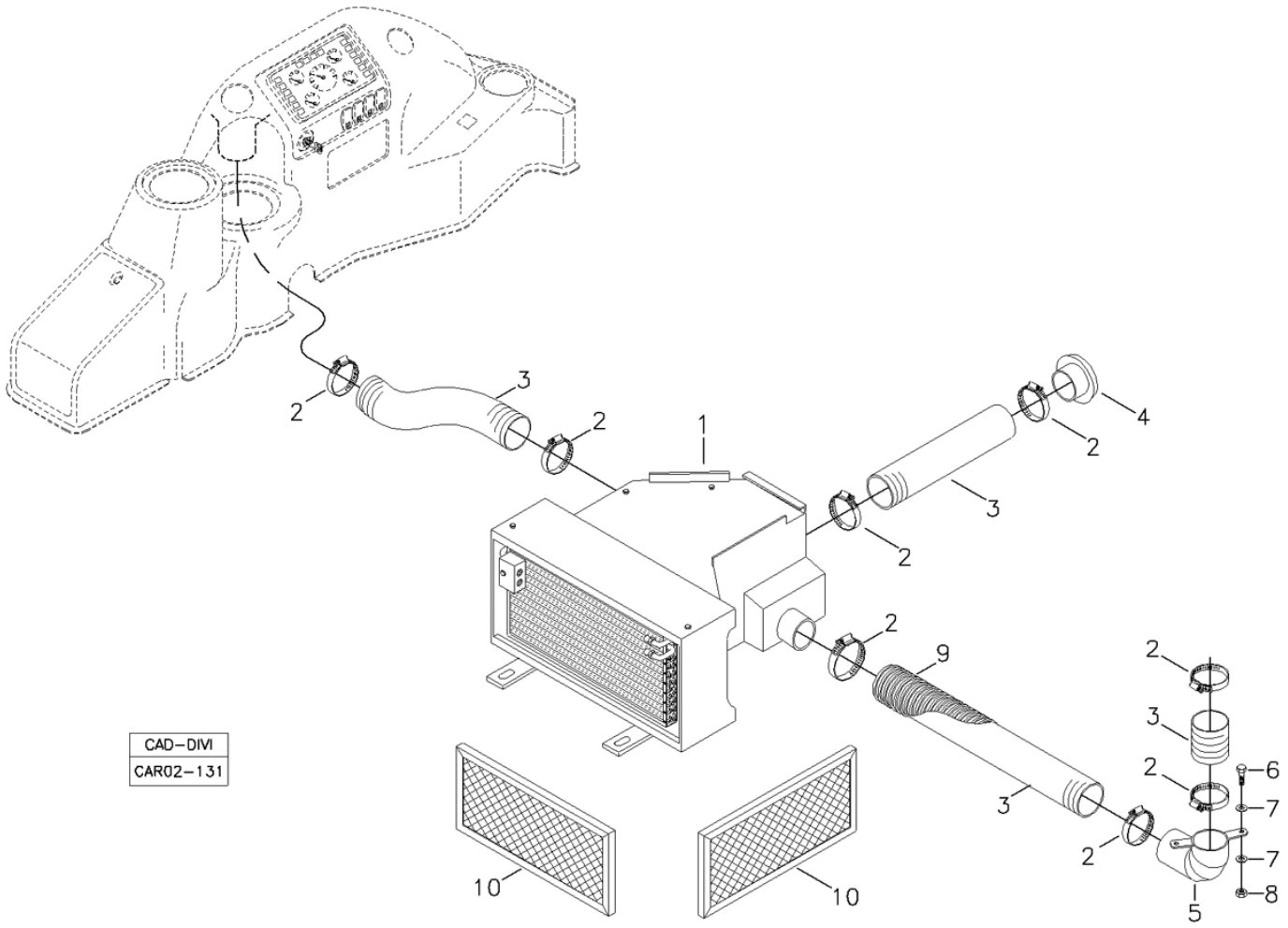

POS	CÓDIGO	QT	PORTUGUÊS	NOTA	Início	Fim
1		01	Aparelho Condicionador de Ar	VER 2PCD	492	
2	210001068	08	Abraçadeira		492	
3	219000455	CN	Tubo Flexível		492	
4	219001225	02	Bocal de Ar		492	
5	370060426	01	Tubo Esquerdo		492	
6	210003830	02	Parafuso		492	
7	210002015	04	Arruela Pressão		492	
8	210005760	02	Porca sext. AF		492	
9	219001962	CN	Tubo Plástico		492	
10	219004412	02	Filtro Ar		492	

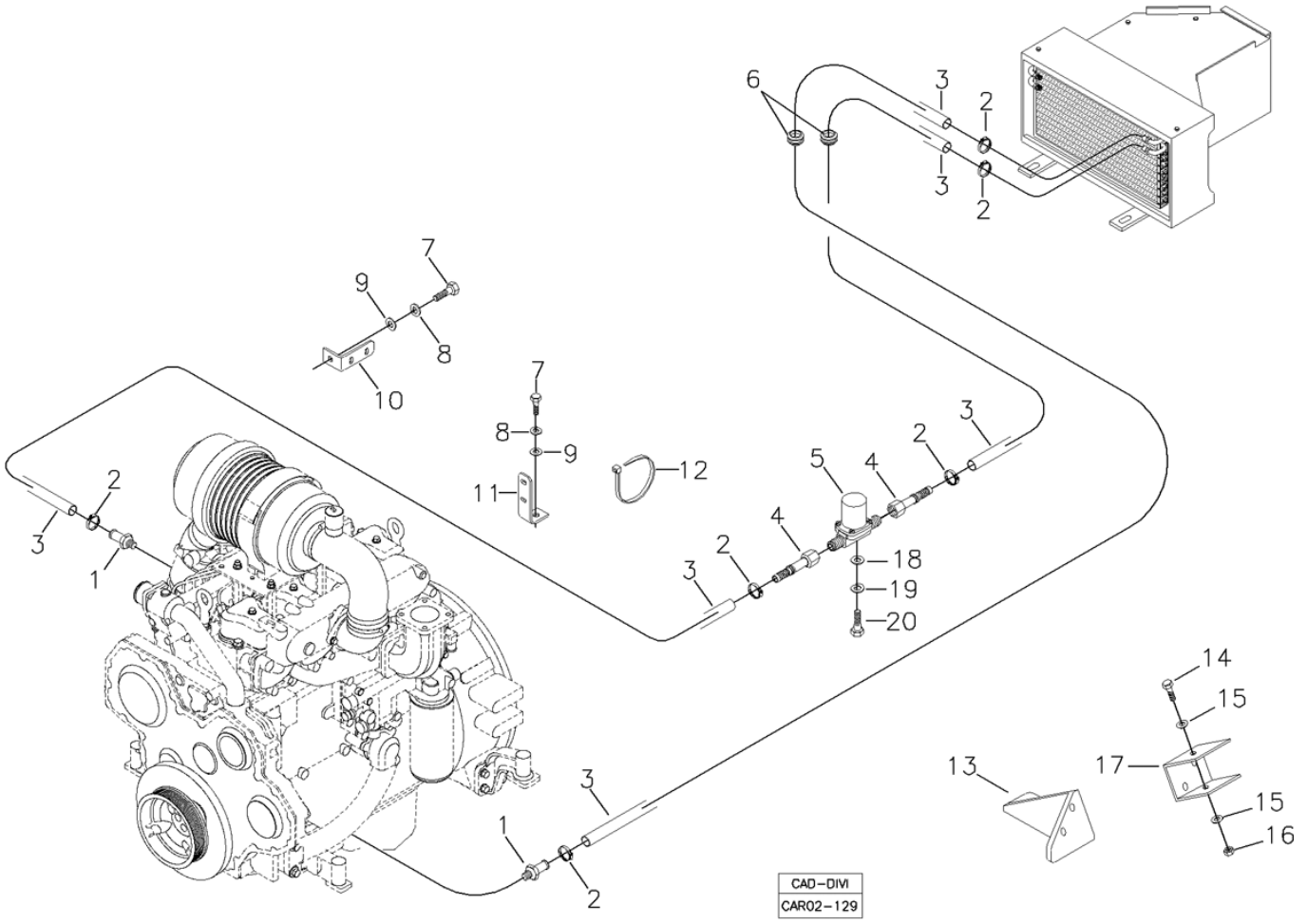

POS	CÓDIGO	QT	PORTUGUÊS	NOTA	Início	Fim
1	370060158	02	Nípel		492	
2	210001056	06	Abraçadeira		492	
3	211000469	CN	Mangueira		492	
4	219002051	02	Conexão		492	
5	219002045	01	Válvula		492	
6	218002301	02	Passador		492	
7	210004040	02	Parafuso		492	
8	210002200	02	Arruela pressão B12		492	
9	210002021	02	Arruela Pressão		492	
10	370030474	01	Suporte		492	
11	370060397	01	Suporte		492	
12	210002495	05	Abraçadeira		492	
13	219002048	01	Suporte		492	
14		01	Parafuso		492	
15		01	Arruela Lisa		492	
16		01	Porca		492	
17	218004360	01	Suporte		492	
18	210002000	02	Arruela Pressão		492	
19	210003600	02	Arruela Pressão		492	
20	210003660	02	Parafuso Fenda		492	

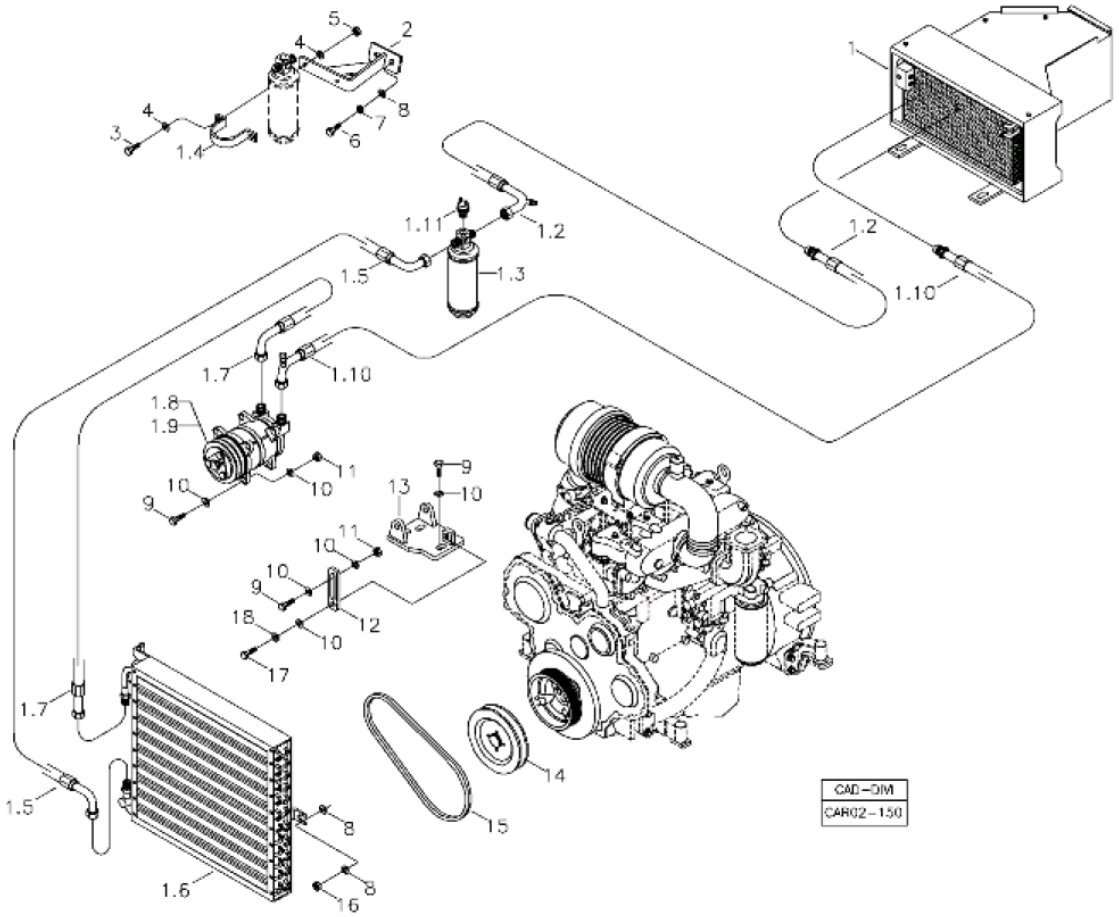

POS	CÓDIGO	QT	PORTUGUÊS	NOTA	Início	Fim
1		01	Aparelho Condicionador de Ar	VER 2PCD	492	
1.2	211002165	01	Mangueira		492	
1.3	218004331	01	Tanque Secador		492	
1.4	218002821	01	Abraçadeira		492	
1.5	211001981	01	Mangueira		492	
1.6	218004356	01	Condensador Ar		492	
1.7	211001978	01	Mangueira		492	
1.8	218004354	01	Compressor Ar		492	
1.9	218004357	01	Polia com Embreagem		492	
1.10	211002123	01	Mangueira		492	
1.11	218004397	01	Pressostato alta/baixa		492	
2	370260088	01	Suporte Filtro		492	
3	210003710	02	Parafuso sext.		492	
4	210002005	04	Arruela Pressão		492	
5	210005755	02	Porca sext.AF		492	
6	210003830	02	Parafuso		492	
7	210002180	02	Arruela pressão		492	
8	210002015	10	Arruela Pressão		492	
9	210003930	06	Parafuso sext.		492	
10	210002025	12	Arruela 10,0mm		492	
11	210001927	03	Porca		492	
12	370002650	01	Suporte		492	

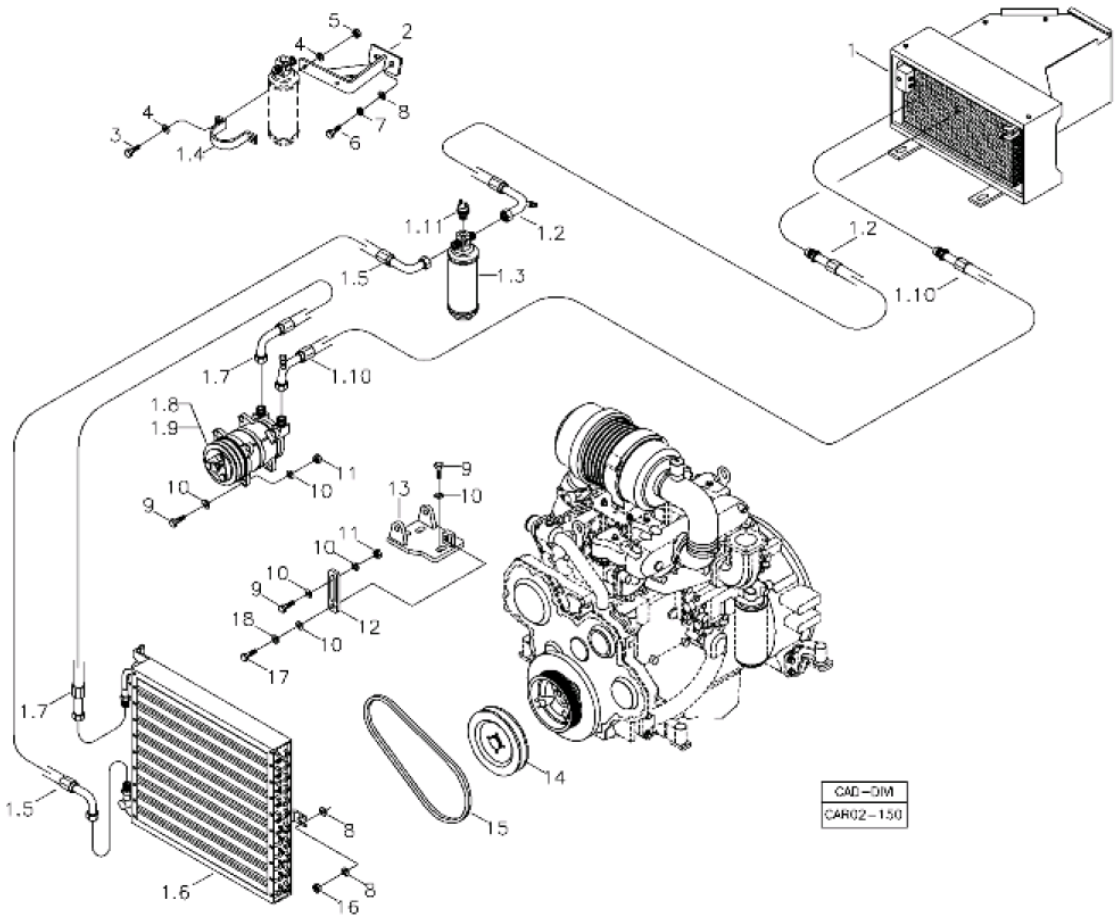

POS	CÓDIGO	QT	PORTUGUÊS	NOTA	Início	Fim
13	370360099	01	Suporte Compressor		492	
14	370060184	01	Polia		492	
15	219000333	01	Correia		492	
16	210005760	08	Porca sext. AF		492	
17	210003910	01	Parafuso sextavado		492	
18	210002190	01	Arruela pressão		492	

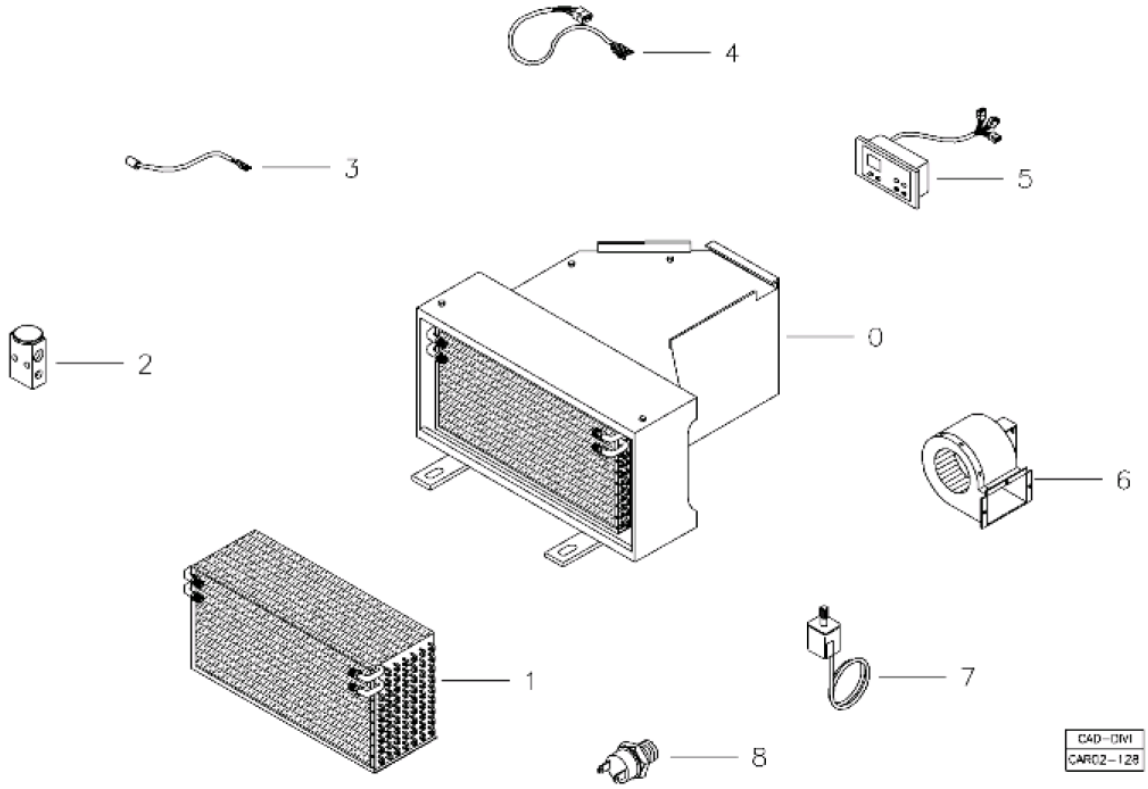

POS	CÓDIGO	QT	PORTUGUÊS	NOTA	Início	Fim
0		01	Aparelho Condicionador de Ar Completo		492	
1	218004358	01	Serpentina Evaporadora		492	
2	218004339	01	Válvula expansão		492	
3	218004330	01	Sensor temperatura		492	
4	218004362	01	Chicote Elétrico		492	
5	218004308	01	Painel comando		492	
6	218004355	02	Ventilador		492	
7	218004326	01	Termostato		492	
8	218001338	01	Pressostato Baixa		492	

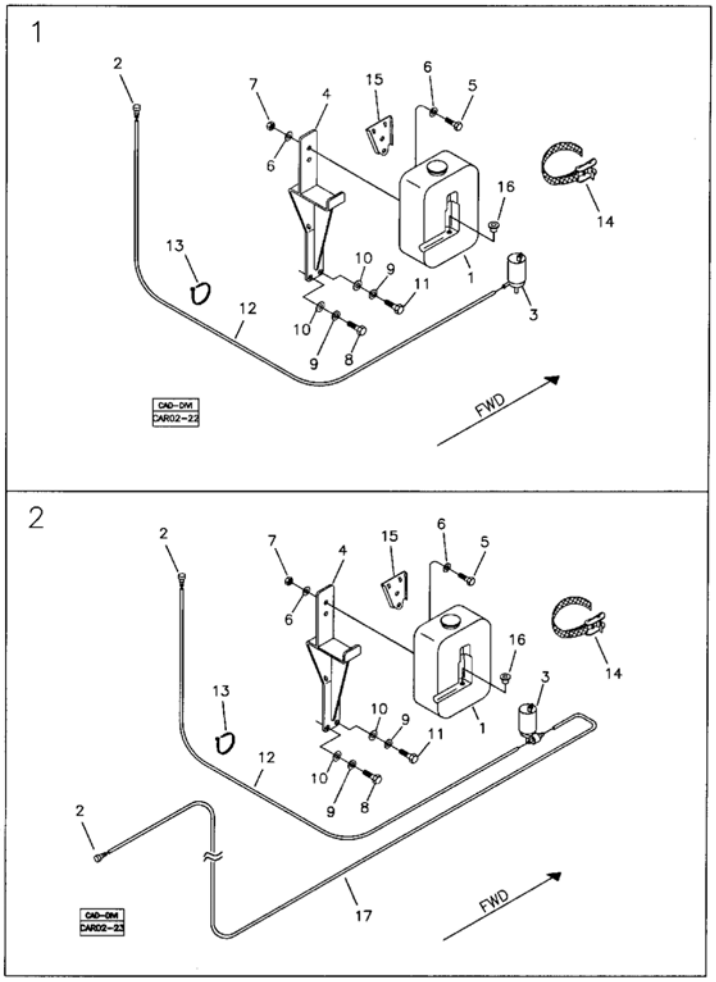

POS	CÓDIGO	QT	PORTUGUÊS	NOTA	Início	Fim
1		01	Montagem Lavador Parabrisa - Cabine Aberta	VER 2L100 00.0	104	
2		01	Montagem Lavador Parabrisa - Cabine Fechada	VER 2L100 01.0	104	

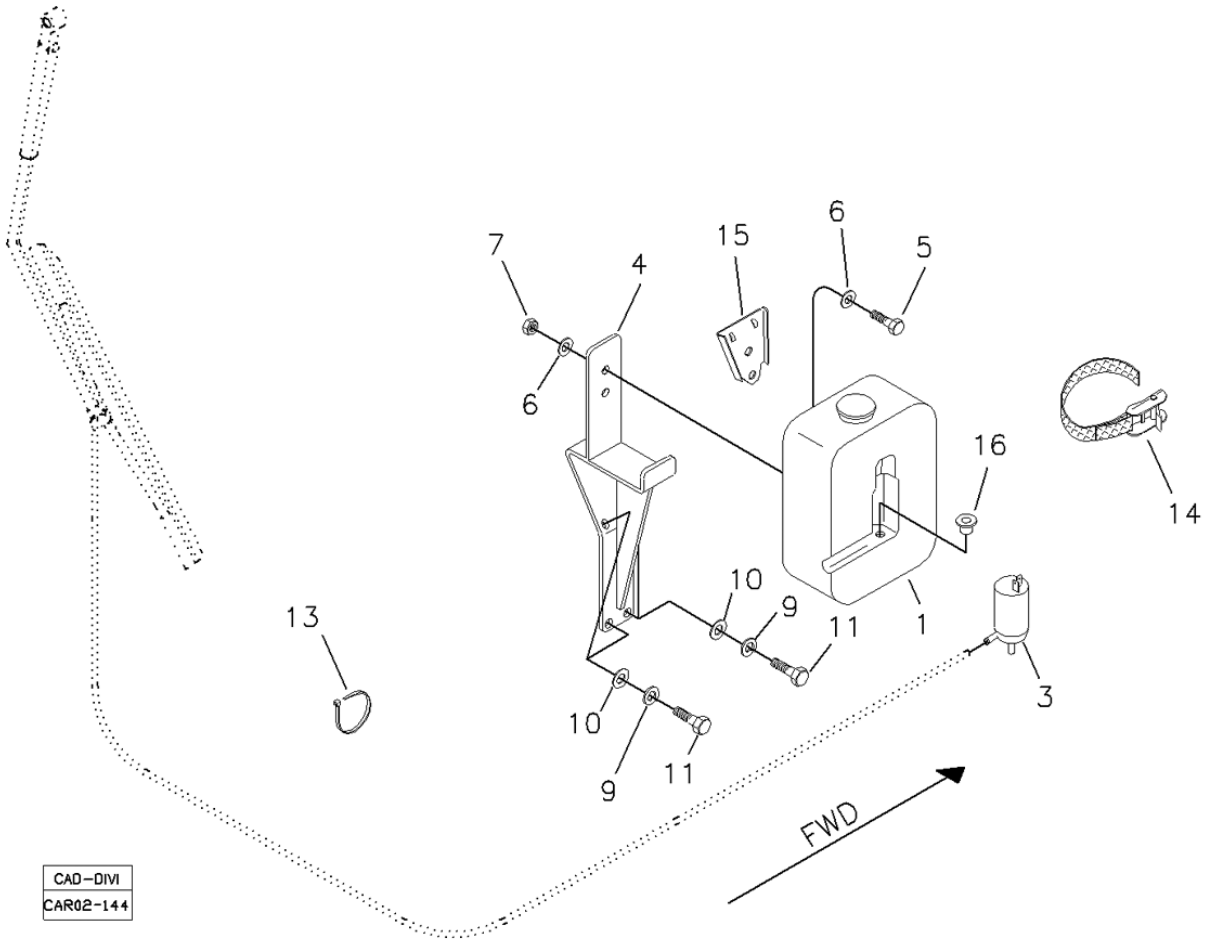

POS	CÓDIGO	QT	PORTUGUÊS	NOTA	Início	Fim
1	219000436	01	Reservatório Água		527	
3	219000437	01	Moto-bomba		527	
4	370360058	01	Suporte		527	
5	210003700	02	Arruela		527	
6	210002005	04	Arruela Pressão		527	
7	210005755	02	Porca sext.AF		527	
8	210003830	02	Parafuso		527	
9	210002180	04	Arruela pressão		527	
10	210002015	04	Arruela Pressão		527	
11	210003810	04	PARAFUSO M8x1,25x20		527	
13	210001079	05	Abraçadeira		527	
14	212008827	01	Cinta Fixação		527	
15	219000468	01	Suporte		527	
16	219000467	01	Bucha		527	

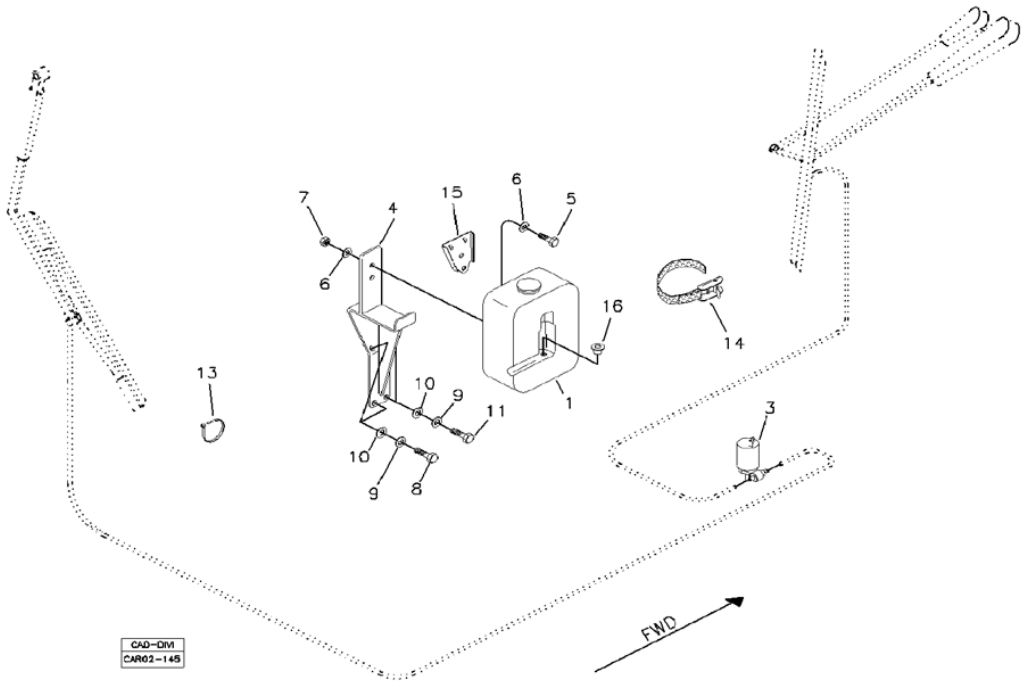

POS	CÓDIGO	QT	PORTUGUÊS	NOTA	Início	Fim
1	219000436	01	Reservatório Água		527	
3	219000438	01	Moto-bomba		527	
4	370360058	01	Suporte		527	
5	210003700	02	Arruela		527	
6	210002005	04	Arruela Pressão		527	
7	210005755	02	Porca sext.AF		527	
8	210003830	02	Parafuso		527	
9	210002180	04	Arruela pressão		527	
10	210002015	04	Arruela Pressão		527	
11	210003810	02	PARAFUSO M8x1,25x20		527	
13	210001079	05	Abraçadeira		527	
14	212008827	01	Cinta Fixação		527	
15	219000468	01	Suporte		527	
16	219000467	01	Bucha		527	

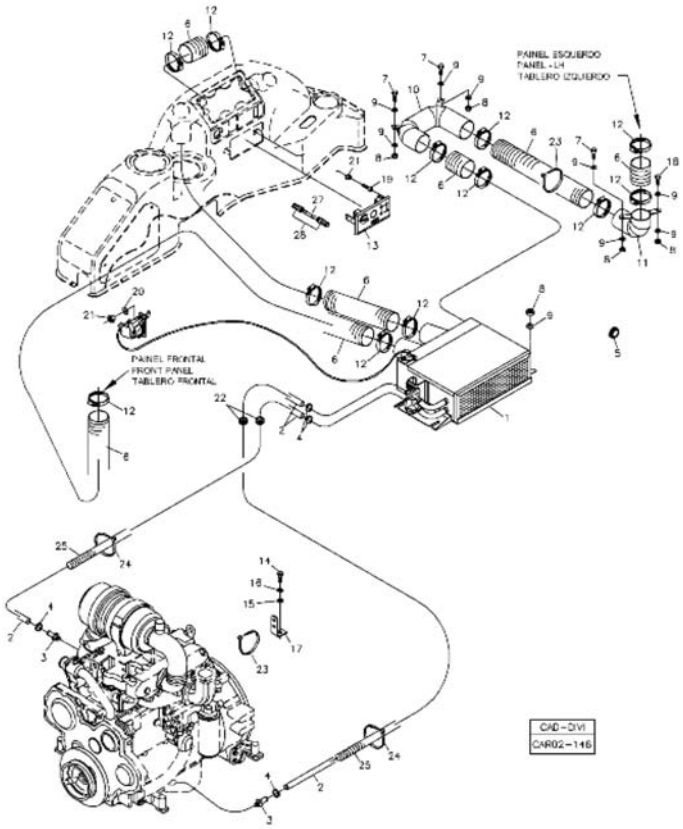

POS	CÓDIGO	QT	PORTUGUÊS	NOTA	Início	Fim
1		01	Aparelho Ar Quente	VER 2N100 00.0	104	
2	211000469	CN	Mangueira		104	
3	370060158	02	Nípel		104	
4	210001056	04	Abraçadeira		104	
5	211400120	01	Tampão		104	
6	219000455	CN	Tubo Flexível		104	
7	210003840	03	Parafuso sext.		104	
8	210005760	08	Porca sext. AF		104	
9	210002015	08	Arruela Pressão		104	
10	370060425	01	Tubo Direito		104	
11	370060426	01	Tubo Esquerdo		104	
12	210001068	10	Abraçadeira		104	
13	219001037	01	Painel		104	
14	210004040	01	Parafuso		104	
15	210002021	01	Arruela Pressão		104	
16	210002200	01	Arruela pressão B12		104	
17	370060397	01	Suporte		104	
18	210003840	01	Parafuso sext.		104	
19	210001724	02	Parafuso Fenda		104	
20	210001997	02	Arruela		104	
21	210005744	04	Porca		104	
22	218003895	02	Passador		104	

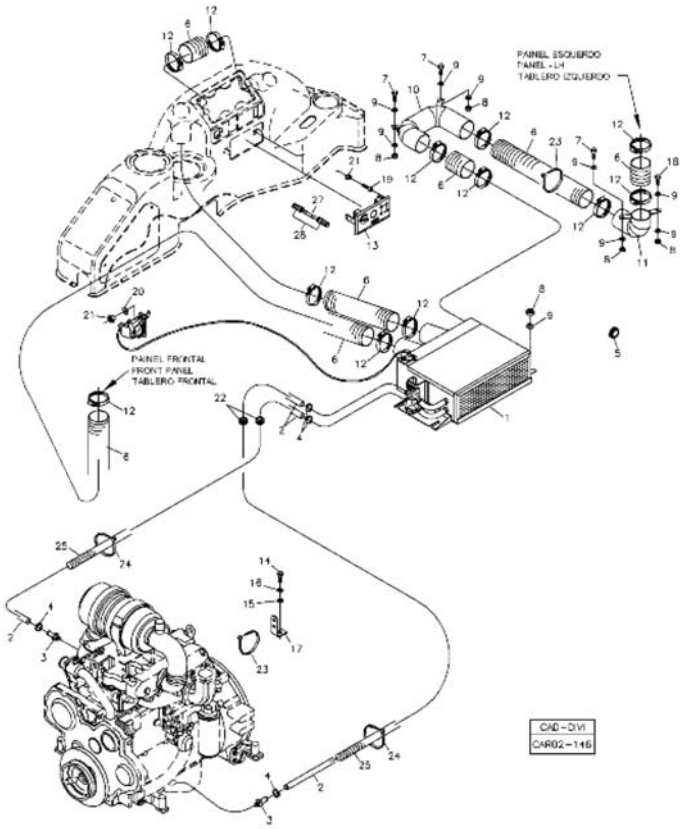

POS	CÓDIGO	QT	PORTUGUÊS	NOTA	Início	Fim
23	210002495	03	Abraçadeira		104	
24	210001079	08	Abraçadeira		104	
25	211001132	03	Conduite		104	
27	210101382	01	Fusível		104	
28	210100359	01	Porta-Fusível		104	

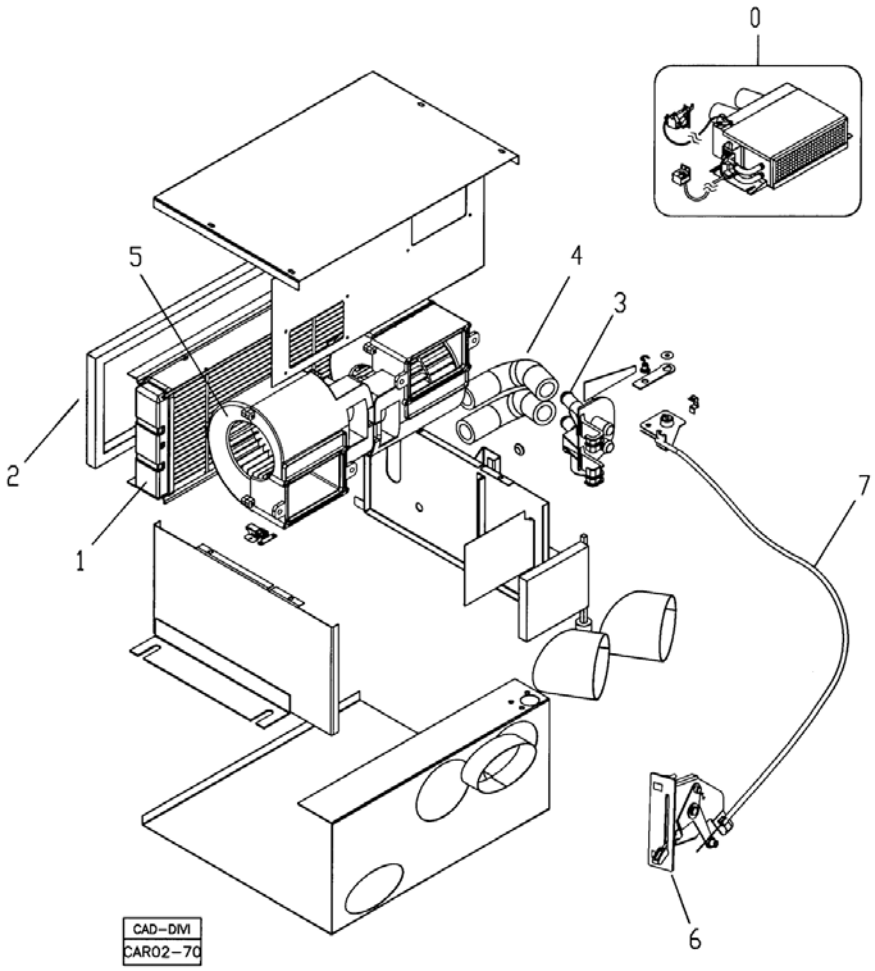

POS	CÓDIGO	QT	PORTUGUÊS	NOTA	Início	Fim
0	219001438	01	Aparelho Ar Quente		104	
1	219001209	01	Radiador		104	
2	219001208	01	Filtro Ar		104	
3	219001206	01	Válvula		104	
4	219001549	02	Mangueira		104	
5	219001207	02	Motor Elétrico		104	
6	219001550	01	Comando Manual		104	
7	219001551	01	Cabo		104	

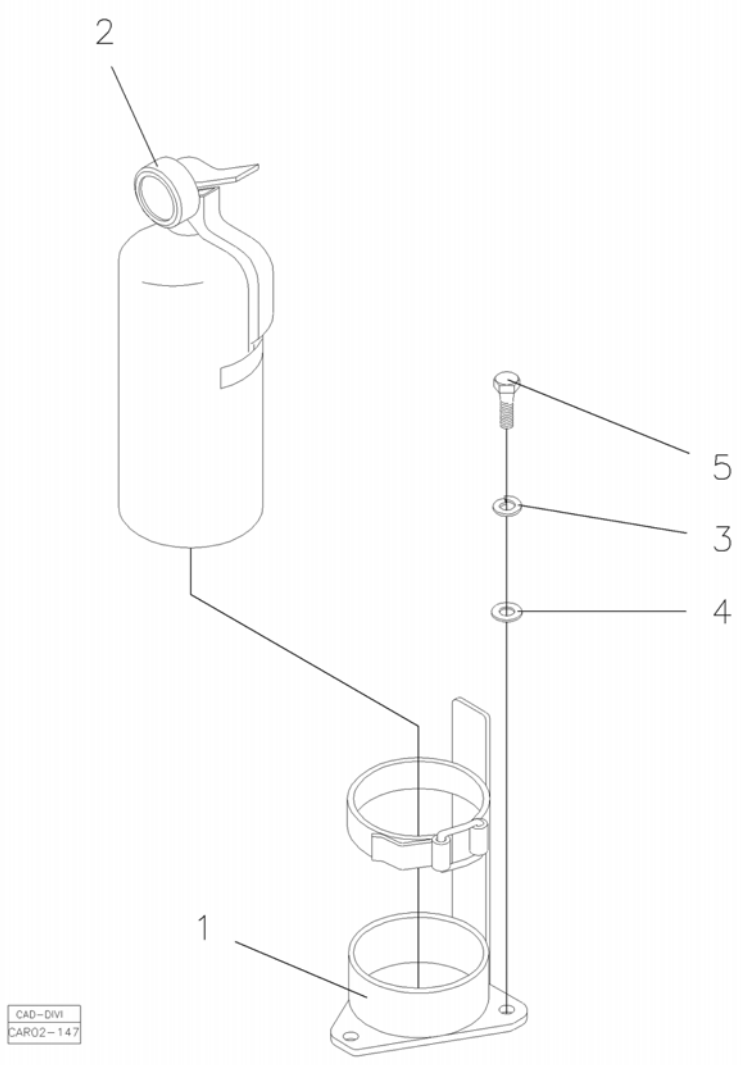

POS	CÓDIGO	QT	PORTUGUÊS	NOTA	Início	Fim
1	370260091	01	Suporte		104	
2	218002550	01	Extintor Incêndios		104	
3	210002180	03	Arruela pressão		104	
4	210002015	03	Arruela Pressão		104	
5	210003830	03	Parafuso		104	

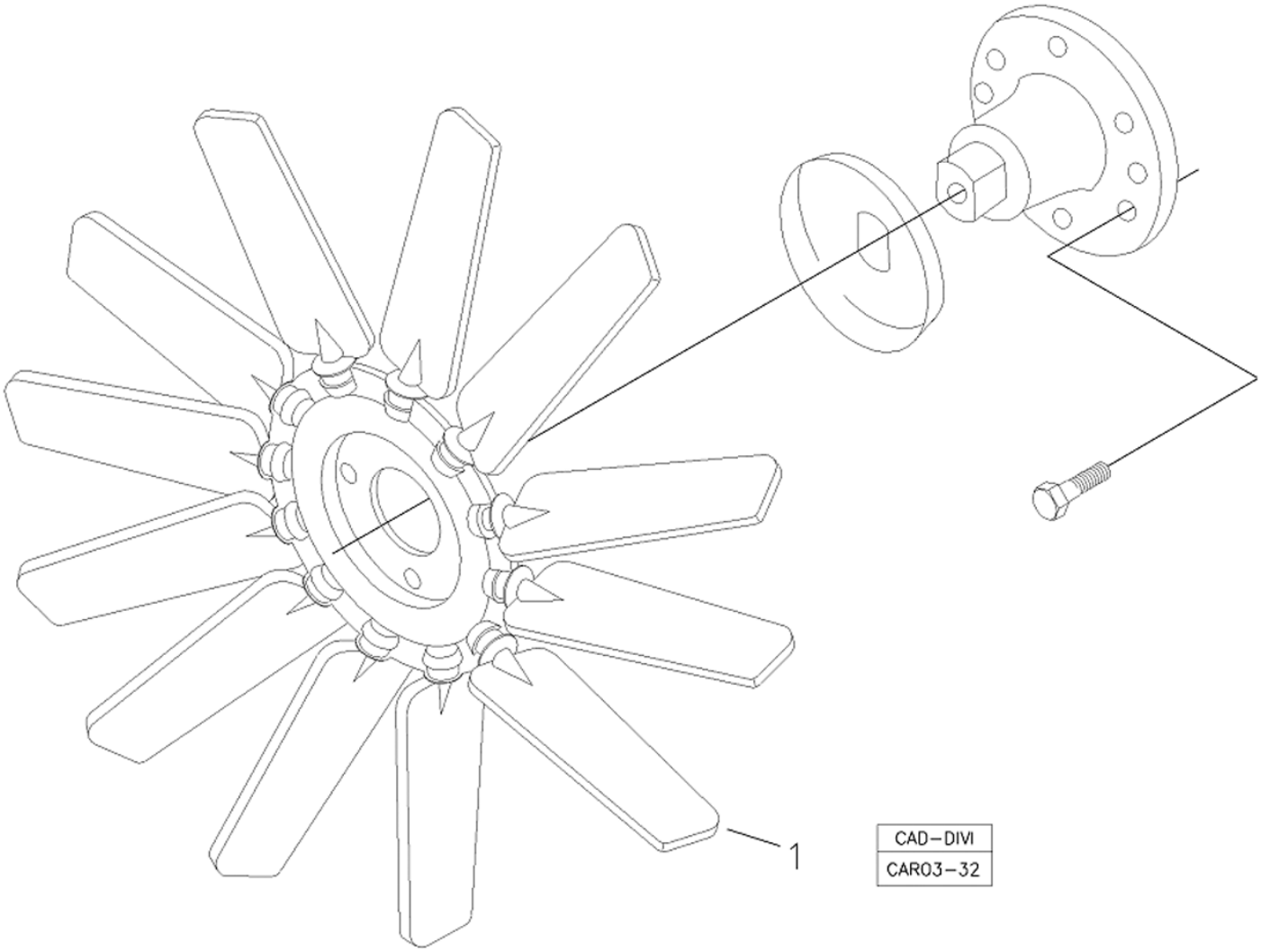

POS	CÓDIGO	QT	PORTUGUÊS	NOTA	Início	Fim
1	219001735	01	Ventilador	9 Pás	104	

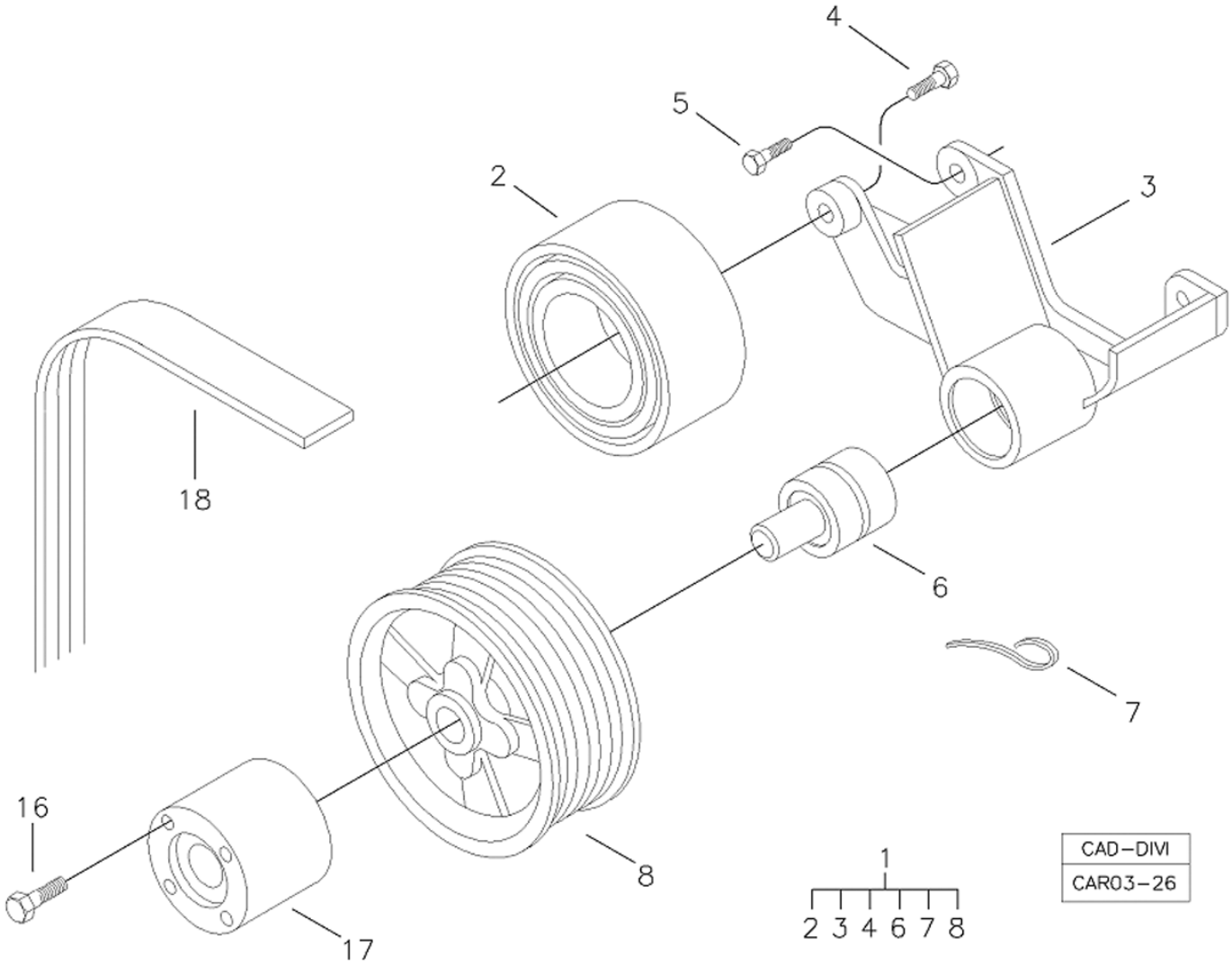

POS	CÓDIGO	QT	PORTUGUÊS	NOTA	Início	Fim
1	219001580	01	Cj. - suporte do ventilador		104	
2	219001256	01	Polia lisa		104	
3	219001579	01	Suporte		104	
4	902002421020	01	Parafuso	M10x20	104	
5	602002600825	01	Parafuso M8x25	M8x25	104	
6	219001577	01	Rolamento		104	
7	219001578	01	Gancho		104	
8	219001927	01	Polia lisa		104	
16	602002600880	04	Parafuso	M8x60	104	
17	922903820054	01	Cubo para ventilador		104	
18	219001747	01	CORREIA	VER 3A100 28.0	104	

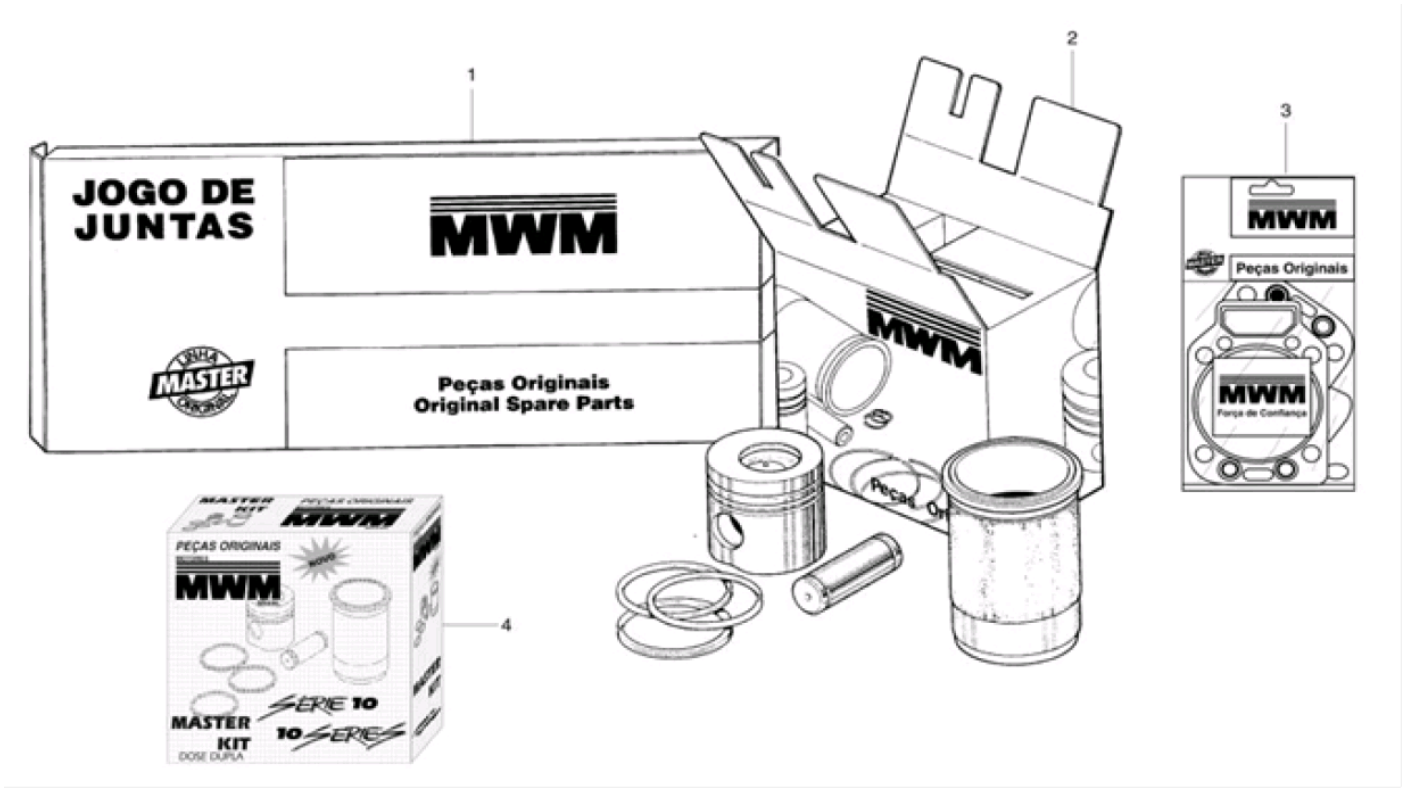

POS	CÓDIGO	QT	PORTUGUÊS	NOTA	Início	Fim
1	219001507	01	Jogo de juntas inferior		374	
2	941080190048	04	Kit- Reparo para um cilindro	4.10N.A.	374	
2	941080190058	04	Kit- Reparo para um cilindro	4.10T	374	
3	961080130166	04	Jogo juntas superior- parcial		374	
3	219001508	04	Jogo juntas superior - Completo		374	
4	941080190148	02	Kit - Reparo para dois cilindros	4.10N.A.	374	
4	941080190158	02	Kit - Reparo para dois cilindros	4.10T	374	

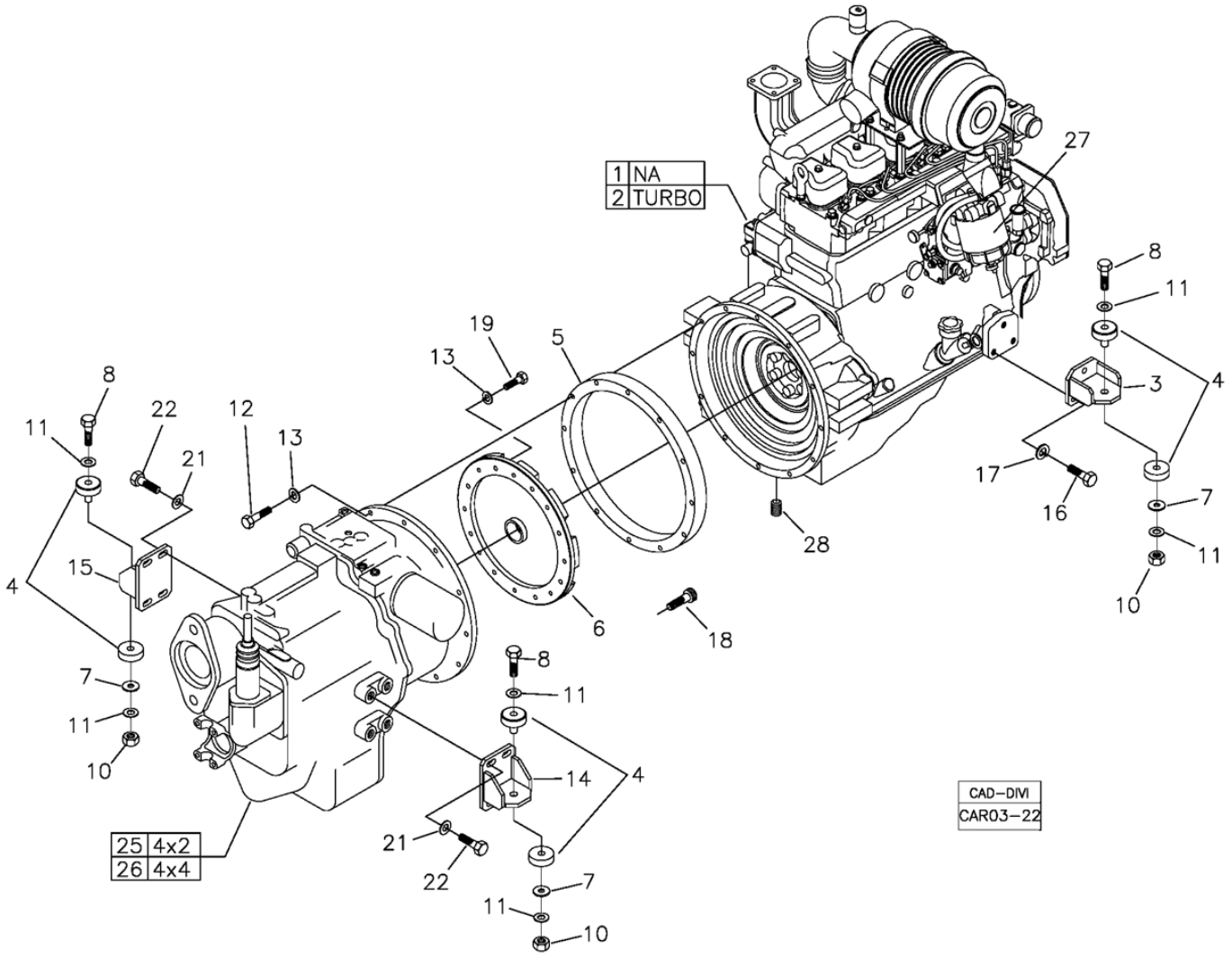

POS	CÓDIGO	QT	PORTUGUÊS	NOTA	Início	Fim
1		01	Motor MWM NA	VER 3B	308	
2		01	Motor MWM TURBO	VER 3B	308	
3	370460009	02	Suporte Dianteiro Motor		308	
4	208003894	04	Coxim bi-partido		308	
5	370060058	01	Anel Espaçador		308	
6	370060637	01	Disco Adaptador		308	
7	370030258	04	Arruela Encosto		308	
8	210003668	04	Parafuso		308	
10	210005778	04	Porca AF		308	
11	210002045	08	Arruela lisa		308	
12	210003970	11	Parafuso		308	
13	210002190	15	Arruela pressão		308	
14	370460011	01	Suporte Direito		308	
15	370460010	01	Suporte Esquerdo		308	
16	210004050	06	Parafuso Sext.		308	
17	210002200	06	Arruela pressão B12		308	
18	210001660	08	Parfuso Allen		308	
19	210003920	04	Parafuso sext.		308	
21	370060450	08	Arruela Calço		308	
22	210004060	08	Parafuso		308	
24	370060450	08	Arruela Calço		308	
25		01	Caixa de Câmbio 4x2	VER 3D	308	

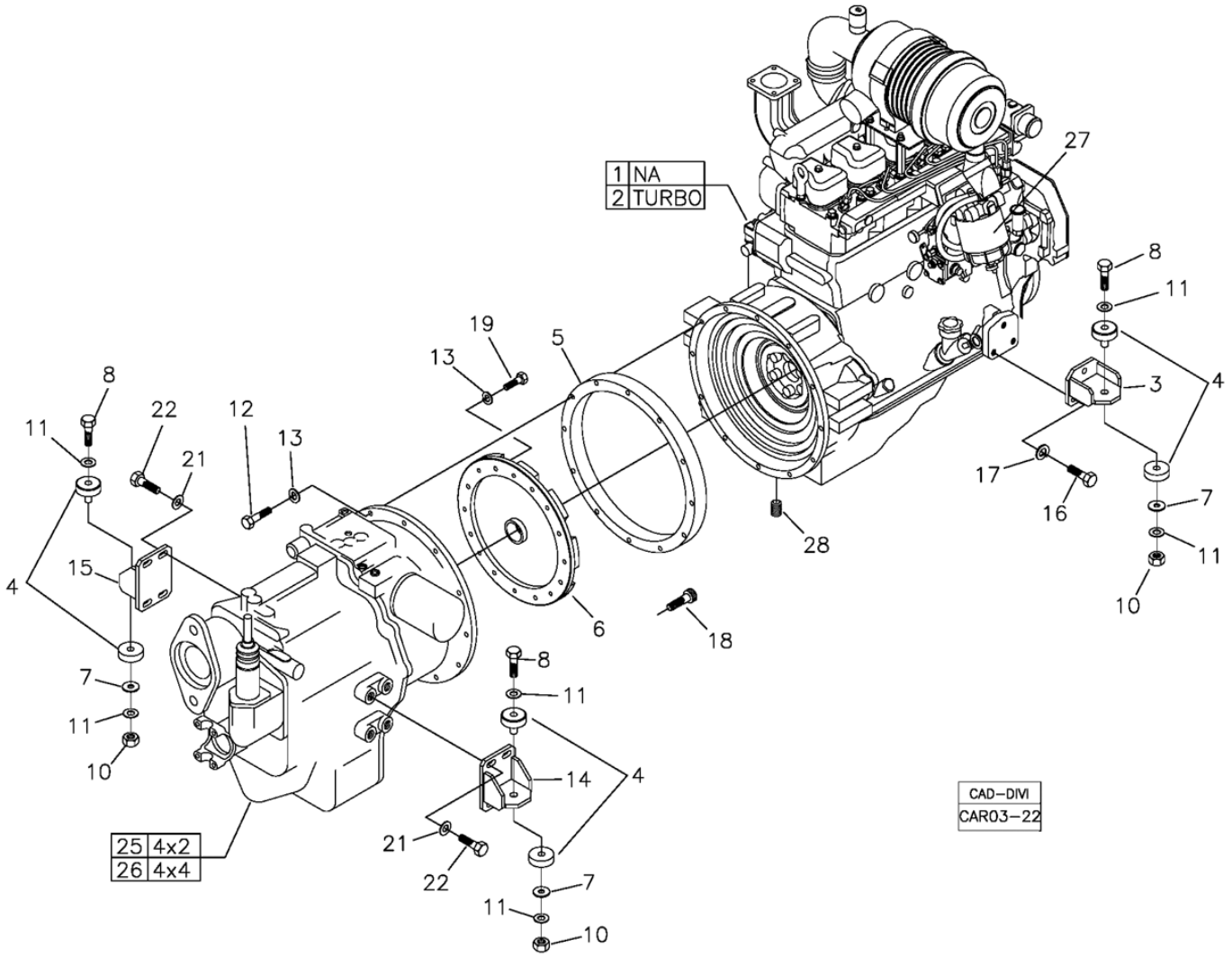

POS	CÓDIGO	QT	PORTUGUÊS	NOTA	Início	Fim
26		01	Caixa de Câmbio 4x4	VER 3E	308	
27		01	Filtro Combustível	VER 3AA	308	
28	210301544	01	Bujão		308	

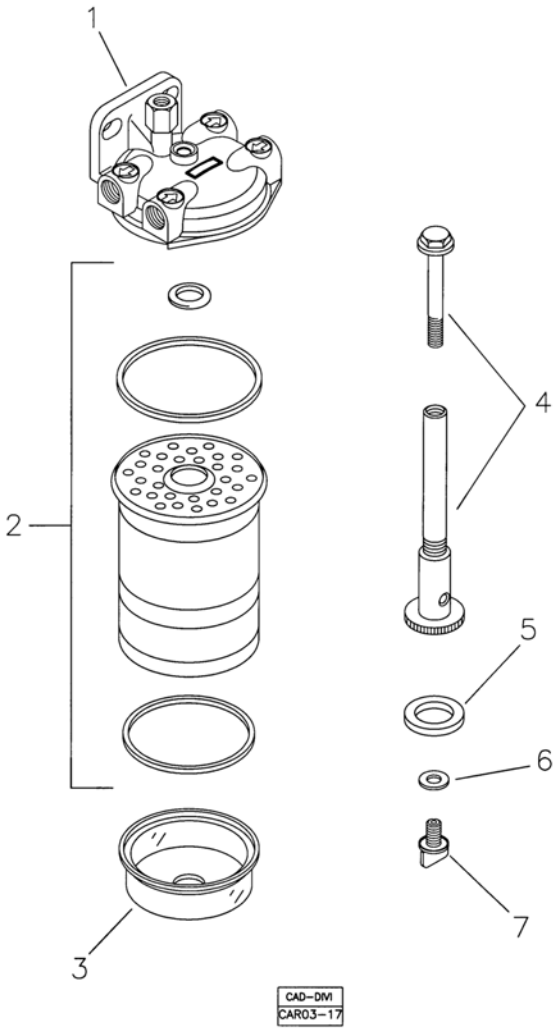

POS	CÓDIGO	QT	PORTUGUÊS	NOTA	Início	Fim
1	219001299	01	Filtro Completo		104	
2	219001068	01	Elemento Filtro de Combustível - Delphi		104	
3	219001294	01	Copo Sedimentador - Delphi		104	
4	219001297	01	Conjunto Base		104	
5	219001298	01	Arruela Borracha		104	
6	219001296	01	Arruela Borracha		104	
7	219001295	01	Parafuso Sangrador		104	

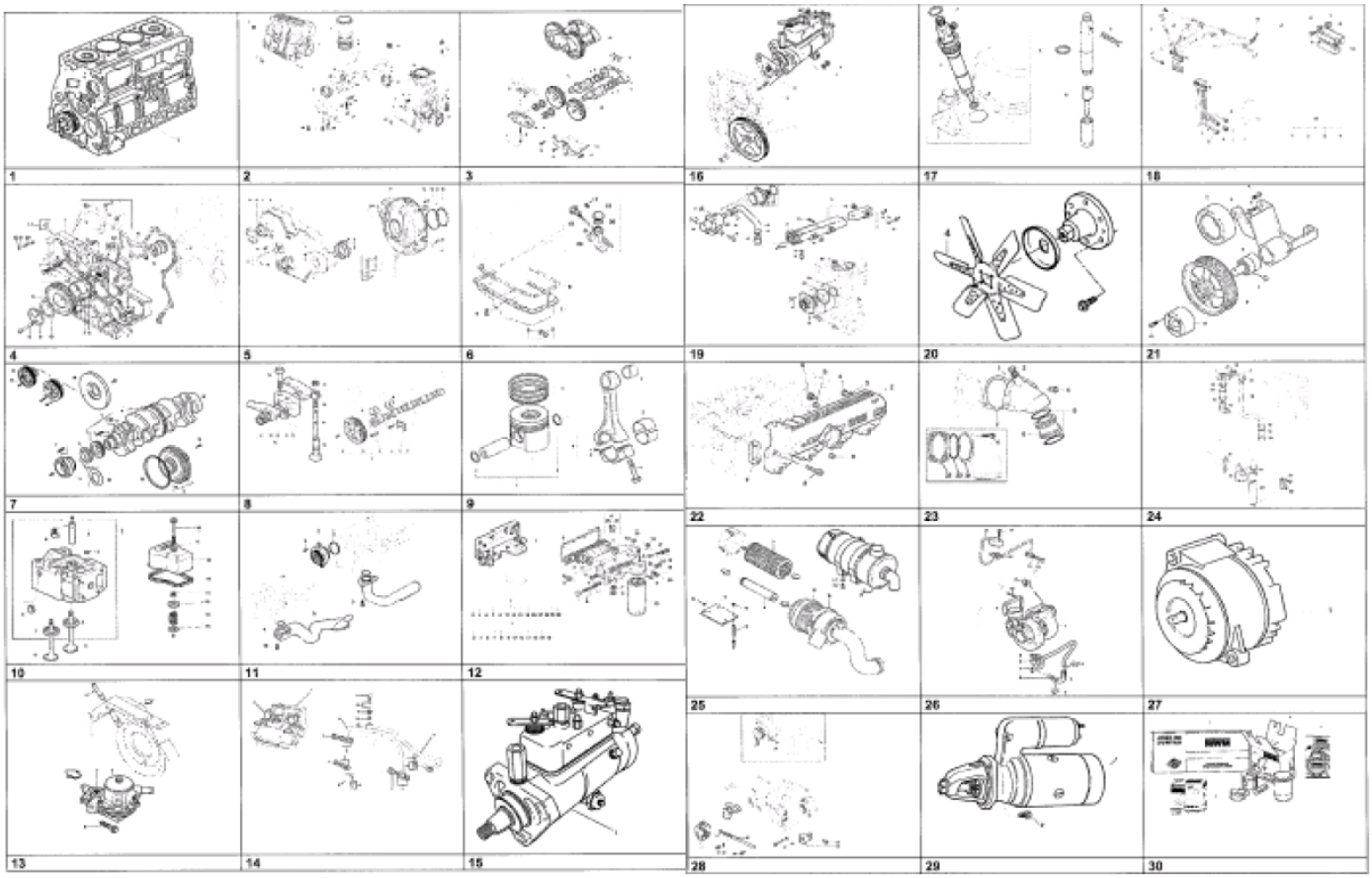

POS	CÓDIGO	QT	PORTUGUÊS	NOTA	Início	Fim
00	219001121	01	Motor MWM 4.10 Naturalmente aspirado		104	
00	219001122	01	Motor MWM 4.10 Turbo		104	
01		01	Motor parcial		104	
02		01	Bloco do motor		104	
03		01	Compensador de massas		104	
04		01	Peça intermediária		104	
05		01	Tampa frontal/ carcaça do volante		104	
06		01	Carter de óleo		104	
07		01	Árvore de manivelas		104	
08		01	Árvore de comando de válvulas		104	
09		01	Pistão e biela		104	
10		01	Cabeçote e tampa de válvuals		104	
11		01	Bomba de óleo lubrificante		104	
12		01	Filtro e resfriador de óleo lubrificante		104	
13		01	Bomba alimentadora para bomba injetora rotativa		104	
14		01	Tubulação e fixação do filtro de combustível para bomba Delphi		104	
15		01	Bomba injetora Delphi		104	
16		01	Fixação e acionamento da bomba injetora Delphi		104	
17		01	Porta bico injetor		104	

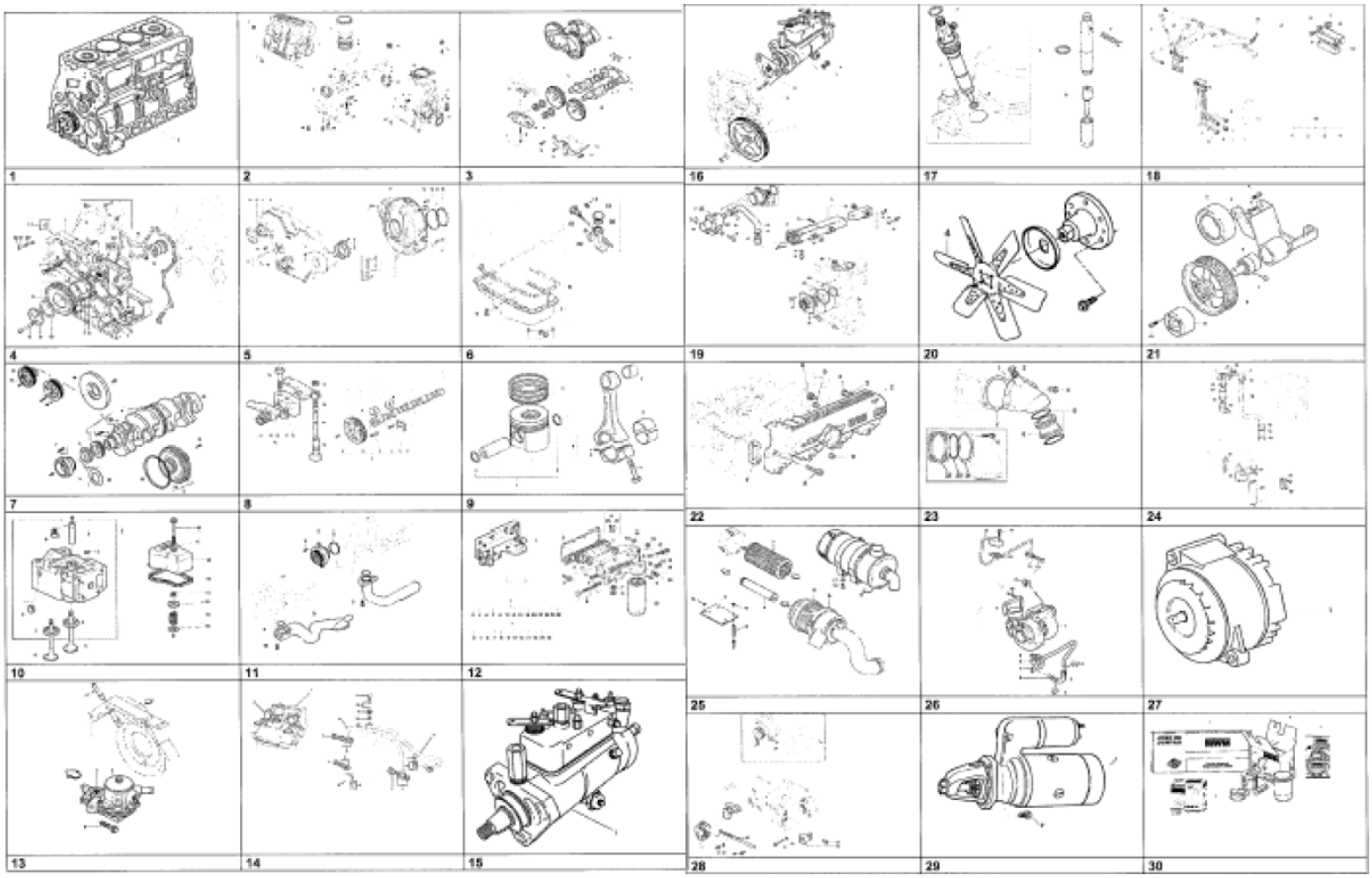

POS	CÓDIGO	QT	PORTUGUÊS	NOTA	Início	Fim
18		01	Tubulação de injeção para bomba injetora rotativa		104	
19		01	Bomba d'água, termostato e tubos de água		104	
20		01	Ventilador		104	
21		01	Acionamento do ventilador		104	
22		01	Coletor de admissão		104	
23		01	Curva de admissão		104	
24		01	Respiro do motor		104	
25		01	Filtro de ar		104	
26		01	Sobrealimentação		104	
27		01	Alternador		104	
28		01	Fixação e acionamento do alternador		104	
29		01	Motor de partida		104	
30		01	Jogo de reparo		104	
31		01	Índice alfabético - português		104	
32		01			104	
33		01			104	
34		01	Índice numérico		104	

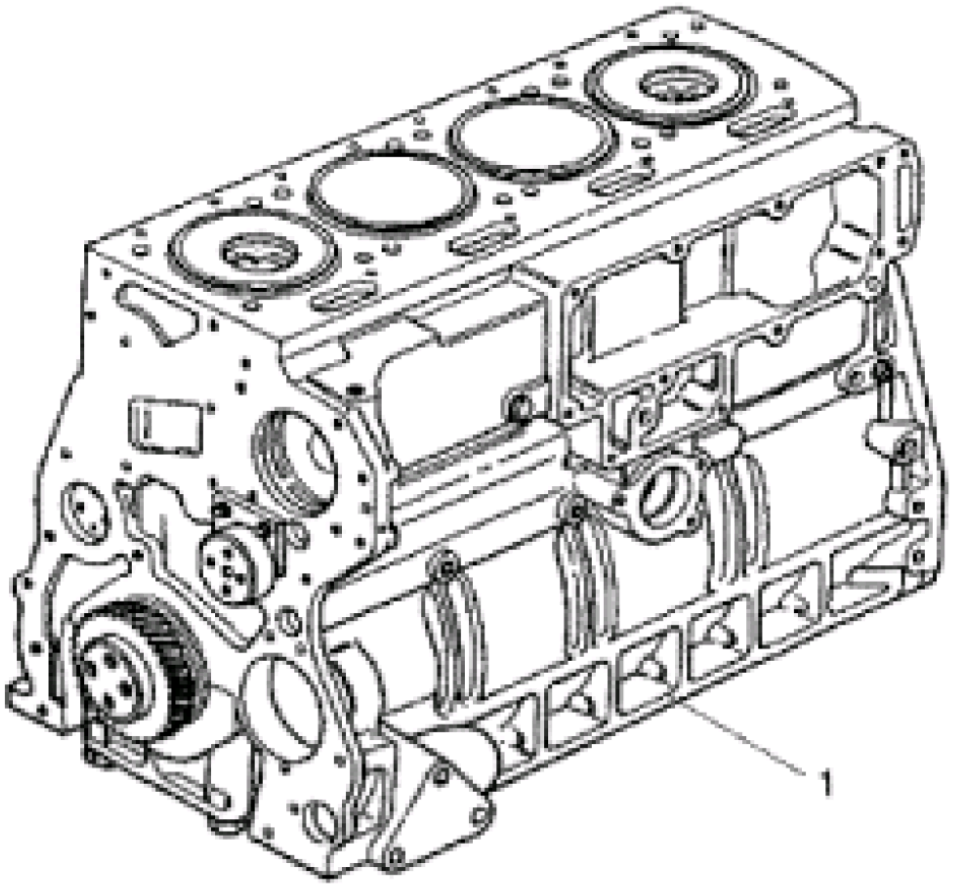

POS	CÓDIGO	QT	PORTUGUÊS	NOTA	Início	Fim
1	941000041539	01	Motor parcial		104	
1	941000041569	01	Motor parcial		104	

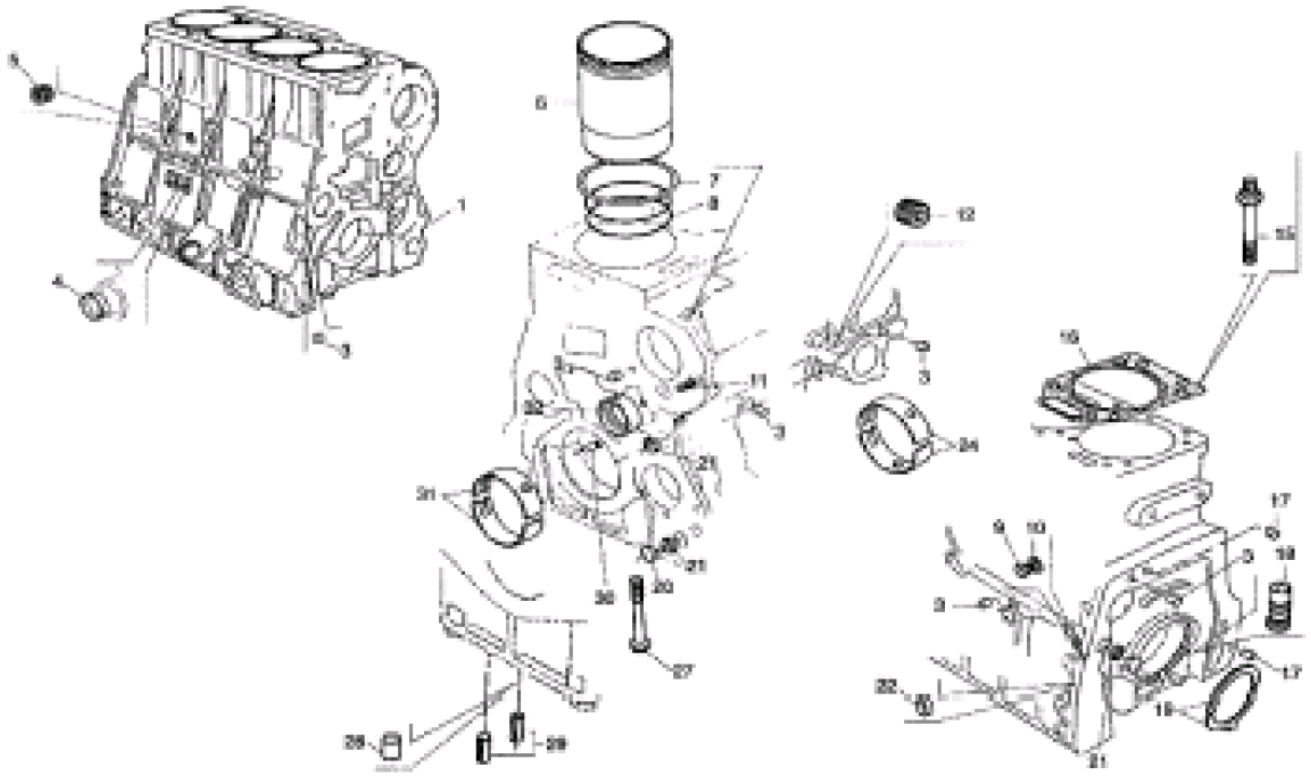

POS	CÓDIGO	QT	PORTUGUÊS	NOTA	Início	Fim
1	941081101048	01	Bloco motor com pistões e anéis		104	
1	941081101148	01	Bloco motor com pistões e anéis		104	
4	602152250030	03	Tampa cônica (latão) - (30,4 mm		104	
5	922903520054	01	Bujão 3/8"		104	
6	961001320024	04	Camisa		104	
7	961003400274	CN	Anel Tombak		104	
-	219002464	CN	CALÇO PARA CAMISA	0,05 mm	104	
-	961083400154	CN	Calço para camisa	0,10 mm	104	
-	961083400164	CN	Calço para camisa	0,15 mm	104	
-	961083400174	CN	Calço para camisa	0,20 mm	104	
8	219002463	08	ANEL DE VEDAÇÃO		104	
11	602201500824	01	Bucha expansora	8x24	104	
12	922903520054	01	Bujão 3/8"		104	
15	961003500084	16	Parafuso fixação cabeçote		104	
16	219002059	04	JUNTA CABEÇOTE		104	
17	602201101020	02	Pino cilindrico	10x20	104	
18	961004650014	04	Ejetor de óleo lubrificante		104	
19	219002514	02	ANEL ENCOSTO	0,25	104	
-	961003400067	02	Anel de encosto - STD		104	
21	602152200025	04	Tampa cônica	(16	104	
22	602152150016	01	Tampa cônica	(16	104	
24	219001932	05	Bronzina - STD		104	

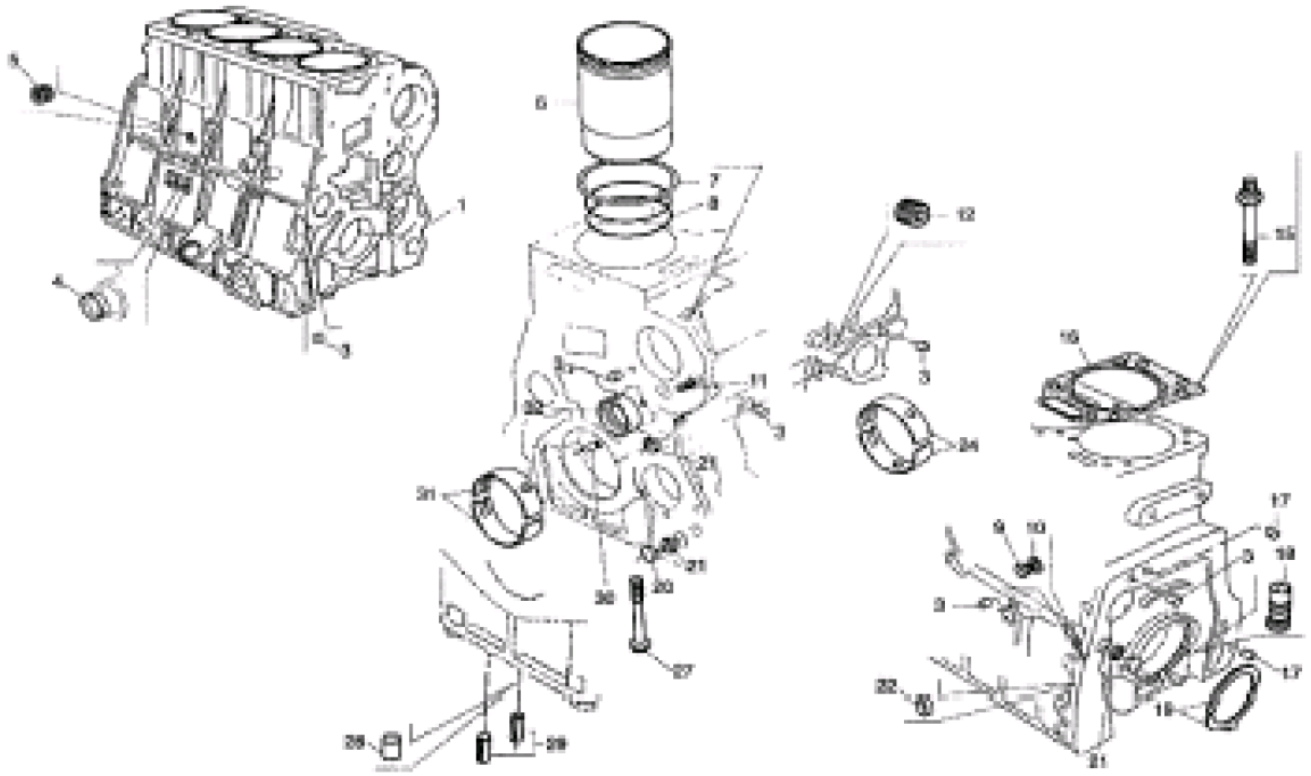

POS	CÓDIGO	QT	PORTUGUÊS	NOTA	Início	Fim
24	941084300078	05	Bronzina - Rep.1		104	
24	941084300088	05	Bronzina - Rep.1		104	
24	941084300098	05	Bronzina - Rep.1		104	
24	941084300108	05	Bronzina - Rep.1		104	
24	941084300068	05	Bronzina - Rep.1		104	
27	961003500064	10	Parafuso fixação cabeçote/bloco		104	
28	961003270044	01	Tampão		104	
29	602201521630	04	Bucha expansora	16x30	104	
30	602201500406	05	Bucha expansora	4x6	104	
31	219002054	05	BRONZINA MANCAL		104	
31	961084300278	05	Bronzina - Rep.2		104	
31	961084300298	05	Bronzina - Rep.3		104	
32	961004320034	01	Bucha da árvore de comando		104	

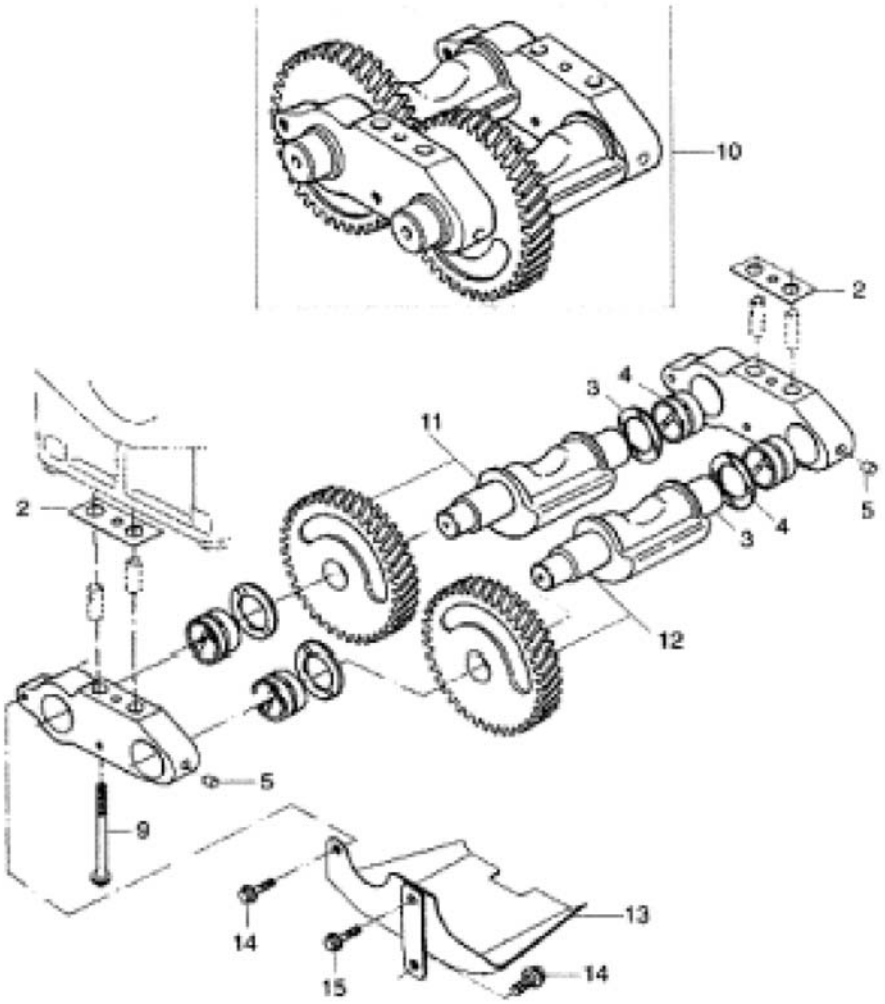

POS	CÓDIGO	QT	PORTUGUÊS	NOTA	Início	Fim
2	941009740014	CN	Calço		104	
3	620804330024	CN	Anel de encosto	3,4 mm	104	
3	922604330014	CN	Anel de encosto	3,5 mm	104	
3	620804330034	CN	Anel de encosto	3,6 mm	104	
4	941004320024	04	Bucha		104	
5	941003270014	02	Tampão		104	
9	902002431010	04	Parafuso M10x100	M10x100	104	
10	941007040016	01	Compensador de massas		104	
11	941003000025	01	Eixo com engrenagens		104	
12	941003000015	01	Eixo com engrenagens		104	
13	941009730025	01	Defletor		104	
14	902002420810	02	Parafuso	M8x10	104	
15	902002420815	01	Parafuso	M8x16	104	

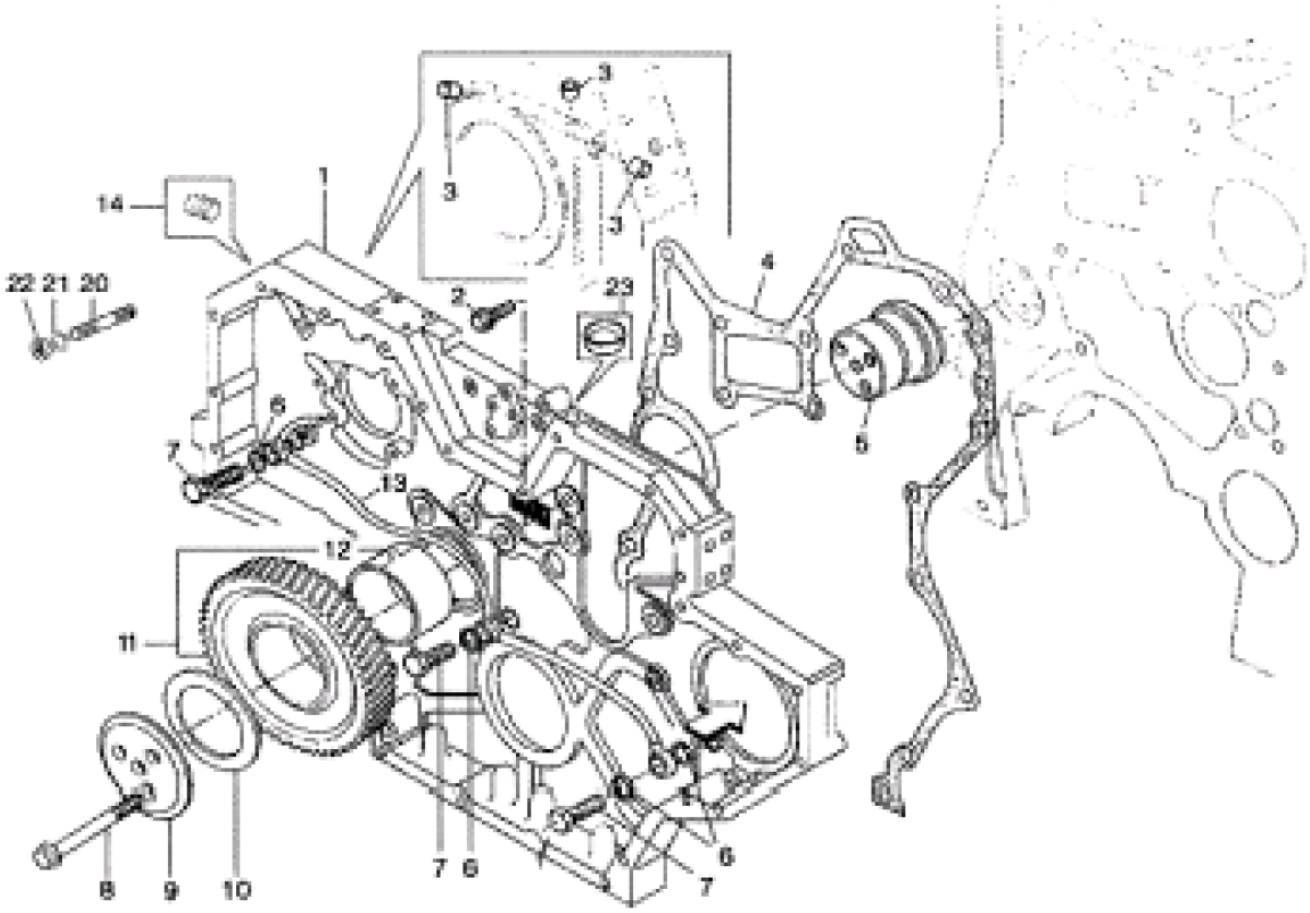

POS	CÓDIGO	QT	PORTUGUÊS	NOTA	Início	Fim
1	941006520166	01	Peça intermediária		104	
2	219002452	10	PARAFUSO M8X20	M8x20	104	
3	961003270044	02	Tampão		104	
4	941008530244	01	Junta		104	
5	961004210014	01	Mancal intermediário		104	
6	904921100814	06	Arruela vedação		104	
7	604043400005	03	Parafuso ôco	M8x1	104	
8	902002421070	03	Parafuso	M10x70	104	
9	961003400014	01	Disco do mancal		104	
10	961004330044	CN	Anel de encosto	3,43 +- 0,02 mm	104	
10	961004330054	CN	Anel de encosto	3,48 +- 0,02 mm	104	
10	961004330064	CN	Anel de encosto	3,54 +- 0,02 mm	104	
11	961003710025	01	Engrenagem intermediaria com bucha		104	
12	961004320014	01	Bucha do mancal		104	
13	941009010165	01	Tubo de lubrificação		104	
14	602061101421	01	Bujão	M14x1,5	104	
18	602100540080	02	Porca		104	
20	602011020865	02	Prisioneiro		104	
21	602160100080	02	Arruela de pressão		104	

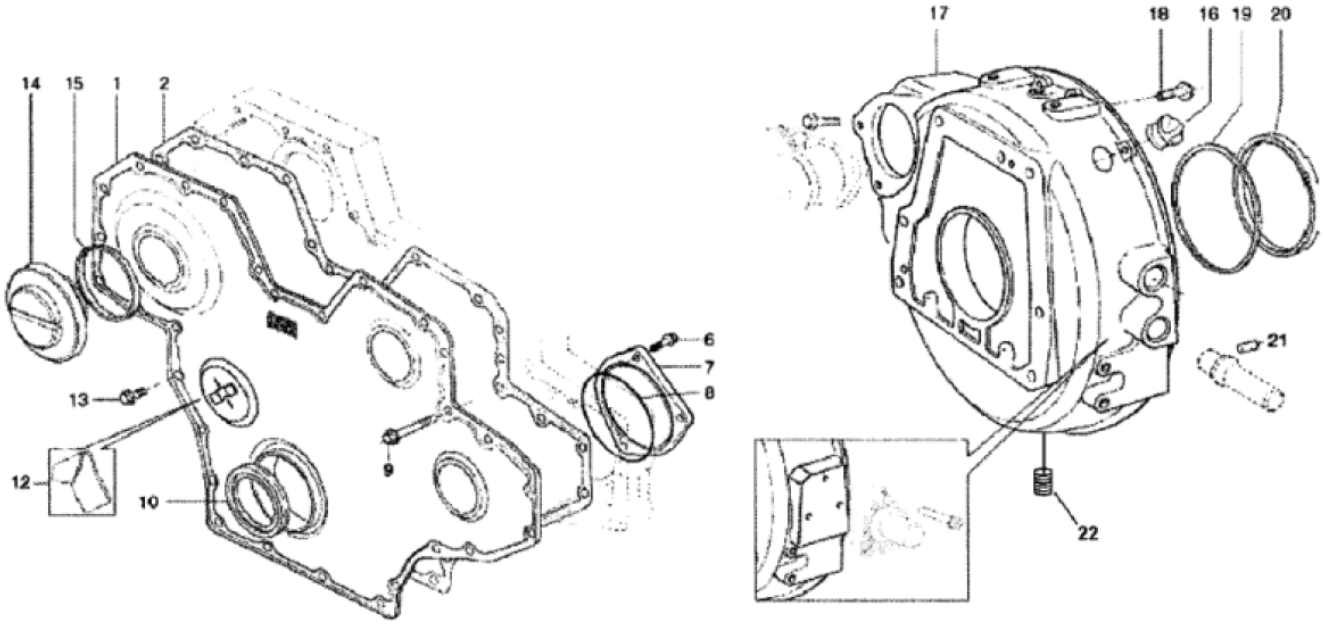

POS	CÓDIGO	QT	PORTUGUÊS	NOTA	Início	Fim
1	941007800024	01	Tampa frontal		104	
2	219001257	01	Junta		104	
6	902002421020	03	Parafuso	M10x20	104	
7	961007870044	01	Tampa		104	
8	219002078	01	Anel de vedação		104	
9	902002420855	11	Parafuso	M8x55	104	
10	219001258	01	Retentor dianteiro		104	
10	961088560024	01	Retentor dianteiro	Opção/ Option/ Opción	104	
12	941009750014	01	Indicador de PMS		104	
12	941009750024	01	Indicador de PMS		104	
13	941003500034	17	Parafuso	M8x16	104	
14	219001436	02	Tampa de inspeção		104	
15	219001437	02	Anel de vedação		104	
16	906702400101	02	Tampa de vedação		104	
17	941007010084	01	Carcaça do volante		104	
18	902002421230	10	Parafuso		104	
19	961083400134	01	Anel distanciador do retentor		104	
20	219001441	01	Retentor traseiro		104	
21	602201100818	02	Pino guia		104	
22	210301544	01	Bujão		104	

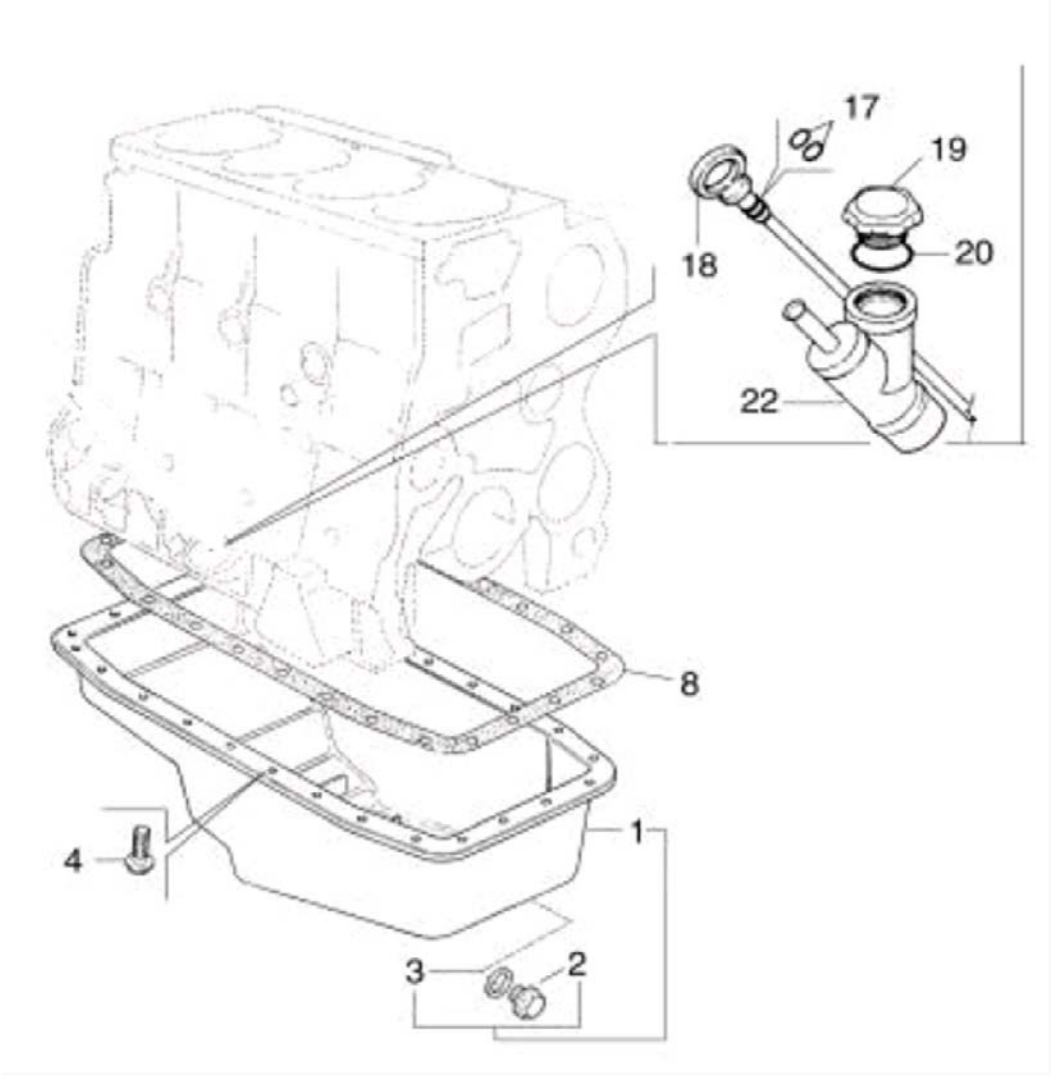

POS	CÓDIGO	QT	PORTUGUÊS	NOTA	Início	Fim
1	219001503	01	Cárter		104	
2	219001498	01	Bujão	1/2"	104	
3	219001497	01	Arruela vedação		104	
4	602002600816	26	Parafuso	M8x16	104	
8	219001341	01	Junta		104	
17	604931040062	02	Anel vedação		104	
18	219002227	01	Haste de nível		104	
19	922903520014	01	Tampa		104	
20	604931000344	01	Anel de vedação		104	
22	961007430015	01	Bocal de enchimento		104	

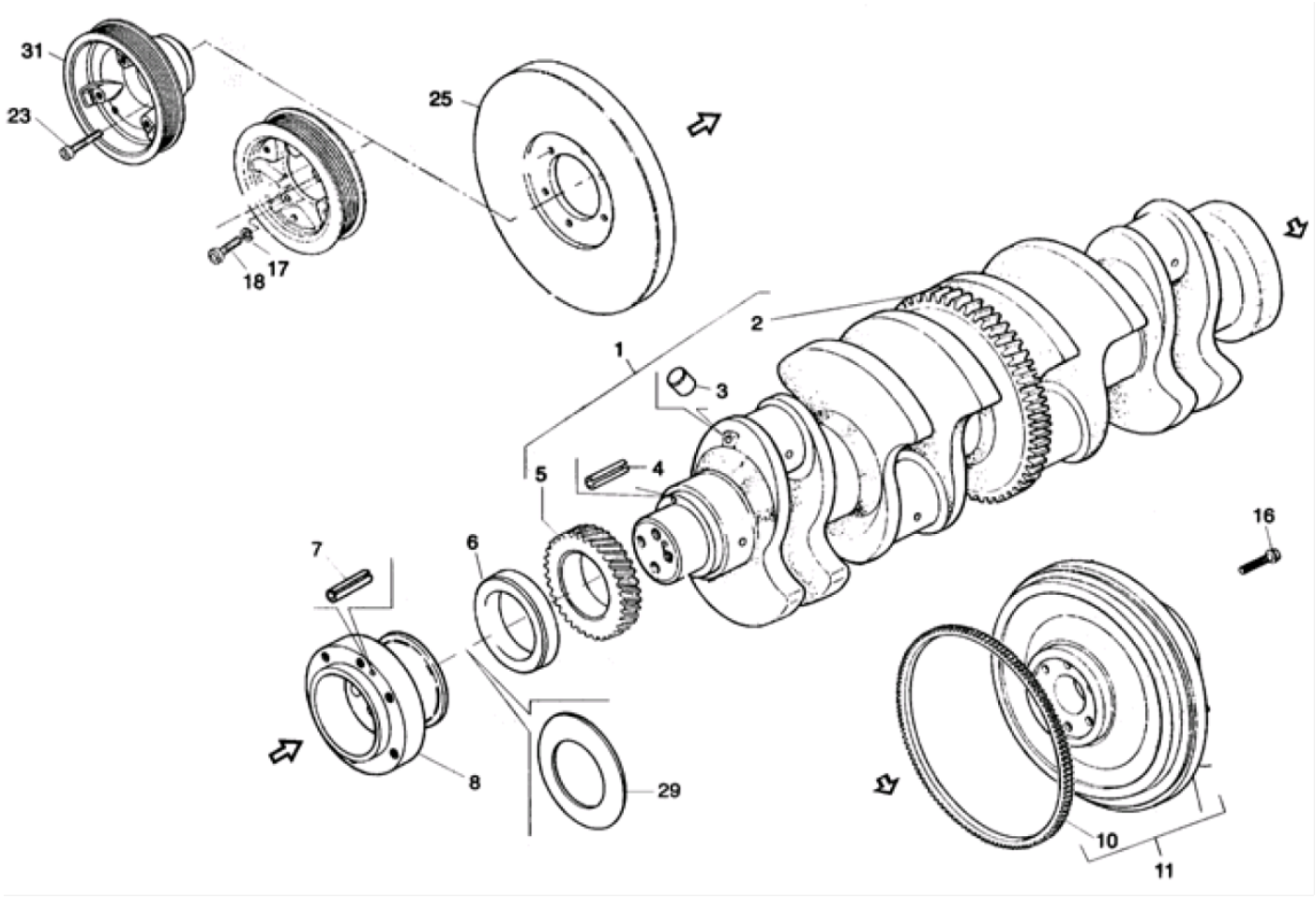

POS	CÓDIGO	QT	PORTUGUÊS	NOTA	Início	Fim
1	94101400045	01	Árvore de manvielas		374	
2	219001505	01	Cremalheira		374	
3	922903270024	04	Tampão	(8h 11	374	
4	602201500414	02	Bucha expansora		374	
5	961003710054	01	Engrenagem		374	
6	219001259	01	Bucha		374	
7	602201500414	01	Bucha expansora		374	
10	922503750024	01	Cremalheira		374	
11	941001450115	01	Volante		374	
16	602007001635	06	Parafuso cilindrico	M16x35	374	
17	602160100100	06	Arruela pressão		374	
18	602007001040	06	Parafuso cilindrico	M10x40	374	
23	902002421020	04	Parafuso	M10x20	374	
25	941007030024	01	Amortecedor vibrações	4.10 T	374	
29	941009730064	01	Defletor		374	
31	941003810074	01	Polia		374	

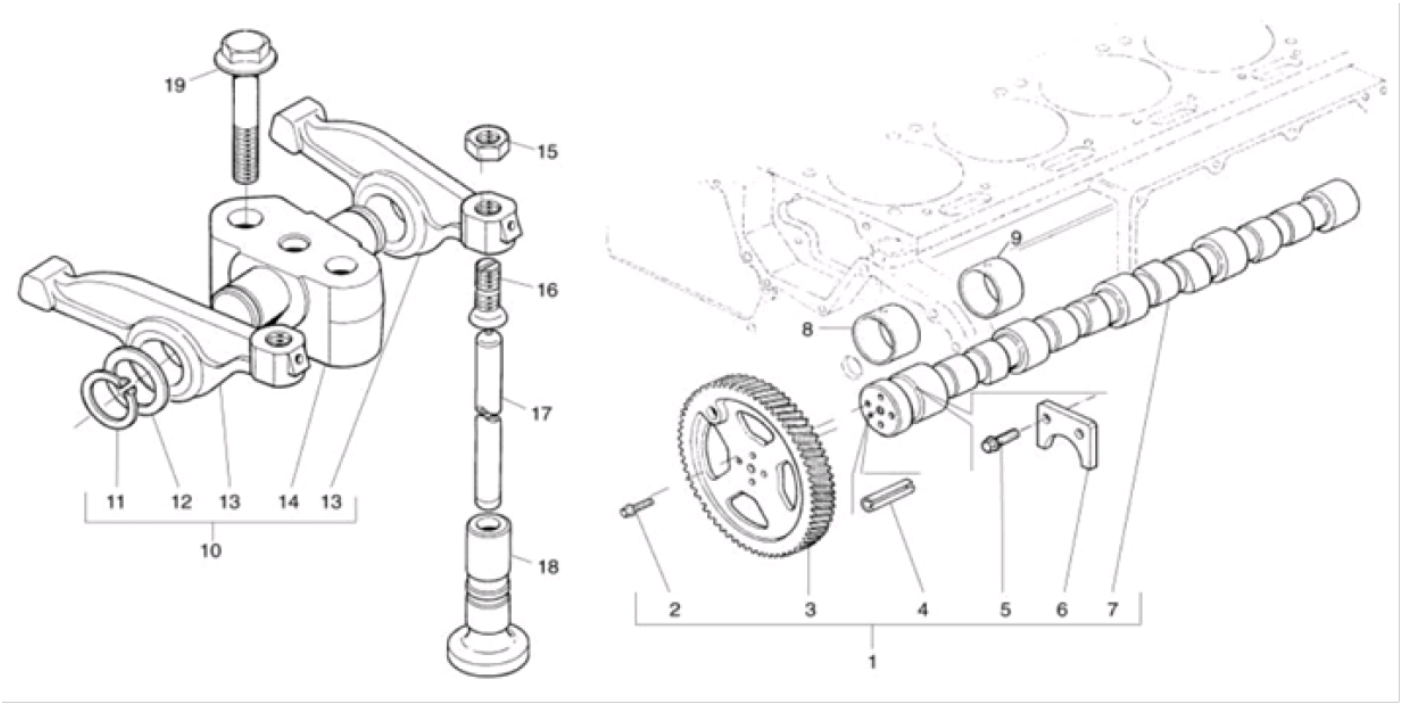

POS	CÓDIGO	QT	PORTUGUÊS	NOTA	Início	Fim
1	941001700047	01	Árvore comando - completa		104	
2	602002720820	04	Parafuso	M8x20	104	
3	961003710034	01	Engrenagem		104	
4	602201500614	01	Bucha expansora		104	
5	602002600816	02	Parafuso	M8x16	104	
6	961003400024	01	Trava		104	
7	941001700044	01	Árvore comando		104	
8	961084320062	02	Bucha - 1º e 5º mancais - reparo		104	
9	961084320072	03	Bucha - 2º ao 4º mancal - reparo		104	
10	961006100027	04	Suporte com balancins		104	
11	603050100016	08	Trava		104	
12	931333400034	08	Arruela		104	
13	961006450016	08	Balancim		104	
14	961006100024	04	Suporte		104	
15	602100540080	08	Porca		104	
16	961003580014	08	Parafuso regulagem		104	
17	961003210035	08	Haste balancim		104	
18	219002462	08	TUCHO - REPARO		104	
18	961003250014	08	Tucho - std		104	
19	219002454	08	PARAFUSO	M10x45	104	

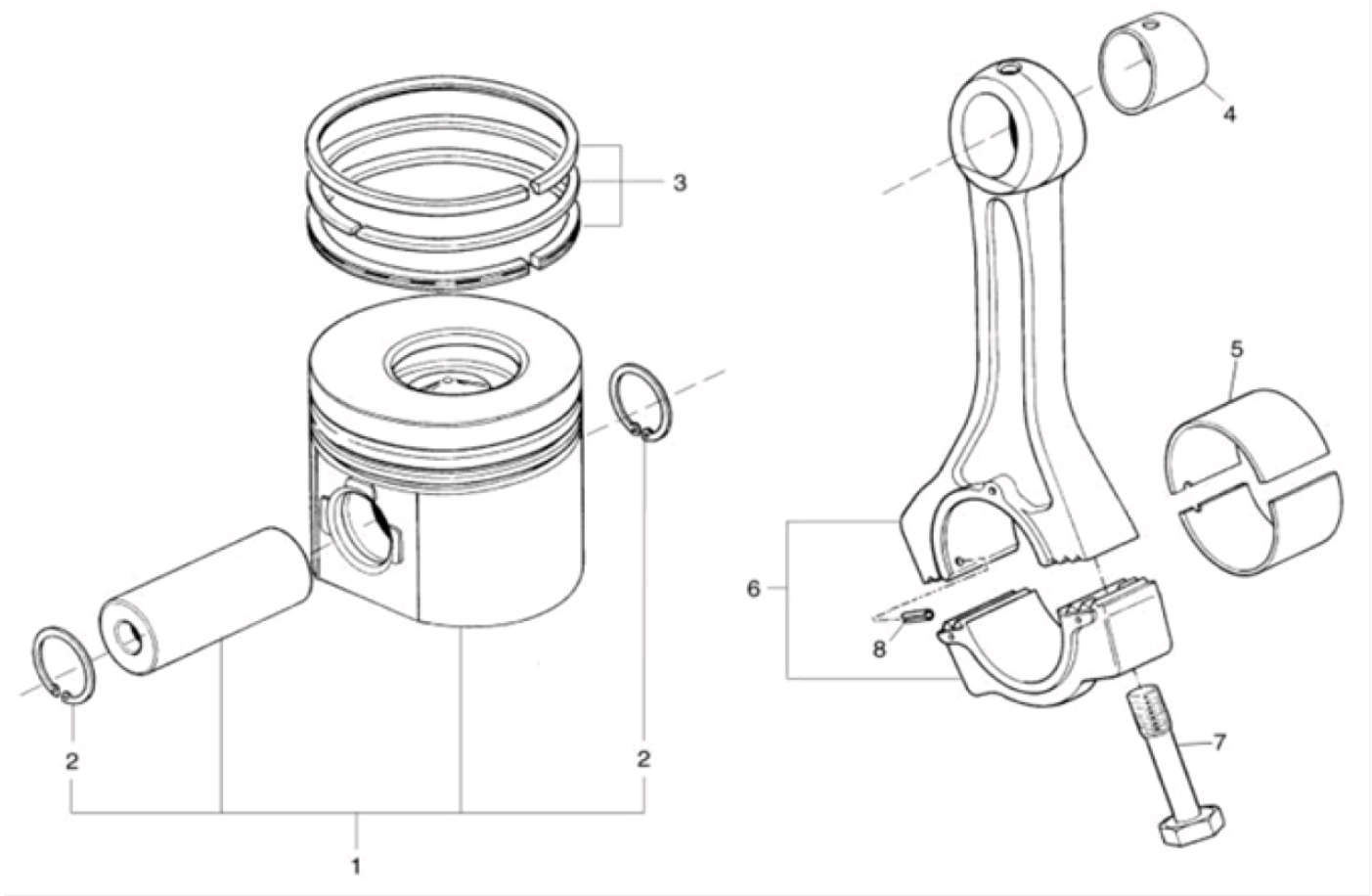

POS	CÓDIGO	QT	PORTUGUÊS	NOTA	Início	Fim
1	941001600044	04	Pistão		104	
1	941001600054	04	Pistão		104	
2	60305020038	08	Trava		104	
3	961080190057	04	Jogo anéis		104	
4	961004320024	04	Bucha da biela		104	
5	219002057	CN	BRONZINA - REP. 1		104	
5	219002058	CN	BRONZINA - REP. 2		104	
5	961084300377	CN	Bronzina - Rep 3		104	
5	961084300397	CN	Bronzina - Rep. 4		104	
5	219001931	CN	BRONZINA - STD		104	
6	219002528	04	BIELA		104	
7	961003530014	08	Parafuso da biela		104	
8	602201500416	04	Bucha expansora		104	

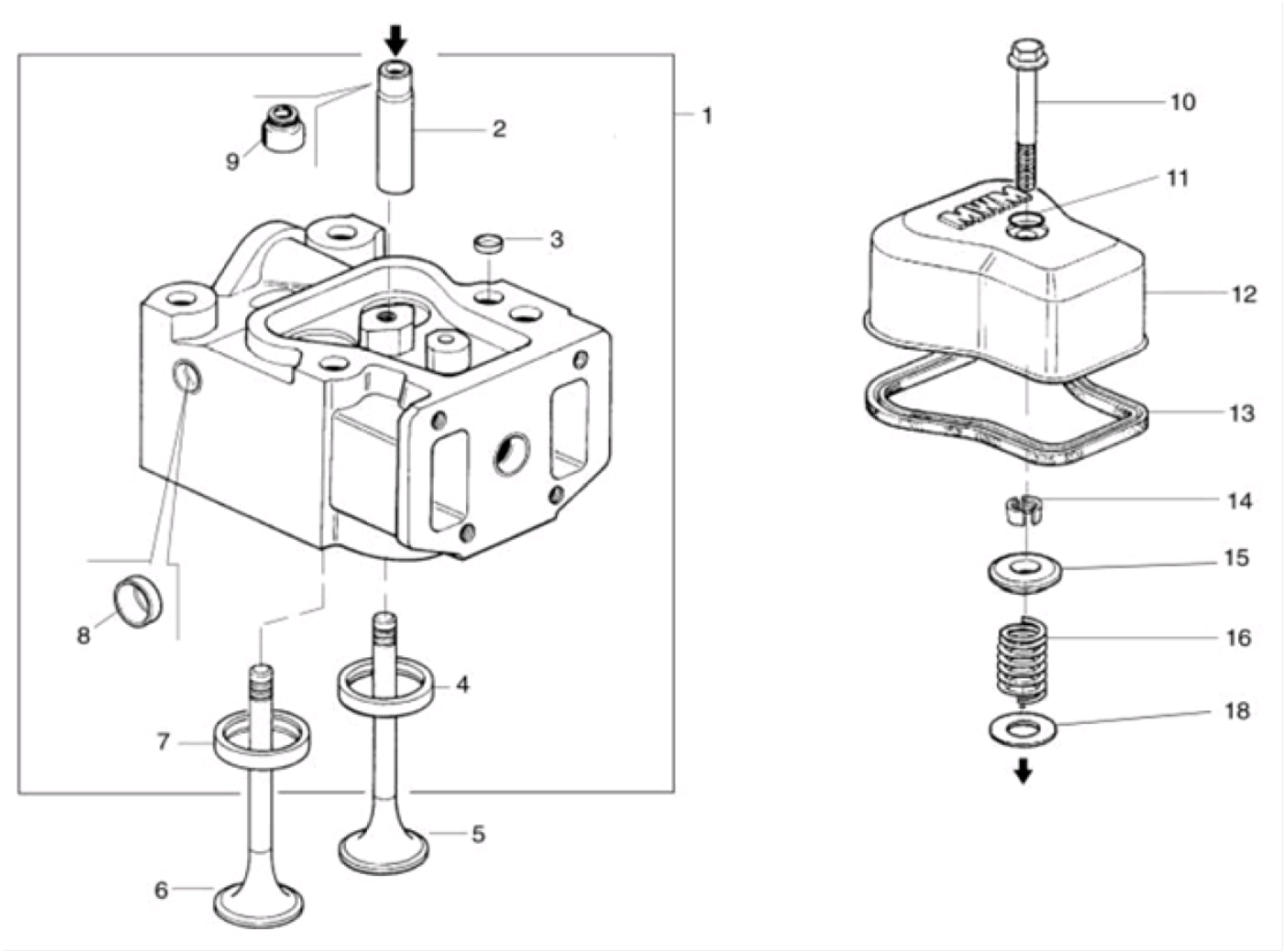

POS	CÓDIGO	QT	PORTUGUÊS	NOTA	Início	Fim
1	961001800025	04	Cabeçote	4.10T	374	
1	961001800035	04	Cabeçote		374	
2	961083320024	08	Guia de válvulas		374	
3	602152250018	04	Tampa de vedação (latão)	(18,15 -18,25 mm	374	
4	961003450063	04	Sede de válvula de escape		374	
5	961084600024	04	Válvula - escape		374	
6	961084600034	04	Válvula - admissão		374	
7	961003450073	04	Sede de válvula de admissão		374	
8	602152250022	16	Tampa de vedação (latão)	(22,48-22,53 mm	374	
9	904960640089	08	Retentor		374	
10	902002420845	04	Parafuso	M8x45	374	
11	219001446	04	Anel vedação		374	
12	961007960024	04	Tampa de válvulas		374	
13	219001445	04	Junta		374	
14	930504620024	16	Trava		374	
15	930503420044	08	Prato - superior		374	
16	902402202760	08	Mola interna		374	
18	632703403014	08	Arruela		374	

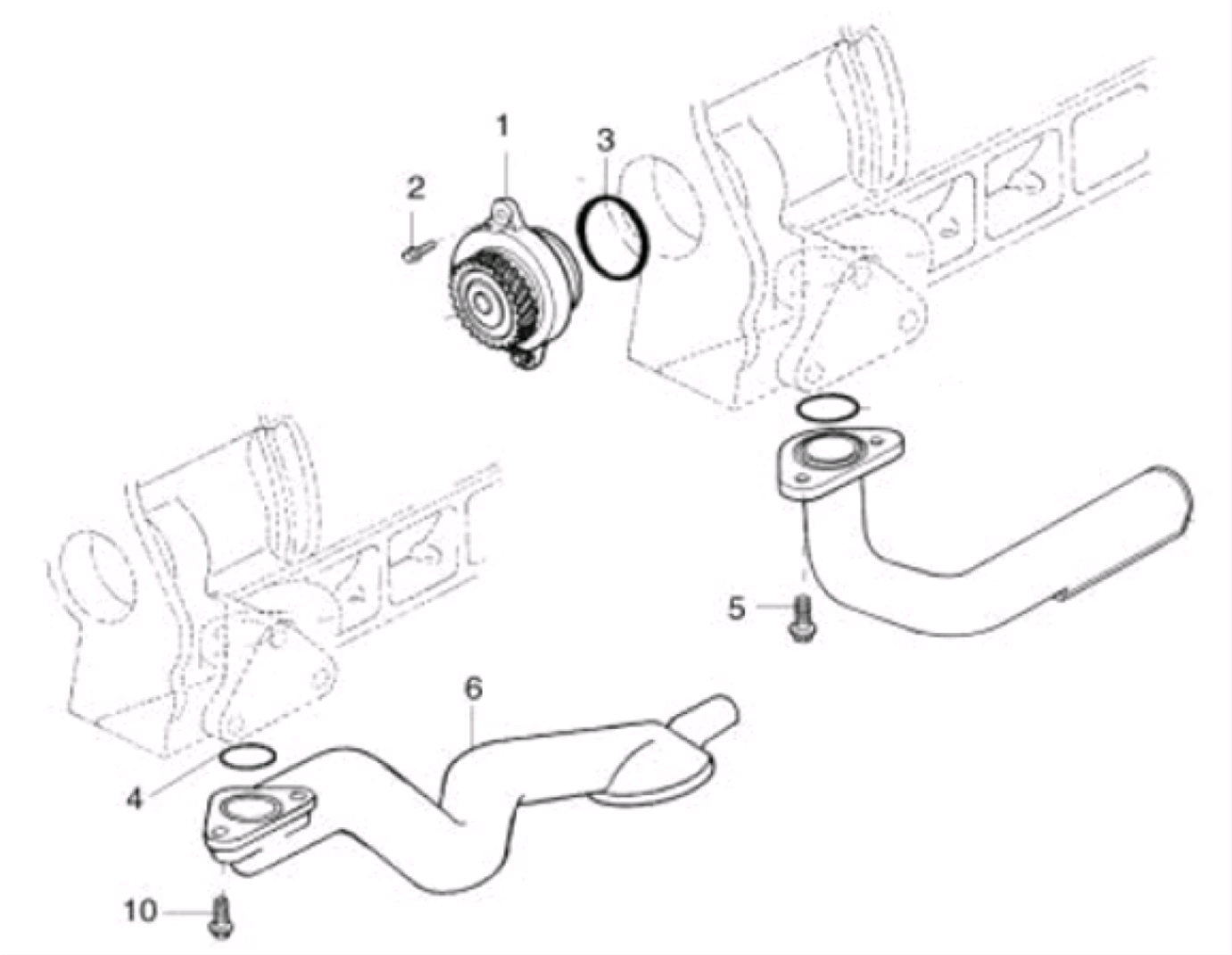

POS	CÓDIGO	QT	PORTUGUÊS	NOTA	Início	Fim
1	219001447	01	Bomba de óleo		104	
2	219002452	02	PARAFUSO M8X20	M8x20	104	
3	904931360781	01	Anel de vedação		104	
4	604931060353	01	Anel de vedação		104	
5	902002420820	02	Parafuso M8x20	M8x20	104	
6	941009010135	01	Tubo sucção		104	
10	902002420820	02	Parafuso M8x20	M8x20	104	

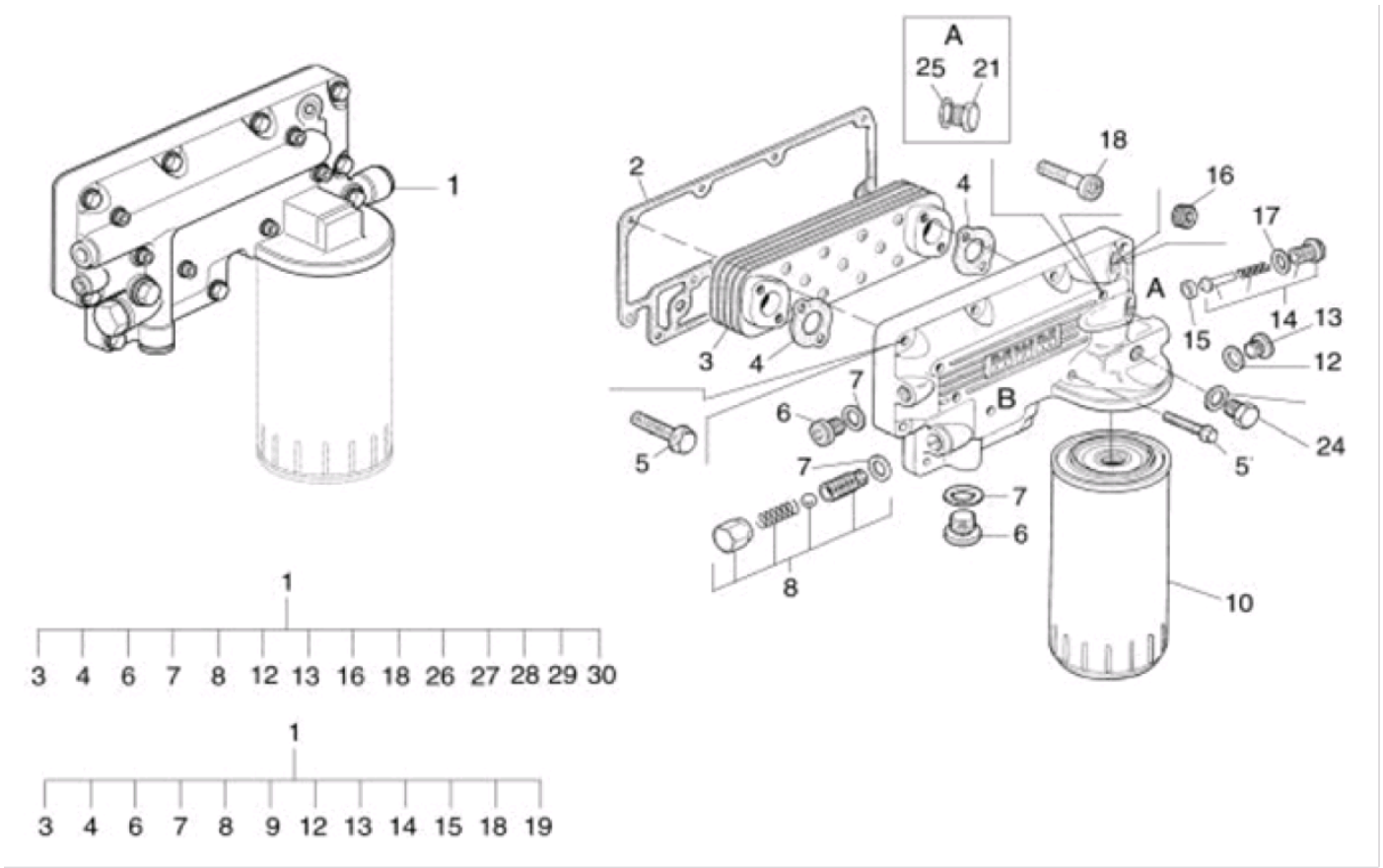

POS	CÓDIGO	QT	PORTUGUÊS	NOTA	Início	Fim
1	219002118	01	Cabeçote complete c/ trocador de calor		104	
2	941008530204	01	Junta		104	
3	961009400114	01	Intercambiador		104	
4	941008530114	02	Junta		104	
5	902002420830	10	Parafuso	M8x30	104	
6	602061142221	01	Bujão	M22x1,5	104	
7	904921102227	02	Arruela vedação		104	
8	904527420041	01	Válvula retorno		104	
10	219000397	01	Elemento Filtro Lubrificante Motor		104	
12	904921102026	01	Arruela vedação		104	
13	922903520114	01	Bujão		104	
16	922903520054	01	Bujão 3/8"	3/8"	104	
18	602007000835	04	Parafuso cilidnrico	M8x35	104	
21	602061101421	01	Bujão	M14x1,5	104	
24	960703550044	01	Conexão		104	
25	904921102429	01	Arruela vedação		104	
26	602061142421	01	Bujão	M14x1,5	104	

BOMBA ALIMENTADORA PARA BOMBA INJETORA ROTATIVA

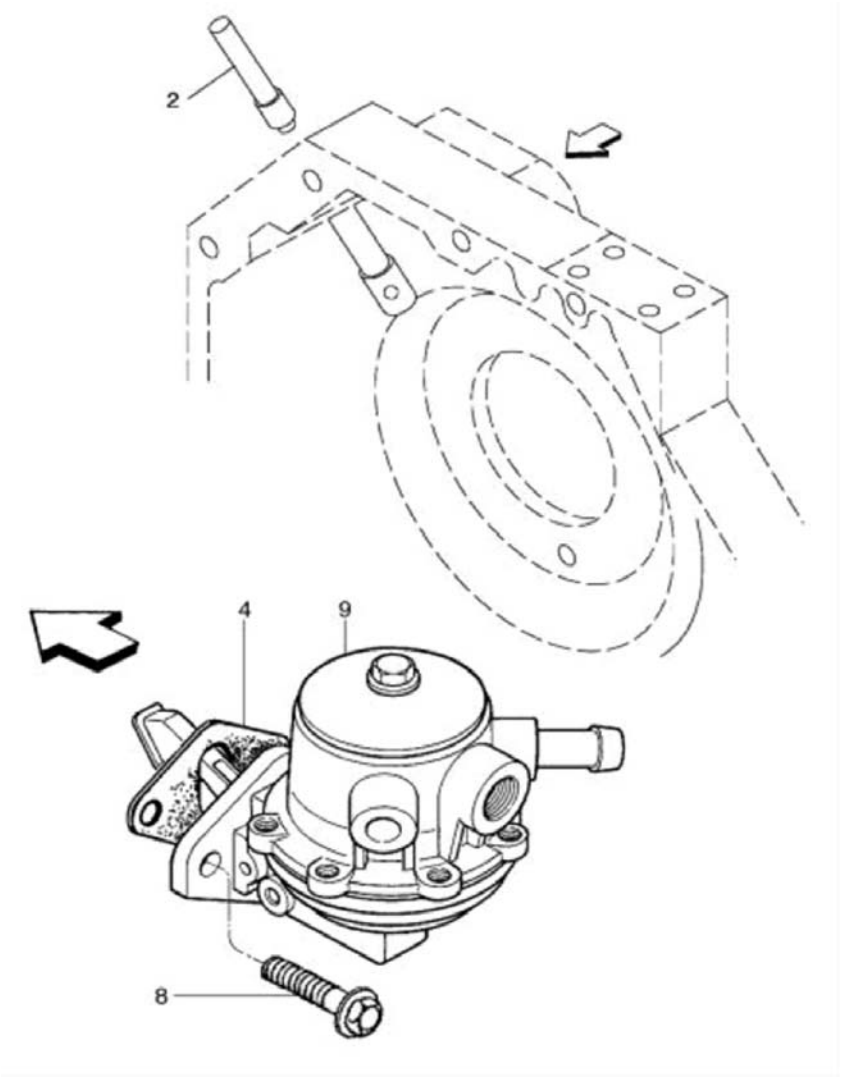

POS	CÓDIGO	QT	PORTUGUÊS	NOTA	Início	Fim
2	941003000056	01	Eixo		104	
4	219002256	01	Junta		104	
8	941003500034	02	Parafuso	M8x16	104	
9	219001451	01	Bomba alimentadora		104	

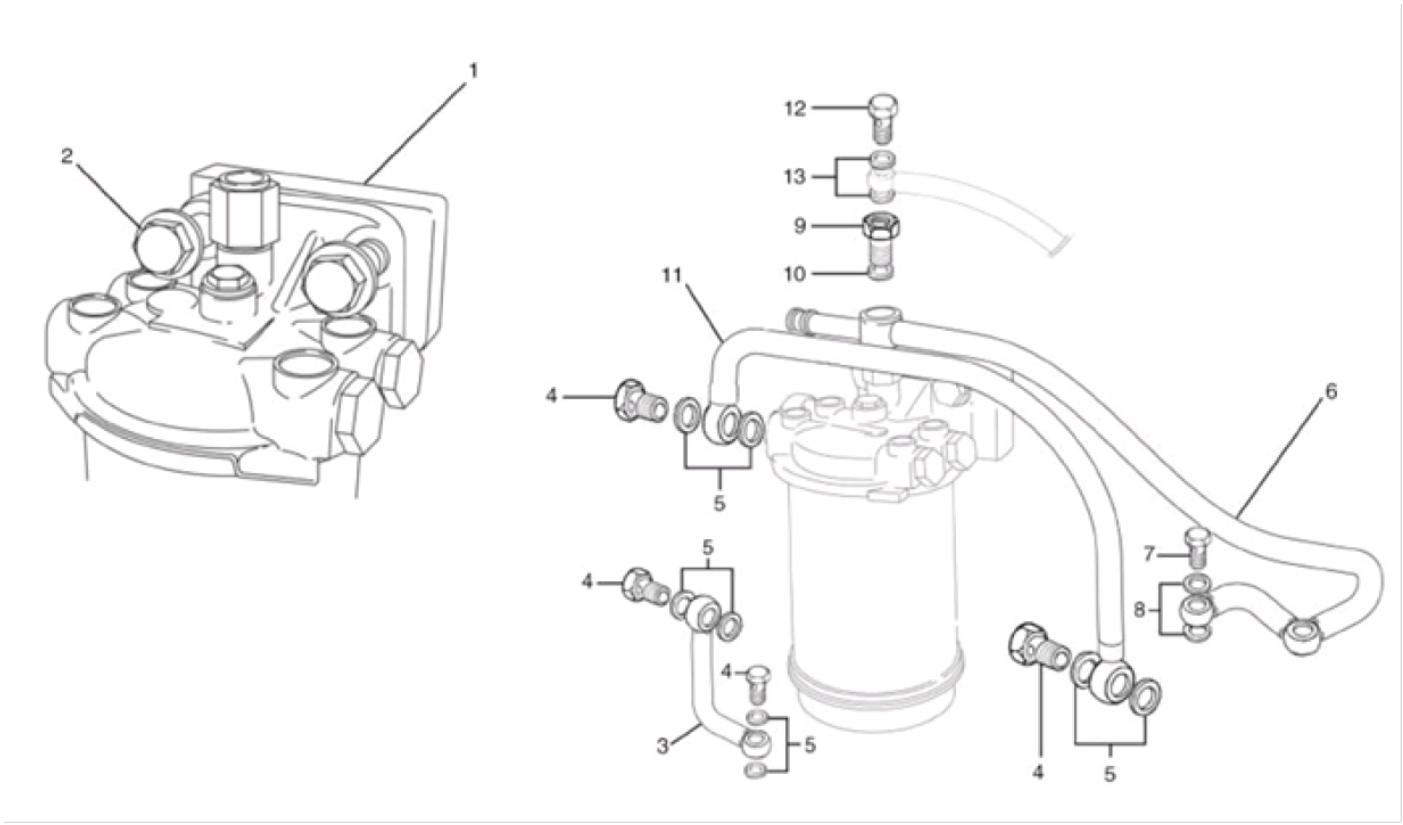

POS	CÓDIGO	QT	PORTUGUÊS	NOTA	Início	Fim
1	941004120024	01	Espaçador		104	
2	602002601040	02	Parafuso	M10x40	104	
3	941009050605	01	Tubo - bomba alimentadora/ filtro combustível		104	
4	219001468	04	PARAFUSO ÔCO M14X1,5	M14x1,5	104	
5	219002457	08	ARRUELA DE VEDAÇÃO		104	
6	941009060625	01	Tubo - Bomba injetora/ filtro de combustível		104	
7	604043400006	02	Parafuso ôco	M10x1	104	
8	904921101014	04	Arruela de vedação		104	
9	922209560014	01	Parafuso ôco		104	
10	219002457	02	ARRUELA DE VEDAÇÃO		104	
11	961009060165	01	Tubo de baixa pressão		104	
12	904043300820	01	Parafuso ôco		104	
13	904921100814	02	Arruela vedação		104	

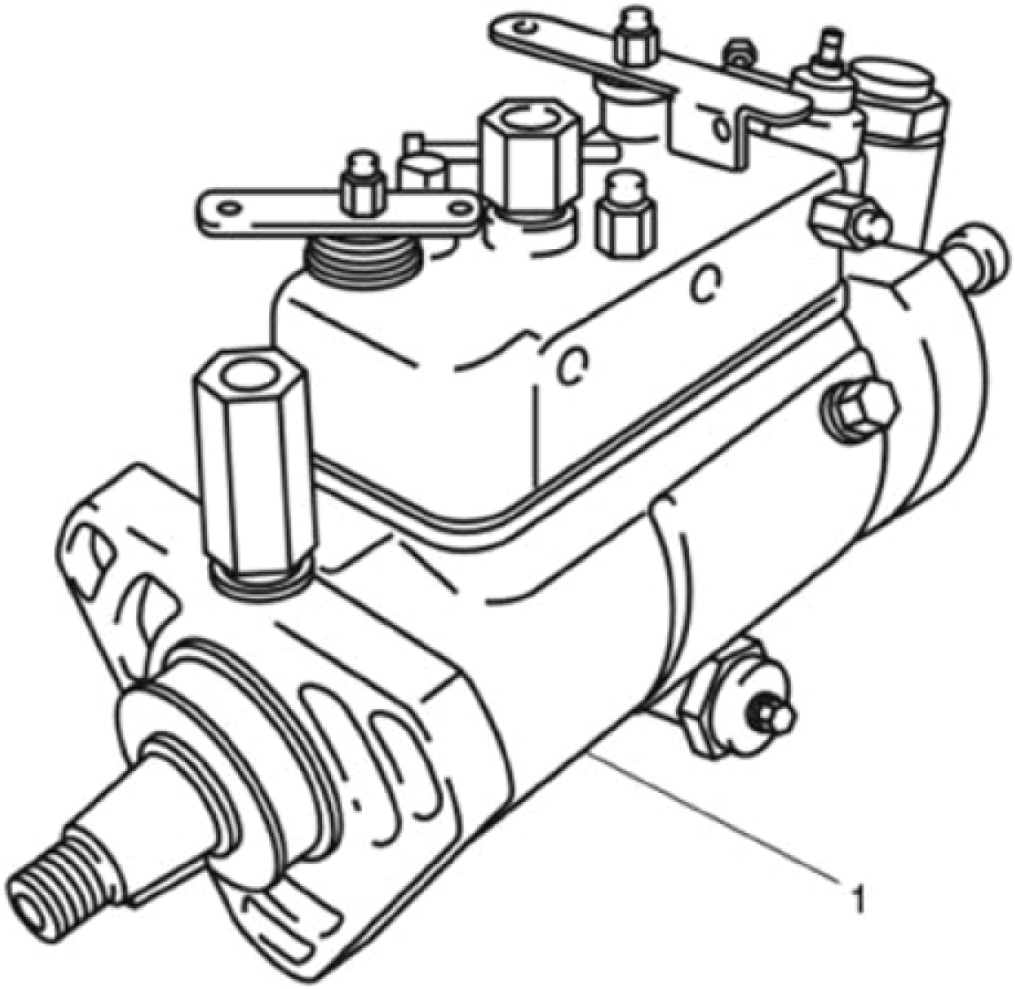

POS	CÓDIGO	QT	PORTUGUÊS	NOTA	Início	Fim
1	219001459	01	Bomba Injetora Delphi		104	
1	219001460	01	Bomba Injetora Delphi	4.10T	104	

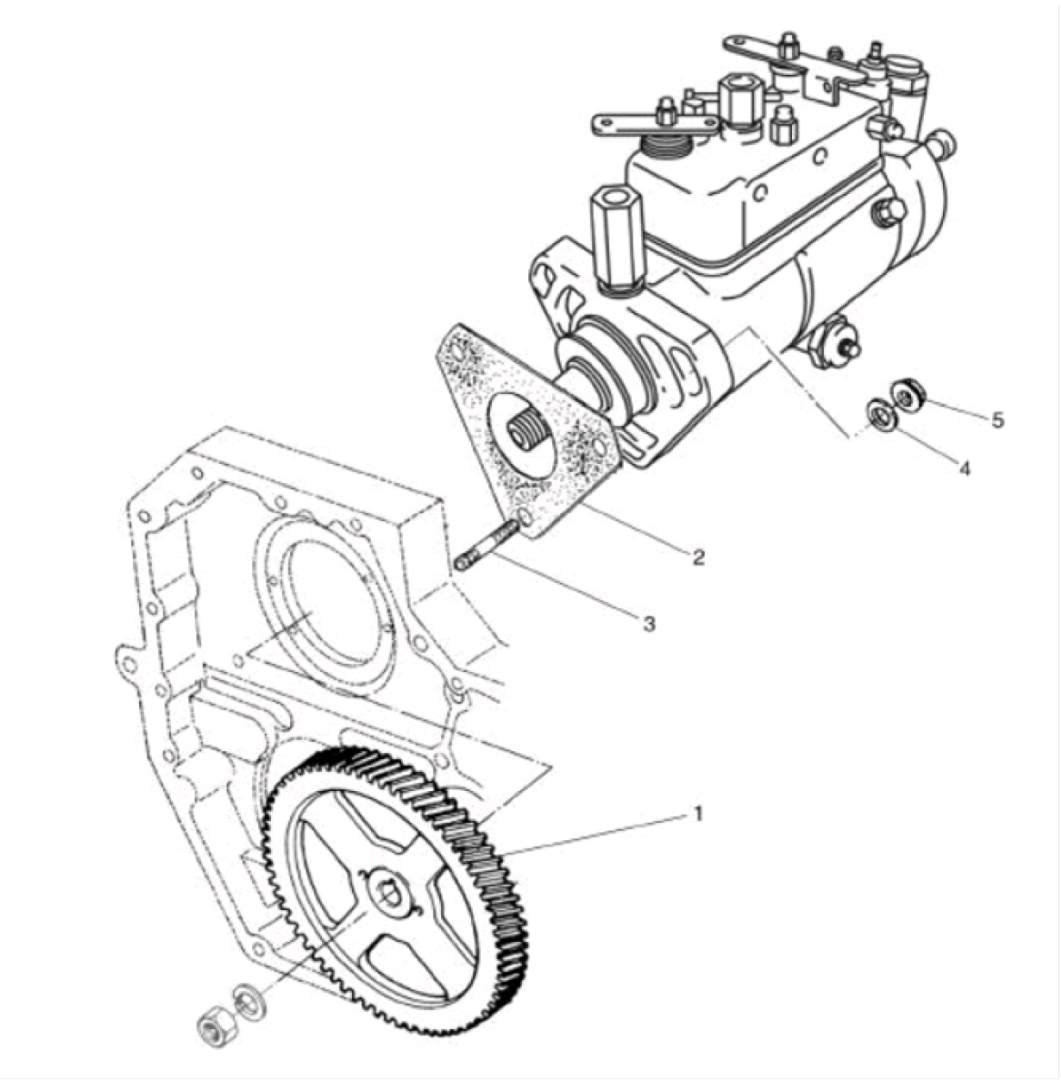

POS	CÓDIGO	QT	PORTUGUÊS	NOTA	Início	Fim
1	941003710104	01	Engrenagem		104	
2	219001464	01	Junta		104	
3	602011080830	03	Prisioneiro		104	
4	602150100084	03	Arruela		104	
-	902100830080	03	Porca		104	

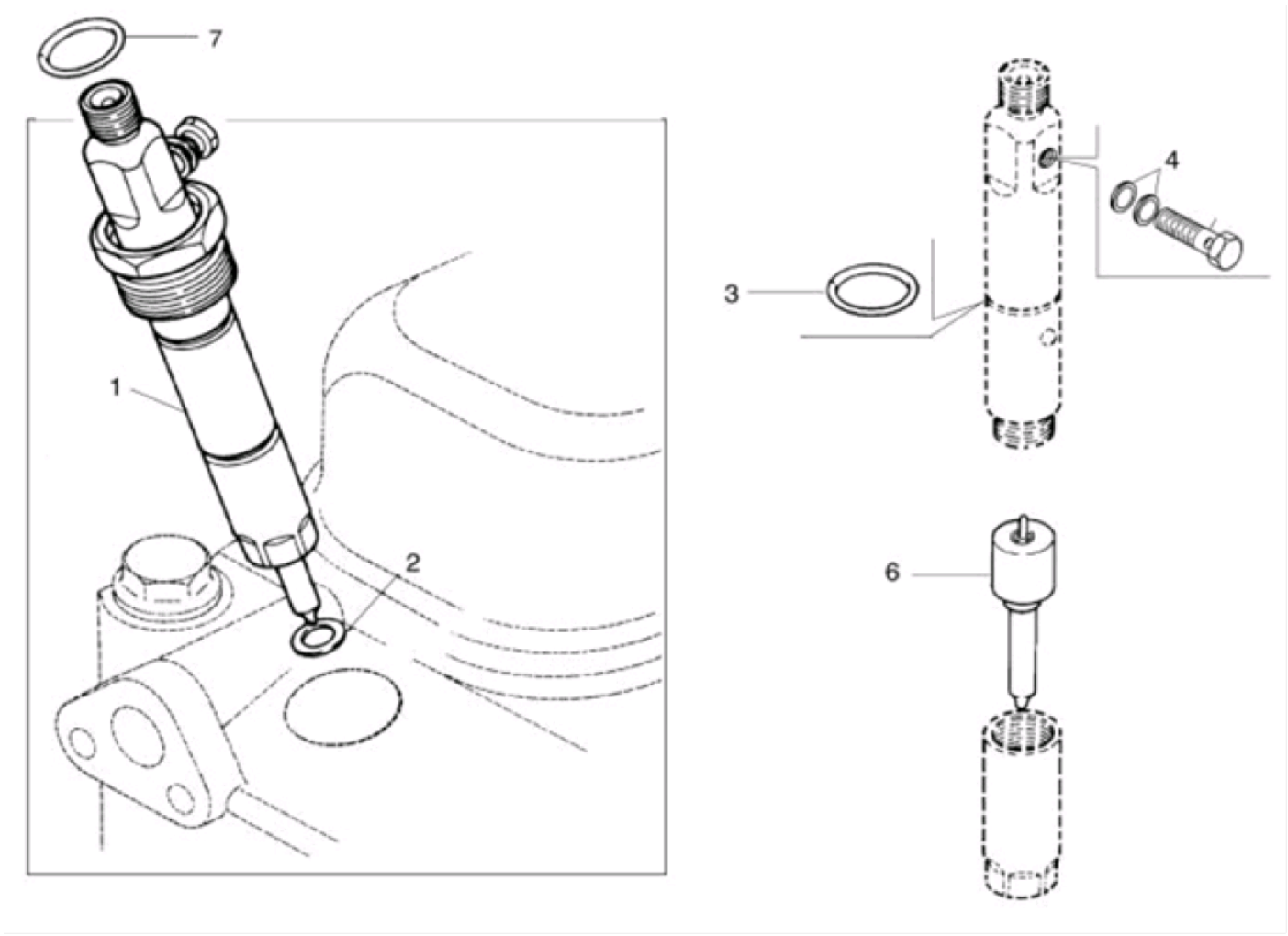

POS	CÓDIGO	QT	PORTUGUÊS	NOTA	Início	Fim
1	219001457	04	Bico injetor completo		104	
1	219001458	04	Bico injetor completo	4.10T	104	
2	961003400264	04	Arruela vedação	3 mm	104	
3	604931040143	04	Anel de vedação		104	
4	219001478	08	Arruela de vedação		104	
6	219001631	04	Bico injetor - elemento		104	
6	219001635	04	Bico injetor - elemento	4.10T	104	
7	961008550044	04	Anel de vedação		104	

TUBULAÇÃO DE INJEÇÃO PARA BOMBA INJETORA ROTATIVA

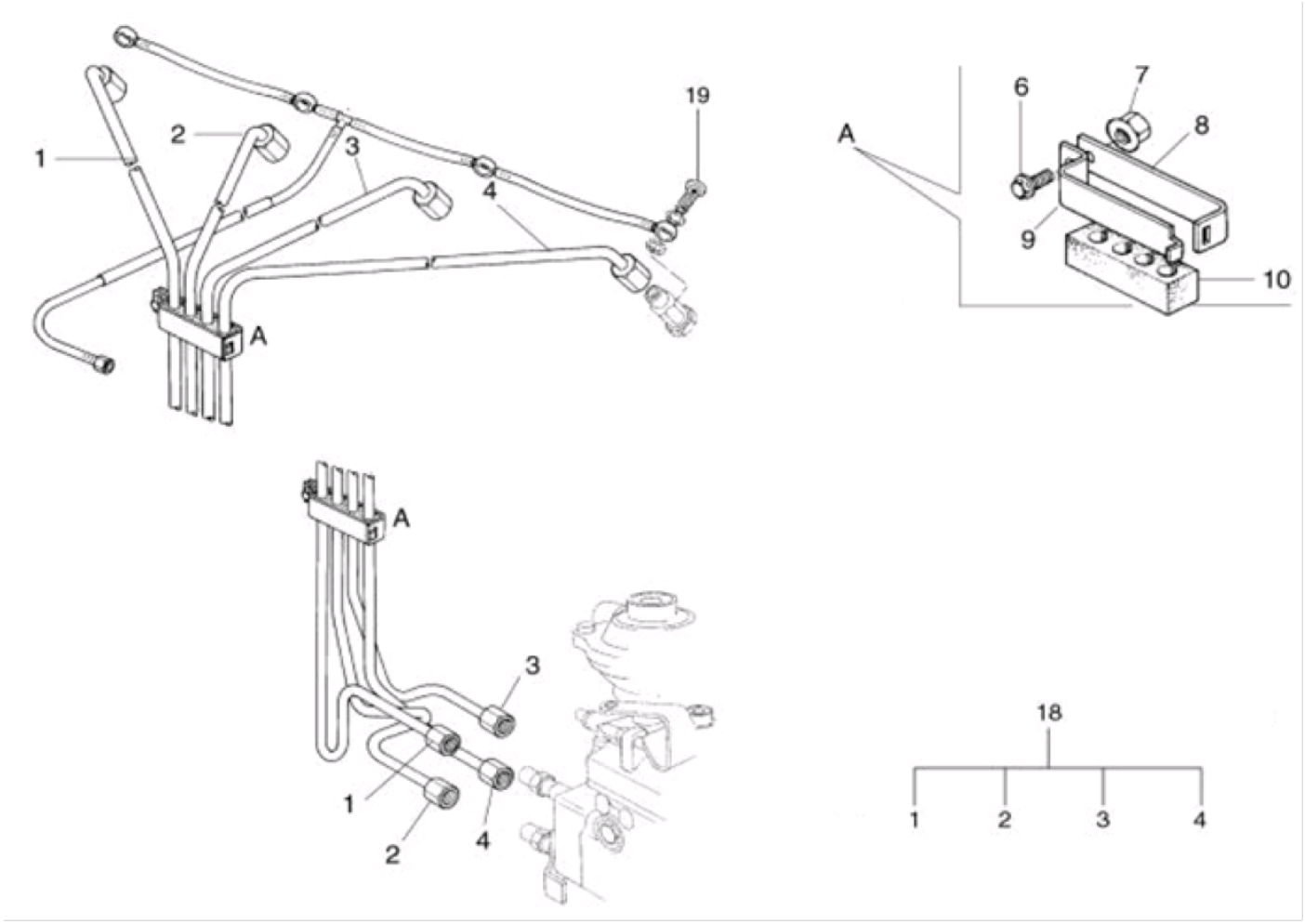

POS	CÓDIGO	QT	PORTUGUÊS	NOTA	Início	Fim
1	219002006	01	Tubo injeção - 4º cilindro	Obs.:1	104	
2	219002006	01	Tubo injeção - 4º cilindro	Obs.:1	104	
3	219002006	01	Tubo injeção - 4º cilindro	Obs.:1	104	
4	219002006	01	Tubo injeção - 4º cilindro	Obs.:1	104	
5	941009060615	01	Tubo - retorno dos bicos		104	
6	941003500034	02	Parafuso	M8x16	104	
7	902100830080	01	Porca		104	
8	941006370014	02	Suporte		104	
9	941006370024	02	Suporte		104	
10	941008610014	02	Calço de borracha		104	
18	219002006	01	Tubo injeção - 4º cilindro	Obs.:1	104	
19	940703500044	04	Parafuso de retorno		104	
20	604920100610	08	Arruela de vedação		104	

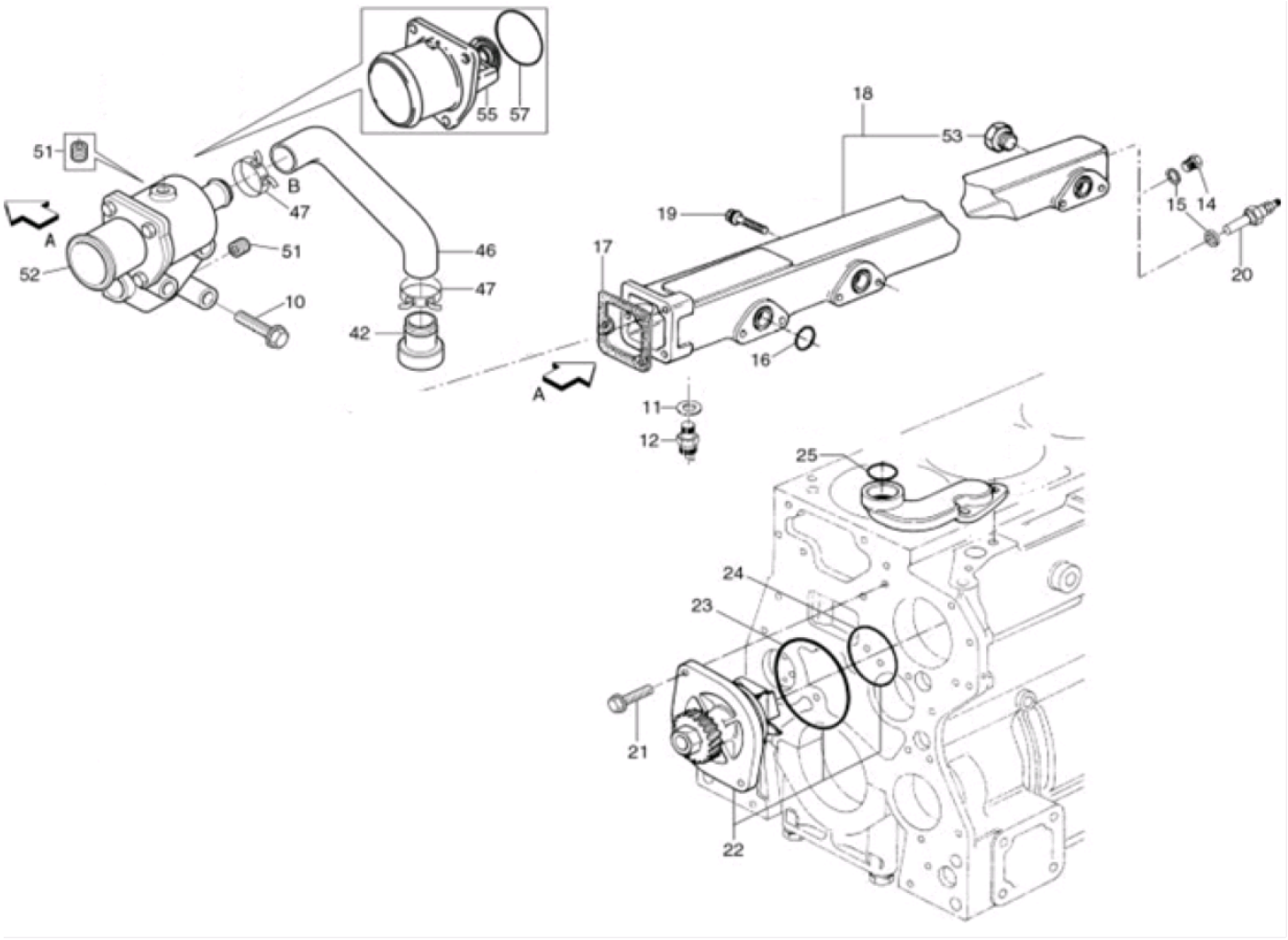

POS	CÓDIGO	QT	PORTUGUÊS	NOTA	Início	Fim
10	902002420865	03	Parafuso	M8x65	104	
11	604920102227	01	Arruela de vedação		104	
12	219001169	01	Interruptor Temperatura Água		104	
15	219002457	01	ARRUELA DE VEDAÇÃO		104	
16	904931060241	04	Anel de vedação		104	
17	941008530124	01	Junta		104	
18	941009120044	01	Tubo de água		104	
19	219002453	08	PARAFUSO M8X35	M8x35	104	
20	219001168	01	Sensor Temperatura Água		104	
21	219002452	02	PARAFUSO M8X20	M8x20	104	
22	219001453	01	Bomba d'água		104	
23	219001454	01	Anel de vedação		104	
24	219002232	01	Anel de vedação		104	
25	904931060281	02	Anel de vedação		104	
42	219002548	01	TUBO		104	
46	941008610154	01	Mangueira		104	
47	904015500035	02	Abraçadeira		104	
51	602061101421	01	Bujão		104	
52	219001952	01	Termostato - cj		104	
53	922903520054	01	Bujão 3/8"	3/8"	104	
55	219001425	01	Termostato	80 +/- 2xC	104	
57	961008550034	01	Anel O'		104	

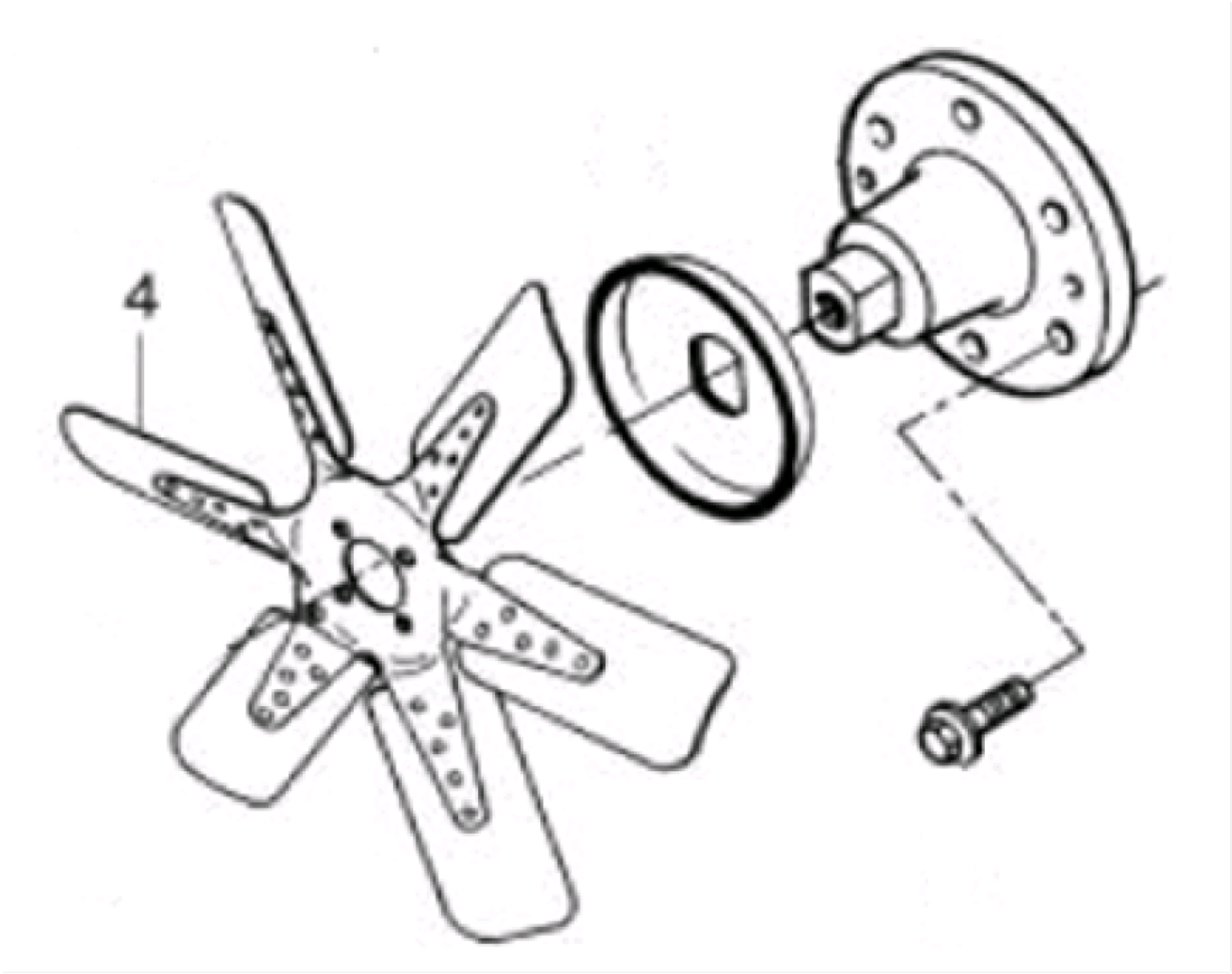

POS	CÓDIGO	QT	PORTUGUÊS	NOTA	Início	Fim
4	219001096	01	Ventilador		104	

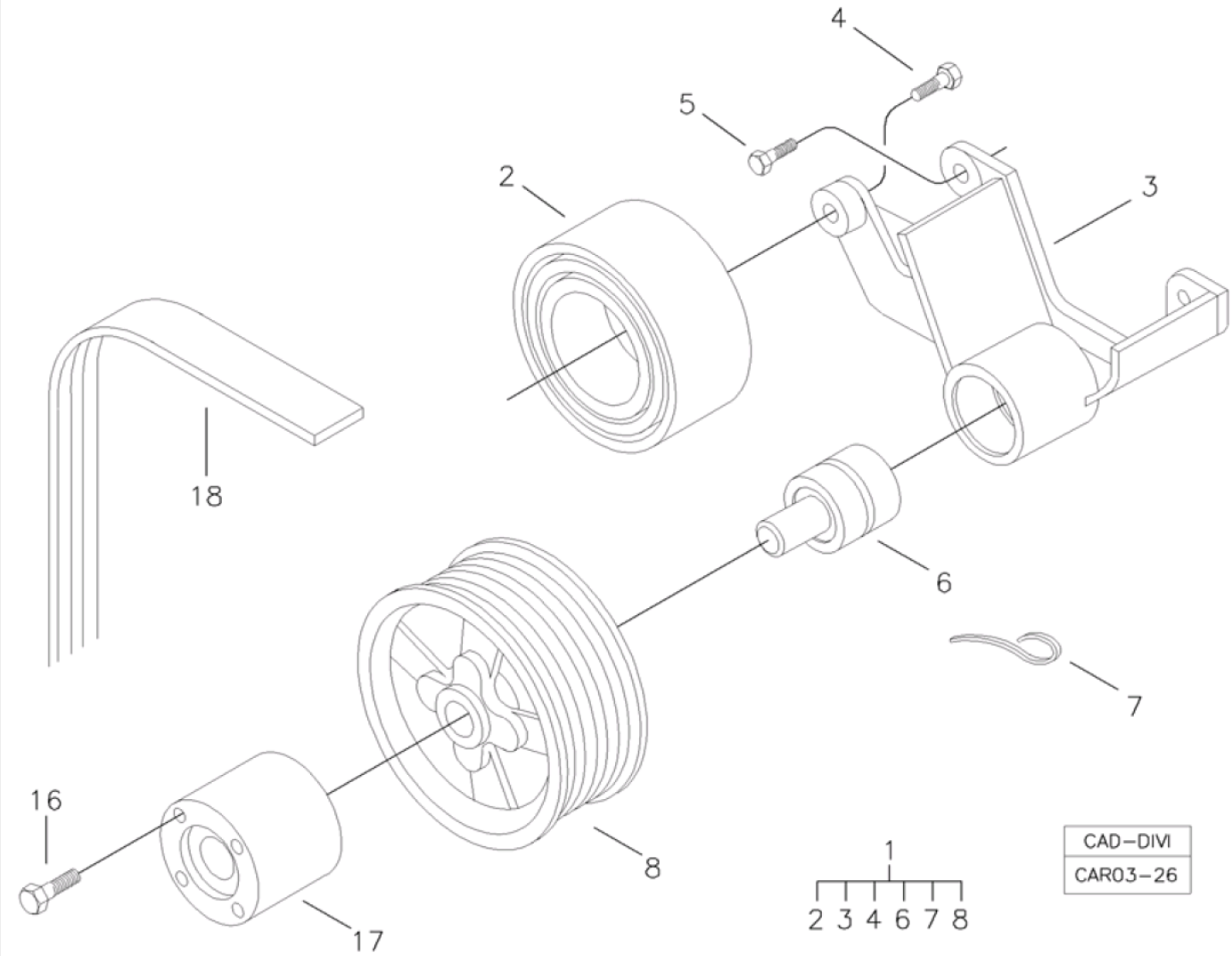

POS	CÓDIGO	QT	PORTUGUÊS	NOTA	Início	Fim
1	219001580	01	Cj. - suporte do ventilador		104	
2	219001256	01	Polia lisa		104	
3	219001579	01	Suporte		104	
4	902002421020	01	Parafuso	M10x20	104	
5	602002600825	01	Parafuso M8x25	M8x25	104	
6	219001577	01	Rolamento		104	
7	219001578	01	Gancho		104	
8	219001576	01	Polia		104	
16	602002600880	04	Parafuso	M8x60	104	
17	922903820054	01	Cubo para ventilador		104	
18		01	Correia	VER 3A100 28.0	104	

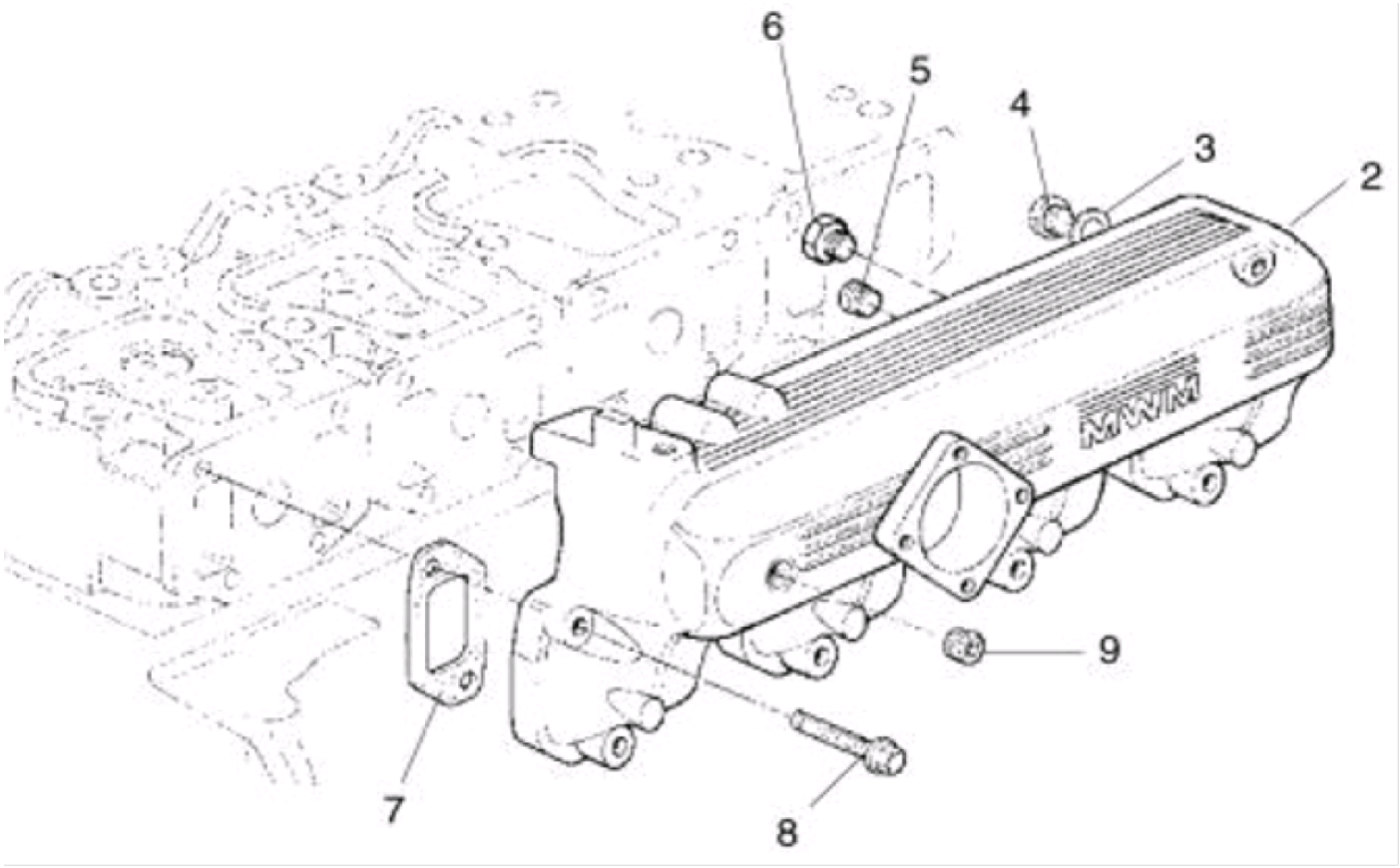

POS	CÓDIGO	QT	PORTUGUÊS	NOTA	Início	Fim
2	219002461	01	COLETOR DE ADMISSÃO	4.10T	104	
2	941009200134	01	Coletor de admissão		104	
3	604920102227	01	Arruela de vedação		104	
4	602061102221	01	Bujão	M22x1,5	104	
5	922903520084	01	Bujão	1/8"	104	
6	922903520164	01	Bujão		104	
7	219002459	04	JUNTA		104	
8	219002454	08	PARAFUSO	4.10N.A.	104	
8	219002454	08	PARAFUSO	4.10T	104	

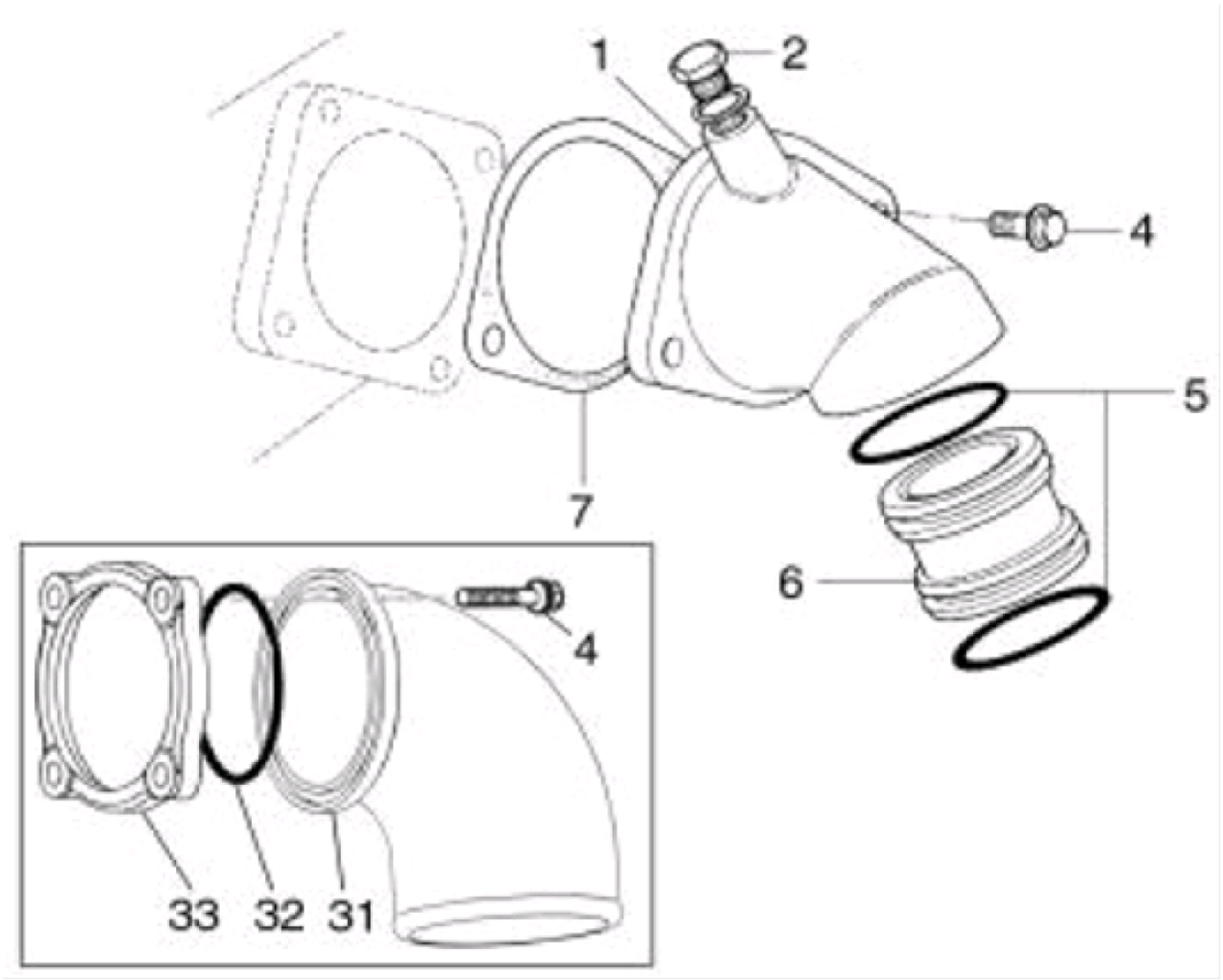

POS	CÓDIGO	QT	PORTUGUÊS	NOTA	Início	Fim
1	941009210024	01	Curva	4.10T	374	
2	602061101421	01	Bujão	4.10T	374	
4	602002600825	04	Parafuso M8x25	4.10N.A.	374	
4	902002420825	02	Parafuso M8x25	4.10T	374	
5	604931060405	02	Anel de vedação	4.10T	374	
6	922904730024	01	Junção	4.10T	374	
7	941008530254	01	Junta	4.10T	374	
31	219001308	01	Curva	4.10N.A.	374	
32	219001584	01	Anel O'	4.10N.A.	374	
33	219001583	01	Flange	4.10N.A.	374	

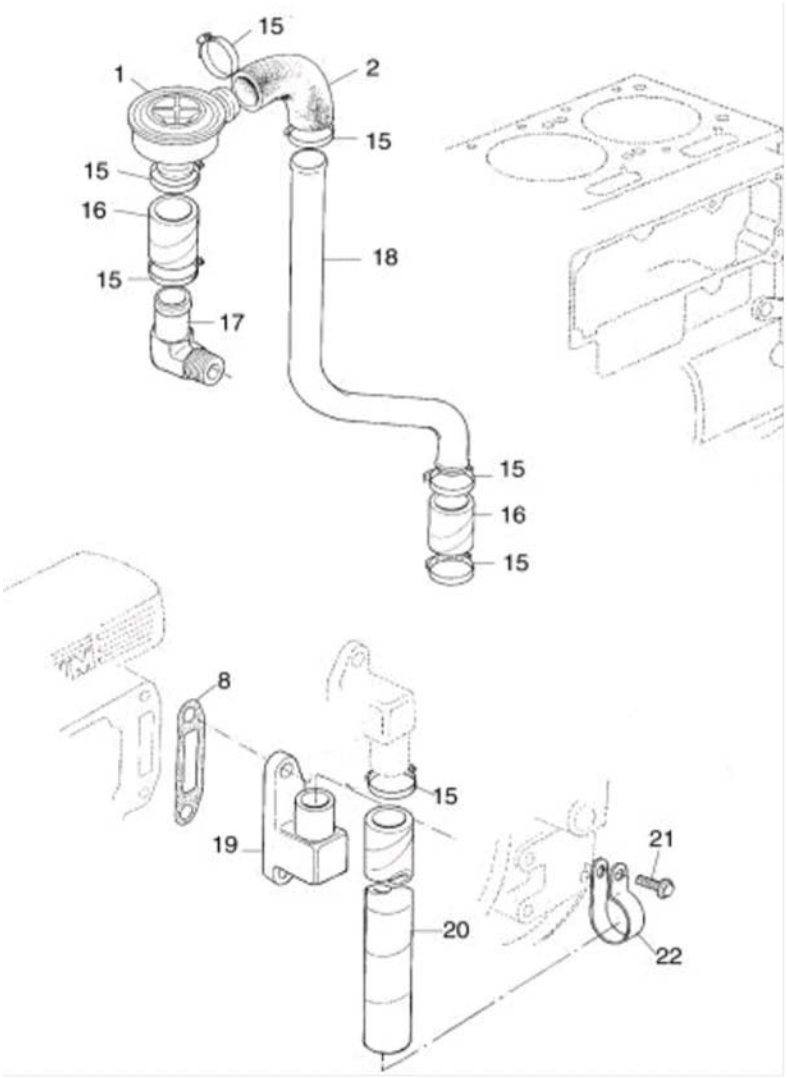

POS	CÓDIGO	QT	PORTUGUÊS	NOTA	Início	Fim
1	904520100016	01	Válvula reguladora de pressão	4.10N.A.	104	
2	961008610034	01	Mangueira	4.10N.A.	104	
8	941008530104	01	Junta		104	
15	904015500027	01	Abraçadeira	4.10T	104	
15	904015500030	04	Abraçadeira	4.10N.A.	104	
16	922908611844	02	Mangueira	4.10N.A.	104	
17	922903550164	01	Cotovelo 90º	4.10N.A.	104	
18	941009420044	01	Tubo	4.10N.A.	104	
19	961007160014	01	Carcaça		104	
20	941008610134	01	Mangueira	4.10T	104	
21	902002421220	01	Parafuso M12x20	4.10T	104	
22	941009770034	01	Abraçadeira	4.10T	104	

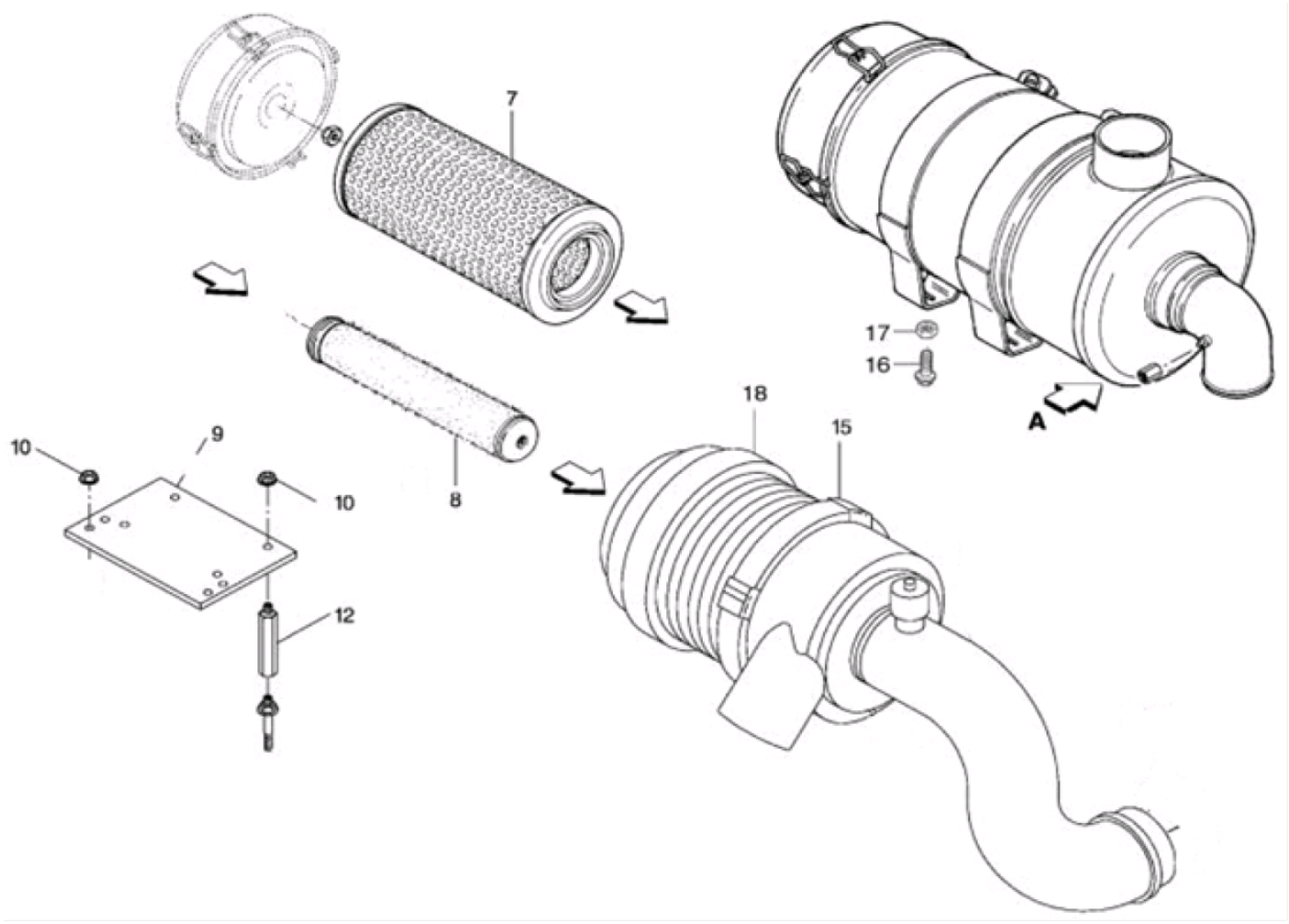

POS	CÓDIGO	QT	PORTUGUÊS	NOTA	Início	Fim
7	219000393	01	Elemento Principal Filtro Ar do Motor - N.A.	4.10N.A.	104	
7	219000394	01	Elemento Secundário Filtro Ar do Motor - N.A.	4.10T	104	
8	219001057	01	Elemento Principal Filtro Ar do Motor - Turbo	4.10N.A.	104	
8	219001058	01	Elemento Secundário Filtro Ar do Motor - Turbo	4.10T	104	
10	902100830100	06	Porca	4.10N.A.	104	
10	902100830100	09	Porca	4.10T	104	
12	922903510064	06	Prisioneiro	4.10N.A.	104	
12	922903510064	09	Prisioneiro	4.10T	104	
15	941006230024	01	Suporte	4.10N.A.	104	
15	961006230034	01	Suporte	4.10T	104	
16	602002600830	02	Parafuso	M8x30	104	
17	902100830080	02	Porca		104	
18	219000873	01	Filtro completo	4.10N.A.	104	
18	219000875	01	Filtro completo	4.1.T	104	

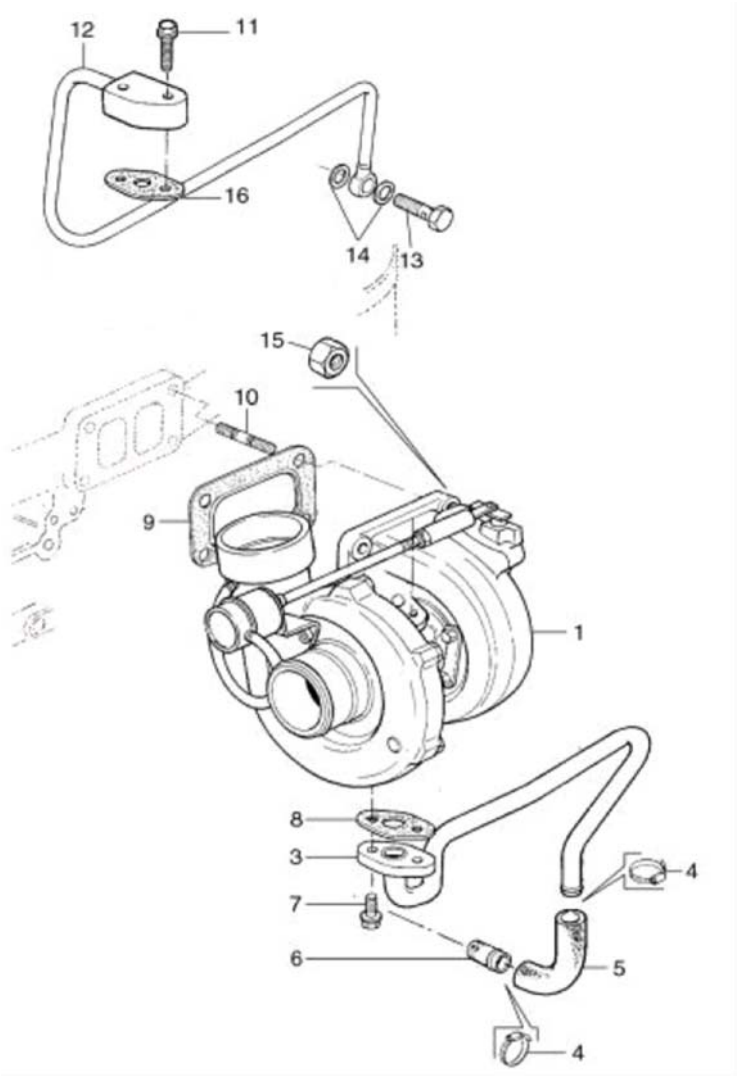

POS	CÓDIGO	QT	PORTUGUÊS	NOTA	Início	Fim
1	219001943	01	Turboalimentador	4.10T	374	
3	219002460	01	TUBO RETORNO	4.10T	374	
4	219002456	02	ABRAÇADEIRA	4.10T	374	
5	219001502	01	MANGUEIRA	4.10T	374	
6	219002458	01	TUBO	4.10T	374	
7	219002452	02	PARAFUSO M8X20	4.10T	374	
8	219002306	01	JUNTA	4.10T	374	
9	219001499	01	Junta	4.10T	374	
10	219002450	04	PRISIONEIRO	4.10T	374	
11	219002453	02	PARAFUSO M8X35	4.10T	374	
12	219002224	01	Tubo- entrada óleo lubrificante	4.10T	374	
13	219001468	02	PARAFUSO ÔCO M14X1,5	4.10T	374	
14	219002457	04	ARRUELA DE VEDAÇÃO	4.10T	374	
15	219002455	04	PORCA STOVER	4.10T	374	
16	219002305	01	TUBO	4.10T	374	

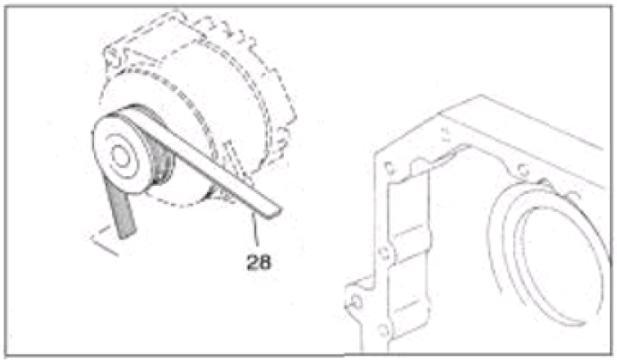

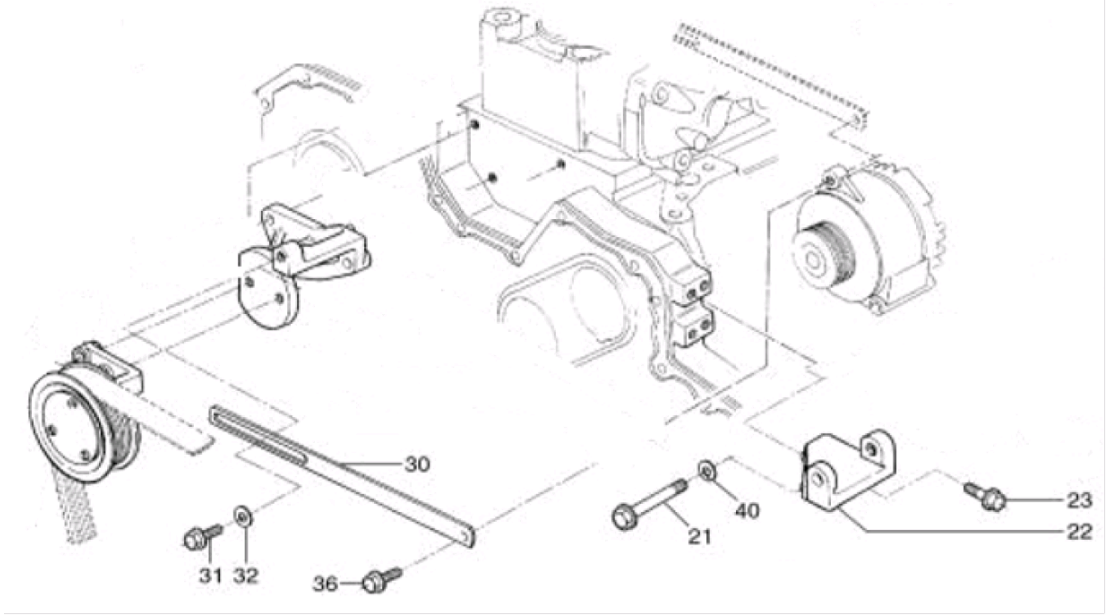

POS	CÓDIGO	QT	PORTUGUÊS	NOTA	Início	Fim
21	902002431010	01	Parafuso M10x100		104	
22	219002134	01	Suporte alternador		104	
23	902002420825	04	Parafuso M8x25		104	
28	219001059	01	Correia		104	
30	219002135	01	Braço ajustável		104	
31	902002421025	01	Parafuso M10x25		104	
32	961003400124	01	Arruela		104	
36	902002421025	01	Parafuso M10x25		104	
40	602160100100	01	Arruela pressão		104	

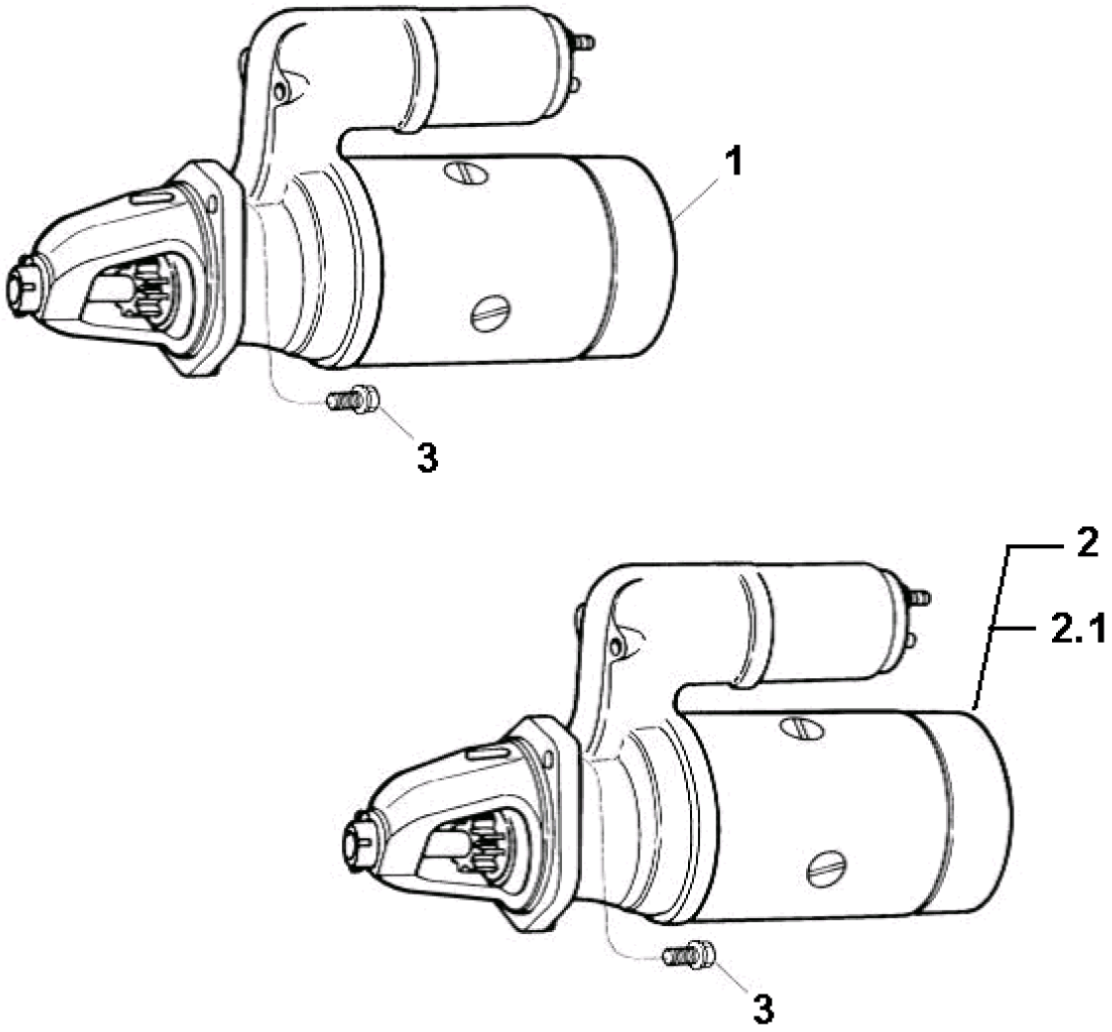

POS	CÓDIGO	QT	PORTUGUÊS	NOTA	Início	Fim
1	219001179	01	Motor de partida		374	
2	219001334	01	Motor de partida PRESTOLITE (9 dentes)	12V	374	
2.1	219001173	01	Conector		374	
3	602002601025	03	Parafuso M10x25		374	

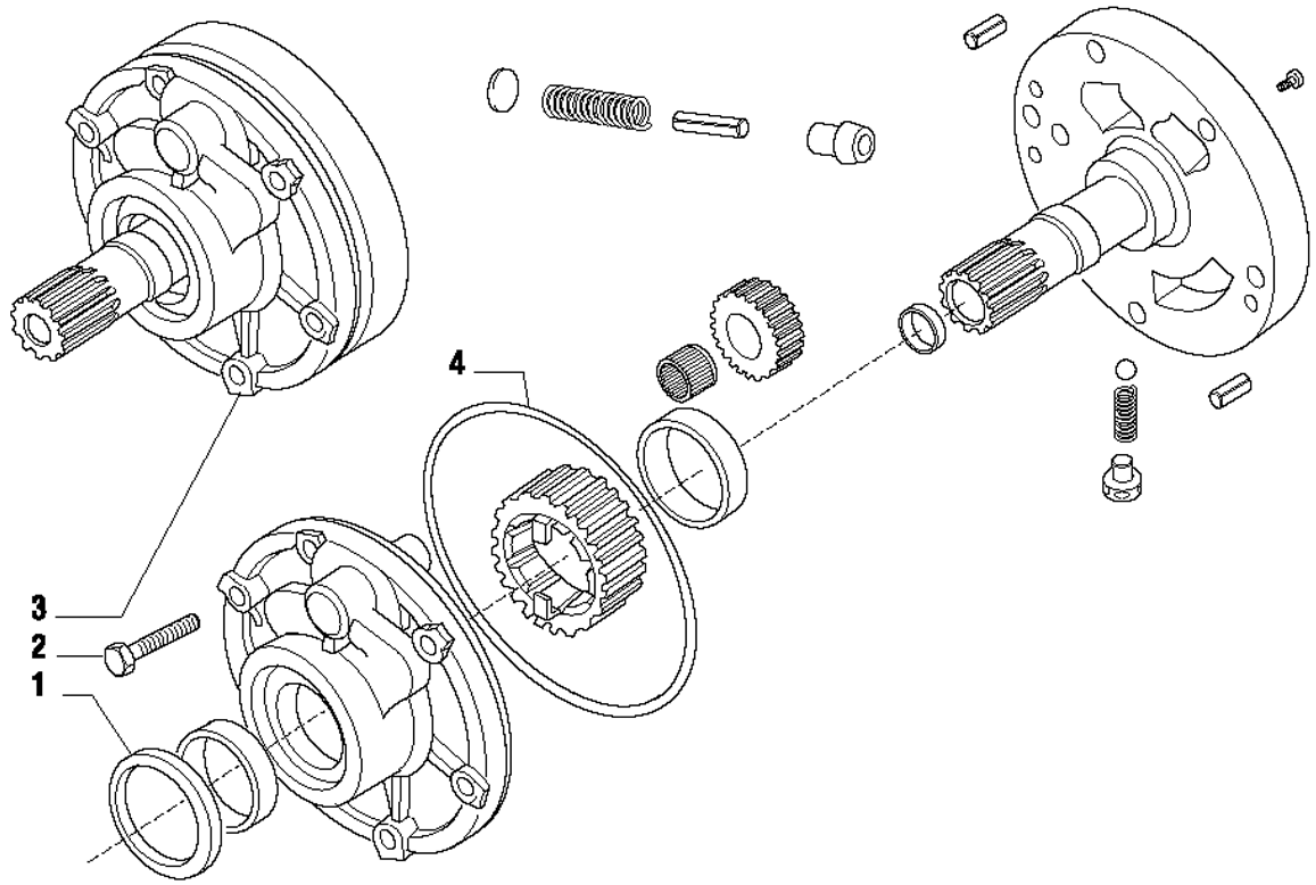

POS	CÓDIGO	QT	PORTUGUÊS	NOTA	Início	Fim
1	219000511	01	Retentor Óleo		104	
2	219000533	06	Parafuso		104	
3	219000645	01	Montagem bomba		104	
4	219000512	01	Anel O'		104	

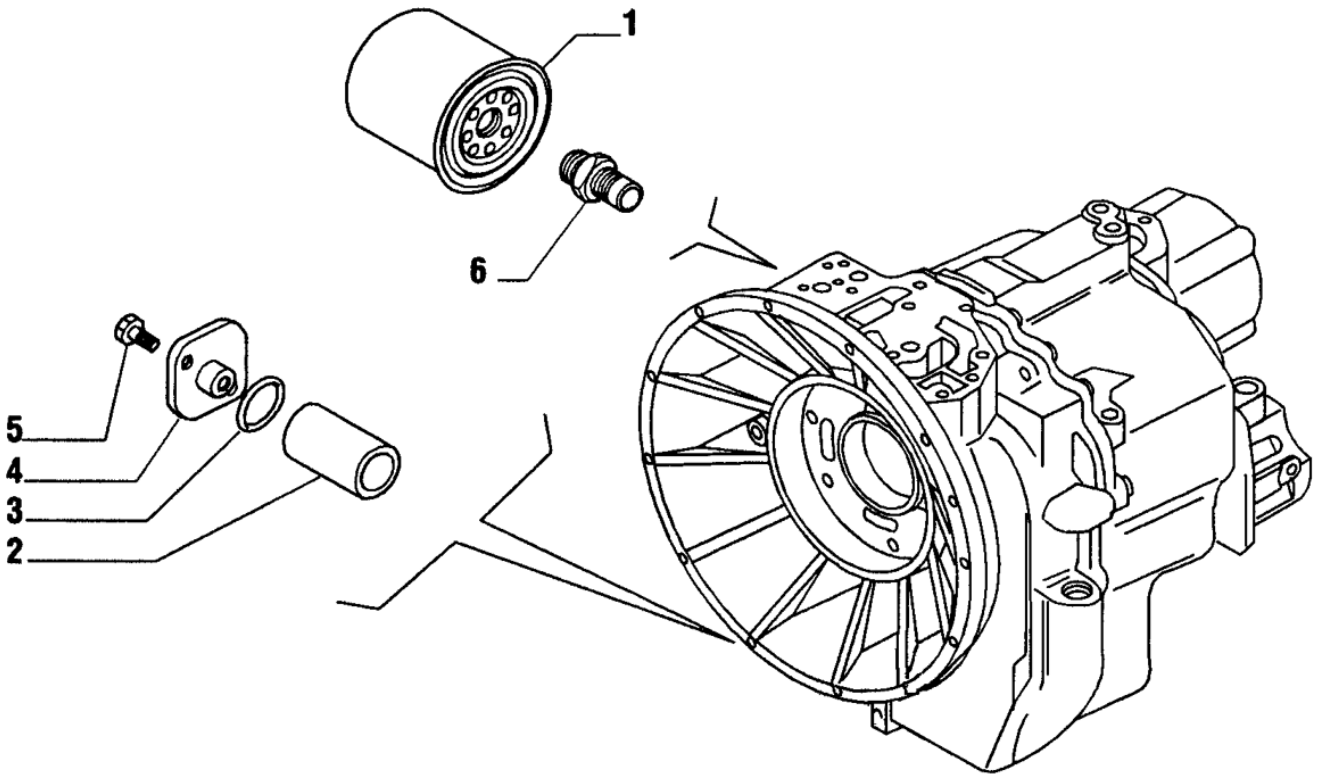

POS	CÓDIGO	QT	PORTUGUÊS	NOTA	Início	Fim
1	219000751	01	Filtro Óleo		104	
2	219000048	01	Filtro Tela		104	
3	219000483	01	Anel O		104	
4	219000611	01	Tampa		104	
5	219000530	02	Parafuso		104	
6	219000609	01	Conexão		104	

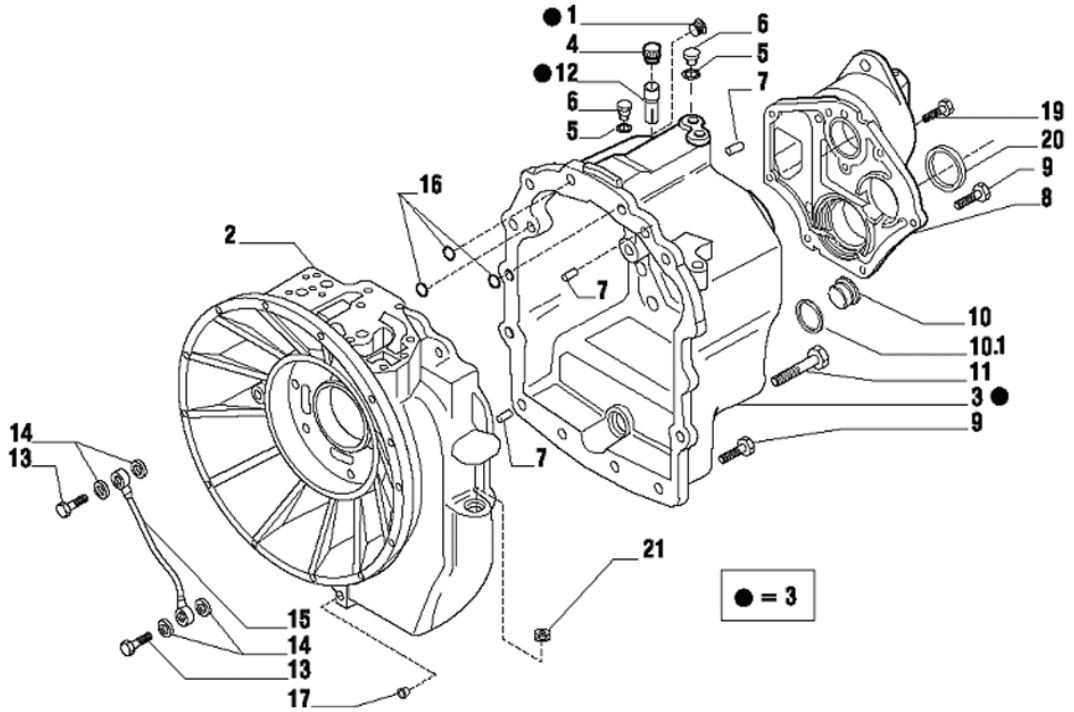

POS	CÓDIGO	QT	PORTUGUÊS	NOTA	Início	Fim
1	219000547	01	Bujão		104	
2	219000747	01	Carcaça Frontal		104	
3	219000748	01	Carcaça Traseira		104	
4	219000575	01	Respiro		104	
5	219000553	03	Arruela Vedação		104	
6	219000541	03	Bujão		104	
7	219000598	03	Pino		104	
8	219000608	01	Tampa		104	
9	219000536	19	Parafuso		104	
10	219000037	01	Bujão		104	
10.1	210400251	01	Anel O'		104	
11	219000538	02	Parafuso		104	
12	219000749	01	Tubo Respiro		104	
13	219000607	02	Parafuso		104	
14	219000554	04	Arruela		104	
15	219000612	01	Tubo Lubrificação		104	
16	219000573	03	Anel O'		104	
17	219001233	01	Bujão		104	
19	219000537	02	Parafuso		104	
20	219000490	01	Anel Vedação		104	
21	219001234	01	Bujão		104	

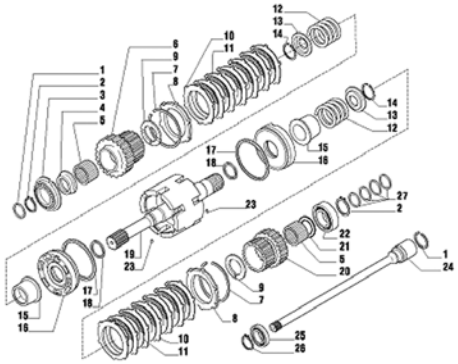

POS	CÓDIGO	QT	PORTUGUÊS	NOTA	Início	Fim
1	210401287	02	Anel Vedação		308	
2	210000960	02	Anel Trava		308	
3	219000565	01	Rolamento		308	
4	219000752	01	Espaçador		308	
5	219000569	02	Rolamento Agulhas		308	
6	219000753	02	Engrenagem		308	
7	219000562	01	Disco Trava		308	
8	219000644	02	Anel Trava		308	
9	219000754	02	Arruela Encosto		308	
10	219000634	14	Placa Acionadora		308	
11	219000635	12	Disco Atrito		308	
12	219000755	02	Mola		308	
13	219000633	02	Tampa		308	
14	219000560	02	Anel Trava		308	
15	219000756	02	Luva Embreagem		308	
16	219000757	02	Pistão Embreagem		308	
17	219000758	02	Anel Vedação		308	
18	219000759	02	Anel Vedação		308	
19	219002313	01	Eixo Entrada		308	
20	219000760	01	Engrenagem		308	
21	219000761	01	Arruela Encosto		308	
22	219000564	01	Rolamento		308	

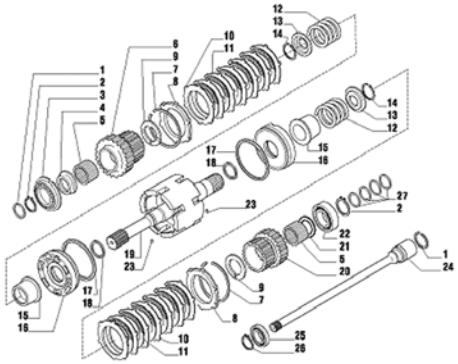

POS	CÓDIGO	QT	PORTUGUÊS	NOTA	Início	Fim
23	219000557	02	Pino elástico		308	
24	219001235	01	Eixo do PTO		308	
25	219001236	01	Rolamento Esfera		308	
26	219001237	01	Anel Trava		308	
27	219002226	04	Anel Vedação		308	

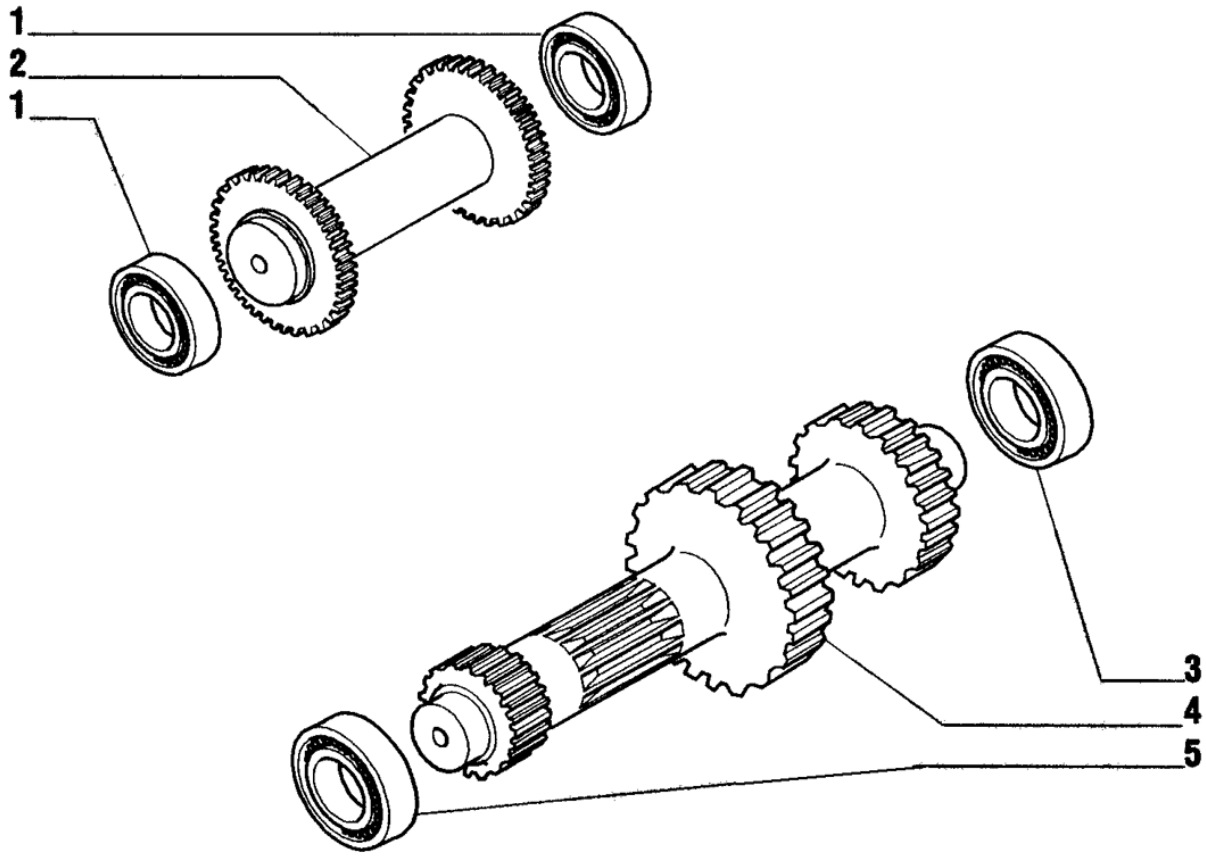

POS	CÓDIGO	QT	PORTUGUÊS	NOTA	Início	Fim
1	219000563	02	Rolamento		104	
2	219000649	01	Eixo Ré		104	
3	219000564	01	Rolamento		104	
4	219000766	01	Eixo Primario		104	
5	219000568	01	Rolamento		104	

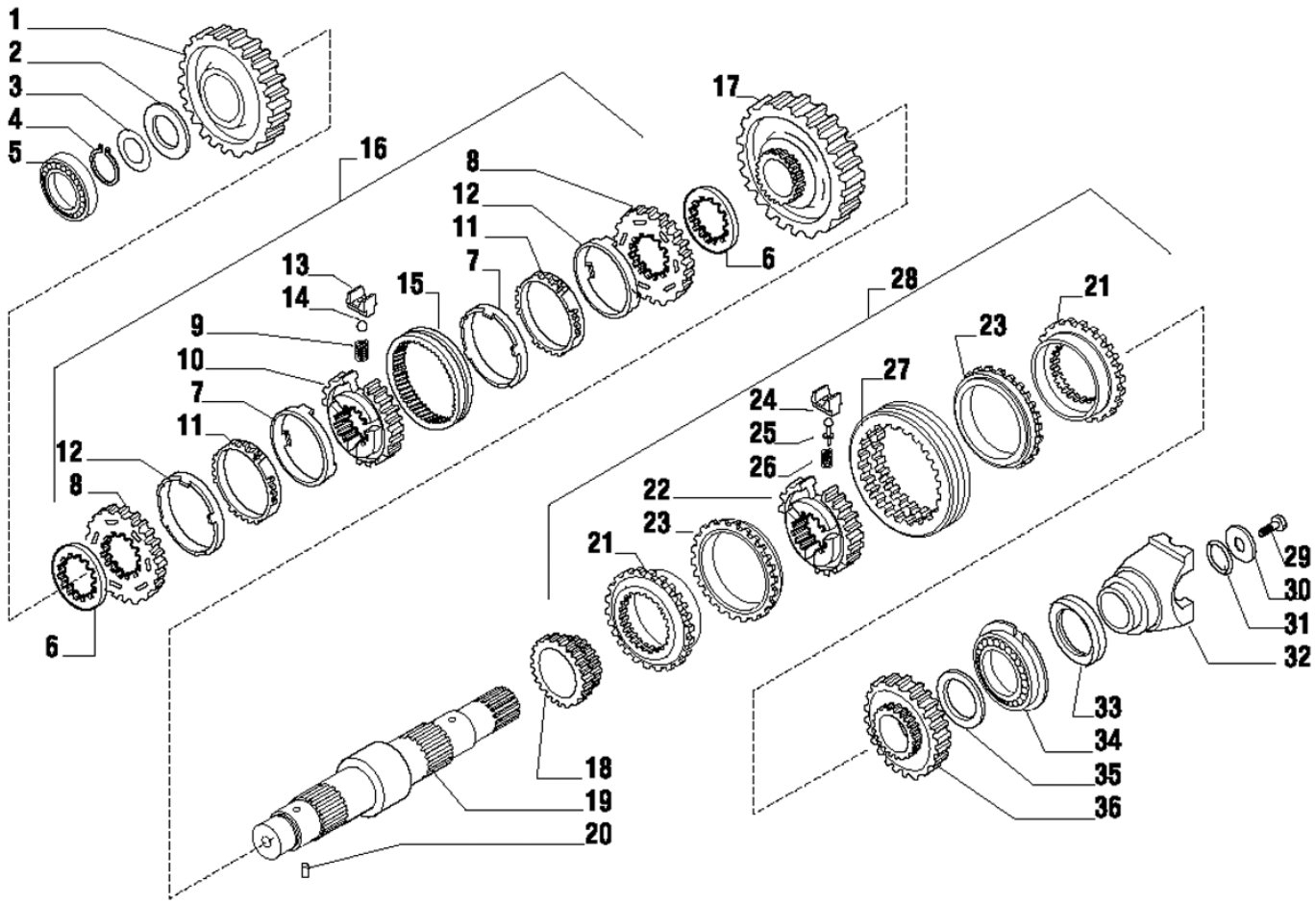

POS	CÓDIGO	QT	PORTUGUÊS	NOTA	Início	Fim
1	219000767	01	Engrenagem		308	
2	219000768	01	Arruela Calço		308	
3	219000615	CN	Calço 0,05mm		308	
3	219000616	CN	Calço 0,10mm		308	
3	219000617	CN	Calço 0,30mm		308	
3	219000632	CN	Calço 0,50mm		308	
4	219000561	01	Anel Trava		308	
5	219000568	01	Rolamento		308	
6	219000619	02	Espaçador		308	
7	219000586	02	Anel Fricção		308	
8	219000583	02	Anel Sincronizador		308	
9	219000581	03	Mola		308	
10	219000582	01	Cubo		308	
11	219000584	02	Anel Sinterizado		308	
12	219000585	03	Anel Aço		308	
13	219000580	03	Trava Mola		308	
14	219000579	03	Esfera		308	
15	219000578	01	Luva		308	
16	219000613	01	Kit Sincronização		308	
17	219000646	01	Engrenagem		308	
18	219000769	01	Engrenagem Z=23		308	
19	219000770	01	Eixo Secundário		308	

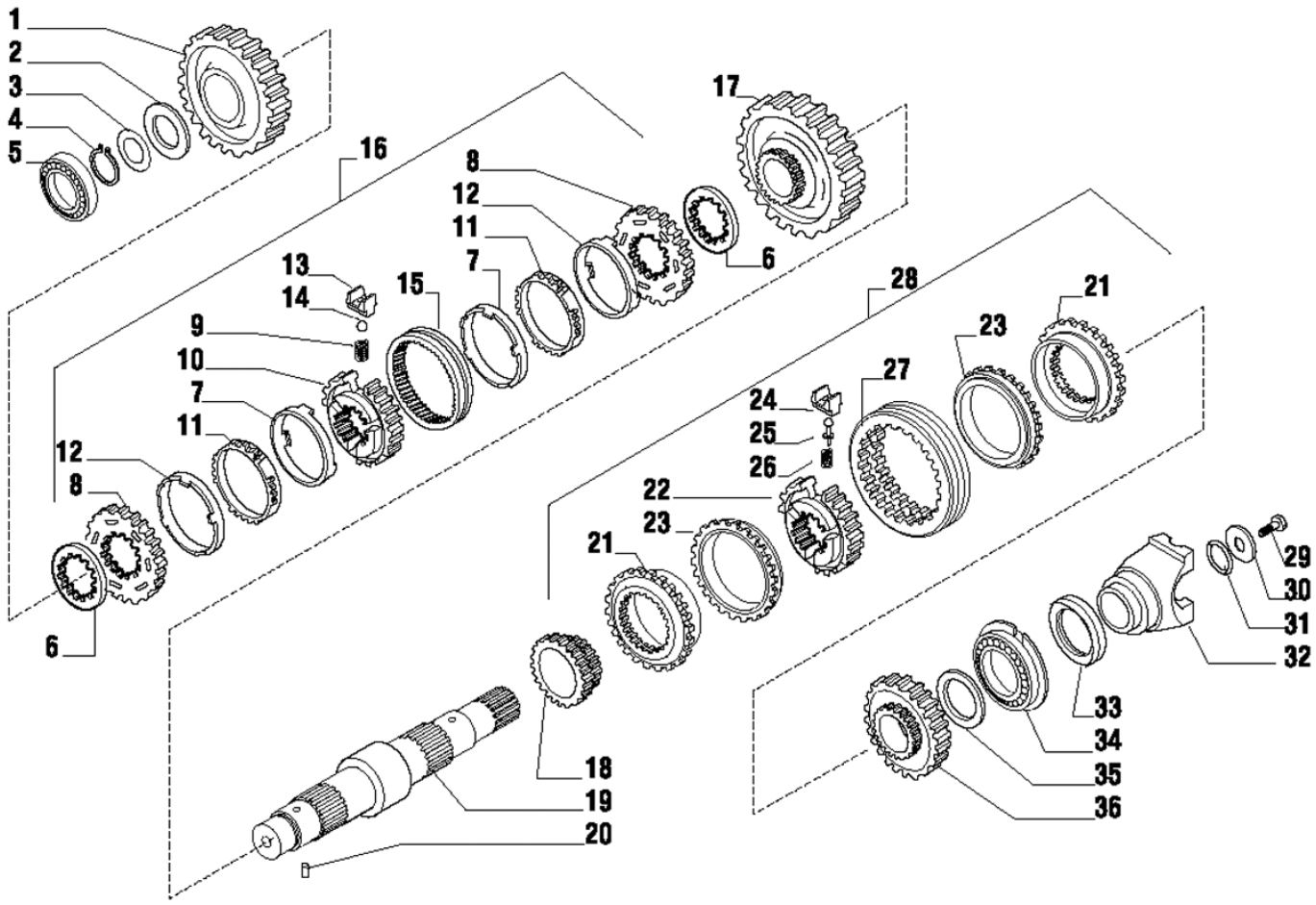

POS	CÓDIGO	QT	PORTUGUÊS	NOTA	Início	Fim
20	219000557	01	Pino elástico		308	
21		02	Anel Dentado		308	
22		01	Cubo		308	
23		02	Anel Fricção		308	
24		03	Trava Mola		308	
25		03	Pino		308	
26		03	Mola		308	
27		01	Luva		308	
28	219001898	01	Kit Sincronização		308	
29	210007074	01	Parafuso		308	
30	210007070	01	Arruela		308	
31	210401278	01	Anel O'		308	
32	219000647	01	Flange		308	
33	219000490	01	Anel Vedação		308	
34	219000566	01	Rolamento		308	
35	219000761	01	Arruela Encosto		308	
36	219000772	01	Engrenagem		308	

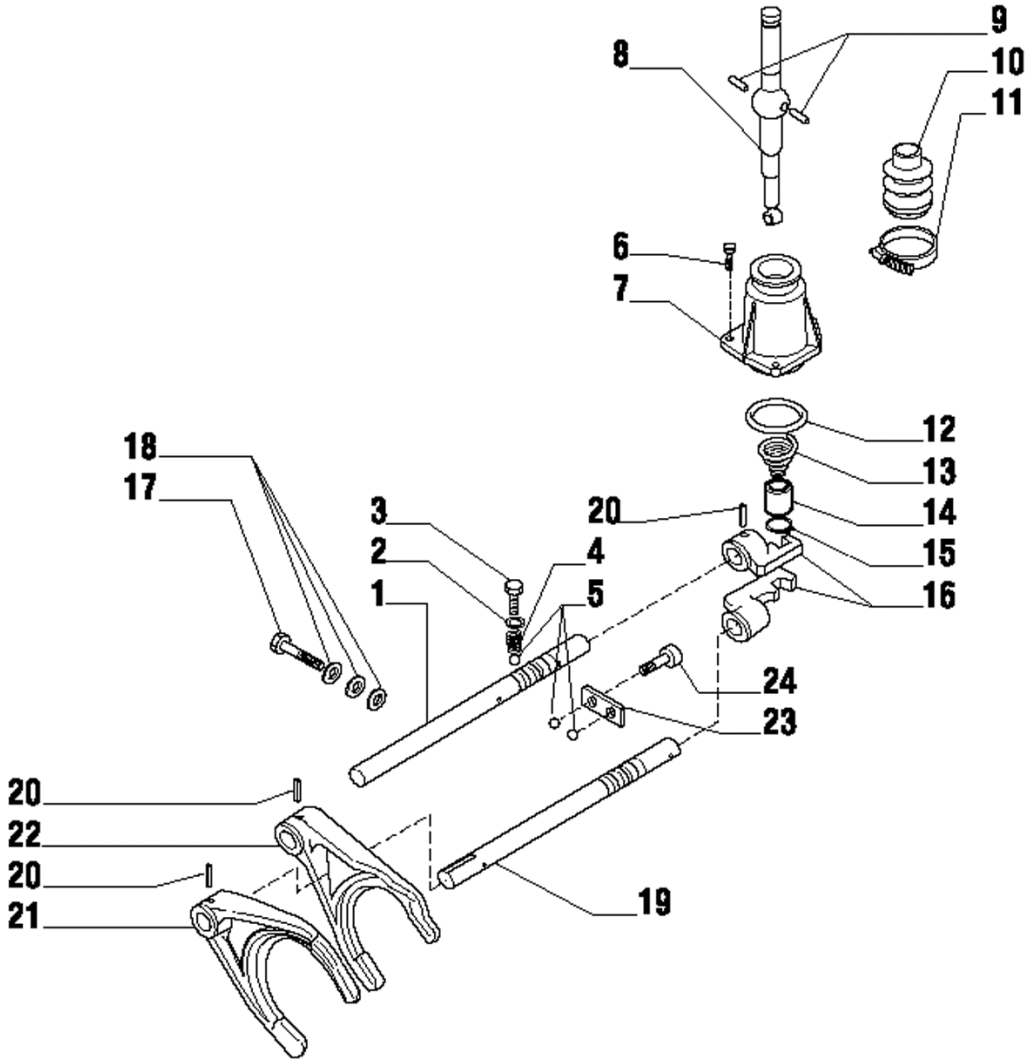

POS	CÓDIGO	QT	PORTUGUÊS	NOTA	Início	Fim
1	219000773	01	Eixo Comando 3ª/4ª		308	
2	219000556	02	Arruela		308	
3	219000774	02	Parafuso		308	
4	219000597	02	Mola		308	
5	219000572	04	Esfera		308	
6	219000545	03	Parafuso		308	
7	219000602	01	Tampa		308	
8	219000775	01	Alavanca Acionamento		308	
9	219000600	02	Pino		308	
10	219000599	01	Fole de Borracha		308	
11	219000606	01	Abraçadeira		308	
12	210401268	01	Anel O'		308	
13	219000776	01	Mola		308	
14	219000777	01	Bucha		308	
15	210003550	01	Anel Trava		308	
16	219000603	02	Engate		308	
17	219000630	01	Parafuso		308	
18	219000552	01	Arruela		308	
19	219000618	01	Eixo Comando 1ª/2ª		308	
20	219000558	04	Pino Elástico		308	
21	219000604	01	Garfo Acionamento 1ª/2ª		308	
22	219001899	01	Garfo Acionamento 3ª/4ª		308	

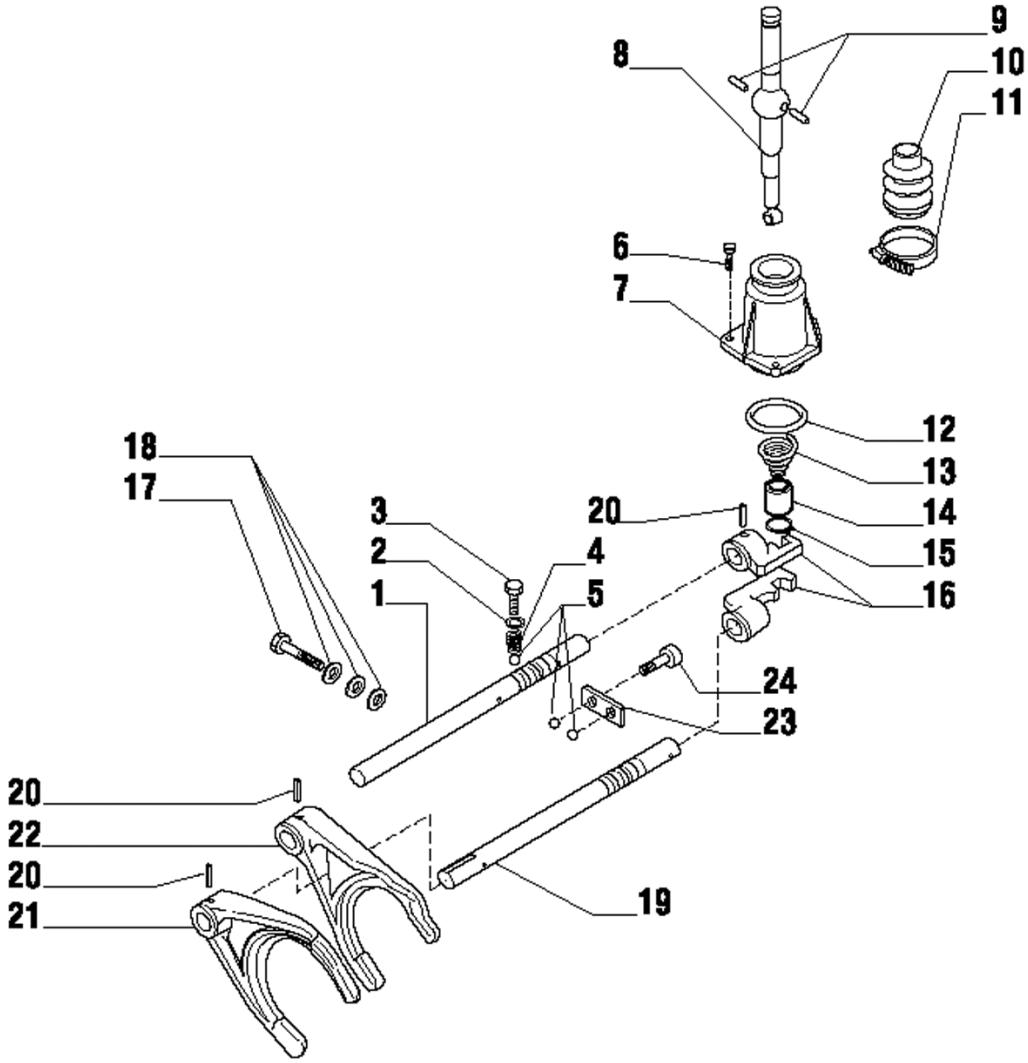

POS	CÓDIGO	QT	PORTUGUÊS	NOTA	Início	Fim
23	219000605	01	Placa		308	
24	219000546	02	Parafuso		308	

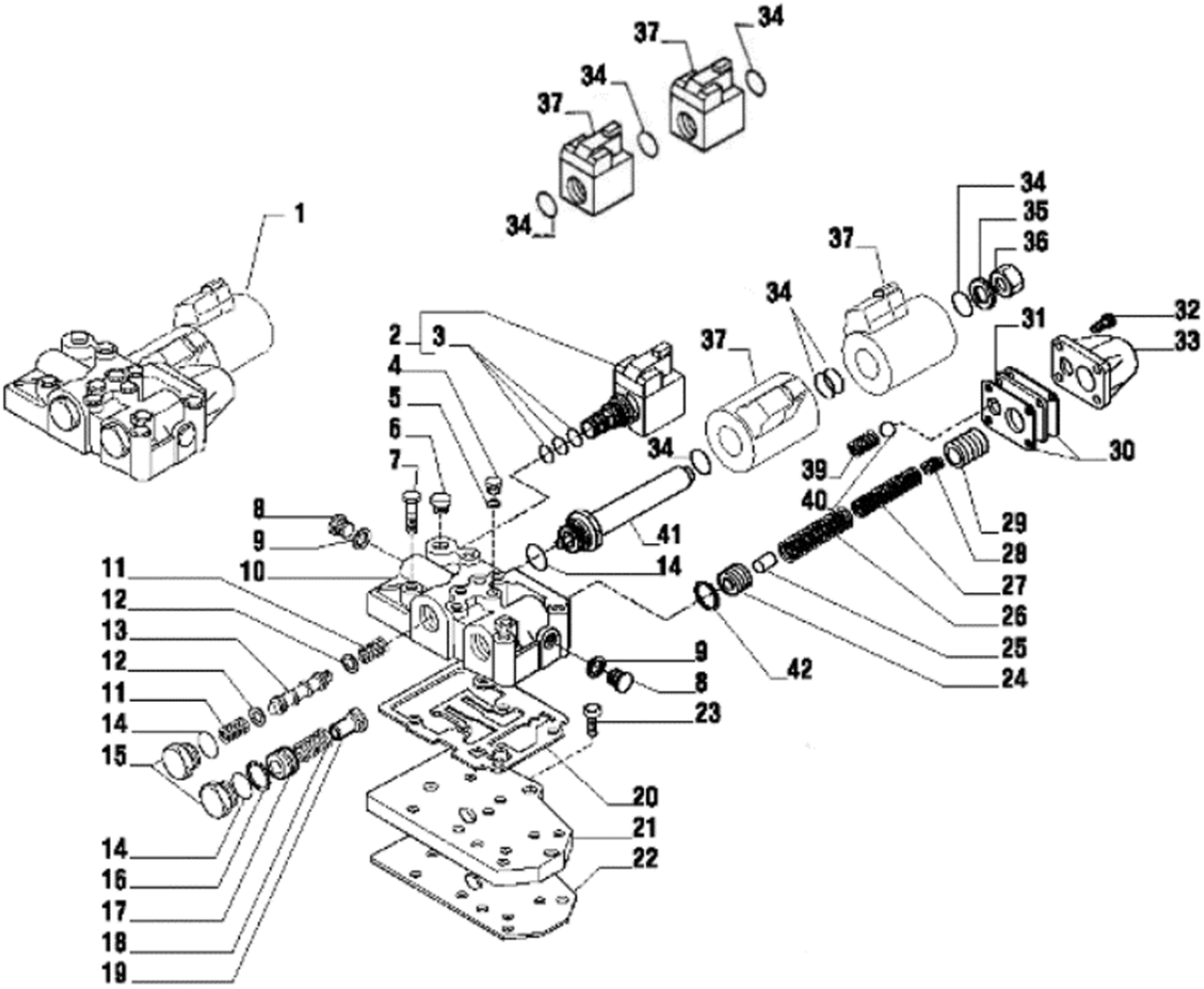

POS	CÓDIGO	QT	PORTUGUÊS	NOTA	Início	Fim
1	219001900	01	Distribuidor		308	
2	219000487	01	Eletro-válvula		308	
3	219000595	01	Kit Vedação		308	
4	219000541	04	Bujão		308	
5	219000553	04	Arruela Vedação		308	
6	219000576	01	Bujão		308	
7	219000534	06	Parafuso		308	
8	219000548	02	Bujão		308	
9	219000555	02	Arruela Vedação		308	
10	219000779	01	Carcaça Distribuidor		308	
11	219000780	02	Mola		308	
12	219000621	02	Arruela		308	
13	219000781	01	Pistão		308	
14	219000571	03	Anel O'		308	
15	219000625	02	Bujão		308	
16	219000559	01	Anel Trava c/ Furo		308	
17	219000623	01	Pistão		308	
18	219000626	01	Mola		308	
19	219000622	01	Bucha		308	
20	219000473	01	Junta Vedação		308	
21	219000610	01	Placa Alimentação		308	
22	219000474	01	Junta Vedação		308	

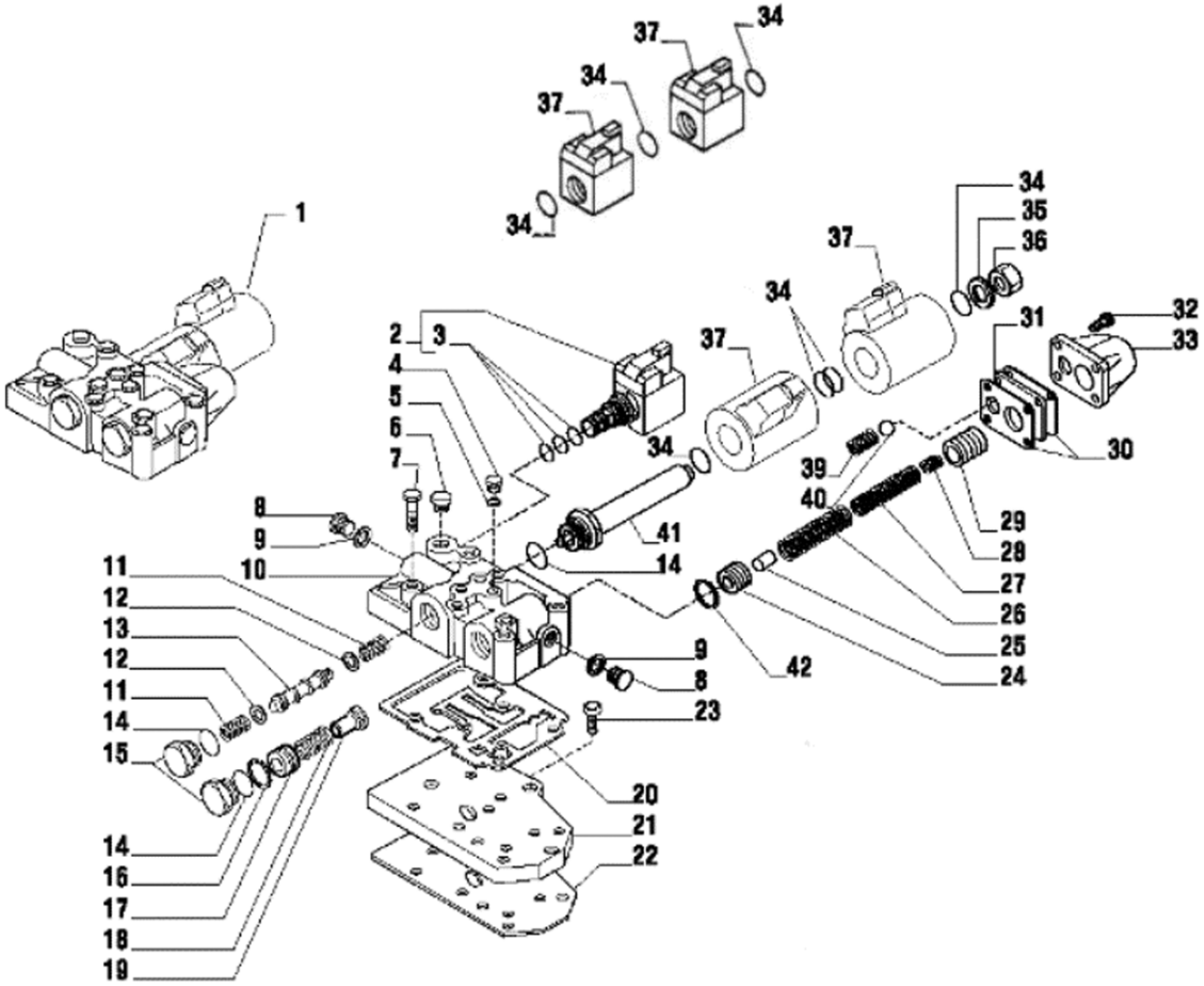

POS	CÓDIGO	QT	PORTUGUÊS	NOTA	Início	Fim
23	219000544	03	Parafuso		308	
24	219000614	01	Pistão Interno		308	
25	219000641	01	Pino		308	
26	219000642	01	Mola		308	
27	219000637	01	Mola		308	
28	219000636	01	Mola		308	
29	219000639	01	Pistão Saida		308	
30	219000624	02	Junta Vedação		308	
31	219000640	01	Placa		308	
32	219000543	04	Parafuso		308	
33	219000620	01	Tampa Valvula		308	
34	219000570	04	Anel O'		308	
35	219000629	01	Arruela		308	
36	219000628	01	Bujão		308	
37		02	Bobina Eletro-Válvula		308	
39	219000627	01	Mola		308	
40	219000577	01	Esfera		308	
41	219000643	01	Tubo Solenoide		308	
42	219000782	01	Anel Trava Sem Furo		308	

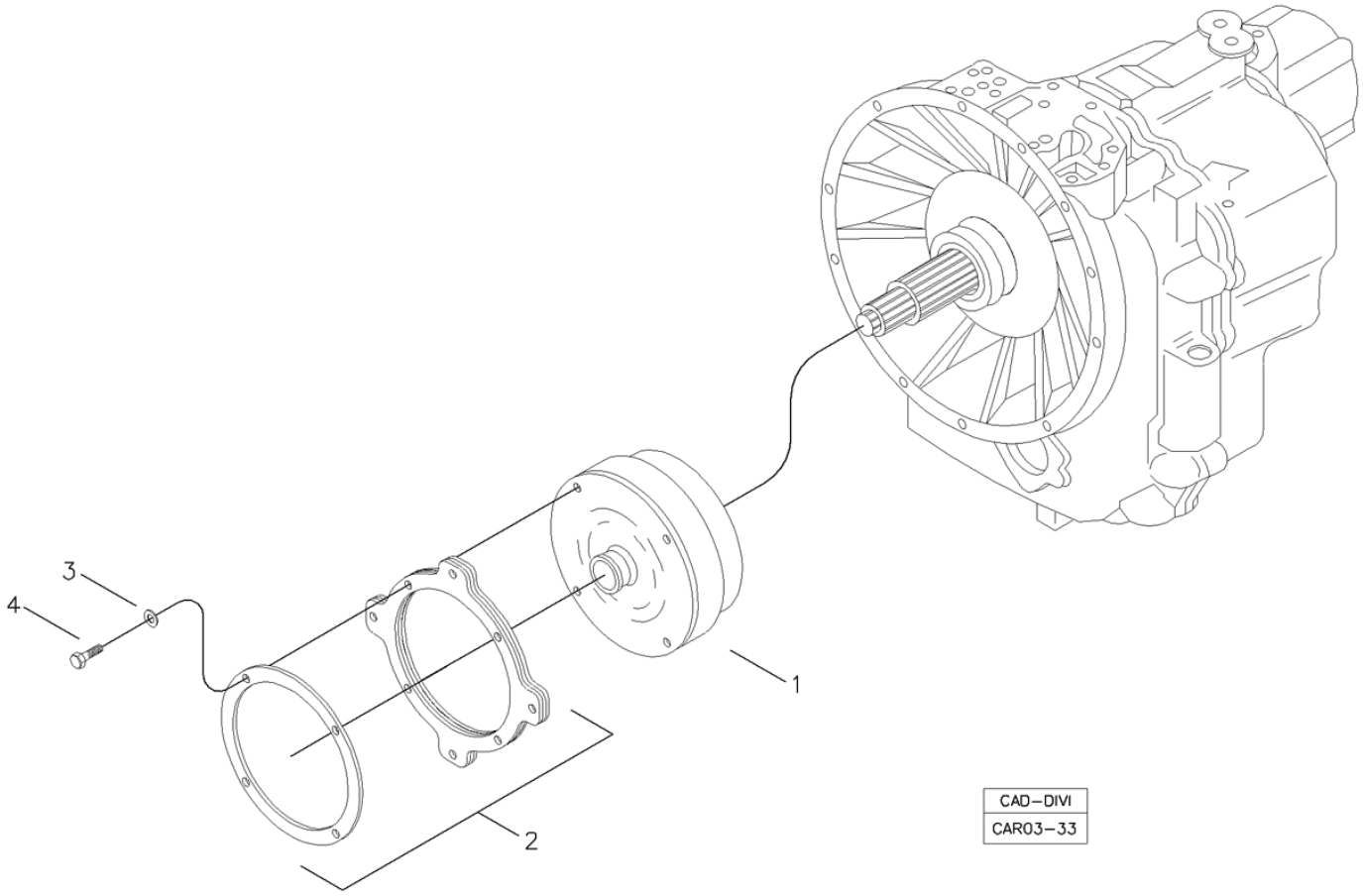

POS	CÓDIGO	QT	PORTUGUÊS	NOTA	Início	Fim
1	219002041	01	Conversor		318	
2	219002042	01	Placa Conversor		318	
3	210002190	04	Arruela pressão		318	
4	210003920	04	Parafuso sext.		318	

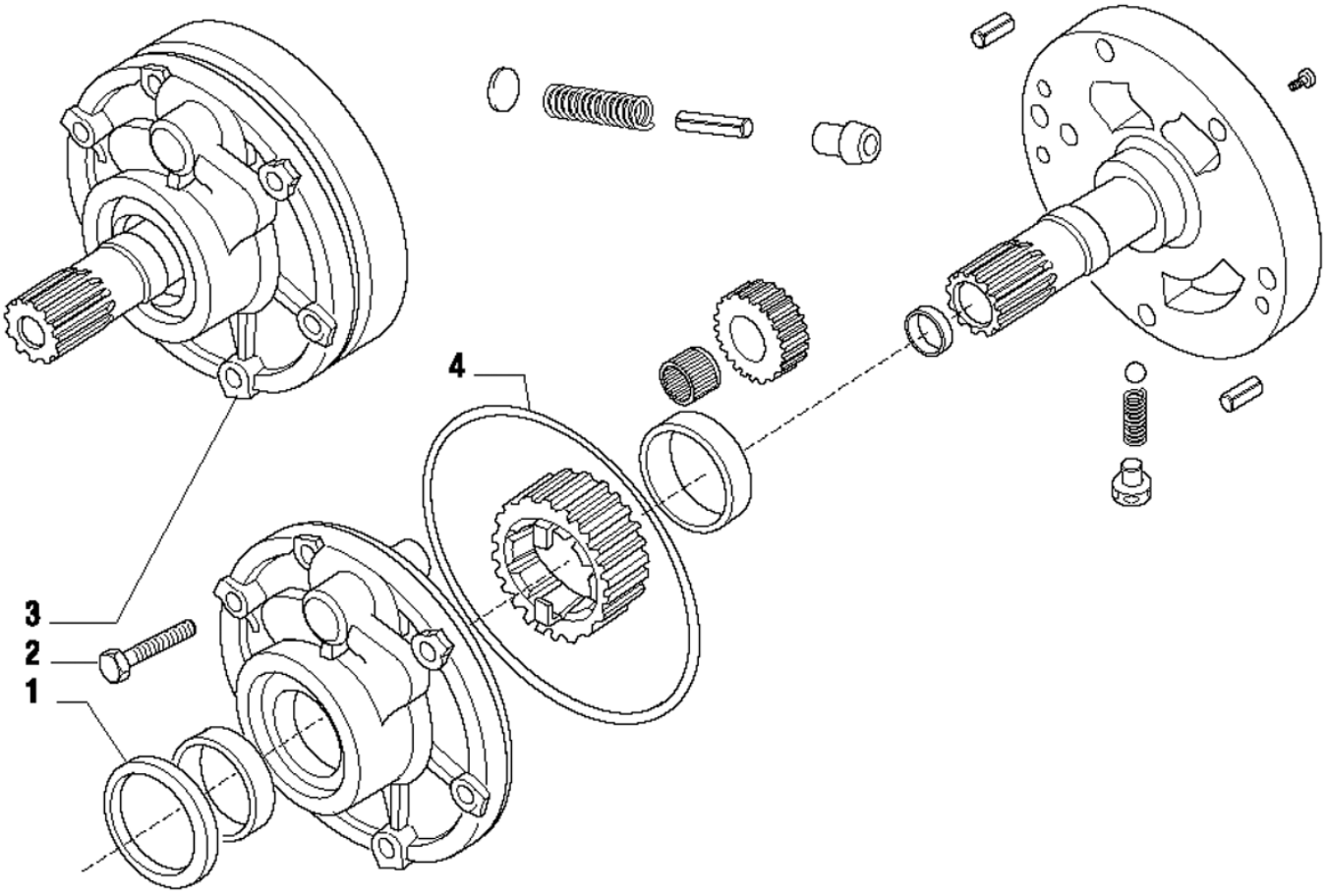

POS	CÓDIGO	QT	PORTUGUÊS	NOTA	Início	Fim
1	219000511	01	Retentor Óleo		104	
2	219000533	06	Parafuso		104	
3	219000645	01	Montagem bomba		104	
4	219000512	01	Anel O'		104	

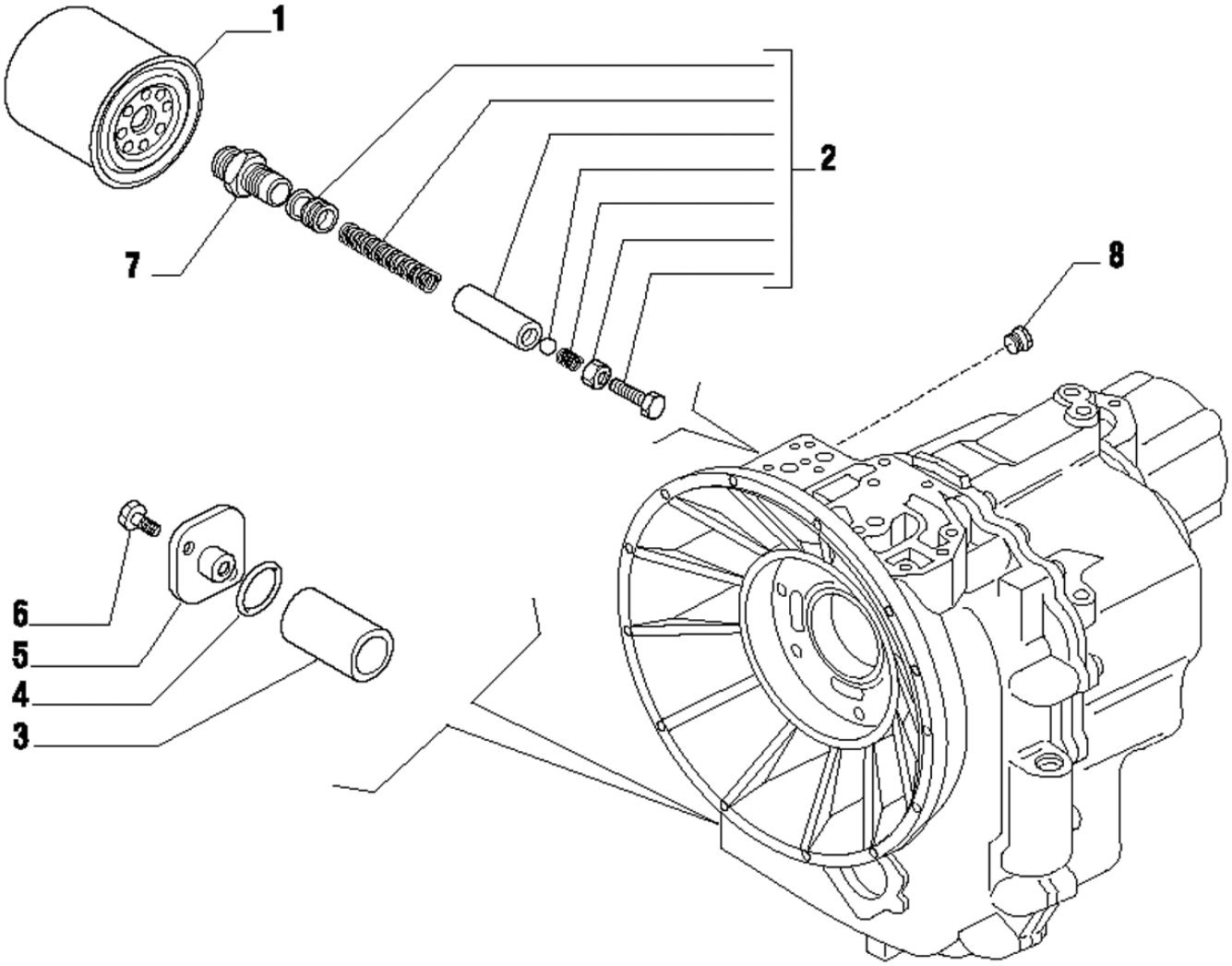

POS	CÓDIGO	QT	PORTUGUÊS	NOTA	Início	Fim
1	219000751	01	Filtro Óleo		104	
2	219000934	01	Kit Válvula		104	
3	219000048	01	Filtro Tela		104	
4	219000483	01	Anel O		104	
5	219000611	01	Tampa		104	
6	219000530	02	Parafuso		104	
7	219000609	01	Conexão		104	
8	219000547	01	Bujão		104	

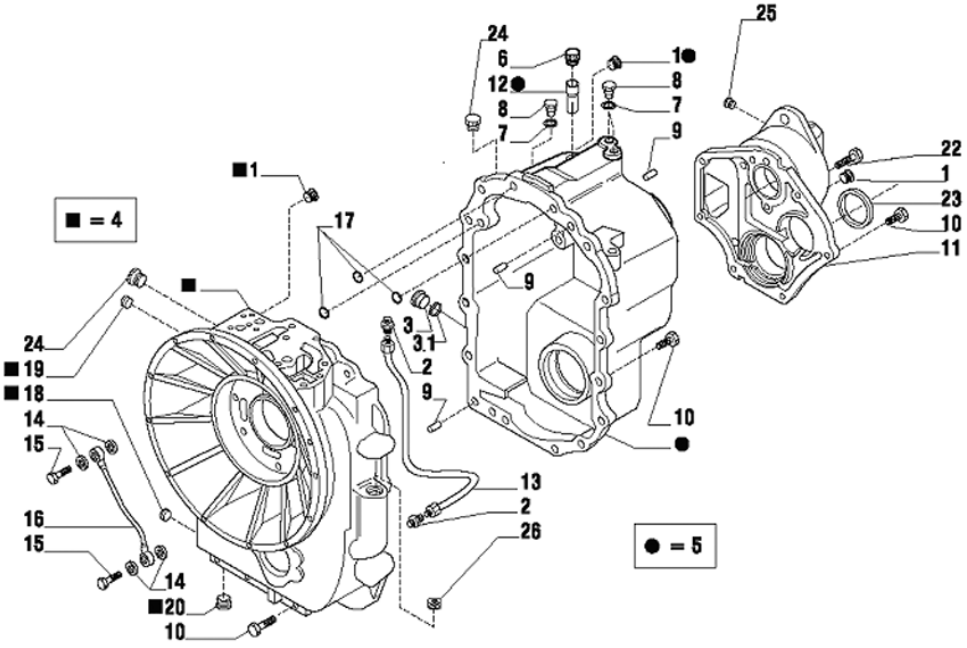

POS	CÓDIGO	QT	PORTUGUÊS	NOTA	Início	Fim
1	219000547	03	Bujão		104	
2	219000935	02	Conexão		104	
3	219000037	01	Bujão		104	
3.1	210400251	01	Anel O'		104	
4	219000936	01	Carcaça Frontal		104	
5	219000937	01	Carcaça Traseira		104	
6	219000575	01	Respiro		104	
7	219000553	03	Arruela Vedação		104	
8	219000541	03	Bujão		104	
9	219000598	03	Pino		104	
10	219000536	22	Parafuso		104	
11	219000938	01	Tampa		104	
12	219000749	01	Tubo Respiro		104	
13	219000939	01	Tubo Lubrificação		104	
14	219000554	04	Arruela		104	
15	219000607	02	Parafuso		104	
16	219000612	01	Tubo Lubrificação		104	
17	219000573	03	Anel O'		104	
18	219000940	01	Tampão		104	
19	219000941	01	Tampão		104	
20	219000942	01	Tampão		104	
22	219000537	02	Parafuso		104	

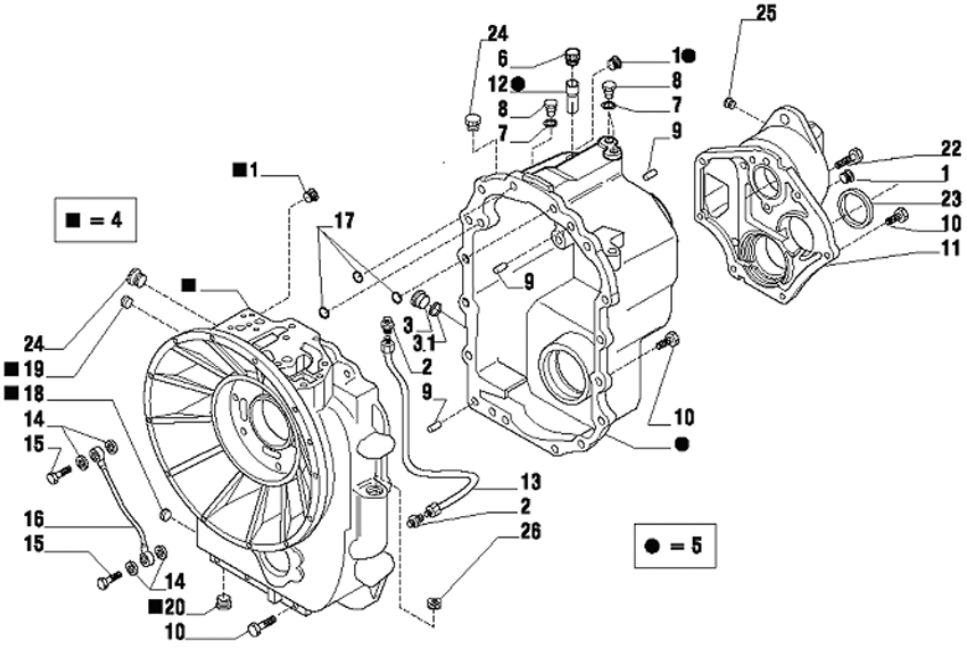

POS	CÓDIGO	QT	PORTUGUÊS	NOTA	Início	Fim
23	219000490	01	Anel Vedação		104	
24	219001352	02	Bujão		104	
25	219000547	01	Bujão		104	
26	219001234	01	Bujão		104	

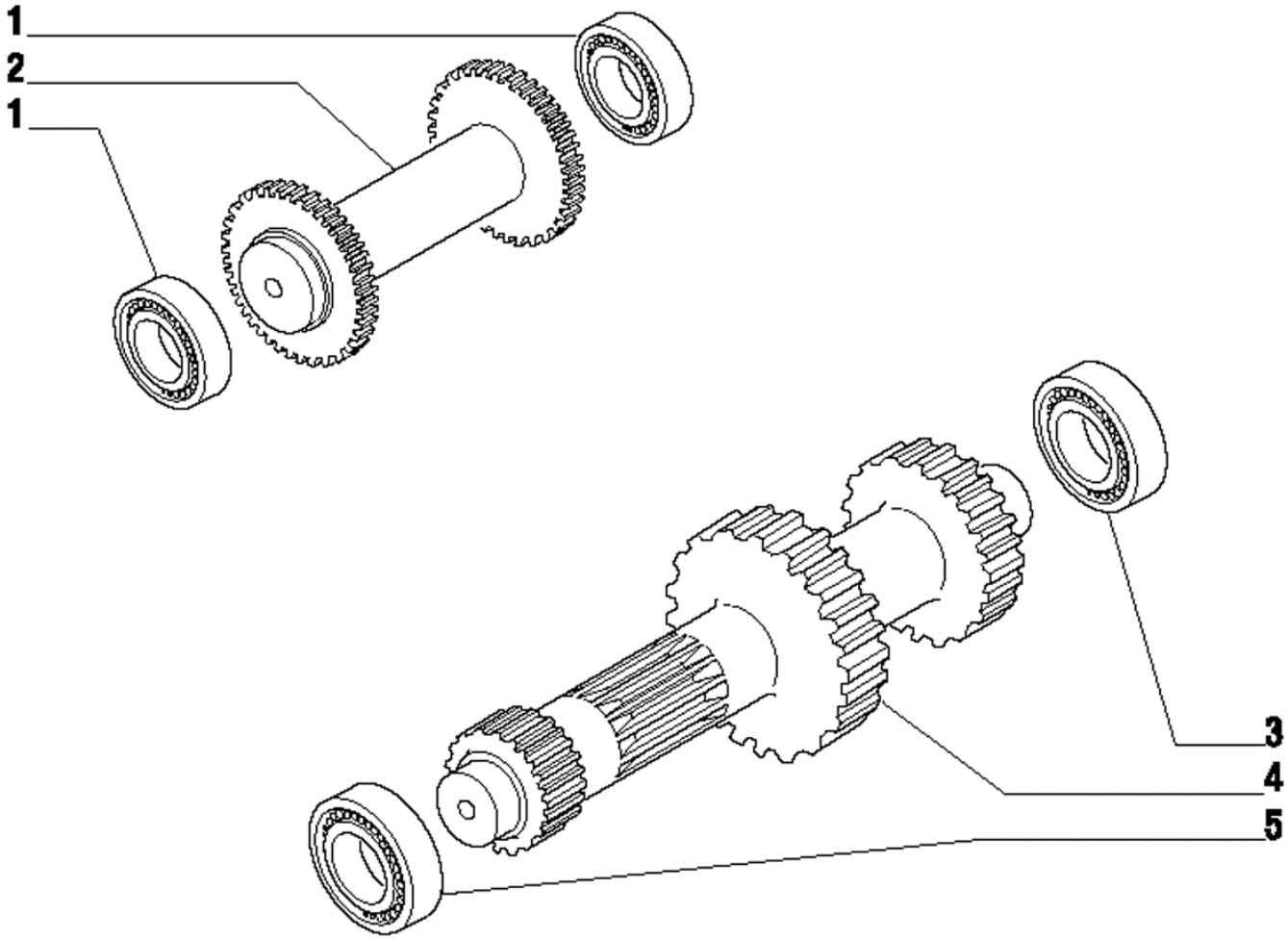

POS	CÓDIGO	QT	PORTUGUÊS	NOTA	Início	Fim
1	219000563	02	Rolamento		104	
2	219000649	01	Eixo Ré		104	
3	219000564	01	Rolamento		104	
4	219000766	01	Eixo Primario		104	
5	219000568	01	Rolamento		104	

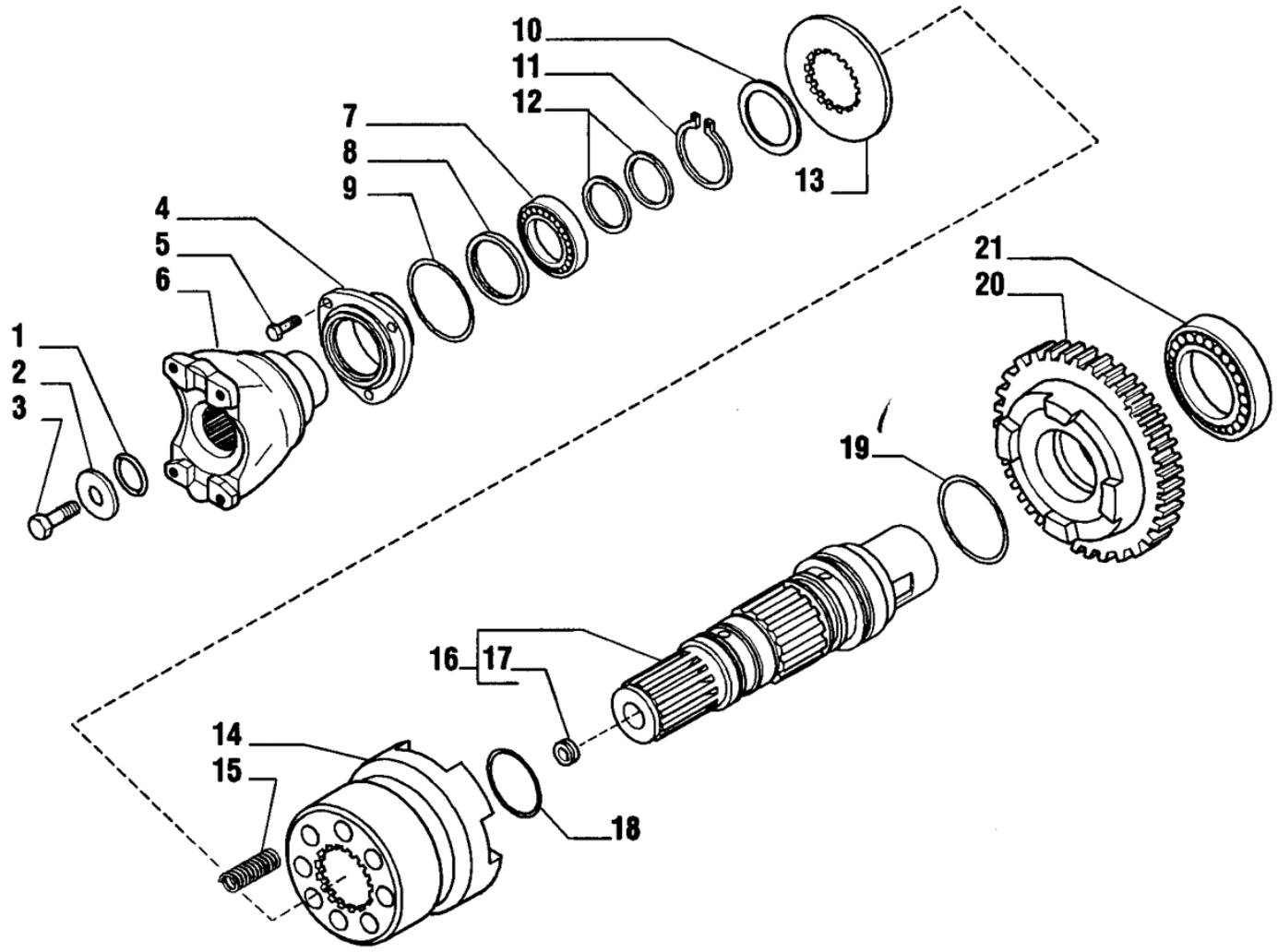

POS	CÓDIGO	QT	PORTUGUÊS	NOTA	Início	Fim
1	219000491	01	Anel O'		104	
2	219000035	01	Arruela		104	
3	210007074	01	Parafuso		104	
4	219000948	01	Tampa Frontal		104	
5	219000531	03	Parafuso		104	
6	219000949	01	Flange		104	
7	219000563	01	Rolamento		104	
8	219000484	01	Anel Vedação		104	
9	210401276	01	Anel O'		104	
10	219000950	01	Arruela		104	
11	219000951	01	Anel Trava		104	
12	210401287	02	Anel Vedação		104	
13	219000952	01	Arruela Dentada		104	
14	219000953	01	Luva		104	
15	219000954	08	Mola		104	
16	219000955	01	Eixo Saida		104	
17	219001353	01	Bujão		104	
18	219000956	01	Anel O'		104	
19	219000957	01	Anel O'		104	
20	219000958	01	Engrenagem Z=36		104	
21	219000564	01	Rolamento		104	

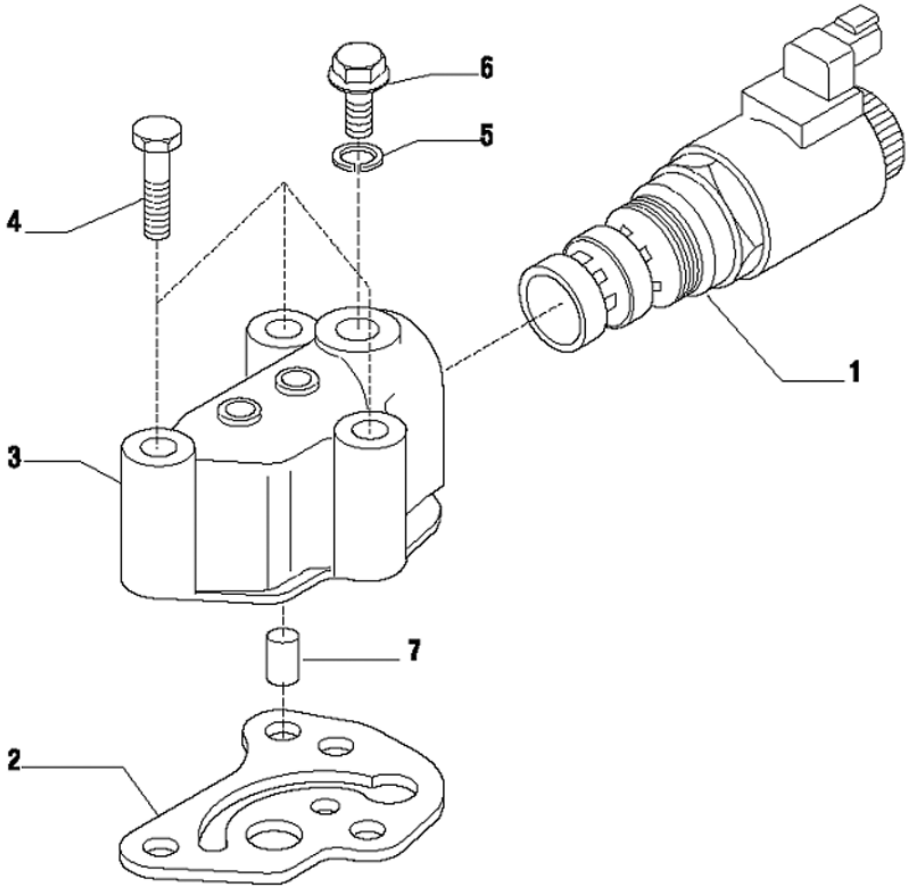

POS	CÓDIGO	QT	PORTUGUÊS	NOTA	Início	Fim
1	219001902	01	Eletro-válvula		308	
2	210401290	01	Junta Vedação		308	
3	219000960	01	Carcaça Válvula		308	
4	219000533	03	Parafuso		308	
5	219000553	01	Arruela Vedação		308	
6	219000541	01	Bujão		308	
7	219000961	01	Válvula		308	

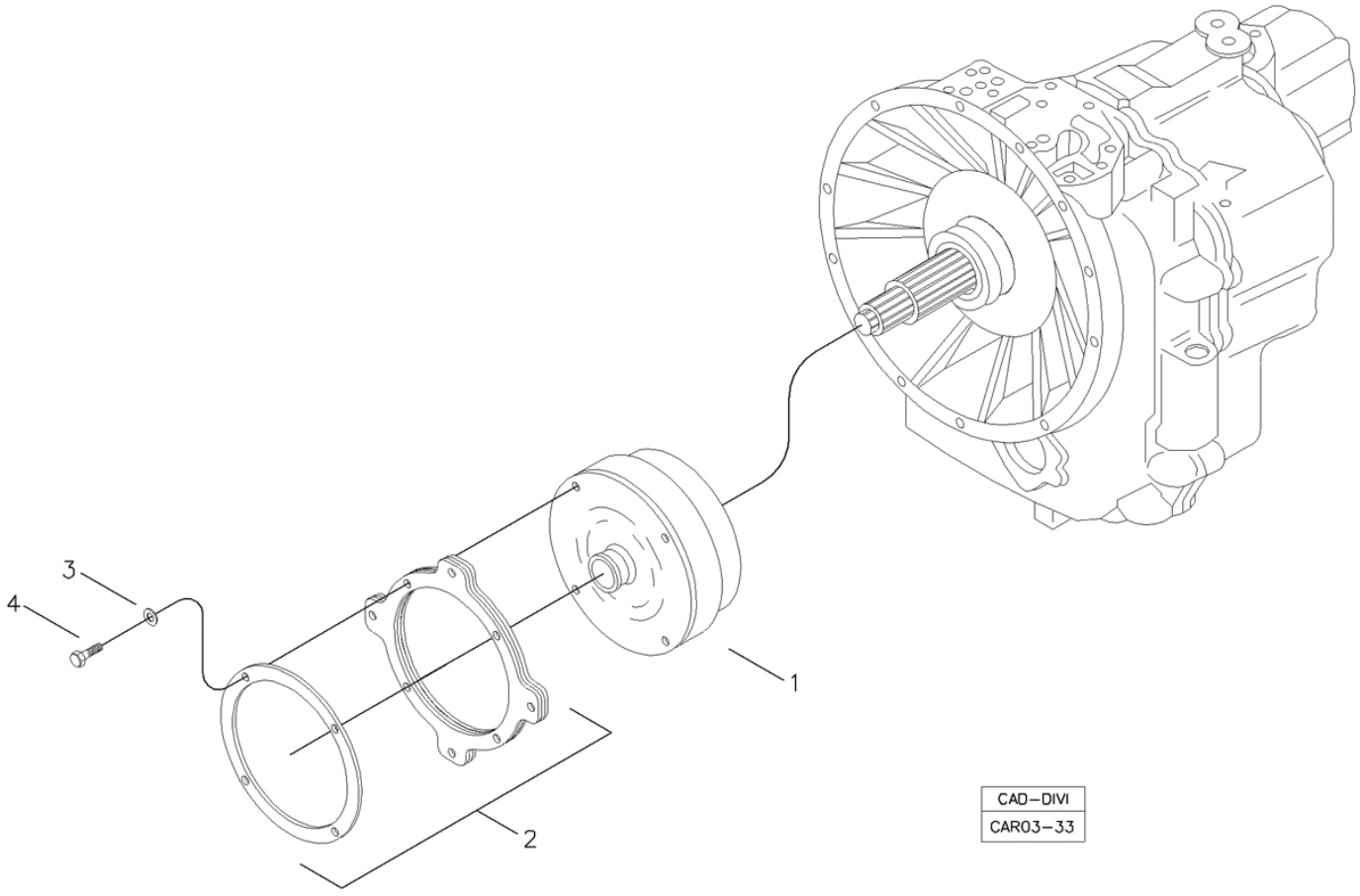

POS	CÓDIGO	QT	PORTUGUÊS	NOTA	Início	Fim
1	219002041	01	Conversor		318	
2	219002042	01	Placa Conversor		318	
3	210002190	04	Arruela pressão		318	
4	210003920	04	Parafuso sext.		318	

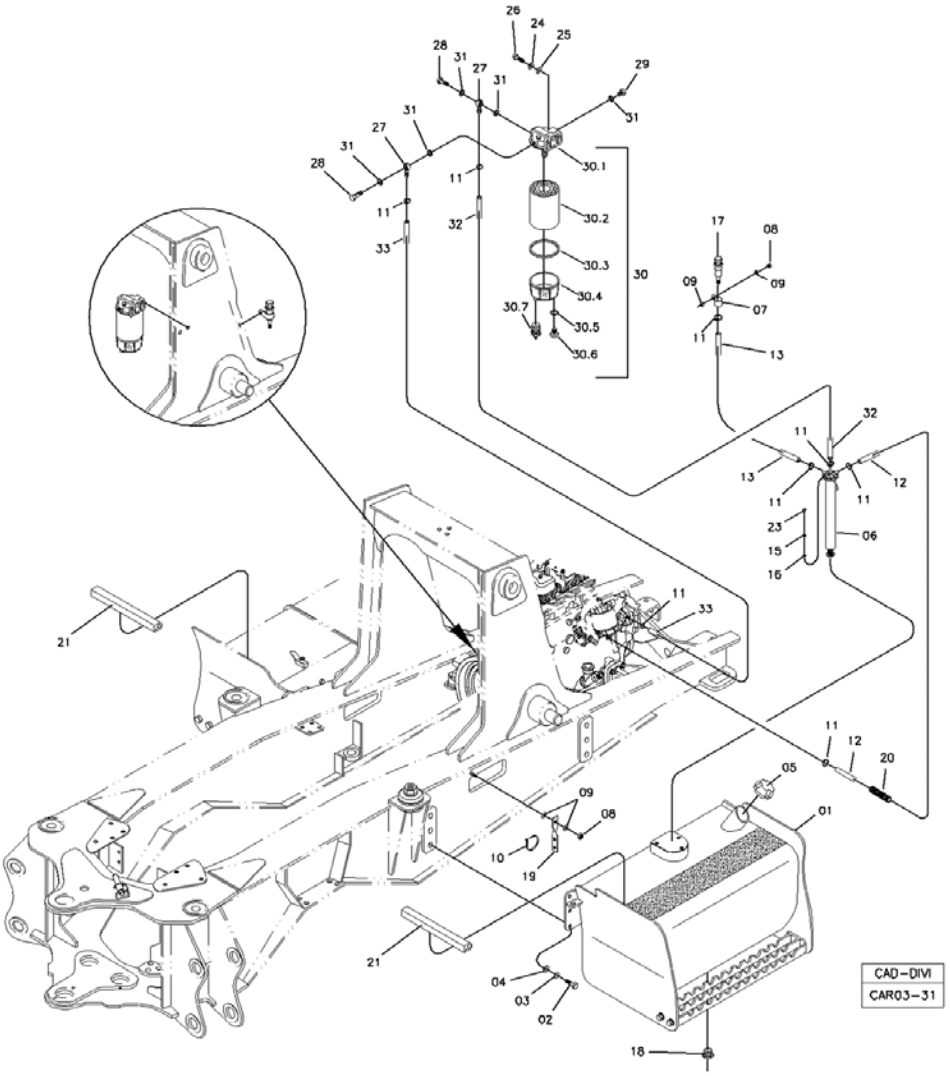

POS	CÓDIGO	QT	PORTUGUÊS	NOTA	Início	Fim
1	370460014	01	Tanque Combustível		804	
2	210004195	06	Parafuso M16x40		804	
3	210002215	06	Arruela pressão		804	
4	210002045	06	Arruela lisa		804	
5	219000428	01	Tampa Tanque		804	
6	219000116	01	Sensor Nível		804	
7	219000445	01	Abraçadeira		804	
8	210005765	02	Porca sext. AF		804	
9	210002025	04	Arruela 10,0mm		804	
10	210001079	05	Abraçadeira		804	
11	210001116	08	Abraçadeira		804	
12	219002025	01	Arruela	L= 1850	804	
13	219001596	01	Mangueira 3/8""	L=1100	804	
15	210002165	06	Arruela ressão		804	
16	210002000	06	Arruela Pressão		804	
17	219000070	01	Respiro Tanque		804	
18	219001697	01	Tampa Dreno		804	
19	370060401	01	Suporte Mangueira		804	
20	211001131	CN	Conduíte	6m	804	
21	219002206	02	Perfil Borracha	L=400	804	
23	210003601	06	Parafuso		804	
24	210002180	02	Arruela pressão		804	

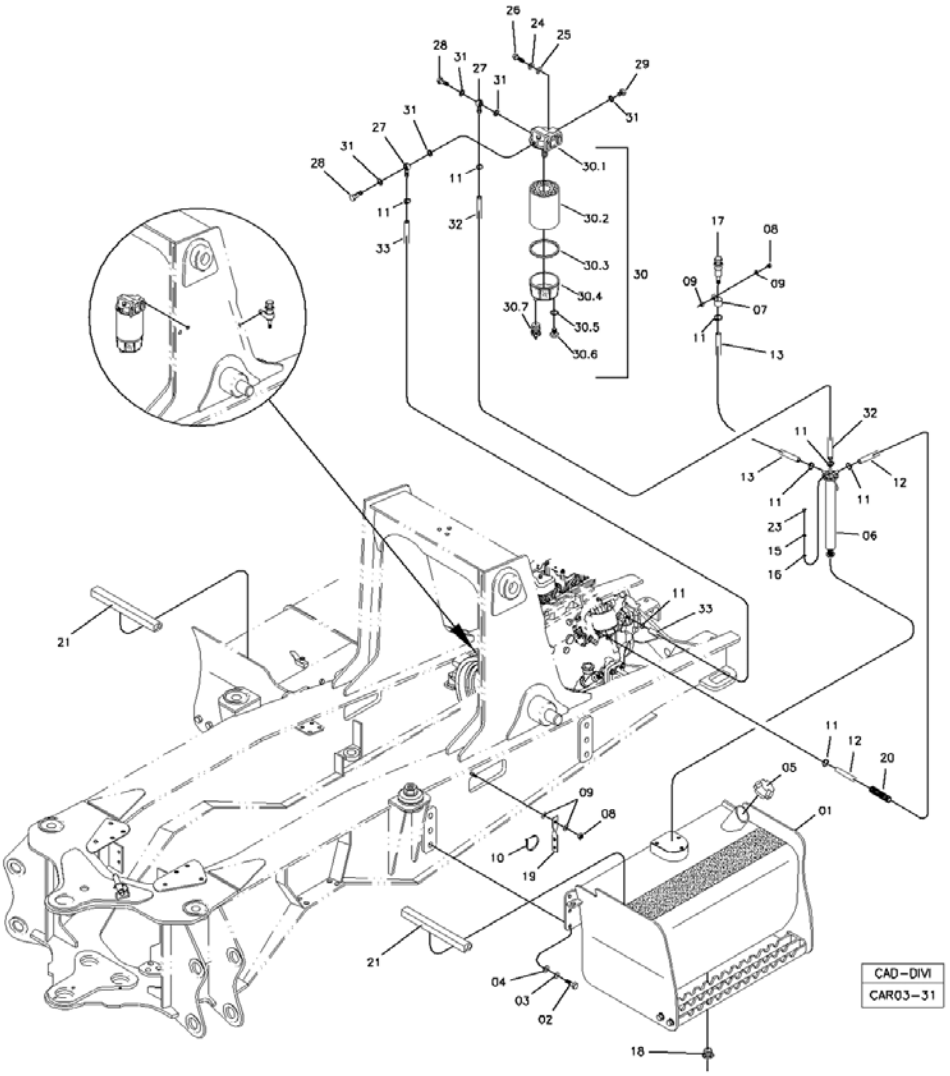

POS	CÓDIGO	QT	PORTUGUÊS	NOTA	Início	Fim
25	210002015	02	Arruela Pressão		804	
26	210003840	02	Parafuso sext.		804	
27	212002316	02	Conexão banjo		804	
28	212002317	02	Parafuso banjo		804	
29	210301704	01	Bujão		804	
30	219002017	01	Filtro de Óleo		804	
30.1		01	Base	NFS	804	
30.2	218002539	01	Elemento Filtro		804	
30.3	210401113	01	Anel O'		804	
30.4	218004432	01	Copo Transpatente		804	
30.5	210401316	01	Anel O		804	
30.6	218004434	01	Bujão		804	
30.7	218004433	01	Bujão Dreno		804	
31	210400296	05	Arruela cobre		804	
32	219002163	01	Mangueira Borracha		804	
33	219002162	01	Mangueira Borracha		804	

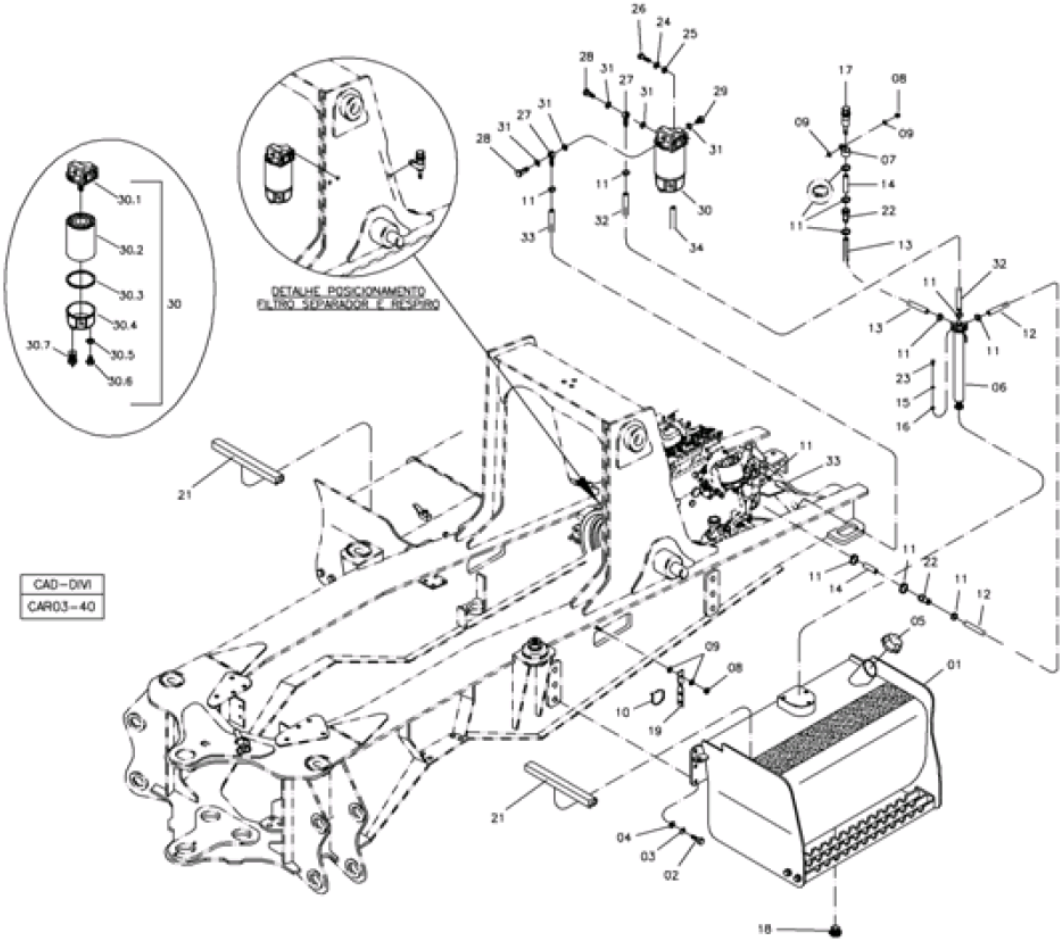

POS	CÓDIGO	QT	PORTUGUÊS	NOTA	Início	Fim
01	370460014	01	Tanque Combustível			
02	210004195	06	Parafuso M16x40			
03	210002215	06	Arruela pressão			
04	210002045	06	Arruela lisa			
05	219000428	01	Tampa Tanque			
06	219002381	01	SENSOR NIVEL			
07	219000445	01	Abraçadeira			
08	210005765	02	Porca sext. AF			
09	210002025	04	Arruela 10,0mm			
10	210001079	05	Abraçadeira			
11	210001116	12	Abraçadeira			
12	219002384	01	MANGUEIRA 5/16"			
13	219002383	01	MANGUEIRA 1/16"			
14	219002382	02	MANGUEIRA 3/8"			
15	210002165	06	Arruela ressão			
16	210002000	06	Arruela Pressão			
17	219000070	01	Respiro Tanque			
18	219001697	01	Tampa Dreno			
19	370060401	01	Suporte Mangueira			
20	211001131	6m	Conduíte			
21	219002206	02	Perfil Borracha			
22	370060402	02	REDUTOR			

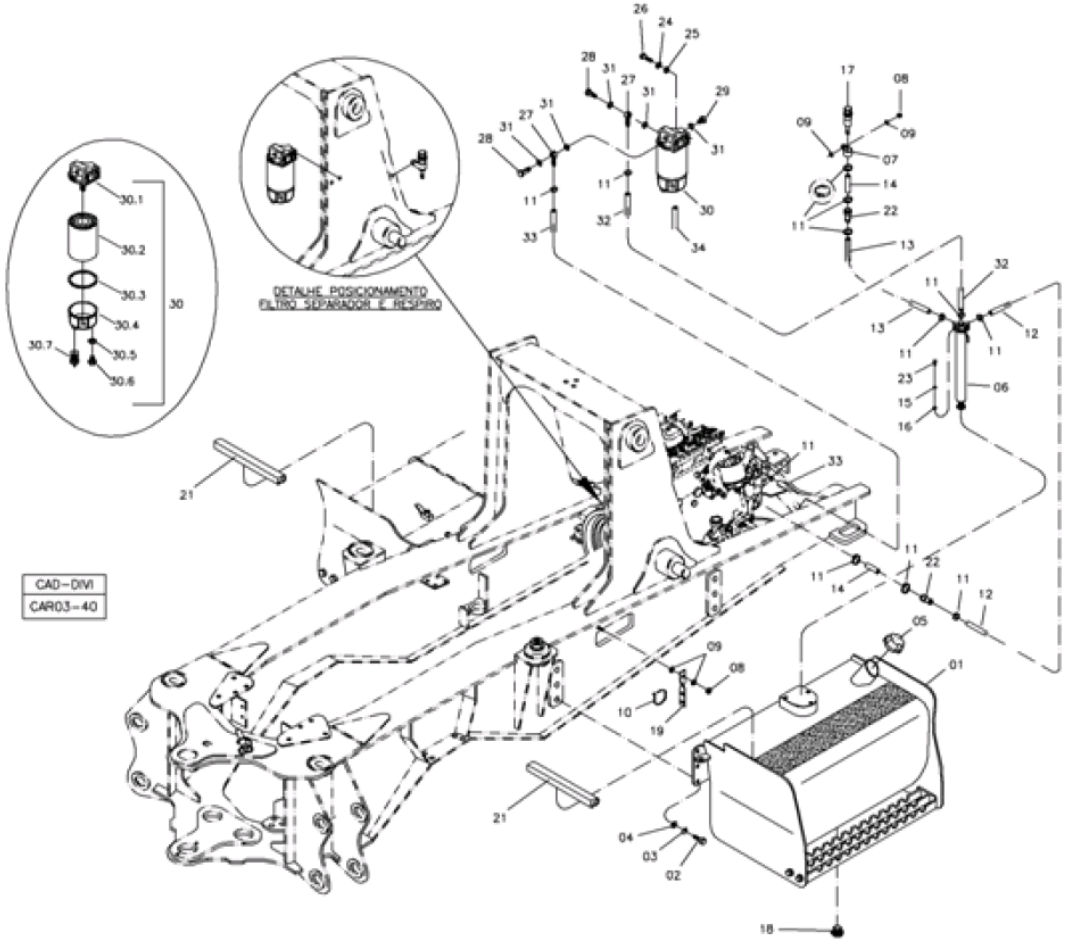

POS	CÓDIGO	QT	PORTUGUÊS	NOTA	Início	Fim
23	210003601	06	Parafuso			
24	210002180	02	Arruela pressão			
25	210002015	02	Arruela Pressão			
26	210003840	02	Parafuso sext.			
27	212002316	02	Conexão banjo			
28	212002317	02	Parafuso banjo			
29	210301704	01	Bujão			
30	219002017	01	Filtro de Óleo			
30.2	218002539	01	Elemento Filtro			
30.3	210401113	01	Anel O'			
30.4	218004432	01	Copo Transpatente			
30.5	210401316	01	Anel O			
30.6	218004434	01	Bujão			
30.7	218004433	01	Bujão Dreno			
31	210400296	05	Arruela cobre			
32	219002163	01	Mangueira Borracha			
33	219002162	01	Mangueira Borracha			
34	211400204	0,5m	Mangueira cristal			

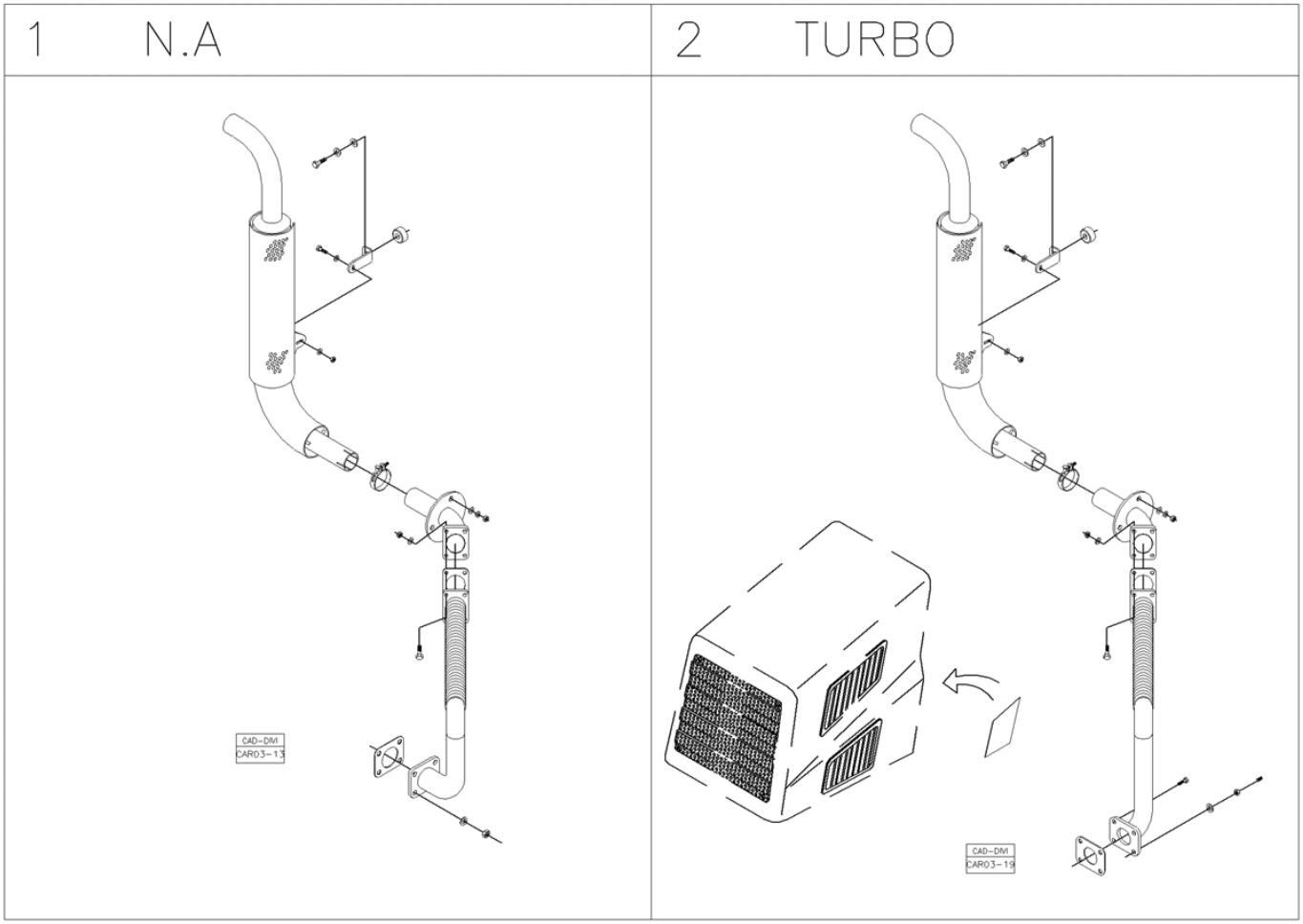

POS	CÓDIGO	QT	PORTUGUÊS	NOTA	Início	Fim
1		01	Sistema Escapamento do motor NA	VER 3E100 00.0	104	
2		01	Sistema Escapamento Motor Turbo	VER 3E200 00.0	104	

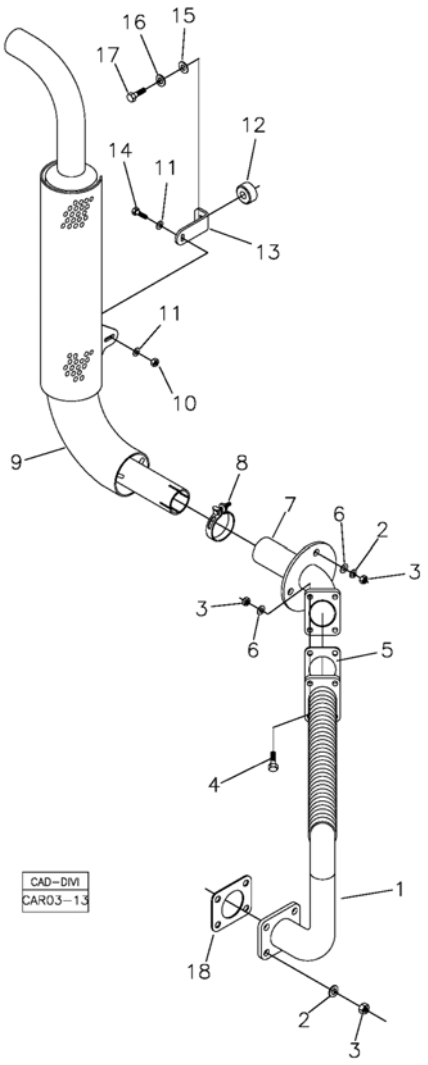

POS	CÓDIGO	QT	PORTUGUÊS	NOTA	Início	Fim
1	370260039	01	Tubo Saída		104	
2	210002190	07	Arruela pressão		104	
3	208004512	11	Porca Travante		104	
4	210003920	04	Parafuso sext.		104	
5	370060512	01	Junta		104	
6	210002025	07	Arruela 10,0mm		104	
7	370260040	01	Tubo Intermediário		104	
8	219000253	01	Abraçadeira		104	
9	370360089	01	Silenciador Externo		104	
10	210004583	01	Porca AF		104	
11	210002015	02	Arruela Pressão		104	
12	211400101	01	Coxim		104	
13	370060292	01	Suporte		104	
14	210003840	01	Parafuso sext.		104	
15	210002021	01	Arruela Pressão		104	
16	210002200	01	Arruela pressão B12		104	
17	210004040	01	Parafuso		104	
18	370060728	01	Junta		104	

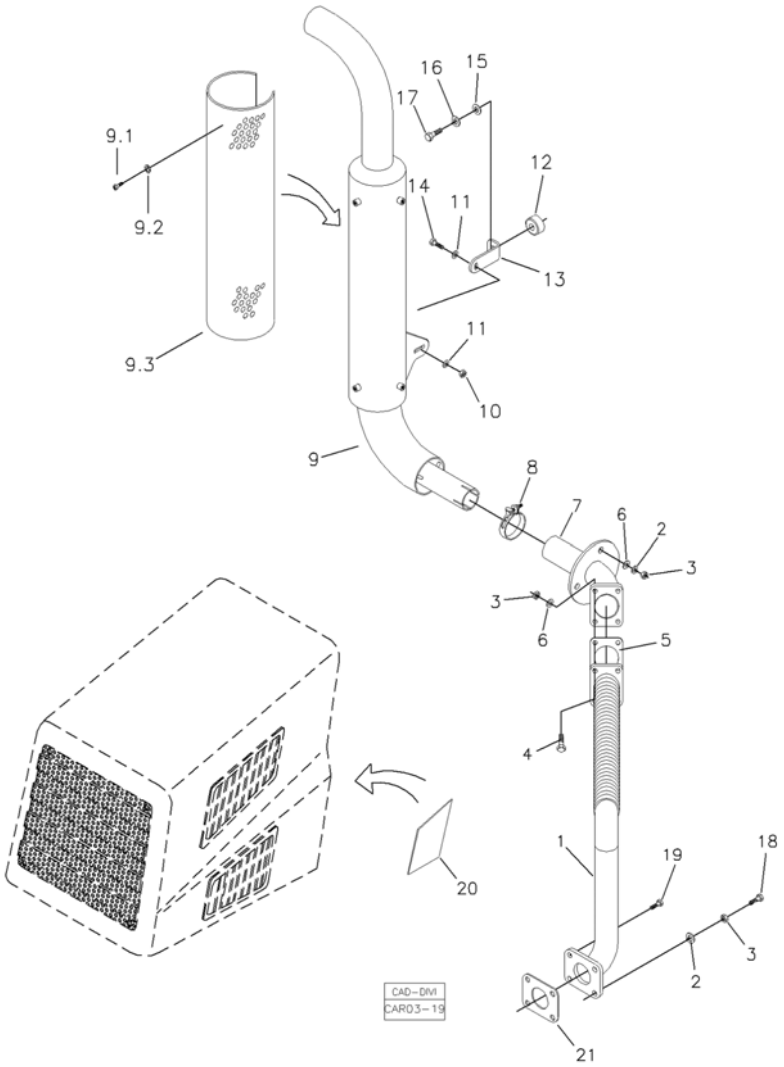

POS	CÓDIGO	QT	PORTUGUÊS	NOTA	Início	Fim
1	370260050	01	Tubo Saída	Ø52	104	
2	210002190	07	Arruela pressão		104	
3	208004512	11	Porca Travante		104	
4	210003920	04	Parafuso sext.		104	
5	370060512	01	Junta		104	
6	210002025	07	Arruela 10,0mm		104	
7	370260040	01	Tubo Intermediário		104	
8	219000253	01	Abraçadeira		104	
9	370360089	01	Silenciador Externo		104	
11	219002121	02	Arruela		104	
12	211400101	01	Coxim		104	
13	370060292	01	Suporte		104	
14	210003840	01	Parafuso sext.		104	
15	210002021	01	Arruela Pressão		104	
16	210002200	01	Arruela pressão B12		104	
17	210004040	01	Parafuso		104	
18	210003910	03	Parafuso sextavado		104	
19	210003900	01	Parafuso sext.		104	
20	370060591	01	Defletor Turbina		104	
21	370060729	01	Junta	Ø52	104	

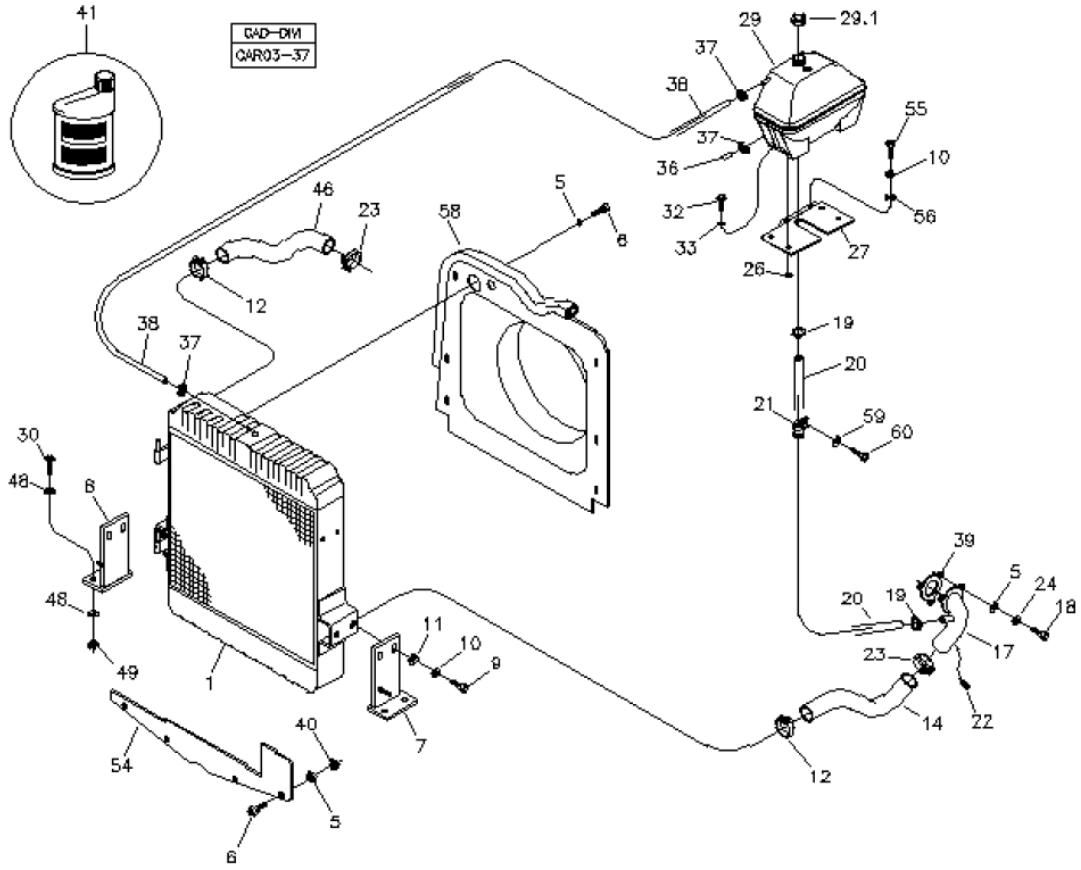

POS	CÓDIGO	QT	PORTUGUÊS	NOTA	Início	Fim
01	219000857	01	Radiador		1410	
05	210002015	18	Arruela Pressão		1410	
06	210003800	06	Parafuso		1410	
07	370460013	01	Suporte Esquerdo		1410	
08	370460012	01	Suporte Direito		1410	
09	210003910	04	Parafuso sextavado		1410	
10	210002190	06	Arruela pressão		1410	
11	370025772	04	Arruela Calço		1410	
14	219002316	01	MANGUEIRA		1410	
17	370260096	01	CURVA FLANGEADA		1410	
18	210003830	01	Parafuso		1410	
19	210006225	02	Abraçadeira		1410	
20	219000523	CN	Mangueira		1410	
22	210301678	01	Tampão		1410	
26	210002170	04	Arruela pressão		1410	
27	370260049	01	Suporte Tanque		1410	
29	219000349	01	Tanque Expansão		1410	
29.1	219000859	01	Tampa Tanque		1410	
30	210004070	04	Parafuso		1410	
33	219000158	04	Arruela Lisa		1410	
36	219000503	01	Tampão		1410	
37	210001056	03	Abraçadeira		1410	

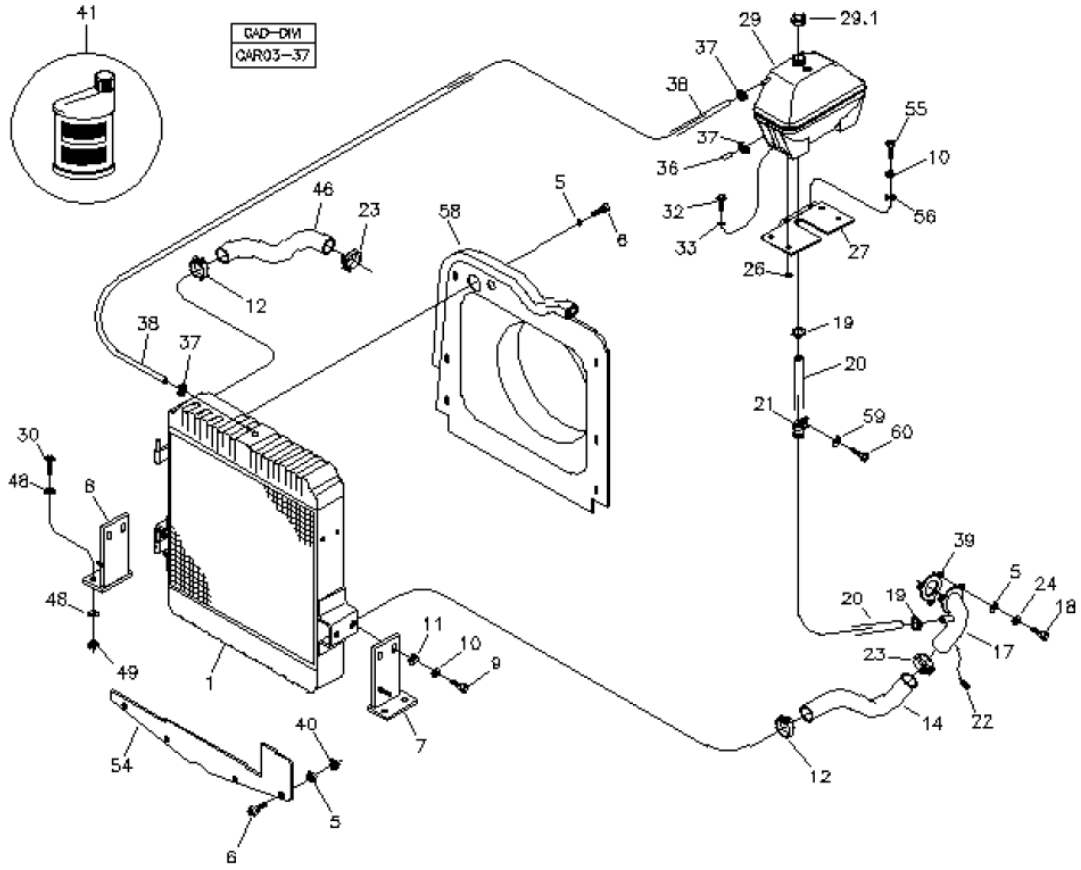

POS	CÓDIGO	QT	PORTUGUÊS	NOTA	Início	Fim
38	219002026	01	Mangueira		1410	
39	370060406	01	Junta Vedação		1410	
40	210005760	05	Porca sext. AF		1410	
41	180100136	9 L	ADITIVO ANTI-CONGELANTE		1410	
46	219000073	01	Mangueira		1410	
48	370060582	04	Arruela		1410	
54	370060431	01	Vedação Inferior		1410	
55	210003900	02	Parafuso sext.		1410	
56	210002025	02	Arruela 10,0mm		1410	
58	219002089	01	Defletor		1410	

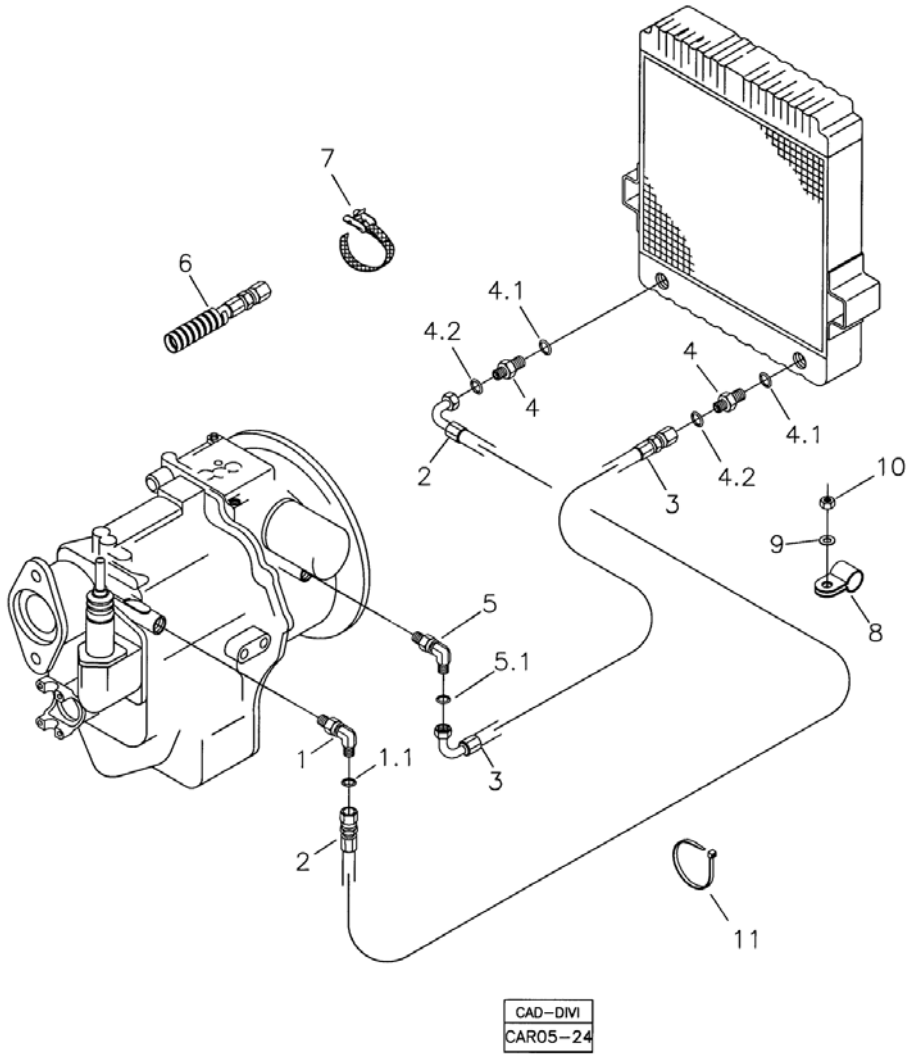

POS	CÓDIGO	QT	PORTUGUÊS	NOTA	Início	Fim
1	219000239	01	Joelho		104	
1.1	219000315	01	Anel Vedação		104	
2	219000325	01	Mangueira		104	
3	219000324	01	Mangueira		104	
4	219000323	02	Adaptador		104	
4.1	219000988	01	Anel O'		104	
4.2	219000315	01	Anel Vedação		104	
5	219000504	01	Joelho		104	
5.1	219000315	01	Anel Vedação		104	
6	212009775	CN	Protetor mangueira		104	
7	212008826	03	Cinta Fixação		104	
8	219000445	01	Abraçadeira		104	
9	210002025	01	Arruela 10,0mm		104	
10	210005765	01	Porca sext. AF		104	
11	210002495	04	Abraçadeira		104	

1

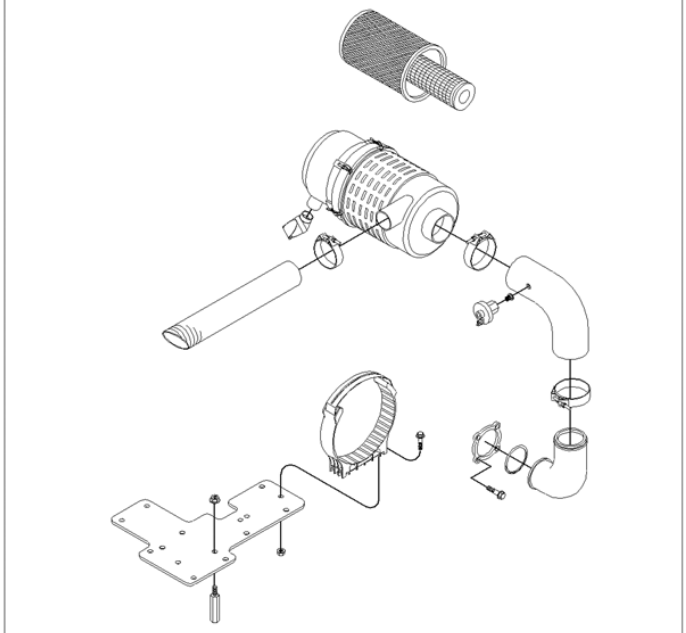

2

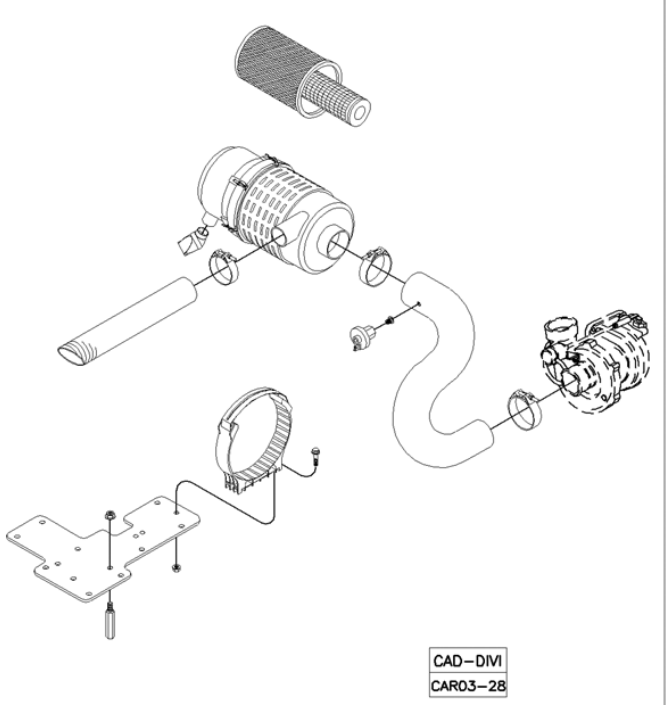

POS	CÓDIGO	QT	PORTUGUÊS	NOTA	Início	Fim
1		01	Montagem Filtro Ar Motor NA	VER 3G000 01.0	104	
2		01	Montagem Filtro Ar Motor Turbo	VER 3G000 02.0	104	

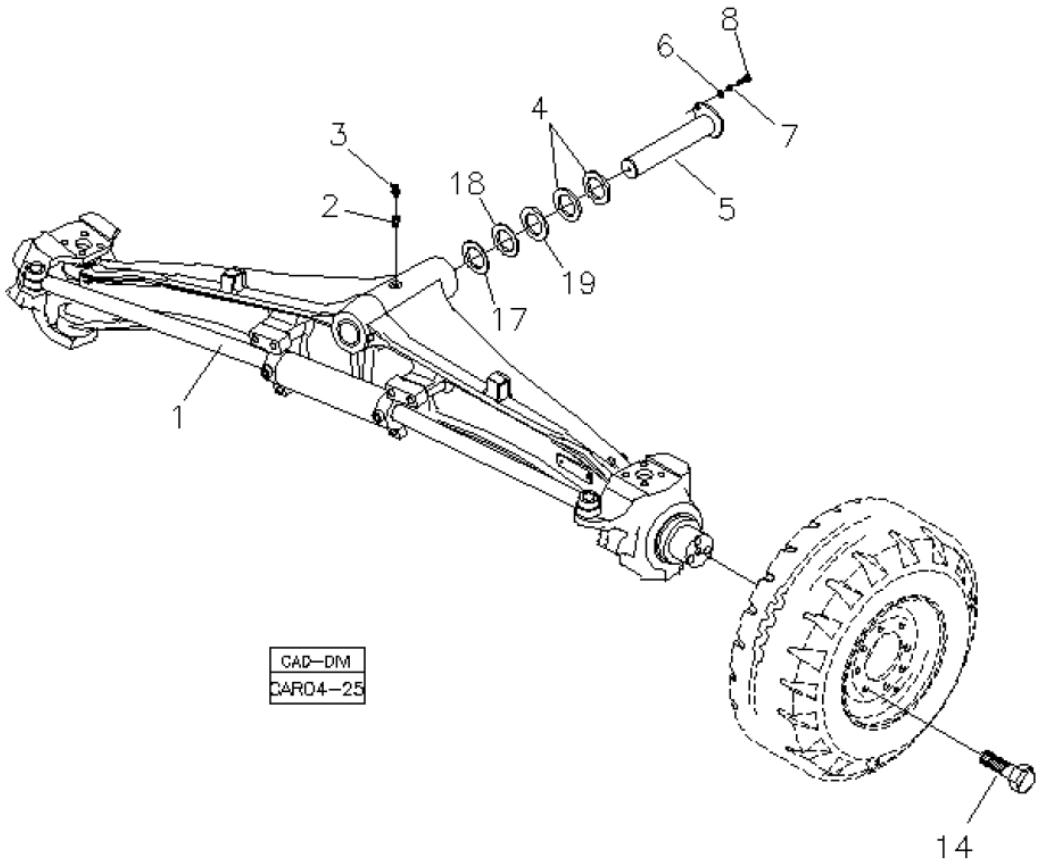

POS	CÓDIGO	QT	PORTUGUÊS	NOTA	Início	Fim
1		01	Eixo Dianteiro 4x2	VER 4A200 00.0	104	
2	219000401	01	Adaptador		104	
3	211200020	01	Graxeira		104	
4	370060578	03	Arruela Calço		104	
5	370060008	01	Pino Pivô Eixo		104	
6	210002045	01	Arruela lisa		104	
7	210002215	01	Arruela pressão		104	
8	210004180	01	Parafuso		104	
14	219000058	16	Parafuso Roda		104	
17	370060574	CN	Arruela Calço	1,0mm	104	
18	370060575	CN	Arruela Calço	1,5mm	104	
19	370060063	CN	Calço	3,5mm	104	

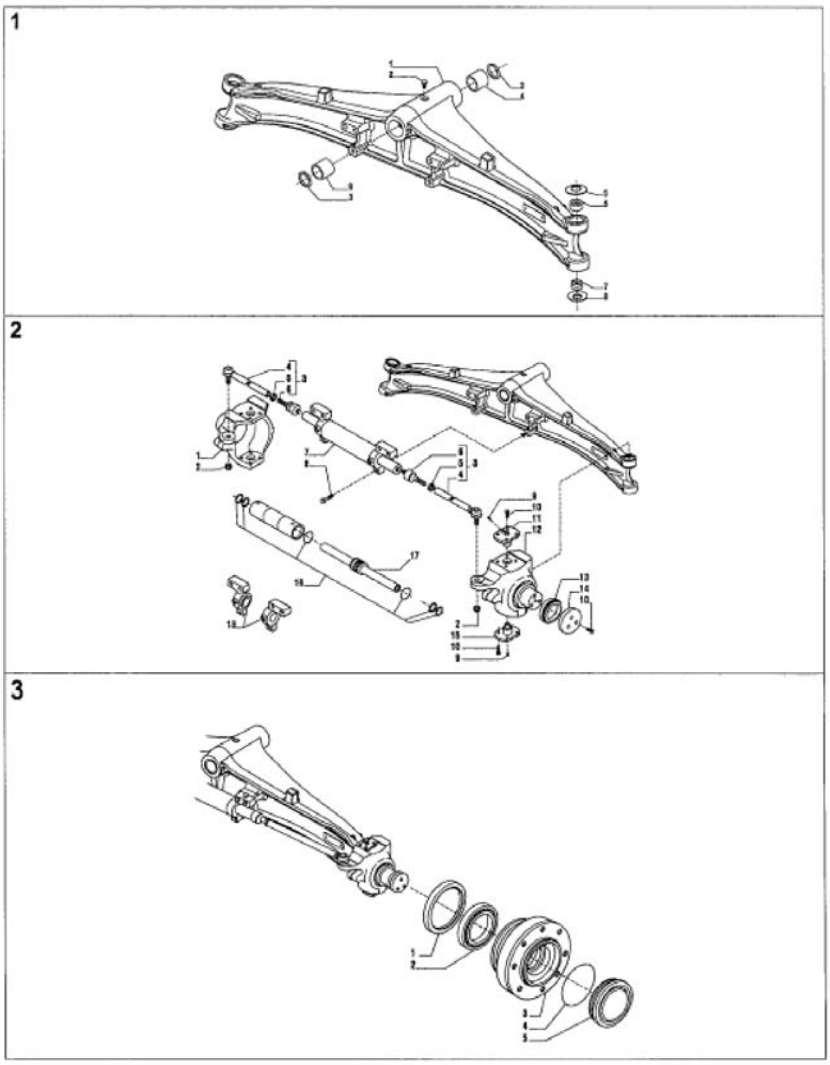

POS	CÓDIGO	QT	PORTUGUÊS	NOTA	Início	Fim
0	219000001	01	Eixo Dianteiro Completo		104	
1		01	Carcaça Eixo	VER 4A200 01.0	104	
2		01	Articulação e Cilindro de Direção	VER 4A200 02.0	104	
3		01	Cubo Roda	VER 4A200 03.0	104	

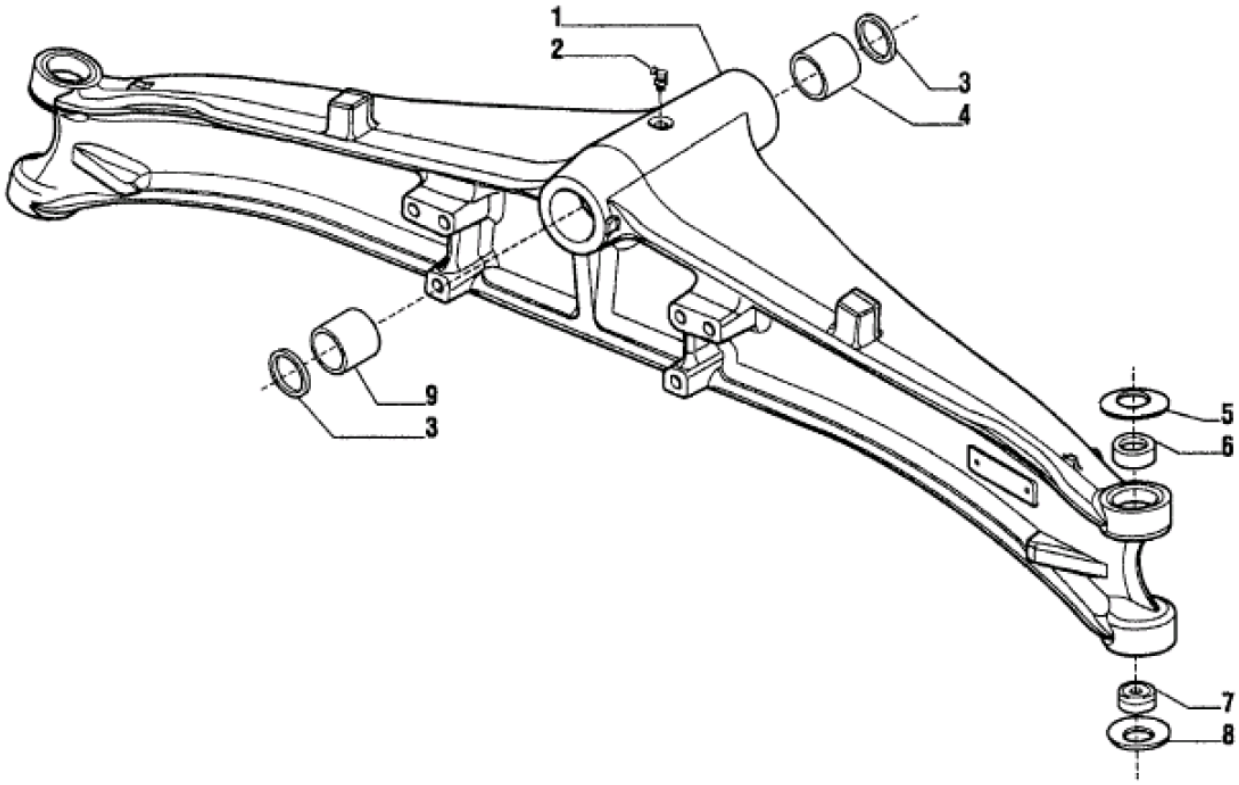

POS	CÓDIGO	QT	PORTUGUÊS	NOTA	Início	Fim
1	219000783	01	Carcaça Eixo		104	
2	211200020	01	Graxeira	90°	104	
3	219000472	02	Anel Vedação		104	
4	219000043	01	Bucha		104	
5	219000040	02	Arruela Prato		104	
6	219000784	02	Bucha		104	
7	211100388	02	Mancal Esférico		104	
8	219000044	02	Arruela Prato		104	
9	219000042	01	Bucha		104	

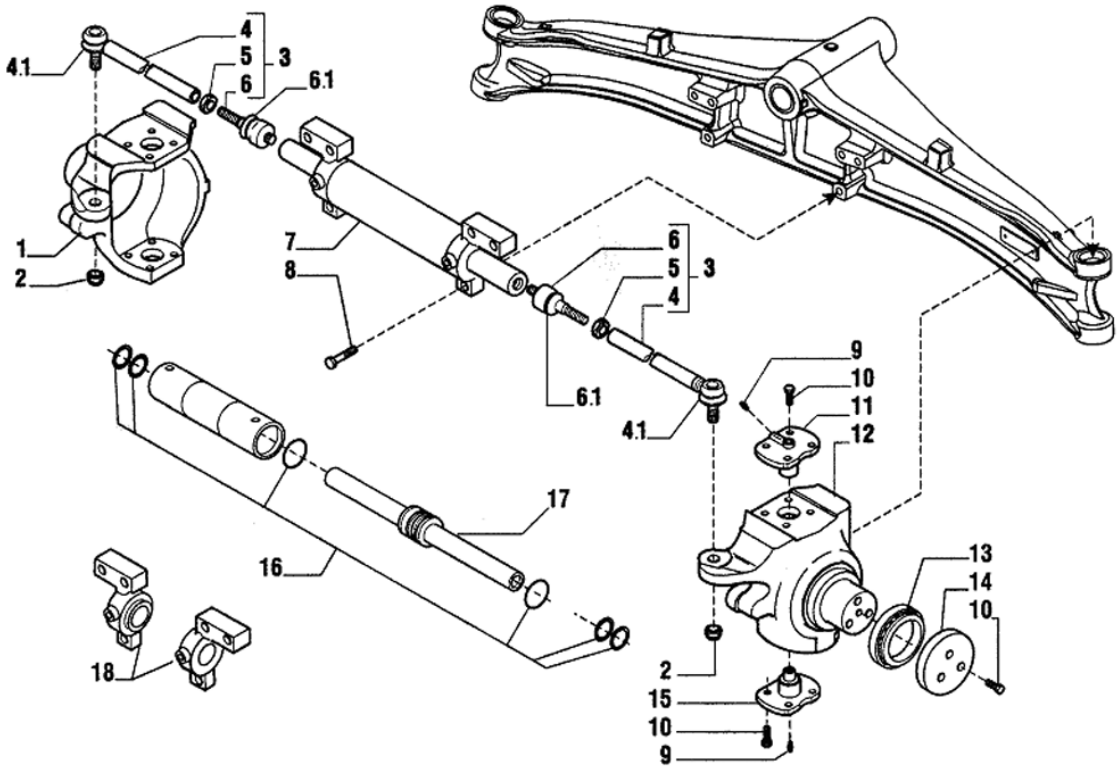

POS	CÓDIGO	QT	PORTUGUÊS	NOTA	Início	Fim
1	219000788	01	Munhão Esquerdo		104	
2	210007068	02	Porca		104	
3	219000789	02	Braço Direção Completo		104	
4	219000493	02	Barra Direção		104	
4.1	219002033	02	Coifa Terminal		104	
5	219000790	02	Porca		104	
6	219000494	02	Articulação		104	
6.1	219002034	02	Coifa Terminal		104	
7	219000791	01	Cilindro Completo		104	
8	219000792	06	Parafuso		104	
9	219000793	04	Graxeira		104	
10	219000794	22	Parafuso		104	
11	219000795	02	Pino Rei Superior		104	
12	219000796	01	Munhão Direito		104	
13	219000797	02	Rolamento		104	
14	219000798	02	Arruela Encosto		104	
15	219000045	02	Pino Rei Inferior		104	
16	219000032	01	Reparo Vedação		104	
17	219000799	01	Haste Cilindro		104	
18	219000800	01	Guia Haste Direita		104	
18	219000801	01	Guia Haste Esquerda		104	

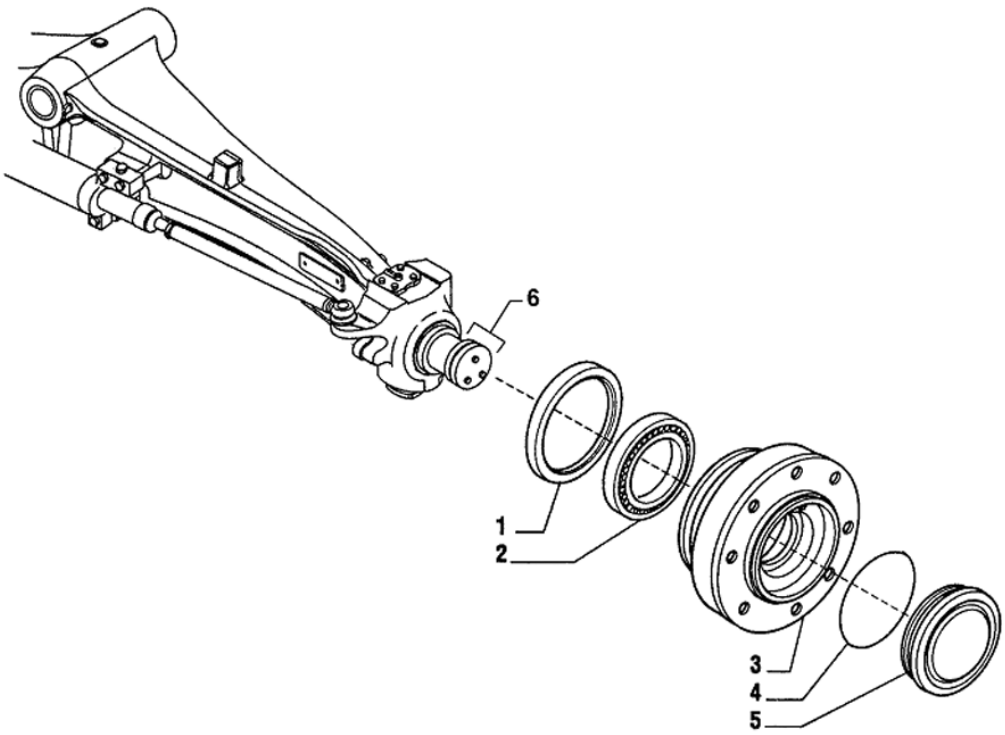

POS	CÓDIGO	QT	PORTUGUÊS	NOTA	Início	Fim
1	219000495	02	Retentor Cubo		104	
2	219000785	02	Rolamento		104	
3	219000786	02	Cubo Roda		104	
4	210400196	02	Anel O'		104	
5	219000787	02	Tampa Cubo		104	
6		01	Rolamento e Arruela Encosto	VER 4A200 02.0	104	

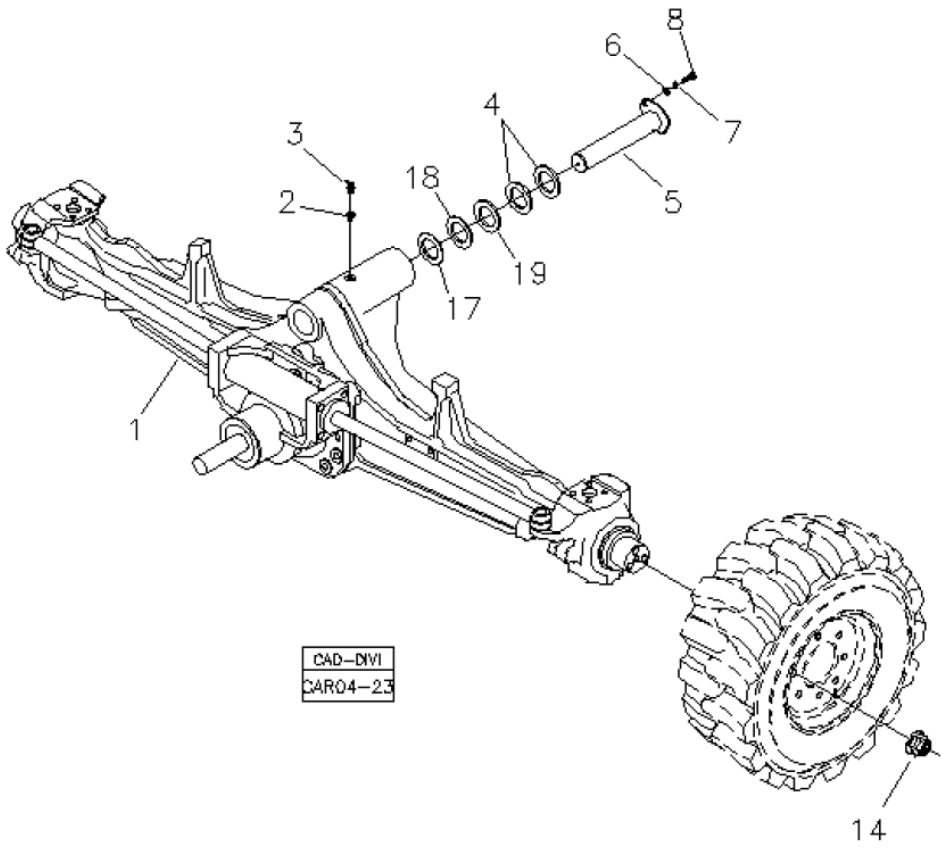

POS	CÓDIGO	QT	PORTUGUÊS	NOTA	Início	Fim
1		01	Eixo Dianteiro 4x4	VER 4A100 00.0	104	
2	219000401	01	Adaptador		104	
3	211200020	01	Graxeira		104	
4	370060578	03	Arruela Calço		104	
5	370060008	01	Pino Pivô Eixo		104	
6	210002045	01	Arruela lisa		104	
7	210002215	01	Arruela pressão		104	
8	210004180	01	Parafuso		104	
14	219000065	16	Porca Roda		104	
17	370060574	CN	Arruela Calço	1,0mm	104	
18	370060575	CN	Arruela Calço	1,5mm	104	
19	370060063	CN	Calço	3,5mm	104	

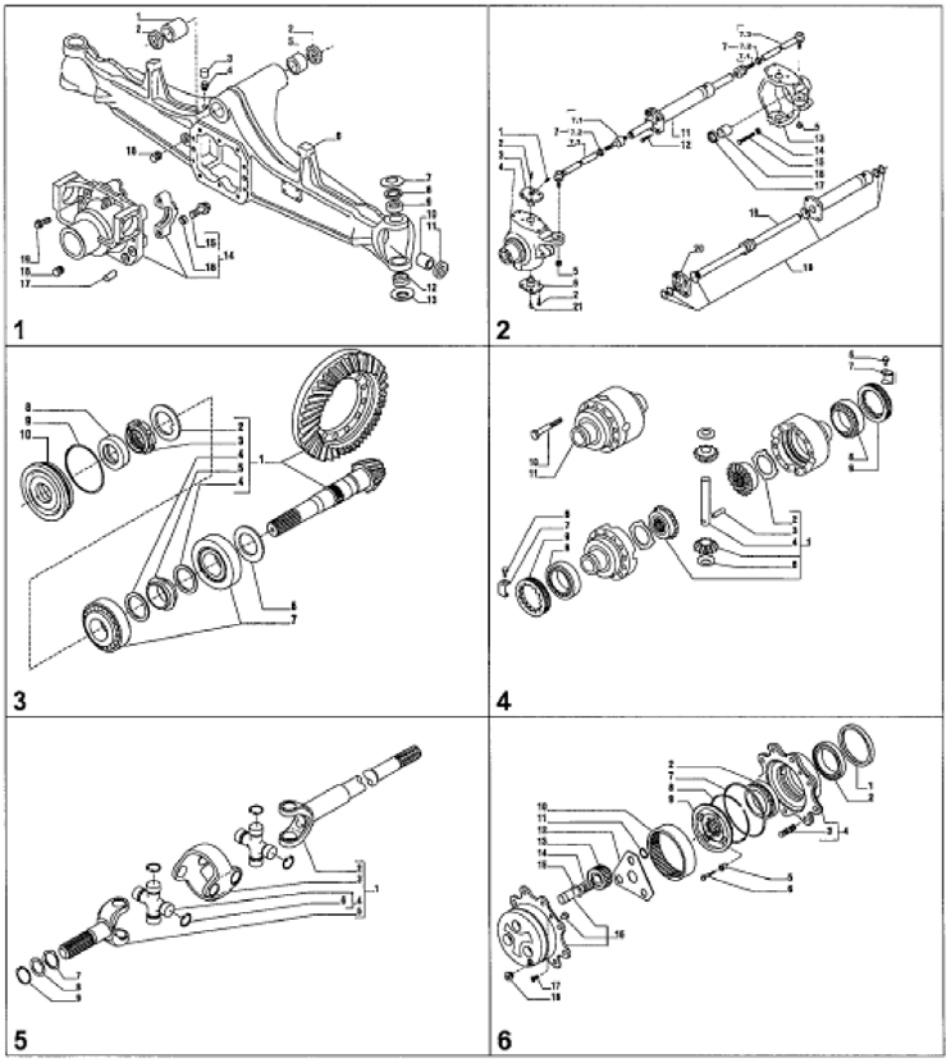

POS	CÓDIGO	QT	PORTUGUÊS	NOTA	Início	Fim
0	219000000	01	Eixo Dianteiro Completo		104	
1		01	Carcaça Eixo	VER 4A100 01.0	104	
2		01	Articulação e Cilindro de Direção	VER 4A100 02.0	104	
3		01	Coroa e Pinhão	VER 4A100 03.0	104	
4		01	Diferencial	VER 4A100 04.0	104	
5		01	Junta Universal Dupla	VER 4A100 05.0	104	
6		01	Cubo Roda e Redutor	VER 4A100 06.0	104	

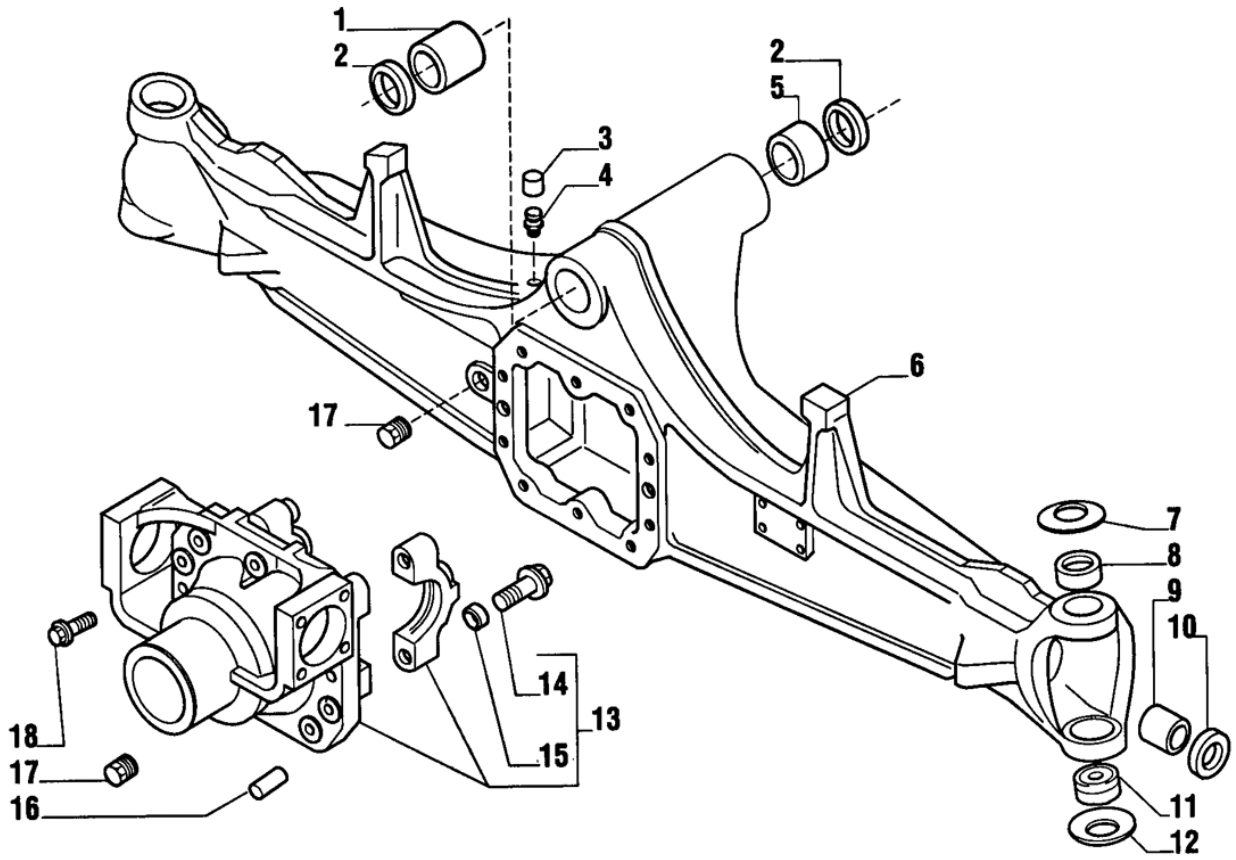

POS	CÓDIGO	QT	PORTUGUÊS	NOTA	Início	Fim
1	219000042	01	Bucha		104	
2	219000472	02	Anel Vedação		104	
3	219000962	01	Tampa Respiro		104	
4	219000033	01	Respiro		104	
5	219000043	01	Bucha		104	
6	219001355	01	Carcaça Eixo		104	
7	219000040	02	Arruela Prato		104	
8	219000784	02	Bucha		104	
9	219000034	02	Bucha		104	
10	219000497	02	Anel Vedação	20x40x14	104	
11	211100388	02	Mancal Esférico		104	
12	219000044	02	Arruela Prato		104	
13	219000964	01	Suporte Diferencial		104	
14	219000965	04	Parafuso		104	
15	219001356	04	Mancal		104	
16	219000966	02	Pino Guia		104	
17	219000967	02	Bujão		104	
18	219000968	10	Parafuso		104	

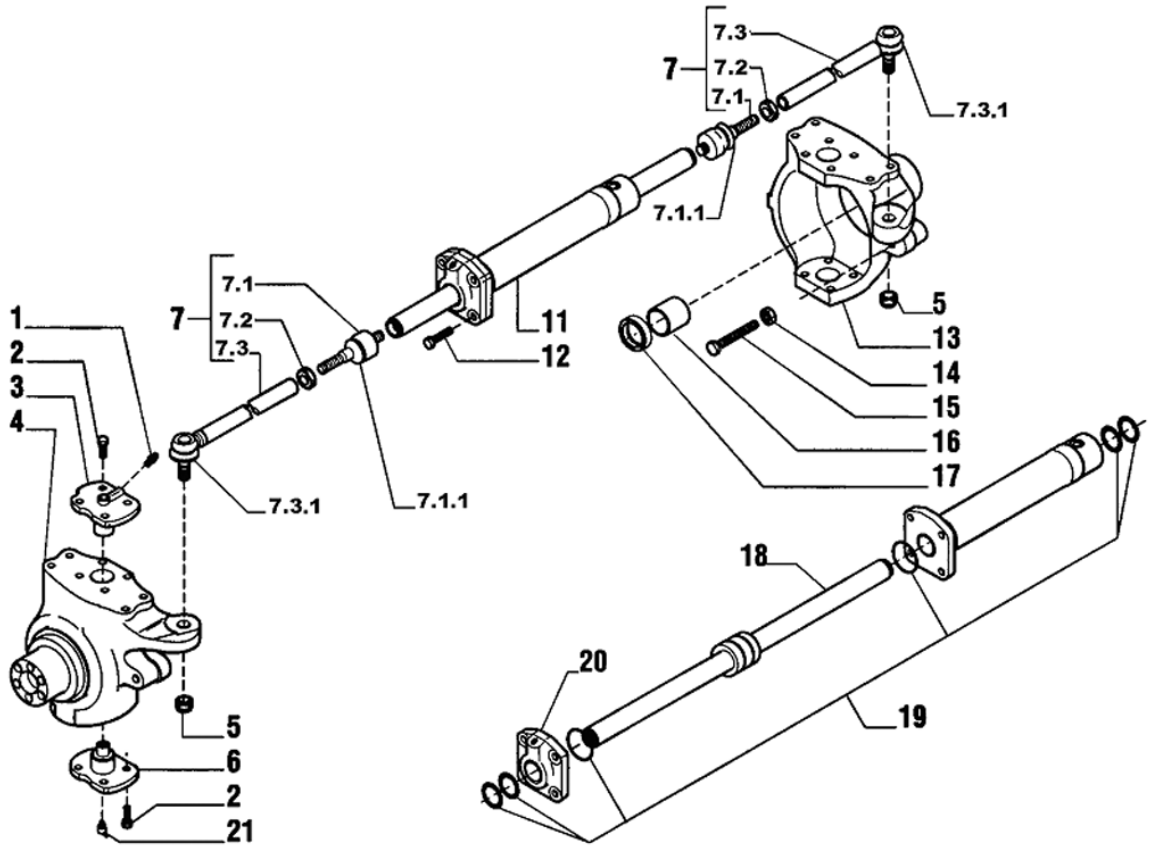

POS	CÓDIGO	QT	PORTUGUÊS	NOTA	Início	Fim
1	219000793	02	Graxeira		104	
2	219000794	16	Parafuso	12x30x1,75	104	
3	219000795	02	Pino Rei Superior		104	
4	219000969	01	Munhão Esquerdo		104	
5	210007068	02	Porca		104	
6	219000045	02	Pino Rei Inferior		104	
7	219000970	02	Braço Direção		104	
7.1	219000971	02	Junta Esférica		104	
7.1.1	219002034	02	Coifa Terminal		104	
7.2	219000790	02	Porca		104	
7.3	219000471	02	Tirante		104	
7.3.1	219002034	01	Coifa Terminal		104	
11	219000972	01	Cilindro Direção		104	
12	219000973	04	Parafuso		104	
13	219000974	01	Munhão Direito		104	
14	219000975	02	Porca		104	
15	219000976	02	Porca		104	
16	219000038	02	Bucha		104	
17	219000498	02	Anel Vedação	45x60x16	104	
18	219000977	01	Haste Cilindro		104	
19	219000031	01	Reparo Vedação		104	
20	219000978	01	Guia Haste		104	

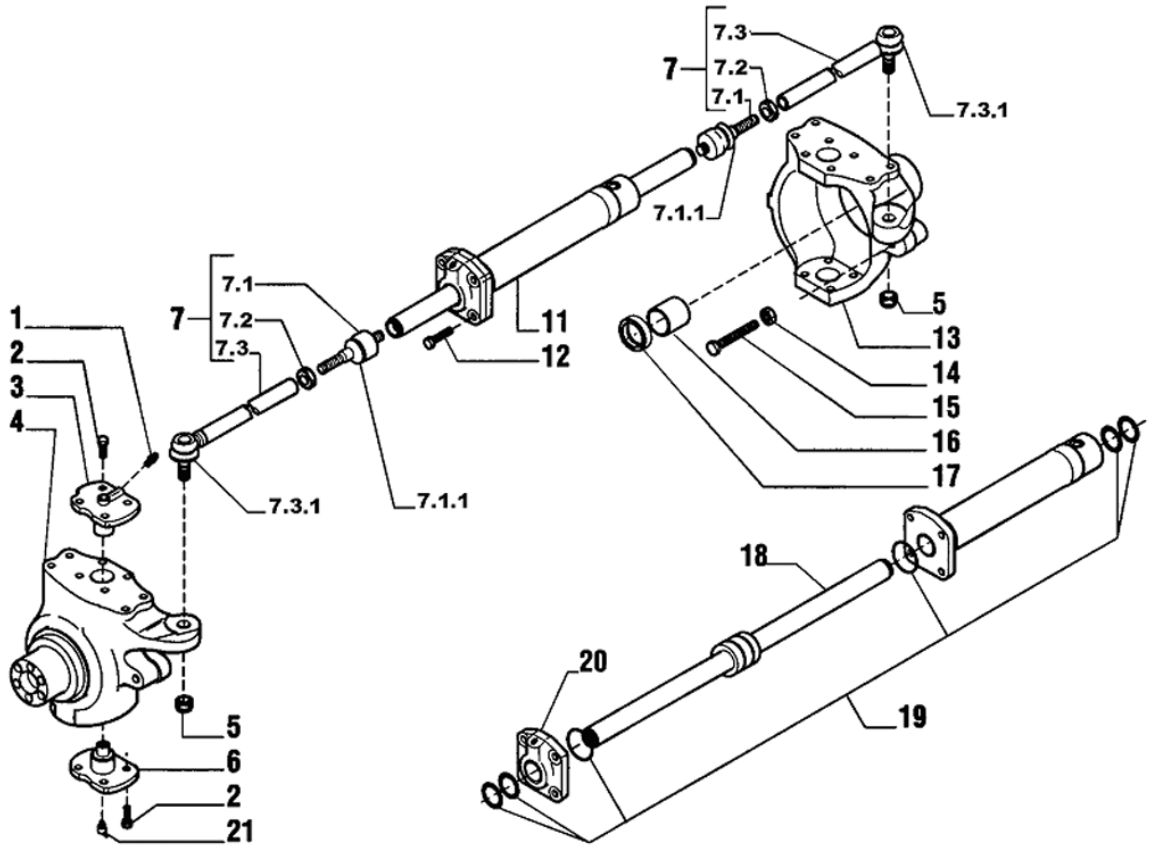

POS	CÓDIGO	QT	PORTUGUÊS	NOTA	Início	Fim
21	219000979	02	Graxeira		104	

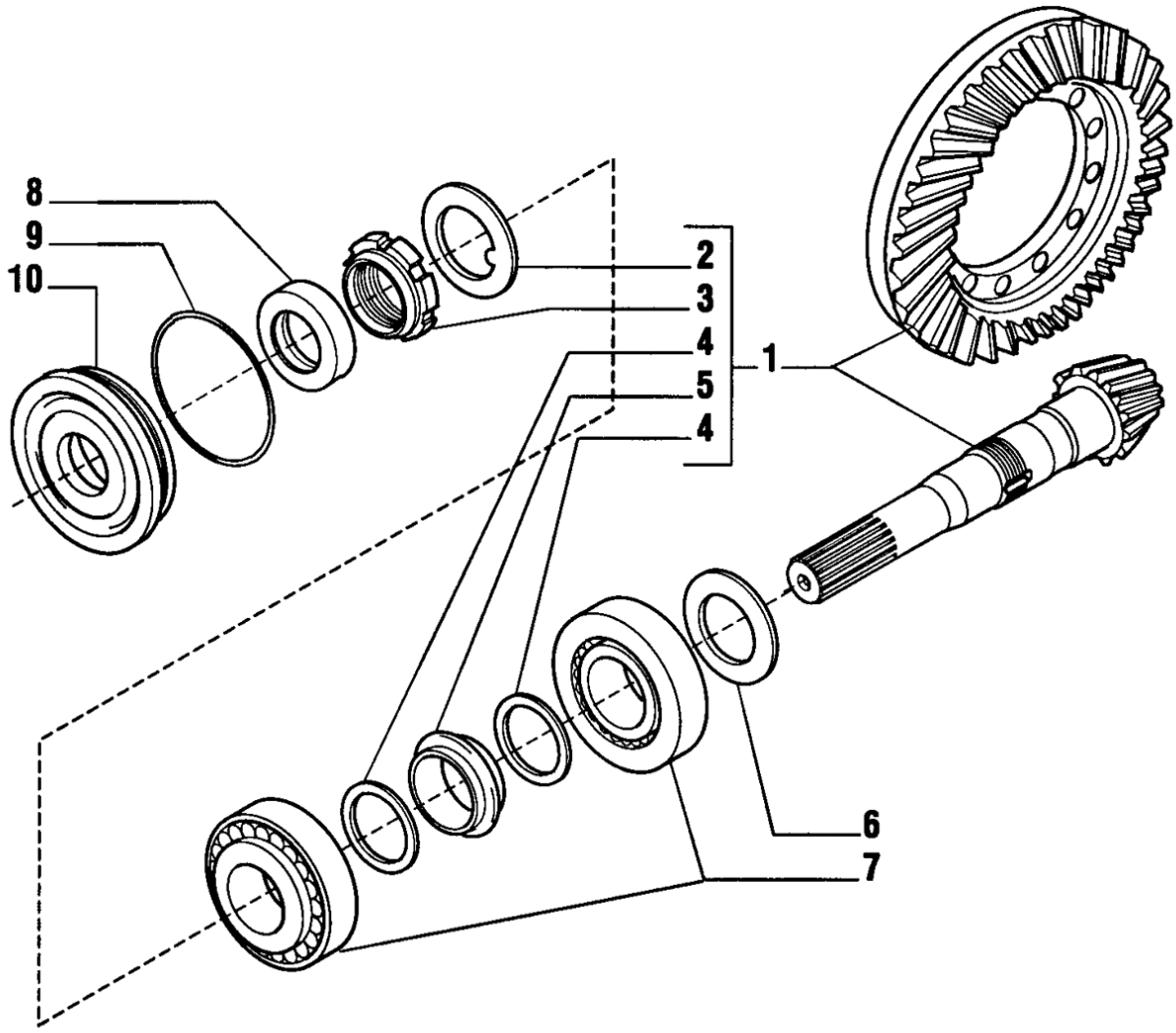

POS	CÓDIGO	QT	PORTUGUÊS	NOTA	Início	Fim
1	219000980	01	Conj. Coroa e Pinhão		104	
2	210007073	01	Arruela Trava		104	
3	210007076	01	Porca Pinhão		104	
4	210007069	02	Arruela		104	
5	219000039	01	Distanciador		104	
6	219000991	CN	Calço 2,50 mm		104	
6	219000992	CN	Calço 2,60 mm		104	
6	219000993	CN	Calço 2,70 mm		104	
6	219000994	CN	Calço 2,80 mm		104	
6	219000995	CN	Calço 2,90 mm		104	
6	219000996	CN	Calço 3,00 mm		104	
6	219000997	CN	Calço 3,10 mm		104	
6	219000998	CN	Calço 3,20 mm		104	
6	219000999	CN	Calço 3,30 mm		104	
6	219001000	CN	Calço 3,40 mm		104	
7	219000659	02	Rolamento		104	
8	219000477	01	Anel Retentor		104	
9	219000478	01	Anel O'		104	
10	219000696	01	Tampa Retentor		104	

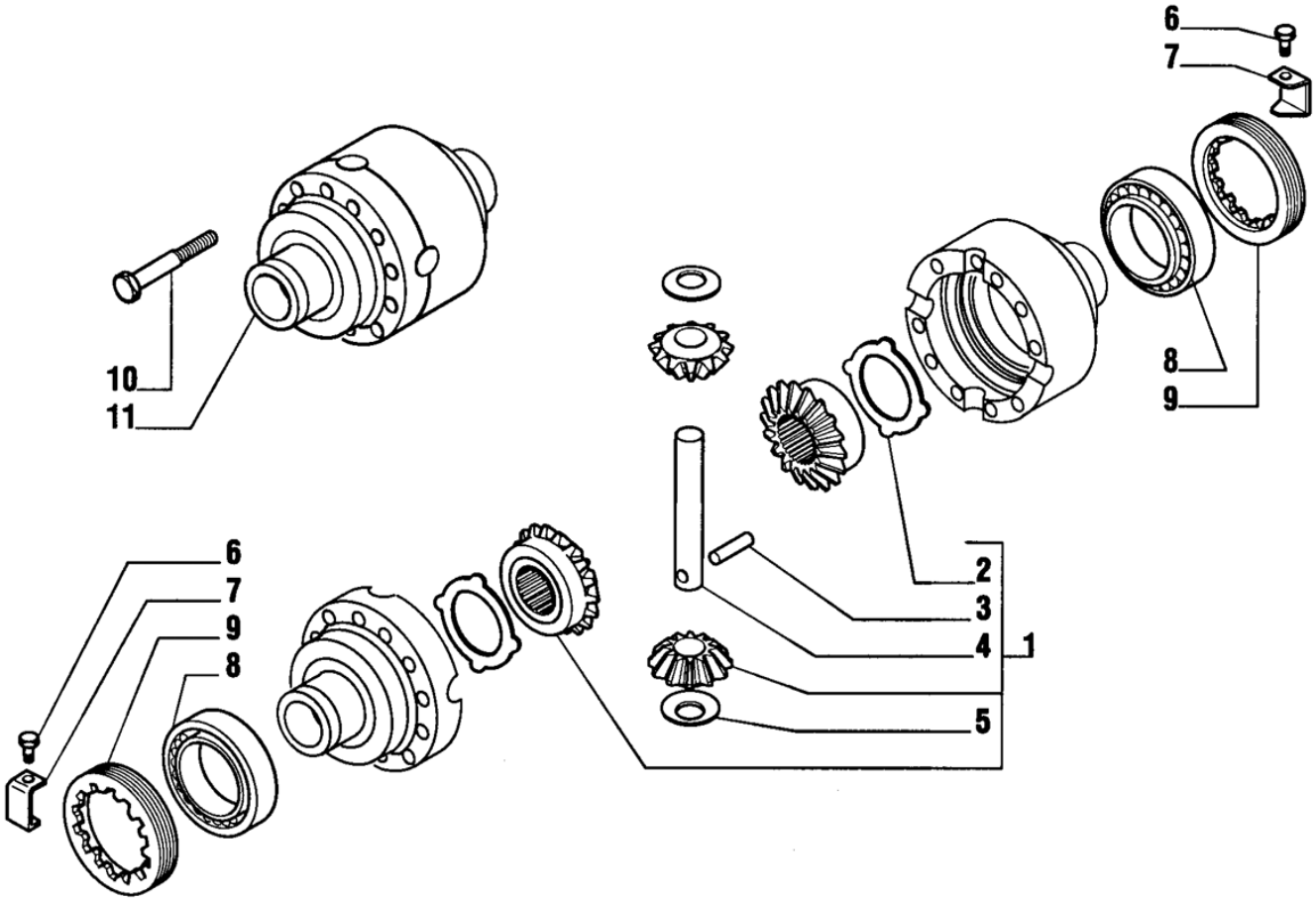

POS	CÓDIGO	QT	PORTUGUÊS	NOTA	Início	Fim
1	219001001	01	Kit Diferencial		104	
2	219001002	02	Arruela Planetaria		104	
3	219001003	01	Pino		104	
4	219001004	01	Eixo Cruzeta		104	
5	219001005	02	Arruela Satélite		104	
6	219000691	02	Parafuso		104	
7	219001006	02	Placa Trava		104	
8	219001007	02	Rolamento		104	
9	219001008	02	Porca Ajuste		104	
10	219001009	12	Parafuso		104	
11	219001010	01	Carcaça Caixa Satélite		104	

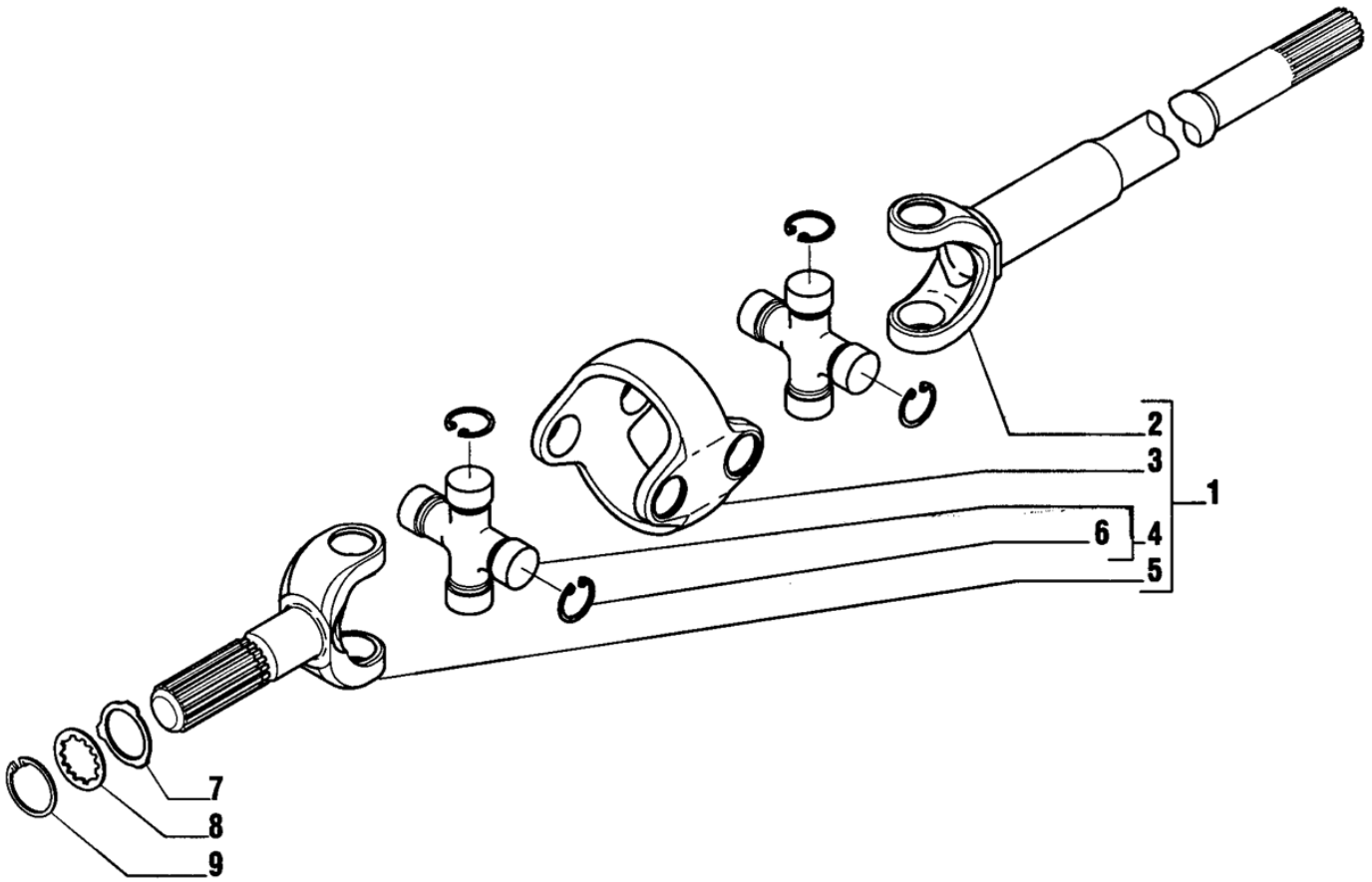

POS	CÓDIGO	QT	PORTUGUÊS	NOTA	Início	Fim
1	210200467	02	Junta Universal		104	
2	219001011	02	Semi-eixo - Lado dif.		104	
3	219001012	02	Corpo Central		104	
4	219000488	04	Cruzeta		104	
5	219001013	02	Semi-eixo - Lado roda.		104	
6	219000489	16	Anel Trava		104	
7	210007071	02	Arruela Encosto		104	
8	210007072	02	Arruela		104	
9	210000960	02	Anel Trava		104	

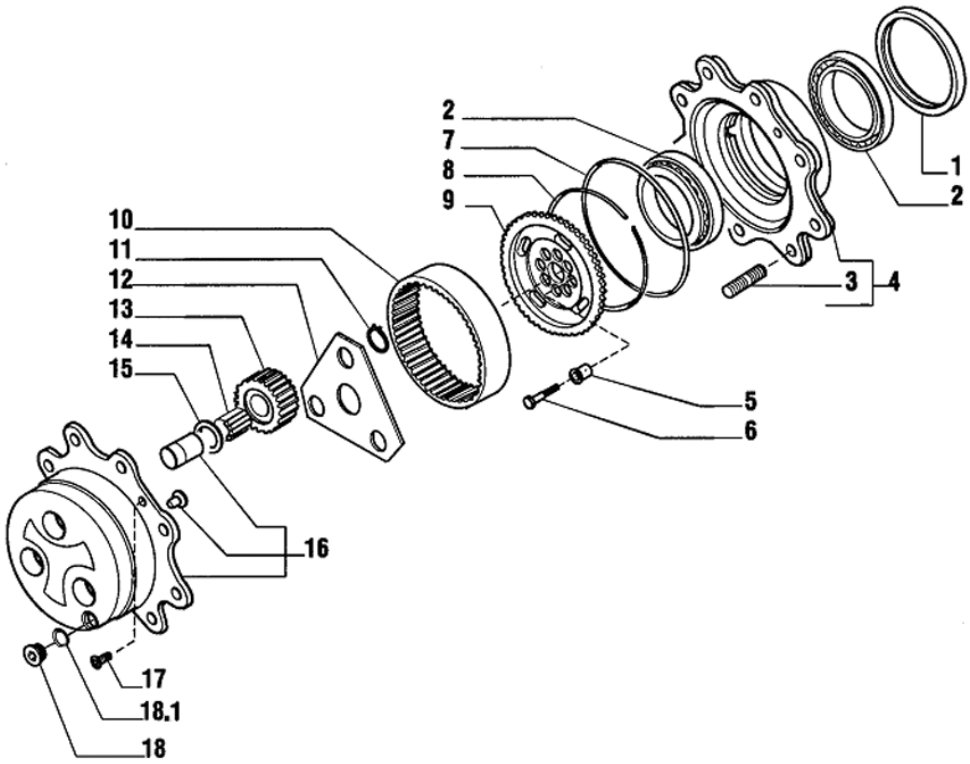

POS	CÓDIGO	QT	PORTUGUÊS	NOTA	Início	Fim
1	219000495	02	Retentor Cubo		104	
2	219000785	04	Rolamento		104	
3	219000482	16	Prisioneiro		104	
4	219001015	02	Kit Cubo Roda		104	
5	219001016	12	Bucha Guia		104	
6	219001017	12	Parafuso		104	
7	219000499	02	Anel O'		104	
8	219001018	02	Anel Trava		104	
9	219001020	02	Engrenagem Anular		104	
10	219001021	02	Coroa Anular Z60		104	
11	219001022	06	Anel Trava		104	
12	219001023	02	Arruela Encosto		104	
13	219001024	06	Engrenagem Planetária		104	
14	219001025	18*	Agulha Rolamento		104	
15	219001026	06	Arruela Encosto		104	
16	219001027	02	Kit Porta-engrenagem		104	
17	208004429	04	Parafuso		104	
18	219000037	02	Bujão		104	
18.1	210400251	01	Anel O'		104	

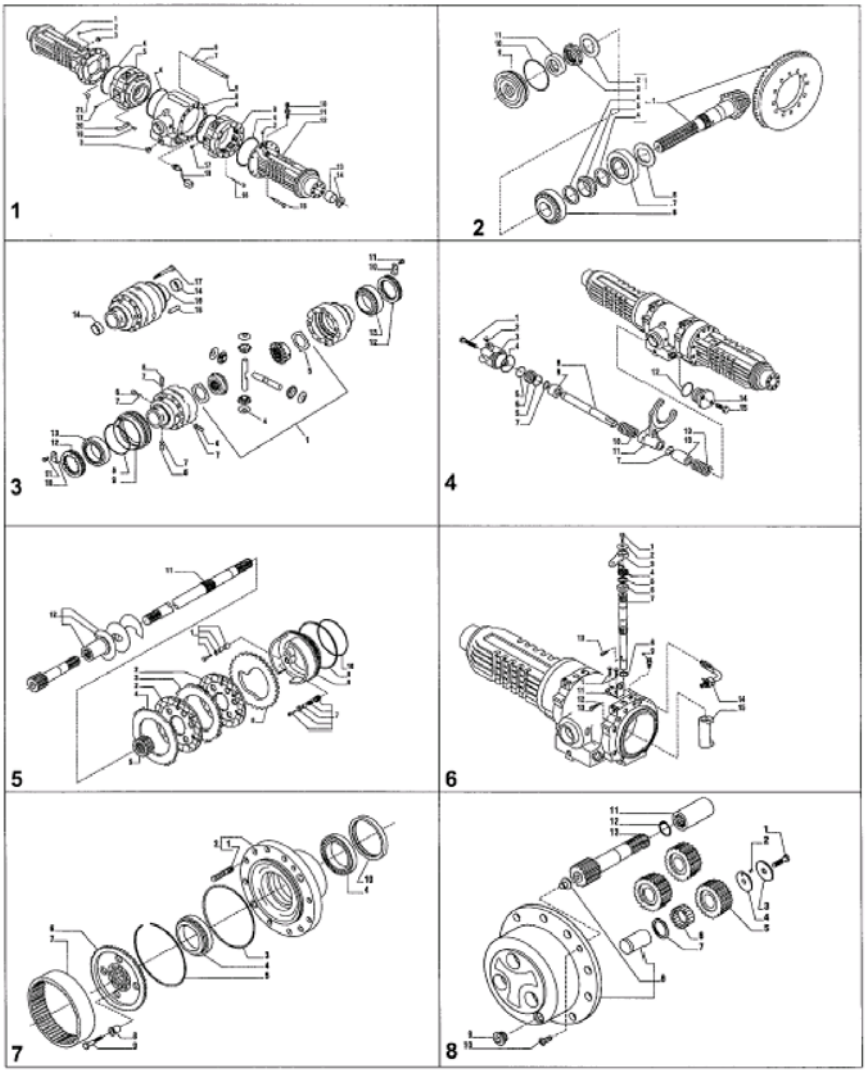

POS	CÓDIGO	QT	PORTUGUÊS	NOTA	Início	Fim
0	219000002	01	Eixo Traseiro Completo		104	
1		01	Carcaça do Eixo	VER 4C100 01.0	104	
2		01	Conjunto Coroa e Pinhão	VER 4C100 02.0	104	
3		01	Diferencial	VER 4C100 03.0	104	
4		01	Bloqueio Diferencial	VER 4C100 04.0	104	
5		01	Freio	VER 4C100 05.0	104	
6		01	Controle Freio	VER 4C100 06.0	104	
7		01	Cubo Roda	VER 4C100 07.0	104	
8		01	Redutor Planetario	VER 4C100 08.0	104	

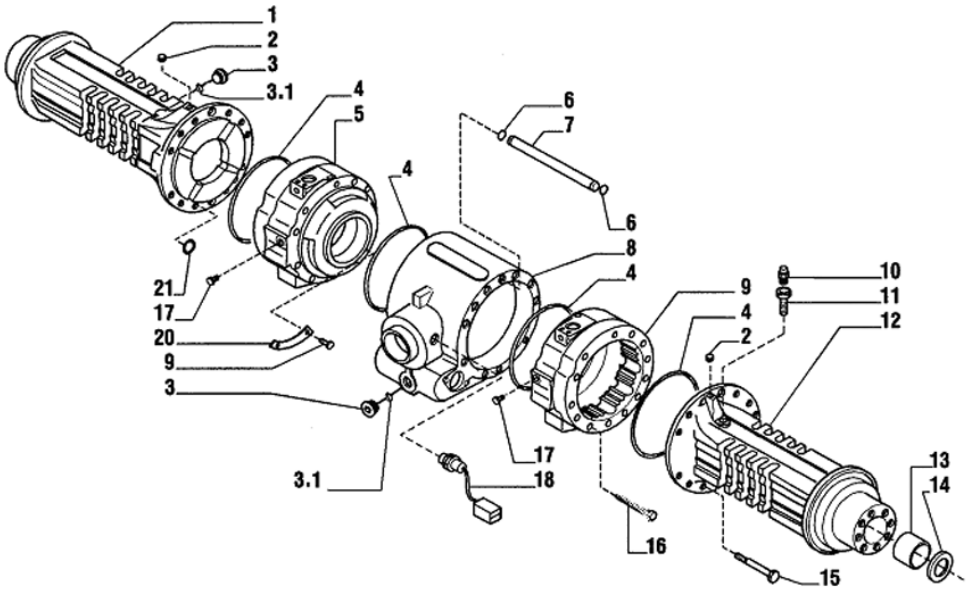

POS	CÓDIGO	QT	PORTUGUÊS	NOTA	Início	Fim
1	219000739	1	Viga Eixo Esquerda		104	
2	219000653	2	Bujão		104	
3	219000037	2	Bujão		104	
3.1	210400251	2	Anel O'		104	
4	210400166	4	Anel O'		104	
5	219000742	1	Cilindro Freio Esquerdo		104	
6	219000665	2	Anel O'		104	
7	219000738	1	Tubo		104	
8	219000745	1	Corpo Central		104	
9	219000743	1	Cilindro Freio Direito		104	
10	219000033	1	Respiro		104	
11	219000679	1	Tubo do Respiro		104	
12	219000740	1	Viga Eixo Direita		104	
13	219000047	2	Bucha		104	
14	210401264	2	Anel Vedação		104	
15	219000651	22	Parafuso		104	
16	219000652	2	Parafuso		104	
17	219000666	2	Bujão		104	
18	219000717	1	Sensor Temperatura Óleo Eixo Traseiro		104	
19	219000654	4	Rebite		104	
20	219000741	2	Placa		104	
21	210401271	8	Anel O'		104	

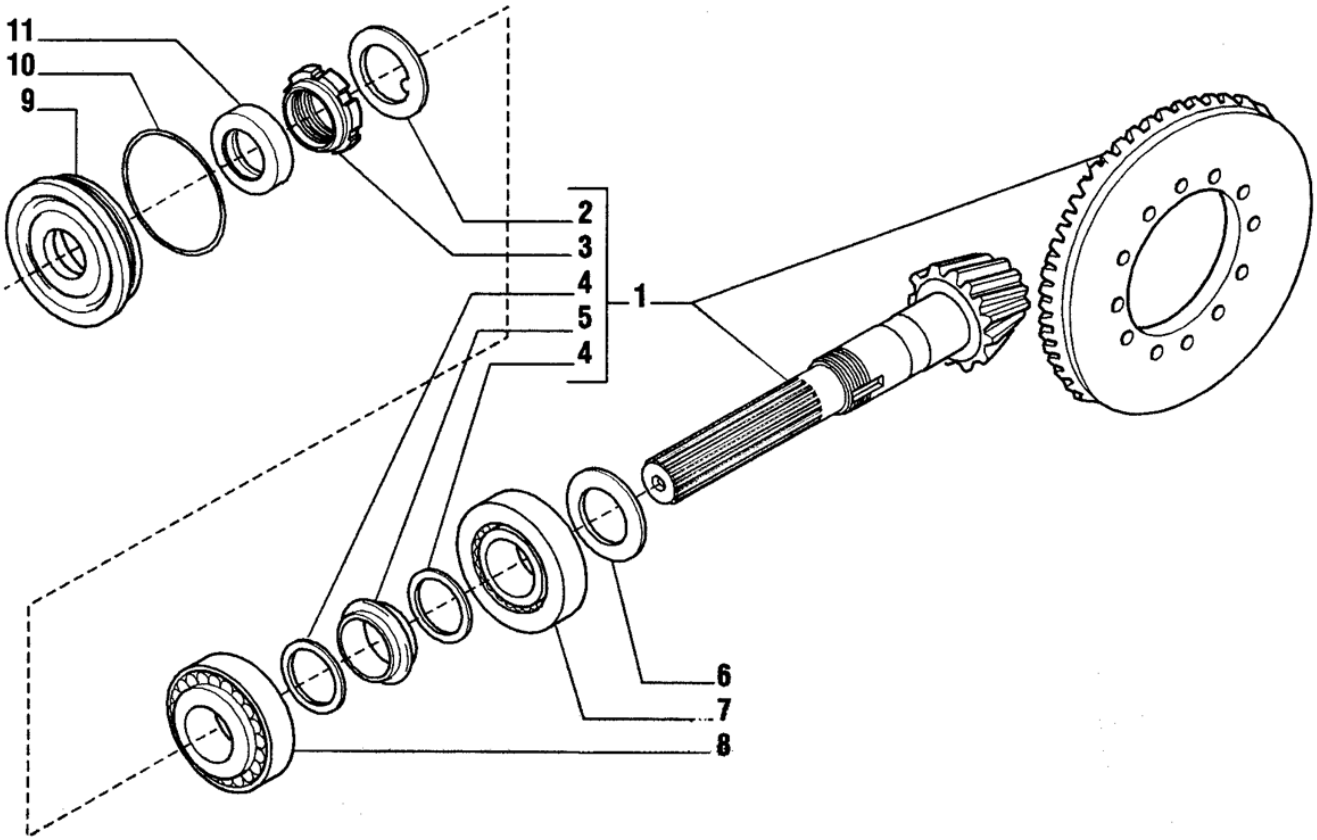

POS	CÓDIGO	QT	PORTUGUÊS	NOTA	Início	Fim
1	219000670	01	Coroa e Pinhão Z=15/35		104	
2	210007073	01*	Arruela Trava		104	
3	210007076	01*	Porca Pinhão		104	
4	210007069	02*	Arruela		104	
5	219000041	01*	Espaçador		104	
6	219000707	CN	Calço 2,50mm		104	
6	219000708	CN	Calço 2,60mm		104	
6	219000709	CN	Calço 2,70mm		104	
6	219000710	CN	Calço 2,80mm		104	
6	219000711	CN	Calço 2,90mm		104	
6	219000712	CN	Calço 3,00mm		104	
6	219000713	CN	Calço 3,1mm		104	
6	219000714	CN	Calço 3,2mm		104	
6	219000715	CN	Calço 3,3mm		104	
6	219000716	CN	Calço 3,4mm		104	
7	219000661	01	Rolamento		104	
8	219000659	01	Rolamento		104	
9	219000696	01	Tampa Retentor		104	
10	219000478	01	Anel O'		104	
11	219000477	01	Anel Retentor	35x52x16	104	

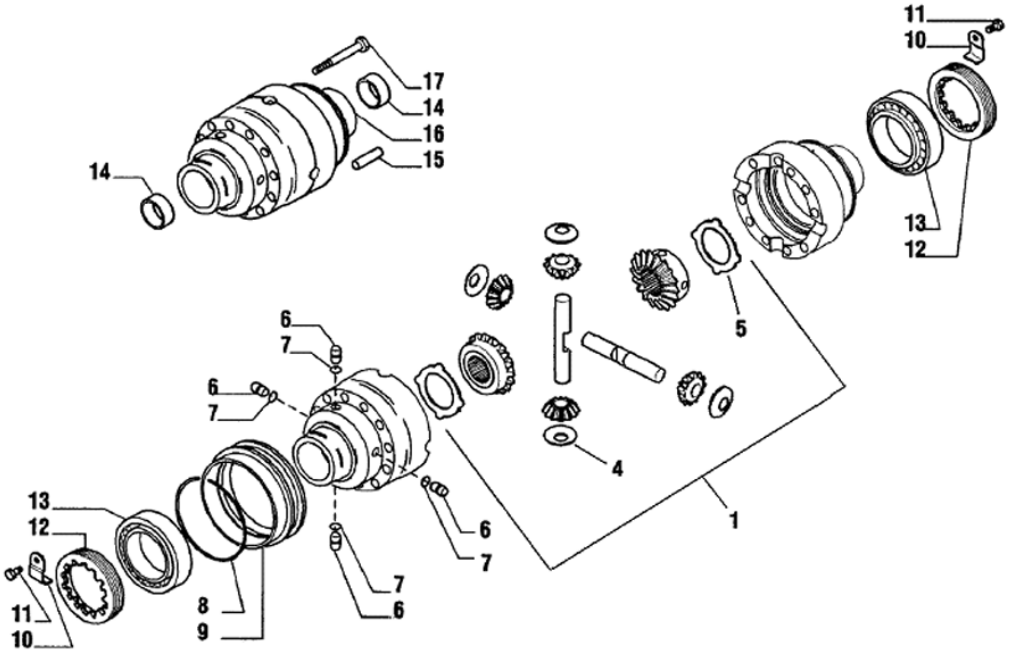

POS	CÓDIGO	QT	PORTUGUÊS	NOTA	Início	Fim
1	219001879	01	Kit Diferencial 4 Engrenagens		462	
4	219000675	02	Arruela Satélite		462	
5	219000704	02	Arruela Planetaria		462	
6	219000050	04	Pino		462	
7	210401270	04	Anel O'		462	
8	219000658	01	Anel		462	
9	219000699	01	Luva		462	
10	219000695	02	Placa Trava		462	
11	219000691	02	Parafuso		462	
12	219000685	02	Porca Ajuste		462	
13	219000660	02	Rolamento		462	
14	219000700	02	Bucha		462	
15	219000676	02	Pino		462	
16	219000727	01	Carcaça Caixa Satélite		462	
17	219000686	10	Parafuso		462	

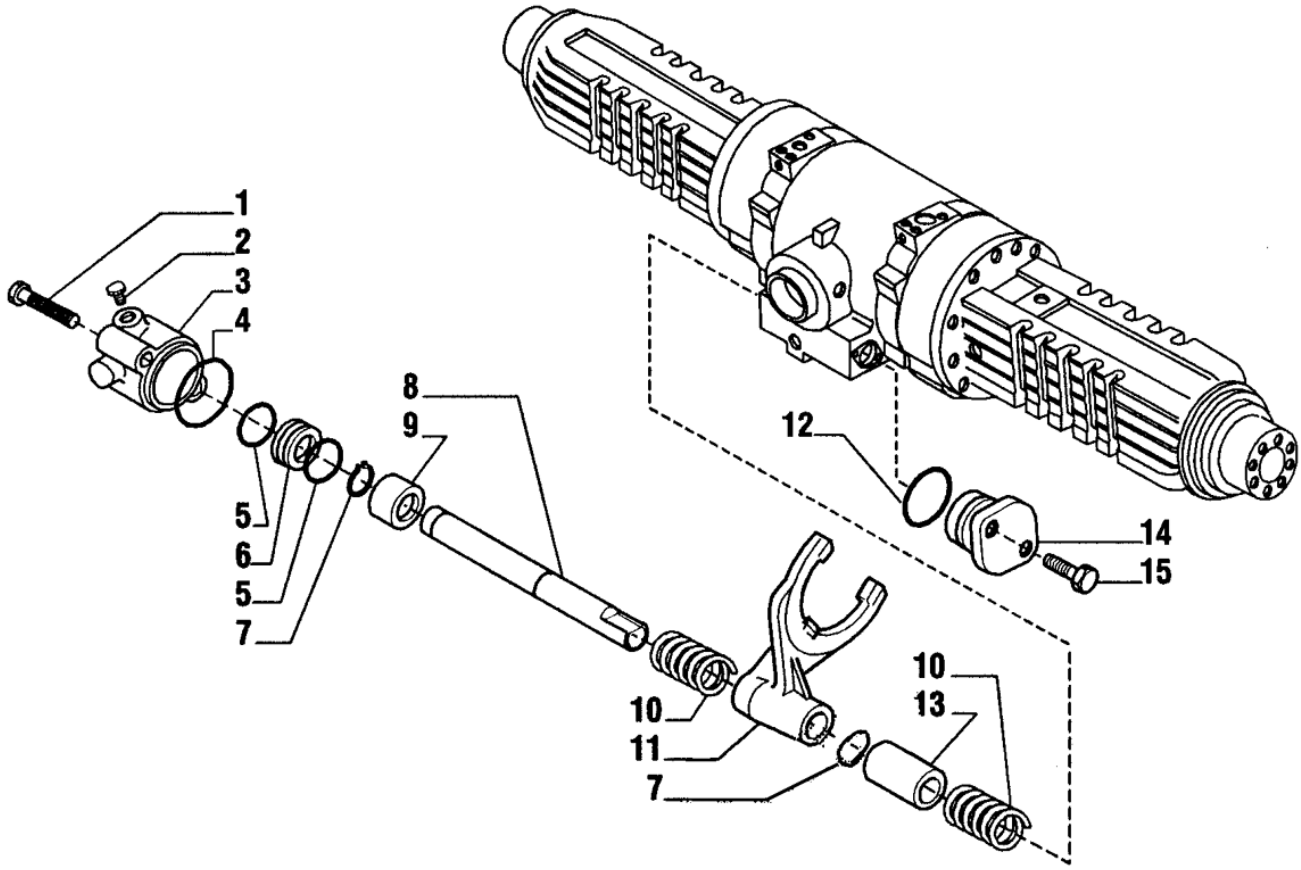

POS	CÓDIGO	QT	PORTUGUÊS	NOTA	Início	Fim
1	219000534	02	Parafuso		104	
2	219000576	01	Bujão		104	
3	219000733	01	Carcaça Bloqueio		104	
4	210401272	01	Anel O'		104	
5	219000491	02	Anel O'		104	
6	219000734	01	Êmbolo		104	
7	219000656	02	Anel Trava		104	
8	219000736	01	Eixo		104	
9	219000735	01	Bucha		104	
10	219000687	02	Mola		104	
11	219000697	01	Garfo		104	
12	210401274	02	Anel O'		104	
13	219000694	01	Espaçador		104	
14	219000688	01	Tampa		104	
15	219000650	02	Parafuso		104	

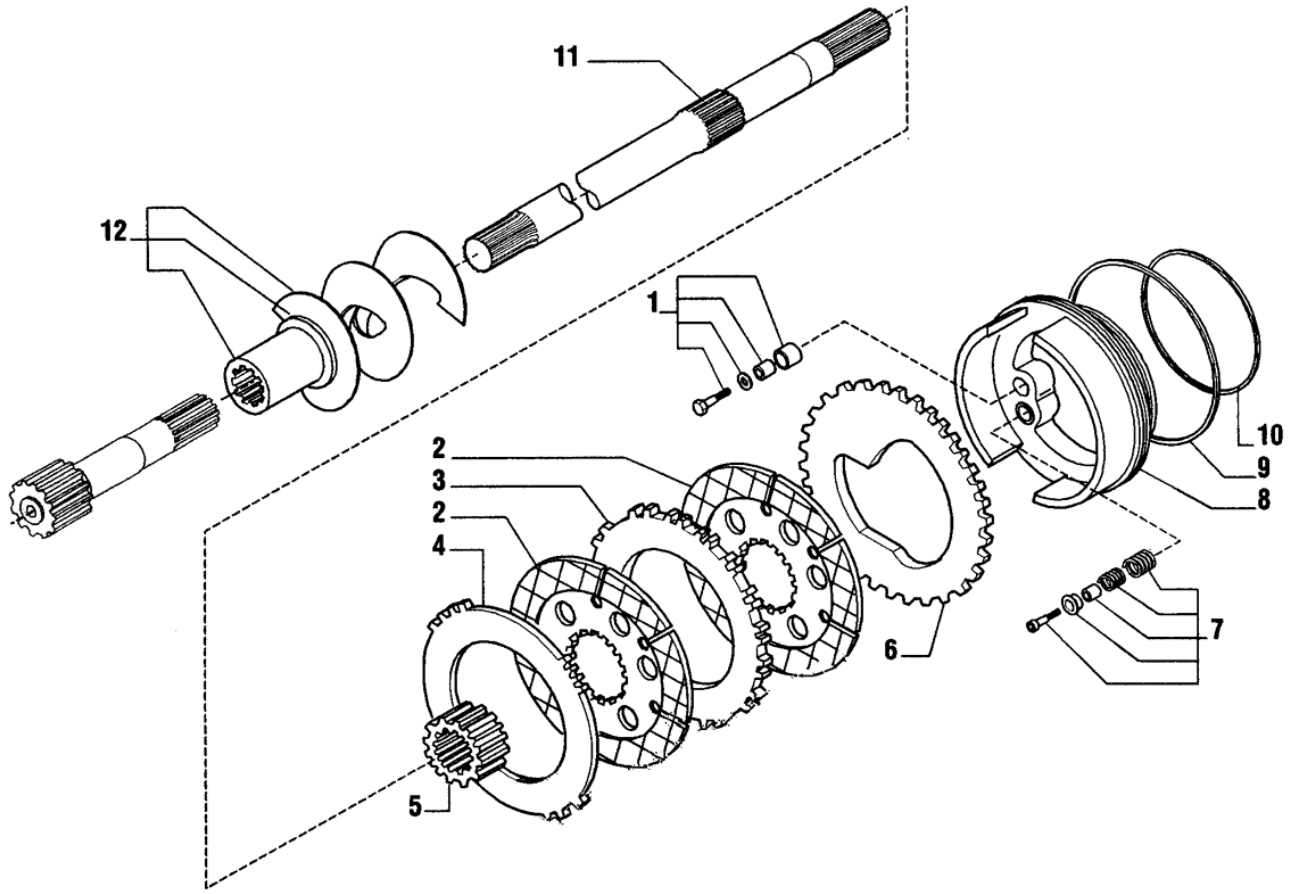

POS	CÓDIGO	QT	PORTUGUÊS	NOTA	Início	Fim
1	219000672	02	Kit Auto-ajuste		104	
2	219000480	04	Disco Atrito		104	
3	219000479	02	Placa Separadora		104	
4	219000721	02	Placa Separadora		104	
5	219000719	02	Cubo		104	
6	219000718	02	Placa Separadora		104	
7	219000671	02	Kit Auto-ajuste		104	
8	219000744	02	Pistão de Freio		104	
9	219000500	02	Anel Quadrado		104	
10	219000510	02	Anel Quadrado		104	
11	219000728	02	Semi-eixo		104	
12	219000731	01	Verruma Direita		104	
12	219000732	01	Verruma Esquerda		104	

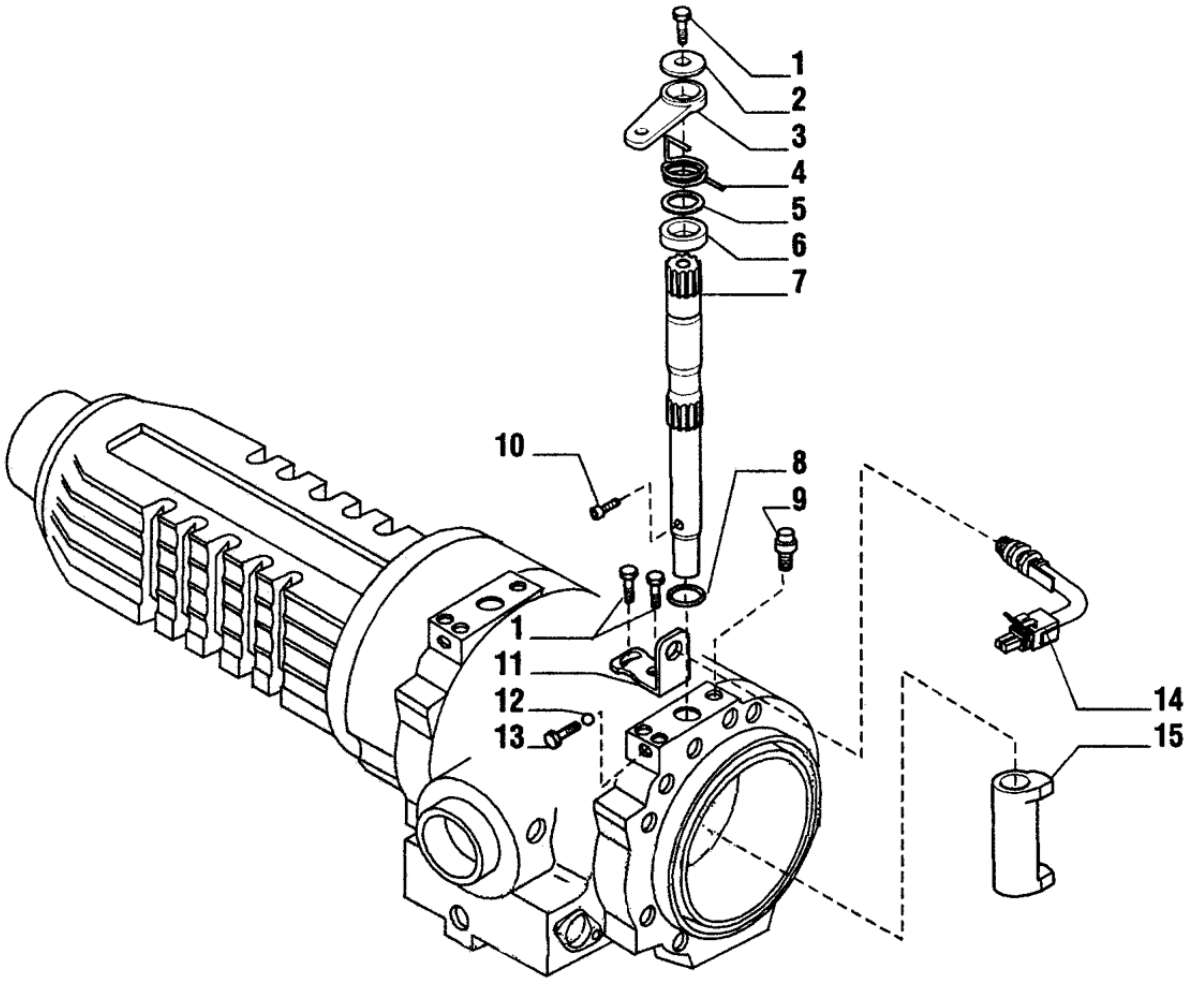

POS	CÓDIGO	QT	PORTUGUÊS	NOTA	Início	Fim
1	219000690	06	Parafuso		104	
2	219000702	02	Arruela		104	
3	219000720	02	Alavanca Freio		104	
4	219000705	01	Mola Direita		104	
4	219000706	01	Mola Esquerda		104	
5	219000724	02	Bucha		104	
6	219000723	02	Espaçador		104	
7	219000729	02	Eixo Acionamento		104	
8	219000667	02	Anel O'		104	
9	219000674	02	Respiro		104	
10	219000725	02	Parafuso		104	
11	219000722	02	Suporte		104	
12	219000663	02	Esfera		104	
13	219000726	02	Parafuso		104	
14	219000476	02	Sensor Freio		104	
15	219000703	02	Came Freio		104	

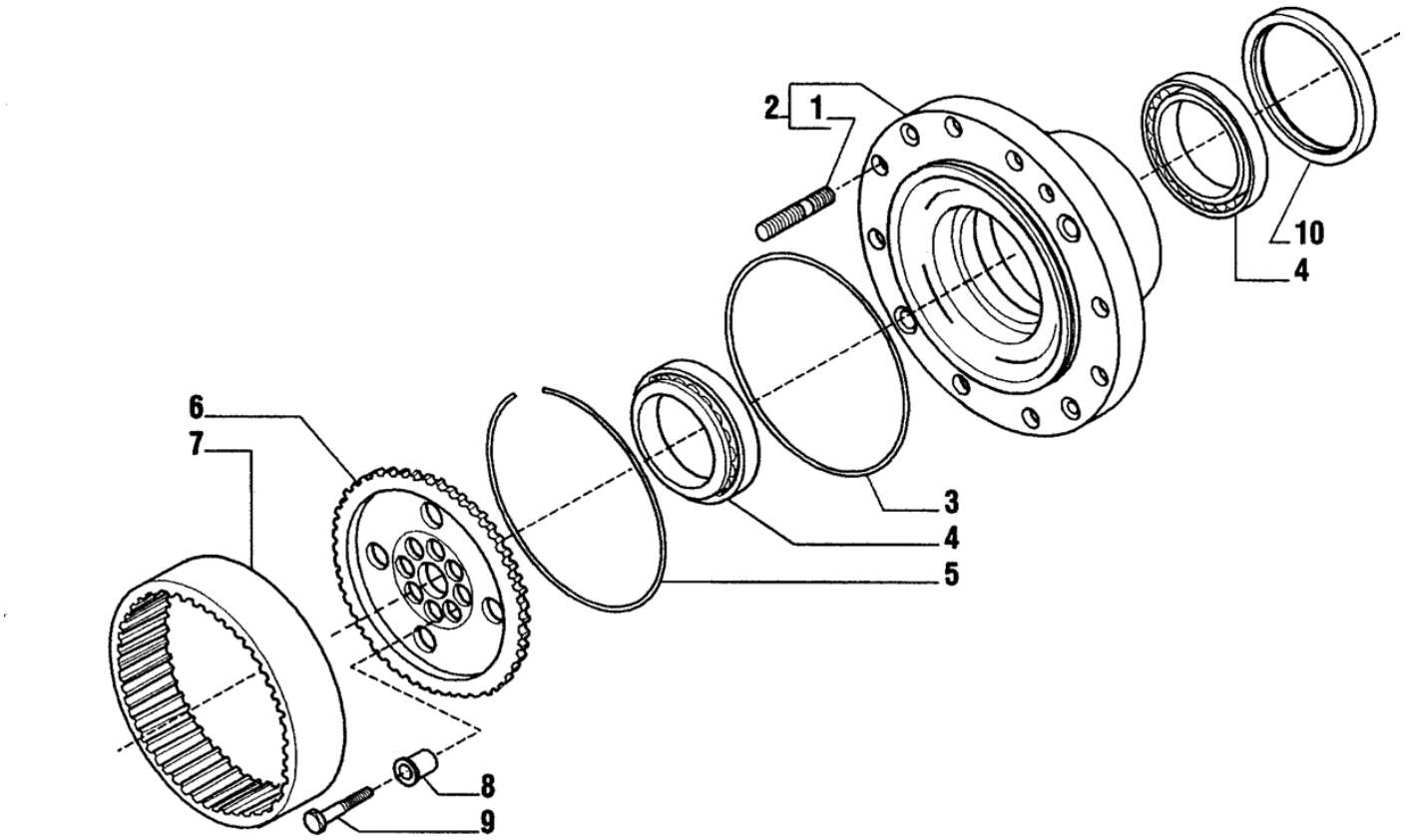

POS	CÓDIGO	QT	PORTUGUÊS	NOTA	Início	Fim
1	219000481	20	Prisioneiro		104	
2	219000668	02*	Cubo de Roda		104	
3	219000475	02	Anel O'		104	
4	219000677	04	Rolamento		104	
5	219000684	02	Anel Trava		104	
6	219000737	02	Engrenagem Anular		104	
7	219000681	02	Coroa Anular		104	
8	219000682	16	Bucha Centragem		104	
9	219000678	16	Parafuso		104	
10	219001342	02	Retentor		104	

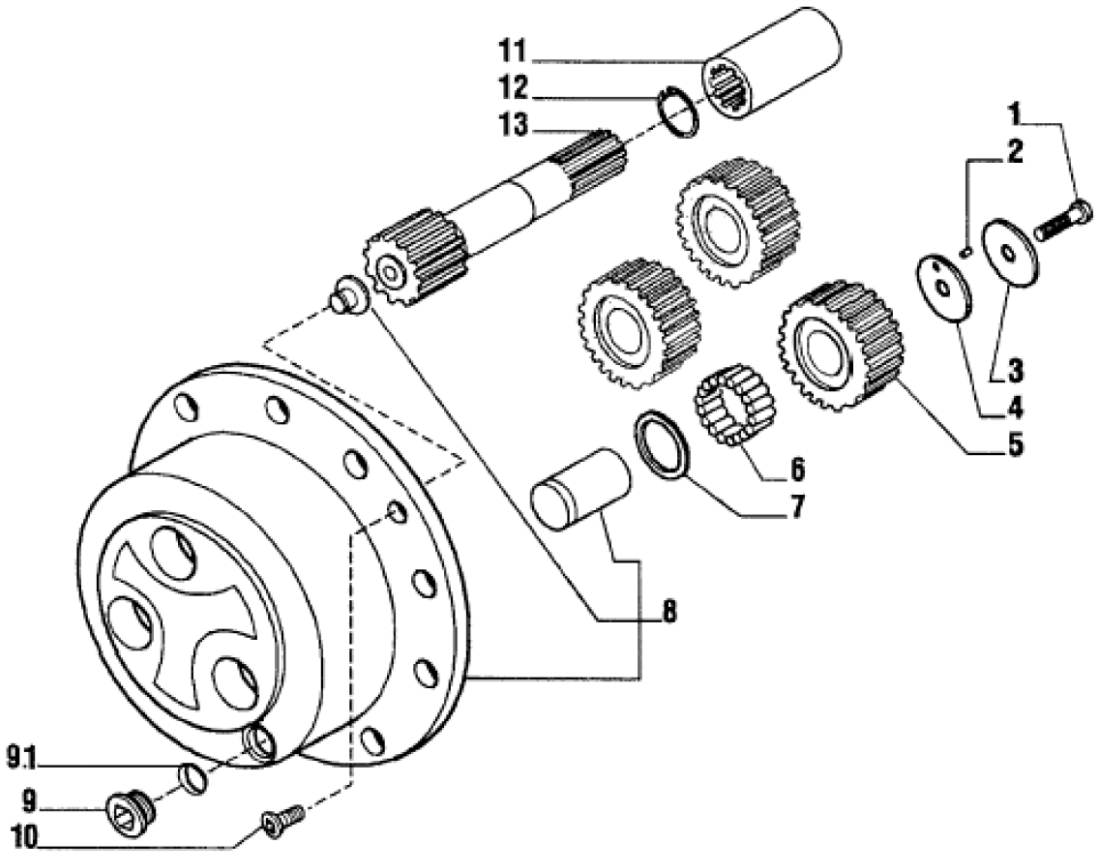

POS	CÓDIGO	QT	PORTUGUÊS	NOTA	Início	Fim
1	219000683	06	Parafuso		104	
2	219000664	0,6*	Rolete		104	
3	219000701	06	Arruela Encosto		104	
4	219000680	06	Arruela Encosto		104	
5	219000692	06	Engrenagem Planetária Z-31		104	
6	219000662	16,8*	Rolete		104	
7	219000693	06	Arruela Encosto		104	
8	219000669	02	Suporte Planetarias		104	
9	219000037	02	Bujão		104	
9.1	210400251	01	Anel O'		104	
10	208004429	04	Parafuso		104	
11	219000698	02	Luva Acoplamento		104	
12	219000657	02	Anel Trava		104	
13	219000730	02	Semi-eixo		104	

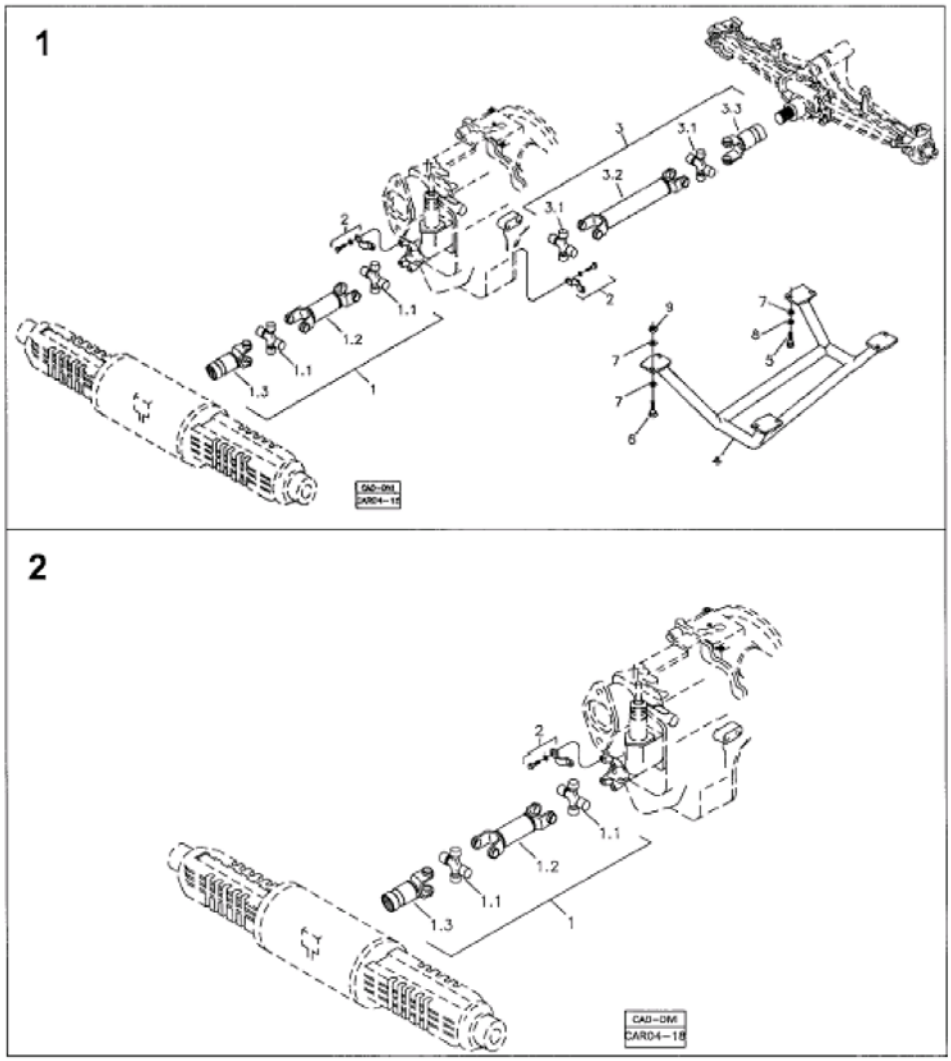

POS	CÓDIGO	QT	PORTUGUÊS	NOTA	Início	Fim
1		01	Montagem do Eixo Cardan 4x4	VER 4D000 01.0	104	
2		01	Montagem do Eixo Cardan 4x2	VER 4D000 02.0	104	

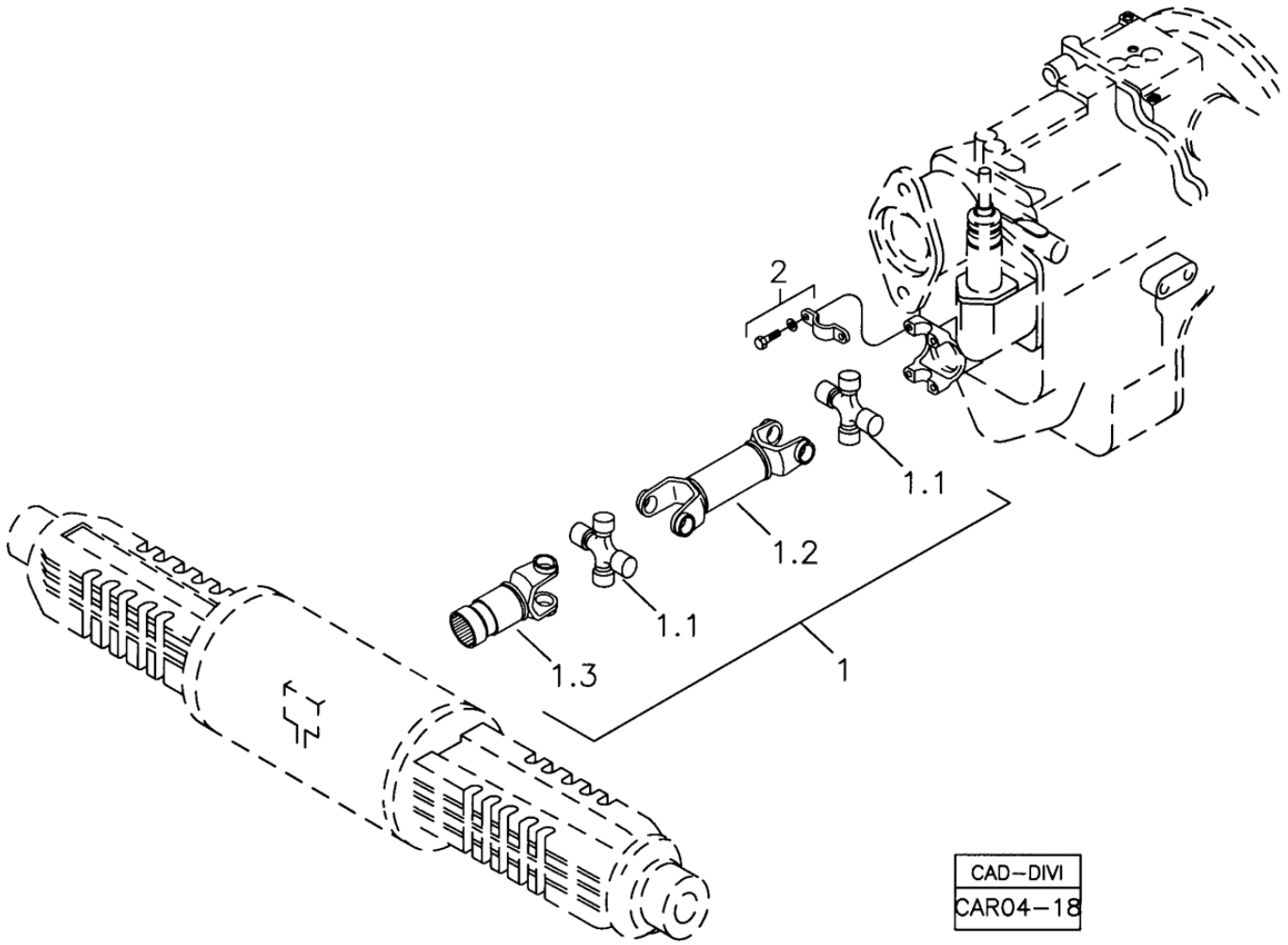

POS	CÓDIGO	QT	PORTUGUÊS	NOTA	Início	Fim
1	219000056	01	Cardan Traseiro		104	
1.1	219000395	02	CRUZETA		104	
1.2		01	Garfo		104	
1.3	219000819	01	Luva Deslizante		104	
2	219000068	01	Kit Abraçadeira		104	

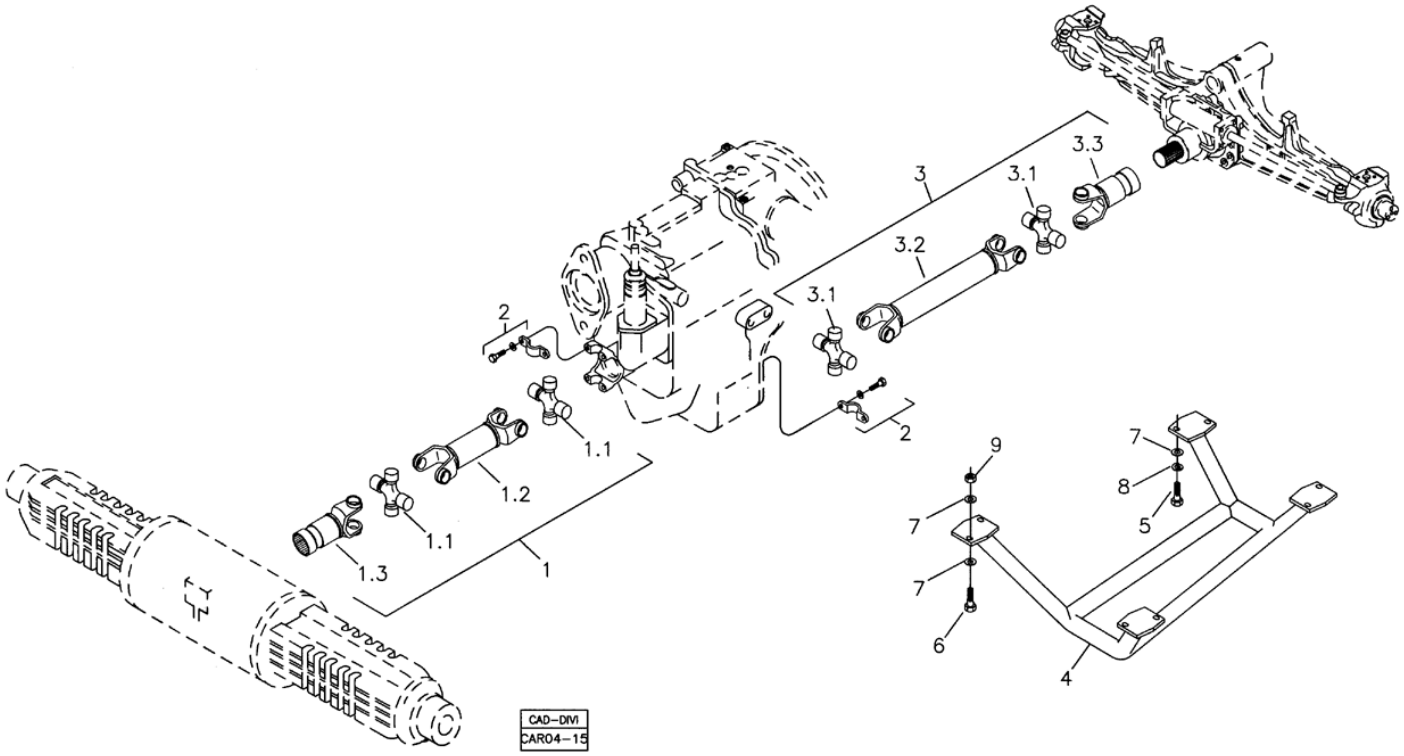

POS	CÓDIGO	QT	PORTUGUÊS	NOTA	Início	Fim
1	219000056	01	Cardan Traseiro		104	
1.1	219000395	02	CRUZETA		104	
1.2		01	Garfo		104	
1.3	219000819	01	Luva Deslizante		104	
2	219000068	02	Kit Abraçadeira		104	
3	219000057	01	Cardan Dianteiro		104	
3.1	219000818	02	Cruzeta Albarus		104	
3.2		01	Garfo		104	
3.3	219000819	01	Luva Deslizante		104	
4	370360052	01	Proteção Cardan		104	
5	210004040	04	Parafuso	M12x25	104	
6	210004070	04	Parafuso	M12x40	104	
7	210002021	12	Arruela Pressão		104	
8	210002200	04	Arruela pressão B12		104	
9	210005770	04	Porca sext.		104	

CONJUNTO RODAS DIANTEIRAS MONOPEÇA - PNEU PIRELLI - 4X2

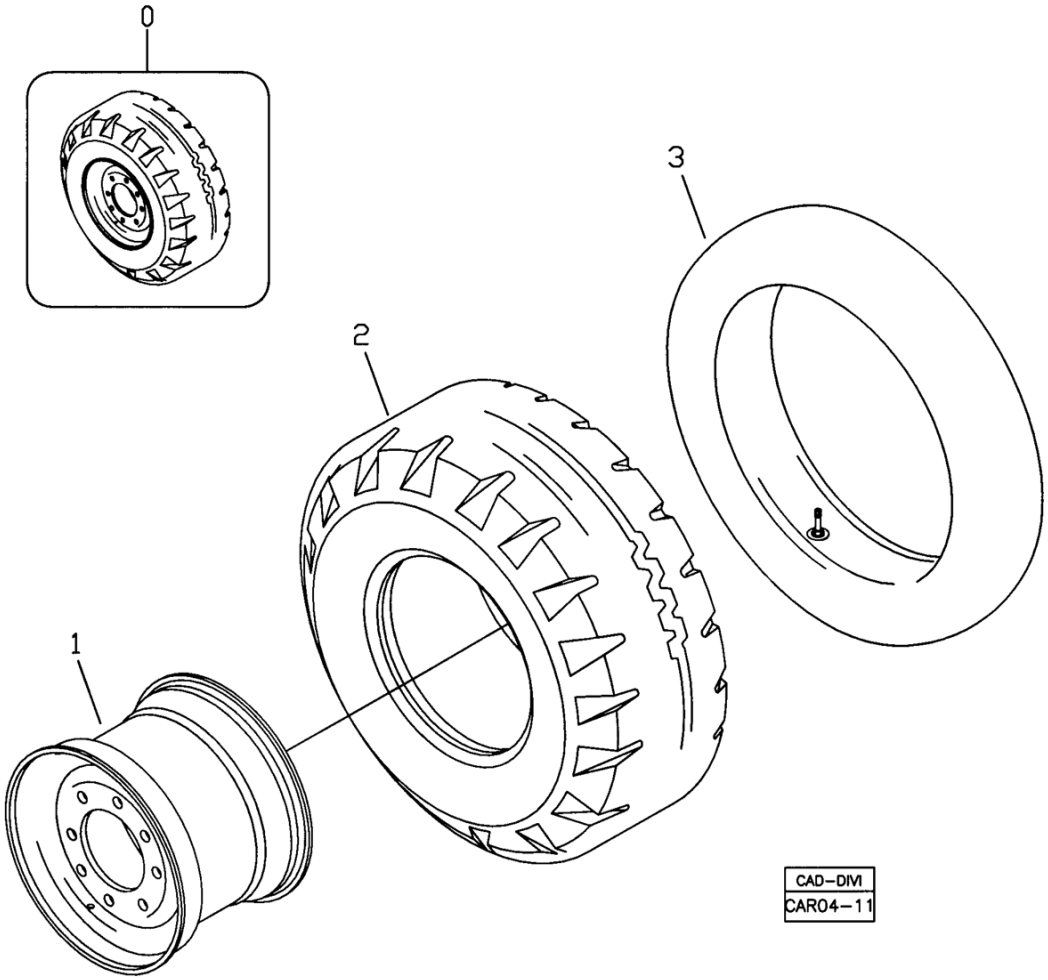

POS	CÓDIGO	QT	PORTUGUÊS	NOTA	Início	Fim
0	370460017	02	Conjunto Roda		104	
1	219000015	01	Roda Dianteira	W8x16	104	
2	212300543	01	Pneu Pirelli	R10.5/65 - 16RA28 10PR	104	
3	212300546	01	Câmara de Ar		104	

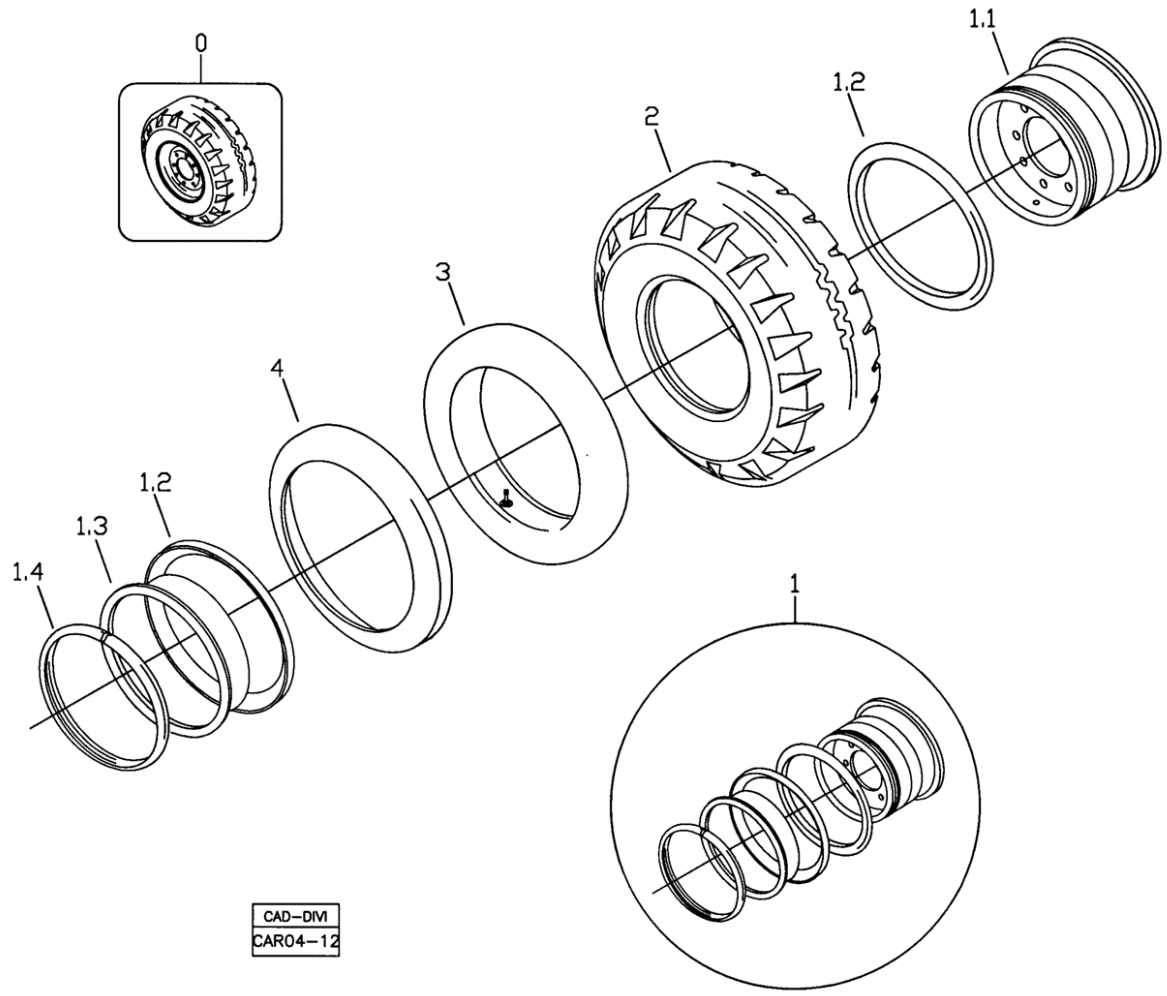

POS	CÓDIGO	QT	PORTUGUÊS	NOTA	Início	Fim
0	370460018	02	Conjunto Roda		104	
1	219000055	01	Roda Dianteira	W8x16	104	
1.1		01	Base	NFS	104	
1.2		02	Flange		104	
1.3		01	Rebordo		104	
1.4		01	Anel Trava		104	
2	212300543	01	Pneu Pirelli	R10.5/65 - 16RA28 10PR	104	
3	212300546	01	Câmara de Ar		104	
4	219001243	01	Protetor Câmara		104	

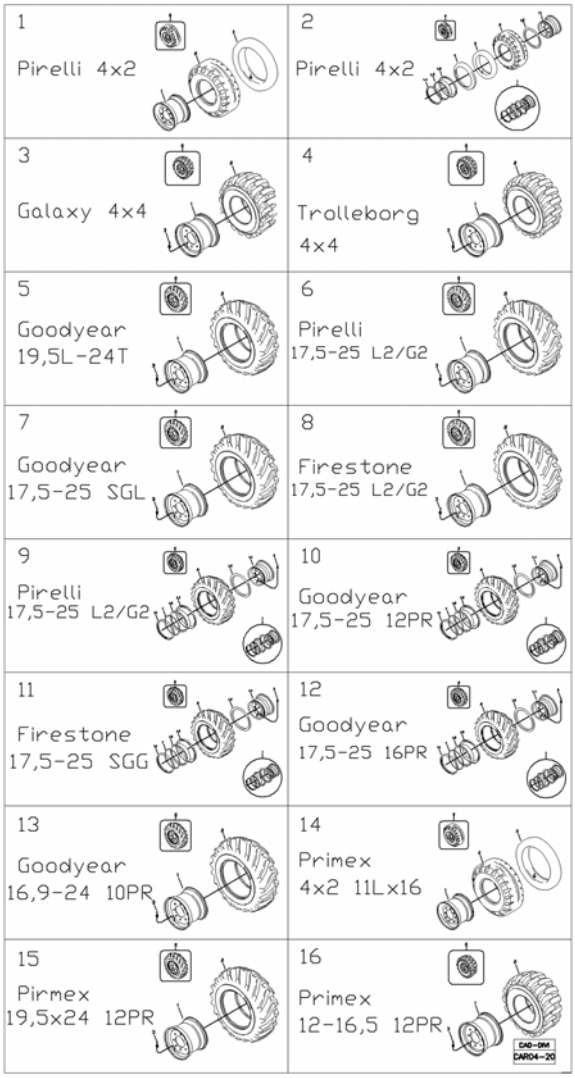

POS	CÓDIGO	QT	PORTUGUÊS	NOTA	Início	Fim
1		01	Conjunto Rodas Dianteiras Monopeça - Pneu Pirelli - 4x2	VER 4E100 00.0	104	
2		01	Conjunto Rodas Dianteiras Três Peças - Pneu Pirelli 4x2	VER 4E100 01.0	104	
3		01	Conjunto Rodas Dianteiras Monopeça - Pneu Galaxy - 4x4	VER 4E100 02.0	104	
4		01	Conjunto Rodas Dianteiras Monopeça - Pneu Trelleborg - 4x4	VER 4E100 03.0	104	
5		01	Conjunto Rodas Traseiras Monopeça - Pneu Goodyear	VER 4E100 04.0	104	
6		01	Conjunto Rodas Traseiras Monopeça - Pneu Pirelli	VER 4E100 05.0	104	
7		01	Conjunto Rodas Traseiras Monopeça - Pneu Goodyear	VER 4E100 06.0	104	
8		01	Conjunto Rodas Traseiras Três Peças - Pneu Firestone	VER 4E100 07.0	104	
9		01	Conjunto Rodas Traseiras Três Peças - Pneu Pirelli	VER 4E100 08.0	104	
10		01	Conjunto Rodas Traseiras Três Peças - Pneu Goodyear	VER 4E100 09.0	104	
11		01	Conjunto Rodas Traseiras Três Peças - Pneu Firestone	VER 4E100 10.0	104	
12		01	Conjunto Rodas Traseiras Três Peças - Pneu Goodyear	VER 4E100 11.0	104	

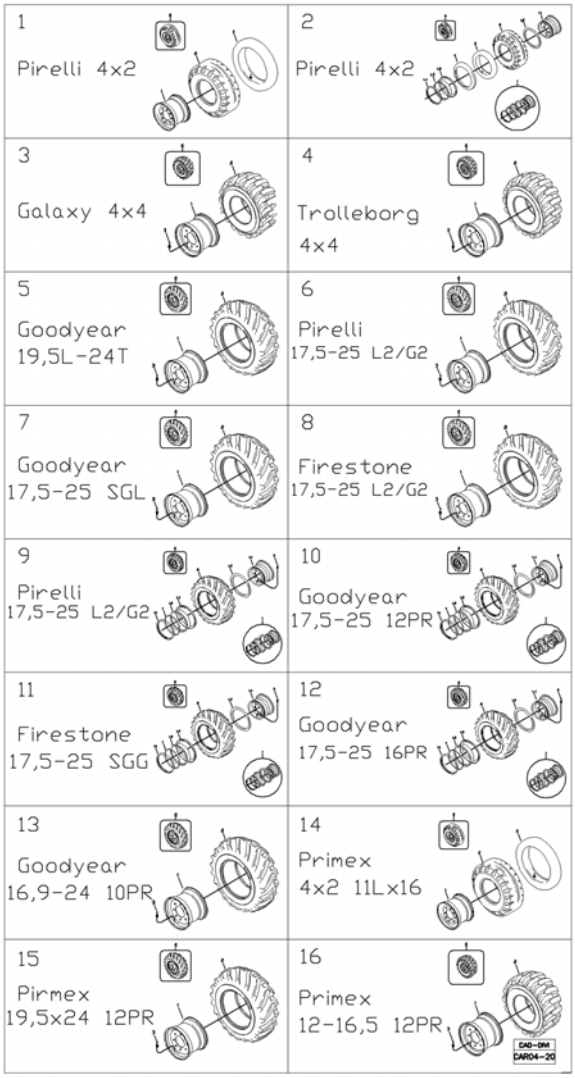

POS	CÓDIGO	QT	PORTUGUÊS	NOTA	Início	Fim
13		01	Conjunto Rodas Traseiras Monopeça - Pneu Goodyear	VER 4E100 12.0	104	
14		01	Conjunto Rodas Dianteiras Monopeça - Pneu PRIMEX - 4x2	VER 4E100 13.0	104	
15		01	Conjunto Rodas Traseiras Monopeça - Pneu PRIMEX	VER 4E100 14.0	104	
16		01	Conjunto Rodas Dianteiras Monopeça - Pneu PRIMEX - 4x4	VER 4E100 15.0	104	

CONJUNTO RODAS DIANTEIRAS MONOPEÇA - PNEU GALAXY - 4X4

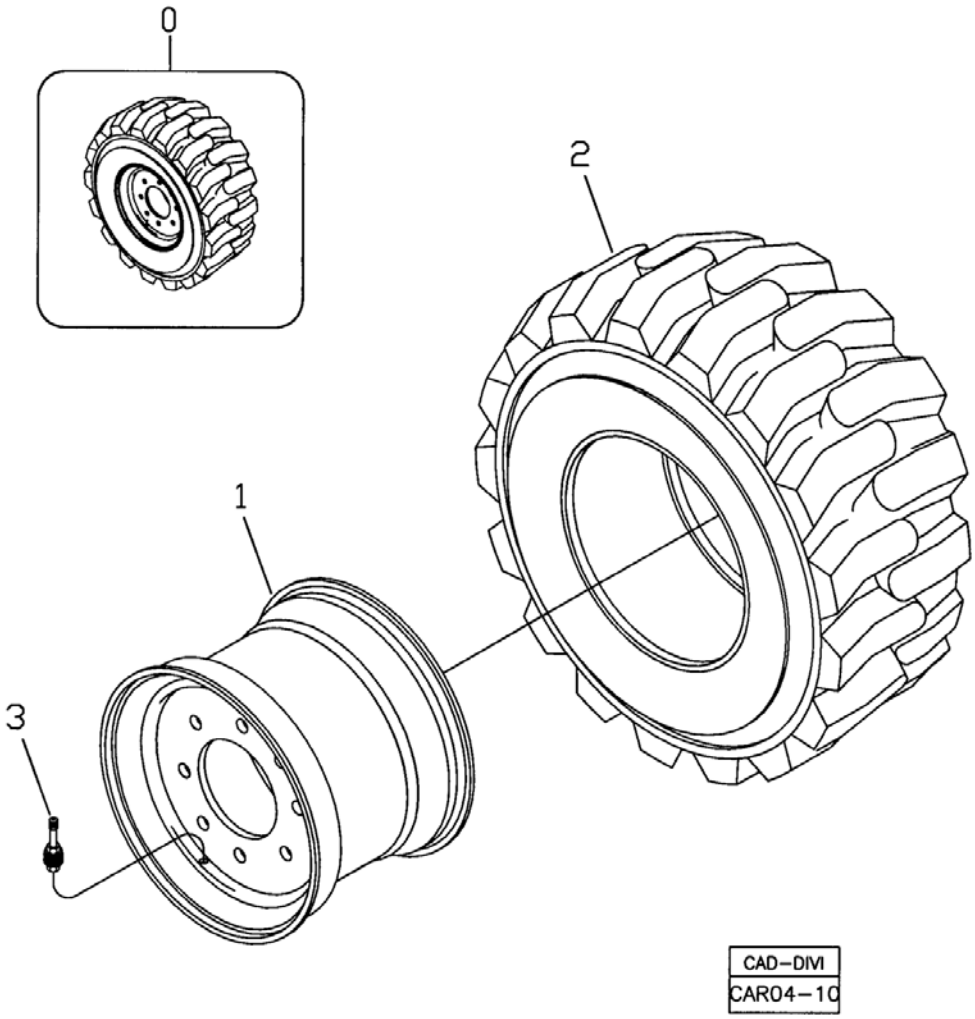

POS	CÓDIGO	QT	PORTUGUÊS	NOTA	Início	Fim
0	370460019	02	Conjunto Roda		104	
1	219000014	01	Roda Dianteira	W8x16	104	
2	212300541	01	Pneu Galaxy	12.00 - 16,5 10PR R4	104	
3	219000060	01	Válvula		104	

CONJUNTO RODAS DIANTEIRAS MONOPEÇA - PNEU TRELLEBORG - 4X4

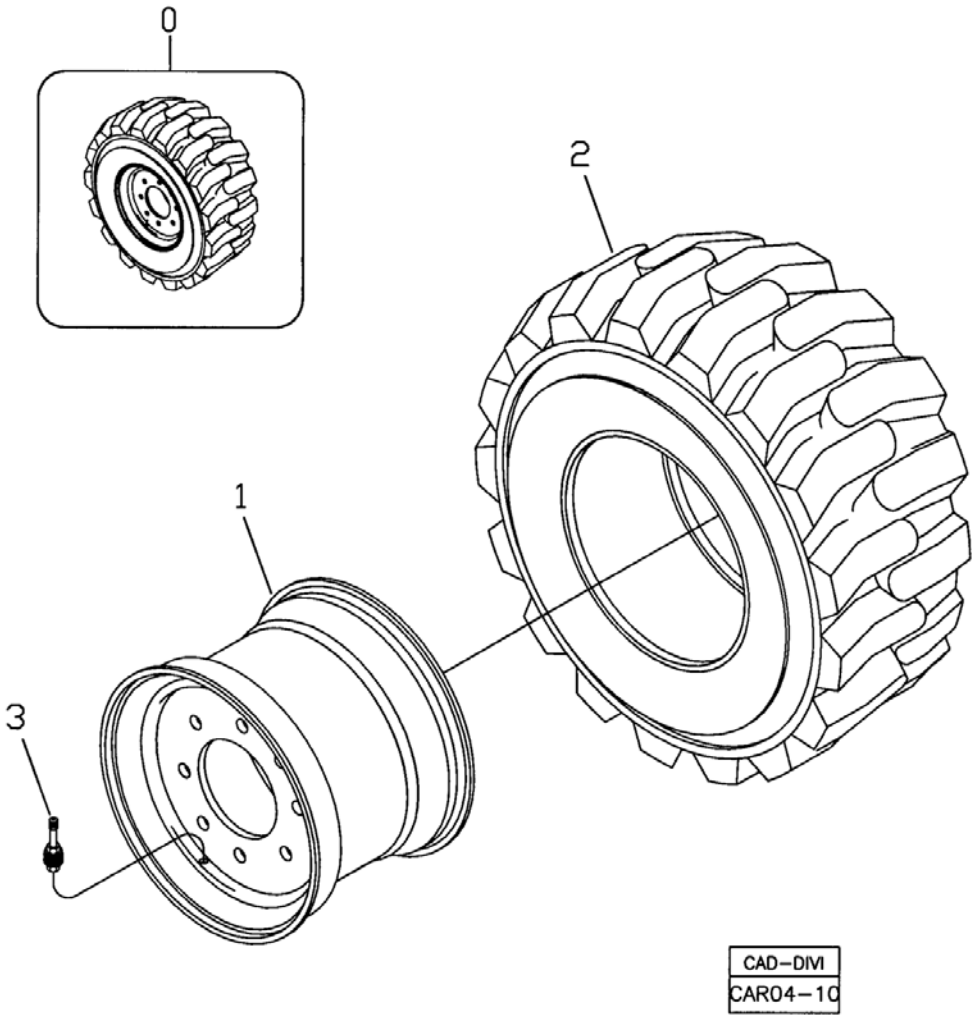

POS	CÓDIGO	QT	PORTUGUÊS	NOTA	Início	Fim
0	370460027	02	Conjunto Roda		104	
1	219000014	01	Roda Dianteira	W8x16	104	
2	219000879	01	Pneu Trelleborg	12 - 16,5 10PR	104	
3	219000514	01	Válvula		104	

CONJUNTO RODAS TRASEIRAS MONOPEÇA - PNEU GOODYEAR

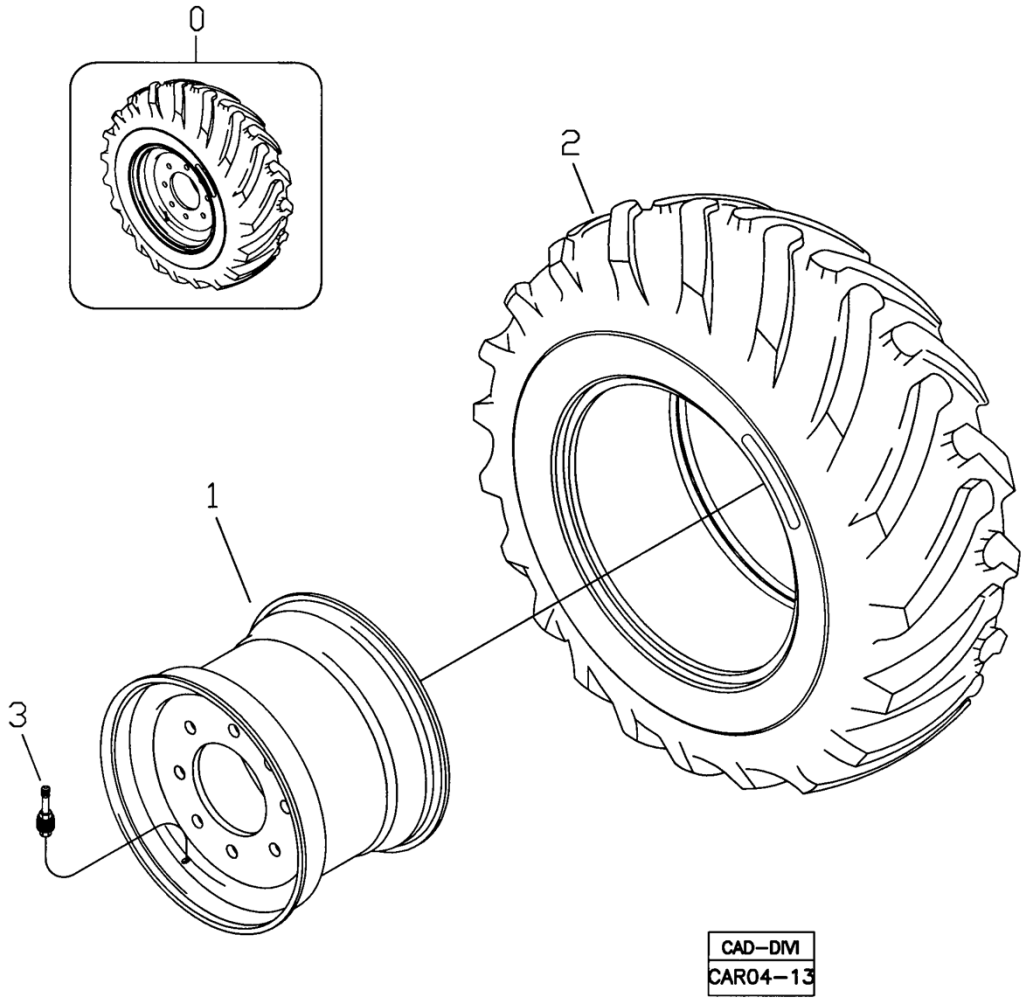

POS	CÓDIGO	QT	PORTUGUÊS	NOTA	Início	Fim
0	370460026	02	Conjunto Roda		104	
1	219000390	01	Roda Traseira	DW16x24	104	
2	219000453	01	Pneu Goodyear	19,5L-24 IT 525 C10	104	
3	219000060	01	Válvula		104	

CONJUNTO RODAS TRASEIRAS MONOPEÇA - PNEU PIRELLI

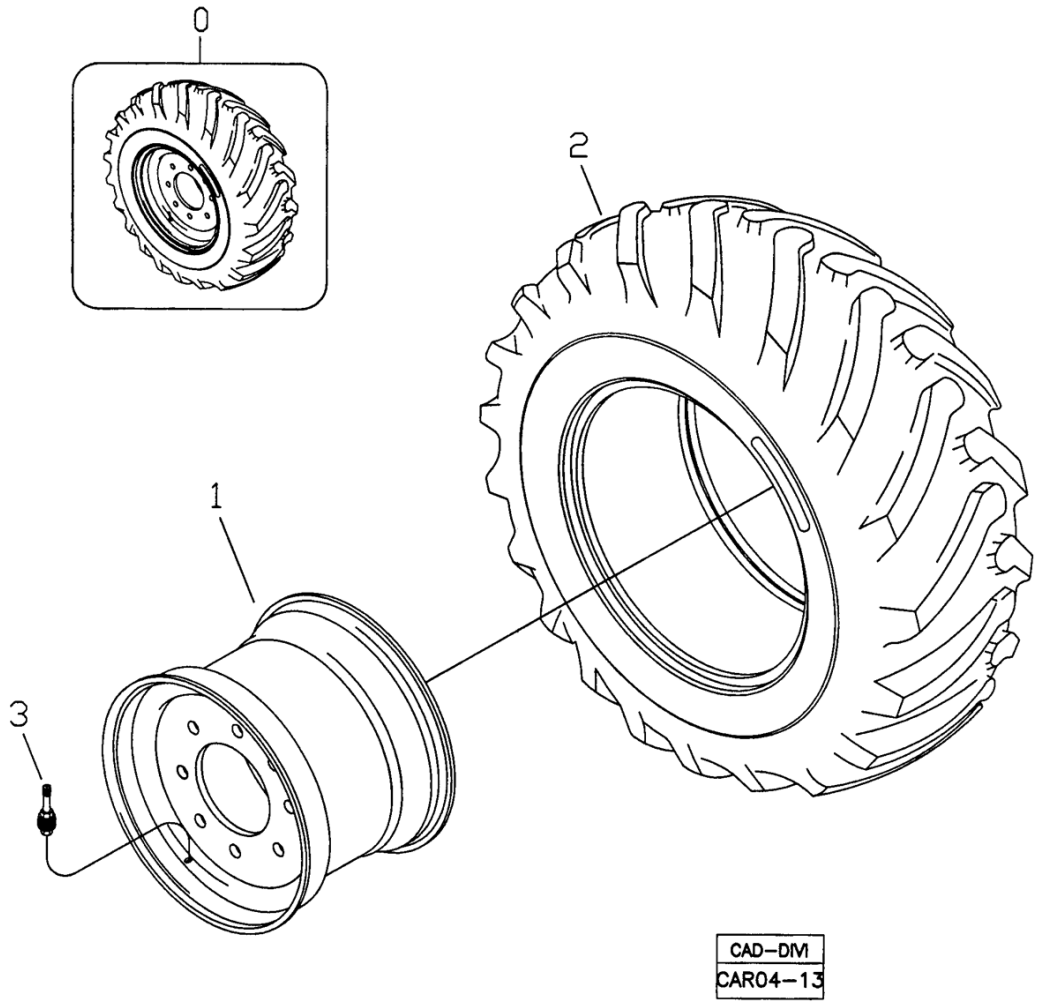

POS	CÓDIGO	QT	PORTUGUÊS	NOTA	Início	Fim
0	370460020	02	Conjunto Roda		104	
1	219000052	01	Roda Traseira	13"x25"x1,3"	104	
2	212300544	01	Pneu Pirelli	17,5-25 L2/G2 12PR	104	
3	219000060	01	Válvula		104	

CONJUNTO RODAS TRASEIRAS MONOPEÇA - PNEU GOODYEAR

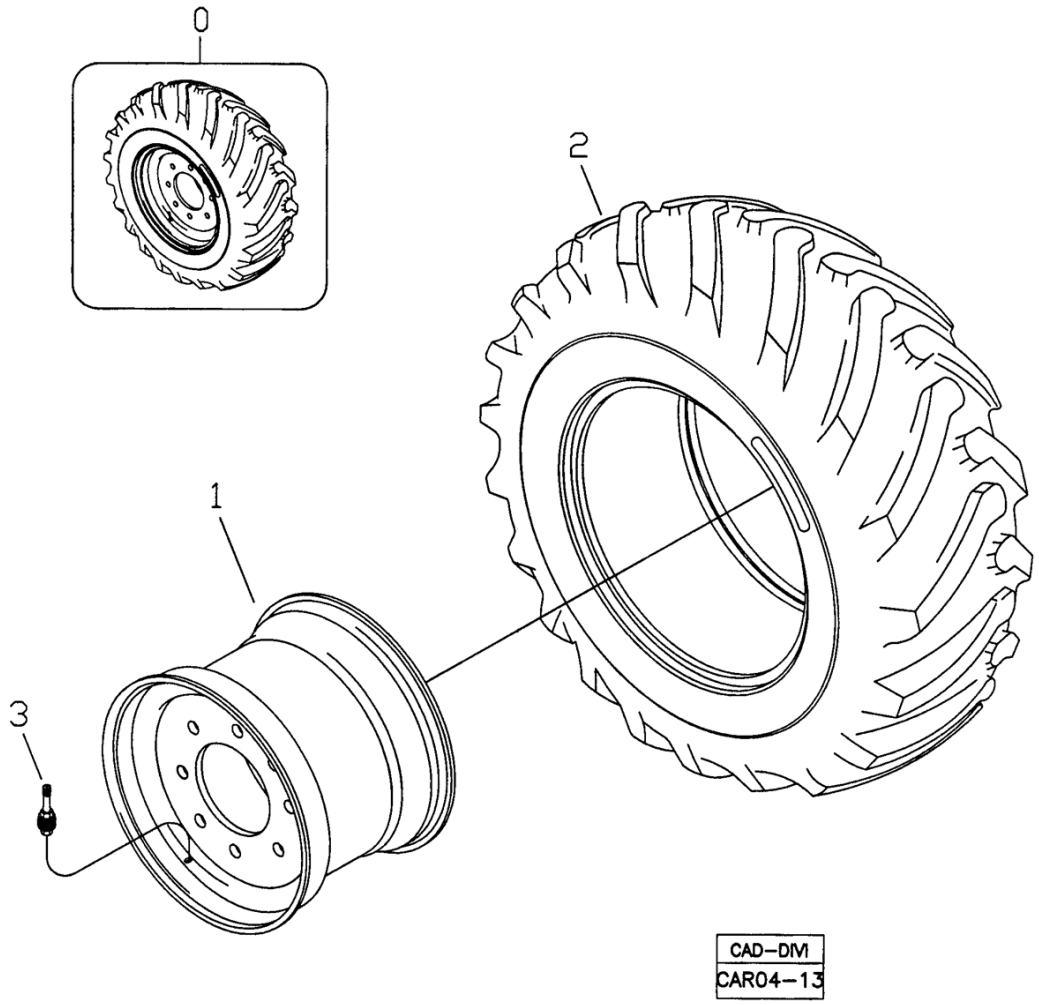

POS	CÓDIGO	QT	PORTUGUÊS	NOTA	Início	Fim
0	370460021	02	Conjunto Roda		104	
1	219000052	01	Roda Traseira	13"x25"x1,3"	104	
2	212300542	01	Pneu Goodyear	17,5-25 SGL 2AL2 12PR	104	
3	219000060	01	Válvula		104	

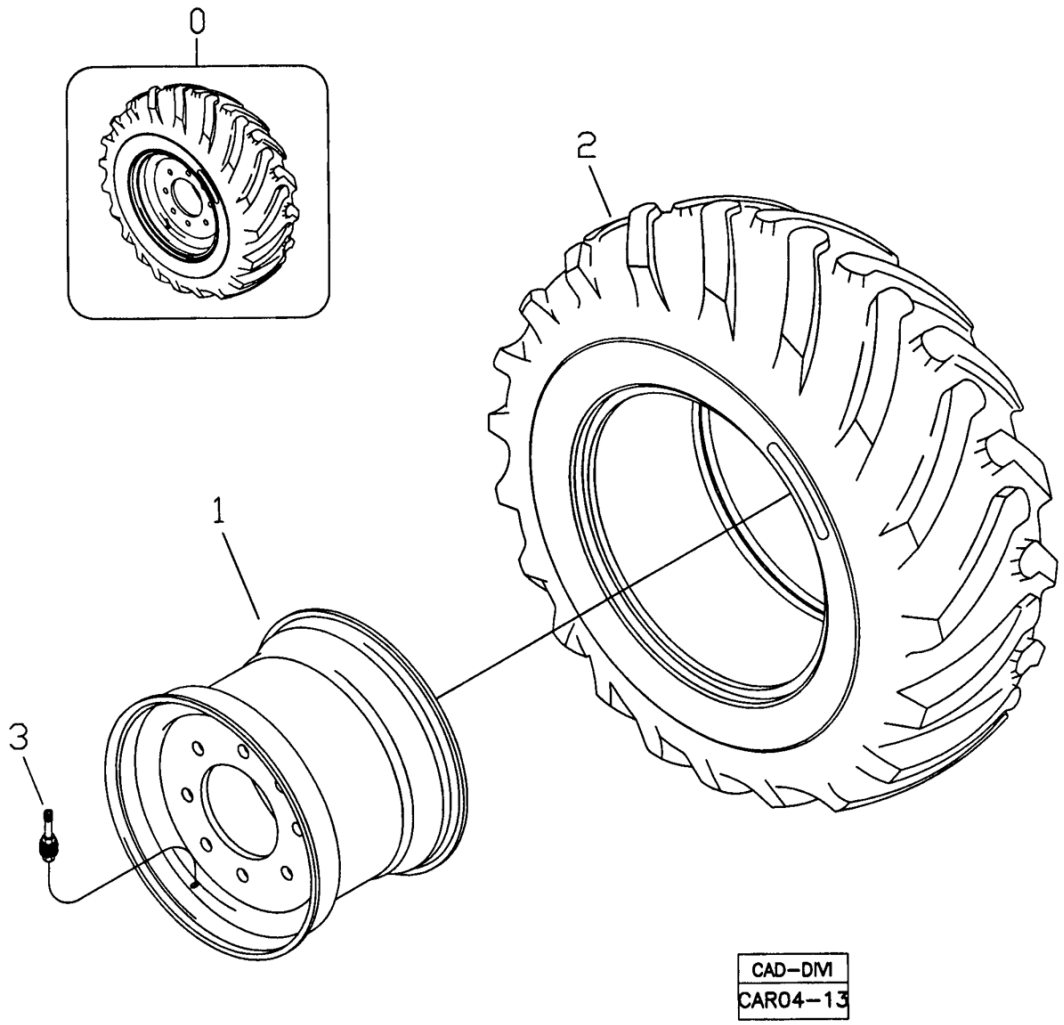

POS	CÓDIGO	QT	PORTUGUÊS	NOTA	Início	Fim
0	370460022	02	Conjunto Roda		104	
1	219000052	01	Roda Traseira	13"x25"x1,3"	104	
2	212300545	01	Pneu Firestone	17,5-25 L2/G2 12PR	104	
3	219000060	01	Válvula		104	

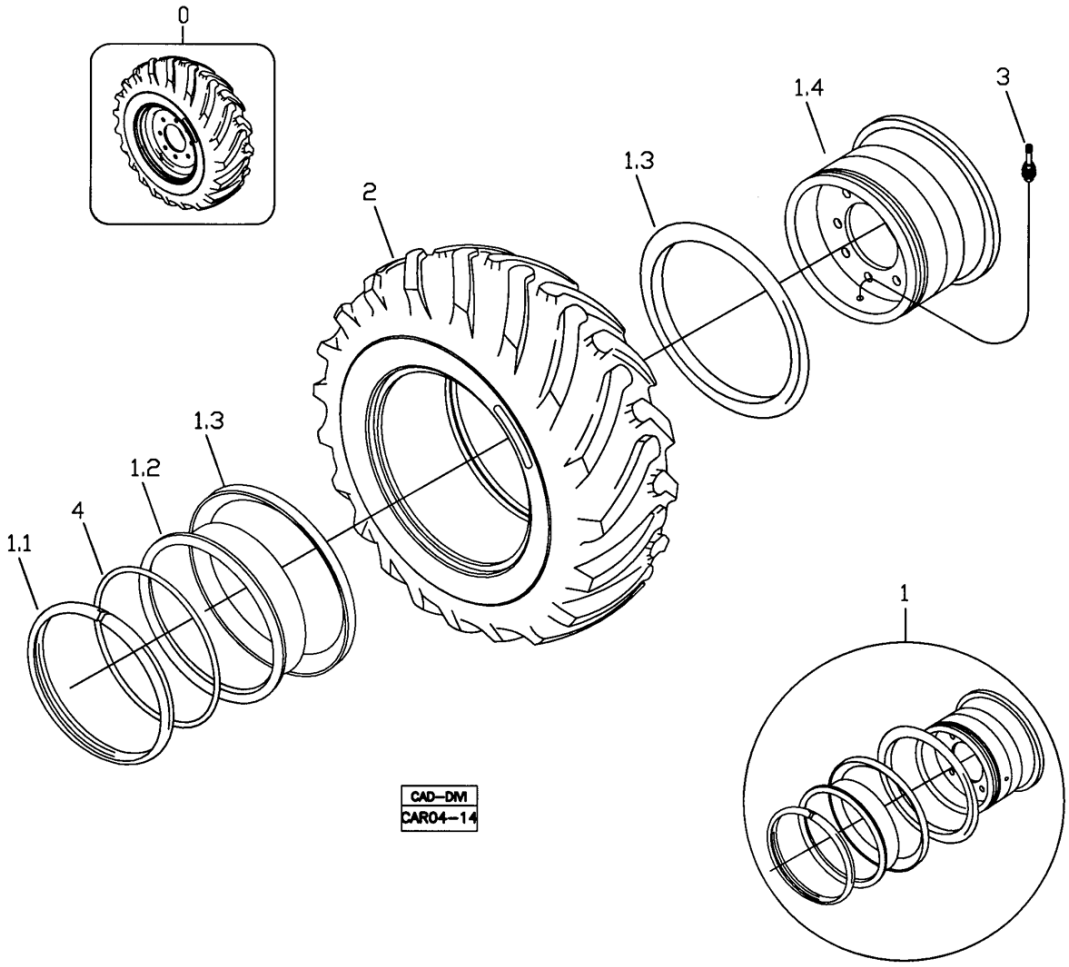

POS	CÓDIGO	QT	PORTUGUÊS	NOTA	Início	Fim
0	370460023	02	Conjunto Roda		104	
1	219000016	01	Roda Traseira	14-25/1,5	104	
1.1		01	Anel Trava		104	
1.2		01	Rebordo		104	
1.3		02	Flange		104	
1.4		01	Base	NFS	104	
2	212300544	01	Pneu Pirelli	17,5-25 L2/G2 12PR	104	
3	219000060	01	Válvula		104	
4	219000059	01	Anel Vedação		104	

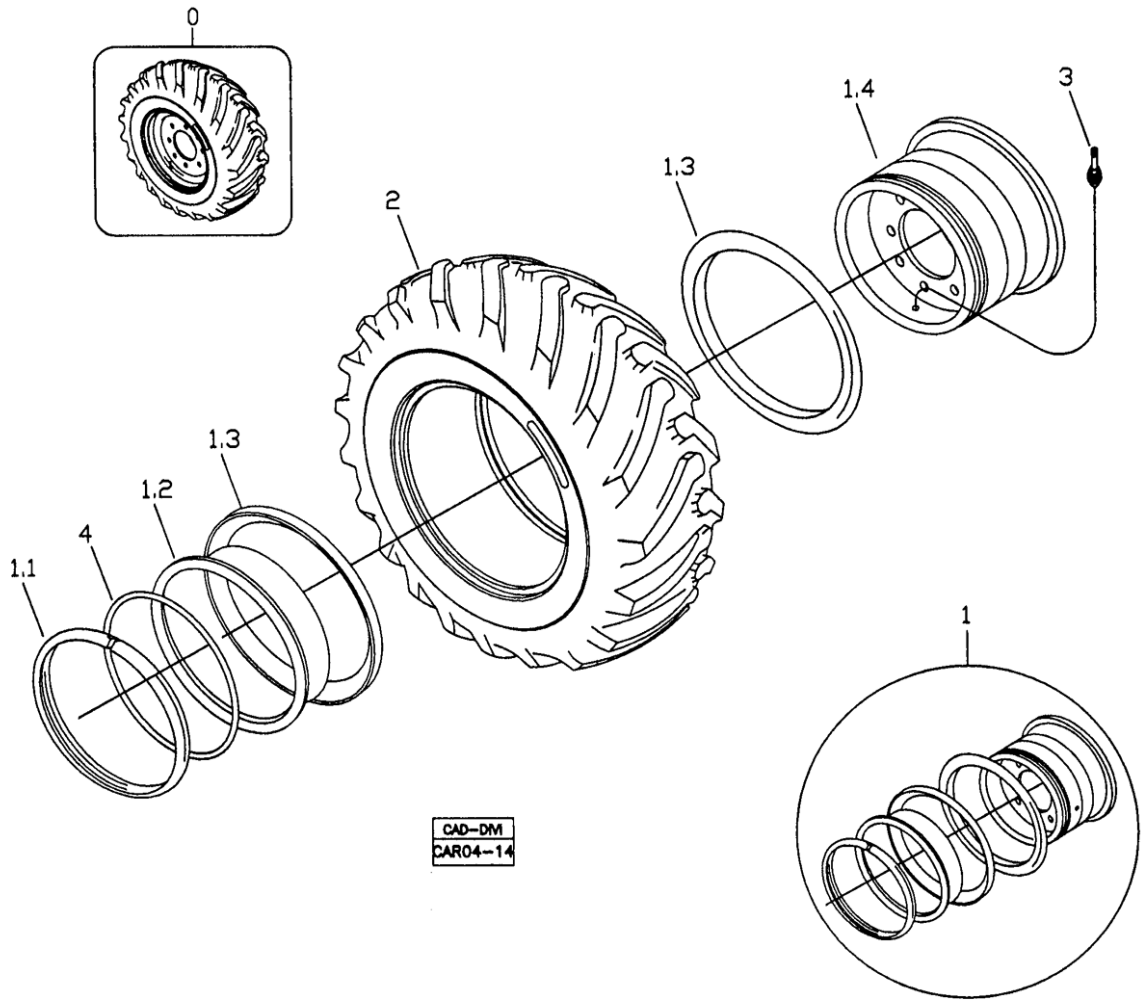

POS	CÓDIGO	QT	PORTUGUÊS	NOTA	Início	Fim
0	370460024	02	Conjunto Roda		104	
1	219000016	01	Roda Traseira	14-25/1,5	104	
1.1		01	Anel Trava		104	
1.2		01	Rebordo		104	
1.3		02	Flange		104	
1.4		01	Base	NFS	104	
2	212300542	01	Pneu Goodyear	17,5-25 SGL 2AL2 12PR	104	
3	219000060	01	Válvula		104	
4	219000059	01	Anel Vedação		104	

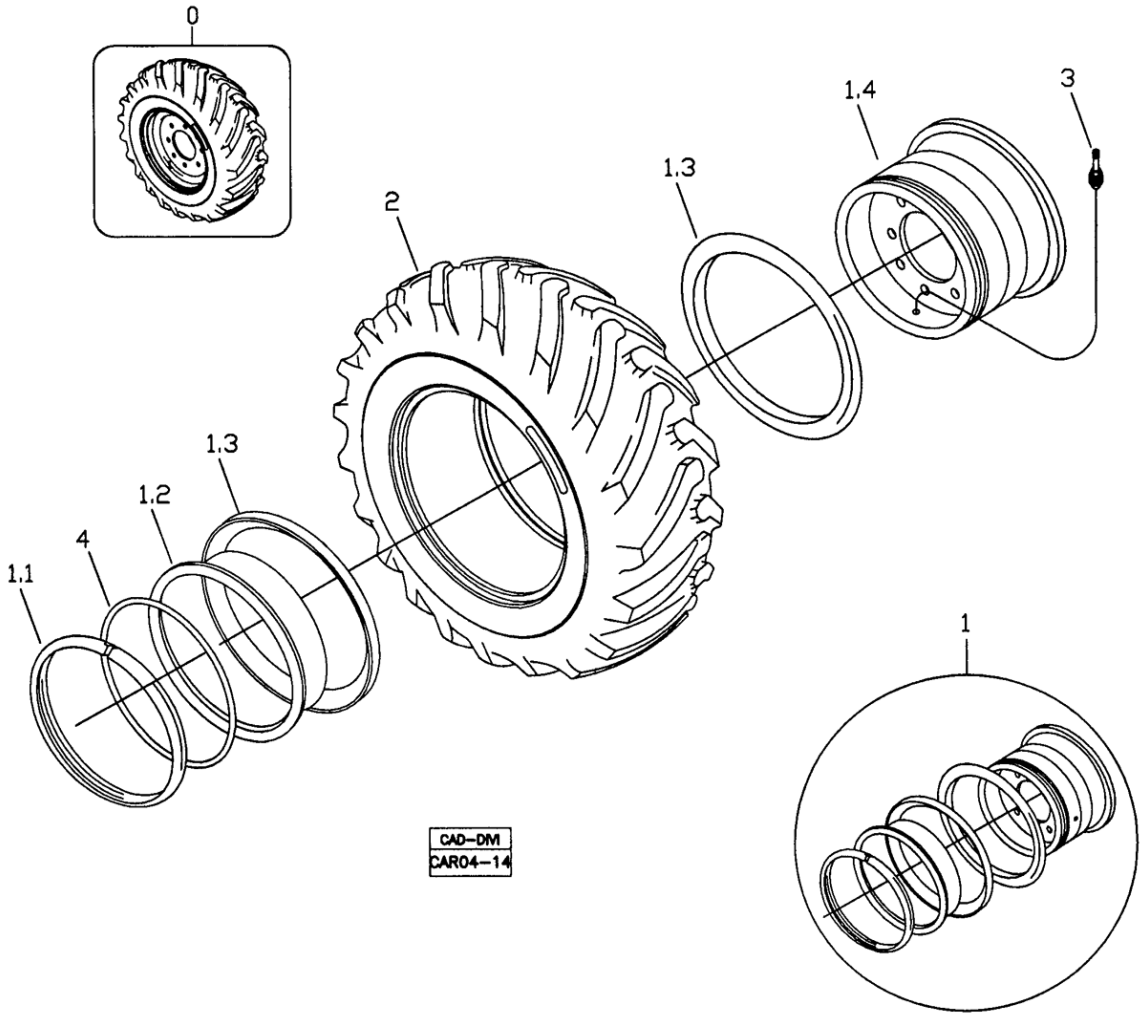

POS	CÓDIGO	QT	PORTUGUÊS	NOTA	Início	Fim
0	370460025	02	Conjunto Roda		104	
1	219000016	01	Roda Traseira	14-25/1,5	104	
1.1		01	Anel Trava		104	
1.2		01	Rebordo		104	
1.3		02	Flange		104	
1.4		01	Base	NFS	104	
2	212300545	01	Pneu Firestone	17,5-25 12PR SGG	104	
3	219000060	01	Válvula		104	
4	219000059	01	Anel Vedação		104	

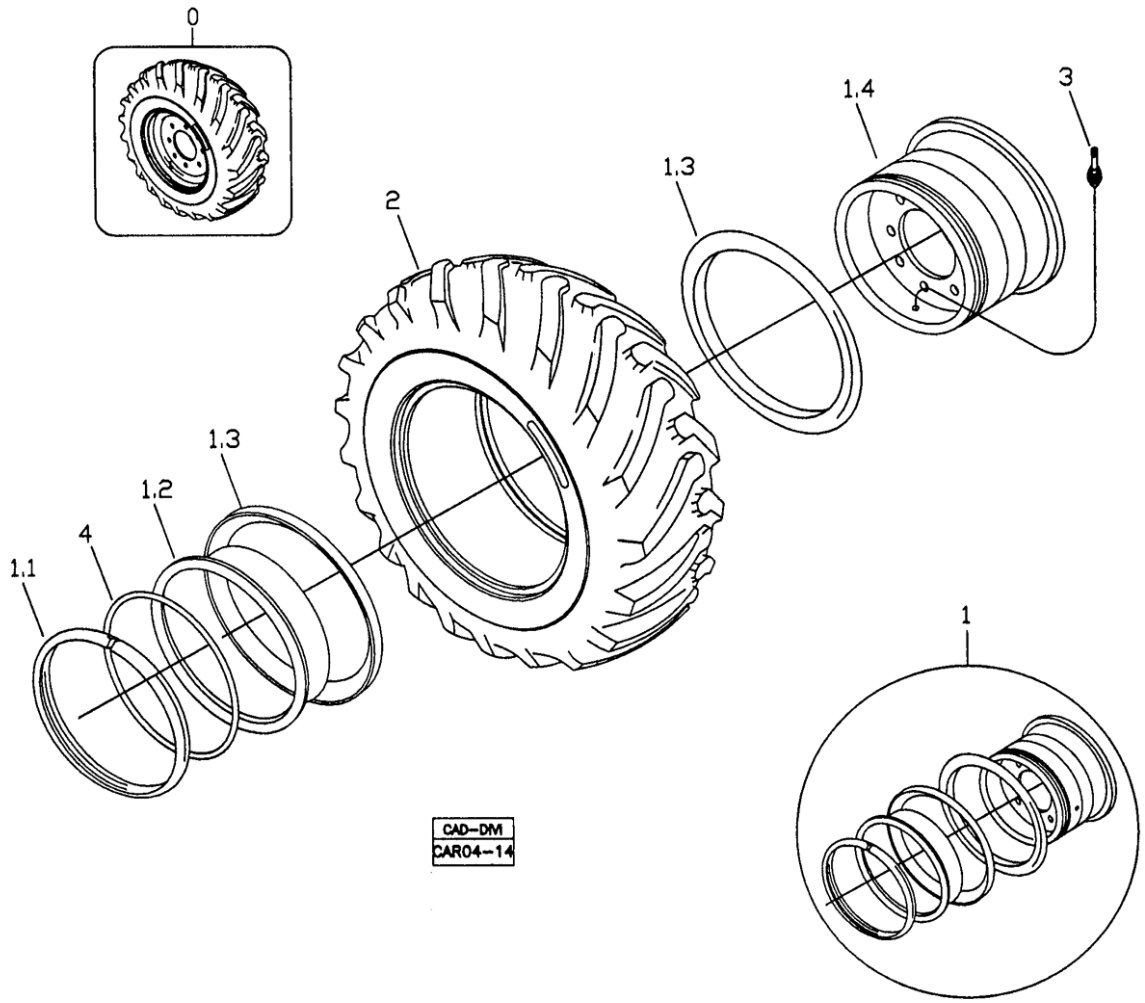

POS	CÓDIGO	QT	PORTUGUÊS	NOTA	Início	Fim
0	370460025	02	Conjunto Roda		104	
1	219000016	01	Roda Traseira	14-25/1,5	104	
1.1		01	Anel Trava		104	
1.2		01	Rebordo		104	
1.3		02	Flange		104	
1.4		01	Base	NFS	104	
2	212300558	01	Pneu Goodyear	17,5-25 SGL 2A L2 16PR	104	
3	219000060	01	Válvula		104	
4	219000059	01	Anel Vedação		104	

CONJUNTO RODAS TRASEIRAS MONOPEÇA - PNEU GOODYEAR

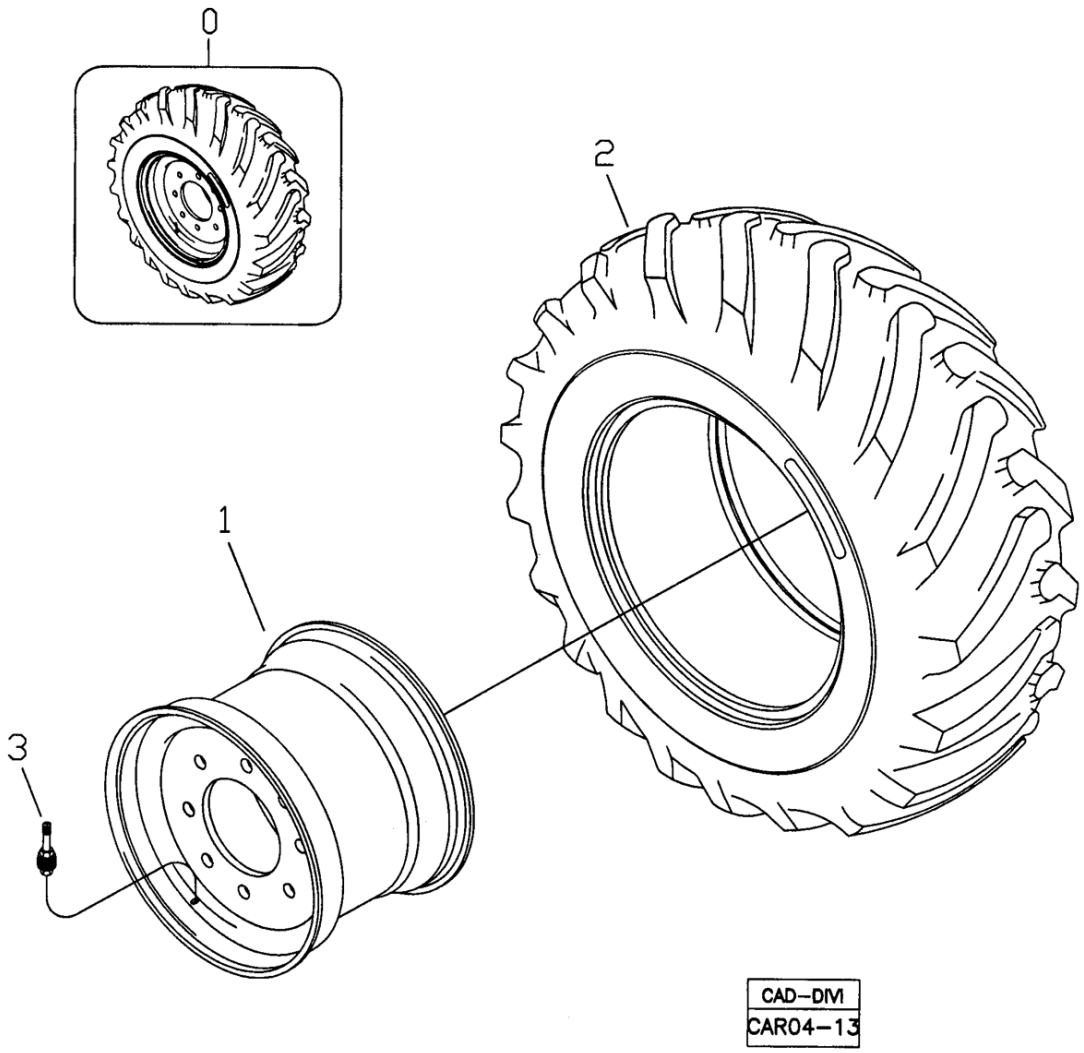

POS	CÓDIGO	QT	PORTUGUÊS	NOTA	Início	Fim
0	370460052	02	Conjunto Roda		104	
1	219000389	01	Roda Traseira	DW16x24	104	
2	219002046	01	Pneu Goodyear	16,9-24 10PR	104	
3	219000060	01	Válvula		104	

CONJUNTO RODAS DIANTEIRAS MONOPEÇA - PNEU PRIMEX - 4X2

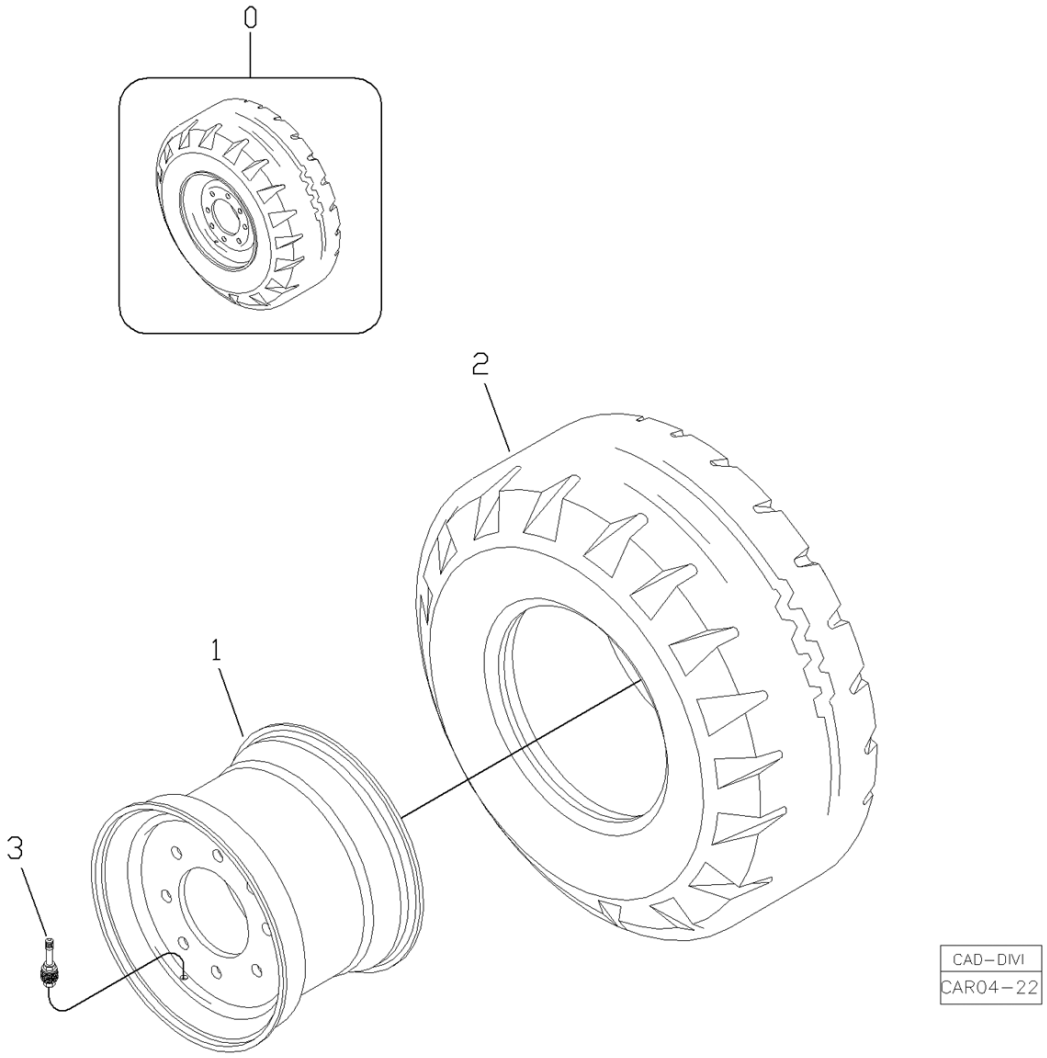

POS	CÓDIGO	QT	PORTUGUÊS	NOTA	Início	Fim
0	370460053	02	Conjunto Roda		104	
1	219000015	01	Roda Dianteira	W8Lx16	104	
2	219002129	01	Pneu PRIMEX	11Lx16 10PR TL	104	
3	219000514	01	Válvula		104	

CONJUNTO RODAS TRASEIRAS MONOPEÇA - PNEU PRIMEX

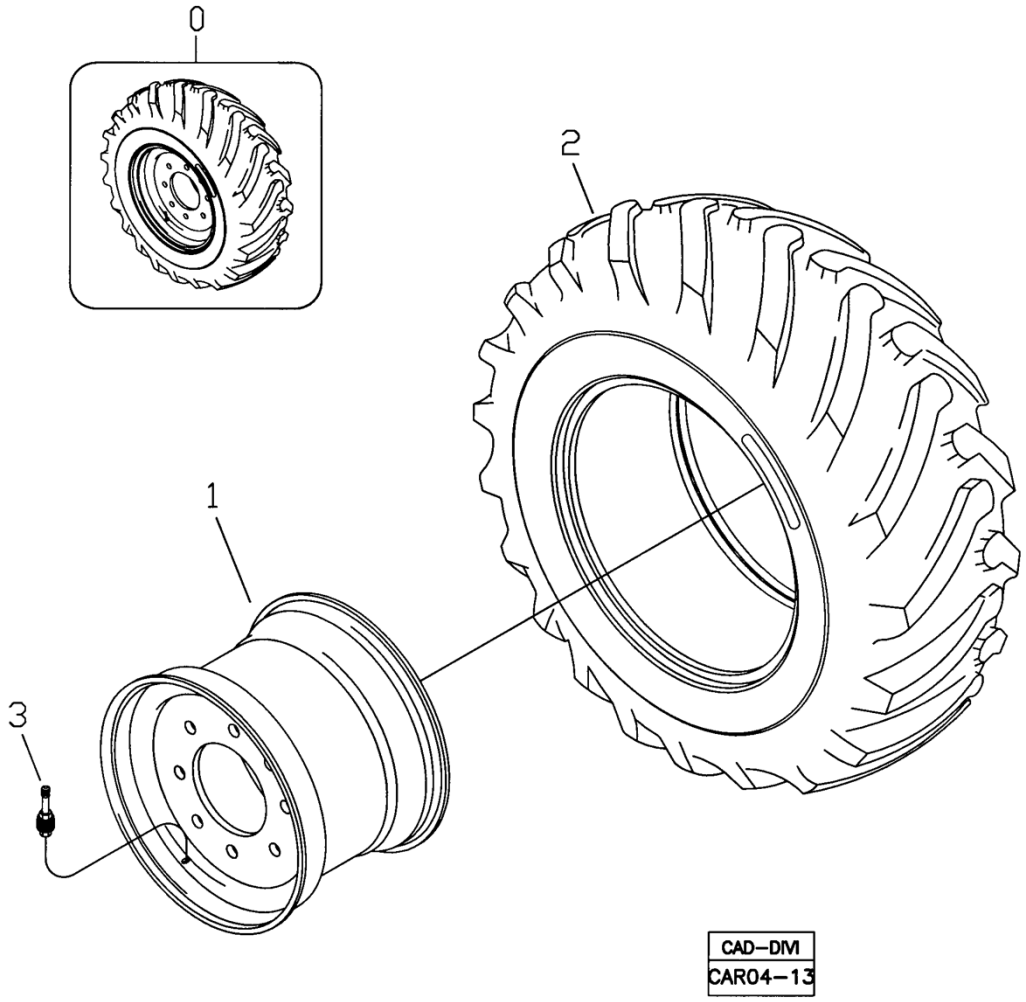

POS	CÓDIGO	QT	PORTUGUÊS	NOTA	Início	Fim
0		02	Conjunto Roda		104	
1	219000390	01	Roda Traseira	DW16x24	104	
2	219002127	01	Pneu PRIMEX	19,5Lx24 12PR	104	
3	219000060	01	Válvula		104	

CONJUNTO RODAS DIANTEIRAS MONOPEÇA - PNEU PRIMEX - 4X4

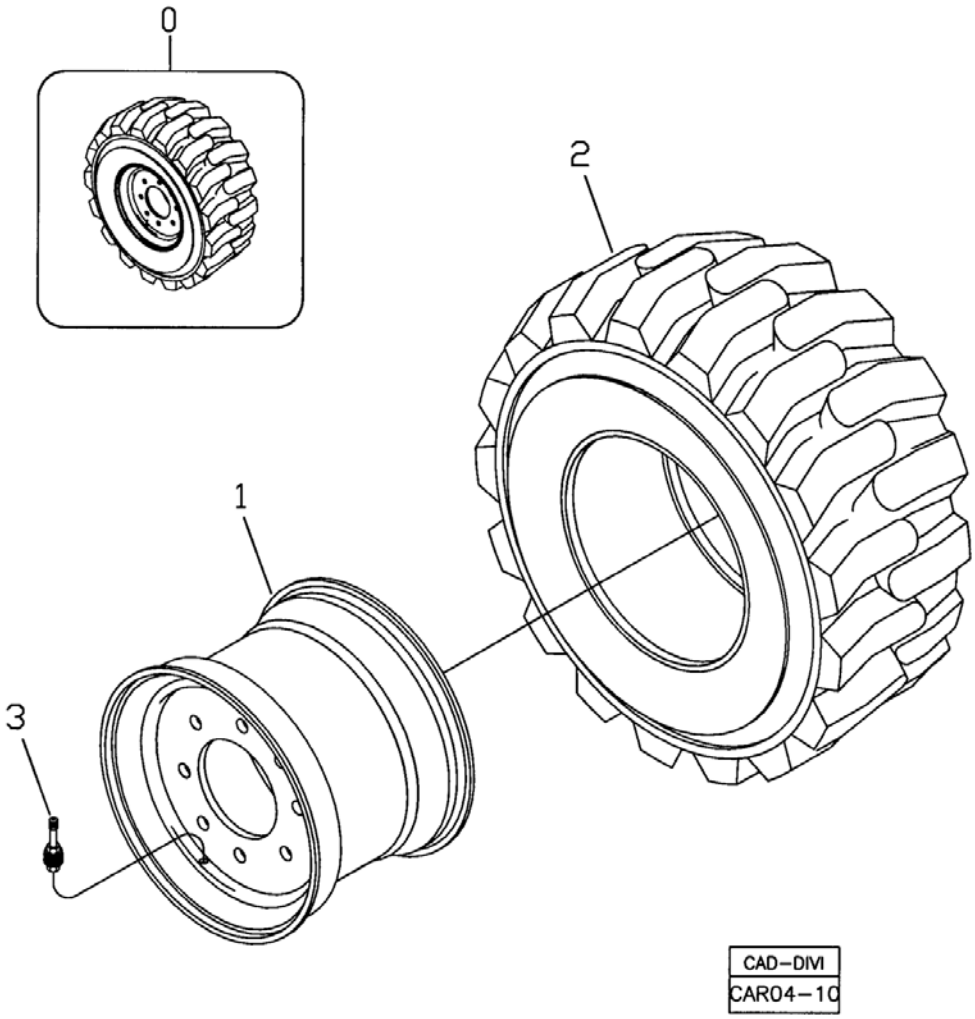

POS	CÓDIGO	QT	PORTUGUÊS	NOTA	Início	Fim
0		02	Conjunto Roda		104	
1	219000014	01	Roda Dianteira	W8x16	104	
2	219002128	01	Pneu PRIMEX	12 - 16,5 12PR	104	
3	219000514	01	Válvula		104	

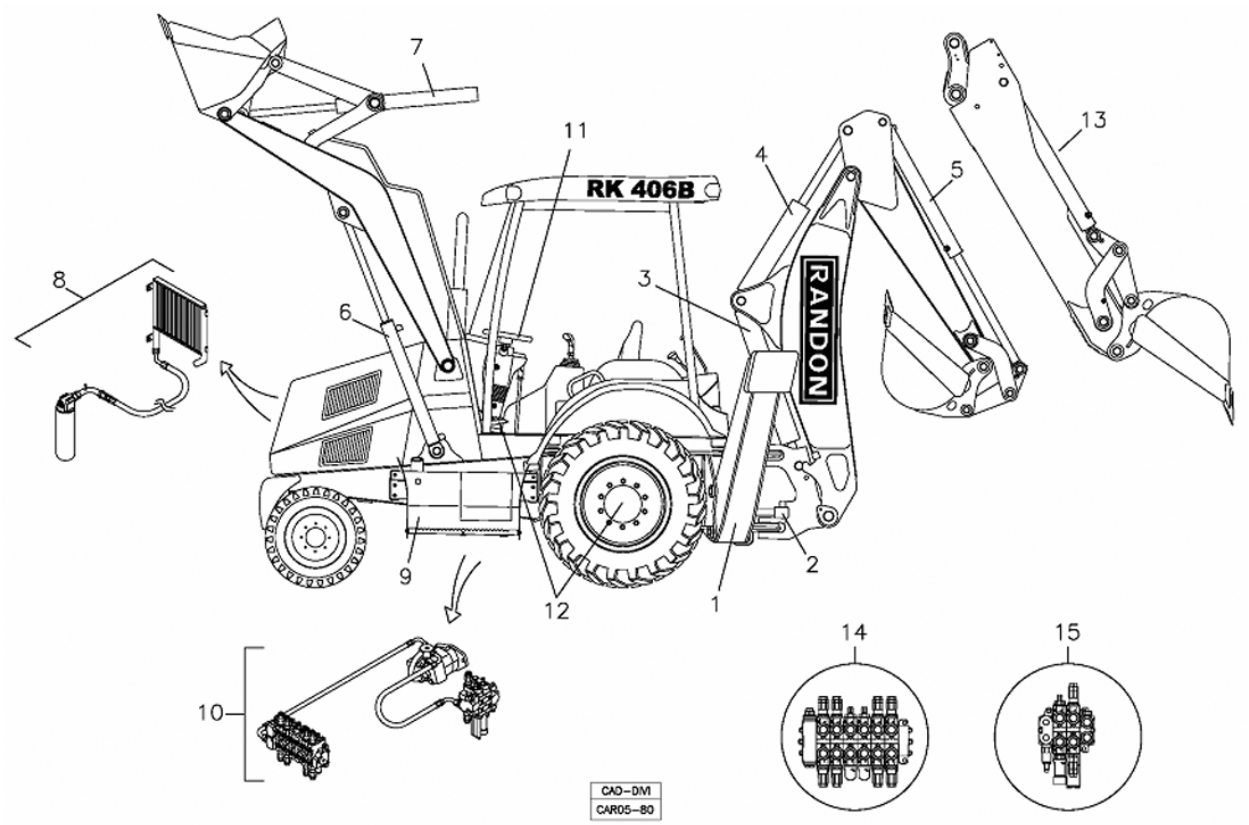

POS	CÓDIGO	QT	PORTUGUÊS	NOTA	Início	Fim
1		01	Sistema Hidráulico dos Estabilizadores	VER 5J000 00.0	104	
2		01	Sistema Hidráulico Cilindro De Giro Da Retroescavadeira	VER 5I000 00.0	104	
3		01	Sistema Hidráulico Da Lança Da Retroescavadeira	VER 5K000 00.0	104	
4		01	Sistema Hidraúlico Braço Profundidade Retroescavadeira	VER 5L000 00.0	104	
5		01	Sistema Hidráulico Da Caçamba Da Retroescavadeira	VER 5H000 00.0	104	
6		01	Sistema Hidráulico Elevação Caçamba Carregadeira	VER 5Q000 00.0	104	
7		01	Sistema Hidráulico De Inclinação Da Caçamba Da Carregadeira	VER 5P000 00.0	104	
8		01	Sistema Hidraulico Do Filtro E Trocador De Calor	VER 5M000 00.0	104	
9		01	Sistema Hidráulico Retorno E Reservatório	VER 5N000 00.0	104	
10		01	Sistema Hidráulico De Alimentação Da Bomba	VER 5O000 00.0	104	
11		01	Sistema Hidráulico De Direção	VER 5B000 00.0	104	
12		01	Sistema Hidráulico De Freio	VER 5D000 00.0	104	
13		01	Sistema Hidráulico Braço Extensível	VER 5R000 00.0	104	
14		01	Comando Hidráulico da Retroescavadeira	VER 5T000 00.0	104	
15		01	Comando Hidráulico da Carregadeira	VER 5T200 00.0	104	

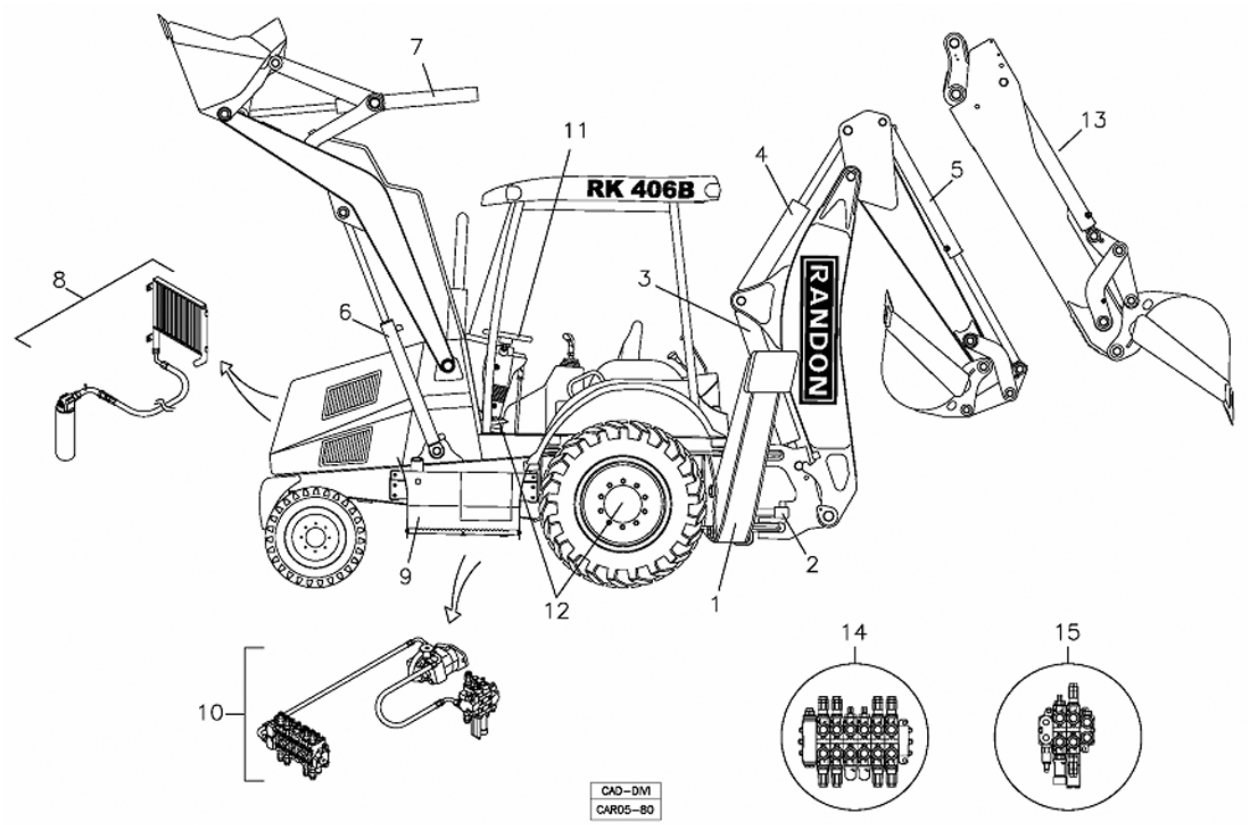

POS	CÓDIGO	QT	PORTUGUÊS	NOTA	Início	Fim
16		01	Rompedor Hidráulico	VER 5Q/1	104	

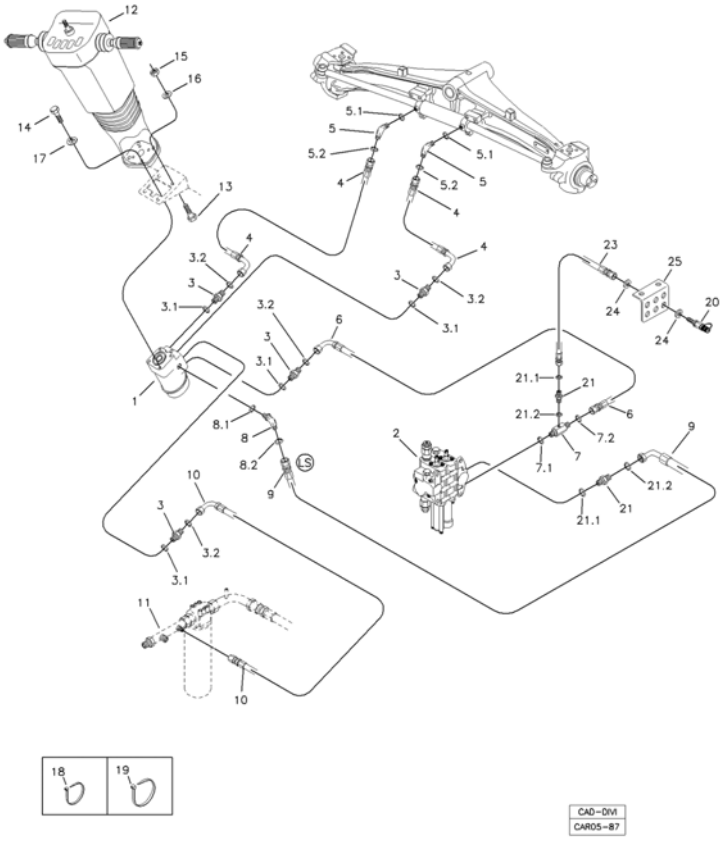

POS	CÓDIGO	QT	PORTUGUÊS	NOTA	Início	Fim
1	219000027	01	Servostato		726	
1.1	219001728	01	Reparo		726	
2		01	Comando Hidráulico Carregadeira	VER 5T200 00.0	726	
3	219000225	04	Conexão		726	
3.1	219000985	01	Anel Vedação		726	
3.2	219000314	01	Anel Vedação		726	
4	219000213	02	Mangueira		726	
5	219000248	02	Conexão		726	
5.1	219000984	01	Anel Vedação		726	
5.2	219000314	01	Anel Vedação		726	
6	219001582	01	Mangueira		726	
7	219001560	01	Conexão		726	
7.1	219000983	01	Anel Vedação		726	
7.2	219000314	01	Anel Vedação		726	
8	219000197	01	Joelho		726	
8.1	219000983	01	Anel Vedação		726	
8.2	219000312	01	Anel Vedação		726	
9	219002110	01	Mangueira		726	
10	219000211	01	Mangueira		726	
11		01	Tubo	VER 5M000 00.0	726	
12		01	Coluna Direção	VER 5B100 00.0	726	
13	210003910	04	Parafuso sextavado		726	

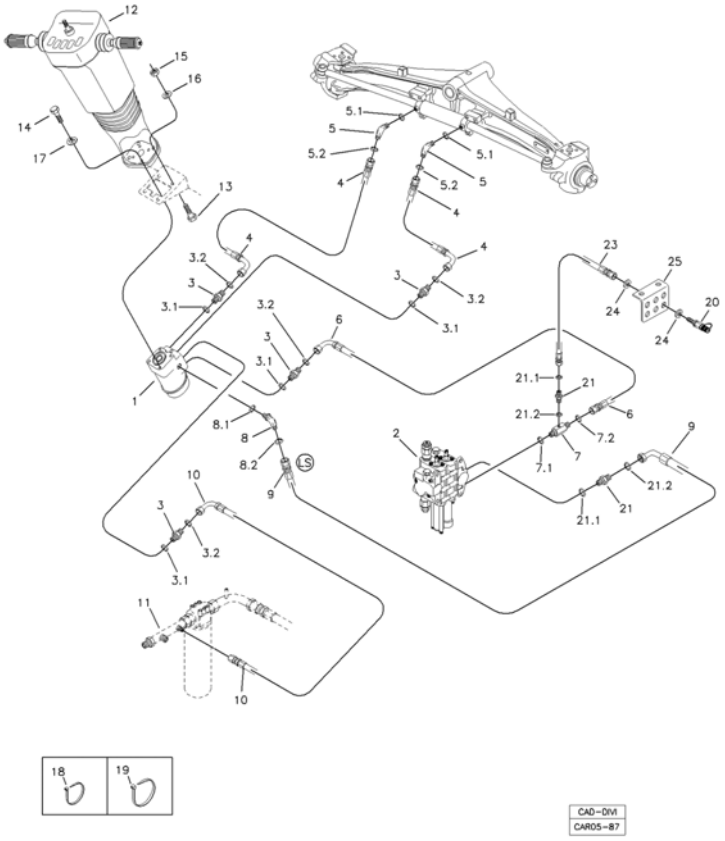

POS	CÓDIGO	QT	PORTUGUÊS	NOTA	Início	Fim
14	220000464	04	Parafuso Allen		726	
15	210005756	04	Porca		726	
16	210002025	04	Arruela 10,0mm		726	
17	210002190	04	Arruela pressão		726	
18	210001222	CN	Cinta Plástica		726	
19	210002495	CN	Abraçadeira		726	
20	219000351	01	Tomador Pressão		726	
21	219001430	01	Conexão		726	
21.1	219000983	01	Anel Vedação		726	
21.2	219000312	01	Anel Vedação		726	
23	219001901	01	Mangueira		726	
24	210002021	02	Arruela Pressão		726	
25		01	Suporte	VER 3F	726	

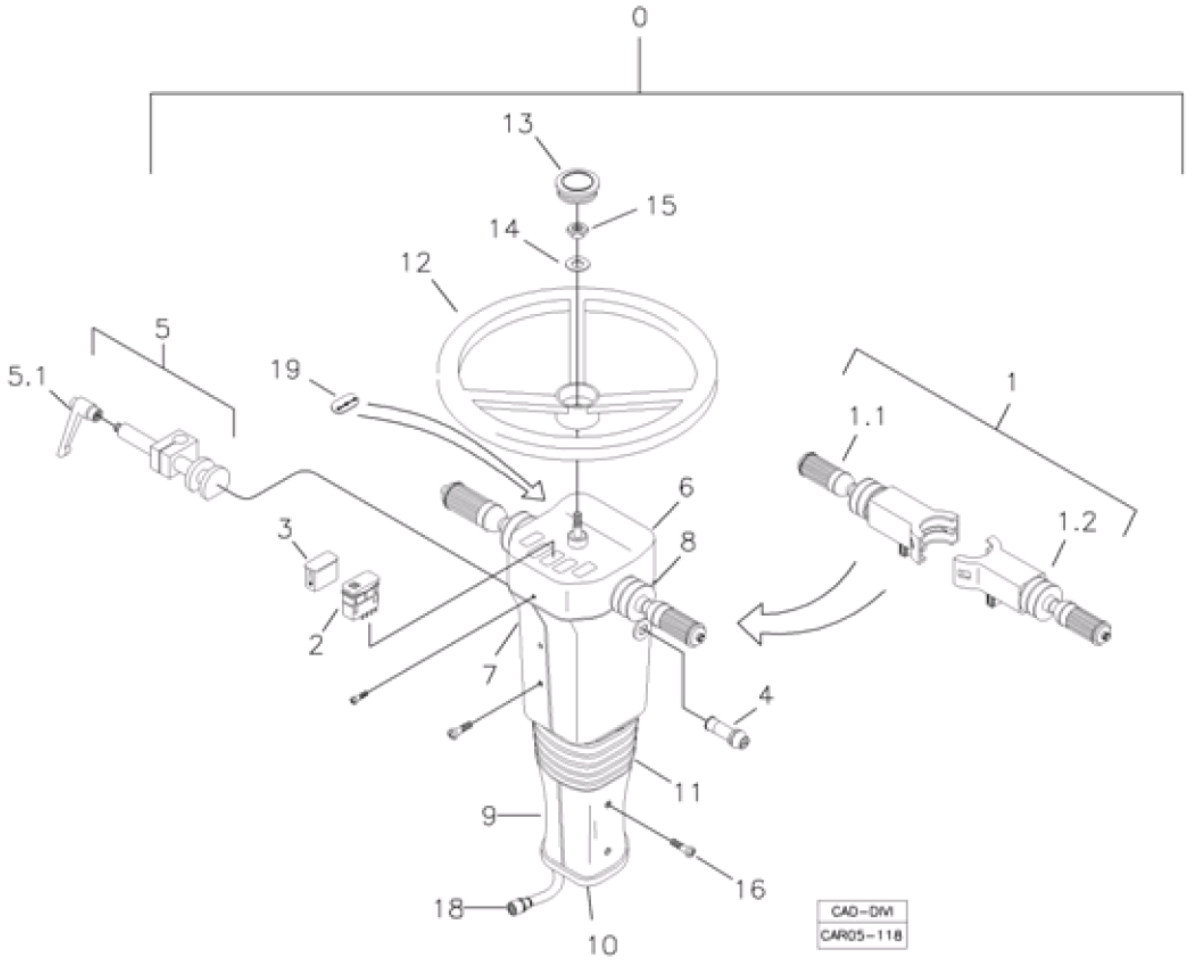

POS	CÓDIGO	QT	PORTUGUÊS	NOTA	Início	Fim
0	219001909	01	Coluna Direção		561	
1	219002315	01	ALAVANCA		561	
1.1	219002317	01	Chave Seletora F-N-R		561	
1.2	219002318	01	Chave Seta		561	
2		01	Interruptor	VER 6D	561	
3		01	Tampa	VER 6D	561	
4		01	Interruptor Pisca-alerta	VER 6D	561	
5	219001283	01	Trava da Articulação		561	
5.1	219001798	01	Manípulo		561	
6	219002301	01	Tampa Coluna		561	
7	219002297	01	Tampa Superior Esquerda		561	
8	219002298	01	Tampa Superior Direita		561	
9	219002299	01	Tampa Inferior Esquerda		561	
10	219002300	01	Tampa Inferior Direita		561	
11	219001282	01	Sanfona		561	
12	219001094	01	Volante		561	
13	219001095	01	Tampa Volante		561	
14	210002050	01	Arruela		561	
15	210000614	01	Porca		561	
16	210007094	08	Parafuso Phillips		561	
17	210007095	04	Parafuso		561	
18	219002433	01	CHICOTE ELÉTRICO		561	

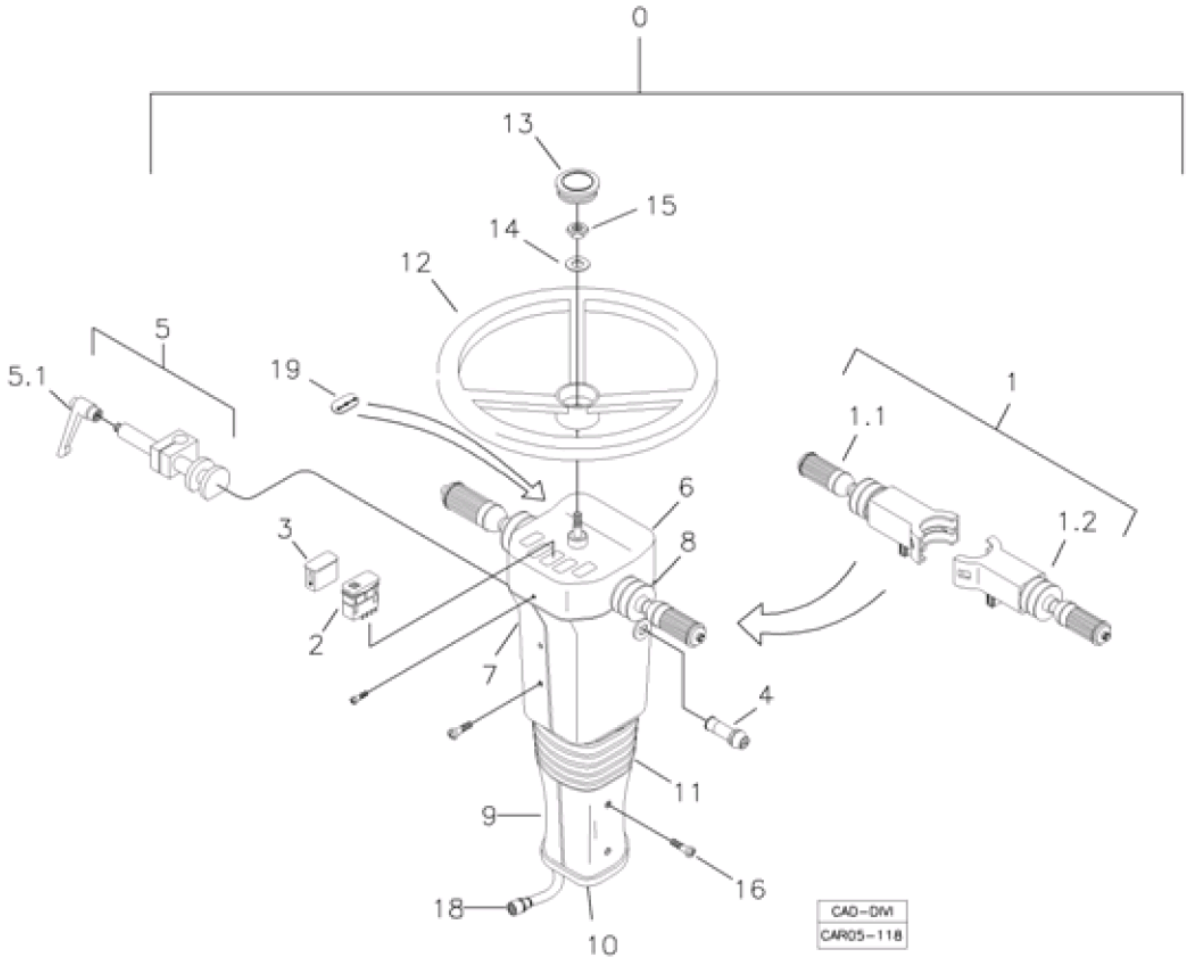

POS	CÓDIGO	QT	PORTUGUÊS	NOTA	Início	Fim
19	219002444	01	ADESIVO		1369	

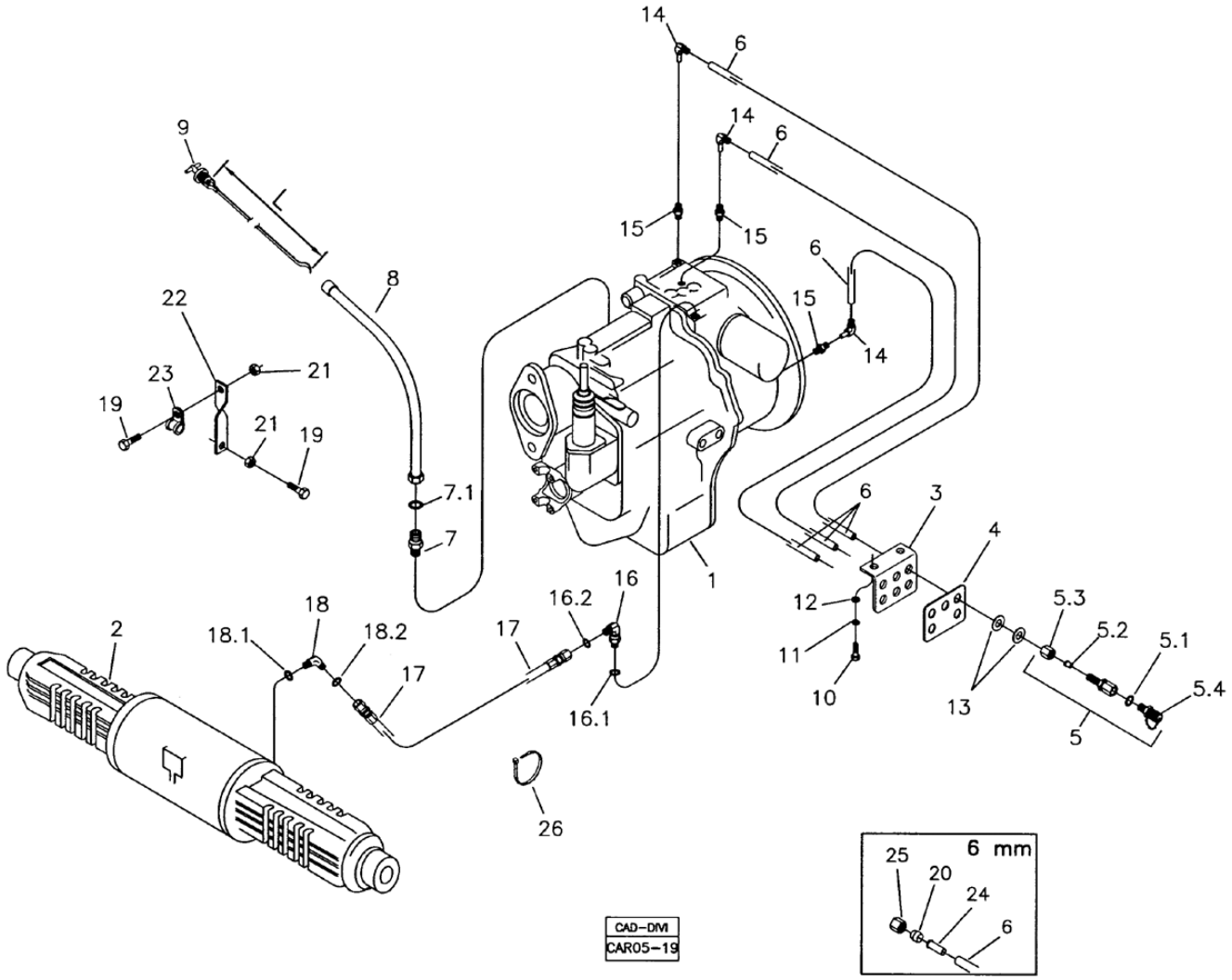

POS	CÓDIGO	QT	PORTUGUÊS	NOTA	Início	Fim
1		01	Transmissão	VER 3B000 00.0	104	
2		01	Eixo Traseiro	VER 4C100 00.0	104	
3	370060294	01	Suporte		104	
4	219000353	01	Placa Identificação		104	
5	219000351	03	Tomador Pressão		104	
5.1	219000313	01	Anel Vedação		104	
5.2	210001050	01	Anel Penetração 6mm		104	
5.3	210000774	01	Porca Aperto 6 mm		104	
5.4	219001099	01	Tomador Pressão		104	
6	211400223	CN	Tubo tecalon		104	
7	219000326	01	Conexão		104	
7.1	219000317	01	Anel O'		104	
8	219000883	01	Tubo Nível òleo		104	
9	219000878	01	Vareta Nível òleo	L=830 mm	104	
10	210003710	02	Parafuso sext.		104	
11	210002141	02	Arruela Pressão		104	
12	210002005	02	Arruela Pressão		104	
13	210002021	06	Arruela Pressão		104	
14	210300170	03	Joelho 6		104	
15	210300003	03	União Macho		104	
16	219000306	01	Joelho		104	
16.1	219000984	01	Anel Vedação		104	

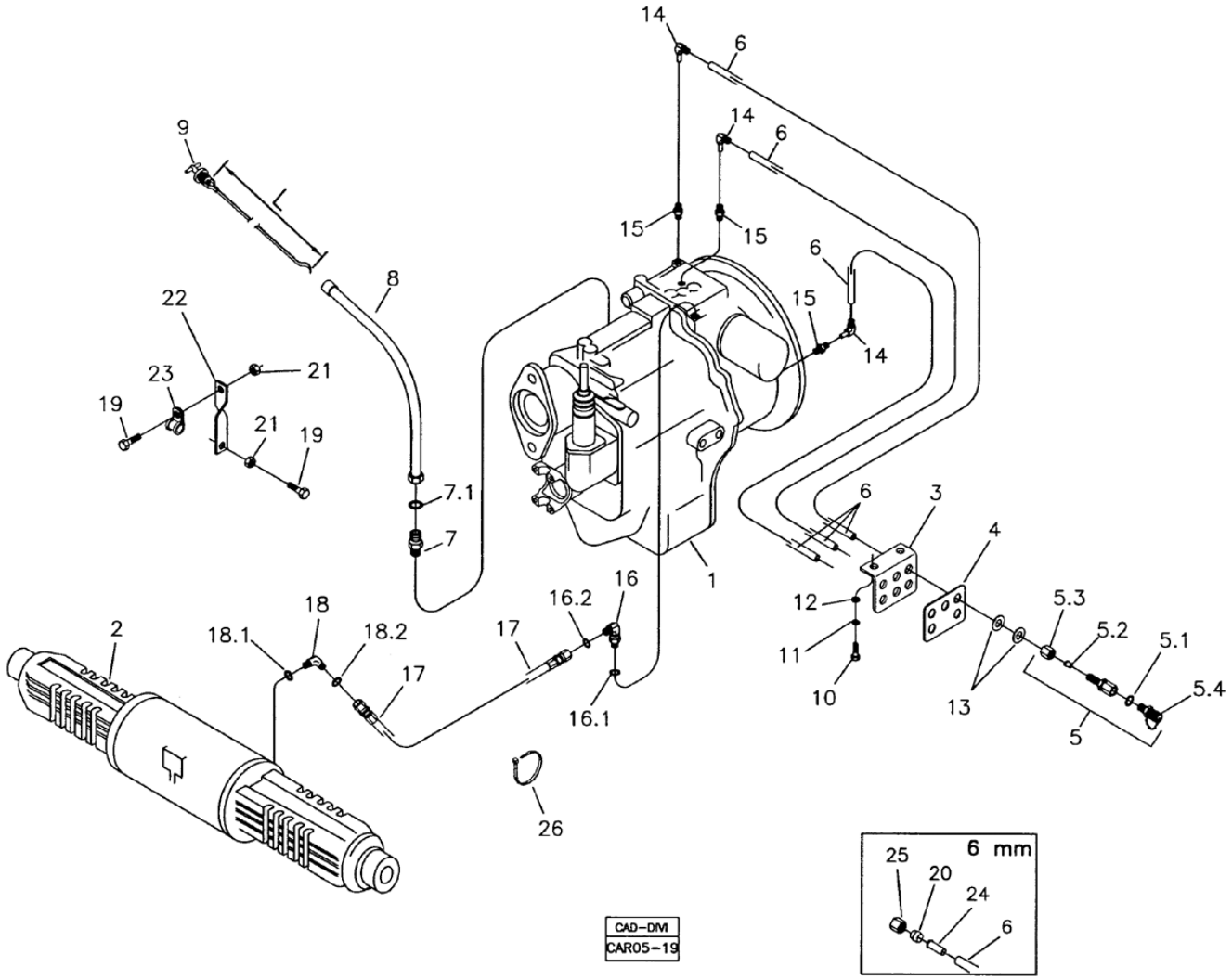

POS	CÓDIGO	QT	PORTUGUÊS	NOTA	Início	Fim
16.2	219000313	01	Anel Vedação		104	
17	219000293	01	Mangueira		104	
18	219000292	01	Joelho		104	
18.1	219000984	01	Anel Vedação		104	
18.2	219000313	01	Anel Vedação		104	
19	210003910	02	Parafuso sextavado		104	
20	218002355	06	Inserto 6x4		104	
21	210005765	02	Porca sext. AF		104	
22	370060401	01	Suporte Mangueira		104	
23	219000357	01	Abraçadeira		104	
24	210001050	01	Anel Penetração 6mm		104	
25	210000774	01	Porca Aperto 6 mm		104	
26	210001079	CN	Abraçadeira		104	

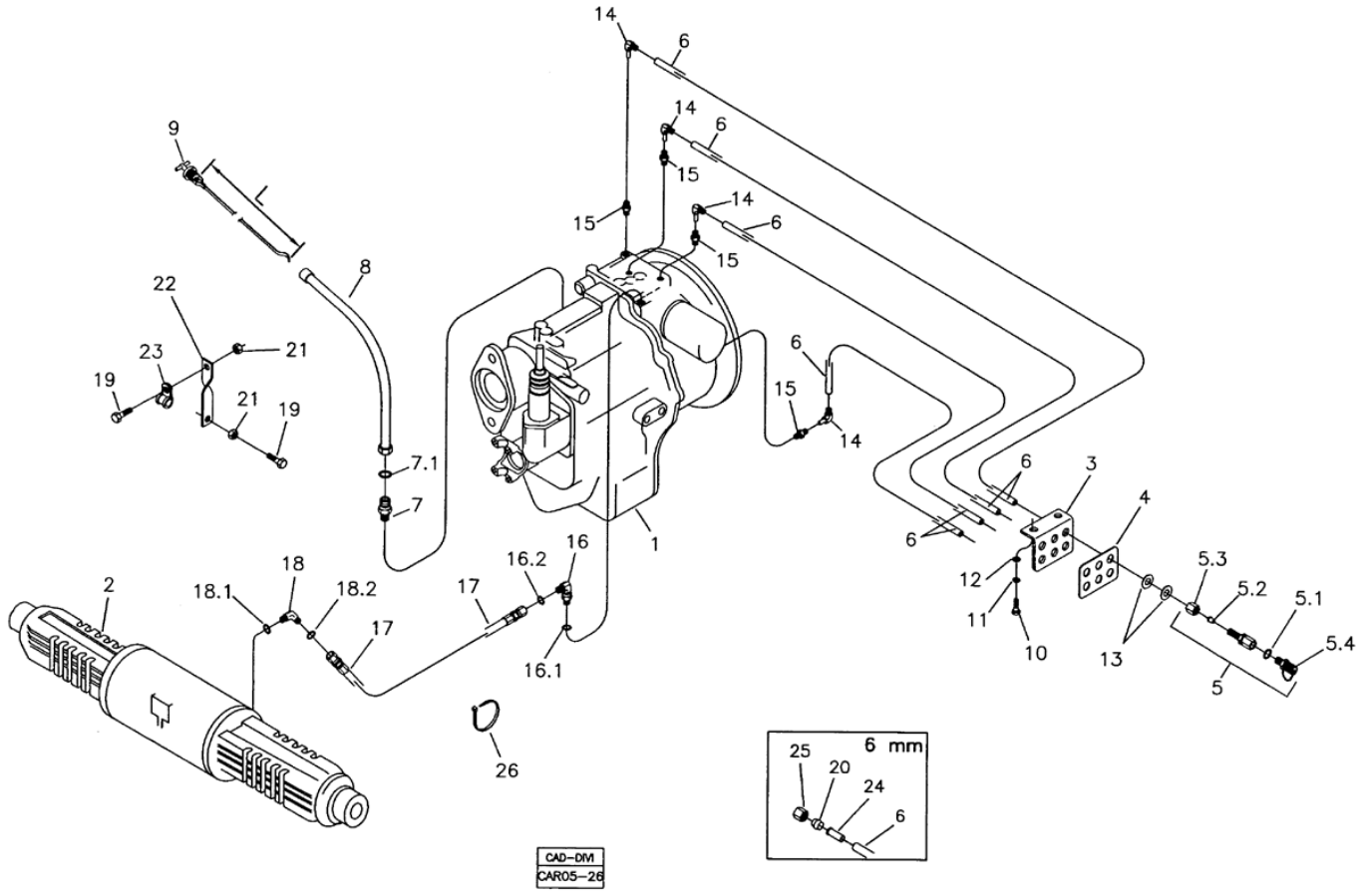

POS	CÓDIGO	QT	PORTUGUÊS	NOTA	Início	Fim
1		01	Transmissão	VER 3B100 00.0	104	
2		01	Eixo Traseiro	VER 4C100 00.0	104	
3	370060294	01	Suporte		104	
4	219000352	01	Placa Identificação		104	
5	219000351	04	Tomador Pressão		104	
5.1	219000313	01	Anel Vedação		104	
5.2	210001050	01	Anel Penetração 6mm		104	
5.3	210000774	01	Porca Aperto 6 mm		104	
5.4	219001099	01	Tomador Pressão		104	
6	211400223	CN	Tubo tecalon		104	
7	219000326	01	Conexão		104	
7.1	219000317	01	Anel O'		104	
8	219000883	01	Tubo Nível òleo		104	
9	219000878	01	Vareta Nível òleo	L=830 mm	104	
10	210003710	02	Parafuso sext.		104	
11	210002141	02	Arruela Pressão		104	
12	210002005	02	Arruela Pressão		104	
13	210002021	08	Arruela Pressão		104	
14	210300170	04	Joelho 6		104	
15	210300003	04	União Macho		104	
16	219000306	01	Joelho		104	
16.1	219000984	01	Anel Vedação		104	

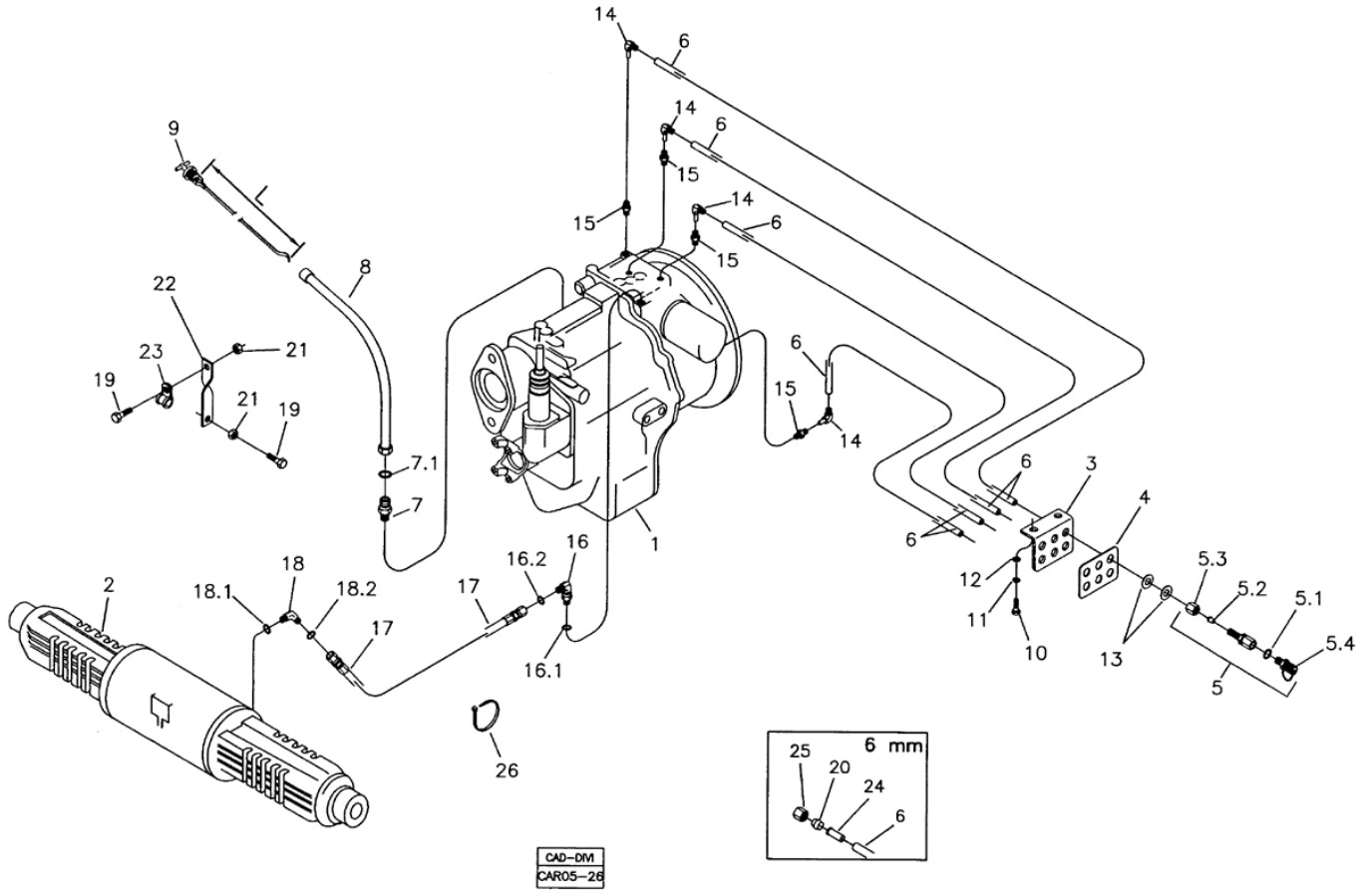

POS	CÓDIGO	QT	PORTUGUÊS	NOTA	Início	Fim
16.2	219000313	01	Anel Vedação		104	
17	219000293	01	Mangueira		104	
18	219000292	01	Joelho		104	
18.1	219000984	01	Anel Vedação		104	
18.2	219000313	01	Anel Vedação		104	
19	210003910	02	Parafuso sextavado		104	
20	218002355	06	Inserto 6x4		104	
21	210005765	02	Porca sext. AF		104	
22	370060401	01	Suporte Mangueira		104	
23	219000357	01	Abraçadeira		104	
24	210001050	01	Anel Penetração 6mm		104	
25	210000774	01	Porca Aperto 6 mm		104	
26	210001079	CN	Abraçadeira		104	

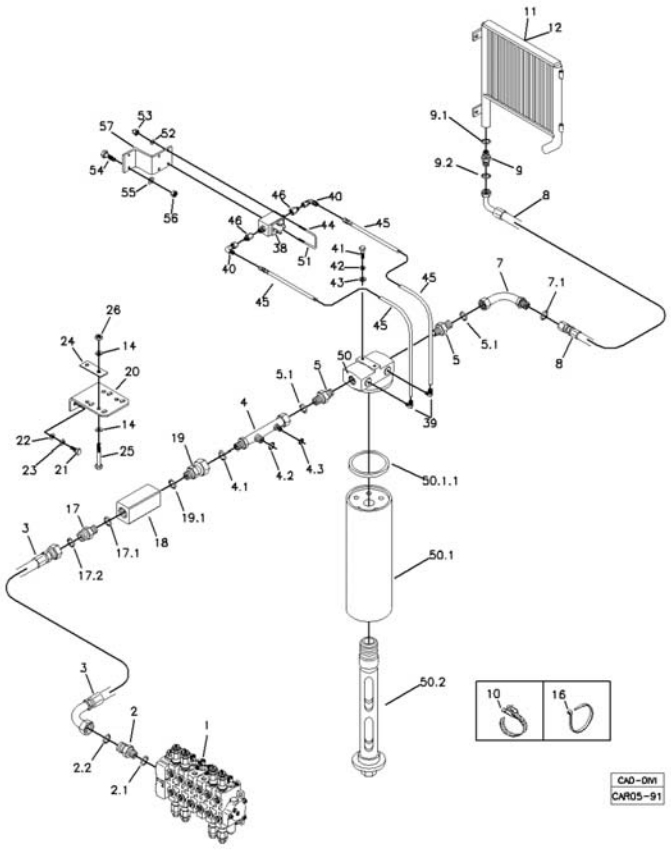

POS	CÓDIGO	QT	PORTUGUÊS	NOTA	Início	Fim
1		01	Comando Hidráulico	VER 5O	533	
2	219000234	01	Conexão		533	
2.1	219000987	01	Anel Vedação		533	
2.2	219000318	01	Anel O'		533	
3	219001270	01	Mangueira		533	
4	219000192	01	Tubo		533	
4.1	219000318	01	Anel O'		533	
4.2	219000317	01	Anel O'		533	
4.3	219000314	01	Anel Vedação		533	
5	219000235	02	Conexão		533	
5.1	219000318	01	Anel O'		533	
7	219001765	01	Tubo		533	
7.1	219000318	01	Anel O'		533	
8	219000212	01	Mangueira		533	
9	219000457	01	Conexão		533	
9.1	219000982	01	Anel O'		533	
9.2	219000318	01	Anel O'		533	
10	212008827	03	Cinta Fixação		533	
11	219000858	01	Trocador Calor		533	
12	219001734	01	Trocador Calor		533	
14	210002015	08	Arruela Pressão		533	
15	212009775	CN	Protetor mangueira		533	

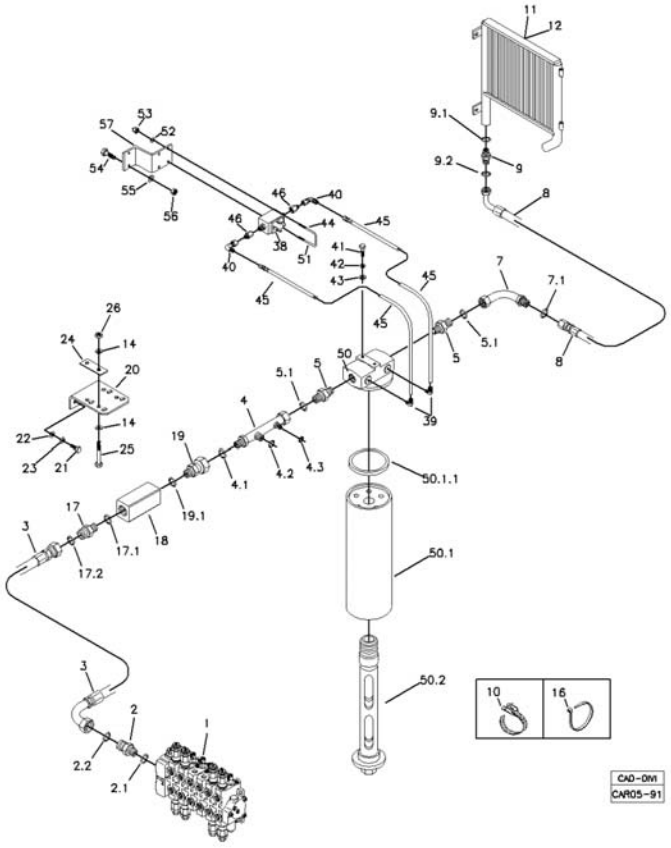

POS	CÓDIGO	QT	PORTUGUÊS	NOTA	Início	Fim
16	210002495	CN	Abraçadeira		533	
17	219000232	01	Conexão		533	
17.1	219000988	01	Anel O'		533	
17.2	219000318	01	Anel O'		533	
18	219001542	01	Válvula de Retenção		533	
19	219001440	01	União		533	
19.1	219000988	01	Anel O'		533	
20	370060625	01	Suporte		533	
21	210003900	02	Parafuso sext.		533	
22	210002025	02	Arruela 10,0mm		533	
23	210002190	02	Arruela pressão		533	
24	370060627	02	Placa Fixação		533	
25	210007102	04	Parafuso		533	
26	210005760	04	Porca sext. AF		533	
38	219002013	01	Sensor Filtro Hidráulico		533	
39	210301279	02	Joelho macho		533	
40	217000209	02	Joelho		533	
41	210001352	01	Parafuso sext.		533	
42	210000835	01	Arruela pressão 3/8		533	
43	210002021	01	Arruela Pressão		533	
44	370260086	02	Abraçadeira		533	
45	219002014	02	Mangueira		533	

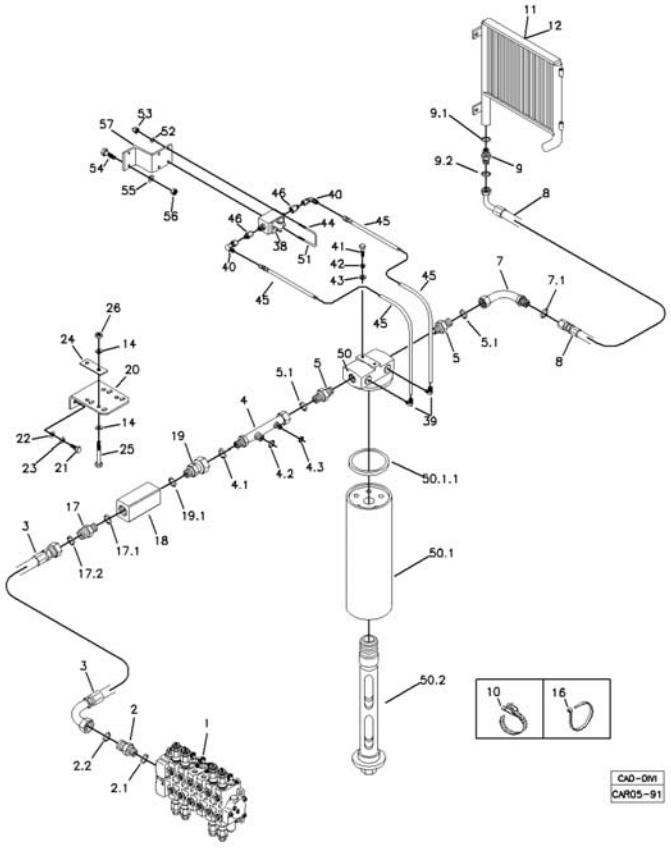

POS	CÓDIGO	QT	PORTUGUÊS	NOTA	Início	Fim
46	219002015	02	Conexão		533	
50	219001876	01	Filtro Hidráulico		533	
50.1	219001877	01	ELEMENTO FILTRO HIDRÁULICO		533	
50.1.1	219002031	01	Anel O		533	
50.2	219002130	01	Parafuso		533	
52	210002005	01	Arruela Pressão		533	
53	210005755	01	Porca sext.AF		533	
54	210003830	02	Parafuso		533	
55	210002015	02	Arruela Pressão		533	
56	210005760	02	Porca sext. AF		533	
57	370060755	01	Suporte		533	

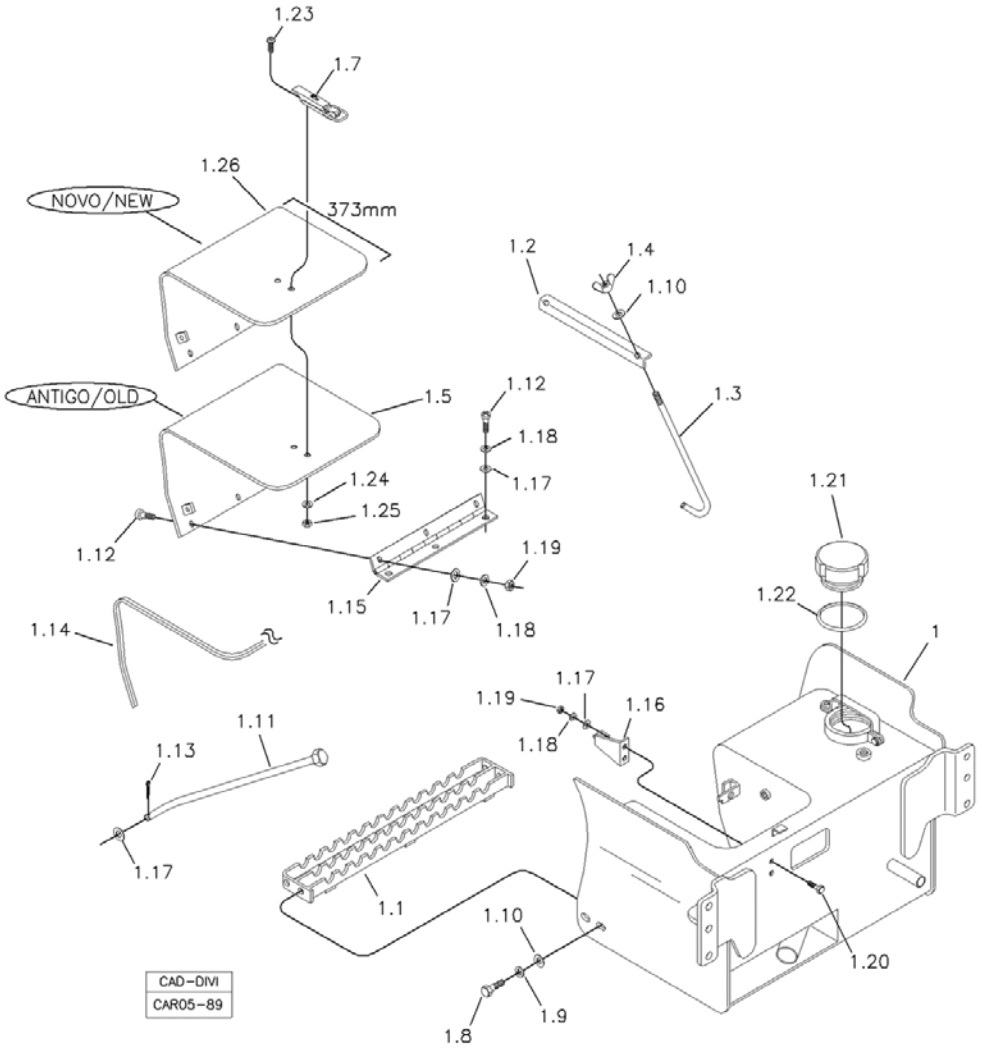

POS	CÓDIGO	QT	PORTUGUÊS	NOTA	Início	Fim
1	370460015	01	Tanque Hidráulico Completo		374	
1.1	370260025	01	Degrau		374	
1.2	370060392	01	Fixador		374	
1.3	370060393	02	Haste Fixação		374	
1.4	210007092	02	Porca Borboleta		374	
1.5	370360045	01	Tampa	OBS.:1	374	
1.6	210004580	03	Parafuso		374	
1.7	219001064	01	Fechadura		374	
1.8	210003910	04	Parafuso sextavado		374	
1.9	210002190	04	Arruela pressão		374	
1.10	210002025	04	Arruela 10,0mm		374	
1.11	370260042	01	Haste		374	
1.12	210007093	06	Parafuso Philips		374	
1.13	210002465	01	Contrapino		374	
1.14	211400174	CN	Perfil Borracha		374	
1.15	219002428	01	DOBRADIÇA		374	
1.16	370260043	01	Suporte		374	
1.17	210002015	02	Arruela Pressão		374	
1.18	210002180	02	Arruela pressão		374	
1.19	210001925	02	Porca sext.		374	
1.20	210003810	02	PARAFUSO M8x1,25x20		374	
1.21	370060624	01	Tampa		374	

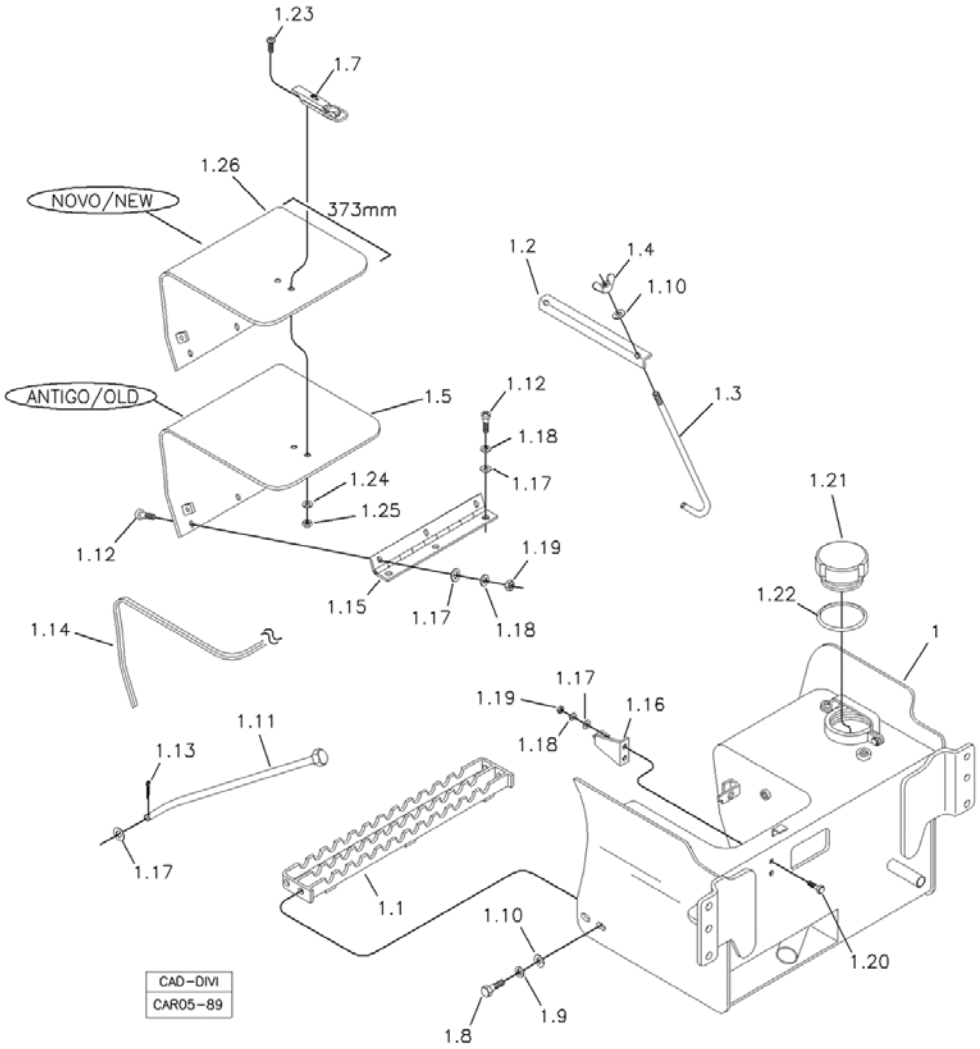

POS	CÓDIGO	QT	PORTUGUÊS	NOTA	Início	Fim
1.22	210400537	01	Anel O'		374	
1.23		02	Parafuso		374	
1.24	210002005	02	Arruela Pressão		374	
1.25	210005755	02	Porca sext.AF		374	
1.26	370060507	01	Tampa	OBS.:1	374	

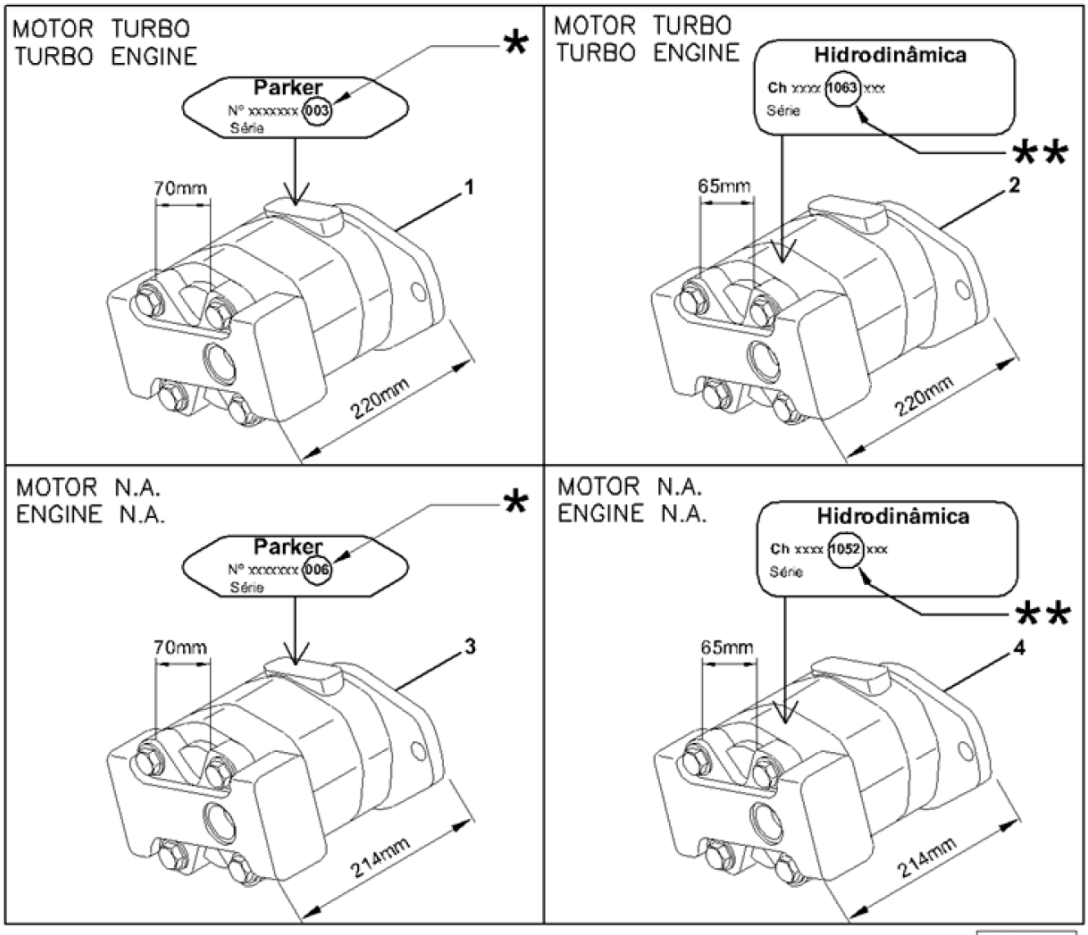

N.A.= NATURALMENTE ASPIRADO/ NATURALLY ASPIRATED/ NORMALMENTE ASPIRADO.
Obs.: Observar marca e número ao solicitar reposição/
To replacement look the brand and the number/
Nota marca e número ao solicitar repuestas.
* PARKER ** HIDRODINÂMICA

POS	CÓDIGO	QT	PORTUGUÊS	NOTA	Início	Fim
1		01	Bomba Hidráulica - Motor Turbo - Parker	VER 5O100 01.0	104	
2		01	Bomba Hidráulica - Motor Turbo - Hidrodinâmica	VER 5O100 02.0	104	
3		01	Bomba Hidráulica - Motor N.A. - Parker	VER 5O100 03.0	104	
4		01	Bomba Hidráulica Motor N.A. - Hidrodinâmica	VER 5O100 04.0	104	

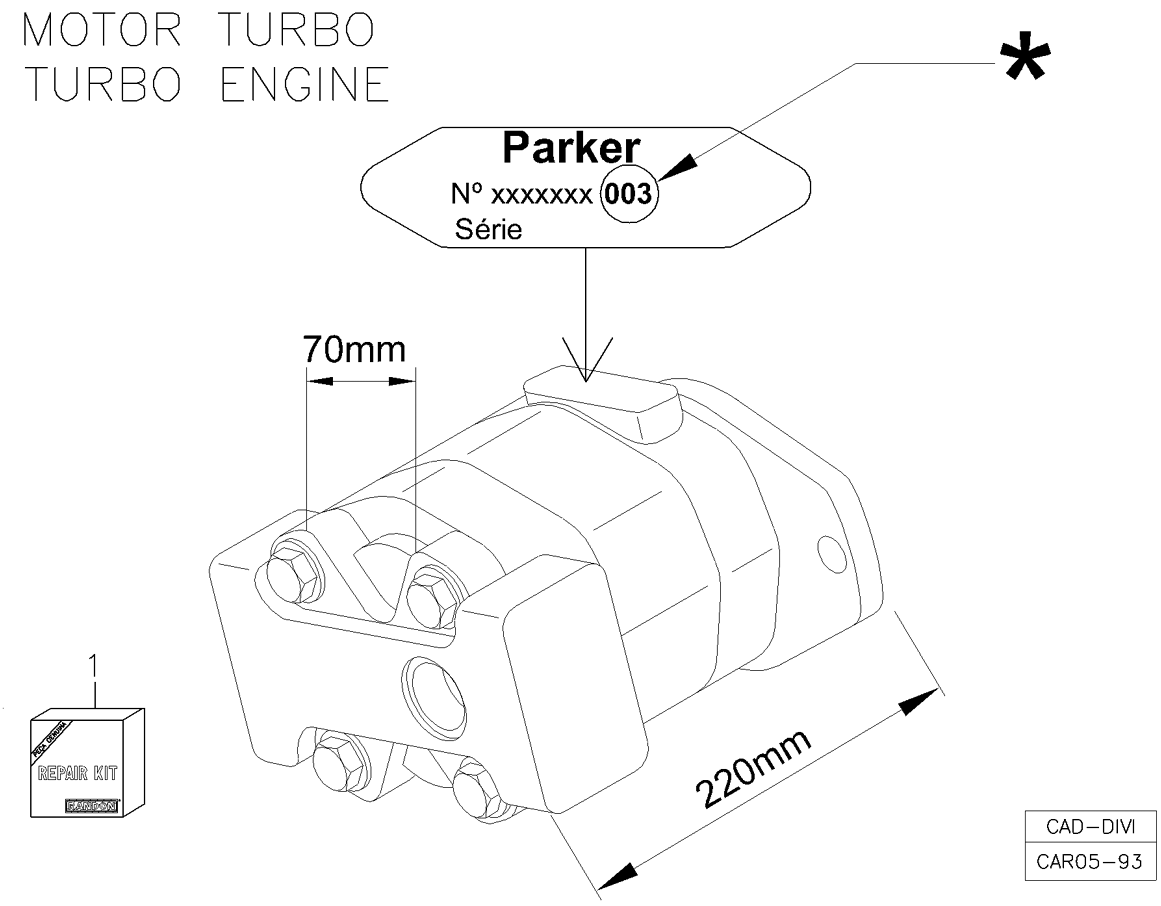

POS	CÓDIGO	QT	PORTUGUÊS	NOTA	Início	Fim
0	219000064	01	Bomba Hidráulica - Motor Turbo - Parker		104	
1	219001066	01	Kit Reparo - Parker		104	

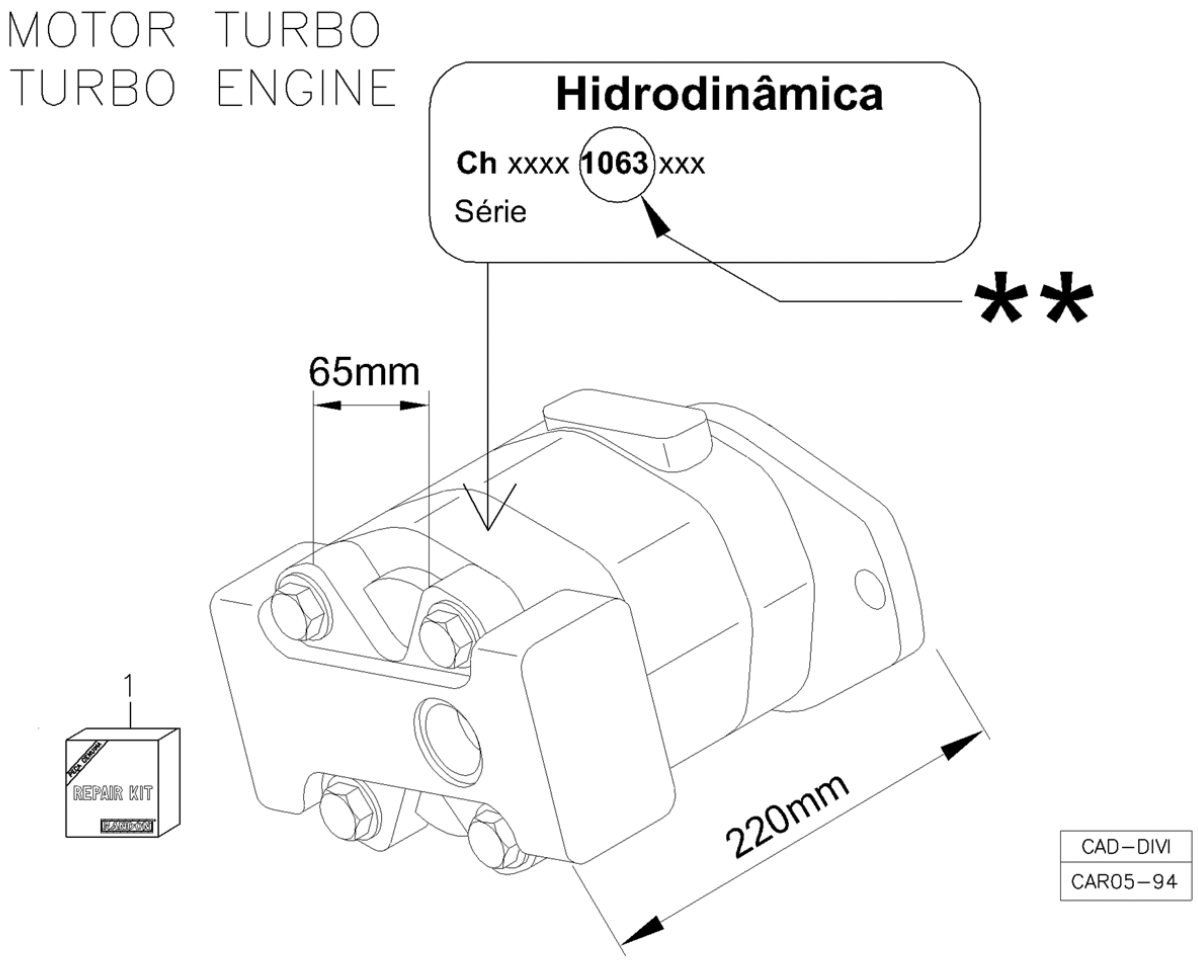

POS	CÓDIGO	QT	PORTUGUÊS	NOTA	Início	Fim
0	219000064	01	Bomba Hidráulica - Motor Turbo - Parker		104	
1	219002223	01	Kit Reparo - Hidrodinâmica		104	

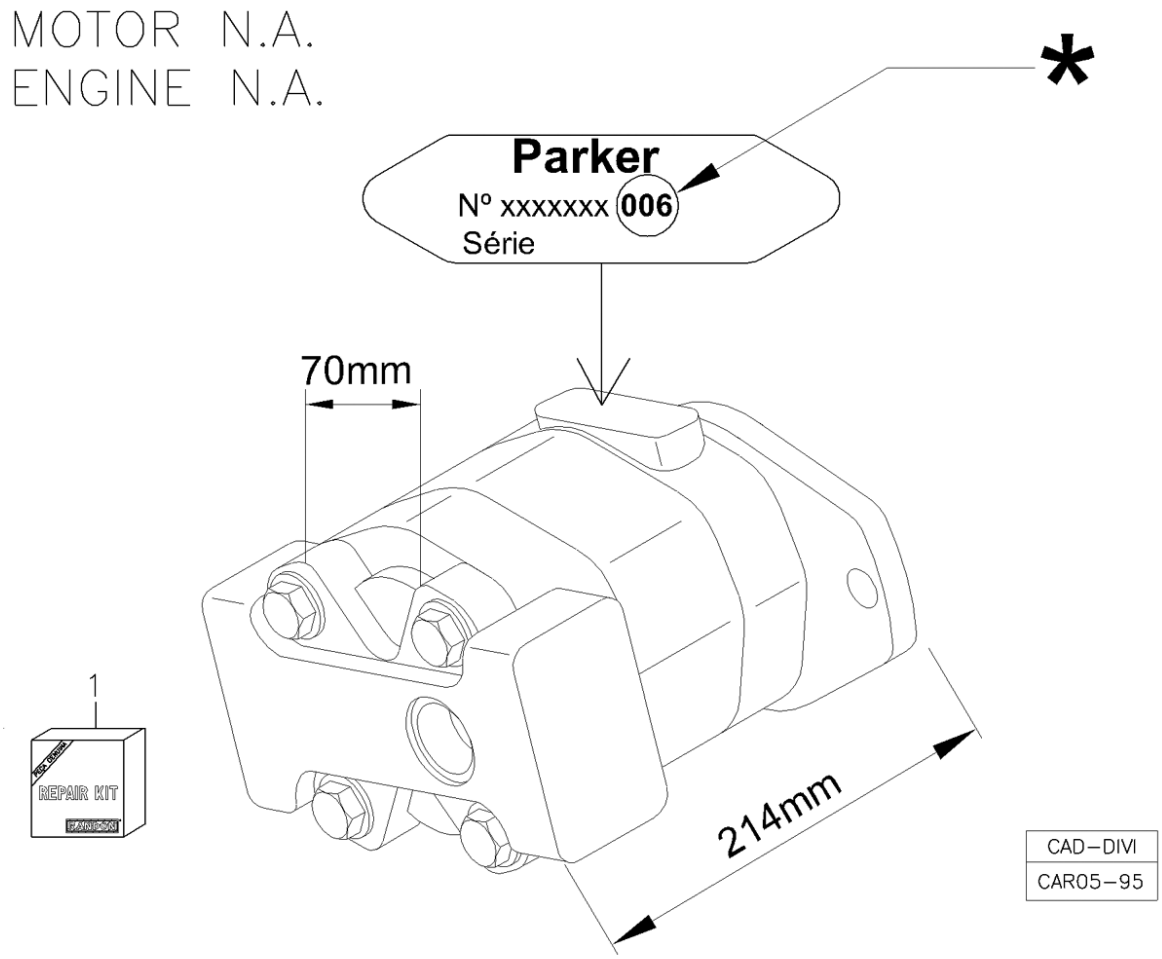

POS	CÓDIGO	QT	PORTUGUÊS	NOTA	Início	Fim
0	219001552	01	Bomba Hidráulica - Motor N.A. - Parker		104	
1	219001066	01	Kit Reparo - Parker		104	

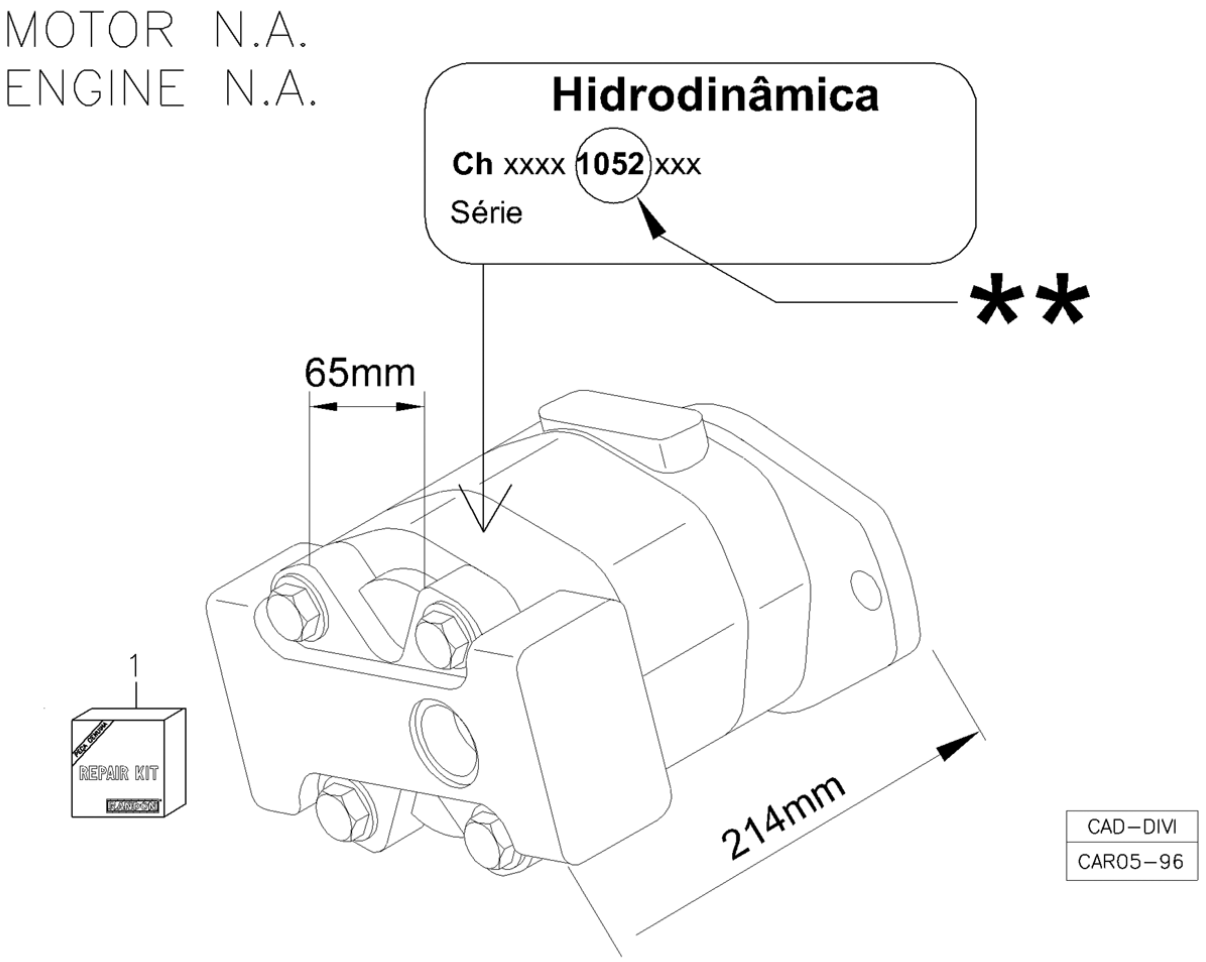

POS	CÓDIGO	QT	PORTUGUÊS	NOTA	Início	Fim
0	219001552	01	Bomba Hidráulica - Motor N.A. - Parker		104	
1	219002223	01	Kit Reparo - Hidrodinâmica		104	

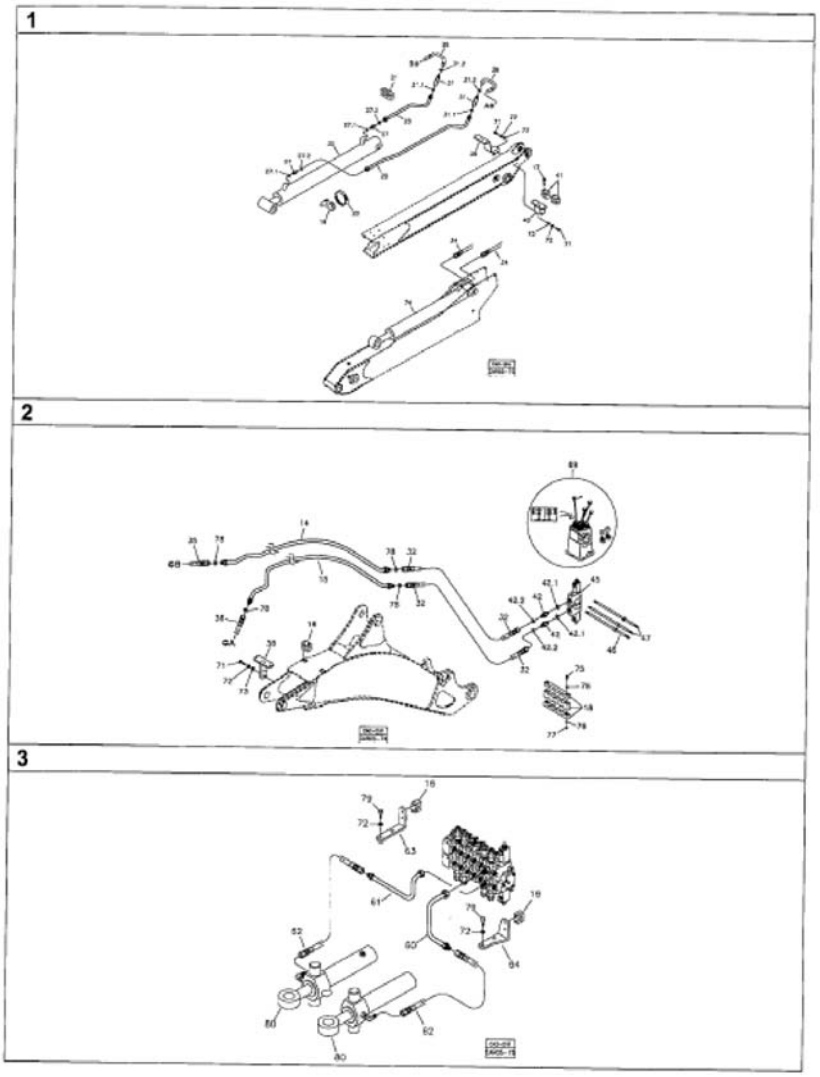

POS	CÓDIGO	QT	PORTUGUÊS	NOTA	Início	Fim
1		01	Sistema Hidráulico Braço Extensível	VER 5NA	104	
2		01	Sistema Hidráulico da Lança	VER 5NB	104	
3		01	Sistema Hidráulico de Giro - Modificações	VER 5NC	104	

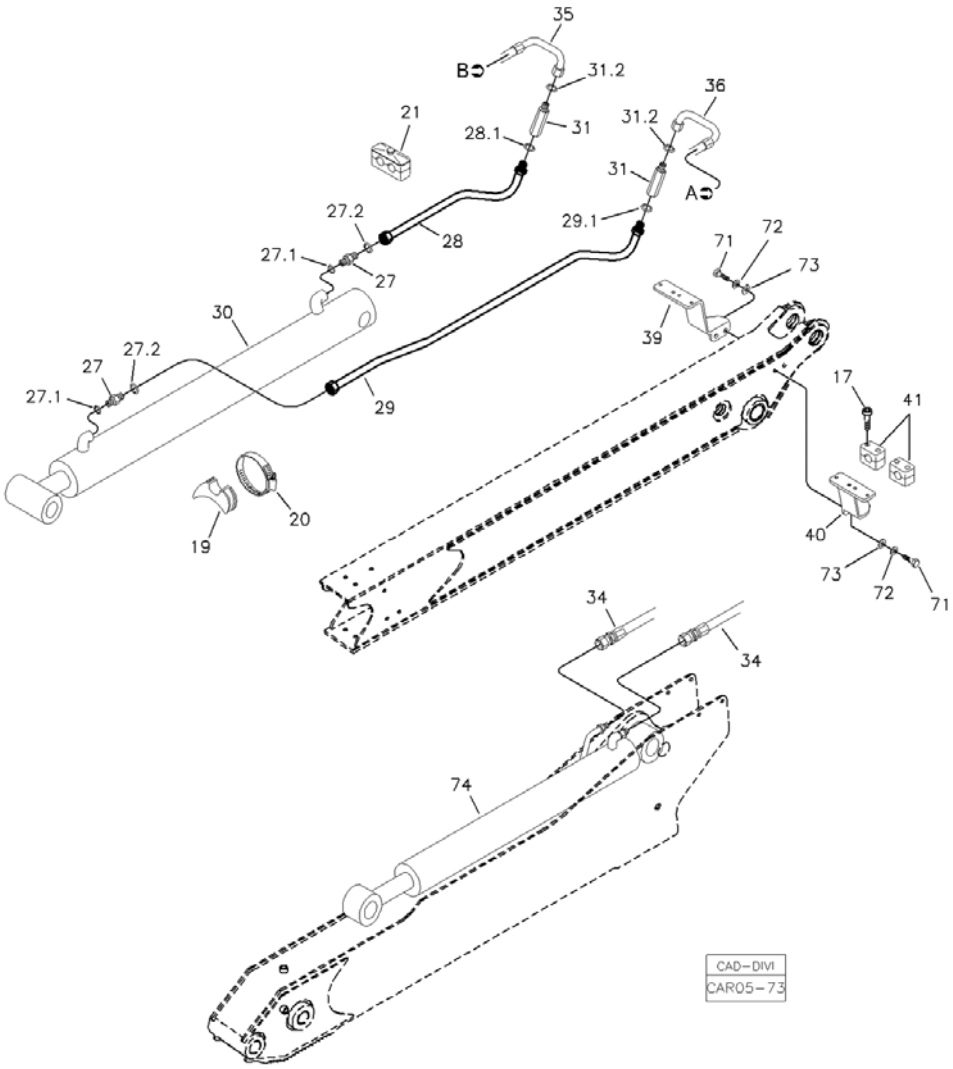

POS	CÓDIGO	QT	PORTUGUÊS	NOTA	Início	Fim
17	210007141	20	Parafuso Allen		374	
19	219000271	01	Abraçadeira		374	
20	210001068	01	Abraçadeira		374	
21	219000274	01	Abraçadeira		374	
27	219000449	02	União Macho		374	
27.1	219000985	02	Anel Vedação		374	
27.2	219000315	02	Anel Vedação		374	
28	219001807	01	Tubo Menor		374	
28.1	219000315	02	Anel Vedação		374	
29	219001808	01	Tubo Maior		374	
29.1	219000315	02	Anel Vedação		374	
30		01	Cilindro Hidráulico Braço Extensível	VER 5NAA	374	
31	219001833	02	Adaptador		374	
31.2	219000986	02	Anel Vedação		374	
34	219001836	02	Mangueira Cilindro Caçamba		374	
35	219001837	01	Mangueira Esquerda		374	
36	219001838	01	Mangueira Direita		374	
39	370060742	01	Suporte Lateral Direito		374	
40	370060743	01	Suporte Lateral Esquerdo		374	
41	219000273	05	Abraçadeira		374	
71	210003920	04	Parafuso sext.		374	
72	210002190	04	Arruela pressão		374	

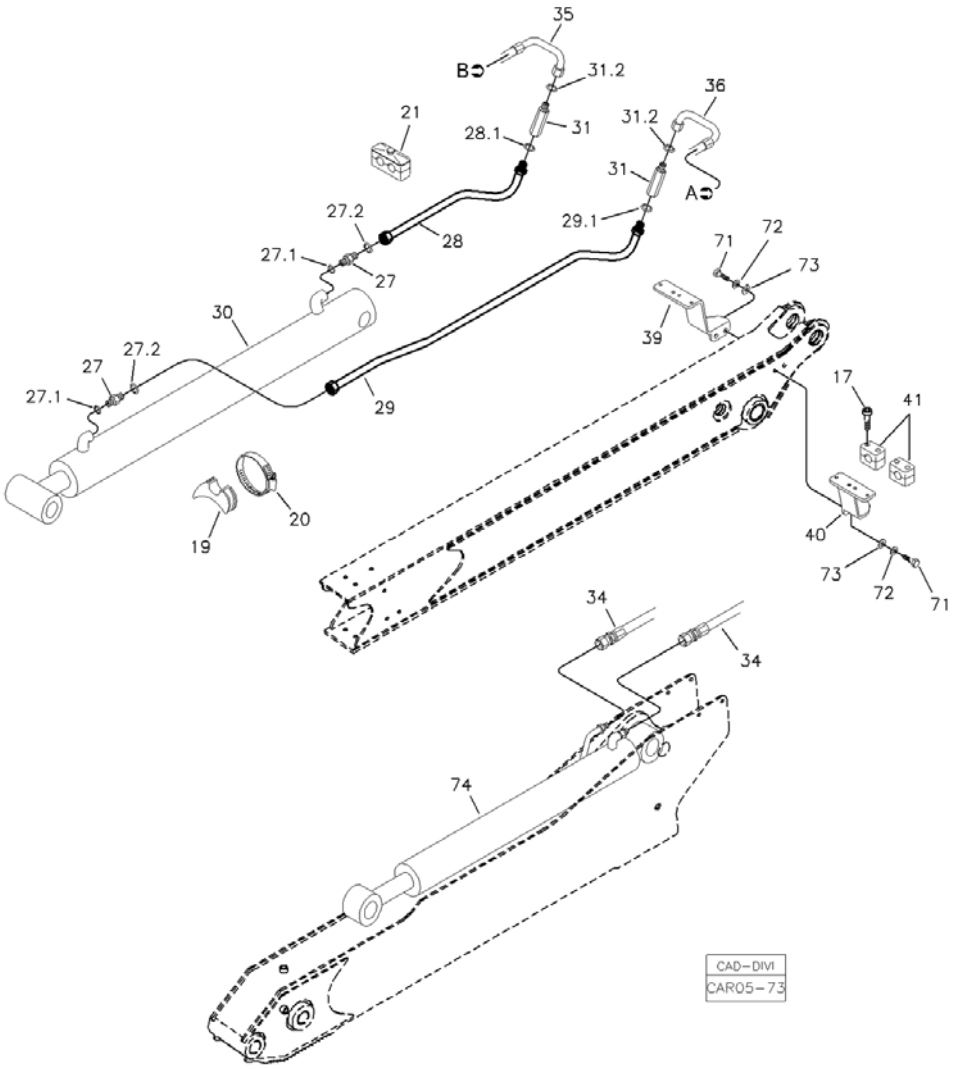

POS	CÓDIGO	QT	PORTUGUÊS	NOTA	Início	Fim
73	210002025	04	Arruela 10,0mm		374	
74		01	Cilindro Hidráulico Caçamba	VER 5BA	374	

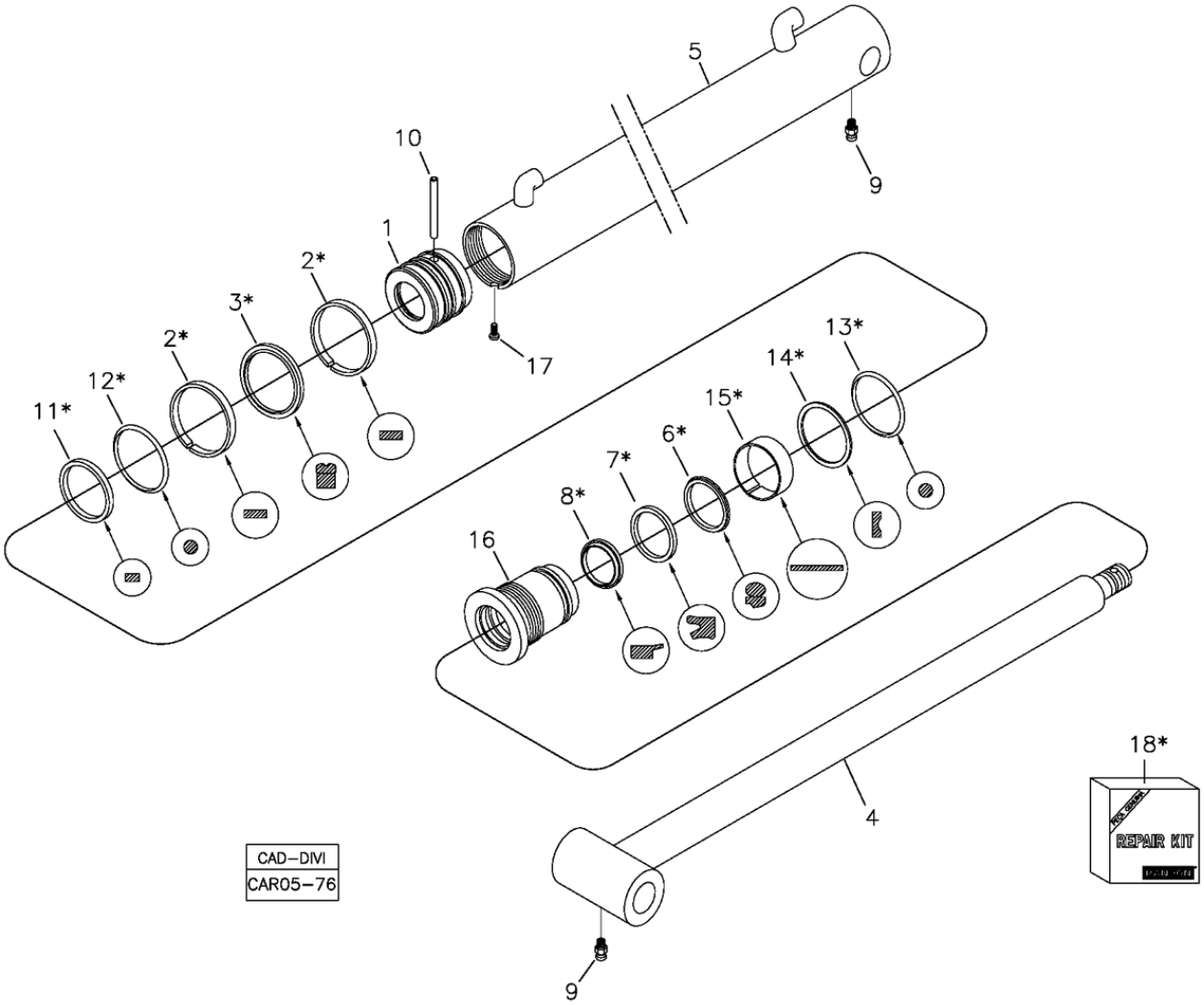

POS	CÓDIGO	QT	PORTUGUÊS	NOTA	Início	Fim
0	219001792	01	Cilindro Completo		374	
1	219001935	01	Embolo		374	
4	219001936	01	Conjunto da Haste		374	
5	219001937	01	Conjunto da Camisa		374	
9	211200000	02	GRAXEIRA RETA 1/8"		374	
10	219001938	01	Pino		374	
16	219001939	01	Guia		374	
17	219001363	01	Parafuso Trava		374	
18	219001940	01	Reparo Vedação		374	

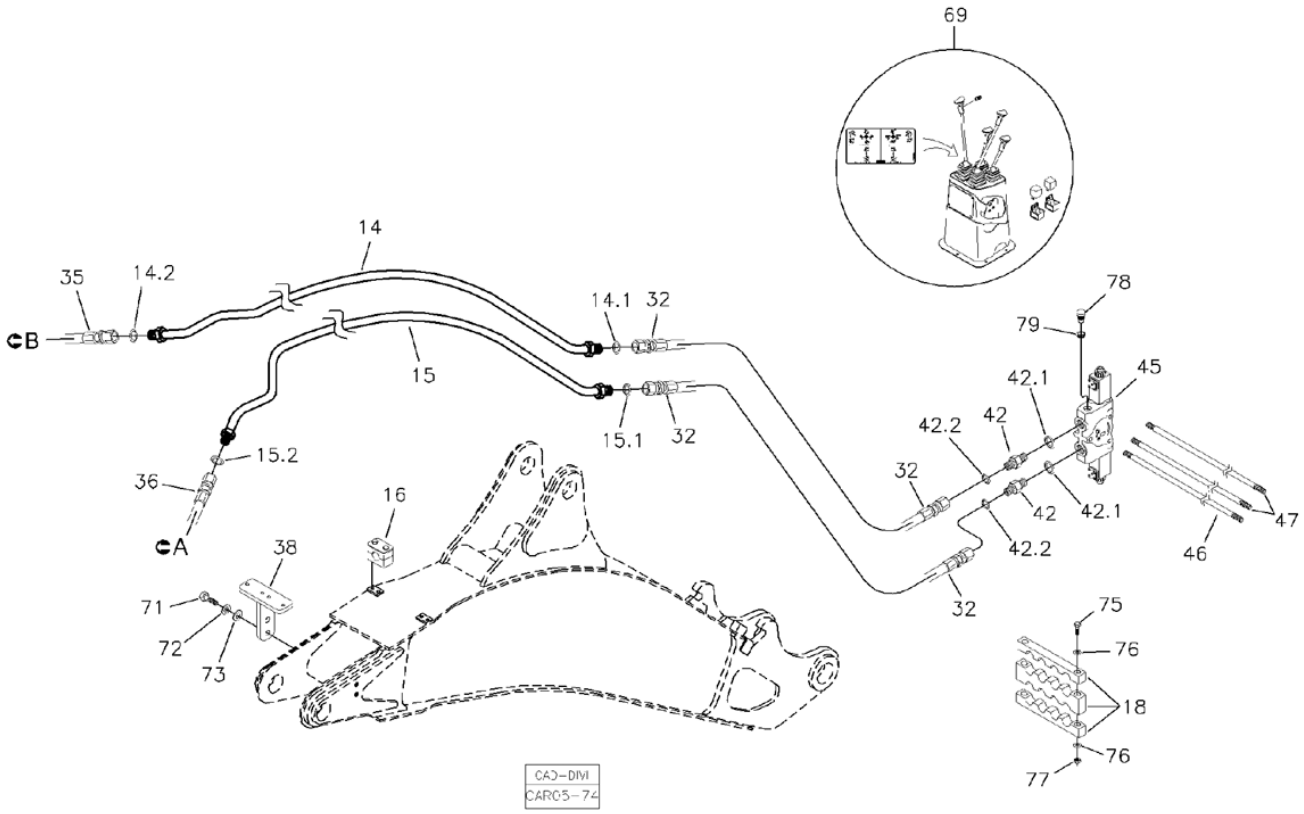

POS	CÓDIGO	QT	PORTUGUÊS	NOTA	Início	Fim
14	219001917	01	Tubo Abertura Cilindro		374	
14.1	219000315	04	Anel Vedação		374	
14.2	219000315	04	Anel Vedação		374	
15	219001916	01	Tubo Fechamento Cilindro		374	
15.1	219000315	04	Anel Vedação		374	
15.2	219000315	04	Anel Vedação		374	
16	219000072	06	Abraçadeira		374	
18	370060731	01	Abraçadeira 8 Vias		374	
32	219000207	02	Mangueira		374	
35	219001837	01	Mangueira Esquerda		374	
36	219001838	01	Mangueira Direita		374	
38	370060741	02	Suporte		374	
42	219000227	02	União Macho		374	
42.1	219000986	02	Anel Vedação		374	
42.2	219000315	02	Anel Vedação		374	
45	219001870	01	Seção Comando Braço Extensivo		374	
45.1	219002018	02	SOLENOIDE		374	
46	219001892	01	Tirante	3/8"	374	
47	219001893	02	Tirante	5/16"	374	
69		01	Sistema Elétrico	VER 6F	374	
71	210003920	04	Parafuso sext.		374	
72	210002190	04	Arruela pressão		374	

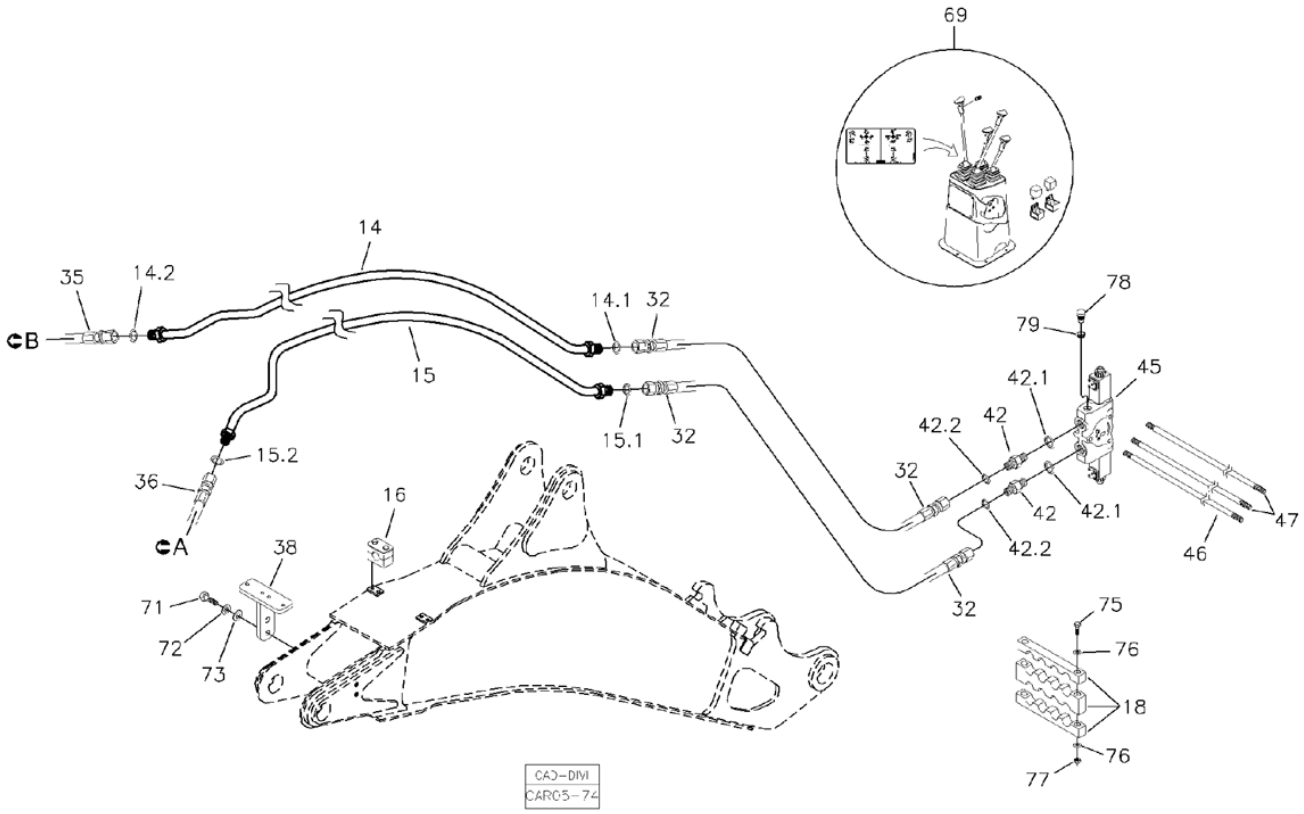

POS	CÓDIGO	QT	PORTUGUÊS	NOTA	Início	Fim
73	210002025	04	Arruela 10,0mm		374	
75	210003863	02	Parafuso		374	
76	210004472	04	Arruela		374	
77	210005760	02	Porca sext. AF		374	
78	219002047	01	Tampão		374	
79	219001797	01	Anel Vedação		374	

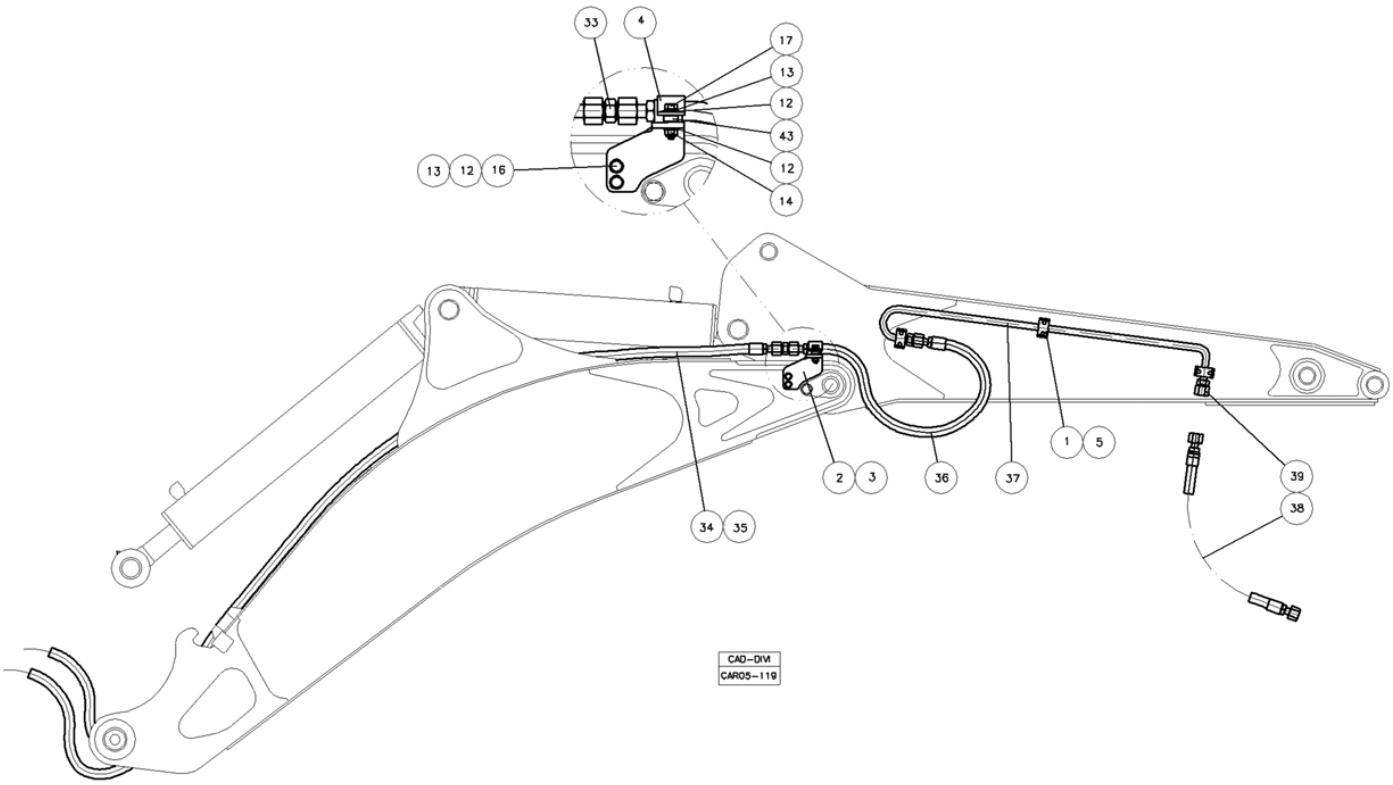

POS	CÓDIGO	QT	PORTUGUÊS	NOTA	Início	Fim
1	219001652	06	Abraçadeira		1085	
2	370060787	01	Suporte Direito		1085	
3	370060788	01	Suporte Esquerdo		1085	
4	370060470	02	Abraçadeira		1085	
5	370060655	06	Suporte Abraçadeira		1085	
12	219002025	10	Arruela		1085	
13	210002190	10	Arruela pressão		1085	
14	210005765	06	Porca sext. AF		1085	
16	210003890	04	Parafuso sext.		1085	
33	210302679	02	União Dupla		1085	
34	219001674	01	Manguera		1085	
35	219001675	01	Mangueria		1085	
36	219001657	02	Mangueira Lança-Braço		1085	
37	219001655	02	Tubo Braço		1085	
38	219001658	02	Mangueira Retro-Rompedor		1085	
39	219002195	02	Tampão		1085	

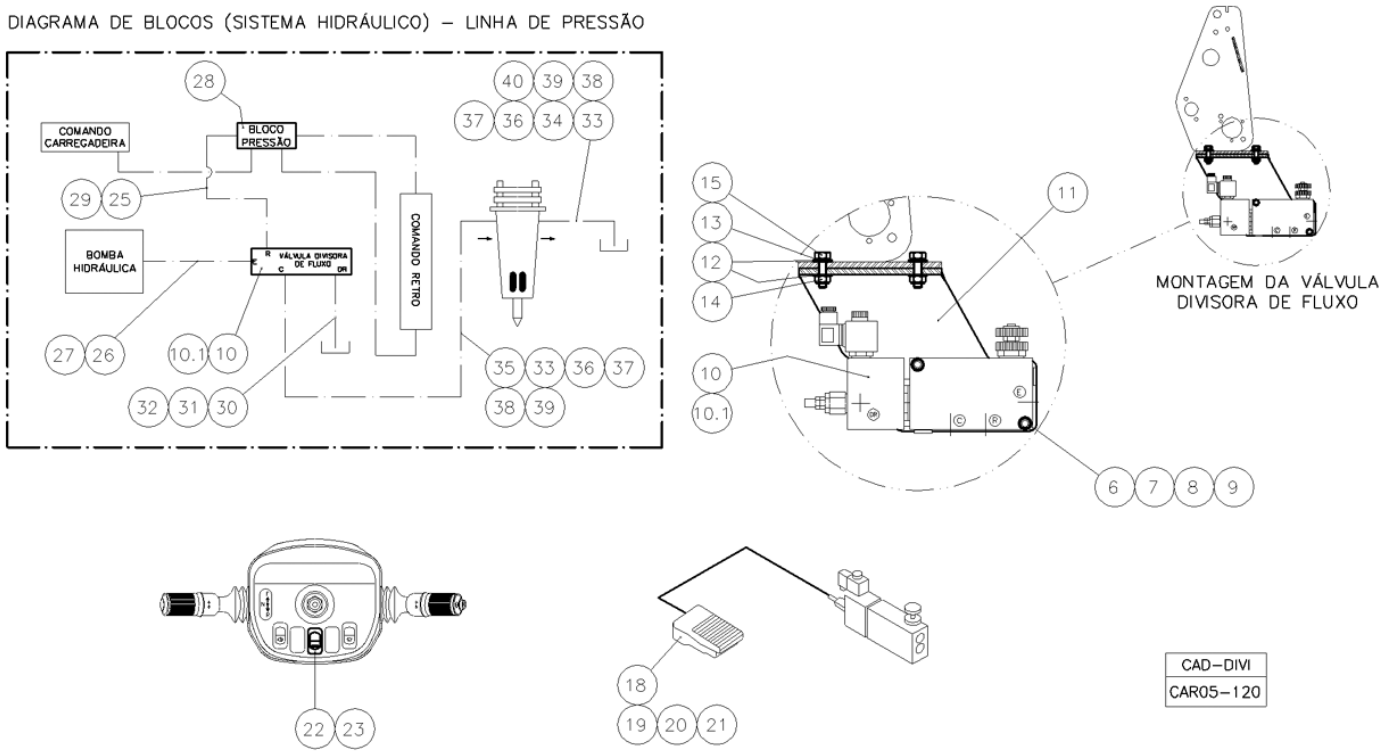

POS	CÓDIGO	QT	PORTUGUÊS	NOTA	Início	Fim
6	210002015	04	Arruela Pressão		1084	
7	210002180	02	Arruela pressão		1084	
8	210003864	02	Parafuso		1084	
9	210005760	02	Porca sext. AF		1084	
10	219001684	01	Válvula Divisora Fluxo		1084	
10.1	219002149	01	Solenóide		1084	
11	370060786	01	Suporte		1084	
12	219002025	10	Arruela		1084	
13	210002190	10	Arruela pressão		1084	
14	210005765	01	Porca sext. AF		1084	
15	210003920	04	Parafuso sext.		1084	
18	219001685	01	Interruptor Pedal		1084	
19	210003601	03	Parafuso		1084	
20	210002000	03	Arruela Pressão		1084	
21	210002165	03	Arruela ressão		1084	
22	219002030	01	Interruptor Tecla 4WD		1084	
23	219002196	01	Capa Tecla		1084	
25	219001683	02	União Macho		1084	
26	219002263	01	União		1084	
27	219002294	01	Mangueira		1084	
28	219002264	01	Bloco Distribuidor		1084	
29	219002239	01	Mangueira		1084	

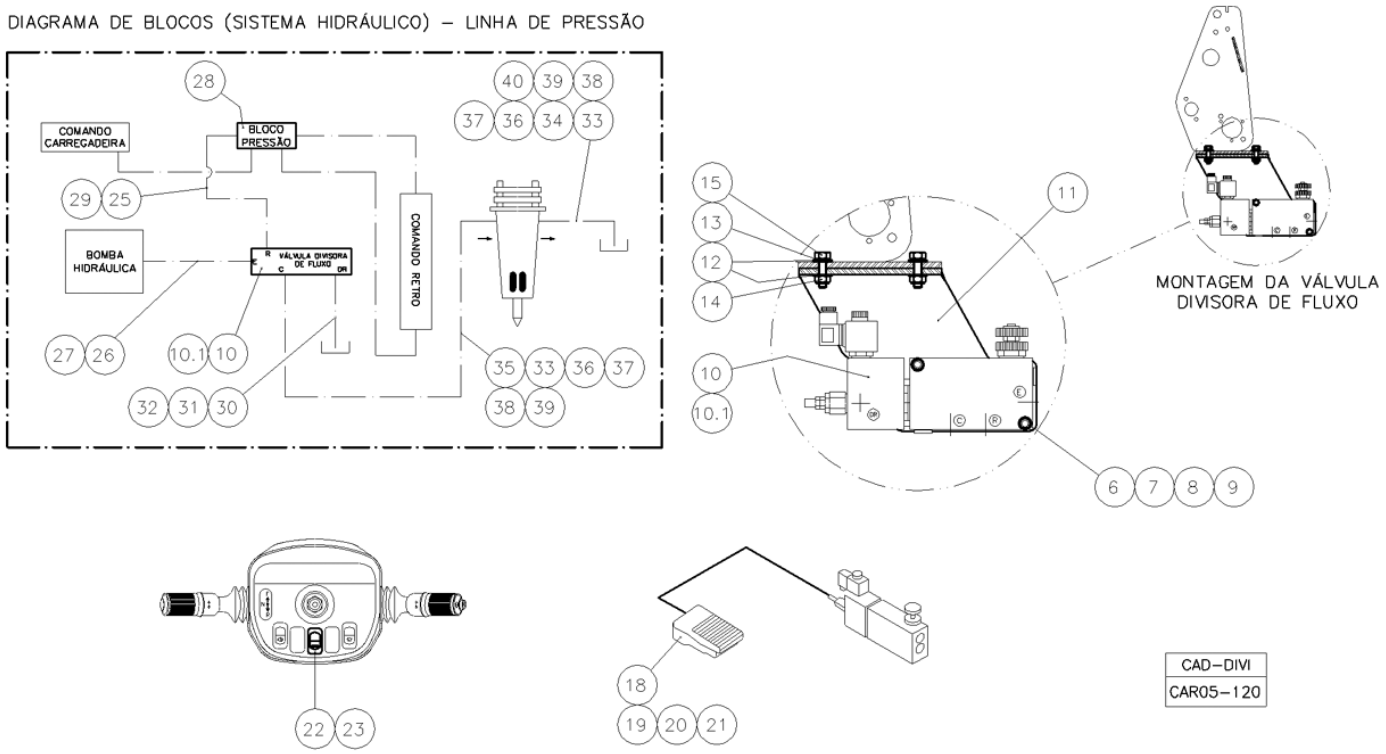

POS	CÓDIGO	QT	PORTUGUÊS	NOTA	Início	Fim
30	219000320	01	Joelho		1084	
31	219001677	01	União Macho		1084	
32	219001676	01	Mangueira Válvula Divisora-Reservatório		1084	
33	210302679	02	União Dupla		1084	
34	219001674	01	Manguera		1084	
35	219001675	01	Mangueria		1084	
36	219001657	02	Mangueira Lança-Braço		1084	
37	219001655	02	Tubo Braço		1084	
38	219001658	02	Mangueira Retro-Rompedor		1084	
39	219002195	02	Tampão		1084	
40	219001656	01	Conexão TE		1084	

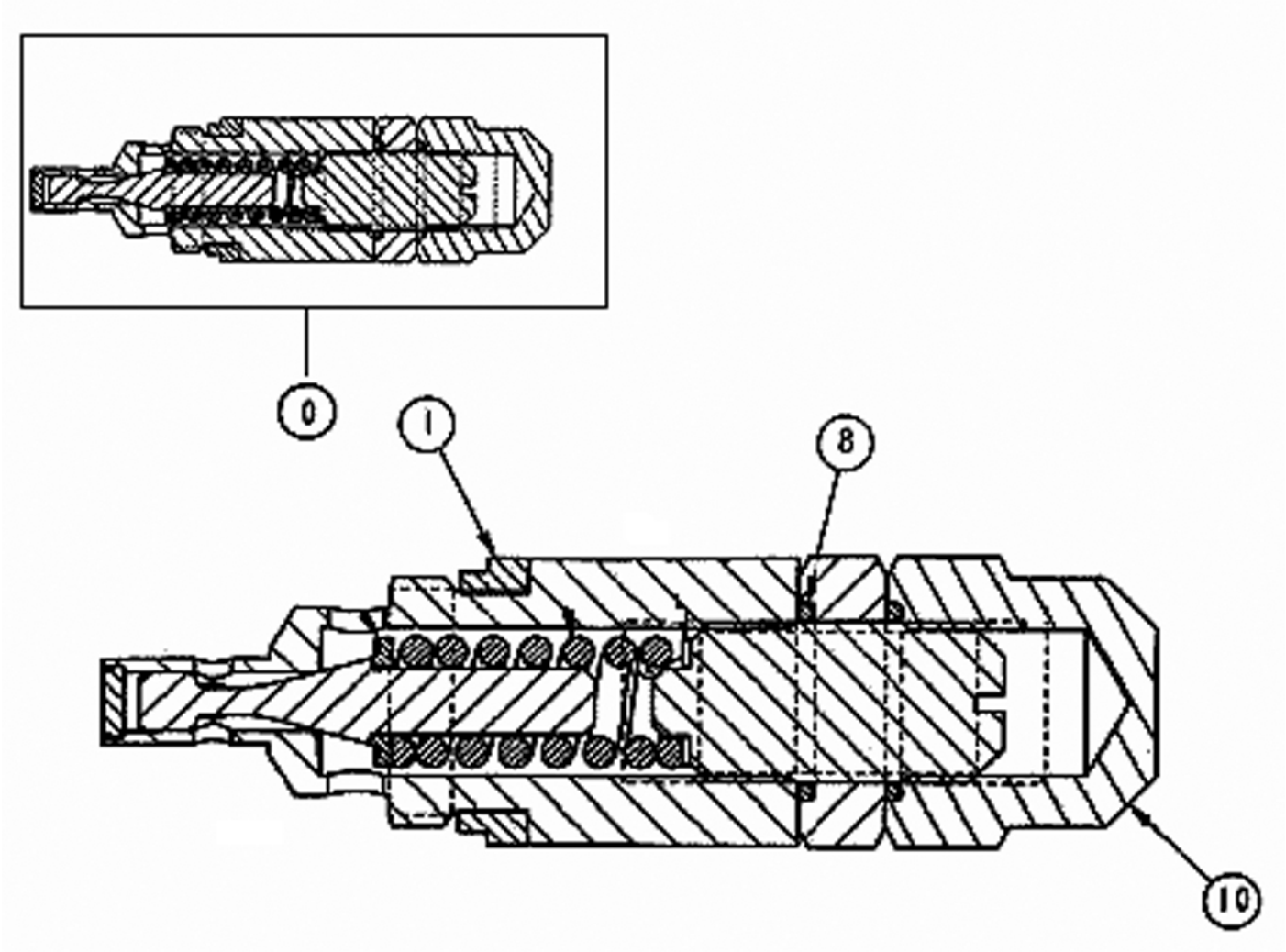

POS	CÓDIGO	QT	PORTUGUÊS	NOTA	Início	Fim
0	219002108	01	Válvula de Alívio	3100PSI	726	
1	219001797	01	Anel Vedação		726	
8	219002296	02	Anel O'		726	
10	219002112	01	Porca Especial		726	

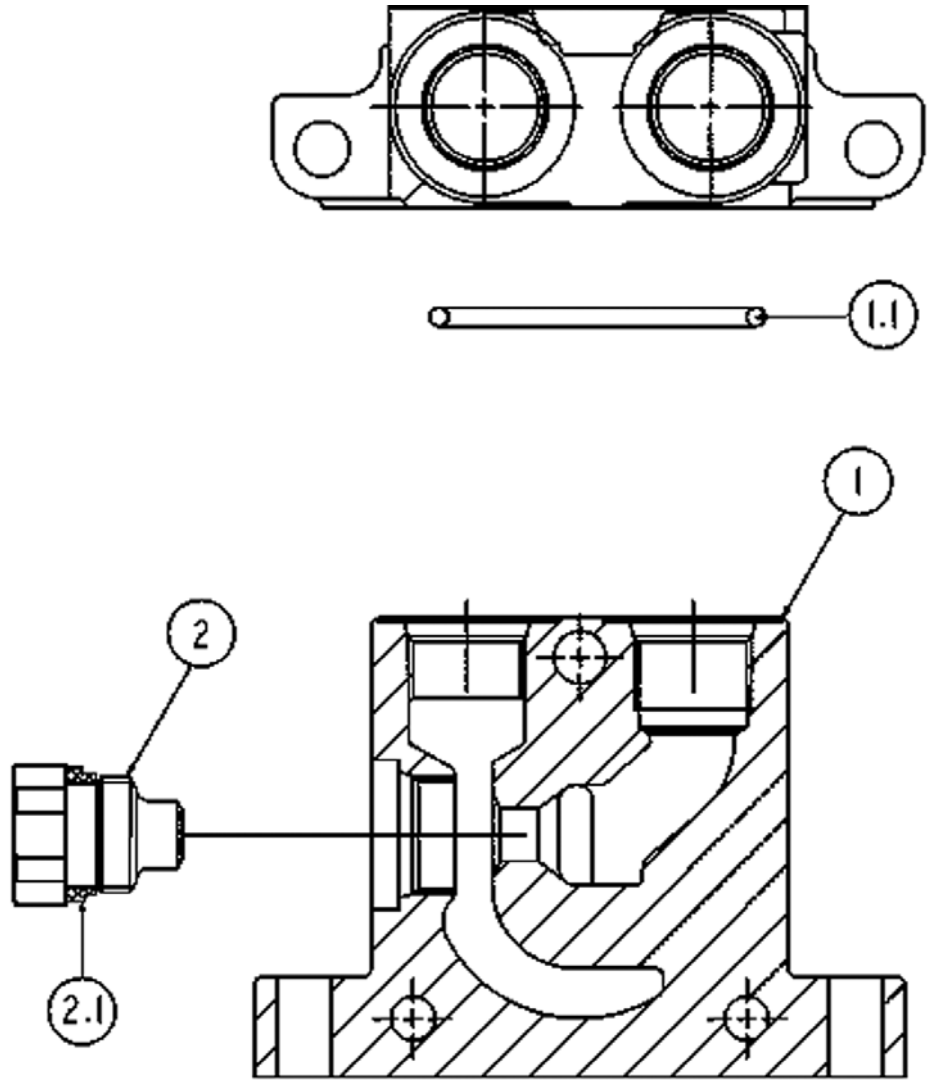

POS	CÓDIGO	QT	PORTUGUÊS	NOTA	Início	Fim
1	219001843	01	Seção Entrada		104	
1.1	219001703	01	Anel O'		104	
2	219001987	01	Bujão		104	
2.1	219001990	01	Anel Vedação		104	

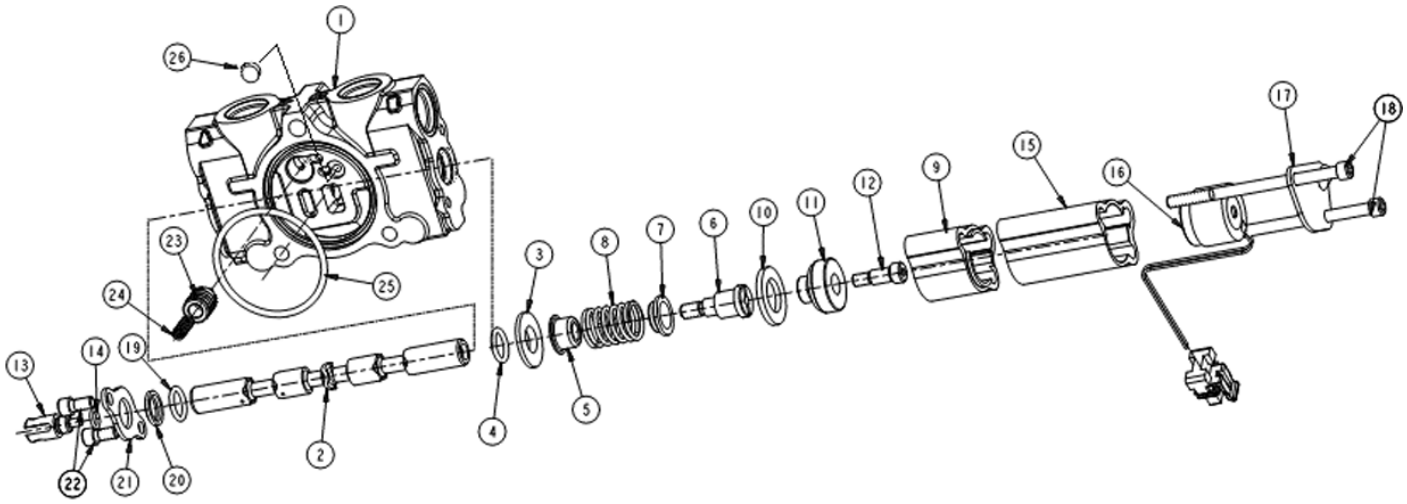

POS	CÓDIGO	QT	PORTUGUÊS	NOTA	Início	Fim
0	219001984	01	Seção Caçamba Completa		104	
1		01	Carcaça		104	
2		01	Carretel		104	
3	219001991	01	Arruela		104	
4	219001754	01	Anel O'		104	
5	219001972	01	Assento Mola		104	
6	219001992	01	Parafuso		104	
7	219001993	01	Assento Mola		104	
8	219001710	01	Mola		104	
9	219001994	01	Luva		104	
10	219001995	01	Arruela		104	
11	219001997	01	Válvula		104	
12	219001998	01	Parafuso		104	
13	219001708	01	Garfo do Spool		104	
14	219001709	01	Anel O'		104	
15	219001753	01	Luva		104	
16	219001751	01	Bobina Magnética		104	
17	219001999	01	Tampa		104	
18	219001752	02	Parafuso		104	
19	219001754	01	Anel O'		104	
20	219001706	01	Anel Raspador		104	
21	219001756	01	Placa		104	

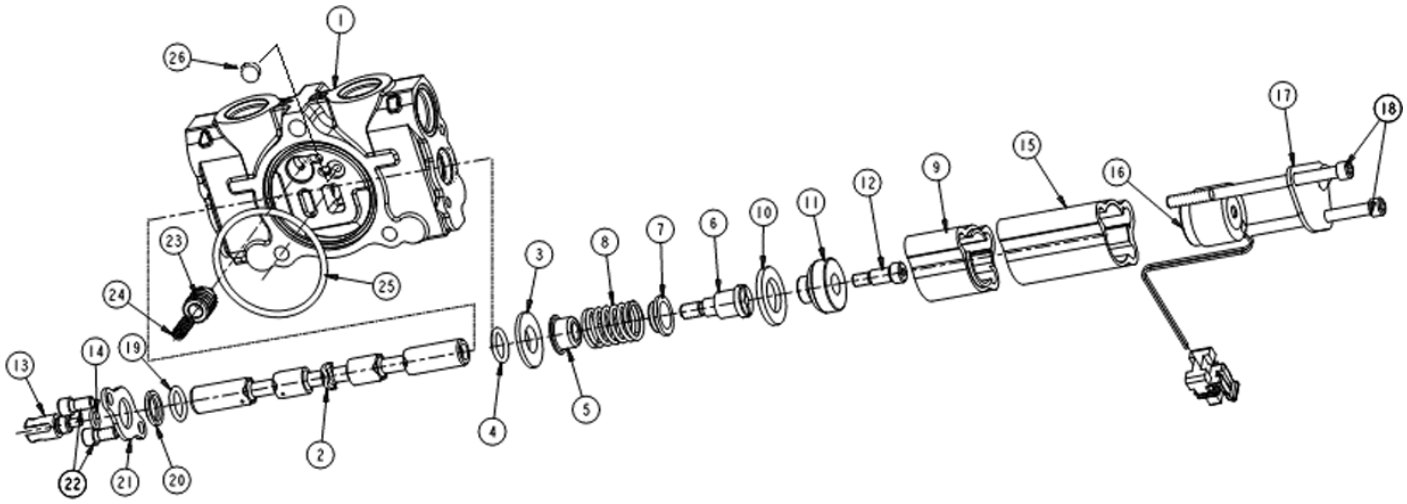

POS	CÓDIGO	QT	PORTUGUÊS	NOTA	Início	Fim
22	219001971	02	Parafuso		104	
23	219001701	01	Compensador		104	
24	219001780	01	Mola		104	
25	219001703	01	Anel O'		104	
26		01	Pastilha	VER 5P	104	

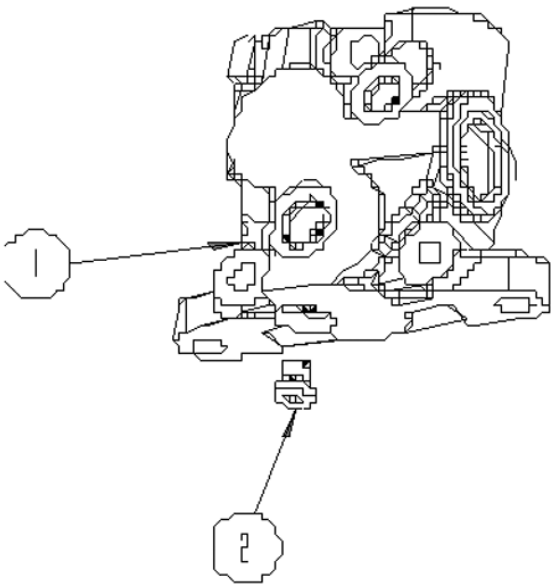

POS	CÓDIGO	QT	PORTUGUÊS	NOTA	Início	Fim
1	219001986	01	Seção Saída		104	
2	219002005	01	Bujão		104	

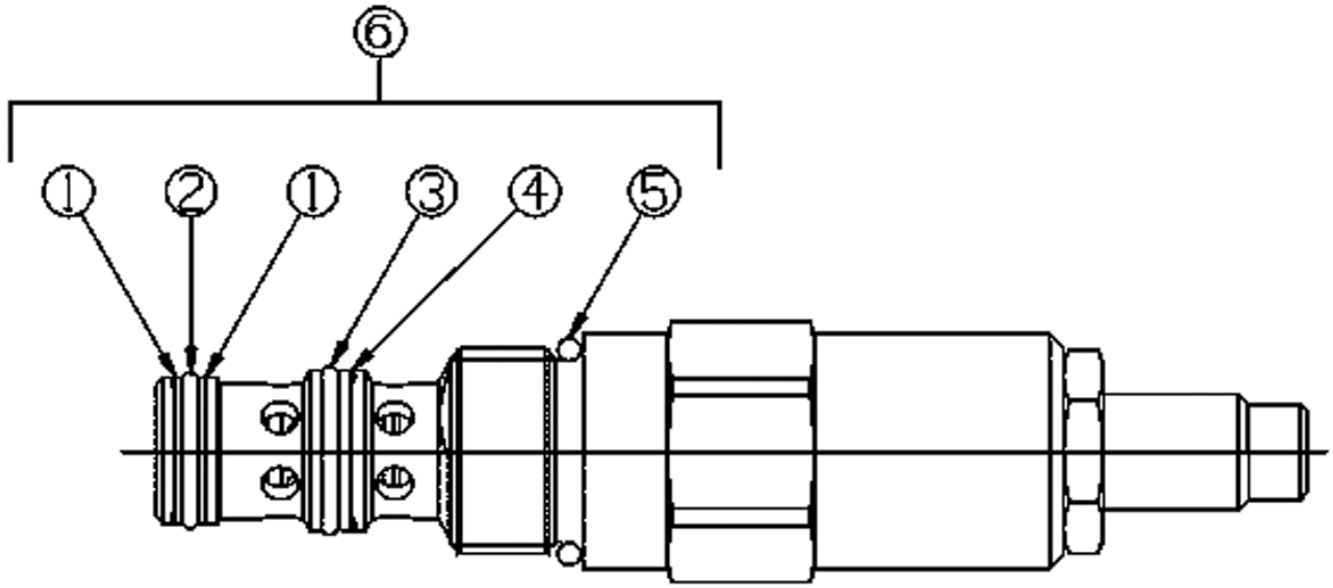

POS	CÓDIGO	QT	PORTUGUÊS	NOTA	Início	Fim
0	219001905	01	Válvula Completa		104	
6	219001806	01	Reparo Vedação			

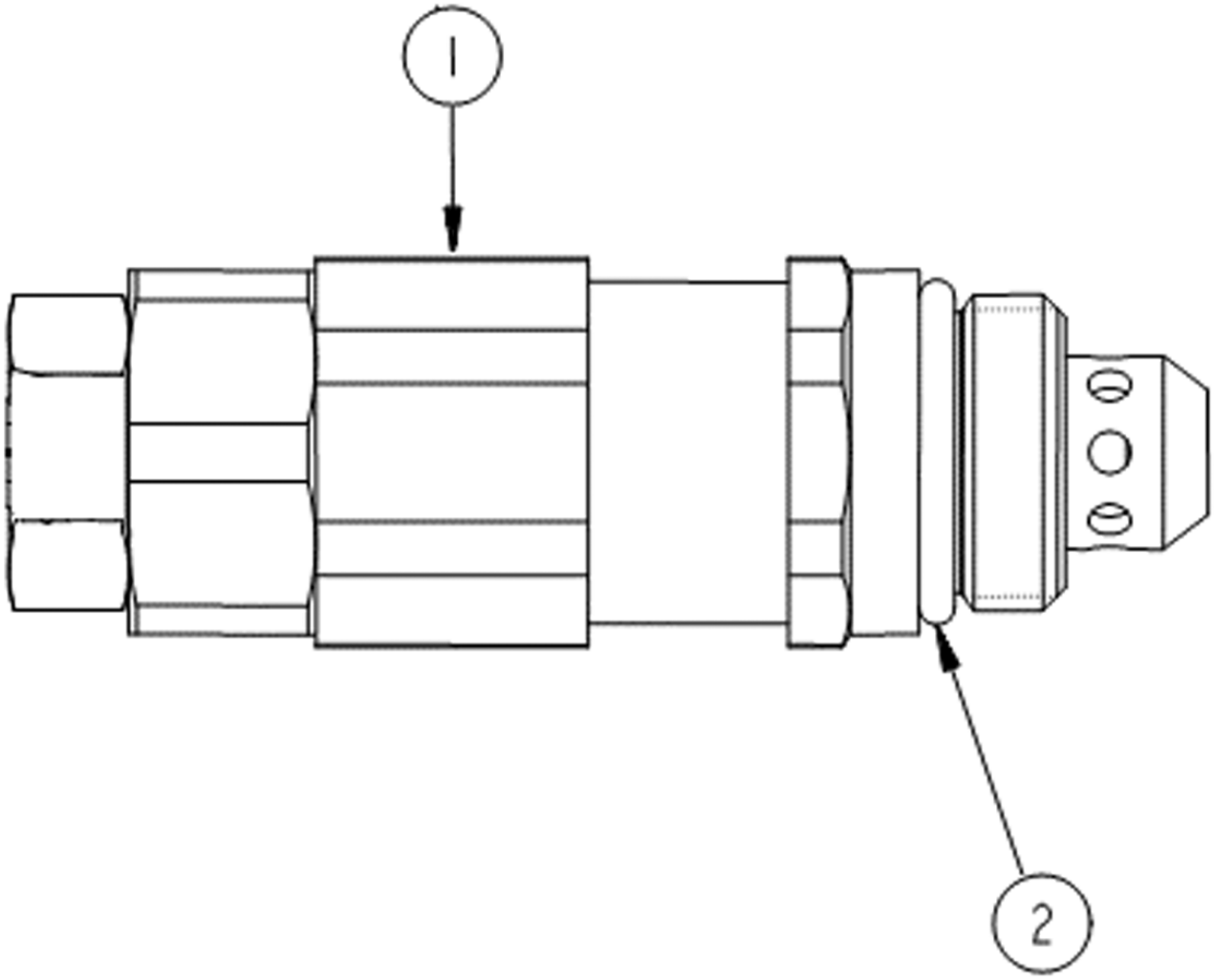

POS	CÓDIGO	QT	PORTUGUÊS	NOTA	Início	Fim
1	219002221	01	Válvula Alívio		104	
2	219001983	01	Anel O'		104	

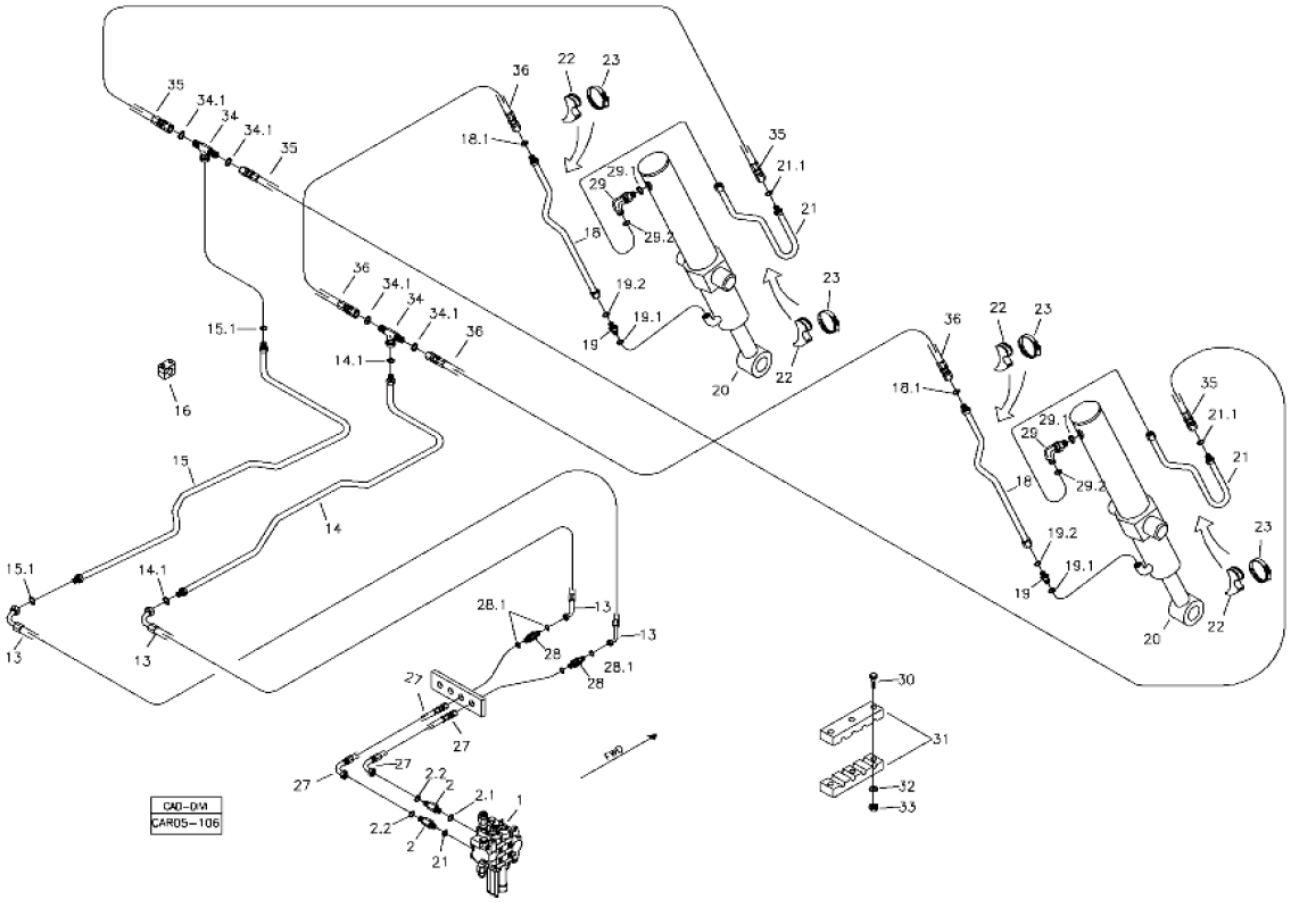

POS	CÓDIGO	QT	PORTUGUÊS	NOTA	Início	Fim
02	219001516	02	Conexão		1125	
02.1	219000987	01	Anel Vedação		1125	
02.2	219000314	01	Anel Vedação		1125	
13	219002144	02	Mangueira		1125	
14	219002173	01	Tubo		1125	
14.1	219000314	02	Anel Vedação		1125	
15	219002172	01	Tubo		1125	
15.1	219000314	02	Anel Vedação		1125	
16	219000072	06	Abraçadeira		1125	
18	219002168	02	Tubo		1125	
18.1	219000314	01	Anel Vedação		1125	
19	219000227	03	União Macho		1125	
19.1	219000986	01	Anel Vedação		1125	
19.2	219000315	01	Anel Vedação		1125	
21	219002228	02	Tubo		1125	
22	219000285	04	Apoio		1125	
23	210006234	04	Abraçadeira		1125	
26	211200000	01	GRAXEIRA RETA 1/8"		1125	
27	219002141	02	Mangueira		1125	
28	219002140	02	União Dupla		1125	
28.1	219000314	02	Anel Vedação		1125	
29	219000239	01	Joelho		1125	

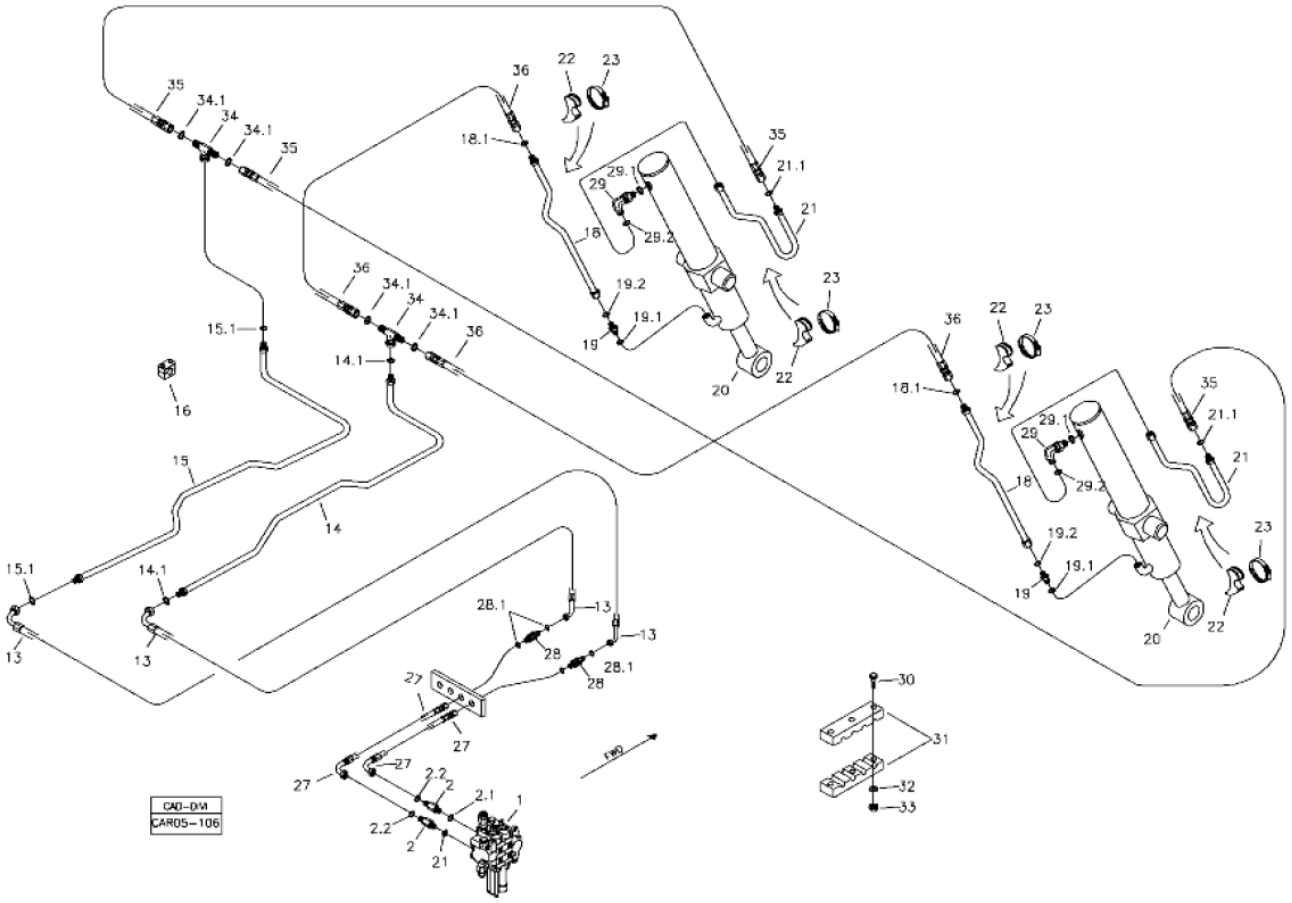

POS	CÓDIGO	QT	PORTUGUÊS	NOTA	Início	Fim
29.1	219000986	01	Anel Vedação		1125	
29.2	219000315	01	Anel Vedação		1125	
30	210002844	03	Parafuso		1125	
31	219002137	01	Abraçaeira		1125	
32	210002015	01	Arruela Pressão		1125	
33	210005760	01	Porca sext. AF		1125	
34	219002309	02	TE PORCA GIRATÓRIA		1125	
35	219002311	02	MANGUEIRA		1125	
36	219002310	02	MANGUEIRA		1125	

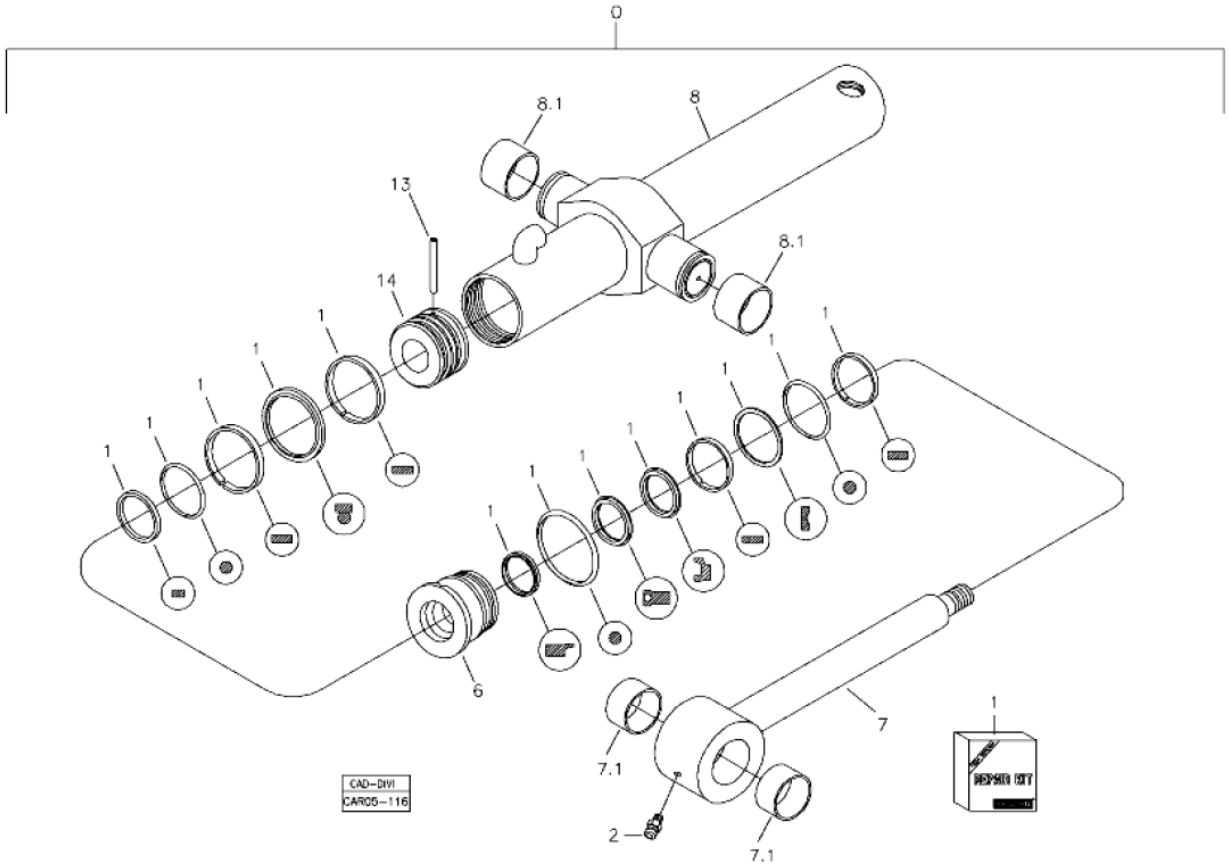

POS	CÓDIGO	QT	PORTUGUÊS	NOTA	Início	Fim
00	219002332	01	CILINDRO HIDRAULICO		1125	
01	219002437	01	CONJUNTO REPARO		1125	
02	211200000	01	GRAXEIRA RETA 1/8"		1125	
06	219002438	01	GUIA DA HASTE		1125	
07	219002439	01	HASTE		1125	
07.1	219001109	01	Bucha		1125	
08	219002440	01	CAMISA CILINDRO		1125	
08.1	219001880	02	Bucha		1125	
13	219002441	01	PINO		1125	
14	219002442	01	EMBOLO		1125	

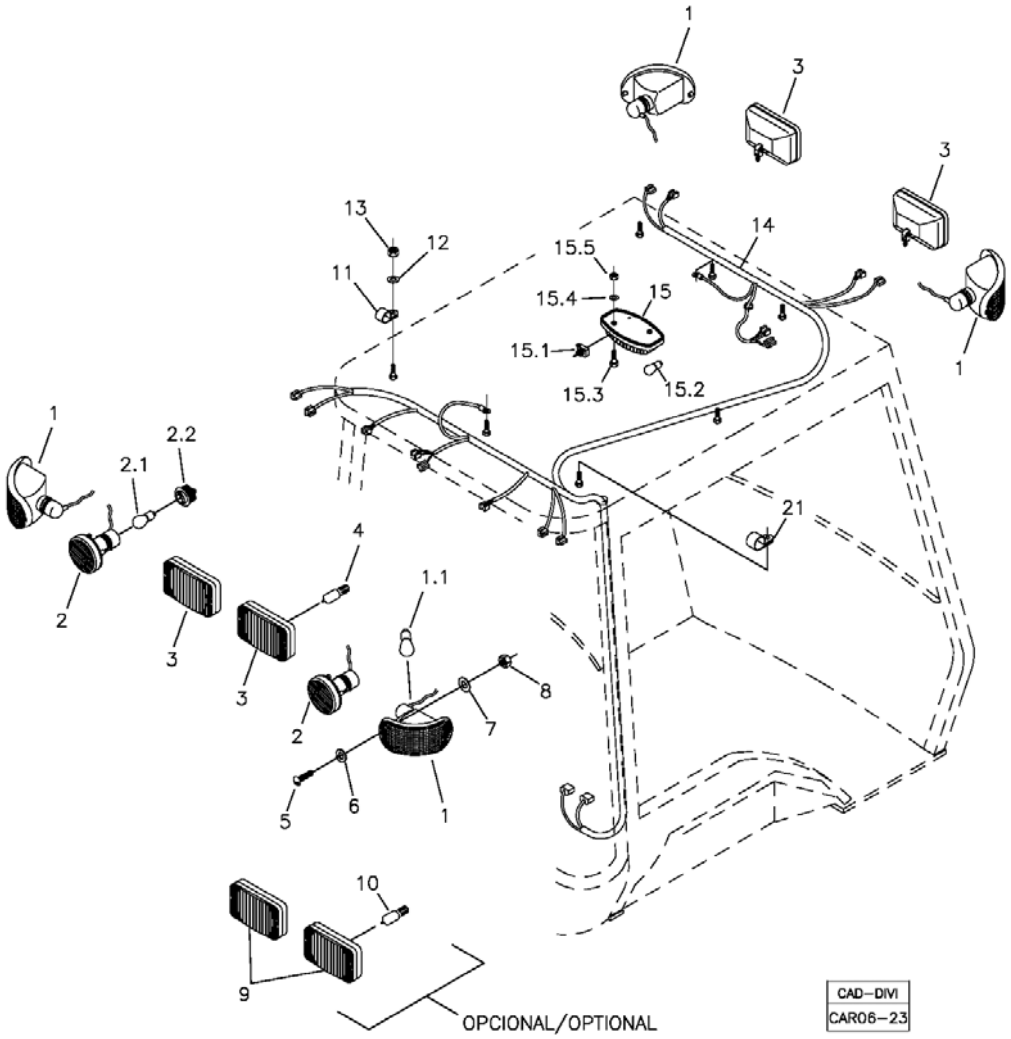

POS	CÓDIGO	QT	PORTUGUÊS	NOTA	Início	Fim
1	219000335	04	Sinaleira Lateral		250	
1.1	210100130	04	Lâmpada		250	
2	219000334	02	Luz Freio		250	
2.1	219000364	02	Lâmpada		250	
2.2	219001897	02	Soquete - Alta Temperatura		250	
3	219001141	04	Farol		250	
4	219000365	04	Lâmpada		250	
5	210001734	08	Parafuso		250	
6	210002155	08	Aruela pressão		250	
7	210001997	08	Arruela		250	
8	210001921	08	Porca		250	
9	219001141	02	Farol		250	
10	219000365	02	Lâmpada		250	
11	210000356	06	Abraçadeira		250	
12	210002025	07	Arruela 10,0mm		250	
13	210005765	07	Porca sext. AF		250	
14		01	Chicote Elétrico		250	
15	370160032	01	Luz Cortesia		250	
15.1	210100552	01	Interruptor		250	
15.2	210100126	02	Lâmpada	5W	250	
15.3	210003601	02	Parafuso		250	
15.4	210002000	02	Arruela Pressão		250	

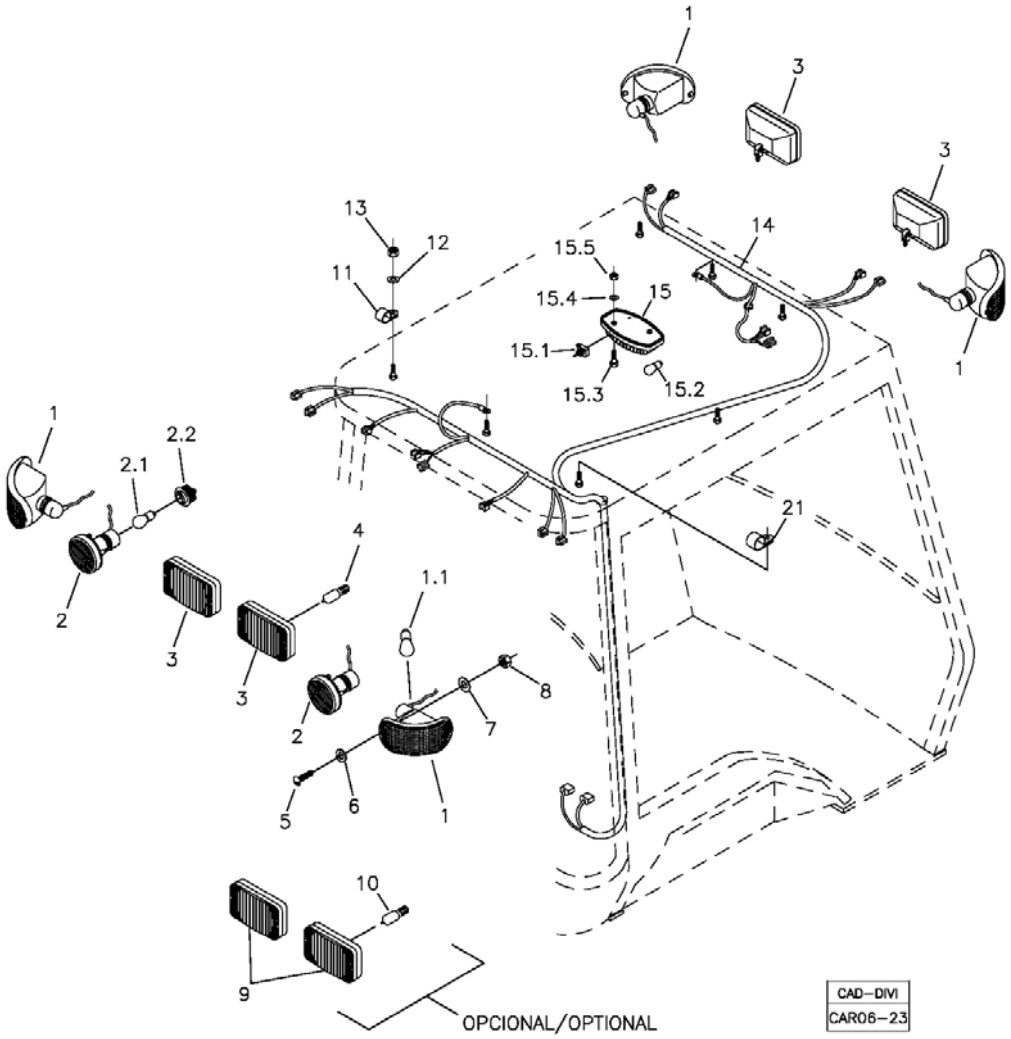

POS	CÓDIGO	QT	PORTUGUÊS	NOTA	Início	Fim
15.5	210005750	02	Porca Segurança		250	
21	219000445	01	Abraçadeira		250	

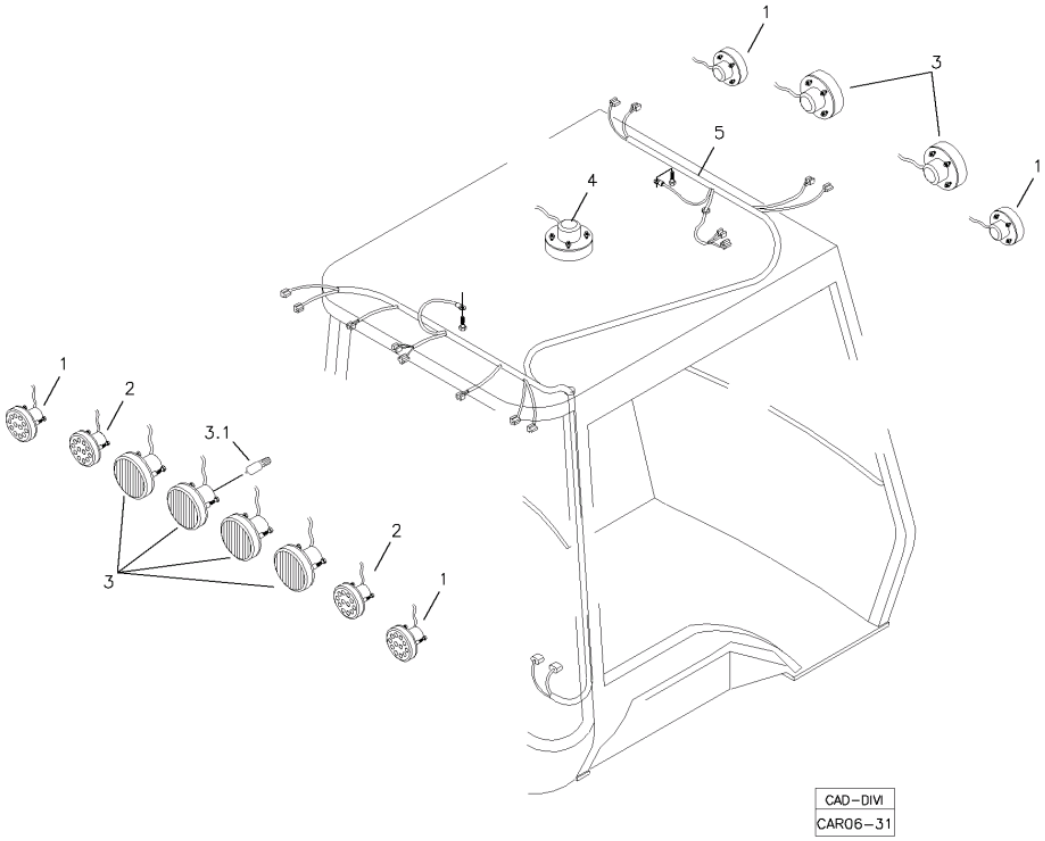

POS	CÓDIGO	QT	PORTUGUÊS	NOTA	Início	Fim
01	219002353	04	LANTERNA DIRECIONAL		1369	
02	219002352	02	LANTERNA FREIO		1369	
03	219002351	06	FAROL		1369	
04	219002354	01	LUZ INTERNA		1369	

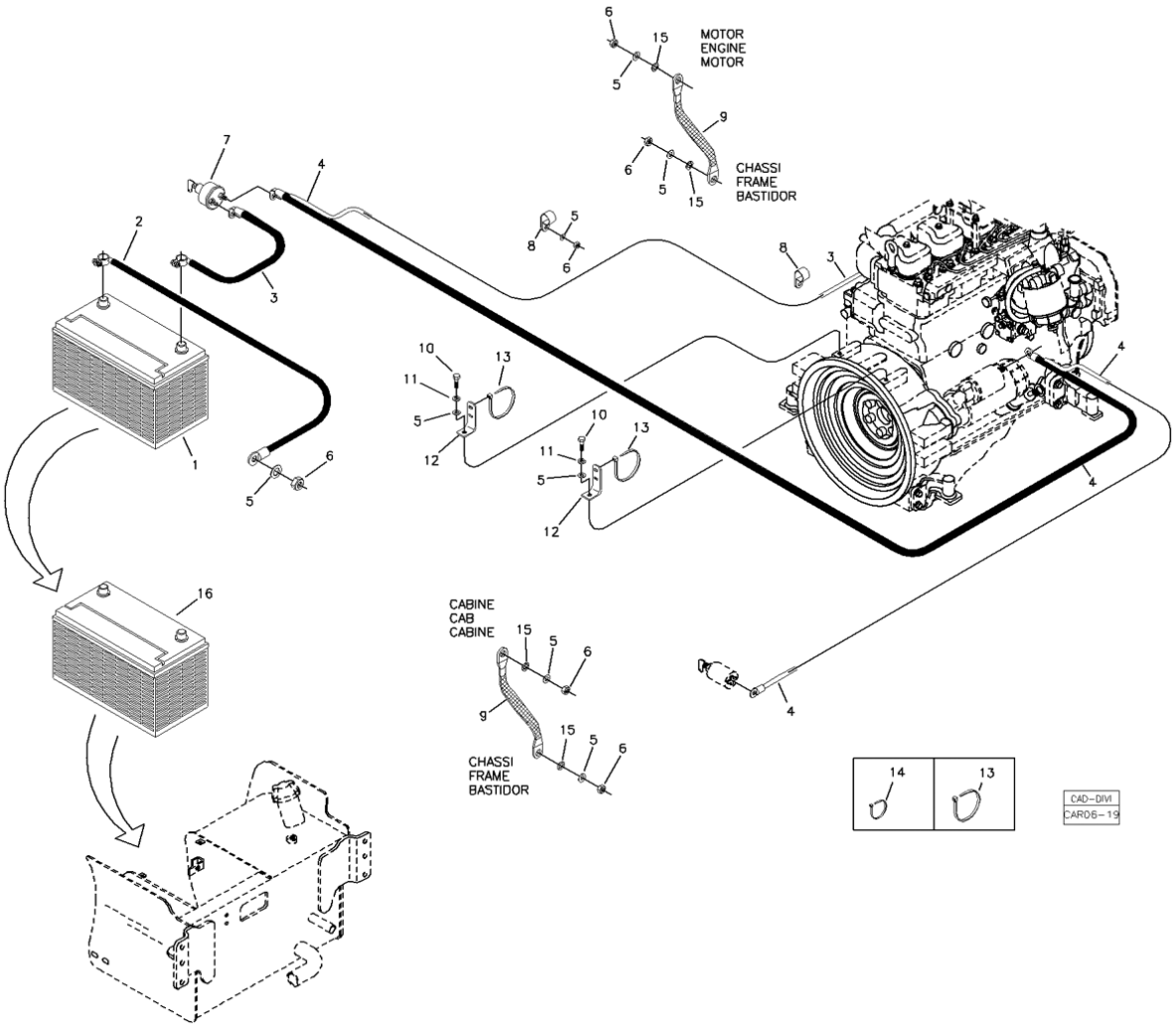

POS	CÓDIGO	QT	PORTUGUÊS	NOTA	Início	Fim
1	219001358	01	Bateria Heliar		104	
2	370060413	01	Cabo		104	
3	370060628	01	Cabo		104	
4	370060629	01	Cabo		104	
5	210002025	09	Arruela 10,0mm		104	
6	210005765	07	Porca sext. AF		104	
7	210101203	01	Chave Geral		104	
8	219000355	02	Abraçadeira		104	
9	370060170	02	Cordoalha		104	
10	210003890	02	Parafuso sext.		104	
11	210002190	02	Arruela pressão		104	
12	370060397	02	Suporte		104	
13	210002495	05	Abraçadeira	T-120	104	
14	210001079	10	Abraçadeira	T-50	104	
15	210002092	04	Arruela dentada		104	
16	219000133	01	Bateria Bosch		104	

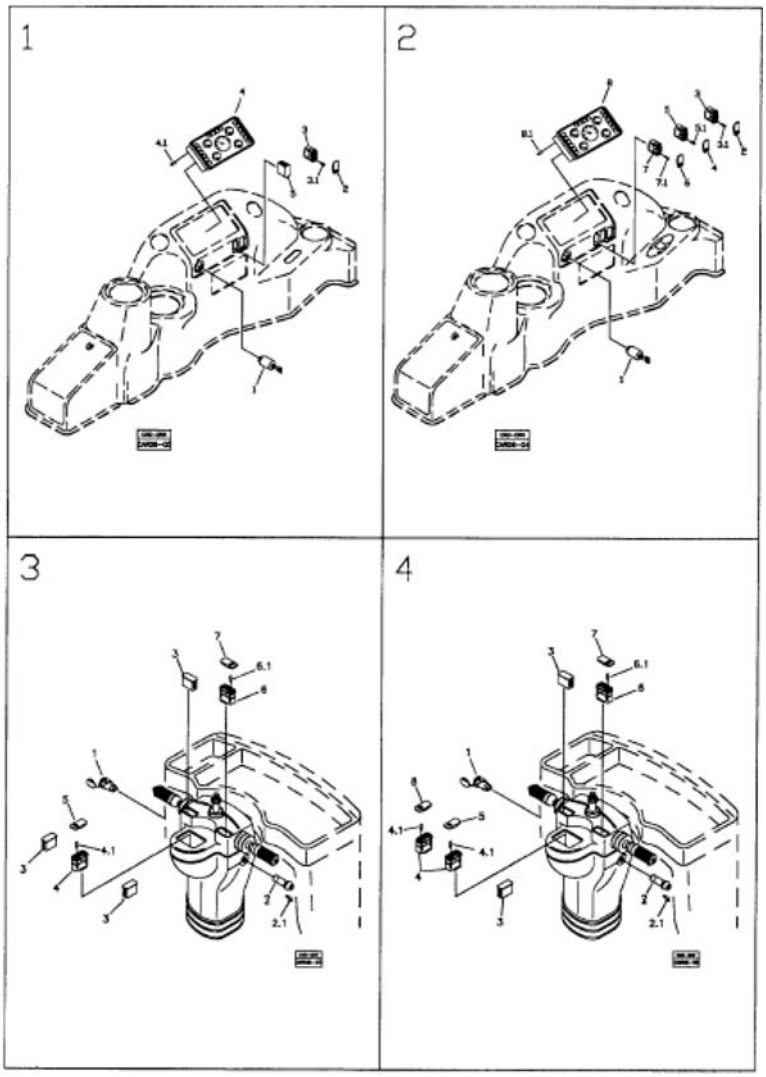

POS	CÓDIGO	QT	PORTUGUÊS	NOTA	Início	Fim
1		01	Instrumentos Painel Lateral Direito - Cabine Aberta	VER 7B100 00.0	104	
2		01	Instrumentos Painel Lateral Direito - Cabine Fechada	VER 7B200 00.0	104	
3		01	Instrumentos Painel Dianteiro - 4x2	VER 7B300 00.0	104	
4		01	Instrumentos Painel Dianteiro - 4x4	VER 7B400 00.0	104	

INSTRUMENTOS PAINEL LATERAL DIREITO - CABINE ABERTA

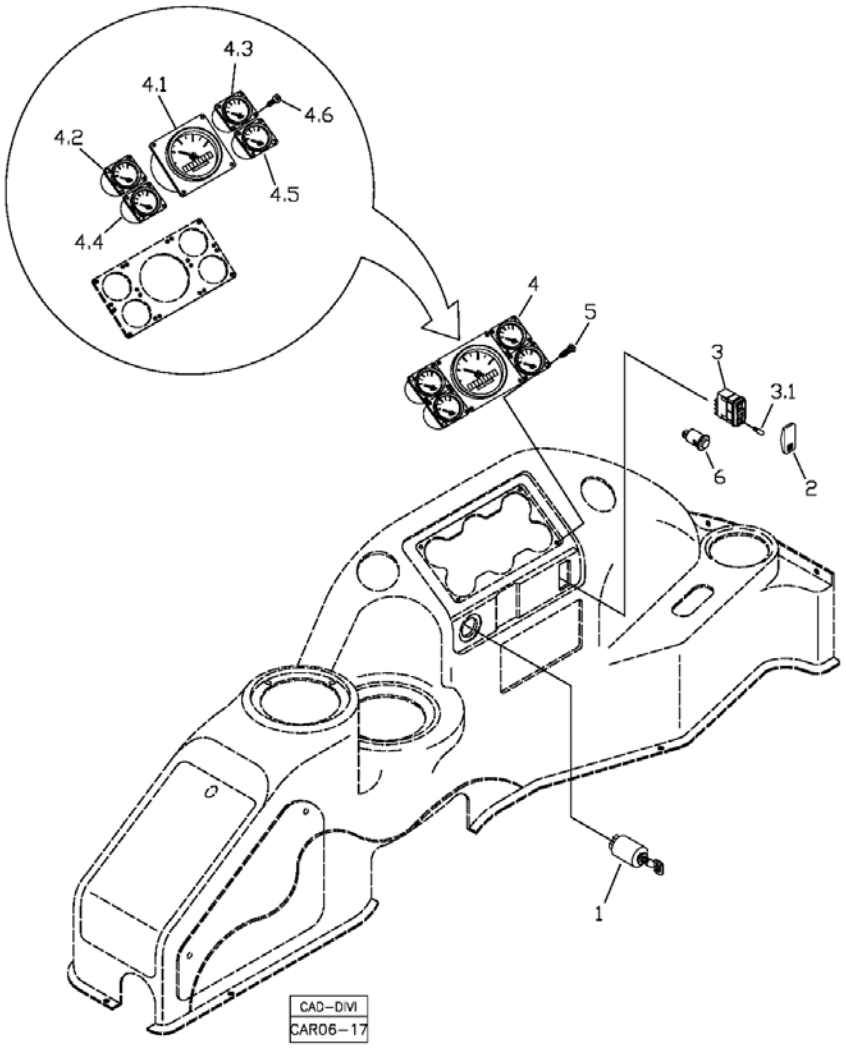

POS	CÓDIGO	QT	PORTUGUÊS	NOTA	Início	Fim
1	219000096	01	Chave Ignição		104	
2	219000095	01	Capa Tecla Farois		104	
3	219000094	01	Interruptor Tecla		104	
3.1	219000830	01	Lâmpada		104	
4	219001260	01	Conjunto Painel Instrumentos		104	
4.1	219001537	01	Tacômetro		104	
4.2	219001538	01	Termómetro Óleo Transmissão		104	
4.3	219001539	01	Manómetro Pressão Óleo Motor		104	
4.4	219001540	01	Termómetro Água Motor		104	
4.5	219001541	01	Indicador Nível Combustible		104	
4.6	210007104	16	Parafuso Allen		104	
5	210001730	04	Parafuso Phillips		104	
6	219000115	01	Interruptor Buzina		104	

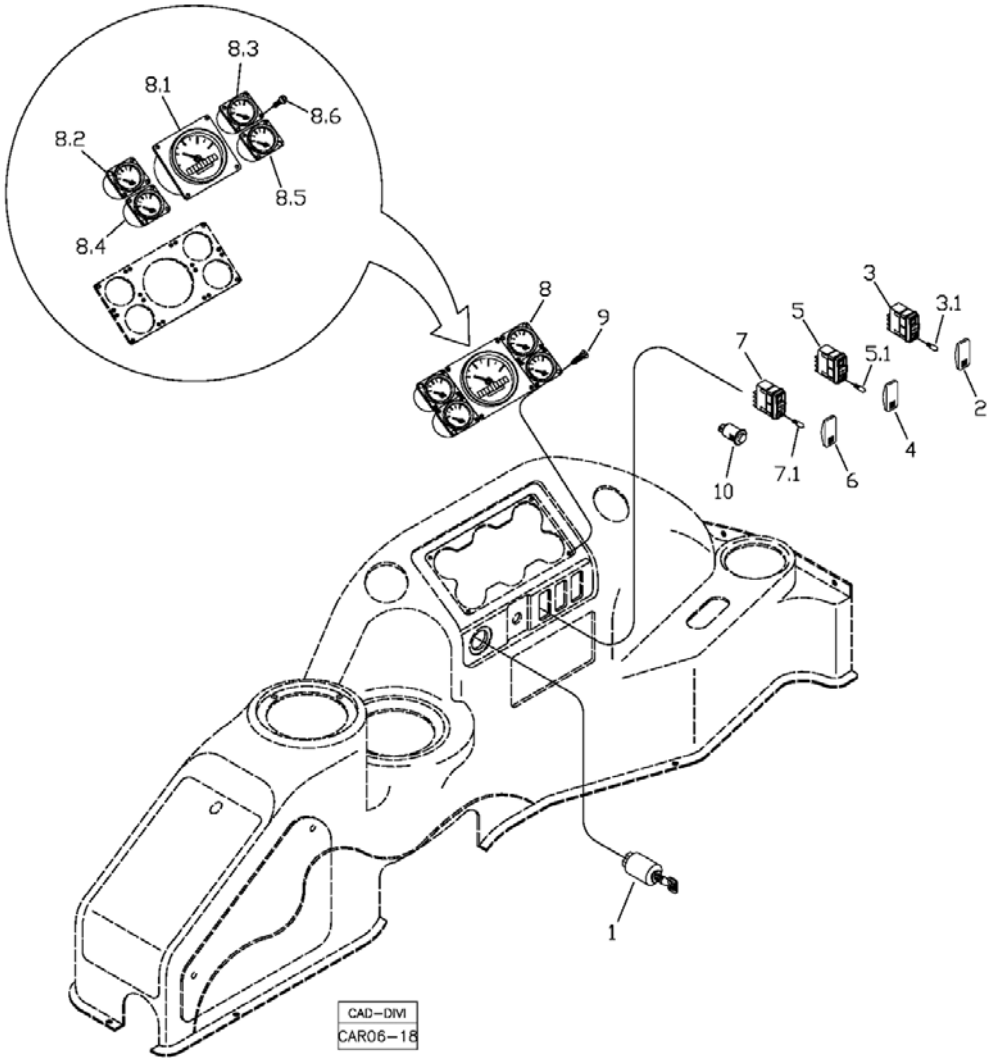

POS	CÓDIGO	QT	PORTUGUÊS	NOTA	Início	Fim
1	219000096	01	Chave Ignição		104	
2	219000095	01	Capa Tecla Farois		104	
3	219000094	01	Interruptor Tecla		104	
3.1	219000830	01	Lâmpada		104	
4	219000091	01	Capa Tecla Esguicho		104	
5	219000090	01	Interruptor Esguicho		104	
5.1	219000830	01	Lâmpada		104	
6	219000089	01	Capa Tecla Limpador		104	
7	219000088	01	Interruptor Limpador		104	
7.1	219000830	01	Lâmpada		104	
8	219001260	01	Conjunto Painel Instrumentos		104	
8.1	219001537	01	Tacômetro		104	
8.2	219001538	01	Termómetro Óleo Transmissão		104	
8.3	219001539	01	Manómetro Pressão Óleo Motor		104	
8.4	219001540	01	Termómetro Água Motor		104	
8.5	219001541	01	Indicador Nível Combustible		104	
8.6	210007104	16	Parafuso Allen		104	
9	210001730	04	Parafuso Phillips		104	
10	219000115	01	Interruptor Buzina		104	

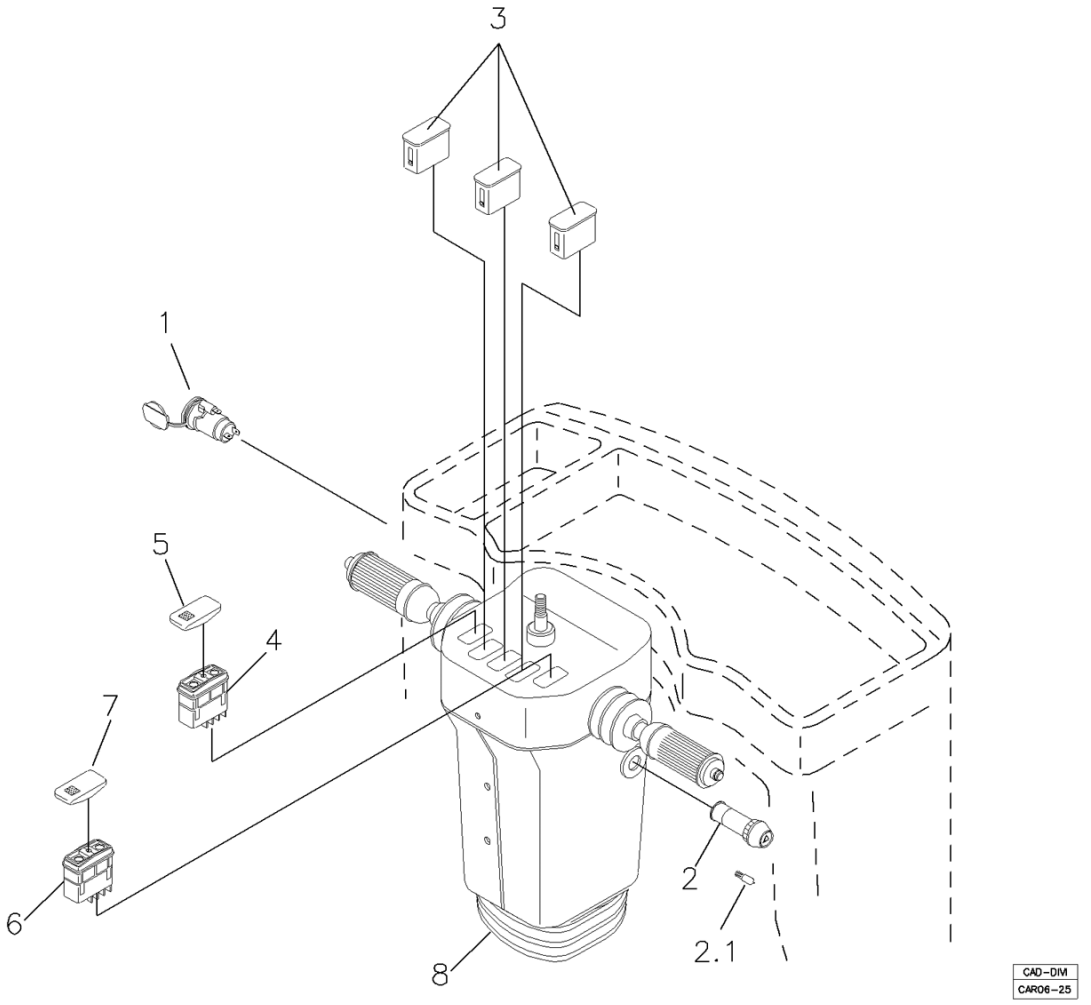

POS	CÓDIGO	QT	PORTUGUÊS	NOTA	Início	Fim
1	219000131	01	Tomada Elétrica		561	
2	219000435	01	Interruptor Pisca-alerta		561	
2.1	219000830	01	Lâmpada		561	
3	219002068	03	Tampa		561	
4	219002030	01	Interruptor Tecla 4WD		561	
5	219002035	01	Capa Alarme Ré		561	
6	219002052	01	Interruptor Limpador		561	
7	219002066	01	Capa Limpador		561	
8		01	Coluna Direção	VER 5LA	561	

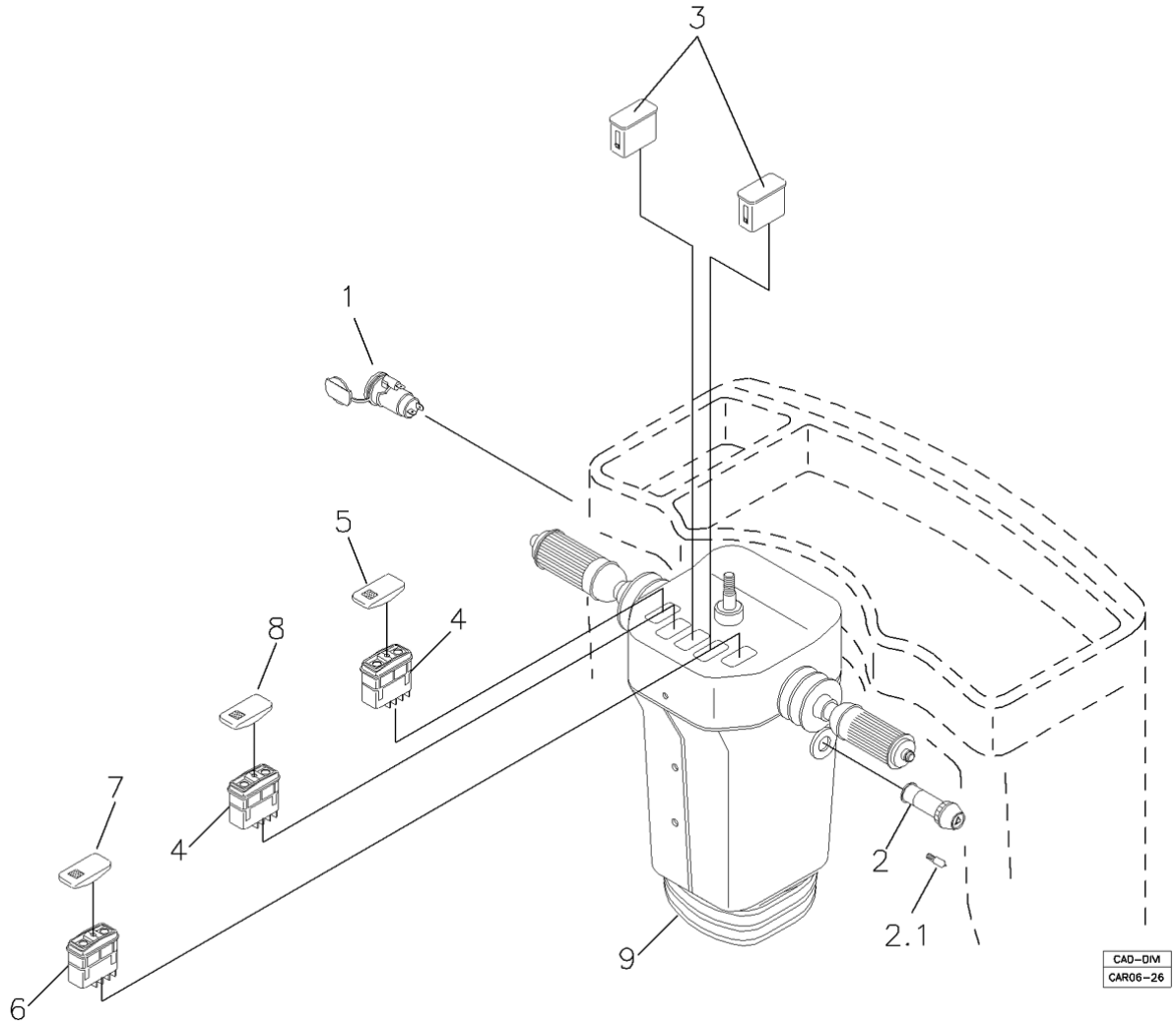

POS	CÓDIGO	QT	PORTUGUÊS	NOTA	Início	Fim
1	219000131	01	Tomada Elétrica		561	
2	219000435	01	Interruptor Pisca-alerta		561	
2.1	219000830	01	Lâmpada		561	
3	219002068	02	Tampa		561	
4	219002030	02	Interruptor Tecla 4WD		561	
5	219002035	01	Capa Alarme Ré		561	
6	219002052	01	Interruptor Limpador		561	
7	219002066	01	Capa Limpador		561	
8	219002029	01	Capa 4x4		561	
9		01	Coluna Direção	VER 5LA	561	

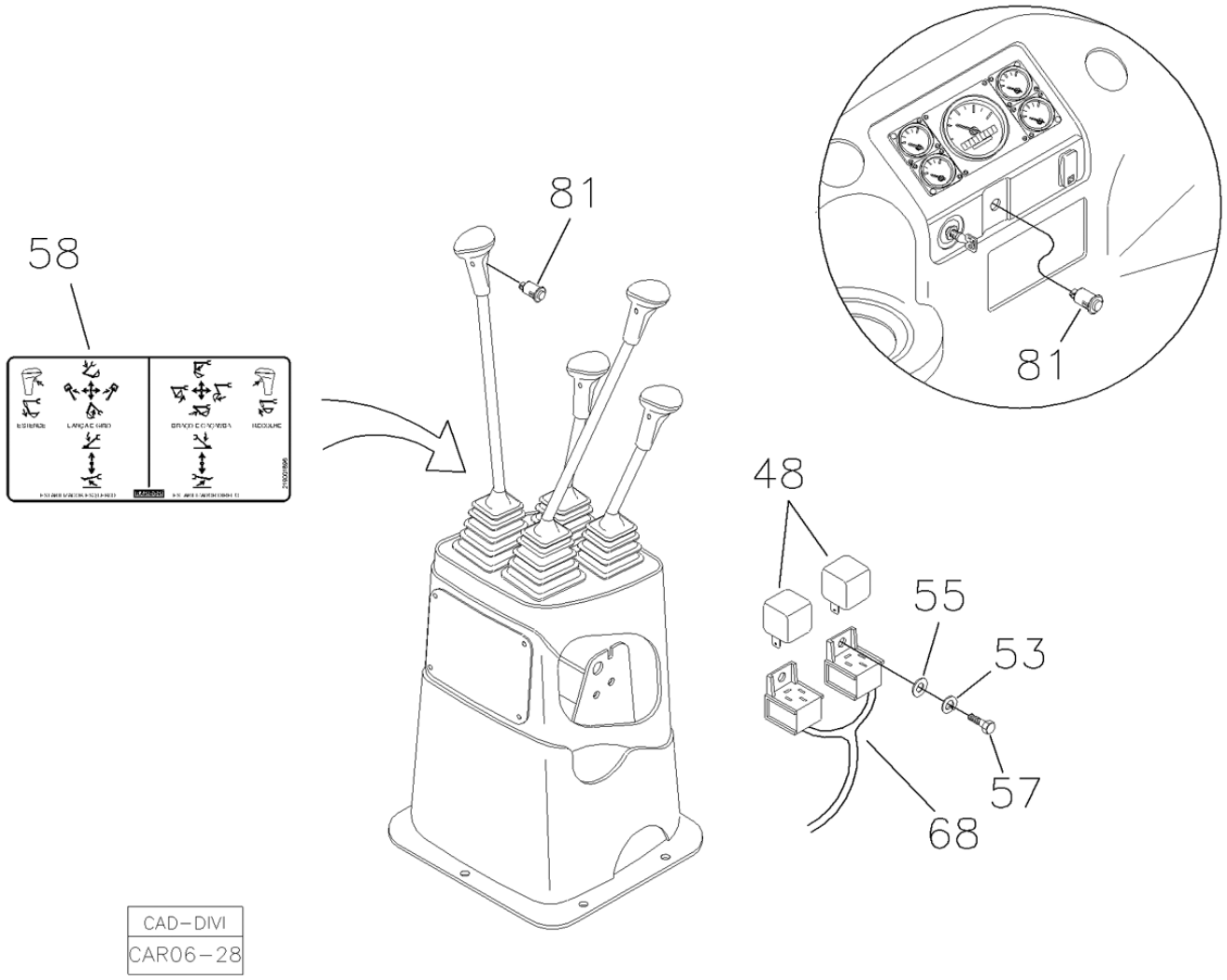

POS	CÓDIGO	QT	PORTUGUÊS	NOTA	Início	Fim
48	219000405	02	Relé		883	
53	210002165	02	Arruela ressão		883	
55	210002000	02	Arruela Pressão		883	
57	210003650	02	Parafuso		883	
58	219001896	01	Adesivo Comandos c/ Braço Extensivo		883	
68	219002133	01	Chicote Elétrico		883	
81	219000115	03	Interruptor Buzina		883	

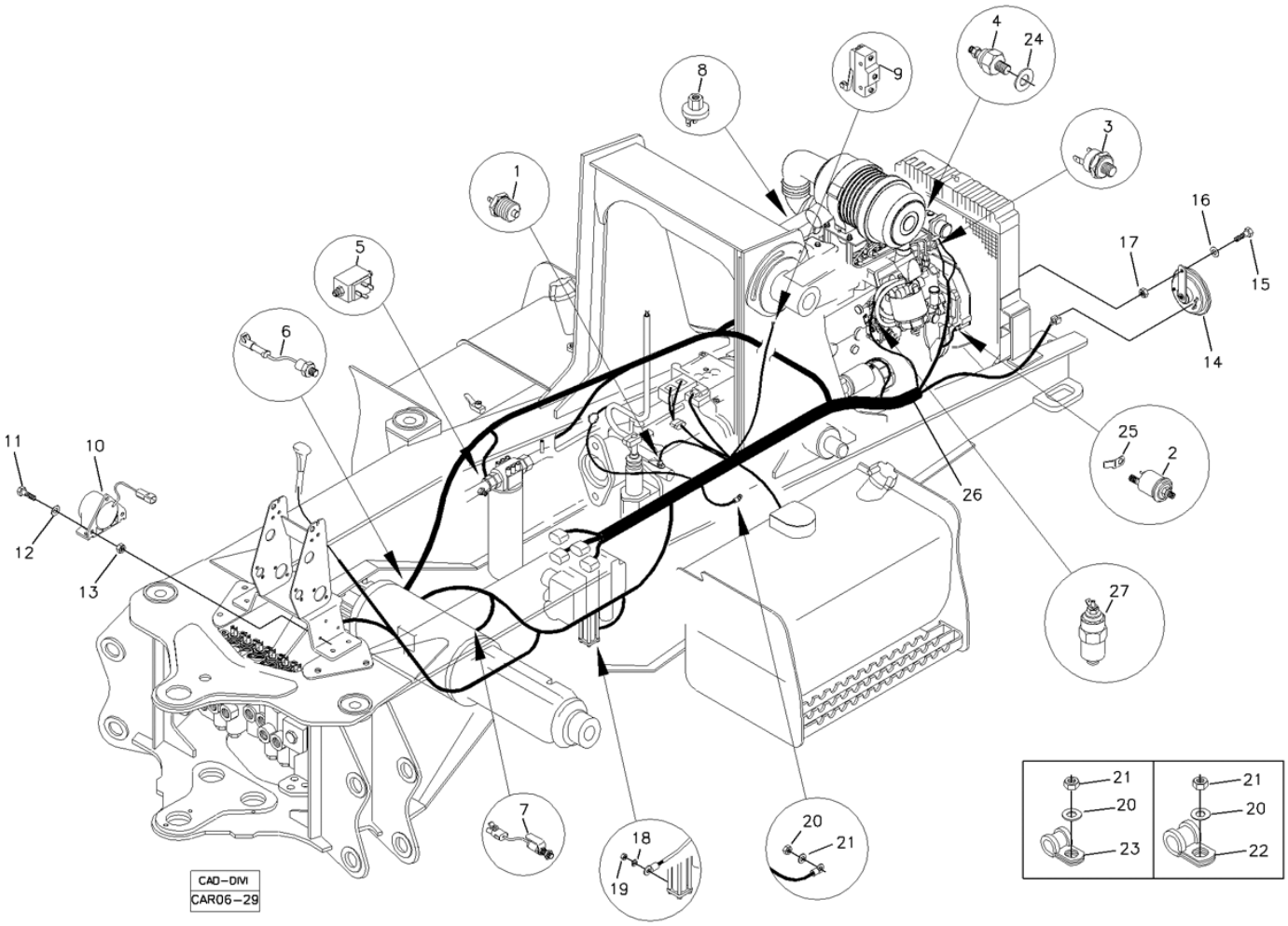

POS	CÓDIGO	QT	PORTUGUÊS	NOTA	Início	Fim
1	219000086	01	Sensor Temperatura Óleo Transmissão		533	
2	219001134	01	Sensor Pressão Óleo Motor		533	
3	219001169	01	Interruptor Temperatura Água		533	
4	219001168	01	Sensor Temperatura Água		533	
5	219002013	01	Sensor Filtro Hidráulico		533	
6	219000717	01	Sensor Temperatura Óleo Eixo Traseiro		533	
7	219000476	02	Sensor Freio		533	
8	212000697	01	Sensor Filtro de Ar		533	
9	219000071	01	Microinterruptor		533	
10	219000121	01	Alarme Ré		533	
11	210003718	03	Parafuso		533	
12	210002005	03	Arruela Pressão		533	
13	210005755	03	Porca sext.AF		533	
14	219000163	01	Buzina		533	
15	210003810	01	PARAFUSO M8x1,25x20		533	
16	210002015	01	Arruela Pressão		533	
17	210005760	01	Porca sext. AF		533	
18	210002000	01	Arruela Pressão		533	
19	210001922	01	Porca		533	
20	210002025	15	Arruela 10,0mm		533	
21	210005765	15	Porca sext. AF		533	
22	219000357	03	Abraçadeira		533	

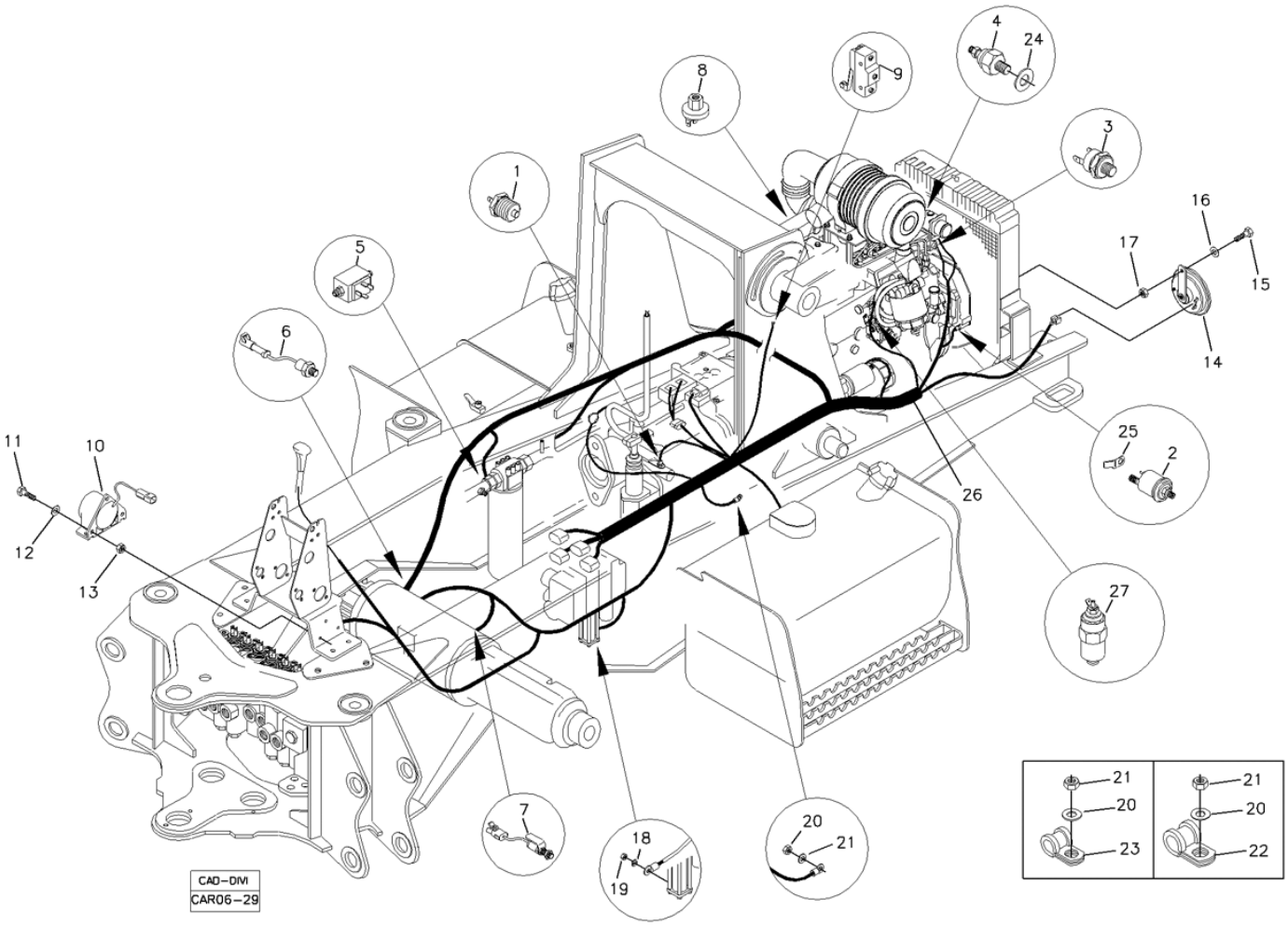

POS	CÓDIGO	QT	PORTUGUÊS	NOTA	Início	Fim
23	219000355	11	Abraçadeira		533	
24	219001170	01	Anel Vedação		533	
25	218000563	01	Terminal		533	
26		01	Chicote Elétrico		533	
27	219001740	01	Solenóide Parada		533	

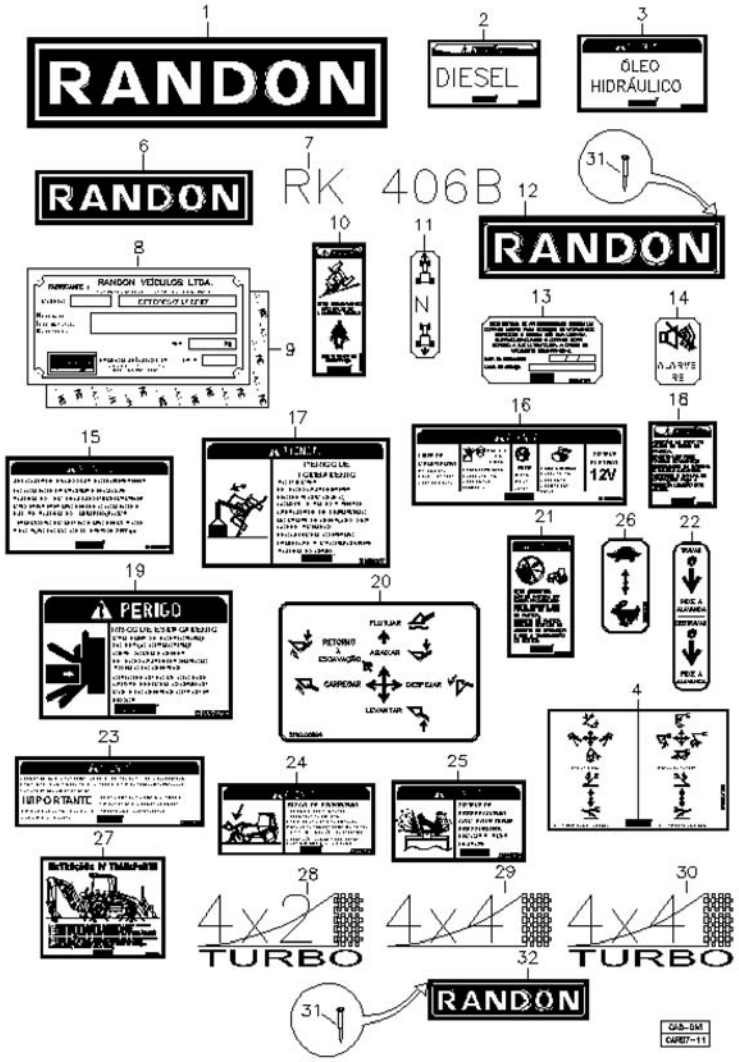

POS	CÓDIGO	QT	PORTUGUÊS	NOTA	Início	Fim
1	219000286	02	Adesivo Lança Logo Randon		374	
2	219000265	01	Adesivo Diesel		374	
3	219000266	01	Adesivo Óleo Hidráulico		374	
4	219001799	04	Adesivo Comandos Retroescavadeira		374	
6	219000829	01	Adesivo Interno Vidro Cabine		374	
7	219001556	02	Adesivo RK 406B Teto Cabine		374	
8	219000258	01	Placa Identificação RK 406B		374	
9	219001034	01	Adesivo Dupla Face Menor		374	
10	219000268	01	Adesivo Atenção Tombamento		374	
11	219000429	01	Adesivo Direção		374	
12	380000642	02	Placa Randon Maior		374	
13	208007261	01	Adesivo controle		374	
14	219000430	01	Adesivo Tecla Alarme Ré		374	
15	219000291	01	Adesivo Atenção Velocidade		374	
16	219000259	01	Adesivo Atenção Bateria		374	
17	219000267	01	Adesivo Atenção Levantamento		374	
18	219000569	01	Rolamento Agulhas		374	
19	219000262	01	Adesivo Atenção Articulação		374	
20	219000284	01	Adesivo Comandos Carregadeira		374	
21	219000270	01	Adesivo Atenção Partida Motor		374	
22	219000527	01	Adesivo Trava da Lança		374	
23	219000282	01	Adesivo Atenção Giro da Lança.		374	

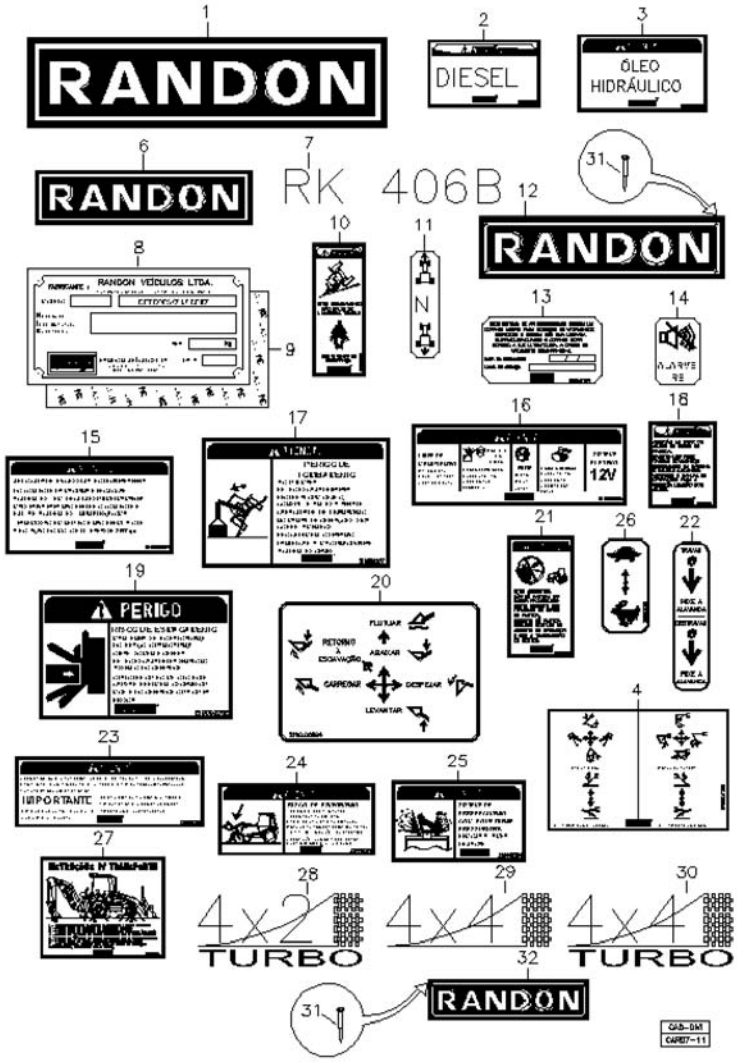

POS	CÓDIGO	QT	PORTUGUÊS	NOTA	Início	Fim
24	219000263	02	Adesivo Atenção Trava Segurança		374	
25	219000264	01	Adesivo Atenção Arrefecimento		374	
26	219000281	01	Adesivo Acelerador Manual		374	
27	219001302	01	Adesivo Instruções para Transporte		374	
28	219000469	02	Adesivo 4x2 Turbo		374	
29	219000518	02	Adesivo 4x4		374	
30	219000289	02	Adesivo 4x4 Turbo		374	
31	210001015	12	Rebite		374	
32	380000267	01	Placa Randon Menor		374	

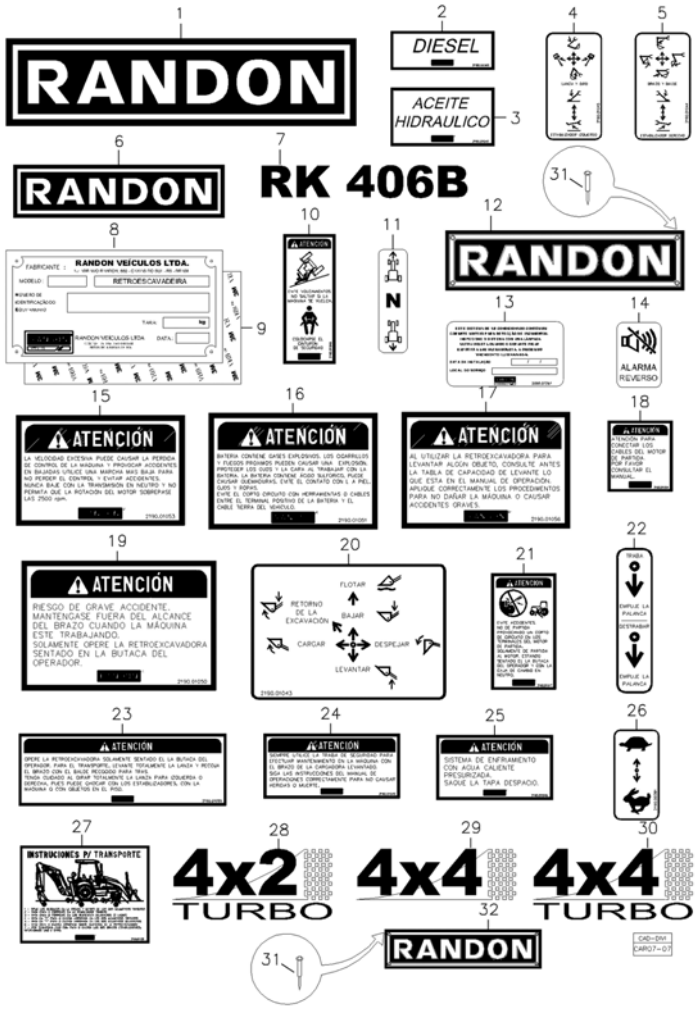

POS	CÓDIGO	QT	PORTUGUÊS	NOTA	Início	Fim
1	219000286	02	Adesivo Lança Logo Randon		104	
2	219000265	01	Adesivo Diesel		104	
3	219001042	01	Adesivo Óleo Hidráulico		104	
4	219001045	01	Adesivo Retro Estabilizador Esq.		104	
5	219001044	01	Adesivo Retro Estabilizador Dir.		104	
6	219000829	01	Adesivo Interno Vidro Cabine		104	
7	219001556	02	Adesivo RK 406B Teto Cabine		104	
8	219000258	01	Placa Identificação RK 406B		104	
9	219001034	01	Adesivo Dupla Face Menor		104	
10	219001046	01	Adesivo Atenção Tombamento		104	
11	219000429	01	Adesivo Direção		104	
12	380000642	02	Placa Randon Maior		104	
13	208007261	01	Adesivo controle		104	
14	219001040	01	Adesivo Tecla Alarme Ré		104	
15	219001053	01	Adesivo Atenção Velocidade		104	
16	219001051	01	Adesivo Atenção Bateria		104	
17	219001056	01	Adesivo Atenção Levantamento		104	
18	219001054	01	Adesivo Atenção Motor Partida		104	
19	219001050	01	Adesivo Atenção Articulação		104	
20	219001043	01	Adesivo Comando Carregadera		104	
21	219001047	01	Adesivo Atenção Partida Motor		104	
22	219001041	01	Adesivo Trava da Lança		104	

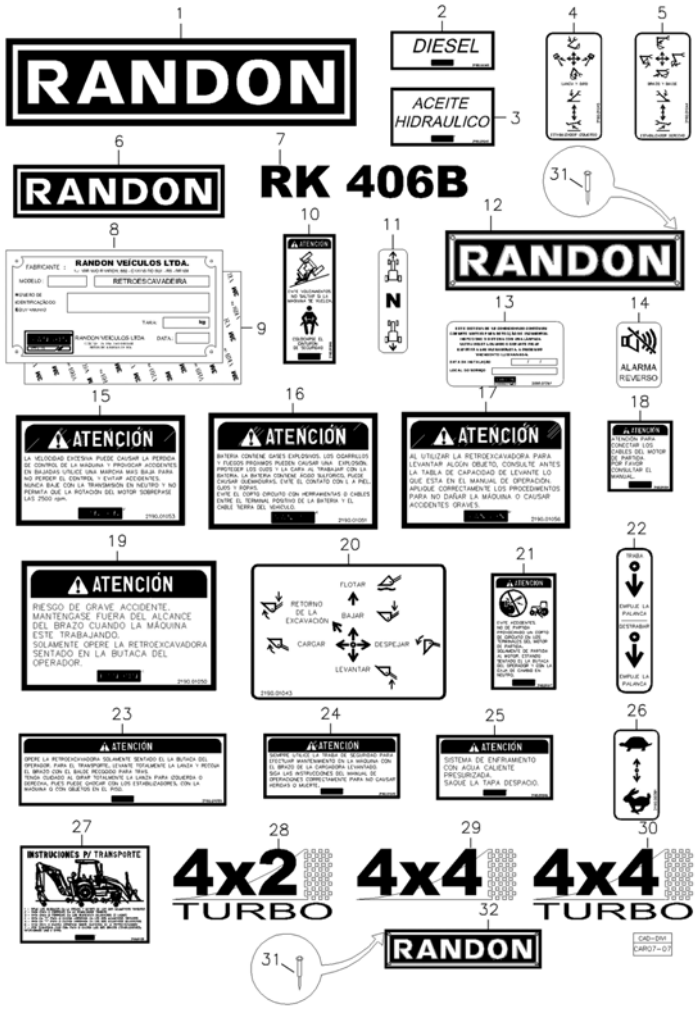

POS	CÓDIGO	QT	PORTUGUÊS	NOTA	Início	Fim
23	219001055	01	Adesivo Atenção Giro da Lança.		104	
24	219001049	02	Adesivo Atenção Trava Segurança		104	
25	219001048	01	Adesivo Atenção Arrefecimento		104	
26	219000281	01	Adesivo Acelerador Manual		104	
27	219001432	01	Adesivo Instruções Para Transporte		104	
28	219000469	02	Adesivo 4x2 Turbo		104	
29	219000518	02	Adesivo 4x4		104	
30	219000289	02	Adesivo 4x4 Turbo		104	
31	210001016	08	Rebite Pop		104	
32	380000267	01	Placa Randon Menor		104	

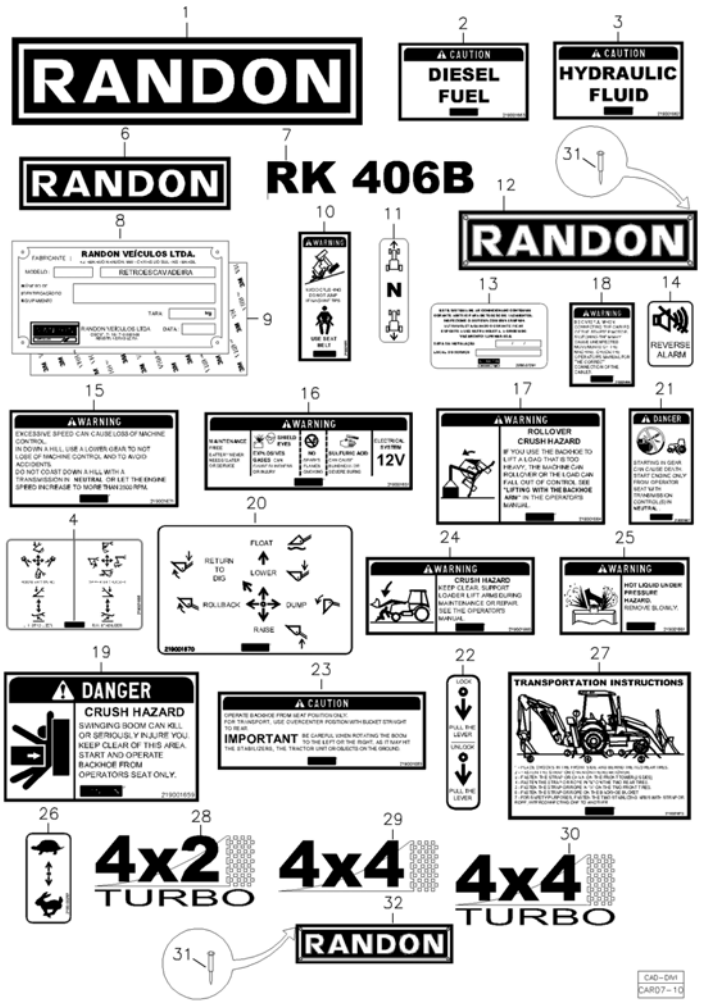

POS	CÓDIGO	QT	PORTUGUÊS	NOTA	Início	Fim
1	219000286	02	Adesivo Lança Logo Randon		104	
2	219000265	01	Adesivo Diesel		104	
3	219001042	01	Adesivo Óleo Hidráulico		104	
4	219001045	01	Adesivo Retro Estabilizador Esq.		104	
6	219000829	01	Adesivo Interno Vidro Cabine		104	
7	219001556	02	Adesivo RK 406B Teto Cabine		104	
8	219000258	01	Placa Identificação RK 406B		104	
9	219001034	01	Adesivo Dupla Face Menor		104	
10	219001046	01	Adesivo Atenção Tombamento		104	
11	219000429	01	Adesivo Direção		104	
12	380000642	02	Placa Randon Maior		104	
13	208007261	01	Adesivo controle		104	
14	219001040	01	Adesivo Tecla Alarme Ré		104	
15	219001053	01	Adesivo Atenção Velocidade		104	
16	219001051	01	Adesivo Atenção Bateria		104	
17	219001056	01	Adesivo Atenção Levantamento		104	
18	219001054	01	Adesivo Atenção Motor Partida		104	
19	219001050	01	Adesivo Atenção Articulação		104	
20	219001043	01	Adesivo Comando Carregadera		104	
21	219001047	01	Adesivo Atenção Partida Motor		104	
22	219001041	01	Adesivo Trava da Lança		104	
23	219001055	01	Adesivo Atenção Giro da Lança.		104	

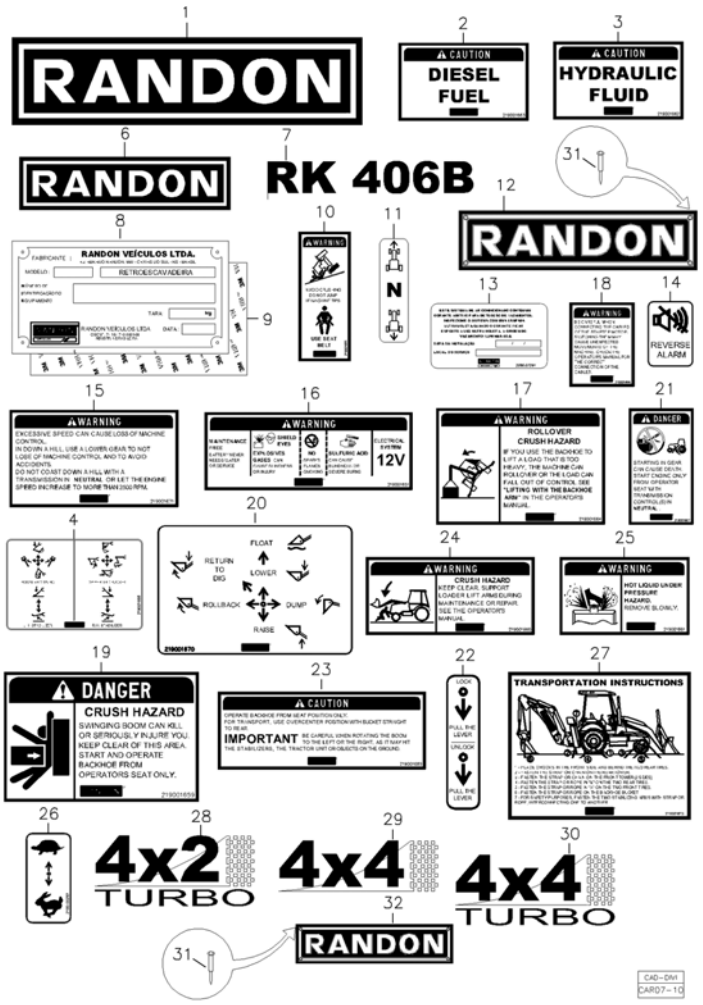

POS	CÓDIGO	QT	PORTUGUÊS	NOTA	Início	Fim
24	219001049	02	Adesivo Atenção Trava Segurança		104	
25	219001048	01	Adesivo Atenção Arrefecimento		104	
26	219000281	01	Adesivo Acelerador Manual		104	
27	219001432	01	Adesivo Instruções Para Transporte		104	
28	219000469	02	Adesivo 4x2 Turbo		104	
29	219000518	02	Adesivo 4x4		104	
30	219000289	02	Adesivo 4x4 Turbo		104	
31	210001015	12	Rebite		104	
32	380000267	01	Placa Randon Menor		104	

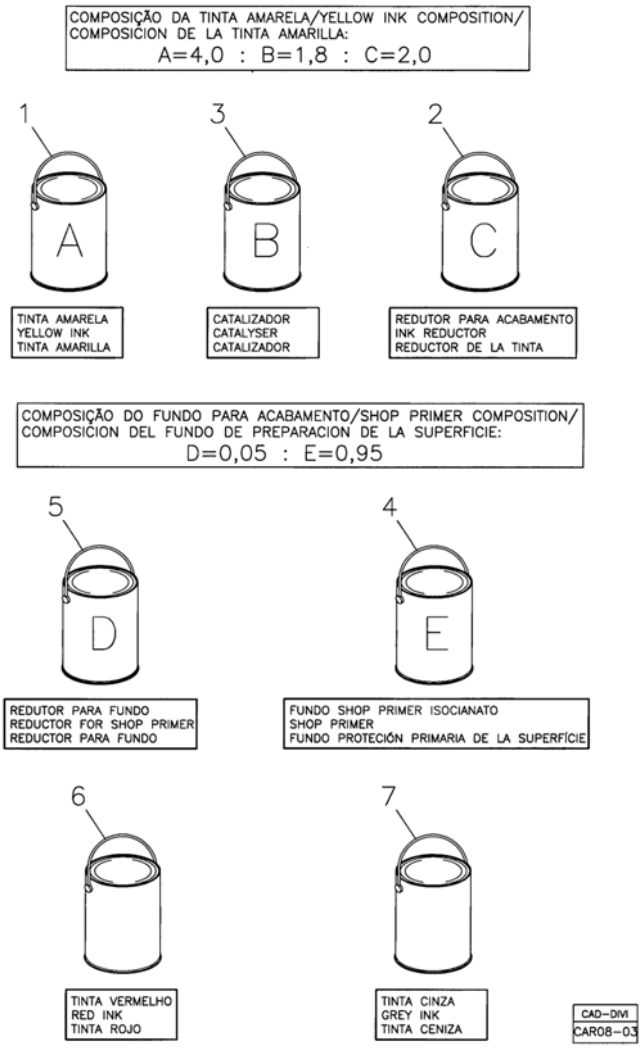

POS	CÓDIGO	QT	PORTUGUÊS	NOTA	Início	Fim
1	141100581	CN	Tinta Amarela - A		104	
2	141300008	CN	Redutor para Tinta		104	
3	141300057	CN	Catalizador - B		104	
4	141000037	CN	Fundo Shop Primer		104	
5	141300190	CN	Redutor para Fundo		104	
6	141100305	CN	Tinta Vermelho Sangue		104	
7	141101198	CN	Tinta Poliuretanica Cinza		104	

MONTAGEM PLACA IDENTIFICAÇÃO DO EQUIPAMENTO

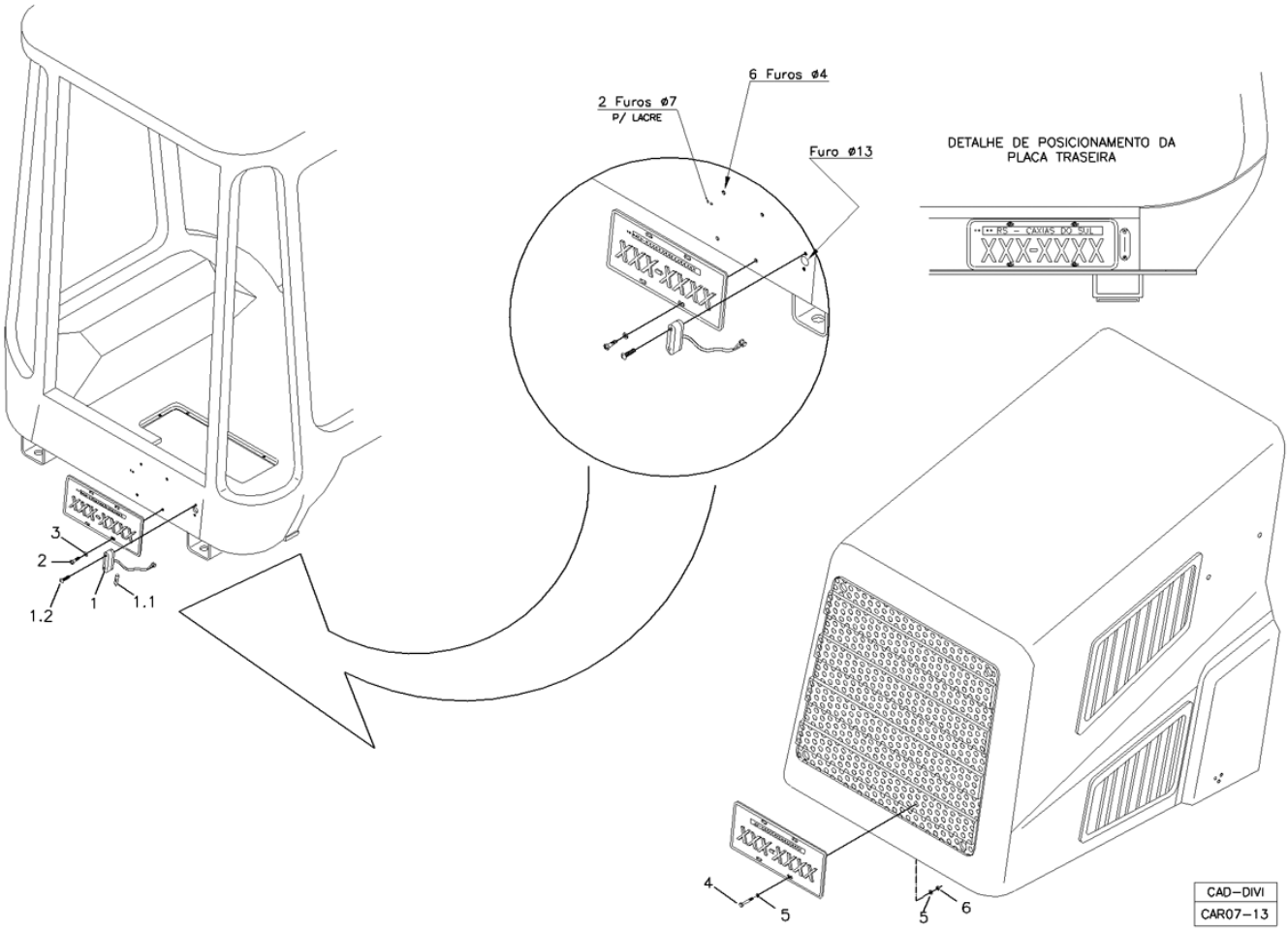

POS	CÓDIGO	QT	PORTUGUÊS	NOTA	Início	Fim
1	219001081	01	Lanterna		104	
1.1		01	Lâmpada		104	
1.2		02	Parafuso		104	
2	210007079	04	Parafuso Phillips		104	
3	210001206	04	Arruela		104	
4	210003684	04	Parafuso		104	
5	210002000	08	Arruela Pressão		104	
6	210005750	04	Porca Segurança		104	

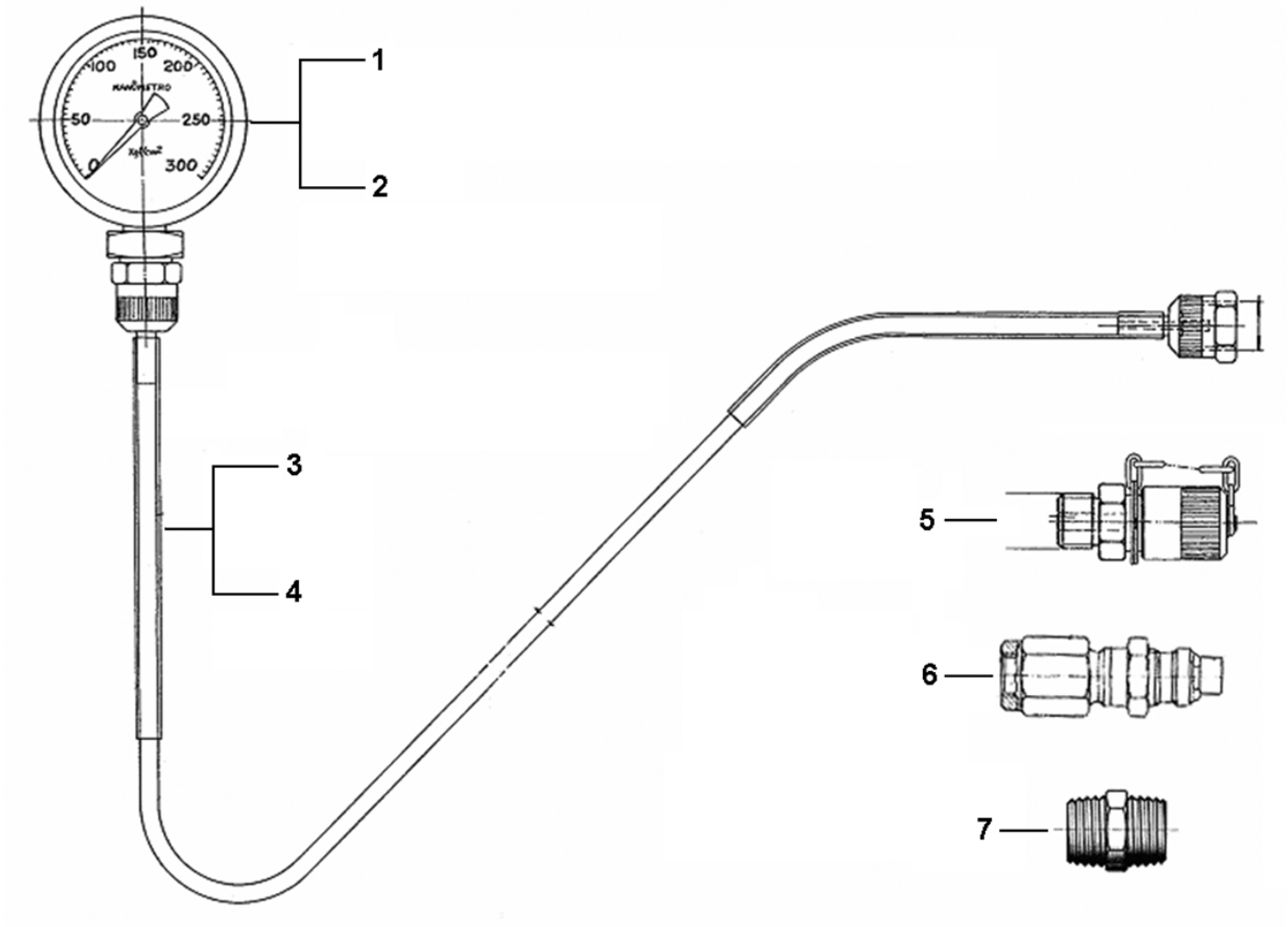

POS	CÓDIGO	QT	PORTUGUÊS	NOTA	Início	Fim
1	219003810	01	Manômetro 25 Bar - Testes Transmissão		104	
2	218003809	01	Manômetro 400 Bar - Testes Sistema Hidráulico		104	
3	211001417	01	Mangueira	M16x1/8"	104	
4	211001838	01	Mangueira	M16x2	104	
5	210302140	01	Tomador Pressão	1/8 NPTxM16x2,0	104	
6	218003811	01	Adaptador Para Ligação com Mangueira	M16x1/8NPT	104	
7	219001546	01	Adaptador	1/8 NPTFx1/8 NPTF	104	

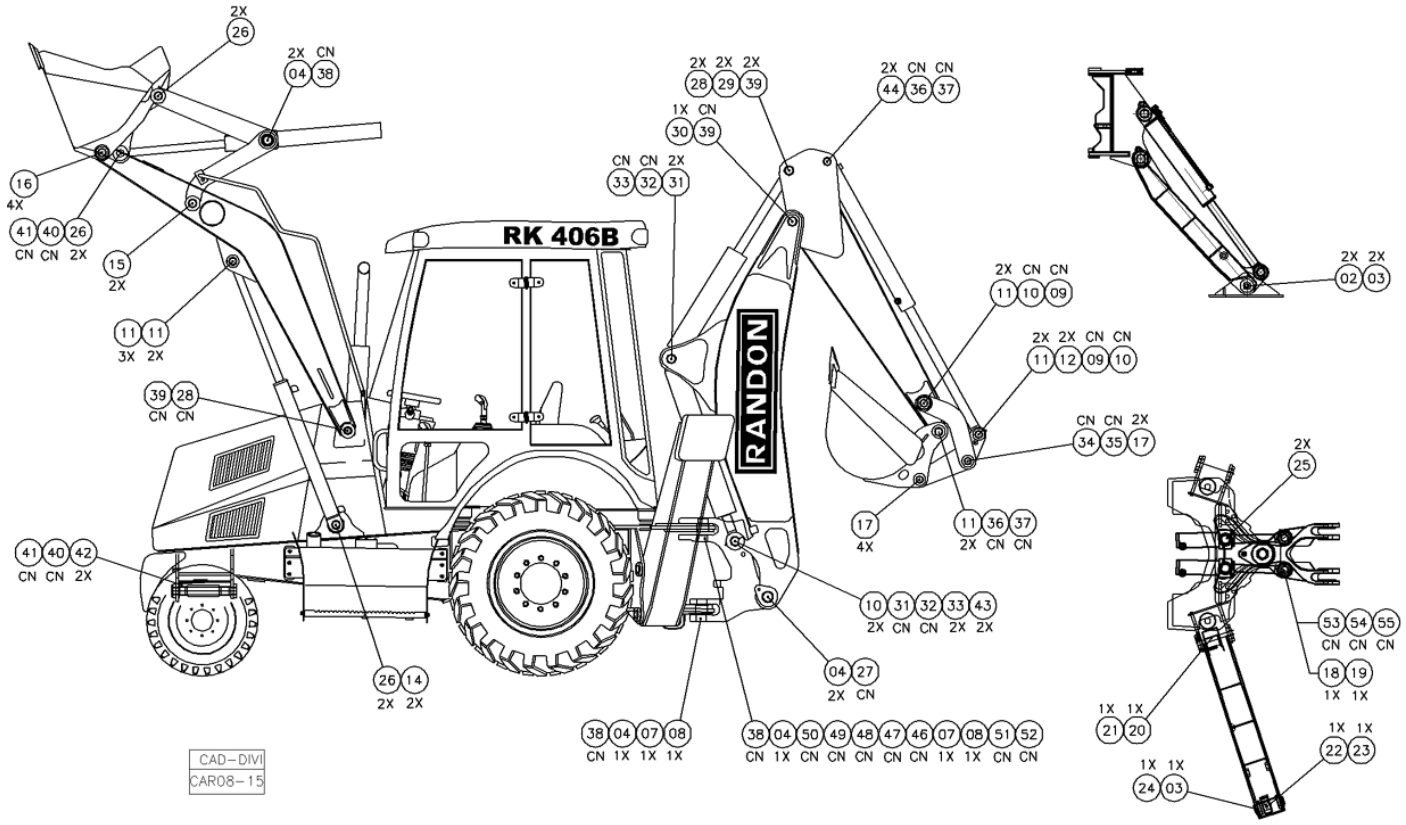

POS	CÓDIGO	QT	PORTUGUÊS	NOTA	Início	Fim
2	370060674	06	Arruela Calço	ø80xø51x3,5	507	
3	370060095	06	Calço	ø74xø50,5x5,0	507	
4	370060062	06	Calço	ø90xø66x3,5	507	
5	370060671	10	Arruela Calço	ø80xø46x4,0	507	
6	370060670	CN	Arruela Calço	ø80xø46x1,5	507	
7	370060073	01	Arruela Encosto	6mm	507	
8	370060074	01	Arruela Encosto	4mm	507	
9	370060669	CN	Arruela Calço	ø80xø46x1,0	507	
10	370060670	CN	Arruela Calço	ø80xø46x1,5	507	
11	370060671	10	Arruela Calço	ø80xø46x4,0	507	
12	370060672	02	Arruela Calço	ø80xø46x6,0	507	
14	370060673	04	Arruela Calço	ø80xø51x2,0	507	
15	370060674	02	Arruela Calço	ø80xø51x3,5	507	
16	370060675	04	Arruela Calço	ø80xø51x5,0	507	
17	370060087	04	Calço	ø80xø41x3,0	507	
18	370060075	02	Calço Rótula	16mm	507	
19	370060076	02	Calço Rótula	12mm	507	
20	370060091	02	Anel Distanciador	ø84xø55,5x36	507	
21	370060092	02	Anel Distanciador	ø84xø55,5x18	507	
22	370060093	02	Distanciador	ø74xø50,5x49	507	
23	370060094	02	Distanciador	ø74xø50x15	507	
24	370060112	02	Arruela Encosto	ø74xø50,5x4,0	507	

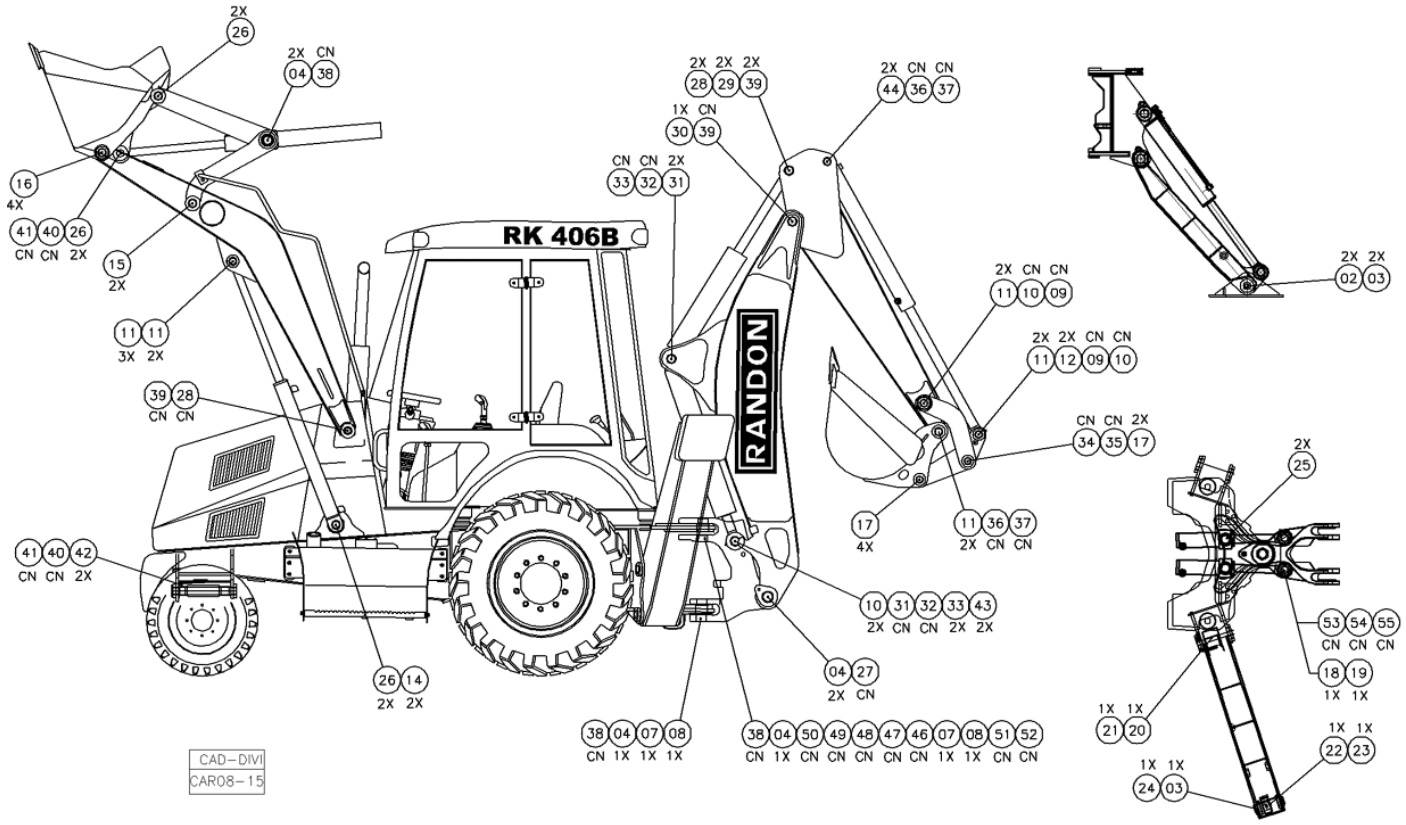

POS	CÓDIGO	QT	PORTUGUÊS	NOTA	Início	Fim
25	370060077	04	Arruela Encosto	ø100xø70,5x75	507	
26	370060676	08	Arruela Calço	ø80xø51x6,0	507	
27	370060568	CN	Arruela Encosto	ø110xø66x1,0	507	
28	370060678	CN	Arruela Calço	ø95xø56x2,0	507	
29	370060679	02	Arruela Calço	ø95xø56x6,0	507	
30	370060496	01	Calço	ø86xø56x8,0	507	
31	370060680	CN	Arruela Calço	ø110xø56x1,0	507	
32	370060681	CN	Arruela Calço	ø110xø56x1,5	507	
33	370060682	CN	Arruela Calço	ø110xø56x2,0	507	
34	370060562	CN	Arruela Calço	ø80xø41x1,0	507	
35	370060563	CN	Arruela Calço	ø80xø41x1,5	507	
36	370060564	CN	Arruela Calço	ø90xø46x1,0	507	
37	370060565	CN	Arruela Calço	ø90xø46x1,5	507	
38	370060566	CN	Arruela Encosto	ø90xø66x1,0	507	
39	370060567	CN	Arruela Calço	ø95xø56x1,0	507	
40	370060574	CN	Arruela Calço	ø92xø51x1,0	507	
41	370060575	CN	Arruela Calço	ø92xø51x1,5	507	
42	370060578	02	Arruela Calço	ø92xø50,5x3,5	507	
43	370060683	02	Arruela Calço	ø110xø56x6,0	507	
44	370060677	02	Arruela Calço	ø90xø46x4,0	507	
46	370060663	CN	Arruela Encosto Pivô	ø125xø66x2,0	507	
47	370060664	CN	Arruela Encosto Pivô	ø125xø66x3,0	507	

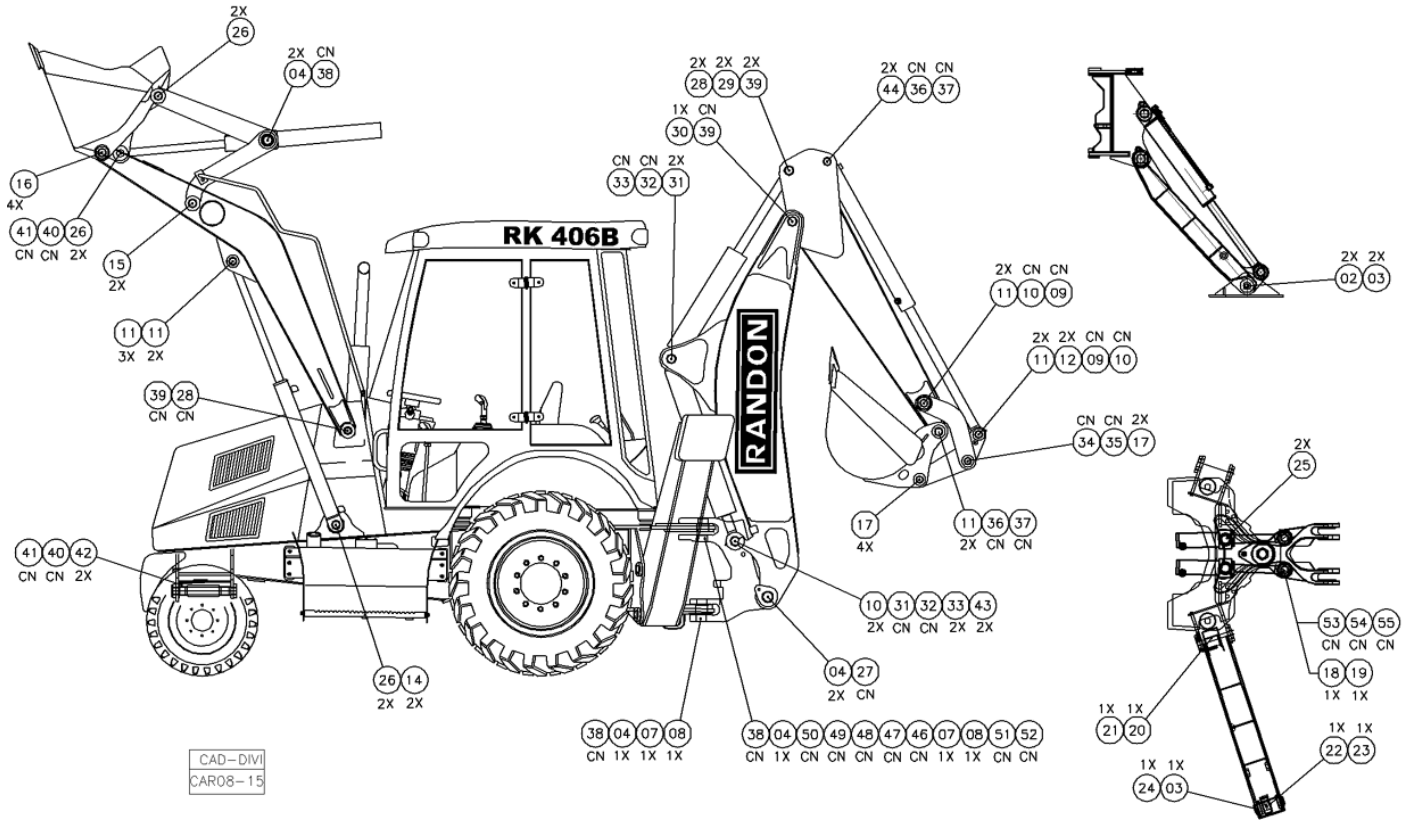

POS	CÓDIGO	QT	PORTUGUÊS	NOTA	Início	Fim
48	370060665	CN	Arruela Encosto Pivô	ø125xø66x4,0	507	
49	370060666	CN	Arruela Encosto Pivô	ø125xø66x10	507	
50	370060667	CN	Arruela Encosto Pivô	ø125xø66x13	507	
51	370060687	CN	Arruela Encosto Pivô (Canal)	ø125xø66x3,0	507	
52	370060688	CN	Arruela Encosto	ø117xø66x1,0	507	
53	370060673	CN	Arruela Calço	ø80xø51x2,0	507	
54	370060674	CN	Arruela Calço	ø80xø51x3,5	507	
55	370060675	CN	Arruela Calço	ø80xø51x5,0	507	

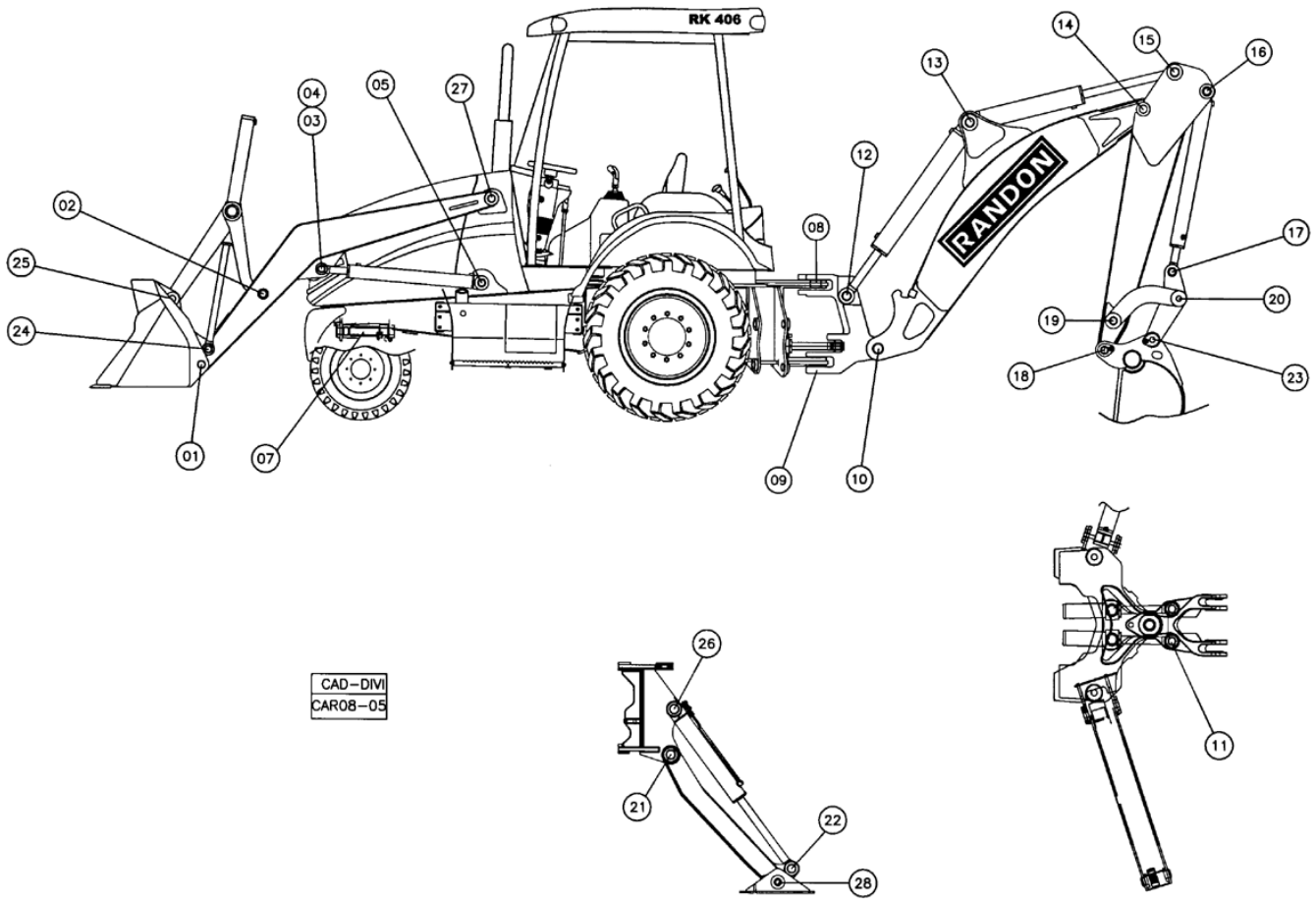

POS	CÓDIGO	QT	PORTUGUÊS	NOTA	Início	Fim
1	370060003	02	Pino Pá Carregadeira	ø 50x237	348	
2	370060004	01	Pino Barra Ligação	ø 50x294	348	
3	370060005	01	Pino Direito	ø 45x179	348	
4	370060055	01	Pino Esquerdo	ø 45x202	348	
5	370060006	02	Pino Cilindro	ø 50x291	348	
7	370060008	01	Pino Pivô Eixo	ø 50x425	348	
8	370060009	01	Pino Superior Articulação	ø 65x169	348	
9	370060010	01	Pino Inferior Articulação	ø 65x169	348	
10	370060032	02	Pino Inferior Braço Principal	ø 65x125	348	
11	370060037	02	Pino Cilindro Giro	ø 50,8x182	348	
12	370060045	01	PinoCilindro	ø 55x384	348	
13	370060047	01	Pino Central	ø 55x259	348	
14	370060495	01	Pino Braço Retro	ø 55x297	348	
15	370060049	01	Pino Cilindro	ø 55x192	348	
16	370060050	01	Pino Cilindro	ø 45x192	348	
17	370060051	01	Pino Cilindro	ø 45x180	348	
18	370060052	01	Pino Superior	ø 45x293	348	
19	370060053	01	Pino Barra Lateral	ø 45x298	348	
20	370060054	01	Pino Braço Ligação	ø 40x292	348	
21	370060056	02	Pino Superior Patola	ø 55x246	348	
22	370060057	02	Pino Inferior	ø 50x201	348	
23	370060127	01	Pino Inferior Braço	ø 40x293	348	

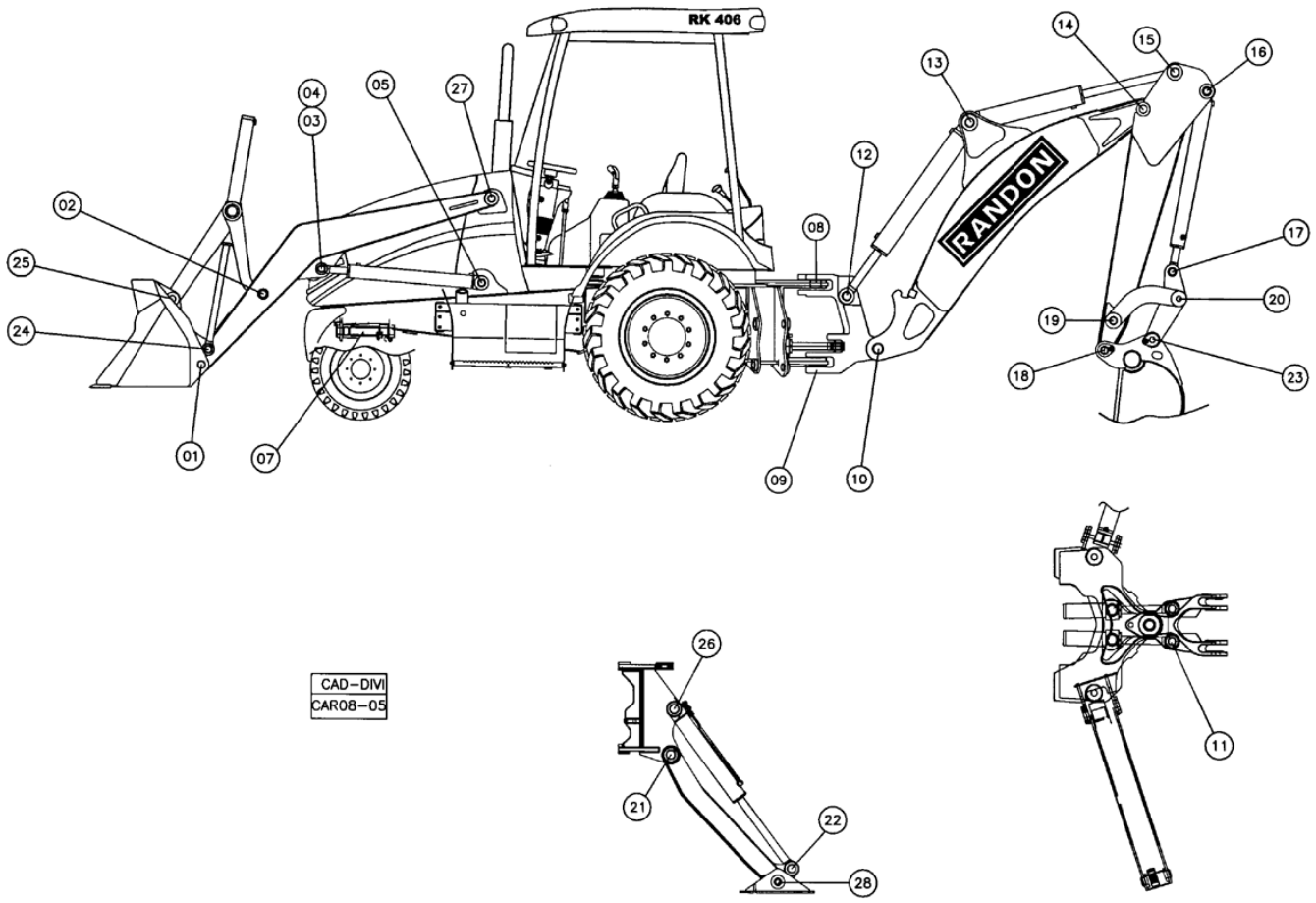

POS	CÓDIGO	QT	PORTUGUÊS	NOTA	Início	Fim
24	370060128	01	Pino Pá Carregadeira	ø 50x237	348	
25	370060129	01	Pino Pá Carregadeira	ø 50x237	348	
26	370060180	02	Pino Superior	ø 55x230	348	
27	370060736	02	Pino p/ Trava	ø 50x320	348	
28	370060473	02	Pino Sapata Estabilizador	ø 50x284	348	

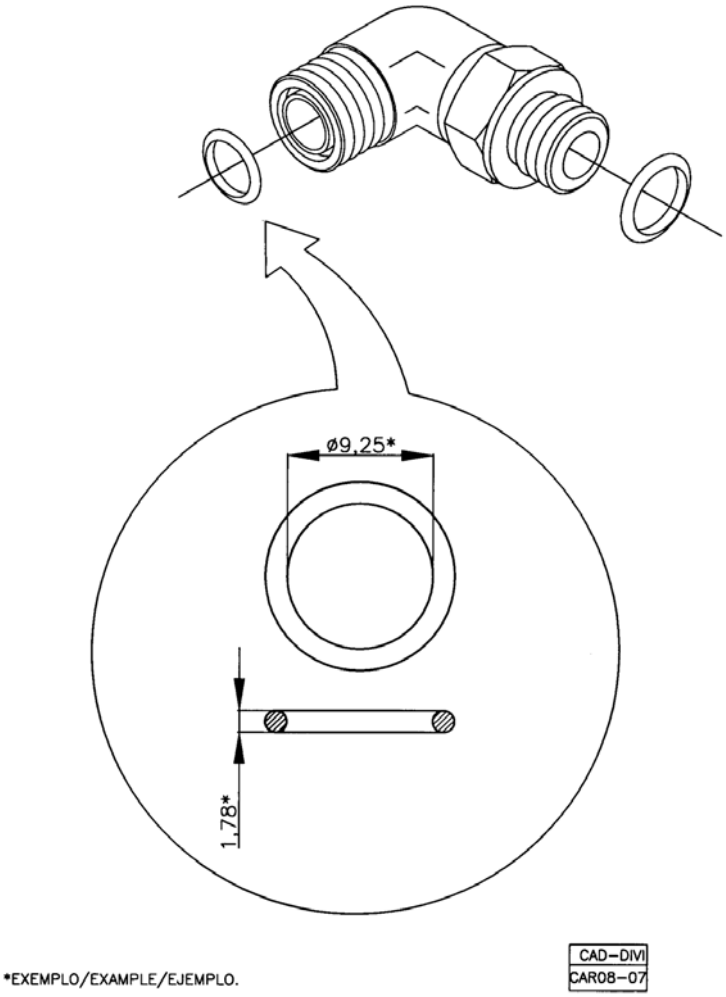

POS	CÓDIGO	QT	PORTUGUÊS	NOTA	Início	Fim
0	370160013	01	Kit Anéis		104	
1	219000313	01	Anel Vedação	ø 9,25x1,78	104	
2	219000314	02	Anel Vedação	ø 12,42x1,78	104	
3	219000315	10	Anel Vedação	ø 15,6x1,78	104	
4	219000316	05	Anel O'	ø 18,77x1,78	104	
5	219000318	02	Anel O'	ø 29,87x1,78	104	
6	219000983	01	Anel Vedação	ø 8,92x1,83	104	
7	219000984	02	Anel Vedação	ø 11,89x1,98	104	
8	219000985	02	Anel Vedação	ø 16,36x2,21	104	
9	219000986	10	Anel Vedação	ø 19,18x2,46	104	
10	219000987	02	Anel Vedação	ø 23,47x2,95	104	
12	219000988	02	Anel O'	ø 29,74x2,95	104	
13	219000989	01	Anel O'	ø 43,69x3,00	104	

RANDON
VEÍCULOS

Índice Numérico

Código	Página	Código	Página	Código	Página
21001997	2J000 00.0	210000516	2A150 00.1	210001068	2K000 00.0
21002279	3F000 00.0	210000516	2A151 00.0	210001068	2K000 01.0
141000037	8C000 00.0	210000614	5B100 00.0	210001068	2K100 00.0
141100305	8C000 00.0	210000614	5B100 00.1	210001068	2K100 00.1
141100581	8C000 00.0	210000763	2G040 00.0	210001068	2N000 00.0
141101198	8C000 00.0	210000774	5G000 00.0	210001068	5R100 00.0
141300008	8C000 00.0	210000774	5G000 00.1	210001079	2L100 00.0
141300057	8C000 00.0	210000774	5O000 00.0	210001079	2L100 00.1
141300190	8C000 00.0	210000774	5O000 00.1	210001079	2L100 01.0
180000069	8B000 00.0	210000774	5O000 00.2	210001079	2L100 01.1
180000070	8B000 00.0	210000789	2A500 01.0	210001079	2N000 00.0
180000092	8B000 00.0	210000835	5M000 00.2	210001079	3D000 00.0
180000163	8B000 00.0	210000835	5M000 00.3	210001079	3D000 00.1
180100136	3F000 00.0	210000836	2A500 01.0	210001079	3D000 00.2
180100136	3F000 00.1	210000848	2A150 00.0	210001079	3D000 00.3
180100136	3F000 00.2	210000848	2A150 00.1	210001079	5G000 00.0
180100397	8B000 00.0	210000848	2A151 00.0	210001079	5G000 00.1
180100502	8B000 00.0	210000960	1B000 00.0	210001079	7A000 00.0
202000220	2A300 00.0	210000960	1B000 00.1	210001087	2A122 01.0
208000295	2B100 00.0	210000960	1B000 00.2	210001116	3D000 00.0
208000295	2B100 00.1	210000960	1B000 00.3	210001116	3D000 00.1
208000295	2E000 00.0	210000960	1D000 00.0	210001116	3D000 00.2
208003894	1A000 00.0	210000960	1D000 00.1	210001116	3D000 00.3
208003894	1A000 00.1	210000960	1F000 00.0	210001116	5D000 00.0
208003894	1A000 00.2	210000960	1F000 00.1	210001116	5D000 00.1
208003894	1A000 00.3	210000960	1F000 00.2	210001206	8D000 00.0
208003894	3A000 00.0	210000960	1I000 00.0	210001222	5B000 00.0
208003894	3A000 00.1	210000960	1I000 00.1	210001222	5B000 00.1
208003934	1F000 00.0	210000960	1L000 00.0	210001222	5B000 00.2
208003934	1F000 00.1	210000960	3B000 04.0	210001320	5M000 00.0
208003934	1F000 00.2	210000960	3B000 04.1	210001320	5M000 00.1
208003934	1L000 00.0	210000960	3B100 04.0	210001352	5M000 00.2
208004429	4A100 06.0	210000960	4A100 05.0	210001352	5M000 00.3
208004429	4C100 08.0	210001014	2A040 00.0	210001360	5M000 00.2
208004431	2A020 01.0	210001014	2A040 00.1	210001441	3G000 01.0
208004431	2A121 01.0	210001014	2A190 00.0	210001441	3G000 01.1
208004512	3E100 00.0	210001014	2A190 01.0	210001525	1A000 00.0
208004512	3E200 00.0	210001015	8A000 00.0	210001525	1A000 00.1
208004638	1A000 00.0	210001015	8A000 00.1	210001525	1A000 00.2
208004638	1A000 00.1	210001015	8A200 00.0	210001525	1A000 00.3
208004638	1A000 00.2	210001016	8A100 00.0	210001660	3A000 00.0
208004638	1A000 00.3	210001031	2A400 00.0	210001660	3A000 00.1
208004639	1A000 00.0	210001050	5G000 00.0	210001660	5O000 00.0
208004639	1A000 00.1	210001050	5G000 00.1	210001660	5O000 00.1
208004639	1A000 00.2	210001050	5O000 00.0	210001660	5O000 00.2
208004639	1A000 00.3	210001050	5O000 00.1	210001684	1B000 00.0
208006143	2A300 00.0	210001050	5O000 00.2	210001684	1B000 00.1
208007177	2A110 00.0	210001056	2K000 00.0	210001684	1B000 00.2
208007261	8A000 00.0	210001056	2K000 01.0	210001684	1B000 00.3
208007261	8A000 00.1	210001056	2K200 00.0	210001700	2J000 00.0
208007261	8A100 00.0	210001056	2K200 00.1	210001700	7A100 00.0
208007261	8A200 00.0	210001056	2N000 00.0	210001724	2N000 00.0
210000356	7A100 00.0	210001056	3F000 00.0	210001730	2A060 00.0
210000356	7A100 00.1	210001056	3F000 00.1	210001730	7B100 00.0
210000480	1F000 00.0	210001056	3F000 00.2	210001730	7B200 00.0
210000516	2A150 00.0	210001056	5D000 00.0	210001734	7A100 00.0

RANDON
VEÍCULOS

Índice Numérico

Código	Página	Código	Página	Código	Página
210001734	7A100 00.1	210002000	3D000 00.0	210002015	1F000 00.2
210001753	2A110 00.0	210002000	3D000 00.1	210002015	1L000 00.0
210001753	2A130 00.0	210002000	3D000 00.2	210002015	2A010 00.0
210001753	2A131 00.0	210002000	3D000 00.3	210002015	2A020 01.1
210001758	2A300 00.0	210002000	5S100 00.1	210002015	2A030 00.0
210001772	2C000 00.0	210002000	7A100 00.0	210002015	2A110 00.1
210001786	2A010 00.0	210002000	7A100 00.1	210002015	2A121 01.1
210001786	2A170 00.0	210002000	7D000 00.0	210002015	2A122 01.1
210001884	2J000 00.0	210002000	7D000 00.1	210002015	2A150 00.0
210001902	2A400 00.0	210002000	7E000 00.0	210002015	2A300 00.0
210001920	2J000 00.0	210002000	7E000 00.1	210002015	2A400 00.0
210001920	7A100 00.0	210002000	7F000 00.0	210002015	2A500 00.0
210001921	7A100 00.0	210002000	7F000 00.1	210002015	2B000 00.0
210001921	7A100 00.1	210002000	8D000 00.0	210002015	2C000 00.0
210001922	2A300 00.0	210002005	1F000 00.0	210002015	2C100 00.0
210001922	2C000 00.0	210002005	1F000 00.1	210002015	2G000 00.0
210001922	7E000 00.0	210002005	1F000 00.2	210002015	2G040 00.0
210001922	7E000 00.1	210002005	1L000 00.0	210002015	2G140 00.0
210001923	2B100 00.1	210002005	2A020 01.1	210002015	2G150 00.0
210001925	2B000 00.0	210002005	2A020 02.1	210002015	2I000 00.0
210001925	2B100 00.0	210002005	2A110 00.0	210002015	2J000 00.0
210001925	2B100 00.1	210002005	2A121 01.1	210002015	2K000 00.0
210001925	2C000 00.0	210002005	2A122 01.1	210002015	2K000 01.0
210001925	2G000 00.0	210002005	2A122 02.1	210002015	2K100 00.0
210001925	2G040 00.0	210002005	2A150 00.0	210002015	2K100 00.1
210001925	2G150 00.0	210002005	2A150 00.1	210002015	2K300 00.0
210001925	5N000 00.0	210002005	2A150 00.2	210002015	2K300 00.1
210001925	5N000 00.1	210002005	2A300 00.0	210002015	2L100 00.0
210001925	5N100 00.0	210002005	2G000 00.0	210002015	2L100 00.1
210001925	5N100 00.1	210002005	2G020 00.0	210002015	2L100 01.0
210001927	2B100 00.0	210002005	2K000 00.0	210002015	2L100 01.1
210001927	2B100 00.1	210002005	2K000 01.0	210002015	2N000 00.0
210001927	2C100 00.0	210002005	2K300 00.0	210002015	2O000 00.0
210001927	2G130 00.0	210002005	2K300 00.1	210002015	3D000 00.2
210001927	2G150 00.0	210002005	2L100 00.0	210002015	3D000 00.3
210001927	2I000 00.0	210002005	2L100 00.1	210002015	3E100 00.0
210001927	2K000 00.0	210002005	2L100 01.0	210002015	3F000 00.0
210001927	2K000 01.0	210002005	2L100 01.1	210002015	3F000 00.1
210001927	2K300 00.0	210002005	5G000 00.0	210002015	3F000 00.2
210001927	2K300 00.1	210002005	5G000 00.1	210002015	5D000 00.0
210001927	5O000 00.0	210002005	5M000 00.3	210002015	5D000 00.1
210001927	5O000 00.1	210002005	5N100 00.0	210002015	5H000 00.1
210001929	2G120 00.0	210002005	5N100 00.1	210002015	5J000 00.0
210001929	2I000 00.0	210002005	7E000 00.0	210002015	5J000 00.1
210001930	2K000 01.0	210002005	7E000 00.1	210002015	5J000 00.2
210001997	2A300 00.0	210002007	2A020 01.0	210002015	5M000 00.0
210001997	2N000 00.0	210002007	2A020 02.0	210002015	5M000 00.1
210001997	7A100 00.0	210002007	2A121 01.0	210002015	5M000 00.2
210001997	7A100 00.1	210002007	2A121 02.0	210002015	5M000 00.3
210002000	2A030 00.0	210002007	2A122 01.0	210002015	5N000 00.0
210002000	2C000 00.0	210002007	2A122 02.0	210002015	5N000 00.1
210002000	2K000 00.0	210002007	2A400 00.0	210002015	5N100 00.0
210002000	2K000 01.0	210002007	7F000 00.0	210002015	5N100 00.1
210002000	2K200 00.0	210002007	7F000 00.1	210002015	5P000 00.1
210002000	2K200 00.1	210002015	1F000 00.0	210002015	5P000 00.2
210002000	2K400 00.0	210002015	1F000 00.1	210002015	5S000 00.0

RANDON
VEÍCULOS

Índice Numérico

Código	Página	Código	Página	Código	Página
210002015	5S100 00.0	210002025	3D000 00.1	210002045	4A000 01.0
210002015	5S100 00.1	210002025	3D000 00.2	210002045	5N000 00.0
210002015	5U000 00.0	210002025	3D000 00.3	210002045	5N000 00.1
210002015	7E000 00.0	210002025	3E100 00.0	210002045	5N000 00.2
210002015	7E000 00.1	210002025	3E200 00.0	210002045	5O000 00.0
210002021	1A000 00.0	210002025	3F000 00.0	210002045	5O000 00.1
210002021	1A000 00.1	210002025	3F000 00.1	210002045	5O000 00.2
210002021	1A000 00.2	210002025	3F000 00.2	210002045	5S100 00.0
210002021	1A000 00.3	210002025	3F100 00.0	210002050	5B100 00.0
210002021	1D000 00.0	210002025	5B000 00.0	210002050	5B100 00.1
210002021	1D000 00.1	210002025	5B000 00.1	210002057	1A000 00.0
210002021	1E100 00.0	210002025	5B000 00.2	210002057	1A000 00.1
210002021	1I000 00.0	210002025	5J000 00.1	210002057	1A000 00.2
210002021	1I000 00.1	210002025	5J000 00.2	210002057	1A000 00.3
210002021	2A010 00.0	210002025	5M000 00.0	210002092	7A000 00.0
210002021	2A020 01.1	210002025	5M000 00.1	210002118	3G000 01.0
210002021	2A121 01.1	210002025	5M000 00.2	210002118	3G000 01.1
210002021	2A122 01.1	210002025	5M000 00.3	210002118	3G000 02.0
210002021	2B000 00.0	210002025	5N000 00.0	210002118	3G000 02.1
210002021	2C000 00.0	210002025	5N000 00.1	210002121	5M000 00.2
210002021	2I000 00.0	210002025	5N000 00.2	210002141	2G000 00.0
210002021	2K000 00.0	210002025	5N100 00.0	210002141	5G000 00.0
210002021	2K000 01.0	210002025	5N100 00.1	210002141	5G000 00.1
210002021	2K200 00.0	210002025	5O000 00.0	210002150	2J000 00.0
210002021	2K200 00.1	210002025	5O000 00.1	210002150	7A100 00.0
210002021	2N000 00.0	210002025	5O000 00.2	210002153	2C100 00.0
210002021	3E100 00.0	210002025	5Q000 00.1	210002155	7A100 00.0
210002021	3E200 00.0	210002025	5Q000 00.2	210002155	7A100 00.1
210002021	4D000 01.0	210002025	5R100 00.0	210002165	2B100 00.0
210002021	5B000 00.1	210002025	5R300 00.0	210002165	2B100 00.1
210002021	5B000 00.2	210002025	7A000 00.0	210002165	2K400 00.0
210002021	5G000 00.0	210002025	7A100 00.0	210002165	3D000 00.0
210002021	5G000 00.1	210002025	7A100 00.1	210002165	3D000 00.1
210002021	5M000 00.3	210002025	7E000 00.0	210002165	3D000 00.2
210002021	5O000 00.0	210002025	7E000 00.1	210002165	3D000 00.3
210002021	5O000 00.1	210002025	7F000 00.0	210002165	5S100 00.1
210002021	5O000 00.2	210002025	7F000 00.1	210002165	7D000 00.0
210002025	1A000 00.0	210002045	1A000 00.0	210002165	7D000 00.1
210002025	1A000 00.1	210002045	1A000 00.1	210002165	7F000 00.0
210002025	1A000 00.2	210002045	1A000 00.2	210002165	7F000 00.1
210002025	1A000 00.3	210002045	1C000 00.0	210002170	2A020 01.0
210002025	2A300 00.0	210002045	1C000 00.1	210002170	2A020 01.1
210002025	2B000 00.0	210002045	1G000 00.0	210002170	2A020 02.0
210002025	2C100 00.0	210002045	2A020 01.0	210002170	2A020 02.1
210002025	2G010 00.0	210002045	2A020 01.1	210002170	2A121 01.0
210002025	2G040 00.0	210002045	2A121 01.0	210002170	2A121 01.1
210002025	2G110 00.0	210002045	2A121 01.1	210002170	2A121 02.0
210002025	2G120 00.0	210002045	2A122 01.0	210002170	2A122 01.0
210002025	2G140 00.0	210002045	2A122 01.1	210002170	2A122 01.1
210002025	2G150 00.0	210002045	3A000 00.0	210002170	2A122 02.0
210002025	2J000 00.0	210002045	3A000 00.1	210002170	2A122 02.1
210002025	2K000 00.0	210002045	3D000 00.0	210002170	2A300 00.0
210002025	2K000 01.0	210002045	3D000 00.1	210002170	2B100 00.0
210002025	2K300 00.0	210002045	3D000 00.2	210002170	2B100 00.1
210002025	2K300 00.1	210002045	3D000 00.3	210002170	3F000 00.2
210002025	3D000 00.0	210002045	4A000 00.0	210002180	1F000 00.1

RANDON
VEÍCULOS

Índice Numérico

Código	Página	Código	Página	Código	Página
210002180	1F000 00.2	210002190	2K300 00.0	210002200	5O000 00.1
210002180	1L000 00.0	210002190	2K300 00.1	210002200	5O000 00.2
210002180	2A110 00.0	210002190	3A000 00.0	210002200	5R200 00.1
210002180	2A110 00.1	210002190	3A000 00.1	210002215	1A000 00.0
210002180	2A150 00.0	210002190	3B000 09.1	210002215	1A000 00.1
210002180	2A400 00.0	210002190	3B000 09.2	210002215	1A000 00.2
210002180	2A500 00.0	210002190	3B100 11.1	210002215	1A000 00.3
210002180	2A500 01.0	210002190	3B100 12.2	210002215	1B000 00.0
210002180	2B100 00.0	210002190	3D000 00.0	210002215	1B000 00.1
210002180	2B100 00.1	210002190	3D000 00.1	210002215	1B000 00.2
210002180	2C100 00.0	210002190	3E100 00.0	210002215	1B000 00.3
210002180	2J000 00.0	210002190	3E200 00.0	210002215	1C000 00.0
210002180	2K000 00.0	210002190	3F000 00.0	210002215	1C000 00.1
210002180	2K000 01.0	210002190	3F000 00.1	210002215	1E000 00.0
210002180	2K300 00.0	210002190	3F000 00.2	210002215	1E100 00.0
210002180	2K300 00.1	210002190	5B000 00.0	210002215	1G000 00.0
210002180	2L100 00.0	210002190	5B000 00.1	210002215	3D000 00.0
210002180	2L100 00.1	210002190	5B000 00.2	210002215	3D000 00.1
210002180	2L100 01.0	210002190	5M000 00.0	210002215	3D000 00.2
210002180	2L100 01.1	210002190	5M000 00.1	210002215	3D000 00.3
210002180	2O000 00.0	210002190	5M000 00.2	210002215	4A000 00.0
210002180	3D000 00.2	210002190	5M000 00.3	210002215	4A000 01.0
210002180	3D000 00.3	210002190	5N000 00.0	210002215	5N000 00.0
210002180	5D000 00.0	210002190	5N000 00.1	210002215	5N000 00.1
210002180	5D000 00.1	210002190	5N100 00.0	210002215	5N000 00.2
210002180	5M000 00.0	210002190	5N100 00.1	210002215	5O000 00.0
210002180	5M000 00.1	210002190	5O000 00.0	210002215	5O000 00.1
210002180	5M000 00.2	210002190	5O000 00.1	210002215	5O000 00.2
210002180	5N000 00.0	210002190	5O000 00.2	210002217	5S100 00.0
210002180	5N000 00.1	210002190	5R100 00.0	210002220	2A020 02.0
210002180	5N100 00.0	210002190	5R200 00.0	210002220	2A020 02.1
210002180	5N100 00.1	210002190	5R300 00.0	210002220	2A121 02.0
210002180	5S000 00.0	210002190	5S000 00.1	210002220	2A122 02.0
210002180	5S100 00.0	210002190	5S100 00.1	210002220	2A122 02.1
210002180	5S100 00.1	210002190	7A000 00.0	210002241	2A020 02.0
210002190	1A000 00.0	210002200	1B000 00.0	210002241	2A020 02.1
210002190	1A000 00.1	210002200	1B000 00.1	210002241	2A121 02.0
210002190	1A000 00.2	210002200	1B000 00.2	210002241	2A122 02.0
210002190	1A000 00.3	210002200	1B000 00.3	210002241	2A122 02.1
210002190	1B000 00.0	210002200	1D000 00.0	210002257	5N000 00.0
210002190	1B000 00.1	210002200	1D000 00.1	210002257	5N000 00.1
210002190	1B000 00.2	210002200	1I000 00.0	210002257	5N000 00.2
210002190	1B000 00.3	210002200	1I000 00.1	210002262	3F000 00.0
210002190	1C000 00.1	210002200	2A010 00.0	210002262	3F000 00.1
210002190	2A010 00.0	210002200	2A200 00.0	210002263	3F000 00.0
210002190	2A030 00.0	210002200	2K000 00.0	210002263	3F000 00.1
210002190	2A110 00.0	210002200	2K000 01.0	210002263	5O000 00.0
210002190	2A110 00.1	210002200	2K200 00.0	210002263	5O000 00.1
210002190	2A300 00.0	210002200	2K200 00.1	210002263	5O000 00.2
210002190	2B000 00.0	210002200	2N000 00.0	210002268	2G000 00.0
210002190	2G010 00.0	210002200	3A000 00.0	210002268	2G040 00.0
210002190	2G110 00.0	210002200	3A000 00.1	210002279	3F000 00.1
210002190	2I000 00.0	210002200	3E100 00.0	210002358	1B000 00.0
210002190	2J000 00.0	210002200	3E200 00.0	210002358	1B000 00.1
210002190	2K000 00.0	210002200	4D000 01.0	210002358	1B000 00.2
210002190	2K000 01.0	210002200	5O000 00.0	210002358	1B000 00.3

RANDON
VEÍCULOS

Índice Numérico

Código	Página	Código	Página	Código	Página
210002370	2B100 00.0	210003362	1L000 00.0	210003700	2A020 02.0
210002370	2B100 00.1	210003390	1D000 00.0	210003700	2A110 00.0
210002379	1B000 00.0	210003390	1D000 00.1	210003700	2A121 01.0
210002379	1B000 00.1	210003480	1B000 00.0	210003700	2A121 02.0
210002379	1B000 00.2	210003480	1B000 00.1	210003700	2A122 01.0
210002379	1B000 00.3	210003480	1B000 00.2	210003700	2A122 02.0
210002400	2B100 00.0	210003480	1B000 00.3	210003700	2G000 00.0
210002402	2G000 00.0	210003480	1E000 00.0	210003700	2G030 00.0
210002402	2G040 00.0	210003480	1E100 00.0	210003700	2L100 00.0
210002402	2G130 00.0	210003480	1F000 00.0	210003700	2L100 00.1
210002402	2G150 00.0	210003480	1F000 00.1	210003700	2L100 01.0
210002414	2B000 00.0	210003480	1F000 00.2	210003700	2L100 01.1
210002414	2B100 00.0	210003480	1L000 00.0	210003710	2A030 00.0
210002414	2B100 00.1	210003500	1C000 00.0	210003710	2A300 00.0
210002414	2C000 00.0	210003500	1C000 00.1	210003710	2B100 00.0
210002414	2C100 00.0	210003500	1D000 00.0	210003710	2B100 00.1
210002414	2G040 00.0	210003500	1D000 00.1	210003710	2G000 00.0
210002414	2G130 00.0	210003550	3B000 07.0	210003710	2K000 00.0
210002414	2G150 00.0	210003550	3B000 07.1	210003710	2K000 01.0
210002414	2I000 00.0	210003550	3B100 08.0	210003710	2K300 00.0
210002414	2J000 00.0	210003551	1D000 00.0	210003710	2K300 00.1
210002465	5N000 00.0	210003551	1D000 00.1	210003710	5G000 00.0
210002465	5N000 00.1	210003600	2K000 00.0	210003710	5G000 00.1
210002465	5N100 00.0	210003600	2K000 01.0	210003718	2G000 00.0
210002465	5N100 00.1	210003600	2K200 00.0	210003718	7E000 00.0
210002495	2K000 00.0	210003600	2K200 00.1	210003718	7E000 00.1
210002495	2K000 01.0	210003601	2A030 00.0	210003720	2A150 00.1
210002495	2K200 00.0	210003601	3D000 00.0	210003720	2A150 00.2
210002495	2K200 00.1	210003601	3D000 00.1	210003720	2G020 00.0
210002495	2N000 00.0	210003601	3D000 00.2	210003730	2A020 01.1
210002495	3F100 00.0	210003601	3D000 00.3	210003730	2A020 02.1
210002495	5B000 00.0	210003601	5S100 00.1	210003730	2A121 01.1
210002495	5B000 00.1	210003601	7A100 00.0	210003730	2A122 01.1
210002495	5B000 00.2	210003601	7A100 00.1	210003730	2A122 02.1
210002495	5K000 00.0	210003650	2B100 00.0	210003800	2K000 00.0
210002495	5K000 00.1	210003650	2B100 00.1	210003800	2K000 01.0
210002495	5K000 00.2	210003650	7D000 00.0	210003800	2K300 00.0
210002495	5M000 00.0	210003650	7D000 00.1	210003800	3A000 00.0
210002495	5M000 00.1	210003660	2K000 00.0	210003800	3F000 00.1
210002495	5M000 00.2	210003660	2K000 01.0	210003800	3F000 00.2
210002495	5M000 00.3	210003660	2K200 00.0	210003800	5D000 00.0
210002495	5N000 00.0	210003660	2K200 00.1	210003800	5D000 00.1
210002495	5N000 00.1	210003660	2K400 00.0	210003810	2A010 00.0
210002495	5N000 00.2	210003660	7F000 00.0	210003810	2A110 00.0
210002495	7A000 00.0	210003660	7F000 00.1	210003810	2A110 00.1
210002765	5Q000 00.2	210003668	1A000 00.0	210003810	2A500 01.0
210002844	5P000 00.1	210003668	1A000 00.1	210003810	2B100 00.0
210002844	5P000 00.2	210003668	1A000 00.2	210003810	2B100 00.1
210002844	5U000 00.0	210003668	1A000 00.3	210003810	2J000 00.0
210003362	1B000 00.0	210003668	3A000 00.0	210003810	2L100 00.0
210003362	1B000 00.1	210003668	3A000 00.1	210003810	2L100 00.1
210003362	1B000 00.2	210003670	3D000 00.0	210003810	2L100 01.0
210003362	1B000 00.3	210003670	3D000 00.1	210003810	2L100 01.1
210003362	1F000 00.0	210003684	8D000 00.0	210003810	3F000 00.0
210003362	1F000 00.1	210003690	2A150 00.0	210003810	5D000 00.0
210003362	1F000 00.2	210003700	2A020 01.0	210003810	5M000 00.1

RANDON
VEÍCULOS

Índice Numérico

Código	Página	Código	Página	Código	Página
210003810	5M000 00.2	210003864	5S100 00.0	210003910	5N100 00.1
210003810	5N000 00.0	210003864	5S100 00.1	210003910	5O000 00.0
210003810	5N000 00.1	210003890	1A000 00.1	210003910	5O000 00.1
210003810	5N100 00.0	210003890	1A000 00.2	210003920	2G150 00.0
210003810	5N100 00.1	210003890	1A000 00.3	210003920	2J000 00.0
210003810	5S000 00.0	210003890	2A010 00.0	210003920	3A000 00.1
210003810	7E000 00.0	210003890	2B000 00.0	210003920	3B000 09.1
210003810	7E000 00.1	210003890	2I000 00.0	210003920	3B000 09.2
210003830	1F000 00.0	210003890	5S000 00.1	210003920	3B100 11.1
210003830	1F000 00.1	210003890	7A000 00.0	210003920	3B100 12.2
210003830	1F000 00.2	210003900	1A000 00.0	210003920	3E100 00.0
210003830	1L000 00.0	210003900	1A000 00.1	210003920	3E200 00.0
210003830	2A110 00.0	210003900	1A000 00.2	210003920	5Q000 00.1
210003830	2A110 00.1	210003900	1A000 00.3	210003920	5R100 00.0
210003830	2A500 00.0	210003900	1B000 00.0	210003920	5R300 00.0
210003830	2I000 00.0	210003900	1B000 00.1	210003920	5S100 00.1
210003830	2K000 00.0	210003900	1B000 00.2	210003928	5J000 00.1
210003830	2K000 01.0	210003900	1B000 00.3	210003928	5J000 00.2
210003830	2K100 00.0	210003900	2A300 00.0	210003930	2G010 00.0
210003830	2K100 00.1	210003900	3E200 00.0	210003930	2G110 00.0
210003830	2K300 00.0	210003900	3F000 00.0	210003930	2K000 00.0
210003830	2K300 00.1	210003900	3F000 00.1	210003930	2K000 01.0
210003830	2L100 00.0	210003900	3F000 00.2	210003930	2K300 00.0
210003830	2L100 00.1	210003900	5M000 00.0	210003930	2K300 00.1
210003830	2L100 01.0	210003900	5M000 00.1	210003930	5Q000 00.2
210003830	2L100 01.1	210003900	5M000 00.2	210003931	2C000 00.0
210003830	2O000 00.0	210003900	5M000 00.3	210003940	5O000 00.0
210003830	3F000 00.0	210003900	5O000 00.0	210003940	5O000 00.1
210003830	3F000 00.1	210003900	5O000 00.1	210003940	5O000 00.2
210003830	3F000 00.2	210003900	5O000 00.2	210003970	2B100 00.0
210003830	5M000 00.3	210003900	5R200 00.0	210003970	2B100 00.1
210003840	2A400 00.0	210003908	2C100 00.0	210003970	3A000 00.0
210003840	2C000 00.0	210003910	2A300 00.0	210003970	3A000 00.1
210003840	2K000 00.0	210003910	2C000 00.0	210003985	1A000 00.0
210003840	2K000 01.0	210003910	2G040 00.0	210003985	1A000 00.1
210003840	2N000 00.0	210003910	2G120 00.0	210003985	1A000 00.2
210003840	3D000 00.2	210003910	2G140 00.0	210003985	1A000 00.3
210003840	3D000 00.3	210003910	2I000 00.0	210004040	1I000 00.0
210003840	3E100 00.0	210003910	2K000 00.0	210004040	1I000 00.1
210003840	3E200 00.0	210003910	2K000 01.0	210004040	2K000 00.0
210003843	1F000 00.1	210003910	2K300 00.0	210004040	2K000 01.0
210003843	1F000 00.2	210003910	2K300 00.1	210004040	2K200 00.0
210003843	1L000 00.0	210003910	3D000 00.0	210004040	2K200 00.1
210003844	2A500 01.0	210003910	3D000 00.1	210004040	2N000 00.0
210003844	2B000 00.0	210003910	3E200 00.0	210004040	3E100 00.0
210003844	2G000 00.0	210003910	3F000 00.0	210004040	3E200 00.0
210003844	2G040 00.0	210003910	3F000 00.1	210004040	4D000 01.0
210003844	2G150 00.0	210003910	3F000 00.2	210004040	5R200 00.1
210003850	2A030 00.0	210003910	5B000 00.0	210004050	1B000 00.0
210003850	2A150 00.0	210003910	5B000 00.1	210004050	1B000 00.1
210003860	2C100 00.0	210003910	5B000 00.2	210004050	1B000 00.2
210003860	2G000 00.0	210003910	5G000 00.0	210004050	1B000 00.3
210003860	5J000 00.0	210003910	5G000 00.1	210004050	1D000 00.0
210003863	5H000 00.0	210003910	5N000 00.0	210004050	1D000 00.1
210003863	5H000 00.1	210003910	5N000 00.1	210004050	2A200 00.0
210003863	5R300 00.0	210003910	5N100 00.0	210004050	3A000 00.0

RANDON
VEÍCULOS

Índice Numérico

Código	Página	Código	Página	Código	Página
210004050	3A000 00.1	210004580	5N000 00.1	210005755	5M000 00.3
210004060	3A000 00.0	210004580	5N100 00.0	210005755	5N100 00.0
210004060	3A000 00.1	210004580	5N100 00.1	210005755	5N100 00.1
210004070	1A000 00.0	210004583	3E100 00.0	210005755	7E000 00.0
210004070	1A000 00.1	210004593	1G000 00.0	210005755	7E000 00.1
210004070	1A000 00.2	210004599	2A020 01.0	210005755	7F000 00.0
210004070	1A000 00.3	210004599	2A020 01.1	210005755	7F000 00.1
210004070	3F000 00.0	210004599	2A121 01.0	210005756	5B000 00.2
210004070	3F000 00.1	210004599	2A121 01.1	210005760	2A020 01.1
210004070	3F000 00.2	210004599	2A122 01.1	210005760	2A030 00.0
210004070	4D000 01.0	210004606	2G000 00.0	210005760	2A121 01.1
210004080	5O000 00.0	210004621	2A020 02.0	210005760	2A122 01.1
210004080	5O000 00.1	210004621	2A020 02.1	210005760	2A300 00.0
210004080	5O000 00.2	210004621	2A121 02.0	210005760	2A400 00.0
210004098	1A000 00.0	210004621	2A122 02.0	210005760	2A500 00.0
210004098	1A000 00.1	210004621	2A122 02.1	210005760	2A500 01.0
210004098	1A000 00.2	210004623	2J000 00.0	210005760	2B000 00.0
210004098	1A000 00.3	210005000	2G020 00.0	210005760	2C000 00.0
210004098	2E000 00.0	210005005	4C000 00.0	210005760	2G000 00.0
210004100	2B000 00.0	210005020	2G020 00.0	210005760	2G040 00.0
210004180	1C000 00.0	210005500	2A300 00.0	210005760	2G140 00.0
210004180	1C000 00.1	210005525	1A000 00.0	210005760	2G150 00.0
210004180	1G000 00.0	210005525	1A000 00.1	210005760	2I000 00.0
210004180	4A000 00.0	210005525	1A000 00.2	210005760	2K000 00.0
210004180	4A000 01.0	210005525	1A000 00.3	210005760	2K000 01.0
210004195	1B000 00.0	210005744	2A300 00.0	210005760	2K100 00.0
210004195	1B000 00.1	210005744	2N000 00.0	210005760	2K100 00.1
210004195	1B000 00.2	210005750	2A030 00.0	210005760	2K300 00.0
210004195	1B000 00.3	210005750	7A100 00.0	210005760	2K300 00.1
210004195	3D000 00.0	210005750	7A100 00.1	210005760	2N000 00.0
210004195	3D000 00.1	210005750	8D000 00.0	210005760	3F000 00.0
210004195	3D000 00.2	210005755	1F000 00.0	210005760	3F000 00.1
210004195	3D000 00.3	210005755	1F000 00.1	210005760	3F000 00.2
210004195	5N000 00.0	210005755	1F000 00.2	210005760	5H000 00.0
210004195	5N000 00.1	210005755	1L000 00.0	210005760	5H000 00.1
210004195	5N000 00.2	210005755	2A020 01.1	210005760	5J000 00.1
210004195	5O000 00.0	210005755	2A040 00.0	210005760	5J000 00.2
210004195	5O000 00.1	210005755	2A040 00.1	210005760	5M000 00.0
210004195	5O000 00.2	210005755	2A121 01.1	210005760	5M000 00.1
210004197	1G000 00.0	210005755	2A122 01.1	210005760	5M000 00.2
210004358	2A010 00.0	210005755	2A140 00.0	210005760	5M000 00.3
210004358	2A110 00.0	210005755	2A150 00.0	210005760	5P000 00.1
210004358	2A110 00.1	210005755	2A150 00.1	210005760	5P000 00.2
210004360	2A150 00.1	210005755	2A150 00.2	210005760	5R300 00.0
210004360	2A151 00.0	210005755	2A170 00.0	210005760	5S100 00.0
210004370	2A150 00.1	210005755	2A300 00.0	210005760	5S100 00.1
210004370	2A151 00.0	210005755	2G000 00.0	210005760	5U000 00.0
210004370	5D000 00.1	210005755	2G020 00.0	210005760	7E000 00.0
210004472	5H000 00.0	210005755	2K000 00.0	210005760	7E000 00.1
210004472	5R300 00.0	210005755	2K000 01.0	210005765	2C000 00.0
210004577	2A020 02.0	210005755	2K300 00.0	210005765	2C100 00.0
210004577	2A020 02.1	210005755	2K300 00.1	210005765	2G000 00.0
210004577	2A121 02.0	210005755	2L100 00.0	210005765	2G030 00.0
210004577	2A122 02.0	210005755	2L100 00.1	210005765	2G040 00.0
210004577	2A122 02.1	210005755	2L100 01.0	210005765	2G120 00.0
210004580	5N000 00.0	210005755	2L100 01.1	210005765	2G140 00.0

RANDON
VEÍCULOS

Índice Numérico

Código	Página	Código	Página	Código	Página
210005765	2G150 00.0	210006245	5J000 00.1	210007092	5N000 00.1
210005765	2J000 00.0	210006245	5J000 00.2	210007092	5N100 00.0
210005765	3D000 00.0	210006245	5K000 00.0	210007092	5N100 00.1
210005765	3D000 00.1	210006245	5K000 00.1	210007093	5N000 00.0
210005765	3D000 00.2	210006245	5K000 00.2	210007093	5N000 00.1
210005765	3D000 00.3	210006370	7F000 00.0	210007093	5N100 00.0
210005765	3F100 00.0	210006370	7F000 00.1	210007093	5N100 00.1
210005765	5B000 00.0	210006880	2A130 00.0	210007094	2A040 00.0
210005765	5B000 00.1	210006880	2A130 01.0	210007094	2A040 00.1
210005765	5G000 00.0	210007036	1I000 00.0	210007094	5B100 00.0
210005765	5G000 00.1	210007036	1I000 00.1	210007094	5B100 00.1
210005765	5J000 00.1	210007042	2A010 00.0	210007095	2A110 00.1
210005765	5J000 00.2	210007042	2A040 00.0	210007095	5B100 00.0
210005765	5N000 00.0	210007042	2A040 00.1	210007095	5B100 00.1
210005765	5N000 00.1	210007042	2A050 00.0	210007097	2A500 01.0
210005765	5N000 00.2	210007042	2A050 00.1	210007102	5M000 00.0
210005765	5O000 00.0	210007042	2A060 00.0	210007102	5M000 00.1
210005765	5O000 00.1	210007042	2A160 00.0	210007102	5M000 00.2
210005765	5O000 00.2	210007042	2A170 00.0	210007102	5M000 00.3
210005765	5Q000 00.1	210007042	2A180 00.0	210007103	2A040 00.0
210005765	5S000 00.1	210007042	2A190 00.0	210007103	2A160 00.0
210005765	5S100 00.1	210007042	2A190 01.0	210007103	2A190 00.0
210005765	7A000 00.0	210007042	2A200 00.0	210007103	2A190 01.0
210005765	7A100 00.0	210007064	1A000 00.0	210007104	7B100 00.0
210005765	7A100 00.1	210007064	1A000 00.1	210007104	7B200 00.0
210005765	7E000 00.0	210007064	1A000 00.2	210007141	5R100 00.0
210005765	7E000 00.1	210007064	1A000 00.3	210007174	2A020 01.1
210005765	7F000 00.0	210007064	1E000 00.0	210007174	2A121 01.1
210005765	7F000 00.1	210007064	1E100 00.0	210007174	2A122 01.1
210005770	1A000 00.0	210007068	4A100 02.0	210007175	2A020 01.1
210005770	1A000 00.1	210007068	4A200 02.0	210007175	2A121 01.1
210005770	1A000 00.2	210007069	4A100 03.0	210007175	2A122 01.1
210005770	1A000 00.3	210007069	4C100 02.0	210100126	7A100 00.0
210005770	1E100 00.0	210007070	3B000 06.0	210100126	7A100 00.1
210005770	1I000 00.0	210007070	3B000 06.1	210100130	7A100 00.0
210005770	1I000 00.1	210007070	3B100 06.0	210100130	7A100 00.1
210005770	2B000 00.0	210007071	4A100 05.0	210100359	2N000 00.0
210005770	2E000 00.0	210007072	4A100 05.0	210100552	7A100 00.0
210005770	4D000 01.0	210007073	4A100 03.0	210100552	7A100 00.1
210005777	4C000 00.0	210007073	4C100 02.0	210101203	7A000 00.0
210005778	1A000 00.0	210007074	3B000 06.0	210101382	2N000 00.0
210005778	1A000 00.1	210007074	3B000 06.1	210101705	7F000 00.0
210005778	1A000 00.2	210007074	3B100 06.0	210101705	7F000 00.1
210005778	1A000 00.3	210007074	3B100 07.0	210101706	7F000 00.0
210005778	3A000 00.0	210007076	4A100 03.0	210101706	7F000 00.1
210005778	3A000 00.1	210007076	4C100 02.0	210101797	7F000 00.0
210006225	3F000 00.0	210007079	2A040 00.0	210101797	7F000 00.1
210006225	3F000 00.1	210007079	2A040 00.1	210101798	7F000 00.1
210006225	3F000 00.2	210007079	2A060 00.0	210101946	7F000 00.0
210006234	5P000 00.0	210007079	2A160 00.0	210101946	7F000 00.1
210006234	5P000 00.1	210007079	8D000 00.0	210101959	7F000 00.1
210006234	5P000 00.2	210007088	2A300 00.0	210101988	7F000 00.0
210006234	5U000 00.0	210007089	2A400 00.0	210101988	7F000 00.1
210006236	3G000 02.0	210007091	2A130 00.0	210101989	7F000 00.0
210006236	3G000 02.1	210007091	2A131 00.0	210101989	7F000 00.1
210006245	5J000 00.0	210007092	5N000 00.0	210101994	7F000 00.1

RANDON
VEÍCULOS

Índice Numérico

Código	Página	Código	Página	Código	Página
210102170	2K400 00.0	210401287	3B000 04.0	211200000	5K010 00.1
210200290	2B000 00.0	210401287	3B000 04.1	211200000	5L000 00.0
210200467	4A100 05.0	210401287	3B100 04.0	211200000	5L000 00.1
210300003	5G000 00.0	210401287	3B100 07.0	211200000	5L010 00.1
210300003	5G000 00.1	210401290	3B100 10.0	211200000	5P000 00.0
210300104	3F000 00.1	210401290	3B100 10.1	211200000	5P000 00.1
210300170	5G000 00.0	210401305	5J010 00.0	211200000	5P000 00.2
210300170	5G000 00.1	210401316	3D000 00.2	211200000	5Q000 00.0
210300511	5M000 00.1	210401316	3D000 00.3	211200000	5Q000 00.1
210300511	5M000 00.2	211000469	2K000 00.0	211200000	5Q000 00.2
210301279	5M000 00.1	211000469	2K000 01.0	211200000	5R110 00.0
210301279	5M000 00.2	211000469	2K200 00.0	211200000	5U000 00.0
210301279	5M000 00.3	211000469	2K200 00.1	211200000	5U100 00.1
210301544	3A000 00.0	211000469	2N000 00.0	211200001	1C000 00.0
210301544	3A000 00.1	211001131	3D000 00.0	211200001	1C000 00.1
210301544	3A100 05.0	211001131	3D000 00.1	211200001	1D000 00.0
210301678	3F000 00.0	211001131	3D000 00.2	211200001	1D000 00.1
210301678	3F000 00.1	211001131	3D000 00.3	211200001	1F000 00.0
210301678	3F000 00.2	211001132	2N000 00.0	211200001	1F000 00.1
210301704	3D000 00.2	211001148	5M000 00.2	211200001	1F000 00.2
210301704	3D000 00.3	211001417	9A000 00.0	211200001	1I000 00.0
210302140	9A000 00.0	211001838	9A000 00.0	211200001	1I000 00.1
210302593	2K000 01.0	211001978	2K300 00.1	211200001	1L000 00.0
210302593	2K200 00.0	211001981	2K300 00.1	211200020	1F000 00.0
210302679	5S000 00.1	211002123	2K300 00.1	211200020	1F000 00.1
210302679	5S100 00.1	211002165	2K300 00.1	211200020	1F000 00.2
210400166	4C100 01.0	211100388	4A100 01.0	211200020	1L000 00.0
210400194	5N000 00.0	211100388	4A200 01.0	211200020	4A000 00.0
210400194	5N000 00.1	211200000	1A000 00.0	211200020	4A000 01.0
210400194	5N000 00.2	211200000	1A000 00.1	211200020	4A200 01.0
210400196	4A200 03.0	211200000	1A000 00.2	211200020	5J000 00.0
210400251	3B000 03.0	211200000	1A000 00.3	211200020	5J000 00.1
210400251	3B100 03.0	211200000	1B000 00.0	211200020	5J000 00.2
210400251	4A100 06.0	211200000	1B000 00.1	211200026	2J000 00.0
210400251	4C100 01.0	211200000	1B000 00.2	211200037	5I000 00.0
210400251	4C100 08.0	211200000	1B000 00.3	211200037	5I000 00.1
210400296	3D000 00.2	211200000	1D000 00.0	211200037	5R200 00.1
210400296	3D000 00.3	211200000	1D000 00.1	211400004	2C100 00.0
210400537	5N000 00.1	211200000	1E000 00.0	211400101	3E100 00.0
210400537	5N100 00.0	211200000	1E100 00.0	211400101	3E200 00.0
210400537	5N100 00.1	211200000	1F000 00.0	211400120	2N000 00.0
210401113	3D000 00.2	211200000	1F000 00.1	211400174	2A010 00.0
210401113	3D000 00.3	211200000	1F000 00.2	211400174	5N100 00.0
210401264	4C100 01.0	211200000	1I000 00.0	211400174	5N100 00.1
210401268	3B000 07.0	211200000	1I000 00.1	211400187	2A050 00.0
210401268	3B000 07.1	211200000	1L000 00.0	211400187	2A180 00.0
210401268	3B100 08.0	211200000	2I000 00.0	211400187	2A190 00.0
210401270	4C100 03.0	211200000	2J000 00.0	211400187	2A190 01.0
210401270	4C100 03.1	211200000	5H000 00.0	211400204	3D000 00.3
210401271	4C100 01.0	211200000	5H000 00.1	211400223	5G000 00.0
210401272	4C100 04.0	211200000	5J000 00.0	211400223	5G000 00.1
210401274	4C100 04.0	211200000	5J000 00.1	211400223	5M000 00.1
210401276	3B100 07.0	211200000	5J000 00.2	211400243	5N000 00.0
210401278	3B000 06.0	211200000	5K000 00.0	211400243	5N000 00.1
210401278	3B000 06.1	211200000	5K000 00.1	211400243	5N000 00.2
210401278	3B100 06.0	211200000	5K000 00.2	211400245	2A300 00.0

RANDON
VEÍCULOS

Índice Numérico

Código	Página	Código	Página	Código	Página
212000611	3F000 00.0	212009775	5J000 00.0	218002539	3D000 00.3
212000627	2B100 00.0	212009775	5J000 00.1	218002539	9B000 00.0
212000627	2B100 00.1	212009775	5K000 00.0	218002550	2O000 00.0
212000628	2B100 00.0	212009775	5K000 00.1	218002802	2A020 01.0
212000628	2B100 00.1	212009775	5L000 00.0	218002802	2A020 02.0
212000629	2B100 00.0	212009775	5M000 00.0	218002802	2A121 01.0
212000629	2B100 00.1	212009775	5M000 00.1	218002802	2A121 02.0
212000630	2B100 00.0	212009775	5M000 00.2	218002820	2K000 00.0
212000630	2B100 00.1	212009775	5M000 00.3	218002820	2K000 01.0
212000631	2B100 00.0	212009775	5N000 00.0	218002821	2K000 00.0
212000631	2B100 00.1	212009775	5N000 00.1	218002821	2K000 01.0
212000697	3G000 01.0	212009775	5N000 00.2	218002821	2K300 00.0
212000697	3G000 01.1	212009775	5P000 00.0	218002821	2K300 00.1
212000697	3G000 02.0	212009775	5Q000 00.0	218003635	2A150 00.0
212000697	3G000 02.1	212009864	2A500 01.0	218003635	2A150 00.1
212000697	7E000 00.0	212009866	2A500 01.0	218003635	2A151 00.0
212000697	7E000 00.1	212300541	4E100 02.0	218003641	2A150 00.0
212000700	7D000 00.0	212300542	4E100 06.0	218003642	2A150 00.0
212000700	7F000 00.0	212300542	4E100 09.0	218003809	9A000 00.0
212000700	7F000 00.1	212300543	4E100 00.0	218003811	9A000 00.0
212001959	3D000 00.0	212300543	4E100 01.0	218003895	2N000 00.0
212001959	5N000 00.0	212300544	4E100 05.0	218003970	2K000 00.0
212002316	3D000 00.2	212300544	4E100 08.0	218003970	2K000 01.0
212002316	3D000 00.3	212300545	4E100 07.0	218003970	2K200 00.0
212002317	3D000 00.2	212300545	4E100 10.0	218003972	2K400 00.0
212002317	3D000 00.3	212300546	4E100 00.0	218003981	2K400 00.0
212002710	2B100 00.0	212300546	4E100 01.0	218004308	2K400 00.1
212002711	2B100 00.0	212300558	4E100 11.0	218004326	2K400 00.1
212002712	2B100 00.0	217000012	5S100 00.0	218004330	2K400 00.1
212003681	2A150 00.1	217000105	5R200 00.0	218004331	2K300 00.0
212003681	2A151 00.0	217000106	5R200 00.0	218004331	2K300 00.1
212004159	2A150 00.1	217000158	5R200 00.0	218004339	2K400 00.1
212004159	2A151 00.0	217000209	5M000 00.3	218004354	2K300 00.1
212004165	2A150 00.1	217000248	5J000 00.1	218004355	2K400 00.1
212004165	2A151 00.0	217000248	5J000 00.2	218004356	2K300 00.1
212004169	2A150 00.1	218000039	3D000 00.0	218004357	2K300 00.1
212004169	2A151 00.0	218000039	3D000 00.1	218004358	2K400 00.1
212006417	2A140 00.0	218000039	5N000 00.0	218004360	2K200 00.1
212006417	2A150 00.0	218000039	5N000 00.1	218004362	2K400 00.1
212006417	2A300 00.0	218000039	5N000 00.2	218004397	2K300 00.1
212008826	3F100 00.0	218000563	7E000 00.0	218004412	9B000 00.0
212008827	2L100 00.0	218000563	7E000 00.1	218004432	3D000 00.2
212008827	2L100 00.1	218001338	2K400 00.1	218004432	3D000 00.3
212008827	2L100 01.0	218002035	1A000 00.0	218004433	3D000 00.2
212008827	2L100 01.1	218002035	1A000 00.1	218004433	3D000 00.3
212008827	5M000 00.0	218002035	1A000 00.2	218004434	3D000 00.2
212008827	5M000 00.1	218002035	1A000 00.3	218004434	3D000 00.3
212008827	5M000 00.2	218002301	2K000 00.0	219000000	4A100 00.0
212008827	5M000 00.3	218002301	2K000 01.0	219000001	4A200 00.0
212008827	5P000 00.0	218002301	2K200 00.0	219000002	4C000 00.0
212008827	5Q000 00.0	218002301	2K200 00.1	219000002	4C100 00.0
212009242	2A020 01.0	218002355	5G000 00.0	219000003	3B000 00.0
212009242	2A121 01.0	218002355	5G000 00.1	219000004	3B100 00.0
212009775	3F100 00.0	218002355	5M000 00.1	219000007	5K010 00.0
212009775	5H000 00.0	218002355	5M000 00.2	219000008	5L010 00.0
212009775	5I000 00.0	218002539	3D000 00.2	219000009	5H010 00.0

RANDON
VEÍCULOS

Índice Numérico

Código	Página	Código	Página	Código	Página
219000010	5Q010 00.0	219000058	4A000 01.0	219000075	1F020 00.0
219000011	5P010 00.0	219000059	4E100 08.0	219000075	1H010 00.0
219000014	4E100 02.0	219000059	4E100 09.0	219000075	1H020 00.0
219000014	4E100 03.0	219000059	4E100 10.0	219000075	1H030 00.0
219000014	4E100 15.0	219000059	4E100 11.0	219000075	1H040 00.0
219000015	4E100 00.0	219000060	4E100 02.0	219000078	5O000 00.0
219000015	4E100 13.0	219000060	4E100 04.0	219000078	5O000 00.1
219000016	4E100 08.0	219000060	4E100 05.0	219000078	5O000 00.2
219000016	4E100 09.0	219000060	4E100 06.0	219000078	5Q000 00.0
219000016	4E100 10.0	219000060	4E100 07.0	219000079	5Q010 00.0
219000016	4E100 11.0	219000060	4E100 08.0	219000080	5H010 00.0
219000020	5I010 00.0	219000060	4E100 09.0	219000081	5K010 00.0
219000020	5I010 00.1	219000060	4E100 10.0	219000081	5L010 00.0
219000021	2K000 00.0	219000060	4E100 11.0	219000082	5J010 00.0
219000022	5M000 00.0	219000060	4E100 12.0	219000083	5P010 00.0
219000022	5M000 00.1	219000060	4E100 14.0	219000085	5I010 00.0
219000024	2A500 01.0	219000061	5M000 00.0	219000086	7E000 00.0
219000027	5B000 00.0	219000061	5M000 00.1	219000086	7E000 00.1
219000027	5B000 00.1	219000064	5O100 01.0	219000088	7B200 00.0
219000027	5B000 00.2	219000064	5O100 02.0	219000088	7B300 00.0
219000031	4A100 02.0	219000065	4A000 00.0	219000088	7B400 00.0
219000032	4A200 02.0	219000066	3F000 00.0	219000089	7B200 00.0
219000033	4A100 01.0	219000067	2C000 00.0	219000090	7B200 00.0
219000033	4C100 01.0	219000067	5D000 00.0	219000091	7B200 00.0
219000034	4A100 01.0	219000067	5D000 00.1	219000092	7F000 00.0
219000035	3B100 07.0	219000068	4D000 01.0	219000092	7F000 00.1
219000037	3B000 03.0	219000068	4D000 02.0	219000093	7B400 00.0
219000037	3B100 03.0	219000069	5N000 00.0	219000094	5S100 00.0
219000037	4A100 06.0	219000069	5N000 00.1	219000094	7B100 00.0
219000037	4C100 01.0	219000069	5N000 00.2	219000094	7B200 00.0
219000037	4C100 08.0	219000070	3D000 00.0	219000094	7B300 00.0
219000038	4A100 02.0	219000070	3D000 00.1	219000094	7B400 00.0
219000039	4A100 03.0	219000070	3D000 00.2	219000095	7B100 00.0
219000040	4A100 01.0	219000070	3D000 00.3	219000095	7B200 00.0
219000040	4A200 01.0	219000071	7A100 00.0	219000096	7B100 00.0
219000041	4C100 02.0	219000071	7E000 00.0	219000096	7B200 00.0
219000042	4A100 01.0	219000071	7E000 00.1	219000099	2E000 00.0
219000042	4A200 01.0	219000072	5H000 00.0	219000100	2E000 00.0
219000043	4A100 01.0	219000072	5H000 00.1	219000101	2E000 00.0
219000043	4A200 01.0	219000072	5L000 00.0	219000101	2G000 00.0
219000044	4A100 01.0	219000072	5L000 00.1	219000102	2E000 00.0
219000044	4A200 01.0	219000072	5P000 00.0	219000102	2G000 00.0
219000045	4A100 02.0	219000072	5P000 00.1	219000103	2E000 00.0
219000045	4A200 02.0	219000072	5P000 00.2	219000103	2G000 00.0
219000047	4C100 01.0	219000072	5R200 00.0	219000104	2E000 00.0
219000048	3B000 02.0	219000072	5R300 00.0	219000104	2G000 00.0
219000048	3B100 02.0	219000072	5U000 00.0	219000105	2E000 00.0
219000050	4C100 03.0	219000073	3F000 00.0	219000105	2G000 00.0
219000050	4C100 03.1	219000073	3F000 00.1	219000106	2G000 00.0
219000052	4E100 05.0	219000073	3F000 00.2	219000107	2G000 00.0
219000052	4E100 06.0	219000074	1F010 00.0	219000108	2G000 00.0
219000052	4E100 07.0	219000074	1H010 00.0	219000109	2B000 00.0
219000055	4E100 01.0	219000074	1H020 00.0	219000109	2G020 00.0
219000056	4D000 01.0	219000074	1H030 00.0	219000109	2I000 00.0
219000056	4D000 02.0	219000074	1H040 00.0	219000110	2B000 00.0
219000057	4D000 01.0	219000075	1F010 00.0	219000110	2G020 00.0

RANDON
VEÍCULOS

Índice Numérico

Código	Página	Código	Página	Código	Página
219000110	2I000 00.0	219000159	3G000 02.0	219000212	5M000 00.2
219000111	2B000 00.0	219000159	3G000 02.1	219000212	5M000 00.3
219000111	2G020 00.0	219000163	7E000 00.0	219000213	5B000 00.0
219000111	2I000 00.0	219000163	7E000 00.1	219000213	5B000 00.1
219000112	2B000 00.0	219000170	5L000 00.0	219000213	5B000 00.2
219000112	2G020 00.0	219000170	5L000 00.1	219000218	5O000 00.0
219000112	2I000 00.0	219000171	5L000 00.0	219000218	5O000 00.1
219000113	2B000 00.0	219000171	5L000 00.1	219000218	5O000 00.2
219000113	2G020 00.0	219000172	5H000 00.0	219000219	5N000 00.0
219000113	2I000 00.0	219000173	5H000 00.0	219000219	5N000 00.1
219000115	2G020 00.0	219000174	5K000 00.0	219000219	5N000 00.2
219000115	7B100 00.0	219000174	5K000 00.1	219000225	5B000 00.0
219000115	7B200 00.0	219000175	5K000 00.0	219000225	5B000 00.1
219000115	7D000 00.0	219000175	5K000 00.1	219000225	5B000 00.2
219000115	7D000 00.1	219000176	5L000 00.0	219000225	5J000 00.0
219000116	3D000 00.0	219000180	5P000 00.0	219000225	5J000 00.1
219000116	3D000 00.1	219000181	5P000 00.0	219000225	5J000 00.2
219000116	3D000 00.2	219000182	5Q000 00.0	219000227	5H000 00.0
219000118	2C000 00.0	219000183	5Q000 00.0	219000227	5H000 00.1
219000121	7E000 00.0	219000185	5Q000 00.0	219000227	5I000 00.0
219000121	7E000 00.1	219000187	5P000 00.0	219000227	5K000 00.0
219000122	7F000 00.0	219000188	5P000 00.0	219000227	5K000 00.1
219000122	7F000 00.1	219000189	5P000 00.0	219000227	5K000 00.2
219000131	7B300 00.0	219000190	5N000 00.0	219000227	5L000 00.0
219000131	7B300 00.1	219000190	5N000 00.1	219000227	5L000 00.1
219000131	7B400 00.0	219000192	5M000 00.0	219000227	5P000 00.0
219000131	7B400 00.1	219000192	5M000 00.1	219000227	5P000 00.1
219000133	7A000 00.0	219000192	5M000 00.2	219000227	5P000 00.2
219000134	5D000 00.1	219000192	5M000 00.3	219000227	5Q000 00.0
219000148	1A000 00.0	219000193	5M000 00.0	219000227	5Q000 00.1
219000148	1A000 00.1	219000195	5D000 00.0	219000227	5Q000 00.2
219000148	1A000 00.2	219000195	5D000 00.1	219000227	5R300 00.0
219000148	1A000 00.3	219000197	5B000 00.0	219000227	5U000 00.0
219000151	1D000 00.0	219000197	5B000 00.1	219000228	5P000 00.0
219000151	1D000 00.1	219000197	5B000 00.2	219000229	5S000 00.0
219000154	1A000 00.0	219000197	5D000 00.0	219000232	5M000 00.0
219000154	1A000 00.1	219000197	5D000 00.1	219000232	5M000 00.1
219000154	1A000 00.2	219000202	5H000 00.0	219000232	5M000 00.2
219000154	1A000 00.3	219000202	5H000 00.1	219000232	5M000 00.3
219000155	1A000 00.0	219000203	5L000 00.0	219000234	5M000 00.0
219000155	1A000 00.1	219000203	5L000 00.1	219000234	5M000 00.1
219000155	1A000 00.2	219000203	5Q000 00.0	219000234	5M000 00.2
219000155	1A000 00.3	219000204	5K000 00.0	219000234	5M000 00.3
219000156	1A000 00.0	219000204	5K000 00.1	219000234	5O000 00.0
219000156	1A000 00.1	219000204	5K000 00.2	219000234	5O000 00.1
219000156	1A000 00.2	219000205	5P000 00.0	219000234	5O000 00.2
219000156	1A000 00.3	219000207	5H000 00.0	219000235	5M000 00.0
219000157	2G020 00.0	219000207	5H000 00.1	219000235	5M000 00.1
219000157	2G120 00.0	219000207	5L000 00.0	219000235	5M000 00.2
219000158	2G000 00.0	219000207	5L000 00.1	219000235	5M000 00.3
219000158	2G030 00.0	219000207	5R300 00.0	219000237	5J000 00.2
219000158	3F000 00.0	219000211	5B000 00.0	219000237	5R200 00.1
219000158	3F000 00.1	219000211	5B000 00.1	219000238	5I000 00.1
219000158	3F000 00.2	219000211	5B000 00.2	219000239	3F100 00.0
219000159	3G000 01.0	219000212	5M000 00.0	219000239	5H000 00.1
219000159	3G000 01.1	219000212	5M000 00.1	219000239	5K000 00.2

RANDON
VEÍCULOS

Índice Numérico

Código	Página	Código	Página	Código	Página
219000239	5L000 00.1	219000278	5Q000 00.2	219000309	1H020 00.0
219000239	5P000 00.2	219000279	5K000 00.0	219000309	1H030 00.0
219000239	5Q000 00.0	219000279	5K000 00.1	219000309	1H040 00.0
219000239	5U000 00.0	219000279	5K000 00.2	219000310	1F010 00.0
219000240	5I000 00.0	219000280	8A000 00.0	219000310	1H010 00.0
219000248	5B000 00.0	219000281	8A000 00.0	219000310	1H020 00.0
219000248	5B000 00.1	219000281	8A000 00.1	219000310	1H030 00.0
219000248	5B000 00.2	219000281	8A100 00.0	219000310	1H040 00.0
219000250	2B000 00.0	219000281	8A200 00.0	219000311	1F010 00.0
219000251	2B100 00.0	219000282	8A000 00.0	219000311	1H010 00.0
219000251	2B100 00.1	219000282	8A000 00.1	219000311	1H020 00.0
219000253	3E100 00.0	219000283	8A000 00.0	219000311	1H030 00.0
219000253	3E200 00.0	219000284	8A000 00.0	219000311	1H040 00.0
219000254	1E100 00.0	219000284	8A000 00.1	219000312	5B000 00.0
219000255	2C100 00.0	219000285	5H000 00.0	219000312	5B000 00.1
219000258	8A000 00.0	219000285	5H000 00.1	219000312	5B000 00.2
219000258	8A000 00.1	219000285	5J000 00.0	219000312	5D000 00.0
219000258	8A100 00.0	219000285	5K000 00.0	219000312	5D000 00.1
219000258	8A200 00.0	219000285	5K000 00.1	219000312	5O000 00.2
219000259	8A000 00.0	219000285	5K000 00.2	219000313	5G000 00.0
219000259	8A000 00.1	219000285	5L000 00.0	219000313	5G000 00.1
219000262	8A000 00.0	219000285	5L000 00.1	219000313	5O000 00.0
219000262	8A000 00.1	219000285	5P000 00.0	219000313	5O000 00.1
219000263	8A000 00.0	219000285	5P000 00.1	219000313	5O000 00.2
219000263	8A000 00.1	219000285	5P000 00.2	219000313	9E000 00.0
219000264	8A000 00.0	219000285	5Q000 00.0	219000314	5B000 00.0
219000264	8A000 00.1	219000285	5Q000 00.1	219000314	5B000 00.1
219000265	8A000 00.0	219000285	5Q000 00.2	219000314	5B000 00.2
219000265	8A000 00.1	219000285	5U000 00.0	219000314	5I000 00.1
219000265	8A100 00.0	219000286	8A000 00.0	219000314	5J000 00.0
219000265	8A200 00.0	219000286	8A000 00.1	219000314	5J000 00.1
219000266	8A000 00.0	219000286	8A100 00.0	219000314	5J000 00.2
219000266	8A000 00.1	219000286	8A200 00.0	219000314	5M000 00.0
219000267	8A000 00.0	219000289	8A000 00.0	219000314	5M000 00.1
219000267	8A000 00.1	219000289	8A000 00.1	219000314	5M000 00.2
219000268	8A000 00.0	219000289	8A100 00.0	219000314	5M000 00.3
219000268	8A000 00.1	219000289	8A200 00.0	219000314	5P000 00.1
219000270	8A000 00.0	219000291	8A000 00.0	219000314	5P000 00.2
219000270	8A000 00.1	219000291	8A000 00.1	219000314	5Q000 00.1
219000271	5J000 00.1	219000292	5G000 00.0	219000314	5Q000 00.2
219000271	5J000 00.2	219000292	5G000 00.1	219000314	5R200 00.1
219000271	5R100 00.0	219000293	5G000 00.0	219000314	5U000 00.0
219000273	5H000 00.0	219000293	5G000 00.1	219000314	9E000 00.0
219000273	5H000 00.1	219000294	5D000 00.0	219000315	3F100 00.0
219000273	5R100 00.0	219000294	5D000 00.1	219000315	5H000 00.0
219000274	5P000 00.0	219000295	5D000 00.0	219000315	5H000 00.1
219000274	5Q000 00.0	219000295	5D000 00.1	219000315	5I000 00.0
219000274	5R100 00.0	219000297	5D000 00.0	219000315	5K000 00.0
219000278	5H000 00.0	219000297	5D000 00.1	219000315	5K000 00.1
219000278	5H000 00.1	219000298	5I000 00.0	219000315	5K000 00.2
219000278	5J000 00.0	219000298	5P000 00.0	219000315	5L000 00.0
219000278	5J000 00.1	219000302	5Q000 00.0	219000315	5L000 00.1
219000278	5J000 00.2	219000306	5G000 00.0	219000315	5P000 00.0
219000278	5L000 00.0	219000306	5G000 00.1	219000315	5P000 00.1
219000278	5L000 00.1	219000309	1F010 00.0	219000315	5P000 00.2
219000278	5Q000 00.1	219000309	1H010 00.0	219000315	5Q000 00.0

RANDON
VEÍCULOS

Índice Numérico

Código	Página	Código	Página	Código	Página
219000315	5Q000 00.1	219000346	2G010 00.0	219000397	3A100 12.0
219000315	5Q000 00.2	219000347	2C100 00.0	219000397	9B000 00.0
219000315	5R100 00.0	219000347	2G000 00.0	219000401	4A000 00.0
219000315	5R200 00.1	219000348	2E000 00.0	219000401	4A000 01.0
219000315	5R300 00.0	219000349	3F000 00.0	219000402	2J000 00.0
219000315	5U000 00.0	219000349	3F000 00.1	219000404	7E000 00.0
219000315	9E000 00.0	219000349	3F000 00.2	219000405	7D000 00.0
219000316	5O000 00.0	219000351	5B000 00.1	219000405	7D000 00.1
219000316	5O000 00.1	219000351	5B000 00.2	219000405	7F000 00.0
219000316	5O000 00.2	219000351	5G000 00.0	219000405	7F000 00.1
219000316	9E000 00.0	219000351	5G000 00.1	219000406	7F000 00.0
219000317	5G000 00.0	219000351	5O000 00.0	219000406	7F000 00.1
219000317	5G000 00.1	219000351	5O000 00.1	219000418	5P000 00.0
219000317	5M000 00.0	219000351	5O000 00.2	219000418	5Q000 00.0
219000317	5M000 00.1	219000352	5G000 00.1	219000423	5P000 00.0
219000317	5M000 00.2	219000353	5G000 00.0	219000425	5P000 00.0
219000317	5M000 00.3	219000354	2J000 00.0	219000427	5D000 00.0
219000318	5M000 00.0	219000355	7A000 00.0	219000427	5D000 00.1
219000318	5M000 00.1	219000355	7E000 00.0	219000428	3D000 00.0
219000318	5M000 00.2	219000355	7E000 00.1	219000428	3D000 00.1
219000318	5M000 00.3	219000356	7F000 00.0	219000428	3D000 00.2
219000318	5N000 00.0	219000356	7F000 00.1	219000428	3D000 00.3
219000318	5N000 00.1	219000357	3F000 00.0	219000428	5N000 00.0
219000318	5N000 00.2	219000357	3F000 00.1	219000429	8A000 00.0
219000318	5O000 00.0	219000357	5G000 00.0	219000429	8A000 00.1
219000318	5O000 00.1	219000357	5G000 00.1	219000429	8A100 00.0
219000318	5O000 00.2	219000357	5O000 00.0	219000429	8A200 00.0
219000318	9E000 00.0	219000357	5O000 00.1	219000430	8A000 00.0
219000320	5N000 00.0	219000357	5O000 00.2	219000430	8A000 00.1
219000320	5N000 00.1	219000357	7E000 00.0	219000433	5H000 00.0
219000320	5N000 00.2	219000357	7E000 00.1	219000433	5H000 00.1
219000320	5S100 00.1	219000357	7F000 00.0	219000435	7B300 00.0
219000321	5N000 00.0	219000357	7F000 00.1	219000435	7B300 00.1
219000321	5N000 00.1	219000363	5D000 00.0	219000435	7B400 00.0
219000321	5N000 00.2	219000364	7A100 00.0	219000435	7B400 00.1
219000322	5N000 00.0	219000364	7A100 00.1	219000436	2L100 00.0
219000322	5N000 00.1	219000365	7A100 00.0	219000436	2L100 00.1
219000322	5N000 00.2	219000365	7A100 00.1	219000436	2L100 01.0
219000323	3F100 00.0	219000383	2A050 00.0	219000436	2L100 01.1
219000324	3F100 00.0	219000383	2A180 00.0	219000437	2L100 00.0
219000325	3F100 00.0	219000384	2A200 00.0	219000437	2L100 00.1
219000326	5G000 00.0	219000389	4E100 12.0	219000438	2L100 01.0
219000326	5G000 00.1	219000390	4E100 04.0	219000438	2L100 01.1
219000331	5H000 00.0	219000390	4E100 14.0	219000439	2L100 00.0
219000332	2I000 00.0	219000391	7B300 00.0	219000439	2L100 01.0
219000333	2K000 00.0	219000391	7B400 00.0	219000440	2L100 00.0
219000333	2K000 01.0	219000393	3A100 25.0	219000440	2L100 01.0
219000333	2K300 00.0	219000393	3G000 01.0	219000441	2L100 01.0
219000333	2K300 00.1	219000393	3G000 01.1	219000442	2I000 00.0
219000334	7A100 00.0	219000393	9B000 00.0	219000445	3D000 00.0
219000334	7A100 00.1	219000394	3A100 25.0	219000445	3D000 00.1
219000335	7A100 00.0	219000394	3G000 01.0	219000445	3D000 00.2
219000335	7A100 00.1	219000394	3G000 01.1	219000445	3D000 00.3
219000337	1F010 00.0	219000394	9B000 00.0	219000445	3F100 00.0
219000337	1F020 00.0	219000395	4D000 01.0	219000445	5N000 00.0
219000344	5D000 00.0	219000395	4D000 02.0	219000445	5N000 00.1

RANDON
VEÍCULOS

Índice Numérico

Código	Página	Código	Página	Código	Página
219000445	5N000 00.2	219000477	4A100 03.0	219000517	3F000 00.0
219000445	7A100 00.0	219000477	4C100 02.0	219000517	3F000 00.1
219000445	7A100 00.1	219000478	4A100 03.0	219000518	8A000 00.0
219000445	7F000 00.0	219000478	4C100 02.0	219000518	8A000 00.1
219000445	7F000 00.1	219000479	4C100 05.0	219000518	8A100 00.0
219000446	2A300 00.0	219000480	4C100 05.0	219000518	8A200 00.0
219000449	5R100 00.0	219000481	4C100 07.0	219000520	5N000 00.0
219000450	5O000 00.0	219000482	4A100 06.0	219000520	5N000 00.1
219000450	5O000 00.1	219000483	3B000 02.0	219000520	5N000 00.2
219000450	5O000 00.2	219000483	3B100 02.0	219000523	3F000 00.0
219000453	4E100 04.0	219000484	3B100 07.0	219000523	3F000 00.1
219000455	2K000 00.0	219000486	3B000 08.0	219000523	3F000 00.2
219000455	2K000 01.0	219000486	3B100 09.0	219000525	5O000 00.0
219000455	2K100 00.0	219000487	3B000 08.0	219000525	5O000 00.1
219000455	2K100 00.1	219000487	3B000 08.1	219000525	5O000 00.2
219000455	2N000 00.0	219000487	3B100 09.0	219000527	8A000 00.0
219000456	5N000 00.0	219000488	4A100 05.0	219000527	8A000 00.1
219000456	5N000 00.1	219000489	4A100 05.0	219000530	3B000 02.0
219000456	5N000 00.2	219000490	3B000 03.0	219000530	3B100 02.0
219000457	5M000 00.0	219000490	3B000 06.0	219000531	3B100 07.0
219000457	5M000 00.1	219000490	3B000 06.1	219000533	3B000 01.0
219000457	5M000 00.2	219000490	3B100 03.0	219000533	3B100 01.0
219000457	5M000 00.3	219000490	3B100 06.0	219000533	3B100 10.0
219000457	5N000 00.0	219000491	3B100 07.0	219000533	3B100 10.1
219000457	5N000 00.1	219000491	4C100 04.0	219000534	3B000 08.0
219000457	5N000 00.2	219000492	3B000 08.0	219000534	3B000 08.1
219000458	5S100 00.0	219000492	3B100 09.0	219000534	3B100 09.0
219000459	1F000 00.0	219000493	4A200 02.0	219000534	4C100 04.0
219000459	1F000 00.1	219000494	4A200 02.0	219000535	3B000 09.0
219000459	1F000 00.2	219000495	4A100 06.0	219000535	3B100 11.0
219000459	1L000 00.0	219000495	4A200 03.0	219000536	3B000 03.0
219000467	2L100 00.0	219000497	4A100 01.0	219000536	3B100 03.0
219000467	2L100 00.1	219000498	4A100 02.0	219000537	3B000 03.0
219000467	2L100 01.0	219000499	4A100 06.0	219000537	3B100 03.0
219000467	2L100 01.1	219000500	4C100 05.0	219000538	3B000 03.0
219000468	2L100 00.0	219000502	4C000 00.0	219000540	3B000 09.0
219000468	2L100 00.1	219000503	3F000 00.0	219000540	3B100 11.0
219000468	2L100 01.0	219000503	3F000 00.1	219000541	3B000 03.0
219000468	2L100 01.1	219000503	3F000 00.2	219000541	3B000 08.0
219000469	8A000 00.0	219000504	3F100 00.0	219000541	3B000 08.1
219000469	8A000 00.1	219000509	5O000 00.0	219000541	3B100 03.0
219000469	8A100 00.0	219000509	5O000 00.1	219000541	3B100 09.0
219000469	8A200 00.0	219000509	5O000 00.2	219000541	3B100 10.0
219000471	4A100 02.0	219000510	4C100 05.0	219000541	3B100 10.1
219000472	4A100 01.0	219000511	3B000 01.0	219000543	3B000 08.0
219000472	4A200 01.0	219000511	3B100 01.0	219000543	3B000 08.1
219000473	3B000 08.0	219000512	3B000 01.0	219000543	3B100 09.0
219000473	3B000 08.1	219000512	3B100 01.0	219000544	3B000 08.0
219000473	3B100 09.0	219000513	3B100 10.0	219000544	3B000 08.1
219000474	3B000 08.0	219000514	4E100 03.0	219000544	3B100 09.0
219000474	3B000 08.1	219000514	4E100 13.0	219000545	3B000 07.0
219000474	3B100 09.0	219000514	4E100 15.0	219000545	3B000 07.1
219000475	4C100 07.0	219000515	3D000 00.0	219000545	3B100 08.0
219000476	4C100 06.0	219000515	3D000 00.1	219000546	3B000 07.0
219000476	7E000 00.0	219000516	3F000 00.0	219000546	3B000 07.1
219000476	7E000 00.1	219000516	3F000 00.1	219000546	3B100 08.0

RANDON
VEÍCULOS

Índice Numérico

Código	Página	Código	Página	Código	Página
219000547	3B000 03.0	219000564	3B100 07.0	219000584	3B000 06.1
219000547	3B100 02.0	219000565	3B000 04.0	219000584	3B100 06.0
219000547	3B100 03.0	219000565	3B000 04.1	219000585	3B000 06.0
219000548	3B000 08.0	219000565	3B100 04.0	219000585	3B000 06.1
219000548	3B000 08.1	219000566	3B000 06.0	219000585	3B100 06.0
219000548	3B100 09.0	219000566	3B000 06.1	219000586	3B000 06.0
219000550	3B000 09.0	219000566	3B100 06.0	219000586	3B000 06.1
219000550	3B100 11.0	219000568	3B000 05.0	219000586	3B100 06.0
219000551	3B000 09.0	219000568	3B000 06.0	219000587	3B000 06.0
219000551	3B100 11.0	219000568	3B000 06.1	219000587	3B100 06.0
219000552	3B000 07.0	219000568	3B100 05.0	219000588	3B000 06.0
219000552	3B000 07.1	219000568	3B100 06.0	219000588	3B100 06.0
219000553	3B000 03.0	219000569	3B000 04.0	219000589	3B000 06.0
219000553	3B000 08.0	219000569	3B000 04.1	219000589	3B100 06.0
219000553	3B000 08.1	219000569	3B100 04.0	219000590	3B000 06.0
219000553	3B100 03.0	219000569	8A000 00.0	219000590	3B100 06.0
219000553	3B100 09.0	219000569	8A000 00.1	219000591	3B000 06.0
219000553	3B100 10.0	219000570	3B000 08.0	219000591	3B100 06.0
219000553	3B100 10.1	219000570	3B000 08.1	219000592	3B000 06.0
219000554	3B000 03.0	219000570	3B100 09.0	219000592	3B100 06.0
219000554	3B100 03.0	219000571	3B000 08.0	219000593	3B000 06.0
219000555	3B000 08.0	219000571	3B000 08.1	219000593	3B100 06.0
219000555	3B000 08.1	219000571	3B100 09.0	219000595	3B000 08.0
219000555	3B100 09.0	219000572	3B000 07.0	219000595	3B000 08.1
219000556	3B000 07.0	219000572	3B000 07.1	219000595	3B100 09.0
219000556	3B000 07.1	219000572	3B100 08.0	219000596	3B000 04.0
219000556	3B100 08.0	219000573	3B000 03.0	219000596	3B100 04.0
219000557	3B000 04.0	219000573	3B100 03.0	219000597	3B000 07.0
219000557	3B000 04.1	219000575	3B000 03.0	219000597	3B000 07.1
219000557	3B000 06.0	219000575	3B100 03.0	219000597	3B100 08.0
219000557	3B000 06.1	219000576	3B000 08.0	219000598	3B000 03.0
219000557	3B100 04.0	219000576	3B000 08.1	219000598	3B100 03.0
219000557	3B100 06.0	219000576	3B100 09.0	219000599	3B000 07.0
219000558	3B000 07.0	219000576	4C100 04.0	219000599	3B000 07.1
219000558	3B000 07.1	219000577	3B000 08.0	219000599	3B100 08.0
219000558	3B100 08.0	219000577	3B000 08.1	219000600	3B000 07.0
219000559	3B000 08.0	219000577	3B100 09.0	219000600	3B000 07.1
219000559	3B000 08.1	219000578	3B000 06.0	219000600	3B100 08.0
219000559	3B100 09.0	219000578	3B000 06.1	219000601	3B000 09.0
219000560	3B000 04.0	219000578	3B100 06.0	219000601	3B100 11.0
219000560	3B000 04.1	219000579	3B000 06.0	219000602	3B000 07.0
219000560	3B100 04.0	219000579	3B000 06.1	219000602	3B000 07.1
219000561	3B000 06.0	219000579	3B100 06.0	219000602	3B100 08.0
219000561	3B000 06.1	219000580	3B000 06.0	219000603	3B000 07.0
219000561	3B100 06.0	219000580	3B000 06.1	219000603	3B000 07.1
219000562	3B000 04.0	219000580	3B100 06.0	219000603	3B100 08.0
219000562	3B000 04.1	219000581	3B000 06.0	219000604	3B000 07.0
219000562	3B100 04.0	219000581	3B000 06.1	219000604	3B000 07.1
219000563	3B000 05.0	219000581	3B100 06.0	219000604	3B100 08.0
219000563	3B100 05.0	219000582	3B000 06.0	219000605	3B000 07.0
219000563	3B100 07.0	219000582	3B000 06.1	219000605	3B000 07.1
219000564	3B000 04.0	219000582	3B100 06.0	219000605	3B100 08.0
219000564	3B000 04.1	219000583	3B000 06.0	219000606	3B000 07.0
219000564	3B000 05.0	219000583	3B000 06.1	219000606	3B000 07.1
219000564	3B100 04.0	219000583	3B100 06.0	219000606	3B100 08.0
219000564	3B100 05.0	219000584	3B000 06.0	219000607	3B000 03.0

RANDON
VEÍCULOS

Índice Numérico

Código	Página	Código	Página	Código	Página
219000607	3B100 03.0	219000628	3B000 08.0	219000650	4C100 04.0
219000608	3B000 03.0	219000628	3B000 08.1	219000651	4C100 01.0
219000609	3B000 02.0	219000628	3B100 09.0	219000652	4C100 01.0
219000609	3B100 02.0	219000629	3B000 08.0	219000653	4C100 01.0
219000610	3B000 08.0	219000629	3B000 08.1	219000654	4C100 01.0
219000610	3B000 08.1	219000629	3B100 09.0	219000656	4C100 04.0
219000610	3B100 09.0	219000630	3B000 07.0	219000657	4C100 08.0
219000611	3B000 02.0	219000630	3B000 07.1	219000658	4C100 03.0
219000611	3B100 02.0	219000632	3B000 06.0	219000658	4C100 03.1
219000612	3B000 03.0	219000632	3B000 06.1	219000659	4A100 03.0
219000612	3B100 03.0	219000632	3B100 06.0	219000659	4C100 02.0
219000613	3B000 06.0	219000633	3B000 04.0	219000660	4C100 03.0
219000613	3B000 06.1	219000633	3B000 04.1	219000660	4C100 03.1
219000613	3B100 06.0	219000633	3B100 04.0	219000661	4C100 02.0
219000614	3B000 08.0	219000634	3B000 04.0	219000662	4C100 08.0
219000614	3B000 08.1	219000634	3B000 04.1	219000663	4C100 06.0
219000614	3B100 09.0	219000634	3B100 04.0	219000664	4C100 08.0
219000615	3B000 06.0	219000635	3B000 04.0	219000665	4C100 01.0
219000615	3B000 06.1	219000635	3B000 04.1	219000666	4C100 01.0
219000615	3B100 06.0	219000635	3B100 04.0	219000667	4C100 06.0
219000616	3B000 06.0	219000636	3B000 08.0	219000668	4C100 07.0
219000616	3B000 06.1	219000636	3B000 08.1	219000669	4C100 08.0
219000616	3B100 06.0	219000636	3B100 09.0	219000670	4C100 02.0
219000617	3B000 06.0	219000637	3B000 08.0	219000671	4C100 05.0
219000617	3B000 06.1	219000637	3B000 08.1	219000672	4C100 05.0
219000617	3B100 06.0	219000637	3B100 09.0	219000674	4C100 06.0
219000618	3B000 07.0	219000638	3B000 08.0	219000675	4C100 03.1
219000618	3B000 07.1	219000638	3B100 09.0	219000676	4C100 03.0
219000618	3B100 08.0	219000639	3B000 08.0	219000676	4C100 03.1
219000619	3B000 06.0	219000639	3B000 08.1	219000677	4C100 07.0
219000619	3B000 06.1	219000639	3B100 09.0	219000678	4C100 07.0
219000619	3B100 06.0	219000640	3B000 08.0	219000679	4C100 01.0
219000620	3B000 08.0	219000640	3B000 08.1	219000680	4C100 08.0
219000620	3B000 08.1	219000640	3B100 09.0	219000681	4C100 07.0
219000620	3B100 09.0	219000641	3B000 08.0	219000682	4C100 07.0
219000621	3B000 08.0	219000641	3B000 08.1	219000683	4C100 08.0
219000621	3B000 08.1	219000641	3B100 09.0	219000684	4C100 07.0
219000621	3B100 09.0	219000642	3B000 08.0	219000685	4C100 03.0
219000622	3B000 08.0	219000642	3B000 08.1	219000685	4C100 03.1
219000622	3B000 08.1	219000642	3B100 09.0	219000686	4C100 03.0
219000622	3B100 09.0	219000643	3B000 08.0	219000686	4C100 03.1
219000623	3B000 08.0	219000643	3B000 08.1	219000687	4C100 04.0
219000623	3B000 08.1	219000643	3B100 09.0	219000688	4C100 04.0
219000623	3B100 09.0	219000644	3B000 04.0	219000690	4C100 06.0
219000624	3B000 08.0	219000644	3B000 04.1	219000691	4A100 04.0
219000624	3B000 08.1	219000644	3B100 04.0	219000691	4C100 03.0
219000624	3B100 09.0	219000645	3B000 01.0	219000691	4C100 03.1
219000625	3B000 08.0	219000645	3B100 01.0	219000692	4C100 08.0
219000625	3B000 08.1	219000646	3B000 06.0	219000693	4C100 08.0
219000625	3B100 09.0	219000646	3B000 06.1	219000694	4C100 04.0
219000626	3B000 08.0	219000646	3B100 06.0	219000695	4C100 03.0
219000626	3B000 08.1	219000647	3B000 06.0	219000695	4C100 03.1
219000626	3B100 09.0	219000647	3B000 06.1	219000696	4A100 03.0
219000627	3B000 08.0	219000647	3B100 06.0	219000696	4C100 02.0
219000627	3B000 08.1	219000649	3B000 05.0	219000697	4C100 04.0
219000627	3B100 09.0	219000649	3B100 05.0	219000698	4C100 08.0

RANDON
VEÍCULOS

Índice Numérico

Código	Página	Código	Página	Código	Página
219000699	4C100 03.0	219000751	3B000 02.0	219000771	3B100 06.0
219000699	4C100 03.1	219000751	3B100 02.0	219000772	3B000 06.0
219000700	4C100 03.0	219000751	9B000 00.0	219000772	3B000 06.1
219000700	4C100 03.1	219000752	3B000 04.0	219000772	3B100 06.0
219000701	4C100 08.0	219000752	3B000 04.1	219000773	3B000 07.0
219000702	4C100 06.0	219000752	3B100 04.0	219000773	3B000 07.1
219000703	4C100 06.0	219000753	3B000 04.0	219000773	3B100 08.0
219000704	4C100 03.1	219000753	3B000 04.1	219000774	3B000 07.0
219000705	4C100 06.0	219000753	3B100 04.0	219000774	3B000 07.1
219000706	4C100 06.0	219000754	3B000 04.0	219000774	3B100 08.0
219000707	4C100 02.0	219000754	3B000 04.1	219000775	3B000 07.0
219000708	4C100 02.0	219000754	3B100 04.0	219000775	3B000 07.1
219000709	4C100 02.0	219000755	3B000 04.0	219000775	3B100 08.0
219000710	4C100 02.0	219000755	3B000 04.1	219000776	3B000 07.0
219000711	4C100 02.0	219000755	3B100 04.0	219000776	3B000 07.1
219000712	4C100 02.0	219000756	3B000 04.0	219000776	3B100 08.0
219000713	4C100 02.0	219000756	3B000 04.1	219000777	3B000 07.0
219000714	4C100 02.0	219000756	3B100 04.0	219000777	3B000 07.1
219000715	4C100 02.0	219000757	3B000 04.0	219000777	3B100 08.0
219000716	4C100 02.0	219000757	3B000 04.1	219000778	3B000 07.0
219000717	4C100 01.0	219000757	3B100 04.0	219000778	3B100 08.0
219000717	7E000 00.0	219000758	3B000 04.0	219000779	3B000 08.0
219000717	7E000 00.1	219000758	3B000 04.1	219000779	3B000 08.1
219000718	4C100 05.0	219000758	3B100 04.0	219000779	3B100 09.0
219000719	4C100 05.0	219000759	3B000 04.0	219000780	3B000 08.0
219000720	4C100 06.0	219000759	3B000 04.1	219000780	3B000 08.1
219000721	4C100 05.0	219000759	3B100 04.0	219000780	3B100 09.0
219000722	4C100 06.0	219000760	3B000 04.0	219000781	3B000 08.0
219000723	4C100 06.0	219000760	3B000 04.1	219000781	3B000 08.1
219000724	4C100 06.0	219000760	3B100 04.0	219000781	3B100 09.0
219000725	4C100 06.0	219000761	3B000 04.0	219000782	3B000 08.0
219000726	4C100 06.0	219000761	3B000 04.1	219000782	3B000 08.1
219000727	4C100 03.0	219000761	3B000 06.0	219000782	3B100 09.0
219000727	4C100 03.1	219000761	3B000 06.1	219000783	4A200 01.0
219000728	4C100 05.0	219000761	3B100 04.0	219000784	4A100 01.0
219000729	4C100 06.0	219000761	3B100 06.0	219000784	4A200 01.0
219000730	4C100 08.0	219000762	3B000 09.0	219000785	4A100 06.0
219000731	4C100 05.0	219000762	3B100 11.0	219000785	4A200 03.0
219000732	4C100 05.0	219000764	3B000 09.0	219000786	4A200 03.0
219000733	4C100 04.0	219000764	3B100 11.0	219000787	4A200 03.0
219000734	4C100 04.0	219000765	3B000 09.0	219000788	4A200 02.0
219000735	4C100 04.0	219000765	3B100 11.0	219000789	4A200 02.0
219000736	4C100 04.0	219000766	3B000 05.0	219000790	4A100 02.0
219000737	4C100 07.0	219000766	3B100 05.0	219000790	4A200 02.0
219000738	4C100 01.0	219000767	3B000 06.0	219000791	4A200 02.0
219000739	4C100 01.0	219000767	3B000 06.1	219000792	4A200 02.0
219000740	4C100 01.0	219000767	3B100 06.0	219000793	4A100 02.0
219000741	4C100 01.0	219000768	3B000 06.0	219000793	4A200 02.0
219000742	4C100 01.0	219000768	3B000 06.1	219000794	4A100 02.0
219000743	4C100 01.0	219000768	3B100 06.0	219000794	4A200 02.0
219000744	4C100 05.0	219000769	3B000 06.0	219000795	4A100 02.0
219000745	4C100 01.0	219000769	3B000 06.1	219000795	4A200 02.0
219000747	3B000 03.0	219000769	3B100 06.0	219000796	4A200 02.0
219000748	3B000 03.0	219000770	3B000 06.0	219000797	4A200 02.0
219000749	3B000 03.0	219000770	3B000 06.1	219000798	4A200 02.0
219000749	3B100 03.0	219000771	3B000 06.0	219000799	4A200 02.0

RANDON
VEÍCULOS

Índice Numérico

Código	Página	Código	Página	Código	Página
219000800	4A200 02.0	219000871	3G000 01.1	219000935	3B100 03.0
219000801	4A200 02.0	219000871	3G000 02.0	219000936	3B100 03.0
219000802	2A010 00.0	219000871	3G000 02.1	219000937	3B100 03.0
219000802	2A130 00.0	219000872	3G000 01.0	219000938	3B100 03.0
219000802	2A130 01.0	219000872	3G000 01.1	219000939	3B100 03.0
219000803	2A010 00.0	219000873	3A100 25.0	219000940	3B100 03.0
219000803	2A130 00.0	219000873	3G000 01.0	219000941	3B100 03.0
219000803	2A130 01.0	219000873	3G000 01.1	219000942	3B100 03.0
219000804	2A010 00.0	219000874	3G000 02.0	219000943	3B100 06.0
219000804	2A130 00.0	219000874	3G000 02.1	219000944	3B100 06.0
219000805	2A010 00.0	219000875	3A100 25.0	219000945	3B100 06.0
219000805	2A130 00.0	219000875	3G000 02.0	219000946	3B100 06.0
219000805	2A130 01.0	219000875	3G000 02.1	219000948	3B100 07.0
219000806	2A010 00.0	219000878	5G000 00.0	219000949	3B100 07.0
219000806	2A130 00.0	219000878	5G000 00.1	219000950	3B100 07.0
219000808	2A030 00.0	219000879	4E100 03.0	219000951	3B100 07.0
219000810	2A030 00.0	219000880	2A400 00.0	219000952	3B100 07.0
219000811	2A030 00.0	219000880	3D000 00.0	219000953	3B100 07.0
219000813	2A010 00.0	219000880	3D000 00.1	219000954	3B100 07.0
219000816	2A010 00.0	219000880	3F000 00.0	219000955	3B100 07.0
219000816	2A110 00.0	219000880	5N000 00.0	219000956	3B100 07.0
219000816	2A110 00.1	219000880	5N000 00.1	219000957	3B100 07.0
219000818	4D000 01.0	219000880	5N000 00.2	219000958	3B100 07.0
219000819	4D000 01.0	219000881	5K010 00.0	219000960	3B100 10.0
219000819	4D000 02.0	219000881	5L010 00.0	219000960	3B100 10.1
219000824	3G000 01.0	219000881	5L010 00.1	219000961	3B100 10.0
219000824	3G000 01.1	219000882	5I010 00.0	219000961	3B100 10.1
219000824	3G000 02.0	219000883	5G000 00.0	219000962	4A100 01.0
219000824	3G000 02.1	219000883	5G000 00.1	219000964	4A100 01.0
219000828	5Q000 00.0	219000889	2A200 00.0	219000965	4A100 01.0
219000829	8A000 00.0	219000890	2A200 00.0	219000966	4A100 01.0
219000829	8A000 00.1	219000891	2A200 00.0	219000967	4A100 01.0
219000829	8A100 00.0	219000892	2A200 00.0	219000968	4A100 01.0
219000829	8A200 00.0	219000893	2A130 00.0	219000969	4A100 02.0
219000830	7B100 00.0	219000894	2A130 00.0	219000970	4A100 02.0
219000830	7B200 00.0	219000895	2A130 00.0	219000971	4A100 02.0
219000830	7B300 00.0	219000896	2A130 00.0	219000972	4A100 02.0
219000830	7B300 00.1	219000897	2A130 00.0	219000973	4A100 02.0
219000830	7B400 00.0	219000898	2A130 00.0	219000974	4A100 02.0
219000830	7B400 00.1	219000899	2A130 00.0	219000975	4A100 02.0
219000857	3F000 00.0	219000900	2A130 00.0	219000976	4A100 02.0
219000857	3F000 00.1	219000900	2A131 00.0	219000977	4A100 02.0
219000857	3F000 00.2	219000906	2A130 00.0	219000978	4A100 02.0
219000858	5M000 00.0	219000906	2A131 00.0	219000979	4A100 02.0
219000858	5M000 00.1	219000910	2A140 00.0	219000980	4A100 03.0
219000858	5M000 00.2	219000910	2A140 00.1	219000981	5D000 00.0
219000858	5M000 00.3	219000918	2A130 00.0	219000981	5D000 00.1
219000859	3F000 00.0	219000918	2A131 00.0	219000982	5M000 00.0
219000859	3F000 00.1	219000924	2A150 00.0	219000982	5M000 00.1
219000859	3F000 00.2	219000924	2A150 00.1	219000982	5M000 00.2
219000860	5B100 00.0	219000924	2A150 00.2	219000982	5M000 00.3
219000870	3G000 01.0	219000927	2A150 00.0	219000982	5N000 00.0
219000870	3G000 01.1	219000931	2A150 00.0	219000982	5N000 00.1
219000870	3G000 02.0	219000931	2A150 00.1	219000982	5N000 00.2
219000870	3G000 02.1	219000931	2A150 00.2	219000983	5B000 00.0
219000871	3G000 01.0	219000934	3B100 02.0	219000983	5B000 00.1

RANDON
VEÍCULOS

Índice Numérico

Código	Página	Código	Página	Código	Página
219000983	5B000 00.2	219000987	5O000 00.2	219001037	2N000 00.0
219000983	5D000 00.0	219000987	5P000 00.1	219001039	1F000 00.0
219000983	5D000 00.1	219000987	5P000 00.2	219001039	1F000 00.1
219000983	5O000 00.0	219000987	5U000 00.0	219001039	1F000 00.2
219000983	5O000 00.1	219000987	9E000 00.0	219001039	1L000 00.0
219000983	5O000 00.2	219000988	3F100 00.0	219001040	8A100 00.0
219000983	9E000 00.0	219000988	5M000 00.0	219001040	8A200 00.0
219000984	5B000 00.0	219000988	5M000 00.1	219001041	8A100 00.0
219000984	5B000 00.1	219000988	5M000 00.2	219001041	8A200 00.0
219000984	5B000 00.2	219000988	5M000 00.3	219001042	8A100 00.0
219000984	5G000 00.0	219000988	9E000 00.0	219001042	8A200 00.0
219000984	5G000 00.1	219000989	5O000 00.0	219001043	8A100 00.0
219000984	5N000 00.0	219000989	5O000 00.1	219001043	8A200 00.0
219000984	5N000 00.1	219000989	9E000 00.0	219001044	8A100 00.0
219000984	5N000 00.2	219000991	4A100 03.0	219001045	8A100 00.0
219000984	9E000 00.0	219000992	4A100 03.0	219001045	8A200 00.0
219000985	5B000 00.0	219000993	4A100 03.0	219001046	8A100 00.0
219000985	5B000 00.1	219000994	4A100 03.0	219001046	8A200 00.0
219000985	5B000 00.2	219000995	4A100 03.0	219001047	8A100 00.0
219000985	5J000 00.0	219000996	4A100 03.0	219001047	8A200 00.0
219000985	5J000 00.1	219000997	4A100 03.0	219001048	8A100 00.0
219000985	5J000 00.2	219000998	4A100 03.0	219001048	8A200 00.0
219000985	5R100 00.0	219000999	4A100 03.0	219001049	8A100 00.0
219000985	9E000 00.0	219001000	4A100 03.0	219001049	8A200 00.0
219000986	5H000 00.0	219001001	4A100 04.0	219001050	8A100 00.0
219000986	5H000 00.1	219001002	4A100 04.0	219001050	8A200 00.0
219000986	5I000 00.0	219001003	4A100 04.0	219001051	8A100 00.0
219000986	5I000 00.1	219001004	4A100 04.0	219001051	8A200 00.0
219000986	5K000 00.0	219001005	4A100 04.0	219001053	8A100 00.0
219000986	5K000 00.1	219001006	4A100 04.0	219001053	8A200 00.0
219000986	5K000 00.2	219001007	4A100 04.0	219001054	8A100 00.0
219000986	5L000 00.0	219001008	4A100 04.0	219001054	8A200 00.0
219000986	5L000 00.1	219001009	4A100 04.0	219001055	8A100 00.0
219000986	5O000 00.0	219001010	4A100 04.0	219001055	8A200 00.0
219000986	5O000 00.1	219001011	4A100 05.0	219001056	8A100 00.0
219000986	5O000 00.2	219001012	4A100 05.0	219001056	8A200 00.0
219000986	5P000 00.0	219001013	4A100 05.0	219001057	3A100 25.0
219000986	5P000 00.1	219001015	4A100 06.0	219001057	3G000 02.0
219000986	5P000 00.2	219001016	4A100 06.0	219001057	3G000 02.1
219000986	5Q000 00.0	219001017	4A100 06.0	219001057	9B000 00.0
219000986	5Q000 00.1	219001018	4A100 06.0	219001058	3A100 25.0
219000986	5Q000 00.2	219001020	4A100 06.0	219001058	3G000 02.0
219000986	5R100 00.0	219001021	4A100 06.0	219001058	3G000 02.1
219000986	5R200 00.1	219001022	4A100 06.0	219001058	9B000 00.0
219000986	5R300 00.0	219001023	4A100 06.0	219001059	3A100 28.0
219000986	5U000 00.0	219001024	4A100 06.0	219001060	3B100 09.0
219000986	9E000 00.0	219001025	4A100 06.0	219001061	1A000 00.0
219000987	5I000 00.0	219001026	4A100 06.0	219001061	1A000 00.1
219000987	5I000 00.1	219001027	4A100 06.0	219001062	1F000 00.0
219000987	5J000 00.0	219001034	8A000 00.0	219001062	1F000 00.1
219000987	5M000 00.0	219001034	8A000 00.1	219001062	1F000 00.2
219000987	5M000 00.1	219001034	8A100 00.0	219001062	1L000 00.0
219000987	5M000 00.2	219001034	8A200 00.0	219001063	2K000 01.0
219000987	5M000 00.3	219001037	2K000 00.0	219001064	5N000 00.0
219000987	5O000 00.0	219001037	2K000 01.0	219001064	5N000 00.1
219000987	5O000 00.1	219001037	2K100 00.0	219001064	5N100 00.0

RANDON
VEÍCULOS

Índice Numérico

Código	Página	Código	Página	Código	Página
219001064	5N100 00.1	219001088	2A122 01.0	219001139	2A122 01.0
219001065	5K010 00.0	219001089	2A020 01.0	219001139	2A122 02.0
219001065	5L010 00.0	219001089	2A121 01.0	219001141	7A100 00.0
219001066	5O100 01.0	219001090	2A020 01.0	219001141	7A100 00.1
219001066	5O100 03.0	219001090	2A020 02.0	219001142	2A040 00.0
219001068	3A010 00.0	219001090	2A020 02.1	219001142	2A040 00.1
219001068	9B000 00.0	219001090	2A121 01.0	219001144	2A300 00.0
219001069	2K000 00.0	219001090	2A121 02.0	219001145	2A190 00.0
219001069	2K000 01.0	219001090	2A122 01.0	219001146	2A170 00.0
219001069	2K300 00.0	219001090	2A122 02.0	219001148	2A050 00.0
219001070	2K000 00.0	219001090	2A122 02.1	219001149	2A060 00.0
219001070	2K000 01.0	219001091	2A020 01.0	219001149	2G110 00.0
219001070	2K300 00.0	219001091	2A121 01.0	219001152	2A060 00.0
219001071	2K000 00.0	219001091	2A122 01.0	219001155	2A040 00.0
219001071	2K000 01.0	219001092	2A122 01.0	219001155	2A040 00.1
219001071	2K300 00.0	219001094	5B100 00.0	219001155	2A160 00.0
219001072	2K000 00.0	219001094	5B100 00.1	219001155	2A170 00.0
219001072	2K000 01.0	219001095	5B100 00.0	219001155	2A400 00.0
219001072	2K300 00.0	219001095	5B100 00.1	219001158	2A010 00.0
219001073	2A020 01.0	219001096	3A100 20.0	219001158	2A110 00.0
219001073	2A121 01.0	219001099	5B000 00.0	219001158	2A110 00.1
219001074	2A020 01.0	219001099	5G000 00.0	219001165	2A110 00.0
219001074	2A020 02.0	219001099	5G000 00.1	219001165	2A110 00.1
219001074	2A121 01.0	219001099	5O000 00.0	219001166	2A130 00.0
219001074	2A121 02.0	219001099	5O000 00.1	219001166	2A131 00.0
219001075	2A122 01.0	219001099	5O000 00.2	219001167	2A130 00.0
219001077	5H010 00.0	219001100	5H010 00.0	219001167	2A131 00.0
219001078	5D000 00.0	219001100	5H010 00.1	219001168	3A100 19.0
219001078	5D000 00.1	219001101	5H010 00.0	219001168	7E000 00.0
219001081	8D000 00.0	219001101	5H010 00.1	219001168	7E000 00.1
219001082	2A030 00.0	219001103	5J010 00.0	219001169	3A100 19.0
219001084	2A020 01.0	219001103	5J010 00.1	219001169	7E000 00.0
219001084	2A020 01.1	219001104	5J010 00.0	219001169	7E000 00.1
219001084	2A121 01.0	219001104	5J010 00.1	219001170	7E000 00.0
219001084	2A121 01.1	219001105	5K010 00.0	219001170	7E000 00.1
219001084	2A122 01.1	219001105	5K010 00.1	219001171	2A500 01.0
219001085	2A020 01.0	219001106	5K010 00.0	219001172	2A500 01.0
219001085	2A121 01.0	219001106	5K010 00.1	219001173	3A100 29.0
219001086	2A020 01.0	219001106	5L010 00.0	219001179	3A100 29.0
219001086	2A020 01.1	219001106	5L010 00.1	219001180	2A500 01.0
219001086	2A020 02.0	219001109	5P010 00.0	219001181	2A500 01.0
219001086	2A020 02.1	219001109	5P010 00.1	219001182	2A500 01.0
219001086	2A121 01.0	219001109	5U100 00.1	219001187	2A500 01.0
219001086	2A121 01.1	219001110	5Q010 00.0	219001190	2A500 01.0
219001086	2A121 02.0	219001110	5Q010 00.1	219001196	2A500 01.0
219001086	2A122 01.0	219001111	5Q010 00.0	219001198	2A500 01.0
219001086	2A122 01.1	219001111	5Q010 00.1	219001199	2A500 01.0
219001086	2A122 02.0	219001117	8B000 00.0	219001200	2A500 01.0
219001086	2A122 02.1	219001121	3A100 00.0	219001201	2A500 01.0
219001087	2A020 01.0	219001122	3A100 00.0	219001206	2N100 00.0
219001087	2A020 01.1	219001124	5I010 00.0	219001207	2N100 00.0
219001087	2A121 01.0	219001124	5I010 00.1	219001208	2N100 00.0
219001087	2A121 01.1	219001134	7E000 00.0	219001209	2N100 00.0
219001087	2A122 01.1	219001134	7E000 00.1	219001217	2A040 00.0
219001088	2A020 01.0	219001135	2B000 00.0	219001217	2A040 00.1
219001088	2A121 01.0	219001138	2A122 01.0	219001217	2A160 00.0

RANDON
VEÍCULOS

Índice Numérico

Código	Página	Código	Página	Código	Página
219001217	2A190 00.0	219001265	5Q000 00.0	219001346	2A190 01.0
219001217	2A190 01.0	219001266	5Q000 00.0	219001347	2K000 00.0
219001221	2A190 00.0	219001270	5M000 00.0	219001347	2K000 01.0
219001221	2A190 01.0	219001270	5M000 00.1	219001347	2K300 00.0
219001223	2A170 00.0	219001270	5M000 00.2	219001348	2K000 00.0
219001225	2A160 00.0	219001270	5M000 00.3	219001348	2K000 01.0
219001225	2A170 00.0	219001272	5O000 00.0	219001348	2K300 00.0
219001225	2K100 00.1	219001273	5I000 00.0	219001349	2K000 00.0
219001227	2A190 00.0	219001276	5B100 00.0	219001349	2K000 01.0
219001227	2A190 01.0	219001277	5B100 00.0	219001349	2K300 00.0
219001228	2A040 00.0	219001278	5B100 00.0	219001350	2A160 00.0
219001228	2A040 00.1	219001279	5B100 00.0	219001351	5L010 00.0
219001228	2A170 00.0	219001280	5B100 00.0	219001352	3B100 03.0
219001228	2A190 00.0	219001281	5B100 00.0	219001353	3B100 07.0
219001228	2A190 01.0	219001282	5B100 00.0	219001354	3B100 10.0
219001230	2A040 00.0	219001282	5B100 00.1	219001355	4A100 01.0
219001230	2A040 00.1	219001283	5B100 00.0	219001356	4A100 01.0
219001230	2A160 00.0	219001283	5B100 00.1	219001358	7A000 00.0
219001233	3B000 03.0	219001287	7B300 00.0	219001359	5H010 00.0
219001234	3B000 03.0	219001287	7B400 00.0	219001359	5H010 00.1
219001234	3B100 03.0	219001289	7B300 00.0	219001360	5H010 00.0
219001235	3B000 04.0	219001289	7B400 00.0	219001360	5H010 00.1
219001235	3B000 04.1	219001294	3A010 00.0	219001360	5I010 00.0
219001235	3B100 04.0	219001295	3A010 00.0	219001360	5J010 00.0
219001236	3B000 04.0	219001296	3A010 00.0	219001360	5J010 00.1
219001236	3B000 04.1	219001297	3A010 00.0	219001360	5P010 00.0
219001236	3B100 04.0	219001298	3A010 00.0	219001360	5P010 00.1
219001237	3B000 04.0	219001299	3A010 00.0	219001361	5H010 00.0
219001237	3B000 04.1	219001302	8A000 00.0	219001362	5H010 00.0
219001237	3B100 04.0	219001302	8A000 00.1	219001362	5H010 00.1
219001238	3G000 01.0	219001303	3A100 27.0	219001363	5H010 00.0
219001239	3G000 02.0	219001306	2A500 01.0	219001363	5I010 00.0
219001240	3G000 01.0	219001307	1C000 00.0	219001363	5J010 00.0
219001240	3G000 01.1	219001307	1C000 00.1	219001363	5K010 00.0
219001241	3G000 02.0	219001308	3A100 23.0	219001363	5L010 00.0
219001241	3G000 02.1	219001308	3G000 01.0	219001363	5P010 00.0
219001243	4E100 01.0	219001308	3G000 01.1	219001363	5Q010 00.0
219001244	3G000 01.0	219001310	2A010 00.0	219001363	5R110 00.0
219001244	3G000 01.1	219001310	2A040 00.0	219001364	5I010 00.0
219001244	3G000 02.0	219001310	2A040 00.1	219001365	5I010 00.0
219001244	3G000 02.1	219001310	2A050 00.0	219001366	5I010 00.0
219001248	5O000 00.0	219001310	2A050 00.1	219001367	5I010 00.0
219001248	5O000 00.1	219001310	2A060 00.0	219001367	5I010 00.1
219001256	3A100 21.0	219001310	2A160 00.0	219001368	5J010 00.0
219001256	3A100 21.1	219001310	2A170 00.0	219001368	5P010 00.0
219001257	3A100 05.0	219001310	2A180 00.0	219001369	5J010 00.0
219001258	3A100 05.0	219001310	2A190 00.0	219001371	5J010 00.0
219001259	3A100 07.1	219001310	2A190 01.0	219001371	5J010 00.1
219001260	7B100 00.0	219001334	3A100 29.0	219001371	5P010 00.0
219001260	7B200 00.0	219001337	1C000 00.0	219001371	5P010 00.1
219001262	2A020 02.0	219001337	1C000 00.1	219001372	5K010 00.0
219001262	2A020 02.1	219001338	1C000 00.0	219001372	5L010 00.0
219001262	2A121 02.0	219001338	1C000 00.1	219001372	5L010 00.1
219001262	2A122 02.0	219001341	3A100 06.0	219001373	5K010 00.0
219001262	2A122 02.1	219001342	4C100 07.0	219001373	5L010 00.0
219001264	5J000 00.0	219001346	2A190 00.0	219001374	5K010 00.0

RANDON
VEÍCULOS

Índice Numérico

Código	Página	Código	Página	Código	Página
219001375	5K010 00.0	219001476	5J020 00.0	219001556	8A000 00.0
219001376	5L010 00.0	219001478	3A100 17.0	219001556	8A000 00.1
219001377	5P010 00.0	219001497	3A100 06.0	219001556	8A100 00.0
219001377	5P010 00.1	219001498	3A100 06.0	219001556	8A200 00.0
219001378	5P010 00.0	219001499	3A100 26.0	219001557	2G110 00.0
219001379	5Q010 00.0	219001502	3A100 26.0	219001558	5B000 00.0
219001380	5Q010 00.0	219001503	3A100 06.0	219001558	5B000 00.1
219001380	5Q010 00.1	219001505	3A100 07.1	219001560	5B000 00.0
219001381	5Q010 00.0	219001507	3A100 30.0	219001560	5B000 00.1
219001382	5Q010 00.0	219001508	3A100 30.0	219001560	5B000 00.2
219001382	5Q010 00.1	219001509	5J010 00.0	219001573	5B100 00.0
219001383	5Q010 00.0	219001514	2A030 00.0	219001576	3A100 21.0
219001383	5Q010 00.1	219001515	5J010 00.0	219001577	3A100 21.0
219001386	5B100 00.0	219001516	5J000 00.0	219001577	3A100 21.1
219001406	5T200 00.0	219001516	5P000 00.1	219001578	3A100 21.0
219001407	5T000 00.0	219001516	5P000 00.2	219001578	3A100 21.1
219001419	2A300 00.0	219001516	5U000 00.0	219001579	3A100 21.0
219001420	2A300 00.0	219001517	5I000 00.1	219001579	3A100 21.1
219001421	2A300 00.0	219001517	5J000 00.0	219001580	3A100 21.0
219001422	2A300 00.0	219001517	5Q000 00.2	219001580	3A100 21.1
219001423	2A300 00.0	219001517	5R200 00.1	219001581	5O000 00.0
219001425	3A100 19.0	219001518	5J000 00.0	219001581	5O000 00.1
219001426	5O000 00.0	219001519	5J000 00.0	219001581	5O000 00.2
219001426	5O000 00.1	219001520	5J000 00.0	219001582	5B000 00.0
219001427	5O000 00.0	219001521	5J000 00.0	219001582	5B000 00.1
219001428	5O000 00.0	219001522	5J000 00.0	219001582	5B000 00.2
219001430	5B000 00.0	219001523	5J000 00.0	219001583	3A100 23.0
219001430	5B000 00.1	219001524	5O000 00.0	219001583	3G000 01.0
219001430	5B000 00.2	219001525	2G000 00.0	219001583	3G000 01.1
219001430	5O000 00.0	219001525	2G020 00.0	219001584	3A100 23.0
219001430	5O000 00.1	219001532	5O000 00.0	219001584	3G000 01.0
219001430	5O000 00.2	219001532	5O000 00.1	219001584	3G000 01.1
219001432	8A100 00.0	219001532	5O000 00.2	219001585	2A040 00.0
219001432	8A200 00.0	219001537	7B100 00.0	219001585	2A040 00.1
219001433	5M000 00.0	219001537	7B200 00.0	219001586	2A040 00.0
219001436	3A100 05.0	219001538	7B100 00.0	219001586	2A040 00.1
219001437	3A100 05.0	219001538	7B200 00.0	219001586	2A160 00.0
219001438	2N100 00.0	219001539	7B100 00.0	219001587	2A040 00.0
219001440	5M000 00.0	219001539	7B200 00.0	219001587	2A040 00.1
219001440	5M000 00.1	219001540	7B100 00.0	219001588	2A040 00.0
219001440	5M000 00.2	219001540	7B200 00.0	219001588	2A040 00.1
219001440	5M000 00.3	219001541	7B100 00.0	219001589	2A040 00.0
219001441	3A100 05.0	219001541	7B200 00.0	219001589	2A040 00.1
219001445	3A100 10.0	219001542	5M000 00.1	219001589	2A160 00.0
219001446	3A100 10.0	219001542	5M000 00.2	219001590	2A040 00.0
219001447	3A100 11.0	219001542	5M000 00.3	219001590	2A040 00.1
219001451	3A100 13.0	219001546	9A000 00.0	219001590	2A160 00.0
219001453	3A100 19.0	219001547	2A110 00.0	219001591	2A040 00.0
219001454	3A100 19.0	219001547	2A110 00.1	219001591	2A040 00.1
219001457	3A100 17.0	219001549	2N100 00.0	219001591	2A160 00.0
219001458	3A100 17.0	219001550	2N100 00.0	219001592	2A300 00.0
219001459	3A100 15.0	219001551	2N100 00.0	219001593	2A300 00.0
219001460	3A100 15.0	219001552	5O100 03.0	219001594	2A300 00.0
219001464	3A100 16.0	219001552	5O100 04.0	219001595	2A300 00.0
219001468	3A100 14.0	219001554	5O000 00.0	219001596	3D000 00.0
219001468	3A100 26.0	219001554	5O000 00.1	219001596	3D000 00.1

RANDON
VEÍCULOS

Índice Numérico

Código	Página	Código	Página	Código	Página
219001596	3D000 00.2	219001675	5S100 00.1	219001703	5T200 02.0
219001599	2G120 00.0	219001676	5S100 00.0	219001703	5T200 03.0
219001601	2A150 00.0	219001676	5S100 00.1	219001704	5T100 06.0
219001601	2A150 00.1	219001677	5S100 00.0	219001704	5T100 06.1
219001601	2A150 00.2	219001677	5S100 00.1	219001705	5T100 01.0
219001603	2G150 00.0	219001679	5S100 00.0	219001705	5T100 02.0
219001604	5J010 00.0	219001680	5S100 00.0	219001705	5T100 03.0
219001607	2A160 00.0	219001681	5S100 00.0	219001705	5T100 04.0
219001609	2A140 00.0	219001682	5S100 00.0	219001705	5T100 05.0
219001609	2A140 00.1	219001683	5S100 00.0	219001706	5T100 01.0
219001609	2A150 00.0	219001683	5S100 00.1	219001706	5T100 02.0
219001609	2A150 00.1	219001684	5S100 00.0	219001706	5T100 03.0
219001609	2A151 00.0	219001684	5S100 00.1	219001706	5T100 04.0
219001610	2A140 00.0	219001685	5S100 00.0	219001706	5T100 05.0
219001611	2A140 00.0	219001685	5S100 00.1	219001706	5T200 02.0
219001612	2A140 00.0	219001686	3B000 00.0	219001706	5T200 03.0
219001612	2A140 00.1	219001687	3B100 00.0	219001708	5T100 01.0
219001613	2A150 00.0	219001689	2A140 00.0	219001708	5T100 02.0
219001614	2A150 00.0	219001689	2A150 00.0	219001708	5T100 03.0
219001614	2A150 00.1	219001692	5M000 00.1	219001708	5T100 04.0
219001614	2A151 00.0	219001692	5M000 00.2	219001708	5T100 05.0
219001615	2A150 00.0	219001697	3D000 00.1	219001708	5T200 02.0
219001616	2G110 00.0	219001697	3D000 00.2	219001709	5T100 01.0
219001618	5N000 00.1	219001697	3D000 00.3	219001709	5T100 02.0
219001618	5N000 00.2	219001697	5N000 00.1	219001709	5T100 03.0
219001622	2G110 00.0	219001697	5N000 00.2	219001709	5T100 04.0
219001623	5N000 00.1	219001698	1B000 00.1	219001709	5T100 05.0
219001623	5N000 00.2	219001698	1B000 00.2	219001709	5T200 02.0
219001629	2G140 00.0	219001698	1B000 00.3	219001709	5T200 03.0
219001631	3A100 17.0	219001699	1B000 00.1	219001710	5T100 01.0
219001635	3A100 17.0	219001699	1B000 00.2	219001710	5T100 02.0
219001648	4C000 00.0	219001699	1B000 00.3	219001710	5T100 03.0
219001650	5M000 00.1	219001700	5T000 00.0	219001710	5T100 04.0
219001650	5M000 00.2	219001700	5T100 00.1	219001710	5T100 05.0
219001652	5S000 00.0	219001700	5T100 01.0	219001710	5T200 02.0
219001652	5S000 00.1	219001700	5T100 02.0	219001716	2A140 00.0
219001653	5S000 00.0	219001700	5T100 04.0	219001716	2A140 00.1
219001654	5S000 00.0	219001700	5T100 05.0	219001716	2A150 00.0
219001655	5S000 00.0	219001700	5T200 00.0	219001716	2A150 00.1
219001655	5S000 00.1	219001701	5T100 01.0	219001716	2A150 00.2
219001655	5S100 00.1	219001701	5T100 02.0	219001716	2A151 00.0
219001656	5S100 00.0	219001701	5T100 03.0	219001717	2A140 00.0
219001656	5S100 00.1	219001701	5T100 04.0	219001717	2A140 00.1
219001657	5S000 00.0	219001701	5T100 05.0	219001718	2A140 00.0
219001657	5S000 00.1	219001701	5T200 02.0	219001718	2A140 00.1
219001657	5S100 00.1	219001701	5T200 03.0	219001718	2A150 00.0
219001658	5S000 00.0	219001702	5T100 01.0	219001718	2A150 00.1
219001658	5S000 00.1	219001702	5T100 02.0	219001718	2A150 00.2
219001658	5S100 00.1	219001702	5T100 03.0	219001720	2K000 00.0
219001674	5S000 00.0	219001702	5T100 04.0	219001722	5K000 00.0
219001674	5S000 00.1	219001702	5T100 05.0	219001723	5I000 00.0
219001674	5S100 00.0	219001703	5T100 00.0	219001728	5B000 00.0
219001674	5S100 00.1	219001703	5T100 01.0	219001728	5B000 00.1
219001675	5S000 00.0	219001703	5T100 02.0	219001728	5B000 00.2
219001675	5S000 00.1	219001703	5T100 04.0	219001729	5Q000 00.0
219001675	5S100 00.0	219001703	5T200 01.0	219001732	2A300 00.0

RANDON
VEÍCULOS

Índice Numérico

Código	Página	Código	Página	Código	Página
219001733	2A300 00.0	219001804	2A151 00.0	219001866	2A140 00.1
219001734	5M000 00.2	219001805	1I000 00.0	219001868	2A050 00.1
219001734	5M000 00.3	219001805	1I000 00.1	219001870	5R300 00.0
219001735	3A100 20.1	219001806	5T200 05.0	219001871	5T100 07.0
219001738	5N000 00.2	219001807	5R100 00.0	219001872	3G000 01.0
219001740	7E000 00.0	219001808	5R100 00.0	219001872	3G000 01.1
219001740	7E000 00.1	219001809	1H010 00.0	219001872	3G000 02.0
219001747	3A100 21.1	219001809	1H020 00.0	219001872	3G000 02.1
219001749	5T100 07.0	219001809	1H030 00.0	219001873	2A400 00.0
219001750	5M000 00.0	219001810	1H010 00.0	219001874	2A400 00.0
219001750	5M000 00.1	219001810	1H020 00.0	219001876	5M000 00.3
219001751	5T200 02.0	219001810	1H030 00.0	219001877	5M000 00.3
219001752	5T200 02.0	219001810	1H040 00.0	219001877	9B000 00.0
219001753	5T200 02.0	219001818	5T000 00.0	219001879	4C100 03.0
219001754	5T200 02.0	219001818	5T000 00.1	219001879	4C100 03.1
219001754	5T200 03.0	219001818	5T200 00.0	219001880	5P010 00.0
219001756	5T100 01.0	219001819	5T000 00.0	219001880	5P010 00.1
219001756	5T100 02.0	219001819	5T000 00.1	219001880	5U100 00.1
219001756	5T100 03.0	219001819	5T200 00.0	219001882	5T000 00.0
219001756	5T100 04.0	219001822	2A130 00.0	219001882	5T000 00.1
219001756	5T100 05.0	219001822	2A131 00.0	219001883	5T000 00.0
219001756	5T200 02.0	219001823	2A130 00.0	219001883	5T000 00.1
219001756	5T200 03.0	219001827	2A130 00.0	219001885	5T100 00.1
219001759	5J020 00.0	219001828	2A130 00.0	219001885	5T100 01.0
219001760	5J020 00.0	219001833	5R100 00.0	219001885	5T100 02.0
219001762	2K000 00.0	219001836	5R100 00.0	219001885	5T100 03.0
219001762	2K000 01.0	219001837	5R100 00.0	219001885	5T100 04.0
219001762	2K300 00.0	219001837	5R300 00.0	219001885	5T100 05.0
219001763	2K000 00.0	219001838	5R100 00.0	219001887	2A110 00.1
219001763	2K000 01.0	219001838	5R300 00.0	219001887	2G010 00.0
219001763	2K300 00.0	219001839	5T100 00.0	219001888	2A150 00.1
219001764	5N000 00.2	219001840	5T100 06.0	219001888	2A151 00.0
219001765	5M000 00.1	219001840	5T100 06.1	219001889	5M000 00.2
219001765	5M000 00.2	219001841	5T200 00.0	219001890	5M000 00.2
219001765	5M000 00.3	219001842	5T200 00.0	219001890	9B000 00.0
219001780	5T200 02.0	219001843	5T200 01.0	219001892	5R300 00.0
219001780	5T200 03.0	219001845	5T200 03.0	219001893	5R300 00.0
219001783	2A130 00.0	219001846	5T200 03.0	219001894	2A131 00.0
219001784	5D000 00.1	219001847	5T200 03.0	219001895	2B100 00.1
219001786	5D000 00.1	219001848	5T200 03.0	219001896	7D000 00.0
219001788	2A010 00.0	219001849	5T200 03.0	219001896	7D000 00.1
219001788	2A130 01.0	219001850	5T200 03.0	219001897	7A100 00.1
219001790	1I000 00.0	219001851	5T200 03.0	219001898	3B000 06.1
219001790	1I000 00.1	219001852	5T200 03.0	219001898	3B100 06.0
219001792	5R110 00.0	219001855	2A110 00.0	219001899	3B000 07.1
219001796	3A100 27.0	219001855	2A110 00.1	219001900	3B000 08.1
219001797	5R300 00.0	219001856	2A110 00.0	219001900	3B100 09.0
219001797	5T100 07.0	219001856	2A110 00.1	219001901	5B000 00.1
219001797	5T100 07.1	219001857	2A110 00.0	219001901	5B000 00.2
219001798	5B100 00.0	219001858	2A110 00.0	219001902	3B100 10.1
219001798	5B100 00.1	219001858	2A110 00.1	219001903	3B000 09.1
219001799	8A000 00.1	219001861	2A130 01.0	219001903	3B100 11.1
219001800	1H040 00.0	219001862	2A130 01.0	219001904	3B000 09.1
219001804	2A140 00.1	219001863	2A150 00.1	219001904	3B100 11.1
219001804	2A150 00.1	219001864	2A150 00.1	219001905	5T200 05.0
219001804	2A150 00.2	219001865	2A140 00.1	219001906	2A020 01.0

RANDON
VEÍCULOS

Índice Numérico

Código	Página	Código	Página	Código	Página
219001906	2A020 01.1	219001961	2K400 00.0	219001987	5T200 01.0
219001906	2A020 02.0	219001962	2K100 00.0	219001988	5T200 07.0
219001906	2A020 02.1	219001962	2K100 00.1	219001990	5T200 01.0
219001906	2A121 01.1	219001963	2K400 00.0	219001991	5T200 02.0
219001906	2A121 02.0	219001964	2K400 00.0	219001992	5T200 02.0
219001906	2A122 01.1	219001965	5T100 01.0	219001993	5T200 02.0
219001906	2A122 02.1	219001966	5T100 02.0	219001994	5T200 02.0
219001907	2A020 01.0	219001967	5T100 04.0	219001995	5T200 02.0
219001907	2A020 01.1	219001968	5T100 05.0	219001996	5T100 07.0
219001907	2A020 02.0	219001971	5T100 01.0	219001997	5T200 02.0
219001907	2A020 02.1	219001971	5T100 02.0	219001998	5T200 02.0
219001907	2A121 01.1	219001971	5T100 03.0	219001999	5T200 02.0
219001907	2A121 02.0	219001971	5T100 04.0	219002000	5T200 03.0
219001907	2A122 02.0	219001971	5T100 05.0	219002001	5T100 02.0
219001908	5T100 05.0	219001971	5T200 02.0	219002001	5T100 03.0
219001909	5B100 00.1	219001971	5T200 03.0	219002001	5T200 03.0
219001914	5H000 00.1	219001972	5T100 01.0	219002002	5T200 03.0
219001915	5H000 00.1	219001972	5T100 02.0	219002003	5T200 03.0
219001916	5R300 00.0	219001972	5T100 04.0	219002004	5T200 03.0
219001917	5R300 00.0	219001972	5T100 05.0	219002005	5T200 04.0
219001920	2A010 00.0	219001972	5T200 02.0	219002006	3A100 18.0
219001921	2A010 00.0	219001973	5T100 01.0	219002009	5O000 00.1
219001922	2A020 01.0	219001973	5T100 02.0	219002010	5O000 00.1
219001922	2A020 01.1	219001973	5T100 04.0	219002013	5M000 00.3
219001922	2A121 01.1	219001973	5T100 05.0	219002013	7E000 00.1
219001922	2A122 01.1	219001974	5T100 01.0	219002014	5M000 00.3
219001923	2A020 01.0	219001974	5T100 02.0	219002015	5M000 00.3
219001923	2A020 01.1	219001974	5T100 03.0	219002016	2A190 01.0
219001923	2A121 01.1	219001974	5T100 04.0	219002017	3D000 00.2
219001923	2A122 01.1	219001974	5T100 05.0	219002017	3D000 00.3
219001925	4C000 00.0	219001975	5T100 01.0	219002018	5R300 00.0
219001927	3A100 21.1	219001975	5T100 02.0	219002019	2A122 01.1
219001931	3A100 09.0	219001975	5T100 03.0	219002019	2A122 02.1
219001932	3A100 02.0	219001975	5T100 04.0	219002025	3D000 00.2
219001935	5R110 00.0	219001975	5T100 05.0	219002025	5S000 00.1
219001936	5R110 00.0	219001976	5T100 06.0	219002025	5S100 00.1
219001937	5R110 00.0	219001976	5T100 06.1	219002026	3F000 00.0
219001938	5R110 00.0	219001977	5T100 06.0	219002026	3F000 00.1
219001939	5R110 00.0	219001977	5T100 06.1	219002026	3F000 00.2
219001940	5R110 00.0	219001977	5T100 06.2	219002029	7B400 00.1
219001941	5J000 00.1	219001978	5T100 06.0	219002030	5S100 00.1
219001941	5J000 00.2	219001978	5T100 06.1	219002030	7B300 00.1
219001942	5J000 00.1	219001979	5T100 06.0	219002030	7B400 00.1
219001942	5J000 00.2	219001979	5T100 06.1	219002031	5M000 00.3
219001943	3A100 26.0	219001980	5T100 06.0	219002033	4A200 02.0
219001944	5N000 00.2	219001980	5T100 06.1	219002034	4A100 02.0
219001945	2A140 00.1	219001981	5T100 06.0	219002034	4A200 02.0
219001946	2A140 00.1	219001981	5T100 06.1	219002035	7B300 00.1
219001947	2A151 00.0	219001982	5T100 06.0	219002035	7B400 00.1
219001948	2A150 00.2	219001982	5T100 06.1	219002036	5T100 06.0
219001949	2A131 00.0	219001983	5T200 06.0	219002036	5T100 06.1
219001950	2A131 00.0	219001983	5T200 07.0	219002041	3B000 09.2
219001951	2A131 00.0	219001984	5T200 02.0	219002041	3B100 12.2
219001952	3A100 19.0	219001985	5T200 03.0	219002042	3B000 09.2
219001960	2K000 00.0	219001986	5T200 04.0	219002042	3B100 12.2
219001960	2K100 00.0	219001987	5T100 06.2	219002045	2K200 00.1

RANDON
VEÍCULOS

Índice Numérico

Código	Página	Código	Página	Código	Página
219002046	4E100 12.0	219002139	5Q000 00.2	219002155	2A121 02.0
219002047	5R300 00.0	219002140	5P000 00.1	219002155	2A122 02.0
219002048	2K200 00.1	219002140	5P000 00.2	219002155	2A122 02.1
219002051	2K200 00.1	219002140	5Q000 00.1	219002156	2A020 02.0
219002052	7B300 00.1	219002140	5Q000 00.2	219002156	2A020 02.1
219002052	7B400 00.1	219002140	5U000 00.0	219002156	2A121 02.0
219002054	3A100 02.0	219002141	5P000 00.1	219002156	2A122 02.0
219002057	3A100 09.0	219002141	5P000 00.2	219002156	2A122 02.1
219002058	3A100 09.0	219002141	5U000 00.0	219002157	2A020 01.1
219002059	3A100 02.0	219002142	5Q000 00.1	219002157	2A020 02.0
219002066	7B300 00.1	219002142	5Q000 00.2	219002157	2A020 02.1
219002066	7B400 00.1	219002143	5Q000 00.1	219002157	2A121 01.1
219002068	7B300 00.1	219002143	5Q000 00.2	219002157	2A121 02.0
219002068	7B400 00.1	219002144	5P000 00.1	219002157	2A122 01.1
219002078	3A100 05.0	219002144	5P000 00.2	219002157	2A122 02.0
219002083	2A130 00.0	219002144	5U000 00.0	219002157	2A122 02.1
219002083	2A131 00.0	219002145	5Q000 00.1	219002158	2A020 02.0
219002085	5Q010 00.0	219002145	5Q000 00.2	219002158	2A020 02.1
219002086	5J010 00.0	219002146	5Q000 00.1	219002158	2A121 02.0
219002087	5K010 00.0	219002146	5Q000 00.2	219002159	2A110 00.1
219002089	3F000 00.1	219002147	5P000 00.1	219002160	2A122 02.0
219002089	3F000 00.2	219002147	5P000 00.2	219002160	2A122 02.1
219002090	5O000 00.2	219002148	2A020 01.1	219002161	2A122 02.0
219002090	5T000 00.1	219002148	2A121 01.1	219002161	2A122 02.1
219002091	5O000 00.2	219002148	2A122 01.1	219002162	3D000 00.2
219002091	5T200 00.0	219002149	2A020 01.1	219002162	3D000 00.3
219002106	5T100 00.1	219002149	2A121 01.1	219002163	3D000 00.2
219002107	5T100 06.1	219002149	2A122 01.1	219002163	3D000 00.3
219002108	5T000 00.1	219002149	5S100 00.1	219002167	5O000 00.2
219002108	5T100 07.1	219002150	2A020 01.1	219002168	5P000 00.1
219002110	5B000 00.2	219002150	2A020 02.1	219002168	5P000 00.2
219002111	5O000 00.1	219002150	2A121 01.1	219002168	5U000 00.0
219002111	5O000 00.2	219002150	2A121 02.0	219002170	5Q000 00.1
219002112	5T100 07.1	219002150	2A122 01.1	219002170	5Q000 00.2
219002118	3A100 12.0	219002150	2A122 02.1	219002172	5P000 00.1
219002119	2A140 00.0	219002151	2A020 01.1	219002172	5P000 00.2
219002119	2A140 00.1	219002151	2A020 02.1	219002172	5U000 00.0
219002119	2A150 00.0	219002151	2A121 01.1	219002173	5P000 00.1
219002119	2A150 00.1	219002151	2A121 02.0	219002173	5P000 00.2
219002119	2A150 00.2	219002151	2A122 01.1	219002173	5U000 00.0
219002119	2A151 00.0	219002151	2A122 02.1	219002178	2A130 01.0
219002121	3E200 00.0	219002152	2A020 02.0	219002179	2A130 01.0
219002127	4E100 14.0	219002152	2A020 02.1	219002180	2A150 00.0
219002128	4E100 15.0	219002152	2A121 02.0	219002180	2A150 00.1
219002129	4E100 13.0	219002152	2A122 02.0	219002180	2A150 00.2
219002130	5M000 00.3	219002152	2A122 02.1	219002182	5I010 00.0
219002133	7D000 00.1	219002153	2A020 02.0	219002184	5O000 00.2
219002134	3A100 28.0	219002153	2A020 02.1	219002185	5O000 00.2
219002135	3A100 28.0	219002153	2A121 02.0	219002186	5O000 00.2
219002137	5P000 00.1	219002154	2A020 02.0	219002187	5O000 00.2
219002137	5P000 00.2	219002154	2A020 02.1	219002188	5O000 00.2
219002137	5U000 00.0	219002154	2A121 02.0	219002189	2A140 00.0
219002138	5I000 00.1	219002154	2A122 02.0	219002189	2A140 00.1
219002138	5Q000 00.1	219002154	2A122 02.1	219002189	2A150 00.0
219002138	5Q000 00.2	219002155	2A020 02.0	219002189	2A150 00.1
219002139	5Q000 00.1	219002155	2A020 02.1	219002190	2A140 00.1

RANDON
VEÍCULOS

Índice Numérico

Código	Página	Código	Página	Código	Página
219002191	2A140 00.1	219002251	5T100 01.0	219002306	3A100 26.0
219002191	2A150 00.2	219002251	5T100 02.0	219002307	3G000 01.1
219002193	5I000 00.1	219002251	5T100 03.0	219002308	3G000 02.1
219002195	5S000 00.1	219002251	5T100 04.0	219002309	5U000 00.0
219002195	5S100 00.1	219002251	5T100 05.0	219002310	5U000 00.0
219002196	5S100 00.1	219002252	5T100 01.0	219002311	5U000 00.0
219002197	2A150 00.0	219002252	5T100 04.0	219002313	3B000 04.1
219002197	2A150 00.1	219002252	5T100 05.0	219002313	3B100 04.0
219002198	2A150 00.0	219002256	3A100 13.0	219002314	5T000 00.1
219002198	2A150 00.1	219002257	5J010 00.1	219002315	5B100 00.1
219002199	2A140 00.0	219002257	5P010 00.1	219002316	3F000 00.2
219002199	2A140 00.1	219002258	5K010 00.1	219002317	5B100 00.1
219002203	2A150 00.2	219002259	5L010 00.1	219002318	5B100 00.1
219002204	2A151 00.0	219002260	5H010 00.1	219002321	5T200 03.0
219002206	3D000 00.2	219002261	5Q010 00.1	219002332	5U100 00.1
219002206	3D000 00.3	219002262	5I010 00.1	219002350	3G000 01.1
219002210	5J010 00.1	219002263	5S100 00.1	219002350	3G000 02.1
219002211	5K010 00.1	219002264	5S100 00.1	219002351	7A100 01.0
219002212	5L010 00.1	219002265	5I010 00.1	219002352	7A100 01.0
219002213	5H010 00.1	219002266	5I010 00.1	219002353	7A100 01.0
219002214	5Q010 00.1	219002267	5I010 00.1	219002354	7A100 01.0
219002215	5P010 00.1	219002268	5I010 00.1	219002381	3D000 00.3
219002216	5I010 00.1	219002269	5K010 00.1	219002382	3D000 00.3
219002221	5T200 06.0	219002270	5I010 00.1	219002383	3D000 00.3
219002223	5O100 02.0	219002271	5I010 00.1	219002384	3D000 00.3
219002223	5O100 04.0	219002272	5I010 00.1	219002427	5T000 00.1
219002224	3A100 26.0	219002273	5I010 00.1	219002428	5N100 00.1
219002225	5Q000 00.1	219002274	5K010 00.1	219002433	5B100 00.1
219002225	5Q000 00.2	219002275	5K010 00.1	219002437	5U100 00.1
219002226	3B000 04.1	219002276	5K010 00.1	219002438	5U100 00.1
219002226	3B100 04.0	219002277	5L010 00.1	219002439	5U100 00.1
219002227	3A100 06.0	219002278	5L010 00.1	219002440	5U100 00.1
219002228	5P000 00.1	219002279	5L010 00.1	219002441	5U100 00.1
219002228	5P000 00.2	219002280	5L010 00.1	219002442	5U100 00.1
219002228	5U000 00.0	219002281	5K010 00.1	219002444	5B100 00.1
219002229	5K000 00.2	219002282	5K010 00.1	219002450	3A100 26.0
219002230	5Q000 00.1	219002283	5K010 00.1	219002452	3A100 04.0
219002230	5Q000 00.2	219002284	5Q010 00.1	219002452	3A100 11.0
219002232	3A100 19.0	219002285	5Q010 00.1	219002452	3A100 19.0
219002234	5Q000 00.2	219002286	5H010 00.1	219002452	3A100 26.0
219002235	5K000 00.2	219002287	5H010 00.1	219002453	3A100 19.0
219002236	5L000 00.1	219002288	5J010 00.1	219002453	3A100 26.0
219002237	5H000 00.1	219002288	5P010 00.1	219002454	3A100 08.0
219002239	5S100 00.1	219002289	5P010 00.1	219002454	3A100 22.0
219002240	5R200 00.1	219002290	5J010 00.1	219002455	3A100 26.0
219002241	5R200 00.1	219002291	5J010 00.1	219002456	3A100 26.0
219002242	5R200 00.1	219002292	5I010 00.1	219002457	3A100 14.0
219002243	5T100 00.1	219002293	5K010 00.1	219002457	3A100 19.0
219002244	5T100 01.0	219002294	5S100 00.1	219002457	3A100 26.0
219002245	5T100 02.0	219002296	5T100 07.1	219002458	3A100 26.0
219002246	5T100 04.0	219002297	5B100 00.1	219002459	3A100 22.0
219002247	5T100 03.0	219002298	5B100 00.1	219002460	3A100 26.0
219002247	5T100 05.0	219002299	5B100 00.1	219002461	3A100 22.0
219002248	5T100 06.2	219002300	5B100 00.1	219002462	3A100 08.0
219002249	5T100 06.2	219002301	5B100 00.1	219002463	3A100 02.0
219002250	5T100 06.2	219002305	3A100 26.0	219002464	3A100 02.0

RANDON
VEÍCULOS

Índice Numérico

Código	Página	Código	Página	Código	Página
219002514	3A100 02.0	370060004	1F000 00.2	370060037	1B000 00.0
219002528	3A100 09.0	370060004	1L000 00.0	370060037	1B000 00.1
219002548	3A100 19.0	370060004	9D000 00.0	370060037	1B000 00.2
219003810	9A000 00.0	370060004	9D000 00.1	370060037	1B000 00.3
219004412	2K100 00.1	370060005	1F000 00.0	370060037	9D000 00.0
220000464	5B000 00.0	370060005	1F000 00.1	370060037	9D000 00.1
220000464	5B000 00.1	370060005	1F000 00.2	370060038	1D000 00.0
220000464	5B000 00.2	370060005	1L000 00.0	370060038	1D000 00.1
370000430	2B100 00.0	370060005	9D000 00.0	370060039	1D000 00.0
370000430	2B100 00.1	370060005	9D000 00.1	370060039	1D000 00.1
370002650	2K000 00.0	370060006	1F000 00.0	370060040	1D000 00.0
370002650	2K000 01.0	370060006	1F000 00.1	370060040	1D000 00.1
370002650	2K300 00.0	370060006	1F000 00.2	370060040	1I000 00.0
370002650	2K300 00.1	370060006	1L000 00.0	370060041	1A000 00.0
370002686	2B100 00.0	370060006	9D000 00.0	370060041	1A000 00.1
370002686	2B100 00.1	370060006	9D000 00.1	370060041	1A000 00.2
370011081	2B000 00.0	370060008	4A000 00.0	370060041	1A000 00.3
370025772	3F000 00.0	370060008	4A000 01.0	370060042	1B000 00.0
370025772	3F000 00.1	370060008	9D000 00.0	370060042	1B000 00.1
370025772	3F000 00.2	370060008	9D000 00.1	370060042	1B000 00.2
370025772	5O000 00.0	370060009	1B000 00.0	370060042	1B000 00.3
370025772	5O000 00.1	370060009	1B000 00.1	370060043	1A000 00.0
370025772	5O000 00.2	370060009	1B000 00.2	370060043	1A000 00.1
370026927	1A000 00.0	370060009	1B000 00.3	370060043	1A000 00.2
370026927	1A000 00.1	370060009	9D000 00.0	370060043	1A000 00.3
370026927	1A000 00.2	370060009	9D000 00.1	370060044	1F000 00.0
370026927	1A000 00.3	370060010	1B000 00.0	370060044	1F000 00.1
370027221	1A000 00.0	370060010	1B000 00.1	370060044	1F000 00.2
370027221	1A000 00.1	370060010	1B000 00.2	370060044	1L000 00.0
370027221	1A000 00.2	370060010	1B000 00.3	370060045	1B000 00.0
370027221	1A000 00.3	370060010	9D000 00.0	370060045	1B000 00.1
370030258	1A000 00.0	370060010	9D000 00.1	370060045	1B000 00.2
370030258	1A000 00.1	370060011	1A000 00.0	370060045	1B000 00.3
370030258	1A000 00.2	370060011	1A000 00.1	370060045	9D000 00.0
370030258	1A000 00.3	370060011	1A000 00.2	370060045	9D000 00.1
370030258	1B000 00.2	370060011	1A000 00.3	370060046	1F000 00.0
370030258	1B000 00.3	370060012	1E000 00.0	370060046	1F000 00.1
370030258	3A000 00.0	370060012	1E100 00.0	370060046	1F000 00.2
370030258	3A000 00.1	370060014	1D000 00.0	370060046	1L000 00.0
370030474	2K200 00.1	370060014	1D000 00.1	370060047	1C000 00.0
370060001	1A000 00.0	370060014	1I000 00.0	370060047	1C000 00.1
370060001	1A000 00.1	370060014	1I000 00.1	370060047	9D000 00.0
370060001	1A000 00.2	370060016	1F000 00.0	370060047	9D000 00.1
370060001	1A000 00.3	370060016	1F000 00.1	370060049	1D000 00.0
370060002	1A000 00.0	370060016	1F000 00.2	370060049	1D000 00.1
370060002	1A000 00.1	370060016	1L000 00.0	370060049	9D000 00.0
370060002	1A000 00.2	370060017	1F000 00.0	370060049	9D000 00.1
370060002	1A000 00.3	370060017	1F000 00.1	370060050	1D000 00.0
370060003	1F000 00.0	370060017	1F000 00.2	370060050	1D000 00.1
370060003	1F000 00.1	370060017	1L000 00.0	370060050	9D000 00.0
370060003	1F000 00.2	370060032	1B000 00.0	370060050	9D000 00.1
370060003	1L000 00.0	370060032	1B000 00.1	370060051	1D000 00.0
370060003	9D000 00.0	370060032	1B000 00.2	370060051	1D000 00.1
370060003	9D000 00.1	370060032	1B000 00.3	370060051	9D000 00.0
370060004	1F000 00.0	370060032	9D000 00.0	370060051	9D000 00.1
370060004	1F000 00.1	370060032	9D000 00.1	370060052	1D000 00.0

RANDON
VEÍCULOS

Índice Numérico

Código	Página	Código	Página	Código	Página
370060052	1D000 00.1	370060074	1B000 00.0	370060089	1D000 00.0
370060052	9D000 00.0	370060074	1B000 00.1	370060089	9C000 00.0
370060052	9D000 00.1	370060074	1B000 00.2	370060091	1A000 00.0
370060053	1D000 00.0	370060074	1B000 00.3	370060091	1A000 00.1
370060053	1D000 00.1	370060074	9C000 00.0	370060091	1A000 00.2
370060053	9D000 00.0	370060074	9C000 00.1	370060091	1A000 00.3
370060053	9D000 00.1	370060074	9C000 00.2	370060091	1E000 00.0
370060054	1D000 00.0	370060075	1B000 00.0	370060091	1E100 00.0
370060054	1D000 00.1	370060075	1B000 00.1	370060091	9C000 00.0
370060054	9D000 00.0	370060075	1B000 00.2	370060091	9C000 00.1
370060054	9D000 00.1	370060075	1B000 00.3	370060091	9C000 00.2
370060055	1F000 00.0	370060075	9C000 00.0	370060092	1A000 00.0
370060055	1F000 00.1	370060075	9C000 00.1	370060092	1A000 00.1
370060055	1F000 00.2	370060075	9C000 00.2	370060092	1A000 00.2
370060055	1I000 00.0	370060076	1B000 00.0	370060092	1A000 00.3
370060055	1I000 00.1	370060076	1B000 00.1	370060092	1E000 00.0
370060055	1L000 00.0	370060076	1B000 00.2	370060092	1E100 00.0
370060055	9D000 00.0	370060076	1B000 00.3	370060092	9C000 00.0
370060055	9D000 00.1	370060076	9C000 00.0	370060092	9C000 00.1
370060056	1E000 00.0	370060076	9C000 00.1	370060092	9C000 00.2
370060056	1E100 00.0	370060076	9C000 00.2	370060093	1E000 00.0
370060056	9D000 00.0	370060077	1A000 00.0	370060093	1E100 00.0
370060056	9D000 00.1	370060077	1A000 00.1	370060093	9C000 00.0
370060057	1E000 00.0	370060077	1A000 00.2	370060093	9C000 00.1
370060057	1E100 00.0	370060077	1A000 00.3	370060093	9C000 00.2
370060057	9D000 00.0	370060077	9C000 00.0	370060094	1E000 00.0
370060057	9D000 00.1	370060077	9C000 00.1	370060094	1E100 00.0
370060058	3A000 00.0	370060077	9C000 00.2	370060094	9C000 00.0
370060058	3A000 00.1	370060078	1C000 00.0	370060094	9C000 00.1
370060060	3A000 00.0	370060078	1D000 00.0	370060094	9C000 00.2
370060061	1F000 00.0	370060078	9C000 00.0	370060095	1F000 00.0
370060061	9C000 00.0	370060079	1B000 00.0	370060095	9C000 00.0
370060062	1B000 00.0	370060079	1B000 00.1	370060095	9C000 00.1
370060062	1B000 00.1	370060079	1D000 00.0	370060095	9C000 00.2
370060062	1B000 00.2	370060079	9C000 00.0	370060099	2G000 00.0
370060062	1B000 00.3	370060082	1F000 00.0	370060099	2G030 00.0
370060062	1F000 00.0	370060084	1B000 00.0	370060100	2G000 00.0
370060062	9C000 00.0	370060084	1B000 00.1	370060100	2G030 00.0
370060062	9C000 00.1	370060084	1B000 00.2	370060101	2G020 00.0
370060062	9C000 00.2	370060084	1D000 00.0	370060102	2G020 00.0
370060063	1F000 00.0	370060084	2I000 00.0	370060103	2G000 00.0
370060063	4A000 00.0	370060084	9C000 00.0	370060103	2G030 00.0
370060063	4A000 01.0	370060084	9C000 00.1	370060104	2G020 00.0
370060063	9C000 00.0	370060085	1D000 00.0	370060105	2G020 00.0
370060071	1D000 00.0	370060085	9C000 00.0	370060106	2G020 00.0
370060071	1F000 00.0	370060086	1D000 00.0	370060107	2G020 00.0
370060071	1F000 00.1	370060086	9C000 00.0	370060109	2G030 00.0
370060071	9C000 00.0	370060087	1D000 00.0	370060110	2B000 00.0
370060071	9C000 00.1	370060087	1D000 00.1	370060110	2C100 00.0
370060073	1B000 00.0	370060087	9C000 00.0	370060110	2G040 00.0
370060073	1B000 00.1	370060087	9C000 00.1	370060110	2G130 00.0
370060073	1B000 00.2	370060087	9C000 00.2	370060110	2G150 00.0
370060073	1B000 00.3	370060088	1D000 00.0	370060110	2I000 00.0
370060073	9C000 00.0	370060089	1B000 00.0	370060111	2J000 00.0
370060073	9C000 00.1	370060089	1B000 00.1	370060112	1E000 00.0
370060073	9C000 00.2	370060089	1C000 00.0	370060112	1E100 00.0

RANDON
VEÍCULOS

Índice Numérico

Código	Página	Código	Página	Código	Página
370060112	9C000 00.0	370060129	9D000 00.1	370060224	1F000 00.2
370060112	9C000 00.1	370060137	2C000 00.0	370060224	1L000 00.0
370060112	9C000 00.2	370060137	2G140 00.0	370060225	2J000 00.0
370060113	2J000 00.0	370060151	2G000 00.0	370060226	2J000 00.0
370060114	2G040 00.0	370060151	2I000 00.0	370060229	2J000 00.0
370060115	2G000 00.0	370060153	2G000 00.0	370060230	2J000 00.0
370060115	2G040 00.0	370060154	5O000 00.0	370060231	2C100 00.0
370060115	2G150 00.0	370060154	5O000 00.1	370060238	2I000 00.0
370060116	4C000 00.0	370060154	5O000 00.2	370060239	2I000 00.0
370060117	1H010 00.0	370060156	2G000 00.0	370060245	2E000 00.0
370060117	1H020 00.0	370060157	2G000 00.0	370060259	2I000 00.0
370060117	1H030 00.0	370060158	2K000 00.0	370060265	2I000 00.0
370060117	1H040 00.0	370060158	2K000 01.0	370060283	2C000 00.0
370060118	1D000 00.0	370060158	2K200 00.0	370060286	2A060 00.0
370060118	1D000 00.1	370060158	2K200 00.1	370060292	3E100 00.0
370060118	1F000 00.0	370060158	2N000 00.0	370060292	3E200 00.0
370060118	1F000 00.1	370060160	2C100 00.0	370060294	5G000 00.0
370060118	1F000 00.2	370060161	2C100 00.0	370060294	5G000 00.1
370060118	1H010 00.0	370060162	2C100 00.0	370060295	1D000 00.0
370060118	1H020 00.0	370060163	2C100 00.0	370060295	1D000 00.1
370060118	1H030 00.0	370060166	2C100 00.0	370060296	1D000 00.0
370060118	1H040 00.0	370060166	2G130 00.0	370060296	1D000 00.1
370060118	1I000 00.0	370060166	2G150 00.0	370060297	1D000 00.0
370060118	1I000 00.1	370060166	2I000 00.0	370060297	1D000 00.1
370060118	1L000 00.0	370060169	1F000 00.0	370060309	2J000 00.0
370060119	1F010 00.0	370060169	1F000 00.1	370060310	2E000 00.0
370060119	1F020 00.0	370060169	1F000 00.2	370060328	2I000 00.0
370060120	1F010 00.0	370060169	1L000 00.0	370060333	2C000 00.0
370060120	1F020 00.0	370060170	7A000 00.0	370060335	2C000 00.0
370060121	1F010 00.0	370060180	1A000 00.0	370060340	3D000 00.0
370060121	1F020 00.0	370060180	1A000 00.1	370060340	3D000 00.1
370060122	1C000 00.0	370060180	1A000 00.2	370060343	2J000 00.0
370060122	1C000 00.1	370060180	1A000 00.3	370060381	2I000 00.0
370060122	1D000 00.0	370060180	9D000 00.0	370060384	2G000 00.0
370060122	1D000 00.1	370060180	9D000 00.1	370060384	2G040 00.0
370060122	1I000 00.0	370060181	1G000 00.0	370060384	2G130 00.0
370060122	1I000 00.1	370060184	2K000 00.0	370060384	2G150 00.0
370060123	1C000 00.0	370060184	2K000 01.0	370060385	2G000 00.0
370060123	1C000 00.1	370060184	2K300 00.0	370060385	2G040 00.0
370060124	2G020 00.0	370060184	2K300 00.1	370060388	2G040 00.0
370060124	2G120 00.0	370060188	2B100 00.0	370060389	2G040 00.0
370060127	1D000 00.0	370060188	2B100 00.1	370060390	2G040 00.0
370060127	1D000 00.1	370060189	2B100 00.0	370060391	2G130 00.0
370060127	9D000 00.0	370060189	2B100 00.1	370060392	5N000 00.0
370060127	9D000 00.1	370060190	2B100 00.0	370060392	5N000 00.1
370060128	1F000 00.0	370060190	2B100 00.1	370060392	5N100 00.0
370060128	1F000 00.1	370060191	2B100 00.0	370060392	5N100 00.1
370060128	1F000 00.2	370060191	2B100 00.1	370060393	5N000 00.0
370060128	1L000 00.0	370060211	2C000 00.0	370060393	5N000 00.1
370060128	9D000 00.0	370060221	2J000 00.0	370060393	5N100 00.0
370060128	9D000 00.1	370060223	1F000 00.0	370060393	5N100 00.1
370060129	1F000 00.0	370060223	1F000 00.1	370060395	1F000 00.0
370060129	1F000 00.1	370060223	1F000 00.2	370060395	9D000 00.0
370060129	1F000 00.2	370060223	1L000 00.0	370060396	2C000 00.0
370060129	1L000 00.0	370060224	1F000 00.0	370060397	2K000 00.0
370060129	9D000 00.0	370060224	1F000 00.1	370060397	2K000 01.0

RANDON
VEÍCULOS

Índice Numérico

Código	Página	Código	Página	Código	Página
370060397	2K200 00.0	370060474	2K000 01.0	370060548	1C000 00.1
370060397	2K200 00.1	370060474	2K200 00.0	370060549	2G000 00.0
370060397	2N000 00.0	370060475	2G000 00.0	370060550	2J000 00.0
370060397	7A000 00.0	370060479	5O000 00.0	370060550	4C000 00.0
370060401	3D000 00.0	370060479	5O000 00.1	370060551	5O000 00.0
370060401	3D000 00.1	370060479	5O000 00.2	370060551	5O000 00.1
370060401	3D000 00.2	370060491	2B100 00.0	370060559	1D000 00.0
370060401	3D000 00.3	370060491	2B100 00.1	370060559	9C000 00.0
370060401	5G000 00.0	370060493	1D000 00.0	370060560	1D000 00.0
370060401	5G000 00.1	370060493	1D000 00.1	370060560	9C000 00.0
370060402	3D000 00.3	370060493	1I000 00.0	370060561	1D000 00.0
370060404	1A000 00.0	370060493	1I000 00.1	370060561	9C000 00.0
370060404	1A000 00.1	370060495	1C000 00.0	370060562	1D000 00.0
370060404	1A000 00.2	370060495	1C000 00.1	370060562	1D000 00.1
370060404	1A000 00.3	370060495	9D000 00.0	370060562	9C000 00.0
370060406	3F000 00.0	370060495	9D000 00.1	370060562	9C000 00.1
370060406	3F000 00.1	370060496	1C000 00.0	370060562	9C000 00.2
370060406	3F000 00.2	370060496	1C000 00.1	370060563	1D000 00.0
370060413	7A000 00.0	370060496	9C000 00.0	370060563	1D000 00.1
370060414	1F000 00.0	370060496	9C000 00.1	370060563	9C000 00.0
370060414	9C000 00.0	370060496	9C000 00.2	370060563	9C000 00.1
370060415	1B000 00.0	370060497	1C000 00.0	370060563	9C000 00.2
370060424	2G000 00.0	370060497	1C000 00.1	370060564	1D000 00.0
370060424	2G040 00.0	370060499	9C000 00.0	370060564	1D000 00.1
370060425	2K000 00.0	370060500	1D000 00.0	370060564	1I000 00.1
370060425	2K000 01.0	370060504	1C000 00.0	370060564	9C000 00.0
370060425	2N000 00.0	370060504	1C000 00.1	370060564	9C000 00.1
370060426	2K000 00.0	370060505	1C000 00.0	370060564	9C000 00.2
370060426	2K000 01.0	370060505	1C000 00.1	370060565	1D000 00.0
370060426	2K100 00.0	370060507	5N100 00.1	370060565	1D000 00.1
370060426	2K100 00.1	370060512	3E100 00.0	370060565	9C000 00.0
370060426	2N000 00.0	370060512	3E200 00.0	370060565	9C000 00.1
370060427	5N000 00.0	370060523	3F000 00.0	370060565	9C000 00.2
370060427	5N000 00.1	370060537	1C000 00.0	370060566	1B000 00.0
370060427	5N000 00.2	370060537	1C000 00.1	370060566	1B000 00.1
370060428	2K000 01.0	370060543	1B000 00.0	370060566	1B000 00.2
370060428	2K200 00.0	370060543	1B000 00.1	370060566	1B000 00.3
370060431	3F000 00.0	370060543	1B000 00.2	370060566	1F000 00.0
370060431	3F000 00.1	370060543	1B000 00.3	370060566	1F000 00.1
370060431	3F000 00.2	370060544	1B000 00.0	370060566	1F000 00.2
370060441	2A300 00.0	370060544	1B000 00.1	370060566	1L000 00.0
370060450	3A000 00.0	370060544	1B000 00.2	370060566	9C000 00.0
370060450	3A000 00.1	370060544	1B000 00.3	370060566	9C000 00.1
370060456	1A000 00.0	370060545	1B000 00.0	370060566	9C000 00.2
370060456	1A000 00.1	370060545	1B000 00.1	370060567	1C000 00.0
370060456	1A000 00.2	370060545	1B000 00.2	370060567	1C000 00.1
370060456	1A000 00.3	370060545	1B000 00.3	370060567	1D000 00.1
370060470	5S000 00.0	370060546	1B000 00.0	370060567	9C000 00.0
370060470	5S000 00.1	370060546	1B000 00.1	370060567	9C000 00.1
370060471	2B100 00.0	370060546	1B000 00.2	370060567	9C000 00.2
370060471	2B100 00.1	370060546	1B000 00.3	370060568	1B000 00.0
370060472	2B000 00.0	370060547	1B000 00.0	370060568	1B000 00.1
370060473	1E000 00.0	370060547	1B000 00.1	370060568	1B000 00.2
370060473	1E100 00.0	370060547	1B000 00.2	370060568	1B000 00.3
370060473	9D000 00.0	370060547	1B000 00.3	370060568	1F000 00.1
370060473	9D000 00.1	370060548	1C000 00.0	370060568	1F000 00.2

RANDON
VEÍCULOS

Índice Numérico

Código	Página	Código	Página	Código	Página
370060568	1L000 00.0	370060596	2G120 00.0	370060667	1B000 00.2
370060568	9C000 00.0	370060597	2G120 00.0	370060667	1B000 00.3
370060568	9C000 00.1	370060600	2G120 00.0	370060667	9C000 00.1
370060568	9C000 00.2	370060606	2G130 00.0	370060667	9C000 00.2
370060569	1B000 00.0	370060608	2G110 00.0	370060669	1D000 00.1
370060569	1B000 00.1	370060612	2G150 00.0	370060669	9C000 00.1
370060569	1B000 00.2	370060613	2G150 00.0	370060669	9C000 00.2
370060569	1B000 00.3	370060615	1A000 00.0	370060670	1B000 00.3
370060570	1B000 00.0	370060615	1A000 00.1	370060670	1D000 00.1
370060570	1B000 00.1	370060615	1A000 00.2	370060670	9C000 00.1
370060570	1B000 00.2	370060615	1A000 00.3	370060670	9C000 00.2
370060570	1B000 00.3	370060616	2G150 00.0	370060671	1D000 00.1
370060571	1B000 00.0	370060617	2G150 00.0	370060671	1F000 00.1
370060571	1B000 00.1	370060618	2G140 00.0	370060671	1F000 00.2
370060571	1B000 00.2	370060619	2G140 00.0	370060671	1L000 00.0
370060571	1B000 00.3	370060624	5N000 00.1	370060671	9C000 00.1
370060572	1A000 00.0	370060624	5N100 00.0	370060671	9C000 00.2
370060572	1A000 00.1	370060624	5N100 00.1	370060672	1D000 00.1
370060572	1A000 00.2	370060625	5M000 00.0	370060672	9C000 00.1
370060572	1A000 00.3	370060625	5M000 00.1	370060672	9C000 00.2
370060573	5D000 00.0	370060625	5M000 00.2	370060673	1B000 00.2
370060574	1F000 00.1	370060625	5M000 00.3	370060673	1B000 00.3
370060574	1F000 00.2	370060627	5M000 00.0	370060673	1E000 00.0
370060574	1L000 00.0	370060627	5M000 00.1	370060673	1E100 00.0
370060574	4A000 00.0	370060627	5M000 00.2	370060673	1F000 00.1
370060574	4A000 01.0	370060627	5M000 00.3	370060673	1F000 00.2
370060574	9C000 00.0	370060628	7A000 00.0	370060673	1L000 00.0
370060574	9C000 00.1	370060629	7A000 00.0	370060673	9C000 00.1
370060574	9C000 00.2	370060631	2G130 00.0	370060673	9C000 00.2
370060575	1F000 00.1	370060631	2G150 00.0	370060674	1B000 00.2
370060575	1F000 00.2	370060637	3A000 00.1	370060674	1B000 00.3
370060575	1L000 00.0	370060654	5S000 00.0	370060674	1E000 00.0
370060575	4A000 00.0	370060655	5S000 00.0	370060674	1E100 00.0
370060575	4A000 01.0	370060655	5S000 00.1	370060674	1F000 00.1
370060575	9C000 00.0	370060656	5S100 00.0	370060674	1F000 00.2
370060575	9C000 00.1	370060663	1B000 00.1	370060674	1L000 00.0
370060575	9C000 00.2	370060663	1B000 00.2	370060674	9C000 00.1
370060578	4A000 00.0	370060663	1B000 00.3	370060674	9C000 00.2
370060578	4A000 01.0	370060663	9C000 00.1	370060675	1B000 00.2
370060578	9C000 00.0	370060663	9C000 00.2	370060675	1B000 00.3
370060578	9C000 00.1	370060664	1B000 00.1	370060675	1E000 00.0
370060578	9C000 00.2	370060664	1B000 00.2	370060675	1E100 00.0
370060580	1C000 00.0	370060664	1B000 00.3	370060675	1F000 00.1
370060580	1C000 00.1	370060664	9C000 00.1	370060675	1F000 00.2
370060582	3F000 00.0	370060664	9C000 00.2	370060675	1L000 00.0
370060582	3F000 00.1	370060665	1B000 00.1	370060675	9C000 00.1
370060582	3F000 00.2	370060665	1B000 00.2	370060675	9C000 00.2
370060583	1A000 00.0	370060665	1B000 00.3	370060676	1E000 00.0
370060583	1A000 00.1	370060665	9C000 00.1	370060676	1E100 00.0
370060583	1A000 00.2	370060665	9C000 00.2	370060676	1F000 00.1
370060583	1A000 00.3	370060666	1B000 00.1	370060676	1F000 00.2
370060583	9C000 00.0	370060666	1B000 00.2	370060676	1L000 00.0
370060584	2I000 00.0	370060666	1B000 00.3	370060676	9C000 00.1
370060585	9C000 00.0	370060666	9C000 00.1	370060676	9C000 00.2
370060586	9C000 00.0	370060666	9C000 00.2	370060677	1D000 00.1
370060591	3E200 00.0	370060667	1B000 00.1	370060677	1I000 00.1

RANDON
VEÍCULOS

Índice Numérico

Código	Página	Código	Página	Código	Página
370060677	9C000 00.1	370060736	1F000 00.2	370260029	1E100 00.0
370060677	9C000 00.2	370060736	1L000 00.0	370260031	2I000 00.0
370060678	1D000 00.1	370060736	9D000 00.1	370260036	2B000 00.0
370060678	9C000 00.1	370060739	1I000 00.0	370260037	2B000 00.0
370060678	9C000 00.2	370060739	1I000 00.1	370260039	3E100 00.0
370060679	1D000 00.1	370060740	1I000 00.0	370260040	3E100 00.0
370060679	9C000 00.1	370060740	1I000 00.1	370260040	3E200 00.0
370060679	9C000 00.2	370060741	5R300 00.0	370260042	5N000 00.0
370060680	1B000 00.2	370060742	5R100 00.0	370260042	5N000 00.1
370060680	1B000 00.3	370060743	5R100 00.0	370260042	5N100 00.0
370060680	1C000 00.1	370060748	2I000 00.0	370260042	5N100 00.1
370060680	9C000 00.1	370060752	1I000 00.1	370260043	5N000 00.0
370060680	9C000 00.2	370060755	5M000 00.3	370260043	5N000 00.1
370060681	1B000 00.2	370060758	2A200 00.0	370260043	5N100 00.0
370060681	1B000 00.3	370060786	5S100 00.1	370260043	5N100 00.1
370060681	1C000 00.1	370060787	5S000 00.1	370260048	3G000 01.0
370060681	9C000 00.1	370060788	5S000 00.1	370260048	3G000 01.1
370060681	9C000 00.2	370070147	5R200 00.0	370260048	3G000 02.0
370060682	1B000 00.2	370070147	5R200 00.1	370260048	3G000 02.1
370060682	1B000 00.3	370070215	5R200 00.0	370260049	3F000 00.0
370060682	1C000 00.1	370070215	5R200 00.1	370260049	3F000 00.1
370060682	9C000 00.1	370070237	5J000 00.1	370260049	3F000 00.2
370060682	9C000 00.2	370160013	9E000 00.0	370260050	3E200 00.0
370060683	1B000 00.2	370160022	1H040 00.0	370260051	3F000 00.0
370060683	1B000 00.3	370160023	1H030 00.0	370260051	3F000 00.1
370060683	9C000 00.1	370160024	1H020 00.0	370260059	2G120 00.0
370060683	9C000 00.2	370160025	1H010 00.0	370260060	2G150 00.0
370060687	1B000 00.1	370160026	1F010 00.0	370260061	2G140 00.0
370060687	1B000 00.2	370160026	1F020 00.0	370260062	2G110 00.0
370060687	1B000 00.3	370160029	5I010 00.0	370260066	2G000 00.0
370060687	9C000 00.1	370160032	7A100 00.0	370260069	1A000 00.1
370060687	9C000 00.2	370160032	7A100 00.1	370260069	1A000 00.2
370060688	1B000 00.1	370160040	1H040 00.0	370260069	1A000 00.3
370060688	1B000 00.2	370160041	2A500 00.0	370260070	2G120 00.0
370060688	1B000 00.3	370160042	1H040 00.0	370260071	1A000 00.1
370060688	9C000 00.1	370160043	1H040 00.0	370260071	1A000 00.2
370060688	9C000 00.2	370160044	2C000 00.0	370260071	1A000 00.3
370060689	5D000 00.1	370160046	2A000 00.0	370260083	2G140 00.0
370060721	1I000 00.0	370160077	1F010 00.0	370260084	2G140 00.0
370060721	1I000 00.1	370160077	1F020 00.0	370260085	1I000 00.0
370060722	1I000 00.0	370160078	2A000 00.0	370260085	1I000 00.1
370060722	1I000 00.1	370160079	2A100 00.0	370260086	5M000 00.3
370060723	1I000 00.0	370160080	2A100 00.0	370260088	2K300 00.1
370060723	1I000 00.1	370160081	2A000 00.0	370260089	5Q000 00.1
370060724	1I000 00.0	370260015	1A000 00.0	370260089	5Q000 00.2
370060724	1I000 00.1	370260015	1A000 00.1	370260091	2O000 00.0
370060727	2G140 00.0	370260019	2I000 00.0	370260095	2J000 00.0
370060728	3E100 00.0	370260020	2I000 00.0	370260096	3F000 00.2
370060729	3E200 00.0	370260025	3D000 00.0	370360007	1E000 00.0
370060731	5R300 00.0	370260025	3D000 00.1	370360007	1E100 00.0
370060732	1C000 00.0	370260025	5N000 00.0	370360009	1C000 00.0
370060732	1C000 00.1	370260025	5N000 00.1	370360009	1C000 00.1
370060735	1F000 00.1	370260025	5N100 00.0	370360010	1D000 00.0
370060735	1F000 00.2	370260025	5N100 00.1	370360010	1D000 00.1
370060735	1L000 00.0	370260026	2J000 00.0	370360013	1F000 00.0
370060736	1F000 00.1	370260028	1E000 00.0	370360013	1F000 00.1

RANDON
VEÍCULOS

Índice Numérico

Código	Página	Código	Página	Código	Página
370360013	1F000 00.2	370360087	1H040 00.0	370460017	4E100 00.0
370360013	1L000 00.0	370360089	3E100 00.0	370460018	4E100 01.0
370360014	1F000 00.0	370360089	3E200 00.0	370460019	4E100 02.0
370360014	1F000 00.1	370360091	5B100 00.0	370460020	4E100 05.0
370360014	1F000 00.2	370360093	3F000 00.0	370460021	4E100 06.0
370360014	1L000 00.0	370360093	3F000 00.1	370460022	4E100 07.0
370360018	1A000 00.0	370360094	1F000 00.0	370460023	4E100 08.0
370360018	1A000 00.1	370360094	1F000 00.1	370460024	4E100 09.0
370360018	1A000 00.2	370360094	1F000 00.2	370460025	4E100 10.0
370360018	1A000 00.3	370360098	1B000 00.0	370460025	4E100 11.0
370360026	2G010 00.0	370360098	1B000 00.1	370460026	4E100 04.0
370360027	2G020 00.0	370360098	1B000 00.2	370460027	4E100 03.0
370360041	2C100 00.0	370360098	1B000 00.3	370460028	1D000 00.1
370360045	2G020 00.0	370360099	2K000 00.0	370460028	1H040 00.0
370360045	5N000 00.0	370360099	2K000 01.0	370460029	1D000 00.1
370360045	5N000 00.1	370360099	2K300 00.0	370460029	1H030 00.0
370360045	5N100 00.0	370360099	2K300 00.1	370460030	1D000 00.1
370360045	5N100 00.1	370360100	2E000 00.0	370460030	1H020 00.0
370360046	2G020 00.0	370360101	2G120 00.0	370460031	1D000 00.1
370360047	2G000 00.0	370360102	2G120 00.0	370460031	1H010 00.0
370360048	2G020 00.0	370360103	2G110 00.0	370460034	2I000 00.0
370360049	2E000 00.0	370360104	2G140 00.0	370460035	2I000 00.0
370360052	4D000 01.0	370360105	2G140 00.0	370460041	1F010 00.0
370360058	2L100 00.0	370360109	1I000 00.0	370460042	1F020 00.0
370360058	2L100 00.1	370360109	1I000 00.1	370460052	4E100 12.0
370360058	2L100 01.0	370360110	1I000 00.0	370460053	4E100 13.0
370360058	2L100 01.1	370360110	1I000 00.1	370460060	1L000 00.0
370360060	5D000 00.0	370360119	1L000 00.0	380000267	8A000 00.0
370360064	2C000 00.0	370460000	1A000 00.0	380000267	8A000 00.1
370360065	2C000 00.0	370460000	1A000 00.1	380000267	8A100 00.0
370360066	2C000 00.0	370460000	1A000 00.2	380000267	8A200 00.0
370360067	2C000 00.0	370460000	1A000 00.3	380000642	8A000 00.0
370360069	2A010 00.0	370460005	1D000 00.0	380000642	8A000 00.1
370360069	2A110 00.0	370460005	1D000 00.1	380000642	8A100 00.0
370360069	2A110 00.1	370460006	1D000 00.0	380000642	8A200 00.0
370360071	2K000 00.0	370460006	1D000 00.1	602002600816	3A100 06.0
370360071	2K000 01.0	370460009	3A000 00.0	602002600816	3A100 08.0
370360071	2K300 00.0	370460009	3A000 00.1	602002600825	3A100 21.0
370360075	1A000 00.0	370460010	3A000 00.0	602002600825	3A100 21.1
370360075	1A000 00.1	370460010	3A000 00.1	602002600825	3A100 23.0
370360075	1A000 00.2	370460011	3A000 00.0	602002600830	3A100 25.0
370360075	1A000 00.3	370460011	3A000 00.1	602002600880	3A100 21.0
370360075	5O000 00.2	370460012	3F000 00.0	602002600880	3A100 21.1
370360076	1A000 00.0	370460012	3F000 00.1	602002601025	3A100 29.0
370360076	1A000 00.1	370460012	3F000 00.2	602002601040	3A100 14.0
370360076	1A000 00.2	370460013	3F000 00.0	602002720820	3A100 08.0
370360076	1A000 00.3	370460013	3F000 00.1	602007000835	3A100 12.0
370360076	5O000 00.2	370460013	3F000 00.2	602007001040	3A100 07.0
370360077	2I000 00.0	370460014	3D000 00.0	602007001040	3A100 07.1
370360078	2I000 00.0	370460014	3D000 00.1	602007001635	3A100 07.1
370360080	2B100 00.0	370460014	3D000 00.2	602007001665	3A100 07.0
370360080	2B100 00.1	370460014	3D000 00.3	602011020865	3A100 04.0
370360084	2G000 00.0	370460015	5N000 00.0	602011080830	3A100 16.0
370360085	5O000 00.0	370460015	5N000 00.1	602061101421	3A100 04.0
370360085	5O000 00.1	370460015	5N100 00.0	602061101421	3A100 12.0
370360085	5O000 00.2	370460015	5N100 00.1	602061101421	3A100 19.0

RANDON
VEÍCULOS

Índice Numérico

Código	Página	Código	Página	Código	Página
602061101421	3A100 23.0	902002421035	3A100 07.0	941001600054	3A100 09.0
602061102221	3A100 22.0	902002421070	3A100 04.0	941001700044	3A100 08.0
602061142221	3A100 12.0	902002421220	3A100 24.0	941001700047	3A100 08.0
602061142421	3A100 12.0	902002421230	3A100 05.0	941003000015	3A100 03.0
602100540080	3A100 04.0	902002431010	3A100 03.0	941003000025	3A100 03.0
602100540080	3A100 08.0	902002431010	3A100 28.0	941003000056	3A100 13.0
602150100084	3A100 16.0	902100830080	3A100 16.0	941003270014	3A100 03.0
602152150016	3A100 02.0	902100830080	3A100 18.0	941003500034	3A100 05.0
602152200025	3A100 02.0	902100830080	3A100 25.0	941003500034	3A100 13.0
602152250018	3A100 10.0	902100830100	3A100 25.0	941003500034	3A100 18.0
602152250022	3A100 10.0	902402202760	3A100 10.0	941003710104	3A100 16.0
602152250030	3A100 02.0	904015500027	3A100 24.0	941003750014	3A100 07.0
602160100080	3A100 04.0	904015500035	3A100 19.0	941003810074	3A100 07.0
602160100100	3A100 07.0	904015500030	3A100 24.0	941003810074	3A100 07.1
602160100100	3A100 07.1	904043300820	3A100 14.0	941003820034	3A100 07.0
602160100100	3A100 28.0	904520100016	3A100 24.0	941004120024	3A100 14.0
602201100818	3A100 05.0	904527420041	3A100 12.0	941004320024	3A100 03.0
602201101020	3A100 02.0	904921100814	3A100 04.0	941006230024	3A100 25.0
602201500406	3A100 02.0	904921100814	3A100 14.0	941006370014	3A100 18.0
602201500414	3A100 07.0	904921101014	3A100 14.0	941006370024	3A100 18.0
602201500414	3A100 07.1	904921102026	3A100 12.0	941006520166	3A100 04.0
602201500416	3A100 09.0	904921102227	3A100 12.0	941007010084	3A100 05.0
602201500614	3A100 08.0	904921102429	3A100 12.0	941007030024	3A100 07.0
602201500824	3A100 02.0	904931060241	3A100 19.0	941007030024	3A100 07.1
602201521630	3A100 02.0	904931060281	3A100 19.0	941007040016	3A100 03.0
603050100016	3A100 08.0	904931360781	3A100 11.0	941007800024	3A100 05.0
60305020038	3A100 09.0	904960640089	3A100 10.0	941008530104	3A100 24.0
604043400005	3A100 04.0	906702400101	3A100 05.0	941008530114	3A100 12.0
604043400006	3A100 14.0	922209560014	3A100 14.0	941008530124	3A100 19.0
604920100610	3A100 18.0	922503750024	3A100 07.1	941008530204	3A100 12.0
604920102227	3A100 19.0	922604330014	3A100 03.0	941008530244	3A100 04.0
604920102227	3A100 22.0	922903270024	3A100 07.0	941008530254	3A100 23.0
604931000344	3A100 06.0	922903270024	3A100 07.1	941008610014	3A100 18.0
604931040062	3A100 06.0	922903300184	3A100 07.0	941008610134	3A100 24.0
604931040143	3A100 17.0	922903510064	3A100 25.0	941008610154	3A100 19.0
604931060353	3A100 11.0	922903520014	3A100 06.0	941009010135	3A100 11.0
604931060405	3A100 23.0	922903520054	3A100 02.0	941009010165	3A100 04.0
620804330024	3A100 03.0	922903520054	3A100 12.0	941009050605	3A100 14.0
620804330034	3A100 03.0	922903520054	3A100 19.0	941009060615	3A100 18.0
632703403014	3A100 10.0	922903520084	3A100 22.0	941009060625	3A100 14.0
902002420810	3A100 03.0	922903520114	3A100 12.0	941009120044	3A100 19.0
902002420815	3A100 03.0	922903520164	3A100 22.0	941009200134	3A100 22.0
902002420820	3A100 11.0	922903550164	3A100 24.0	941009210024	3A100 23.0
902002420825	3A100 23.0	922903820054	3A100 21.0	941009420044	3A100 24.0
902002420825	3A100 28.0	922903820054	3A100 21.1	941009730025	3A100 03.0
902002420830	3A100 12.0	922904730024	3A100 23.0	941009730064	3A100 07.0
902002420845	3A100 10.0	922908611844	3A100 24.0	941009730064	3A100 07.1
902002420855	3A100 05.0	930503420044	3A100 10.0	941009740014	3A100 03.0
902002420865	3A100 19.0	930504620024	3A100 10.0	941009750014	3A100 05.0
902002421020	3A100 05.0	931333400034	3A100 08.0	941009750024	3A100 05.0
902002421020	3A100 07.0	940703500044	3A100 18.0	941009770034	3A100 24.0
902002421025	3A100 07.0	941000041539	3A100 01.0	94101400045	3A100 07.1
902002421020	3A100 07.1	941000041569	3A100 01.0	941080190048	3A100 30.0
902002421020	3A100 21.0	941001400045	3A100 07.0	941080190058	3A100 30.0
902002421020	3A100 21.1	941001450115	3A100 07.1	941080190148	3A100 30.0
902002421025	3A100 28.0	941001600044	3A100 09.0	941080190158	3A100 30.0

RANDON
VEÍCULOS

Índice Numérico

Código	Página
941081101048	3A100 02.0
941081101148	3A100 02.0
941084300068	3A100 02.0
941084300078	3A100 02.0
941084300088	3A100 02.0
941084300098	3A100 02.0
941084300108	3A100 02.0
960703550044	3A100 12.0
961001320024	3A100 02.0
961001450025	3A100 07.0
961001800025	3A100 10.0
961001800035	3A100 10.0
961003210035	3A100 08.0
961003250014	3A100 08.0
961003270044	3A100 02.0
961003270044	3A100 04.0
961003400014	3A100 04.0
961003400024	3A100 08.0
961003400067	3A100 02.0
961003400124	3A100 28.0
961003400264	3A100 17.0
961003400274	3A100 02.0
961003450063	3A100 10.0
961003450073	3A100 10.0
961003500064	3A100 02.0
961003500084	3A100 02.0
961003530014	3A100 09.0
961003580014	3A100 08.0
961003710025	3A100 04.0
961003710034	3A100 08.0
961003710054	3A100 07.0
961003710054	3A100 07.1
961003750014	3A100 07.0
961004210014	3A100 04.0
961004320014	3A100 04.0
961004320024	3A100 09.0
961004320034	3A100 02.0
961004330044	3A100 04.0
961004330054	3A100 04.0
961004330064	3A100 04.0
961004650014	3A100 02.0
961006100024	3A100 08.0
961006100027	3A100 08.0
961006230034	3A100 25.0
961006450016	3A100 08.0
961007160014	3A100 24.0
961007430015	3A100 06.0
961007870044	3A100 05.0
961007960024	3A100 10.0
961008550034	3A100 19.0
961008550044	3A100 17.0
961008610034	3A100 24.0
961009060165	3A100 14.0
961009400114	3A100 12.0
961080130166	3A100 30.0
961080190057	3A100 09.0
961083300014	3A100 07.0
961083320024	3A100 10.0
961083400134	3A100 05.0
961083400154	3A100 02.0
961083400164	3A100 02.0
961083400174	3A100 02.0
961084300278	3A100 02.0
961084300298	3A100 02.0
961084300377	3A100 09.0
961084300397	3A100 09.0
961084320062	3A100 08.0
961084320072	3A100 08.0
961084600024	3A100 10.0
961084600034	3A100 10.0
961088560024	3A100 05.0



0 800 512413

ATENDIMENTO AO CLIENTE RANDON

(Ligação gratuita)

RANDON VEÍCULOS LTDA.

Av. Abramo Randon, 660 – Bairro Interlagos – Caxias Do Sul – RS – Brasil

Telef: 54 3209.2400 Fax: 54 3209.2411

e-mail: veiculos@randon.com.br

http://www.randon-veiculos.com.br

RANDON

VEÍCULOS