RUTHZIL TRATOR COMERCIAL DE PEÇAS LTDA 11 97083-6812 ROLANDO

A1

VALTRA
S 353

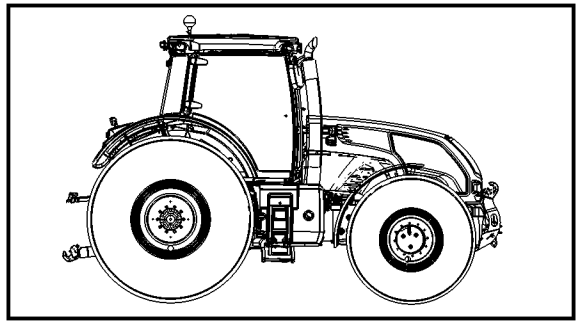

3906332M2 (0) 11/11

VALTRA

CONTENTS / SOMMAIRE / INHALT / CONTENUTO / SUMARIO	A2	

CONTENTS	SOMMAIRE	INHALT	CONTENUTO	SUMARIO
SECTION ONE	**SECTION UNE**	**ABSCHNITTEINS**	**SEZIONE PRIMA**	**SECCION PRIMERA**
- GENERAL INFORMATION	- INFORMATIONS GENERALES	- ALLGEMEINE HINWEISE	- INFORMAZIONI GENERALI	- INFORMATION GENERAL
- SYMBOLS	- SYMBOLES	- SYMBOLE	- SIMBOLI	- SIMBOLOS
- GROUP INDEX ALPHA.	- GROUPES DE MONTAGE	- GRUPPENVERZEICHNIS	- GRUPPO INDICE	- GROUPOS DE MONTAJE
- RECOMMENDED STOCKING PARTS	- PIECES DONT LE STOCKAGE EST RECOMMANDE	- LAGERVOSCHLAGSTEILE	- PEZZI CHE RECCOMANDIANO DI TENERE A MAGAZZINO	- RECAMBIO QUE SE RECOMIENDA MANTENER EN STOCK
- MARKETING KEY PARTS INDEX	- PIECES DE VENTES COURANTES	- SCHWERPUNKTEILE MARKETING	- PEZZI ESSENZIALI PER IL MARKETING	- RECAMBIO SELECCIONADO POR MARKETING COMO PIEZAS CLAVE
- CHANGES AFTER PREVIOUS PUBLICATION INDEX	- CHANGEMENT DEPUIS LA DERNIERE EDITION	- AENDERUNG GEGENEUBER VORIGER AUSGABE	- VARIAZIONE RISPETTO ALL ULTIMA EMISSIONE	- MOD. DESDE LA ULTIMA EDICION
- NUMERICAL PART NUMBER INDEX	- INDEX NUMERIQUE PIECES	- NUMMERN - INDEX	- INDICE NUMERICO	- INDICE NUMERICO
SECTION TWO	**SECTION DEUX**	**ABSCHNITT ZWEI**	**SEZIONE SECONDA**	**SECCION SEGUNDA**
- ILLUSTRATIONS WITH REFERENCES	- ILLUSTRATIONS AVEC REFERENCES	- ABBILDUNGEN MIT POSITIONS NUMMERN	- ILLUSTRAZIONI CON REFERIMENTI	- DJBUJOS CON REFERENCIAS
- PART NUMBER REFERENCE LISTS	- LISTES DES NUMEROS DE REFERENCE DES PIECES	- TEXTSEITEN MIT TEILNUMMERN	- ELENCO DEI PARTICOLARI RICAMBIO	- LISTAS CON LOS NUMEROS DE REFERENCIA

I PART NUMBER REFERENCE LIST

(1) EXAMPLE

A	B	C	D	E	F	G	H	J
							K	L
1		*1611168M4*	1		1	DIFFERENTIAL	DIFFERENTIEL DIFFERENZIALE	DIFFERENTIAL DIFFERENCIAL
2		*3619014M1*	2		1	KIT	JEU IL GRUPPO	REPARATURSATZ JUEGO
3			2	REF.2	1	CROWNWHEEL	COURONNE CORONA	TELLERRAD CORONA
4			2	REF.2	1	PINION	PIGNON PIGNONE	ZAHNRAD PINON
5	*	**3617401M5**	2	1234567	1	BOLT	BOULON BULLONE	SCHRAUBE PERNO
6	*	3617352M3	2	1234567	1	BOLT	BOULON BULLONE	SCHRAUBE PERNO

(2) EXPLANATION

COL. A ILLUSTRATION REFERENCE NUMBER

COL. B AN ASTERISK INDICATES A CHANGE SINCE LAST PRINT

COL. C PART NUMBER (SEE PARAGRAPH 2)

COL. D ITEM ALSO A COMPONENT OF AN ASSEMBLY. SEE ASSEMBLY ILLUSTRATION NUMBER INDICATED

COL. E COMMENT (SEE SYMBOLS AND NOTES)

COL. F QUANTITY REQUIRED (SEE NOTES BELOW)

COL. G.H.J.K.L DESCRIPTION LANGUAGE FORMAT : ENGLISH, FRENCH, GERMAN, ITALIAN, SPANISH

II PART NUMBER IDENTIFICATION

1611168M4 = RECOMMENDED STOCKING PARTS AND MARKETING KEY PARTS

3619014M1 = RECOMMENDED STOCKING PARTS

3617401M5 = MARKETING KEY PARTS INDEX

3617352M3 = PART WITHOUT SPECIFIC MARKS

(3) SPECIAL NOTES

THE QUANTITY SHOWN IN COLUMN 'F' IS THE QUANTITY REQUIRED FOR THE PARTICULAR APPLICATION THAT IS ILLUSTRATED. WHERE THESE PARTS ARE COMPONENTS OF AN ASSEMBLY THIS REFERS TO THE QUANTITY IN ONE ASSEMBLY OR SUB-ASSEMBLY.

FOR PARTS SUCH AS SHIMS, WASHERS, ETC. AN 'X' IN THE QUANTITY COLUMN MEANS "QUANTITY AS REQUIRED"

THE PARTS BOOK NUMBER, ISSUE NUMBER AND DATE ARE SHOWN IN THE LOWER RIGHT HAND CORNER OF THE ILLUSTRATED PAGE. THE ISSUE NUMBER IS PRINTED IN BRACKETS

RECOMMENDED STOCKING PARTS

THE INDEX OF THESE PARTS INCLUDES A COLUMN QTY REPORTING THE QUANTITY USED FOR EACH PART IN THE RELEVANT FITTING.

SAFETY NOTE

WHEN ORDERING REPLACEMENT PARTS TO WHICH SAFETY DECALS WERE ORIGINALLY ATTACHED THE APPROPRIATE SAFETY DECALS MUST BE ORDERED AND FITTED.

INFORMATIONS GENERALES

A4

I LISTES DES NUMEROS DE REFERENCE DES PIECES

(1) EXEMPLE

A	B	C	D	E	F	G	H	J
							K	L
1		*1611168M4*	1		1	DIFFERENTIAL	DIFFERENTIEL DIFFERENZIALE	DIFFERENTIAL DIFFERENCIAL
2		*3619014M1*	2		1	KIT	JEU IL GRUPPO	REPARATURSATZ JUEGO
3			2	REF.2	1	CROWNWHEEL	COURONNE CORONA	TELLERRAD CORONA
4			2	REF.2	1	PINION	PIGNON PIGNONE	ZAHNRAD PINON
5	*	**3617401M5**	2	1234567	1	BOLT	BOULON BULLONE	SCHRAUBE PERNO
6	*	3617352M3	2	1234567	1	BOLT	BOULON BULLONE	SCHRAUBE PERNO

(2) EXPLICATIONS

COL. A — NUMERO DE REFERENCE DE L'ILLUSTRATION

COL. B — UN ASTERISQUE INDIQUE UN CHANGEMENT DEPUIS LA DERNIERE EDITION

COL. C — NUMERO DE PIECE (VOIR PARAGRAPHE 2)

COL. D — PIECE COMPRISE DANS L'ENSEMBLE DONT LE NUMERO DE REFERENCE DE L'ILLUSTRATION EST INDIQUE

COL. E — REMARQUE (VOIR SYMBOLES ET NOTES)

COL. F — QUANTITE (VOIR NOTE CI-DESSOUS)

COL. G.H.J.K.L — DESIGNATION ORDRE DES LANGUES ANGLAIS, FRANCAIS, ALLEMAND, ITALIEN, ESPAGNOL

II IDENTIFICATION DES NUMEROS DE PIECES

1611168M4 = PIECES DONT LE STOCKAGE EST RECOMMANDE ET PIECES DE VENTES COURANTES

3619014M1 = PIECES DONT LE STOCKAGE EST RECOMMANDE

3617401M5 = PIECES DE VENTES COURANTES

3617352M3 = PIECES SANS SIGNIFICATION PARTICULIERE

(3) NOTES SPECIALES

LA QUANTITE INDIQUEE DANS LA COLONNE 'F' EST CELLE APPLICABLE A L'ENSEMBLE ILLUSTRE SUR LA PAGE ADJACENTE, LE NOMBRE INDIQUE DONC LA QUANTITE DANS L'ENSEMBLE OU SOUS-ENSEMBLE ET NON POUR LA MACHINE COMPLETE.

POUR DES PIECES TELLES QUE CALES D'EPAISSEUR, RONDELLES, ETC. UN "X" DANS LA COLONNE QUANTITE SIGNIFIE "SUIVANT BESOIN".

LE NUMERO DU CATALOGUE, LE NUMERO D'EMISSION ET LA DATE SONT INDIQUES DANS LE COIN INFERIEUR DROIT DE LA PAGE ILLUSTREE. LE NUMERO D'EMISSION EST IMPRIME ENTRE PARENTHESES.

PIECES DONT LE STOCKAGE EST RECOMMANDE

L'INDEX DE CES PIECES INCLUS UNE COLONNE QTY QUI LISTE LA QUANTITE UTILISEE DE CHAQUE PIECE POUR LE MONTAGE.

NOTE DE SECURITE

LORS DU REMPLACEMENT DE PIECES MUNIES A L'ORIGINE D'UNE DECALCOMANIE DE SECURITE. LA DECALCOMANIE CORRESPONDANTE DOIT AUSSI ETRE COMMANDEE ET MONTEE.

ALLGEMEINE HINWEISE

A5

I TEXTSEITEN MIT TEILNUMMERN

(1) BEISPEIL

A	B	C	D	E	F	G	H	J
							K	L
1		*1611168M4*	1		1	DIFFERENTIAL	DIFFERENTIEL DIFFERENZIALE	DIFFERENTIAL DIFFERENCIAL
2		*3619014M1*	2		1	KIT	JEU IL GRUPPO	REPARATURSATZ JUEGO
3			2	REF.2	1	CROWNWHEEL	COURONNE CORONA	TELLERRAD CORONA
4			2	REF.2	1	PINION	PIGNON PIGNONE	ZAHNRAD PINON
5	*	**3617401M5**	2	1234567	1	BOLT	BOULON BULLONE	SCHRAUBE PERNO
6	*	3617352M3	2	1234567	1	BOLT	BOULON BULLONE	SCHRAUBE PERNO

(2) ERLAEUTERUNG

COL. A — POSITIONSNUMMER DER ABBILDUNG

COL. B — EIN STERN BEDEUTET AENDERUNG GEGENEUBER VORIGER AUSGABE

COL. C — TEILNUMMER (SEHE ABSATZ 2)

COL. D — EINZELTEIL VON KOMPLETTEIL, DESSEN POSITIONSNUMMER HIER ANGEGEBEN IST

COL. E — BEMERKUNGEN (SIEHE SYMBOLE UND HINWEISE)

COL. F — ANZAHL (SIEHE UNTENSTEHENDE ANMERKUNG)

COL. G.H.J.K.L — SPRACHEN - DESCHREIBUNG ENGLICH, FRANZOESISCH, DEUTSCH, ITALIENSCH UND SPANISCH

II FESTSTELLEN DER TEILNUMMER

1611168M4 = LAGERVORSCHLAGSTEILE UND SCHWERPUNKTEILE MARKETING

3619014M1 = LAGERVORSCHLASTEILE

3617401M5 = SCHWERPUNKTEILE MARKETING

3617352M3 = TEIL OHNE SPEZIFIKATIONS KENNZEICHNUNG

(3) ANMERKUNGEN

DIE IN SPALTE 'F' AUFGEFUEHRTE ANZAHL IST DIE AND DIESTER STELLE BENOETIGTE ANZAHL. FALLS ES SICH UMEIN EINZELTEIL EINES KOMPLETTEILS HANDEL, IST DIE ANZAHL PRO KOMPLETTEIL ORDER ZUSAM-MENBAUGEMEINT.

FUER TEILE WIE EINSTELLBLECHE, SCHEIBEN USW BEDEUTET EIN 'X' IN DER ANZAHLSPALT "ANZAHL NACH BEDARF".

DIE TEILNUMMER DER ERSATZTEILLISTE, AUSGABENUMMER UND DATUM SIND IN DER RECHTEN UNTEREN ECKE DER BILDSEITE AUFGEFUEHRT. DIE AUSGABENUMER STEHT IN KLAMMERN.

ZUR LAGERHALTUNG EMPFOHLENE ERSATZTEILE

DER ERSATZTEIL INDEX ENTHAELT EINE SPALTE "MENGE", WELCHE DIE ANZAHL DER ZUM ZUSAMMENBAU ERFORDERLICHEN ANGIBT.

WECHTIGER HINWEIS

WENN ERSETZTE TEILE BESTELLT WERDEN, BEI DENEN SICHERHEITSABZIEHBILDER WAREN, MUESSEN DIE ENTSPRECHENDEN SICHERHEITZABZIEHBILDER BESTELLT UND ANGEBRACHT WERDEN.

I ELENCO DEL PARTICOLARI RICAMBIO

(1) ESEMPION

A	B	C	D	E	F	G	H	J
							K	L
1		*1611168M4*	1		1	DIFFERENTIAL	DIFFERENTIEL DIFFERENZIALE	DIFFERENTIAL DIFFERENCIAL
2		*3619014M1*	2		1	KIT	JEU IL GRUPPO	REPARATURSATZ JUEGO
3			2	REF.2	1	CROWNWHEEL	COURONNE CORONA	TELLERRAD CORONA
4			2	REF.2	1	PINION	PIGNON PIGNONE	ZAHNRAD PINON
5	*	**3617401M5**	2	1234567	1	BOLT	BOULON BULLONE	SCHRAUBE PERNO
6	*	3617352M3	2	1234567	1	BOLT	BOULON BULLONE	SCHRAUBE PERNO

(2) SPIEGAZIONE

COL. A NUMERO DI RIFERIMENTO DELL ILLUSTRAZIONE

COL. B UN ASTERISCO INDICA UNA VARIAZIONE RISPETO ALL ULTIMA EMISSIONE

COL. C NUMERO DEL RECAMBIO (VEDER PARAGRAFO 2)

COL. D IL PARTICOLARE E ANCHE COMPONENTE DI UN GRUPPO IL CUI NUMERO DI ILLUSTRAZIONE E INDICATO

COL. E COMENTO (VEDER SIMBOLI E NOTE)

COL. F QUANTITA RECHIESTA (VEDERE NOTA A SEQUITO)

COL. G.H.J.K.L DESCRIZIONE - SEQUENZA LIGNUA : INGLESE, FRANCESE, TEDESCO, ITALIANO E SPAGNOLO

II CODICE IDENTIFICAZIONE DEL PARTICOLARE

1611168M4 = PEZZI CHE RECOMANDIANO DI TENERE A MAGAZZINO E PEZZI ESSENZIALI PER IL MARKETING

3619014M1 = PEZZI CHE RECOMANDIANO DI TENERE A MAGAZZINO

3617401M5 = PEZZI ESSENZIALI PER IL MARKETING

3617352M3 = SENZA CODICE IDENTIFICAZIONE DEL PARTICOLARE

(3) NOTE AGGIUNTIVE

LA QUANTITA INDICATA NELLA COLONNA 'F' CORRISPONDE ALLA QUANTITA RICHIESTA PER LA PARTICOLARE APPLICAZIONE ILLUSTRATA. QUALORA LA PARTE SIA COMPONENTE DI UN GRUPPO, LA QUANTITA INDICATA SI REFERISCE ALLA QUANTITA CONTENUTA NEL GRUPPO.
PER PARTICOLARI COME SPESSORI, RONDELLE ETC. UNA 'X' NELLA COLONNA DELLA QUANTITA STA A INDICARE "QUANTITA A RICHIESTA"

IL NUMERO DI RIFERIMENTO DEL CATALOGO, IL NUMERO DI EDIZIONE E LA DATA SONO RIPORTATI IN BASSO A DESTRA NELLA PAGINA ILLUSTRATIVA.

PEZZI CHE RECCOMANDIANO DI TENERE A

L'INDICE DELA LISTA RICAMBI INCLUDE UNA COLONNA QTY CHE INDICA LA QUANTITA PER OGNI CODICE RICAMBI NECESSARIA PER IL MONTAGIO.

NOTA PER LA SICUREZZA

QUANDO VIENE ORDINATO UN PEZZO AL QUALE ERANO ORIGINARIAMENTE APPLICATE LE DECALCOMANIE PER LA SICUREZZA ANCHE QUESTE ULTIME DEVONO ESSERE ORDINATE E APPLICATE AL PEZZO PRIMA DELLA CONSEGNA AL CLIENTE.

I LISTAS CON LOS NUMEROS DE REFERENCIA DE LAS PIEZAS

(1) EJEMPLO

A	B	C	D	E	F	G	H	J
							K	L
1		*1611168M4*	1		1	DIFFERENTIAL	DIFFERENTIEL DIFFERENZIALE	DIFFERENTIAL DIFFERENCIAL
2		*3619014M1*	2		1	KIT	JEU IL GRUPPO	REPARATURSATZ JUEGO
3			2	REF.2	1	CROWNWHEEL	COURONNE CORONA	TELLERRAD CORONA
4			2	REF.2	1	PINION	PIGNON PIGNONE	ZAHNRAD PINON
5	*	**3617401M5**	2	1234567	1	BOLT	BOULON BULLONE	SCHRAUBE PERNO
6	*	3617352M3	2	1234567	1	BOLT	BOULON BULLONE	SCHRAUBE PERNO

(2) EXPLICACION

COL. A — NUMERO DE REFERENCIA DEL DIBUJO

COL. B — UN ASTERISCO INDICA UNA MODIFICATION DESDE LA ULTIMA EDICION

COL. C — NUMERO DE PIEZA (VER PARAGRAFO 2)

COL. D — PIEZA INCLUIDA EN EL CONJUNTO CUYO NUMERO DE REFERENCIA DE DIBUJO SE INDICA COMENTARIO (VEANSE LOS SIMBOLOS Y LAS NOTAS)

COL. E — CANDIDAD NECESARIA (VER NOTA A CONTINUACION)

COL. F — CANDIDAD NECESARIA (VER NOTA A CONTINUACION)

COL. G.H.J.K.L — DESCRIPCION - FORMATO DE IDIOMA - INGLES, FRANCES, ALEMAN, ITALIANO Y ESPANOL

II IDENTIFICATION DE NUMERO DE REFERENCIA

1611168M4 = RECAMBIO QUE SE RECOMENDA MANTENER EN STOCK Y RECAMBIO SELECCIONADO POR MARKETING COMO PIEZAS CLAVE

3619014M1 = RECAMBIO QUE SE RECOMIENDA MANTENER EN STOCK

3617401M5 = RECAMBIO SELECCIONADO POR MARKETING COMO PIEZAS CLAVE

3617352M3 = RECAMBIO SIN MARCAS ESPECIFICAS

(3) NOTAS ESPECIALES

LA CANTIDAD INDICADA EN LA COLUMNA 'F' ES LA CANTIDAD NECESARIA PARA EL CONJUNTO DISENADO EN LA PAGINA CONTIGUA, EL NUMERO POR LO TANTO INDICA LA CANTIDAD CORRESPONDIENTE AL CONJUNTO O SUBCONJUNTO Y NO A LA MAQUINA COMPLETA.

PARA DETERMINADAS PIEZAS COMO ESPACIADORES, ARANDELAS, ETC. UNA 'X' EN LA COLUMNA DE CANDIDADES INDICA "SEGUN NECESIDADES".

LA REFERENCIA DEL CATALOGO NUMERO Y FECHA DE EDICION ESTAN IMPRESAS EN EL ANGULO DERECHO INFERIOR DE LA PAGINA ILLUSTRADA EL NUMERO DE EDICION ESTA INDICADO ENTRE PARENTESIS.

RECAMBIO QUE SE RECOMIENDIA MANTENER EN STOCK

L'INDEX NUMERICO DE ESTAS PIEZAS INCLUSO UNA COLUMNA QTY QUE LISTA LA CANTIDAD UTILISADA DE CADA PIEZA POR MEL MONTAJE.

AVISO DE SEGURIDAD

CUANDO SE PIDEN PIEZAS DE REPUESTO QUE ORIGINALIMENTE LLEVABAN CALCOMANIAS DE SEGURIDAD HAY QUE PEDIR Y COLOCAR TAMBIEN LAS CALCOMANIAS APROPIADAS.

SYMBOLS / SYMBOLES / SYMBOLE / SIMBOLI / SIMBOLOS

A8

	FOUR WHEEL DRIVE	4 ROUES MOTRICES 4 RUEDAS MOTRIZ	4 RAD ANTRIEB 4 RUEDAS MOTRIZ
	TWO WHEEL DRIVE	2 ROUES MOTRICES 2 RUEDAS MOTRIZ	2 RAD ANTRIEB 2 RUEDAS MOTRIZ
	FOR GERMANY ONLY OR ANY TEXT IN GERMAN ONLY	POUR ALLEMAGNE SEULEMENT OU EN ALLEMAND PARA ALEMANIA SOLAMENTE O EN ALEMAN SOLAMENTE	NUR FUER DEUTSCHLAND ODER TEXT NUR IN DEUTSCH PARA ALEMANIA SOLAMENTE O EN ALEMAN SOLAMENTE
	FOR FRANCE ONLY OR ANY TEXT IN FRENCH ONLY	POUR FRANCE SEULEMENT OU EN FRANÇAIS PARA FRANCIA SOLAMENTE O EN FRANCES SOLAMENTE	NUR FUER FRANKREICH ODER TEXT NUR IN FRANZOESICH PARA FRANCIA SOLAMENTE O EN FRANCES SOLAMENTE
	FOR ITALY ONLY OR ANY TEXT IN ITALIAN ONLY	POUR ITALIE SEULEMENT OU EN ITALIEN PARA ITALIA SOLAMENTE O EN ITALIANO SOLAMENTE	NUR FUER ITALIEN ODER TEXT NUR IN ITALIENSCH PARA ITALIA SOLAMENTE O EN ITALIANO SOLAMENTE
	FOR UK ONLY OR ANY TEXT IN ENGLISH ONLY	POUR ROYAUME UNI SEULEMENT OU EN ANGLAIS PARA INGLATERRA SOLAMENTE O EN INGLES SOLAMENTE	NUR FUER ENGLAND ODER TEXT NUR IN ENGLISCH PARA INGLATERRA SOLAMENTE O EN INGLES SOLAMENTE
	FOR AMERICAS REGION	POUR AMERIQUES PARA REGION DE LAS AMERICAS SOLAMENTE	FUER AMERICA PARA REGION DE LAS AMERICAS SOLAMENTE
	FOR ASIA/AFRICA/AUSTRALASIA REGION	POUR ASIE/AFRIQUE/AUSTRALASIE PARA ASIA/AGRICA/AUSTRALASIA SOLAMENTE	FUER ASIEN/AFRIKA/AUSTRALIEN PARA ASIA/AFRICA/AUSTRALASIA SOLAMENTE
	FOR EXPORT EUROPE	POUR EXPORT EUROPE PARA EXPORTACION EUROPA	FUER EUROPA PARA EXPORTACION EUROPA
	FOR UNITED STATES OF AMERICA	POUR ETATS UNIS D'AMERIQUE PARA EE UU DE AMERICA	FUER USA PARA EE UU DE AMERICA
	FOR AUSTRALIA	POUR AUSTRALIE PARA AUSTRALIA	FUER AUSTRALIEN PARA AUSTRALIA
	FOR SWEDEN	POUR SUEDE PARA SUECA	FUER SCHWEDEN PARA SUECA
	FOR NORWAY	POUR NORVEGE PARA NORVEGA	FUER NORWEGEN PARA NORVEGA
	FOR SOUTH AFRICA	POUR AFRIQUE DU SUD PARA AFRICA DEL SUR	FUER SUED-AFRIKA PARA AFRICA DEL SUR
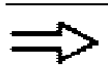	REPLACE AND REPAIR OLD IS NOT INTERCHANGEABLE WITH NEW	REMPLACE ET RECHANGE NON INTERCHANGEABLE SOSTITUIRE E RIPARARE/NUOVO-VECCHIO NON INTERC.	FUER ERSATZ ALTE VERSION NICHT AUSTAUS. MIT NEUER VERSION REEMPLAZAR Y REPARAR/LA ANTERIOR NO ES INTERCAM. CON LA NUEVA
	REPLACE AND REPAIR - OLD AND NEW INTERCHANGEABLE	REMPLACE ET RECHANGE - INTERCHANGEABLE SOSTITUIRE E RIPARARE/NUOVO-VECCHIO SONO INTERC.	FUER ERSATZ - ALTE VERSION AUSTAUS. MIT NEUER VERSION REEMPLAZAR Y REPARAR/ANTERIOR Y NUEVAS SON INTERCAMB.

SYMBOLS / SYMBOLES / SYMBOLE / SIMBOLI / SIMBOLOS

A9

RIGHT HAND	DROITE DESTRA	RECHTS DERECHA
LEFT HAND	GAUCHE SINISTRA	LINKS IZQUIERDA
WIDTH	LARGEUR LARGHEZZA	BREITE ANCHURA
LENGTH	LONGUEUR LUNGHEZZA	LANGE LONGITUD
THICKNESS	EPAISSEUR SPESSEZZA	STAERKE ESPESOR
DIAMETER	DIAMETRE DIAMETRO	DURCHMESSER DIAMETRO
NUMBER OF TEETH/SPLINES	NOMBRE DE DENTS/CANNELURES NUMERO DE DENTES/CALETTATURAS	ANZAHL DER ZAEHNE/YERZAHNUNG NUMERO DE DIENTES/RANURAS
TOP	HAUT PARTE SUPERIORE	OBEN PARTE SUPERIOR
BOTTOM	BAS PARTE INFERIORE	UNTEN PARTE INFERIOR
FROM SERIAL OR ENGINE NUMBER	A PARTIR DU NUMERO DE SERIE DU NUMERO DE MOTEUR DESDE EL NUMERO	AB SERIEN-ODER MOTOR NUMMER DESDE EL NUMERO
UP TO SERIAL OR ENGINE NUMBER	JUSQU'AU NUMERO DE SERIE OU NUMERO DE MOTEUR HASTA EL NUMERO	DROITE HASTA EL NUMERO
REPAIRS AND REPLACES	REMPLACE ET RECHANGE SURROGARE Y RICAMBIO	ERSETZT REEMPLAZA Y SUSTIUYE
SEE PAGE - REFERENCE NUMBER	VOIR PAGE - NUMERO DE REFERENCE VER PAGINA - NUMERO DE REFERENCIA	SIEHE SEITE - POSITIONSNUMMER VER PAGINA NUMERO DE REFERENCIA
ALTERNATIVE	ALTERNATIVE ALTERNATIVO	WAHLWEISE ALTERNATIVO
NOT SERVICED, ORDER	PAS FOURNIES, COMMANDER NO SUMINISTRADAS, PEDIR	NICHT LIEFERTEILE, BESTELLE NO SUMINISTRADAS, PEDIR
WITHOUT OR NOT FOR. EXAMPLE: NOT FOR ENGLAND	SANS OU PAS POUR EXAMPLE : PAS POUR ANGLETERRE SON O NO PARA. EJEMPLO : NO PARA INGHILTERRA	OHNE ODER NICHT FUER. BEISPEL : FUER DEUTSCHLAND SON O NO PARA. EJEMPLO : NO PARA INGLETERRA

	A10	

RESERVED

GROUP INDEX ALPHA
GROUPES DE MONTAGE
GRUPPENVERZEICHNIS
GRUPPO INDICE
GRUPOS DE MONTAJE

B 1

		PAGE
XA04 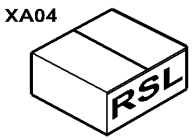	DEALER STOCKING LIST LISTA DE PIEZAS PARA CONCESIONARIO LISTA DE PEÇAS CONCESSIONÁRIA	5
XA06 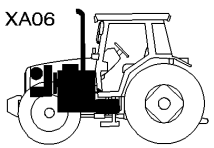	ENGINE & EQUIPMENT MOTOR & HERRAMENTAL MOTOR & EQUIPAMENTO	10
XD01 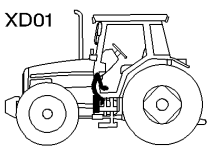	CLUTCH EMBRAGUE EMBRAIAGEM	20
XE04 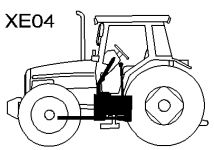	TRANSMISSION TRANSMISIÓN TRANSMISSÃO	25
XG01 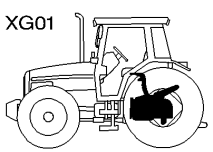	REAR AXLE EJE TRASERO EIXO TRASEIRO	30
XG55 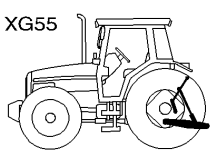	LINKAGE ENGANCHE ENGATE	40
XG56 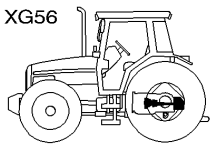	PTO DRIVE MECHANISM TRANSMISION TOMA DE FUERZA TRANSMISSAO TOMADA DE FORCA	50
XJ01 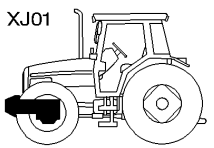	FRONT AXLE EJE DELANTERO EIXO DIANTEIRO	60
XP28 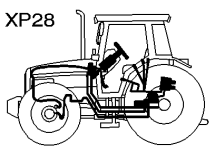	HYDRAULIC HIDRAULICO HIDRAULICO	70
XU21 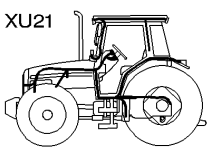	ELECTRICAL EQUIPMENT & INSTRUMENT PANEL INSTALACION ELECTRICA & TABLERO DE INSTRUMENTOS INSTALACAO ELETRICA & PAINEL DE INSTRUMENTOS	80
XU22 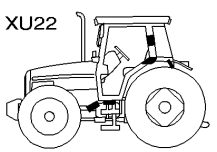	ELECTRONIC EQUIPMENT EQUIPO ELECTRONICA EQUIPAMENTO ELETÔNICO	90
XY54 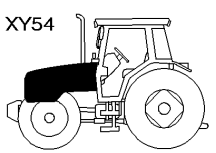	BODY CARROCERIA CARROCARIA	100

GROUP INDEX ALPHA
GROUPES DE MONTAGE
GRUPPENVERZEICHNIS
GRUPPO INDICE
GRUPOS DE MONTAJE

B 2

PAGE

XY55

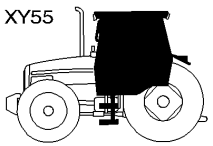

TRACTOR CAB
CABINA TRACTOR
CABINA TRACTOR

110

XY56

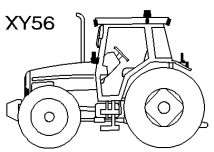

LIGHTING
ILUMINACIÓN
ILUMINAÇÃO

120

XY57

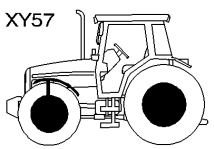

RIMS & WHEELS WEIGHTS
LLANTAS & MASAS DE RUEDAS
JANTES & MASSAS DE RODAS

130

PAGE

RESERVED

ALPHABETICAL INDEX

C1

	PAGE
Body	
Decals	
Safety	100 - 45
Emblems	100 - 35
Footstep	100 - 30
Literature	100 - 50
Sheet Metal	
Grille	100 - 5
Hood	100 - 10
Hood Frame	100 - 15
Speed Charts	100 - 40
Tool Box	100 - 25
Clutch	
Clutch Control	20 - 15
Flywheel & Flywheel Housing	20 - 10
Front Spacer	20 - 5
Dealer Stocking List	
Dealer Stocking List	5 - 5
Electrical Equipment & Instrument Panel	
Auto-Guide	80 - 70
Engine Harness	80 - 25
External Controls Fitted On The Rear Fenders	80 - 20
Field Lights Harness	80 - 65
Front Lightning Harness	80 - 85
Harness Front Electrical Plug	80 - 95
Instrument Panel & Instruments	80 - 5
Instrument Panel Harness	80 - 35
Pillar Harness	80 - 80
Plate Relay & Fuse Holder	80 - 45
Rear Lightning Harness	80 - 90
Roof Harness	80 - 55
Side Console Switches	80 - 10
Electronic Equipment	
Auto-Guide	90 - 25
Auxiliary Distributors Harness	90 - 10
Control Box Harness & Cab Controls	90 - 65
Electronic Equipment	
Sensors	90 - 45
Electronic Lift	
Console	90 - 5
Front Axle Suspended Harness / Control Box	90 - 60
Harness "Isobus"	90 - 50
Plate Lighting Equipement	90 - 35
Radar	90 - 40
Transmission Main Harness	90 - 75
Engine & Equipment	
Additional Tank	10 - 170
Air Compressor	10 - 100
Air Cooler	10 - 230
Air Filter	
Dry - Dual Element	10 - 250
Air Induction & Exhaust	10 - 90
Alternator & Bracket	10 - 15
Batteries And Cables	10 - 190
Cab Heating System	
Engine Part	10 - 130
Compresser	10 - 205
Cooling System	
Air Conditioned Installation	10 - 200
Engine	10 - 210
Crankshaft, Piston & Connecting Rods	10 - 35
Cylinder Block	10 - 20
Cylinder Head	10 - 45
Cylinder Head Cover	10 - 55
Electronic Engine Management	10 - 105
Engine & Equipment	10 - 5
Engine Breather	10 - 70
Engine Gaskets Sets	10 - 120
Engine Parts	10 - 110
Engine Repair Kits	
Piston- Cylinder Head With Valves	10 - 115
Fuel System	10 - 175
Fuel Tank & Attachments	10 - 140
Heater Engine Block	10 - 125
Injection System	10 - 80
Low Pressure Fuel System	10 - 85

ALPHABETICAL INDEX

C2

	PAGE
Lubricating Oil Cooler And Filter	10 - 65
Oil Cooler	10 - 235
Oil Recovery	10 - 240
Oil Sump	10 - 60
Pollution Control	10 - 275
Tank Assembly	10 - 160
Throttle Controls	10 - 280
Timing Gear Housing	10 - 30
Turbocharger	
Pipes	10 - 95
Valve Mechanism And Camshaft	10 - 40
Vertical Exhaust On The Side	10 - 255
Water Pump	10 - 75
Front Axle	
Front Axle 4 Wheel Drive	60 - 15
Bracket	60 - 15
Clutch	60 - 30
Differential	60 - 65
Differential Lock Mechanism	60 - 20
Final Drive	60 - 70
Housing	60 - 55
Guard And Transmission Shaft	60 - 25
Hydraulic Pump	60 - 45
Hydraulic Valve Block	60 - 80
Weight Frame And Tow Pin	60 - 5
Hydraulic	
Auxiliary Distributor	70 - 235
Auxiliary Distributors Installation	70 - 220
Auxiliary Hydraulics	70 - 195
Brake Pedals	70 - 60
Brake Valve	70 - 105
Brakes High Pressure	
Pipes And Fitting	70 - 70
Feed Pump	
System Comfort	70 - 145
Front Suspension Hydraulic Lines	70 - 55
Gear Box Lubrication	70 - 155
Interior	70 - 155
Hydraulic Block	70 - 215
Hydraulic Brake Assy	70 - 130
Hydraulic Circuit	
Transmission	70 - 160
Hydraulic Coupling	70 - 275
Hydraulic Lift Valve	70 - 255
Hydraulic Valve Block	70 - 170
Pressure Filter	70 - 170
Solenoid Valve	70 - 180
Lighting Power Shuttle Drive	70 - 20
Lube Oil Pump	
Filter	70 - 140
Oil Cooler	70 - 185
Oil Recovery	70 - 300
Pump Drive	70 - 135
Steering Hydraulic Lines	70 - 50
Steering Pump	70 - 30
Steering Wheel And Telescopic Column	70 - 5
Trailor Brake	70 - 110
Pneumatic Feeding	70 - 110
Lighting	
Lighting Equipment	
Front	120 - 5
Rear	120 - 35
Rotating Light	120 - 40
Traffic Warning	120 - 25
Working Light	120 - 15
Linkage	
Automatic Hitch	
With Remote Control	40 - 115
Automatic Stabilizers	40 - 55
Front Linkage	40 - 140
Hydraulic	40 - 140
Front Linkage 50000n	40 - 130
Hitch	40 - 95
Levelling Box	40 - 15
Lift Cylinders	40 - 5
Lift Cylinders Feeding	40 - 10

ALPHABETICAL INDEX

C3

	PAGE
Loader	
Frame	40 - 155
Hydraulic	40 - 160
Long Hay Ladder	40 - 90
Lower Bar With Hook	40 - 45
Sensing Pin	40 - 40
Swinging Drawbar	40 - 80
Ball And Sscket Hitch	40 - 80
Peak On Scale	40 - 75
Swinging Drawbar Support	40 - 60
Swinging Drawbar Tidying	40 - 85
Top Link Lock	40 - 35
Top Link With Hook End	40 - 20
Tube Stabilizers	40 - 50
Without Automatic Hitch	
Without Remote Control	40 - 125

Pto Drive Mechanism

Engine P . T . O	
Flange - Bridle	50 - 20
Pipes	50 - 25
Front Pto	
Housing	50 - 35
Ipto Clutch	50 - 55
Guard	
Pto	50 - 30
Independant Power Take Off Clutch	50 - 5

Rear Axle

Angle Sensor	30 - 55
Bevel Drive	30 - 30
Differential	30 - 25
Disc Brakes	30 - 45
Handbrake	30 - 5
Lift Arms	30 - 50
Oil Level Indicator	30 - 20
Rear Axle Housings	
Inner Final Drive Gear	30 - 40
Wheel Shaft Housing	30 - 15

Rims & Wheels Weights

	PAGE
Front Axle 4 Wheel Drive	
Mudguards And Supports	130 - 20
Front Wheels	
4 Wheel Drive	130 - 5
Rear Wheels	130 - 45
Fixing By Cone	130 - 45
Wheel Wedges	130 - 75
Wheel Weights	130 - 55

Tractor Cab

Air Conditioner	110 - 150
Hose	110 - 150
Cab Filter	110 - 185
Cab Mountings	
With Suspension	110 - 5
Canopy	110 - 205
Doors	110 - 40
Electric Control Rear Reflecting Miror	110 - 235
Electrical Plug & Cigar Lighter	110 - 220
Emergency Equipment	110 - 60
External Mirrors	110 - 230
Glass	110 - 50
Heater	
High Cold	110 - 180
Heater Control	110 - 190
Heating Hatchway	110 - 70
Instrument Panel Cladding	110 - 110
Internal Mirrors	110 - 225
Radio Installation	110 - 210
Rear Window Mechanism	110 - 55
Roof	110 - 65
Seat	110 - 250
Secondary Seat	110 - 270
Tractor Cab	110 - 125
Cab Insulation	110 - 125
Cladding	110 - 75
Fenders	110 - 130
Windscreen Wiper	110 - 200

ALPHABETICAL INDEX

C4

PAGE

Transmission

- Accumulator Shaft **25 - 30**
- Adjusting Device **25 - 50**
- Control Armrest **25 - 80**
- Duct Plate **25 - 45**
- Gear Box **25 - 10**
- Group Gear Shifting **25 - 60**
- Hydraulic Pump **25 - 35**
- Hydraulique Motor **25 - 40**
- Inner Housing **25 - 15**
- Planetary Drive **25 - 20**
- Pump Shaft **25 - 25**
- Transmission
  - Housing **25 - 5**
- Transmission Control **25 - 65**
  - Emergency Control - Drive Line **25 - 65**
  - Emergency Control - Range **25 - 70**

PAGE

INDICE ALFABETICO

C5

PAGE

Cabina Tractor

- Aire Acondicionado 110 - 150
  - Flexible 110 - 150
- Asiento 110 - 250
- Cabina De Tractor
  - Revestimiento 110 - 75
- Cabina Tractor 110 - 125
  - Aislamiento 110 - 125
  - Guardabarros 110 - 130
- Cristal 110 - 50
- Dosel 110 - 205
- Enchufe & Encendor De Cigarillos 110 - 220
- Equipo De Emergencia 110 - 60
- Escotilla De Calefaccion 110 - 70
- Filtro De Cabina 110 - 185
- Mando De Calefaccoin 110 - 190
- Mecanismo De Ventana Trasera 110 - 55
- Monturas De Cabina
  - Con Suspension 110 - 5
- Puerta 110 - 40
- Radio Instalacion 110 - 210
- Retrovisor 110 - 230
- Retrovisor Con Mando Electrico 110 - 235
- Retrovisor Interior 110 - 225
- Riscaldatore
  - Gran Freo 110 - 180
- Tejado 110 - 65
- Varillaje De Limpiaparabrisas 110 - 200
- Vestir Tablero De Instrumentos 110 - 110

Carroceria

- Caja Herramienta 100 - 25
- Calcomanias
  - Seguridad 100 - 45
- Cuadros De Velocidad 100 - 40
- Emblemas 100 - 35
- Emplanchados
  - Armadura Capo 100 - 15
  - Capo 100 - 10
  - Griglia 100 - 5

PAGE

- Estribos 100 - 30
- Literatura 100 - 50

Eje Delantero

- Bastidor Para Pesas Y Perno De Remolque 60 - 5
- Bloque Valvulas Hydraulico 60 - 80
- Bomba Hidraulica 60 - 45
- Defensa Y Arbol De Transmision 60 - 25
- Doble Traccion De Eje Frontal
  - Mecanismo Bloqueo Diferencial 60 - 20
- Eje Delantero 4 Ruedas Motrices 60 - 70
  - Accionamiento Final 60 - 70
  - Carter 60 - 55
  - Diferencial 60 - 65
  - Embrague 60 - 30
- Eje Delantero 4 Ruedas Motriz
  - Soporte 60 - 15

Eje Trasero

- Brazos Elevador 30 - 50
- Cajas De Eje Trasero
  - Pinon Interior De Mando Final 30 - 40
- Captador De Angulo 30 - 55
- Carter De Husillo De Rueda 30 - 15
- Differencial 30 - 25
- Disco De Freno 30 - 45
- Freno De Mano 30 - 5
- Indicador Nivel De Aceite 30 - 20
- Rueda Conica 30 - 30

Embrague

- Espaciador Delantero 20 - 5
- Mando Del Embrague 20 - 15
- Volante & Carter Del Volante 20 - 10

Enganche

- Alimentacion Gato Hidraulico 40 - 10
- Arreglo Barra De Tiro Oscilante 40 - 85
- Barra De Tiro Oscilante 40 - 80
  - Enganche De Rotula 40 - 80
  - Pico En Una Scala 40 - 75

INDICE ALFABETICO

C6

	PAGE
Barra Enganche Con Gancho	40 - 20
Barras Inferiores Con Gancho	40 - 45
Caja Niveladora	40 - 15
Cargadora	
Bastidor	40 - 155
Hidraulica	40 - 160
Chiavistello Barra Superior	40 - 35
Enganche	40 - 95
Enganche Automatico	
Con Control Remoto	40 - 115
Enganche Delantero	40 - 140
Hydraulico	40 - 140
Enganche Delantero 50000n	40 - 130
Estabilizador Automatico	40 - 55
Estabilizador Tubo	40 - 50
Gato Hidraulico	40 - 5
Guia Escala Longituda	40 - 90
Sin Enganche Automatico	
Sin Control Remoto	40 - 125
Support De Barra De Tiro	40 - 60
Toma	40 - 40
Equipo electronica	
Auto-Guide	90 - 25
Equipo Electronico	
Sensores	90 - 45
Haz De Hilos "Isobus"	90 - 50
Levante Electronico	
Consola	90 - 5
Mazo Cables Caja De Control Y Mando Del Cabina	90 - 65
Mazo Cables De Eje Delantero Suspendido / Caja De Cont	
Rol	90 - 60
Mazo Cables Distribuidores Auxiliares	90 - 10
Mazo Cables Principale Ttransmission	90 - 75
Placa Equipo Alumbrado	90 - 35
Radar	90 - 40
Hidraulico	
Acoplador Hidraulico	70 - 275
Bloque Hydraulico	70 - 215

	PAGE
Bloque Valvulas Hydraulico	70 - 170
Filtro Presion	70 - 170
Valvula Solenoid	70 - 180
Bomba Alimentadora	
Comando De Comodidad	70 - 145
Bomba De Aceite Lubrificacion	
Filtro	70 - 140
Bomba Direccion	70 - 30
Circuito Hidraulico	
Transmision	70 - 160
Distribuidor Auxiliar	70 - 235
Enfriador El Aciete	70 - 185
Frenaje De Remolque	70 - 110
Alimentación Neumática	70 - 110
Freno Hidraulica	70 - 130
Frenos Alta Presión	
Tuberias Y Montaje	70 - 70
Hidraulico Auxiliar	70 - 195
Instalacion Distribuidores Auxiliares	70 - 220
Instalacion Hidraulica De Direccion	70 - 50
Instalacion Hidraulica Del Suspension Delantero	70 - 55
Lubrificacion Cambio De Velocidades	70 - 155
Internas	70 - 155
Mando Alumbrado Y Inversor Sub Par	70 - 20
Mando De Bomba	70 - 135
Pedals Del Freno	70 - 60
Recuperacion Del Aceite	70 - 300
Valvula De Freno	70 - 105
Valvula De Levante Hidraulico	70 - 255
Volante Direccion Y Columna Telescopico	70 - 5
Iluminación	
Equipamiento Indicacion	120 - 25
Equipo Alumbrado	
Frontal	120 - 5
Trasera	120 - 35
Faro De Trabajo	120 - 15
Luz Giratoria	120 - 40
Instalacion Electrica & Tablero De Instrumentos	

INDICE ALFABETICO

C7

	PAGE
Auto-Guide	80 - 70
Haz De Hilos De Montante	80 - 80
Haz De Hilos De Motor	80 - 25
Haz De Hilos De Techo	80 - 55
Haz De Hilos Del Luces De Campo	80 - 65
Haz De Hilos Delantero De Iluminacion	80 - 85
Haz De Hilos Enchufe Delantera	80 - 95
Haz De Hilos Trasero De Iluminacion	80 - 90
Haz Tablero De Instrumentos	80 - 35
Interruptores Del Consola Lateral	80 - 10
Mando Externo Sobre El Guadabarros	80 - 20
Placa Porta Rele & Fusibile	80 - 45
Tablero De Instrumentos & Indicapores	80 - 5
Lista De Piezas Para Concesionario	
Lista De Piezas Para Concesionario	5 - 5
Llantas & Masas De Ruedas	
Cunas De Rueda	130 - 75
Doble Traccion De Eje Frontal	
Guardabarros Y Soporte	130 - 20
Pesos De Rueda	130 - 55
Ruedas Delanteras	
4 Ruedas Motrices	130 - 5
Ruedas Traseras	130 - 45
Fijacion Con Cono	130 - 45
Motor & Herramental	
Admision & Escape	10 - 90
Alternador Y Support	10 - 15
Batterie Y Cable	10 - 190
Bloque De Cilindro	10 - 20
Bomba De Agua	10 - 75
Caja Supplementario	10 - 170
Calentador Motor	10 - 125
Carter De Aceite	10 - 60
Carter De La Distribucion	10 - 30
Ciguenal, Piston & Bielas	10 - 35
Cjto.Tanque	10 - 160
Compresor	10 - 205
Compressor De Aire	10 - 100
Control De Contaminación	10 - 275
Culata	10 - 45
Deposito Combustible Sujecciones	10 - 140
Enfriador De Aire	10 - 230
Enfriador El Aciete	10 - 235
Escape Vertical Lano Lateral	10 - 255
Filtro De Aire	
Elemento Doble Seco	10 - 250
Gestione Motor Electronico	10 - 105
Jeugos De Empaquetaduras De Motor	10 - 120
Jeugos De Reparacion De Motor	
Pistones-Culata Con Valvulas	10 - 115
Mandos Acelerador	10 - 280
Mecanismo Valv. Y Arbol De Levas	10 - 40
Motor & Herramental	10 - 5
Motor Recambio	10 - 110
Recuperacion Del Aceite	10 - 240
Refrigerador Y Filtro De Aceite	10 - 65
Respiradero Motor	10 - 70
Sistema Combustible	10 - 175
Sistema De Calefaccion De Cabina	
Pieza De Motor	10 - 130
Sistema De Combustible A Baja Presion	10 - 85
Sistema De Inyeccion	10 - 80
Sistema De Refrigeracion	
Instalacion Con Aire Acondicionad	10 - 200
Sistema Refrigeracion	
Motor	10 - 210
Tapa Culata	10 - 55
Turbo-Soplador	
Tubos	10 - 95
Transmision Toma De Fuerza	
Embrague De Toma De Fuerza Independiente	50 - 5
Proteccion	
Toma De Fuerza	50 - 30
Tdf Delantera	
Caja	50 - 35
Embrague Ipto	50 - 55
Toma De Fuerza Independiente	

INDICE ALFABETICO

C8

	PAGE
Pletina - Brida	50 - 20
Tuberias	50 - 25
Transmisión	
Bomba Hidraulica	25 - 35
Caja Del Velocidades	25 - 10
Cambio De Grupo	25 - 60
Carter Interior	25 - 15
Control De Transmision	25 - 70
Accionamento De Emergencia - Gama	25 - 70
Accionamento Emergencia - Cable	25 - 65
Dispositivo Ajustable	25 - 50
Eje De Bomba	25 - 25
Eje Sumatorio	25 - 30
Motor Hidraulico	25 - 40
Placa Del Conducto	25 - 45
Reposa Brazos De Control	25 - 80
Transmision	
Caja	25 - 5
Transmision Planetaria	25 - 20

ALPHABETICAL INDEX

C9

PAGE

Cabina Tractor

- Assento 110 - 250
- Assento Secundário 110 - 270
- Cabine Trator 110 - 125
  - Isolamento 110 - 125
  - Pára-Lamas 110 - 130
  - Revestimento 110 - 75
- Calefação
  - Alta Capacidade De Resfriamento 110 - 180
- Comando Da Calefação 110 - 190
- Condicionador De Ar 110 - 150
  - Mangueira 110 - 150
- Equipamentos De Emergência 110 - 60
- Espelho Externo 110 - 230
- Espelho Interno 110 - 225
- Filtro Cabine 110 - 185
- Fixação Cabine
  - Com Suspensão 110 - 5
- Instalação Do Rádio 110 - 210
- Limpador Do Pára-Brisa 110 - 200
- Mecanismo Janela Traseira 110 - 55
- Porta 110 - 40
- Pára-Sol 110 - 205
- Retrovisor Com Comando Elétrico 110 - 235
- Tampa De Acesso Calefação 110 - 70
- Teto 110 - 65
- Tomada De Corrente & ... 110 - 220
- Vestir Painel De Instrumentos 110 - 110
- Vidro 110 - 50

Carrocaria

- Caixa De Ferramenta 100 - 25
- Decalques
  - Segurança 100 - 45
- Emblemas 100 - 35
- Estribos 100 - 30
- Lataria
  - Armação Capô 100 - 15
  - Capô 100 - 10
  - Grade 100 - 5

PAGE

- Literatura 100 - 50
- Tabela De Velocidades 100 - 40

Eixo Dianteiro

- Bloco Válvulas Hidráulicas 60 - 80
- Bomba Hidráulica 60 - 45
- Eixo Dianteiro 4 Rodas Motrizes 60 - 55
  - Carcaça 60 - 55
  - Diferencial 60 - 65
  - Embreagem 60 - 30
  - Redução Final 60 - 70
  - Sistema De Bloqueio Diferencial 60 - 20
  - Suporte 60 - 15
- Proteção E Eixo Cardan 60 - 25
- Suporte Dos Pesos E Pino De Reboque 60 - 5

Eixo Traseiro

- Braço Elevador 30 - 50
- Carcaça Do Eixo De Roda 30 - 15
- Coroa E Pinhão 30 - 30
- Diferencial 30 - 25
- Disco De Freio 30 - 45
- Freio De Mão 30 - 5
- Indicador Do Nível De Óleo 30 - 20
- Sensor De Ângulo 30 - 55
- Trombetas Do Eixo Traseiro
  - Redução Final 30 - 40

Embraiagem

- Comando Da Embreagem 20 - 15
- Espaçador Dianteiro 20 - 5
- Volante & 20 - 10

Engate

- Alimentação Do Cilindro De Levante 40 - 10
- Barra De Tração Orientável 40 - 85
- Barra De Tração Oscilante 40 - 80
  - Engate Por Rótula 40 - 80
  - Pico Na Escala 40 - 75
- Barras Inferiores Com Gancho 40 - 45
- Braço Terceiro Ponto Com Gancho 40 - 20

ALPHABETICAL INDEX

C10

	PAGE
Caixa Niveladora	40 - 15
Carregador	
Chassis	40 - 155
Hidráulica	40 - 160
Cilindro De Levante	40 - 5
Engate	40 - 95
Engate Automático	
Com Controle Remoto	40 - 115
Engate Dianteiro	40 - 140
Hidráulico	40 - 140
Engate Dianteiro 50000n	40 - 130
Escala Guia Longa	40 - 90
Estabilizador Automático	40 - 55
Ferrolho Braço Terceiro Ponto	40 - 35
Pino Sensor De Carga	40 - 40
Sem Engate Automático	
Sem Controle Remoto	40 - 125
Suporte Da Barra De Tração	40 - 60
Tubo Estabilizador	40 - 50

Equipamento Eletônico

"Chicote ""Isobus"""	90 - 50
Auto-Guide	90 - 25
Chicote Da Caixa De Controles & Controles Da Cabine	90 - 65
Chicote Do Eixo Dianteiro Suspendido - Caixa De Contro	
Le	90 - 60
Chicote Elétrico Do Distribuidor Auxiliar	90 - 10
Chicote Principal Da Transmissão	90 - 75
Equipamento Eletrônico	
Sensores	90 - 45
Levante Eletrônico	
Console	90 - 5
Placa Sistema Iluminação	90 - 35
Radar	90 - 40

Hidraulico

Acoplador Hidráulico	70 - 275
Bloco Hidráulico	70 - 215
Bloco Válvulas Hidráulicas	70 - 170
Filtro Pressurizado	70 - 170
Válvula Solenoide	70 - 180
Bomba Alimentadora	
Comando Confort	70 - 145
Bomba De Direção	70 - 30
Bomba Do Óleo Lubrificante	
Filtro	70 - 140
Circuito Hidraulico	
Transmissão	70 - 160
Comando Da Bomba	70 - 135
Comando Da Iluminação E Inversão	70 - 20
Conjunto Freio Hidráulico	70 - 130
Distribuidor Auxiliar	70 - 235
Freio Carreta	
Alimentação Pneumática	70 - 110
Freio Do Reboque	70 - 120
Freios Elevada Pressão	
Tubulações E Montagem	70 - 70
Hidráulico Auxiliar	70 - 195
Instalação Distribuidores Auxiliares	70 - 220
Lubrificacao Caixa De Velocidades	70 - 150
Lubrificação Caixa De Velocidades	
Interior	70 - 155
Pedais De Freio	70 - 60
Radiador De Óleo	70 - 185
Recuperação Do Óleo	70 - 300
Sistema Hidráulico Da Suspensão Dianteira	70 - 55
Sistema Hidráulico De Direção	70 - 50
Valvula De Freio	70 - 105
Volante De Direção E Coluna Telescópica	70 - 5
Válvula Do Levante Hidráulico	70 - 255

Iluminação

Equipamento Sinalizacao	120 - 25
Farol De Trabalho	120 - 15
Luz Giratória	120 - 40
Sistema De Iluminação	
Frontal	120 - 5
Traseira	120 - 35

Instalacao Eletrica & Painel De Instrumentos

ALPHABETICAL INDEX

C11

	PAGE
Auto-Guide	80 - 70
Chicote Da Coluna	80 - 80
Chicote Da Iluminação Dianteira	80 - 85
Chicote Da Iluminação Traseira	80 - 90
Chicote Do Motor	80 - 25
Chicote Do Painel De Instrumentos	80 - 35
Chicote Do Teto	80 - 55
Chicote Luz De Campo	80 - 65
Comando Externo Sobre Os Pára-Lamas	80 - 20
Interruptores Do Console Lateral	80 - 10
Painel De Instrumentos & Instrumentos	80 - 5
Placa Dos Relés & Fusíveis	80 - 45
Plugue Elétrico Dianteiro Do Chicote	80 - 95
Jantes & Massas De Rodas	
Calços De Roda	130 - 75
Eixo Dianteiro 4 Rodas Motrizes	
Pára-Lama E Suporte	130 - 20
Pesos De Roda	130 - 55
Rodas Dianteiras	
4 Rodas Motrizes	130 - 5
Rodas Traseiras	130 - 45
Fixo Com Cone	130 - 45
Lista De Peças Concessionária	
Lista De Peças Concessionária	5 - 5
Motor & Equipamento	
Admissão & Escape	10 - 90
Alternador E Suporte	10 - 15
Aquecedor Bloco Do Motor	10 - 125
Bateria E Cabos	10 - 190
Bloco De Cilindros	10 - 20
Bomba De Agua	10 - 75
Cambota, Embolo & Bielas	10 - 35
Carter De Distribuicao	10 - 30
Carter Do Oleo	10 - 60
Comandos Do Acelerador	10 - 280
Compressor	10 - 205
Compressor De Ar	10 - 100
Controle De Poluição	10 - 275
Culaca	10 - 45
Escapamento Vertical Na Lateral	10 - 255
Filtro De Ar	
Seco - Elemento Duplo	10 - 250
Gerenciador Eletrônico Do Motor	10 - 105
Jogo De Juntas Do Motor	10 - 120
Jogo De Reparo Do Motor	
Pistão, Cabeçote Com Válvulas	10 - 115
Motor & Equipamento	10 - 5
Motor Peças	10 - 110
Radiador De Óleo	10 - 235
Recuperação Do Óleo	10 - 240
Reservatório Adicional	10 - 170
Resfriador De Ar	10 - 230
Resfriador E Filtro De Óleo	10 - 65
Respirador	10 - 70
Sistema De Calefação Da Cabina	
Partes Do Motor	10 - 130
Sistema De Combustivel	10 - 175
Sistema De Combustível De Baixa Pressão	10 - 85
Sistema De Injeccao	10 - 80
Sistema De Resfriamento	
Instalação Do Condicionador De Ar	10 - 200
Motor	10 - 210
Tampa Do Cabeçote	10 - 55
Tanque	10 - 160
Tanque De Combustível E Fixações	10 - 140
Turbocompressor	
Tubos	10 - 95
Válvulas E Comando De Válvulas	10 - 40
Transmissao Tomada De Forca	
Embreagem Da Tomada De Força Independente	50 - 5
Proteção	
Tomada De Potência	50 - 30
Tdp Dianteiro	
Carcaça	50 - 35
Embreagem Da Tdpi	50 - 55
Tomada De Força Independente	
Flange - Restrição	50 - 20

ALPHABETICAL INDEX

C12

	PAGE
Tubos	50 - 25
Transmissão	
Bomba Hidráulica	25 - 35
Caixa De Velocidades	25 - 10
Controle Da Transmissão	25 - 65
Acionamento De Emergência - Cabo	25 - 65
Acionamento De Emergência - Grupo	25 - 70
Controles Do Apoio De Braço	25 - 80
Cárter Interior	25 - 15
Dispositivo Ajustável	25 - 50
Eixo Da Bomba	25 - 25
Grupo De Engrenagens Da Transmissão	25 - 60
Grupo Planetário	25 - 20
Motor Hidráulico	25 - 40
Placa Hidráulica	25 - 45
Transmissão	
Carcaça	25 - 5
Árvore De Acúmulo	25 - 30

RESERVED

RECOMMENDED STOCKING PARTS

D1

		Qty	PAGE
AIR FITR.ELEMENT	4286479M2	1	10- 250
		1	5- 5
BALL	3042430M1	2	40- 45
		2	60- 10
		2	5- 5
BALL BEARING	X605506511000	1	50- 5
		1	50- 10
		2	5- 5
BALL BEARING	X605510834000	1	50- 5
		2	5- 5
		1	50- 10
BELT	4287396M1	1	5- 5
		1	10- 15
BELT	4348738M1	1	5- 5
		1	10- 15
BRAKE PLATE	934152150011	2	5- 5
		2	30- 45
BREATHER	4285858M1	1	70- 195
		1	5- 5
BULB 12V	3405180M1	1	5- 5
		1	120- 40
BULB 12V 10W	3002706X1	1	120- 35
		1	5- 5
BULB 12V 21W	X825283299000	1	120- 35
		1	5- 5
BULB 12V 60/55W	3405186M1	1	5- 5
		1	120- 10
BULB 12V 60/55W	3713341M1	1	5- 5
		1	120- 5
BULB H3	1628494M1	1	120- 10
		1	120- 15
		1	120- 5
		1	120- 20
		6	5- 5
BULB S/L 21/5W	908543M1	1	5- 5
		1	120- 35
CAB FILTER	4284929M2	1	5- 5
		1	110- 185
CIRCLIP	339437X1	1	20- 5
		1	5- 5
CIRCLIP	X530004346000	2	50- 15
		2	5- 5
CIRCLIP	X530106946000	2	5- 5
		2	70- 130
COIL	7502601801	2	60- 80
		2	5- 5
COUPLER	4295804M91	1	70- 95
		1	70- 90
		2	5- 5

		Qty	PAGE
COVER	V836855678	2	5- 5
		1	10- 25
		1	10- 20
DIODE	3907284M1	1	110- 190
		1	5- 5
DIRECTIONAL VALV	G312100600110	2	5- 5
		2	70- 175
DISCHARGE VALVE	G716100430011	2	25- 45
		2	5- 5
DISCHARGE VALVE	G716100600122	1	5- 5
		1	70- 175
DOOR KEYS SET	4297517M91	1	80- 10
		1	5- 5
ELEMENT,AIR FITR	4286474M1	1	10- 250
		1	5- 5
ELEMENT,FILTER	4289990M1	1	70- 195
		1	5- 5
FEMALE COUPLER	4292821M1	4	5- 5
		4	40- 150
FEMALE COUPLER	4293730M3	1	70- 230
		1	70- 220
		2	5- 5
FEMALE COUPLER	4296538M2	1	70- 220
		1	70- 230
		2	5- 5
FILTER	3907525M1	1	50- 50
		1	5- 5
FILTER	4285797M2	1	10- 200
		1	5- 5
FILTER	F916100490010	1	5- 5
		1	70- 140
FILTER ELEMENT	4285174M1	1	5- 5
		1	70- 195
FILTER ELEMENT	F916100600010	1	70- 170
		1	5- 5
FUEL ELEMENT	V837079244	1	10- 85
		1	5- 5
FUEL ELEMENT	V837079245	1	10- 85
		1	5- 5
FUEL FILTER	3905873M91	1	10- 185
		1	10- 180
		2	5- 5
FUEL TRANSMITTER	G931860061150	1	20- 5
		1	5- 5
FUSE 10A	1695939M1	X	5- 5
		X	80- 45
FUSE 10A	4271801M1	X	5- 5
		X	80- 45
		1	90- 50

		Qty	PAGE
FUSE 150A	4276186M1	1	10- 195
		1	5- 5
FUSE 15A	1695966M1	X	80- 45
		X	5- 5
FUSE 15A	4271802M1	X	5- 5
		X	80- 45
FUSE 20A	1695940M1	X	80- 45
		X	5- 5
FUSE 225A	3789732M1	1	5- 5
		1	10- 195
FUSE 25A	3387322M1	X	5- 5
		X	80- 45
FUSE 30A	3712661M1	X	5- 5
		X	80- 45
FUSE 3A	3580868M1	X	5- 5
		X	80- 45
FUSE 3A	4295869M1	X	5- 5
		X	80- 45
FUSE 40A	4271842M1	X	80- 45
		X	5- 5
FUSE 50A	4271803M1	1	90- 50
		X	5- 5
		X	80- 45
FUSE 5A	3387318M1	X	5- 5
		X	80- 45
FUSE 5A	4271799M1	X	80- 45
		X	5- 5
FUSE 60A	4295870M1	X	80- 45
		X	5- 5
		1	90- 50
FUSE 7,5A	3387319M1	X	5- 5
		X	80- 45
FUSE 7,5A	4271800M1	X	80- 45
		X	5- 5
FUSE 70A	4295871M1	X	5- 5
		X	80- 45
GASKET	V837067881	2	10- 55
		4	5- 5
HALL SENSOR	G931970020042	1	10- 5
		2	90- 45
		1	10- 10
		4	5- 5
HARNESS	4299633M2	1	120- 35
		1	5- 5
HEAD GASKET	V837070290	2	10- 45
		4	5- 5
		2	10- 50
HEX CAP SCREW	339019X1	2	5- 5
		2	70- 5

		Qty	PAGE
INDICATOR	3789379M1	1	5- 5
		1	70- 195
INDUCTIVE SENSOR	3716981M2	2	5- 5
		2	40- 40
INTERNAL DISC	934152010030	9	5- 5
		9	30- 25
JOINT	V836866958	1	10- 25
		1	10- 20
		2	5- 5
KIT, JOINT	F339150600030	X	5- 5
		X	70- 180
KIT, JOINT	F931150600010	X	70- 180
		X	5- 5
KIT, REPAIR	0099003102000	1	5- 5
		1	25- 10
KIT, REPAIR	7602645001	1	60- 80
		1	5- 5
KIT, SUNDRY	F930500030590	2	5- 5
		1	110- 260
		1	110- 265
KIT, SUNDRY	F930500030600	1	110- 260
		2	5- 5
		1	110- 265
KIT, SUNDRY	F930500030610	2	5- 5
		1	110- 265
		1	110- 260
KIT, SUNDRY	F930500030650	1	110- 260
		1	110- 265
		2	5- 5
KIT, SUNDRY	F930500030660	1	110- 260
		2	5- 5
		1	110- 265
KIT, WASHER	G001990200960	X	5- 5
		X	30- 25
MALE COUPLER	4293710M1	2	40- 30
		6	70- 295
		8	5- 5
MALE COUPLER	4293732M2	1	70- 220
		1	70- 230
		2	5- 5
MALE COUPLER	4296539M1	1	70- 230
		1	70- 220
		2	5- 5
NUT	3019123X1	6	100- 15
		2	10- 200
		2	100- 15
		10	5- 5
NUT	920700180080	24	130- 40
		24	5- 5

RECOMMENDED STOCKING PARTS

D2

		Qty	PAGE
O RING	3019397X1	1	70- 30
		1	40- 10
		1	70- 40
		1	20- 5
		4	5- 5
O RING	831497M1	1	10- 225
		2	5- 5
		1	10- 220
O RING	V614704850	1	10- 60
		1	5- 5
O RING	V836664226	1	10- 70
		1	5- 5
O RING	X548951100000	2	5- 5
		2	70- 130
O RING	X548960666000	1	5- 5
		1	70- 170
O RING	X548987066000	1	70- 140
		1	5- 5
O RING	X548989201000	1	70- 140
		1	5- 5
O RING	X549044400000	2	30- 45
		2	5- 5
OIL COOLER	V836855484	1	5- 5
		1	10- 65
OIL DRAIN PLUG	3010928X91	1	5- 5
		1	20- 5
OIL DRAIN PLUG	V640045022	1	5- 5
		1	10- 75
		1	10- 30
OIL DRAIN PLUG	V640325014	1	10- 25
		3	5- 5
		1	10- 75
		1	10- 90
		2	10- 85
		1	10- 20
OIL DRAIN PLUG	V836119079	3	5- 5
		1	10- 25
		1	10- 65
		1	10- 20
OIL DRAIN PLUG	V836655493	2	10- 60
		2	5- 5
OIL DRAIN PLUG	X483804801000	3	25- 5
		3	5- 5
OIL DRAIN PLUG	X484404001000	4	5- 5
		4	30- 40
OIL FILTER	V836862582	2	5- 5
		1	10- 65
		1	10- 115

		Qty	PAGE
OIL PRESS.SWITCH	V837070201	2	10- 105
		2	5- 5
PIN	3011024X1	1	40- 35
		1	5- 5
PIN	X506233801000	2	25- 50
		2	5- 5
PIN HITCH	3790349M93	1	40- 70
		1	5- 5
PLUG	4280585M1	2	5- 5
		1	10- 150
		1	10- 155
PLUG	V836659968	1	10- 60
		1	5- 5
POTENTIOMETER	4274087M1	1	25- 85
		2	5- 5
		1	25- 95
PRE-FILTER	H178950010040	1	5- 5
		1	70- 200
PRESS.TRANSDUCER	G716970020055	1	70- 110
		2	5- 5
		1	70- 115
PRESS.TRANSDUCER	G718970020022	2	5- 5
		1	90- 45
PRESSURE INTAKE	3785665M2	3	70- 90
		3	70- 100
		3	70- 85
		3	70- 95
		12	5- 5
PRESSURE SENSOR	3712526M1	1	5- 5
		1	10- 200
PRESSURE SENSOR	G716970160030	1	5- 5
		1	90- 65
PRESSURE SENSOR	V837073934	1	10- 105
		1	5- 5
PRESSURE SENSOR	V837079434	1	5- 5
		1	10- 105
RELAY	4270844M1	X	80- 45
		1	90- 50
		X	5- 5
RELAY	4272432M1	X	5- 5
		X	80- 45
SCREW	920700180070	24	130- 40
		24	5- 5
SCREW	X486537301000	4	50- 10
		8	5- 5
		4	50- 5
SCREW	X486551400000	4	5- 5
		4	30- 15

		Qty	PAGE
SCREW	X487531506000	2	5- 5
		2	30- 50
SCREW SPECIAL	V836873510	12	10- 35
		12	5- 5
SEAL	X540004078000	1	90- 45
		1	5- 5
SEALING WASHER	339526X1	2	5- 5
		2	10- 100
SEALING WASHER	V615870812	16	5- 5
		2	10- 85
		14	10- 80
SEALING WASHER	V615881620	4	5- 5
		1	10- 65
		1	10- 20
		1	10- 95
		1	10- 25
SEALING WASHER	V615881827	2	5- 5
		2	10- 60
SEALING WASHER	X540005678000	2	5- 5
		2	40- 5
SEALING WASHER	X540009478000	4	30- 40
		6	5- 5
		2	30- 15
SEALING WASHER	X540010278000	3	25- 5
		3	5- 5
SENSOR	3784361M1	1	40- 135
		2	5- 5
		1	10- 285
SENSOR	7502461001	1	60- 75
		1	5- 5
SENSOR	G916971020033	1	5- 5
		1	25- 60
SENSOR	G931970020050	2	5- 5
		1	90- 45
SENSOR	V34253500	4	5- 5
		4	110- 5
SENSOR	V837074054	1	10- 85
		1	5- 5
SNAPRING	X533825600000	2	30- 40
		2	5- 5
SOLENOID	7302601101	12	5- 5
		12	60- 80
SOLENOID SWITCH	H404150071020	1	70- 65
		3	5- 5
		2	70- 60
SOLENOID VALVE	G339150600030	1	5- 5
		1	70- 180
SOLENOID VALVE	G916100600142	1	70- 175
		1	5- 5

		Qty	PAGE
SPEED SENSOR	V837069150	1	10- 105
		1	5- 5
SPEED SENSOR	V837070189	1	10- 105
		1	5- 5
STRING	H186884020010	2	5- 5
		1	70- 115
		1	70- 110
STUD	3019062X1	4	40- 150
		4	40- 140
		8	5- 5
		4	40- 145
STUD	3716105M2	20	5- 5
		20	130- 45
		X	130- 50
SUCTION FILTER	G916100490021	1	5- 5
		1	70- 140
SUCTION FILTER	H931860061170	1	5- 5
		1	70- 200
SWITCH	F916100600041	1	70- 170
		1	5- 5
SWITCH,INDIRECT	4289083M2	1	5- 5
		1	80- 10
SWITCH,INDIRECT	4289096M92	1	80- 35
		1	5- 5
SWITCH,INDIRECT	4289930M1	1	110- 200
		1	5- 5
SWITCH,INDIRECT	4289932M2	1	5- 5
		1	80- 10
SWITCH,INDIRECT	4289933M2	1	5- 5
		1	80- 10
SWITCH,INDIRECT	7300160101	1	5- 5
		1	60- 55
TEMPERAT. SENSOR	3787184M1	1	80- 85
		1	5- 5
TEMPERAT. SENSOR	H312100360030	1	90- 45
		1	5- 5
TEMPERAT. SENSOR	V836667732	2	10- 105
		2	5- 5
TEMPERAT. SENSOR	V837074294	1	10- 275
		4	5- 5
		2	10- 110
		1	10- 270
THERMOSTAT	4289593M1	1	110- 160
		1	5- 5
THERMOSTAT	V836015156	1	10- 75
		1	5- 5
THERMOSTAT	V836331590	1	5- 5
		1	10- 75

RECOMMENDED STOCKING PARTS

D3

		Qty	PAGE
TOGGLE	3042427M1	2	5- 5
		2	40- 45
TOGGLE	3042428M1	2	5- 5
		2	40- 45
TOGGLE	3042433M1	1	5- 5
		1	40- 25
TOGGLE	3905542M1	2	100- 15
		2	5- 5
TOGGLE	4303393M1	1	40- 25
		1	5- 5
		1	40- 20
TOGGLE	4303395M1	2	40- 45
		2	5- 5
		2	40- 130
TRANSDUCER	3787185M1	1	5- 5
		1	80- 35
TRANSDUCER	4289994M1	1	70- 70
		1	70- 75
		1	5- 5
TRANSDUCER	4289997M1	1	70- 95
		1	70- 205
		8	5- 5
		1	30- 5
		1	70- 100
		1	70- 85
		1	70- 210
		1	30- 10
		1	70- 90
TRANSDUCER	4290395M3	1	80- 35
		2	5- 5
		1	80- 40
TRANSDUCER	4297666M1	1	10- 280
		1	5- 5
VALVE	7502603901	1	60- 80
		1	5- 5
VALVE	7602601301	1	5- 5
		1	60- 80
VALVE	7602601401	1	60- 80
		1	5- 5
VALVE	7702660601	1	60- 80
		1	5- 5
WIPER BLADE	4278556M2	1	5- 5
		1	110- 200
WIPER BLADE	4295433M1	1	110- 200
		1	5- 5

Qty	PAGE

Qty	PAGE

Qty	PAGE

RECAMBIO QUE SE RECOMIENDA MANTENER EN STOCK

D4

		Qty	PAGE
ENSOR GIR.	V837069150	1	5- 5
		1	10- 105
ENSOR GIR.	V837070189	1	10- 105
		1	5- 5
ACCESORIOS JUEGO	F930500030590	1	110- 265
		2	5- 5
		1	110- 260
ACCESORIOS JUEGO	F930500030600	1	110- 260
		1	110- 265
		2	5- 5
ACCESORIOS JUEGO	F930500030610	2	5- 5
		1	110- 260
		1	110- 265
ACCESORIOS JUEGO	F930500030650	1	110- 265
		2	5- 5
		1	110- 260
ACCESORIOS JUEGO	F930500030660	1	110- 265
		2	5- 5
		1	110- 260
ACOPLADOR	4295804M91	1	70- 90
		1	70- 95
		2	5- 5
ACOPLADOR HEMBRA	4292821M1	4	40- 150
		4	5- 5
ACOPLADOR HEMBRA	4293730M3	1	70- 220
		1	70- 230
		2	5- 5
ACOPLADOR HEMBRA	4296538M2	1	70- 220
		2	5- 5
		1	70- 230
ACOPLADOR MACHO	4293710M1	2	40- 30
		6	70- 295
		8	5- 5
ACOPLADOR MACHO	4293732M2	2	5- 5
		1	70- 220
		1	70- 230
ACOPLADOR MACHO	4296539M1	2	5- 5
		1	70- 220
		1	70- 230
ANILLA RETENCION	X533825600000	2	30- 40
		2	5- 5
ARANDELA SELLADO	339526X1	2	5- 5
		2	10- 100
ARANDELA SELLADO	V615870812	14	10- 80
		16	5- 5
		2	10- 85

		Qty	PAGE
ARANDELA SELLADO	V615881620	4	5- 5
		1	10- 25
		1	10- 95
		1	10- 65
		1	10- 20
ARANDELA SELLADO	V615881827	2	10- 60
		2	5- 5
ARANDELA SELLADO	X540005678000	2	5- 5
		2	40- 5
ARANDELA SELLADO	X540009478000	2	30- 15
		4	30- 40
		6	5- 5
ARANDELA SELLADO	X540010278000	3	5- 5
		3	25- 5
BOBINA	7502601801	2	60- 80
		2	5- 5
BOLA	3042430M1	2	60- 10
		2	40- 45
		2	5- 5
BOMB 12V 21W	X825283299000	1	5- 5
		1	120- 35
BOMB C/I 21/5W	908543M1	1	120- 35
		1	5- 5
BOMBILLA 12V 10W	3002706X1	1	5- 5
		1	120- 35
BOMBILLA H3	1628494M1	6	5- 5
		1	120- 10
		1	120- 5
		1	120- 15
		1	120- 20
BOMBILLA12V60/55	3405186M1	1	5- 5
		1	120- 10
BOMBILLA12V60/55	3713341M1	1	5- 5
		1	120- 5
BOMBILLIA 12V	3405180M1	1	120- 40
		1	5- 5
BRAMANTE	H186884020010	1	70- 115
		2	5- 5
		1	70- 110
CAPTADOR	3784361M1	1	10- 285
		1	40- 135
		2	5- 5
CAPTADOR	7502461001	1	5- 5
		1	60- 75
CAPTADOR	G916971020033	1	25- 60
		1	5- 5
CAPTADOR	G931970020050	2	5- 5
		1	90- 45

		Qty	PAGE
CAPTADOR	V34253500	4	5- 5
		4	110- 5
CAPTADOR	V837074054	1	10- 85
		1	5- 5
CAPTADOR INDUCTI	3716981M2	2	40- 40
		2	5- 5
CAPTADOR PRESION	3712526M1	1	5- 5
		1	10- 200
CAPTADOR PRESION	G716970160030	1	5- 5
		1	90- 65
CAPTADOR PRESION	V837073934	1	10- 105
		1	5- 5
CAPTADOR PRESION	V837079434	1	10- 105
		1	5- 5
CAPTADOR TEMPERA	3787184M1	1	5- 5
		1	80- 85
CAPTADOR TEMPERA	H312100360030	1	5- 5
		1	90- 45
CAPTADOR TEMPERA	V836667732	2	5- 5
		2	10- 105
CAPTADOR TEMPERA	V837074294	2	10- 110
		1	10- 275
		4	5- 5
		1	10- 270
COJINETE BOLAS	X605506511000	1	50- 5
		2	5- 5
		1	50- 10
COJINETE BOLAS	X605510834000	2	5- 5
		1	50- 10
		1	50- 5
CONTACTOR	4289083M2	1	80- 10
		1	5- 5
CONTACTOR	4289096M92	1	5- 5
		1	80- 35
CONTACTOR	4289930M1	1	110- 200
		1	5- 5
CONTACTOR	4289932M2	1	5- 5
		1	80- 10
CONTACTOR	4289933M2	1	5- 5
		1	80- 10
CONTACTOR	7300160101	1	60- 55
		1	5- 5
CORREA	4287396M1	1	5- 5
		1	10- 15
CORREA	4348738M1	1	5- 5
		1	10- 15
CUBIERTA	V836855678	1	10- 20
		1	10- 25
		2	5- 5

		Qty	PAGE
DIODO	3907284M1	1	5- 5
		1	110- 190
DISCO INTERIOR	934152010030	9	5- 5
		9	30- 25
ELEMENTO FILTRAN	4285174M1	1	70- 195
		1	5- 5
ELEMENTO FILTRAN	F916100600010	1	70- 170
		1	5- 5
ELEMENTO FL.AIRE	4286479M2	1	10- 250
		1	5- 5
ELEMENTO GASOLEO	V837079244	1	10- 85
		1	5- 5
ELEMENTO GASOLEO	V837079245	1	5- 5
		1	10- 85
EMISOR HALL	G931970020042	1	10- 10
		4	5- 5
		2	90- 45
		1	10- 5
EMISOR PRESIÓN	G716970020055	2	5- 5
		1	70- 110
		1	70- 115
EMISOR PRESIÓN	G718970020022	2	5- 5
		1	90- 45
EMISOR RESERVA	G931860061150	1	5- 5
		1	20- 5
ENTRADA PRESION	3785665M2	3	70- 95
		3	70- 100
		3	70- 85
		3	70- 90
		12	5- 5
ESCOBILLA L P BR	4278556M2	1	110- 200
		1	5- 5
ESCOBILLA L P BR	4295433M1	1	110- 200
		1	5- 5
ESPARRAGO ROSCA.	3019062X1	4	40- 150
		4	40- 145
		4	40- 140
		8	5- 5
ESPARRAGO ROSCA.	3716105M2	X	130- 50
		20	5- 5
		20	130- 45
FILTRO	3907525M1	1	5- 5
		1	50- 50
FILTRO	4285797M2	1	5- 5
		1	10- 200
FILTRO	F916100490010	1	70- 140
		1	5- 5
FILTRO AIRE	4286474M1	1	10- 250
		1	5- 5

RECAMBIO QUE SE RECOMIENDA MANTENER EN STOCK

D5

		Qty	PAGE
FILTRO CABINA	4284929M2	1	110- 185
		1	5- 5
FILTRO COMBUSTI.	3905873M91	1	10- 185
		2	5- 5
		1	10- 180
FILTRO D'SUCCION	G916100490021	1	5- 5
		1	70- 140
FILTRO D'SUCCION	H931860061170	1	5- 5
		1	70- 200
FILTRO DE ACEITE	V836862582	1	10- 115
		1	10- 65
		2	5- 5
FILTRO,GASOIL	4289990M1	1	70- 195
		1	5- 5
FUSIBLE 10A	1695939M1	X	80- 45
		X	5- 5
FUSIBLE 10A	4271801M1	X	80- 45
		1	90- 50
		X	5- 5
FUSIBLE 150A	4276186M1	1	10- 195
		1	5- 5
FUSIBLE 15A	1695966M1	X	5- 5
		X	80- 45
FUSIBLE 15A	4271802M1	X	80- 45
		X	5- 5
FUSIBLE 20A	1695940M1	X	80- 45
		X	5- 5
FUSIBLE 225A	3789732M1	1	5- 5
		1	10- 195
FUSIBLE 25A	3387322M1	X	5- 5
		X	80- 45
FUSIBLE 30A	3712661M1	X	80- 45
		X	5- 5
FUSIBLE 3A	3580868M1	X	80- 45
		X	5- 5
FUSIBLE 3A	4295869M1	X	5- 5
		X	80- 45
FUSIBLE 40A	4271842M1	X	80- 45
		X	5- 5
FUSIBLE 50A	4271803M1	X	5- 5
		X	80- 45
		1	90- 50
FUSIBLE 5A	3387318M1	X	5- 5
		X	80- 45
FUSIBLE 5A	4271799M1	X	5- 5
		X	80- 45
FUSIBLE 60A	4295870M1	X	5- 5
		X	80- 45
		1	90- 50

		Qty	PAGE
FUSIBLE 7,5A	3387319M1	X	80- 45
		X	5- 5
FUSIBLE 7,5A	4271800M1	X	80- 45
		X	5- 5
FUSIBLE 70A	4295871M1	X	80- 45
		X	5- 5
GRAPA CIRCULAR	339437X1	1	20- 5
		1	5- 5
GRAPA CIRCULAR	X530004346000	2	50- 15
		2	5- 5
GRAPA CIRCULAR	X530106946000	2	5- 5
		2	70- 130
INDICADOR	3789379M1	1	70- 195
		1	5- 5
INTERR SOLENOIDE	H404150071020	3	5- 5
		1	70- 65
		2	70- 60
INTERRUPTOR	F916100600041	1	70- 170
		1	5- 5
JUEGO ARANDELAS	G001990200960	X	5- 5
		X	30- 25
JUEGO CLAVEPUER.	4297517M91	1	5- 5
		1	80- 10
JUEGO JUNTAS	F339150600030	X	5- 5
		X	70- 180
JUEGO JUNTAS	F931150600010	X	70- 180
		X	5- 5
JUEGO REPARACION	0099003102000	1	5- 5
		1	25- 10
JUEGO REPARACION	7602645001	1	60- 80
		1	5- 5
JUNTA	V836866958	2	5- 5
		1	10- 25
		1	10- 20
JUNTA DE CULATA	V837070290	4	5- 5
		2	10- 45
		2	10- 50
JUNTA PLANA	V837067881	4	5- 5
		2	10- 55
JUNTA REDONDA	X540004078000	1	5- 5
		1	90- 45
JUNTA TOROIDAL	3019397X1	1	70- 30
		1	70- 40
		1	20- 5
		1	40- 10
		4	5- 5
JUNTA TOROIDAL	831497M1	2	5- 5
		1	10- 225
		1	10- 220

		Qty	PAGE
JUNTA TOROIDAL	V614704850	1	5- 5
		1	10- 60
JUNTA TOROIDAL	V836664226	1	10- 70
		1	5- 5
JUNTA TOROIDAL	X548951100000	2	5- 5
		2	70- 130
JUNTA TOROIDAL	X548960666000	1	70- 170
		1	5- 5
JUNTA TOROIDAL	X548987066000	1	5- 5
		1	70- 140
JUNTA TOROIDAL	X548989201000	1	70- 140
		1	5- 5
JUNTA TOROIDAL	X549044400000	2	5- 5
		2	30- 45
MAZO CABLES	4299633M2	1	120- 35
		1	5- 5
OIL PRESS.SWITCH	V837070201	2	10- 105
		2	5- 5
PASADOR	3011024X1	1	40- 35
		1	5- 5
PASADOR	X506233801000	2	5- 5
		2	25- 50
PASADOR ENGAN.	3790349M93	1	5- 5
		1	40- 70
PLATO DE FRENO	934152150011	2	5- 5
		2	30- 45
PRE FILTRO	H178950010040	1	70- 200
		1	5- 5
REFRIG DE ACEIT	V836855484	1	5- 5
		1	10- 65
REGULADOR ELECT.	4274087M1	2	5- 5
		1	25- 85
		1	25- 95
RELE	4270844M1	X	80- 45
		1	90- 50
		X	5- 5
RELE	4272432M1	X	80- 45
		X	5- 5
RESPIRADERO	4285858M1	1	5- 5
		1	70- 195
ROTULA	3042427M1	2	5- 5
		2	40- 45
ROTULA	3042428M1	2	5- 5
		2	40- 45
ROTULA	3042433M1	1	5- 5
		1	40- 25
ROTULA	3905542M1	2	100- 15
		2	5- 5

		Qty	PAGE
ROTULA	4303393M1	1	5- 5
		1	40- 20
		1	40- 25
ROTULA	4303395M1	2	40- 45
		2	5- 5
		2	40- 130
SOLENOIDE	7302601101	12	5- 5
		12	60- 80
TAPON	4280585M1	2	5- 5
		1	10- 150
		1	10- 155
TAPON	V836659968	1	5- 5
		1	10- 60
TAPON DE VACIADO	3010928X91	1	5- 5
		1	20- 5
TAPON DE VACIADO	V640045022	1	10- 30
		1	10- 75
		1	5- 5
TAPON DE VACIADO	V640325014	1	10- 25
		1	10- 90
		2	10- 85
		1	10- 75
		3	5- 5
		1	10- 20
TAPON DE VACIADO	V836119079	1	10- 65
		1	10- 25
		3	5- 5
		1	10- 20
TAPON DE VACIADO	V836655493	2	5- 5
		2	10- 60
TAPON DE VACIADO	X483804801000	3	5- 5
		3	25- 5
TAPON DE VACIADO	X484404001000	4	5- 5
		4	30- 40
TERMOSTATO	4289593M1	1	5- 5
		1	110- 160
TERMOSTATO	V836015156	1	5- 5
		1	10- 75
TERMOSTATO	V836331590	1	5- 5
		1	10- 75
TORNILLO	920700180070	24	5- 5
		24	130- 40
TORNILLO	X486537301000	8	5- 5
		4	50- 5
		4	50- 10
TORNILLO	X486551400000	4	5- 5
		4	30- 15
TORNILLO	X487531506000	2	5- 5
		2	30- 50

RECAMBIO QUE SE RECOMIENDA MANTENER EN STOCK

D6

		Qty	PAGE
TORNILLO CAB HEX	339019X1	2	5- 5
		2	70- 5
TORNILLO ESPEC.	V836873510	12	10- 35
		12	5- 5
TRANSDUCER	3787185M1	1	5- 5
		1	80- 35
TRANSDUCER	4289994M1	1	5- 5
		1	70- 75
		1	70- 70
TRANSDUCER	4289997M1	1	70- 205
		1	70- 100
		1	70- 85
		1	70- 210
		1	30- 5
		1	70- 90
		8	5- 5
		1	70- 95
		1	30- 10
TRANSDUCER	4290395M3	1	80- 40
		2	5- 5
		1	80- 35
TRANSDUCER	4297666M1	1	5- 5
		1	10- 280
TUERCA	3019123X1	6	100- 15
		10	5- 5
		2	10- 200
		2	100- 15
TUERCA	920700180080	24	5- 5
		24	130- 40
VALVULA	7502603901	1	60- 80
		1	5- 5
VALVULA	7602601301	1	60- 80
		1	5- 5
VALVULA	7602601401	1	60- 80
		1	5- 5
VALVULA	7702660601	1	60- 80
		1	5- 5
VALVULA ALIVIO	G716100430011	2	5- 5
		2	25- 45
VALVULA ALIVIO	G716100600122	1	70- 175
		1	5- 5
VALVULA SOLENOID	G339150600030	1	70- 180
		1	5- 5
VALVULA SOLENOID	G916100600142	1	70- 175
		1	5- 5
VÁLV. DIRECCIO	G312100600110	2	70- 175
		2	5- 5

Qty	PAGE

Qty	PAGE

Qty	PAGE

RECOMMENDED STOCKING PARTS

D7

		Qty	PAGE
ACOPLADOR	4295804M91	1	70- 95
		2	5- 5
		1	70- 90
ANEL DE FIXAÇÃO	X533825600000	2	30- 40
		2	5- 5
ANEL TRAVA	339437X1	1	20- 5
		1	5- 5
ANEL TRAVA	X530004346000	2	50- 15
		2	5- 5
ANEL TRAVA	X530106946000	2	70- 130
		2	5- 5
ANILHA ESTANQUI.	339526X1	2	5- 5
		2	10- 100
ANILHA ESTANQUI.	V615870812	14	10- 80
		2	10- 85
		16	5- 5
ANILHA ESTANQUI.	V615881620	1	10- 95
		1	10- 65
		1	10- 25
		1	10- 20
		4	5- 5
ANILHA ESTANQUI.	V615881827	2	10- 60
		2	5- 5
ANILHA ESTANQUI.	X540005678000	2	40- 5
		2	5- 5
ANILHA ESTANQUI.	X540009478000	6	5- 5
		2	30- 15
		4	30- 40
ANILHA ESTANQUI.	X540010278000	3	5- 5
		3	25- 5
BARBANTE	H186884020010	2	5- 5
		1	70- 110
		1	70- 115
BOBINA	7502601801	2	5- 5
		2	60- 80
CAPTOR	3784361M1	1	40- 135
		1	10- 285
		2	5- 5
CAPTOR	7502461001	1	5- 5
		1	60- 75
CAPTOR	G916971020033	1	25- 60
		1	5- 5
CAPTOR	G931970020050	2	5- 5
		1	90- 45
CAPTOR	V34253500	4	110- 5
		4	5- 5
CAPTOR	V837074054	1	10- 85
		1	5- 5

		Qty	PAGE
CAPTOR PRESSÃO	3712526M1	1	5- 5
		1	10- 200
CAPTOR PRESSÃO	G716970160030	1	90- 65
		1	5- 5
CAPTOR PRESSÃO	V837073934	1	10- 105
		1	5- 5
CAPTOR PRESSÃO	V837079434	1	10- 105
		1	5- 5
CAPTOR TEMPERAT	3787184M1	1	80- 85
		1	5- 5
CAPTOR TEMPERAT	H312100360030	1	90- 45
		1	5- 5
CAPTOR TEMPERAT	V836667732	2	10- 105
		2	5- 5
CAPTOR TEMPERAT	V837074294	2	10- 110
		1	10- 270
		1	10- 275
		4	5- 5
CAVILHA ROSCADA	3019062X1	4	40- 140
		8	5- 5
		4	40- 150
		4	40- 145
CAVILHA ROSCADA	3716105M2	20	5- 5
		X	130- 50
		20	130- 45
CHICOTE	4299633M2	1	120- 35
		1	5- 5
COLETOR.	G716100430011	2	5- 5
		2	25- 45
COLETOR.	G716100600122	1	70- 175
		1	5- 5
CORREIA	4287396M1	1	5- 5
		1	10- 15
CORREIA	4348738M1	1	10- 15
		1	5- 5
DIODO	3907284M1	1	110- 190
		1	5- 5
DISCO INTERNO	934152010030	9	5- 5
		9	30- 25
ELEMENTO COMB.	V837079244	1	10- 85
		1	5- 5
ELEMENTO COMB.	V837079245	1	5- 5
		1	10- 85
ELEMENTO DE AR	4286474M1	1	10- 250
		1	5- 5
ELEMENTO DE ÓLEO	V836862582	2	5- 5
		1	10- 115
		1	10- 65

		Qty	PAGE
ELEMENTO FILT.AR	4286479M2	1	10- 250
		1	5- 5
ELEMENTO FILTRAN	4285174M1	1	70- 195
		1	5- 5
ELEMENTO FILTRAN	F916100600010	1	70- 170
		1	5- 5
ELEMENTO, FILTRO	4289990M1	1	5- 5
		1	70- 195
ENTRADA PRESSÃO	3785665M2	3	70- 90
		3	70- 95
		12	5- 5
		3	70- 100
		3	70- 85
ESFERA	3042430M1	2	5- 5
		2	60- 10
		2	40- 45
FILTRO	3907525M1	1	5- 5
		1	50- 50
FILTRO	4285797M2	1	10- 200
		1	5- 5
FILTRO	F916100490010	1	5- 5
		1	70- 140
FILTRO CABINE	4284929M2	1	110- 185
		1	5- 5
FILTRO COMBUSTI.	3905873M91	2	5- 5
		1	10- 180
		1	10- 185
FILTRO DE SUCÇÃO	G916100490021	1	70- 140
		1	5- 5
FILTRO DE SUCÇÃO	H931860061170	1	70- 200
		1	5- 5
FUSÍVEL 10A	1695939M1	X	80- 45
		X	5- 5
FUSÍVEL 10A	4271801M1	X	5- 5
		1	90- 50
		X	80- 45
FUSÍVEL 150A	4276186M1	1	10- 195
		1	5- 5
FUSÍVEL 15A	1695966M1	X	80- 45
		X	5- 5
FUSÍVEL 15A	4271802M1	X	5- 5
		X	80- 45
FUSÍVEL 20A	1695940M1	X	5- 5
		X	80- 45
FUSÍVEL 225A	3789732M1	1	5- 5
		1	10- 195
FUSÍVEL 25A	3387322M1	X	80- 45
		X	5- 5

		Qty	PAGE
FUSÍVEL 30A	3712661M1	X	80- 45
		X	5- 5
FUSÍVEL 3A	3580868M1	X	80- 45
		X	5- 5
FUSÍVEL 3A	4295869M1	X	5- 5
		X	80- 45
FUSÍVEL 40A	4271842M1	X	5- 5
		X	80- 45
FUSÍVEL 50A	4271803M1	X	5- 5
		1	90- 50
		X	80- 45
FUSÍVEL 5A	3387318M1	X	80- 45
		X	5- 5
FUSÍVEL 5A	4271799M1	X	80- 45
		X	5- 5
FUSÍVEL 60A	4295870M1	X	5- 5
		X	80- 45
		1	90- 50
FUSÍVEL 7,5A	3387319M1	X	5- 5
		X	80- 45
FUSÍVEL 7,5A	4271800M1	X	80- 45
		X	5- 5
FUSÍVEL 70A	4295871M1	X	80- 45
		X	5- 5
INDICADOR	3789379M1	1	5- 5
		1	70- 195
INTERRUPTOR	F916100600041	1	70- 170
		1	5- 5
INTERRUPTOR IND.	4289083M2	1	80- 10
		1	5- 5
INTERRUPTOR IND.	4289096M92	1	5- 5
		1	80- 35
INTERRUPTOR IND.	4289930M1	1	110- 200
		1	5- 5
INTERRUPTOR IND.	4289932M2	1	5- 5
		1	80- 10
INTERRUPTOR IND.	4289933M2	1	5- 5
		1	80- 10
INTERRUPTOR IND.	7300160101	1	60- 55
		1	5- 5
JG. ARRUELAS	G001990200960	X	30- 25
		X	5- 5
JG. REPARO	0099003102000	1	5- 5
		1	25- 10
JG. REPARO	7602645001	1	5- 5
		1	60- 80
JOGO CHAVE PORTA	4297517M91	1	5- 5
		1	80- 10

RECOMMENDED STOCKING PARTS

D8

		Qty	PAGE
JOGO DE JUNTAS	F339150600030	X	5- 5
		X	70- 180
JOGO DE JUNTAS	F931150600010	X	70- 180
		X	5- 5
JUNTA	V836866958	1	10- 25
		1	10- 20
		2	5- 5
JUNTA CABEÇOTE	V837070290	4	5- 5
		2	10- 50
		2	10- 45
JUNTA CHATA	V837067881	4	5- 5
		2	10- 55
JUNTA EM O	3019397X1	1	70- 30
		1	70- 40
		1	20- 5
		4	5- 5
		1	40- 10
JUNTA EM O	831497M1	1	10- 225
		1	10- 220
		2	5- 5
JUNTA EM O	V614704850	1	5- 5
		1	10- 60
JUNTA EM O	V836664226	1	10- 70
		1	5- 5
JUNTA EM O	X548951100000	2	5- 5
		2	70- 130
JUNTA EM O	X548960666000	1	70- 170
		1	5- 5
JUNTA EM O	X548987066000	1	70- 140
		1	5- 5
JUNTA EM O	X548989201000	1	70- 140
		1	5- 5
JUNTA EM O	X549044400000	2	5- 5
		2	30- 45
JUNTA REDONDA	X540004078000	1	5- 5
		1	90- 45
KIT, SUNDRY	F930500030590	2	5- 5
		1	110- 260
		1	110- 265
KIT, SUNDRY	F930500030600	1	110- 260
		2	5- 5
		1	110- 265
KIT, SUNDRY	F930500030610	1	110- 260
		1	110- 265
		2	5- 5
KIT, SUNDRY	F930500030650	2	5- 5
		1	110- 265
		1	110- 260

		Qty	PAGE
KIT, SUNDRY	F930500030660	2	5- 5
		1	110- 265
		1	110- 260
LIMPADOR PARABRI	4278556M2	1	5- 5
		1	110- 200
LIMPADOR PARABRI	4295433M1	1	110- 200
		1	5- 5
LÂMP 12V 21W SBC	X825283299000	1	120- 35
		1	5- 5
LÂMP. 12V 60-55W	3405186M1	1	5- 5
		1	120- 10
LÂMP. 12V 60-55W	3713341M1	1	5- 5
		1	120- 5
LÂMPADA 12V	3405180M1	1	5- 5
		1	120- 40
LÂMPADA 12V 10W	3002706X1	1	120- 35
		1	5- 5
LÂMPADA 21-5W	908543M1	1	5- 5
		1	120- 35
LÂMPADA H3	1628494M1	1	120- 20
		1	120- 15
		1	120- 10
		6	5- 5
		1	120- 5
PARAFUSO	920700180070	24	130- 40
		24	5- 5
PARAFUSO	X486537301000	8	5- 5
		4	50- 5
		4	50- 10
PARAFUSO	X486551400000	4	30- 15
		4	5- 5
PARAFUSO	X487531506000	2	30- 50
		2	5- 5
PARAFUSO CAB HEX	339019X1	2	5- 5
		2	70- 5
PARAFUSO ESPEC.	V836873510	12	5- 5
		12	10- 35
PERNO	3011024X1	1	5- 5
		1	40- 35
PERNO	X506233801000	2	25- 50
		2	5- 5
PINO DE FIXAÇÃO	3790349M93	1	40- 70
		1	5- 5
PLACA DO FREIO	934152150011	2	30- 45
		2	5- 5
PORCA	3019123X1	2	10- 200
		2	100- 15
		10	5- 5
		6	100- 15

		Qty	PAGE
PORCA	920700180080	24	5- 5
		24	130- 40
POTENCIÔMETRO	4274087M1	2	5- 5
		1	25- 85
		1	25- 95
PRÉ-FILTRO	H178950010040	1	5- 5
		1	70- 200
RELE	4270844M1	X	80- 45
		X	5- 5
		1	90- 50
RELE	4272432M1	X	5- 5
		X	80- 45
RESPIRO	4285858M1	1	5- 5
		1	70- 195
ROLAMENTO ESFERA	X605506511000	1	50- 5
		1	50- 10
		2	5- 5
ROLAMENTO ESFERA	X605510834000	2	5- 5
		1	50- 10
		1	50- 5
ROLHA	4280585M1	1	10- 150
		2	5- 5
		1	10- 155
ROLHA	V836659968	1	5- 5
		1	10- 60
SENSOR ALOJAM.	G931970020042	1	10- 5
		4	5- 5
		1	10- 10
		2	90- 45
SENSOR INDUTIVO	3716981M2	2	40- 40
		2	5- 5
SENSOR NÍV.COMB.	G931860061150	1	20- 5
		1	5- 5
SENSOR VELOCID..	V837069150	1	5- 5
		1	10- 105
SENSOR VELOCID..	V837070189	1	10- 105
		1	5- 5
SOLENÓIDE	7302601101	12	5- 5
		12	60- 80
SOLENÓIDE INTER.	H404150071020	3	5- 5
		2	70- 60
		1	70- 65
TAMPA	V836855678	1	10- 20
		2	5- 5
		1	10- 25
TAMPÃO ESCOAMENT	3010928X91	1	20- 5
		1	5- 5

		Qty	PAGE
TAMPÃO ESCOAMENT	V640045022	1	5- 5
		1	10- 75
		1	10- 30
TAMPÃO ESCOAMENT	V640325014	3	5- 5
		1	10- 90
		2	10- 85
		1	10- 20
		1	10- 75
		1	10- 25
TAMPÃO ESCOAMENT	V836119079	1	10- 20
		1	10- 65
		3	5- 5
		1	10- 25
TAMPÃO ESCOAMENT	V836655493	2	5- 5
		2	10- 60
TAMPÃO ESCOAMENT	X483804801000	3	25- 5
		3	5- 5
TAMPÃO ESCOAMENT	X484404001000	4	5- 5
		4	30- 40
TERMINAL.	3042427M1	2	5- 5
		2	40- 45
TERMINAL.	3042428M1	2	5- 5
		2	40- 45
TERMINAL.	3042433M1	1	5- 5
		1	40- 25
TERMINAL.	3905542M1	2	100- 15
		2	5- 5
TERMINAL.	4303393M1	1	40- 20
		1	40- 25
		1	5- 5
TERMINAL.	4303395M1	2	40- 130
		2	5- 5
		2	40- 45
TERMOSTATO	4289593M1	1	5- 5
		1	110- 160
TERMOSTATO	V836015156	1	5- 5
		1	10- 75
TERMOSTATO	V836331590	1	5- 5
		1	10- 75
TRANSD PRES ÓLEO	V837070201	2	5- 5
		2	10- 105
TRANSDUT.PRESSÃO	G716970020055	1	70- 110
		1	70- 115
		2	5- 5
TRANSDUT.PRESSÃO	G718970020022	1	90- 45
		2	5- 5
TRANSDUTOR	3787185M1	1	5- 5
		1	80- 35

RECOMMENDED STOCKING PARTS

D9

		Qty	PAGE
TRANSDUTOR	4289994M1	1	70- 75
		1	70- 70
		1	5- 5
TRANSDUTOR	4289997M1	8	5- 5
		1	70- 205
		1	70- 85
		1	70- 95
		1	70- 100
		1	30- 10
		1	70- 210
		1	30- 5
		1	70- 90
TRANSDUTOR	4290395M3	2	5- 5
		1	80- 40
		1	80- 35
TRANSDUTOR	4297666M1	1	5- 5
		1	10- 280
VALVULA	7502603901	1	5- 5
		1	60- 80
VALVULA	7602601301	1	60- 80
		1	5- 5
VALVULA	7602601401	1	5- 5
		1	60- 80
VALVULA	7702660601	1	60- 80
		1	5- 5
VÁLVULA DIRECIO.	G312100600110	2	70- 175
		2	5- 5
VÁLVULA FÊMEA	4292821M1	4	40- 150
		4	5- 5
VÁLVULA FÊMEA	4293730M3	1	70- 220
		2	5- 5
		1	70- 230
VÁLVULA FÊMEA	4296538M2	1	70- 220
		2	5- 5
		1	70- 230
VÁLVULA MACHO	4293710M1	8	5- 5
		6	70- 295
		2	40- 30
VÁLVULA MACHO	4293732M2	1	70- 230
		2	5- 5
		1	70- 220
VÁLVULA MACHO	4296539M1	2	5- 5
		1	70- 220
		1	70- 230
VÁLVULA SOLEN.	G339150600030	1	5- 5
		1	70- 180
VÁLVULA SOLEN.	G916100600142	1	70- 175
		1	5- 5
ÓLEO REFRIGER.	V836855484	1	5- 5
		1	10- 65

RESERVED

NUMERICAL INDEX
INDEX NUMERIQUE
NUMMERN-INDEX
INDICE NUMERICO
INDICE NUMERICO

G1

000057061	60-70	006011489	60-65	1380401208	60-65	1440330X1	30-5	1441500X1	10-280	1442477X1	70-110
000057073	60-70	006033208	60-60	1380401209	60-65		30-10		60-25		70-115
000057721	60-70	006033580	60-60	1380401210	60-65		40-35		70-50		110-20
000057970	60-65	0099003102000	5-5	1380401211	60-65		70-70		70-80		110-25
000058321	60-70		25-10	1380401212	60-65		70-75		70-190	1442492X1	40-130
000065060	60-55	0099059000000	25-10	1380401213	60-65		110-10		80-80	1442525X1	10-220
000137100	60-65	011041158	60-50	1380401214	60-65		110-15		90-25		10-225
000139339	60-65	011041318	60-65	1380401215	60-65	1440350X1	10-140		100-5		50-45
000235011A	60-60	011043431	60-65	1380401216	60-65		10-145		100-20	1442668X1	60-10
000245025A	60-65	011043818	60-60	1380401217	60-65		10-275		110-40	1442739X1	40-85
000245027A	60-65	011053790	60-65	1380401218	60-65		70-15		110-130		110-10
000245028A	60-65	011141455	60-65	1380401219	60-65		70-60		110-135		110-15
000245680	60-65	011214201	60-60	1380401220	60-65		70-70	1441604X1	130-50	1442857X1	40-115
000245837	60-65	012100090080	25-60	1380401221	60-65		70-75	1441664X1	10-140	1442869X1	70-225
000339040	60-70	013821010190	70-110	1380401222	60-65		70-80		10-145	1442967X1	40-20
000345621	60-65		70-115	1380401223	60-65		80-35		40-70	1442994X1	20-15
000345622	60-65	014010327	60-65	1380401224	60-65		90-55		70-15	1443615X1	70-60
000345623A	60-65	014013773	60-65	1380401225	60-65		130-45		100-15		70-65
000727512A	60-65	015032885	60-75	1380401226	60-65		130-50		130-55		90-50
001051421	60-60	016010368	60-55	1380401227	60-65	1440354X1	70-225		130-60		110-5
	60-65	016010373	60-55	1380401228	60-65	1440362X1	70-15		130-65		110-170
001051423	60-75	016010786	60-65	1380401229	60-65	1440401X1	20-5		130-70		110-175
001051564	60-65		60-70	1440012X1	70-110	1440447X1	40-70	1441723X1	50-45		110-220
001051584	60-55	016011161	60-60		70-115	1440477X1	40-115	1441728X1	10-285	1444071X1	60-65
001051620	60-60	016011180	60-75		70-195	1440522X1	10-235	1441741X1	40-20	1444232X1	10-275
001053338	60-70	016011932	60-55	1440022X1	10-190	1440700X1	20-15		40-25	1444351X1	40-60
001053758	60-60	016012993	60-60		10-255	1440922X1	70-190	1441782X1	120-15	1444437X1	40-115
001053931	60-75	016013847	60-60		10-265	1440947X1	70-70		120-20	1444744X1	10-100
001054026	60-80	016030718	60-55		10-275		70-75	1441804X1	10-140		70-120
001113813	60-60	016033621	60-60		70-15	1440988X1	110-55		10-145		70-125
001144045	60-60	016041981	60-75		70-50	1441100X1	110-210	1441858X1	40-130		70-300
001423359	60-65	016043614	60-75	1440098X1	10-270	1441122X1	50-40	1441869X1	40-130	1444745X1	70-120
001423360	60-65	016252881	60-60	1440201X1	50-40		50-45	1441917X1	120-35		70-125
002010061	60-75	016304423	60-50	1440204X1	10-255	1441226X1	130-20	1441932X1	60-25	1444800X1	70-195
002011146	60-70	016334349	60-60		10-265	1441268X1	10-280	1441961X1	70-65	150870070100	30-40
002011794	60-65	016364179	60-55	1440207X1	40-40		70-65	1442072X1	10-5	1619912M1	70-5
002020088	60-60	016364347	60-65		40-135		110-60		10-10	1628494M1	5-5
002020089	60-70	016364351	60-70		40-165	1441302X1	130-20		10-190		120-5
002021812	60-65	017064171	60-65	1440264X1	25-80		130-25	1442174X1	40-120		120-10
005010126	60-70	025863020020	50-25	1440287X1	70-5	1441461X1	10-285		110-10		120-15
005093366	60-65	117200250020	10-125	1440309X1	10-235	1441462X1	10-190		110-15		120-20
005103365	60-65	1380401202	60-65	1440329X1	40-115		40-120	1442190X1	130-20	1630700901	60-70
005103691	60-55	1380401203	60-65		110-55		40-125		130-25	1671701M1	80-25
005103812	60-70	1380401204	60-65		110-230	1441494X1	90-50	1442211X1	10-100		80-30
005104044	60-60	1380401205	60-65		110-235		110-140	1442407X1	20-5		110-35
005104063	60-70	1380401206	60-65		110-240		110-145				110-155
005733367	60-65	1380401207	60-65		110-245		110-210			1678404M1	80-30

NUMERICAL INDEX
INDEX NUMERIQUE
NUMMERN-INDEX
INDICE NUMERICO
INDICE NUMERICO

G2

1692080M1 120-25
120-30
1695939M1 5-5
80-45
1695940M1 5-5
80-45
1695966M1 5-5
80-45
1699765M1 50-45
178107080030 70-140
178810030450 70-140
184870050020 40-130
191314M1 10-255
10-265
198100080520 70-155
199106080250 50-5
50-10
199860070010 40-40
205100150130 25-5
205100480010 30-20
205116300081 25-60
205900163040 50-30
205950010340 70-165
225100100160 70-155
238950010010 70-165
246860030130 25-70
260100600060 70-170
260500410030 100-45
268600130110 70-155
281880010070 40-40
291500210720 110-55
3000121X1 50-30
3000192X1 90-30
3000199X1 70-230
3000444X1 50-45
3000483X1 40-150
3000887X1 50-45
3001162X1 40-130
70-65
3001163X1 110-210
3001345X91 40-30
70-55
70-120
70-125

3001856X1 10-285
90-25
90-30
90-35
110-170
110-175
110-220
3002070X91 60-15
3002354X1 70-50
70-55
3002706X1 5-5
120-35
3004861X1 70-120
3005823X1 80-40
3006020X1 70-250
3006290X1 50-55
100-20
3006442X1 110-5
3007586X1 50-45
3007691X91 10-130
10-135
3007773X1 110-160
3007850X1 10-285
3007934X1 100-15
3008244X1 40-155
3008359X1 60-25
3008596X1 110-160
110-165
3009132X1 90-75
3009135X1 130-65
130-70
3009182X1 10-280
90-55
90-65
100-15
110-170
110-175
3009183X1 70-195
100-15
3009192X1 110-130
110-135
3009205X1 10-265
3009271X1 90-65
110-5
3009273X1 70-20
110-100
110-205

3009280X1 70-60
3009281X1 80-80
90-65
3009283X1 70-75
110-20
110-25
3009285X1 10-5
10-10
100-15
100-20
110-250
3009286X1 10-15
3009287X1 110-20
110-25
3009288X1 110-10
110-15
3009290X1 10-15
70-205
3009291X1 100-30
3009298X1 10-15
3009330X1 100-5
3009431X1 110-40
110-55
3009432X1 110-35
3009436X1 110-35
3009445X1 70-50
3009446X1 70-50
3009491X1 10-125
10-135
10-140
10-145
10-210
10-220
10-225
10-235
70-5
70-85
70-90
70-95
70-100
70-110
70-115
70-120
70-125
90-75

3009492X1 10-140
10-145
20-15
50-30
70-205
70-210
3009493X1 10-185
10-230
3009494X1 70-5
70-110
70-115
70-120
70-125
3009495X1 110-55
3009496X1 10-230
10-235
50-30
70-45
3009498X1 10-230
3009502X1 10-15
70-110
70-115
3009503X1 10-15
3009505X1 10-175
10-180
10-185
110-10
110-15
3009507X1 70-70
70-75
3009509X1 70-70
70-75
3009510X1 130-20
3009511X1 130-25
3009530X1 40-135
3009534X1 120-5
3009535X1 120-5
3009538X1 80-95
90-55

3009695X1 40-10
70-85
70-90
70-95
70-100
70-110
70-115
70-120
70-125
70-190
110-20
110-25
130-20
130-25
3009746X1 40-130
60-5
60-10
3009920X1 70-15
90-65
110-20
110-25
110-170
110-175
3010014X1 70-305
3010067X1 40-50
40-55
3010070X1 10-200
110-30
3010154X1 70-200
3010155X1 10-210
10-215
3010156X1 10-210
10-215
10-230
3010159X1 10-250
3010161X1 10-250
3010162X1 10-250
3010175X1 40-130
3010177X1 70-90
70-95
3010181X1 40-130
3010182X1 60-60
3010186X1 70-85
70-100
3010236X1 70-195

3010333X1 10-220
10-225
10-250
110-130
110-135
3010334X1 40-130
3010349X1 60-25
3010351X1 10-235
3010384X1 110-55
3010434X1 40-60
60-15
3010467X1 110-130
110-135
3010471X1 10-200
3010472X1 10-200
3010473X1 10-200
3010477X1 10-125
3010506X1 70-20
80-35
110-85
110-145
110-170
110-175
3010509X1 90-75
3010556X1 40-130
60-5
60-15
3010559X1 110-90
110-95
110-170
110-175
3010569X1 130-45
130-50
3010570X1 120-35
3010572X1 10-190
3010574X1 60-15
3010578X1 10-285
70-20
70-25
3010597X1 90-55
90-75
3010598X1 10-15
3010606X1 90-75
3010669X1 40-150
3010683X1 110-170
110-175
3010756X1 60-15

NUMERICAL INDEX
INDEX NUMERIQUE
NUMMERN-INDEX
INDICE NUMERICO
INDICE NUMERICO

G3

3010762X1 **70-15**
110-40
3010763X1 **130-20**
130-25
3010765X1 **130-45**
3010792X1 **20-5**
3010802X1 **20-5**
70-195
3010804X1 **10-285**
110-215
110-220
120-10
120-35
3010808X1 **10-275**
3010818X1 **90-75**
3010852X1 **60-5**
3010853X1 **20-5**
3010872X1 **90-75**
110-200
3010894X1 **40-115**
3010895X1 **110-5**
3010898X91 **20-5**
3010909X1 **80-70**
110-35
110-130
110-135
110-140
110-145
110-200
3010910X1 **40-120**
40-125
110-140
110-145
3010922X1 **70-50**
3010928X91 **5-5**
20-5
3010930X1 **20-5**
3010933X1 **70-60**
3010969X1 **10-140**
10-145
3011024X1 **5-5**
40-35
3011032X1 **70-190**
3011035X1 **10-140**
10-145

3011036X1 **10-130**
10-135
70-90
70-95
70-110
70-115
3011037X1 **70-185**
3011038X91 **30-5**
30-10
70-70
70-75
70-80
70-85
70-90
70-95
70-100
3011039X91 **70-110**
70-115
3011040X91 **70-90**
70-95
70-110
70-115
3011047X91 **60-20**
70-55
70-235
70-240
70-255
70-270
3011049X91 **70-205**
70-210
3011051X91 **70-220**
70-230
3011053X91 **70-190**
70-220
70-230
3011059X91 **70-200**
3011061X1 **110-25**
3011062X1 **70-205**
70-210
3011063X1 **10-130**
10-135
70-185
70-220
70-230
3011067X91 **70-120**
70-125

3011069X91 **110-20**
110-25
3011082X91 **70-120**
70-125
3011083X91 **70-235**
70-240
70-255
70-270
3011084X91 **70-120**
70-125
3011085X91 **40-10**
70-110
70-115
3011086X91 **70-190**
3011089X91 **40-10**
3011092X91 **70-110**
70-115
3011097X91 **70-70**
70-110
70-115
3011105X91 **70-110**
70-115
3011118X1 **70-115**
3011119X1 **70-85**
70-90
70-95
70-100
3011134X91 **70-115**
3011136X91 **70-85**
70-90
70-95
70-100
3011144X1 **30-5**
30-10
70-70
70-75
70-120
70-125
110-25

3011145X1 **50-45**
70-85
70-90
70-95
70-100
70-235
70-240
70-255
70-270
3011146X1 **70-110**
70-115
70-120
70-125
3011147X1 **40-10**
70-85
70-90
70-95
70-100
70-110
70-115
70-200
110-20
110-25
3011148X1 **70-190**
3011154X1 **30-5**
30-10
40-30
70-85
70-90
70-95
70-100
3011168X1 **40-60**
3011180X1 **10-275**
110-140
110-145
3011214X1 **110-75**
3011222X1 **70-185**
3011246X91 **60-20**
70-55
70-205
70-210
3011248X91 **70-120**
70-125

3011250X91 **70-70**
70-75
70-80
70-220
70-230
3011265X1 **70-80**
3011268X1 **70-20**
90-25
90-30
3011270X1 **120-35**
3011273X1 **60-10**
3011274X1 **40-65**
3011279X1 **20-5**
100-20
3011289X91 **70-110**
3011299X91 **30-5**
30-10
70-50
70-205
70-210
3011314X91 **70-200**
3011374X1 **60-5**
3011383X1 **60-10**
3011390X1 **20-5**
40-90
3011456X1 **40-130**
3011475X1 **10-275**
3011479X1 **110-35**
110-40
3011480X1 **110-35**
3011483X1 **10-125**
3011489X1 **10-250**
3011493X1 **110-10**
110-15
3011494X1 **90-75**
3011517X1 **40-90**
3011533X91 **70-185**
3011543X91 **30-5**
30-10
70-70
70-75
70-90
70-95
70-100
3011544X91 **70-120**
70-125
3011545X1 **40-90**

3011546X1 **40-90**
3011550X91 **30-5**
30-10
70-85
70-90
70-95
70-100
3011551X1 **40-115**
3011553X91 **30-5**
30-10
3011554X91 **20-15**
70-70
70-75
3011581X1 **10-265**
3011582X91 **70-200**
3011585X1 **110-30**
3011593X91 **10-130**
10-135
70-185
70-220
70-230
3011594X1 **70-190**
3011618X91 **70-120**
70-125
3011629X1 **60-25**
3011639X91 **70-185**
3011642X1 **100-20**
3011669X1 **40-40**
100-20
110-30
3011676X1 **110-140**
110-145
3011683X1 **50-40**
3011707X91 **110-25**
3011714X1 **10-275**
3011731X91 **70-220**
70-230
3011736X1 **70-235**
70-240
70-255
3011744X1 **50-40**
3011745X1 **100-30**
110-15
3011771X91 **60-15**
70-90
70-95

NUMERICAL INDEX
INDEX NUMERIQUE
NUMMERN-INDEX
INDICE NUMERICO
INDICE NUMERICO

G4

3011772X91 30-5
30-10
3011805X1 70-255
70-270
3011807X1 40-10
40-140
40-145
40-150
3011809X1 70-185
3011819X1 60-55
60-80
3011840X1 10-160
3011842X1 10-235
110-55
3011843X1 10-140
10-145
3011858X1 100-5
3011899X1 20-5
60-25
3011903X1 10-100
3011910X1 70-225
70-235
70-240
70-255
3011911X1 70-225
70-235
70-240
70-255
3011961X91 40-10
40-140
40-145
40-150
40-160
70-50
70-205
70-210
3011977X1 70-205
70-210
3011981X1 20-5
3011982X1 70-235
70-240
3011988X91 70-205
70-210
3012020X1 110-230
110-235
110-240
110-245
3012031X1 50-35
3012032X1 50-35
3012033X1 70-235
70-240
70-255
3012034X1 40-60
3012035X1 50-40
3012036X1 50-40
3012037X1 20-5
3012064X91 70-30
70-40
3012092X1 110-40
110-75
110-80
110-85
110-140
110-145
120-10
3012107X91 70-30
70-40
3012127X91 70-200
3012138X91 70-205
70-210
3012180X1 10-265
3012250X1 110-35
110-75
3012266X1 130-55
130-60
130-65
130-70
3012267X91 30-5
30-10
70-85
70-90
70-95
70-100
3012286X1 20-5
3012287X1 20-5
3013038X91 40-120
3013707X1 80-80
90-65
3013708X1 90-65
3013727X1 90-50
3014014X1 70-300
3014045X91 70-120
70-125
3014047X91 70-120
70-125
3014100X1 20-15
3014117X1 70-205
3014119X91 70-85
70-90
70-95
70-100
3014123X1 70-205
70-210
70-225
110-20
110-25
3014124X1 70-205
70-210
70-225
110-20
110-25
3014125X1 70-205
70-210
3014154X1 70-225
3014177X1 40-40
3014196X1 110-10
110-15
3014197X1 110-10
110-15
3014201X1 100-30
110-10
3014204X1 110-10
110-15
3014205X1 110-10
110-15
3014207X1 110-10
110-15
3014208X1 110-15
3014218X1 40-15
40-115
3014220X1 10-240
10-245
10-275
3014256X1 10-255
110-10
3014316X1 70-120
3014318X1 40-50
40-55
3014320X1 40-75
40-80
3014324X1 40-50
40-55
3014375X1 50-20
3014423X1 60-25
3014436X1 40-135
3014438X1 40-165
3014439X1 70-205
70-210
3014452X1 40-155
3014453X1 40-60
3014454X91 20-5
3014456X91 20-5
3014499X1 110-10
110-15
3014500X1 130-5
130-10
130-15
130-45
130-50
3014509X1 70-85
70-100
3014510X1 70-90
70-95
3014537X1 20-5
3014538X1 20-5
3014546X91 40-130
3014560X1 60-15
3014587X1 110-35
110-40
3014619X91 70-70
70-75
70-80
3014635X1 10-220
10-225
100-5
110-140
110-145
3014700X1 10-275
3014717X1 110-10
110-15
3014722X1 10-140
10-145
10-260
10-270
10-275
3014725X1 110-140
110-145
3014855X1 10-150
10-155
10-160
3014979X1 10-260
10-270
3014980X1 10-255
3015048X1 110-160
110-165
3015074X1 10-15
3015134X1 10-190
70-65
100-5
3015162X1 10-180
10-185
70-205
70-210
3015163X1 60-20
70-55
70-205
70-210
70-220
70-230
3015165X1 40-10
70-205
70-210
3015257X1 70-265
3015258X1 10-200
3015287X1 100-5
110-35
130-75
3015306X1 10-160
3015344X1 40-35
3015386X1 90-30
3015459X1 100-20
110-130
110-135
3015481X1 70-195
3015484X1 130-20
130-25
3016035X1 130-65
130-70
3019058X1 40-140
40-145
40-150
3019061X1 60-25
3019062X1 5-5
40-140
40-145
40-150
3019063X1 70-60
3019123X1 5-5
10-200
100-15
3019124X1 10-200
10-235
10-255
10-265
110-90
110-95
110-130
110-135
110-140
110-145
3019139X1 10-235
10-285
3019228X1 40-50
40-55
3019320X1 40-90
40-95
40-105
3019393X1 60-15
3019394X1 40-130
70-30
70-40
70-255
70-270
70-300
70-305
3019395X1 70-85
70-90
70-95
70-100
70-205
70-235
70-240
3019396X1 40-30
3019397X1 5-5
20-5
40-10
70-30
70-40

3019398X1	70-30
	70-40
	70-110
	70-115
	70-120
	70-125
	70-220
	70-230
	70-235
	70-240
	110-20
	110-25
3019399X1	20-5
	70-205
	70-210
3019472X1	50-45
3019558X1	40-115
3019560X1	20-5
	100-5
	120-35
3019564X1	10-130
	10-175
	10-180
	10-275
	50-40
3019575X1	130-55
	130-60
	130-65
	130-70
3019637X91	70-255
	70-270
3019639X91	70-205
	70-235
	70-240
3019645X91	70-235
	70-240
3019858X1	100-20
3019862X1	110-10
	110-15
3019863X1	70-200
3019875X1	10-140
	10-145
3019880X1	70-60
	70-65
	90-50
3019900X1	110-10
	110-15
3019903X1	10-265
3019909X1	10-250
3041656M2	90-55
3041932M1	110-35
	110-200
3042427M1	5-5
	40-45
3042428M1	5-5
	40-45
3042430M1	5-5
	40-45
	60-10
3042433M1	5-5
	40-25
3042523M1	110-75
	120-10
309100120020	30-55
3105953M91	40-100
	40-105
3107941M91	40-95
	40-100
	40-105
311200020050	50-30
334700031051	130-20
	130-25
334860100080	30-55
3382826M1	40-70
338317X1	90-25
	90-30
3385604M2	100-15
3385820M1	110-100
3385913M2	10-280
	10-285
3385920M1	10-255
	10-265
338600X1	110-270
338612X1	10-275
338614X1	10-100
	10-130
	10-135
	10-210
	10-215
	10-250
	10-275
338615X1	10-100
	10-245
	70-200
3386166M1	40-120
338616X1	10-250
	70-200
338618X1	10-140
	10-145
3386192M1	40-120
3386216M1	40-130
338662X1	80-85
338686X1	70-200
338707X1	20-15
	110-20
	110-25
338708X1	70-50
	70-55
338709X1	40-150
	70-110
	70-115
	70-205
	70-210
3387161M2	40-20
	40-25
	40-115
	40-130
338716X91	110-25
338717X91	10-100
	40-10
	40-140
	40-145
	40-150
3387318M1	5-5
	80-45
3387319M1	5-5
	80-45
3387322M1	5-5
	80-45
338736X1	110-20
	110-25
338737X1	70-80
	70-110
	70-115
	70-120
	70-125
338738X1	40-140
	40-145
	40-150
338747X91	70-55
3387578M1	70-110
	70-115
338760X1	10-100
	20-15
	30-5
	30-10
	60-15
	70-85
	70-90
	70-95
	70-100
	70-120
	70-125
338761X1	20-15
	70-70
	70-75
	70-110
	70-115
	70-120
	70-125
338762X1	30-5
	30-10
	40-130
	70-55
	70-70
	70-75
	70-80
	70-85
	70-90
	70-95
	70-100
338763X1	70-55
	70-120
	70-125
338764X1	10-100
	40-10
	40-140
	40-145
	40-150
	70-55
338769X91	40-30
3387756M1	10-125
	10-210
	10-215
	10-270
	10-275
338795X91	70-55
3388063M2	70-250
338906X91	10-100
	20-15
	60-15
	70-85
	70-90
	70-95
	70-100
	70-120
	70-125
3389841M1	40-40
	70-70
	70-75
3389958M1	70-65
339003X1	60-60
339009X1	10-15
	10-100
	10-175
	10-180
	10-185
	10-210
	10-215
	10-230
	40-115
	40-150
	50-30
	50-40
	70-120
	70-125
	70-190
	70-270
	110-25
	110-80
339010X1	10-15
	10-175
	10-180
	10-185
	10-200
	10-210
	10-215
	40-10
	70-110
	70-115
	70-185
	70-205
	110-20
	110-25
339011X1	10-200
	70-15
	70-110
	70-115
339013X1	10-15
339019X1	5-5
	70-5
339030X1	10-190
	10-220
	10-225
	10-235
	10-270
	10-275
	40-140
	40-145
	40-150
	70-15
	70-50
	70-60
	70-65
	70-85
	70-90
	70-95
	70-100
	70-185
	70-220
	70-230
	80-80
	90-40
	90-65
	100-5
	110-5
	110-20
	110-25
	110-30
	110-60
	120-25
	120-30
339034X1	10-140
	10-145
	40-70
	70-205
	70-210
	130-65
	130-70
339052X1	40-15
339069X1	100-15

339070X1 70-5
339080X1 40-20
40-25
339084X1 10-200
339096X1 40-150
40-160
70-50
70-70
70-75
70-80
339102X1 70-60
339107X1 10-190
10-235
50-40
100-5

339123X1 10-125
10-130
10-140
10-145
10-180
10-190
10-220
10-225
10-230
10-235
10-250
10-255
10-265
40-140
40-145
40-150
40-165
70-50
70-60
70-125
70-190
80-25
80-30
100-5
100-20
100-25
100-30
110-70
110-90
110-95
110-130
110-135
110-140
110-145
110-250

339124X1 10-190
10-200
10-220
10-225
10-235
10-240
10-245
10-250
10-275
10-280
40-60
40-150
70-65
70-70
70-75
70-85
70-90
70-95
70-100
70-110
70-115
70-120
70-125
70-185
70-220
70-230
80-25
80-30
90-55
120-25
120-30
120-35
339136X1 70-110
70-115
339150222440 50-15
339159X1 10-275
100-15
100-20
339168X1 10-220
10-225
70-255
70-270

339169X1 10-175
10-180
10-185
10-190
10-210
10-215
10-230
10-235
10-275
10-280
40-10
40-55
50-40
60-25
70-15
70-50
70-60
70-65
70-70
70-75
70-85
70-90
70-95
70-100
70-110
70-115
70-120
70-125
70-185
100-15
100-30
110-20
110-25
110-55
110-60
110-125
110-225
130-75
339182X1 10-140
10-145
339186X1 90-75
339192X1 40-20

339228X1 10-210
10-215
10-250
60-15
60-25
100-20
110-20
110-25
339229X1 70-110
70-115
70-220
70-230
110-95
339230X1 10-270
100-10
339244X1 70-65
339246X1 40-100
40-105
339247X1 110-60
339262X1 70-85
70-90
70-95
70-100
70-120
70-125
70-205
110-20
339291X1 10-15
10-140
10-145
10-210
10-215
339302052160 30-55
339307X1 40-15

339337X1 10-100
10-190
10-210
10-215
50-30
70-85
70-90
70-95
70-100
70-110
70-115
100-5
100-30
110-20
110-25
339368X1 100-20
110-20
339374X1 10-5
10-10
120-35
339376X1 40-40
339381X1 10-125
90-55
339402X1 10-5
10-10
10-15
10-180
10-190
40-35
70-110
70-115
70-235
70-240
100-20
110-225
130-20
130-25
339418X1 70-70
70-75
339437X1 5-5
20-5
339489X1 110-210
339526X1 5-5
10-100
339548X1 40-60

339560X1	10-140
	10-145
	10-200
	10-280
	30-5
	30-10
	70-60
	70-65
	70-85
	70-90
	70-95
	70-100
	80-80
	90-25
	90-30
	100-20
	110-20
	110-25
	110-60
	120-25
	120-30
	120-40
339602X1	50-45
339608X1	40-15
	40-20
	40-50
	40-115
	40-130
	60-15
339616X1	40-70
339662X1	40-130
	70-60
339666X1	10-220
	10-225
	10-280
	50-45
	70-185
	90-25
	90-30
	90-40
	90-65
	110-90
	110-95
339682X1	70-120
	70-125
339721X1	20-5

339761X1	10-15
	10-220
	10-225
	10-235
	10-275
	40-55
	70-85
	70-90
	70-95
	70-100
	110-40
	110-45
	110-90
	110-95
	110-130
	110-135
339800X1	70-70
	70-75
339804X1	10-220
	10-225
	70-65
	70-210
	70-275
	70-280
	90-65
	100-15
	100-20
	110-95
	110-270
339820X1	20-5
339891X1	10-275
	100-5
3405180M1	5-5
	120-40
3405186M1	5-5
	120-10
3473640M91	70-30
3523315M91	70-245
	70-260
	70-265
352438X1	40-115
353558X1	110-270
353561X1	110-270
354092X1	40-15
	40-20
	40-25
357145X1	10-285

357740X1	70-200
357908X1	70-200
3580041M1	110-35
3580230M1	130-50
3580246M1	40-130
3580599M1	80-75
	110-75
	110-200
3580868M1	5-5
	80-45
3581130M2	70-250
3581131M1	10-265
	10-275
	80-25
	80-30
	100-20
3581132M1	10-275
	110-25
3581239M1	110-225
358139X1	10-200
3581424M1	10-185
	10-275
	80-25
	80-95
3581507M1	10-210
	110-225
3581687M1	40-130
3581821M1	70-50
3581985M1	50-40
3582043M4	40-25
	40-50
	40-55
3582289M1	80-30
3582441M1	110-200
358724X91	10-220
	10-225
359305X1	70-200
3615074M1	40-65
3615709M1	40-50
3615710M1	40-50
3615711M1	40-50
3616277M1	110-200
3617584M1	130-65
	130-70
3617848M91	110-220
3618249M2	70-195
3618729M1	70-65

3618730M1	70-65
3619018M91	120-35
3619609M1	110-55
3619622M1	10-265
	10-275
	80-25
	80-30
	80-65
	80-75
	80-85
	90-75
364776X1	70-235
	70-240
365909X1	110-190
367073X1	40-20
	40-25
3712185M1	120-25
	120-30
3712277M2	40-120
3712465M1	10-185
	10-210
	10-215
3712526M1	5-5
	10-200
3712661M1	5-5
	80-45
3712851M91	10-285
3713341M1	5-5
	120-5
3713360M1	110-220
3713367M1	80-35
3714113M1	110-35
3714197M1	10-260
	10-270
3714795M1	40-130
	60-5
	60-15
3715035M1	10-250
3715074M1	110-200
3715142M1	10-285
	110-100
	110-205
3715229M1	10-210
	10-215
3716105M2	5-5
	130-45
	130-50

3716106M4	130-45
	130-50
3716107M2	130-45
	130-50
3716268M1	130-45
	130-50
3716269M1	130-45
	130-50
3716981M2	5-5
	40-40
37241900	25-80
	25-85
37242000	25-80
	25-95
372941X1	70-200
37527000	25-80
3759663M91	110-220
3760033M1	110-220
37609100	90-5
3762350M1	120-25
	120-30
3764700M1	60-50
3764827M1	70-15
3765039M1	60-65
3765786M1	60-65
3765787M1	60-65
3765836M1	60-65
3765837M1	60-65
3765901M1	60-65
3766054M1	60-65
3766055M1	60-65
3766056M1	60-65
3766063M1	60-65
3766065M1	60-65
3771550M1	120-5
377175X1	40-60
3778094M1	120-40
3778519M1	25-80
3779389M1	90-65
	110-80
	110-85
3779547M1	10-135
3780467M2	130-20
3780468M2	130-20
3781689M1	70-65

3781907M1	10-175
	10-185
	10-220
	10-225
	70-120
	70-125
3781908M1	10-180
	10-185
3781936M1	10-275
3782072M1	100-5
3782073M1	100-5
3782172M1	80-90
3782487M1	40-125
	80-25
	80-30
	110-35
3782780M1	40-135
	110-5
3783121M1	70-120
	70-125
	70-205
3783677M1	110-35
	120-35
3783744M1	90-75
3783956M1	10-275
	80-25
	80-30
3783972M91	120-35
3784237M1	80-15
3784260M1	70-85
	70-90
	70-95
	70-100
3784361M1	5-5
	10-285
	40-135
3784423M1	10-200
3784654M2	10-200
3784680M1	10-130
	10-135
3785665M2	5-5
	70-85
	70-90
	70-95
	70-100
3785666M1	70-110
	70-115

NUMERICAL INDEX
INDEX NUMERIQUE
NUMMERN-INDEX
INDICE NUMERICO
INDICE NUMERICO

G8

3785779M1	100-30	3789881M1	40-115	3901155M1	10-205	3904487M1	110-225	3905602M1	50-45	3906563M1	70-105
3785846M1	130-15	3790152M1	10-130	3901175M91	120-35	3904488M1	110-230	3905603M1	50-45	3906565M91	70-105
3785848M1	130-15	3790349M93	5-5	390146X1	120-10	3904491M1	110-225	3905697M91	50-45	3906566M91	70-105
3786069M3	40-165		40-70	3902090M1	110-160	390469X1	110-140		50-50	3906567M1	70-105
	70-185	3791213M2	70-15		110-165		110-145	3905723M1	50-55	3906597M1	10-160
3786092M1	10-5	3791968M1	130-45	390219X1	50-55	390538X1	40-20	3905727M91	130-30	3906599M91	10-205
	10-10		130-50	3902365M1	110-140		40-25	3905805M91	110-255	3906600M91	10-205
3786093M1	10-5	3791990M1	40-105		110-145	3905496M1	60-25	3905832M91	80-5	3906601M91	10-205
	10-10	3791994M1	40-100	390246X1	10-15	3905497M91	40-45	3905834M1	80-5	3906602M91	10-205
3786490M1	130-50	3792034M1	40-15		10-275	3905498M91	40-45	3905835M1	80-5	3907012M1	120-5
3786577M2	130-50		40-50		70-120	3905499M1	40-45	3905836M1	80-5	3907044M91	40-115
3786847M1	130-50		40-55		70-125	3905500M91	40-45	3905837M91	40-130	3907047M91	40-115
3786848M1	130-50		60-10	3902618M91	40-95	3905503M92	10-5	3905838M91	40-130	3907049M91	40-70
3787102M1	130-50	3792081M1	40-115	3902974M91	40-100		10-10	3905873M91	5-5		40-115
3787143M1	80-35	3792928M91	40-95	3902975M91	40-100	3905505M1	40-130		10-180	3907051M91	40-115
	80-40	3794000M1	40-115		40-105	3905506M1	40-130		10-185	3907058M91	40-70
3787184M1	5-5	3794020M1	40-115	3902976M91	40-100	3905507M1	40-130	3905909M91	110-260	3907093M91	40-115
	80-85	3794411M91	40-50		40-105	3905508M1	40-130		110-265	390721X1	40-115
3787185M1	5-5	3795709M1	70-250	3902977M91	40-100	3905509M91	40-25	3905910M91	110-260	3907282M1	110-190
	80-35	3795752M1	40-115		40-105	3905538M91	40-150		110-265	3907283M1	110-190
3787332M3	130-50	3795807M1	40-115	3902978M91	40-100		70-220	3905911M91	110-260	3907284M1	5-5
3787722M2	60-15	3796125M2	70-235		40-105		70-230		110-265		110-190
3787918M1	70-50		70-240	3902979M91	40-100	3905539M91	70-220	3905916M91	70-200	3907285M1	110-190
3788193M1	10-5		70-255		40-105		70-230	3905931M1	50-55	390734X1	10-5
	10-10	3796801M1	70-250	3902980M91	40-100	3905540M91	70-220	3905932M1	50-55		10-10
3788222M1	10-130	3798993M1	40-35	3902981M91	40-100		70-230	3905933M1	50-55		10-15
	10-135	3806618M91	110-225	3902983M91	40-100	3905542M1	5-5	3905934M1	50-55		10-140
	110-170	3808186M1	10-210	3903264M91	40-105		100-15	3905935M91	50-55		10-145
	110-175		10-215	3903265M91	40-100	3905544M1	110-230	3905948M91	50-55		10-180
3788499M1	40-115	3819644M1	40-50		40-105		110-245	3905949M91	50-55		10-185
3788565M1	40-45	3820729M1	10-135	3903266M91	40-105	3905545M91	110-230	3905970M1	110-255		10-220
	40-130		110-155	3903267M91	40-105	3905547M91	110-245	390597X1	10-190		10-225
3788757M1	70-120		110-170	3903268M91	40-105	3905548M91	110-245		10-230		10-235
	70-125		110-175	3903269M1	40-100	3905588M1	50-45		40-15		20-5
3789029M1	130-20		110-180		40-105	3905590M1	50-45		40-115		40-100
3789032M1	60-25	385300020130	60-55	3903398M91	40-95	3905591M1	50-45	3906521M91	110-260		40-105
3789315M2	10-200		60-70	3903497M91	40-115	3905593M1	50-45		110-265		40-115
3789379M1	5-5	385361X1	70-60	3903845M1	20-15	3905594M91	50-45	3906522M91	110-260		100-20
	70-195	385362X1	20-15	3903947M91	40-45		50-55		110-265		110-270
3789540M1	40-15		70-200		40-130	3905595M1	50-45	3906523M91	110-255		130-20
	40-20		110-225	3903948M91	40-45	3905596M1	50-45		110-260		130-25
3789722M1	10-275	385363X1	10-230		40-130	3905597M1	50-45		110-265	390735X1	70-235
	40-10		10-235	3903954M91	40-45	3905598M1	50-45	390652X1	110-90		70-240
	70-110		110-15	3904313M1	110-165	3905599M1	50-45		110-95		130-20
	70-115	385365X1	40-115	3904319M1	110-160	3905600M1	50-45	3906558M91	70-10		130-25
3789732M1	5-5	385368X1	110-60		110-165	3905601M1	50-45	3906559M91	70-10	3907430M1	30-5
	10-195	385373X1	130-20		110-210		50-55	3906562M1	70-105		30-10

3907454M1	50-45
3907455M1	50-45
3907456M1	50-45
3907457M1	50-45
3907458M1	50-45
3907464M91	70-200
3907488M1	50-45
3907489M1	50-45
3907490M1	50-45
3907491M1	50-45
3907492M1	50-45
3907500M1	50-55
3907523M1	50-45
3907525M1	5-5
	50-50
3907638M11	50-50
3907642M1	110-190
3907728M1	10-100
3907807M92	20-15
3907838M91	30-5
	30-10
3907878M1	40-100
	40-105
3907940M91	70-245
	70-260
	70-265
390809X1	130-25
390832X1	110-55
390855X1	70-110
	70-115
	70-125
3909311M91	110-200
3909312M91	110-255
3909313M91	110-260
	110-265
3909314M91	110-260
3909315M91	110-265
3909316M91	110-260
3909319M91	90-40
3909320M91	70-245
	70-260
	70-265
3909321M91	70-260
	70-265
3909322M91	70-265
3909323M91	70-265
3909324M1	70-260
	70-265
3909330M91	70-265
3909331M91	70-205
	70-210
3909337M1	130-30
3909338M1	130-30
3909339M1	130-30
3909340M1	130-30
3909341M1	130-20
	130-25
3909342M1	130-20
	130-25
3909343M1	130-30
3909344M1	130-30
3909386M1	110-200
3909389M1	50-55
3909393M1	130-30
3909394M1	130-30
3909396M1	130-30
3909400M91	70-35
3909401M1	70-35
3909402M91	70-30
	70-35
3909405M91	130-20
	130-25
	130-30
3909406M91	130-20
	130-25
	130-30
3909412M91	40-110
3909413M91	40-110
3909414M91	40-110
3909415M1	40-110
3909416M1	40-110
3909420M91	40-110
3909421M1	110-190
3909443M1	70-215
3909446M1	70-215
3909447M1	70-215
3909448M1	70-215
3909487M1	10-235
3909488M1	10-235
3909492M91	70-215
3909493M91	70-215
3909494M91	70-215
3909524M1	110-195
3909544M1	110-190
3909545M1	110-190
3909563M91	70-255
	70-270
390971X1	10-270
	10-280
	40-40
	70-60
	70-65
	90-25
	90-30
	100-20
	110-5
	110-60
	110-270
390972X1	10-15
	10-100
	10-140
	10-145
	10-190
	10-210
	10-215
	10-220
	10-225
	10-230
	10-235
	10-250
	10-275
	40-115
	40-150
	40-165
	50-40
	70-60
	70-65
	70-70
	70-75
	70-110
	70-115
	70-120
	70-125
	100-5
	100-15
	100-20
	100-25
	100-30
	110-55
	110-70
	110-80
	110-90
	110-95
	110-125
	110-225
	110-250
	130-75
390973X1	50-40
	70-5
390975X1	60-10
390995X1	10-280
	70-15
	90-55
	110-5
391001X1	70-110
	70-115
	100-30
	110-130
	110-135
391018X1	40-115
	70-60
391025X1	10-190
	60-25
	110-40
	110-45
	110-55
391026X1	10-190
	90-75
	110-225
391027X1	90-75
391038X1	10-190
	10-220
	10-225
	10-235
	70-65
	100-10
	100-15
	100-20
	110-95
	110-130
	110-135
391039X1	10-220
	10-225
	10-235
	10-250
	10-255
	10-265
	40-55
	50-40
	100-5
	100-30
	110-130
	110-135
	110-140
	110-145
391053X1	10-265
391074X1	10-190
	10-275
	40-120
	40-125
	70-60
	70-65
	70-120
	70-125
	100-15
	110-5
	110-30
391077X1	70-65
	70-70
	70-75
391106X1	50-45
391112X1	110-15
391162X1	50-55
391180X1	10-175
	10-180
	70-50
	70-110
	70-115
391212X1	40-35
391244X1	70-185
391269X1	10-140
	10-145
	100-15
391286X1	10-285
391289X1	80-80
391290X1	40-50
391329X1	40-155
391332X1	40-155
391371X1	40-50
	40-55
391376X1	70-120
	70-125
391841X1	50-45
391884X1	70-60
391889X1	40-85
	130-20
	130-25
391914X1	40-155
391921X1	70-210
391989X1	25-80
	40-135

391990X1	10-15	4270844M1	5-5	4271912M1	110-230	4276220M1	60-25	4279051M1	50-40	4281430M1	110-170
	10-235		80-45	4271991M1	80-45	4276408M1	10-190		50-45		110-175
	70-185		90-50	4272050M1	110-155	4276409M1	10-190	4279179M2	120-35	4281449M1	40-130
	110-35	4270963M1	70-195	4272177M1	70-205	4276502M1	90-25	4279180M2	120-35	4281450M1	40-130
	120-40	4270987M1	110-60	4272432M1	5-5		90-30	4279271M1	30-5	4281542M1	10-250
392235X1	10-285	4271028M1	120-35		80-45		110-35		30-10	4281619M1	70-30
392310X1	20-15	4271132M1	80-5	4272808M1	60-25	4276645M1	70-85	4279275M1	30-5		70-40
392892X1	60-25		90-35	4272846M1	80-85		70-90		30-10	4281624M1	20-15
394100X1	50-35		90-50	4273176M1	40-120		70-95	4279276M1	30-5	4281625M2	20-15
394367X1	40-115	4271222M1	40-25	4273672M1	130-20		70-100		30-10	4281723M1	40-135
	40-120	4271224M1	40-20		130-25	4276668M2	70-200	4279297M1	10-235	4281760M1	110-20
	70-15	4271225M1	40-20	4273673M1	130-20	4276754M1	70-70	4279319M2	40-115		110-25
	70-70	4271289M1	20-5		130-25		70-75	4279550M1	10-230	4281761M1	70-210
	70-75	4271320M1	10-285	4273674M1	130-20	4277809M91	110-155	4279820M1	70-185	4281803M1	10-200
	80-25	4271425M1	70-30		130-25	4277810M92	110-155	4279938M2	40-115		10-205
	80-30		70-40	4273707M2	40-130	4278272M2	40-140	4279943M2	40-115	4282000M1	10-265
	100-15		70-300	4274087M1	5-5		40-145	4279993M1	10-235	4282089M2	90-40
	100-20		70-305		25-85		40-150	4279994M1	10-230	4282090M2	90-40
	100-30		110-25		25-95	4278274M2	40-150		10-235	4282136M1	10-235
	110-130	4271557M1	40-20	4274622M1	100-10	4278275M2	40-150	4279995M1	40-135	4282164M1	10-15
	110-135	4271602M1	40-50	4274755M2	80-20	4278279M2	40-140	4279997M3	40-150	4282175M1	10-15
	110-140		40-55	4274868M1	50-40		40-145	4280036M1	10-190	4282196M3	40-130
	110-145	4271689M1	40-55	4274872M92	40-130		40-150	4280123M2	60-15	4282254M1	10-135
	120-15	4271690M1	40-55	4275050M1	110-200	4278314M1	10-175	4280125M1	40-50		10-175
	120-20	4271691M1	40-55	4275057M1	110-35		10-180		40-55		10-180
395100600040	70-170	4271692M1	40-55		110-90		10-185	4280126M92	40-50		10-185
395102080011	25-60	4271693M1	40-55		110-95		10-210	4280159M3	10-230		70-190
395520X1	40-100	4271694M1	40-55		120-40		10-215	4280162M1	10-230	4282379M2	10-210
	40-105	4271695M1	40-55	4275108M2	10-15		10-275	4280340M1	40-130		10-215
409965M1	80-95	4271696M1	40-55	4275137M1	110-105		80-35	4280414M1	80-45	4282510M1	40-150
	90-55	4271700M1	40-55	4275245M1	10-210		90-55	4280415M1	80-45	4282511M1	40-150
411100410695	50-5	4271703M93	40-55		10-215		90-65	4280417M1	80-45	4282533M2	10-100
	50-10	4271708M2	40-55	4275558M1	30-5		90-75	4280418M2	80-45	4282534M1	10-100
411151220500	50-15	4271799M1	5-5		30-10		100-20	4280585M1	5-5	4282583M91	40-45
4270273M1	110-235		80-45	4275653M2	10-140	4278375M1	40-55		10-150	4282585M91	40-45
	110-240	4271800M1	5-5		10-145	4278393M1	10-150		10-155	4282587M91	40-15
4270484M1	110-170		80-45	4275872M3	60-15		10-155	4280681M1	10-210	4282624M2	10-230
	110-180	4271801M1	5-5	4275994M2	60-15		10-170	4280975M92	40-50	4282631M4	70-55
4270808M1	70-70		80-45	4275995M2	60-15	4278508M1	50-40	4280976M91	40-20	4282632M3	70-55
	70-75		90-50	4275998M12	60-15	4278545M91	120-5	4280977M1	40-20	4282633M3	70-55
	70-85	4271802M1	5-5	4276000M3	60-5	4278556M2	5-5	4281082M1	10-190	4282634M2	40-140
	70-90		80-45	4276005M12	60-15		110-200		10-280		40-145
	70-95	4271803M1	5-5	4276080M3	120-35	4278664M1	50-40		80-35		40-150
	70-100		80-45	4276131M1	40-10		50-45		80-85	4282635M1	40-140
	110-25		90-50	4276186M1	5-5	4278849M1	70-185		90-75		40-145
		4271842M1	5-5		10-195	4279002M1	10-150		100-20		40-150
			80-45	4276219M1	60-25		10-155				

4282644M2	70-205
	70-210
4282653M1	10-235
	10-250
4282818M1	80-25
4282886M1	10-100
4282915M1	70-285
	70-290
4282916M1	70-285
	70-290
4282939M91	40-130
4284034M1	70-110
	70-115
	110-20
	110-25
4284113M95	110-40
4284115M95	110-55
4284209M91	120-10
	120-35
4284210M91	120-10
	120-35
4284519M1	100-5
4284629M1	80-20
4284634M1	50-40
4284754M2	20-5
4284812M2	10-250
4284929M2	5-5
	110-185
4284936M91	110-150
4284948M91	110-90
	110-95
4284949M1	110-160
	110-165
4284950M1	110-160
	110-165
4284951M1	110-160
	110-165
4284991M1	10-210
	10-215
4284992M2	10-210
	10-215
4285025M1	130-20
4285032M1	110-160
	110-165
4285034M1	110-160
4285035M91	90-25
	90-30
4285043M1	110-200
4285055M91	110-105
4285056M91	110-105
4285057M91	120-15
	120-20
4285058M1	110-90
	110-95
4285059M1	110-155
4285062M1	80-55
	80-60
	110-100
	110-105
	110-150
	110-155
	110-160
	110-165
	120-20
4285063M1	110-210
4285070M91	110-90
	110-95
4285071M91	110-90
	110-95
4285076M2	110-210
4285172M1	70-85
	70-90
	70-95
	70-100
4285174M1	5-5
	70-195
4285176M91	70-195
4285179M1	70-200
4285180M2	70-50
4285314M91	110-230
4285316M92	110-235
	110-240
	110-245
4285317M91	110-230
4285318M92	110-245
4285369M1	70-70
	70-75
4285416M1	110-40
4285429M1	110-40
	110-45
	110-50
4285438M2	110-50
	110-55
4285439M1	110-55
4285445M3	110-55
4285453M1	110-45
	110-50
4285470M3	10-220
	10-225
4285534M1	10-230
4285536M1	10-230
4285539M1	10-235
4285547M2	110-265
	110-270
4285620M91	40-45
4285622M91	40-45
4285638M1	40-15
4285639M2	40-15
4285640M91	40-25
4285689M1	10-100
4285744M3	110-270
4285777M4	10-235
4285779M1	10-235
4285797M2	5-5
	10-200
4285812M91	40-15
4285813M1	40-15
4285814M91	40-15
4285815M1	40-15
4285816M1	40-15
4285817M1	40-15
4285835M2	40-25
4285839M1	40-15
4285842M91	40-25
4285843M1	40-25
4285844M1	40-25
4285845M1	40-25
4285852M1	40-25
4285853M1	40-25
4285854M1	40-25
4285855M1	40-25
4285858M1	5-5
	70-195
4285884M1	70-110
	70-115
4285967M1	10-250
4285968M1	10-250
4285984M2	10-230
4286053M2	70-20
4286065M2	10-210
	10-215
4286085M2	10-100
4286198M1	10-100
4286199M1	10-100
4286200M1	70-90
	70-100
4286454M2	80-85
4286474M1	5-5
	10-250
4286479M2	5-5
	10-250
4286504M1	40-130
4286524M1	10-190
	110-200
4286591M4	100-5
4286645M1	50-40
4286647M1	10-235
4286650M1	10-140
	10-145
4286653M1	40-140
	40-145
4286654M1	40-130
4286670M91	110-270
4286671M94	110-270
4286683M1	110-80
4286684M2	110-80
4286709M1	110-80
4286757M2	120-5
4286761M1	60-15
4286882M91	50-40
	50-45
4286887M96	50-40
4286890M1	50-40
4286891M1	50-40
4286896M91	50-35
4286897M1	50-35
4286899M2	60-25
4286908M3	60-25
4286909M1	40-130
4286914M3	40-130
4286915M1	40-130
4286916M2	40-130
4286917M1	50-40
4287014M4	10-15
	80-25
	80-30
4287017M1	10-15
	80-25
	80-30
4287036M2	10-15
4287183M2	100-15
4287184M1	100-15
4287197M3	100-5
4287198M2	100-5
4287207M1	70-120
	70-125
4287229M1	10-235
4287230M1	10-235
4287247M1	100-5
4287284M1	40-140
	40-145
	40-150
4287285M1	40-150
	40-160
4287293M1	70-200
4287294M1	70-200
4287383M91	40-130
4287387M2	50-40
4287389M1	40-130
4287391M4	40-130
4287392M2	40-130
4287396M1	5-5
	10-15
4287407M2	100-15
4287409M3	100-15
4287418M1	40-50
4287420M6	20-5
4287649M1	40-150
4287707M2	10-235
4287709M2	10-235
4287871M3	90-75
4287875M1	90-55
4287896M4	110-270
4287925M92	110-130
	110-135
4287926M92	110-130
	110-135
4287933M93	110-130
	110-135
4287934M93	110-130
	110-135
4287997M1	10-220
	10-225
4288125M1	40-115
4288129M91	40-115
4288130M95	40-115
4288233M1	40-135
4288248M2	110-270
4288277M1	10-220
	10-225
4288278M1	10-220
	10-225
4288325M1	10-230
4288337M2	10-220
	10-225
	40-55
4288395M1	10-220
	10-225
4288418M3	60-25
4288419M1	120-40
4288446M1	40-135
4288528M2	70-190
4288529M2	70-190
4288536M1	70-190
4288537M2	70-190
4288605M3	40-10
4288613M1	40-150
4288614M2	40-150
4288617M1	70-195
4288621M1	70-195
4288646M1	110-160
	110-165
4288653M91	110-105
4288654M91	110-105
4288655M1	110-160
	110-165
4288658M94	110-195
4288659M91	110-190
4288663M91	120-15
	120-20
4288667M1	110-180
4288676M1	110-180
4288683M91	120-15
	120-20
4288684M1	110-70
4288716M1	10-140
	10-145
4288723M1	40-50
	40-55

4288724M1	40-50
	40-55
4288803M91	130-40
4288805M92	130-5
4288807M92	130-10
4288836M1	70-110
	70-115
4288898M91	110-230
4288928M2	10-200
4288966M1	110-270
4288967M1	40-55
	110-270
4288968M92	40-55
4288971M1	40-55
4288972M91	40-55
4288985M1	10-150
	10-155
4288986M1	10-150
	10-155
4288991M4	10-5
	10-10
4289027M3	10-220
	10-225
4289036M2	70-5
4289046M1	10-235
4289049M1	110-35
4289083M2	5-5
	80-10
4289086M2	70-55
4289088M2	70-55
4289096M92	5-5
	80-35
4289100M92	100-25
4289110M1	40-150
4289111M1	40-150
4289203M2	110-35
4289241M1	10-210
	10-215
4289255M4	70-50
4289263M3	40-60
4289264M3	40-60
4289265M3	40-60
4289267M1	10-230
	100-20
4289287M2	110-130
	110-135
4289288M2	110-130
	110-135
4289297M4	110-130
	110-135
4289298M5	110-130
	110-135
4289309M2	110-140
	110-145
4289310M2	110-140
	110-145
4289325M1	80-5
4289327M1	110-105
4289336M2	110-105
4289349M3	80-20
4289350M3	40-135
4289351M3	80-20
4289356M1	10-15
	80-25
	80-30
4289372M91	110-90
	110-95
4289389M91	120-20
4289396M2	110-90
	110-95
4289400M91	110-100
4289409M91	110-210
4289410M2	110-90
	110-95
4289413M91	110-205
4289421M91	110-105
4289427M91	110-105
4289433M91	120-15
	120-20
4289434M91	120-15
	120-20
4289440M91	120-20
4289444M91	120-15
	120-20
4289452M2	80-55
	80-60
4289453M2	80-55
	80-60
4289454M91	120-15
	120-20
4289457M91	120-20
4289461M1	110-160
	110-165
4289462M1	110-160
	110-165
4289464M91	120-10
4289466M1	80-55
	80-60
4289467M1	80-55
	80-60
4289468M91	120-35
4289500M1	110-210
4289502M1	110-215
4289505M1	110-160
	110-165
4289506M91	110-95
4289511M91	110-105
4289512M91	110-105
4289515M91	110-90
	110-95
4289521M92	110-65
4289528M1	110-155
4289529M1	110-105
4289536M2	80-55
	80-60
4289539M91	80-55
	80-60
4289541M91	80-55
4289542M1	110-160
	110-165
4289543M1	110-160
	110-165
4289544M1	110-160
	110-165
4289546M1	110-160
	110-165
4289558M1	110-150
	110-155
4289561M1	90-30
4289580M91	110-100
4289582M91	110-100
4289583M91	110-100
4289586M1	110-160
4289587M1	110-165
4289588M91	110-100
4289593M1	5-5
	110-160
4289594M1	110-160
4289595M1	110-165
4289624M1	100-15
4289678M91	40-20
4289681M1	40-20
4289782M1	40-120
	40-125
	70-20
	110-75
	110-80
	110-85
	110-105
	110-110
	110-115
	110-120
	110-135
	110-170
	110-175
	120-10
4289783M1	40-120
	40-125
	70-20
	110-75
	110-80
	110-85
	110-105
	110-110
	110-115
	110-120
	110-135
	110-170
	110-175
	120-10
4289794M1	110-75
4289853M91	110-245
4289930M1	5-5
	110-200
4289932M2	5-5
	80-10
4289933M2	5-5
	80-10
4289940M2	80-15
4289942M1	80-10
4289971M92	110-235
	110-240
	110-245
4289985M1	70-195
4289986M1	70-195
4289987M91	70-195
4289988M91	70-195
4289990M1	5-5
	70-195
4289991M1	70-195
4289992M1	70-195
4289993M1	70-110
	70-115
4289994M1	5-5
	70-70
	70-75
4289995M1	70-205
	70-210
4289996M2	70-205
	70-210
4289997M1	5-5
	30-5
	30-10
	70-85
	70-90
	70-95
	70-100
	70-205
	70-210
4289998M1	70-200
4290000M1	70-200
4290100M93	90-55
4290116M2	100-15
4290118M2	100-15
4290124M4	70-70
	70-75
4290127M4	70-70
	70-75
4290128M4	70-70
	70-75
4290144M3	70-70
	70-75
4290152M2	70-50
4290153M1	70-50
4290179M1	110-80
	110-85
	110-115
4290191M1	10-285
	110-270
4290215M2	40-150
4290216M2	40-150
4290226M1	40-140
	40-145
	40-150
	70-190
4290227M1	40-140
	40-145
	40-150
	70-190
4290228M2	70-50
4290258M95	110-75
4290259M92	110-75
4290260M93	110-75
4290261M93	110-75
4290262M93	110-75
4290268M1	40-85
4290273M1	60-10
4290274M1	60-10
4290276M1	60-10
4290279M1	60-10
4290362M1	90-55
4290392M1	10-235
4290395M3	5-5
	80-35
	80-40
4290396M1	130-75
4290397M2	10-235
4290420M3	70-60
4290482M7	110-10
	110-15
4290483M7	110-10
	110-15
4290492M1	110-10
	110-15
4290529M1	90-65
4290575M1	110-220
4290599M1	80-25
	80-30
4290614M2	90-30
4290672M4	40-130
4290673M3	40-130
4290681M1	80-5
4290684M1	10-250
4290720M1	100-25
4290730M1	80-15
4290732M2	80-15
4290753M91	110-80
	110-85

4290760M92	110-80
	110-85
4290761M92	110-80
	110-85
4290762M92	110-80
	110-85
4290763M94	110-80
	110-85
4290773M2	60-5
4290844M1	10-140
	10-145
4290845M1	10-140
	10-145
4290847M1	70-120
4290848M1	70-125
4290850M1	90-75
4290851M4	90-75
4290852M8	90-75
4290853M1	110-230
	110-245
4290866M3	130-55
	130-60
	130-65
	130-70
4290867M3	130-65
	130-70
4290868M1	130-55
	130-60
	130-65
	130-70
4290891M3	110-10
	110-15
4290901M2	110-10
	110-15
4290913M4	90-75
4291000M1	70-60
	70-65
4291095M2	40-60
4291101M8	40-60
4291102M2	40-60
4291118M1	40-60
4291132M2	10-210
	10-215
4291199M4	100-15
4291200M1	100-15
4291239M3	40-60
4291273M2	110-10
	110-15
4291301M92	120-10
4291323M2	70-55
4291324M2	70-55
4291325M2	70-55
4291326M1	70-50
4291327M1	60-20
	70-50
4291329M3	70-85
	70-90
	70-95
	70-100
4291330M3	70-85
	70-90
	70-95
	70-100
4291331M4	70-85
	70-90
	70-95
	70-100
4291332M3	70-85
	70-90
	70-95
	70-100
4291333M5	70-85
	70-90
	70-95
	70-100
4291334M5	70-90
	70-95
4291340M2	20-15
4291341M1	70-185
4291342M1	70-185
4291348M2	70-185
4291349M1	10-190
	40-165
	70-185
4291350M1	70-200
4291400M95	60-10
4291401M95	60-10
4291403M1	60-10
4291404M1	60-10
4291406M91	120-35
4291407M91	120-35
4291408M92	120-35
4291409M91	120-10
4291481M5	70-110
	70-115
4291550M2	110-75
4291591M2	40-65
4291592M2	40-65
4291616M1	70-200
4291618M1	70-205
	70-210
4291619M1	70-195
4291622M1	70-200
4291628M1	70-200
4291629M1	70-200
4291630M1	70-200
4291631M1	70-200
4291634M4	70-90
	70-95
	70-105
4291635M3	70-200
4291636M2	70-225
4291637M2	70-205
	70-210
4291663M3	30-5
	30-10
4291664M4	30-5
	30-10
4291666M3	30-5
	30-10
4291667M4	30-5
	30-10
4291669M4	30-5
	30-10
4291676M3	70-70
	70-75
4291682M2	40-140
	40-145
	40-150
4291683M1	70-190
4291686M2	70-190
4291687M4	70-190
4291690M4	70-190
4291691M1	70-190
4291692M2	70-190
4291694M3	70-190
4291696M2	70-50
4291754M98	80-80
4291755M2	90-75
4291757M1	90-75
4291760M2	110-35
4291761M2	110-35
4291762M91	110-75
4291803M1	80-10
4291804M1	80-10
4291810M1	10-210
	10-215
4291812M95	40-65
4291830M1	30-5
	30-10
4291831M91	40-115
4291835M1	40-115
4291907M5	40-35
4291948M2	10-5
	10-10
4291950M1	80-15
4291951M1	80-15
	110-235
4291952M1	80-15
4291959M4	80-95
4291960M1	80-15
4291961M1	80-15
4291970M1	80-15
4291995M1	10-125
4292009M1	80-15
	110-200
	110-230
4292025M2	40-115
4292090M2	90-10
	90-15
	90-20
4292091M2	90-10
	90-15
	90-20
4292092M3	90-10
	90-15
4292093M2	90-10
	90-15
	90-20
4292221M2	70-85
	70-90
	70-95
	70-100
	70-120
	70-125
	110-20
	110-25
4292235M1	70-85
	70-90
	70-95
	70-100
	70-120
	70-125
	110-20
	110-25
4292338M1	110-55
4292340M1	110-55
4292349M1	110-40
4292361M1	100-15
4292362M2	100-20
4292365M3	100-20
4292366M2	100-20
4292368M1	100-20
4292369M1	100-20
4292370M1	100-20
4292373M1	100-15
4292374M1	100-20
4292375M3	100-20
4292414M1	70-110
	70-115
4292415M1	70-120
	70-125
4292416M1	70-85
	70-90
	70-95
	70-100
4292417M3	70-85
	70-90
	70-95
	70-100
4292419M6	70-85
	70-90
	70-95
	70-100
4292429M2	10-140
	10-145
4292436M3	70-90
	70-95
4292507M93	110-125
4292525M4	40-10
4292526M3	40-10
4292527M5	40-10
4292528M3	40-10
4292530M3	70-85
	70-90
	70-95
	70-100
4292531M1	70-85
	70-90
	70-95
	70-100
4292539M2	70-85
	70-90
	70-95
	70-100
4292540M4	70-85
	70-90
	70-95
	70-100
4292563M1	70-85
	70-90
	70-95
	70-100
4292616M92	80-55
	80-60
4292623M2	110-160
	110-165
4292625M1	110-90
	110-95
4292637M1	90-30
	110-210
4292641M1	110-155
4292647M1	110-90
	110-95
4292649M91	110-180
4292650M1	90-25
	90-30
4292654M2	110-150
	110-155
4292655M1	110-100
4292657M92	110-100
	110-105
4292661M1	110-70
4292665M1	110-160
	110-165
4292666M1	110-160
	110-165
4292667M1	110-160
	110-165

4292668M1	110-160	4293268M93	130-10	4293621M95	80-95	4294424M1	70-85	4294726M1	130-15	4294966M1	70-120
	110-165	4293342M91	130-35	4293690M91	80-85		70-90	4294729M1	130-15		70-125
4292670M91	110-100	4293366M91	130-35	4293710M1	5-5		70-95	4294735M1	10-220	4294969M1	60-20
4292671M1	90-25	4293368M92	130-40		40-30		70-100		10-225		70-50
4292672M1	80-55	4293514M1	90-75		70-295	4294425M1	70-60	4294746M1	80-35	4294994M1	130-25
	80-60	4293527M1	110-20	4293714M3	10-280	4294426M1	70-60	4294760M2	70-120	4295003M3	40-120
	110-150		110-25	4293730M3	5-5	4294441M1	70-110		70-125	4295004M1	40-120
	110-155	4293593M2	70-110		70-220		70-115	4294761M1	70-110	4295005M1	40-120
4292677M1	110-180		70-115		70-230	4294443M5	70-220		70-115	4295014M4	40-125
4292678M1	110-210	4293594M3	70-120	4293732M2	5-5		70-230	4294762M2	70-120	4295027M1	110-10
4292682M1	110-95		70-125		70-220	4294458M1	70-70		70-125	4295028M1	110-10
	120-15	4293595M1	70-120		70-230		70-75	4294766M1	70-110	4295033M2	110-10
	120-20		70-125	4293743M1	110-40	4294519M1	20-15		70-115		110-15
4292684M1	110-160	4293596M2	70-120	4293805M2	70-85	4294521M1	110-75	4294788M1	70-50	4295042M2	70-85
	110-165		70-125		70-90		110-80	4294797M2	130-25		70-100
4292715M4	20-15	4293597M2	70-120		70-95		110-85	4294800M2	70-185	4295067M91	110-170
	70-70		70-125		70-100	4294522M1	40-55	4294802M1	70-20		110-175
	70-75	4293598M2	70-120	4293812M7	70-60	4294527M1	70-125		80-35	4295068M1	110-170
4292732M4	10-210		70-125	4293827M2	70-120	4294528M1	70-125		110-115		110-175
	10-215	4293599M2	70-120		70-125	4294546M2	40-130		110-120	4295069M1	110-170
4292819M1	40-140		70-125	4293831M3	110-90	4294563M1	70-60	4294806M1	10-235		110-175
	40-145	4293600M2	70-120		110-95	4294577M1	110-115	4294807M1	110-20	4295070M1	110-170
	40-150		70-125	4293832M1	70-120	4294578M1	110-115		110-25		110-175
	70-50	4293601M1	70-120		70-125	4294599M2	80-35	4294808M1	70-185	4295071M1	110-170
	70-190		70-125	4293837M95	110-45	4294600M2	70-50	4294850M1	110-200		110-175
4292820M1	40-150	4293602M1	70-120	4293894M2	70-205	4294603M1	50-30	4294854M2	110-200	4295089M1	110-145
	40-160		70-125		70-215	4294604M2	70-60	4294879M1	110-75	4295090M1	110-145
4292821M1	5-5	4293603M2	70-120	4293921M1	100-40	4294614M1	70-90	4294881M1	70-50	4295093M2	110-145
	40-150		70-125	4293932M1	110-45		70-95	4294882M3	40-60	4295094M2	110-145
4292827M3	70-5	4293604M4	70-120	4293933M2	10-280	4294619M1	10-235	4294897M2	10-250	4295099M2	110-145
4292833M1	70-5		70-125	4293937M2	10-280	4294656M1	120-40	4294901M2	70-85	4295100M2	110-145
4292885M3	70-300	4293606M2	70-120	4293952M2	70-60	4294662M2	110-80		70-100	4295107M3	110-170
	70-305		70-125	4293994M1	10-280		110-85		70-105		110-175
4292886M4	70-305	4293608M1	70-120	4294018M1	70-300	4294679M1	110-80	4294902M1	70-85	4295108M4	110-170
4292936M1	70-50		70-125		70-305		110-85		70-90		110-175
4292951M2	40-115	4293609M2	70-120	4294223M91	40-55	4294687M1	110-10		70-95	4295109M5	110-170
4292952M2	40-115		70-125	4294264M4	70-185		110-15		70-100		110-175
4292969M93	60-25	4293610M3	70-120	4294268M1	110-115	4294688M2	110-80	4294921M1	40-10	4295111M91	110-145
4292970M6	90-75		70-125	4294269M1	40-115		110-85	4294922M2	40-10	4295112M91	110-145
4293080M1	130-15	4293611M3	70-120	4294276M93	110-125	4294691M98	40-80	4294923M1	40-10	4295113M91	110-145
4293082M1	130-15		70-125	4294277M94	110-80	4294692M98	40-75	4294924M2	40-10	4295114M91	110-145
4293088M1	10-150	4293613M3	70-120	4294279M91	110-125	4294706M1	70-120	4294950M93	110-125	4295115M1	110-170
	10-155		70-125	4294343M1	70-60		70-125	4294956M2	100-15		110-175
4293120M1	110-90	4293614M1	70-110		70-65		110-20		100-20	4295116M1	110-170
	110-95		70-115	4294344M2	70-60		110-25	4294957M94	110-125		110-175
4293124M91	25-75	4293616M1	70-120	4294345M2	70-60	4294710M2	70-120	4294958M4	110-130	4295117M1	110-170
4293131M92	130-40		70-125	4294346M2	70-60		70-125		110-135		110-175

4295118M3	110-130
	110-135
4295119M3	100-20
4295123M1	110-225
4295131M1	110-140
	110-145
4295135M1	110-170
	110-175
4295137M1	110-170
	110-175
4295162M1	80-35
4295171M1	110-160
	110-165
4295176M1	110-180
4295179M1	10-130
4295184M1	10-130
4295196M93	40-120
4295198M1	110-80
	110-85
4295201M1	30-5
	30-10
4295259M3	10-280
4295261M1	10-280
4295263M2	10-280
4295264M1	10-280
4295294M1	70-205
4295295M1	70-205
4295297M1	70-205
4295306M2	110-20
	110-25
4295308M1	110-20
	110-25
4295310M2	110-20
	110-25
4295311M2	110-25
4295315M2	110-25
4295317M4	30-5
	30-10
4295319M4	30-5
	30-10
4295321M2	110-55
4295360M1	10-280
4295361M93	100-5
4295362M93	100-5
4295395M1	30-5
	30-10
4295424M1	70-205
4295432M2	110-200
4295433M1	5-5
	110-200
4295456M3	110-35
4295460M1	70-60
	70-70
	70-75
4295464M4	40-85
4295465M1	40-115
4295472M92	40-115
4295474M1	110-20
	110-25
4295483M5	40-60
4295561M2	100-20
4295573M2	70-185
4295575M2	70-185
4295584M2	10-210
	10-215
4295603M1	110-40
4295604M1	110-40
4295613M1	100-15
	100-20
4295639M2	90-50
4295655M2	40-140
	40-145
	40-150
4295701M93	40-115
4295702M1	110-10
	110-15
4295703M1	110-10
	110-15
4295711M2	10-265
	110-10
	110-15
4295712M93	110-10
	110-15
4295714M93	110-10
	110-15
4295720M2	110-120
	110-270
4295729M2	110-270
4295750M1	10-150
	10-155
	10-165
	10-170
4295762M2	70-20
4295772M1	80-35
	80-40
4295774M2	10-280
4295803M2	10-100
4295804M91	5-5
	70-90
	70-95
4295813M1	70-85
	70-90
	70-95
	70-100
4295836M2	80-10
4295865M2	110-40
4295866M2	110-40
4295869M1	5-5
	80-45
4295870M1	5-5
	80-45
	90-50
4295871M1	5-5
	80-45
4295888M1	40-120
4295889M1	40-120
4295891M1	70-60
4295909M2	40-140
	40-145
	40-150
4295912M1	70-5
4295915M1	10-160
4295916M1	10-160
4295921M1	110-40
4295923M1	110-40
4295924M1	110-40
4295927M1	110-35
4295928M1	110-35
4295939M1	40-60
4295945M3	70-5
	70-10
4295947M92	110-115
4295953M92	110-115
4295954M91	110-115
4295955M91	110-115
4295974M1	110-25
4295975M1	110-55
4295978M91	110-115
4295986M4	70-230
4296015M1	10-210
4296036M91	110-110
4296037M92	110-110
4296038M91	110-110
4296039M91	110-110
4296040M93	110-80
	110-85
4296041M91	110-80
	110-85
4296042M91	110-80
	110-85
4296043M1	110-90
	110-95
4296047M1	70-300
	70-305
4296063M1	70-60
	70-65
4296084M1	50-35
4296085M1	50-35
4296086M91	50-35
4296087M2	10-280
	70-65
4296091M2	110-80
	110-85
4296092M1	110-85
4296093M1	110-85
4296105M1	120-35
4296107M1	110-75
4296116M1	110-235
4296119M1	10-250
4296121M3	80-45
4296132M3	25-80
4296142M1	100-15
	100-20
4296143M2	50-40
4296145M2	90-75
4296147M3	70-120
	70-125
4296148M3	70-120
	70-125
4296224M91	110-115
4296239M94	80-5
4296240M1	60-25
4296254M1	10-180
4296258M2	70-120
	70-125
4296259M1	110-80
4296266M1	90-50
4296268M2	70-220
4296270M1	10-185
4296291M1	100-20
4296362M1	70-110
	70-115
4296368M94	100-10
4296369M95	100-10
4296370M92	100-10
4296371M92	100-10
4296372M92	100-10
4296373M94	100-10
4296377M2	100-15
4296378M2	100-15
4296379M2	100-15
4296388M93	110-80
	110-85
4296389M1	70-110
	70-115
4296390M1	90-75
4296392M2	80-60
4296400M2	110-140
	110-145
4296421M1	70-230
4296490M1	110-35
4296492M1	110-40
	110-45
4296493M1	110-40
	110-45
4296494M1	110-40
	110-45
4296495M1	110-35
4296511M1	110-40
	110-45
4296513M1	110-40
4296514M92	110-40
4296515M92	110-40
4296516M91	110-45
4296517M91	110-45
4296524M1	70-220
	70-230
4296529M1	70-220
	70-230
4296538M2	5-5
	70-220
	70-230
4296539M1	5-5
	70-220
	70-230
4296568M1	110-210
4296569M91	110-210
4296573M1	110-125
4296581M1	70-220
4296592M1	110-20
	110-25
4296594M1	110-20
	110-25
4296626M2	70-120
4296714M1	110-10
4296726M1	80-10
	80-15
	90-5
4296754M1	110-10
	110-15
4296755M4	110-10
	110-15
4296757M2	110-10
	110-15
4296763M1	110-5
4296764M1	110-5
4296766M1	110-5
4296778M3	70-20
4296779M3	70-20
4296802M1	80-10
4296803M1	80-10
4296804M1	80-10
4296805M1	80-10
4296806M1	80-10
4296810M2	80-25
	80-30
4296811M1	40-120
4296824M1	100-10
4296826M1	100-10
4296836M2	100-15
4296837M2	100-15
4296839M2	100-15
4296844M2	110-25
4296845M1	110-25
4296847M1	110-25
4296848M1	110-25
4296854M2	110-10
	110-15
4296859M1	110-270

4296894M1	110-5
4296895M1	110-5
4296896M1	110-5
4296897M1	110-5
4296898M1	110-5
4296915M2	110-25
4296916M2	110-20
	110-25
4296917M1	110-25
4296932M1	70-50
4296933M1	70-50
4296942M1	100-45
4296944M1	100-45
4296946M1	100-45
4296950M1	100-45
4296952M1	100-45
4296954M1	100-45
4296958M1	100-45
4296967M1	100-45
4296969M1	100-45
4296971M1	100-45
4296975M1	100-45
4296977M1	100-45
4296979M1	100-45
4296981M1	100-45
4296985M1	100-45
4297022M1	120-5
4297028M2	80-10
4297029M2	80-10
4297030M2	80-15
4297031M1	80-15
4297033M1	110-20
4297036M1	110-20
4297041M1	110-20
4297044M2	110-20
4297046M1	110-20
4297100M94	120-40
4297101M1	110-20
4297102M93	100-25
4297105M2	100-25
4297124M3	110-15
4297125M3	110-15
4297130M1	70-110
	70-115
4297131M1	70-120
	70-125
4297134M1	30-5
	30-10
4297148M1	100-45
4297184M2	70-190
4297185M1	70-70
	70-75
4297191M1	90-50
4297221M1	100-10
4297222M1	110-20
4297223M1	110-20
4297347M1	80-35
4297349M4	70-15
4297350M1	70-65
4297352M2	70-65
4297353M2	70-65
4297354M1	70-65
4297355M1	70-15
4297401M2	110-50
4297403M1	110-40
	110-55
4297404M3	110-40
4297405M92	110-50
	110-55
4297406M91	110-40
	110-50
4297407M1	110-40
4297408M1	110-40
4297410M91	110-40
4297411M1	110-45
4297411M2	110-40
4297413M1	110-45
4297413M2	110-40
4297424M1	100-5
4297425M91	50-35
4297462M1	40-120
	40-125
4297465M3	70-15
4297466M1	70-15
4297467M1	70-15
4297468M1	70-15
4297490M1	70-65
4297500M4	80-40
4297517M91	5-5
	80-10
4297530M91	40-115
4297572M3	70-65
4297573M2	70-65
4297574M1	70-65
4297575M1	70-65
4297576M1	70-65
4297590M1	70-60
4297591M1	70-60
4297592M1	70-60
4297593M1	70-60
4297595M1	70-60
4297629M2	30-5
4297630M1	70-90
	70-95
4297651M1	110-25
4297660M1	110-5
4297661M1	110-5
4297666M1	5-5
	10-280
4297671M91	70-60
4297695M91	10-140
	10-145
4297696M1	70-195
4297747M2	110-25
4297748M2	110-25
4297749M2	110-25
4297750M1	110-25
4297751M1	110-25
4297755M93	110-50
4297756M1	110-30
4297758M1	110-30
4297761M2	110-10
	110-15
4297762M2	110-10
4297763M1	110-30
4297764M1	110-30
4297765M1	110-30
4297766M1	110-30
4297769M1	110-30
4297772M2	20-15
4297773M1	40-150
	40-160
4297775M1	40-150
4297776M1	40-150
4297777M1	40-160
4297780M1	110-170
	110-175
4297781M2	30-10
4297782M1	70-85
	70-100
4297801M1	70-85
	70-90
	70-95
	70-100
4297804M1	70-120
	70-125
4297825M92	110-45
4297826M92	110-45
4297827M92	110-40
4297828M92	110-40
4297841M1	40-150
4297842M1	40-150
4297844M1	40-150
	40-160
4297845M1	40-160
4297905M2	90-35
4297908M1	10-235
4297909M2	10-235
4297924M1	100-45
4297950M1	110-55
4297951M1	110-55
4297953M1	110-40
	110-55
4297954M1	110-55
4297961M1	10-190
4297997M93	110-250
4298002M1	70-220
	70-230
4298010M1	70-120
	70-125
4298028M1	70-50
4298029M1	70-50
4298030M1	70-50
4298031M1	70-50
4298032M1	70-50
4298033M1	70-50
4298035M1	70-30
	70-40
4298037M1	70-30
	70-40
4298039M1	110-20
	110-25
4298059M91	40-70
4298061M1	40-30
4298066M1	10-285
4298106M1	40-165
4298110M1	60-25
	70-15
4298160M1	70-80
4298162M3	70-80
4298165M1	70-80
4298166M1	70-205
	70-210
4298167M1	70-205
	70-210
4298169M2	70-80
4298170M2	70-80
4298171M3	70-80
4298173M1	70-80
4298176M3	70-80
4298177M1	70-80
4298184M1	70-85
	70-90
	70-95
	70-100
4298185M2	70-85
	70-90
	70-95
	70-100
4298188M1	30-5
4298189M1	30-10
4298198M1	120-40
4298199M1	120-40
4298230M1	50-40
4298234M1	100-20
4298235M1	100-5
4298302M1	10-140
	10-145
4298303M1	10-140
	10-145
4298340M2	90-75
4298341M1	70-220
	70-230
4298342M1	70-220
	70-230
4298343M1	70-220
	70-230
4298344M3	110-85
4298357M1	110-270
4298366M2	110-85
4298384M1	70-15
4298387M1	40-140
	40-145
	40-150
4298407M1	40-10
4298410M93	100-25
4298416M93	110-120
4298417M91	110-120
4298418M92	110-120
4298419M92	110-120
4298420M92	110-120
4298421M92	110-120
4298475M1	10-285
4298508M1	10-285
4298533M93	120-40
4298591M1	60-10
4298644M1	100-5
4298645M2	100-45
4298669M92	110-85
4298714M2	70-85
	70-90
	70-95
	70-100
4298715M2	70-85
	70-90
	70-95
	70-100
4298716M1	70-85
	70-90
	70-95
	70-100
4298720M3	10-275
4298721M2	60-25
4298747M3	100-15
4298751M94	110-250
	110-255
	110-260
4298752M94	110-250
	110-255
	110-265
4298767M2	110-270
4298772M91	50-35
4298816M1	110-55
4298911M1	40-10
4298912M1	40-10
4298913M1	70-50

4299175M1	70-85	4299390M1	70-65	4304486M1	40-20	4346812M1	100-50	4347410M1	50-40	4348011M2	90-75
	70-90	4299391M1	70-65	4304551M91	40-20	4346813M1	100-50	4347411M1	90-65	4348014M1	70-70
	70-95	4299392M1	70-65	4304561M2	70-275	4346934M1	100-50	4347449M4	80-40		70-75
	70-100	4299393M1	70-65		70-280	4347153M1	70-205	4347551M2	90-80	4348062M1	90-75
4299176M1	70-120	4299408M1	70-200	4305260M1	40-20		70-210	4347595M1	90-75	4348118M92	70-65
	70-125	4299423M1	70-20	4305261M1	40-20	4347155M1	70-90	4347604M3	130-20	4348213M1	70-190
4299232M1	70-85	4299424M91	110-40	4305262M91	40-20		70-95		130-25	4348228M91	40-120
	70-90	4299474M1	110-25	4305328M91	40-20	4347156M1	70-90	4347605M3	130-20	4348230M91	40-125
	70-95	4299475M1	110-20	4306457M93	70-275		70-95		130-25	4348295M92	80-60
	70-100	4299476M1	110-20		70-280	4347169M1	110-80	4347661M3	10-190	4348296M92	80-55
4299233M1	110-20	4299477M1	110-20		70-290	4347206M3	10-180	4347707M1	10-200	4348297M3	70-60
	110-25	4299479M2	110-55	4306458M93	70-275		10-185	4347724M1	110-245	4348298M1	70-60
4299235M2	70-120	4299539M1	10-230		70-280	4347265M1	10-100	4347729M1	110-35	4348299M1	70-60
	70-125	4299569M91	130-35		70-285	4347354M1	110-90	4347746M1	70-65	4348300M1	110-20
4299260M4	70-30	4299574M2	70-300	4307065M9	70-255		110-95	4347750M2	80-40	4348302M1	110-20
4299262M1	70-30		70-305	4307204M1	130-45	4347355M1	110-90	4347790M2	90-40	4348303M1	110-20
	70-40	4299614M1	70-295		130-50		110-95	4347825M1	130-25	4348306M1	110-20
4299264M1	70-30	4299615M1	70-295	4307494M1	70-275	4347356M1	110-90	4347826M1	130-25	4348309M1	70-25
	70-40	4299616M1	70-295	4307707M9	70-255		110-95	4347843M1	70-70	4348342M1	120-40
4299265M1	70-30	4299617M1	70-295	4308111M11	70-285	4347357M1	110-90		70-75	4348364M1	40-165
	70-40	4299633M2	5-5		70-290		110-95	4347848M1	70-205	4348381M2	120-25
4299267M1	90-55		120-35	4308112M11	70-285	4347358M91	110-150		70-210	4348385M91	130-35
4299268M2	70-300	4299993M1	10-125		70-290		110-155	4347849M1	70-205	4348396M1	10-265
	70-305	4300135M1	70-65	4308222M11	70-285	4347361M1	110-150		70-210	4348407M1	70-20
4299269M2	70-300	4301386M94	80-40		70-290		110-155	4347853M1	40-130	4348408M1	120-30
	70-305		90-50	4308223M11	70-285	4347362M1	110-155	4347854M1	70-70	4348428M91	40-130
4299289M1	60-25		90-65		70-290	4347363M1	110-160		70-75	4348438M91	110-45
4299290M3	60-25	4302579M9	70-235	4308224M11	70-290		110-165	4347855M1	70-70	4348452M1	110-35
4299291M1	60-25		70-240	4308225M11	70-285	4347364M1	110-160		70-75	4348453M1	110-35
4299293M1	60-25	4303143M1	70-235		70-290		110-165	4347856M1	70-70	4348454M1	110-35
4299300M1	10-220	4303393M1	5-5	4308674M1	40-110	4347366M91	90-25		70-75	4348455M1	110-35
	10-225		40-20	4312829M1	70-255		90-30	4347858M1	20-15		110-270
4299301M2	10-220		40-25		70-270		110-70	4347859M1	20-15	4348458M96	40-130
	10-225	4303395M1	5-5	4312829M2	70-255	4347369M1	110-150	4347865M1	70-90	4348532M3	10-210
4299303M2	100-30		40-45		70-270		110-155		70-95		10-215
4299315M1	110-60		40-130	4312839M1	70-235	4347371M91	80-55	4347872M1	70-50	4348533M2	10-210
4299318M1	110-60	4303701M1	70-235		70-240		80-60	4347905M1	10-160		10-215
4299327M1	110-170		70-240	4312890M1	70-255	4347373M1	110-155	4347951M1	110-150	4348537M1	80-10
	110-175	4303790M12	70-235	4312892M1	70-270	4347378M1	110-150		110-155		80-15
4299348M1	70-200		70-240	4313124M1	70-255	4347387M1	110-160	4347952M1	110-150	4348618M2	110-135
4299349M2	70-200		70-250		70-270		110-165		110-155	4348619M92	110-135
4299350M1	70-200	4303920M2	70-255	4346259M3	100-50	4347393M1	90-30	4347953M1	110-150	4348620M92	110-135
4299351M1	70-200		70-270	4346804M1	100-50	4347394M1	90-30	4347954M1	110-155	4348635M1	110-35
4299352M1	70-200	4304019M1	40-20	4346805M1	100-50	4347400M1	110-160	4347968M2	10-225	4348636M91	120-10
4299353M3	50-40	4304020M1	40-20	4346806M1	100-50	4347401M1	110-160	4347971M1	70-120	4348661M2	120-40
4299385M1	70-300	4304021M1	40-45	4346808M1	100-50	4347407M1	50-40	4347971M2	70-120	4348705M92	110-85
4299386M1	70-300	4304022M1	40-45	4346809M1	100-50	4347408M1	50-40	4347972M1	70-125	4348718M1	80-45

4348730M91	110-200
4348738M1	5-5
	10-15
4348753M91	10-140
	10-150
4348755M91	10-170
4348757M94	10-140
	10-160
4348765M1	10-175
	10-180
	10-185
4348766M1	80-90
4348767M1	80-90
4348810M2	130-75
4348850M93	10-265
	10-270
4348853M2	10-255
	10-265
4348859M2	10-270
4348860M2	10-260
	10-270
4348861M2	10-270
4348869M1	10-250
4348876M3	10-270
4348882M1	10-270
4348890M3	10-255
	10-265
4348892M1	10-265
4348893M4	10-265
4348897M1	10-255
	10-265
4348939M1	10-140
	10-145
4348960M93	10-140
	10-145
4348963M1	110-240
4348965M3	10-15
4349012M3	10-15
4349081M4	10-190
4349091M1	10-140
	10-145
4349101M2	10-140
	10-145
4349132M1	10-100
4349148M1	110-150
4349213M1	80-45
4349217M1	100-45
4349218M3	100-30
4349222M2	100-30
4349223M4	100-30
4349241M1	110-145
4349243M2	10-140
	10-145
4349304M1	50-40
4349305M1	50-40
4349306M3	40-90
4349307M3	40-90
4349386M1	70-70
	70-75
4349387M1	70-70
	70-75
4349388M1	70-80
4349389M1	70-80
4349391M3	70-110
	70-115
4349392M1	70-80
4349565M1	10-5
	10-10
4349600M92	100-30
4349613M91	110-10
	110-15
4349614M91	110-10
	110-15
4349615M91	110-10
	110-15
4349616M1	110-10
	110-15
4349617M1	110-30
4349618M2	110-30
4349619M2	110-30
4349620M2	110-30
4349621M1	110-30
4349622M1	110-30
4349643M93	90-65
4349658M3	80-70
	80-75
4349659M3	90-50
4349682M1	90-65
	110-160
	110-165
4349692M2	80-80
4349709M1	110-35
	120-40
4349749M2	10-285
4349774M1	70-195
4349775M1	70-205
	70-210
4349812M1	10-5
	10-10
4349876M91	80-80
4349894M1	10-190
4350019M1	10-140
	10-145
4350020M2	10-140
	10-145
4350045M1	10-130
	10-150
	10-155
	10-165
	10-170
	10-275
4350065M1	110-80
4350099M1	10-275
4350135M1	70-30
	70-40
4350136M1	70-35
	70-40
4350176M1	10-210
	10-215
4350238M92	120-40
4350270M1	100-30
4350291M1	100-30
4350314M1	10-140
	10-145
4350364M91	60-50
4350381M1	10-140
	10-145
4350382M1	10-140
	10-145
4350383M1	10-140
	10-145
4350387M91	10-135
4350404M1	10-130
	10-135
4350486M3	10-250
4350548M3	10-5
	10-10
4350591M1	100-45
4350594M92	80-45
4350632M1	70-60
4350634M2	80-80
4350682M1	10-275
4350700M1	80-10
	80-15
	80-40
4350711M2	30-5
	30-10
4350722M2	10-275
4350723M2	10-275
4350726M91	110-150
4350727M91	110-150
4350733M91	110-105
4350734M91	110-105
4350755M94	120-10
4350757M3	120-10
4350758M2	120-10
4350781M2	10-275
4350784M3	10-275
4350807M1	40-165
4350810M1	110-10
	110-15
4350812M4	10-265
4350834M92	110-200
4350836M1	110-200
4350837M3	110-200
4350838M1	110-200
4350840M1	110-200
4350845M4	10-275
4350899M2	70-185
4350900M2	70-185
4350905M1	70-110
	70-115
4350910M2	10-240
4350912M1	10-200
4350913M1	10-200
4350915M1	10-200
4350916M2	100-45
4350920M1	40-165
4350921M1	40-165
4350945M2	10-200
4350970M2	10-200
4350975M1	10-135
	10-275
4351016M1	110-10
	110-15
4351029M91	110-10
4351035M1	70-20
4351042M2	10-200
4351050M1	80-45
4351060M3	10-240
4351064M1	10-160
4351073M93	10-130
	10-135
4351149M1	100-30
4351201M91	10-145
	10-155
4351203M92	10-145
	10-165
4351205M1	10-190
4351232M1	10-180
	10-185
4351233M2	10-135
4351263M92	10-200
4351290M1	120-35
4351318M3	10-275
4351319M3	10-275
4351320M2	10-275
4351323M93	90-75
4351347M1	10-140
	10-145
4351362M94	120-10
4351433M1	70-185
4351440M2	70-25
4351442M2	10-195
4351443M93	10-190
	10-195
4351448M1	10-195
4351449M2	10-195
4351455M1	10-160
4351461M2	70-25
4351463M2	80-40
4351506M1	10-140
	10-145
4351507M1	10-160
	10-165
4351508M1	10-160
	10-165
4351545M92	10-190
4351548M5	10-190
4351552M1	80-70
	110-35
	110-40
	110-45
4351560M95	110-35
4351561M95	110-35
4351583M1	10-160
4351584M2	70-20
4351648M1	80-10
4351697M2	80-35
4351719M1	10-125
4351735M2	10-265
4351743M1	10-270
4351747M2	10-265
	10-270
4351751M1	10-265
	10-270
4351752M1	10-265
	10-270
4351788M3	90-65
4351864M2	10-180
4351867M1	10-175
	10-180
	10-185
4351889M1	110-215
4351956M1	10-220
	10-225
4351961M1	10-100
4351964M91	130-20
	130-25
4351965M91	130-20
	130-25
4352003M1	110-25
4352013M3	70-110
	70-115
4352014M3	70-110
	70-115
4352015M1	70-110
	70-115
4352016M3	70-110
	70-115
4352017M3	70-110
	70-115
4352018M2	70-110
	70-115
4352019M1	70-110
	70-115
4352044M1	80-65
4352112M1	110-5
4352113M1	110-5
4352131M95	80-25

4352168M2	10-175	4353078M1	10-165	4354975M91	110-145	4357411M1	80-25	72570303	70-45	7600103302	60-60
	10-180	4353105M1	80-35	4354976M91	110-145		80-30	72571515	110-215	7600103402	60-60
	10-185	4353129M2	10-190	4354999M3	110-140	4357665M1	130-5	72571516	110-215	7600103501	60-60
4352178M2	10-125	4353133M1	90-50	4355000M3	110-140		130-10	72571653	70-45	7600103701	60-60
4352179M2	10-180	4353140M1	90-65	4355001M2	110-145		130-15	72571658	70-45	7600104301	60-55
4352222M1	110-5	4353159M91	110-210	4355002M2	110-145		130-35	72571763	80-75	7600400401	60-65
4352323M1	90-70	4353185M1	10-190	4355003M3	110-145		130-40	725891030550	30-50	7600400501	60-65
4352351M1	10-250	4353539M1	10-275	4355004M3	110-145	4357716M1	110-140	7300101702	60-75	7600401201	60-65
4352354M1	10-210	4353547M1	70-205	4355050M1	110-150		110-145	7300104401	60-60	7600401401	60-65
	10-215		70-210	4355163M1	110-150	4357920M1	10-270	7300104501	60-60	7600401701	60-65
4352373M2	10-190	4353637M1	70-50	4355305M91	20-5	4357952M1	10-190	7300104602	60-55	7600402201	60-55
4352376M1	110-10	4353646M1	10-275	4355331M1	10-160	4374043M1	110-35	7300104701	60-55	7600470201	60-65
	110-15	4353658M1	10-190	4355332M1	80-25	4374064M1	70-200	7300105102	60-55	7600601501	60-70
4352377M1	110-10	4353682M2	10-185	4355409M1	10-160	4374065M1	70-195		60-75	7600602101	60-75
	110-15	4353714M1	10-195	4355416M2	110-140	4374357M1	70-60	7300105601	60-60	7600645003	60-70
4352378M1	110-10	4353728M1	10-130		110-145	4374494M1	70-60	7300160101	5-5	7600645005	60-70
	110-15	4353731M2	10-190	4355417M2	110-140	4374628M1	110-40		60-55	7602600401	60-80
4352385M1	110-10	4353733M1	10-255		110-145		110-45	7302461003	60-75	7602600501	60-80
	110-15	4353782M1	10-255	4355556M1	10-190	4374640M1	100-5	7302601101	5-5	7602600601	60-55
4352386M1	110-15	4353798M1	10-260	4355557M1	10-190	4375085M1	110-140		60-80		60-80
4352387M1	110-15	4353800M1	10-260	4355558M2	10-190		110-145	7302601201	60-80	7602600701	60-80
4352388M1	110-10	4353849M1	70-110	4355559M2	10-190	4375666M1	40-60	7302602002	60-80	7602600801	60-80
4352466M1	10-235		70-115	4355596M1	10-275	4376705M1	80-75	7302602101	60-80	7602601101	60-80
4352483M1	10-275	4353887M1	10-190	4355619M1	10-175	5015252M1	10-190	7302602801	60-80	7602601201	60-80
4352484M1	90-60	4353948M93	90-65	4355658M1	10-190	509816M3	130-45	7500103701	60-60	7602601301	5-5
4352497M1	10-250	4354096M91	100-35	4355659M1	10-190		130-50	7500645001	60-70		60-80
4352498M3	10-5	4354159M1	10-245	4355731M1	80-70	514100600080	70-170	7500645002	60-70	7602601401	5-5
	10-10	4354236M2	10-285		110-35	514100600090	70-170	7502461001	5-5		60-80
4352510M1	70-110	4354351M1	70-110	4355803M1	10-140	658081M2	60-25		60-75	7602601601	60-80
	70-115		70-115	4355810M91	110-10	70921883	70-200	7502601601	60-80	7602601901	60-80
4352669M91	10-265	4354352M1	70-110		110-15	70921886	70-200	7502601801	5-5	7602645001	5-5
4352672M1	10-255		70-115	4355811M91	110-10	716100090270	25-70		60-80		60-80
	10-265	4354386M1	10-190		110-15	716100600091	70-175	7502601901	60-80	7602645002	60-80
4352759M1	10-250	4354387M1	10-190	4355863M1	100-40	716101081020	25-60	7502602301	60-80	7602660102	60-80
4352818M91	110-200	4354449M2	10-100	4355889M1	10-265	716101081030	25-60	7502602801	60-80	763786M1	130-45
4352823M1	80-50	4354554M1	70-110	4355890M1	10-265	716150150080	30-40	7502603901	5-5		130-50
4352866M1	110-150		70-115	4355903M1	10-160	716150220660	50-5		60-80	7700100402	60-60
4352867M1	110-150	4354557M1	40-35	4355996M91	130-35		50-10	7502645001	60-80	7700100501	60-60
4352872M92	80-30	4354558M1	10-240	4356010M91	130-35	716150620060	50-25	7550145001	60-60	7700100601	60-60
4352923M1	100-30	4354635M2	70-110	4356345M1	100-45	716151220210	50-20	7550605301	60-55	7700101901	60-60
4352944M1	10-220		70-115	4356406M1	110-130	716300170060	60-15		60-75	7700102401	60-60
	10-225	4354641M2	110-40		110-135	718100531020	25-55	7600102101	60-60	7700103101	60-60
4352950M1	10-235		110-45	4356477M2	110-270	718100600040	70-170	7600102201	60-60	7700103201	60-60
4352959M2	90-75	4354711M1	100-30	4356513M1	130-65	718100600070	70-170	7600102503	60-55	7700104901	60-75
4352983M91	10-250	4354785M2	80-75		130-70	718150220080	50-5	7600102603	60-55	7700160101	60-60
4353075M1	10-160	4354973M91	110-145	4356548M1	10-190		50-10	7600102902	60-55	7700170801	60-55
4353076M2	10-160	4354974M91	110-145	4356728M1	110-35	718150220160	50-15	7600103101	60-60	7700404501	60-55

NUMERICAL INDEX
INDEX NUMERIQUE
NUMMERN-INDEX
INDICE NUMERICO
INDICE NUMERICO

G 20

7700405001	60-65
7700440009	60-65
7700450102	60-65
7700470101	60-65
7700470801	60-65
7700471301	60-65
7700601001	60-70
7700601101	60-70
7700603302	60-70
7700603901	60-70
7700605001	60-70
7700607701	60-70
7700607801	60-75
7700607902	60-70
7700608001	60-70
7700608101	60-70
7700608201	60-75
7700608601	60-70
7700609201	60-70
7700609301	60-70
7700609401	60-70
7700640006	60-70
7700640007	60-70
7700645017	60-70
7700661402	60-70
7700661502	60-70
7702445019	60-50
7702445020	60-50
7702445022	60-50
7702445023	60-50
7702445024	60-50
7702461801	60-50
7702461902	60-50
7702600901	60-80
7702601201	60-55
	60-80
7702601301	60-55
	60-80
7702660003	60-80
7702660301	60-80
7702660401	60-80
7702660501	60-80
7702660601	5-5
	60-80
793115M1	110-35
816200250100	10-125
816810050080	110-55
816810050500	110-55
816860030040	30-50
816860030050	30-50
816860070030	40-40
816860070040	40-40
816870030060	30-50
816940010010	70-200
816960700020	50-30
822100010120	60-30
822100010130	60-30
822100220380	50-5
	50-10
822100600021	70-180
831497M1	5-5
	10-220
	10-225
831935M1	110-170
	110-175
835025M1	70-200
903100050110	25-5
903100490011	70-135
903100490051	70-135
903100490061	70-135
903100490080	70-135
903100490101	70-140
903100490170	70-135
903101380011	60-35
903101380021	60-35
903152070020	70-130
903153070010	70-130
903860070010	40-40
903860070020	40-40
903862030021	30-50
903863030010	30-50
903863100010	30-55
908543M1	5-5
	120-35
916100320040	60-30
916100320080	60-30
916100320110	30-25
	60-30
916100320131	60-30
916100320140	60-30
916100320162	60-30
916100320170	60-30
916100380100	60-35
916100410030	30-35
916100410040	30-35
916100410060	30-35
916100421102	20-5
916100430020	25-45
916100470121	70-150
	70-155
916100470210	70-155
916100470240	70-155
916100490040	70-135
916100490131	70-145
916100490180	70-140
916100530041	25-55
916100530060	25-55
916100530170	25-50
916100600030	70-170
916100600050	70-170
916100600100	70-170
916100600201	70-175
916100600210	70-170
916100600220	70-170
916100630012	25-15
916100630020	25-15
916100630030	25-15
916101050060	25-5
916101080070	25-20
916101170010	10-140
	10-145
916101170020	25-60
916101320100	60-25
916101320120	60-30
916101530011	25-50
916101530050	25-55
916501110040	50-30
920700180020	130-40
920700180070	5-5
	130-40
920700180080	5-5
	130-40
926102410020	30-35
926102410030	30-35
926103080010	25-60
926103080020	25-60
926150220031	50-20
926150220041	50-20
926150220060	50-20
926150220071	50-20
926150220080	50-20
926870030020	40-15
926870030030	40-15
	40-115
931100052020	25-5
931100320010	60-30
931100320020	60-40
931100320031	60-40
931100320061	60-40
931100320150	60-30
931100410010	30-35
931100410020	30-35
931150150220	30-45
931150150230	30-45
931150200070	50-5
	50-10
931500110031	50-30
931860030060	30-50
931860030080	30-50
931860030090	30-50
931860061110	70-200
931860061120	70-200
931860061200	20-5
931870030010	40-15
934100080180	25-20
934152010010	30-25
934152010030	5-5
	30-25
934152010041	30-45
934152010051	30-45
934152010070	30-25
934152010080	30-25
934152010090	30-25
934152010100	30-25
934152010110	30-25
934152010150	30-25
934152010170	30-25
934152010190	30-25
934152010202	30-25
934152010211	30-25
934152010220	30-25
934152010230	30-25
	70-130
934152050020	30-15
934152050040	30-15
934152150011	5-5
	30-45
934152150020	30-45
934152150040	30-40
934152150050	30-40
934152150111	30-40
934152150121	30-40
934152150131	30-40
934152150140	30-40
934152150150	30-40
934152150230	30-40
934152151141	30-40
934152151280	30-40
934152151290	30-40
934152152141	30-40
934152220010	50-5
934152220030	50-20
934152220101	50-5
	50-10
934152220110	50-5
934152220120	50-5
	50-10
934152220140	50-5
	50-10
934152220150	50-5
	50-10
934152220201	50-20
934152220210	50-20
934152220220	50-20
934152220230	50-20
934152220240	50-20
934152220250	50-20
934152220350	25-20
	50-5
	50-10
934152220400	50-15
934152220410	50-15
934152220450	50-20
934152220460	50-20
934152220470	50-5
	50-10
934152220480	50-5
	50-10
934152220490	50-5
	50-10
934152220500	50-5
	50-10
934152221010	50-10
934152221020	50-20
934152620020	50-25
934152620050	50-25
934152620060	50-25
945150220300	50-5
	50-10
9700602001	60-70
9700602101	60-70
9700602401	60-70
9700602501	60-70
9700605501	60-70
A385300021010	25-15
AL10388946	40-155
AL10411068	40-155
AL10411072	40-155
AL10411074	40-155
AL10411991	40-155
AL5011922	40-155
AL5016994	40-155
AL5028106	40-165
AL5033927	40-165
AL9031504	40-165
CH167-8022	40-130
E931100420080	20-5
F117941010070	60-45
F199870050010	40-20
	40-25
F199870050030	40-20
	40-25
F199870050040	40-20
	40-25
F210962020050	70-30
	70-35
F260940010010	70-145
F278880020100	70-120
F278880020110	70-120
F279940050040	70-145
F281870062052	40-45
F339100490020	60-45
F339150600030	5-5
	70-180
F339150600040	70-180
F339500030220	110-260
	110-265
F339500030230	110-255
F339500030280	110-255
F339500030290	110-255
F339500030330	110-255
F339500030360	110-255

F339500030370	110-255
F339500030380	110-255
F339500030390	110-255
F339500030430	110-255
F524500033100	110-255
F716100090010	25-65
F716100090020	25-65
F716100090030	25-65
F716100430020	25-45
F716100600040	70-175
F716100600100	70-175
F716501030090	110-260
	110-265
F716501030170	110-260
	110-265
F716501030180	110-260
	110-265
F716501030320	110-260
	110-265
F718100600010	70-170
F718301020290	60-55
F718301020300	60-55
F718301020520	60-70
F718702021010	130-15
F718970020010	90-45
F822100480010	30-20
F903152070030	70-130
F903152070060	70-130
F903152070070	70-130
F903152070080	70-130
F903152070090	70-130
F916100430010	25-45
F916100490010	5-5
	70-140
F916100490020	70-145
F916100600010	5-5
	70-170
F916100600030	70-170
F916100600041	5-5
	70-170
F916101600010	70-175
F916400090010	70-30
	70-35
F916501030080	110-260
	110-265
F916961020160	40-140
	40-145
	40-150
	40-160
	70-50
	70-190
	70-220
	70-230
F916961020190	30-5
	30-10
	40-130
	60-20
	70-50
	70-55
	70-70
	70-75
	70-80
	70-85
	70-90
	70-95
	70-100
	70-205
	70-210
	70-220
	70-230
	70-255
	70-270
F930500030290	110-260
	110-265
F930500030300	110-260
	110-265
F930500030310	110-260
	110-265
F930500030320	110-260
	110-265
F930500030350	110-260
	110-265
F930500030360	110-260
	110-265
F930500030370	110-260
	110-265
F930500030380	110-260
	110-265
F930500030390	110-260
	110-265
F930500030410	110-260
	110-265
F930500030430	110-260
	110-265
F930500030460	110-260
	110-265
F930500030490	110-260
	110-265
F930500030500	110-260
	110-265
F930500030580	110-260
	110-265
F930500030590	5-5
	110-260
	110-265
F930500030600	5-5
	110-260
	110-265
F930500030610	5-5
	110-260
	110-265
F930500030620	110-260
	110-265
F930500030630	110-260
	110-265
F930500030650	5-5
	110-260
	110-265
F930500030660	5-5
	110-260
	110-265
F930500030670	110-260
	110-265
F930500030760	110-255
F930500030840	110-255
F930500030880	110-255
F930500030900	110-255
F930500030910	110-255
F930500031030	110-255
F930500031040	110-255
F930500031050	110-255
F931150071100	70-130
F931150071120	70-130
F931150071140	70-130
F931150071150	70-130
F931150600010	5-5
	70-180
F931202040020	10-5
	10-10
F931202090020	10-250
F931502030320	110-255
F931502030330	110-255
F931502030380	110-255
F931502030400	110-255
F931502030470	110-255
F931502030500	110-255
F931502030520	110-255
F931502030530	110-255
F931502030620	110-260
	110-265
F931502030630	110-260
	110-265
F931502030640	110-260
	110-265
F931502030660	110-260
	110-265
F931502030670	110-260
	110-265
F931502030680	110-260
	110-265
F931502030700	110-260
	110-265
F931502030710	110-260
	110-265
F931502030740	110-260
F931502030750	110-260
	110-265
F931502030760	110-260
	110-265
F931502030790	110-260
F931502031040	110-260
	110-265
F931812140040	110-160
	110-165
F931812140050	110-165
F931812140300	110-160
	110-165
F931812140310	110-160
	110-165
F931812140360	110-165
F931860030010	40-5
F931860030020	40-5
F931860030030	40-5
F931860030040	40-5
F931860030050	40-5
F931860030060	40-5
F931860030070	40-5
F931870050010	40-20
F931870050020	40-20
	40-25
F931870051150	40-25
F931941100020	60-45
F931941102010	60-45
F931941102020	60-45
F931970160140	25-75
F934152070010	70-130
G001990200140	25-50
G001990200630	30-35
G001990200640	30-35
G001990200750	60-40
G001990200930	30-25
G001990200960	5-5
	30-25
G117501030090	110-265
G117880020010	70-110
	70-115
G312100600110	5-5
	70-175
G312880020110	70-120
	70-125
G339150600030	5-5
	70-180
G514100100060	70-85
	70-90
	70-95
	70-100
	70-120
	70-125
G514100150150	50-20
G515500030100	110-260
G701100090800	110-35
G701970160064	25-75
G716100090971	25-65
G716100430011	5-5
	25-45
G716100600122	5-5
	70-175
G716970020055	5-5
	70-110
	70-115
G716970160030	5-5
	90-65
G718100600113	70-175
G718970020022	5-5
	90-45
G816300020180	60-65
G903152070130	70-130
G903862030021	30-50
G903863100020	30-55
G916100320010	60-30
G916100490013	70-140
G916100490021	5-5
	70-140
G916100490030	70-145
G916100530013	25-50
G916100530030	25-55
G916100530040	25-55
G916100600044	70-170
G916100600142	5-5
	70-175
G916100600180	70-175
G916101430020	25-45
G916101430030	25-45
G916101600020	70-175
G916971020033	5-5
	25-60
G926103530010	25-55
G931100090220	25-70
G931100600010	70-175
G931100600021	70-170
G931150150210	30-45
G931150600030	70-180
G931150600111	70-180
G931812140160	80-35
G931860030020	40-5
G931860061010	70-200
G931860061150	5-5
	20-5
G931941102010	60-45
G931970020042	5-5
	10-5
	10-10
	90-45
G931970020050	5-5
	90-45
G934152070101	70-130
H117200250250	10-125
H178950010040	5-5
	70-200

NUMERICAL INDEX
INDEX NUMERIQUE
NUMMERN-INDEX
INDICE NUMERICO
INDICE NUMERICO

G 22

H186884020010	5-5
	70-110
	70-115
H312100200100	20-5
H312100360030	5-5
	90-45
H345880020060	70-110
	70-115
H404150071020	5-5
	70-60
	70-65
H411100620100	70-160
H716151150010	30-15
H716870050123	40-130
H718100490011	70-145
H718100531010	25-55
H816860030042	30-50
H822100150040	30-40
H903102090010	25-65
H903153480010	30-20
H903863100100	30-55
H916100470110	70-150
H916100470121	70-150
H916100470200	70-155
H916100470220	70-155
H916100470230	70-155
H916100480020	30-20
H916100490011	70-140
H916100490030	70-145
H916100600010	70-175
H916100620011	70-150
H916100620061	70-165
H916100620101	70-160
H916100620121	70-150
	70-165
H916100620130	70-165
H916100620142	70-165
H916100630010	25-15
H916101170010	25-60
H916101620020	70-165
H916102470020	70-150
H926103530020	25-50
H926103620021	70-160
H926103620031	70-160
H926301020130	60-70
H931100320010	60-30
H931100320020	60-30
H931100470130	70-150
H931500110010	50-30
H931860061170	5-5
	70-200
H931870050011	40-20
	40-25
H934100620050	70-160
H934152220010	50-20
H934152220100	50-5
	50-10
H934152620010	50-25
H934152620020	50-25
H934152620030	50-25
H934152620040	50-25
H934152620050	50-25
H934152620060	50-25
H934152620070	50-25
H934152620080	50-25
U930870110000	40-115
V30302840	70-5
V32233410	70-15
V32233420	70-15
V32548400	110-60
V33691300	110-60
V34033300	60-5
V34150000	110-265
V34252320	110-5
V34253500	5-5
	110-5
V34783100	100-35
	110-90
	110-95
V35244100	25-85
	25-95
V36081400	25-90
	25-100
V36382300	25-85
	25-95
V36506200	25-80
V36532600	25-80
V36533200	25-80
V36536800	25-80
	70-15
V36540600	25-80
V36603100	25-90
V36629200	100-35
V36673910	25-80
V36675550	25-85
	25-95
V36701700	25-90
	25-100
V36708600	25-80
V36708900	25-80
V36709000	25-90
	25-100
V36710600	25-90
	25-100
V36710700	25-90
	25-100
V36711800	25-85
	25-95
V36729400	25-100
V36781400	25-90
	25-100
V36834100	25-80
V36836000	25-80
V36837400	25-80
V36838300	25-80
V36840500	25-80
V36842500	25-80
V36846500	25-80
V36866810	25-80
V36980200	70-15
V36980210	70-15
V37246500	110-25
V37332010	25-85
	25-95
V37340200	25-85
	25-95
V37343200	25-85
	25-95
V37421910	90-5
V37609100	80-15
	80-40
V37609400	80-10
V37731400	25-100
V37744800	80-15
	80-40
V37744900	80-10
	80-15
V37822500	110-255
V37826100	110-260
	110-265
V37828000	110-260
	110-265
V37828900	110-260
	110-265
V37916200	25-90
	25-100
V37937400	25-90
V37938200	25-100
V37953300	70-20
	70-25
V39125400	25-90
	25-100
V39281900	80-75
V500050642	10-70
	10-90
	10-105
V500050842	10-20
	10-25
V500150840	10-60
V500150842	10-80
	10-90
	10-105
V500151050	10-85
V500950800	10-55
	10-80
V500951000	10-30
V500951200	10-30
	20-10
V504600602	10-95
	10-105
V504600802	10-75
V504601000	10-45
	10-50
V504611802	10-80
V504800800	10-20
	10-25
	10-60
	10-65
	10-90
	10-95
V504801000	10-75
V510600602	10-85
V512861000	10-40
V513601002	10-90
V519600602	10-55
V521601000	10-95
V527601600	10-75
V528702230	10-35
	20-10
V528801052	10-75
V528801062	10-30
V528801082	10-70
	10-90
V528801102	10-85
V528801172	10-55
V528801360	10-45
	10-50
	10-60
	10-105
V528801362	10-20
	10-25
V528801380	10-20
	10-25
	10-30
	10-65
	10-80
	10-95
	10-105
V528801400	10-30
	10-90
V528801410	10-30
	10-75
	10-90
V528801420	10-90
V528801830	10-45
	10-50
V528803010	10-75
V529701880	10-60
V529801112	10-95
V529801440	10-30
	10-90
V529801450	10-60
	10-75
V529801460	10-65
V529801470	10-30
	10-90
V529801480	10-90
V529801510	10-75
V529801520	10-30
V529801530	10-90
V529801540	10-30
V529801550	10-90
V529801910	10-40
V529901420	10-70
V529903090	10-60
V529903160	20-10
V529904330	10-60
V540801780	10-55
V540801910	10-55
V546701800	10-90
V546801380	10-20
	10-25
	10-60
V546801400	10-20
	10-25
V546801490	10-65
	10-90
V546801815	20-10
V546801820	10-45
	10-50
V546801900	10-45
	10-50
V546801930	10-90
V581704660	10-80
V581704850	10-60
V581705020	10-30
V581705030	10-85
	20-10
V581705130	10-60
V581705520	10-30
V581705850	20-10
V581705910	10-30
V581804182	10-20
	10-25
	10-90
	10-105
V581804202	10-20
	10-25
	10-70
V581804600	10-30
V581804602	10-60
	10-65
V581804620	10-30
	10-65
	10-70
	10-75
V581804630	10-55
V581804640	10-80
V581804690	10-65
V581804730	10-65

V581805000 10-70
10-75
V581805050 10-60
V581805170 10-30
V595954600 10-30
10-60
V598359850 10-30
20-10
V602060610 10-85
10-105
V602074525 10-70
V602074618 10-75
V602090544 10-70
V602098110 10-85
V603305760 10-40
V610063065 10-75
V614600724 10-65
V614601125 10-85
V614601718 10-30
V614602030 10-65
V614602430 10-65
V614602930 10-65
10-75
V614603230 10-60
V614603540 10-30
V614604958 10-75
V614605930 10-95
V614606230 10-80
V614615030 10-75
V614703042 10-75
V614704850 5-5
10-60
V614901030 10-55
V615571014 10-20
10-25
V615870812 5-5
10-80
10-85
V615870814 10-30
V615871014 10-75
10-85
V615881216 10-65
10-85
V615881418 10-45
10-50
10-75

V615881420 10-20
10-25
10-70
10-85
10-90
10-95
V615881620 5-5
10-20
10-25
10-65
10-95
V615881822 10-45
10-50
10-65
10-70
10-75
V615881824 10-20
10-25
V615881827 5-5
10-60
V615882227 10-30
10-75
V615892631 10-75
V617330072 10-75
V63239500 70-15
V640016016 10-20
10-25
V640016018 10-20
10-25
V640016040 10-20
10-25
V640016045 10-45
10-50
V640045022 5-5
10-30
10-75
V640045112 10-65
V640045126 10-75
V640255210 10-75
V640325014 5-5
10-20
10-25
10-75
10-85
10-90

V640325018 10-65
10-75
10-85
V640325110 10-20
10-25
10-75
V640435010 10-70
10-75
10-85
V641016008 10-70
V641086010 10-85
V641086012 10-95
V641086013 10-95
V651754720 10-105
V835276694 10-5
V835276789 10-10
V835324324 10-95
V835329030 10-20
10-25
V835346219 10-90
V836007420 10-85
V836007871 10-60
V836008449 10-60
V836014264 10-40
V836015156 5-5
10-75
V836015967 10-75
10-90
V836017927 10-30
V836020054 20-10
V836119079 5-5
10-20
10-25
10-65
V836119384 10-90
V836119643 10-45
10-50
10-70
V836119837 10-45
10-50
V836119838 10-75
V836120989 10-30
V836214478 10-20
10-25
V836322183 10-60
V836322190 10-65

V836322852 10-20
10-25
V836329631 10-75
V836329632 10-75
V836331590 5-5
10-75
V836336067 10-90
V836338188 10-60
V836338201 10-60
V836338601 10-20
V836338606 10-35
V836338650 10-35
V836338651 10-35
V836338652 10-35
V836338653 10-35
V836640752 10-45
10-50
V836647942 10-45
10-50
V836655406 10-40
V836655493 5-5
10-60
V836659026 20-10
V836659521 10-65
V836659524 10-65
V836659968 5-5
10-60
V836662130 10-65
V836664226 5-5
10-70
V836664377 10-20
10-25
V836667459 10-55
V836667508 10-55
V836667650 10-65
V836667732 5-5
10-105
V836667960 10-75
10-90
V836747849 10-45
10-50
10-90
V836840882 10-35
V836840883 10-30
V836840884 20-10
V836840930 10-95

V836840944 10-35
10-115
V836840945 10-35
V836840978 10-35
V836840979 10-35
V836840980 10-35
V836840981 10-35
V836840982 10-35
V836840983 10-35
V836840992 10-95
V836847641 10-35
V836852459 10-20
10-25
V836852460 10-20
10-25
V836852461 10-20
10-25
V836852744 10-20
10-25
V836855348 10-45
10-50
V836855350 10-45
10-50
V836855446 10-20
10-25
V836855447 10-20
10-25
V836855484 5-5
10-65
V836855517 10-65
V836855519 10-65
V836855520 10-65
V836855521 10-65
V836855636 10-30
V836855637 10-35
V836855641 10-35
V836855673 10-60
V836855678 5-5
10-20
10-25
V836855690 10-35
V836859034 10-75
V836859105 10-65
V836859109 10-45
V836859110 10-45
V836859122 10-75
V836859134 10-65

V836859153 10-20
10-25
V836859182 10-65
V836859187 10-65
V836859452 10-75
V836862582 5-5
10-65
10-115
V836864288 10-35
V836866036 10-20
10-25
V836866069 10-20
10-25
V836866312 10-30
V836866321 10-30
V836866809 10-95
V836866957 10-20
10-25
V836866958 5-5
10-20
10-25
V836867048 10-20
10-25
10-115
V836867050 10-20
10-25
V836867533 10-95
V836867567 10-45
10-50
V836867626 10-75
V836867659 10-75
V836867721 10-75
V836867722 10-75
V836867723 10-75
V836867725 10-75
V836867726 10-75
V836867752 10-45
10-50
V836867753 10-45
10-50
10-75
V836867769 10-75
V836867770 10-75
V836867772 10-75
V836867780 10-65
V836867835 10-60
V836867857 10-35

V836867880	20-10
V836867902	10-30
V836867924	10-60
V836873095	10-20
	10-25
V836873116	10-75
V836873278	10-20
	10-25
V836873510	5-5
	10-35
V836873759	10-95
V836873761	10-95
V836873827	10-95
V836873872	10-60
V836873887	10-90
V836874040	10-35
V836874180	10-60
V836879152	10-35
	10-115
V837062996	10-35
	10-115
V837064907	10-45
	10-50
V837064908	10-45
	10-50
V837064910	10-45
	10-50
V837067295	10-90
V837067345	10-90
V837067881	5-5
	10-55
V837069002	10-45
	10-50
V837069003	10-45
	10-50
V837069004	10-45
	10-50
V837069005	10-45
	10-50
V837069007	10-80
V837069009	10-90
V837069011	10-40
V837069013	10-40
V837069014	10-40
V837069015	10-40
V837069016	10-40
V837069017	10-40
V837069018	10-40
V837069019	10-40
V837069020	10-40
V837069022	10-55
V837069023	10-40
V837069025	10-45
	10-50
V837069027	10-80
V837069032	10-80
V837069047	10-105
V837069056	10-20
	10-25
V837069057	10-20
	10-25
V837069085	10-40
V837069101	10-40
V837069150	5-5
	10-105
V837069268	10-80
V837069313	10-80
V837069314	10-80
V837070021	10-20
V837070055	10-105
V837070121	10-80
V837070187	10-45
	10-50
V837070188	10-45
	10-50
V837070189	5-5
	10-105
V837070201	5-5
	10-105
V837070219	10-90
V837070290	5-5
	10-45
	10-50
V837070292	10-105
V837070442	10-55
V837070443	10-55
V837070452	10-55
V837073089	10-40
V837073101	10-30
V837073117	10-80
	10-85
V837073118	10-80
V837073165	10-45
	10-50
V837073174	10-45
	10-50
V837073181	10-105
V837073198	10-30
V837073227	10-55
V837073233	10-45
	10-50
	10-115
V837073357	10-105
V837073494	10-90
V837073503	10-90
V837073560	10-35
V837073562	10-40
V837073563	10-80
V837073565	10-30
V837073566	10-30
V837073571	10-50
V837073572	10-80
V837073573	10-80
V837073574	10-80
V837073575	10-80
V837073576	10-80
V837073577	10-80
V837073578	10-80
V837073579	10-80
V837073583	10-30
V837073584	10-80
V837073688	10-80
V837073721	10-80
V837073731	10-80
V837073734	10-70
V837073763	10-80
V837073768	10-110
	10-270
	10-275
V837073770	10-110
	10-275
V837073772	10-110
	10-275
V837073857	10-85
V837073858	10-70
V837073888	10-55
V837073892	10-70
V837073894	10-70
V837073900	10-20
	10-25
V837073901	10-20
	10-25
V837073902	10-75
V837073908	10-75
V837073912	10-90
V837073913	10-90
V837073916	10-105
V837073921	10-105
V837073922	10-105
V837073933	10-85
V837073934	5-5
	10-105
V837073936	10-85
V837073938	10-85
V837073939	20-10
V837073959	10-90
V837073963	10-85
V837073965	10-85
V837073967	10-85
V837073996	10-35
V837074007	10-60
V837074028	10-30
V837074029	10-90
V837074038	10-70
V837074054	5-5
	10-85
V837074063	10-105
V837074076	10-85
V837074083	10-35
	10-115
V837074132	10-70
V837074146	10-85
V837074191	10-85
V837074224	10-25
V837074294	5-5
	10-110
	10-270
	10-275
V837074327	10-20
	10-25
V837079108	10-75
V837079244	5-5
	10-85
V837079245	5-5
	10-85
V837079423	10-110
V837079427	10-110
V837079428	10-110
V837079429	10-110
V837079430	10-110
V837079431	10-80
V837079432	10-80
V837079433	10-80
V837079434	5-5
	10-105
V837079435	10-110
V837079459	10-35
V837079463	10-120
V837079464	10-115
	10-120
V837079465	10-115
V837079474	10-110
V837079475	10-35
V837079489	10-85
V865279485X	10-5
	10-10
V886325175	10-95
VHC8328	25-80
VHC9310	25-80
VHC9313	25-85
	25-95
VHC9315	25-85
	25-95
VHC9318	25-85
	25-95
VHC9326	25-80
VHC9943	25-80
VHD9055	25-90
	25-100
VJB1208	25-80
VJB1225	25-80
VJB8904	25-80
VJD0405	25-85
	25-95
VJD0406	25-85
	25-95
VJD0408	25-80
VJD8007	25-80
VJD9018	25-90
	25-100
VKH7070	10-20
	10-25
X407201401000	25-65
X410115601000	25-65
X412823006000	50-5
	50-10
X413420206000	50-20
X413420801000	110-55
X419432887000	25-5
	25-15
X428203205000	30-40
X428203241000	25-5
X428205005000	25-5
X428803441000	60-45
X434105040000	25-15
X434819500000	30-40
X450003308000	25-60
	30-55
X450006308000	60-30
	70-155
	90-45
X450907508000	70-165
X454407508000	30-50
X455404119000	60-45
X459075100000	50-5
	50-10
X477027705000	25-60
X483500200000	25-5
X483500600000	70-155
X483501600000	30-50
X483800000000	30-15
X483800401000	30-15
X483801200000	25-5
	70-175
X483801600000	40-5
X483801601000	70-170
X483802801000	25-5
X483803200000	20-5
X483804801000	5-5
	25-5
X483807201000	25-5
X483900000000	70-170
	70-175
	70-180
X483900400000	25-45
X483900800000	70-170
X484404001000	5-5
	30-40
X485004405000	70-145
X485004700000	60-35
X485005305000	70-145

NUMERICAL INDEX
INDEX NUMERIQUE
NUMMERN-INDEX
INDICE NUMERICO
INDICE NUMERICO

G 25

X485005306000 **70-130**
X485005405000 **70-145**
X485007301000 **25-75**
X485007505000 **50-5**
X485007605000 **30-25**
X485007641000 **30-40**
X485009405000 **70-180**
90-45
X485013105000 **70-165**
X485013205000 **60-45**
70-135
70-145
X485013305000 **70-140**
X485014600000 **60-45**
X485019406000 **30-40**
X485019801000 **25-35**
X486521741000 **30-55**
X486528705000 **70-170**
70-175
X486529005000 **70-180**
X486533206000 **50-5**
50-10
X486536106000 **25-5**
X486536200000 **30-25**
X486537300000 **30-40**
X486537301000 **5-5**
50-5
50-10
X486537601000 **30-45**
X486551006000 **30-50**
X486551400000 **5-5**
30-15
X486551706000 **30-15**
X486551800000 **30-50**
X486555700000 **25-5**
X486556202000 **25-5**
X487513841000 **25-60**
X487514500000 **30-55**
X487520041000 **25-65**
X487520441000 **50-5**
50-10
X487526841000 **30-55**
60-30
70-140
X487527741000 **30-20**
70-155
90-45

X487527905000 **25-20**
X487527941000 **70-140**
X487528041000 **30-40**
X487528105000 **70-170**
X487531305000 **50-25**
X487531506000 **5-5**
30-50
X487531541000 **30-50**
X487531741000 **60-40**
X487531841000 **25-70**
X487534001000 **70-145**
X487535706000 **70-130**
X487535741000 **50-20**
X487535806000 **30-45**
X487545141000 **25-65**
X487545241000 **50-20**
X487555100000 **25-5**
X487555507000 **25-5**
X489132006000 **50-20**
X489154900000 **25-5**
X489155400000 **25-5**
X493607305000 **50-5**
50-10
X494203800000 **30-15**
X494204800000 **30-40**
X494515300000 **70-150**
70-155
X499501100000 **30-50**
X499502395000 **30-15**
X499502495000 **25-5**
X499508295000 **30-40**
X500604900000 **25-60**
30-55
X500613146000 **25-60**
X500615046000 **60-30**
X500622300000 **30-25**
X500624946000 **25-60**
X500629146000 **30-25**
X505537800000 **50-20**
X505558539000 **50-5**
50-10
X505559459000 **40-90**
X505578900000 **30-15**
X505585617000 **40-60**
X506233801000 **5-5**
25-50

X506239300000 **25-35**
25-50
30-25
X506240500000 **25-55**
X506285600000 **20-5**
30-50
X506286500000 **25-5**
X520803001000 **30-55**
X520803901000 **30-55**
70-180
X520804401000 **30-50**
50-25
X520805000000 **25-5**
X521403047000 **25-65**
X521403947000 **90-45**
X521404447000 **25-70**
50-5
50-10
X521406647000 **25-65**
X530001146000 **70-155**
X530002746000 **25-70**
X530004146000 **70-140**
X530004346000 **5-5**
50-15
X530005446000 **60-40**
X530005946000 **50-20**
X530006146000 **70-135**
X530008200000 **30-40**
X530009100000 **50-20**
X530010001000 **30-50**
X530014200000 **70-150**
70-165
X530014446000 **25-60**
X530017746000 **30-35**
X530017846000 **30-35**
X530102146000 **50-15**
X530103346000 **70-150**
X530103646000 **60-45**
X530105346000 **25-50**
X530105946000 **25-60**
X530106046000 **70-135**
X530106546000 **30-40**
X530106946000 **5-5**
70-130
X530107246000 **70-135**
X530107946000 **25-35**
X530108346000 **60-30**

X530109946000 **30-25**
X530209700000 **60-30**
X530215446000 **70-140**
X530216846000 **60-30**
X531001146000 **70-160**
X531206800000 **60-30**
X532503846000 **70-135**
X533212000000 **70-135**
X533813400000 **60-30**
X533825600000 **5-5**
30-40
X534523000000 **30-40**
X534535346000 **70-155**
X534537246000 **25-70**
X534538146000 **25-50**
X534538900000 **30-35**
70-130
X534578000000 **30-40**
X534678300000 **50-20**
X534678400000 **50-20**
X534678500000 **50-20**
X534678600000 **50-20**
X534678700000 **50-20**
X540003078000 **30-15**
X540003678000 **30-15**
70-150
X540004078000 **5-5**
90-45
X540004278000 **30-15**
70-50
X540004878000 **25-5**
70-175
X540005478000 **30-40**
X540005678000 **5-5**
40-5
X540007678000 **60-55**
60-70
X540008278000 **20-5**
25-60
X540009478000 **5-5**
30-15
30-40
X540010278000 **5-5**
25-5
X540012278000 **25-5**
X542541001000 **70-165**
X546516800000 **70-150**

X547502700000 **25-55**
X548809016000 **70-175**
X548809500000 **70-150**
X548813100000 **70-175**
X548818015000 **70-155**
X548823200000 **25-50**
X548829200000 **70-170**
70-175
X548833601000 **50-25**
X548833602000 **70-155**
X548848016000 **70-145**
X548848066000 **25-60**
X548857366000 **70-170**
X548860601000 **70-145**
X548868866000 **70-170**
X548868966000 **70-145**
X548871400000 **70-170**
X548878200000 **70-140**
X548881466000 **70-170**
X548885102000 **25-35**
25-40
X548892900000 **20-5**
X548895001000 **30-20**
X548901801000 **20-5**
X548932300000 **50-5**
X548949815000 **60-30**
X548951100000 **5-5**
70-130
X548953366000 **20-5**
X548960666000 **5-5**
70-170
X548987066000 **5-5**
70-140
X548989201000 **5-5**
70-140
X548994700000 **50-20**
X548995902000 **70-145**
X549000800000 **30-40**
X549024000000 **30-40**
X549041100000 **30-45**
X549044400000 **5-5**
30-45
X550035200000 **25-50**
X550096500000 **60-40**
X550108900000 **70-135**
X550150200000 **30-45**
X550150400000 **30-50**

X550162801000 **50-20**
X560505900000 **50-5**
50-10
X560703600000 **60-30**
X560703700000 **60-30**
X560718800000 **30-25**
X562504000000 **40-5**
X562555063000 **50-30**
X566004101000 **50-5**
X566006800000 **70-175**
X566300600000 **70-175**
X584316900000 **50-25**
X591652500000 **70-155**
X592501000000 **50-5**
50-10
70-150
70-155
X592501100000 **50-25**
70-160
X592501200000 **50-25**
X592501300000 **70-145**
70-150
70-165
X592501303000 **70-150**
X592501600000 **70-170**
X592502500000 **70-160**
X593816300000 **70-145**
X600585202000 **25-45**
X600585202010 **25-45**
X605009000000 **25-70**
X605018000000 **40-5**
X605026800000 **25-55**
X605505101000 **70-150**
X605505811000 **70-135**
X605505900000 **70-135**
X605505911000 **60-30**
X605506511000 **5-5**
50-5
50-10
X605510834000 **5-5**
50-5
50-10
X605511211000 **60-40**
X605511411003 **70-135**
X606722501000 **25-50**
X607305302000 **25-50**
X609535400000 **40-5**

X609715700000	**30-15**
	30-50
X619046201001	**30-25**
X619046400003	**30-40**
X619046600001	**30-40**
X619049341009	**50-20**
X619057201003	**30-35**
X619072600007	**30-35**
X620308300003	**50-5**
	50-10
X620414500001	**60-30**
X620430501000	**25-35**
X622048501013	**30-25**
X622048803013	**30-40**
X622348000000	**25-35**
X624206000000	**25-60**
X638525149000	**60-30**
X662516200000	**40-5**
X668468201000	**70-85**
	70-90
	70-95
	70-100
	70-300
	70-305
X668980522000	**25-75**
X699239900000	**25-50**
X820215001000	**70-110**
	70-115
X820500505000	**50-5**
	50-10
X825107043000	**120-35**
X825283299000	**5-5**
	120-35
X830120050000	**70-60**
	70-65
X903005286995	**25-75**
X903050074000	**25-5**
	30-15
	30-40
	30-45
	30-50
	60-40
X903050084000	**25-5**
	30-40
	30-55
	50-5
	50-10
	50-20
	50-25
X903050087000	**40-5**
X903050091000	**25-5**
	50-5
	50-10
X903050553000	**90-45**
X903050554000	**30-40**
Z099059000000	**25-10**

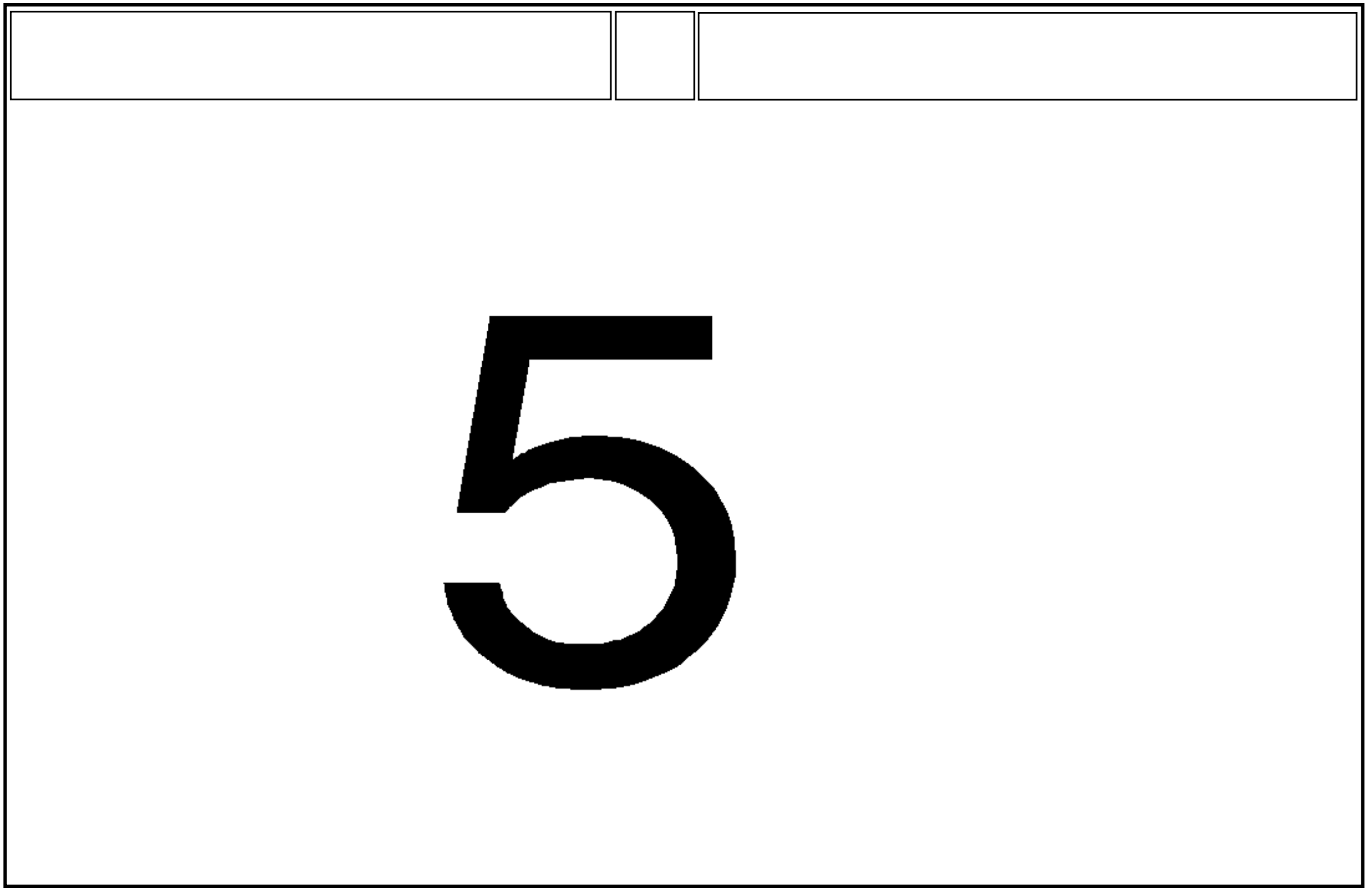
5

Dealer Stocking List
Lista De Piezas Para Concesionario
Lista De Peças Concessionária

5-5

1-WA04-001-A



1	**0099003102000**	**1**	KIT, REPAIR	JUEGO REPARACION	JG. REPARO
2	**1628494M1**	**6**	BULB H3	BOMBILLA H3	LÂMPADA H3
3*	**1695939M1**	**X**	FUSE 10A	FUSIBLE 10A	FUSÍVEL 10A
4	**1695940M1**	**X**	FUSE 20A	FUSIBLE 20A	FUSÍVEL 20A
5	**1695966M1**	**X**	FUSE 15A	FUSIBLE 15A	FUSÍVEL 15A
6*	**3002706X1**	**1**	BULB 12V 10W	BOMBILLA 12V 10W	LÂMPADA 12V 10W
7	**3010928X91**	**1**	OIL DRAIN PLUG	TAPON DE VACIADO	TAMPÃO ESCOAMENT
8	**3011024X1**	**1**	PIN	PASADOR	PERNO
9	**3019062X1**	**8**	STUD	ESPARRAGO ROSCA.	CAVILHA ROSCADA
10	**3019123X1**	**10**	NUT	TUERCA	PORCA
11	**3019397X1**	**4**	O RING	JUNTA TOROIDAL	JUNTA EM O
12	**3042427M1**	**2**	TOGGLE	ROTULA	TERMINAL.
13	**3042428M1**	**2**	TOGGLE	ROTULA	TERMINAL.
14	**3042430M1**	**2**	BALL	BOLA	ESFERA
15	**3042433M1**	**1**	TOGGLE	ROTULA	TERMINAL.
16*	**3387318M1**	**X**	FUSE 5A	FUSIBLE 5A	FUSÍVEL 5A
17*	**3387319M1**	**X**	FUSE 7,5A	FUSIBLE 7,5A	FUSÍVEL 7,5A
18	**3387322M1**	**X**	FUSE 25A	FUSIBLE 25A	FUSÍVEL 25A
19	**339019X1**	**2**	HEX CAP SCREW	TORNILLO CAB HEX	PARAFUSO CAB HEX
20	**339437X1**	**1**	CIRCLIP	GRAPA CIRCULAR	ANEL TRAVA
21	**339526X1**	**2**	SEALING WASHER	ARANDELA SELLADO	ANILHA ESTANQUI.
22	**3405180M1**	**1**	BULB 12V	BOMBILLIA 12V	LÂMPADA 12V
23	**3405186M1**	**1**	BULB 12V 60/55W	BOMBILLA12V60/55	LÂMP. 12V 60-55W
24	**3580868M1**	**X**	FUSE 3A	FUSIBLE 3A	FUSÍVEL 3A
25	**3712526M1**	**1**	PRESSURE SENSOR	CAPTADOR PRESION	CAPTOR PRESSÃO
26	**3712661M1**	**X**	FUSE 30A	FUSIBLE 30A	FUSÍVEL 30A
27	**3713341M1**	**1**	BULB 12V 60/55W	BOMBILLA12V60/55	LÂMP. 12V 60-55W
28	**3716105M2**	**20**	STUD	ESPARRAGO ROSCA.	CAVILHA ROSCADA
29	**3716981M2**	**2**	INDUCTIVE SENSOR	CAPTADOR INDUCTI	SENSOR INDUTIVO
30	**3784361M1**	**2**	SENSOR	CAPTADOR	CAPTOR
31	**3785665M2**	**12**	PRESSURE INTAKE	ENTRADA PRESION	ENTRADA PRESSÃO
32	**3787184M1**	**1**	TEMPERAT. SENSOR	CAPTADOR TEMPERA	CAPTOR TEMPERAT
33	**3787185M1**	**1**	TRANSDUCER	TRANSDUCER	TRANSDUTOR
34	**3789379M1**	**1**	INDICATOR	INDICADOR	INDICADOR
35	**3789732M1**	**1**	FUSE 225A	FUSIBLE 225A	FUSÍVEL 225A
36	**3790349M93**	**1**	PIN HITCH	PASADOR ENGAN.	PINO DE FIXAÇÃO
37	**3905542M1**	**2**	TOGGLE	ROTULA	TERMINAL.
38	**3905873M91**	**2**	FUEL FILTER	FILTRO COMBUSTI.	FILTRO COMBUSTI.
39*	**3907284M1**	**1**	DIODE	DIODO	DIODO
40	**3907525M1**	**1**	FILTER	FILTRO	FILTRO
41	**4270844M1**	**X**	RELAY	RELE	RELE
42	**4271799M1**	**X**	FUSE 5A	FUSIBLE 5A	FUSÍVEL 5A
43	**4271800M1**	**X**	FUSE 7,5A	FUSIBLE 7,5A	FUSÍVEL 7,5A
44	**4271801M1**	**X**	FUSE 10A	FUSIBLE 10A	FUSÍVEL 10A
45	**4271802M1**	**X**	FUSE 15A	FUSIBLE 15A	FUSÍVEL 15A
46	**4271803M1**	**X**	FUSE 50A	FUSIBLE 50A	FUSÍVEL 50A
47	**4271842M1**	**X**	FUSE 40A	FUSIBLE 40A	FUSÍVEL 40A
48	**4272432M1**	**X**	RELAY	RELE	RELE
49	**4274087M1**	**2**	POTENTIOMETER	REGULADOR ELECT.	POTENCIÔMETRO
50	**4276186M1**	**1**	FUSE 150A	FUSIBLE 150A	FUSÍVEL 150A
51	**4278556M2**	**1**	WIPER BLADE	ESCOBILLA L P BR	LIMPADOR PARABRI

Dealer Stocking List
Lista De Piezas Para Concesionario
Lista De Peças Concessionária

5-5

1-WA04-001-A

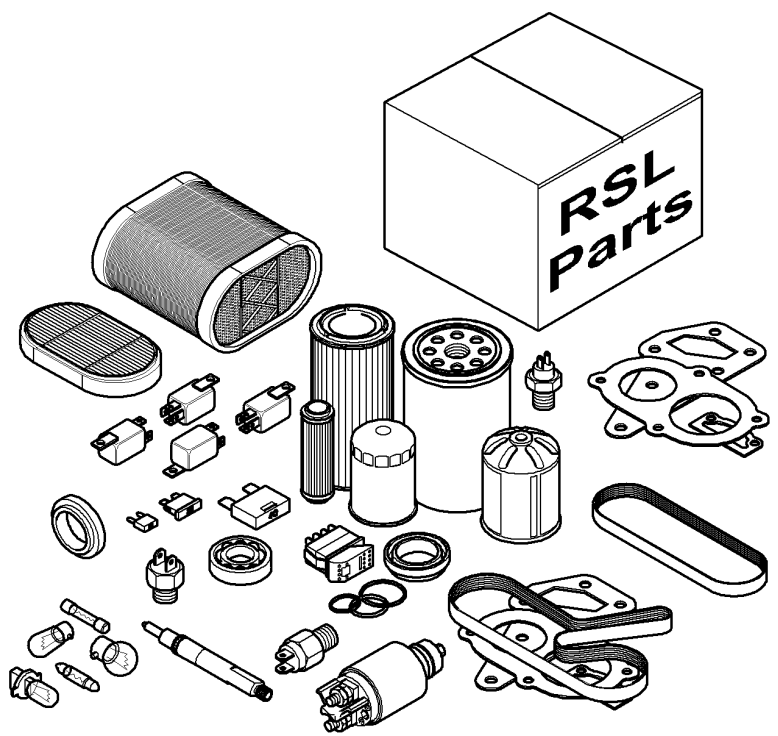

52	**4280585M1**	**2**	PLUG	TAPON	ROLHA
53	**4284929M2**	**1**	CAB FILTER	FILTRO CABINA	FILTRO CABINE
54	**4285174M1**	**1**	FILTER ELEMENT	ELEMENTO FILTRAN	ELEMENTO FILTRAN
55	**4285797M2**	**1**	FILTER	FILTRO	FILTRO
56	**4285858M1**	**1**	BREATHER	RESPIRADERO	RESPIRO
57	**4286474M1**	**1**	ELEMENT,AIR FITR	FILTRO AIRE	ELEMENTO DE AR
58	**4286479M2**	**1**	AIR FITR.ELEMENT	ELEMENTO FL.AIRE	ELEMENTO FILT.AR
59	**4287396M1**	**1**	BELT	CORREA	CORREIA
60	**4289083M2**	**1**	SWITCH,INDIRECT	CONTACTOR	INTERRUPTOR IND.
61	**4289096M92**	**1**	SWITCH,INDIRECT	CONTACTOR	INTERRUPTOR IND.
62	**4289593M1**	**1**	THERMOSTAT	TERMOSTATO	TERMOSTATO
63	**4289930M1**	**1**	SWITCH,INDIRECT	CONTACTOR	INTERRUPTOR IND.
64	**4289932M2**	**1**	SWITCH,INDIRECT	CONTACTOR	INTERRUPTOR IND.
65	**4289933M2**	**1**	SWITCH,INDIRECT	CONTACTOR	INTERRUPTOR IND.
66	**4289990M1**	**1**	ELEMENT,FILTER	FILTRO,GASOIL	ELEMENTO, FILTRO
67	**4289994M1**	**1**	TRANSDUCER	TRANSDUCER	TRANSDUTOR
68	**4289997M1**	**8**	TRANSDUCER	TRANSDUCER	TRANSDUTOR
69	**4290395M3**	**2**	TRANSDUCER	TRANSDUCER	TRANSDUTOR
70	**4292821M1**	**4**	FEMALE COUPLER	ACOPLADOR HEMBRA	VÁLVULA FÊMEA
71	**4293710M1**	**8**	MALE COUPLER	ACOPLADOR MACHO	VÁLVULA MACHO
72	**4293730M3**	**2**	FEMALE COUPLER	ACOPLADOR HEMBRA	VÁLVULA FÊMEA
73	**4293732M2**	**2**	MALE COUPLER	ACOPLADOR MACHO	VÁLVULA MACHO
74	**4295433M1**	**1**	WIPER BLADE	ESCOBILLA L P BR	LIMPADOR PARABRI
75	**4295804M91**	**2**	COUPLER	ACOPLADOR	ACOPLADOR
76	**4295869M1**	**X**	FUSE 3A	FUSIBLE 3A	FUSÍVEL 3A
77	**4295870M1**	**X**	FUSE 60A	FUSIBLE 60A	FUSÍVEL 60A
78	**4295871M1**	**X**	FUSE 70A	FUSIBLE 70A	FUSÍVEL 70A
79	**4296538M2**	**2**	FEMALE COUPLER	ACOPLADOR HEMBRA	VÁLVULA FÊMEA
80	**4296539M1**	**2**	MALE COUPLER	ACOPLADOR MACHO	VÁLVULA MACHO
81	**4297517M91**	**1**	DOOR KEYS SET	JUEGO CLAVEPUER.	JOGO CHAVE PORTA
82	**4297666M1**	**1**	TRANSDUCER	TRANSDUCER	TRANSDUTOR
83*	**4299633M2**	**1**	HARNESS	MAZO CABLES	CHICOTE
84	**4303393M1**	**1**	TOGGLE	ROTULA	TERMINAL.
85	**4303395M1**	**2**	TOGGLE	ROTULA	TERMINAL.
86	**4348738M1**	**1**	BELT	CORREA	CORREIA
87	**7300160101**	**1**	SWITCH,INDIRECT	CONTACTOR	INTERRUPTOR IND.
88	**7302601101**	**12**	SOLENOID	SOLENOIDE	SOLENÓIDE
89	**7502461001**	**1**	SENSOR	CAPTADOR	CAPTOR
90	**7502601801**	**2**	COIL	BOBINA	BOBINA
91	**7502603901**	**1**	VALVE	VALVULA	VALVULA
92	**7602601301**	**1**	VALVE	VALVULA	VALVULA
93	**7602601401**	**1**	VALVE	VALVULA	VALVULA
94	**7602645001**	**1**	KIT, REPAIR	JUEGO REPARACION	JG. REPARO
95	**7702660601**	**1**	VALVE	VALVULA	VALVULA
96	**831497M1**	**2**	O RING	JUNTA TOROIDAL	JUNTA EM O
97	**908543M1**	**1**	BULB S/L 21/5W	BOMB C/I 21/5W	LÂMPADA 21-5W
98	**920700180070**	**24**	SCREW	TORNILLO	PARAFUSO
99	**920700180080**	**24**	NUT	TUERCA	PORCA
100	**934152010030**	**9**	INTERNAL DISC	DISCO INTERIOR	DISCO INTERNO
101*	**934152150011**	**2**	BRAKE PLATE	PLATO DE FRENO	PLACA DO FREIO
102	**F339150600030**	**X**	KIT, JOINT	JUEGO JUNTAS	JOGO DE JUNTAS

1-WA04-001-A



103	**F916100490010**	**1**	FILTER	FILTRO	FILTRO
104	**F916100600010**	**1**	FILTER ELEMENT	ELEMENTO FILTRAN	ELEMENTO FILTRAN
105	**F916100600041**	**1**	SWITCH	INTERRUPTOR	INTERRUPTOR
106	**F930500030590**	**2**	KIT, SUNDRY	ACCESORIOS JUEGO	KIT, SUNDRY
107	**F930500030600**	**2**	KIT, SUNDRY	ACCESORIOS JUEGO	KIT, SUNDRY
108	**F930500030610**	**2**	KIT, SUNDRY	ACCESORIOS JUEGO	KIT, SUNDRY
109	**F930500030650**	**2**	KIT, SUNDRY	ACCESORIOS JUEGO	KIT, SUNDRY
110	**F930500030660**	**2**	KIT, SUNDRY	ACCESORIOS JUEGO	KIT, SUNDRY
111	**F931150600010**	**X**	KIT, JOINT	JUEGO JUNTAS	JOGO DE JUNTAS
112	**G001990200960**	**X**	KIT, WASHER	JUEGO ARANDELAS	JG. ARRUELAS
113	**G312100600110**	**2**	DIRECTIONAL VALV	VÁLV. DIRECCIO	VÁLVULA DIRECIO.
114	**G339150600030**	**1**	SOLENOID VALVE	VALVULA SOLENOID	VÁLVULA SOLEN.
115	**G716100430011**	**2**	DISCHARGE VALVE	VALVULA ALIVIO	COLETOR.
116	**G716100600122**	**1**	DISCHARGE VALVE	VALVULA ALIVIO	COLETOR.
117	**G716970020055**	**2**	PRESS.TRANSDUCER	EMISOR PRESIÓN	TRANSDUT.PRESSÃO
118	**G716970160030**	**1**	PRESSURE SENSOR	CAPTADOR PRESION	CAPTOR PRESSÃO
119	**G718970020022**	**2**	PRESS.TRANSDUCER	EMISOR PRESIÓN	TRANSDUT.PRESSÃO
120	**G916100490021**	**1**	SUCTION FILTER	FILTRO D'SUCCION	FILTRO DE SUCÇÃO
121	**G916100600142**	**1**	SOLENOID VALVE	VALVULA SOLENOID	VÁLVULA SOLEN.
122	**G916971020033**	**1**	SENSOR	CAPTADOR	CAPTOR
123	**G931860061150**	**1**	FUEL TRANSMITTER	EMISOR RESERVA	SENSOR NÍV.COMB.
124	**G931970020042**	**4**	HALL SENSOR	EMISOR HALL	SENSOR ALOJAM.
125	**G931970020050**	**2**	SENSOR	CAPTADOR	CAPTOR
126	**H178950010040**	**1**	PRE-FILTER	PRE FILTRO	PRÉ-FILTRO
127	**H186884020010**	**2**	STRING	BRAMANTE	BARBANTE
128	**H312100360030**	**1**	TEMPERAT. SENSOR	CAPTADOR TEMPERA	CAPTOR TEMPERAT
129	**H404150071020**	**3**	SOLENOID SWITCH	INTERR SOLENOIDE	SOLENÓIDE INTER.
130	**H931860061170**	**1**	SUCTION FILTER	FILTRO D'SUCCION	FILTRO DE SUCÇÃO
131	**V34253500**	**4**	SENSOR	CAPTADOR	CAPTOR
132	**V614704850**	**1**	O RING	JUNTA TOROIDAL	JUNTA EM O
133	**V615870812**	**16**	SEALING WASHER	ARANDELA SELLADO	ANILHA ESTANQUI.
134	**V615881620**	**4**	SEALING WASHER	ARANDELA SELLADO	ANILHA ESTANQUI.
135	**V615881827**	**2**	SEALING WASHER	ARANDELA SELLADO	ANILHA ESTANQUI.
136	**V640045022**	**1**	OIL DRAIN PLUG	TAPON DE VACIADO	TAMPÃO ESCOAMENT
137	**V640325014**	**3**	OIL DRAIN PLUG	TAPON DE VACIADO	TAMPÃO ESCOAMENT
138	**V836015156**	**1**	THERMOSTAT	TERMOSTATO	TERMOSTATO
139	**V836119079**	**3**	OIL DRAIN PLUG	TAPON DE VACIADO	TAMPÃO ESCOAMENT
140	**V836331590**	**1**	THERMOSTAT	TERMOSTATO	TERMOSTATO
141	**V836655493**	**2**	OIL DRAIN PLUG	TAPON DE VACIADO	TAMPÃO ESCOAMENT
142	**V836659968**	**1**	PLUG	TAPON	ROLHA
143	**V836664226**	**1**	O RING	JUNTA TOROIDAL	JUNTA EM O
144	**V836667732**	**2**	TEMPERAT. SENSOR	CAPTADOR TEMPERA	CAPTOR TEMPERAT
145	**V836855484**	**1**	OIL COOLER	REFRIG DE ACEIT	ÓLEO REFRIGER.
146	**V836855678**	**2**	COVER	CUBIERTA	TAMPA
147	**V836862582**	**2**	OIL FILTER	FILTRO DE ACEITE	ELEMENTO DE ÓLEO
148	**V836866958**	**2**	JOINT	JUNTA	JUNTA
149	**V836873510**	**12**	SCREW SPECIAL	TORNILLO ESPEC.	PARAFUSO ESPEC.
150	**V837067881**	**4**	GASKET	JUNTA PLANA	JUNTA CHATA
151	**V837069150**	**1**	SPEED SENSOR	ENSOR GIR.	SENSOR VELOCID..
152	**V837070189**	**1**	SPEED SENSOR	ENSOR GIR.	SENSOR VELOCID..
153	**V837070201**	**2**	OIL PRESS.SWITCH	OIL PRESS.SWITCH	TRANSD PRES ÓLEO

1-WA04-001-A



154	**V837070290**	**4**	HEAD GASKET	JUNTA DE CULATA	JUNTA CABEÇOTE
155	**V837073934**	**1**	PRESSURE SENSOR	CAPTADOR PRESION	CAPTOR PRESSÃO
156	**V837074054**	**1**	SENSOR	CAPTADOR	CAPTOR
157	**V837074294**	**4**	TEMPERAT. SENSOR	CAPTADOR TEMPERA	CAPTOR TEMPERAT
158	**V837079244**	**1**	FUEL ELEMENT	ELEMENTO GASOLEO	ELEMENTO COMB.
159	**V837079245**	**1**	FUEL ELEMENT	ELEMENTO GASOLEO	ELEMENTO COMB.
160	**V837079434**	**1**	PRESSURE SENSOR	CAPTADOR PRESION	CAPTOR PRESSÃO
161	**X483804801000**	**3**	OIL DRAIN PLUG	TAPON DE VACIADO	TAMPÃO ESCOAMENT
162	**X484404001000**	**4**	OIL DRAIN PLUG	TAPON DE VACIADO	TAMPÃO ESCOAMENT
163	**X486537301000**	**8**	SCREW	TORNILLO	PARAFUSO
164	**X486551400000**	**4**	SCREW	TORNILLO	PARAFUSO
165	**X487531506000**	**2**	SCREW	TORNILLO	PARAFUSO
166*	**X506233801000**	**2**	PIN	PASADOR	PERNO
167	**X530004346000**	**2**	CIRCLIP	GRAPA CIRCULAR	ANEL TRAVA
168	**X530106946000**	**2**	CIRCLIP	GRAPA CIRCULAR	ANEL TRAVA
169	**X533825600000**	**2**	SNAPRING	ANILLA RETENCION	ANEL DE FIXAÇÃO
170	**X540004078000**	**1**	SEAL	JUNTA REDONDA	JUNTA REDONDA
171	**X540005678000**	**2**	SEALING WASHER	ARANDELA SELLADO	ANILHA ESTANQUI.
172	**X540009478000**	**6**	SEALING WASHER	ARANDELA SELLADO	ANILHA ESTANQUI.
173	**X540010278000**	**3**	SEALING WASHER	ARANDELA SELLADO	ANILHA ESTANQUI.
174	**X548951100000**	**2**	O RING	JUNTA TOROIDAL	JUNTA EM O
175	**X548960666000**	**1**	O RING	JUNTA TOROIDAL	JUNTA EM O
176	**X548987066000**	**1**	O RING	JUNTA TOROIDAL	JUNTA EM O
177	**X548989201000**	**1**	O RING	JUNTA TOROIDAL	JUNTA EM O
178	**X549044400000**	**2**	O RING	JUNTA TOROIDAL	JUNTA EM O
179	**X605506511000**	**2**	BALL BEARING	COJINETE BOLAS	ROLAMENTO ESFERA
180	**X605510834000**	**2**	BALL BEARING	COJINETE BOLAS	ROLAMENTO ESFERA
181	**X825283299000**	**1**	BULB 12V 21W	BOMB 12V 21W	LÂMP 12V 21W SBC

10

1-WA06-065-A

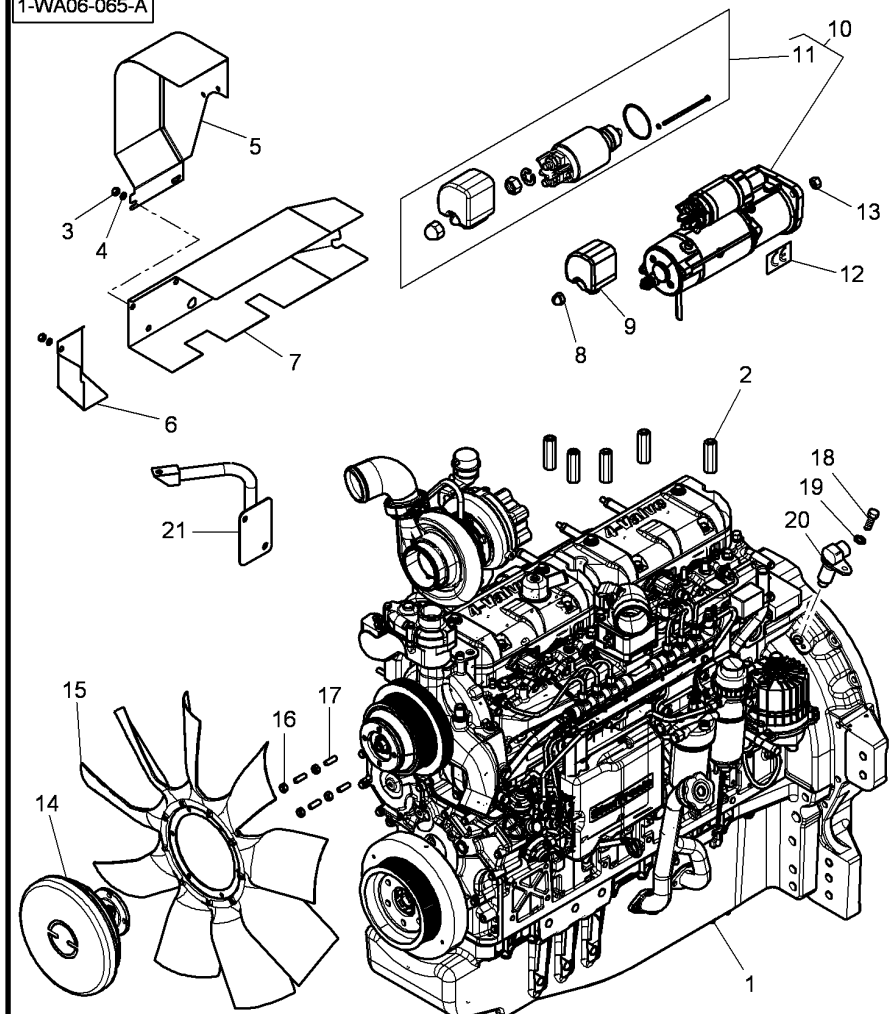

1	V835276694	84 AWI	1	ENGINE	MOTOR	MOTOR
1	V865279485X	[A]	1	SHORT ENGINE	BLOQUE EMBIELADO	MOTOR PARCIAL
2	4349565M1		5	SPACER	DISTANCIADOR	ESPAÇADOR
3	339402X1	M10	7	NUT	TUERCA	PORCA
4	390734X1		2	FLAT WASHER	ARANDELA PLANA	ANILHA CHATA
5	4350548M3		1	COWL	CAPERUZA	COBERTURA
6	4349812M1		1	COWL	CAPERUZA	COBERTURA
7*	4352498M3		1	COWL	CAPERUZA	COBERTURA
8	3786092M1		1	NUT	TUERCA	PORCA
9	3786093M1		1	PROTECTION.	PROTECCION	PROTECÇÃO
10	4288991M4	[A]	1	STARTERMOTOR	MOTOR ARRANQUE	MOTOR ARRANQUE
11	3905503M92	10	1	KIT, SOLENOID	JGO SOLENOIDE	CJ. SOLENÓIDE
12	3788193M1		1	LABEL	ETIQUETA	ETIQUETA
13	339402X1	M10	3	NUT	TUERCA	PORCA
14	4291948M2		1	CLUTCH	EMBRAGUE	EMBRAIAGEM
15	F931202040020		1	FAN	VENTILADOR	VENTOINHA
16	339402X1	M10	4	NUT	TUERCA	PORCA
17	1442072X1		4	STUD	ESPARRAGO ROSCA.	CAVILHA ROSCADA
18	3009285X1		1	HEX SOCKET SCREW	TORNILLO HEX CAB	PARAFU SEXTAVADO
19	339374X1		1	LOCK WASHER	ARANDELA SEGURID	ANILHA DE PARADA
20	**G931970020042**		1	HALL SENSOR	EMISOR HALL	SENSOR ALOJAM.
21				NOT USED	NO SE USA	NÃO UTILIZADO

[A] THE APPROPRIATE SAFETY DECALS MUST BE ORDERED AND FITTED TO THIS PART
ESTA PARTE DEBE ENCARGARSE IMPERATIVAMENTE CON SU CALCOMANIA DE SEGURIDAD
ESTA PECA DEVE SER ENCOMENDADA IMPERATIVAMENTE COM A SUA DECACOMANIA DE SEGURANCA

Engine & Equipment
Motor & Herramental
Motor & Equipamento

10-10

Tier2 Engine
Motor Tier2
Motor Tier2

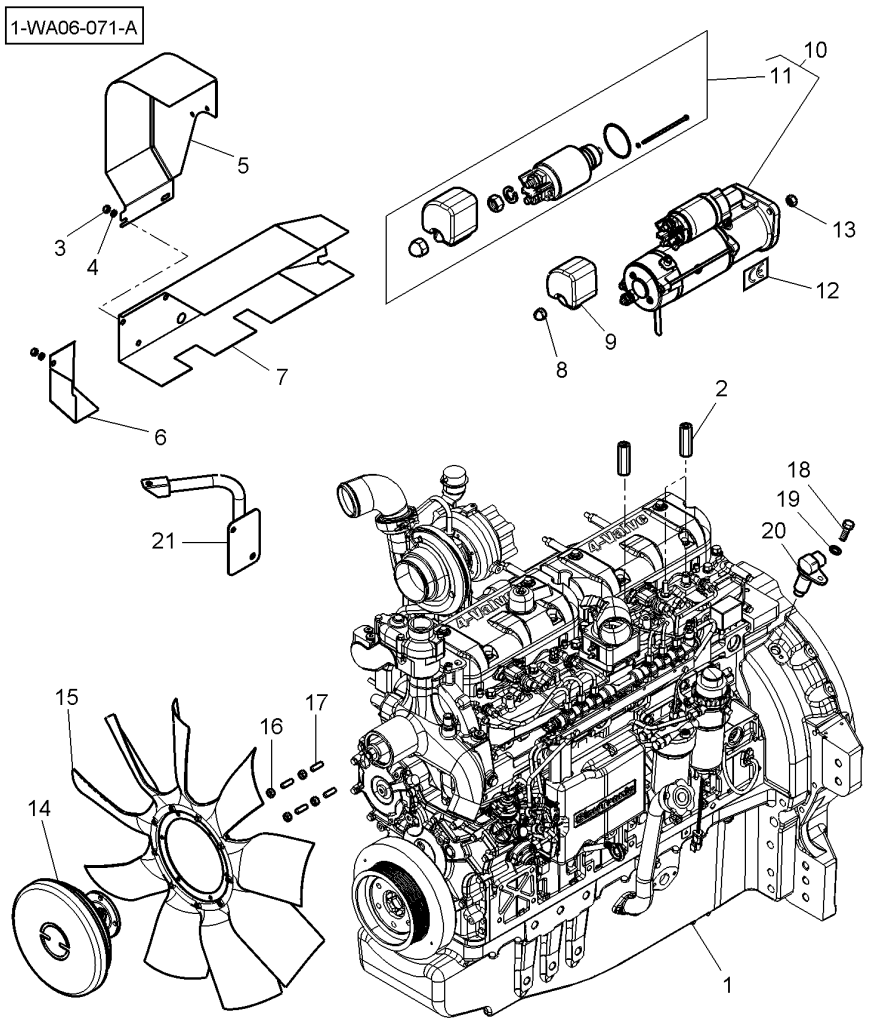

1*	V835276789	84 WI	1	ENGINE	MOTOR	MOTOR
1	V865279485X	[C]	1	SHORT ENGINE	BLOQUE EMBIELADO	MOTOR PARCIAL
2	4349565M1		2	SPACER	DISTANCIADOR	ESPAÇADOR
3	339402X1	M10	7	NUT	TUERCA	PORCA
4	390734X1		2	FLAT WASHER	ARANDELA PLANA	ANILHA CHATA
5	4350548M3		1	COWL	CAPERUZA	COBERTURA
6	4349812M1		1	COWL	CAPERUZA	COBERTURA
7*	4352498M3		1	COWL	CAPERUZA	COBERTURA
8	3786092M1		1	NUT	TUERCA	PORCA
9	3786093M1		1	PROTECTION.	PROTECCION	PROTECÇÃO
10	4288991M4	[A]	1	STARTERMOTOR	MOTOR ARRANQUE	MOTOR ARRANQUE
11	3905503M92	10	1	KIT, SOLENOID	JGO SOLENOIDE	CJ. SOLENÓIDE
12	3788193M1		1	LABEL	ETIQUETA	ETIQUETA
13	339402X1	M10	3	NUT	TUERCA	PORCA
14	4291948M2		1	CLUTCH	EMBRAGUE	EMBRAIAGEM
15	F931202040020		1	FAN	VENTILADOR	VENTOINHA
16	339402X1	M10	4	NUT	TUERCA	PORCA
17	1442072X1		4	STUD	ESPARRAGO ROSCA.	CAVILHA ROSCADA
18	3009285X1		1	HEX SOCKET SCREW	TORNILLO HEX CAB	PARAFU SEXTAVADO
19	339374X1		1	LOCK WASHER	ARANDELA SEGURID	ANILHA DE PARADA
20	**G931970020042**		1	HALL SENSOR	EMISOR HALL	SENSOR ALOJAM.
21				NOT USED	NO SE USA	NÃO UTILIZADO

[A] THE APPROPRIATE SAFETY DECALS MUST BE ORDERED AND FITTED TO THIS PART
ESTA PARTE DEBE ENCARGARSE IMPERATIVAMENTE CON SU CALCOMANIA DE SEGURIDAD
ESTA PECA DEVE SER ENCOMENDADA IMPERATIVAMENTE COM A SUA DECACOMANIA DE SEGURANCA

[C] NOT ILLUSTRATED
NO ILUSTRADO
NAO ILUSTRADO

Alternator & Bracket
Alternador Y Support
Alternador E Suporte

10-15

Engine With Air Compressor
Motor Con Compressor De Aire
Motor Com Compressor De Ar

1-WA10-027-A

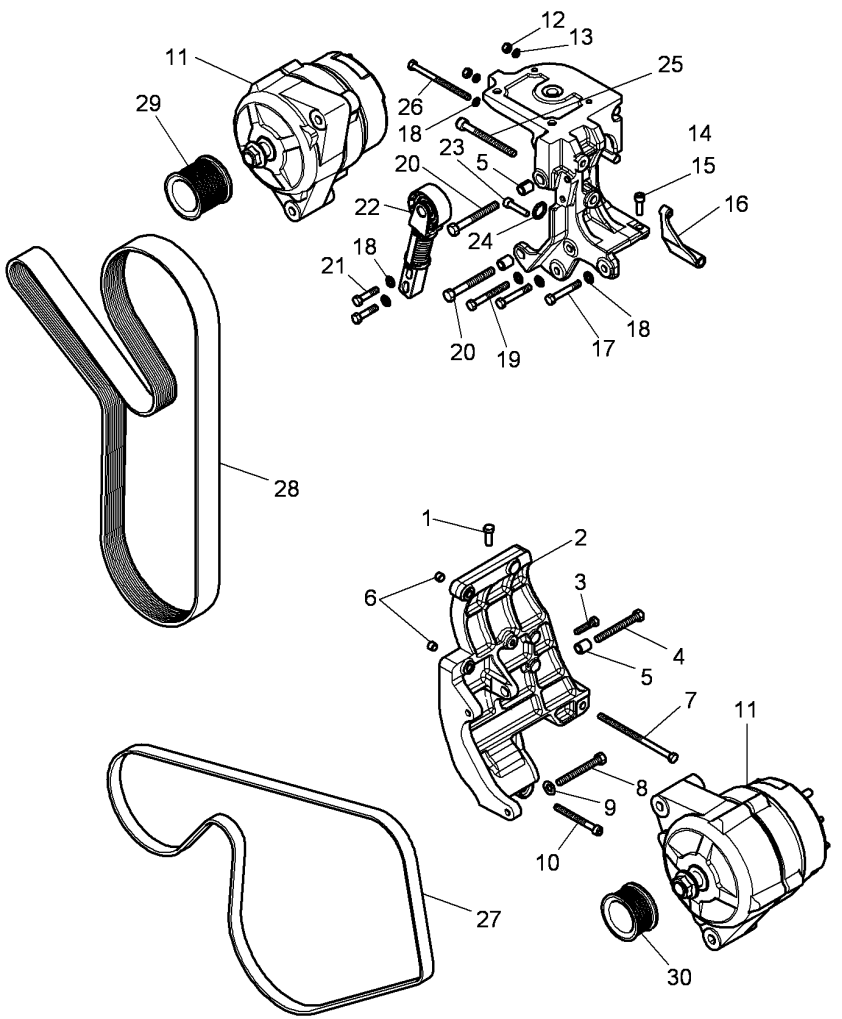

1	339761X1	M8 X 25	1	HEX CAP SCREW	TORNILLO CAB HEX	PARAFUSO CAB HEX
2	4287036M2		1	SUPPORT	SOPORTE	SUPORTE
3	339009X1	M8 X 35	1	HEX CAP SCREW	TORNILLO CAB HEX	PARAFUSO CAB HEX
4	3009503X1	M10 X 90	1	HEX CAP SCREW	TORNILLO CAB HEX	PARAFUSO CAB HEX
5	4282164M1		3	SPACER	DISTANCIADOR	ESPAÇADOR
6	4275108M2		2	PIN	PASADOR	PERNO
7	3015074X1	M8 X 145	1	HEX CAP SCREW	TORNILLO CAB HEX	PARAFUSO CAB HEX
8	3009502X1	M10 X 80	1	HEX CAP SCREW	TORNILLO CAB HEX	PARAFUSO CAB HEX
9	390734X1		1	FLAT WASHER	ARANDELA PLANA	ANILHA CHATA
10	3009290X1	M8 X 80	1	SCREW METRIC	TORNILLO METRICO	PARAFUSO MÉTRICO
11*	4287014M4	14V 120A	2	ALTERNATOR	ALTERNADOR	ALTERNADOR
12	339402X1	M10	2	NUT	TUERCA	PORCA
13	390734X1		2	FLAT WASHER	ARANDELA PLANA	ANILHA CHATA
14*	4348965M3		1	SUPPORT	SOPORTE	SUPORTE
15	391990X1		1	HEX SOCKET SCREW	TORNILLO HEX CAB	PARAFU SEXTAVADO
16	4349012M3		1	SUPPORT	SOPORTE	SUPORTE
17	339291X1	M8 X 55	2	HEX CAP SCREW	TORNILLO CAB HEX	PARAFUSO CAB HEX
18	390972X1		6	FLAT WASHER	ARANDELA PLANA	ANILHA CHATA
19	390246X1	M8 X 70	1	HEX CAP SCREW	TORNILLO CAB HEX	PARAFUSO CAB HEX
20	3009503X1	M10 X 90	2	HEX CAP SCREW	TORNILLO CAB HEX	PARAFUSO CAB HEX
21	339010X1	M8 X 40	2	HEX CAP SCREW	TORNILLO CAB HEX	PARAFUSO CAB HEX
22	4282175M1		1	TENSIONER	TENSOR	CJ. TENSOR DIANT
23	3009286X1		1	HEX SOCKET SCREW	TORNILLO HEX CAB	PARAFU SEXTAVADO
24	3010598X1		1	O RING	JUNTA TOROIDAL	JUNTA EM O
25	3009298X1		1	HEX SOCKET SCREW	TORNILLO HEX CAB	PARAFU SEXTAVADO
26	339013X1	M8 X 110	1	HEX CAP SCREW	TORNILLO CAB HEX	PARAFUSO CAB HEX
27	**4287396M1**	◀▶ 1885 MM	1	BELT	CORREA	CORREIA
28	**4348738M1**	◀▶ 2040 MM	1	BELT	CORREA	CORREIA
29	4289356M1		1	PULLEY	POLEA	TAMBOR
30	4287017M1		1	PULLEY	POLEA	TAMBOR

Cylinder Block
Bloque De Cilindro
Bloco De Cilindros

10-20

Sisu Ecotech Engines With Agblue Technology
Sisu Ecotech Engines With Agblue Technology
Sisu Ecotech Engines With Agblue Technology

1-WH01-022-A

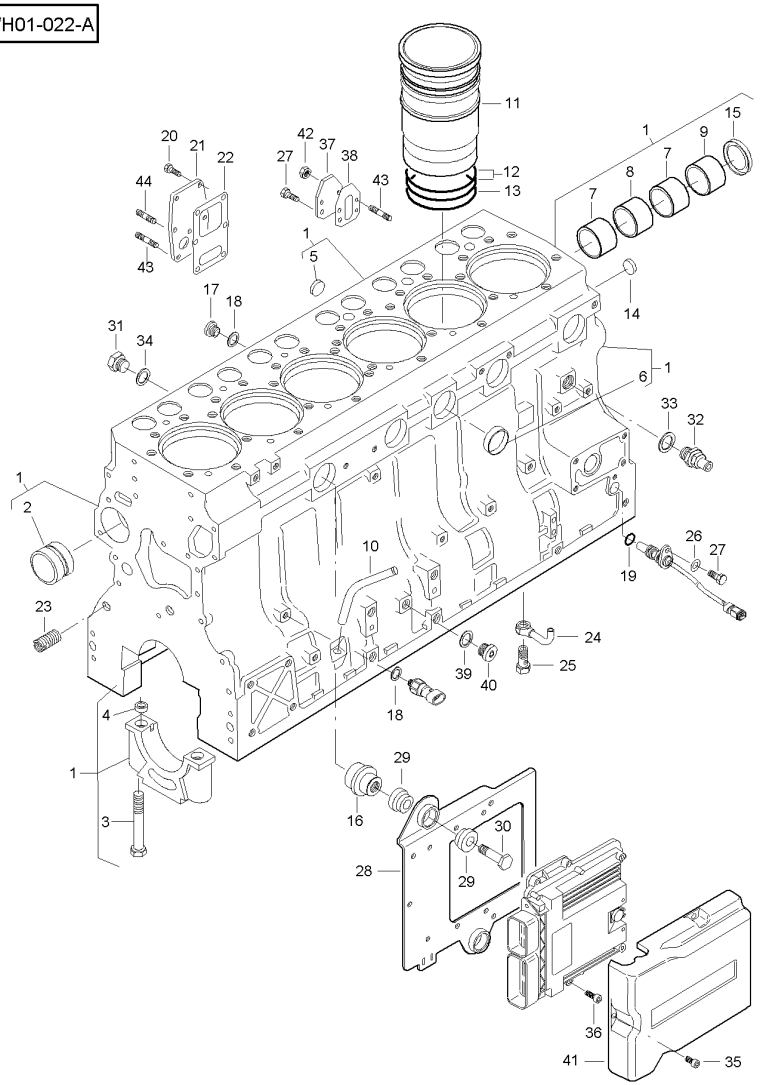

1	V836873095		1	CYLINDER-BLOCK	BLOQUE CILINDRO	BLOCO CILINDROS
2	V836866069	1	1	BUSH	CASQUILLO	CASQUILHO
2	V836866036	⧗ + 0,40 MM	X	BUSH	CASQUILLO	CASQUILHO
3	V835329030	1	14	HEX CAP SCREW	TORNILLO CAB HEX	PARAFUSO CAB HEX
4	V836214478	1	24	BUSH	CASQUILLO	CASQUILHO
5	V640016018	1	1	PLUG	TAPON	ROLHA
6	V640016040	1	5	PLUG	TAPON	ROLHA
7	V836852460	1	2	BUSH	CASQUILLO	CASQUILHO
8	V836852459	1	1	BUSH	CASQUILLO	CASQUILHO
9	V836852461	1	1	BUSH	CASQUILLO	CASQUILHO
10	V836873278		1	PIPE	TUBO	TUBO
11	V836867048		6	LINER	CAMISA	CAMISA
11	V836867050	⧗ 9,08 MM	X	LINER	CAMISA	CAMISA
12	V836855446		12	O RING	JUNTA TOROIDAL	JUNTA EM O
13	V836855447		6	O RING	JUNTA TOROIDAL	JUNTA EM O
14	V640016016		2	PLUG	TAPON	ROLHA
15	V836852744		1	PLUG	TAPON	ROLHA
16	V837069057		1	PLUG	TAPON	ROLHA
17	V640325110		5	PLUG	TAPON	ROLHA
18	V615571014		5	SEALING WASHER	ARANDELA SELLADO	ANILHA ESTANQUI.
19	VKH7070		1	O RING	JUNTA TOROIDAL	JUNTA EM O
20	V528801380	M8 X 20	5	HEX CAP SCREW	TORNILLO CAB HEX	PARAFUSO CAB HEX
21	**V836855678**		1	COVER	CUBIERTA	TAMPA
22	V836322852		1	JOINT	JUNTA	JUNTA
23	V836859153		1	NIPPLE	NIPLE	NIPEL
24	V837070021		6	PIPE	TUBO	TUBO
25	V836338601		6	VALVE	VALVULA	VALVULA
26	V500050842		1	FLAT WASHER	ARANDELA PLANA	ANILHA CHATA
27	V528801362	M8 X 16	3	HEX CAP SCREW	TORNILLO CAB HEX	PARAFUSO CAB HEX
28	V837073900		1	LOCATING PLATE	FIJACIÓN.	FIXAÇÃO
29	V837074327		6	RUBBER BUSH	RUBBER BUSH	BUCHA BORRACHA
30	V837069056		3	HEX CAP SCREW	TORNILLO CAB HEX	PARAFUSO CAB HEX
31	**V836119079**		1	OIL DRAIN PLUG	TAPON DE VACIADO	TAMPÃO ESCOAMENT
32	V836664377		1	COCK	AGUJA INDICADORA	VÁLVULA REGULAD.
33	V615881824		1	SEALING WASHER	ARANDELA SELLADO	ANILHA ESTANQUI.
34	**V615881620**		1	SEALING WASHER	ARANDELA SELLADO	ANILHA ESTANQUI.
35	V581804182	M8 X 16	3	HEX SOCKET SCREW	TORNILLO HEX CAB	PARAFU SEXTAVADO
36	V581804202	M8 X 20	4	HEX SOCKET SCREW	TORNILLO HEX CAB	PARAFU SEXTAVADO
37	V836866957		1	COVER	CUBIERTA	TAMPA
38	**V836866958**		1	JOINT	JUNTA	JUNTA
39	V615881420		1	SEALING WASHER	ARANDELA SELLADO	ANILHA ESTANQUI.
40	**V640325014**		1	OIL DRAIN PLUG	TAPON DE VACIADO	TAMPÃO ESCOAMENT
41	V837073901		1	FASTENER	GRAPA	AGRAFO
42	V504800800	M8	2	NUT	TUERCA	PORCA
43	V546801400	M8 X 25	3	STUD	ESPARRAGO ROSCA.	CAVILHA ROSCADA
44	V546801380	M8 X 20	1	STUD	ESPARRAGO ROSCA.	CAVILHA ROSCADA

Cylinder Block
Bloque De Cilindro
Bloco De Cilindros

10-25

Tier2 Engine
Motor Tier2
Motor Tier2

1-WH01-024-A

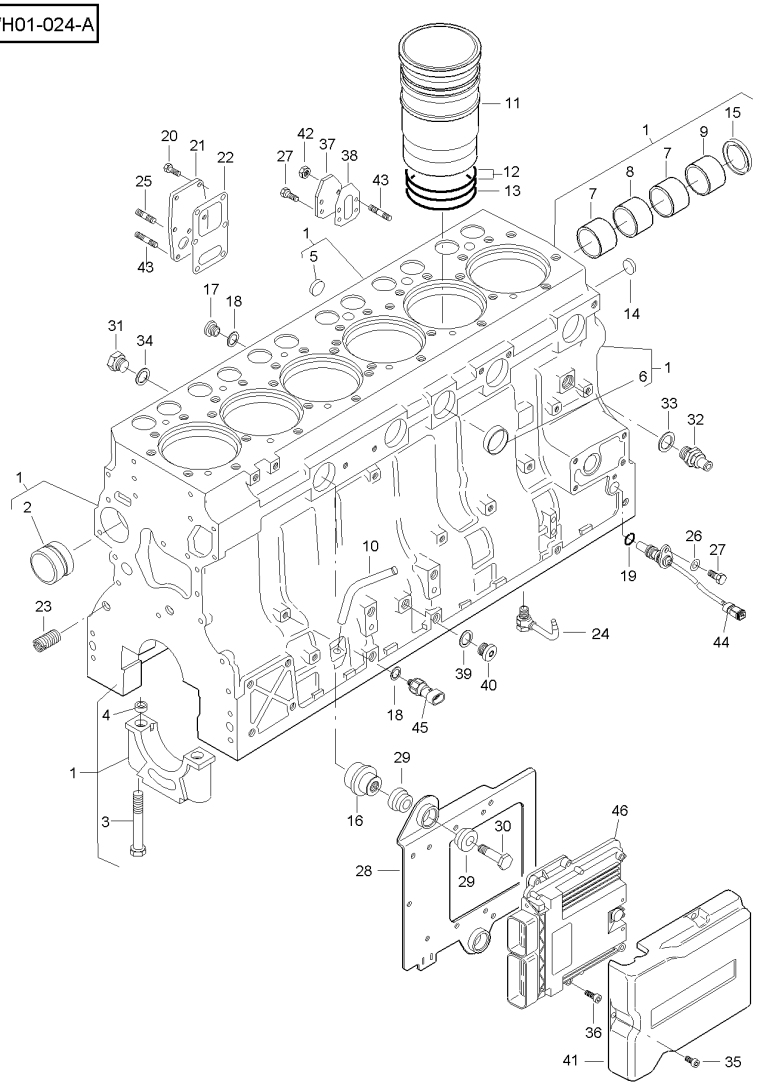

1	V836873095		1	CYLINDER-BLOCK	BLOQUE CILINDRO	BLOCO CILINDROS
2	V836866069	1	1	BUSH	CASQUILLO	CASQUILHO
2	V836866036	⧗ + 0,40 MM	X	BUSH	CASQUILLO	CASQUILHO
3	V835329030	1	14	HEX CAP SCREW	TORNILLO CAB HEX	PARAFUSO CAB HEX
4	V836214478	1	24	BUSH	CASQUILLO	CASQUILHO
5	V640016018	1	1	PLUG	TAPON	ROLHA
6	V640016040	1	5	PLUG	TAPON	ROLHA
7	V836852460	1	2	BUSH	CASQUILLO	CASQUILHO
8	V836852459	1	1	BUSH	CASQUILLO	CASQUILHO
9	V836852461	1	1	BUSH	CASQUILLO	CASQUILHO
10	V836873278		1	PIPE	TUBO	TUBO
11	V836867048		6	LINER	CAMISA	CAMISA
11	V836867050	⧗ 9,08 MM	X	LINER	CAMISA	CAMISA
12	V836855446		12	O RING	JUNTA TOROIDAL	JUNTA EM O
13	V836855447		6	O RING	JUNTA TOROIDAL	JUNTA EM O
14	V640016016		2	PLUG	TAPON	ROLHA
15	V836852744		1	PLUG	TAPON	ROLHA
16	V837069057		1	PLUG	TAPON	ROLHA
17	V640325110		5	PLUG	TAPON	ROLHA
18	V615571014		5	SEALING WASHER	ARANDELA SELLADO	ANILHA ESTANQUI.
19	VKH7070		1	O RING	JUNTA TOROIDAL	JUNTA EM O
20	V528801380	M8 X 20	5	HEX CAP SCREW	TORNILLO CAB HEX	PARAFUSO CAB HEX
21	**V836855678**		1	COVER	CUBIERTA	TAMPA
22	V836322852		1	JOINT	JUNTA	JUNTA
23	V836859153		1	NIPPLE	NIPLE	NIPEL
24*	V837074224		6	JET	SURTIDOR	GIGLER
25	V546801380	M8 X 20	1	STUD	ESPARRAGO ROSCA.	CAVILHA ROSCADA
26	V500050842		1	FLAT WASHER	ARANDELA PLANA	ANILHA CHATA
27	V528801362	M8 X 16	3	HEX CAP SCREW	TORNILLO CAB HEX	PARAFUSO CAB HEX
28	V837073900		1	LOCATING PLATE	FIJACIÓN.	FIXAÇÃO
29	V837074327		6	RUBBER BUSH	RUBBER BUSH	BUCHA BORRACHA
30	V837069056		3	HEX CAP SCREW	TORNILLO CAB HEX	PARAFUSO CAB HEX
31	**V836119079**		1	OIL DRAIN PLUG	TAPON DE VACIADO	TAMPÃO ESCOAMENT
32	V836664377		1	COCK	AGUJA INDICADORA	VÁLVULA REGULAD.
33	V615881824		1	SEALING WASHER	ARANDELA SELLADO	ANILHA ESTANQUI.
34	**V615881620**		1	SEALING WASHER	ARANDELA SELLADO	ANILHA ESTANQUI.
35	V581804182	M8 X 16	3	HEX SOCKET SCREW	TORNILLO HEX CAB	PARAFU SEXTAVADO
36	V581804202	M8 X 20	4	HEX SOCKET SCREW	TORNILLO HEX CAB	PARAFU SEXTAVADO
37	V836866957		1	COVER	CUBIERTA	TAMPA
38	**V836866958**		1	JOINT	JUNTA	JUNTA
39	V615881420		1	SEALING WASHER	ARANDELA SELLADO	ANILHA ESTANQUI.
40	**V640325014**		1	OIL DRAIN PLUG	TAPON DE VACIADO	TAMPÃO ESCOAMENT
41	V837073901		1	FASTENER	GRAPA	AGRAFO
42	V504800800	M8	2	NUT	TUERCA	PORCA
43	V546801400	M8 X 25	3	STUD	ESPARRAGO ROSCA.	CAVILHA ROSCADA
44		👁 10-105 No	1	SPEED SENSOR	ENSOR GIR.	SENSOR VELOCID..
45		👁 10-105 No	1	OIL PRESS.SWITCH	OIL PRESS.SWITCH	TRANSD PRES ÓLEO
46		👁 10-105 No	1	CONTROL UNIT	UNIDAD CONTROL	UNIDADE CONTROLE

Timing Gear Housing
Carter De La Distribucion
Carter De Distribuicao

10-30

1-WH20-015-A

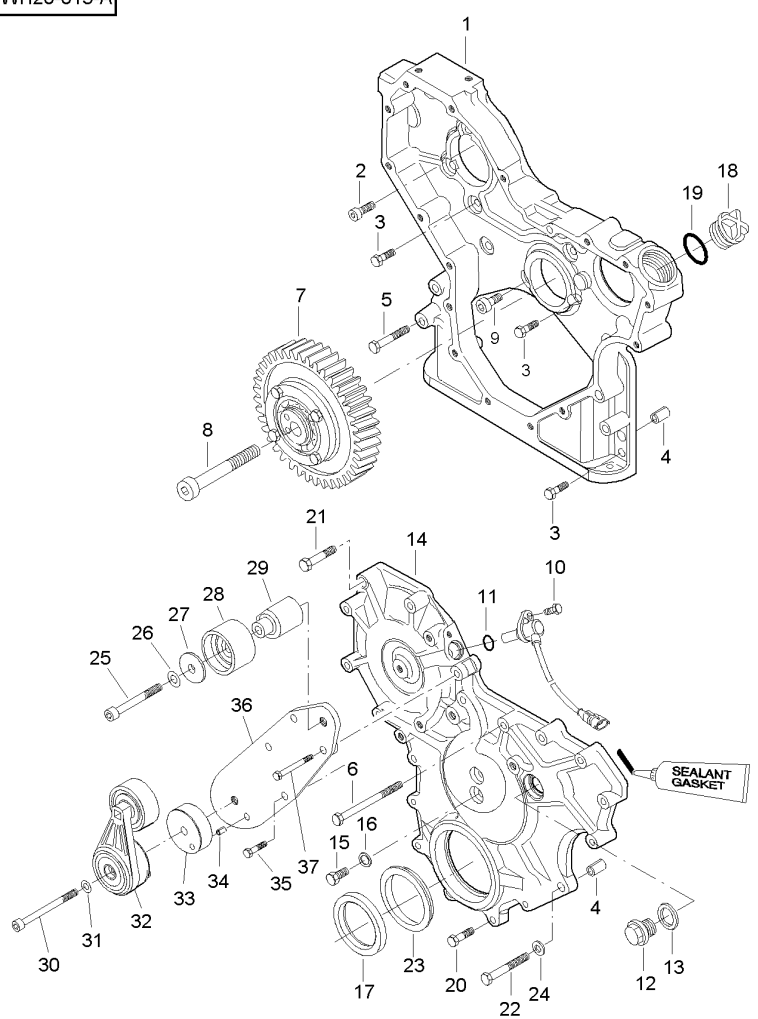

1	V837073565		1	TIMING GEAR CASE	CARTER DISTRIBUC	CARTER DISTRIBUI
2	V581804620	M8 X 25	3	HEX SOCKET SCREW	TORNILLO HEX CAB	PARAFU SEXTAVADO
2*	V581804600	[A] M8 X 20	3	HEX SOCKET SCREW	TORNILLO HEX CAB	PARAFU SEXTAVADO
3	V528801400	M8 X 25	9	HEX CAP SCREW	TORNILLO CAB HEX	PARAFUSO CAB HEX
4	V598359850		3	PIN	PASADOR	PERNO
5	V529801470	M8 X 60	3	HEX CAP SCREW	TORNILLO CAB HEX	PARAFUSO CAB HEX
6	V529801540	M8 X 95	1	HEX CAP SCREW	TORNILLO CAB HEX	PARAFUSO CAB HEX
7	V837073583		1	IDLER GEAR	PINON LOCO	PINHÃO LIVRE
8	V581705910	M14 X 70	1	HEX SOCKET SCREW	TORNILLO HEX CAB	PARAFU SEXTAVADO
9	V581705020	M10 X 25	1	HEX SOCKET SCREW	TORNILLO HEX CAB	PARAFU SEXTAVADO
10	V528801062	M6 X 16	1	HEX CAP SCREW	TORNILLO CAB HEX	PARAFUSO CAB HEX
11	V614601718		1	O RING	JUNTA TOROIDAL	JUNTA EM O
12	**V640045022**		1	OIL DRAIN PLUG	TAPON DE VACIADO	TAMPÃO ESCOAMENT
13	V615882227		1	SEALING WASHER	ARANDELA SELLADO	ANILHA ESTANQUI.
14	V837073566		1	TIMING COVER	TAPA PUESTA PUN	TAMPA DISTRIBUIÇ
15	V528801380	M8 X 20	2	HEX CAP SCREW	TORNILLO CAB HEX	PARAFUSO CAB HEX
16	V615870814		2	SEALING WASHER	ARANDELA SELLADO	ANILHA ESTANQUI.
17	V836840883		1	OIL SEAL	BUJE RETENACEITE	RETENTOR
18	V836017927		1	PLUG	TAPON	ROLHA
19	V614603540		1	O RING	JUNTA TOROIDAL	JUNTA EM O
20	V528801410	M8 X 30	6	HEX CAP SCREW	TORNILLO CAB HEX	PARAFUSO CAB HEX
21	V529801440	M8 X 45	9	HEX CAP SCREW	TORNILLO CAB HEX	PARAFUSO CAB HEX
22	V529801520	M8 X 85	1	HEX CAP SCREW	TORNILLO CAB HEX	PARAFUSO CAB HEX
23	V836855636		1	GASKET	JUNTA PLANA	JUNTA CHATA
24	V836120989		1	FLAT WASHER	ARANDELA PLANA	ANILHA CHATA
25	V581705520	M12 X 80	1	HEX SOCKET SCREW	TORNILLO HEX CAB	PARAFU SEXTAVADO
26	V500951200		1	FLAT WASHER	ARANDELA PLANA	ANILHA CHATA
27	V836866312		1	WASHER	ARANDELA	ANILHA
28	V836866321		1	PULLEY	POLEA	TAMBOR
29	V837073198		1	SHAFT	ARBOL	EIXO.
30	V581805170	M10 X 100	1	HEX SOCKET SCREW	TORNILLO HEX CAB	PARAFU SEXTAVADO
31	V500951000		1	FLAT WASHER	ARANDELA PLANA	ANILHA CHATA
32	V837073101		1	PULLEY,TENSIONER	POLEA TENSOR	POLIA TENSOR
33	V836867902		1	SPACER	DISTANCIADOR	ESPAÇADOR
34	V595954600		1	PIN	PASADOR	PERNO
35	V528801410	M8 X 30	3	HEX CAP SCREW	TORNILLO CAB HEX	PARAFUSO CAB HEX
36	V837074028		1	LOCATING PLATE	FIJACIÓN.	FIXAÇÃO
37	V529801470	M8 X 60	1	HEX CAP SCREW	TORNILLO CAB HEX	PARAFUSO CAB HEX

[A] TIER2 ENGINE
MOTOR TIER2
MOTOR TIER2

Crankshaft, Piston & Connecting Rods
Ciguenal, Piston & Bielas
Cambota, Embolo & Bielas

10-35

1-WH02-026-A

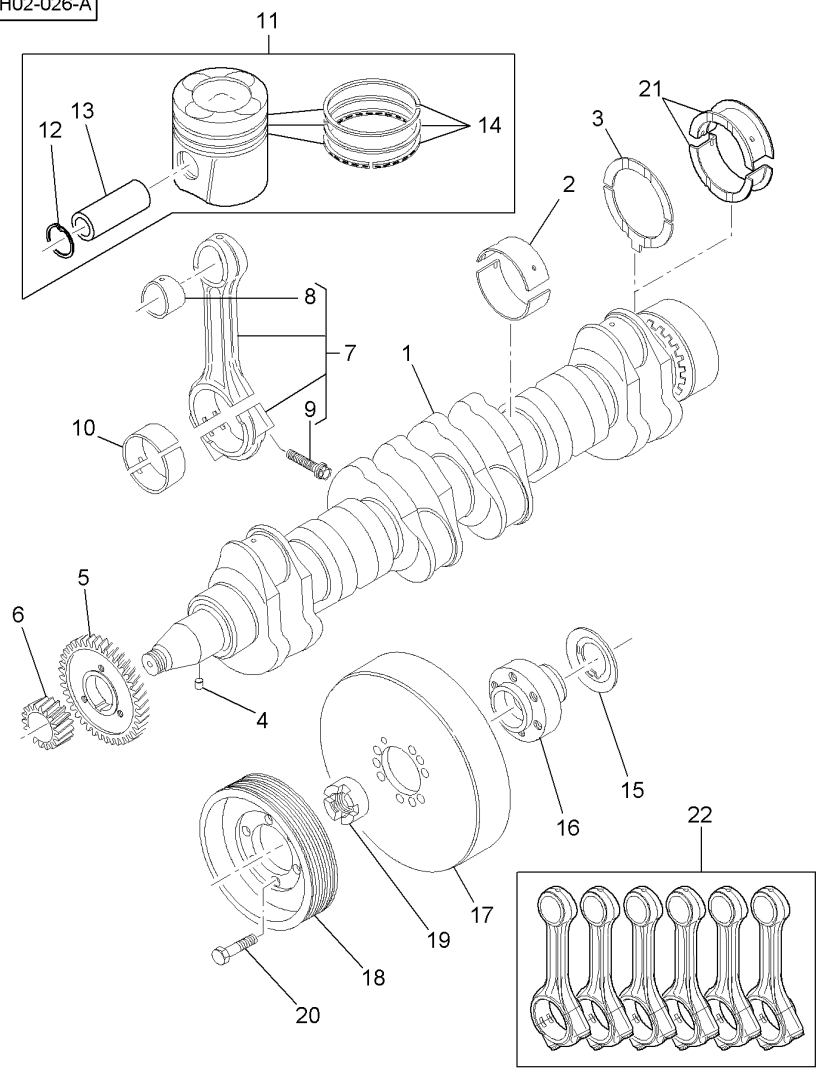

1	V837073996		1	CRANKSHAFT	CIGÜEÑAL	CAMBOTA
2	V836840944	n° 1...6 STD	6	MAIN BEARING	COJINETE PRINCIP	BRONZINA MANCAL
2	V836840978	∅ 89,735 MM 89,770 MM	X	MAIN BEARING	COJINETE PRINCIP	BRONZINA MANCAL
2	V836840979	∅ 89,485 MM 89,520 MM	X	MAIN BEARING	COJINETE PRINCIP	BRONZINA MANCAL
2	V836840980	∅ 88,985 MM 89,020 MM	X	MAIN BEARING	COJINETE PRINCIP	BRONZINA MANCAL
2	V836840981	∅ 88,485 MM 88,520 MM	X	MAIN BEARING	COJINETE PRINCIP	BRONZINA MANCAL
3	V836840945		2	THRUST WASHER	ARANDELA EMPUJE	ANILHA BATENTE
3	V836840982	0,10 MM	X	THRUST WASHER	ARANDELA EMPUJE	ANILHA BATENTE
3	V836840983	0,20 MM	X	THRUST WASHER	ARANDELA EMPUJE	ANILHA BATENTE
4	V836867857		1	KEY	CHAVETA	CHAVETA
5	V836874040	STANDARD	1	GEAR	ENGRANAJE	ENGRENAGEM
6	V837073560		1	GEAR	ENGRANAJE	ENGRENAGEM
7		Ref 22	6	CONROD	BIELA	BIELA
8	V836864288	7	6	BUSH	CASQUILLO	CASQUILHO
8	V836338606	∅ + 0,5 MM	X	BUSH	CASQUILLO	CASQUILHO
9	**V836873510**	7	12	SCREW SPECIAL	TORNILLO ESPEC.	PARAFUSO ESPEC.
10	V836338650	∅ 72,731 MM 72,750 MM	X	BEARING	COJINETE	ROLAMENTO
10	V836338651	∅ 72,481 MM 72,500 MM	X	BEARING	COJINETE	ROLAMENTO
10	V837062996		6	CONROD BEARING	COJINETE D BIELA	ROLAMENTO BIELA
10	V836338652	∅ 71,981 MM 72,000 MM	X	BEARING	COJINETE	ROLAMENTO
10	V836338653	∅ 71,481 MM 71,500 MM	X	BEARING	COJINETE	ROLAMENTO
11	V837074083		6	PISTON	PISTON	EMBOLO
12		11 REF. 11	12	CIRCLIP	GRAPA CIRCULAR	ANEL TRAVA
13		11 REF. 11	6	CLEVIS PIN	BULON CILINDRICO	PINO CILÍNDRIC.
14	V837079459	11	6	KIT, PISTON RING	AROS.PIST.JUEGO	KIT ANÉIS PISTÃO
15	V836855637		1	RING	ANILLO	ANEL
16	V836855641		1	HUB	CUBO	CUBO
17	V836840882	M12 X 40	1	SHOCK ABSORBER	AMORTIGUADOR	AMORTECEDOR.
18	V836855690		1	PULLEY	POLEA	TAMBOR
19	V836847641		1	NUT	TUERCA	PORCA
20	V528702230	M12 X 40	6	HEX CAP SCREW	TORNILLO CAB HEX	PARAFUSO CAB HEX
21	V836879152	n° 7 STD ∅ 89.985-90.020 MM	1	MAIN BEARING	COJINETE PRINCIP	BRONZINA MANCAL
22	V837079475		1	KIT, CONROD	JUEGO DE BIELA	CJ. BIELA

Valve Mechanism And Camshaft
Mecanismo Valv. Y Arbol De Levas
Válvulas E Comando De Válvulas

10-40

1-WH22-006-A

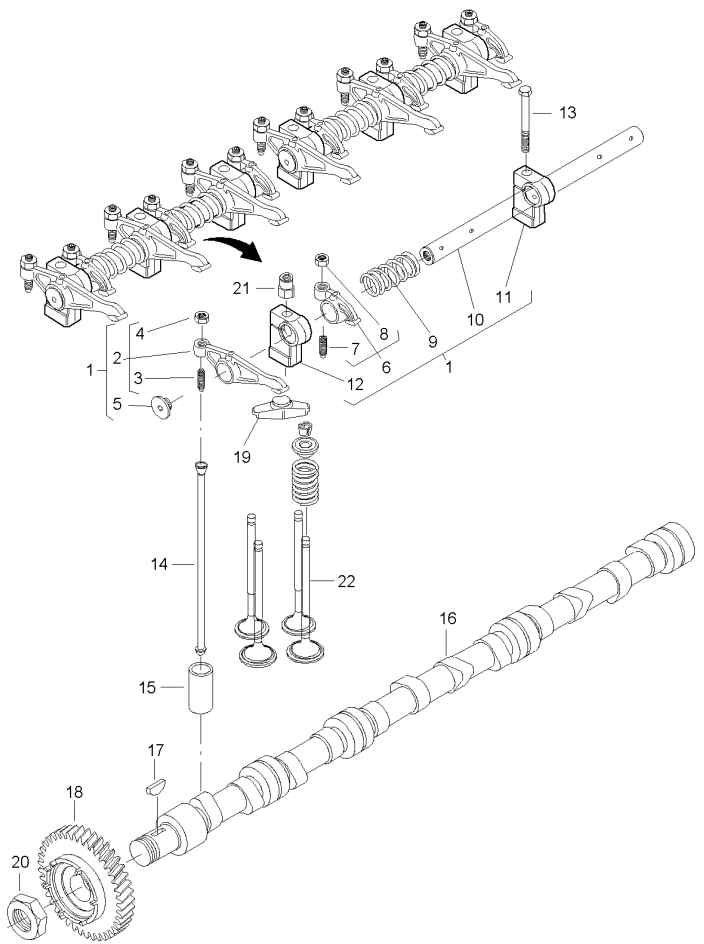

1	V837069016		2	ROCKER SHAFT ASS	CONJ.EJE BALANC	CJ. EIXO BALANC.
2	V837069011	1	6	ROCKER ARM	BALANCIN	BALANCIM
3	V837069023	2	6	ADJUSTING SCREW	TORNILLO REGULA.	PARAFUSO AJUSTA.
4	V512861000	2	6	NUT	TUERCA	PORCA
5	V837069020	1	4	PLUG	TAPON	ROLHA
6	V837069013	1	6	ROCKER ARM	BALANCIN	BALANCIM
7	V837069023	6	6	ADJUSTING SCREW	TORNILLO REGULA.	PARAFUSO AJUSTA.
8	V512861000	6	6	NUT	TUERCA	PORCA
9	V837069019	1	4	SPRING	MUELLE	MOLA
10	V837069015	1	2	SHAFT	ARBOL	EIXO.
11	V837069018	1	2	BRACKET	SOPORTE	SUPORTE.
12	V837069017	1	4	BRACKET	SOPORTE	SUPORTE.
13	V529801910	M10 X 80	2	HEX CAP SCREW	TORNILLO CAB HEX	PARAFUSO CAB HEX
14	V837069014		12	PUSHROD	VAR. CONTRAPUNTA	FUSO
15	V836014264		12	TAPPET	EMPUJADOR VALVU.	TACO DA VALVULA
16	V837069101		1	CAMSHAFT	ARBOL DE LEVAS	ARVORE DE CAMES
17	V603305760		1	KEY	CHAVETA	CHAVETA
18	V837073562		1	GEAR	ENGRANAJE	ENGRENAGEM
19	V837073089		12	GUIDE	GUIA	GUIA
20	V837069085		1	NUT	TUERCA	PORCA
21	V836655406		4	NUT	TUERCA	PORCA
22		10-45 No 10-50 No	1	PISTON	PISTON	EMBOLO

Cylinder Head
Culata
Culaca

10-45

Sisu Ecotech Engines With Agblue Technology
Sisu Ecotech Engines With Agblue Technology
Sisu Ecotech Engines With Agblue Technology

1-WH03-023-A

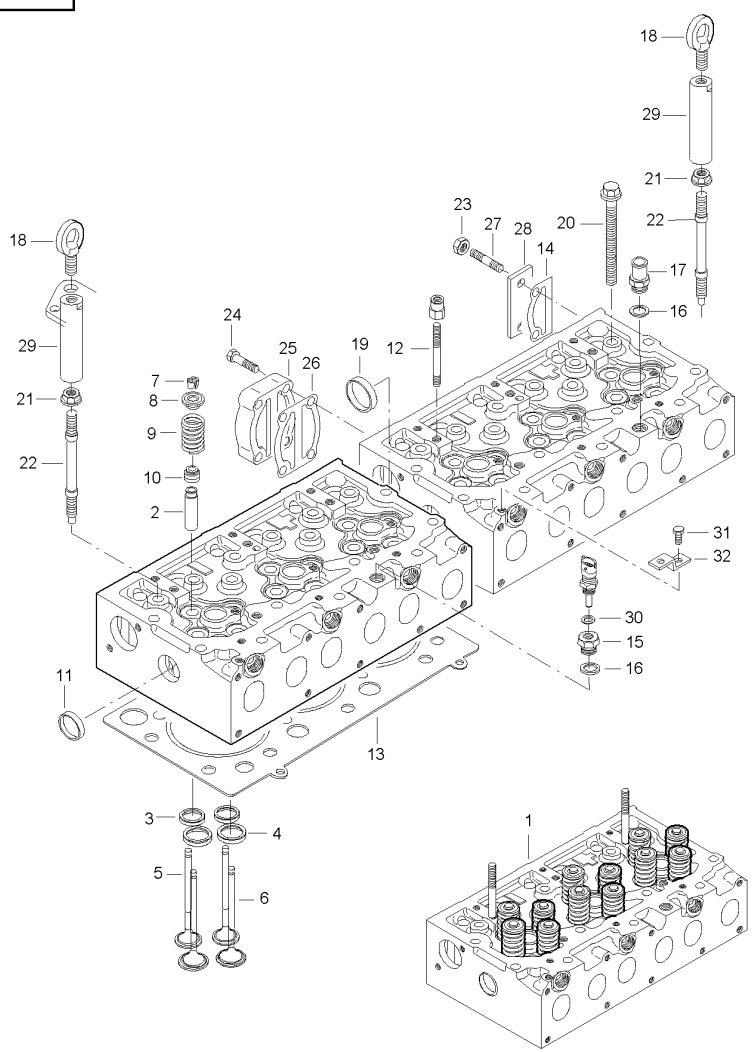

1	V837073233		
2	V837073174	1	
3	V837064907	1 [B]	
3	V837070187	∅	+ 0.20 MM
4	V837064908	1 [A]	
4	V837070188	∅	+ 0.20 MM
5	V837069002	1	
6	V837069003	1	
7	V837064910	1	
8	V837069004	1	
9	V837069005	1	
10	V837073165	1	
11	V836647942	1	
12	V546801900	1	M10 X 75
13	**V837070290**		
14	V836867753		
15	V836119643		
16	V615881822		
17	V836119837		
18	V836640752		
19	V640016045		
20	V837069025		
21	V836859110		
22	V836859109		
23	V504601000		M10
24	V528801830		M10 X 40
25	V836855348		
26	V836867752		
27	V546801820		M10 X 35
28	V836855350		
29	V836867567		M12/M16
30	V615881418		
31	V528801360		M8 X 16
32	V836747849		

[A] FOR VALVE INLET
POR VALVULA ADMISION
PARA VÁLVULA DE ADMISSÃO

[B] FOR VALVE EXHAUST
POR VALVULA ESCAPE
PARA VÁLVULA DE ESCAPE

2	CYLINDER HEAD	CULATA CILINDRO	CABEÇOTE..
24	VALVE GUIDE	VALVE GUIDE	VÁLVULA GUIA
12	VALVE SEAT	ASIENTO VALVULA	SEDE VÁLVULA
X	RING	ANILLO	ANEL
12	VALVE SEAT	ASIENTO VALVULA	SEDE VÁLVULA
X	RING	ANILLO	ANEL
12	EXHAUST VALVE	VALVULA ESCAPE	VÁLVULA ESCAPE
12	INLET VALVE	VALVULA ADMISION	VÁLVULA ADMISSÃO
48	COTTER	PASADOR ABIERTO	CUPILHA
24	SPRING SEAT	ASIENTO RESORTES	ASSENTO DA MOLA
24	SPRING	MUELLE	MOLA
24	GASKET	JUNTA PLANA	JUNTA CHATA
8	PLUG	TAPON	ROLHA
4	STUD	ESPARRAGO ROSCA.	CAVILHA ROSCADA
2	HEAD GASKET	JUNTA DE CULATA	JUNTA CABEÇOTE
1	JOINT	JUNTA	JUNTA
1	PLUG	TAPON	ROLHA
2	SEALING WASHER	ARANDELA SELLADO	ANILHA ESTANQUI.
1	UNION	RACOR	LIGAÇÃO
2	SHACKLE	TRABA	ALGEMA
1	PLUG	TAPON	ROLHA
27	CARRIAGE BOLT	TORNILLO A APOYO	PARAFUSO CAB.RED
3	NUT	TUERCA	PORCA
7	STUD	ESPARRAGO ROSCA.	CAVILHA ROSCADA
2	NUT	TUERCA	PORCA
4	HEX CAP SCREW	TORNILLO CAB HEX	PARAFUSO CAB HEX
1	SPACER	DISTANCIADOR	ESPAÇADOR
1	JOINT	JUNTA	JUNTA
2	STUD	ESPARRAGO ROSCA.	CAVILHA ROSCADA
1	PLATE	PLATO	PLACA
3	NUT	TUERCA	PORCA
1	SEALING WASHER	ARANDELA SELLADO	ANILHA ESTANQUI.
1	HEX CAP SCREW	TORNILLO CAB HEX	PARAFUSO CAB HEX
1	BRACKET	SOPORTE	SUPORTE.

Cylinder Head
Culata
Culaca

10-50

Tier2 Engine
Motor Tier2
Motor Tier2

1-WH03-026-A

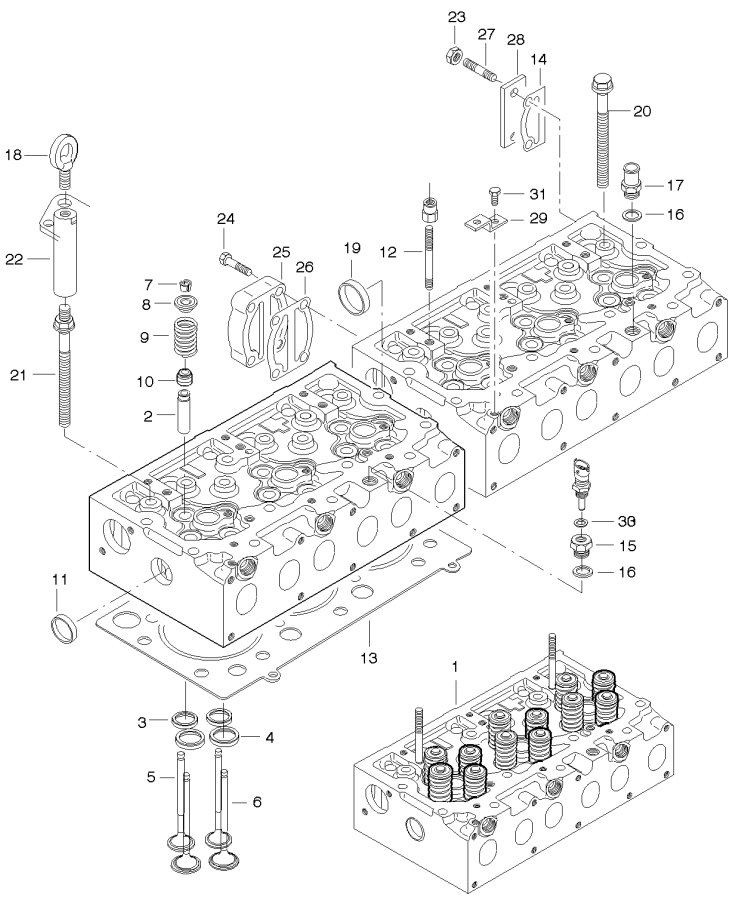

1	V837073233		
2	V837073174	1	
3	V837064907	1	[B]
3	V837070187	∅	+ 0.20 MM
4	V837064908	1	[A]
4	V837070188	∅	+ 0.20 MM
5	V837069002	1	
6	V837069003	1	
7	V837064910	1	
8	V837069004	1	
9	V837069005	1	
10	V837073165	1	
11	V836647942	1	
12	V546801900	1	M10 X 75
13	**V837070290**		
14	V836867753		
15	V836119643		
16	V615881822		
17	V836119837		
18	V836640752		
19	V640016045		
20	V837069025		
21*	V837073571		
22	V836867567		
23	V504601000		M10
24	V528801830		M10 X 40
25	V836855348		
26	V836867752		
27	V546801820		M10 X 35
28	V836855350		
29	V836747849		
30	V615881418		
31	V528801360		M8 X 16

[A] FOR VALVE INLET
POR VALVULA ADMISION
PARA VÁLVULA DE ADMISSÃO

[B] FOR VALVE EXHAUST
POR VALVULA ESCAPE
PARA VÁLVULA DE ESCAPE

2	CYLINDER HEAD	CULATA CILINDRO	CABEÇOTE..
24	VALVE GUIDE	VALVE GUIDE	VÁLVULA GUIA
12	VALVE SEAT	ASIENTO VALVULA	SEDE VÁLVULA
X	RING	ANILLO	ANEL
12	VALVE SEAT	ASIENTO VALVULA	SEDE VÁLVULA
X	RING	ANILLO	ANEL
12	EXHAUST VALVE	VALVULA ESCAPE	VÁLVULA ESCAPE
12	INLET VALVE	VALVULA ADMISION	VÁLVULA ADMISSÃO
48	COTTER	PASADOR ABIERTO	CUPILHA
24	SPRING SEAT	ASIENTO RESORTES	ASSENTO DA MOLA
24	SPRING	MUELLE	MOLA
24	GASKET	JUNTA PLANA	JUNTA CHATA
8	PLUG	TAPON	ROLHA
4	STUD	ESPARRAGO ROSCA.	CAVILHA ROSCADA
2	HEAD GASKET	JUNTA DE CULATA	JUNTA CABEÇOTE
1	JOINT	JUNTA	JUNTA
1	PLUG	TAPON	ROLHA
2	SEALING WASHER	ARANDELA SELLADO	ANILHA ESTANQUI.
1	UNION	RACOR	LIGAÇÃO
2	SHACKLE	TRABA	ALGEMA
1	PLUG	TAPON	ROLHA
27	CARRIAGE BOLT	TORNILLO A APOYO	PARAFUSO CAB.RED
7	CARRIAGE BOLT	TORNILLO A APOYO	PARAFUSO CAB.RED
3	NUT	TUERCA	PORCA
2	NUT	TUERCA	PORCA
4	HEX CAP SCREW	TORNILLO CAB HEX	PARAFUSO CAB HEX
1	SPACER	DISTANCIADOR	ESPAÇADOR
1	JOINT	JUNTA	JUNTA
2	STUD	ESPARRAGO ROSCA.	CAVILHA ROSCADA
1	PLATE	PLATO	PLACA
1	BRACKET	SOPORTE	SUPORTE.
1	SEALING WASHER	ARANDELA SELLADO	ANILHA ESTANQUI.
1	HEX CAP SCREW	TORNILLO CAB HEX	PARAFUSO CAB HEX

Cylinder Head Cover
Tapa Culata
Tampa Do Cabeçote

10-55

1-WH23-015-A

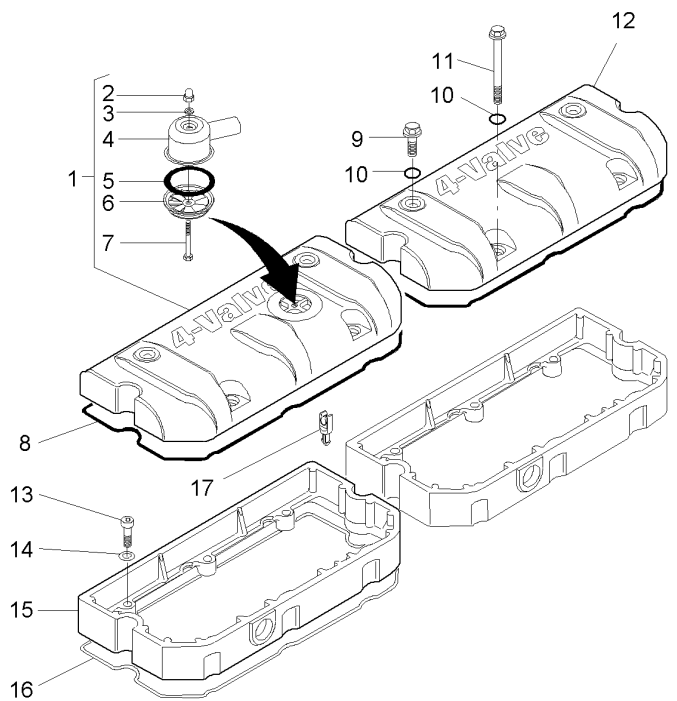

1	V837070452		1	VALVE COVER	TAPA BALANCINES	CAIXA DE VALVULA
2	V519600602	1 M6	1	NUT	TUERCA	PORCA
3	V836667508	1	1	SEAL	JUNTA REDONDA	JUNTA REDONDA
4	V837070442	1	1	BREATHER	RESPIRADERO	RESPIRO
5	V836667459	1	1	GASKET	JUNTA PLANA	JUNTA CHATA
6	V837070443	1	1	CUP	CUBETA	COPO
7	V528801172	1 M6 X 60	1	HEX CAP SCREW	TORNILLO CAB HEX	PARAFUSO CAB HEX
8	**V837067881**		2	GASKET	JUNTA PLANA	JUNTA CHATA
9	V540801780	M10 X 20	4	CARRIAGE BOLT	TORNILLO A APOYO	PARAFUSO CAB.RED
10	V614901030		8	O RING	JUNTA TOROIDAL	JUNTA EM O
11	V540801910	M10 X 80	4	CARRIAGE BOLT	TORNILLO A APOYO	PARAFUSO CAB.RED
12	V837069022		1	VALVE COVER	TAPA BALANCINES	CAIXA DE VALVULA
13	V581804630	M8 X 30	6	HEX SOCKET SCREW	TORNILLO HEX CAB	PARAFU SEXTAVADO
14	V500950800		6	FLAT WASHER	ARANDELA PLANA	ANILHA CHATA
15	V837073888		2	FRAME	BASTIDOR	QUADRO
16	**V837067881**		2	GASKET	JUNTA PLANA	JUNTA CHATA
17	V837073227		4	BRACKET	SOPORTE	SUPORTE.

Oil Sump
Carter De Aceite
Carter Do Oleo

10-60

1-WH11-019-A

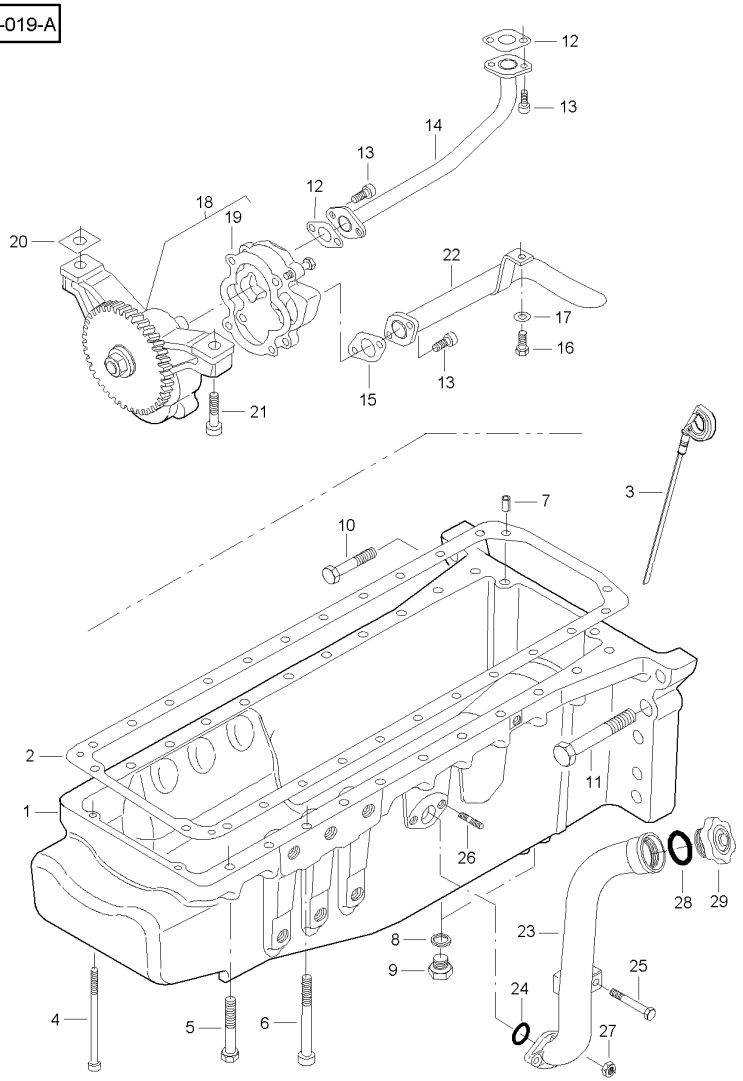

1	V837074007		1	OIL SUMP	CARTER.	CÁRTER
2	V836322183		1	GASKET	JUNTA PLANA	JUNTA CHATA
3	V836867924		1	DIPSTICK	VARILLA ACEITE	MEDIDOR
4	V581704850	M8 X 180	2	HEX SOCKET SCREW	TORNILLO HEX CAB	PARAFU SEXTAVADO
5	V529701880	M10 X 65	18	HEX CAP SCREW	TORNILLO CAB HEX	PARAFUSO CAB HEX
6	V581705130	M10 X 80	4	HEX SOCKET SCREW	TORNILLO HEX CAB	PARAFU SEXTAVADO
7	V595954600		2	PIN	PASADOR	PERNO
8	**V615881827**		2	SEALING WASHER	ARANDELA SELLADO	ANILHA ESTANQUI.
9	**V836655493**	M18	2	OIL DRAIN PLUG	TAPON DE VACIADO	TAMPÃO ESCOAMENT
10	V529903090	M16 X 70	2	HEX CAP SCREW	TORNILLO CAB HEX	PARAFUSO CAB HEX
11	V529904330	M22 X 90	2	HEX CAP SCREW	TORNILLO CAB HEX	PARAFUSO CAB HEX
12	V836008449		2	JOINT	JUNTA	JUNTA
13	V581804602	M8 X 20	6	HEX SOCKET SCREW	TORNILLO HEX CAB	PARAFU SEXTAVADO
14	V836855673		1	OIL PIPE	TUBO DE ACEITE	TUBO DE OLEO
15	V836338201		1	JOINT	JUNTA	JUNTA
16	V528801360	M8 X 16	1	HEX CAP SCREW	TORNILLO CAB HEX	PARAFUSO CAB HEX
17	V500150840		1	FLAT WASHER	ARANDELA PLANA	ANILHA CHATA
18	V836874180		1	OIL PUMP	BOMBA DE ACEITE	BOMBA DE OLEO
19	V836338188	18	1	JOINT	JUNTA	JUNTA
20	V836007871		X	SHIM	CALCE	CALÇO
21	V581805050	M10 X 40	2	HEX SOCKET SCREW	TORNILLO HEX CAB	PARAFU SEXTAVADO
22	V836867835		1	PIPE	TUBO	TUBO
23	V836873872		1	LUB.OIL FILLER	RELLENADORACEITE	BOCAL ÓLEO LUBR.
24	V614603230		1	O RING	JUNTA TOROIDAL	JUNTA EM O
25	V529801450	M8 X 50	1	HEX CAP SCREW	TORNILLO CAB HEX	PARAFUSO CAB HEX
26	V546801380	M8 X 20	2	STUD	ESPARRAGO ROSCA.	CAVILHA ROSCADA
27	V504800800	M8	2	NUT	TUERCA	PORCA
28	**V614704850**		1	O RING	JUNTA TOROIDAL	JUNTA EM O
29	**V836659968**		1	PLUG	TAPON	ROLHA

Lubricating Oil Cooler And Filter
Refrigerador Y Filtro De Aceite
Resfriador E Filtro De Óleo

10-65

1-WH26-008-A

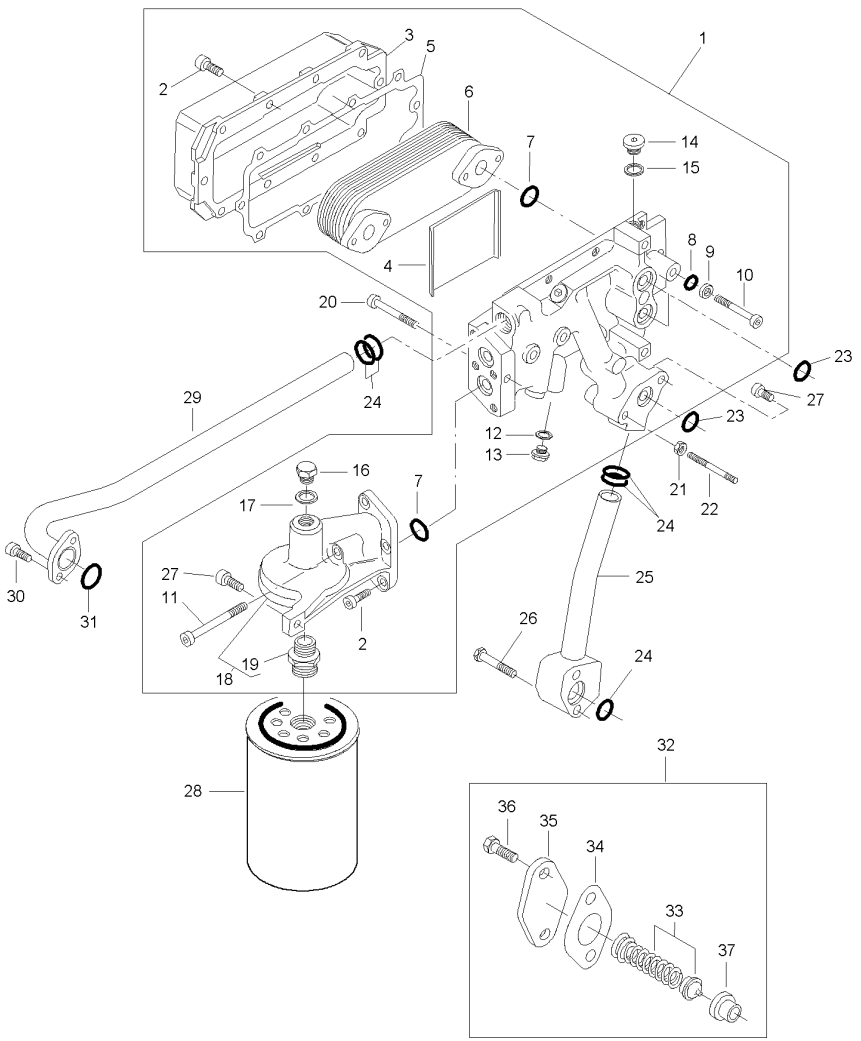

1	V836859182			1	OIL COOLER	REFRIG DE ACEIT	ÓLEO REFRIGER.
2	V581804620	1	M8 X 25	13	HEX SOCKET SCREW	TORNILLO HEX CAB	PARAFU SEXTAVADO
3	V836855519	1		1	HOUSING	ALOJAMIENTO	CARCAÇA
4	V836855521	1		1	GUIDE	GUIA	GUIA
5	V836855520	1		1	JOINT	JUNTA	JUNTA
6	**V836855484**	1		1	OIL COOLER	REFRIG DE ACEIT	ÓLEO REFRIGER.
7	V614602030	1		4	O RING	JUNTA TOROIDAL	JUNTA EM O
8	V614600724	1		4	O RING	JUNTA TOROIDAL	JUNTA EM O
9	V836855517	1		4	WASHER	ARANDELA	ANILHA
10	V581804690	1	M8 X 60	4	HEX SOCKET SCREW	TORNILLO HEX CAB	PARAFU SEXTAVADO
11	V581804730	1	M8 X 80	1	HEX SOCKET SCREW	TORNILLO HEX CAB	PARAFU SEXTAVADO
12	V615881216	1		1	SEALING WASHER	ARANDELA SELLADO	ANILHA ESTANQUI.
13	V640045112	1		1	PLUG	TAPON	ROLHA
14	V640325018	1		3	PLUG	TAPON	ROLHA
15	V615881822	1		3	SEALING WASHER	ARANDELA SELLADO	ANILHA ESTANQUI.
16	**V836119079**	1		1	OIL DRAIN PLUG	TAPON DE VACIADO	TAMPÃO ESCOAMENT
17	**V615881620**	1		1	SEALING WASHER	ARANDELA SELLADO	ANILHA ESTANQUI.
18	V836859187	1		1	FILTER HEAD	CABEZA DE FILTRO	CABEÇOTE FILTRO
19	V836859105	18		1	NIPPLE	NIPLE	NIPEL
20	V581804690		M8 X 60	2	HEX SOCKET SCREW	TORNILLO HEX CAB	PARAFU SEXTAVADO
21	V504800800		M8	2	NUT	TUERCA	PORCA
22	V546801490		M8 X 70	2	STUD	ESPARRAGO ROSCA.	CAVILHA ROSCADA
23	V614602030			3	O RING	JUNTA TOROIDAL	JUNTA EM O
24	V614602430			5	O RING	JUNTA TOROIDAL	JUNTA EM O
25	V836859134			1	PIPE	TUBO	TUBO
26	V529801460		M8 X 55	2	HEX CAP SCREW	TORNILLO CAB HEX	PARAFUSO CAB HEX
27	V581804620		M8 X 25	2	HEX SOCKET SCREW	TORNILLO HEX CAB	PARAFU SEXTAVADO
28	**V836862582**			1	OIL FILTER	FILTRO DE ACEITE	ELEMENTO DE ÓLEO
29	V836867780			1	PIPE	TUBO	TUBO
30	V581804602		M8 X 20	2	HEX SOCKET SCREW	TORNILLO HEX CAB	PARAFU SEXTAVADO
31	V614602930			1	O RING	JUNTA TOROIDAL	JUNTA EM O
32	V836662130			1	CONTROL VALVE	VALVULA CONTROL	VALVULA COMANDO
33	V836667650	32		1	KIT, VALVE	KIT VALVULAS	KIT VALVULAS
34	V836322190	32		1	JOINT	JUNTA	JUNTA
35	V836659524	32		1	COVER	CUBIERTA	TAMPA
36	V528801380	32	M8 X 20	2	HEX CAP SCREW	TORNILLO CAB HEX	PARAFUSO CAB HEX
37	V836659521	32		1	VALVE SEAT	ASIENTO VALVULA	SEDE VÁLVULA

Engine Breather
Respiradero Motor
Respirador

10-70

Internal Egr
Internal Egr
Internal Egr

1-WH31-001-A

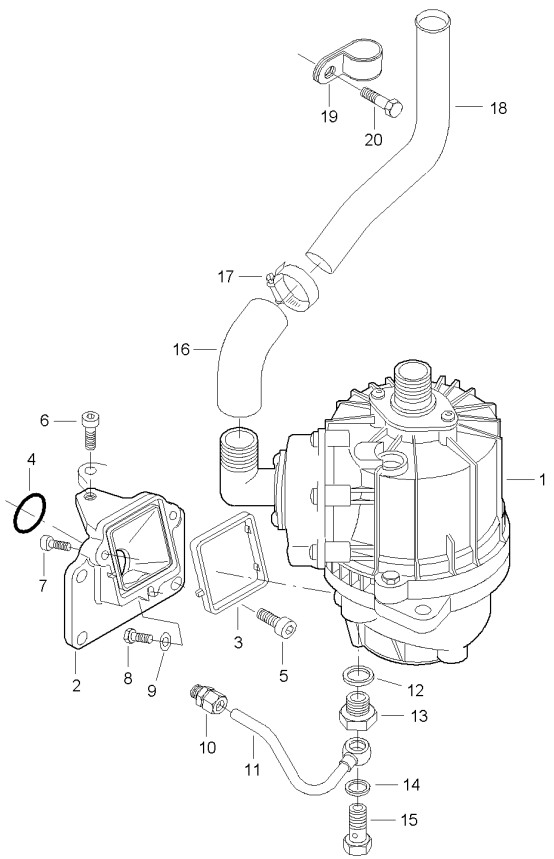

1	V837073734		1	BREATHER VALVE	VALVULA DESAHOGO	VÁLVULA RESPIRO
2	V837073858		1	BRACKET	SOPORTE	SUPORTE.
3	V837074132		1	GASKET	JUNTA PLANA	JUNTA CHATA
4	**V836664226**		1	O RING	JUNTA TOROIDAL	JUNTA EM O
5	V581805000	M10 X 20	4	HEX SOCKET SCREW	TORNILLO HEX CAB	PARAFU SEXTAVADO
6	V581804620	M8 X 25	1	HEX SOCKET SCREW	TORNILLO HEX CAB	PARAFU SEXTAVADO
7	V581804202	M6 X 20	2	HEX SOCKET SCREW	TORNILLO HEX CAB	PARAFU SEXTAVADO
8	V528801082	M6 X 20	1	HEX CAP SCREW	TORNILLO CAB HEX	PARAFUSO CAB HEX
9	V500050642		1	FLAT WASHER	ARANDELA PLANA	ANILHA CHATA
10	V641016008		1	UNION	RACOR	LIGAÇÃO
11	V837073892		1	OIL PIPE	TUBO DE ACEITE	TUBO DE OLEO
12	V615881822		1	SEALING WASHER	ARANDELA SELLADO	ANILHA ESTANQUI.
13	V836119643	M18/M14	1	PLUG	TAPON	ROLHA
14	V615881420		1	SEALING WASHER	ARANDELA SELLADO	ANILHA ESTANQUI.
15	V640435010		1	BANJO BOLT	TORNILLO HUECO	PARAFUSO BANJO
16	V837074038		1	HOSE	TUBO DE GOMA	TUBO FLEXIVEL
17	V602090544		2	HOSE CLIP	ABRAZADERA TUBO	BRAÇADEIRA TUBO
18	V837073894		1	AIR PIPE	MANGUITO AIRE	TUBO AR
19	V602074525		1	CLAMP	ABRAZADERA	BRAÇADEIRA
20	V529901420	M8 X 35	1	HEX CAP SCREW	TORNILLO CAB HEX	PARAFUSO CAB HEX

Water Pump
Bomba De Agua
Bomba De Agua

10-75

1-WH28-018-B

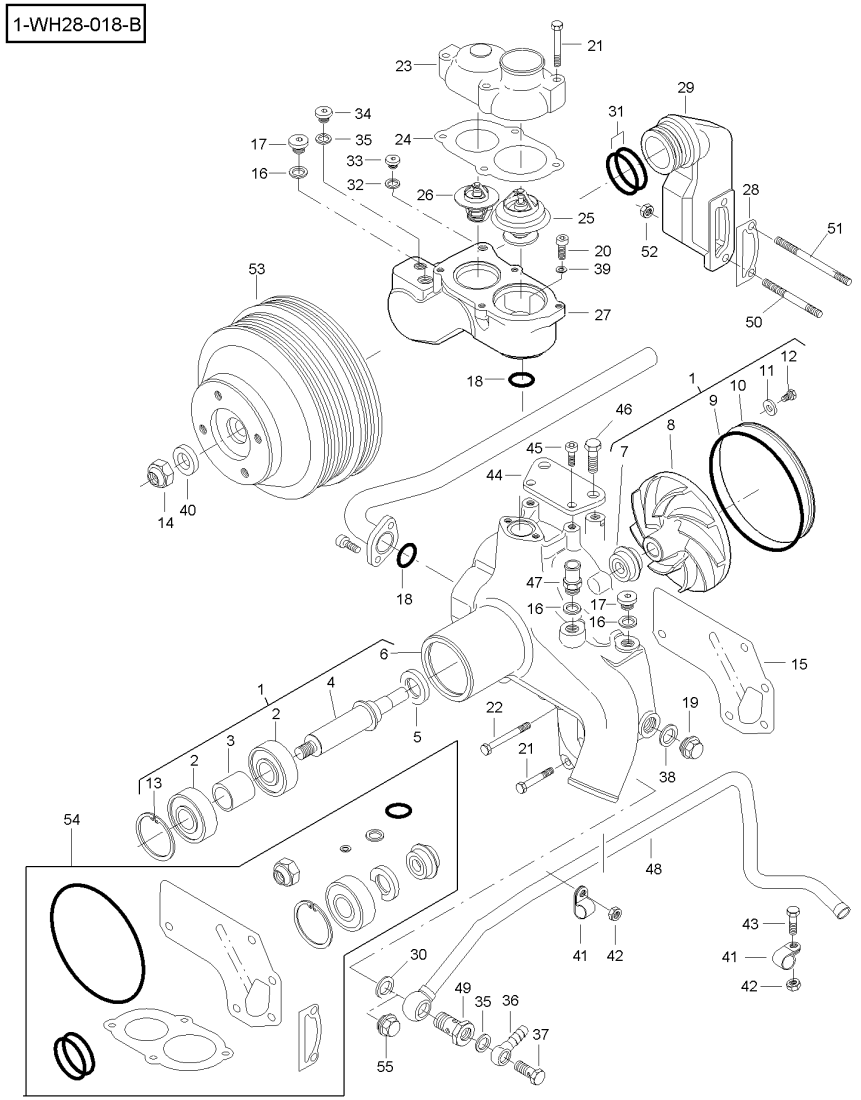

1	V836867723		1	WATER PUMP	BOMBA DE AGUA	BOMBA D'ÁGUA
2	V610063065	1 [B]	2	BEARING	COJINETE	ROLAMENTO
3	V836859122	1	1	SLEEVE	MANGUITO	COLAR.
4	V836867769	1	1	SHAFT	ARBOL	EIXO.
5	V614703042	1 [B]	1	OIL SEAL	BUJE RETENACEITE	RETENTOR
6		1 ■ ref. 1	1	PUMP BODY	CUERPO DE BOMBA	CORPO DE BOMBA
7	V836859452	1 [B]	1	GASKET	JUNTA PLANA	JUNTA CHATA
8	V836867722	1	1	IMPELLER	TURBINA IMPULS.	IMPULSOR
9	V614615030	1 [B]	1	O RING	JUNTA TOROIDAL	JUNTA EM O
10	V836867721	1	1	COVER	CUBIERTA	TAMPA
11	V836867659	1	2	WASHER	ARANDELA	ANILHA
12	V528801052	1 M6 X 12	2	HEX CAP SCREW	TORNILLO CAB HEX	PARAFUSO CAB HEX
13	V617330072	1 [B]	1	CIRCLIP	GRAPA CIRCULAR	ANEL TRAVA
14	V527601600	[AB] M16	1	NUT	TUERCA	PORCA
15	V836867770	[B]	1	GASKET	JUNTA PLANA	JUNTA CHATA
16	V615881822	[B]	3	SEALING WASHER	ARANDELA SELLADO	ANILHA ESTANQUI.
17	V640325018		2	PLUG	TAPON	ROLHA
18	V614602930	[B]	2	O RING	JUNTA TOROIDAL	JUNTA EM O
19	V640045126		1	PLUG	TAPON	ROLHA
20	V581804620	M8 X 25	2	HEX SOCKET SCREW	TORNILLO HEX CAB	PARAFU SEXTAVADO
21	V529801450	M8 X 50	7	HEX CAP SCREW	TORNILLO CAB HEX	PARAFUSO CAB HEX
22	V529801510	M8 X 80	2	HEX CAP SCREW	TORNILLO CAB HEX	PARAFUSO CAB HEX
23	V836329631		1	COVER	CUBIERTA	TAMPA
24	V836329632	[B]	1	GASKET	JUNTA PLANA	JUNTA CHATA
25	**V836331590**	83° C	1	THERMOSTAT	TERMOSTATO	TERMOSTATO
26	**V836015156**		1	THERMOSTAT	TERMOSTATO	TERMOSTATO
27	V836867726	79° C	1	THERM. HOUSING	CUERPO TERMOSTA.	CARCAÇA TERMOST.
28	V836867753	[B]	1	JOINT	JUNTA	JUNTA
29	V836867725		1	PIPE	TUBO	TUBO
30	V615882227		2	SEALING WASHER	ARANDELA SELLADO	ANILHA ESTANQUI.
31	V614604958	[B]	2	O RING	JUNTA TOROIDAL	JUNTA EM O
32	V615871014		1	SEALING WASHER	ARANDELA SELLADO	ANILHA ESTANQUI.
33	V640325110		1	PLUG	TAPON	ROLHA
34	**V640325014**		1	OIL DRAIN PLUG	TAPON DE VACIADO	TAMPÃO ESCOAMENT
35	V615881418		3	SEALING WASHER	ARANDELA SELLADO	ANILHA ESTANQUI.
36	V640255210		1	UNION	RACOR	LIGAÇÃO
37	V640435010		1	BANJO BOLT	TORNILLO HUECO	PARAFUSO BANJO
38	V615892631		1	SEAL	JUNTA REDONDA	JUNTA REDONDA
39	V836015967	[B]	2	RING	ANILLO	ANEL
40	V836867626		1	WASHER	ARANDELA	ANILHA
41	V602074618		2	CLAMP	ABRAZADERA	BRAÇADEIRA
42	V504600802	M8	2	NUT	TUERCA	PORCA
43	V528801410	M8 X 30	1	HEX CAP SCREW	TORNILLO CAB HEX	PARAFUSO CAB HEX
44	V836867772		1	SUPPORT	SOPORTE	SUPORTE
45	V581805000	M10 X 20	2	HEX SOCKET SCREW	TORNILLO HEX CAB	PARAFU SEXTAVADO
46	V528803010	M16 X 30	1	HEX CAP SCREW	TORNILLO CAB HEX	PARAFUSO CAB HEX
47	V836119838		1	UNION	RACOR	LIGAÇÃO
48	V837073908		1	WATER PIPE	TUBO DE AGUA	TUBULAÇÃO ÁGUA
49	V837073902		1	SCREW	TORNILLO	PARAFUSO
50	V836859034	M10 X 130	1	STUD	ESPARRAGO ROSCA.	CAVILHA ROSCADA

Water Pump
Bomba De Agua
Bomba De Agua

10-75

1-WH28-018-B

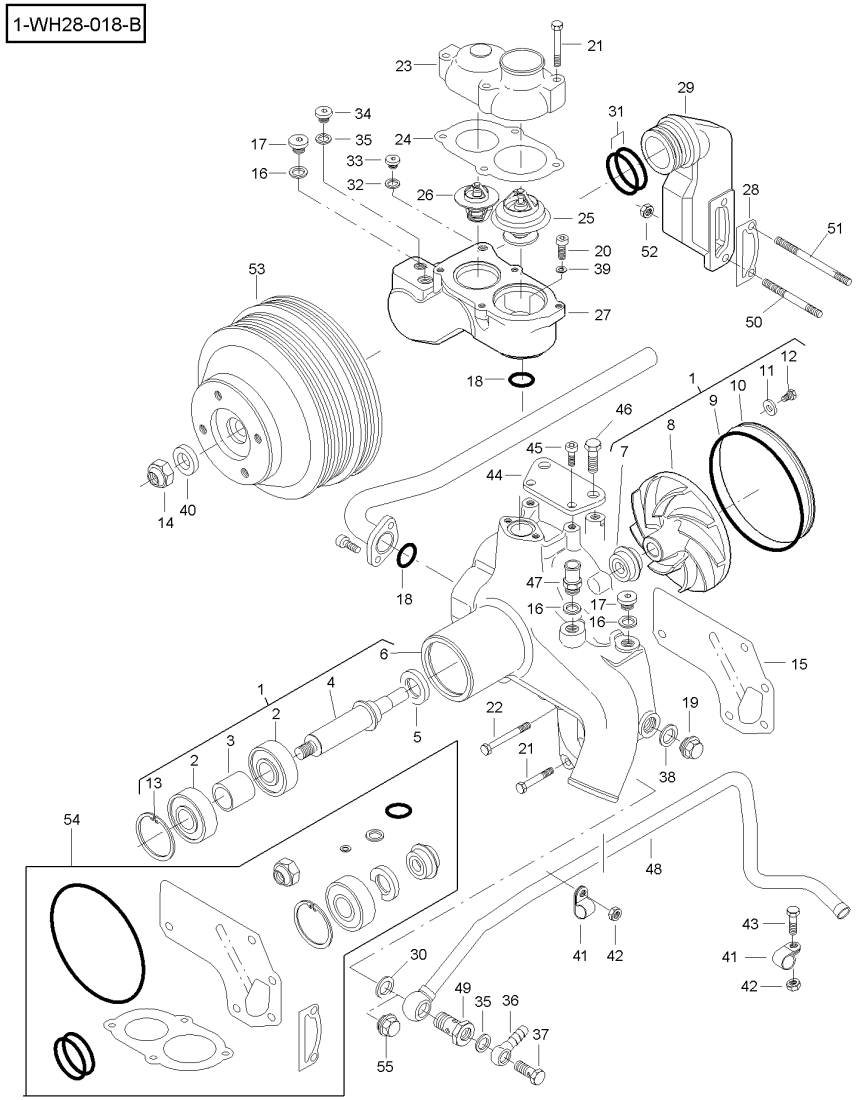

51	V836667960	M10 X 150	**1**	STUD	ESPARRAGO ROSCA.	CAVILHA ROSCADA
52	V504801000	M10	**2**	NUT	TUERCA	PORCA
53	V836873116		**1**	PULLEY	POLEA	TAMBOR
54	V837079108		**1**	KIT, REPAIR	JUEGO REPARACION	JG. REPARO
55	**V640045022**	[C]	**1**	OIL DRAIN PLUG	TAPON DE VACIADO	TAMPÃO ESCOAMENT

[A] THREAD TO LEFT
ROSCA A IZQUIERDAS
FILETAGE A ESQUERDA

[B] INCLUDED IN KIT ITEM 54
INCLUIDO EN JUEGO ITEM 54
INCLUÍDOS EM CONJUNTO ITEM 54

[C] TIER2 ENGINE
MOTOR TIER2
MOTOR TIER2

Injection System
Sistema De Inyeccion
Sistema De Injeccao

10-80

1-WH09-032-A

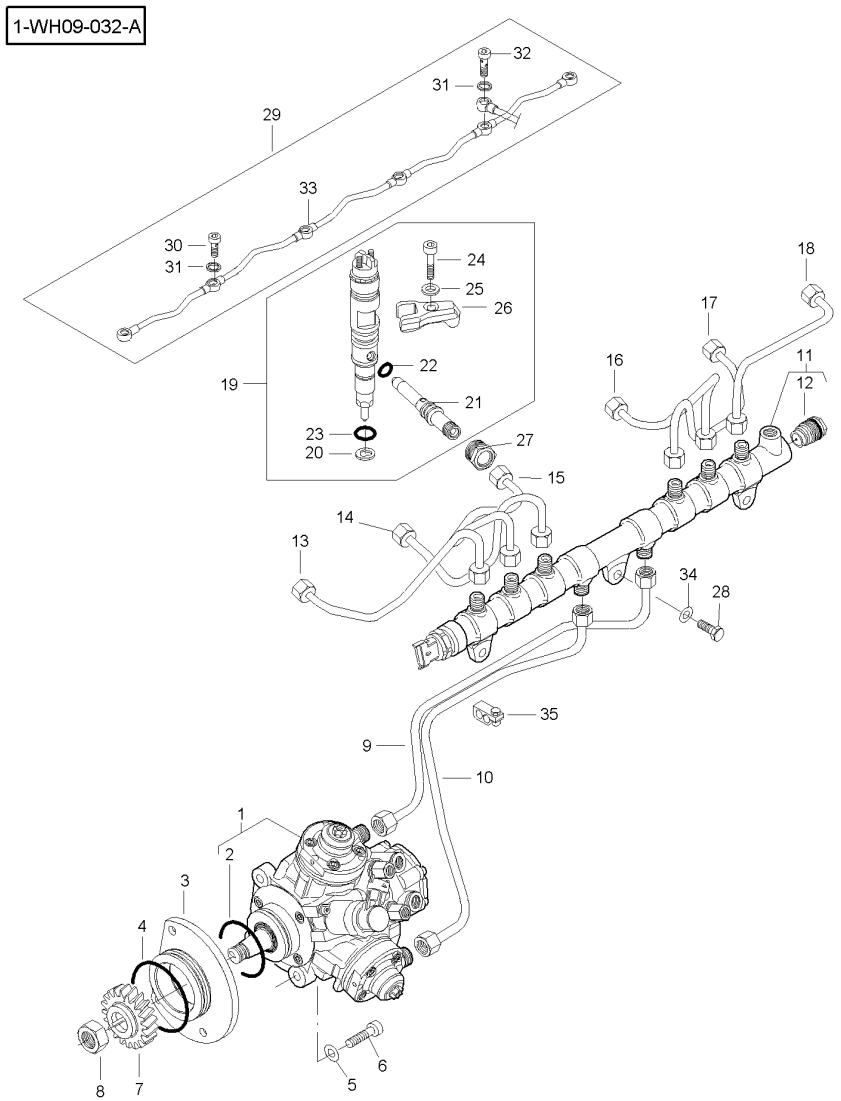

1	V837073731			1	INJECTION PUMP	BOMBA INYECCION	BOMBA INJECCAO
2	V837079431	1		1	O RING	JUNTA TOROIDAL	JUNTA EM O
3	V837073688			1	FLANGE	PLETINA	FLANGE
4	V614606230			1	O RING	JUNTA TOROIDAL	JUNTA EM O
5	V500150842			3	FLAT WASHER	ARANDELA PLANA	ANILHA CHATA
6	V581804640			3	HEX SOCKET SCREW	TORNILLO HEX CAB	PARAFU SEXTAVADO
7	V837073563			1	GEAR	ENGRANAJE	ENGRENAGEM
8	V504611802			1	NUT	TUERCA	PORCA
9	V837073573			1	FUEL PIPE	TUBO ALIMENTACI.	TUBO ALIMENTAÇAO
10	V837073572			1	FUEL PIPE	TUBO ALIMENTACI.	TUBO ALIMENTAÇAO
11	V837073584			1	FUEL PIPE	TUBO ALIMENTACI.	TUBO ALIMENTAÇAO
12	V837079433	11		1	PRESSURE VALVE	VALVULA PRESION	VÁLVULA PRESSÃO
13	V837073574			1	INJECTION PIPE	TUBO D INYECCION	TUBO INJETOR
14	V837073575			1	INJECTION PIPE	TUBO D INYECCION	TUBO INJETOR
15	V837073576			1	INJECTION PIPE	TUBO D INYECCION	TUBO INJETOR
16	V837073577			1	INJECTION PIPE	TUBO D INYECCION	TUBO INJETOR
17	V837073578			1	INJECTION PIPE	TUBO D INYECCION	TUBO INJETOR
18	V837073579			1	INJECTION PIPE	TUBO D INYECCION	TUBO INJETOR
19	V837079432			6	INJECTOR COMPL.	INYECTOR	INJECTOR COMPL.
20	V837069032	19		6	SEAL	JUNTA REDONDA	JUNTA REDONDA
21		19	ref 19	1	TUBE	TUBO.	CANO
22	V837069314	19		6	O RING	JUNTA TOROIDAL	JUNTA EM O
23	V837069313	19		6	O RING	JUNTA TOROIDAL	JUNTA EM O
24	V581704660			6	HEX SOCKET SCREW	TORNILLO HEX CAB	PARAFU SEXTAVADO
25	V837070121			6	FLAT WASHER	ARANDELA PLANA	ANILHA CHATA
26	V837069007			6	FASTENER	GRAPA	AGRAFO
27	V837069268			6	NUT	TUERCA	PORCA
28	V528801380			3	HEX CAP SCREW	TORNILLO CAB HEX	PARAFUSO CAB HEX
29	V837073763			1	FUEL PIPE	TUBO ALIMENTACI.	TUBO ALIMENTAÇAO
30	V837073117	29		5	BANJO BOLT	TORNILLO HUECO	PARAFUSO BANJO
31	**V615870812**	29		14	SEALING WASHER	ARANDELA SELLADO	ANILHA ESTANQUI.
32	V837073118	29		1	BANJO BOLT	TORNILLO HUECO	PARAFUSO BANJO
33	V837069027	29		1	PIPE	TUBO	TUBO
34	V500950800			1	FLAT WASHER	ARANDELA PLANA	ANILHA CHATA
35	V837073721			1	BAND	BANDA	FITA

Low Pressure Fuel System
Sistema De Combustible A Baja Presion
Sistema De Combustível De Baixa Pressão

10-85

1-WH14-038-B

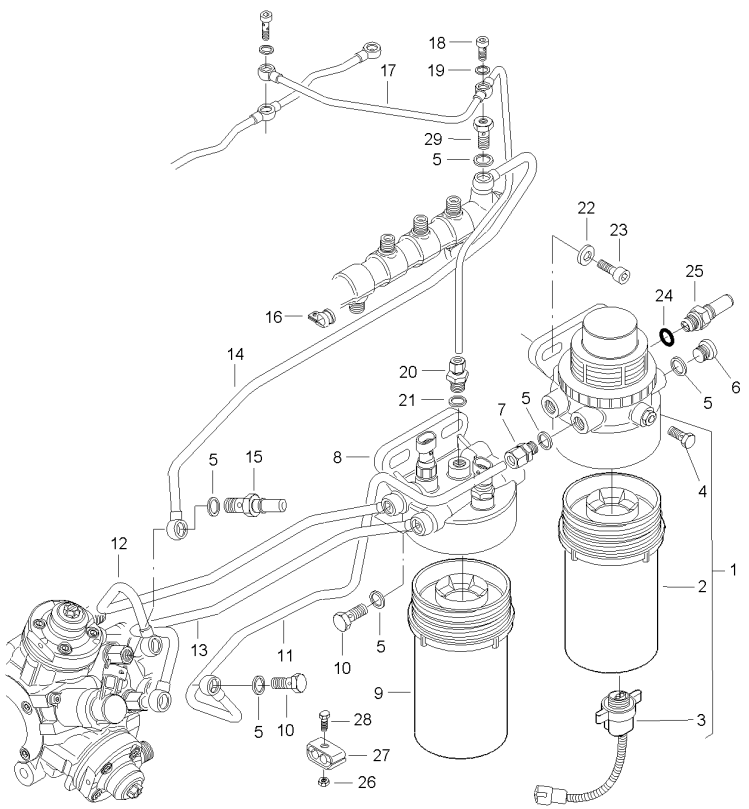

1	V837073963		1	PRE-FILTER	PRE FILTRO	PRÉ-FILTRO
2	**V837079244**	1	1	FUEL ELEMENT	ELEMENTO GASOLEO	ELEMENTO COMB.
3	**V837074054**	1 [A]	1	SENSOR	CAPTADOR	CAPTOR
4	*V837079489	1	1	OIL DRAIN PLUG	TAPON DE VACIADO	TAMPÃO ESCOAMENT
5	V615881420		17	SEALING WASHER	ARANDELA SELLADO	ANILHA ESTANQUI.
6	V640325018		2	PLUG	TAPON	ROLHA
6	**V640325014**	[B]	2	OIL DRAIN PLUG	TAPON DE VACIADO	TAMPÃO ESCOAMENT
7	V641086010		1	UNION	RACOR	LIGAÇÃO
8	V837073857		1	FUEL FILTER	FILTRO COMBUSTI.	FILTRO COMBUSTI.
9	**V837079245**		1	FUEL ELEMENT	ELEMENTO GASOLEO	ELEMENTO COMB.
10	V640435010		5	BANJO BOLT	TORNILLO HUECO	PARAFUSO BANJO
11	V837073933		1	FUEL PIPE	TUBO ALIMENTACI.	TUBO ALIMENTAÇAO
12	V837073936		1	FUEL PIPE	TUBO ALIMENTACI.	TUBO ALIMENTAÇAO
13	V837073938		1	FUEL PIPE	TUBO ALIMENTACI.	TUBO ALIMENTAÇAO
14	V837073965		1	FUEL PIPE	TUBO ALIMENTACI.	TUBO ALIMENTAÇAO
15	V837074191		1	QUICK COUPLER	ACOPLADOR RAPIDO	TRANSMISSOR RAP
16	V602060610		1	CLAMP	ABRAZADERA	BRAÇADEIRA
17	V837073967		1	FUEL PIPE	TUBO ALIMENTACI.	TUBO ALIMENTAÇAO
18	V837073117		1	BANJO BOLT	TORNILLO HUECO	PARAFUSO BANJO
19	**V615870812**		2	SEALING WASHER	ARANDELA SELLADO	ANILHA ESTANQUI.
20	V837074146		1	UNION	RACOR	LIGAÇÃO
21	V615871014		1	SEALING WASHER	ARANDELA SELLADO	ANILHA ESTANQUI.
21	V615881216	[B]	1	SEALING WASHER	ARANDELA SELLADO	ANILHA ESTANQUI.
22	V500151050		4	FLAT WASHER	ARANDELA PLANA	ANILHA CHATA
23	V581705030	M10 X 30	4	HEX SOCKET SCREW	TORNILLO HEX CAB	PARAFU SEXTAVADO
24	V614601125		1	O RING	JUNTA TOROIDAL	JUNTA EM O
25	V837074076		1	QUICK COUPLER	ACOPLADOR RAPIDO	TRANSMISSOR RAP
26	V510600602		2	NUT	TUERCA	PORCA
27	V602098110		2	BAND	BANDA	FITA
28	V528801102	M6 X 25	2	HEX CAP SCREW	TORNILLO CAB HEX	PARAFUSO CAB HEX
29	V836007420		1	BANJO BOLT	TORNILLO HUECO	PARAFUSO BANJO

[A] WATER
AGUA
ÁGUA

[B] TIER2 ENGINE
MOTOR TIER2
MOTOR TIER2

Air Induction & Exhaust
Admision & Escape
Admissão & Escape

10-90

1-WH18-022-B

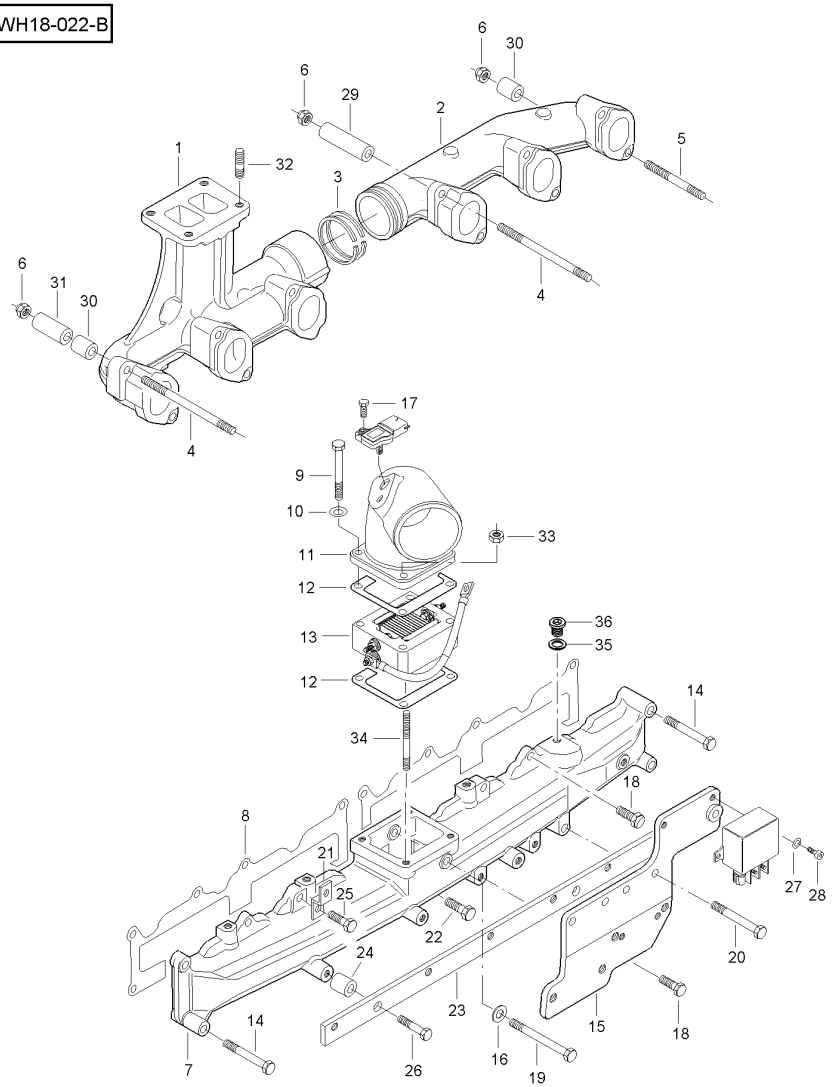

1	V837073913		1	EXHAUST MANIFOLD	COLECTOR ESCAPE	COLECTOR ESCAPE
2	V837073912		1	EXHAUST MANIFOLD	COLECTOR ESCAPE	COLECTOR ESCAPE
3	V837073503		2	SEAL	JUNTA REDONDA	JUNTA REDONDA
4	V836667960	M10 X 150	11	STUD	ESPARRAGO ROSCA.	CAVILHA ROSCADA
5	V546801930	M10 X 90	1	STUD	ESPARRAGO ROSCA.	CAVILHA ROSCADA
6	V513601002		12	NUT	TUERCA	PORCA
7	V837070219		1	INTAKE MANIFOLD	COLECTOR ADMISIO	COLECTOR ADMISSA
8	V837069009		2	JOINT	JUNTA	JUNTA
9	V529801480	M8 X 65	3	HEX CAP SCREW	TORNILLO CAB HEX	PARAFUSO CAB HEX
10	V500150842		3	FLAT WASHER	ARANDELA PLANA	ANILHA CHATA
11	V836873887		1	AIR PIPE	MANGUITO AIRE	TUBO AR
12	V837067345		2	JOINT	JUNTA	JUNTA
13	V837067295		1	HEATER	CALENTADOR	AQUECEDOR
14	V529801470	M8 X 60	3	HEX CAP SCREW	TORNILLO CAB HEX	PARAFUSO CAB HEX
15	V837074029		1	BRACKET	SOPORTE	SUPORTE.
16	V836015967		1	RING	ANILLO	ANEL
17	V528801082	M6 X 20	1	HEX CAP SCREW	TORNILLO CAB HEX	PARAFUSO CAB HEX
18	V528801400	M8 X 25	5	HEX CAP SCREW	TORNILLO CAB HEX	PARAFUSO CAB HEX
19	V529801550	M8 X 100	1	HEX CAP SCREW	TORNILLO CAB HEX	PARAFUSO CAB HEX
20	V529801530	M8 X 90	2	HEX CAP SCREW	TORNILLO CAB HEX	PARAFUSO CAB HEX
21	V836747849		1	BRACKET	SOPORTE	SUPORTE.
22	V528801410	M8 X 30	8	HEX CAP SCREW	TORNILLO CAB HEX	PARAFUSO CAB HEX
23	V837073959		1	PLATE	PLATO	PLACA
24	V836119384		2	SLEEVE	MANGUITO	COLAR.
25	V528801420	M8 X 35	1	HEX CAP SCREW	TORNILLO CAB HEX	PARAFUSO CAB HEX
26	V529801440	M8 X 45	2	HEX CAP SCREW	TORNILLO CAB HEX	PARAFUSO CAB HEX
27	V500050642		2	FLAT WASHER	ARANDELA PLANA	ANILHA CHATA
28	V581804182	M6 X 16	2	HEX SOCKET SCREW	TORNILLO HEX CAB	PARAFU SEXTAVADO
29	V837073494	◀▶ 84 MM	10	SPACER	DISTANCIADOR	ESPAÇADOR
30	V835346219	◀▶ 19 MM	2	SLEEVE	MANGUITO	COLAR.
31	V836336067	◀▶ 53 MM	1	SLEEVE	MANGUITO	COLAR.
32	V546701800	M10 X 25	4	STUD	ESPARRAGO ROSCA.	CAVILHA ROSCADA
33	V504800800	M8	1	NUT	TUERCA	PORCA
34	V546801490	M8 X 70	1	STUD	ESPARRAGO ROSCA.	CAVILHA ROSCADA
35	V615881420	[A]	1	SEALING WASHER	ARANDELA SELLADO	ANILHA ESTANQUI.
36	**V640325014**	[A]	1	OIL DRAIN PLUG	TAPON DE VACIADO	TAMPÃO ESCOAMENT

[A] TIER2 ENGINE
MOTOR TIER2
MOTOR TIER2

Turbocharger Turbo-Soplador Turbocompressor	Pipes Tubos Tubos	10-95	

1-WH24-012-A

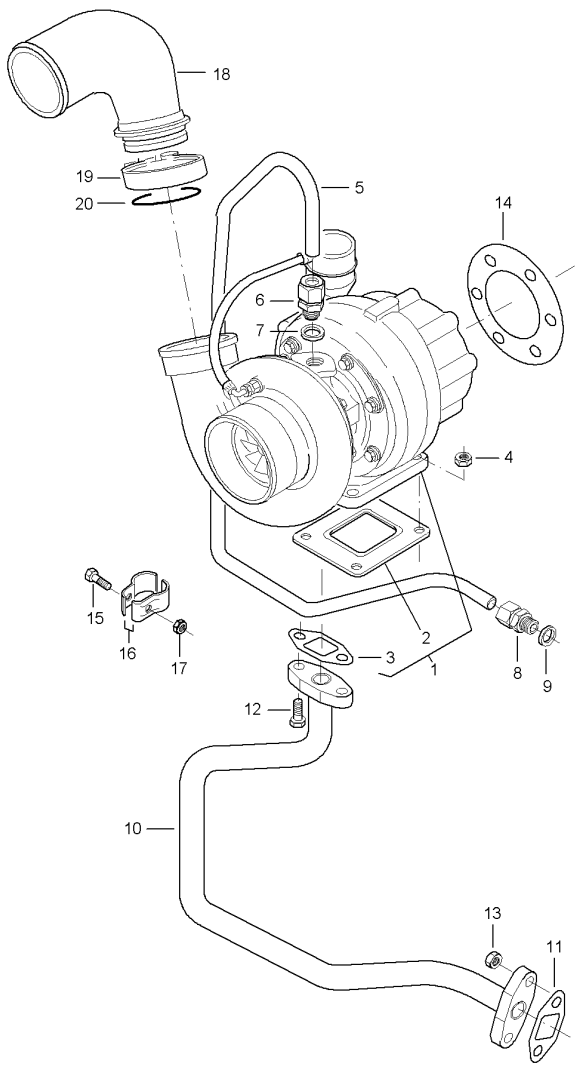

1	V836873827		1	TURBOCHARGER	TURBOCOMPRESOR	TURBO
2	V836840992	1	1	JOINT	JUNTA	JUNTA
3	V836866809	1	1	JOINT	JUNTA	JUNTA
4	V521601000		4	NUT	TUERCA	PORCA
5	V836873759		1	OIL PIPE	TUBO DE ACEITE	TUBO DE OLEO
6	V641086013		1	UNION	RACOR	LIGAÇÃO
7	V615881420		1	SEALING WASHER	ARANDELA SELLADO	ANILHA ESTANQUI.
8	V641086012		1	UNION	RACOR	LIGAÇÃO
9	**V615881620**		1	SEALING WASHER	ARANDELA SELLADO	ANILHA ESTANQUI.
10	V836873761		1	OIL PIPE	TUBO DE ACEITE	TUBO DE OLEO
11	V836866809		1	JOINT	JUNTA	JUNTA
12	V528801380	M8 X 20	2	HEX CAP SCREW	TORNILLO CAB HEX	PARAFUSO CAB HEX
13	V504800800	M8	2	NUT	TUERCA	PORCA
14	V886325175		1	JOINT	JUNTA	JUNTA
15	V529801112	M6 X 30	1	HEX CAP SCREW	TORNILLO CAB HEX	PARAFUSO CAB HEX
16	V835324324		2	BRACKET	SOPORTE	SUPORTE.
17	V504600602	M6	1	NUT	TUERCA	PORCA
18	V836867533		1	PIPE	TUBO	TUBO
19	V614605930		1	O RING	JUNTA TOROIDAL	JUNTA EM O
20	V836840930		1	CLAMP	ABRAZADERA	BRAÇADEIRA

Air Compressor
Compressor De Aire
Compressor De Ar

10-100

1-WH39-008-A

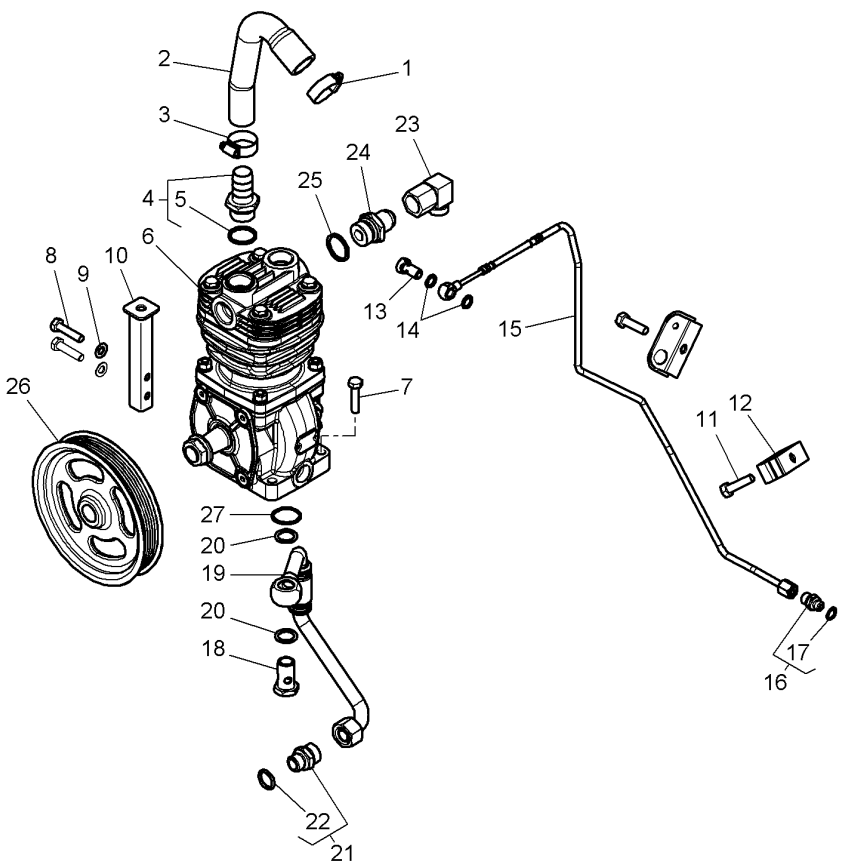

1	338615X1		1	HOSE CLIP	ABRAZADERA TUBO	BRAÇADEIRA TUBO
2	4351961M1		1	HOSE	TUBO DE GOMA	TUBO FLEXIVEL
3	338614X1		1	HOSE CLIP	ABRAZADERA TUBO	BRAÇADEIRA TUBO
4	4285689M1		1	STUB	SALIENTE	TERMINAL TIRANTE
5	3907728M1	4	1	GASKET	JUNTA PLANA	JUNTA CHATA
6	4286085M2		1	COMPRESSOR	COMPRESOR	COMPRESSOR
7	339009X1	M8 X 35	4	HEX CAP SCREW	TORNILLO CAB HEX	PARAFUSO CAB HEX
8	339009X1	M	2	HEX CAP SCREW	TORNILLO CAB HEX	PARAFUSO CAB HEX
9	390972X1		2	FLAT WASHER	ARANDELA PLANA	ANILHA CHATA
10	4295803M2		1	BRACKET	SOPORTE	SUPORTE.
11	339337X1	M8 X 30	2	HEX CAP SCREW	TORNILLO CAB HEX	PARAFUSO CAB HEX
12	4282886M1	∅ 6-15 - M8	2	BRIDLE	BRIDA	FLANGE.
13	4282533M2		1	UNION	RACOR	LIGAÇÃO
14	1444744X1		2	SEAL	JUNTA REDONDA	JUNTA REDONDA
15	4354449M2		1	TUBE	TUBO.	CANO
16	338906X91		1	UNION	RACOR	LIGAÇÃO
17	338760X1	16	1	O RING	JUNTA TOROIDAL	JUNTA EM O
18	4282534M1		1	SCREW	TORNILLO	PARAFUSO
19	4349132M1		1	TUBE	TUBO.	CANO
20	**339526X1**		2	SEALING WASHER	ARANDELA SELLADO	ANILHA ESTANQUI.
21	338717X91		1	UNION	RACOR	LIGAÇÃO
22	338764X1	22	1	SEAL	JUNTA REDONDA	JUNTA REDONDA
23	4286198M1		1	UNION	RACOR	LIGAÇÃO
24	4286199M1		1	UNION	RACOR	LIGAÇÃO
25	1442211X1		1	SEAL	JUNTA REDONDA	JUNTA REDONDA
26	4347265M1		1	PULLEY	POLEA	TAMBOR
27	3011903X1		1	O RING	JUNTA TOROIDAL	JUNTA EM O

1-WH40-014-A

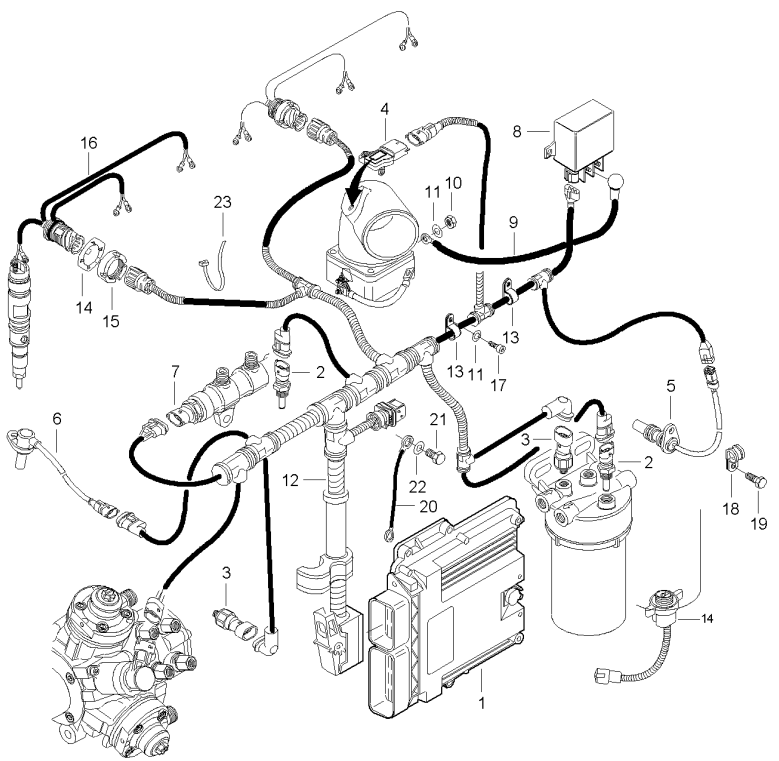

1	V837073357	FIE 84.600	1	CONTROL UNIT	UNIDAD CONTROL	UNIDADE CONTROLE
1	V837073357	[A] FIE 84.637	1	CONTROL UNIT	UNIDAD CONTROL	UNIDADE CONTROLE
2	**V836667732**		2	TEMPERAT. SENSOR	CAPTADOR TEMPERA	CAPTOR TEMPERAT
3	**V837070201**		2	OIL PRESS.SWITCH	OIL PRESS.SWITCH	TRANSD PRES ÓLEO
4	**V837073934**		1	PRESSURE SENSOR	CAPTADOR PRESION	CAPTOR PRESSÃO
5	**V837069150**		1	SPEED SENSOR	ENSOR GIR.	SENSOR VELOCID..
6	**V837070189**		1	SPEED SENSOR	ENSOR GIR.	SENSOR VELOCID..
7	**V837079434**		1	PRESSURE SENSOR	CAPTADOR PRESION	CAPTOR PRESSÃO
8	V837069047		1	SOLENOID	SOLENOIDE	SOLENÓIDE
9	V837070055		1	WIRE	HILO	ARAME
10	V504600602	M6	2	NUT	TUERCA	PORCA
11	V500050642		4	FLAT WASHER	ARANDELA PLANA	ANILHA CHATA
12	V837074063		1	WIRING HARNESS	SISTEMA DE CABLE	CABLAGEM CHICOTE
13	V837073181		2	CLIP	CLIP	CLIPE
14	V837073922		2	LOCK WASHER	ARANDELA SEGURID	ANILHA DE PARADA
15	V837073921		2	ROUND NUT	TUERCA REDONDA	PORCA CILINDRICA
16	V837073916		2	WIRING HARNESS	SISTEMA DE CABLE	CABLAGEM CHICOTE
17	V581804182	M6 X 16	2	HEX SOCKET SCREW	TORNILLO HEX CAB	PARAFU SEXTAVADO
18	V602060610		2	CLAMP	ABRAZADERA	BRAÇADEIRA
19	V528801380	M8 X 20	1	HEX CAP SCREW	TORNILLO CAB HEX	PARAFUSO CAB HEX
20	V837070292		1	EARTH STRAP	CABLE TIERRA	FIO-TERRA
21	V528801360	M8 X 16	1	HEX CAP SCREW	TORNILLO CAB HEX	PARAFUSO CAB HEX
22	V500150842		1	FLAT WASHER	ARANDELA PLANA	ANILHA CHATA
23	V651754720		1	CABLE TIE	APRIETACABLES	PRESILHA DO CABO

[A] TIER2 ENGINE
MOTOR TIER2
MOTOR TIER2

1-WH43-002-A

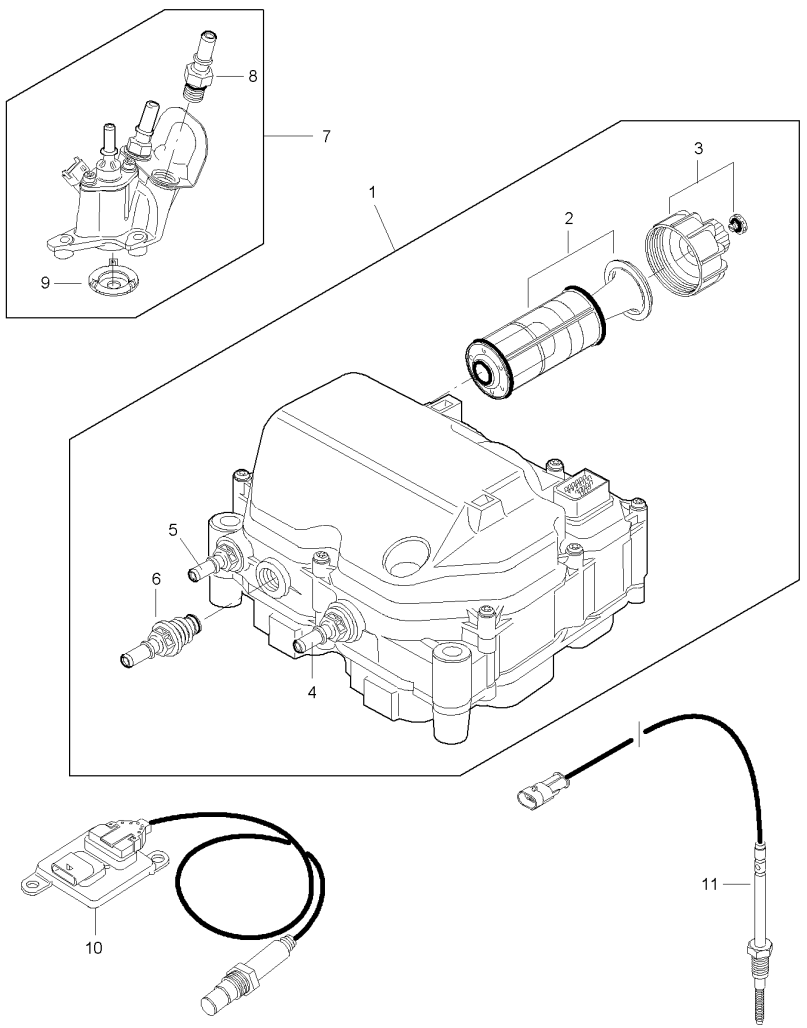

1	V837073770	12v	1	MODULE	MODULO	MÓDULO
2	V837079423	1	1	FILTER	FILTRO	FILTRO
3	V837079427	1	1	KIT, COVER	JUEGO DE TAPA	CJ. TAMPA
4	V837079428	1	1	KIT, CONNECTOR	CONECTOR JUEGO	JOGO, CONECTOR
5	V837079429	1	1	KIT, CONNECTOR	CONECTOR JUEGO	JOGO, CONECTOR
6	V837079430	1	1	KIT, CONNECTOR	CONECTOR JUEGO	JOGO, CONECTOR
7	V837073772		1	MODULE	MODULO	MÓDULO
8	V837079474	7	2	KIT, CONNECTOR	CONECTOR JUEGO	JOGO, CONECTOR
9	V837079435	7	1	SEAL	JUNTA REDONDA	JUNTA REDONDA
10	V837073768	12v	2	SENSOR	CAPTADOR	CAPTOR
11	**V837074294**		2	TEMPERAT. SENSOR	CAPTADOR TEMPERA	CAPTOR TEMPERAT

1-WH30-005-A

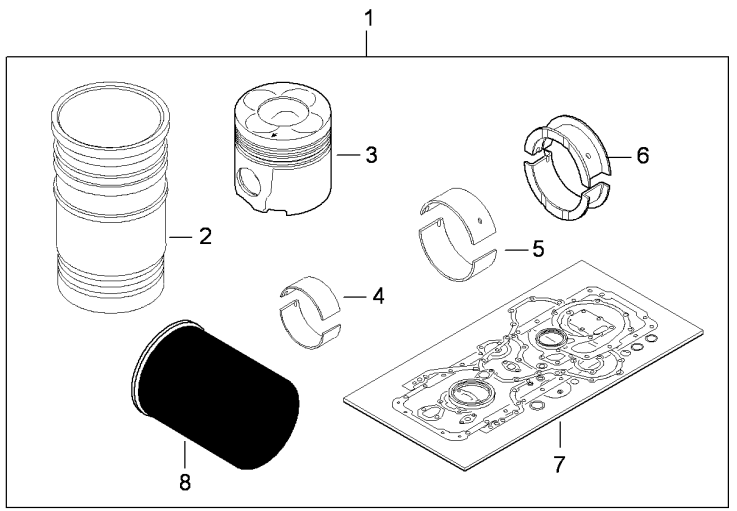

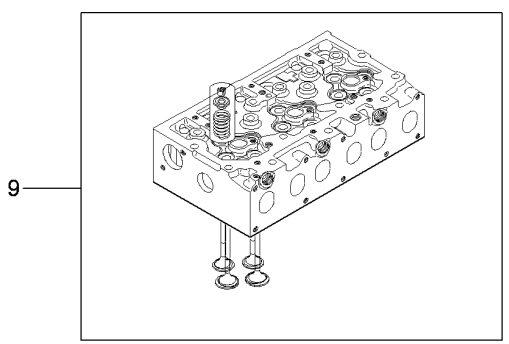

1	V837079465		1	KIT,ENG.OVERHAUL	JGO.REPARA.MOTOR	JOGO REVI MOTOR
2	V836867048	1	6	LINER	CAMISA	CAMISA
3	V837074083	1	6	PISTON	PISTON	EMBOLO
4	V837062996	1	6	CONROD BEARING	COJINETE D BIELA	ROLAMENTO BIELA
5	V836840944	1	6	MAIN BEARING	COJINETE PRINCIP	BRONZINA MANCAL
6	V836879152	1	2	MAIN BEARING	COJINETE PRINCIP	BRONZINA MANCAL
7	V837079464	1	1	KIT,JOINT/GASKET	JGO.JUNTAS/EMPAQ	KIT JUNTAS
8	**V836862582**	1	1	OIL FILTER	FILTRO DE ACEITE	ELEMENTO DE ÓLEO
9	V837073233		2	CYLINDER HEAD	CULATA CILINDRO	CABEÇOTE..

Engine Gaskets Sets
Jeugos De Empaquetaduras De Motor
Jogo De Juntas Do Motor

10-120

1-WH15-008-A

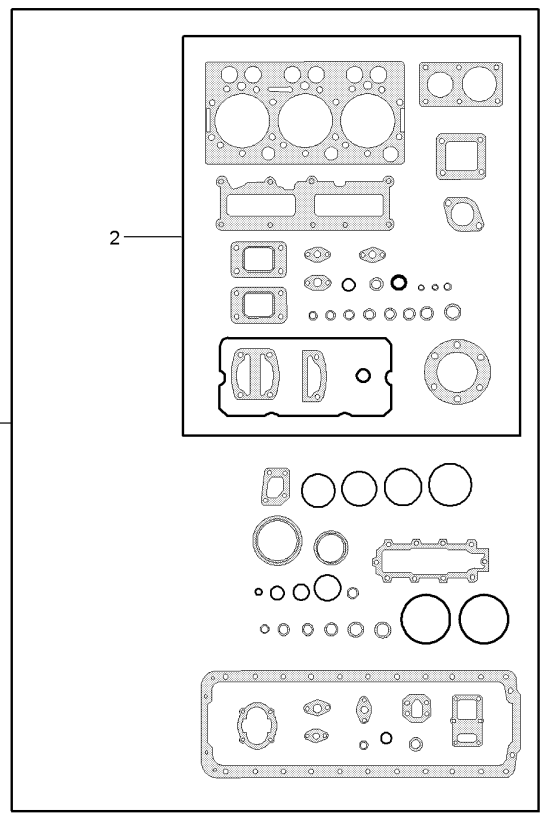

1	V837079464		1	KIT,JOINT/GASKET	JGO.JUNTAS/EMPAQ	KIT JUNTAS
2	V837079463	1	1	KIT,JOINT/GASKET	JGO.JUNTAS/EMPAQ	KIT JUNTAS

Heater Engine Block
Calentador Motor
Aquecedor Bloco Do Motor

10-125

220 V
220 V
220 V

1-WC38-029-A

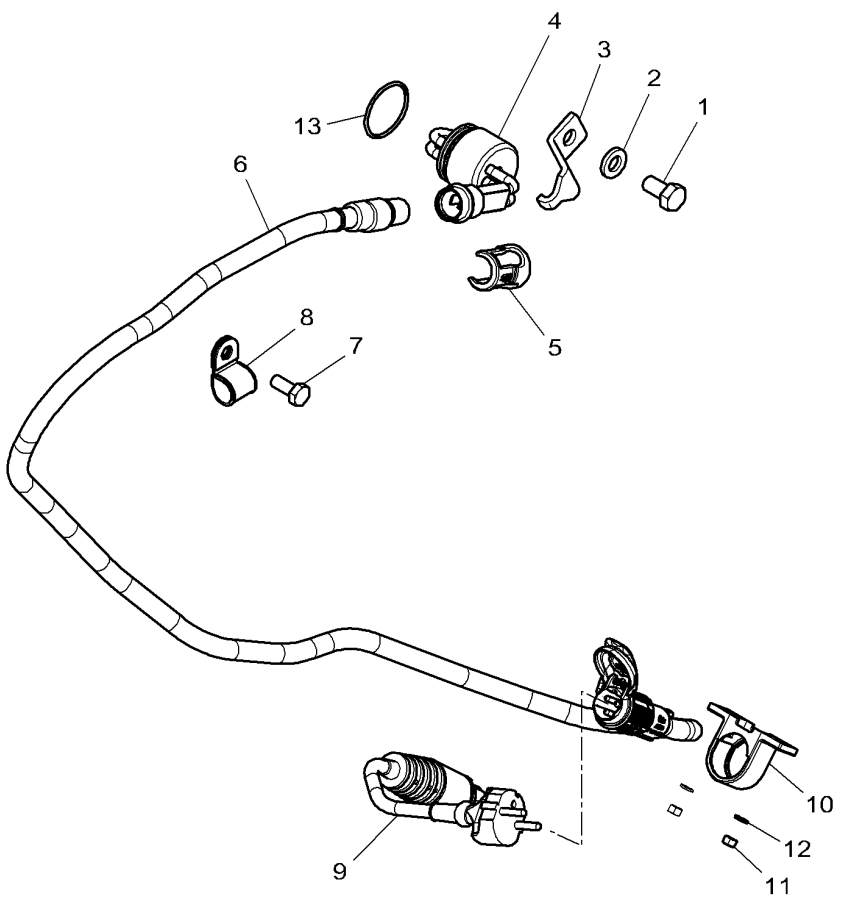

1	3009491X1	M10 X 20	1	HEX CAP SCREW	TORNILLO CAB HEX	PARAFUSO CAB HEX
2	3011483X1		1	WASHER	ARANDELA	ANILHA
3	4291995M1		1	SUPPORT	SOPORTE	SUPORTE
4	4351719M1		1	HEATER	CALENTADOR	AQUECEDOR
5	816200250100		1	STIRRUP	FUACION	ESTRIBO
6	4352178M2		1	HARNESS	MAZO CABLES	CHICOTE
7	339123X1	M8 X 20	1	HEX CAP SCREW	TORNILLO CAB HEX	PARAFUSO CAB HEX
8	3387756M1		1	CLIP	CLIP	CLIPE
9	H117200250250		1	CABLE	CABLE	CABO
10	117200250020		1	STIRRUP	FUACION	ESTRIBO
11	3010477X1	M5	2	NUT METRIC	TUERCA METRICO	PORCA MÉTRICA
12	339381X1		2	LOCK WASHER	ARANDELA SEGURID	ANILHA DE PARADA
13	4299993M1		1	O RING	JUNTA TOROIDAL	JUNTA EM O

Cab Heating System Sistema De Calefaccion De Cabina Sistema De Calefação Da Cabina	Engine Part Pieza De Motor Partes Do Motor	10-130	Tier2 Engine Motor Tier2 Motor Tier2

1-WC28-037-A

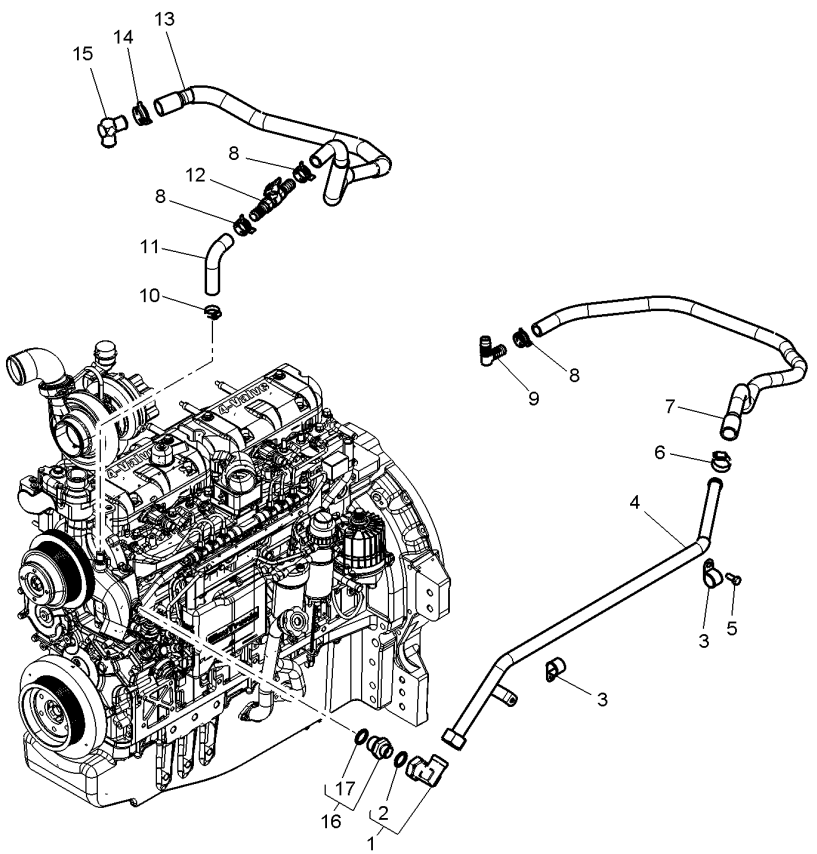

1	3011593X91		1	UNION	RACOR	LIGAÇÃO
2	3011063X1	1	1	O RING	JUNTA TOROIDAL	JUNTA EM O
3*	3790152M1		2	CLAMP	ABRAZADERA	BRAÇADEIRA
4*	4353728M1		1	TUBE	TUBO.	CANO
5	339123X1	M8 X 20	1	HEX CAP SCREW	TORNILLO CAB HEX	PARAFUSO CAB HEX
6	338614X1	20-32 x 12	1	HOSE CLIP	ABRAZADERA TUBO	BRAÇADEIRA TUBO
7*	4351073M93		1	WATER HOSE	MANGUERA P.AGUA	MANGUEIRA D'ÁGUA
8	4350045M1		3	CLAMP	ABRAZADERA	BRAÇADEIRA
9	3788222M1		1	ELBOW	CODO	CURVA
10	3019564X1	∅ 16-25 x 8	1	HOSE CLIP	ABRAZADERA TUBO	BRAÇADEIRA TUBO
11	4350404M1		1	HOSE	TUBO DE GOMA	TUBO FLEXIVEL
12	3784680M1		1	COCK	AGUJA INDICADORA	VÁLVULA REGULAD.
13		4352055m91	1	HOSE	TUBO DE GOMA	TUBO FLEXIVEL
14*	4295184M1		1	CLAMP	ABRAZADERA	BRAÇADEIRA
15*	4295179M1		1	ELBOW	CODO	CURVA
16	3007691X91		1	UNION	RACOR	LIGAÇÃO
17	3011036X1	16	1	SEAL	JUNTA REDONDA	JUNTA REDONDA

Cab Heating System
Sistema De Calefaccion De Cabina
Sistema De Calefação Da Cabina

Engine Part
Pieza De Motor
Partes Do Motor

10-135

1-WC28-031-A

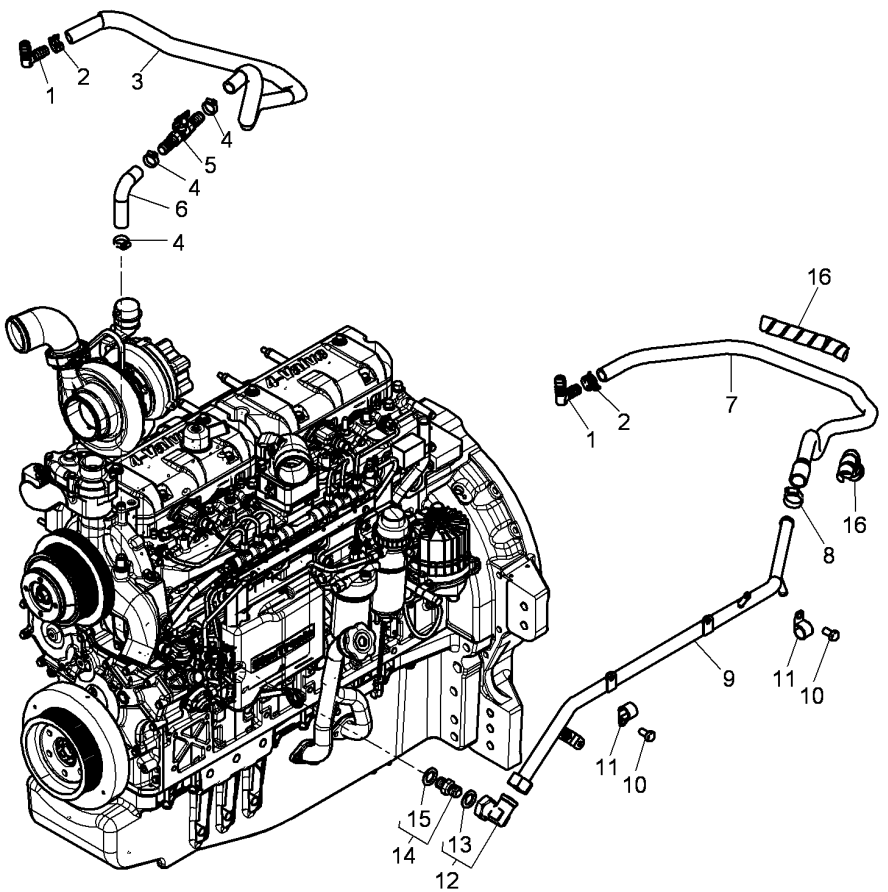

1	3788222M1		2	ELBOW	CODO	CURVA
2	3820729M1		2	HOSE CLIP	ABRAZADERA TUBO	BRAÇADEIRA TUBO
3	4350387M91		1	WATER HOSE	MANGUERA P.AGUA	MANGUEIRA D'ÁGUA
4	4350975M1		3	CLAMP	ABRAZADERA	BRAÇADEIRA
5	3784680M1		1	COCK	AGUJA INDICADORA	VÁLVULA REGULAD.
6	4350404M1		1	HOSE	TUBO DE GOMA	TUBO FLEXIVEL
7*	4351073M93		1	WATER HOSE	MANGUERA P.AGUA	MANGUEIRA D'ÁGUA
8	338614X1		1	HOSE CLIP	ABRAZADERA TUBO	BRAÇADEIRA TUBO
9	4351233M2		1	TUBE	TUBO.	CANO
10	3009491X1		2	HEX CAP SCREW	TORNILLO CAB HEX	PARAFUSO CAB HEX
11	3779547M1	∅ 22 - M10	2	CLAMP	ABRAZADERA	BRAÇADEIRA
12	3011593X91		1	UNION	RACOR	LIGAÇÃO
13	3011063X1	12	1	O RING	JUNTA TOROIDAL	JUNTA EM O
14	3007691X91		1	UNION	RACOR	LIGAÇÃO
15	3011036X1	14	1	SEAL	JUNTA REDONDA	JUNTA REDONDA
16	4282254M1	◄► 200 MM	1	SHEATH	FUNDA	MANGUEIRA PROTEÇ

Fuel Tank & Attachments
Deposito Combustible Sujecciones
Tanque De Combustível E Fixações

10-140

Tier4 Engine
Motor Tier4
Motor Tier4

1-WC02-059-A

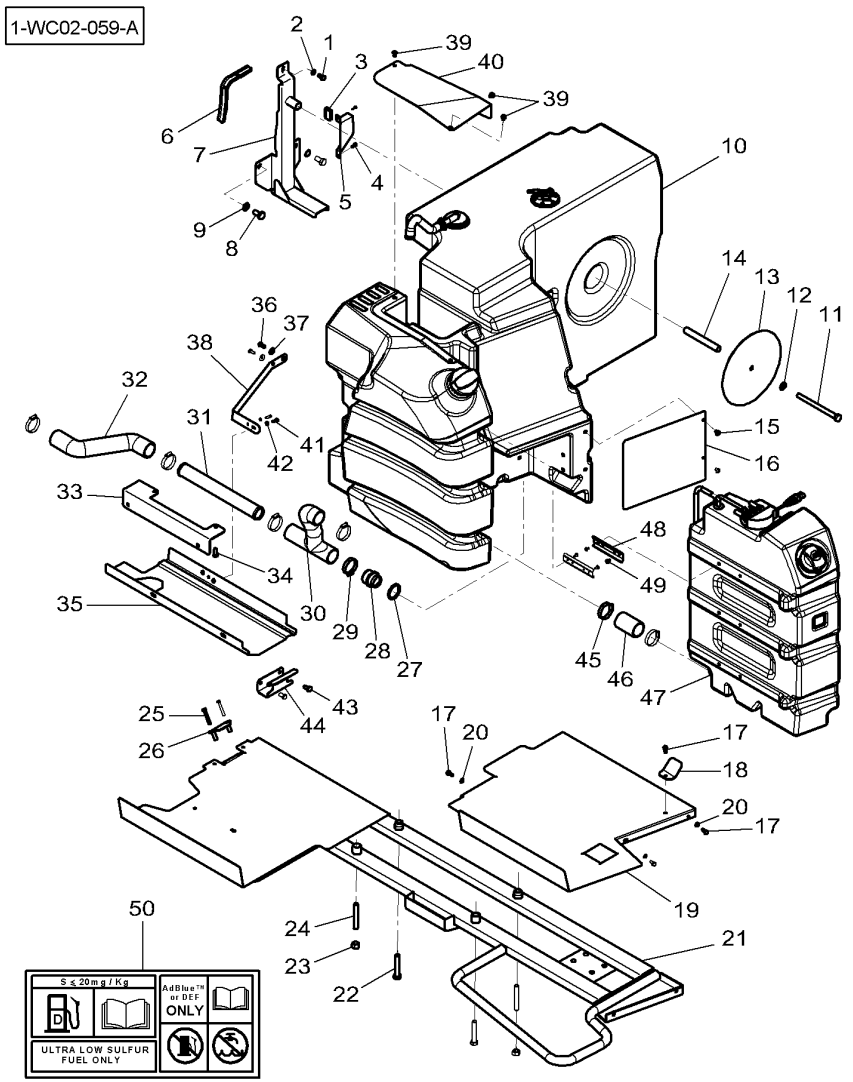

1	3009491X1	M10 X 20	1	HEX CAP SCREW	TORNILLO CAB HEX	PARAFUSO CAB HEX
2	390734X1		1	FLAT WASHER	ARANDELA PLANA	ANILHA CHATA
3	4298303M1	◄► 40 MM	1	GASKET	JUNTA PLANA	JUNTA CHATA
4	339560X1		2	HEX CAP SCREW	TORNILLO CAB HEX	PARAFUSO CAB HEX
5	916101170010		1	PROTECTION.	PROTECCION	PROTECÇÃO
6	4298302M1		1	GASKET	JUNTA PLANA	JUNTA CHATA
7	4349101M2		1	SUPPORT	SOPORTE	SUPORTE
8	391269X1	M16 X 30	2	HEX CAP SCREW	TORNILLO CAB HEX	PARAFUSO CAB HEX
9	1441664X1		2	FLAT WASHER	ARANDELA PLANA	ANILHA CHATA
10	4348753M91	N° 43 👁 10-150 No	1	FUEL TANK	DEPOSITO COMBUS.	DEPOSITO COMBUS.
11	1441804X1	M16 X 200	1	HEX CAP SCREW	TORNILLO CAB HEX	PARAFUSO CAB HEX
12	1441664X1		1	FLAT WASHER	ARANDELA PLANA	ANILHA CHATA
13	4290844M1		1	DISC	DISCO	DISCO
14	4290845M1		1	BRIDLE	BRIDA	FLANGE.
15	3014722X1	M8 X 13	2	SCREW	TORNILLO	PARAFUSO
16	4350019M1		1	COWL	CAPERUZA	COBERTURA
17	339123X1	M8 X 20	4	HEX CAP SCREW	TORNILLO CAB HEX	PARAFUSO CAB HEX
18	4350314M1		1	BRIDLE	BRIDA	FLANGE.
19	4348939M1		1	SUPPORT	SOPORTE	SUPORTE
20	390972X1		3	FLAT WASHER	ARANDELA PLANA	ANILHA CHATA
21*	4348960M93		1	SUPPORT	SOPORTE	SUPORTE
22	339182X1	M16 X 90	2	HEX CAP SCREW	TORNILLO CAB HEX	PARAFUSO CAB HEX
23	339034X1	M16	2	NUT	TUERCA	PORCA
24	3019875X1	M16 X 85	2	STUD	ESPARRAGO ROSCA.	CAVILHA ROSCADA
25	339291X1	M8 X 55	2	HEX CAP SCREW	TORNILLO CAB HEX	PARAFUSO CAB HEX
26*	4349243M2		1	BRIDLE	BRIDA	FLANGE.
27	4292429M2		1	GASKET	JUNTA PLANA	JUNTA CHATA
28	4297695M91		1	NON RETURN VALVE	VALV.SIN RETORNO	VÁLVULA SENT.ÚNI
29	338618X1	∅ 50-70 x 12	5	HOSE CLIP	ABRAZADERA TUBO	BRAÇADEIRA TUBO
30	4288716M1		1	TUBE	TUBO.	CANO
31	4275653M2		1	TUBE	TUBO.	CANO
32	4350381M1		1	FUEL HOSE	FLEX P COMBUST	MANGUEIRA COMBUS
33	4350382M1		1	COWL	CAPERUZA	COBERTURA
34	3009492X1		2	HEX CAP SCREW	TORNILLO CAB HEX	PARAFUSO CAB HEX
35	4350383M1		1	COWL	CAPERUZA	COBERTURA
36	3010969X1	M10 X 20	2	HEX CAP SCREW	TORNILLO CAB HEX	PARAFUSO CAB HEX
37	390734X1		2	FLAT WASHER	ARANDELA PLANA	ANILHA CHATA
38	4349091M1		1	SUPPORT	SOPORTE	SUPORTE
39	3014722X1		3	SCREW	TORNILLO	PARAFUSO
40	4350020M2		1	COWL	CAPERUZA	COBERTURA
41	1440350X1	M6 X 20	2	HEX SOCKET SCREW	TORNILLO HEX CAB	PARAFU SEXTAVADO
42	3011035X1		2	WASHER	ARANDELA	ANILHA
43	3009492X1		2	HEX CAP SCREW	TORNILLO CAB HEX	PARAFUSO CAB HEX
44	4286650M1		1	STOP	PARO	BATENTE.
45	338618X1	∅ 50-70	2	HOSE CLIP	ABRAZADERA TUBO	BRAÇADEIRA TUBO
46	4351506M1		1	FUEL HOSE	FLEX P COMBUST	MANGUEIRA COMBUS
47	4348757M94	N° 02 👁 10-160 No	1	FUEL TANK	DEPOSITO COMBUS.	DEPOSITO COMBUS.
48	4351347M1		3	SLIPPER	DESLIZADOR	ANTI DERRAPANTE
49	3011843X1		12	SCREW	TORNILLO	PARAFUSO

Fuel Tank & Attachments
Deposito Combustible Sujecciones
Tanque De Combustível E Fixações

10-140

Tier4 Engine
Motor Tier4
Motor Tier4

1-WC02-059-A

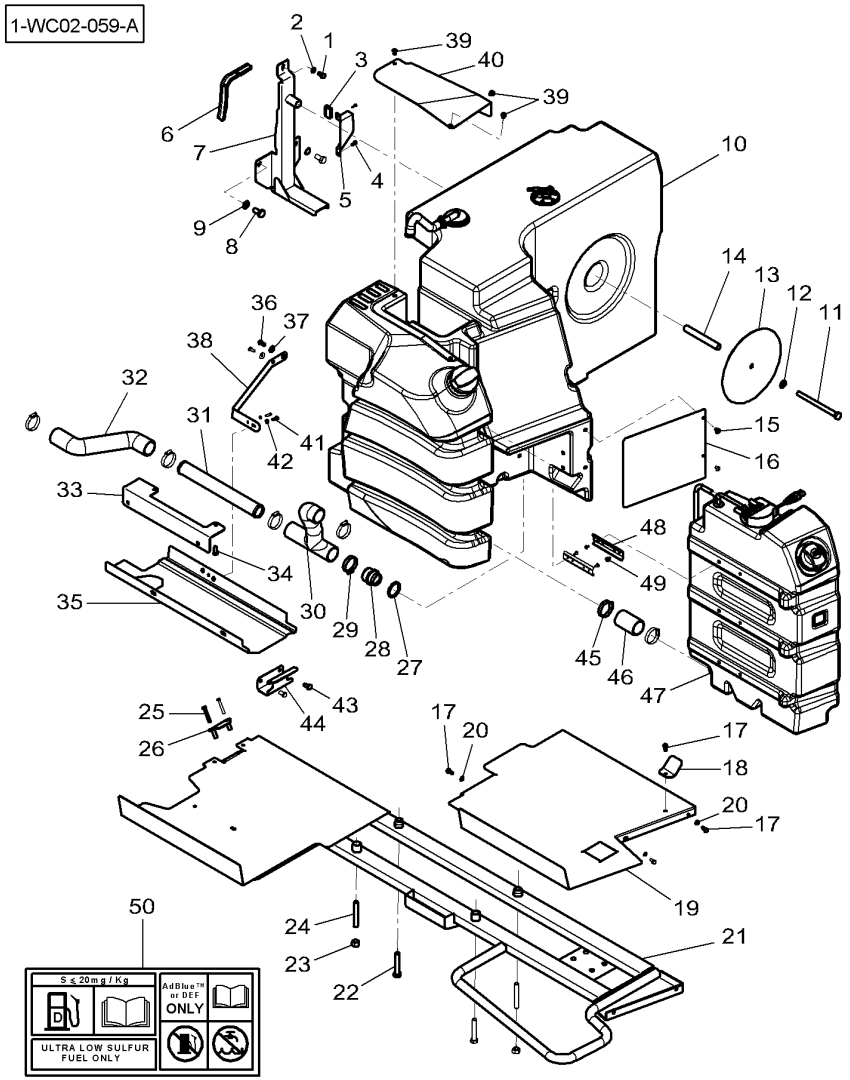

50	4355803M1	1	DECAL	CALCOMANIA	DECAL

Fuel Tank & Attachments
Deposito Combustible Sujecciones
Tanque De Combustível E Fixações

10-145

Tier2 Engine
Motor Tier2
Motor Tier2

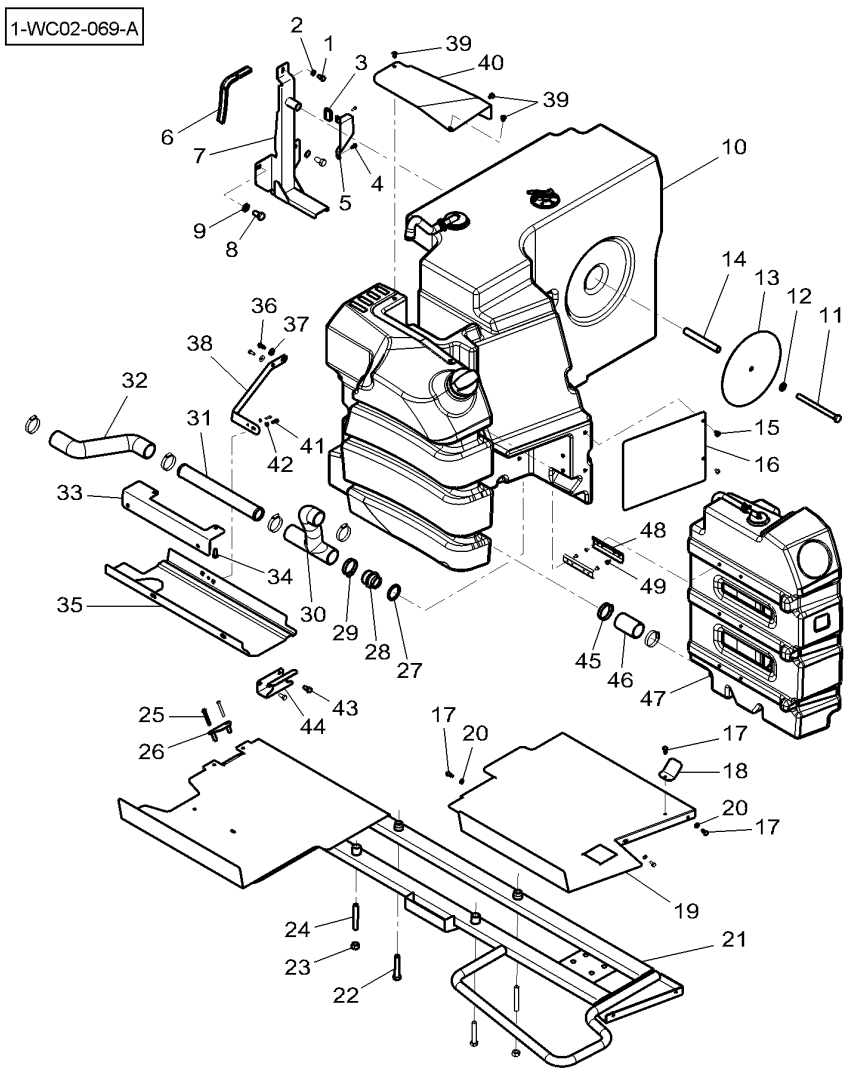

1	3009491X1	M10 X 20	1	HEX CAP SCREW	TORNILLO CAB HEX	PARAFUSO CAB HEX
2	390734X1		1	FLAT WASHER	ARANDELA PLANA	ANILHA CHATA
3	4298303M1	◄► 40 MM	1	GASKET	JUNTA PLANA	JUNTA CHATA
4	339560X1		2	HEX CAP SCREW	TORNILLO CAB HEX	PARAFUSO CAB HEX
5	916101170010		1	PROTECTION.	PROTECCION	PROTECÇÃO
6	4298302M1		1	GASKET	JUNTA PLANA	JUNTA CHATA
7	4349101M2		1	SUPPORT	SOPORTE	SUPORTE
8	391269X1	M16 X 30	2	HEX CAP SCREW	TORNILLO CAB HEX	PARAFUSO CAB HEX
9	1441664X1		2	FLAT WASHER	ARANDELA PLANA	ANILHA CHATA
10*	4351201M91	N° 45 👁 10-155 No	1	TANK	DEPOSITO	DEPOSITO
11	1441804X1	M16 X 200	1	HEX CAP SCREW	TORNILLO CAB HEX	PARAFUSO CAB HEX
12	1441664X1		1	FLAT WASHER	ARANDELA PLANA	ANILHA CHATA
13	4290844M1		1	DISC	DISCO	DISCO
14	4290845M1		1	BRIDLE	BRIDA	FLANGE.
15	3014722X1	M8 X 13	2	SCREW	TORNILLO	PARAFUSO
16	4350019M1		1	COWL	CAPERUZA	COBERTURA
17	339123X1	M8 X 20	4	HEX CAP SCREW	TORNILLO CAB HEX	PARAFUSO CAB HEX
18	4350314M1		1	BRIDLE	BRIDA	FLANGE.
19	4348939M1		1	SUPPORT	SOPORTE	SUPORTE
20	390972X1		3	FLAT WASHER	ARANDELA PLANA	ANILHA CHATA
21*	4348960M93		1	SUPPORT	SOPORTE	SUPORTE
22	339182X1	M16 X 90	2	HEX CAP SCREW	TORNILLO CAB HEX	PARAFUSO CAB HEX
23	339034X1	M16	2	NUT	TUERCA	PORCA
24	3019875X1	M16 X 85	2	STUD	ESPARRAGO ROSCA.	CAVILHA ROSCADA
25	339291X1	M8 X 55	2	HEX CAP SCREW	TORNILLO CAB HEX	PARAFUSO CAB HEX
26*	4349243M2		1	BRIDLE	BRIDA	FLANGE.
27	4292429M2		1	GASKET	JUNTA PLANA	JUNTA CHATA
28	4297695M91		1	NON RETURN VALVE	VALV.SIN RETORNO	VÁLVULA SENT.ÚNI
29	338618X1	∅ 50-70 x 12	5	HOSE CLIP	ABRAZADERA TUBO	BRAÇADEIRA TUBO
30	4288716M1		1	TUBE	TUBO.	CANO
31	4275653M2		1	TUBE	TUBO.	CANO
32	4350381M1		1	FUEL HOSE	FLEX P COMBUST	MANGUEIRA COMBUS
33	4350382M1		1	COWL	CAPERUZA	COBERTURA
34	3009492X1		2	HEX CAP SCREW	TORNILLO CAB HEX	PARAFUSO CAB HEX
35	4350383M1		1	COWL	CAPERUZA	COBERTURA
36	3010969X1	M10 X 20	2	HEX CAP SCREW	TORNILLO CAB HEX	PARAFUSO CAB HEX
37	390734X1		2	FLAT WASHER	ARANDELA PLANA	ANILHA CHATA
38	4349091M1		1	SUPPORT	SOPORTE	SUPORTE
39	3014722X1		3	SCREW	TORNILLO	PARAFUSO
40	4350020M2		1	COWL	CAPERUZA	COBERTURA
41	1440350X1	M6 X 20	2	HEX SOCKET SCREW	TORNILLO HEX CAB	PARAFU SEXTAVADO
42	3011035X1		2	WASHER	ARANDELA	ANILHA
43	3009492X1		2	HEX CAP SCREW	TORNILLO CAB HEX	PARAFUSO CAB HEX
44	4286650M1		1	STOP	PARO	BATENTE.
45	338618X1	∅ 50-70	2	HOSE CLIP	ABRAZADERA TUBO	BRAÇADEIRA TUBO
46	4351506M1		1	FUEL HOSE	FLEX P COMBUST	MANGUEIRA COMBUS
47*	4351203M92	N° 46 👁 10-165 No	1	TANK	DEPOSITO	DEPOSITO
48	4351347M1		3	SLIPPER	DESLIZADOR	ANTI DERRAPANTE
49	3011843X1		12	SCREW	TORNILLO	PARAFUSO

Fuel Tank & Attachments
Deposito Combustible Sujecciones
Tanque De Combustível E Fixações

10-150

Tier4 Engine
Motor Tier4
Motor Tier4

1-WC02-060-A

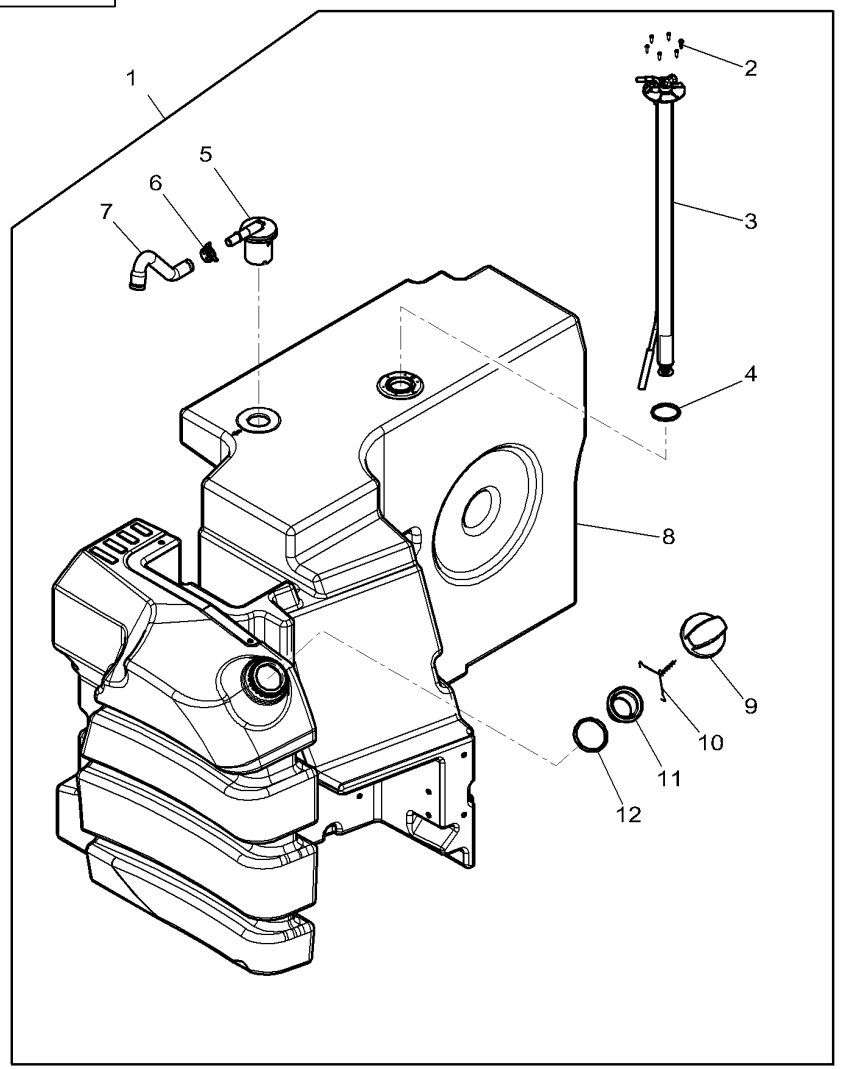

1	4348753M91	N° 43		1	FUEL TANK	DEPOSITO COMBUS.	DEPOSITO COMBUS.
2	3014855X1	1		6	SCREW	TORNILLO	PARAFUSO
3	4293088M1	1		1	FUEL GAUGE	INDIC.COMBUST.	INDIC.COMBUST.
4	4279002M1	1		1	GASKET	JUNTA PLANA	JUNTA CHATA
5	4295750M1	1		1	BREATHER	RESPIRADERO	RESPIRO
6	4350045M1	1		1	CLAMP	ABRAZADERA	BRAÇADEIRA
7	4278393M1	1		1	HOSE	TUBO DE GOMA	TUBO FLEXIVEL
8		1	Ref 1	1	FUEL TANK	DEPOSITO COMBUS.	DEPOSITO COMBUS.
9	**4280585M1**	1		1	PLUG	TAPON	ROLHA
10		1	[A]	1	CHAIN	CADENA	CORRENTE
11	4288985M1	1		1	INSERT	INSERCION	BUCHA
12	4288986M1	1		1	O RING	JUNTA TOROIDAL	JUNTA EM O

[A] NOT SUPLLIED
NO SERVIDO
NAO SERVIDO

Fuel Tank & Attachments
Deposito Combustible Sujecciones
Tanque De Combustível E Fixações

10-155

Tier2 Engine
Motor Tier2
Motor Tier2

1-WC02-068-A

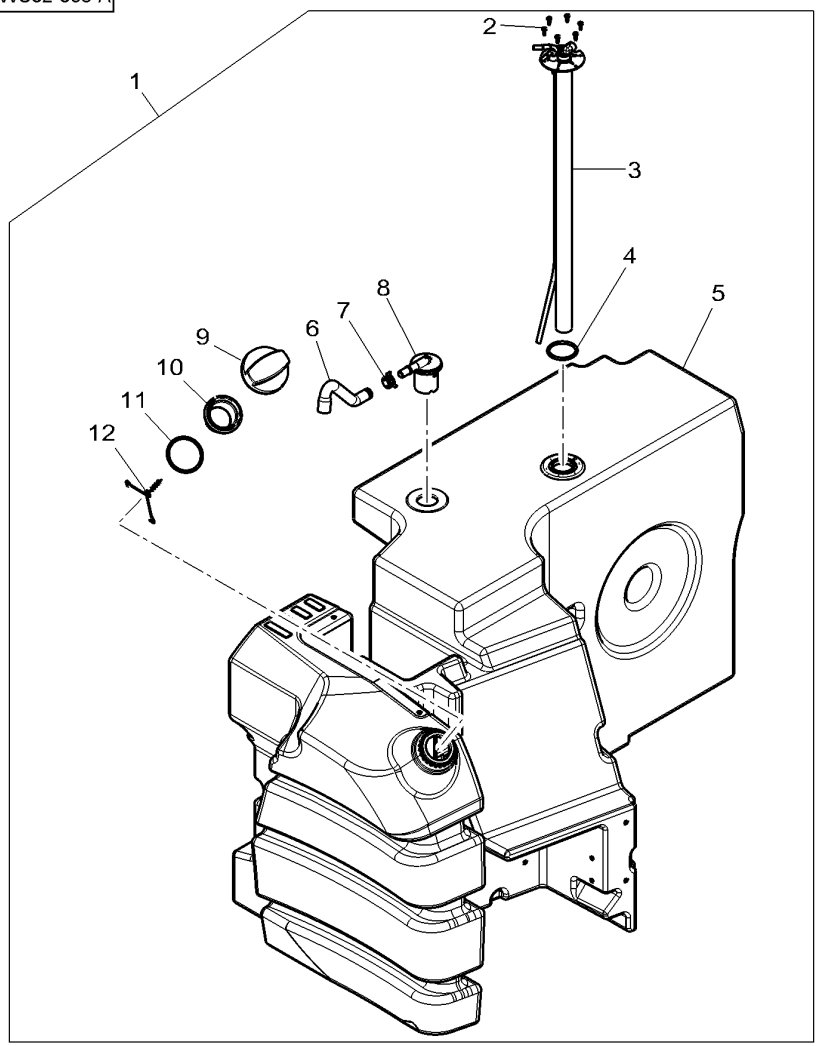

1*	4351201M91	N° 45	1	TANK	DEPOSITO	DEPOSITO
2	3014855X1	1 M4.8x19	6	SCREW	TORNILLO	PARAFUSO
3	4293088M1	1	1	FUEL GAUGE	INDIC.COMBUST.	INDIC.COMBUST.
4	4279002M1	1	1	GASKET	JUNTA PLANA	JUNTA CHATA
5		1 ref. 1	1	FUEL TANK	DEPOSITO COMBUS.	DEPOSITO COMBUS.
6	4278393M1	1	1	HOSE	TUBO DE GOMA	TUBO FLEXIVEL
7	4350045M1	1	1	CLAMP	ABRAZADERA	BRAÇADEIRA
8	4295750M1	1	1	BREATHER	RESPIRADERO	RESPIRO
9	**4280585M1**	1	1	PLUG	TAPON	ROLHA
10	4288985M1	1	1	INSERT	INSERCION	BUCHA
11	4288986M1	1	1	O RING	JUNTA TOROIDAL	JUNTA EM O
12		1 [A]	1	CHAIN	CADENA	CORRENTE

[A] NOT SUPLLIED
NO SERVIDO
NAO SERVIDO

Tank Assembly
Cjto.Tanque
Tanque

10-160

Tier4 Engine
Motor Tier4
Motor Tier4

1-WC05-002-A

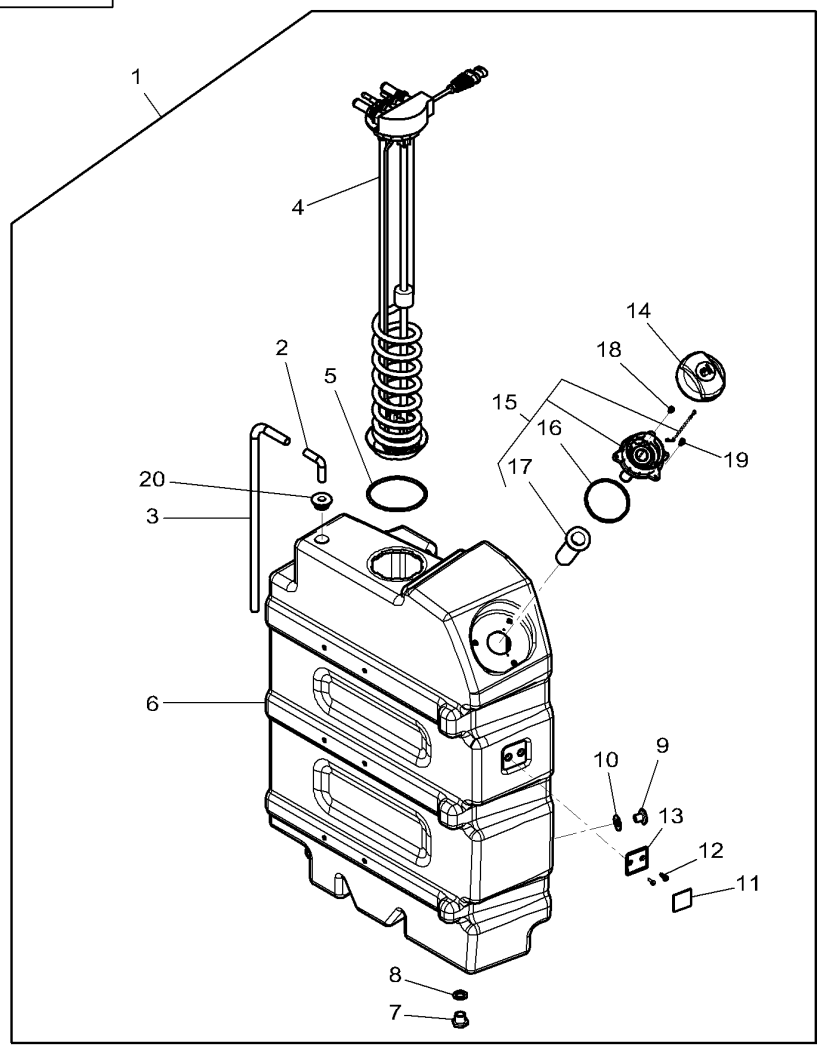

1	4348757M94	N° 2		1	FUEL TANK	DEPOSITO COMBUS.	DEPOSITO COMBUS.
2	4295915M1	1		1	TUBE	TUBO.	CANO
3	4355903M1	1		1	TUBE	TUBO.	CANO
4	4351064M1	1		1	ADBL./DEF SENSOR	CAPTADOR ADB/DEF	SENSOR ADBL./DEF
5	3906597M1	1		1	O RING	JUNTA TOROIDAL	JUNTA EM O
6		1	ref 1	1	TANK	DEPOSITO	DEPOSITO
7	4351508M1	1		1	PLUG	TAPON	ROLHA
8	4351507M1	1		1	GASKET	JUNTA PLANA	JUNTA CHATA
9	4353076M2	1		1	PLUG	TAPON	ROLHA
10	4353075M1	1		1	O RING	JUNTA TOROIDAL	JUNTA EM O
11	4347905M1	1		1	DECAL	CALCOMANIA	DECAL
12	3011840X1	1		2	SCREW	TORNILLO	PARAFUSO
13	4351583M1	1		1	SUPPORT	SOPORTE	SUPORTE
14	4355409M1	1		1	PLUG	TAPON	ROLHA
15	4351455M1	1		1	SPOUT	TUBO SALIDA	TUBO
16	4355331M1	15		1	O RING	JUNTA TOROIDAL	JUNTA EM O
17		15	Ref. 15	1	FILTER	FILTRO	FILTRO
18	3014855X1	1		1	SCREW	TORNILLO	PARAFUSO
19	3015306X1	1		4	SCREW	TORNILLO	PARAFUSO
20	4295916M1	1		1	UNION	RACOR	LIGAÇÃO

Tank Assembly
Cjto.Tanque
Tanque

10-165

Tier2 Engine
Motor Tier2
Motor Tier2

1-WC05-004-A

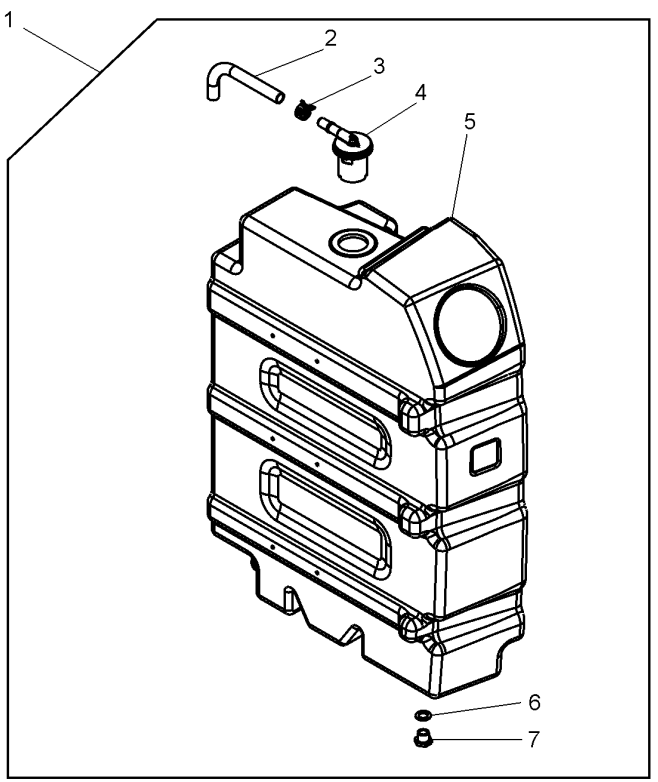

1*	4351203M92	N° 46	1	TANK	DEPOSITO	DEPOSITO
2*	4353078M1	1	1	TUBE	TUBO.	CANO
3	4350045M1	1	1	CLAMP	ABRAZADERA	BRAÇADEIRA
4	4295750M1	1	1	BREATHER	RESPIRADERO	RESPIRO
5		1 ⛽ ref. 1	1	FUEL TANK	DEPOSITO COMBUS.	DEPOSITO COMBUS.
6	4351507M1	1	1	GASKET	JUNTA PLANA	JUNTA CHATA
7	4351508M1	1	1	PLUG	TAPON	ROLHA

Additional Tank
Caja Supplementario
Reservatório Adicional

10-170

1-WC04-015-A

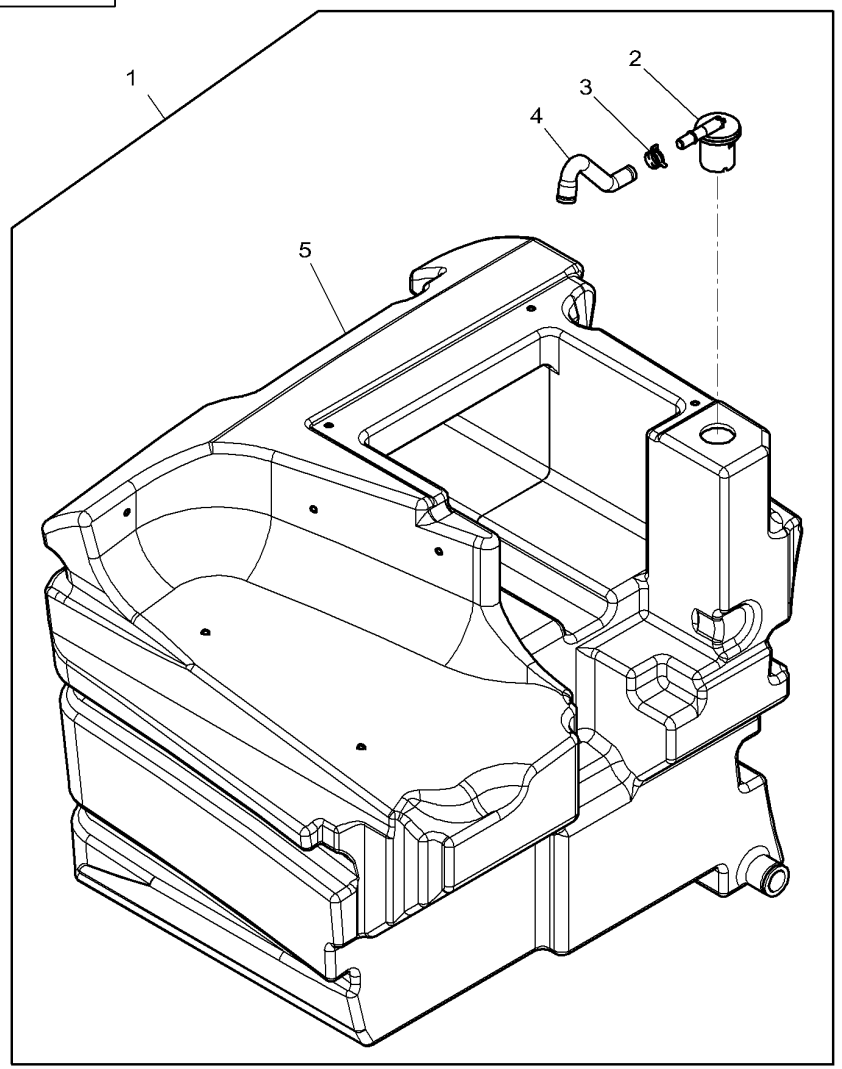

1	4348755M91	N° 44	1	FUEL TANK	DEPOSITO COMBUS.	DEPOSITO COMBUS.
2	4295750M1	1	1	BREATHER	RESPIRADERO	RESPIRO
3	4350045M1	1	1	CLAMP	ABRAZADERA	BRAÇADEIRA
4	4278393M1	1	1	HOSE	TUBO DE GOMA	TUBO FLEXIVEL
5		1 Ref 1	1	FUEL TANK	DEPOSITO COMBUS.	DEPOSITO COMBUS.

Fuel System
Sistema Combustible
Sistema De Combustivel

10-175

1-WC64-022-B

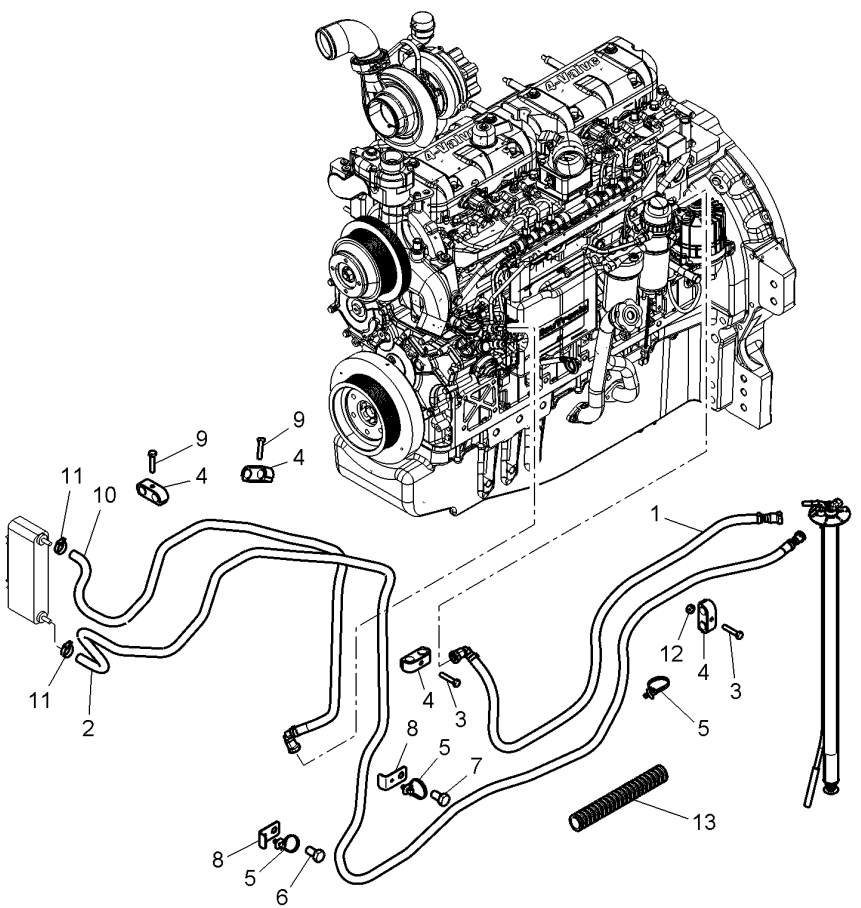

1	4355619M1		1	HYDR. HOSE	TUBO HIDRAULICO	MANGUEIRA HIDR.
2	4351867M1		1	HOSE	TUBO DE GOMA	TUBO FLEXIVEL
3	339010X1	M8 X 40	2	HEX CAP SCREW	TORNILLO CAB HEX	PARAFUSO CAB HEX
4	3781907M1	∅ 16-16	4	BRIDLE	BRIDA	FLANGE.
5	4278314M1		5	CLAMP	ABRAZADERA	BRAÇADEIRA
6	3009505X1	M12 X 25	1	HEX CAP SCREW	TORNILLO CAB HEX	PARAFUSO CAB HEX
7	391180X1	M14 X 25	2	HEX CAP SCREW	TORNILLO CAB HEX	PARAFUSO CAB HEX
8	4348765M1		2	SUPPORT	SOPORTE	SUPORTE
9	339009X1	M8 X 35	2	HEX CAP SCREW	TORNILLO CAB HEX	PARAFUSO CAB HEX
10	4352168M2		1	HOSE	TUBO DE GOMA	TUBO FLEXIVEL
11	3019564X1		2	HOSE CLIP	ABRAZADERA TUBO	BRAÇADEIRA TUBO
12	339169X1	M8	1	NUT	TUERCA	PORCA
13	4282254M1	◄► 200 MM	1	SHEATH	FUNDA	MANGUEIRA PROTEÇ

Fuel System
Sistema Combustible
Sistema De Combustivel

10-180

Fuel Filter
Filtro De Combustible
Filtro De Combustivel

1-WC64-023-B

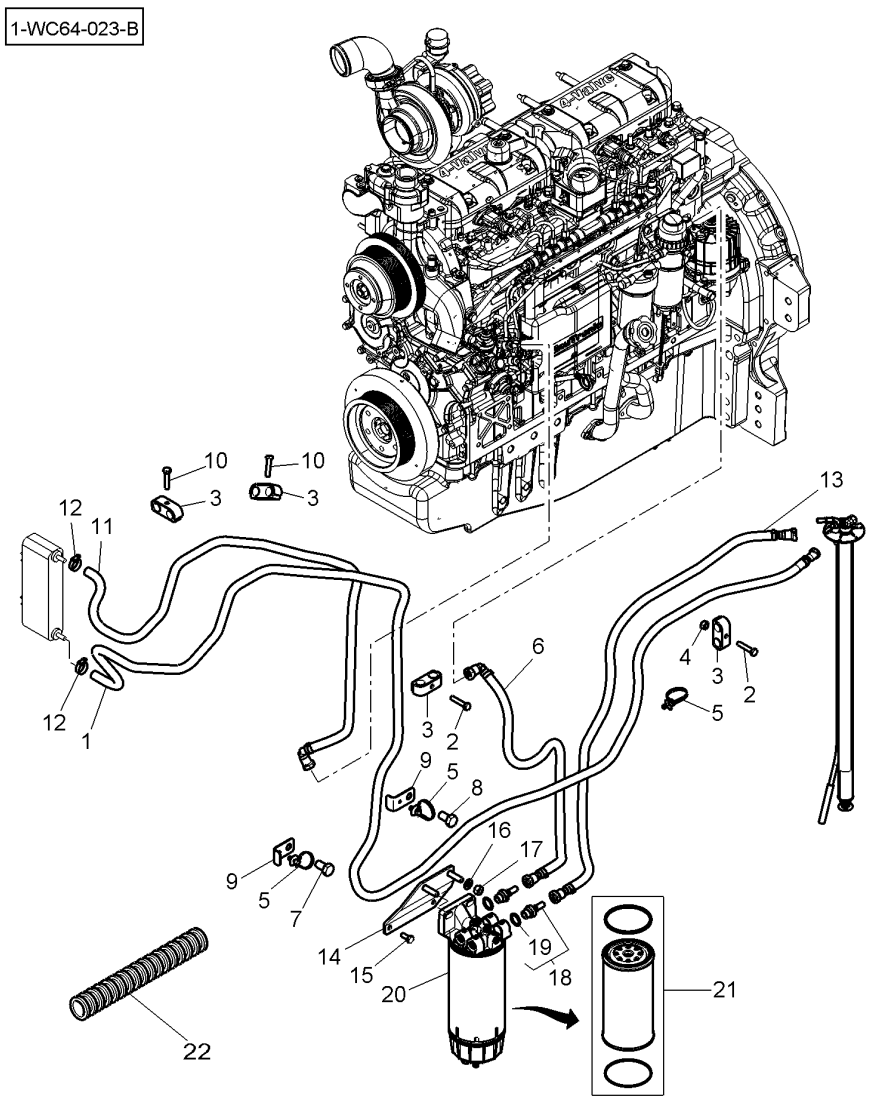

1	4351867M1		1	HOSE	TUBO DE GOMA	TUBO FLEXIVEL
2	339010X1	M8 X 40	2	HEX CAP SCREW	TORNILLO CAB HEX	PARAFUSO CAB HEX
3	3781908M1		4	BRIDLE	BRIDA	FLANGE.
4	339169X1	M8	1	NUT	TUERCA	PORCA
5	4278314M1		5	CLAMP	ABRAZADERA	BRAÇADEIRA
6	4351864M2		1	FUEL HOSE	FLEX P COMBUST	MANGUEIRA COMBUS
7	3009505X1	∅ M12 X 25	1	HEX CAP SCREW	TORNILLO CAB HEX	PARAFUSO CAB HEX
8	391180X1	M14 X 25	1	HEX CAP SCREW	TORNILLO CAB HEX	PARAFUSO CAB HEX
9	4348765M1		2	SUPPORT	SOPORTE	SUPORTE
10	339009X1	M8 X 35	2	HEX CAP SCREW	TORNILLO CAB HEX	PARAFUSO CAB HEX
11	4352168M2		1	HOSE	TUBO DE GOMA	TUBO FLEXIVEL
12	3019564X1	∅ 16-24 X 8	1	HOSE CLIP	ABRAZADERA TUBO	BRAÇADEIRA TUBO
13	4296254M1		1	HYDR. HOSE	TUBO HIDRAULICO	MANGUEIRA HIDR.
14	4352179M2		1	SUPPORT	SOPORTE	SUPORTE
15	339123X1	M8 X 20	2	HEX CAP SCREW	TORNILLO CAB HEX	PARAFUSO CAB HEX
16	390734X1		2	FLAT WASHER	ARANDELA PLANA	ANILHA CHATA
17	339402X1	M10	2	NUT	TUERCA	PORCA
18	4351232M1	7/16"	2	CONNECTORS	CONECTADORES	CONECTORES
19	3015162X1	18	1	O RING	JUNTA TOROIDAL	JUNTA EM O
20	4347206M3	30 microns	1	FUEL FILTER	FILTRO COMBUSTI.	FILTRO COMBUSTI.
21	**3905873M91**	20	1	FUEL FILTER	FILTRO COMBUSTI.	FILTRO COMBUSTI.
22	4282254M1	◄► 200 MM	1	SHEATH	FUNDA	MANGUEIRA PROTEÇ

Fuel System
Sistema Combustible
Sistema De Combustivel

10-185

With Front Loader
Con El Cargador Delantero
Com Carregador Frontal

1-WC64-028-A

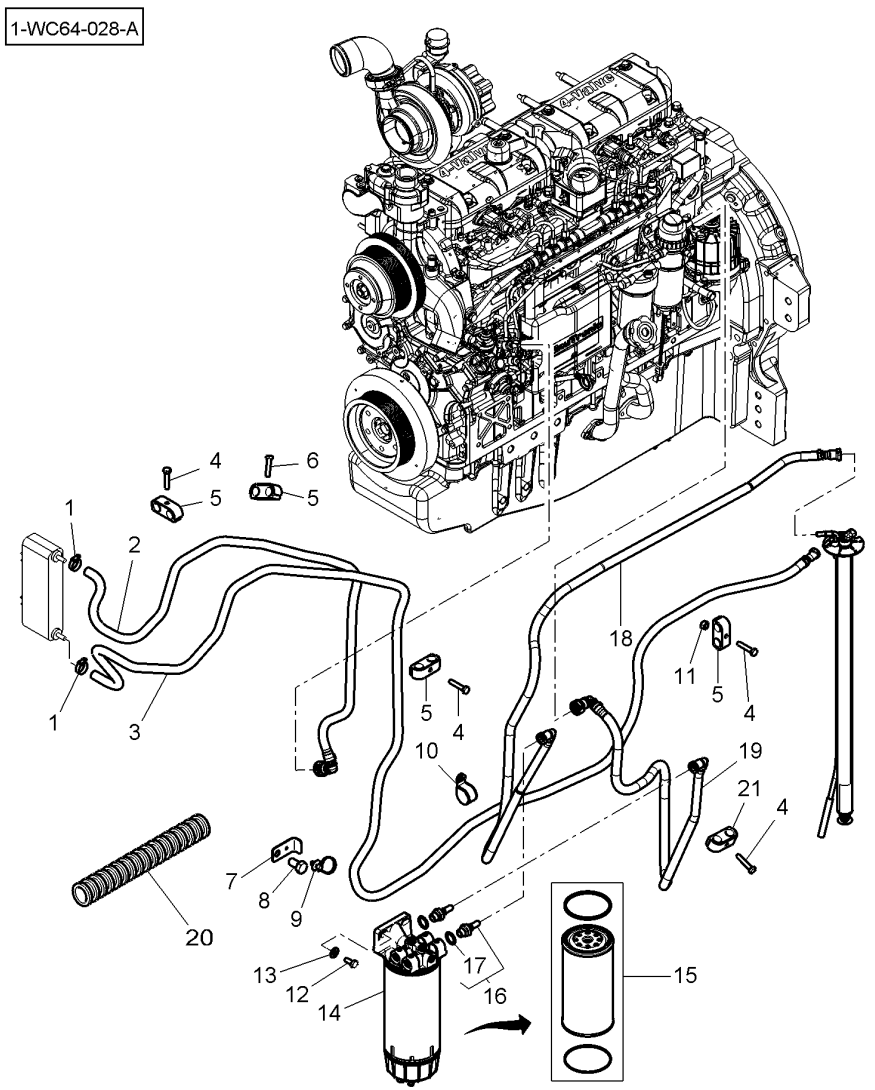

1	3712465M1		2	HOSE CLIP	ABRAZADERA TUBO	BRAÇADEIRA TUBO
2	4352168M2		1	HOSE	TUBO DE GOMA	TUBO FLEXIVEL
3	4351867M1		1	HOSE	TUBO DE GOMA	TUBO FLEXIVEL
4	339010X1	M8 X 40	4	HEX CAP SCREW	TORNILLO CAB HEX	PARAFUSO CAB HEX
5	3781907M1		4	BRIDLE	BRIDA	FLANGE.
6	339009X1	M8 X 35	1	HEX CAP SCREW	TORNILLO CAB HEX	PARAFUSO CAB HEX
7	4348765M1		1	SUPPORT	SOPORTE	SUPORTE
8	3009505X1	M12 X 25	1	HEX CAP SCREW	TORNILLO CAB HEX	PARAFUSO CAB HEX
9	4278314M1		2	CLAMP	ABRAZADERA	BRAÇADEIRA
10	3581424M1	∅ 30 - M8	1	CLIP	CLIP	CLIPE
11	339169X1	M8	1	NUT	TUERCA	PORCA
12	3009493X1	M10 X 30	2	HEX CAP SCREW	TORNILLO CAB HEX	PARAFUSO CAB HEX
13	390734X1		2	FLAT WASHER	ARANDELA PLANA	ANILHA CHATA
14	4347206M3		1	FUEL FILTER	FILTRO COMBUSTI.	FILTRO COMBUSTI.
15	**3905873M91**	14	1	FUEL FILTER	FILTRO COMBUSTI.	FILTRO COMBUSTI.
16	4351232M1		2	CONNECTORS	CONECTADORES	CONECTORES
17	3015162X1	16	1	O RING	JUNTA TOROIDAL	JUNTA EM O
18*	4296270M1		1	HYDR. HOSE	TUBO HIDRAULICO	MANGUEIRA HIDR.
19*	4353682M2		1	HYDR. HOSE	TUBO HIDRAULICO	MANGUEIRA HIDR.
20	4282254M1		1	SHEATH	FUNDA	MANGUEIRA PROTEÇ
21	3781908M1		1	BRIDLE	BRIDA	FLANGE.

Batteries And Cables
Batterie Y Cable
Bateria E Cabos

10-190

1-WC16-061-B

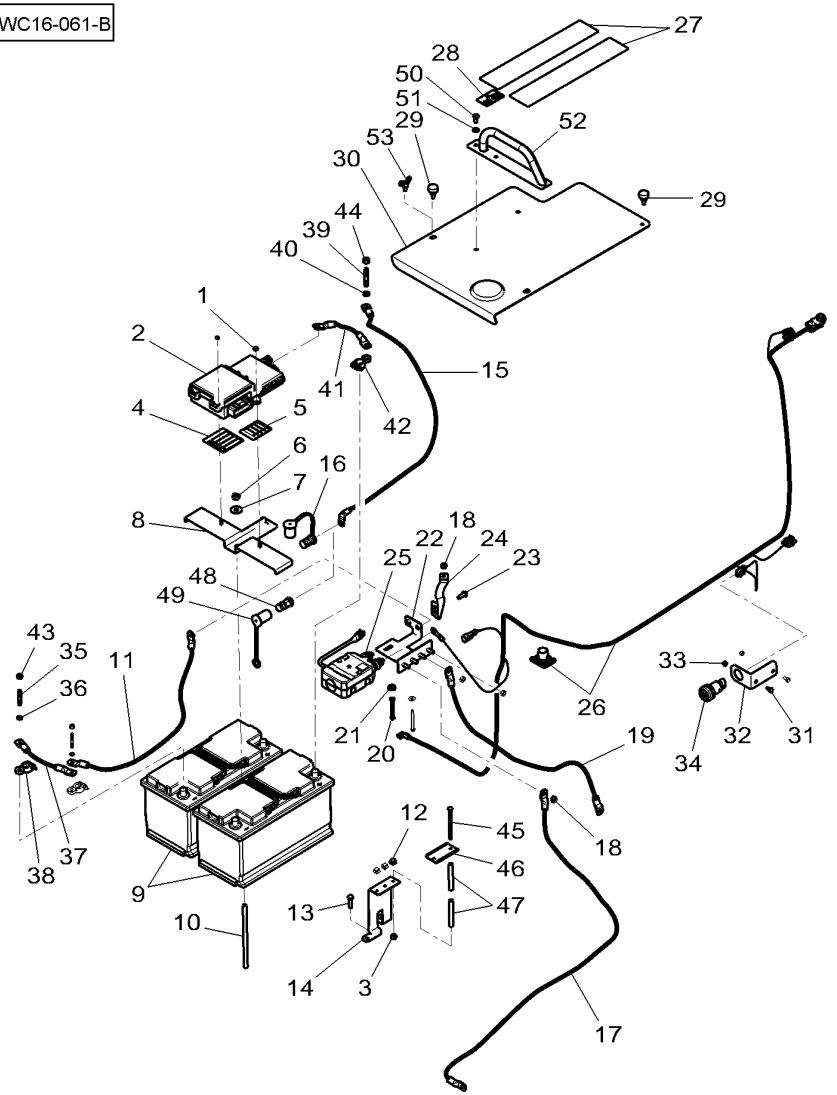

1	1441462X1	M6	2	LOCKNUT	TUERCA RETENCION	PORCA BLOQUEIO
2	4351443M93	👁 10-195 No	1	FUSE BOX	CAJA FUSIBLES	CAIXA FUSIVEIS
3	339030X1	M6	2	NUT	TUERCA	PORCA
4*	4357952M1		1	DECAL	CALCOMANIA	DECAL
5	4353129M2		1	DECAL	CALCOMANIA	DECAL
6	339402X1	M10	1	NUT	TUERCA	PORCA
7	390597X1		1	FLAT WASHER	ARANDELA PLANA	ANILHA CHATA
8*	4351548M5		1	BRIDLE	BRIDA	FLANGE.
9		[AB]	2	BATTERY	BATERIA	BATERIA
10	4353731M2	M10 X 210	1	STEM	VASTAGO	HASTE DO FERRO
11	4355557M1		1	CABLE	CABLE	CABO
12	4281082M1		3	CENTRALISER	CENTRALIZADOR	CENTRALIZADOR
13	339337X1	M8 X 30	2	HEX CAP SCREW	TORNILLO CAB HEX	PARAFUSO CAB HEX
14	4352373M2		1	SUPPORT	SOPORTE	SUPORTE
15	4355559M2		1	CABLE	CABLE	CABO
16	5015252M1	➡| B150067	1	CONNECTOR	CONECTOR	CONECTOR
17	4355658M1		1	CABLE	CABLE	CABO
18	3010572X1	M8	3	NUT	TUERCA	PORCA
19	4355659M1		1	CABLE	CABLE	CABO
20	3015134X1	M6 X 65	2	HEX CAP SCREW	TORNILLO CAB HEX	PARAFUSO CAB HEX
21	391038X1		2	FLAT WASHER	ARANDELA PLANA	ANILHA CHATA
22	4347661M3		1	SUPPORT	SOPORTE	SUPORTE
23	339123X1	M8 X 20	1	HEX CAP SCREW	TORNILLO CAB HEX	PARAFUSO CAB HEX
24	4349894M1		1	EARTH STRAP	CABLE TIERRA	FIO-TERRA
25	4353185M1		1	SWITCH	INTERRUPTOR	INTERRUPTOR
26	4351545M92		1	HARNESS	MAZO CABLES	CHICOTE
27	4280036M1		2	RUBBER STRAP	BANDA DE GOMA	TIRA DE BORRACHA
28	4297961M1		1	DECAL	CALCOMANIA	DECAL
29	4351205M1	➡| B137034	3	BUTTON	BOTON	BOTÃO
29	4351205M1	➡ B137035	3	BUTTON	BOTON	BOTÃO
30*	4349081M4		1	COVER	CUBIERTA	TAMPA
31	391074X1	M6 X 12	2	HEX CAP SCREW	TORNILLO CAB HEX	PARAFUSO CAB HEX
32	4353887M1		1	SUPPORT	SOPORTE	SUPORTE
33	339030X1	M6	2	NUT	TUERCA	PORCA
34	4353658M1		1	SWITCH,INDIRECT	CONTACTOR	INTERRUPTOR IND.
35	1440022X1		2	STUD	ESPARRAGO ROSCA.	CAVILHA ROSCADA
36	391025X1		2	TOOTH WASHER	ARANDELA DENTADA	ANILHA DENTADA
37	4355556M1		1	CABLE	CABLE	CABO
38	4276409M1		2	CONNECTOR	CONECTOR	CONECTOR
39	1442072X1		1	STUD	ESPARRAGO ROSCA.	CAVILHA ROSCADA
40	391026X1		1	TOOTH WASHER	ARANDELA DENTADA	ANILHA DENTADA
41	4355558M2		1	CABLE	CABLE	CABO
42	4276408M1		1	CONNECTOR	CONECTOR	CONECTOR
43	339169X1	M8	2	NUT	TUERCA	PORCA
44	339402X1	M10	1	NUT	TUERCA	PORCA
45	3015134X1	M6 X 65	2	HEX CAP SCREW	TORNILLO CAB HEX	PARAFUSO CAB HEX
46	4291349M1		1	PLATE	PLATO	PLACA
47	4286524M1		4	SPACER	DISTANCIADOR	ESPAÇADOR
48*	4354386M1	➡ B150068	1	CONNECTOR	CONECTOR	CONECTOR
49*	4354387M1	➡ B150068	1	HELMET	CASCO	PROTETOR

Batteries And Cables
Batterie Y Cable
Bateria E Cabos

10-190

1-WC16-061-B

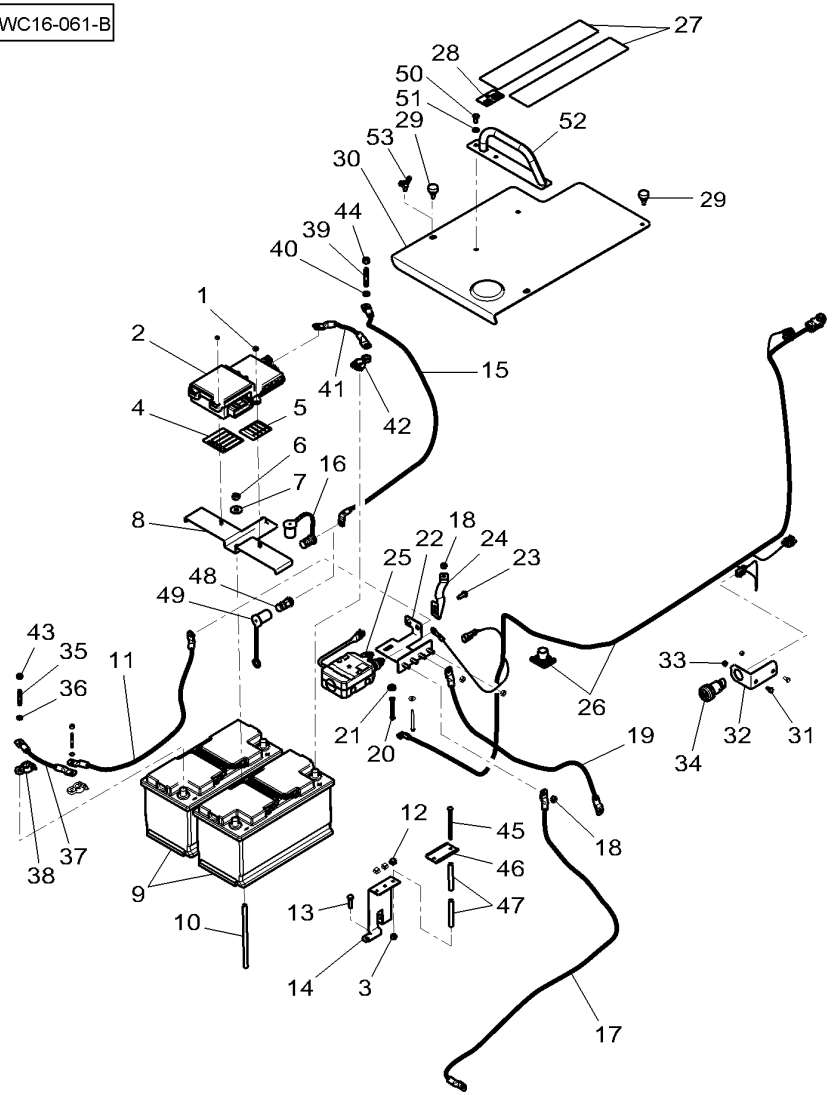

50	339124X1	➡ B137035 M8 X 16	2	HEX CAP SCREW	TORNILLO CAB HEX	PARAFUSO CAB HEX
51	390972X1	➡ B137035	2	FLAT WASHER	ARANDELA PLANA	ANILHA CHATA
52*	4356548M1	➡ B137035	1	GRIP	MANGO	PUNHO
53	339107X1	➡ B137035 M8 X 16	1	WING SCREW	TORNILLO OREJA	PARAFUSO ALETAS

[A] PLEASE REFER TO MARKETING CATALOG
CONSULTAR EL CATALOGO MARKETING
CONSULTAR O CATALOGO MARKETING

[B] THE APPROPRIATE SAFETY DECALS MUST BE ORDERED AND FITTED TO THIS PART
ESTA PARTE DEBE ENCARGARSE IMPERATIVAMENTE CON SU CALCOMANIA DE SEGURIDAD
ESTA PECA DEVE SER ENCOMENDADA IMPERATIVAMENTE COM A SUA DECACOMANIA DE SEGURANCA

Batteries And Cables
Batterie Y Cable
Bateria E Cabos

10-195

1-WC16-066-A

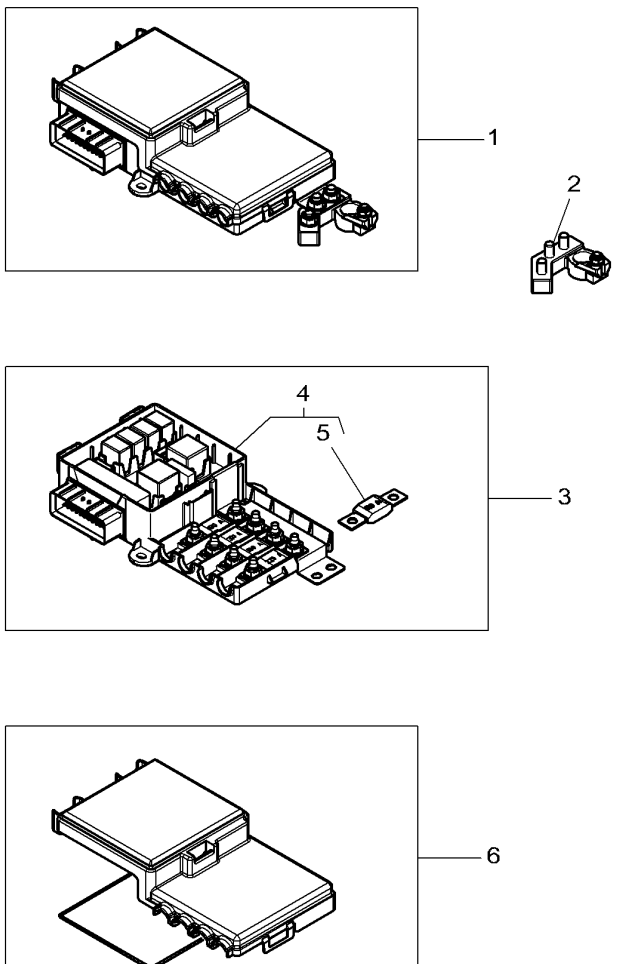

1	4351443M93		1	FUSE BOX	CAJA FUSIBLES	CAIXA FUSIVEIS
2*	4351449M2	1	1	BATTERY BINDER	BATTERY BINDER	CONECTOR BATERIA
3*	4351442M2	1	1	FUSE BOX	CAJA FUSIBLES	CAIXA FUSIVEIS
4		3 ref. 3	1	KIT, BOX	JUEGO DE CAJA	KIT CAIXA
5	**4276186M1**	4	1	FUSE 150A	FUSIBLE 150A	FUSÍVEL 150A
5	4353714M1	4	1	FUSE 200A	FUSIBLE 200A	FUSIVEL 200A
5	**3789732M1**	4	1	FUSE 225A	FUSIBLE 225A	FUSÍVEL 225A
6*	4351448M1	1	1	COVER	CUBIERTA	TAMPA

Cooling System
Sistema De Refrigeracion
Sistema De Resfriamento

Air Conditioned Installation
Instalacion Con Aire Acondicionad
Instalação Do Condicionador De Ar

10-200

1-WC08-039-B

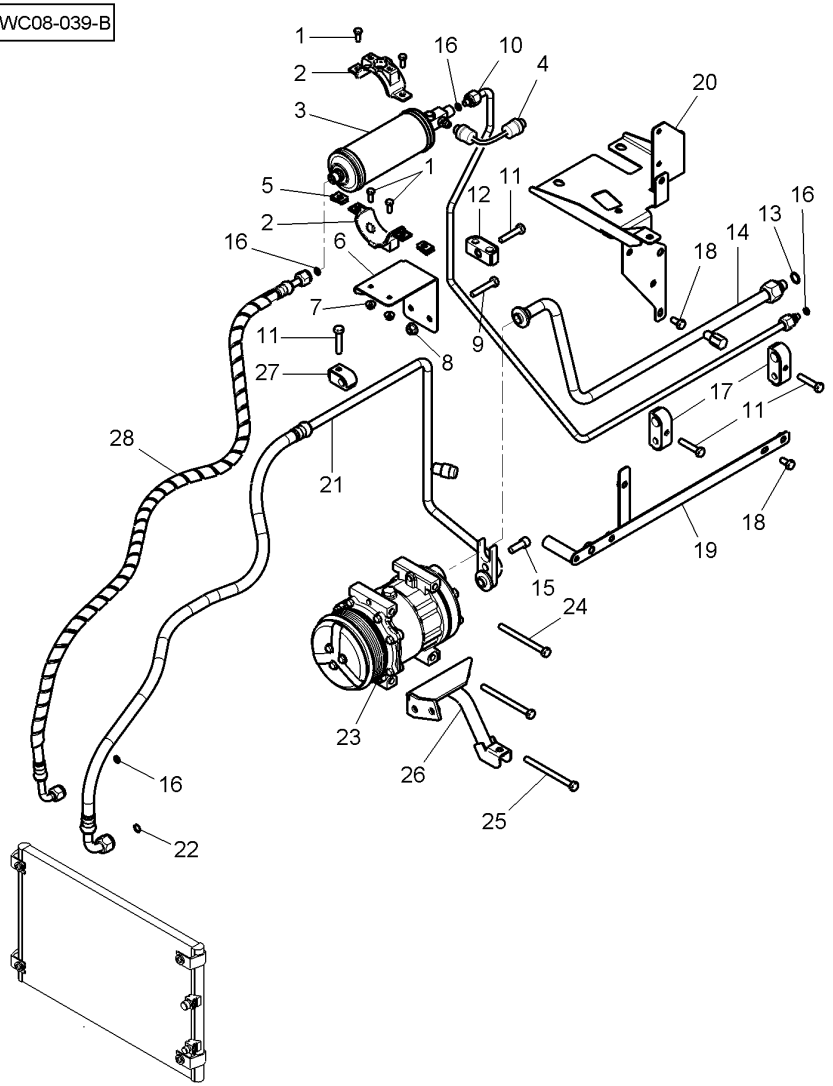

1	339560X1	M6 X 16	4	HEX CAP SCREW	TORNILLO CAB HEX	PARAFUSO CAB HEX
2	4347707M1		2	BRIDLE	BRIDA	FLANGE.
3	**4285797M2**		1	FILTER	FILTRO	FILTRO
4	**3712526M1**		1	PRESSURE SENSOR	CAPTADOR PRESION	CAPTOR PRESSÃO
5	3010070X1		2	SPRING NUT	TUERCA RESORTE	PRESILHA PORCA
6	4351042M2		1	SUPPORT	SOPORTE	SUPORTE
7	**3019123X1**	M6	2	NUT	TUERCA	PORCA
8	3019124X1	M8	2	NUT	TUERCA	PORCA
9	339011X1	M8 X 45	2	HEX CAP SCREW	TORNILLO CAB HEX	PARAFUSO CAB HEX
10	4350913M1		1	TUBE	TUBO.	CANO
11	339010X1	M8 X 40	4	HEX CAP SCREW	TORNILLO CAB HEX	PARAFUSO CAB HEX
12*	3784654M2		1	BRIDLE	BRIDA	FLANGE.
13	3010473X1		1	O RING	JUNTA TOROIDAL	JUNTA EM O
14	4350915M1		1	TUBE	TUBO.	CANO
15	358139X1		1	SCREW	TORNILLO	PARAFUSO
16	3010471X1		4	O RING	JUNTA TOROIDAL	JUNTA EM O
17*	3789315M2		2	BRIDLE	BRIDA	FLANGE.
18	339124X1	M8 X 16	2	HEX CAP SCREW	TORNILLO CAB HEX	PARAFUSO CAB HEX
19	4350970M2		1	SUPPORT	SOPORTE	SUPORTE
20	4350945M2		1	SUPPORT	SOPORTE	SUPORTE
21	4350912M1		1	TUBE	TUBO.	CANO
22	3010472X1		1	O RING	JUNTA TOROIDAL	JUNTA EM O
23	4281803M1		1	COMPRESSOR	COMPRESOR	COMPRESSOR
24	3015258X1	M8 X 95	1	HEX CAP SCREW	TORNILLO CAB HEX	PARAFUSO CAB HEX
25	339084X1	M8 X 100	2	HEX CAP SCREW	TORNILLO CAB HEX	PARAFUSO CAB HEX
26	4288928M2		1	SUPPORT	SOPORTE	SUPORTE
27	3784423M1		1	BRIDLE	BRIDA	FLANGE.
28	4351263M92		1	TUBE	TUBO.	CANO

Compresser
Compresor
Compressor

10-205

1-WC49-003-B

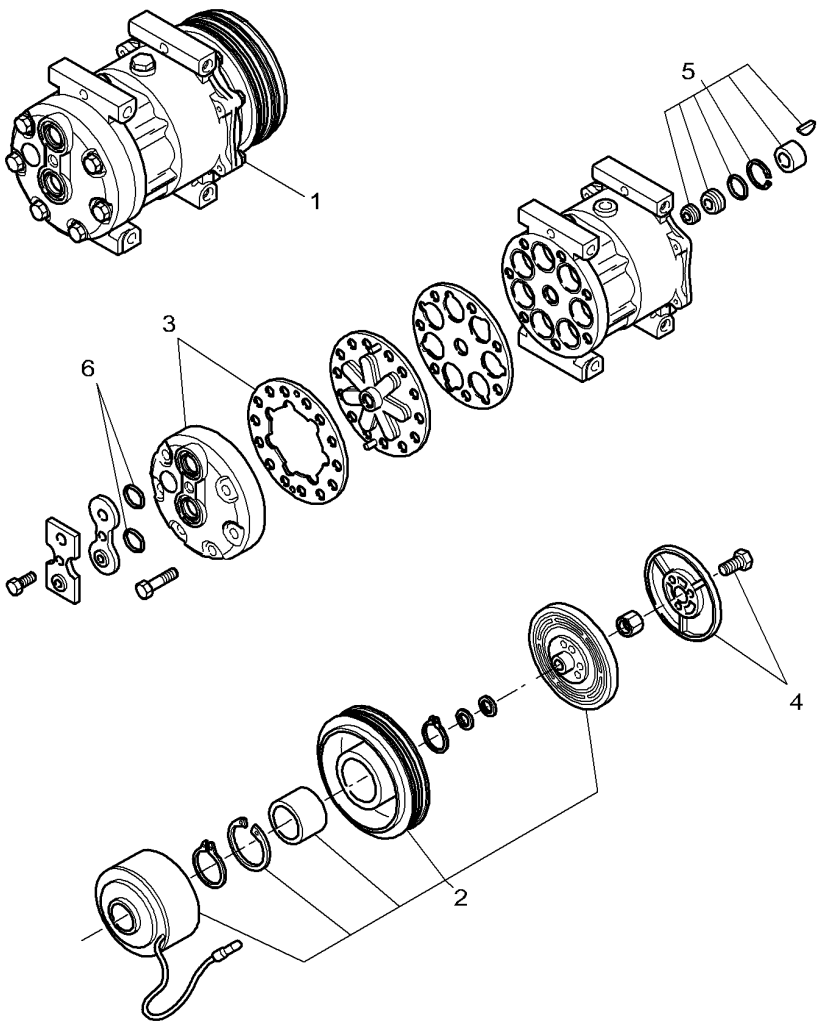

1	4281803M1	[A]	1	COMPRESSOR	COMPRESOR	COMPRESSOR
2	3906599M91	1	1	CLUTCH	EMBRAGUE	EMBRAIAGEM
3	3906601M91	1	1	KIT, PLATE	JUEGO DE PLATO	JOGO PLACA
4	3906600M91	1	1	COVER	CUBIERTA	TAMPA
5	3906602M91	1	1	KIT, JOINT	JUEGO JUNTAS	JOGO DE JUNTAS
6	3901155M1	1	2	O RING	JUNTA TOROIDAL	JUNTA EM O

[A] ONLY P/NS WITH ITEMS ARE SUPPLIED IN SPARE PARTS
SOLO SE SUMINISTRAN COMO RECAMBIOS LAS PIEZAS MARCADAS
SOMENTE AS PEÇAS NUMERADAS SÃO FORNECIDAS PARA REP OSIÇÃO

Cooling System
Sistema Refrigeracion
Sistema De Resfriamento

Engine
Motor
Motor

10-210

1-WC23-069-A

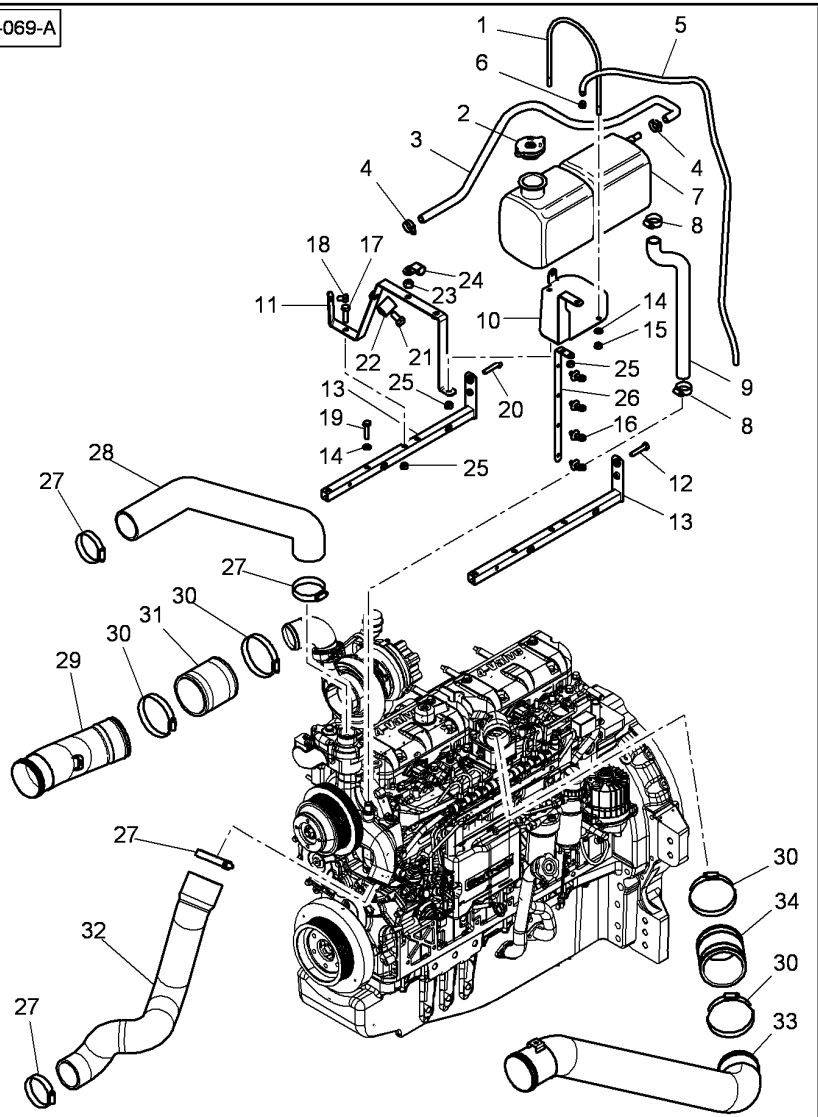

1	4275245M1		1	BRIDLE	BRIDA	FLANGE.
2	4296015M1		1	TANK CAP	TAPON DEPOSITO	TAMPAO DEPOSITO
3	4291810M1		1	WATER HOSE	MANGUERA P.AGUA	MANGUEIRA D'ÁGUA
4	3712465M1		2	HOSE CLIP	ABRAZADERA TUBO	BRAÇADEIRA TUBO
5	3808186M1	➡| 29-JUN-2011 1000 MM	1	HOSE	TUBO DE GOMA	TUBO FLEXIVEL
5*	4350176M1	➡ 30-JUN-2011 ◀▶ 1350 MM	1	HOSE	TUBO DE GOMA	TUBO FLEXIVEL
6	3715229M1		1	HOSE CLIP	ABRAZADERA TUBO	BRAÇADEIRA TUBO
7	4280681M1		1	TANK	DEPOSITO	DEPOSITO
8	338614X1		2	HOSE CLIP	ABRAZADERA TUBO	BRAÇADEIRA TUBO
9	4289241M1		1	WATER HOSE	MANGUERA P.AGUA	MANGUEIRA D'ÁGUA
10	4292732M4		1	SUPPORT	SOPORTE	SUPORTE
11	4352354M1		1	SUPPORT	SOPORTE	SUPORTE
12	339291X1	M8 X 55	1	HEX CAP SCREW	TORNILLO CAB HEX	PARAFUSO CAB HEX
13	4291132M2		2	SUPPORT	SOPORTE	SUPORTE
14	390972X1		2	FLAT WASHER	ARANDELA PLANA	ANILHA CHATA
15	339169X1	M8	1	NUT	TUERCA	PORCA
16	4278314M1		4	CLAMP	ABRAZADERA	BRAÇADEIRA
17	339337X1	M8 X 30	1	HEX CAP SCREW	TORNILLO CAB HEX	PARAFUSO CAB HEX
18	339228X1	M8 X 12	1	HEX CAP SCREW	TORNILLO CAB HEX	PARAFUSO CAB HEX
19	339009X1	M8 X 35	2	HEX CAP SCREW	TORNILLO CAB HEX	PARAFUSO CAB HEX
20	339010X1	M8 X 40	1	HEX CAP SCREW	TORNILLO CAB HEX	PARAFUSO CAB HEX
21	3009491X1	M10 X 20 ➡| 13-APR-2011	1	HEX CAP SCREW	TORNILLO CAB HEX	PARAFUSO CAB HEX
22	3581507M1	∅ 18 - M10 ➡| 13-APR-2011	1	CLIP	CLIP	CLIPE
23	339169X1	M8	1	NUT	TUERCA	PORCA
24	3387756M1	∅ 16 - M8	1	CLIP	CLIP	CLIPE
25	339169X1	M8	5	NUT	TUERCA	PORCA
26	4295584M2		1	SUPPORT	SOPORTE	SUPORTE
27	3010155X1	∅ 60-80	4	CLAMP	ABRAZADERA	BRAÇADEIRA
28	4284991M1		1	HOSE	TUBO DE GOMA	TUBO FLEXIVEL
29	4348533M2		1	TUBE	TUBO.	CANO
30	3010156X1	∅ 70-90 x 14	4	HOSE CLIP	ABRAZADERA TUBO	BRAÇADEIRA TUBO
31	4286065M2		1	HOSE	TUBO DE GOMA	TUBO FLEXIVEL
32	4284992M2		1	HOSE	TUBO DE GOMA	TUBO FLEXIVEL
33	4348532M3		1	TUBE	TUBO.	CANO
34	4282379M2		1	HOSE	TUBO DE GOMA	TUBO FLEXIVEL

Cooling System / **Sistema Refrigeracion** / **Sistema De Resfriamento**

Engine / **Motor** / **Motor**

10-215

Tier2 Engine / **Motor Tier2** / **Motor Tier2**

1-WC23-085-A

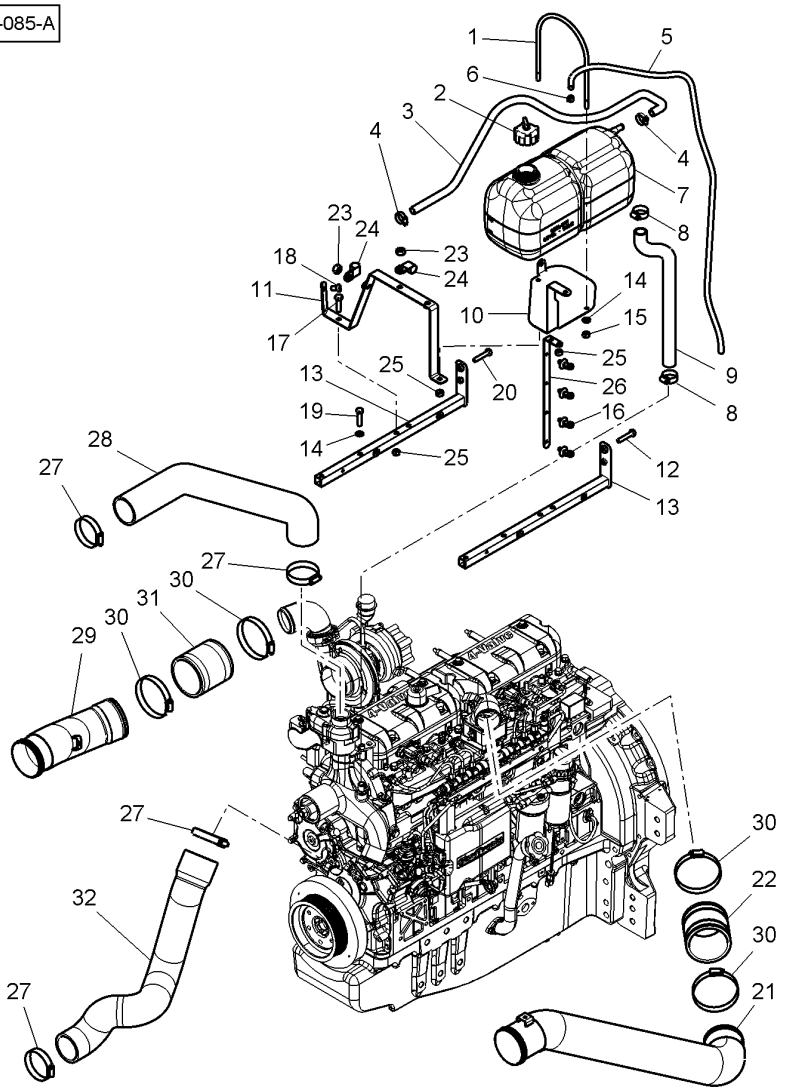

1	4275245M1		1	BRIDLE	BRIDA	FLANGE.
2		4356380M1	1	TANK CAP	TAPON DEPOSITO	TAMPAO DEPOSITO
3	4291810M1		1	WATER HOSE	MANGUERA P.AGUA	MANGUEIRA D'ÁGUA
4	3712465M1		2	HOSE CLIP	ABRAZADERA TUBO	BRAÇADEIRA TUBO
5	3808186M1	➡ 29-JUN-2011 ◀▶ 1000 MM	1	HOSE	TUBO DE GOMA	TUBO FLEXIVEL
5*	4350176M1	➡ 30-JUN-2011 ◀▶ 1350 MM	1	HOSE	TUBO DE GOMA	TUBO FLEXIVEL
6	3715229M1		1	HOSE CLIP	ABRAZADERA TUBO	BRAÇADEIRA TUBO
7		4348254m3	1	TANK	DEPOSITO	DEPOSITO
8	338614X1		2	HOSE CLIP	ABRAZADERA TUBO	BRAÇADEIRA TUBO
9	4289241M1		1	WATER HOSE	MANGUERA P.AGUA	MANGUEIRA D'ÁGUA
10	4292732M4		1	SUPPORT	SOPORTE	SUPORTE
11	4352354M1		1	SUPPORT	SOPORTE	SUPORTE
12	339291X1	M8 X 55	1	HEX CAP SCREW	TORNILLO CAB HEX	PARAFUSO CAB HEX
13	4291132M2		2	SUPPORT	SOPORTE	SUPORTE
14	390972X1		2	FLAT WASHER	ARANDELA PLANA	ANILHA CHATA
15	339169X1	M8	1	NUT	TUERCA	PORCA
16	4278314M1		4	CLAMP	ABRAZADERA	BRAÇADEIRA
17	339337X1	M8 X 30	1	HEX CAP SCREW	TORNILLO CAB HEX	PARAFUSO CAB HEX
18	339228X1	M8 X 12	1	HEX CAP SCREW	TORNILLO CAB HEX	PARAFUSO CAB HEX
19	339009X1	M8 X 35	2	HEX CAP SCREW	TORNILLO CAB HEX	PARAFUSO CAB HEX
20	339010X1	M8 X 40	1	HEX CAP SCREW	TORNILLO CAB HEX	PARAFUSO CAB HEX
21	4348532M3		1	TUBE	TUBO.	CANO
22	4282379M2		1	HOSE	TUBO DE GOMA	TUBO FLEXIVEL
23	339169X1	M8	2	NUT	TUERCA	PORCA
24	3387756M1	∅ 16 - M8	2	CLIP	CLIP	CLIPE
25	339169X1	M8	5	NUT	TUERCA	PORCA
26	4295584M2		1	SUPPORT	SOPORTE	SUPORTE
27	3010155X1	∅ 60-80	4	CLAMP	ABRAZADERA	BRAÇADEIRA
28	4284991M1		1	HOSE	TUBO DE GOMA	TUBO FLEXIVEL
29	4348533M2		1	TUBE	TUBO.	CANO
30	3010156X1	∅ 70-90 x 14	4	HOSE CLIP	ABRAZADERA TUBO	BRAÇADEIRA TUBO
31	4286065M2		1	HOSE	TUBO DE GOMA	TUBO FLEXIVEL
32	4284992M2		1	HOSE	TUBO DE GOMA	TUBO FLEXIVEL

Cooling System Sistema Refrigeracion Sistema De Resfriamento	Engine Motor Motor	10-220	Tier2 Engine Motor Tier2 Motor Tier2

1-WC23-086-A

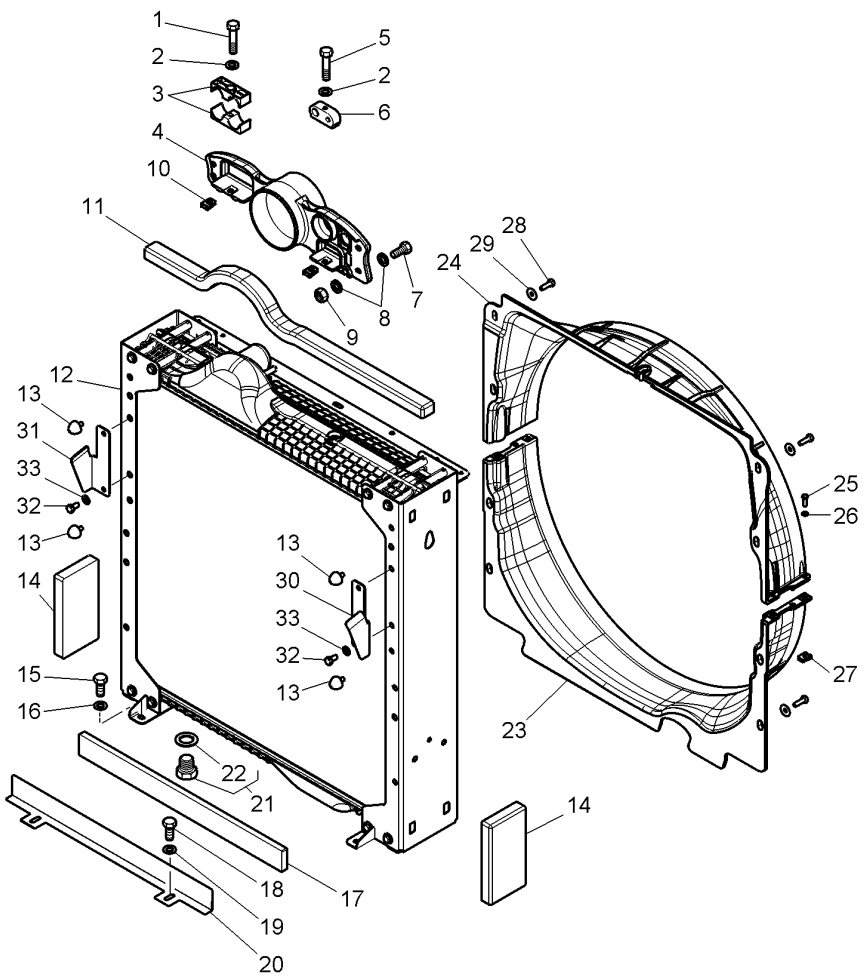

1	339168X1	M8 X 50	1	HEX CAP SCREW	TORNILLO CAB HEX	PARAFUSO CAB HEX
2	390972X1		2	FLAT WASHER	ARANDELA PLANA	ANILHA CHATA
3	4287997M1		2	BRIDLE	BRIDA	FLANGE.
4	4352944M1		1	SEAL	JUNTA REDONDA	JUNTA REDONDA
5	1442525X1	M8 X 45	1	HEX SOCKET SCREW	TORNILLO HEX CAB	PARAFU SEXTAVADO
6	3781907M1		1	BRIDLE	BRIDA	FLANGE.
7	339666X1	M6 X 20	4	HEX CAP SCREW	TORNILLO CAB HEX	PARAFUSO CAB HEX
8	391038X1		8	FLAT WASHER	ARANDELA PLANA	ANILHA CHATA
9	339030X1	M6	4	NUT	TUERCA	PORCA
10	3010333X1	M8	2	SPRING NUT	TUERCA RESORTE	PRESILHA PORCA
11	4288395M1		1	SEAL	JUNTA REDONDA	JUNTA REDONDA
12	4285470M3	[A]	1	WATER COOLER	REFRIG DE AGUA	RADIADOR DE ÁGUA
13	4288337M2		4	STOP	PARO	BATENTE.
14	4294735M1		2	SEAL	JUNTA REDONDA	JUNTA REDONDA
15	3009491X1	M10 X 20	4	HEX CAP SCREW	TORNILLO CAB HEX	PARAFUSO CAB HEX
16	390734X1		4	FLAT WASHER	ARANDELA PLANA	ANILHA CHATA
17	4288278M1		1	SEAL	JUNTA REDONDA	JUNTA REDONDA
18	339123X1	M8 X 20	2	HEX CAP SCREW	TORNILLO CAB HEX	PARAFUSO CAB HEX
19	390972X1		2	FLAT WASHER	ARANDELA PLANA	ANILHA CHATA
20	4288277M1		1	SHIELD	BLINDAJE	BLINDAGEM
21	358724X91		1	PLUG	TAPON	ROLHA
22	**831497M1**	21	1	O RING	JUNTA TOROIDAL	JUNTA EM O
23	4289027M3		1	SHROUD	BOVEDA	CHAPA COBERTURA
24	4351956M1	⇒ 4290814M2	1	SHROUD	BOVEDA	CHAPA COBERTURA
25	339804X1	M6 X 25	4	HEX CAP SCREW	TORNILLO CAB HEX	PARAFUSO CAB HEX
26	391038X1		4	FLAT WASHER	ARANDELA PLANA	ANILHA CHATA
27	3014635X1	M6	4	NUT	TUERCA	PORCA
28	339761X1	M8 X 25	8	HEX CAP SCREW	TORNILLO CAB HEX	PARAFUSO CAB HEX
29	391039X1		8	FLAT WASHER	ARANDELA PLANA	ANILHA CHATA
30	4299300M1	◀	1	GUIDE	GUIA	GUIA
31	4299301M2	▶	1	GUIDE	GUIA	GUIA
32	339124X1	M8 X 16	4	HEX CAP SCREW	TORNILLO CAB HEX	PARAFUSO CAB HEX
33	390972X1		4	FLAT WASHER	ARANDELA PLANA	ANILHA CHATA

[A] THE APPROPRIATE SAFETY DECALS MUST BE ORDERED AND FITTED TO THIS PART
ESTA PARTE DEBE ENCARGARSE IMPERATIVAMENTE CON SU CALCOMANIA DE SEGURIDAD
ESTA PECA DEVE SER ENCOMENDADA IMPERATIVAMENTE COM A SUA DECACOMANIA DE SEGURANCA

Cooling System | **Engine**
Sistema Refrigeracion | **Motor**
Sistema De Resfriamento | **Motor**

10-225

1-WC23-070-A

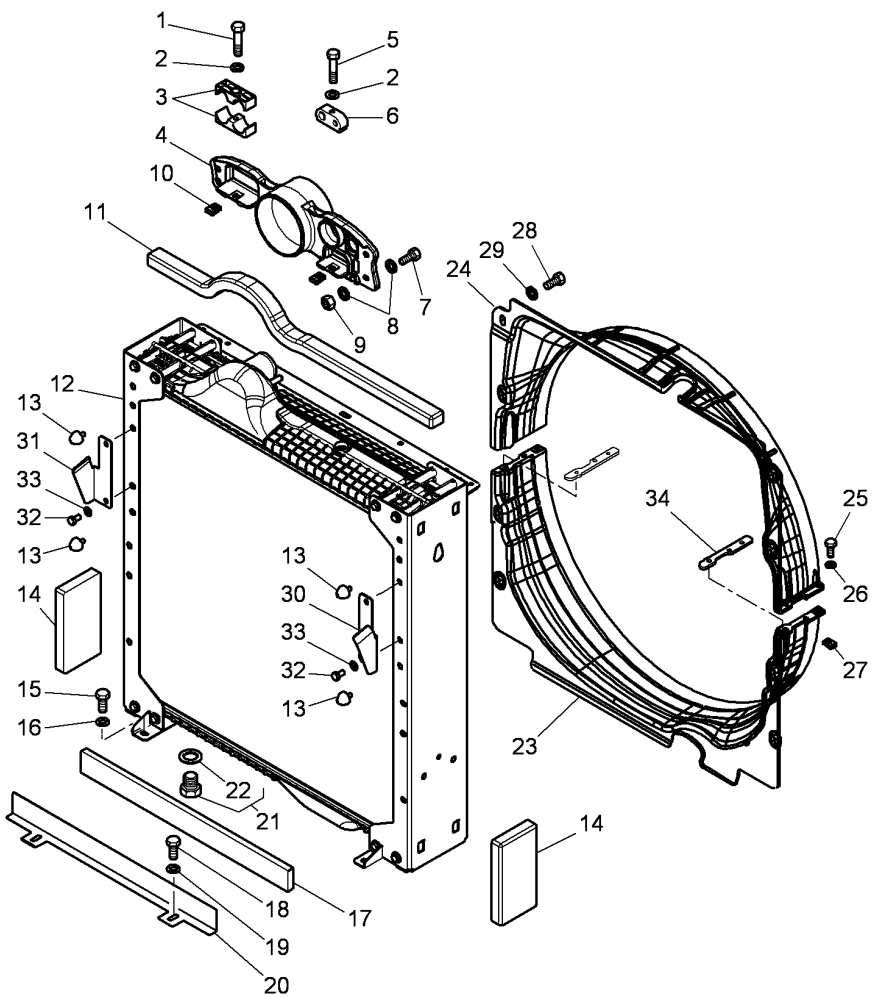

1	339168X1	M8 X 50	1	HEX CAP SCREW	TORNILLO CAB HEX	PARAFUSO CAB HEX
2	390972X1		2	FLAT WASHER	ARANDELA PLANA	ANILHA CHATA
3	4287997M1		2	BRIDLE	BRIDA	FLANGE.
4	4352944M1		1	SEAL	JUNTA REDONDA	JUNTA REDONDA
5	1442525X1	M8 X 45	1	HEX SOCKET SCREW	TORNILLO HEX CAB	PARAFU SEXTAVADO
6	3781907M1		1	BRIDLE	BRIDA	FLANGE.
7	339666X1	M6 X 20	4	HEX CAP SCREW	TORNILLO CAB HEX	PARAFUSO CAB HEX
8	391038X1		8	FLAT WASHER	ARANDELA PLANA	ANILHA CHATA
9	339030X1	M6	4	NUT	TUERCA	PORCA
10	3010333X1	M8	2	SPRING NUT	TUERCA RESORTE	PRESILHA PORCA
11	4288395M1		1	SEAL	JUNTA REDONDA	JUNTA REDONDA
12	4285470M3	[A]	1	WATER COOLER	REFRIG DE AGUA	RADIADOR DE ÁGUA
13	4288337M2		4	STOP	PARO	BATENTE.
14	4294735M1		2	SEAL	JUNTA REDONDA	JUNTA REDONDA
15	3009491X1	M10 X 20	4	HEX CAP SCREW	TORNILLO CAB HEX	PARAFUSO CAB HEX
16	390734X1		4	FLAT WASHER	ARANDELA PLANA	ANILHA CHATA
17	4288278M1		1	SEAL	JUNTA REDONDA	JUNTA REDONDA
18	339123X1	M8 X 20	2	HEX CAP SCREW	TORNILLO CAB HEX	PARAFUSO CAB HEX
19	390972X1		2	FLAT WASHER	ARANDELA PLANA	ANILHA CHATA
20	4288277M1		1	SHIELD	BLINDAJE	BLINDAGEM
21	358724X91		1	PLUG	TAPON	ROLHA
22	**831497M1**	21	1	O RING	JUNTA TOROIDAL	JUNTA EM O
23	4289027M3		1	SHROUD	BOVEDA	CHAPA COBERTURA
24	4351956M1		1	SHROUD	BOVEDA	CHAPA COBERTURA
25	339804X1	M6 X 25	4	HEX CAP SCREW	TORNILLO CAB HEX	PARAFUSO CAB HEX
26	391038X1		4	FLAT WASHER	ARANDELA PLANA	ANILHA CHATA
27	3014635X1	M6	4	NUT	TUERCA	PORCA
28	339761X1	M8 X 25	8	HEX CAP SCREW	TORNILLO CAB HEX	PARAFUSO CAB HEX
29	391039X1		8	FLAT WASHER	ARANDELA PLANA	ANILHA CHATA
30	4299300M1	◀	1	GUIDE	GUIA	GUIA
31	4299301M2	▶	1	GUIDE	GUIA	GUIA
32	339124X1	M8 X 16	4	HEX CAP SCREW	TORNILLO CAB HEX	PARAFUSO CAB HEX
33	390972X1		4	FLAT WASHER	ARANDELA PLANA	ANILHA CHATA
34	4347968M2		2	SHIM	CALCE	CALÇO

[A] THE APPROPRIATE SAFETY DECALS MUST BE ORDERED AND FITTED TO THIS PART
ESTA PARTE DEBE ENCARGARSE IMPERATIVAMENTE CON SU CALCOMANIA DE SEGURIDAD
ESTA PECA DEVE SER ENCOMENDADA IMPERATIVAMENTE COM A SUA DECACOMANIA DE SEGURANCA

Air Cooler
Enfriador De Aire
Resfriador De Ar

10-230

1-WC65-006-C

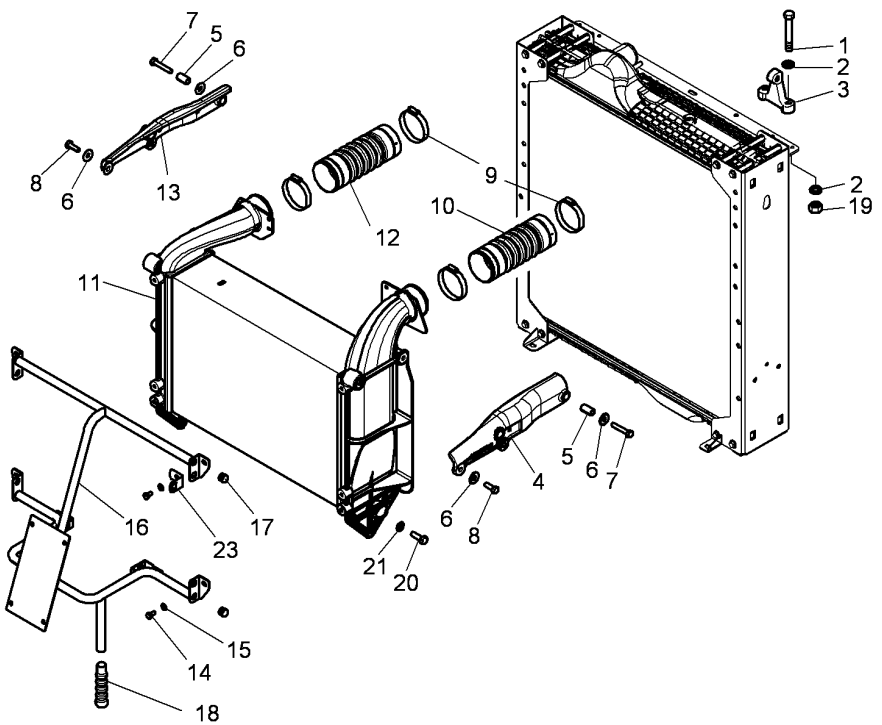

1	339009X1	M8 X 35	4	HEX CAP SCREW	TORNILLO CAB HEX	PARAFUSO CAB HEX
2	390972X1		8	FLAT WASHER	ARANDELA PLANA	ANILHA CHATA
3	4280162M1		2	SUPPORT	SOPORTE	SUPORTE
4	4285536M1	◀	1	PIVOT	PIVOTE	PIVÔ
5	4279994M1		2	SPACER	DISTANCIADOR	ESPAÇADOR
6	390597X1		6	FLAT WASHER	ARANDELA PLANA	ANILHA CHATA
7	3009498X1	M10 X 55	2	HEX CAP SCREW	TORNILLO CAB HEX	PARAFUSO CAB HEX
8	3009493X1	M10 X 30	4	HEX CAP SCREW	TORNILLO CAB HEX	PARAFUSO CAB HEX
9	3010156X1		4	HOSE CLIP	ABRAZADERA TUBO	BRAÇADEIRA TUBO
10	4280159M3		1	HOSE	TUBO DE GOMA	TUBO FLEXIVEL
11	4285534M1		1	COOLER	ENFRIADOR	RESFRIADOR
12	4279550M1		1	HOSE	TUBO DE GOMA	TUBO FLEXIVEL
13	4288325M1	▶	1	PIVOT	PIVOTE	PIVÔ
14	339123X1	M8 X 20	4	HEX CAP SCREW	TORNILLO CAB HEX	PARAFUSO CAB HEX
15	390972X1		4	FLAT WASHER	ARANDELA PLANA	ANILHA CHATA
16	4285984M2		1	SUPPORT	SOPORTE	SUPORTE
17	4289267M1		4	PLUG	TAPON	ROLHA
18	4282624M2		1	GRIP	MANGO	PUNHO
19	339169X1	M8	4	NUT	TUERCA	PORCA
20	3009496X1	M10 X 45	2	HEX CAP SCREW	TORNILLO CAB HEX	PARAFUSO CAB HEX
21	385363X1		2	WASHER	ARANDELA	ANILHA
23	4299539M1		1	SUPPORT	SOPORTE	SUPORTE

Oil Cooler
Enfriador El Aciete
Radiador De Óleo

10-235

1-WP19-098-B

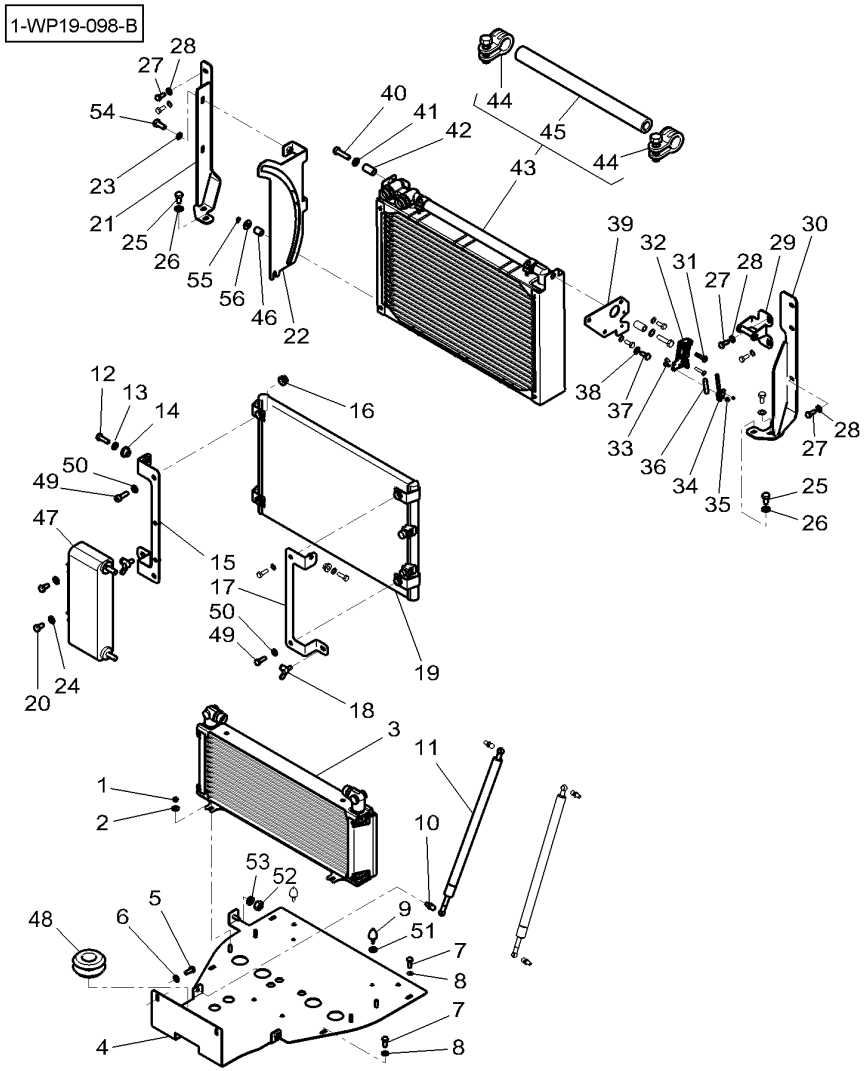

1	339030X1		4	NUT	TUERCA	PORCA
2	391038X1		4	FLAT WASHER	ARANDELA PLANA	ANILHA CHATA
3	4287707M2		1	OIL COOLER	REFRIG DE ACEIT	ÓLEO REFRIGER.
4	4285777M4		1	SHIELD	BLINDAJE	BLINDAGEM
5	339123X1	M8 X 20	2	HEX CAP SCREW	TORNILLO CAB HEX	PARAFUSO CAB HEX
6	390972X1		2	FLAT WASHER	ARANDELA PLANA	ANILHA CHATA
7	339123X1	M8 X 20	4	HEX CAP SCREW	TORNILLO CAB HEX	PARAFUSO CAB HEX
8	390972X1		4	FLAT WASHER	ARANDELA PLANA	ANILHA CHATA
9	4294619M1		2	PAD	ALMOHADILLA	TAMPÃO
10	4286647M1		4	TOGGLE	ROTULA	TERMINAL.
11	4287709M2		2	RAM	ARIETE	CILINDRO HIDRÁUL
12	339761X1	M8 X 25	2	HEX CAP SCREW	TORNILLO CAB HEX	PARAFUSO CAB HEX
13	390972X1		2	FLAT WASHER	ARANDELA PLANA	ANILHA CHATA
14	4279993M1		2	SPACER	DISTANCIADOR	ESPAÇADOR
15	4352950M1		1	SUPPORT	SOPORTE	SUPORTE
16	3019124X1	M8	4	NUT	TUERCA	PORCA
17	4294806M1		1	SUPPORT	SOPORTE	SUPORTE
18	339107X1	M8 X 16	2	WING SCREW	TORNILLO OREJA	PARAFUSO ALETAS
19	4290397M2		1	CONDENSER	CONDENSADOR.	CONDENSADOR
20	339124X1	M8 X 16	2	HEX CAP SCREW	TORNILLO CAB HEX	PARAFUSO CAB HEX
21	4297908M1		1	REINFORCEMENT	REFUERZO	REFORÇO
22	4297909M2		1	GUIDE	GUIA	GUIA
23	390972X1		2	FLAT WASHER	ARANDELA PLANA	ANILHA CHATA
24	390972X1		2	FLAT WASHER	ARANDELA PLANA	ANILHA CHATA
25	3009491X1	M10 X 20	4	HEX CAP SCREW	TORNILLO CAB HEX	PARAFUSO CAB HEX
26	390734X1		4	FLAT WASHER	ARANDELA PLANA	ANILHA CHATA
27	339123X1		6	HEX CAP SCREW	TORNILLO CAB HEX	PARAFUSO CAB HEX
28	390972X1		6	FLAT WASHER	ARANDELA PLANA	ANILHA CHATA
29	4290392M1		1	HOOK	GANCHO	GANCHO
30	4285779M1		1	REINFORCEMENT	REFUERZO	REFORÇO
31	3011842X1	M6 X 30	2	SCREW	TORNILLO	PARAFUSO
32	4279297M1		1	LATCH	TOPE	LINGUETA
33	3010351X1	M4 X 12	2	SCREW	TORNILLO	PARAFUSO
34	4287230M1		1	LEVER	PALANCA	ALAVANCA
35	3019139X1	M4	2	NUT	TUERCA	PORCA
36	4282653M1		1	PLUG	TAPON	ROLHA
37	339123X1		3	HEX CAP SCREW	TORNILLO CAB HEX	PARAFUSO CAB HEX
38	390972X1		3	FLAT WASHER	ARANDELA PLANA	ANILHA CHATA
39	4287229M1		1	SUPPORT	SOPORTE	SUPORTE
40	3009496X1	M10 X 45	2	HEX CAP SCREW	TORNILLO CAB HEX	PARAFUSO CAB HEX
41	385363X1		2	WASHER	ARANDELA	ANILHA
42	4279994M1		2	SPACER	DISTANCIADOR	ESPAÇADOR
43	4285539M1		1	OIL COOLER	REFRIG DE ACEIT	ÓLEO REFRIGER.
44*	3909487M1	43	2	CLAMP	ABRAZADERA	BRAÇADEIRA
45*	3909488M1	43	1	PIPE	TUBO	TUBO
46	4282136M1	∅ 8-15 x 16	1	SPACER	DISTANCIADOR	ESPAÇADOR
47	4352466M1	M8 X 12	1	COOLER	ENFRIADOR	RESFRIADOR
48	4289046M1	[A] ∅ 32 MM	2	PLUG	TAPON	ROLHA
49	391990X1	M8 X 25	4	HEX SOCKET SCREW	TORNILLO HEX CAB	PARAFU SEXTAVADO
50	390972X1		4	FLAT WASHER	ARANDELA PLANA	ANILHA CHATA

Oil Cooler
Enfriador El Aciete
Radiador De Óleo

10-235

1-WP19-098-B

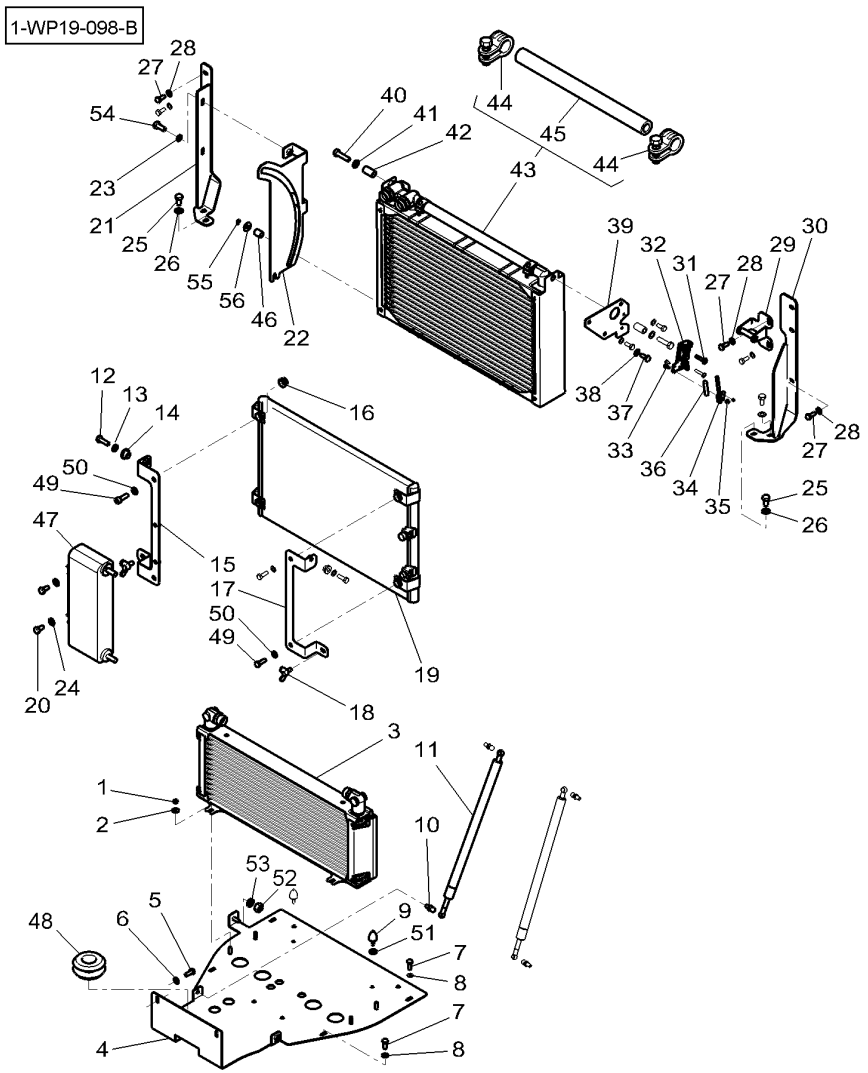

51	1440309X1		2	WASHER METRIC	ARANDELA METRICO	ANILHA MÉTRICA
52	339169X1		1	NUT	TUERCA	PORCA
53	390972X1		1	FLAT WASHER	ARANDELA PLANA	ANILHA CHATA
54	339123X1	M8 X 20	2	HEX CAP SCREW	TORNILLO CAB HEX	PARAFUSO CAB HEX
55	1440522X1		1	CIRCLIP	GRAPA CIRCULAR	ANEL TRAVA
56	391039X1		1	FLAT WASHER	ARANDELA PLANA	ANILHA CHATA

[A] WITHOUT FRONT PTO
SIN TDF DELANTERA
SEM TDP DIANTEIRO

Oil Recovery
Recuperacion Del Aceite
Recuperação Do Óleo

10-240

1-WP41-038-A

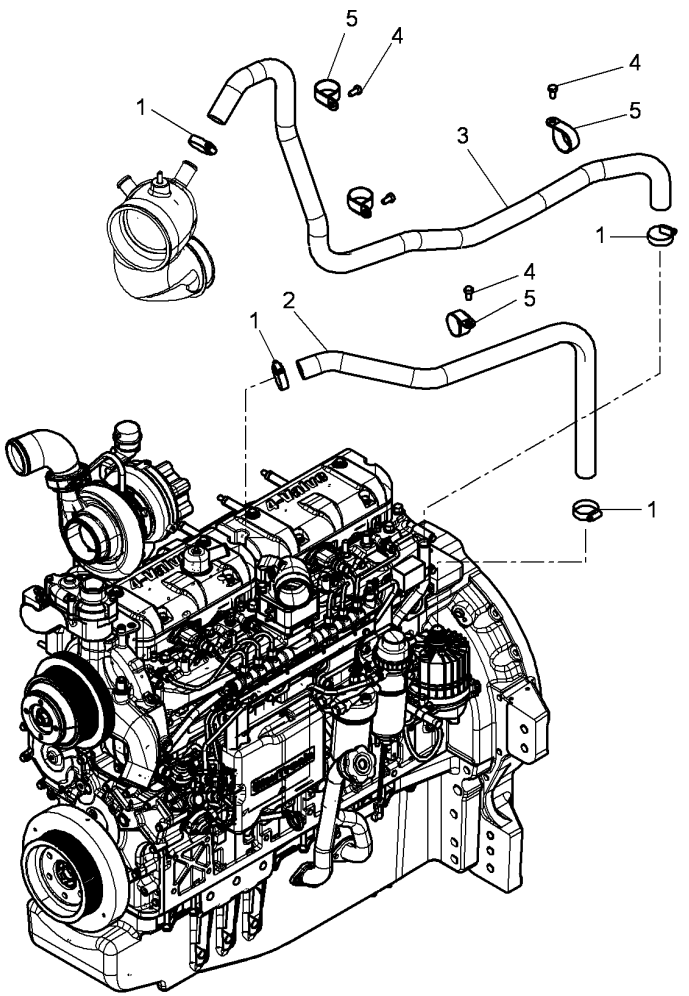

1	4354558M1		4	CLAMP	ABRAZADERA	BRAÇADEIRA
2	4350910M2		1	HOSE	TUBO DE GOMA	TUBO FLEXIVEL
3*	4351060M3		1	HOSE	TUBO DE GOMA	TUBO FLEXIVEL
4	339124X1	M8 X 16	4	HEX CAP SCREW	TORNILLO CAB HEX	PARAFUSO CAB HEX
5	3014220X1		4	TIE	BARRA DE ENLACE	LIGACAO

Oil Recovery
Recuperacion Del Aceite
Recuperação Do Óleo

10-245

Tier2 Engine
Motor Tier2
Motor Tier2

1-WP41-046-A

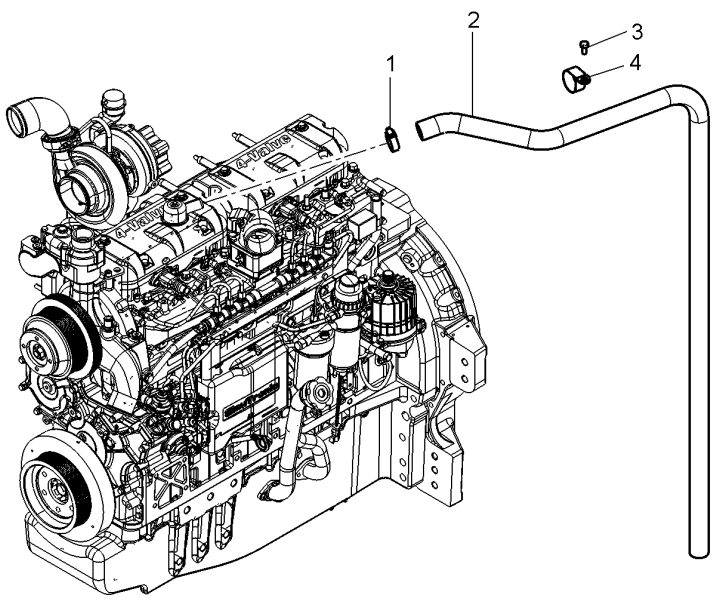

1	338615X1	∅ 25-40 x 12	1	HOSE CLIP	ABRAZADERA TUBO	BRAÇADEIRA TUBO
2*	4354159M1		1	HOSE	TUBO DE GOMA	TUBO FLEXIVEL
3	339124X1	M8 X 16	1	HEX CAP SCREW	TORNILLO CAB HEX	PARAFUSO CAB HEX
4	3014220X1		1	TIE	BARRA DE ENLACE	LIGACAO

Air Filter
Filtro De Aire
Filtro De Ar

Dry - Dual Element
Elemento Doble Seco
Seco - Elemento Duplo

10-250

1-WC20-049-A

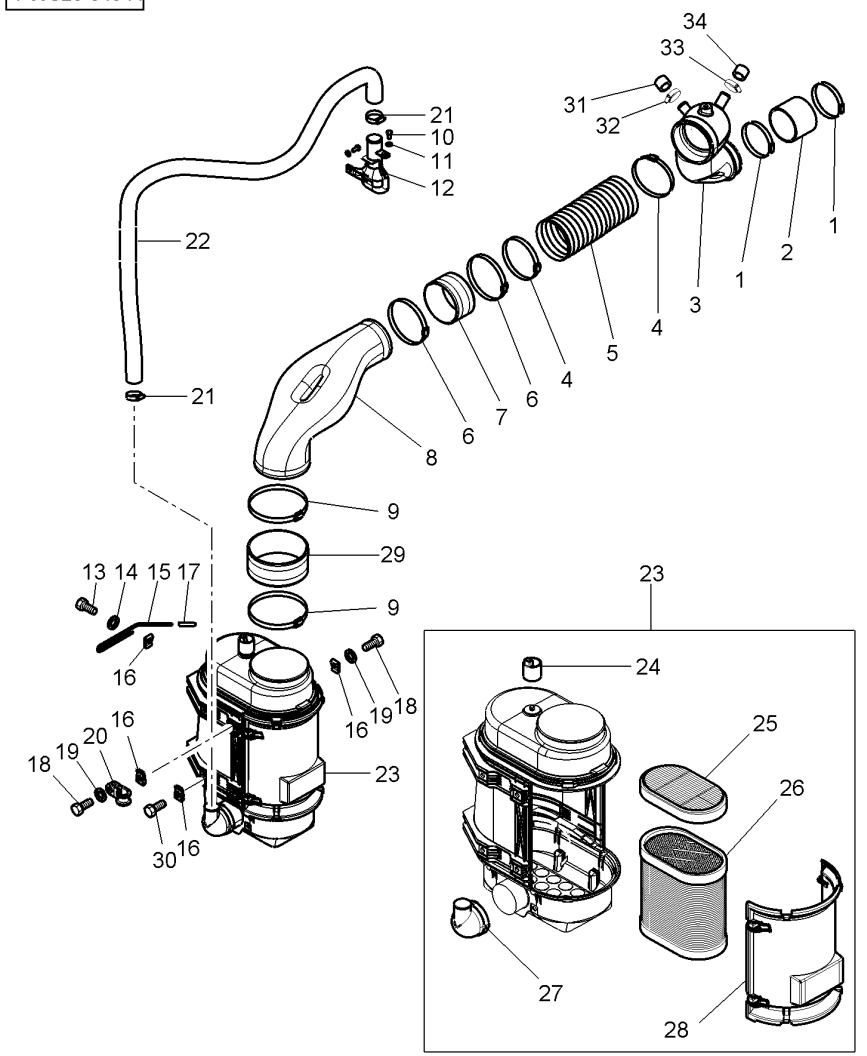

1	3010159X1	∅ 100-125 X 14	2	HOSE CLIP	ABRAZADERA TUBO	BRAÇADEIRA TUBO
2	4352351M1		1	HOSE	TUBO DE GOMA	TUBO FLEXIVEL
3	4348869M1		1	TUBE	TUBO.	CANO
4	3010161X1	∅ 120-145 X 12	2	CLAMP	ABRAZADERA	BRAÇADEIRA
5	4281542M1		1	HOSE	TUBO DE GOMA	TUBO FLEXIVEL
6	3010162X1	∅ 130-155 X 14	2	HOSE CLIP	ABRAZADERA TUBO	BRAÇADEIRA TUBO
7	4290684M1		1	HOSE	TUBO DE GOMA	TUBO FLEXIVEL
8	4285967M1		1	HOSE	TUBO DE GOMA	TUBO FLEXIVEL
9	3011489X1	∅ 140-165 X 12	2	CLAMP	ABRAZADERA	BRAÇADEIRA
10	339124X1		2	HEX CAP SCREW	TORNILLO CAB HEX	PARAFUSO CAB HEX
11	390972X1		2	FLAT WASHER	ARANDELA PLANA	ANILHA CHATA
12	4350486M3		11	TUBE	TUBO.	CANO
13	3019909X1	M8 X 20	2	SCREW	TORNILLO	PARAFUSO
14	391039X1		2	FLAT WASHER	ARANDELA PLANA	ANILHA CHATA
15	4296119M1		1	GUIDE	GUIA	GUIA
16	3010333X1		8	SPRING NUT	TUERCA RESORTE	PRESILHA PORCA
17	4282653M1		1	PLUG	TAPON	ROLHA
18	339123X1	M8 X 20	5	HEX CAP SCREW	TORNILLO CAB HEX	PARAFUSO CAB HEX
19	390972X1		5	FLAT WASHER	ARANDELA PLANA	ANILHA CHATA
20	3715035M1		1	CLIP	CLIP	CLIPE
21	338616X1	∅ 32-50 X 12	2	HOSE CLIP	ABRAZADERA TUBO	BRAÇADEIRA TUBO
22	4294897M2		1	HOSE	TUBO DE GOMA	TUBO FLEXIVEL
23	4352983M91		1	AIR FILTER	FILTRO DE AIRE	FILTRO DE AR
24	4284812M2	23	1	VALVOMETER	DEPRESIOMETRO	VACUÔMETRO
25	**4286474M1**	23	1	ELEMENT,AIR FITR	FILTRO AIRE	ELEMENTO DE AR
26	**4286479M2**	23	1	AIR FITR.ELEMENT	ELEMENTO FL.AIRE	ELEMENTO FILT.AR
27	4352497M1	23	1	ELBOW	CODO	CURVA
28	F931202090020	23	1	COVER	CUBIERTA	TAMPA
29	4285968M1		1	HOSE	TUBO DE GOMA	TUBO FLEXIVEL
30	339228X1	M8 X 12	1	HEX CAP SCREW	TORNILLO CAB HEX	PARAFUSO CAB HEX
31			X	NOT USED	NO SE USA	NÃO UTILIZADO
32			X	NOT USED	NO SE USA	NÃO UTILIZADO
33	338614X1	[B]	1	HOSE CLIP	ABRAZADERA TUBO	BRAÇADEIRA TUBO
34*	4352759M1	[B]	1	PLUG	TAPON	ROLHA

[B] TIER2 ENGINE
MOTOR TIER2
MOTOR TIER2

Vertical Exhaust On The Side
Escape Vertical Lano Lateral
Escapamento Vertical Na Lateral

10-255

Tier2 Engine
Motor Tier2
Motor Tier2

1-WC11-055-A

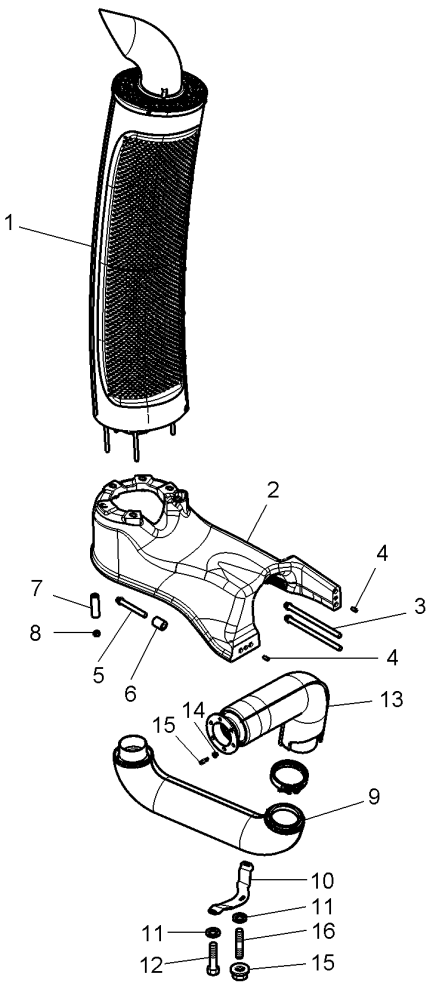

1		👁 10-260 No	1	CATALYST	CATALYST	CATALIZADOR
2	4348890M3		1	SUPPORT	SOPORTE	SUPORTE
3*	3014980X1	M16 X 250	2	SCREW	TORNILLO	PARAFUSO
4	191314M1		2	CENTRALISER	CENTRALIZADOR	CENTRALIZADOR
5	3014256X1	M16 X 120	2	SCREW	TORNILLO	PARAFUSO
6	3385920M1		2	SPACER	DISTANCIADOR	ESPAÇADOR
7	4352672M1		5	SPACER	DISTANCIADOR	ESPAÇADOR
8	1440204X1	M12	5	NUT	TUERCA	PORCA
9*	4353782M1		1	TUBE	TUBO.	CANO
10	4348853M2		1	SUPPORT	SOPORTE	SUPORTE
11	391039X1		3	FLAT WASHER	ARANDELA PLANA	ANILHA CHATA
12	339123X1	M8 X 20	2	HEX CAP SCREW	TORNILLO CAB HEX	PARAFUSO CAB HEX
13*	4353733M1		1	TAIL PIPE	TUBO DE ESCAPE	TUBO DE ESCAPE
14	4348897M1		6	STUD	ESPARRAGO ROSCA.	CAVILHA ROSCADA
15	3019124X1	M8	7	NUT	TUERCA	PORCA
16	1440022X1		1	STUD	ESPARRAGO ROSCA.	CAVILHA ROSCADA

Vertical Exhaust On The Side
Escape Vertical Lano Lateral
Escapamento Vertical Na Lateral

10-260

Tier2 Engine
Motor Tier2
Motor Tier2

1-WC11-056-A

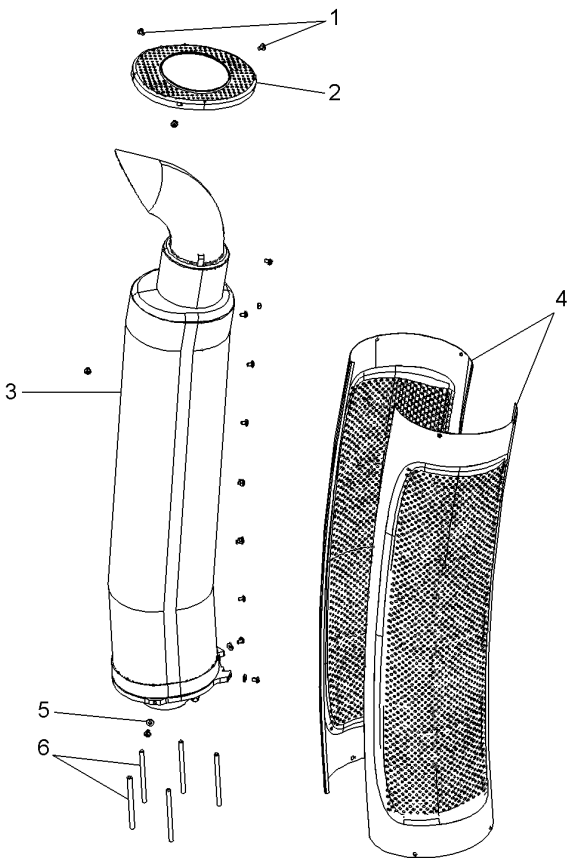

1	3014722X1	14 SCREW	TORNILLO	PARAFUSO
2*	4348860M2	1 COVER	CUBIERTA	TAMPA
3*	4353798M1	1 EXTENSION	ENSANCHE	EXTENSÃO
4*	4353800M1	1 COWL	CAPERUZA	COBERTURA
5	3714197M1	4 WASHER	ARANDELA	ANILHA
6	3014979X1	5 STUD	ESPARRAGO ROSCA.	CAVILHA ROSCADA

Vertical Exhaust On The Side
Escape Vertical Lano Lateral
Escapamento Vertical Na Lateral

10-265

Tier4 Engine
Motor Tier4
Motor Tier4

1-WC11-049-B

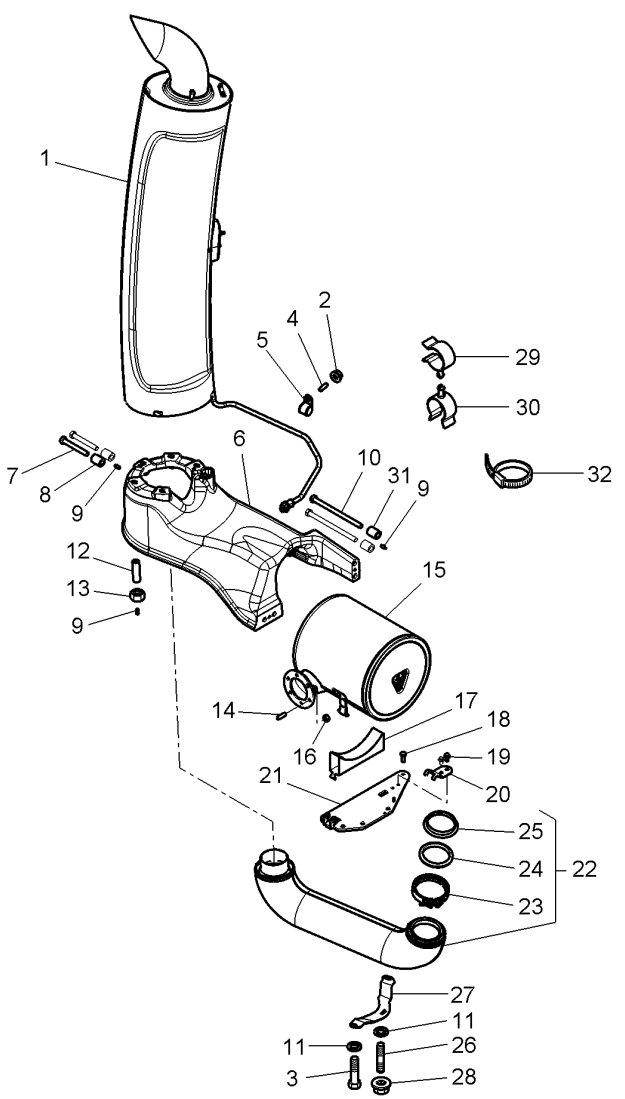

1*	4348850M93	[A] 10-270 No	1	CATALYST	CATALYST	CATALIZADOR
2	3019124X1	M8	2	NUT	TUERCA	PORCA
3	339123X1		2	HEX CAP SCREW	TORNILLO CAB HEX	PARAFUSO CAB HEX
4	391053X1		2	STUD	ESPARRAGO ROSCA.	CAVILHA ROSCADA
5	3581131M1		2	CLIP	CLIP	CLIPE
6	4348890M3		1	SUPPORT	SOPORTE	SUPORTE
7	3011581X1	B186047 M16X120 Cl10.9 Ph	2	HEX CAP SCREW	TORNILLO CAB HEX	PARAFUSO CAB HEX
7*	4355890M1	B186048 M10X120 Cl10.9 DAC	2	HEX CAP SCREW	TORNILLO CAB HEX	PARAFUSO CAB HEX
8	3385920M1		2	SPACER	DISTANCIADOR	ESPAÇADOR
9	191314M1		4	CENTRALISER	CENTRALIZADOR	CENTRALIZADOR
10	3019903X1	B186047 M16X260 Cl10.9 Ph	2	HEX CAP SCREW	TORNILLO CAB HEX	PARAFUSO CAB HEX
10*	4355889M1	B186048 M16X260 Cl10.9 DAC	2	SCREW	TORNILLO	PARAFUSO
11	391039X1		3	FLAT WASHER	ARANDELA PLANA	ANILHA CHATA
12	4352672M1		5	SPACER	DISTANCIADOR	ESPAÇADOR
13	1440204X1	M12	5	NUT	TUERCA	PORCA
14	4348897M1		6	STUD	ESPARRAGO ROSCA.	CAVILHA ROSCADA
15*	4350812M4	N° 0079	1	CATALYST	CATALYST	CATALIZADOR
16	3019124X1	M8	6	NUT	TUERCA	PORCA
17	4348892M1		1	SUPPORT	SOPORTE	SUPORTE
18	3012180X1	M12 X 30	5	SCREW	TORNILLO	PARAFUSO
19	3009205X1	M10 X 20	2	CARRIAGE BOLT	TORNILLO A APOYO	PARAFUSO CAB.RED
20	4351735M2		1	BRIDLE	BRIDA	FLANGE.
21*	4348893M4		1	SUPPORT	SOPORTE	SUPORTE
22	4352669M91		1	TAIL PIPE	TUBO DE ESCAPE	TUBO DE ESCAPE
23	4351747M2	22	1	CLAMP	ABRAZADERA	BRAÇADEIRA
24	4351751M1	22	1	GASKET	JUNTA PLANA	JUNTA CHATA
25	4351752M1	22	1	RING	ANILLO	ANEL
26	1440022X1	M8 X 20	1	STUD	ESPARRAGO ROSCA.	CAVILHA ROSCADA
27	4348853M2		1	SUPPORT	SOPORTE	SUPORTE
28	3019124X1		2	NUT	TUERCA	PORCA
29	4348396M1	...	2	SPACER	DISTANCIADOR	ESPAÇADOR
30	4282000M1	...	2	STRAP	FAJA	ALÇA
31	4295711M2		2	SHIM	CALCE	CALÇO
32	3619622M1	...	1	CABLE TIE	APRIETACABLES	PRESILHA DO CABO

[A] DETAILS ORDER
ENCARGAR DETALLES
ENCOMENDAR DETALHES

Vertical Exhaust On The Side
Escape Vertical Lano Lateral
Escapamento Vertical Na Lateral

10-270

Tier4 Engine
Motor Tier4
Motor Tier4

1-WC11-050-B

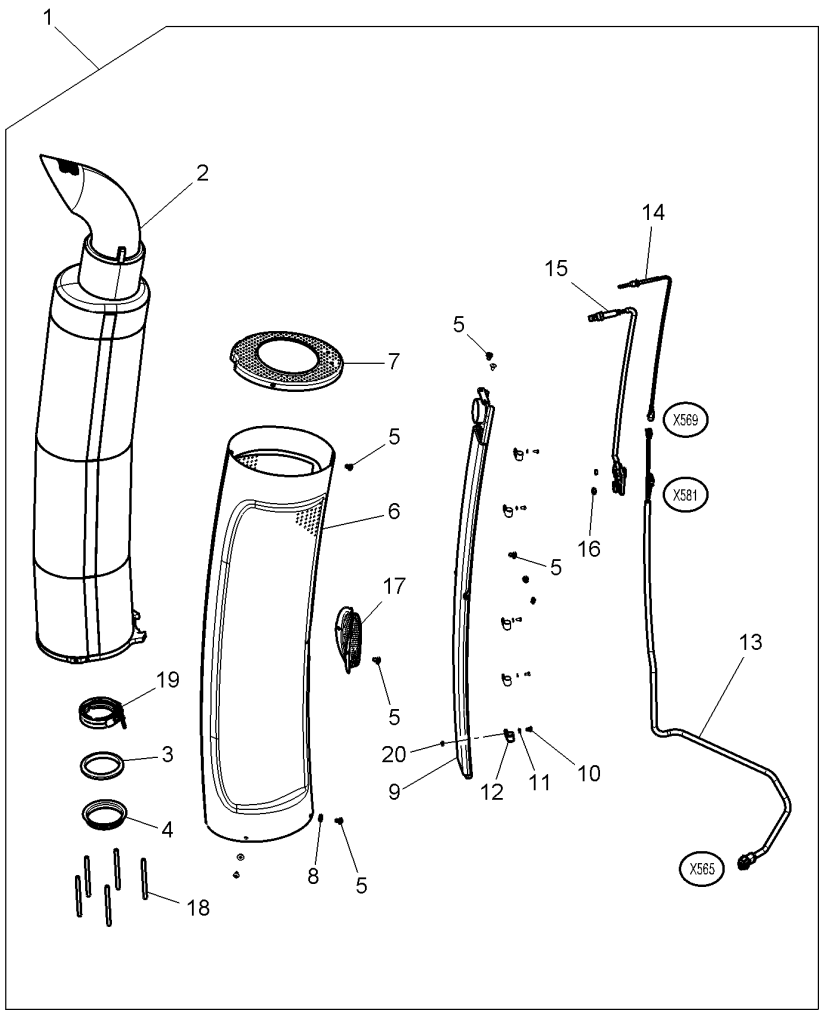

1*	4348850M93		
2	4348859M2	1	AGCO 78
3	4351751M1	1	
4	4351752M1	1	
5	3014722X1	1	
6*	4348861M2	1	
7*	4348860M2	1	
8	3714197M1	1	
8*	4357920M1	1	
9	4348882M1	1	
10	339230X1	1	M6 X10
11	390971X1	1	
12	3387756M1	1	∅ 16 - M8
13*	4348876M3	1	
14	**V837074294**	1	
15	V837073768	1	
16	1440098X1	1	M8
17	4351743M1	1	
18	3014979X1	1	
19	4351747M2	1	
20	339030X1	1	M8

1	CATALYST	CATALYST	CATALIZADOR
1	EXTENSION	ENSANCHE	EXTENSÃO
1	GASKET	JUNTA PLANA	JUNTA CHATA
1	RING	ANILLO	ANEL
22	SCREW	TORNILLO	PARAFUSO
1	COWL	CAPERUZA	COBERTURA
1	COVER	CUBIERTA	TAMPA
4	WASHER	ARANDELA	ANILHA
4	WASHER	ARANDELA	ANILHA
1	SPOUT	TUBO SALIDA	TUBO
5	HEX CAP SCREW	TORNILLO CAB HEX	PARAFUSO CAB HEX
5	FLAT WASHER	ARANDELA PLANA	ANILHA CHATA
5	CLIP	CLIP	CLIPE
1	HARNESS	MAZO CABLES	CHICOTE
1	TEMPERAT. SENSOR	CAPTADOR TEMPERA	CAPTOR TEMPERAT
1	SENSOR	CAPTADOR	CAPTOR
2	NUT METRIC	TUERCA METRICO	PORCA MÉTRICA
1	SHIELD	BLINDAJE	BLINDAGEM
5	STUD	ESPARRAGO ROSCA.	CAVILHA ROSCADA
1	CLAMP	ABRAZADERA	BRAÇADEIRA
5	NUT	TUERCA	PORCA

Pollution Control
Control De Contaminación
Controle De Poluição

10-275

1-WC13-002-B

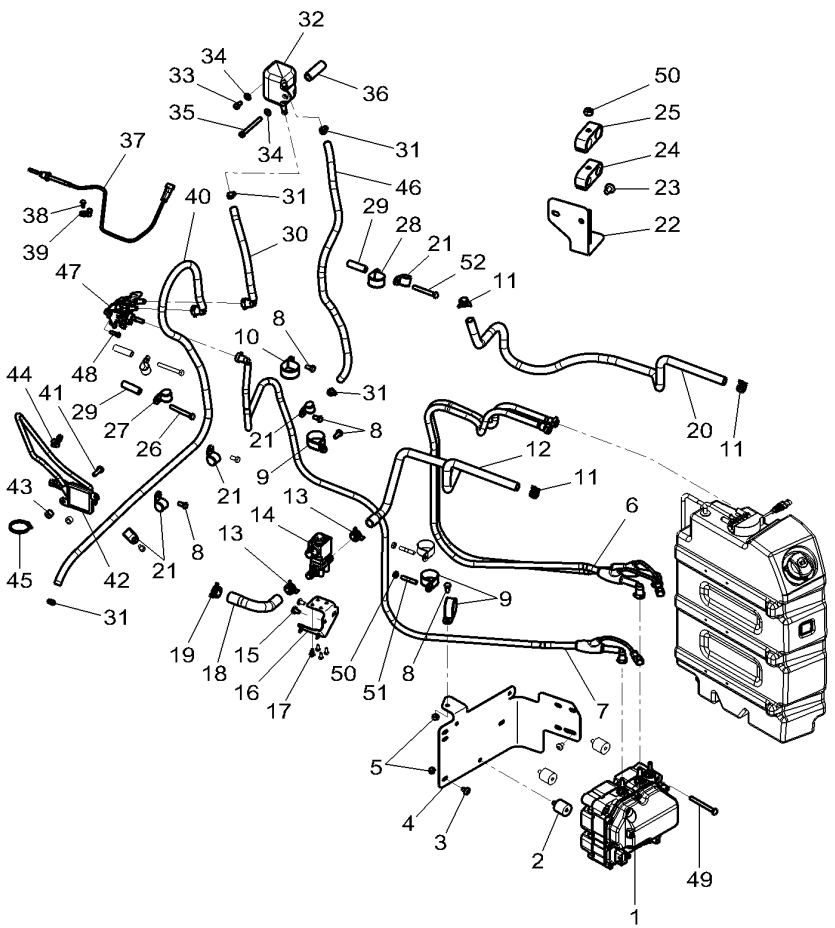

1	V837073770		1	MODULE	MODULO	MÓDULO
2	4350781M2		3	DAMPER	AMORTIGUADOR.	AMORTECEDOR
3	3014722X1	M8 X 13	5	SCREW	TORNILLO	PARAFUSO
4	4350845M4		1	SUPPORT	SOPORTE	SUPORTE
5	339169X1	M8	4	NUT	TUERCA	PORCA
6	4352483M1		1	HARNESS	MAZO CABLES	CHICOTE
7	4350784M3		1	TUBING	TUBERIA	TUBULAÇÃO
8	339124X1	M8 X 16	7	HEX CAP SCREW	TORNILLO CAB HEX	PARAFUSO CAB HEX
9	3014220X1	∅ 38	4	TIE	BARRA DE ENLACE	LIGACAO
10	3010808X1	∅ 40 - M8	1	CLIP	CLIP	CLIPE
11	4350099M1	➡ B248065 ∅ 19	3	CLAMP	ABRAZADERA	BRAÇADEIRA
11	3019564X1	➡ B248066 ∅ 16-25 x 8	3	HOSE CLIP	ABRAZADERA TUBO	BRAÇADEIRA TUBO
12	4351319M3		1	WATER HOSE	MANGUERA P.AGUA	MANGUEIRA D'ÁGUA
13	4350975M1	➡ B248065 ∅ 45 - M8	2	CLAMP	ABRAZADERA	BRAÇADEIRA
13	3019564X1	➡ B248066 ∅ 16-25 x 8	2	HOSE CLIP	ABRAZADERA TUBO	BRAÇADEIRA TUBO
14	4298720M3		1	VALVE	VALVULA	VALVULA
15	3014722X1	M8 X 13	2	SCREW	TORNILLO	PARAFUSO
16	4351318M3		1	SUPPORT	SOPORTE	SUPORTE
17	391074X1	M6 X 12	4	HEX CAP SCREW	TORNILLO CAB HEX	PARAFUSO CAB HEX
18	4350682M1		1	WATER HOSE	MANGUERA P.AGUA	MANGUEIRA D'ÁGUA
19	4350045M1	➡ B248065 ∅ 22	1	CLAMP	ABRAZADERA	BRAÇADEIRA
19	338614X1	➡ B248066 ∅ 20-32 x 16	1	HOSE CLIP	ABRAZADERA TUBO	BRAÇADEIRA TUBO
20	4351320M2		1	WATER HOSE	MANGUERA P.AGUA	MANGUEIRA D'ÁGUA
21	3387756M1	∅ 16 - M8	5	CLIP	CLIP	CLIPE
22	4355596M1		1	SUPPORT	SOPORTE	SUPORTE
23	3014722X1		1	SCREW	TORNILLO	PARAFUSO
24	3789722M1		1	BRIDLE	BRIDA	FLANGE.
25	3781936M1		1	BRIDLE	BRIDA	FLANGE.
26	339159X1	M8 X 65	2	HEX CAP SCREW	TORNILLO CAB HEX	PARAFUSO CAB HEX
27	3581131M1	∅ 20 - M8	2	CLIP	CLIP	CLIPE
27	3581424M1	∅ 30 - M8	1	CLIP	CLIP	CLIPE
28	3783956M1	∅ 35 - M8	1	STRAP	FAJA	ALÇA
29	3011714X1		3	SPACER	DISTANCIADOR	ESPAÇADOR
30	4350723M2		1	HOSE	TUBO DE GOMA	TUBO FLEXIVEL
31	338612X1	∅ 10-16 X 8	4	HOSE CLIP	ABRAZADERA TUBO	BRAÇADEIRA TUBO
32	4353539M1		1	TANK	DEPOSITO	DEPOSITO
33	1444232X1		1	SCREW	TORNILLO	PARAFUSO
34	390972X1		2	FLAT WASHER	ARANDELA PLANA	ANILHA CHATA
35	3014700X1	M8 X 80	1	SCREW	TORNILLO	PARAFUSO
36	3011475X1		1	SPACER	DISTANCIADOR	ESPAÇADOR
37	**V837074294**		1	TEMPERAT. SENSOR	CAPTADOR TEMPERA	CAPTOR TEMPERAT
38	339030X1	M6 X 8	2	NUT	TUERCA	PORCA
39	3581132M1	∅ 8 - M6	2	CLIP	CLIP	CLIPE
40	4350722M2		1	HOSE	TUBO DE GOMA	TUBO FLEXIVEL
41	339761X1	M8 X 25	1	HEX CAP SCREW	TORNILLO CAB HEX	PARAFUSO CAB HEX

Pollution Control
Control De Contaminación
Controle De Poluição

10-275

1-WC13-002-B

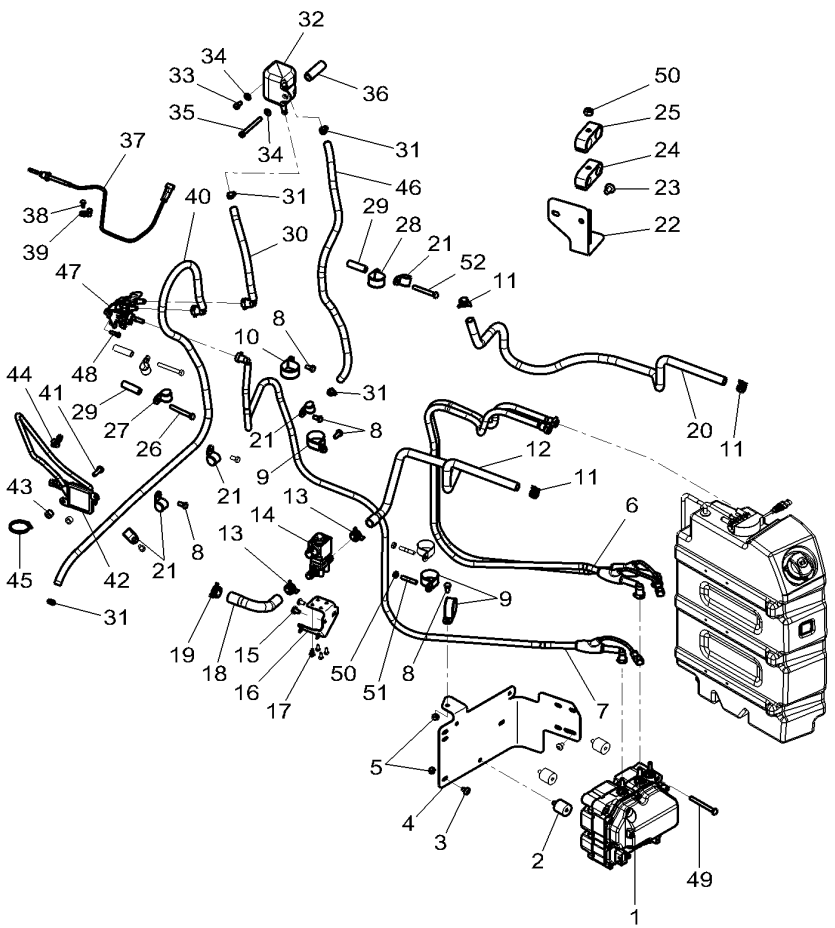

42	V837073768		1	SENSOR	CAPTADOR	CAPTOR
43	3011180X1		2	SPACER	DISTANCIADOR	ESPAÇADOR
44	4278314M1		1	CLAMP	ABRAZADERA	BRAÇADEIRA
45	3619622M1		1	CABLE TIE	APRIETACABLES	PRESILHA DO CABO
46	4353646M1		1	HOSE	TUBO DE GOMA	TUBO FLEXIVEL
47	V837073772		1	MODULE	MODULO	MÓDULO
48	1440350X1		3	HEX SOCKET SCREW	TORNILLO HEX CAB	PARAFU SEXTAVADO
49	339891X1		3	HEX CAP SCREW	TORNILLO CAB HEX	PARAFUSO CAB HEX
50	339169X1	M8	3	NUT	TUERCA	PORCA
51	1440022X1		2	STUD	ESPARRAGO ROSCA.	CAVILHA ROSCADA
52	390246X1	M8 X 70	1	HEX CAP SCREW	TORNILLO CAB HEX	PARAFUSO CAB HEX

Throttle Controls
Mandos Acelerador
Comandos Do Acelerador

10-280

1-WC14-015-C

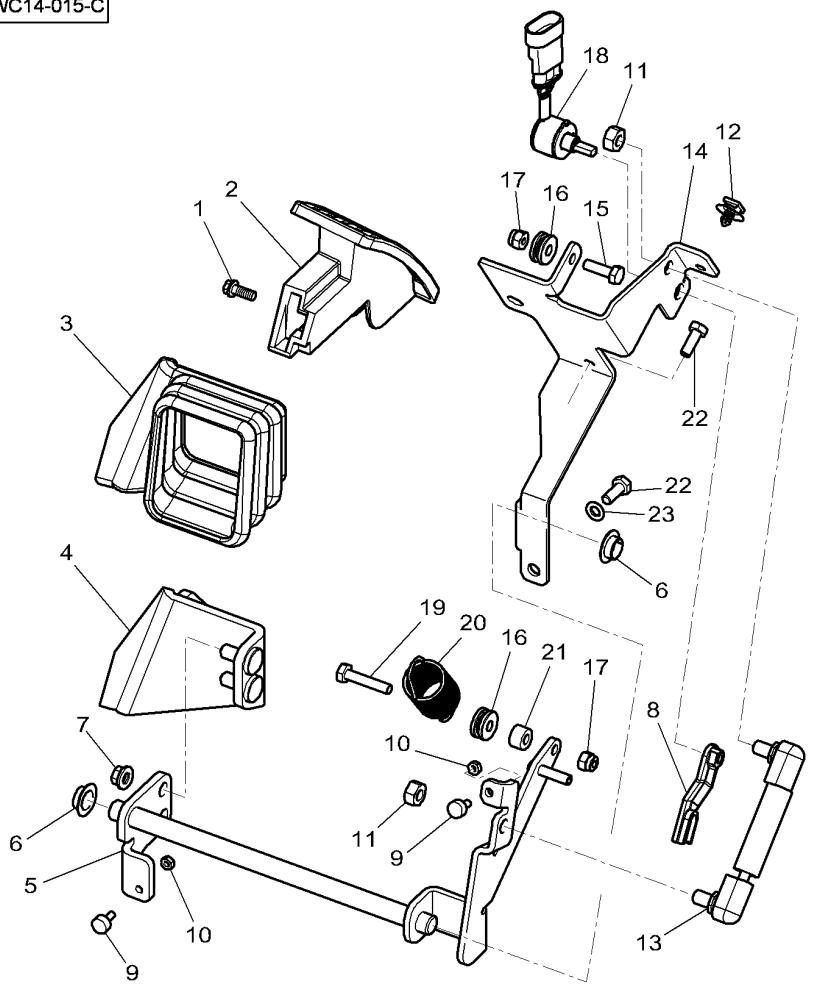

1	3009182X1	M6 X 16	1	CARRIAGE BOLT	TORNILLO A APOYO	PARAFUSO CAB.RED
2	4293933M2		1	SKATE	PATIN	PATIM.
3	4295774M2		1	ENVELOPE	SOBRE	ENVELOPE
4	4293937M2		1	ARM	BRAZO	BRACO
5	4295259M3		1	PEDAL	PEDAL	PEDAL
6	3385913M2		2	BUSH	CASQUILLO	CASQUILHO
7	339124X1	M8	2	HEX CAP SCREW	TORNILLO CAB HEX	PARAFUSO CAB HEX
8	4295264M1		1	CAM	LEVA	CAME
9	4296087M2		2	STOP	PARO	BATENTE.
10	390995X1	M5	2	NUT	TUERCA	PORCA
11	339169X1	M8	2	NUT	TUERCA	PORCA
12	4281082M1		1	CENTRALISER	CENTRALIZADOR	CENTRALIZADOR
13	4293994M1		1	RAM	ARIETE	CILINDRO HIDRÁUL
14	4293714M3		1	SUPPORT	SOPORTE	SUPORTE
15	339666X1	M6 X 20	1	HEX CAP SCREW	TORNILLO CAB HEX	PARAFUSO CAB HEX
16	4295261M1		2	DOWEL	CENTRAJE	CONTRAPINO
17	1441500X1	M6	2	TOP LOCKNUT	CONTRATUERCA SUP	CONTRA-PORCA SUP
18	**4297666M1**		1	TRANSDUCER	TRANSDUCER	TRANSDUTOR
19	1441268X1	M6 X 30	1	BOLT	BULON	PERNO PARA METAL
20	4295263M2		1	SPRING	MUELLE	MOLA
21	4295360M1		1	SPACER	DISTANCIADOR	ESPAÇADOR
22	339560X1	M6 X 16	2	HEX CAP SCREW	TORNILLO CAB HEX	PARAFUSO CAB HEX
23	390971X1		1	FLAT WASHER	ARANDELA PLANA	ANILHA CHATA

Throttle Controls
Mandos Acelerador
Comandos Do Acelerador

10-285

Driving Position Opposite
Conduite Inverso Polo
Posição De Condução Invertida

1-WC14-018-B

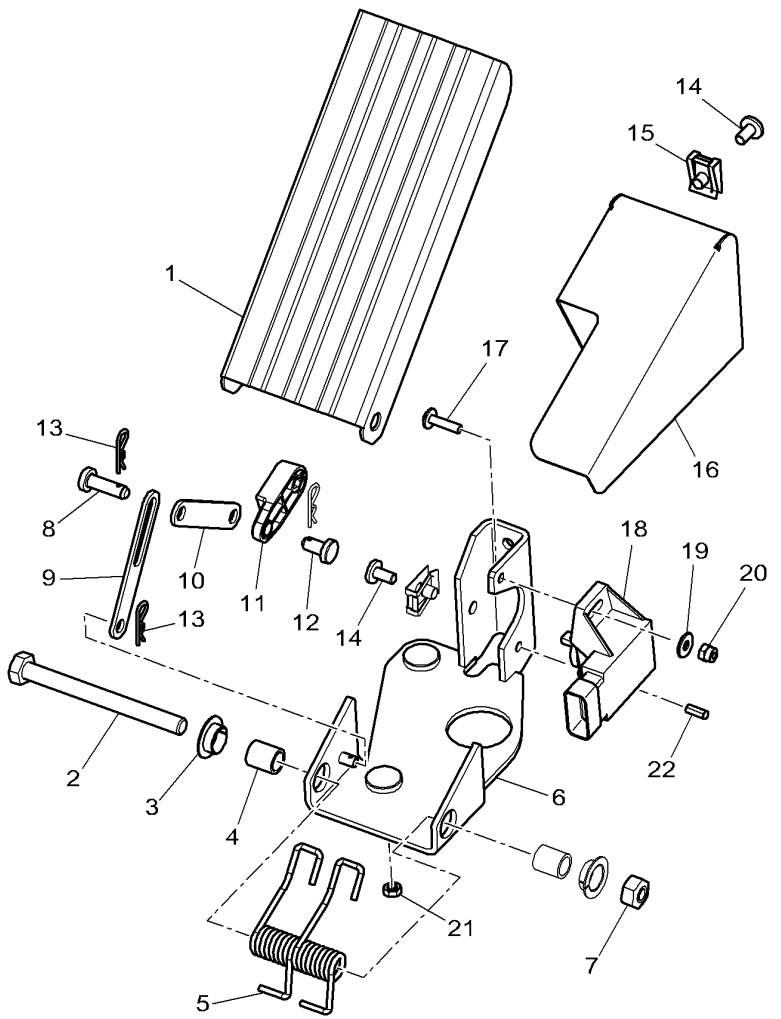

1	3712851M91		1	PEDAL	PEDAL	PEDAL
2	391286X1	M8 X 85	1	HEX CAP SCREW	TORNILLO CAB HEX	PARAFUSO CAB HEX
3	3385913M2		2	BUSH	CASQUILLO	CASQUILHO
4	4298508M1		2	SPACER	DISTANCIADOR	ESPAÇADOR
5	4290191M1		2	SPRING	MUELLE	MOLA
6*	4349749M2		1	SUPPORT	SOPORTE	SUPORTE
7	1441461X1	M8	1	LOCKNUT	TUERCA RETENCION	PORCA BLOQUEIO
8	392235X1	6 x 20	1	CLEVIS PIN	BULON CILINDRICO	PINO CILÍNDRIC.
9	4298066M1		1	ROD	VARILLA	TIRANTE
10	4298475M1		1	ROD	VARILLA	TIRANTE
11	4271320M1		1	ROD LINK	VARILLA ENGANCHE	BIELETA
12	3007850X1	6x12	1	CLEVIS PIN	BULON CILINDRICO	PINO CILÍNDRIC.
13	357145X1		3	HAIR PIN	RETENEDOR ELAST	PINO ELÁSTICO
14	3010578X1	M5 X 10	2	SCREW	TORNILLO	PARAFUSO
15	3715142M1		2	SPRING NUT	TUERCA RESORTE	PRESILHA PORCA
16*	4354236M2	⇒ 3784343M2	1	COWL	CAPERUZA	COBERTURA
17	3010804X1	M4 X 16	X	SCREW	TORNILLO	PARAFUSO
18	**3784361M1**		1	SENSOR	CAPTADOR	CAPTOR
19	3001856X1		1	WASHER	ARANDELA	ANILHA
20	3019139X1	M4	X	NUT	TUERCA	PORCA
21	1441461X1	M8	2	LOCKNUT	TUERCA RETENCION	PORCA BLOQUEIO
22*	1441728X1	➡ B088031	1	SPIROL PIN	PASADOR ESPIRAL	PINO ESPIRAL

20

Front Spacer
Espaciador Delantero
Espaçador Dianteiro

20-5

1-WD02-032-C

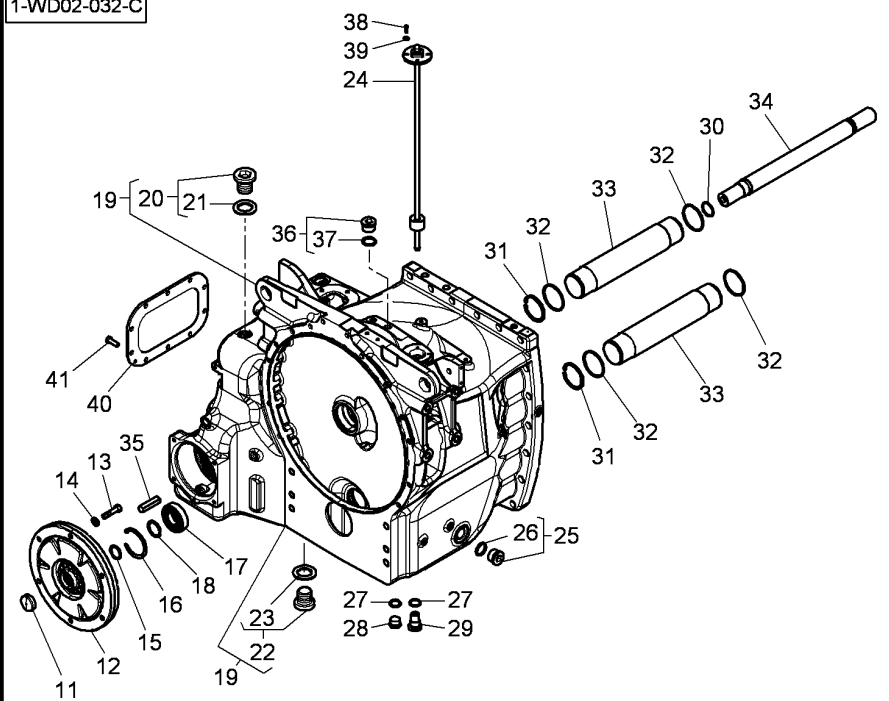

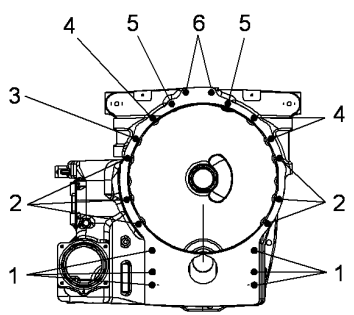

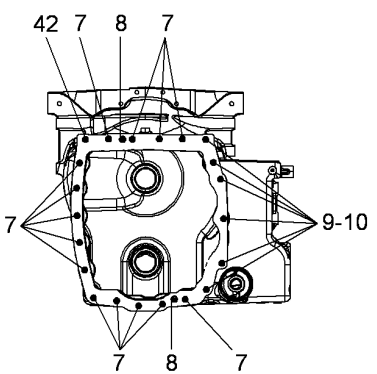

1	3011981X1	M18 X 190	6	SCREW	TORNILLO	PARAFUSO
2	3012037X1	M12 X 135	6	SCREW	TORNILLO	PARAFUSO
3	3011899X1	M12 X 50	1	SCREW	TORNILLO	PARAFUSO
4	3011279X1	M12 X 60	3	SCREW	TORNILLO	PARAFUSO
5	3012286X1	M12 X 235	2	SCREW	TORNILLO	PARAFUSO
6	3010853X1	M12 X 90	2	SCREW	TORNILLO	PARAFUSO
7	3010792X1	M18 X 65	14	SCREW	TORNILLO	PARAFUSO
8	X506285600000	∅ 20 X 36	2	DOWEL	CENTRAJE	CONTRAPINO
9	3012287X1	M18 X 45 42X25	6	STUD	ESPARRAGO ROSCA.	CAVILHA ROSCADA
10	3011390X1	M18	6	NUT	TUERCA	PORCA
11	4271289M1		1	PLUG	TAPON	ROLHA
12	E931100420080		1	HYDRAU DAMPER	AMORTIG HIDRAU	AMORTECEDOR HYDR
13	3010930X1	M10 X 55	6	HEX CAP SCREW	TORNILLO CAB HEX	PARAFUSO CAB HEX
14	390734X1		6	FLAT WASHER	ARANDELA PLANA	ANILHA CHATA
15	X548892900000		1	O RING	JUNTA TOROIDAL	JUNTA EM O
16	**339437X1**	∅ 80 MM	1	CIRCLIP	GRAPA CIRCULAR	ANEL TRAVA
17	339820X1		1	CIRCLIP	GRAPA CIRCULAR	ANEL TRAVA
18	H312100200100		1	BEAR. 6208 2RS	RODA. 6208 2RS	ROLA. 6208 2RS
19	4355305M91		1	SPACER	DISTANCIADOR	ESPAÇADOR
20	3014454X91	19 M42 X 2	4	PLUG	TAPON	ROLHA
21	3014537X1	20 ∅ 38.6 x 2.9	1	O RING	JUNTA TOROIDAL	JUNTA EM O
22	3014456X91	19 M48 X 2	1	PLUG	TAPON	ROLHA
22	3014454X91	19 M42 X 2	6	PLUG	TAPON	ROLHA
23	3014538X1	22 ∅ 44.6 x 2.9	1	O RING	JUNTA TOROIDAL	JUNTA EM O
23	3014537X1	22 ∅ 38.6 x 2.9	1	O RING	JUNTA TOROIDAL	JUNTA EM O
24	**G931860061150**		1	FUEL TRANSMITTER	EMISOR RESERVA	SENSOR NÍV.COMB.
25	**3010928X91**	M33 x 19	1	OIL DRAIN PLUG	TAPON DE VACIADO	TAMPÃO ESCOAMENT
26	3019399X1	25	1	O RING	JUNTA TOROIDAL	JUNTA EM O
27	X540008278000		2	SEAL	JUNTA REDONDA	JUNTA REDONDA
28	X483803200000	M26 x 1.5	1	PLUG	TAPON	ROLHA
29	931860061200		1	SCREW	TORNILLO	PARAFUSO
30	X548901801000	∅ 36.2 x 3	1	O RING	JUNTA TOROIDAL	JUNTA EM O
31	1442407X1		2	CIRCLIP	GRAPA CIRCULAR	ANEL TRAVA
32	X548953366000		4	O RING	JUNTA TOROIDAL	JUNTA EM O
33	4284754M2		2	TUBE	TUBO.	CANO
34	916100421102		1	DRIVE SHAFT	EJE MOTRIZ	CARDAN
35	1440401X1		1	ROLL PIN	PASADOR ELASTICO	PINO CILÍNDRICO
36	3010898X91		1	PLUG	TAPON	ROLHA
37	**3019397X1**	36	1	O RING	JUNTA TOROIDAL	JUNTA EM O
38	339721X1	M5 X 16	4	HEX CAP SCREW	TORNILLO CAB HEX	PARAFUSO CAB HEX
39	3019560X1		4	FLAT WASHER	ARANDELA PLANA	ANILHA CHATA
40*	4287420M6		1	COVER	CUBIERTA	TAMPA
41	3010802X1	M10 X 25	10	HEX CAP SCREW	TORNILLO CAB HEX	PARAFUSO CAB HEX
42	3010792X1	M18 X 65	1	SCREW	TORNILLO	PARAFUSO

Flywheel & Flywheel Housing
Volante & Carter Del Volante
Volante &

20-10

1-WA07-036-A

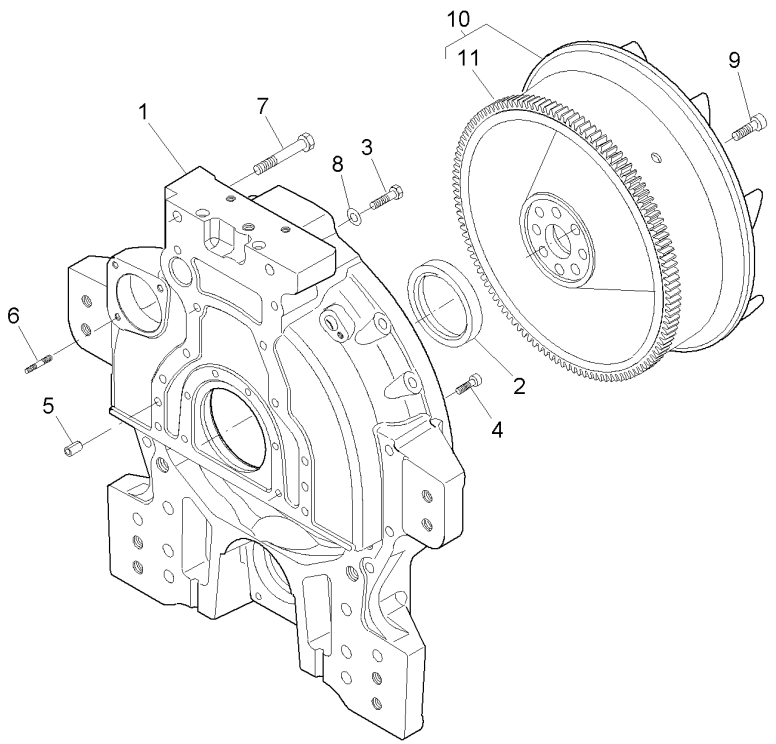

1	V837073939		1	FLYWHEEL HOUSING	CUBIERTA V MOTOR	CARCAÇA VOLANTE
2	V836840884		1	OIL SEAL	BUJE RETENACEITE	RETENTOR
2	V836020054	⧗ 2.00 MM	X	SPACER	DISTANCIADOR	ESPAÇADOR
3	V528702230	M12 X 40	8	HEX CAP SCREW	TORNILLO CAB HEX	PARAFUSO CAB HEX
4	V581705030	M10 X 30	6	HEX SOCKET SCREW	TORNILLO HEX CAB	PARAFU SEXTAVADO
5	V598359850		2	PIN	PASADOR	PERNO
6	V546801815	M10 X 30	3	STUD	ESPARRAGO ROSCA.	CAVILHA ROSCADA
7	V529903160	M16 X 110	2	HEX CAP SCREW	TORNILLO CAB HEX	PARAFUSO CAB HEX
8	V500951200		8	FLAT WASHER	ARANDELA PLANA	ANILHA CHATA
9	V581705850	M14 X 40	8	HEX SOCKET SCREW	TORNILLO HEX CAB	PARAFU SEXTAVADO
10	V836867880		1	FLYWHEEL	VOLANTE MOTOR	VOLANTE MOTOR
11	V836659026	10	1	ANNULAR GEAR	ENGRANAJE ANULAR	COROA.

Clutch Control
Mando Del Embrague
Comando Da Embreagem

20-15

1-WD08-007-A

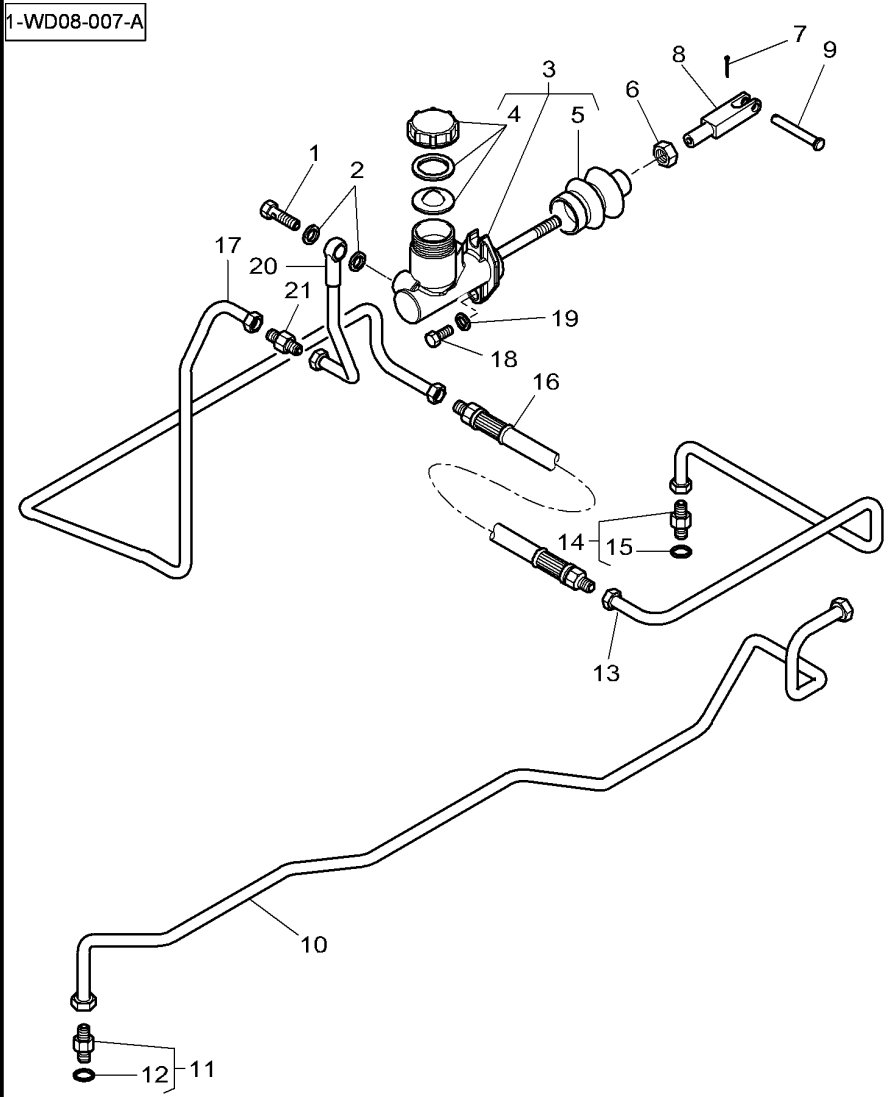

1	4281624M1		
2	1440700X1		
3	4281625M2		
4	3907807M92	3	
5	3903845M1	3	
6	392310X1		
7	1442994X1	∅	3 X 25
8	4294519M1		
9	3014100X1	∅	12 X 89
10	4297772M2		
11	338906X91		
12	338760X1	11	
13	4291340M2		
14	3011554X91		
15	338761X1	14	
16	4292715M4	◄►	480 MM
17	4347859M1		
18	3009492X1		M10 X 25
19	385362X1		
20	4347858M1		
21	338707X1		

1	BANJO BOLT	TORNILLO HUECO	PARAFUSO BANJO
2	SEAL	JUNTA REDONDA	JUNTA REDONDA
1	MAIN CYLINDER	CILINDRO PRINCIP	CILINDRO PRINC.
1	PLUG	TAPON	ROLHA
1	BELLOWS	FUELLE	COIFA
1	NUT	TUERCA	PORCA
1	SPLIT PIN	PASADOR HENDIDO	CJ. PENTE
1	CLEVIS	GANCHO SEGURI.	SUPORTE..
1	CLEVIS PIN	BULON CILINDRICO	PINO CILÍNDRIC.
1	TUBE	TUBO.	CANO
1	UNION	RACOR	LIGAÇÃO
1	O RING	JUNTA TOROIDAL	JUNTA EM O
1	TUBE	TUBO.	CANO
1	UNION	RACOR	LIGAÇÃO
1	O RING	JUNTA TOROIDAL	JUNTA EM O
1	BRAKE HOSE	TUBO DE FRENO	MANGUEIRA FREIO
1	TUBE	TUBO.	CANO
2	HEX CAP SCREW	TORNILLO CAB HEX	PARAFUSO CAB HEX
2	FLAT WASHER	ARANDELA PLANA	ANILHA CHATA
1	TUBE	TUBO.	CANO
1	UNION	RACOR	LIGAÇÃO

Transmission
Transmision
Transmissão

Housing
Caja
Carcaça

25-5

1-WE97-021-A

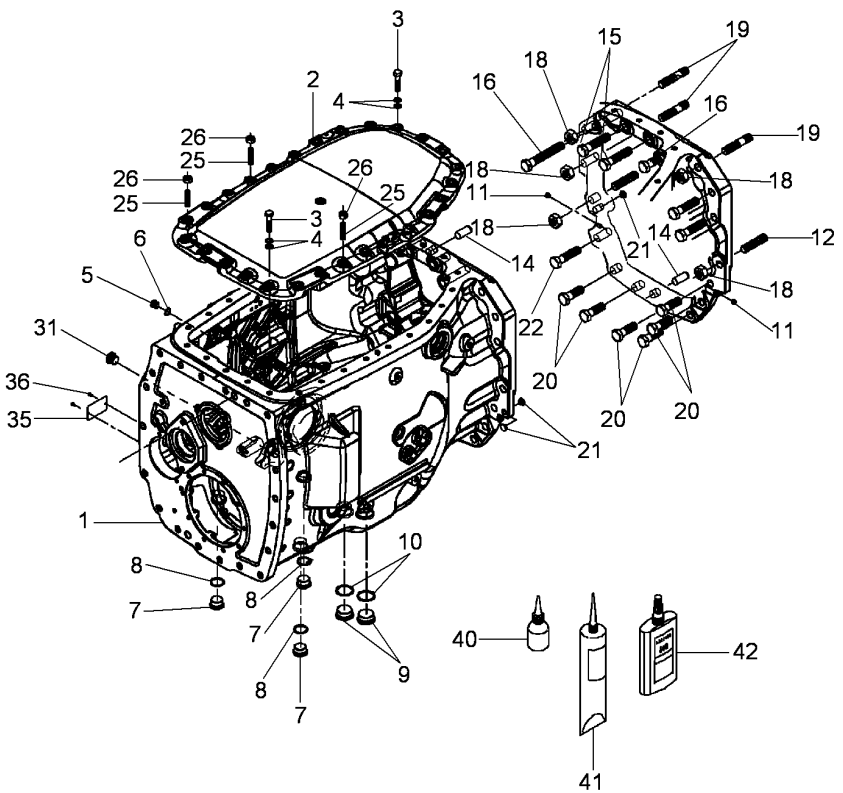

1	931100052020		1	TRANSM.HOUSING	CAJA TRANSMISION	CARCAÇA TRANSM.
2	916101050060		1	COVER	CUBIERTA	TAMPA
3	X486536106000	M12X55	24	SCREW	TORNILLO	PARAFUSO
4	X520805000000		27	LOCK WASHER.	ARANDELA SEGURI.	ANILHA PARADA.
5	X483801200000	M16X1,5	1	SCREW	TORNILLO	PARAFUSO
6	X540004878000		1	SEAL	JUNTA REDONDA	JUNTA REDONDA
7	**X483804801000**	M33X2	3	OIL DRAIN PLUG	TAPON DE VACIADO	TAMPÃO ESCOAMENT
8	**X540010278000**		3	SEALING WASHER	ARANDELA SELLADO	ANILHA ESTANQUI.
9	X483807201000	M42X2	2	SCREW	TORNILLO	PARAFUSO
10	X540012278000		2	SEAL	JUNTA REDONDA	JUNTA REDONDA
11	X483500200000	M10X1	2	SCREW	TORNILLO	PARAFUSO
12	X489154900000	M20X50	2	STUD	ESPARRAGO ROSCA.	CAVILHA ROSCADA
14	X506286500000		2	DOWEL	CENTRAJE	CONTRAPINO
15	X486555700000		2	SCREW	TORNILLO	PARAFUSO
16	X486556202000		2	SCREW	TORNILLO	PARAFUSO
18	X428205005000		5	NUT	TUERCA	PORCA
19	X489155400000	M20X75	3	STUD	ESPARRAGO ROSCA.	CAVILHA ROSCADA
20	X487555100000	M20X60	6	SCREW	TORNILLO	PARAFUSO
21	X499502495000		3	PLUG	TAPON	ROLHA
22	X487555507000	M20X80	3	SCREW	TORNILLO	PARAFUSO
25	205100150130		3	STUD	ESPARRAGO ROSCA.	CAVILHA ROSCADA
26	X428203241000		3	NUT	TUERCA	PORCA
31	X483802801000		1	SCREW	TORNILLO	PARAFUSO
35	903100050110		1	IDENTITY PLATE	PLACA IDENTIF.	PLACA IDENTIFIC.
36	X419432887000		2	NAIL, NOTCHED	GARRA DENTADA	PINO CHANFRADO
40	X903050074000		X	LOCTITE	LOCTITE	LOCTITE
41	X903050084000		X	LOCTITE	LOCTITE	LOCTITE
42	X903050091000		X	LOCTITE	LOCTITE	LOCTITE

Gear Box
Caja Del Velocidades
Caixa De Velocidades

25-10

1-WG89-001-A

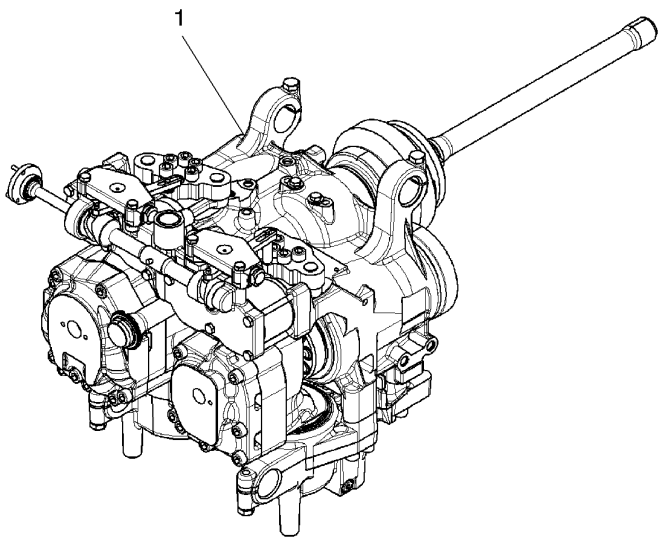

1	0099059000000		1	GEARBOX ML 260	CAJA CAMB. ML260	TRANSMISS. ML260
1	Z099059000000	[A]	1	GEARBOX ML 260	CAJA CAMB. ML260	TRANSMISS. ML260
1	**0099003102000**	[A]	1	KIT, REPAIR	JUEGO REPARACION	JG. REPARO

[A] STANDARD EXCHANGE
INTERCAMBIO NORMAL
TROCA NORMAL

Inner Housing
Carter Interior
Cárter Interior

25-15

1-WG67-004-A

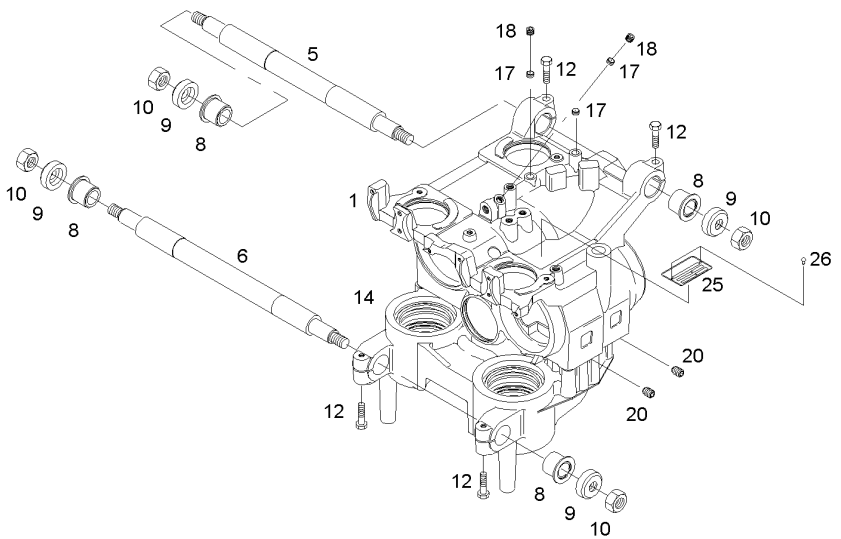

1		[A] 👁 25-10 No 1	1 HOUSING	ALOJAMIENTO	CARCAÇA
5	916100630012	⇒ 916100630011	1 SHAFT	ARBOL	EIXO.
6	916100630020		1 SHAFT	ARBOL	EIXO.
8	H916100630010		4 BUSH	CASQUILLO	CASQUILHO
9	916100630030		4 RING	ANILLO	ANEL
10	X434105040000	M20	4 NUT	TUERCA	PORCA
12		[A]	4 HEX CAP SCREW	TORNILLO CAB HEX	PARAFUSO CAB HEX
14		👁 25-45 No 1	1 PLATE	PLATO	PLACA
17		[A]	3 NOZZLE	TOBERA	BICO INJETOR
18		[A] M12 X 1,5	3 PLUG	TAPON	ROLHA
20		[A]	2 SCREW	TORNILLO	PARAFUSO
25	A385300021010		1 IDENTITY PLATE	PLACA IDENTIF.	PLACA IDENTIFIC.
26	X419432887000		2 NAIL, NOTCHED	GARRA DENTADA	PINO CHANFRADO

[A] NOT SUPPLIED SEPARATELY
NO SUMINISTRADOSEPARADAMENTE
NÃO FORNECIDO SEPARADAMENTE

Planetary Drive
Transmision Planetaria
Grupo Planetário

25-20

1-WG68-003-A

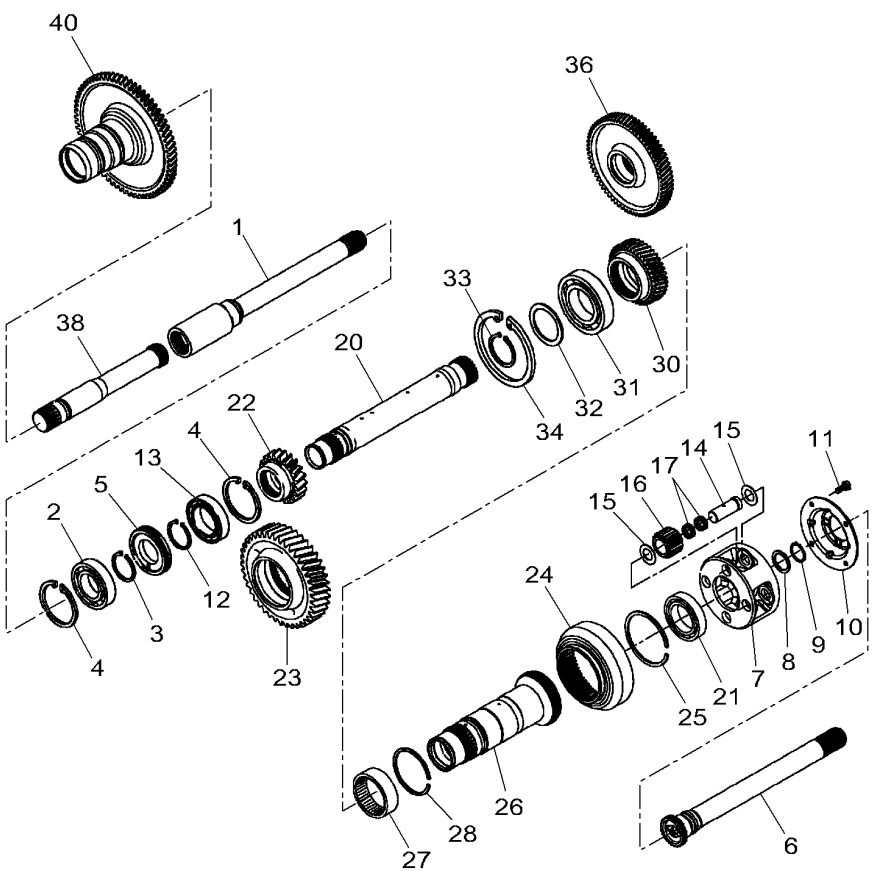

1		[A]	1	SHAFT	ARBOL	EIXO.
2		[A]	1	BEARING ASSY	RODAMIENTO RAD	CJ. ROLAMENTO
3		[A]	1	CIRCLIP	GRAPA CIRCULAR	ANEL TRAVA
4		[A]	2	CIRCLIP	GRAPA CIRCULAR	ANEL TRAVA
5		[A]	1	TUBE	TUBO.	CANO
6	934152220350	50-5 No 10	1	SHAFT	ARBOL	EIXO.
7		[A]	1	CARRIER	PORTADOR	PORTA ENGRENAGEM
8		[A]	1	CHOCK	CALZA	CALÇO.
9		[A]	1	CIRCLIP	GRAPA CIRCULAR	ANEL TRAVA
10	934100080180		1	COVER	CUBIERTA	TAMPA
11	X487527905000	[A]	4	SCREW	TORNILLO	PARAFUSO
		M8 X 25				
12		[A]	1	KIT, CIRCLIP	KIT, CIRCLIP	KIT ANEL TRAVA
13		[A]	1	BEARING ASSY	RODAMIENTO RAD	CJ. ROLAMENTO
14		[A]	3	CLEVIS PIN	BULON CILINDRICO	PINO CILÍNDRIC.
15		[A]	6	WASHER	ARANDELA	ANILHA
16		[A]	3	DIFF PINION	PINON DIFERENC	ENGR. SATÉLITE
		20				
17		[A]	6	NEEDLE CAGE	JUALA DE AGUJA	ROLAMENTO AGULHA
20		[A]	1	SHAFT	ARBOL	EIXO.
		27				
21		[A]	1	BEARING ASSY	RODAMIENTO RAD	CJ. ROLAMENTO
22		[A]	1	PINION	PINON	PINHAO
		22				
23		25-30 No 1	1	PINION	PINON	PINHAO
24		[A]	1	ANNULAR GEAR	ENGRANAJE ANULAR	COROA.
25		[A]	1	RING	ANILLO	ANEL
		∅ 95 X 2,5				
26		[A]	1	SHAFT	ARBOL	EIXO.
27		[A]	1	BEARING ASSY	RODAMIENTO RAD	CJ. ROLAMENTO
		∅ 68 X 25				
28		[A]	1	RING	ANILLO	ANEL
		∅ 82 X 2				
30		[A]	1	PINION	PINON	PINHAO
		30				
31		[A]	1	BEARING ASSY	RODAMIENTO RAD	CJ. ROLAMENTO
32		[A]	1	KIT, WASHER	JUEGO ARANDELAS	JG. ARRUELAS
33		[A]	1	CIRCLIP	GRAPA CIRCULAR	ANEL TRAVA
		∅ 60 X 2				
34		[A]	1	CIRCLIP	GRAPA CIRCULAR	ANEL TRAVA
		∅ 110 X 4				
36		[A]	1	PINION	PINON	PINHAO
		25-25 No 1				
38	916101080070		1	SHAFT	ARBOL	EIXO.
40		70-135 No 1	1	PINION	PINON	PINHAO

[A] NOT SUPPLIED SEPARATELY
NO SUMINISTRADOSEPARADAMENTE
NÃO FORNECIDO SEPARADAMENTE

Pump Shaft
Eje De Bomba
Eixo Da Bomba

25-25

1-WG69-002-A

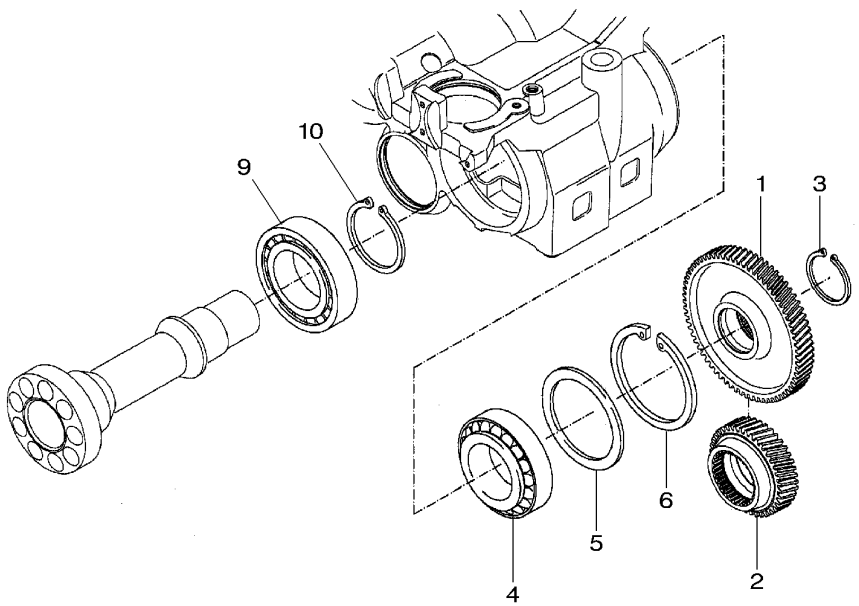

1	[A]	1	PINION	PINON	PINHAO
	48				
2	[A]	1	PINION	PINON	PINHAO
3	[A]	1	CIRCLIP	GRAPA CIRCULAR	ANEL TRAVA
	∅ 55 X 3				
4	[A]	1	BALL BEARING	COJINETE BOLAS	ROLAMENTO ESFERA
5	[A]	1	CHOCK	CALZA	CALÇO.
6	[A]	1	CIRCLIP	GRAPA CIRCULAR	ANEL TRAVA
	∅ 125 X 4				
9	[A]	1	BEARING ASSY	RODAMIENTO RAD	CJ. ROLAMENTO
10	[A]	1	CIRCLIP	GRAPA CIRCULAR	ANEL TRAVA

[A] NOT SUPPLIED SEPARATELY
NO SUMINISTRADOSEPARADAMENTE
NÃO FORNECIDO SEPARADAMENTE

Accumulator Shaft
Eje Sumatorio
Árvore De Acúmulo

25-30

1-WG70-002-A

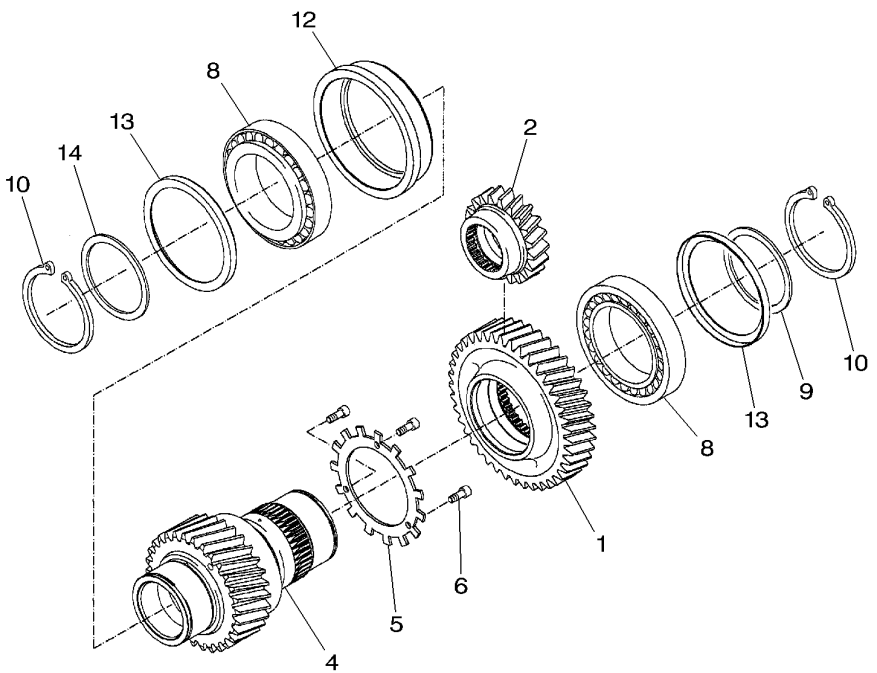

1	[A]	1	PINION	PINON	PINHAO
	45				
2	[A]	1	PINION	PINON	PINHAO
4	[A]	1	SHAFT	ARBOL	EIXO.
	29				
5	[A]	1	PINION	PINON	PINHAO
6	[A]	3	HEX CAP SCREW	TORNILLO CAB HEX	PARAFUSO CAB HEX
	M6 X 12				
8	[A]	2	BALL BEARING	COJINETE BOLAS	ROLAMENTO ESFERA
9	[A]	1	SHIM	CALCE	CALÇO
10	[A]	2	CIRCLIP	GRAPA CIRCULAR	ANEL TRAVA
12	[A]	1	RING	ANILLO	ANEL
13	[A]	2	SHIELD	BLINDAJE	BLINDAGEM
14	[A]	1	KIT, WASHER	JUEGO ARANDELAS	JG. ARRUELAS

[A] NOT SUPPLIED SEPARATELY
NO SUMINISTRADOSEPARADAMENTE
NÃO FORNECIDO SEPARADAMENTE

Hydraulic Pump
Bomba Hidraulica
Bomba Hidráulica

25-35

1-WP32-003-A

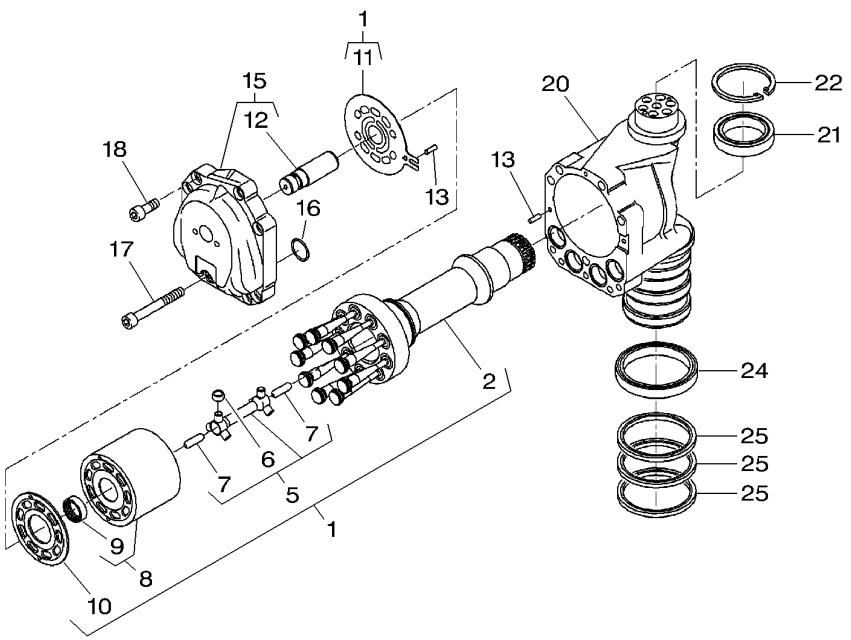

1		[A]	
2		1	[A]
5		1	[A]
6		5	[A]
7		5	[A]
8		1	[A]
9		8	[A]
10		1	[A]
11		1	[A]
12		15	REF. 15
13	X506239300000		∅ 6 X 20
15			[A]
16	X548885102000		∅ 29,1 X 2,55
17	X485019801000		M12 X 80
18			[A]
			M12 X 50
20			[A]
21	X620430501000		60 X 85 X 16
22	X530107946000		
24	X622348000000		95 X 115 X 15
25			[A]

[A] NOT SUPPLIED SEPARATELY
NO SUMINISTRADOSEPARADAMENTE
NÃO FORNECIDO SEPARADAMENTE

1	ASSEMBLY SET	ASSEMBLY SET	JOGO DE MONTAGEN
1	SHAFT	ARBOL	EIXO.
1	CLEVIS PIN	BULON CILINDRICO	PINO CILÍNDRIC.
1	BUSH	CASQUILLO	CASQUILHO
1	CLEVIS PIN	BULON CILINDRICO	PINO CILÍNDRIC.
1	CYLINDER	CILINDRO	CILINDRO
1	BEARING ASSY	RODAMIENTO RAD	CJ. ROLAMENTO
1	PLATE	PLATO	PLACA
1	PLATE	PLATO	PLACA
1	CLEVIS PIN	BULON CILINDRICO	PINO CILÍNDRIC.
2	DOWEL	CENTRAJE	CONTRAPINO
1	COVER	CUBIERTA	TAMPA
4	O RING	JUNTA TOROIDAL	JUNTA EM O
1	HEX CAP SCREW	TORNILLO CAB HEX	PARAFUSO CAB HEX
9	HEX CAP SCREW	TORNILLO CAB HEX	PARAFUSO CAB HEX
1	HOUSING	ALOJAMIENTO	CARCAÇA
1	BEARING	COJINETE	ROLAMENTO
1	CIRCLIP	GRAPA CIRCULAR	ANEL TRAVA
1	ROLLER BEARING	COJINETE RODILLO	ROLAMENTO ROLOS
3	GASKET	JUNTA PLANA	JUNTA CHATA

Hydraulique Motor
Motor Hidraulico
Motor Hidráulico

25-40

1-WP26-002-A

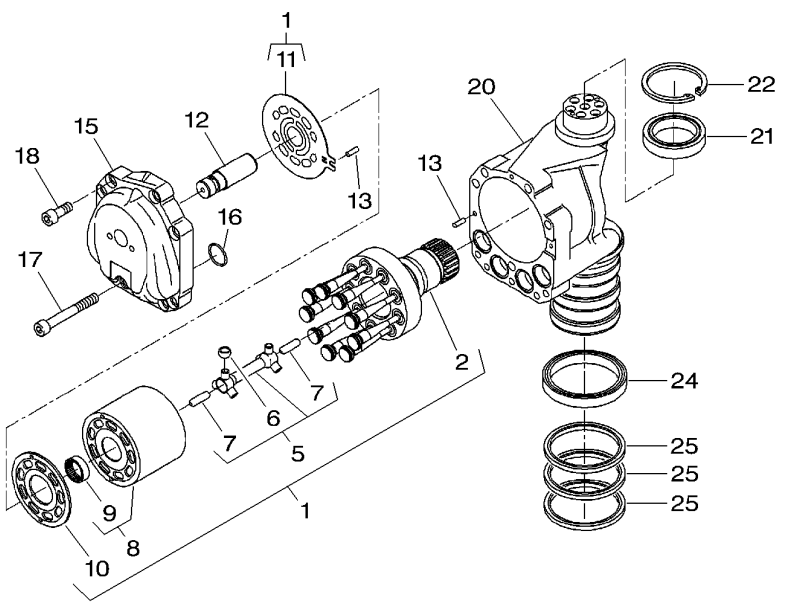

1			[A]	1	ASSEMBLY SET	ASSEMBLY SET	JOGO DE MONTAGEN
2		1	[A]	1	SHAFT	ARBOL	EIXO.
5		1	[A]	1	GASKET	JUNTA PLANA	JUNTA CHATA
6		5	[A]	1	BUSH	CASQUILLO	CASQUILHO
7		5	[A]	2	CLEVIS PIN	BULON CILINDRICO	PINO CILÍNDRIC.
8		1	[A]	1	CYLINDER	CILINDRO	CILINDRO
9		8	[A]	1	BEARING ASSY	RODAMIENTO RAD	CJ. ROLAMENTO
10		1	[A]	1	PLATE	PLATO	PLACA
11		1	[A]	1	PLATE	PLATO	PLACA
12			[A]	1	CLEVIS PIN	BULON CILINDRICO	PINO CILÍNDRIC.
13			[A]	2	PIN	PASADOR	PERNO
15			[A]	1	COVER	CUBIERTA	TAMPA
16	X548885102000		29,1 X 2,55	4	O RING	JUNTA TOROIDAL	JUNTA EM O
17			[A] M12 X 80	1	SCREW	TORNILLO	PARAFUSO
18			[A] M12 X 50	9	SCREW	TORNILLO	PARAFUSO
20			[A]	1	HOUSING	ALOJAMIENTO	CARCAÇA
21			[A] 60 X 85 X 16	1	BEARING	COJINETE	ROLAMENTO
22			[A]	1	CIRCLIP	GRAPA CIRCULAR	ANEL TRAVA
24			[A] 95 X 115 X 15	1	ROLLER BEARING	COJINETE RODILLO	ROLAMENTO ROLOS
25			[A]	3	GASKET	JUNTA PLANA	JUNTA CHATA

[A] NOT SUPPLIED SEPARATELY
NO SUMINISTRADOSEPARADAMENTE
NÃO FORNECIDO SEPARADAMENTE

Duct Plate
Placa Del Conducto
Placa Hidráulica

25-45

1-WG72-002-B

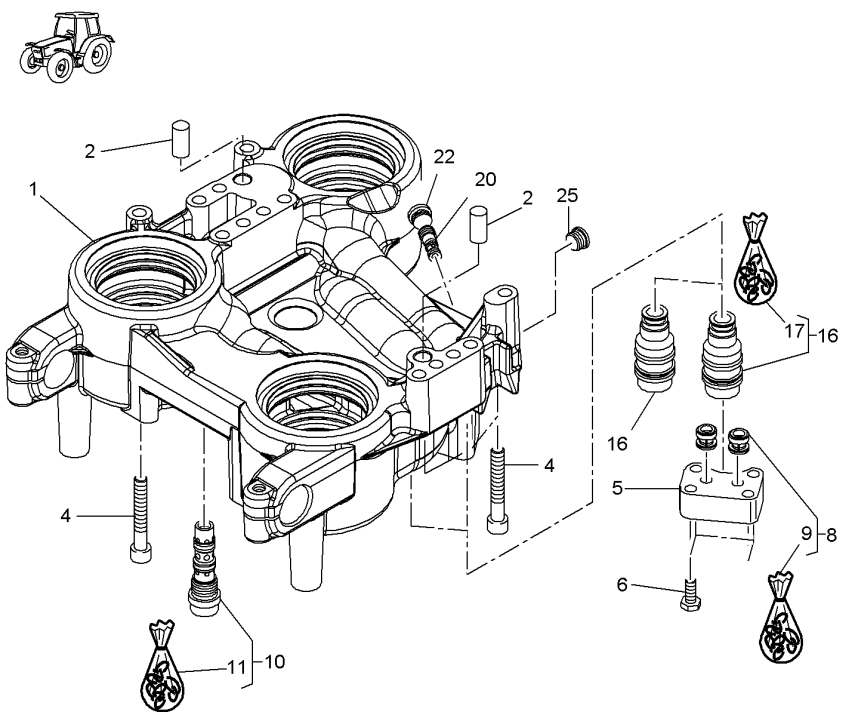

1		[A] 👁 25-10 No 1	1	PLATE	PLATO	PLACA
2		[A]	2	PIN	PASADOR	PERNO
4		[A] M12 X 80	13	SCREW	TORNILLO	PARAFUSO
5	916100430020		1	FLANGE	PLETINA	FLANGE
6		[A] M10 X 40	4	SCREW	TORNILLO	PARAFUSO
8	X600585202000		2	NON RETURN VALVE	VALV.SIN RETORNO	VÁLVULA SENT.ÚNI
9	X600585202010	8	1	KIT, JOINT	JUEGO JUNTAS	JOGO DE JUNTAS
10	G916101430020		1	FLUSHING VALVE	VÁLVULA LAVADO	VÁLVULA ESGUICHO
11	F916100430010	10	1	KIT, JOINT	JUEGO JUNTAS	JOGO DE JUNTAS
16	**G716100430011**	●○ G716100430010	2	DISCHARGE VALVE	VALVULA ALIVIO	COLETOR.
17	F716100430020	16	1	KIT, JOINT	JUEGO JUNTAS	JOGO DE JUNTAS
20	G916101430030		1	VALVE	VALVULA	VALVULA
22	X483900400000	M12 X 1,5	1	SCREW	TORNILLO	PARAFUSO
25		[B]	1	SCREW	TORNILLO	PARAFUSO

[A] NOT SUPPLIED SEPARATELY
NO SUMINISTRADOSEPARADAMENTE
NÃO FORNECIDO SEPARADAMENTE

[B] NOT USED
NO SE USA
NÃO USADO

Adjusting Device
Dispositivo Ajustable
Dispositivo Ajustável

25-50

1-WG73-003-A

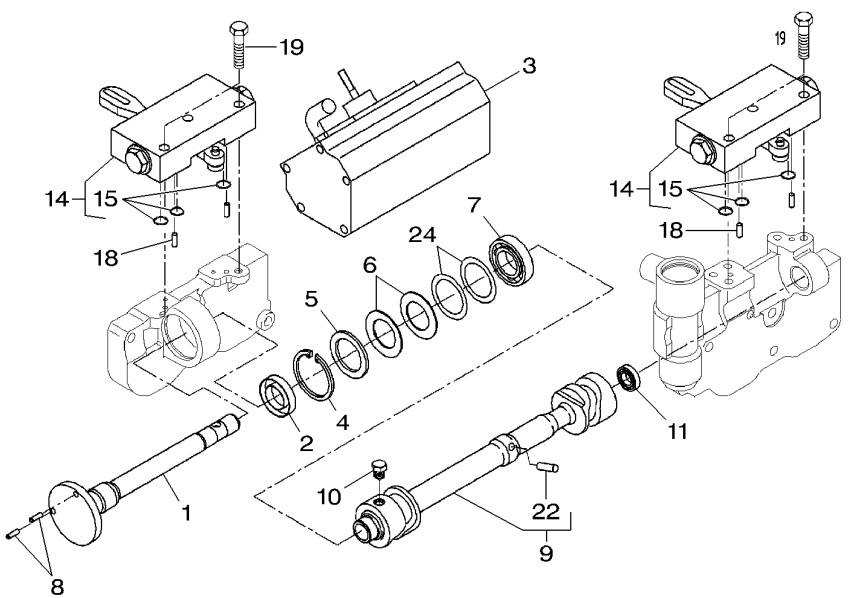

1	916101530011		
2	X550035200000	22 X 35 X 8/7	
3		👁 25-75 No 1	
4	X530105346000	∅ 42 X 1,75	
5	X534538146000		
6	X699239900000		
7	X607305302000		
8*	**X506233801000**	⇒ 916970160401	
9	H926103530020		
10	916100530170		
11	X606722501000		
14	G916100530013		
15	X548823200000	14 ∅ 9,25 X 1,78	
18		[A]	
19		[A]	
22	X506239300000	9 M6 X 20	
24	G001990200140		

[A] NOT SUPPLIED SEPARATELY
NO SUMINISTRADOSEPARADAMENTE
NÃO FORNECIDO SEPARADAMENTE

1	SHAFT	ARBOL	EIXO.
1	OIL SEAL	BUJE RETENACEITE	RETENTOR
1	CONTROL	MANDO	CONTROLE
1	CIRCLIP	GRAPA CIRCULAR	ANEL TRAVA
2	BACKUP RING	ANILLA SOPORTE	ANEL DE APOIO
2	CUP SPRING	CUBETA DE MUELLE	ANEL MOLA
1	BALL BEARING	COJINETE BOLAS	ROLAMENTO ESFERA
2	PIN	PASADOR	PERNO
1	SHAFT	ARBOL	EIXO.
1	SCREW	TORNILLO	PARAFUSO
1	BALL BEARING	COJINETE BOLAS	ROLAMENTO ESFERA
2	REGULATOR	REGULADOR	REGULADOR
3	O RING	JUNTA TOROIDAL	JUNTA EM O
4	PIN	PASADOR	PERNO
4	HEX CAP SCREW	TORNILLO CAB HEX	PARAFUSO CAB HEX
1	DOWEL	CENTRAJE	CONTRAPINO
1	KIT, WASHER	JUEGO ARANDELAS	JG. ARRUELAS

Adjusting Device
Dispositivo Ajustable
Dispositivo Ajustável

25-55

1-WG73-006-A

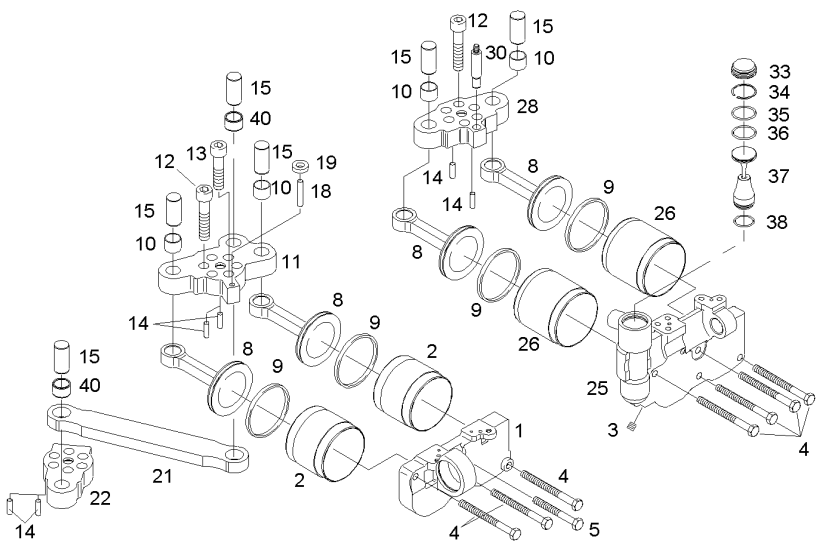

1	718100531020		**1**	HOUSING	ALOJAMIENTO	CARCAÇA
2	916100530041		**2**	PIPE	TUBO	TUBO
3		25 M8 X 8 REF. 25	**1**	HEX CAP SCREW	TORNILLO CAB HEX	PARAFUSO CAB HEX
4		[A] M8 X 90	**7**	HEX CAP SCREW	TORNILLO CAB HEX	PARAFUSO CAB HEX
5		[A] M8 X 70	**1**	HEX CAP SCREW	TORNILLO CAB HEX	PARAFUSO CAB HEX
8	916101530050		**4**	PISTON	PISTON	EMBOLO
9	X547502700000	∅ 70 X 4,2	**4**	SUMP GASKET	JUNTA DE PERFIL	JUNTA CARTER
10	X605026800000		**6**	BEARING BUSH	BUJE DE COJINETE	BUCHA-ROLAMENTO
11	G916100530030		**1**	LEVER	PALANCA	ALAVANCA
12		[A] M12 X 50	**17**	SCREW	TORNILLO	PARAFUSO
13		[A] M12 X 40	**1**	SCREW	TORNILLO	PARAFUSO
14		[A]	**6**	PIN	PASADOR	PERNO
15		[A]	**6**	CLEVIS PIN	BULON CILINDRICO	PINO CILÍNDRIC.
18	X506240500000	M6X36	**1**	DOWEL	CENTRAJE	CONTRAPINO
19		[A]	**3**	WASHER	ARANDELA	ANILHA
21	G926103530010		**1**	STRAP	FAJA	ALÇA
22	G916100530040		**1**	LEVER	PALANCA	ALAVANCA
25	H718100531010		**1**	HOUSING	ALOJAMIENTO	CARCAÇA
26	916100530060		**2**	PIPE	TUBO	TUBO
28		[AC]	**1**	LEVER	PALANCA	ALAVANCA
30		[A]	**1**	CLEVIS PIN	BULON CILINDRICO	PINO CILÍNDRIC.
33		25 REF. 25	**1**	COVER	CUBIERTA	TAMPA
34		25 REF. 25	**1**	RING	ANILLO	ANEL
35		25 REF. 25	**1**	GASKET	JUNTA PLANA	JUNTA CHATA
36		25 REF. 25	**1**	GASKET	JUNTA PLANA	JUNTA CHATA
37		25 REF. 25	**1**	CLEVIS PIN	BULON CILINDRICO	PINO CILÍNDRIC.
38		25 REF. 25	**1**	GASKET	JUNTA PLANA	JUNTA CHATA
40		21 [A]	**1**	BEARING BUSH	BUJE DE COJINETE	BUCHA-ROLAMENTO

[A] NOT SUPPLIED SEPARATELY
NO SUMINISTRADOSEPARADAMENTE
NÃO FORNECIDO SEPARADAMENTE

[C] INCLUDES REF. 14,15,30
INCLUYE REF. 14,15,30
INCLUI REFERÊNCIAS 14, 15, 30

Group Gear Shifting
Cambio De Grupo
Grupo De Engrenagens Da Transmissão

25-60

1-WG75-004-A

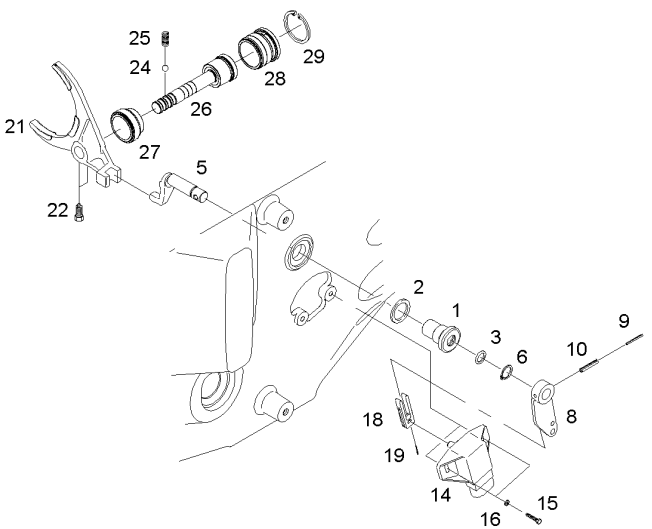

1	395102080011		1	GUIDE BUSH	CASQUILLO GUIA	BUCHA GUIA
2	X540008278000		1	SEAL	JUNTA REDONDA	JUNTA REDONDA
3	X548848066000		1	O RING	JUNTA TOROIDAL	JUNTA EM O
5	205116300081		1	FINGER	DEDO	DEDO
6	X530014446000		1	CIRCLIP	GRAPA CIRCULAR	ANEL TRAVA
8	H916101170010		1	LEVER	PALANCA	ALAVANCA
9	X500613146000		1	ROLL PIN	PASADOR ELASTICO	PINO CILÍNDRICO
10	X500624946000		1	ROLL PIN	PASADOR ELASTICO	PINO CILÍNDRICO
14	**G916971020033**		1	SENSOR	CAPTADOR	CAPTOR
15	X487513841000	M4 X 16	2	SCREW	TORNILLO	PARAFUSO
16	X450003308000		2	DISC	DISCO	DISCO
18	916101170020		1	DRIVING	DE MANDO	ACIONAMENTO
19	X500604900000		1	ROLL PIN	PASADOR ELASTICO	PINO CILÍNDRICO
21	926103080020		1	SHIFT FORK	HORQ.DE CAMBIOS	GARFO DA MUDANÇA
22	X477027705000	M8 X 20	2	SCREW	TORNILLO	PARAFUSO
24	X624206000000		1	BALL	BOLA	ESFERA
25	012100090080		1	SPRING	MUELLE	MOLA
26	926103080010		1	CYLINDER ROD	BIELA DE CILINDR	HASTE CILINDRO
27	716101081020		1	PISTON	PISTON	EMBOLO
28	716101081030		1	COVER	CUBIERTA	TAMPA
29	X530105946000		1	CIRCLIP	GRAPA CIRCULAR	ANEL TRAVA

Transmission Control
Control De Transmision
Controle Da Transmissão

Emergency Control - Drive Line
Accionamento Emergencia - Cable
Acionamento De Emergência - Cable

25-65

1-WG77-003-A

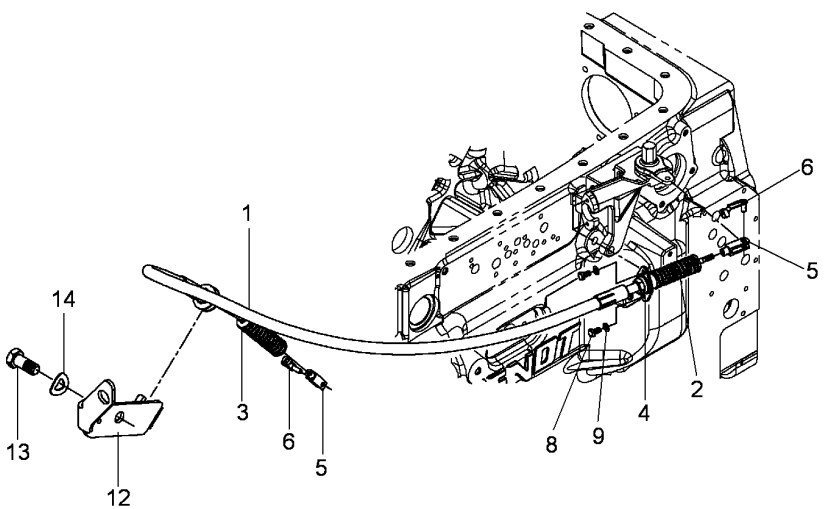

1	G716100090971		1	CONTROL CABLE	CABLE TRASMISION	CABO DE CONTROLE
2	F716100090010	1	1	BELLOWS	FUELLE	COIFA
3	F716100090020	1	1	BELLOWS	FUELLE	COIFA
4	F716100090030	1	1	BALL JOINT	UNION ROTULA	TERMINAL..
5	X410115601000		2	FORK HEAD	CABEZA HORQUILLA	GARFO DE FIXAÇÃO
6	X407201401000		2	PIN	PASADOR	PERNO
8	X487520041000		2	SCREW	TORNILLO	PARAFUSO
9	X521403047000		2	SPRING PLATE	PLETINA MUELLE	MOLA PRATO
12	H903102090010		1	HOLDER	SUJETADOR	CJ. SUPOR-CARVÃO
13	X487545141000		1	SCREW	TORNILLO	PARAFUSO
14	X521406647000		1	SPRING PLATE	PLETINA MUELLE	MOLA PRATO

Transmission Control
Control De Transmision
Controle Da Transmissão

Emergency Control - Range
Accionamento De Emergencia - Gama
Acionamento De Emergência - Grupo

25-70

1-WG76-005-A

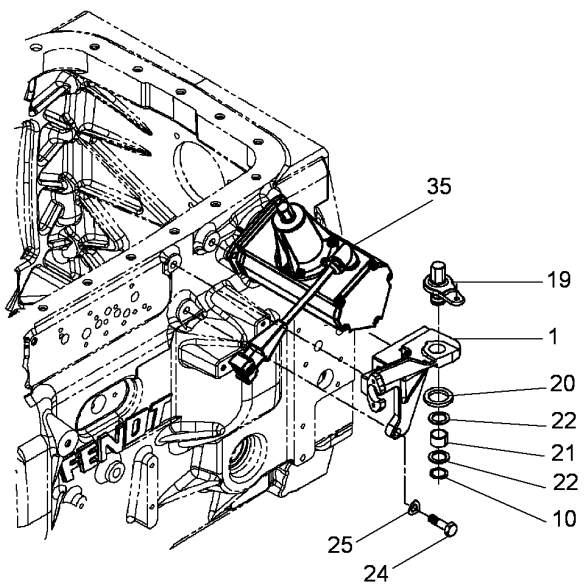

1	G931100090220		1	SHIFT	CAMBIO	TROCA
10	X530002746000	1 20X1.2	1	CIRCLIP	GRAPA CIRCULAR	ANEL TRAVA
19	716100090270	1	1	LEVER	PALANCA	ALAVANCA
20	246860030130	1	1	GASKET	JUNTA PLANA	JUNTA CHATA
21	X605009000000	1	1	BEARING BUSH	BUJE DE COJINETE	BUCHA-ROLAMENTO
22	X534537246000	1	2	BACKUP RING	ANILLA SOPORTE	ANEL DE APOIO
24	X487531841000		3	SCREW	TORNILLO	PARAFUSO
25	X521404447000		3	SPRING PLATE	PLETINA MUELLE	MOLA PRATO
35		25-75 No 1	1	CONTROL	MANDO	CONTROLE

Transmission Control
Control De Transmision
Controle Da Transmissão

25-75

1-WG88-011-A

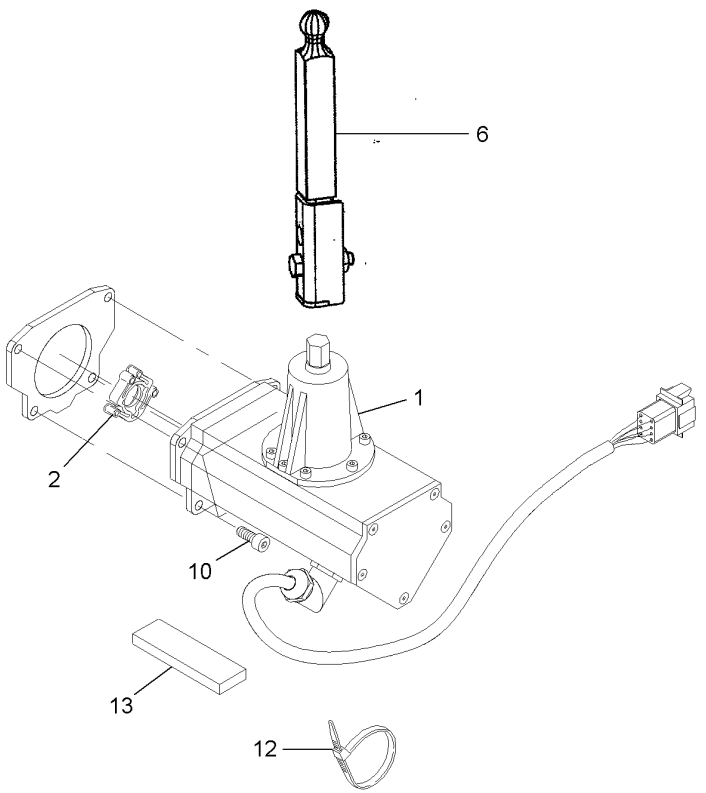

1	*	G701970160064	⇦ G701970160063	1	CONTROL	MANDO	CONTROLE
2		F931970160140	1	1	COUPLING	ACOPLAMIENTO	ACOPLAMENTO
6		4293124M91		1	LEVER	PALANCA	ALAVANCA
10		X485007301000	M8 X 20	4	HEX CAP SCREW	TORNILLO CAB HEX	PARAFUSO CAB HEX
12		X668980522000		2	CABLE TIE	APRIETACABLES	PRESILHA DO CABO
13		X903005286995		1	SEALING STRIP	SEALING STRIP	TIRA VEDANTE

Control Armrest
Reposa Brazos De Control
Controles Do Apoio De Braço

25-80

1-WF84-034-C

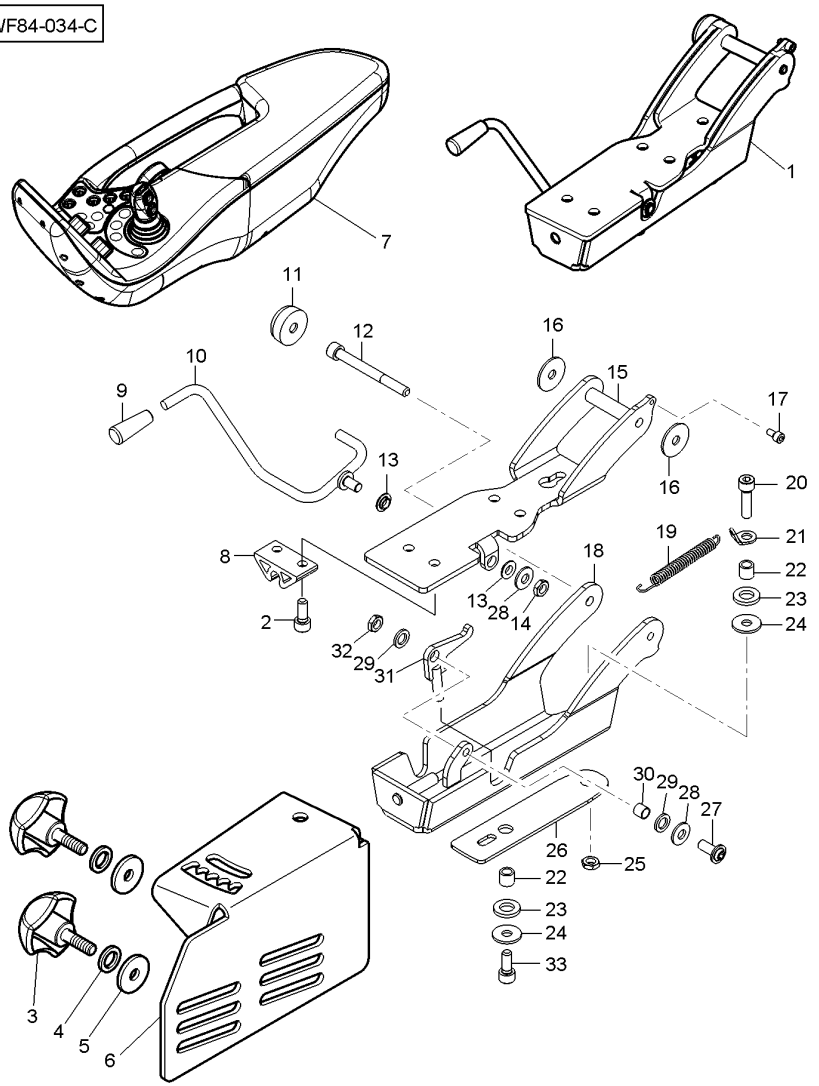

1	37527000			1	SUPPORT	SOPORTE	SUPORTE
2	391989X1	M8 x 20		5	HEX SOCKET SCREW	TORNILLO HEX CAB	PARAFU SEXTAVADO
3	V36536800			2	SCREW	TORNILLO	PARAFUSO
4	3778519M1			2	WASHER	ARANDELA	ANILHA
5	1440264X1			2	WASHER METRIC	ARANDELA METRICO	ANILHA MÉTRICA
6	4296132M3			1	SUPPORT	SOPORTE	SUPORTE
7*	37241900	[B]		1	ARMREST	APOYABRAZOS	APOIO DE BRAÇO
			25-85 No 1				
7	37242000	[C]		1	ARMREST	APOYABRAZOS	APOIO DE BRAÇO
			25-95 No 1				
8	V36866810			1	STOP	PARO	BATENTE.
9*	V36846500	1		1	KNOB	POMO	MANÍPULO
10*	V36673910	1		1	LEVER	PALANCA	ALAVANCA
11*	V36834100	1		1	GUARD	DEFENSA	PROTEÇÃO
12*	VHC9943	1		1	HEX SOCKET SCREW	TORNILLO HEX CAB	PARAFU SEXTAVADO
13*	V36708900	2		1	BUSH	CASQUILLO	CASQUILHO
14*	VJB1225	1		1	NUT	TUERCA	PORCA
15		1	REF No 1	1	PLATE	PLATO	PLACA
16*	V36540600	1		2	RING	ANILLO	ANEL
17*	VHC9310	1		1	HEX SOCKET SCREW	TORNILLO HEX CAB	PARAFU SEXTAVADO
18		1	REF No 1	1	PLATE	PLATO	PLACA
19*	V36842500	1		1	SPRING	MUELLE	MOLA
20*	VHC8328	1		1	HEX SOCKET SCREW	TORNILLO HEX CAB	PARAFU SEXTAVADO
21*	V36838300	1		1	WASHER	ARANDELA	ANILHA
22*	V36533200	1		2	SLEEVE	MANGUITO	COLAR.
23*	V36708600	1		2	WASHER	ARANDELA	ANILHA
24*	VJD8007	1		2	FLAT WASHER	ARANDELA PLANA	ANILHA CHATA
25*	VJB8904	1		1	NUT	TUERCA	PORCA
26*	V36836000	1		1	PLATE	PLATO	PLACA
27*	V36506200	1		1	SCREW	TORNILLO	PARAFUSO
28*	VJD0408	1		2	FLAT WASHER	ARANDELA PLANA	ANILHA CHATA
29*	V36532600	1		2	BUSH	CASQUILLO	CASQUILHO
30*	V36840500	1		1	SLEEVE	MANGUITO	COLAR.
31*	V36837400	1		1	LEVER	PALANCA	ALAVANCA
32*	VJB1208	1		1	NUT	TUERCA	PORCA
33*	VHC9326	1		1	HEX SOCKET SCREW	TORNILLO HEX CAB	PARAFU SEXTAVADO

[B] WITH 4 DISTRIBUTORS
CON 4 DISTRIBUIDORS
COM 4 DISTRIBUIDORES

[C] WITH 6 DISTRIBUTORS
CON 6 DISTRIBUIDORS
COM 6 DISTRIBUIDORES

Control Armrest
Reposa Brazos De Control
Controles Do Apoio De Braço

25-85

1-WF84-037-B

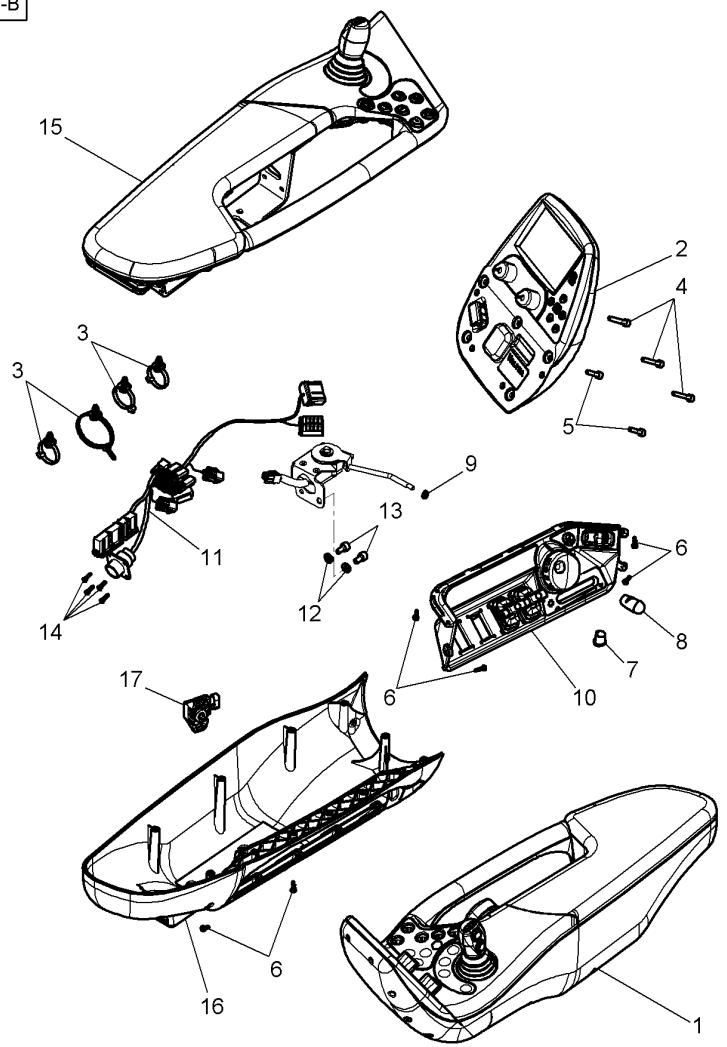

1	* 37241900	[A]		
2	V36382300	1		
3	V37340200	1		
4	VHC9315	1		
5	VHC9313	1		
6	V35244100	1		
7	V37343200	1		
8	V37332010	1		
9	VJD0405	1		
10		1	👁	25-90 No 1
11	V36675550	1		
12	VJD0406	1		
13	VHC9318	1		
14	V36711800	1		
15		1	■	REF. 1
16		1	■	REF. 1
17	**4274087M1**			

[A] WITH 4 DISTRIBUTORS
CON 4 DISTRIBUIDORS
COM 4 DISTRIBUIDORES

1	ARMREST	APOYABRAZOS	APOIO DE BRAÇO
1	CONTROL UNIT	UNIDAD CONTROL	UNIDADE CONTROLE
4	CABLE TIE	APRIETACABLES	PRESILHA DO CABO
3	HEX SOCKET SCREW	TORNILLO HEX CAB	PARAFU SEXTAVADO
2	HEX SOCKET SCREW	TORNILLO HEX CAB	PARAFU SEXTAVADO
27	SCREW	TORNILLO	PARAFUSO
1	PLUG	TAPON	ROLHA
1	KNOB	POMO	MANÍPULO
1	FLAT WASHER	ARANDELA PLANA	ANILHA CHATA
1	PLATE CONTROL	PLACA DE ABRAZO.	PLACA CONTROLE
1	KIT, HARNESS	JUEGO DE ARNES	KIT, CHICOTE
2	FLAT WASHER	ARANDELA PLANA	ANILHA CHATA
2	HEX SOCKET SCREW	TORNILLO HEX CAB	PARAFU SEXTAVADO
4	RIVET	REMACHE	CRAVO
1	CLADDING	CHAQUETA	REVESTIMENTO CAB
1	CLADDING	CHAQUETA	REVESTIMENTO CAB
1	POTENTIOMETER	REGULADOR ELECT.	POTENCIÔMETRO

Control Armrest
Reposa Brazos De Control
Controles Do Apoio De Braço

25-90

1-WF84-038-A

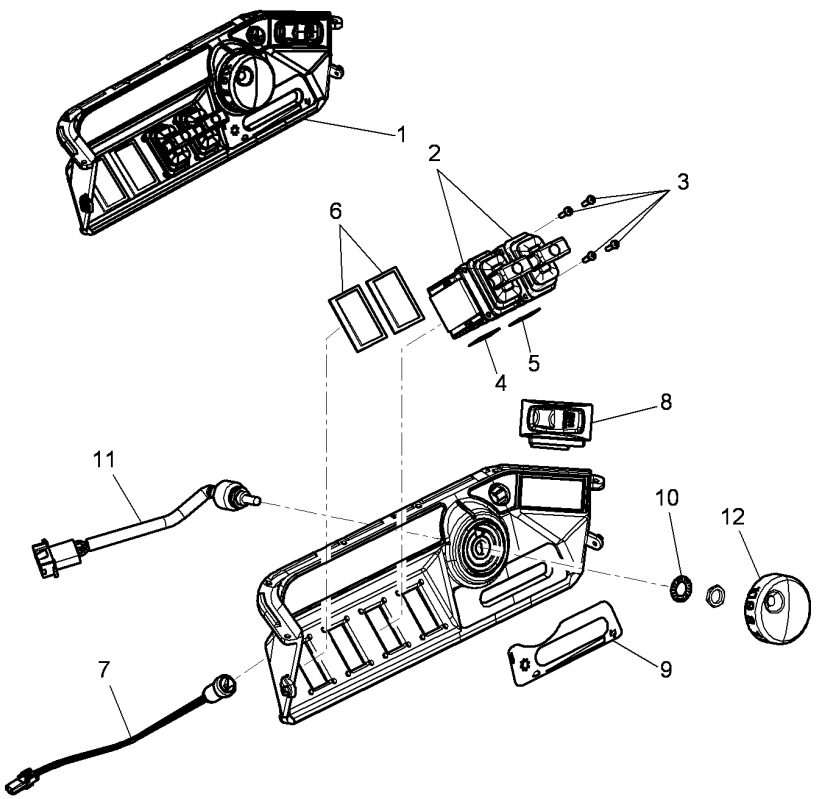

1*	V37937400		1	PLATE CONTROL	PLACA DE ABRAZO.	PLACA CONTROLE
2	V36701700	1	4	LEVER	PALANCA	ALAVANCA
3	VHD9055	1	16	SCREW	TORNILLO	PARAFUSO
4	V36710600	1	1	STICKER	STICKER	ETIQUETA.
5	V36710700	1	1	STICKER	STICKER	ETIQUETA.
6*	V36603100	1	2	COVER PLATE	PLACA TAPA	PLACA TAMPA
7	V36709000	1	1	BUTTON	BOTON	BOTÃO
8	V37916200	1	1	SWITCH	INTERRUPTOR	INTERRUPTOR
9	V39125400	1	1	STICKER	STICKER	ETIQUETA.
10	VJD9018	1	1	LOCK WASHER	ARANDELA SEGURID	ANILHA DE PARADA
11	V36081400	1	1	POTENTIOMETER	REGULADOR ELECT.	POTENCIÔMETRO
12	V36781400	1	1	KNOB	POMO	MANÍPULO

Control Armrest
Reposa Brazos De Control
Controles Do Apoio De Braço

25-95

1-WF84-035-B

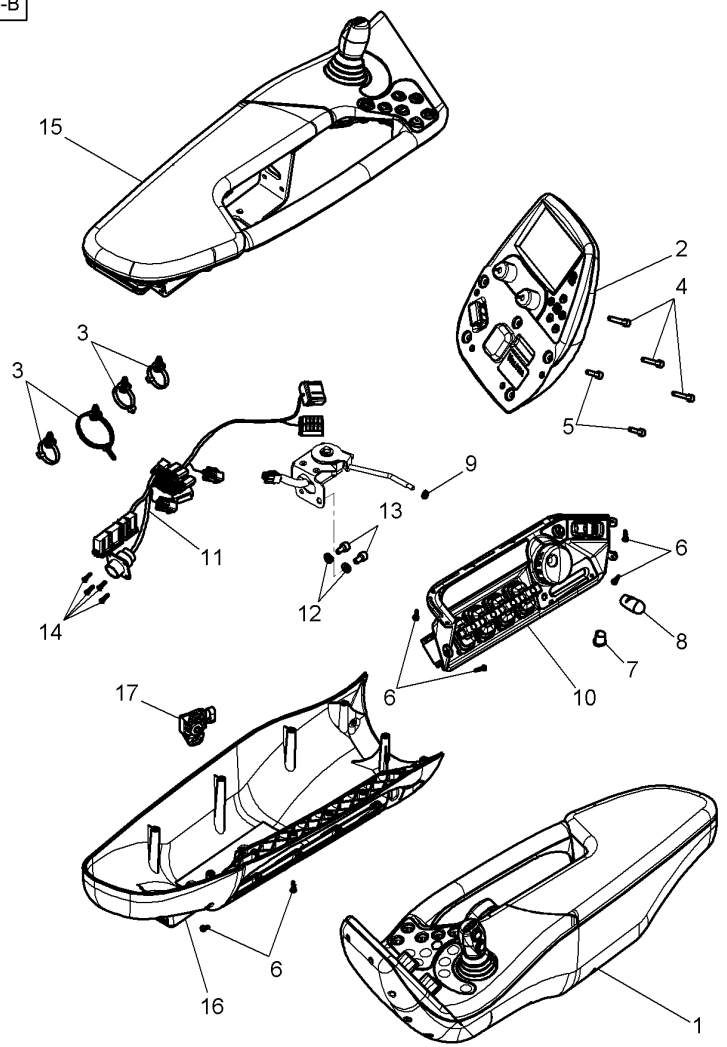

1	37242000	[A]	
2	V36382300	1	
3	V37340200	1	
4	VHC9315	1	
5	VHC9313	1	
6	V35244100	1	
7	V37343200	1	
8	V37332010	1	
9	VJD0405	1	
10		1	25-100 No 1
11	V36675550	1	
12	VJD0406	1	
13	VHC9318	1	
14	V36711800	1	
15		1	REF. 1
16		1	REF. 1
17	**4274087M1**		

[A] WITH 6 DISTRIBUTORS
CON 6 DISTRIBUIDORS
COM 6 DISTRIBUIDORES

1	ARMREST	APOYABRAZOS	APOIO DE BRAÇO
1	CONTROL UNIT	UNIDAD CONTROL	UNIDADE CONTROLE
4	CABLE TIE	APRIETACABLES	PRESILHA DO CABO
3	HEX SOCKET SCREW	TORNILLO HEX CAB	PARAFU SEXTAVADO
2	HEX SOCKET SCREW	TORNILLO HEX CAB	PARAFU SEXTAVADO
27	SCREW	TORNILLO	PARAFUSO
1	PLUG	TAPON	ROLHA
1	KNOB	POMO	MANÍPULO
1	FLAT WASHER	ARANDELA PLANA	ANILHA CHATA
1	PLATE CONTROL	PLACA DE ABRAZO.	PLACA CONTROLE
1	KIT, HARNESS	JUEGO DE ARNES	KIT, CHICOTE
2	FLAT WASHER	ARANDELA PLANA	ANILHA CHATA
2	HEX SOCKET SCREW	TORNILLO HEX CAB	PARAFU SEXTAVADO
4	RIVET	REMACHE	CRAVO
1	CLADDING	CHAQUETA	REVESTIMENTO CAB
1	CLADDING	CHAQUETA	REVESTIMENTO CAB
1	POTENTIOMETER	REGULADOR ELECT.	POTENCIÔMETRO

Control Armrest
Reposa Brazos De Control
Controles Do Apoio De Braço

25-100

1-WF84-036-A

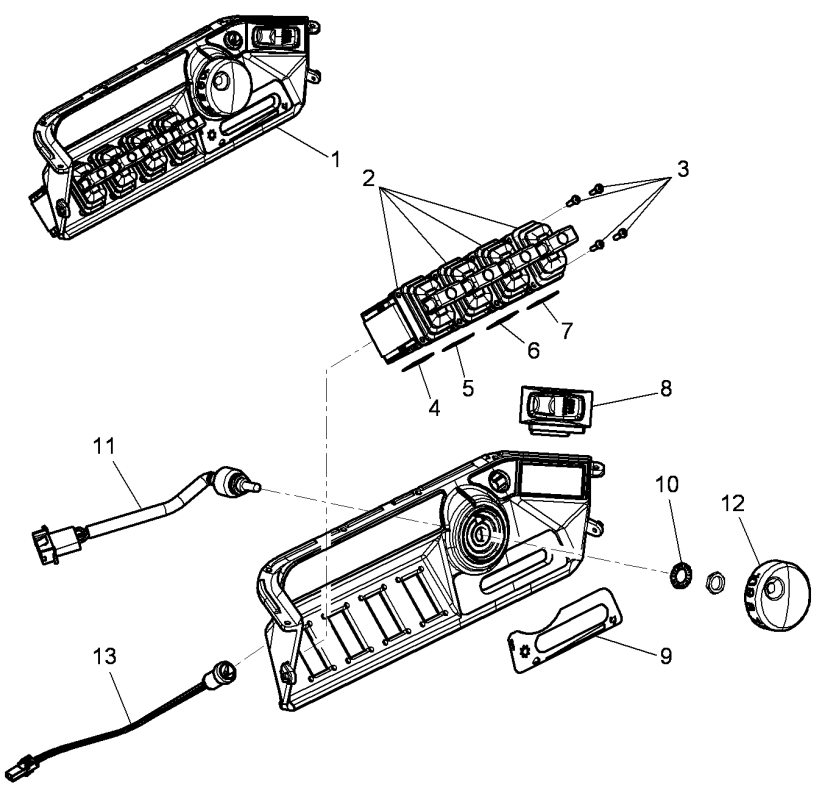

1	V37938200		1	PLATE CONTROL	PLACA DE ABRAZO.	PLACA CONTROLE
2	V36701700	1	4	LEVER	PALANCA	ALAVANCA
3	VHD9055	1	16	SCREW	TORNILLO	PARAFUSO
4	V37731400	1	1	STICKER	STICKER	ETIQUETA.
5	V36729400	1	1	STICKER	STICKER	ETIQUETA.
6	V36710600	1	1	STICKER	STICKER	ETIQUETA.
7	V36710700	1	1	STICKER	STICKER	ETIQUETA.
8	V37916200	1	1	SWITCH	INTERRUPTOR	INTERRUPTOR
9	V39125400	1	1	STICKER	STICKER	ETIQUETA.
10	VJD9018	1	1	LOCK WASHER	ARANDELA SEGURID	ANILHA DE PARADA
11	V36081400	1	1	POTENTIOMETER	REGULADOR ELECT.	POTENCIÔMETRO
12	V36781400	1	1	KNOB	POMO	MANÍPULO
13	V36709000	1	1	BUTTON	BOTON	BOTÃO

30

Handbrake
Freno De Mano
Freio De Mão

30-5

With Trailer Braking
Con Frenado De Remolque
Com Freio De Reboque

1-WG28-029-C

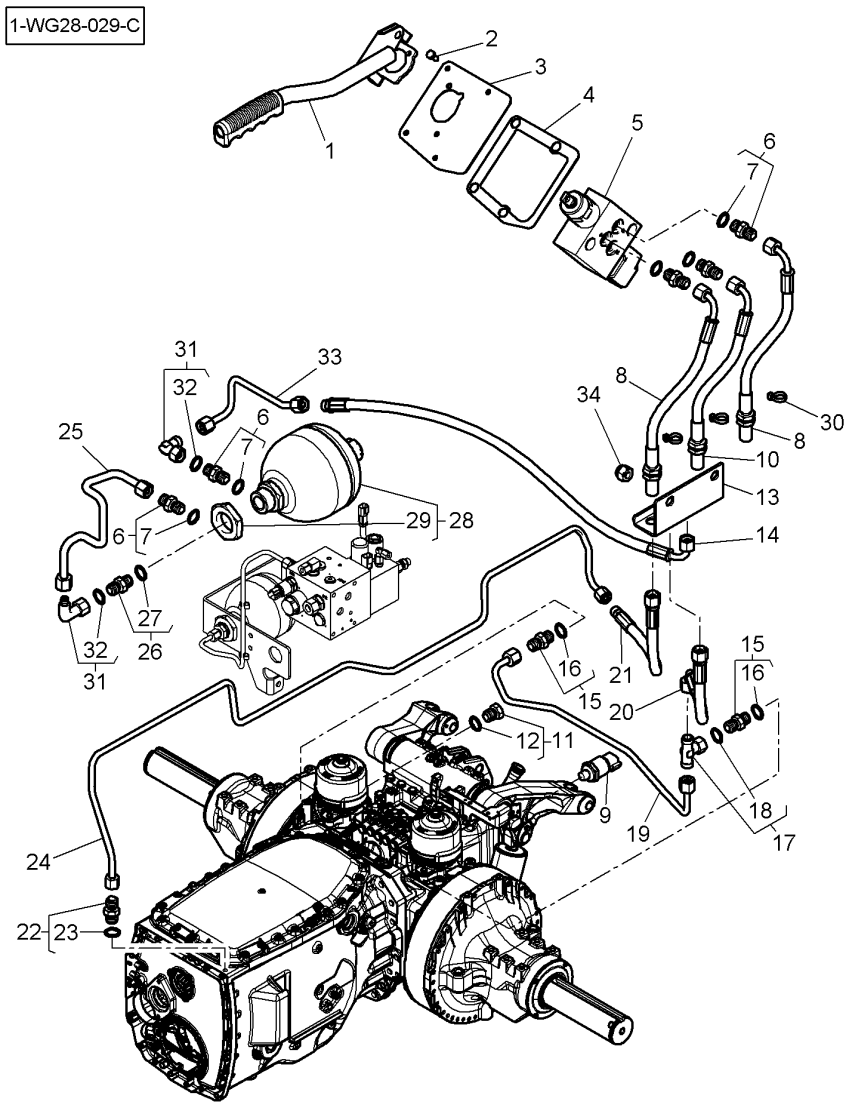

1	4291830M1		1	SHIFTER	CAMBIADOR	ACIONADOR.
2	339560X1	M6 X 16	4	HEX CAP SCREW	TORNILLO CAB HEX	PARAFUSO CAB HEX
3	4295201M1		1	SUPPORT	SOPORTE	SUPORTE
4	4295395M1		1	GASKET	JUNTA PLANA	JUNTA CHATA
5	4297134M1		1	VALVE	VALVULA	VALVULA
5*	3907838M91	5 [E]	4	ELECTROVALVE	ELECTROVALVULA	ELETROVÁLVULA
6	3011038X91		5	UNION	RACOR	LIGAÇÃO
7	338760X1	6	1	O RING	JUNTA TOROIDAL	JUNTA EM O
8	4295317M4		2	HYDR. HOSE	TUBO HIDRAULICO	MANGUEIRA HIDR.
9	**4289997M1**		1	TRANSDUCER	TRANSDUCER	TRANSDUTOR
10	4295319M4		1	HYDR. HOSE	TUBO HIDRAULICO	MANGUEIRA HIDR.
11	3011772X91		1	PLUG	TAPON	ROLHA
12	338762X1	11	1	SEAL	JUNTA REDONDA	JUNTA REDONDA
13*	4350711M2		1	SUPPORT	SOPORTE	SUPORTE
14	4291667M4	◄► 570MM	1	HYDR. HOSE	TUBO HIDRAULICO	MANGUEIRA HIDR.
15	3012267X91		2	UNION	RACOR	LIGAÇÃO
16	F916961020190	15	1	O RING	JUNTA TOROIDAL	JUNTA EM O
17	3011553X91		1	T-PIECE	PIEZA EN T	PÊÇA EM T
18	3011144X1	17	1	O RING	JUNTA TOROIDAL	JUNTA EM O
19	4291666M3		1	TUBE	TUBO.	CANO
20	4291664M4	◄► 360MM	1	HYDR. HOSE	TUBO HIDRAULICO	MANGUEIRA HIDR.
21	4291669M4		1	HYDR. HOSE	TUBO HIDRAULICO	MANGUEIRA HIDR.
22	3011299X91		1	UNION	RACOR	LIGAÇÃO
23	F916961020190	22	1	O RING	JUNTA TOROIDAL	JUNTA EM O
24	4291663M3		1	TUBE	TUBO.	CANO
25	4297629M2		1	TUBE	TUBO.	CANO
26	3011550X91		1	UNION	RACOR	LIGAÇÃO
27	3011154X1	26	1	GASKET	JUNTA PLANA	JUNTA CHATA
28	4275558M1	[A]	1	ACCUMULATOR	ACUMULADOR	ACUMULADOR
29	3907430M1	28	1	NUT	TUERCA	PORCA
30	4279271M1	[B]	2	CABLE TIE	APRIETACABLES	PRESILHA DO CABO
30	4279275M1	[C]	2	CABLE TIE	APRIETACABLES	PRESILHA DO CABO
30	4279276M1	[D]	2	CABLE TIE	APRIETACABLES	PRESILHA DO CABO
31	3011543X91		2	UNION	RACOR	LIGAÇÃO
32	3011144X1	31	1	O RING	JUNTA TOROIDAL	JUNTA EM O
33	4298188M1		1	TUBE	TUBO.	CANO
34	1440330X1	M12	2	LOCKNUT	TUERCA RETENCION	PORCA BLOQUEIO

[A] THE APPROPRIATE SAFETY DECALS MUST BE ORDERED AND FITTED TO THIS PART
ESTA PARTE DEBE ENCARGARSE IMPERATIVAMENTE CON SU CALCOMANIA DE SEGURIDAD
ESTA PECA DEVE SER ENCOMENDADA IMPERATIVAMENTE COM A SUA DECACOMANIA DE SEGURANCA

[B] YELLOW
AMARILLO
AMARELO

[C] BLUE
AZUL
AZUL

Handbrake Freno De Mano Freio De Mão	30-5	With Trailer Braking Con Frenado De Remolque Com Freio De Reboque

1-WG28-029-C

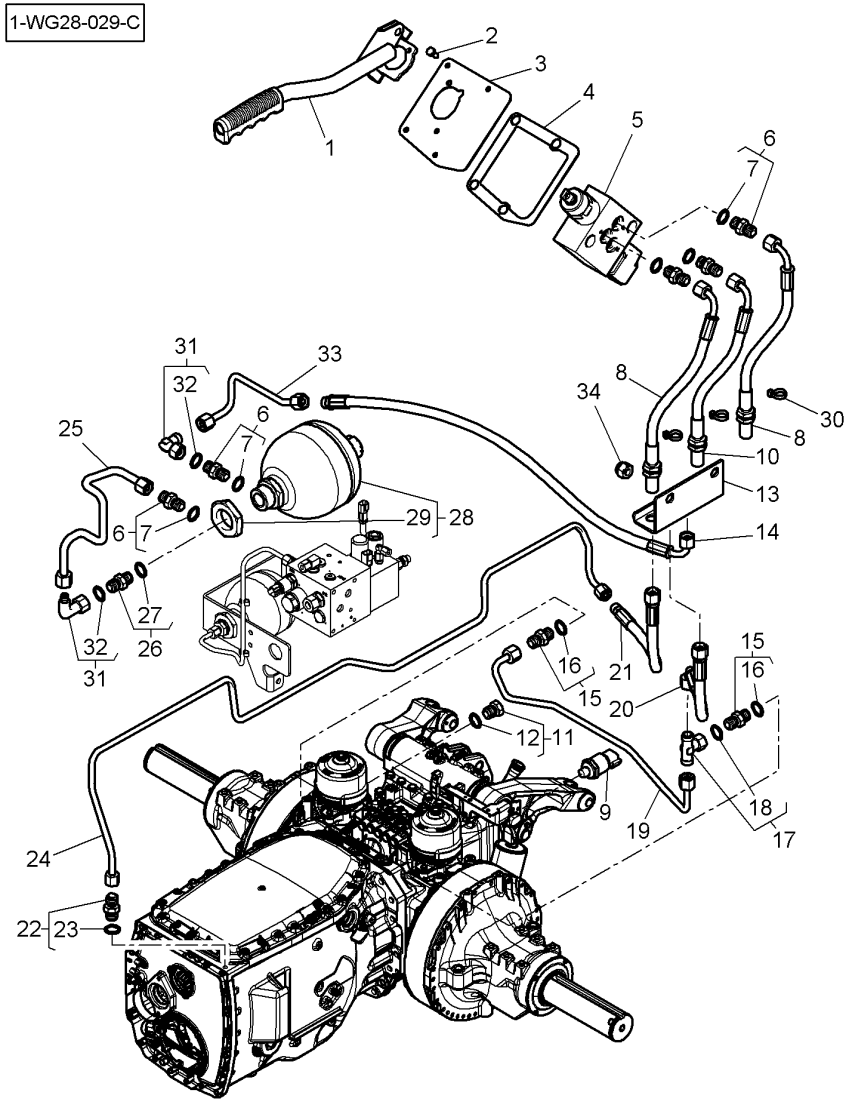

[D] GREEN
VERDE
VERDE

[E] NOT ILLUSTRATED
NO ILUSTRADO
NAO ILUSTRADO

Handbrake
Freno De Mano
Freio De Mão

30-10

Without Trailer Braking
Sin Freno De Remolque
Sem Travagem Do Reboque

1-WG28-030-C

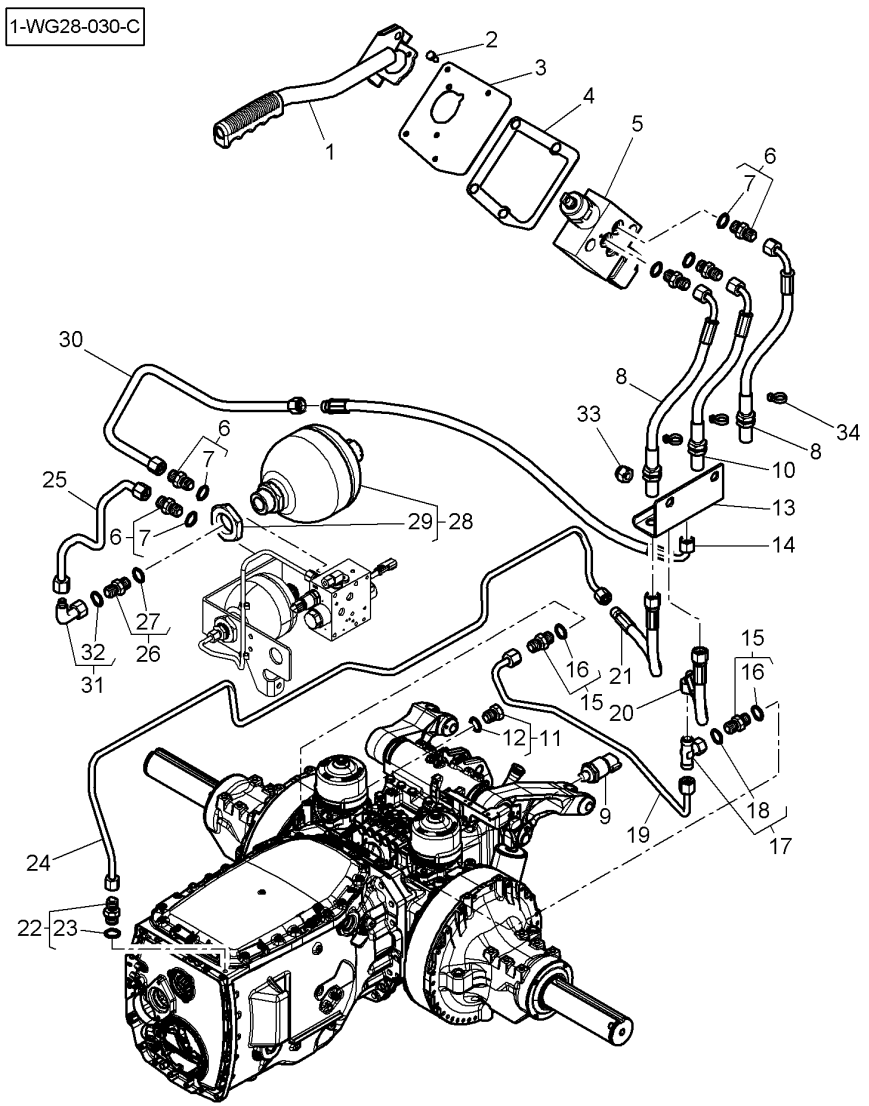

1	4291830M1		1	SHIFTER	CAMBIADOR	ACIONADOR.
2	339560X1	M6 X 16	4	HEX CAP SCREW	TORNILLO CAB HEX	PARAFUSO CAB HEX
3	4295201M1		1	SUPPORT	SOPORTE	SUPORTE
4	4295395M1		1	GASKET	JUNTA PLANA	JUNTA CHATA
5	4297134M1		1	VALVE	VALVULA	VALVULA
5*	3907838M91	5 [E]	1	ELECTROVALVE	ELECTROVALVULA	ELETROVÁLVULA
6	3011038X91		5	UNION	RACOR	LIGAÇÃO
7	338760X1	6	1	O RING	JUNTA TOROIDAL	JUNTA EM O
8	4295317M4		2	HYDR. HOSE	TUBO HIDRAULICO	MANGUEIRA HIDR.
9	**4289997M1**		1	TRANSDUCER	TRANSDUCER	TRANSDUTOR
10	4295319M4		1	HYDR. HOSE	TUBO HIDRAULICO	MANGUEIRA HIDR.
11	3011772X91		1	PLUG	TAPON	ROLHA
12	338762X1	11	1	SEAL	JUNTA REDONDA	JUNTA REDONDA
13*	4350711M2		1	SUPPORT	SOPORTE	SUPORTE
14	4291667M4	◄► 570MM	1	HYDR. HOSE	TUBO HIDRAULICO	MANGUEIRA HIDR.
15	3012267X91		2	UNION	RACOR	LIGAÇÃO
16	F916961020190	15	1	O RING	JUNTA TOROIDAL	JUNTA EM O
17	3011553X91		1	T-PIECE	PIEZA EN T	PÊÇA EM T
18	3011144X1	17	1	O RING	JUNTA TOROIDAL	JUNTA EM O
19	4291666M3		1	TUBE	TUBO.	CANO
20	4291664M4	◄► 360MM	1	HYDR. HOSE	TUBO HIDRAULICO	MANGUEIRA HIDR.
21	4291669M4		1	HYDR. HOSE	TUBO HIDRAULICO	MANGUEIRA HIDR.
22	3011299X91		1	UNION	RACOR	LIGAÇÃO
23	F916961020190	22	1	O RING	JUNTA TOROIDAL	JUNTA EM O
24	4291663M3		1	TUBE	TUBO.	CANO
25	4297781M2		1	TUBE	TUBO.	CANO
26	3011550X91		1	UNION	RACOR	LIGAÇÃO
27	3011154X1	26	1	GASKET	JUNTA PLANA	JUNTA CHATA
28	4275558M1	[A]	1	ACCUMULATOR	ACUMULADOR	ACUMULADOR
29	3907430M1	28	1	NUT	TUERCA	PORCA
30	4298189M1		1	TUBE	TUBO.	CANO
31	3011543X91		1	UNION	RACOR	LIGAÇÃO
32	3011144X1	31	1	O RING	JUNTA TOROIDAL	JUNTA EM O
33	1440330X1	M12	2	LOCKNUT	TUERCA RETENCION	PORCA BLOQUEIO
34	4279271M1	[B]	2	CABLE TIE	APRIETACABLES	PRESILHA DO CABO
34	4279275M1	[C]	2	CABLE TIE	APRIETACABLES	PRESILHA DO CABO
34	4279276M1	[D]	2	CABLE TIE	APRIETACABLES	PRESILHA DO CABO

[A] THE APPROPRIATE SAFETY DECALS MUST BE ORDERED AND FITTED TO THIS PART
ESTA PARTE DEBE ENCARGARSE IMPERATIVAMENTE CON SU CALCOMANIA DE SEGURIDAD
ESTA PECA DEVE SER ENCOMENDADA IMPERATIVAMENTE COM A SUA DECACOMANIA DE SEGURANCA

[B] YELLOW
AMARILLO
AMARELO

[C] BLUE
AZUL
AZUL

Handbrake Freno De Mano Freio De Mão	30-10	Without Trailer Braking Sin Freno De Remolque Sem Travagem Do Reboque

1-WG28-030-C

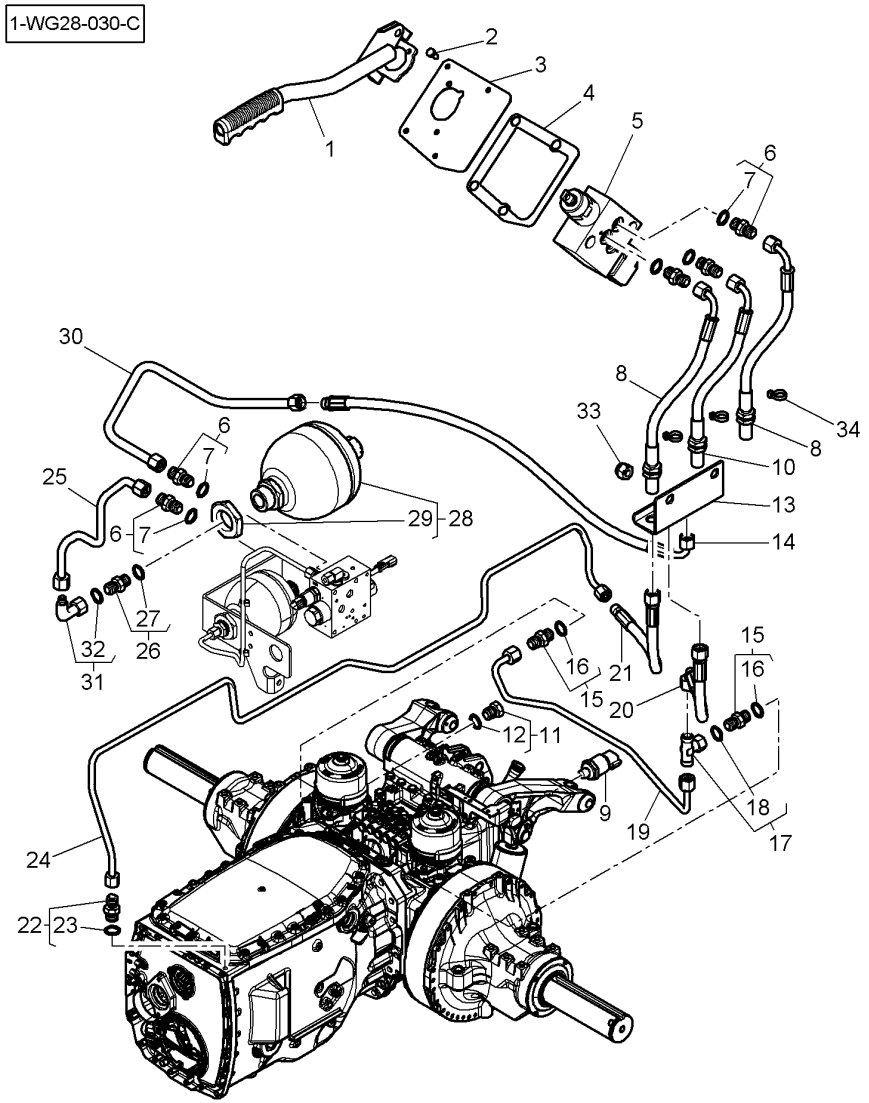

[D] GREEN
VERDE
VERDE

[E] NOT ILLUSTRATED
NO ILUSTRADO
NAO ILUSTRADO

Wheel Shaft Housing
Carter De Husillo De Rueda
Carcaça Do Eixo De Roda

30-15

1-WE70-016-A

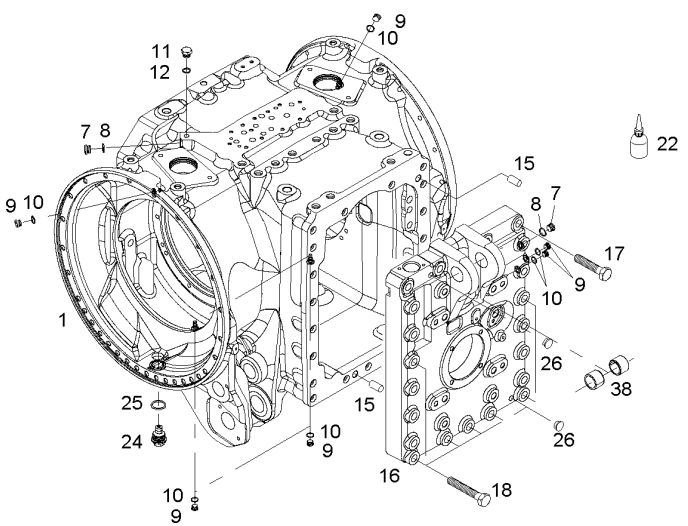

1	934152050040		1	AXLE HOUSING	CAJA DEL EJE	CARCAÇA DO EIXO
7	X483800401000	M12	2	SCREW	TORNILLO	PARAFUSO
8	X540003678000		2	SEAL	JUNTA REDONDA	JUNTA REDONDA
9	X483800000000		6	SCREW	TORNILLO	PARAFUSO
10	X540003078000		6	SEAL	JUNTA REDONDA	JUNTA REDONDA
11	X494203800000	M14	1	PLUG	TAPON	ROLHA
12	X540004278000		1	SEAL	JUNTA REDONDA	JUNTA REDONDA
15	X505578900000		2	DOWEL	CENTRAJE	CONTRAPINO
16	934152050020		1	COVER	CUBIERTA	TAMPA
17	**X486551400000**	M18 X 90	4	SCREW	TORNILLO	PARAFUSO
18	X486551706000	M18 X 110	5	SCREW	TORNILLO	PARAFUSO
22	X903050074000		X	LOCTITE	LOCTITE	LOCTITE
24	H716151150010		2	MAGNETIC FILTER	MAGNETIC FILTER	FILTRO MAGNÉTICO
25	**X540009478000**		2	SEALING WASHER	ARANDELA SELLADO	ANILHA ESTANQUI.
26	X499502395000		2	PLUG	TAPON	ROLHA
38	X609715700000		2	BUSH	CASQUILLO	CASQUILHO

Oil Level Indicator
Indicador Nivel De Aceite
Indicador Do Nível De Óleo

30-20

1-WE71-003-A

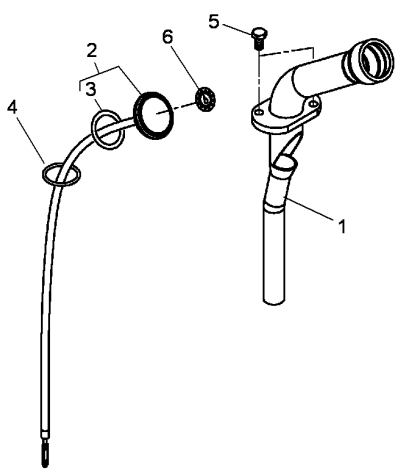

1	H903153480010		1	FILLER	RELLENADOR	BOCAL
2	H916100480020		1	OIL DIPSTICK	VARILLA NIVEL A	VARETA DO ÓLEO
3	F822100480010	2	1	JOINT	JUNTA	JUNTA
4	X548895001000	34 X 3	1	O RING	JUNTA TOROIDAL	JUNTA EM O
5	X487527741000	M8 X 20	2	SCREW	TORNILLO	PARAFUSO
6	205100480010		1	DECAL	CALCOMANIA	DECAL

Differential
Differencial
Diferencial

30-25

1-WG60-006-A

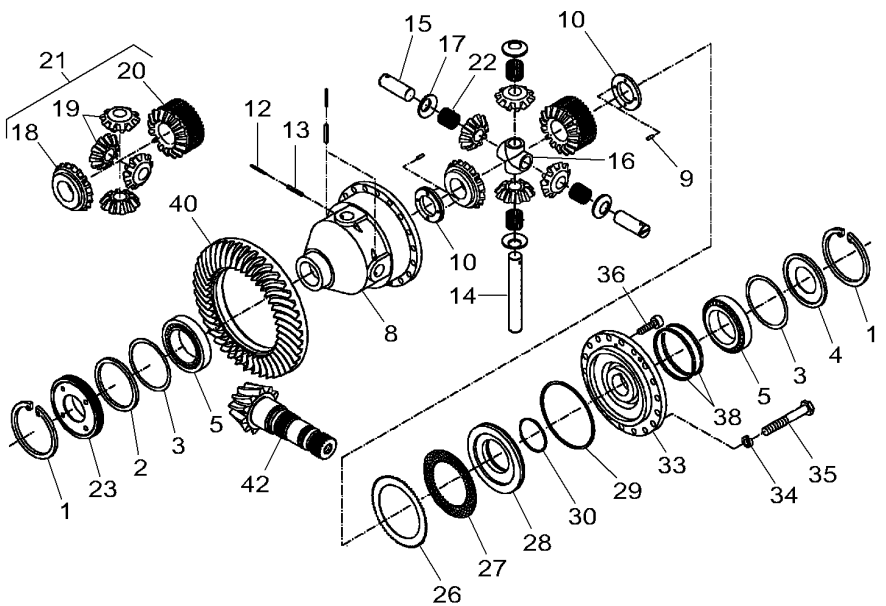

1	X530109946000			2	CIRCLIP	GRAPA CIRCULAR	ANEL TRAVA
2					NOT USED	NO SE USA	NÃO UTILIZADO
3	**G001990200960**			X	KIT, WASHER	JUEGO ARANDELAS	JG. ARRUELAS
4	934152010190	⇔	822100010060	1	DISC	DISCO	DISCO
5	X619046201001	⇒	G822100150020	2	TAPER BEARING	COJINETE CONICOS	ROLAMENTO CONICO
		⇔	X619046201003				
8	934152010202			1	HOUSING	ALOJAMIENTO	CARCAÇA
9	X506239300000	∅	6 X 20	4	DOWEL	CENTRAJE	CONTRAPINO
10	934152010220	●○	822100010210	2	RING	ANILLO	ANEL
		⇔	822100010211				
12	X500622300000	∅	5 X 50	3	ROLL PIN	PASADOR ELASTICO	PINO CILÍNDRICO
13	X500629146000	∅	8 X 50	3	ROLL PIN	PASADOR ELASTICO	PINO CILÍNDRICO
14	934152010080	⇔	926150010050	1	AXLE	EJE	EIXO
15	934152010090	⇔	926150010060	2	AXLE	EJE	EIXO
16	934152010100	⇔	926150010070	1	BEARING	COJINETE	ROLAMENTO
17	934152010110			4	THRUST WASHER	ARANDELA EMPUJE	ANILHA BATENTE
18		21	REF. 21	1	PLANET	PLANETARIO	PLANETÁRIA
19		21	REF. 21	4	DIFF PINION	PINON DIFERENC	ENGR. SATÉLITE
20		21	REF. 21	1	PLANET	PLANETARIO	PLANETÁRIA
21	G001990200930			1	KIT, BEVEL GEAR	CORONA Y PINON	COROA E PINHÃO
22	X622048501013			4	ROLLER BEARING	COJINETE RODILLO	ROLAMENTO ROLOS
23	934152010070	⇔	926150010040	1	RING	ANILLO	ANEL
26	934152010010			10	EXTERNAL DISC	DISCO EXTERIOR	DISCO EXTERNO
27	**934152010030**			9	INTERNAL DISC	DISCO INTERIOR	DISCO INTERNO
28	934152010150	⇔	822100010160	1	PISTON	PISTON	EMBOLO
29	916100320110			1	SUPPORT COVER	JUNTA LABIADA	SUPORTE TAMPA
30	934152010170	⇔	822100010190	1	SUPPORT COVER	JUNTA LABIADA	SUPORTE TAMPA
33	934152010211			1	FLANGE	PLETINA	FLANGE
34	934152010230			18	DISC	DISCO	DISCO
35	X486536200000	M8 X 30		18	SCREW	TORNILLO	PARAFUSO
36	X485007605000	M8 X 30		2	HEX CAP SCREW	TORNILLO CAB HEX	PARAFUSO CAB HEX
38	X560718800000	∅	140 X 5,5	2	PLAIN COMPR.RING	ARANDELA RECT.	ANEL PLANO
40		👁	30-35 No 19	1	ANNULAR GEAR	ENGRANAJE ANULAR	COROA.
42		👁	30-35 No 18	1	PINION SHAFT	EJE PINON	PINHÃO

Bevel Drive
Rueda Conica
Coroa E Pinhão

30-30

1-WG71-004-A

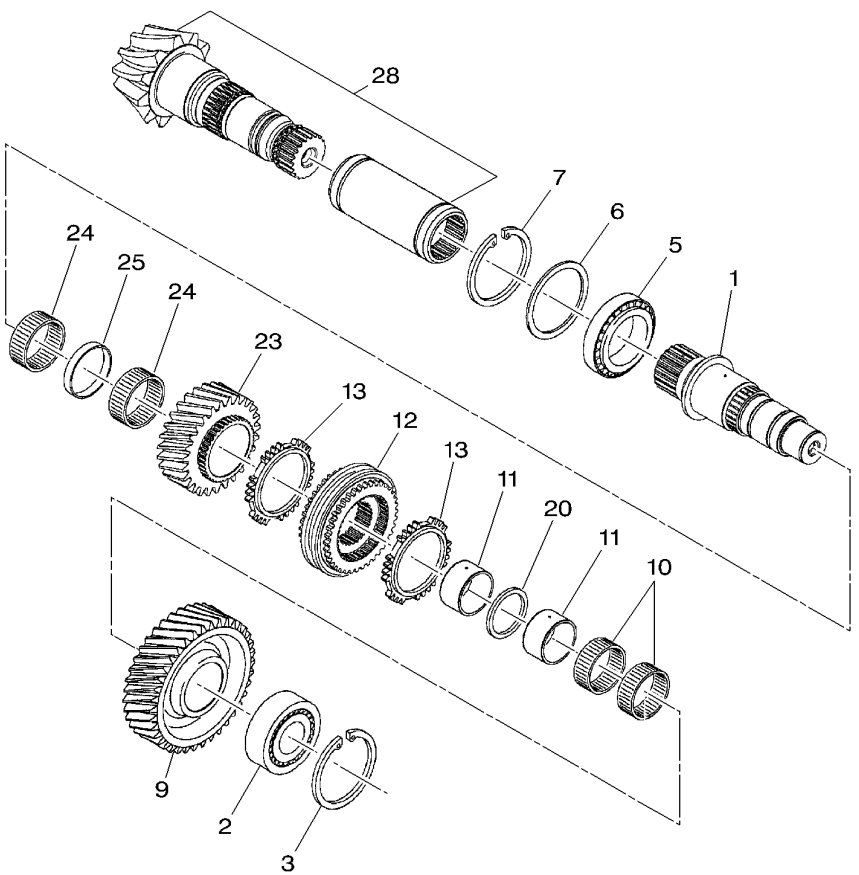

1	[A]	1	SHAFT	ARBOL	EIXO.
2	[A]	1	BALL BEARING	COJINETE BOLAS	ROLAMENTO ESFERA
3	[A]	1	CIRCLIP	GRAPA CIRCULAR	ANEL TRAVA
5	[A]	1	BALL BEARING	COJINETE BOLAS	ROLAMENTO ESFERA
6	[A]	1	KIT, WASHER	JUEGO ARANDELAS	JG. ARRUELAS
7	[A]	1	CIRCLIP	GRAPA CIRCULAR	ANEL TRAVA
9	[A]	1	PINION	PINON	PINHAO
	40				
10	[A]	2	NEEDLE CAGE	JUALA DE AGUJA	ROLAMENTO AGULHA
	55 X 60 X 30				
11	[A]	2	BUSH	CASQUILLO	CASQUILHO
12	[A]	1	SYNCHRO UNIT	SINCRONIZADO	CJ. SINCRONIZADO
13	[A]	2	BUSH	CASQUILLO	CASQUILHO
20	[A]	1	WASHER	ARANDELA	ANILHA
23	[A]	1	PINION	PINON	PINHAO
	30				
24	[A]	2	NEEDLE CAGE	JUALA DE AGUJA	ROLAMENTO AGULHA
	60 X 65 X 20				
25	[A]	1	INSERT	INSERCION	BUCHA
28	30-35 No 17	1	KIT, BEVEL GEAR	CORONA Y PINON	COROA E PINHÃO

[A] NOT SUPPLIED SEPARATELY
NO SUMINISTRADOSEPARADAMENTE
NÃO FORNECIDO SEPARADAMENTE

Bevel Drive
Rueda Conica
Coroa E Pinhão

30-35

1-WG71-003-A

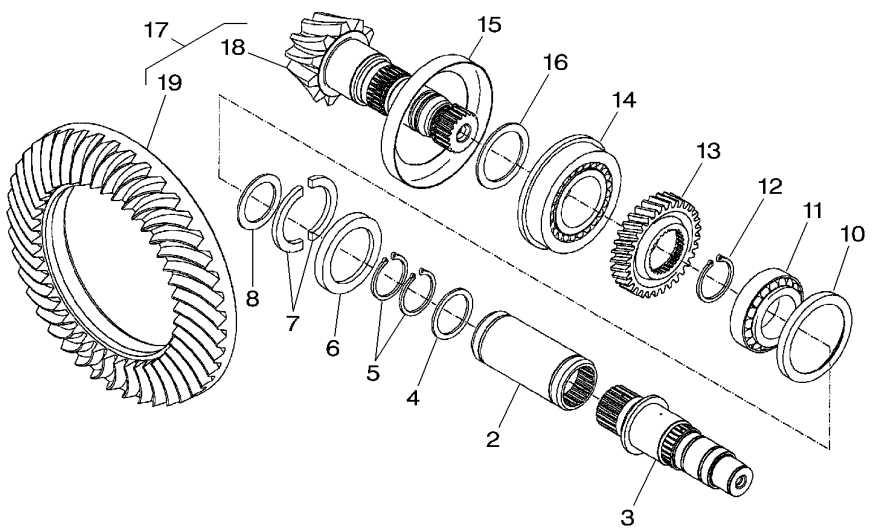

2	931100410020			1	THIMBLE	DEDAL	GUIA.
3		👁	30-30 No 1	1	SHAFT	ARBOL	EIXO.
4	X534538900000			1	BACKUP RING	ANILLA SOPORTE	ANEL DE APOIO
5	X530017746000	∅	55 X 3	2	CIRCLIP	GRAPA CIRCULAR	ANEL TRAVA
6	916100410030			1	RING	ANILLO	ANEL
7	916100410040			2	RING	ANILLO	ANEL
8	G001990200630			1	KIT, WASHER	JUEGO ARANDELAS	JG. ARRUELAS
10	916100410060			1	RING	ANILLO	ANEL
11	X619072600007			1	CUP AND CONE	PISTA Y CONO	COPO E CONE
12	X530017846000	∅	58 X 3	1	CIRCLIP	GRAPA CIRCULAR	ANEL TRAVA
13		👁	60-35 No 3	1	PINION	PINON	PINHAO
14	X619057201003		68 X 140 X 20	1	CUP AND CONE	PISTA Y CONO	COPO E CONE
15	926102410030			1	SHEET METAL	HOJA METALICA	LATARIA
16	G001990200640			1	KIT, WASHER	JUEGO ARANDELAS	JG. ARRUELAS
17			REF. 18 , 19 12 X 43	1	KIT, BEVEL GEAR	CORONA Y PINON	COROA E PINHÃO
18	931100410010	17	12	1	PINION SHAFT	EJE PINON	PINHÃO
19	926102410020	17	43	1	CROWNWHEEL	CORONA DENTADA	COROA

Rear Axle Housings
Cajas De Eje Trasero
Trombetas Do Eixo Traseiro

Inner Final Drive Gear
Pinon Interior De Mando Final
Redução Final

30-40

1-WG18-010-A

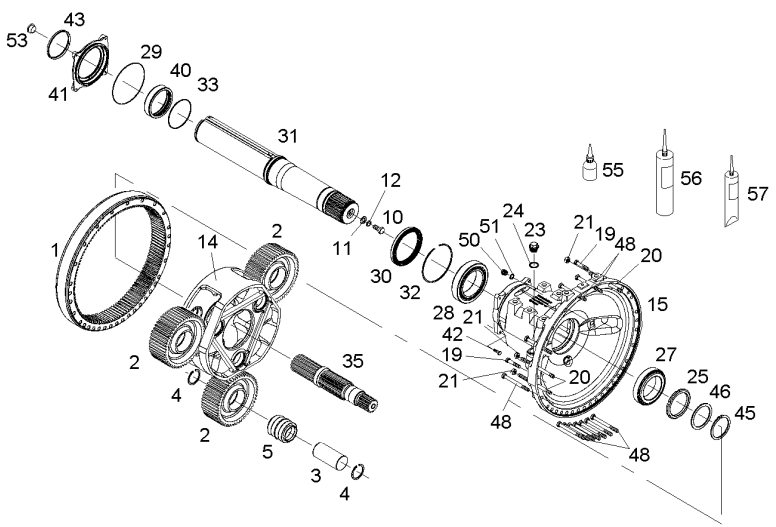

1	934152150131		2	HOLLOW GEAR	RUEDA HUECA	ENGRENAGEM OCA
2	934152150150	[A]	6	PLANET	PLANETARIO	PLANETÁRIA
3	934152150140		6	AXLE	EJE	EIXO
4	X530106546000		12	CIRCLIP	GRAPA CIRCULAR	ANEL TRAVA
5	X622048803013		6	ROLLER BEARING	COJINETE RODILLO	ROLAMENTO ROLOS
10	716150150080		2	SCREW	TORNILLO	PARAFUSO
11	150870070100		2	DISC	DISCO	DISCO
12	X534523000000		X	BACKUP RING	ANILLA SOPORTE	ANEL DE APOIO
14	934152150121		2	PLANET CARRIER	SOPORTE PLANETAR	PORTA ENGRENAGEM
15	934152150111		2	AXLE HOUSING	CAJA DEL EJE	CARCAÇA DO EIXO
19	X485019406000	M12 X 60	4	HEX CAP SCREW	TORNILLO CAB HEX	PARAFUSO CAB HEX
20	934152150050		12	STUD	ESPARRAGO ROSCA.	CAVILHA ROSCADA
21	X428203205000		12	NUT	TUERCA	PORCA
23	**X484404001000**		4	OIL DRAIN PLUG	TAPON DE VACIADO	TAMPÃO ESCOAMENT
24	**X540009478000**		4	SEALING WASHER	ARANDELA SELLADO	ANILHA ESTANQUI.
25	X434819500000		2	GROOVE NUT	TUERCA RANURAD.	RANHURA PORCA
27	X619046400003		2	TAPER BEARING	COJINETE CONICOS	ROLAMENTO CONICO
28	X619046600001		2	TAPER BEARING	COJINETE CONICOS	ROLAMENTO CONICO
29	X549024000000		2	O RING	JUNTA TOROIDAL	JUNTA EM O
30	H822100150040		2	OIL SEAL	BUJE RETENACEITE	RETENTOR
31	934152151141	◀▶ 803,5MM	2	SHAFT	ARBOL	EIXO.
31	934152152141	◀▶ 1028,5MM	2	SHAFT	ARBOL	EIXO.
32	**X533825600000**		2	SNAPRING	ANILLA RETENCION	ANEL DE FIXAÇÃO
33	X549000800000		2	O RING	JUNTA TOROIDAL	JUNTA EM O
35	934152150040		2	SHAFT	ARBOL	EIXO.
40	934152151280		2	RING	ANILLO	ANEL
41	934152150230	⇒ 934152150190	2	COVER	CUBIERTA	TAMPA
42	X487528041000	M8 X 28	8	SCREW	TORNILLO	PARAFUSO
42	X485007641000	M8 X 30	8	HEX CAP SCREW	TORNILLO CAB HEX	PARAFUSO CAB HEX
43	934152151290		2	RING	ANILLO	ANEL
45	X530008200000		2	LOCK WASHER	ARANDELA SEGURID	ANILHA DE PARADA
46	X534578000000		2	BACKUP RING	ANILLA SOPORTE	ANEL DE APOIO
48	X486537300000		48	HEX CAP SCREW	TORNILLO CAB HEX	PARAFUSO CAB HEX
50	X494204800000		2	SCREW	TORNILLO	PARAFUSO
51	X540005478000		2	SEAL	JUNTA REDONDA	JUNTA REDONDA
53	X499508295000		2	PLUG	TAPON	ROLHA
55	X903050084000		X	LOCTITE	LOCTITE	LOCTITE
56	X903050554000		X	GASKET SEALPASTE	PASTA JUNTA	PASTA JUNTA
57	X903050074000		X	LOCTITE	LOCTITE	LOCTITE

[A] ORDER + X622048803013
PEDIR + X622048803013
ENCOMENDAR + X622048803013

Disc Brakes
Disco De Freno
Disco De Freio

30-45

1-WG14-005-A

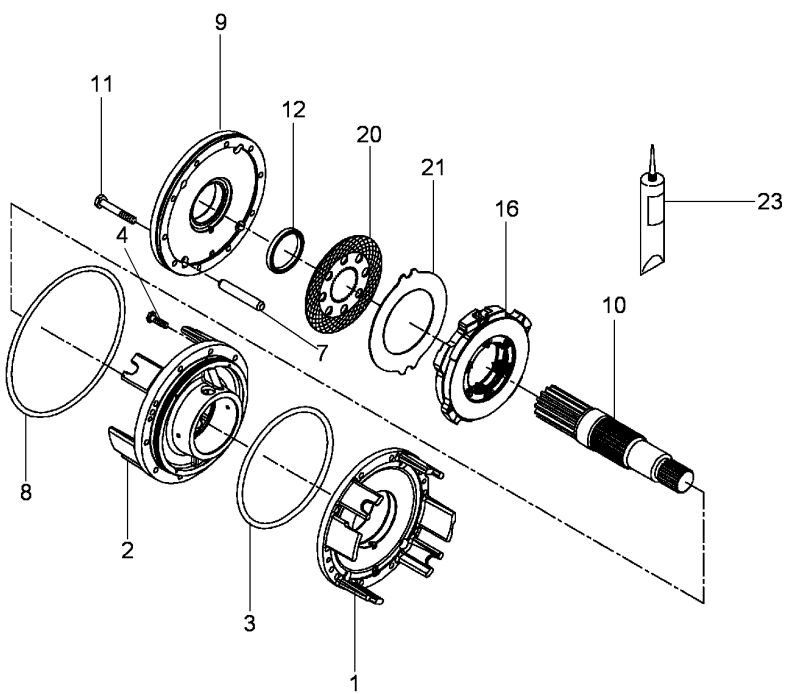

1	934152010051	▶	1	BEARING FLANGE	BEARING FLANGE	PORTA ROLAMENTO
2	934152010041	◀	1	BEARING FLANGE	BEARING FLANGE	PORTA ROLAMENTO
3	X549041100000	∅ 267 X 3	1	O RING	JUNTA TOROIDAL	JUNTA EM O
4	X487535806000	M12 X 40	4	SCREW	TORNILLO	PARAFUSO
7	934152150020	⇔ 931150150210	8	BOLT	BULON	PERNO PARA METAL
8	**X549044400000**	∅ 330 X 3	2	O RING	JUNTA TOROIDAL	JUNTA EM O
9	***934152150011**	⇔ 934152150010	2	BRAKE PLATE	PLATO DE FRENO	PLACA DO FREIO
10		👁 30-40 No 35	2	SHAFT	ARBOL	EIXO.
11	X486537601000	M12 X 160	20	SCREW	TORNILLO	PARAFUSO
12	X550150200000		2	OIL SEAL	BUJE RETENACEITE	RETENTOR
16	G931150150210		2	DISC	DISCO	DISCO
20	931150150230		12	BRAKE DISC.	FERODO	DISCO DE FREIO
21	931150150220		8	EXTERNAL DISC	DISCO EXTERIOR	DISCO EXTERNO
23	X903050074000		X	LOCTITE	LOCTITE	LOCTITE

Lift Arms
Brazos Elevador
Braço Elevador

30-50

1-WP74-010-A

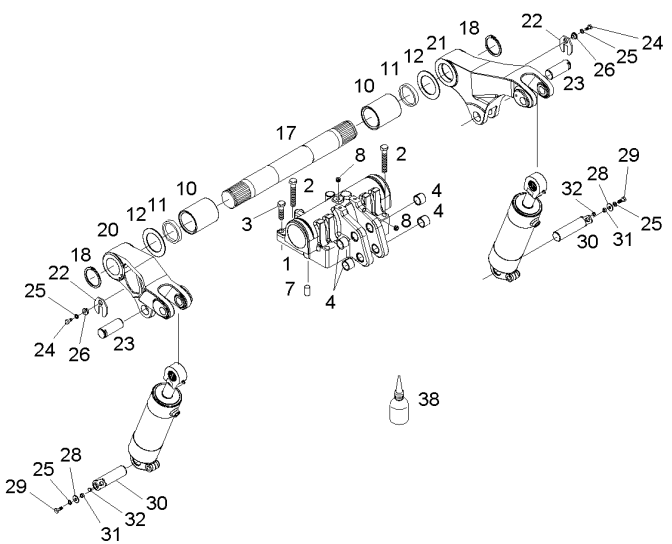

1	G903862030021	⇒ G903862030020	1 SUPPORT	SOPORTE	SUPORTE
2	X486551800000	M18X120	10 SCREW	TORNILLO	PARAFUSO
3	X486551006000	M18X70	2 SCREW	TORNILLO	PARAFUSO
4	X609715700000	1	4 BUSH	CASQUILLO	CASQUILHO
7	X506285600000		2 DOWEL	CENTRAJE	CONTRAPINO
8	X483501600000	M18X1,5	22 SCREW	TORNILLO	PARAFUSO
10	816860030040		2 BUSH	CASQUILLO	CASQUILHO
11	X550150400000		2 OIL SEAL	BUJE RETENACEITE	RETENTOR
12	816860030050		2 DISC	DISCO	DISCO
17	931860030060		1 SHAFT	ARBOL	EIXO.
18	X530010001000		2 LOCK WASHER	ARANDELA SEGURID	ANILHA DE PARADA
20	903863030010		1 LIFT ARM	BRAZO ELEVAC.	BRAÇO LEVANTAMEN
21	903862030021		1 LIFT ARM	BRAZO ELEVAC.	BRAÇO LEVANTAMEN
22	931860030090		2 LOCKING PLATE	PLACA DE BLOCAJE	PLACA DE FIXAÇÃO
23	931860030080		2 PIN	PASADOR	PERNO
24	**X487531506000**	M10 X 15	2 SCREW	TORNILLO	PARAFUSO
25	X520804401000		4 LOCK WASHER	ARANDELA SEGURID	ANILHA DE PARADA
26	725891030550		2 BUSH	CASQUILLO	CASQUILHO
28	X454407508000		2 DISC	DISCO	DISCO
29	X487531541000	M10X25	2 SCREW	TORNILLO	PARAFUSO
30	H816860030042		2 PIN	PASADOR	PERNO
31	816870030060		2 BUSH	CASQUILLO	CASQUILHO
32	X499501100000		2 PLUG	TAPON	ROLHA
38	X903050074000		X LOCTITE	LOCTITE	LOCTITE

Angle Sensor
Captador De Angulo
Sensor De Ângulo

30-55

1-WQ20-005-A

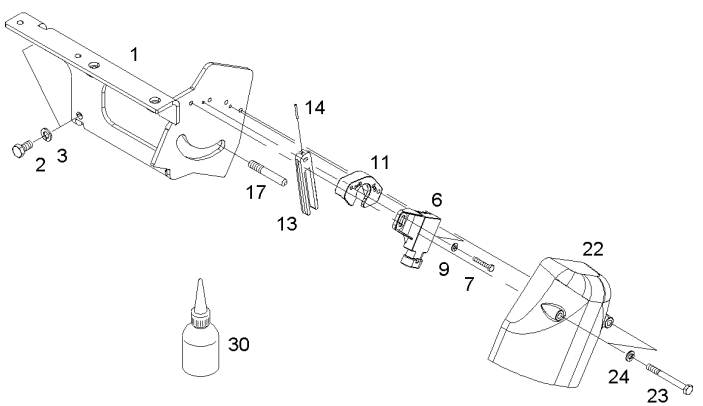

1	H903863100100		1	HOLDER	SUJETADOR	CJ. SUPOR-CARVÃO
2	X487526841000	M8 X 16	2	SCREW	TORNILLO	PARAFUSO
3	X520803901000		2	LOCK WASHER	ARANDELA SEGURID	ANILHA DE PARADA
6	G903863100020		1	SENSOR	CAPTADOR	CAPTOR
7	X487514500000	M4 X 25	2	SCREW	TORNILLO	PARAFUSO
9	X450003308000		2	DISC	DISCO	DISCO
11	334860100080		1	HOLDER	SUJETADOR	CJ. SUPOR-CARVÃO
13	309100120020		1	DRIVING	DE MANDO	ACIONAMENTO
14	X500604900000		1	ROLL PIN	PASADOR ELASTICO	PINO CILÍNDRICO
17	339302052160		1	PIN	PASADOR	PERNO
22	903863100010		1	COVER	CUBIERTA	TAMPA
23	X486521741000	M6 X 60	2	SCREW	TORNILLO	PARAFUSO
24	X520803001000		2	LOCK WASHER	ARANDELA SEGURID	ANILHA DE PARADA
30	X903050084000		X	LOCTITE	LOCTITE	LOCTITE

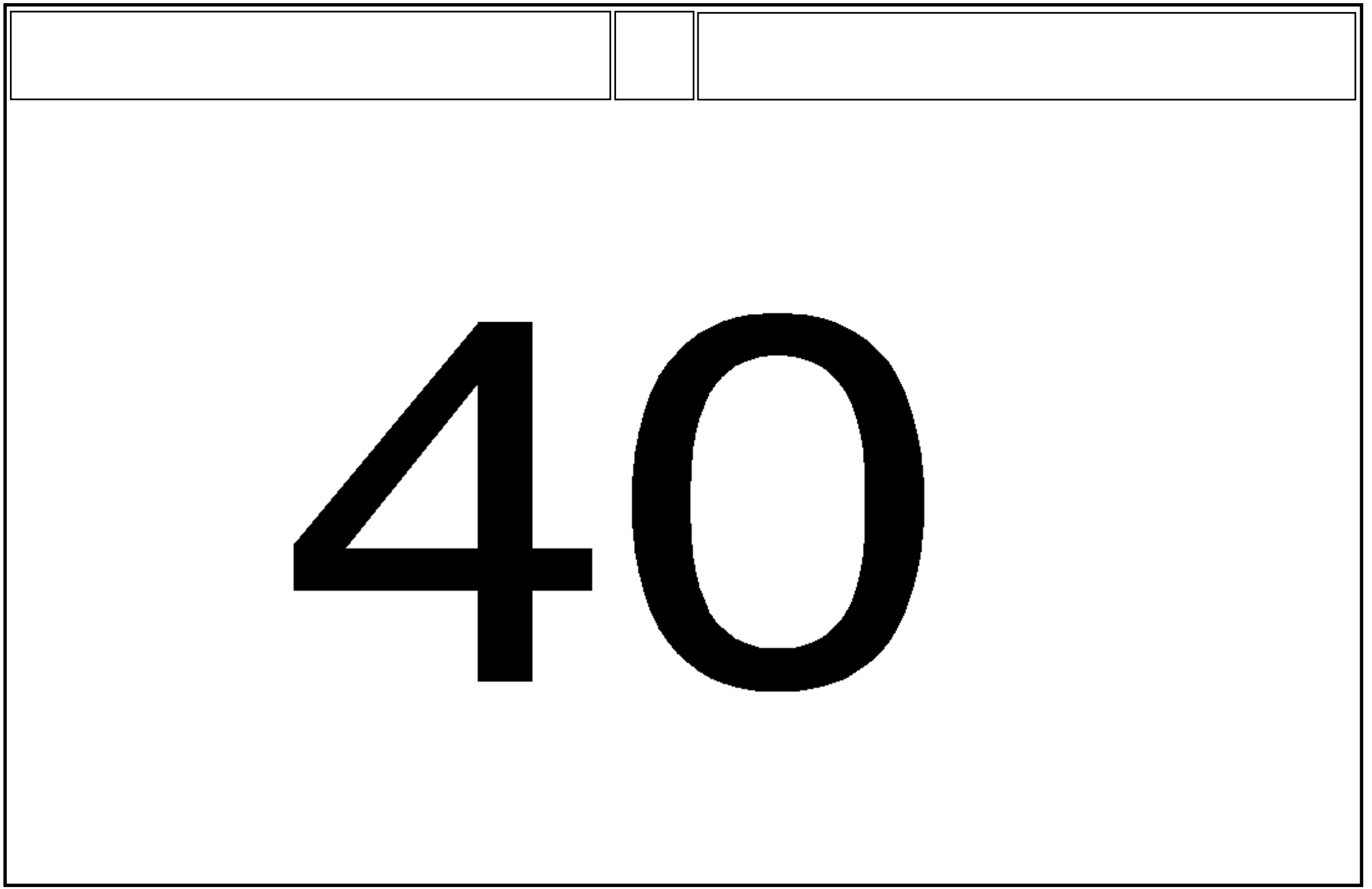
40

Lift Cylinders
Gato Hidraulico
Cilindro De Levante

40-5

1-WQ17-024-A

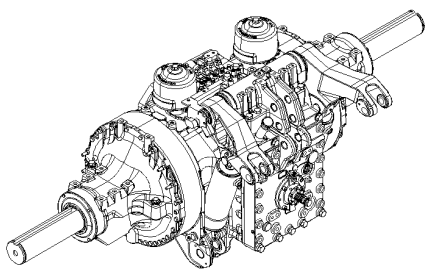

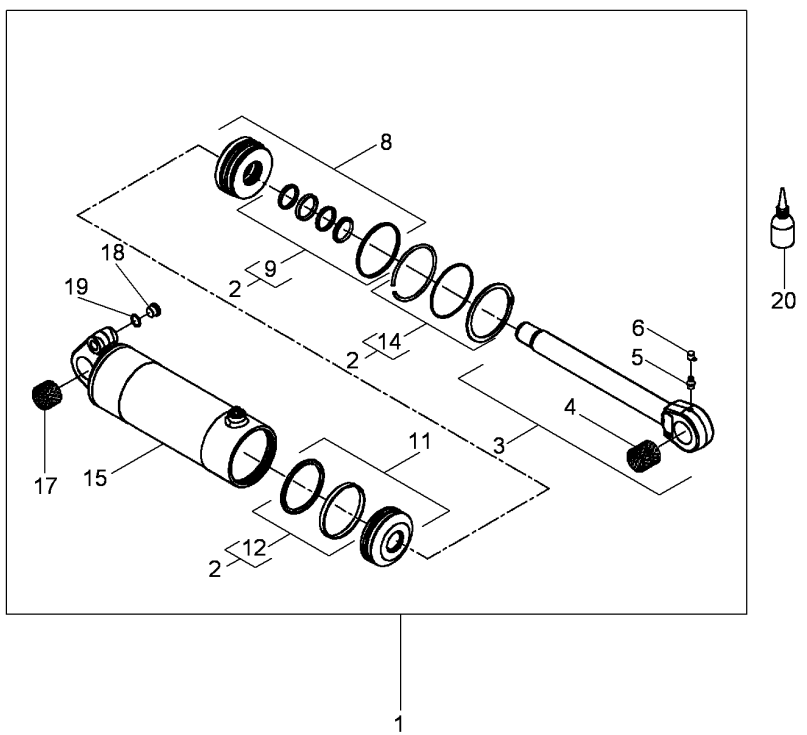

1	G931860030020			2	D.A.HYDR.CYLIND.	CILINDRO DOBLE	CILIND.DUP.EFEIT
2	F931860030010			2	KIT, SEAL	RETENES JUEGO	CJ. RETENTOR
3	F931860030020			2	ROD	VARILLA	TIRANTE
4	X609535400000	3		2	BUSH	CASQUILLO	CASQUILHO
5	X662516200000	3		2	GREASE NIPPLE	ENGRASADOR	NIPPLE GRAXEIRO
6	X562504000000	3		2	CAP	TAPA	CAPA
8	F931860030030			2	GUIDE BUSH	CASQUILLO GUIA	BUCHA GUIA
9	F931860030040	2		2	KIT, JOINT	JUEGO JUNTAS	JOGO DE JUNTAS
11	F931860030050			2	PISTON	PISTON	EMBOLO
12	F931860030060	2		2	KIT, JOINT	JUEGO JUNTAS	JOGO DE JUNTAS
14	F931860030070	2		2	KIT	JUEGO	JOGO
15			[A]	X	BODY	CUERPO	CORPO
17	X605018000000			2	BEARING BUSH	BUJE DE COJINETE	BUCHA-ROLAMENTO
18	X483801600000			2	OIL DRAIN PLUG	TAPON DE VACIADO	TAMPÃO ESCOAMENT
19	**X540005678000**			2	SEALING WASHER	ARANDELA SELLADO	ANILHA ESTANQUI.
20	X903050087000	10ML		1	LOCTITE	LOCTITE	LOCTITE

[A] NOT SUPPLIED SEPARATELY
NO SUMINISTRADOSEPARADAMENTE
NÃO FORNECIDO SEPARADAMENTE

Lift Cylinders Feeding
Alimentacion Gato Hidraulico
Alimentação Do Cilindro De Levante

40-10

1-WP08-015-B

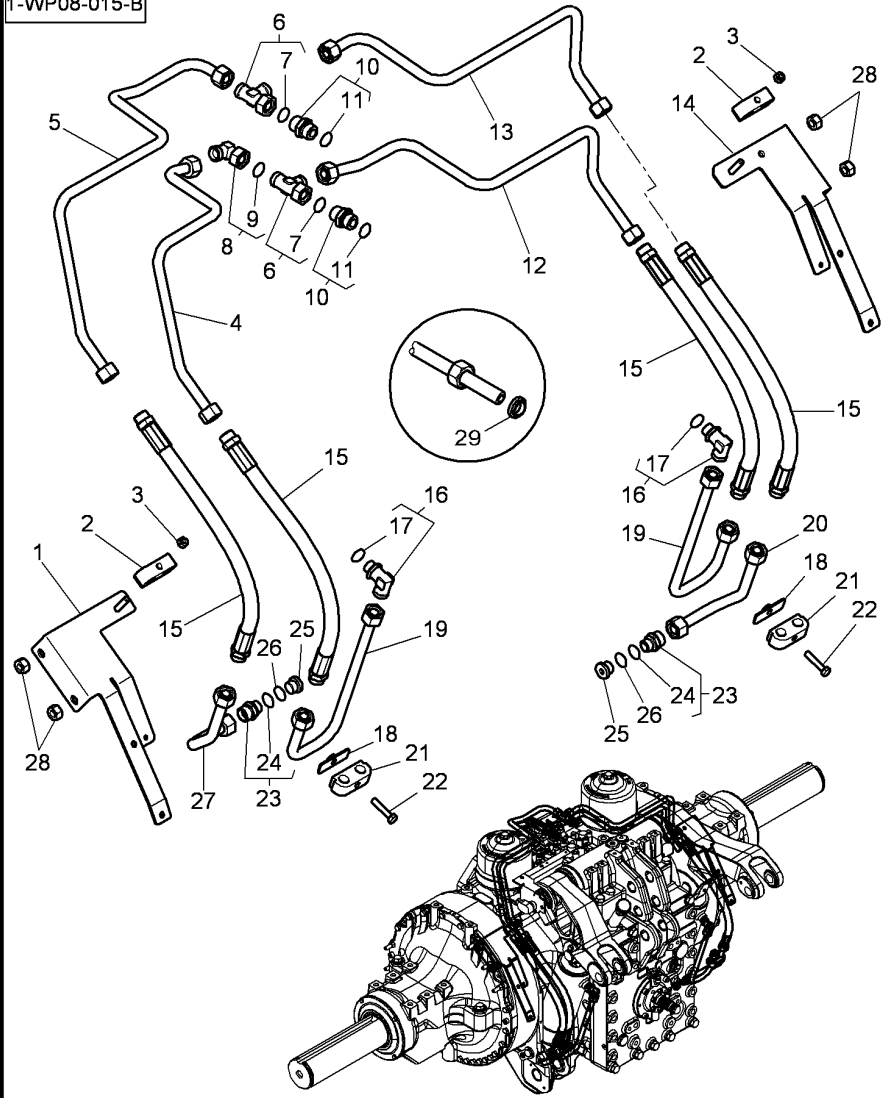

1	4298911M1		1	SUPPORT	SOPORTE	SUPORTE
2	3789722M1		2	BRIDLE	BRIDA	FLANGE.
3	339169X1		2	NUT	TUERCA	PORCA
4	4292528M3	[B]	1	TUBE	TUBO.	CANO
5	4292526M3	[B]	1	TUBE	TUBO.	CANO
6	3011089X91		2	UNION	RACOR	LIGAÇÃO
7	3011147X1	6	1	O RING	JUNTA TOROIDAL	JUNTA EM O
8	3011085X91		1	UNION	RACOR	LIGAÇÃO
9	3011147X1	8	1	O RING	JUNTA TOROIDAL	JUNTA EM O
10	3011961X91		2	UNION	RACOR	LIGAÇÃO
11	3015165X1	10	1	O RING	JUNTA TOROIDAL	JUNTA EM O
12	4292527M5	[B]	1	TUBE	TUBO.	CANO
13	4292525M4	[B]	1	TUBE	TUBO.	CANO
14	4298912M1		1	TUBE	TUBO.	CANO
15	4288605M3	◀▶ 450MM	4	HYDR. HOSE	TUBO HIDRAULICO	MANGUEIRA HIDR.
16	4276131M1		2	UNION	RACOR	LIGAÇÃO
17	**3019397X1**	16	1	O RING	JUNTA TOROIDAL	JUNTA EM O
18	4294923M1		2	COUNTERPLATE	CONTRAPLACA	CONTRA-CHAPA
19	4294921M1	[B] ◀	1	TUBE	TUBO.	CANO
19	4298407M1	[B] ▶	1	TUBE	TUBO.	CANO
20	4294924M2	[B] ▶	1	TUBE	TUBO.	CANO
21	3789722M1		2	BRIDLE	BRIDA	FLANGE.
22	339010X1	M8 X 40	2	HEX CAP SCREW	TORNILLO CAB HEX	PARAFUSO CAB HEX
23	338717X91		2	UNION	RACOR	LIGAÇÃO
24	338764X1	23	1	SEAL	JUNTA REDONDA	JUNTA REDONDA
25		👁 40-5 No 18	2	PLUG	TAPON	ROLHA
26		👁 40-5 No 19	1	SEAL	JUNTA REDONDA	JUNTA REDONDA
27	4294922M2	[B] ◀	1	TUBE	TUBO.	CANO
28	3009695X1		4	NUT	TUERCA	PORCA
29	3011807X1		1	BUSH	CASQUILLO	CASQUILHO

[B] SEE DIAGRAM FOR THE DETAIL OF THE ENDS OF TUBE
VER ESQUEMA PARA EL DETALLE DE LOS EXTREMITES DEL TUBO
VEJA O DIAGRAMA PARA O DETALHE DAS EXTREMIDADES DO TUBO

Levelling Box
Caja Niveladora
Caixa Niveladora

40-15

1-WQ32-010-A

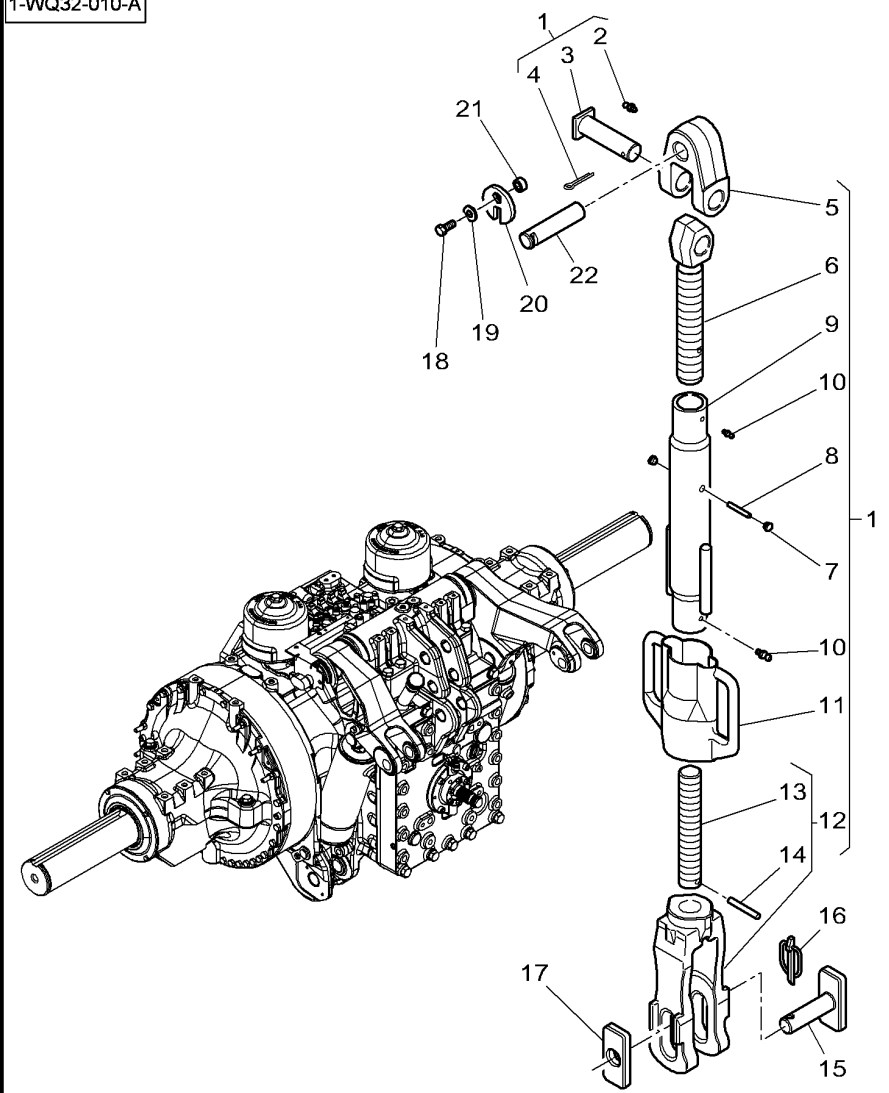

1	4282587M91			2	DRAGLINK	ENGANCHE DE TIRO	SENSOR POSIÇÃO
2	339608X1	1		1	GREASE NIPPLE	ENGRASADOR	NIPPLE GRAXEIRO
3	4285817M1	1		1	CLEVIS PIN	BULON CILINDRICO	PINO CILÍNDRIC.
4	354092X1	1		1	SPLIT PIN	PASADOR HENDIDO	CJ. PENTE
5	4285816M1	1		1	CLEVIS	GANCHO SEGURI.	SUPORTE..
6	4285815M1	1		1	TOGGLE	ROTULA	TERMINAL.
7	3789540M1	1		2	PLUG	TAPON	ROLHA
8	339052X1	1	∅ 6 X 40	1	ROLL PIN	PASADOR ELASTICO	PINO CILÍNDRICO
9	4285814M91	1		1	TUBE	TUBO.	CANO
10	339608X1	1		2	GREASE NIPPLE	ENGRASADOR	NIPPLE GRAXEIRO
11	4285813M1	1		1	GRIP	MANGO	PUNHO
12	4285812M91	1		1	CLEVIS	GANCHO SEGURI.	SUPORTE..
13	4285839M1	12	∅ 1"1/2 6UNC-2A	1	THREADED PART	VARILLA ROSCADO	PEÇA INSERTO
14	339307X1	12	∅ 8 X 50	1	PIN	PASADOR	PERNO
15	4285639M2			2	CLEVIS PIN	BULON CILINDRICO	PINO CILÍNDRIC.
16	3792034M1			2	PIN	PASADOR	PERNO
17	4285638M1			2	PLATE	PLATO	PLACA
18	3014218X1		M10 x 30	2	SCREW	TORNILLO	PARAFUSO
19	390597X1			2	FLAT WASHER	ARANDELA PLANA	ANILHA CHATA
20	926870030020			2	LOCKING PLATE	PLACA DE BLOCAJE	PLACA DE FIXAÇÃO
21	926870030030			2	BUSH	CASQUILLO	CASQUILHO
22	931870030010			1	PIN	PASADOR	PERNO

Top Link With Hook End
Barra Enganche Con Gancho
Braço Terceiro Ponto Com Gancho

40-20

1-WQ07-018-A

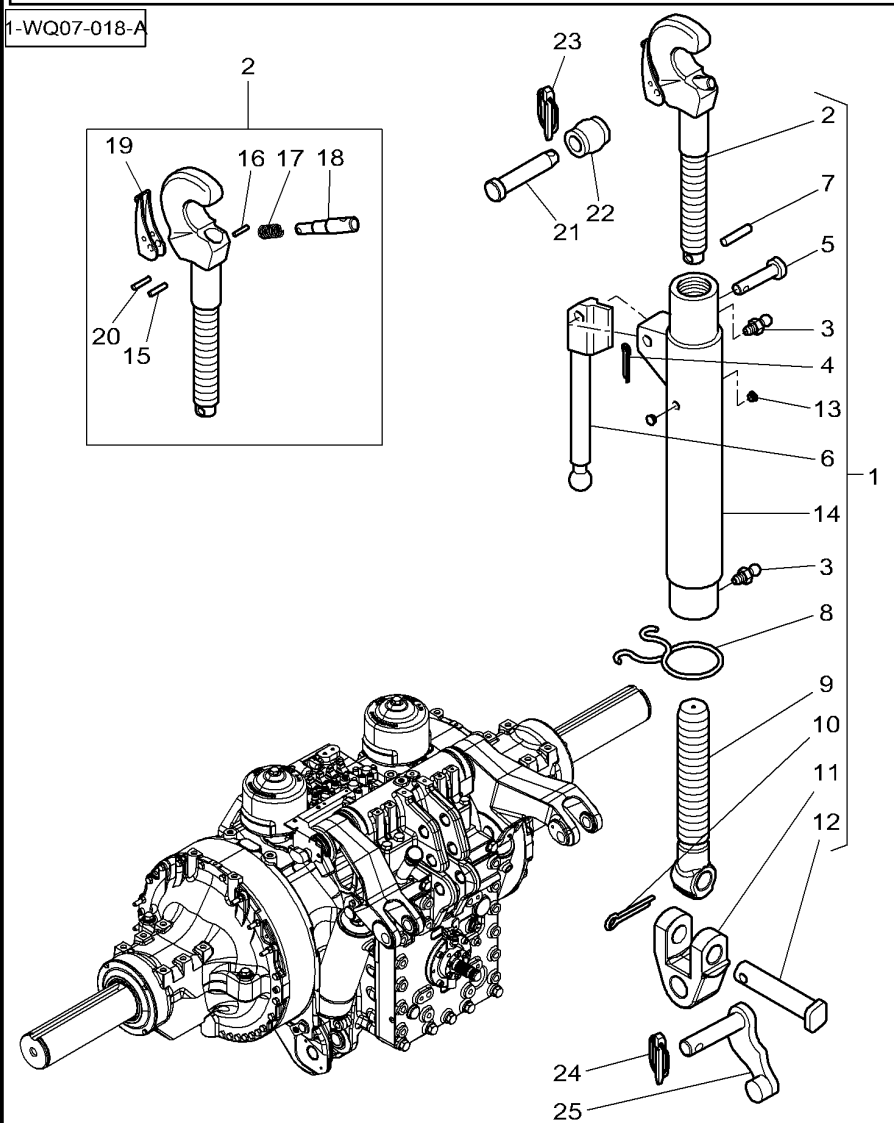

1	4280976M91		CAT. 3 ◀▶ 812/1030 MM	1	DRAWBAR	BARRA D'ENGANCHE	BARRA DE TRAÇÃO
1*	4289678M91		CAT. 4 ◀▶ 816/1021 MM	1	DRAWBAR	BARRA D'ENGANCHE	BARRA DE TRAÇÃO
2	4305328M91	1	CAT. 3	1	HOOK	GANCHO	GANCHO
2*	4304551M91	1	CAT. 4	1	HOOK	GANCHO	GANCHO
3	339608X1	1		2	GREASE NIPPLE	ENGRASADOR	NIPPLE GRAXEIRO
4	1442967X1	1		1	SPLIT PIN	PASADOR HENDIDO	CJ. PENTE
5	4271225M1	1		1	PIN	PASADOR	PERNO
6	4271224M1	1		1	GRIP	MANGO	PUNHO
7	339192X1	1		1	ROLL PIN	PASADOR ELASTICO	PINO CILÍNDRICO
8	4271557M1	1		1	SPRING	MUELLE	MOLA
9	4304486M1	1		1	DRAGLINK	ENGANCHE DE TIRO	SENSOR POSIÇÃO
10	354092X1	1		1	SPLIT PIN	PASADOR HENDIDO	CJ. PENTE
11	F931870050010	1		1	FORK HEAD	CABEZA HORQUILLA	GARFO DE FIXAÇÃO
12	F931870050020	1		1	CLEVIS PIN	BULON CILINDRICO	PINO CILÍNDRIC.
13	3789540M1	1		2	PLUG	TAPON	ROLHA
14	4280977M1	1	CAT. 3	1	TUBE	TUBO.	CANO
14*	4289681M1	1	CAT. 4	1	TUBE	TUBO.	CANO
15	390538X1	2	∅ 5 X 24 MM CAT. 3	1	ROLL PIN	PASADOR ELASTICO	PINO CILÍNDRICO
15	339080X1	2	∅ 6 X 24 MM CAT. 4	1	ROLL PIN	PASADOR ELASTICO	PINO CILÍNDRICO
16	1441741X1	2	∅ 6 X 20 MM CAT. 3	1	SPIROL PIN	PASADOR ESPIRAL	PINO ESPIRAL
16	339080X1	2	∅ 6 X 24 MM CAT. 4	1	ROLL PIN	PASADOR ELASTICO	PINO CILÍNDRICO
17	F199870050030	2	CAT. 3	1	COMP.SPRING	RESORTE DE COMP.	MOLA TENSORA.
17*	4305260M1	2	CAT. 4	1	SPRING	MUELLE	MOLA
18	F199870050040	2	CAT. 3	1	PIN	PASADOR	PERNO
18*	4305261M1	2	CAT. 4	1	PIN	PASADOR	PERNO
19	F199870050010	2	CAT. 3	1	LEVER	PALANCA	ALAVANCA
19*	4305262M91	2	CAT. 4	1	KIT, LEVER	JUEGO, PALANCA	CJ. ALAVANCA
20	339080X1	2	∅ 6 X 24 MM	1	ROLL PIN	PASADOR ELASTICO	PINO CILÍNDRICO
21	367073X1		CAT 3	1	CLEVIS PIN	BULON CILINDRICO	PINO CILÍNDRIC.
22	**4303393M1**		CAT 3	1	TOGGLE	ROTULA	TERMINAL.
22*	4304019M1		CAT. 4-3	1	TOGGLE	ROTULA	TERMINAL.
22*	4304020M1		CAT. 4	1	TOGGLE	ROTULA	TERMINAL.
23	3387161M2		∅ 12 X 45MM	1	PIN	PASADOR	PERNO
24	3387161M2		∅ 12 X 45MM	1	PIN	PASADOR	PERNO
25	H931870050011			1	BOLT	BULON	PERNO PARA METAL

Top Link With Hook End
Barra Enganche Con Gancho
Braço Terceiro Ponto Com Gancho

40-25

Hydraulic
Hidraulica
Hidráulico

1-WQ07-019-B

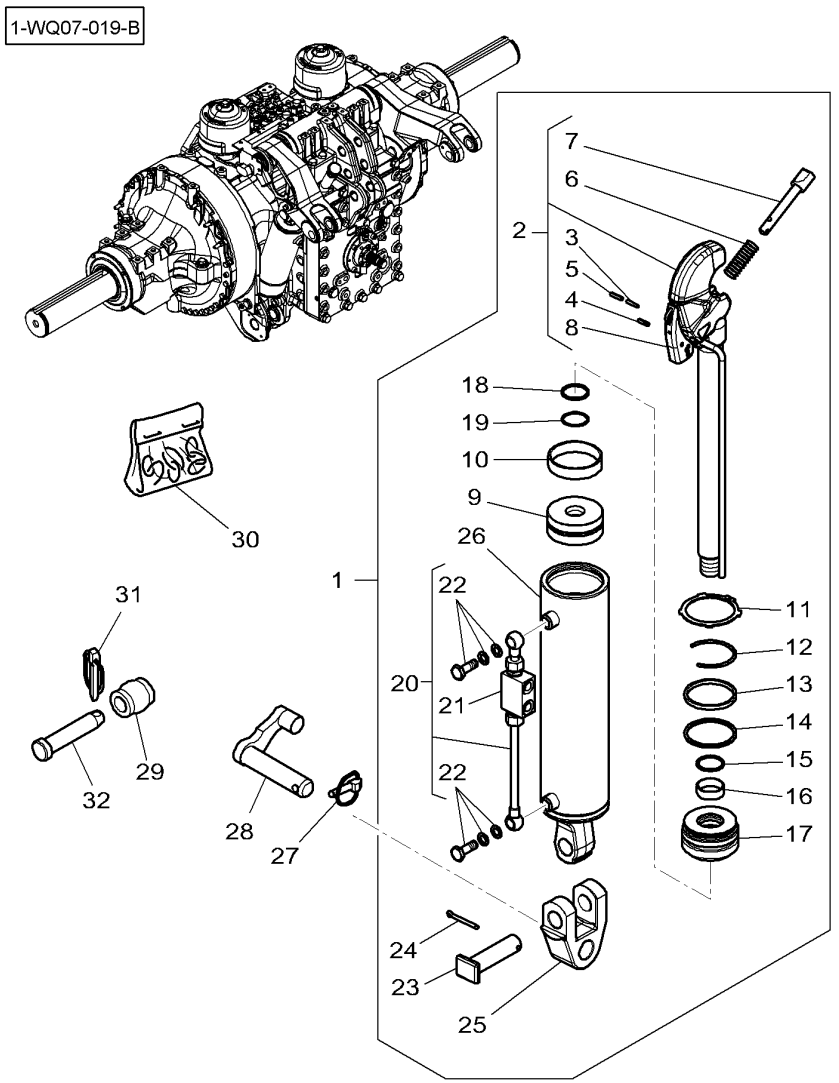

1	4285640M91	CAT. 3	1	DRAWBAR	BARRA D'ENGANCHE	BARRA DE TRAÇÃO
2	4285842M1	1	1	HOOK	GANCHO	GANCHO
3	339080X1	2 ∅ 6 X 24 MM	1	ROLL PIN	PASADOR ELASTICO	PINO CILÍNDRICO
4	390538X1	2 ∅ 5 X 24 MM	1	ROLL PIN	PASADOR ELASTICO	PINO CILÍNDRICO
5	1441741X1	2 ∅ 6 X 20 MM	1	SPIROL PIN	PASADOR ESPIRAL	PINO ESPIRAL
6	F199870050030	2	1	COMP.SPRING	RESORTE DE COMP.	MOLA TENSORA.
7	F199870050040	2	1	PIN	PASADOR	PERNO
8	F199870050010	2	1	LEVER	PALANCA	ALAVANCA
9	4285843M1	1	1	PISTON	PISTON	EMBOLO
10		1 REF. 30	1	GASKET	JUNTA PLANA	JUNTA CHATA
11	4285853M1	1	1	CIRCLIP	GRAPA CIRCULAR	ANEL TRAVA
12	4285852M1	1	1	RING	ANILLO	ANEL
13		1 REF. 30	1	GASKET	JUNTA PLANA	JUNTA CHATA
14		1 REF. 30	1	OIL SEAL	BUJE RETENACEITE	RETENTOR
15		1 REF. 30	1	WIPER	LIMPIADOR	LIMPADOR
16		1 REF. 30	1	GASKET	JUNTA PLANA	JUNTA CHATA
17	4285844M1	1	1	HEAD	CULATA	CABEÇOTE.
18	4285835M2	1	1	COWL	CAPERUZA	COBERTURA
19		1 REF. 30	1	O RING	JUNTA TOROIDAL	JUNTA EM O
20	F931870051150	1	1	NON RETURN VALVE	VALV.SIN RETORNO	VÁLVULA SENT.ÚNI
21	4285845M1	20	1	LOCK VALVE	LOCK VALVE	VÁLVULA BLOQUEIO
22	4285854M1	20	1	KIT, REPAIR	JUEGO REPARACION	JG. REPARO
23	F931870050020	1	1	CLEVIS PIN	BULON CILINDRICO	PINO CILÍNDRIC.
24	354092X1	1	1	SPLIT PIN	PASADOR HENDIDO	CJ. PENTE
25	4271222M1	1	1	CLEVIS	GANCHO SEGURI.	SUPORTE..
26	4285855M1	1	1	DECAL	CALCOMANIA	DECAL
27	3387161M2		1	PIN	PASADOR	PERNO
28	H931870050011		1	BOLT	BULON	PERNO PARA METAL
29	**3042433M1**	CAT. 2/3	1	TOGGLE	ROTULA	TERMINAL.
29	**4303393M1**	CAT. 3	1	TOGGLE	ROTULA	TERMINAL.
30	3905509M91		1	KIT, REPAIR	JUEGO REPARACION	JG. REPARO
31	3387161M2		1	PIN	PASADOR	PERNO
32	3582043M4	CAT. 2/3	1	CLEVIS PIN	BULON CILINDRICO	PINO CILÍNDRIC.
32	367073X1	CAT. 3	1	CLEVIS PIN	BULON CILINDRICO	PINO CILÍNDRIC.

Top Link With Hook End
Barra Enganche Con Gancho
Braço Terceiro Ponto Com Gancho

40-30

Hydraulic
Hidraulica
Hidráulico

1-WQ07-017-A

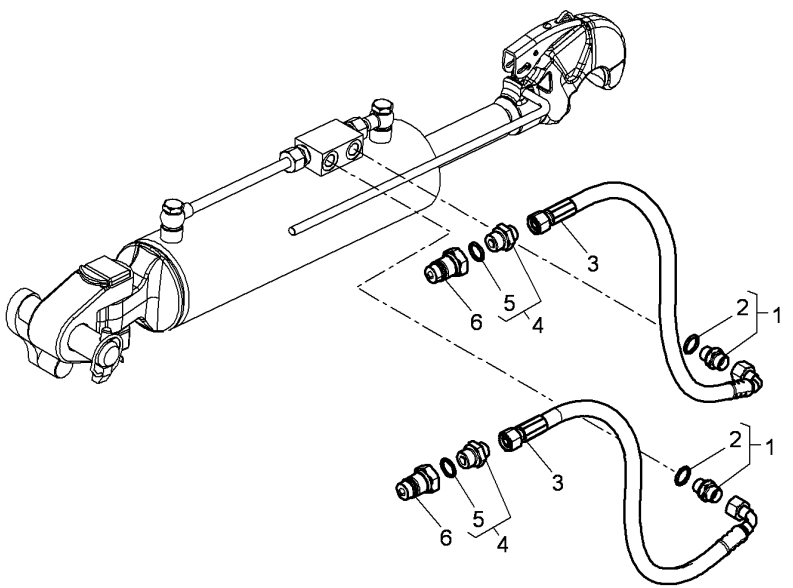

1	3001345X91		2	UNION	RACOR	LIGAÇÃO
2	3019396X1	1	1	O RING	JUNTA TOROIDAL	JUNTA EM O
3	4298061M1		2	HYDR. HOSE	TUBO HIDRAULICO	MANGUEIRA HIDR.
4	338769X91		2	UNION	RACOR	LIGAÇÃO
5	3011154X1	4	1	GASKET	JUNTA PLANA	JUNTA CHATA
6	**4293710M1**		2	MALE COUPLER	ACOPLADOR MACHO	VÁLVULA MACHO

Top Link Lock
Chiavistello Barra Superior
Ferrolho Braço Terceiro Ponto

40-35

1-WQ34-022-B

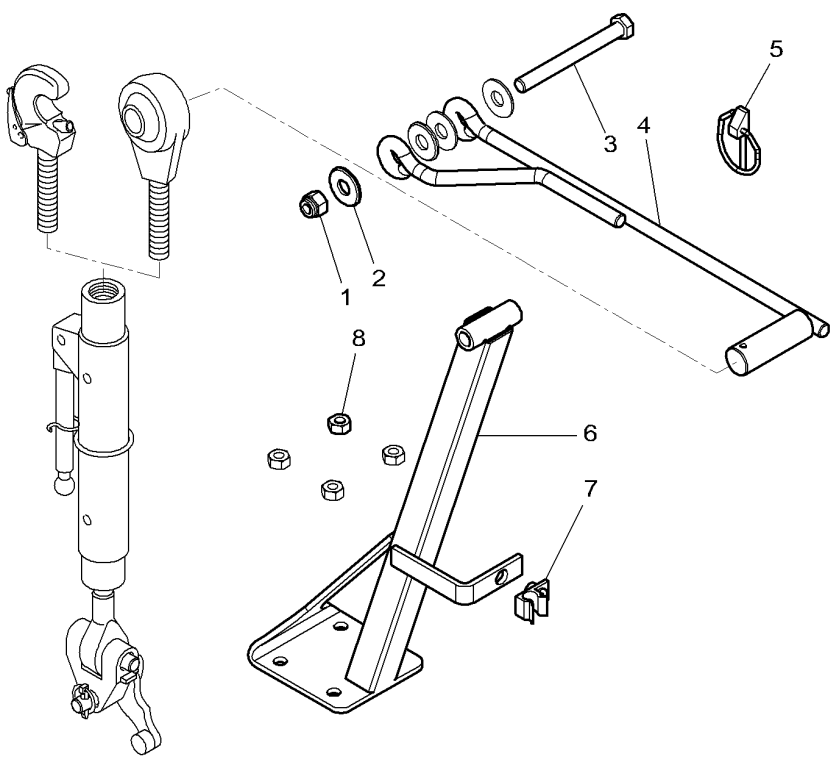

1	1440330X1		1	LOCKNUT	TUERCA RETENCION	PORCA BLOQUEIO
2	391212X1		4	FLAT WASHER	ARANDELA PLANA	ANILHA CHATA
3	3015344X1	M12 X 115	1	HEX CAP SCREW	TORNILLO CAB HEX	PARAFUSO CAB HEX
4	4291907M5		1	STEM	VASTAGO	HASTE DO FERRO
5	**3011024X1**	∅ 5 X 42 MM	1	PIN	PASADOR	PERNO
6	4354557M1		1	SUPPORT	SOPORTE	SUPORTE
7	3798993M1		1	CLIP	CLIP	CLIPE
8	339402X1	M10	4	NUT	TUERCA	PORCA

Sensing Pin
Toma
Pino Sensor De Carga

40-40

1-WQ11-009-A

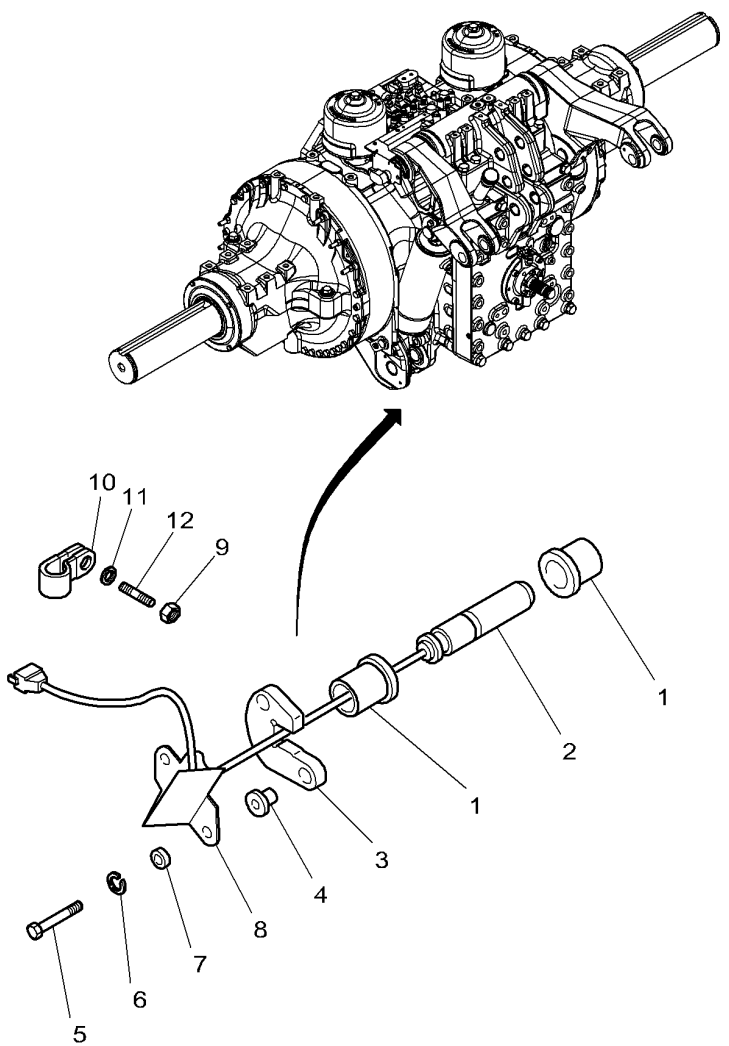

1	903860070010		4	BUSH	CASQUILLO	CASQUILHO
2	**3716981M2**		2	INDUCTIVE SENSOR	CAPTADOR INDUCTI	SENSOR INDUTIVO
3	903860070020		2	LOCKING PLATE	PLACA DE BLOCAJE	PLACA DE FIXAÇÃO
4	199860070010		4	BUSH	CASQUILLO	CASQUILHO
5	3014177X1	M10 X 50	4	SCREW	TORNILLO	PARAFUSO
6	339376X1		4	LOCK WASHER	ARANDELA SEGURID	ANILHA DE PARADA
7	281880010070		4	RING	ANILLO	ANEL
8	816860070030	◀	1	PROTECTION.	PROTECCION	PROTECÇÃO
8	816860070040	▶	1	PROTECTION.	PROTECCION	PROTECÇÃO
9	1440207X1		2	NUT	TUERCA	PORCA
10	3389841M1		2	CLIP	CLIP	CLIPE
11	390971X1		2	FLAT WASHER	ARANDELA PLANA	ANILHA CHATA
12	3011669X1	M6 X 16	2	STUD	ESPARRAGO ROSCA.	CAVILHA ROSCADA

Lower Bar With Hook
Barras Inferiores Con Gancho
Barras Inferiores Com Gancho

40-45

1-WQ09-007-A

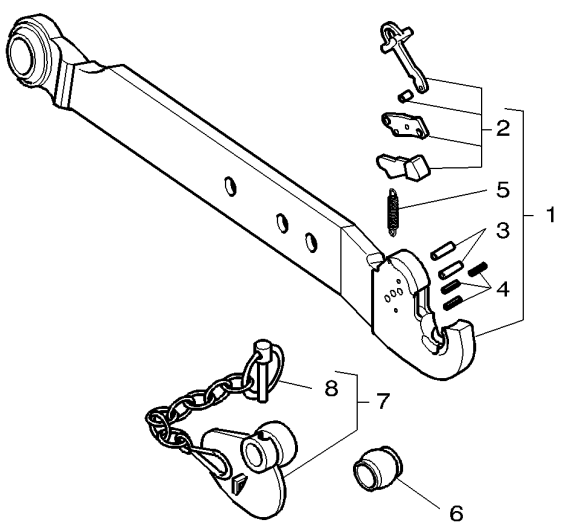

1	4282583M91	◀ CAT. 3	1	BAR	BARRA	BARRA
1	4282585M91	▶ CAT. 3	1	BAR	BARRA	BARRA
1*	4285622M91	◀ CAT. 4	1	BAR	BARRA	BARRA
1*	4285620M91	▶ CAT. 4	1	BAR	BARRA	BARRA
2	3903954M91	1 CAT. 3	1	KIT, LEVER	JUEGO, PALANCA	CJ. ALAVANCA
2*	3905500M91	1 CAT. 4	1	KIT, LEVER	JUEGO, PALANCA	CJ. ALAVANCA
3	3903948M91	1 CAT. 3	1	KIT, ROLL PINS	JGO.PASAD.ELAST.	JG.PINOS ROLAGEM
3*	3905498M91	1 CAT. 4	1	KIT, ROLL PINS	JGO.PASAD.ELAST.	JG.PINOS ROLAGEM
4	3903947M91	1 CAT. 3	1	PIN	PASADOR	PERNO
4*	3905497M91	1 CAT. 4	1	KIT, ROLL PINS	JGO.PASAD.ELAST.	JG.PINOS ROLAGEM
5	3788565M1	1 CAT. 3	1	SPRING	MUELLE	MOLA
5*	3905499M1	1 CAT. 4	1	SPRING	MUELLE	MOLA
6	**3042430M1**	CAT. 2/3	2	BALL	BOLA	ESFERA
6	**4303395M1**	CAT. 3	2	TOGGLE	ROTULA	TERMINAL.
6*	4304021M1	CAT. 4/3	2	TOGGLE	ROTULA	TERMINAL.
6*	4304022M1	CAT. 4	2	TOGGLE	ROTULA	TERMINAL.
7	**3042427M1**	CAT. 2/3	2	TOGGLE	ROTULA	TERMINAL.
7	**3042428M1**	CAT. 3	2	TOGGLE	ROTULA	TERMINAL.
8	F281870062052	7	1	LYNCH PIN 11MM	CLAVIJAS 11MM	PINO

Tube Stabilizers
Estabilizador Tubo
Tubo Estabilizador

40-50

1-WQ16-012-C

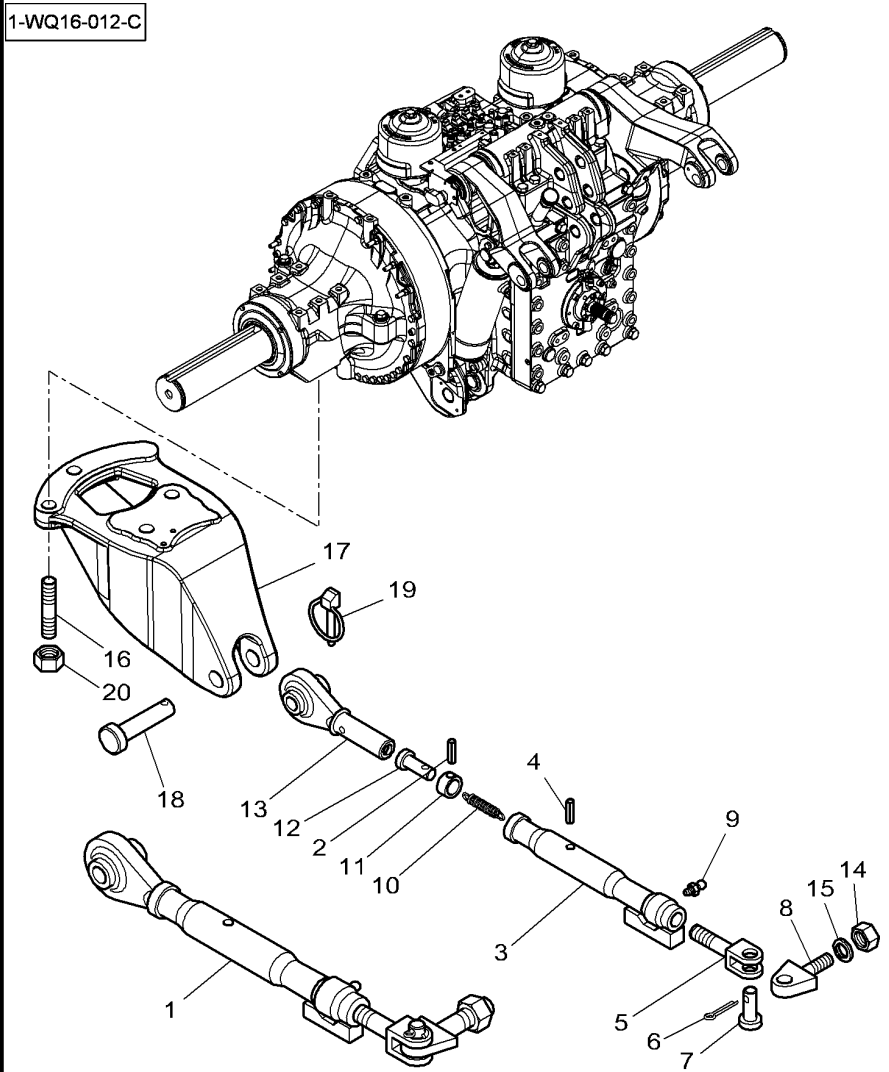

1	4280975M92	◀▶	526/626 MM	2	STABILISER	ESTABILIZADOR	ESTABILIZADOR
2	391290X1	1	∅ 5 X 30	1	ROLL PIN	PASADOR ELASTICO	PINO CILÍNDRICO
3	4280126M92	1		1	TUBE	TUBO.	CANO
4	3819644M1	1	∅ 8 X 50	1	SPIROL PIN	PASADOR ESPIRAL	PINO ESPIRAL
5	4287418M1	1		1	CLEVIS	GANCHO SEGURI.	SUPORTE..
6	391371X1	1	∅ 5 X 40	1	SPLIT PIN	PASADOR HENDIDO	CJ. PENTE
7	3019228X1	1		1	CLEVIS PIN	BULON CILINDRICO	PINO CILÍNDRIC.
8	4280125M1	1		1	CLEVIS	GANCHO SEGURI.	SUPORTE..
9	339608X1	1		1	GREASE NIPPLE	ENGRASADOR	NIPPLE GRAXEIRO
10	3615711M1	1		1	SPRING	MUELLE	MOLA
11	3615709M1	1		1	SLEEVE	MANGUITO	COLAR.
12	3615710M1	1		1	CLEVIS PIN	BULON CILINDRICO	PINO CILÍNDRIC.
13	3794411M91	1		1	TOGGLE	ROTULA	TERMINAL.
14	3010067X1	1		1	LOCKNUT	TUERCA RETENCION	PORCA BLOQUEIO
15	4271602M1	1		1	WASHER	ARANDELA	ANILHA
16	3014318X1		M20 X 80	8	STUD	ESPARRAGO ROSCA.	CAVILHA ROSCADA
17	4288723M1		◀	1	SUPPORT	SOPORTE	SUPORTE
17	4288724M1		▶	1	SUPPORT	SOPORTE	SUPORTE
18	3582043M4			2	CLEVIS PIN	BULON CILINDRICO	PINO CILÍNDRIC.
19	3792034M1			2	PIN	PASADOR	PERNO
20	3014324X1			8	NUT	TUERCA	PORCA

Automatic Stabilizers
Estabilizador Automatico
Estabilizador Automático

40-55

1-WQ19-008-D

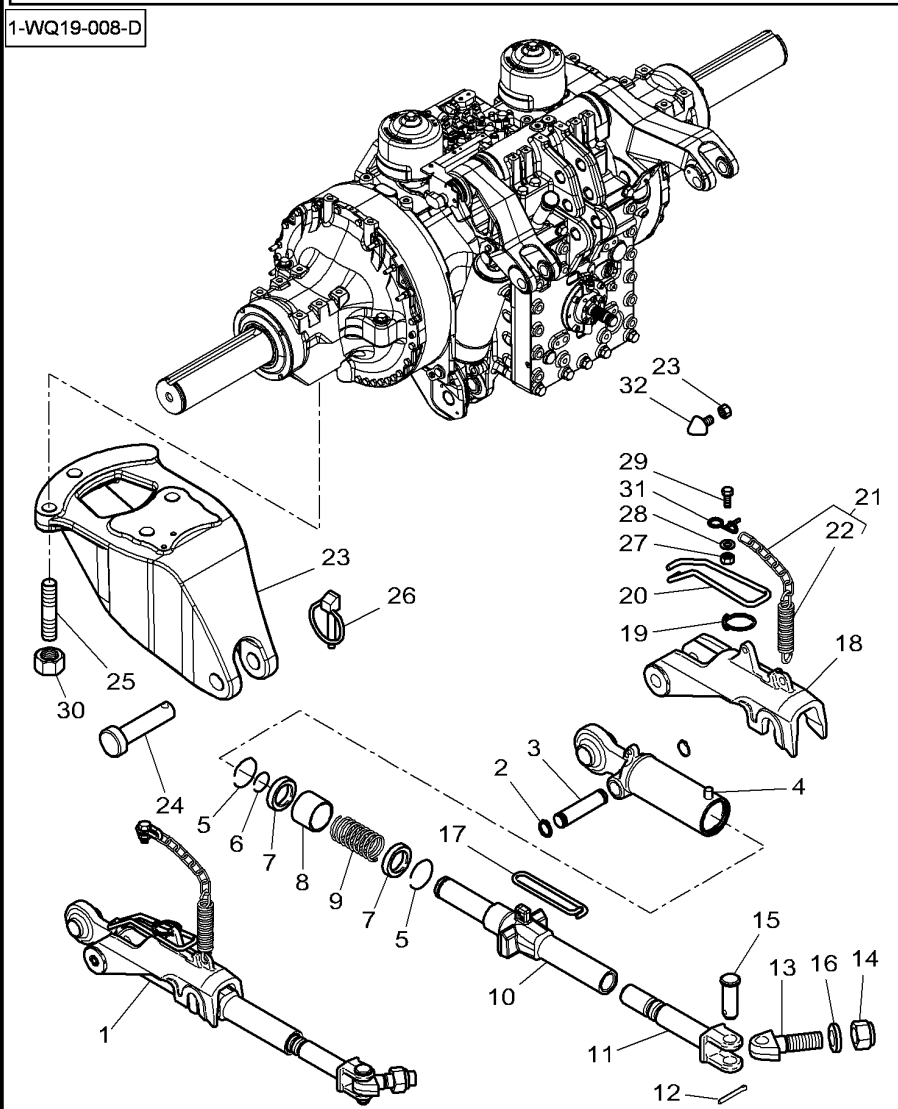

1	4288968M92		2	STABILISER	ESTABILIZADOR	ESTABILIZADOR
2	4288967M1	1	2	DOWEL	CENTRAJE	CONTRAPINO
3	4294522M1	1	1	CLEVIS PIN	BULON CILINDRICO	PINO CILÍNDRIC.
4	4271696M1	1	1	TOGGLE	ROTULA	TERMINAL.
5	4271690M1	1	2	BUSH	CASQUILLO	CASQUILHO
6	4271694M1	1	1	BUSH	CASQUILLO	CASQUILHO
7	4271691M1	1	2	SPACER	DISTANCIADOR	ESPAÇADOR
8	4271693M1	1	1	SPACER	DISTANCIADOR	ESPAÇADOR
9	4271692M1	1	1	SPRING	MUELLE	MOLA
10	4288972M91	1	1	TUBE	TUBO.	CANO
11	4271708M2	1	1	CLEVIS	GANCHO SEGURI.	SUPORTE..
12	391371X1	1	1	SPLIT PIN	PASADOR HENDIDO	CJ. PENTE
13	4280125M1	1	1	CLEVIS	GANCHO SEGURI.	SUPORTE..
14	3010067X1	1	1	LOCKNUT	TUERCA RETENCION	PORCA BLOQUEIO
15	3019228X1	1	1	CLEVIS PIN	BULON CILINDRICO	PINO CILÍNDRIC.
16	4271602M1	1	1	WASHER	ARANDELA	ANILHA
17	4271689M1	1	1	SPRING	MUELLE	MOLA
18	4288971M1	1	1	LATCH	TOPE	LINGUETA
19	4271700M1	1	1	RING	ANILLO	ANEL
20	4271695M1	1	1	GRIP	MANGO	PUNHO
21	4271703M93	1 ◀▶ 1140 MM	1	CHAIN	CADENA	CORRENTE
22	4278375M1	1	1	SPRING	MUELLE	MOLA
23	4288723M1	◀	1	SUPPORT	SOPORTE	SUPORTE
23	4288724M1	▶	1	SUPPORT	SOPORTE	SUPORTE
24	3582043M4		2	CLEVIS PIN	BULON CILINDRICO	PINO CILÍNDRIC.
25	3014318X1	M20 X 80	8	STUD	ESPARRAGO ROSCA.	CAVILHA ROSCADA
26	3792034M1		2	PIN	PASADOR	PERNO
27	339169X1	M8	4	NUT	TUERCA	PORCA
28	391039X1		2	FLAT WASHER	ARANDELA PLANA	ANILHA CHATA
29	339761X1	M8 X 25	2	HEX CAP SCREW	TORNILLO CAB HEX	PARAFUSO CAB HEX
30	3014324X1		8	NUT	TUERCA	PORCA
31	4294223M91		2	HOOK	GANCHO	GANCHO
32	4288337M2		2	STOP	PARO	BATENTE.

Swinging Drawbar Support
Support De Barra De Tiro
Suporte Da Barra De Tração

40-60

Iso Standard
Normalizacion Iso
Norma Iso

1-WQ36-035-B

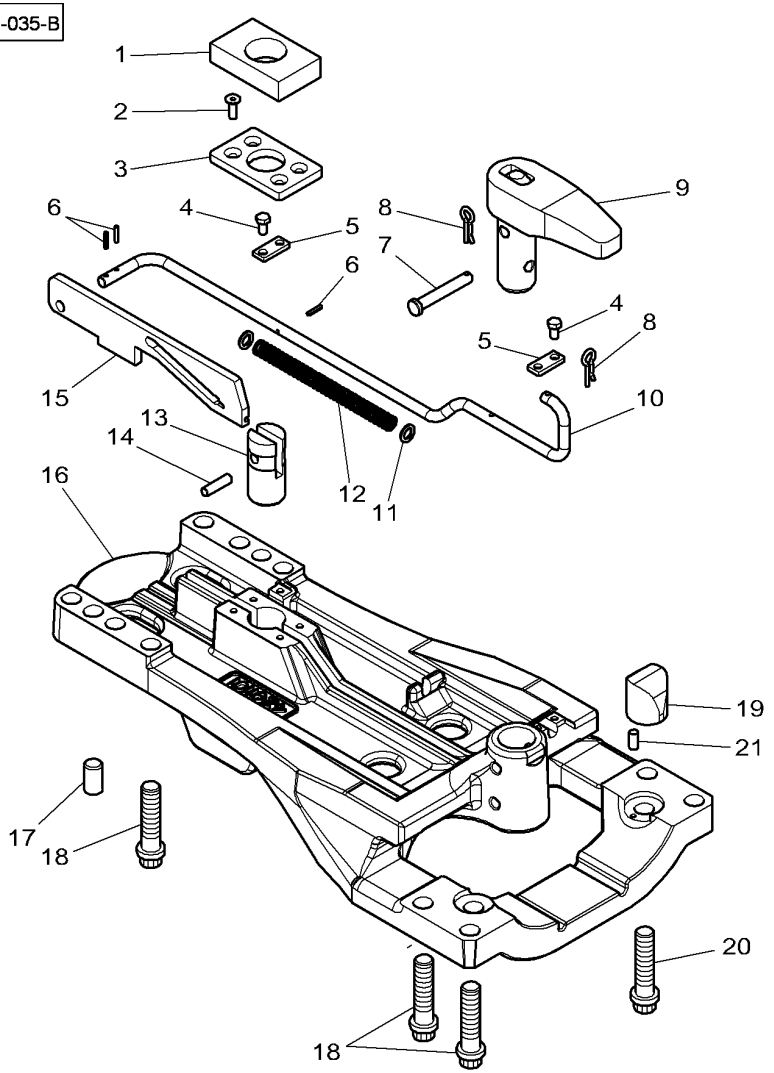

1	4295939M1		1	FOAM	ESPUMA	GUARNIÇÃO
2	3012034X1	M8 X 25	4	SCREW	TORNILLO	PARAFUSO
3	4291102M2		1	CAP	TAPA	CAPA
4	339124X1	M8 X 16	4	HEX CAP SCREW	TORNILLO CAB HEX	PARAFUSO CAB HEX
5	4291118M1		2	CAP	TAPA	CAPA
6	339548X1		3	ROLL PIN	PASADOR ELASTICO	PINO CILÍNDRICO
7	4291095M2		1	CLEVIS PIN	BULON CILINDRICO	PINO CILÍNDRIC.
8	377175X1		2	HAIR PIN	RETENEDOR ELAST	PINO ELÁSTICO
9	4295483M5		1	LATCH	TOPE	LINGUETA
10	4289265M3		1	PULL	TIRADOR	EXTRATOR
11	1444351X1		2	WASHER	ARANDELA	ANILHA
12	4291239M3		1	SPRING	MUELLE	MOLA
13	4289264M3		1	CLEVIS PIN	BULON CILINDRICO	PINO CILÍNDRIC.
14	3014453X1	..... ∅ 10 X 36 MM	1	PIN	PASADOR	PERNO
14*	4375666M1	..... ∅ 10 X 36 MM	1	PIN	PASADOR	PERNO
15	4289263M3		1	CAM	LEVA	CAME
16	4291101M8		1	SUPPORT	SOPORTE	SUPORTE
17	X505585617000		2	DOWEL	CENTRAJE	CONTRAPINO
18	3010434X1	M20 X 80	10	SCREW METRIC	TORNILLO METRICO	PARAFUSO MÉTRICO
19	4294882M3		2	DOWEL	CENTRAJE	CONTRAPINO
20	3011168X1	M16 x 80	2	SCREW	TORNILLO	PARAFUSO
21	339548X1	∅ 4 x 20 MM	2	ROLL PIN	PASADOR ELASTICO	PINO CILÍNDRICO

Swinging Drawbar
Barra De Tiro Oscilante
Barra De Tração Oscilante

40-65

Iso Standard
Normalizacion Iso
Norma Iso

1-WQ12-038-A

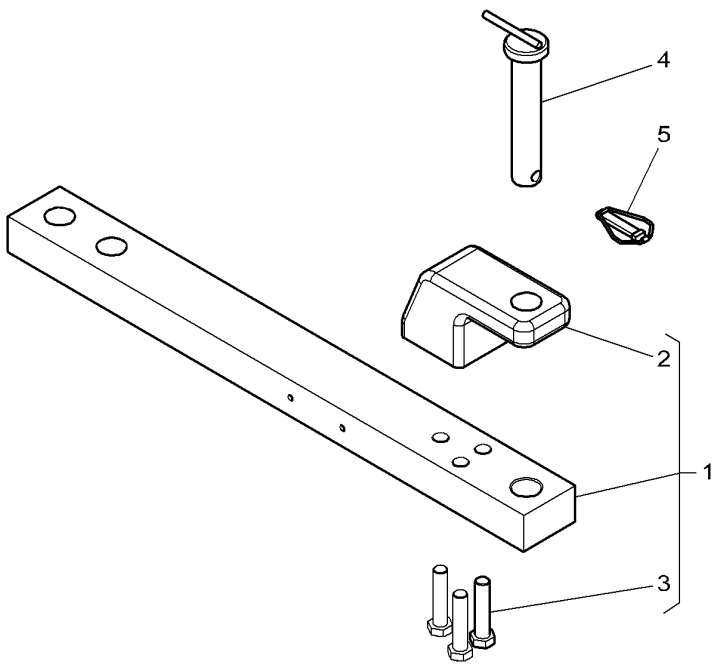

1	4291812M95	60X100X995 MM	1	BAR	BARRA	BARRA
2	4291591M2	2	1	CLEVIS	GANCHO SEGURI.	SUPORTE..
3	3011274X1	2 M20 X 90	3	HEX CAP SCREW	TORNILLO CAB HEX	PARAFUSO CAB HEX
4	4291592M2		1	CLEVIS PIN	BULON CILINDRICO	PINO CILÍNDRIC.
5	3615074M1		1	PIN	PASADOR	PERNO

Swinging Drawbar
Barra De Tiro Oscilante
Barra De Tração Oscilante

40-70

With Dromone Automatic Hook
Con Gancho Automatico Dromone
Com Gancho Automático Dromone

1-WQ12-022-B

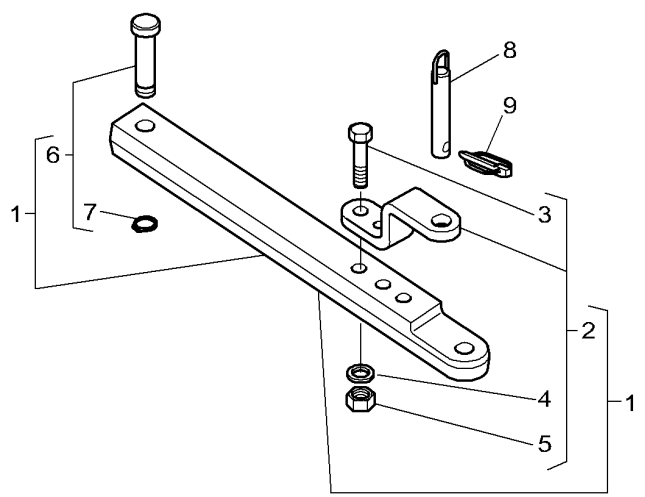

1	4298059M91		1	BAR	BARRA	BARRA
2	3907058M91	1	1	CLEVIS	GANCHO SEGURI.	SUPORTE..
3	339616X1	2	M16 X 120 MM	HEX CAP SCREW	TORNILLO CAB HEX	PARAFUSO CAB HEX
4	1441664X1	2		FLAT WASHER	ARANDELA PLANA	ANILHA CHATA
5	339034X1	2		NUT	TUERCA	PORCA
6	3907049M91	1		CLEVIS PIN	BULON CILINDRICO	PINO CILÍNDRIC.
7	1440447X1	6		CIRCLIP	GRAPA CIRCULAR	ANEL TRAVA
8	**3790349M93**		∅ 30 X 191 MM	PIN HITCH	PASADOR ENGAN.	PINO DE FIXAÇÃO
9	3382826M1		∅ 10 X 45 MM	PIN	PASADOR	PERNO

Swinging Drawbar
Barra De Tiro Oscilante
Barra De Tração Oscilante

Peak On Scale
Pico En Una Scala
Pico Na Escala

40-75

Iso Standard
Normalizacion Iso
Norma Iso

1-WQ25-004-B

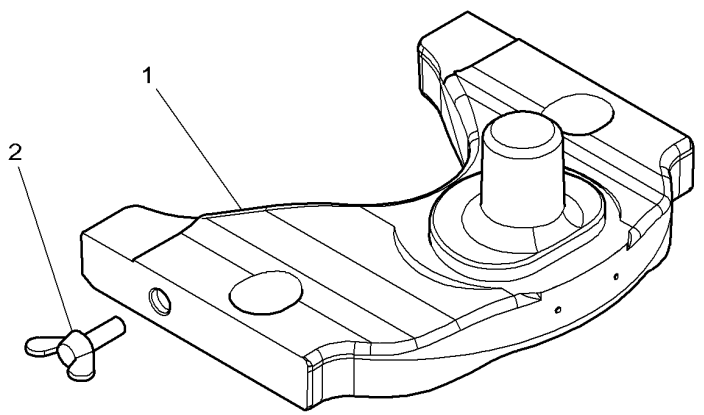

1	4294692M98		1 PLATE	PLATO	PLACA
2	3014320X1	M10 X 30	1 SCREW	TORNILLO	PARAFUSO

Swinging Drawbar
Barra De Tiro Oscilante
Barra De Tração Oscilante

Ball And Sscket Hitch
Enganche De Rotula
Engate Por Rótula

40-80

Iso Standard
Normalizacion Iso
Norma Iso

1-WQ26-003-B

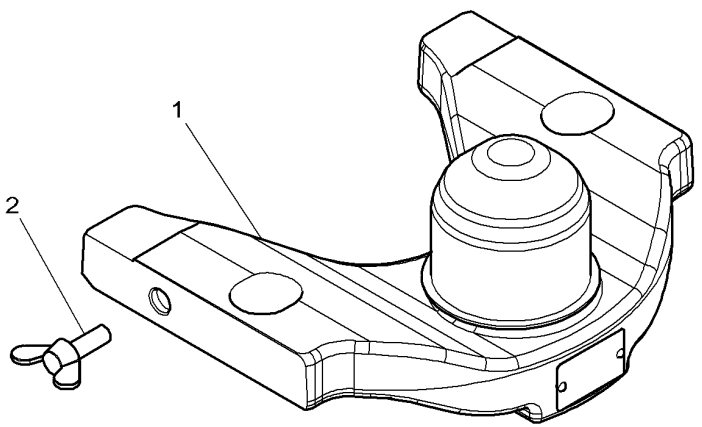

1	4294691M98		1	BALL TYPE CLEVIS	BOLA ROMOLQUE	UNHA ENGATE ESFÉ
2	3014320X1	M10 X 30	1	SCREW	TORNILLO	PARAFUSO

Swinging Drawbar Tidying
Arreglo Barra De Tiro Oscilante
Barra De Tração Orientável

40-85

With Dromone Automatic Hook
Con Gancho Automatico Dromone
Com Gancho Automático Dromone

1-WQ13-013-A

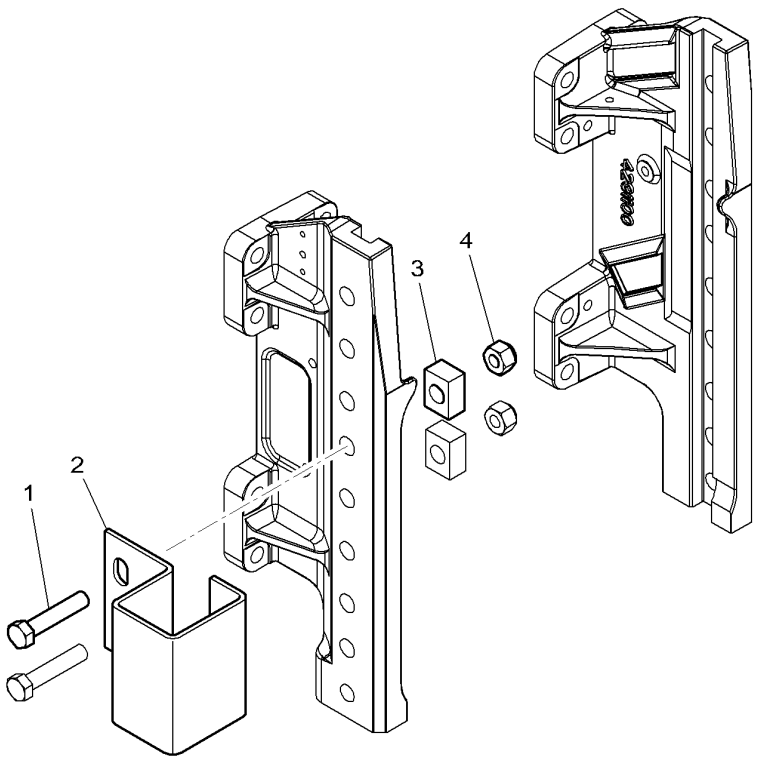

1	391889X1	M16 X 70	2	HEX CAP SCREW	TORNILLO CAB HEX	PARAFUSO CAB HEX
2	4295464M4		1	SUPPORT	SOPORTE	SUPORTE
3	4290268M1		2	SPACER	DISTANCIADOR	ESPAÇADOR
4	1442739X1		2	LOCKNUT	TUERCA RETENCION	PORCA BLOQUEIO

Long Hay Ladder
Guia Escala Longituda
Escala Guia Longa

40-90

Iso Standard
Normalizacion Iso
Norma Iso

1-WQ30-003-D

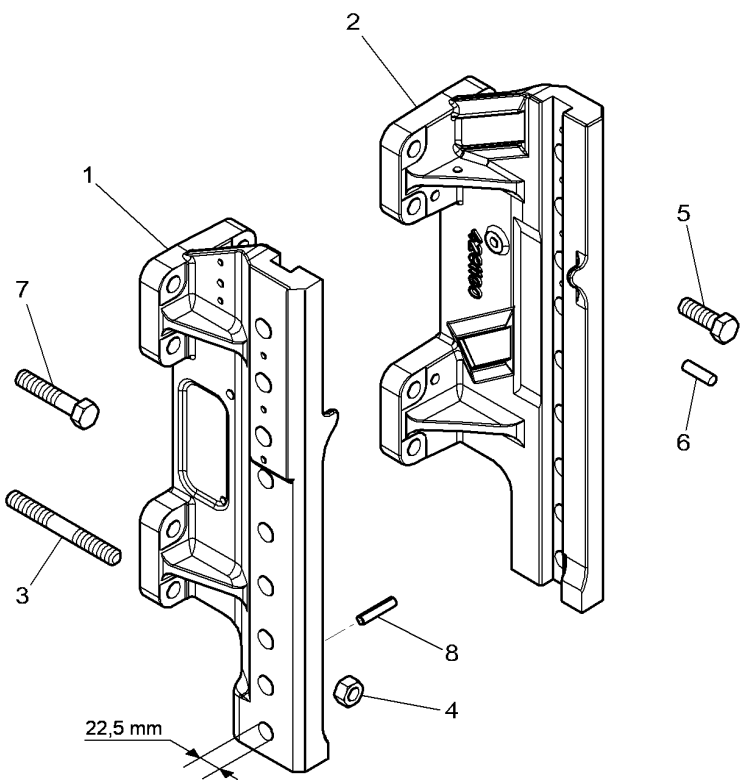

1*	4349306M3	◀	1	LADDER	ESCALERA	ESCADA
2*	4349307M3	▶	1	LADDER	ESCALERA	ESCADA
3	3011546X1	M18 X 160	8	STUD	ESPARRAGO ROSCA.	CAVILHA ROSCADA
4	3011390X1		8	NUT	TUERCA	PORCA
5	3011517X1	M18 X 55	8	HEX CAP SCREW	TORNILLO CAB HEX	PARAFUSO CAB HEX
6	X505559459000		4	DOWEL	CENTRAJE	CONTRAPINO
7	3011545X1	M18 X 110	4	HEX CAP SCREW	TORNILLO CAB HEX	PARAFUSO CAB HEX
8	3019320X1	∅ 10 X 60	1	SPIROL PIN	PASADOR ESPIRAL	PINO ESPIRAL

Hitch
Enganche
Engate

40-95

1-WQ18-019-B

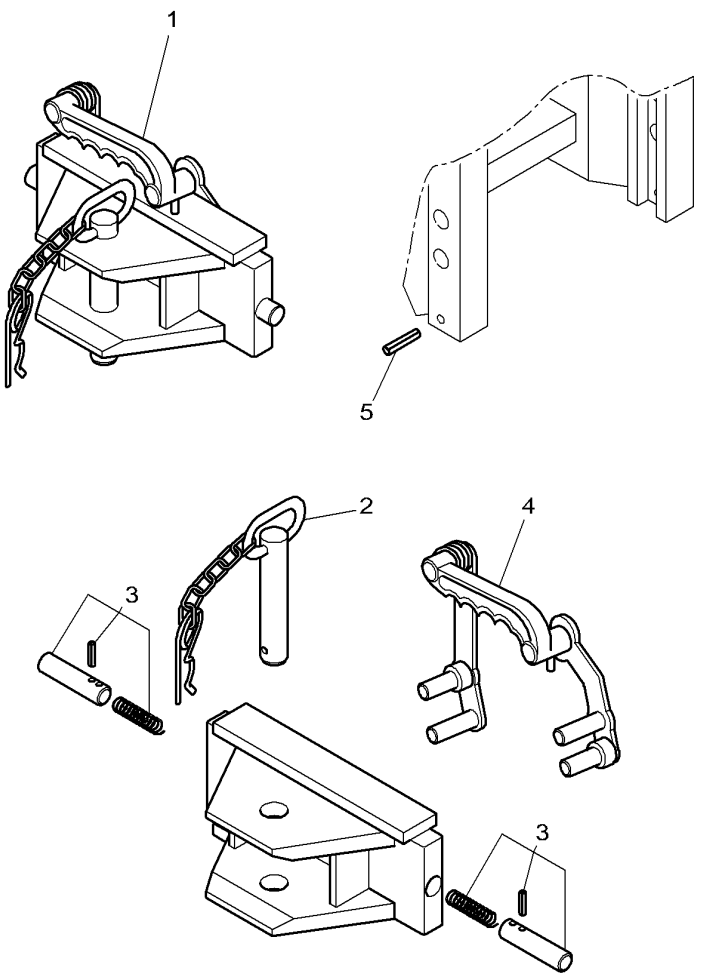

1* 3792928M91		ⓘ 6 T	1	CLEVIS	GANCHO SEGURI.	SUPORTE..
2* 3903398M91	1	∅ 28 MM	1	PIN	PASADOR	PERNO
3 3107941M91	1		1	KIT, ROD	JUEGO DE BIELAS	CJ. TIRANTE
4* 3902618M91	1		1	LINKAGE	VARILLAJE	ENGATE.
5 3019320X1		∅ 10 x 60 MM	1	SPIROL PIN	PASADOR ESPIRAL	PINO ESPIRAL

Hitch
Enganche
Engate

40-100

1-WQ18-030-A

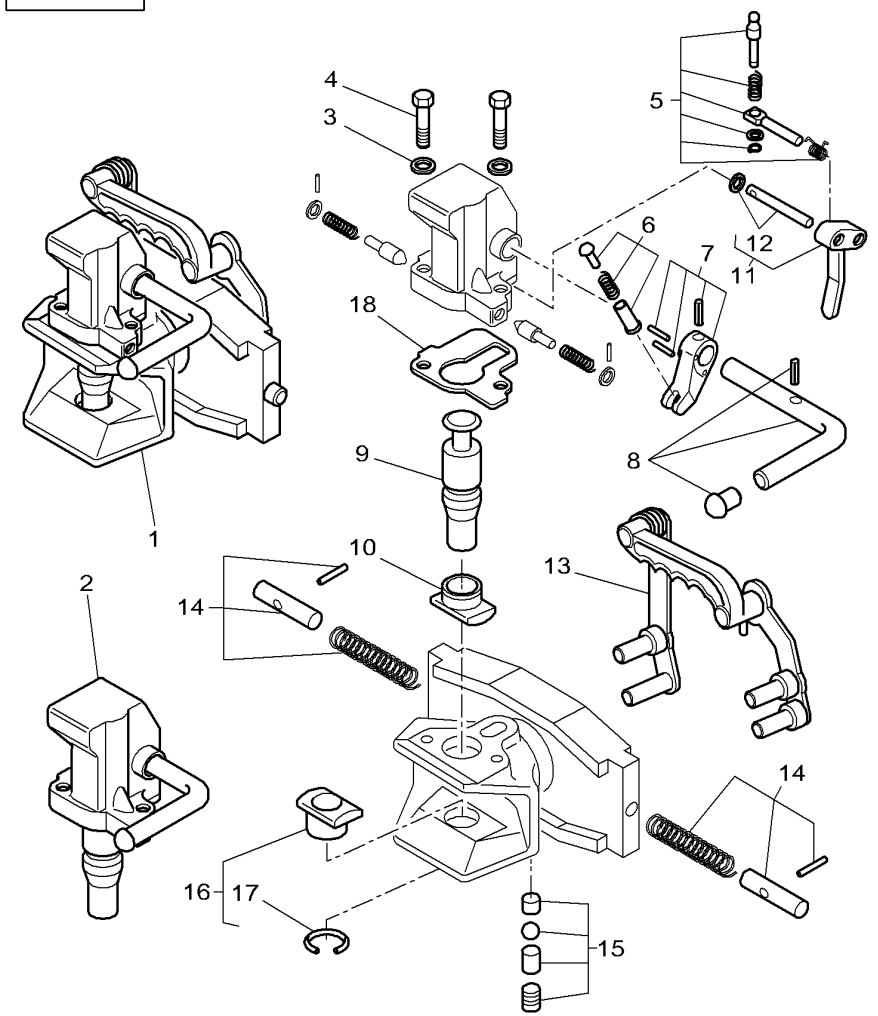

1	3791994M1			1	CLEVIS	GANCHO SEGURI.	SUPORTE..
			∅ 37 MM				
2	3902974M91	1	∅ 37 MM	1	HEAD	CULATA	CABEÇOTE.
3	390734X1	1	∅ 10-21 X 2	2	FLAT WASHER	ARANDELA PLANA	ANILHA CHATA
4	339246X1		M10 x 45	2	HEX CAP SCREW	TORNILLO CAB HEX	PARAFUSO CAB HEX
5	3902976M91	2		1	CLEVIS PIN	BULON CILINDRICO	PINO CILÍNDRIC.
6	3902979M91	2		1	CLEVIS PIN	BULON CILINDRICO	PINO CILÍNDRIC.
7	3902978M91	2		1	CAM	LEVA	CAME
8	3902977M91	2		1	LEVER	PALANCA	ALAVANCA
9	3902981M91	2		1	CLEVIS PIN	BULON CILINDRICO	PINO CILÍNDRIC.
10	3902980M91	1		1	SLEEVE	MANGUITO	COLAR.
11	3902975M91	2		1	LEVER	PALANCA	ALAVANCA
12	3903269M1	11		1	CLEVIS PIN	BULON CILINDRICO	PINO CILÍNDRIC.
13	3903265M91	1		1	KIT	JUEGO	JOGO
14	3107941M91	1		2	KIT, ROD	JUEGO DE BIELAS	CJ. TIRANTE
15	3105953M91	1		1	KIT, BRAKE	FRENOS JUEGO	CJ. FREIO
16	3902983M91	1		1	SLEEVE	MANGUITO	COLAR.
17	395520X1	16		1	CIRCLIP	GRAPA CIRCULAR	ANEL TRAVA
18	3907878M1	1		1	PLATE	PLATO	PLACA

Hitch
Enganche
Engate

40-105

1-WQ18-031-A

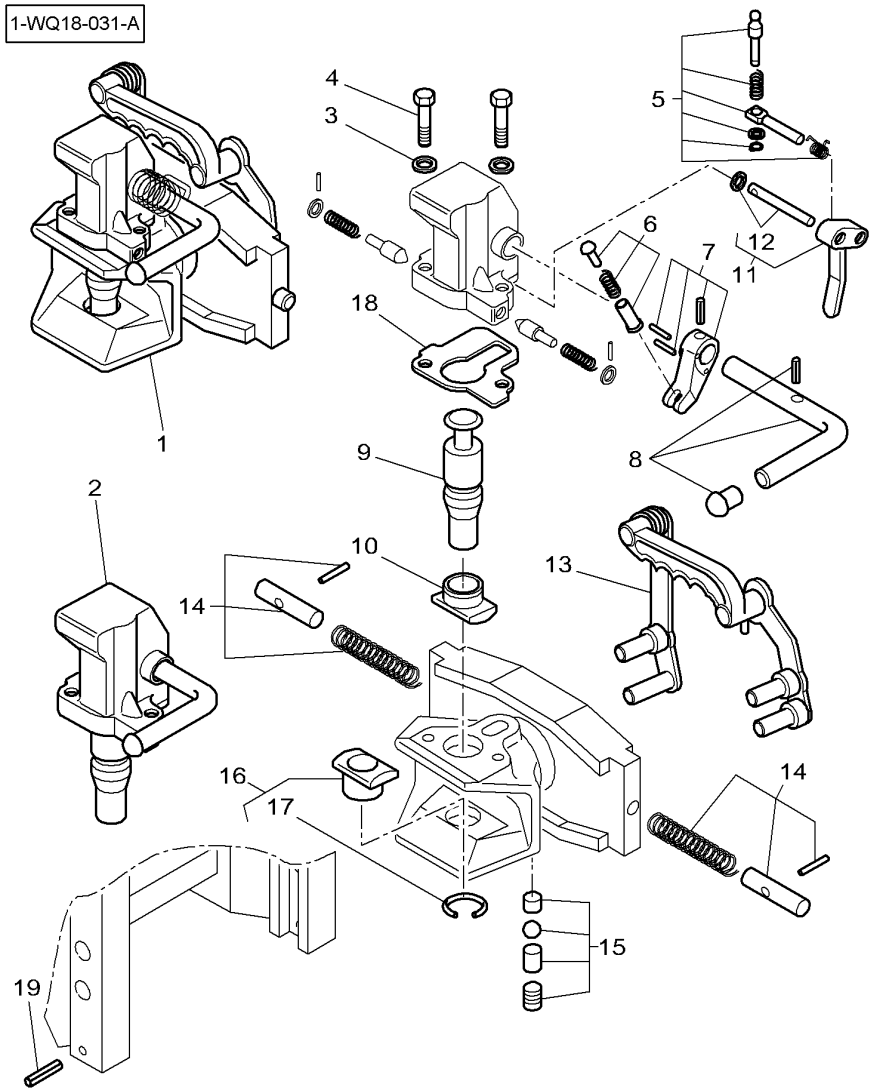

1	3791990M1		EE	1	CLEVIS	GANCHO SEGURI.	SUPORTE..
			∅ 32 MM				
2	3903268M91	1	EE	1	HEAD	CULATA	CABEÇOTE.
			∅ 32 MM				
3	390734X1	1	∅ 10-21 X 2	2	FLAT WASHER	ARANDELA PLANA	ANILHA CHATA
4	339246X1		M10 x 45	2	HEX CAP SCREW	TORNILLO CAB HEX	PARAFUSO CAB HEX
5	3902976M91	2		1	CLEVIS PIN	BULON CILINDRICO	PINO CILÍNDRIC.
6	3902979M91	2		1	CLEVIS PIN	BULON CILINDRICO	PINO CILÍNDRIC.
7	3902978M91	2		1	CAM	LEVA	CAME
8	3902977M91	2		1	LEVER	PALANCA	ALAVANCA
9	3903267M91	2	EE	1	CLEVIS PIN	BULON CILINDRICO	PINO CILÍNDRIC.
10	3903266M91	1	EE	1	SLEEVE	MANGUITO	COLAR.
11	3902975M91	2		1	LEVER	PALANCA	ALAVANCA
12	3903269M1	11		1	CLEVIS PIN	BULON CILINDRICO	PINO CILÍNDRIC.
13	3903265M91	1		1	KIT	JUEGO	JOGO
14	3107941M91	1		2	KIT, ROD	JUEGO DE BIELAS	CJ. TIRANTE
15	3105953M91	1		1	KIT, BRAKE	FRENOS JUEGO	CJ. FREIO
16	3903264M91	1	EE	1	SLEEVE	MANGUITO	COLAR.
17	395520X1	16		1	CIRCLIP	GRAPA CIRCULAR	ANEL TRAVA
18	3907878M1	1		1	PLATE	PLATO	PLACA
19	3019320X1		∅ 10 x 60 MM	1	SPIROL PIN	PASADOR ESPIRAL	PINO ESPIRAL

Hitch
Enganche
Engate

40-110

1-WQ18-029-A

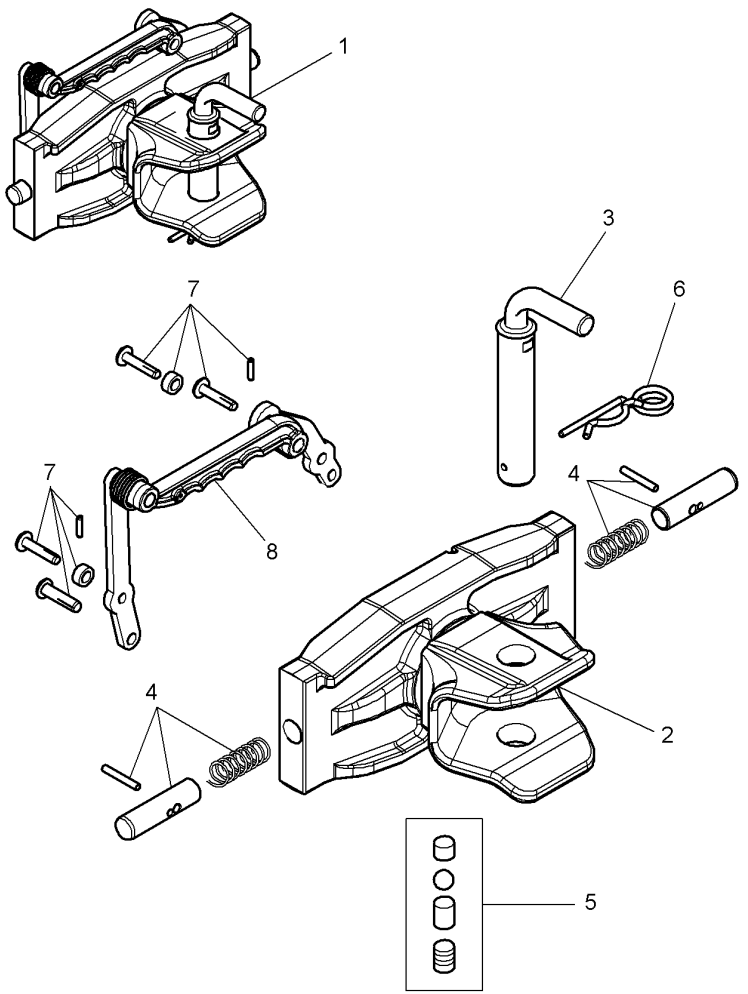

1*	4308674M1				
2		1	REF. 1		
3*	3909415M1	1			
4*	3909413M91	1			
5*	3909420M91	1			
6*	3909416M1	1			
7*	3909414M91	1			
8*	3909412M91	1			

1	CLEVIS	GANCHO SEGURI.	SUPORTE..
1	YOKE	YUGO	GARFO DE FIXAÇÃO
1	CLEVIS PIN	BULON CILINDRICO	PINO CILÍNDRIC.
2	CLEVIS PIN	BULON CILINDRICO	PINO CILÍNDRIC.
1	LOCKING	LOCKING	FIXAÇÃO
1	PIN	PASADOR	PERNO
2	CLEVIS PIN	BULON CILINDRICO	PINO CILÍNDRIC.
1	HANDLE	EMPUNADURA	CABO.

Automatic Hitch
Enganche Automatico
Engate Automático

With Remote Control
Con Control Remoto
Com Controle Remoto

40-115

1-WQ21-012-B

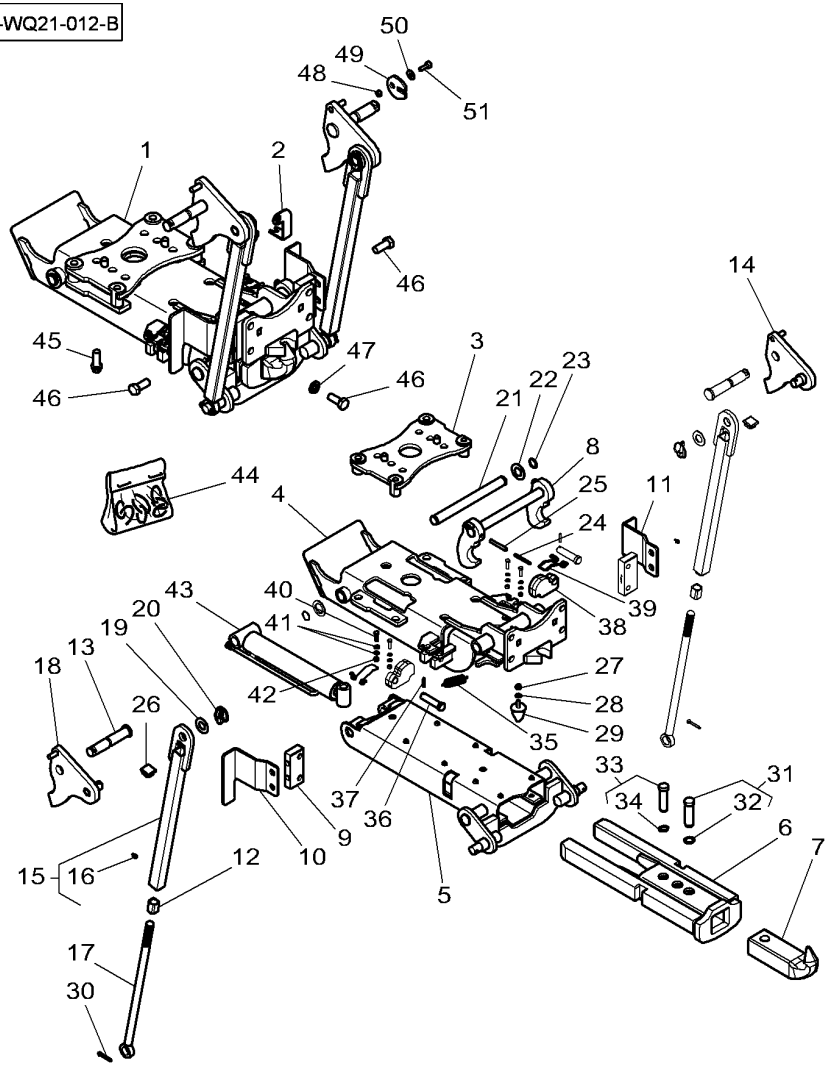

1	4288130M95		
2	4279938M2		
3	4288129M91	1	
4		1	REF. 1
5	4295472M92	1	
6	4295701M93	1	
7	4294269M1	1	
8	4297530M91	1	
9	4292025M2	1	
10	4279943M2	1	
11	4279319M2	1	
12	3792081M1	1	
13	4288125M1	1	
14	4292952M2	1	
15	4291831M91	1	
16	339608X1	15	
17	4291835M1	1	
18	4292951M2	1	
19	3019558X1	1	
20	3387161M2	1	
21	3907093M91	1	
22	3794000M1	1	
23	3795752M1	1	
24	1444437X1	1	
25	1442857X1	1	
26	3789881M1	1	
27	1440329X1	1	
28	390734X1	1	
29	3907051M91	1	
30	390721X1	1	
31	3907049M91	1	
32	1440477X1	31	
33	3907047M91	1	
34	352438X1	33	
35	3795807M1	1	
36	3794020M1	1	
37	391018X1	1	
38	3907044M91	1	
39	3788499M1	1	
40	339009X1	1	M8 X 30
41	390972X1	1	
42	394367X1	1	
43	4295465M1	1	
44	3903497M91		
45	3011551X1		M20 X 50
46	3010894X1		M20 X 50
47	385365X1		
48	926870030030		
49	U930870110000		
50	390597X1		
51	3014218X1		M10 X 30

1	HOOK	GANCHO	GANCHO
1	THRUSTER	PROPULSOR	SUPORTE CABO
1	PLATE	PLATO	PLACA
1	FRAME	BASTIDOR	QUADRO
1	HOUSING	ALOJAMIENTO	CARCAÇA
1	PEDESTAL	PEDESTAL	PEDESTAL
1	DRAGBAR	TIMON	BARRA DE ARRASTO
1	HOOK	GANCHO	GANCHO
2	BLOCK	BLOQUE	BLOCO
1	STOP	PARO	BATENTE.
1	STOP	PARO	BATENTE.
2	NUT	TUERCA	PORCA
2	CLEVIS PIN	BULON CILINDRICO	PINO CILÍNDRIC.
1	ARM	BRAZO	BRACO
2	SLIDER BEARING	COJINETE DESPLAZ	LUVA DESLIZANTE
1	GREASE NIPPLE	ENGRASADOR	NIPPLE GRAXEIRO
2	STEM	VASTAGO	HASTE DO FERRO
1	ARM	BRAZO	BRACO
2	WASHER	ARANDELA	ANILHA
2	PIN	PASADOR	PERNO
1	CLEVIS PIN	BULON CILINDRICO	PINO CILÍNDRIC.
2	THRUST WASHER	ARANDELA EMPUJE	ANILHA BATENTE
2	RING	ANILLO	ANEL
1	PIN	PASADOR	PERNO
1	ROLL PIN	PASADOR ELASTICO	PINO CILÍNDRICO
2	PLUG	TAPON	ROLHA
1	LOCKNUT	TUERCA RETENCION	PORCA BLOQUEIO
1	FLAT WASHER	ARANDELA PLANA	ANILHA CHATA
1	BUFFER	PARACHOQUES	PÁRA-CHOQUE
2	SPLIT PIN	PASADOR HENDIDO	CJ. PENTE
1	CLEVIS PIN	BULON CILINDRICO	PINO CILÍNDRIC.
1	CIRCLIP	GRAPA CIRCULAR	ANEL TRAVA
1	CLEVIS PIN	BULON CILINDRICO	PINO CILÍNDRIC.
1	CIRCLIP	GRAPA CIRCULAR	ANEL TRAVA
1	SPRING	MUELLE	MOLA
2	CLEVIS PIN	BULON CILINDRICO	PINO CILÍNDRIC.
2	ROLL PIN	PASADOR ELASTICO	PINO CILÍNDRICO
2	LATCH	TOPE	LINGUETA
2	SPRING	MUELLE	MOLA
4	HEX CAP SCREW	TORNILLO CAB HEX	PARAFUSO CAB HEX
8	FLAT WASHER	ARANDELA PLANA	ANILHA CHATA
4	LOCKNUT	TUERCA RETENCION	PORCA BLOQUEIO
1	RAM	ARIETE	CILINDRO HIDRÁUL
1	KIT, JOINT	JUEGO JUNTAS	JOGO DE JUNTAS
10	SCREW	TORNILLO	PARAFUSO
8	HEX CAP SCREW	TORNILLO CAB HEX	PARAFUSO CAB HEX
4	FLAT WASHER	ARANDELA PLANA	ANILHA CHATA
2	BUSH	CASQUILLO	CASQUILHO
2	KIT, REPAIR	JUEGO REPARACION	JG. REPARO
2	FLAT WASHER	ARANDELA PLANA	ANILHA CHATA
2	SCREW	TORNILLO	PARAFUSO

Automatic Hitch
Enganche Automatico
Engate Automático

With Remote Control
Con Control Remoto
Com Controle Remoto

40-120

1-WQ21-014-D

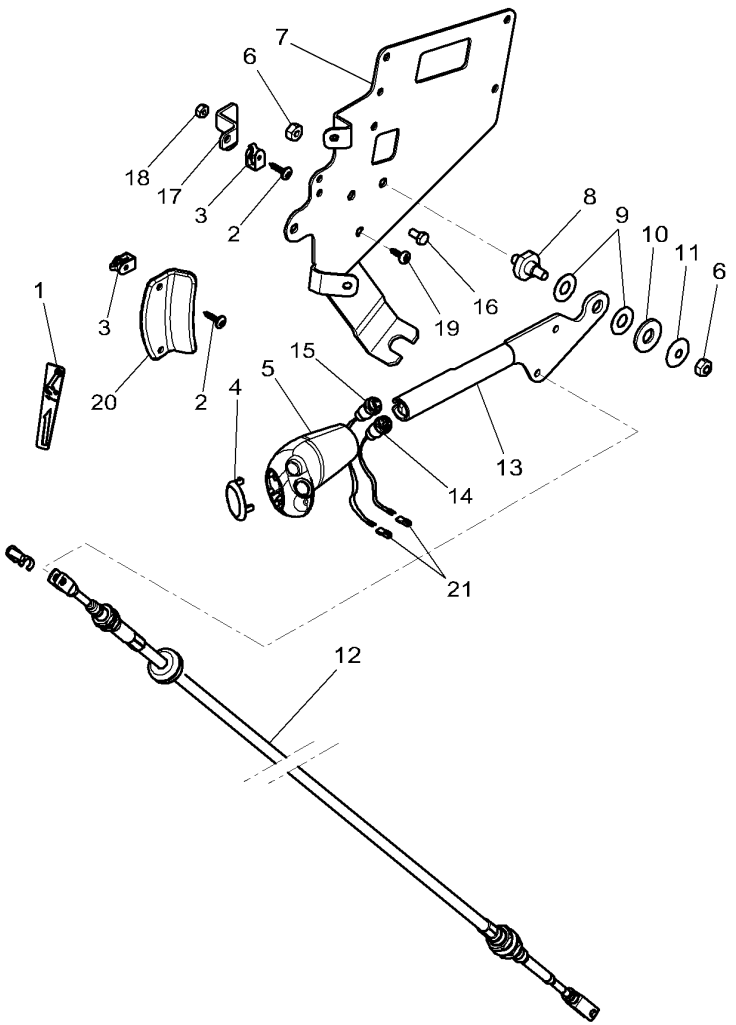

1	4295005M1		1	DECAL	CALCOMANIA	DECAL
2	4289783M1		3	SCREW	TORNILLO	PARAFUSO
3	4289782M1		3	NUT	TUERCA	PORCA
4	4295004M1		1	HELMET	CASCO	PROTETOR
5	4273176M1		1	KNOB	POMO	MANÍPULO
6	394367X1		2	LOCKNUT	TUERCA RETENCION	PORCA BLOQUEIO
7	4295196M93		1	SUPPORT	SOPORTE	SUPORTE
8	3712277M2		1	CLEVIS PIN	BULON CILINDRICO	PINO CILÍNDRIC.
9	3386166M1		2	WASHER	ARANDELA	ANILHA
10	1442174X1		1	WASHER	ARANDELA	ANILHA
11	3386192M1		1	WASHER	ARANDELA	ANILHA
12	4296811M1		1	CABLE	CABLE	CABO
13	4295003M3		1	LEVER	PALANCA	ALAVANCA
14	4295889M1	[B]	1	SWITCH,INDIRECT	CONTACTOR	INTERRUPTOR IND.
15	4295888M1	[A]	1	SWITCH,INDIRECT	CONTACTOR	INTERRUPTOR IND.
16	391074X1	M6 X 20	2	HEX CAP SCREW	TORNILLO CAB HEX	PARAFUSO CAB HEX
17	4297462M1		1	PLATE	PLATO	PLACA
18	1441462X1		2	LOCKNUT	TUERCA RETENCION	PORCA BLOQUEIO
19	3010910X1	M8 X 25	3	SCREW	TORNILLO	PARAFUSO
20	4348228M91		1	MUFF	MANGUITO ACOPLAM	LUVA ACOPLAMENTO
21	3013038X91		2	CONNECTORS	CONECTADORES	CONECTORES

[A] UP
SUBIDA
SUBIDA

[B] DOWN
BAJADA
DESCIDA

Without Automatic Hitch
Sin Enganche Automatico
Sem Engate Automático

Without Remote Control
Sin Control Remoto
Sem Controle Remoto

40-125

1-WQ42-003-C

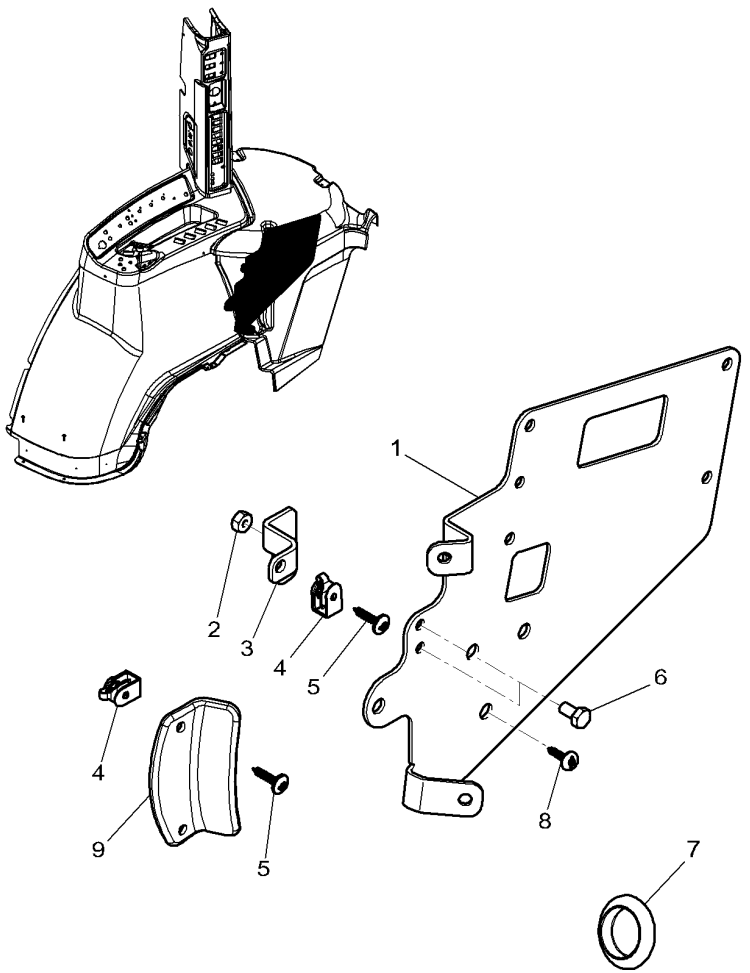

1	4295014M4		1	SUPPORT	SOPORTE	SUPORTE
2	1441462X1		2	LOCKNUT	TUERCA RETENCION	PORCA BLOQUEIO
3	4297462M1		1	PLATE	PLATO	PLACA
4	4289782M1		3	NUT	TUERCA	PORCA
5	4289783M1		3	SCREW	TORNILLO	PARAFUSO
6	391074X1	M6 X 12	1	HEX CAP SCREW	TORNILLO CAB HEX	PARAFUSO CAB HEX
7	3782487M1	∅ 29MM	1	PLUG	TAPON	ROLHA
8	3010910X1	M8 X 25	3	SCREW	TORNILLO	PARAFUSO
9	4348230M91		1	MUFF	MANGUITO ACOPLAM	LUVA ACOPLAMENTO

Front Linkage 50000n
Enganche Delantero 50000n
Engate Dianteiro 50000n

40-130

1-WQ38-024-E

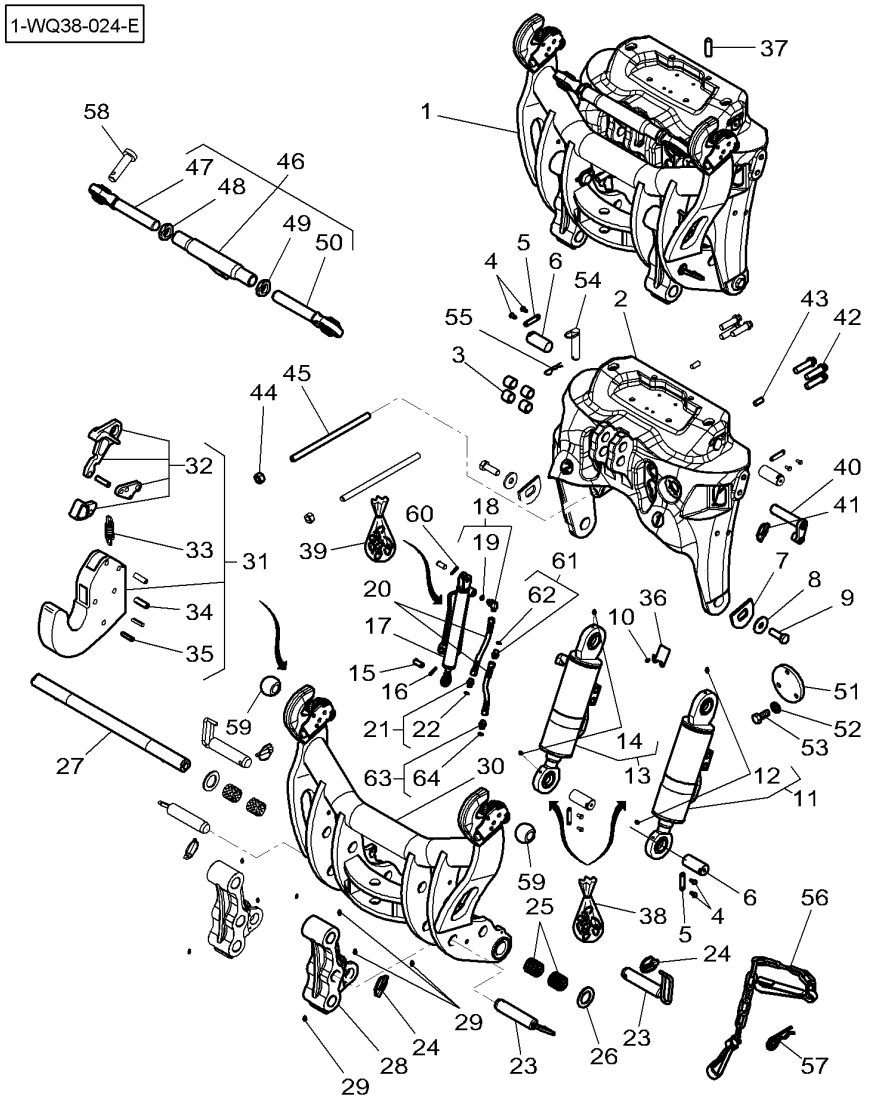

1	* 4348458M96			
2		1	REF. 1	
3	4287389M1	1		
4	3010181X1	1	M8 X 16	
5	4286916M2	1		
6	4286915M1	1		
7	4280340M1	1		
8	3580246M1	1		
9	3386216M1	1	M20 X 60	
10	3001162X1	1		
11	4287392M2	1	◀	
12	1441858X1	11		
13	4287391M4	1	▶	
14	1441858X1	13		
15	4290673M3	1		
16	339662X1		∅ 6 x 28 MM	
17	4290672M4	1		
18	4347853M1	1		
19	F916961020190	18		
20	4294546M2	1		
21	4348428M91	1		
22	F916961020190	21		
23	4273707M2	1		
24	3581687M1	1		
25	4281450M1	1		
26	4281449M1	1		
27	4286909M1	1		
28	4286914M3	1		
29	339608X1	1		
30	4274872M92	1		
31		30	REF. 30	
32	CH167-8022	31		
33	3788565M1	31		
34	3903948M91	31		
35	3903947M91	31		
36	4286504M1	1		
37	* 4286654M1		[D]	
38	3905837M91			
39	3905838M91			
40	H716870050123			
41	3387161M2			
42	3010556X1		M20 X 70	
43	3714795M1			
44	3009746X1		M20	
45	3011456X1		M20 X 300	
46	4287383M91		CAT. 3	
47	3905508M1	46	[A]	
48	3905506M1	46	[A]	
49	3905505M1	46	[B]	
50	3905507M1	46	[B]	
51				

1	HITCH	ENGANCHE	ENGATE
1	FRAME	BASTIDOR	QUADRO
4	BUSH	CASQUILLO	CASQUILHO
8	HEX CAP SCREW	TORNILLO CAB HEX	PARAFUSO CAB HEX
4	STOP	PARO	BATENTE.
4	CLEVIS PIN	BULON CILINDRICO	PINO CILÍNDRIC.
2	THRUSTER	PROPULSOR	SUPORTE CABO
2	WASHER	ARANDELA	ANILHA
2	HEX CAP SCREW	TORNILLO CAB HEX	PARAFUSO CAB HEX
2	HEX CAP SCREW	TORNILLO CAB HEX	PARAFUSO CAB HEX
1	RAM	ARIETE	CILINDRO HIDRÁUL
2	GREASE FITTING	ENGRASADOR	COPO LUBRIFICACA
1	RAM	ARIETE	CILINDRO HIDRÁUL
2	GREASE FITTING	ENGRASADOR	COPO LUBRIFICACA
2	CLEVIS PIN	BULON CILINDRICO	PINO CILÍNDRIC.
2	ROLL PIN	PASADOR ELASTICO	PINO CILÍNDRICO
1	RAM	ARIETE	CILINDRO HIDRÁUL
1	ELBOW UNION	CODO DE UNION	CURVA DE UNIÃO
1	O RING	JUNTA TOROIDAL	JUNTA EM O
2	HYDR. HOSE	TUBO HIDRAULICO	MANGUEIRA HIDR.
1	JET	SURTIDOR	GIGLER
1	O RING	JUNTA TOROIDAL	JUNTA EM O
4	CLEVIS PIN	BULON CILINDRICO	PINO CILÍNDRIC.
4	PIN	PASADOR	PERNO
4	BUSH	CASQUILLO	CASQUILHO
2	THRUST WASHER	ARANDELA EMPUJE	ANILHA BATENTE
1	CLEVIS PIN	BULON CILINDRICO	PINO CILÍNDRIC.
2	PIVOT	PIVOTE	PIVÔ
8	GREASE NIPPLE	ENGRASADOR	NIPPLE GRAXEIRO
1	LIFT ARM	BRAZO ELEVAC.	BRAÇO LEVANTAMEN
1	HOOK	GANCHO	GANCHO
1	LATCH	TOPE	LINGUETA
1	SPRING	MUELLE	MOLA
1	KIT, ROLL PINS	JGO.PASAD.ELAST.	JG.PINOS ROLAGEM
1	PIN	PASADOR	PERNO
1	COWL	CAPERUZA	COBERTURA
4	PLUG	TAPON	ROLHA
1	KIT, JOINT	JUEGO JUNTAS	JOGO DE JUNTAS
1	KIT, JOINT	JUEGO JUNTAS	JOGO DE JUNTAS
1	BOLT	BULON	PERNO PARA METAL
1	PIN	PASADOR	PERNO
6	SCREW METRIC	TORNILLO METRICO	PARAFUSO MÉTRICO
2	DOWEL	CENTRAJE	CONTRAPINO
2	NUT	TUERCA	PORCA
2	STUD	ESPARRAGO ROSCA.	CAVILHA ROSCADA
1	TOP LINK	UNION SUPERIOR	ENGATE SUPERIOR
1	TOGGLE	ROTULA	TERMINAL.
1	NUT	TUERCA	PORCA
1	NUT	TUERCA	PORCA
1	TOGGLE	ROTULA	TERMINAL.
X	NOT USED	NO SE USA	NÃO UTILIZADO

Front Linkage 50000n
Enganche Delantero 50000n
Engate Dianteiro 50000n

40-130

1-WQ38-024-E

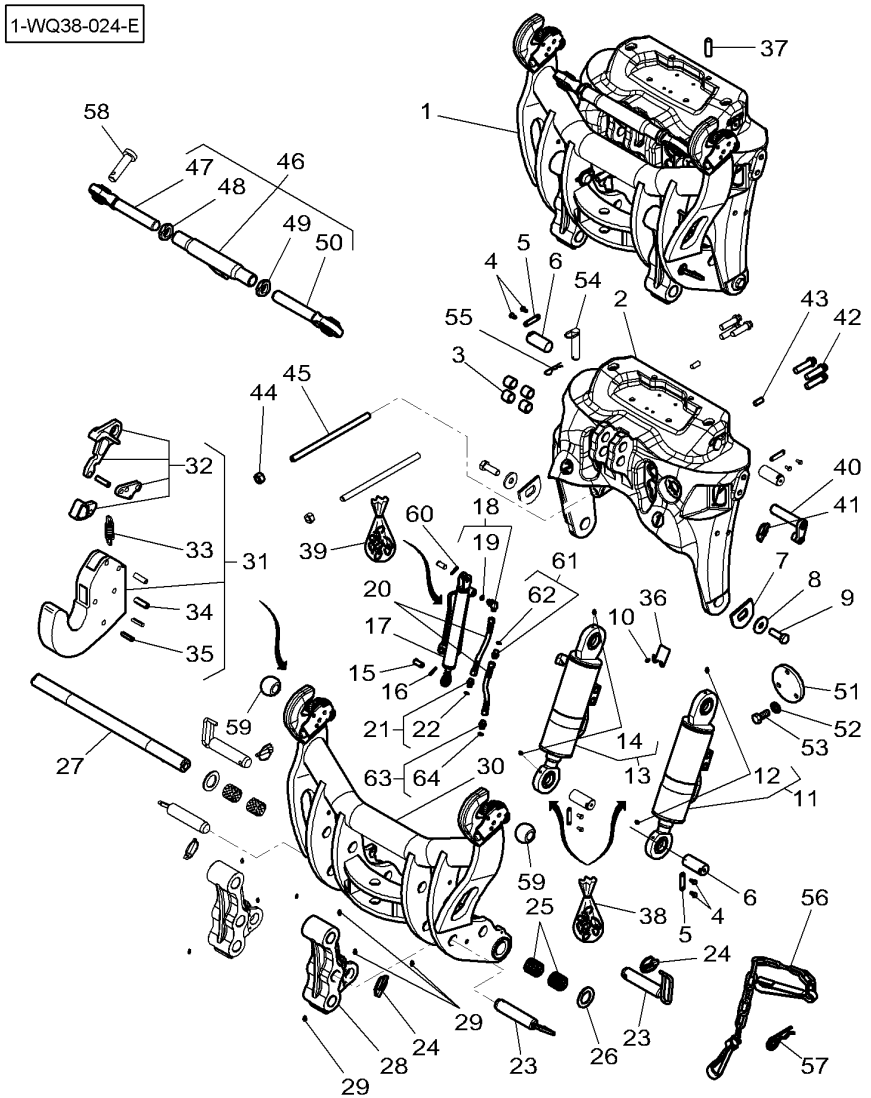

52			X	NOT USED	NO SE USA	NÃO UTILIZADO
53			X	NOT USED	NO SE USA	NÃO UTILIZADO
54	4282196M3		1	CLEVIS PIN	BULON CILINDRICO	PINO CILÍNDRIC.
55	3010334X1	CAT 3	1	HAIR PIN	RETENEDOR ELAST	PINO ELÁSTICO
56	4282939M91		1	CHAIN	CADENA	CORRENTE
57	3010175X1		1	HAIR PIN	RETENEDOR ELAST	PINO ELÁSTICO
58	184870050020		1	BUSH	CASQUILLO	CASQUILHO
59	**4303395M1**		2	TOGGLE	ROTULA	TERMINAL.
60	1442492X1	∅ 6,3 x 36 MM	1	SPLIT PIN	PASADOR HENDIDO	CJ. PENTE
61	3014546X91		1	UNION	RACOR	LIGAÇÃO
62	338762X1	61	1	SEAL	JUNTA REDONDA	JUNTA REDONDA
63	1441869X1	M12 X 1,5	1	UNION	RACOR	LIGAÇÃO
64	3019394X1	63	1	O RING	JUNTA TOROIDAL	JUNTA EM O

[A] THREAD TO RIGHT
ROSCA A DERECHAS
FILETAGE A DIREITA

[B] THREAD TO LEFT
ROSCA A IZQUIERDAS
FILETAGE A ESQUERDA

[D] WITHOUT FRONT P.T.O.
SIN TOMA DE FUERZA FRONTAL
SEM TOMADA DE FORÇA FRONTAL

Front Linkage
Enganche Delantero
Engate Dianteiro

40-135

With Front Dual Control
Con Dual Control Delatero
Com Controle Duplo Frontal

1-WQ41-007-B

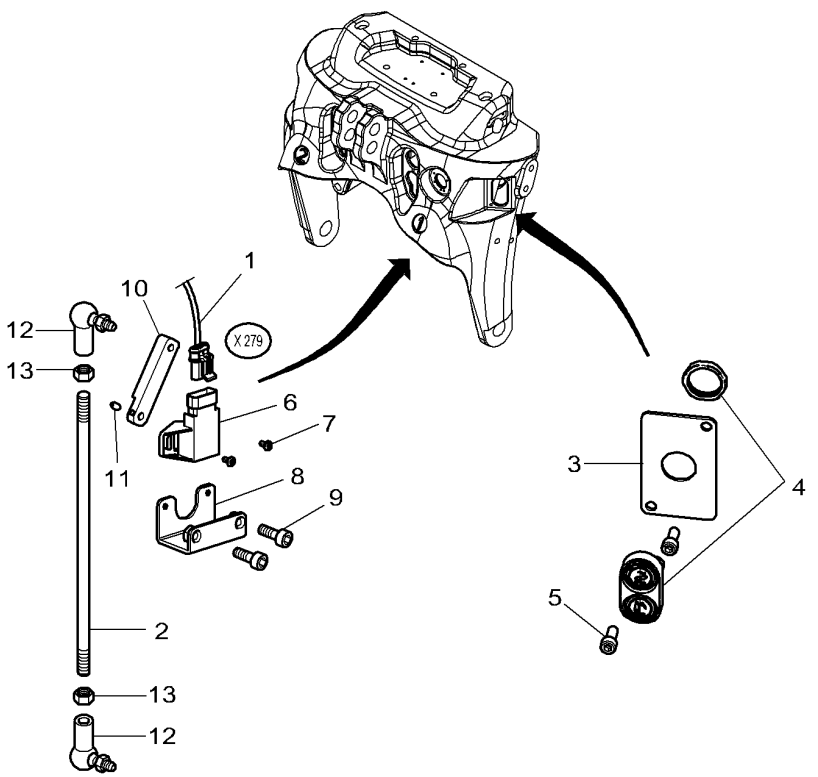

1		80-95 No 2	1	HARNESS	MAZO CABLES	CHICOTE
2	4279995M1		1	ROD LINK	VARILLA ENGANCHE	BIELETA
3	4288233M1		1	SUPPORT	SOPORTE	SUPORTE
4	4289350M3		1	SWITCH	INTERRUPTOR	INTERRUPTOR
5	391989X1	M8 X 20	2	HEX SOCKET SCREW	TORNILLO HEX CAB	PARAFU SEXTAVADO
6	**3784361M1**		1	SENSOR	CAPTADOR	CAPTOR
7	3009530X1	M4 X 8	2	SCREW	TORNILLO	PARAFUSO
8	4281723M1		1	SUPPORT	SOPORTE	SUPORTE
9	391989X1	M8 X 20	2	HEX SOCKET SCREW	TORNILLO HEX CAB	PARAFU SEXTAVADO
10	4288446M1		1	ROD LINK	VARILLA ENGANCHE	BIELETA
11	3014436X1	M4 X 10	1	SCREW	TORNILLO	PARAFUSO
12	3782780M1		2	STUB	SALIENTE	TERMINAL TIRANTE
13	1440207X1	M6	2	NUT	TUERCA	PORCA

Front Linkage Enganche Delantero Engate Dianteiro	Hydraulic Hydraulico Hidráulico	40-140	Without Front Quick Couplers Sin Acoplamientes Rapidas Delantera Sin Uniaoes Rapidas Dianteira

1-WQ39-125-A

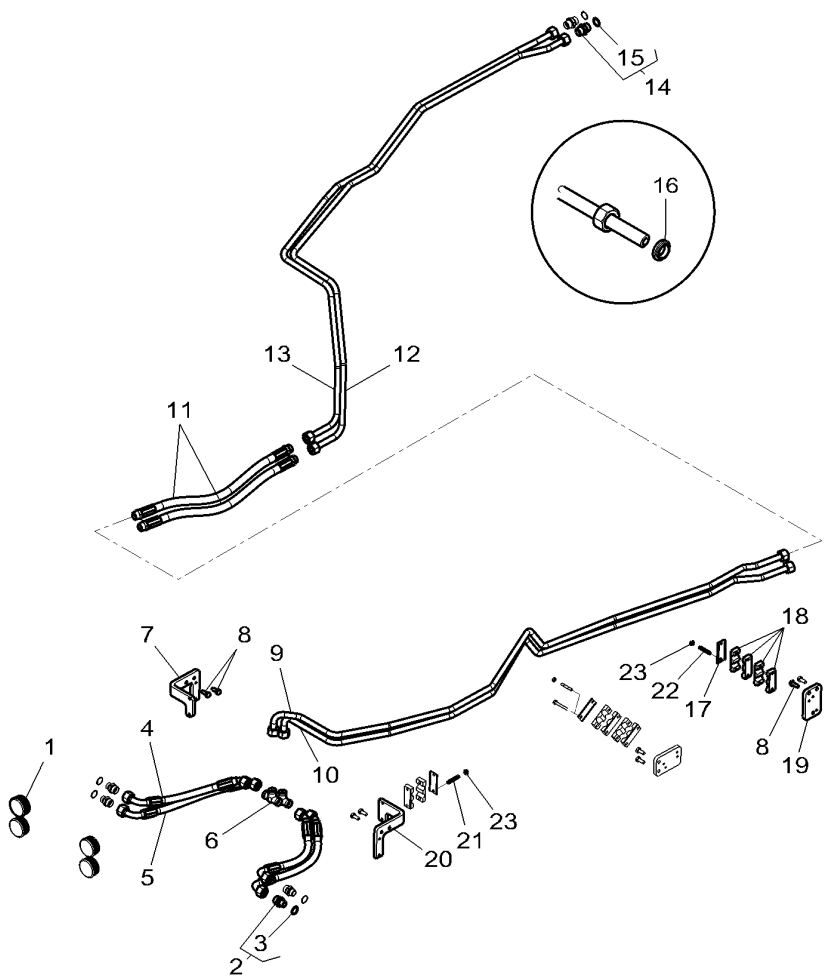

1	* 4286653M1		4	PLUG	TAPON	ROLHA
2	338717X91		4	UNION	RACOR	LIGAÇÃO
3	338764X1	2	1	SEAL	JUNTA REDONDA	JUNTA REDONDA
4	4295909M2	◄► 365 MM	2	HYDR. HOSE	TUBO HIDRAULICO	MANGUEIRA HIDR.
5	4295655M2	◄► 412 MM	2	HYDR. HOSE	TUBO HIDRAULICO	MANGUEIRA HIDR.
6	338738X1		2	UNION	RACOR	LIGAÇÃO
7	4298387M1		1	SUPPORT	SOPORTE	SUPORTE
8	339123X1	M8 x 20	6	HEX CAP SCREW	TORNILLO CAB HEX	PARAFUSO CAB HEX
9	4278272M2	[A]	1	TUBE	TUBO.	CANO
10	4278279M2	[A]	1	TUBE	TUBO.	CANO
11	4287284M1		2	HYDR. HOSE	TUBO HIDRAULICO	MANGUEIRA HIDR.
12	4282634M2	[A]	1	TUBE	TUBO.	CANO
13	4282635M1	[A]	1	TUBE	TUBO.	CANO
14	3011961X91		2	UNION	RACOR	LIGAÇÃO
15	F916961020160	14	1	O RING	JUNTA TOROIDAL	JUNTA EM O
16	3011807X1		1	BUSH	CASQUILLO	CASQUILHO
17	4292819M1		3	PLATE	PLATO	PLACA
18	4290226M1		10	BRIDLE	BRIDA	FLANGE.
19	4290227M1		2	SUPPORT	SOPORTE	SUPORTE
20	4291682M2		1	SUPPORT	SOPORTE	SUPORTE
21	3019058X1	M6 X 35	2	STUD	ESPARRAGO ROSCA.	CAVILHA ROSCADA
22	**3019062X1**	M6 X 60	4	STUD	ESPARRAGO ROSCA.	CAVILHA ROSCADA
23	339030X1		6	NUT	TUERCA	PORCA

[A] SEE DIAGRAM FOR THE DETAIL OF THE ENDS OF TUBE
VER ESQUEMA PARA EL DETALLE DE LOS EXTREMITES DEL TUBO
VEJA O DIAGRAMA PARA O DETALHE DAS EXTREMIDADES DO TUBO

Front Linkage | **Hydraulic**
Enganche Delantero | **Hydraulico**
Engate Dianteiro | **Hidráulico**

40-145

Without Front Quick Couplers
Sin Acoplamientes Rapidas Delantera
Sin Uniaoes Rapidas Dianteira

1-WQ39-081-B

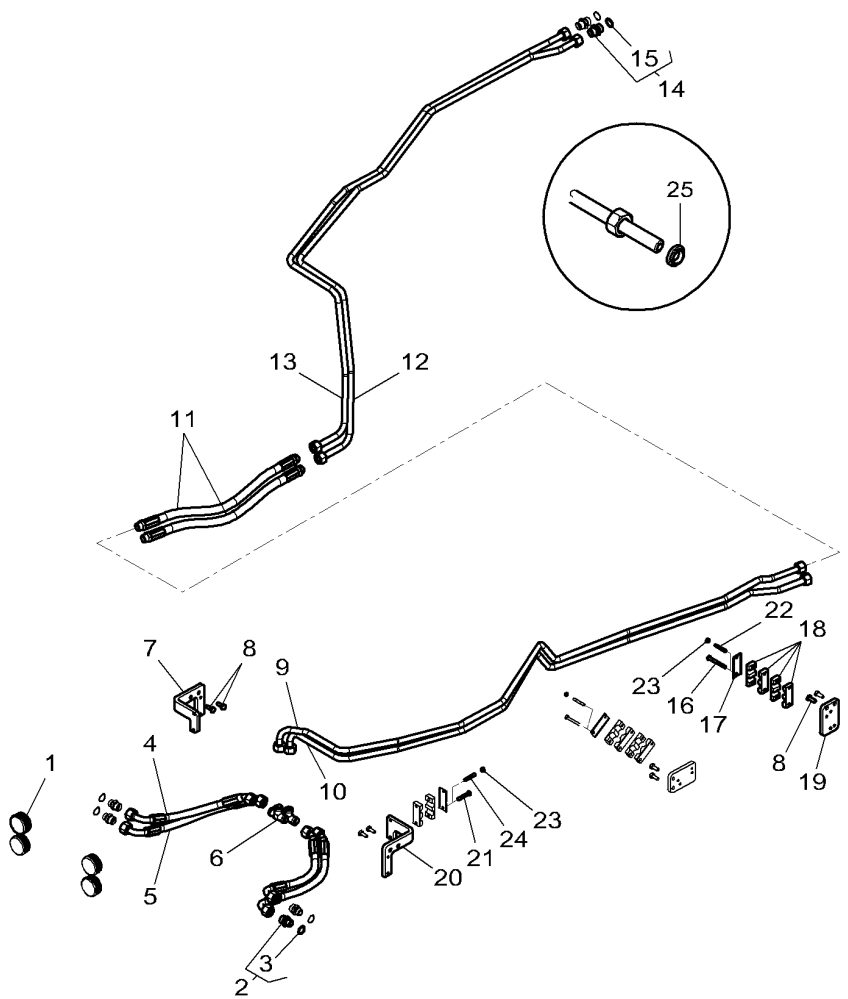

1	* 4286653M1		4	PLUG	TAPON	ROLHA
2	338717X91		4	UNION	RACOR	LIGAÇÃO
3	338764X1	2	1	SEAL	JUNTA REDONDA	JUNTA REDONDA
4	4295909M2	◄► 365 MM	2	HYDR. HOSE	TUBO HIDRAULICO	MANGUEIRA HIDR.
5	4295655M2	◄► 412 MM	2	HYDR. HOSE	TUBO HIDRAULICO	MANGUEIRA HIDR.
6	338738X1		2	UNION	RACOR	LIGAÇÃO
7	4298387M1		1	SUPPORT	SOPORTE	SUPORTE
8	339123X1	M8 x 20	6	HEX CAP SCREW	TORNILLO CAB HEX	PARAFUSO CAB HEX
9	4278272M2	[A]	1	TUBE	TUBO.	CANO
10	4278279M2	[A]	1	TUBE	TUBO.	CANO
11	4287284M1		2	HYDR. HOSE	TUBO HIDRAULICO	MANGUEIRA HIDR.
12	4282634M2	[A]	1	TUBE	TUBO.	CANO
13	4282635M1	[A]	1	TUBE	TUBO.	CANO
14	3011961X91		2	UNION	RACOR	LIGAÇÃO
15	F916961020160	14	1	O RING	JUNTA TOROIDAL	JUNTA EM O
16			X	NOT USED	NO SE USA	NÃO UTILIZADO
17	4292819M1		3	PLATE	PLATO	PLACA
18	4290226M1		10	BRIDLE	BRIDA	FLANGE.
19	4290227M1		2	SUPPORT	SOPORTE	SUPORTE
20	4291682M2		1	SUPPORT	SOPORTE	SUPORTE
21			X	NOT USED	NO SE USA	NÃO UTILIZADO
22	**3019062X1**	M6 X 60	4	STUD	ESPARRAGO ROSCA.	CAVILHA ROSCADA
23	339030X1		6	NUT	TUERCA	PORCA
24	3019058X1	M6 X 35	2	STUD	ESPARRAGO ROSCA.	CAVILHA ROSCADA
25	3011807X1		1	BUSH	CASQUILLO	CASQUILHO

[A] SEE DIAGRAM FOR THE DETAIL OF THE ENDS OF TUBE
VER ESQUEMA PARA EL DETALLE DE LOS EXTREMITES DEL TUBO
VEJA O DIAGRAMA PARA O DETALHE DAS EXTREMIDADES DO TUBO

Front Linkage	Hydraulic	40-150	4 Quick Couplers
Enganche Delantero	Hydraulico		4 Acoplamientos Rapidos
Engate Dianteiro	Hidráulico		4 Uniaoes Rapidas

1-WQ39-106-A

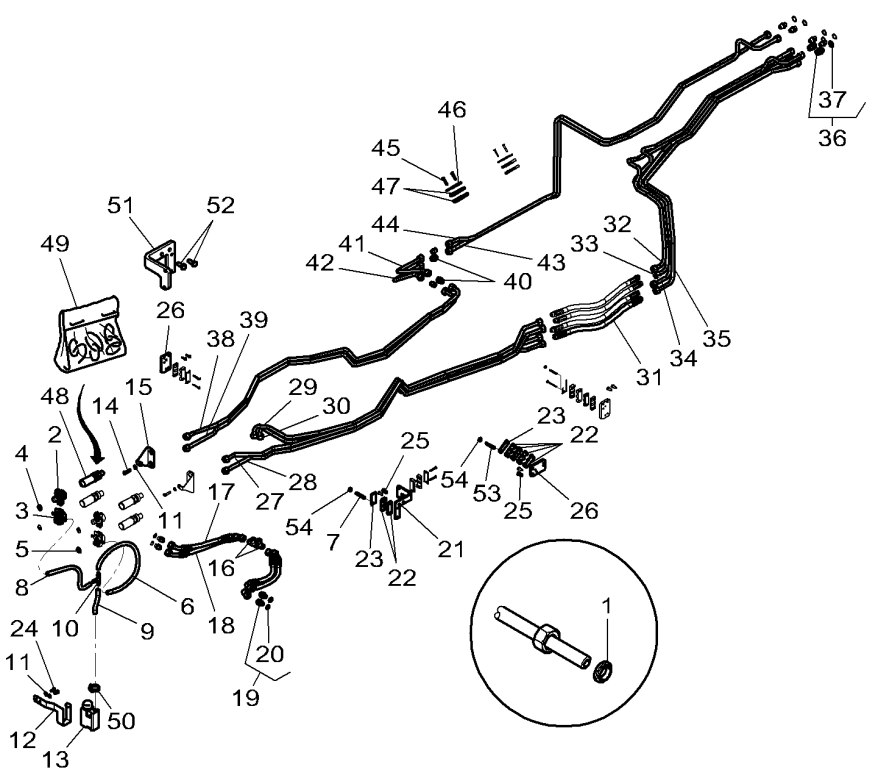

1	3011807X1			1	BUSH	CASQUILLO	CASQUILHO
2	4289110M1			2	BREATHER	RESPIRADERO	RESPIRO
3	4289111M1			2	BREATHER	RESPIRADERO	RESPIRO
4	4282510M1	[A]		2	PADDING	RELLENO	PASTILHA
5	4282511M1	[A]		2	PADDING	RELLENO	PASTILHA
6	4288614M2			1	HYDR. HOSE	TUBO HIDRAULICO	MANGUEIRA HIDR.
7	3019058X1	M6 X 35		6	STUD	ESPARRAGO ROSCA.	CAVILHA ROSCADA
8		6	REF. 6	1	HYDR. HOSE	TUBO HIDRAULICO	MANGUEIRA HIDR.
9		6	REF. 6	1	HYDR. HOSE	TUBO HIDRAULICO	MANGUEIRA HIDR.
10	3010669X1	6		1	T-PIECE	PIEZA EN T	PÊÇA EM T
11	390972X1			2	FLAT WASHER	ARANDELA PLANA	ANILHA CHATA
12	4288613M1			1	SUPPORT	SOPORTE	SUPORTE
13	4287649M1			1	CAN	BIDON	LATA
14	339009X1	M8 X 35		2	HEX CAP SCREW	TORNILLO CAB HEX	PARAFUSO CAB HEX
15	4279997M3			2	SUPPORT	SOPORTE	SUPORTE
16	338738X1			2	UNION	RACOR	LIGAÇÃO
17	4295909M2	◀▶	365 MM	2	HYDR. HOSE	TUBO HIDRAULICO	MANGUEIRA HIDR.
18	4295655M2	◀▶	412 MM	2	HYDR. HOSE	TUBO HIDRAULICO	MANGUEIRA HIDR.
19	338717X91			4	UNION	RACOR	LIGAÇÃO
20	338764X1	19		1	SEAL	JUNTA REDONDA	JUNTA REDONDA
21	4291682M2			1	SUPPORT	SOPORTE	SUPORTE
22	4290226M1			14	BRIDLE	BRIDA	FLANGE.
23	4292819M1			5	PLATE	PLATO	PLACA
24	339124X1	M8 X 16		2	HEX CAP SCREW	TORNILLO CAB HEX	PARAFUSO CAB HEX
25	339123X1	M8 X 20		8	HEX CAP SCREW	TORNILLO CAB HEX	PARAFUSO CAB HEX
26	4290227M1			2	SUPPORT	SOPORTE	SUPORTE
27	4278274M2	[B]		1	TUBE	TUBO.	CANO
28	4278275M2	[B]		1	TUBE	TUBO.	CANO
29	4278272M2	[B]		1	TUBE	TUBO.	CANO
30	4278279M2	[B]		1	TUBE	TUBO.	CANO
31	4287284M1	[B]		4	HYDR. HOSE	TUBO HIDRAULICO	MANGUEIRA HIDR.
32	4297775M1	[B]		1	TUBE	TUBO.	CANO
33	4297776M1	[B]		1	TUBE	TUBO.	CANO
34	4282634M2	[B]		1	TUBE	TUBO.	CANO
35	4282635M1	[B]		1	TUBE	TUBO.	CANO
36	3011961X91			6	UNION	RACOR	LIGAÇÃO
37	F916961020160	36		1	O RING	JUNTA TOROIDAL	JUNTA EM O
38	4290215M2	[B]		1	TUBE	TUBO.	CANO
39	4290216M2	[B]		1	TUBE	TUBO.	CANO
40	338709X1			4	UNION	RACOR	LIGAÇÃO
41	4297841M1	[B]		1	TUBE	TUBO.	CANO
42	4297842M1	[B]		1	TUBE	TUBO.	CANO
43	4297773M1	[B]		1	TUBE	TUBO.	CANO
44	4297844M1	[B]		1	TUBE	TUBO.	CANO
45	339096X1			4	HEX CAP SCREW	TORNILLO CAB HEX	PARAFUSO CAB HEX
46	4292820M1			2	PLATE	PLATO	PLACA
47	4287285M1			4	BRIDLE	BRIDA	FLANGE.
48	**4292821M1**			4	FEMALE COUPLER	ACOPLADOR HEMBRA	VÁLVULA FÊMEA
49	3905538M91			1	KIT, REPAIR	JUEGO REPARACION	JG. REPARO
50	3000483X1			1	HOSE CLIP	ABRAZADERA TUBO	BRAÇADEIRA TUBO
51	4298387M1			1	SUPPORT	SOPORTE	SUPORTE

Front Linkage Enganche Delantero Engate Dianteiro	Hydraulic Hydraulico Hidráulico	40-150	4 Quick Couplers 4 Acoplamientos Rapidos 4 Uniaoes Rapidas

1-WQ39-106-A

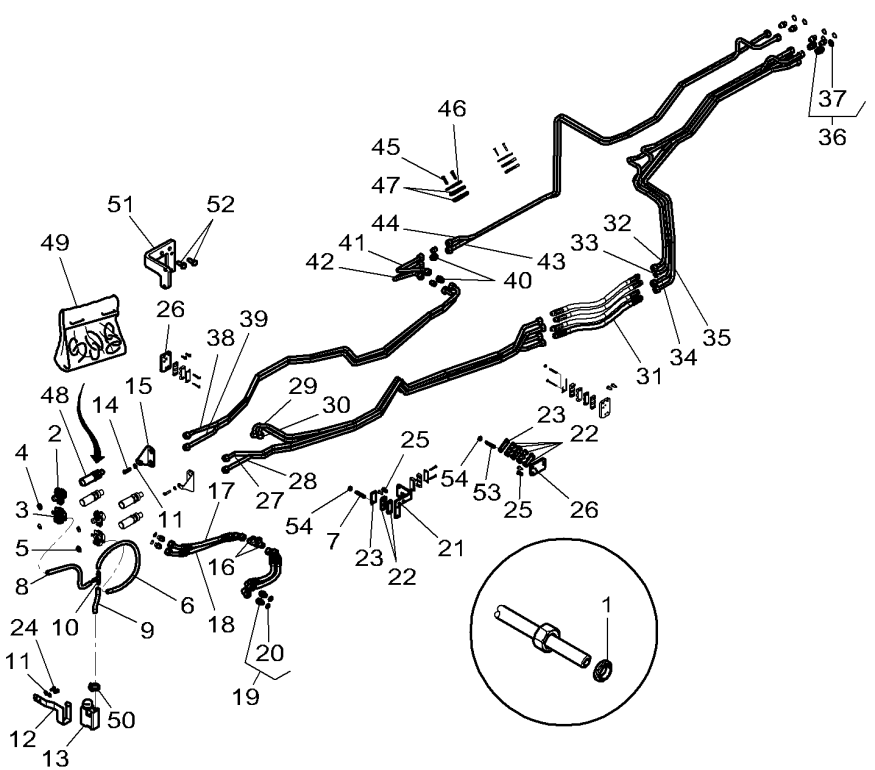

52	339123X1	M8 x 20	2	HEX CAP SCREW	TORNILLO CAB HEX	PARAFUSO CAB HEX
53	**3019062X1**	M6 X 60	4	STUD	ESPARRAGO ROSCA.	CAVILHA ROSCADA
54	339030X1		10	NUT	TUERCA	PORCA

[A] BLUE
AZUL
AZUL

[B] SEE DIAGRAM FOR THE DETAIL OF THE ENDS OF TUBE
VER ESQUEMA PARA EL DETALLE DE LOS EXTREMITES DEL TUBO
VEJA O DIAGRAMA PARA O DETALHE DAS EXTREMIDADES DO TUBO

Loader Cargadora Carregador	Frame Bastidor Chassis	40-155	

1-WQ50-008-A

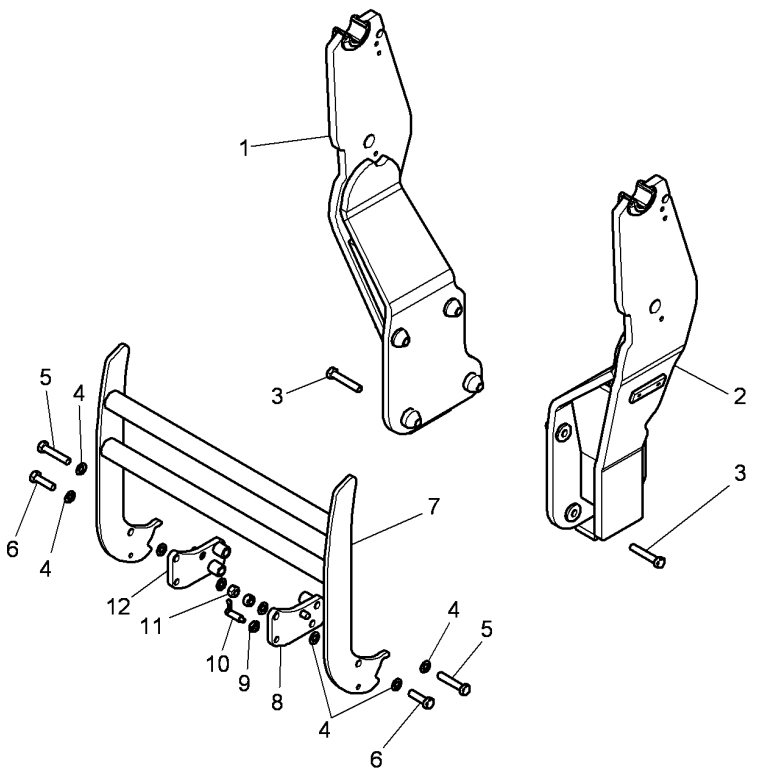

1*	AL10411068	▶	1	MAST	TORRETA ENGANCHE	ESCORA
2*	AL10411991	◀	1	MAST	TORRETA ENGANCHE	ESCORA
3*	391914X1	M20 x 100	8	HEX CAP SCREW	TORNILLO CAB HEX	PARAFUSO CAB HEX
4*	3014452X1		10	WASHER	ARANDELA	ANILHA
5*	391332X1	M20 X 100	4	HEX CAP SCREW	TORNILLO CAB HEX	PARAFUSO CAB HEX
6*	391329X1	M20 X 70	2	HEX CAP SCREW	TORNILLO CAB HEX	PARAFUSO CAB HEX
7*	AL10388946		1	RUNNER	RUEDA GIRATORIA	ROLDANA
8*	AL10411072	◀	1	SUPPORT	SOPORTE	SUPORTE
9*	AL5011922	M20	1	NUT	TUERCA	PORCA
10*	AL5016994		1	CLEVIS PIN	BULON CILINDRICO	PINO CILÍNDRIC.
11*	3008244X1		2	TOP LOCKNUT	CONTRATUERCA SUP	CONTRA-PORCA SUP
12*	AL10411074	▶	1	SUPPORT	SOPORTE	SUPORTE

Loader Cargadora Carregador	Hydraulic Hidraulica Hidráulica	40-160	

1-WQ51-010-A

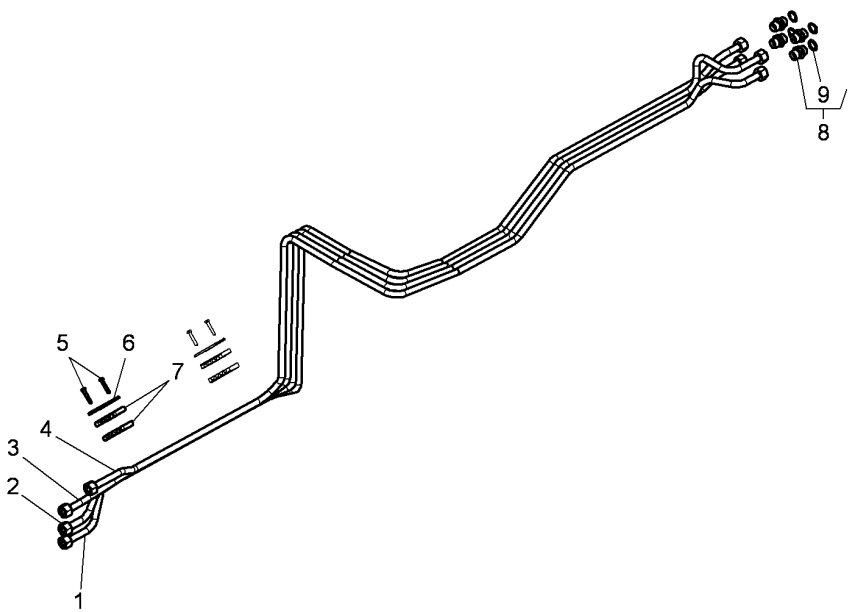

1	4297773M1		1	TUBE	TUBO.	CANO
2	4297844M1		1	TUBE	TUBO.	CANO
3*	4297845M1		1	TUBE	TUBO.	CANO
4*	4297777M1		1	TUBE	TUBO.	CANO
5	339096X1	M6 X 35	4	HEX CAP SCREW	TORNILLO CAB HEX	PARAFUSO CAB HEX
6	4292820M1		2	PLATE	PLATO	PLACA
7	4287285M1		4	BRIDLE	BRIDA	FLANGE.
8	3011961X91		4	UNION	RACOR	LIGAÇÃO
9	F916961020160	8	1	O RING	JUNTA TOROIDAL	JUNTA EM O

1-WQ51-034-A

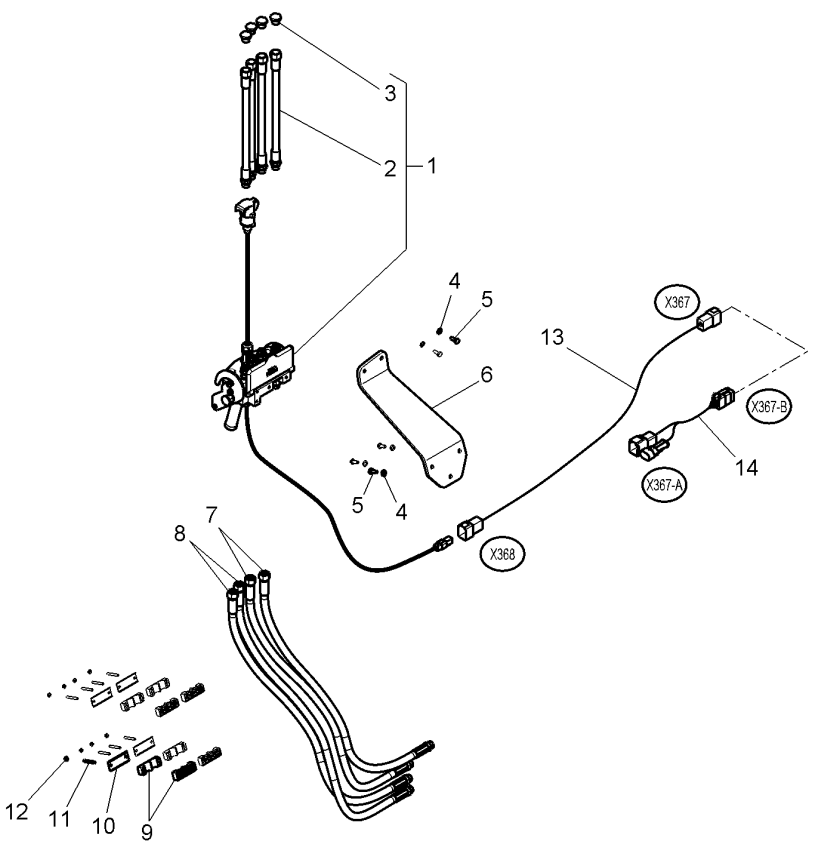

1*	AL5033927		1	COUPLER	ACOPLADOR	ACOPLADOR
2*	AL9031504	1	4	HOSE	TUBO DE GOMA	TUBO FLEXIVEL
3*	AL5028106	1	4	ADAPTOR	ADAPTACION	ADAPTADOR
4	390972X1		5	FLAT WASHER	ARANDELA PLANA	ANILHA CHATA
5	339123X1	M8 X 20	5	HEX CAP SCREW	TORNILLO CAB HEX	PARAFUSO CAB HEX
6*	4350807M1		1	SUPPORT	SOPORTE	SUPORTE
7*	4350920M1	◄► 1150 MM	2	HYDR. HOSE	TUBO HIDRAULICO	MANGUEIRA HIDR.
8*	4350921M1	◄► 1300 MM	2	HYDR. HOSE	TUBO HIDRAULICO	MANGUEIRA HIDR.
9	3786069M3		8	BRIDLE	BRIDA	FLANGE.
10	4291349M1		4	PLATE	PLATO	PLACA
11*	3014438X1	M6 X 40	8	STUD	ESPARRAGO ROSCA.	CAVILHA ROSCADA
12	1440207X1		8	NUT	TUERCA	PORCA
13*	4298106M1		1	HARNESS	MAZO CABLES	CHICOTE
14*	4348364M1		1	HARNESS	MAZO CABLES	CHICOTE

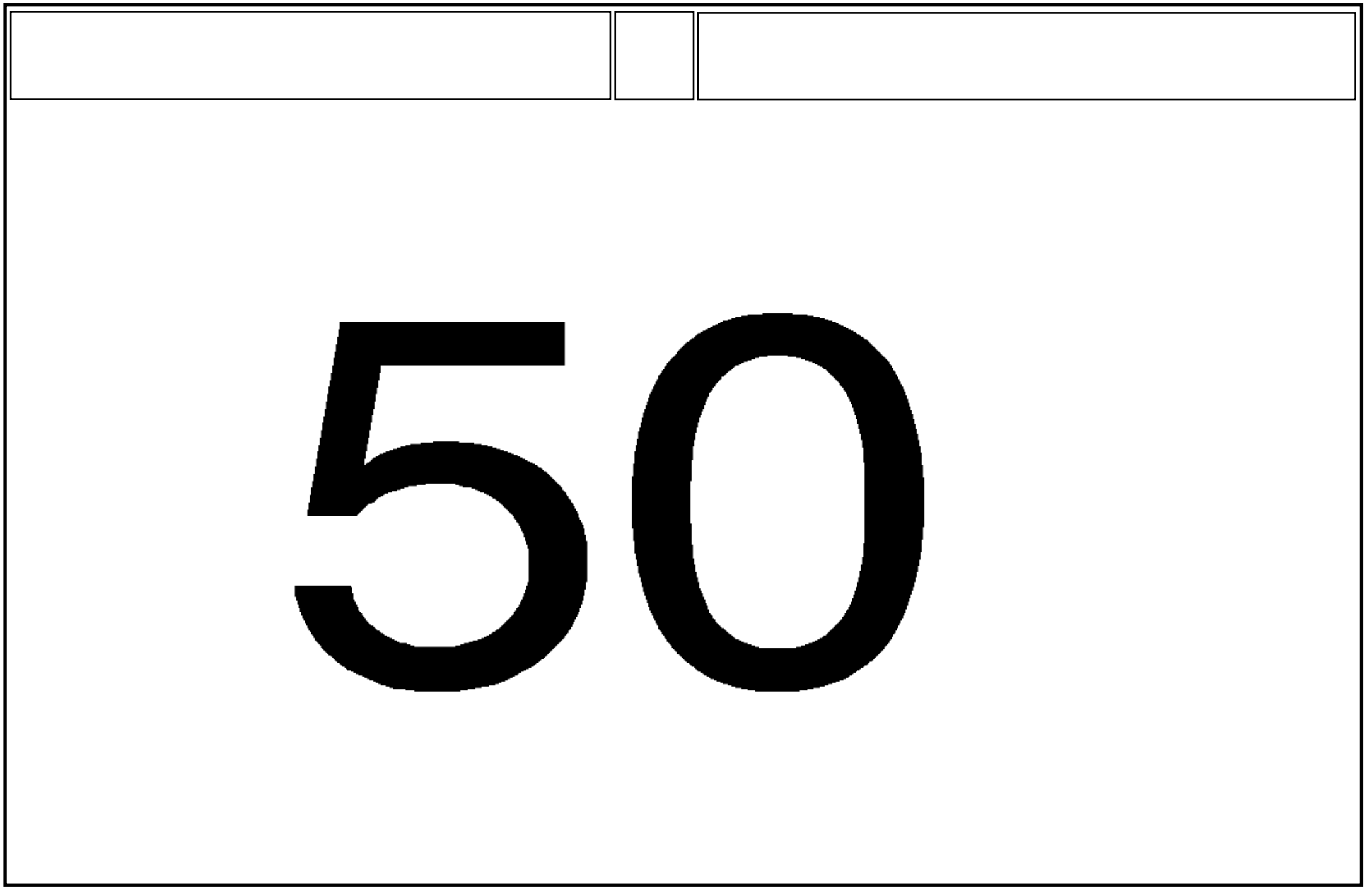
50

Independant Power Take Off Clutch
Embrague De Toma De Fuerza Independiente
Embreagem Da Tomada De Força Independente

50-5

Power Take Off 1000 - 540
Toma De Fuerza 1000 - 540
Tomada De Potência 1000 - 540

1-WG23-024-A

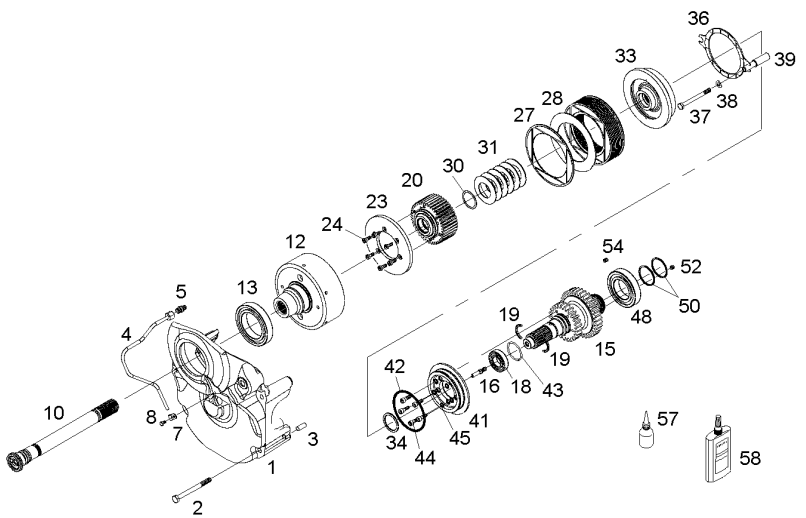

1	945150220300		1	STIRRUP	FUACION	ESTRIBO
2	**X486537301000**	M12 X 130	4	SCREW	TORNILLO	PARAFUSO
3	X505558539000		2	DOWEL	CENTRAJE	CONTRAPINO
4	H934152220100		1	LUB.OIL PIPE	TUBO ACEITE LUB	TUBO ÓLEO LUBR.
5	X592501000000		1	THREAD. PART	PIEZA ROSCADO	PEÇA INSERTO
7	X459075100000		1	CLAMP	ABRAZADERA	BRAÇADEIRA
8	X487520441000	M6 X 12	1	SCREW	TORNILLO	PARAFUSO
10	934152220350		1	SHAFT	ARBOL	EIXO.
12	934152220140		1	CLUTCH HOUSING	CAMPANA EMBRAG	CARCAÇA EMBREAG.
13	**X605506511000**		1	BALL BEARING	COJINETE BOLAS	ROLAMENTO ESFERA
15	934152220010		1	DRIVE SHAFT	EJE MOTRIZ	CARDAN
16	934152220500		1	NOZZLE	TOBERA	BICO INJETOR
18	**X605510834000**		1	BALL BEARING	COJINETE BOLAS	ROLAMENTO ESFERA
19	199106080250		2	BANJO FITTING	RACOR BANJO	CONEXÃO BANJO
20	934152220120		1	DISC CARRIER	PORTALAMINAS	PORTA-DISCO
23	931150200070		1	BACKUP RING	ANILLA SOPORTE	ANEL DE APOIO
24	X493607305000	M8 X 20	6	HEX CAP SCREW	TORNILLO CAB HEX	PARAFUSO CAB HEX
27	934152220480		9	COMPENS. SHEET	COMPENS. SHEET	ANEL CHATO
28	716150220660		8	INTERNAL DISC	DISCO INTERIOR	DISCO INTERNO
30	411100410695		1	DISC	DISCO	DISCO
31	934152220470		6	CUP SPRING	CUBETA DE MUELLE	ANEL MOLA
33	934152220101		1	PISTON	PISTON	EMBOLO
34	934152220490		1	SUPPORT COVER	JUNTA LABIADA	SUPORTE TAMPA
36	718150220080		1	EXTERNAL DISC	DISCO EXTERIOR	DISCO EXTERNO
37	X486533206000	M10 X 110	2	SCREW	TORNILLO	PARAFUSO
38	X521404447000		2	SPRING PLATE	PLETINA MUELLE	MOLA PRATO
39	934152220150		2	BUSH	CASQUILLO	CASQUILHO
41	934152220110		1	PISTON	PISTON	EMBOLO
42	822100220380		1	SUPPORT COVER	JUNTA LABIADA	SUPORTE TAMPA
43	X548932300000		1	O RING	JUNTA TOROIDAL	JUNTA EM O
44	X485007505000	M8 X 25	5	HEX CAP SCREW	TORNILLO CAB HEX	PARAFUSO CAB HEX
45	X566004101000		5	USIT RING	ANILLO USIT	ANEL USIT
48	X620308300003		1	ROLLER BEARING	COJINETE RODILLO	ROLAMENTO ROLOS
50	X560505900000		2	PLAIN COMPR.RING	ARANDELA RECT.	ANEL PLANO
52	X412823006000	M10 X 10	1	GRUB SCREW	TORNILLO SIN CAB	PARAFUSO SEM CAB
54	X820500505000		1	NOZZLE	TOBERA	BICO INJETOR
57	X903050084000	10 CM3	X	LOCTITE	LOCTITE	LOCTITE
58	X903050091000	50 CM3	X	LOCTITE	LOCTITE	LOCTITE

Independant Power Take Off Clutch
Embrague De Toma De Fuerza Independiente
Embreagem Da Tomada De Força Independente

50-10

Power Take Off 1000 - 1000e
Toma De Fuerza 1000 - 1000e
Tomada De Potência 1000 - 1000e

1-WG23-025-A

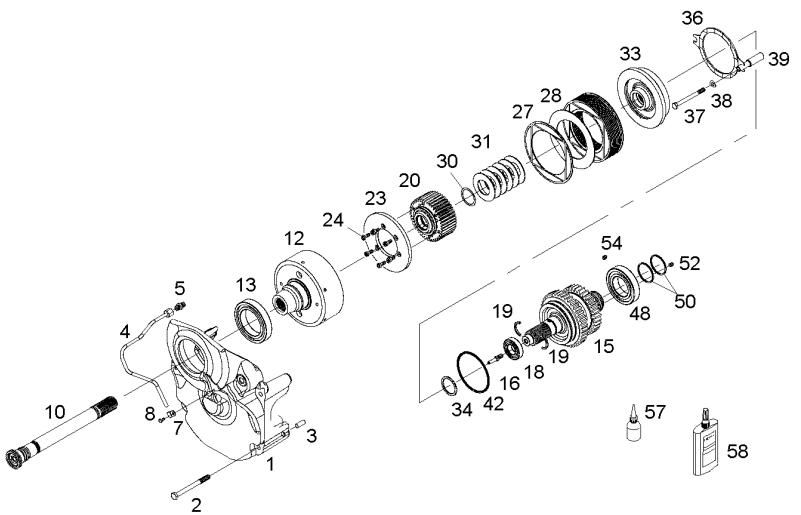

1	945150220300		1	STIRRUP	FUACION	ESTRIBO
2	**X486537301000**	M12 X 130	4	SCREW	TORNILLO	PARAFUSO
3	X505558539000		2	DOWEL	CENTRAJE	CONTRAPINO
4	H934152220100		1	LUB.OIL PIPE	TUBO ACEITE LUB	TUBO ÓLEO LUBR.
5	X592501000000		1	THREAD. PART	PIEZA ROSCADO	PEÇA INSERTO
7	X459075100000		1	CLAMP	ABRAZADERA	BRAÇADEIRA
8	X487520441000	M8 X 12	1	SCREW	TORNILLO	PARAFUSO
10	934152220350		1	SHAFT	ARBOL	EIXO.
12	934152220140		1	CLUTCH HOUSING	CAMPANA EMBRAG	CARCAÇA EMBREAG.
13	**X605506511000**		1	BALL BEARING	COJINETE BOLAS	ROLAMENTO ESFERA
15	934152221010		1	DRIVE SHAFT	EJE MOTRIZ	CARDAN
16	934152220500		1	NOZZLE	TOBERA	BICO INJETOR
18	**X605510834000**		1	BALL BEARING	COJINETE BOLAS	ROLAMENTO ESFERA
19	199106080250		2	BANJO FITTING	RACOR BANJO	CONEXÃO BANJO
20	934152220120		1	DISC CARRIER	PORTALAMINAS	PORTA-DISCO
23	931150200070		1	BACKUP RING	ANILLA SOPORTE	ANEL DE APOIO
24	X493607305000	M8 X 20	6	HEX CAP SCREW	TORNILLO CAB HEX	PARAFUSO CAB HEX
27	934152220480		9	COMPENS. SHEET	COMPENS. SHEET	ANEL CHATO
28	716150220660		8	INTERNAL DISC	DISCO INTERIOR	DISCO INTERNO
30	411100410695		1	DISC	DISCO	DISCO
31	934152220470		6	CUP SPRING	CUBETA DE MUELLE	ANEL MOLA
33	934152220101		1	PISTON	PISTON	EMBOLO
34	934152220490		1	SUPPORT COVER	JUNTA LABIADA	SUPORTE TAMPA
36	718150220080		1	EXTERNAL DISC	DISCO EXTERIOR	DISCO EXTERNO
37	X486533206000	M10 X 110	2	SCREW	TORNILLO	PARAFUSO
38	X521404447000		2	SPRING PLATE	PLETINA MUELLE	MOLA PRATO
39	934152220150		2	BUSH	CASQUILLO	CASQUILHO
42	822100220380		1	SUPPORT COVER	JUNTA LABIADA	SUPORTE TAMPA
48	X620308300003		1	ROLLER BEARING	COJINETE RODILLO	ROLAMENTO ROLOS
50	X560505900000		2	PLAIN COMPR.RING	ARANDELA RECT.	ANEL PLANO
52	X412823006000	M10 X 10	1	GRUB SCREW	TORNILLO SIN CAB	PARAFUSO SEM CAB
54	X820500505000		1	NOZZLE	TOBERA	BICO INJETOR
57	X903050084000	10 CM3	X	LOCTITE	LOCTITE	LOCTITE
58	X903050091000	50 CM3	X	LOCTITE	LOCTITE	LOCTITE

Independant Power Take Off Clutch
Embrague De Toma De Fuerza Independiente
Embreagem Da Tomada De Força Independente

50-15

1-WG23-019-A

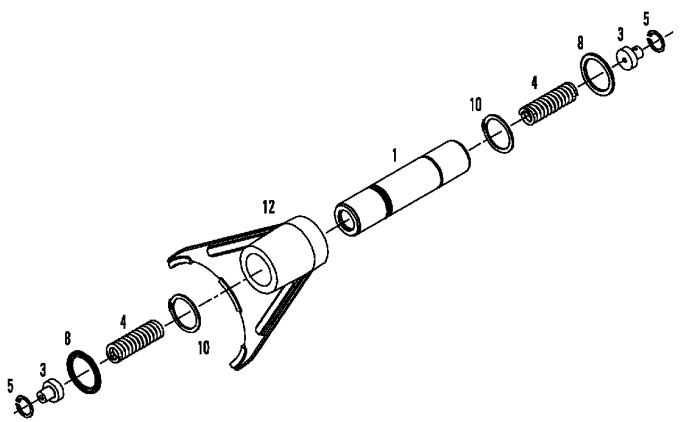

1	934152220400	1	SHAFT	ARBOL	EIXO.
3	339150222440	2	THRUST PIECE	PIEZA DE EMPUJE	PEÇA DE ENCOSTO
4	718150220160	2	COMP.SPRING	RESORTE DE COMP.	MOLA TENSORA.
5	X530102146000	2	CIRCLIP	GRAPA CIRCULAR	ANEL TRAVA
8	411151220500	2	SUPPORT COVER	JUNTA LABIADA	SUPORTE TAMPA
10	**X530004346000**	2	CIRCLIP	GRAPA CIRCULAR	ANEL TRAVA
12	934152220410	1	SHIFT FORK	HORQ.DE CAMBIOS	GARFO DA MUDANÇA

Engine P . T . O
Toma De Fuerza Independiente
Tomada De Força Independente

Flange - Bridle
Pletina - Brida
Flange - Restrição

50-20

1-WG78-003-B

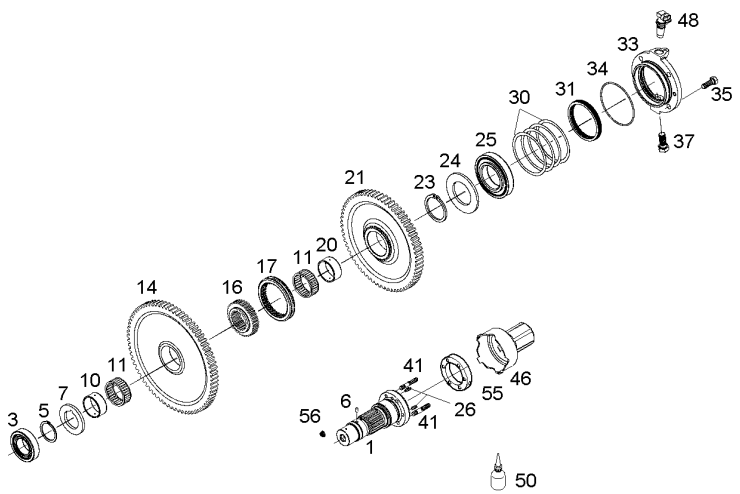

1	934152220201	20 ∅ 54 mm	1	DRIVE SHAFT	EJE MOTRIZ	CARDAN
1	926150220031	6 1 3/8"	1	FLANGED PIN	FLANGED PIN	PINO DA FLANGE
1*	926150220071	20 1 3/4"	1	FLANGED PIN	FLANGED PIN	PINO DA FLANGE
1	926150220041	21	1	FLANGED PIN	FLANGED PIN	PINO DA FLANGE
3	G514100150150		1	CUP AND CONE	PISTA Y CONO	COPO E CONE
5	X530005946000		1	CIRCLIP	GRAPA CIRCULAR	ANEL TRAVA
6	X505537800000		1	DOWEL	CENTRAJE	CONTRAPINO
7	934152220250		1	THRUST WASHER	ARANDELA EMPUJE	ANILHA BATENTE
10	934152220460		1	INNER RACE	PISTA INT COJINE	PISTA INTERNA
11	H934152220010		2	NEEDLE CAGE	JUALA DE AGUJA	ROLAMENTO AGULHA
14	934152220220	PTO 1000/540E 73	1	SPUR GEAR	RUEDA DE DIENTES	ENGRENAGEM.
14*	934152221020	PTO 1000/1000E 61	1	SPUR GEAR	RUEDA DE DIENTES	ENGRENAGEM.
16	934152220230		1	GUIDE	GUIA	GUIA
17	934152220240		1	THIMBLE	DEDAL	GUIA.
20	934152220450		1	INNER RACE	PISTA INT COJINE	PISTA INTERNA
21	934152220210	65	1	SPUR GEAR	RUEDA DE DIENTES	ENGRENAGEM.
23	X530009100000		1	CIRCLIP	GRAPA CIRCULAR	ANEL TRAVA
24	716151220210		1	THRUST WASHER	ARANDELA EMPUJE	ANILHA BATENTE
25	X619049341009		1	CUP AND CONE	PISTA Y CONO	COPO E CONE
26	X413420206000	M8 X 16	2	GRUB SCREW	TORNILLO SIN CAB	PARAFUSO SEM CAB
30	X534678300000		X	SHIM	CALCE	CALÇO
30	X534678400000		X	SHIM	CALCE	CALÇO
30	X534678500000		X	SHIM	CALCE	CALÇO
30	X534678600000		X	SHIM	CALCE	CALÇO
30	X534678700000		X	SHIM	CALCE	CALÇO
31	X550162801000		1	SHAFT SEAL	SELLO DE EJE	ANEL VEDAÇ. EIXO
33	934152220030		1	BEARING HOUSING	CAJA COJINETE	CARCAÇA ROLAMEN.
34	X548994700000		1	O RING	JUNTA TOROIDAL	JUNTA EM O
35	X487535741000	M12 X 35	4	SCREW	TORNILLO	PARAFUSO
37	X487545241000	M16 X 40	1	SCREW	TORNILLO	PARAFUSO
41	X489132006000	M10 X 45	6	STUD	ESPARRAGO ROSCA.	CAVILHA ROSCADA
46	926150220060		1	PTO GUARD	DEFENSA TDF	PROTETOR TDP
48		90-45 No 11	1	TRANSMITTER	TRANSMISOR	TRANSMISSOR
50	X903050084000		1	LOCTITE	LOCTITE	LOCTITE
55	926150220080		1	RING	ANILLO	ANEL
56	3014375X1		6	NUT	TUERCA	PORCA

Engine P . T . O
Toma De Fuerza Independiente
Tomada De Força Independente

Pipes
Tuberias
Tubos

50-25

1-WG29-004-A

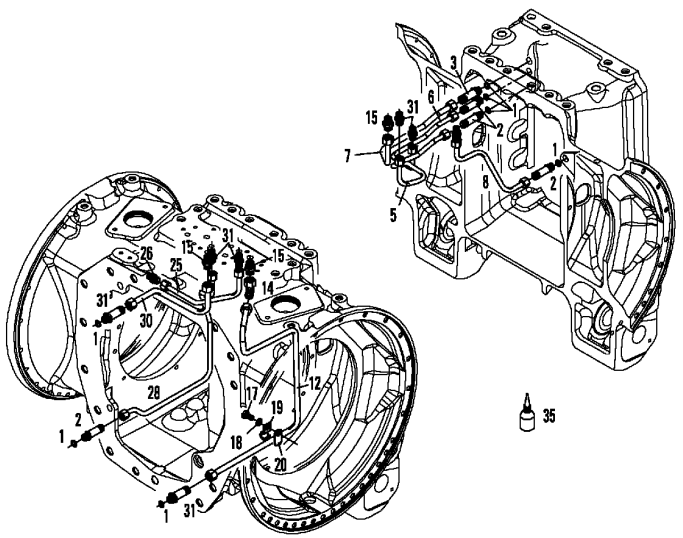

1	X548833601000	7	O RING	JUNTA TOROIDAL	JUNTA EM O
2	716150620060	4	UNION	RACOR	LIGAÇÃO
3	934152620020	3	SOCKET	ENCHUFE	TOMADA.
5	H934152620040	1	TUBE	TUBO.	CANO
6	H934152620020	1	TUBE	TUBO.	CANO
7	H934152620010	1	TUBE	TUBO.	CANO
8	H934152620050	1	TUBE	TUBO.	CANO
12	H934152620060	1	TUBE	TUBO.	CANO
14	X584316900000	1	UNION	RACOR	LIGAÇÃO
15	X592501200000	3	THREAD. PART	PIEZA ROSCADO	PEÇA INSERTO
17	X487531305000	1	SCREW	TORNILLO	PARAFUSO
18	X520804401000	1	LOCK WASHER	ARANDELA SEGURID	ANILHA DE PARADA
19	025863020020	1	CLAMP	ABRAZADERA	BRAÇADEIRA
20	934152620060	1	STRAP	FAJA	ALÇA
25	H934152620030	1	TUBE	TUBO.	CANO
26	934152620050	1	SOCKET	ENCHUFE	TOMADA.
28	H934152620080	1	TUBE	TUBO.	CANO
30	H934152620070	1	TUBE	TUBO.	CANO
31	X592501100000	5	THREAD. PART	PIEZA ROSCADO	PEÇA INSERTO
35	X903050084000	1	LOCTITE	LOCTITE	LOCTITE

Guard
Proteccion
Proteção

Pto
Toma De Fuerza
Tomada De Potência

50-30

With Clevis Quick Adjustment
Con Dispositivo De Sosten A Ajuste Rapido
Com Engate E Dispositivo De Ajuste Rápido

1-WR10-013-A

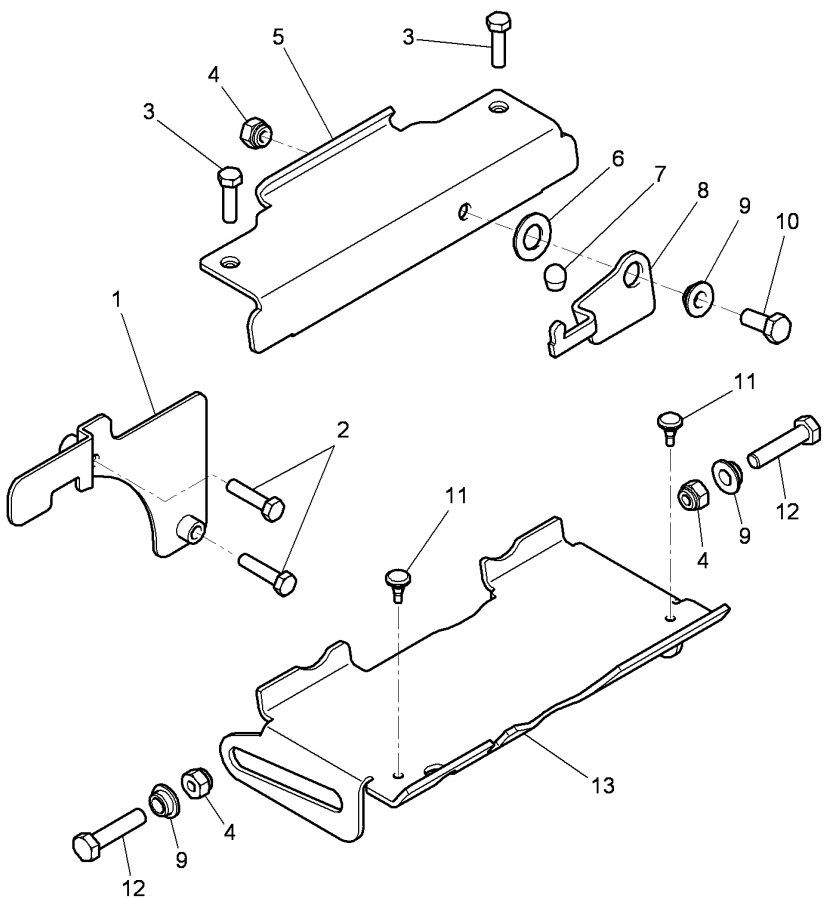

1	4294603M1		1	COWL	CAPERUZA	COBERTURA
2	339009X1	M8 X 35	2	HEX CAP SCREW	TORNILLO CAB HEX	PARAFUSO CAB HEX
3	339337X1	M8 X 30	2	HEX CAP SCREW	TORNILLO CAB HEX	PARAFUSO CAB HEX
4	3000121X1		3	LOCKNUT	TUERCA RETENCION	PORCA BLOQUEIO
5	H931500110010		1	HOLDER	SUJETADOR	CJ. SUPOR-CARVÃO
6	311200020050		1	DISC	DISCO	DISCO
7	X562555063000		1	CAP	TAPA	CAPA
8	916501110040		1	LEVER	PALANCA	ALAVANCA
9	816960700020		3	BUSH	CASQUILLO	CASQUILHO
10	3009492X1	M10 X 25	1	HEX CAP SCREW	TORNILLO CAB HEX	PARAFUSO CAB HEX
11	205900163040		2	PLUG	TAPON	ROLHA
12	3009496X1	M10 X 45	2	HEX CAP SCREW	TORNILLO CAB HEX	PARAFUSO CAB HEX
13	931500110031	<> 931500110030	1	FLAP	SOLAPA	TAMPO

Front Pto Tdf Delantera Tdp Dianteiro	Housing Caja Carcaça	50-35	

1-WX39-024-A

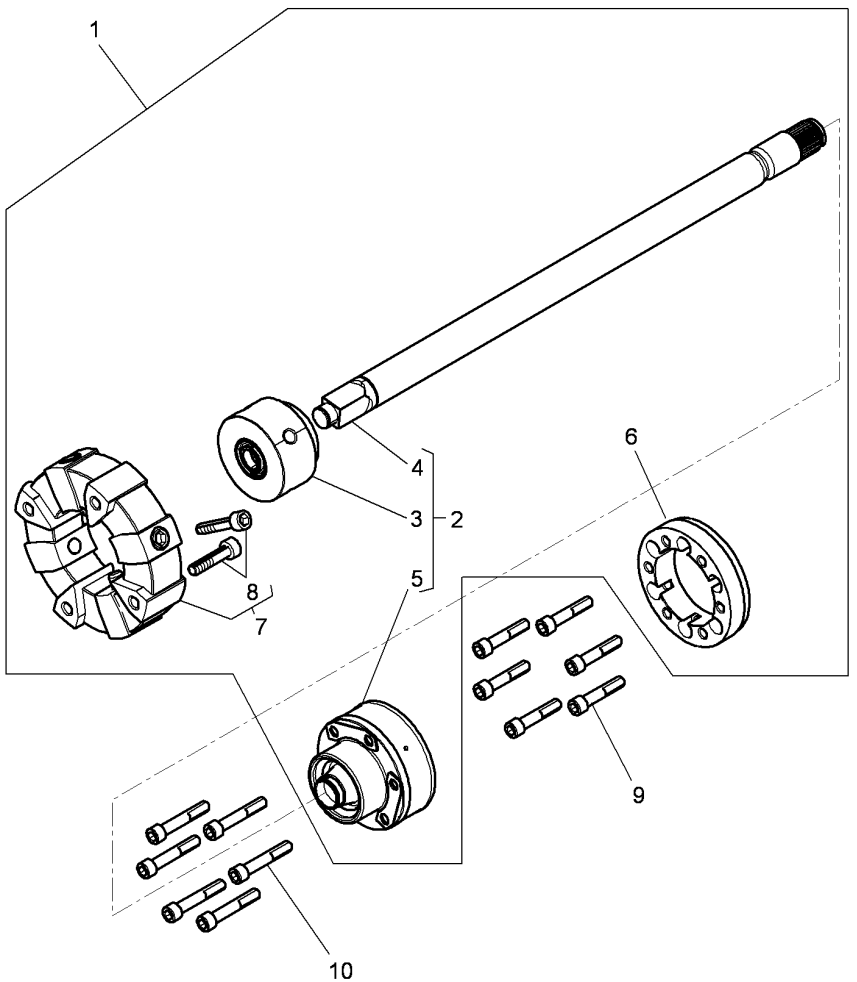

1	4298772M91		1	PTO SHAFT	EJE TDF	EIXO TDP
2	4296086M91	1	1	PTO SHAFT	EJE TDF	EIXO TDP
3	4296085M1	2	1	SHOCK ABSORBER	AMORTIGUADOR	AMORTECEDOR.
4	4296084M1	2	1	SHAFT	ARBOL	EIXO.
5	4286896M91	2	1	HUB	CUBO	CUBO
6	4286897M1	1	1	FLANGE	PLETINA	FLANGE
7	4297425M91	1	1	SHOCK ABSORBER	AMORTIGUADOR	AMORTECEDOR.
8	394100X1	7	M16 x 50	SCREW	TORNILLO	PARAFUSO
9	3012031X1		M12 X 60	SCREW	TORNILLO	PARAFUSO
10	3012032X1		M12 x 70	SCREW	TORNILLO	PARAFUSO

Front Pto
Tdf Delantera
Tdp Dianteiro

Housing
Caja
Carcaça

50-40

1-WX39-028-A

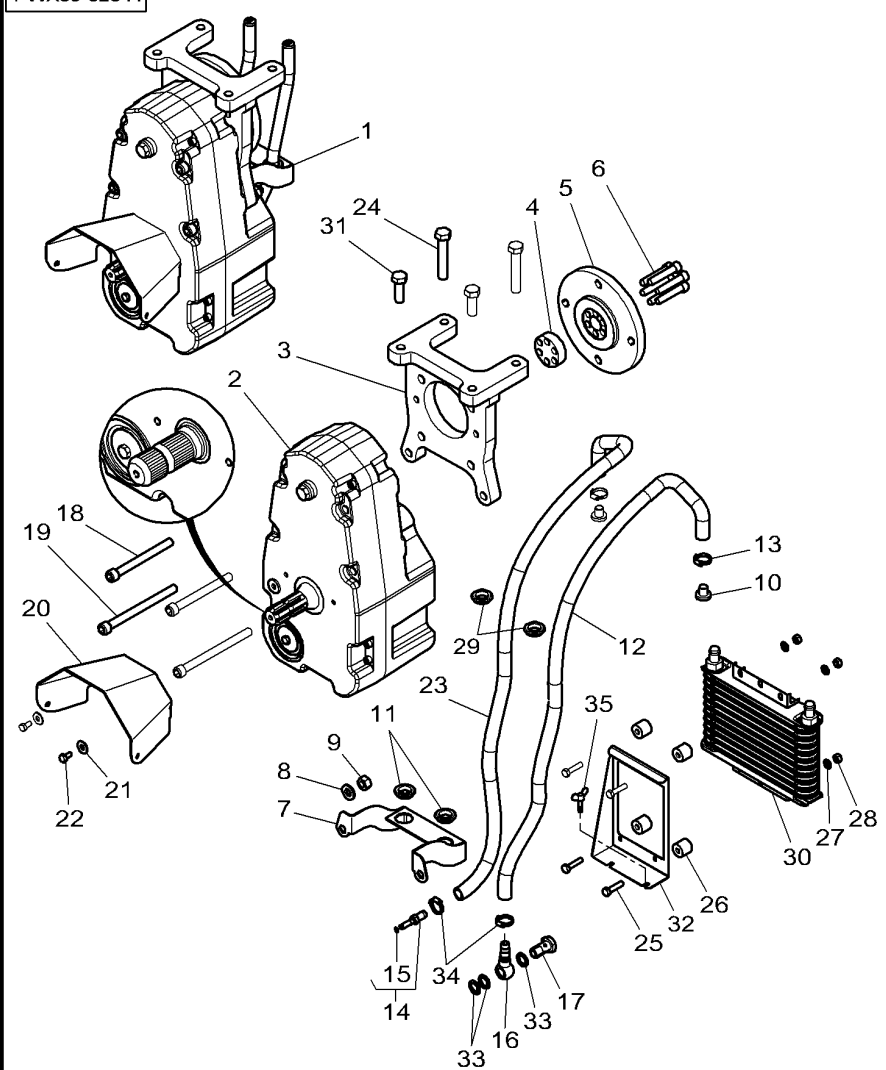

1	4286887M96		[B]	1	CASING	CARTER	CARTER
			6				
2	4286882M91	1	[B]	1	FRONT PTO CASE	CARCASA COMPLETA	CARCAÇA TDP DIAN
			6				
			50-45 No 1				
3	4274868M1	1		1	PLATE	PLATO	PLACA
4	4286891M1	1		1	SPACER	DISTANCIADOR	ESPAÇADOR
5	4286890M1	1		1	HUB	CUBO	CUBO
6*	3011683X1	1	M12 X 50	6	SCREW	TORNILLO	PARAFUSO
7	4287387M2	1		1	BRACKET	SOPORTE	SUPORTE.
8	390973X1	1		2	FLAT WASHER	ARANDELA PLANA	ANILHA CHATA
9	1440201X1	1	M14	2	NUT	TUERCA	PORCA
10	4347410M1	1		2	BOLT	BULON	PERNO PARA METAL
11	4284634M1	1	∅ 30 MM	2	GROMMET	PASACABLE	PASSA-FIO
12	4349305M1	1		1	HOSE	TUBO DE GOMA	TUBO FLEXIVEL
13	3019564X1			2	HOSE CLIP	ABRAZADERA TUBO	BRAÇADEIRA TUBO
14	4347407M1	1			HYDR. PLUG	HYDR. PLUG	TOMADA HIDRÁULIC
15	1441122X1	14		1	O RING	JUNTA TOROIDAL	JUNTA EM O
16	4347408M1	1		1	BANJO FITTING	RACOR BANJO	CONEXÃO BANJO
17	4279051M1	1		1	BANJO FITTING	RACOR BANJO	CONEXÃO BANJO
18	3012035X1	1	M14 X 140	2	SCREW	TORNILLO	PARAFUSO
19	3012036X1	1	M14 X 170	2	SCREW	TORNILLO	PARAFUSO
20	4286917M1	1		1	PTO GUARD	DEFENSA TDF	PROTETOR TDP
21	391039X1	1		2	FLAT WASHER	ARANDELA PLANA	ANILHA CHATA
22	4278508M1	1	M8 X 16	2	SCREW	TORNILLO	PARAFUSO
23	4349304M1	1		1	HOSE	TUBO DE GOMA	TUBO FLEXIVEL
24	3581985M1		M16 X 90	2	BOLT	BULON	PERNO PARA METAL
25	339009X1		M8 X 35	4	HEX CAP SCREW	TORNILLO CAB HEX	PARAFUSO CAB HEX
26	4296143M2			4	ROLL	RULO	ROLO
27	390972X1			4	FLAT WASHER	ARANDELA PLANA	ANILHA CHATA
28	339169X1			4	NUT	TUERCA	PORCA
29	4286645M1		∅ 38 MM	2	GROMMET	PASACABLE	PASSA-FIO
30	4298230M1			1	RADIATOR	RADIADOR	RADIADOR
31	3011744X1		M16 X 50	2	SCREW	TORNILLO	PARAFUSO
32	4299353M3			1	SQUARE	ESQUADRA	CANTONEIRA
33	4278664M1	1		3	GASKET	JUNTA PLANA	JUNTA CHATA
34	3019564X1			2	HOSE CLIP	ABRAZADERA TUBO	BRAÇADEIRA TUBO
35	339107X1		M8 X 16	2	WING SCREW	TORNILLO OREJA	PARAFUSO ALETAS

[B] COUNTER CLOCKWISE
SENTIDO DE ROTACION A IZQUIERDAS
SENTIDO INVERSO DO RELOGIO

Front Pto
Tdf Delantera
Tdp Dianteiro

Housing
Caja
Carcaça

50-45

1-WX39-026-A

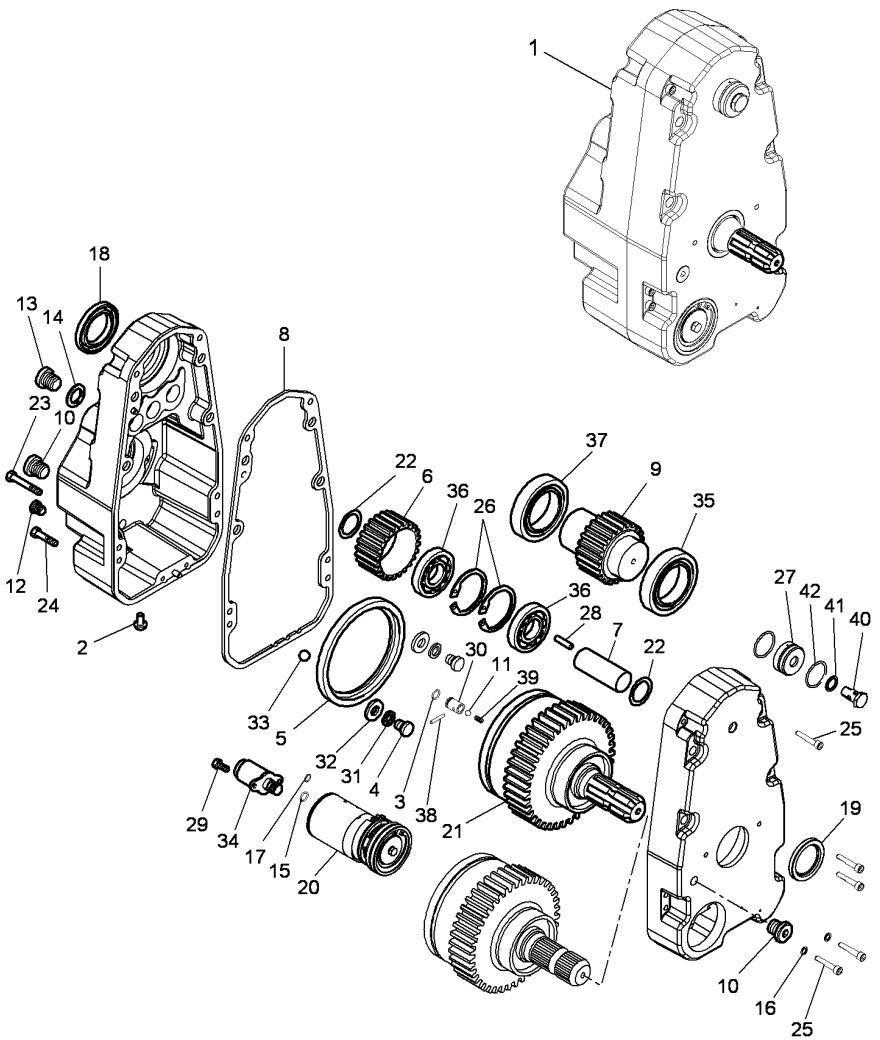

1	4286882M91	[B]	1	FRONT PTO CASE	CARCASA COMPLETA	CARCAÇA TDP DIAN
		6				
2	3907455M1	6	1	SCREW	TORNILLO	PARAFUSO
3	3000887X1		1	O RING	JUNTA TOROIDAL	JUNTA EM O
4	3907491M1		2	SCREW SPECIAL	TORNILLO ESPEC.	PARAFUSO ESPEC.
5	3905595M1		1	ANNULAR GEAR	ENGRANAJE ANULAR	COROA.
6	3905596M1	[B]	2	PINION	PINON	PINHAO
7	3905593M1	[B]	2	SHAFT	ARBOL	EIXO.
8	3905588M1		1	GASKET	JUNTA PLANA	JUNTA CHATA
9	3905597M1		1	PINION	PINON	PINHAO
10	3907456M1		2	PLUG	TAPON	ROLHA
11	3905602M1		1	BALL	BOLA	ESFERA
12	3907454M1		3	PLUG	TAPON	ROLHA
13	3907457M1		1	PLUG	TAPON	ROLHA
14	3019472X1		1	O RING	JUNTA TOROIDAL	JUNTA EM O
15	3907488M1		1	O RING	JUNTA TOROIDAL	JUNTA EM O
16	3011145X1		2	O RING	JUNTA TOROIDAL	JUNTA EM O
17	1441122X1		2	O RING	JUNTA TOROIDAL	JUNTA EM O
18	3905590M1		1	DUST SHIELD	PLACA ANTIPOLVO	PROTETOR DE PÓ
19	3905591M1		1	DUST SHIELD	PLACA ANTIPOLVO	PROTETOR DE PÓ
20	3905697M91	[B]	1	PUMP	BOMBA	BOMBA
		50-50 No 1				
21	3905594M91	6	1	CLUTCH	EMBRAGUE	EMBRAIAGEM
		50-55 No 1				
22	3907523M1	[B]	4	CHOCK	CALZA	CALÇO.
23	3905598M1		1	BOLT	BULON	PERNO PARA METAL
24	339666X1		1	HEX CAP SCREW	TORNILLO CAB HEX	PARAFUSO CAB HEX
25	1442525X1		8	HEX SOCKET SCREW	TORNILLO HEX CAB	PARAFU SEXTAVADO
26	391106X1	[B]	4	CIRCLIP	GRAPA CIRCULAR	ANEL TRAVA
27	3905599M1		1	CAP	TAPA	CAPA
28	3007586X1	[B]	4	SPIROL PIN	PASADOR ESPIRAL	PINO ESPIRAL
29	1699765M1		2	HEX CAP SCREW	TORNILLO CAB HEX	PARAFUSO CAB HEX
30	3905600M1		1	CENTRALISER	CENTRALIZADOR	CENTRALIZADOR
31	3907490M1		2	WASHER	ARANDELA	ANILHA
32	3907492M1		2	WASHER	ARANDELA	ANILHA
33	3907489M1		3	BALL	BOLA	ESFERA
34	3907458M1		1	PUMP	BOMBA	BOMBA
35	3905601M1		1	BEARING ASSY	RODAMIENTO RAD	CJ. ROLAMENTO
36	3000444X1	[B]	4	ROLLER BEARING	COJINETE RODILLO	ROLAMENTO ROLOS
37	339602X1		1	BEAR. 6212 2RS	RODA. 6212 2RS	ROLA. 6212 2RS
38	1441723X1		1	SPIROL PIN	PASADOR ESPIRAL	PINO ESPIRAL
39	3905603M1		1	COMP.SPRING	RESORTE DE COMP.	MOLA TENSORA.
40	4279051M1		1	BANJO FITTING	RACOR BANJO	CONEXÃO BANJO
41	4278664M1		1	GASKET	JUNTA PLANA	JUNTA CHATA
42	391841X1		2	O RING	JUNTA TOROIDAL	JUNTA EM O

[B] COUNTER CLOCKWISE
SENTIDO DE ROTACION A IZQUIERDAS
SENTIDO INVERSO DO RELOGIO

Front Pto Tdf Delantera Tdp Dianteiro	Housing Caja Carcaça	50-50	

1-WX39-027-B

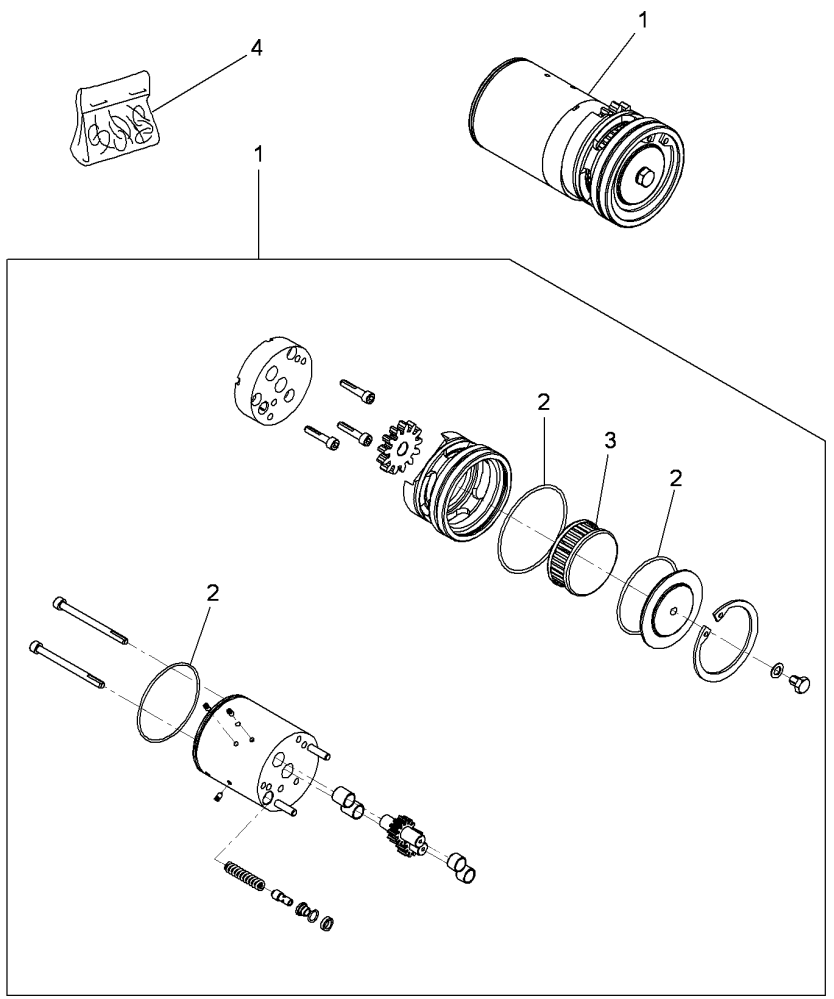

1	3905697M91	[B]	1	PUMP	BOMBA	BOMBA
2		1 REF . 4	1	GASKET	JUNTA PLANA	JUNTA CHATA
3	**3907525M1**	1	1	FILTER	FILTRO	FILTRO
4	3907638M11		1	KIT,JOINT/GASKET	JGO.JUNTAS/EMPAQ	KIT JUNTAS

[B] COUNTER CLOCKWISE
SENTIDO DE ROTACION A IZQUIERDAS
SENTIDO INVERSO DO RELOGIO

Front Pto
Tdf Delantera
Tdp Dianteiro

Ipto Clutch
Embrague Ipto
Embreagem Da Tdpi

50-55

1-WX50-004-C

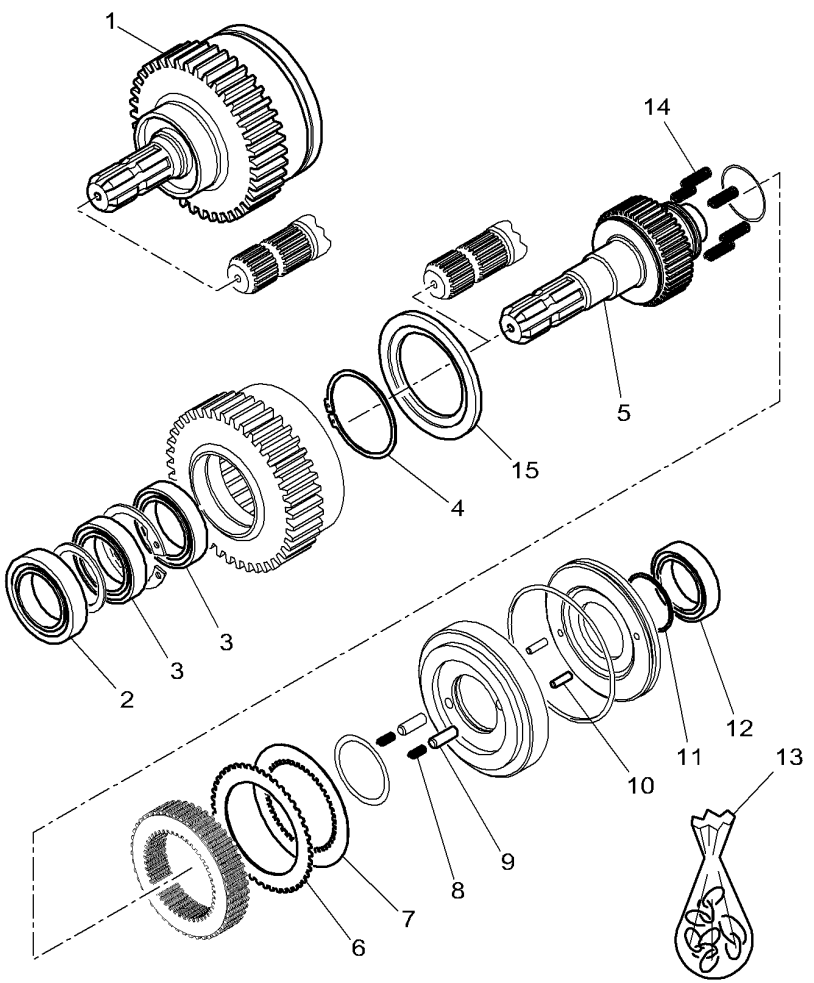

1	3905594M91		6	1	CLUTCH	EMBRAGUE	EMBRAIAGEM
2	3905601M1	1		1	BEARING ASSY	RODAMIENTO RAD	CJ. ROLAMENTO
3	3905934M1	1		2	BEAR. 6012	RODA. 6012	ROLA. 6012
4	3905932M1	1		1	CIRCLIP	GRAPA CIRCULAR	ANEL TRAVA
5	3905931M1	1	6	1	SHAFT	ARBOL	EIXO.
6	3905949M91	1		1	KIT, DISC	KIT, DISC	CJ. DISCO
7	3905948M91	1		1	KIT, DISC	KIT, DISC	CJ. DISCO
8	3907500M1	1		2	SPRING	MUELLE	MOLA
9	3006290X1	1		2	PIN	PASADOR	PERNO
10	390219X1	1		2	PIN	PASADOR	PERNO
11	3905933M1	1		1	CIRCLIP	GRAPA CIRCULAR	ANEL TRAVA
12	391162X1	1		1	BEAR. 6210	RODA. 6210	ROLA. 6210
13	3905935M91	1		1	KIT,JOINT/GASKET	JGO.JUNTAS/EMPAQ	KIT JUNTAS
14	3905723M1	1		4	SPRING	MUELLE	MOLA
15	3909389M1	1		1	BACKUP RING	ANILLA SOPORTE	ANEL DE APOIO

60

Weight Frame And Tow Pin
Bastidor Para Pesas Y Perno De Remolque
Suporte Dos Pesos E Pino De Reboque

60-5

1-WX15-036-A

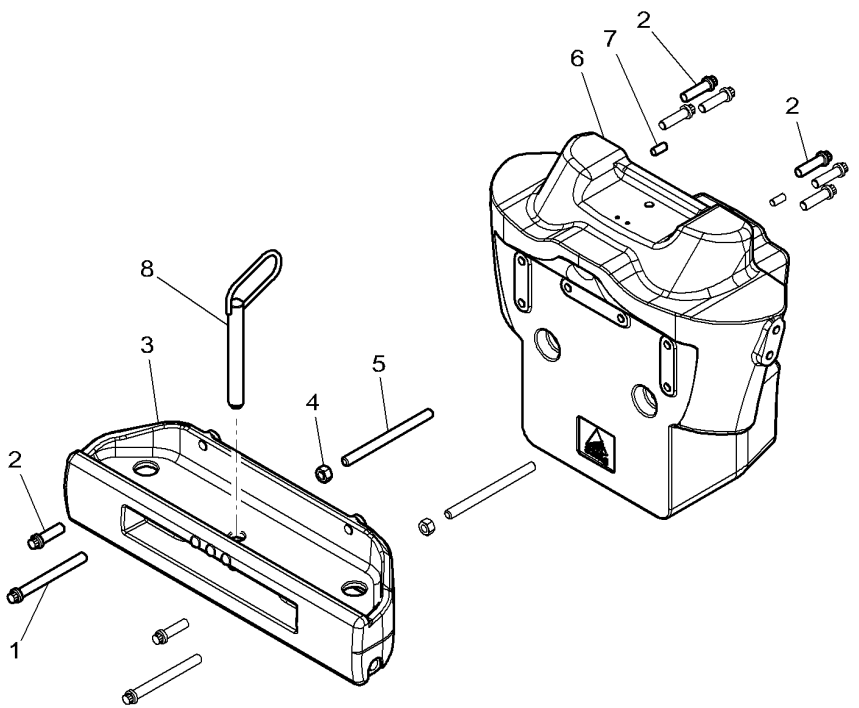

1*	3010852X1	M20 x 200	2	SCREW METRIC	TORNILLO METRICO	PARAFUSO MÉTRICO
2	3010556X1		8	SCREW METRIC	TORNILLO METRICO	PARAFUSO MÉTRICO
3*	4290773M2		1	SUPPORT	SOPORTE	SUPORTE
4	3009746X1		2	NUT	TUERCA	PORCA
5*	3011374X1	M20 X 230	2	STUD	ESPARRAGO ROSCA.	CAVILHA ROSCADA
6*	4276000M3		1	WEIGHT	PESO	PESO
7	3714795M1		2	DOWEL	CENTRAJE	CONTRAPINO
8*	V34033300		1	PIN	PASADOR	PERNO

Weight Frame And Tow Pin
Bastidor Para Pesas Y Perno De Remolque
Suporte Dos Pesos E Pino De Reboque

60-10

1-WX15-038-B

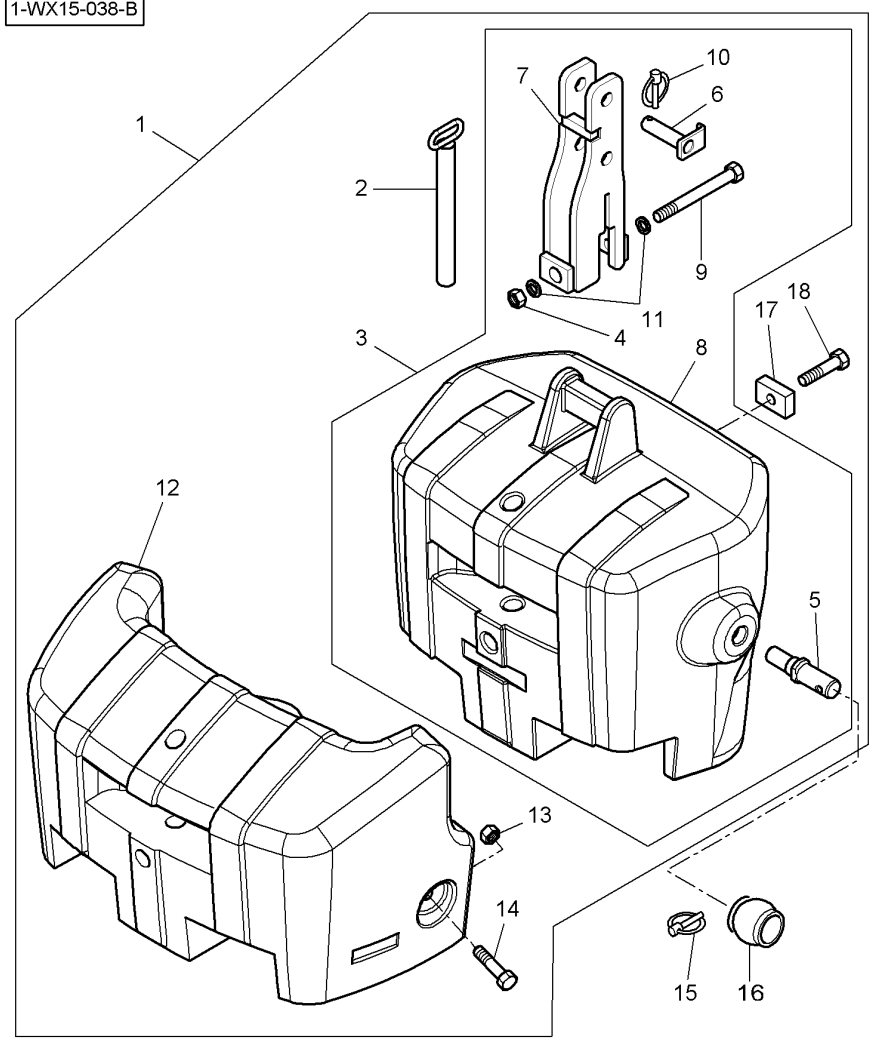

1	4291401M95	1450 KG	1	WEIGHT	PESO	PESO
2	4290276M1	1 ∅ 32 MM	1	CLEVIS PIN	BULON CILINDRICO	PINO CILÍNDRIC.
3	4291400M95	1 850 KG	1	WEIGHT	PESO	PESO
4	3009746X1	3 M20	1	NUT	TUERCA	PORCA
5	4298591M1	3 ∅ M36	2	CLEVIS PIN	BULON CILINDRICO	PINO CILÍNDRIC.
6	4290274M1	3 ∅ 25.4 X 91	1	CLEVIS PIN	BULON CILINDRICO	PINO CILÍNDRIC.
7	4290273M1	3	1	SUPPORT	SOPORTE	SUPORTE
8		3 REF. 3 850 KG	1	WEIGHT	PESO	PESO
9	3011273X1	3 M20 X 180	1	HEX CAP SCREW	TORNILLO CAB HEX	PARAFUSO CAB HEX
10	4290279M1	3 ∅ 8 MM	1	PIN	PASADOR	PERNO
11	390975X1	3 ∅ 20 MM	2	FLAT WASHER	ARANDELA PLANA	ANILHA CHATA
12	4291403M1	1 600 KG	1	WEIGHT	PESO	PESO
13	3009746X1	1 M20	2	NUT	TUERCA	PORCA
14	3011383X1	1 M20 X 80	2	HEX CAP SCREW	TORNILLO CAB HEX	PARAFUSO CAB HEX
15	3792034M1	∅ 10,5 MM	2	PIN	PASADOR	PERNO
16	**3042430M1**	CAT 2/3	2	BALL	BOLA	ESFERA
17	4291404M1		2	BRIDLE	BRIDA	FLANGE.
18	1442668X1	M20 X 80	2	HEX CAP SCREW	TORNILLO CAB HEX	PARAFUSO CAB HEX

Front Axle 4 Wheel Drive
Eje Delantero 4 Ruedas Motriz
Eixo Dianteiro 4 Rodas Motrizes

Bracket
Soporte
Suporte

60-15

1-WJ05-016-B

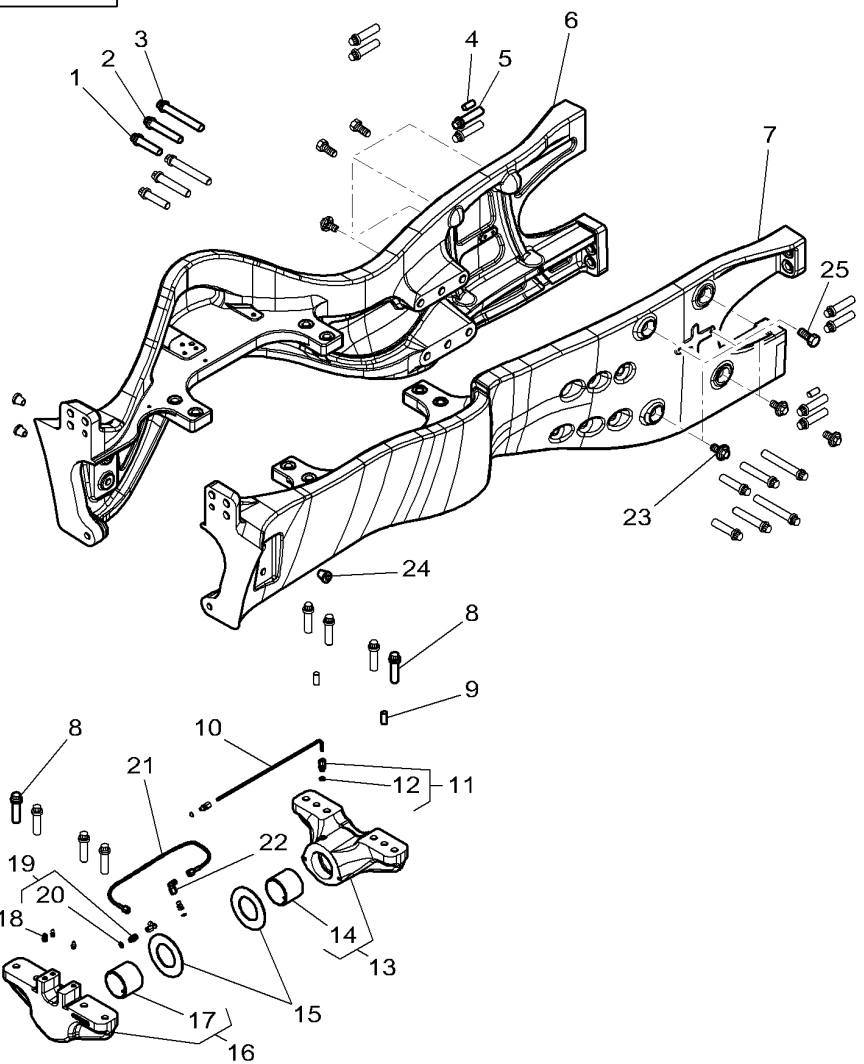

1	3010434X1	M20 X 80	4	SCREW METRIC	TORNILLO METRICO	PARAFUSO MÉTRICO
2	3010574X1	M20 X 110	4	SCREW	TORNILLO	PARAFUSO
3	3010756X1	M20 X 140	4	SCREW	TORNILLO	PARAFUSO
4	3714795M1		2	DOWEL	CENTRAJE	CONTRAPINO
5	3010434X1	M20 X 80	8	SCREW METRIC	TORNILLO METRICO	PARAFUSO MÉTRICO
6	4275995M2		1	RUNNER	RUEDA GIRATORIA	ROLDANA
7	4275994M2		1	RUNNER	RUEDA GIRATORIA	ROLDANA
8	3010556X1		8	SCREW METRIC	TORNILLO METRICO	PARAFUSO MÉTRICO
9	3714795M1		2	DOWEL	CENTRAJE	CONTRAPINO
10	4286761M1		1	TUBE	TUBO.	CANO
11	3002070X91		2	UNION	RACOR	LIGAÇÃO
12	3019393X1	11	1	O RING	JUNTA TOROIDAL	JUNTA EM O
13	4276005M12		1	BEARING CARRIER	COJINETE SOPORTE	ALMOFADA CHUMAC.
14	3787722M2	13	1	BUSH	CASQUILLO	CASQUILHO
15	4280123M2		2	THRUST WASHER	ARANDELA EMPUJE	ANILHA BATENTE
16	4275998M12		1	BEARING CARRIER	COJINETE SOPORTE	ALMOFADA CHUMAC.
17	3787722M2	16	1	BUSH	CASQUILLO	CASQUILHO
18	339608X1		2	GREASE NIPPLE	ENGRASADOR	NIPPLE GRAXEIRO
19	338906X91		2	UNION	RACOR	LIGAÇÃO
20	338760X1	19	1	O RING	JUNTA TOROIDAL	JUNTA EM O
21	4275872M3		1	HYDR. HOSE	TUBO HIDRAULICO	MANGUEIRA HIDR.
22	3011771X91		2	UNION	RACOR	LIGAÇÃO
23	716300170060	[A]	8	PLUG	TAPON	ROLHA
24	3014560X1	[C] ∅ 18,8 MM	4	PLUG	TAPON	ROLHA
25	339228X1	M8 x 12	4	HEX CAP SCREW	TORNILLO CAB HEX	PARAFUSO CAB HEX

[A] WIHTOUT FRONT LOADER
SIN EL CARGADOR DELANTERO
SEM CARREGADOR FRONTAL

[C] GREY
GRIS
GRIS

1-WK12-030-A

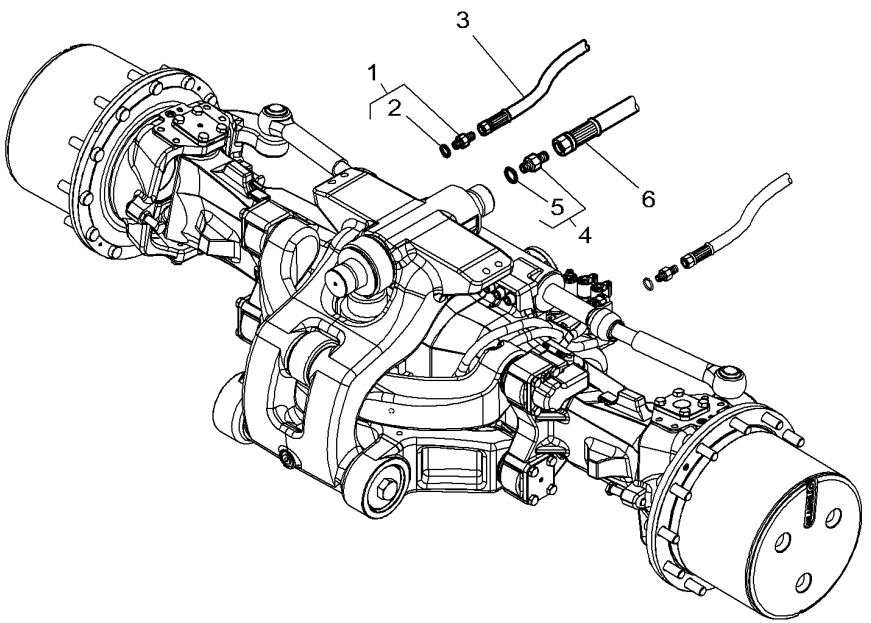

1	3011246X91		2	UNION	RACOR	LIGAÇÃO
2	3015163X1	1	1	O RING	JUNTA TOROIDAL	JUNTA EM O
3	4291327M1	[A]	2	HYDR. HOSE	TUBO HIDRAULICO	MANGUEIRA HIDR.
4	3011047X91		1	UNION	RACOR	LIGAÇÃO
5	F916961020190	4	1	O RING	JUNTA TOROIDAL	JUNTA EM O
6	4294969M1		1	HYDR. HOSE	TUBO HIDRAULICO	MANGUEIRA HIDR.

[A] STEERING CYLINDER
DIRECCION DE CILINDRO
CILINDRO DE DIRECAO

Guard And Transmission Shaft
Defensa Y Arbol De Transmision
Proteção E Eixo Cardan

60-25

1-WK11-034-A

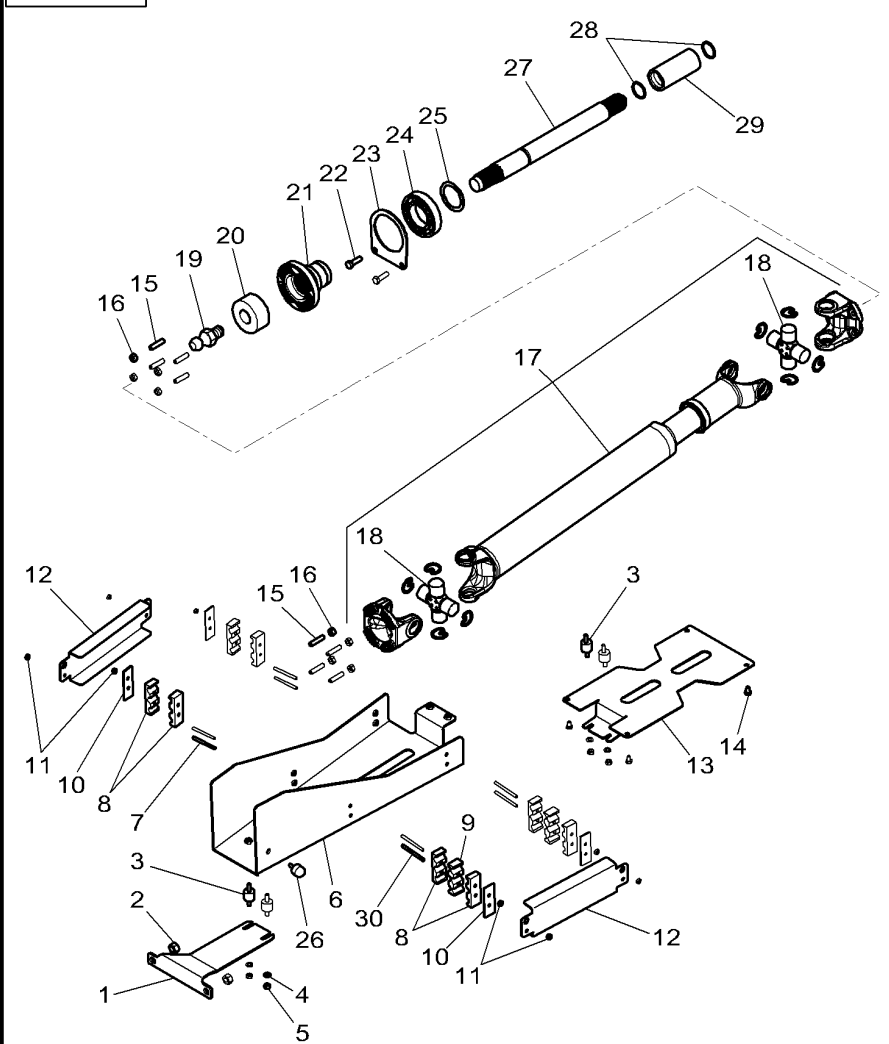

1	4288418M3		1	SUPPORT	SOPORTE	SUPORTE
2	3010349X1	M14	2	NUT	TUERCA	PORCA
3	658081M2		4	DAMPER	AMORTIGUADOR.	AMORTECEDOR
4	391025X1		4	TOOTH WASHER	ARANDELA DENTADA	ANILHA DENTADA
5	339169X1		4	NUT	TUERCA	PORCA
6	4286908M3		1	COWL	CAPERUZA	COBERTURA
7	3019061X1	M6 X 50	4	STUD	ESPARRAGO ROSCA.	CAVILHA ROSCADA
8	4276219M1		8	BRIDLE	BRIDA	FLANGE.
9	4272808M1	[A]	2	BRIDLE	BRIDA	FLANGE.
10	4276220M1		4	PLATE	PLATO	PLACA
11	1441500X1		8	TOP LOCKNUT	CONTRATUERCA SUP	CONTRA-PORCA SUP
12	4296240M1		2	COWL	CAPERUZA	COBERTURA
13	4286899M2		1	COWL	CAPERUZA	COBERTURA
14	339228X1	M8 X 12	4	HEX CAP SCREW	TORNILLO CAB HEX	PARAFUSO CAB HEX
15	3014423X1	M10X30X20X12	8	STUD	ESPARRAGO ROSCA.	CAVILHA ROSCADA
16	1441932X1		8	NUT METRIC	TUERCA METRICO	PORCA MÉTRICA
17	4292969M93		1	UNIVERSAL JOINT	JUNTA UNIVERSAL	JUNTA UNIVERSAL
18	3905496M1	17	2	SPIDER	CRUCETA	CRUZETA
19	3011899X1	M12 x 50	1	SCREW	TORNILLO	PARAFUSO
20	4298721M2		1	BUSH	CASQUILLO	CASQUILHO
21	4299291M1		1	SLEEVE	MANGUITO	COLAR.
22	392892X1	M10 X 35	2	HEX CAP SCREW	TORNILLO CAB HEX	PARAFUSO CAB HEX
23	3789032M1		1	BRIDLE	BRIDA	FLANGE.
24	4299289M1		1	BEARING ASSY	RODAMIENTO RAD	CJ. ROLAMENTO
25	4299293M1		1	BUSH	CASQUILLO	CASQUILHO
26	4298110M1	[A]	1	STOP	PARO	BATENTE.
27	4299290M3		1	SHAFT	ARBOL	EIXO.
28	3008359X1		2	O RING	JUNTA TOROIDAL	JUNTA EM O
29	916101320100		1	BUSH	CASQUILLO	CASQUILHO
30	3011629X1	[A] M6 x 70	4	STUD	ESPARRAGO ROSCA.	CAVILHA ROSCADA

[A] WITH FRONT AXLE SUSPENDED
CON EJE DELANTERO SUSPENDIDO
COM EIXO DIANTEIRO SUSPENDIDO

Front Axle 4 Wheel Drive
Eje Delantero 4 Ruedas Motrices
Eixo Dianteiro 4 Rodas Motrizes

Clutch
Embrague
Embreagem

60-30

1-WK15-023-A

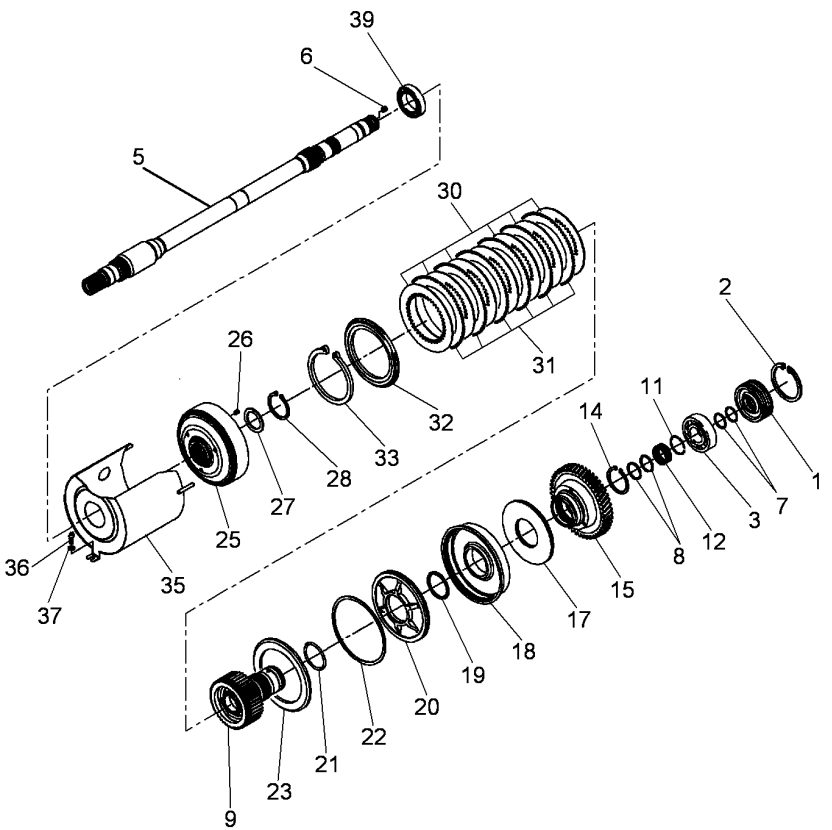

1	916100320080		1	COVER	CUBIERTA	TAMPA
2	X530108346000		1	CIRCLIP	GRAPA CIRCULAR	ANEL TRAVA
3	X620414500001		1	ROLLER BEARING	COJINETE RODILLO	ROLAMENTO ROLOS
5	H931100320010		1	SHAFT	ARBOL	EIXO.
6		5 [A]	1	PLUG	TAPON	ROLHA
7	X560703600000		2	PLAIN COMPR.RING	ARANDELA RECT.	ANEL PLANO
8	X560703700000		2	PLAIN COMPR.RING	ARANDELA RECT.	ANEL PLANO
9	931100320150		1	DISC CARRIER	PORTALAMINAS	PORTA-DISCO
11	X533813400000		1	SNAPRING	ANILLA RETENCION	ANEL DE FIXAÇÃO
12	X638525149000		1	NEEDLE CAGE	JUALA DE AGUJA	ROLAMENTO AGULHA
14	X530216846000		1	CIRCLIP	GRAPA CIRCULAR	ANEL TRAVA
15		60-35 No 4	1	SPUR GEAR	RUEDA DE DIENTES	ENGRENAGEM.
17	G916100320010		1	KIT, SPRING	KIT MUELLE	KIT MOLA
18	916100320162		1	PISTON	PISTON	EMBOLO
19	916100320170		1	SUPPORT COVER	JUNTA LABIADA	SUPORTE TAMPA
20	916101320120		1	DISC	DISCO	DISCO
21	X548949815000		1	O RING	JUNTA TOROIDAL	JUNTA EM O
22	916100320110		1	SUPPORT COVER	JUNTA LABIADA	SUPORTE TAMPA
23	916100320131		1	PLATE	PLATO	PLACA
25	931100320010		1	CLUTCH HOUSING	CAMPANA EMBRAG	CARCAÇA EMBREAG.
26	X500615046000		1	ROLL PIN	PASADOR ELASTICO	PINO CILÍNDRICO
27	916100320040		1	DISC	DISCO	DISCO
28	X531206800000		1	CIRCLIP	GRAPA CIRCULAR	ANEL TRAVA
30	822100010130		7	EXTERNAL DISC	DISCO EXTERIOR	DISCO EXTERNO
31	822100010120		8	INTERNAL DISC	DISCO INTERIOR	DISCO INTERNO
32	916100320140		1	PLATE	PLATO	PLACA
33	X530209700000		1	CIRCLIP	GRAPA CIRCULAR	ANEL TRAVA
35	H931100320020		1	PROTECTION.	PROTECCION	PROTECÇÃO
36	X487526841000		1	SCREW	TORNILLO	PARAFUSO
37	X450006308000		1	WASHER	ARANDELA	ANILHA
39	X605505911000		1	BALL BEARING	COJINETE BOLAS	ROLAMENTO ESFERA

[A] NOT SUPLLIED
NO SERVIDO
NAO SERVIDO

1-WK15-028-A

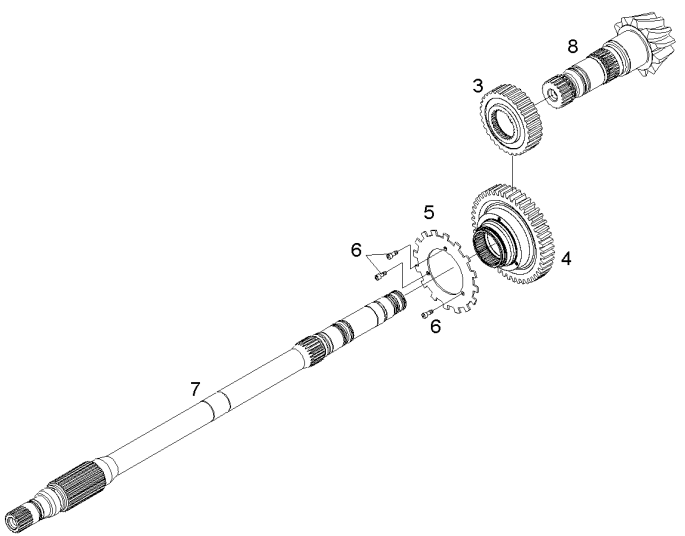

3	903101380011	32	1	SPUR GEAR	RUEDA DE DIENTES	ENGRENAGEM.
4	903101380021		1	SPUR GEAR	RUEDA DE DIENTES	ENGRENAGEM.
5	916100380100		1	GEAR	ENGRANAJE	ENGRENAGEM
6	X485004700000	M16 X 10	3	HEX CAP SCREW	TORNILLO CAB HEX	PARAFUSO CAB HEX
7		60-30 No 5	1	SHAFT	ARBOL	EIXO.
8		30-35 No 18	1	PINION SHAFT	EJE PINON	PINHÃO

Front Axle 4 Wheel Drive
Eje Delantero 4 Ruedas Motrices
Eixo Dianteiro 4 Rodas Motrizes

Clutch
Embrague
Embreagem

60-40

1-WK15-024-A

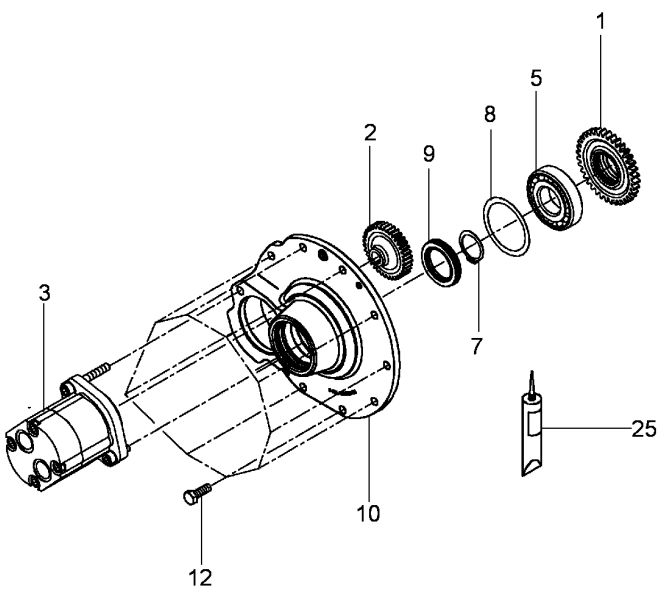

1	931100320020	45	1	SPUR GEAR	RUEDA DE DIENTES	ENGRENAGEM.
2	931100320031	33	1	SPUR GEAR	RUEDA DE DIENTES	ENGRENAGEM.
3		60-45 No 1	1	PUMP	BOMBA	BOMBA
5	X605511211000		1	BEAR. 6209	RODA. 6209	ROLA. 6209
7	X530005446000		1	CIRCLIP	GRAPA CIRCULAR	ANEL TRAVA
8	G001990200750		1	KIT, WASHER	JUEGO ARANDELAS	JG. ARRUELAS
9	X550096500000		1	OIL SEAL	BUJE RETENACEITE	RETENTOR
10	931100320061		1	COVER	CUBIERTA	TAMPA
12	X487531741000	M10X30	9	SCREW	TORNILLO	PARAFUSO
25	X903050074000		X	LOCTITE	LOCTITE	LOCTITE

Hydraulic Pump
Bomba Hidraulica
Bomba Hidráulica

60-45

1-WP32-005-A

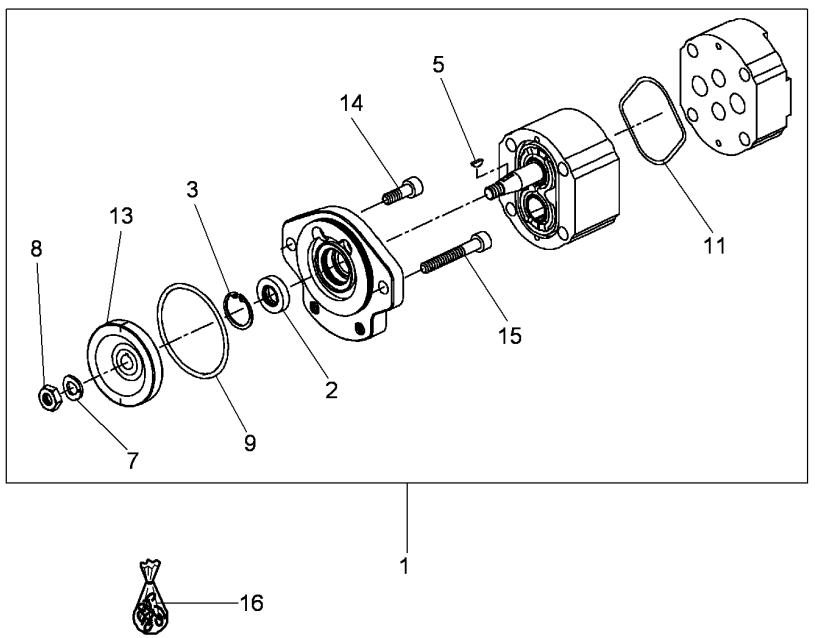

1	G931941102010	8CCM	1	HYDRAULIC PUMP	BOMBA HIDRAULICA	BOMBA HIDRÁULICA
2	F339100490020		1	SHAFT SEAL	SELLO DE EJE	ANEL VEDAÇ. EIXO
3	X530103646000		1	CIRCLIP	GRAPA CIRCULAR	ANEL TRAVA
5	X455404119000		1	DISC SPRING	DISC SPRING	MOLA DISCO
7	F117941010070		1	LOCK WASHER	ARANDELA SEGURID	ANILHA DE PARADA
8	X428803441000		1	NUT	TUERCA	PORCA
9	F931941100020		1	O RING	JUNTA TOROIDAL	JUNTA EM O
11	F931941102020		1	O RING	JUNTA TOROIDAL	JUNTA EM O
13		60-40 No 2	1	SPUR GEAR	RUEDA DE DIENTES	ENGRENAGEM.
14	X485013205000	M10X30	1	HEX CAP SCREW	TORNILLO CAB HEX	PARAFUSO CAB HEX
15	X485014600000	M10X70	1	HEX CAP SCREW	TORNILLO CAB HEX	PARAFUSO CAB HEX
16	F931941102010		1	KIT, JOINT	JUEGO JUNTAS	JOGO DE JUNTAS

Front Axle 4 Wheel Drive
Eje Delantero 4 Ruedas Motrices
Eixo Dianteiro 4 Rodas Motrizes

60-50

With Suspended Front Axle - Strengthens Type 770/624
Con Eje Delantero - Fortalece Type 770/624
Com Eixo Dianteiro Suspendido - Fortalece Type 770/624

1-WK01-021-A

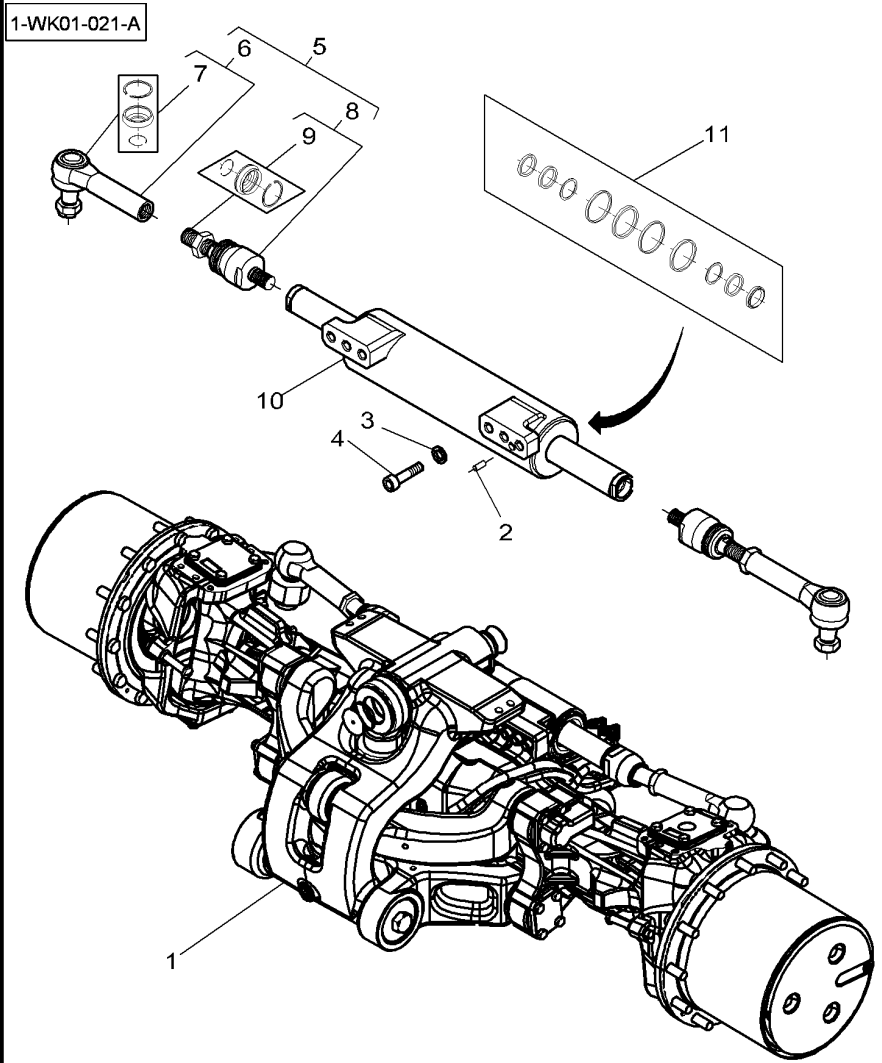

1	4350364M91	TYPE 770/624	1	FRONT AXLE	EJE DELANTERO	EIXO DIANTEIRO
2	3764700M1		1	DOWEL	CENTRAJE	CONTRAPINO
3	011041158		8	WASHER	ARANDELA	ANILHA
4	016304423		8	SCREW	TORNILLO	PARAFUSO
5	7702461902		2	STEM	VASTAGO	HASTE DO FERRO
6	7702445024	5	1	TOGGLE	ROTULA	TERMINAL.
7	7702445023	6	1	PARTS PACK	PAQUETE PIEZAS	KIT REPARO
8	7702445020	5	1	BALL JOINT	UNION ROTULA	TERMINAL..
9	7702445022	8	1	PARTS PACK	PAQUETE PIEZAS	KIT REPARO
10	7702461801		1	RAM	ARIETE	CILINDRO HIDRÁUL
11	7702445019		1	KIT, JOINT	JUEGO JUNTAS	JOGO DE JUNTAS

Front Axle 4 Wheel Drive Eje Delantero 4 Ruedas Motrices Eixo Dianteiro 4 Rodas Motrizes	Housing Carter Carcaça	60-55	With Suspended Front Axle Con Eje Delantero Suspendido Com Eixo Dianteiro Suspendido

1-WK03-022-A

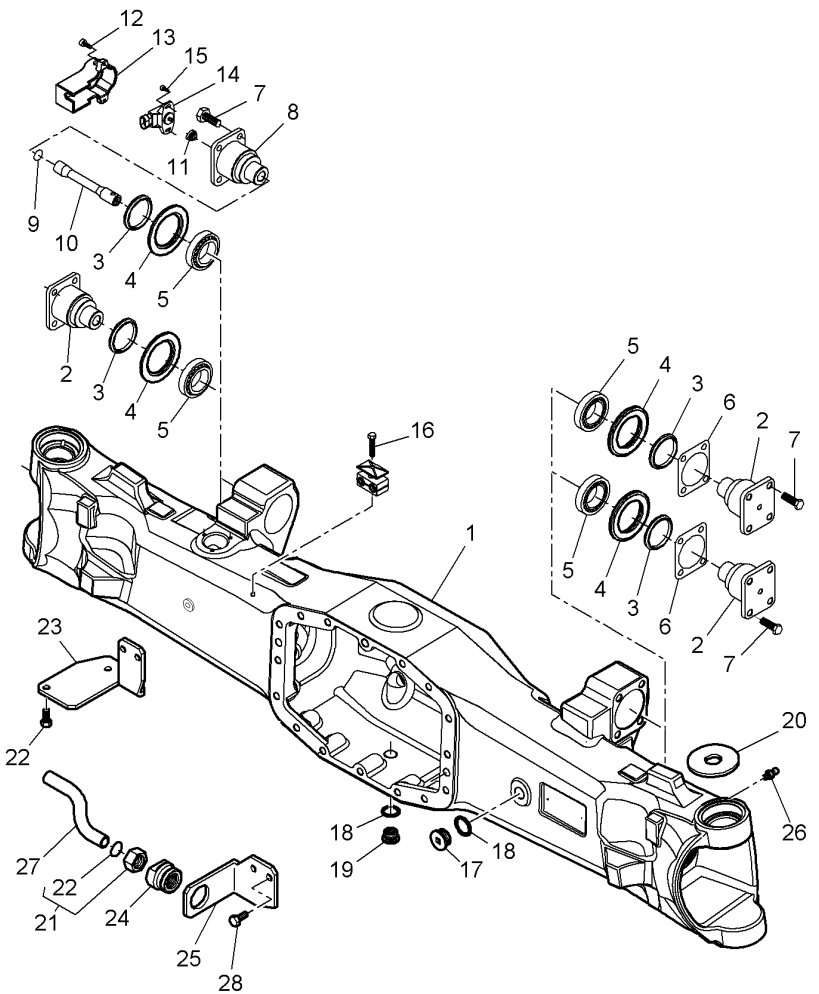

1	7700170801	TYPE 770/624	1	HOUSING	ALOJAMIENTO	CARCAÇA
2	7600102503		3	CLEVIS PIN	BULON CILINDRICO	PINO CILÍNDRIC.
3	7300104701		4	SEAL	JUNTA REDONDA	JUNTA REDONDA
4	7300104602		4	BEARING FLANGE	BEARING FLANGE	PORTA ROLAMENTO
5	005103691		4	BEARING ASSY	RODAMIENTO RAD	CJ. ROLAMENTO
6	F718301020290	⧗ 0.2 MM	2	SHIM	CALCE	CALÇO
6	F718301020300	⧗ 0.5 MM	2	SHIM	CALCE	CALÇO
7	016364179		18	SCREW	TORNILLO	PARAFUSO
8	7600102603		1	CLEVIS PIN	BULON CILINDRICO	PINO CILÍNDRIC.
9	001051584		1	O RING	JUNTA TOROIDAL	JUNTA EM O
10	7600102902		1	CLEVIS PIN	BULON CILINDRICO	PINO CILÍNDRIC.
11	7300105102		1	GASKET	JUNTA PLANA	JUNTA CHATA
12	016010368		2	SCREW	TORNILLO	PARAFUSO
13	7600104301		1	HELMET	CASCO	PROTETOR
14	**7300160101**		1	SWITCH,INDIRECT	CONTACTOR	INTERRUPTOR IND.
15	016011932		2	SCREW	TORNILLO	PARAFUSO
16	016030718		1	SCREW	TORNILLO	PARAFUSO
17	000065060		1	PLUG	TAPON	ROLHA
18	X540007678000		2	SEAL	JUNTA REDONDA	JUNTA REDONDA
19	385300020130		1	PLUG	TAPON	ROLHA
20	7550605301		1	COVER	CUBIERTA	TAMPA
21	7602600601		1	UNION	RACOR	LIGAÇÃO
22	3011819X1	21	1	SEAL	JUNTA REDONDA	JUNTA REDONDA
23	7700404501		1	STIRRUP	FUACION	ESTRIBO
24	7702601301		1	UNION	RACOR	LIGAÇÃO
25	7600402201		1	STIRRUP	FUACION	ESTRIBO
26		TYPE 770/624	X	NOT USED	NO SE USA	NÃO UTILIZADO
27	7702601201		1	TUBE	TUBO.	CANO
28	016010373		6	SCREW	TORNILLO	PARAFUSO

Front Axle 4 Wheel Drive
Eje Delantero 4 Ruedas Motrices
Eixo Dianteiro 4 Rodas Motrizes

Housing
Carter
Carcaça

60-60

With Suspended Front Axle
Con Eje Delantero Suspendido
Com Eixo Dianteiro Suspendido

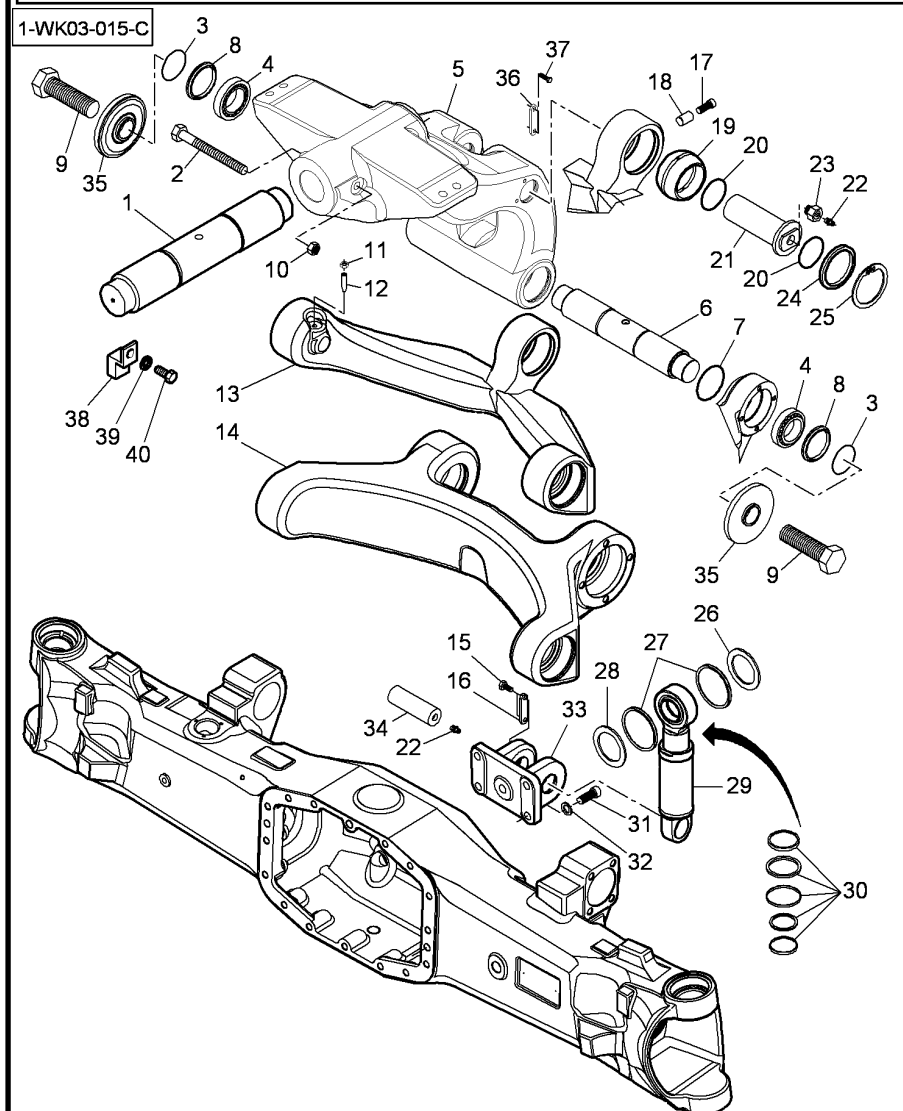

1	7600102101		1	CLEVIS PIN	BULON CILINDRICO	PINO CILÍNDRIC.
2	016033621		1	SCREW	TORNILLO	PARAFUSO
3	001051421		2	O RING	JUNTA TOROIDAL	JUNTA EM O
4	005104044		2	BEARING ASSY	RODAMIENTO RAD	CJ. ROLAMENTO
5	7700103201	TYPE 770/624	1	SUPPORT	SOPORTE	SUPORTE
6	7700100501		1	CLEVIS PIN	BULON CILINDRICO	PINO CILÍNDRIC.
7	001051620		6	O RING	JUNTA TOROIDAL	JUNTA EM O
8	001144045		2	SEAL	JUNTA REDONDA	JUNTA REDONDA
9	016013847		2	SCREW	TORNILLO	PARAFUSO
10	006033208		1	NUT	TUERCA	PORCA
11	006033580		1	NUT	TUERCA	PORCA
12	000235011A		1	GRUB SCREW	TORNILLO SIN CAB	PARAFUSO SEM CAB
13	7700102401		1	LEVER	PALANCA	ALAVANCA
14	7700100402		1	LEVER	PALANCA	ALAVANCA
15	3010182X1		2	HEX CAP SCREW	TORNILLO CAB HEX	PARAFUSO CAB HEX
16	7300105601		1	TAPPET PLATE	PLACA DE VALVULA	PLACA REFORÇO
17	016252881		1	SCREW	TORNILLO	PARAFUSO
18	7600103402		1	PIN HITCH	PASADOR ENGAN.	PINO DE FIXAÇÃO
19	7300104401		1	TOGGLE	ROTULA	TERMINAL.
20	001053758		2	O RING	JUNTA TOROIDAL	JUNTA EM O
21	7600102201		1	CLEVIS PIN	BULON CILINDRICO	PINO CILÍNDRIC.
22	339003X1		2	GREASE FITTING	ENGRASADOR	COPO LUBRIFICACA
23	7600103501		1	PLUG	TAPON	ROLHA
24	7300104501		2	SEAL	JUNTA REDONDA	JUNTA REDONDA
25	002020088		2	THRUSTER	PROPULSOR	SUPORTE CABO
26	7600103701		1	WASHER	ARANDELA	ANILHA
27	001113813		2	BUSH	CASQUILLO	CASQUILHO
28	7600103302		1	WASHER	ARANDELA	ANILHA
29	7700160101		1	RAM	ARIETE	CILINDRO HIDRÁUL
30	7550145001		1	KIT, FACING	JUEGO DE FORRO	KIT REVESTIMENTO
31	016334349		4	BOLT	BULON	PERNO PARA METAL
32	011043818		4	WASHER	ARANDELA	ANILHA
33	7700101901	TYPE 770/624	1	SUPPORT	SOPORTE	SUPORTE
34	7600103101		1	CLEVIS PIN	BULON CILINDRICO	PINO CILÍNDRIC.
35	7700100601		2	SPACER	DISTANCIADOR	ESPAÇADOR
36	7700103101		1	TAPPET PLATE	PLACA DE VALVULA	PLACA REFORÇO
37	016011161		2	SCREW	TORNILLO	PARAFUSO
38	7500103701	TYPE 770/624	1	STOP	PARO	BATENTE.
39	011214201		1	LOCK WASHER	ARANDELA SEGURID	ANILHA DE PARADA
40	016012993		1	SCREW	TORNILLO	PARAFUSO

Front Axle 4 Wheel Drive	Differential	60-65	With Suspended Front Axle - Strengthens Type 770/624
Eje Delantero 4 Ruedas Motrices	Diferencial		Con Eje Delantero - Fortalece Type 770/624
Eixo Dianteiro 4 Rodas Motrizes	Diferencial		Com Eixo Dianteiro Suspendido - Fortalece Type 770/624

1-WK04-017-A

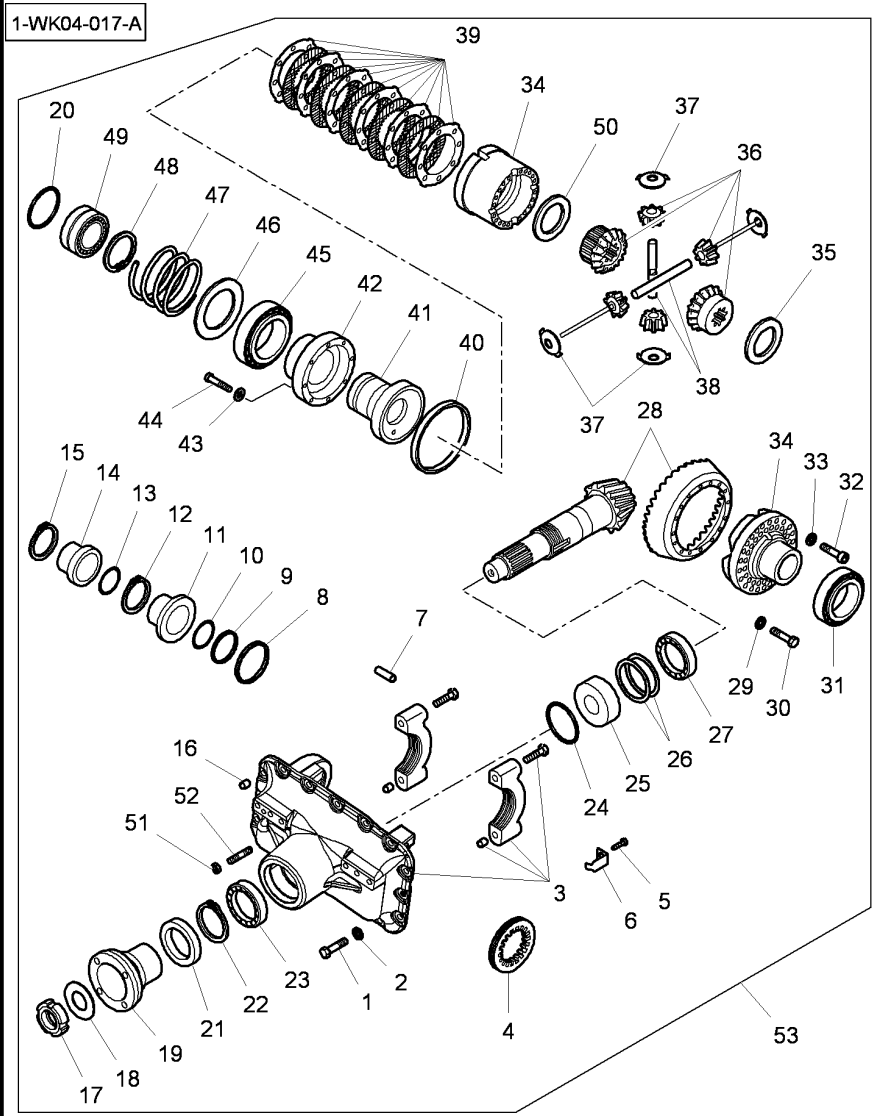

1	016364347		14	SCREW	TORNILLO	PARAFUSO
2	011053790		16	WASHER	ARANDELA	ANILHA
3	7700471301	TYPE 770/624	1	SUPPORT	SOPORTE	SUPORTE
4	3765787M1		1	NUT	TUERCA	PORCA
5	1444071X1		1	HEX CAP SCREW	TORNILLO CAB HEX	PARAFUSO CAB HEX
6	3765786M1		1	LOCKING PLATE	PLACA DE BLOCAJE	PLACA DE FIXAÇÃO
7	014010327		1	DOWEL	CENTRAJE	CONTRAPINO
8	001423359		1	KIT, JOINT	JUEGO JUNTAS	JOGO DE JUNTAS
9	001423360		1	SEAL	JUNTA REDONDA	JUNTA REDONDA
10	3766055M1		1	O RING	JUNTA TOROIDAL	JUNTA EM O
11	3766054M1		1	BUSH	CASQUILLO	CASQUILHO
12	3766056M1		1	CIRCLIP	GRAPA CIRCULAR	ANEL TRAVA
13	001051564		1	BUSH	CASQUILLO	CASQUILHO
14	3765836M1		1	PISTON	PISTON	EMBOLO
15	3765837M1		1	RING	ANILLO	ANEL
16	014013773		2	DOWEL	CENTRAJE	CONTRAPINO
17	3765039M1		1	NUT	TUERCA	PORCA
18	7600401701		1	BUSH	CASQUILLO	CASQUILHO
19	7700470801		1	BRIDLE	BRIDA	FLANGE.
20	001051421		1	O RING	JUNTA TOROIDAL	JUNTA EM O
21	7600401201		1	SEAL	JUNTA REDONDA	JUNTA REDONDA
22	002021812		1	SNAPRING	ANILLA RETENCION	ANEL DE FIXAÇÃO
23	000137100		1	BEARING ASSY	RODAMIENTO RAD	CJ. ROLAMENTO
24	3765901M1		1	O RING	JUNTA TOROIDAL	JUNTA EM O
25	1380401202	5,80 MM	X	SPACER	DISTANCIADOR	ESPAÇADOR
		3765873M1				
25	1380401203	5,83 MM	X	SPACER	DISTANCIADOR	ESPAÇADOR
		3765874M1				
25	1380401204	5,86 MM	X	SPACER	DISTANCIADOR	ESPAÇADOR
		3765875M1				
25	1380401205	5,89 MM	X	SPACER	DISTANCIADOR	ESPAÇADOR
		3765876M1				
25	1380401206	5,92 MM	X	SPACER	DISTANCIADOR	ESPAÇADOR
25	1380401207	5,95 MM	X	SPACER	DISTANCIADOR	ESPAÇADOR
25	1380401208	5,98 MM	X	SPACER	DISTANCIADOR	ESPAÇADOR
		3765879M1				
25	1380401209	6,01 MM	X	SPACER	DISTANCIADOR	ESPAÇADOR
		3765880M1				
25	1380401210	6,04 MM	X	SPACER	DISTANCIADOR	ESPAÇADOR
		3765881M1				
25	1380401211	6,07 MM	X	SPACER	DISTANCIADOR	ESPAÇADOR
		3765882M1				
25	1380401212	6,10 MM	X	SPACER	DISTANCIADOR	ESPAÇADOR
		3765883M1				
25	1380401213	6,13 MM	X	SPACER	DISTANCIADOR	ESPAÇADOR
		3765884M1				
25	1380401214	6,16 MM	X	SPACER	DISTANCIADOR	ESPAÇADOR
		3765885M1				
25	1380401215	6,19 MM	X	SPACER	DISTANCIADOR	ESPAÇADOR
25	1380401216	6,22 MM	X	SPACER	DISTANCIADOR	ESPAÇADOR
		3765887M1				

Front Axle 4 Wheel Drive — **Differential**
Eje Delantero 4 Ruedas Motrices — **Diferencial**
Eixo Dianteiro 4 Rodas Motrizes — **Diferencial**

60-65

With Suspended Front Axle - Strengthens Type 770/624
Con Eje Delantero - Fortalece Type 770/624
Com Eixo Dianteiro Suspendido - Fortalece Type 770/624

1-WK04-017-A

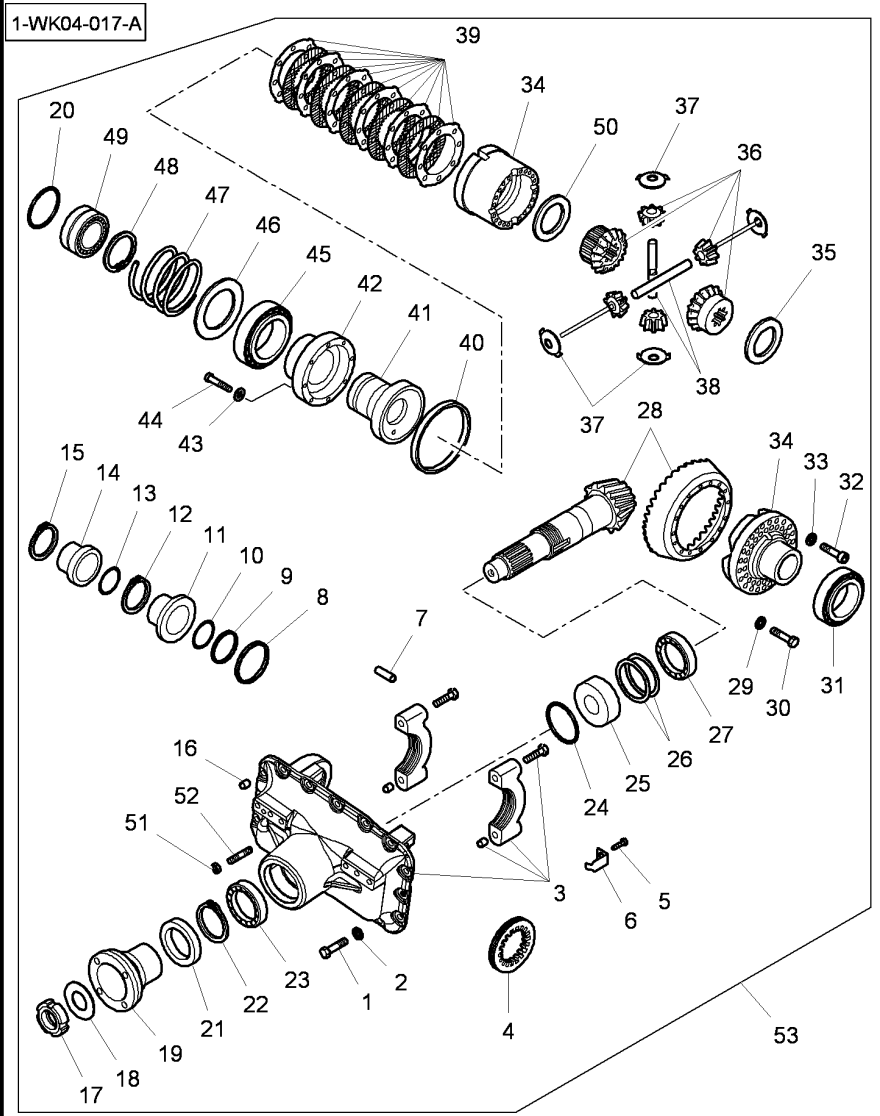

25	1380401217	⧗ 6,25 MM	X	SPACER	DISTANCIADOR	ESPAÇADOR
25	1380401218	⧗ 6,28 MM	X	SPACER	DISTANCIADOR	ESPAÇADOR
		⇳ 3765889M1				
25	1380401219	⧗ 6,31 MM	X	SPACER	DISTANCIADOR	ESPAÇADOR
		⇳ 3765890M1				
25	1380401220	⧗ 6,34 MM	X	SPACER	DISTANCIADOR	ESPAÇADOR
		⇳ 3765891M1				
25	1380401221	⧗ 6,37 MM	X	SPACER	DISTANCIADOR	ESPAÇADOR
		⇳ 3765892M1				
25	1380401222	⧗ 6,40 MM	X	SPACER	DISTANCIADOR	ESPAÇADOR
		⇳ 3765893M1				
25	1380401223	⧗ 6,43 MM	X	SPACER	DISTANCIADOR	ESPAÇADOR
		⇳ 3765894M1				
25	1380401224	⧗ 6,46 MM	X	SPACER	DISTANCIADOR	ESPAÇADOR
		⇳ 3765895M1				
25	1380401225	⧗ 6,49 MM	X	SPACER	DISTANCIADOR	ESPAÇADOR
		⇳ 3765896M1				
25	1380401226	⧗ 6,52 MM	X	SPACER	DISTANCIADOR	ESPAÇADOR
		⇳ 3765897M1				
25	1380401227	⧗ 6,55 MM	X	SPACER	DISTANCIADOR	ESPAÇADOR
25	1380401228	⧗ 6,58 MM	X	SPACER	DISTANCIADOR	ESPAÇADOR
		⇳ 3765899M1				
25	1380401229	⧗ 7,00 MM	X	SPACER	DISTANCIADOR	ESPAÇADOR
		⇳ 3765900M1				
26	000245025A	⧗ 0.10 MM	X	CHOCK	CALZA	CALÇO.
26	000245027A	⧗ 0.30 MM	X	CHOCK	CALZA	CALÇO.
26	000245028A	⧗ 0.50 MM	X	CHOCK	CALZA	CALÇO.
27	005093366		1	BEARING ASSY	RODAMIENTO RAD	CJ. ROLAMENTO
28	7700450102		1	KIT, BEVEL GEAR	CORONA Y PINON	COROA E PINHÃO
29	011141455		18	WASHER	ARANDELA	ANILHA
30	016010786		18	SCREW	TORNILLO	PARAFUSO
31	005103365		1	BEARING ASSY	RODAMIENTO RAD	CJ. ROLAMENTO
32	000057970		12	HEX SOCKET SCREW	TORNILLO HEX CAB	PARAFU SEXTAVADO
33	011041318		12	WASHER	ARANDELA	ANILHA
34	7700470101		1	HOUSING	ALOJAMIENTO	CARCAÇA
35	000245680		1	WASHER	ARANDELA	ANILHA
36	7600470201		1	GEAR	ENGRANAJE	ENGRENAGEM
37	7600401401		4	WASHER	ARANDELA	ANILHA
38	7700405001		2	CLEVIS PIN	BULON CILINDRICO	PINO CILÍNDRIC.
39	000727512A		1	CLUTCH DISC	DISCO DE EMBRAGU	DISCO EMBREAGEM
40	000139339		1	BUSH	CASQUILLO	CASQUILHO
41	7600400401		1	BRIDLE	BRIDA	FLANGE.
42	3766063M1		1	COVER	CUBIERTA	TAMPA
43	011043431		18	WASHER	ARANDELA	ANILHA
44	3766065M1		18	SCREW	TORNILLO	PARAFUSO
45	G816300020180		1	CUP AND CONE	PISTA Y CONO	COPO E CONE
46	000345621	⧗ 0.50 MM	3	CHOCK	CALZA	CALÇO.
46	000345622	⧗ 0.20 MM	1	CHOCK	CALZA	CALÇO.
46	000345623A	⧗ 0.10 MM	1	CHOCK	CALZA	CALÇO.
47	7600400501		1	SPRING	MUELLE	MOLA
48	002011794		1	SNAPRING	ANILLA RETENCION	ANEL DE FIXAÇÃO

Front Axle 4 Wheel Drive Eje Delantero 4 Ruedas Motrices Eixo Dianteiro 4 Rodas Motrizes	Differential Diferencial Diferencial	60-65	With Suspended Front Axle - Strengthens Type 770/624 Con Eje Delantero - Fortalece Type 770/624 Com Eixo Dianteiro Suspendido - Fortalece Type 770/624

1-WK04-017-A

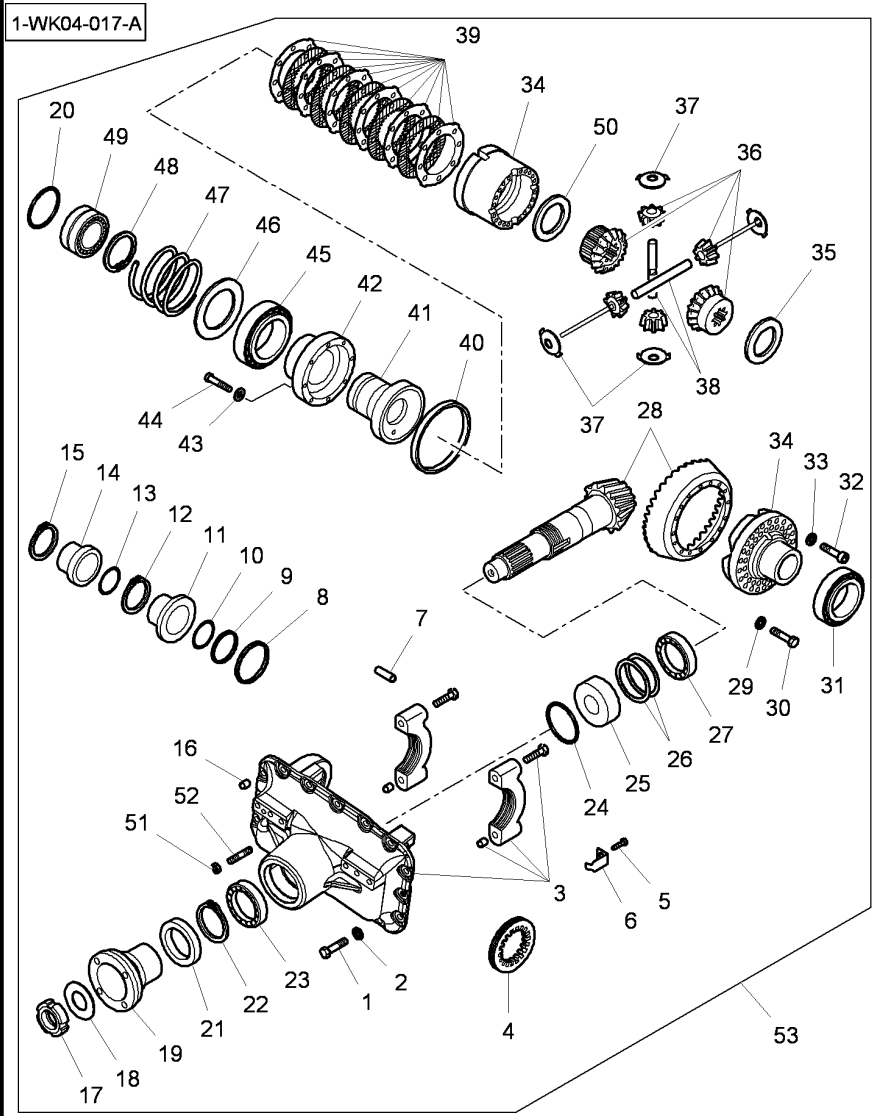

49	005733367		1	STOP	PARO	BATENTE.
50	000245837		1	WASHER	ARANDELA	ANILHA
51	006011489		2	NUT	TUERCA	PORCA
52	017064171		2	STUD	ESPARRAGO ROSCA.	CAVILHA ROSCADA
53	7700440009	TYPE 770/624	1	KIT,DIFFERENTIAL	JGO.DIFERENCIAL.	CJ. DIFERENCIAL

Front Axle 4 Wheel Drive
Eje Delantero 4 Ruedas Motrices
Eixo Dianteiro 4 Rodas Motrizes

Final Drive
Accionamiento Final
Redução Final

60-70

With Suspended Front Axle - Strengthens Type 770/624
Con Eje Delantero - Fortalece Type 770/624
Com Eixo Dianteiro Suspendido - Fortalece Type 770/624

1-WK05-031-A

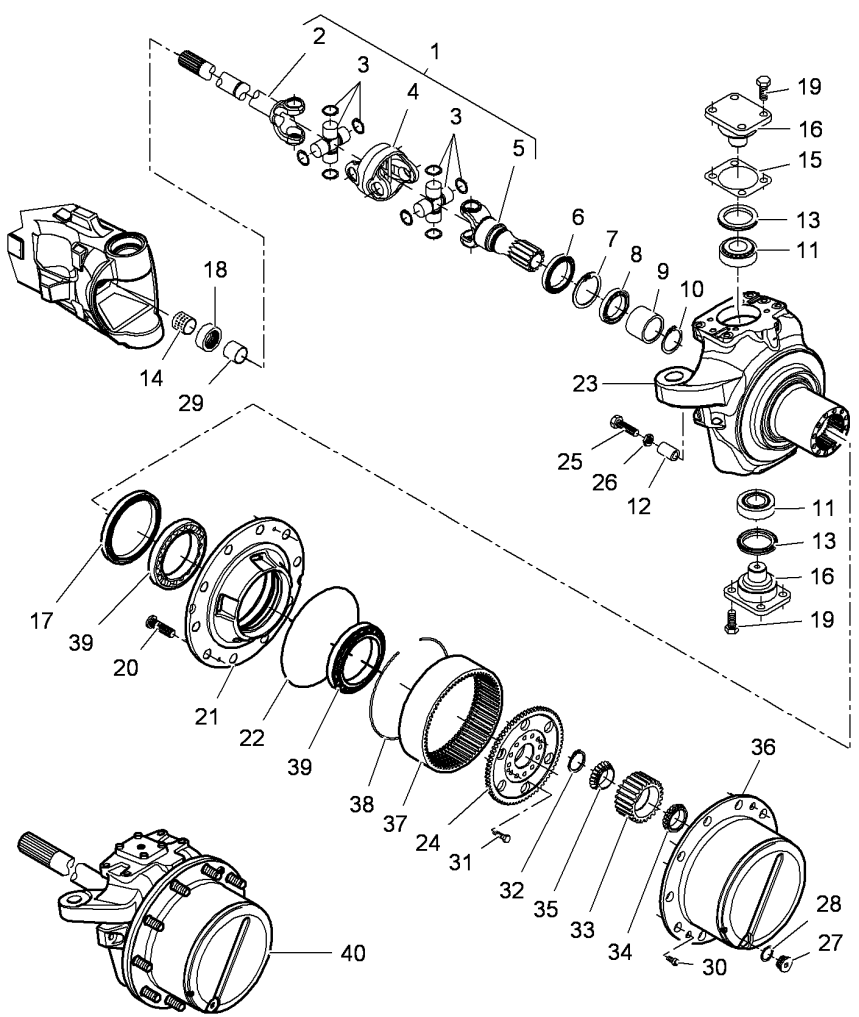

1	7700661502	◀		1	UNIVERSAL JOINT	JUNTA UNIVERSAL	JUNTA UNIVERSAL
1	7700661402	▶		1	UNIVERSAL JOINT	JUNTA UNIVERSAL	JUNTA UNIVERSAL
2*	7600645005	1 ◀		1	SHAFT	ARBOL	EIXO.
2*	7600645003	1 ▶		1	SHAFT	ARBOL	EIXO.
3	7500645001	1		2	SPIDER	CRUCETA	CRUZETA
4	7500645002	1		1	KNUCKLE	CHARNELA.	ARTICULAÇÃO
5	7700645017	1		1	SHAFT	ARBOL	EIXO.
6	7700601001			2	SEAL	JUNTA REDONDA	JUNTA REDONDA
7	002020089			2	SNAPRING	ANILLA RETENCION	ANEL DE FIXAÇÃO
8	005010126			2	BEARING ASSY	RODAMIENTO RAD	CJ. ROLAMENTO
9	7700603302			2	SPACER	DISTANCIADOR	ESPAÇADOR
10	002011146			2	SNAPRING	ANILLA RETENCION	ANEL DE FIXAÇÃO
11	005103812			4	BEARING ASSY	RODAMIENTO RAD	CJ. ROLAMENTO
12	7700609401			2	SPACER	DISTANCIADOR	ESPAÇADOR
13	7700603901			4	SEAL	JUNTA REDONDA	JUNTA REDONDA
14	000339040			2	BUSH	CASQUILLO	CASQUILHO
15	7700608001	⧗	0,2 MM	1	CHOCK	CALZA	CALÇO.
15	7700608101	⧗	0,5 MM	1	CHOCK	CALZA	CALÇO.
16	7700607701			3	PIVOT	PIVOTE	PIVÔ
17	1630700901			2	SEAL	JUNTA REDONDA	JUNTA REDONDA
18	H926301020130	⇔	3765756M1	1	SEAL	JUNTA REDONDA	JUNTA REDONDA
19	016010786			16	SCREW	TORNILLO	PARAFUSO
20	000057061			24	STUD	ESPARRAGO ROSCA.	CAVILHA ROSCADA
21	7700608601			2	WHEEL HUB	CUBO DE RUEDA	CUBO DE RODA
22	001053338			2	O RING	JUNTA TOROIDAL	JUNTA EM O
23	7700609301	◀		1	CASING	CARTER	CARTER
23	7700609201	▶		1	CASING	CARTER	CARTER
24	7700605001			2	SUPPORT	SOPORTE	SUPORTE
25	000057721	∅	M18 X 100	2	HEX CAP SCREW	TORNILLO CAB HEX	PARAFUSO CAB HEX
25	7600601501	∅	M18 X 130	2	SCREW	TORNILLO	PARAFUSO
26	000058321			4	NUT	TUERCA	PORCA
27	385300020130			2	PLUG	TAPON	ROLHA
28	X540007678000			2	SEAL	JUNTA REDONDA	JUNTA REDONDA
29	F718301020520			2	SLEEVE	MANGUITO	COLAR.
30	000057073			4	SCREW	TORNILLO	PARAFUSO
31	016364351			24	BOLT	BULON	PERNO PARA METAL
32	9700602001			3	BUSH	CASQUILLO	CASQUILHO
33	9700602101			6	GEAR	ENGRANAJE	ENGRENAGEM
34	9700602501			6	BEARING ASSY	RODAMIENTO RAD	CJ. ROLAMENTO
35	9700602401			6	BEARING ASSY	RODAMIENTO RAD	CJ. ROLAMENTO
36	7700607902			1	CARRIER	PORTADOR	PORTA ENGRENAGEM
37	9700605501			2	ANNULAR GEAR	ENGRANAJE ANULAR	COROA.
38	7700601101			2	SNAPRING	ANILLA RETENCION	ANEL DE FIXAÇÃO
39	005104063			4	BEARING ASSY	RODAMIENTO RAD	CJ. ROLAMENTO
40	7700640006	▶		1	FINAL DRIVE	REDUCCION FINAL	REDUÇÃO FINAL
40	7700640007	◀		1	FINAL DRIVE	REDUCCION FINAL	REDUÇÃO FINAL

Front Axle 4 Wheel Drive
Eje Delantero 4 Ruedas Motrices
Eixo Dianteiro 4 Rodas Motrizes

Final Drive
Accionamiento Final
Redução Final

60-75

Auto Guide Sensor - Front Axle Suspended
Sensor Auto Guide - Eje Delantro Suspendido
Sensor Auto Guide - Dianteiro Com Suspensão

1-WK05-024-A

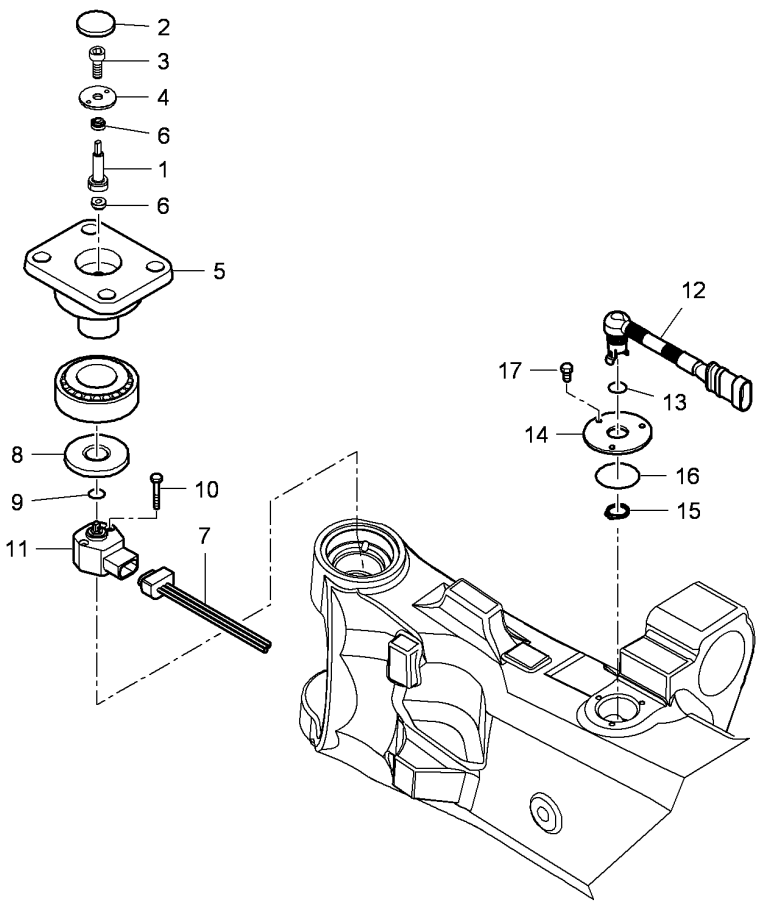

1	7700608201	TYPE 770/624	1	PIN	PASADOR	PERNO
2	015032885		1	PLUG	TAPON	ROLHA
3	016041981		2	SCREW	TORNILLO	PARAFUSO
4	7600602101		1	WASHER	ARANDELA	ANILHA
5	7700607801	TYPE 770/624	1	PIVOT	PIVOTE	PIVÔ
6	7300105102		2	GASKET	JUNTA PLANA	JUNTA CHATA
7	7302461003		1	CONNECTORS	CONECTADORES	CONECTORES
8	7550605301	∅ 51,5 MM	1	COVER	CUBIERTA	TAMPA
9	001053931	⇒ 001051577	1	GASKET	JUNTA PLANA	JUNTA CHATA
10	016043614	TYPE 770/624	2	BOLT	BULON	PERNO PARA METAL
11	**7502461001**		1	SENSOR	CAPTADOR	CAPTOR
12	7700104901		1	CONNECTORS	CONECTADORES	CONECTORES
13	001053931		1	GASKET	JUNTA PLANA	JUNTA CHATA
14	7300101702		1	COVER	CUBIERTA	TAMPA
15	002010061		1	THRUSTER	PROPULSOR	SUPORTE CABO
16	001051423	TYPE 770/624	1	O RING	JUNTA TOROIDAL	JUNTA EM O
17	016011180		3	SCREW	TORNILLO	PARAFUSO

Hydraulic Valve Block
Bloque Valvulas Hydraulico
Bloco Válvulas Hidráulicas

60-80

With Suspended Front Axle
Con Eje Delantero Suspendido
Com Eixo Dianteiro Suspendido

1-WG86-013-A

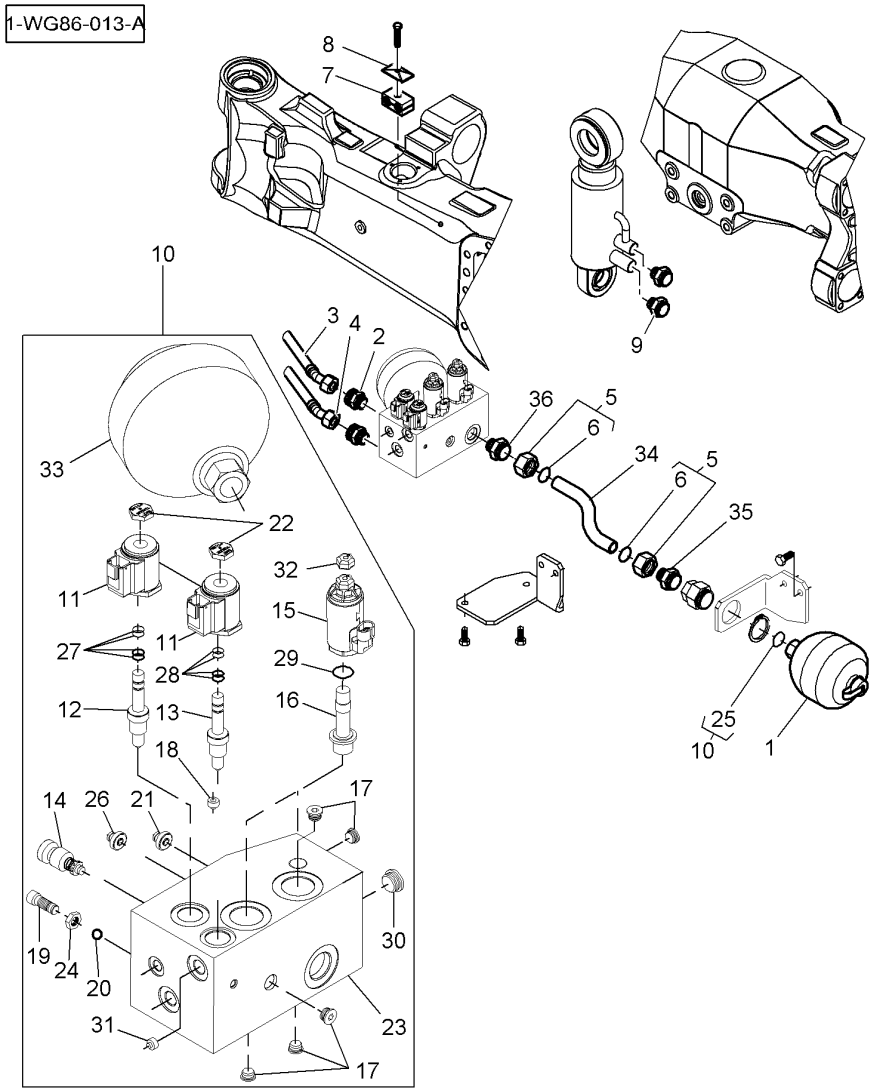

1	7602660102		1	ACCUMULATOR	ACUMULADOR	ACUMULADOR
2	7602601901		2	UNION	RACOR	LIGAÇÃO
3	7602601201		1	TUBE	TUBO.	CANO
4	7602601101		1	TUBE	TUBO.	CANO
5	7602600601		1	UNION	RACOR	LIGAÇÃO
6	3011819X1	5	1	SEAL	JUNTA REDONDA	JUNTA REDONDA
7	7602600701		1	STIRRUP	FUACION	ESTRIBO
8	7602600801		1	PLATE	PLATO	PLACA
9	7602600401		2	UNION	RACOR	LIGAÇÃO
10	7702660003		1	VALVE	VALVULA	VALVULA
11	**7302601101**	10	12	SOLENOID	SOLENOIDE	SOLENÓIDE
12	**7602601301**	10	1	VALVE	VALVULA	VALVULA
13	**7602601401**	10	1	VALVE	VALVULA	VALVULA
14	**7702660601**	10	1	VALVE	VALVULA	VALVULA
15	**7502601801**	10	2	COIL	BOBINA	BOBINA
16	**7502603901**	10	1	VALVE	VALVULA	VALVULA
17	7702660501	10	5	PLUG	TAPON	ROLHA
18	7502602801	10	1	REGULATOR	REGULADOR	REGULADOR
19	7302602002	10	1	SCREW	TORNILLO	PARAFUSO
20	7302602101	10	1	BALL	BOLA	ESFERA
21	7502601601	10	1	REGULATOR	REGULADOR	REGULADOR
22	7302601201	10	2	NUT	TUERCA	PORCA
23	7702660301	10	1	VALVE	VALVULA	VALVULA
24	7302602801	10	1	NUT	TUERCA	PORCA
25	001054026	10	2	O RING	JUNTA TOROIDAL	JUNTA EM O
26	7602601601	10	1	REGULATOR	REGULADOR	REGULADOR
27	**7602645001**	10	1	KIT, REPAIR	JUEGO REPARACION	JG. REPARO
28	7602645002	10	1	KIT, REPAIR	JUEGO REPARACION	JG. REPARO
29	7502645001	10	1	KIT, REPAIR	JUEGO REPARACION	JG. REPARO
30	7502602301	10	1	PLUG	TAPON	ROLHA
31	7702600901	10	1	SOCKET	ENCHUFE	TOMADA.
32	7502601901	10	2	NUT	TUERCA	PORCA
33	7702660401	10	1	ACCUMULATOR	ACUMULADOR	ACUMULADOR
34	7702601201		1	TUBE	TUBO.	CANO
35	7702601301		1	UNION	RACOR	LIGAÇÃO
36	7602600501		1	UNION	RACOR	LIGAÇÃO

70

Steering Wheel And Telescopic Column
Volante Direccion Y Columna Telescopico
Volante De Direção E Coluna Telescópica

70-5

1-WN04-005-A

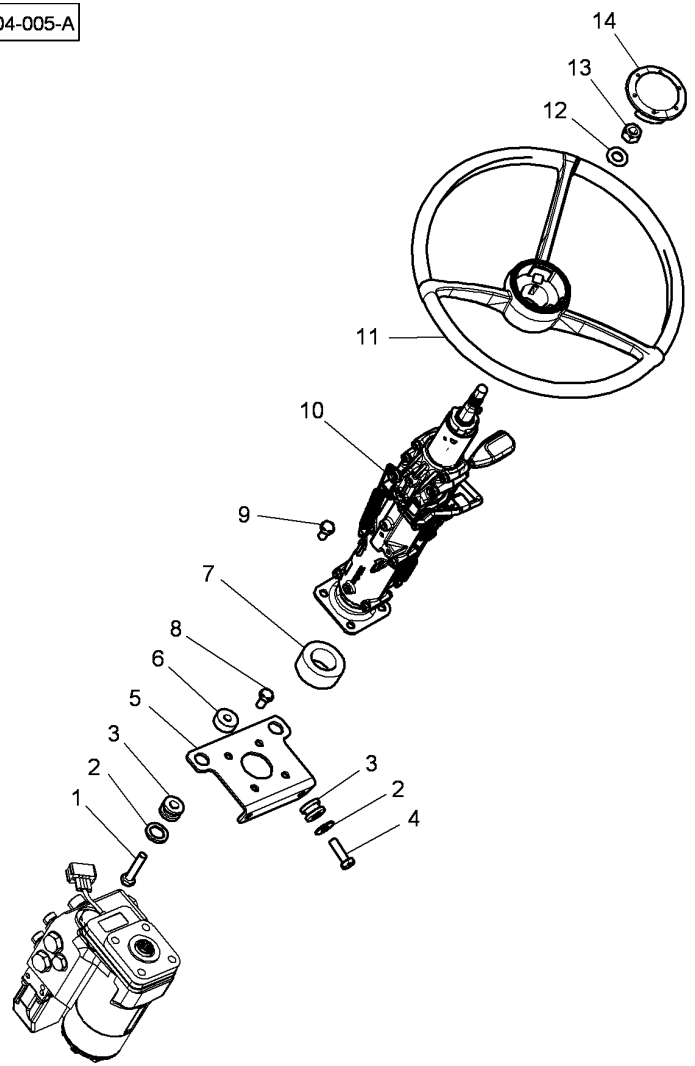

1	**339019X1**	M10 x 50	**2**	HEX CAP SCREW	TORNILLO CAB HEX	PARAFUSO CAB HEX
2	1440287X1	∅ 10,5-25 X 3,5 MM	**4**	WASHER METRIC	ARANDELA METRICO	ANILHA MÉTRICA
3	1619912M1		**4**	VIBRATION MOUNT	MONTAJE ANTI-VIB	FLEXIBLOCO
4	3009494X1	M10 X 35	**2**	HEX CAP SCREW	TORNILLO CAB HEX	PARAFUSO CAB HEX
5	4292827M3		**1**	SUPPORT	SOPORTE	SUPORTE
6	4292833M1		**2**	SPACER	DISTANCIADOR	ESPAÇADOR
7	4295912M1		**1**	SLEEVE	MANGUITO	COLAR.
8	3009491X1	M10 x 20	**4**	HEX CAP SCREW	TORNILLO CAB HEX	PARAFUSO CAB HEX
9	3009491X1	M10 X 20	**4**	HEX CAP SCREW	TORNILLO CAB HEX	PARAFUSO CAB HEX
10	4295945M3	👁 70-10 No 1	**1**	STEERING COLUMN	COLUMNA DIRECC.	COLUNA DIRECCAO
11	4289036M2		**1**	STEERING WHEEL	VOLANT DIRECCION	VOLANTE DIREÇÃO
12	390973X1		**1**	FLAT WASHER	ARANDELA PLANA	ANILHA CHATA
13	339070X1	M14	**1**	NUT	TUERCA	PORCA
14	V30302840		**1**	PLATE	PLATO	PLACA

Steering Wheel And Telescopic Column
Volante Direccion Y Columna Telescopico
Volante De Direção E Coluna Telescópica

70-10

1-WN04-008-A

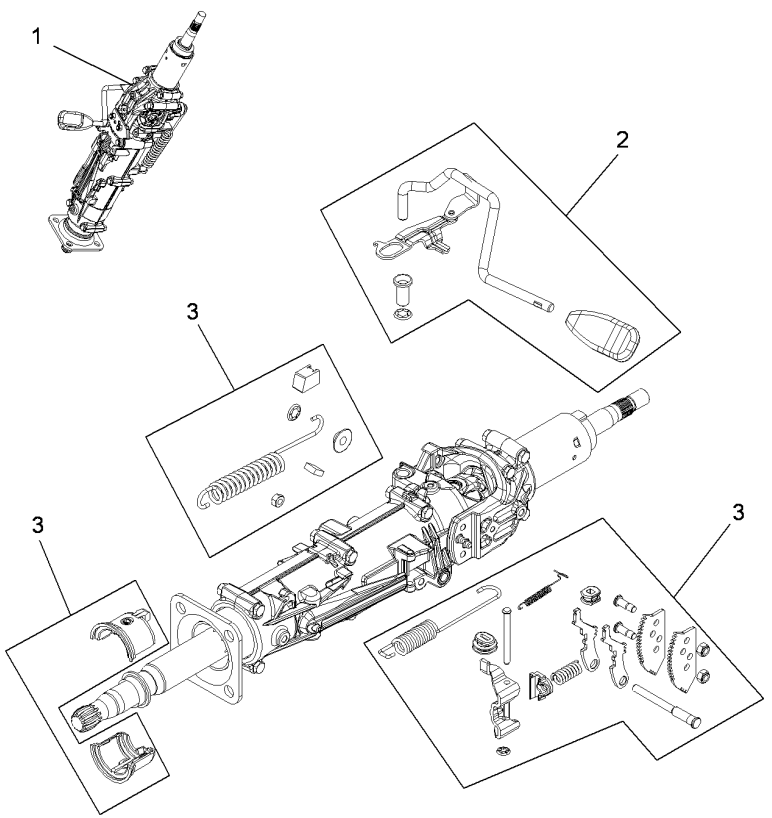

1	4295945M3		1	STEERING COLUMN	COLUMNA DIRECC.	COLUNA DIRECCAO
2	3906558M91	1 [A]	1	KIT, LEVER	JUEGO, PALANCA	CJ. ALAVANCA
3	3906559M91	1 [A]	1	PARTS PACK	PAQUETE PIEZAS	KIT REPARO

[A] NOT DETAILLED
NO DETALLADO
NÃO DETALHADO

Steering Wheel And Telescopic Column
Volante Direccion Y Columna Telescopico
Volante De Direção E Coluna Telescópica

70-15

Driving Position Opposite
Conduite Inverso Polo
Posição De Condução Invertida

1-WN04-006-B

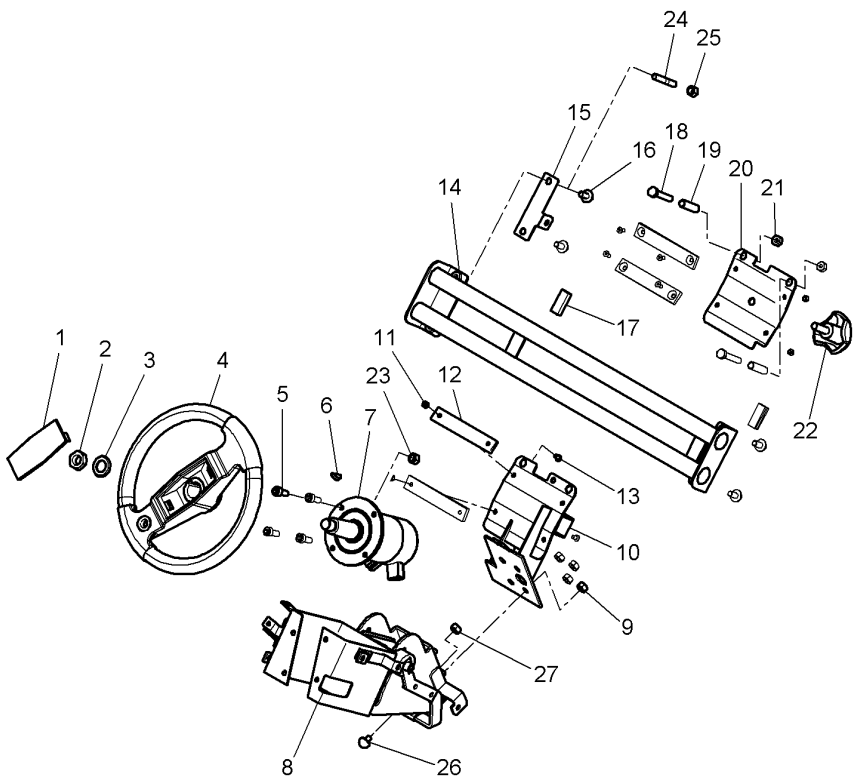

1	V36980200	➡| B017051	1	COVER PLATE	PLACA TAPA	PLACA TAMPA
1*	V36980210	➡ B017052	1	PLUG	TAPON	ROLHA
2	3764827M1	M16	1	NUT	TUERCA	PORCA
3	1441664X1		1	FLAT WASHER	ARANDELA PLANA	ANILHA CHATA
4	V32233410	➡| B017051	1	STEERING WHEEL	VOLANT DIRECCION	VOLANTE DIREÇÃO
4*	V32233420	➡ B017052	1	STEERING WHEEL	VOLANT DIRECCION	VOLANTE DIREÇÃO
5	1440350X1	M6 x 20	4	HEX SOCKET SCREW	TORNILLO HEX CAB	PARAFU SEXTAVADO
6	1440362X1		1	WOODRUFF KEY	CHAVETA WOODRUF.	CHAVETA.
7*	V63239500		1	MODULE	MODULO	MÓDULO
8	4297349M4		1	SUPPORT	SOPORTE	SUPORTE
9	339169X1	M8	4	NUT	TUERCA	PORCA
10	4297465M3		1	SUPPORT	SOPORTE	SUPORTE
11	390995X1		8	NUT	TUERCA	PORCA
12	4297467M1		4	SKATE	PATIN	PATIM.
13	3010762X1	FXC M5 X 10	8	SCREW	TORNILLO	PARAFUSO
14	4297355M1		1	SLIPPER	DESLIZADOR	ANTI DERRAPANTE
15	4298384M1		1	SUPPORT	SOPORTE	SUPORTE
16	3009920X1	M8 x 16	3	CARRIAGE BOLT	TORNILLO A APOYO	PARAFUSO CAB.RED
17	3791213M2	◀▶ 25 MM	2	GASKET	JUNTA PLANA	JUNTA CHATA
18	339011X1	M8 x 45	2	HEX CAP SCREW	TORNILLO CAB HEX	PARAFUSO CAB HEX
19	4297468M1		2	SPACER	DISTANCIADOR	ESPAÇADOR
20	4297466M1		1	SUPPORT	SOPORTE	SUPORTE
21	394367X1		2	LOCKNUT	TUERCA RETENCION	PORCA BLOQUEIO
22	V36536800		1	SCREW	TORNILLO	PARAFUSO
23	339030X1		4	NUT	TUERCA	PORCA
24	1440022X1	M8 x 20	1	STUD	ESPARRAGO ROSCA.	CAVILHA ROSCADA
25	339169X1	M8	1	NUT	TUERCA	PORCA
26	4298110M1		1	STOP	PARO	BATENTE.
27	339169X1	M8	1	NUT	TUERCA	PORCA

Lighting Power Shuttle Drive
Mando Alumbrado Y Inversor Sub Par
Comando Da Iluminação E Inversão

70-20

1-WN14-006-C

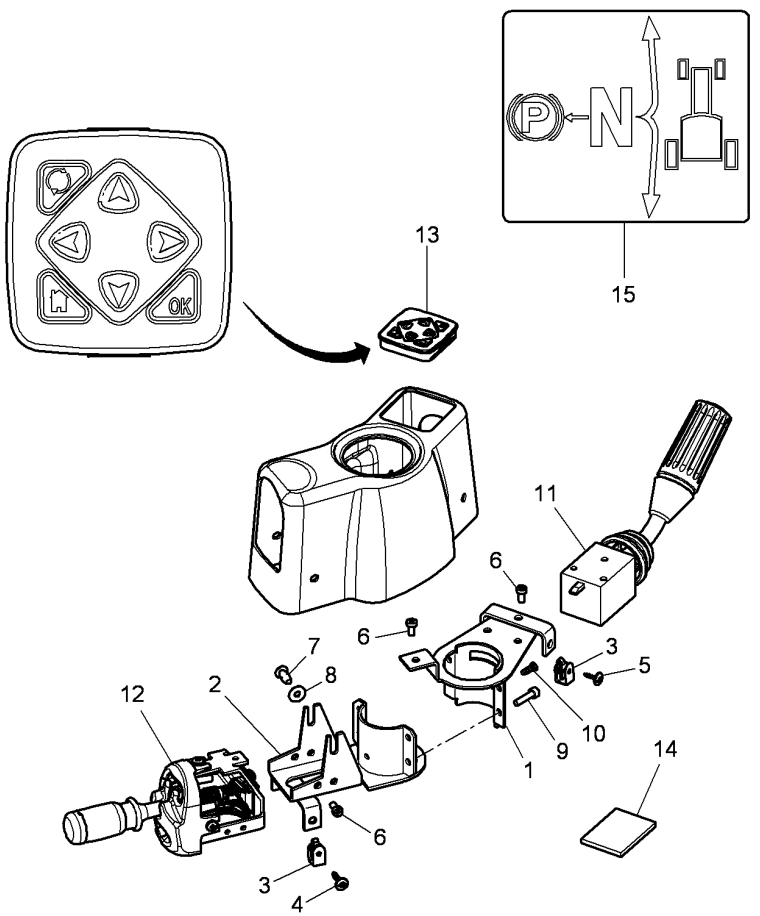

1	4296778M3	▶	1	SUPPORT	SOPORTE	SUPORTE
2	4296779M3	◀	1	SUPPORT	SOPORTE	SUPORTE
3	4289782M1	4 X 2,5-5,5	4	NUT	TUERCA	PORCA
4	4289783M1	∅ 4 X 20	2	SCREW	TORNILLO	PARAFUSO
5	4294802M1	∅ 4 X 14	2	SCREW	TORNILLO	PARAFUSO
6	4299423M1	M5 X 10	3	SCREW	TORNILLO	PARAFUSO
6	3010578X1	[A] M5 X 10	5	SCREW	TORNILLO	PARAFUSO
7	3010506X1	M5 X 16	1	SCREW	TORNILLO	PARAFUSO
8			X	NOT USED	NO SE USA	NÃO UTILIZADO
9	3009273X1	M5 X 20	4	HEX SOCKET SCREW	TORNILLO HEX CAB	PARAFU SEXTAVADO
10	3011268X1		2	RIVET	REMACHE	CRAVO
11	4286053M2	➡ B090060	1	WOBBLE DRIVE	MANDO OSCILANTE	COMAND.OSCILADOR
11*	4351035M1	➡ B090061	1	WOBBLE DRIVE	MANDO OSCILANTE	COMAND.OSCILADOR
12	V37953300		1	LEVER	PALANCA	ALAVANCA
13	4295762M2		1	KEYBOARD	TECLADO	TECLADO
14	4348407M1		1	FOAM	ESPUMA	GUARNIÇÃO
15	4351584M2		1	DECAL	CALCOMANIA	DECAL

[A] TORX SCREW
TORNILLO TORX
PARAFUSO TORX

Lighting Power Shuttle Drive
Mando Alumbrado Y Inversor Sub Par
Comando Da Iluminação E Inversão

70-25

Driving Position Opposite
Conduite Inverso Polo
Posição De Condução Invertida

1-WN14-007-A

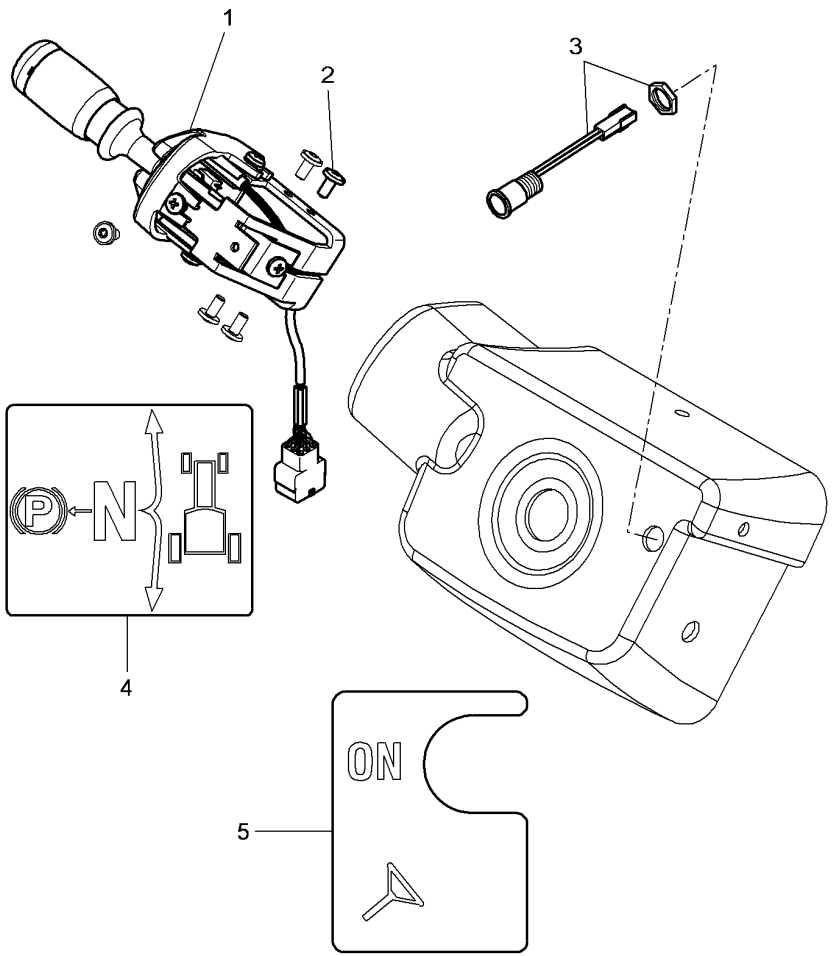

1	V37953300		1	LEVER	PALANCA	ALAVANCA
2	3010578X1	M5 x 10	5	SCREW	TORNILLO	PARAFUSO
3	4348309M1		1	CONTROL LIGHT	LUCES DE CONTROL	VENDO CONTROLO
4	4351440M2		1	DECAL	CALCOMANIA	DECAL
5	4351461M2		1	DECAL	CALCOMANIA	DECAL

Steering Pump
Bomba Direccion
Bomba De Direção

70-30

Autoguide
Autoguide
Autoguide

1-WN07-013-B

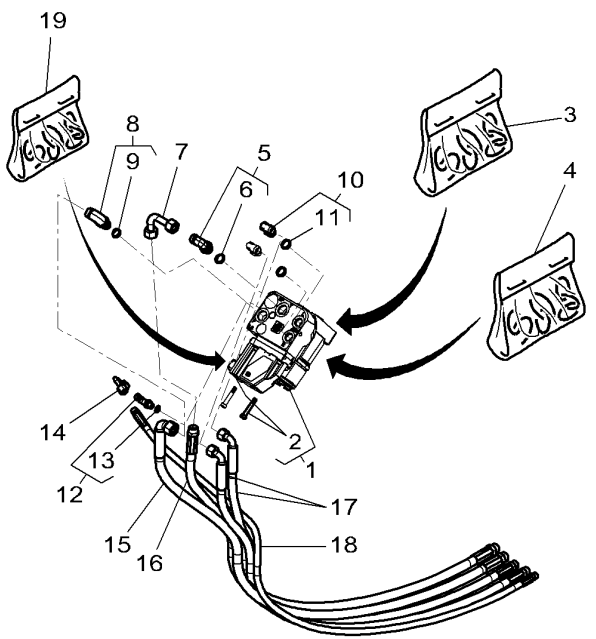

1*	4299260M4	OSPF 315 LSEH	1	DISTRIBUTOR	DISTRIBUIDOR	DISTRIBUIDOR
2	3909402M91	1	1	FIELD COIL ASSY.	CJT.BOB.INDUCTOR	CONJUNTO BOBINA
3*	3473640M91		1	KIT, SEAL	RETENES JUEGO	CJ. RETENTOR
4	F916400090010		1	KIT, JOINT	JUEGO JUNTAS	JOGO DE JUNTAS
5	3012107X91		1	ELBOW UNION	CODO DE UNION	CURVA DE UNIÃO
6	3019398X1	5	1	O RING	JUNTA TOROIDAL	JUNTA EM O
7	4350135M1		1	TUBE	TUBO.	CANO
8	3012064X91		1	UNION	RACOR	LIGAÇÃO
9	3019398X1	8	1	O RING	JUNTA TOROIDAL	JUNTA EM O
10	4281619M1		2	UNION	RACOR	LIGAÇÃO
11	**3019397X1**	10	1	O RING	JUNTA TOROIDAL	JUNTA EM O
12	4271425M1		1	UNION	RACOR	LIGAÇÃO
13	3019394X1	12	1	O RING	JUNTA TOROIDAL	JUNTA EM O
14	4299264M1		1	TUBE	TUBO.	CANO
15	4298035M1		1	HYDR. HOSE	TUBO HIDRAULICO	MANGUEIRA HIDR.
16	4299262M1		1	HYDR. HOSE	TUBO HIDRAULICO	MANGUEIRA HIDR.
17	4298037M1		1	HYDR. HOSE	TUBO HIDRAULICO	MANGUEIRA HIDR.
18	4299265M1		1	HYDR. HOSE	TUBO HIDRAULICO	MANGUEIRA HIDR.
19	F210962020050		1	KIT, JOINT	JUEGO JUNTAS	JOGO DE JUNTAS

Steering Pump
Bomba Direccion
Bomba De Direção

70-35

Autoguide - With Strengthens Front Axle Suspended Type 770/624
Autoguide - Con Eje Delantero Fortalece Type 770/624
Autoguide -Com Eixo Dianteiro Suspendido Fortalece Type 770/624

1-WN07-017-B

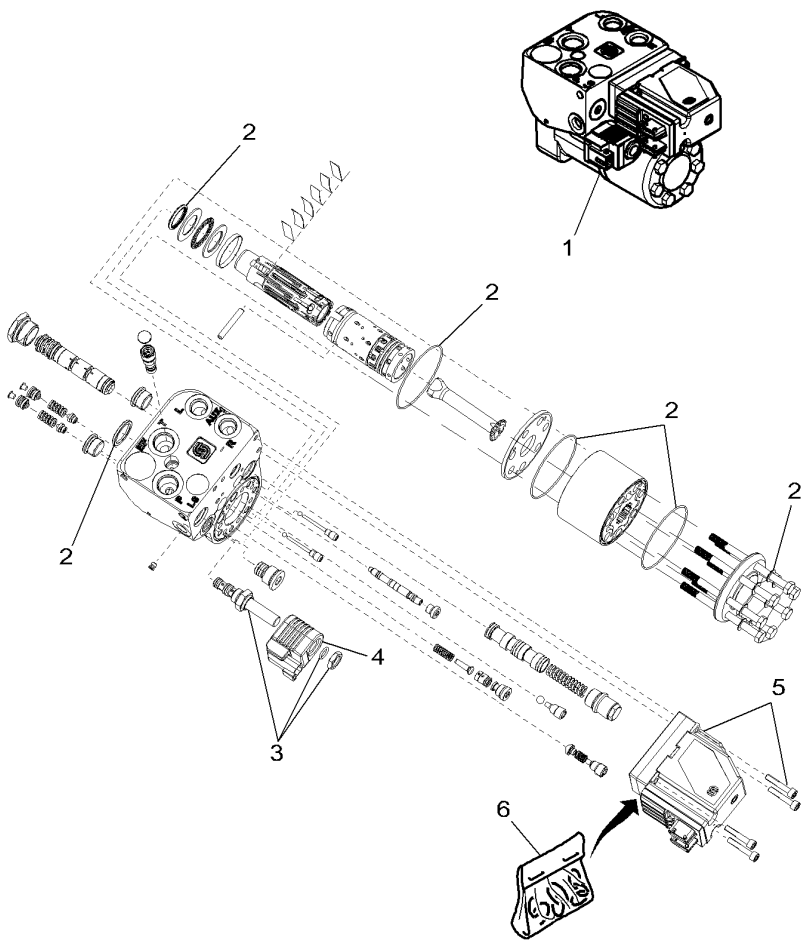

1	4350136M1	[A] OSPEF 400 LSRM	1	DISTRIBUTOR	DISTRIBUIDOR	DISTRIBUIDOR
2	F916400090010		1	KIT, JOINT	JUEGO JUNTAS	JOGO DE JUNTAS
3	3909400M91		1	KIT, SPOOL	JUEGO CARRETE	JOGO DE CARRETEL
4	3909401M1		1	SOLENOID	SOLENOIDE	SOLENÓIDE
5	3909402M91		1	FIELD COIL ASSY.	CJT.BOB.INDUCTOR	CONJUNTO BOBINA
6	F210962020050		1	KIT, JOINT	JUEGO JUNTAS	JOGO DE JUNTAS

[A] ONLY P/NS WITH ITEMS ARE SUPPLIED IN SPARE PARTS
SOLO SE SUMINISTRAN COMO RECAMBIOS LAS PIEZAS MARCADAS
SOMENTE AS PEÇAS NUMERADAS SÃO FORNECIDAS PARA REP OSIÇÃO

Steering Pump
Bomba Direccion
Bomba De Direção

70-40

Autoguide - With Strengthens Front Axle Suspended Type 770/624
Autoguide - Con Eje Delantero Fortalece Type 770/624
Autoguide -Com Eixo Dianteiro Suspendido Fortalece Type 770/624

1-WN07-016-A

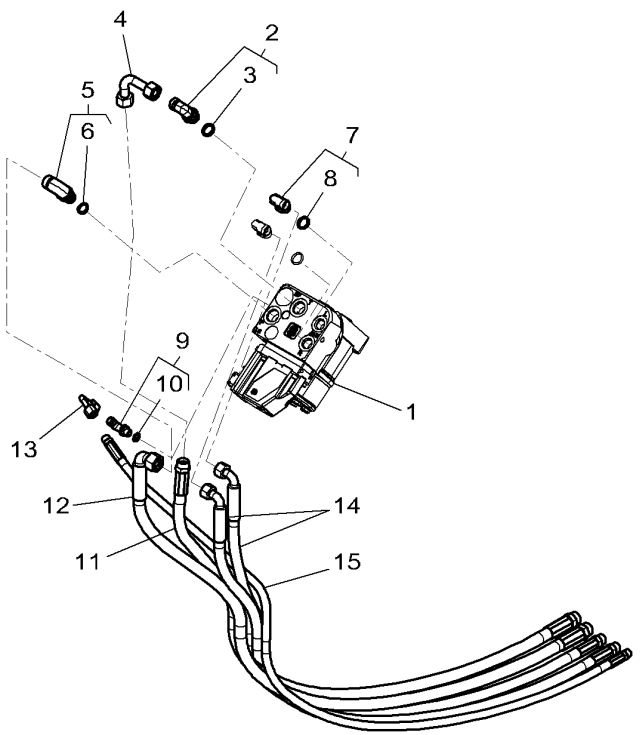

1	4350136M1	70-35 No 1 OSPEF 400 LSRM	1	DISTRIBUTOR	DISTRIBUIDOR	DISTRIBUIDOR
2	3012107X91		1	ELBOW UNION	CODO DE UNION	CURVA DE UNIÃO
3	3019398X1	2	1	O RING	JUNTA TOROIDAL	JUNTA EM O
4	4350135M1		1	TUBE	TUBO.	CANO
5	3012064X91		1	UNION	RACOR	LIGAÇÃO
6	3019398X1	5	1	O RING	JUNTA TOROIDAL	JUNTA EM O
7	4281619M1		2	UNION	RACOR	LIGAÇÃO
8	**3019397X1**	7	1	O RING	JUNTA TOROIDAL	JUNTA EM O
9	4271425M1		1	UNION	RACOR	LIGAÇÃO
10	3019394X1	9	1	O RING	JUNTA TOROIDAL	JUNTA EM O
11	4299262M1		1	HYDR. HOSE	TUBO HIDRAULICO	MANGUEIRA HIDR.
12	4298035M1		1	HYDR. HOSE	TUBO HIDRAULICO	MANGUEIRA HIDR.
13	4299264M1		1	TUBE	TUBO.	CANO
14	4298037M1		2	HYDR. HOSE	TUBO HIDRAULICO	MANGUEIRA HIDR.
15	4299265M1		1	HYDR. HOSE	TUBO HIDRAULICO	MANGUEIRA HIDR.

Steering Pump
Bomba Direccion
Bomba De Direção

70-45

Autoguide - With Strengthens Front Axle Suspended Type 770/624
Autoguide - Con Eje Delantero Fortalece Type 770/624
Autoguide -Com Eixo Dianteiro Suspendido Fortalece Type 770/624

1-WN07-015-A

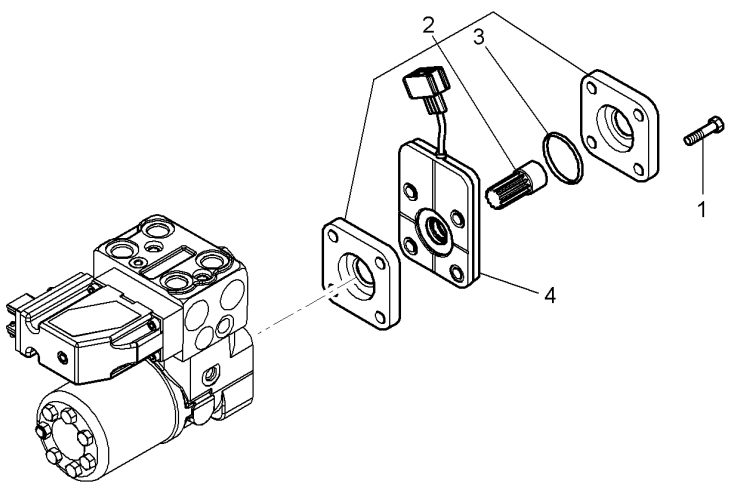

1	3009496X1	M10 X45	4	HEX CAP SCREW	TORNILLO CAB HEX	PARAFUSO CAB HEX
2	72570303		1	KIT	JUEGO	JOGO
3	72571658	2	1	O RING	JUNTA TOROIDAL	JUNTA EM O
4	72571653		1	SENSOR	CAPTADOR	CAPTOR

Steering Hydraulic Lines
Instalacion Hidraulica De Direccion
Sistema Hidráulico De Direção

70-50

Autoguide - With Strengthens Front Axle Suspended Type 770/624
Autoguide - Con Eje Delantero Fortalece Type 770/624
Autoguide -Com Eixo Dianteiro Suspendido Fortalece Type 770/624

1-WN06-086-B

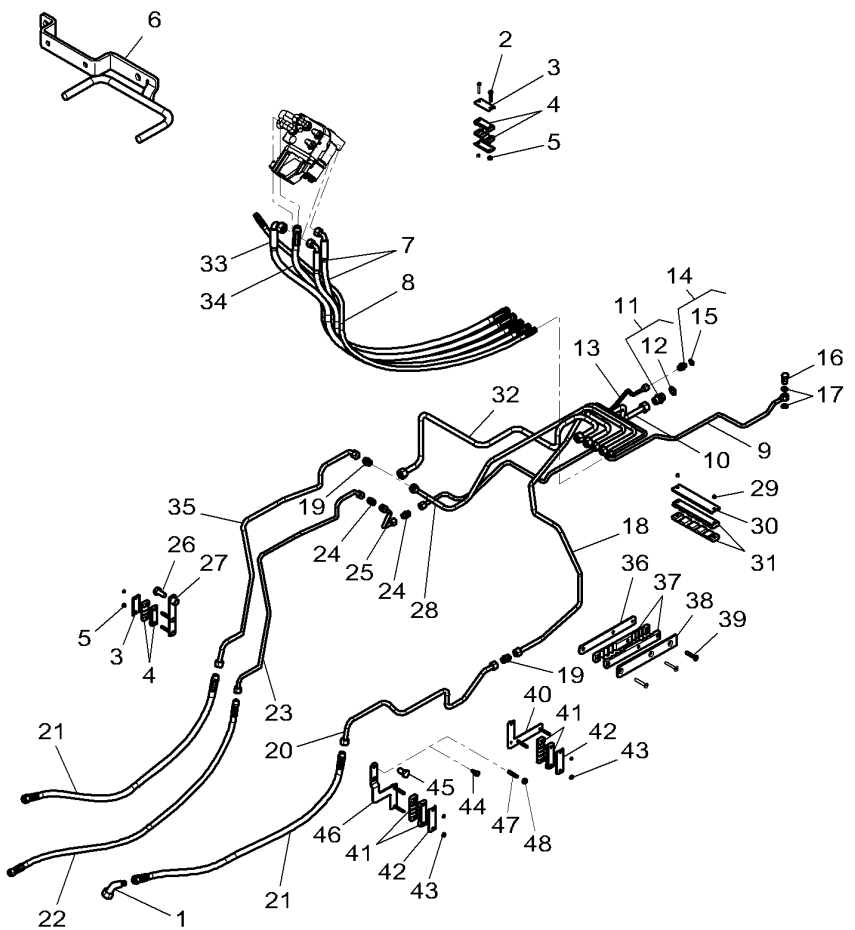

1	3787918M1		1	UNION	RACOR	LIGAÇÃO
2	339096X1	M6 X 35	4	HEX CAP SCREW	TORNILLO CAB HEX	PARAFUSO CAB HEX
3	4292819M1		4	PLATE	PLATO	PLACA
4	4294788M1		6	BRIDLE	BRIDA	FLANGE.
5	339030X1	M6	6	NUT	TUERCA	PORCA
6	4347872M1		1	SUPPORT	SOPORTE	SUPORTE
7		👁 70-40 No 1	2	HYDR. HOSE	TUBO HIDRAULICO	MANGUEIRA HIDR.
8		👁 70-40 No 1	1	HYDR. HOSE	TUBO HIDRAULICO	MANGUEIRA HIDR.
9	4298913M1		1	TUBE	TUBO.	CANO
10	4298033M1		1	TUBE	TUBO.	CANO
11	3011961X91		1	UNION	RACOR	LIGAÇÃO
12	F916961020160	11	1	O RING	JUNTA TOROIDAL	JUNTA EM O
13	4298030M1		1	TUBE	TUBO.	CANO
14	3011299X91		1	UNION	RACOR	LIGAÇÃO
15	F916961020190	14	1	O RING	JUNTA TOROIDAL	JUNTA EM O
16	3581821M1		1	BANJO BOLT	TORNILLO HUECO	PARAFUSO BANJO
17	X540004278000		2	SEAL	JUNTA REDONDA	JUNTA REDONDA
18	4298031M1		1	TUBE	TUBO.	CANO
19	338708X1		2	UNION	RACOR	LIGAÇÃO
20	4291326M1		1	TUBE	TUBO.	CANO
21	4291327M1	[A]	2	HYDR. HOSE	TUBO HIDRAULICO	MANGUEIRA HIDR.
22	4294969M1	[B]	1	HYDR. HOSE	TUBO HIDRAULICO	MANGUEIRA HIDR.
23	4296932M1		1	TUBE	TUBO.	CANO
24	3002354X1		2	UNION	RACOR	LIGAÇÃO
25	4294881M1		1	TUBE	TUBO.	CANO
26	3010922X1	M14 X 30	1	HEX CAP SCREW	TORNILLO CAB HEX	PARAFUSO CAB HEX
27	4294600M2		1	SUPPORT	SOPORTE	SUPORTE
28	4298032M1		1	TUBE	TUBO.	CANO
29	1441500X1		2	TOP LOCKNUT	CONTRATUERCA SUP	CONTRA-PORCA SUP
30	4298028M1		1	PLATE	PLATO	PLACA
31	4298029M1		2	BRIDLE	BRIDA	FLANGE.
32	4353637M1		1	TUBE	TUBO.	CANO
33		👁 70-40 No 1	1	HYDR. HOSE	TUBO HIDRAULICO	MANGUEIRA HIDR.
34		👁 70-40 No 1	1	HYDR. HOSE	TUBO HIDRAULICO	MANGUEIRA HIDR.
35	4296933M1		1	TUBE	TUBO.	CANO
36	4285180M2		1	SUPPORT	SOPORTE	SUPORTE
37	4290152M2		2	BRIDLE	BRIDA	FLANGE.
38	4290228M2		1	STOP	PARO	BATENTE.
39	3009445X1	M8 X 45	1	HEX CAP SCREW	TORNILLO CAB HEX	PARAFUSO CAB HEX
39	3009446X1	M8 X 50	2	SCREW	TORNILLO	PARAFUSO
40	4291696M2		1	SUPPORT	SOPORTE	SUPORTE
41	4290153M1		4	BRIDLE	BRIDA	FLANGE.
42	4292936M1		2	PLATE	PLATO	PLACA
43	339030X1		8	NUT	TUERCA	PORCA
44	339123X1	B068024 M8 X 20	1	HEX CAP SCREW	TORNILLO CAB HEX	PARAFUSO CAB HEX
45	391180X1	M14 X 25	1	HEX CAP SCREW	TORNILLO CAB HEX	PARAFUSO CAB HEX
46*	4289255M4		1	SUPPORT	SOPORTE	SUPORTE
47	1440022X1	➡ B068025 M8 X 20	1	STUD	ESPARRAGO ROSCA.	CAVILHA ROSCADA

Steering Hydraulic Lines
Instalacion Hidraulica De Direccion
Sistema Hidráulico De Direção

70-50

Autoguide - With Strengthens Front Axle Suspended Type 770/624
Autoguide - Con Eje Delantero Fortalece Type 770/624
Autoguide -Com Eixo Dianteiro Suspendido Fortalece Type 770/624

1-WN06-086-B

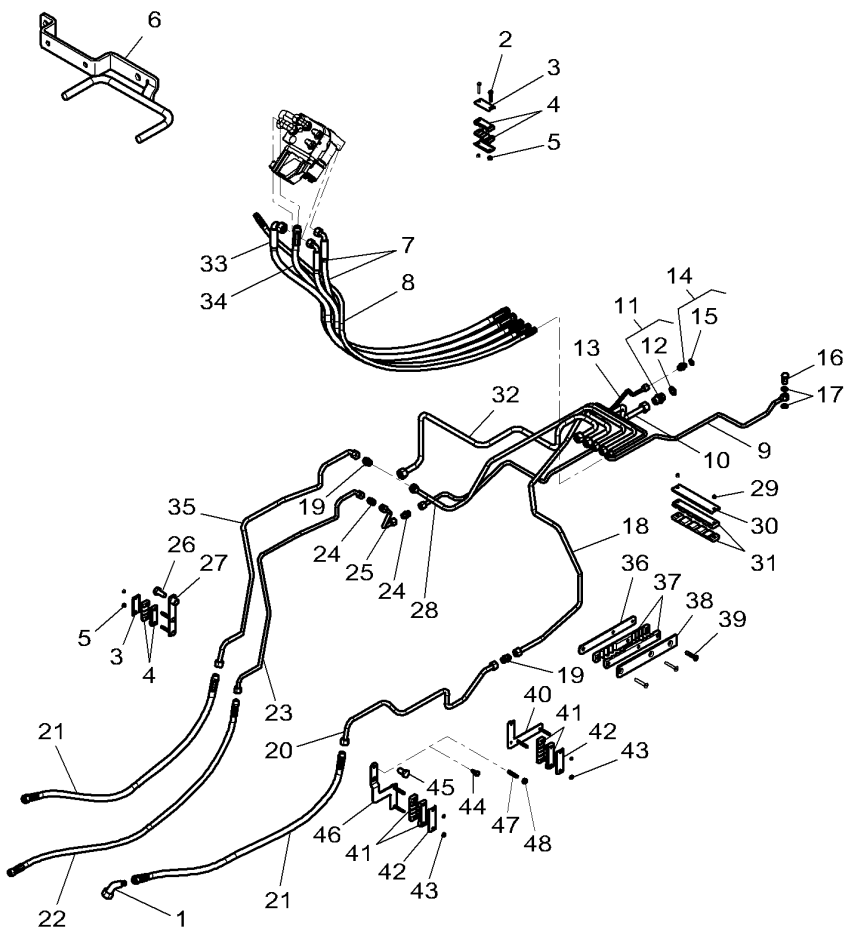

48	339169X1	➡ B068025	**1**	NUT	TUERCA	PORCA
		M8				

[A] STEERING
STERZO
DIREÇÃO

[B] DIFFERENTIAL LOCK
BLOQUEO DIFERENCIAL
BLOQUEIO DO DIFERÊNCIAL

Front Suspension Hydraulic Lines
Instalacion Hidraulica Del Suspension Delantero
Sistema Hidráulico Da Suspensão Dianteira

70-55

1-WN08-016-A

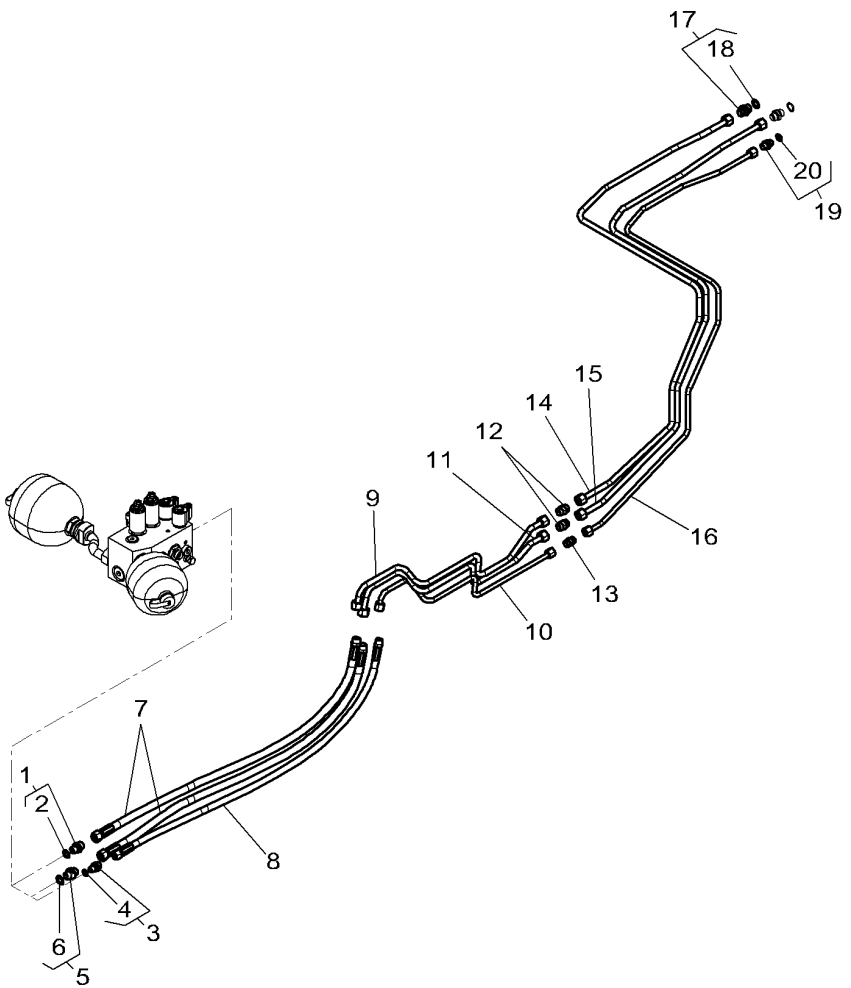

1	3001345X91		1	UNION	RACOR	LIGAÇÃO
2	338763X1	1	1	SEAL	JUNTA REDONDA	JUNTA REDONDA
3	338795X91		1	UNION	RACOR	LIGAÇÃO
4	338762X1	3	1	SEAL	JUNTA REDONDA	JUNTA REDONDA
5	338747X91		1	UNION	RACOR	LIGAÇÃO
6	338764X1	5	1	SEAL	JUNTA REDONDA	JUNTA REDONDA
7	4289086M2		2	HYDR. HOSE	TUBO HIDRAULICO	MANGUEIRA HIDR.
8	4289088M2		1	HYDR. HOSE	TUBO HIDRAULICO	MANGUEIRA HIDR.
9	4291323M2		1	TUBE	TUBO.	CANO
10	4291324M2		1	TUBE	TUBO.	CANO
11	4291325M2		1	TUBE	TUBO.	CANO
12	338708X1		2	UNION	RACOR	LIGAÇÃO
13	3002354X1		1	UNION	RACOR	LIGAÇÃO
14	4282631M4		1	TUBE	TUBO.	CANO
15	4282632M3		1	TUBE	TUBO.	CANO
16	4282633M3		1	TUBE	TUBO.	CANO
17	3011246X91		2	UNION	RACOR	LIGAÇÃO
18	3015163X1	17	1	O RING	JUNTA TOROIDAL	JUNTA EM O
19	3011047X91		1	UNION	RACOR	LIGAÇÃO
20	F916961020190	19	1	O RING	JUNTA TOROIDAL	JUNTA EM O

Brake Pedals
Pedals Del Freno
Pedais De Freio

70-60

1-WG16-010-A

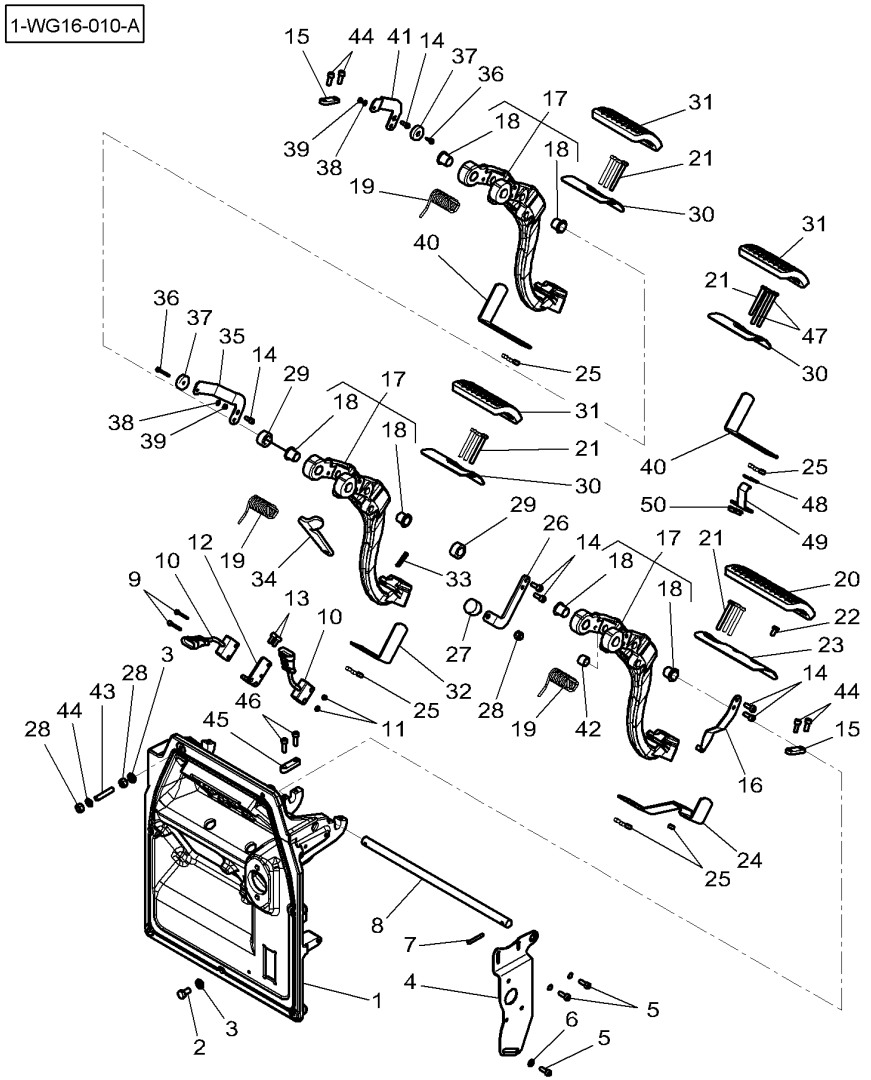

1	4348297M3		1	SUPPORT	SOPORTE	SUPORTE
2	339123X1	M8 X 20	1	HEX CAP SCREW	TORNILLO CAB HEX	PARAFUSO CAB HEX
3	385361X1	∅ 9-17 X 3.2	6	FLAT WASHER	ARANDELA PLANA	ANILHA CHATA
4*	4290420M3	➡ 09-NOV-2011	1	SUPPORT	SOPORTE	SUPORTE
4*	4374357M1	➡ 10-NOV-2011	1	SUPPORT	SOPORTE	SUPORTE
5	339560X1	M6 X 16	3	HEX CAP SCREW	TORNILLO CAB HEX	PARAFUSO CAB HEX
6	390971X1	∅ 6-12 X 1.5	3	FLAT WASHER	ARANDELA PLANA	ANILHA CHATA
7	391018X1	∅ 5 X 36	1	ROLL PIN	PASADOR ELASTICO	PINO CILÍNDRICO
8	4293952M2		1	CLEVIS PIN	BULON CILINDRICO	PINO CILÍNDRIC.
9	3010933X1	M4 X 25	2	SCREW	TORNILLO	PARAFUSO
10	**H404150071020**	⇒ H312900150010	2	SOLENOID SWITCH	INTERR SOLENOIDE	SOLENÓIDE INTER.
11	1443615X1	M4	2	NUT	TUERCA	PORCA
12	4297590M1		1	SUPPORT	SOPORTE	SUPORTE
13	3009280X1	M6 X 12	2	HEX SOCKET SCREW	TORNILLO HEX CAB	PARAFU SEXTAVADO
14*	4350632M1	M6 X 20	8	SCREW	TORNILLO	PARAFUSO
15	4348298M1		2	SHIELD	BLINDAJE	BLINDAGEM
16	4297595M1	➡ 09-NOV-2011	1	GUIDE	GUIA	GUIA
16*	4374494M1	➡ 10-NOV-2011	1	GUIDE	GUIA	GUIA
17	4297671M91		3	PEDAL	PEDAL	PEDAL
18	4296063M1	17	2	GUIDE BUSH	CASQUILLO GUIA	BUCHA GUIA
19	4293812M7		3	SPRING	MUELLE	MOLA
20	4294426M1		1	SKATE	PATIN	PATIM.
21	391884X1	M6 X 50	9	HEX CAP SCREW	TORNILLO CAB HEX	PARAFUSO CAB HEX
22	391074X1	M6 X 12	1	HEX CAP SCREW	TORNILLO CAB HEX	PARAFUSO CAB HEX
23	4294425M1		1	SUPPORT	SOPORTE	SUPORTE
24	4294604M2		1	STOP	PARO	BATENTE.
25	339030X1	M6	10	NUT	TUERCA	PORCA
26	4297591M1		1	STOP	PARO	BATENTE.
27	4295460M1		1	PAD	ALMOHADILLA	TAMPÃO
28	339169X1	M8	13	NUT	TUERCA	PORCA
29	4294563M1		1	SPACER	DISTANCIADOR	ESPAÇADOR
30	4294343M1		2	SUPPORT	SOPORTE	SUPORTE
31	4291000M1		2	SKATE	PATIN	PATIM.
32	4294345M2		1	STOP	PARO	BATENTE.
33	339662X1		1	ROLL PIN	PASADOR ELASTICO	PINO CILÍNDRICO
34	4294344M2		1	LATCH	TOPE	LINGUETA
35	4297593M1		1	SUPPORT	SOPORTE	SUPORTE
36	3019880X1	M4 X 12	2	HEX SOCKET SCREW	TORNILLO HEX CAB	PARAFU SEXTAVADO
37	X830120050000		2	MAGNET	IMAN	MAGNÉTICO
38	339102X1	∅ 4.3-9 X 1.8	2	FLAT WASHER	ARANDELA PLANA	ANILHA CHATA
39	1443615X1	M4	2	NUT	TUERCA	PORCA
40	4294346M2		1	STOP	PARO	BATENTE.
41	4297592M1		1	SUPPORT	SOPORTE	SUPORTE
42	4295891M1		1	SPACER	DISTANCIADOR	ESPAÇADOR
43	3019063X1	M8 X 30	6	STUD	ESPARRAGO ROSCA.	CAVILHA ROSCADA
44	390972X1	∅ 8-17 X 1.7	6	FLAT WASHER	ARANDELA PLANA	ANILHA CHATA
45	4348299M1		1	SHIELD	BLINDAJE	BLINDAGEM
46	1440350X1	M6 X 20	6	HEX SOCKET SCREW	TORNILLO HEX CAB	PARAFU SEXTAVADO
47			X	NOT USED	NO SE USA	NÃO UTILIZADO
48			X	NOT USED	NO SE USA	NÃO UTILIZADO
49			X	NOT USED	NO SE USA	NÃO UTILIZADO

Brake Pedals
Pedals Del Freno
Pedais De Freio

70-60

1-WG16-010-A

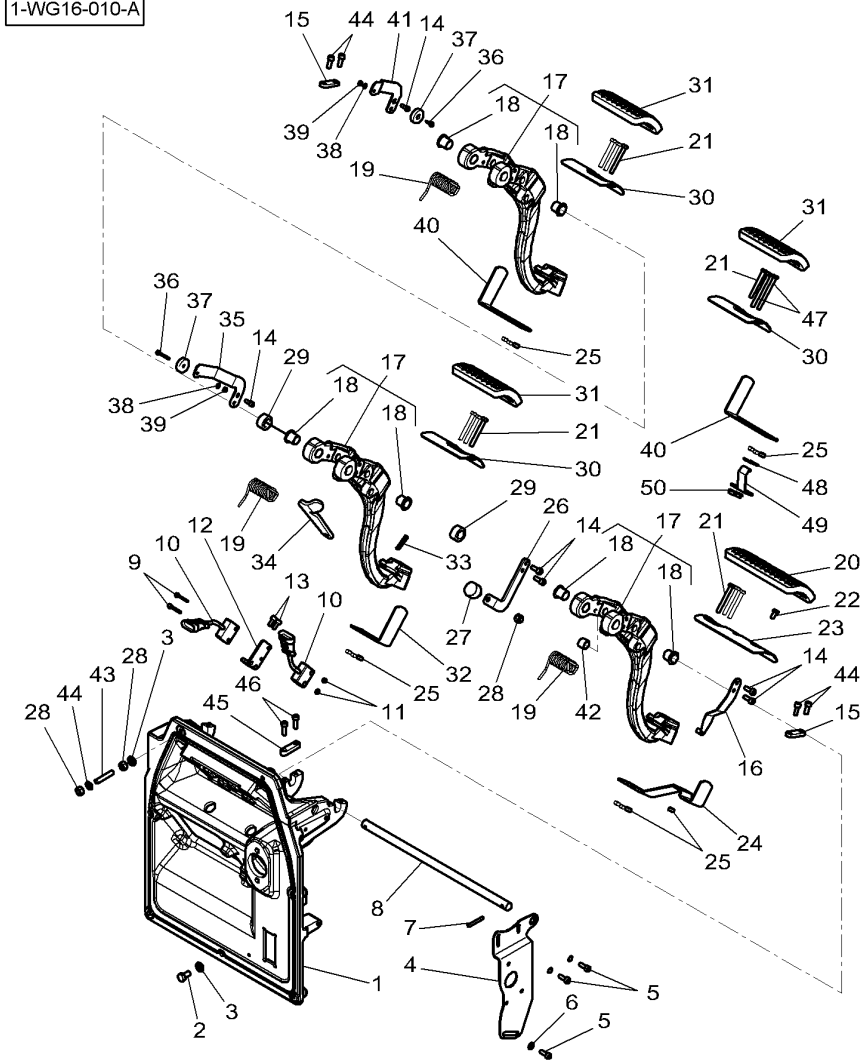

50

x NOT USED NO SE USA NÃO UTILIZADO

Brake Pedals
Pedals Del Freno
Pedais De Freio

70-65

Driving Position Opposite
Conduite Inverso Polo
Posição De Condução Invertida

1-WG16-009-B

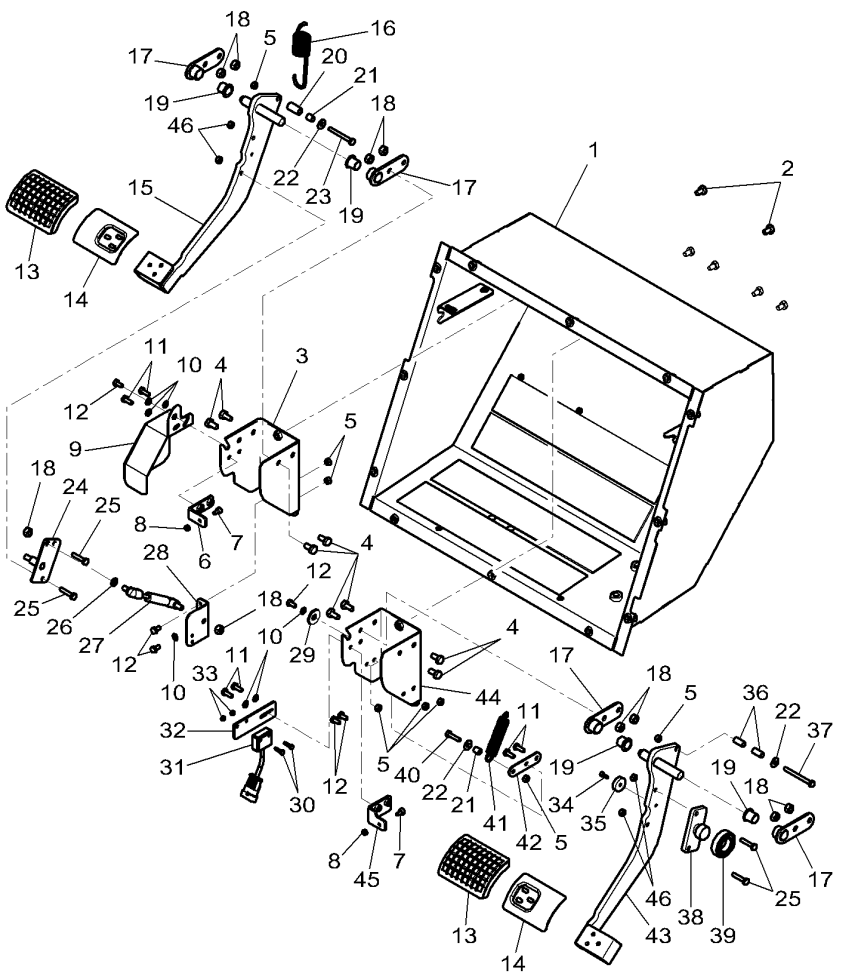

1	4348118M92		1	LOCKER	CAJON	CAIXA.
2	339124X1	M8 X 16	6	HEX CAP SCREW	TORNILLO CAB HEX	PARAFUSO CAB HEX
3	4299391M1		1	CLEVIS	GANCHO SEGURI.	SUPORTE..
4	339124X1	M8 X 16	8	HEX CAP SCREW	TORNILLO CAB HEX	PARAFUSO CAB HEX
5	339030X1	M6	9	NUT	TUERCA	PORCA
6	4347746M1		1	SUPPORT	SOPORTE	SUPORTE
7	4296087M2		2	STOP	PARO	BATENTE.
8	1441961X1		2	NUT METRIC	TUERCA METRICO	PORCA MÉTRICA
9	4297354M1		1	COWL	CAPERUZA	COBERTURA
10	390971X1	∅ 6-12 X 1.5	7	FLAT WASHER	ARANDELA PLANA	ANILHA CHATA
11	339560X1	M6 X 16	6	HEX CAP SCREW	TORNILLO CAB HEX	PARAFUSO CAB HEX
12	391074X1	M6 X 12	6	HEX CAP SCREW	TORNILLO CAB HEX	PARAFUSO CAB HEX
13	4291000M1		2	SKATE	PATIN	PATIM.
14	4294343M1		2	SUPPORT	SOPORTE	SUPORTE
15*	4297352M2		1	PEDAL	PEDAL	PEDAL
16	3781689M1		1	SPRING	MUELLE	MOLA
17	4297574M1		4	GUIDE	GUIA	GUIA
18	339169X1	M8	10	NUT	TUERCA	PORCA
19	4296063M1		4	GUIDE BUSH	CASQUILLO GUIA	BUCHA GUIA
20	4297490M1		1	SPACER	DISTANCIADOR	ESPAÇADOR
21	3618729M1		2	SPACER	DISTANCIADOR	ESPAÇADOR
22	391038X1	∅ 6-18 X 1.5	3	FLAT WASHER	ARANDELA PLANA	ANILHA CHATA
23	339244X1	M6 X 55	1	HEX CAP SCREW	TORNILLO CAB HEX	PARAFUSO CAB HEX
24*	4297572M3		1	SUPPORT	SOPORTE	SUPORTE
25	1441268X1	M6 X 30	4	BOLT	BULON	PERNO PARA METAL
26	390972X1	∅ 8-17 X 1.7	1	FLAT WASHER	ARANDELA PLANA	ANILHA CHATA
27	4299393M1		1	RAM	ARIETE	CILINDRO HIDRÁUL
28	4299392M1		1	SUPPORT	SOPORTE	SUPORTE
29	3389958M1	∅ 10.5-28 X 2	1	WASHER	ARANDELA	ANILHA
30	3001162X1	M4 X 18	2	HEX CAP SCREW	TORNILLO CAB HEX	PARAFUSO CAB HEX
31	**H404150071020**		1	SOLENOID SWITCH	INTERR SOLENOIDE	SOLENÓIDE INTER.
32	4297576M1		1	SUPPORT	SOPORTE	SUPORTE
33	1443615X1	M4	2	NUT	TUERCA	PORCA
34	3019880X1	M4 X 12	1	HEX SOCKET SCREW	TORNILLO HEX CAB	PARAFU SEXTAVADO
35	X830120050000		1	MAGNET	IMAN	MAGNÉTICO
36	3618730M1		2	SPACER	DISTANCIADOR	ESPAÇADOR
37	3015134X1	M6 X 65	1	HEX CAP SCREW	TORNILLO CAB HEX	PARAFUSO CAB HEX
38*	4297573M2		1	SUPPORT	SOPORTE	SUPORTE
39	391077X1		1	BEAR. 6005 2RS	RODA. 6005 2RS	ROLA. 6005 2RS
40	339804X1	M6 X 25	1	HEX CAP SCREW	TORNILLO CAB HEX	PARAFUSO CAB HEX
41	4300135M1		1	SPRING	MUELLE	MOLA
42	4299390M1		1	SUPPORT	SOPORTE	SUPORTE
43*	4297353M2		1	PEDAL	PEDAL	PEDAL
44	4297350M1		1	SUPPORT	SOPORTE	SUPORTE
45	4297575M1		1	SUPPORT	SOPORTE	SUPORTE
46	339030X1	M6	4	NUT	TUERCA	PORCA

Brakes High Pressure
Frenos Alta Presión
Freios Elevada Pressão

Pipes And Fitting
Tuberias Y Montaje
Tubulações E Montagem

70-70

1-WP81-013-B

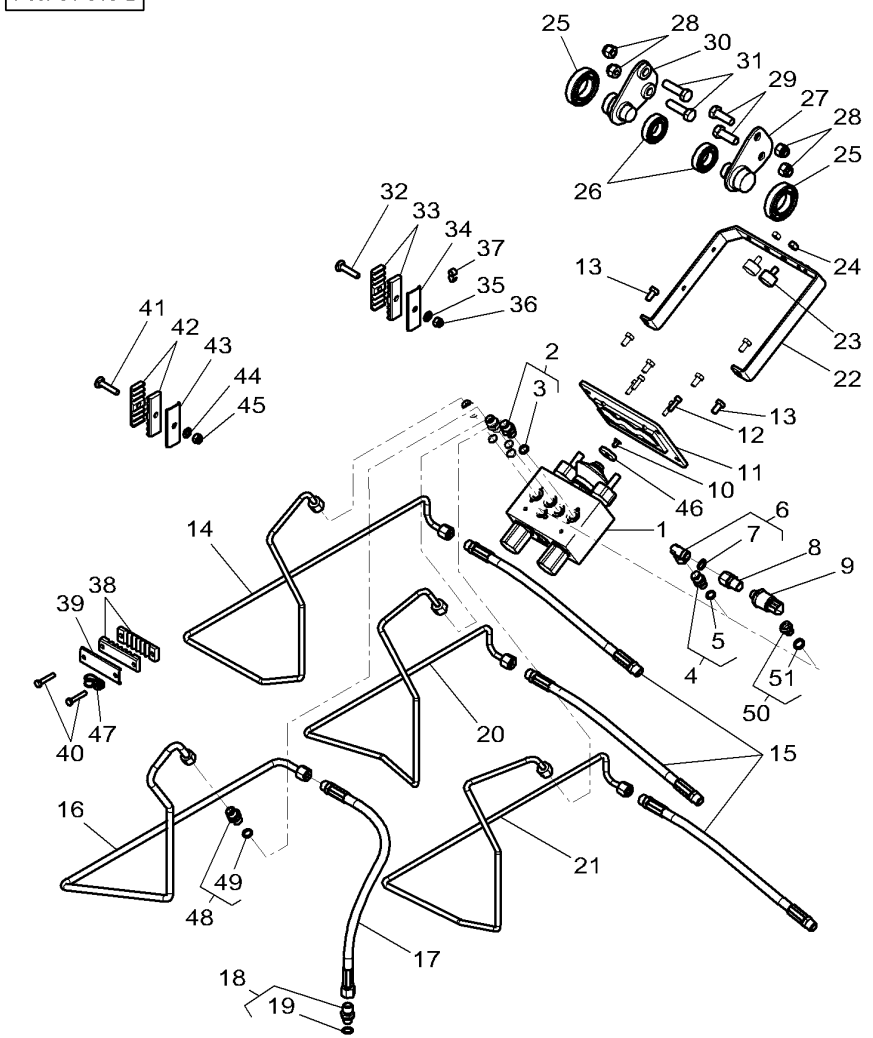

1	4297185M1	60 BARS	1	PRESSURE VALVE	VALVULA PRESION	VÁLVULA PRESSÃO
2	3011038X91		3	UNION	RACOR	LIGAÇÃO
3	338762X1	2	1	SEAL	JUNTA REDONDA	JUNTA REDONDA
4	3011554X91	[A]	1	UNION	RACOR	LIGAÇÃO
5	338761X1	4	1	O RING	JUNTA TOROIDAL	JUNTA EM O
6	3011543X91	[A]	1	UNION	RACOR	LIGAÇÃO
7	3011144X1	6	1	O RING	JUNTA TOROIDAL	JUNTA EM O
8	4276754M1	[A]	1	UNION	RACOR	LIGAÇÃO
9	**4289994M1**	[A]	1	TRANSDUCER	TRANSDUCER	TRANSDUTOR
10	1440947X1	M6 X 12	1	SCREW	TORNILLO	PARAFUSO
11	4290144M3		1	SUPPORT	SOPORTE	SUPORTE
12	1440350X1	M6 X 20	4	HEX SOCKET SCREW	TORNILLO HEX CAB	PARAFU SEXTAVADO
13	339124X1	M8 X 16	6	HEX CAP SCREW	TORNILLO CAB HEX	PARAFUSO CAB HEX
14	4290124M4		1	TUBE	TUBO.	CANO
15	4292715M4	◄► 480 MM	3	BRAKE HOSE	TUBO DE FRENO	MANGUEIRA FREIO
16	4347843M1		1	TUBE	TUBO.	CANO
17	4348014M1	◄► 720 MM	1	HYDR. HOSE	TUBO HIDRAULICO	MANGUEIRA HIDR.
18	3011250X91		1	UNION	RACOR	LIGAÇÃO
19	F916961020190	18	1	O RING	JUNTA TOROIDAL	JUNTA EM O
20	4290127M4		1	TUBE	TUBO.	CANO
21	4290128M4		1	TUBE	TUBO.	CANO
22*	4291676M3		1	SUPPORT	SOPORTE	SUPORTE
23	4295460M1	⇨ 4279686M1	2	PAD	ALMOHADILLA	TAMPÃO
24	339169X1	M8	2	NUT	TUERCA	PORCA
25	339800X1		2	BEAR. 6007 2RS	RODA. 6007 2RS	ROLA. 6007 2RS
26	391077X1		2	BEAR. 6005 2RS	RODA. 6005 2RS	ROLA. 6005 2RS
27	4347856M1		1	SUPPORT	SOPORTE	SUPORTE
28	1440330X1	M12	4	LOCKNUT	TUERCA RETENCION	PORCA BLOQUEIO
29	3009507X1	M12 X 35	2	HEX CAP SCREW	TORNILLO CAB HEX	PARAFUSO CAB HEX
30	4347855M1		1	SUPPORT	SOPORTE	SUPORTE
31	3009509X1	M12 X 45	2	HEX CAP SCREW	TORNILLO CAB HEX	PARAFUSO CAB HEX
32	339418X1	M8 X 40	1	SCREW SPECIAL	TORNILLO ESPEC.	PARAFUSO ESPEC.
33	4349386M1		2	BRIDLE	BRIDA	FLANGE.
34	4349387M1		1	PLATE	PLATO	PLACA
35	390972X1	∅ 8-17 X 1.7	1	FLAT WASHER	ARANDELA PLANA	ANILHA CHATA
36	394367X1	M8	1	LOCKNUT	TUERCA RETENCION	PORCA BLOQUEIO
37	4270808M1		1	BRIDLE	BRIDA	FLANGE.
38	4294458M1		2	BRIDLE	BRIDA	FLANGE.
39	4285369M1		1	PLATE	PLATO	PLACA
40	339096X1	M6 X 35	2	HEX CAP SCREW	TORNILLO CAB HEX	PARAFUSO CAB HEX
41	339418X1	M8 X 40	1	SCREW SPECIAL	TORNILLO ESPEC.	PARAFUSO ESPEC.
42	4349386M1		2	BRIDLE	BRIDA	FLANGE.
43	4349387M1		1	PLATE	PLATO	PLACA
44	390972X1	∅ 8-17 X 1.7	1	FLAT WASHER	ARANDELA PLANA	ANILHA CHATA
45	394367X1	M8	1	LOCKNUT	TUERCA RETENCION	PORCA BLOQUEIO
46	4347854M1		1	WASHER	ARANDELA	ANILHA
47	3389841M1		1	CLIP	CLIP	CLIPE
48	3014619X91		1	UNION	RACOR	LIGAÇÃO
49	338762X1	48	1	SEAL	JUNTA REDONDA	JUNTA REDONDA
50	3011097X91	[B]	1	PLUG	TAPON	ROLHA
51	338761X1	50	1	O RING	JUNTA TOROIDAL	JUNTA EM O

1-WP81-013-B

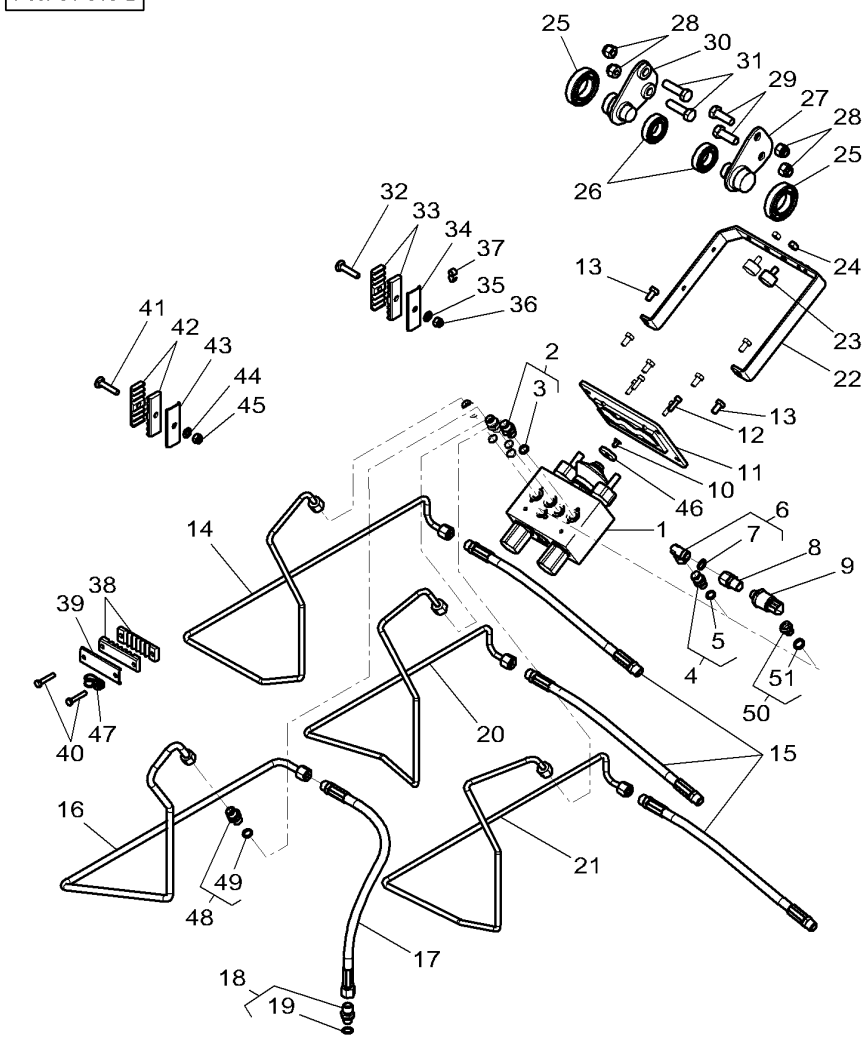

[A] VALID FOR HYDRAULIC BRAKING OF TRAILER
VÁLIDO PARA FRENADO DE REMOLQUE HIDRÁULICO
VÁLIDO PARA FREIO DE REBOQUE HIDRÁULICA

[B] WITHOUT HYDRAULIC BRAKING OF TRAILER
SIN FRENADO DE REMOLQUE HIDRÁULICO
SEM FREIO DE REBOQUE HIDRÁULICA

Brakes High Pressure
Frenos Alta Presión
Freios Elevada Pressão

Pipes And Fitting
Tuberias Y Montaje
Tubulações E Montagem

70-75

1-WP81-016-A

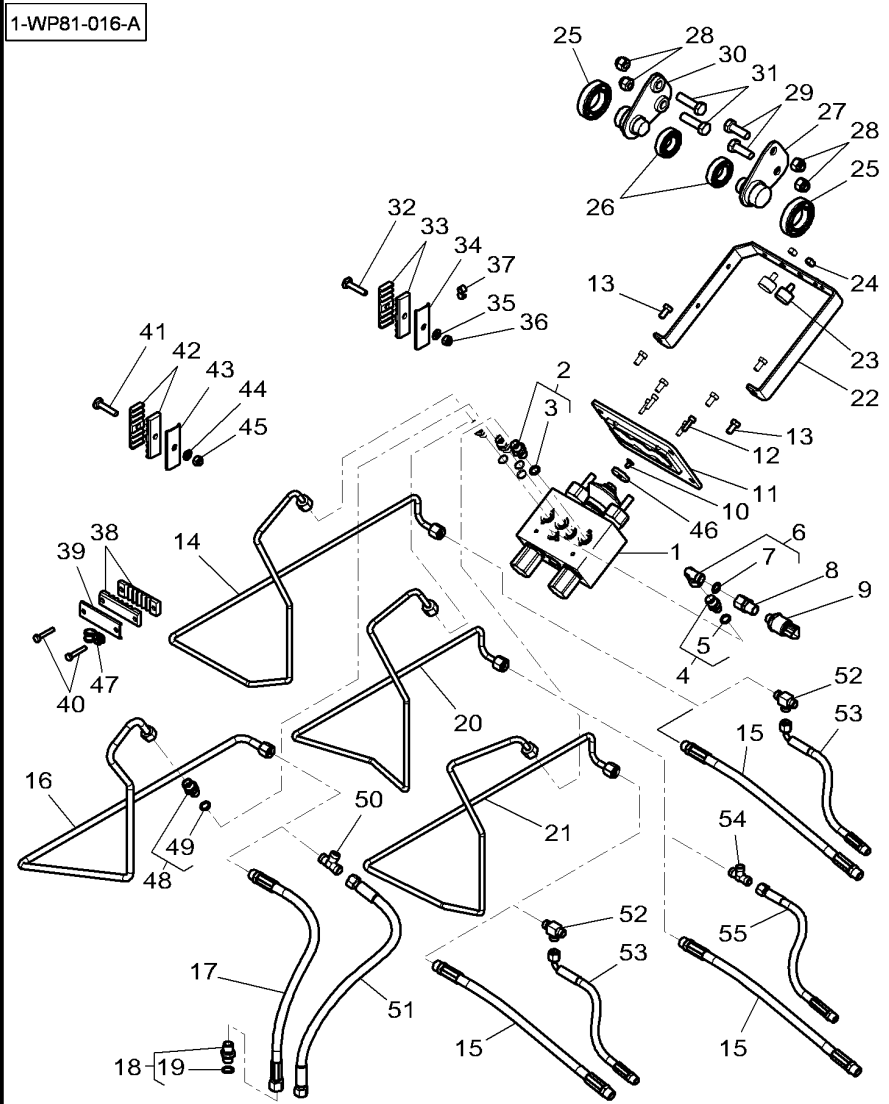

1	4297185M1	60 BARS	1	PRESSURE VALVE	VALVULA PRESION	VÁLVULA PRESSÃO
2	3011038X91		3	UNION	RACOR	LIGAÇÃO
3	338762X1	2	1	SEAL	JUNTA REDONDA	JUNTA REDONDA
4	3011554X91		1	UNION	RACOR	LIGAÇÃO
5	338761X1	4	1	O RING	JUNTA TOROIDAL	JUNTA EM O
6	3011543X91		1	UNION	RACOR	LIGAÇÃO
7	3011144X1	6	1	O RING	JUNTA TOROIDAL	JUNTA EM O
8	4276754M1		1	UNION	RACOR	LIGAÇÃO
9	**4289994M1**		1	TRANSDUCER	TRANSDUCER	TRANSDUTOR
10	1440947X1	M6 X 12	1	SCREW	TORNILLO	PARAFUSO
11	4290144M3		1	SUPPORT	SOPORTE	SUPORTE
12	1440350X1	M6 X 20	4	HEX SOCKET SCREW	TORNILLO HEX CAB	PARAFU SEXTAVADO
12	3009283X1	M6 X 30	4	HEX SOCKET SCREW	TORNILLO HEX CAB	PARAFU SEXTAVADO
13	339124X1	M8 X 16	6	HEX CAP SCREW	TORNILLO CAB HEX	PARAFUSO CAB HEX
14	4290124M4		1	TUBE	TUBO.	CANO
15	4292715M4	◀▶ 480 MM	3	BRAKE HOSE	TUBO DE FRENO	MANGUEIRA FREIO
16	4347843M1		1	TUBE	TUBO.	CANO
17	4348014M1	◀▶ 720 MM	1	HYDR. HOSE	TUBO HIDRAULICO	MANGUEIRA HIDR.
18	3011250X91		1	UNION	RACOR	LIGAÇÃO
19	F916961020190	18	1	O RING	JUNTA TOROIDAL	JUNTA EM O
20	4290127M4		1	TUBE	TUBO.	CANO
21	4290128M4		1	TUBE	TUBO.	CANO
22	*4291676M3		1	SUPPORT	SOPORTE	SUPORTE
23	4295460M1	⇒ 4279686M1	2	PAD	ALMOHADILLA	TAMPÃO
24	339169X1	M8	2	NUT	TUERCA	PORCA
25	339800X1		2	BEAR. 6007 2RS	RODA. 6007 2RS	ROLA. 6007 2RS
26	391077X1		2	BEAR. 6005 2RS	RODA. 6005 2RS	ROLA. 6005 2RS
27	4347856M1		1	SUPPORT	SOPORTE	SUPORTE
28	1440330X1	M12	4	LOCKNUT	TUERCA RETENCION	PORCA BLOQUEIO
29	3009507X1	M12 X 35	2	HEX CAP SCREW	TORNILLO CAB HEX	PARAFUSO CAB HEX
30	4347855M1		1	SUPPORT	SOPORTE	SUPORTE
31	3009509X1	M12 X 45	2	HEX CAP SCREW	TORNILLO CAB HEX	PARAFUSO CAB HEX
32	339418X1	M8 X 40	1	SCREW SPECIAL	TORNILLO ESPEC.	PARAFUSO ESPEC.
33	4349386M1		2	BRIDLE	BRIDA	FLANGE.
34	4349387M1		1	PLATE	PLATO	PLACA
35	390972X1	∅ 8-17 X 1.7	1	FLAT WASHER	ARANDELA PLANA	ANILHA CHATA
36	394367X1	M8	1	LOCKNUT	TUERCA RETENCION	PORCA BLOQUEIO
37	4270808M1		1	BRIDLE	BRIDA	FLANGE.
38	4294458M1		2	BRIDLE	BRIDA	FLANGE.
39	4285369M1		1	PLATE	PLATO	PLACA
40	339096X1	M6 X 35	2	HEX CAP SCREW	TORNILLO CAB HEX	PARAFUSO CAB HEX
41	339418X1	M8 X 40	1	SCREW SPECIAL	TORNILLO ESPEC.	PARAFUSO ESPEC.
42	4349386M1		2	BRIDLE	BRIDA	FLANGE.
43	4349387M1		1	PLATE	PLATO	PLACA
44	390972X1	∅ 8-17 X 1.7	1	FLAT WASHER	ARANDELA PLANA	ANILHA CHATA
45	394367X1	M8	1	LOCKNUT	TUERCA RETENCION	PORCA BLOQUEIO
46	4347854M1		1	WASHER	ARANDELA	ANILHA
47	3389841M1		1	CLIP	CLIP	CLIPE
48	3014619X91		1	UNION	RACOR	LIGAÇÃO
49	338762X1	48	1	SEAL	JUNTA REDONDA	JUNTA REDONDA

1-WP81-016-A

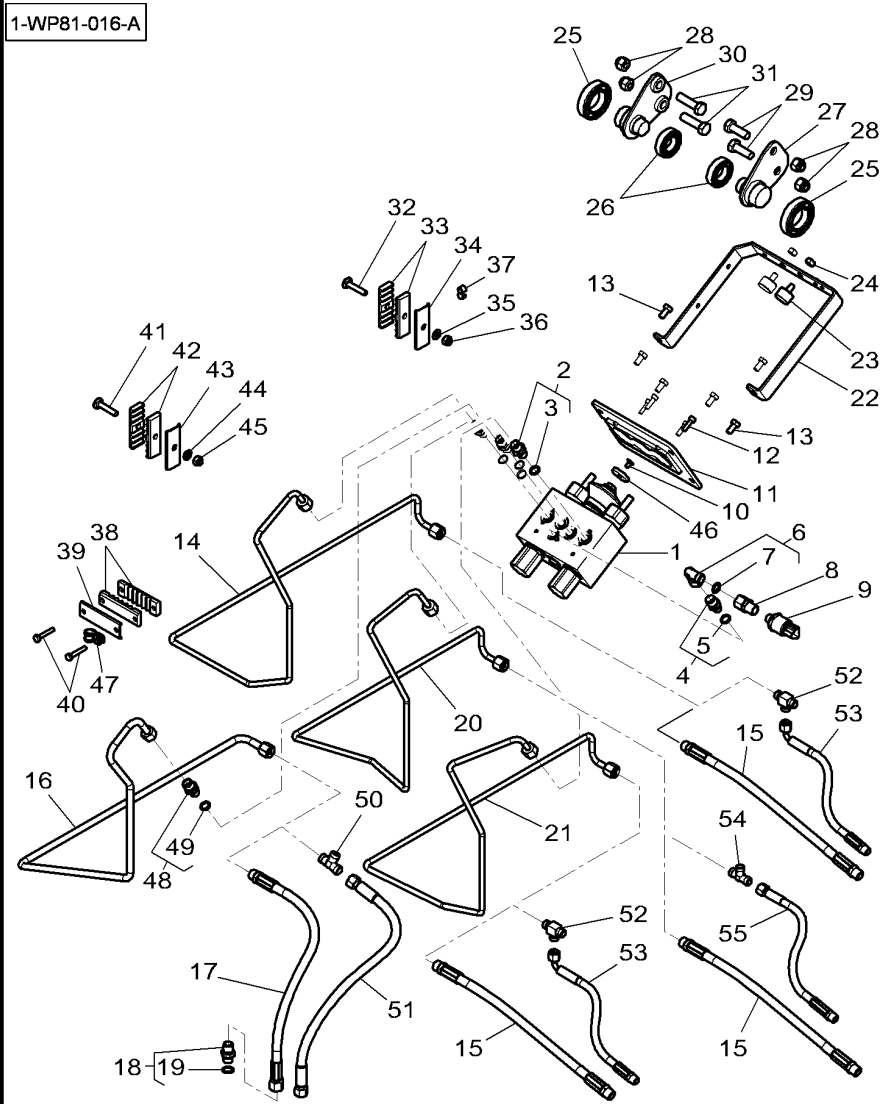

50	[A] 70-80 No 14	1	UNION	RACOR	LIGAÇÃO
51	[A] 70-80 No 15	1	HYDR. HOSE	TUBO HIDRAULICO	MANGUEIRA HIDR.
52	[A] 70-80 No 13	2	UNION	RACOR	LIGAÇÃO
53	[A] 70-80 No 19	2	HYDR. HOSE	TUBO HIDRAULICO	MANGUEIRA HIDR.
54	[A] 70-80 No 10	1	T-PIECE	PIEZA EN T	PÊÇA EM T
55	[A] 70-80 No 18	1	HYDR. HOSE	TUBO HIDRAULICO	MANGUEIRA HIDR.

[A] DRIVING POSITION OPPOSITE
CONDUITE INVERSO POLO
POSTO DI GUIDA INVERSO

Brakes High Pressure
Frenos Alta Presión
Freios Elevada Pressão

Pipes And Fitting
Tuberias Y Montaje
Tubulações E Montagem

70-80

Driving Position Opposite
Conduite Inverso Polo
Posição De Condução Invertida

1-WP81-015-A

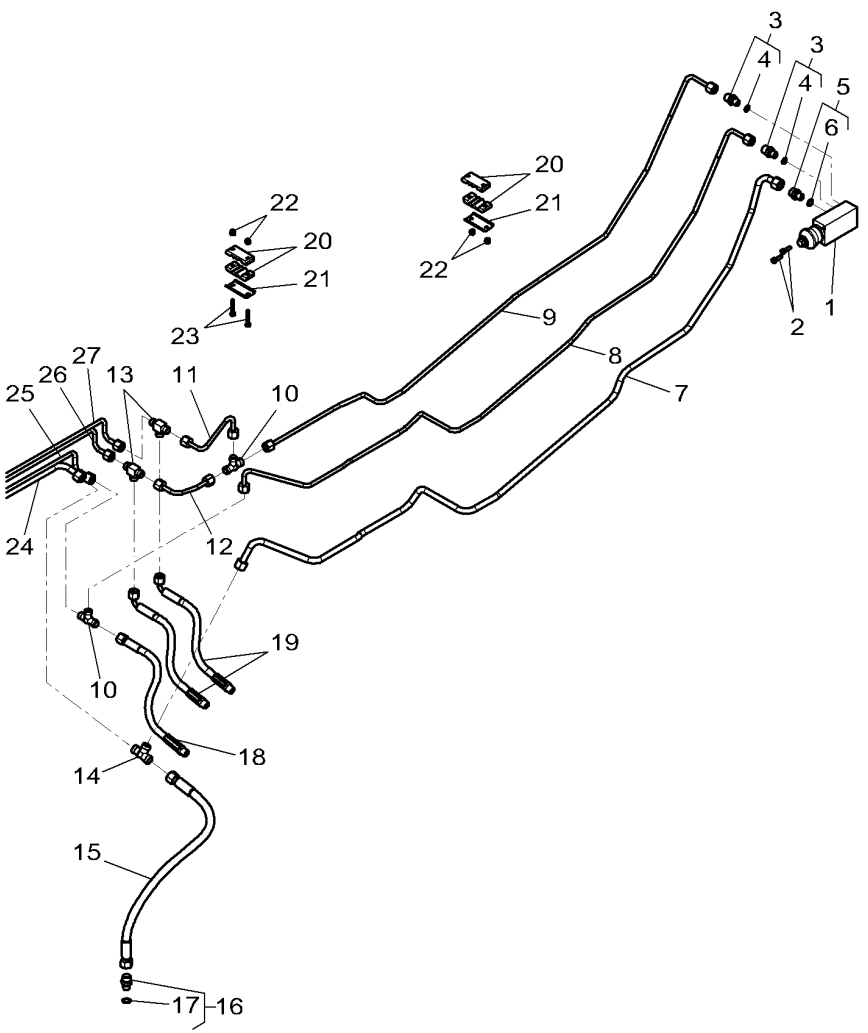

1	4298173M1		1	BRAKE VALVE	VALVULA DE FRENO	VÁLVULA DO FREIO
2	1440350X1	M6 X 20	2	HEX SOCKET SCREW	TORNILLO HEX CAB	PARAFU SEXTAVADO
3	3011038X91		2	UNION	RACOR	LIGAÇÃO
4	338762X1	3	1	SEAL	JUNTA REDONDA	JUNTA REDONDA
5	3014619X91		1	UNION	RACOR	LIGAÇÃO
6	338762X1	5	1	SEAL	JUNTA REDONDA	JUNTA REDONDA
7	4298176M3		1	TUBE	TUBO.	CANO
8	4298171M3		1	TUBE	TUBO.	CANO
9	4298162M3		1	TUBE	TUBO.	CANO
10	3011265X1		2	T-PIECE	PIEZA EN T	PÊÇA EM T
11	4298169M2		1	TUBE	TUBO.	CANO
12	4298170M2		1	TUBE	TUBO.	CANO
13	4298160M1		2	UNION	RACOR	LIGAÇÃO
14	338737X1		1	UNION	RACOR	LIGAÇÃO
15	4349388M1		1	HYDR. HOSE	TUBO HIDRAULICO	MANGUEIRA HIDR.
16	3011250X91		1	UNION	RACOR	LIGAÇÃO
17	F916961020190	16	1	O RING	JUNTA TOROIDAL	JUNTA EM O
18	4298177M1		1	HYDR. HOSE	TUBO HIDRAULICO	MANGUEIRA HIDR.
19	4298165M1		2	HYDR. HOSE	TUBO HIDRAULICO	MANGUEIRA HIDR.
20	4349389M1		4	BRIDLE	BRIDA	FLANGE.
21	4349392M1		2	PLATE	PLATO	PLACA
22	1441500X1		4	TOP LOCKNUT	CONTRATUERCA SUP	CONTRA-PORCA SUP
23	339096X1		2	HEX CAP SCREW	TORNILLO CAB HEX	PARAFUSO CAB HEX
24		70-75 No 16	1	TUBE	TUBO.	CANO
25		70-75 No 20	1	TUBE	TUBO.	CANO
26		70-75 No 21	1	TUBE	TUBO.	CANO
27		70-75 No 14	1	TUBE	TUBO.	CANO

Brakes High Pressure
Frenos Alta Presión
Freios Elevada Pressão

Pipes And Fitting
Tuberias Y Montaje
Tubulações E Montagem

70-85

With Pneumatic Braking Of Trailer
Con Frenado De Remolque Neumatico
Com Freio De Reboque Pneumático

1-WP81-019-A

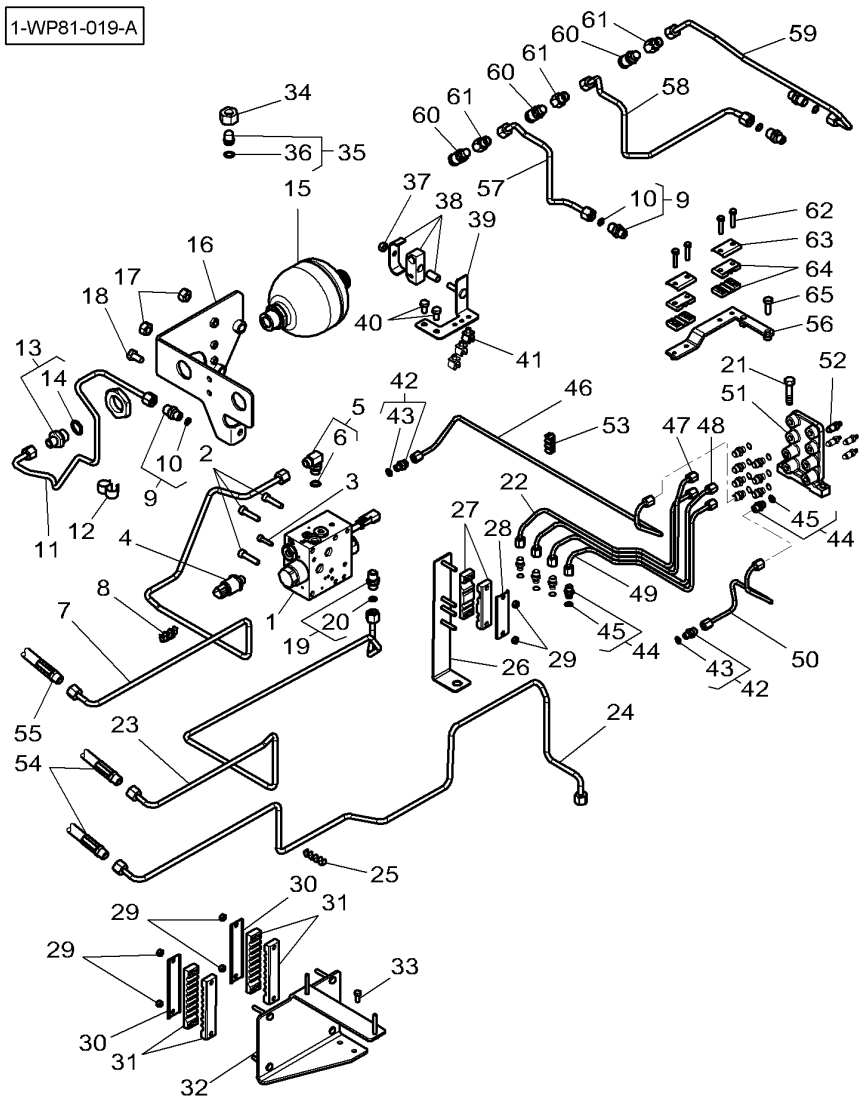

1	4294901M2		1	BRAKE VALVE	VALVULA DE FRENO	VÁLVULA DO FREIO
2	3010186X1	M8 X 30	3	SCREW	TORNILLO	PARAFUSO
3	3014509X1	M6 X 25	1	SCREW	TORNILLO	PARAFUSO
4	**4289997M1**		1	TRANSDUCER	TRANSDUCER	TRANSDUTOR
5	4285172M1		1	UNION	RACOR	LIGAÇÃO
6	3019395X1	5	1	O RING	JUNTA TOROIDAL	JUNTA EM O
7	4295042M2		1	TUBE	TUBO.	CANO
8	4292531M1		2	BRIDLE	BRIDA	FLANGE.
9	3011038X91		4	UNION	RACOR	LIGAÇÃO
10	338762X1	9	1	SEAL	JUNTA REDONDA	JUNTA REDONDA
11	4297782M1		1	TUBE	TUBO.	CANO
12	4270808M1		2	BRIDLE	BRIDA	FLANGE.
13	3011550X91		1	UNION	RACOR	LIGAÇÃO
14	3011154X1	13	1	GASKET	JUNTA PLANA	JUNTA CHATA
15	4276645M1		1	ACCUMULATOR	ACUMULADOR	ACUMULADOR
16	4299232M1	[A]	1	SUPPORT	SOPORTE	SUPORTE
17	3009695X1	M12	2	NUT	TUERCA	PORCA
18	3009491X1	M10 X 20	1	HEX CAP SCREW	TORNILLO CAB HEX	PARAFUSO CAB HEX
19	3012267X91		1	UNION	RACOR	LIGAÇÃO
20	F916961020190	20	1	O RING	JUNTA TOROIDAL	JUNTA EM O
21	339337X1	M8 X 30	2	HEX CAP SCREW	TORNILLO CAB HEX	PARAFUSO CAB HEX
22	4297801M1		1	TUBE	TUBO.	CANO
23	4292419M6		1	TUBE	TUBO.	CANO
24	4299175M1		1	TUBE	TUBO.	CANO
25	4292563M1		2	BRIDLE	BRIDA	FLANGE.
26	4292530M3		1	SUPPORT	SOPORTE	SUPORTE
27	4294424M1		2	BRIDLE	BRIDA	FLANGE.
28	3784260M1		1	PLATE	PLATO	PLACA
29	339030X1	M6	6	NUT	TUERCA	PORCA
30	4294902M1		2	PLATE	PLATO	PLACA
31	4292539M2		4	BRIDLE	BRIDA	FLANGE.
32	4292540M4		1	SUPPORT	SOPORTE	SUPORTE
33	339560X1	M6 X 16	2	HEX CAP SCREW	TORNILLO CAB HEX	PARAFUSO CAB HEX
34	3011119X1		1	NUT	TUERCA	PORCA
35	3011136X91		1	TAP	GRIFO	OBTURADOR
36	3011147X1	35	1	O RING	JUNTA TOROIDAL	JUNTA EM O
37	339169X1		1	NUT	TUERCA	PORCA
38	4295813M1		1	BRIDLE	BRIDA	FLANGE.
39	4292417M3		1	SUPPORT	SOPORTE	SUPORTE
40	339124X1		2	HEX CAP SCREW	TORNILLO CAB HEX	PARAFUSO CAB HEX
41	X668468201000		3	CABLE CLAMP	ABRAZADERA CABLE	BRAÇADEIRA CABO
42	3014119X91		2	UNION	RACOR	LIGAÇÃO
43	3011145X1	42	1	O RING	JUNTA TOROIDAL	JUNTA EM O
44	338906X91		12	UNION	RACOR	LIGAÇÃO
45	338760X1	44	1	O RING	JUNTA TOROIDAL	JUNTA EM O
46	4291333M5		1	TUBE	TUBO.	CANO
47	4291331M4		1	TUBE	TUBO.	CANO
48	4291330M3		1	TUBE	TUBO.	CANO
49	4291329M3		1	TUBE	TUBO.	CANO
50	4291332M3		1	TUBE	TUBO.	CANO
51	4293805M2		1	SUPPORT	SOPORTE	SUPORTE

Brakes High Pressure Frenos Alta Presión Freios Elevada Pressão	Pipes And Fitting Tuberias Y Montaje Tubulações E Montagem	70-85	With Pneumatic Braking Of Trailer Con Frenado De Remolque Neumatico Com Freio De Reboque Pneumático

1-WP81-019-A

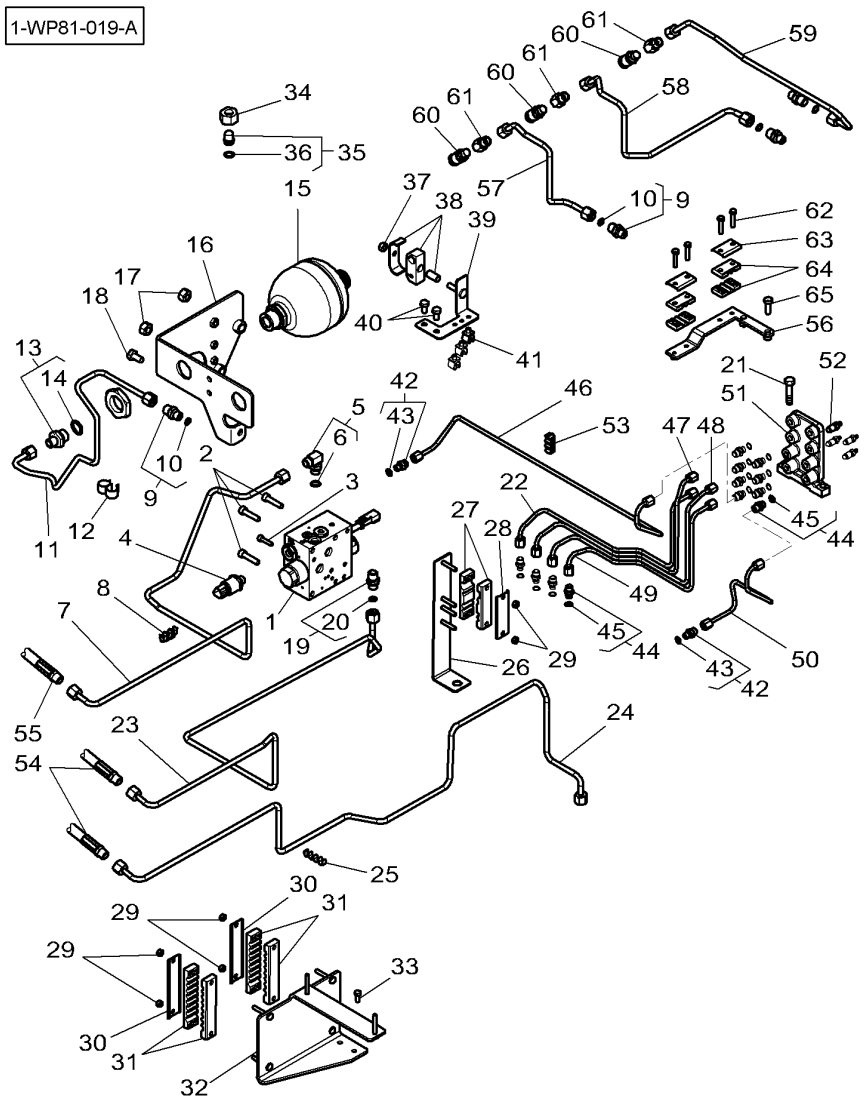

52	G514100100060		3	BREATHER VALVE	VALVULA DESAHOGO	VÁLVULA RESPIRO
53	4292416M1		4	BRIDLE	BRIDA	FLANGE.
54		👁 70-75 No 15	2	BRAKE HOSE	TUBO DE FRENO	MANGUEIRA FREIO
54		[B] 👁 70-80 No 19	2	BRAKE HOSE	TUBO DE FRENO	MANGUEIRA FREIO
55		👁 70-75 No 15	1	BRAKE HOSE	TUBO DE FRENO	MANGUEIRA FREIO
55		[B] 👁 70-80 No 18	1	BRAKE HOSE	TUBO DE FRENO	MANGUEIRA FREIO
56	4298184M1		1	SUPPORT	SOPORTE	SUPORTE
57*	4298714M2		1	TUBE	TUBO.	CANO
58*	4298715M2		1	TUBE	TUBO.	CANO
59*	4298185M2		1	TUBE	TUBO.	CANO
60	**3785665M2**		3	PRESSURE INTAKE	ENTRADA PRESION	ENTRADA PRESSÃO
61	4298716M1		3	UNION	RACOR	LIGAÇÃO
62	339262X1	M6 X 30	4	HEX CAP SCREW	TORNILLO CAB HEX	PARAFUSO CAB HEX
63	4292235M1		2	PLATE	PLATO	PLACA
64	4292221M2		4	BRIDLE	BRIDA	FLANGE.
65	339761X1	M8 X 25	1	HEX CAP SCREW	TORNILLO CAB HEX	PARAFUSO CAB HEX

[A] TRANSMISSION ASSY IDENTIFICATION NO 4297...M92
CONJUNTO DE TRANSMISION: NO.DE IDENTIFICACION 4297...M92
CONJUNTO DE ENVIO: NÚMERO DE IDENTIFICAÇÃO 4297.. .M92

[B] DRIVING POSITION OPPOSITE
CONDUITE INVERSO POLO
POSTO DI GUIDA INVERSO

Brakes High Pressure
Frenos Alta Presión
Freios Elevada Pressão

Pipes And Fitting
Tuberias Y Montaje
Tubulações E Montagem

70-90

With Hydraulic Braking Of Trailer
Con Frenado De Remolque Hidráulico
Com Freio De Reboque Hidráulica

1-WP81-017-A

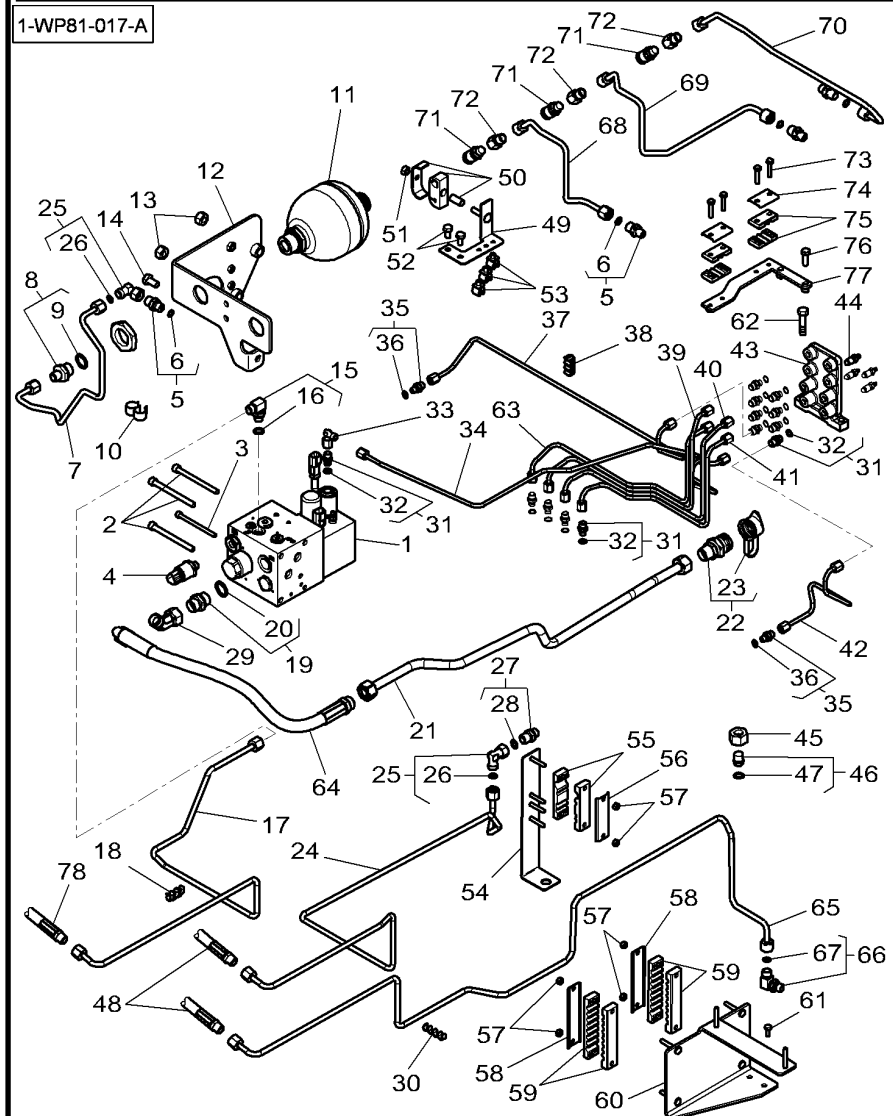

1	4291634M4	70-105 No 1	1	BRAKE VALVE	VALVULA DE FRENO	VÁLVULA DO FREIO
2	3010177X1	M8 X 90	3	SCREW	TORNILLO	PARAFUSO
3	3014510X1	M6 X 85	1	SCREW	TORNILLO	PARAFUSO
4	**4289997M1**		1	TRANSDUCER	TRANSDUCER	TRANSDUTOR
5	3011038X91		4	UNION	RACOR	LIGAÇÃO
6	338762X1	5	1	SEAL	JUNTA REDONDA	JUNTA REDONDA
7	4297630M1		1	TUBE	TUBO.	CANO
8	3011550X91		1	UNION	RACOR	LIGAÇÃO
9	3011154X1	8	1	GASKET	JUNTA PLANA	JUNTA CHATA
10	4270808M1		2	BRIDLE	BRIDA	FLANGE.
11	4276645M1		1	ACCUMULATOR	ACUMULADOR	ACUMULADOR
12	4299232M1	[A]	1	SUPPORT	SOPORTE	SUPORTE
13	3009695X1	M12	2	NUT	TUERCA	PORCA
14	3009491X1	M10 X 20	1	HEX CAP SCREW	TORNILLO CAB HEX	PARAFUSO CAB HEX
15	4285172M1		1	UNION	RACOR	LIGAÇÃO
16	3019395X1	15	1	O RING	JUNTA TOROIDAL	JUNTA EM O
17	4292436M3		1	TUBE	TUBO.	CANO
18	4292531M1		2	BRIDLE	BRIDA	FLANGE.
19	3011040X91		1	UNION	RACOR	LIGAÇÃO
20	3011036X1	19	1	SEAL	JUNTA REDONDA	JUNTA REDONDA
21	4347155M1		1	TUBE	TUBO.	CANO
22	**4295804M91**		1	COUPLER	ACOPLADOR	ACOPLADOR
23	4294614M1	22	1	HELMET	CASCO	PROTETOR
24	4292419M6		1	TUBE	TUBO.	CANO
25	3011543X91		2	UNION	RACOR	LIGAÇÃO
26	338762X1	25	1	SEAL	JUNTA REDONDA	JUNTA REDONDA
27	3012267X91		1	UNION	RACOR	LIGAÇÃO
28	F916961020190	27	1	O RING	JUNTA TOROIDAL	JUNTA EM O
29	4347865M1		1	UNION	RACOR	LIGAÇÃO
30	4292563M1		2	BRIDLE	BRIDA	FLANGE.
31	338906X91		13	UNION	RACOR	LIGAÇÃO
32	338760X1	31	1	O RING	JUNTA TOROIDAL	JUNTA EM O
33	3011771X91		1	UNION	RACOR	LIGAÇÃO
34	4291334M5		1	TUBE	TUBO.	CANO
35	3014119X91		2	UNION	RACOR	LIGAÇÃO
36	3011145X1	35	1	O RING	JUNTA TOROIDAL	JUNTA EM O
37	4291333M5		1	TUBE	TUBO.	CANO
38	4292416M1		4	BRIDLE	BRIDA	FLANGE.
39	4291331M4		1	TUBE	TUBO.	CANO
40	4291330M3		1	TUBE	TUBO.	CANO
41	4291329M3		1	TUBE	TUBO.	CANO
42	4291332M3		1	TUBE	TUBO.	CANO
43	4293805M2		1	SUPPORT	SOPORTE	SUPORTE
44	G514100100060		4	BREATHER VALVE	VALVULA DESAHOGO	VÁLVULA RESPIRO
45	3011119X1		1	NUT	TUERCA	PORCA
46	3011136X91		1	TAP	GRIFO	OBTURADOR
47	3011147X1	46	1	O RING	JUNTA TOROIDAL	JUNTA EM O
48		70-75 No 15	2	HYDR. HOSE	TUBO HIDRAULICO	MANGUEIRA HIDR.
48		[B]	2	HYDR. HOSE	TUBO HIDRAULICO	MANGUEIRA HIDR.
		70-80 No 19				
49	4292417M3		1	SUPPORT	SOPORTE	SUPORTE

Brakes High Pressure
Frenos Alta Presión
Freios Elevada Pressão

Pipes And Fitting
Tuberias Y Montaje
Tubulações E Montagem

70-90

With Hydraulic Braking Of Trailer
Con Frenado De Remolque Hidráulico
Com Freio De Reboque Hidráulica

1-WP81-017-A

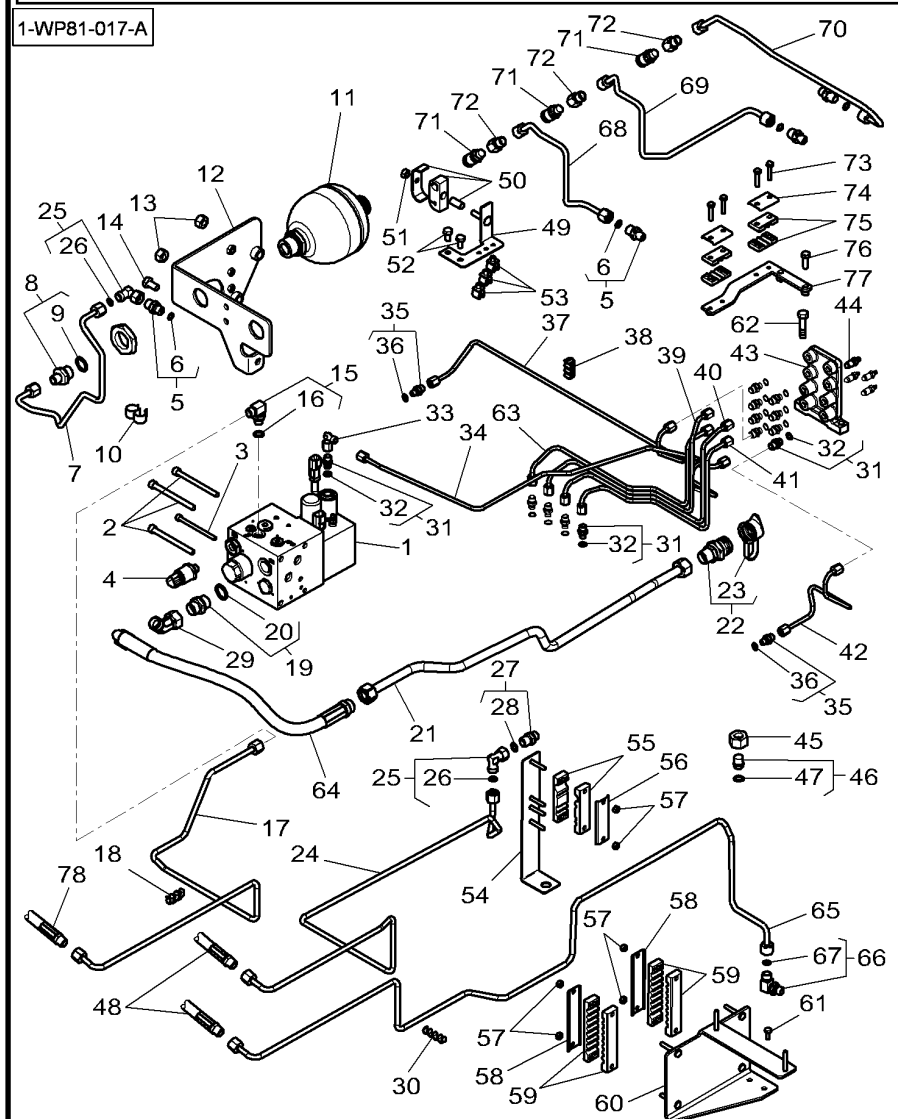

50	4295813M1		1	BRIDLE	BRIDA	FLANGE.
51	339169X1	M8	1	NUT	TUERCA	PORCA
52	339124X1	M8 X 16	2	HEX CAP SCREW	TORNILLO CAB HEX	PARAFUSO CAB HEX
53	X668468201000		3	CABLE CLAMP	ABRAZADERA CABLE	BRAÇADEIRA CABO
54	4292530M3		1	SUPPORT	SOPORTE	SUPORTE
55	4294424M1		2	BRIDLE	BRIDA	FLANGE.
56	3784260M1		1	PLATE	PLATO	PLACA
57	339030X1	M6	6	NUT	TUERCA	PORCA
58	4294902M1		2	PLATE	PLATO	PLACA
59	4292539M2		4	BRIDLE	BRIDA	FLANGE.
60	4292540M4		1	SUPPORT	SOPORTE	SUPORTE
61	339560X1	M6 X 16	2	HEX CAP SCREW	TORNILLO CAB HEX	PARAFUSO CAB HEX
62	339337X1	M8 X 30	2	HEX CAP SCREW	TORNILLO CAB HEX	PARAFUSO CAB HEX
63	4297801M1		1	TUBE	TUBO.	CANO
64	4347156M1		1	HYDR. HOSE	TUBO HIDRAULICO	MANGUEIRA HIDR.
65	4299175M1		1	TUBE	TUBO.	CANO
66	4286200M1		1	UNION	RACOR	LIGAÇÃO
67	F916961020190	66	1	O RING	JUNTA TOROIDAL	JUNTA EM O
68*	4298714M2		1	TUBE	TUBO.	CANO
69*	4298715M2		1	TUBE	TUBO.	CANO
70*	4298185M2		1	TUBE	TUBO.	CANO
71	**3785665M2**		3	PRESSURE INTAKE	ENTRADA PRESION	ENTRADA PRESSÃO
72	4298716M1		3	UNION	RACOR	LIGAÇÃO
73	339262X1	M6 X 30	4	HEX CAP SCREW	TORNILLO CAB HEX	PARAFUSO CAB HEX
74	4292235M1		2	PLATE	PLATO	PLACA
75	4292221M2		4	BRIDLE	BRIDA	FLANGE.
76	339761X1	M8 X 25	1	HEX CAP SCREW	TORNILLO CAB HEX	PARAFUSO CAB HEX
77	4298184M1		1	SUPPORT	SOPORTE	SUPORTE
78		👁 70-75 No 15	1	HYDR. HOSE	TUBO HIDRAULICO	MANGUEIRA HIDR.
78		[B] 👁 70-80 No 18	1	HYDR. HOSE	TUBO HIDRAULICO	MANGUEIRA HIDR.

[A] TRANSMISSION ASSY IDENTIFICATION NO 4297...M92
CONJUNTO DE TRANSMISION: NO.DE IDENTIFICACION 4297...M92
CONJUNTO DE ENVIO: NÚMERO DE IDENTIFICAÇÃO 4297.. .M92

[B] DRIVING POSITION OPPOSITE
CONDUITE INVERSO POLO
POSTO DI GUIDA INVERSO

Brakes High Pressure
Frenos Alta Presión
Freios Elevada Pressão

Pipes And Fitting
Tuberias Y Montaje
Tubulações E Montagem

70-95

With Hydraulic / Pneumatic Braking Of Trailer
Con Frenado De Remolque Hidráulico / Neumatico
Com Freio De Reboque Hidráulica / Pneumático

1-WP81-018-A

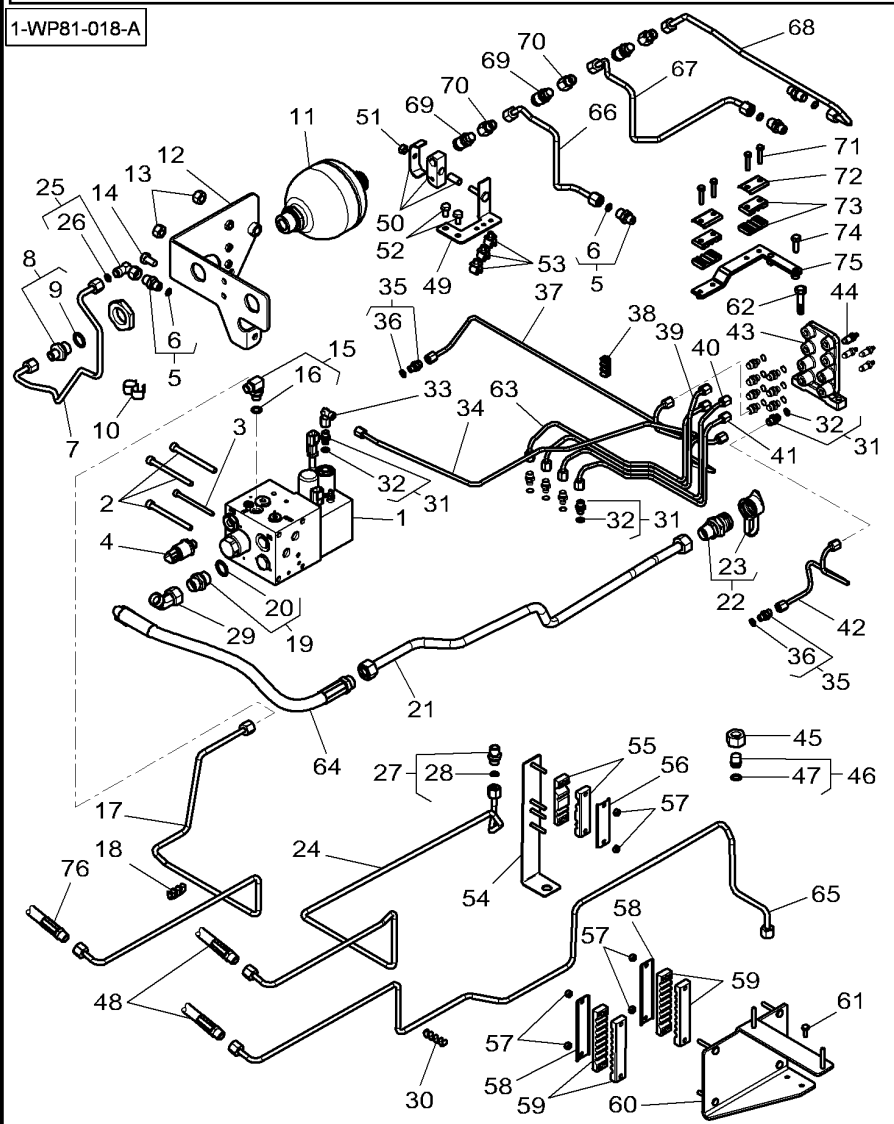

1	4291634M4	👁 70-105 No 1	1	BRAKE VALVE	VALVULA DE FRENO	VÁLVULA DO FREIO
2	3010177X1	M8 X 90	3	SCREW	TORNILLO	PARAFUSO
3	3014510X1	M6 X 85	1	SCREW	TORNILLO	PARAFUSO
4	**4289997M1**		1	TRANSDUCER	TRANSDUCER	TRANSDUTOR
5	3011038X91		4	UNION	RACOR	LIGAÇÃO
6	338762X1	5	1	SEAL	JUNTA REDONDA	JUNTA REDONDA
7	4297630M1		1	TUBE	TUBO.	CANO
8	3011550X91		1	UNION	RACOR	LIGAÇÃO
9	3011154X1	8	1	GASKET	JUNTA PLANA	JUNTA CHATA
10	4270808M1		2	BRIDLE	BRIDA	FLANGE.
11	4276645M1		1	ACCUMULATOR	ACUMULADOR	ACUMULADOR
12	4299232M1	[A]	1	SUPPORT	SOPORTE	SUPORTE
13	3009695X1	M12	2	NUT	TUERCA	PORCA
14	3009491X1	M10 X 20	1	HEX CAP SCREW	TORNILLO CAB HEX	PARAFUSO CAB HEX
15	4285172M1		1	UNION	RACOR	LIGAÇÃO
16	3019395X1	15	1	O RING	JUNTA TOROIDAL	JUNTA EM O
17	4292436M3		1	TUBE	TUBO.	CANO
18	4292531M1		2	BRIDLE	BRIDA	FLANGE.
19	3011040X91		1	UNION	RACOR	LIGAÇÃO
20	3011036X1	19	1	SEAL	JUNTA REDONDA	JUNTA REDONDA
21	4347155M1		1	TUBE	TUBO.	CANO
22	**4295804M91**		1	COUPLER	ACOPLADOR	ACOPLADOR
23	4294614M1	22	1	HELMET	CASCO	PROTETOR
24	4292419M6		1	TUBE	TUBO.	CANO
25	3011543X91		1	UNION	RACOR	LIGAÇÃO
26	338762X1	25	1	SEAL	JUNTA REDONDA	JUNTA REDONDA
27	3012267X91		1	UNION	RACOR	LIGAÇÃO
28	F916961020190	27	1	O RING	JUNTA TOROIDAL	JUNTA EM O
29	4347865M1		1	UNION	RACOR	LIGAÇÃO
30	4292563M1		2	BRIDLE	BRIDA	FLANGE.
31	338906X91		13	UNION	RACOR	LIGAÇÃO
32	338760X1	31	1	O RING	JUNTA TOROIDAL	JUNTA EM O
33	3011771X91		1	UNION	RACOR	LIGAÇÃO
34	4291334M5		1	TUBE	TUBO.	CANO
35	3014119X91		2	UNION	RACOR	LIGAÇÃO
36	3011145X1	35	1	O RING	JUNTA TOROIDAL	JUNTA EM O
37	4291333M5		1	TUBE	TUBO.	CANO
38	4292416M1		4	BRIDLE	BRIDA	FLANGE.
39	4291331M4		1	TUBE	TUBO.	CANO
40	4291330M3		1	TUBE	TUBO.	CANO
41	4291329M3		1	TUBE	TUBO.	CANO
42	4291332M3		1	TUBE	TUBO.	CANO
43	4293805M2		1	SUPPORT	SOPORTE	SUPORTE
44	G514100100060		4	BREATHER VALVE	VALVULA DESAHOGO	VÁLVULA RESPIRO
45	3011119X1		1	NUT	TUERCA	PORCA
46	3011136X91		1	TAP	GRIFO	OBTURADOR
47	3011147X1	46	1	O RING	JUNTA TOROIDAL	JUNTA EM O
48		👁 70-75 No 15	2	HYDR. HOSE	TUBO HIDRAULICO	MANGUEIRA HIDR.
48		[B]	2	HYDR. HOSE	TUBO HIDRAULICO	MANGUEIRA HIDR.
		👁 70-80 No 19				
49	4292417M3		1	SUPPORT	SOPORTE	SUPORTE

Brakes High Pressure
Frenos Alta Presión
Freios Elevada Pressão

Pipes And Fitting
Tuberias Y Montaje
Tubulações E Montagem

70-95

With Hydraulic / Pneumatic Braking Of Trailer
Con Frenado De Remolque Hidráulico / Neumatico
Com Freio De Reboque Hidráulica / Pneumático

1-WP81-018-A

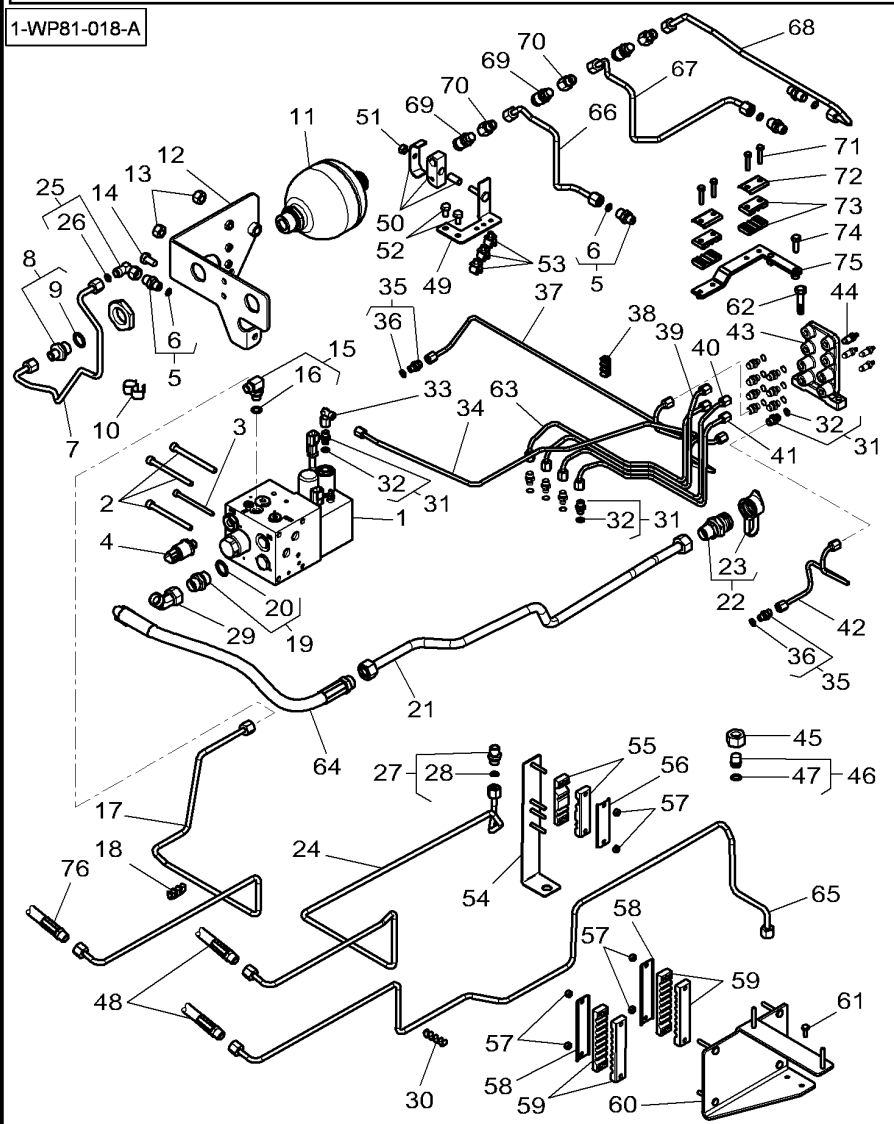

50	4295813M1		1	BRIDLE	BRIDA	FLANGE.
51	339169X1	M8	1	NUT	TUERCA	PORCA
52	339124X1	M8 X 16	2	HEX CAP SCREW	TORNILLO CAB HEX	PARAFUSO CAB HEX
53	X668468201000		3	CABLE CLAMP	ABRAZADERA CABLE	BRAÇADEIRA CABO
54	4292530M3		1	SUPPORT	SOPORTE	SUPORTE
55	4294424M1		2	BRIDLE	BRIDA	FLANGE.
56	3784260M1		1	PLATE	PLATO	PLACA
57	339030X1	M6	6	NUT	TUERCA	PORCA
58	4294902M1		2	PLATE	PLATO	PLACA
59	4292539M2		4	BRIDLE	BRIDA	FLANGE.
60	4292540M4		1	SUPPORT	SOPORTE	SUPORTE
61	339560X1	M6 X 16	2	HEX CAP SCREW	TORNILLO CAB HEX	PARAFUSO CAB HEX
62	339337X1	M8 X 30	2	HEX CAP SCREW	TORNILLO CAB HEX	PARAFUSO CAB HEX
63	4297801M1		1	TUBE	TUBO.	CANO
64	4347156M1		1	HYDR. HOSE	TUBO HIDRAULICO	MANGUEIRA HIDR.
65	4299175M1		1	TUBE	TUBO.	CANO
66*	4298714M2		1	TUBE	TUBO.	CANO
67*	4298715M2		1	TUBE	TUBO.	CANO
68*	4298185M2		1	TUBE	TUBO.	CANO
69	**3785665M2**		3	PRESSURE INTAKE	ENTRADA PRESION	ENTRADA PRESSÃO
70	4298716M1		3	UNION	RACOR	LIGAÇÃO
71	339262X1	M6 X 30	4	HEX CAP SCREW	TORNILLO CAB HEX	PARAFUSO CAB HEX
72	4292235M1		2	PLATE	PLATO	PLACA
73	4292221M2		4	BRIDLE	BRIDA	FLANGE.
74	339761X1	M8 X 25	1	HEX CAP SCREW	TORNILLO CAB HEX	PARAFUSO CAB HEX
75	4298184M1		1	SUPPORT	SOPORTE	SUPORTE
76		👁 70-75 No 15	1	HYDR. HOSE	TUBO HIDRAULICO	MANGUEIRA HIDR.
76		[B] 👁 70-80 No 18	1	HYDR. HOSE	TUBO HIDRAULICO	MANGUEIRA HIDR.

[A] TRANSMISSION ASSY IDENTIFICATION NO 4297...M92
CONJUNTO DE TRANSMISION: NO.DE IDENTIFICACION 4297...M92
CONJUNTO DE ENVIO: NÚMERO DE IDENTIFICAÇÃO 4297.. .M92

[B] DRIVING POSITION OPPOSITE
CONDUITE INVERSO POLO
POSTO DI GUIDA INVERSO

Brakes High Pressure Frenos Alta Presión Freios Elevada Pressão	Pipes And Fitting Tuberias Y Montaje Tubulações E Montagem	70-100	Without Trailer Braking Sin Freno De Remolque Sem Travão De Reboque

1-WP81-014-B

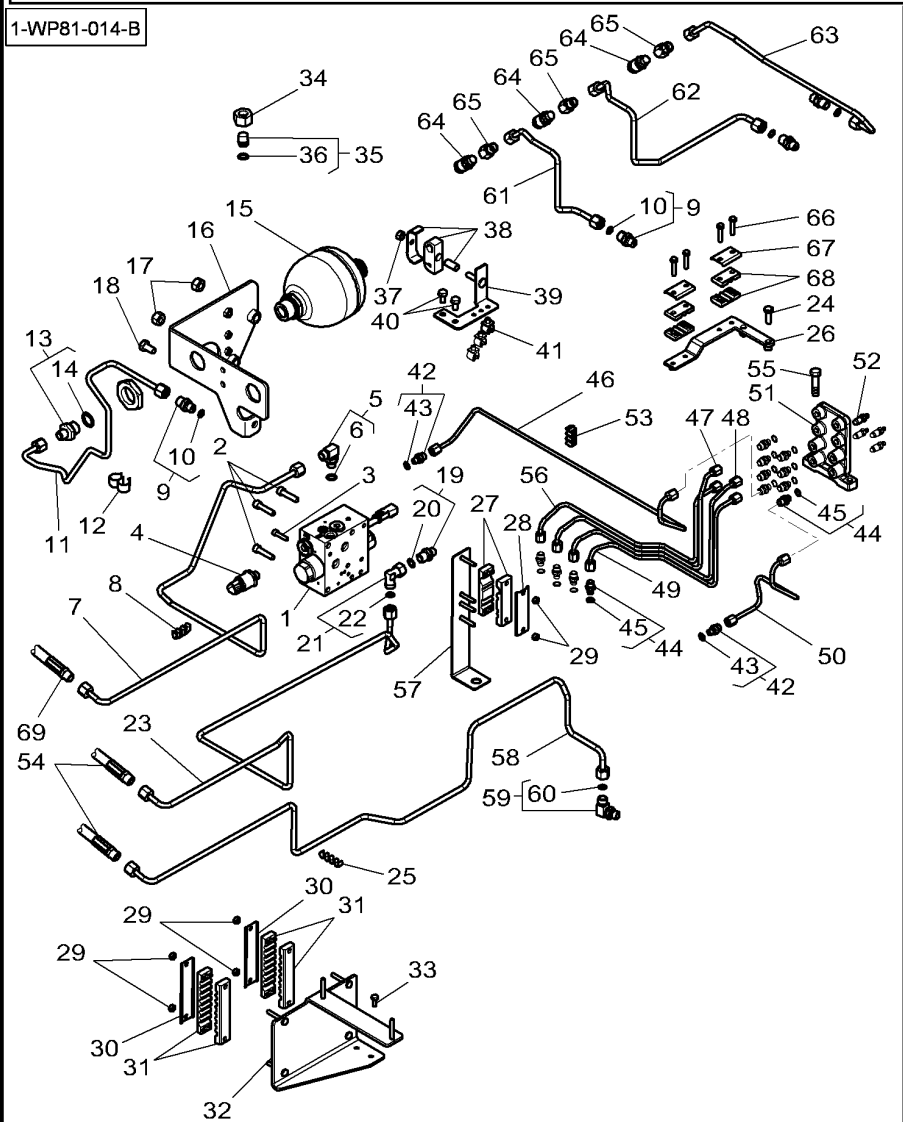

1	4294901M2		1	BRAKE VALVE	VALVULA DE FRENO	VÁLVULA DO FREIO
2	3010186X1	M8 X 30	3	SCREW	TORNILLO	PARAFUSO
3	3014509X1	M6 X 25	1	SCREW	TORNILLO	PARAFUSO
4	**4289997M1**		1	TRANSDUCER	TRANSDUCER	TRANSDUTOR
5	4285172M1		1	UNION	RACOR	LIGAÇÃO
6	3019395X1	5	1	O RING	JUNTA TOROIDAL	JUNTA EM O
7	4295042M2		1	TUBE	TUBO.	CANO
8	4292531M1		2	BRIDLE	BRIDA	FLANGE.
9	3011038X91		4	UNION	RACOR	LIGAÇÃO
10	338762X1	9	1	SEAL	JUNTA REDONDA	JUNTA REDONDA
11	4297782M1		1	TUBE	TUBO.	CANO
12	4270808M1		2	BRIDLE	BRIDA	FLANGE.
13	3011550X91		1	UNION	RACOR	LIGAÇÃO
14	3011154X1	13	1	GASKET	JUNTA PLANA	JUNTA CHATA
15	4276645M1		1	ACCUMULATOR	ACUMULADOR	ACUMULADOR
16	4299232M1	[A]	1	SUPPORT	SOPORTE	SUPORTE
17	3009695X1	M12	2	NUT	TUERCA	PORCA
18	3009491X1	M10 X 20	1	HEX CAP SCREW	TORNILLO CAB HEX	PARAFUSO CAB HEX
19	3012267X91		1	UNION	RACOR	LIGAÇÃO
20	F916961020190	19	1	O RING	JUNTA TOROIDAL	JUNTA EM O
21	3011543X91		1	UNION	RACOR	LIGAÇÃO
22	338762X1	21	1	SEAL	JUNTA REDONDA	JUNTA REDONDA
23	4292419M6		1	TUBE	TUBO.	CANO
24	339761X1	M8 X 25	1	HEX CAP SCREW	TORNILLO CAB HEX	PARAFUSO CAB HEX
25	4292563M1		2	BRIDLE	BRIDA	FLANGE.
26	4298184M1		1	SUPPORT	SOPORTE	SUPORTE
27	4294424M1		2	BRIDLE	BRIDA	FLANGE.
28	3784260M1		1	PLATE	PLATO	PLACA
29	339030X1	M6	6	NUT	TUERCA	PORCA
30	4294902M1		2	PLATE	PLATO	PLACA
31	4292539M2		4	BRIDLE	BRIDA	FLANGE.
32	4292540M4		1	SUPPORT	SOPORTE	SUPORTE
33	339560X1	M6 X 16	2	HEX CAP SCREW	TORNILLO CAB HEX	PARAFUSO CAB HEX
34	3011119X1		1	NUT	TUERCA	PORCA
35	3011136X91		1	TAP	GRIFO	OBTURADOR
36	3011147X1	35	1	O RING	JUNTA TOROIDAL	JUNTA EM O
37	339169X1		1	NUT	TUERCA	PORCA
38	4295813M1		1	BRIDLE	BRIDA	FLANGE.
39	4292417M3		1	SUPPORT	SOPORTE	SUPORTE
40	339124X1		2	HEX CAP SCREW	TORNILLO CAB HEX	PARAFUSO CAB HEX
41	X668468201000		3	CABLE CLAMP	ABRAZADERA CABLE	BRAÇADEIRA CABO
42	3014119X91		2	UNION	RACOR	LIGAÇÃO
43	3011145X1	42	1	O RING	JUNTA TOROIDAL	JUNTA EM O
44	338906X91		12	UNION	RACOR	LIGAÇÃO
45	338760X1	44	1	O RING	JUNTA TOROIDAL	JUNTA EM O
46	4291333M5		1	TUBE	TUBO.	CANO
47	4291331M4		1	TUBE	TUBO.	CANO
48	4291330M3		1	TUBE	TUBO.	CANO
49	4291329M3		1	TUBE	TUBO.	CANO
50	4291332M3		1	TUBE	TUBO.	CANO
51	4293805M2		1	SUPPORT	SOPORTE	SUPORTE

Brakes High Pressure Frenos Alta Presión Freios Elevada Pressão	Pipes And Fitting Tuberias Y Montaje Tubulações E Montagem	70-100	Without Trailer Braking Sin Freno De Remolque Sem Travão De Reboque

1-WP81-014-B

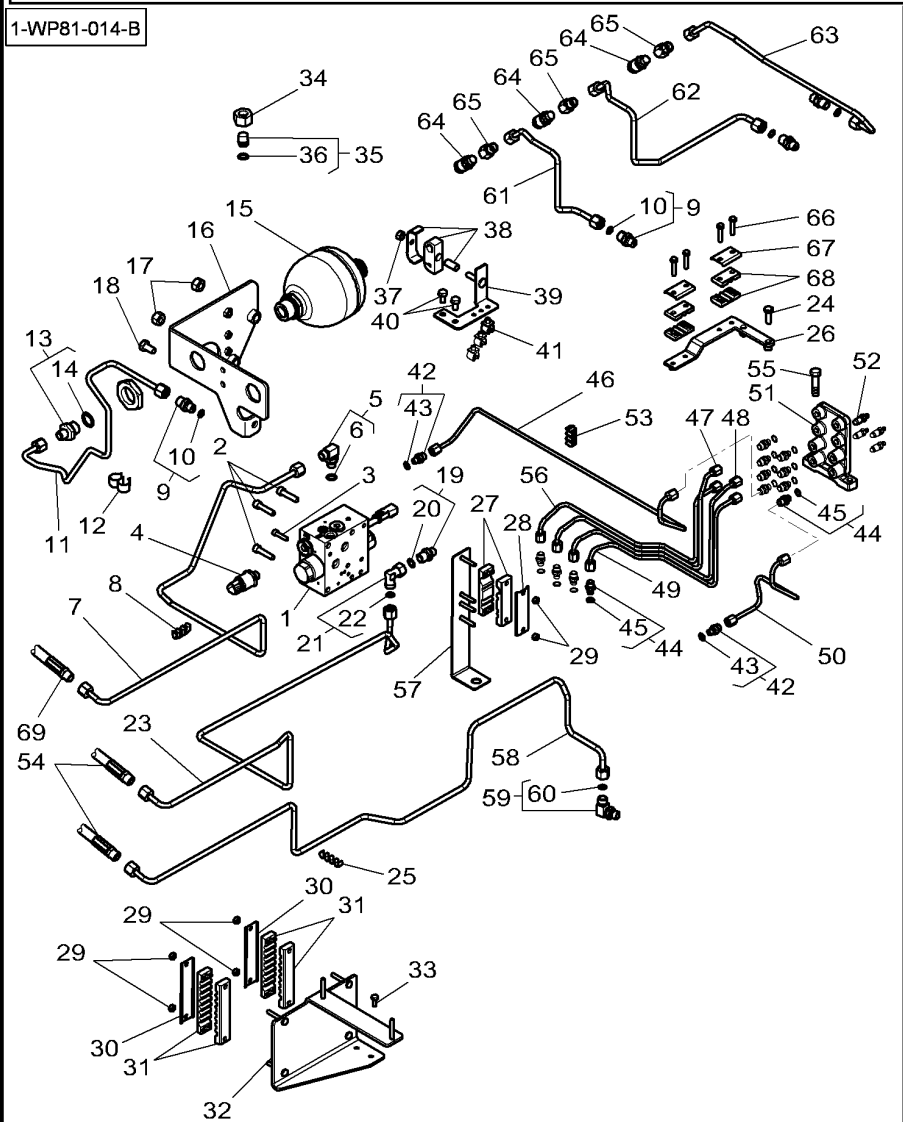

52	G514100100060		4	BREATHER VALVE	VALVULA DESAHOGO	VÁLVULA RESPIRO
52	G514100100060		3	BREATHER VALVE	VALVULA DESAHOGO	VÁLVULA RESPIRO
53	4292416M1		4	BRIDLE	BRIDA	FLANGE.
54		70-70 No 15	2	BRAKE HOSE	TUBO DE FRENO	MANGUEIRA FREIO
55	339337X1	M8 X 30	2	HEX CAP SCREW	TORNILLO CAB HEX	PARAFUSO CAB HEX
56	4297801M1		1	TUBE	TUBO.	CANO
57	4292530M3		1	SUPPORT	SOPORTE	SUPORTE
58	4299175M1		1	TUBE	TUBO.	CANO
59	4286200M1		1	UNION	RACOR	LIGAÇÃO
60	F916961020190	59	1	O RING	JUNTA TOROIDAL	JUNTA EM O
61*	4298714M2		1	TUBE	TUBO.	CANO
62*	4298715M2		1	TUBE	TUBO.	CANO
63*	4298185M2		1	TUBE	TUBO.	CANO
64	**3785665M2**		3	PRESSURE INTAKE	ENTRADA PRESION	ENTRADA PRESSÃO
65	4298716M1		3	UNION	RACOR	LIGAÇÃO
66	339262X1	M6 X 30	4	HEX CAP SCREW	TORNILLO CAB HEX	PARAFUSO CAB HEX
67	4292235M1		2	PLATE	PLATO	PLACA
68	4292221M2		4	BRIDLE	BRIDA	FLANGE.
69		70-70 No 15	1	BRAKE HOSE	TUBO DE FRENO	MANGUEIRA FREIO

[A] TRANSMISSION ASSY IDENTIFICATION NO 4297...M92
CONJUNTO DE TRANSMISION: NO.DE IDENTIFICACION 4297...M92
CONJUNTO DE ENVIO: NÚMERO DE IDENTIFICAÇÃO 4297.. .M92

Brake Valve
Valvula De Freno
Valvula De Freio

70-105

With Brakes High Pressure
Con Freno Alta Presion
Com Freios Alta Pressão

1-WY30-003-A

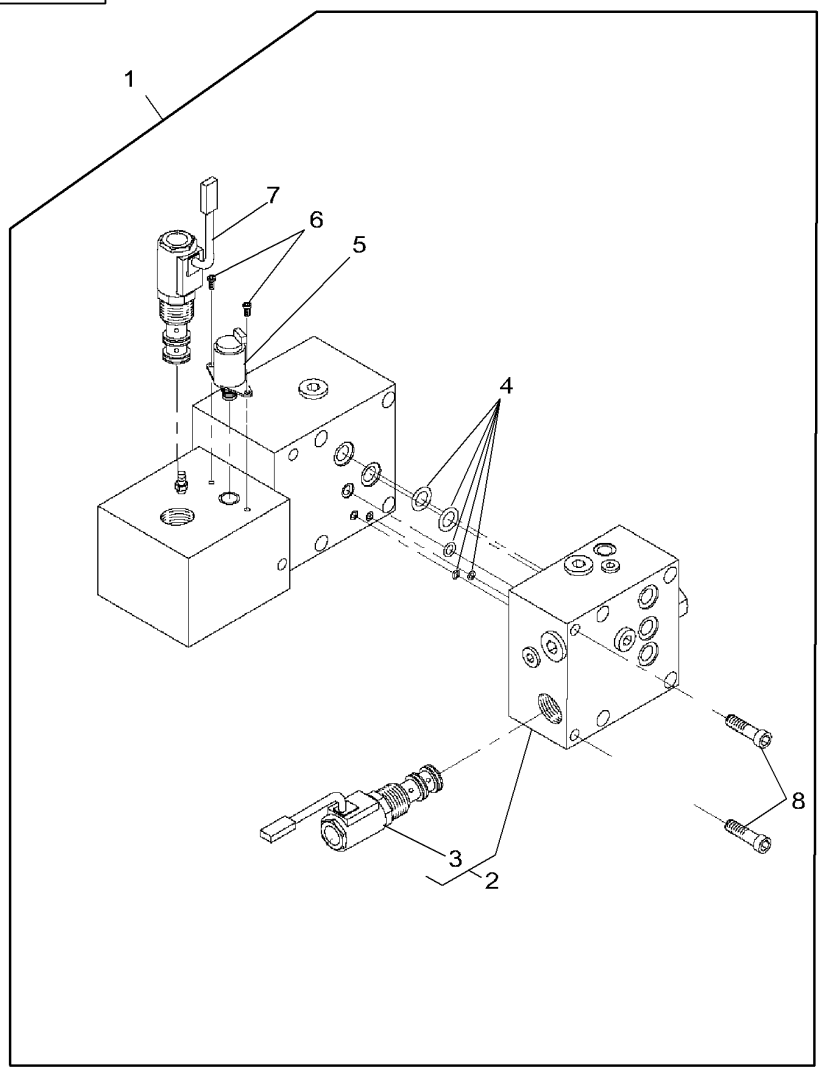

1	4291634M4			1	BRAKE VALVE	VALVULA DE FRENO	VÁLVULA DO FREIO
2	4294901M2	1		1	BRAKE VALVE	VALVULA DE FRENO	VÁLVULA DO FREIO
3	3906566M91	2	<⇨ 3906564M91	1	ELECTROVALVE	ELECTROVALVULA	ELETROVÁLVULA
4	3906565M91	1		1	KIT, JOINT	JUEGO JUNTAS	JOGO DE JUNTAS
5	3906563M1	1		1	PRESSURE VALVE	VALVULA PRESION	VÁLVULA PRESSÃO
6	3906562M1	1		2	SCREW	TORNILLO	PARAFUSO
7	3906566M91	1	<⇨ 3906564M91	1	ELECTROVALVE	ELECTROVALVULA	ELETROVÁLVULA
8	3906567M1	1		2	SCREW	TORNILLO	PARAFUSO

Trailor Brake
Frenaje De Remolque
Freio Carreta

Pneumatic Feeding
Alimentación Neumática
Alimentação Pneumática

70-110

With Pneumatic Braking Of Trailer
Con Frenado De Remolque Neumatico
Com Freio De Reboque Pneumático

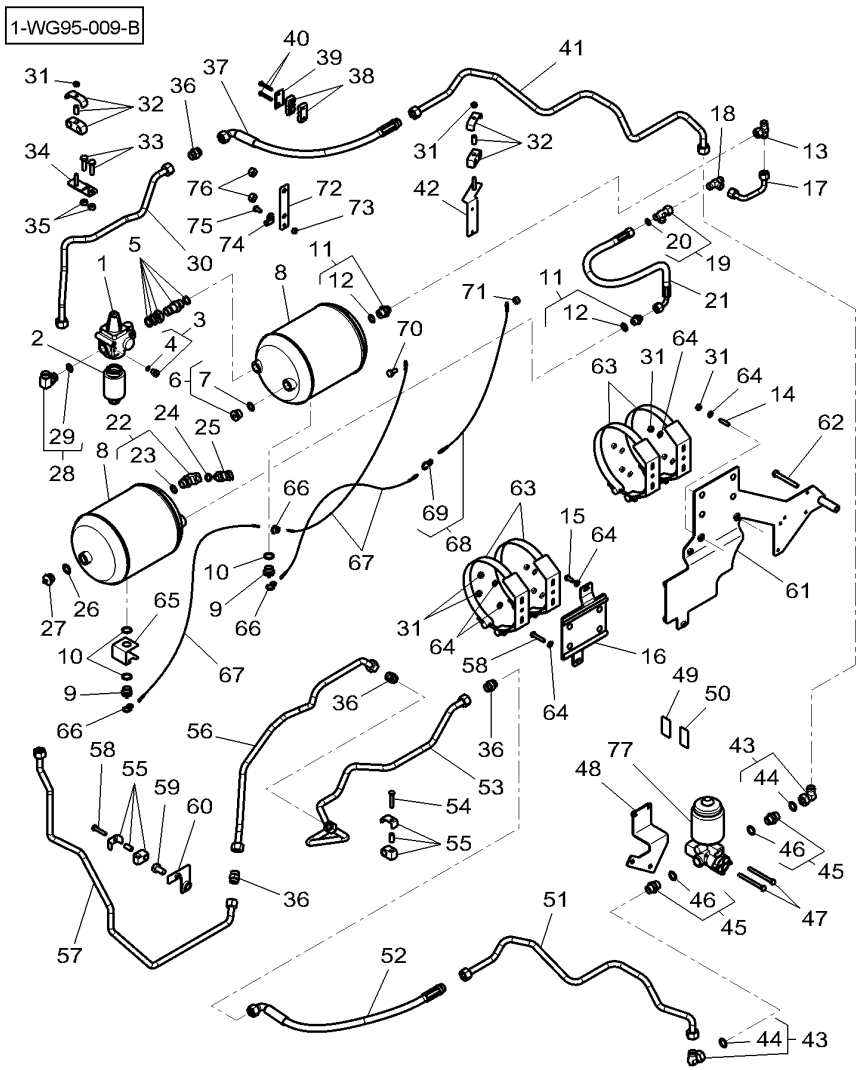

1	4288836M1		1	REGULATOR	REGULADOR	REGULADOR
2	G117880020010		1	SILENCER	SILENCIADOR	SILENCIOSO
3	3011097X91		1	PLUG	TAPON	ROLHA
4	338761X1	3	1	O RING	JUNTA TOROIDAL	JUNTA EM O
5	4294766M1		1	UNION	RACOR	LIGAÇÃO
6	3011105X91		1	PLUG	TAPON	ROLHA
7	3011036X1	6	1	SEAL	JUNTA REDONDA	JUNTA REDONDA
8	4294441M1		2	ACCUMULATOR	ACUMULADOR	ACUMULADOR
9	4296389M1		2	BLOW OFF VALVE	VALVULA DESCARGA	VÁLVULA DESCARGA
10	390855X1	∅ 22-27 X 1.5	3	SEAL	JUNTA REDONDA	JUNTA REDONDA
11	3011039X91		2	UNION	RACOR	LIGAÇÃO
12	3011036X1	11	1	SEAL	JUNTA REDONDA	JUNTA REDONDA
13	3011092X91		1	T-PIECE	PIEZA EN T	PÊÇA EM T
14	391001X1	M8 X 25	2	STUD	ESPARRAGO ROSCA.	CAVILHA ROSCADA
15	339337X1	M8 X 30	1	HEX CAP SCREW	TORNILLO CAB HEX	PARAFUSO CAB HEX
16	4296362M1		1	SUPPORT	SOPORTE	SUPORTE
17	4293614M1		1	TUBE	TUBO.	CANO
18	338737X1		1	UNION	RACOR	LIGAÇÃO
19	3011289X91		1	T-PIECE	PIEZA EN T	PÊÇA EM T
20	3011146X1	19	1	O RING	JUNTA TOROIDAL	JUNTA EM O
21	4297130M1		1	HYDR. HOSE	TUBO HIDRAULICO	MANGUEIRA HIDR.
22	4289993M1		1	UNION	RACOR	LIGAÇÃO
23	3019398X1	22	1	O RING	JUNTA TOROIDAL	JUNTA EM O
24	1440012X1		1	SEAL	JUNTA REDONDA	JUNTA REDONDA
25	**G716970020055**		1	PRESS.TRANSDUCER	EMISOR PRESIÓN	TRANSDUT.PRESSÃO
26	390855X1		1	SEAL	JUNTA REDONDA	JUNTA REDONDA
27	4296389M1		1	BLOW OFF VALVE	VALVULA DESCARGA	VÁLVULA DESCARGA
28	4284034M1		1	UNION	RACOR	LIGAÇÃO
29	1442477X1	28	1	O RING	JUNTA TOROIDAL	JUNTA EM O
30	4352014M3		1	TUBE	TUBO.	CANO
31	339169X1	M8	12	NUT	TUERCA	PORCA
32	3789722M1		2	BRIDLE	BRIDA	FLANGE.
33	3009494X1	M10 X 35	2	HEX CAP SCREW	TORNILLO CAB HEX	PARAFUSO CAB HEX
34	4352015M1		1	SUPPORT	SOPORTE	SUPORTE
35	339402X1	M10	2	NUT	TUERCA	PORCA
36	338709X1		4	UNION	RACOR	LIGAÇÃO
37	4354554M1		1	HOSE	TUBO DE GOMA	TUBO FLEXIVEL
38	4292414M1		2	BRIDLE	BRIDA	FLANGE.
39	4294761M1		1	PLATE	PLATO	PLACA
40	339229X1	M6 X 40	2	HEX CAP SCREW	TORNILLO CAB HEX	PARAFUSO CAB HEX
41	4352017M3		1	TUBE	TUBO.	CANO
42	4352018M2		1	SUPPORT	SOPORTE	SUPORTE
43	3011085X91		2	UNION	RACOR	LIGAÇÃO
44	3011147X1	43	1	O RING	JUNTA TOROIDAL	JUNTA EM O
45	3011040X91		2	UNION	RACOR	LIGAÇÃO
46	3011036X1	45	1	SEAL	JUNTA REDONDA	JUNTA REDONDA
47	339136X1	M8 X 90	2	HEX CAP SCREW	TORNILLO CAB HEX	PARAFUSO CAB HEX
48	4352019M1		1	SUPPORT	SOPORTE	SUPORTE
49	4354351M1		1	DECAL	CALCOMANIA	DECAL
50	4354352M1		1	DECAL	CALCOMANIA	DECAL
51	4352016M3		1	TUBE	TUBO.	CANO

Trailor Brake
Frenaje De Remolque
Freio Carreta

Pneumatic Feeding
Alimentación Neumática
Alimentação Pneumática

70-110

With Pneumatic Braking Of Trailer
Con Frenado De Remolque Neumatico
Com Freio De Reboque Pneumático

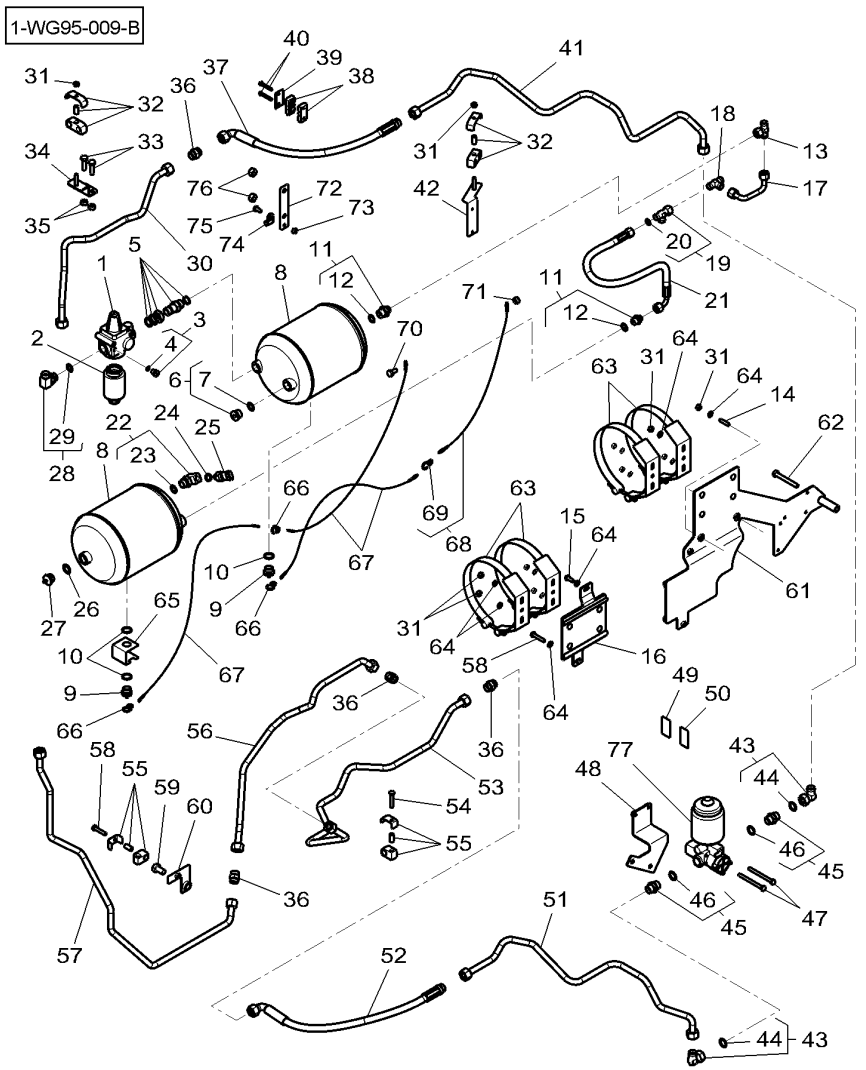

52	4353849M1		1	HYDR. HOSE	TUBO HIDRAULICO	MANGUEIRA HIDR.
53	4352013M3		1	TUBE	TUBO.	CANO
54	339011X1	M8 X 45	1	HEX CAP SCREW	TORNILLO CAB HEX	PARAFUSO CAB HEX
55	3785666M1		2	BRIDLE	BRIDA	FLANGE.
56	4350905M1		1	TUBE	TUBO.	CANO
57	4349391M3		1	TUBE	TUBO.	CANO
58	339010X1	M8 X 40	2	HEX CAP SCREW	TORNILLO CAB HEX	PARAFUSO CAB HEX
59	391180X1	M14 X 25	1	HEX CAP SCREW	TORNILLO CAB HEX	PARAFUSO CAB HEX
60	4293593M2		1	SUPPORT	SOPORTE	SUPORTE
61	4291481M5		1	SUPPORT	SOPORTE	SUPORTE
62	3009502X1	M10 X 80	1	HEX CAP SCREW	TORNILLO CAB HEX	PARAFUSO CAB HEX
63	4285884M1		4	BRIDLE	BRIDA	FLANGE.
64	390972X1	∅ 8-17 X 1.7	12	FLAT WASHER	ARANDELA PLANA	ANILHA CHATA
65	4352510M1		1	SUPPORT	SOPORTE	SUPORTE
66	013821010190		3	HOOK	GANCHO	GANCHO
67	H345880020060		3	STRING	BRAMANTE	BARBANTE
68	**H186884020010**		1	STRING	BRAMANTE	BARBANTE
69	013821010190	68	1	HOOK	GANCHO	GANCHO
70	3009491X1	M10 X 20	1	HEX CAP SCREW	TORNILLO CAB HEX	PARAFUSO CAB HEX
71	339402X1	M10	1	NUT	TUERCA	PORCA
72	4354635M2		1	SUPPORT	SOPORTE	SUPORTE
73	339169X1	M8	1	NUT	TUERCA	PORCA
74	3387578M1	∅ 10	1	CLIP	CLIP	CLIPE
75	339124X1	M8 X 16	1	HEX CAP SCREW	TORNILLO CAB HEX	PARAFUSO CAB HEX
76	3009695X1	M12	2	NUT	TUERCA	PORCA
77*	X820215001000		1	DEFROSTING PUMP	BOMBA DESCONGEC	BOMBA ANTI-GELO

Trailor Brake
Frenaje De Remolque
Freio Carreta

Pneumatic Feeding
Alimentación Neumática
Alimentação Pneumática

70-115

Without Pneumatic Brake
Sin Freno Neumatico
Sem Freio Pneumático

1-WG95-008-B

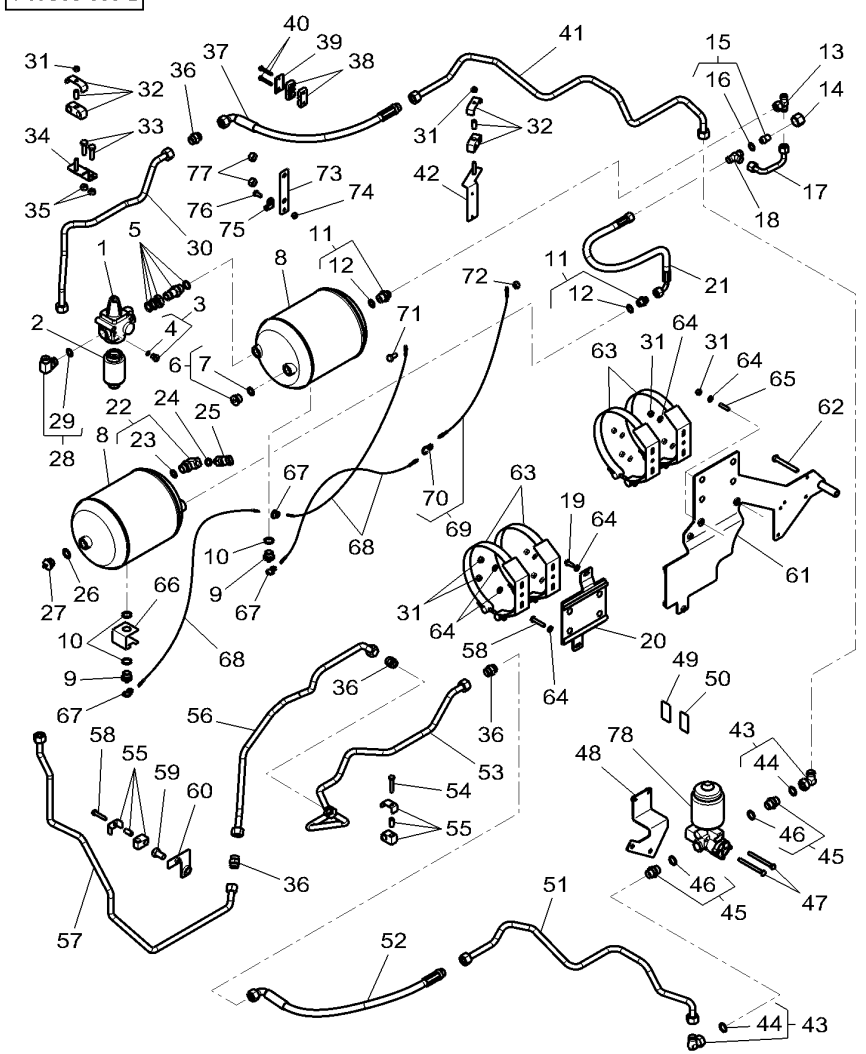

1	4288836M1		1	REGULATOR	REGULADOR	REGULADOR
2	G117880020010		1	SILENCER	SILENCIADOR	SILENCIOSO
3	3011097X91		1	PLUG	TAPON	ROLHA
4	338761X1	3	1	O RING	JUNTA TOROIDAL	JUNTA EM O
5	4294766M1		1	UNION	RACOR	LIGAÇÃO
6	3011105X91		1	PLUG	TAPON	ROLHA
7	3011036X1	6	1	SEAL	JUNTA REDONDA	JUNTA REDONDA
8	4294441M1		2	ACCUMULATOR	ACUMULADOR	ACUMULADOR
9	4296389M1		2	BLOW OFF VALVE	VALVULA DESCARGA	VÁLVULA DESCARGA
10	390855X1	∅ 22-27 X 1.5	3	SEAL	JUNTA REDONDA	JUNTA REDONDA
11	3011039X91		2	UNION	RACOR	LIGAÇÃO
12	3011036X1	11	1	SEAL	JUNTA REDONDA	JUNTA REDONDA
13	3011092X91		1	T-PIECE	PIEZA EN T	PÊÇA EM T
14	3011118X1		1	NUT	TUERCA	PORCA
15	3011134X91		1	TAP	GRIFO	OBTURADOR
16	3011146X1	15	1	O RING	JUNTA TOROIDAL	JUNTA EM O
17	4293614M1		1	TUBE	TUBO.	CANO
18	338737X1		1	UNION	RACOR	LIGAÇÃO
19	339337X1	M8 X 30	1	HEX CAP SCREW	TORNILLO CAB HEX	PARAFUSO CAB HEX
20	4296362M1		1	SUPPORT	SOPORTE	SUPORTE
21	4297130M1		1	HYDR. HOSE	TUBO HIDRAULICO	MANGUEIRA HIDR.
22	4289993M1		1	UNION	RACOR	LIGAÇÃO
23	3019398X1	22	1	O RING	JUNTA TOROIDAL	JUNTA EM O
24	1440012X1		1	SEAL	JUNTA REDONDA	JUNTA REDONDA
25	**G716970020055**		1	PRESS.TRANSDUCER	EMISOR PRESIÓN	TRANSDUT.PRESSÃO
26	390855X1		1	SEAL	JUNTA REDONDA	JUNTA REDONDA
27	4296389M1		1	BLOW OFF VALVE	VALVULA DESCARGA	VÁLVULA DESCARGA
28	4284034M1		1	UNION	RACOR	LIGAÇÃO
29	1442477X1	28	1	O RING	JUNTA TOROIDAL	JUNTA EM O
30	4352014M3		1	TUBE	TUBO.	CANO
31	339169X1	M8	12	NUT	TUERCA	PORCA
32	3789722M1		2	BRIDLE	BRIDA	FLANGE.
33	3009494X1	M10 X 35	2	HEX CAP SCREW	TORNILLO CAB HEX	PARAFUSO CAB HEX
34	4352015M1		1	SUPPORT	SOPORTE	SUPORTE
35	339402X1	M10	2	NUT	TUERCA	PORCA
36	338709X1		4	UNION	RACOR	LIGAÇÃO
37	4354554M1		1	HOSE	TUBO DE GOMA	TUBO FLEXIVEL
38	4292414M1		2	BRIDLE	BRIDA	FLANGE.
39	4294761M1		1	PLATE	PLATO	PLACA
40	339229X1	M6 X 40	2	HEX CAP SCREW	TORNILLO CAB HEX	PARAFUSO CAB HEX
41	4352017M3		1	TUBE	TUBO.	CANO
42	4352018M2		1	SUPPORT	SOPORTE	SUPORTE
43	3011085X91		2	UNION	RACOR	LIGAÇÃO
44	3011147X1	43	1	O RING	JUNTA TOROIDAL	JUNTA EM O
45	3011040X91		2	UNION	RACOR	LIGAÇÃO
46	3011036X1	45	1	SEAL	JUNTA REDONDA	JUNTA REDONDA
47	339136X1	M8 X 90	2	HEX CAP SCREW	TORNILLO CAB HEX	PARAFUSO CAB HEX
48	4352019M1		1	SUPPORT	SOPORTE	SUPORTE
49	4354351M1		1	DECAL	CALCOMANIA	DECAL
50	4354352M1		1	DECAL	CALCOMANIA	DECAL
51	4352016M3		1	TUBE	TUBO.	CANO

Trailor Brake
Frenaje De Remolque
Freio Carreta

Pneumatic Feeding
Alimentación Neumática
Alimentação Pneumática

70-115

Without Pneumatic Brake
Sin Freno Neumatico
Sem Freio Pneumático

1-WG95-008-B

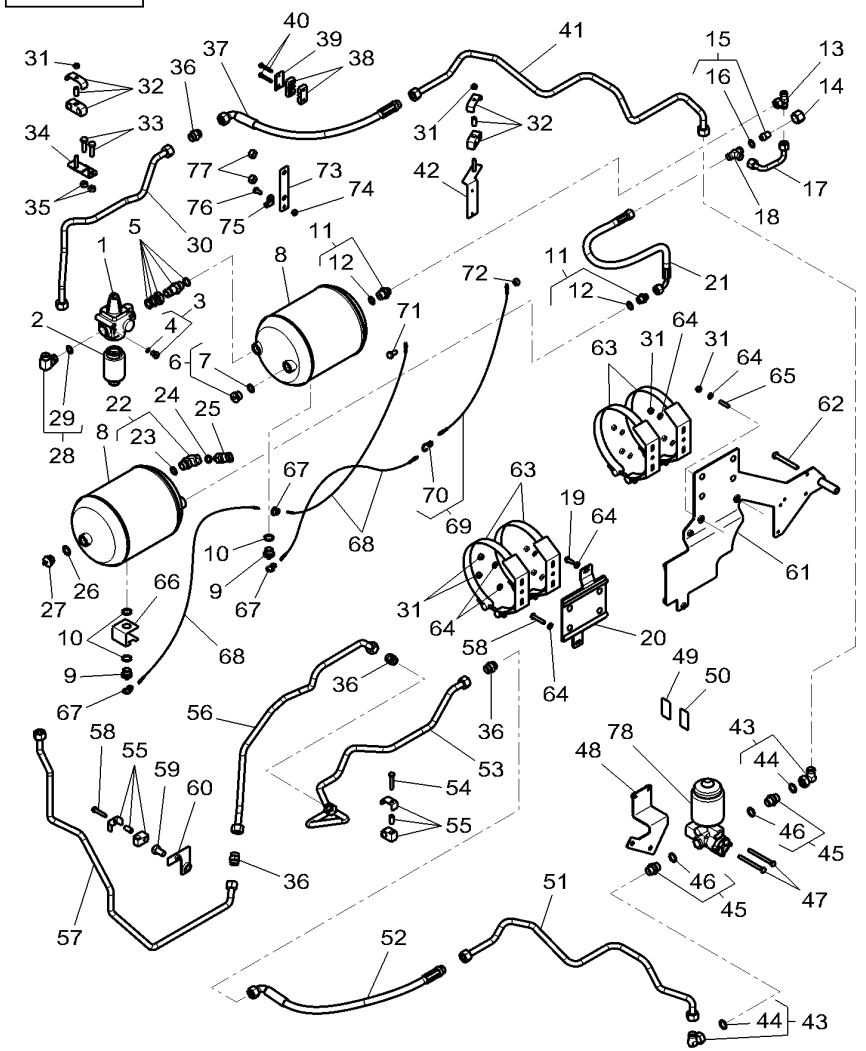

52	4353849M1		1	HYDR. HOSE	TUBO HIDRAULICO	MANGUEIRA HIDR.
53	4352013M3		1	TUBE	TUBO.	CANO
54	339011X1	M8 X 45	1	HEX CAP SCREW	TORNILLO CAB HEX	PARAFUSO CAB HEX
55	3785666M1		2	BRIDLE	BRIDA	FLANGE.
56	4350905M1		1	TUBE	TUBO.	CANO
57	4349391M3		1	TUBE	TUBO.	CANO
58	339010X1	M8 X 40	2	HEX CAP SCREW	TORNILLO CAB HEX	PARAFUSO CAB HEX
59	391180X1	M14 X 25	1	HEX CAP SCREW	TORNILLO CAB HEX	PARAFUSO CAB HEX
60	4293593M2		1	SUPPORT	SOPORTE	SUPORTE
61	4291481M5		1	SUPPORT	SOPORTE	SUPORTE
62	3009502X1	M10 X 80	1	HEX CAP SCREW	TORNILLO CAB HEX	PARAFUSO CAB HEX
63	4285884M1		4	BRIDLE	BRIDA	FLANGE.
64	390972X1	∅ 8-17 X 1.7	12	FLAT WASHER	ARANDELA PLANA	ANILHA CHATA
65	391001X1	M8 X 25	2	STUD	ESPARRAGO ROSCA.	CAVILHA ROSCADA
66	4352510M1		1	SUPPORT	SOPORTE	SUPORTE
67	013821010190		3	HOOK	GANCHO	GANCHO
68	H345880020060		3	STRING	BRAMANTE	BARBANTE
69	**H186884020010**		1	STRING	BRAMANTE	BARBANTE
70	013821010190	69	1	HOOK	GANCHO	GANCHO
71	3009491X1	M10 X 20	1	HEX CAP SCREW	TORNILLO CAB HEX	PARAFUSO CAB HEX
72	339402X1	M10	1	NUT	TUERCA	PORCA
73	4354635M2		1	SUPPORT	SOPORTE	SUPORTE
74	339169X1	M8	1	NUT	TUERCA	PORCA
75	3387578M1	∅ 10	1	CLIP	CLIP	CLIPE
76	339124X1	M8 X 16	1	HEX CAP SCREW	TORNILLO CAB HEX	PARAFUSO CAB HEX
77	3009695X1	M12	2	NUT	TUERCA	PORCA
78*	X820215001000		1	DEFROSTING PUMP	BOMBA DESCONGEC	BOMBA ANTI-GELO

Trailor Brake
Frenaje De Remolque
Freio Do Reboque

70-120

Pneumatic Braking - Set Of Transmission: Identific Ation Number 4297...M92
Frenado Neumatico - Conjunto De Transmisión: Númer O De Identificación 4297...M92
Freio Pneumatico - Conjunto De Envio: Número De Id Entificação 4297...M92

1-WG35-052-C

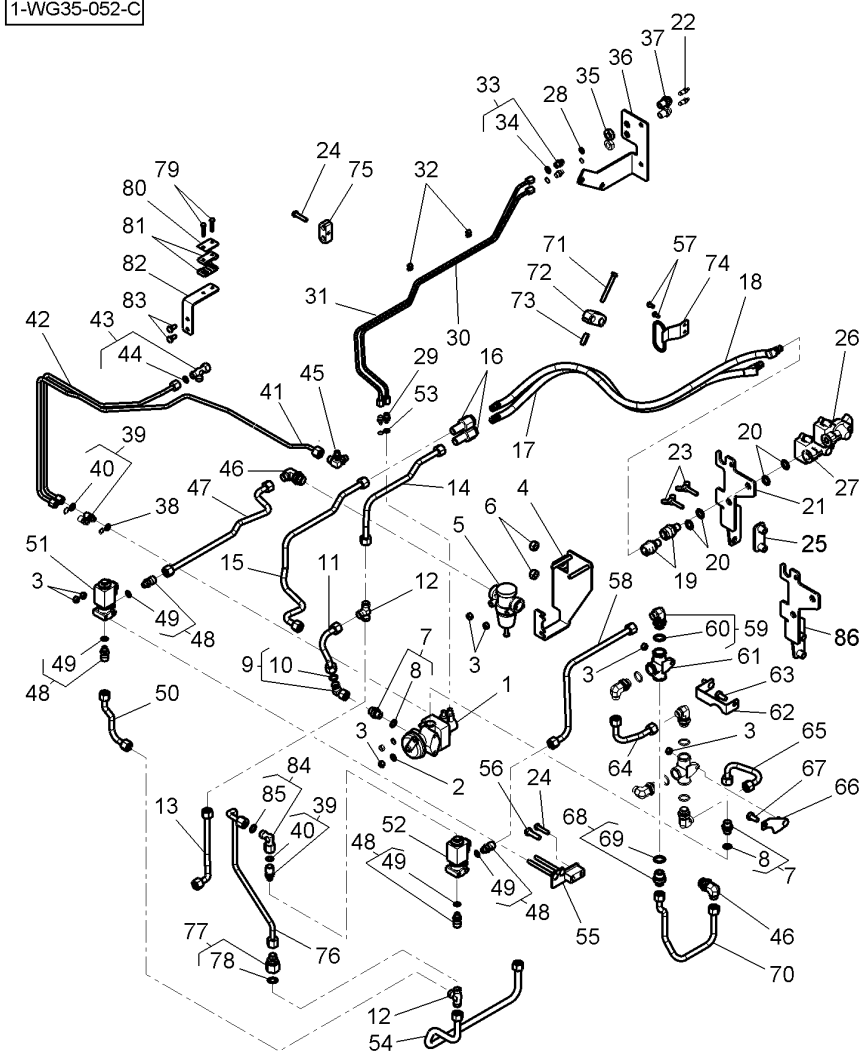

1	4293832M1		1	VALVE	VALVULA	VALVULA
2	390972X1	∅ 8-17 X 1.7	2	FLAT WASHER	ARANDELA PLANA	ANILHA CHATA
3	339169X1	M8	8	NUT	TUERCA	PORCA
4	4299235M2		1	SUPPORT	SOPORTE	SUPORTE
5	4293601M1		1	PRESSURE VALVE	VALVULA PRESION	VÁLVULA PRESSÃO
6	3009695X1	M12	2	NUT	TUERCA	PORCA
7	3001345X91	M16 X 1.5 - 12L	2	UNION	RACOR	LIGAÇÃO
8	338763X1	7	1	SEAL	JUNTA REDONDA	JUNTA REDONDA
9	3011084X91		1	UNION	RACOR	LIGAÇÃO
10	3011146X1	9	1	O RING	JUNTA TOROIDAL	JUNTA EM O
11	4293827M2	90° - 12L	1	TUBE	TUBO.	CANO
12	338737X1	12L	2	UNION	RACOR	LIGAÇÃO
13	4293616M1		1	TUBE	TUBO.	CANO
14	4293609M2		1	TUBE	TUBO.	CANO
15	4293604M4		1	TUBE	TUBO.	CANO
16	4294966M1		2	UNION	RACOR	LIGAÇÃO
17	4296147M3		1	TUBE	TUBO.	CANO
18	4296148M3		1	TUBE	TUBO.	CANO
19	4290847M1		2	UNION	RACOR	LIGAÇÃO
20	3004861X1	∅ 16-24 X 1.5	4	SEAL	JUNTA REDONDA	JUNTA REDONDA
21	4347971M1	➡ B168053	1	SUPPORT	SOPORTE	SUPORTE
22	G514100100060		2	BREATHER VALVE	VALVULA DESAHOGO	VÁLVULA RESPIRO
23	3014316X1	M8 X 35	2	SCREW	TORNILLO	PARAFUSO
24	339009X1	M8 X 35	2	HEX CAP SCREW	TORNILLO CAB HEX	PARAFUSO CAB HEX
25	4296626M2	➡ B168053	1	SUPPORT	SOPORTE	SUPORTE
26	F278880020110	YELLOW	1	COUPLER	ACOPLADOR	ACOPLADOR
27	F278880020100	RED	1	COUPLER	ACOPLADOR	ACOPLADOR
28	1444744X1	M14	2	SEAL	JUNTA REDONDA	JUNTA REDONDA
29	4296258M2		2	UNION	RACOR	LIGAÇÃO
30	4293610M3		1	TUBE	TUBO.	CANO
31	4293611M3		1	TUBE	TUBO.	CANO
32	4292415M1		2	OPENER	ABRIDOR	ABRIDOR
33	338906X91		2	UNION	RACOR	LIGAÇÃO
34	338760X1	33	1	O RING	JUNTA TOROIDAL	JUNTA EM O
35	339682X1	M16 X 1.5	2	NUT	TUERCA	PORCA
36	4293594M3		1	SUPPORT	SOPORTE	SUPORTE
37	3788757M1		2	BLEEDER	SANGRADOR	SANGRADOR
38	1444745X1		2	SEAL	JUNTA REDONDA	JUNTA REDONDA
39	3011618X91		3	UNION	RACOR	LIGAÇÃO
40	338760X1	39	1	O RING	JUNTA TOROIDAL	JUNTA EM O
41	4299176M1		1	TUBE	TUBO.	CANO
42	4293613M3		1	TUBE	TUBO.	CANO
43	3011544X91		1	UNION	RACOR	LIGAÇÃO
44	3011144X1	43	1	O RING	JUNTA TOROIDAL	JUNTA EM O
45	4294710M2		1	UNION	RACOR	LIGAÇÃO
46	4294706M1		2	UNION	RACOR	LIGAÇÃO
47	4293598M2		1	TUBE	TUBO.	CANO
48	3014047X91		4	UNION	RACOR	LIGAÇÃO
49	338761X1	48	1	O RING	JUNTA TOROIDAL	JUNTA EM O
50	4293606M2		1	TUBE	TUBO.	CANO
51	G312880020110		1	DIRECTIONAL VALV	VÁLV. DIRECCIO	VÁLVULA DIRECIO.

Trailor Brake
Frenaje De Remolque
Freio Do Reboque

70-120

Pneumatic Braking - Set Of Transmission: Identific Ation Number 4297...M92
Frenado Neumatico - Conjunto De Transmisión: Númer O De Identificación 4297...M92
Freio Pneumatico - Conjunto De Envio: Número De Id Entificação 4297...M92

1-WG35-052-C

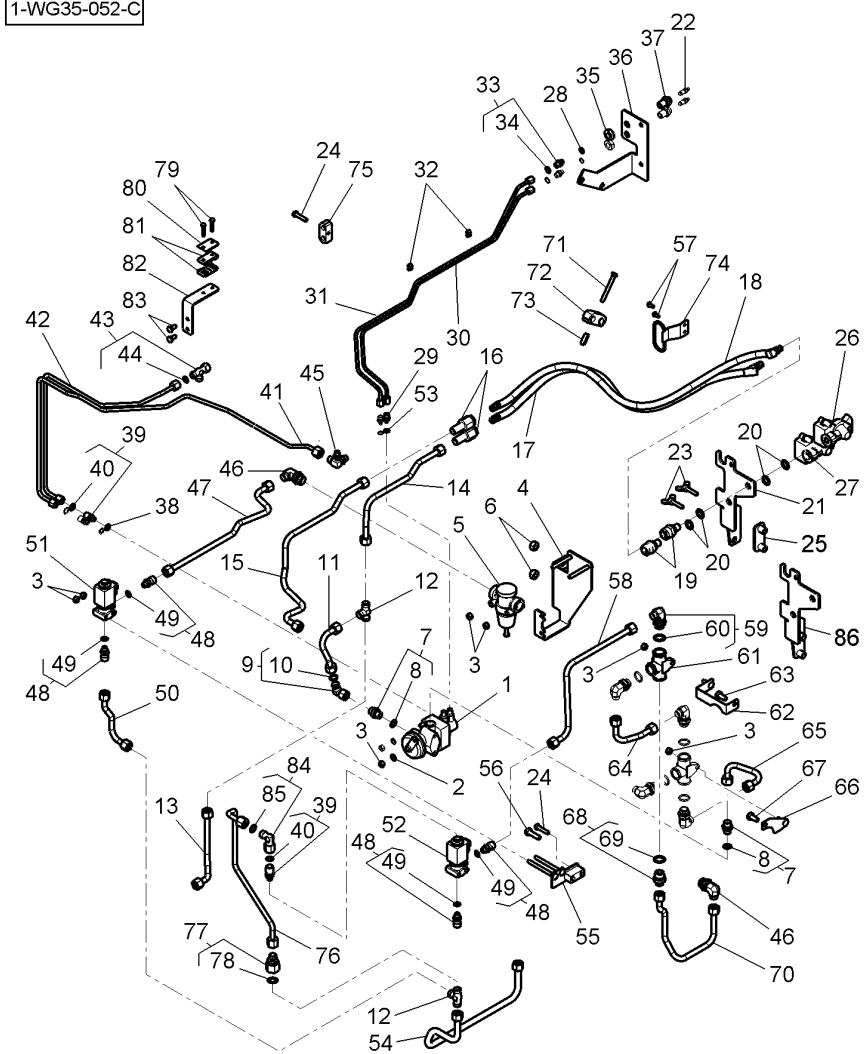

52	4297804M1		1	ELECTROVALVE	ELECTROVALVULA	ELETROVÁLVULA
53	391376X1	∅ 8-11.5	2	SEAL	JUNTA REDONDA	JUNTA REDONDA
54	4297131M1		1	TUBE	TUBO.	CANO
55	4293596M2		1	SUPPORT	SOPORTE	SUPORTE
56	3009494X1	M10 X 35	1	HEX CAP SCREW	TORNILLO CAB HEX	PARAFUSO CAB HEX
57	391074X1	M6 X 12	2	HEX CAP SCREW	TORNILLO CAB HEX	PARAFUSO CAB HEX
58	4293597M2		1	TUBE	TUBO.	CANO
59	3014045X91		5	UNION	RACOR	LIGAÇÃO
60	3019398X1	59	1	O RING	JUNTA TOROIDAL	JUNTA EM O
61	4293595M1		2	SELECTOR	SELECTOR	SELETOR
62	4293600M2		1	SUPPORT	SOPORTE	SUPORTE
63	3009491X1	M10 X 20	1	HEX CAP SCREW	TORNILLO CAB HEX	PARAFUSO CAB HEX
64	4293599M2		1	TUBE	TUBO.	CANO
65	4293602M1		1	TUBE	TUBO.	CANO
66	4293608M1		1	SUPPORT	SOPORTE	SUPORTE
67	3009491X1	M10 X 20	1	HEX CAP SCREW	TORNILLO CAB HEX	PARAFUSO CAB HEX
68	3011248X91		1	UNION	RACOR	LIGAÇÃO
69	3019398X1	68	1	O RING	JUNTA TOROIDAL	JUNTA EM O
70	4293603M2		1	TUBE	TUBO.	CANO
71	390246X1	M8 X 70	1	HEX CAP SCREW	TORNILLO CAB HEX	PARAFUSO CAB HEX
72	3781907M1		1	BRIDLE	BRIDA	FLANGE.
73*	4287207M1	⇒ 4296149M1	1	SPACER	DISTANCIADOR	ESPAÇADOR
74	4294760M2		1	SUPPORT	SOPORTE	SUPORTE
75	3783121M1		1	BRIDLE	BRIDA	FLANGE.
76	4298010M1		1	TUBE	TUBO.	CANO
77	3011067X91		1	UNION	RACOR	LIGAÇÃO
78	3011146X1	77	1	O RING	JUNTA TOROIDAL	JUNTA EM O
79	339262X1	M6 X 30	2	HEX CAP SCREW	TORNILLO CAB HEX	PARAFUSO CAB HEX
80	4292235M1		1	PLATE	PLATO	PLACA
81	4292221M2		2	BRIDLE	BRIDA	FLANGE.
82	4294762M2		1	SUPPORT	SOPORTE	SUPORTE
83	339124X1	M8 X 16	2	HEX CAP SCREW	TORNILLO CAB HEX	PARAFUSO CAB HEX
84	3011082X91		1	ELBOW	CODO	CURVA
85	3011144X1	84	1	O RING	JUNTA TOROIDAL	JUNTA EM O
86*	4347971M2	➡ B168054	1	SUPPORT	SOPORTE	SUPORTE

Trailor Brake
Frenaje De Remolque
Freio Do Reboque

70-125

Pneumatic Braking - Uk Only
Frenado Neumatico - Inglaterra
Freio Pneumatico - Somente Reino Unido

1-WG35-040-D

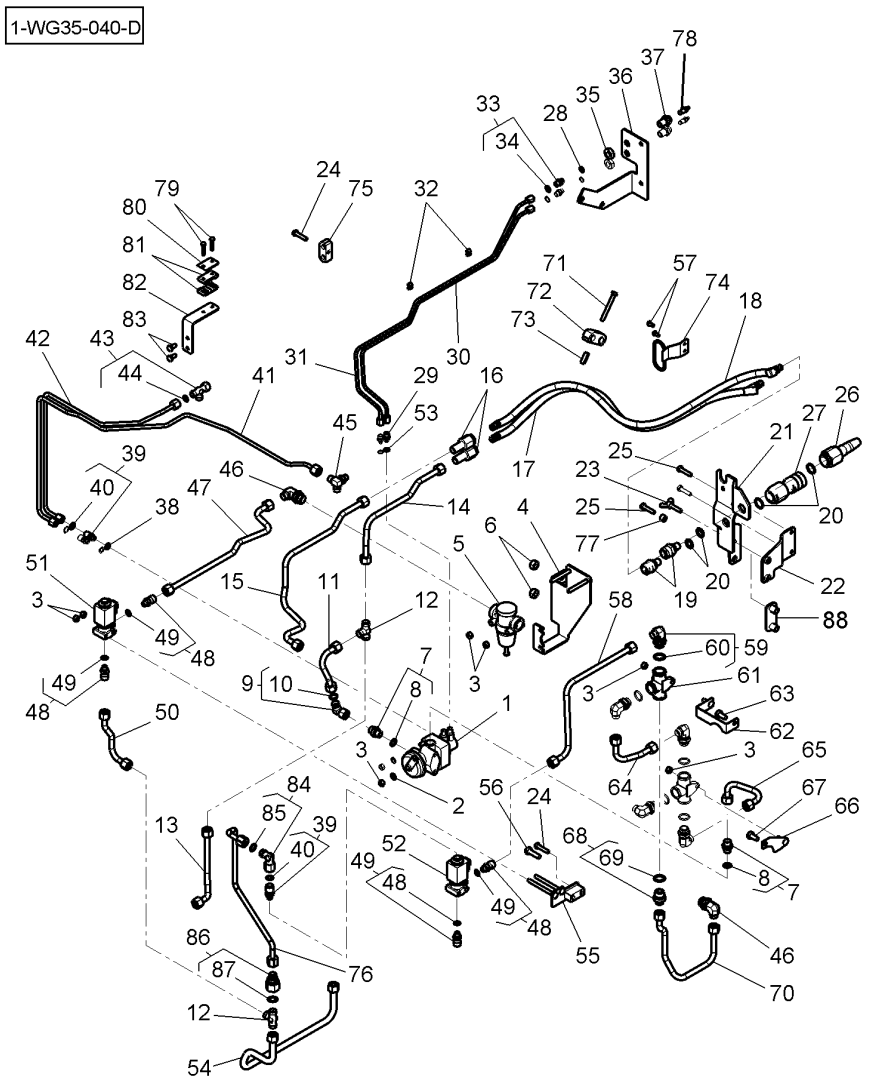

1	4293832M1		1	VALVE	VALVULA	VALVULA
2	390972X1	∅ 8-17 X 1.7	2	FLAT WASHER	ARANDELA PLANA	ANILHA CHATA
3	339169X1	M8	8	NUT	TUERCA	PORCA
4	4299235M2	[A]	1	SUPPORT	SOPORTE	SUPORTE
5	4293601M1		1	PRESSURE VALVE	VALVULA PRESION	VÁLVULA PRESSÃO
6	3009695X1	M12	2	NUT	TUERCA	PORCA
7	3001345X91	M16 X 1.5 - 12L	2	UNION	RACOR	LIGAÇÃO
8	338763X1	7	1	SEAL	JUNTA REDONDA	JUNTA REDONDA
9	3011084X91		1	UNION	RACOR	LIGAÇÃO
10	3011146X1	9	1	O RING	JUNTA TOROIDAL	JUNTA EM O
11	4293827M2	90° - 12L	1	TUBE	TUBO.	CANO
12	338737X1	12L	2	UNION	RACOR	LIGAÇÃO
13	4293616M1		1	TUBE	TUBO.	CANO
14	4293609M2		1	TUBE	TUBO.	CANO
15	4293604M4		1	TUBE	TUBO.	CANO
16	4294966M1		2	UNION	RACOR	LIGAÇÃO
17	4296147M3		1	TUBE	TUBO.	CANO
18	4296148M3		1	TUBE	TUBO.	CANO
19*	4290848M1		2	UNION	RACOR	LIGAÇÃO
20	390855X1	∅ 22-27 X 1.5	4	SEAL	JUNTA REDONDA	JUNTA REDONDA
21*	4347972M1		1	SUPPORT	SOPORTE	SUPORTE
22			X	NOT USED	NO SE USA	NÃO UTILIZADO
23			X	NOT USED	NO SE USA	NÃO UTILIZADO
24	339009X1	M8 X 35	2	HEX CAP SCREW	TORNILLO CAB HEX	PARAFUSO CAB HEX
25	339123X1	[A] M8 X 20	2	HEX CAP SCREW	TORNILLO CAB HEX	PARAFUSO CAB HEX
26*	4294528M1	YELLOW	1	UNION	RACOR	LIGAÇÃO
27*	4294527M1	RED	1	UNION	RACOR	LIGAÇÃO
28	1444744X1	M14	2	SEAL	JUNTA REDONDA	JUNTA REDONDA
29	4296258M2		2	UNION	RACOR	LIGAÇÃO
30	4293610M3		1	TUBE	TUBO.	CANO
31	4293611M3		1	TUBE	TUBO.	CANO
32	4292415M1		2	OPENER	ABRIDOR	ABRIDOR
33	338906X91		2	UNION	RACOR	LIGAÇÃO
34	338760X1	33	1	O RING	JUNTA TOROIDAL	JUNTA EM O
35	339682X1	M16 X 1.5	2	NUT	TUERCA	PORCA
36	4293594M3		1	SUPPORT	SOPORTE	SUPORTE
37	3788757M1		2	BLEEDER	SANGRADOR	SANGRADOR
38	1444745X1		2	SEAL	JUNTA REDONDA	JUNTA REDONDA
39	3011618X91		3	UNION	RACOR	LIGAÇÃO
40	338760X1	39	1	O RING	JUNTA TOROIDAL	JUNTA EM O
41	4299176M1		1	TUBE	TUBO.	CANO
42	4293613M3		1	TUBE	TUBO.	CANO
43	3011544X91		1	UNION	RACOR	LIGAÇÃO
44	3011144X1	43	1	O RING	JUNTA TOROIDAL	JUNTA EM O
45	4294710M2		1	UNION	RACOR	LIGAÇÃO
46	4294706M1		2	UNION	RACOR	LIGAÇÃO
47	4293598M2		1	TUBE	TUBO.	CANO
48	3014047X91		4	UNION	RACOR	LIGAÇÃO
49	338761X1	48	1	O RING	JUNTA TOROIDAL	JUNTA EM O
50	4293606M2		1	TUBE	TUBO.	CANO

Trailor Brake
Frenaje De Remolque
Freio Do Reboque

70-125

Pneumatic Braking - Uk Only
Frenado Neumatico - Inglaterra
Freio Pneumatico - Somente Reino Unido

1-WG35-040-D

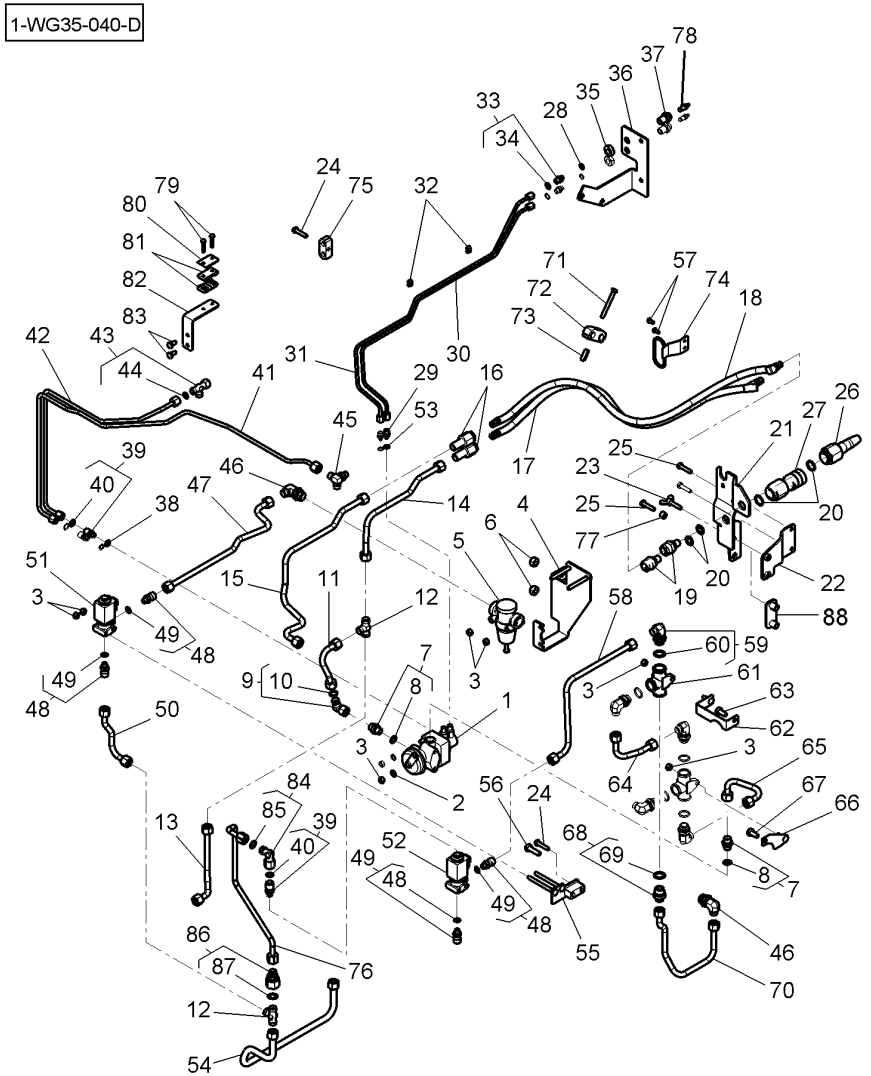

51	G312880020110		1	DIRECTIONAL VALV	VÁLV. DIRECCIO	VÁLVULA DIRECIO.
52	4297804M1	⇒ G816200170040	1	ELECTROVALVE	ELECTROVALVULA	ELETROVÁLVULA
53	391376X1	∅ 8-11.5	2	SEAL	JUNTA REDONDA	JUNTA REDONDA
54	4297131M1		1	TUBE	TUBO.	CANO
55	4293596M2		1	SUPPORT	SOPORTE	SUPORTE
56	3009494X1	M10 X 35	1	HEX CAP SCREW	TORNILLO CAB HEX	PARAFUSO CAB HEX
57	391074X1	M6 X 12	2	HEX CAP SCREW	TORNILLO CAB HEX	PARAFUSO CAB HEX
58	4293597M2		1	TUBE	TUBO.	CANO
59	3014045X91		5	UNION	RACOR	LIGAÇÃO
60	3019398X1	59	1	O RING	JUNTA TOROIDAL	JUNTA EM O
61	4293595M1		2	SELECTOR	SELECTOR	SELETOR
62	4293600M2		1	SUPPORT	SOPORTE	SUPORTE
63	3009491X1	M10 X 20	1	HEX CAP SCREW	TORNILLO CAB HEX	PARAFUSO CAB HEX
64	4293599M2		1	TUBE	TUBO.	CANO
65	4293602M1		1	TUBE	TUBO.	CANO
66	4293608M1		1	SUPPORT	SOPORTE	SUPORTE
67	3009491X1	M10 X 20	1	HEX CAP SCREW	TORNILLO CAB HEX	PARAFUSO CAB HEX
68	3011248X91		1	UNION	RACOR	LIGAÇÃO
69	3019398X1	68	1	O RING	JUNTA TOROIDAL	JUNTA EM O
70	4293603M2		1	TUBE	TUBO.	CANO
71	390246X1	M8 X 70	1	HEX CAP SCREW	TORNILLO CAB HEX	PARAFUSO CAB HEX
72	3781907M1		1	BRIDLE	BRIDA	FLANGE.
73*	4287207M1	⇒ 4296149M1	1	SPACER	DISTANCIADOR	ESPAÇADOR
74	4294760M2		1	SUPPORT	SOPORTE	SUPORTE
75	3783121M1		1	BRIDLE	BRIDA	FLANGE.
76	4298010M1		1	TUBE	TUBO.	CANO
77		[A]	X	NOT USED	NO SE USA	NÃO UTILIZADO
78	G514100100060		2	BREATHER VALVE	VALVULA DESAHOGO	VÁLVULA RESPIRO
79	339262X1	M6 X 30	2	HEX CAP SCREW	TORNILLO CAB HEX	PARAFUSO CAB HEX
80	4292235M1		1	PLATE	PLATO	PLACA
81	4292221M2		2	BRIDLE	BRIDA	FLANGE.
82	4294762M2		1	SUPPORT	SOPORTE	SUPORTE
83	339124X1	M8 X 16	2	HEX CAP SCREW	TORNILLO CAB HEX	PARAFUSO CAB HEX
84	3011082X91		1	ELBOW	CODO	CURVA
85	3011144X1	84	1	O RING	JUNTA TOROIDAL	JUNTA EM O
86	3011067X91		1	UNION	RACOR	LIGAÇÃO
87	3011146X1	86	1	O RING	JUNTA TOROIDAL	JUNTA EM O
88		[A]	X	NOT USED	NO SE USA	NÃO UTILIZADO

[A] WITH 50KPH TRACTOR
CON 50KPH TRACTOR
COM TRATOR 50KM/H

Hydraulic Brake Assy
Freno Hidraulica
Conjunto Freio Hidráulico

70-130

1-WA12-006-A

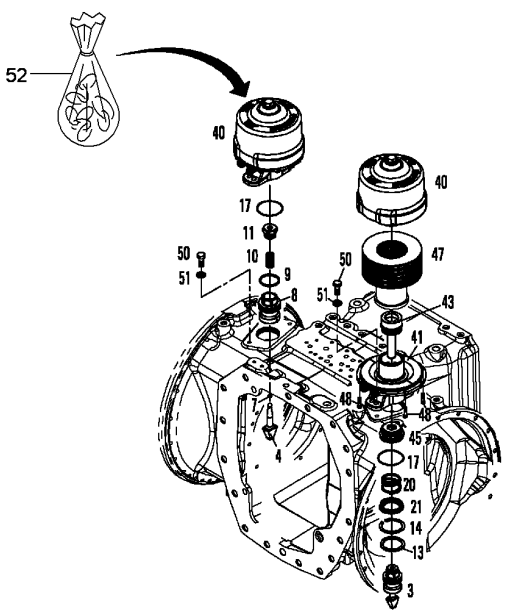

3	G934152070101			2	PISTON	PISTON	EMBOLO
4	F931150071140	3		2	WEDGE	CUNA	CUNHA
7	F931150071150	3		2	SNAPRING	ANILLA RETENCION	ANEL DE FIXAÇÃO
8		3	REF No 3	2	PISTON	PISTON	EMBOLO
9	F934152070010	3		2	V-SEAL	ARANDELA RANUR	ANEL VEDAÇÃO "V"
10	F931150071120	3		2	GRUB SCREW	TORNILLO SIN CAB	PARAFUSO SEM CAB
11	F931150071100	3		2	THRUST PIECE	PIEZA DE EMPUJE	PEÇA DE ENCOSTO
13	X534538900000			2	BACKUP RING	ANILLA SOPORTE	ANEL DE APOIO
14	**X530106946000**			2	CIRCLIP	GRAPA CIRCULAR	ANEL TRAVA
17	**X548951100000**			2	O RING	JUNTA TOROIDAL	JUNTA EM O
20	903152070020			2	COMP.SPRING	RESORTE DE COMP.	MOLA TENSORA.
21	903153070010			2	GUIDE SLEEVE	MANGUITO GUIA	LUVA GUIA
40	G903152070130			2	CYLINDER	CILINDRO	CILINDRO
41	F903152070090	40		2	BOTTOM PART	PIEZA DE PISO	PARTE INFERIOR
43	F903152070030	40		2	PISTON	PISTON	EMBOLO
45	F903152070060	40		2	PISTON	PISTON	EMBOLO
47	F903152070080	40		2	TOP PART	TOP PART	PEÇA SUPERIOR
48	X485005306000	47	M6 X 25	16	HEX CAP SCREW	TORNILLO CAB HEX	PARAFUSO CAB HEX
50	X487535706000		M12 X 35	4	SCREW	TORNILLO	PARAFUSO
51	934152010230			4	DISC	DISCO	DISCO
52	F903152070070			X	KIT, JOINT	JUEGO JUNTAS	JOGO DE JUNTAS

Pump Drive
Mando De Bomba
Comando Da Bomba

70-135

1-WG80-002-A

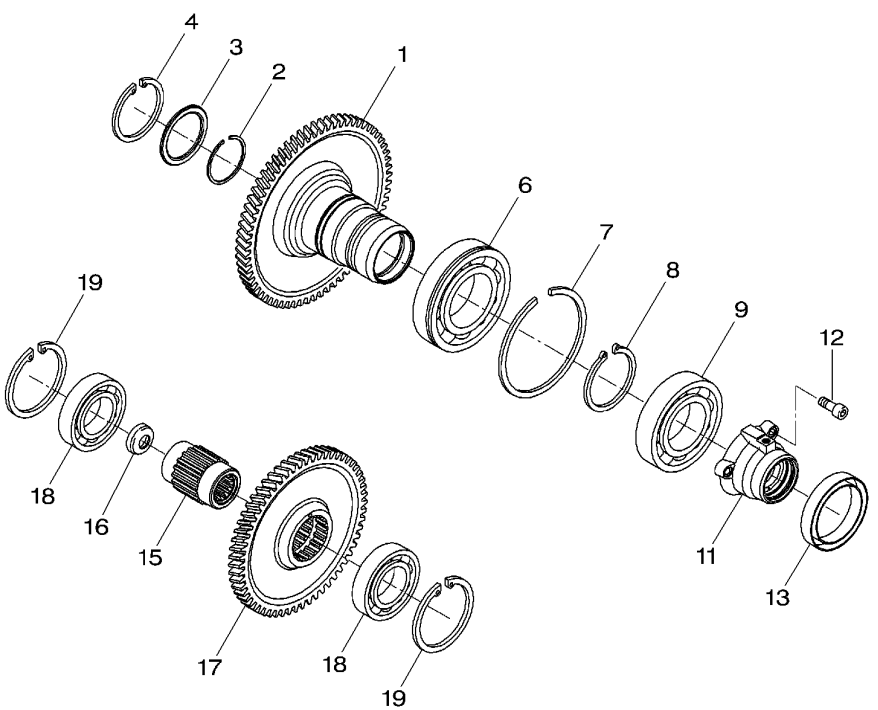

1	903100490051	⇔ 903100490050	1	SPUR GEAR	RUEDA DE DIENTES	ENGRENAGEM.
2	X533212000000		1	SNAPRING	ANILLA RETENCION	ANEL DE FIXAÇÃO
3	916100490040		1	DISC	DISCO	DISCO
4	X530106046000	∅ 52 X 2	1	CIRCLIP	GRAPA CIRCULAR	ANEL TRAVA
6	X605511411003		1	BALL BEARING	COJINETE BOLAS	ROLAMENTO ESFERA
7	X532503846000		1	SNAPRING	ANILLA RETENCION	ANEL DE FIXAÇÃO
8	X530006146000	∅ 55 X 2	1	CIRCLIP	GRAPA CIRCULAR	ANEL TRAVA
9	X605505900000		1	BALL BEARING	COJINETE BOLAS	ROLAMENTO ESFERA
11	903100490011	⇒ 903100490010	1	HOUSING	ALOJAMIENTO	CARCAÇA
12	X485013205000	M10 X 30	3	HEX CAP SCREW	TORNILLO CAB HEX	PARAFUSO CAB HEX
13	X550108900000	50 X 65 X 8	1	SHAFT SEAL	SELLO DE EJE	ANEL VEDAÇ. EIXO
15	903100490080		1	SHAFT	ARBOL	EIXO.
16	903100490170		1	COVER	CUBIERTA	TAMPA
17	903100490061	⇒ 903100490060	1	SPUR GEAR	RUEDA DE DIENTES	ENGRENAGEM.
18	X605505811000		2	BEAR. 6009	RODA. 6009	ROLA. 6009
19	X530107246000	∅ 75 X 2,5	2	CIRCLIP	GRAPA CIRCULAR	ANEL TRAVA

Lube Oil Pump — **Filter**
Bomba De Aceite Lubrificacion — **Filtro**
Bomba Do Óleo Lubrificante — **Filtro**

70-140

1-WG82-002-B

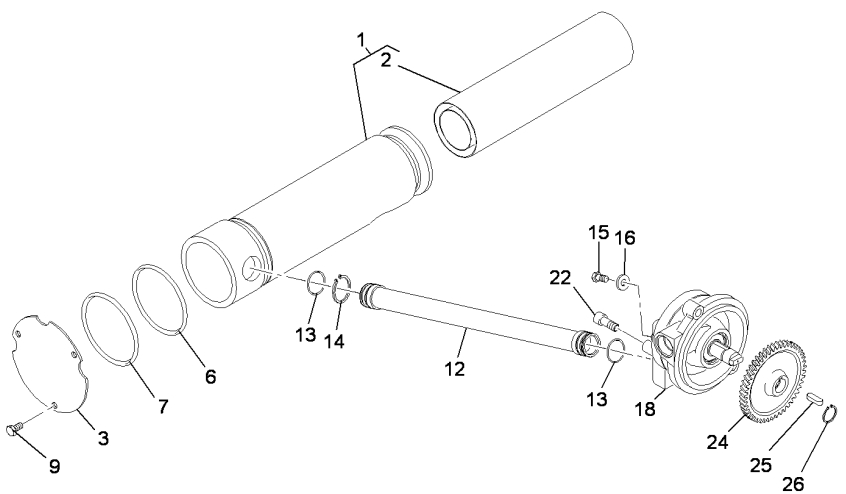

1	**G916100490021**		**1**	SUCTION FILTER	FILTRO D'SUCCION	FILTRO DE SUCÇÃO
2	**F916100490010**	1	**1**	FILTER	FILTRO	FILTRO
3	916100490180		**1**	COVER	CUBIERTA	TAMPA
6	**X548987066000**	∅ 105 X 3	**1**	O RING	JUNTA TOROIDAL	JUNTA EM O
7	**X548989201000**	∅ 108 X 3	**1**	O RING	JUNTA TOROIDAL	JUNTA EM O
9	X487527941000	M8 X 25	**3**	SCREW	TORNILLO	PARAFUSO
12	H916100490011	⇒ H916100490010	**1**	PIPE	TUBO	TUBO
13	X548878200000	∅ 27 X 3	**2**	O RING	JUNTA TOROIDAL	JUNTA EM O
14	X530004146000	∅ 32 X 1,5	**1**	CIRCLIP	GRAPA CIRCULAR	ANEL TRAVA
15	X487526841000	M8 X 16	**1**	SCREW	TORNILLO	PARAFUSO
16	178810030450		**1**	DISC	DISCO	DISCO
18	G916100490013	⇔ G916100490012	**1**	OIL PUMP	BOMBA DE ACEITE	BOMBA DE OLEO
22	X485013305000	M10 X 35	**2**	HEX CAP SCREW	TORNILLO CAB HEX	PARAFUSO CAB HEX
24	903100490101	⇔ 903100490100	**1**	SPUR GEAR	RUEDA DE DIENTES	ENGRENAGEM.
25	178107080030		**1**	KEY PARALLEL	CHAVETA PLANA	CHAVETA PLANA
26	X530215446000	∅ 20 X 1,5	**1**	CIRCLIP	GRAPA CIRCULAR	ANEL TRAVA

Feed Pump Bomba Alimentadora Bomba Alimentadora	System Comfort Comando De Comodidad Comando Confort	70-145	

1-WG92-001-A

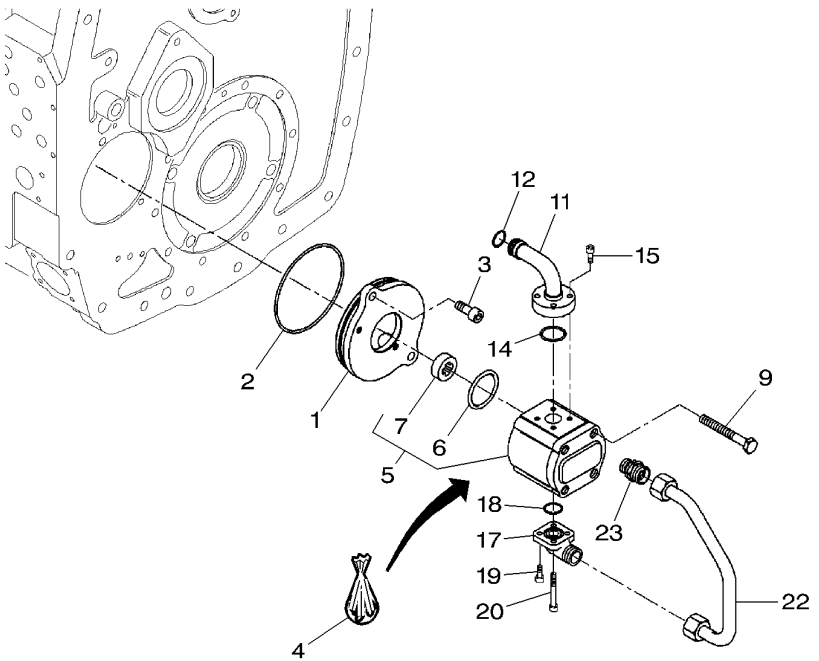

1	916100490131		1	COVER	CUBIERTA	TAMPA
2	X548995902000	∅ 115 X 2,5	1	O RING	JUNTA TOROIDAL	JUNTA EM O
3	X485013205000	M10 X 30	2	HEX CAP SCREW	TORNILLO CAB HEX	PARAFUSO CAB HEX
4	F279940050040		1	KIT, JOINT	JUEGO JUNTAS	JOGO DE JUNTAS
5	G916100490030		1	GEAR PUMP	BOMBA ENGRANAJES	ENGRENAGEM BOMBA
6	F916100490020	5	1	O RING	JUNTA TOROIDAL	JUNTA EM O
7	F260940010010	5 ⇒ F279940050030	1	DRIVING	DE MANDO	ACIONAMENTO
9	X487534001000	M10 X 105	2	SCREW	TORNILLO	PARAFUSO
11	H718100490011		1	UNION	RACOR	LIGAÇÃO
12	X548848016000	∅ 16 X 3	1	O RING	JUNTA TOROIDAL	JUNTA EM O
14	X548868966000	∅ 22,3 X 2,4	1	O RING	JUNTA TOROIDAL	JUNTA EM O
15	X485005305000	M6 X 25	4	HEX CAP SCREW	TORNILLO CAB HEX	PARAFUSO CAB HEX
17	X593816300000		1	FLANGED SOCKET	TUBULADURA BRI	SOQUETE FLANGEAD
18	X548860601000	∅ 20 X 2,5	1	O RING	JUNTA TOROIDAL	JUNTA EM O
19	X485004405000	M16 X 16	2	HEX CAP SCREW	TORNILLO CAB HEX	PARAFUSO CAB HEX
20	X485005405000	M16 X 30	2	HEX CAP SCREW	TORNILLO CAB HEX	PARAFUSO CAB HEX
22	H916100490030		1	TUBE	TUBO.	CANO
23	X592501300000		1	THREAD. PART	PIEZA ROSCADO	PEÇA INSERTO

Gear Box Lubrication
Lubrificacion Cambio De Velocidades
Lubrificacao Caixa De Velocidades

70-150

1-WG83-004-A

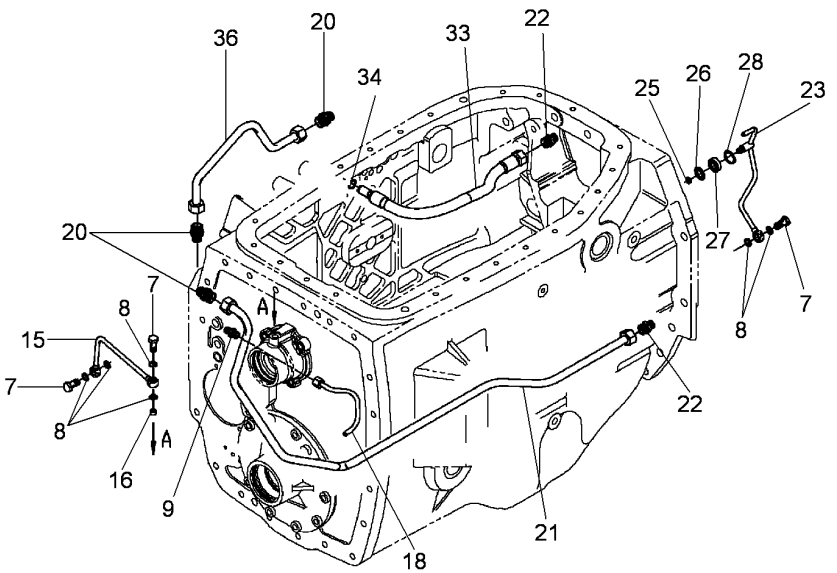

7	X494515300000		3	BANJO BOLT	TORNILLO HUECO	PARAFUSO BANJO
8	X540003678000		6	SEAL	JUNTA REDONDA	JUNTA REDONDA
9	X592501000000		1	THREAD. PART	PIEZA ROSCADO	PEÇA INSERTO
15	H931100470130	[A]	1	TUBE	TUBO.	CANO
16	916100470121		1	NOZZLE	TOBERA	BICO INJETOR
18	H916100470110	[B]	1	PIPE	TUBO	TUBO
20	X592501300000		3	THREAD. PART	PIEZA ROSCADO	PEÇA INSERTO
21	H916100470121	[C]	1	PIPE	TUBO	TUBO
22	X592501303000		2	THREAD. PART	PIEZA ROSCADO	PEÇA INSERTO
23	H916102470020	[D]	1	TUBE	TUBO.	CANO
25	X548809500000		1	O RING	JUNTA TOROIDAL	JUNTA EM O
26	X546516800000		1	SHAFT SEAL	SELLO DE EJE	ANEL VEDAÇ. EIXO
27	X605505101000		1	BALL BEARING	COJINETE BOLAS	ROLAMENTO ESFERA
28	X530103346000		1	CIRCLIP	GRAPA CIRCULAR	ANEL TRAVA
33	H916100620121	[A]	1	PRESSURE HOSE	TUBO DE PRESION	MANGUEIRA PRESS.
34	X530014200000		1	CIRCLIP	GRAPA CIRCULAR	ANEL TRAVA
36	H916100620011	[E]	1	PIPE	TUBO	TUBO

[A] INPUTSHAFT
EJE PRIMARIO
EIXO PRIMÁRIO

[B] CONTROL PUMP
MANDO DE BOMBA
COMANDO DA BOMBA

[C] REAR AXLE
EJE TRASERO
EIXO TRASEIRO

[D] BEVEL GEAR LUBRICATION
SISTEMA DE ENGRASE DE CORONA Y PINON
SISTEMA DE LUBRIFICAÇÃO DA COROA E PINHÃO

[E] DISTRIBUTOR
DISTRIBUIDOR
DISTRIBUIDOR

Gear Box Lubrication
Lubrificacion Cambio De Velocidades
Lubrificação Caixa De Velocidades

Interior
Internas
Interior

70-155

1-WG84-002-A

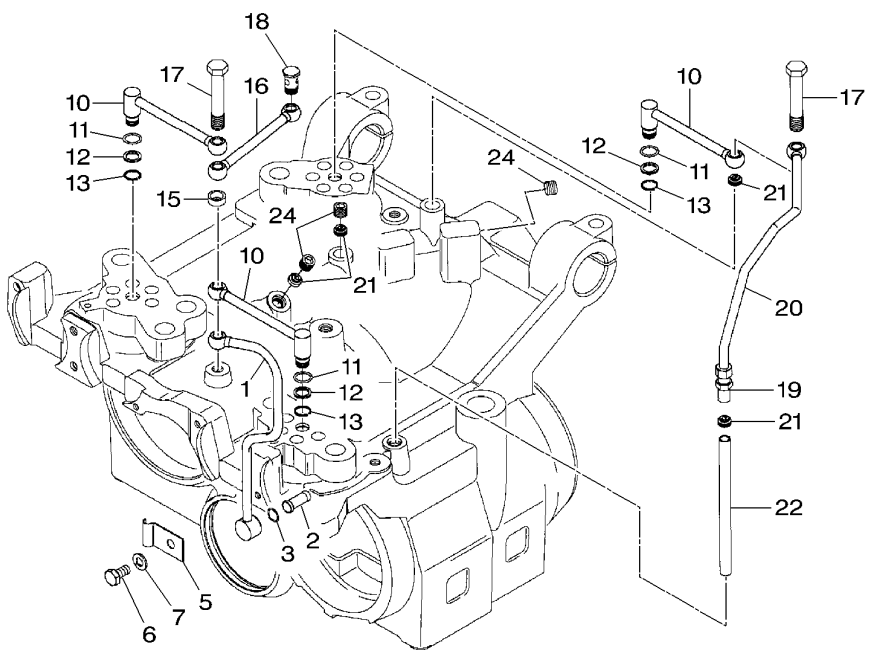

1	H916100470230	[A]	1	PIPE	TUBO	TUBO
2	198100080520		1	LUB.OIL PIPE	TUBO ACEITE LUB	TUBO ÓLEO LUBR.
3	X548818015000	∅ 8 X 2,5	1	O RING	JUNTA TOROIDAL	JUNTA EM O
5	268600130110		1	CLIP	CLIP	CLIPE
6	X487527741000	M8 X 20	1	SCREW	TORNILLO	PARAFUSO
7	X450006308000		1	WASHER	ARANDELA	ANILHA
10	H916100470200		3	PIPE	TUBO	TUBO
11	X548833602000	∅ 12,3 X 2,4	3	O RING	JUNTA TOROIDAL	JUNTA EM O
12	X534535346000		3	BACKUP RING	ANILLA SOPORTE	ANEL DE APOIO
13	X530001146000	∅ 12 X 1	3	CIRCLIP	GRAPA CIRCULAR	ANEL TRAVA
15	225100100160		1	SLEEVE	MANGUITO	COLAR.
16	H916100470220		1	PIPE	TUBO	TUBO
17	916100470210		2	BANJO BOLT	TORNILLO HUECO	PARAFUSO BANJO
18	X494515300000		1	BANJO BOLT	TORNILLO HUECO	PARAFUSO BANJO
19	X592501000000		1	THREAD. PART	PIEZA ROSCADO	PEÇA INSERTO
20	X591652500000		1	PRESSURE HOSE	TUBO DE PRESION	MANGUEIRA PRESS.
21	916100470121		4	NOZZLE	TOBERA	BICO INJETOR
22	916100470240		1	PIPE	TUBO	TUBO
24	X483500600000	M12 X 1,5	3	PLUG	TAPON	ROLHA

[A] MAIN SHAFT
EJE PRINCIPAL
EIXO PRINCIPAL

1-WG94-004-A

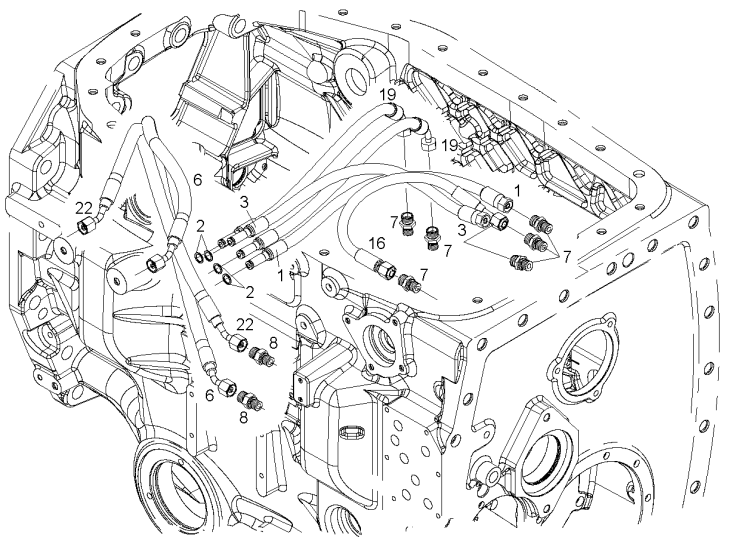

1	H916100620101	[A]	1	PRESSURE HOSE	TUBO DE PRESION	MANGUEIRA PRESS.
2	X531001146000	12X1.0	4	CIRCLIP	GRAPA CIRCULAR	ANEL TRAVA
3	H916100620101	[B]	1	PRESSURE HOSE	TUBO DE PRESION	MANGUEIRA PRESS.
6	H926103620021	[C]	1	PRESSURE HOSE	TUBO DE PRESION	MANGUEIRA PRESS.
		<⇨ H926103620020				
7	X592501100000		6	THREAD. PART	PIEZA ROSCADO	PEÇA INSERTO
8	X592502500000		2	THREAD. PART	PIEZA ROSCADO	PEÇA INSERTO
16	H934100620050	[A]	1	PRESSURE HOSE	TUBO DE PRESION	MANGUEIRA PRESS.
19	H411100620100	[D]	2	PRESSURE HOSE	TUBO DE PRESION	MANGUEIRA PRESS.
22	H926103620031	<⇨ H926103620030	1	PRESSURE HOSE	TUBO DE PRESION	MANGUEIRA PRESS.

[A] REGULATOR
REGULADOR
REGULADOR

[B] SPEED RESTRICTOR
LIMITADOR DE VELOCIDAD
LIMITADOR DE VELOCIDADE

[C] CONTROL
MANDO
CONTROLE

[D] SELECTOR RAM
CILINDRO DE SELECION
CILINDRO DE SELEÇÃO

Hydraulic Circuit | **Transmission**
Circuito Hidraulico | **Transmision**
Circuito Hidraulico | **Transmissão**

70-165

1-WG94-002-A

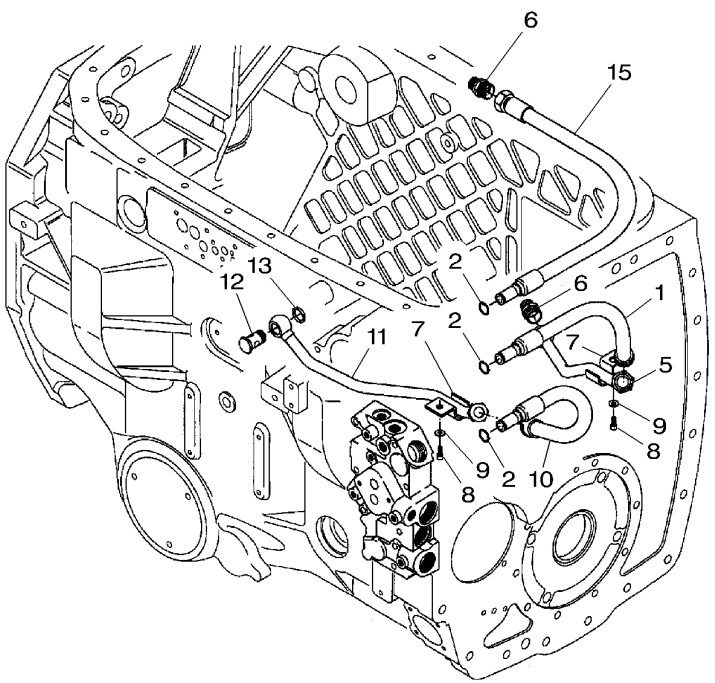

1	H916100620130	[A]	1	PRESSURE HOSE	TUBO DE PRESION	MANGUEIRA PRESS.
2	X530014200000	∅ 16 X 1,2	3	CIRCLIP	GRAPA CIRCULAR	ANEL TRAVA
5	H916101620020	[A]	1	PIPE	TUBO	TUBO
6	X592501300000		2	THREAD. PART	PIEZA ROSCADO	PEÇA INSERTO
7	238950010010		2	CLIP	CLIP	CLIPE
8	X485013105000	M10 X 25	2	HEX CAP SCREW	TORNILLO CAB HEX	PARAFUSO CAB HEX
9	X450907508000		2	DISC	DISCO	DISCO
10	H916100620142	[B]	1	PRESSURE HOSE	TUBO DE PRESION	MANGUEIRA PRESS.
11	H916100620061	[B]	1	PIPE	TUBO	TUBO
12	205950010340		1	BANJO BOLT	TORNILLO HUECO	PARAFUSO BANJO
13	X542541001000		1	SEAL	JUNTA REDONDA	JUNTA REDONDA
15	H916100620121	[C]	1	PRESSURE HOSE	TUBO DE PRESION	MANGUEIRA PRESS.

[A] FEED SUPPLY
ALIMENTACION
ALIMENTAÇÃO

[B] OUTPUT
SALIDA
SAÍDA

[C] HOUSING
ALOJAMIENTO
CARCAÇA

Hydraulic Valve Block
Bloque Valvulas Hydraulico
Bloco Válvulas Hidráulicas

Pressure Filter
Filtro Presion
Filtro Pressurizado

70-170

1-WG85-005-A

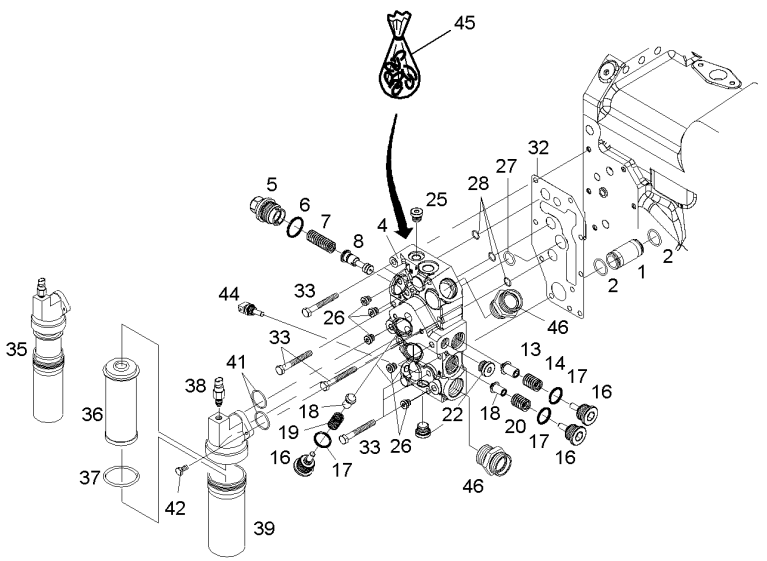

1	916100600220			1	PIPE	TUBO	TUBO
2	X548871400000		∅ 24 X 2,5	2	O RING	JUNTA TOROIDAL	JUNTA EM O
4	G931100600021		[A]	1	VALVE BLOCK	BLOQUE VALVULAS	BLOCO VÁLVULAS
			⇒ G931100600020				
5	395100600040	4		1	SLEEVE	MANGUITO	COLAR.
6	X548881466000	4	∅ 28 X 3	1	O RING	JUNTA TOROIDAL	JUNTA EM O
7	916100600030	4		1	COMP.SPRING	RESORTE DE COMP.	MOLA TENSORA.
8	260100600060	4		1	PISTON	PISTON	EMBOLO
13	718100600070	4		1	CONE	CONO	CONE
14	718100600040	4		1	COMP.SPRING	RESORTE DE COMP.	MOLA TENSORA.
16	916100600100	4		4	SCREW	TORNILLO	PARAFUSO
17	X548868866000	4	∅ 22,2 X 3	4	O RING	JUNTA TOROIDAL	JUNTA EM O
18	514100600080	4		3	CONE	CONO	CONE
19	916100600050	4		2	COMP.SPRING	RESORTE DE COMP.	MOLA TENSORA.
20	514100600090	4		1	COMP.SPRING	RESORTE DE COMP.	MOLA TENSORA.
22	X483801601000	4	M18	1	SCREW	TORNILLO	PARAFUSO
25	X483900800000	4	M14	1	SCREW	TORNILLO	PARAFUSO
26	X483900000000	4	M10	5	SCREW	TORNILLO	PARAFUSO
27	X548857366000		18,72X2,62	1	O RING	JUNTA TOROIDAL	JUNTA EM O
28	X548829200000		∅ 11 X 3	3	O RING	JUNTA TOROIDAL	JUNTA EM O
32	916100600210			1	GASKET	JUNTA PLANA	JUNTA CHATA
33	X486528705000		M8 X 60	8	SCREW	TORNILLO	PARAFUSO
35	G916100600044			1	FILTER	FILTRO	FILTRO
36	**F916100600010**	35		1	FILTER ELEMENT	ELEMENTO FILTRAN	ELEMENTO FILTRAN
37	**X548960666000**	35	∅ 76 X 2,5	1	O RING	JUNTA TOROIDAL	JUNTA EM O
38	**F916100600041**	35		1	SWITCH	INTERRUPTOR	INTERRUPTOR
39	F916100600030	35		1	HOUSING	ALOJAMIENTO	CARCAÇA
41	X548881466000		∅ 28 X 3	2	O RING	JUNTA TOROIDAL	JUNTA EM O
42	X487528105000		M8 X 30	2	SCREW	TORNILLO	PARAFUSO
44			👁 90-45 No 38	1	TEMPERAT. SENSOR	CAPTADOR TEMPERA	CAPTOR TEMPERAT
45	F718100600010	4		1	KIT, JOINT	JUEGO JUNTAS	JOGO DE JUNTAS
46	X592501600000			2	THREAD. PART	PIEZA ROSCADO	PEÇA INSERTO

[A] ORDER + 916 100 600 210
PEDIR + 916 100 600 210
PEDIR MAIS 916 100 600 210

Hydraulic Valve Block
Bloque Valvulas Hydraulico
Bloco Válvulas Hidráulicas

70-175

1-WG86-008-C

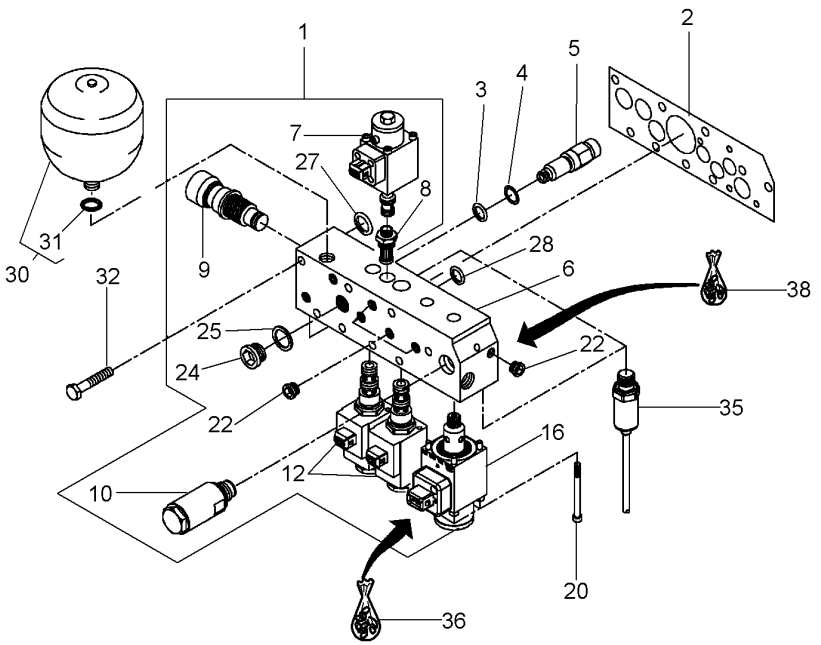

1	G931100600010	[A]	**1**	VALVE BLOCK	BLOQUE VALVULAS	BLOCO VÁLVULAS
2	916100600201		**1**	GASKET	JUNTA PLANA	JUNTA CHATA
3	X548809016000		**2**	O RING	JUNTA TOROIDAL	JUNTA EM O
4	X566300600000		**2**	BACKUP RING	ANILLA SOPORTE	ANEL DE APOIO
5	716100600091		**2**	UNION	RACOR	LIGAÇÃO
6		1 REF.1	**1**	BODY	CUERPO	CORPO
7	**G916100600142**	[B]	**1**	SOLENOID VALVE	VALVULA SOLENOID	VÁLVULA SOLEN.
8	G916100600180		**1**	INSERT ELEMENT	INSERT ELEMENT	INSERTO
9	G916101600020		**1**	DISCHARGE VALVE	VALVULA ALIVIO	COLETOR.
10	G718100600113		**1**	SLAVE CYLINDER	SLAVE CYLINDER	CILÍNDRO ESCRAVO
12	**G312100600110**	[C]	**2**	DIRECTIONAL VALV	VÁLV. DIRECCIO	VÁLVULA DIRECIO.
16	**G716100600122**	[D]	**1**	DISCHARGE VALVE	VALVULA ALIVIO	COLETOR.
20	F716100600040		**4**	HEX CAP SCREW	TORNILLO CAB HEX	PARAFUSO CAB HEX
22	X483900000000		**6**	SCREW	TORNILLO	PARAFUSO
24	X483801200000		**1**	SCREW	TORNILLO	PARAFUSO
25	X540004878000		**1**	SEAL	JUNTA REDONDA	JUNTA REDONDA
27	X548829200000		**1**	O RING	JUNTA TOROIDAL	JUNTA EM O
28	X548813100000	1	**4**	O RING	JUNTA TOROIDAL	JUNTA EM O
30	H916100600010	[E]	**1**	PRESSURE TANK	DEPOSITO PRESION	TANQUE PRESSÃO
31	X566006800000	30	**1**	USIT RING	ANILLO USIT	ANEL USIT
32	X486528705000		**7**	SCREW	TORNILLO	PARAFUSO
35		90-45 No 25	**1**	TRANSMITTER	TRANSMISOR	TRANSMISSOR
36	F716100600100		**1**	KIT, JOINT	JUEGO JUNTAS	JOGO DE JUNTAS
38	F916101600010		**1**	KIT, JOINT	JUEGO JUNTAS	JOGO DE JUNTAS

[A] ORDER + 916 100 600 201
PEDIR + 916 100 600 201
PEDIR MAIS 916 100 600 201

[B] EMERGENCY CONTROL
CONTROLE DE EMERGENCIA
CONTROLE DE EMERGÊNCIA

[C] GROUP GEAR SHIFTING
CAMBIO DE GRUPO
GRUPO DE CÂMBIO

[D] CLUTCH
EMBRAGUE
EMBREAGEM

[E] THE APPROPRIATE SAFETY DECALS MUST BE ORDERED AND FITTED TO THIS PART
ESTA PARTE DEBE ENCARGARSE IMPERATIVAMENTE CON SU CALCOMANIA DE SEGURIDAD
ESTA PECA DEVE SER ENCOMENDADA IMPERATIVAMENTE COM A SUA DECACOMANIA DE SEGURANCA

Hydraulic Valve Block
Bloque Valvulas Hydraulico
Bloco Válvulas Hidráulicas

Solenoid Valve
Valvula Solenoid
Válvula Solenoide

70-180

1-WG91-005-A

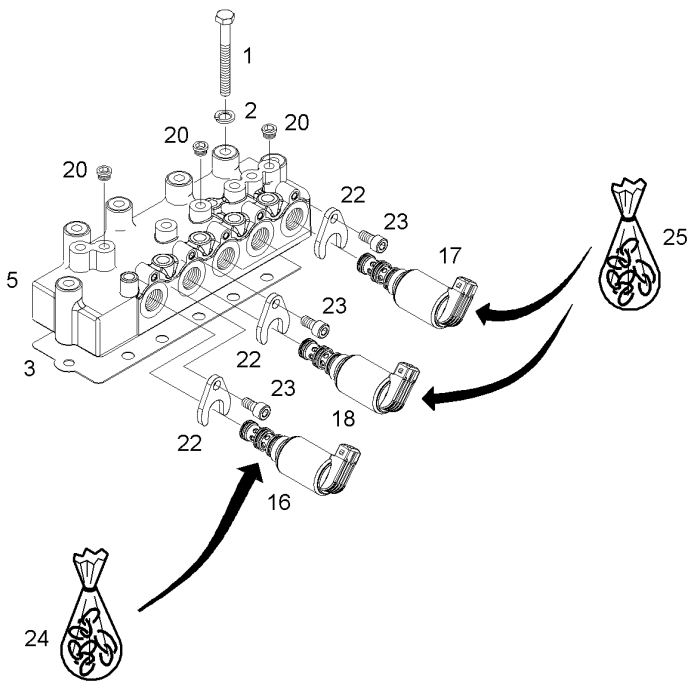

1	X486529005000	M8X70		12	SCREW	TORNILLO	PARAFUSO
2	X520803901000			12	LOCK WASHER	ARANDELA SEGURID	ANILHA DE PARADA
3	822100600021			1	GASKET	JUNTA PLANA	JUNTA CHATA
5	G931150600111	⇔ G931150600110		1	VALVE BLOCK	BLOQUE VALVULAS	BLOCO VÁLVULAS
16	**G339150600030**	5 [B]		1	SOLENOID VALVE	VALVULA SOLENOID	VÁLVULA SOLEN.
17	G931150600030	5 [A]		3	SOLENOID VALVE	VALVULA SOLENOID	VÁLVULA SOLEN.
		⇔ G931150600020					
18	G931150600030	[C]		1	SOLENOID VALVE	VALVULA SOLENOID	VÁLVULA SOLEN.
		⇔ G931150600020					
20	X483900000000	5		7	SCREW	TORNILLO	PARAFUSO
22	F339150600040	5		5	RETAINING PLATE	PLETINA RETENCIO	PLACA RETENÇÃO
23	X485009405000	5		5	HEX CAP SCREW	TORNILLO CAB HEX	PARAFUSO CAB HEX
24	**F339150600030**			X	KIT, JOINT	JUEGO JUNTAS	JOGO DE JUNTAS
25	**F931150600010**			X	KIT, JOINT	JUEGO JUNTAS	JOGO DE JUNTAS

[A] DIFFERENTIAL LOCK
BLOQUEO DIFERENCIAL
BLOQUEIO DO DIFERÊNCIAL

[B] INDEPENDANT POWER TAKE OFF
TOMA DE FUERZA INDEPENDIENTE
TOMADA DE FORÇA INDEPENDENTE

[C] FRONT AXLE
EJE DELANTERO
EIXO DIANTEIRO

Oil Cooler
Enfriador El Aciete
Radiador De Óleo

70-185

1-WP19-097-A

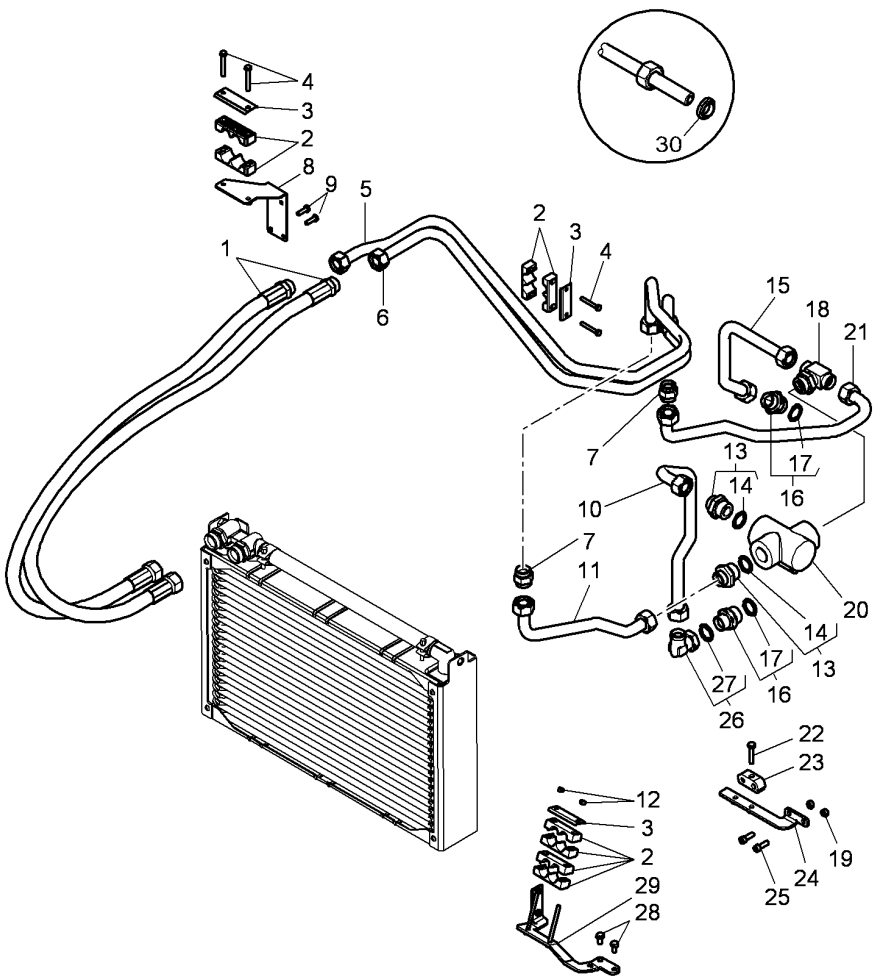

1	4291348M2	◀▶ 1620MM	2	HYDR. HOSE	TUBO HIDRAULICO	MANGUEIRA HIDR.
2	3786069M3		8	BRIDLE	BRIDA	FLANGE.
3	4291349M1		3	PLATE	PLATO	PLACA
4	391244X1	M6 X 45	4	HEX CAP SCREW	TORNILLO CAB HEX	PARAFUSO CAB HEX
5	4350899M2	[A]	1	TUBE	TUBO.	CANO
6	4350900M2	[A]	1	TUBE	TUBO.	CANO
7	3011222X1		2	UNION	RACOR	LIGAÇÃO
8	4351433M1		1	SUPPORT	SOPORTE	SUPORTE
9	339666X1	M6 X 20	2	HEX CAP SCREW	TORNILLO CAB HEX	PARAFUSO CAB HEX
10	4291341M1	[A]	1	TUBE	TUBO.	CANO
11	4295575M2	[A]	1	TUBE	TUBO.	CANO
12	339030X1		2	NUT	TUERCA	PORCA
13	3011639X91		2	UNION	RACOR	LIGAÇÃO
14	3011037X1	13	1	SEAL	JUNTA REDONDA	JUNTA REDONDA
15	4291342M1	[A]	1	TUBE	TUBO.	CANO
16	3011533X91		2	UNION	RACOR	LIGAÇÃO
17	3011037X1	16	1	SEAL	JUNTA REDONDA	JUNTA REDONDA
18	4279820M1		1	UNION	RACOR	LIGAÇÃO
19	339169X1		2	NUT	TUERCA	PORCA
20	4278849M1		1	VANE	ALETTA	PALHETA
21	4295573M2	[A]	1	TUBE	TUBO.	CANO
22	339010X1	M8 X 40	1	HEX CAP SCREW	TORNILLO CAB HEX	PARAFUSO CAB HEX
23	4294808M1		1	BRIDLE	BRIDA	FLANGE.
24	4294800M2		1	SUPPORT	SOPORTE	SUPORTE
25	391990X1	M8 X 25	2	HEX SOCKET SCREW	TORNILLO HEX CAB	PARAFU SEXTAVADO
26	3011593X91		1	UNION	RACOR	LIGAÇÃO
27	3011063X1	26	1	O RING	JUNTA TOROIDAL	JUNTA EM O
28	339124X1	M8 X 16	2	HEX CAP SCREW	TORNILLO CAB HEX	PARAFUSO CAB HEX
29	*4294264M4		1	SUPPORT	SOPORTE	SUPORTE
30	3011809X1		X	BUSH	CASQUILLO	CASQUILHO

[A] SEE DIAGRAM FOR THE DETAIL OF THE ENDS OF TUBE
VER ESQUEMA PARA EL DETALLE DE LOS EXTREMITES DEL TUBO
VEJA O DIAGRAMA PARA O DETALHE DAS EXTREMIDADES DO TUBO

Oil Cooler
Enfriador El Aciete
Radiador De Óleo

70-190

Auxiliary Hydraulics
Hidraulicos Auxiliare
Hidráulica Auxiliar

1-WP19-099-A

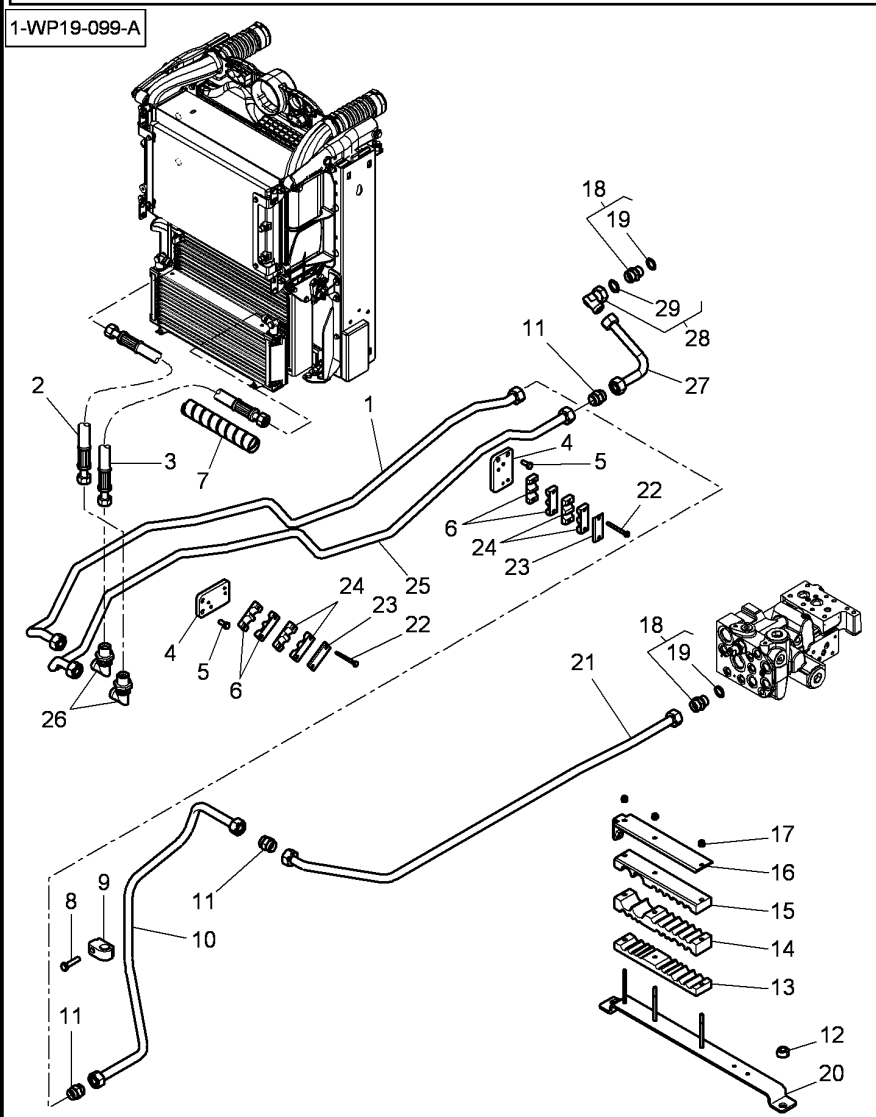

1	4288528M2		1	TUBE	TUBO.	CANO
2	4297184M2	◄► 580MM	1	HYDR. HOSE	TUBO HIDRAULICO	MANGUEIRA HIDR.
3	4297184M2	◄► 580MM	1	HYDR. HOSE	TUBO HIDRAULICO	MANGUEIRA HIDR.
4	4290227M1		2	SUPPORT	SOPORTE	SUPORTE
5	339123X1	M8 X 20	4	HEX CAP SCREW	TORNILLO CAB HEX	PARAFUSO CAB HEX
6	4291683M1		4	BRIDLE	BRIDA	FLANGE.
7	4282254M1	◄► 200MM	2	SHEATH	FUNDA	MANGUEIRA PROTEÇ
8	339009X1	M8 X 35	1	HEX CAP SCREW	TORNILLO CAB HEX	PARAFUSO CAB HEX
9	4288536M1		1	BRIDLE	BRIDA	FLANGE.
10	4291694M3		1	TUBE	TUBO.	CANO
11	3011032X1		3	UNION	RACOR	LIGAÇÃO
12	3009695X1		2	NUT	TUERCA	PORCA
13	4291687M4		1	BRIDLE	BRIDA	FLANGE.
14	4291690M4		1	BRIDLE	BRIDA	FLANGE.
15	4291691M1		1	BRIDLE	BRIDA	FLANGE.
16	4291692M2		1	PLATE	PLATO	PLACA
17	1441500X1		3	TOP LOCKNUT	CONTRATUERCA SUP	CONTRA-PORCA SUP
18	3011053X91		2	UNION	RACOR	LIGAÇÃO
19	F916961020160	18	1	O RING	JUNTA TOROIDAL	JUNTA EM O
20	4291686M2		1	SUPPORT	SOPORTE	SUPORTE
21	4288537M2		1	TUBE	TUBO.	CANO
22	1440922X1	M6 X 60	4	HEX CAP SCREW	TORNILLO CAB HEX	PARAFUSO CAB HEX
23	4292819M1		2	PLATE	PLATO	PLACA
24	4290226M1		4	BRIDLE	BRIDA	FLANGE.
25	4288529M2		1	TUBE	TUBO.	CANO
26	3011594X1		2	UNION	RACOR	LIGAÇÃO
27	4348213M1		1	TUBE	TUBO.	CANO
28	3011086X91		1	UNION	RACOR	LIGAÇÃO
29	3011148X1	28	1	O RING	JUNTA TOROIDAL	JUNTA EM O

Auxiliary Hydraulics
Hidraulico Auxiliar
Hidráulico Auxiliar

70-195

1-WP27-034-C

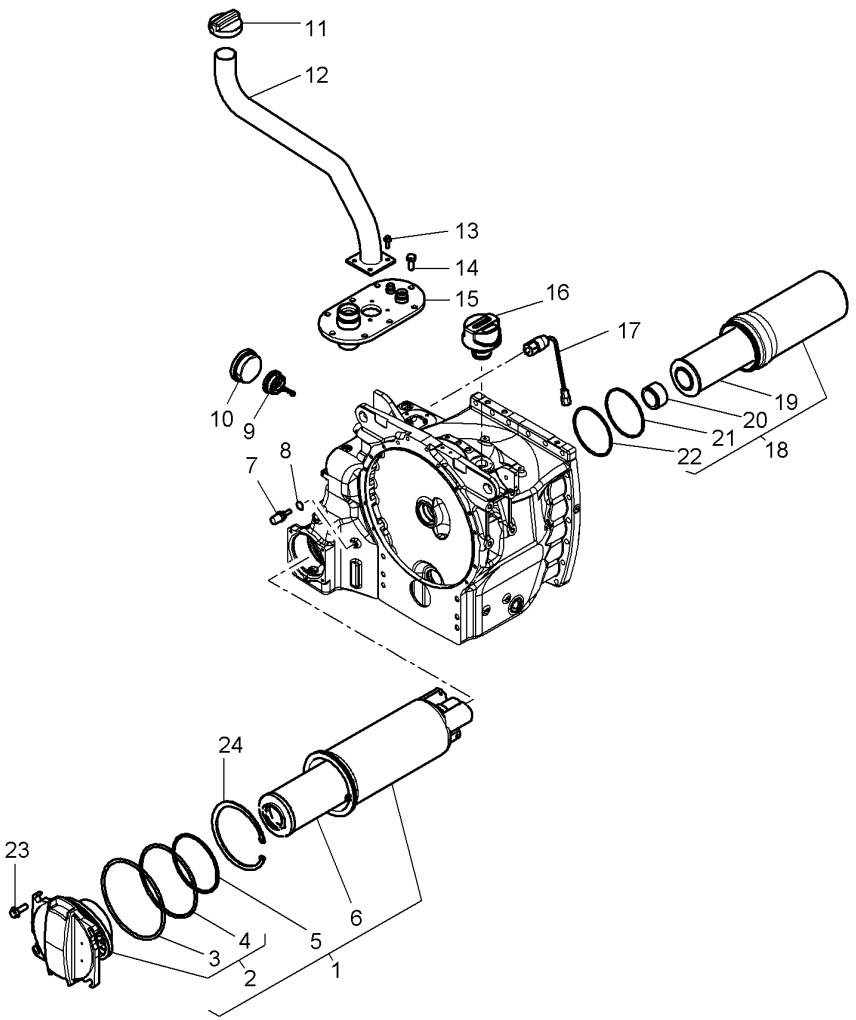

1	4289987M91			1	RETURN FL.FILTER	RETURN FL.FILTER	FILTRO DE RETORN
2*	4285176M91	1		1	COVER	CUBIERTA	TAMPA
3	1444800X1	2	∅ 151,76 X 5,33	1	O RING	JUNTA TOROIDAL	JUNTA EM O
4	4289985M1	2	∅ 139,07 X 5,33	1	O RING	JUNTA TOROIDAL	JUNTA EM O
5	4289986M1	1	∅ 132,94 X 3,53	1	O RING	JUNTA TOROIDAL	JUNTA EM O
6	**4285174M1**	1		1	FILTER ELEMENT	ELEMENTO FILTRAN	ELEMENTO FILTRAN
7	3618249M2			1	INDUCTIVE SENSOR	CAPTADOR INDUCTI	SENSOR INDUTIVO
8	1440012X1		∅ 14X20X1,5	1	SEAL	JUNTA REDONDA	JUNTA REDONDA
9	4297696M1		⇒ 4288618M1	1	NON RETURN VALVE	VALV.SIN RETORNO	VÁLVULA SENT.ÚNI
10	4288617M1			1	PLUG	TAPON	ROLHA
11	4270963M1			1	TANK CAP	TAPON DEPOSITO	TAMPAO DEPOSITO
12	4349774M1			1	TUBE	TUBO.	CANO
13	3009183X1		M6 X 20	4	CARRIAGE BOLT	TORNILLO A APOYO	PARAFUSO CAB.RED
14	3010802X1		10 X 25	8	HEX CAP SCREW	TORNILLO CAB HEX	PARAFUSO CAB HEX
15	4291619M1		➡| B244063	1	SUPPORT	SOPORTE	SUPORTE
15*	4374065M1		➡ B244064	1	SUPPORT	SOPORTE	SUPORTE
16	**4285858M1**			1	BREATHER	RESPIRADERO	RESPIRO
17	**3789379M1**			1	INDICATOR	INDICADOR	INDICADOR
18	4289988M91			1	SUCTION FILTER	FILTRO D'SUCCION	FILTRO DE SUCÇÃO
19	**4289990M1**	18		1	ELEMENT,FILTER	FILTRO,GASOIL	ELEMENTO, FILTRO
20	4288621M1	18		1	SPACER	DISTANCIADOR	ESPAÇADOR
21	4289992M1	18	∅ 100,5 X 2,55	1	BUSH	CASQUILLO	CASQUILHO
22	4289991M1	18	∅ 102 X 3	1	O RING	JUNTA TOROIDAL	JUNTA EM O
23	3010236X1		M10 X 30	4	CARRIAGE BOLT	TORNILLO A APOYO	PARAFUSO CAB.RED
24	3015481X1			1	SNAPRING	ANILLA RETENCION	ANEL DE FIXAÇÃO

Auxiliary Hydraulics
Hidraulico Auxiliar
Hidráulico Auxiliar

70-200

1-WP27-030-D

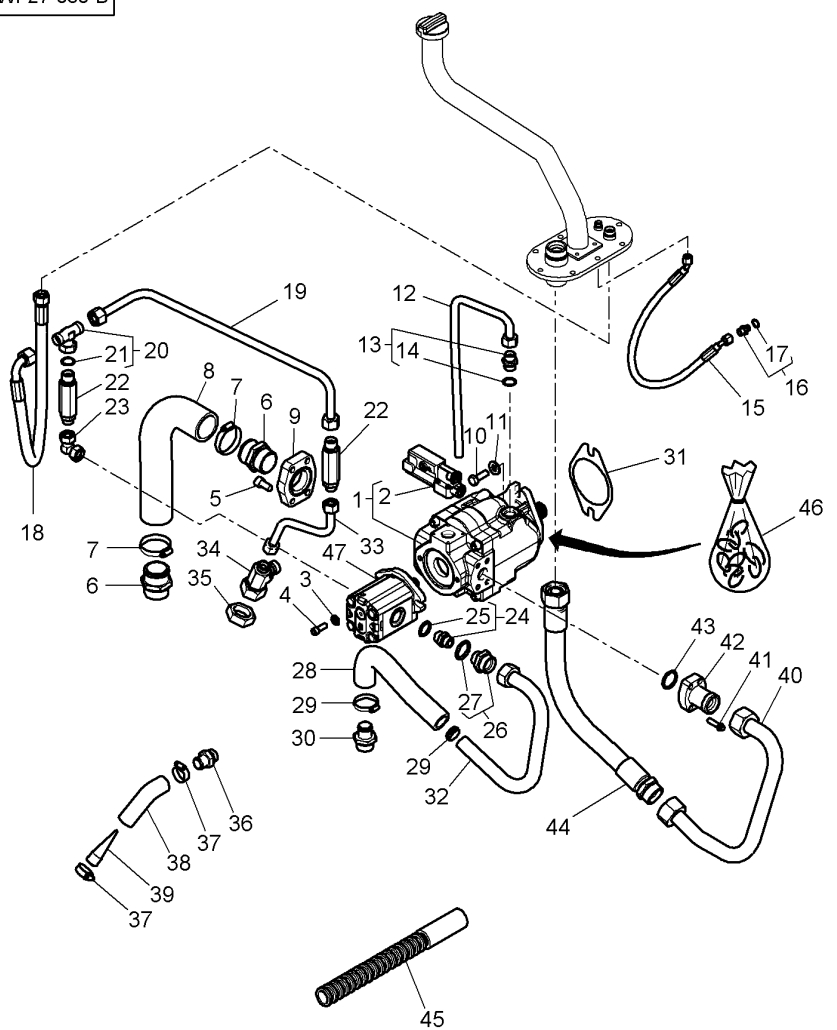

1	4299408M1	75cc ⇒ 4281768M1	1	PUMP	BOMBA	BOMBA
2	3907464M91	1	1	REGULATOR	REGULADOR	REGULADOR
3	385362X1		2	FLAT WASHER	ARANDELA PLANA	ANILHA CHATA
4	357740X1	3/8-16X25	2	SCREW UNC	TORNILLO UNC	PARAFUSO UNF
5	357908X1	1/2-13X1	4	SCREW	TORNILLO	PARAFUSO
6	4289998M1		2	UNION	RACOR	LIGAÇÃO
7	3010154X1	∅ 50-70	2	CLAMP	ABRAZADERA	BRAÇADEIRA
8	4290000M1		1	HOSE	TUBO DE GOMA	TUBO FLEXIVEL
9	4291616M1		1	BRIDLE	BRIDA	FLANGE.
10	3019863X1	M12 X 35	2	HEX CAP SCREW	TORNILLO CAB HEX	PARAFUSO CAB HEX
11	338686X1		2	FLAT WASHER	ARANDELA PLANA	ANILHA CHATA
12	4276668M2		1	TUBE	TUBO.	CANO
13	3011059X91		1	UNION	RACOR	LIGAÇÃO
14	70921886	13	1	O RING	JUNTA TOROIDAL	JUNTA EM O
15	4299349M2	◀▶ 610MM	1	HYDR. HOSE	TUBO HIDRAULICO	MANGUEIRA HIDR.
16	3011314X91		1	UNION	RACOR	LIGAÇÃO
17	70921883	16	1	O RING	JUNTA TOROIDAL	JUNTA EM O
18	4299348M1	◀▶ 730MM	1	HYDR. HOSE	TUBO HIDRAULICO	MANGUEIRA HIDR.
19	4287294M1		1	TUBE	TUBO.	CANO
20	3012127X91		1	UNION	RACOR	LIGAÇÃO
21	3011147X1	20	1	O RING	JUNTA TOROIDAL	JUNTA EM O
22	4287293M1		2	NON RETURN VALVE	VALV.SIN RETORNO	VÁLVULA SENT.ÚNI
23	4291629M1		1	UNION	RACOR	LIGAÇÃO
24	3011059X91		1	UNION	RACOR	LIGAÇÃO
25	70921886	24	1	O RING	JUNTA TOROIDAL	JUNTA EM O
26	3011582X91		1	UNION	RACOR	LIGAÇÃO
27	835025M1	26	1	O RING	JUNTA TOROIDAL	JUNTA EM O
28	4291350M1		1	HOSE	TUBO DE GOMA	TUBO FLEXIVEL
29	338616X1	∅ 32-50	2	HOSE CLIP	ABRAZADERA TUBO	BRAÇADEIRA TUBO
30	4291630M1		1	UNION	RACOR	LIGAÇÃO
31	816940010010		1	SUMP GASKET	JUNTA DE PERFIL	JUNTA CARTER
32	4291631M1		1	TUBE	TUBO.	CANO
33	4291628M1		1	TUBE	TUBO.	CANO
34	G931860061010		1	T-PIECE	PIEZA EN T	PÊÇA EM T
35	**H931860061170**		1	SUCTION FILTER	FILTRO D'SUCCION	FILTRO DE SUCÇÃO
36	931860061110		1	INTAKE STACK	PASAJE ENTRADA	TOMADA DE AR
37	338615X1		2	HOSE CLIP	ABRAZADERA TUBO	BRAÇADEIRA TUBO
38	931860061120		1	BEND	CODO	CURVA.
39	**H178950010040**		1	PRE-FILTER	PRE FILTRO	PRÉ-FILTRO
40	4291622M1		1	TUBE	TUBO.	CANO
41	372941X1	3/8-16X1,25	4	SCREW	TORNILLO	PARAFUSO
42	4291635M3		1	BRIDLE	BRIDA	FLANGE.
43	359305X1		1	O RING	JUNTA TOROIDAL	JUNTA EM O
44	4299350M1	◀▶ 550MM ➡| B244063	1	HYDR. HOSE	TUBO HIDRAULICO	MANGUEIRA HIDR.
44*	4374064M1	◀▶ 515MM ➡▶ B244064	1	HYDR. HOSE	TUBO HIDRAULICO	MANGUEIRA HIDR.
45	4299351M1	◀▶ 343MM	1	PROTECTIVE STRIP	BANDA PROTECTORA	BANDA PROTETORA
45	4299352M1	◀▶ 301MM	1	PROTECTIVE STRIP	BANDA PROTECTORA	BANDA PROTETORA
46	3905916M91		X	KIT, SEAL	RETENES JUEGO	CJ. RETENTOR

1-WP27-030-D

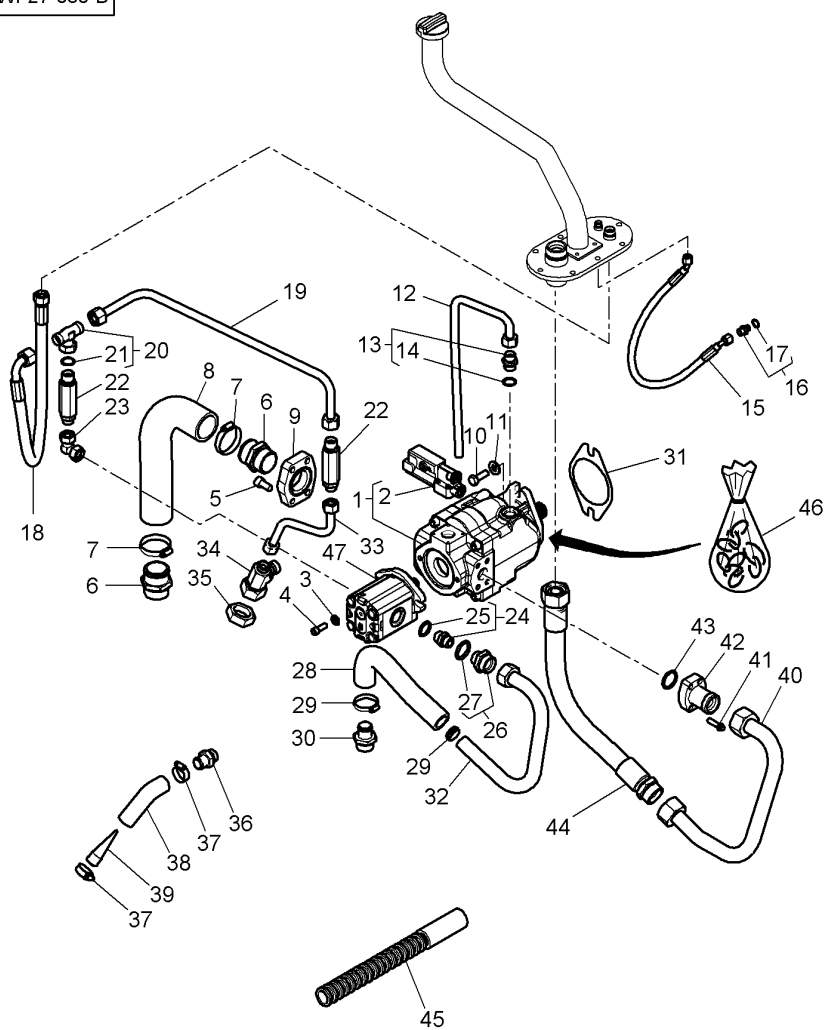

47	4285179M1	22cc	1 PUMP	BOMBA	BOMBA

Auxiliary Hydraulics
Hidraulico Auxiliar
Hidráulico Auxiliar

70-205

With Trailer Braking - With Suspended Axle
Con Frenado De Remolque - Con Suspendido Eje
Com Freio Reboque - Com Eixo Dianteiro Suspendido

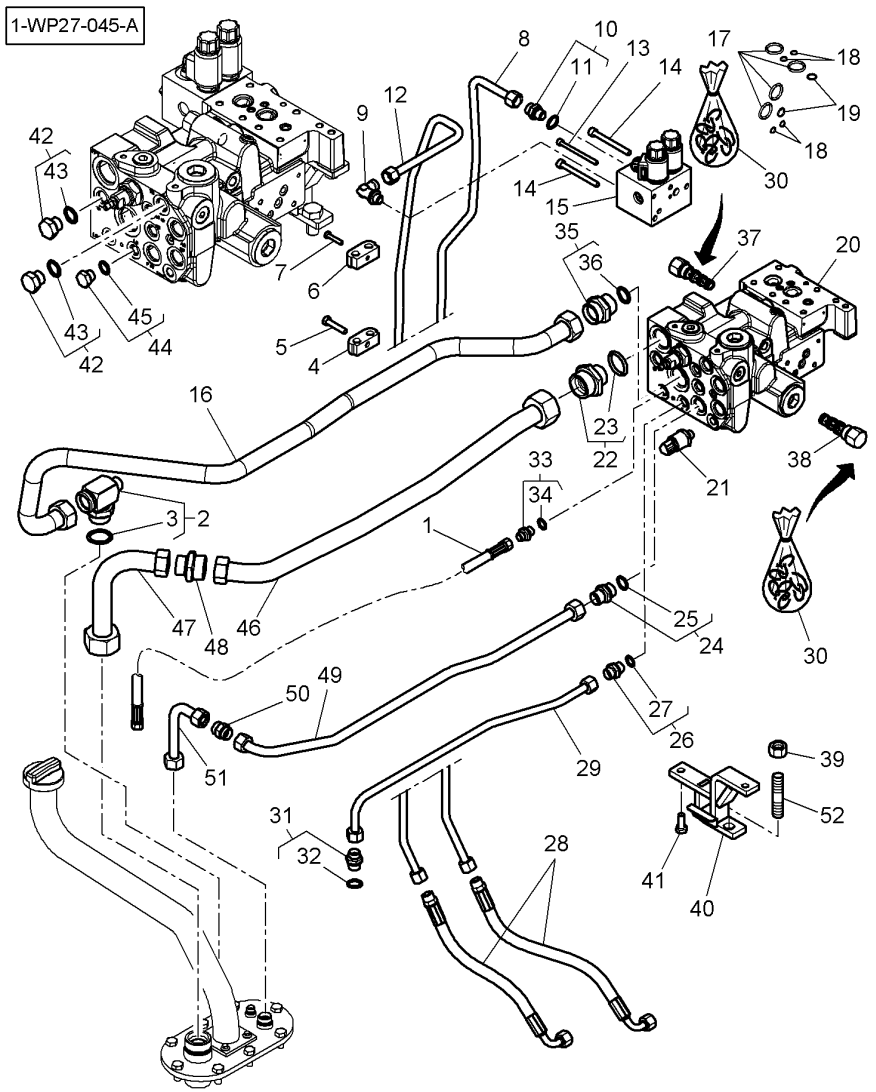

1	4347153M1	⇒ 4291623M4	1	HYDR. HOSE	TUBO HIDRAULICO	MANGUEIRA HIDR.
2	4353547M1		1	UNION	RACOR	LIGAÇÃO
3	3019399X1	2	1	O RING	JUNTA TOROIDAL	JUNTA EM O
4	3783121M1		1	BRIDLE	BRIDA	FLANGE.
5	339010X1	M8 X 40	1	HEX CAP SCREW	TORNILLO CAB HEX	PARAFUSO CAB HEX
6	4295424M1		1	SUPPORT	SOPORTE	SUPORTE
7	339262X1	M6 X 30	1	HEX CAP SCREW	TORNILLO CAB HEX	PARAFUSO CAB HEX
8	4295294M1	[C]	1	TUBE	TUBO.	CANO
9	4272177M1		1	UNION	RACOR	LIGAÇÃO
10	3011049X91		1	UNION	RACOR	LIGAÇÃO
11	3015162X1	10	1	O RING	JUNTA TOROIDAL	JUNTA EM O
12	4295295M1	[C]	1	TUBE	TUBO.	CANO
13	3014117X1	M6 X 80	1	SCREW	TORNILLO	PARAFUSO
14	3009290X1	M8 X 80	2	SCREW METRIC	TORNILLO METRICO	PARAFUSO MÉTRICO
15	4293894M2	👁 70-215 No 1	1	BLOCK	BLOQUE	BLOCO
16	4349775M1	[E]	1	TUBE	TUBO.	CANO
17	3014125X1	∅ 22 X 3,5	4	O RING	JUNTA TOROIDAL	JUNTA EM O
18	3014123X1	∅ 8,5 X 1,5	5	O RING	JUNTA TOROIDAL	JUNTA EM O
19	3014124X1	∅ 12 X 2	4	O RING	JUNTA TOROIDAL	JUNTA EM O
20	4291637M2	[B]	1	VALVE BLOCK	BLOQUE VALVULAS	BLOCO VÁLVULAS
21	**4289997M1**		1	TRANSDUCER	TRANSDUCER	TRANSDUTOR
22	3011988X91		1	UNION	RACOR	LIGAÇÃO
23	3011062X1	22	1	O RING	JUNTA TOROIDAL	JUNTA EM O
24	3011961X91		1	UNION	RACOR	LIGAÇÃO
25	3015165X1	24	1	O RING	JUNTA TOROIDAL	JUNTA EM O
26	3011049X91		1	UNION	RACOR	LIGAÇÃO
27	3015162X1	26	1	O RING	JUNTA TOROIDAL	JUNTA EM O
28	4295297M1		2	HYDR. HOSE	TUBO HIDRAULICO	MANGUEIRA HIDR.
29	4291618M1	[C]	1	TUBE	TUBO.	CANO
30	3909331M91		X	KIT, JOINT	JUEGO JUNTAS	JOGO DE JUNTAS
31	3011246X91		1	UNION	RACOR	LIGAÇÃO
32	3015163X1	31	1	O RING	JUNTA TOROIDAL	JUNTA EM O
33	3011299X91		1	UNION	RACOR	LIGAÇÃO
34	F916961020190	33	1	O RING	JUNTA TOROIDAL	JUNTA EM O
35	3012138X91		1	UNION	RACOR	LIGAÇÃO
36	3011062X1	35	1	O RING	JUNTA TOROIDAL	JUNTA EM O
37	4289995M1		1	VALVE	VALVULA	VALVULA
38	4289996M2		1	VALVE	VALVULA	VALVULA
39	339034X1		1	NUT	TUERCA	PORCA
40	4282644M2		1	SUPPORT	SOPORTE	SUPORTE
41	3009492X1	M10 X 25	2	HEX CAP SCREW	TORNILLO CAB HEX	PARAFUSO CAB HEX
42			X	NOT USED	NO SE USA	NÃO UTILIZADO
43			X	NOT USED	NO SE USA	NÃO UTILIZADO
44	3019639X91		1	PLUG	TAPON	ROLHA
45	3019395X1	44	1	O RING	JUNTA TOROIDAL	JUNTA EM O
46	4298167M1	[F]	1	TUBE	TUBO.	CANO
47	4298166M1		1	TUBE	TUBO.	CANO
48	3014439X1		1	UNION	RACOR	LIGAÇÃO
49	4347848M1	[D]	1	TUBE	TUBO.	CANO
50	338709X1	[D]	1	UNION	RACOR	LIGAÇÃO
51	4347849M1		1	TUBE	TUBO.	CANO

Auxiliary Hydraulics
Hidraulico Auxiliar
Hidráulico Auxiliar

70-205

With Trailer Braking - With Suspended Axle
Con Frenado De Remolque - Con Suspendido Eje
Com Freio Reboque - Com Eixo Dianteiro Suspendido

1-WP27-045-A

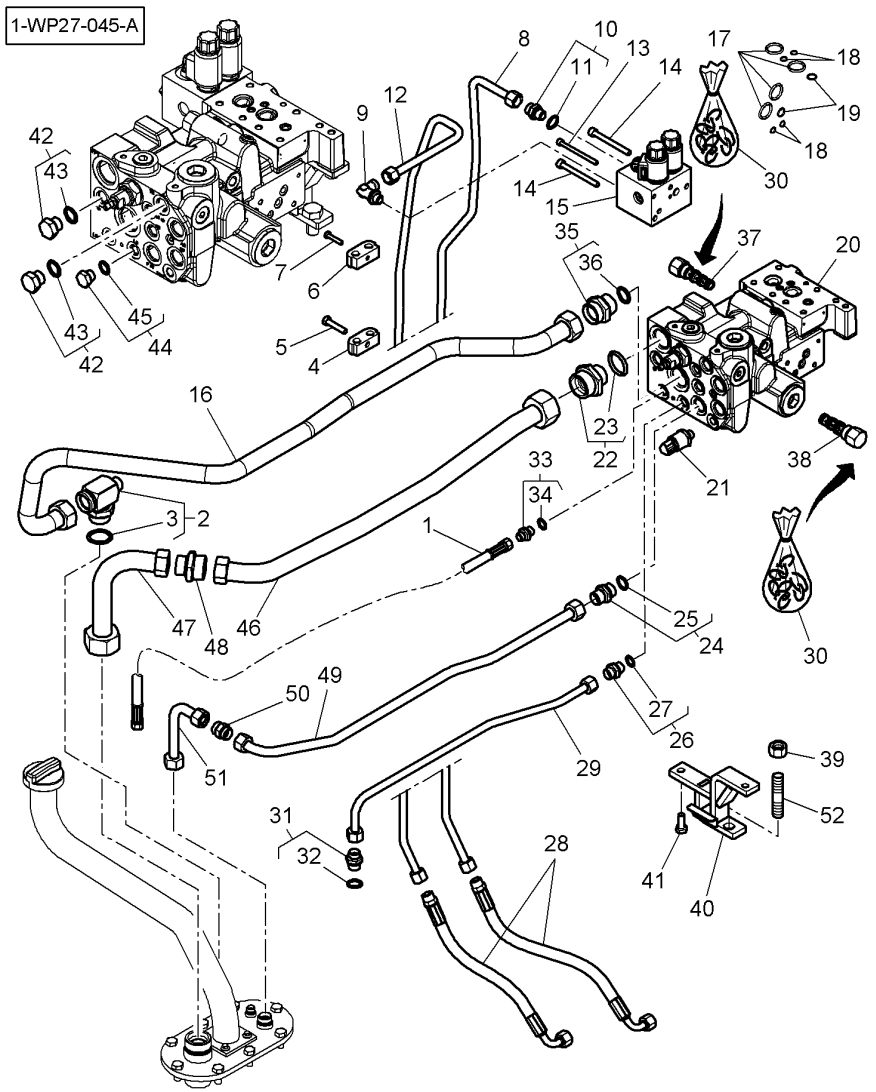

52	3011977X1	M16X30	**1**	STUD	ESPARRAGO ROSCA. CAVILHA ROSCADA

[B] NOT TO FORGET GONE UP A VALVE LOCATES 38
NO OLVIDAR REMONTADO DE LA VALVULA SITUA 38
NÃO ESQUECER DE SUBIR A VÁLVULA LOCALIZA 38

[C] INCLUDE TWO RINGS TUBE 3011806X1
INCLUYE DOS ANILLOS DE TUBO 3011806X1
INCLUA DOIS ANÉIS DE TUBO 3011806X1

[D] INCLUDE TWO RINGS TUBE 3011807X1
INCLUYE DOS ANILLOS DE TUBO 3011807X1
INCLUA DOIS ANÉIS DE TUBO 3011807X1

[E] INCLUDE TWO RINGS TUBE 3011810X1
INCLUYE DOS ANILLOS DE TUBO 3011810X1
INCLUA DOIS ANÉIS DE TUBO 3011810X1

[F] INCLUDE TWO RING TUBE 3011821X1
INCLUYE DOS ANILLOS DE TUBO 3011821X1
INCLUA DOIS ANÉIS DE TUBO 3011821X1

Auxiliary Hydraulics
Hidraulico Auxiliar
Hidráulico Auxiliar

70-210

Without Trailer Braking - With Suspended Axle
Sin Freno De Remolque - Con Suspendido Eje
Sem Freio Reboque - Com Eixo Dianteiro Suspendido

1-WP27-044-A

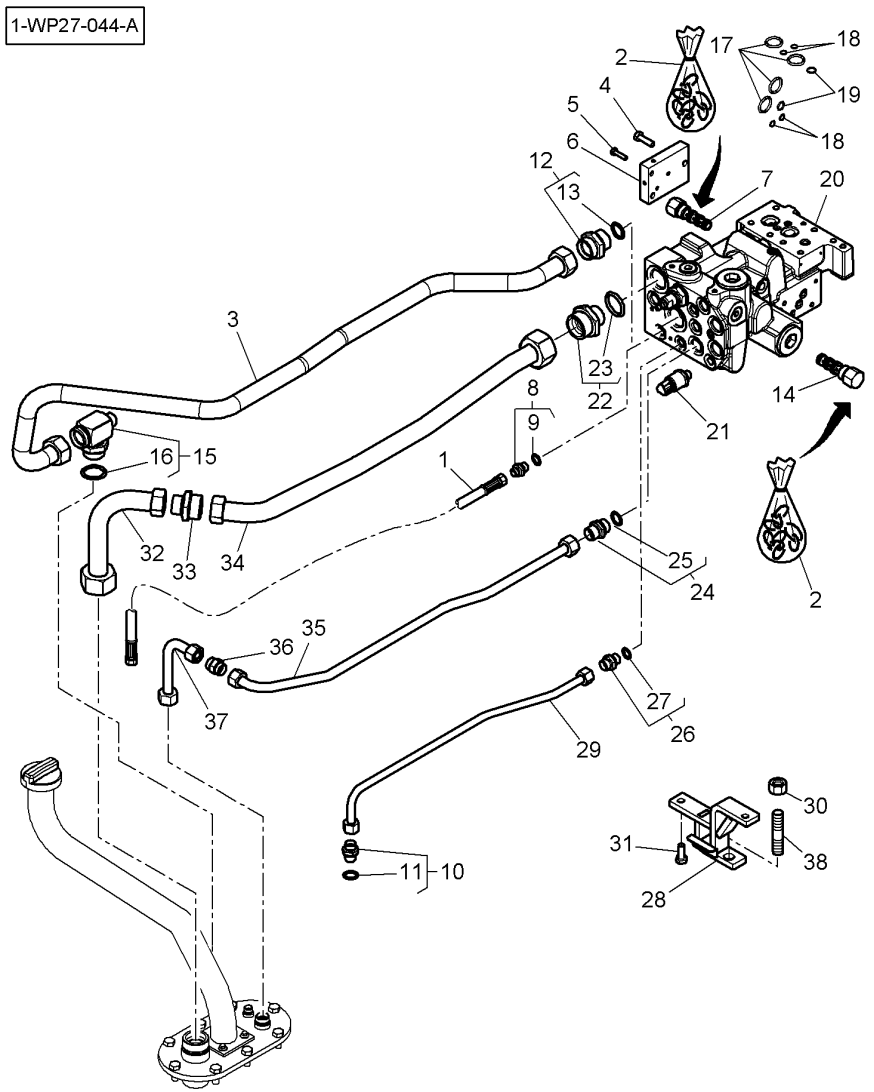

1	4347153M1	⇒ 4291623M4	1	HYDR. HOSE	TUBO HIDRAULICO	MANGUEIRA HIDR.
2	3909331M91		X	KIT, JOINT	JUEGO JUNTAS	JOGO DE JUNTAS
3	4349775M1	[D]	1	TUBE	TUBO.	CANO
4	391921X1	M8 X 30	2	HEX CAP SCREW	TORNILLO CAB HEX	PARAFUSO CAB HEX
5	339804X1	M6 X 25	1	HEX CAP SCREW	TORNILLO CAB HEX	PARAFUSO CAB HEX
6	4281761M1		1	PLATE	PLATO	PLACA
7	4289995M1		1	VALVE	VALVULA	VALVULA
8	3011299X91		1	UNION	RACOR	LIGAÇÃO
9	F916961020190	8	1	O RING	JUNTA TOROIDAL	JUNTA EM O
10	3011246X91		1	UNION	RACOR	LIGAÇÃO
11	3015163X1	10	1	O RING	JUNTA TOROIDAL	JUNTA EM O
12	3012138X91		1	UNION	RACOR	LIGAÇÃO
13	3011062X1	12	1	O RING	JUNTA TOROIDAL	JUNTA EM O
14	4289996M2		1	VALVE	VALVULA	VALVULA
15	4353547M1		1	UNION	RACOR	LIGAÇÃO
16	3019399X1	15	3	O RING	JUNTA TOROIDAL	JUNTA EM O
17	3014125X1	∅ 22 X 3,5	4	O RING	JUNTA TOROIDAL	JUNTA EM O
18	3014123X1	∅ 8,5 X 1,5	5	O RING	JUNTA TOROIDAL	JUNTA EM O
19	3014124X1	∅ 12 X 2	4	O RING	JUNTA TOROIDAL	JUNTA EM O
20	4291637M2	[A]	1	VALVE BLOCK	BLOQUE VALVULAS	BLOCO VÁLVULAS
21	**4289997M1**		1	TRANSDUCER	TRANSDUCER	TRANSDUTOR
22	3011988X91		1	UNION	RACOR	LIGAÇÃO
23	3011062X1	22	1	O RING	JUNTA TOROIDAL	JUNTA EM O
24	3011961X91		1	UNION	RACOR	LIGAÇÃO
25	3015165X1	24	1	O RING	JUNTA TOROIDAL	JUNTA EM O
26	3011049X91		1	UNION	RACOR	LIGAÇÃO
27	3015162X1	26	1	O RING	JUNTA TOROIDAL	JUNTA EM O
28	4282644M2		1	SUPPORT	SOPORTE	SUPORTE
29	4291618M1	[B]	1	TUBE	TUBO.	CANO
30	339034X1		1	NUT	TUERCA	PORCA
31	3009492X1	M10 X 25	2	HEX CAP SCREW	TORNILLO CAB HEX	PARAFUSO CAB HEX
32	4298166M1	[E]	1	TUBE	TUBO.	CANO
33	3014439X1		1	UNION	RACOR	LIGAÇÃO
34	4298167M1	[E]	1	TUBE	TUBO.	CANO
35	4347848M1	[C]	1	TUBE	TUBO.	CANO
36	338709X1		1	UNION	RACOR	LIGAÇÃO
37	4347849M1	[C]	1	TUBE	TUBO.	CANO
38	3011977X1	M16X30	1	STUD	ESPARRAGO ROSCA.	CAVILHA ROSCADA

[A] NOT TO FORGET GONE UP A VALVE LOCATES 14
NO OLVIDAR REMONTADO DE LA VALVULA SITUA 14
NÃO ESQUECER DE SUBIR A VÁLVULA LOCALIZA 14

[B] INCLUDE TWO RINGS TUBE 3011806X1
INCLUYE DOS ANILLOS DE TUBO 3011806X1
INCLUA DOIS ANÉIS DE TUBO 3011806X1

[C] INCLUDE TWO RINGS TUBE 3011807X1
INCLUYE DOS ANILLOS DE TUBO 3011807X1
INCLUA DOIS ANÉIS DE TUBO 3011807X1

Auxiliary Hydraulics
Hidraulico Auxiliar
Hidráulico Auxiliar

70-210

Without Trailer Braking - With Suspended Axle
Sin Freno De Remolque - Con Suspendido Eje
Sem Freio Reboque - Com Eixo Dianteiro Suspendido

1-WP27-044-A

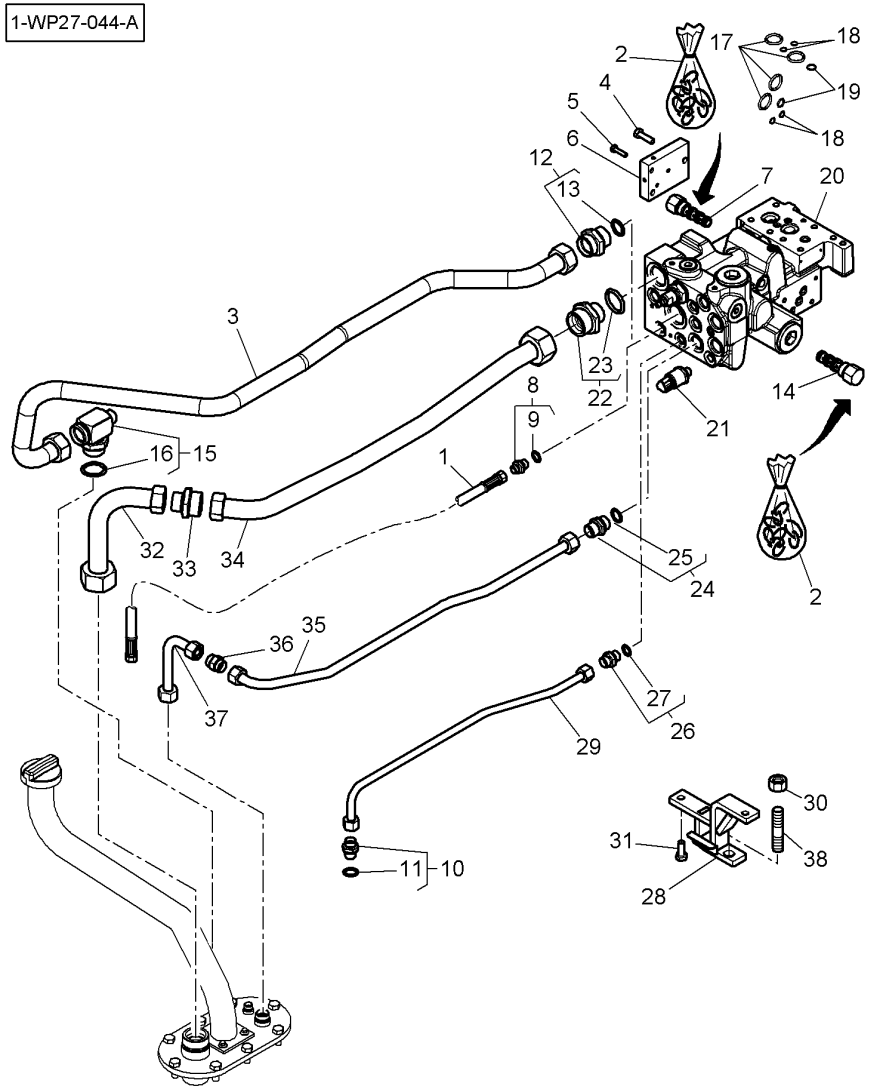

[D] INCLUDE TWO RINGS TUBE 3011810X1
INCLUYE DOS ANILLOS DE TUBO 3011810X1
INCLUA DOIS ANÉIS DE TUBO 3011810X1

[E] INCLUDE TWO RING TUBE 3011821X1
INCLUYE DOS ANILLOS DE TUBO 3011821X1
INCLUA DOIS ANÉIS DE TUBO 3011821X1

Hydraulic Block
Bloque Hydraulico
Bloco Hidráulico

70-215

1-WP54-003-B

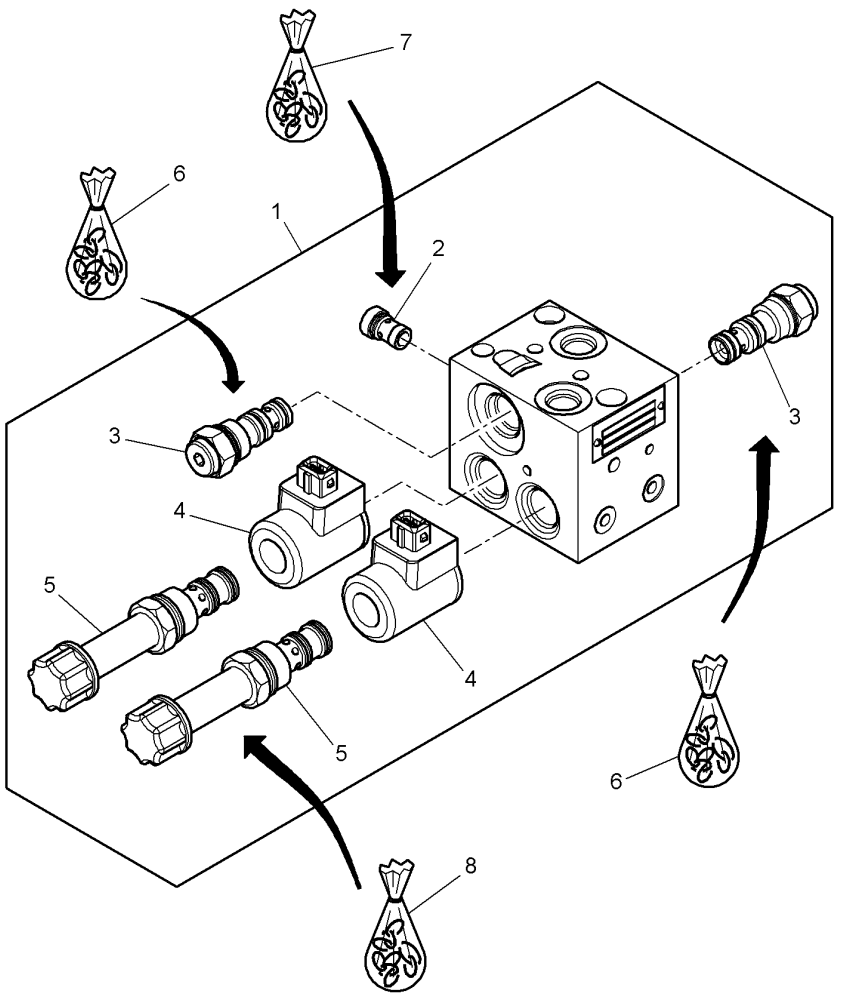

1	4293894M2		1	BLOCK	BLOQUE	BLOCO
2	3909447M1	1	1	SELECTOR VALVE	SELECTOR VALVE	SELETOR VALVULA
3	3909446M1	1	2	VALVE CHECK	VALVULA D CIERRE	VÁLVULA CONTROLE
4	3909448M1	1	2	COIL	BOBINA	BOBINA
5	3909443M1	1	2	SPOOL	CARRETE.	CARRETEL
6*	3909492M91		X	KIT,JOINT/GASKET	JGO.JUNTAS/EMPAQ	KIT JUNTAS
7*	3909493M91		X	KIT,JOINT/GASKET	JGO.JUNTAS/EMPAQ	KIT JUNTAS
8*	3909492M91		X	KIT,JOINT/GASKET	JGO.JUNTAS/EMPAQ	KIT JUNTAS
8*	3909494M91	[A]	X	KIT,JOINT/GASKET	JGO.JUNTAS/EMPAQ	KIT JUNTAS

[A] WITH FRONT LOADER
CON EL CARGADOR DELANTERO
COM CARREGADOR FRONTAL

Auxiliary Distributors Installation
Instalacion Distribuidores Auxiliares
Instalação Distribuidores Auxiliares

70-220

With Hay Ladder - With Hydraulic Coupling
Con Guia Scala - Con Acoplador Hidraulico
Com Escala Guia - Com Acoplador Hidráulico

1-WP28-018-C

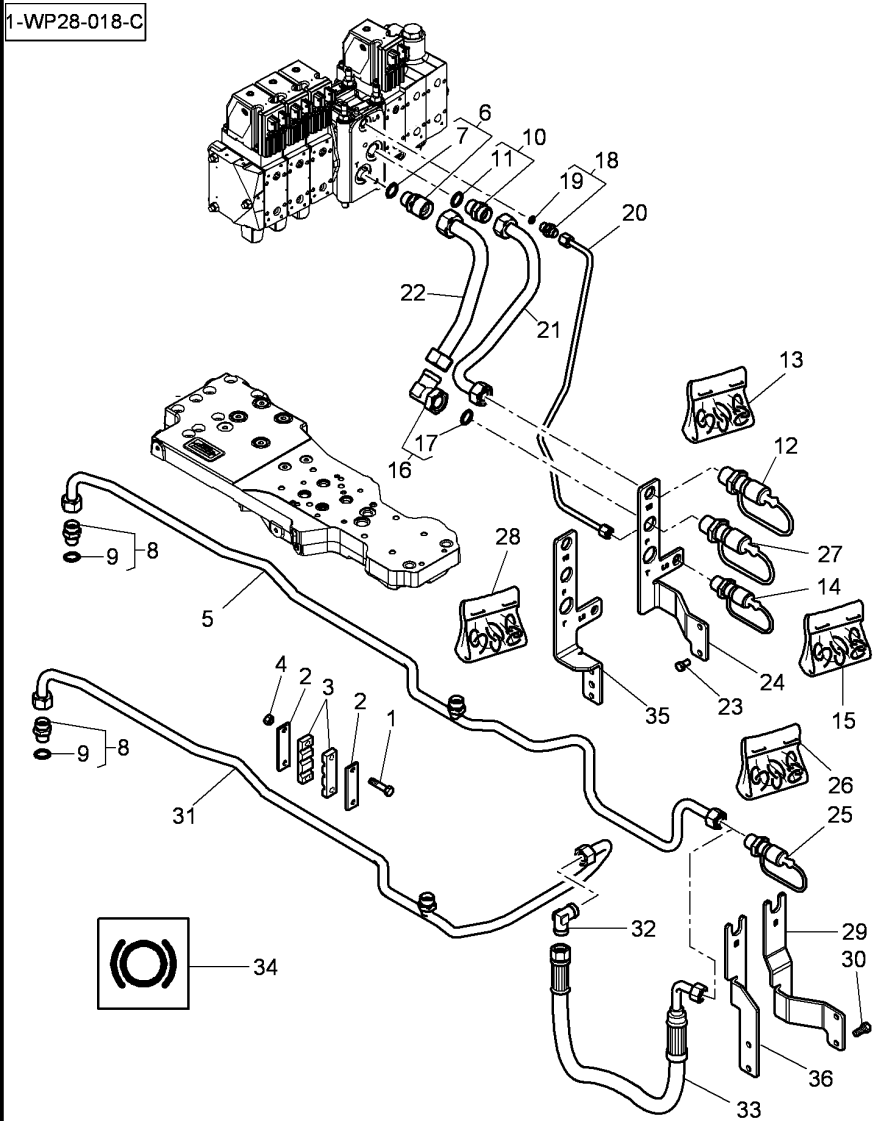

1	339229X1	M6 X 40	2	HEX CAP SCREW	TORNILLO CAB HEX	PARAFUSO CAB HEX
2	4296529M1		2	PLATE	PLATO	PLACA
3	4296524M1		2	BRIDLE	BRIDA	FLANGE.
4	339030X1	M6	2	NUT	TUERCA	PORCA
5	4296581M1		1	TUBE	TUBO.	CANO
6	3011731X91		1	UNION	RACOR	LIGAÇÃO
7	3019398X1	6	1	O RING	JUNTA TOROIDAL	JUNTA EM O
8	3011051X91		1	UNION	RACOR	LIGAÇÃO
9	3015163X1	8	1	O RING	JUNTA TOROIDAL	JUNTA EM O
10	3011053X91		1	UNION	RACOR	LIGAÇÃO
11	F916961020160	10	1	O RING	JUNTA TOROIDAL	JUNTA EM O
12	**4293730M3**		1	FEMALE COUPLER	ACOPLADOR HEMBRA	VÁLVULA FÊMEA
13	3905539M91		1	KIT, REPAIR	JUEGO REPARACION	JG. REPARO
14	**4296538M2**		1	FEMALE COUPLER	ACOPLADOR HEMBRA	VÁLVULA FÊMEA
15	3905540M91		1	KIT, REPAIR	JUEGO REPARACION	JG. REPARO
16	3011593X91		1	UNION	RACOR	LIGAÇÃO
17	3011063X1	16	1	O RING	JUNTA TOROIDAL	JUNTA EM O
18	3011250X91		1	UNION	RACOR	LIGAÇÃO
19	F916961020190	18	1	O RING	JUNTA TOROIDAL	JUNTA EM O
20	4298343M1	LS	1	TUBE	TUBO.	CANO
21	4298342M1	P	1	TUBE	TUBO.	CANO
22	4298341M1	T	1	TUBE	TUBO.	CANO
23	339124X1	M8 X 16	2	HEX CAP SCREW	TORNILLO CAB HEX	PARAFUSO CAB HEX
24			X	NOT USED	NO SE USA	NÃO UTILIZADO
25	**4296539M1**		1	MALE COUPLER	ACOPLADOR MACHO	VÁLVULA MACHO
26	3905538M91		1	KIT, REPAIR	JUEGO REPARACION	JG. REPARO
27	**4293732M2**		1	MALE COUPLER	ACOPLADOR MACHO	VÁLVULA MACHO
28	3905539M91		1	KIT, REPAIR	JUEGO REPARACION	JG. REPARO
29			X	NOT USED	NO SE USA	NÃO UTILIZADO
30	339124X1	M8 X 16	2	HEX CAP SCREW	TORNILLO CAB HEX	PARAFUSO CAB HEX
31			X	NOT USED	NO SE USA	NÃO UTILIZADO
32			X	NOT USED	NO SE USA	NÃO UTILIZADO
33			X	NOT USED	NO SE USA	NÃO UTILIZADO
34	4298002M1		1	DECAL	CALCOMANIA	DECAL
35	4294443M5		1	SUPPORT	SOPORTE	SUPORTE
36	4296268M2		1	SUPPORT	SOPORTE	SUPORTE

Auxiliary Distributors Installation
Instalacion Distribuidores Auxiliares
Instalação Distribuidores Auxiliares

70-225

Without Front Loader
Sin El Cargador Delantero
Sem Carregador Frontal

1-WP28-019-A

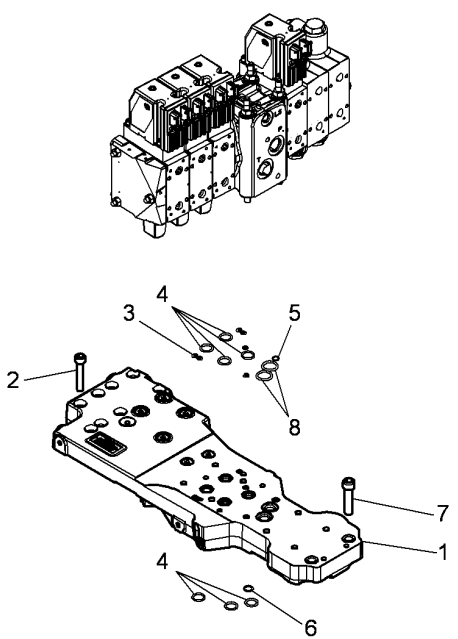

1	4291636M2		1	BLOCK	BLOQUE	BLOCO
2	1442869X1	M10 X 55	8	HEX SOCKET SCREW	TORNILLO HEX CAB	PARAFU SEXTAVADO
3	3011910X1	∅ 5 X 2MM	6	O RING	JUNTA TOROIDAL	JUNTA EM O
4	3011911X1	∅ 16 X 2,5MM	7	O RING	JUNTA TOROIDAL	JUNTA EM O
5	3014123X1	∅ 8,5 X 1,5MM	1	O RING	JUNTA TOROIDAL	JUNTA EM O
6	3014124X1	∅ 12 X 2MM	1	O RING	JUNTA TOROIDAL	JUNTA EM O
7	1440354X1	M12 X 50	2	SCREW METRIC	TORNILLO METRICO	PARAFUSO MÉTRICO
8	3014154X1	∅ 20 X 3MM	2	O RING	JUNTA TOROIDAL	JUNTA EM O

Auxiliary Distributors Installation
Instalacion Distribuidores Auxiliares
Instalação Distribuidores Auxiliares

70-230

With Hay Ladder - With Hydraulic Coupling
Con Guia Scala - Con Acoplador Hidraulico
Com Escala Guia - Com Acoplador Hidráulico

1-WP28-027-A

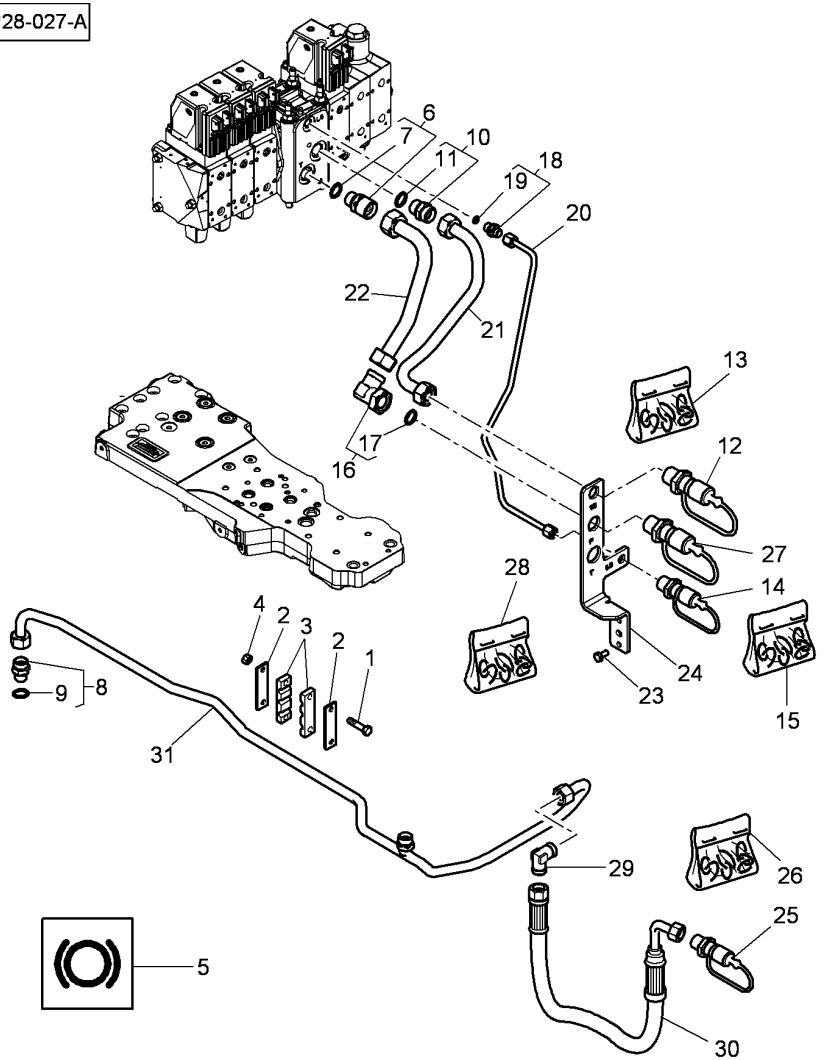

1	339229X1	M6 X 40	2	HEX CAP SCREW	TORNILLO CAB HEX	PARAFUSO CAB HEX
2	4296529M1		2	PLATE	PLATO	PLACA
3	4296524M1		2	BRIDLE	BRIDA	FLANGE.
4	339030X1	M6	2	NUT	TUERCA	PORCA
5	4298002M1		1	DECAL	CALCOMANIA	DECAL
6	3011731X91		1	UNION	RACOR	LIGAÇÃO
7	3019398X1	6	1	O RING	JUNTA TOROIDAL	JUNTA EM O
8	3011051X91		1	UNION	RACOR	LIGAÇÃO
9	3015163X1	8	1	O RING	JUNTA TOROIDAL	JUNTA EM O
10	3011053X91		1	UNION	RACOR	LIGAÇÃO
11	F916961020160	10	1	O RING	JUNTA TOROIDAL	JUNTA EM O
12	**4293730M3**		1	FEMALE COUPLER	ACOPLADOR HEMBRA	VÁLVULA FÊMEA
13	3905539M91		1	KIT, REPAIR	JUEGO REPARACION	JG. REPARO
14	**4296538M2**		1	FEMALE COUPLER	ACOPLADOR HEMBRA	VÁLVULA FÊMEA
15	3905540M91		1	KIT, REPAIR	JUEGO REPARACION	JG. REPARO
16	3011593X91		1	UNION	RACOR	LIGAÇÃO
17	3011063X1	16	1	O RING	JUNTA TOROIDAL	JUNTA EM O
18	3011250X91		1	UNION	RACOR	LIGAÇÃO
19	F916961020190	18	1	O RING	JUNTA TOROIDAL	JUNTA EM O
20	4298343M1	LS	1	TUBE	TUBO.	CANO
21	4298342M1	P	1	TUBE	TUBO.	CANO
22	4298341M1	T	1	TUBE	TUBO.	CANO
23	339124X1	M8 X 16	2	HEX CAP SCREW	TORNILLO CAB HEX	PARAFUSO CAB HEX
24	4294443M5		1	SUPPORT	SOPORTE	SUPORTE
25	**4296539M1**		1	MALE COUPLER	ACOPLADOR MACHO	VÁLVULA MACHO
26	3905538M91		1	KIT, REPAIR	JUEGO REPARACION	JG. REPARO
27	**4293732M2**		1	MALE COUPLER	ACOPLADOR MACHO	VÁLVULA MACHO
28	3905539M91		1	KIT, REPAIR	JUEGO REPARACION	JG. REPARO
29	3000199X1	[A]	1	ELBOW	CODO	CURVA
30	4296421M1	[A] ◀▶ 630 MM	1	HYDR. HOSE	TUBO HIDRAULICO	MANGUEIRA HIDR.
31	4295986M4	[A]	1	TUBE	TUBO.	CANO

[A] WITH PNEUMATIC BRAKE
CON FRENO NEUMATICO
COM FREIO PNEUMÁTICO

Auxiliary Distributor
Distribuidor Auxiliar
Distribuidor Auxiliar

70-235

4 Distributors Electrodynamique
4 Distribuidors Electro-Hidraulico
4 Distribuidores Eletro-Hidráulico

1-WP34-067-B

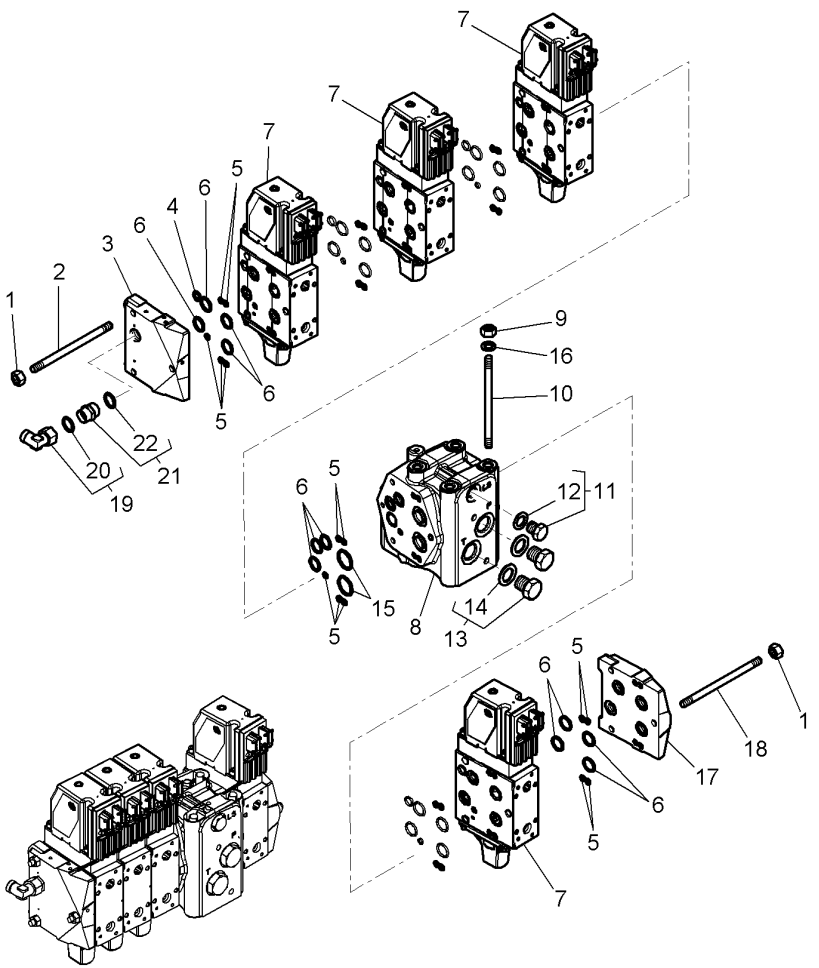

1	3011736X1	M8	6	NUT	TUERCA	PORCA
2	3796125M2	M8X195	3	PARTS PACK	PAQUETE PIEZAS	KIT REPARO
3	4312839M1		1	PLATE	PLATO	PLACA
4	3012033X1	∅ 10X2.5	4	O RING	JUNTA TOROIDAL	JUNTA EM O
5	3011910X1	∅ 5X2	29	O RING	JUNTA TOROIDAL	JUNTA EM O
6	3011911X1	∅ 16X2.5	23	O RING	JUNTA TOROIDAL	JUNTA EM O
7*	4302579M9	70-245 No	4	DISTRIBUTOR	DISTRIBUIDOR	DISTRIBUIDOR
8*	4303790M12	70-250 No 1	1	SPACER	DISTANCIADOR	ESPAÇADOR
9	339402X1	M10	4	NUT	TUERCA	PORCA
10	3011982X1	M10X185	4	STUD	ESPARRAGO ROSCA.	CAVILHA ROSCADA
11	3019639X91	M14X1.5	1	PLUG	TAPON	ROLHA
12	3019395X1	11	1	O RING	JUNTA TOROIDAL	JUNTA EM O
13	3019645X91	M22X1.5	2	PLUG	TAPON	ROLHA
14	3019398X1	13	1	O RING	JUNTA TOROIDAL	JUNTA EM O
15	364776X1	∅ 23.47X2.62 ➡ 03-2011	2	O RING	JUNTA TOROIDAL	JUNTA EM O
15	3011911X1	∅ 16X2.5 ➡ 03-2011	2	O RING	JUNTA TOROIDAL	JUNTA EM O
16	390735X1		4	FLAT WASHER	ARANDELA PLANA	ANILHA CHATA
17	4303701M1		1	PLATE	PLATO	PLACA
18*	4303143M1	M8 X 101	3	STUD	ESPARRAGO ROSCA.	CAVILHA ROSCADA
19	3011083X91		1	UNION	RACOR	LIGAÇÃO
20	3011145X1	19	1	O RING	JUNTA TOROIDAL	JUNTA EM O
21	3011047X91		1	UNION	RACOR	LIGAÇÃO
22	3019395X1	21	1	O RING	JUNTA TOROIDAL	JUNTA EM O

Auxiliary Distributor
Distribuidor Auxiliar
Distribuidor Auxiliar

70-240

6 Distributors Electrodynamique
6 Distribuidors Electro-Hidraulico
6 Válvulas Com Controle Elétrico

1-WP34-059-B

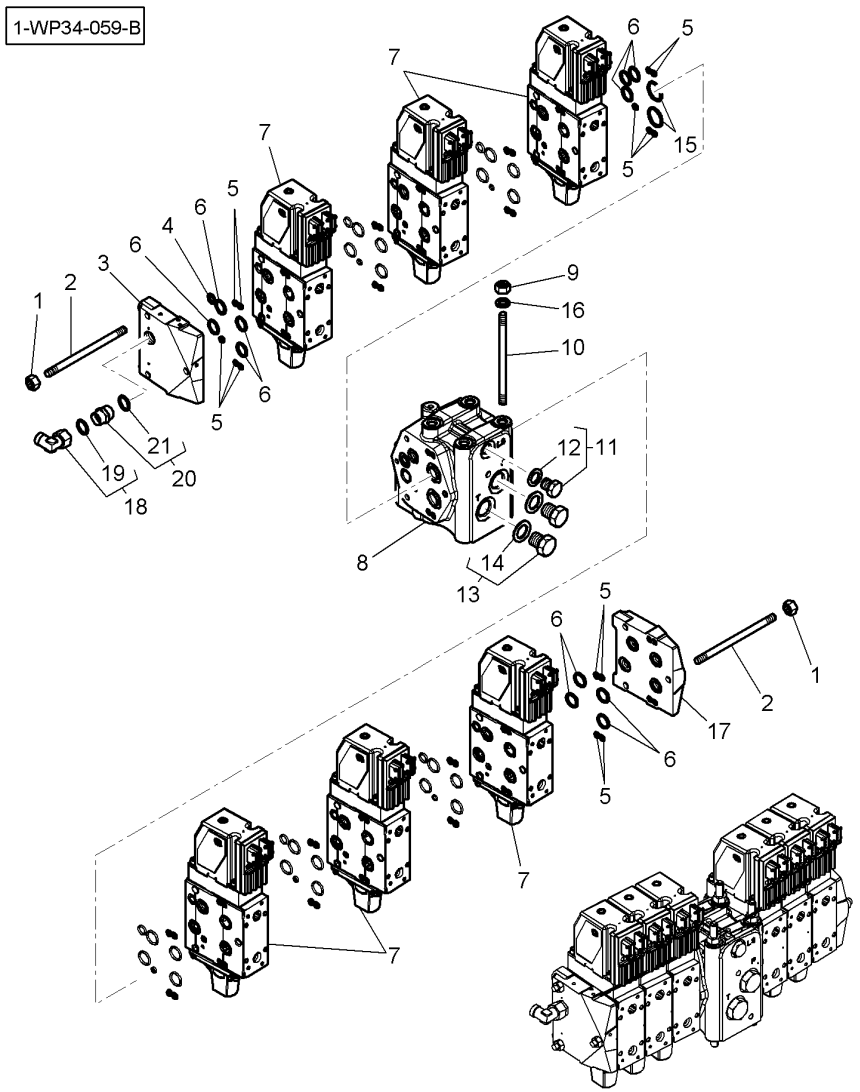

1	3011736X1	M8	6	NUT	TUERCA	PORCA
2	3796125M2	M8X195	6	PARTS PACK	PAQUETE PIEZAS	KIT REPARO
3	4312839M1		1	PLATE	PLATO	PLACA
4	3012033X1	∅ 10X2.5	6	O RING	JUNTA TOROIDAL	JUNTA EM O
5	3011910X1	∅ 5X2	39	O RING	JUNTA TOROIDAL	JUNTA EM O
6	3011911X1	∅ 16X2.5	31	O RING	JUNTA TOROIDAL	JUNTA EM O
7*	4302579M9	70-245 No	6	DISTRIBUTOR	DISTRIBUIDOR	DISTRIBUIDOR
8*	4303790M12	70-250 No 1	1	SPACER	DISTANCIADOR	ESPAÇADOR
9	339402X1	M10	4	NUT	TUERCA	PORCA
10	3011982X1	M10X185	4	STUD	ESPARRAGO ROSCA.	CAVILHA ROSCADA
11	3019639X91	M14X1,5	1	PLUG	TAPON	ROLHA
12	3019395X1	11 ∅ 11.4 I X2.1	1	O RING	JUNTA TOROIDAL	JUNTA EM O
13	3019645X91	M22X1.5	2	PLUG	TAPON	ROLHA
14	3019398X1	13 ∅ 19.4 I X2.1	1	O RING	JUNTA TOROIDAL	JUNTA EM O
15	364776X1	∅ 23.47X2.62	2	O RING	JUNTA TOROIDAL	JUNTA EM O
		➡ 03-2011				
15	3011911X1	∅ 16X2.5	2	O RING	JUNTA TOROIDAL	JUNTA EM O
		➡ 03-2011				
16	390735X1		4	FLAT WASHER	ARANDELA PLANA	ANILHA CHATA
17	4303701M1		1	PLATE	PLATO	PLACA
18	3011083X91		1	UNION	RACOR	LIGAÇÃO
19	3011145X1	18	1	O RING	JUNTA TOROIDAL	JUNTA EM O
20	3011047X91		1	UNION	RACOR	LIGAÇÃO
21	3019395X1	20	1	O RING	JUNTA TOROIDAL	JUNTA EM O

Auxiliary Distributor
Distribuidor Auxiliar
Distribuidor Auxiliar

70-245

1-WP34-078-B

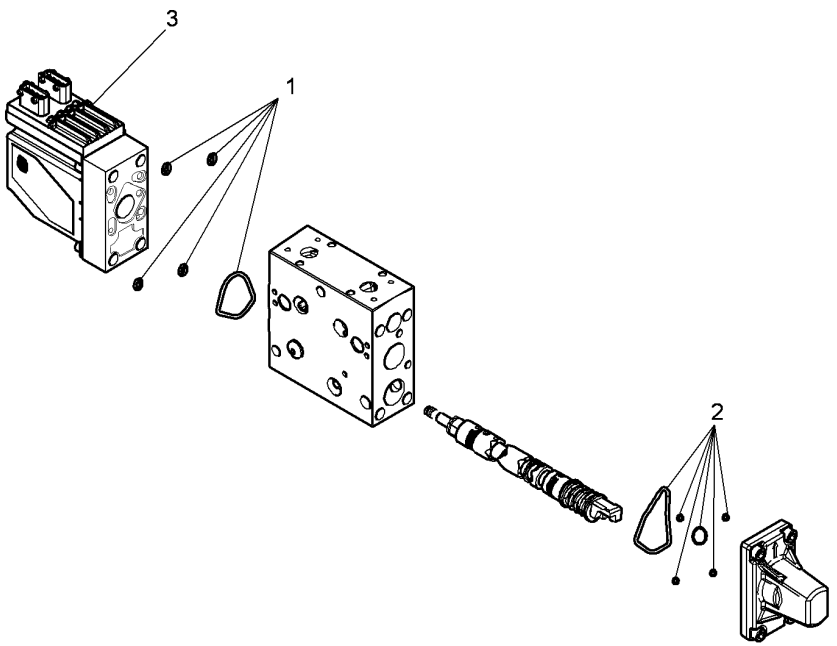

1	3907940M91	1 KIT, SEAL	RETENES JUEGO	CJ. RETENTOR
2	3523315M91	1 KIT, SEAL	RETENES JUEGO	CJ. RETENTOR
3	3909320M91	1 ELECTROVALVE	ELECTROVALVULA	ELETROVÁLVULA

Auxiliary Distributor
Distribuidor Auxiliar
Distribuidor Auxiliar

70-250

1-WP34-060-B

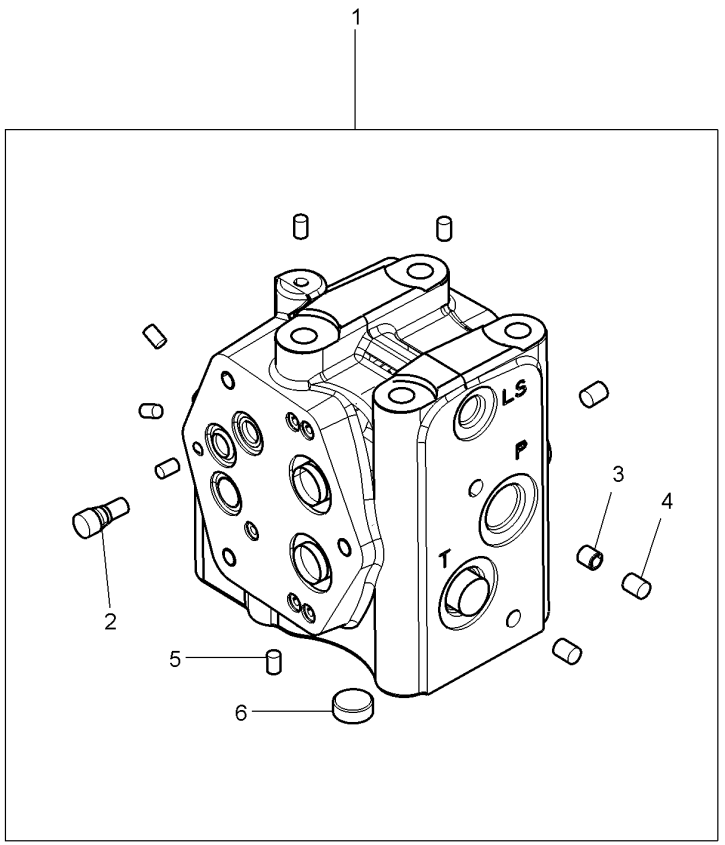

1*	4303790M12		1	SPACER	DISTANCIADOR	ESPAÇADOR
2	3796801M1	1	1	SELECTOR	SELECTOR	SELETOR
3	3795709M1	1	1	SHROUD	BOVEDA	CHAPA COBERTURA
4	3581130M2	1 ∅ 8MM	4	PLUG	TAPON	ROLHA
5	3388063M2	1 ∅ 6MM	7	PLUG	TAPON	ROLHA
6*	3006020X1	1	1	PLUG	TAPON	ROLHA

Hydraulic Lift Valve
Valvula De Levante Hidraulico
Válvula Do Levante Hidráulico

70-255

With Front Lift
Con Elevador Delantera
Com Levantamento Frontal

1-WP38-016-B

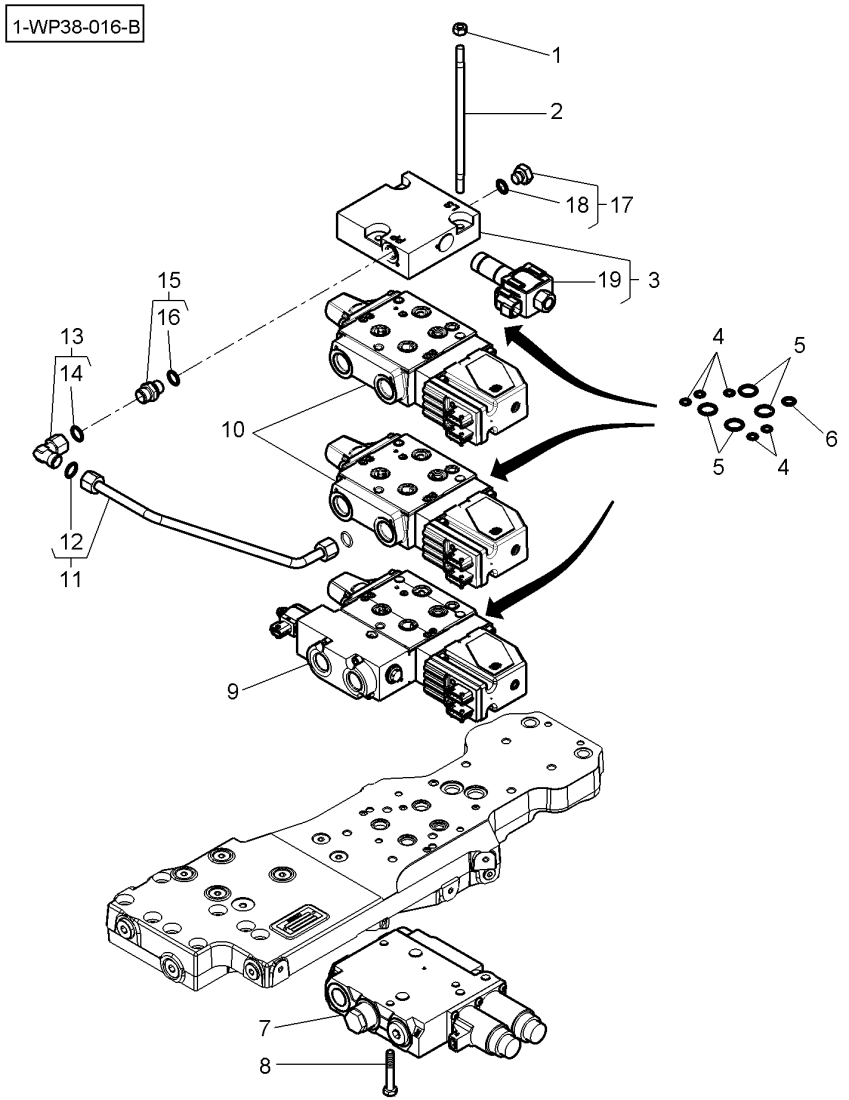

1	3011736X1		3	NUT	TUERCA	PORCA
2	3796125M2	M8 X 195	3	PARTS PACK	PAQUETE PIEZAS	KIT REPARO
3	4312829M1	➡| B112025	1	PLATE	PLATO	PLACA
3*	4312829M2	➡ B112026 ➡| B129048	1	PLATE	PLATO	PLACA
3*	4313124M1	➡ B129049	1	PLATE	PLATO	PLACA
4	3011910X1	∅ 5 X 2	15	O RING	JUNTA TOROIDAL	JUNTA EM O
5	3011911X1	∅ 16 X 2,5	12	O RING	JUNTA TOROIDAL	JUNTA EM O
6	3012033X1	∅ 10 X 2,5	3	O RING	JUNTA TOROIDAL	JUNTA EM O
7	4303920M2		1	VALVE	VALVULA	VALVULA
8	339168X1	M8 X 50	3	HEX CAP SCREW	TORNILLO CAB HEX	PARAFUSO CAB HEX
9*	4307065M9	⇒ 4307065M5 👁 70-265 No	1	VALVE BLOCK	BLOQUE VALVULAS	BLOCO VÁLVULAS
10*	4307707M9	⇒ 4307707M5 👁 70-260 No	2	DISTRIBUTOR	DISTRIBUIDOR	DISTRIBUIDOR
11	4312890M1		1	TUBE	TUBO.	CANO
12	3011805X1	11	2	BUSH	CASQUILLO	CASQUILHO
13	3011083X91		1	UNION	RACOR	LIGAÇÃO
14	3011145X1	13	1	O RING	JUNTA TOROIDAL	JUNTA EM O
15	3011047X91		1	UNION	RACOR	LIGAÇÃO
16	F916961020190	15	1	O RING	JUNTA TOROIDAL	JUNTA EM O
17	3019637X91	➡| B129048	1	PLUG	TAPON	ROLHA
18	3019394X1	17	1	O RING	JUNTA TOROIDAL	JUNTA EM O
19*	3909563M91	3	1	ELECTROVALVE	ELECTROVALVULA	ELETROVÁLVULA

Hydraulic Lift Valve
Valvula De Levante Hidraulico
Válvula Do Levante Hidráulico

70-260

1-WP38-013-A

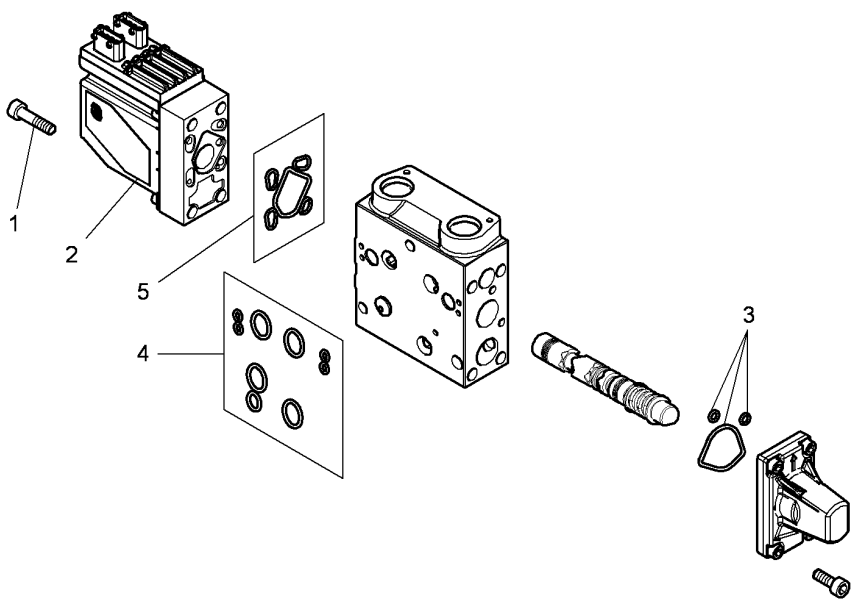

1	3909324M1	4	SCREW	TORNILLO	PARAFUSO
2	3909320M91	1	ELECTROVALVE	ELECTROVALVULA	ELETROVÁLVULA
3	3523315M91	1	KIT, SEAL	RETENES JUEGO	CJ. RETENTOR
4	3907940M91	1	KIT, SEAL	RETENES JUEGO	CJ. RETENTOR
5	3909321M91	1	KIT, SEAL	RETENES JUEGO	CJ. RETENTOR

Hydraulic Lift Valve
Valvula De Levante Hidraulico
Válvula Do Levante Hidráulico

70-265

1-WP38-014-B

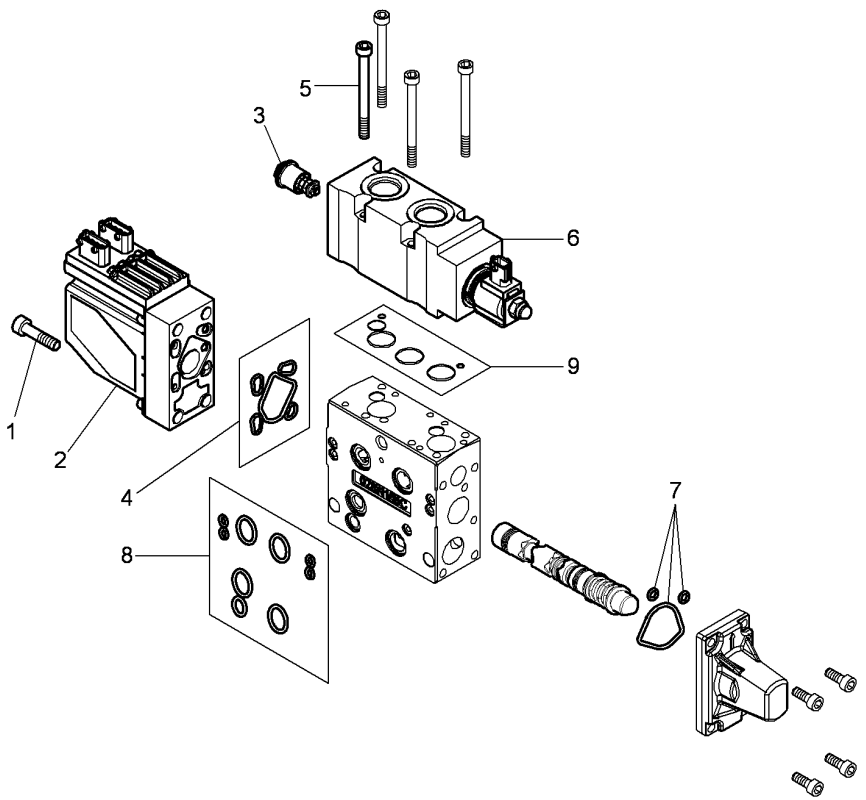

1	3909324M1	4	SCREW	TORNILLO	PARAFUSO
2	3909320M91	1	ELECTROVALVE	ELECTROVALVULA	ELETROVÁLVULA
3	3909323M91	1	VALVE	VALVULA	VALVULA
4	3907940M91	1	KIT, SEAL	RETENES JUEGO	CJ. RETENTOR
5	3015257X1	4	SCREW METRIC	TORNILLO METRICO	PARAFUSO MÉTRICO
6	3909322M91	1	ELECTROVALVE	ELECTROVALVULA	ELETROVÁLVULA
7	3523315M91	1	KIT, SEAL	RETENES JUEGO	CJ. RETENTOR
8	3909321M91	1	KIT, SEAL	RETENES JUEGO	CJ. RETENTOR
9	3909330M91	1	KIT, SEAL	RETENES JUEGO	CJ. RETENTOR

Hydraulic Lift Valve
Valvula De Levante Hidraulico
Válvula Do Levante Hidráulico

70-270

Without Front Lift
Sin Elevador Delantera
Sem Levantamento Frontal

1-WP38-018-B

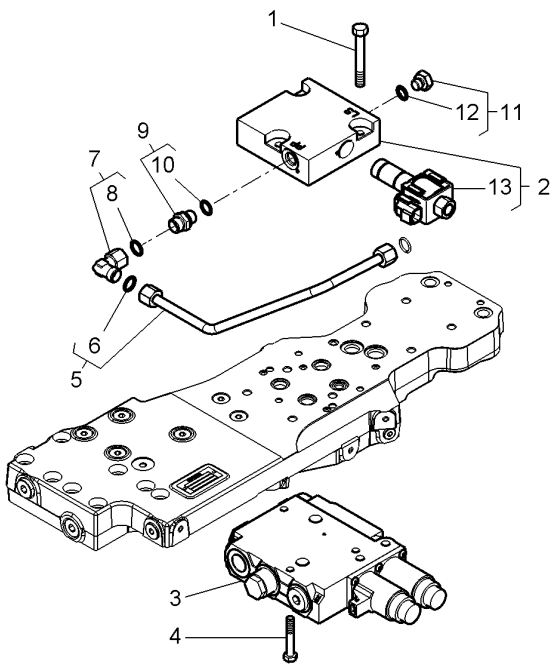

1	339009X1	M8 X 35	3	HEX CAP SCREW	TORNILLO CAB HEX	PARAFUSO CAB HEX
2	4312829M1	➡ B112025	1	PLATE	PLATO	PLACA
2*	4312829M2	➡ B112026 ➡ B129048	1	PLATE	PLATO	PLACA
2*	4313124M1	➡ B129049	1	PLATE	PLATO	PLACA
3	4303920M2		1	VALVE	VALVULA	VALVULA
4	339168X1	M8 X 50	3	HEX CAP SCREW	TORNILLO CAB HEX	PARAFUSO CAB HEX
5*	4312892M1		1	TUBE	TUBO.	CANO
6	3011805X1	5	2	BUSH	CASQUILLO	CASQUILHO
7	3011083X91		1	UNION	RACOR	LIGAÇÃO
8	3011145X1	7	1	O RING	JUNTA TOROIDAL	JUNTA EM O
9	3011047X91		1	UNION	RACOR	LIGAÇÃO
10	F916961020190	9	1	O RING	JUNTA TOROIDAL	JUNTA EM O
11	3019637X91	➡ B129048	1	PLUG	TAPON	ROLHA
12	3019394X1	11	1	O RING	JUNTA TOROIDAL	JUNTA EM O
13*	3909563M91	2	1	ELECTROVALVE	ELECTROVALVULA	ELETROVÁLVULA

Hydraulic Coupling
Acoplador Hidraulico
Acoplador Hidráulico

70-275

4 Distributors Electrodynamique
4 Distribuidors Electro-Hidraulico
4 Distribuidores Eletro-Hidráulico

1-WP40-036-B

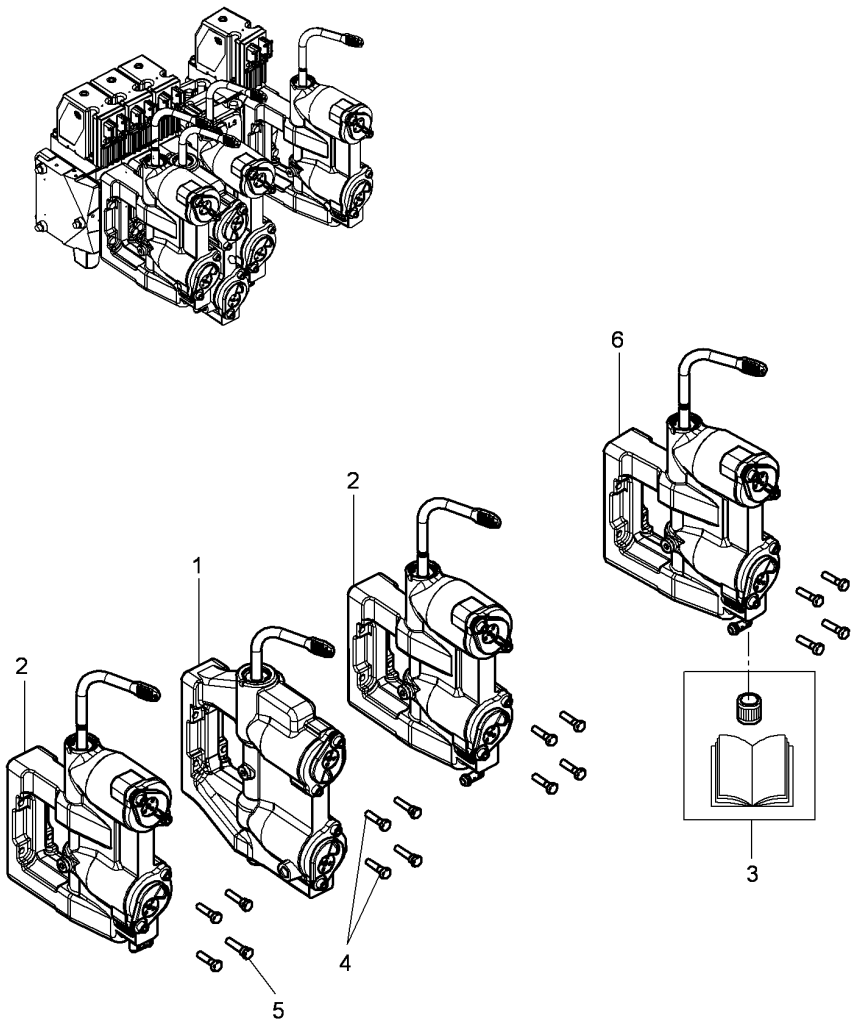

1	4306458M93	70-285 No 1	1	FEMALE COUPLER	ACOPLADOR HEMBRA	VÁLVULA FÊMEA
2	4306457M93	70-290 No 1	2	FEMALE COUPLER	ACOPLADOR HEMBRA	VÁLVULA FÊMEA
3*	4307494M1		1	INSERT	INSERCION	BUCHA
4	4304561M2	M6X30	4	SCREW SPECIAL	TORNILLO ESPEC.	PARAFUSO ESPEC.
5	339804X1	M6X25	12	HEX CAP SCREW	TORNILLO CAB HEX	PARAFUSO CAB HEX
6	4306457M93	[A]	1	FEMALE COUPLER	ACOPLADOR HEMBRA	VÁLVULA FÊMEA

[A] ORDER + 4307494M1
PEDIR + 4307494M1
ENCOMENDAR ALÉM DISSO 4307494M1

Hydraulic Coupling
Acoplador Hidraulico
Acoplador Hidráulico

70-280

6 Distributors Electrodynamique
6 Distribuidors Electro-Hidraulico
6 Válvulas Com Controle Elétrico

1-WP40-032-A

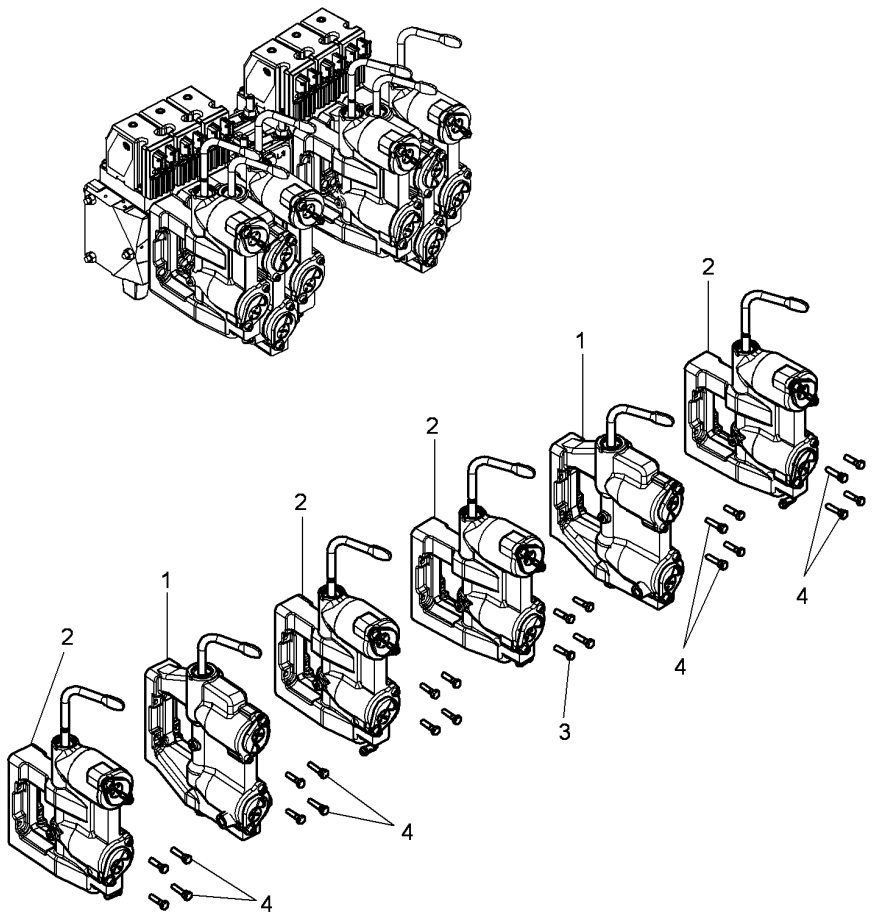

1	4306458M93	70-285 No 1	2	FEMALE COUPLER	ACOPLADOR HEMBRA	VÁLVULA FÊMEA
2	4306457M93	70-290 No 1	4	FEMALE COUPLER	ACOPLADOR HEMBRA	VÁLVULA FÊMEA
3	339804X1	M6X25	16	HEX CAP SCREW	TORNILLO CAB HEX	PARAFUSO CAB HEX
4	4304561M2	M6X30	8	SCREW SPECIAL	TORNILLO ESPEC.	PARAFUSO ESPEC.

Hydraulic Coupling
Acoplador Hidraulico
Acoplador Hidráulico

70-285

1-WP40-034-B

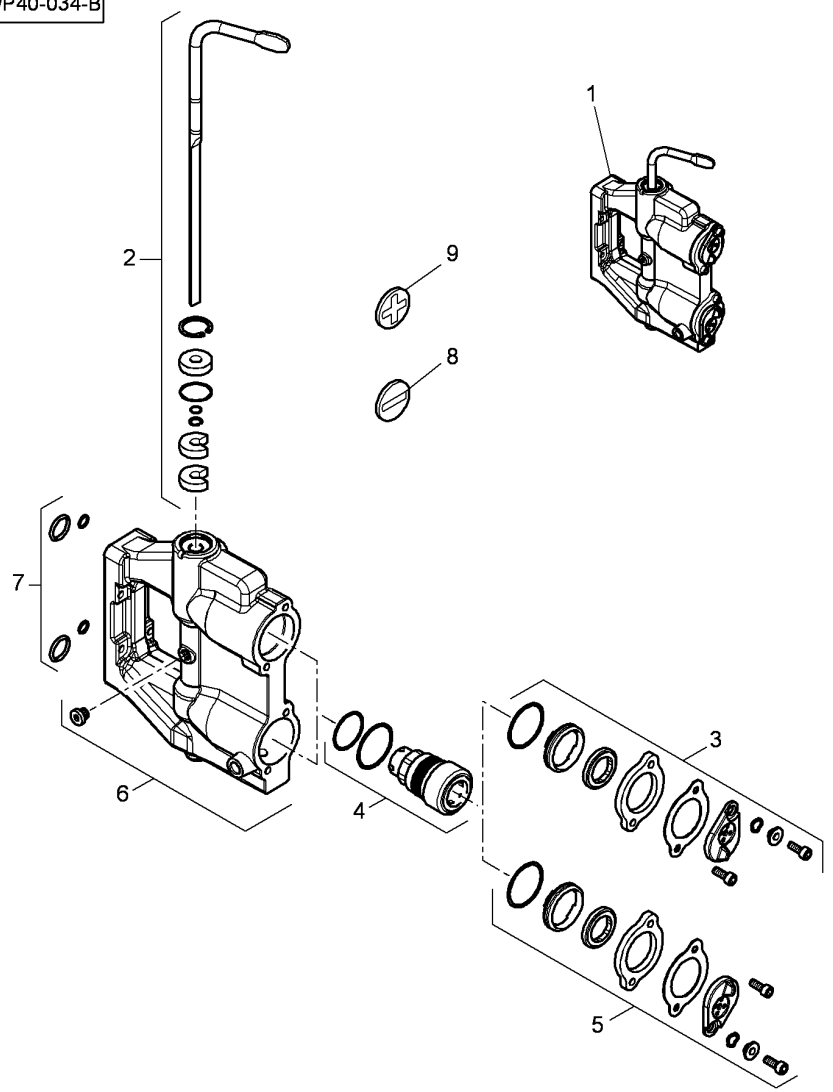

1	4306458M93			1	FEMALE COUPLER	ACOPLADOR HEMBRA	VÁLVULA FÊMEA
2	4308112M11	1		1	KIT, LEVER	JUEGO, PALANCA	CJ. ALAVANCA
3	4308223M11	1		1	PARTS PACK	PAQUETE PIEZAS	KIT REPARO
4	4308111M11	1		2	PARTS PACK	PAQUETE PIEZAS	KIT REPARO
5	4308222M11	1		1	PARTS PACK	PAQUETE PIEZAS	KIT REPARO
6		1	REF N°1	1	PARTS PACK	PAQUETE PIEZAS	KIT REPARO
7	4308225M11	1		1	KIT, JOINT	JUEGO JUNTAS	JOGO DE JUNTAS
8	4282916M1	1	[A] ∅ 20 MM	1	PADDING	RELLENO	PASTILHA
9	4282915M1	1	[A] ∅ 20 MM	1	PADDING	RELLENO	PASTILHA

[A] BLUE
AZUL
AZUL

Hydraulic Coupling
Acoplador Hidraulico
Acoplador Hidráulico

70-290

1-WP40-035-B

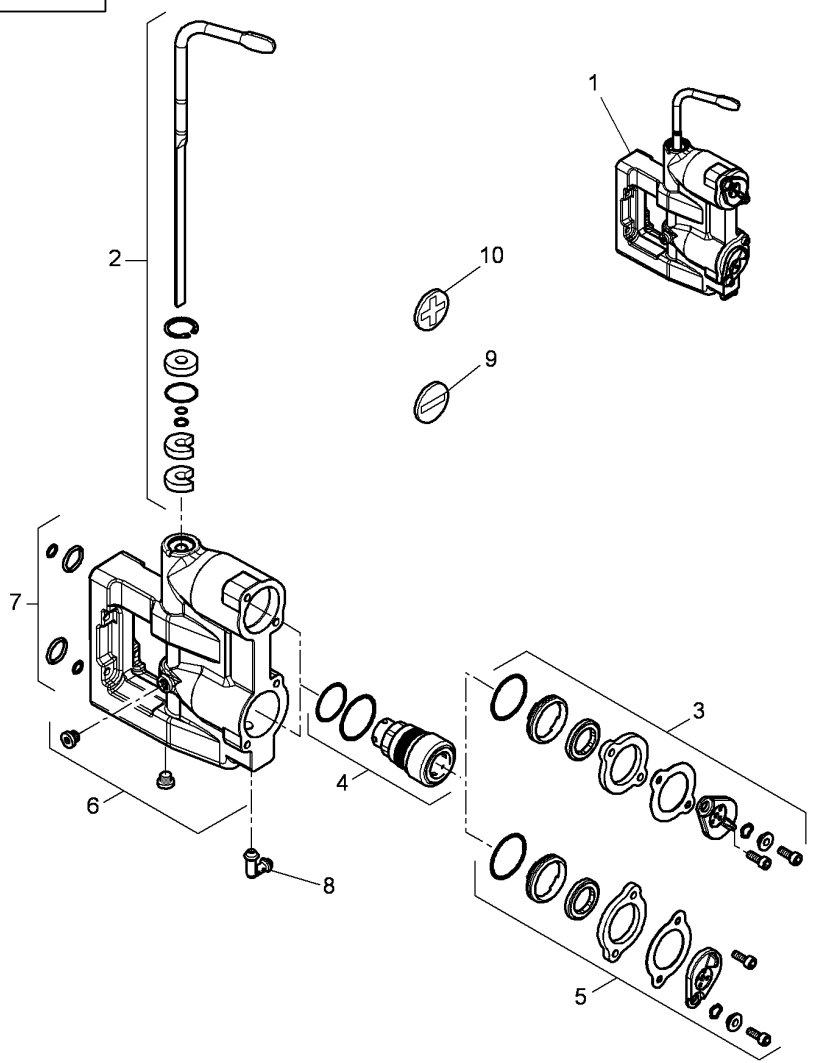

1	4306457M93			1	FEMALE COUPLER	ACOPLADOR HEMBRA	VÁLVULA FÊMEA
2	4308112M11	1		1	KIT, LEVER	JUEGO, PALANCA	CJ. ALAVANCA
3	4308223M11	1		1	PARTS PACK	PAQUETE PIEZAS	KIT REPARO
4	4308111M11	1		2	PARTS PACK	PAQUETE PIEZAS	KIT REPARO
5	4308222M11	1		1	PARTS PACK	PAQUETE PIEZAS	KIT REPARO
6		1	REF N°1	1	PARTS PACK	PAQUETE PIEZAS	KIT REPARO
7	4308225M11	1		1	KIT, JOINT	JUEGO JUNTAS	JOGO DE JUNTAS
8	4308224M11	1		1	UNION	RACOR	LIGAÇÃO
9	4282916M1	1	[A] ∅ 20 MM	1	PADDING	RELLENO	PASTILHA
10	4282915M1	1	[A] ∅ 20 MM	1	PADDING	RELLENO	PASTILHA

[A] BLUE
AZUL
AZUL

Hydraulic Coupling
Acoplador Hidraulico
Acoplador Hidráulico

70-295

1-WP40-038-A

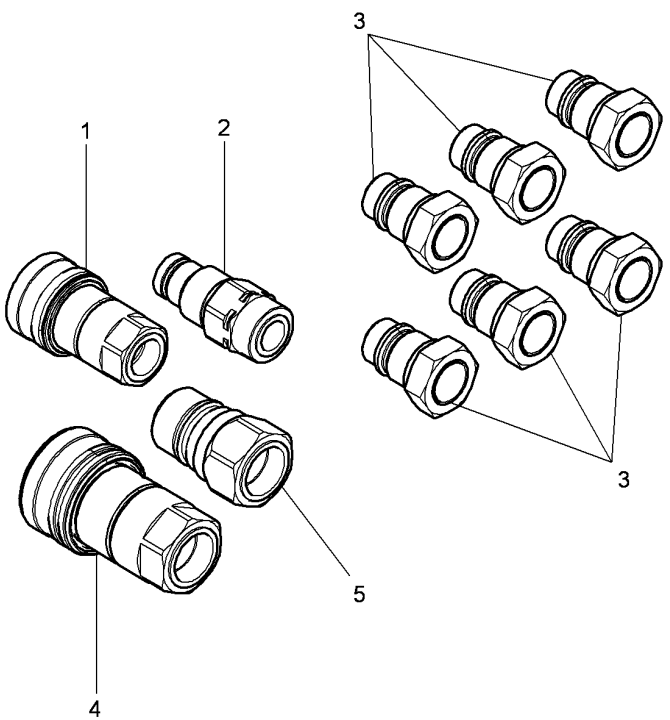

1	4299617M1	1/2 G	**1** FEMALE COUPLER	ACOPLADOR HEMBRA	VÁLVULA FÊMEA
2	4299616M1	3/8 G	**1** MALE COUPLER	ACOPLADOR MACHO	VÁLVULA MACHO
3	**4293710M1**	1/2 G	**6** MALE COUPLER	ACOPLADOR MACHO	VÁLVULA MACHO
4	4299615M1	3/4 G	**1** FEMALE COUPLER	ACOPLADOR HEMBRA	VÁLVULA FÊMEA
5	4299614M1	3/4 G	**1** MALE COUPLER	ACOPLADOR MACHO	VÁLVULA MACHO

Oil Recovery
Recuperacion Del Aceite
Recuperação Do Óleo

70-300

4 Distributors
4 Distribuidores
4 Distribuidores

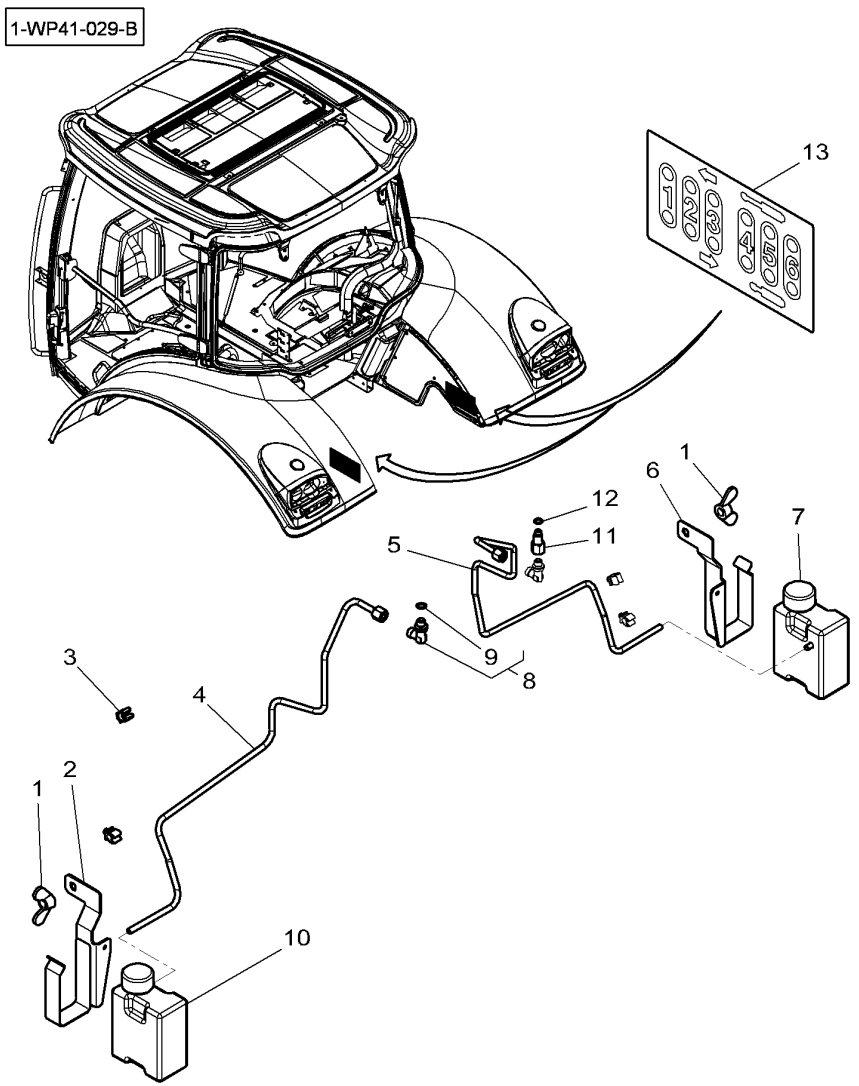

1*	3014014X1		2	NUT	TUERCA	PORCA
2	4299269M2		1	SUPPORT	SOPORTE	SUPORTE
3	X668468201000		4	CABLE CLAMP	ABRAZADERA CABLE	BRAÇADEIRA CABO
4	4292885M3		1	TUBE	TUBO.	CANO
5*	4299386M1		1	TUBE	TUBO.	CANO
6	4299268M2		1	SUPPORT	SOPORTE	SUPORTE
7	4294018M1		1	CAN	BIDON	LATA
8	4271425M1		2	UNION	RACOR	LIGAÇÃO
9	3019394X1	8	1	O RING	JUNTA TOROIDAL	JUNTA EM O
10	4296047M1		1	CAN	BIDON	LATA
11*	4299385M1		1	UNION	RACOR	LIGAÇÃO
12	1444744X1		1	SEAL	JUNTA REDONDA	JUNTA REDONDA
13	4299574M2		1	DECAL	CALCOMANIA	DECAL

Oil Recovery
Recuperacion Del Aceite
Recuperação Do Óleo

70-305

5-6 Distributors
5-6 Distribuidores
5-6 Distribuidores

1-WP41-028-B

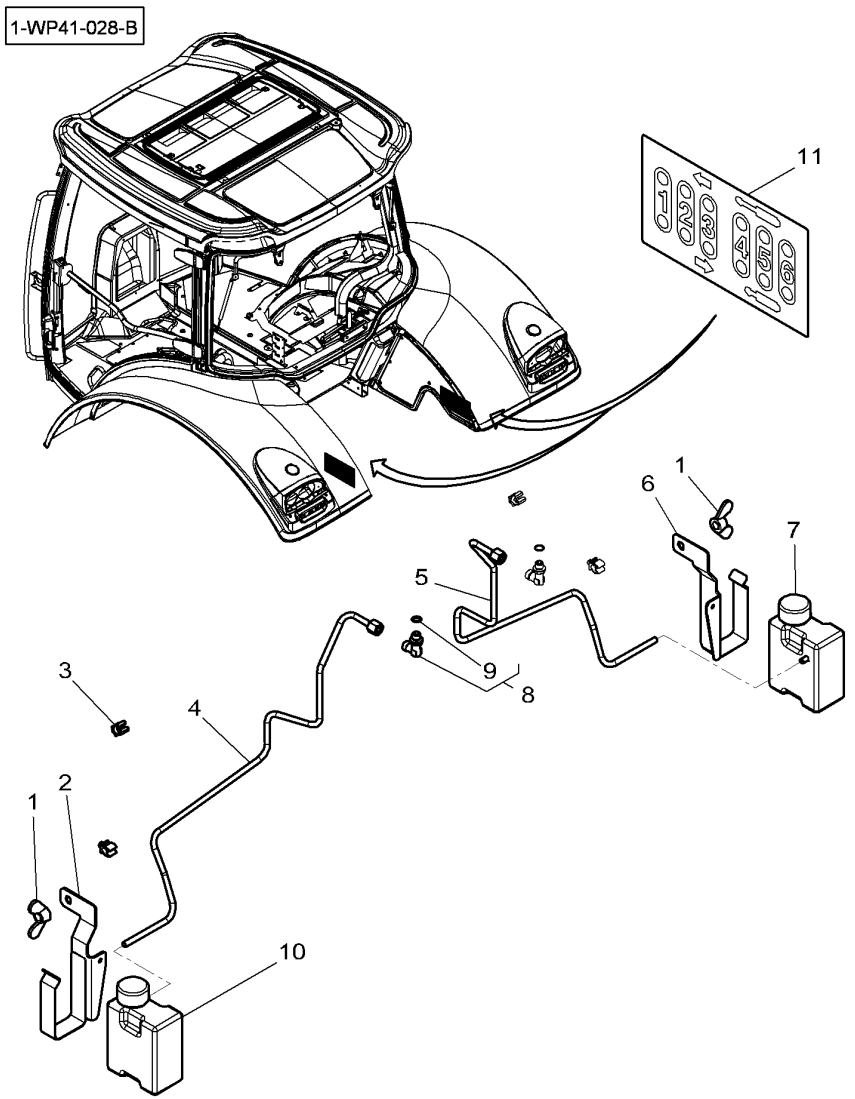

1	3010014X1		2	HEX CAP SCREW	TORNILLO CAB HEX	PARAFUSO CAB HEX
2	4299269M2		1	SUPPORT	SOPORTE	SUPORTE
3	X668468201000		4	CABLE CLAMP	ABRAZADERA CABLE	BRAÇADEIRA CABO
4	4292885M3		1	TUBE	TUBO.	CANO
5	4292886M4		1	TUBE	TUBO.	CANO
6	4299268M2		1	SUPPORT	SOPORTE	SUPORTE
7	4294018M1		1	CAN	BIDON	LATA
8	4271425M1		2	UNION	RACOR	LIGAÇÃO
9	3019394X1	8	1	O RING	JUNTA TOROIDAL	JUNTA EM O
10	4296047M1		1	CAN	BIDON	LATA
11	4299574M2		1	DECAL	CALCOMANIA	DECAL

80

Instrument Panel & Instruments
Tablero De Instrumentos & Indicapores
Painel De Instrumentos & Instrumentos

80-5

1-WC15-010-B

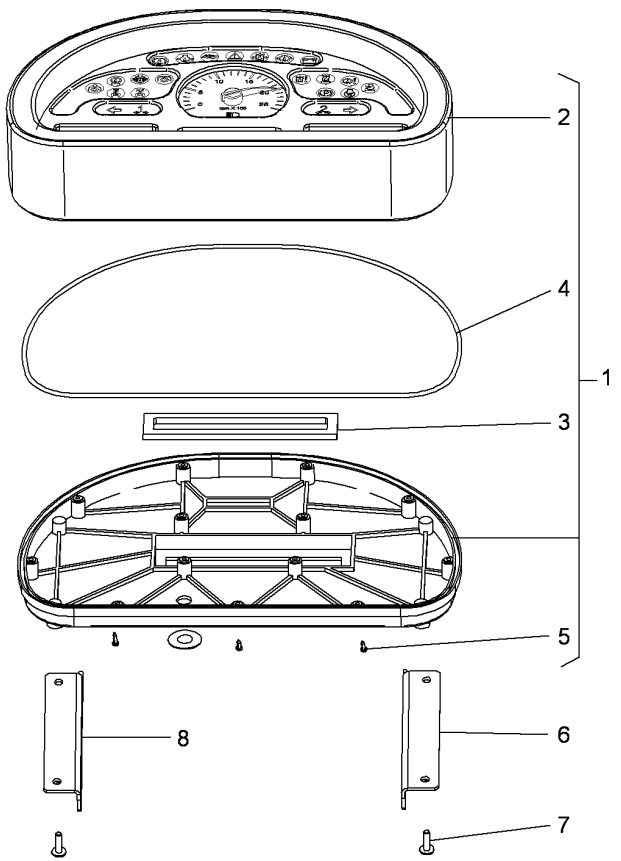

1*	4296239M94			1	INSTRUMENT PANEL	PANEL INSTRUMENT	PAINEL INSTRUM.
2	3905832M91	1		1	PANEL	PANEL	PLACA.
3	3905834M1	1		1	GASKET	JUNTA PLANA	JUNTA CHATA
4	3905835M1	1		1	GASKET	JUNTA PLANA	JUNTA CHATA
5	3905836M1	1		3	SCREW	TORNILLO	PARAFUSO
6	4290681M1		▶	1	SUPPORT	SOPORTE	SUPORTE
7	4271132M1		∅ 3,5 X 14	4	SCREW	TORNILLO	PARAFUSO
8	4289325M1		◀	1	SUPPORT	SOPORTE	SUPORTE

Side Console Switches
Interruptores Del Consola Lateral
Interruptores Do Console Lateral

80-10

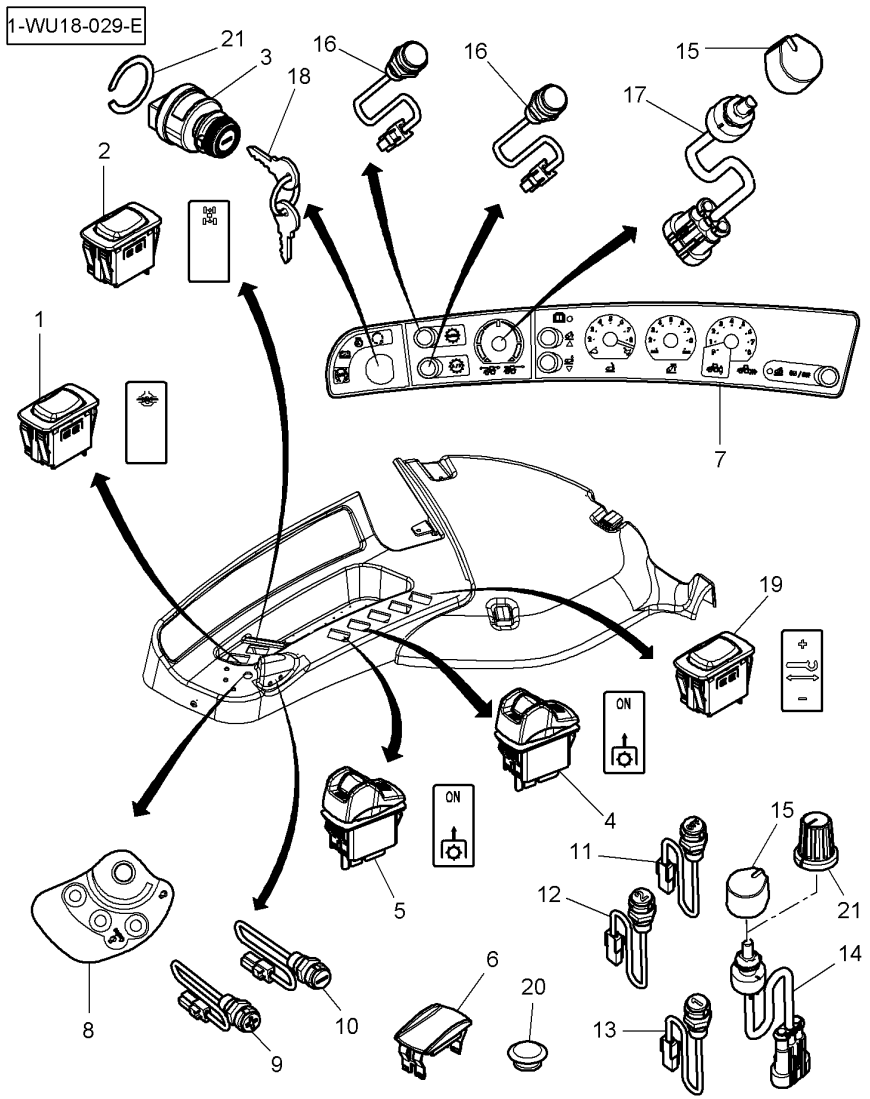

1	**4289932M2**			**1**	SWITCH,INDIRECT	CONTACTOR	INTERRUPTOR IND.
2	**4289933M2**			**1**	SWITCH,INDIRECT	CONTACTOR	INTERRUPTOR IND.
3	4295836M2			**1**	SWITCH,INDIRECT	CONTACTOR	INTERRUPTOR IND.
4	**4289083M2**			**1**	SWITCH,INDIRECT	CONTACTOR	INTERRUPTOR IND.
5	4291803M1			**1**	SWITCH,INDIRECT	CONTACTOR	INTERRUPTOR IND.
6	4291804M1			**X**	SHUTTER	OBTURADOR	VENEZIANA
7	4297028M2			**1**	DECAL	CALCOMANIA	DECAL
8	4297029M2			**1**	DECAL	CALCOMANIA	DECAL
9	4296806M1			**1**	SWITCH	INTERRUPTOR	INTERRUPTOR
10	4296805M1			**1**	SWITCH	INTERRUPTOR	INTERRUPTOR
11	4296804M1			**1**	SWITCH	INTERRUPTOR	INTERRUPTOR
12	4296803M1			**1**	SWITCH	INTERRUPTOR	INTERRUPTOR
13	4296802M1			**1**	SWITCH	INTERRUPTOR	INTERRUPTOR
14	4350700M1	⇒	V37482800	**1**	POTENTIOMETER	REGULADOR ELECT.	POTENCIÔMETRO
15	V37609400	➡|	B249024	**X**	BUTTON	BOTON	BOTÃO
15	V37744900	➡	B249025	**1**	KNOB ASSY	POMO COMPLETO	CJ. MANÍPULO
16	4296726M1			**2**	BUTTON	BOTON	BOTÃO
17	4350700M1	⇒	V37569900	**1**	POTENTIOMETER	REGULADOR ELECT.	POTENCIÔMETRO
18	**4297517M91**			**1**	DOOR KEYS SET	JUEGO CLAVEPUER.	JOGO CHAVE PORTA
19	4289942M1			**1**	SWITCH,INDIRECT	CONTACTOR	INTERRUPTOR IND.
20	4348537M1			**1**	PLUG	TAPON	ROLHA
21*	4351648M1	➡	B109062	**1**	WASHER	ARANDELA	ANILHA

Side Console Switches
Interruptores Del Consola Lateral
Interruptores Do Console Lateral

80-15

1-WU18-030-F

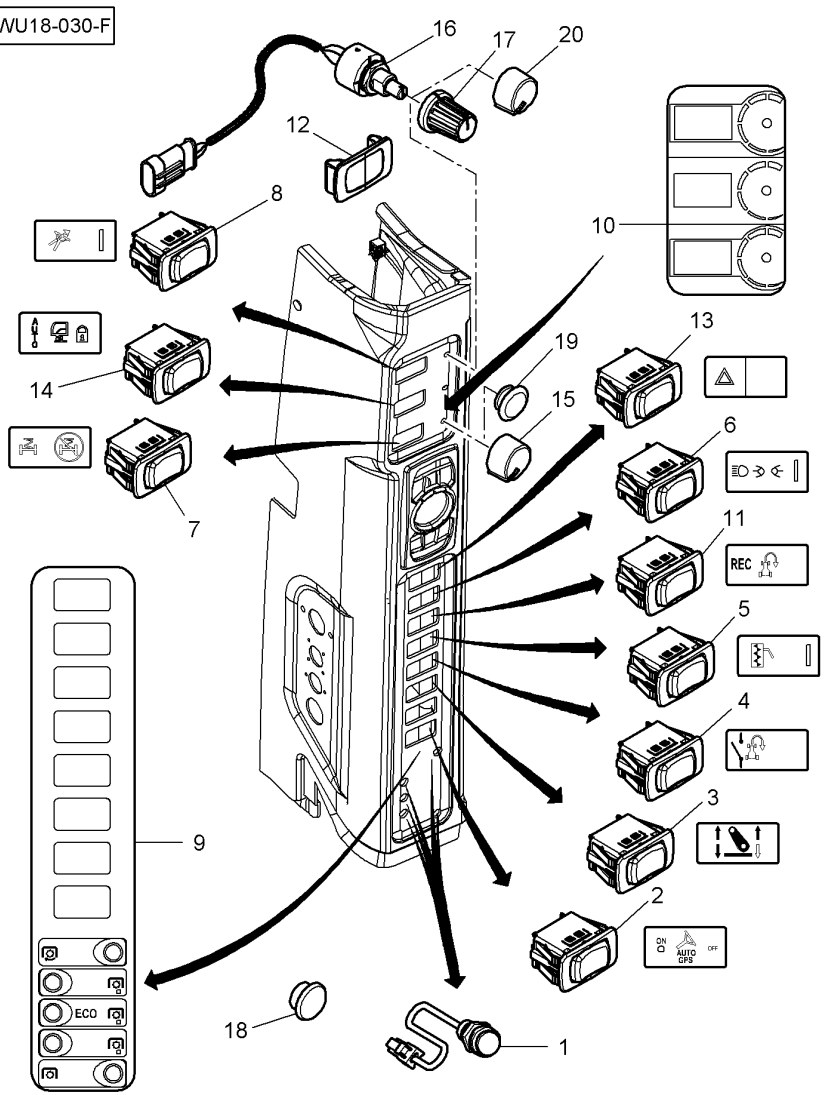

1	4296726M1		5	BUTTON	BOTON	BOTÃO
2	4291961M1		1	SWITCH,INDIRECT	CONTACTOR	INTERRUPTOR IND.
3	4291952M1		1	SWITCH,INDIRECT	CONTACTOR	INTERRUPTOR IND.
4	4290730M1		1	SWITCH,INDIRECT	CONTACTOR	INTERRUPTOR IND.
5	4291951M1		1	SWITCH,INDIRECT	CONTACTOR	INTERRUPTOR IND.
6*	4291960M1		1	SWITCH,INDIRECT	CONTACTOR	INTERRUPTOR IND.
7	4291970M1		1	SWITCH,INDIRECT	CONTACTOR	INTERRUPTOR IND.
8	4289940M2		1	SWITCH,INDIRECT	CONTACTOR	INTERRUPTOR IND.
9	4297030M2		1	DECAL	CALCOMANIA	DECAL
10	4297031M1		1	DECAL	CALCOMANIA	DECAL
11	4290732M2		1	SWITCH,INDIRECT	CONTACTOR	INTERRUPTOR IND.
12	4292009M1		1	PLUG	TAPON	ROLHA
13*	4291950M1		1	SWITCH,INDIRECT	CONTACTOR	INTERRUPTOR IND.
14			X	NOT USED	NO SE USA	NÃO UTILIZADO
15	V37609100	➡ B249024	1	KNOB	POMO	MANÍPULO
15*	V37744800	➡ B249025	1	KNOB ASSY	POMO COMPLETO	CJ. MANÍPULO
16	4350700M1		1	POTENTIOMETER	REGULADOR ELECT.	POTENCIÔMETRO
17			X	NOT USED	NO SE USA	NÃO UTILIZADO
18	3784237M1	∅ 13 MM	1	PLUG	TAPON	ROLHA
19	4348537M1	∅ 11 MM	X	PLUG	TAPON	ROLHA
20	V37744900		1	KNOB ASSY	POMO COMPLETO	CJ. MANÍPULO

External Controls Fitted On The Rear Fenders
Mando Externo Sobre El Guadabarros
Comando Externo Sobre Os Pára-Lamas

80-20

1-WU22-009-A

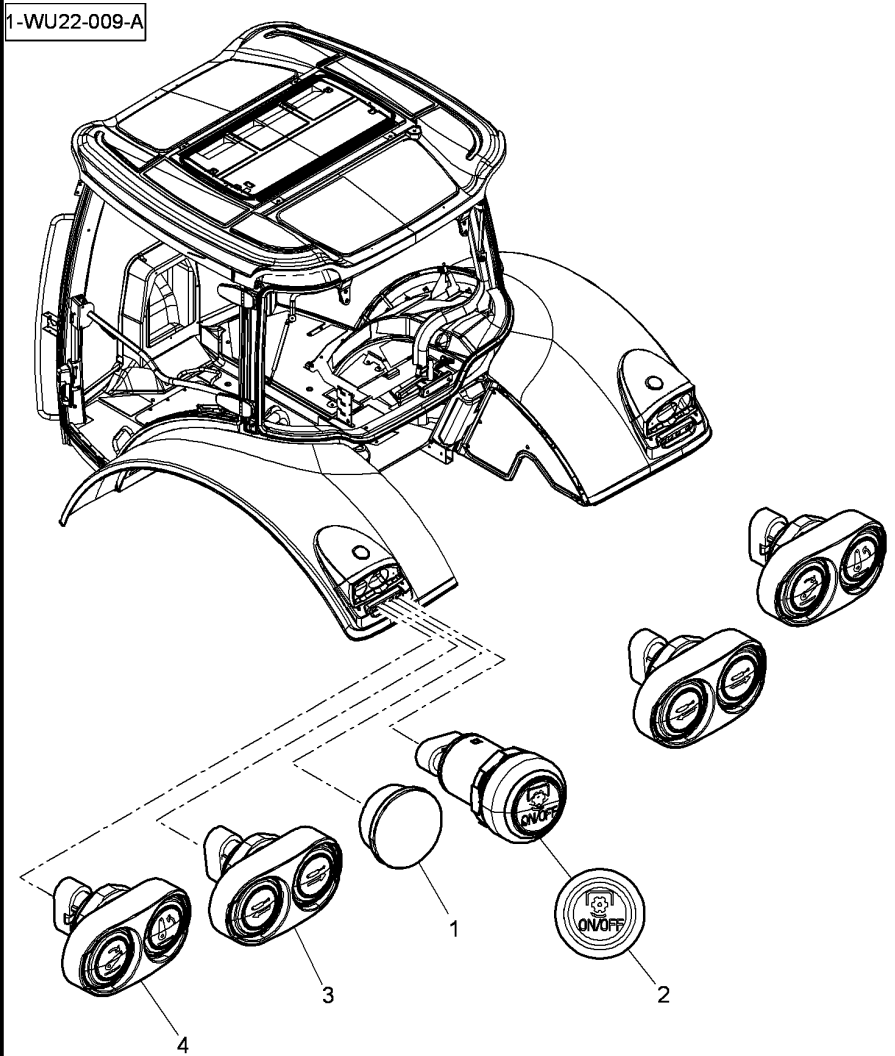

1	4274755M2	∅	31MM	3	PLUG	TAPON	ROLHA
2	4284629M1			1	SWITCH,INDIRECT	CONTACTOR	INTERRUPTOR IND.
3	4289351M3			2	SWITCH	INTERRUPTOR	INTERRUPTOR
4	4289349M3			2	SWITCH	INTERRUPTOR	INTERRUPTOR

Engine Harness
Haz De Hilos De Motor
Chicote Do Motor

80-25

Sisu Ecotech Engines With Agblue Technology
Sisu Ecotech Engines With Agblue Technology
Sisu Ecotech Engines With Agblue Technology

1-WW20-047-B

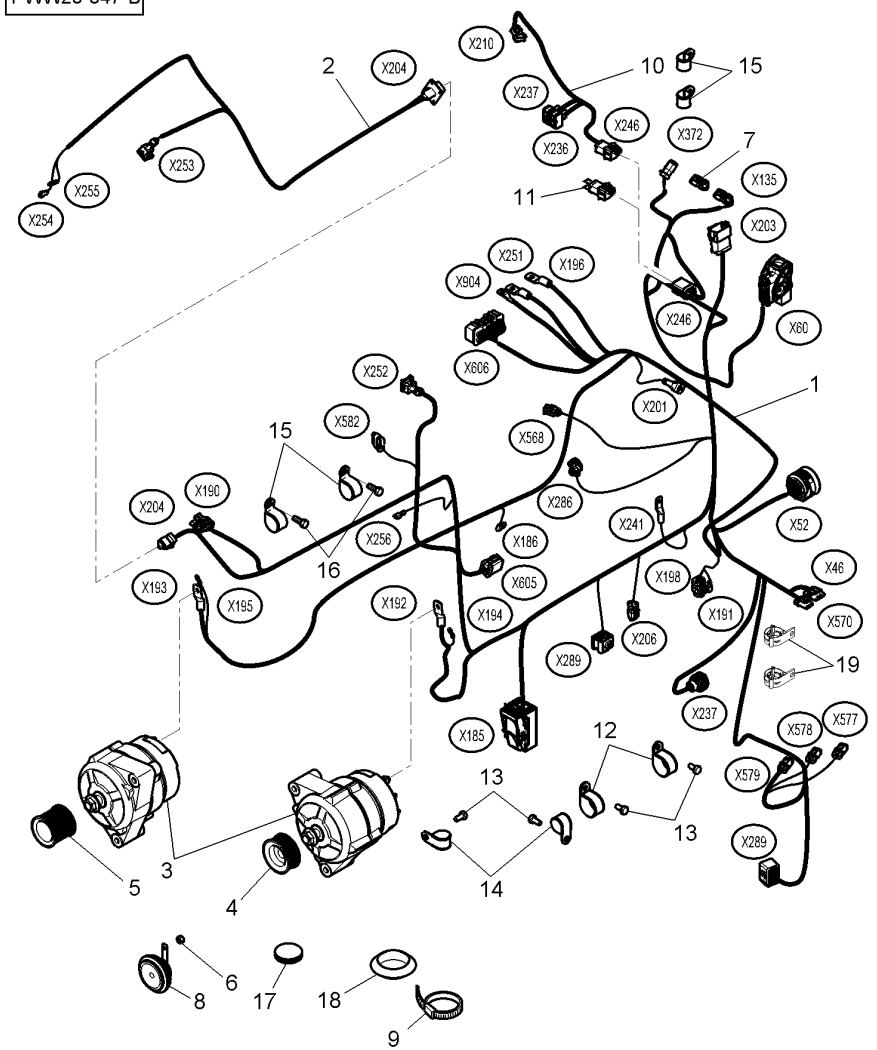

1	*	4352131M95		1	HARNESS	MAZO CABLES	CHICOTE
2		4290599M1		1	HARNESS	MAZO CABLES	CHICOTE
3	*	4287014M4	[D] 14V 120A 👁 10-15 No 11	2	ALTERNATOR	ALTERNADOR	ALTERNADOR
4		4287017M1		1	PULLEY	POLEA	TAMBOR
5		4289356M1	∅ 47	1	PULLEY	POLEA	TAMBOR
6		394367X1		1	LOCKNUT	TUERCA RETENCION	PORCA BLOQUEIO
7	*	4357411M1		1	PLUG	TAPON	ROLHA
8	*	4355332M1		1	HORN	BOCINA	BUZINA
9		3619622M1		X	CABLE TIE	APRIETACABLES	PRESILHA DO CABO
10		4296810M2	[A]	1	HARNESS	MAZO CABLES	CHICOTE
11				X	NOT USED	NO SE USA	NÃO UTILIZADO
12		3783956M1	∅ 35	2	STRAP	FAJA	ALÇA
13		339124X1	M8 X 16	4	HEX CAP SCREW	TORNILLO CAB HEX	PARAFUSO CAB HEX
14		3581424M1	∅ 30	2	CLIP	CLIP	CLIPE
15		3581131M1	∅ 20	4	CLIP	CLIP	CLIPE
16		339123X1	M8 X 20	2	HEX CAP SCREW	TORNILLO CAB HEX	PARAFUSO CAB HEX
17		1671701M1		1	PLUG	TAPON	ROLHA
18		3782487M1		1	PLUG	TAPON	ROLHA
19		4282818M1		2	FASTENER	GRAPA	AGRAFO

[A] WITH "AUTO-GUIDE"
CON "AUTO-GUIDE"
COM "AUTO-GUIDE"

[D] ENGINE WITH AIR COMPRESSOR
MOTOR CON COMPRESSOR DE AIRE
MOTOR COM COMPRESSOR DE AR

Engine Harness
Haz De Hilos De Motor
Chicote Do Motor

80-30

Tier2 Engine
Motor Tier2
Motor Tier2

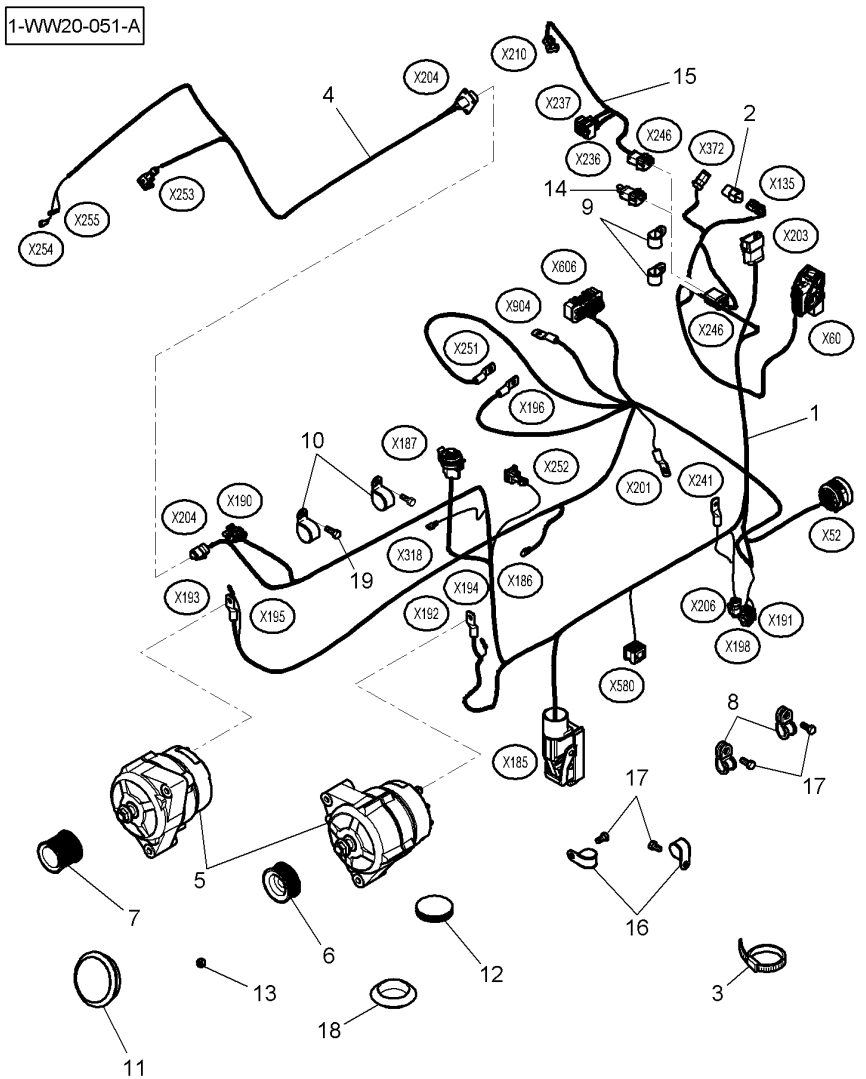

1*	4352872M92		1	HARNESS	MAZO CABLES	CHICOTE
2*	4357411M1		1	PLUG	TAPON	ROLHA
3	3619622M1		3	CABLE TIE	APRIETACABLES	PRESILHA DO CABO
4	4290599M1		1	HARNESS	MAZO CABLES	CHICOTE
5*	4287014M4	[C] 14V - 120AMP 👁 10-15 No 11	2	ALTERNATOR	ALTERNADOR	ALTERNADOR
6	4287017M1		1	PULLEY	POLEA	TAMBOR
7	4289356M1	∅ 47	1	PULLEY	POLEA	TAMBOR
8	3783956M1	∅ 35	2	STRAP	FAJA	ALÇA
9	3581131M1	∅ 20	2	CLIP	CLIP	CLIPE
10	3581131M1	∅ 20	2	CLIP	CLIP	CLIPE
11	1678404M1		1	HORN	BOCINA	BUZINA
12	1671701M1		1	PLUG	TAPON	ROLHA
13	394367X1	M8	1	LOCKNUT	TUERCA RETENCION	PORCA BLOQUEIO
14			X	NOT USED	NO SE USA	NÃO UTILIZADO
15	4296810M2	[B]	1	HARNESS	MAZO CABLES	CHICOTE
16*	3582289M1	∅ 25	2	CLIP	CLIP	CLIPE
17	339124X1	M8 X 16	4	HEX CAP SCREW	TORNILLO CAB HEX	PARAFUSO CAB HEX
18	3782487M1	∅ 29	1	PLUG	TAPON	ROLHA
19	339123X1	M8 X 20	2	HEX CAP SCREW	TORNILLO CAB HEX	PARAFUSO CAB HEX

[B] WITH "AUTO-GUIDE"
CON "AUTO-GUIDE"
COM "AUTO-GUIDE"

[C] ENGINE WITH AIR COMPRESSOR
MOTOR CON COMPRESSOR DE AIRE
MOTOR COM COMPRESSOR DE AR

Instrument Panel Harness
Haz Tablero De Instrumentos
Chicote Do Painel De Instrumentos

80-35

1-WW19-040-A

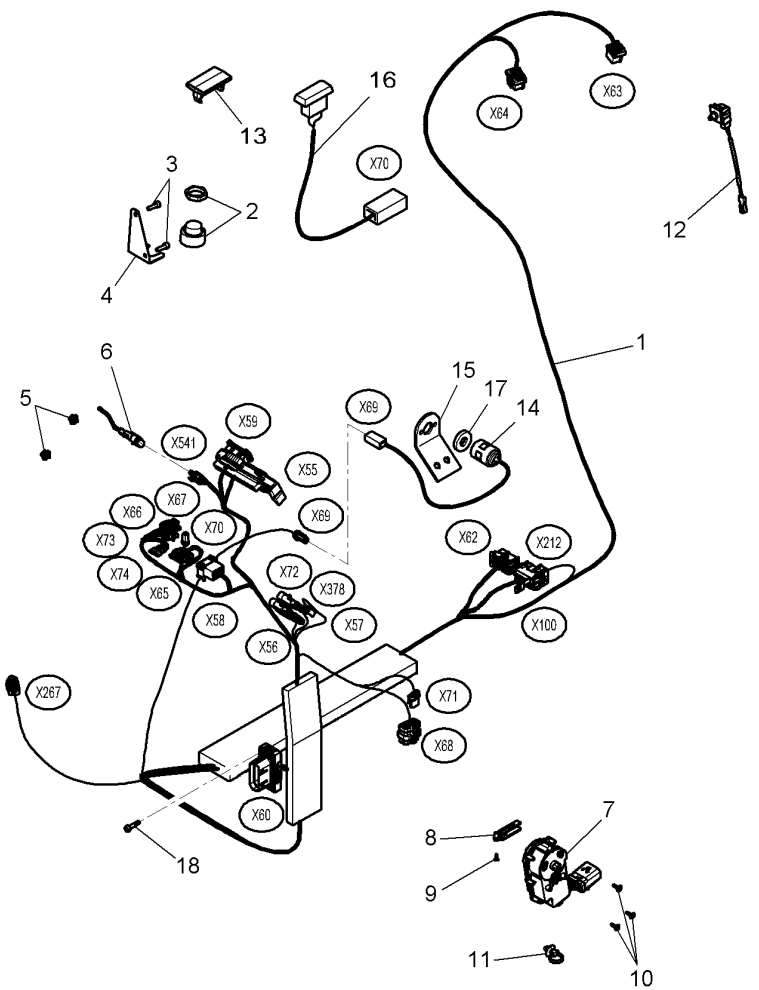

1	4351697M2		1	HARNESS	MAZO CABLES	CHICOTE
2	3713367M1		1	HORN	BOCINA	BUZINA
3	1440350X1	M6 X 20	2	HEX SOCKET SCREW	TORNILLO HEX CAB	PARAFU SEXTAVADO
4	4297347M1		1	SUPPORT	SOPORTE	SUPORTE
5	4281082M1		2	CENTRALISER	CENTRALIZADOR	CENTRALIZADOR
6	4353105M1	[A]	1	WIRE	HILO	ARAME
7	**4290395M3**		1	TRANSDUCER	TRANSDUCER	TRANSDUTOR
8	4295772M1		1	FORK	HORQUILLA	FORQUILHA
9	3787143M1		1	SCREW	TORNILLO	PARAFUSO
10	4294802M1		3	SCREW	TORNILLO	PARAFUSO
11	4278314M1		1	CLAMP	ABRAZADERA	BRAÇADEIRA
12	**4289096M92**	[D]	1	SWITCH,INDIRECT	CONTACTOR	INTERRUPTOR IND.
13	4295162M1	[A]	1	PLUG	TAPON	ROLHA
14	G931812140160	[B]	1	FEELER	PALPADOR	APALPADOR
15	4294599M2		1	SUPPORT	SOPORTE	SUPORTE
16	**3787185M1**	[C]	1	TRANSDUCER	TRANSDUCER	TRANSDUTOR
17	4294746M1		1	FOAM	ESPUMA	GUARNIÇÃO
18	3010506X1	M5 X 16	4	SCREW	TORNILLO	PARAFUSO

[A] MANUAL AIR CONDITIONER
ACONDICIONADOR DE AIRE MANUALE
CONDICIONADOR DE AR MANUAL

[B] INSIDE TEMPERATURE SENSOR
CAPTADOR DETEMPERATURA INTERIOR
SENSOR INTERNO DE TEMPERATURA

[C] SOLAR SENSOR
SENSOR SOLAR
CAPTADOR SOLAR

[D] DOOR LIGHT SWITCH
INTERRUPTOR DE PORTE
SENSOR DA PORTA

Instrument Panel Harness
Haz Tablero De Instrumentos
Chicote Do Painel De Instrumentos

80-40

Driving Position Opposite
Conduite Inverso Polo
Posição De Condução Invertida

1-WW19-034-B

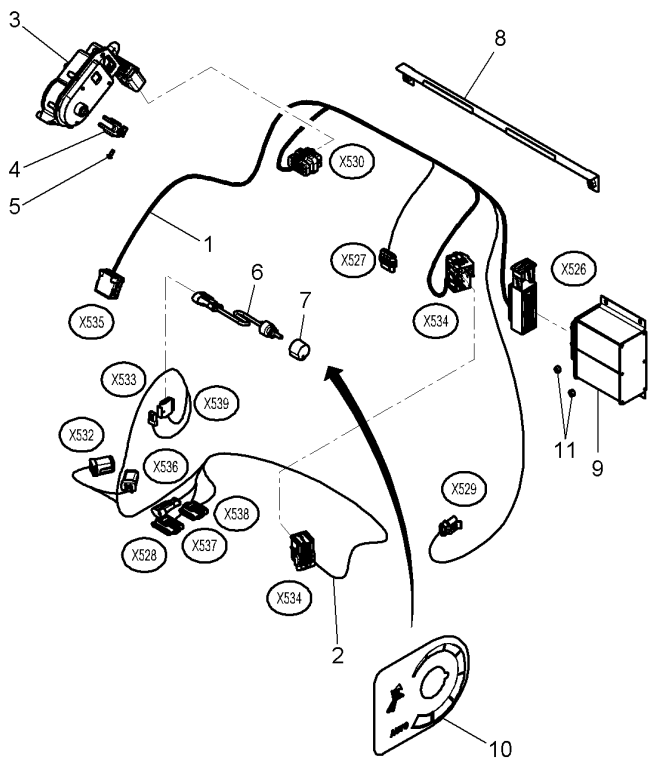

1	4297500M4		1	HARNESS	MAZO CABLES	CHICOTE
2	4347449M4		1	HARNESS	MAZO CABLES	CHICOTE
3	**4290395M3**		1	TRANSDUCER	TRANSDUCER	TRANSDUTOR
4	4295772M1		1	FORK	HORQUILLA	FORQUILHA
5	3787143M1		1	SCREW	TORNILLO	PARAFUSO
6	4350700M1	⇨ V37482800	1	POTENTIOMETER	REGULADOR ELECT.	POTENCIÔMETRO
7	V37609100	➡ B249024	1	KNOB	POMO	MANÍPULO
7*	V37744800	➡ B249025	1	KNOB ASSY	POMO COMPLETO	CJ. MANÍPULO
8	4347750M2		1	SUPPORT	SOPORTE	SUPORTE
9*	4301386M94		1	ONBOARD COMPUTOR	ORDENADOR A BORD	COMPUTADOR BORDO
10	4351463M2		1	DECAL	CALCOMANIA	DECAL
11	3005823X1	M5	2	NUT	TUERCA	PORCA

Plate Relay & Fuse Holder
Placa Porta Rele & Fusibile
Placa Dos Relés & Fusíveis

80-45

1-WW50-011-A

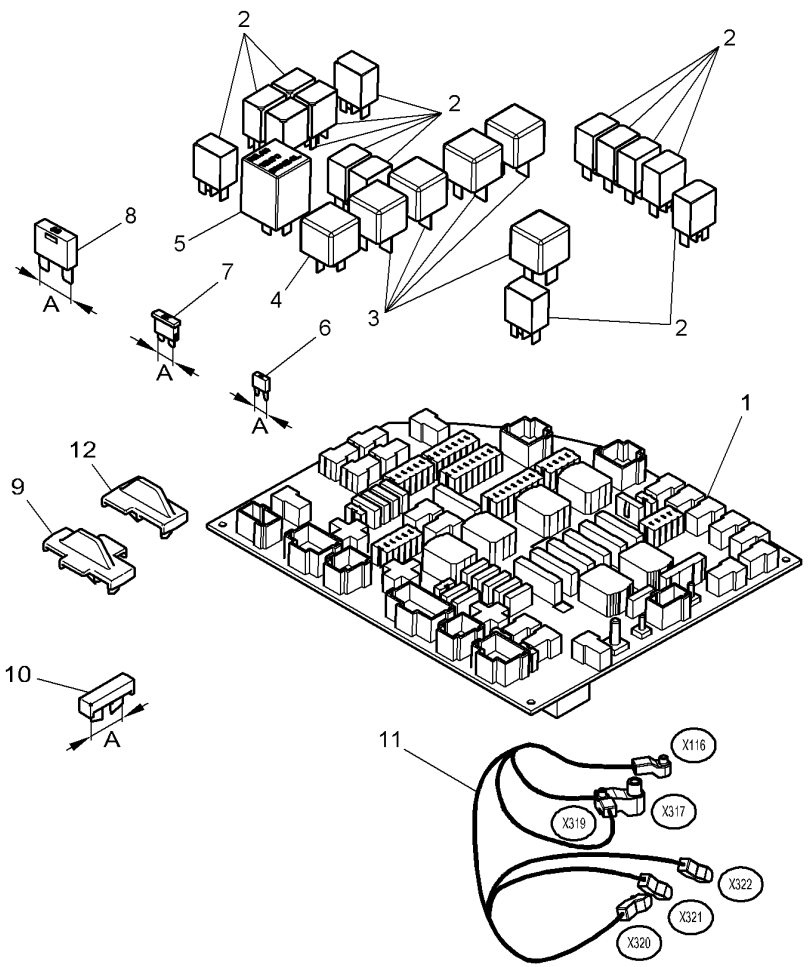

1	4350594M92	[A]	1	PLATE CLAMPING	PLACA DE ABRAZO	PLACA COBERTURA
2	4349213M1	[B] 12V-120 mA CR C-8-1393292-4	X	RELAY	RELE	RELE
3	**4270844M1**	[B] 12V 4RA 007 793-03	X	RELAY	RELE	RELE
4	**4272432M1**	[B] 12V 4RD 007 794-02	X	RELAY	RELE	RELE
5	4271991M1	[B]	X	RELAY	RELE	RELE
6	**4295869M1**	[B] MINI A=10.9 MM	X	FUSE 3A	FUSIBLE 3A	FUSÍVEL 3A
6	**4271799M1**	[B] MINI A=10.9 MM	X	FUSE 5A	FUSIBLE 5A	FUSÍVEL 5A
6	**4271800M1**	[B] MINI A=10.9 MM	X	FUSE 7,5A	FUSIBLE 7,5A	FUSÍVEL 7,5A
6	**4271801M1**	[B] MINI A=10.9 MM	X	FUSE 10A	FUSIBLE 10A	FUSÍVEL 10A
6	**4271802M1**	[B] MINI A=10.9 MM	X	FUSE 15A	FUSIBLE 15A	FUSÍVEL 15A
7	**1695940M1**	[B] STANDARD A=14.7 MM	X	FUSE 20A	FUSIBLE 20A	FUSÍVEL 20A
7	**1695966M1**	STANDARD A=14.7 MM	X	FUSE 15A	FUSIBLE 15A	FUSÍVEL 15A
7	**3387322M1**	[B] STANDARD A=14.7 MM	X	FUSE 25A	FUSIBLE 25A	FUSÍVEL 25A
7	**3712661M1**	[B] STANDARD A=14.7 MM	X	FUSE 30A	FUSIBLE 30A	FUSÍVEL 30A
7	**3580868M1**	STANDARD A=14.7 MM	X	FUSE 3A	FUSIBLE 3A	FUSÍVEL 3A
7*	**3387318M1**	STANDARD A=14.7 MM	X	FUSE 5A	FUSIBLE 5A	FUSÍVEL 5A
7*	**3387319M1**	STANDARD A=14.7 MM	X	FUSE 7,5A	FUSIBLE 7,5A	FUSÍVEL 7,5A
7*	**1695939M1**	STANDARD A=14.7 MM	X	FUSE 10A	FUSIBLE 10A	FUSÍVEL 10A
8	**4271842M1**	[B] MAXI A=29.2 MM	X	FUSE 40A	FUSIBLE 40A	FUSÍVEL 40A

Plate Relay & Fuse Holder
Placa Porta Rele & Fusibile
Placa Dos Relés & Fusíveis

80-45

1-WW50-011-A

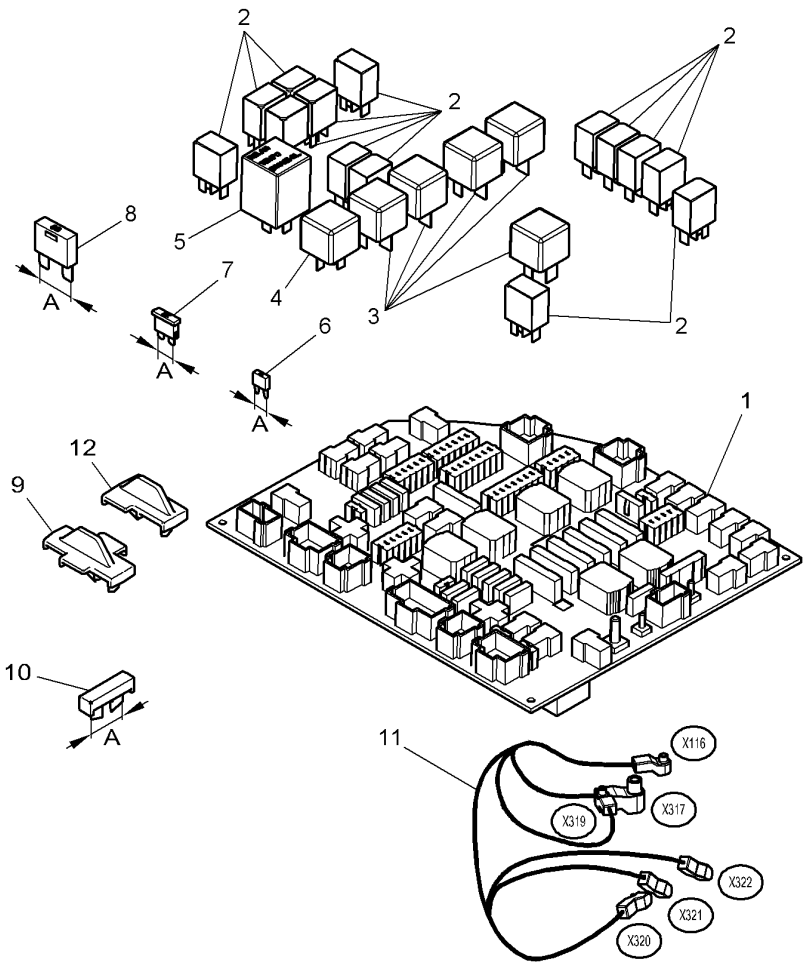

8	**4271803M1**	[B] MAXI A=29.2 MM	X	FUSE 50A	FUSIBLE 50A	FUSÍVEL 50A
8	**4295870M1**	[B] MAXI A=29.2 MM	X	FUSE 60A	FUSIBLE 60A	FUSÍVEL 60A
8	**4295871M1**	MAXI A=29.2 MM	X	FUSE 70A	FUSIBLE 70A	FUSÍVEL 70A
8*	4348718M1	MAXI A=29.2 MM	X	FUSE 30A	FUSIBLE 30A	FUSÍVEL 30A
8*	4351050M1	MAXI A=29.2 MM	X	FUSE 20A	FUSIBLE 20A	FUSÍVEL 20A
9	4280418M2	[D]	1	PLUG	TAPON	ROLHA
10	4280414M1	[C] MINI A=10.9 MM	X	PLUG	TAPON	ROLHA
10	4280415M1	[C] STANDARD A=14.7 MM	X	PLUG	TAPON	ROLHA
11	4296121M3		1	HARNESS	MAZO CABLES	CHICOTE
12	4280417M1	[D]	X	PLUG	TAPON	ROLHA

[A] PREEQUIPED PLATE CLAMPING
PLACA DE ABRAZO PREEQUIP
PLACA PRÉ-EQUIPADA

[B] INCLUED IN 4350594M92
INCLUIDO EN 4350594M92
INCLUÍDOS EM 4350594M92

[C] FUSE
FUSIBLE
FUSÍVEL

[D] RELAY
RELE
RELÉ

Plate Relay & Fuse Holder
Placa Porta Rele & Fusibile
Placa Dos Relés & Fusíveis

80-50

1-WW50-013-A

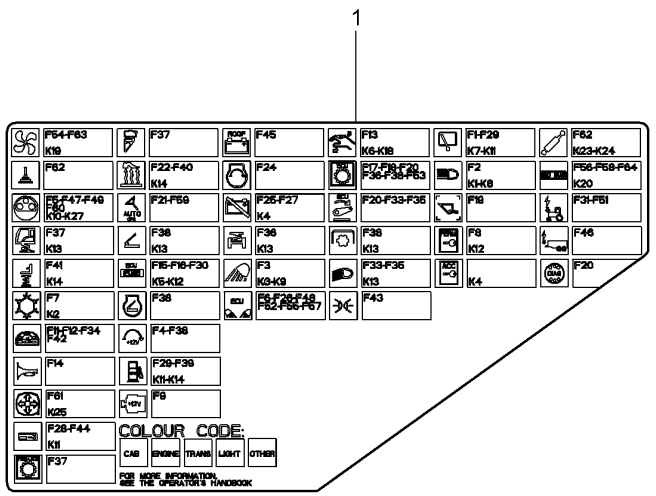

1	4352823M1	1	DECAL	CALCOMANIA	DECAL

Roof Harness
Haz De Hilos De Techo
Chicote Do Teto

80-55

Automatic Air Conditioner
Acondicionador De Aire Automatic
Ar Condicionado Automático

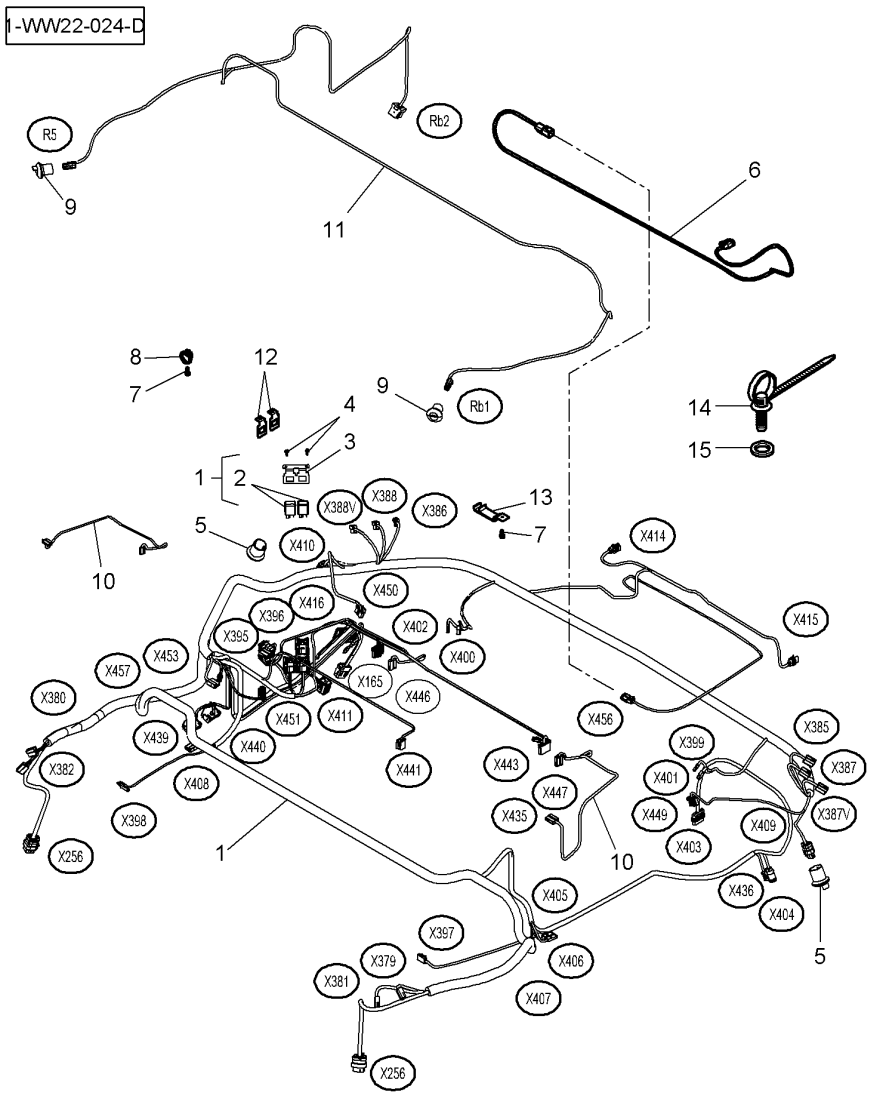

1	4348296M92	EE	1	HARNESS	MAZO CABLES	CHICOTE
2		1 REF. 1	2	RELAY	RELE	RELE
3			X	NOT USED	NO SE USA	NÃO UTILIZADO
4	4285062M1	M4 X 12	2	SCREW	TORNILLO	PARAFUSO
5	4289453M2		2	GROMMET	PASACABLE	PASSA-FIO
6	4292616M92		1	HARNESS	MAZO CABLES	CHICOTE
7	4285062M1		10	SCREW	TORNILLO	PARAFUSO
8	4292672M1		9	CLAMP	ABRAZADERA	BRAÇADEIRA
9	4289452M2		2	GROMMET	PASACABLE	PASSA-FIO
10	4289541M91		2	EXTENSION	ENSANCHE	EXTENSÃO
11	4289539M91		1	HARNESS	MAZO CABLES	CHICOTE
12	4289536M2		2	SUPPORT	SOPORTE	SUPORTE
13	4347371M91		1	BRACKET	SOPORTE	SUPORTE.
14	4289466M1		1	CLAMP	ABRAZADERA	BRAÇADEIRA
15	4289467M1		1	SEAL	JUNTA REDONDA	JUNTA REDONDA

Roof Harness
Haz De Hilos De Techo
Chicote Do Teto

80-60

Manual Air Conditioner
Acondicionador De Aire Manuale
Ar Condicionado Manual

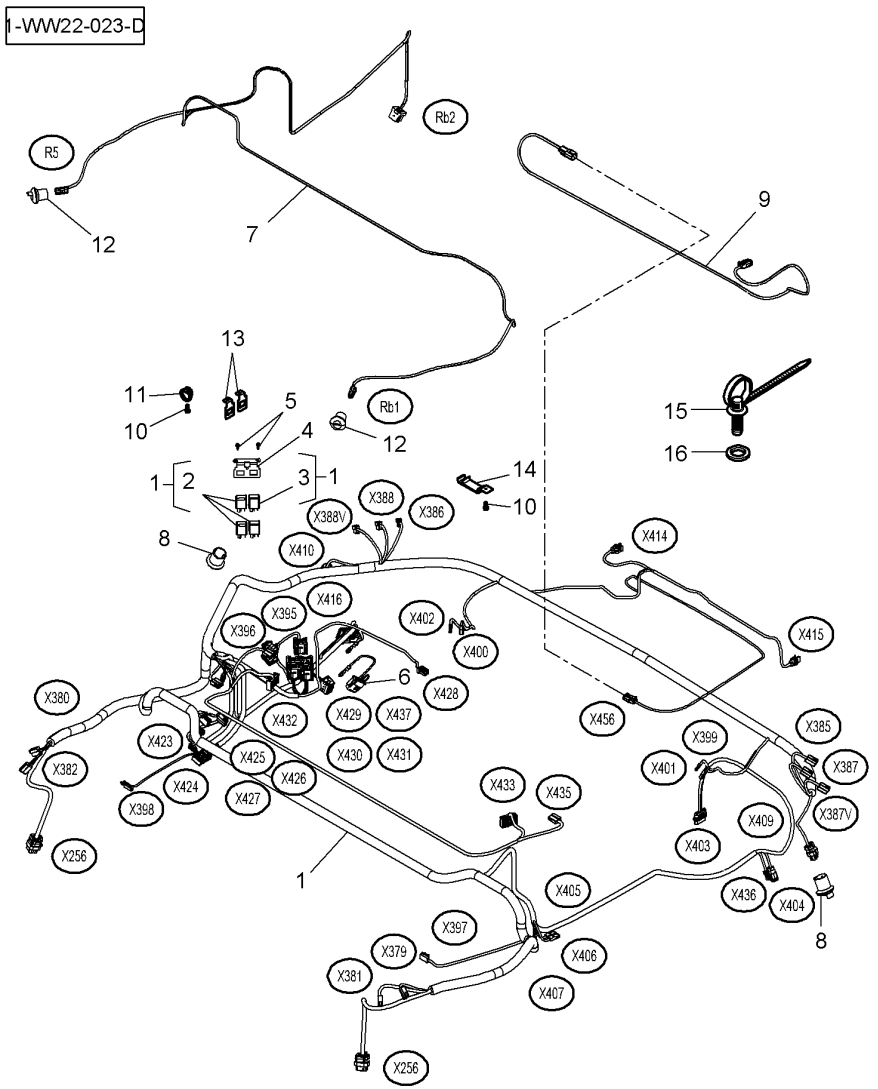

1	4348295M92	EE	1	HARNESS	MAZO CABLES	CHICOTE
2		1 REF. 1	3	RELAY	RELE	RELE
3		1 REF. 1	1	RELAY	RELE	RELE
4			X	NOT USED	NO SE USA	NÃO UTILIZADO
5	4285062M1	M4 X 12	2	SCREW	TORNILLO	PARAFUSO
6	4296392M2		1	CONNECTORS	CONECTADORES	CONECTORES
7	4289539M91	[A]	1	HARNESS	MAZO CABLES	CHICOTE
8	4289453M2		2	GROMMET	PASACABLE	PASSA-FIO
9	4292616M92		1	HARNESS	MAZO CABLES	CHICOTE
10	4285062M1		10	SCREW	TORNILLO	PARAFUSO
11	4292672M1		9	CLAMP	ABRAZADERA	BRAÇADEIRA
12	4289452M2		4	GROMMET	PASACABLE	PASSA-FIO
13	4289536M2		2	SUPPORT	SOPORTE	SUPORTE
14	4347371M91		1	BRACKET	SOPORTE	SUPORTE.
15	4289466M1		1	CLAMP	ABRAZADERA	BRAÇADEIRA
16	4289467M1		1	SEAL	JUNTA REDONDA	JUNTA REDONDA

[A] FOR ELECTRIC MIRRORS
PARA RETROVISOR ELECTRICO
PARA RETROVISEUR ELÉCTRICO

Field Lights Harness
Haz De Hilos Del Luces De Campo
Chicote Luz De Campo

80-65

Handold
Pasamanos
Corrimão

1-WW28-007-A

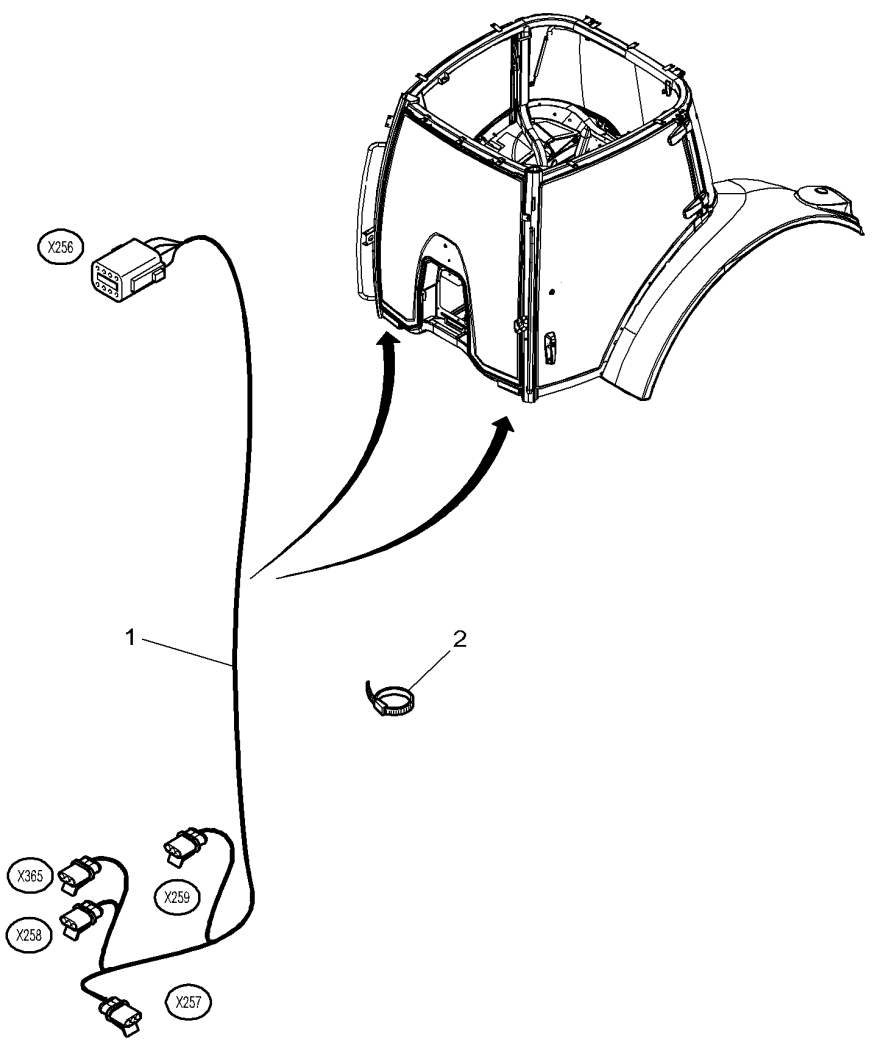

1	4352044M1	2	HARNESS	MAZO CABLES	CHICOTE
2	3619622M1	X	CABLE TIE	APRIETACABLES	PRESILHA DO CABO

Auto-Guide
Auto-Guide
Auto-Guide

80-70

1-WU51-032-A

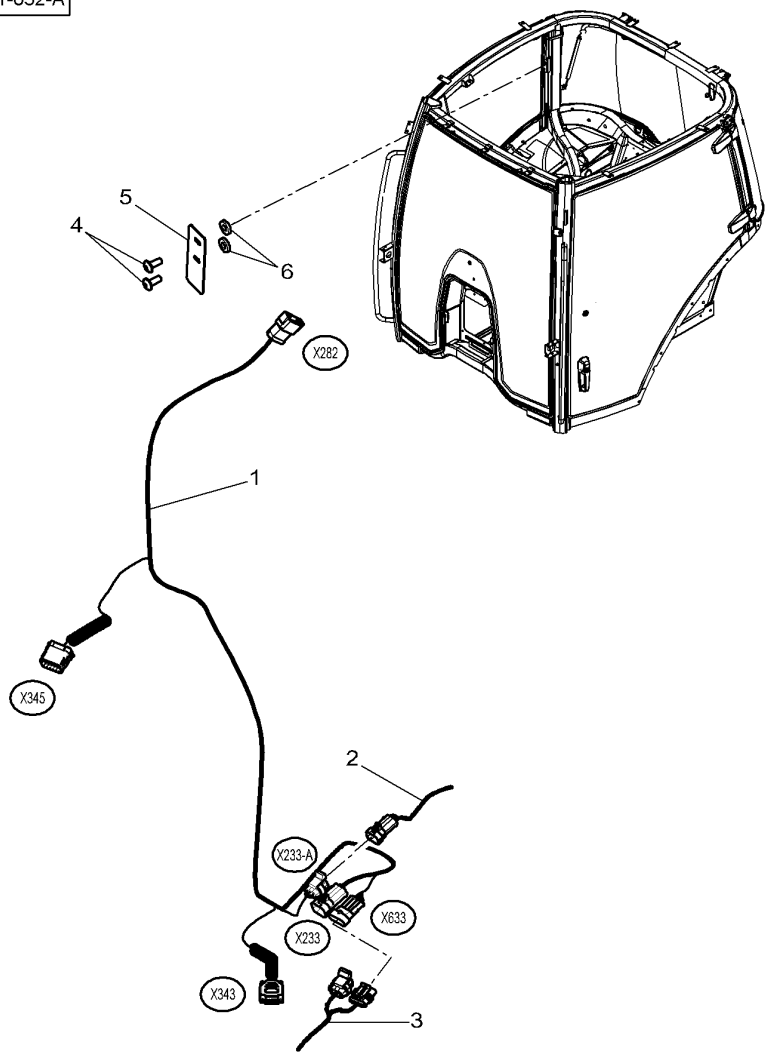

1	* 4349658M3		1	HARNESS	MAZO CABLES	CHICOTE
2		90-50 No 11	1	HARNESS	MAZO CABLES	CHICOTE
3		90-65 No 1	1	HARNESS	MAZO CABLES	CHICOTE
4	3010909X1	M8 X 20	2	SCREW	TORNILLO	PARAFUSO
5	4355731M1	B152060	1	MUFF	MANGUITO ACOPLAM	LUVA ACOPLAMENTO
6	4351552M1	∅ 8.4-20 X 4	2	SPACER	DISTANCIADOR	ESPAÇADOR

Auto-Guide Auto-Guide Auto-Guide	80-75	"Full Autoguide" "Full Autoguide" "Full Autoguide"

1-WU51-028-B

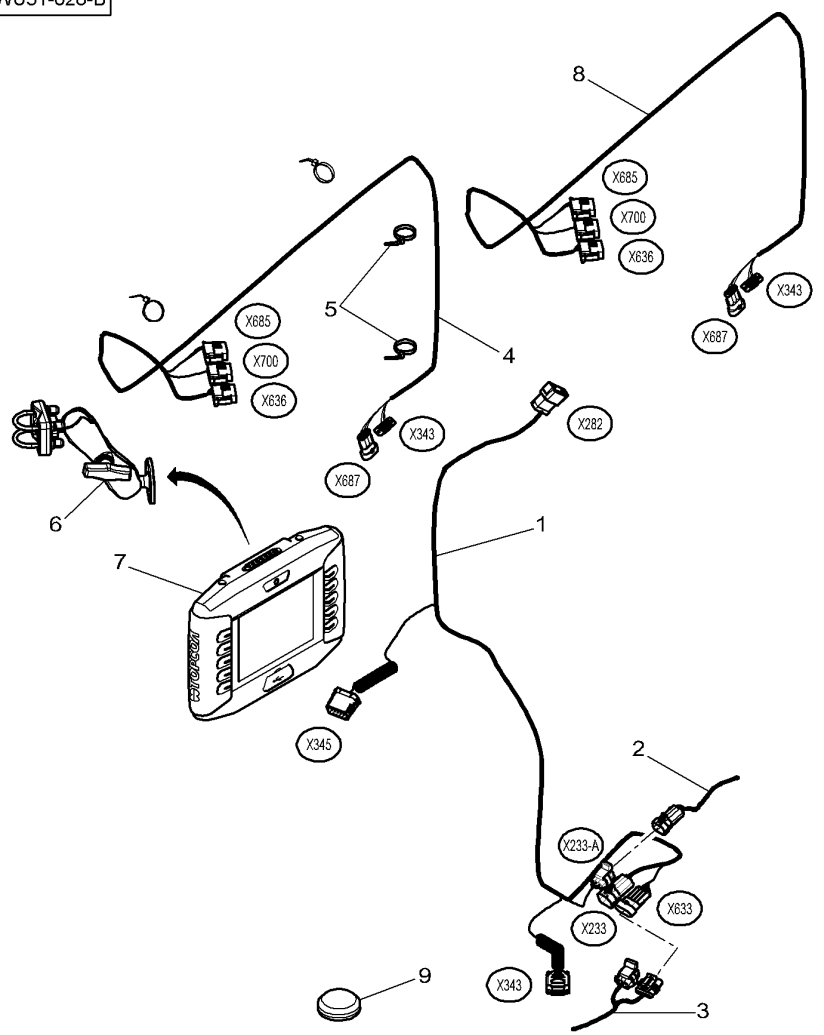

1*	4349658M3		1	HARNESS	MAZO CABLES	CHICOTE
2		90-50 No 11	1	HARNESS	MAZO CABLES	CHICOTE
3		90-65 No 1	1	HARNESS	MAZO CABLES	CHICOTE
4*	4354785M2	V196998	1	HARNESS	MAZO CABLES	CHICOTE
5	3619622M1		5	CABLE TIE	APRIETACABLES	PRESILHA DO CABO
6*	V39281900		1	BRACKET	SOPORTE	SUPORTE.
7	72571763		1	CONSOLE	CONSOLA	CONSOLE
8*	4376705M1	V196999	1	HARNESS	MAZO CABLES	CHICOTE
9	3580599M1	B152061	X	PLUG	TAPON	ROLHA

Pillar Harness
Haz De Hilos De Montante
Chicote Da Coluna

80-80

1-WW42-014-A

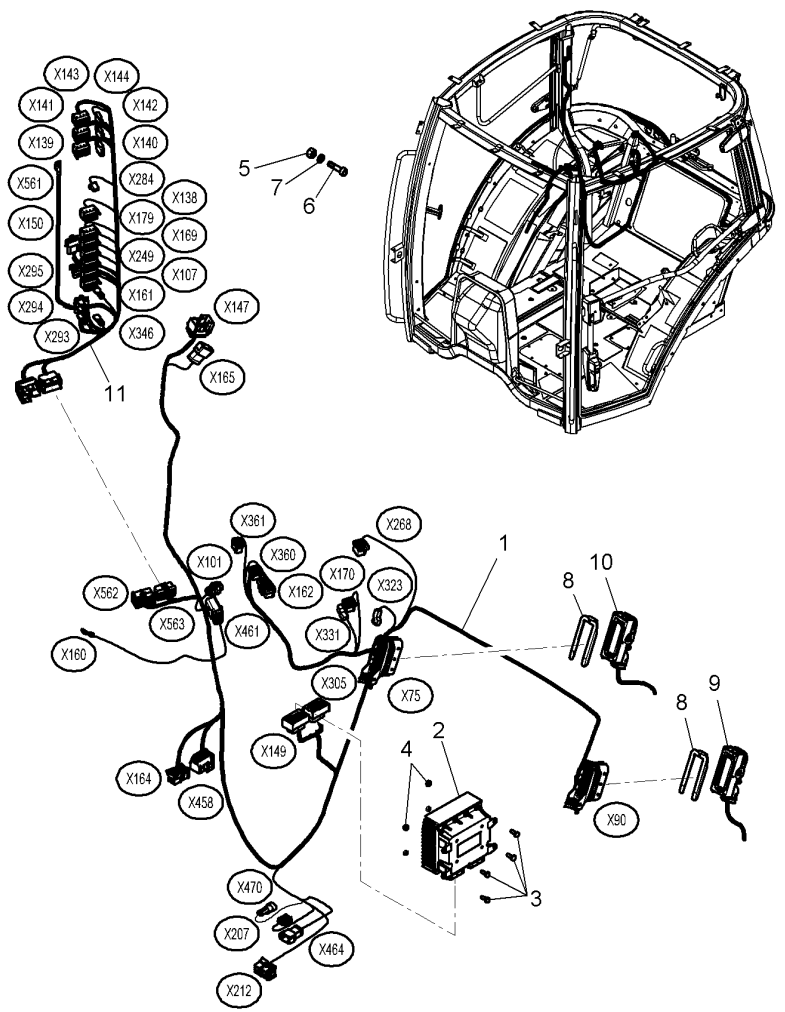

1	4350634M2		1	HARNESS	MAZO CABLES	CHICOTE
2	4291754M98	➡ B094011	1	MODULE	MODULO	MÓDULO
2*	4349876M91	➡ B094012	1	MODULE	MODULO	MÓDULO
3	339560X1	M6 X 16	4	HEX CAP SCREW	TORNILLO CAB HEX	PARAFUSO CAB HEX
4	339030X1	M6	4	NUT	TUERCA	PORCA
5	1441500X1	M6	1	TOP LOCKNUT	CONTRATUERCA SUP	CONTRA-PORCA SUP
6	3009281X1	M6 X 16	1	HEX SOCKET SCREW	TORNILLO HEX CAB	PARAFU SEXTAVADO
7	391289X1	∅ 6-11	1	TOOTH WASHER	ARANDELA DENTADA	ANILHA DENTADA
8	3013707X1		2	CONNECTORS	CONECTADORES	CONECTORES
9		👁 80-90 No 1	1	HARNESS	MAZO CABLES	CHICOTE
10		👁 80-90 No 2	1	HARNESS	MAZO CABLES	CHICOTE
11	4349692M2		1	HARNESS	MAZO CABLES	CHICOTE

Front Lightning Harness
Haz De Hilos Delantero De Iluminacion
Chicote Da Iluminação Dianteira

80-85

1-WW44-016-B

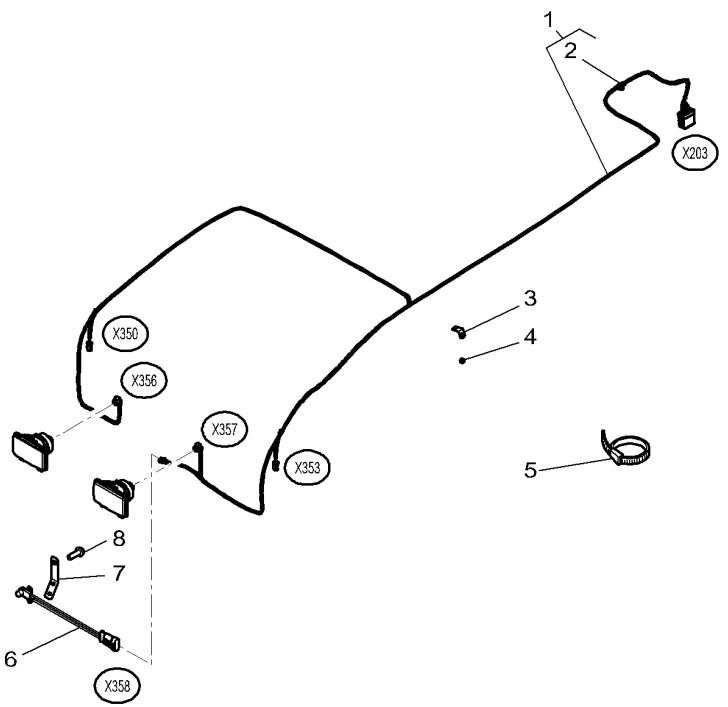

1	4293690M91		
2		2	REF. 1
3	4286454M2		
4	4281082M1		
5	3619622M1		
6	**3787184M1**	[A]	
7	4272846M1		
8	338662X1	∅	2,4 MM

[A] OUTSIDE TEMPERATURE SENSOR
CAPTADOR DETEMPERATURA EXTERIOR
SENSOR EXTERNO DE TEMPERATURA

1	HARNESS	MAZO CABLES	CHICOTE
1	CONNECTORS	CONECTADORES	CONECTORES
11	SUPPORT	SOPORTE	SUPORTE
20	CENTRALISER	CENTRALIZADOR	CENTRALIZADOR
5	CABLE TIE	APRIETACABLES	PRESILHA DO CABO
1	TEMPERAT. SENSOR	CAPTADOR TEMPERA	CAPTOR TEMPERAT
1	SUPPORT	SOPORTE	SUPORTE
2	RIVET	REMACHE	CRAVO

Rear Lightning Harness
Haz De Hilos Trasero De Iluminacion
Chicote Da Iluminação Traseira

80-90

1-WW43-020-C

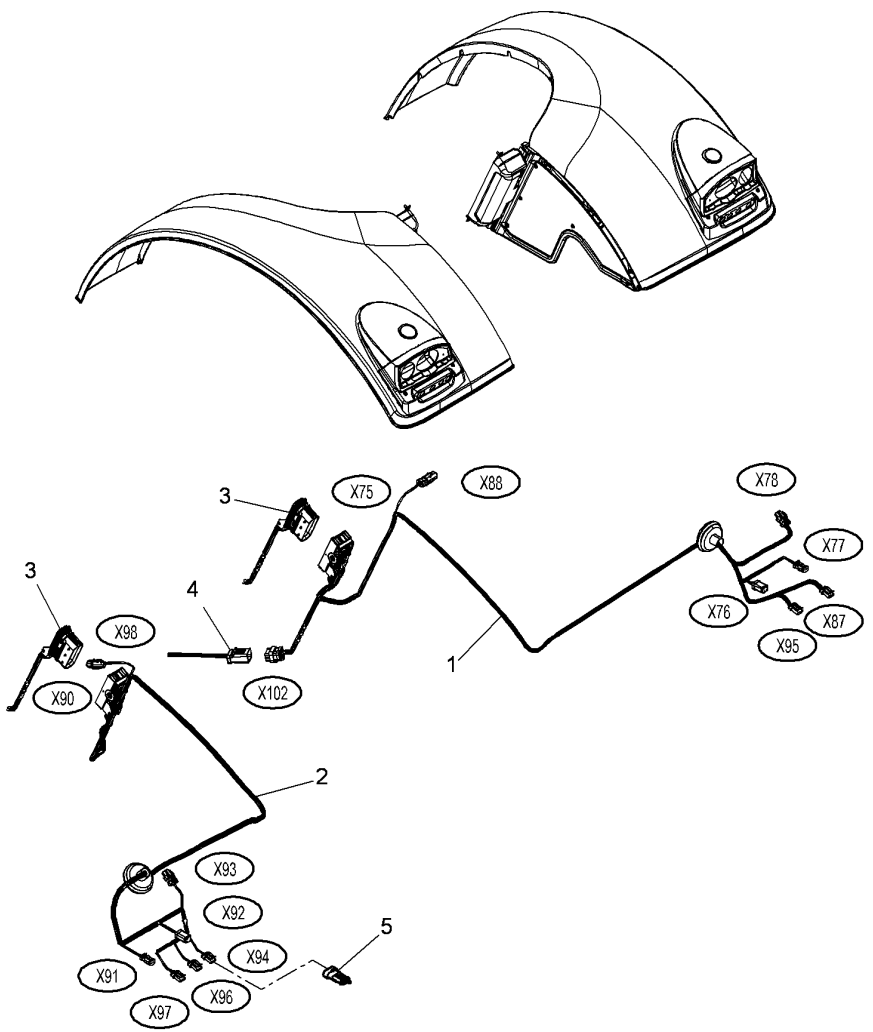

1	4348766M1	▶	1	HARNESS	MAZO CABLES	CHICOTE
2	4348767M1	◀	1	HARNESS	MAZO CABLES	CHICOTE
3		80-80 No 1	1	HARNESS	MAZO CABLES	CHICOTE
4		[A]	1	HARNESS	MAZO CABLES	CHICOTE
		90-55 No 1				
		EE				
5	3782172M1	[C]	1	WIRE	HILO	ARAME

[A] WITH ISOBUS
CON ISOBUS
COM ISOBUS

[C] WITHOUT PTO EXTERNAL CONTROL FITTED ON THE REAR FENDERS
SIN MANDO EXTERNO PTO SOBRE EL GUADABARROS
SEM ENCOMENDA DE PTO MONTADA SOBRE L' ALETA TRASEIRA

Harness Front Electrical Plug
Haz De Hilos Enchufe Delantera
Plugue Elétrico Dianteiro Do Chicote

80-95

Iso Standard
Normalizacion Iso
Norma Iso

1-WW51-004-B

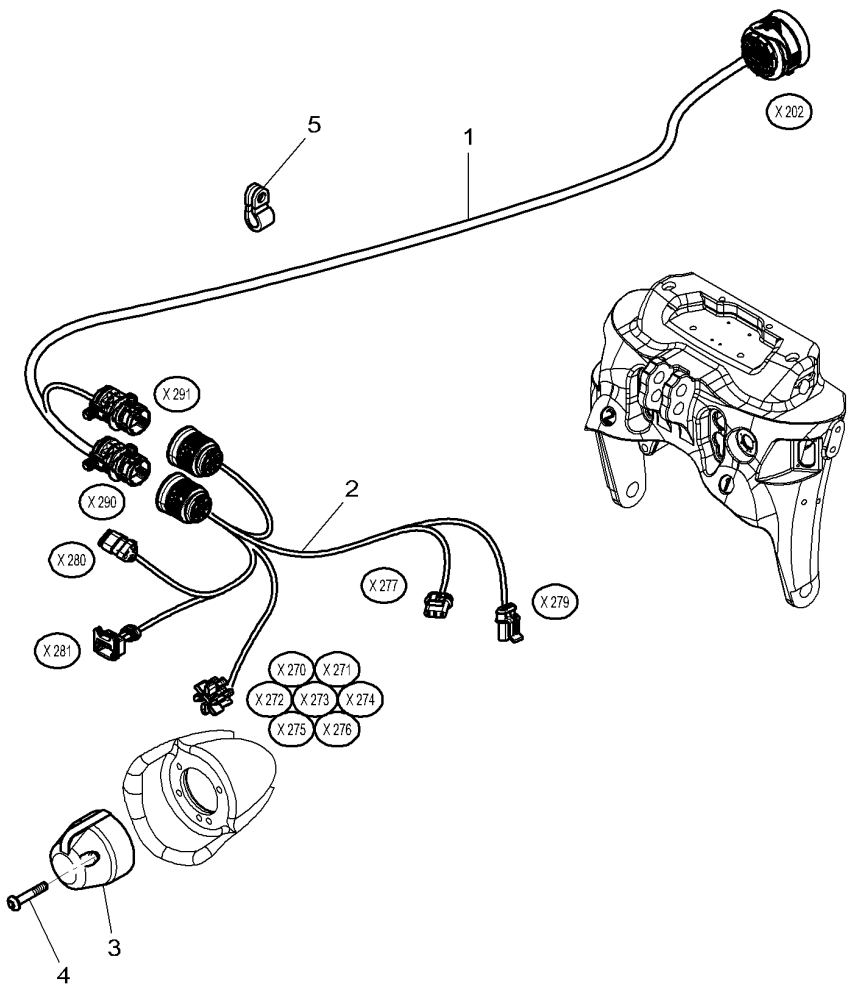

1*	4293621M95		1	HARNESS	MAZO CABLES	CHICOTE
2	4291959M4		1	HARNESS	MAZO CABLES	CHICOTE
3	409965M1		1	SOCKET 7 PIN SUP	ENCH.7ESPIG SUP	SOQUETE 7PIN SUP
4	3009538X1	M5 X 35	3	HEX SOCKET SCREW	TORNILLO HEX CAB	PARAFU SEXTAVADO
5	3581424M1	∅ 30	2	CLIP	CLIP	CLIPE

90

Electronic Lift Levante Electronico Levante Eletrônico	Console Consola Console	90-5	

1-WP10-009-A

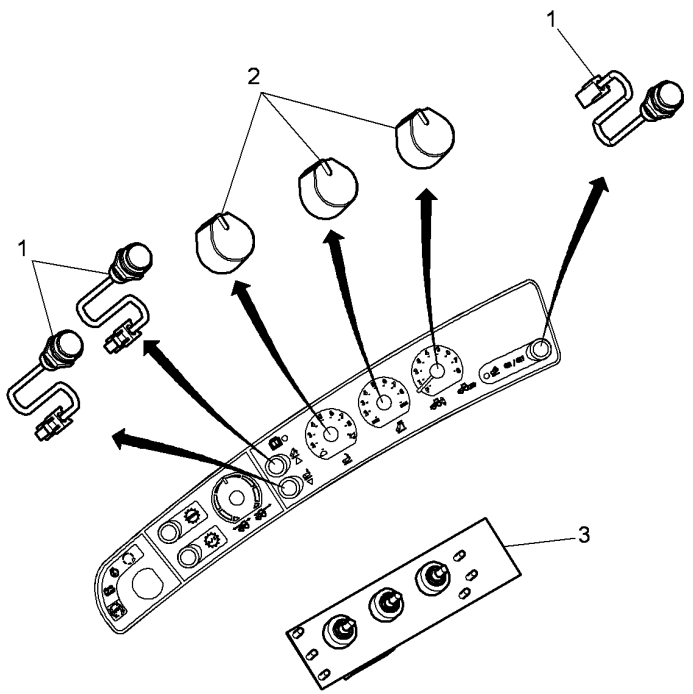

1	4296726M1	3 BUTTON	BOTON	BOTÃO
2	37609100	3 BUTTON	BOTON	BOTÃO
3	V37421910	1 ELECTRON CONSOLE	CONSOLA ELECTRON	CONSOLE ELETRÔN.

Auxiliary Distributors Harness
Mazo Cables Distribuidores Auxiliares
Chicote Elétrico Do Distribuidor Auxiliar

90-10

With 6 Distributors - With Front Linkage
Con 6 Distribuidores - Con Enganche Delantero
Com 6 Distribuidores - Com Acoplamento Dianteiro

1-WP82-001-B

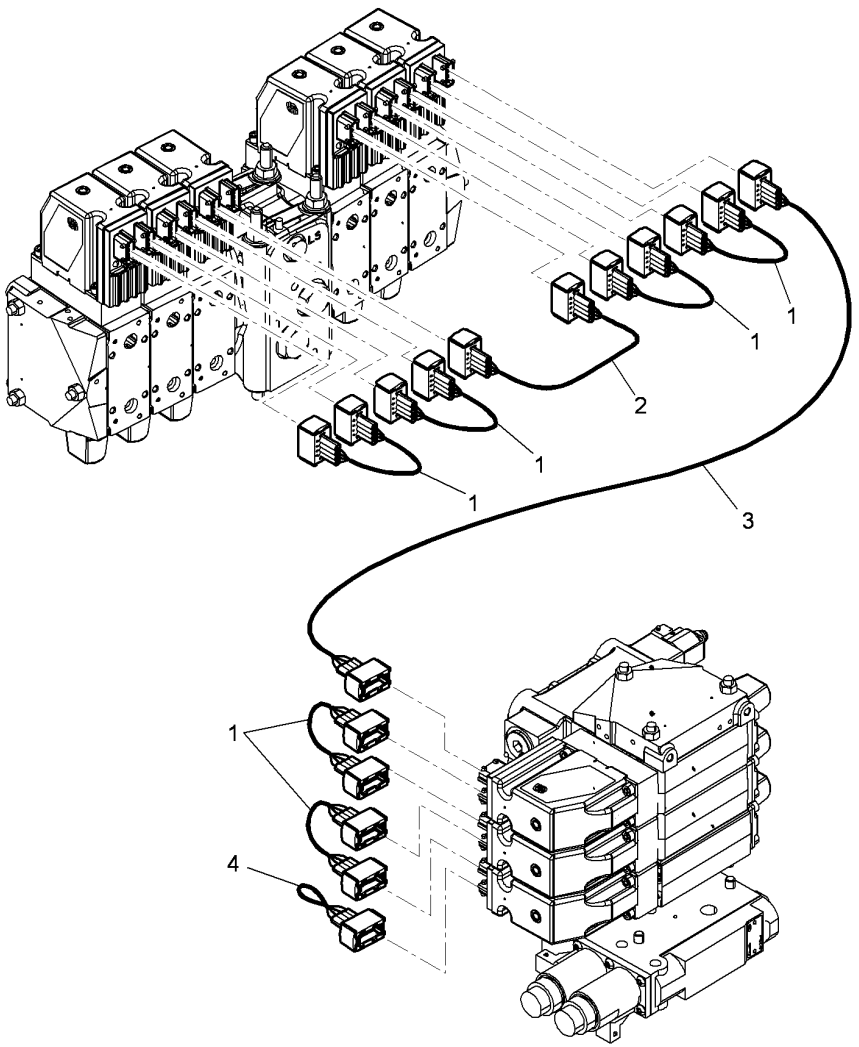

1	4292090M2	◀▶	100 MM	6	HARNESS	MAZO CABLES	CHICOTE
2	4292091M2	◀▶	220 MM	1	HARNESS	MAZO CABLES	CHICOTE
3	4292092M3	◀▶	750 MM	1	HARNESS	MAZO CABLES	CHICOTE
4	4292093M2			1	HARNESS	MAZO CABLES	CHICOTE

Auxiliary Distributors Harness
Mazo Cables Distribuidores Auxiliares
Chicote Elétrico Do Distribuidor Auxiliar

90-15

With 4 Distributors - With Front Linkage
Con 4 Distribuidores - Con Enganche Delantero
Com 4 Distribuidores - Com Acoplamento Dianteiro

1-WP82-009-A

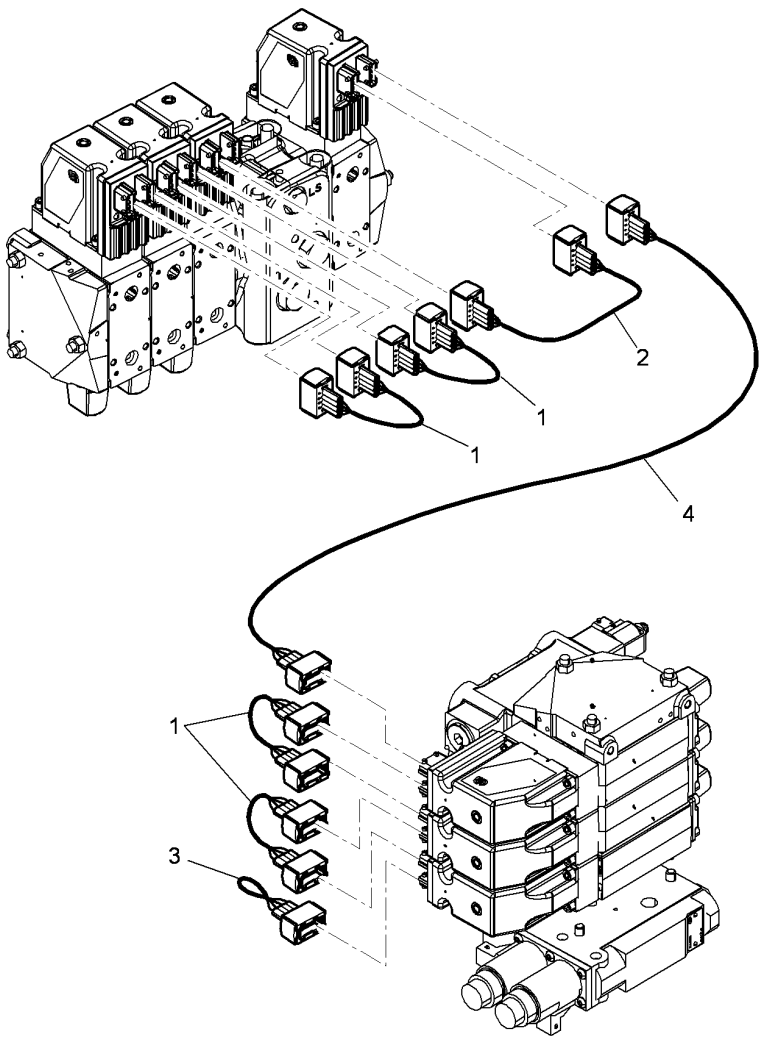

1	4292090M2	◀▶ 100 MM	4	HARNESS	MAZO CABLES	CHICOTE
2	4292091M2	◀▶ 220 MM	1	HARNESS	MAZO CABLES	CHICOTE
3	4292093M2		1	HARNESS	MAZO CABLES	CHICOTE
4	4292092M3	◀▶ 750 MM	1	HARNESS	MAZO CABLES	CHICOTE

Auxiliary Distributors Harness
Mazo Cables Distribuidores Auxiliares
Chicote Elétrico Do Distribuidor Auxiliar

90-20

With 4 Distributors - Without Front Quick Couplers Without Front Loader Without Front Linkage
Con 4 Distribuidores - Sin Acoplamientes Rapidas D Elantera Sin El Cargador Sin Enganche Delanter
Com 4 Distribuidores - Sem Uniaoes Rapidas Diantei Ra Sem Carregador Sem Acoplamento Dianteir

1-WP82-006-B

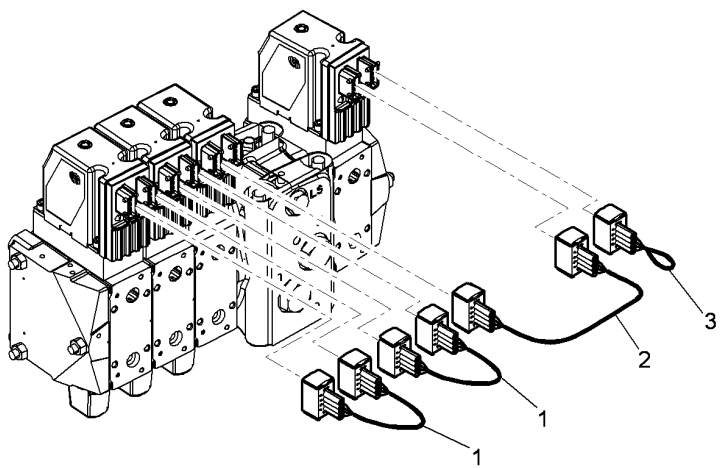

1	4292090M2	◀▶ 100 MM	2	HARNESS	MAZO CABLES	CHICOTE
2	4292091M2	◀▶ 220 MM	1	HARNESS	MAZO CABLES	CHICOTE
3	4292093M2		1	HARNESS	MAZO CABLES	CHICOTE

Auto-Guide
Auto-Guide
Auto-Guide

90-25

1-WU51-016-B

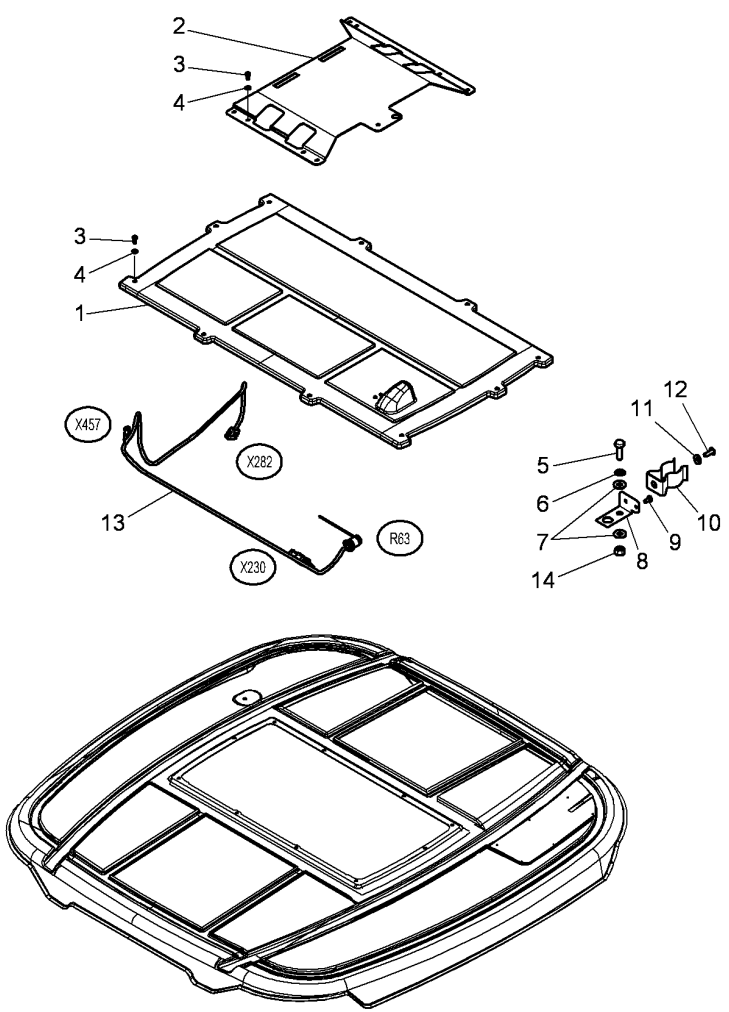

1	4347366M91		1	TRAP	PURGADOR	COMPARTIMENTO
2	4292671M1		1	SUPPORT	SOPORTE	SUPORTE
3	339560X1	M6 X 16	10	HEX CAP SCREW	TORNILLO CAB HEX	PARAFUSO CAB HEX
4	390971X1	∅ 6-12 X 1,5	10	FLAT WASHER	ARANDELA PLANA	ANILHA CHATA
5	339666X1	M6 X 20	1	HEX CAP SCREW	TORNILLO CAB HEX	PARAFUSO CAB HEX
6	390971X1	∅ 6-12 X 1,5	1	FLAT WASHER	ARANDELA PLANA	ANILHA CHATA
7			2	WASHER	ARANDELA	ANILHA
8*	4292650M1		1	SUPPORT	SOPORTE	SUPORTE
9	338317X1	∅ 3,2 MM	1	RIVET	REMACHE	CRAVO
10	4276502M1		1	CLIP	CLIP	CLIPE
11	3001856X1	∅ 4-12 X 1,1	1	WASHER	ARANDELA	ANILHA
12	3011268X1	∅ 4 MM	1	RIVET	REMACHE	CRAVO
13	4285035M91		1	HARNESS	MAZO CABLES	CHICOTE
14	1441500X1	M6	1	TOP LOCKNUT	CONTRATUERCA SUP	CONTRA-PORCA SUP

Auto-Guide
Auto-Guide
Auto-Guide

90-30

With Fops
Con Fops
Com Fops

1-WU51-040-A

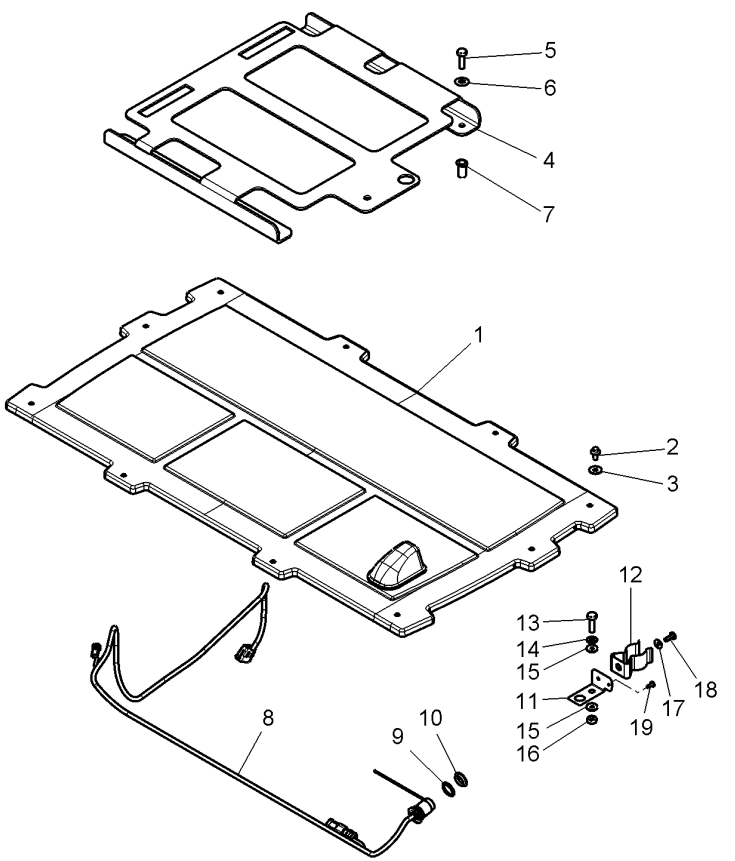

1	4347366M91		1	TRAP	PURGADOR	COMPARTIMENTO
2	339560X1	M6 X 16	10	HEX CAP SCREW	TORNILLO CAB HEX	PARAFUSO CAB HEX
3	390971X1	∅ 6-12 X 1,5	10	FLAT WASHER	ARANDELA PLANA	ANILHA CHATA
4*	4290614M2		1	SUPPORT	SOPORTE	SUPORTE
5	339666X1	M6 X 20	6	HEX CAP SCREW	TORNILLO CAB HEX	PARAFUSO CAB HEX
6*	3015386X1		6	WASHER	ARANDELA	ANILHA
7*	4289561M1		6	BRACKET	SOPORTE	SUPORTE.
8	4285035M91		1	HARNESS	MAZO CABLES	CHICOTE
9*	4347394M1		1	GASKET	JUNTA PLANA	JUNTA CHATA
10*	4347393M1		1	GASKET	JUNTA PLANA	JUNTA CHATA
11*	4292650M1		1	SUPPORT	SOPORTE	SUPORTE
12	4276502M1		1	CLIP	CLIP	CLIPE
13	339666X1	M6 X 20	1	HEX CAP SCREW	TORNILLO CAB HEX	PARAFUSO CAB HEX
14	390971X1	∅ 6-12 X 1,5	1	FLAT WASHER	ARANDELA PLANA	ANILHA CHATA
15	4292637M1		2	WASHER	ARANDELA	ANILHA
16*	3000192X1	M6	1	NUT	TUERCA	PORCA
17	3001856X1	∅ 4-12 X 1,1	1	WASHER	ARANDELA	ANILHA
18	3011268X1	∅ 4 MM	1	RIVET	REMACHE	CRAVO
19	338317X1	∅ 3,2 MM	1	RIVET	REMACHE	CRAVO

Plate Lighting Equipement
Placa Equipo Alumbrado
Placa Sistema Iluminação

90-35

1-WU96-002-E

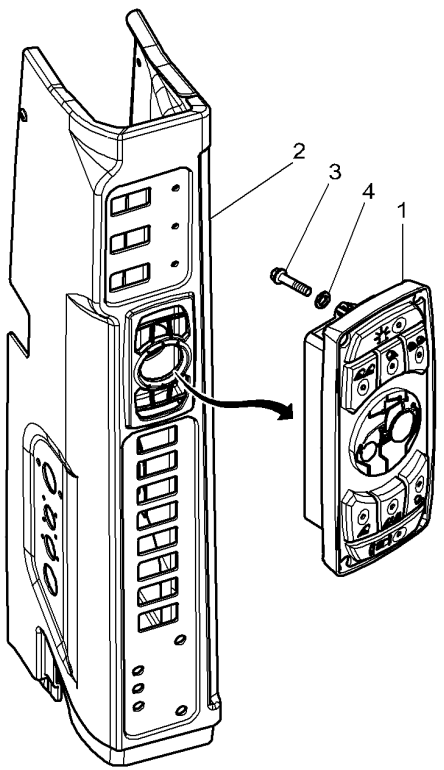

1	4297905M2		**1**	MODULE	MODULO	MÓDULO
2		110-75 No 3	**1**	PILLAR	COLUMNA PILAR	COLUNA.
3	4271132M1		**2**	SCREW	TORNILLO	PARAFUSO
4	3001856X1	∅ 4-12 X 1.1	**2**	WASHER	ARANDELA	ANILHA

Radar
Radar
Radar

90-40

1-WU34-023-B

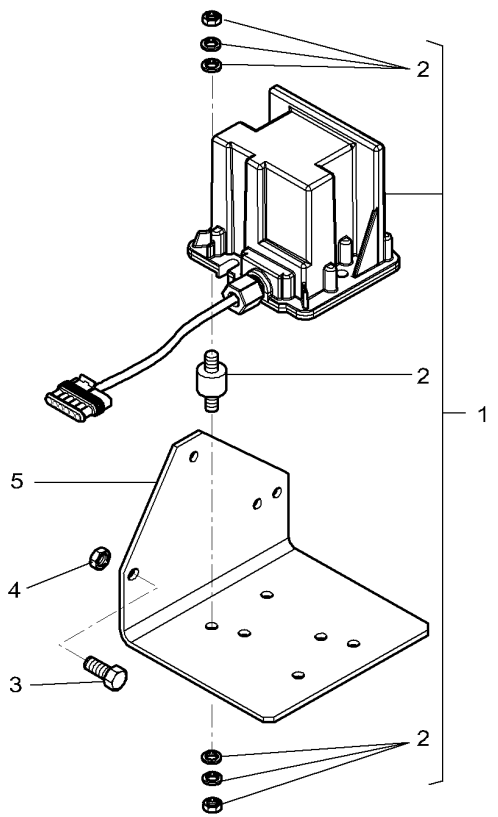

1	4282089M2	(AS) (JP)	24.125 GHz	1	SPEED DETECTOR	DETECTOR VELOC.	SENSOR VELOCID.
1*	4282090M2	(GB) (JP)	24.3 GHz	1	SPEED DETECTOR	DETECTOR VELOC.	SENSOR VELOCID.
2	3909319M91	1		3	KIT, HARDWARE	BULONERIA JUEGO	KIT PARAFUSOS
3	339666X1		M6 X 20	3	HEX CAP SCREW	TORNILLO CAB HEX	PARAFUSO CAB HEX
4	339030X1		M6	3	NUT	TUERCA	PORCA
5	4347790M2			1	SUPPORT	SOPORTE	SUPORTE

1-WU37-006-B

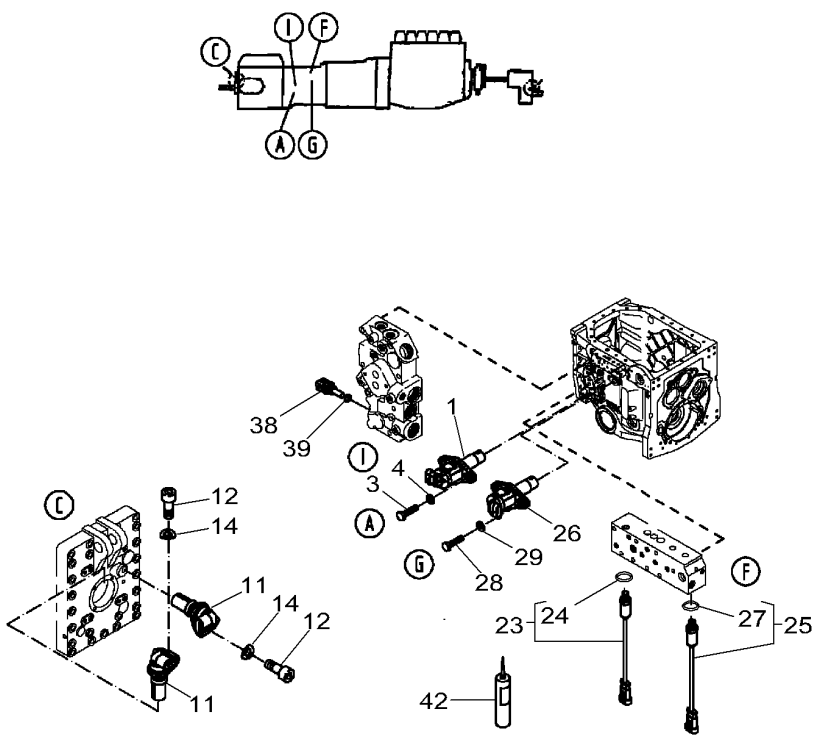

1	**G931970020050**	[A] ⇒ G916970020014	**1**	SENSOR	CAPTADOR	CAPTOR
3	X487527741000	M8 X 20	**2**	SCREW	TORNILLO	PARAFUSO
4	X450006308000		**2**	WASHER	ARANDELA	ANILHA
11	**G931970020042**	[B]	**2**	HALL SENSOR	EMISOR HALL	SENSOR ALOJAM.
12	X485009405000	M8 X 16	**2**	HEX CAP SCREW	TORNILLO CAB HEX	PARAFUSO CAB HEX
14	X521403947000		**2**	SPRING PLATE	PLETINA MUELLE	MOLA PRATO
23	**G718970020022**	[C] ⇔ G718970020021	**1**	PRESS.TRANSDUCER	EMISOR PRESIÓN	TRANSDUT.PRESSÃO
24	F718970020010	23	**1**	SEAL	JUNTA REDONDA	JUNTA REDONDA
25	**G718970020022**	[C] ⇔ G718970020021	**1**	PRESS.TRANSDUCER	EMISOR PRESIÓN	TRANSDUT.PRESSÃO
26	**G931970020050**	[D] ⇒ G916970020014	**1**	SENSOR	CAPTADOR	CAPTOR
27	F718970020010	25	**1**	SEAL	JUNTA REDONDA	JUNTA REDONDA
28	X487527741000	M8 X 20	**2**	SCREW	TORNILLO	PARAFUSO
29	X450006308000		**2**	WASHER	ARANDELA	ANILHA
38	**H312100360030**	[E]	**1**	TEMPERAT. SENSOR	CAPTADOR TEMPERA	CAPTOR TEMPERAT
39	**X540004078000**		**1**	SEAL	JUNTA REDONDA	JUNTA REDONDA
42	X903050553000		**X**	GASKET SEALPASTE	PASTA JUNTA	PASTA JUNTA

[A] TRANSMITTER DRIVING-SPEED "A"
EMISOR VELOCIDAD DE MARCHA "A"
SENSOR DE VELOCIDADE MARCHA "A"

[B] TRANSMITTER P.T.O RPM REAR "C" 40MM
EMISOR REVOL.EJE DE T.D.F. DETRAS "C" 40MM
SENSOR DE ROTAÇÕES DO EIXO PTO TRASEIRO "C" 40MM

[C] TRANSMISSION "F"
CAJA DE CAMBIOS "F"
CAIXA DE CÂMBIO "F"

[D] GEARBOX SPEED SENSOR "G"
EMISOR REVOLUCIONES CAJA DE CAMBIOS "G"
SENSOR DE ROTAÇÕES DA CAIXA DE CÂMBIO "G"

[E] OIL TEMPERATURE TRANMISSION "I"
TEMPERATURA DEL ACEITE CAJA DE CAMBIOS "I"
TEMPERATURA DO ÓLEO CAIXA DE CÂMBIO "I"

Harness "Isobus"
Haz De Hilos "Isobus"
"Chicote ""Isobus"""

90-50

1-WW40-022-A

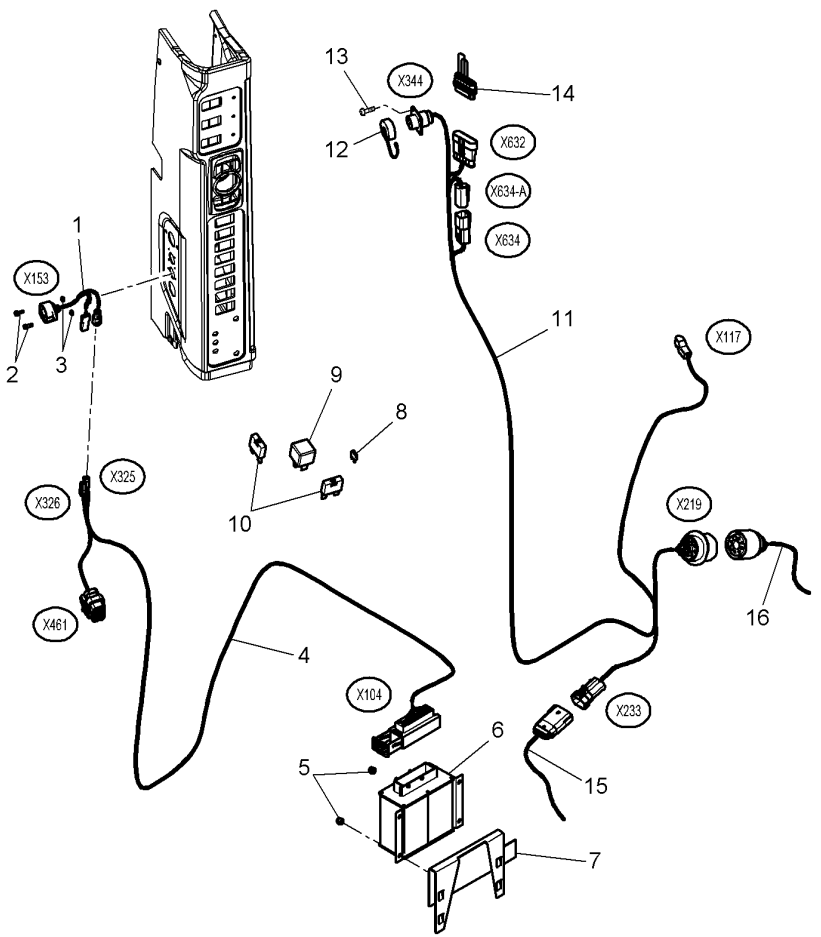

1	4296266M1		1	HARNESS	MAZO CABLES	CHICOTE
2	3019880X1	M4 X 12	2	HEX SOCKET SCREW	TORNILLO HEX CAB	PARAFU SEXTAVADO
3	1443615X1	M4	2	NUT	TUERCA	PORCA
4	4295639M2		1	HARNESS	MAZO CABLES	CHICOTE
5	1441494X1	M5	2	NUT METRIC	TUERCA METRICO	PORCA MÉTRICA
6*	4301386M94		1	ONBOARD COMPUTOR	ORDENADOR A BORD	COMPUTADOR BORDO
7	4297191M1		1	SUPPORT	SOPORTE	SUPORTE
8	**4271801M1**	MINI	1	FUSE 10A	FUSIBLE 10A	FUSÍVEL 10A
9	**4270844M1**		1	RELAY	RELE	RELE
10	**4271803M1**	MAXI	1	FUSE 50A	FUSIBLE 50A	FUSÍVEL 50A
10	**4295870M1**	MAXI	1	FUSE 60A	FUSIBLE 60A	FUSÍVEL 60A
11	4349659M3		1	HARNESS	MAZO CABLES	CHICOTE
12	3013727X1		1	PLUG	TAPON	ROLHA
13	4271132M1		4	SCREW	TORNILLO	PARAFUSO
14	4353133M1		1	WIRE	HILO	ARAME
15		[A] 80-75 No 1	1	HARNESS	MAZO CABLES	CHICOTE
15		[B] 90-65 No 1	1	HARNESS	MAZO CABLES	CHICOTE
16		90-55 No 1	1	HARNESS	MAZO CABLES	CHICOTE

[A] WITH "AUTO-GUIDE"
CON "AUTO-GUIDE"
COM "AUTO-GUIDE"

[B] WITHOUT "AUTO-GUIDE"
SIN "AUTO-GUIDE"
SEM "AUTO GUIDE"

Harness "Isobus"
Haz De Hilos "Isobus"
"Chicote ""Isobus"""

90-55

1-WW40-024-B

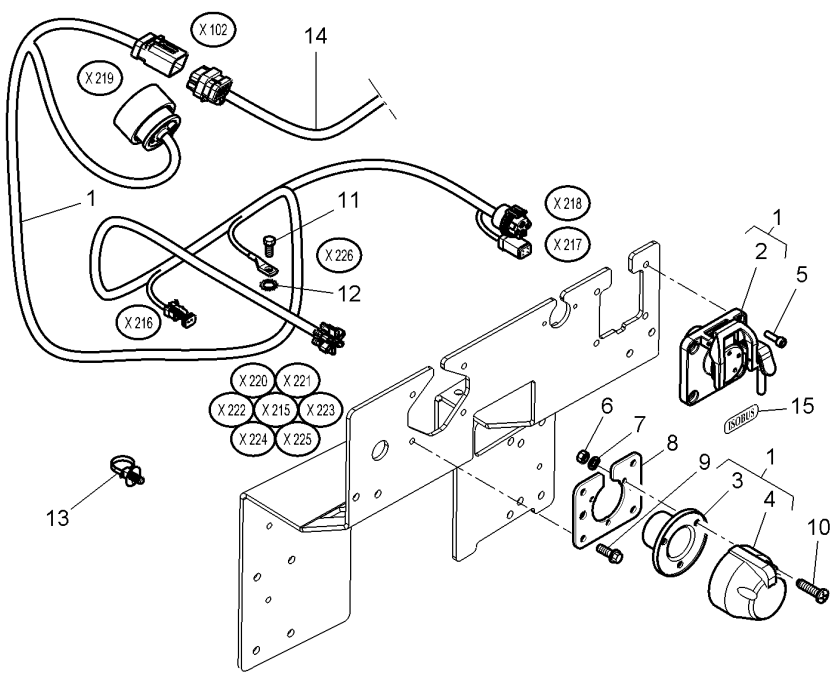

1	4290100M93		1	HARNESS	MAZO CABLES	CHICOTE
2	4287875M1	1	1	INTAKE	ENTRADA	TOMADA
3	3041656M2	1	1	PLATE	PLATO	PLACA
4	409965M1	1	1	SOCKET 7 PIN SUP	ENCH.7ESPIG SUP	SOQUETE 7PIN SUP
5	1440350X1	M6 X 20	4	HEX SOCKET SCREW	TORNILLO HEX CAB	PARAFU SEXTAVADO
6	390995X1	M5	3	NUT	TUERCA	PORCA
7	339381X1	∅ 5-9.2 X 1.2	3	LOCK WASHER	ARANDELA SEGURID	ANILHA DE PARADA
8	4299267M1		1	SUPPORT	SOPORTE	SUPORTE
9	3009182X1	M6 X 16	4	CARRIAGE BOLT	TORNILLO A APOYO	PARAFUSO CAB.RED
10	3009538X1	M5 X 35	3	HEX SOCKET SCREW	TORNILLO HEX CAB	PARAFU SEXTAVADO
11	339124X1	M8 X 16	1	HEX CAP SCREW	TORNILLO CAB HEX	PARAFUSO CAB HEX
12	3010597X1	∅ 8.2-20 X 2	1	TOOTH WASHER	ARANDELA DENTADA	ANILHA DENTADA
13	4278314M1		13	CLAMP	ABRAZADERA	BRAÇADEIRA
14		80-90 No 1	1	HARNESS	MAZO CABLES	CHICOTE
15	4290362M1		1	DECAL	CALCOMANIA	DECAL

Front Axle Suspended Harness / Control Box
Mazo Cables De Eje Delantero Suspendido / Caja De Cont **Rol**
Chicote Do Eixo Dianteiro Suspendido - Caixa De Contro **Le**

90-60

1-WW10-010-A

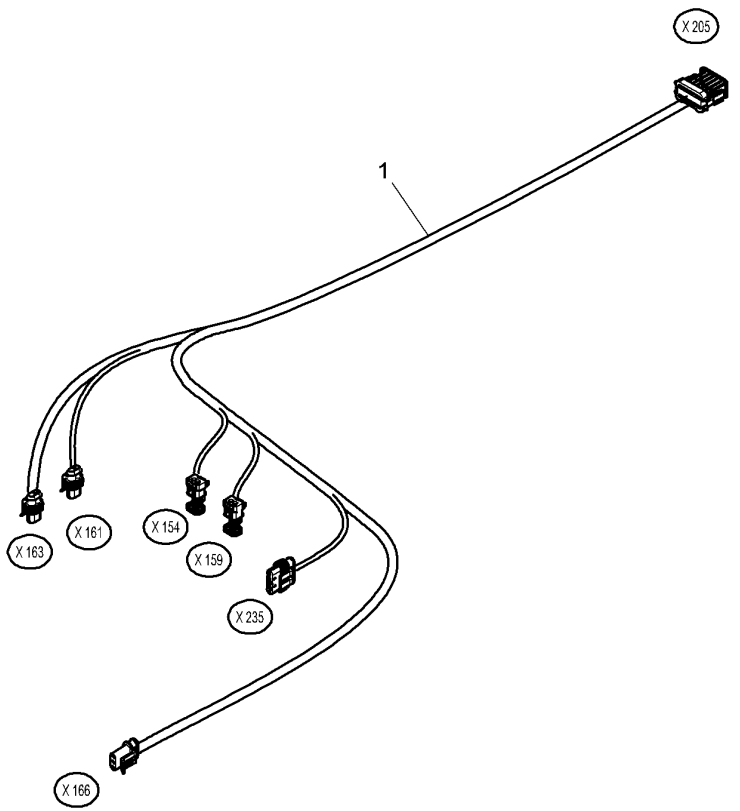

1*	4352484M1	1 HARNESS	MAZO CABLES	CHICOTE

Control Box Harness & Cab Controls
Mazo Cables Caja De Control Y Mando Del Cabina
Chicote Da Caixa De Controles & Controles Da Cabine

90-65

1-WW09-022-A

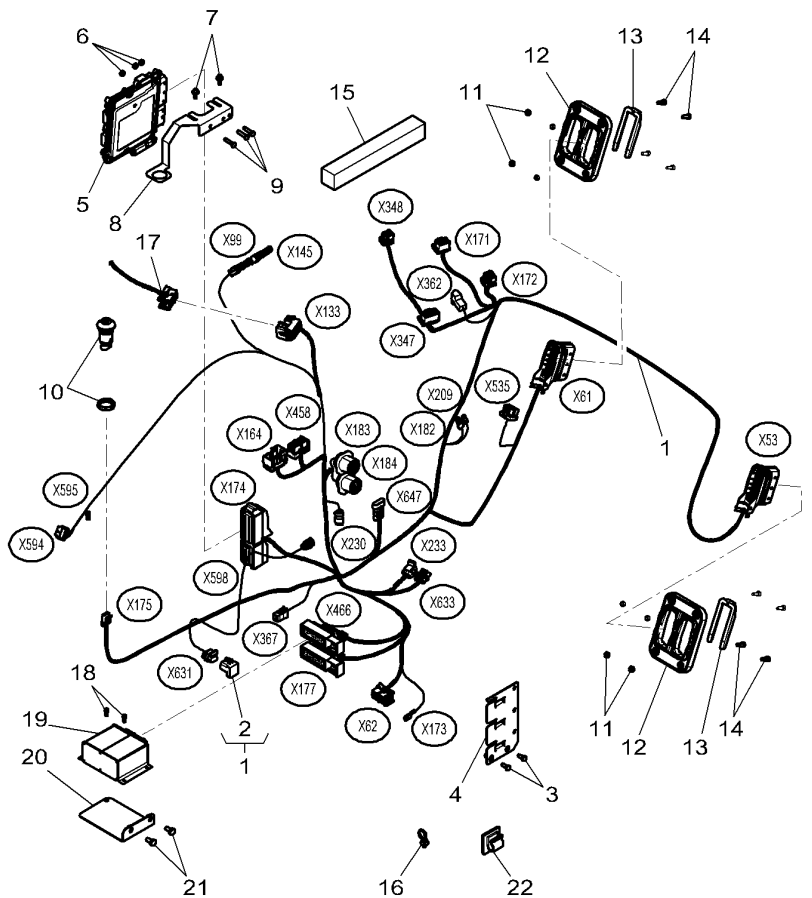

1	4353948M93		1	HARNESS	MAZO CABLES	CHICOTE
2	4353140M1	1	1	CONNECTORS	CONECTADORES	CONECTORES
3	339666X1	M6 X 20	2	HEX CAP SCREW	TORNILLO CAB HEX	PARAFUSO CAB HEX
4	4347411M1		1	SUPPORT	SOPORTE	SUPORTE
5*	4349643M93		1	CALCULATOR	CALCULADORA	CALCULADORA
6	339030X1	M6	3	NUT	TUERCA	PORCA
7	3009182X1	M6 X 16	2	CARRIAGE BOLT	TORNILLO A APOYO	PARAFUSO CAB.RED
8	4351788M3		1	SUPPORT	SOPORTE	SUPORTE
9	339804X1	M6 X 25	3	HEX CAP SCREW	TORNILLO CAB HEX	PARAFUSO CAB HEX
10	**G716970160030**		1	PRESSURE SENSOR	CAPTADOR PRESION	CAPTOR PRESSÃO
11	339030X1	M6	8	NUT	TUERCA	PORCA
12	3013708X1		2	GROMMET	PASACABLE	PASSA-FIO
13	3013707X1		2	CONNECTORS	CONECTADORES	CONECTORES
14	3009281X1	M6 X 16	8	HEX SOCKET SCREW	TORNILLO HEX CAB	PARAFU SEXTAVADO
15	3779389M1	➡ 17-JUL-2011	1	FOAM	ESPUMA	GUARNIÇÃO
16	4278314M1	➡ 17-JUL-2011	1	CLAMP	ABRAZADERA	BRAÇADEIRA
17		👁 90-70 No 1	1	HARNESS	MAZO CABLES	CHICOTE
18	3009271X1	M5 X 12 ➡ 17-JUL-2011	2	HEX SOCKET SCREW	TORNILLO HEX CAB	PARAFU SEXTAVADO
19*	4301386M94		1	ONBOARD COMPUTOR	ORDENADOR A BORD	COMPUTADOR BORDO
20	4290529M1		1	SUPPORT	SOPORTE	SUPORTE
21	3009920X1	M8 X 16 ➡ 17-JUL-2011	2	CARRIAGE BOLT	TORNILLO A APOYO	PARAFUSO CAB.RED
22	4349682M1	⇨ 3582094M1	3	CLIP	CLIP	CLIPE

Control Box Harness & Cab Controls
Mazo Cables Caja De Control Y Mando Del Cabina
Chicote Da Caixa De Controles & Controles Da Cabine

90-70

1-WW09-023-A

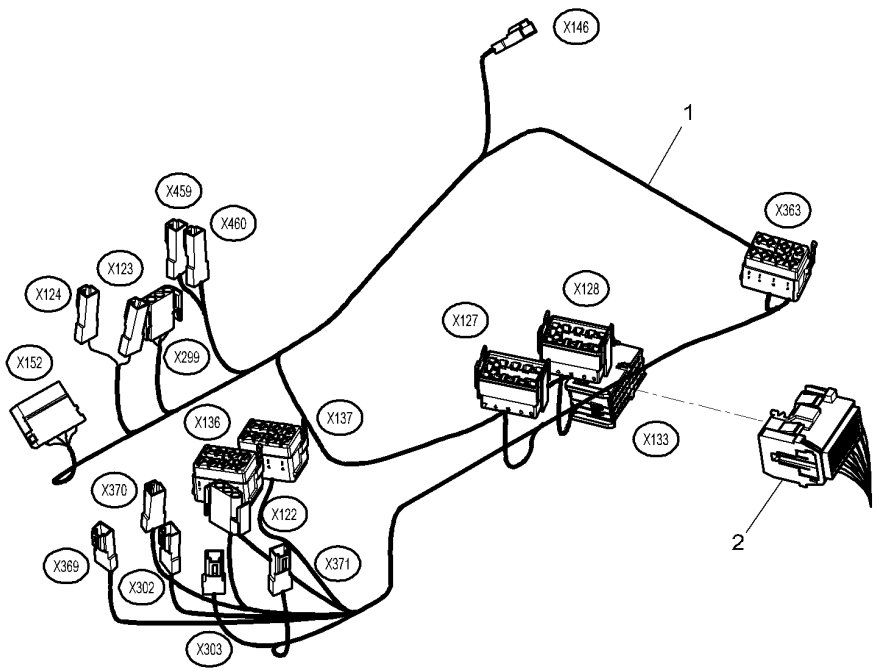

1	4352323M1		1 HARNESS	MAZO CABLES	CHICOTE
2		90-65 No 1	1 HARNESS	MAZO CABLES	CHICOTE

Transmission Main Harness
Mazo Cables Principale Ttransmission
Chicote Principal Da Transmissão

90-75

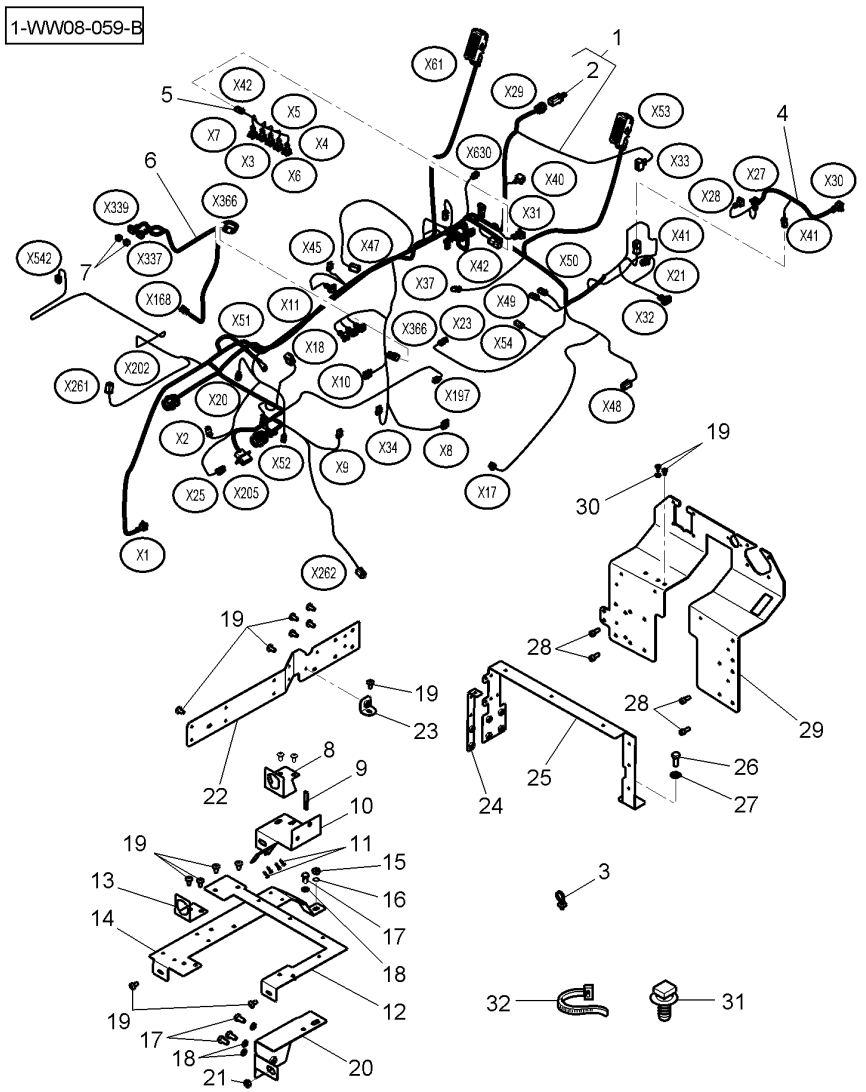

1	4351323M93		
2	4291757M1	1	
3	4278314M1	➡|	B150041
3	4278314M1	➡	B150042
4	4352959M2		
5	4348062M1		
6	4296145M2	[A]	
7	4347595M1		
8	4296390M1		
9	3783744M1	◄►	50 MM
10	4292970M6		
11	3010818X1	M4 X 20	
12	4290913M4		
13	4291755M2		
14*	4290852M8		
15	339186X1		
16	391027X1		
17	3009491X1	M10 X 20	
18	391026X1	∅	10-18 X 1.8
19	3010872X1	M8 X 16	
20	4298340M2		
21	3011494X1	M18	
22*	4287871M3		
23	4293514M1		
24	4290850M1		
25*	4290851M4		
26	3009132X1	M16 X 50	
27	3010606X1	∅	16-36
28	3010509X1	M8 X 20	
29	4348011M2		
30	3010597X1	∅	8.2-20 X 2
31	4281082M1	➡	B150042
32	3619622M1	➡	B150042

[A] WITH PNEUMATIC BRAKE
CON FRENO NEUMATICO
COM FREIO PNEUMÁTICO

1	HARNESS	MAZO CABLES	CHICOTE
1	HARNESS	MAZO CABLES	CHICOTE
49	CLAMP	ABRAZADERA	BRAÇADEIRA
28	CLAMP	ABRAZADERA	BRAÇADEIRA
1	HARNESS	MAZO CABLES	CHICOTE
1	HARNESS	MAZO CABLES	CHICOTE
1	HARNESS	MAZO CABLES	CHICOTE
2	STUD-NAIL	TORNILLO CENTRAL	CABOCHON
1	SUPPORT	SOPORTE	SUPORTE
1	GASKET	JUNTA PLANA	JUNTA CHATA
1	SUPPORT	SOPORTE	SUPORTE
4	HEX SOCKET SCREW	TORNILLO HEX CAB	PARAFU SEXTAVADO
1	SUPPORT	SOPORTE	SUPORTE
1	SUPPORT	SOPORTE	SUPORTE
1	SUPPORT	SOPORTE	SUPORTE
1	NUT METRIC	TUERCA METRICO	PORCA MÉTRICA
1	TOOTH WASHER	ARANDELA DENTADA	ANILHA DENTADA
4	HEX CAP SCREW	TORNILLO CAB HEX	PARAFUSO CAB HEX
4	TOOTH WASHER	ARANDELA DENTADA	ANILHA DENTADA
16	SCREW	TORNILLO	PARAFUSO
1	SUPPORT	SOPORTE	SUPORTE
1	NUT	TUERCA	PORCA
1	SUPPORT	SOPORTE	SUPORTE
1	SUPPORT	SOPORTE	SUPORTE
1	SUPPORT	SOPORTE	SUPORTE
1	SUPPORT	SOPORTE	SUPORTE
1	HEX CAP SCREW	TORNILLO CAB HEX	PARAFUSO CAB HEX
1	WASHER	ARANDELA	ANILHA
4	SCREW	TORNILLO	PARAFUSO
1	SUPPORT	SOPORTE	SUPORTE
X	TOOTH WASHER	ARANDELA DENTADA	ANILHA DENTADA
11	CENTRALISER	CENTRALIZADOR	CENTRALIZADOR
11	CABLE TIE	APRIETACABLES	PRESILHA DO CABO

Transmission Main Harness
Mazo Cables Principale Ttransmission
Chicote Principal Da Transmissão

90-80

Auto Comfort
Auto Comfort
Auto Comfort

1-WW08-043-A

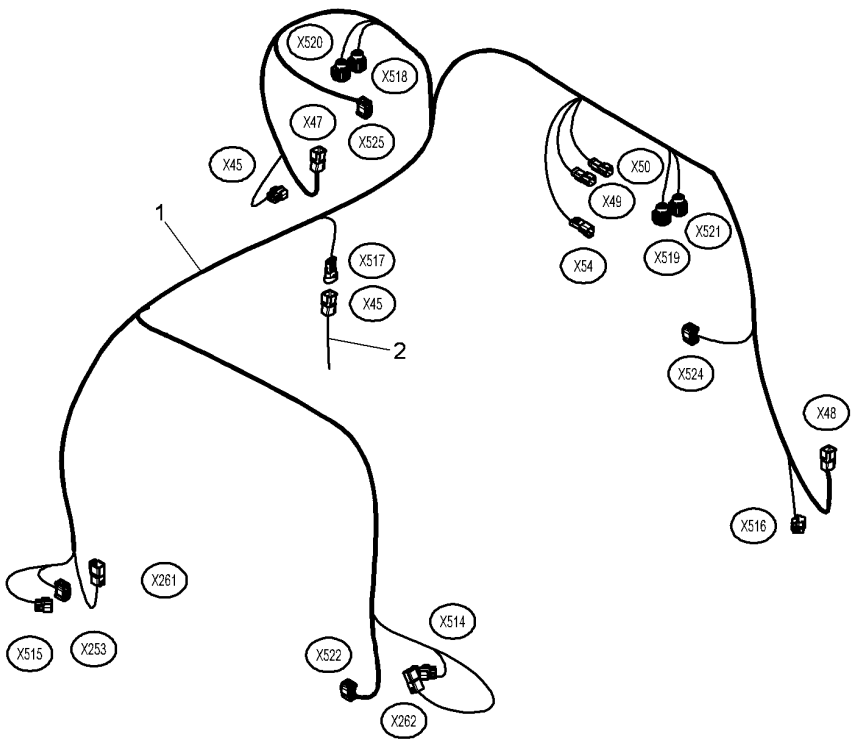

1	4347551M2		1 HARNESS	MAZO CABLES	CHICOTE
2		90-75 No 1	1 HARNESS	MAZO CABLES	CHICOTE

Sheet Metal Emplanchados Lataria	Grille Griglia Grade	100-5	

1-WR02-037-A

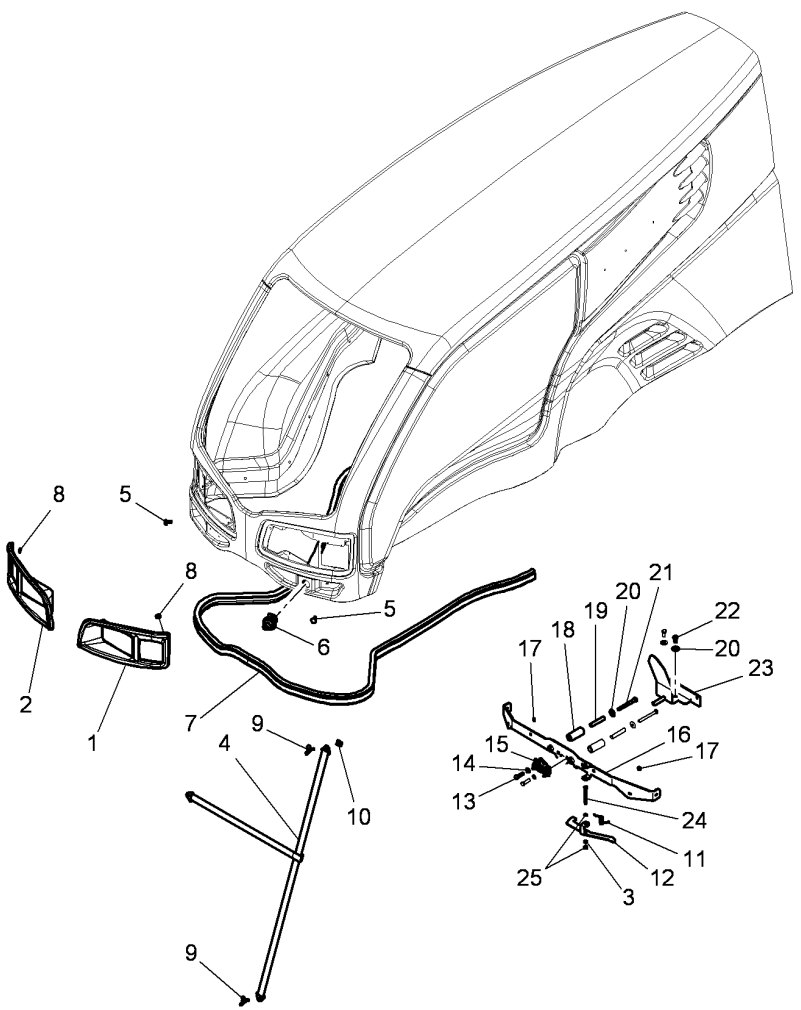

1	4295361M93	◀	1	TRIM	TAPIZADO	ACABAMENTO
2	4295362M93	▶	1	TRIM	TAPIZADO	ACABAMENTO
3	1441500X1		1	TOP LOCKNUT	CONTRATUERCA SUP	CONTRA-PORCA SUP
4	4298644M1		1	RETAINER	RETENEDOR	BATENTE
5	3009330X1	M6 X 20	2	HEX CAP SCREW	TORNILLO CAB HEX	PARAFUSO CAB HEX
6	4297424M1		1	LATCH	TOPE	LINGUETA
7	4298235M1	◀▶ 2680 MM ➡ 03-OCT-2011	1	SEAL	JUNTA REDONDA	JUNTA REDONDA
7*	4374640M1	◀▶ 2620 MM ➡ 04-OCT-2011	1	SEAL	JUNTA REDONDA	JUNTA REDONDA
8	3019560X1	∅ 5-15 X 1,5	8	FLAT WASHER	ARANDELA PLANA	ANILHA CHATA
9	3015287X1	M6 X 20	1	WING SCREW	TORNILLO OREJA	PARAFUSO ALETAS
9	339107X1	M8 X 16	1	WING SCREW	TORNILLO OREJA	PARAFUSO ALETAS
10	3014635X1	M6	1	NUT	TUERCA	PORCA
11	4286591M4		1	SPRING	MUELLE	MOLA
12	4287247M1		1	CAM	LEVA	CAME
13	339337X1	M8 X 30	3	HEX CAP SCREW	TORNILLO CAB HEX	PARAFUSO CAB HEX
14	390972X1	∅ 8-17 X 1.7	2	FLAT WASHER	ARANDELA PLANA	ANILHA CHATA
15	4284519M1		1	LATCH	TOPE	LINGUETA
16	4287198M2		1	SUPPORT	SOPORTE	SUPORTE
17	339030X1	M6	2	NUT	TUERCA	PORCA
18	3782073M1		2	ROLL	RULO	ROLO
19	3782072M1		2	SPACER	DISTANCIADOR	ESPAÇADOR
20	391039X1	∅ 8-24 X 2	4	FLAT WASHER	ARANDELA PLANA	ANILHA CHATA
21	339891X1	M8 X 80	2	HEX CAP SCREW	TORNILLO CAB HEX	PARAFUSO CAB HEX
22	339123X1	M8 X 20	2	HEX CAP SCREW	TORNILLO CAB HEX	PARAFUSO CAB HEX
23*	4287197M3		1	CLEVIS PIN	BULON CILINDRICO	PINO CILÍNDRIC.
24	3015134X1	M6 X 65	1	HEX CAP SCREW	TORNILLO CAB HEX	PARAFUSO CAB HEX
25	3011858X1		2	WASHER	ARANDELA	ANILHA

Sheet Metal	Hood	100-10	
Emplanchados	Capo		
Lataria	Capô		

1-WR03-037-B

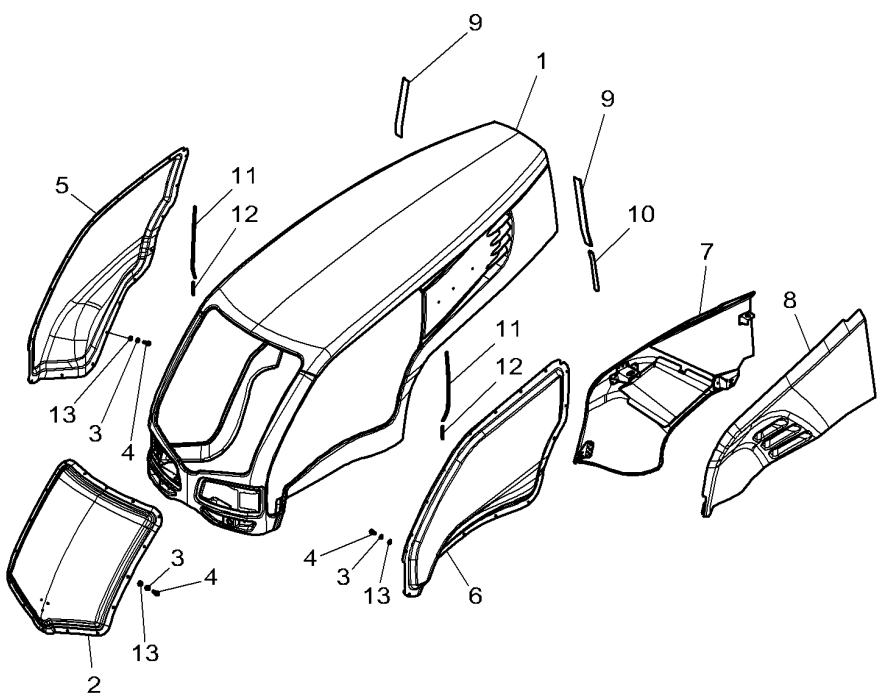

1	4296373M94		1	BONNET	CAPO	CAPOT
2	4296370M92		1	GRILLE	REJILLA	GRELHA
3	391038X1		48	FLAT WASHER	ARANDELA PLANA	ANILHA CHATA
4	339230X1	M6 X 10	48	HEX CAP SCREW	TORNILLO CAB HEX	PARAFUSO CAB HEX
5	4296371M92	▶	1	GRILLE	REJILLA	GRELHA
6	4296372M92	◀	1	GRILLE	REJILLA	GRELHA
7	4296368M94	▶	1	PANEL	PANEL	PLACA.
8	4296369M95	◀	1	PANEL	PANEL	PLACA.
9	4297221M1		2	GASKET	JUNTA PLANA	JUNTA CHATA
10			X	NOT USED	NO SE USA	NÃO UTILIZADO
11	4296826M1		2	SEAL	JUNTA REDONDA	JUNTA REDONDA
12	4296824M1		2	SEAL	JUNTA REDONDA	JUNTA REDONDA
13	4274622M1	[A]	48	WASHER	ARANDELA	ANILHA

[A] RUBBER
CAUCHO
BORRACHA

Sheet Metal
Emplanchados
Lataria

Hood Frame
Armadura Capo
Armação Capô

100-15

1-WR25-030-B

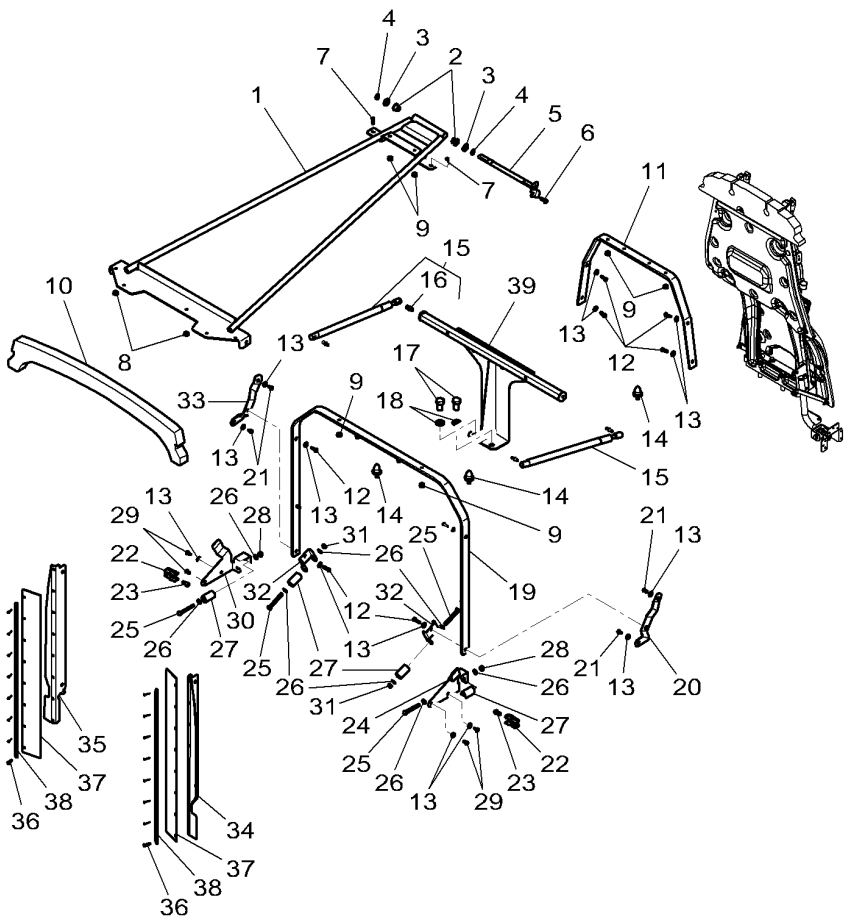

1	4291199M4		1	FRAME	BASTIDOR	QUADRO
2	3385604M2		2	BEARING	COJINETE	ROLAMENTO
3	4292373M1	∅ 15.2-26 X 1.4	2	WASHER	ARANDELA	ANILHA
4	339069X1		2	CIRCLIP	GRAPA CIRCULAR	ANEL TRAVA
5	4292361M1		1	CLEVIS PIN	BULON CILINDRICO	PINO CILÍNDRIC.
6	3009183X1	M6 X 20	1	CARRIAGE BOLT	TORNILLO A APOYO	PARAFUSO CAB.RED
7	3009182X1	M6 X 16	2	CARRIAGE BOLT	TORNILLO A APOYO	PARAFUSO CAB.RED
8	**3019123X1**	M6	2	NUT	TUERCA	PORCA
9	**3019123X1**	M6	6	NUT	TUERCA	PORCA
10	4296379M2		1	SEAL	JUNTA REDONDA	JUNTA REDONDA
11	4287407M2		1	TUBE	TUBO.	CANO
12	339804X1	M6 X 25	8	HEX CAP SCREW	TORNILLO CAB HEX	PARAFUSO CAB HEX
13	391038X1	∅ 6-18 X 1.5	16	FLAT WASHER	ARANDELA PLANA	ANILHA CHATA
14	4295613M1		3	STOP	PARO	BATENTE.
15	4291200M1		2	RAM	ARIETE	CILINDRO HIDRÁUL
16	**3905542M1**	15	2	TOGGLE	ROTULA	TERMINAL.
17	391269X1	M16 X 30	2	HEX CAP SCREW	TORNILLO CAB HEX	PARAFUSO CAB HEX
18	1441664X1	∅ 16-30 X 3	2	FLAT WASHER	ARANDELA PLANA	ANILHA CHATA
19	4287409M3		1	TUBE	TUBO.	CANO
20	4296839M2	◀	1	BRACKET	SOPORTE	SUPORTE.
21	391074X1	M6 X 12	4	HEX CAP SCREW	TORNILLO CAB HEX	PARAFUSO CAB HEX
22	4294956M2		2	TIE	BARRA DE ENLACE	LIGACAO
23	3009285X1	M8 X 16	2	HEX SOCKET SCREW	TORNILLO HEX CAB	PARAFU SEXTAVADO
24	4290118M2		1	SUPPORT	SOPORTE	SUPORTE
25	339159X1	M8 X 65	4	HEX CAP SCREW	TORNILLO CAB HEX	PARAFUSO CAB HEX
26	390972X1	∅ 8-17 X 1.7	8	FLAT WASHER	ARANDELA PLANA	ANILHA CHATA
27	4296142M1		4	ROLL	RULO	ROLO
28	394367X1	M8	2	LOCKNUT	TUERCA RETENCION	PORCA BLOQUEIO
29	3007934X1	M6 X 16	4	HEX SOCKET SCREW	TORNILLO HEX CAB	PARAFU SEXTAVADO
30	4290116M2		1	SUPPORT	SOPORTE	SUPORTE
31	339169X1	M8	2	NUT	TUERCA	PORCA
32	4296837M2		2	SUPPORT	SOPORTE	SUPORTE
33	4296836M2		1	BRACKET	SOPORTE	SUPORTE.
34	4296378M2	◀	1	BRACKET	SOPORTE	SUPORTE.
35	4296377M2	▶	1	BRACKET	SOPORTE	SUPORTE.
36	4289624M1		16	RIVET	REMACHE	CRAVO
37*	4287183M2		2	SEAL	JUNTA REDONDA	JUNTA REDONDA
38	4287184M1		2	PLATE	PLATO	PLACA
39	4298747M3		1	SUPPORT	SOPORTE	SUPORTE

Sheet Metal Emplanchados Lataria	Hood Frame Armadura Capo Armação Capô	100-20	

1-WR25-031-E

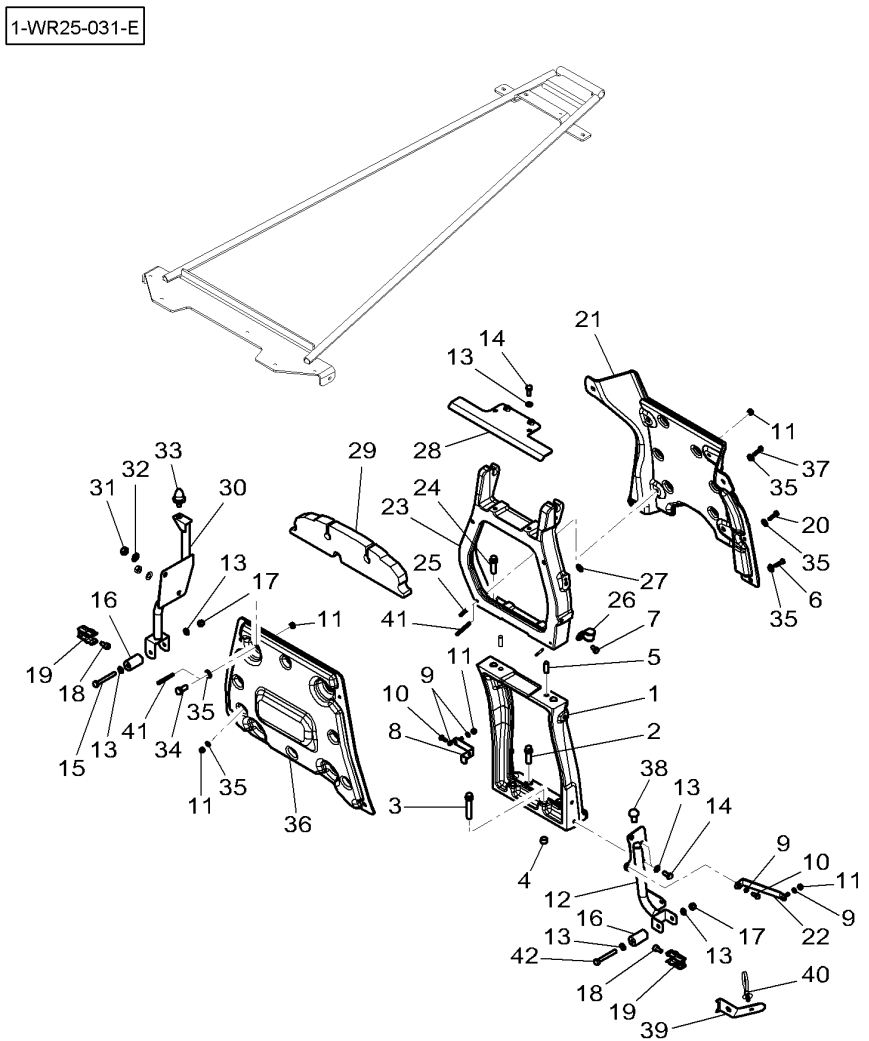

1	4292362M2		1	SUPPORT	SOPORTE	SUPORTE
2	3019858X1	M12 X 35	2	HEX CAP SCREW	TORNILLO CAB HEX	PARAFUSO CAB HEX
3	3011279X1	M12 X 60	2	SCREW	TORNILLO	PARAFUSO
4	4292368M1		2	PIN	PASADOR	PERNO
5	3006290X1		2	PIN	PASADOR	PERNO
6	339804X1	M6 X 25	1	HEX CAP SCREW	TORNILLO CAB HEX	PARAFUSO CAB HEX
7	339228X1	M8 X 12	1	HEX CAP SCREW	TORNILLO CAB HEX	PARAFUSO CAB HEX
8*	4292366M2		1	SUPPORT	SOPORTE	SUPORTE
9	390971X1	∅ 6-12 X 1.5 ➡ B091003	4	FLAT WASHER	ARANDELA PLANA	ANILHA CHATA
9	390971X1	∅ 6-12 X 1.5 ➡ B091004	3	FLAT WASHER	ARANDELA PLANA	ANILHA CHATA
10	339560X1	M6 X 16	2	HEX CAP SCREW	TORNILLO CAB HEX	PARAFUSO CAB HEX
11	1441500X1	M6	13	TOP LOCKNUT	CONTRATUERCA SUP	CONTRA-PORCA SUP
12	4296291M1		1	SUPPORT	SOPORTE	SUPORTE
13	390972X1	∅ 8-17 X 1.7	8	FLAT WASHER	ARANDELA PLANA	ANILHA CHATA
14	339123X1	M8 X 20	4	HEX CAP SCREW	TORNILLO CAB HEX	PARAFUSO CAB HEX
15	339159X1	M8 X 65	1	HEX CAP SCREW	TORNILLO CAB HEX	PARAFUSO CAB HEX
16	4296142M1	∅ 25 X 45	1	ROLL	RULO	ROLO
17	394367X1	M8	2	LOCKNUT	TUERCA RETENCION	PORCA BLOQUEIO
18	3009285X1	M8 X 16	2	HEX SOCKET SCREW	TORNILLO HEX CAB	PARAFU SEXTAVADO
19	4294956M2		2	TIE	BARRA DE ENLACE	LIGACAO
20			X	NOT USED	NO SE USA	NÃO UTILIZADO
21	4292369M1		1	PROTECTION.	PROTECCION	PROTECÇÃO
22*	4292365M3		1	SUPPORT	SOPORTE	SUPORTE
23	4292374M1		1	SUPPORT	SOPORTE	SUPORTE
24	3011642X1	M16 X 35	2	SCREW	TORNILLO	PARAFUSO
25	3011669X1		2	STUD	ESPARRAGO ROSCA.	CAVILHA ROSCADA
26	3581131M1	∅ 20	1	CLIP	CLIP	CLIPE
27	4281082M1		2	CENTRALISER	CENTRALIZADOR	CENTRALIZADOR
28*	4292375M3		1	SUPPORT	SOPORTE	SUPORTE
29	4298234M1		1	SEAL	JUNTA REDONDA	JUNTA REDONDA
30	4295561M2		1	SUPPORT	SOPORTE	SUPORTE
31	339402X1	M10	2	NUT	TUERCA	PORCA
32	390734X1	∅ 10-21 X 2	2	FLAT WASHER	ARANDELA PLANA	ANILHA CHATA
33	4295613M1		1	STOP	PARO	BATENTE.
34			X	NOT USED	NO SE USA	NÃO UTILIZADO
35	391038X1		16	FLAT WASHER	ARANDELA PLANA	ANILHA CHATA
36	4292370M1		1	PROTECTION.	PROTECCION	PROTECÇÃO
37	339804X1	M6 X 25	2	HEX CAP SCREW	TORNILLO CAB HEX	PARAFUSO CAB HEX
38	4289267M1		1	PLUG	TAPON	ROLHA
39	4295119M3		1	STRAP	FAJA	ALÇA
40	4278314M1		1	CLAMP	ABRAZADERA	BRAÇADEIRA
41	3015459X1	M6 X 18	8	SCREW	TORNILLO	PARAFUSO
42	339368X1	M8 X 60	1	HEX CAP SCREW	TORNILLO CAB HEX	PARAFUSO CAB HEX

Tool Box
Caja Herramienta
Caixa De Ferramenta

100-25

1-WR08-005-A

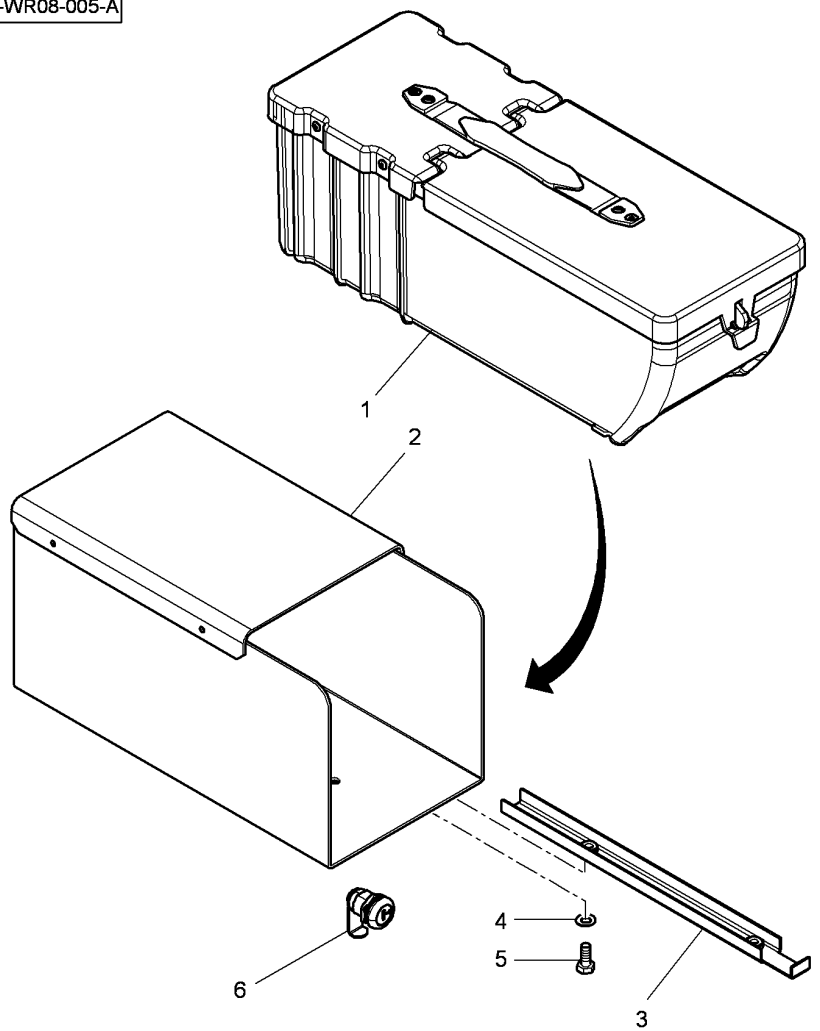

1	4289100M92		1	TOOL BOX	CAJA HERRAMIENTA	CX. FERRAMENTAS
2	4297102M93	[D]	1	SUPPORT	SOPORTE	SUPORTE
2*	4298410M93	[C]	1	SUPPORT	SOPORTE	SUPORTE
3	4297105M2		1	SHIELD	BLINDAJE	BLINDAGEM
4	339123X1	M8 X 20	2	HEX CAP SCREW	TORNILLO CAB HEX	PARAFUSO CAB HEX
5	390972X1		2	FLAT WASHER	ARANDELA PLANA	ANILHA CHATA
6	4290720M1		1	LOCK	CERRADURA	TRAVA

[C] AGCO POWER SISU IEGR
AGCO POWER SISU IEGR
AGCO POWER SISU IEGR

[D] SISU Ecotech Engines with AGBlue Technology
SISU Ecotech Engines with AGBlue Technology
SISU Ecotech Engines with AGBlue Technology

Footstep
Estribos
Estribos

100-30

1-WS02-023-B

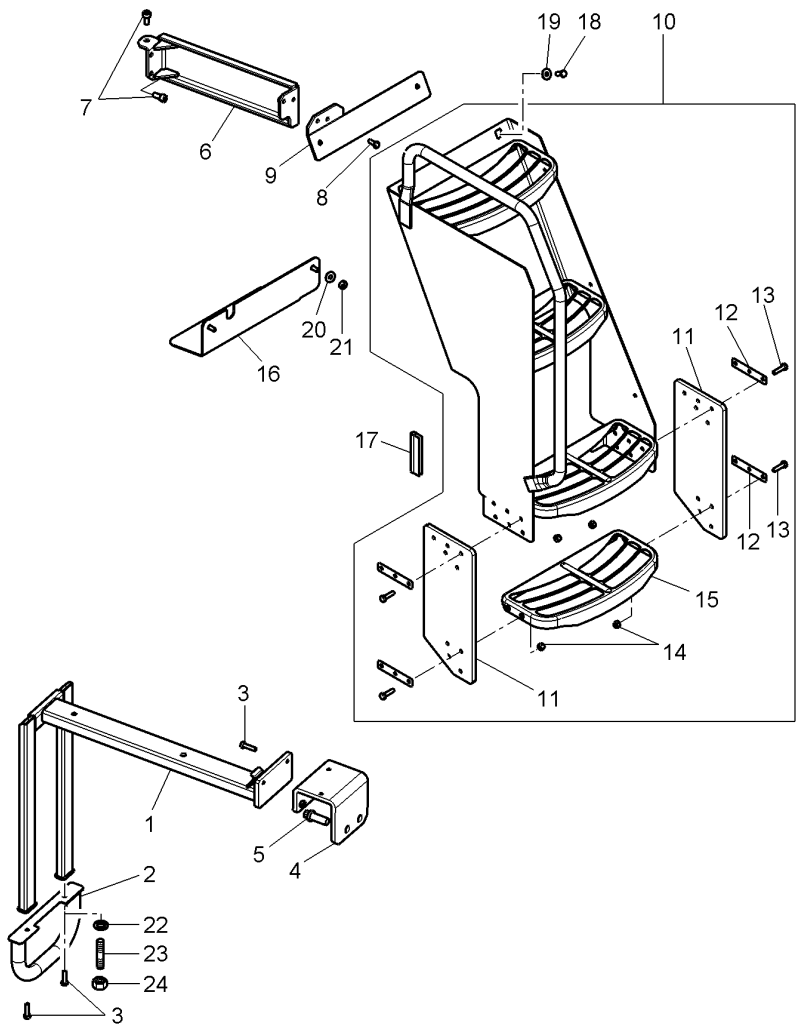

1*	4349218M3		1	STEP	APOYAPIES	APOYAPIES
2*	4349223M4		1	TUBE	TUBO.	CANO
3	339337X1	M8 X 30 ➡ B111031	4	HEX CAP SCREW	TORNILLO CAB HEX	PARAFUSO CAB HEX
3	339337X1	M8 X 30 ➡ B111032	2	HEX CAP SCREW	TORNILLO CAB HEX	PARAFUSO CAB HEX
4*	4349222M2		1	SUPPORT	SOPORTE	SUPORTE
5	3011745X1	M16 X 40 ➡ U063020	2	SCREW	TORNILLO	PARAFUSO
5	3014201X1	M16 X 40 ➡ U063021	2	SCREW	TORNILLO	PARAFUSO
6	4354711M1		1	SUPPORT	SOPORTE	SUPORTE
7	3009291X1	M10 X 20	3	SCREW	TORNILLO	PARAFUSO
8	339123X1		2	HEX CAP SCREW	TORNILLO CAB HEX	PARAFUSO CAB HEX
9	4352923M1		1	SUPPORT	SOPORTE	SUPORTE
10	4349600M92		1	STEP	APOYAPIES	APOYAPIES
11	4351149M1	10	4	SUPPORT	SOPORTE	SUPORTE
12	4299303M2	10	4	SHIELD	BLINDAJE	BLINDAGEM
13	339337X1	10 M8 X 30	10	HEX CAP SCREW	TORNILLO CAB HEX	PARAFUSO CAB HEX
14	394367X1	10 M8	10	LOCKNUT	TUERCA RETENCION	PORCA BLOQUEIO
15	3785779M1	10	1	STAIR	PELDANO	DEGRAU
16	4350270M1		1	SHIELD	BLINDAJE	BLINDAGEM
17	4350291M1		1	GASKET	JUNTA PLANA	JUNTA CHATA
18	339123X1		2	HEX CAP SCREW	TORNILLO CAB HEX	PARAFUSO CAB HEX
19	391039X1		2	FLAT WASHER	ARANDELA PLANA	ANILHA CHATA
20	390972X1	∅ 8-17 X 1,7	1	FLAT WASHER	ARANDELA PLANA	ANILHA CHATA
21	339169X1	M8	4	NUT	TUERCA	PORCA
22	390972X1	∅ 8-17 X 1,7 ➡ B111032	2	FLAT WASHER	ARANDELA PLANA	ANILHA CHATA
23	391001X1	M8 X 25 ➡ B111032	2	STUD	ESPARRAGO ROSCA.	CAVILHA ROSCADA
24	394367X1	M8 ➡ B111032	2	LOCKNUT	TUERCA RETENCION	PORCA BLOQUEIO

Emblems
Emblemas
Emblemas

100-35

1-WR05-162-A

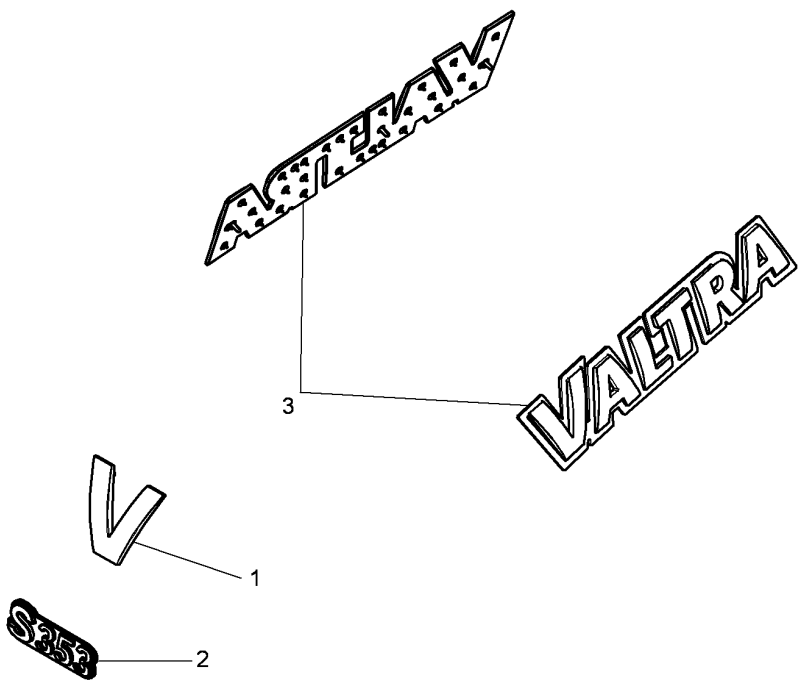

1	V36629200	1	PLATE	PLATO	PLACA
2	4354096M91	1	DECAL	CALCOMANIA	DECAL
3	V34783100	2	PLATE	PLATO	PLACA

Speed Charts
Cuadros De Velocidad
Tabela De Velocidades

100-40

1-WR12-042-A

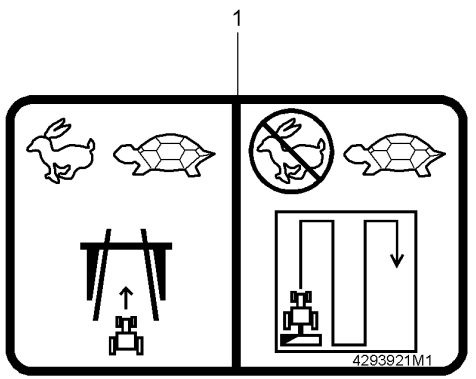

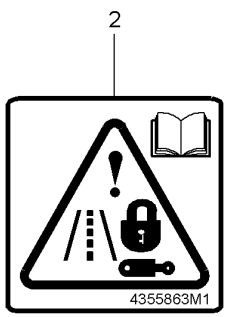

1	4293921M1	1	DECAL	CALCOMANIA	DECAL
2	4355863M1	1	DECAL	CALCOMANIA	DECAL

Decals
Calcomanias
Decalques

Safety
Seguridad
Segurança

100-45

1-WR13-089-B

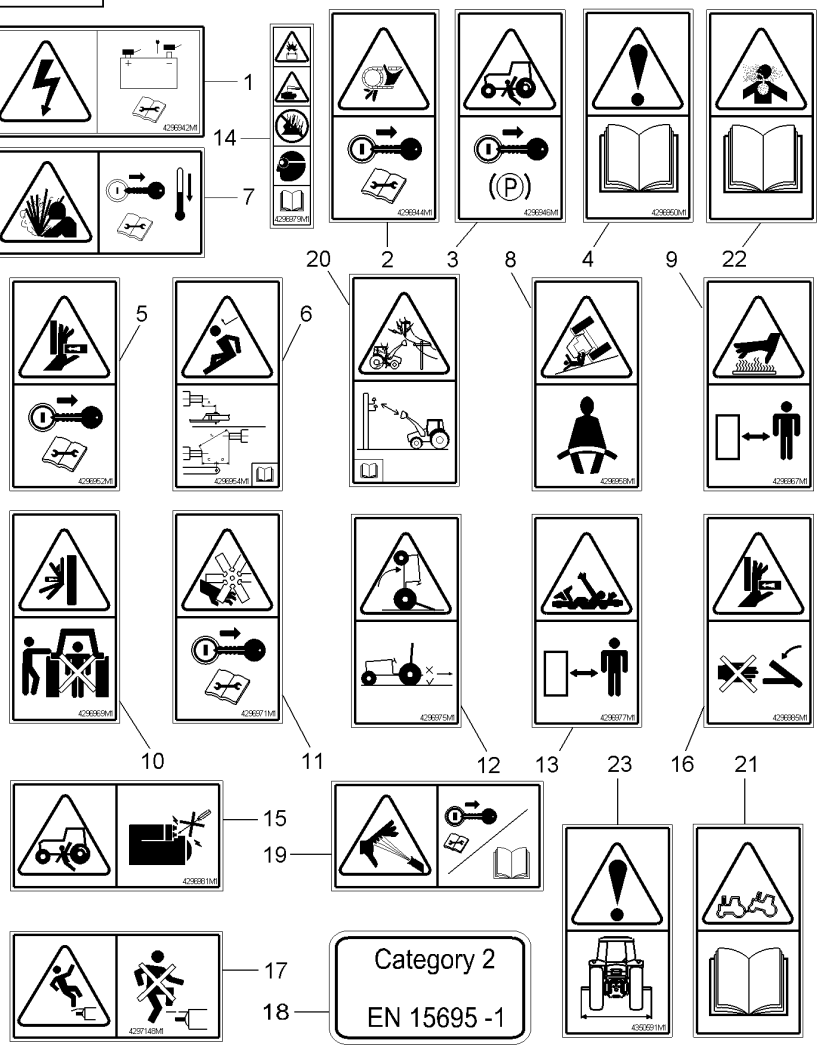

1	4296942M1		1	DECAL	CALCOMANIA DECAL
2	4296944M1		2	DECAL	CALCOMANIA DECAL
3	4296946M1		1	DECAL	CALCOMANIA DECAL
4	4296950M1		1	DECAL	CALCOMANIA DECAL
5	4296952M1	[A]	2	DECAL	CALCOMANIA DECAL
6	4296954M1		2	DECAL	CALCOMANIA DECAL
7*	4298645M2		1	DECAL	CALCOMANIA DECAL
8	4296958M1		1	DECAL	CALCOMANIA DECAL
9	4296967M1		2	DECAL	CALCOMANIA DECAL
10	4296969M1		2	DECAL	CALCOMANIA DECAL
11	4296971M1		2	DECAL	CALCOMANIA DECAL
12	4296975M1		2	DECAL	CALCOMANIA DECAL
13	4296977M1		2	DECAL	CALCOMANIA DECAL
14	4296979M1		1	DECAL	CALCOMANIA DECAL
15	4296981M1		1	DECAL	CALCOMANIA DECAL
16	4296985M1		1	DECAL	CALCOMANIA DECAL
17	4297148M1		1	DECAL	CALCOMANIA DECAL
18	260500410030		1	DECAL	CALCOMANIA DECAL
19*	4350916M2		4	DECAL	CALCOMANIA DECAL
20	4297924M1		1	DECAL	CALCOMANIA DECAL
21	4349217M1		1	DECAL	CALCOMANIA DECAL
22*	4356345M1	➡ B273035	1	DECAL	CALCOMANIA DECAL
23*	4350591M1		1	DECAL	CALCOMANIA DECAL

[A] WITH FRONT AXLE SUSPENDED
CON EJE DELANTERO SUSPENDIDO
COM EIXO DIANTEIRO SUSPENDIDO

Literature
Literatura
Literatura

100-50

1-WR06-024-A



1	4346813M1	FINNISH	1	OPERATOR MANUAL	MANUAL OPERADOR	MANUAL OPERADOR
1	4346934M1	[C] ENGLISH	1	OPERATOR MANUAL	MANUAL OPERADOR	MANUAL OPERADOR
1	4346805M1	ENGLISH	1	OPERATOR MANUAL	MANUAL OPERADOR	MANUAL OPERADOR
1	4346259M3	[B] ENGLISH	1	INSTRUCTION BOOK	MANUAL SERVICIO	MANUAL
1	4346806M1	GERMAN	1	OPERATOR MANUAL	MANUAL OPERADOR	MANUAL OPERADOR
1	4346804M1	FRENCH	1	OPERATOR MANUAL	MANUAL OPERADOR	MANUAL OPERADOR
1	4346812M1	POLISH	1	OPERATOR MANUAL	MANUAL OPERADOR	MANUAL OPERADOR
1*	4346809M1	DANISH	1	OPERATOR MANUAL	MANUAL OPERADOR	MANUAL OPERADOR
1*	4346808M1	ITALIAN	1	OPERATOR MANUAL	MANUAL OPERADOR	MANUAL OPERADOR

[B] WITH DATATRONIC "4"
CON DATATRONIC "4"
COM DATATRONIC "4"

[C] WITH "AUTO-GUIDE"
CON "AUTO-GUIDE"
COM "AUTO-GUIDE"

110

Cab Mountings Monturas De Cabina Fixação Cabine	With Suspension Con Suspension Com Suspensão	110-5	Auto Comfort Auto Comfort Auto Comfort

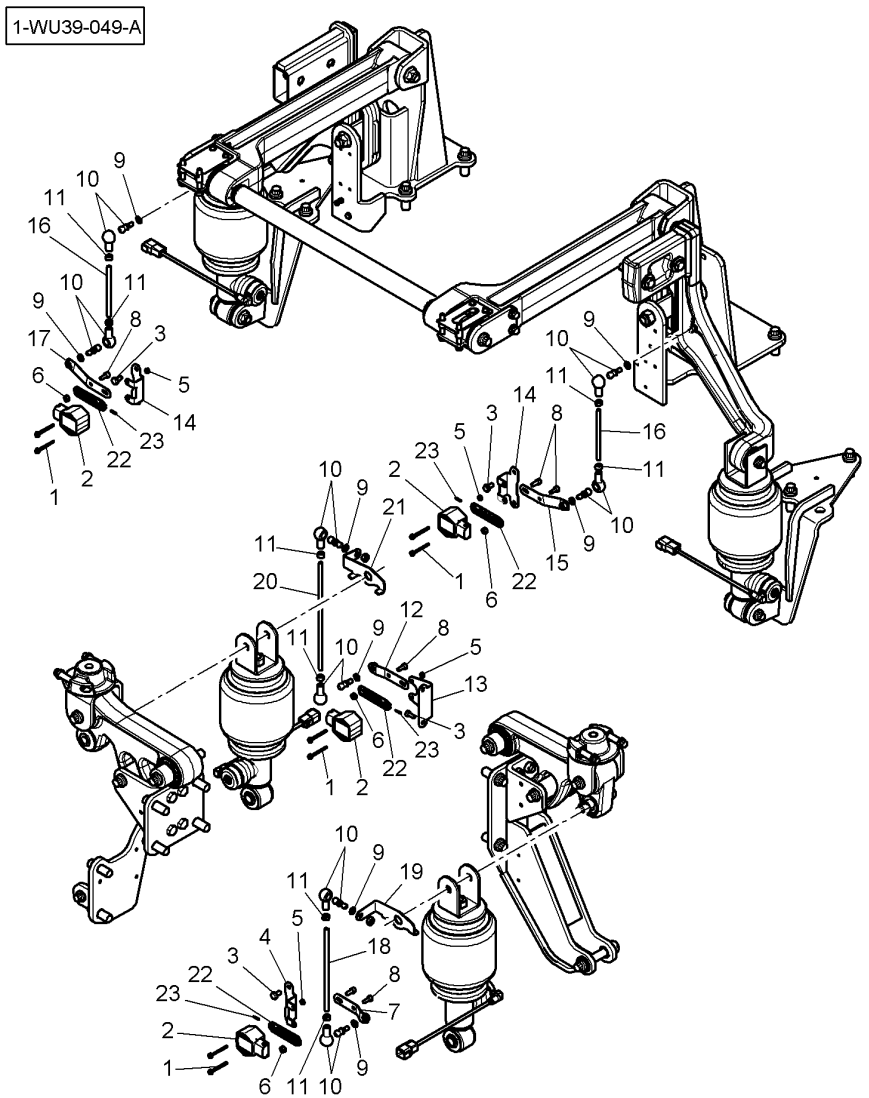

1	3010895X1	M4 X 35	8	SCREW METRIC	TORNILLO METRICO	PARAFUSO MÉTRICO
2	**V34253500**		4	SENSOR	CAPTADOR	CAPTOR
3	391074X1	M6 X 12	8	HEX CAP SCREW	TORNILLO CAB HEX	PARAFUSO CAB HEX
4	4297660M1		1	SUPPORT	SOPORTE	SUPORTE
5	1443615X1	M4	8	NUT	TUERCA	PORCA
6	390995X1	M5	8	NUT	TUERCA	PORCA
7	4296895M1		1	ARM	BRAZO	BRACO
8	3009271X1		8	HEX SOCKET SCREW	TORNILLO HEX CAB	PARAFU SEXTAVADO
9	390971X1		8	FLAT WASHER	ARANDELA PLANA	ANILHA CHATA
10	3782780M1		8	STUB	SALIENTE	TERMINAL TIRANTE
11	339030X1	M6	8	NUT	TUERCA	PORCA
12	4296894M1		1	ARM	BRAZO	BRACO
13	4296766M1		1	SUPPORT	SOPORTE	SUPORTE
14	4297661M1		2	SUPPORT	SOPORTE	SUPORTE
15	4352113M1		1	ARM	BRAZO	BRACO
16	4296896M1	◀▶ 97 MM	2	ROD	VARILLA	TIRANTE
17	4352112M1		1	ARM	BRAZO	BRACO
18	4296897M1	◀▶ 194 MM	1	ROD	VARILLA	TIRANTE
19	4296764M1	◀	1	SUPPORT	SOPORTE	SUPORTE
20	4352222M1	◀▶ 260 MM ▮▶ 17-JUN-2011	1	ROD	VARILLA	TIRANTE
20*	4296898M1	◀▶ 194 MM ▮▶ 18-JUN-2011	1	ROD	VARILLA	TIRANTE
21	4296763M1	▶	1	SUPPORT	SOPORTE	SUPORTE
22	V34252320		4	LEVER	PALANCA	ALAVANCA
23	3006442X1	2 X 12	4	ROLL PIN	PASADOR ELASTICO	PINO CILÍNDRICO

Cab Mountings Monturas De Cabina Fixação Cabine	With Suspension Con Suspension Com Suspensão	**110-10**	Auto Comfort Auto Comfort Auto Comfort

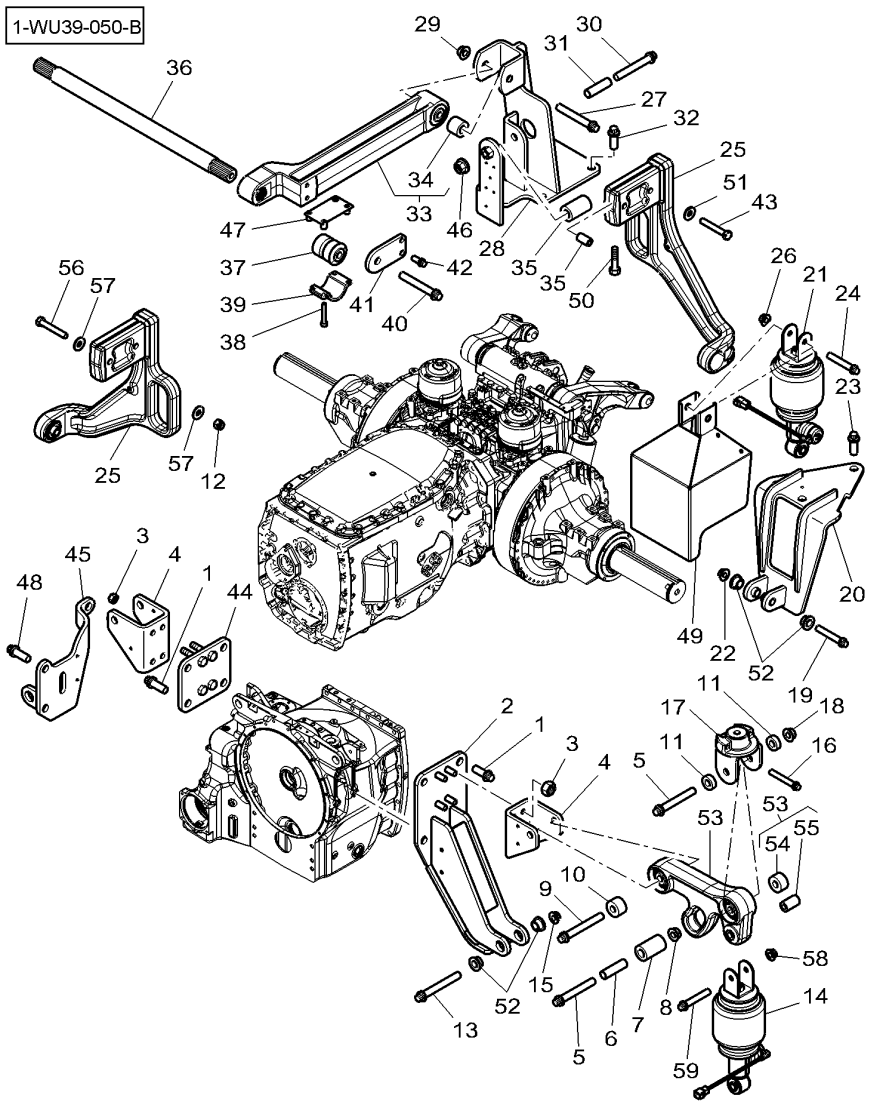

1	3014201X1	M16 X 40	8	SCREW	TORNILLO	PARAFUSO
2	4296755M4	◀ B192036	1	SUPPORT	SOPORTE	SUPORTE
2*	4352378M1	◀ B192037	1	SUPPORT	SOPORTE	SUPORTE
3	3019862X1	M12	8	NUT	TUERCA	PORCA
4	4290901M2	◀	1	SUPPORT	SOPORTE	SUPORTE
5	3014197X1	M16 X 110	2	SCREW	TORNILLO	PARAFUSO
6	4295702M1	∅ 17-20 X 69	2	SPACER	DISTANCIADOR	ESPAÇADOR
7	4295703M1	∅ 20-38 X 63	2	SPACER	DISTANCIADOR	ESPAÇADOR
8	3014207X1	M14	2	NUT	TUERCA	PORCA
9	3014256X1	M16 X 20	2	SCREW	TORNILLO	PARAFUSO
10*	4291273M2	∅ 22-40 X 25	2	SPACER	DISTANCIADOR	ESPAÇADOR
11	4295711M2	∅ 22-30 X 11.6	4	SHIM	CALCE	CALÇO
12	1440330X1	M12	2	LOCKNUT	TUERCA RETENCION	PORCA BLOQUEIO
13	3011493X1	M16 X 90	2	SCREW	TORNILLO	PARAFUSO
14	4296714M1	▶ B192036	2	SHOCK ABSORBER	AMORTIGUADOR	AMORTECEDOR.
14*	4352388M1	▶ B192037	2	DAMPER	AMORTIGUADOR.	AMORTECEDOR
15	3014207X1	M14	2	NUT	TUERCA	PORCA
16	3014717X1	M12 X 55	4	SCREW	TORNILLO	PARAFUSO
17	4295712M93	◀ B180016	1	LOCATOR	INDIC POSICION	INDICADOR POSIÇ.
17	4295714M93	▶ B180016	1	LOCATOR	INDIC POSICION	INDICADOR POSIÇ.
17*	4355810M91	◀ B180017	1	LOCATOR	INDIC POSICION	INDICADOR POSIÇ.
17*	4355811M91	▶ B180017	1	LOCATOR	INDIC POSICION	INDICADOR POSIÇ.
18	3014207X1	M16	2	NUT	TUERCA	PORCA
19	3011493X1	M16 X 90	2	SCREW	TORNILLO	PARAFUSO
20	4296757M2	▶ B192036	2	SUPPORT	SOPORTE	SUPORTE
20*	4352376M1	▶ B192037	2	SUPPORT	SOPORTE	SUPORTE
21	4296714M1	▶ B192036	2	SHOCK ABSORBER	AMORTIGUADOR	AMORTECEDOR.
21*	4352388M1	▶ B192037	2	DAMPER	AMORTIGUADOR.	AMORTECEDOR
22	3014207X1	M16	2	NUT	TUERCA	PORCA
23	3014201X1	M16 X 40	6	SCREW	TORNILLO	PARAFUSO
24	3014205X1	M14 X 90	2	SCREW	TORNILLO	PARAFUSO
25	4349614M91	◀	1	FOOT	PIE	PEDESTAL.
25	4349615M91	▶	1	FOOT	PIE	PEDESTAL.
26	4350810M1	M14	2	NUT	TUERCA	PORCA
27	3014197X1	M16 X 110	2	SCREW	TORNILLO	PARAFUSO
28	4290482M7	◀	1	SUPPORT	SOPORTE	SUPORTE
28	4290483M7	▶	1	SUPPORT	SOPORTE	SUPORTE
29	3014207X1	M16	2	NUT	TUERCA	PORCA
30	3014197X1	M16 X 110	2	SCREW	TORNILLO	PARAFUSO
31	4295702M1	∅ 17-20 X 69	2	SPACER	DISTANCIADOR	ESPAÇADOR
32	3014201X1	M16 X 40	8	SCREW	TORNILLO	PARAFUSO
33	4351029M91		2	ARM	BRAZO	BRACO
34	4295033M2	33	1	RUBBER BUSH	RUBBER BUSH	BUCHA BORRACHA
35	4295703M1	∅ 20-38 X 63	2	SPACER	DISTANCIADOR	ESPAÇADOR

Cab Mountings Monturas De Cabina Fixação Cabine	With Suspension Con Suspension Com Suspensão	110-10	Auto Comfort Auto Comfort Auto Comfort

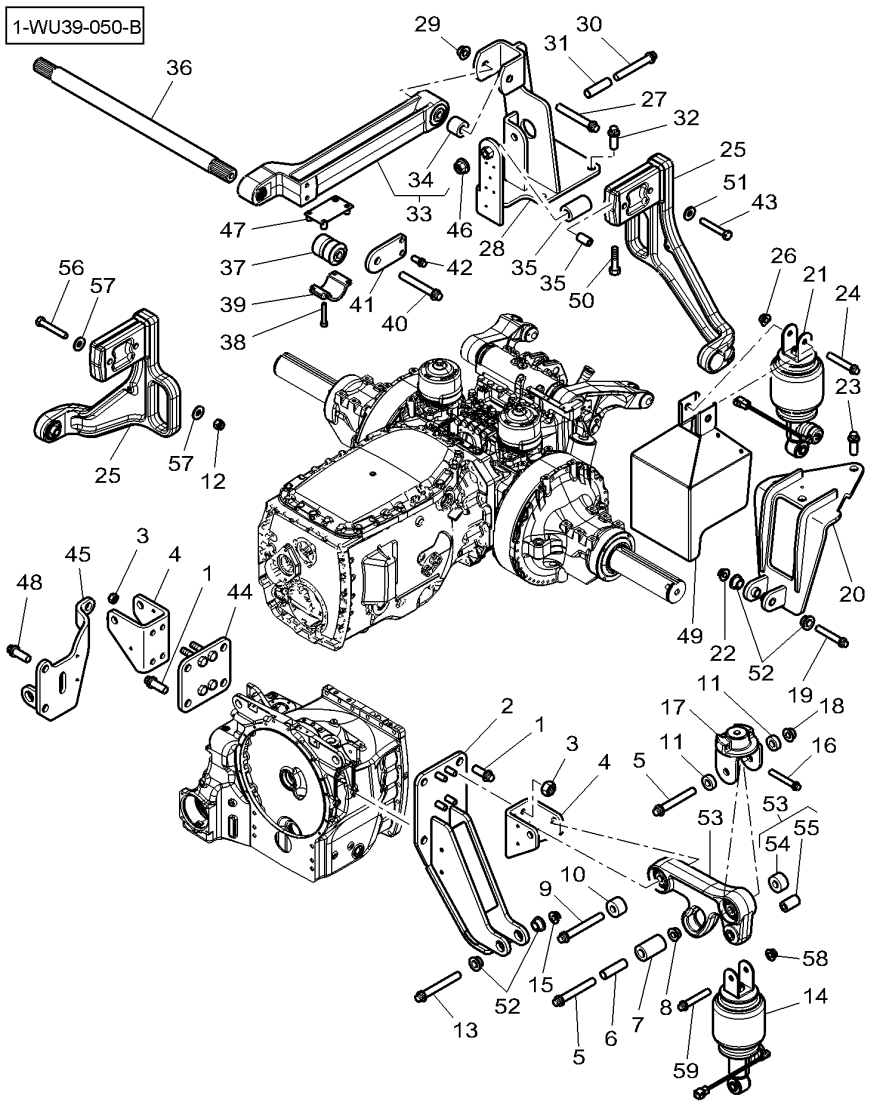

36	4351016M1		1	BAR	BARRA	BARRA
37	4295033M2		2	RUBBER BUSH	RUBBER BUSH	BUCHA BORRACHA
38	3009288X1	M8 X 50	8	HEX SOCKET SCREW	TORNILLO HEX CAB	PARAFU SEXTAVADO
39	4290492M1		2	SHELL	CORAZA	CONCHA
40	3014197X1	M16 X 110	2	SCREW	TORNILLO	PARAFUSO
41	4294687M1		2	STOP	PARO	BATENTE.
42	3014196X1	M12 X 25	4	SCREW	TORNILLO	PARAFUSO
43	3019900X1	M12 X 75	4	HEX CAP SCREW	TORNILLO CAB HEX	PARAFUSO CAB HEX
		➡ OCT-2011				
43	3014499X1	M12 X 65	4	SCREW	TORNILLO	PARAFUSO
		➡ OCT-2011				
44	4290891M3	▶	1	SUPPORT	SOPORTE	SUPORTE
45	4296754M1	▶	1	SUPPORT	SOPORTE	SUPORTE
		➡ B192036				
45*	4352377M1	▶	1	SUPPORT	SOPORTE	SUPORTE
		➡ B192037				
46	1442739X1	M16	2	LOCKNUT	TUERCA RETENCION	PORCA BLOQUEIO
47	4296854M2		2	BRIDLE	BRIDA	FLANGE.
48	3014201X1	M16 X 35	2	SCREW	TORNILLO	PARAFUSO
49	4297761M2	◀	1	COWL	CAPERUZA	COBERTURA
		➡ B192036				
49	4297762M2	▶	1	COWL	CAPERUZA	COBERTURA
		➡ B192036				
49*	4349616M1	➡ B192037	2	COWL	CAPERUZA	COBERTURA
50	3009505X1	M12 X 25	2	HEX CAP SCREW	TORNILLO CAB HEX	PARAFUSO CAB HEX
51	1442174X1	∅ 13-30 X 3	2	WASHER	ARANDELA	ANILHA
		➡ OCT-2011				
52	4352385M1		4	ADAPTOR	ADAPTACION	ADAPTADOR
53	4349613M91		2	LEVER	PALANCA	ALAVANCA
54	4295028M1	53	1	BUSH	CASQUILLO	CASQUILHO
55	4295027M1	53	1	BUSH	CASQUILLO	CASQUILHO
56	3019900X1	M12 X 75	2	HEX CAP SCREW	TORNILLO CAB HEX	PARAFUSO CAB HEX
57	1442174X1	∅ 13-30 X 3	4	WASHER	ARANDELA	ANILHA
		➡ OCT-2011				
58	4350810M1	M14	2	NUT	TUERCA	PORCA
59	3014204X1		2	SCREW	TORNILLO	PARAFUSO

Cab Mountings Monturas De Cabina Fixação Cabine	With Suspension Con Suspension Com Suspensão	110-15	Cab Suspension Cab Suspension Cab Suspension

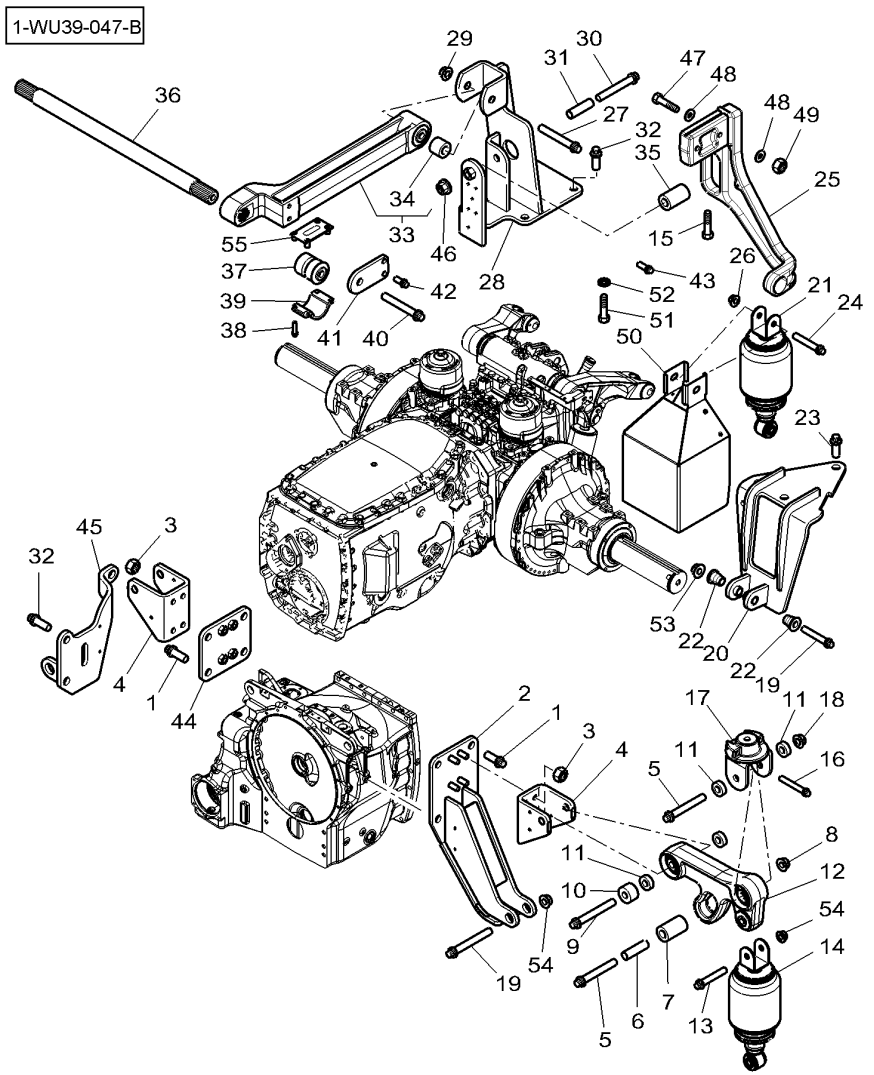

1	3011745X1	M16 X 40	8	SCREW	TORNILLO	PARAFUSO
2	4296755M4	◀	1	SUPPORT	SOPORTE	SUPORTE
		➡| B192036				
2*	4352378M1	◀	1	SUPPORT	SOPORTE	SUPORTE
		➡ B192037				
3	3019862X1	M12	8	NUT	TUERCA	PORCA
4	4290901M2	◀	1	SUPPORT	SOPORTE	SUPORTE
5	3014197X1	M16 X 110	4	SCREW	TORNILLO	PARAFUSO
6	4295702M1	∅ 17-20 X 69	2	SPACER	DISTANCIADOR	ESPAÇADOR
7	4295703M1	∅ 20-38 X 63	2	SPACER	DISTANCIADOR	ESPAÇADOR
8	3014207X1	M16	2	NUT	TUERCA	PORCA
9	3014197X1	M16 X 110	2	SCREW	TORNILLO	PARAFUSO
10*	4291273M2	∅ 22-40 X 25	2	SPACER	DISTANCIADOR	ESPAÇADOR
11	4295711M2	∅ 22-30 X 11.6	8	SHIM	CALCE	CALÇO
12	4349613M91		2	LEVER	PALANCA	ALAVANCA
13	3014204X1		2	SCREW	TORNILLO	PARAFUSO
14	4297124M3	[DEF]	3	DAMPER	AMORTIGUADOR.	AMORTECEDOR
		➡| B192036				
14*	4352386M1	[DEF]	3	DAMPER	AMORTIGUADOR.	AMORTECEDOR
		➡ B192037				
15	3009505X1	M12 X 25	2	HEX CAP SCREW	TORNILLO CAB HEX	PARAFUSO CAB HEX
16	3014717X1	M12 X 55	4	SCREW	TORNILLO	PARAFUSO
17	4295712M93	◀	1	LOCATOR	INDIC POSICION	INDICADOR POSIÇ.
		➡| B180016				
17	4295714M93	▶	1	LOCATOR	INDIC POSICION	INDICADOR POSIÇ.
		➡| B180016				
17*	4355810M91	◀	1	LOCATOR	INDIC POSICION	INDICADOR POSIÇ.
		➡ B180017				
17*	4355811M91	▶	1	LOCATOR	INDIC POSICION	INDICADOR POSIÇ.
		➡ B180017				
18	3014207X1	M16	2	NUT	TUERCA	PORCA
19	3011493X1	M16 X 90	4	SCREW	TORNILLO	PARAFUSO
20	4296757M2	➡| B192036	2	SUPPORT	SOPORTE	SUPORTE
20*	4352376M1	➡ B192037	2	SUPPORT	SOPORTE	SUPORTE
21	4297125M3	[C]	1	DAMPER	AMORTIGUADOR.	AMORTECEDOR
		➡| B192036				
21*	4352387M1	[C]	1	DAMPER	AMORTIGUADOR.	AMORTECEDOR
		➡ B192037				
22	4352385M1		4	ADAPTOR	ADAPTACION	ADAPTADOR
23	3011745X1	M16 X 40	6	SCREW	TORNILLO	PARAFUSO
24	3014205X1	M14 X 90	2	SCREW	TORNILLO	PARAFUSO
25	4349614M91	◀	1	FOOT	PIE	PEDESTAL.
25	4349615M91	▶	1	FOOT	PIE	PEDESTAL.
26	3014208X1	M14	2	NUT	TUERCA	PORCA
27	3014197X1	M16 X 110	2	SCREW	TORNILLO	PARAFUSO
28	4290482M7	◀	1	SUPPORT	SOPORTE	SUPORTE
28	4290483M7	▶	1	SUPPORT	SOPORTE	SUPORTE
29	3014207X1	M16	2	NUT	TUERCA	PORCA
30	3014197X1	M16 X 110	2	SCREW	TORNILLO	PARAFUSO
31	4295702M1	∅ 17-20 X 69	2	SPACER	DISTANCIADOR	ESPAÇADOR
32	3011745X1	M16 X 40	10	SCREW	TORNILLO	PARAFUSO

Cab Mountings Monturas De Cabina Fixação Cabine	With Suspension Con Suspension Com Suspensão	110-15	Cab Suspension Cab Suspension Cab Suspension

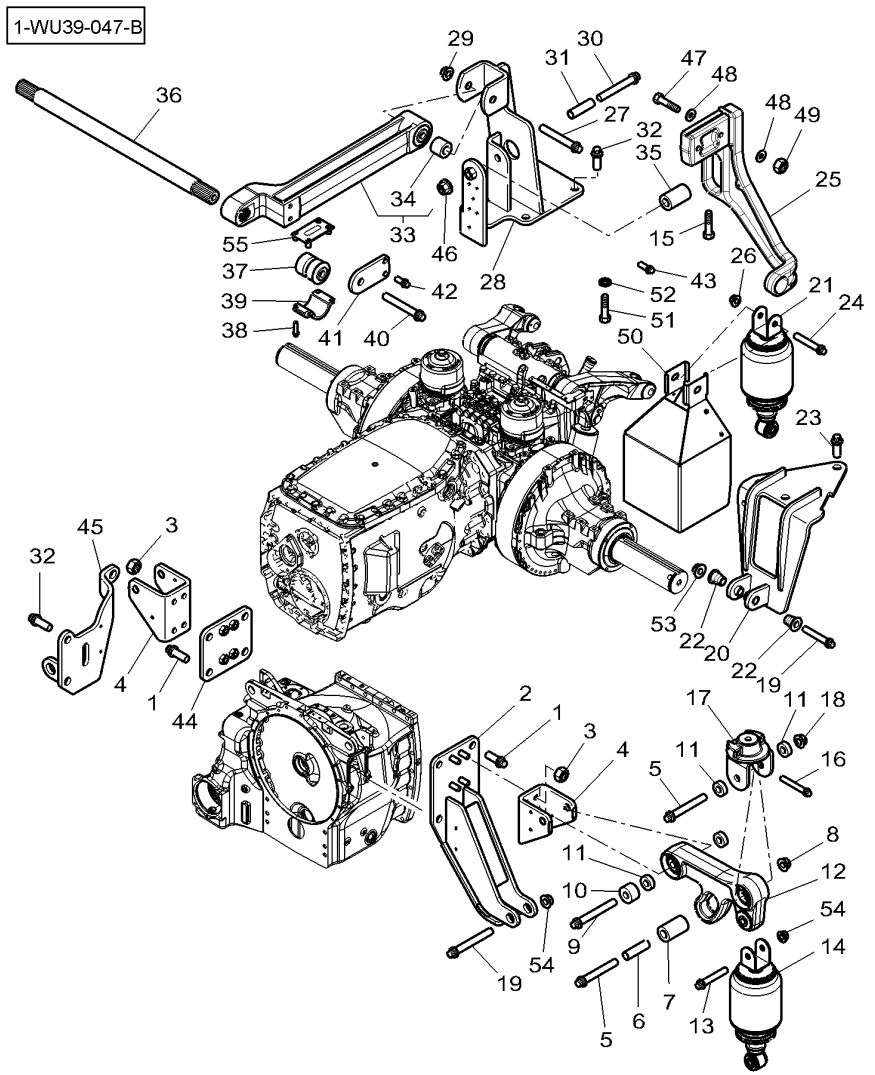

33			2	ARM	BRAZO	BRACO
34	4295033M2	33	1	RUBBER BUSH	RUBBER BUSH	BUCHA BORRACHA
35	4295703M1	∅ 20-38 X 63	2	SPACER	DISTANCIADOR	ESPAÇADOR
36	4351016M1		1	BAR	BARRA	BARRA
37	4295033M2		2	RUBBER BUSH	RUBBER BUSH	BUCHA BORRACHA
38	3009288X1	M8 X 50	8	HEX SOCKET SCREW	TORNILLO HEX CAB	PARAFU SEXTAVADO
39	4290492M1		2	SHELL	CORAZA	CONCHA
40	3014197X1	M16 X 110	2	SCREW	TORNILLO	PARAFUSO
41	4294687M1		2	STOP	PARO	BATENTE.
42	3014196X1	M12 X 25	4	SCREW	TORNILLO	PARAFUSO
43	3014499X1	M12 X 65	4	SCREW	TORNILLO	PARAFUSO
44	4290891M3	▶	1	SUPPORT	SOPORTE	SUPORTE
45	4296754M1	▶ B192036	1	SUPPORT	SOPORTE	SUPORTE
45*	4352377M1	▶ B192037	1	SUPPORT	SOPORTE	SUPORTE
46	1442739X1	M16	2	LOCKNUT	TUERCA RETENCION	PORCA BLOQUEIO
47	3019900X1	M12 X 75	4	HEX CAP SCREW	TORNILLO CAB HEX	PARAFUSO CAB HEX
48	1442174X1	∅ 10-30 X 3	6	WASHER	ARANDELA	ANILHA
49	1440330X1	M12	2	LOCKNUT	TUERCA RETENCION	PORCA BLOQUEIO
50	4297761M2	▶ B192036	2	COWL	CAPERUZA	COBERTURA
50*	4349616M1	▶ B192037	2	COWL	CAPERUZA	COBERTURA
51	391112X1	M12 X 50	2	HEX CAP SCREW	TORNILLO CAB HEX	PARAFUSO CAB HEX
52	385363X1	∅ 12 - 24 X 4	2	WASHER	ARANDELA	ANILHA
53	3014208X1	M14	2	NUT	TUERCA	PORCA
54	4350810M1	M14	4	NUT	TUERCA	PORCA
55	4296854M2		2	BRIDLE	BRIDA	FLANGE.

[C] FRONT RIGHT
DELANTERO DERECHA
DIANTEIRO LADO DIREITO

[D] FRONT LEFT
DELANTERO IZQUIERDA
DIANTEIRO LADO ESQUERDO

[E] RIGHT, REAR
TRASERO DERECHO
TRASEIRO LADO DIREITO

[F] LEFT, REAR
TRASERO IZQUIERDO
TRASEIRO LADO ESQUERDO

Cab Mountings Monturas De Cabina Fixação Cabine	With Suspension Con Suspension Com Suspensão	110-20	Cab Suspension Cab Suspension Cab Suspension

1-WU39-037-B

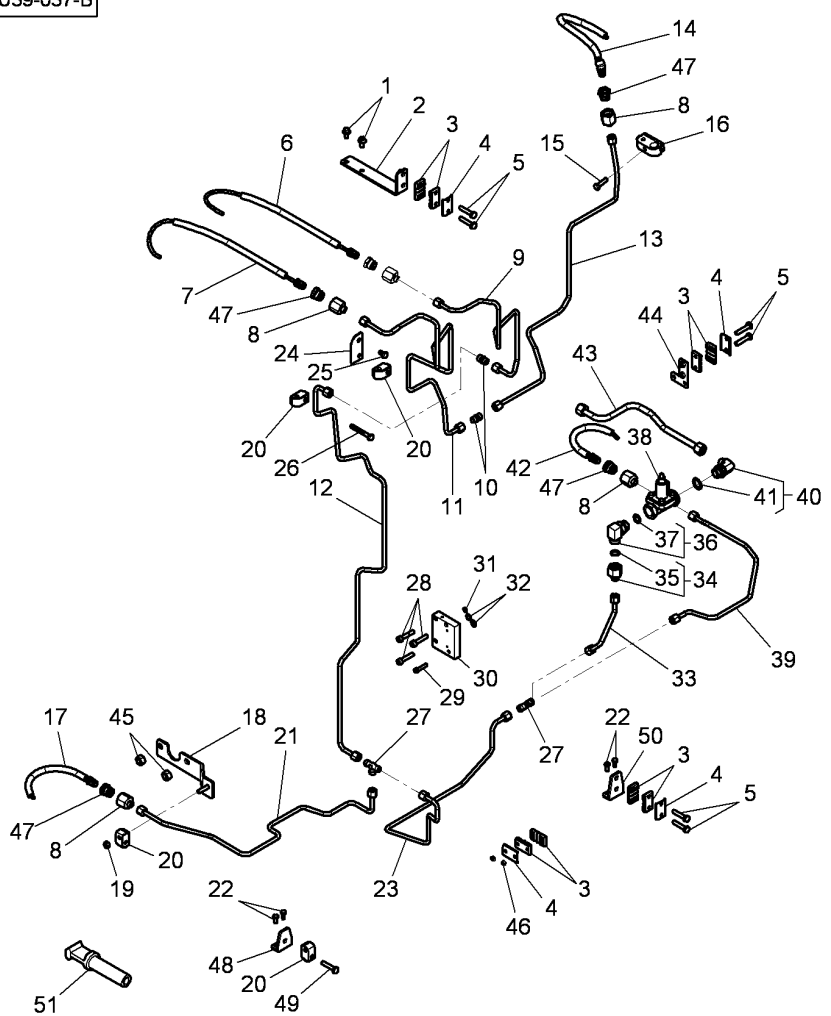

1	3009920X1	M8 x 16	2	CARRIAGE BOLT	TORNILLO A APOYO	PARAFUSO CAB.RED
2	4297041M1		1	SUPPORT	SOPORTE	SUPORTE
3	4292221M2		8	BRIDLE	BRIDA	FLANGE.
4	4292235M1		4	PLATE	PLATO	PLACA
5	339262X1	M6 X 30	6	HEX CAP SCREW	TORNILLO CAB HEX	PARAFUSO CAB HEX
6	4297044M2		1	TUBE	TUBO.	CANO
7	4296594M1		1	TUBE	TUBO.	CANO
8	4295474M1		6	UNION	RACOR	LIGAÇÃO
9	4299476M1		1	TUBE	TUBO.	CANO
10	338707X1		4	UNION	RACOR	LIGAÇÃO
11	4299477M1		1	TUBE	TUBO.	CANO
12	4299475M1		1	TUBE	TUBO.	CANO
13	4296592M1		1	TUBE	TUBO.	CANO
14	4297223M1		1	TUBE	TUBO.	CANO
15	339337X1	M8 X 30	1	HEX CAP SCREW	TORNILLO CAB HEX	PARAFUSO CAB HEX
16	4296916M2		1	BRIDLE	BRIDA	FLANGE.
17	4348306M1		1	TUBE	TUBO.	CANO
18	4299233M1	[A]	1	SUPPORT	SOPORTE	SUPORTE
19	339169X1		1	NUT	TUERCA	PORCA
20	4294807M1		4	BRIDLE	BRIDA	FLANGE.
21	4348303M1		1	TUBE	TUBO.	CANO
22	339560X1	M6 X 16	4	HEX CAP SCREW	TORNILLO CAB HEX	PARAFUSO CAB HEX
23	4348302M1		1	TUBE	TUBO.	CANO
24	4298039M1		1	SUPPORT	SOPORTE	SUPORTE
25	339228X1	M8 X 12	1	HEX CAP SCREW	TORNILLO CAB HEX	PARAFUSO CAB HEX
26	339368X1	M8 X 60	1	HEX CAP SCREW	TORNILLO CAB HEX	PARAFUSO CAB HEX
27	338736X1		2	UNION	RACOR	LIGAÇÃO
28	3009287X1	M8 X 40	3	HEX SOCKET SCREW	TORNILLO HEX CAB	PARAFU SEXTAVADO
29	3009283X1	M6 x 30	1	HEX SOCKET SCREW	TORNILLO HEX CAB	PARAFU SEXTAVADO
30	4281760M1		1	PLATE	PLATO	PLACA
31	3014123X1		1	O RING	JUNTA TOROIDAL	JUNTA EM O
32	3014124X1		2	O RING	JUNTA TOROIDAL	JUNTA EM O
33	4295310M2		1	TUBE	TUBO.	CANO
34	3011069X91		1	UNION	RACOR	LIGAÇÃO
35	3011147X1	34	1	O RING	JUNTA TOROIDAL	JUNTA EM O
36	4284034M1		1	UNION	RACOR	LIGAÇÃO
37	1442477X1	36	1	O RING	JUNTA TOROIDAL	JUNTA EM O
38	4295308M1		1	VALVE	VALVULA	VALVULA
39	4297046M1		1	TUBE	TUBO.	CANO
40	4294706M1		1	UNION	RACOR	LIGAÇÃO
41	3019398X1	40	1	O RING	JUNTA TOROIDAL	JUNTA EM O
42	4297222M1		1	TUBE	TUBO.	CANO
43	4295306M2		1	TUBE	TUBO.	CANO
44	4297101M1		1	SUPPORT	SOPORTE	SUPORTE
45	3009695X1	M12	2	NUT	TUERCA	PORCA
46	339030X1	M6	2	NUT	TUERCA	PORCA
47	4293527M1		6	UNION	RACOR	LIGAÇÃO
48	4297036M1		1	SUPPORT	SOPORTE	SUPORTE
49	339010X1	M8 x 40	1	HEX CAP SCREW	TORNILLO CAB HEX	PARAFUSO CAB HEX
50	4297033M1		1	SUPPORT	SOPORTE	SUPORTE
51	4348300M1		2	PLUG	TAPON	ROLHA

Cab Mountings Monturas De Cabina Fixação Cabine	With Suspension Con Suspension Com Suspensão	110-20	Cab Suspension Cab Suspension Cab Suspension

1-WU39-037-B

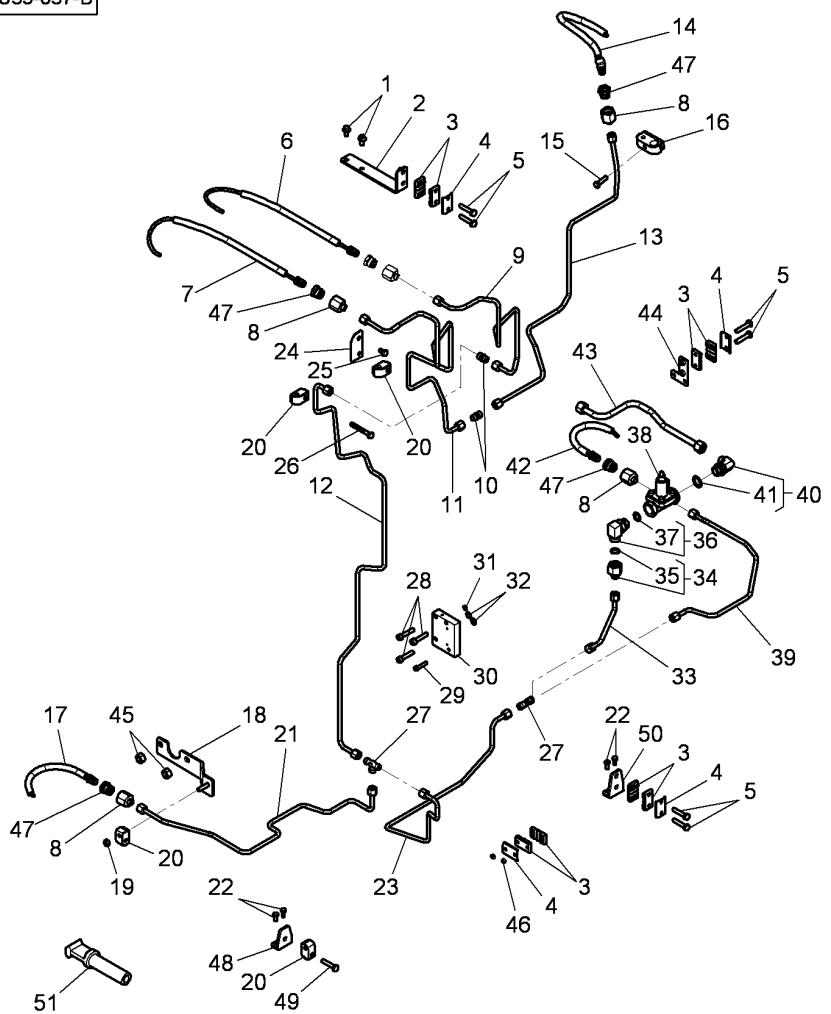

[A] TRANSMISSION ASSY IDENTIFICATION NO 4297...M92
CONJUNTO DE TRANSMISION: NO.DE IDENTIFICACION 4297...M92
CONJUNTO DE ENVIO: NÚMERO DE IDENTIFICAÇÃO 4297.. .M92

Cab Mountings | **With Suspension** | **110-25** | **Auto Comfort**
Monturas De Cabina | **Con Suspension** | | **Auto Comfort**
Fixação Cabine | **Com Suspensão** | | **Auto Comfort**

1-WU39-038-B

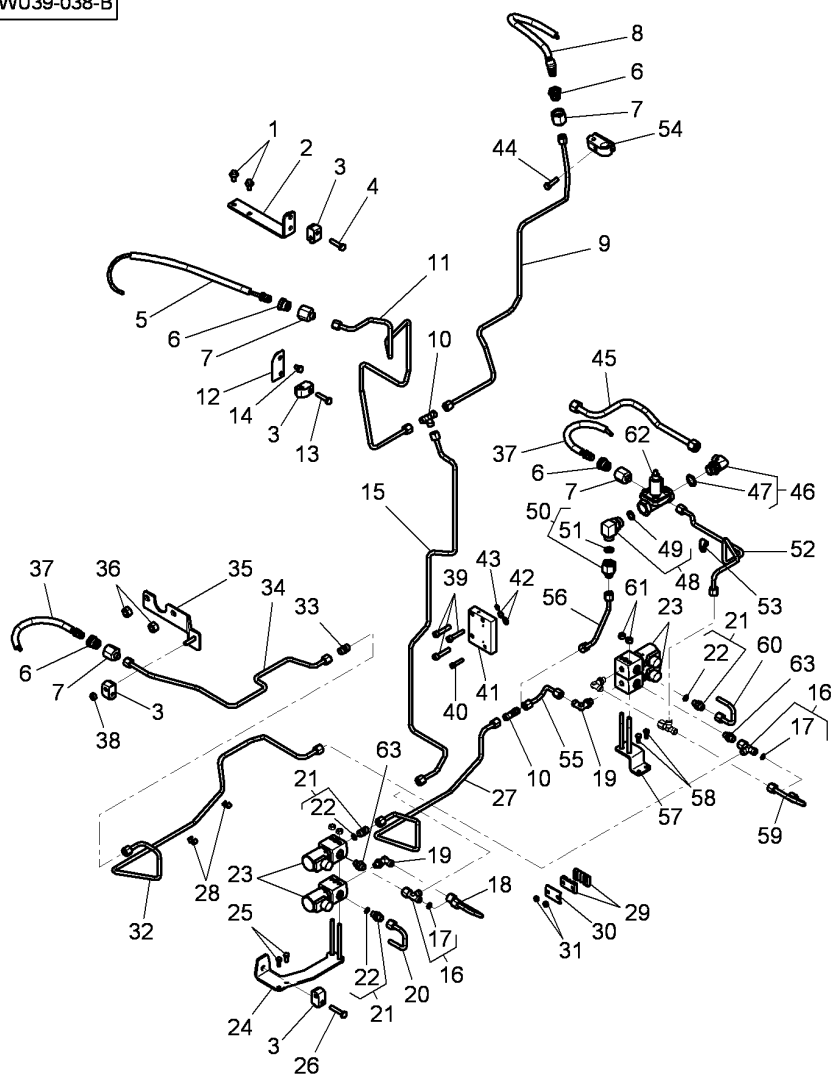

1	3009920X1	M8 X 16	2	CARRIAGE BOLT	TORNILLO A APOYO	PARAFUSO CAB.RED
2	4295974M1		1	SUPPORT	SOPORTE	SUPORTE
3	4294807M1		4	BRIDLE	BRIDA	FLANGE.
4	339010X1	M8 X 40	2	HEX CAP SCREW	TORNILLO CAB HEX	PARAFUSO CAB HEX
5	4296594M1		1	TUBE	TUBO.	CANO
6	4293527M1		4	UNION	RACOR	LIGAÇÃO
7	4295474M1		4	UNION	RACOR	LIGAÇÃO
8	4296917M1		1	TUBE	TUBO.	CANO
9	4296592M1		1	TUBE	TUBO.	CANO
10	338736X1		2	UNION	RACOR	LIGAÇÃO
11	4299474M1		1	TUBE	TUBO.	CANO
12	4298039M1		1	SUPPORT	SOPORTE	SUPORTE
13	339009X1	M8 X 35	1	HEX CAP SCREW	TORNILLO CAB HEX	PARAFUSO CAB HEX
14	339228X1	M8 X 12	1	HEX CAP SCREW	TORNILLO CAB HEX	PARAFUSO CAB HEX
15	4295315M2		1	TUBE	TUBO.	CANO
16	3011707X91		3	T-PIECE	PIEZA EN T	PÊÇA EM T
17	3011144X1	16	1	O RING	JUNTA TOROIDAL	JUNTA EM O
18	4296915M2		1	TUBE	TUBO.	CANO
19	4271425M1		3	UNION	RACOR	LIGAÇÃO
19	4297651M1	[A]	3	ELBOW UNION	CODO DE UNION	CURVA DE UNIÃO
20	4296845M1		1	TUBE	TUBO.	CANO
21	338716X91	[A]	3	UNION	RACOR	LIGAÇÃO
22	3011061X1	21	1	O RING	JUNTA TOROIDAL	JUNTA EM O
23	V37246500		4	SOLENOID	SOLENOIDE	SOLENÓIDE
24	4297748M2		1	SUPPORT	SOPORTE	SUPORTE
25	339560X1	M6 X 16	2	HEX CAP SCREW	TORNILLO CAB HEX	PARAFUSO CAB HEX
26	339010X1		1	HEX CAP SCREW	TORNILLO CAB HEX	PARAFUSO CAB HEX
27	4295311M2		1	TUBE	TUBO.	CANO
28	4270808M1		3	BRIDLE	BRIDA	FLANGE.
29	4292221M2		2	BRIDLE	BRIDA	FLANGE.
30	4292235M1		1	PLATE	PLATO	PLACA
31	339030X1	M6	2	NUT	TUERCA	PORCA
32	4297750M1		1	TUBE	TUBO.	CANO
33	338707X1		1	UNION	RACOR	LIGAÇÃO
34	4296847M1		1	TUBE	TUBO.	CANO
35	4299233M1	[A]	1	SUPPORT	SOPORTE	SUPORTE
36	3009695X1	M12	2	NUT	TUERCA	PORCA
37	4296848M1		2	TUBE	TUBO.	CANO
38	339169X1	M8	1	NUT	TUERCA	PORCA
39	3009287X1	M8 X 40	3	HEX SOCKET SCREW	TORNILLO HEX CAB	PARAFU SEXTAVADO
40	3009283X1	M6 X 30	1	HEX SOCKET SCREW	TORNILLO HEX CAB	PARAFU SEXTAVADO
41	4281760M1		1	PLATE	PLATO	PLACA
42	3014124X1		2	O RING	JUNTA TOROIDAL	JUNTA EM O
43	3014123X1		1	O RING	JUNTA TOROIDAL	JUNTA EM O
44	339337X1	M8 X 30	1	HEX CAP SCREW	TORNILLO CAB HEX	PARAFUSO CAB HEX
45	4295306M2		1	TUBE	TUBO.	CANO
46	4294706M1		1	UNION	RACOR	LIGAÇÃO
47	3019398X1	46	1	O RING	JUNTA TOROIDAL	JUNTA EM O
48	4284034M1		1	UNION	RACOR	LIGAÇÃO
49	1442477X1	48	1	O RING	JUNTA TOROIDAL	JUNTA EM O
50	3011069X91		1	UNION	RACOR	LIGAÇÃO

Cab Mountings Monturas De Cabina Fixação Cabine	With Suspension Con Suspension Com Suspensão	110-25	Auto Comfort Auto Comfort Auto Comfort

1-WU39-038-B

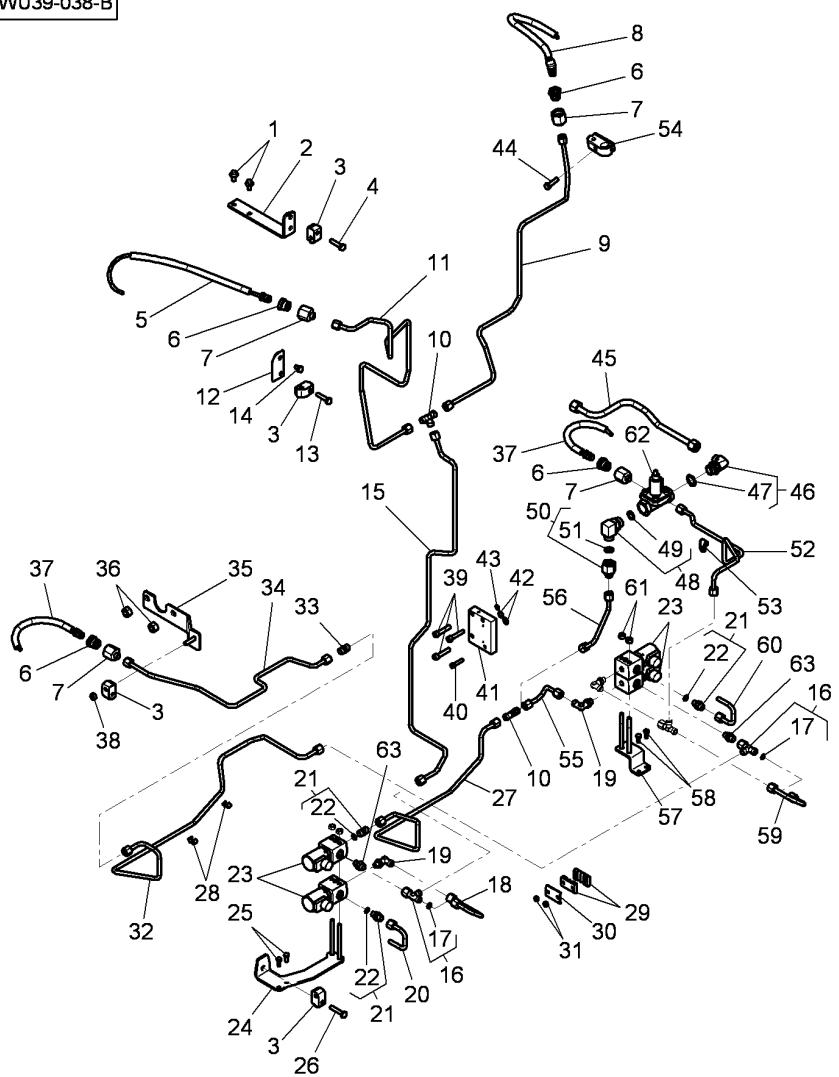

51	3011147X1	50	1	O RING	JUNTA TOROIDAL	JUNTA EM O
52	4297751M1		1	TUBE	TUBO.	CANO
53	3581132M1		1	CLIP	CLIP	CLIPE
54	4296916M2		1	BRIDLE	BRIDA	FLANGE.
55	4297749M2		1	TUBE	TUBO.	CANO
56	4295310M2		1	TUBE	TUBO.	CANO
57	4297747M2		1	SUPPORT	SOPORTE	SUPORTE
58	339560X1	M6 X 16	2	HEX CAP SCREW	TORNILLO CAB HEX	PARAFUSO CAB HEX
59	4296844M2		1	TUBE	TUBO.	CANO
60	4296845M1		1	TUBE	TUBO.	CANO
61	339169X1	M8	2	NUT	TUERCA	PORCA
62	4295308M1		1	VALVE	VALVULA	VALVULA
63	4352003M1		2	UNION	RACOR	LIGAÇÃO

[A] TRANSMISSION ASSY IDENTIFICATION NO 4297...M92
CONJUNTO DE TRANSMISION: NO.DE IDENTIFICACION 4297...M92
CONJUNTO DE ENVIO: NÚMERO DE IDENTIFICAÇÃO 4297.. .M92

Cab Mountings Monturas De Cabina Fixação Cabine	With Suspension Con Suspension Com Suspensão	110-30	Auto Comfort & Cab Suspension Auto Comfort & Cab Suspension Auto Comfort & Cab Suspension

1-WU39-051-A

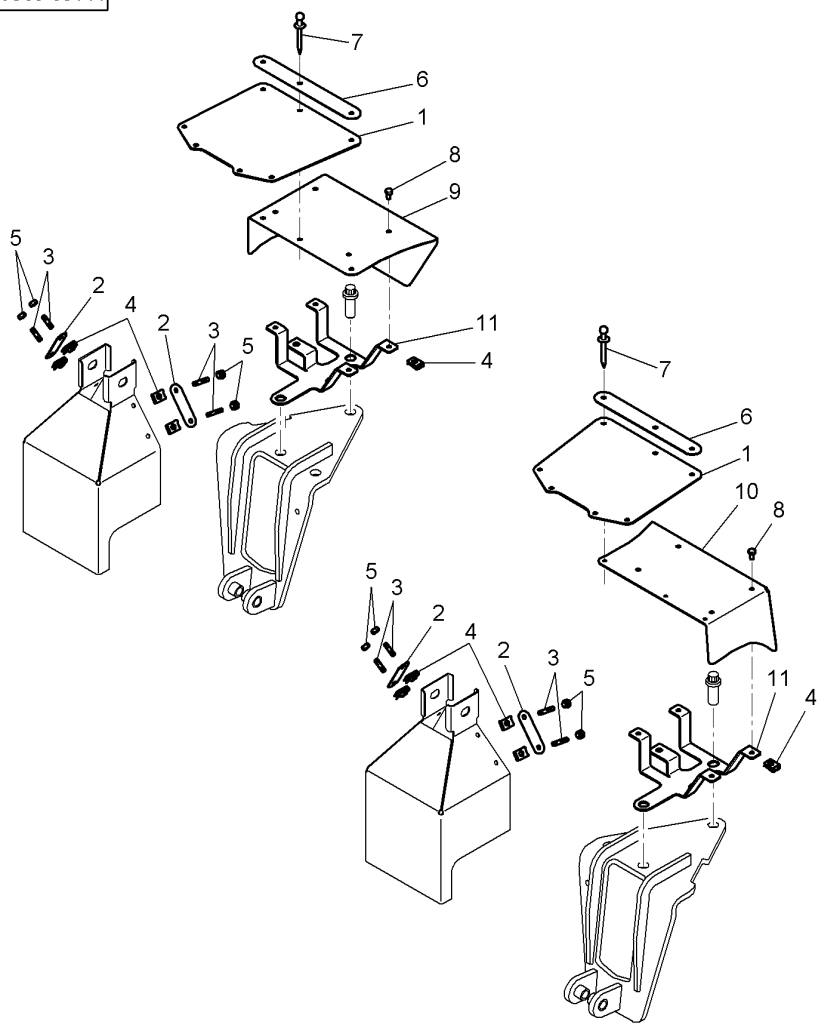

1	4297758M1	➡⊣	B192036	2	PROTECTION.	PROTECCION	PROTECÇÃO
1*	4349620M2	➡►	B192037	2	BIB	BRAGUETTA	PROTECAO
2	4297756M1	➡⊣	B192036	4	PROTECTION.	PROTECCION	PROTECÇÃO
2*	4349622M1	➡►	B192037	4	PLATE	PLATO	PLACA
3	3011669X1		M6 X 16	8	STUD	ESPARRAGO ROSCA.	CAVILHA ROSCADA
4	3010070X1		M6	16	SPRING NUT	TUERCA RESORTE	PRESILHA PORCA
5	339030X1		M6	8	NUT	TUERCA	PORCA
6	4297769M1	➡⊣	B192036	2	PLATE	PLATO	PLACA
6*	4349621M1	➡►	B192037	2	PLATE	PLATO	PLACA
7	3011585X1	∅	4,8 MM	6	RIVET	REMACHE	CRAVO
8	391074X1		M6 X 12	8	HEX CAP SCREW	TORNILLO CAB HEX	PARAFUSO CAB HEX
9	4297765M1	►	B192036	1	COWL	CAPERUZA	COBERTURA
9*	4349618M2	►	B192037	1	COWL	CAPERUZA	COBERTURA
10	4297766M1	◄	B192036	1	COWL	CAPERUZA	COBERTURA
10*	4349619M2	◄	B192037	1	COWL	CAPERUZA	COBERTURA
11	4297763M1	►	B192036	1	SUPPORT	SOPORTE	SUPORTE
11	4297764M1	◄	B192036	1	SUPPORT	SOPORTE	SUPORTE
11*	4349617M1		B192037	2	SUPPORT	SOPORTE	SUPORTE

Tractor Cab
Cabina Tractor
Cabine Trator

110-35

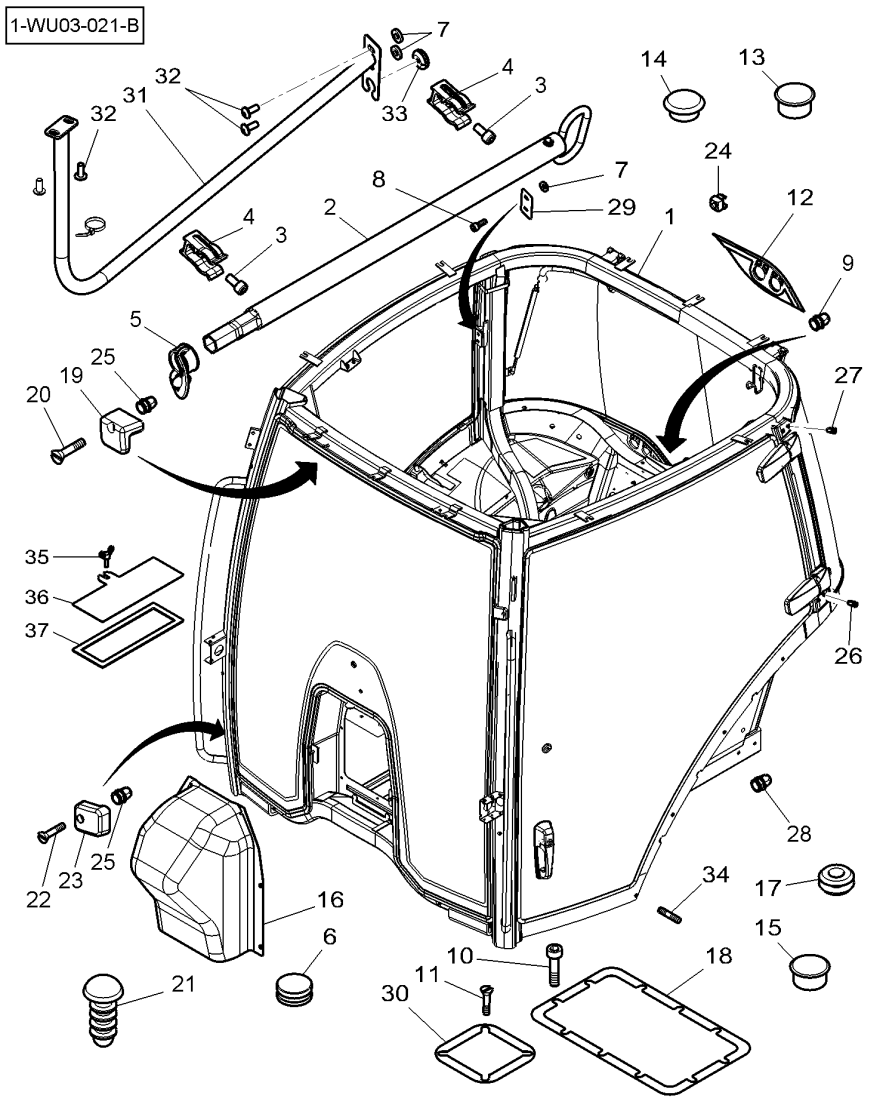

1*	4351560M95		1	CAB	CABINA	CABINA
1*	4351561M95	[E]	1	CAB	CABINA	CABINA
2	G701100090800		1	TOOL	HERRAMIENTA	FERRAMENTA
3	391990X1	M8 X 25	2	HEX SOCKET SCREW	TORNILLO HEX CAB	PARAFU SEXTAVADO
4	4276502M1		2	CLIP	CLIP	CLIPE
5	4349709M1		1	HELMET	CASCO	PROTETOR
6	3041932M1	[A] ∅ 13 MM	1	PLUG	TAPON	ROLHA
6	793115M1	[B] ∅ 12 MM	1	PLUG	TAPON	ROLHA
6	1671701M1	[B] ∅ 25.4 MM	1	PLUG	TAPON	ROLHA
7	4351552M1	∅ 8.4-20 X 4 ➡ B180016	2	SPACER	DISTANCIADOR	ESPAÇADOR
8	3010909X1	[G] M8 X 20	2	SCREW	TORNILLO	PARAFUSO
9	3011480X1	M8	4	INSERT	INSERCION	BUCHA
10	3012250X1	M6 X 20 ➡ B180016	16	SCREW	TORNILLO	PARAFUSO
10	3012250X1	M6 X 20 ➡ B180017	14	SCREW	TORNILLO	PARAFUSO
10	3012250X1	[E] M6 X 20 ➡ B188999	16	SCREW	TORNILLO	PARAFUSO
10	3012250X1	[E] M6 X 20 ➡ B189001	14	SCREW	TORNILLO	PARAFUSO
11	3014587X1	M6 X 20	4	SCREW	TORNILLO	PARAFUSO
12	4289203M2		1	GASKET	JUNTA PLANA	JUNTA CHATA
13	4347729M1	⇨ 3713587M1	1	PLUG	TAPON	ROLHA
14	3011479X1		23	INSERT	INSERCION	BUCHA
15	3714113M1	∅ 8,5 MM	4	PLUG	TAPON	ROLHA
15	4289049M1	∅ 28,5 MM	1	PLUG	TAPON	ROLHA
16	4295456M3		1	PROTECTION.	PROTECCION	PROTECÇÃO
17	3782487M1	[C] ∅ 29 MM	1	PLUG	TAPON	ROLHA
18	4291761M2		1	SEAL	JUNTA REDONDA	JUNTA REDONDA
19	4296495M1		4	FIXING	FIJACIÓN	FIXADOR
20	3009432X1	M6 X 25	4	SCREW	TORNILLO	PARAFUSO
21	4275057M1	[D]	1	BUTTON	BOTON	BOTÃO
22	3009436X1	M6 X 45	6	SCREW	TORNILLO	PARAFUSO
23	4296490M1		6	FIXING	FIJACIÓN	FIXADOR
24	3580041M1		2	BOXNUT	TUERCA CIEGA.	PORCA GAIOLA
25	4348452M1	M6	71	INSERT	INSERCION	BUCHA
26	4348453M1	M8 ➡ B180016	51	INSERT	INSERCION	BUCHA
26	4348453M1	M8 ➡ B180017	39	INSERT	INSERCION	BUCHA
26	4348453M1	[E] M8 ➡ B188999	51	INSERT	INSERCION	BUCHA

Tractor Cab
Cabina Tractor
Cabine Trator

110-35

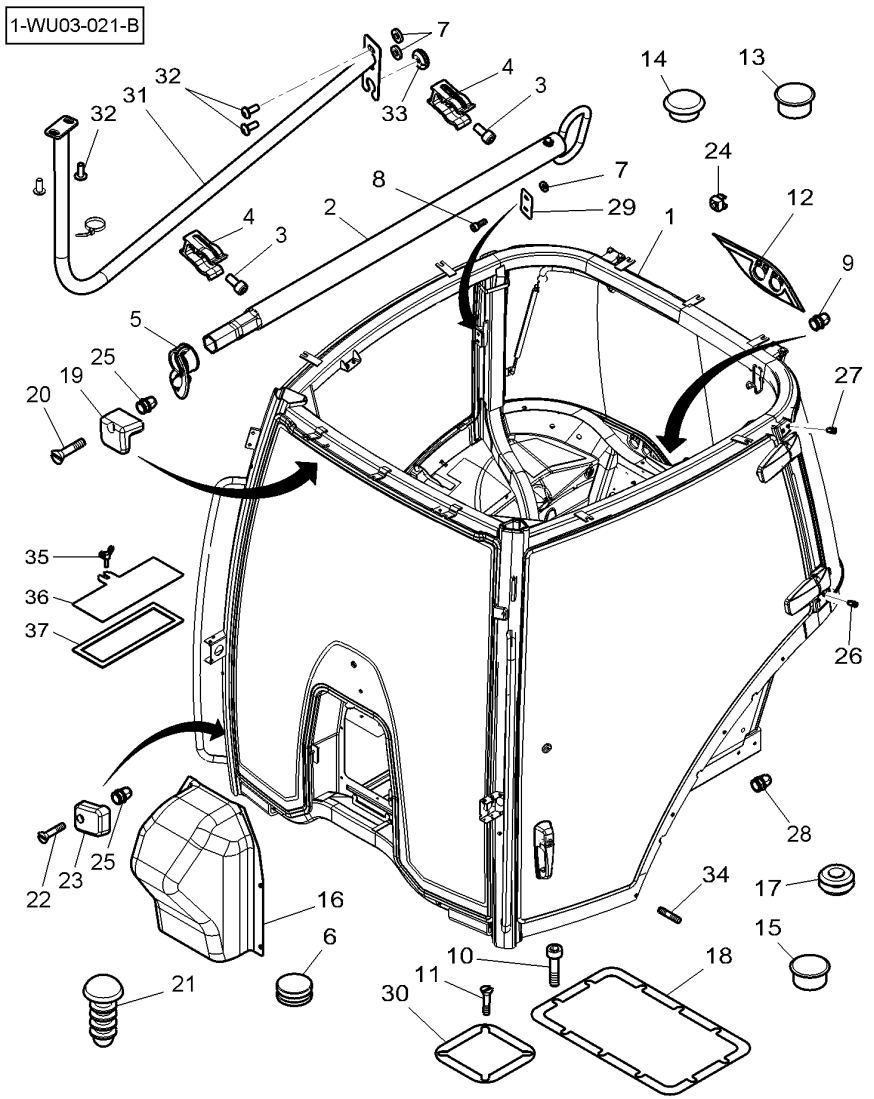

26	4348453M1	[E] M8 ➡ B189001	**39**	INSERT	INSERCION	BUCHA
27	4348454M1	M8	**4**	INSERT	INSERCION	BUCHA
28	4348455M1	M12	**1**	INSERT	INSERCION	BUCHA
29	4348635M1	➡| B188999	**1**	MUFF	MANGUITO ACOPLAM	LUVA ACOPLAMENTO
29	4355731M1	[G] ➡| B152060	**1**	MUFF	MANGUITO ACOPLAM	LUVA ACOPLAMENTO
30	4291760M2		**1**	SEAL	JUNTA REDONDA	JUNTA REDONDA
31*	4374043M1	[H]	**1**	GUIDEWAY	RIEL DE GUIA	CORRIMÃO
32	3012250X1	[H] M6 X 20	**4**	SCREW	TORNILLO	PARAFUSO
33	3783677M1	[H] ∅ 7-21	**1**	GROMMET	PASACABLE	PASSA-FIO
34*	4356728M1	M8 X 18 ➡ B180017	**12**	STUD	ESPARRAGO ROSCA.	CAVILHA ROSCADA
35	3015287X1		**1**	WING SCREW	TORNILLO OREJA	PARAFUSO ALETAS
36*	4295927M1		**1**	TRAP	PURGADOR	COMPARTIMENTO
37*	4295928M1		**1**	GASKET	JUNTA PLANA	JUNTA CHATA

[A] WITHOUT AUTOMATIC HITCH
SIN ENGANCHE AUTOMATICO
SEM ENGATE AUTOMÁTICO

[B] WITHOUT HEATER ENGINE BLOCK
SIN CALENTADOR MOTOR
SEM CALEFATOR BLOCO A MOTOR

[C] WIHTOUT FRONT LOADER
SIN EL CARGADOR DELANTERO
SEM CARREGADOR FRONTAL

[D] WITHOUT WHEEL WEDGES
SIN CUNAS DE RUEDA
SEM CALÇO DE RODA

[E] DRIVING POSITION OPPOSITE
CONDUITE INVERSO POLO
POSTO DI GUIDA INVERSO

[G] WITHOUT "AUTO-GUIDE"
SIN "AUTO-GUIDE"
SEM "AUTO-GUIDE"

[H] WITH "AUTO-GUIDE"
CON "AUTO-GUIDE"
COM "AUTO-GUIDE"

Doors
Puerta
Porta

110-40

Doors - Left Side
Puertecilla - Lado Izquierdo
Porta - Lado Esquerdo

1-WU05-006-F

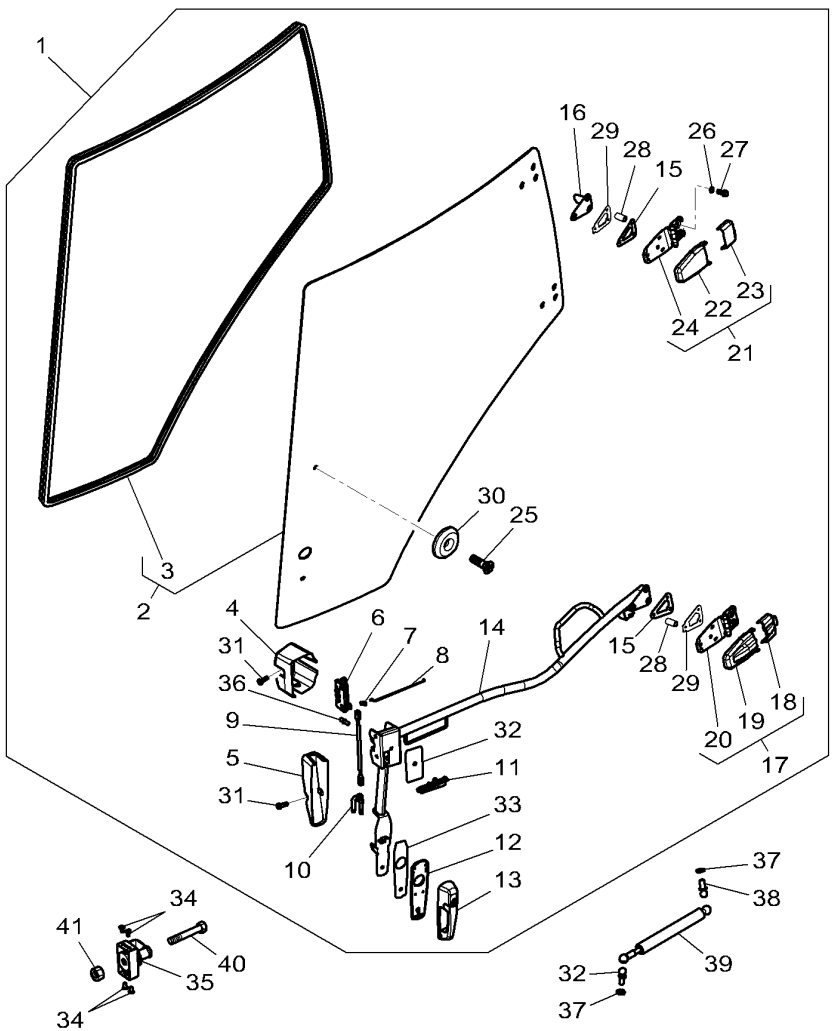

1	*4284113M95			
2	4297406M91	1		
3	4285429M1	2		
4	4295865M2	1		
5	4295866M2	1		
6	4295923M1	1		
7	4297407M1	1		
8	4297408M1	1		
9	4297410M91	1		
10	4295924M1	1		
11	4295921M1	1		
12	4295604M1	1		
13	4295603M1	1		
14	*4297404M3	1		
15	*4297411M2	1		
16	4296513M1	1		
17	4297827M92	1		
18	4296494M1	17		
19	4296493M1	17		
20	4296515M92	17		
21	4297828M92	1		
22	4296492M1	21		
23	4296511M1	21		
24	4296514M92	21		
25	3009431X1	1	M6 X 20	
26	391025X1	1	M8	
27	339761X1	1	M8 X 25	
28	4351552M1	1	➡ B180016	
28	*4354641M2	1	➡ B180017	
28	*4374628M1	1	➡ B180017	
29	*4297413M2	1		
30	4297953M1	1		
31	3012092X1	1	M6 X 16	
32	*4293743M1	1		
33	*4292349M1	1		
34	3010762X1			
35	4299424M91			
36	3011479X1		M6	
37	391025X1			
38	4297403M1			
39	4285416M1			
40	3014587X1		M6 X 20 ➡ B180017	
41	1441500X1		M6 ➡ B180017	
41	1441500X1		[A] M6 ➡ B189001	

[A] DRIVING POSITION OPPOSITE
CONDUITE INVERSO POLO
POSTO DI GUIDA INVERSO

1	GATE	PORTILLO	PORTAO
1	GLASS PANE	CRISTAL LATERAL	VIDRO JANELA
1	SEAL	JUNTA REDONDA	JUNTA REDONDA
1	MUFF	MANGUITO ACOPLAM	LUVA ACOPLAMENTO
1	MUFF	MANGUITO ACOPLAM	LUVA ACOPLAMENTO
1	LATCH	TOPE	LINGUETA
1	TIE	BARRA DE ENLACE	LIGACAO
1	ROD	VARILLA	TIRANTE
1	ROD	VARILLA	TIRANTE
1	SPRING	MUELLE	MOLA
1	GRIP	MANGO	PUNHO
1	GASKET	JUNTA PLANA	JUNTA CHATA
1	GRIP	MANGO	PUNHO
1	GUIDEWAY	RIEL DE GUIA	CORRIMÃO
2	GASKET	JUNTA PLANA	JUNTA CHATA
1	SQUARE	ESQUADRA	CANTONEIRA
1	HINGE	CHARNELA	CHARNEIRA
1	MUFF	MANGUITO ACOPLAM	LUVA ACOPLAMENTO
1	MUFF	MANGUITO ACOPLAM	LUVA ACOPLAMENTO
1	HINGE	CHARNELA	CHARNEIRA
1	HINGE	CHARNELA	CHARNEIRA
1	HINGE	CHARNELA	CHARNEIRA
1	MUFF	MANGUITO ACOPLAM	LUVA ACOPLAMENTO
1	HINGE	CHARNELA	CHARNEIRA
1	SCREW	TORNILLO	PARAFUSO
10	TOOTH WASHER	ARANDELA DENTADA	ANILHA DENTADA
10	HEX CAP SCREW	TORNILLO CAB HEX	PARAFUSO CAB HEX
6	SPACER	DISTANCIADOR	ESPAÇADOR
3	SPACER	DISTANCIADOR	ESPAÇADOR
3	SPACER	DISTANCIADOR	ESPAÇADOR
2	JOINT	JUNTA	JUNTA
1	WASHER	ARANDELA	ANILHA
4	SCREW	TORNILLO	PARAFUSO
1	GASKET	JUNTA PLANA	JUNTA CHATA
1	GASKET	JUNTA PLANA	JUNTA CHATA
4	SCREW	TORNILLO	PARAFUSO
1	CLOSING PLATE	PLACA DE CIERRE	PLACA FECHAMENTO
4	INSERT	INSERCION	BUCHA
2	TOOTH WASHER	ARANDELA DENTADA	ANILHA DENTADA
2	TOGGLE	ROTULA	TERMINAL.
1	RAM	ARIETE	CILINDRO HIDRÁUL
4	SCREW	TORNILLO	PARAFUSO
4	TOP LOCKNUT	CONTRATUERCA SUP	CONTRA-PORCA SUP
4	TOP LOCKNUT	CONTRATUERCA SUP	CONTRA-PORCA SUP

Doors
Puerta
Porta

110-45

Doors - Right Side
Puertecilla - Lado Derecho
Porta - Lado Direito

1-WU05-007-E

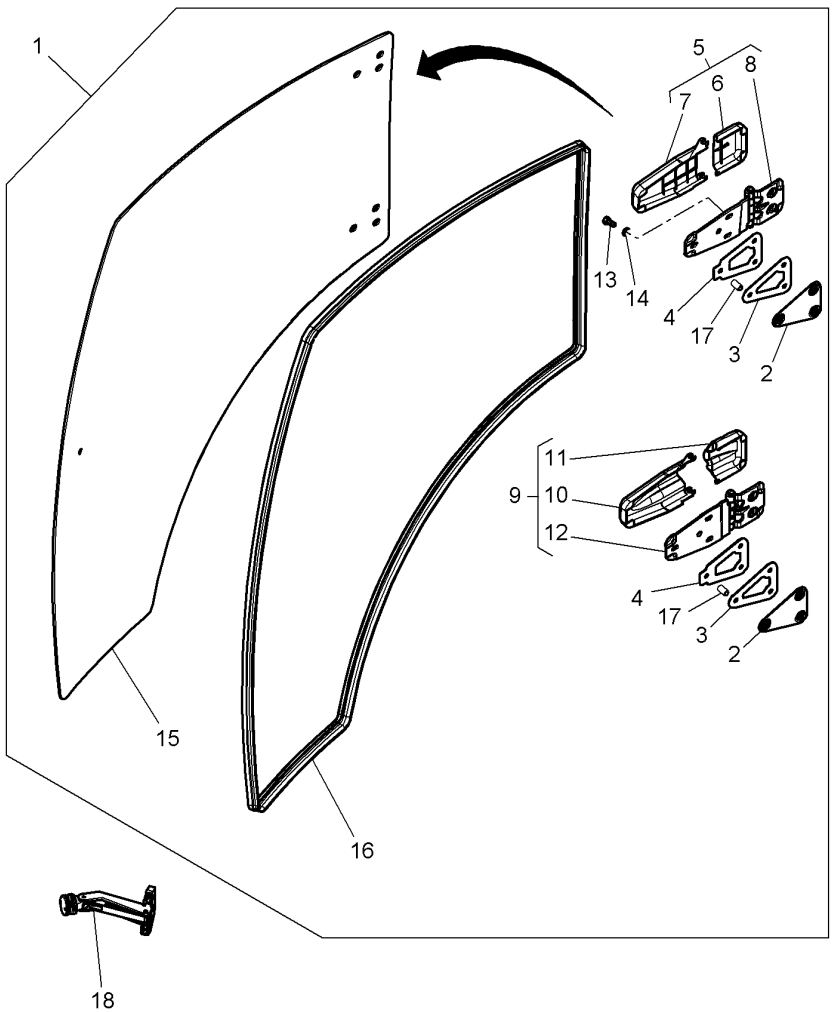

1	* 4293837M95			1	GATE	PORTILLO	PORTAO
2	4293932M1	1		2	HINGE	CHARNELA	CHARNEIRA
3	4297411M1	1		2	GASKET	JUNTA PLANA	JUNTA CHATA
4	4297413M1	1		2	JOINT	JUNTA	JUNTA
5	4297826M92	1		1	HINGE	CHARNELA	CHARNEIRA
6	4296511M1	5		1	MUFF	MANGUITO ACOPLAM	LUVA ACOPLAMENTO
7	4296493M1	5		1	MUFF	MANGUITO ACOPLAM	LUVA ACOPLAMENTO
8	4296516M91	5		1	HINGE	CHARNELA	CHARNEIRA
9	4297825M92	1		1	HINGE	CHARNELA	CHARNEIRA
10	4296492M1	8		1	HINGE	CHARNELA	CHARNEIRA
11	4296494M1	8		1	MUFF	MANGUITO ACOPLAM	LUVA ACOPLAMENTO
12	4296517M91	8		1	HINGE	CHARNELA	CHARNEIRA
13	339761X1	1	M8 X 25	10	HEX CAP SCREW	TORNILLO CAB HEX	PARAFUSO CAB HEX
14	391025X1	1	M8	10	TOOTH WASHER	ARANDELA DENTADA	ANILHA DENTADA
15	4285453M1	1		1	WINDOW	VENTANA	JANELA
16	4285429M1	1		1	SEAL	JUNTA REDONDA	JUNTA REDONDA
17	4351552M1	1	➡ B180016	6	SPACER	DISTANCIADOR	ESPAÇADOR
17	* 4354641M2	1	➡ B180017	3	SPACER	DISTANCIADOR	ESPAÇADOR
17	* 4374628M1	1	➡ B180017	3	SPACER	DISTANCIADOR	ESPAÇADOR
18	4348438M91			1	LATCH	TOPE	LINGUETA

Glass
Cristal
Vidro

110-50

1-WU06-006-B

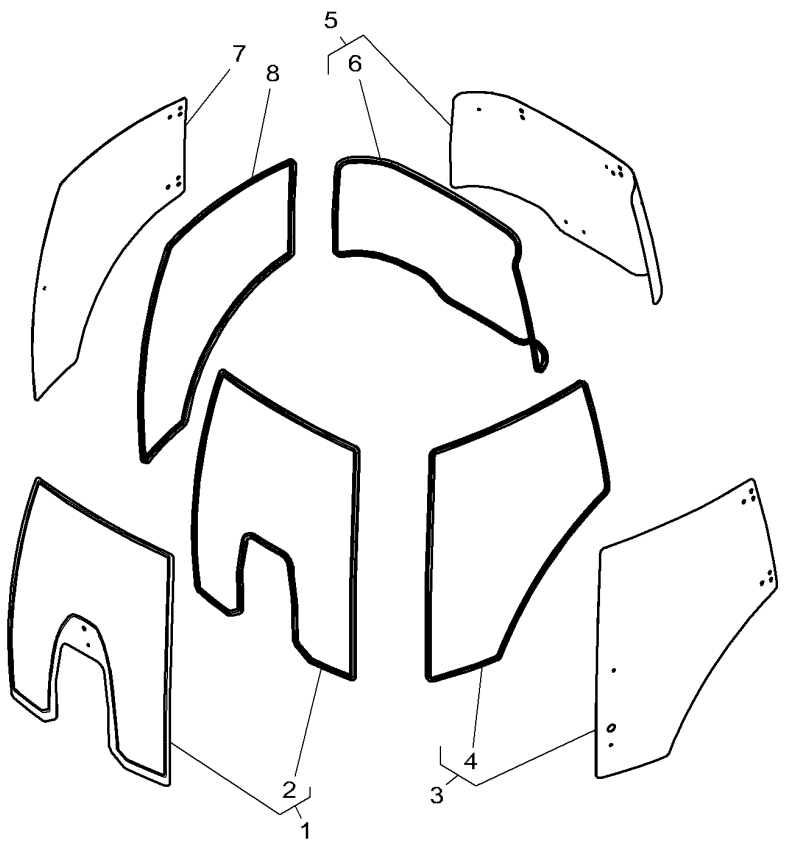

1	4297755M93		1	WINDSCREEN	PARABRISAS	PARA BRISAS
2	4297401M2	1	1	SEAL	JUNTA REDONDA	JUNTA REDONDA
3	4297406M91		1	GLASS PANE	CRISTAL LATERAL	VIDRO JANELA
4	4285429M1	3	1	SEAL	JUNTA REDONDA	JUNTA REDONDA
5	4297405M92		1	GLASS PANE	CRISTAL LATERAL	VIDRO JANELA
6	4285438M2	5	1	SEAL	JUNTA REDONDA	JUNTA REDONDA
7	4285453M1		1	WINDOW	VENTANA	JANELA
8	4285429M1		1	SEAL	JUNTA REDONDA	JUNTA REDONDA

Rear Window Mechanism
Mecanismo De Ventana Trasera
Mecanismo Janela Traseira

110-55

1-WU84-003-E

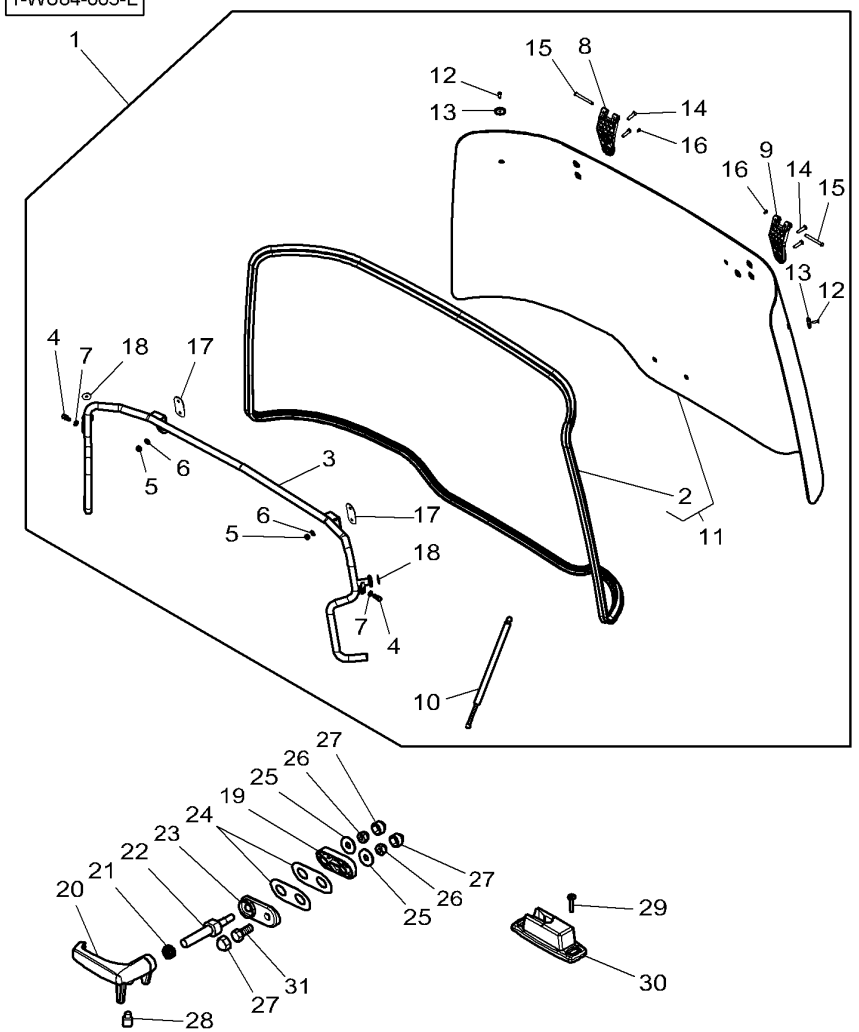

1	4284115M95			1	HATCHBACK	VENTANA TRACERA	HATCH
2	4285438M2	1		1	SEAL	JUNTA REDONDA	JUNTA REDONDA
3	4285445M3	1		1	GUIDEWAY	RIEL DE GUIA	CORRIMÃO
4	4297403M1	1		2	TOGGLE	ROTULA	TERMINAL.
5	339169X1	1	M8	4	NUT	TUERCA	PORCA
6	390972X1	1		4	FLAT WASHER	ARANDELA PLANA	ANILHA CHATA
7	391025X1	1		2	TOOTH WASHER	ARANDELA DENTADA	ANILHA DENTADA
8	4297951M1	1	▶	1	HINGE	CHARNELA	CHARNEIRA
9	4297950M1	1	◀	1	HINGE	CHARNELA	CHARNEIRA
10	4285439M1	1		2	RAM	ARIETE	CILINDRO HIDRÁUL
11	4297405M92	2		1	GLASS PANE	CRISTAL LATERAL	VIDRO JANELA
12	3009431X1	1		2	SCREW	TORNILLO	PARAFUSO
13	4297953M1	1		2	WASHER	ARANDELA	ANILHA
14*	3010384X1	1		4	SCREW	TORNILLO	PARAFUSO
15	4292340M1	1		2	CLEVIS PIN	BULON CILINDRICO	PINO CILÍNDRIC.
16	1440988X1	1		2	SNAPRING	ANILLA RETENCION	ANEL DE FIXAÇÃO
17	4292338M1	1		2	JOINT	JUNTA	JUNTA
18	4297954M1	1		2	WASHER	ARANDELA	ANILHA
19	4295321M2			1	PLATE	PLATO	PLACA
20	816810050080			1	GRIP	MANGO	PUNHO
21	291500210720			1	COMP.SPRING	RESORTE DE COMP.	MOLA TENSORA.
22	816810050500			1	PIN	PASADOR	PERNO
23	4299479M2			1	PLATE	PLATO	PLACA
24	4295975M1			2	GASKET	JUNTA PLANA	JUNTA CHATA
25	390832X1			2	WASHER	ARANDELA	ANILHA
26	1440329X1			2	LOCKNUT	TUERCA RETENCION	PORCA BLOQUEIO
27	3619609M1			3	HELMET	CASCO	PROTETOR
28	X413420801000			1	GRUB SCREW	TORNILLO SIN CAB	PARAFUSO SEM CAB
29	3011842X1			2	SCREW	TORNILLO	PARAFUSO
30	4298816M1			1	LATCH	TOPE	LINGUETA
31*	3009495X1			1	HEX CAP SCREW	TORNILLO CAB HEX	PARAFUSO CAB HEX

Emergency Equipment
Equipo De Emergencia
Equipamentos De Emergência

110-60

1-WU89-001-B

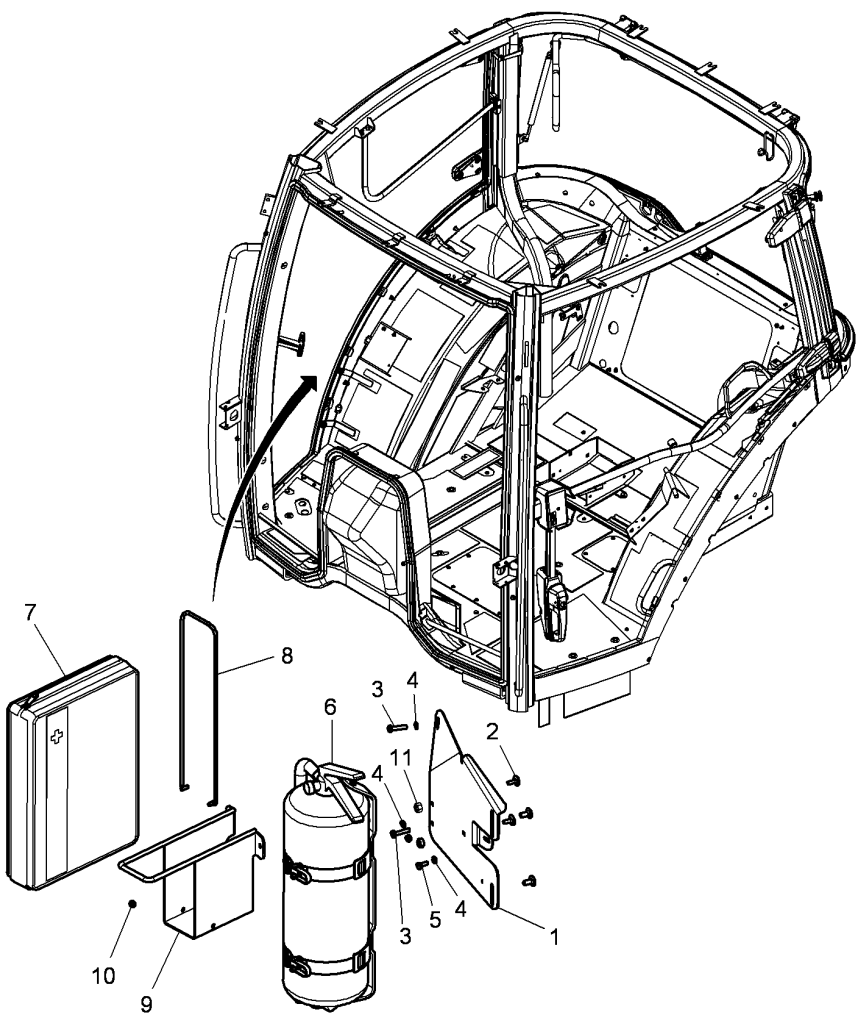

1*	4299318M1		1	SUPPORT	SOPORTE	SUPORTE
2*	385368X1	M8 X 12	2	BOLT	BULON	PERNO PARA METAL
2*	339247X1	M8 X 16	2	SCREW SPECIAL	TORNILLO ESPEC.	PARAFUSO ESPEC.
3	1441268X1	M6 X 30	2	BOLT	BULON	PERNO PARA METAL
4	390971X1	∅ 6-12 X 1,5	3	FLAT WASHER	ARANDELA PLANA	ANILHA CHATA
5	339560X1	M6 X 16	1	HEX CAP SCREW	TORNILLO CAB HEX	PARAFUSO CAB HEX
6*	V33691300		1	EXTINGUISHER	EXTINTOR	EXTINTOR
7*	V32548400		1	MEDICAL KIT	EL BOTIQUIN	JOGO MÉDICO
8*	4270987M1		1	TIE	BARRA DE ENLACE	LIGACAO
9*	4299315M1		1	SUPPORT	SOPORTE	SUPORTE
10	339030X1	M6	2	NUT	TUERCA	PORCA
11	339169X1	M8	2	NUT	TUERCA	PORCA

Roof
Tejado
Teto

110-65

1-WU02-005-A

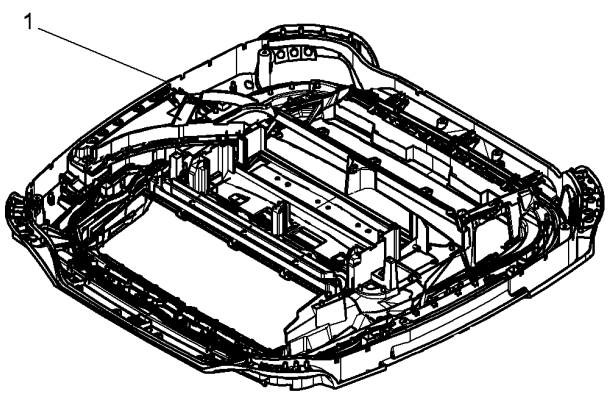

1	4289521M92	1 ROOF	TECHO	TEJADILHO.

Heating Hatchway
Escotilla De Calefaccion
Tampa De Acesso Calefação

110-70

With "Auto-Guide"
Con "Auto-Guide"
"Com ""Auto-Guide"""

1-WU42-004-B

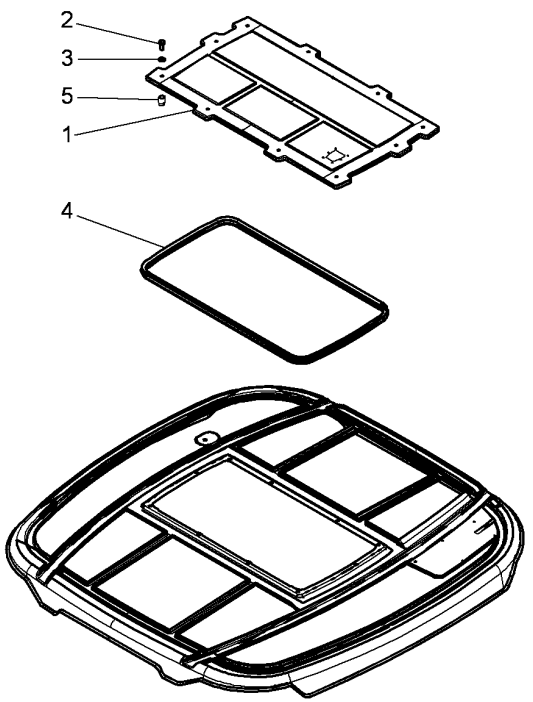

1	4347366M91	1	TRAP	PURGADOR	COMPARTIMENTO
2	339123X1	10	HEX CAP SCREW	TORNILLO CAB HEX	PARAFUSO CAB HEX
3	390972X1	10	FLAT WASHER	ARANDELA PLANA	ANILHA CHATA
4	4292661M1	1	SEAL	JUNTA REDONDA	JUNTA REDONDA
5	4288684M1	10	INSERT	INSERCION	BUCHA

Tractor Cab
Cabina De Tractor
Cabine Trator

Cladding
Revestimiento
Revestimento

110-75

1-WU19-041-D

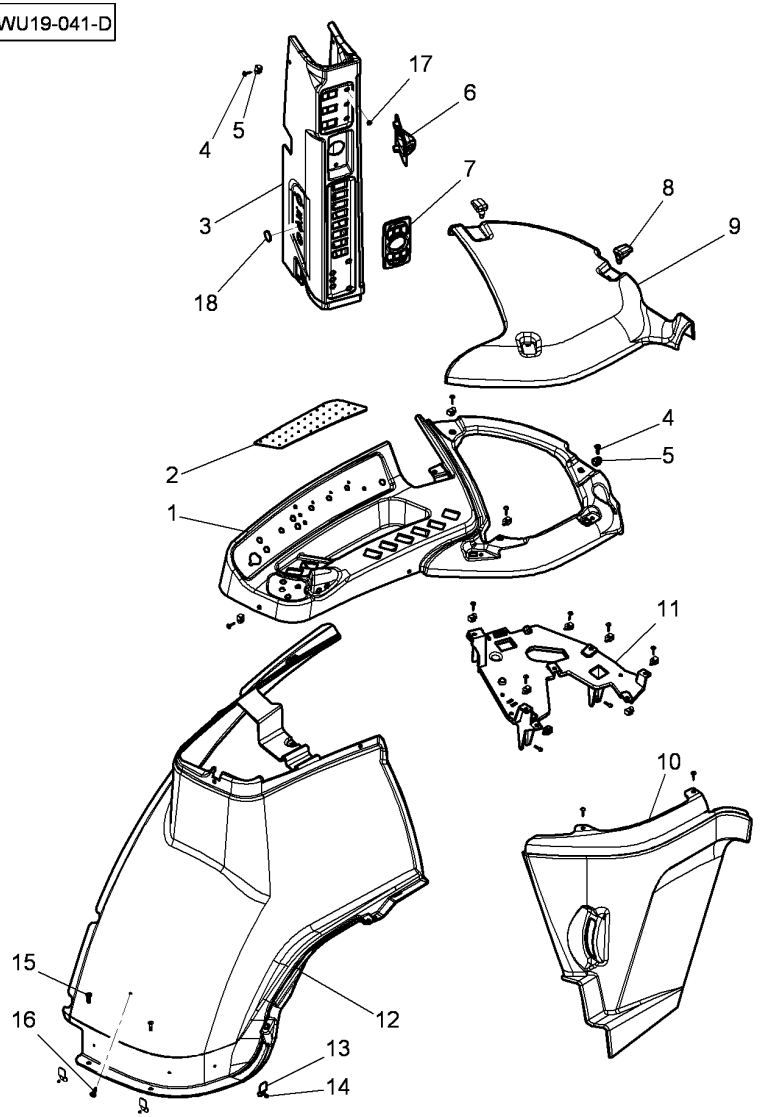

1*	4290258M95		1	ENVELOPE	SOBRE	ENVELOPE
2	4289794M1		1	MAT	ALFOMBRA	REVESTIMENTO.
3	4290262M93		1	PILLAR	COLUMNA PILAR	COLUNA.
4	4289783M1		25	SCREW	TORNILLO	PARAFUSO
5	4289782M1		24	NUT	TUERCA	PORCA
6	4294879M1		1	ENVELOPE	SOBRE	ENVELOPE
7	4291762M91		1	ENVELOPE	SOBRE	ENVELOPE
8	4294521M1		3	HASP	ALDABA	TRAVA.
9	4290259M92		1	COVER	CUBIERTA	TAMPA
10	4290260M93		1	COVER	CUBIERTA	TAMPA
11	4296107M1		1	SUPPORT	SOPORTE	SUPORTE
12	4290261M93		1	ENVELOPE	SOBRE	ENVELOPE
13	4291550M2		3	STRAP	FAJA	ALÇA
14	3011214X1		3	RIVET	REMACHE	CRAVO
15	3012250X1	M6 X 20	2	SCREW	TORNILLO	PARAFUSO
16	3012092X1	M6 X 12	3	SCREW	TORNILLO	PARAFUSO
17	3042523M1	∅ 10 MM	3	PLUG	TAPON	ROLHA
18	3580599M1	∅ 22 MM	2	PLUG	TAPON	ROLHA

Tractor Cab
Cabina De Tractor
Cabine Trator

Cladding
Revestimiento
Revestimento

110-80

1-WU19-040-E

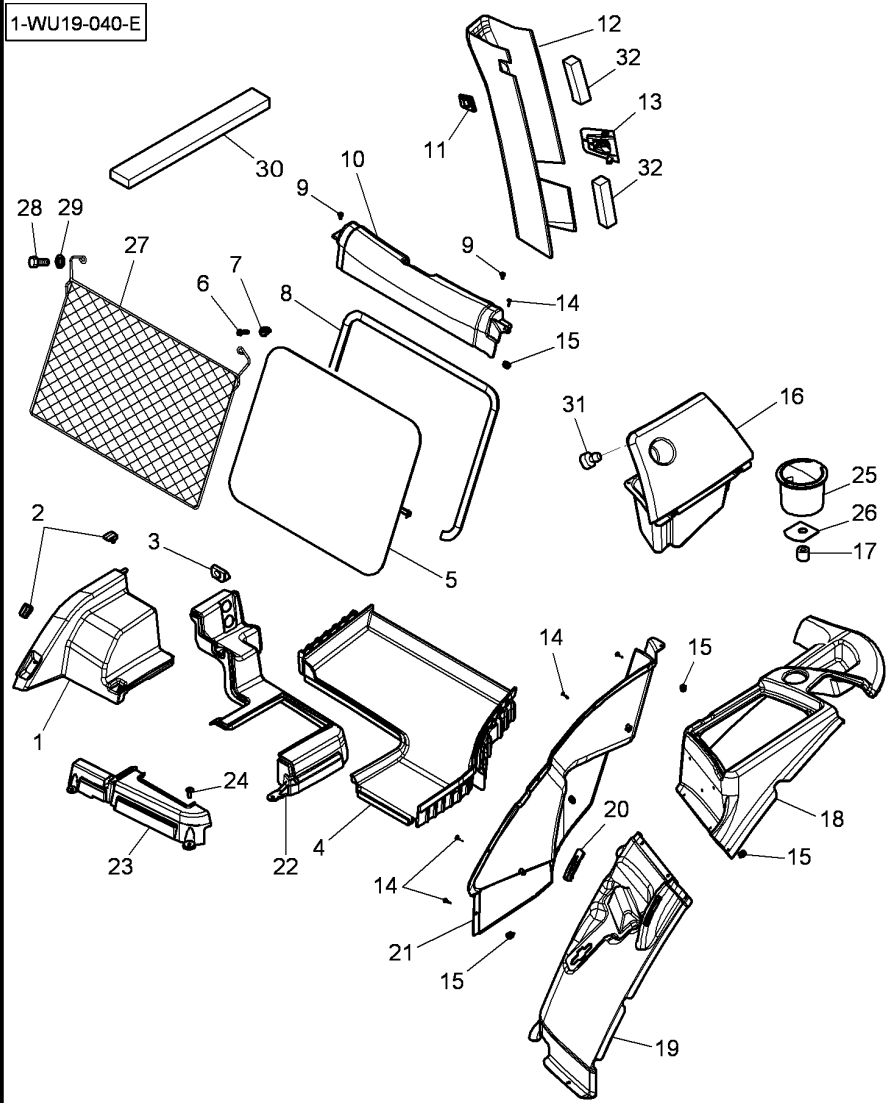

1	4296042M91		1	COVER	CUBIERTA	TAMPA
2	4294521M1		2	HASP	ALDABA	TRAVA.
3	4294662M2		1	GROMMET	PASACABLE	PASSA-FIO
4	4294277M94		1	MAT	ALFOMBRA	REVESTIMENTO.
5	4286683M1		1	REAR WINDOW	VENTANA TRASERA	JANELA TRASEIRA
6	339009X1	M8 X 35	2	HEX CAP SCREW	TORNILLO CAB HEX	PARAFUSO CAB HEX
7	4286709M1		4	DOWEL	CENTRAJE	CONTRAPINO
8	4286684M2		1	SEAL	JUNTA REDONDA	JUNTA REDONDA
9	4290179M1	6 X 12	2	SCREW	TORNILLO	PARAFUSO
10	4290760M92		1	ENVELOPE	SOBRE	ENVELOPE
11	4296091M2		1	SUPPORT	SOPORTE	SUPORTE
12	4290753M91	◀	1	PILLAR	COLUMNA PILAR	COLUNA.
13	4294679M1		1	ENVELOPE	SOBRE	ENVELOPE
14	4289783M1	4 X 20	13	SCREW	TORNILLO	PARAFUSO
15	4289782M1		13	NUT	TUERCA	PORCA
16	4296388M93		1	BOX	CAJA	CAIXA
17			X	NOT USED	NO SE USA	NÃO UTILIZADO
18	4290763M94		1	ENVELOPE	SOBRE	ENVELOPE
19	4290761M92		1	ENVELOPE	SOBRE	ENVELOPE
20	4294688M2		1	ENVELOPE	SOBRE	ENVELOPE
21	4290762M92		1	ENVELOPE	SOBRE	ENVELOPE
22*	4296040M93		1	CLADDING	CHAQUETA	REVESTIMENTO CAB
23	4296041M91		1	CLADDING	CHAQUETA	REVESTIMENTO CAB
24	3012092X1	M6 X 12	3	SCREW	TORNILLO	PARAFUSO
25	4295198M1		1	ASHTRAY	CENICERO	CINZEIRO
26			X	NOT USED	NO SE USA	NÃO UTILIZADO
27	4347169M1		1	NET	RED	REDE
28	339009X1	M8 X 35	2	HEX CAP SCREW	TORNILLO CAB HEX	PARAFUSO CAB HEX
29	390972X1	∅ 8-17 X 1,7	2	FLAT WASHER	ARANDELA PLANA	ANILHA CHATA
30	3779389M1	30 X 13 X 160	6	FOAM	ESPUMA	GUARNIÇÃO
31	4296259M1		2	PAD	ALMOHADILLA	TAMPÃO
32	4350065M1	◀▶ 160 MM	2	FOAM	ESPUMA	GUARNIÇÃO

Tractor Cab
Cabina De Tractor
Cabine Trator

Cladding
Revestimiento
Revestimento

110-85

Driving Position Opposite
Conduite Inverso Polo
Posição De Condução Invertida

1-WU19-052-A

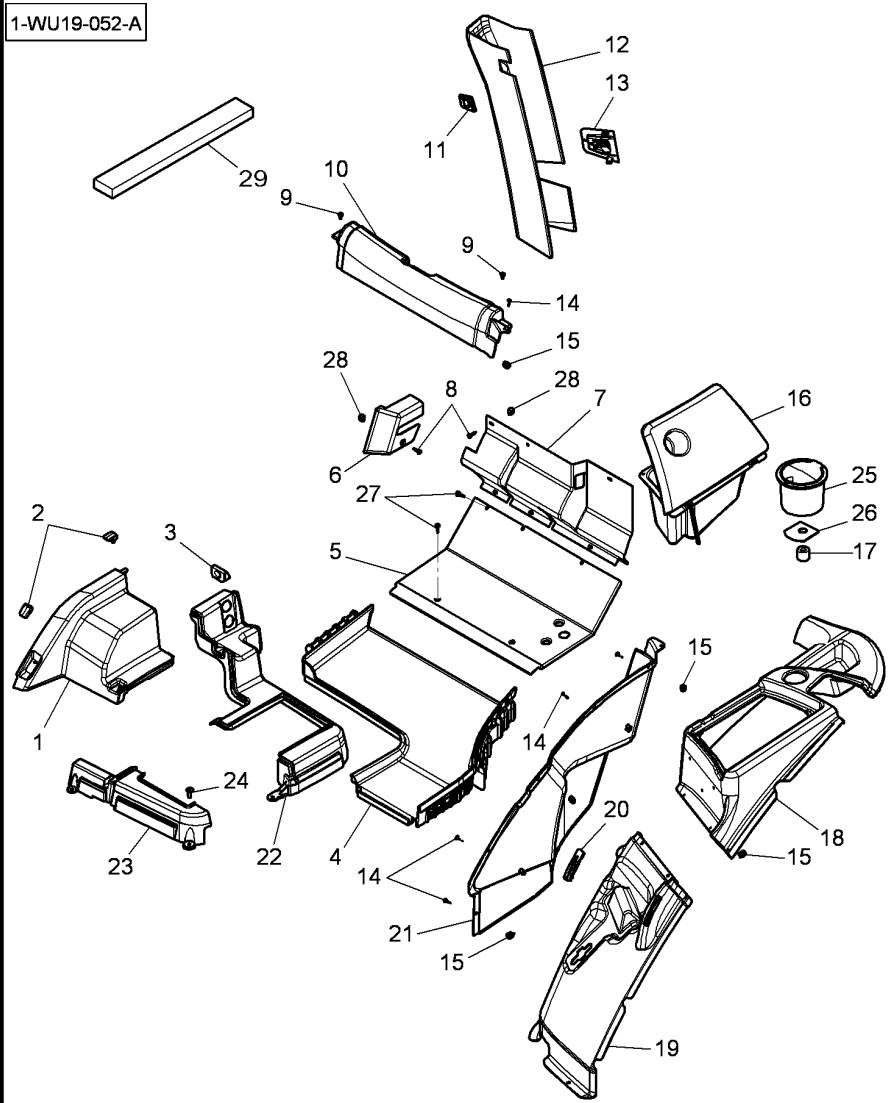

1	4296042M91		1	COVER	CUBIERTA	TAMPA
2	4294521M1		2	HASP	ALDABA	TRAVA.
3	4294662M2		1	GROMMET	PASACABLE	PASSA-FIO
4	4348705M92		1	MAT	ALFOMBRA	REVESTIMENTO.
5	4298366M2		1	CLADDING	CHAQUETA	REVESTIMENTO CAB
6	4298669M92		1	ENVELOPE	SOBRE	ENVELOPE
7	4298344M3		1	LOCKER	CAJON	CAIXA.
8	4289783M1		4	SCREW	TORNILLO	PARAFUSO
9	4290179M1	6 X 12	2	SCREW	TORNILLO	PARAFUSO
10	4290760M92		1	ENVELOPE	SOBRE	ENVELOPE
11	4296091M2		1	SUPPORT	SOPORTE	SUPORTE
12	4290753M91	◄	1	PILLAR	COLUMNA PILAR	COLUNA.
13	4294679M1		1	ENVELOPE	SOBRE	ENVELOPE
14	4289783M1	4 X 20	13	SCREW	TORNILLO	PARAFUSO
15	4289782M1		13	NUT	TUERCA	PORCA
16	4296388M93		1	BOX	CAJA	CAIXA
17	4296093M1		1	SPACER	DISTANCIADOR	ESPAÇADOR
18	4290763M94		1	ENVELOPE	SOBRE	ENVELOPE
19	4290761M92		1	ENVELOPE	SOBRE	ENVELOPE
20	4294688M2		1	ENVELOPE	SOBRE	ENVELOPE
21	4290762M92		1	ENVELOPE	SOBRE	ENVELOPE
22*	4296040M93		1	CLADDING	CHAQUETA	REVESTIMENTO CAB
23	4296041M91		1	CLADDING	CHAQUETA	REVESTIMENTO CAB
24	3012092X1	M6 X 12	3	SCREW	TORNILLO	PARAFUSO
25	4295198M1		1	ASHTRAY	CENICERO	CINZEIRO
26	4296092M1		1	PLATE	PLATO	PLACA
27	3010506X1		5	SCREW	TORNILLO	PARAFUSO
28	4289782M1		4	NUT	TUERCA	PORCA
29	3779389M1	30 X 13 X 160	6	FOAM	ESPUMA	GUARNIÇÃO

Tractor Cab **Cabina De Tractor** **Cabine Trator**	**Cladding** **Revestimiento** **Revestimento**	**110-90**

Dressing Roof - Without Hatch
Preparacion Techo - Sin Compuerta
Revestimento De Teto - Sem Escotilha

1-WU19-048-D

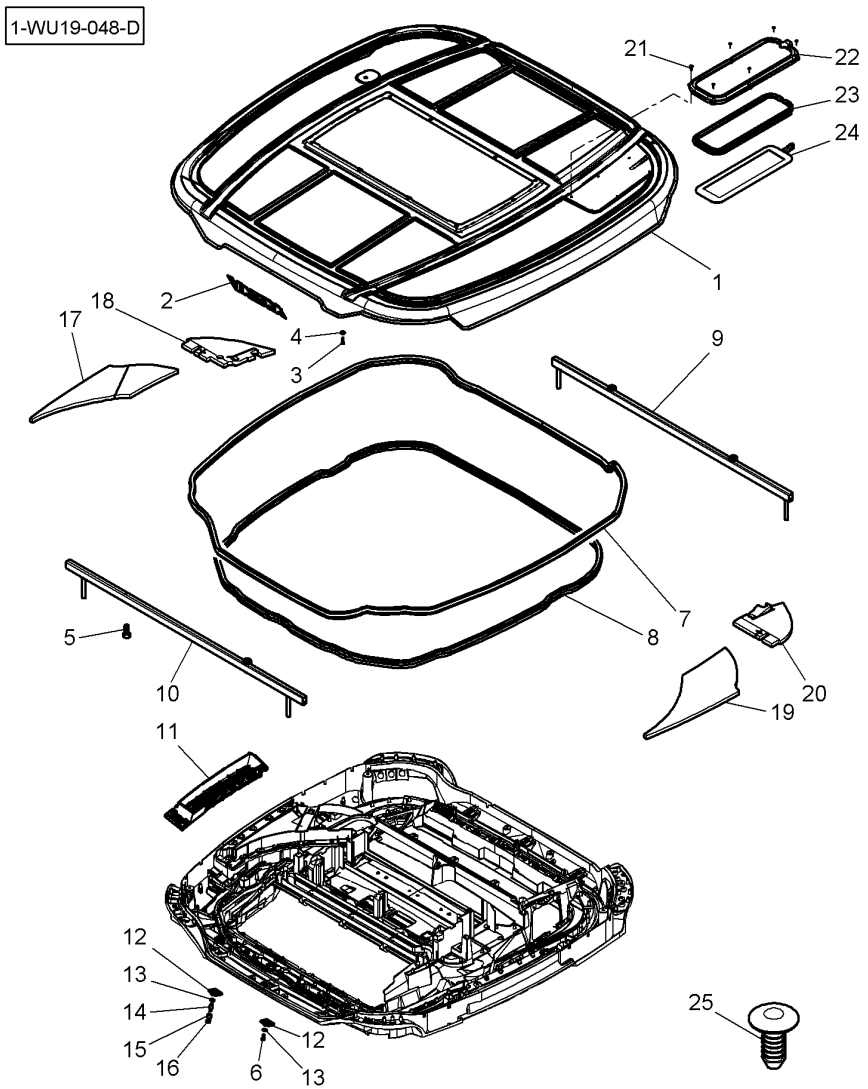

1	4289372M91		1	COVER	CUBIERTA	TAMPA
2	V34783100		1	PLATE	PLATO	PLACA
3	339761X1	M8 X 25	20	HEX CAP SCREW	TORNILLO CAB HEX	PARAFUSO CAB HEX
4	390972X1		20	FLAT WASHER	ARANDELA PLANA	ANILHA CHATA
5	339666X1	M6 X 20	4	HEX CAP SCREW	TORNILLO CAB HEX	PARAFUSO CAB HEX
6	339123X1	M8 X 20	8	HEX CAP SCREW	TORNILLO CAB HEX	PARAFUSO CAB HEX
7	4285058M1		1	SEAL	JUNTA REDONDA	JUNTA REDONDA
8*	4292647M1		1	GASKET	JUNTA PLANA	JUNTA CHATA
9	4289515M91		1	BAR	BARRA	BARRA
10	4284948M91		1	BAR	BARRA	BARRA
11	4285070M91	◀	1	SUPPORT	SOPORTE	SUPORTE
11	4285071M91	▶	1	SUPPORT	SOPORTE	SUPORTE
12	4292625M1		10	PLATE	PLATO	PLACA
13	390652X1	∅ 9-27 X 3	10	WASHER METRIC	ARANDELA METRICO	ANILHA MÉTRICA
14	4293120M1		2	CENTERING TOOL	CENTRADOR	CENTRALIZADORA
15	4296043M1		2	HELMET	CASCO	PROTETOR
16	3019124X1	M8	2	NUT	TUERCA	PORCA
17	4347354M1		1	SEAL	JUNTA REDONDA	JUNTA REDONDA
18	4347356M1		1	SEAL	JUNTA REDONDA	JUNTA REDONDA
19	4347355M1		1	SEAL	JUNTA REDONDA	JUNTA REDONDA
20	4347357M1		1	SEAL	JUNTA REDONDA	JUNTA REDONDA
21	3010559X1	M4 X 12	6	SCREW	TORNILLO	PARAFUSO
22	4289410M2		1	FRAME ASSY	CJTO.BASTIDOR	CJ. ARMAÇÃO
23	4289396M2		1	GASKET	JUNTA PLANA	JUNTA CHATA
24	4293831M3		1	SOLAR PANEL	PANNELLO SOLARE	PAINEL SOLAR
25	4275057M1	[A]	2	BUTTON	BOTON	BOTÃO

[A] WITHOUT ROTATING LIGHT
SIN LUZ GIRATORIA
SEM LUZ GIRATÓRIA

Tractor Cab Cabina De Tractor Cabine Trator	Cladding Revestimiento Revestimento	110-95	Dressing Roof - Without Hatch - With Fops Preparacion Techo - Sin Compuerta - Con Fops Revestimento De Teto - Sem Escotilha - Com Fops

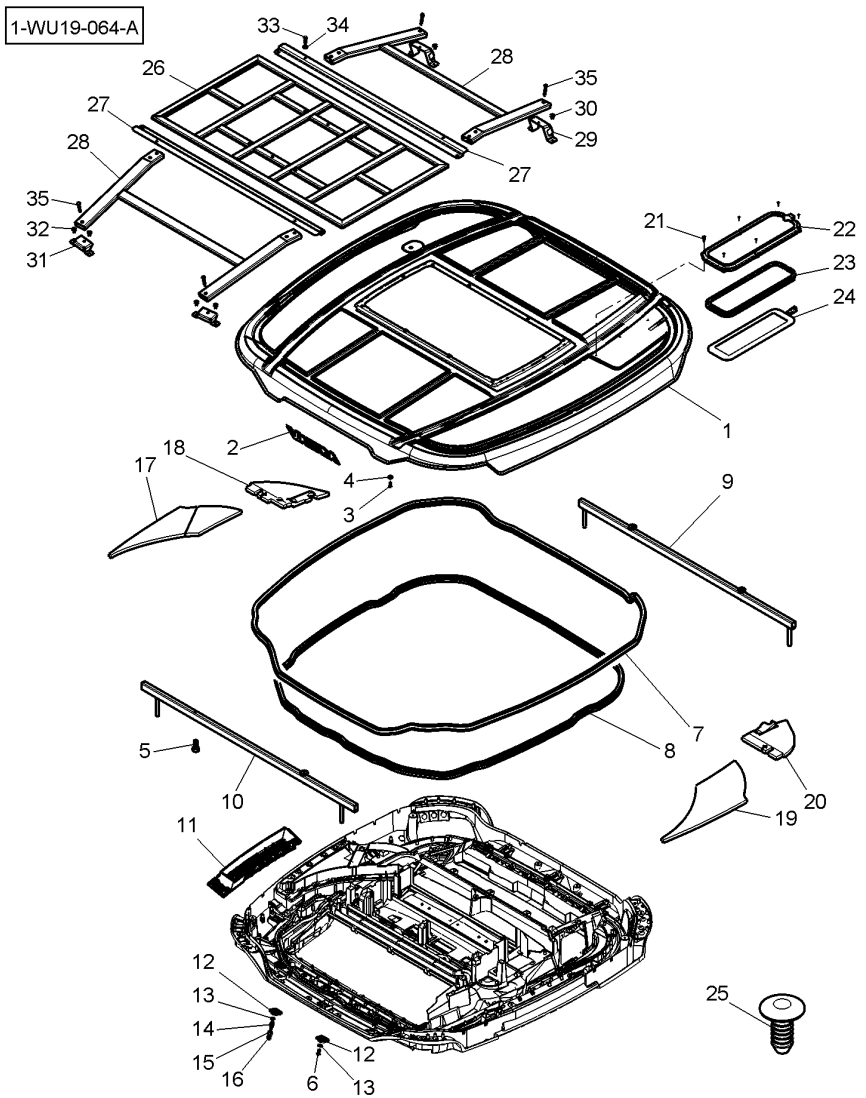

1	4289372M91		1	COVER	CUBIERTA	TAMPA
2	V34783100		1	PLATE	PLATO	PLACA
3	339761X1	M8 X 25	20	HEX CAP SCREW	TORNILLO CAB HEX	PARAFUSO CAB HEX
4	390972X1		20	FLAT WASHER	ARANDELA PLANA	ANILHA CHATA
5	339666X1	M6 X 20	4	HEX CAP SCREW	TORNILLO CAB HEX	PARAFUSO CAB HEX
6	339123X1	M8 X 20	8	HEX CAP SCREW	TORNILLO CAB HEX	PARAFUSO CAB HEX
7	4285058M1		1	SEAL	JUNTA REDONDA	JUNTA REDONDA
8*	4292647M1		1	GASKET	JUNTA PLANA	JUNTA CHATA
9	4289515M91		1	BAR	BARRA	BARRA
10	4284948M91		1	BAR	BARRA	BARRA
11	4285070M91	◀	1	SUPPORT	SOPORTE	SUPORTE
11	4285071M91	▶	1	SUPPORT	SOPORTE	SUPORTE
12	4292625M1		10	PLATE	PLATO	PLACA
13	390652X1	∅ 9-27 X 3	10	WASHER METRIC	ARANDELA METRICO	ANILHA MÉTRICA
14	4293120M1		2	CENTERING TOOL	CENTRADOR	CENTRALIZADORA
15	4296043M1		2	HELMET	CASCO	PROTETOR
16	3019124X1	M8	2	NUT	TUERCA	PORCA
17	4347354M1		1	SEAL	JUNTA REDONDA	JUNTA REDONDA
18	4347356M1		1	SEAL	JUNTA REDONDA	JUNTA REDONDA
19	4347355M1		1	SEAL	JUNTA REDONDA	JUNTA REDONDA
20	4347357M1		1	SEAL	JUNTA REDONDA	JUNTA REDONDA
21	3010559X1	M4 X 12	6	SCREW	TORNILLO	PARAFUSO
22	4289410M2		1	FRAME ASSY	CJTO.BASTIDOR	CJ. ARMAÇÃO
23	4289396M2		1	GASKET	JUNTA PLANA	JUNTA CHATA
24	4293831M3		1	SOLAR PANEL	PANNELLO SOLARE	PAINEL SOLAR
25	4275057M1	[A]	2	BUTTON	BOTON	BOTÃO
26*	4289506M91		1	SUPPORT	SOPORTE	SUPORTE
27		4289517M1	2	SUPPORT	SOPORTE	SUPORTE
28		4289576M91	2	SUPPORT	SOPORTE	SUPORTE
29		4289516M1	2	SUPPORT	SOPORTE	SUPORTE
30	4292682M1	M6 X 16	4	SCREW	TORNILLO	PARAFUSO
31		4289513M1	2	SUPPORT	SOPORTE	SUPORTE
32	4292682M1	M6 X 16	4	SCREW	TORNILLO	PARAFUSO
33	339804X1	M6 X 25	4	HEX CAP SCREW	TORNILLO CAB HEX	PARAFUSO CAB HEX
34	391038X1	∅ 6-18 X 1,5	4	FLAT WASHER	ARANDELA PLANA	ANILHA CHATA
35	339229X1	M6 X 40	8	HEX CAP SCREW	TORNILLO CAB HEX	PARAFUSO CAB HEX

[A] WITHOUT ROTATING LIGHT
SIN LUZ GIRATORIA
SEM LUZ GIRATÓRIA

Tractor Cab
Cabina De Tractor
Cabine Trator

Cladding
Revestimiento
Revestimento

110-100

1-WU19-049-B

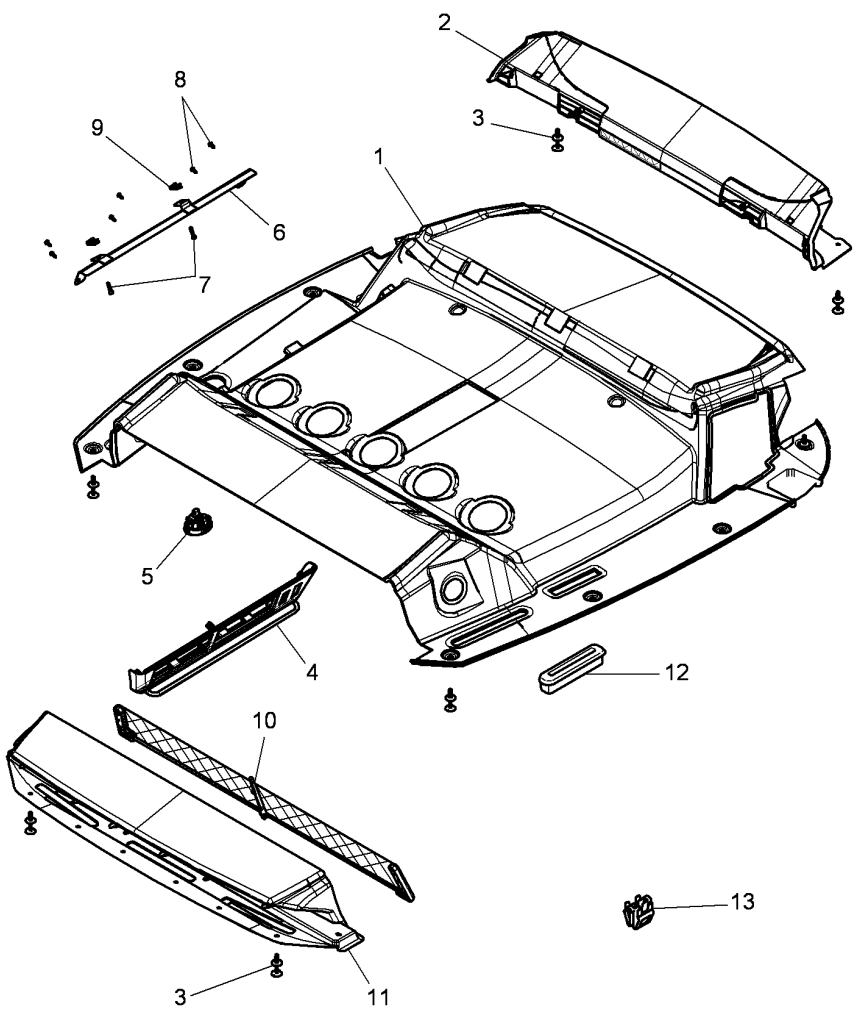

1*	4292657M92		1	ENVELOPE	SOBRE	ENVELOPE
2	4289580M91		1	ENVELOPE	SOBRE	ENVELOPE
3	4289582M91		20	RIVET	REMACHE	CRAVO
4	4292670M91		1	PANEL	PANEL	PLACA.
5	4289588M91		1	ROOF LIGHT	LUZ INTERIOR	LUZ DO TETO
6	4292655M1		1	SUPPORT	SOPORTE	SUPORTE
7	3009273X1	M5 X 20	2	HEX SOCKET SCREW	TORNILLO HEX CAB	PARAFU SEXTAVADO
8	4285062M1	M4 X 12	6	SCREW	TORNILLO	PARAFUSO
9	3715142M1	M5	2	SPRING NUT	TUERCA RESORTE	PRESILHA PORCA
10	4289583M91		1	POCKET	BOLSA	BOLSA
11	4289400M91		1	ENVELOPE	SOBRE	ENVELOPE
12	3385820M1		1	ROOF LIGHT	LUZ INTERIOR	LUZ DO TETO
13		[A]	X	CLIP	CLIP	CLIPE

[A] NOT SUPLLIED
NO SERVIDO
NAO SERVIDO

Tractor Cab Cabina De Tractor Cabine Trator	Cladding Revestimiento Revestimento	110-105	Dressing Roof Preparacion Techo Preparação Teto

1-WU19-045-C

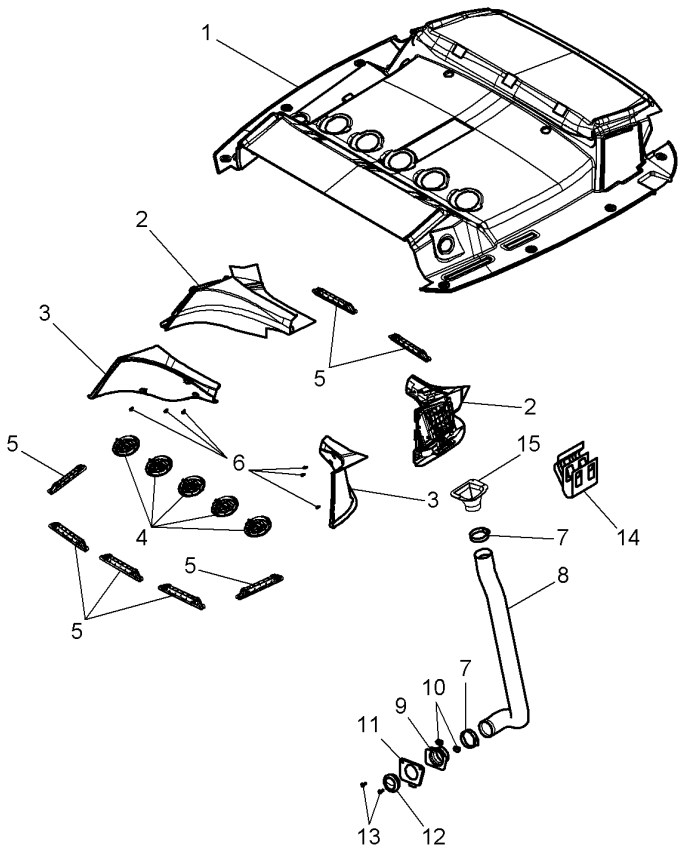

1	*	4292657M92		1	ENVELOPE	SOBRE	ENVELOPE
2		4285055M91	[A] ◀	1	VENTILATOR	RULO DE SACO	VENTILADOR
2		4285056M91	[A] ▶	1	VENTILATOR	RULO DE SACO	VENTILADOR
2		4288653M91	[B] ◀	1	VENTILATOR	RULO DE SACO	VENTILADOR
2		4288654M91	[B] ▶	1	VENTILATOR	RULO DE SACO	VENTILADOR
3		4289421M91	◀	1	GRILLE	REJILLA	GRELHA
3		4289427M91	▶	1	GRILLE	REJILLA	GRELHA
4		4289512M91		5	DIFFUSER	DIFUSOR	DIFUSOR
5		4289511M91		7	VENTILATOR	RULO DE SACO	VENTILADOR
6		4285062M1		6	SCREW	TORNILLO	PARAFUSO
7				X	NOT USED	NO SE USA	NÃO UTILIZADO
8		4289336M2		1	PIPE	TUBO	TUBO
9		4350734M91		1	SLEEVE	MANGUITO	COLAR.
10		4289782M1		2	NUT	TUERCA	PORCA
11		4350733M91		1	BOX	CAJA	CAIXA
12		4289327M1		1	VENT	TOMA DE AIRE	DIFUSOR..
13		4289783M1		2	SCREW	TORNILLO	PARAFUSO
14		4275137M1		6	CLIP	CLIP	CLIPE
15		4289529M1		1	PLUG	TAPON	ROLHA

[A] MANUAL AIR CONDITIONER
ACONDICIONADOR DE AIRE MANUALE
CONDICIONADOR DE AR MANUAL

[B] AUTOMATIC AIR CONDITIONER
ACONDICIONADOR DE AIRE AUTOMATICO
CONDICIONADOR DE AR AUTOMÁTICO

Instrument Panel Cladding
Vestir Tablero De Instrumentos
Vestir Painel De Instrumentos

110-110

1-WU20-009-A

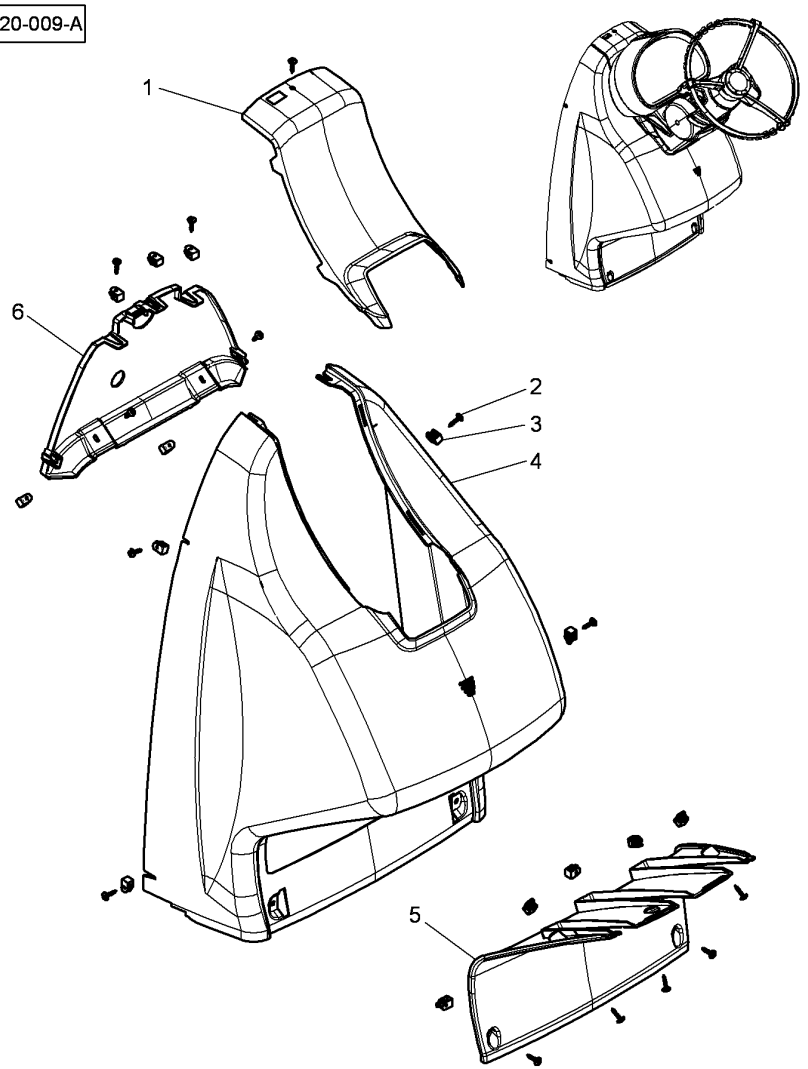

1	4296038M91	1	MUFF	MANGUITO ACOPLAM	LUVA ACOPLAMENTO
2	4289783M1	14	SCREW	TORNILLO	PARAFUSO
3	4289782M1	14	NUT	TUERCA	PORCA
4	4296037M92	1	ENVELOPE	SOBRE	ENVELOPE
5	4296036M91	1	MUFF	MANGUITO ACOPLAM	LUVA ACOPLAMENTO
6	4296039M91	1	FLANGE	PLETINA	FLANGE

Instrument Panel Cladding
Vestir Tablero De Instrumentos
Vestir Painel De Instrumentos

110-115

1-WU20-011-B

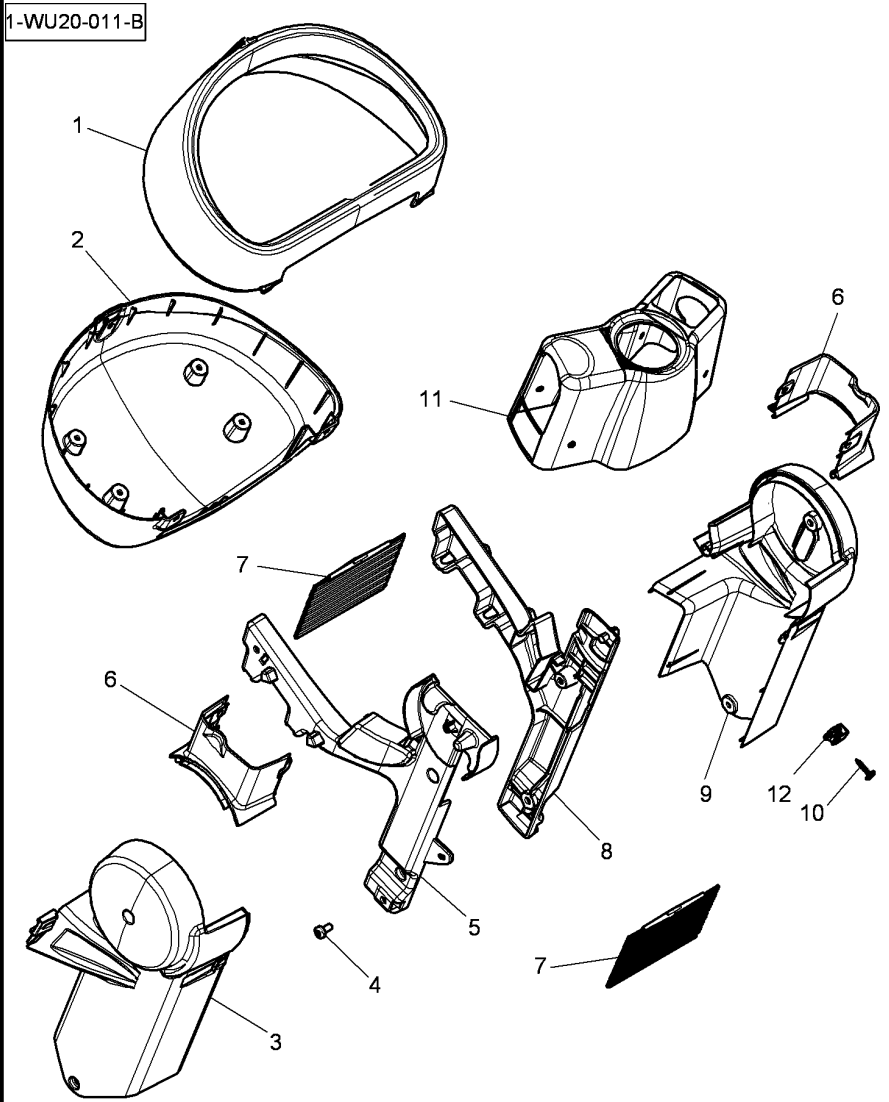

1	4295954M91		1	CLADDING	CHAQUETA	REVESTIMENTO CAB
2	4295955M91		1	PEAKED CAP	GORRA CON VISERA	TAMPA SUPERIOR
3	4295947M92		1	CLADDING	CHAQUETA	REVESTIMENTO CAB
4	4290179M1	∅ 6 X 12	4	SCREW	TORNILLO	PARAFUSO
5	4294577M1		1	SUPPORT	SOPORTE	SUPORTE
6	4295978M91		2	MUFF	MANGUITO ACOPLAM	LUVA ACOPLAMENTO
7	4294268M1		2	CURTAIN	CORTINA	CORTINA
8	4294578M1		1	SUPPORT	SOPORTE	SUPORTE
9	4295953M92		1	CLADDING	CHAQUETA	REVESTIMENTO CAB
10	4294802M1	∅ 4 X 14	2	SCREW	TORNILLO	PARAFUSO
10	4289783M1	∅ 4 X 20	14	SCREW	TORNILLO	PARAFUSO
11	4296224M91		1	ENVELOPE	SOBRE	ENVELOPE
12	4289782M1	M4 X 20	14	NUT	TUERCA	PORCA

Instrument Panel Cladding
Vestir Tablero De Instrumentos
Vestir Painel De Instrumentos

110-120

Driving Position Opposite
Conduite Inverso Polo
Posição De Condução Invertida

1-WU20-012-A

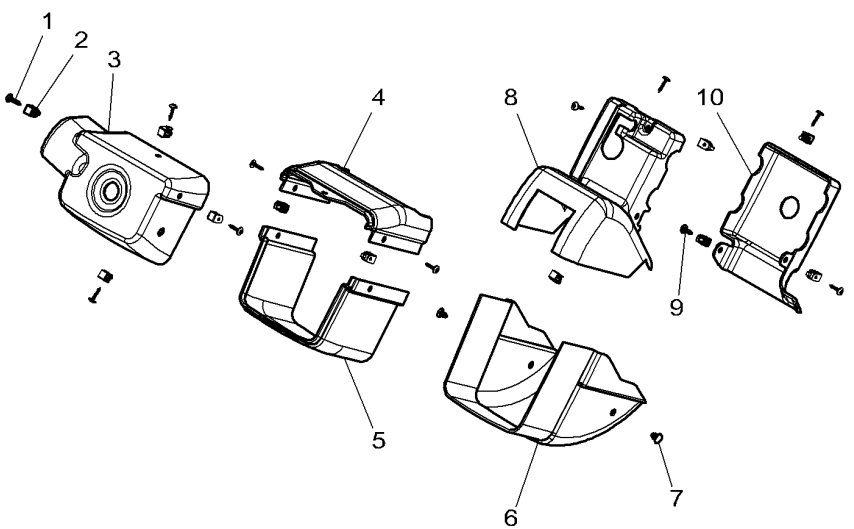

1	4289783M1	∅ 4 X 20	6	SCREW	TORNILLO	PARAFUSO
1	4294802M1	∅ 4 X 14	4	SCREW	TORNILLO	PARAFUSO
2	4289782M1		11	NUT	TUERCA	PORCA
3	4298419M92		1	CLADDING	CHAQUETA	REVESTIMENTO CAB
4	4298418M92		1	CLADDING	CHAQUETA	REVESTIMENTO CAB
5	4298417M91		1	CLADDING	CHAQUETA	REVESTIMENTO CAB
6*	4298416M93		1	CLADDING	CHAQUETA	REVESTIMENTO CAB
7	4295720M2		2	CLIP	CLIP	CLIPE
8	4298420M92		1	CLADDING	CHAQUETA	REVESTIMENTO CAB
9	4294802M1	∅ 4 X 14	2	SCREW	TORNILLO	PARAFUSO
10	4298421M92		1	CLADDING	CHAQUETA	REVESTIMENTO CAB

Tractor Cab
Cabina Tractor
Cabine Trator

Cab Insulation
Aislamiento
Isolamento

110-125

1-WU11-010-B

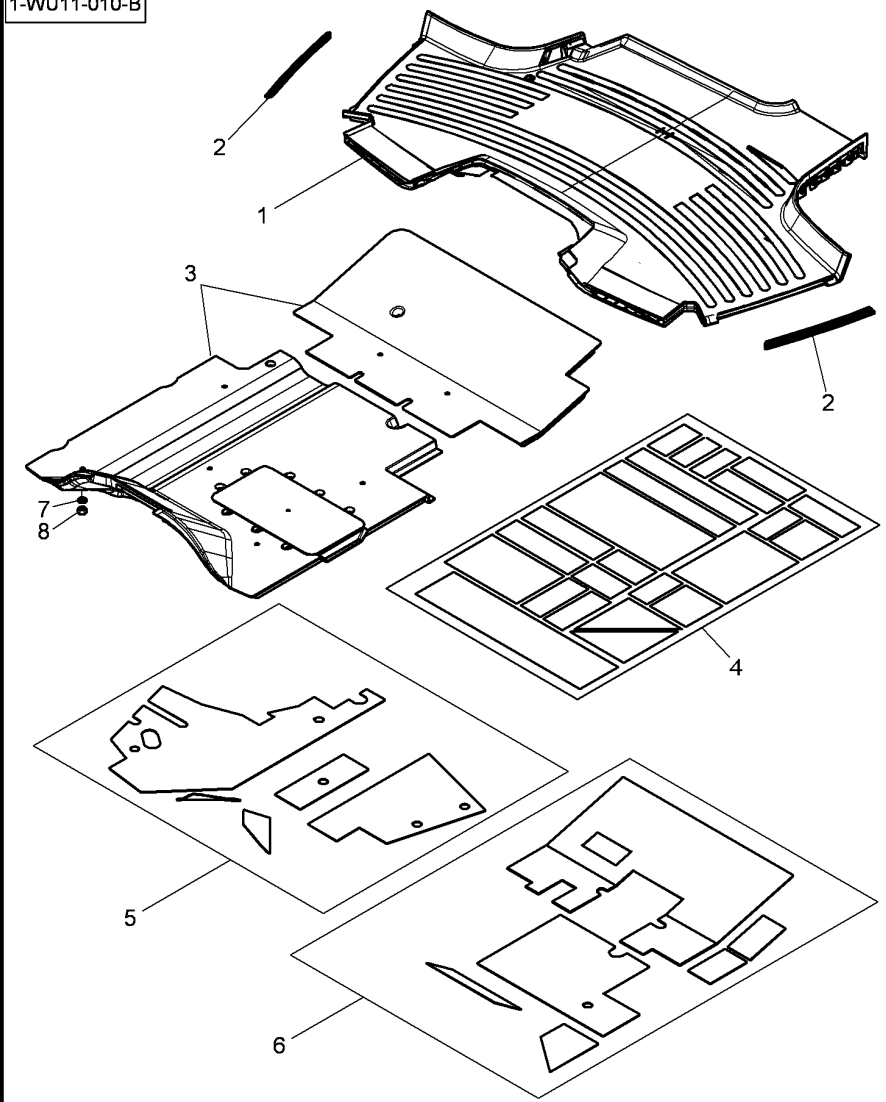

1	4294276M93		**1**	MAT	ALFOMBRA	REVESTIMENTO.
2	4294279M91		**1**	BAR	BARRA	BARRA
3	4292507M93		**1**	SOUND REDUCTION	REDUCTOR SONIDO	REDUTOR DE SOM
4	4296573M1		**1**	SOUND REDUCTION	REDUCTOR SONIDO	REDUTOR DE SOM
5	4294950M93		**1**	SOUND REDUCTION	REDUCTOR SONIDO	REDUTOR DE SOM
6	4294957M94		**1**	SOUND REDUCTION	REDUCTOR SONIDO	REDUTOR DE SOM
7	390972X1	∅ 8-17 X 1,7	**8**	FLAT WASHER	ARANDELA PLANA	ANILHA CHATA
8	339169X1	M8	**8**	NUT	TUERCA	PORCA

Tractor Cab
Cabina Tractor
Cabine Trator

Fenders
Guardabarros
Pára-Lamas

110-130

1-WU07-021-D

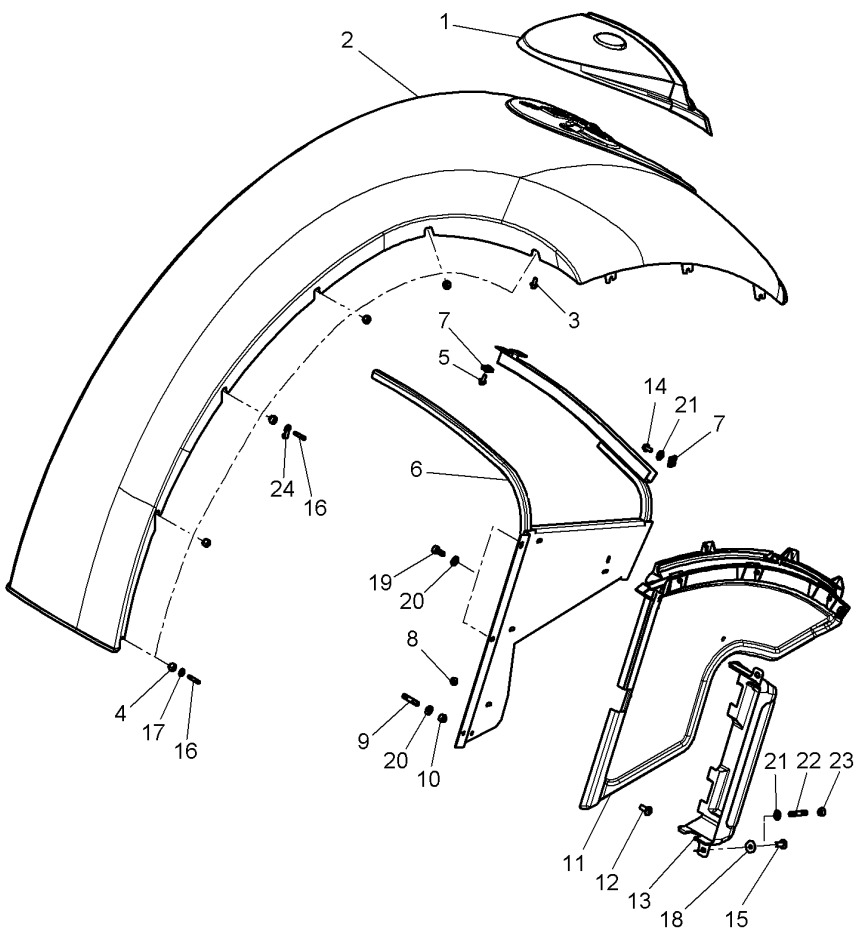

1	4287933M93	[A] ◀	1	ENVELOPE	SOBRE	ENVELOPE
1	4287934M93	[A] ▶	1	ENVELOPE	SOBRE	ENVELOPE
2	4287925M92	[A] ◀	1	FENDER	GUARDABARROS.	ALETA
2	4287926M92	[A] ▶	1	FENDER	GUARDABARROS.	ALETA
3	3009192X1		8	SCREW METRIC	TORNILLO METRICO	PARAFUSO MÉTRICO
4	394367X1	M8	X	LOCKNUT	TUERCA RETENCION	PORCA BLOQUEIO
5	3009192X1		4	SCREW METRIC	TORNILLO METRICO	PARAFUSO MÉTRICO
6	4289298M5	[A] ▶	1	SUPPORT	SOPORTE	SUPORTE
6	4289297M4	[A] ◀	1	SUPPORT	SOPORTE	SUPORTE
7	3010333X1		4	SPRING NUT	TUERCA RESORTE	PRESILHA PORCA
8	3019124X1		x	NUT	TUERCA	PORCA
9	391001X1		2	STUD	ESPARRAGO ROSCA.	CAVILHA ROSCADA
10	394367X1		4	LOCKNUT	TUERCA RETENCION	PORCA BLOQUEIO
11	4289288M2	▶	1	COWL	CAPERUZA	COBERTURA
11	4289287M2	◀	1	COWL	CAPERUZA	COBERTURA
12	3010909X1		9	SCREW	TORNILLO	PARAFUSO
13	4295118M3	▶	1	COVER	CUBIERTA	TAMPA
13	4294958M4	◀	1	COVER	CUBIERTA	TAMPA
14	339123X1	M8 X 20	4	HEX CAP SCREW	TORNILLO CAB HEX	PARAFUSO CAB HEX
15			X	NOT USED	NO SE USA	NÃO UTILIZADO
16	391001X1	M8 X 25	12	STUD	ESPARRAGO ROSCA.	CAVILHA ROSCADA
17	3010467X1	∅ 9-30 X 2 → B087006	12	WASHER	ARANDELA	ANILHA
17	3010467X1	∅ 9-30 X 2 → B087007	11	WASHER	ARANDELA	ANILHA
18	391038X1		4	FLAT WASHER	ARANDELA PLANA	ANILHA CHATA
19	339761X1		4	HEX CAP SCREW	TORNILLO CAB HEX	PARAFUSO CAB HEX
20	391039X1		6	FLAT WASHER	ARANDELA PLANA	ANILHA CHATA
21	391039X1	∅ 8-24 X 2	4	FLAT WASHER	ARANDELA PLANA	ANILHA CHATA
22	3015459X1	M6 X 18	4	SCREW	TORNILLO	PARAFUSO
23	1441500X1	M6	4	TOP LOCKNUT	CONTRATUERCA SUP	CONTRA-PORCA SUP
24*	4356406M1	→ B087007	1	HOOK	GANCHO	GANCHO

[A] FOR WHEELBASE 2,45 M
POR BATALLA 2,45 M
POR PASSO 2,45 M

Tractor Cab
Cabina Tractor
Cabine Trator

Fenders
Guardabarros
Pára-Lamas

110-135

Driving Position Opposite
Conduite Inverso Polo
Posição De Condução Invertida

1-WU07-027-B

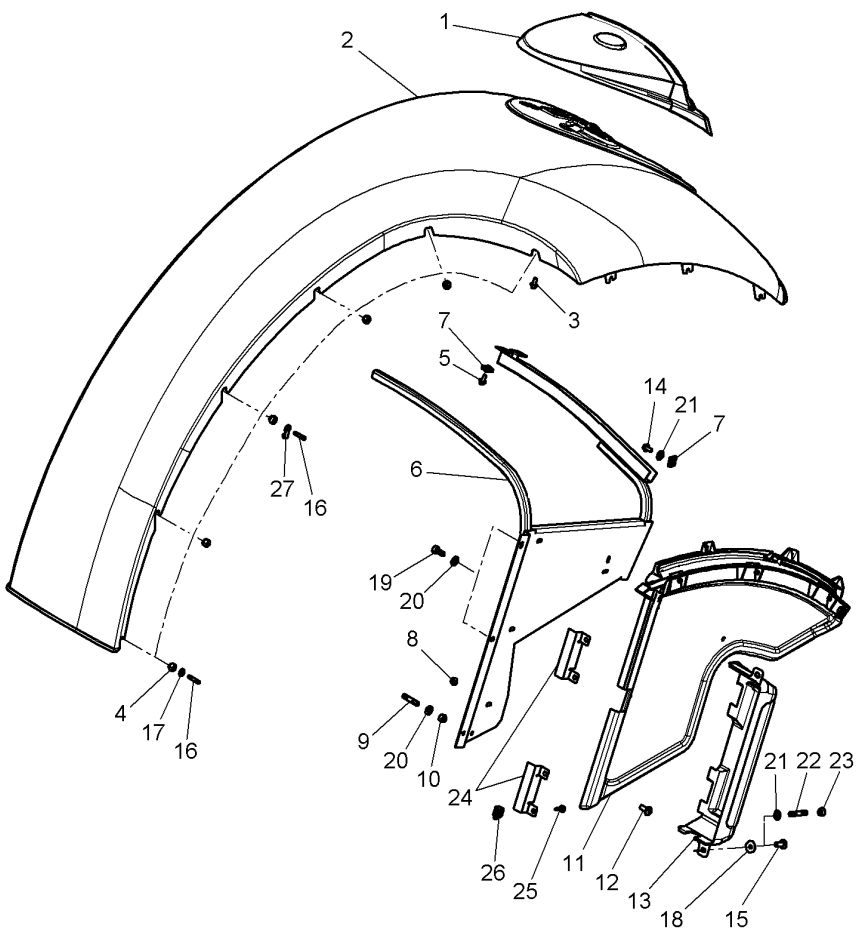

1	4287933M93	[A] ◀	1	ENVELOPE	SOBRE	ENVELOPE
1	4287934M93	[A] ▶	1	ENVELOPE	SOBRE	ENVELOPE
2	4287925M92	[A] ◀	1	FENDER	GUARDABARROS.	ALETA
2	4287926M92	[A] ▶	1	FENDER	GUARDABARROS.	ALETA
3	3009192X1		8	SCREW METRIC	TORNILLO METRICO	PARAFUSO MÉTRICO
4	394367X1	M8	X	LOCKNUT	TUERCA RETENCION	PORCA BLOQUEIO
5	3009192X1		4	SCREW METRIC	TORNILLO METRICO	PARAFUSO MÉTRICO
6	4289298M5	[A] ▶	1	SUPPORT	SOPORTE	SUPORTE
6	4289297M4	[A] ◀	1	SUPPORT	SOPORTE	SUPORTE
7	3010333X1		4	SPRING NUT	TUERCA RESORTE	PRESILHA PORCA
8	3019124X1		x	NUT	TUERCA	PORCA
9	391001X1		2	STUD	ESPARRAGO ROSCA.	CAVILHA ROSCADA
10	394367X1		4	LOCKNUT	TUERCA RETENCION	PORCA BLOQUEIO
11	4289288M2	▶	1	COWL	CAPERUZA	COBERTURA
11	4289287M2	◀	1	COWL	CAPERUZA	COBERTURA
12	3010909X1		9	SCREW	TORNILLO	PARAFUSO
13	4295118M3	▶	1	COVER	CUBIERTA	TAMPA
13	4294958M4	◀	1	COVER	CUBIERTA	TAMPA
13	4348620M92	[B] ▶	1	COVER	CUBIERTA	TAMPA
13	4348619M92	[B] ◀	1	COVER	CUBIERTA	TAMPA
14	339123X1	M8 X 20	4	HEX CAP SCREW	TORNILLO CAB HEX	PARAFUSO CAB HEX
15			X	NOT USED	NO SE USA	NÃO UTILIZADO
16	391001X1	M8 X 25	12	STUD	ESPARRAGO ROSCA.	CAVILHA ROSCADA
17	3010467X1	∅ 9-30 X 2	11	WASHER	ARANDELA	ANILHA
18	391038X1		4	FLAT WASHER	ARANDELA PLANA	ANILHA CHATA
19	339761X1		4	HEX CAP SCREW	TORNILLO CAB HEX	PARAFUSO CAB HEX
20	391039X1		6	FLAT WASHER	ARANDELA PLANA	ANILHA CHATA
21	391039X1	∅ 8-24 X 2	4	FLAT WASHER	ARANDELA PLANA	ANILHA CHATA
22	3015459X1	M6 X 18	4	SCREW	TORNILLO	PARAFUSO
23	1441500X1	M6	4	TOP LOCKNUT	CONTRATUERCA SUP	CONTRA-PORCA SUP
24	4348618M2	[B]	4	SUPPORT	SOPORTE	SUPORTE
25	4289783M1	[B]	8	SCREW	TORNILLO	PARAFUSO
26	4289782M1	[B]	8	NUT	TUERCA	PORCA
27	*4356406M1	➡ B087007	1	HOOK	GANCHO	GANCHO

[A] FOR WHEELBASE 2,45 M
POR BATALLA 2,45 M
POR PASSO 2,45 M

[B] DRIVING POSITION OPPOSITE
CONDUITE INVERSO POLO
POSTO DI GUIDA INVERSO

Tractor Cab
Cabina Tractor
Cabine Trator

Fenders
Guardabarros
Pára-Lamas

110-140

Fenders Extension
Extension Guardabarros
Extensão Guarda Lama

1-WU07-032-B

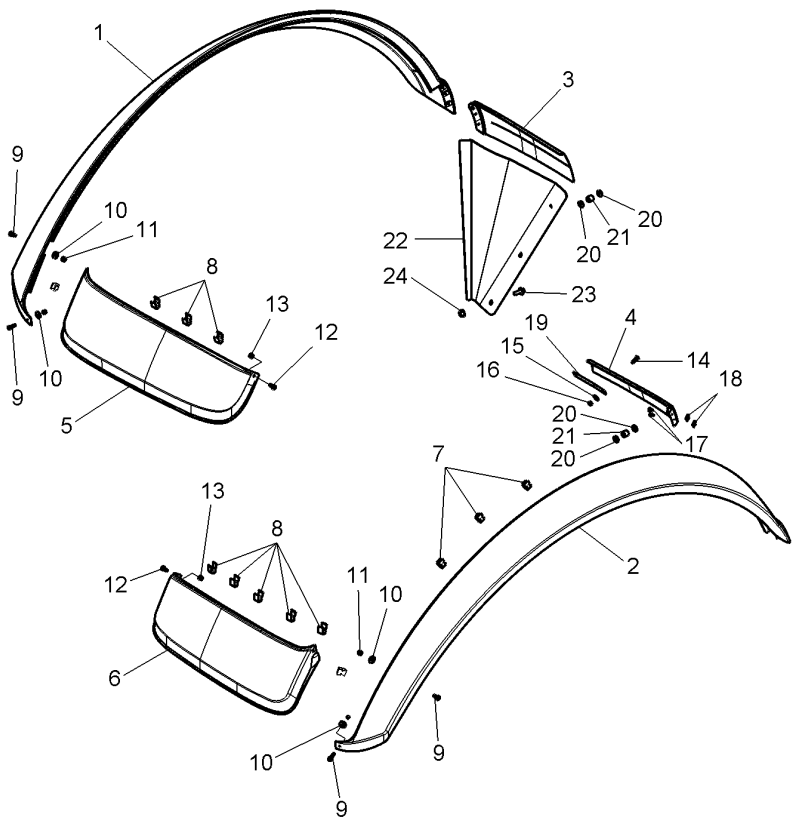

1	*4355416M2		1	EXTENSION	ENSANCHE	EXTENSÃO
2	*4355417M2		1	EXTENSION	ENSANCHE	EXTENSÃO
3	*4355000M3	[B]	1	EXTENSION	ENSANCHE	EXTENSÃO
4	*4354999M3	[B]	1	EXTENSION	ENSANCHE	EXTENSÃO
5	*4289309M2	[B]	1	EXTENSION	ENSANCHE	EXTENSÃO
6	*4289310M2	[B]	1	EXTENSION	ENSANCHE	EXTENSÃO
7	4296400M2		20	TIE	BARRA DE ENLACE	LIGACAO
8	4296400M2		10	TIE	BARRA DE ENLACE	LIGACAO
9	3014725X1	M5 X 20	4	SCREW	TORNILLO	PARAFUSO
10	390469X1	∅ 5-10 X 1,5	4	FLAT WASHER	ARANDELA PLANA	ANILHA CHATA
11	1441494X1	M5	4	NUT METRIC	TUERCA METRICO	PORCA MÉTRICA
12	3010909X1	M8 X 20	2	SCREW	TORNILLO	PARAFUSO
13	394367X1	M8	2	LOCKNUT	TUERCA RETENCION	PORCA BLOQUEIO
14	3010910X1	M8 X 25	4	SCREW	TORNILLO	PARAFUSO
		➡ B119055				
14	*3011676X1	M8 X 35	2	SCREW	TORNILLO	PARAFUSO
		➡ B119056				
15	391039X1	∅ 8-24 X 2	4	FLAT WASHER	ARANDELA PLANA	ANILHA CHATA
		➡ B119055				
15	391039X1	∅ 8-24 X 2	2	FLAT WASHER	ARANDELA PLANA	ANILHA CHATA
		➡ B119056				
16	394367X1	M8	4	LOCKNUT	TUERCA RETENCION	PORCA BLOQUEIO
		➡ B119055				
16	394367X1	M8	2	LOCKNUT	TUERCA RETENCION	PORCA BLOQUEIO
		➡ B119056				
17	3012092X1	M6 X 12	2	SCREW	TORNILLO	PARAFUSO
18	3014635X1	M6	2	NUT	TUERCA	PORCA
19	4295131M1	➡ 06-FEB-2011	1	SUPPORT	SOPORTE	SUPORTE
20	3011180X1	➡ B119056	2	SPACER	DISTANCIADOR	ESPAÇADOR
		➡ B143008				
21	*3902365M1	➡ B119056	4	WASHER	ARANDELA	ANILHA
		➡ B143008				
21	*4375085M1	➡ B143009	2	WASHER	ARANDELA	ANILHA
22	*4357716M1	[B]	1	BIB	BRAGUETTA	PROTECAO
		➡ 01-NOV-2011				
23	339123X1	M8 X 20	3	HEX CAP SCREW	TORNILLO CAB HEX	PARAFUSO CAB HEX
		➡ B277061				
24	3019124X1	M8	3	NUT	TUERCA	PORCA
		➡ B277061				

[B] FOR WHEELBASE 2,45 M
POR BATALLA 2,45 M
POR PASSO 2,45 M

Tractor Cab
Cabina Tractor
Cabine Trator

Fenders
Guardabarros
Pára-Lamas

110-145

Fenders Extension
Extension Guardabarros
Extensão Guarda Lama

1-WU07-031-B

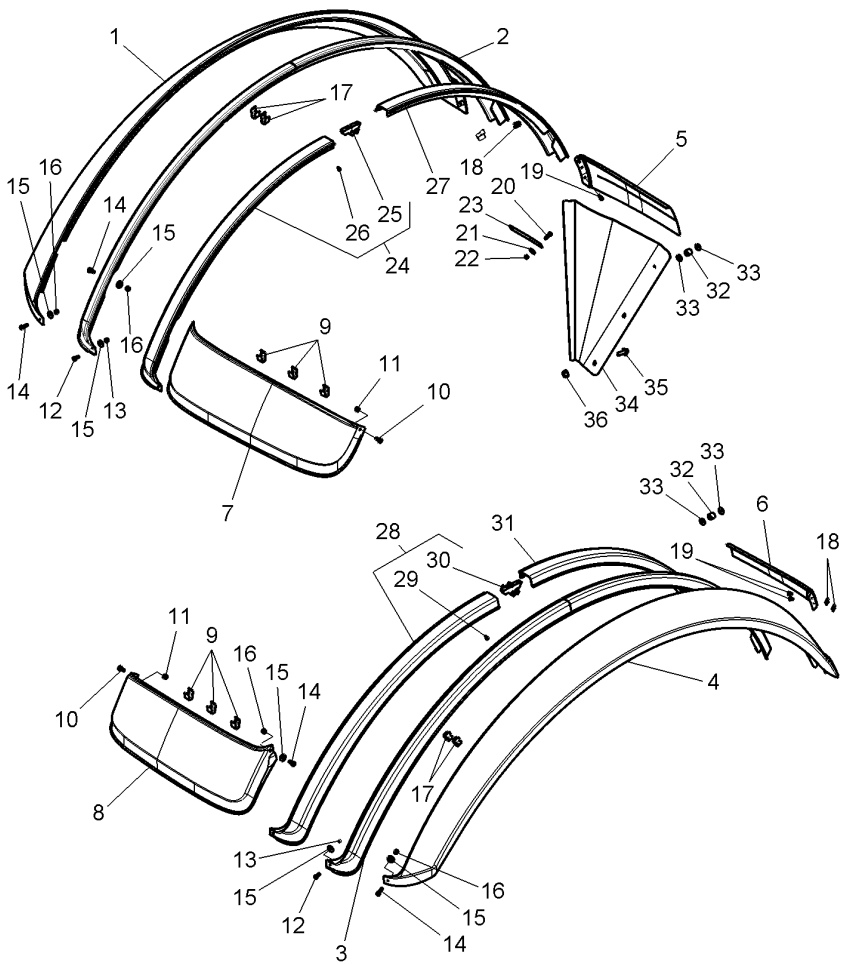

1*	4355416M2	◀	1	EXTENSION	ENSANCHE	EXTENSÃO
		⧓ 100 MM				
2	4354974M91	◀	1	EXTENSION	ENSANCHE	EXTENSÃO
		⧓ 45 MM				
		➡| 17-MAR-2011			
2	4354976M91	◀	1	EXTENSION	ENSANCHE	EXTENSÃO
		⧓ 70 MM				
		➡| 17-MAR-2011			
		|➡ B199021			
3	4354973M91	▶	1	EXTENSION	ENSANCHE	EXTENSÃO
		⧓ 45 MM				
		➡| 17-MAR-2011			
3	4354975M91	▶	1	EXTENSION	ENSANCHE	EXTENSÃO
		⧓ 70 MM				
		➡| 17-MAR-2011			
		|➡ B199021			
4*	4355417M2	▶	1	EXTENSION	ENSANCHE	EXTENSÃO
		⧓ 100 MM				
5	4355001M2	[B]	1	EXTENSION	ENSANCHE	EXTENSÃO
		◀				
		⧓ 45 MM				
5*	4355003M3	[B]	1	EXTENSION	ENSANCHE	EXTENSÃO
		◀				
		⧓ 70 MM				
6	4355002M2	[B]	1	EXTENSION	ENSANCHE	EXTENSÃO
		▶				
		⧓ 45 MM				
6*	4355004M3	[B]	1	EXTENSION	ENSANCHE	EXTENSÃO
		▶				
		⧓ 70 MM				
7*	4289309M2	[B]	1	EXTENSION	ENSANCHE	EXTENSÃO
		◀				
8*	4289310M2	[B]	1	EXTENSION	ENSANCHE	EXTENSÃO
		▶				
9	4296400M2		10	TIE	BARRA DE ENLACE	LIGACAO
10	3010909X1	M8 X 20	2	SCREW	TORNILLO	PARAFUSO
11	394367X1	M8	2	LOCKNUT	TUERCA RETENCION	PORCA BLOQUEIO
12	3010506X1	M5 X 16	2	SCREW	TORNILLO	PARAFUSO
13	1441494X1	M5	2	NUT METRIC	TUERCA METRICO	PORCA MÉTRICA
14	3014725X1	M5 X 20	4	SCREW	TORNILLO	PARAFUSO
15	390469X1	∅ 5-10 X 1,5	6	FLAT WASHER	ARANDELA PLANA	ANILHA CHATA
16	1441494X1	M5	4	NUT METRIC	TUERCA METRICO	PORCA MÉTRICA
17	4296400M2	➡| B119055	40	TIE	BARRA DE ENLACE	LIGACAO
17	4296400M2	|➡ B119056	37	TIE	BARRA DE ENLACE	LIGACAO
18	3014635X1	M6	2	NUT	TUERCA	PORCA
19	3012092X1	M6 X 12	2	SCREW	TORNILLO	PARAFUSO
20	3010910X1	M8 X 25	4	SCREW	TORNILLO	PARAFUSO
		➡| B119055			
20*	3011676X1	M8 X 35	2	SCREW	TORNILLO	PARAFUSO
		|➡ B119056			

Tractor Cab
Cabina Tractor
Cabine Trator

Fenders
Guardabarros
Pára-Lamas

110-145

Fenders Extension
Extension Guardabarros
Extensão Guarda Lama

1-WU07-031-B

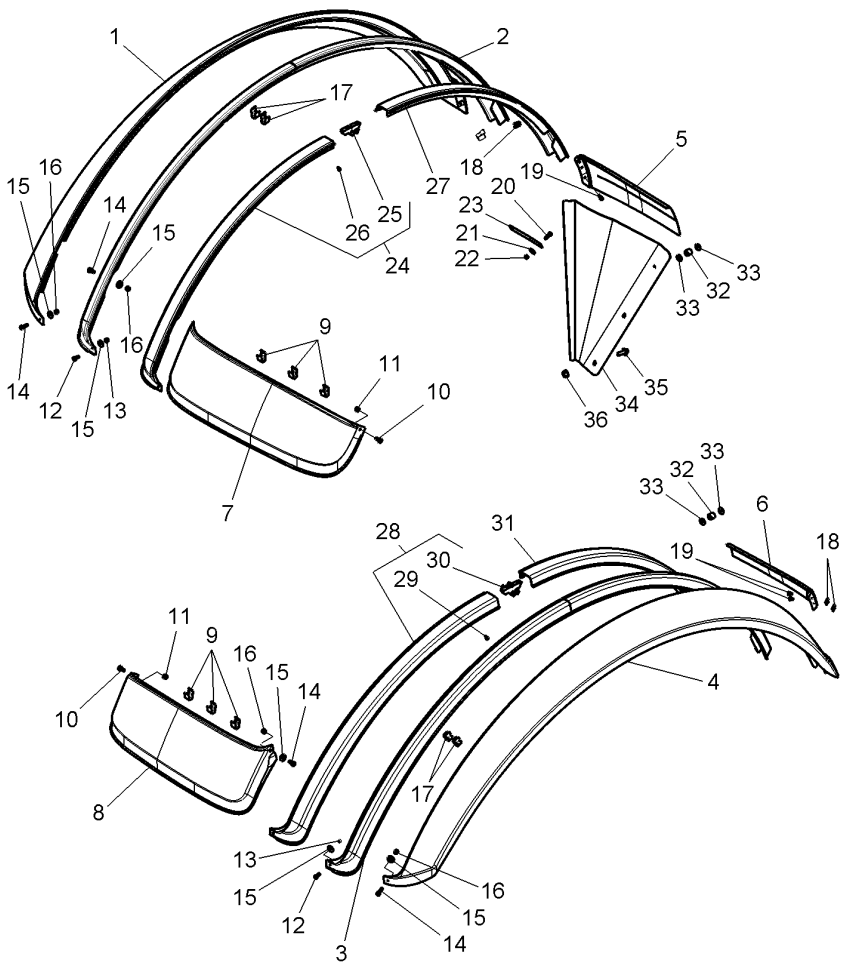

21	391039X1	∅ 8-24 X 2 ➡ B119055	4	FLAT WASHER	ARANDELA PLANA	ANILHA CHATA
21	391039X1	∅ 8-24 X 2 ➡ B119056	2	FLAT WASHER	ARANDELA PLANA	ANILHA CHATA
22	394367X1	M8 ➡ B119055	4	LOCKNUT	TUERCA RETENCION	PORCA BLOQUEIO
22	394367X1	M8 ➡ B119056	2	LOCKNUT	TUERCA RETENCION	PORCA BLOQUEIO
23	4295131M1	➡ 06-FEB-2011	1	SUPPORT	SOPORTE	SUPORTE
24*	4295111M91	◀ ⧓ 45 MM ➡ 18-MAR-2011	1	EXTENSION	ENSANCHE	EXTENSÃO
24*	4295113M91	◀ ⧓ 70 MM ➡ 18-MAR-2011 ➡ B199020	1	EXTENSION	ENSANCHE	EXTENSÃO
25*	4295089M1	24 ⧓ 45 MM	1	JUNCTION	EMPALME	JUNTA.
25*	4295090M1	24 ⧓ 70 MM	1	JUNCTION	EMPALME	JUNTA.
26*	4349241M1	24	1	SCREW	TORNILLO	PARAFUSO
27*	4295093M2	◀ ⧓ 45 MM ➡ 18-MAR-2011	1	EXTENSION	ENSANCHE	EXTENSÃO
27*	4295099M2	◀ ⧓ 70 MM ➡ 18-MAR-2011 ➡ B199020	1	EXTENSION	ENSANCHE	EXTENSÃO
28*	4295112M91	▶ ⧓ 45 MM ➡ 18-MAR-2011	1	EXTENSION	ENSANCHE	EXTENSÃO
28*	4295114M91	▶ ⧓ 70 MM ➡ 18-MAR-2011 ➡ B199020	1	EXTENSION	ENSANCHE	EXTENSÃO
29*	4349241M1	28	1	SCREW	TORNILLO	PARAFUSO
30*	4295089M1	28 ⧓ 45 MM	1	JUNCTION	EMPALME	JUNTA.
30*	4295090M1	28 ⧓ 70 MM	1	JUNCTION	EMPALME	JUNTA.
31*	4295094M2	▶ ⧓ 45 MM ➡ 18-MAR-2011	1	EXTENSION	ENSANCHE	EXTENSÃO
31*	4295100M2	▶ ⧓ 70 MM ➡ 18-MAR-2011 ➡ B199020	1	EXTENSION	ENSANCHE	EXTENSÃO
32	3011180X1	➡ B119056 ➡ B143008	2	SPACER	DISTANCIADOR	ESPAÇADOR
33*	3902365M1	➡ B119056 ➡ B143008	4	WASHER	ARANDELA	ANILHA
33*	4375085M1	➡ B143009	4	WASHER	ARANDELA	ANILHA
34*	4357716M1	[B] ➡ 01-NOV-2011	1	BIB	BRAGUETTA	PROTECAO

Tractor Cab Cabina Tractor Cabine Trator	Fenders Guardabarros Pára-Lamas	110-145	Fenders Extension Extension Guardabarros Extensão Guarda Lama

1-WU07-031-B

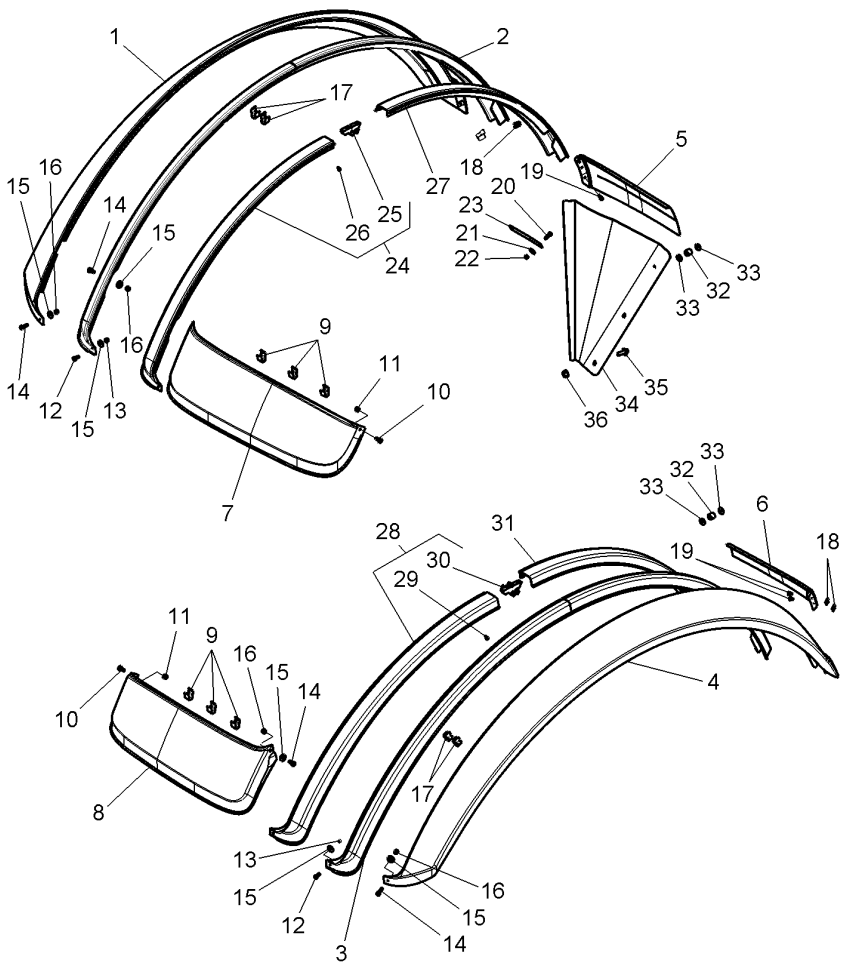

35	339123X1	M8 X 20 ➡ B277061	3	HEX CAP SCREW	TORNILLO CAB HEX	PARAFUSO CAB HEX
36	3019124X1	M8 ➡ B277061	3	NUT	TUERCA	PORCA

[B] FOR WHEELBASE 2,45 M
POR BATALLA 2,45 M
POR PASSO 2,45 M

Air Conditioner
Aire Acondicionado
Condicionador De Ar

Hose
Flexible
Mangueira

110-150

1-WU45-025-A

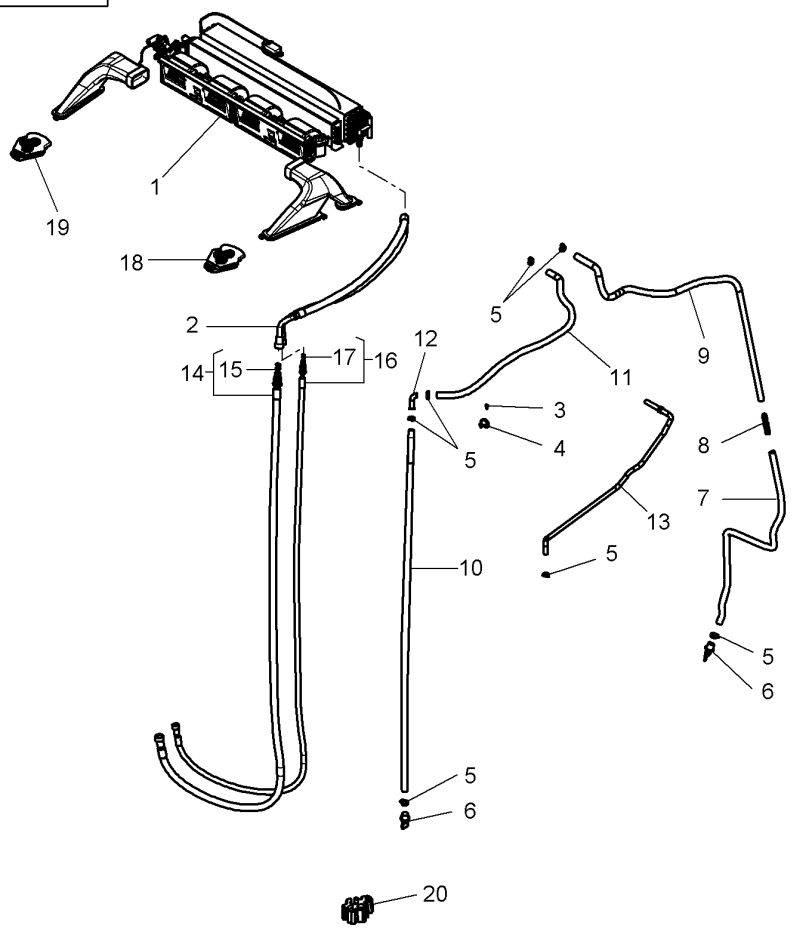

1		[A] 110-160 No 1	1	HEATER	CALENTADOR	AQUECEDOR
2	4284936M91		1	HOSE	TUBO DE GOMA	TUBO FLEXIVEL
3	4285062M1		3	SCREW	TORNILLO	PARAFUSO
4	4292672M1		3	CLAMP	ABRAZADERA	BRAÇADEIRA
5	4289558M1		7	CLAMP	ABRAZADERA	BRAÇADEIRA
6	4347369M1		2	PLUG	TAPON	ROLHA
7	4347953M1		1	PIPE,WATER	MANGUITO AGUA	CANO DE AGUA
8	4347951M1		1	CONNECTION	CONEXION	CONEXÃO
9	4347952M1		1	PIPE,WATER	MANGUITO AGUA	CANO DE AGUA
10	4347361M1		1	TUBE	TUBO.	CANO
11	4347378M1		1	PIPE,WATER	MANGUITO AGUA	CANO DE AGUA
12	4292654M2		1	ELBOW	CODO	CURVA
13	4347358M91		1	TUBE	TUBO.	CANO
14	4350726M91		1	HYDR. HOSE	TUBO HIDRAULICO	MANGUEIRA HIDR.
15	4355050M1	14	2	O RING	JUNTA TOROIDAL	JUNTA EM O
16	4350727M91		1	HYDR. HOSE	TUBO HIDRAULICO	MANGUEIRA HIDR.
17	4355163M1	16	2	O RING	JUNTA TOROIDAL	JUNTA EM O
18	4352867M1		1	DRIVEN PLATE	DISCO RECEPTOR	PLACA GUIA
19	4352866M1		1	DRIVEN PLATE	DISCO RECEPTOR	PLACA GUIA
20	4349148M1		1	RUBBER SLEEVE	MANGUITO CAUCHO	LUVA BORRACHA

[A] MANUAL AIR CONDITIONER
ACONDICIONADOR DE AIRE MANUALE
CONDICIONADOR DE AR MANUAL

Air Conditioner
Aire Acondicionado
Condicionador De Ar

Hose
Flexible
Mangueira

110-155

1-WU45-026-A

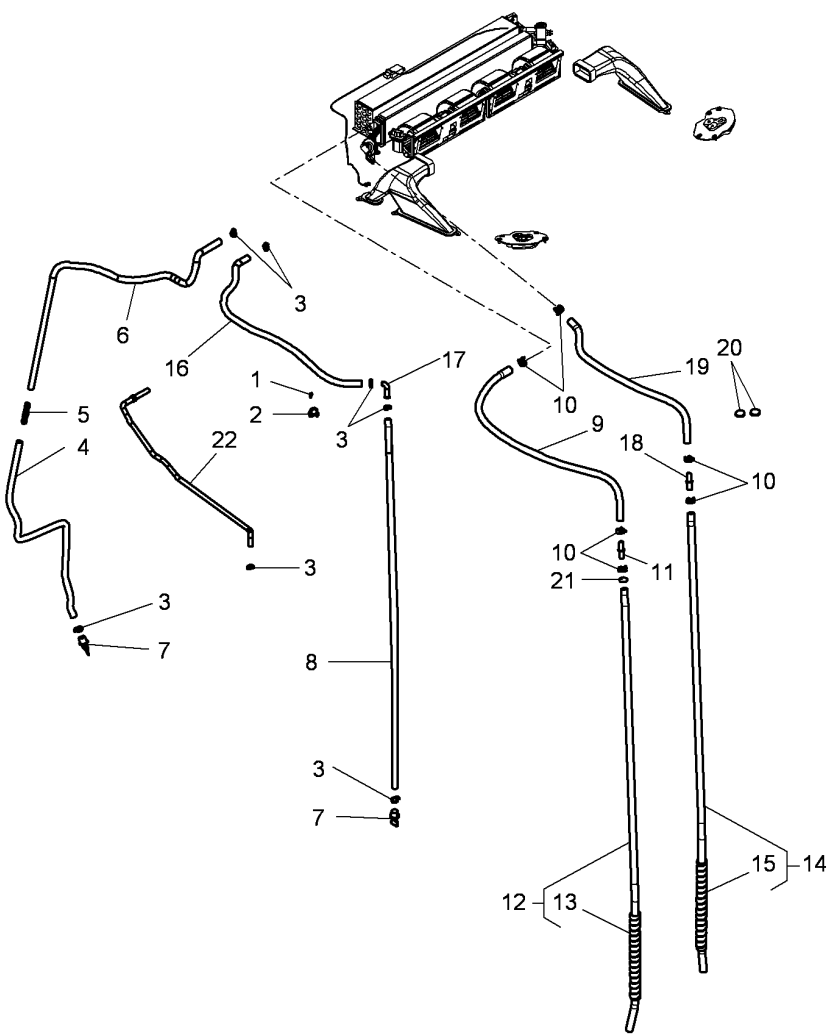

1	4285062M1		2	SCREW	TORNILLO	PARAFUSO
2	4292672M1		2	CLAMP	ABRAZADERA	BRAÇADEIRA
3	4289558M1		7	CLAMP	ABRAZADERA	BRAÇADEIRA
4	4347954M1		1	PIPE,WATER	MANGUITO AGUA	CANO DE AGUA
5	4347951M1		1	CONNECTION	CONEXION	CONEXÃO
6	4347952M1		1	PIPE,WATER	MANGUITO AGUA	CANO DE AGUA
7	4347369M1		2	PLUG	TAPON	ROLHA
8	4347361M1		1	TUBE	TUBO.	CANO
9	4289528M1		1	PIPE	TUBO	TUBO
10	3820729M1		6	HOSE CLIP	ABRAZADERA TUBO	BRAÇADEIRA TUBO
11	4292641M1		1	UNION	RACOR	LIGAÇÃO
12	4277810M92	◀▶ 1720 MM	1	HOSE	TUBO DE GOMA	TUBO FLEXIVEL
13	4272050M1	12 ◀▶ 400 MM	1	SHEATH	FUNDA	MANGUEIRA PROTEÇ
14	4277809M91	◀▶ 1740 MM	1	HOSE	TUBO DE GOMA	TUBO FLEXIVEL
15	4272050M1	14 ◀▶ 400 MM	1	SHEATH	FUNDA	MANGUEIRA PROTEÇ
16	4347373M1		1	PIPE,WATER	MANGUITO AGUA	CANO DE AGUA
17	4292654M2		1	ELBOW	CODO	CURVA
18	4292641M1		1	UNION	RACOR	LIGAÇÃO
19	4285059M1		1	HOSE	TUBO DE GOMA	TUBO FLEXIVEL
20	1671701M1		2	PLUG	TAPON	ROLHA
21	4347362M1		1	O RING	JUNTA TOROIDAL	JUNTA EM O
22	4347358M91		1	TUBE	TUBO.	CANO

Air Conditioner
Aire Acondicionado
Condicionador De Ar

110-160

Manual Air Conditioner
Acondicionador De Aire Manuale
Ar Condicionado Manual

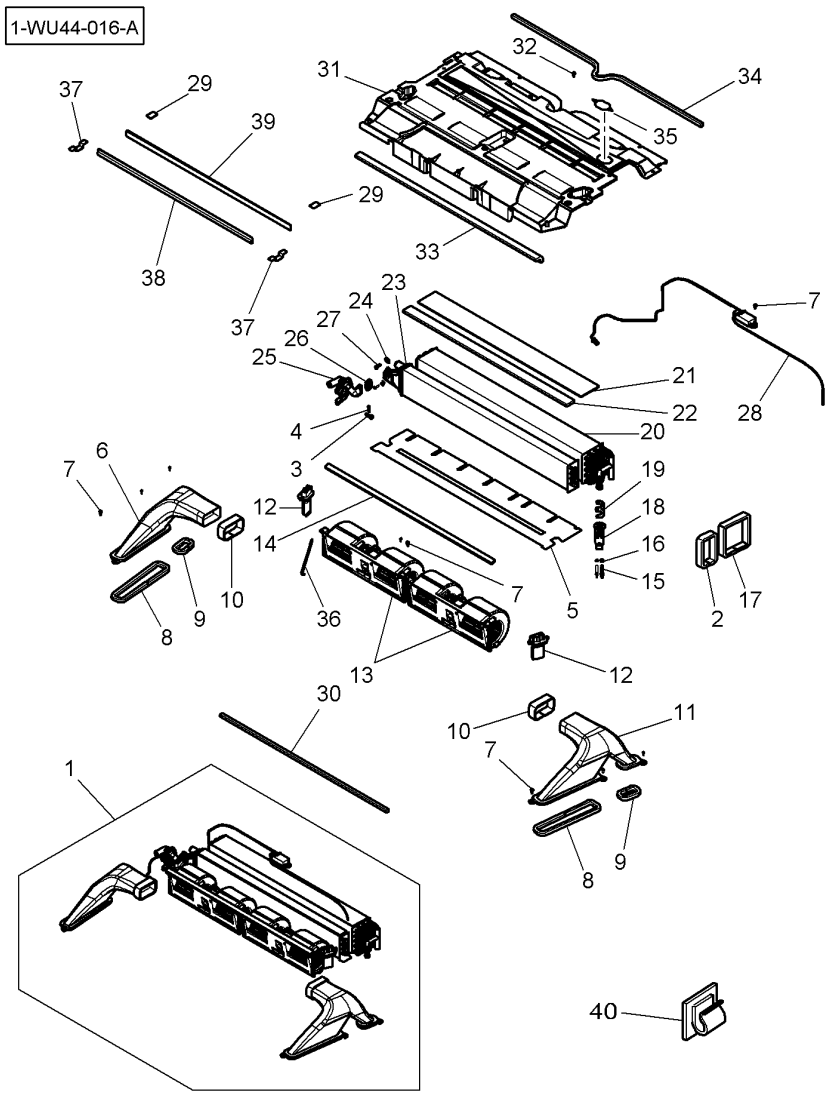

1			1	HEATER	CALENTADOR	AQUECEDOR
2	4292666M1		2	GASKET	JUNTA PLANA	JUNTA CHATA
3	4347401M1		1	CABLE CLAMP	ABRAZADERA CABLE	BRAÇADEIRA CABO
4	3007773X1		1	HEX CAP SCREW	TORNILLO CAB HEX	PARAFUSO CAB HEX
5	4285032M1		1	COVER	CUBIERTA	TAMPA
6	4289462M1		1	DUCT	CONDUCTO DE AIRE	CONDUTOR
7	4285062M1		15	SCREW	TORNILLO	PARAFUSO
8	4292684M1		2	GASKET	JUNTA PLANA	JUNTA CHATA
9	4289505M1		2	GASKET	JUNTA PLANA	JUNTA CHATA
10	4289542M1		2	SEAL	JUNTA REDONDA	JUNTA REDONDA
11	4289461M1		1	DUCT	CONDUCTO DE AIRE	CONDUTOR
12	4289586M1		2	GOVERNOR	MODERADOR	REGULADOR.
13	4284951M1		2	FAN	VENTILADOR	VENTOINHA
14	4289543M1		1	GASKET	JUNTA PLANA	JUNTA CHATA
15	3008596X1	M6 X 60	2	BOLT	BULON	PERNO PARA METAL
16	F931812140300	⇔ 4347375M1	2	JOINT	JUNTA	JUNTA
17	4292667M1		2	GASKET	JUNTA PLANA	JUNTA CHATA
18	4289594M1		1	VALVE	VALVULA	VALVULA
19	F931812140310	⇔ 4288651M1	1	STIRRUP	FUACION	ESTRIBO
20	4284950M1		1	EVAPORATOR	EVAPORADOR	EVAPORADOR
21	4288655M1		1	GASKET	JUNTA PLANA	JUNTA CHATA
22	4288646M1		1	SEAL	JUNTA REDONDA	JUNTA REDONDA
23	4284949M1		1	RADIATOR	RADIADOR	RADIADOR
24	3902090M1		2	NUT	TUERCA	PORCA
25	4285034M1		1	COCK	AGUJA INDICADORA	VÁLVULA REGULAD.
26	F931812140040		1	JOINT	JUNTA	JUNTA
27	3904319M1		2	SCREW	TORNILLO	PARAFUSO
28	**4289593M1**		1	THERMOSTAT	TERMOSTATO	TERMOSTATO
29	4292668M1		2	GASKET	JUNTA PLANA	JUNTA CHATA
30	4295171M1	20X10X340	1	GASKET	JUNTA PLANA	JUNTA CHATA
31	4292623M2		1	COVER	CUBIERTA	TAMPA
32	3015048X1		12	SCREW	TORNILLO	PARAFUSO
33	4289546M1		1	GASKET	JUNTA PLANA	JUNTA CHATA
34	4289544M1		1	GASKET	JUNTA PLANA	JUNTA CHATA
35	4347387M1		1	PLUG	TAPON	ROLHA
36	4347400M1		1	ROD	VARILLA	TIRANTE
37	4292665M1		2	GASKET	JUNTA PLANA	JUNTA CHATA
38	4347363M1		1	PIPE,WATER	MANGUITO AGUA	CANO DE AGUA
39	4347364M1		1	SEAL	JUNTA REDONDA	JUNTA REDONDA
40	4349682M1		1	CLIP	CLIP	CLIPE

Air Conditioner
Aire Acondicionado
Condicionador De Ar

110-165

Automatic Air Conditioner
Acondicionador De Aire Automatic
Ar Condicionado Automático

1-WU44-017-A

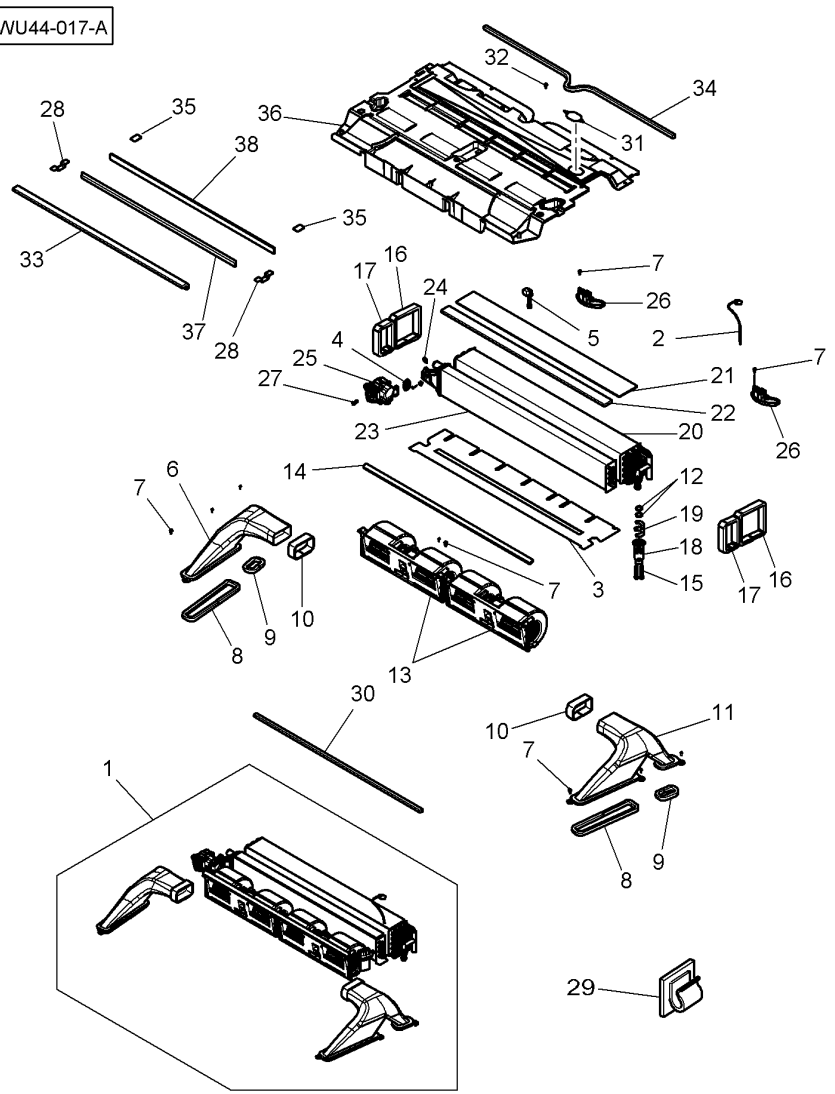

1			1	HEATER	CALENTADOR	AQUECEDOR
2	F931812140360		1	FEELER	PALPADOR	APALPADOR
3	4285032M1		1	COVER	CUBIERTA	TAMPA
4	F931812140040		1	JOINT	JUNTA	JUNTA
5	4289595M1		1	SENSOR	CAPTADOR	CAPTOR
6	4289462M1		1	DUCT	CONDUCTO DE AIRE	CONDUTOR
7	4285062M1		15	SCREW	TORNILLO	PARAFUSO
8	4292684M1		2	GASKET	JUNTA PLANA	JUNTA CHATA
9	4289505M1		2	GASKET	JUNTA PLANA	JUNTA CHATA
10	4289542M1		2	SEAL	JUNTA REDONDA	JUNTA REDONDA
11	4289461M1		1	DUCT	CONDUCTO DE AIRE	CONDUTOR
12	F931812140300	⇔ 4347375M1	2	JOINT	JUNTA	JUNTA
13	4284951M1		2	FAN	VENTILADOR	VENTOINHA
14	4289543M1		1	GASKET	JUNTA PLANA	JUNTA CHATA
15	3008596X1		2	BOLT	BULON	PERNO PARA METAL
16	4292667M1		2	GASKET	JUNTA PLANA	JUNTA CHATA
17	4292666M1		2	GASKET	JUNTA PLANA	JUNTA CHATA
18	3904313M1		1	PRESSURE VALVE	VALVULA PRESION	VÁLVULA PRESSÃO
19	F931812140310		1	STIRRUP	FUACION	ESTRIBO
20	4284950M1		1	EVAPORATOR	EVAPORADOR	EVAPORADOR
21	4288655M1		1	GASKET	JUNTA PLANA	JUNTA CHATA
22	4288646M1		1	SEAL	JUNTA REDONDA	JUNTA REDONDA
23	4284949M1		1	RADIATOR	RADIADOR	RADIADOR
24	3902090M1		2	NUT	TUERCA	PORCA
25	F931812140050		1	VALVE	VALVULA	VALVULA
26	4289587M1		1	GOVERNOR	MODERADOR	REGULADOR.
27	3904319M1		2	SCREW	TORNILLO	PARAFUSO
28	4292665M1		2	GASKET	JUNTA PLANA	JUNTA CHATA
29	4349682M1		1	CLIP	CLIP	CLIPE
30	4295171M1	20X10X340	1	GASKET	JUNTA PLANA	JUNTA CHATA
31	4347387M1		1	PLUG	TAPON	ROLHA
32	3015048X1		12	SCREW	TORNILLO	PARAFUSO
33	4289546M1		1	GASKET	JUNTA PLANA	JUNTA CHATA
34	4289544M1		1	GASKET	JUNTA PLANA	JUNTA CHATA
35	4292668M1		2	GASKET	JUNTA PLANA	JUNTA CHATA
36	4292623M2		1	COVER	CUBIERTA	TAMPA
37	4347363M1		1	PIPE,WATER	MANGUITO AGUA	CANO DE AGUA
38	4347364M1		1	SEAL	JUNTA REDONDA	JUNTA REDONDA

Air Conditioner
Aire Acondicionado
Condicionador De Ar

110-170

Additional Heater
Calentador Supplementario
Aquecedor Adicional

1-WU44-018-A

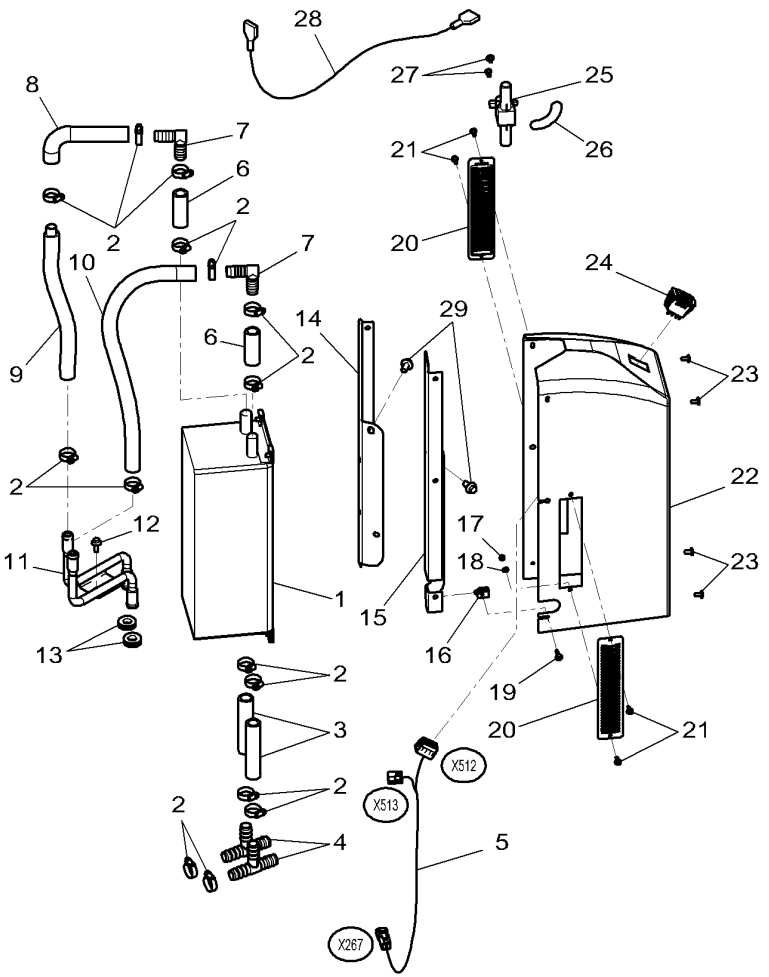

1	4295067M91		1	BLOCK	BLOQUE	BLOCO
2	3820729M1	∅ 25 MM	18	HOSE CLIP	ABRAZADERA TUBO	BRAÇADEIRA TUBO
3	4295135M1	◄► 200 MM	2	PIPE	TUBO	TUBO
4	3010683X1		2	T-PIECE	PIEZA EN T	PÊÇA EM T
5	4299327M1		1	HARNESS	MAZO CABLES	CHICOTE
6	4295117M1		2	PIPE	TUBO	TUBO
7	3788222M1		2	ELBOW	CODO	CURVA
8	4295069M1		1	PIPE	TUBO	TUBO
9	4295070M1		1	PIPE	TUBO	TUBO
10	4295071M1		1	HOSE	TUBO DE GOMA	TUBO FLEXIVEL
11	4295068M1		1	PIPE	TUBO	TUBO
12	3009182X1	M6 X 16	1	CARRIAGE BOLT	TORNILLO A APOYO	PARAFUSO CAB.RED
13	831935M1	∅ 12,7 MM	2	GROMMET	PASACABLE	PASSA-FIO
14	4295107M3	►	1	SUPPORT	SOPORTE	SUPORTE
15	4295108M4	◄	1	SUPPORT	SOPORTE	SUPORTE
16	4289782M1	4 X 2,5 - 5,5	10	NUT	TUERCA	PORCA
17	1443615X1	M4	4	NUT	TUERCA	PORCA
18	3001856X1	∅ 4 - 12 X 1,1	4	WASHER	ARANDELA	ANILHA
19	4289783M1	M4 X 20	10	SCREW	TORNILLO	PARAFUSO
20	4295116M1		2	GRILLE	REJILLA	GRELHA
21	3010559X1	M4 X 12	4	SCREW	TORNILLO	PARAFUSO
22	4295109M5		1	ENVELOPE	SOBRE	ENVELOPE
23	3010506X1	M5 X 16	4	SCREW	TORNILLO	PARAFUSO
24	4297780M1		1	SWITCH	INTERRUPTOR	INTERRUPTOR
25	4295115M1		1	COCK	AGUJA INDICADORA	VÁLVULA REGULAD.
26	4295137M1		1	DECAL	CALCOMANIA	DECAL
27	4281430M1	M14 X 10	2	SCREW	TORNILLO	PARAFUSO
28	4270484M1		1	SWITCH,INDIRECT	CONTACTOR	INTERRUPTOR IND.
29	3009920X1	M8 X 16	4	CARRIAGE BOLT	TORNILLO A APOYO	PARAFUSO CAB.RED

Air Conditioner
Aire Acondicionado
Condicionador De Ar

110-175

Additional Heater
Calentador Supplementario
Aquecedor Adicional

1-WU44-019-B

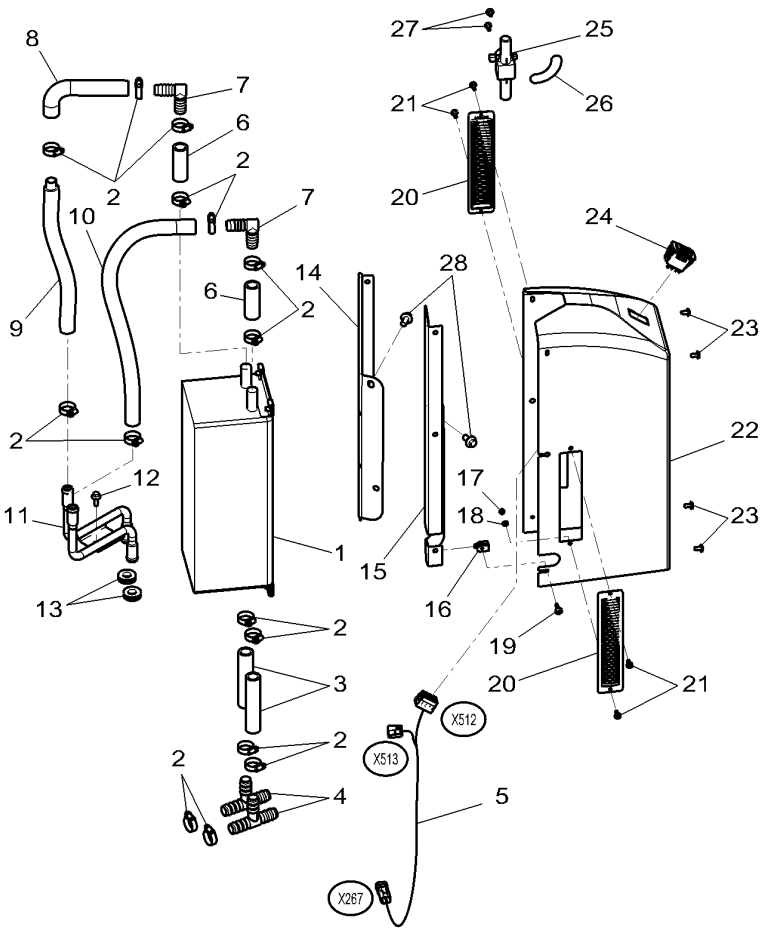

1	4295067M91		1	BLOCK	BLOQUE	BLOCO
2	3820729M1	∅ 25 MM	18	HOSE CLIP	ABRAZADERA TUBO	BRAÇADEIRA TUBO
3	4295135M1	◄► 200 MM	2	PIPE	TUBO	TUBO
4	3010683X1		2	T-PIECE	PIEZA EN T	PÊÇA EM T
5	4299327M1		1	HARNESS	MAZO CABLES	CHICOTE
6	4295117M1		2	PIPE	TUBO	TUBO
7	3788222M1		2	ELBOW	CODO	CURVA
8	4295069M1		1	PIPE	TUBO	TUBO
9	4295070M1		1	PIPE	TUBO	TUBO
10	4295071M1		1	HOSE	TUBO DE GOMA	TUBO FLEXIVEL
11	4295068M1		1	PIPE	TUBO	TUBO
12	3009182X1	M6 X 16	1	CARRIAGE BOLT	TORNILLO A APOYO	PARAFUSO CAB.RED
13	831935M1	∅ 12,7 MM	2	GROMMET	PASACABLE	PASSA-FIO
14	4295107M3	►	1	SUPPORT	SOPORTE	SUPORTE
15	4295108M4	◄	1	SUPPORT	SOPORTE	SUPORTE
16	4289782M1	4 X 2,5 - 5,5	10	NUT	TUERCA	PORCA
17	1443615X1	M4	4	NUT	TUERCA	PORCA
18	3001856X1	∅ 4 - 12 X 1,1	4	WASHER	ARANDELA	ANILHA
19	4289783M1	M4 X 20	10	SCREW	TORNILLO	PARAFUSO
20	4295116M1		2	GRILLE	REJILLA	GRELHA
21	3010559X1	M4 X 12	4	SCREW	TORNILLO	PARAFUSO
22	4295109M5		1	ENVELOPE	SOBRE	ENVELOPE
23	3010506X1	M5 X 16	4	SCREW	TORNILLO	PARAFUSO
24	4297780M1		1	SWITCH	INTERRUPTOR	INTERRUPTOR
25	4295115M1		1	COCK	AGUJA INDICADORA	VÁLVULA REGULAD.
26	4295137M1		1	DECAL	CALCOMANIA	DECAL
27	4281430M1	M14 X 10	2	SCREW	TORNILLO	PARAFUSO
28	3009920X1	M8 X 16	4	CARRIAGE BOLT	TORNILLO A APOYO	PARAFUSO CAB.RED

Heater Riscaldatore Calefação	High Cold Gran Freo Alta Capacidade De Resfriamento	110-180	Standard Roof Tejado Standard Teto Standard

1-WU49-004-B

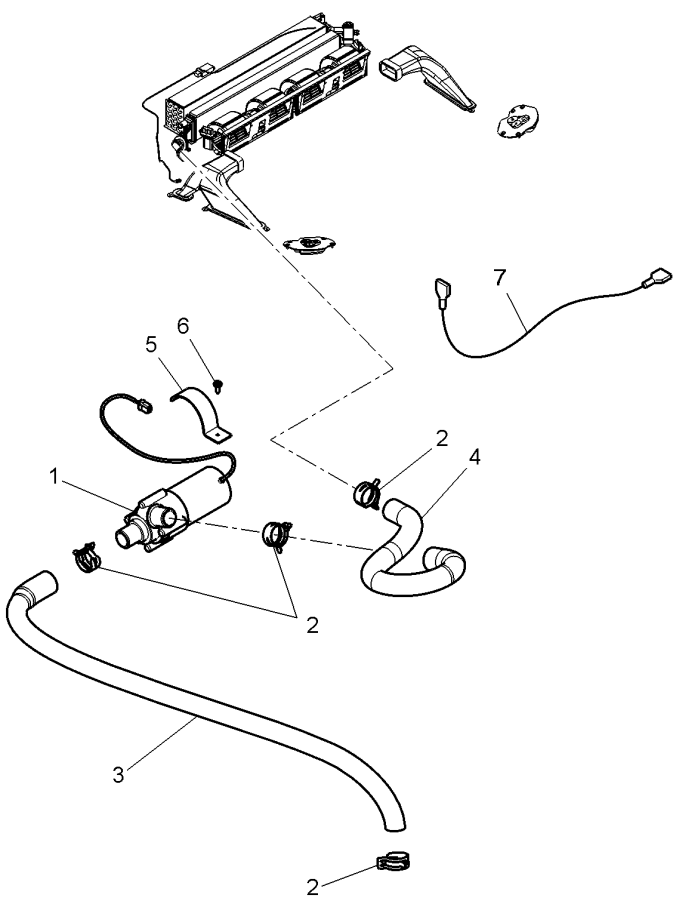

1	4292649M91		1	WATER PUMP	BOMBA DE AGUA	BOMBA D'ÁGUA
2	3820729M1	∅ 25 MM	4	HOSE CLIP	ABRAZADERA TUBO	BRAÇADEIRA TUBO
3	4288667M1		1	HOSE	TUBO DE GOMA	TUBO FLEXIVEL
4*	4295176M1		1	PIPE,WATER	MANGUITO AGUA	CANO DE AGUA
5	4288676M1		1	SUPPORT	SOPORTE	SUPORTE
6	4292677M1	M4,2 X 16	1	SCREW	TORNILLO	PARAFUSO
7	4270484M1		1	SWITCH,INDIRECT	CONTACTOR	INTERRUPTOR IND.

Cab Filter
Filtro De Cabina
Filtro Cabine

110-185

1-WU48-006-A

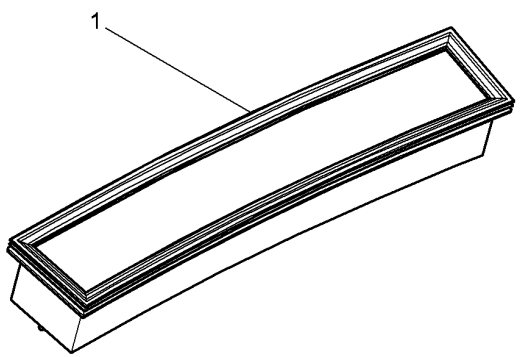

1	**4284929M2**	**1** CAB FILTER	FILTRO CABINA	FILTRO CABINE

Heater Control
Mando De Calefaccoin
Comando Da Calefação

110-190

Manual Air Conditioner
Acondicionador De Aire Manuale
Ar Condicionado Manual

1-WU40-008-B

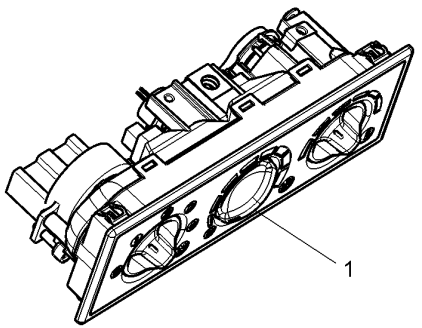

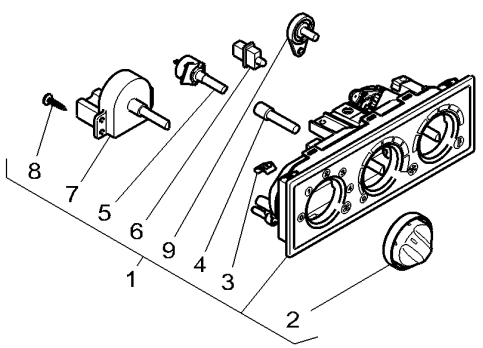

1	4288659M91		1	CONTROL PANEL	PANEL DE MANDO	PAINEL CONTROLE
2*	3907285M1	1	3	KNOB	POMO	MANÍPULO
3*	3907642M1	1	4	TIE	BARRA DE ENLACE	LIGACAO
4*	3909421M1	1	1	ADAPTOR	ADAPTACION	ADAPTADOR
5*	3907282M1	1	1	POTENTIOMETER	REGULADOR ELECT.	POTENCIÔMETRO
6*	**3907284M1**	1	1	DIODE	DIODO	DIODO
7*	3907283M1	1	1	SWITCH	INTERRUPTOR	INTERRUPTOR
7*	3909544M1	1	1	SWITCH	INTERRUPTOR	INTERRUPTOR
8*	365909X1	1	2	SELF TAP SCREWS	TORNILLO CHAPA	PARAF.TAMP.PROT.
9*	3909545M1	1	1	LEVER	PALANCA	ALAVANCA

Heater Control
Mando De Calefaccoin
Comando Da Calefação

110-195

Automatic Air Conditioner
Acondicionador De Aire Automatic
Ar Condicionado Automático

1-WU40-009-B

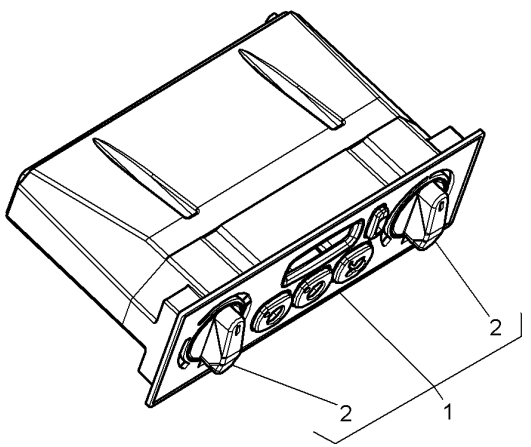

1*	4288658M94		1	CONTROL PANEL	PANEL DE MANDO	PAINEL CONTROLE
2*	3909524M1	1	1	KNOB	POMO	MANÍPULO

Windscreen Wiper
Varillaje De Limpiaparabrisas
Limpador Do Pára-Brisa

110-200

1-WU17-003-B

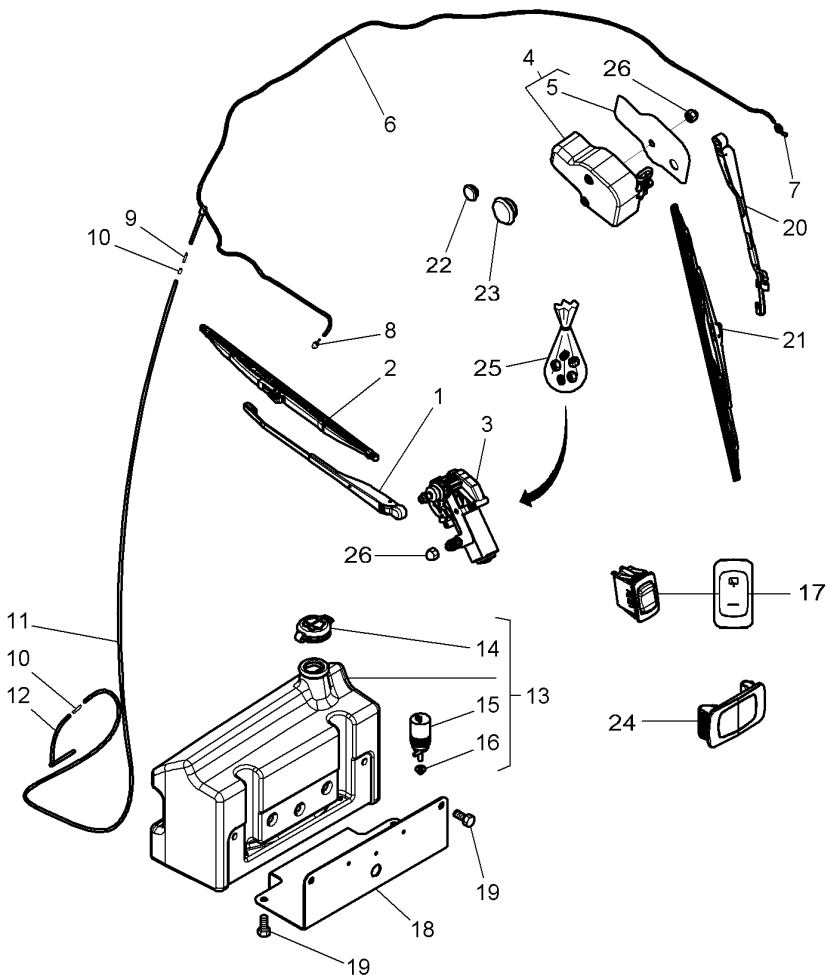

1	4295432M2		1	WIPER ARM	BRAZO L P BRISA	BRAÇO LIMPADOR
2	**4295433M1**		1	WIPER BLADE	ESCOBILLA L P BR	LIMPADOR PARABRI
3	4294850M1		1	WIPER MOTOR	MOTOR L PARABRIS	MOTOR LIMP.PARAB
4	4294854M2		1	WIPER MOTOR	MOTOR L PARABRIS	MOTOR LIMP.PARAB
5	3909386M1	4	1	DECAL	CALCOMANIA	DECAL
6	4352818M91		1	HOSE FLEXIBLE	MANGUERA FLEX	MANGUEIRA FLEX.
7	4348730M91		1	ELBOW UNION	CODO DE UNION	CURVA DE UNIÃO
8	4285043M1		1	JET	SURTIDOR	GIGLER
9	4286524M1		1	SPACER	DISTANCIADOR	ESPAÇADOR
10	3715074M1		2	UNION	RACOR	LIGAÇÃO
11	4350840M1		1	HOSE FLEXIBLE	MANGUERA FLEX	MANGUEIRA FLEX.
12	4350840M1		1	HOSE FLEXIBLE	MANGUERA FLEX	MANGUEIRA FLEX.
13	4350834M92		1	TANK	DEPOSITO	DEPOSITO
14	4350836M1	13	1	PLUG	TAPON	ROLHA
15	3582441M1	13	1	WATER PUMP	BOMBA DE AGUA	BOMBA D'ÁGUA
16	4350838M1	13	1	GASKET	JUNTA PLANA	JUNTA CHATA
17	**4289930M1**		1	SWITCH,INDIRECT	CONTACTOR	INTERRUPTOR IND.
18*	4350837M3		1	SUPPORT	SOPORTE	SUPORTE
19	3010872X1	M8 X 16	4	SCREW	TORNILLO	PARAFUSO
19	3010909X1	M8 X 20	3	SCREW	TORNILLO	PARAFUSO
20	4275050M1		1	WIPER ARM	BRAZO L P BRISA	BRAÇO LIMPADOR
21	**4278556M2**		1	WIPER BLADE	ESCOBILLA L P BR	LIMPADOR PARABRI
22	3041932M1		1	PLUG	TAPON	ROLHA
23	3580599M1		1	PLUG	TAPON	ROLHA
24	4292009M1		1	PLUG	TAPON	ROLHA
25*	3909311M91		1	KIT, HARDWARE	BULONERIA JUEGO	KIT PARAFUSOS
26*	3616277M1	[A]	1	HELMET	CASCO	PROTETOR
		➡ 24-MAR-2011				
26*	3616277M1	➡ 24-MAR-2011	2	HELMET	CASCO	PROTETOR

[A] WITHOUT REAR WIPER AND WASHER WINDSCREEN
SIN LIMPIA Y LAVA VENTANA TRASERA
SEM LIMPADOR E LAVADOR VIDRO TRASEIRO

Canopy
Dosel
Pára-Sol

110-205

1-WU28-011-A

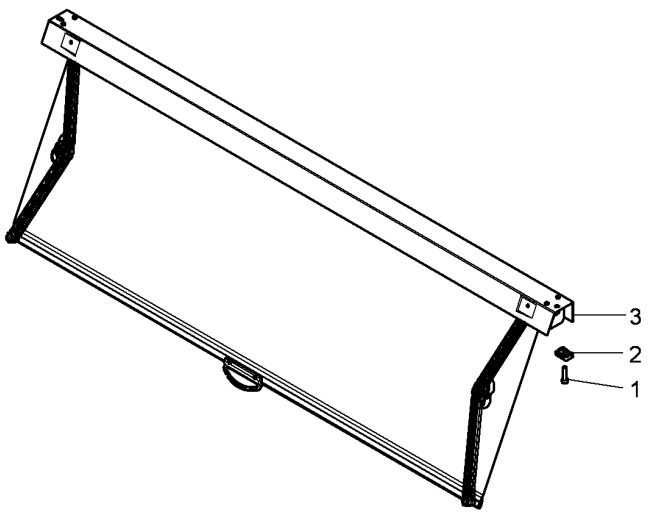

1	3009273X1	M5 X 20	2	HEX SOCKET SCREW	TORNILLO HEX CAB	PARAFU SEXTAVADO
2	3715142M1		2	SPRING NUT	TUERCA RESORTE	PRESILHA PORCA
3	4289413M91		1	SUN SHIELD	DOSEL	PÁRA-SOL

Radio Installation
Radio Instalacion
Instalação Do Rádio

110-210

1-WU26-017-C

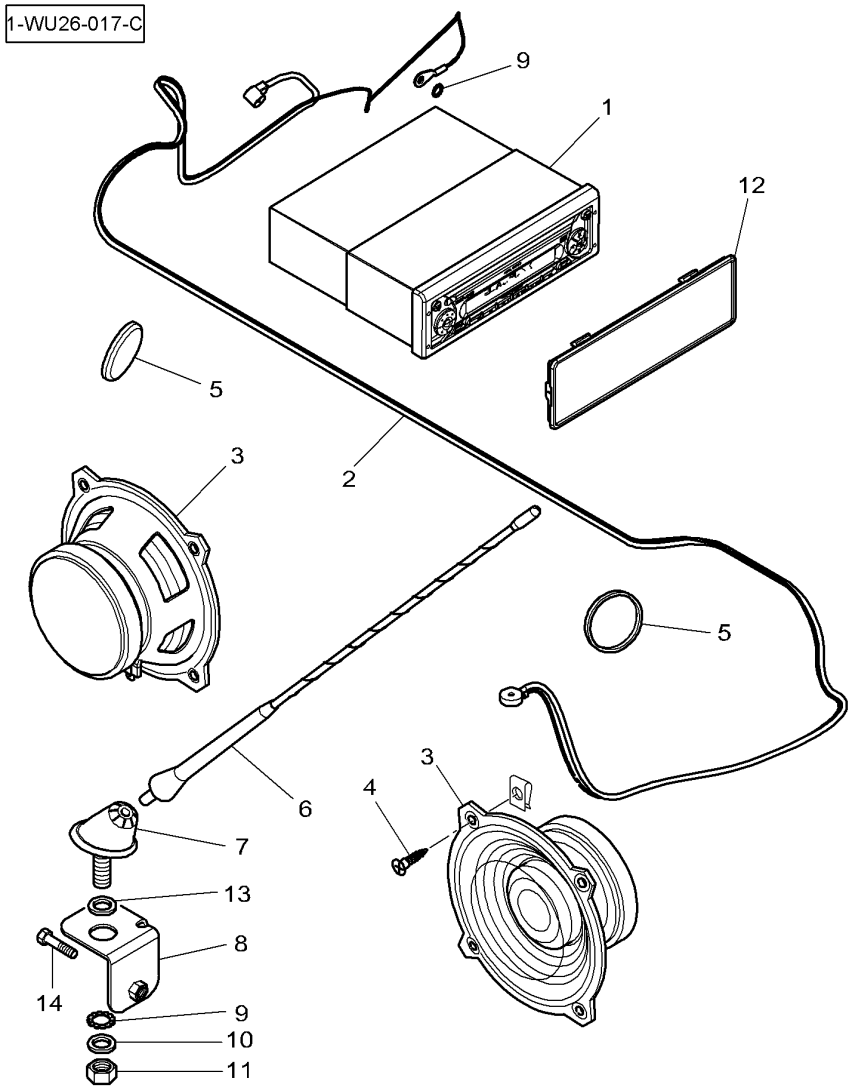

1	4353159M91	[A]	1	RADIO PUSH BUTT.	RADIO A BOTONES	RÁDIO
2	4289500M1		1	CABLE	CABLE	CABO
3	4285063M1		2	SPEAKER	ALTOVOZ	ALTO-FALANTE
4	3904319M1		8	SCREW	TORNILLO	PARAFUSO
5	4292678M1		2	SPEAKER	ALTOVOZ	ALTO-FALANTE
6	4296568M1		1	TOP AERIAL	ANTENA/TECHO	ANTENA DE TETO
7	4296569M91		1	SUPPORT	SOPORTE	SUPORTE
8	4285076M2		1	SUPPORT	SOPORTE	SUPORTE
9	1441100X1	∅ 5.1 MM	2	TOOTH WASHER	ARANDELA DENTADA	ANILHA DENTADA
10	339489X1	[C] ∅ 5,5 X 22 ⧗ 2 MM	1	WASHER METRIC	ARANDELA METRICO	ANILHA MÉTRICA
11	1441494X1	M5	1	NUT METRIC	TUERCA METRICO	PORCA MÉTRICA
12	4289409M91	[B]	1	COVER	CUBIERTA	TAMPA
13	4292637M1		1	WASHER	ARANDELA	ANILHA
14	3001163X1	M5 X 16	1	HEX CAP SCREW	TORNILLO CAB HEX	PARAFUSO CAB HEX

[A] RADIO / MP3
RADIO / MP3
RADIO / MP3

[B] WITHOUT RADIO
SIN RADIO
SEM RÁDIO

[C] WITH AGCOMMAND
CON AGCOMMAND
COM AGCOMMAND

Radio Installation
Radio Instalacion
Instalação Do Rádio

110-215

Agcommand
Agcommand
Agcommand

1-WU26-023-A

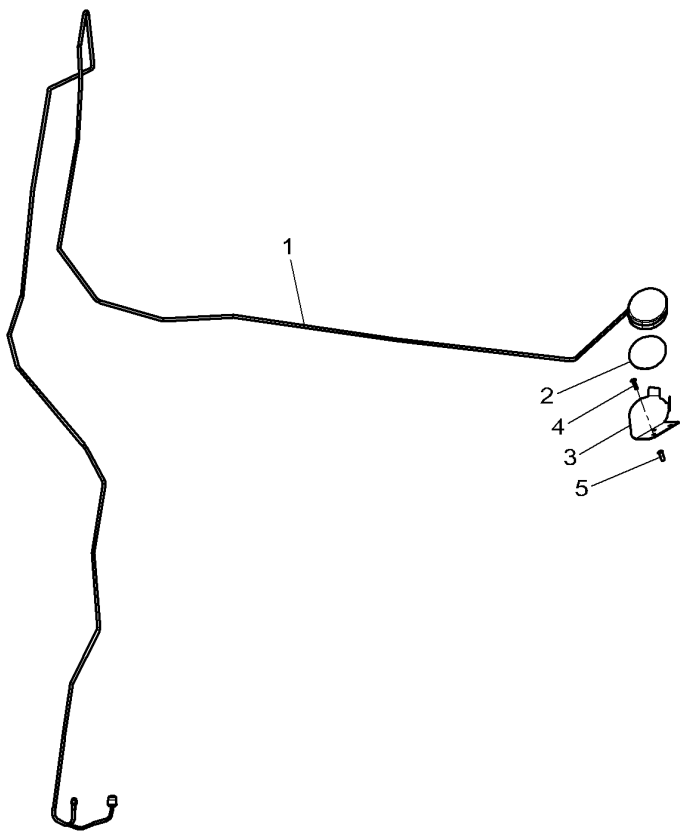

1	72571515		1	ANTENNA	ANTENA	ANTENA
2	72571516		1	PAD	ALMOHADILLA	TAMPÃO
3	4351889M1		1	SUPPORT	SOPORTE	SUPORTE
4	3010804X1	M4 X 16	3	SCREW	TORNILLO	PARAFUSO
5	4289502M1	M4	3	INSERT	INSERCION	BUCHA

Electrical Plug & Cigar Lighter
Enchufe & Encendor De Cigarillos
Tomada De Corrente & ...

110-220

Eec Standard
Normalizacion Cee
Norma Cee

1-WU33-011-A

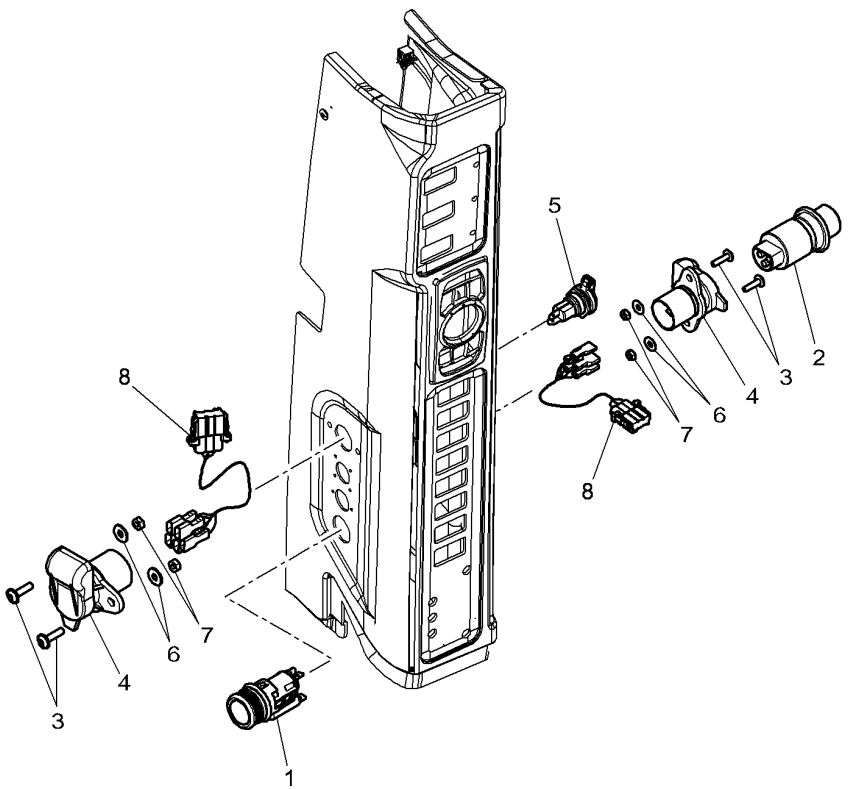

1	3617848M91		1	LIGHTER	ENCENDEDOR	ACENDEDOR
2	3713360M1		1	ELECTRICAL PLUG	TOMACORRIENTE M	TERMINAL ELÉTR.
3	3010804X1		4	SCREW	TORNILLO	PARAFUSO
4	3760033M1		2	ELECTRIC SOCKET	TOMACORRIENTE F	TOMADA ELÉTRICA
5	3759663M91		1	ELECTRIC SOCKET	TOMACORRIENTE F	TOMADA ELÉTRICA
6	3001856X1		4	WASHER	ARANDELA	ANILHA
7	1443615X1	M4	4	NUT	TUERCA	PORCA
8	4290575M1		2	HARNESS	MAZO CABLES	CHICOTE

Internal Mirrors
Retrovisor Interior
Espelho Interno

110-225

1-WU30-010-A

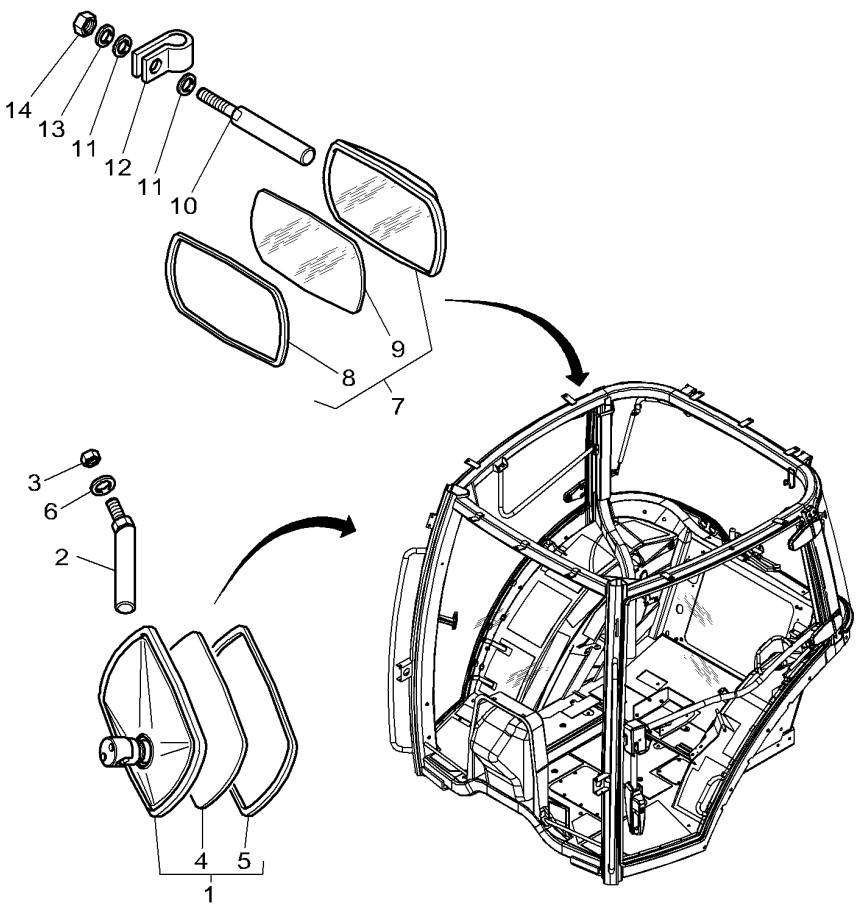

1	3806618M91		1	MIRROR	ESPEJO	ESPELHO
2	4295123M1		1	CLEVIS PIN	BULON CILINDRICO	PINO CILÍNDRIC.
3	339169X1	M8	1	NUT	TUERCA	PORCA
4	3904487M1	1	1	MIRROR GLASS	LUNA DE ESPEJO	VIDRO ESPELHO
5	3904491M1	1	1	GASKET	JUNTA PLANA	JUNTA CHATA
6	390972X1		1	FLAT WASHER	ARANDELA PLANA	ANILHA CHATA
7	3806618M91		1	MIRROR	ESPEJO	ESPELHO
8	3904491M1	7	1	GASKET	JUNTA PLANA	JUNTA CHATA
9	3904487M1	7	1	MIRROR GLASS	LUNA DE ESPEJO	VIDRO ESPELHO
10	3581239M1		1	CLEVIS PIN	BULON CILINDRICO	PINO CILÍNDRIC.
11	385362X1	∅ 10-20 X 3	2	FLAT WASHER	ARANDELA PLANA	ANILHA CHATA
12	3581507M1	∅ 18 - M10	1	CLIP	CLIP	CLIPE
13	391026X1	∅ 10-18	1	TOOTH WASHER	ARANDELA DENTADA	ANILHA DENTADA
14	339402X1	M10	1	NUT	TUERCA	PORCA

External Mirrors
Retrovisor
Espelho Externo

110-230

1-WU29-009-B

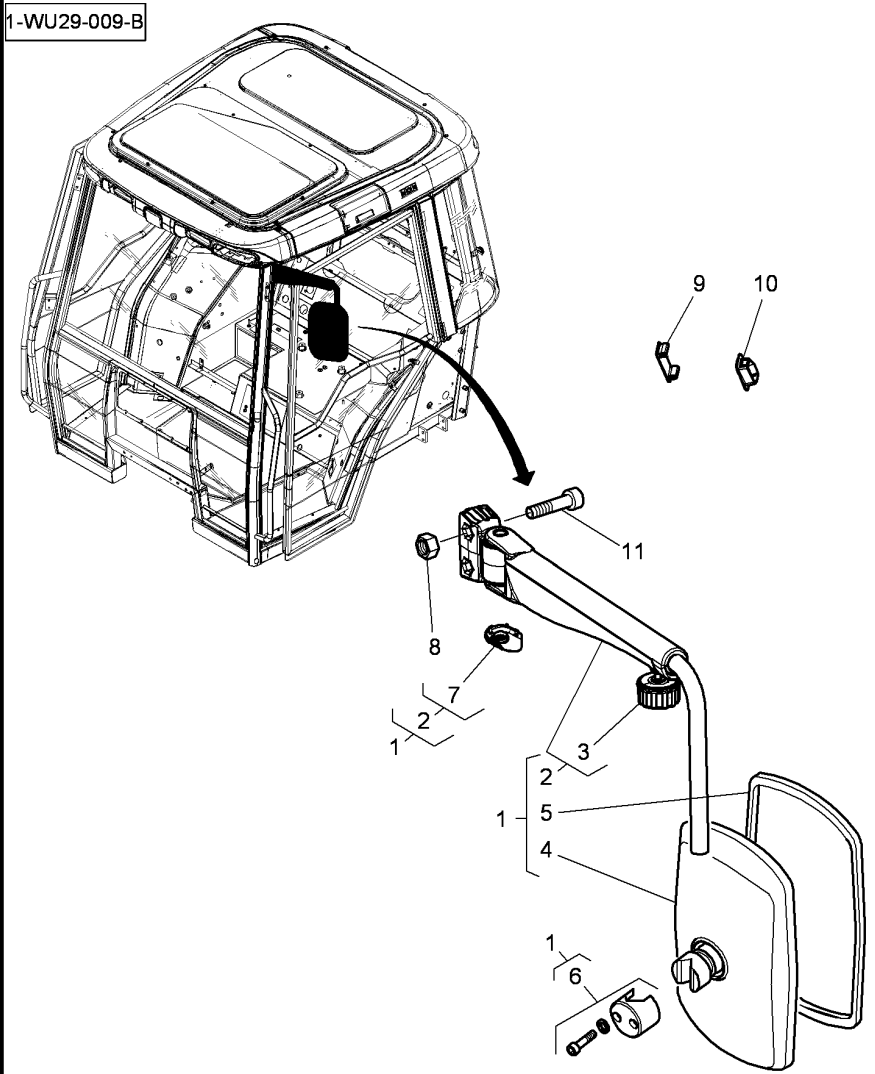

1	4285314M91		2	MIRROR	ESPEJO	ESPELHO
2	4285317M91	1	1	ARM	BRAZO	BRACO
3	3905544M1	2	1	SETSCREW	TORNILLO DE TOPE	PARAFUSO PARADA
4	4288898M91	1	1	MIRROR	ESPEJO	ESPELHO
5	3904488M1	1	1	MIRROR GLASS	LUNA DE ESPEJO	VIDRO ESPELHO
6	3905545M91	1	1	PARTS PACK	PAQUETE PIEZAS	KIT REPARO
7	4290853M1	2	1	COVER	CUBIERTA	TAMPA
8	1440329X1	M10	4	LOCKNUT	TUERCA RETENCION	PORCA BLOQUEIO
9	4292009M1		1	PLUG	TAPON	ROLHA
10	4271912M1		1	MUFF	MANGUITO ACOPLAM	LUVA ACOPLAMENTO
11	3012020X1	M10 X 35	4	SCREW	TORNILLO	PARAFUSO

Electric Control Rear Reflecting Miror
Retrovisor Con Mando Electrico
Retrovisor Com Comando Elétrico

110-235

1-WU41-003-B

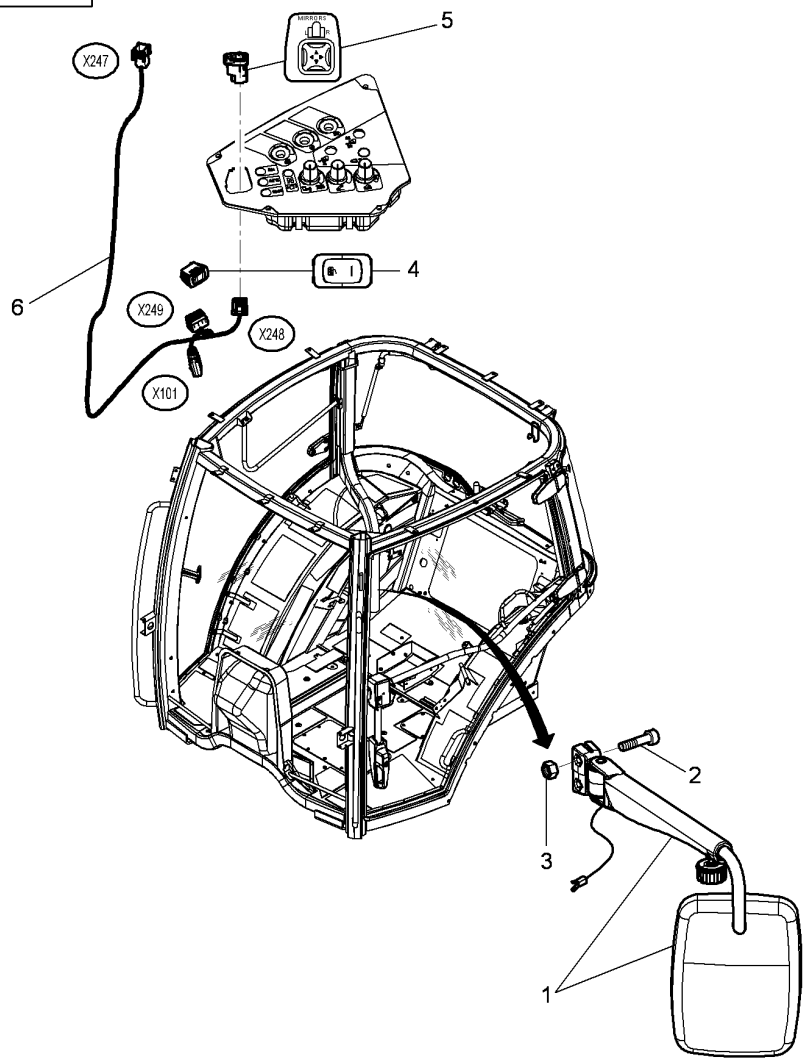

1	4285316M92	◀ 110-245 No 1	1 MIRROR	ESPEJO	ESPELHO
1	4289971M92	▶ 110-245 No 1	1 MIRROR	ESPEJO	ESPELHO
2	3012020X1	M10 X 35	4 SCREW	TORNILLO	PARAFUSO
3	1440329X1		4 LOCKNUT	TUERCA RETENCION	PORCA BLOQUEIO
4	4291951M1		1 SWITCH,INDIRECT	CONTACTOR	INTERRUPTOR IND.
5	4270273M1		1 DRIVE	TRASMISION	ACIONADOR
6	4296116M1		1 HARNESS	MAZO CABLES	CHICOTE

Electric Control Rear Reflecting Miror
Retrovisor Con Mando Electrico
Retrovisor Com Comando Elétrico

110-240

1-WU41-005-A

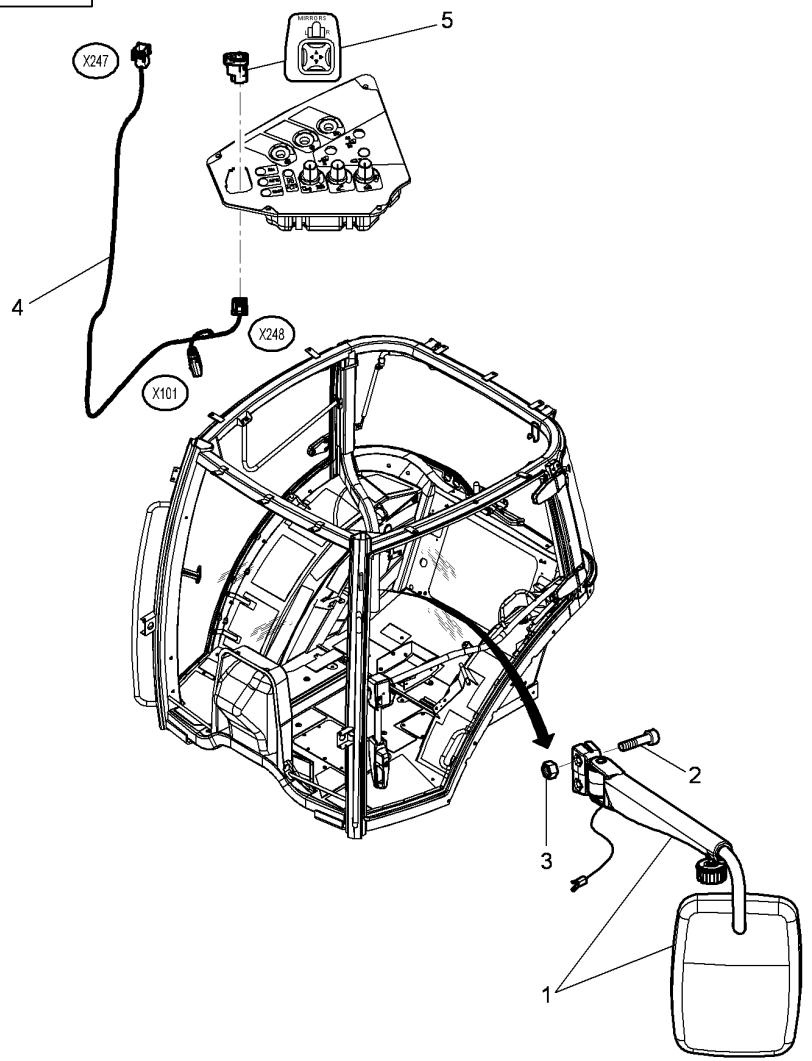

1	4285316M92	◀ 110-245 No 1	1 MIRROR	ESPEJO	ESPELHO
1	4289971M92	▶ 110-245 No 1	1 MIRROR	ESPEJO	ESPELHO
2	3012020X1	M10 X 35	4 SCREW	TORNILLO	PARAFUSO
3	1440329X1		4 LOCKNUT	TUERCA RETENCION	PORCA BLOQUEIO
4	*4348963M1		1 HARNESS	MAZO CABLES	CHICOTE
5	4270273M1		1 DRIVE	TRASMISION	ACIONADOR

Electric Control Rear Reflecting Miror
Retrovisor Con Mando Electrico
Retrovisor Com Comando Elétrico

110-245

1-WU41-004-A

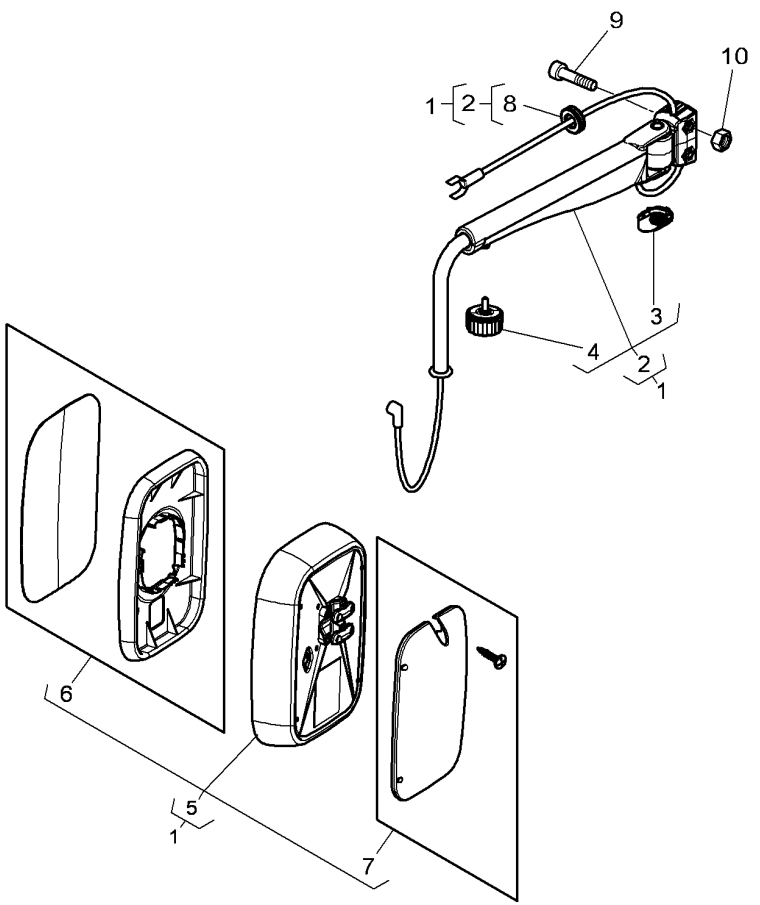

1	4285316M92	◀	1	MIRROR	ESPEJO	ESPELHO
1	4289971M92	▶	1	MIRROR	ESPEJO	ESPELHO
2	4285318M92	1	1	ARM	BRAZO	BRACO
3	4290853M1	2	1	COVER	CUBIERTA	TAMPA
4	3905544M1	2	1	SETSCREW	TORNILLO DE TOPE	PARAFUSO PARADA
5	4289853M91	1	1	MIRROR	ESPEJO	ESPELHO
6	3905548M91	5	1	PARTS PACK	PAQUETE PIEZAS	KIT REPARO
7	3905547M91	5	1	PARTS PACK	PAQUETE PIEZAS	KIT REPARO
8	4347724M1	2	1	GROMMET	PASACABLE	PASSA-FIO
9	3012020X1	M10 X 35	4	SCREW	TORNILLO	PARAFUSO
10	1440329X1	M10	4	LOCKNUT	TUERCA RETENCION	PORCA BLOQUEIO

Seat
Asiento
Assento

110-250

1-WV01-060-A

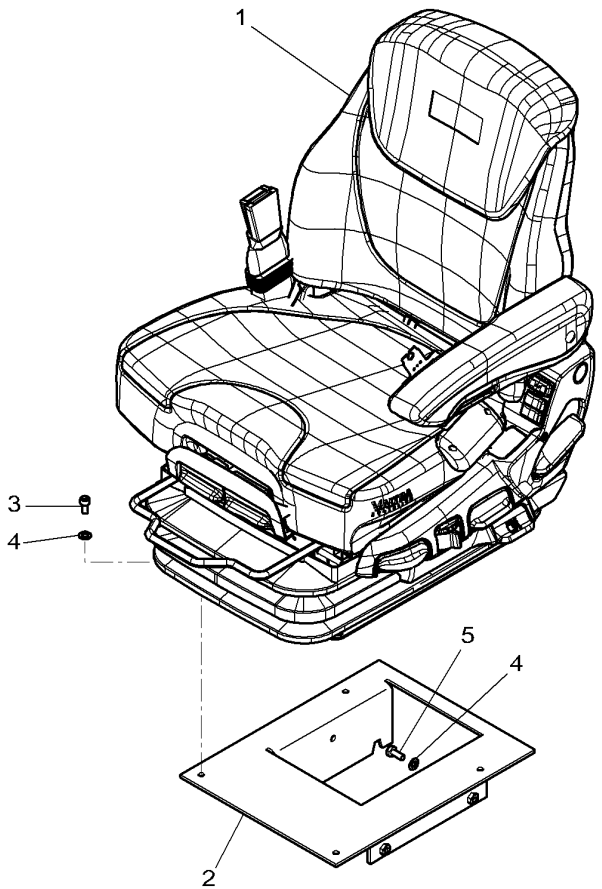

1	4298752M94	[A] 110-255 No 110-265 No	1	SEAT	ASIENTO	ASSENTO
1	4298751M94	110-255 No 110-260 No	1	SEAT	ASIENTO	ASSENTO
2	4297997M93		1	SUPPORT	SOPORTE	SUPORTE
3	3009285X1	M8 X 16	4	HEX SOCKET SCREW	TORNILLO HEX CAB	PARAFU SEXTAVADO
4	390972X1		10	FLAT WASHER	ARANDELA PLANA	ANILHA CHATA
5	339123X1	M8 X 20	6	HEX CAP SCREW	TORNILLO CAB HEX	PARAFUSO CAB HEX

[A] DRIVING POSITION OPPOSITE
CONDUITE INVERSO POLO
POSTO DI GUIDA INVERSO

Seat
Asiento
Assento

110-255

1-WV01-061-A

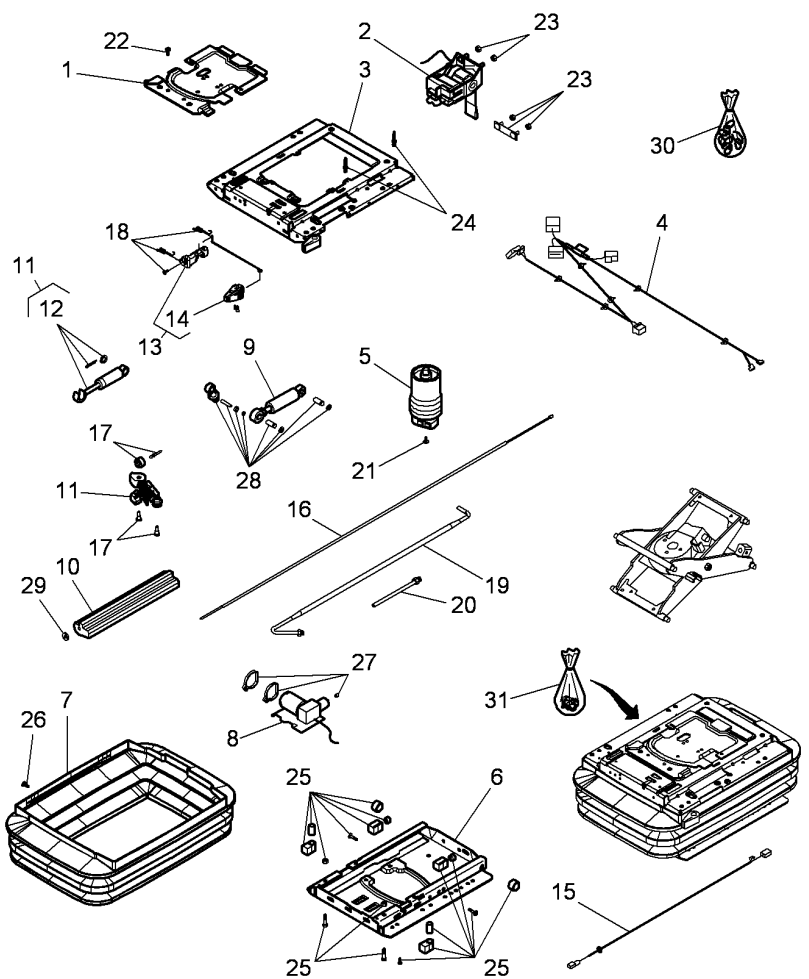

0	4298752M94	[A]	1	SEAT	ASIENTO	ASSENTO
0	4298751M94		1	SEAT	ASIENTO	ASSENTO
1	F339500030230		1	COVER	CUBIERTA	TAMPA
2	V37822500		1	POSITION CONTROL	CONTROL POSICI	CONTROLO POSIÇÃO
3	3905805M91		1	SUSPENSION	SUSPENSION	SUSPENSAO
4*	F930500031030		1	HARNESS	MAZO CABLES	CHICOTE
5	F931502030320		1	AIR SUSPENSION	SUSPEN.NEUM.	SUSPENSÃO A AR
6	F339500030280		1	SPRING ASSEMBLY	SUSPENSIÓN	CONJUNTO DA MOLA
7	F930500030760		1	BELLOWS	FUELLE	COIFA
8	3909312M91		1	COMPRESSOR	COMPRESOR	COMPRESSOR
9	F339500030290		1	SHOCK ABSORBER	AMORTIGUADOR	AMORTECEDOR.
10	F931502030380		1	SUPPLEMENT VOLUM	SUPPLEMENT VOLUM	VOLUME SUPLEMENT
11	F339500030380		1	SPRING ASSEMBLY	SUSPENSIÓN	CONJUNTO DA MOLA
12	F931502030400	11	1	SHOCK ABSORBER	AMORTIGUADOR	AMORTECEDOR.
13	F339500030370	3	1	LOCATOR	INDIC POSICION	INDICADOR POSIÇ.
14	F524500033100	13	1	HANDLE	EMPUNADURA	CABO.
15	3905970M1		1	CABLE	CABLE	CABO
16*	F930500031040		1	CABLE	CABLE	CABO
17	F931502030530		1	KIT, SUNDRY	ACCESORIOS JUEGO	KIT, SUNDRY
18	F339500030430		1	KIT, SUNDRY	ACCESORIOS JUEGO	KIT, SUNDRY
19	F339500030330		1	HOSE	TUBO DE GOMA	TUBO FLEXIVEL
20	F931502030470		1	KIT, SUNDRY	ACCESORIOS JUEGO	KIT, SUNDRY
21	F930500030880		1	KIT, SUNDRY	ACCESORIOS JUEGO	KIT, SUNDRY
22	F930500030840		1	KIT, SUNDRY	ACCESORIOS JUEGO	KIT, SUNDRY
23	F339500030360		1	KIT, SUNDRY	ACCESORIOS JUEGO	KIT, SUNDRY
24	F339500030390		1	KIT, SUNDRY	ACCESORIOS JUEGO	KIT, SUNDRY
25	F931502030500		1	KIT, SUNDRY	ACCESORIOS JUEGO	KIT, SUNDRY
26	F930500030900		1	KIT, ATTACHING.	JGO.DE FIJACION	JG. DE FIXAÇÃO
27	F930500030910		1	KIT, SUNDRY	ACCESORIOS JUEGO	KIT, SUNDRY
28*	F930500031050	<> 3905813M91	1	KIT, HARDWARE	BULONERIA JUEGO	KIT PARAFUSOS
29	F931502030520		1	KIT, SUNDRY	ACCESORIOS JUEGO	KIT, SUNDRY
30	F931502030330		1	KIT, REPAIR	JUEGO REPARACION	JG. REPARO
31	3906523M91		1	KIT, ATTACHMENT	JUEGO ACCESORIO	ESTOJO,ACESSÓRIO

[A] DRIVING POSITION OPPOSITE
CONDUITE INVERSO POLO
POSTO DI GUIDA INVERSO

Seat
Asiento
Assento

110-260

1-WV01-063-A

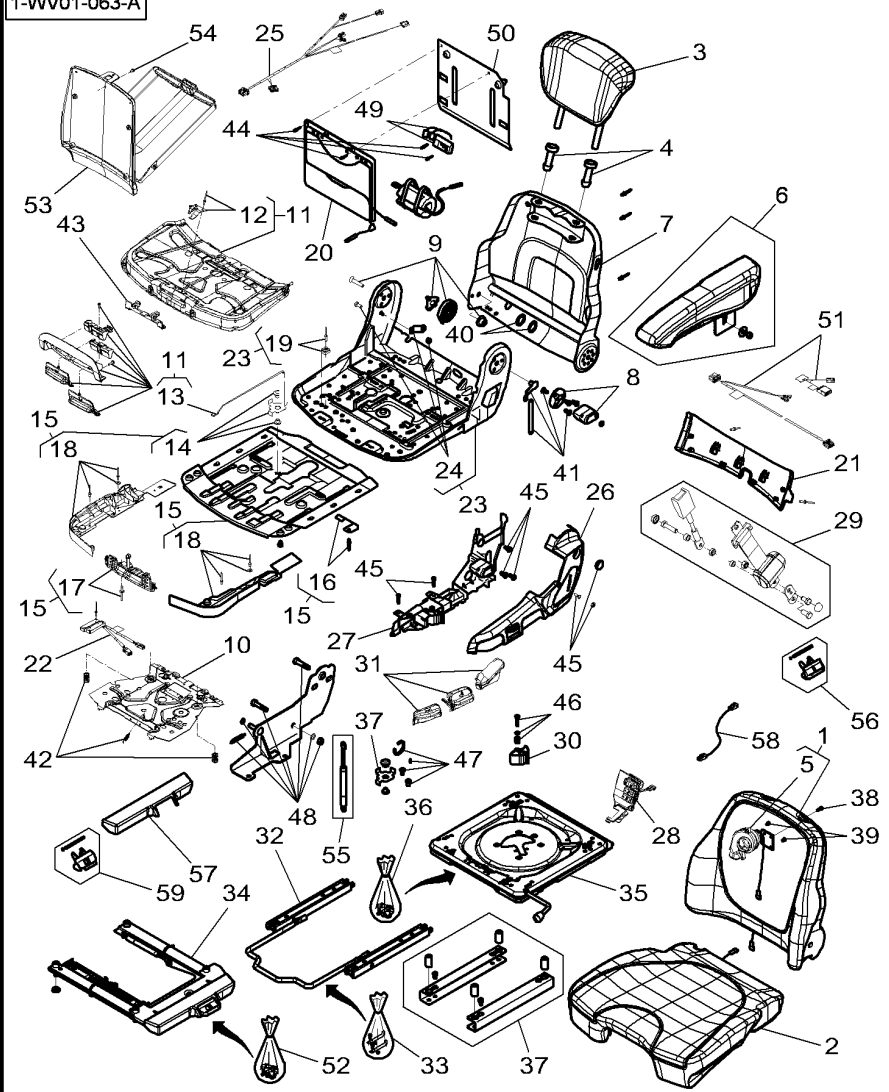

0	4298751M94		1	SEAT	ASIENTO	ASSENTO
1	3905909M91		1	CUSHION	COJIN	ALMOFADA
2	3905910M91		1	CUSHION	COJIN	ALMOFADA
3	V37826100		1	HEAD REST	APOYA CABEZA	APOIO DE CABEÇA
4	F930500030290	3	1	GUIDE SLEEVE	MANGUITO GUIA	LUVA GUIA
5	F930500030300	1	1	FAN	VENTILADOR	VENTOINHA
6	F931502030620		1	ARMREST	APOYABRAZOS	APOIO DE BRAÇO
7	F930500030310		1	BACK PART	BACK PART	PEÇA TRASEIRA
8	F930500030320		1	ADJUSTMENT	CALA DE AJUSTE	AJUSTE
9	F931502031040		1	KIT, HARDWARE	BULONERIA JUEGO	KIT PARAFUSOS
10	F931502030630		1	PIVOT PLATE	PLACA DE PIVOTE	PLACA PIVÔ
11	F930500030350		1	ANGLE CONTROL	ANGLE CONTROL	CONTROL DE ÂNGUL
12	F716501030320	11	1	SHEET METAL	HOJA METALICA	LATARIA
13	F930500030360	11	1	ACTUATION	ACCIONAMIENTO	ATUADOR
14	F716501030090	15	1	LEVER	PALANCA	ALAVANCA
15	F930500030370		1	ADJUSTMENT	CALA DE AJUSTE	AJUSTE
16	F930500030380	15	1	SHEET METAL	HOJA METALICA	LATARIA
17	F716501030180	15	1	NOTCHED PLATE	PLATO DENTADO	PLACA ENTALHADA
18	F716501030170	15	1	COVERING	TAPA	TAMPÃO.
19	F930500030390	23	1	SLIDE	CORREDERA	ESCORREGADOR
20	F931502030640		1	LUMBAR SUPPORT	LUMBAR SUPPORT	SUPORTE LOMBAR
21	F930500030410		1	COVERING	TAPA	TAMPÃO.
22	V37828000		1	SWITCH	INTERRUPTOR	INTERRUPTOR
23	3909313M91		1	SEAT PLATE	PLACA DE ASIENTO	CHAPA DO ASSENTO
24	F930500030430	23	1	STOP	PARO	BATENTE.
25	F931502030660		1	HARNESS	MAZO CABLES	CHICOTE
26	F931502030670		1	COVERING	TAPA	TAMPÃO.
27	F930500030460		1	HANDLE	EMPUNADURA	CABO.
28	F931502030680		1	ACTUATION	ACCIONAMIENTO	ATUADOR
29	3909314M91		1	SAFETY BELT	CINTURON	CINTO SEGURANÇA
30	F930500030490		1	WHEEL RIM	LLANTA DE RUEDA	JANTE
31	F930500030500		1	HANDLE	EMPUNADURA	CABO.
32	V37828900		1	SLIDE RAIL	CARRIL TENSOR	TRILHO SUPORTE
33	3906523M91		1	KIT, ATTACHMENT	JUEGO ACCESORIO	ESTOJO,ACESSÓRIO
34		V37830400	1	SUPPORT	SOPORTE	SUPORTE
35	3909316M91		1	TURNTABLE	PLACA GIRATORIA	PLACA RONDANAS
36	3906523M91		1	KIT, ATTACHMENT	JUEGO ACCESORIO	ESTOJO,ACESSÓRIO
37	3906521M91		1	KIT, ATTACHMENT	JUEGO ACCESORIO	ESTOJO,ACESSÓRIO
38	F930500030580		1	KIT, SUNDRY	ACCESORIOS JUEGO	KIT, SUNDRY
39	**F930500030590**		1	KIT, SUNDRY	ACCESORIOS JUEGO	KIT, SUNDRY
40	**F930500030600**		1	KIT, SUNDRY	ACCESORIOS JUEGO	KIT, SUNDRY
41	**F930500030610**		1	KIT, SUNDRY	ACCESORIOS JUEGO	KIT, SUNDRY
42	F930500030620		1	KIT, SUNDRY	ACCESORIOS JUEGO	KIT, SUNDRY
43	F930500030630		1	KIT, SUNDRY	ACCESORIOS JUEGO	KIT, SUNDRY
44	F931502030700		1	KIT, SUNDRY	ACCESORIOS JUEGO	KIT, SUNDRY
45	**F930500030650**		1	KIT, SUNDRY	ACCESORIOS JUEGO	KIT, SUNDRY
46	**F930500030660**		1	KIT, SUNDRY	ACCESORIOS JUEGO	KIT, SUNDRY
47	F930500030670		1	KIT, SUNDRY	ACCESORIOS JUEGO	KIT, SUNDRY
48	3905911M91		1	SUPPORT	SOPORTE	SUPORTE
49	F931502030760		1	DISTRIBUTOR	DISTRIBUIDOR	DISTRIBUIDOR
50	F916501030080		1	PLATE	PLATO	PLACA

Seat
Asiento
Assento

110-260

1-WV01-063-A

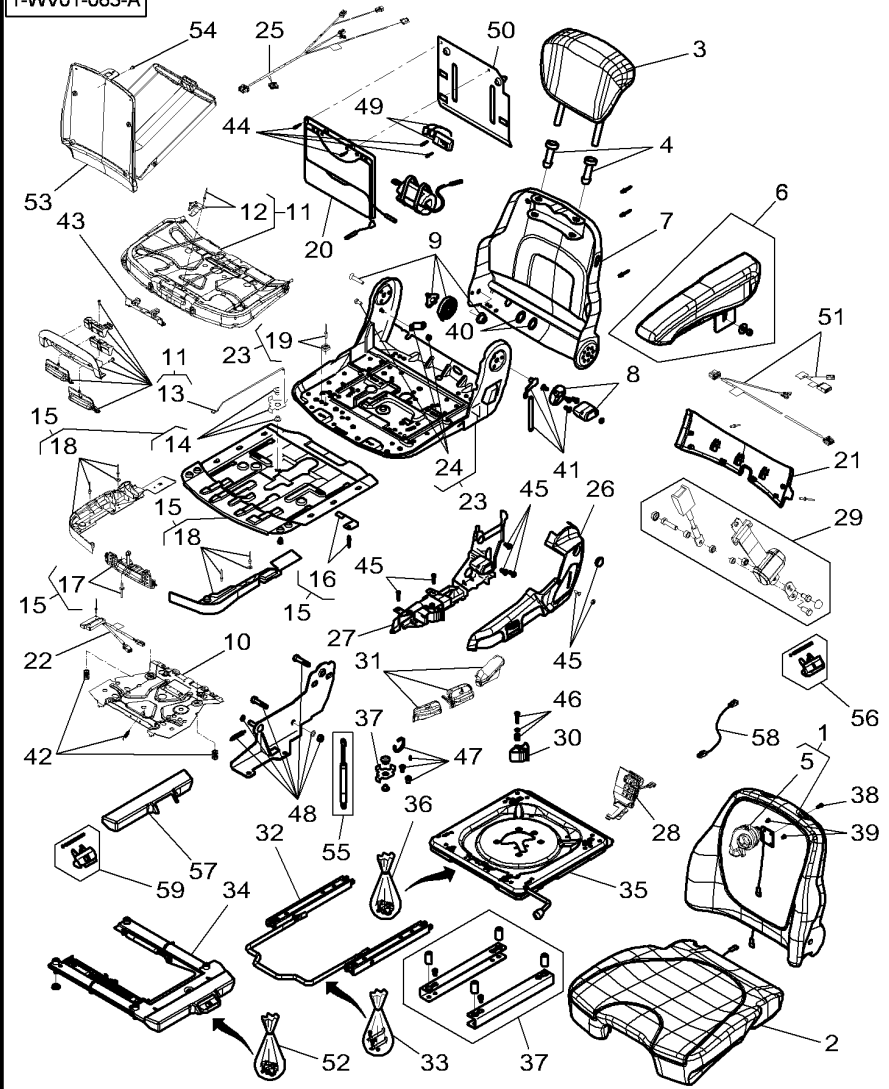

51	F931502030710	1	HARNESS	MAZO CABLES	CHICOTE
52	3906523M91	1	KIT, ATTACHMENT	JUEGO ACCESORIO	ESTOJO,ACESSÓRIO
53	G515500030100	1	POCKET	BOLSA	BOLSA
54	F339500030220	1	KIT, SUNDRY	ACCESORIOS JUEGO	KIT, SUNDRY
55	F931502030790	1	SHOCK ABSORBER	AMORTIGUADOR	AMORTECEDOR.
56	F931502030750	1	HANDLE	EMPUNADURA	CABO.
57	F931502030750	1	HANDLE	EMPUNADURA	CABO.
58	3906522M91	1	HARNESS	MAZO CABLES	CHICOTE
59	F931502030740	1	COVERING	TAPA	TAMPÃO.

Seat
Asiento
Assento

110-265

Driving Position Opposite
Conduite Inverso Polo
Posição De Condução Invertida

1-WV01-062-A

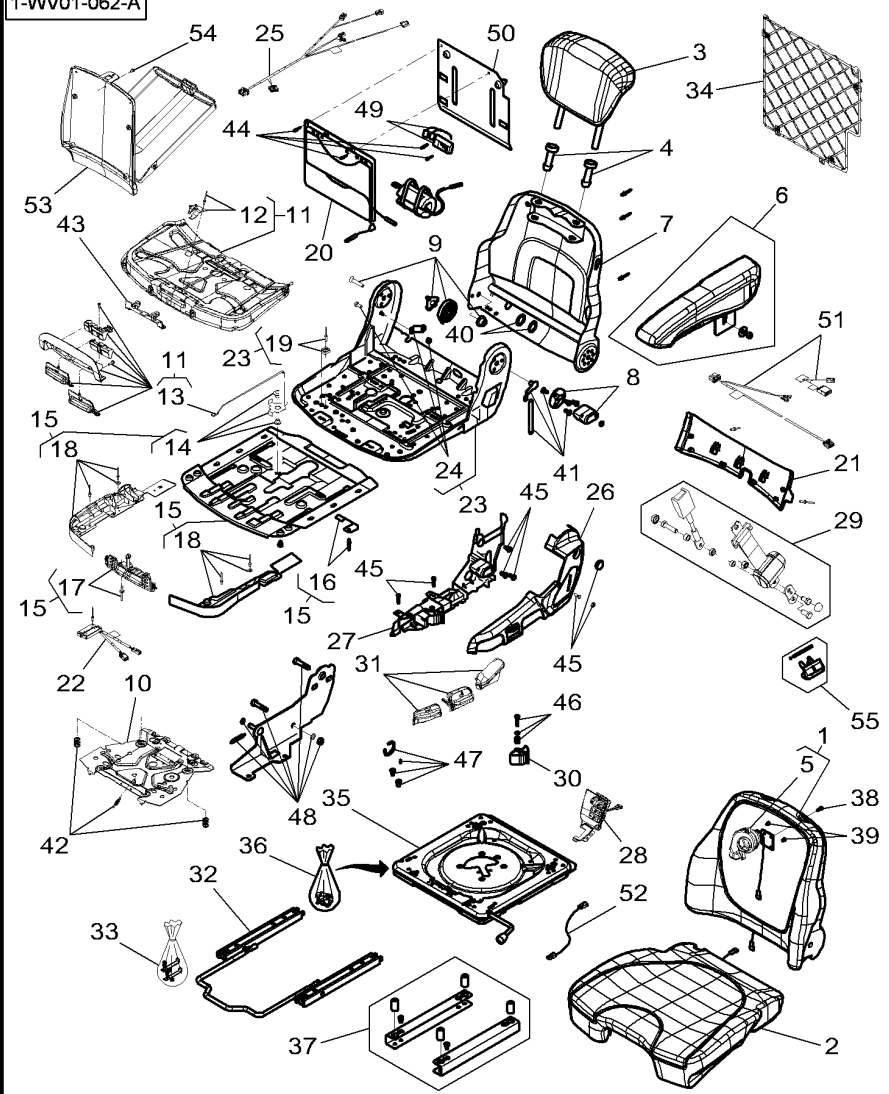

0	4298752M94		1	SEAT	ASIENTO	ASSENTO
1	3905909M91		1	CUSHION	COJIN	ALMOFADA
2	3905910M91		1	CUSHION	COJIN	ALMOFADA
3	V37826100		1	HEAD REST	APOYA CABEZA	APOIO DE CABEÇA
4	F930500030290	3	1	GUIDE SLEEVE	MANGUITO GUIA	LUVA GUIA
5	F930500030300	1	1	FAN	VENTILADOR	VENTOINHA
6	F931502030620		1	ARMREST	APOYABRAZOS	APOIO DE BRAÇO
7	F930500030310		1	BACK PART	BACK PART	PEÇA TRASEIRA
8	F930500030320		1	ADJUSTMENT	CALA DE AJUSTE	AJUSTE
9	F931502031040		1	KIT, HARDWARE	BULONERIA JUEGO	KIT PARAFUSOS
10	F931502030630		1	PIVOT PLATE	PLACA DE PIVOTE	PLACA PIVÔ
11	F930500030350		1	ANGLE CONTROL	ANGLE CONTROL	CONTROL DE ÂNGUL
12	F716501030320	11	1	SHEET METAL	HOJA METALICA	LATARIA
13	F930500030360	11	1	ACTUATION	ACCIONAMIENTO	ATUADOR
14	F716501030090	15	1	LEVER	PALANCA	ALAVANCA
15	F930500030370		1	ADJUSTMENT	CALA DE AJUSTE	AJUSTE
16	F930500030380	15	1	SHEET METAL	HOJA METALICA	LATARIA
17	F716501030180	15	1	NOTCHED PLATE	PLATO DENTADO	PLACA ENTALHADA
18	F716501030170	15	1	COVERING	TAPA	TAMPÃO.
19	F930500030390	23	1	SLIDE	CORREDERA	ESCORREGADOR
20	F931502030640		1	LUMBAR SUPPORT	LUMBAR SUPPORT	SUPORTE LOMBAR
21	F930500030410		1	COVERING	TAPA	TAMPÃO.
22	V37828000		1	SWITCH	INTERRUPTOR	INTERRUPTOR
23	3909313M91		1	SEAT PLATE	PLACA DE ASIENTO	CHAPA DO ASSENTO
24	F930500030430	23	1	STOP	PARO	BATENTE.
25	F931502030660		1	HARNESS	MAZO CABLES	CHICOTE
26	F931502030670		1	COVERING	TAPA	TAMPÃO.
27	F930500030460		1	HANDLE	EMPUNADURA	CABO.
28	F931502030680		1	ACTUATION	ACCIONAMIENTO	ATUADOR
29	4285547M2		1	SAFETY BELT	CINTURON	CINTO SEGURANÇA
30	F930500030490		1	WHEEL RIM	LLANTA DE RUEDA	JANTE
31	F930500030500		1	HANDLE	EMPUNADURA	CABO.
32	V37828900		1	SLIDE RAIL	CARRIL TENSOR	TRILHO SUPORTE
33	3906523M91		1	KIT, ATTACHMENT	JUEGO ACCESORIO	ESTOJO,ACESSÓRIO
34	G117501030090		1	NET	RED	REDE
35	3909315M91		1	TURNTABLE	PLACA GIRATORIA	PLACA RONDANAS
36	3906523M91		1	KIT, ATTACHMENT	JUEGO ACCESORIO	ESTOJO,ACESSÓRIO
37	3906521M91		1	KIT, ATTACHMENT	JUEGO ACCESORIO	ESTOJO,ACESSÓRIO
38	F930500030580		1	KIT, SUNDRY	ACCESORIOS JUEGO	KIT, SUNDRY
39	**F930500030590**		1	KIT, SUNDRY	ACCESORIOS JUEGO	KIT, SUNDRY
40	**F930500030600**		1	KIT, SUNDRY	ACCESORIOS JUEGO	KIT, SUNDRY
41	**F930500030610**		1	KIT, SUNDRY	ACCESORIOS JUEGO	KIT, SUNDRY
42	F930500030620		1	KIT, SUNDRY	ACCESORIOS JUEGO	KIT, SUNDRY
43	F930500030630		1	KIT, SUNDRY	ACCESORIOS JUEGO	KIT, SUNDRY
44	F931502030700		1	KIT, SUNDRY	ACCESORIOS JUEGO	KIT, SUNDRY
45	**F930500030650**		1	KIT, SUNDRY	ACCESORIOS JUEGO	KIT, SUNDRY
46	**F930500030660**		1	KIT, SUNDRY	ACCESORIOS JUEGO	KIT, SUNDRY
47	F930500030670		1	KIT, SUNDRY	ACCESORIOS JUEGO	KIT, SUNDRY
48	3905911M91		1	SUPPORT	SOPORTE	SUPORTE
49	F931502030760		1	DISTRIBUTOR	DISTRIBUIDOR	DISTRIBUIDOR
50	F916501030080		1	PLATE	PLATO	PLACA

Seat
Asiento
Assento

110-265

Driving Position Opposite
Conduite Inverso Polo
Posição De Condução Invertida

1-WV01-062-A

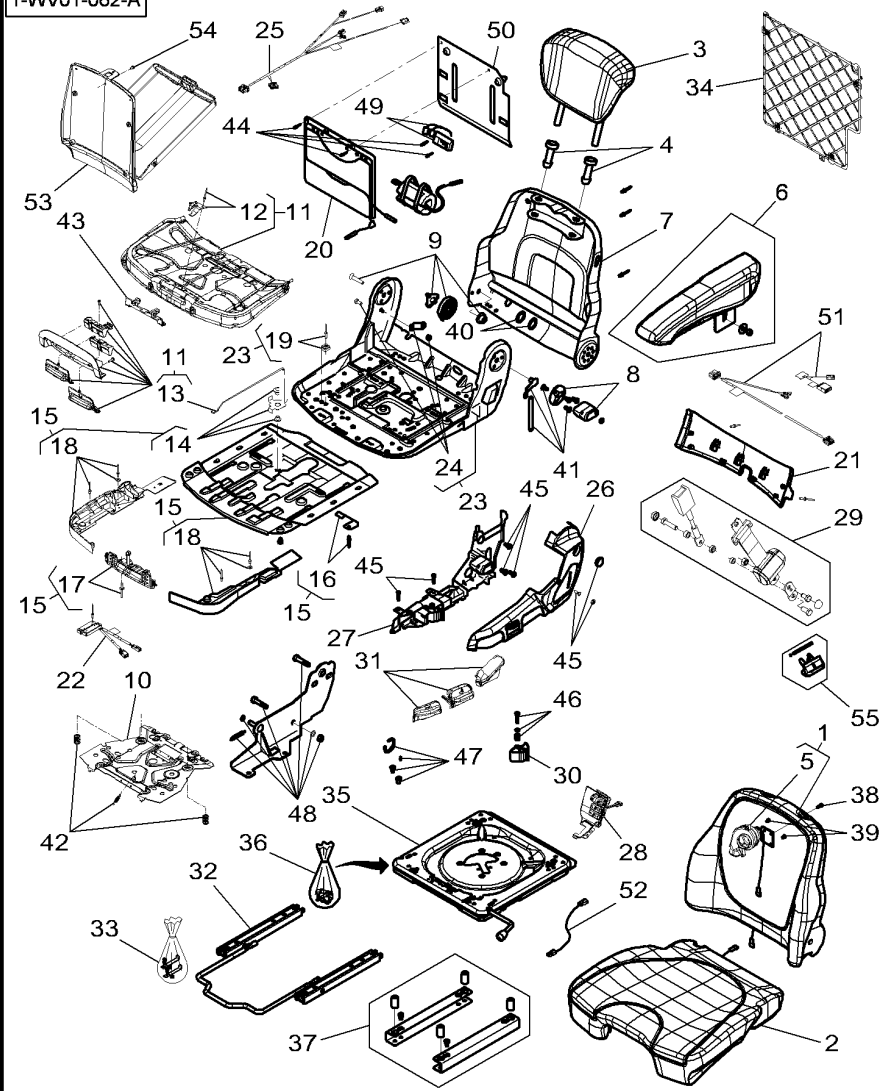

51	F931502030710	1 HARNESS	MAZO CABLES	CHICOTE
52	3906522M91	1 HARNESS	MAZO CABLES	CHICOTE
53	V34150000	1 BOX	CAJA	CAIXA
54	F339500030220	1 KIT, SUNDRY	ACCESORIOS JUEGO	KIT, SUNDRY
55	F931502030750	1 HANDLE	EMPUNADURA	CABO.

Secondary Seat
Asiento
Assento Secundário

110-270

1-WV03-007-C

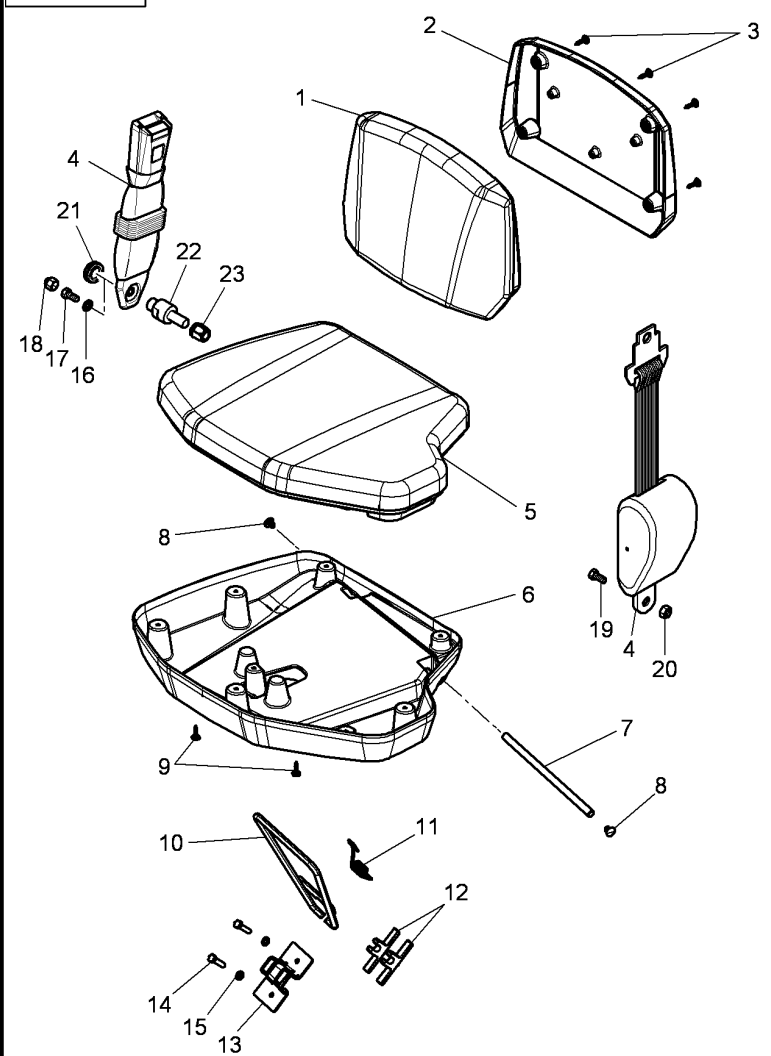

1	4286670M91		1	BACK CUSHION	COJIN DE ESPALDA	ENCOSTO ASSENTO
2	4288248M2		1	ENVELOPE	SOBRE	ENVELOPE
3	4289783M1	∅ 4 X 20	7	SCREW	TORNILLO	PARAFUSO
4	4285547M2	➡ B152055	1	SAFETY BELT	CINTURON	CINTO SEGURANÇA
4*	4356477M2	➡ B152056	1	SAFETY BELT	CINTURON	CINTO SEGURANÇA
5	4286671M94		1	SEAT	ASIENTO	ASSENTO
6	4287896M4		1	ENVELOPE	SOBRE	ENVELOPE
7	4295729M2		1	CLEVIS PIN	BULON CILINDRICO	PINO CILÍNDRIC.
8	4295720M2		2	CLIP	CLIP	CLIPE
9	4298357M1	M5 X 12	8	SCREW	TORNILLO	PARAFUSO
10	4285744M3		1	STAND	CABALLETE	VIGA
11	4290191M1		1	SPRING	MUELLE	MOLA
12	4288967M1		2	DOWEL	CENTRAJE	CONTRAPINO
13	4288966M1		1	COVER	CUBIERTA	TAMPA
14	339804X1	M6 X 25	2	HEX CAP SCREW	TORNILLO CAB HEX	PARAFUSO CAB HEX
15	390971X1	∅ 6-12 X 1.5	2	FLAT WASHER	ARANDELA PLANA	ANILHA CHATA
16	390734X1	[B]	1	FLAT WASHER	ARANDELA PLANA	ANILHA CHATA
17	353561X1	[B]	1	BOLT UNF	PERNO UNF	PARAFUSO UNF
18	4296859M1	[B]	1	HELMET	CASCO	PROTETOR
19	353558X1	7/16-20 x 16	1	HEX CAP SCREW	TORNILLO CAB HEX	PARAFUSO CAB HEX
20	338600X1		1	NUT	TUERCA	PORCA
21			X	NOT USED	NO SE USA	NÃO UTILIZADO
22	4298767M2	[B]	1	SUPPORT	SOPORTE	SUPORTE
23	4348455M1		1	INSERT	INSERCION	BUCHA

[B] WITH SEAT BELT
CON CINTURON DE SEGURIDAD
COM CINTO DE SEGURANÇA

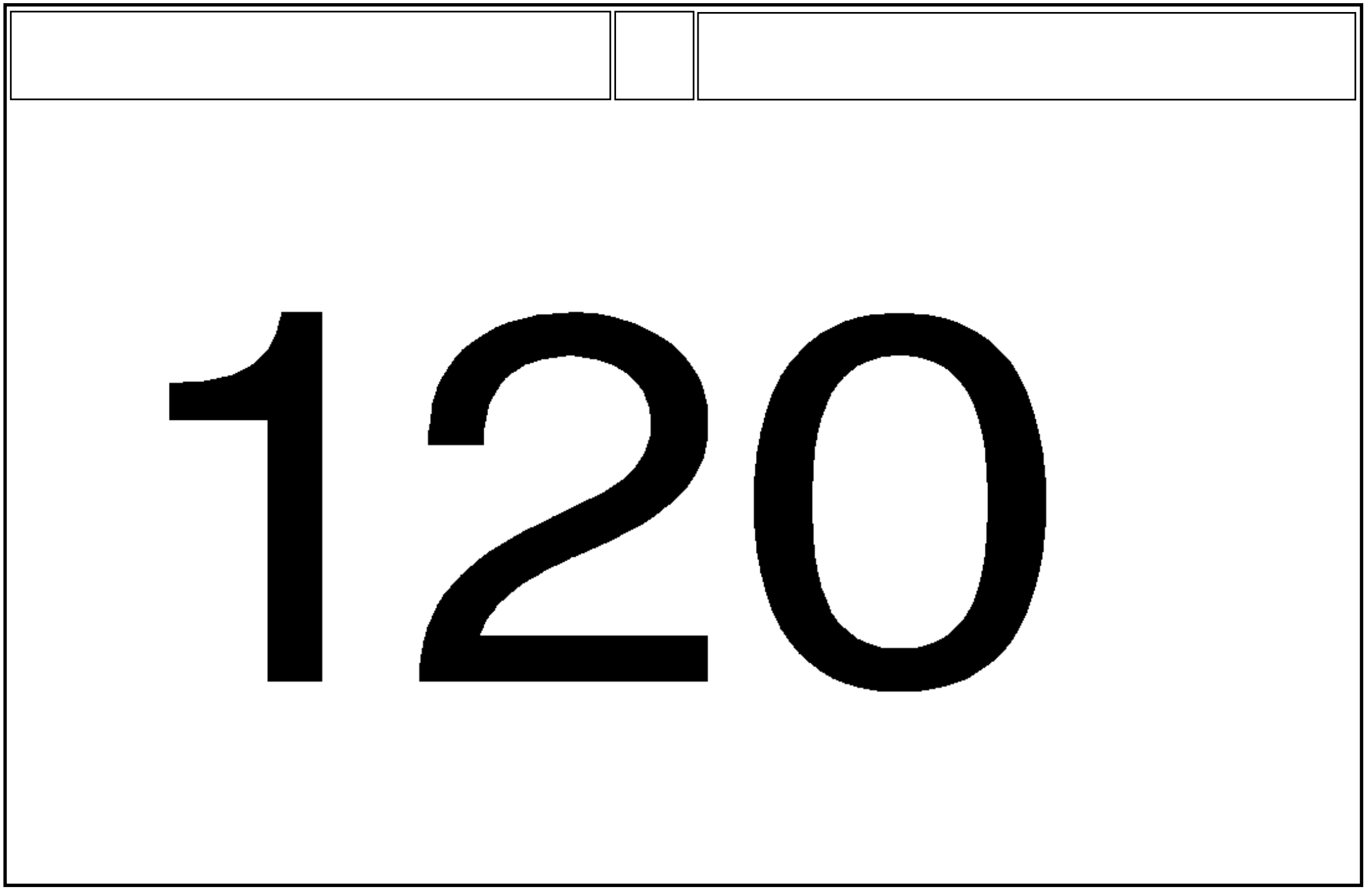
120

1-WW02-047-B

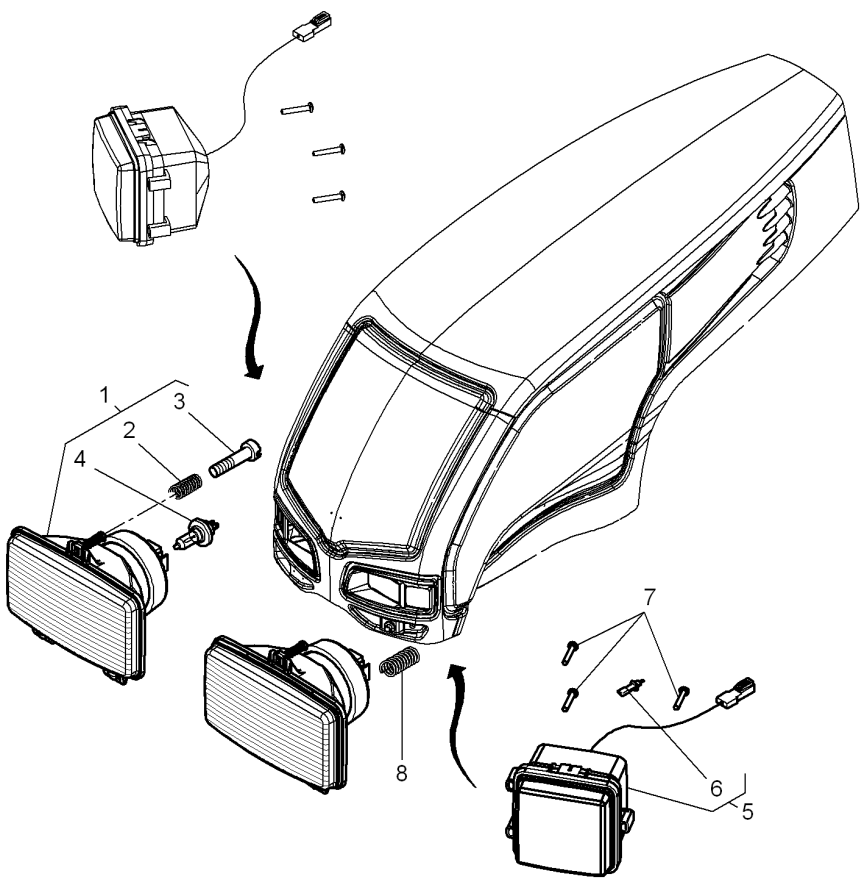

1	4286757M2	[A]	**2**	HEAD LIGHT	FARO	FAROL.
1*	4297022M1	[B]	**2**	LIGHT	LAMPARA/LUZ	FAROL
2	3907012M1	1	**1**	SPRING	MUELLE	MOLA
3	3009535X1	1 M4 X 30	**1**	SCREW	TORNILLO	PARAFUSO
4	**3713341M1**	1	**1**	BULB 12V 60/55W	BOMBILLA12V60/55	LÂMP. 12V 60-55W
5	4278545M91		**2**	WORKLIGHT	FARO DE TRABAJO	LUZ DE SERVIÇO
6	**1628494M1**	5 12V-55W	**1**	BULB H3	BOMBILLA H3	LÂMPADA H3
7	3009534X1	M4 X 25	**6**	SCREW	TORNILLO	PARAFUSO
8	3771550M1		**6**	SPRING	MUELLE	MOLA

[A] RIGHT HAND DIP LIGHTS
LUCES DE CRUCE (CONDUCCION POR LA DERECHA)
LUZ BAIXA (CONDUÇÃO PELA DIREITA)

[B] LEFT HAND DIP LIGHTS
LUCES DE CRUCE CONDUCCION POR LA IZQUIERIDA
LUZ BAIXA (CONDUÇÃO PELA ESQUERDA)

Lighting Equipment
Equipo Alumbrado
Sistema De Iluminação

Front
Frontal
Frontal

120-10

Handold
Pasamanos
Corrimão

1-WW02-059-B

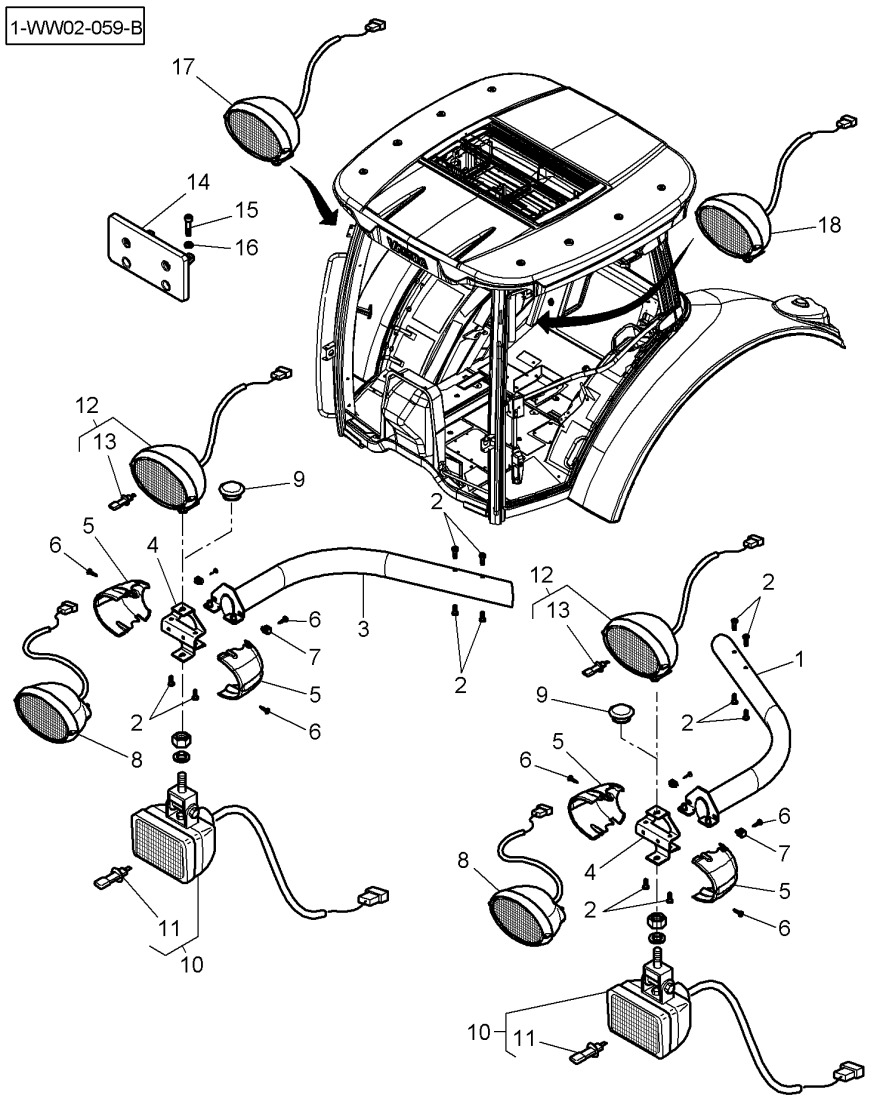

1	4351362M94	◀	1	SUPPORT	SOPORTE	SUPORTE
2	3012092X1	M6 X 12	12	SCREW	TORNILLO	PARAFUSO
3	4350755M94	▶	1	SUPPORT	SOPORTE	SUPORTE
4	4350757M3		2	SUPPORT	SOPORTE	SUPORTE
5	4350758M2		4	MUFF	MANGUITO ACOPLAM	LUVA ACOPLAMENTO
6	4289783M1		8	SCREW	TORNILLO	PARAFUSO
7	4289782M1		4	NUT	TUERCA	PORCA
8	4348636M91		2	LIGHT	LAMPARA/LUZ	FAROL
9	3042523M1	∅ 10	X	PLUG	TAPON	ROLHA
10	4291409M91		2	WORKLIGHT	FARO DE TRABAJO	LUZ DE SERVIÇO
11	**1628494M1**	10 12V-55W	1	BULB H3	BOMBILLA H3	LÂMPADA H3
12	4291301M92		2	HEAD LIGHT	FARO	FAROL.
13	**3405186M1**	12 12V	1	BULB 12V 60/55W	BOMBILLA12V60/55	LÂMP. 12V 60-55W
14	4289464M91	(D)	1	SUPPORT	SOPORTE	SUPORTE
15	3010804X1	(D)	2	SCREW	TORNILLO	PARAFUSO
16	390146X1	∅ 5.3-10 X 1 (D)	2	WASHER METRIC	ARANDELA METRICO	ANILHA MÉTRICA
17*	4284209M91	▶ (I)	1	INDICATOR LAMP	LUZ INTERMITENTE	PISCA PISCA
18*	4284210M91	◀ (I)	1	INDICATOR LAMP	LUZ INTERMITENTE	PISCA PISCA

Working Light
Faro De Trabajo
Farol De Trabalho

120-15

1-WW05-087-A

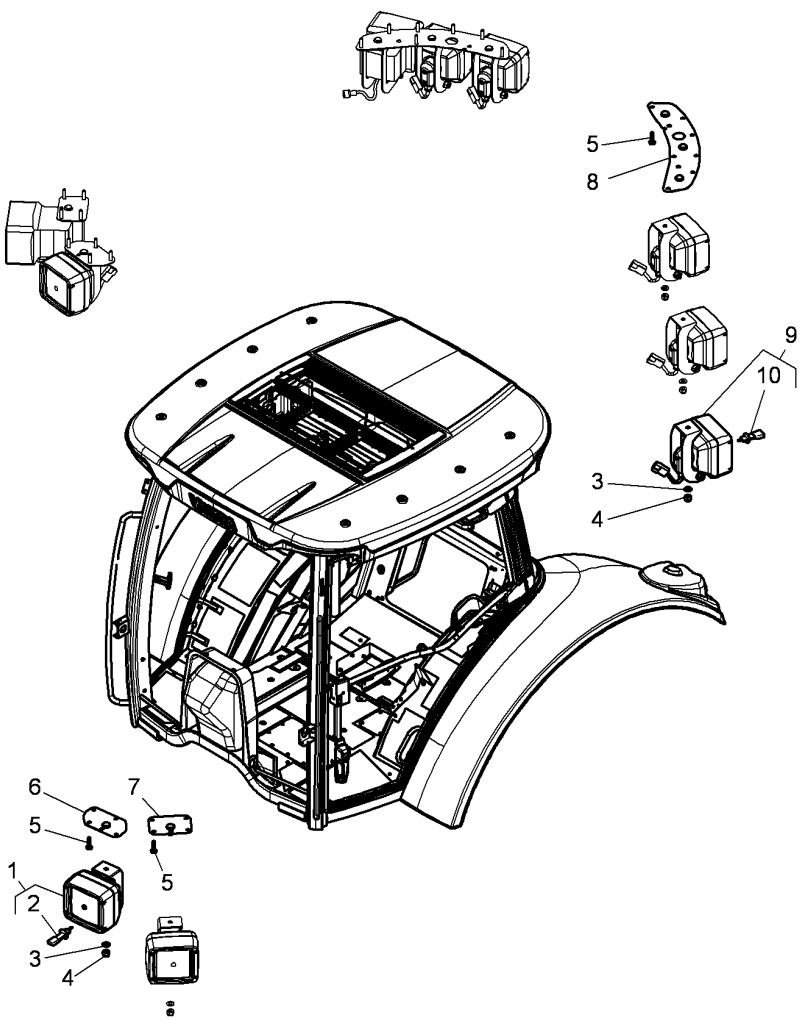

1	4289444M91		4	WORKLIGHT	FARO DE TRABAJO	LUZ DE SERVIÇO
2	**1628494M1**	1 12V-55W	1	BULB H3	BOMBILLA H3	LÂMPADA H3
3	1441782X1	∅ 8.2	10	CUP SPRING	CUBETA DE MUELLE	ANEL MOLA
4	394367X1	M8	10	LOCKNUT	TUERCA RETENCION	PORCA BLOQUEIO
5	4292682M1	M6 X 16	30	SCREW	TORNILLO	PARAFUSO
6	4288663M91	◀	1	SUPPORT	SOPORTE	SUPORTE
6	4288683M91	▶	1	SUPPORT	SOPORTE	SUPORTE
7	4289433M91		2	SUPPORT	SOPORTE	SUPORTE
8	4285057M91	◀	1	SUPPORT	SOPORTE	SUPORTE
8	4289454M91	▶	1	SUPPORT	SOPORTE	SUPORTE
9	4289434M91		6	WORKLIGHT	FARO DE TRABAJO	LUZ DE SERVIÇO
10	**1628494M1**	9 12V-55W	1	BULB H3	BOMBILLA H3	LÂMPADA H3

Working Light
Faro De Trabajo
Farol De Trabalho

120-20

Xenon - Standard Roof
Xenon - Tejado Standard
Xenon - Teto Padrão

1-WW05-088-A

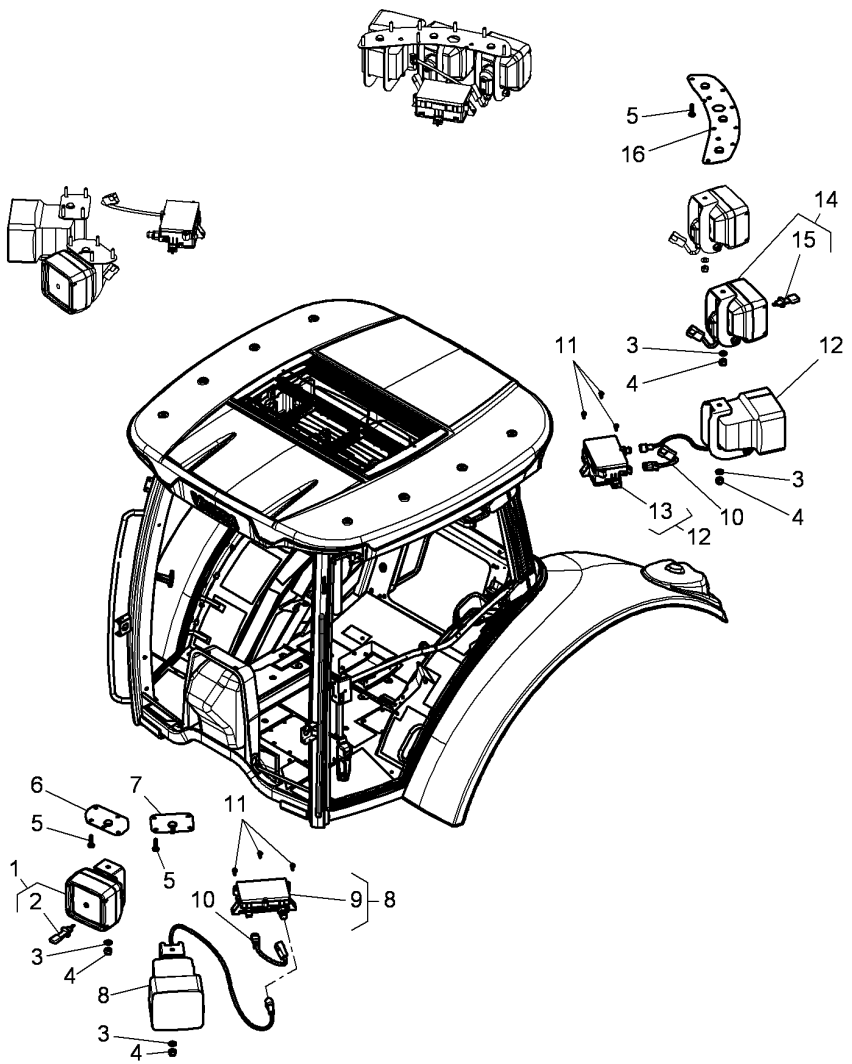

1	4289444M91		**2**	WORKLIGHT	FARO DE TRABAJO	LUZ DE SERVIÇO
2	**1628494M1**	1 12V-55W	**1**	BULB H3	BOMBILLA H3	LÂMPADA H3
3	1441782X1	∅ 8.2	**10**	CUP SPRING	CUBETA DE MUELLE	ANEL MOLA
4	394367X1	M8	**10**	LOCKNUT	TUERCA RETENCION	PORCA BLOQUEIO
5	4292682M1	M6 X 16	**30**	SCREW	TORNILLO	PARAFUSO
6	4288663M91	◀	**1**	SUPPORT	SOPORTE	SUPORTE
6	4288683M91	▶	**1**	SUPPORT	SOPORTE	SUPORTE
7	4289433M91		**2**	SUPPORT	SOPORTE	SUPORTE
8	4289457M91		**2**	WORKLIGHT	FARO DE TRABAJO	LUZ DE SERVIÇO
9		8 TBA	**1**	TRANSFORMER	TRANSFORMADOR	TRANSFORMADOR
10	4289440M91		**4**	HARNESS	MAZO CABLES	CHICOTE
11	4285062M1	M4 X 12	**12**	SCREW	TORNILLO	PARAFUSO
12	4289389M91		**2**	WORKLIGHT	FARO DE TRABAJO	LUZ DE SERVIÇO
13		12 TBA	**1**	TRANSFORMER	TRANSFORMADOR	TRANSFORMADOR
14	4289434M91		**4**	WORKLIGHT	FARO DE TRABAJO	LUZ DE SERVIÇO
15	**1628494M1**	14 12V-55W	**1**	BULB H3	BOMBILLA H3	LÂMPADA H3
16	4285057M91	◀	**1**	SUPPORT	SOPORTE	SUPORTE
16	4289454M91	▶	**1**	SUPPORT	SOPORTE	SUPORTE

Traffic Warning
Equipamiento Indicacion
Equipamento Sinalizacao

120-25

1-WW27-008-D

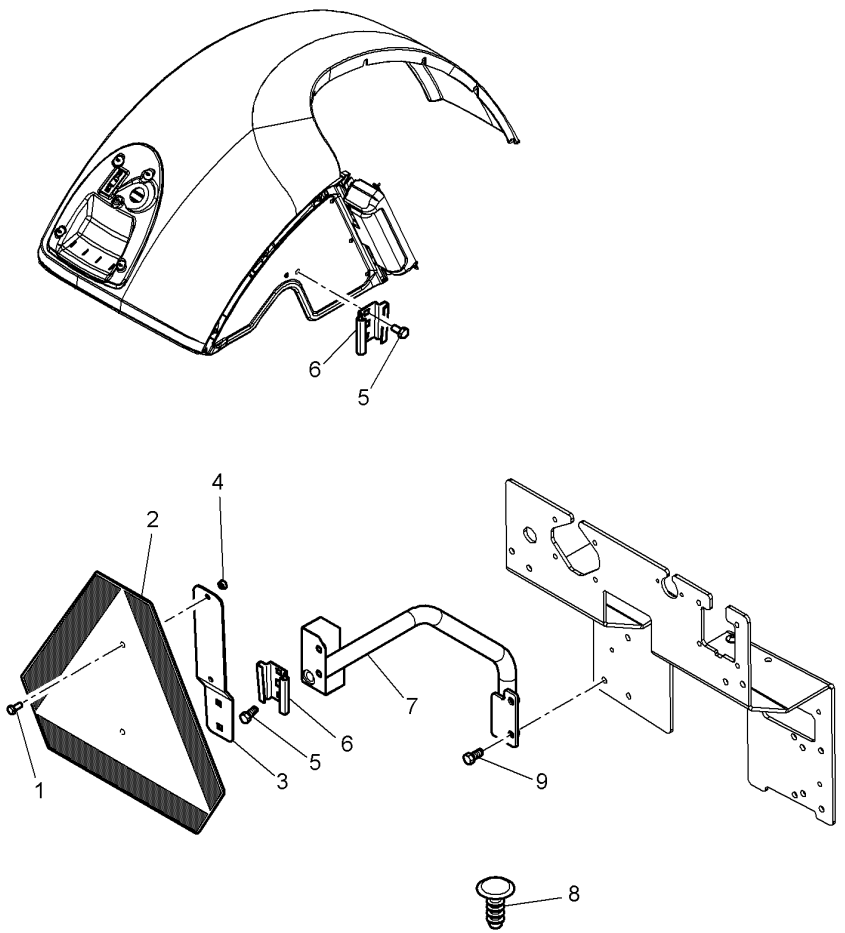

1	339560X1	M6 X 16	2	HEX CAP SCREW	TORNILLO CAB HEX	PARAFUSO CAB HEX
2	3712185M1	[C]	1	TRIANGLE	TRIANGULO	TRIÂNGULO
3	3762350M1		1	BRACKET	SOPORTE	SUPORTE.
4	339030X1	M6	2	NUT	TUERCA	PORCA
5	339124X1	M8 X 16	4	HEX CAP SCREW	TORNILLO CAB HEX	PARAFUSO CAB HEX
6	1692080M1		2	SUPPORT	SOPORTE	SUPORTE
7*	4348381M2		1	SUPPORT	SOPORTE	SUPORTE
8			X	NOT USED	NO SE USA	NÃO UTILIZADO
9	339124X1	M8 X 16	2	HEX CAP SCREW	TORNILLO CAB HEX	PARAFUSO CAB HEX

[C] EEC STANDARD
NORMALIZACION CEE
NORMA CEE

Traffic Warning
Equipamiento Indicacion
Equipamento Sinalizacao

120-30

Driving Position Opposite
Conduite Inverso Polo
Posição De Condução Invertida

1-WW27-012-A

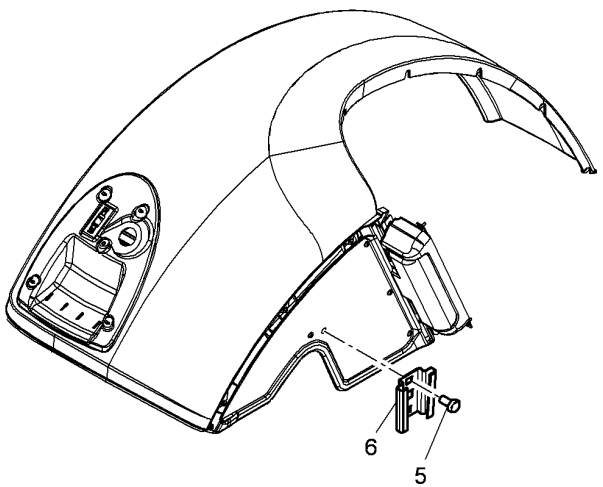

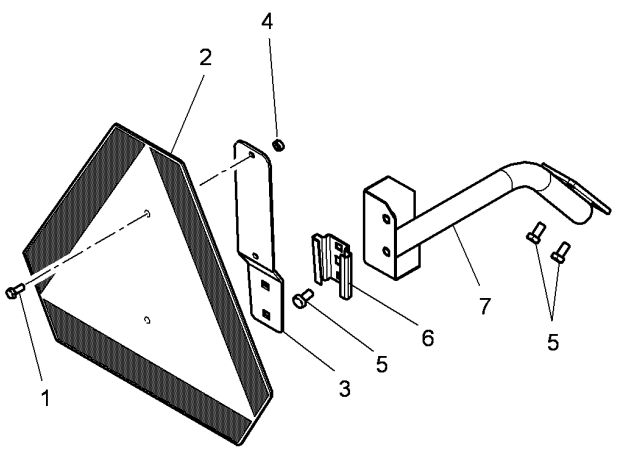

1	339560X1	M6 X 16	2	HEX CAP SCREW	TORNILLO CAB HEX	PARAFUSO CAB HEX
2	3712185M1	[C]	1	TRIANGLE	TRIANGULO	TRIÂNGULO
3	3762350M1		1	BRACKET	SOPORTE	SUPORTE.
4	339030X1	M6	2	NUT	TUERCA	PORCA
5	339124X1	M8 X 16	6	HEX CAP SCREW	TORNILLO CAB HEX	PARAFUSO CAB HEX
6	1692080M1		2	SUPPORT	SOPORTE	SUPORTE
7	4348408M1		1	SUPPORT	SOPORTE	SUPORTE

[C] EEC STANDARD
NORMALIZACION CEE
NORMA CEE

Lighting Equipment
Equipo Alumbrado
Sistema De Iluminação

Rear
Trasera
Traseira

120-35

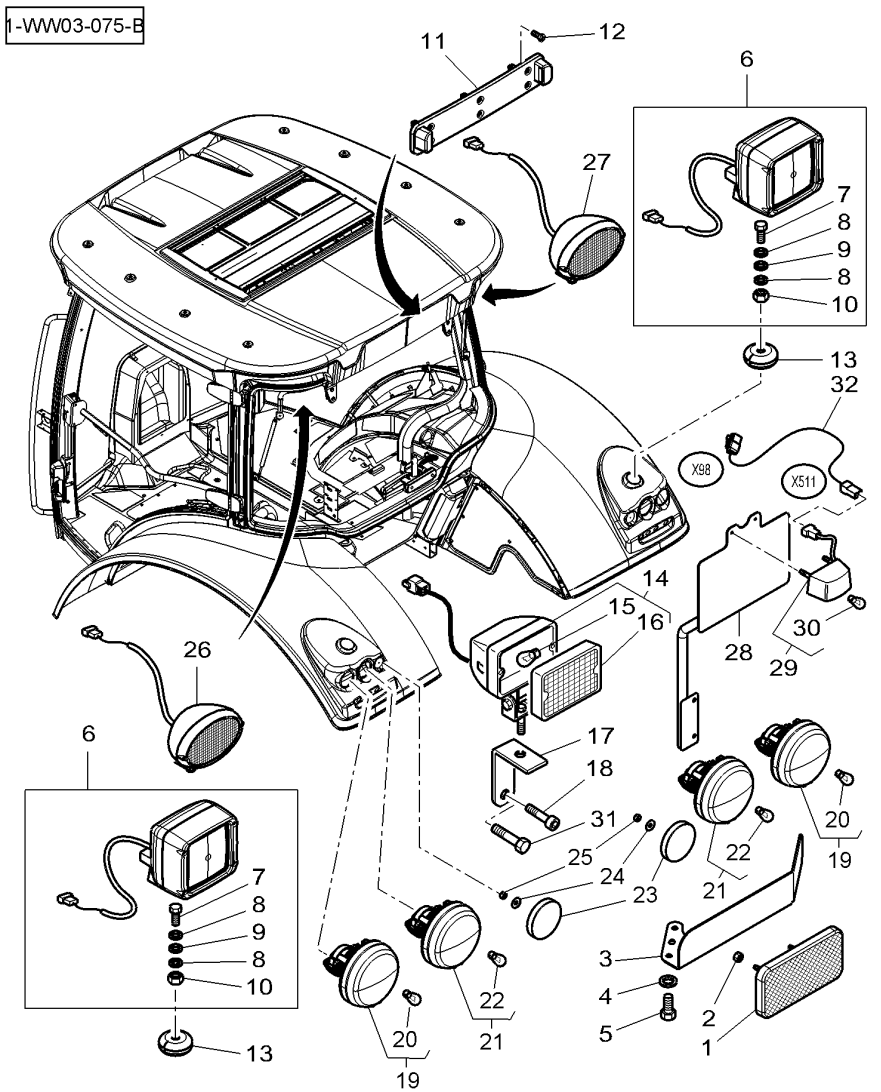

1	4351290M1			2	REFLECTOR	LUZ REFRACTANTE	CATADIOPTRA
2	1441917X1	M5		4	LOCKNUT	TUERCA RETENCION	PORCA BLOQUEIO
3	4279179M2	◀		1	SUPPORT	SOPORTE	SUPORTE
3	4279180M2	▶		1	SUPPORT	SOPORTE	SUPORTE
4	339374X1			4	LOCK WASHER	ARANDELA SEGURID	ANILHA DE PARADA
5	339124X1	M8 X 16		4	HEX CAP SCREW	TORNILLO CAB HEX	PARAFUSO CAB HEX
6	4291408M92			2	WORKLIGHT	FARO DE TRABAJO	LUZ DE SERVIÇO
7		6 M10 X 30		1	HEX CAP SCREW	TORNILLO CAB HEX	PARAFUSO CAB HEX
		REF. 6					
8		6 ∅ 10		2	WASHER	ARANDELA	ANILHA
		REF. 6					
9		6 REF. 6		1	CUP SPRING	CUBETA DE MUELLE	ANEL MOLA
10		6 M10		1	LOCKNUT	TUERCA RETENCION	PORCA BLOQUEIO
		REF. 6					
11	4289468M91			1	SUPPORT	SOPORTE	SUPORTE
12	3010804X1	M4 X 16		4	SCREW	TORNILLO	PARAFUSO
13	3783677M1			2	GROMMET	PASACABLE	PASSA-FIO
14	3783972M91			1	REVERSING LAMP	REVERSING LAMP	LUZ DE REVERSÃO
15	**X825283299000**	14		1	BULB 12V 21W	BOMB 12V 21W	LÂMP 12V 21W SBC
16	3901175M91	14		1	LENS	LENTE DE VIDRIO	LENTE
17	4276080M3			1	SUPPORT	SOPORTE	SUPORTE
18	3011270X1	M16 X 20		1	SCREW	TORNILLO	PARAFUSO
19	4291407M91			2	LIGHT	LAMPARA/LUZ	FAROL
20	X825107043000	19		1	BULB	BOMBILLA	LÂMPADA
21	4291406M91			2	LIGHT	LAMPARA/LUZ	FAROL
22	**908543M1**	21		1	BULB S/L 21/5W	BOMB C/I 21/5W	LÂMPADA 21-5W
23	4271028M1			2	REFLECTOR	LUZ REFRACTANTE	CATADIOPTRA
24	3019560X1		∅ 5-15 X 1.5	2	FLAT WASHER	ARANDELA PLANA	ANILHA CHATA
25	1441917X1	M5		2	LOCKNUT	TUERCA RETENCION	PORCA BLOQUEIO
26*	4284210M91	◀	Ⓘ	1	INDICATOR LAMP	LUZ INTERMITENTE	PISCA PISCA
27*	4284209M91	▶	Ⓘ	1	INDICATOR LAMP	LUZ INTERMITENTE	PISCA PISCA
28*	4296105M1		Ⓘ	1	SUPPORT	SOPORTE	SUPORTE
29*	3619018M91		Ⓘ	1	N/PLATE LAMP	LUZ DE MATRICULA	LUZ DE PLACA
30*	**3002706X1**	29		1	BULB 12V 10W	BOMBILLA 12V 10W	LÂMPADA 12V 10W
31*	3010570X1		Ⓘ M20 X 45	1	HEX CAP SCREW	TORNILLO CAB HEX	PARAFUSO CAB HEX
32*	**4299633M2**		Ⓘ	1	HARNESS	MAZO CABLES	CHICOTE
			B074055				

Rotating Light
Luz Giratoria
Luz Giratória

120-40

1-WW11-016-A

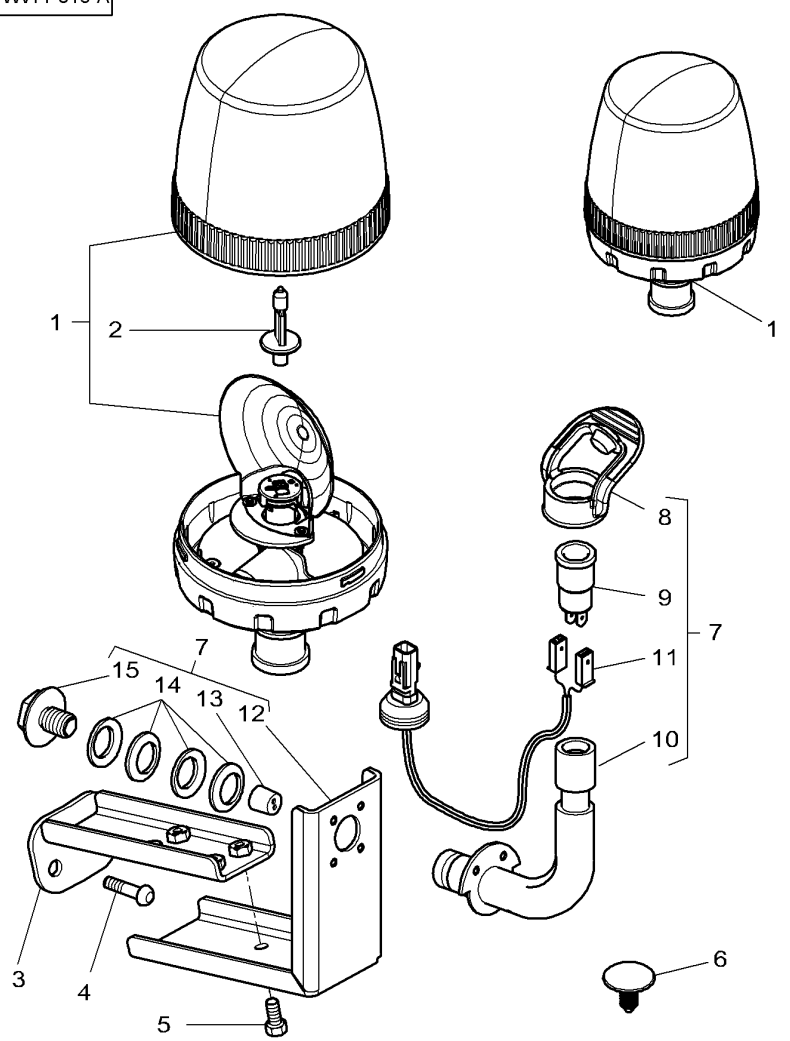

1	* 4298533M93		
2	**3405180M1**	1	
3	4294656M1		
4	391990X1	M8 X 25	
5	339560X1	M6 X 16	
6	4275057M1	[A] ∅ 7	
7	4350238M92		
8	4349709M1	7	
9	4348661M2	7	
10	4298198M1	7	
11	4297100M94	7	
12	4288419M1	7	
13	4348342M1	7	
14	3778094M1	7	
15	4298199M1	7	

[A] WITHOUT ROTATING LIGHT
SIN LUZ GIRATORIA
SEM LUZ GIRATÓRIA

	●	1 ROTATING LIGHT	1 LUZ GIRATORIA	1 LUZ GIRATÓRIA
	●	2 ROTATING LIGHT	2 LUCES GIRATOR.	2 LUCES GIRATÓR.
2	1	TURNING LIGHT	LUZ ROTATORIA	LUZ ROTATIVA
2	1	BULB 12V	BOMBILLIA 12V	LÂMPADA 12V
2	1	SUPPORT	SOPORTE	SUPORTE
4	2	HEX SOCKET SCREW	TORNILLO HEX CAB	PARAFU SEXTAVADO
4	2	HEX CAP SCREW	TORNILLO CAB HEX	PARAFUSO CAB HEX
2	2	BUTTON	BOTON	BOTÃO
2	1	SUPPORT	SOPORTE	SUPORTE
2	1	HELMET	CASCO	PROTETOR
2	1	INTAKE	ENTRADA	TOMADA
2	1	TUBE	TUBO.	CANO
2	1	HARNESS	MAZO CABLES	CHICOTE
2	1	SUPPORT	SOPORTE	SUPORTE
2	1	GASKET	JUNTA PLANA	JUNTA CHATA
8	4	WASHER	ARANDELA	ANILHA
2	1	SCREW	TORNILLO	PARAFUSO

Front Wheels Ruedas Delanteras Rodas Dianteiras	4 Wheel Drive 4 Ruedas Motrices 4 Rodas Motrizes	130-5	Wheel Hub 12 Holes Assembling Cubo Rueda 12 Orificios Fijacion Cubo De Roda 12 Orifícios De Fixação

1-WL03-026-A

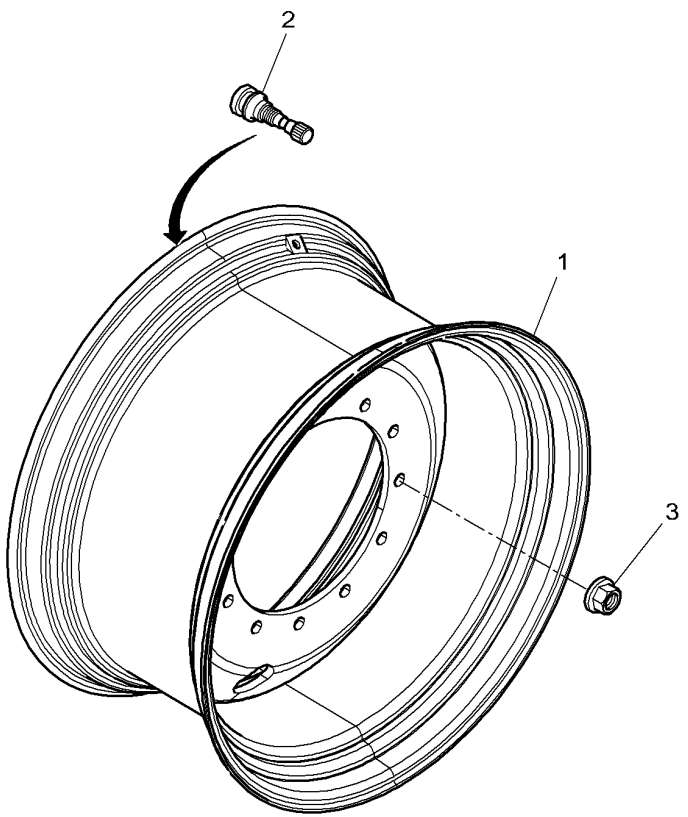

1	4288805M92	W18 X 34"	2	WHEEL RIM	LLANTA DE RUEDA	JANTE
2*	4357665M1		2	PRESSURE VALVE	VALVULA PRESION	VÁLVULA PRESSÃO
3	3014500X1	[A]	24	NUT	TUERCA	PORCA

[A] TURNING
DE INFLEXION
MANOBRAS

Wheel Hub 12 Holes Assembling
Cubo Rueda 12 Orificios Fijacion
Cubo De Roda 12 Orifícios De Fixação

1-WL03-025-A

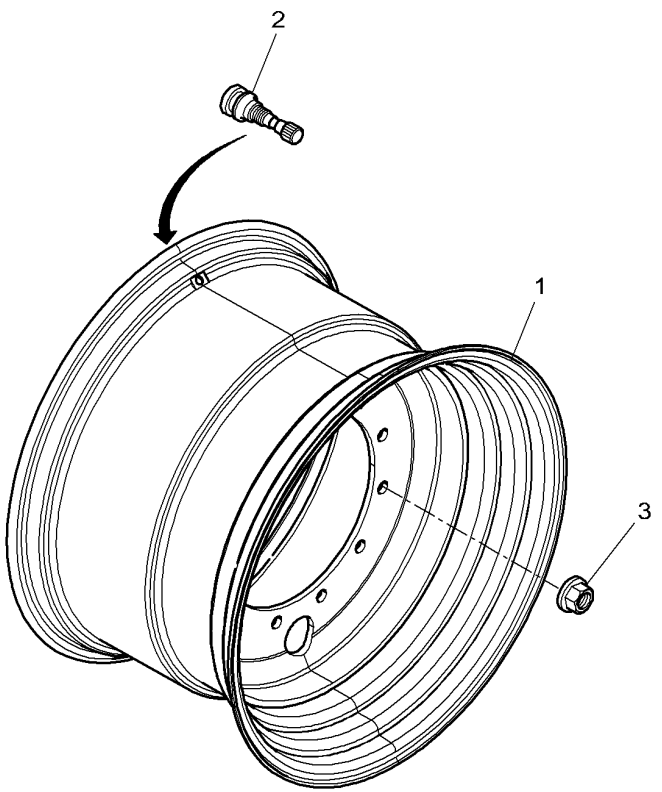

1*	4288807M92	DW20A X 30"	2	WHEEL RIM	LLANTA DE RUEDA	JANTE
1	4293268M93	DW23A X 30"	2	WHEEL RIM	LLANTA DE RUEDA	JANTE
2*	4357665M1		2	PRESSURE VALVE	VALVULA PRESION	VÁLVULA PRESSÃO
3	3014500X1	[A] M22	24	NUT	TUERCA	PORCA

[A] TURNING
DE INFLEXION
MANOBRAS

Front Wheels
Ruedas Delanteras
Rodas Dianteiras

4 Wheel Drive
4 Ruedas Motrices
4 Rodas Motrizes

130-15

Wheel Hub 12 Holes Assembling
Cubo Rueda 12 Orificios Fijacion
Cubo De Roda 12 Orifícios De Fixação

1-WL03-024-A

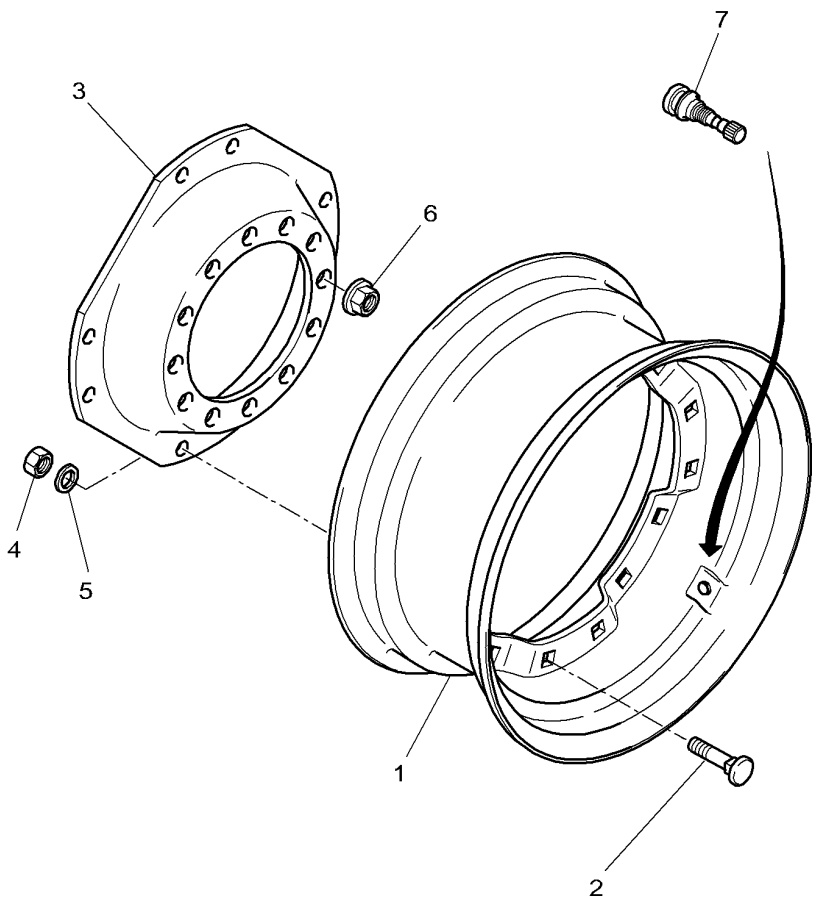

1	4294729M1	DW20A X 30"	2	WHEEL RIM	LLANTA DE RUEDA	JANTE
1	4294726M1	W18L X 34"	2	WHEEL RIM	LLANTA DE RUEDA	JANTE
2	F718702021010		24	SCREW	TORNILLO	PARAFUSO
3	4293082M1	28"- 30"	2	DISC	DISCO	DISCO
3	4293080M1	34"	2	DISC	DISCO	DISCO
4	3785846M1		16	NUT	TUERCA	PORCA
5	3785848M1		16	WASHER	ARANDELA	ANILHA
6	3014500X1	[A] M22	24	NUT	TUERCA	PORCA
7*	4357665M1		2	PRESSURE VALVE	VALVULA PRESION	VÁLVULA PRESSÃO

[A] TURNING
DE INFLEXION
MANOBRAS

Front Axle 4 Wheel Drive Doble Traccion De Eje Frontal Eixo Dianteiro 4 Rodas Motrizes	Mudguards And Supports Guardabarros Y Soporte Pára-Lama E Suporte	130-20	Pivoting - With Strengthens Front Axle - Fixed Type 770/510 / Suspended Type 770/624 Redondo - Con Eje Delantero Fortalece - Fijo Type 770/510 / Delantero Type 770/624 Redondo - Com Eixo Dianteiro Fortalece - Fixo Type 770/510 / Suspendido Type 770/624

1-WK14-023-A

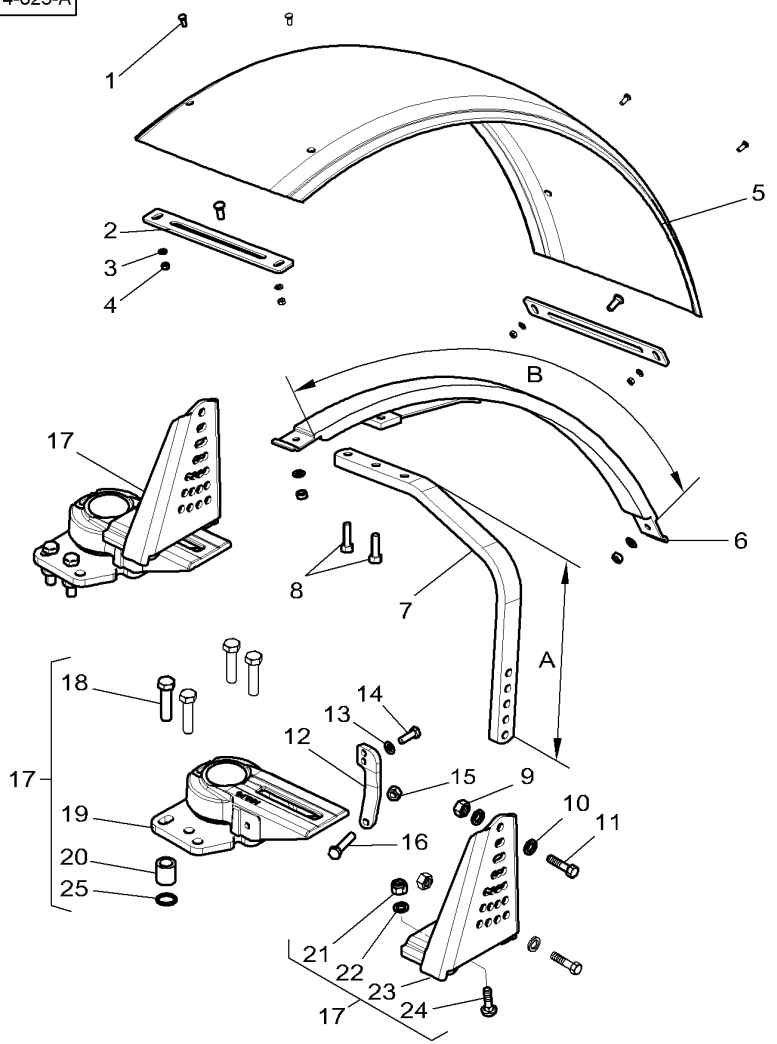

1	* 385373X1	M10 X 25	12	CARRIAGE BOLT	TORNILLO A APOYO	PARAFUSO CAB.RED
2	3780468M2	◀▶ 448 MM	4	PLATE	PLATO	PLACA
3	390734X1		12	FLAT WASHER	ARANDELA PLANA	ANILHA CHATA
4	339402X1	M10	12	NUT	TUERCA	PORCA
5	3780467M2	▶◀ 620 MM	2	FENDER	GUARDABARROS.	ALETA
6	3789029M1	B = 1167 MM	2	SAFETY FRAME	CUADRO SEGURIDAD	QUADRO SEGURANCA
7	4285025M1	[B] A = 517 MM ⧗ 25 MM	2	ARM	BRAZO	BRACO
8	1441226X1	M12 X 40	4	HEX CAP SCREW	TORNILLO CAB HEX	PARAFUSO CAB HEX
9	1442190X1	M12	4	LOCKNUT	TUERCA RETENCION	PORCA BLOQUEIO
10	390735X1		8	FLAT WASHER	ARANDELA PLANA	ANILHA CHATA
11	3009510X1	M12 X 50	4	HEX CAP SCREW	TORNILLO CAB HEX	PARAFUSO CAB HEX
12	4347604M3	▶	1	STRAP	FAJA	ALÇA
12	4347605M3	◀	1	STRAP	FAJA	ALÇA
13	390734X1		2	FLAT WASHER	ARANDELA PLANA	ANILHA CHATA
14	1441302X1	M10 X 30 X 1,25	2	HEX CAP SCREW	TORNILLO CAB HEX	PARAFUSO CAB HEX
15	3009695X1	M12	2	NUT	TUERCA	PORCA
16	3010763X1	M12 X 60	2	HEX CAP SCREW	TORNILLO CAB HEX	PARAFUSO CAB HEX
17	4351965M91	▶	1	PIVOT	PIVOTE	PIVÔ
17	4351964M91	◀	1	PIVOT	PIVOTE	PIVÔ
18	391889X1	17	4	HEX CAP SCREW	TORNILLO CAB HEX	PARAFUSO CAB HEX
19	3909406M91	17 ▶ 👁 130-30 No 1	1	PIVOT	PIVOTE	PIVÔ
19	3909405M91	17 ◀ 👁 130-30 No 1	1	PIVOT	PIVOTE	PIVÔ
20	334700031051	17	4	SLEEVE	MANGUITO	COLAR.
21	4273673M1	17	2	NUT	TUERCA	PORCA
22	4273674M1	17	2	WASHER	ARANDELA	ANILHA
23	3909342M1	17 ▶	1	SUPPORT	SOPORTE	SUPORTE
23	3909341M1	17 ◀	1	SUPPORT	SOPORTE	SUPORTE
24	4273672M1	17	2	SCREW	TORNILLO	PARAFUSO
25	3015484X1	17	4	O RING	JUNTA TOROIDAL	JUNTA EM O

[B] WITH RIM OVER OR EQUAL TO R28" SIZE
CON EL BORDE SUPERIOR O IGUAL AL TAMAÑO DE R28 "
COM A RIM SUPERIOR OU IGUAL À R28" TAMANHO

Front Axle 4 Wheel Drive Doble Traccion De Eje Frontal Eixo Dianteiro 4 Rodas Motrizes	Mudguards And Supports Guardabarros Y Soporte Pára-Lama E Suporte	130-25	Pivoting - With Strengthens Front Axle - Fixed Type 770/510 / Suspended Type 770/624 Redondo - Con Eje Delantero Fortalece - Fijo Type 770/510 / Delantero Type 770/624 Redondo - Com Eixo Dianteiro Fortalece - Fixo Type 770/510 / Suspendido Type 770/624

1-WK14-024-A

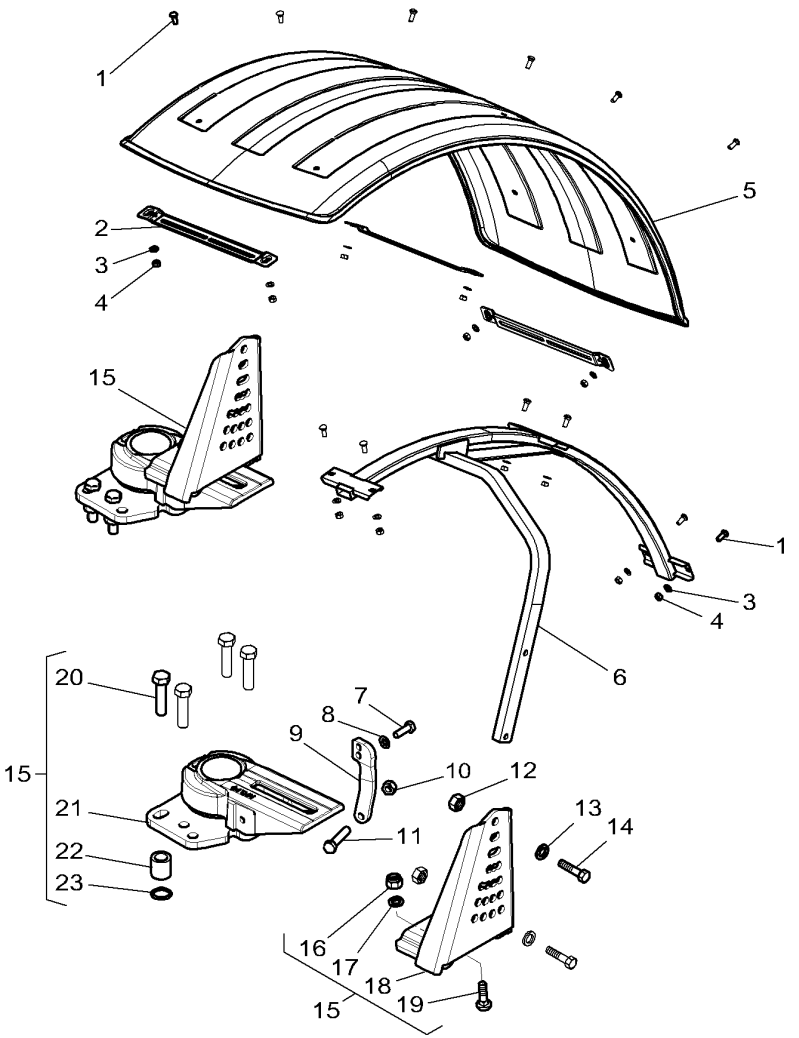

1	390809X1		M10 X 25	24	CARRIAGE BOLT	TORNILLO A APOYO	PARAFUSO CAB.RED
2	4294797M2			6	PLATE	PLATO	PLACA
3	390734X1			24	FLAT WASHER	ARANDELA PLANA	ANILHA CHATA
4	339402X1			24	NUT	TUERCA	PORCA
5	4294994M1		▶◀ 700 MM	2	ENVELOPE	SOBRE	ENVELOPE
6	4347825M1		▶	1	ARM	BRAZO	BRACO
6	4347826M1		◀	1	ARM	BRAZO	BRACO
7	1441302X1		M10 X 30 X1,25	2	HEX CAP SCREW	TORNILLO CAB HEX	PARAFUSO CAB HEX
8	390734X1			2	FLAT WASHER	ARANDELA PLANA	ANILHA CHATA
9	4347604M3		▶	1	STRAP	FAJA	ALÇA
9	4347605M3		◀	1	STRAP	FAJA	ALÇA
10	3009695X1			2	NUT	TUERCA	PORCA
11	3010763X1		M12 X 60	2	HEX CAP SCREW	TORNILLO CAB HEX	PARAFUSO CAB HEX
12	1442190X1			4	LOCKNUT	TUERCA RETENCION	PORCA BLOQUEIO
13	390735X1			4	FLAT WASHER	ARANDELA PLANA	ANILHA CHATA
14	3009511X1		M12 X 55	4	HEX CAP SCREW	TORNILLO CAB HEX	PARAFUSO CAB HEX
15	4351965M91		▶	1	PIVOT	PIVOTE	PIVÔ
15	4351964M91		◀	1	PIVOT	PIVOTE	PIVÔ
16	4273673M1	15		2	NUT	TUERCA	PORCA
17	4273674M1	15		2	WASHER	ARANDELA	ANILHA
18	3909342M1	15	▶	2	SUPPORT	SOPORTE	SUPORTE
18	3909341M1	15	◀	1	SUPPORT	SOPORTE	SUPORTE
19	4273672M1	15		2	SCREW	TORNILLO	PARAFUSO
20	391889X1	15	M16 X 45	4	HEX CAP SCREW	TORNILLO CAB HEX	PARAFUSO CAB HEX
21	3909406M91	15	▶	1	PIVOT	PIVOTE	PIVÔ
			👁 130-30 No 1				
21	3909405M91	15	◀	1	PIVOT	PIVOTE	PIVÔ
			👁 130-30 No 1				
22	334700031051	15		4	SLEEVE	MANGUITO	COLAR.
23	3015484X1	15		4	O RING	JUNTA TOROIDAL	JUNTA EM O

Front Axle 4 Wheel Drive
Doble Traccion De Eje Frontal
Eixo Dianteiro 4 Rodas Motrizes

Mudguards And Supports
Guardabarros Y Soporte
Pára-Lama E Suporte

130-30

1-WK14-025-A

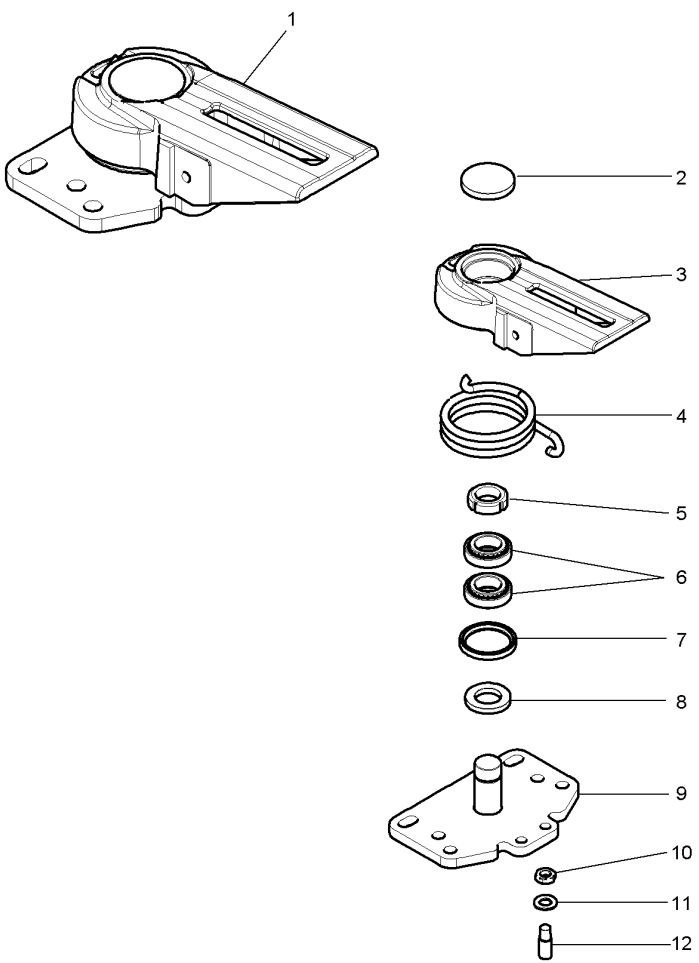

1	3909406M91		▶	1	PIVOT	PIVOTE	PIVÔ
1	3909405M91		◀	1	PIVOT	PIVOTE	PIVÔ
2	3909339M1	1		1	COVER	CUBIERTA	TAMPA
3		1	REF. 1	1	COVER	CUBIERTA	TAMPA
4	3909337M1	1	▶	1	SPRING	MUELLE	MOLA
4	3909338M1	1	◀	1	SPRING	MUELLE	MOLA
5	3909344M1	1		1	NUT	TUERCA	PORCA
6*	3909343M1	1	3909392M1	2	TAPER BEARING	COJINETE CONICOS	ROLAMENTO CONICO
7	3905727M91	1		1	SEAL	JUNTA REDONDA	JUNTA REDONDA
8	3909340M1	1		1	SPACER	DISTANCIADOR	ESPAÇADOR
9		1	REF. 1	1	PEDESTAL	PEDESTAL	PEDESTAL
10	3909394M1	1		1	NUT	TUERCA	PORCA
11	3909396M1	1		1	WASHER	ARANDELA	ANILHA
12	3909393M1	1		1	SCREW	TORNILLO	PARAFUSO

Rear Wheels
Ruedas Traseras
Rodas Traseiras

130-35

Wheel Hub 10 Holes Assembling
Cubo Rueda 10 Orificios Fijacion
Cubo De Roda 10 Orifícios De Fixação

1-WM01-019-A

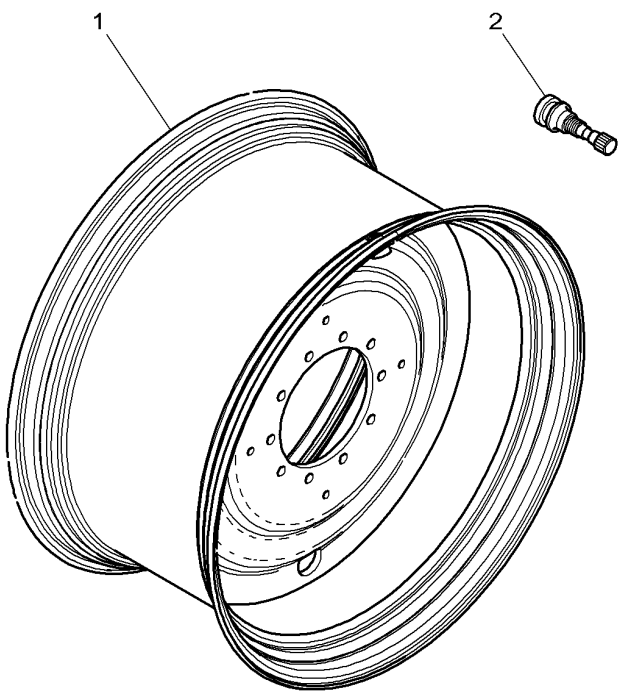

1	4293366M91	DW 23A X 42"	2 WHEEL RIM	LLANTA DE RUEDA	JANTE
1*	4293342M91	DWW 23A X 38"	2 WHEEL RIM	LLANTA DE RUEDA	JANTE
1*	4355996M91	TW25B X 38"	2 WHEEL RIM	LLANTA DE RUEDA	JANTE
		⇔ 4293352M92			
1	4348385M91	DW 28B X 42"	2 WHEEL RIM	LLANTA DE RUEDA	JANTE
1*	4356010M91	TW 25B X 42"	2 WHEEL RIM	LLANTA DE RUEDA	JANTE
1*	4299569M91	DW 27B X 38"	2 WHEEL RIM	LLANTA DE RUEDA	JANTE
2*	4357665M1		2 PRESSURE VALVE	VALVULA PRESION	VÁLVULA PRESSÃO

Rear Wheels
Ruedas Traseras
Rodas Traseiras

130-40

Wheel Hub 10 Holes Assembling
Cubo Rueda 10 Orificios Fijacion
Cubo De Roda 10 Orifícios De Fixação

1-WM01-018-A

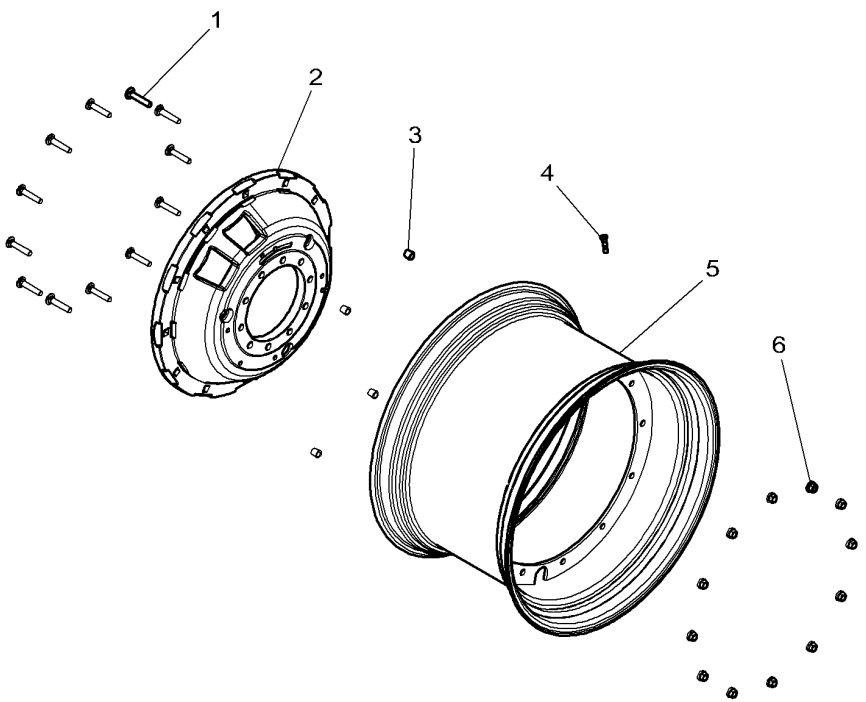

1	**920700180070**	M18 X 95	**24**	SCREW	TORNILLO	PARAFUSO
2	4293131M92	38"	**2**	DISC	DISCO	DISCO
3	920700180020		**8**	BUSH	CASQUILLO	CASQUILHO
4*	4357665M1		**2**	PRESSURE VALVE	VALVULA PRESION	VÁLVULA PRESSÃO
5	4288803M91	DWW25A X 38"	**2**	WHEEL RIM	LLANTA DE RUEDA	JANTE
5	4293368M92	[FP] DWW23A X 42"	**2**	WHEEL RIM	LLANTA DE RUEDA	JANTE
6	**920700180080**	M18	**24**	NUT	TUERCA	PORCA

[F] WITH RIM 4293131M92 CAN BE TWINED FITTED WITH WHEEL 4293365M91
CON LLANTA 4293131M92 SE PUEDE EMPAREJA CON RUEDA 4293365M91
COM ARO 4293131M92 SE PODE DUPLAR COM A RODA 4293365M91

[P] WITH RIM 4293131M92 CAN BE TWINED FITTED WITH WHEEL 4293366M91
CON LLANTA 4293131M92 SE PUEDE EMPAREJA CON RUEDA 4293366M91
COM ARO 4293131M92 É POSSÍVEL DUPLAR COM A RODA 4293366M91

Rear Wheels
Ruedas Traseras
Rodas Traseiras

Fixing By Cone
Fijacion Con Cono
Fixo Com Cone

130-45

1-WM05-012-A

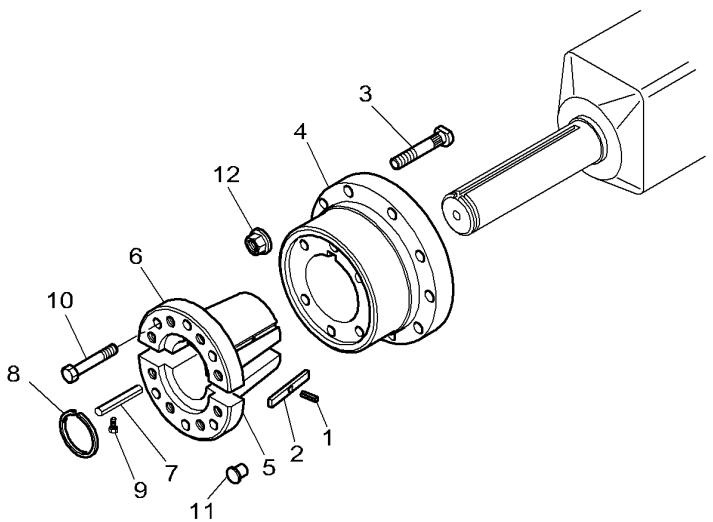

1	763786M1		2	ROLL PIN	PASADOR ELASTICO	PINO CILÍNDRICO
2	509816M3		2	KEY	CHAVETA	CHAVETA
3	4307204M1		20	STUD	ESPARRAGO ROSCA.	CAVILHA ROSCADA
3	**3716105M2**	M22 X 100	20	STUD	ESPARRAGO ROSCA.	CAVILHA ROSCADA
4	3716107M2		2	HUB	CUBO	CUBO
5	3716269M1	◄► 198 MM	2	CONE	CONO	CONE
6	3716268M1	◄► 198 MM	2	CONE	CONO	CONE
7	3716106M4		2	KEY	CHAVETA	CHAVETA
8	3010765X1		2	SNAPRING	ANILLA RETENCION	ANEL DE FIXAÇÃO
9	1440350X1	M6 X 20	2	HEX SOCKET SCREW	TORNILLO HEX CAB	PARAFU SEXTAVADO
10	3010569X1	M20 X 80	12	HEX CAP SCREW	TORNILLO CAB HEX	PARAFUSO CAB HEX
11	3791968M1		16	PLUG	TAPON	ROLHA
12	3014500X1	[A] M22	20	NUT	TUERCA	PORCA

[A] TURNING
DE INFLEXION
MANOBRAS

Rear Wheels Ruedas Traseras Rodas Traseiras	Fixing By Cone Fijacion Con Cono Fixo Com Cone	130-50	Standart Shaft Diameter 110mm - With Spacers For Dual Wheels Cone/Wheel Hub Reversed - Palier Estandardiametro 110mm-Con Piezas Distances Por Ruedas Dobles Cono/Cubo De Rueda Inve Eixo Padrao Diâmetro 110mm - Com Espaçador Para Rod As Dupladas Cone-Cubo De Roda Invertido

1-WM05-008-C

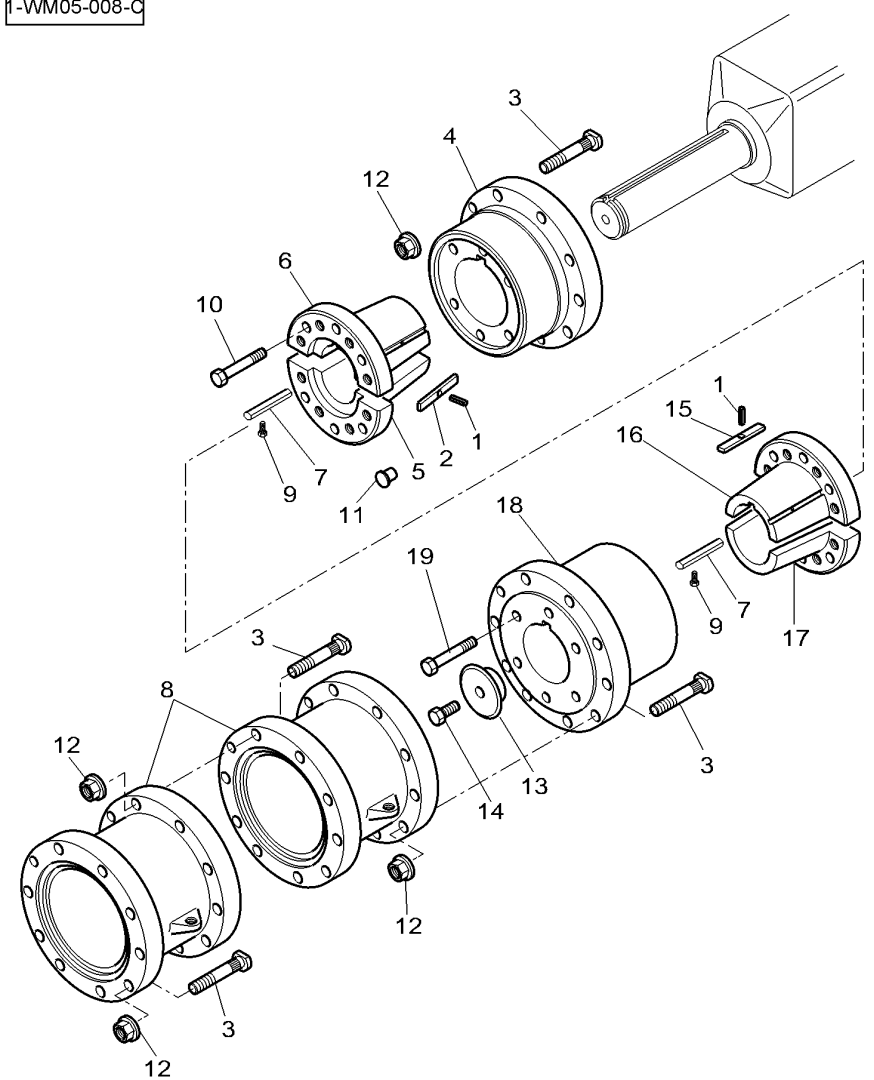

1	763786M1		
2	509816M3		
3	**3716105M2**	M22 X 100	
3	4307204M1	M22 X 83	
4	3716107M2	[A]	
5	3716269M1	◀▶ 198 MM	
6	3716268M1	◀▶ 198 MM	
7	3716106M4		
8*	3786577M2		
9	1440350X1	M6 X 20	
10	3010569X1	M20 X 80	
11	3791968M1		
12	3014500X1	[G] M22	
13*	3787332M3	[C]	
14*	1441604X1	[C]	
15*	3787102M1		
16*	3786847M1	◀▶ 174 MM	
17*	3786848M1	◀▶ 174 MM	
18*	3786490M1	[B]	
19*	3580230M1	M20 X 190	

[A] 6 HOLES FIXING
6 ORIFICIOS PARA FIJAR
COM 6 ORIFÍCIOS PARA FIXAR

[B] 8 HOLES FIXING
8 ORIFICIOS PARA FIJAR
8 ORIFÍCIOS PARA FIXAR

[C] WITH SHORT SHAFT
CON EJE CORTO
COM EIXO CURTO

[G] TURNING
DE INFLEXION
MANOBRAS

4	ROLL PIN	PASADOR ELASTICO	PINO CILÍNDRICO
4	KEY	CHAVETA	CHAVETA
X	STUD	ESPARRAGO ROSCA.	CAVILHA ROSCADA
X	STUD	ESPARRAGO ROSCA.	CAVILHA ROSCADA
2	HUB	CUBO	CUBO
4	CONE	CONO	CONE
4	CONE	CONO	CONE
4	KEY	CHAVETA	CHAVETA
4	SPACER	DISTANCIADOR	ESPAÇADOR
4	HEX SOCKET SCREW	TORNILLO HEX CAB	PARAFU SEXTAVADO
24	HEX CAP SCREW	TORNILLO CAB HEX	PARAFUSO CAB HEX
32	PLUG	TAPON	ROLHA
80	NUT	TUERCA	PORCA
2	THRUST WASHER	ARANDELA EMPUJE	ANILHA BATENTE
2	BOLT METRIC	PERNO METRICO	PARAFUSO MÉTRICO
2	KEY	CHAVETA	CHAVETA
2	CONE	CONO	CONE
2	CONE	CONO	CONE
2	HUB	CUBO	CUBO
16	HEX CAP SCREW	TORNILLO CAB HEX	PARAFUSO CAB HEX

Wheel Weights
Pesos De Rueda
Pesos De Roda

130-55

1-WX17-008-A

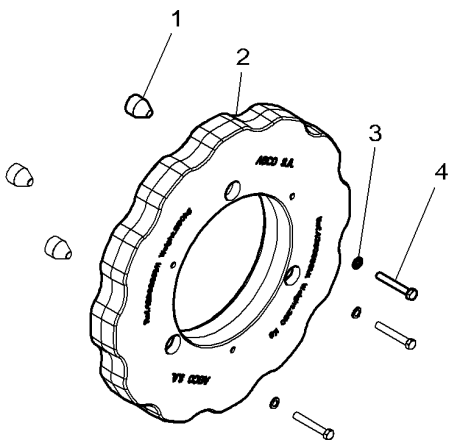

1	4290868M1		6	LOCATOR	INDIC POSICION	INDICADOR POSIÇ.
2	4290866M3	250 KG	2	WEIGHT	PESO	PESO
3	1441664X1	➡| B186043 ∅ 16-30 X 3	6	FLAT WASHER	ARANDELA PLANA	ANILHA CHATA
3*	3019575X1	➡ B186044 ∅ 17-30 X 5	6	FLAT WASHER	ARANDELA PLANA	ANILHA CHATA
4	3012266X1	M16 X 110	6	SCREW	TORNILLO	PARAFUSO

Wheel Weights
Pesos De Rueda
Pesos De Roda

130-60

1-WX17-009-A

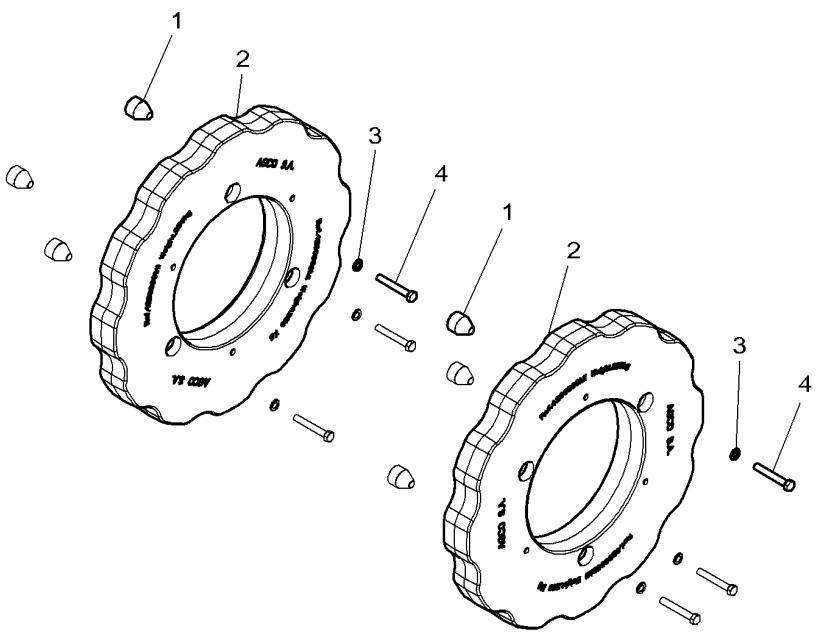

1	4290868M1		12	LOCATOR	INDIC POSICION	INDICADOR POSIÇ.
2	4290866M3	250 KG	4	WEIGHT	PESO	PESO
3	1441664X1	➡ B186043 ∅ 16-30 X 3	12	FLAT WASHER	ARANDELA PLANA	ANILHA CHATA
3*	3019575X1	➡ B186044 ∅ 17-30 X 5	12	FLAT WASHER	ARANDELA PLANA	ANILHA CHATA
4	3012266X1	M16 X 110	12	SCREW	TORNILLO	PARAFUSO

Wheel Weights
Pesos De Rueda
Pesos De Roda

130-65

1-WX17-011-B

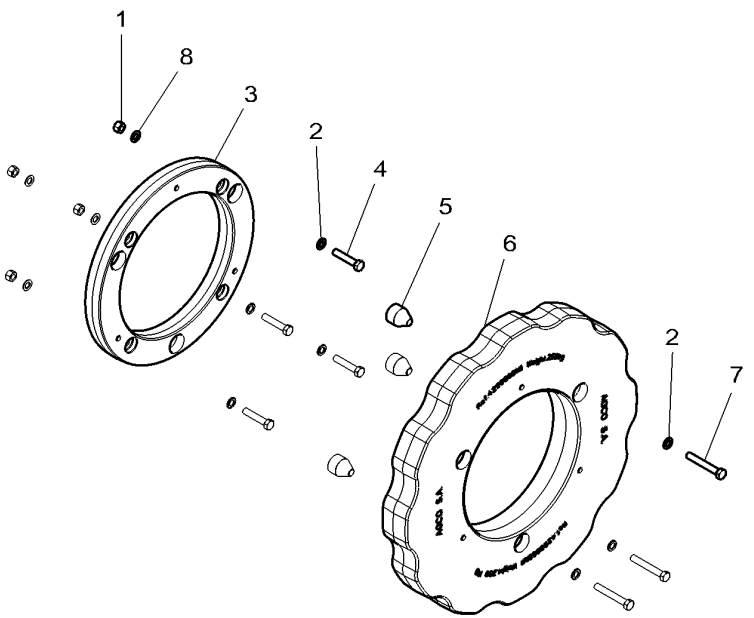

1	339034X1	➡| B186043	8	NUT	TUERCA	PORCA
1*	3016035X1	➡ B186044	8	NUT	TUERCA	PORCA
2	1441664X1	➡| B186043 ∅ 16-30 X 3	14	FLAT WASHER	ARANDELA PLANA	ANILHA CHATA
2*	3019575X1	➡ B186044 ∅ 17-30 X 5	14	FLAT WASHER	ARANDELA PLANA	ANILHA CHATA
3	4290867M3		2	SPACER	DISTANCIADOR	ESPAÇADOR
4	3617584M1	➡| B186043 M16 X 90	8	SCREW	TORNILLO	PARAFUSO
4*	3009135X1	➡ B186044 M16 X 100	8	HEX CAP SCREW	TORNILLO CAB HEX	PARAFUSO CAB HEX
5	4290868M1		6	LOCATOR	INDIC POSICION	INDICADOR POSIÇ.
6	4290866M3	250 KG	2	WEIGHT	PESO	PESO
7	3012266X1	M16 X 110	6	SCREW	TORNILLO	PARAFUSO
8	1441664X1	➡| B186043 ∅ 16-30 X 3	8	FLAT WASHER	ARANDELA PLANA	ANILHA CHATA
8*	4356513M1	➡ B186044 ∅ 17,5-44,5 X 8	8	WASHER	ARANDELA	ANILHA

Wheel Weights
Pesos De Rueda
Pesos De Roda

130-70

1-WX17-010-B

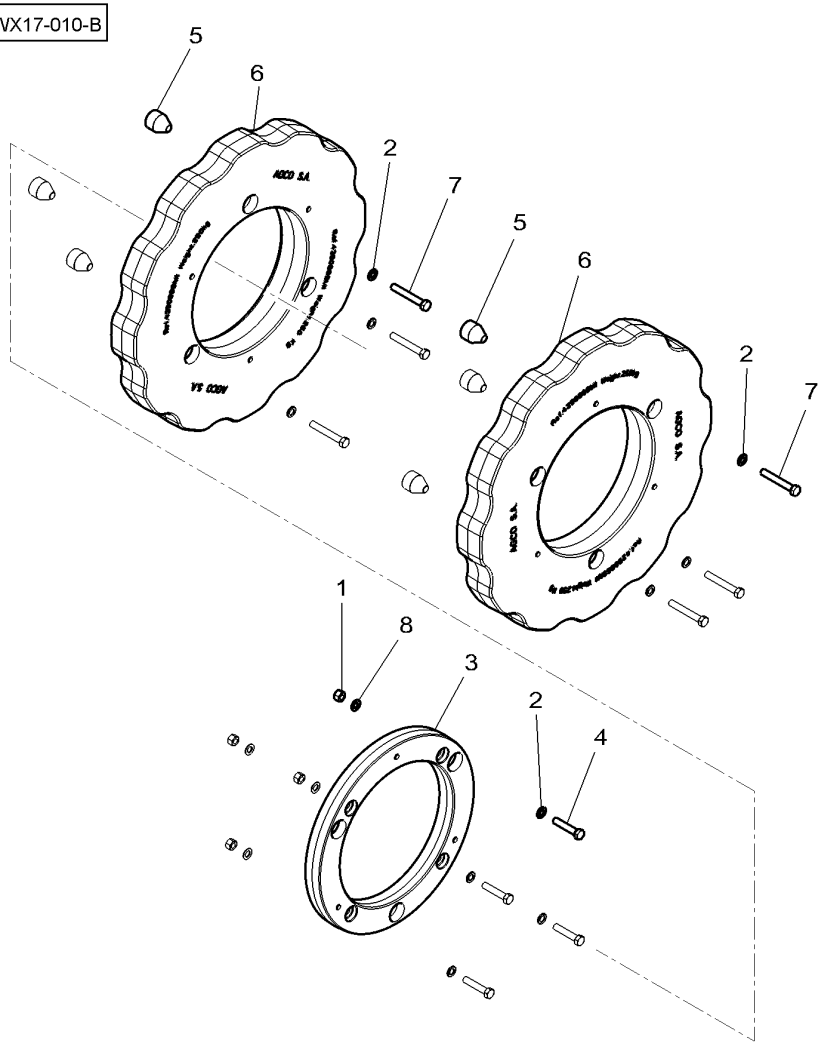

1	339034X1	➡|	B186043	8	NUT	TUERCA	PORCA
1*	3016035X1	➡	B186044	8	NUT	TUERCA	PORCA
2	1441664X1	➡|	B186043 ∅ 16-30 X 3	20	FLAT WASHER	ARANDELA PLANA	ANILHA CHATA
2*	3019575X1	➡	B186044 ∅ 17-30 X 5	20	FLAT WASHER	ARANDELA PLANA	ANILHA CHATA
3	4290867M3			2	SPACER	DISTANCIADOR	ESPAÇADOR
4	3617584M1	➡|	B186043 M16 X 90	8	SCREW	TORNILLO	PARAFUSO
4*	3009135X1	➡	B186044 M16 X 100	8	HEX CAP SCREW	TORNILLO CAB HEX	PARAFUSO CAB HEX
5	4290868M1			12	LOCATOR	INDIC POSICION	INDICADOR POSIÇ.
6	4290866M3		250 KG	4	WEIGHT	PESO	PESO
7	3012266X1		M16 X 110	12	SCREW	TORNILLO	PARAFUSO
8	1441664X1	➡|	B186043 ∅ 16-30 X 3	8	FLAT WASHER	ARANDELA PLANA	ANILHA CHATA
8*	4356513M1	➡	B186044 ∅ 17,5-44,5 X 8	8	WASHER	ARANDELA	ANILHA

Wheel Wedges
Cunas De Rueda
Calços De Roda

130-75

1-WX37-012-A

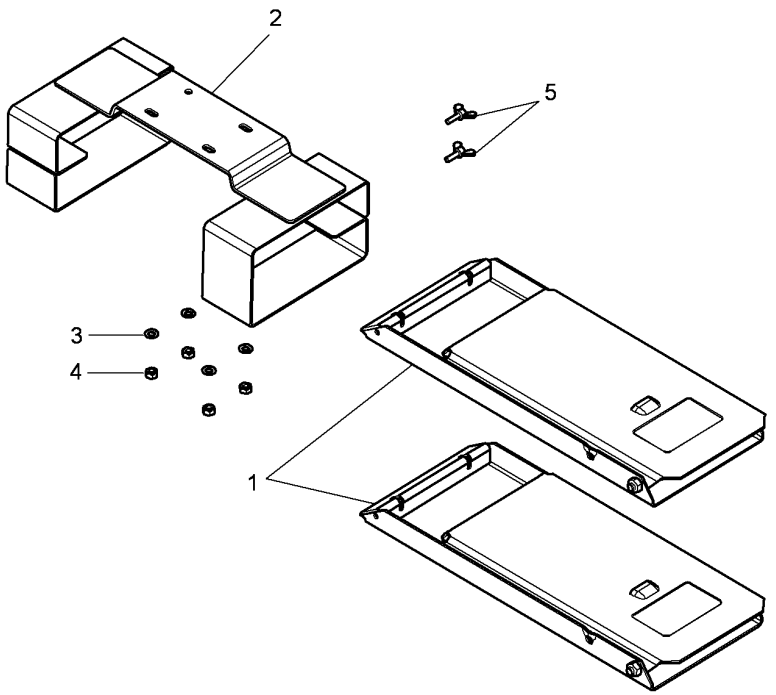

1	4290396M1		2	CHOCK	CALZA	CALÇO.
2	4348810M2		1	SUPPORT	SOPORTE	SUPORTE
3	390972X1		4	FLAT WASHER	ARANDELA PLANA	ANILHA CHATA
4	339169X1	M8	4	NUT	TUERCA	PORCA
5	3015287X1	M6 X 20	2	WING SCREW	TORNILLO OREJA	PARAFUSO ALETAS