RUTHZIL TRATOR COMERCIAL DE PEÇAS LTDA 11 97083-6812 ROLANDO

FIAT-ALLIS

S.90

Escavadeira hidráulica com bomba de fluxo variável

Excavadora hidráulica con bomba de caudal variable

Catálogo de peças de reposição

Catálogo de piezas de repuesto

De Paula & De Paula Ltda
Maria Ivana da Silva

IMPRESSO N.º FA 05-035

FIAT-ALLIS

1ª EDIÇÃO

03.384.151/0001-17
DE PAULA E DE PAULA LTDA
Rua 506, nº 28 Bairro Santa Cruz
Cep 75706 450
Catalão GO

MODELO S.90

FABRICAÇÃO NACIONAL

CATÁLOGO DE PEÇAS DE REPOSIÇÃO
REPUESTOS

MOTOR MWM/D225.6

FIAT-ALLIS TRATORES E MÁQUINAS RODOVIÁRIAS S/A.
RUA GÓIS'RAPOSO,1550 - VIA ANCHIETA - Km 12,5

Para uma correta interpretação deste catálogo veja:

INSTRUÇÕES GERAIS PARA A CONSULTA DESTE CATÁLOGO (pág. 5)

Para la correcta lectura del catalogo véase:

COMO SE MANEJA EL CATÁLOGO (pág. 6)

Todos os direitos de reprodução são reservados a Fiat-Allis Tratores e Máquinas Rodoviárias S.A. – São Paulo
O sistema de numeração das peças deste catálogo não pode ser objeto de imitação ou cópia em nenhum caso, sem autorização por escrito de:
Fiat-Allis Tratores e Máquinas Rodoviárias S.A. – São Paulo
Reservados todos los derechos para Fiat-Allis Tratores e Máquinas Rodoviárias S.A. – São Paulo
El sistema de numeración de los repuestos reseñados en el catálogo no puede ser objeto de imitación o copia en ningún caso, sim autorización por escrito de Fiat-Allis Tratores e Máquinas Rodoviárias S.A. – São Paulo

IMPRESSO NO BRASIL
DPR
IMPRESSO Nº FA-05-035

ÍNDICE GERAL

Pedidos de reposição	pág.	4
Como se manuseia o catálogo	pág.	5
Lista do modelo	pág.	7
Índice dos subgrupos	pág.	9-12
Índice numérico	pág.	13-23
PEÇAS DE REPOSIÇÃO	pág.	25 —
MODIFICAÇÕES		
Tabela	pág.	1M

INDICE GENERAL

Pedidos de repuesto	pág.	4
Cómo se maneja el catálogo .	pág.	6
Lista de modelos	pág.	7
Indice de los subgrupos . . .	pág.	9-12
Indice numérico	pág.	13-23
REPUESTOS	pág.	25 —
MODIFICACIONES		
Tablas	pág.	1M

NORMA PARA PEDIDOS DE REPOSIÇÃO

Nos pedidos de peças de Reposição devem conter os seguintes dados:

- Modelo do trator (1)
- Número BR (2)
- Número de chassis (3)
- Número do motor (4)
- Número de pedido da peça solicitada (como indicado nos desenhos do Catálogo de reposição).

PEDIDOS DE REPUESTOS

En los pedidos de repuestos debem mencionar los dados seguintes:

- Modelo del tractor (1)
- Número BR (2)
- Número del chasis (3)
- Número del motor (4)
- Número del pedido de repuesto solicitado (como se indica en los dibujos del catalogo de repuestos).



INSTRUÇÕES GERAIS PARA CONSULTA DESTE CATÁLOGO

1 - COMO IDENTIFICAR AS PEÇAS DE REPOSIÇÃO

Para identificar as peças de reposição é necessário:

a) Conhecer o n.º de código do modelo que interessa (**Ver pág. 7**).

b) Consultar as figuras e as respectivas listas de peças de reposição, como indicado nos pontos **2** e **3**.

2 - LISTAS DE PEÇAS DE REPOSIÇÃO (no verso das figuras).

— As listas compreendem as peças de reposição de cada subgrupo ilustradas nas figuras.

— São indicados também, na coluna "MODIF." os números das modificações sofridas pela peça, cujas normas de reposição se encontram na tabela de modificações PAG. IM (no fim do catálogo).

INDICAÇÕES E ABREVIATURAS usadas nas listas

Sbg	= Subgrupo	Sup.	= Superior
N	= Número	Inf.	= Inferior
Conj.	= Conjunto	Ext.	= Externo
Esp.	= Espessura	Int.	= Interno
E	= Lado esquerdo	Lat.	= Lateral
D	= Lado direito	Centr.	= Central
Ant.	= Anterior	M. R.	= Marcha-à-ré
Post.	= Posterior	Red.	= Redução
1A, 2A	= 1.ª, 2.ª velocidades		

CM	= fornecido em centímetros	na coluna "Qte"
M	= fornecido em metros	
S	= existência de jogos	
CN	= conforme necessidade	

3 - FIGURAS

— As figuras ilustram as peças de reposição de cada subgrupo.

— No pé de cada folha está indicado:

À direita, o número do subgrupo e o eventual número da página;

No centro, a denominação do subgrupo;

À esquerda, o número de código do modelo a que a figura se refere.

INDICAÇÕES E ABREVIATURAS usadas nas figuras:

569948	= Peças de fornecimento normal
562689-552403	= Peças de fornecimento em alternativa
565065 0,5	= Peça com espessura de 0,5 mm
578333+0,4	= Peça com 0,4 mm de sobremedida
832295	= Conjunto
832334 E3.02	= Conjunto cujo desmembramento é ilustrado no sbg. A3.02
C4B 567390	= Peça anterior à modificação 4B (porém com reposição)
D4B 567494	= Peça posterior à modificação 4B
A3.01	= Peça ilustrada no subgrupo A3.01
e	= lado esquerdo
d	= lado direito
⌀	= diâmetro em mm



Existência de jogos

4 - TABELA DE MODIFICAÇÕES

Descrimina as modificações havidas nas escavadeiras durante a sua fabricação, suas aplicações e as normas de reposição.

INDICAÇÕES E ABREVIATURAS usadas nas tabelas de modificações:

"**Modificações**"

C... = Modificação n.º ... (para peças anteriores à modificação)

D... = Modificação n.º ... (para peças posteriores à modificação)

Aplicações:

→ Ch.nº.... = até o chassi n.º .....

→ Mot.nº... = até o motor nº .....

Ch.nº.... → = a partir do chassi n.º .....

Mot.nº... → = a partir do motor n.º .....

SUBGRUPOS AFETADOS E NORMAS DE REPOSIÇÃO

C1.30-C1.32 = Subgrupos afetados pela modificação.

(B.I.T....) = N.º do Boletim de Informações Técnicas no qual é indicada a modificação efetuada.

Informações usadas nas normas de reposição:

~~832334~~= D4B — Esgotada a peça 832334, introduzir todas as peças da modificação D4B. (p/todos os tipos do catálogo).

~~832522~~=832432+832456 — Esgotada a peça 832522 substituir pelas peças 832432 e 832456. (p/todos os tipos do catálogo).

~~832629~~=832327-832496 — Esgotada a peça 832629 substituir pela peça 832327 eliminando a peça 832496. (p/todos os tipos do catálogo).

NOTA PARA REDE FIAT-ALLIS: O presente catálogo deve ser sempre atualizado anotando-se nas colunas "MODIF." das listas e nas figuras o n.º da eventual modificação conforme os Boletins Técnicos. Deverá ser também atualizado por intermédio de eventuais folhas de inserção, emitidas pelo Departamento de Peças de Reposição da Fiat-Allis Tratores e Máquinas Rodoviárias.

1 - CÓMO SE BUSCAN LAS PIEZAS DE REPUESTO

Para buscar las piezas de repuesto, hay que:

a) Conocer el nº de código del modelo que interesa (**Vease pág. 7**).
b) Consultar la lista de piezas de repuesto y las láminas, atendiendo a cuanto se explica en los puntos **2** y **3**.

2 - LISTA DE PIEZAS DE REPUESTO

— Comprende las piezas de repuesto de cada subgrupo ilustrada en las láminas.

— Son indicados también, en la columna "MODIF." los números de las modificaciones de las piezas, cuyas normas de repuesto se encuentran en la tabla de modificaciones PAG. IM (al final del catálogo).

NOTACIONES Y ABREVIATURAS usadas en las listas en idioma portugués:

Sbg	= Subgrupo	Sup.	= Superior
N	= Número	Inf.	= Inferior
Conj.	= Conjunto	Ext.	= Exterior
Esp.	= Espesor, grueso	Int.	= Interior
E	= Parte izquerda	Lat.	= Lateral
D	= Parte derecha	Centr.	= Central
Ant.	= Anterior	M.R.	= Marcha atrás
Post.	= Posterior	Red.	= Redución
1A, 2A	= 1.ª, 2.ª velocidades		

CM = se suministra por centimetros
M = se suministra por metros
S = existencia de juegos
CN = cuantas necesarias

} en la columna "Qte"

3 - LÁMINAS

— Representan las piezas de repuesto de cada subgrupo.

— Al pie de cada hoja, tenemos:
En la derecha, el número del subgrupo y el número de la hoja (eventual);
En el centro, la denominación del subgrupo;
En la izquerda, el número del código del modelo a que la lámina se refiere.

NOTACIONES Y ABREVIATURAS usadas en las láminas:

569948 = Pieza de suministro normal
562689-552403 = Piezas de suministro alternativo
565065 0.5 = Pieza de 0,5 mm de grueso
578333 +0.4 = Pieza de 0,4 mm sobremedida
832295 = Conjunto
832334 E3.02 = Conjunto cuyo despiezo se ilustra en el Sgr. A3.02
C4B 567390 = Pieza anterior a la modificación 4B (todavia con repuesto)
D4B 567494 = Pieza posterior a la modificación 4B
A3.01 = Pieza ilustrada en el Sgr. A3.02
e = parte izquierda
d = parte derecha
Ø = diámetro em mm



existencia de juegos

4 - TABLA DE MODIFICACIONES

Comprenden las modificaciones habidas en las excavadoras durante su fabricación, cómo se incorporaron, y las normas de repuesto.

NOTACIONES Y ABREVIATURAS usadas en la tabla de modificaciones:
"**Modificações**" (modificaciones):

C... = Modificación n.º ... (para las piezas antiguas)
D... = Modificación n.º ... (para las piezas nuevas)

Incorporación:

→ Ch.nº.... = hasta el chasis n.º .....
→ Mot.nº... = hasta el motor n.º .....

SUBGRUPOS AFECTADOS Y NORMAS DE REPUESTO

C1.30-C1.32 = Subgrupos afectados por la modificación.
(B.I.T....) = Núm. del "Boletim de Informações Técnicas" en el que se da parte de la modificación habida.

Notaciones usadas en las normas de repuesto:

~~832334~~=D4B — Colóquense todas las piezas D4B (para los tipos del catálogo).

~~832522~~=832432+832456 — Colóquense las piezas 832432 y 832456 (para los tipos del catálogo).

~~832629~~=832327-832496 — Colóquense la pieza 832327 anulando 832496 (para los tipos del catálogo).

NOTA PARA LOS ORGANISMOS FIAT-ALLIS: El catálogo se pondrá al dia apuntando en las láminas y en la lista en el asiento que corresponde a la columna "MODIF.", el número de las modificaciones de las que se irá dando parte en el "Boletim Técnico".
Se pondrá al dia también, por intermedio de eventuales hojas de introducción emitidas por el Departamiento de Repuestos de Fiat-Allis Tratores e Máquinas Rodoviárias S/A.

LISTA DOS MODELOS

A PRESENTE EDIÇÃO COMPREENDE SOMENTE AS ESCAVADEIRAS COM BOMBA DE FLUXO VARIÁVEL PRODUZIDAS A PARTIR DO CHASSI BR48 } **S.90**

ADVERTÊNCIAS

Para se encontrar as peças de reposição estampadas neste catálogo é necessário:

a) Conhecer o NÚMERO DO CÓDIGO DO MODELO *indicado na* "LISTA DE MODELOS" *(pag. 7);*

b) Consultar as ilustrações e as listas de peças de reposição como indicado nos pontos 2 e 3 das " INSTRUÇÕES GERAIS PARA CONSULTA DESTE CATÁLOGO " *(pag. 5).*

ADVERTENCIAS

Para buscar las piezas de repuesto reseñadas en el catálogo, hay que:

a) Conocer el NUMERO DE CODIGO DEL MODELO E *que figura en la* "LISTA DE MODELOS" *(pag. 7);*

b) Consultar los DIBUJOS Y LAS LISTAS DE REPUESTOS *respectivos, atendiendo a cuanto se explica en los puntos 2 y 3 de la pag. 6:* "CÓMO SE MANEJA EL CATÁLOGO".

INDICE DOS SUBGRUPOS

INDICE DE SUBGRUPOS

A0.01	MOTOR E SUPORTES	MOTOR Y SOPORTES
A1.01	BLOCO DE CILINDROS E CABEÇOTE	BLOQUE DE CILINDROS Y CULATA
A1.02	CÁRTER DE ÓLEO, TAMPAS E CAIXAS DE DISTRIBUIÇÃO	CARTER DE ACEITE TAPAS Y CAJAS DE DISTRIBUCIÓN
A1.02/1	CÁRTER DE ÓLEO	CARTER DE ACEITE
A1.03	VIRABREQUIM E VOLANTE DO MOTOR	CIGUENAL Y VOLANTE DEL MOTOR
A1.05	BIELAS E ÊMBOLOS	BIELAS Y EMBOLOS
A1.06	COMANDO DA DISTRIBUIÇÃO	COMANDO DE LA DISTRIBUCIÓN
A1.07	DISTRIBUIÇÃO	DISTRIBUCIÓN
A1.08	COMANDO DO MARCADOR DE HORAS	COMANDO DEL HORÓMETRO
A1.15	COMANDOS VÁRIOS	COMANDOS VARIOS
A2.01	RESERVATÓRIO DE COMBUSTÍVEL E TUBULAÇÃO	TANQUE DE COMBUSTIBLE Y TUBERIAS
A2.21	COMANDO DO ACELERADOR	COMANDO DEL ACELERADOR
A2.22	FILTRO DE AR E TUBULAÇÕES	FILTRO DE AIRE Y TUBERIAS
A2.23	FILTRO DE AR	FILTRO DE AIRE
A2.24	ALIMENTAÇÃO E INJEÇÃO	ALIMENTACIÓN Y INYECCIÓN
A2.25	BOMBA ALIMENTADORA	BOMBA DE ALIMENTACIÓN
A2.26	FILTRO DE COMBUSTÍVEL	FILTRO DE COMBUSTIBLE
A2.27	BOMBA INJETORA	BOMBA INYECCIÓN
A2.28	REGULADOR DE VELOCIDADE	REGULADOR DE VELOCIDAD
A2.35	PORTA INJETOR	INYECTOR
A2.54	COLETORES DE ADMISSÃO E ESCAPE	COLECTORES DE ADMISION Y ESCAPE
A2.56	TUBULAÇÃO DE ESCAPE	TUBERIA DE ESCAPE
A3.01	SISTEMA DE LUBRIFICAÇÃO	SISTEMA DE ENGRASE
A3.01/1	SISTEMA DE LUBRIFICAÇÃO	SISTEMA DE ENGRASE

INDICE DOS SUBGRUPOS		INDICE DE SUBGRUPOS
A3.03	FILTRO DE ÓLEO	FILTRO DE ACEITE
A4.01	RADIADOR	RADIADOR
A4.02	BOMBA D'ÁGUA E TUBULAÇÕES	BOMBA DE AGUA E TUBERIAS
A4.03	BOMBA D'ÁGUA	BOMBA DE AGUA
A4.09	VENTILADOR	VENTILADOR
B4.11	REDUTORES LATERAIS POSTERIORES	REDUCTORES LATERALES POSTERIORES
D3.32	MOTOR HIDRÁULICO	MOTOR HIDRÁULICO
D3.33	RODA MOTRIZ	RUEDA MOTRIZ
D3.34	RODA GUIA	RUEDA GUIA
D3.34/1	RODA GUIA	RUEDA GUIA
D3.37	ROLETE DE APOIO DA ESTEIRA	RODILLO DE APOYO DE LA CADENA
D3.38	ROLETE DE SUSTENTAÇÃO DA ESTEIRA	RODILLO DE SOPORTE DE LA CADENA
D3.40	ESTEIRA	CADENA
E2.16	TOMADA DE FORÇA	TOMA DE FUERZA
E2.17	POLIA MOTRIZ	POLEA MOTRIZ
E3.02	SISTEMA HIDRÁULICO	SISTEMA HIDRÁULICO
E3.02/1	SISTEMA HIDRÁULICO	SISTEMA HIDRÁULICO
E3.02/2	SISTEMA HIDRÁULICO	SISTEMA HIDRÁULICO
E3.02/3	SISTEMA HIDRÁULICO	SISTEMA HIDRÁULICO
E3.02/4	SISTEMA HIDRÁULICO	SISTEMA HIDRÁULICO
E3.10	BRAÇO DE LEVANTAMENTO	BRAZO DE LEVANTAMIENTO
E3.10/1	BRAÇO POSICIONADOR	BRAZO DE POSICIONAMIENTO
E3.10/2	BRAÇO DE PENETRAÇÃO	BRAZO DE PENETRACIÓN
E3.10/3	BRAÇO DE PENETRAÇÃO	BRAZO DE PENETRACIÓN
E3.10/4	BRAÇO DE PENETRAÇÃO OPCIONAL	BRAZO DE PENETRACIÓN

INDICE DOS SUBGRUPOS

E3.14	CAÇAMBA
E3.20	MOTOR HIDRÁULICO
E3.21	REDUTOR DE ROTAÇÃO
E3.25	ALAVANCAS DE COMANDO
E3.25/1	PEDAL DE POSICIONAMENTO
E3.28	RESERVATÓRIO
E3.29	BOMBA DE FLUXO VARIÁVEL
E3.30	ACOPLAMENTO DE TRANSMISSÃO
E3.31	DISTRIBUIDOR
E3.31/1	DISTRIBUIDOR ROTATIVO
E3.32	CILINDRO
E3.32/1	CILINDRO
E3.32/2	CILINDRO
E3.32/3	CILINDRO
E3.34	VÁLVULA
E3.34/1	VÁLVULA
E3.34/2	VÁLVULA
E3.34/3	VÁLVULA
E3.34/4	VÁLVULA
E3.35	FILTRO DE ÓLEO
E3.35/1	FILTRO DE ÓLEO
E3.35/2	FILTRO DE ÓLEO
E3.36	FILTRO DE AR E TUBULAÇÃO
F2.01	SISTEMA ELÉTRICO (MOTOR DE PARTIDA)

INDICE DE SUBGRUPOS

CUCHARA DE LA EXCAVADORA
MOTOR HIDRÁULICO
REDUCTOR DE ROTACIÓN
PALANCAS DE MANDO
PEDAL DE POSICIONAMIENTO
DEPÓSITO
BOMBA
ARBOL DE TRANSMISIÓN
VÁLVULA DISTRIBUIDORA
DISTRIBUIDOR ROTATIVO
CILINDRO
CILINDRO
CILINDRO
CILINDRO
VÁLVULA
VÁLVULA
VÁLVULA
VÁLVULA
VÁLVULA
FILTRO DE ACEITE
FILTRO DE ACEITE
FILTRO DE ACEITE
FILTRO DE AIRE Y TUBOS
INSTALACIÓN ELECTRICA (MOTOR DE ARRANQUE)

INDICE DOS SUBGRUPOS		INDICE DE SUBGRUPOS
F3.01	SISTEMA ELÉTRICO (GERADOR DE CORRENTE)	INSTALACIÓN ELECTRICA (GENERADOR DE CORRIENTE)
F4.01	SISTEMA ELÉTRICO (MOTOR)	INSTALACIÓN ELECTRICA (MOTOR)
F4.01/1	SISTEMA ELÉTRICO (ILUMINAÇÃO)	INSTALACIÓN ELECTRICA (ALUMBRADO)
F5.01	SISTEMA ELÉTRICO (BUZINA)	INSTALACIÓN ELECTRICA (BOCINA)
F5.05	SISTEMA ELÉTRICO (LIMPADOR DO PARA-BRISA)	INSTALACIÓN ELECTRICA (LIMPIA-PARABRISAS)
F5.05/1	SISTEMA ELÉTRICO (RADIADOR DE ÓLEO)	INSTALACIÓN ELECTRICA (RADIADOR DE ACEITE)
F6.03	ALTERNADOR	ALTERNADOR
F6.08	MOTOR DE PARTIDA	MOTOR DE ARRANQUE
F6.08/1	MOTOR DE PARTIDA	MOTOR DE ARRANQUE
F6.29	FAROL	PROYECTOR
L1.01	COFRE DO MOTOR CONTRAPESO	CAPÓ Y LUSTRO
L1.02	PAINEL DE INSTRUMENTOS	TABLERO DE INSTRUMENTOS
L1.04	CABINA	CABINA
L1.09	PORTAS	PUERTAS
L1.18	PARA-BRISA E JANELAS	PARABRISAS Y VENTANAS
L1.30	ESTRUTURA SUPERIOR	SOPORTES VARIOS
L3.05	ESTRIBO	ESTRIBO
L4.03	CAIXAS DE BATERIAS E FERRAMENTAS	CAJAS DE LAS BATERIAS Y DE HERRAMIENTAS
M1.01	ASSENTO	ASIENTO
Z1.01	FERRAMENTAS	HERRAMIENTAS
Z1.04	BOMBA MANUAL DE ABASTECIMENTO	BOMBA DE MANO

ÍNDICE DE PEÇAS DE REPOSIÇÃO – ÍNDICE DE PIEZAS DE REPUESTO

Nº DA PEÇA	SBG	Nº DA PEÇA	SBG	Nº DA PEÇA	SBG	Nº DA PEÇA	SBG	Nº DA PEÇA	SBG
340772	A2.01	4973573	F2.01	8320088	L4.03	8321046	E3.25	9909068	F6.29
539120	A2.56	4973618	F3.01	8320089	L4.03	8321048	E3.25	9909116	F6.29
545104	D3.40	4976722	A1.08	8320091	F2.01	8321051	E3.25	9909121	F6.29
554919	D3.40	4976739	A1.08	8320092	F3.01	8321053	E3.25	9909122	F6.29
554921	D3.40	4981134	A2.56	8320092	F6.03	8321056	A4.02	9909123	F6.29
554922	D3.40	4982069	D3.37	8320128	A4.01	8321059	E3.02	9910908	F6.29
563934	D3.40	4982069	D3.38	8320154	F5.05	8321128	A2.22	9915627	F6.29
577149	A2.21	4982082	D3.37	8320164	A1.08	8321128	A2.23	9918899	F6.29
577151	A2.21	4982082	D3.38	8320165	A4.01	8321163	A0.01	9918900	F6.29
580861	D3.40	4982171	D3.40	8320167	A4.01	8321184	D1.01	10004910	A2.21
580862	D3.40	4982173	D3.40	8320180	F5.05	8321197	A2.22	10005010	A2.21
591727	D3.40	4983563	D3.40	+8320220	A3.03 ←	8321202	L1.02	10005010	E3.25
598280	Z1.01	4983564	D3.40	8320221	A2.26	8321203	A2.56	10005010	E3.25/2
705636	A2.25	4983565	D3.40	8320236	A2.25	8321208	E3.02	10033410	A2.21
705737	A2.25	4986144	D3.37	8320237	A2.25	8321211	A2.21	10214410	D3.32
741569	A4.01	4986144	D3.38	8320238	A2.25	8321214	A2.21	10214410	E3.20
741570	A4.01	4986147	D3.37	8320242	A2.24	8321240	D1.01	10263460	E3.21
741571	A4.01	4986147	D3.38	8320242	A2.35	8321272	F4.01	10275001	E3.29
746189	A2.25	4986148	D3.37	8320354	A0.01	8321280	F5.05/1	10284660	D3.32
753762	A2.25	4986148	D3.38	8320369	F5.05/1	8321285	A1.03	10284660	E3.20
760239	A2.25	4986149	D3.37	8320373	A0.01	8321311	E3.02/4	10285585	A4.02
766903	A2.25	4986149	D3.38	8320374	A0.01	8321313	F5.05	10298660	E3.02/2
845139	Z1.01	4989683	D3.37	8320375	A0.01	8321424	E3.10	10302560	E3.29
4184240	F4.01/1	4989683	D3.38	8320376	A0.01	8321490	L4.03	10305171	E3.21
4238805	F5.01	4989794	D3.37	8320377	A4.01	8321521	F2.01	10329710	E3.30
4238806	F5.01	4989794	D3.38	8320379	F3.01	8321575	A4.02	10374901	L1.02
4304905	A1.08	4990518	D3.37	8320381	A2.21	8321578	E3.10/1	10510871	E3.36
4305449	F5.01	4990518	D3.38	8320382	A4.02	8321588	A4.02	10516470	A2.01
4548768	L1.01	5900061	A2.21	8320383	A2.22	8321589	A3.03	10516470	A2.21
4573802	A4.02	8320026	D3.40	8320384	A2.21	8321590	A3.03	10516470	A4.01
4955094	A0.01	8320027	D3.40	8320385	A2.21	8321599	L4.03	10516470	F3.01
4962476	A2.21	8320028	D3.40	8320386	A2.21	8321600	F3.01	10516470	F5.05
4962478	A2.21	8320029	D3.40	8320387	A2.21	8321656	E3.10/2	10516470	F5.05/1
4968543	A4.01	8320030	D3.40	8320400	A2.01	8321658	L3.05	10516470	L1.02
4971529	L4.03	8320031	D3.40	8320401	A2.01	8321739	L1.02	10516670	A2.22
4971683	D3.40	8320056	E3.35/2	8320456	E3.10/2	8321793	L1.02	10516670	E3.02/2
4971689	D3.40	8320068	A4.01	8321029	L4.03	9903848	F6.29	10516670	E3.02/4
4972481	L4.03	8320083	F3.01	8321033	L4.03	9907823	F6.29	10516670	E3.35
4972590	A4.02	8320086	A2.23	8321043	E3.25	9907824	F6.29	10516670	E3.35/1

ÍNDICE DE PEÇAS DE REPOSIÇÃO – INDICE DE PIEZAS DE REPUESTO

Nº DA PEÇA	SBG	Nº DA PEÇA	SBG	Nº DA PEÇA	SBG	Nº DA PEÇA	SBG	Nº DA PEÇA	SBG
10516670	E3.36	10517071	D3.33	10730701	A2.01	11052090	F4.01	11112821	A2.01
10516670	F5.01	10517170	E3.02/1	10730701	E3.28	11059975	E3.29	11112821	B4.11
10516670	L1.01	10517170	E3.02/2	10730701	L4.03	11062475	D3.32	11112821	E3.28
10516670	L1.30	10517170	E3.02/4	10730921	A0.01	11062475	E3.20	11112821	L3.05
10516671	L1.01	10517170	E3.21	10733601	A2.21	11067375	E3.29	11112821	L4.03
10516671	L1.04	10517171	B4.11	10733601	E3.25	11067875	E3.29	11113021	L1.01
10516870	A1.08	10517171	D3.33	10733601	E3.25/2	11069575	D3.32	11113221	D3.33
10516870	A2.01	10517211	D3.34	10734201	A2.21	11069575	E3.20	11113521	L1.01
10516870	A2.21	10517270	A0.01	10735001	E3.10	11070075	E3.29	11114221	L1.04
10516870	A2.22	10517270	D1.01	10735001	E3.10/1	11075975	D3.32	11114821	E3.28
10516870	A2.56	10517270	E3.28	10735001	E3.10/2	11075975	E3.20	11115221	E3.28
10516870	E3.02/1	10517270	E3.29	10735001	L1.30	11075975	E3.29	11115321	E3.02/4
10516870	E3.02/2	10517278	E3.30	10795301	L1.01	11077475	B4.11	11116370	E3.21
10516870	E3.02/3	10517471	D3.33	10796301	L1.01	11077475	E3.21	11116521	D1.01
10516870	E3.10/4	10517670	E3.21	10796401	A2.21	11081875	B4.11	11116521	L3.05
10516870	E3.28	10517671	B4.11	10797001	E3.25	11081875	E3.21	11117221	L1.04
10516870	E3.29	10519401	A2.21	10797201	E3.25	11088275	A2.21	11118711	D3.34
10516870	E3.31/1	10519401	L1.01	10797501	L1.01	11098621	E3.02/2	11119270	L1.30
10516870	E3.32	10519601	A2.21	10800801	E3.32/2	11098621	E3.10/4	11120370	L1.30
10516870	E3.32/1	10519601	L1.02	10800801	E3.32/3	11106021	A2.01	11127521	A0.01
10516870	E3.32/2	10520001	A2.21	10902421	L1.02	11106021	E3.28	11127521	E3.28
10516870	E3.32/3	10520001	E3.25	10804801	E3.10	11106021	L3.05	11131121	B4.11
10516870	L1.01	10520001	E3.25/2	10804801	E3.10/1	11106221	A1.08	11155821	E3.02/2
10516870	L1.04	10520001	L1.01	10804801	L1.30	11106221	A2.21	11254121	D1.01
10516870	L1.18	10520201	A2.21	10829901	E3.10/1	11106221	A2.22	11255931	D3.33
10516870	L3.05	10615770	E3.02	10829901	Z1.01	11106221	A2.56	11305121	A2.24
10516870	L4.03	10621820	E3.29	10858490	F3.01	11106421	A2.01	11307021	L1.18
10516871	D1.01	10643221	M1.01	10858490	F5.05/1	11106421	E3.02	11343821	A2.56
10517070	A0.01	10717511	E3.29	10902121	A4.01	11106421	E3.28	11343721	L1.01
10517070	A2.24	10725911	A2.21	10902221	L1.01	11106621	E3.02/2	11369621	D1.01
10517070	A4.01	10730101	A2.01	10902321	F3.01	11106621	E3.31/1	11383630	D3.33
10517070	D1.01	10730101	Z1.04	10902421	A2.21	11108821	E3.02	11398421	E3.21
10517070	D3.34	10730301	E3.35	10902421	F5.05	11112421	D1.01	11422070	E3.32
10517070	E3.02	10730301	E3.35/1	10902421	Z1.04	11112421	D3.34	11422070	E3.32/1
10517070	E3.02/4	10730301	L1.30	10902621	L1.01	11112421	E3.02	11701711	A2.21
10517070	E3.21	10730501	A2.01	10902621	L1.02	11112421	L4.03	11701711	E3.02
10517070	E3.29	10730501	L1.01	10977821	E3.29	11112621	A0.01	11701711	E3.02/2
10517070	E3.31/1	10730501	L1.04	10979221	L1.04	11112621	E3.02/3	11701711	E3.32
10517071	B4.11	10730501	L4.03	10979421	A2.01	11112621	L1.01	11701711	E3.32/1

ÍNDICE DE PEÇAS DE REPOSIÇÃO – INDICE DE PIEZAS DE REPUESTO

Nº DA PEÇA	SBG
11701711	E3.32/2
11701711	E3.32/3
11701711	L4.03
11702911	E3.02
12163211	D1.01
12163211	E3.02/1
12163211	E3.02/2
12163211	L3.05
12163321	L1.30
12163711	L1.01
12164511	E3.21
12164521	A0.01
12164711	A2.56
12164711	E3.36
12173890	A2.01
12173890	E3.02/4
12174590	E3.28
12174790	A4.02
12174790	E3.02/4
12174990	A2.22
12179490	A2.01
12179590	A2.01
12574921	A0.01
12574921	D3.32
12574921	E3.20
12577321	L1.04
12638601	A2.21
12643701	A4.01
12644901	L1.01
12959010	D3.33
13065501	E3.32
13065501	E3.32/1
13273901	F4.01
13315611	L1.01
13407211	E3.10
13407211	E3.10/2
13407211	E3.10/3
13407211	E3.10/4
13407211	E3.31/1
13407211	E3.32
13407211	E3.32/1
13407211	E3.32/2
13407211	E3.32/3
13407211	L1.30
13408411	E3.32/1
13408411	L1.30
13793070	A2.21
14054911	L1.18
14056011	E3.29
14142690	F6.29
14164170	A2.21
14169070	D3.34
14177670	D3.34
14254230	E3.21
14254630	E3.21
14303930	E3.34/1
14305020	E3.29
14305830	E3.34/2
14306220	E3.31
14309620	E3.32
14309620	E3.32/1
14309620	E3.32/2
14309620	E3.32/3
14311020	B4.11
14311020	E3.29
14331020	D3.33
14420020	E3.29
14420220	E3.02
14420220	E3.02/1
14420220	E3.02/2
14420220	E3.02/3
14420220	E3.29
14420320	E3.29
14420420	E3.32
14420420	E3.32/1
14420420	E3.32/2
14420420	E3.32/3
14420620	E3.02
14422020	E3.29
14422020	E3.31/1
14422120	E3.02/4
14422220	E3.02
14422420	E3.21
14422420	E3.29
14422620	B4.11
14423420	B4.11
14423420	E3.21
14426220	E3.29
14426220	E3.30
14426420	E3.29
14427470	L1.30
14452980	E3.29
14453780	E3.02/1
14454180	E3.02/1
14454180	E3.02/2
14454180	E3.02/3
14454580	E3.02
14454580	E3.02/1
14454580	E3.02/4
14457780	E3.34/4
14459380	E3.02/1
14458980	E3.02/4
14460480	E3.29
14463680	E3.34/4
14463780	E3.02
14463780	E3.02/1
14463780	E3.02/2
14463780	E3.02/3
14463780	E3.02/4
14463880	E3.02/3
14463880	E3.34/4
14463980	E3.02/4
14463980	E3.32
14463980	E3.32/1
14463980	E3.32/2
14463980	E3.32/3
14464280	E3.02
14464580	D3.37
14464580	D3.38
14464780	E3.32
14464780	E3.32/1
14464880	E3.35
14464880	E3.35/1
14465480	D3.32
14465480	E3.20
14466580	E3.28
14468280	A2.01
14468280	E3.28
14468480	D3.33
14469580	E3.21
14470980	D3.32
14470980	E3.20
14470980	E3.29
14471280	E3.32/2
14471280	E3.32/3
14473180	D3.32
14473180	E3.20
14473180	E3.29
14473180	E3.32/2
14473180	E3.32/3
14474880	E3.32
14474880	E3.32/1
15540521	E3.02
15540621	D1.01
15540830	E3.32/2
15540830	E3.32/3
15541121	A4.01
15541230	E3.32/2
15541230	E3.32/3
15554510	E3.29
15614301	L1.01
15614401	L1.01
15614401	L1.04
15860131	B4.11
15888721	E3.36
15888921	E3.02/1
15896211	A2.21
15896211	F3.01
15896211	F5.05/1
15896211	L1.02
15896211	L4.03
15977670	E3.32
15977670	E3.32/1
15981031	A0.01
15981221	D1.01
15997231	A0.01
16043221	L1.01
16043221	L1.02
16043221	Z1.04
16043421	A2.22
16043421	F5.01
16043421	L1.04
16043421	L1.18
16043421	L1.30
16043921	L1.01
16054521	E3.35
16054521	E3.35/1
16054521	Z1.04
16054621	E3.02/2
16054621	L1.30
16100811	A2.56
16100811	E3.02/4
16100811	F5.01
16100811	L1.01
16100811	L1.04
16100811	L1.09
16100811	M1.01
16100811	Z1.04
16100821	A2.22
16101511	A4.01
16101511	D1.01
16102321	A2.21
16109611	E3.36
16109611	L1.09
20063040	D3.32

ÍNDICE DE PEÇAS DE REPOSIÇÃO – INDICE DE PIEZAS DE REPUESTO

Nº DA PEÇA	SBG	Nº DA PEÇA	SBG	Nº DA PEÇA	SBG	Nº DA PEÇA	SBG	Nº DA PEÇA	SBG
20063040	E3.20	45000714	E3.32/2	45002415	Z1.01	45005081	E3.32/3	45007680	E3.20
24902410	B4.11	45000714	E3.32/3	45002416	Z1.01	45005082	E3.32/2	45007692	E3.02/1
24902410	E3.21	45000851	E3.02/1	45002417	Z1.01	45005082	E3.32/3	45007752	E3.10
24908560	D3.32	45000851	E3.02/3	45002418	Z1.01	45005083	E3.32/2	45007757	E3.32
24908560	E3.20	45000851	E3.02/4	45002419	Z1.01	45005083	E3.32/3	45007757	E3.32/1
24908590	D3.32	45000852	E3.02/3	45002421	Z1.01	45005276	D3.40	45007757	E3.32/2
24908590	E3.20	45000852	E3.02/4	45002423	Z1.01	45005277	D3.40	45007763	E3.32
24908630	B4.11	45000878	E3.31/1	45002476	E3.25	45005280	E3.32	45007764	E3.10/2
26800230	D3.33	45000879	E3.31/1	45002477	E3.25	45005280	E3.32/1	45007764	E3.10/3
26800280	D3.33	45001021	E3.02/3	45002478	E3.25	45005355	E3.02/3	45007764	E3.10/4
28037790	E3.29	45001021	E3.02/4	45002479	E3.25	45005978	E3.02/3	45007778	L1.30
28043070	E3.29	45001024	E3.02/3	45002480	E3.25	45005983	E3.02	45007814	E3.25
28996350	E3.29	45001074	E3.10	45002571	D3.33	45006013	E3.10	45007815	E3.25
45000030	E3.32	45001074	E3.10/1	45002920	L1.02	45006444	E3.02/3	45007817	E3.10/3
45000030	E3.32/1	45001074	E3.10/2	45002986	Z1.01	45006529	D1.01	45007825	E3.02/3
45000031	E3.32/1	45001074	L1.30	45003040	E3.10/2	45006801	L1.30	45007843	E3.02/1
45000074	E3.32/2	45001105	D3.32	45003040	E3.10/3	45006855	D3.32	45007863	E3.02/1
45000074	E3.32/3	45001105	E3.20	45003040	E3.10/4	45006855	E3.20	45007864	E3.02/1
45000154	Z1.01	45001185	E3.02/2	45003045	E3.10/2	45006990	D3.32	45007908	E3.02
45000351	D3.40	45001185	E3.10/4	45003045	E3.10/3	45006990	E3.20	45007939	E3.02
45000352	D3.40	45001268	E3.32	45003045	E3.10/4	45006991	D3.32	45007941	E3.02/4
45000539	E3.25	45001268	E3.32/1	45003224	L1.02	45006991	E3.20	45007942	E3.02/1
45000654	E3.32/1	45001329	E3.02/4	45003659	D3.32	45006993	D3.32	45007942	E3.02/2
45000654	E3.32/2	45001371	E3.02/2	45003659	E3.20	45006993	E3.20	45007942	E3.02/3
45000654	E3.32/3	45001371	E3.10/4	45003685	D3.32	45006994	D3.32	45007046	E3.10/1
45000660	E3.02/1	45001371	E3.32/2	45003685	E3.20	45006994	E3.20	45007947	L1.30
45000660	E3.02/2	45001371	E3.32/3	45003946	E3.10	45006995	D3.32	45007949	E3.10/1
45000660	E3.02/3	45001535	E3.36	45003946	E3.10/1	45006995	E3.20	45007949	L1.30
45000661	E3.02/1	45001536	E3.36	45003946	L1.30	45006998	D3.32	45007951	E3.32
45000661	E3.02/2	45001550	E3.02/4	45003996	E3.10/2	45006998	E3.20	45007951	E3.32/1
45000661	E3.02/3	45001578	E3.31/1	45003996	E3.10/3	45006999	D3.32	45007952	E3.32/2
45000674	E3.32/1	45002005	E3.02/1	45003996	E3.10/4	45006999	E3.20	45007952	E3.32/3
45000674	E3.32/2	45002005	E3.02/2	45004231	E3.02/1	45007039	L1.04	45007965	E3.02/4
45000674	E3.32/3	45002027	Z1.01	45004231	E3.02/4	45007227	A2.01	45007947	E3.10
45000698	E3.02	45002028	Z1.01	45004710	L3.05	45007333	E3.25	45007949	E3.10
45000698	E3.02/1	45002029	Z1.01	45004939	E3.02/2	45007607	E3.02/4	45008075	E3.28
45000698	E3.02/4	45002030	Z1.01	45004986	B4.11	45007608	A2.01	45008204	L1.30
45000699	E3.02	45002412	Z1.01	45005028	L1.02	45007612	L1.01	45008202	L1.04
45000714	E3.32/1	45002414	Z1.01	45005081	E3.32/2	45007680	D3.32	45008331	E3.02/2

ÍNDICE DE PEÇAS DE REPOSIÇÃO – ÍNDICE DE PIEZAS DE REPUESTO

Nº DA PEÇA	SBG
45008416	E3.28
45008429	E3.02/4
45008430	E3.02/4
45008554	E3.28
45008555	E3.28
45008604	E3.28
45008631	E3.02/4
45008631	E3.35/1
45008634	E3.02/4
45008634	E3.35
45008677	E3.02/2
45008679	E3.02/2
45008822	E3.28
45008956	E3.02/1
45008956	E3.21
45009110	E3.02/2
45009110	E3.32
45009112	E3.02/2
45009112	E3.32/1
45009116	E3.02/2
45009116	E3.32/2
45009119	E3.02/2
45009119	E3.32/3
45009138	L1.01
45009142	L1.01
45009271	E3.02/2
45009273	E3.02/2
45009303	L1.01
45009333	E3.28
45009336	E3.36
45009362	L1.18
45009363	L1.18
45009366	L1.18
45009372	L1.18
45009375	L1.18
45009376	L1.18
45009381	L1.18
45009385	L1.18
45009387	L1.09
45009500	L1.09
45009565	L1.01
45009567	L1.01
45009574	L1.01
45009575	L1.01
45009579	L1.01
45009580	L1.01
45009589	L1.01
45009619	L1.01
45009624	L1.18
45009694	L1.01
45009781	D1.01
45010012	L1.18
45010022	L1.04
45010076	L1.01
45010146	E3.10
45010146	E3.10/2
45010146	E3.10/3
45010146	E3.10/4
45010218	E3.28
45010254	E3.10/1
45010255	E3.10/1
45010278	B4.11
45010278	E3.21
45010279	B4.11
45010279	E3.21
45010280	B4.11
45010280	E3.21
45010321	E3.10/1
45010322	E3.10/1
45010397	E3.32/2
45010397	E3.32/3
45010398	E3.32
45010398	E3.32/1
45010424	E3.02/3
45010425	E3.02/3
45010426	E3.02/3
45010427	E3.02/3
45010428	E3.02/3
45010429	E3.02/3
45010430	E3.02/3
45010431	E3.02/3
45010432	E3.02/3
45010433	E3.02/3
45010434	E3.02/3
45010435	E3.02/3
45010436	E3.02/3
45010437	E3.02/3
45010438	E3.02/3
45010439	E3.02/3
45010553	E3.02
45010554	E3.02
45010582	E3.10/4
45010588	E3.10/4
45010589	E3.10/4
45010590	E3.10/4
45010839	E3.02/3
45010865	E3.32
45010872	E3.10/3
45010873	E3.10/4
45010875	D3.32
45010875	E3.02/1
45010875	E3.02/3
45010907	E3.35
45010907	E3.35/1
45011056	L1.01
45011067	L1.30
45011097	E3.10/2
45011097	E3.10/3
45011097	E3.10/4
45011265	F4.01
45011266	F4.01/1
45011267	F4.01
45011268	F5.01
45011269	F4.01/1
45011270	F4.01
45011271	F4.01/1
45011272	F3.01
45011273	F3.01
45011274	F3.01
45011857	E3.02/4
45011858	E3.02/4
45011859	E3.02/4
45011860	E3.02/4
45011861	E3.02/4
45011944	E3.02/1
45011945	E3.02/1
45011946	E3.02/1
45011947	E3.02/1
45011948	E3.02/1
45011949	E3.02/1
45011950	E3.02/1
45011951	E3.02/1
45011955	E3.02/4
45012070	L1.01
45012072	L1.01
45012546	D3.40
45012547	D3.40
45012548	D3.40
45012557	E3.21
45012558	E3.21
45012562	E3.02
45012609	E3.21
45013438	D3.32
45013438	E3.20
45013442	D3.32
45013442	E3.20
45013746	E3.21
45013747	E3.21
45200400	B4.11
45200500	B4.11
45204400	E3.32/2
45204400	E3.32/3
45204900	E3.32/1
45205300	A2.01
45207300	E3.10/2
45207300	L1.30
45210301	A2.01
45211300	L1.01
45213300	L1.01
45218400	E3.10/2
45218400	E3.10/3
45218400	E3.10/4
45222900	E3.02/4
45223500	D3.33
45225500	E3.25/2
45235100	E3.02/2
45238500	A2.01
45239700	L1.01
45242100	E3.02/3
45245400	E3.14
45261000	D3.33
45261100	D3.33
45261200	D3.33
45261300	D3.33
45261400	D3.33
45261500	D3.33
45261600	D3.33
45261700	D3.33
45270100	A2.01
45270500	E3.02/2
45274400	E3.02/2
45275000	D3.32
45275100	E3.32
45275300	E3.32
45275400	E3.32
45275600	E3.10
45277500	E3.32/1
45278800	E3.32/3
45280200	E3.32
45280200	E3.32/1
45280700	E3.10
45280700	E3.10/1
45280900	E3.10/1
45281000	L1.30
45281100	E3.10/1

ÍNDICE DE PEÇAS DE REPOSIÇÃO INDICE DE PIEZAS DE REPUESTO

Nº DA PEÇA	SBG	Nº DA PEÇA	SBG	Nº DA PEÇA	SBG	Nº DA PEÇA	SBG	Nº DA PEÇA	SBG
45286200	A2.21	45313400	E3.02/4	45362800	E3.02/2	45373300	B4.11	45381801	E3.32
45287900	E3.14	45313700	E3,28	45362800	E3.10/4	45373400	B4.11	45382100	D3.32
45288100	E3.14	45314300	E3.02/2	45363100	E3.02/2	45373400	E3.02/3	45382100	E3.20
45288300	E3.14	45314301	E3.02/2	45366400	E3.02/2	45373500	B4.11	45480000	B4.11
45288500	E3.14	45314400	E3.02/2	45366401	E3.02/2	45373500	E3.21	45480001	E3.31/1
45288700	E3.14	45314401	E3.02	45367000	E3.02/2	45373800	E3.21	45480003	D3.32
45293700	E3.25	45314600	E3.02/2	45367001	E3.02/2	45374000	D3.32	45480003	E3.20
45296800	L1.02	45314601	E3.02/2	45367100	E3.02/2	45374000	E3.20	45480003	E3.29
45297000	A2.21	45314700	E3.02/2	45367101	E3.02/2	45375700	D3.32	45480004	B4.11
45297400	E3.14	45314701	E3.02/2	45367200	E3.02/2	45375700	E3.20	45480004	E3.21
45299200	D3.40	45315200	E3.02/2	45367201	E3.02/2	45377100	E3.32/1	45480005	D3.32
45299300	D3.40	45315201	E3.02/2	45367300	E3.02/2	45377400	E3.32/1	45480005	E3.20
45299400	D3.40	45315400	E3.02/2	45367301	E3.02/2	45377401	E3.32/1	45480007	D3.32
45299500	D3.40	45315401	E3.02/2	45367400	E3.02/2	45377500	E3.32/1	45480007	E3.20
45300200	D3.40	45315600	E3.02/2	45367401	E3.02/2	45377501	E3.32/1	45480010	B4.11
45300300	D3.40	45315601	E3.02/2	45367700	E3.02/2	45379200	E3.02/3	45480010	E3.21
45300700	E3.02/2	45315800	E3.02/2	45367701	E3.02/2	45379200	E3.34/4	45480011	B4.11
45300900	Z1.01	45315801	E3.02/2	45367800	E3.02/2	45379300	E3.34/4	45480012	D3.33
45301000	Z1.01	45316100	E3.02/1	45367801	E3.02/2	45379400	E3.34/4	45480014	E3.32/2
45301100	Z1.01	45316101	E3.02/1	45368300	E3.02/3	45379500	E3.34/4	45480014	E3.32/3
45301300	E3.25/2	45316200	E3.02/1	45368301	E3.02/3	45379600	E3.34/4	45480016	D3.32
45301400	E3.25	45316201	E3.02/1	45368400	E3.02/3	45379700	E3.34/4	45480016	E3.20
45302900	A2.21	45317800	E3.02	45368401	E3.02/3	45379800	E3.34/4	45480017	E3.35
45303100	E3.25	45318300	E3.02	45368500	E3.02/3	45380100	E3.32/2	45480017	E3.35/1
45307900	E3.02/1	45321000	A2.01	45368501	E3.02/3	45380101	E3.32/2	45480018	E3.35
45307901	E3.02/1	45322000	E3.34/1	45368600	E3.02/3	45380200	E3.32/2	45480018	E3.35/1
45308000	E3.02/1	45343100	E3.28	45368601	E3.02/3	45380201	E3.32/2	45480020	D3.33
45308001	E3.02/1	45345100	E3.02	45371200	E3.32/2	45380300	E3.32/2	45480021	B4.11
45309400	E3.14	45347100	E3.02	45371300	E3.32/3	45380400	E3.34/4	45480022	E3.31/1
45311700	E3.10/2	45347101	E3.02	45370400	E3.32/1	45380500	E3.34/4	45480023	E3.02/3
45311700	E3.10/3	45347200	E3.02	45370700	E3.32	45380800	E3.32/3	45480023	E3.02/4
45311700	E3.10/4	45347201	E3.02	45371500	L1.30	45380801	E3.32/3	45480024	E3.35/1
45312600	E3.02/4	45355300	D3.40	45371601	E3.02/4	45380900	E3.32/3	45480026	E3.02
45312700	E3.02/4	45355400	D3.40	45371602	E3.02/4	45380901	E3.32/3	45480030	E3.32
45313000	E3.10/2	45355900	D3.40	45371700	E3.02/4	45381000	E3.32/3	45480030	E3.32/1
45313000	E3.10/3	45356000	D3.40	45371801	E3.02/4	45381600	E3.32	45480031	E3.32/1
45313000	E3.10/4	45362400	A2.01	45371900	E3.02/4	45381700	E3.32	45480031	E3.32/2
45313200	E3.02/4	45362500	E3.02/4	45372000	E3.02/4	45381701	E3.32	45480031	E3.32/3
45313300	E3.02/4	45362600	E3.02/4	45373200	B4.11	45381800	E3.32	45480034	E3.21

ÍNDICE DE PEÇAS DE REPOSIÇÃO – INDICE DE PIEZAS DE REPUESTO

Nº DA PEÇA	SBG	Nº DA PEÇA	SBG	Nº DA PEÇA	SBG	Nº DA PEÇA	SBG	Nº DA PEÇA	SBG
45480038	E3.32/2	45480121	L1.09	45480203	E3.32	45480321	E3.30	45480485	E3.34
45480038	E3.32/3	45480121	L1.18	45480204	E3.32/1	45480322	E3.30	45480486	E3.34
45480039	E3.32	45480124	L1.01	45480204	E3.32/2	45480323	E3.30	45480491	E3.31
45480039	E3.32/1	45480124	L1.09	45480204	E3.32/3	45480324	E3.30	45480492	E3.31
45480045	A2.01	45480124	L1.18	45480205	E3.32	45480325	E3.02	45480493	E3.31
45480045	B4.11	45480127	E3.25	45480206	E3.10/2	45480325	E3.35/2	45480494	E3.31
45480045	E3.21	45480127	E3.25/2	45480206	E3.10/3	45480334	E3.35/2	45480495	E3.31
45480045	E3.28	45480128	A2.21	45480206	E3.10/4	45480335	E3.35/2	45480496	E3.31
45480045	L1.01	45480128	E3.25	45480210	E3.02	45480336	E3.35/2	45480497	E3.31
45480045	L1.04	45480128	E3.25/2	45480211	E3.32	45480337	E3.35/2	45480498	E3.31
45480045	L3.05	45480147	F4.01/1	45480213	E3.02/1	45480339	E3.35/2	45480499	E3.31
45480045	L4.03	45480147	F5.05	45480218	A2.01	45480341	E3.02/4	45480501	E3.31
45480046	E3.25	45480147	F5.05/1	45480222	E3.31	45480344	F4.01/1	45480502	E3.31
45480048	E3.32/1	45480154	A2.01	45480231	L1.30	45480348	E3.34/4	45480503	E3.31
45480048	E3.32/2	45480154	Z1.04	45480254	E3.34	45480350	E3.34/4	45480550	E3.02
45480048	E3.32/3	45480155	Z1.04	45480255	E3.34	45480368	A2.21	45480565	E3.29
45480051	A2.01	45480156	Z1.04	45480256	E3.34	45480428	E3.29	45480566	E3.29
45480053	A2.01	45480157	Z1.04	45480257	E3.34	45480434	E3.29	45480568	E3.29
45480054	E3.31/1	45480158	Z1.04	45480259	E3.31	45480435	E3.29	45480570	E3.29
45480055	D3.32	45480159	Z1.04	45480260	E3.31	45480436	E3.29	45480571	E3.29
45480055	E3.02	45480160	Z1.04	45480261	E3.31	45480438	E3.29	45480575	E3.34
45480055	E3.20	45480161	Z1.04	45480281	E3.29	45480443	E3.29	45480576	E3.34
45480057	E3.02/4	45480162	Z1.04	45480282	E3.29	45480445	E3.29	45480640	M1.01
45480057	E3.31/1	45480163	Z1.04	45480283	E3.29	45480449	E3.29	45480744	Z1.01
45480062	A2.01	45480164	Z1.04	45480284	E3.29	45480450	E3.29	45480751	F4.01
45480064	E3.02/4	45480165	Z1.04	45480285	E3.29	45480452	E3.29	45480755	E3.35/2
45480068	E3.36	45480166	Z1.04	45480286	E3.29	45480457	E3.29	45480756	E3.35/2
45480070	L1.01	45480180	L1.04	45480298	E3.34	45480459	E3.29	45480757	E3.35/2
45480070	L1.04	45480192	B4.11	45480303	E3.29	45480460	E3.29	45480758	E3.35/2
45480071	L1.01	45480196	A2.01	45480304	E3.29	45480461	E3.29	45480760	L1.01
45480071	L1.04	45480196	B4.11	45480308	E3.31	45480462	E3.29	45480761	L1.01
45480072	L1.04	45480196	D1.01	45480308	E3.34/4	45480463	E3.29	45480778	F4.01/1
45480074	L1.01	45480196	E3.28	45480309	E3.31	45480464	E3.29	45480779	L1.18
45480115	L1.01	45480197	D3.33	45480310	E3.31	45480466	E3.29	45480780	L1.09
45480117	L1.09	45480198	E3.32	45480311	E3.31	45480468	E3.29	45480825	E3.36
45480118	L1.09	45480198	E3.32/1	45480312	E3.31	45480470	E3.29	45480847	E3.02/4
45480119	L1.09	45480198	E3.32/2	45480313	E3.34/2	45480471	E3.29	45480848	E3.02/4
45480120	L1.09	45480198	E3.32/3	45480317	E3.02/4	45480473	E3.29	45480867	Z1.01
45480120	L1.18	45480200	E3.28	45480320	E3.02	45480485	E3.31	45480884	Z1.01

ÍNDICE DE PEÇAS DE REPOSIÇÃO – INDICE DE PIEZAS DE REPUESTO

Nº DA PEÇA	SBG	Nº DA PEÇA	SBG	Nº DA PEÇA	SBG	Nº DA PEÇA	SBG	Nº DA PEÇA	SBG
45480909	E3.35	45481895	D3.34	45482072	E3.29	0440004040	A2.24	1410361001	A2.27
45480909	E3.35/1	45481897	D3.34	45482073	E3.29	0440004040	A2.25	1410362030	A2.27
45480923	E3.28	45481899	D3.34	45482074	E3.29	0450214011	A2.24	1410500101	A2.27
45480939	E3.02/2	45481900	D3.34	45482075	E3.29	0450214011	A2.26	1411015055	A2.27
45481025	E3.02/2	45481902	D3.34	45482076	E3.29	0457104001	A2.27	1413121009	A2.27
45481142	E3.31	45481908	E3.34/2	45482077	E3.29	1120136000	F6.03	1413121114	A2.27
45481142	E3.34/2	45481909	E3.34/1	45482078	E3.29	1121099005	F6.03	1413300028	A2.27
45481143	E3.34/2	45481909	E3.34/2	45482079	E3.29	1123410006	F6.03	1413344001	A2.27
45481144	E3.31	45481935	E3.02/1	45482080	E3.29	1123410021	F6.03	1413350010	A2.27
45481144	E3.34/1	45481935	E3.34/3	45482081	E3.29	1124336050	F6.03	1413351001	A2.27
45481145	E3.34/1	45481982	E3.34/3	45482082	E3.29	1125824154	F6.03	1413372056	A2.27
45481174	D3.32	45481984	D3.34	45482083	E3.29	1126610030	F6.03	1413372072	A2.27
45481174	E3.20	45481985	D3.34	45482084	E3.29	1127320025	F6.03	1413417012	A2.27
45481179	E3.34/3	45481986	D3.34	45482085	E3.29	1127320035	F6.03	1413417050	A2.27
45481222	E3.02	45481988	D3.34	45482086	E3.29	1230101608	A2.27	1413450010	A2.27
45481222	E3.31	45481989	D3.34	45482087	E3.29	1351355810	F6.03	1413453001	A2.27
45481223	E3.31	45481990	D3.34	45482088	E3.29	1410101600	A2.27	1413453020	A2.26
45481224	E3.31	45481991	D3.34	45482089	E3.29	1410101610	A2.27	1413463010	A2.27
45481244	L1.18	45481992	D3.34	45482090	E3.29	1410101612	A2.27	1413502000	A2.27
45481253	E3.02	45481993	D3.34	45482091	E3.29	1410101614	A2.27	1414613013	A2.27
45481253	E3.29	45481994	D3.34	45482092	E3.29	1410101616	A2.27	1414618000	A2.27
45481293	D3.34	45481995	D3.34	45482093	E3.29	1410101618	A2.27	1415126751	A2.27
45481299	L1.01	45481996	D3.34	45482094	E3.29	1410101620	A2.27	1415522062	A2.27
45481465	E3.02/4	45481997	D3.34	45482095	E3.29	1410101630	A2.27	1415626157	A2.27
45481467	E3.02/4	45481998	D3.34	45482096	E3.29	1410114022	A2.27	1416126272	A2.27
45481481	E3.02/4	45481999	D3.34	45482097	E3.29	1410120070	A2.27	1416336060	A2.27
45481727	E3.02/4	45482059	E3.29	45482098	E3.29	1410200010	A2.27	1416336061	A2.27
45481728	E3.02/4	45482060	E3.29	45482099	E3.29	1410200014	A2.27	1417413012	A2.27
45481847	E3.35/1	45482061	E3.29	45482100	E3.29	1410202035	A2.27	1418425007	A2.27
45481850	E3.31	45482062	E3.29	45482112	E3.29	1410202044	A2.27	1418522019	A2.27
45481851	E3.31	45482063	E3.29	45482113	E3.29	1410202045	A2.27	1418522055	A2.27
45481867	E3.34/3	45482064	E3.29	45482116	E3.29	1410202046	A2.27	1418720020	A2.27
45481870	E3.35/1	45482065	E3.29	45482117	E3.29	1410202056	A2.27	1420101630	A2.28
45481871	E3.35	45482066	E3.29	45482486	E3.02/2	1410202057	A2.27	1420101635	A2.28
45481871	E3.35/1	45482067	E3.29	60024509	A2.01	1410202058	A2.27	1420151001	A2.28
45481872	E3.35	45482068	E3.29	60093124	F2.01	1410202067	A2.27	1420210013	F6.08
45481872	E3.35/1	45482069	E3.29	0290800012	F6.03	1410202086	A2.27	1420322026	A2.28
45481874	E3.35	45482070	E3.29	0432281030	A2.24	1410210001	A2.27	1420328034	A2.28
45481893	D3.34	45482071	E3.29	0433270114	A2.35	1410326030	A2.27	1420500005	A2.28

ÍNDICE DE PEÇAS DE REPOSIÇÃO – INDICE DE PIEZAS DE REPUESTO

Nº DA PEÇA	SBG	Nº DA PEÇA	SBG	Nº DA PEÇA	SBG	Nº DA PEÇA	SBG	Nº DA PEÇA	SBG
1420505040	A2.28	1900023007	A2.28	2434614010	A2.35	9001083266	F6.08/1	9331081028	F6.08
1420506198	A2.28	1900900018	A2.27	2910011240	A2.28	9001083292	F6.08/1	9400084275	A2.24
1420521001	A2.27	1900900305	A2.27	2910012203	A2.28	9001083295	F6.08/1	9401081125	A2.27
1421060007	A2.28	1900900391	F6.03	2910012213	A2.28	9001083308	F6.08/1	9401081126	A2.27
1421900050	A2.28	1900905202	F6.03	2910511170	F6.08/1	9001083317	F6.08/1	9401081131	A2.27
1421901036	A2.28	1903240000	A2.28	2910551287	F6.08	9001083319	F6.08/1	9401083086	A2.27
1421901152	A2.28	1903240004	A2.28	2911059237	F6.08	9001083322	F6.08/1	9401083096	A2.27
1421933048	A2.28	1904711011	A2.28	2911061196	A2.28	9001083386	F6.08/1	9420082196	A2.24
1422013006	A2.28	2000134000	F6.08/1	2911165261	A2.26	9001083387	F6.08/1	9420082196	A2.28
1422013007	A2.28	2003123011	F6.08	2911231700	A2.24	9001083388	F6.08/1	9420082241	A2.28
1422031001	A2.28	2007011510	F6.08/1	2911231700	A2.35	9001083389	F6.08/1	9420083119	A2.28
1422121001	A2.28	2104652000	F6.03	2915011007	A2.27	9001084012	F6.08	9421082185	A2.28
1423000005	A2.28	2308533111	A2.23	2915011007	A2.28	9001084019	F6.08	9421082244	A2.28
1423100025	A2.28	2322833111	A2.23	2915011009	F5.05/1	9001084023	F6.08	9441080029	A2.25
1423200020	A2.28	2430100011	A2.35	2915011011	A2.27	9001084024	F6.08	9968228922	F6.08
1423300020	A2.28	2430100012	A2.35	2915051106	A2.28	9001084025	F6.08	9968229502	F6.08
1423300030	A2.28	2430100013	A2.35	2916011011	F6.03	9001084030	F6.08	9968605602	F6.08
1423317043	A2.28	2430100015	A2.35	2916080015	A2.28	9001084040	F6.08	9968610301	F6.08
1423317044	A2.28	2430100016	A2.35	2916690004	F6.03	9001084042	F6.08	9968621102	F6.08
1423341027	A2.28	2430100017	A2.35	2916690005	A2.27	9001084057	F6.08	9968623201	F6.08
1423400025	A2.28	2430100018	A2.35	2916690005	A2.28	9001084058	F6.08	9968623401	F6.08
1423401000	A2.28	2430100020	A2.35	2916690007	A2.28	9001085105	F6.08	9968627602	F6.08
1423410011	A2.28	2430100021	A2.35	2916690009	A2.27	9001085107	F6.08	9968627701	F6.08
1423413000	A2.28	2430100023	A2.35	2916693007	F5.05/1	9001085116	F6.08	9968628301	F6.08
1423461021	A2.28	2430100024	A2.35	2916710602	A2.27	9121080131	F6.03	9968628402	F6.08
1423462031	A2.28	2430100025	A2.35	2916710603	A2.24	9121080172	F6.03	602060420012	A1.02
1423463040	A2.27	2430100026	A2.35	2916710603	A2.26	9121080181	F6.03	602060420012	A1.02/1
1424641000	A2.28	2430100028	A2.35	2916710603	A2.35	9121080186	F6.03	602060501815	A1.02/1
1424650005	A2.28	2430100029	A2.35	2916710609	A2.26	9121080192	F6.03	602403001900	A1.07
1424650009	A2.28	2430100030	A2.35	2916710609	A2.27	9121080225	F6.03	602800370120	A3.03
1425121056	A2.28	2430100032	A2.35	3105612991	A2.23	9121080239	F6.03	603050200032	A1.05
1427033404	A2.28	2430100033	A2.35	3105634991	A2.22	9121080243	F6.03	604010102230	A1.01
1450556023	A2.26	2430100034	A2.35	3105654123	A2.23	9121080244	F6.03	604010112430	A4.02
1453452000	A2.26	2430100035	A2.35	3105675123	A2.23	9121080246	F6.03	604010902201	A2.35
1455526054	A2.26	2430100040	A2.35	3136613048	F5.05/1	9121080247	A4.09	604012432101	A1.02
1520101603	A2.28	2433104105	A2.35	4803612991	A2.23	9121080247	F6.03	604015300220	A1.01
1520101607	A2.28	2433314033	A2.35	4803640101	A2.23	9121080265	F6.03	604021083515	A4.02
1520101609	A2.28	2433351013	A2.35	9001083018	F6.08/1	9330081014	F6.08	604520480014	A1.01
1900023007	A2.27	2433462027	A2.35	9001083223	F6.08/1	9330081023	F6.08/1	604920610191	A1.02/1

ÍNDICE DE PEÇAS DE REPOSIÇÃO – INDICE DE PIEZAS DE REPUESTO

Nº DA PEÇA	SBG	Nº DA PEÇA	SBG	Nº DA PEÇA	SBG	Nº DA PEÇA	SBG	Nº DA PEÇA	SBG
604931000324	A1.02	630507870114	A1.01	632508530184	A1.02	902000500820	A1.02	902011001040	A3.03
604931040423	A1.08	630508530164	A1.02	632509010465	A3.01/1	902000500820	A1.02/1	902011001045	A1.01
604931041104	A1.01	630508530164	A1.02/1	632509010565	A3.01/1	902000500820	A1.07	902011001050	A1.02
604960640781	A1.02	630509820084	A2.24	632509060395	A2.24	902000500820	A1.08	902011001225	A2.54
605031901004	A1.05	630584300037	A1.03	632509060405	A2.24	902000500820	A1.15	902060401615	A1.01
605033411001	A1.05	630584300057	A1.03	632509060415	A2.24	902000500820	A3.01	902100310010	A1.02
605036501002	A1.05	630584300077	A1.03	632509060425	A2.24	902000500820	A3.01/1	902100540060	A2.24
605039211001	A1.05	630584300097	A1.03	632509060435	A2.24	902000500825	A1.02	902100540060	A2.54
605250110011	A4.02	630584304107	A1.03	632509060445	A2.24	902000500825	A1.02/1	902100540080	A1.01
605654810005	A1.08	630584304127	A1.03	632509820114	A3.01/1	902000500825	A1.15	902100540080	A1.02/1
606901281017	A2.35	630584304147	A1.03	632701600027	A1.05	902000500825	A3.01	902100540080	A1.07
606902971201	A3.03	630584304167	A1.03	632703450023	A1.07	902000500825	A3.01/1	902100540080	A3.01
620503710114	A2.27	630584320022	A1.07	632703450033	A1.07	902000500825	A4.02	902100540080	A3.01/1
620506100024	A1.07	630584320032	A1.07	632703530014	A1.05	902000500825	A4.09	902100540100	A1.01
620508530124	A2.27	630601150064	A1.02/1	632704300017	A1.05	902000500835	A1.02	902100540100	A1.02
620509770044	A2.24	630603580014	A1.07	632783450223	A1.07	902000500835	A3.01	902100540100	A1.15
620524310014	A1.05	630608530054	A1.02/1	632783450323	A1.07	902000500835	A3.01/1	902100540100	A3.03
620604010165	A4.09	630804320014	A1.01	632784300037	A1.05	902000500835	A4.02	902100550120	A2.54
620608530014	A1.01	630809500064	A1.06	632784300057	A1.05	902000500845	A1.02	902110400008	A2.23
620609760014	A1.01	630861700624	A1.07	632784300077	A1.05	902000501015	A2.24	902150100105	A1.01
620609760024	A1.01	631349770014	A2.24	632784300097	A1.05	902000501015	A2.54	902150100105	A1.15
620708530074	A2.54	632136530014	A2.24	902000100855	A1.02/1	902000501020	A2.21	902151000084	A2.24
620807960014	A1.01	632138530094	A2.54	902000100860	A1.02	902000501025	A1.15	902160100080	A1.02/1
620809420074	A1.01	632413270014	A1.01	902000100865	A1.02/1	902000501025	A2.24	902160100080	A3.01
622603500014	A1.01	632413270024	A1.01	902000100870	A1.02	902000501030	A1.15	902160100080	A3.01/1
622606100017	A1.07	632413270034	A1.03	902000100890	A1.02	902000501035	A1.03	902160100100	A1.03
622607800036	A1.02	632449770124	A2.24	902000101040	A1.01	902000501035	A1.15	902160200060	A1.02
622699120025	A4.02	632501400266	A1.03	902000111011	A1.15	902000501035	A3.03	902160200060	A2.24
622701320024	A1.01	632501450025	A1.03	902000120875	A4.02	902000501040	A1.07	902160200060	A2.54
622703810014	A1.15	632503400024	A3.01/1	902000131412	A1.01	902000501215	A1.02	902160200080	A1.02
622707870014	A1.08	632503500014	A3.01	902000500612	A2.24	902000520825	A1.06	902160200080	A1.06
622708540024	A1.01	632503710034	A1.06	902000500615	A2.24	902000521030	A1.02	902160200080	A1.15
630503270034	A1.01	632503710064	A1.06	902000500615	A2.54	902000521055	A1.02	902160200080	A4.02
630503420044	A1.07	632503710074	A1.06	902000500625	A2.24	902000521235	A1.02	902160200100	A1.07
630503500014	A1.01	632503750024	A1.03	902000500650	A1.02	902001212401	A1.03	902160200100	A1.15
630504300017	A1.03	632507300186	A3.01/1	902000500810	A1.02	902001212401	A1.15	902160200100	A2.24
630504304007	A1.03	632507870044	A1.02	902000500815	A3.01	902011000855	A1.01	902160200100	A2.54
630504620024	A1.07	632508530054	A1.02	902000500815	A3.01/1	902011001020	A1.01	902160200100	A3.03
630506730024	A1.07	632508530154	A1.02	902000500820	A1.01	902011001035	A1.01	902160200120	A1.02

ÍNDICE DE PEÇAS DE REPOSIÇÃO – INDICE DE PIEZAS DE REPUESTO

Nº DA PEÇA	SBG	Nº DA PEÇA	SBG	Nº DA PEÇA	SBG	Nº DA PEÇA	SBG	Nº DA PEÇA	SBG
902160200100	A1.02	904920600211	A1.02	922503820014	A4.03	922604600054	A1.07		
902160310060	A2.24	904920600211	A1.02/1	922503820115	A1.15	922606500044	A1.02		
902160310080	A1.01	904931000202	A2.35	922504920285	A1.02	922607160014	A1.02		
902160310080	A1.02	904931040062	A1.02	922506200024	A1.01	922607800046	A1.02		
902160310080	A1.08	904931060204	A3.01	922506230144	A2.24	922609760034	A1.02		
902160310080	A3.01	904931060204	A3.01/1	922506300084	A1.15	922609820044	A4.02		
902160310080	A3.01/1	904931060243	A3.01	922506370624	A2.24	922681800027	A1.01		
902160310100	A1.02	904960651103	A1.02	922506450016	A1.07	922703440014	A1.08		
902160310120	A1.02	904961570002	A4.03	922506500174	A1.15	922703810024	A4.09		
902160500105	A1.01	905411800305	A3.03	922506520244	A1.02	922706520014	A4.02		
902160600084	A1.07	906902050103	A3.03	922507010014	A1.02	922781100167	A1.01		
902160600084	A3.01	906907421114	A2.23	922507030024	A1.15	930508520014	A1.01		
902160620002	A4.09	920533400014	A1.07	922507300026	A3.01	930508530214	A3.03		
902201000818	A1.01	920708610104	A4.02	922507310015	A4.02	930801700064	A1.07		
902201001020	A1.01	920808530014	A1.01	922507310015	A4.03	930803250014	A1.07		
902201500408	A1.03	922203550024	A1.02/1	922507870205	A1.02/1	930804600024	A1.07		
902201500414	A1.03	922204000034	A4.03	922508510014	A2.54	931333400034	A1.07		
902201500414	A1.15	922208530134	A4.02	922508520014	A1.02/1	932113400014	A1.01		
902201500416	A1.05	922208530134	A4.03	922508610204	A4.02	932443400174	A1.06		
903050100016	A1.07	922209260014	A1.02/1	922509010255	A3.01	932509820104	A3.01		
903250020011	A3.03	922209560014	A2.24	922509010305	A3.01	932509820104	A3.01/1		
903260100002	A4.03	922209910014	A4.03	922509060353	A2.25	932581700367	A1.07		
903461111425	A4.09	922500190027	A1.05	922509060365	A2.27	992509718014	A1.08		
904015300250	A1.02	922500190057	A4.03	922509060455	A2.24				
904015300250	A4.02	922501150106	A1.02/1	922509060495	A2.24				
904015300320	A4.02	922501150124	A1.02	922509110115	A4.02				
904015300380	A4.02	922501500017	A1.05	922509200375	A2.54				
904015300440	A4.02	922501600034	A1.05	922509300274	A2.54				
904043200008	A2.24	922503210014	A1.07	922509310034	A2.54				
904043200008	A2.27	922503290064	A1.02/1	922509390264	A2.24				
904043310820	A2.24	922503290094	A1.02	922509420085	A2.27				
904043904121	A1.02	922503320014	A1.07	922509420205	A1.02/1				
904043904121	A1.02/1	922503400144	A1.01	922509770094	A2.24				
904920100814	A1.02	922503500094	A1.03	922509770174	A2.54				
904920100814	A2.24	922503510104	A1.02	922583320024	A1.07				
904920101014	A3.03	922503600024	A1.01	922601800048	A1.01				
904920101016	A1.01	922503600024	A2.54	922603400064	A1.01				
904920101418	A2.24	922503600034	A1.01	922603400064	A2.54				
904920101418	A2.27	922503600034	A2.54	922603520016	A1.02				

PEÇAS DE REPOSIÇÃO

PIEZAS DE REPUESTO

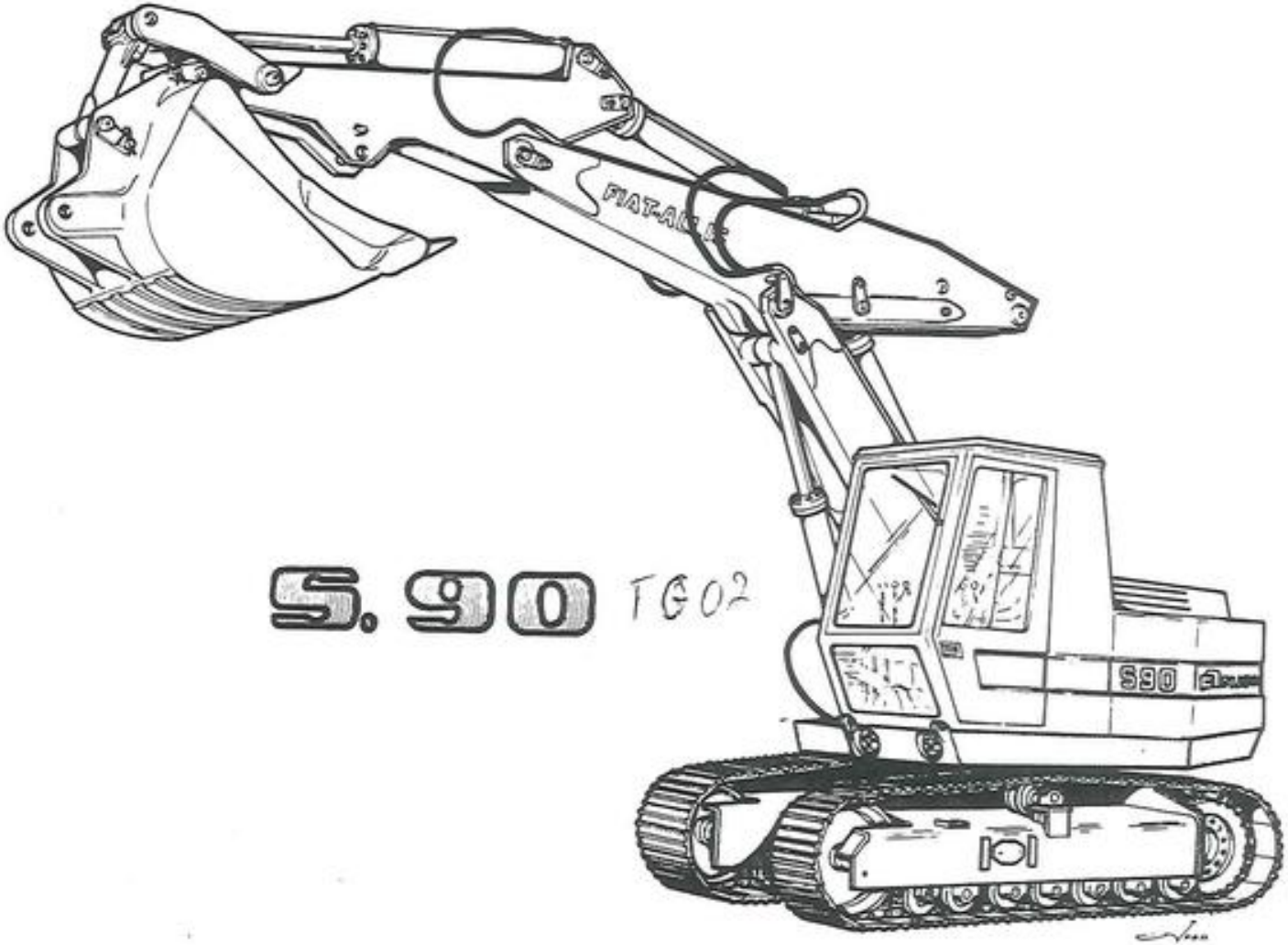

S. 90 TG02

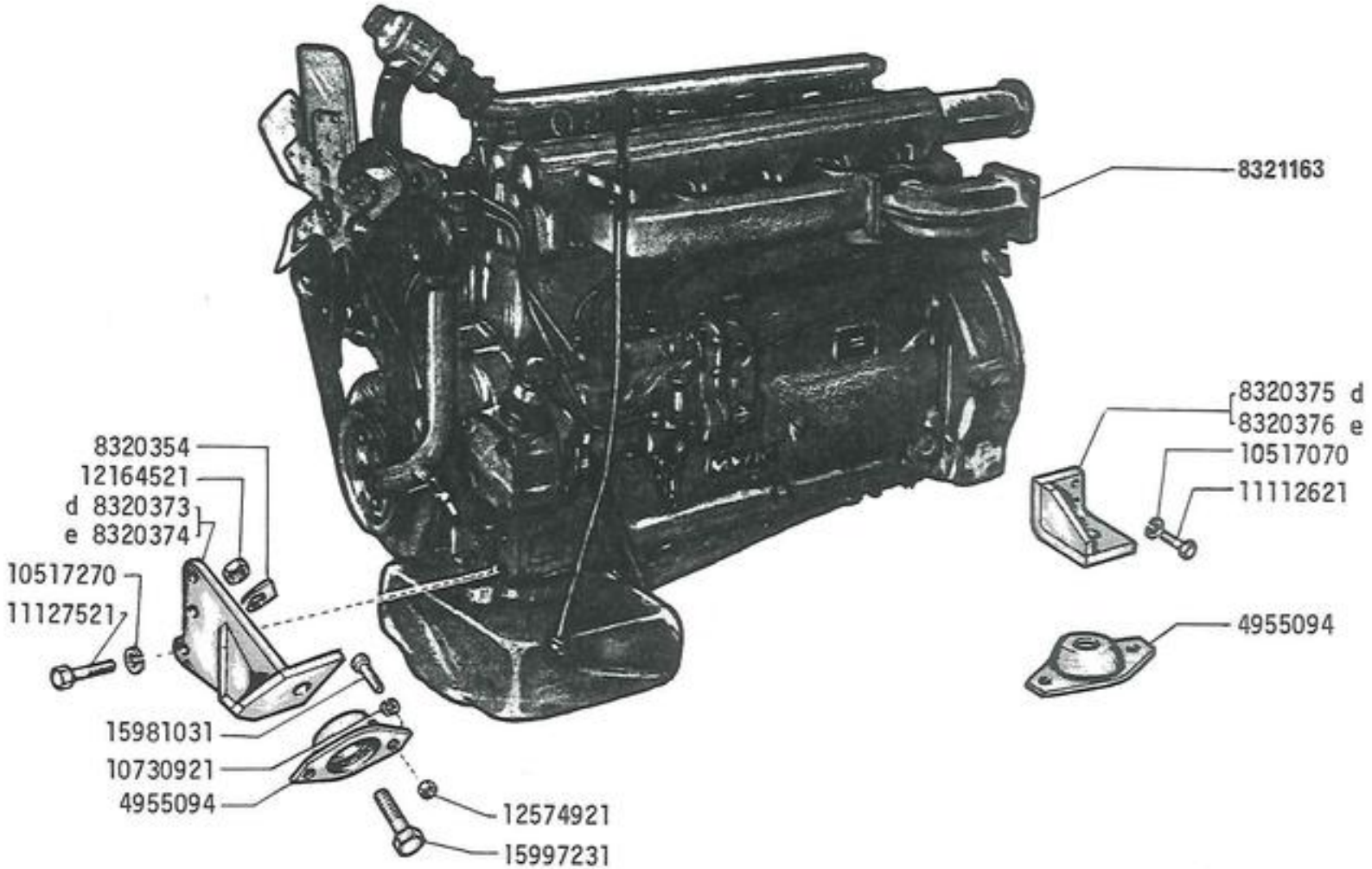

Juan

S90

MOTOR E SUPORTES

MOTOR Y SOPORTES

A0.01

MODIF.	Nº DA PEÇA	QTE.	DENOMINAÇÃO	DENOMINACIONES
	4955094	4	COXIM	ALMOHADILLA
	8320354	4	ARRUELA TRAVA	ANILLO DE FRENO
	8320373	1	SUPORTE DIANTEIRO DIREITO	SOPORTE
	8320374	1	SUPORTE DIANTEIRO ESQUERDO	SOPORTE
	8320375	1	SUPORTE TRASEIRO DIREITO	SOPORTE
	8320376	1	SUPORTE TRASEIRO ESQUERDO	SOPORTE
	8321163	1	MOTOR COMPLETO	MOTOR
	10517070	8	ARRUELA DE PRESSÃO	ARANDELA DE FRENO
	10517270	6	ARRUELA DE PRESSÃO	ARANDELA DE FRENO
	10730921	8	ARRUELA DE PRESSÃO	ARANDELA DE FRENO
	11112621	8	PARAFUSO	TORNILLO
	11127521	6	PARAFUSO	TORNILLO
	12164521	4	PORCA	TUERCA
	12574921	8	PORCA	TUERCA
	15981031	8	PARAFUSO	TORNILLO
	15997231	4	PARAFUSO	TORNILLO

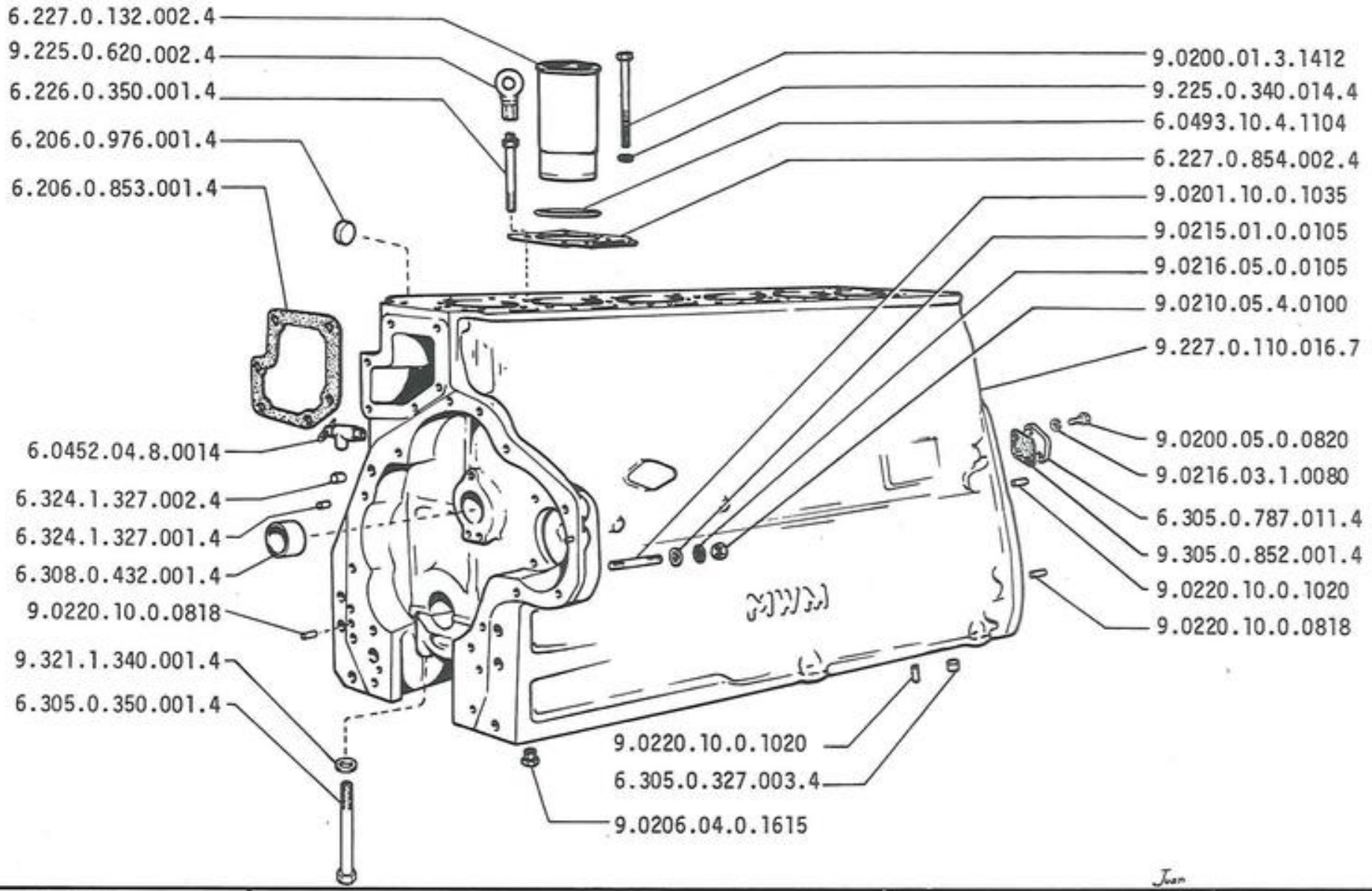

S90	BLOCO DE CILINDROS BLOQUE DE CILINDROS	A1.01
		1

MODIF.	Nº DA PEÇA	QTE.	DENOMINAÇÃO	DENOMINACIONES
	6.0401.01.0.2230	6	MANGUEIRA	MANGA
	6.0401.53.0.0220	12	BRAÇADEIRA	ABRAZADERA
	6.0452.04.8.0014	1	TORNEIRA	GRIFO
	6.0493.10.4.1104	12	ANEL DE VEDAÇÃO	JUNTA
	6.206.0.853.001.4	1	JUNTA	JUNTA
	6.206.0.976.001.4	5	TAMPÃO	TAPON
	6.206.0.976.002.4	30	TAMPÃO	TAPON
	6.208.0.796.001.4	6	TAMPA DAS VÁLVULAS	TAPA
	6.208.0.942.007.4	6	TUBO	TUBO
	6.226.0.350.001.4	2	PARAFUSO	TORNILLO
	6.227.0.132.002.4	6	CAMISA DO CILINDRO	CAMISA
	6.227.0.854.002.4	6	JUNTA DO CABEÇOTE	JUNTA
	6.305.0.327.003.4	2	TAMPÃO	TAPON
	6.305.0.350.001.4	14	PARAFUSO	TORNILLO
	6.305.0.787.011.4	1	TAMPA	TAPA
	6.308.0.432.001.4	1	BUCHA DO MANCAL	CASQUILLO
	6.324.1.327.001.4	9	TAMPÃO	TAPON
	6.324.1.327.002.4	3	TAMPÃO	TAPON
	9.0200.01.0.1040	1	PARAFUSO	TORNILLO
	9.0200.01.3.1412	22	PARAFUSO	TORNILLO
	9.0200.05.0.0820	2	PARAFUSO	TORNILLO
	9.0201.10.0.0855	12	PRISIONEIRO	ESPARRAGO
	9.0201.10.0.1020	12	PRISIONEIRO	ESPARRAGO
	9.0201.10.0.1035	4	PRISIONEIRO	ESPARRAGO
	9.0201.10.0.1045	12	PRISIONEIRO	ESPARRAGO
	9.0206.04.0.1615	1	BUJÃO	TAPON
	9.0210.05.4.0080	12	PORCA	TUERCA
	9.0210.05.4.0100	4	PORCA	TUERCA
	9.0215.01.0.0105	4	ARRUELA LISA	ARANDELA
	9.0216.03.1.0080	2	ARRUELA DE PRESSÃO	ARANDELA DE FRENO
	9.0216.05.0.0105	4	ARRUELA DE PRESSÃO	ARANDELA DE FRENO
	9.0220.10.0.0818	4	PINO GUIA	PITÓN
	9.0220.10.0.1020	2	PINO GUIA	PITÓN
	9.0492.01.0.1016	1	ARRUELA	ARANDELA
	9.208.0.853.001.4	6	JUNTA	JUNTA
	9.225.0.340.014.4	24	ARRUELA DE PRESSÃO	ARANDELA DE FRENO
	9.225.0.360.002.4	12	PORCA	TUERCA

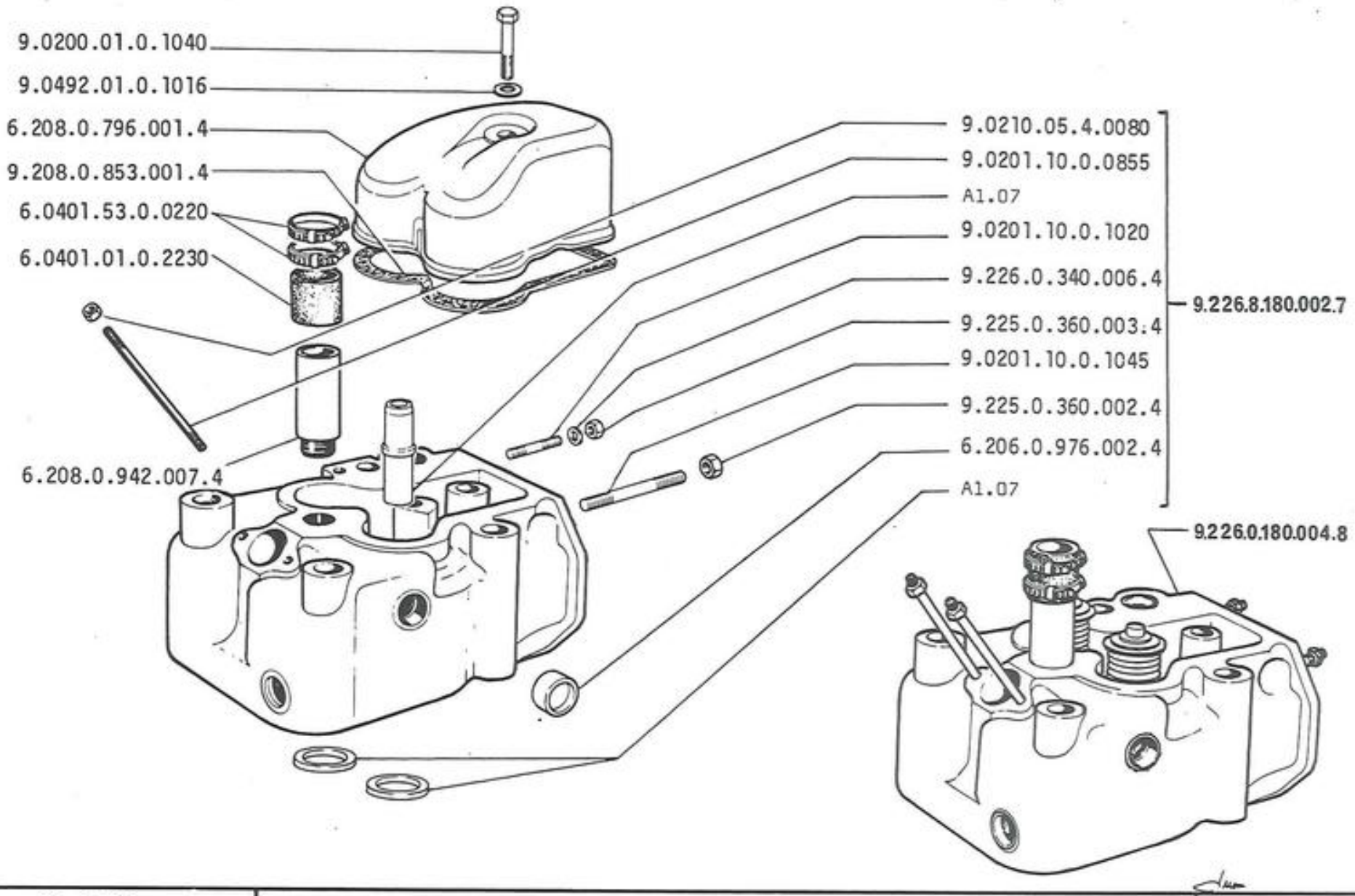
9.0200.01.0.1040
9.0492.01.0.1016
6.208.0.796.001.4
9.208.0.853.001.4
6.0401.53.0.0220
6.0401.01.0.2230
6.208.0.942.007.4
9.0210.05.4.0080
9.0201.10.0.0855
A1.07
9.0201.10.0.1020
9.226.0.340.006.4
9.225.0.360.003.4
9.0201.10.0.1045
9.225.0.360.002.4
6.206.0.976.002.4
A1.07
9.226.8.180.002.7
9.226.0.180.004.8

MODIF.	Nº DA PEÇA	QTE.	DENOMINAÇÃO	DENOMINACIONES
	9.225.0.360.003.4	12	PORCA	TUERCA
	9.225.0.620.002.4	2	GANCHO	ENGANCHE
	9.226.0.180.004.8	6	CABEÇOTE COMPLETO	CULATA
	9.226.0.340.006.4	12	ARRUELA	ARANDELA
	9.226.8.180.002.7	6	CABEÇOTE	CULATA
	9.227.0.110.016.7	1	BLOCO DO MOTOR COMPL. C/ CAMISAS	BLOQUE CON CAMISAS
	9.305.0.852.001.4	1	JUNTA	JUNTA
	9.321.1.340.001.4	14	ARRUELA DE PRESSÃO	ARANDELA DE FRENO

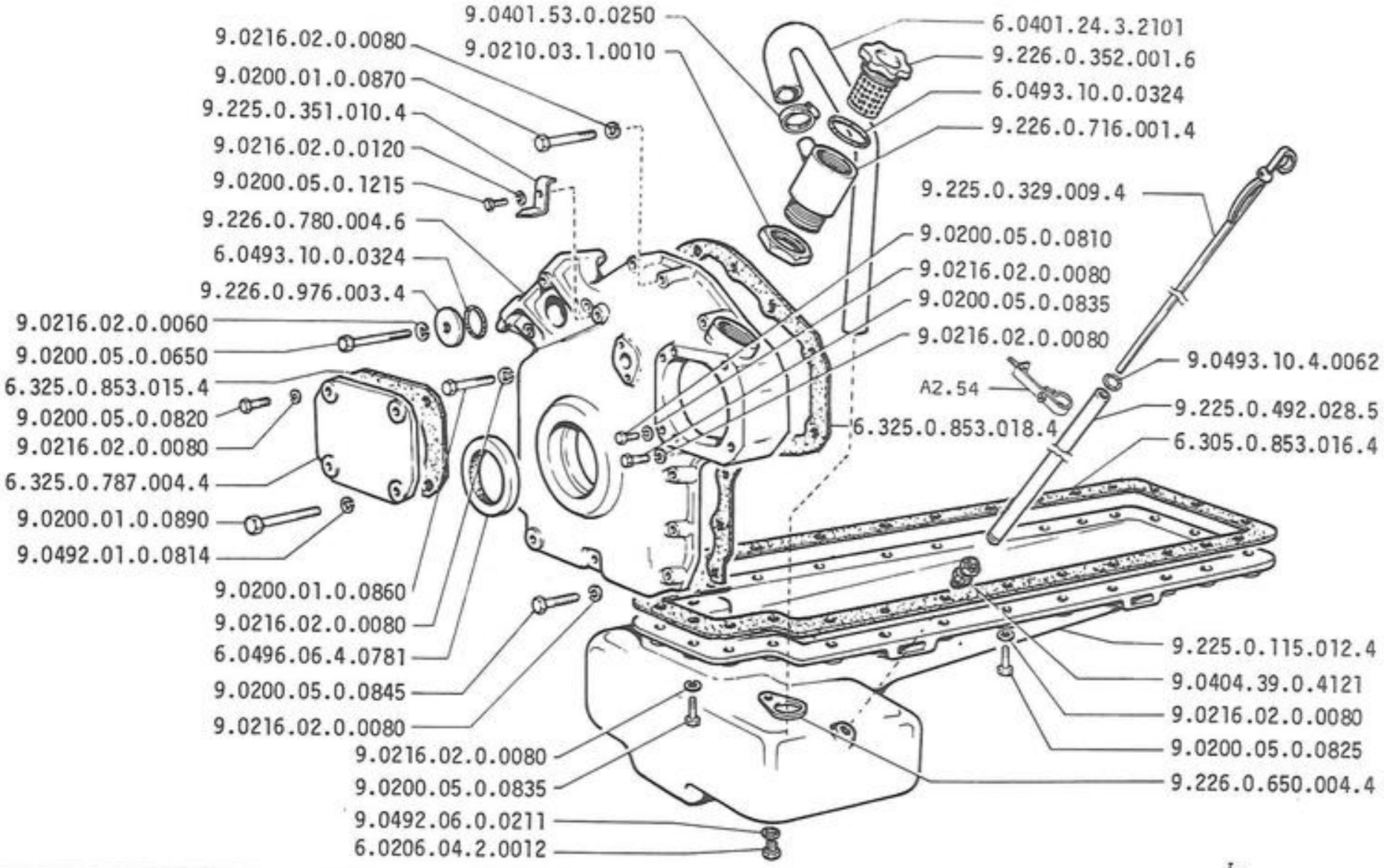

S90

CÁRTER DE ÓLEO, TAMPAS E CAIXAS DE DISTRIBUIÇÃO

CARTER DE ACEITE, TAPAS Y CAJAS DE DISTRIBUCIÓN

A1.02

MODIF.	Nº DA PEÇA	QTE.	DENOMINAÇÃO	DENOMINACIONES
	6.0206.04.2.0012	1	BUJÃO	TAPON
	6.0401.24.3.2101	1	MANGUEIRA	MANGA
	6.0493.10.0.0324	4	ANEL DE VEDAÇÃO	JUNTA
	6.0496.06.4.0781	1	RETENTOR	RETÉN
	6.226.0.780.003.6	1	TAMPA	TAPA
	6.305.0.853.016.4	1	JUNTA	JUNTA
	6.325.0.787.004.4	1	TAMPA	TAPA
	6.325.0.853.005.4	1	JUNTA	JUNTA
	6.325.0.853.015.4	1	JUNTA	JUNTA
	6.325.0.853.018.4	1	JUNTA	JUNTA
	9.0200.01.0.0860	4	PARAFUSO	TORNILLO
	9.0200.01.0.0870	5	PARAFUSO	TORNILLO
	9.0200.01.0.0890	2	PARAFUSO	TORNILLO
	9.0200.05.0.0650	1	PARAFUSO	TORNILLO
	9.0200.05.0.0810	1	PARAFUSO	TORNILLO
	9.0200.05.0.0820	2	PARAFUSO	TORNILLO
	9.0200.05.0.0825	38	PARAFUSO	TORNILLO
	9.0200.05.0.0835	8	PARAFUSO	TORNILLO
	9.0200.05.0.0845	3	PARAFUSO	TORNILLO
	9.0200.05.0.1215	1	PARAFUSO	TORNILLO
	9.0200.05.2.1030	10	PARAFUSO	TORNILLO
	9.0200.05.2.1055	2	PARAFUSO	TORNILLO
	9.0200.05.2.1235	6	PARAFUSO	TORNILLO
	9.0201.10.0.1050	3	PRISIONEIRO	ESPARRAGO
	9.0210.03.1.0010	1	PORCA	TUERCA
	9.0210.05.4.0100	3	PORCA	TUERCA
	9.0216.02.0.0060	1	ARRUELA DE PRESSÃO	ARANDELA DE FRENO
	9.0216.02.0.0080	49	ARRUELA LISA	ARANDELA
	9.0216.02.0.0100	6	ARRUELA DE PRESSÃO	ARANDELA DE FRENO
	9.0216.02.0.0120	1	ARRUELA DE PRESSÃO	ARANDELA DE FRENO
	9.0216.03.1.0080	14	ARRUELA DE PRESSÃO	ARANDELA DE FRENO
	9.0216.03.1.0100	12	ARRUELA DE PRESSÃO	ARANDELA DE FRENO
	9.0216.03.1.0120	6	ARRUELA DE PRESSÃO	ARANDELA DE FRENO
	9.0401.53.0.0250	1	BRAÇADEIRA	ABRAZADERA
	9.0404.39.0.4121	1	CONEXÃO	RACOR
	9.0492.01.0.0814	2	ARRUELA LISA	ARANDELA
	9.0492.06.0.0211	1	ARRUELA LISA	ARANDELA

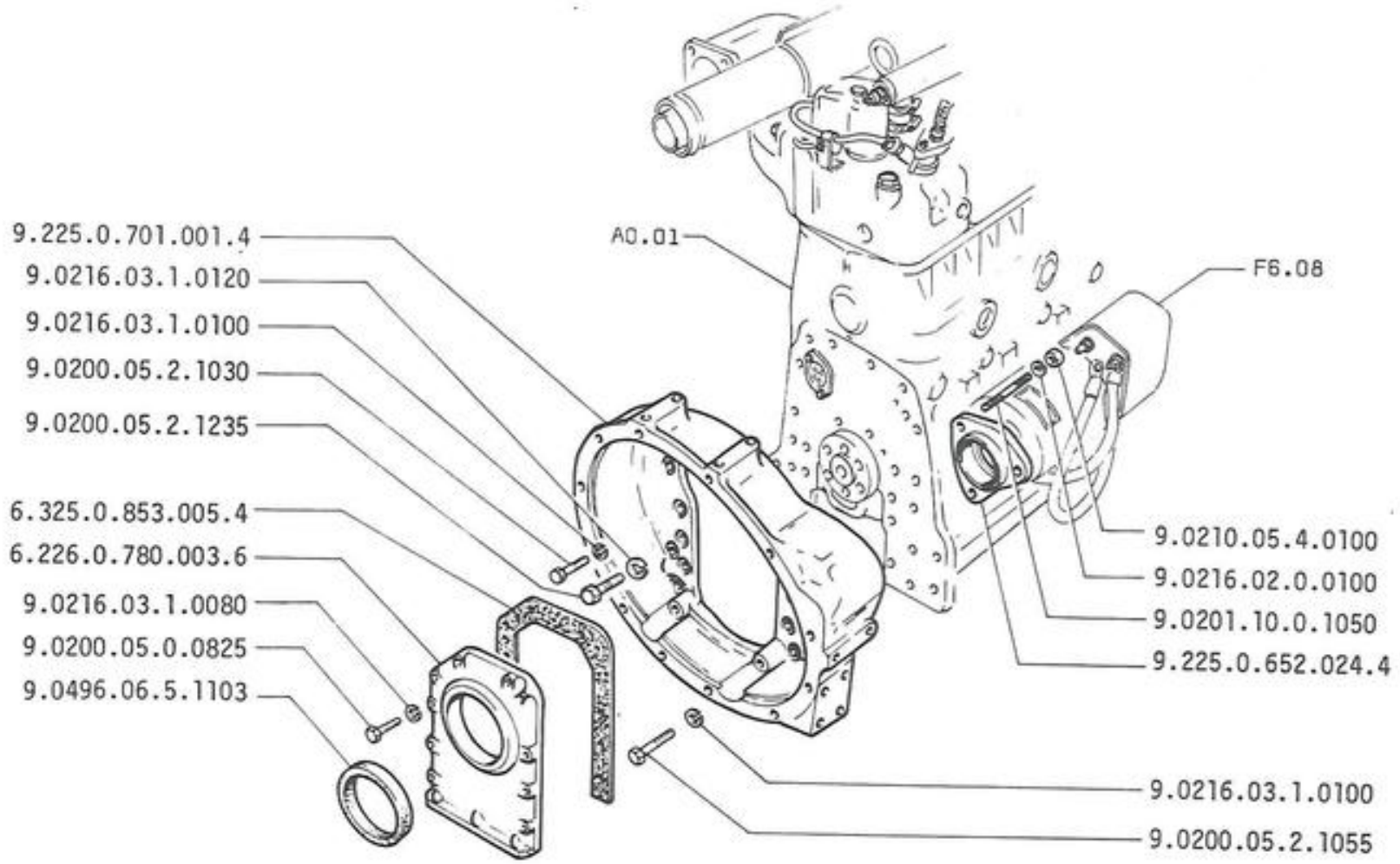

S90	CÁRTER DE OLEO TAMPAS E CAIXAS DE DISTRIBUIÇÃO CARTER DE ACEITE, DE LA DISTRIBUCIÓN	A1.02
		2

MODIF.	Nº DA PEÇA	QTE.	DENOMINAÇÃO	DENOMINACIONES
	9.0493.10.4.0062	1	ANEL DE VEDAÇÃO	JUNTA
	9.0496.06.5.1103	1	RETENTOR	RETÉN
	9.225.0.115.012.4	1	CÁRTER	CARTER
	9.225.0.329.009.4	1	VARETA	VARILLA
	9.225.0.351.010.4	1	INDICADOR DE PONTO MORTO	INDICADOR DEL PUNTO
	9.225.0.492.028.5	1	TUBO DA VARETA	TUBO
	9.225.0.652.024.4	1	FLANGE DE ACOPLAMENTO	BRIDA
	9.225.0.701.001.4	1	CARCAÇA	CAJA
	9.226.0.352.001.6	1	TAMPA	TAPA
	9.226.0.650.004.4	1	SUPORTE	SOPORTE
	9.226.0.716.001.4	1	BOCAL DE ÓLEO	CUELLO DE CARGA
	9.226.0.780.004.6	1	TAMPA DIANTEIRA	TAPA
	9.226.0.976.003.4	1	TAMPA	TAPA

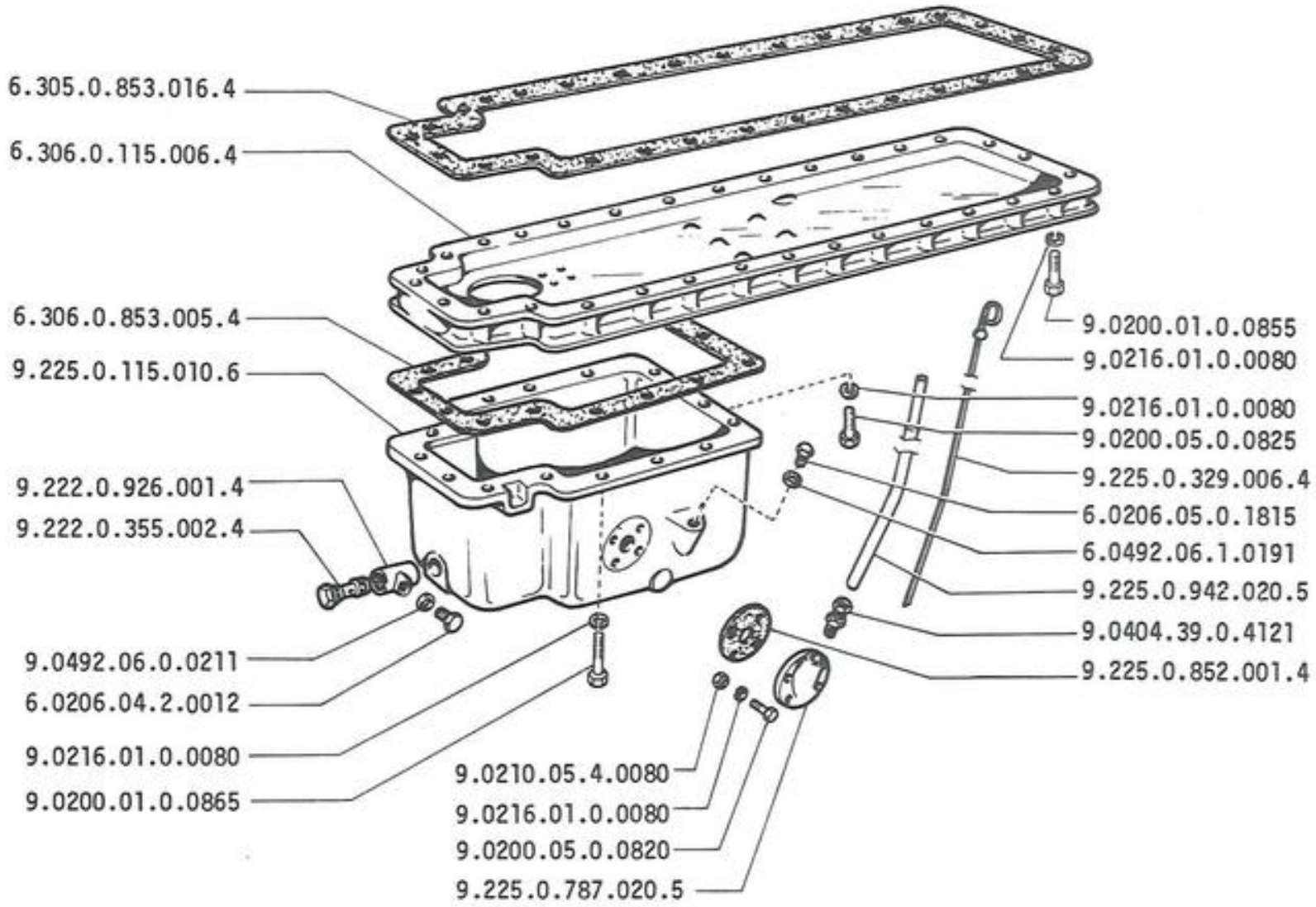

S 90	CÁRTER DE ÓLEO CARTER DE ACEITE	A1.02/1

MODIF.	Nº DA PEÇA	QTE.	DENOMINAÇÃO	DENOMINACIONES
	6.0206.04.2.0012	1	BUJÃO	TAPON
	6.0206.05.0.1815	1	BUJÃO	TAPON
	6.0492.06.1.0191	1	ANEL DE VEDAÇÃO	JUNTA
	6.305.0.853.016.4	1	JUNTA DO CÁRTER	JUNTA
	6.306.0.115.006.4	1	SOBRE CÁRTER	CARTER
	6.306.0.853.005.4	1	JUNTA	JUNTA
	9.0200.01.0.0855	19	PARAFUSO	TORNILLO
	9.0200.01.0.0865	13	PARAFUSO	TORNILLO
	9.0200.05.0.0820	4	PARAFUSO	TORNILLO
	9.0200.05.0.0825	3	PARAFUSO	TORNILLO
	9.0210.05.4.0080	4	PORCA	TUERCA
	9.0216.01.0.0080	36	ARRUELA DE PRESSÃO	ARANDELA DE FRENO
	9.0404.39.0.4121	1	CONEXÃO	RACOR
	9.0492.06.0.0211	3	ARRUELA DE VEDAÇÃO	ARANDELA
	9.222.0.355.002.4	1	PARAFUSO ÕCO	TORNILLO
	9.222.0.926.001.4	1	CONEXÃO "T"	RACOR "T"
	9.225.0.115.010.6	1	CÁRTER	CARTER
	9.225.0.329.006.4	1	VARETA	VARILLA
	9.225.0.787.020.5	1	FLANGE	BRIDA
	9.225.0.852.001.4	1	JUNTA	JUNTA
	9.225.0.942.020.5	1	TUBO	TUBO

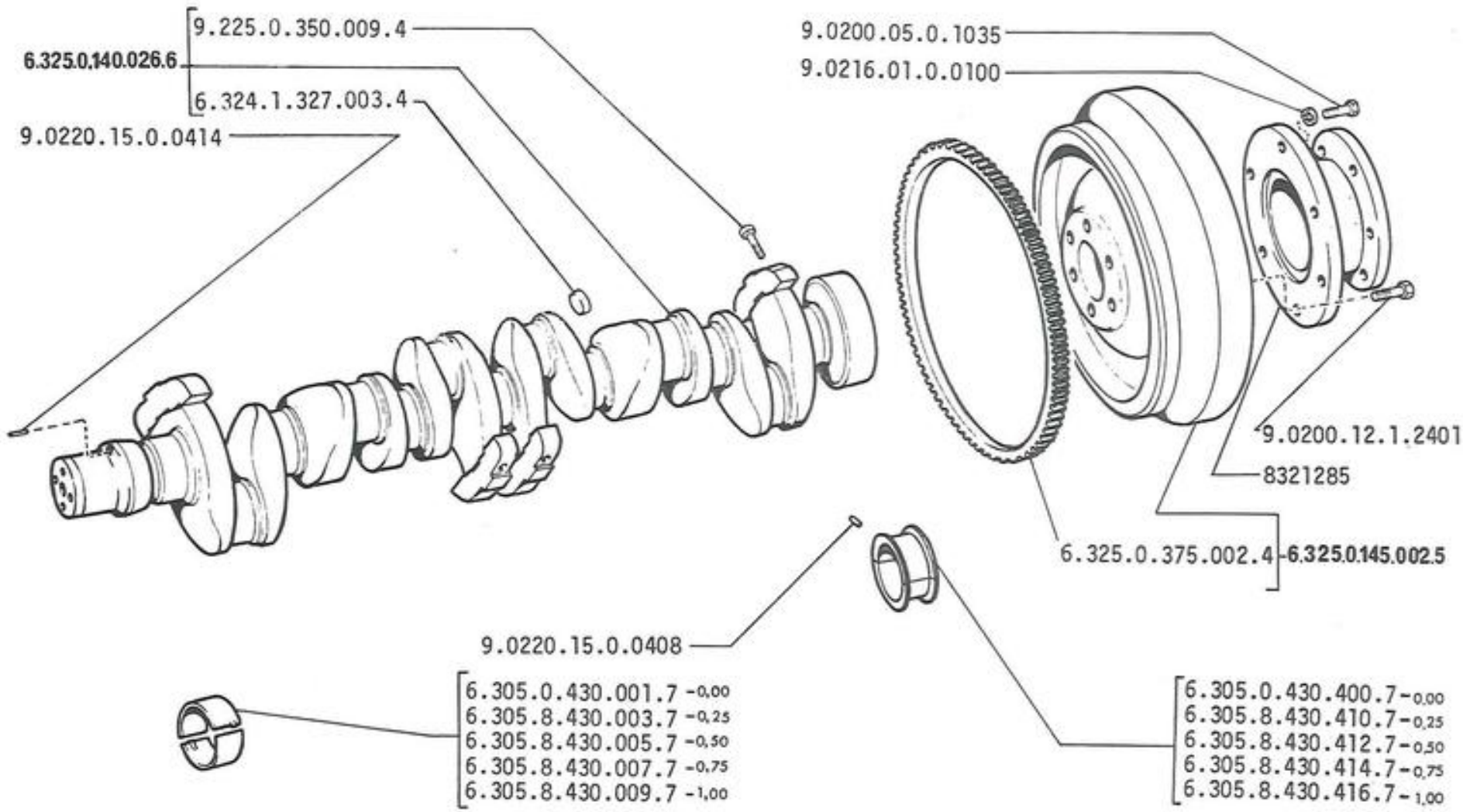

S90

VIRABREQUIM E VOLANTE DO MOTOR

CIGUENAL Y VOLANTE DEL MOTOR

A1.03

MODIF.	Nº DA PEÇA	QTE.	DENOMINAÇÃO	DENOMINACIONES
	8321285	1	FLANGE	BRIDA
	6.305.0.430.001.7	6	CASQUILHO DA ÁRVORE STD Ø 65,00mm	COJINETE
	6.305.0.430.400.7	1	CASQUILHO DE AJUSTE DA ÁRVORE STD Ø 65,00 mm	COJINETE
	6.305.8.430.003.7	CN	CASQUILHO DA ÁRVORE 1º REPARO	COJINETE
	6.305.8.430.005.7	CN	CASQUILHO DA ÁRVORE 2º REPARO	COJINETE
	6.305.8.430.007.7	CN	CASQUILHO DA ÁRVORE 3º REPARO	COJINETE
	6.305.8.430.009.7	CN	CASQUILHO DA ÁRVORE 4º REPARO	COJINETE
	6.305.8.430.410.7	CN	CASQUILHO DE AJUSTE DA ÁRVORE 1º REPARO	COJINETE
	6.305.8.430.412.7	CN	CASQUILHO DE AJUSTE DA ÁRVORE 2º REPARO	COJINETE
	6.305.8.430.414.7	CN	CASQUILHO DE AJUSTE DA ÁRVORE 3º REPARO	COJINETE
	6.305.8.430.416.7	CN	CASQUILHO DE AJUSTE DA ÁRVORE 4º REPARO	COJINETE
	6.324.1.327.003.4	6	TAMPÃO	TAPON
	6.325.0.140.026.6	1	ÁRVORE DE MANIVELA COMPLETA	CIQUEÑAL
	6.325.0.145.002.5	1	VOLANTE	VOLANTE
	6.325.0.375.002.4	1	CREMALHEIRA	CORONA DENTADA
	9.0200.05.0.1035	6	PARAFUSO	TORNILLO
	9.0200.12.1.2401	10	PARAFUSO	TORNILLO
	9.0216.01.0.0100	12	ARRUELA DE PRESSÃO	ARANDELA DE FRENO
	9.0220.15.0.0408	7	PINO	EJE
	9.0220.15.0.0414	1	PINO ELÁSTICO	EJE
	9.225.0.350.009.4	8	PARAFUSO	TORNILLO

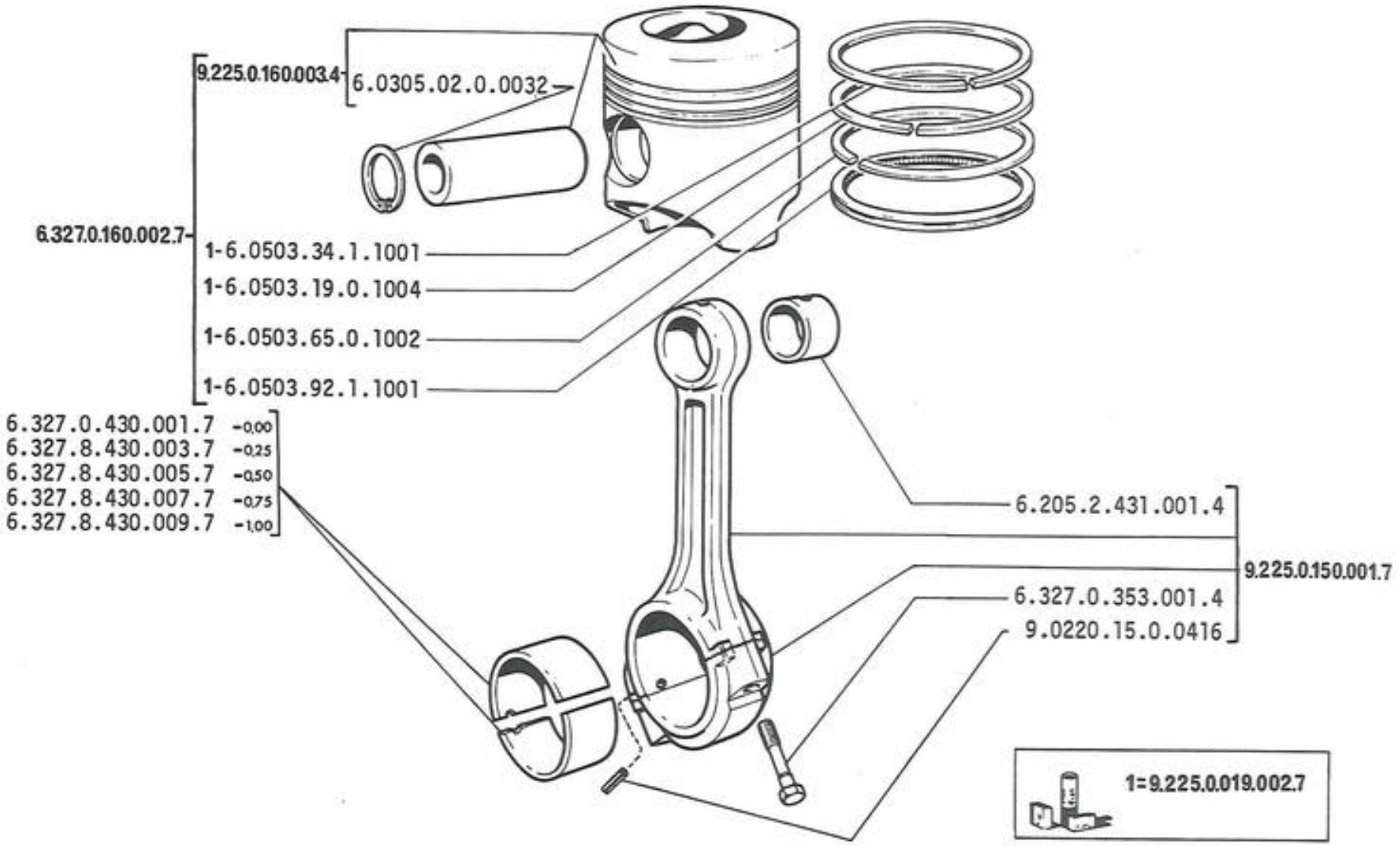

BIELAS E EMBOLOS

BIELAS Y EMBOLOS

MODIF.	Nº DA PEÇA	QTE.	DENOMINAÇÃO	DENOMINACIONES
	6.0305.02.0.0032	12	ANEL TRAVA	ANILLO DE FRENO
	6.0503.19.0.1004	6	ANEL DE COMPRESSÃO (II CANALETA)	ARO DEL EMBOLO
	6.0503.34.1.1001	6	ANEL DE COMPRESSÃO TRAPEZOIDAL CROMADO (I CANALETA)	ARO DEL EMBOLO
	6.0503.65.0.1002	6	ANEL DE COMPRESSÃO (III CANALETA)	ARO DEL EMBOLO
	6.0503.92.1.1001	6	ANEL DE ÓLEO CROMADO (IV CANALETA)	ARO DEL EMBOLO
	6.205.2.431.001.4	6	BUCHA DA BIELA	CASQUILLO
	6.327.0.160.002.7	6	ÊMBOLO COMPLETO Ø 100mm STD	EMBOLO
	6.327.0.353.001.4	12	PARAFUSO	TORNILLO
	6.327.0.430.001.7	6	CASQUILHO DA BIELA STD Ø 65mm	COJINETE
	6.327.8.430.003.7	CN	CASQUILHO DA BIELA 1º REPARO	COJINETE
	6.327.8.430.005.7	CN	CASQUILHO DA BIELA 2º REPARO	COJINETE
	6.327.8.430.007.7	CN	CASQUILHO DA BIELA 3º REPARO	COJINETE
	6.327.8.430.009.7	CN	CASQUILHO DA BIELA 4º REPARO	COJINETE
	9.0220.15.0.0416	6	PINO ELÁSTICO	PITÓN
	9.225.0.019.002.7	6	JOGO DE ANÉIS PARA 1 CILINDRO	EQUIPO DE ARO
	9.225.0.150.001.7	6	BIELA COMPLETA	BIELA
	9.225.0.160.003.4	6	ÊMBOLO	EMBOLO

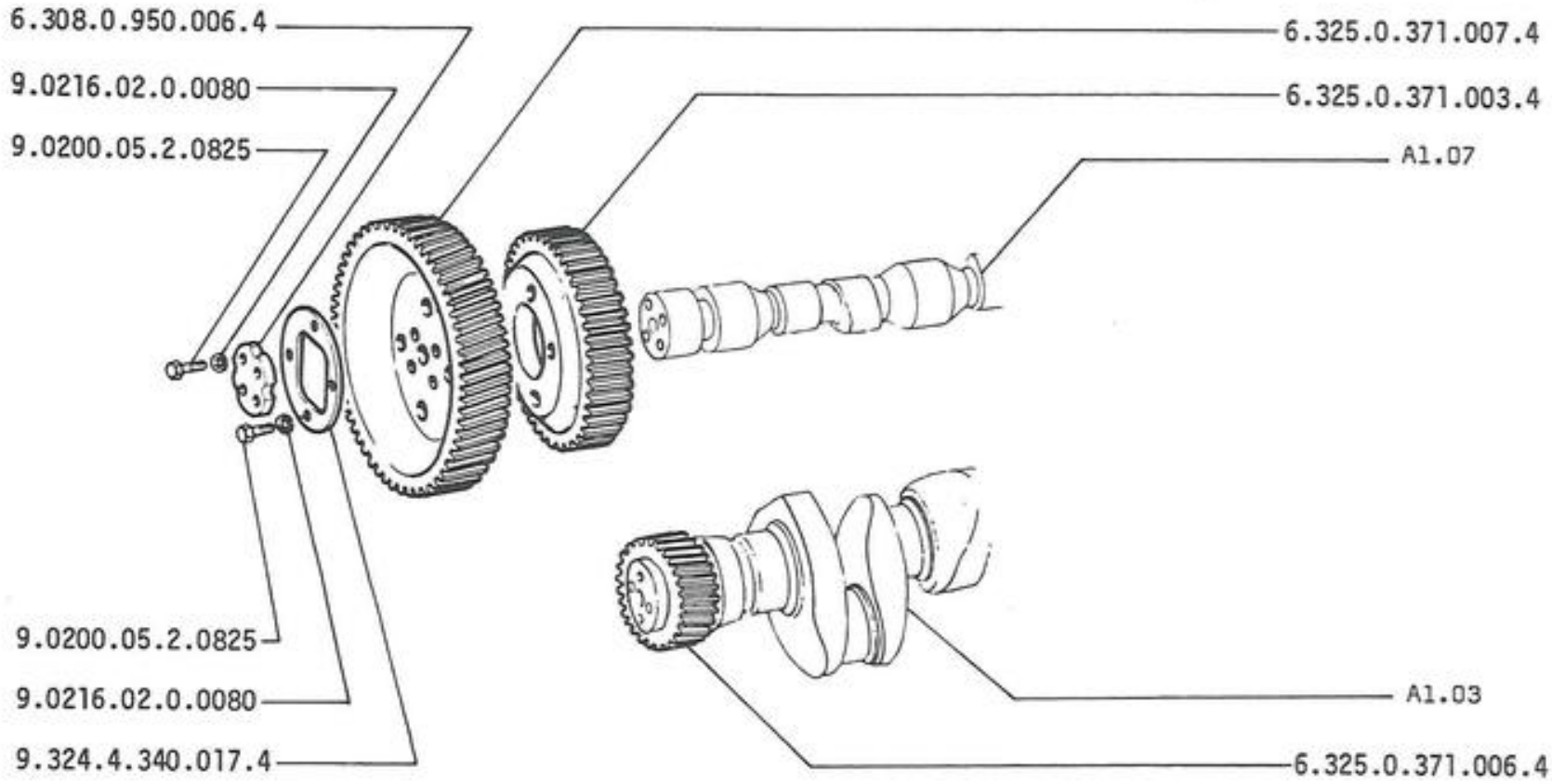

S90	COMANDO DA DISTRIBUIÇÃO COMANDO DE LA DISTRIBUCIÓN	A1.06

MODIF.	Nº DA PEÇA	QTE.	DENOMINAÇÃO	DENOMINACIONES
	6.308.0.950.006.4	1	FLANGE	BRIDA
	6.325.0.371.003.4	1	ENGRENAGEM	ENGRANAJE
	6.325.0.371.006.4	1	ENGRENAGEM	ENGRANAJE
	6.325.0.371.007.4	1	ENGRENAGEM	ENGRANAJE
	9.0200.05.2.0825	8	PARAFUSO	TORNILLO
	9.0216.02.0.0080	8	ARRUELA DE PRESSÃO	ARANDELA DE FRENO
	9.324.4.340.017.4	1	ANEL	ANILLO

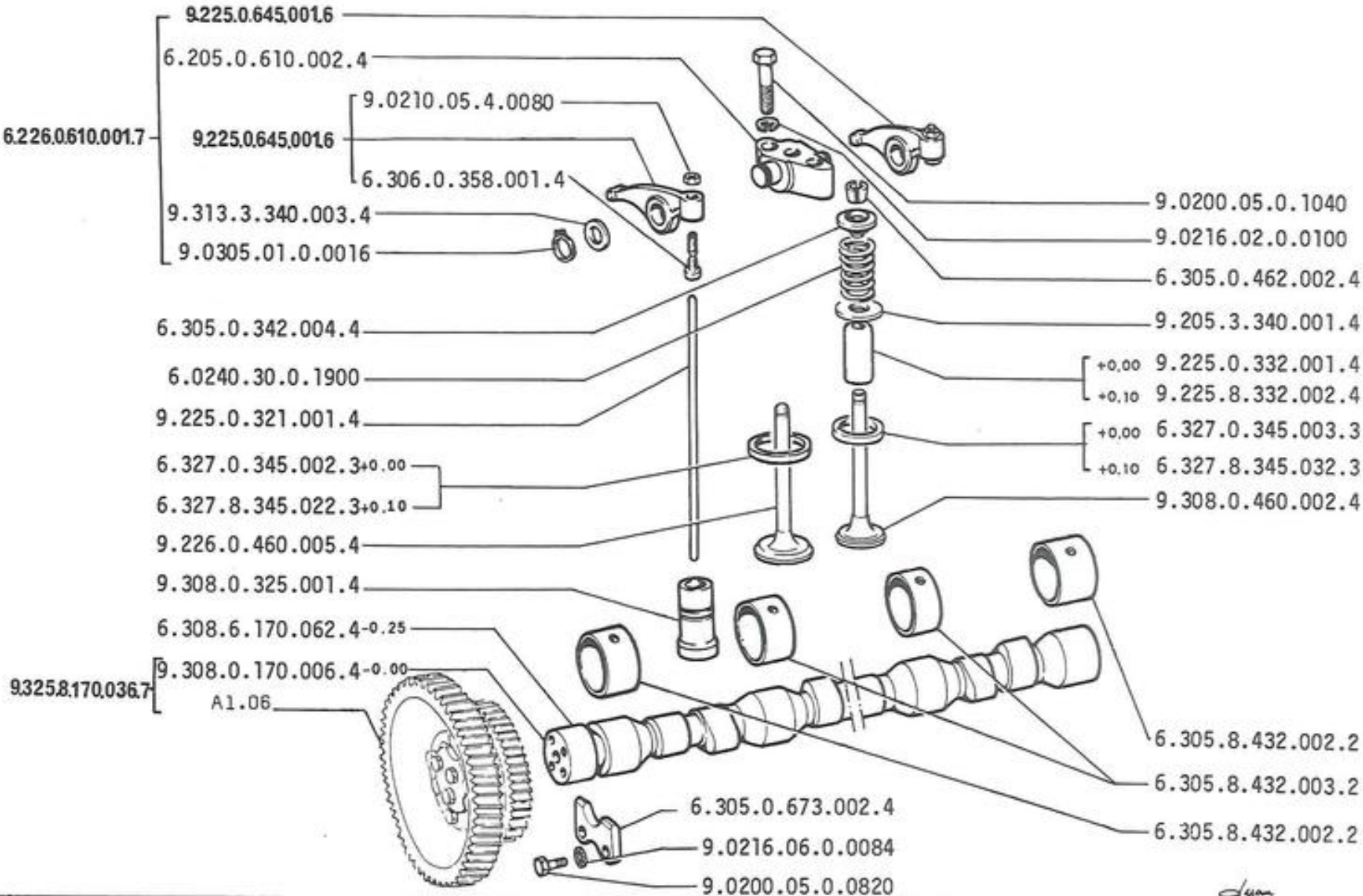

S90	DISTRIBUIÇÃO DISTRIBUCIÓN	A1.07

MODIF.	Nº DA PEÇA	QTE.	DENOMINAÇÃO	DENOMINACIONES
	6.0240.30.0.1900	12	MOLA	RESORTE
	6.205.0.610.002.4	6	SUPORTE DO BALANCIM	SOPORTE
	6.226.0.610.001.7	6	SUPORTE COMPLETO C/BALANCIM	SOPORTE
	6.305.0.342.004.4	12	PRATO DA MOLA	PLATILLO
	6.305.0.462.002.4	12	CHAVETA DE VÁLVULA	CHAVETA CONICA
	6.305.0.673.002.4	1	PLACA	PLACA
	6.305.8.432.002.2	2	BUCHA 1º REPARO	CASQUILLO
	6.305.8.432.003.2	5	BUCHA 1º REPARO	CASQUILLO
	6.306.0.358.001.4	12	PARAFUSO DE REGULAGEM	TORNILLO
	6.308.6.170.062.4	CN	ÁRVORE DE COMANDO 1º REPARO	EJE
	6.327.0.345.002.3	6	SEDE DA VÁLVULA DE ADMISSÃO STD	SEDE
	6.327.0.345.003.3	6	SEDE DA VÁLVULA DE ESCAPE STD	SEDE
	6.327.8.345.022.3	CN	SEDE DA VÁLVULA DE ADMISSÃO 1º REP.	SEDE
	6.327.8.345.032.3	CN	SEDE DA VÁLVULA DE ESCAPE 1º REP.	SEDE
	9.0200.05.0.0820	2	PARAFUSO	TORNILLO
	9.0200.05.0.1040	6	PARAFUSO	TORNILLO
	9.0210.05.4.0080	12	PORCA	TUERCA
	9.0216.02.0.0100	6	ARRUELA DE PRESSÃO	ARANDELA DE FRENO
	9.0216.06.0.0084	2	ARRUELA DENTADA	ARANDELA DE FRENO
	9.0305.01.0.0016	12	ANEL TRAVA	ANILLO DE FRENO
	9.205.3.340.001.4	12	ARRUELA LISA	ARANDELA
	9.225.0.321.001.4	12	HASTE	VARILLA
	9.225.0.332.001.4	12	GUIA DE VÁLVULA STD	GUIA DE VÁLVULA
	9.225.0.645.001.6	12	BALANCIM COMPLETO	BALANCIM
	9.225.8.332.002.4	CN	GUIA DE VÁLVULA 1º REPARO	GUIA DE VÁLVULA
	9.226.0.460.005.4	6	VÁLVULA DE ADMISSÃO	VÁLVULA DE ADMISION
	9.308.0.170.006.4	1	ÁRVORE DE COMANDO STD	EJE
	9.308.0.325.001.4	12	TUCHO	EMPUJADOR
	9.308.0.460.002.4	6	VÁLVULA DE ESCPAE	VÁLVULA DE ESCAPE
	9.313.3.340.003.4	12	ARRUELA	ARANDELA
	9.325.8.170.036.7	1	ÁRVORE DE COMANDO COMPLETA	EJE

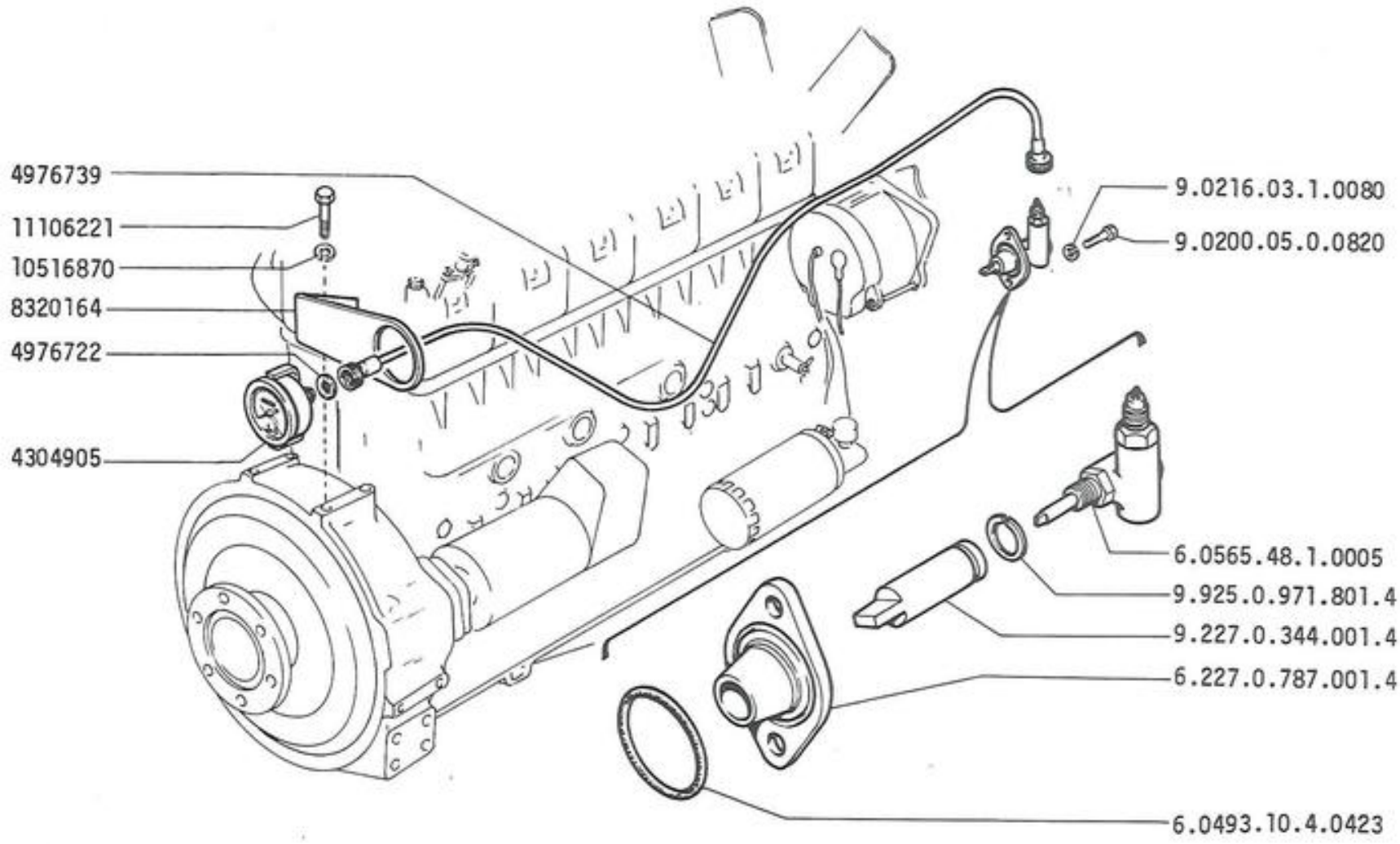

Juan

S 90	COMANDO DO MARCADOR DE HORAS COMANDO DEL HORÓMETRO	A1.08

MODIF.	Nº DA PEÇA	QTE.	DENOMINAÇÃO	DENOMINACIONES
	4304905	1	CONTAGIROS	CRONOTACÕMETROS
	4976722	1	ANEL DE VEDAÇÃO	JUNTA
	4976739	1	TRANSMISSÃO FLEXIVEL	ARBOL FLEXIBLE
	8320164	1	SUPORTE	SOPORTE
	10516870	2	ARRUELA DE PRESSÃO	ARANDELA DE FRENO
	11106221	2	PARAFUSO	TORNILLO
	6.0493.10.4.0423	1	ANEL DE VEDAÇÃO	JUNTA
	6.0565.48.1.0005	1	ACIONAMENTO ANGULAR	REENVIO ANGULAR
	6.227.0.787.001.4	1	TAMPA	TAPA
	9.0200.05.0.0820	2	PARAFUSO	TORNILLO
	9.0216.03.1.0080	2	ARRUELA DE PRESSÃO	ARANDELA DE FRENO
	9.227.0.344.001.4	1	EIXO	EJE
	9.925.0.971.801.4	1	ANEL TRAVA	ANILLO DE FRENO

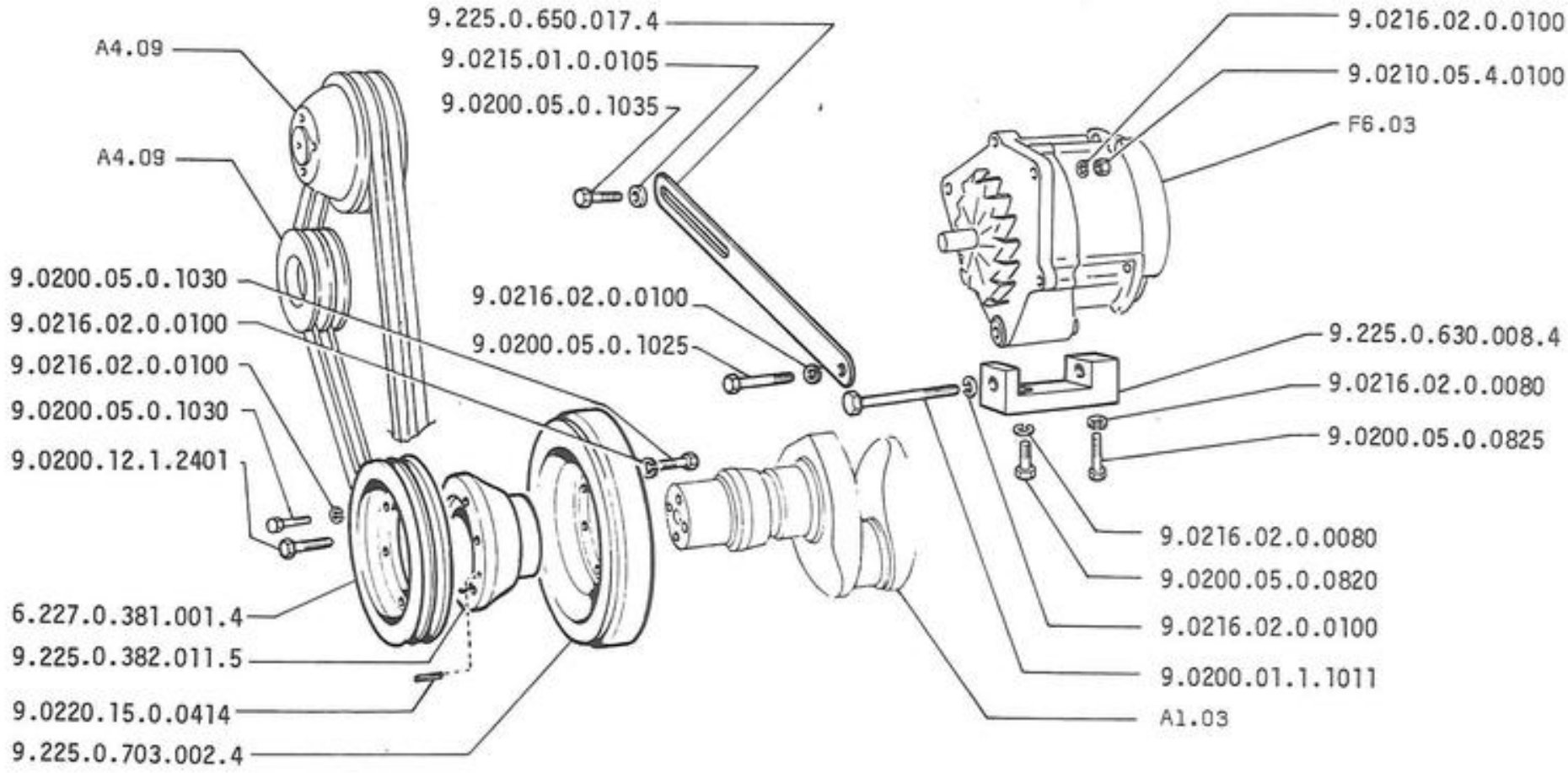

Ivan

S90	COMANDOS VÁRIOS COMANDOS VARIOS	A1.15

MODIF.	Nº DA PEÇA	QTE.	DENOMINAÇÃO	DENOMINACIONES
	6.227.0.381.001.4	1	POLIA	POLEA
	9.0200.01.1.1011	1	PARAFUSO	TORNILLO
	9.0200.05.0.0820	1	PARAFUSO	TORNILLO
	9.0200.05.0.0825	1	PARAFUSO	TORNILLO
	9.0200.05.0.1025	1	PARAFUSO	TORNILLO
	9.0200.05.0.1030	6	PARAFUSO	TORNILLO
	9.0200.05.0.1035	1	PARAFUSO	TORNILLO
	9.0200.12.1.2401	10	PARAFUSO	TORNILLO
	9.0210.05.4.0100	1	PORCA	TUERCA
	9.0215.01.0.0105	1	ARRUELA LISA	ARANDELA
	9.0216.02.0.0080	2	ARRUELA DE PRESSÃO	ARANDELA DE FRENO
	9.0216.02.0.0100	15	ARRUELA DE PRESSÃO	ARANDELA DE FRENO
	9.0220.15.0.0414	1	PINO ELÁSTICO	EJE
	9.225.0.382.011.5	1	CUBO	BUJE
	9.225.0.630.008.4	1	SUPORTE	SOPORTE
	9.225.0.650.017.4	1	BRAÇO AJUSTÁVEL	BRAZO
	9.225.0.703.002.4	1	AMORTECEDOR DE VIBRAÇÕES	ANTIVIBRADOR

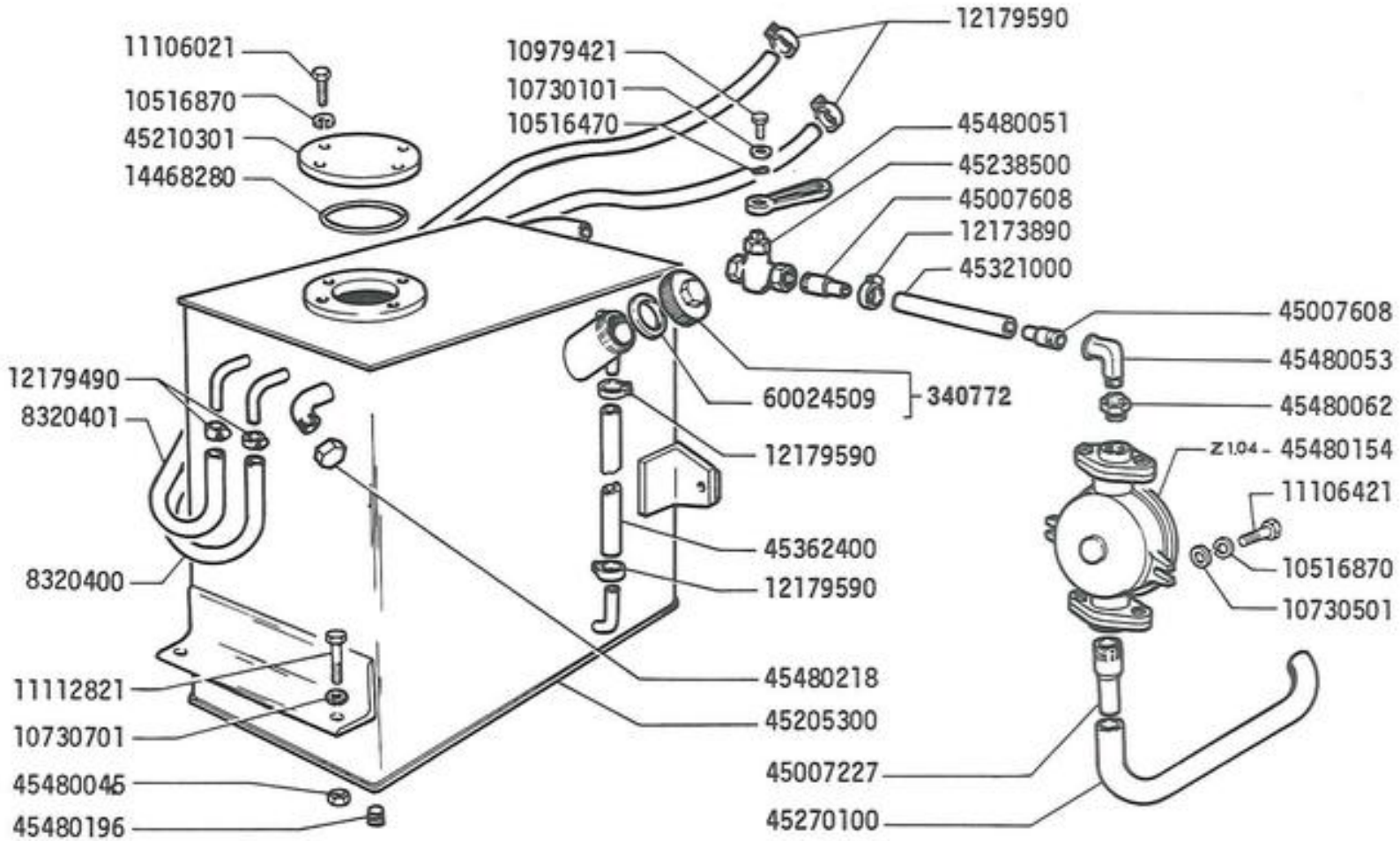

S90

RERVATÓRIO DE COMBUSTÍVEL E TUBULAÇÃO

TANQUE DE COMBUSTIBLE Y TUBERIAS

A2.01

MODIF.	Nº DA PEÇA	QTE.	DENOMINAÇÃO	DENOMINACIONES
	340772	1	TAMPA COMPLETA	TAPA
	8320400	1	MANGUEIRA	MANGA
	8320401	1	MANGUEIRA	MANGA
	10516470	1	ARRUELA LISA	ARANDELA
	10516870	6	ARRUELA DE PRESSÃO	ARANDELA DE FRENO
	10730101	1	ARRUELA LISA	ARANDELA
	10730501	2	ARRUELA LISA	ARANDELA
	10730701	4	ARRUELA LISA	ARANDELA
	10979421	1	PARAFUSO	TORNILLO
	11106021	4	PARAFUSO	TORNILLO
	11106421	2	PARAFUSO	TORNILLO
	11112821	4	PARAFUSO	TORNILLO
	12173890	2	BRAÇADEIRA	ABRAZADERA
	12179490	2	BRAÇADEIRA	ABRAZADERA
	12179590	4	BRAÇADEIRA	ABRAZADERA
	14468280	1	ANEL DE VEDAÇÃO	JUNTA
	45007227	1	CONEXÃO	RACOR
	45007608	2	CONEXÃO	RACOR
	45205300	1	RESERVATÓRIO	DEPÓSITO
	45210301	1	TAMPA	TAPA
	45238500	1	TORNEIRA	GRIFO
	45270100	1	MANGUEIRA	MANGA
	45321000	1	MANGUEIRA	MANGA
	45362400	1	MANGUEIRA	MANGA
	45480045	1	PORCA AUTOBLOCANTE	TUERCA
	45480051	1	ALAVANCA	PALANCA
	45480053	1	CONEXÃO	RACOR
	45480062	2	CONEXÃO	RACOR
	45480154	1	BOMBA MANUAL	BOMBA
	45480196	1	BUJÃO	TAPON
	45480218	1	BUJÃO	TAPON
	60024509	1	ANEL DE VEDAÇÃO	ANILLO

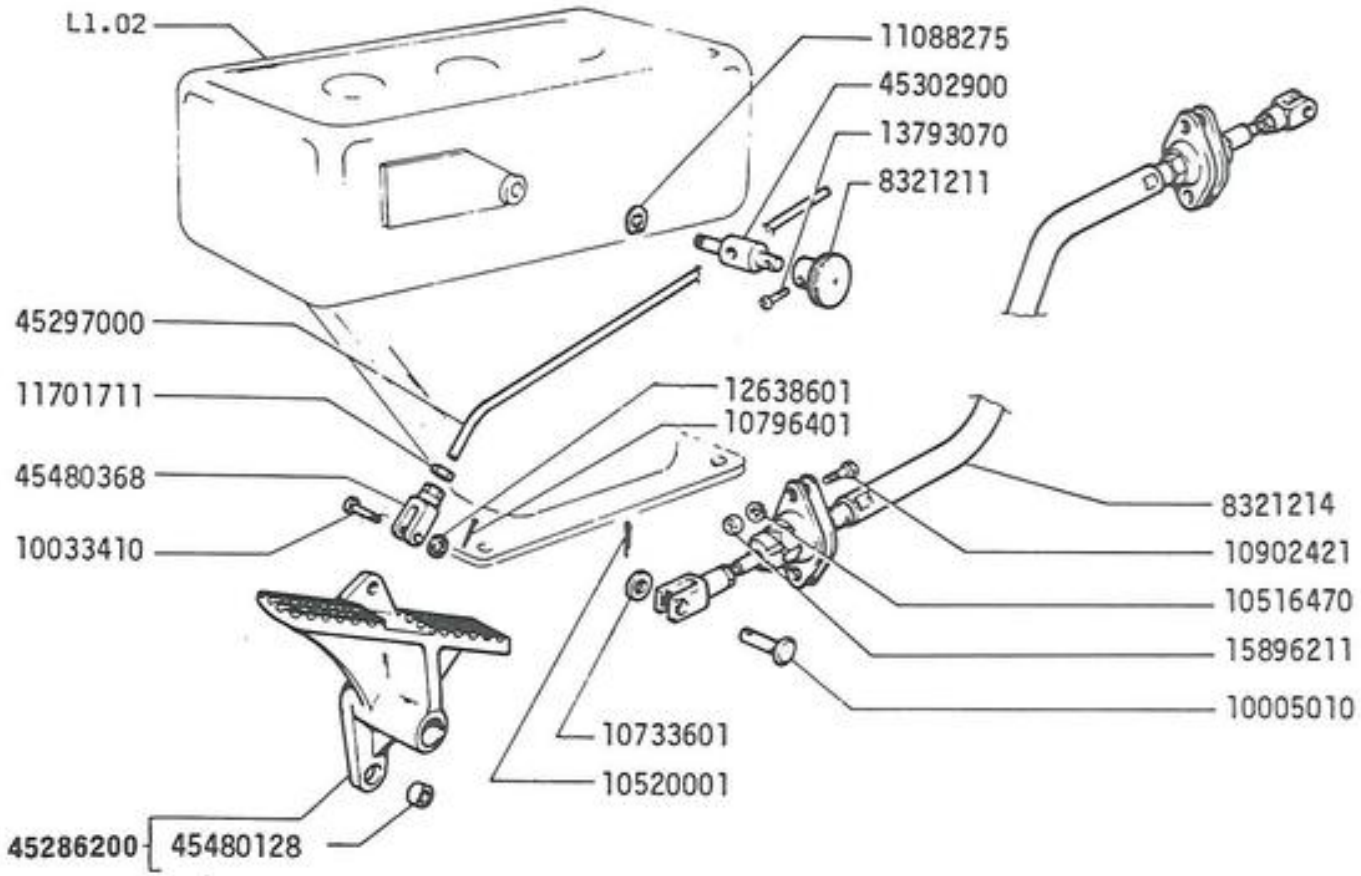

S90	COMANDO DO ACELERADOR COMANDO DEL ACELERADOR	A2.21 1

MODIF.	Nº DA PEÇA	QTE.	DENOMINAÇÃO	DENOMINACIONES
	577149	1	PINO	EJE
	577151	1	GARFO	HORQUILLA
	4962476	1	ALAVANCA	PALANCA
	4962478	1	ALAVANCA	PALANCA
	5900061	1	SUPORTE	SOPORTE
	8320381	1	PLACA	PLACA
	8320384	1	TIRANTE	VARILLA
	8320385	1	MOLA	RESORTE
	8320386	1	TIRANTE	VARILLA
	8320387	1	ALAVANCA	PALANCA
	8321211	1	MANOPLA	BOTON
	8321214	1	CABO DO ACELERADOR COMPLETO	CABLE
	10004910	1	PINO	EJE
	10005010	1	PINO	EJE
	10033410	1	PINO	EJE
	10516470	4	ARRUELA DE PRESSÃO	ARANDELA DE FRENO
	10516870	4	ARRUELA DE PRESSÃO	ARANDELA DE FRENO
	10519401	4	ARRUELA LISA	ARANDELA
	10519601	4	ARRUELA LISA	ARANDELA
	10520001	14	CONTRA PINO	PASADOR ABIERTO
	10520201	1	ARRUELA LISA	ARANDELA
	10725911	2	PORCA	TUERCA
	10733601	1	ARRUELA LISA	ARANDELA
	10734201	6	CONTRA PINO	PASADOR ABIERTO
	10796401	1	CONTRA PINO	PASADOR ABIERTO
	10902421	4	PARAFUSO	TORNILLO
	11088275	1	ANEL TRAVA	ANILLO DE FRENO
	11106221	2	PARAFUSO	TORNILLO
	11701711	1	PORCA	TUERCA
	12638601	1	ARRUELA LISA	ARANDELA
	13793070	1	PARAFUSO	TORNILLO
	14164170	1	PINO ELÃSTICO	EJE
	15896211	4	PORCA	TUERCA
	16102321	1	PORCA	TUERCA
	45297000	1	TIRANTE	VARILLA
	45286200	1	PEDAL	PEDAL
	45302900	1	PINO	EJE

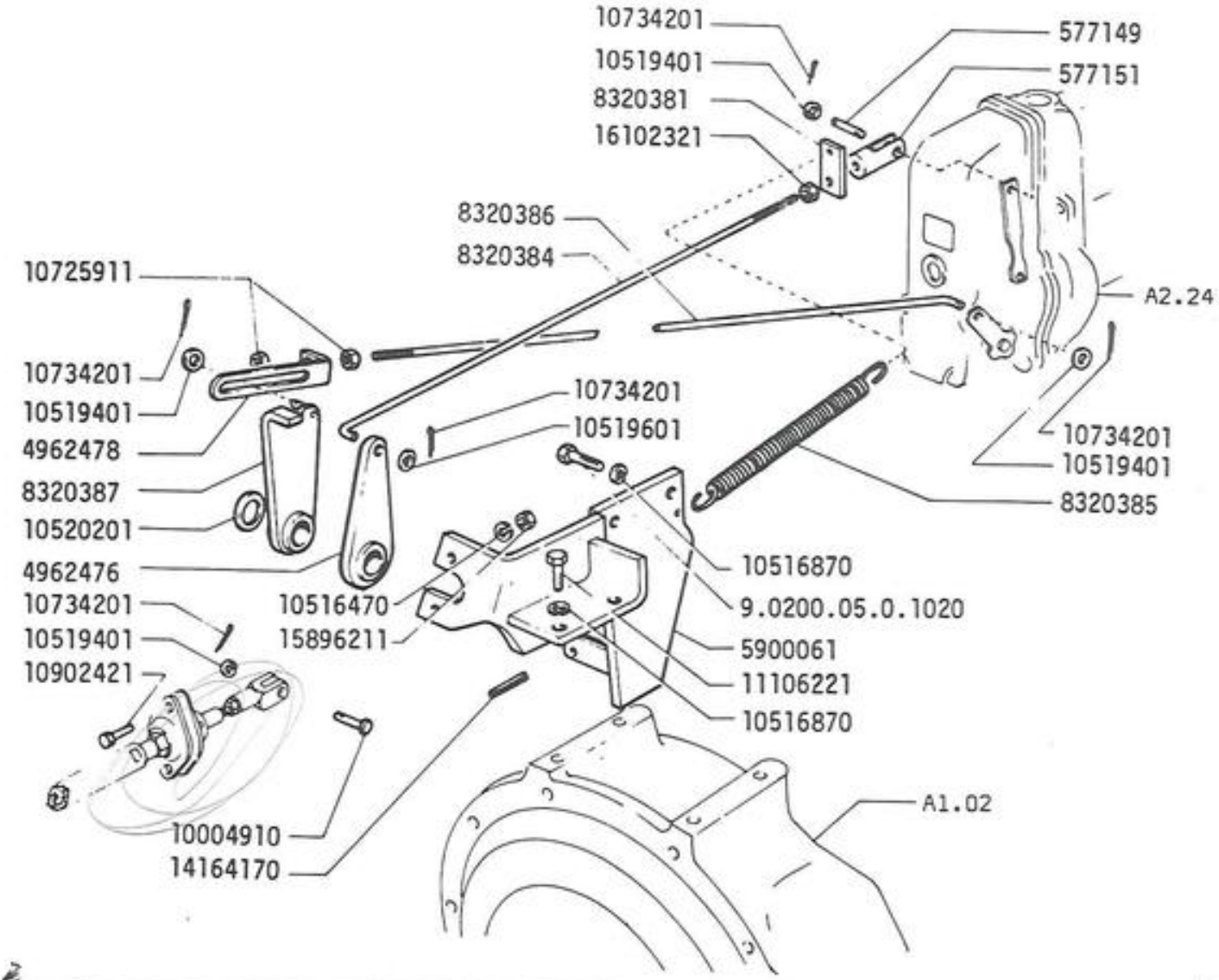

S90	COMANDO DO ACELERADOR COMANDO DEL ACELERADOR	A2.21 2

MODIF.	Nº DA PEÇA	QTE.	DENOMINAÇÃO	DENOMINACIONES
	45480128	1	BUCHA	CASQUILLO
	45480368	1	GARFO	HORQUILLA
	9.0200.05.0.1020	2	PARAFUSO	TORNILLO

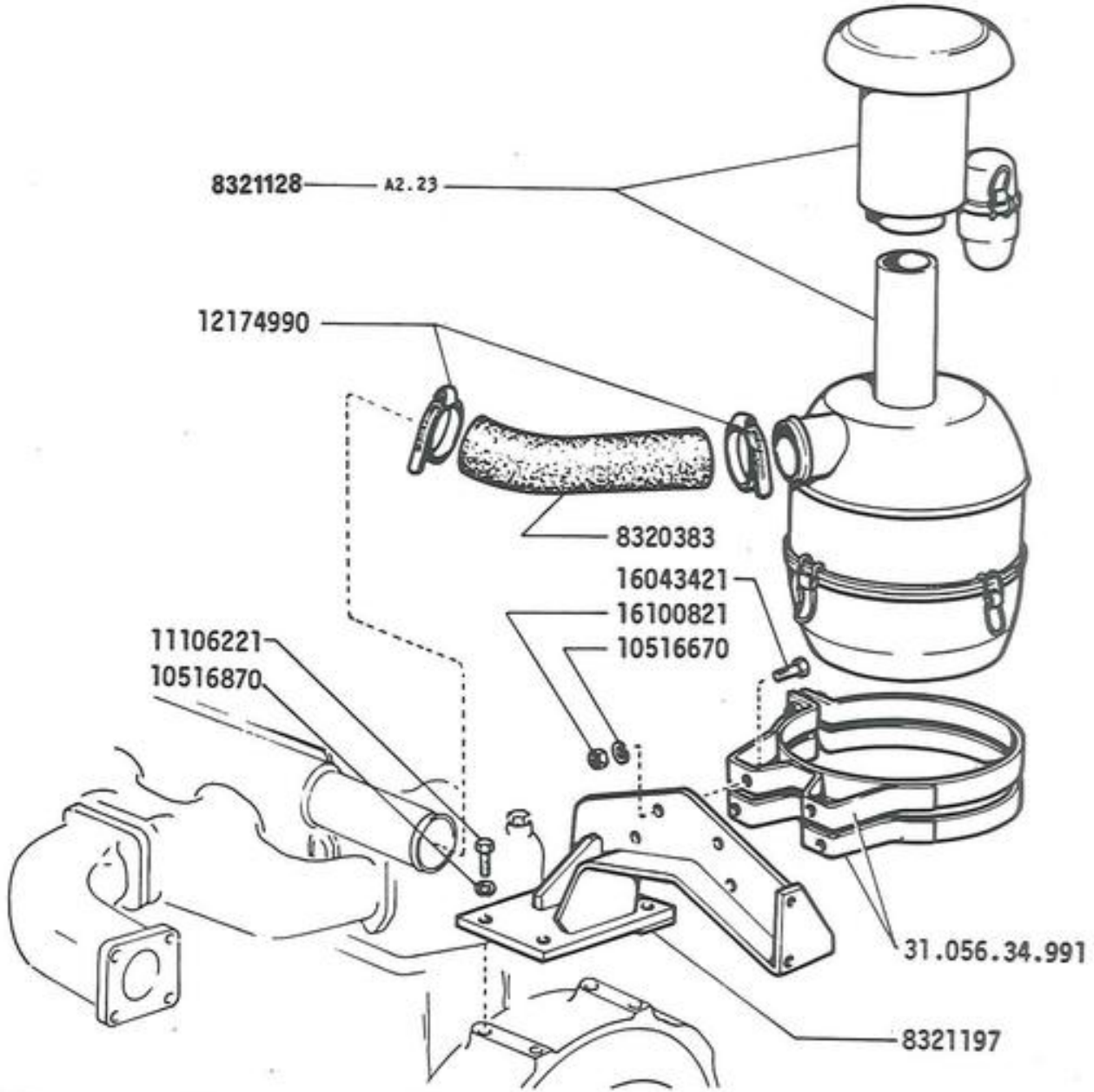

S90

FILTRO DE AR E TUBULAÇÕES

FILTRO DE AIRE Y TUBERIAS

A2.22

MODIF.	Nº DA PEÇA	QTE.	DENOMINAÇÃO	DENOMINACIONES
	8320383	1	MANGUEIRA	MANGA
	8321128	1	FILTRO DE AR	FILTRO DEL AIRE
	8321197	1	SUPORTE DO FILTRO	SOPORTE
	10516670	4	ARRUELA DE PRESSÃO	ARANDELA DE FRENO
	10516870	2	ARRUELA DE PRESSÃO	ARANDELA DE FRENO
	11106221	2	PARAFUSO	TORNILLO
	12174990	2	BRAÇADEIRA	ABRAZADERA
	16043421	4	PARAFUSO	TORNILLO
	16100821	4	PORCA	TUERCA
	31.056.34.991	2	BRAÇADEIRA	ABRAZADERA

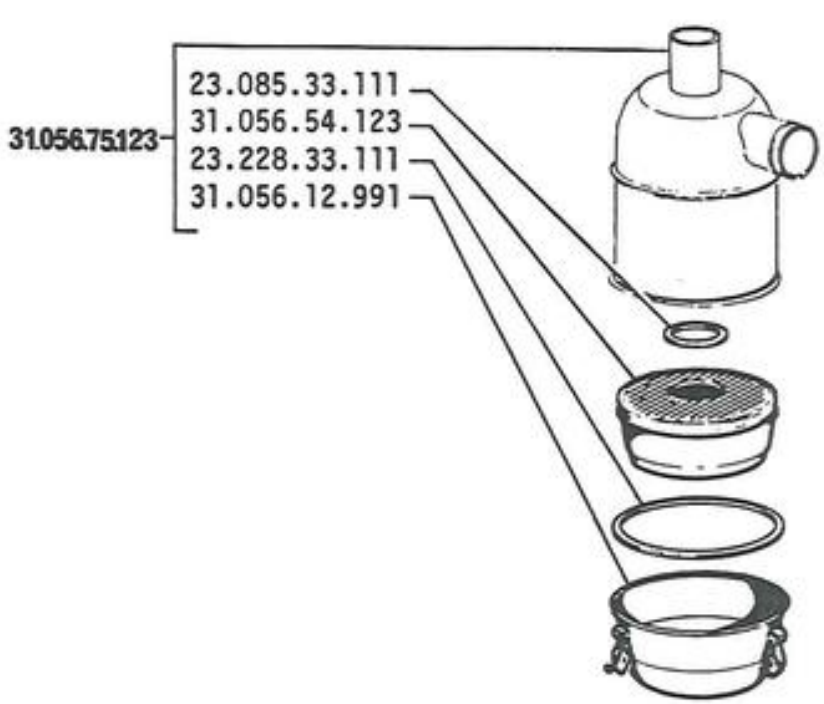

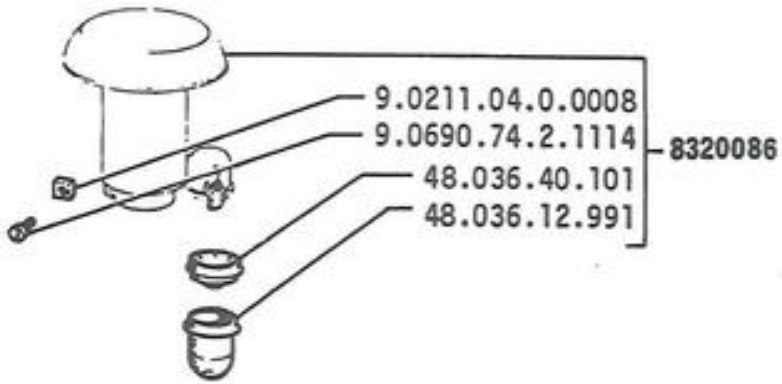

S 90	FILTRO DE AR 8321128 FRILTRO DE AIRE	A2.23

MODIF.	Nº DA PEÇA	QTE.	DENOMINAÇÃO	DENOMINACIONES
	8320086	1	PRÉ FILTRO	FILTRO
	8321128	1	FILTRO DE AR COMPLETO	FILTRO
	23.085.33.111	1	JUNTA	JUNTA
	23.228.33.111	1	JUNTA	JUNTA
	31.056.12.991	1	RESERVATÓRIO DE ÓLEO	DEPÓSITO
	31.056.54.123	1	ELEMENTO DO FILTRO	FILTRO
	31.056.75.123	1	FILTRO DE AR	FILTRO
	48.036.12.991	1	COPO PLÁSTICO	TAZA
	48.036.40.101	1	FUNIL	EMBUDO
	9.0211.04.0.0008	1	PORCA	TUERCA
	9.0690.74.2.1114	1	PARAFUSO	TORNILLO

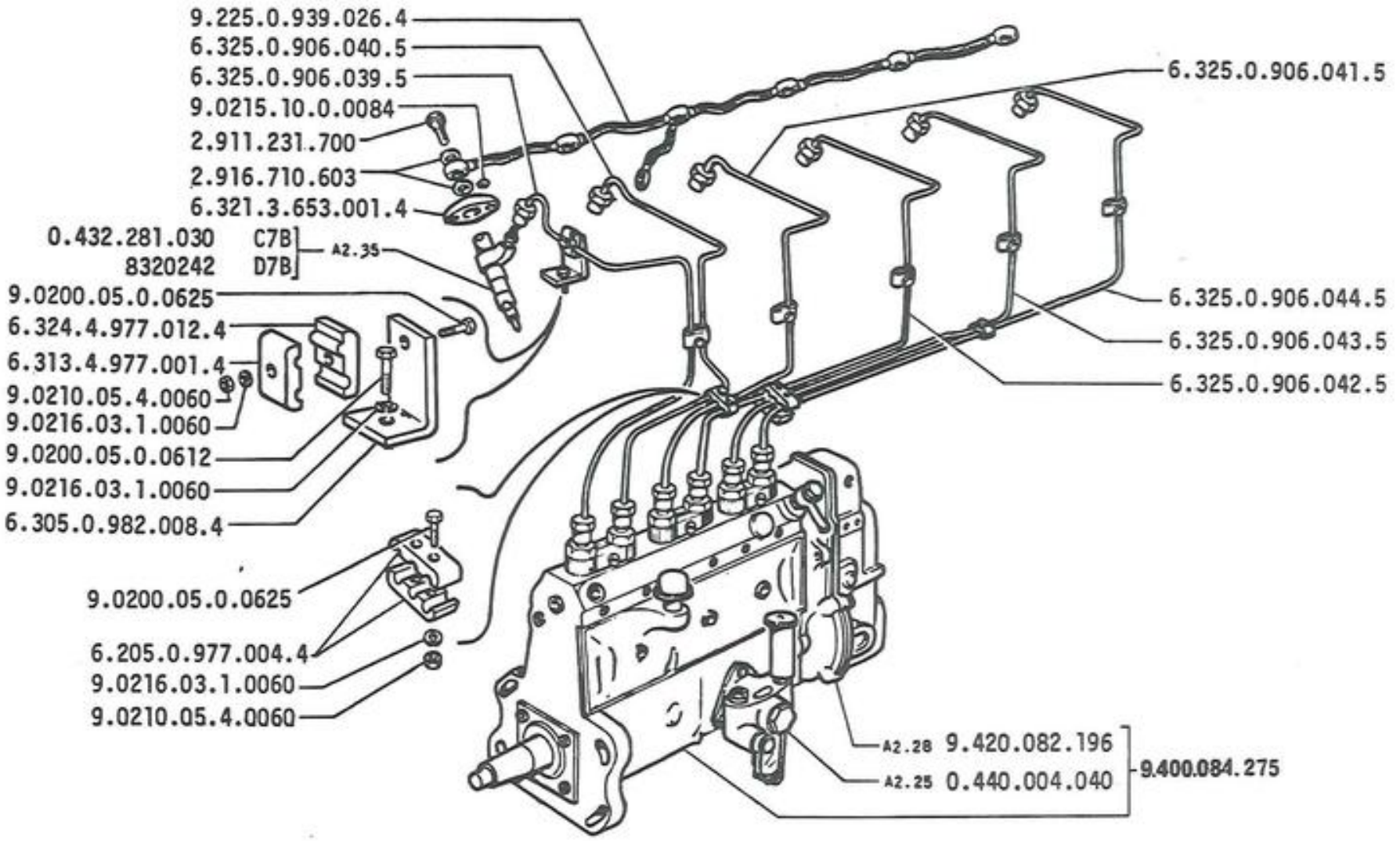
9.225.0.939.026.4
6.325.0.906.040.5
6.325.0.906.039.5
9.0215.10.0.0084
2.911.231.700
2.916.710.603
6.321.3.653.001.4
0.432.281.030 C7B
8320242 D7B
A2.35
9.0200.05.0.0625
6.324.4.977.012.4
6.313.4.977.001.4
9.0210.05.4.0060
9.0216.03.1.0060
9.0200.05.0.0612
9.0216.03.1.0060
6.305.0.982.008.4
9.0200.05.0.0625
6.205.0.977.004.4
9.0216.03.1.0060
9.0210.05.4.0060
6.325.0.906.041.5
6.325.0.906.044.5
6.325.0.906.043.5
6.325.0.906.042.5
A2.28 9.420.082.196
A2.25 0.440.004.040
9.400.084.275

MODIF.	Nº DA PEÇA	QTE.	DENOMINAÇÃO	DENOMINACIONES
D7B	8320242	6	PORTA INJETOR COMPLETO	INYCTOR
	10517070	2	ARRUELA DE PRESSÃO	ARANDELA DE FRENO
	11305121	2	PARAFUSO	TORNILLO
C7B	0.432.281.030	6	PORTA INJETOR COMPLETO	INYCTOR
	0.440.004.040	1	BOMBA ALIMENTADORA	BOMBA DE ALIMENTACION
	0.450.214.011	1	FILTRO COMPLETO	FILTRO
	2.911.231.700	6	PARAFUSO OCO	TORNILLO
	2.916.710.603	12	ARRUELA DE VEDAÇÃO	JUNTA
	9.400.084.275	1	BOMBA INJETORA COMPLETA	BOMBA INYECION
	9.420.082.196	1	REGULADOR DE VELOCIDADE	REGULADOR DE VELOCIDAD
	6.205.0.977.004.4	4	BRAÇADEIRA	ABRAZADERA
	6.305.0.982.008.4	6	SUPORTE	SOPORTE
	6.313.4.977.001.4	16	BRAÇADEIRA	ABRAZADERA
	6.321.3.653.001.4	6	FLANGE	BRIDA
	6.324.4.977.012.4	10	BRAÇADEIRA	ABRAZADERA
	6.325.0.906.039.5	1	TUBO DE PRESSÃO CILINDRO 6	TUBO
	6.325.0.906.040.5	1	TUBO DE PRESSÃO CILINDRO 5	TUBO
	6.325.0.906.041.5	1	TUBO DE PRESSÃO CILINDRO 4	TUBO
	6.325.0.906.042.5	1	TUBO DE PRESSÃO CILINDRO 3	TUBO
	6.325.0.906.043.5	1	TUBO DE PRESSÃO CILINDRO 2	TUBO
	6.325.0.906.044.5	1	TUBO DE PRESSÃO CILINDRO 1	TUBO
	9.0200.05.0.0612	6	PARAFUSO	TORNILLO
	9.0200.05.0.0615	1	PARAFUSO	TORNILLO
	9.0200.05.0.0625	17	PARAFUSO	TORNILLO
	9.0200.05.0.1015	1	PARAFUSO	TORNILLO
	9.0200.05.0.1025	5	PARAFUSO	TORNILLO
	9.0210.05.4.0060	13	PORCA	TUERCA
	9.0215.10.0.0084	12	ANEL DE PRESSÃO	ANILLO DE FRENO
	9.0216.02.0.0060	1	ARRUELA DE PRESSÃO	ARANDELA DE FRENO
	9.0216.02.0.0100	1	ARRUELA DE PRESSÃO	ARANDELA DE FRENO
	9.0216.03.1.0060	23	ARRUELA DE PRESSÃO	ARANDELA DE FRENO
	9.0404.32.0.0008	4	PARAFUSO OCO	TORNILLO
	9.0404.33.1.0820	1	PARAFUSO ÕCO	TORNILLO
	9.0492.01.0.0814	2	ARRUELA	ARANDELA
	9.0492.01.0.1418	10	ARRUELA	ARANDELA
	9.0216.02.0.0100	5	ARRUELA DE PRESSÃO	ARANDELA DE FRENO
	9.222.0.956.001.4	1	PARAFUSO ÕCO	TORNILLO

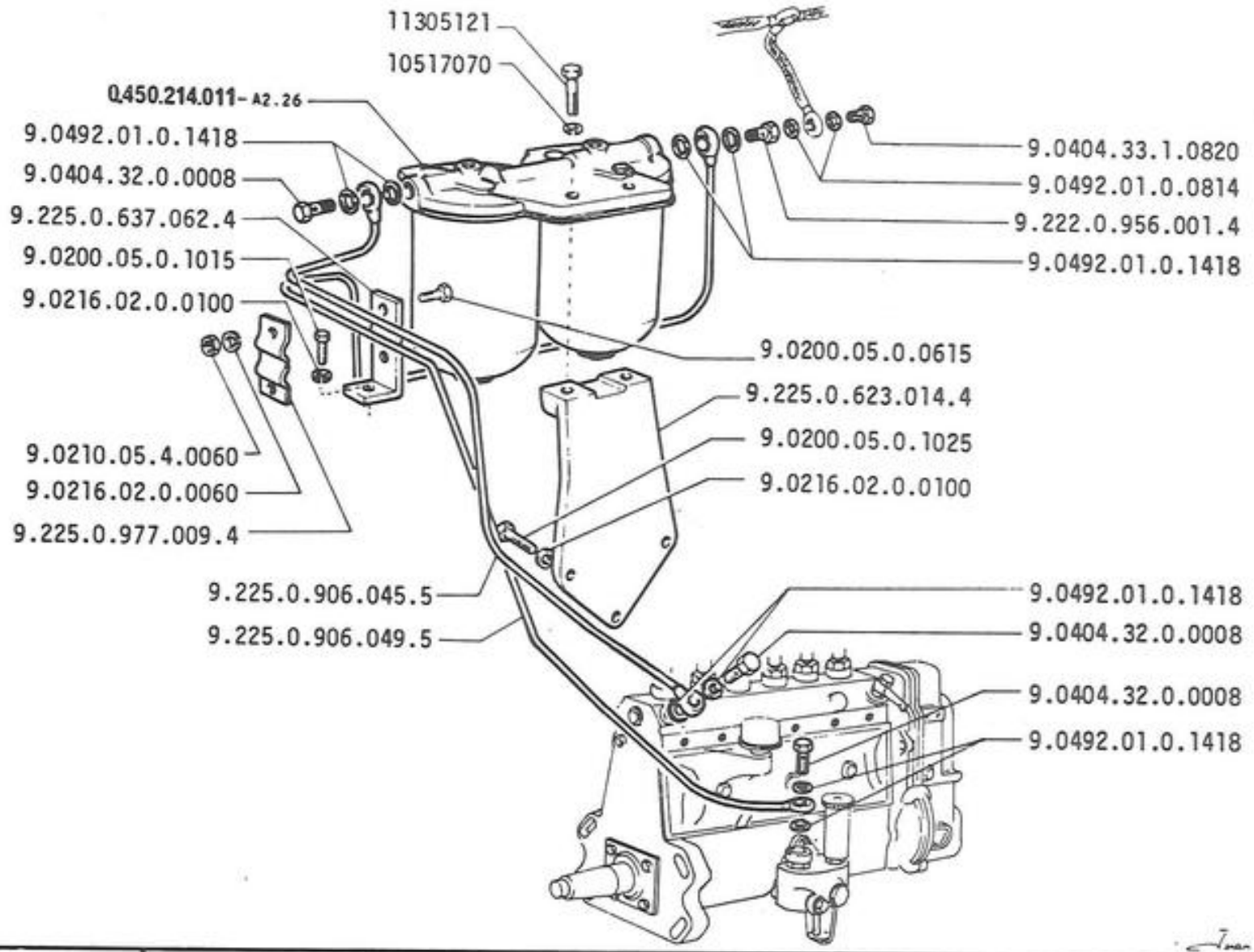
11305121
10517070
0.450.214.011 - A2.26
9.0492.01.0.1418
9.0404.32.0.0008
9.225.0.637.062.4
9.0200.05.0.1015
9.0216.02.0.0100
9.0210.05.4.0060
9.0216.02.0.0060
9.225.0.977.009.4
9.225.0.906.045.5
9.225.0.906.049.5
9.0404.33.1.0820
9.0492.01.0.0814
9.222.0.956.001.4
9.0492.01.0.1418
9.0200.05.0.0615
9.225.0.623.014.4
9.0200.05.0.1025
9.0216.02.0.0100
9.0492.01.0.1418
9.0404.32.0.0008
9.0404.32.0.0008
9.0492.01.0.1418

MODIF.	Nº DA PEÇA	QTE.	DENOMINAÇÃO	DENOMINACIONES
	9.225.0.623.014.4	1	SUPORTE DO FILTRO	SOPORTE
	9.225.0.637.062.4	1	SUPORTE	SOPORTE
	9.225.0.906.045.5	1	TUBO	TUBO
	9.225.0.906.049.5	1	TUBO	TUBO
	9.225.0.939.026.4	1	TUBO FLEXIVEL DE RETORNO	TUBO
	9.225.0.977.009.4	1	BRAÇADEIRA	ABRAZADERA

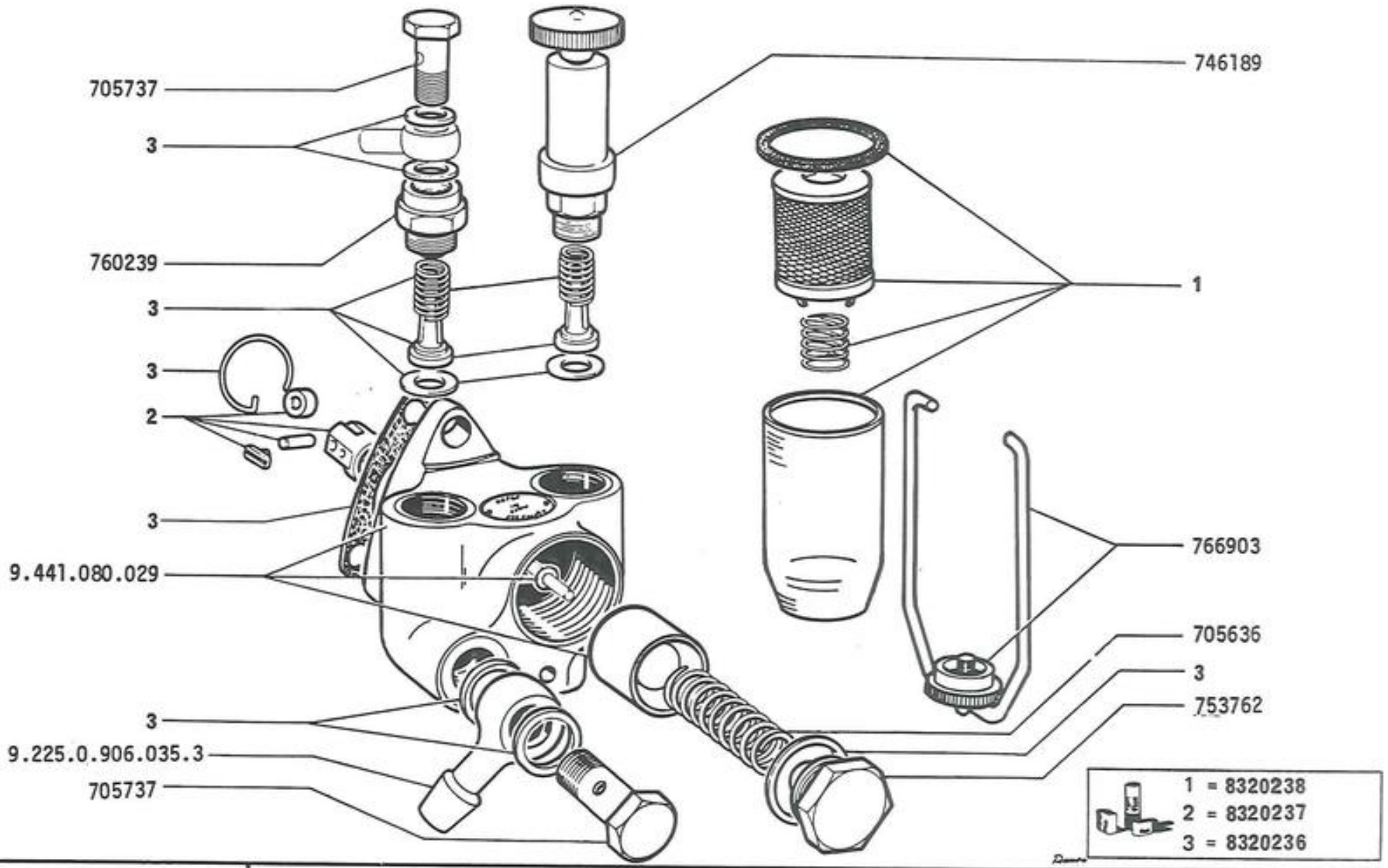

S90

BOMBA ALIMENTADORA 0.440.004.040

BOMBA DE ALIMENTACIÓN

A2.25

MODIF.	Nº DA PEÇA	QTE.	DENOMINAÇÃO	DENOMINACIONES
	705636	1	MOLA	RESORTE
	705737	2	PARAFUSO ÕCO	TORNILLO
	746189	1	BOMBA MANUAL	BOMBA DE MANO
	753762	1	PORCA	TUERCA
	760239	1	CONEXÃO	RACOR
	766903	1	GRAMPO COMPLETO	BRIDA
	8320236	CN	JOGO	JUEGO
	8320237	CN	JOGO	JUEGO
	8320238	CN	JOGO	JUEGO
	0.440.004.040	1	BOMBA ALIMENTADORA COMPLETA	BOMBA
	9.441.080.029	1	BOMBA ALIMENTADORA	BOMBA
	9.225.0.906.353	1	CONEXÃO	RACOR

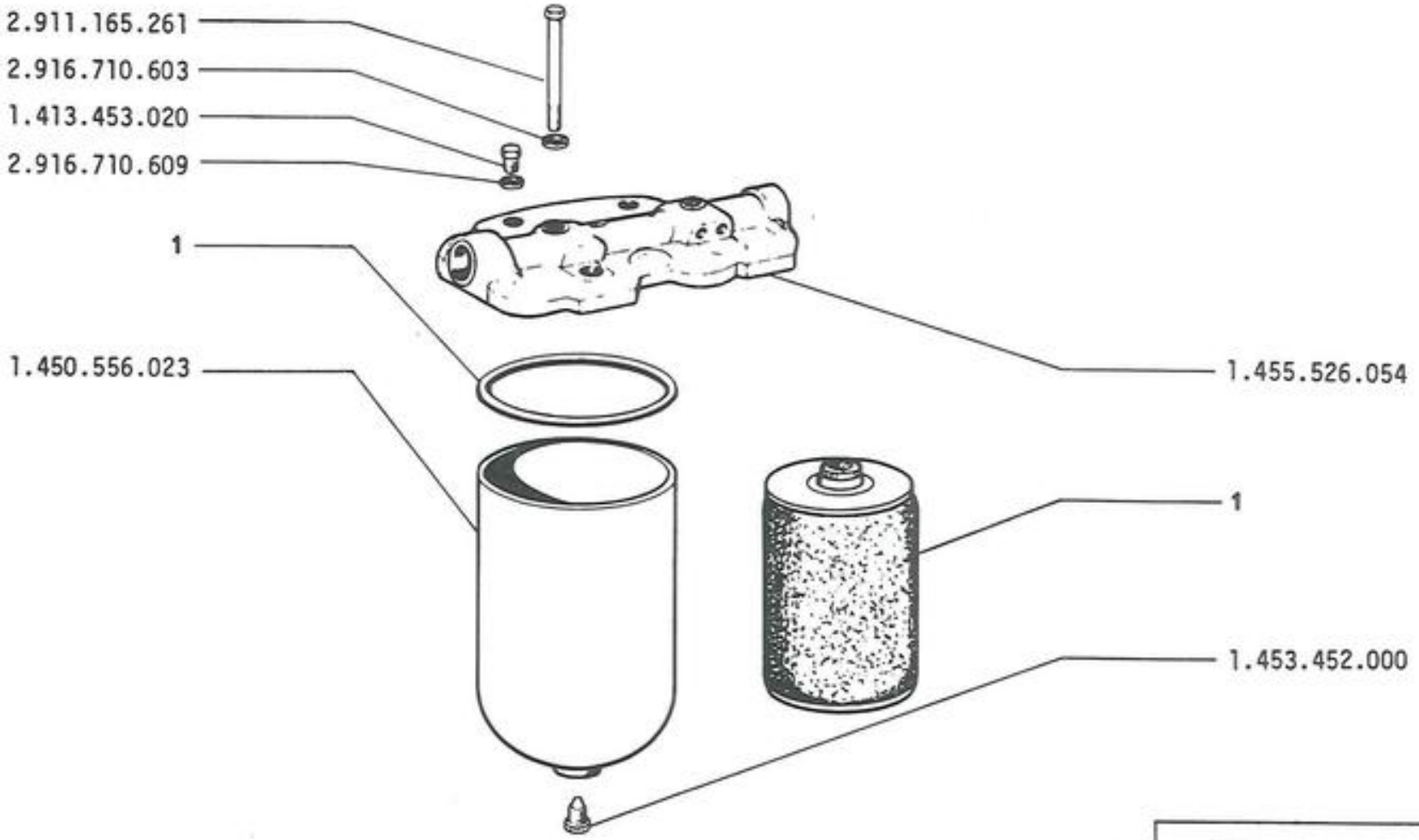

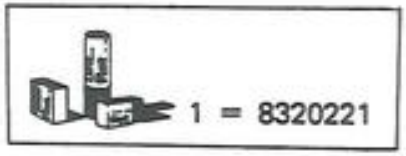

Ronco

S90

FILTRO DE COMBUSTIVEL 0.450.214.011

FILTRO DE COMBUSTIBLE

A2.26

MODIF.	Nº DA PEÇA	QTE.	DENOMINAÇÃO	DENOMINACIONES
	8320221	2	ELEMENTO DO FILTRO COMPOSTO DE 1	EQUIPO COMPUESTO DE 1
	0.450.214.011	2	FILTRO COMBUSTÍVEL COMPLETO	FILTRO
	1.413.453.020	2	PARAFUSO	TORNILLO
	1.450.556.023	2	CARCAÇA	SOPORTE
	1.453.452.000	2	PARAFUSO	TORNILLO
	1.455.526.054	1	TAMPA	TAPA
	2.911.165.261	2	PARAFUSO	TORNILLO
	2.916.710.603	8	ANEL DE VEDAÇÃO	ANILLO
	2.916.710.609	2	ANEL DE VEDAÇÃO	ANILLO

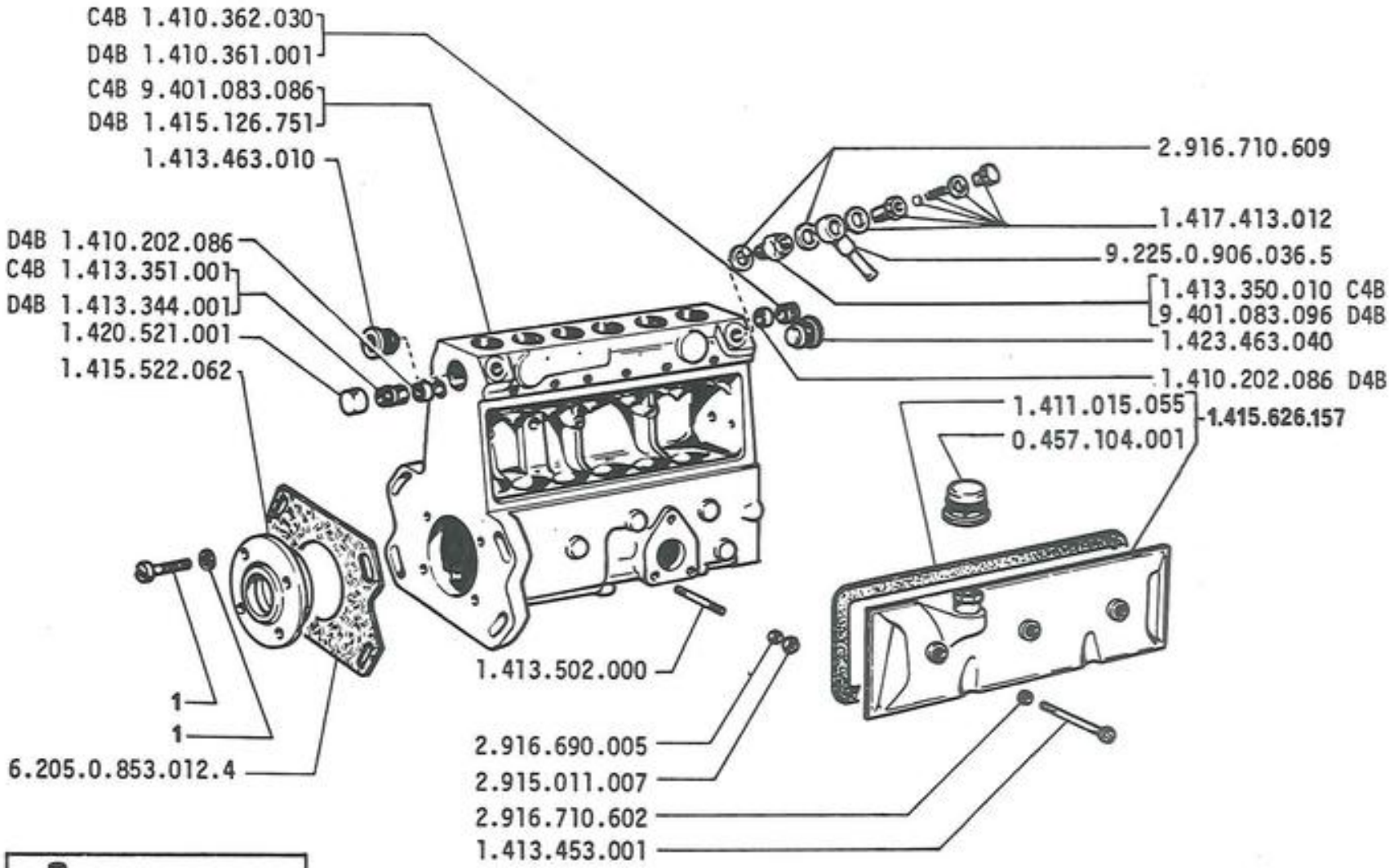
C4B 1.410.362.030
D4B 1.410.361.001
C4B 9.401.083.086
D4B 1.415.126.751
1.413.463.010
D4B 1.410.202.086
C4B 1.413.351.001
D4B 1.413.344.001
1.420.521.001
1.415.522.062
1
1
6.205.0.853.012.4
1.413.502.000
2.916.690.005
2.915.011.007
2.916.710.602
1.413.453.001
2.916.710.609
1.417.413.012
9.225.0.906.036.5
1.413.350.010 C4B
9.401.083.096 D4B
1.423.463.040
1.410.202.086 D4B
1.411.015.055
1.415.626.157
0.457.104.001
1= 9.401.081.131

MODIF.	Nº DA PEÇA	QTE.	DENOMINAÇÃO	DENOMINACIONES
	0.457.104.001	1	FILTRO	FILTRO
	1.230.101.608	CN	ARRUELA DE 0,3mm	ARANDELA
	1.410.101.600	1	ARRUELA	ARANDELA
	1.410.101.610	CN	ARRUELA DE 0,1mm	ARANDELA
	1.410.101.612	CN	ARRUELA DE 0,12mm	ARANDELA
	1.410.101.614	CN	ARRUELA DE 0,14mm	ARANDELA
	1.410.101.616	CN	ARRUELA DE 0,16mm	ARANDELA
	1.410.101.618	CN	ARRUELA DE 0,18mm	ARANDELA
	1.410.101.620	CN	ARRUELA DE 0,5mm	ARANDELA
	1.410.101.630	CN	ARRUELA DE 1,0mm	ARANDELA
	1.410.114.022	6	PRATO DA MOLA	PLATILLO
	1.410.120.070	6	PRATO DA MOLA	PLATILLO
C4B	1.410.200.010	CN	ARRUELA DE 4,3mm	ARANDELA
C4B	1.410.200.014	CN	ARRUELA DE 4,1mm	ARANDELA
	1.410.202.035	2	ARRUELA	ARANDELA
C4B	1.410.202.044	CN	ARRUELA DE 4,5mm	ARANDELA
C4B	1.410.202.045	CN	ARRUELA DE 4,7mm	ARANDELA
C4B	1.410.202.046	CN	ARRUELA DE 4,9mm	ARANDELA
C4B	1.410.202.056	CN	ARRUELA DE 4,2mm	ARANDELA
C4B	1.410.202.057	CN	ARRUELA DE 4,4mm	ARANDELA
C4B	1.410.202.058	CN	ARRUELA DE 4,6mm	ARANDELA
C4B	1.410.202.067	CN	ARRUELA DE 4,8mm	ARANDELA
D4B	1.410.202.086	2	ANEL ROSCADO	ANILLO
C4B	1.410.210.001	6	ANEL	ANILLO
	1.410.326.030	6	MANGA DE REGULAGEM	MANGUITO
D4B	1.410.361.001	1	BUCHA DE GUIA	CASQUILLO
C4B	1.410.362.030	1	BUCHA DE GUIA	CASQUILLO
C4B	1.410.500.101	6	ARRUELA	ARANDELA
	1.411.015.055	1	JUNTA	JUNTA
D4B	1.413.121.009	6	VÁLVULA	VALVULA
C4B	1.413.121.114	6	VÁLVULA	VALVULA
	1.413.300.028	6	PORCA	TUERCA
D4B	1.413.344.001	1	BUCHA DE GUIA	CASQUILLO
C4B	1.413.350.010	1	CONEXÃO	RACOR
C4B	1.413.351.001	1	ANEL ROSCADO	ANILLO
C4B	1.413.372.056	6	PORTA VÁLVULA	PUERTA VALVULA
D4B	1.413.372.072	6	PORTA VÁLVULA	PUERTA VALVULA
	1.413.417.012	1	PARAFUSO	TORNILLO
	1.413.417.050	6	PARAFUSO	TORNILLO

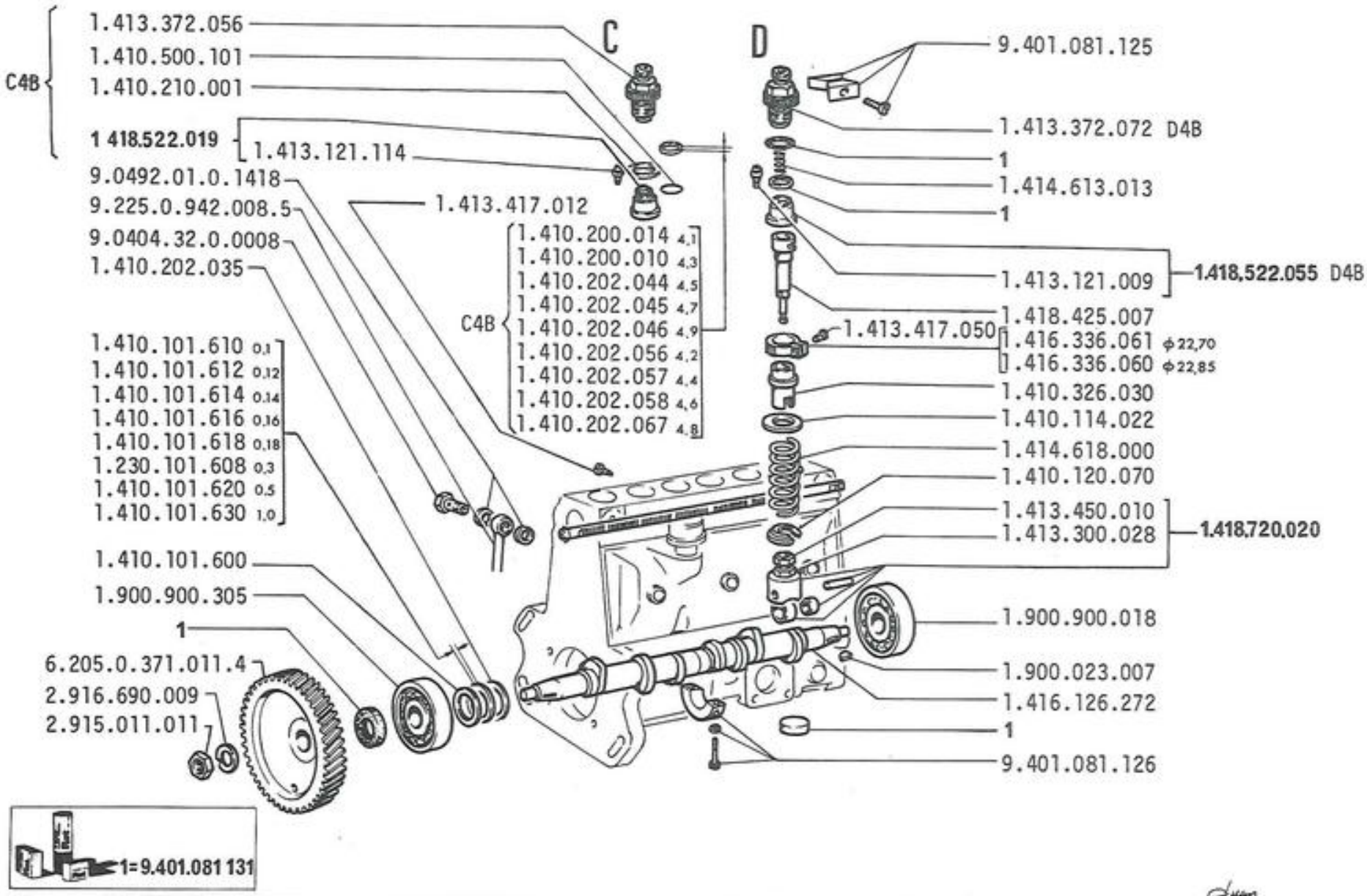
C4B
1.413.372.056
1.410.500.101
1.410.210.001
1 418.522.019
1.413.121.114
9.0492.01.0.1418
9.225.0.942.008.5
9.0404.32.0.0008
1.410.202.035
1.410.101.610 0,1
1.410.101.612 0,12
1.410.101.614 0,14
1.410.101.616 0,16
1.410.101.618 0,18
1.230.101.608 0,3
1.410.101.620 0,5
1.410.101.630 1,0
1.410.101.600
1.900.900.305
1
6.205.0.371.011.4
2.916.690.009
2.915.011.011
C
1.413.417.012
C4B
1.410.200.014 4,1
1.410.200.010 4,3
1.410.202.044 4,5
1.410.202.045 4,7
1.410.202.046 4,9
1.410.202.056 4,2
1.410.202.057 4,4
1.410.202.058 4,6
1.410.202.067 4,8
D
9.401.081.125
1.413.372.072 D4B
1
1.414.613.013
1
1.413.121.009
1.418.522.055 D4B
1.418.425.007
1.413.417.050
1.416.336.061 ϕ22,70
1.416.336.060 ϕ22,85
1.410.326.030
1.410.114.022
1.414.618.000
1.410.120.070
1.413.450.010
1.413.300.028
1.418.720.020
1.900.900.018
1.900.023.007
1.416.126.272
1
9.401.081.126
1=9.401.081 131

MODIF.	Nº DA PEÇA	QTE.	DENOMINAÇÃO	DENOMINACIONES
	1.413.450.010	6	PARAFUSO DE REGULAGEM	TORNILLO
	1.413.453.001	2	PARAFUSO	TORNILLO
	1.413.463.010	1	BUJÃO	TAPON
	1.413.502.000	3	PRISIONEIRO	ESPARRAGO
	1.414.613.013	6	MOLA	RESORTE
	1.414.618.000	6	MOLA	RESORTE
D4B	1.415.126.751	1	CARCAÇA	CUERPO
	1.415.522.062	1	TAMPA	TAPA
	1.415.626.157	1	TAMPA	TAPA
	1.416.126.272	1	ÁRVORE DE COMANDO	EJE
	1.416.336.060	1	CREMALHEIRA ⌀ 22,85mm	CREMALHERA
	1.416.336.061	1	CREMALHEIRA ⌀ 22,70mm	CREMALHERA
	1.417.413.012	1	VÁLVULA DE RETORNO	VALVULA
	1.418.425.007	6	CILINDRO	CILINDRO
C4B	1.418.522.019	6	VÁLVULA	VALVULA
D4B	1.418.522.055	6	VÁLVULA	VALVULA
	1.418.720.020	6	TUCHO COMPLETO	EMPUJADOR
	1.420.521.001	1	BUJÃO	TAPON
	1.423.463.040	1	BUJÃO	TAPON
	1.900.023.007	1	CHAVETA	CHAVETA
	1.900.900.018	1	ROLAMENTO	RODAMIENTO
	1.900.900.305	1	ROLAMENTO	RODAMIENTO
	2.915.011.007	1	PORCA	TUERCA
	2.915.011.011	1	PORCA	TUERCA
	2.916.690.005	3	ARRUELA DE PRESSÃO	ARANDELA DE FRENO
	2.916.690.009	1	ARRUELA DE PRESSÃO	ARANDELA DE FRENO
	2.916.710.602	2	ANEL DE VEDAÇÃO	ANILLO
	2.916.710.609	2	ANEL DE VEDAÇÃO	ANILLO
	9.401.081.125	10	MORDENTE	ABRAZADERA
	9.401.081.126	1	MANCAL COMPLETO	COJINETE
	9.401.081.131	CN	JOGO DE REPARO	JUEGO
C4B	9.401.083.086	1	CARCAÇA	CUERPO
D4B	9.401.083.096	1	CONEXÃO	RACOR
	6.205.0.371.011.4	1	ENGRENAGEM	ENGRENAJE
	6.205.0.853.012.4	1	JUNTA	JUNTA
	9.0404.32.0.0008	1	PARAFUSO ÕCO	TORNILLO
	9.0492.01.0.1418	2	ARRUELA DE VEDAÇÃO	JUNTA
	9.225.0.906.036.5	1	CONEXÃO	RACOR
	9.225.0.942.008.5	1	TUBO DE DRENO	TUBO

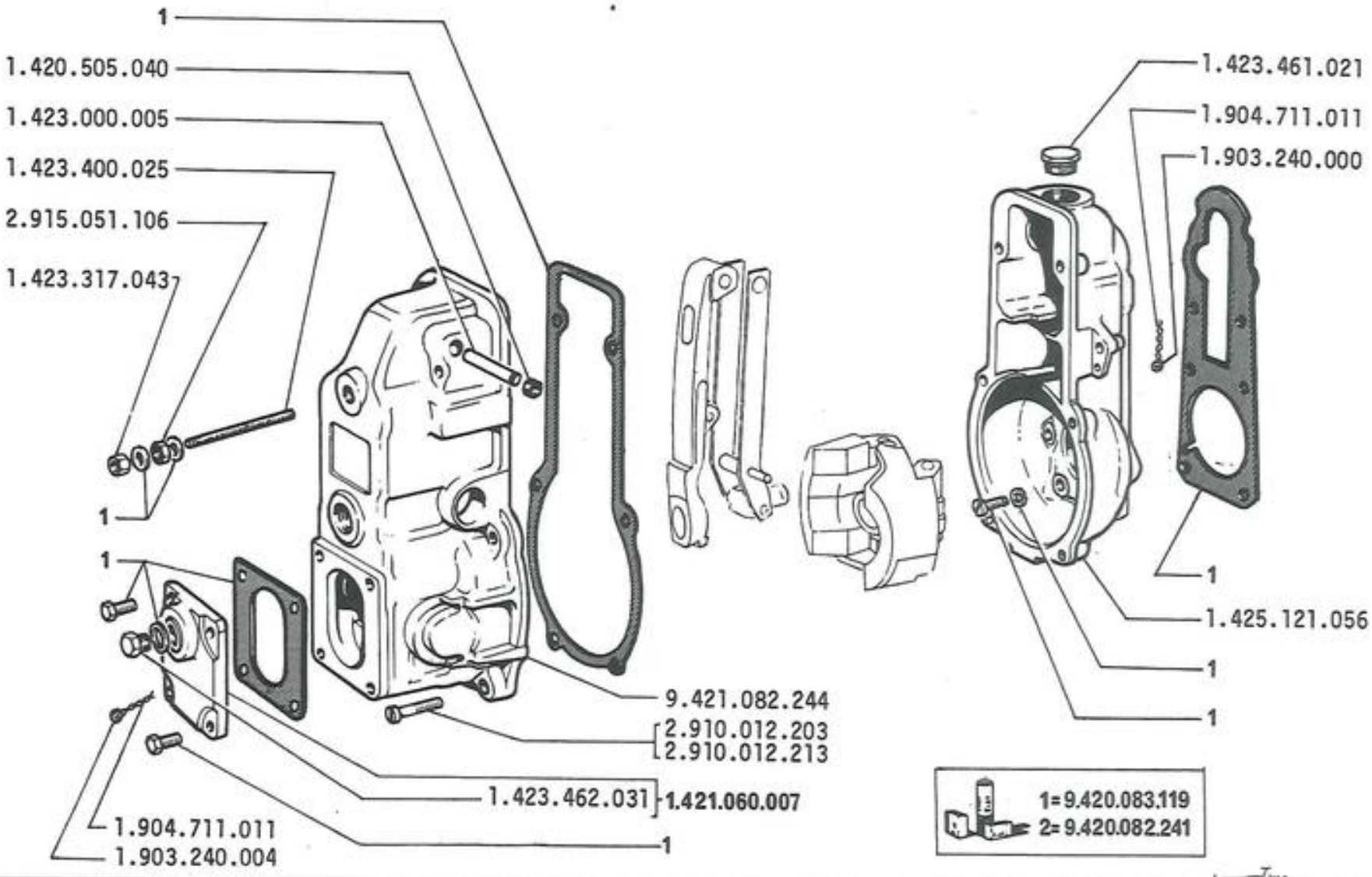

S90

REGULADOR DE VELOCIDADE 9.420.082.196

REGULADOR DE VELOCIDAD

A2.28

1

MODIF.	Nº DA PEÇA	QTE.	DENOMINAÇÃO	DENOMINACIONES
	1.420.101.630	1	ARRUELA	ARANDELA
	1.420.101.635	CN	ARRUELA DE COMPENSAÇÃO 1,0mm	ARANDELA
	1.420.151.001	1	ARRUELA DE PRESSÃO	ARANDELA DE FRENO
	1.420.322.026	1	CONJUNTO MANCAL	MANCAL
	1.420.328.034	2	BUCHA	CASQUILLO
	1.420.500.005	1	TAMPA PROTETORA	TAPA
	1.420.505.040	1	BUJÃO	TAPON
	1.420.506.198	1	PRATO DA MOLA	PLATILLO
	1.421.060.007	1	TAMPA COMPLETA	TAPA
	1.421.900.050	1	ALAVANCA	PALANCA
	1.421.901.036	1	ALAVANCA	PALANCA
	1.421.901.152	1	SUPORTE	SOPORTE
	1.421.933.048	1	ALAVANCA	PALANCA
	1.422.013.006	1	ALAVANCA	PALANCA
	1.422.013.007	1	ALAVANCA	PALANCA
	1.422.031.001	1	ALAVANCA	PALANCA
	1.422.121.001	1	BALANCIM	BRAZO OSCILANTE
	1.423.000.005	1	EIXO	EJE
	1.423.100.025	1	PINO	EJE
	1.423.200.020	1	PINO	EJE
	1.423.300.020	1	PORCA	TUERCA
	1.423.300.030	1	PORCA	TUERCA
	1.423.317.043	1	PORCA	TUERCA
	1.423.317.044	1	PORCA	TUERCA
	1.423.341.027	1	PORCA	TUERCA
	1.423.400.025	1	PINO ROSQUEADO	EJE
	1.423.401.000	1	PARAFUSO	TORNILLO
	1.423.410.011	1	PARAFUSO	TORNILLO
	1.423.413.000	1	PARAFUSO	TORNILLO

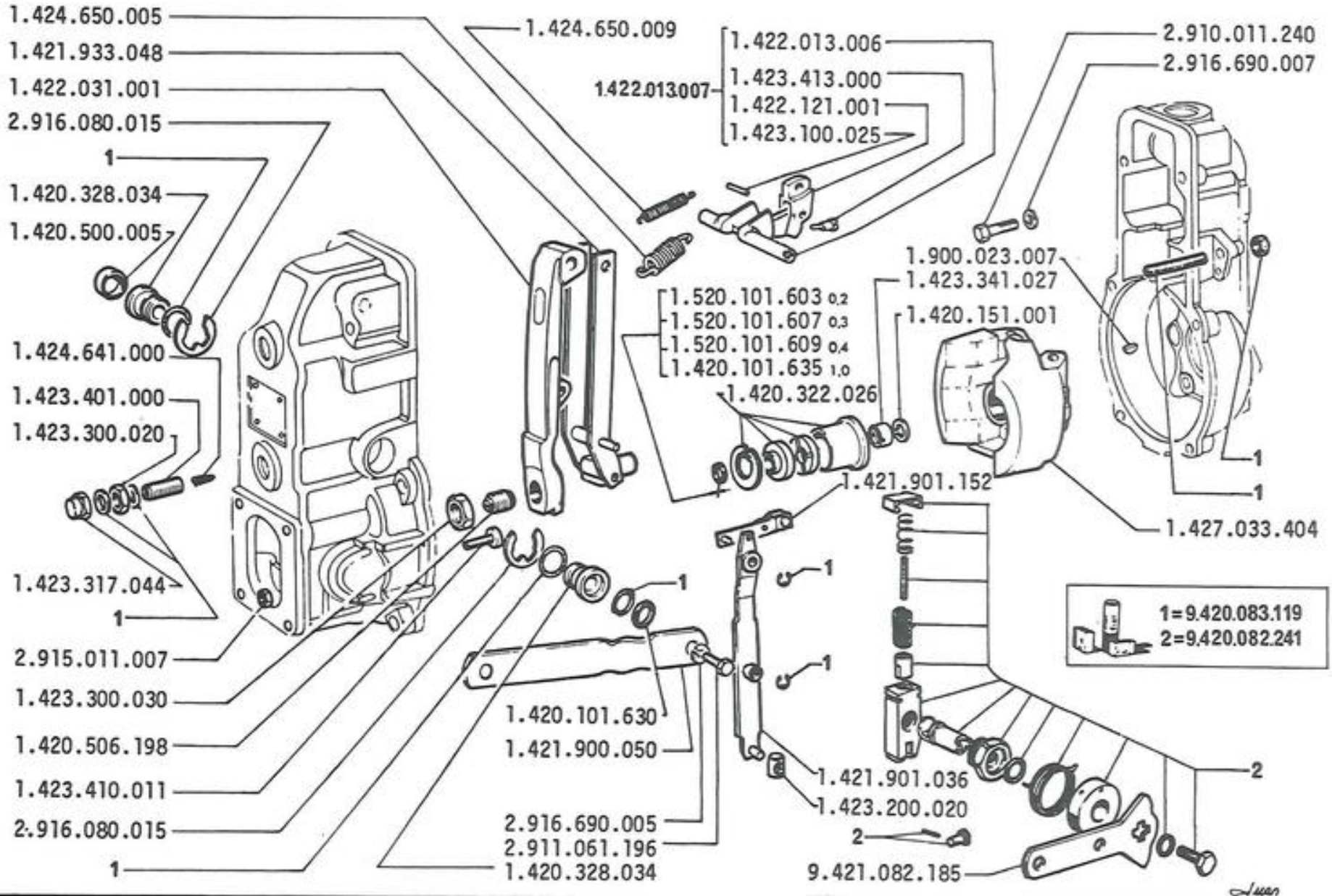

S90

REGULADOR DE VELOCIDADE 9.420.082.196

REGULADOR DE VELOCIDAD

A2.28

2

MODIF.	Nº DA PEÇA	QTE.	DENOMINAÇÃO	DENOMINACIONES
	1.423.461.021	1	BUJÃO	TAPON
	1.423.462.031	1	BUJÃO	TAPON
	1.424.641.000	1	MOLA	RESORTE
	1.424.650.005	1	MOLA	RESORTE
	1.424.650.009	1	MOLA	RESORTE
	1.425.121.056	1	CARCAÇA	CAJA
	1.427.033.404	1	CONJUNTO REGULADOR	CUERPOS CENTRIFUGOS
	1.520.101.603	CN	ARRUELA DE COMPENSAÇÃO 0,2mm	ARANDELA
	1.520.101.607	CN	ARRUELA DE COMPENSAÇÃO 0,3mm	ARANDELA
	1.520.101.609	CN	ARRUELA DE COMPENSAÇÃO 0,4mm	ARANDELA
	1.900.023.007	1	CHAVETA	CHAVETA
	1.903.240.000	1	SELO	SELLO
	1.903.240.004	1	SELO	SELLO
	1.904.711.011	2	ARAME	ALAMBRE
	2.910.011.240	1	PARAFUSO	TORNILLO
	2.910.012.203	4	PARAFUSO CILINDRICO	TORNILLO
	2.910.012.213	2	PARAFUSO CILINDRICO	TORNILLO
	2.911.061.196	1	PARAFUSO	TORNILLO
	2.915.011.007	1	PORCA	TUERCA
	2.915.051.106	1	PORCA	TUERCA
	2.916.080.015	2	ARRUELA ACHAVETADA	ARANDELA
	2.916.690.005	1	ARRUELA DE PRESSÃO	ARANDELA DE FRENO
	2.916.690.007	1	ARRUELA DE PRESSÃO	ARANDELA DE FRENO
	9.420.082.241	S	JOGO DE PEÇAS	JUEGO
	9.420.083.119	S	JOGO DE PEÇAS	JUEGO
	9.421.082.185	1	ALAVANCA	PALANCA
	9.421.082.244	1	TAMPA DO REGULADOR	TAPA

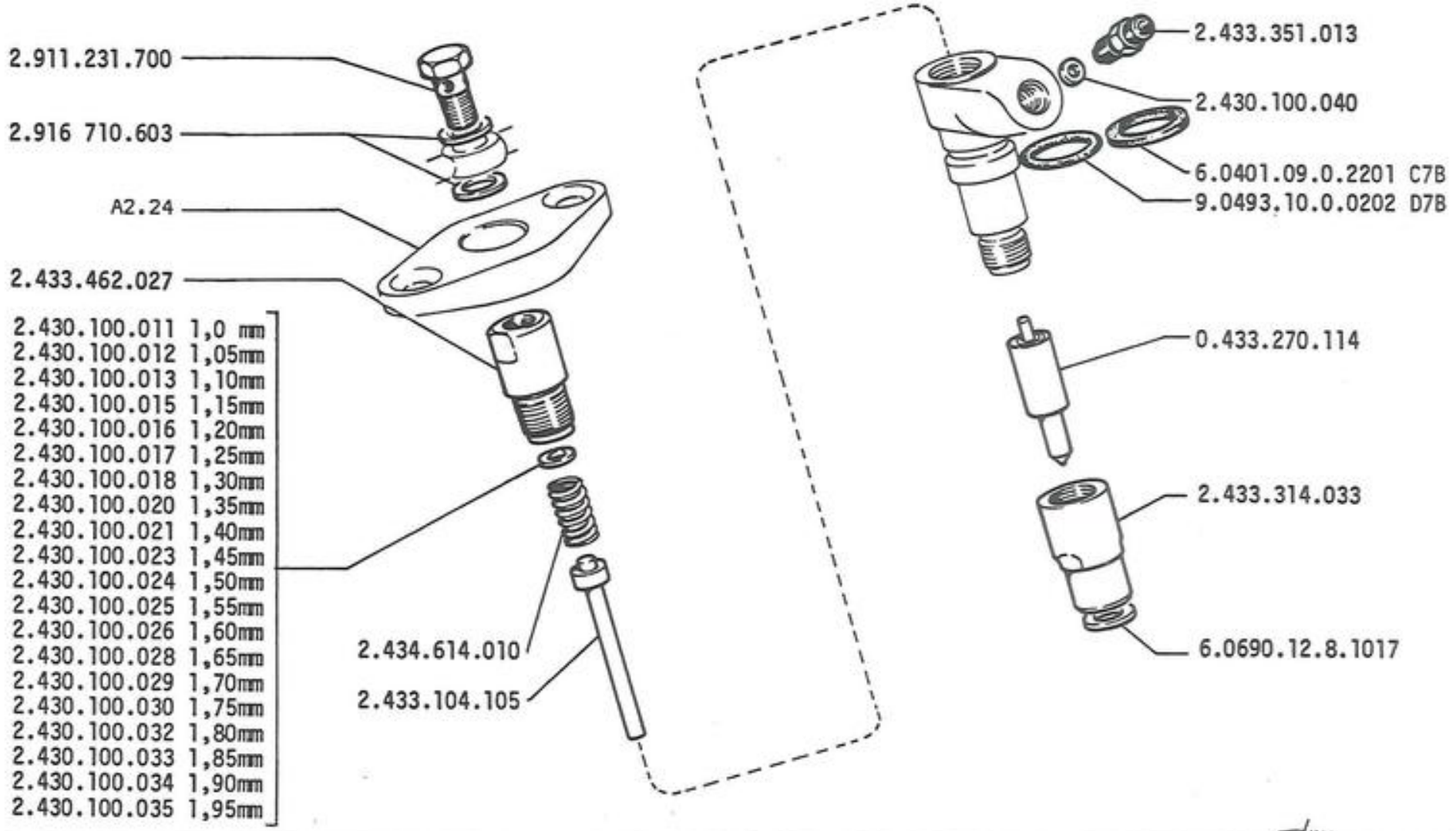

S90	PORTA INJETOR 8320242 INYCTOR	A2.35

MODIF.	Nº DA PEÇA	QTE.	DENOMINAÇÃO	DENOMINACIONES
	8320242	6	PORTA INJETOR COMPLETO	INYCTOR
	0.433.270.114	6	INJETOR	PULVERIZADOR
	2.430.100.011	CN	DISCO 1,0mm	DISCO
	2.430.100.012	CN	DISCO 1,05mm	DISCO
	2.430.100.013	CN	DISCO 1,10mm	DISCO
	2.430.100.015	CN	DISCO 1,15mm	DISCO
	2.430.100.016	CN	DISCO 1,20mm	DISCO
	2.430.100.017	CN	DISCO 1,25mm	DISCO
	2.430.100.018	CN	DISCO 1,30mm	DISCO
	2.430.100.020	CN	DISCO 1,35mm	DISCO
	2.430.100.021	CN	DISCO 1,40mm	DISCO
	2.430.100.023	CN	DISCO 1,45mm	DISCO
	2.430.100.024	CN	DISCO 1,50mm	DISCO
	2.430.100.025	CN	DISCO 1,55mm	DISCO
	2.430.100.026	CN	DISCO 1,60mm	DISCO
	2.430.100.028	CN	DISCO 1,65mm	DISCO
	2.430.100.029	CN	DISCO 1,70mm	DISCO
	2.430.100.030	CN	DISCO 1,75mm	DISCO
	2.430.100.032	CN	DISCO 1,80mm	DISCO
	2.430.100.033	CN	DISCO 1,85mm	DISCO
	2.430.100.034	CN	DISCO 1,90mm	DISCO
	2.430.100.035	CN	DISCO 1,95mm	DISCO
	2.430.100.040	6	ARRUELA DE VEDAÇÃO	JUNTA
	2.433.104.105	6	PINO	EJE
	2.433.314.033	6	PORCA	TUERCA
	2.433.351.013	6	CONEXÃO	RACOR
	2.433.462.027	6	BUJÃO	TAPON
	2.434.614.010	6	MOLA	RESORTE
	2.911.231.700	6	BUJÃO	BOQUILLA
	2.916.710.603	12	ANEL DE VEDAÇÃO	JUNTA
C7B	6.0401.09.0.2201	6	ANEL DE VEDAÇÃO	JUNTA
	6.0690.12.8.1017	6	ARRUELA DE VEDAÇÃO	ARANDELA
D7B	9.0493.10.0.0202	6	ANEL DE VEDAÇÃO	JUNTA

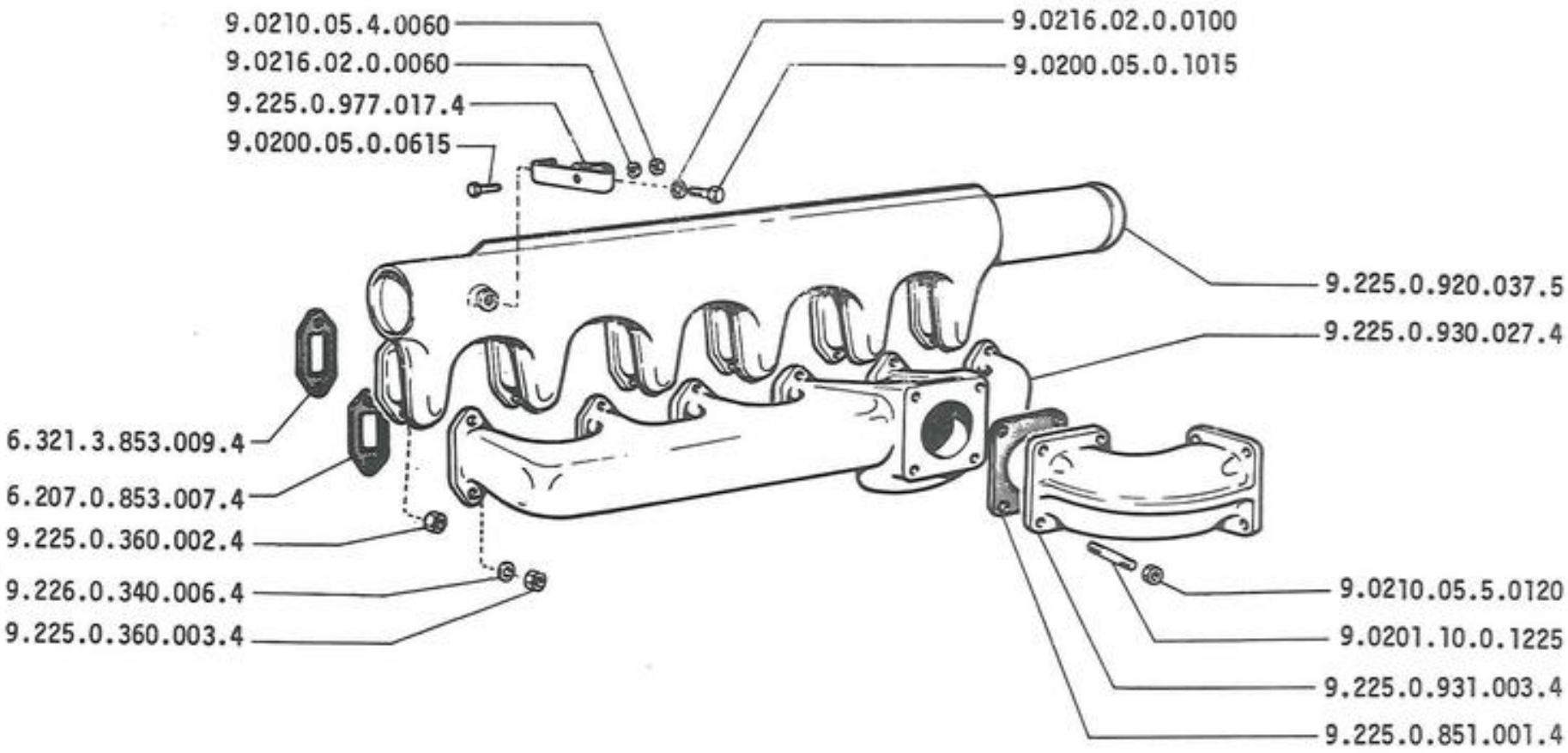
9.0210.05.4.0060
9.0216.02.0.0060
9.225.0.977.017.4
9.0200.05.0.0615
9.0216.02.0.0100
9.0200.05.0.1015
9.225.0.920.037.5
9.225.0.930.027.4
6.321.3.853.009.4
6.207.0.853.007.4
9.225.0.360.002.4
9.226.0.340.006.4
9.225.0.360.003.4
9.0210.05.5.0120
9.0201.10.0.1225
9.225.0.931.003.4
9.225.0.851.001.4

MODIF.	Nº DA PEÇA	QTE.	DENOMINAÇÃO	DENOMINACIONES
	6.207.0.853.007.4	6	JUNTA	JUNTA
	6.321.3.853.009.4	6	JUNTA	JUNTA
	9.0200.05.0.0615	1	PARAFUSO	TORNILLO
	9.0200.05.0.1015	1	PARAFUSO	TORNILLO
	9.0201.10.0.1225	4	PRISIONEIRO	ESPARRAGO
	9.0210.05.4.0060	1	PORCA	TUERCA
	9.0210.05.5.0120	4	PORCA	TUERCA
	9.0216.02.0.0060	1	ARRUELA DE PRESSÃO	ARANDELA DE FRENO
	9.0216.02.0.0100	1	ARRUELA	ARANDELA
	9.225.0.360.002.4	12	PORCA	TUERCA
	9.225.0.360.003.4	12	PORCA	TUERCA
	9.225.0.851.001.4	1	JUNTA	JUNTA
	9.225.0.920.037.5	1	COLETOR DE ADMISSÃO	COLETOR DE ADMISION
	9.225.0.930.027.4	1	COLETOR DE ESCAPE	COLETOR DE ESCAPE
	9.225.0.931.003.4	1	TUBO	TUBO
	9.225.0.977.017.4	1	BRAÇADEIRA	ABRAZADERA
	9.226.0.340.006.4	12	ARRUELA	ARANDELA

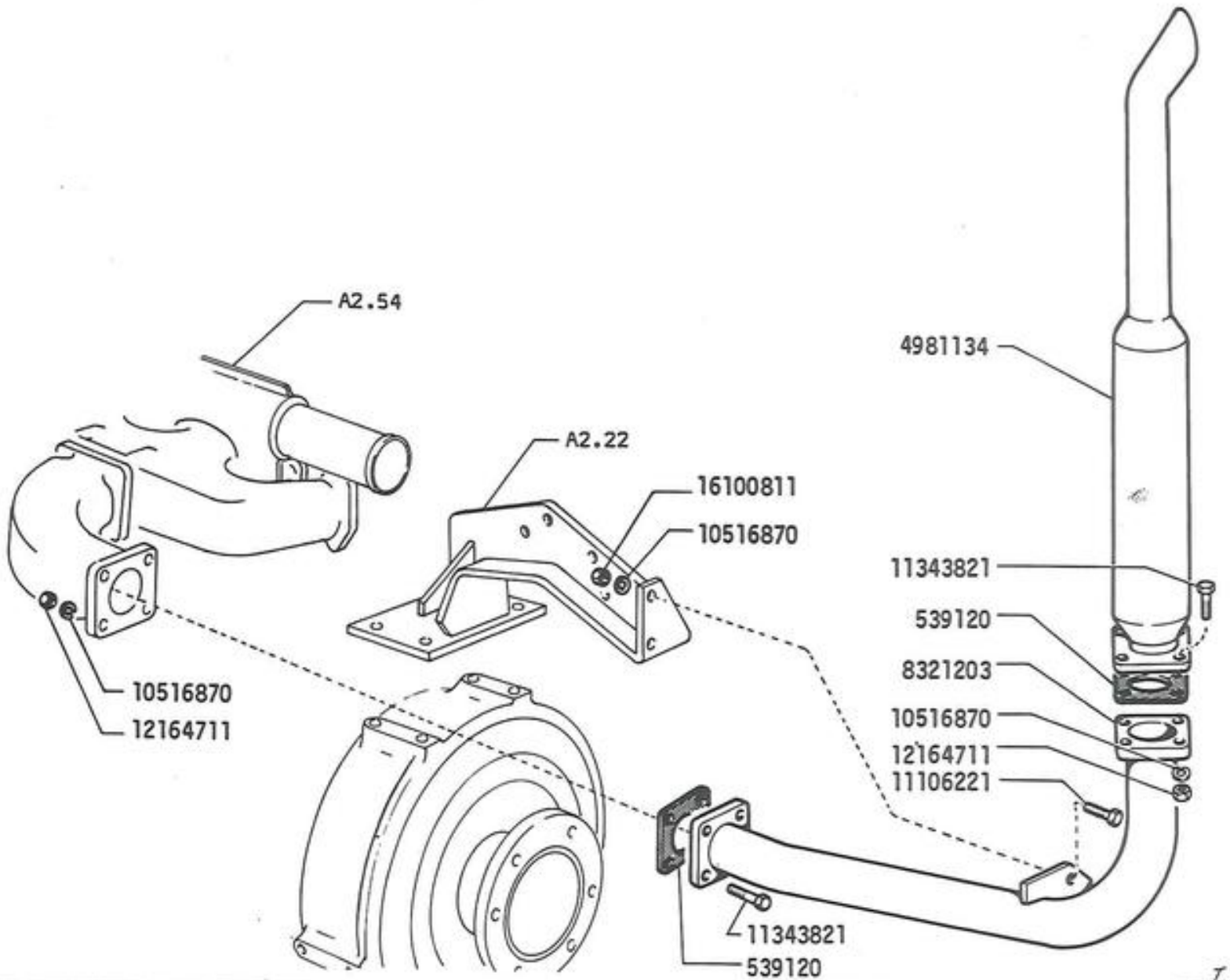

S90

TUBULAÇÃO DE ESCAPE

TUBERIA DE ESCAPE

A2.56

MODIF.	Nº DA PEÇA	QTE.	DENOMINAÇÃO	DENOMINACIONES
	539120	2	JUNTA	JUNTA
	4981134	1	SILENCIOSO	SILENCIADOR
	8321203	1	TUBO DO ESCAPAMENTO	TUBO DEL ESCAPE
	10516870	10	ARRUELA	ARANDELA
	11106221	2	PARAFUSO	TORNILLO
	11343821	8	PARAFUSO	TORNILLO
	12164711	8	PORCA	TUERCA
	16100811	2	PORCA	TUERCA

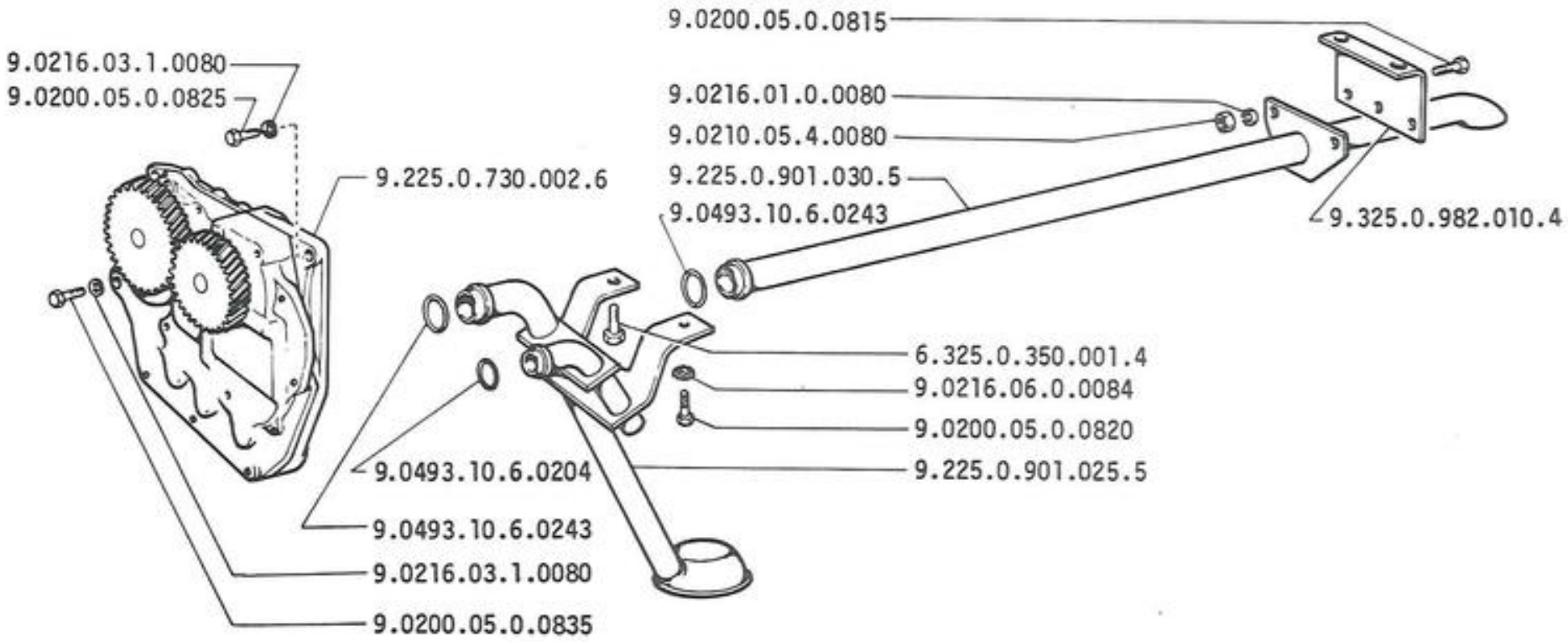

NOTA: SISTEMA PARA CÁRTER A102

S90	SISTEMA DE LUBRIFICAÇÃO SISTEMA DE ENGRASE	A3.01

MODIF.	Nº DA PEÇA	QTE.	DENOMINAÇÃO	DENOMINACIONES
	6.325.0.350.001.4	1	PARAFUSO	TORNILLO
	9.0200.05.0.0815	2	PARAFUSO	TORNILLO
	9.0200.05.0.0820	1	PARAFUSO	TORNILLO
	9.0200.05.0.0825	2	PARAFUSO	TORNILLO
	9.0200.05.0.0835	2	PARAFUSO	TORNILLO
	9.0210.05.4.0080	2	PORCA	TUERCA
	9.0216.01.0.0080	2	ARRUELA DE PRESSÃO	ARANDELA DE FRENO
	9.0216.03.1.0080	3	ARRUELA DE PRESSÃO	ARANDELA DE FRENO
	9.0216.06.0.0084	1	ARRUELA DENTADA	ARANDELA
	9.0493.10.6.0204	1	ANEL DE VEDAÇÃO	JUNTA
	9.0493.10.6.0243	2	ANEL DE VEDAÇÃO	JUNTA
	9.225.0.730.002.6	1	BOMBA	BOMBA
	9.225.0.901.025.5	1	TUBO	TUBO
	9.225.0.901.030.5	1	TUBO DE SUCÇÃO	TUBO
	9.325.0.982.010.4	1	SUPORTE	SOPORTE

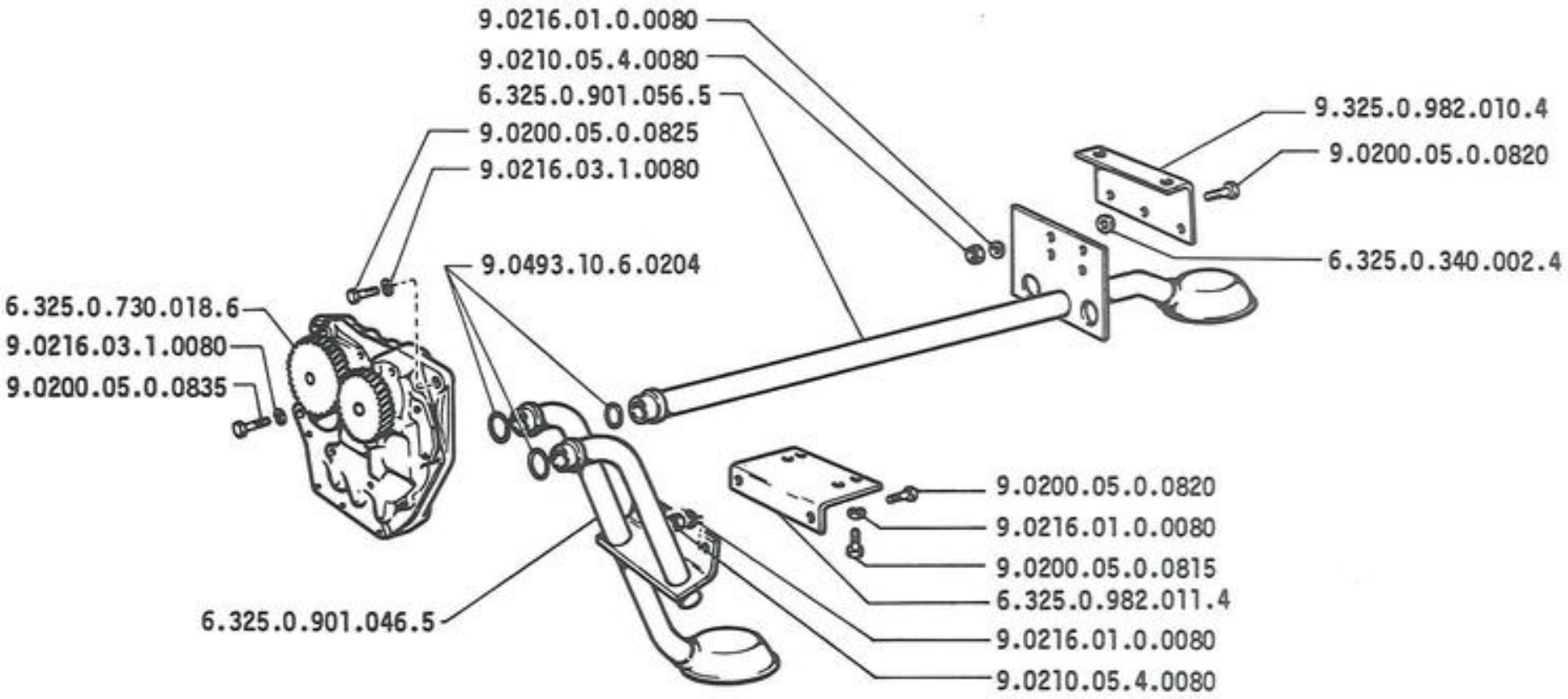

NOTA: SISTEMA PARA CÁRTER A1.02/1

S90	SISTEMA DE LUBRIFICAÇÃO SISTEMA DE ENGRASE	A3.01/1

MODIF.	Nº DA PEÇA	QTE.	DENOMINAÇÃO	DENOMINACIONES
	6.325.0.340.002.4	2	ARRUELA LISA	ARANDELA
	6.325.0.730.018.6	1	BOMBA	BOMBA
	6.325.0.901.046.5	1	TUBO DE SUCÇÃO	TUBO
	6.325.0.901.056.5	1	TUBO	TUBO
	6.325.0.982.011.4	1	SUPORTE	SOPORTE
	9.0200.05.0.0815	4	PARAFUSO	TORNILLO
	9.0200.05.0.0820	4	PARAFUSO	TORNILLO
	9.0200.05.0.0825	2	PARAFUSO	TORNILLO
	9.0200.05.0.0835	1	PARAFUSO	TORNILLO
	9.0210.05.4.0080	4	PORCA	TUERCA
	9.0216.01.0.0080	12	ARRUELA DE PRESSÃO	ARANDELA DE FRENO
	9.0216.03.1.0080	3	ARRUELA DE PRESSÃO	ARANDELA DE FRENO
	9.0493.10.6.0204	3	ANEL DE VEDAÇÃO	JUNTA
	9.325.0.982.010.4	1	SUPORTE	SOPORTE

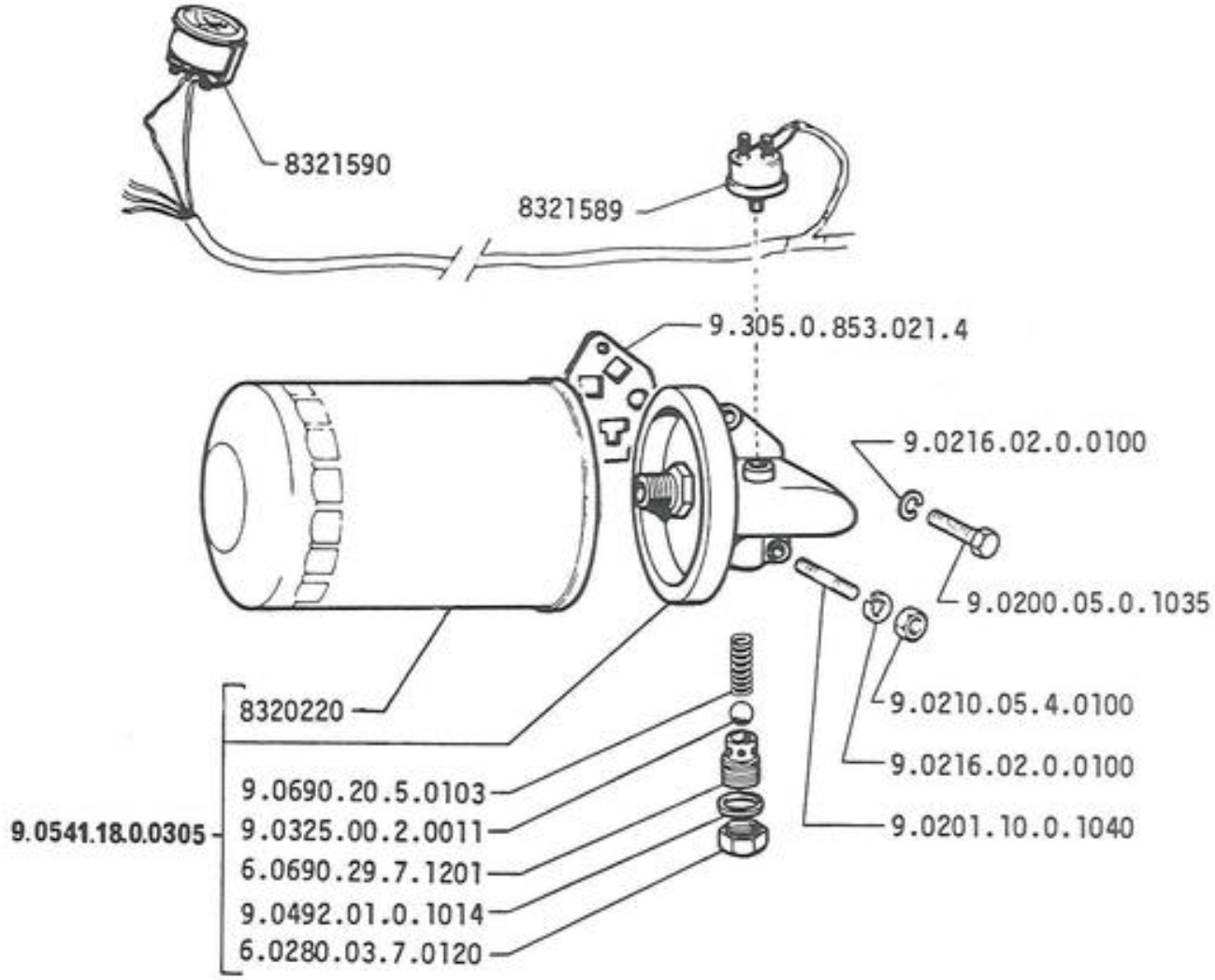

S90	FILTRO DE ÓLEO FILTRO DE ACEITE	A3.03

MODIF.	Nº DA PEÇA	QTE.	DENOMINAÇÃO	DENOMINACIONES
	8320220	1	ELEMENTO DO FILTRO	FILTRO
	8321589	1	TOMADA PRESSÃO ÓLEO	TOMADA DE PRESSION
	8321590	1	MANÔMETRO DE OLEO COMPLETO	MANOMETRO
	6.0280.03.7.0120	1	CONTRA PORCA	TUERCA
	6.0690.29.7.1201	1	SEDE DA VÁLVULA	SEDE
	9.0200.05.0.1035	1	PARAFUSO	TORNILLO
	9.0201.10.0.1040	2	PRISIONEIRO	ESPARRAGO
	9.0201.05.4.0100	2	PORCA	TUERCA
	9.0216.02.0.0100	3	ARRUELA DE PRESSÃO	ARANDELA DE FRENO
	9.0325.00.2.0011	1	ESFERA	BOLA
	9.0492.01.0.1014	1	ANEL DE VEDAÇÃO	ANILLO
	9.0541.18.0.0305	1	FILTRO COMPLETO	FILTRO
	9.0690.20.5.0103	1	MOLA	RESORTE
	9.305.0.853.021.4	1	JUNTA	JUNTA

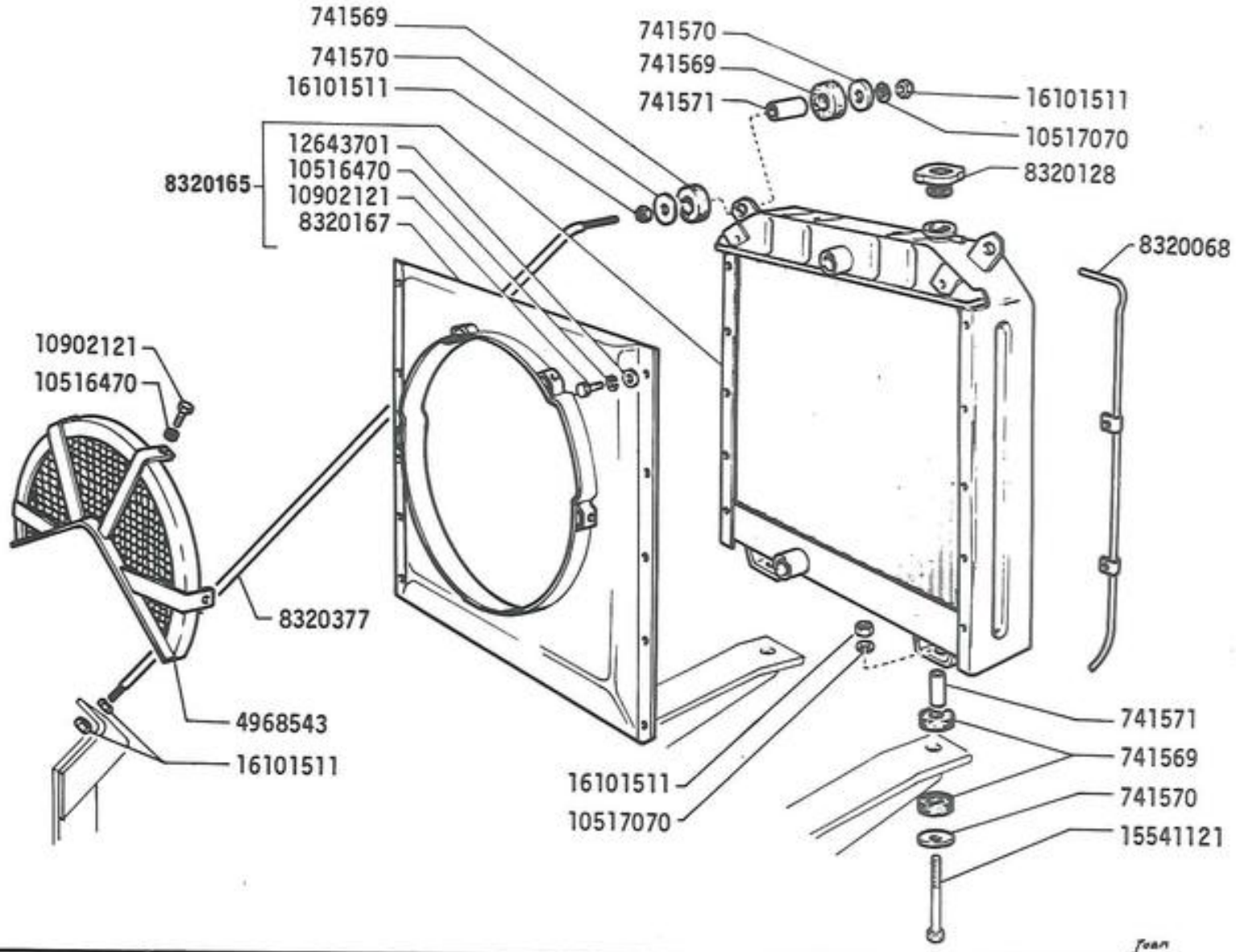

S90

RADIADOR

RADIADOR

A4.01

MODIF.	Nº DA PEÇA	QTE.	DENOMINAÇÃO	DENOMINACIONES
	741569	8	COXIM	ALMOHADILLA
	741570	6	ARRUELA LISA	ARANDELA
	741571	4	DISTANCIADOR	SEPARADOR
	4968543	1	GRADE	CALANDRA
	8320068	1	MANGUEIRA	MANGA
	8320128	1	TAMPA	TAPA
	8320165	1	RADIADOR COMPLETO DE CONDUTOR	RADIADOR
	8320167	1	CANALIZADOR	CANALIZADOR
	8320377	2	TIRANTE	VARILLA
	10516470	14	ARRUELA DE PRESSÃO	ARANDELA DE FRENO
	10517070	4	ARRUELA DE PRESSÃO	ARANDELA DE FRENO
	10902121	14	PARAFUSO	TORNILLO
	12643701	10	ARRUELA LISA	ARANDELA
	15541121	2	PARAFUSO	TORNILLO
	16101511	10	PORCA	TUERCA

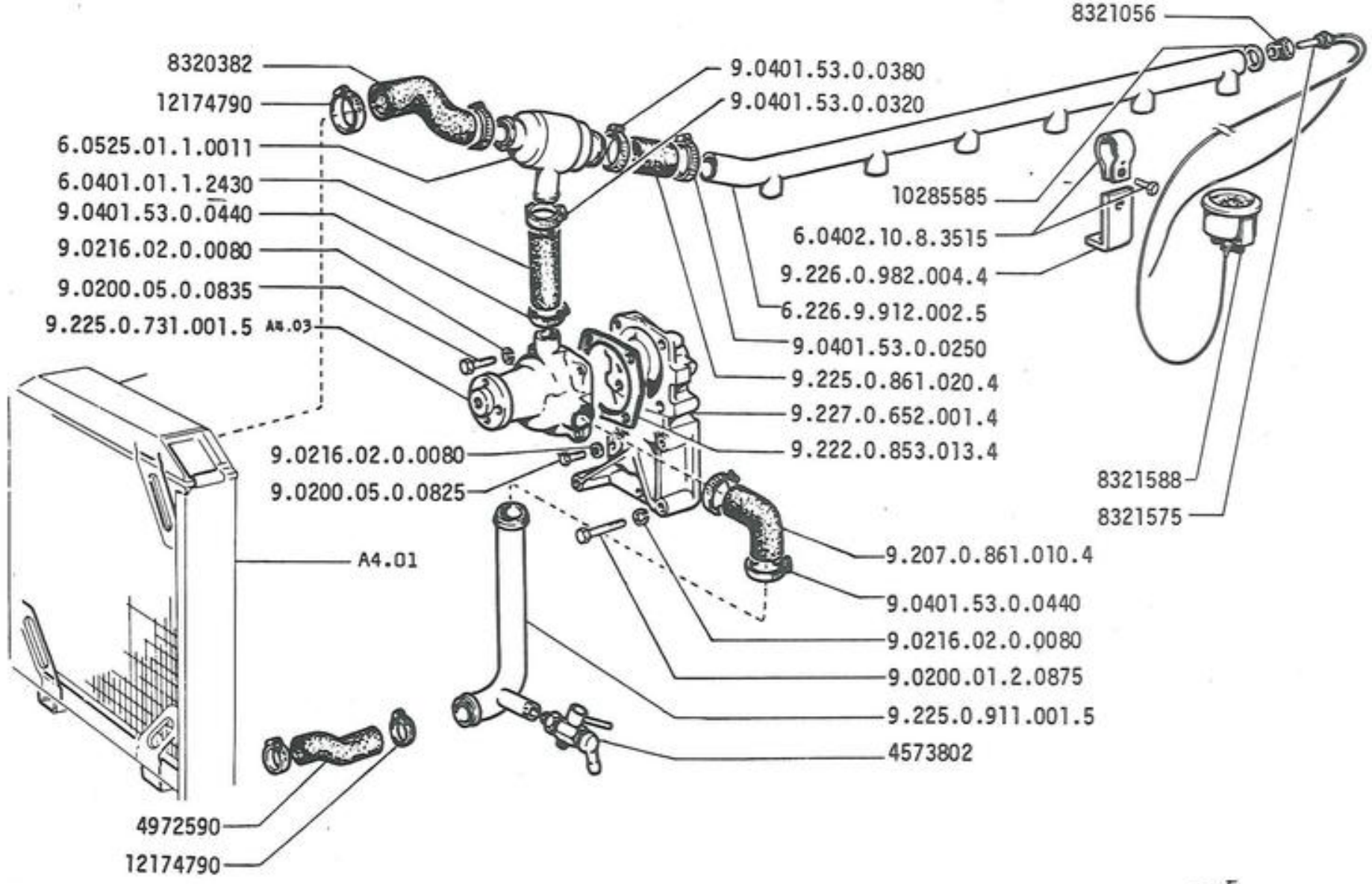

S90	BOMBA D'ÁGUA E TUBULAÇÕES BOMBA DE ÃGUA E TUBERIAS	A4.02

MODIF.	Nº DA PEÇA	QTE.	DENOMINAÇÃO	DENOMINACIONES
	4573802	1	TORNEIRA	GRIFO
	4972590	1	MANGUEIRA	MANGA
	8320382	1	MANGUEIRA	MANGA
	8321056	1	CONEXÃO	RACOR
	8321575	1	INDICADOR DE TEMPERATURA	TRANSMISOR DE LA TEMPERATURA
	8321588	1	TERMÔMETRO	TERMÔMETRO
	10285585	1	ARRUELA DE VEDAÇÃO	JUNTA
	12174790	4	BRAÇADEIRA	ABRAZADERA
	6.0401.01.1.2430	1	MANGUEIRA	MANGA
	6.0402.10.8.3515	1	BRAÇADEIRA COM PARAFUSO	ABRAZADERA
	6.0525.01.1.0011	1	VÁLVULA TERMOSTÁTICA	TERMOSTATO
	6.226.9.912.002.5	1	COLETOR DE ÁGUA	COLECTOR DE ÁGUA
	9.0200.01.2.0875	4	PARAFUSO	TORNILLO
	9.0200.05.0.0825	4	PARAFUSO	TORNILLO
	9.0200.05.0.0835	4	PARAFUSO	TORNILLO
	9.0216.02.0.0080	10	ARRUELA DE PRESSÃO	ARANDELA DE FRENO
	9.0401.53.0.0250	2	BRAÇADEIRA	ABRAZADERA
	9.0401.53.0.0320	1	BRAÇADEIRA	ABRAZADERA
	9.0401.53.0.0380	1	BRAÇADEIRA	ABRAZADERA
	9.0401.53.0.0440	3	BRAÇADEIRA	ABRAZADERA
	9.207.0.861.010.4	1	MANGUEIRA	MANGA
	9.222.0.853.013.4	1	JUNTA	JUNTA
	9.225.0.731.001.5	1	BOMBA D'ÁGUA	BOMBA DE ÁGUA
	9.225.0.861.020.4	1	MANGUEIRA	MANGA
	9.225.0.911.001.5	1	TUBO	TUBO
	9.226.0.982.004.4	1	BRAÇADEIRA	ABRAZADERA
	9.227.0.652.001.4	1	SUPORTE	SOPORTE

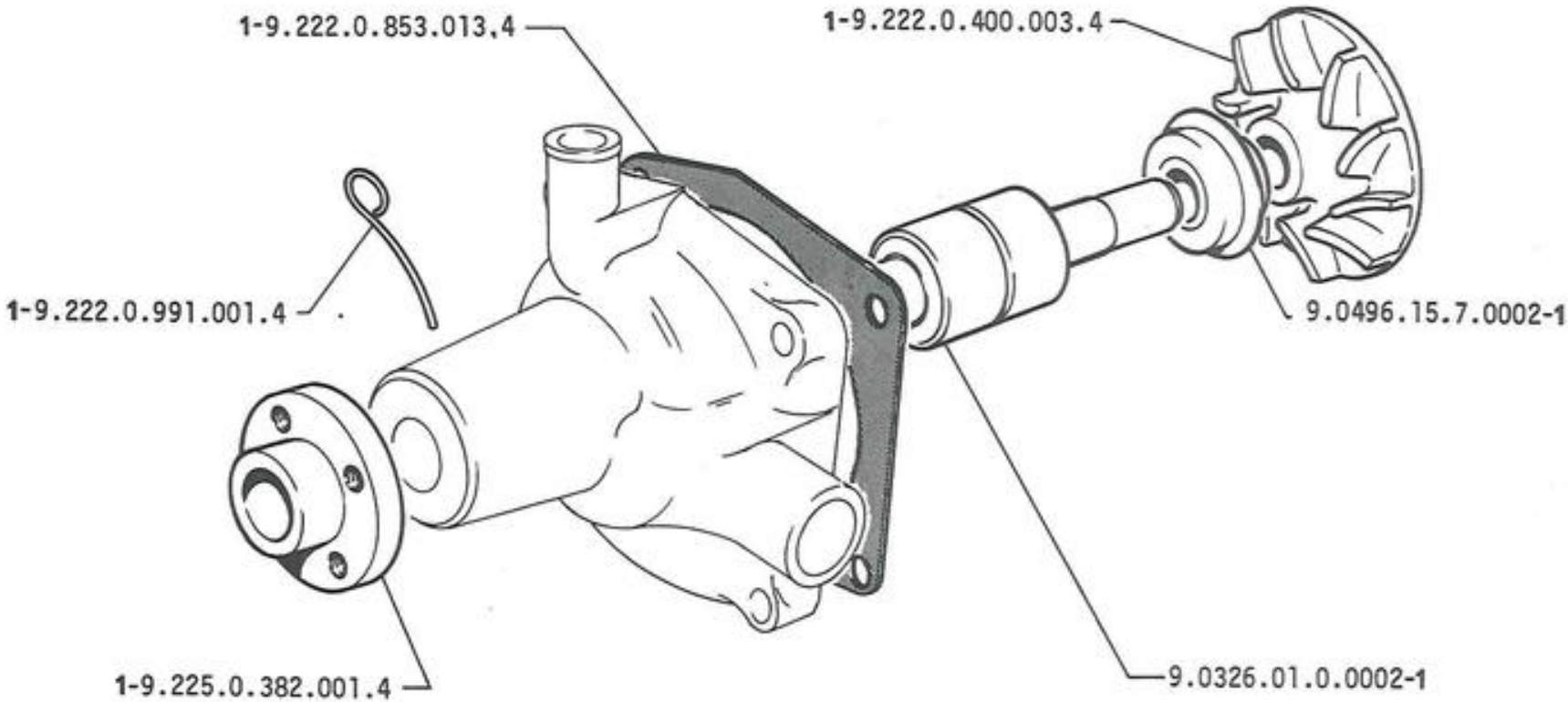

1= 9.225.0.019.005.7

S90

BOMBA D´AGUA 9.225.0731.001.5

BOMBA DE AGUA

A4.03

MODIF.	Nº DA PEÇA	QTE.	DENOMINAÇÃO	DENOMINACIONES
	9.0326,01.0.0002	1	ROLAMENTO	RODAMIENTO
	9.0496.15.7.0002	1	VEDADOR	RETÉN
	9.222.0.400.003.4	1	ROTOR	DISCO
	9.222.0.853.013.4	1	JUNTA	JUNTA
	9.222.0.991.001.4	1	ARAME TRAVA	ALAMBRE DE FRENO
	9.225.0.019.005.7	CN	JOGO DE REPARO DA BOMBA	JUEGO
	9.225.0.382.001.4	1	CUBO	BUJE

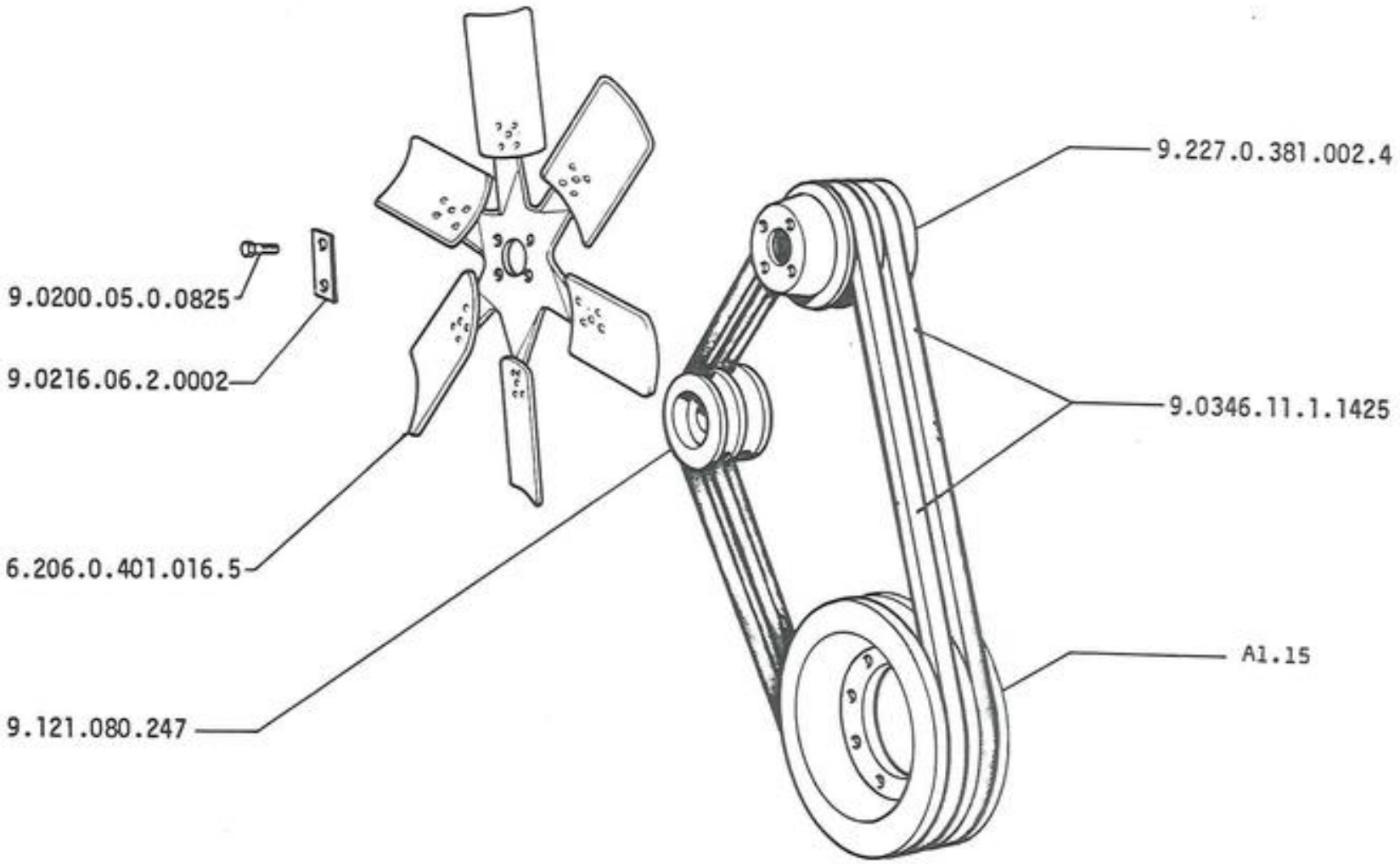

S 90	VENTILADOR VENTILADOR	A4.09

MODIF.	Nº DA PEÇA	QTE.	DENOMINAÇÃO	DENOMINACIONES
	9.121.080.247	1	POLIA	POLEA
	6.206.0.401.016.5	1	VENTILADOR	VENTILADOR
	9.0200.05.0.0825	4	PARAFUSO	TORNILLO
	9.0216.06.2.0002	2	PLACA	PLACA
	9.0346.11.1.1425	1	JOGO DE CORREIA	CORREA
	9.227.0.381.002.4	1	POLIA	POLEA

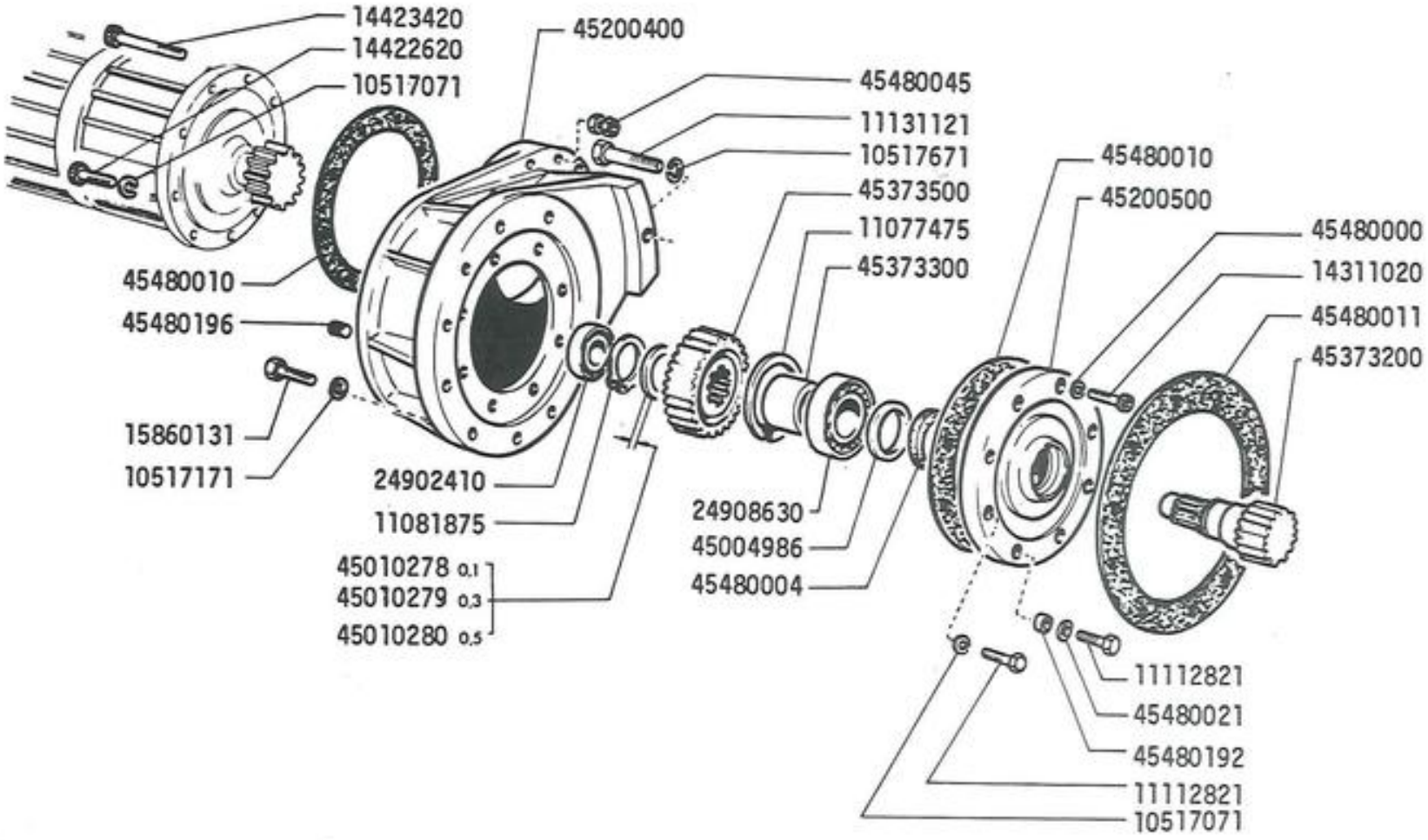

S90

REDUTORES LATERAIS POSTERIORES 45373400

REDUCTORES LATERALES POSTERIORES

B4.11

MODIF.	Nº DA PEÇA	QTE.	DENOMINAÇÃO	DENOMINACIONES
	10517071	5	ARRUELA DE PRESSÃO	ARANDELA DE FRENO
	10517171	9	ARRUELA DE PRESSÃO	ARANDELA DE FRENO
	10517671	1	ARRUELA DE PRESSÃO	ARANDELA DE FRENO
	11077475	1	ANEL TRAVA	ANILLO DE FRENO
	11081875	1	ANEL TRAVA	ANILLO DE FRENO
	11112821	5	PARAFUSO	TORNILLO
	11131121	1	PARAFUSO	TORNILLO
	14311020	3	PARAFUSO	TORNILLO
	14422620	4	PARAFUSO	TORNILLO
	14423420	4	PARAFUSO	TORNILLO
	15860131	9	PARAFUSO	TORNILLO
	24902410	1	ROLAMENTO	RODAMIENTO
	24908630	1	ROLAMENTO	RODAMIENTO
	45004986	1	ARRUELA	ARANDELA
	45010278	CN	ARRUELA ESP. 0,1	ARANDELA
	45010279	CN	ARRUELA ESP. 0,3	ARANDELA
	45010280	CN	ARRUELA ESP. 0,5	ARANDELA
	45200400	1	CARCAÇA	CUERPO
	45200500	1	TAMPA	TAPA
	45373200	1	PINHÃO	PIÑON
	45373300	1	BUCHA	CASQUILLO
	45373500	1	ENGRENAGEM	PIÑON
	45480000	3	ARRUELA LISA	ARANDELA
	45480004	1	RETENTOR	JUNTA HERMÉTICA
	45480010	2	JUNTA	JUNTA
	45480011	1	JUNTA	JUNTA
	45480021	4	ARRUELA LISA	ARANDELA
	45480045	4	PORCA AUTO-BLOCANTE	TUERCA
	45480192	4	BUCHA	CASQUILLO
	45480196	5	BUJÃO	TAPON

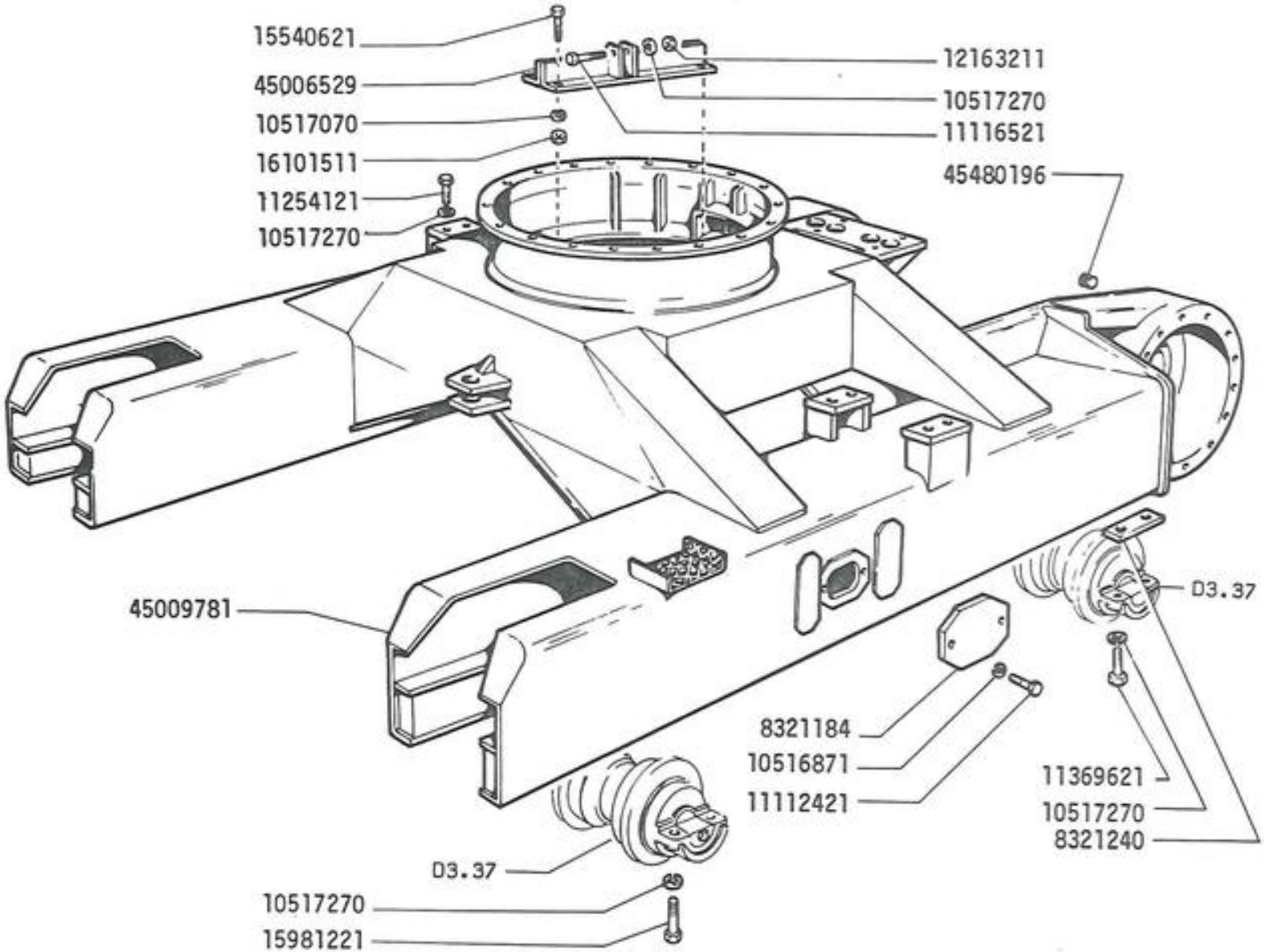

S90	CHASSI BASTIDOR	D1.01

MODIF.	Nº DA PEÇA	QTE.	DENOMINAÇÃO	DENOMINACIONES
	8321184	2	TAMPA	TAPA
	8321240	24	PLACA	SEPARADOR
	10516871	4	ARRUELA DE PRESSÃO	ARANDELA DE FRENO
	10517070	4	ARRUELA DE PRESSÃO	ARANDELA DE FRENO
	10517270	65	ARRUELA DE PRESSÃO	ARANDELA DE FRENO
	11112421	4	PARAFUSO	TORNILLO
	11116521	1	PARAFUSO	TORNILLO
	11254121	8	PARAFUSO	TORNILLO
	11369621	40	PARAFUSO	TORNILLO
	12163211	1	PORCA	TUERCA
	15540621	4	PARAFUSO	TORNILLO
	15981221	16	PARAFUSO	TORNILLO
	16101511	4	PORCA	TUERCA
	45006529	1	TRAVESSA	TRAVESANO
	45009781	1	CHASSI	BASTIDOR
	45480196	4	BUJÃO	TAPON

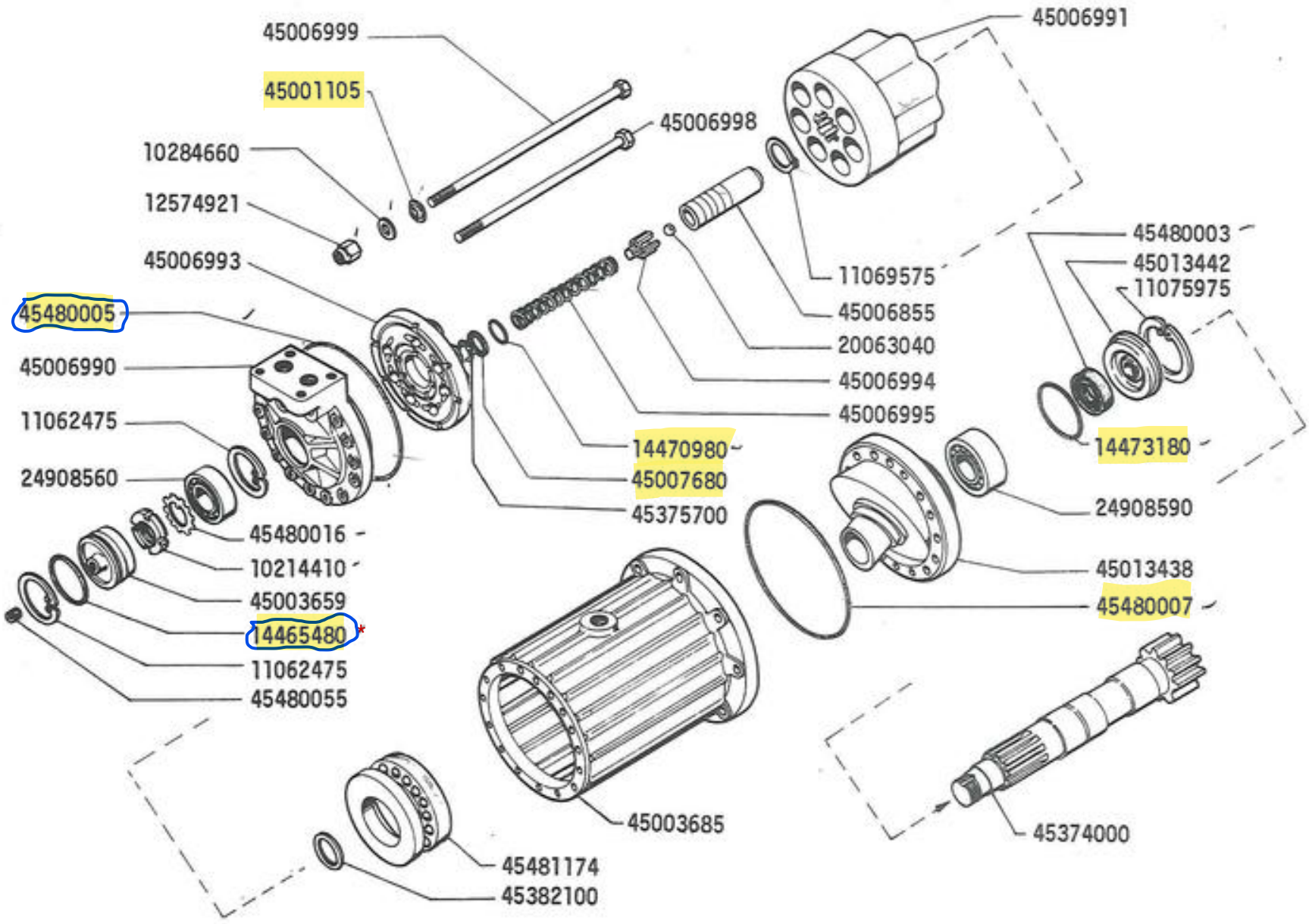

REPARO DE VEDAÇÃO NVT289

MODIF.	Nº DA PEÇA	QTE.	DENOMINAÇÃO	DENOMINACIONES
	10214410	1	PORCA	TUERCA
	10284660	16	ARRUELA LISA	ARANDELA
	11062475	2	ANEL ELÁSTICO	ANILLO
	11069575	1	ANEL ELÁSTICO	ANILLO
	11075975	1	ANEL ELÁSTICO	ANILLO
	12574921	16	PORCA AUTOBLOCANTE	TUERCA
	14465480	1	ANEL DE VEDAÇÃO	ANILLO
	14470980	7	ANEL DE VEDAÇÃO	ANILLO
	14473180	1	ANEL DE VEDAÇÃO	ANILLO
	20063040	7	ESFERA	BOLA
	24908560	1	ROLAMENTO	RODAMIENTO
	24908590	1	ROLAMENTO	RODAMIENTO
	45001105	16	GUARNIÇÃO	JUNTA
	45003659	1	TAMPA	TAPA
	45003685	1	CORPO EXTERNO	CUERPO
	45006855	7	EMBOLO	EMBOLO
	45006990	1	TAMPA POSTERIOR	TAPA
	45006991	1	CORPO RODANTE	CUERPO
	45006993	1	DISTRIBUIDOR	DISTRIBUIDOR
	45006994	7	SEDE DA ESFERA	SEDE
	45006995	7	MOLA	RESORTE
	45006998	13	TIRANTE CURTO	VARILLA
	45006999	3	TIRANTE LONGO	VARILLA
	45007680	7	ANEL DE APOIO	ANILLO
	45013438	1	TAMPA ANTERIOR	TAPA
	45013442	1	ANEL DE APOIO	ANILLO
	45374000	1	PINHÃO	ARBOL
	45375700	7	ANEL DE APOIO	ANILLO
	45382100	1	DISTANCIAL	SEPARADOR
	45480003	1	GUARNIÇÃO	JUNTA
	45480005	1	ANEL DE VEDAÇÃO	ANILLO
	45480007	1	ANEL DE VEDAÇÃO	ANILLO
	45480016	1	ARRUELA DE SEGURANÇA	ARANDELA DE FRENO
	45480055	1	BUJÃO	TAPON
	45481174	1	ROLAMENTO DA TAMPA ANTERIOR	RODAMIENTO

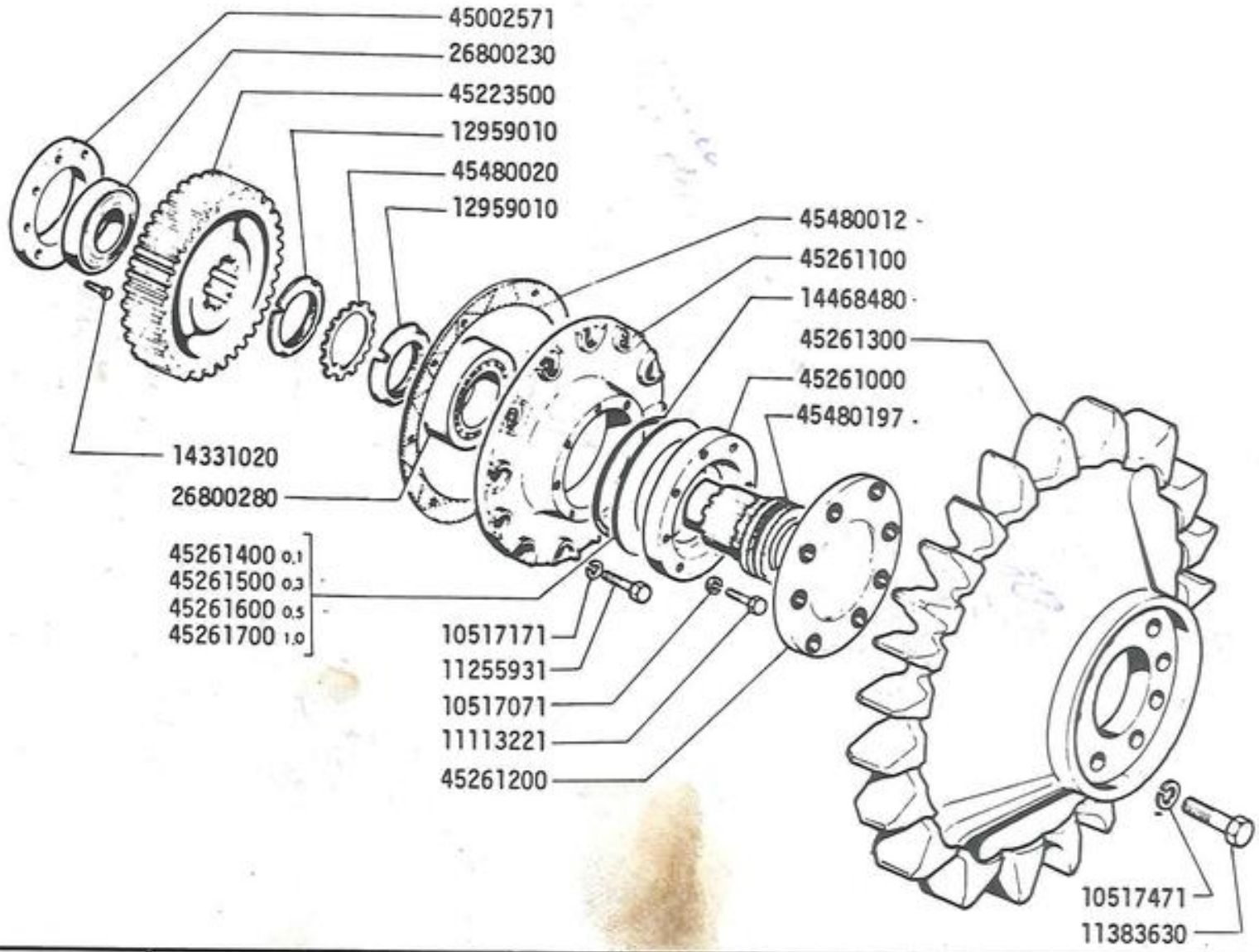

S90	RODA MOTRIZ RUEDA MOTRIZ	D3.33

MODIF.	Nº DA PEÇA	QTE.	DENOMINAÇÃO	DENOMINACIONES
	10517071	16	ARRUELA DE PRESSÃO	ARANDELA DE FRENO
	10517171	24	ARRUELA DE PRESSÃO	ARANDELA DE FRENO
	10517471	32	ARRUELA DE PRESSÃO	ARANDELA DE FRENO
	11113221	16	PARAFUSO	TORNILLO
	11255931	24	PARAFUSO	TORNILLO
	11383630	32	PARAFUSO	TORNILLO
	12959010	4	PORCA DENTADA	TUERCA
	14331020	16	PARAFUSO	TORNILLO
	14468480	2	ANEL DE VEDAÇÃO	JUNTA
	26800230	2	ROLAMENTO	RODAMIENTO
	26800280	2	ROLAMENTO	RODAMIENTO
	45002571	2	FLANGE	BRIDA
	45223500	2	ENGRENAGEM	PIÑON
	45261000	2	FLANGE	BRIDA
	45261100	2	TAMPA	TAPA
	45261200	2	ARVORE	ARBOL
	45261300	2	RODA MOTRIZ	RUEDA MOTRIZ
	45261400	CN	ARRUELA ESP. 0,1mm	SUPLEMENTO
	45261500	CN	ARRUELA ESP. 0,3mm	SUPLEMENTO
	45261600	CN	ARRUELA ESP. 0,5mm	SUPLEMENTO
	45261700	CN	ARRUELA ESP. 1,00mm	SUPLEMENTO
	45480012	2	JUNTA	JUNTA
	45480020	2	ANEL TRAVA	ANILLO DE FRENO
	45480197	2	JUNTA	JUNTA

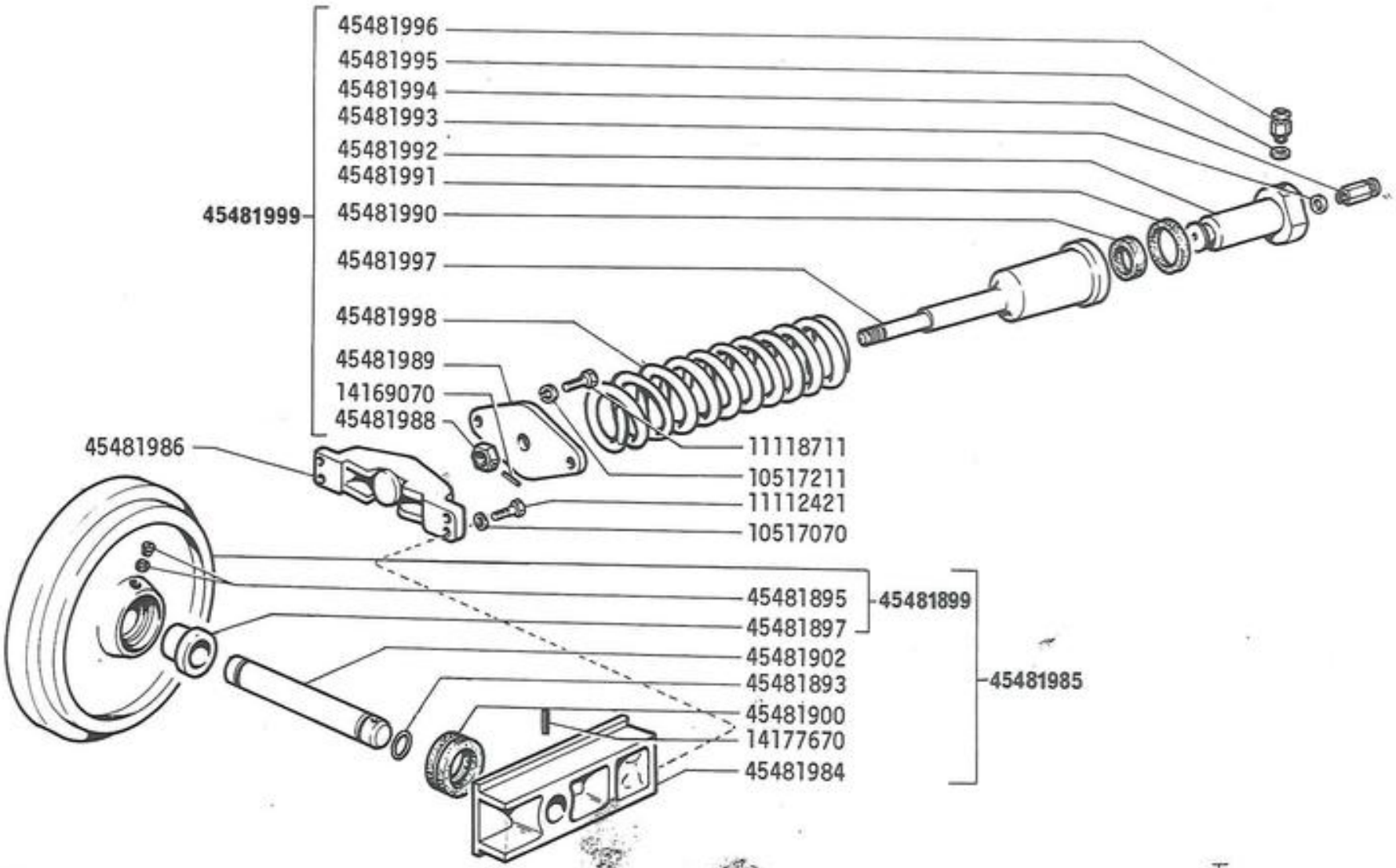

S90

RODA GUIA 45481293

RUEDA GUIA

D3.34

MODIF.	Nº DA PEÇA	QTE.	DENOMINAÇÃO	DENOMINACIONES
	10517070	8	ARRUELA DE PRESSÃO	ARANDELA DE FRENO
	10517211	4	ARRUELA DE PRESSÃO	ARANDELA DE FRENO
	11112421	8	PARAFUSO	TORNILLO
	11118711	4	PARAFUSO	TORNILLO
	14169070	2	CONTRA PINO	PASADOR ABIERTO
	14177670	4	CONTRA PINO	PASADOR ABIERTO
	45481293	2	RODA TENSORA COMPLETA	TENSOR DE LA ORUGA
	45481893	4	ANEL DE VEDAÇÃO	JUNTA
	45481895	2	BUJÃO	TAPON
	45481897	4	BUCHA	CASQUILLO
	45481899	2	RODA TENSORA	RUEDA
	45481900	4	RETENTOR	JUNTA
	45481902	2	EIXO	ARBOL
	45481984	4	SUPORTE	SOPORTE
	45481985	2	RODA TENSORA COM SUPORTE	RUEDA CON SOPORTES
	45481986	2	SUPORTE	SOPORTE
	45481988	2	PORCA	TUERCA
	45481989	2	SUPORTE	SOPORTE
	45481990	2	RETENTOR	JUNTA
	45481991	2	RETENTOR	JUNTA
	45481992	2	EMBOLO	EMBOLO
	45481993	2	ANEL DE VEDAÇÃO	JUNTA
	45481994	2	DISTANCIAL	SEPARADOR
	45481995	2	ANEL DE VEDAÇÃO	JUNTA
	45481996	2	VÁLVULA	VALVOLA
	45481997	2	CILINDRO	CILINDRO
	45481998	2	MOLA	RESORTE
	45481999	2	CILINDRO AMORTECEDOR	CILINDRO DE AMORTIZACIÓN

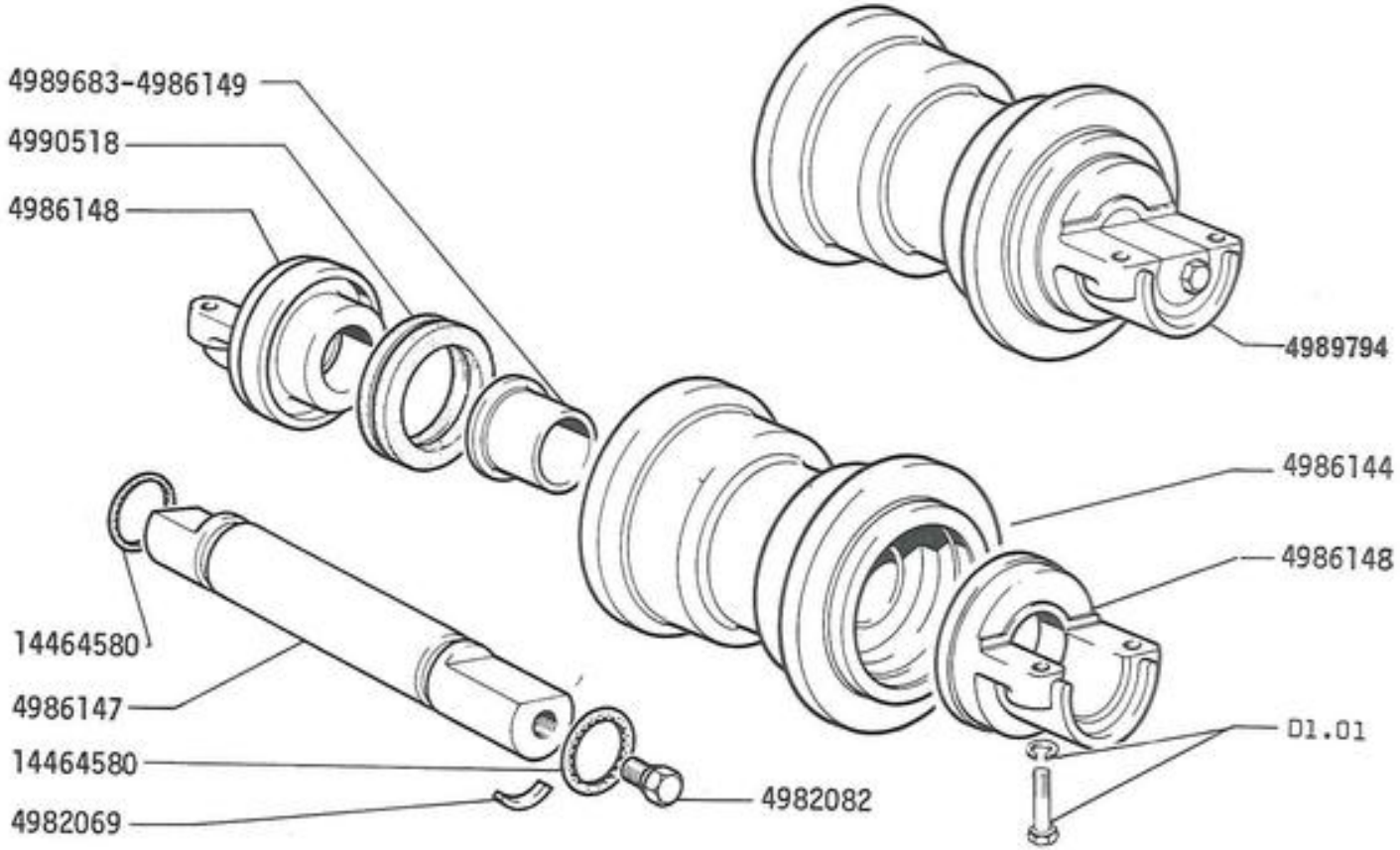

S90	ROLETE DE APOIO DA ESTEIRA RODILLO DE APOYO DE LA CADENA	D3.37

MODIF	Nº DA PEÇA	QTE.	DENOMINAÇÃO	DENOMINACIONES
	4982069	84	SEMI-ANEL	ANILLO
	4982082	14	BUJÃO	TAPON
	4986144	14	ROLETE DA ESTEIRA	RODILLO
	4986147	14	EIXO	EJE
	4986148	28	SUPORTE	SOPORTE
	4986149	28	BUCHA	CASQUILLO
	4989693	28	BUCHA	CASQUILLO
	4989794	14	ROLETE DA ESTEIRA COMPLETA	RODILLO
	4990518	28	RETENTOR	RETÉN
	14464580	28	ANEL DE VEDAÇÃO	JUNTA

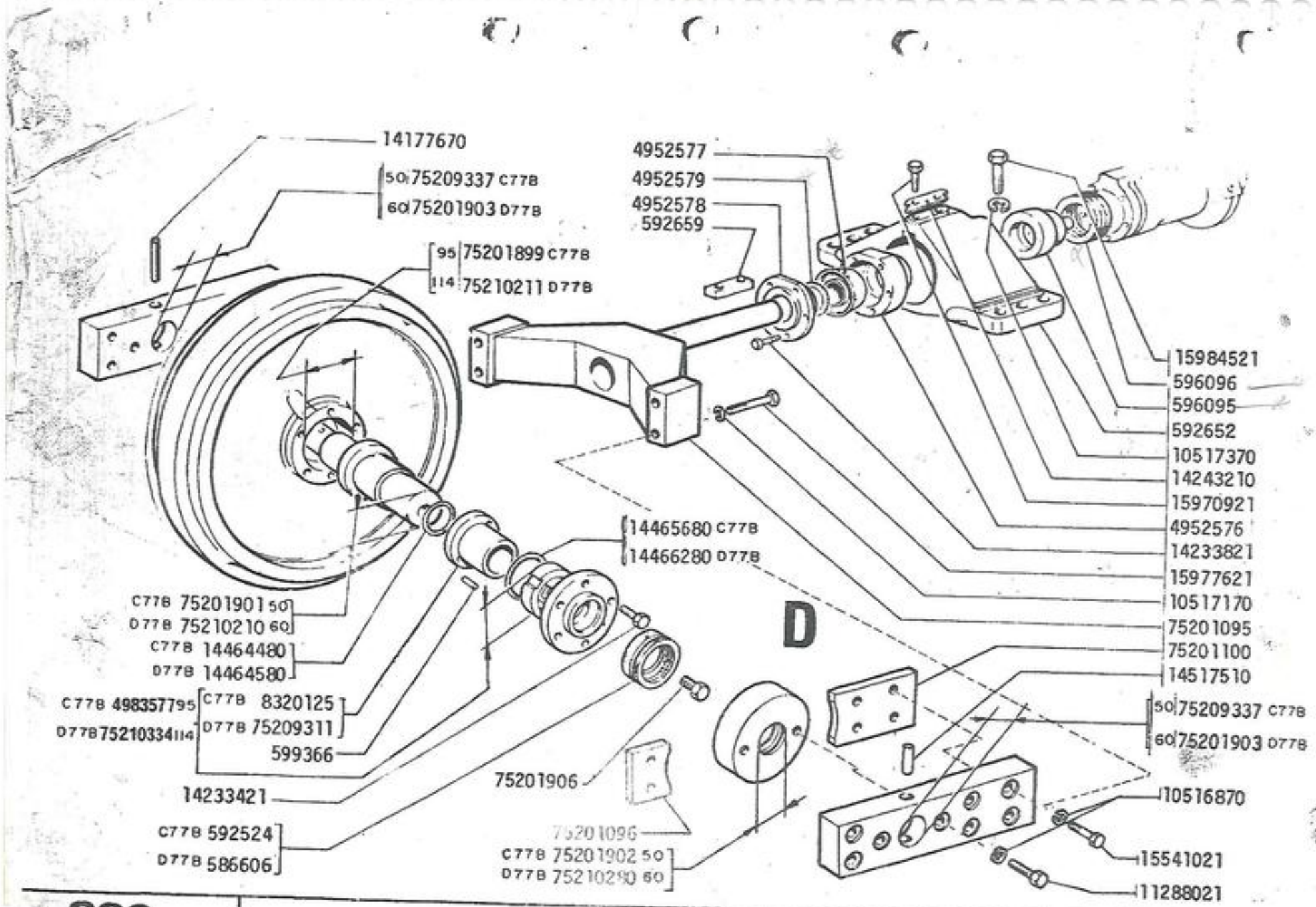

S90

RODA GUIA 75201898 D419

Rueda guia

D3.34/1

1 | BITE 175/80

SEP-10-98 10:21 AM COTRIL LTDA 224 1846 268 P.01

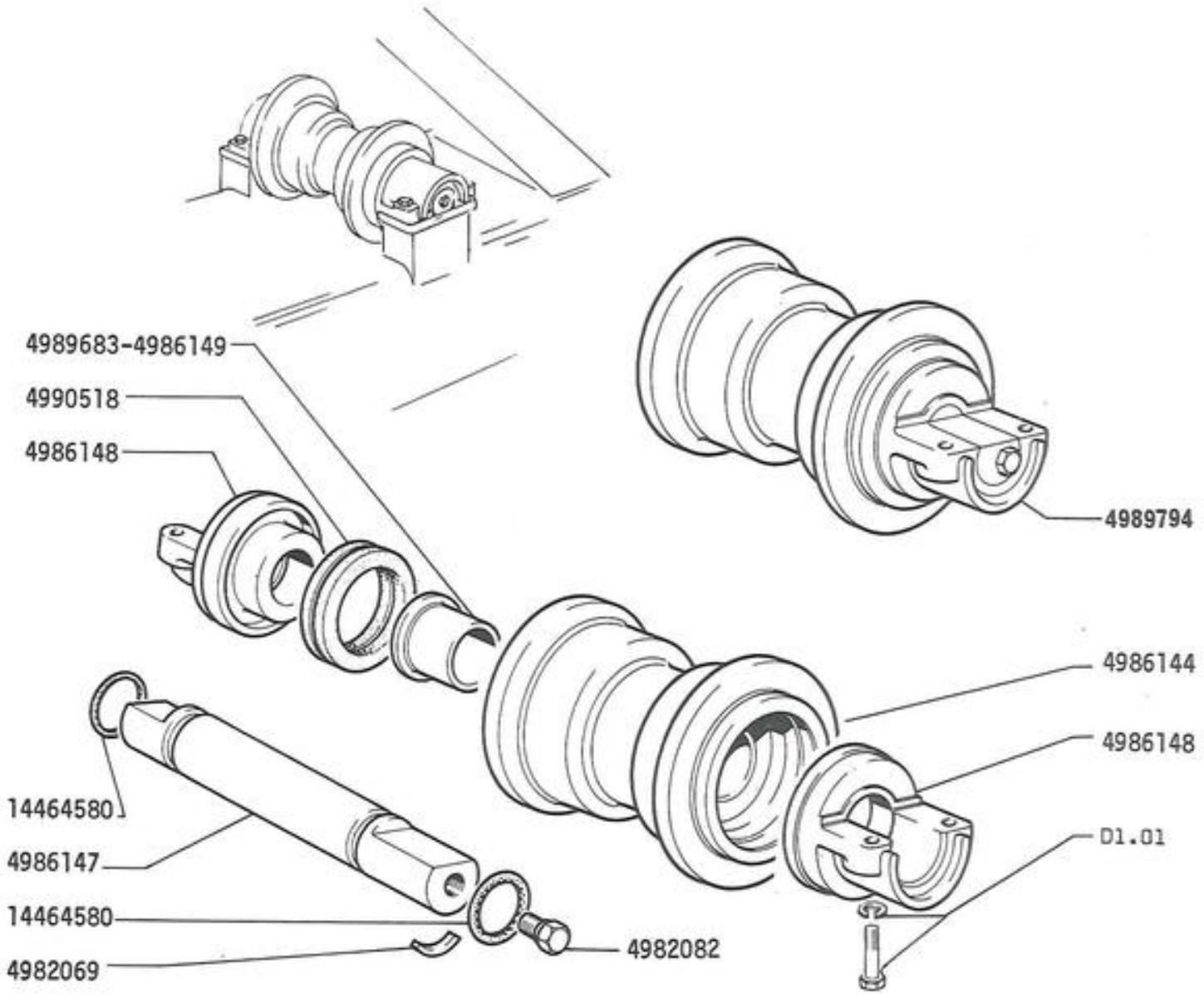

S90

ROLETE DE SUSTENTAÇÃO DA ESTEIRA

RODILLO DE SOPORTE DE LA CADENA

D3.38

MODIF.	Nº DA PEÇA	QTE.	DENOMINAÇÃO	DENOMINACIONES
	4982069	12	SEMI-ANEL	ANILLO
	4982082	2	BUJÃO	TAPON
	4986144	2	ROLETE DE SUSTENTAÇÃO	RODILLO
	4986147	2	EIXO	EJE
	4986148	4	SUPORTE	SOPORTE
	4986149	4	BUCHA	CASQUILLO
	4989683	4	BUCHA	CASQUILLO
	4989794	2	ROLETE DE SUSTENTAÇÃO COMPL.	RODILLO
	4990518	4	RETENTOR	RETÉN
	14464580	4	ANEL DE VEDAÇÃO	JUNTA

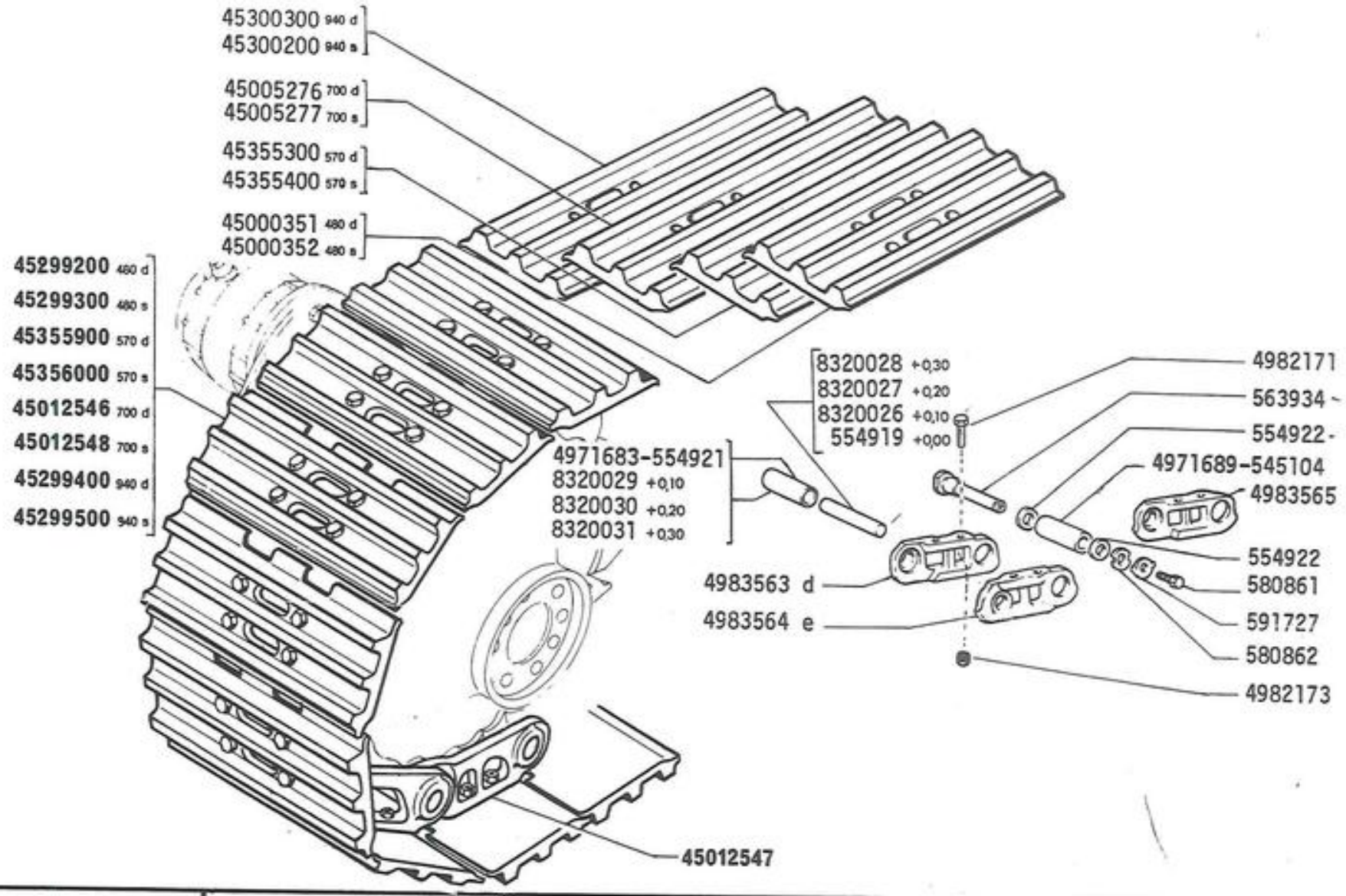

S90	ESTEIRA CADENA	D3.40

MODIF.	Nº DA PEÇA	QTE.	DENOMINAÇÃO	DENOMINACIONES
	545104	2	BUCHA DE UNIÃO	CASQUILLO
	554919	86	PINO	EJE
	554921	86	BUCHA	CASQUILLO
	554922	4	ARRUELA LISA	ARANDELA
	563934	2	PINO DE UNIÃO	EJE
	580861	2	PARAFUSO	TORNILLO
	580862	2	ARRUELA LISA	ARANDELA
	591727	2	ARRUELA TRAVA	ARANDELA
	4971683	86	BUCHA	CASQUILLO
	4971689	2	BUCHA DE UNIÃO	CASQUILLO
	4982171	352	PARAFUSO	TORNILLO
	4982173	352	PORCA	TUERCA
	4983563	86	ELO DIREITO	ESLABON
	4983564	88	ELO ESQUERDO	ESLABON
	4983565	2	ELO DE UNIÃO	ESLABON
	8320026	CN	PINO MAJORADO + 0,10	EJE
	8320027	CN	PINO MAJORADO + 0,20	EJE
	8320028	CN	PINO MAJORADO + 0,30	EJE
	8320029	CN	BUCHA MAJORADA + 0,10	CASQUILLO
	8320030	CN	BUCHA MAJORADA + 0,20	CASQUILLO
	8320031	CN	BUCHA MAJORADA + 0,30	CASQUILLO
	45000351	44	SAPATA DIR. (480mm)	ZAPATA
	45000352	44	SAPATA ESQ. (480mm)	ZAPATA
	45005276	44	SAPATA DIR. (700mm)	ZAPATA
	45005277	44	SAPATA ESQ.(700mm)	ZAPATA
	45012546	1	ESTEIRA COMPL.DIR. COM SAPATA (700mm)	CADENA
	45012547	2	CORRENTE COMPLETA	CADENA
	45012548	1	ESTEIRA COMPL.ESQ. COM SAPATA (700mm)	CADENA
	45299200	1	ESTEIRA COMPL. DIR.COM SAPATA (480mm)	CADENA
	45299300	1	ESTEIRA COMPL. ESQ.COM SAPATA (480mm)	CADENA
	45299400	1	ESTEIRA COMPLETA DIR.COM SAPATA (940mm)	CADENA

CONT.....

MODIF.	Nº DA PEÇA	QTE.	DENOMINAÇÃO	DENOMINACIONES
	45299500	1	ESTEIRA COMPL: ESQ. COM SAPATA (940mm)	CADENA
	45300200	44	SAPATA ESQUERDA (940mm)	ZAPATA
	45300300	44	SAPATA DIREITA (940mm)	ZAPATA
	45355300	44	SAPATA DIREITA (570mm)	ZAPATA
	45355400	44	SAPATA ESQUERDA (570mm)	ZAPATA
	45355900	1	ESTEIRA COMPL. DIREITA COM SAPATA DE (570mm)	CADENA
	45356000	1	ESTEIRA COMPL. ESQ. COM SAPATA (570mm)	CADENA

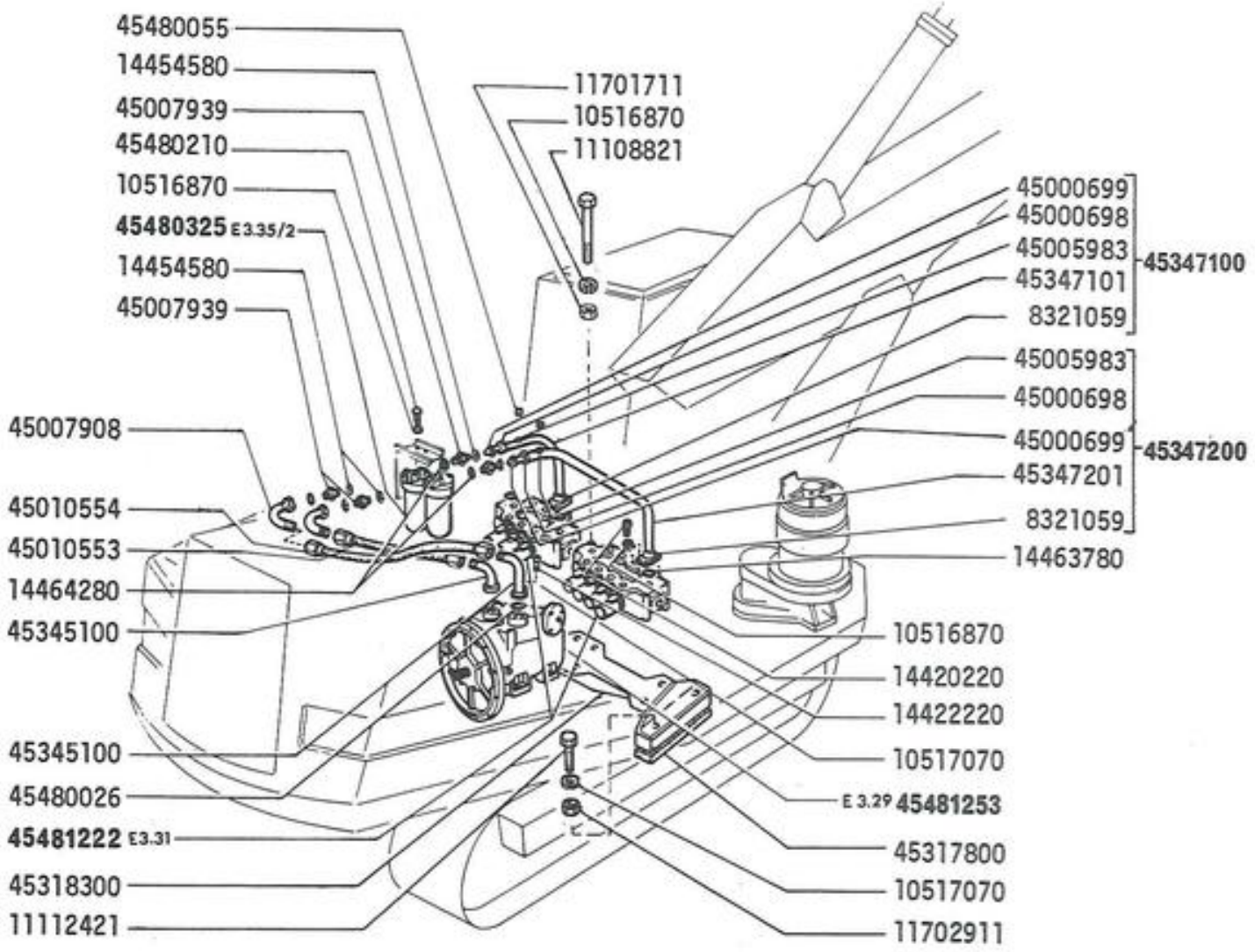

S 90	SISTEMA HIDRÁULICO	E3.02
	SISTEMA HIDRÄULICO	1

MODIF.	Nº DA PEÇA	QTE.	DENOMINAÇÃO	DENOMINACIONES
	8321059	2	FLANGE	BRIDA
	8321208	4	PRISIONEIRO	ESPARRAGO
	10516870	28	ARRUELA DE PRESSÃO	ARANDELA DE FRENO
	10517070	18	ARRUELA DE PRESSÃO	ARANDELA DE FRENO
	10615770	4	ARRUELA DE PRESSÃO	ARANDELA DE FRENO
	11106421	4	PARAFUSO	TORNILLO
	11108821	8	PARAFUSO	TORNILLO
	11112421	4	PARAFUSO	TORNILLO
	11701711	12	PORCA	TUERCA
	11702911	4	PORCA	TUERCA
	14420220	8	PARAFUSO	TORNILLO
	14420620	8	PARAFUSO	TORNILLO
	14422220	8	PARAFUSO	TORNILLO
	14454580	4	ANEL DE VEDAÇÃO	JUNTA
	14463780	2	ANEL DE VEDAÇÃO	JUNTA
	14464280	2	ANEL DE VEDAÇÃO	JUNTA
	15540521	6	PARAFUSO	TORNILLO
	45000698	2	PORCA	TUERCA
	45000699	2	CONEXÃO	RACOR
	45005983	2	TUBO	TUBO
	45007908	2	CONEXÃO	RACOR
	45007939	4	CONEXÃO	RACOR
	45010553	1	MANGUEIRA	MANGA
	45010554	1	MANGUEIRA	MANGA
	45012562	1	ACOPLAMENTO	BRIDA
	45317800	2	SUPORTE	SOPORTE
	45318300	1	SUPORTE	SOPORTE
	45345100	2	CONEXÃO	RACOR
	45347100	1	TUBO COMPL.	TUBO
	45347101	1	TUBO	TUBO
	45347200	1	TUBO COMPL.	TUBO
	45347201	1	TUBO	TUBO
	45480026	2	ANEL DE VEDAÇÃO	JUNTA
	45480055	2	BUJÃO	TAPON
	45480210	8	PARAFUSO	TORNILLO
	45480320	1	ACOPLAMENTO	BRIDA
	45480325	2	FILTRO DE ÓLEO	FILTRO DE ACEITE
	45480550	8	ARRUELA DE PRESSÃO	ARANDELA DE FRENO
	45481222	1	DISTRIBUIDOR	VÁLVULA DISTRIBUIDORA
	45481253	1	BOMBA	BOMBA

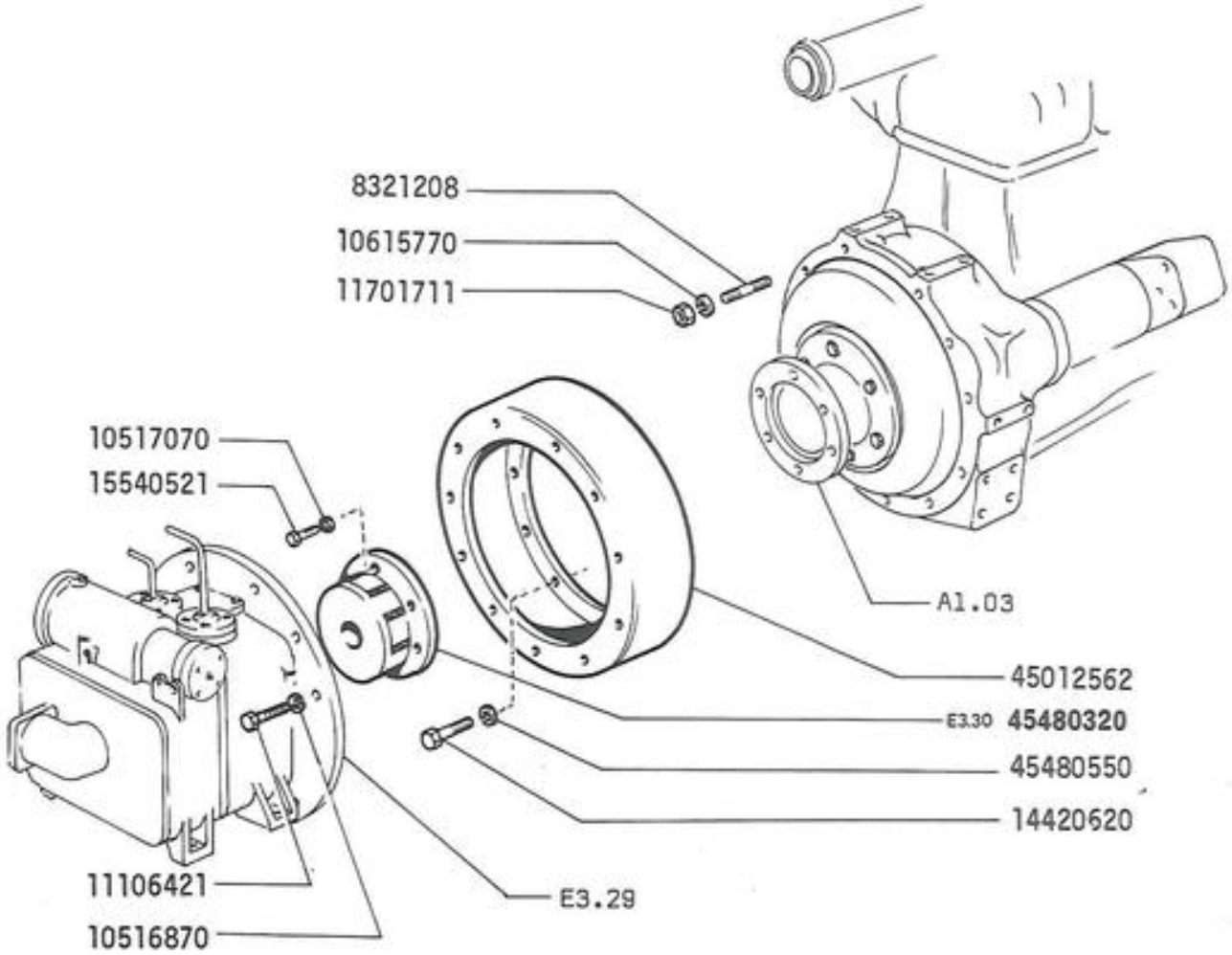
8321208
10615770
11701711
10517070
15540521
A1.03
45012562
E3.30 45480320
45480550
14420620
11106421
10516870
E3.29

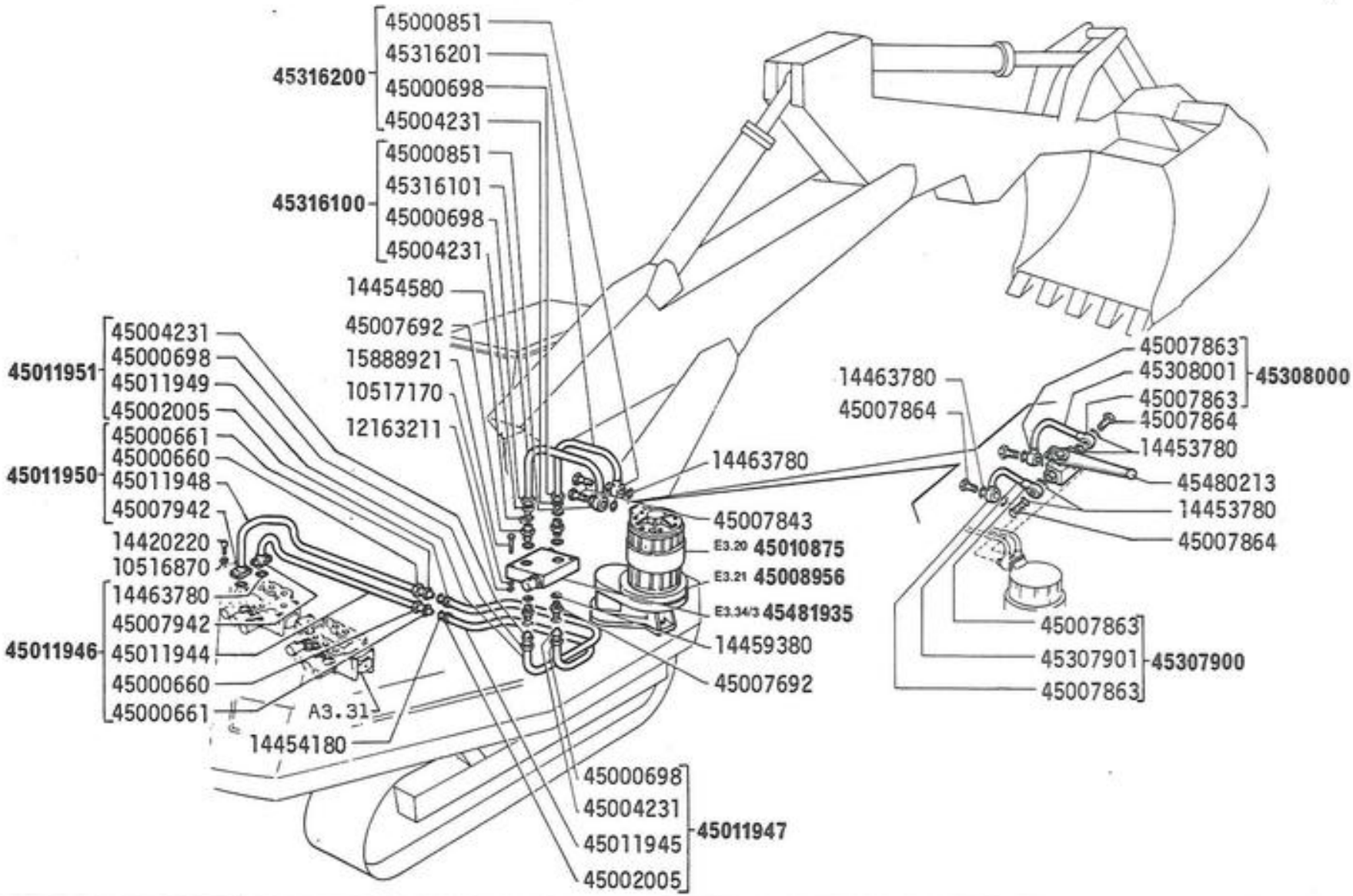

S90	SISTEMA HIDRÁULICO SISTEMA HIDRÄULICO	E3.02/1

MODIF.	Nº DA PEÇA	QTE.	DENOMINAÇÃO	DENOMINACIONES
	10516870	8	ARRUELA DE PRESSÃO	ARANDELA DE FRENO
	10517170	2	ARRUELA DE PRESSÃO	ARANDELA DE FRENO
	12163211	2	PORCA	TUERCA
	14420230	8	PARAFUSO	TORNILLO
	14453780	4	ARRUELA DE VEDAÇÃO	JUNTA
	14454180	2	ANEL DE VEDAÇÃO	JUNTA
	14454580	4	ANEL DE VEDAÇÃO	JUNTA
	14459380	4	ANEL DE VEDAÇÃO	JUNTA
	14463780	6	ANEL DE VEDAÇÃO	JUNTA
	15888921	2	PARAFUSO	TORNILLO
	45000660	2	PORCA	TUERCA
	45000661	2	CONEXÃO	RACOR
	45000698	4	PORCA	TUERCA
	45000851	1	CONEXÃO	RACOR
	45002005	2	CONEXÃO	RACOR
	45004231	4	CONEXÃO	RACOR
	45007692	6	CONEXÃO	RACOR
	45007843	2	PARAFUSO	TORNILLO
	45007863	4	CONEXÃO	RACOR
	45007864	4	PARAFUSO	TORNILLO
	45007942	2	FLANGE	BRIDA
	45008956	1	REDUTOR DE ROTAÇÃO	REDUCTOR DE ROTACIÕN
	45010875	1	MOTOR HIDRÃULICO	MOTOR HIDRÃULICO
	45011944	1	TUBO	TUBO
	45011945	1	TUBO	TUBO
	45011946	1	TUBO	TUBO
	45011947	1	TUBO	TUBO
	45011948	1	TUBO	TUBO
	45011949	1	TUBO	TUBO
	45011950	1	TUBO	TUBO
	45011951	1	TUBO	TUBO
	45307900	1	TUBO	TUBO
	45307901	1	TUBO	TUBO
	45308000	1	TUBO	TUBO
	45308001	1	TUBO	TUBO
	45316100	1	TUBO	TUBO
	45316101	1	TUBO	TUBO
	45316200	2	TUBO	TUBO
	45316201	1	TUBO	TUBO
	45480213	1	ALAVANCA	GRIFO
	45481935	1	VÃLVULA	VALVULA

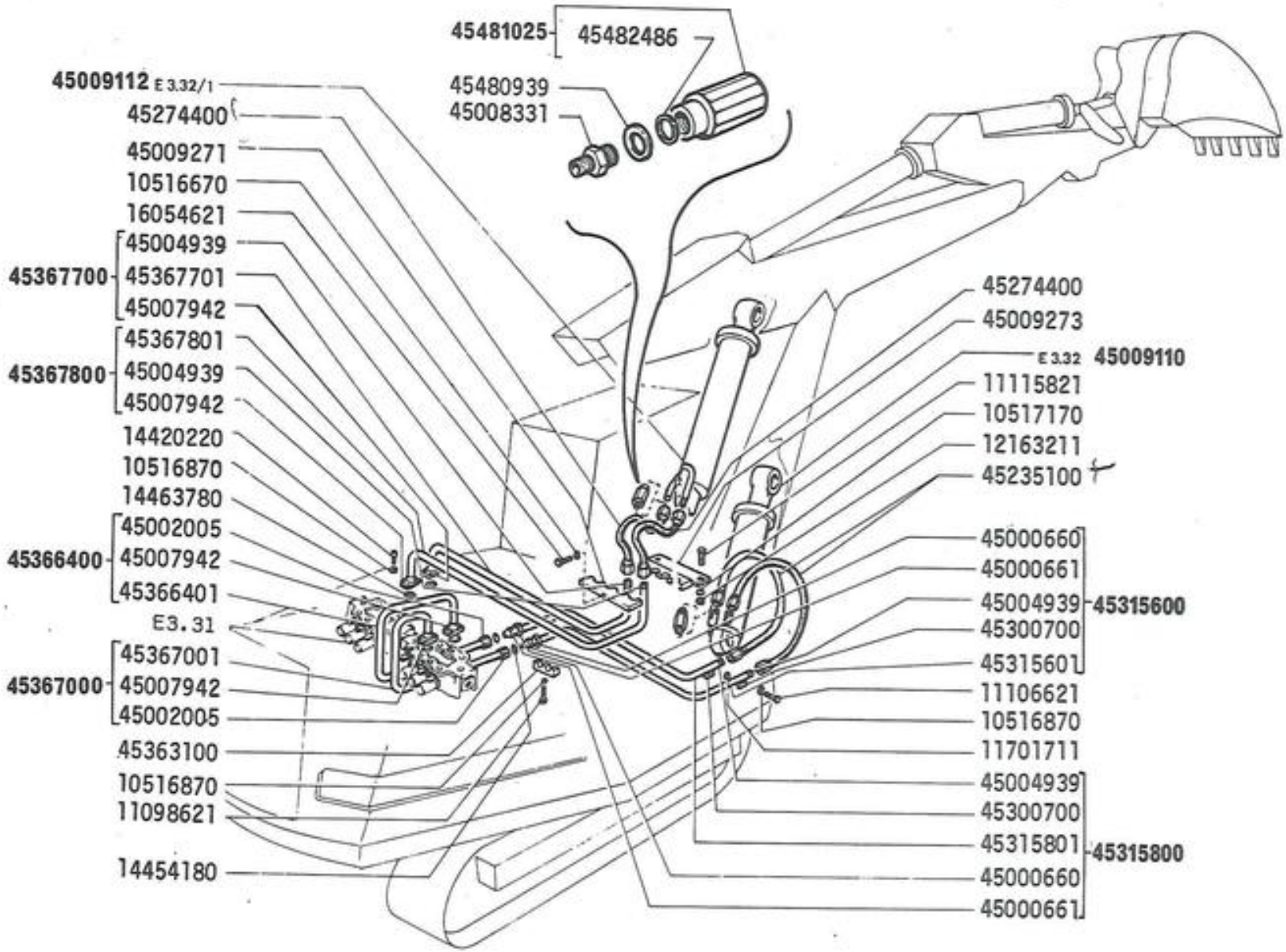

S90	SISTEMA HIDRÁULICO SISTEMA HIDRÁULICO	E3.02/2
		1

MODIF.	Nº DA PEÇA	QTE.	DENOMINAÇÃO	DENOMINACIONES
	10516670	7	ARRUELA DE PRESSÃO	ARANDELA DE FRENO
	10516870	19	ARRUELA DE PRESSÃO	ARANDELA DE FRENO
	10517170	2	ARRUELA DE PRESSÃO	ARANDELA DE FRENO
	11098621	1	PARAFUSO	TORNILLO
	11106621	2	PARAFUSO	TORNILLO
	11155821	2	PARAFUSO	TORNILLO
	11701711	2	PORCA	TUERCA
	12163211	2	PORCA	TUERCA
	14420220	16	PARAFUSO	TORNILLO
	14454180	2	ANEL DE VEDAÇÃO	JUNTA
	14463780	4	ANEL DE VEDAÇÃO	JUNTA
	16054621	7	PARAFUSO	TORNILLO
	45000660	2	PORCA	TUERCA
	45000661	2	CONEXÃO	RACOR
	45002005	2	CONEXÃO	RACOR
	45004939	4	CONEXÃO	RACOR
	45007942	4	FLANGE	BRIDA
	45008331	2	CONEXÃO	RACOR
	45009110	1	CILINDRO COMPL.	CILINDRO
	45009112	1	CILINDRO COMPL.	CILINDRO
	45009271	1	BRAÇADEIRA	ABRAZADERA
	45009273	1	BRAÇADEIRA	ABRAZADERA
	45235100	2	MANGUEIRA	MANGA
	45274400	2	MANGUEIRA	MANGA
	45300700	2	BRAÇADEIRA	ABRAZADERA
	45315600	1	TUBO	TUBO
	45315601	1	TUBO	TUBO
	45315800	1	TUBO	TUBO
	45315801	1	TUBO	TUBO
	45363100	1	BRAÇADEIRA	ABRAZADERA
	45366400	1	TUBO	TUBO
	45366401	1	TUBO	TUBO
	45367000	1	TUBO	TUBO
	45367001	1	TUBO	TUBO
	45367700	1	TUBO	TUBO
	45367701	1	TUBO	TUBO
	45367800	1	TUBO	TUBO
	45367801	1	TUBO	TUBO
	45480939	2	ARRUELA	ARANDELA
	45481025	2	VÁLVULA	VALVULA
	45482486	2	ANEL DE VEDAÇÃO	JUNTA

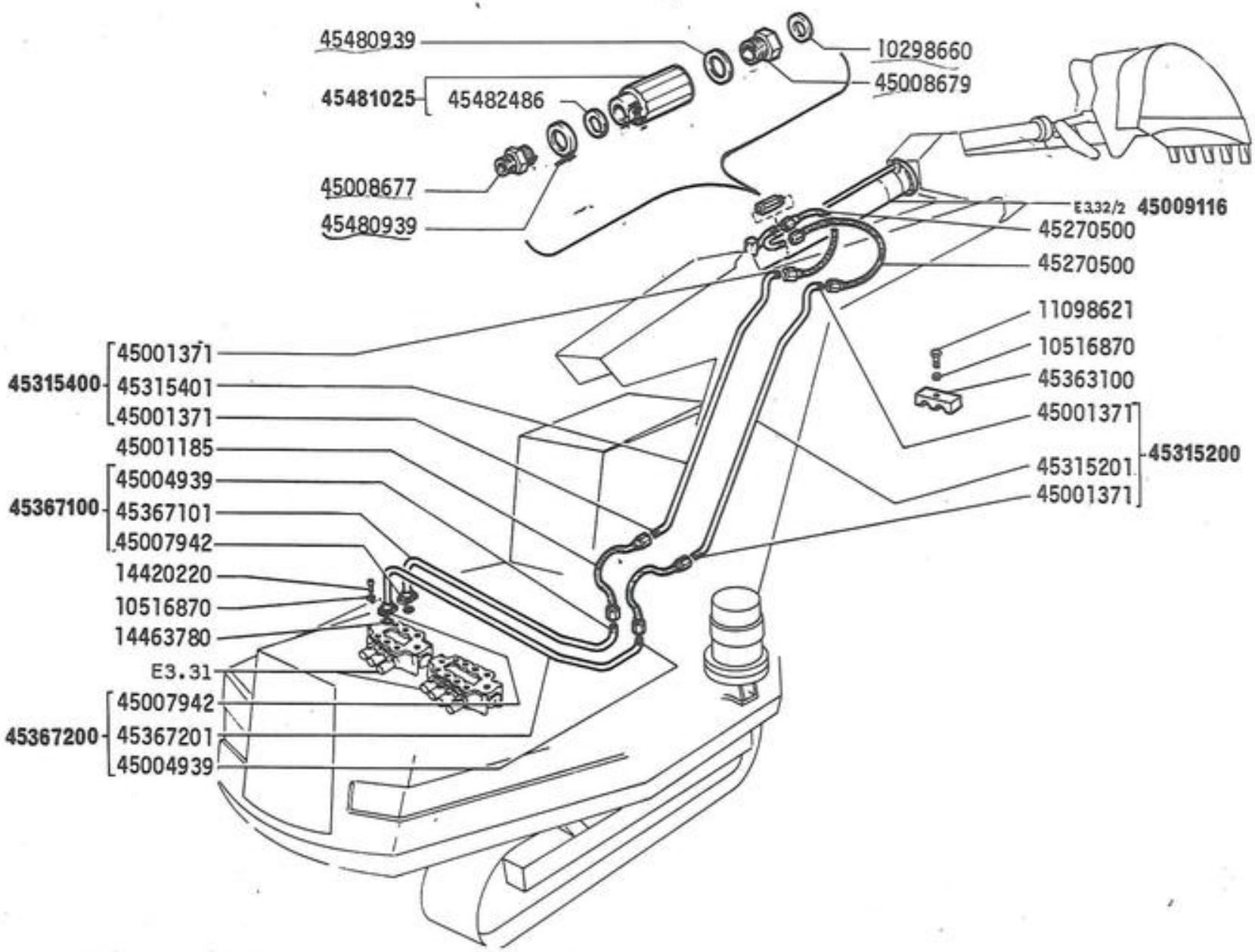
45480939
10298660
45008679
45481025
45482486
45008677
45480939
E3.32/2 45009116
45270500
45270500
11098621
10516870
45363100
45001371
45315201
45001371
45315200
45315400
45001371
45315401
45001371
45001185
45367100
45004939
45367101
45007942
14420220
10516870
14463780
E3.31
45367200
45007942
45367201
45004939

MODIF.	Nº DA PEÇA	QTE.	DENOMINAÇÃO	DENOMINACIONES
	10298660	1	ANEL DE VEDAÇÃO	JUNTA
	10516870	14	ARRUELA DE PRESSÃO	ARANDELA DE FRENO
	11098621	6	PARAFUSO	TORNILLO
	14420220	8	PARAFUSO	TORNILLO
	14463780	2	ANEL DE VEDAÇÃO	JUNTA
	45001185	2	MANGUEIRA	MANGA
	45001371	4	CONEXÃO	RACOR
	45004939	2	CONEXÃO	RACOR
	45007942	2	FLANGE	BRIDA
	45008677	1	CONEXÃO	RACOR
	45008679	1	CONEXÃO	RACOR
	45009116	1	CILINDRO COMPL.	CILINDRO
	45270500	2	MANGUEIRA	MANGA
	45315200	1	TUBO	TUBO
	45315201	1	TUBO	TUBO
	45315400	1	TUBO	TUBO
	45315401	1	TUBO	TUBO
	45363100	6	BRAÇADEIRA	ABRAZADERA
	45367100	1	TUBO	TUBO
	45367101	1	TUBO	TUBO
	45367200	1	TUBO	TUBO
	45367201	1	TUBO	TUBO
	45480939	2	ARRUELA	ARANDELA
	45481025	1	VÁLVULA	VALVULA
	45482486	2	ANEL DE VEDAÇÃO	JUNTA

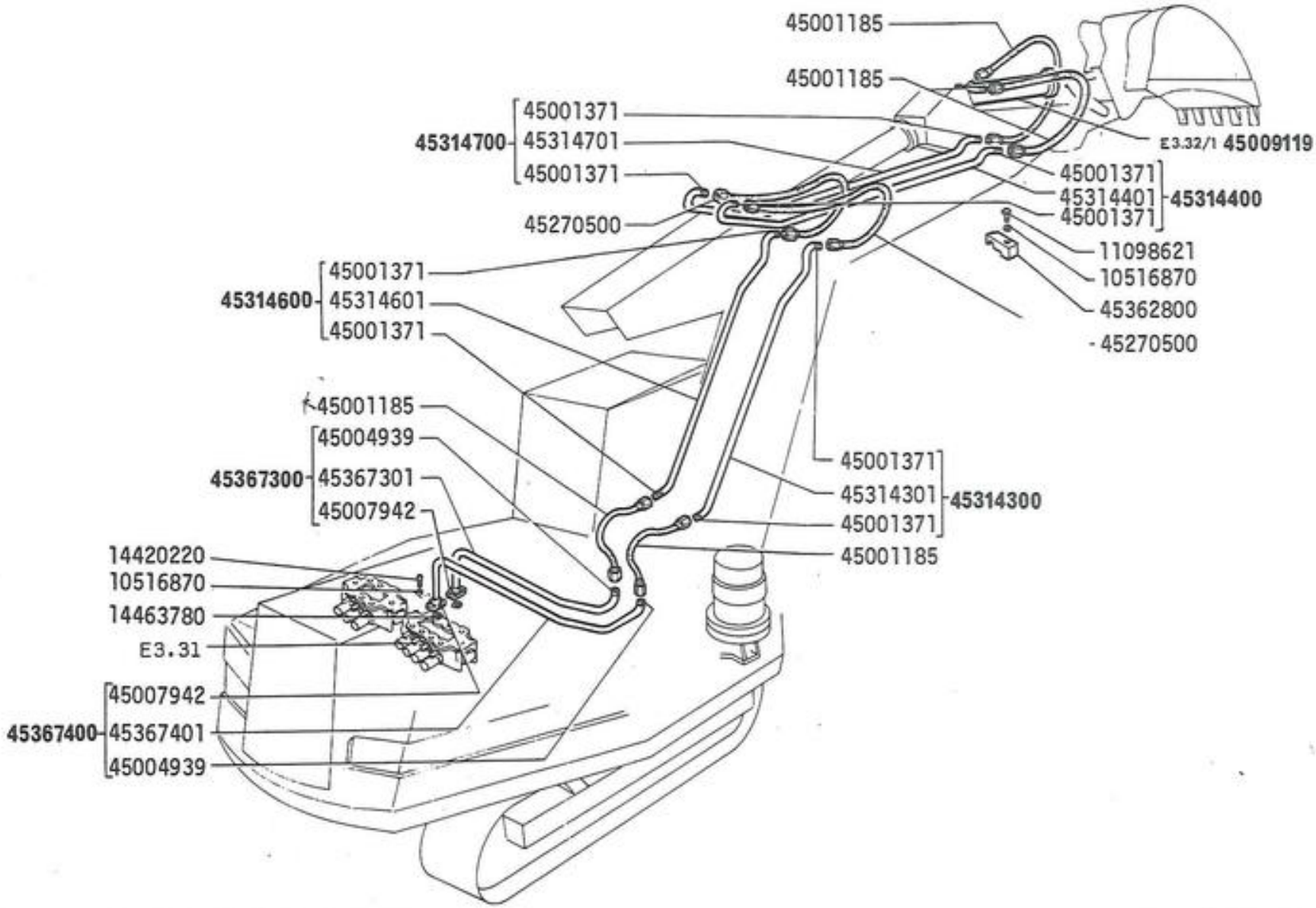
45001185
45001185
45314700
45001371
45314701
45001371
E3.32/1 45009119
45001371
45314401
45314400
45001371
45270500
11098621
10516870
45362800
45270500
45314600
45001371
45314601
45001371
45001185
45004939
45367300
45367301
45007942
45001371
45314301
45314300
45001371
45001185
14420220
10516870
14463780
E3.31
45007942
45367400
45367401
45004939

MODIF.	Nº DA PEÇA	QTE.	DENOMINAÇÃO	DENOMINACIONES
	10516870	14	ARRUELA DE PRESSÃO	ARANDELA DE FRENO
	11098621	6	PARAFUSO	TORNILLO
	14420220	8	PARAFUSO	TORNILLO
	14463780	2	ANEL DE VEDAÇÃO	JUNTA
	45001185	4	MANGUEIRA	MANGA
	45001371	8	CONEXÃO	RACOR
	45004939	2	CONEXÃO	RACOR
	45007942	2	FLANGE	BRIDA
	45009119	1	CILINDRO	CILINDRO
	45270500	2	MANGUEIRA	MANGA
	45314300	1	TUBO	TUBO
	45314301	1	TUBO	TUBO
	45314400	1	TUBO	TUBO
	45314401	1	TUBO	TUBO
	45314600	1	TUBO	TUBO
	45314601	1	TUBO	TUBO
	45314700	1	TUBO	TUBO
	45314701	1	TUBO	TUBO
	45362800	6	BRAÇADEIRA	ABRAZADERA
	45367300	1	TUBO	TUBO
	45367301	1	TUBO	TUBO
	45367400	1	TUBO	TUBO
	45367401	1	TUBO	TUBO

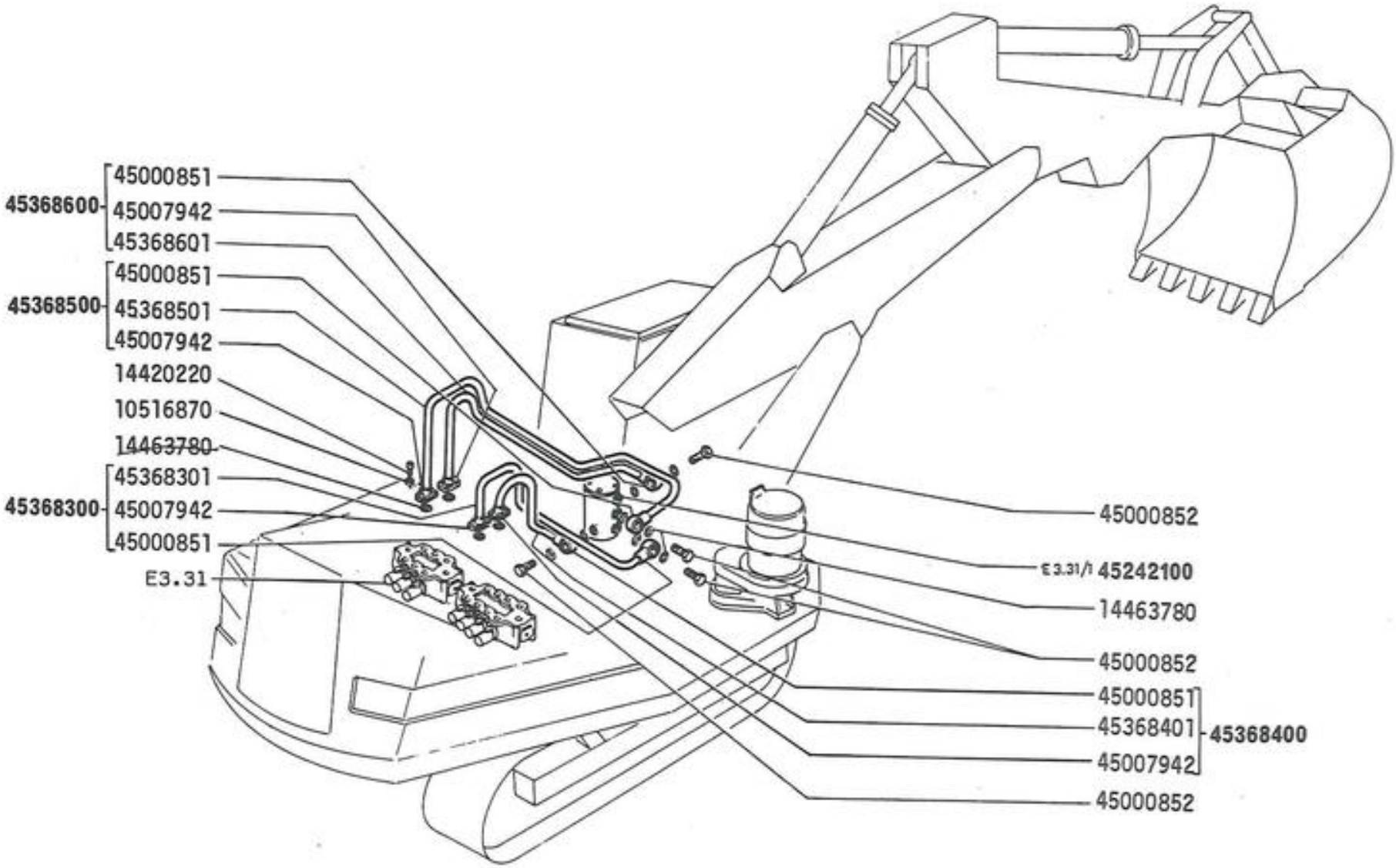

S90

SISTEMA HIDRÁULICO

SISTEMA HIDRÄULICO

E3.02/3

1

MODIF.	Nº DA PEÇA	QTE.	DENOMINAÇÃO	DENOMINACIONES
	10516870	16	ARRUELA DE PRESSÃO	ARANDELA DE FRENO
	14420220	16	PARAFUSO	TORNILLO
	14463780	12	ANEL DE VEDAÇÃO	JUNTA
	45000851	4	CONEXÃO	RACOR
	45000852	4	PARAFUSO	TORNILLO
	45007942	4	FLANGE	BRIDA
	45242100	1	DISTRIBUIDOR	DISTRIBUIDOR
	45368300	1	TUBO	TUBO
	45368301	1	TUBO	TUBO
	45368400	1	TUBO	TUBO
	45368401	1	TUBO	TUBO
	45368500	1	TUBO	TUBO
	45368501	1	TUBO	TUBO
	45368600	1	TUBO	TUBO
	45368601	1	TUBO	TUBO

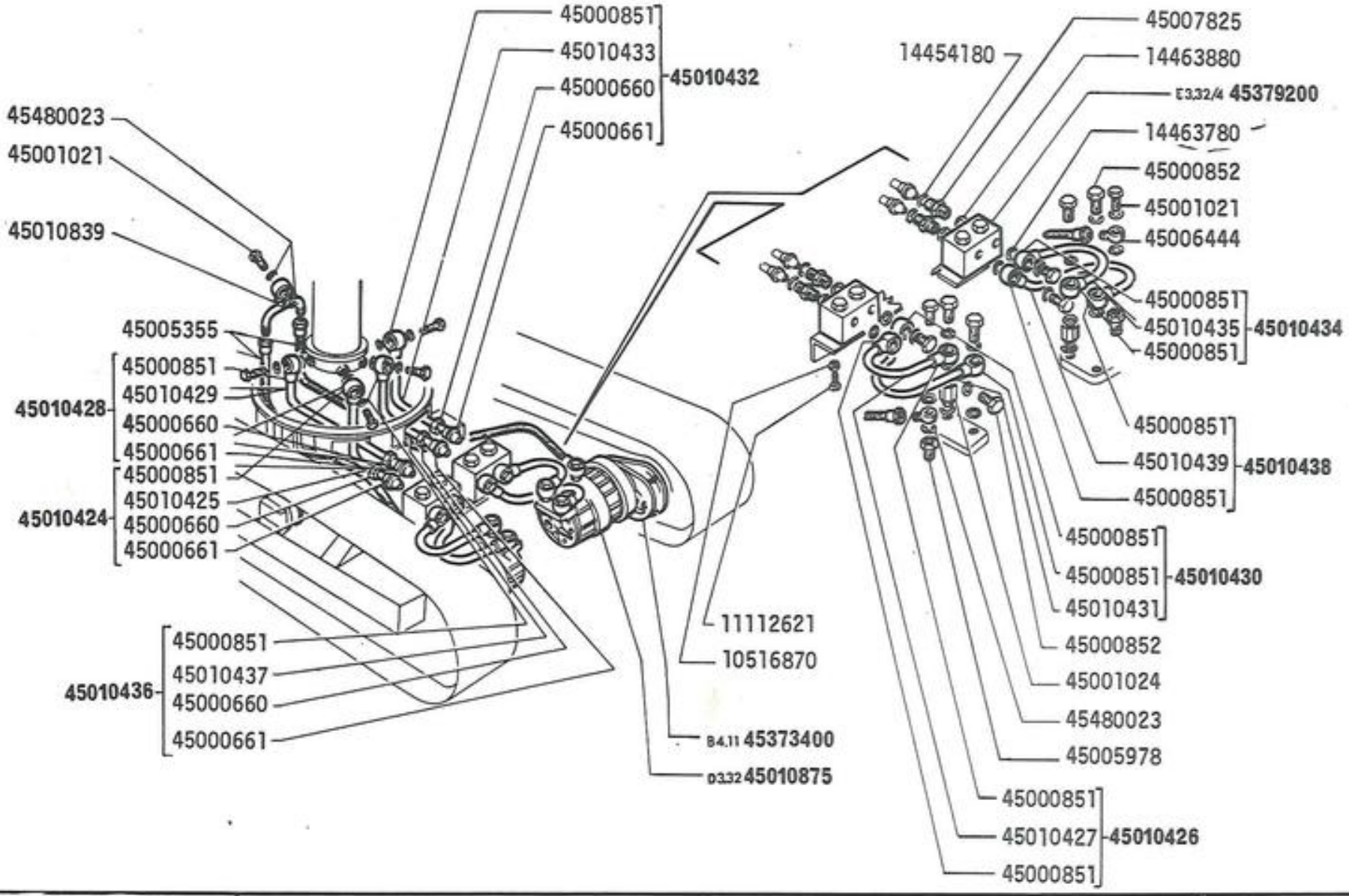
45000851
45010433
45000660
45010432
45000661
45480023
45001021
45010839
45005355
45000851
45010429
45010428
45000660
45000661
45000851
45010425
45010424
45000660
45000661
45000851
45010437
45010436
45000660
45000661
11112621
10516870
B4.11 45373400
D3.32 45010875
14454180
45007825
14463880
E3.32/4 45379200
14463780
45000852
45001021
45006444
45000851
45010435
45010434
45000851
45000851
45010439
45010438
45000851
45000851
45000851
45010431
45010430
45000852
45001024
45480023
45005978
45000851
45010427
45010426
45000851

MODIF.	Nº DA PEÇA	QTE.	DENOMINAÇÃO	DENOMINACIONES
	10516870	4	ARRUELA DE PRESSÃO	ARANDELA DE FRENO
	11112621	4	PARAFUSO	TORNILLO
	14454180	4	ANEL DE VEDAÇÃO	JUNTA
	14463780	26	ANEL DE VEDAÇÃO	JUNTA
	14463880	4	ANEL DE VEDAÇÃO	JUNTA
	45000660	4	PORCA	TUERCA
	45000661	4	CONEXÃO	RACOR
	45000851	12	CONEXÃO	RACOR
	45000852	12	PARAFUSO	TORNILLO
	45001021	3	PARAFUSO	TORNILLO
	45001024	2	CONEXÃO	RACOR
	45005355	2	MANGUEIRA	MANGA
	45005978	2	PARAFUSO	TORNILLO
	45006444	2	CONEXÃO	RACOR
	45007825	4	CONEXÃO	RACOR
	45010424	1	TUBO	TUBO
	45010425	1	TUBO	TUBO
	45010426	1	TUBO	TUBO
	45010427	1	TUBO	TUBO
	45010428	1	TUBO	TUBO
	45010429	1	TUBO	TUBO
	45010430	1	TUBO	TUBO
	45010431	1	TUBO	TUBO
	45010432	1	TUBO	TUBO
	45010433	1	TUBO	TUBO
	45010434	1	TUBO	TUBO
	45010435	1	TUBO	TUBO
	45010436	1	TUBO	TUBO
	45010437	1	TUBO	TUBO
	45010438	1	TUBO	TUBO
	45010439	1	TUBO	TUBO
	45010839	1	TUBO	TUBO
	45010875	1	MOTOR HIDRÃULICO	MOTOR HIDRAULICO
	45373400	2	REDUTOR LATERAL COMPL.	REDUCTOR
	45379200	2	VÃLVULA DE FREIO	VALVULA
	45480023	6	ANEL DE VEDAÇÃO	JUNTA

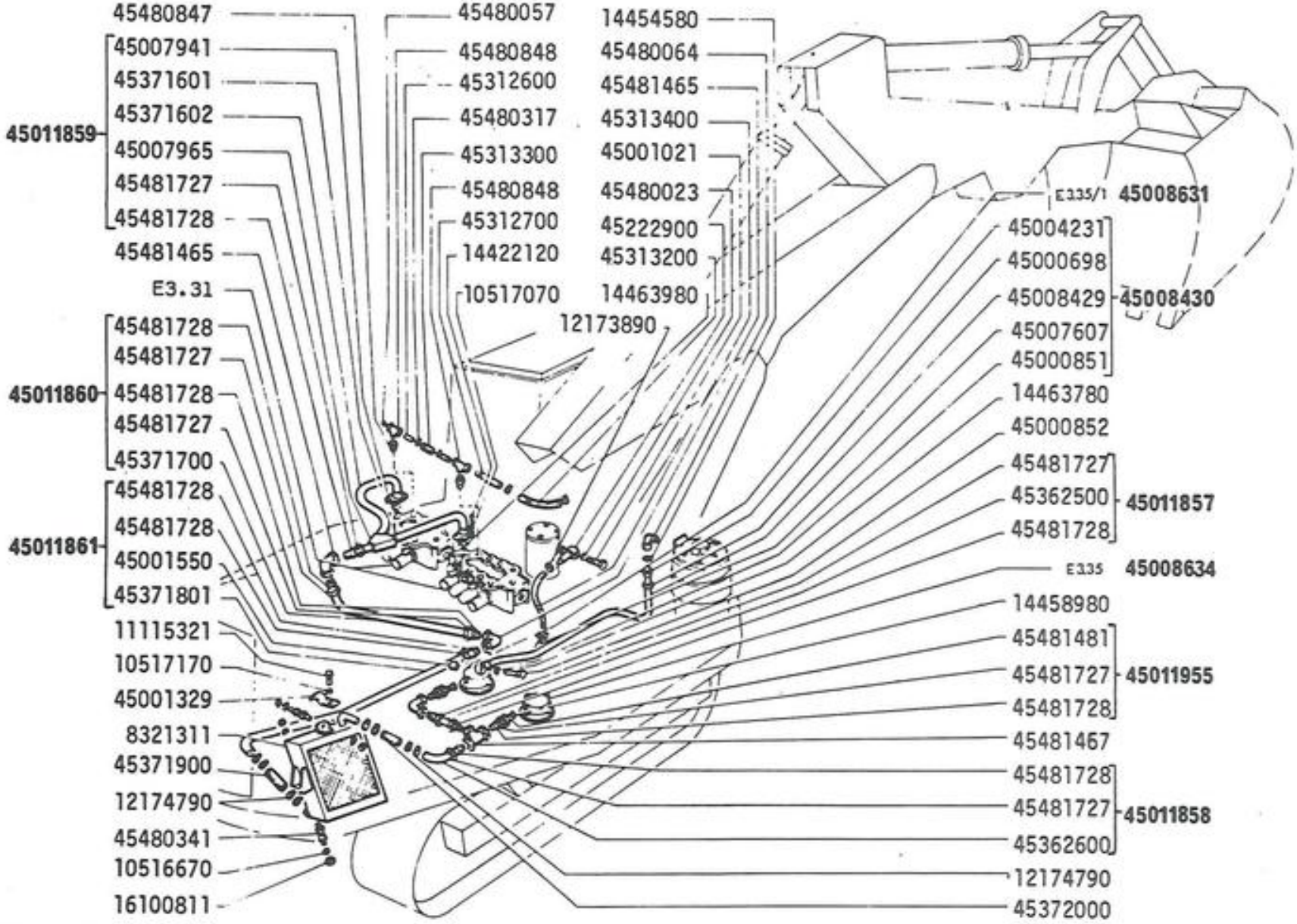
45480847
45011859
45007941
45371601
45371602
45007965
45481727
45481728
45481465
E3.31
45011860
45481728
45481727
45481728
45481727
45371700
45011861
45481728
45481728
45001550
45371801
11115321
10517170
45001329
8321311
45371900
12174790
45480341
10516670
16100811
45480057
45480848
45312600
45480317
45313300
45480848
45312700
14422120
10517070
12173890
14454580
45480064
45481465
45313400
45001021
45480023
45222900
45313200
14463980
E335/1 45008631
45004231
45000698
45008429
45008430
45007607
45000851
14463780
45000852
45481727
45362500
45481728
45011857
E335 45008634
14458980
45481481
45481727
45481728
45011955
45481467
45481728
45481727
45362600
45011858
12174790
45372000

MODIF.	Nº DA PEÇA	QTE.	DENOMINAÇÃO	DENOMINACIONES
	8321311	1	RADIADOR DE ÓLEO	RADIADOR
	10516670	6	ARRUELA DE PRESSÃO	ARANDELA DE FRENO
	10517070	8	ARRUELA DE PRESSÃO	ARANDELA DE FRENO
	10517170	1	ARRUELA DE PRESSÃO	ARANDELA DE FRENO
	11115321	1	PARAFUSO	TORNILLO
	12173890	2	BRAÇADEIRA	ABRAZADERA
	12174790	4	BRAÇADEIRA	ABRAZADERA
	14422120	8	PARAFUSO	TORNILLO
	14454580	1	ANEL DE VEDAÇÃO	JUNTA
	14458980	2	ANEL DE VEDAÇÃO	JUNTA
	14463780	2	ANEL DE VEDAÇÃO	JUNTA
	14463980	2	ANEL DE VEDAÇÃO	JUNTA
	16100811	6	PORCA	TUERCA
	45000698	1	PORCA	TUERCA
	45000851	1	CONEXÃO	RACOR
	45000852	1	CONEXÃO	RACOR
	45001021	1	CONEXÃO	RACOR
	45001329	1	BRAÇADEIRA	ABRAZADERA
	45001550	1	TUBO	TUBO
	45004231	1	CONEXÃO	RACOR
	45007607	1	TUBO	TUBO
	45007941	2	FLANGE	BRIDA
	45007965	1	CONEXÃO	RACOR
	45008429	1	TUBO	TUBO
	45008430	1	TUBO	TUBO
	45008631	1	FILTRO DE ÓLEO	FILTRO DE ACEITE
	45008634	1	FILTRO DE ÓLEO	FILTRO DE ACEITE
	45011857	1	TUBO	TUBO
	45011858	1	TUBO	TUBO
	45011859	1	TUBO	TUBO
	45011860	1	TUBO	TUBO
	45011861	1	TUBO	TUBO
	45011955	2	CONEXÃO	RACOR
	45222900	1	CONEXÃO	RACOR
	45312600	2	TUBO	TUBO
	45312700	1	TUBO	TUBO
	45313200	1	MANGUEIRA	MANGA

MODIF.	Nº DA PEÇA	QTE.	DENOMINAÇÃO	DENOMINACIONES
	45313300	1	MANGUEIRA	MANGA
	45313400	1	MANGUEIRA	MANGA
	45362500	1	TUBO	TUBO
	45362600	1	TUBO	TUBO
	45371601	1	TUBO	TUBO
	45371602	1	TUBO	TUBO
	45371700	1	TUBO	TUBO
	45371801	1	TUBO	TUBO
	45371900	1	MANGUEIRA	MANGA
	45372000	1	MANGUEIRA	MANGA
	45480023	2	ANEL DE VEDAÇÃO	JUNTA
	45480057	1	BUJÃO	TAPON
	45480064	1	CONEXÃO	RACOR
	45480317	4	BRAÇADEIRA	ARRAZADERA
	45480341	3	COXÍM	GOMA ANTIVIBRATORIA
	45480847	2	CONEXÃO	RACOR
	45480848	2	CONEXÃO	RACOR
	45481465	3	CONEXÃO	RACOR
	45481467	1	CONEXÃO	RACOR
	45481481	2	CONEXÃO	RACOR
	45481727	8	PORCA	TUERCA
	45481728	8	ANEL DE VEDAÇÃO	JUNTA

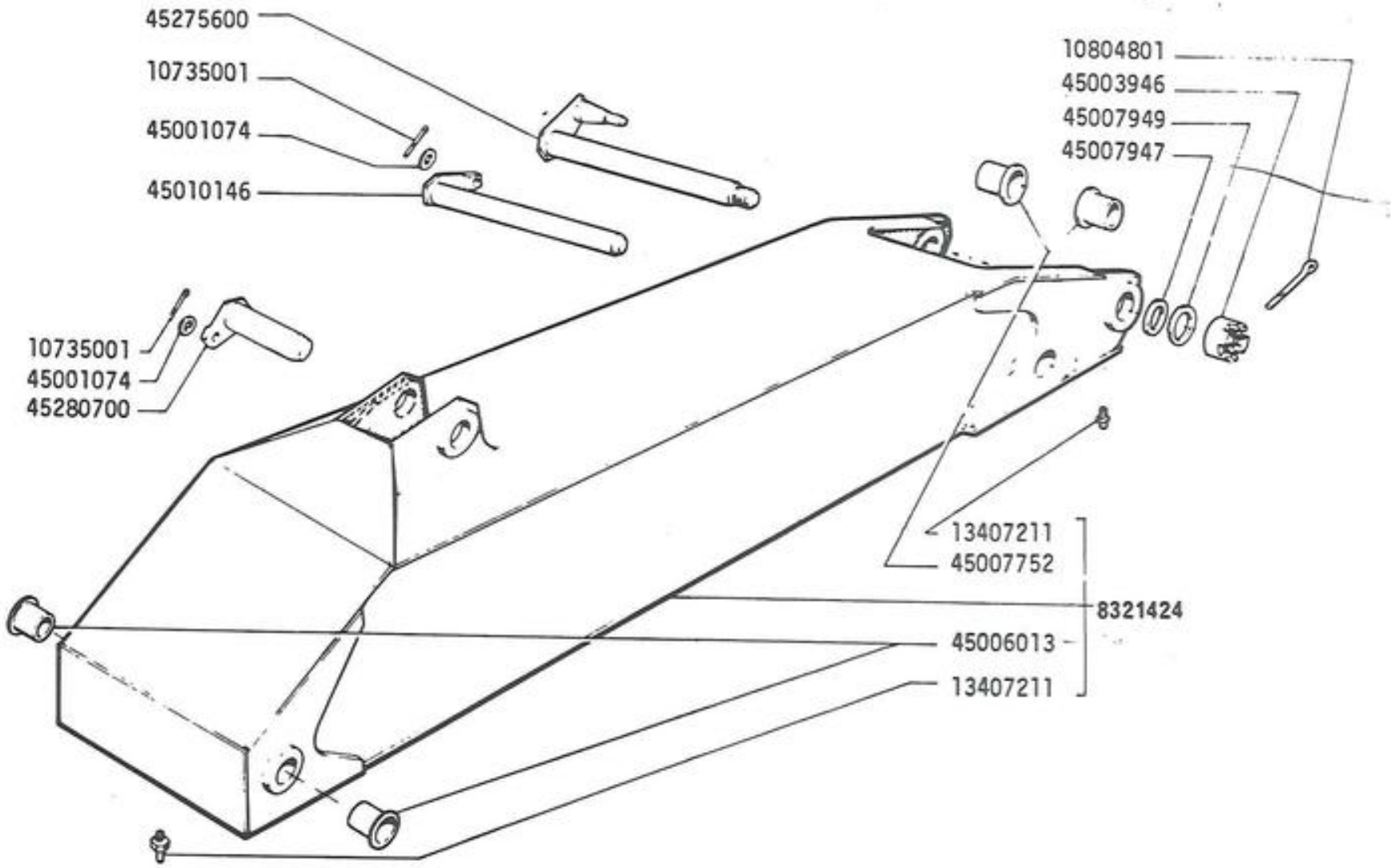

S90	BRAÇO DE LEVANTAMENTO BRAZO DE LEVANTAMIENTO	E3.10

MODIF.	Nº DA PEÇA	QTE.	DENOMINAÇÃO	DENOMINACIONES
	8321424	1	BRAÇO COMPLETO	BRAZO
	10735001	2	CONTRA PINO	PASADOR ABIERTO
	10804801	1	CONTRA PINO	PASADOR ABIERTO
	13407211	3	ENGRAXADEIRA	ENGRASADOR
	45001074	2	ARRUELA LISA	ARANDELA
	45003946	1	PORCA	TUERCA
	45006013	2	BUCHA	CASQUILLO
	45007752	2	BUCHA	CASQUILLO
	45007947	2	ARRUELA LISA	ARANDELA
	45007949	CN	ARRUELA LISA	ARANDELA
	45010146	1	PINO	EJE
	45275600	1	PINO	EJE
	45280700	1	PINO	EJE

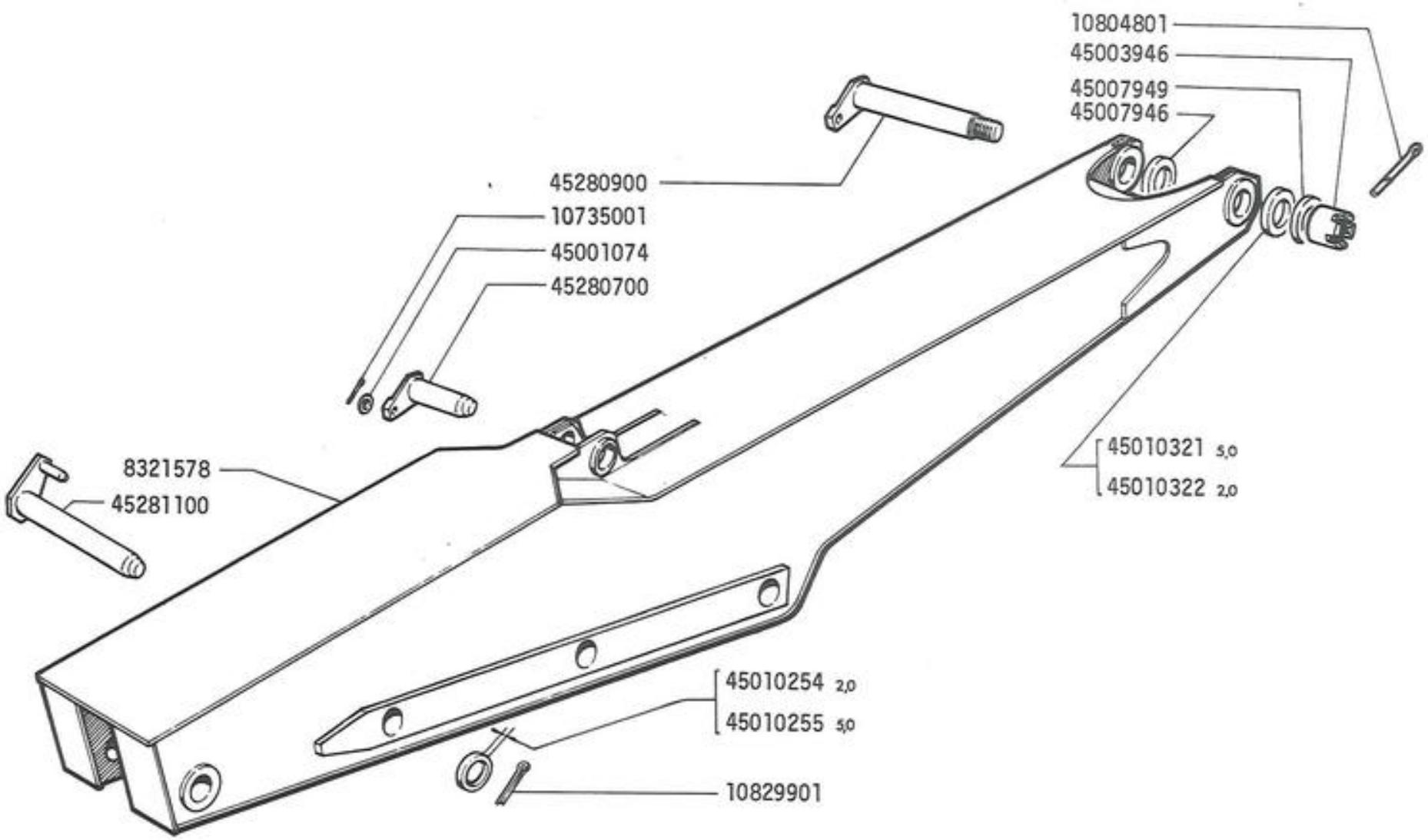

S 90	BRAÇO POSICIONADOR BRAZO DE POSICIONAMIENTO	E3.10/1

MODIF.	Nº DA PEÇA	QTE.	DENOMINAÇÃO	DENOMINACIONES
	8321578	1	BRAÇO COMPLETO	BRAZO
	10735001	1	CONTRA PINO	PASADOR ABIERTO
	10804801	1	CONTRA PINO	PASADOR ABIERTO
	10829901	1	CONTRA PINO	PASADOR ABIERTO
	45001074	1	ARRUELA LISA	ARANDELA
	45003946	1	PORCA	TUERCA
	45007946	2	ARRUELA LISA	ARANDELA
	45007949	2	ARRUELA LISA	ARANDELA
	45010254	CN	ARRUELA LISA DE 2,0	ARANDELA
	45010255	CN	ARRUELA LISA DE 5,0	ARANDELA
	45010321	CN	ARRUELA LISA DE 5,0	ARANDELA
	45010322	CN	ARRUELA LISA DE 2,0	ARANDELA
	45280700	1	PINO	EJE
	45280900	1	PINO	EJE
	45281100	1	PINO	EJE

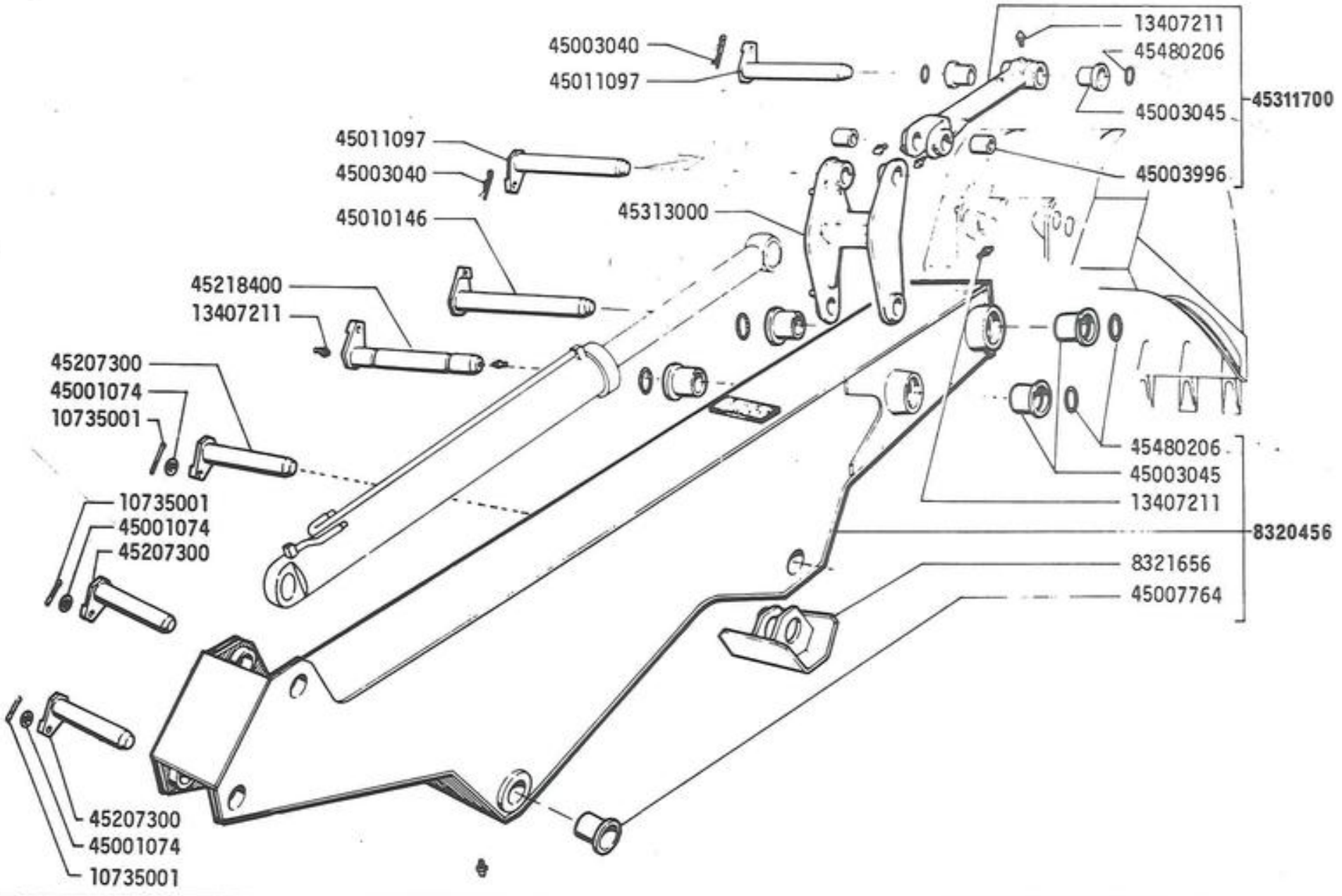

S90	BRAÇO DE PENETRAÇÃO STD BRAZO DE PENETRACIÓN	E3.10/2

MODIF	Nº DA PEÇA	QTE.	DENOMINAÇÃO	DENOMINACIONES
	8320456	1	BRAÇO COMPLETO	BRAZO
	8321656	1	PROTEÇÃO	DEFENSA
	10735001	3	CONTRA PINO	PASADOR ABIERTO
	13407211	7	ENGRAXADEIRA	ENGRASADOR
	45001074	3	ARRUELA LISA	ARANDELA
	45003040	4	CONTRA PINO	PASADOR ABIERTO
	45003045	6	BUCHA	CASQUILLO
	45003996	2	BUCHA	CASQUILLO
	45007764	2	BUCHA	CASQUILLO
	45010146	1	PINO	EJE
	45011097	2	PINO	EJE
	45207300	3	PINO	EJE
	45218400	1	PINO	EJE
	45311700	1	HASTE	VARILLA
	45313000	1	FORQUILHA	HORQUILLA
	45480206	6	ANEL DE VEDAÇÃO	JUNTA

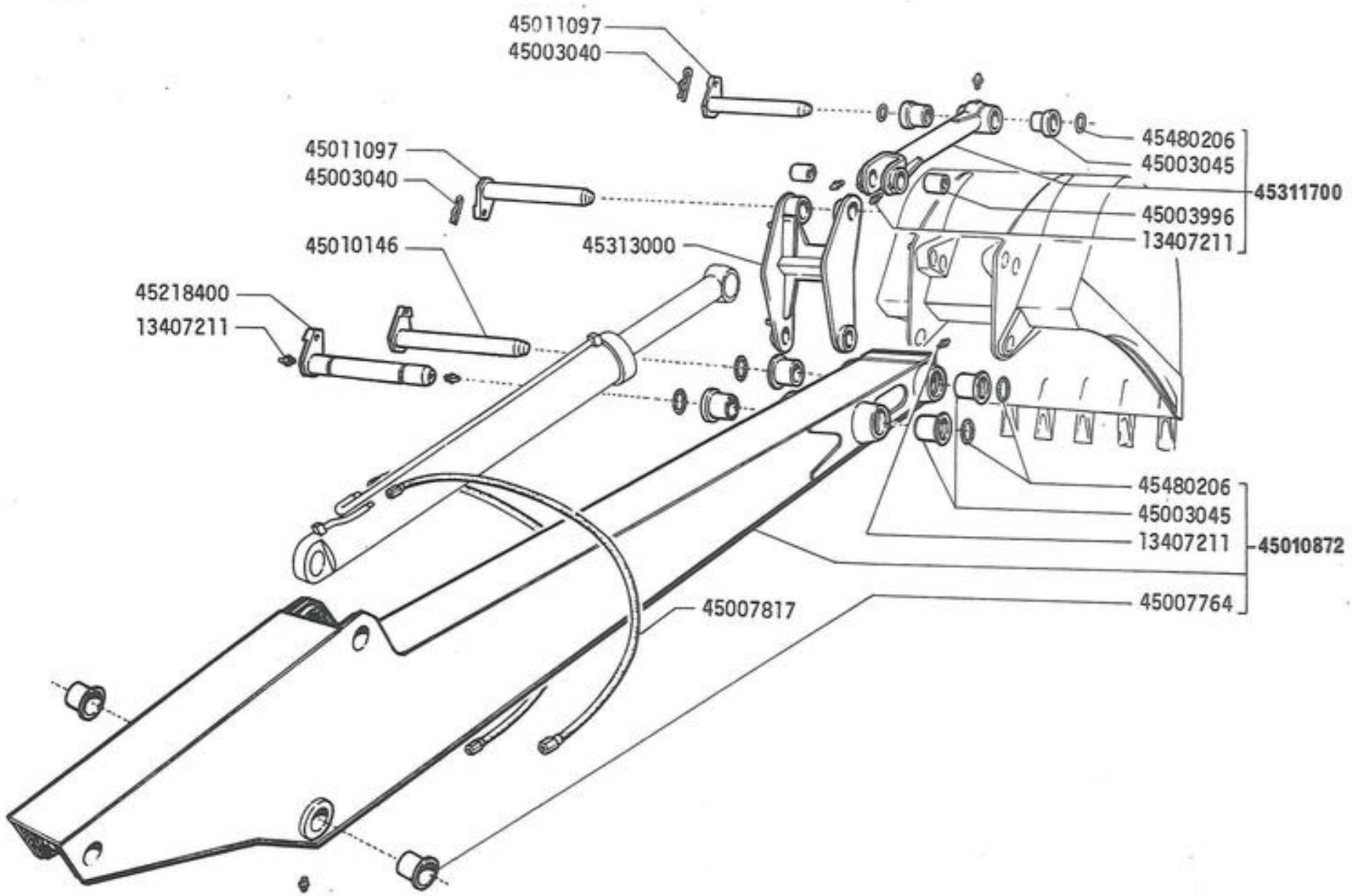

S90	BRAÇO DE PENETRAÇÃO 2,7m OPCIONAL BRAZO DE PENETRACIÓN	E3.10/3

MODIF.	Nº DA PEÇA	QTE.	DENOMINAÇÃO	DENOMINACIONES
	13407211	7	ENGRAXADEIRA	ENGRASADOR
	45003040	4	CONTRA PINO	PASADOR ABIERTO
	45003045	6	BUCHA	CASQUILLO
	45003996	2	BUCHA	CASQUILLO
	45007764	2	BUCHA	CASQUILLO
	45007817	2	MANGUEIRA	MANGA
	45010146	1	PINO	EJE
	45010872	1	BRAÇO COMPLETO	BRAZO
	45011097	2	PINO	EJE
	45218400	1	PINO	EJE
	45311700	1	HASTE	VARILLA
	45313000	1	FORQUILHA	HORQUILLA
	45480206	6	ANEL DE VEDAÇÃO	JUNTA

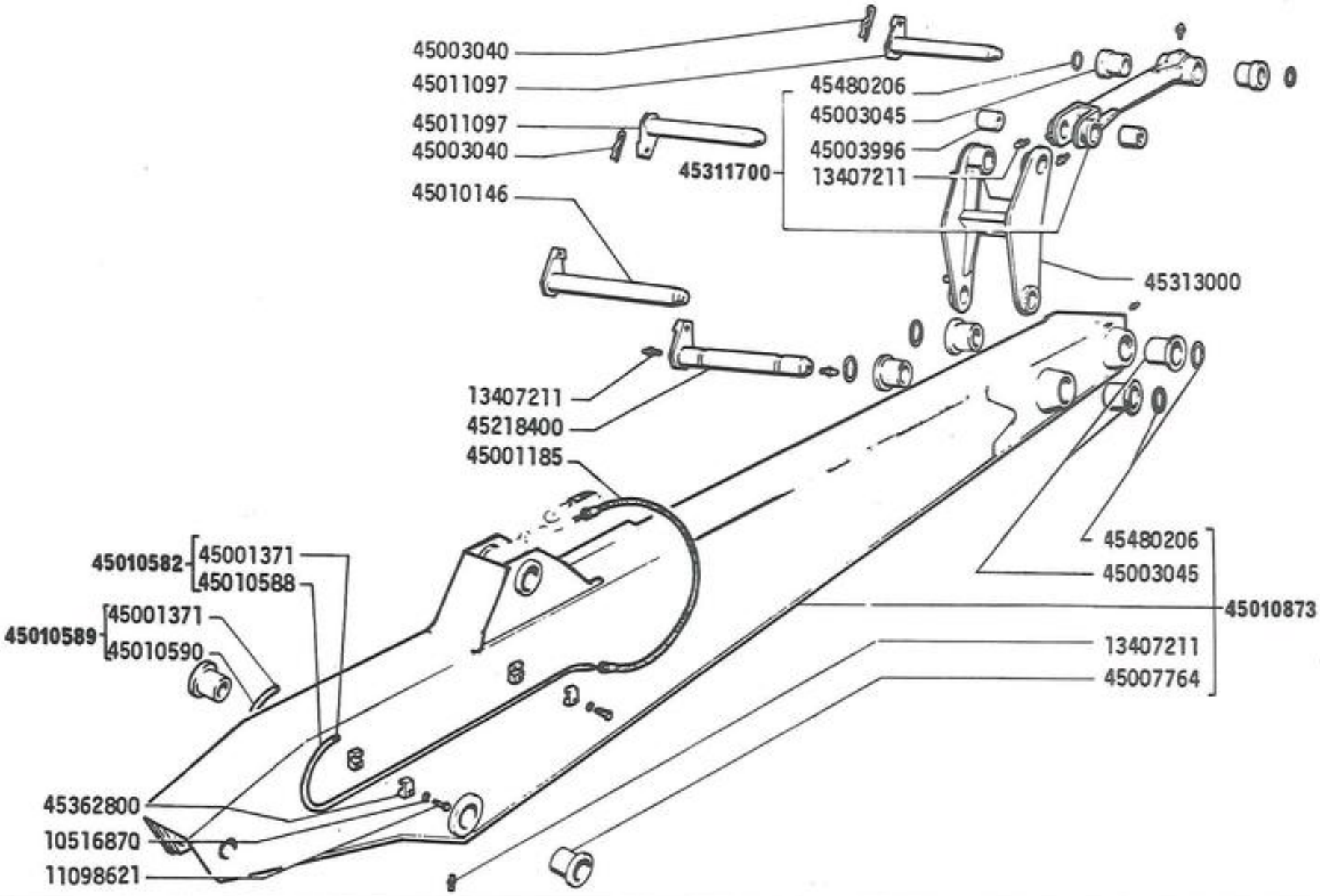

S90

BRAÇO DE PENETRAÇÃO 3,5 m OPCIONAL

BRAZO DE PENETRACIÓN

E3.10/4

MODIF	Nº DA PEÇA	QTE.	DENOMINAÇÃO	DENOMINACIONES
	10516870	4	ARRUELA DE PRESSÃO	ARANDELA DE FRENO
	11098621	4	PARAFUSO	TORNILLO
	13407211	7	ENGRAXADEIRA	ENGRASADOR
	45001185	2	MANGUEIRA	MANGA
	45001371	4	CONEXÃO	RACOR
	45003040	4	CONTRA PINO	PASADOR ABIERTO
	45003045	6	BUCHA	CASQUILLO
	45003996	2	BUCHA	CASQUILLO
	45007764	2	BUCHA	CASQUILLO
	45010146	1	PINO	EJE
	45010582	1	TUBO	TUBO
	45010588	1	TUBO	TUBO
	45010589	1	TUBO	TUBO
	45010590	1	TUBO	TUBO
	45010873	1	BRAÇO COMPLETO	BRAZO
	45011097	2	PINO	EJE
	45218400	1	PINO	EJE
	45311700	1	HASTE COMPLETA	VARILLA
	45313000	1	FORQUILHA	HORQUILLA
	45362800	4	BRAÇADEIRA	ABRAZADERA
	45480206	6	ANEL DE VEDAÇÃO	JUNTA

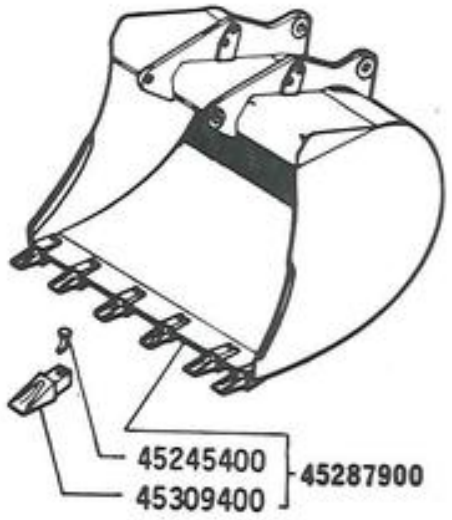
45245400
45309400
45287900

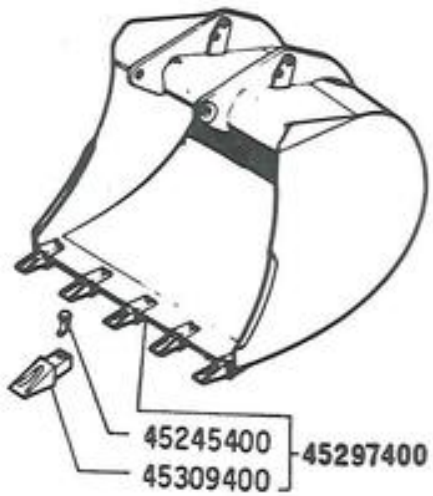
45245400
45309400
45297400

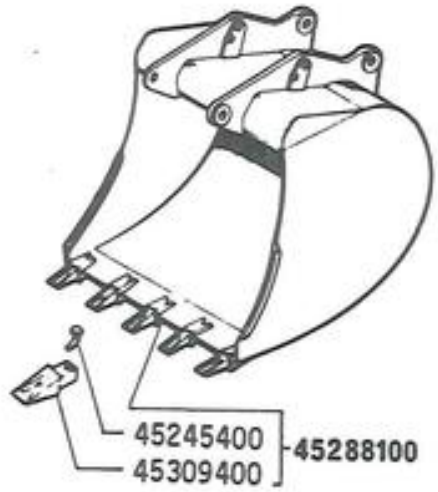
45245400
45309400
45288100

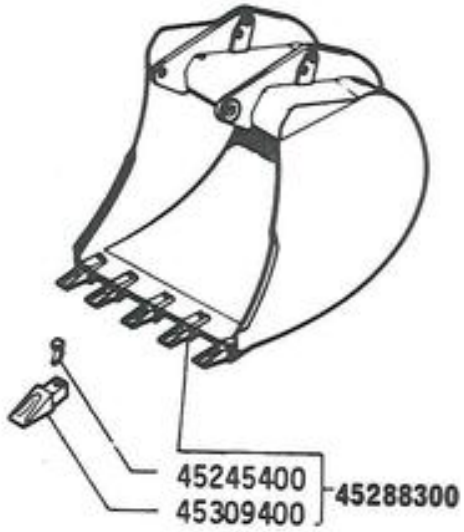
45245400
45309400
45288300

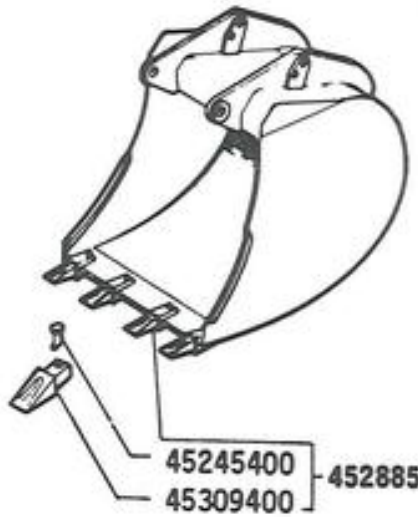
45245400
45309400
45288500

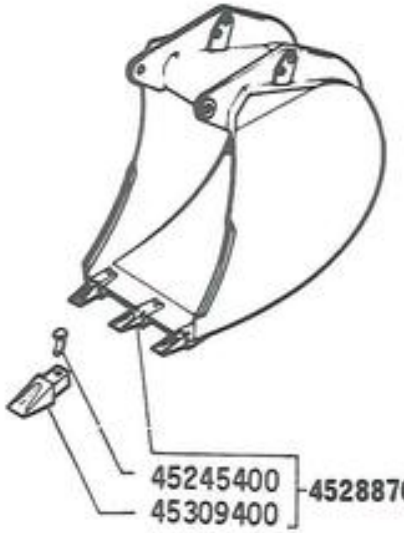
45245400
45309400
45288700

MODIF.	Nº DA PEÇA	QTE.	DENOMINAÇÃO	DENOMINACIONES
	45245400	28	PINO	EJE
	45287900	1	CAÇAMBA COMPLETA 1300mm	PALA
	45288100	1	CAÇAMBA COMPLETA 1100mm	PALA
	45288300	1	CAÇAMBA COMPLETA 1000mm	PALA
	45288500	1	CAÇAMBA COMPLETA 750mm	PALA
	45288700	1	CAÇAMBA COMPLETA 500mm	PALA
	45297400	1	CAÇAMBA COMPLETA 1200mm	PALA
	45309400	28	DENTE	DIENTE

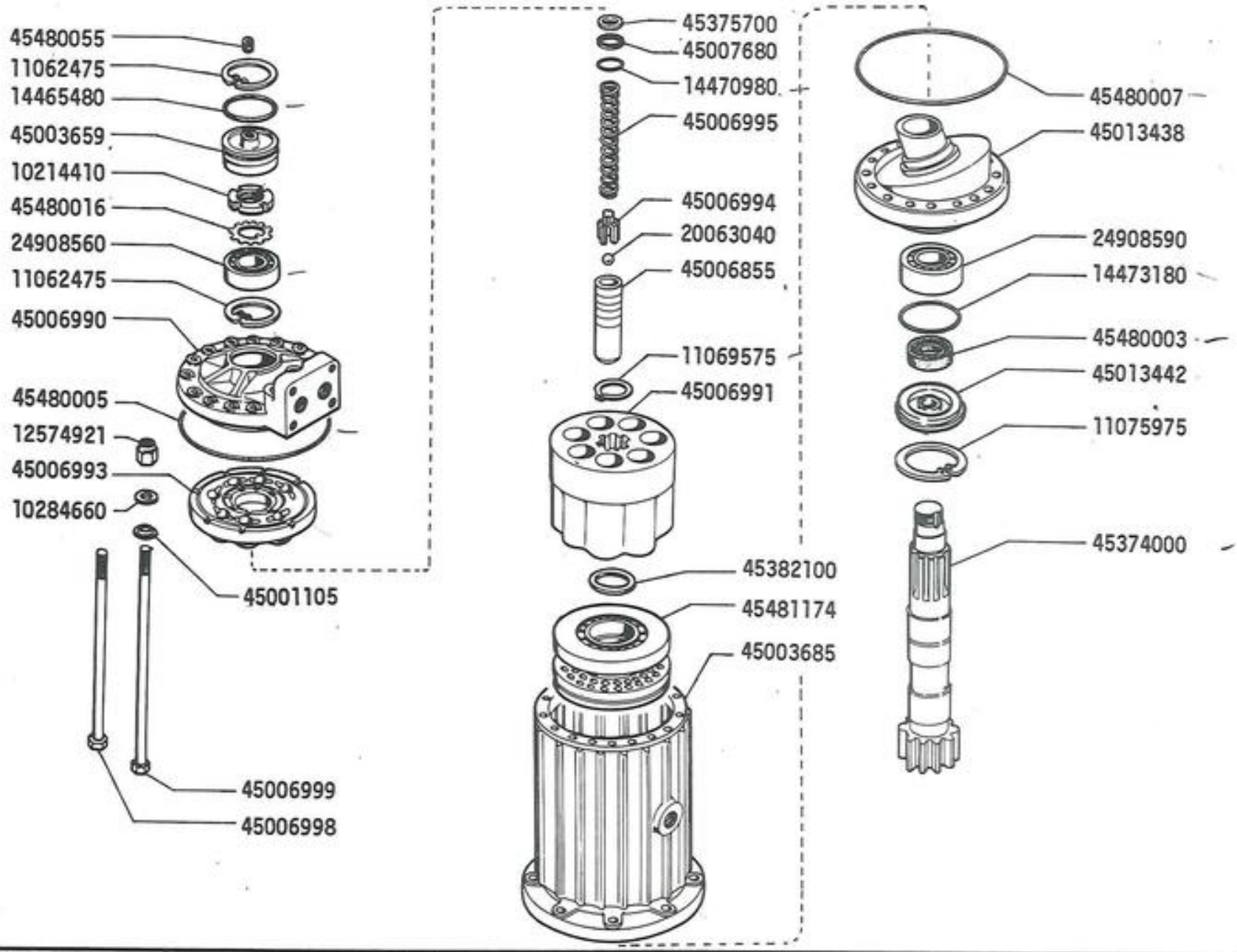

S90

MOTOR HIDRÁULICO 45010875

MOTOR HIDRÄULICO

E3.20

MODIF.	Nº DA PEÇA	QTE.	DENOMINAÇÃO	DENOMINACIONES
	10214410	1	PORCA	TUERCA
	10284660	16	ARRUELA LISA	ARANDELA
	11062475	2	ANEL ELÁSTICO	ANILLO
	11069575	1	ANEL ELÁSTICO	ANILLO
	11075975	1	ANEL ELÁSTICO	ANILLO
	12574921	16	PORCA AUTOBLOCANTE	TUERCA
	14465480	1	ANEL DE VEDAÇÃO	ANILLO
	14470980	7	ANEL DE VEDAÇÃO	ANILLO
	14473180	1	ANEL DE VEDAÇÃO	ANILLO
	20063040	7	ESFERA	BOLA
	24908560	1	ROLAMENTO	RODAMIENTO
	24908590	1	ROLAMENTO	RODAMIENTO
	45001105	16	GUARNIÇÃO	JUNTA
	45003659	1	TAMPA	TAPA
	45003685	1	CORPO EXTERNO	CUERPO
	45006855	7	ÊMBOLO	EMBOLO
	45006990	1	TAMPA POSTERIOR	TAPA
	45006991	1	CORPO RODANTE	CUERPO
	45006993	1	DISTRIBUIDOR	DISTRIBUIDOR
	45006994	7	SEDE DA ESFERA	SEDE
	45006995	7	MOLA	RESORTE
	45006998	13	TIRANTE CURTO	VARILLA
	45006999	3	TIRANTE LONGO	VARILLA
	45007680	7	ANEL APOIO	ANILLO
	45013438	1	TAMPA ANTERIOR	TAPA
	45013442	1	ANEL APOIO	ANILLO
	45374000	1	PINHÃO	ARBOL
	45375700	7	ANEL APOIO	ANILLO
	45382100	1	DISTANCIAL	SEPARADOR
	45480003	1	GUARNIÇÃO	JUNTA
	45480005	1	ANEL DE VEDAÇÃO	ANILLO
	45480007	1	ANEL DE VEDAÇÃO	ANILLO
	45480016	1	ARRUELA DE SEGURANÇA	ARANDELA DE FRENO
	45480055	1	BUJÃO	TAPON
	45481174	1	ROLAMENTO DA TAMPA ANTERIOR	RODAMIENTO

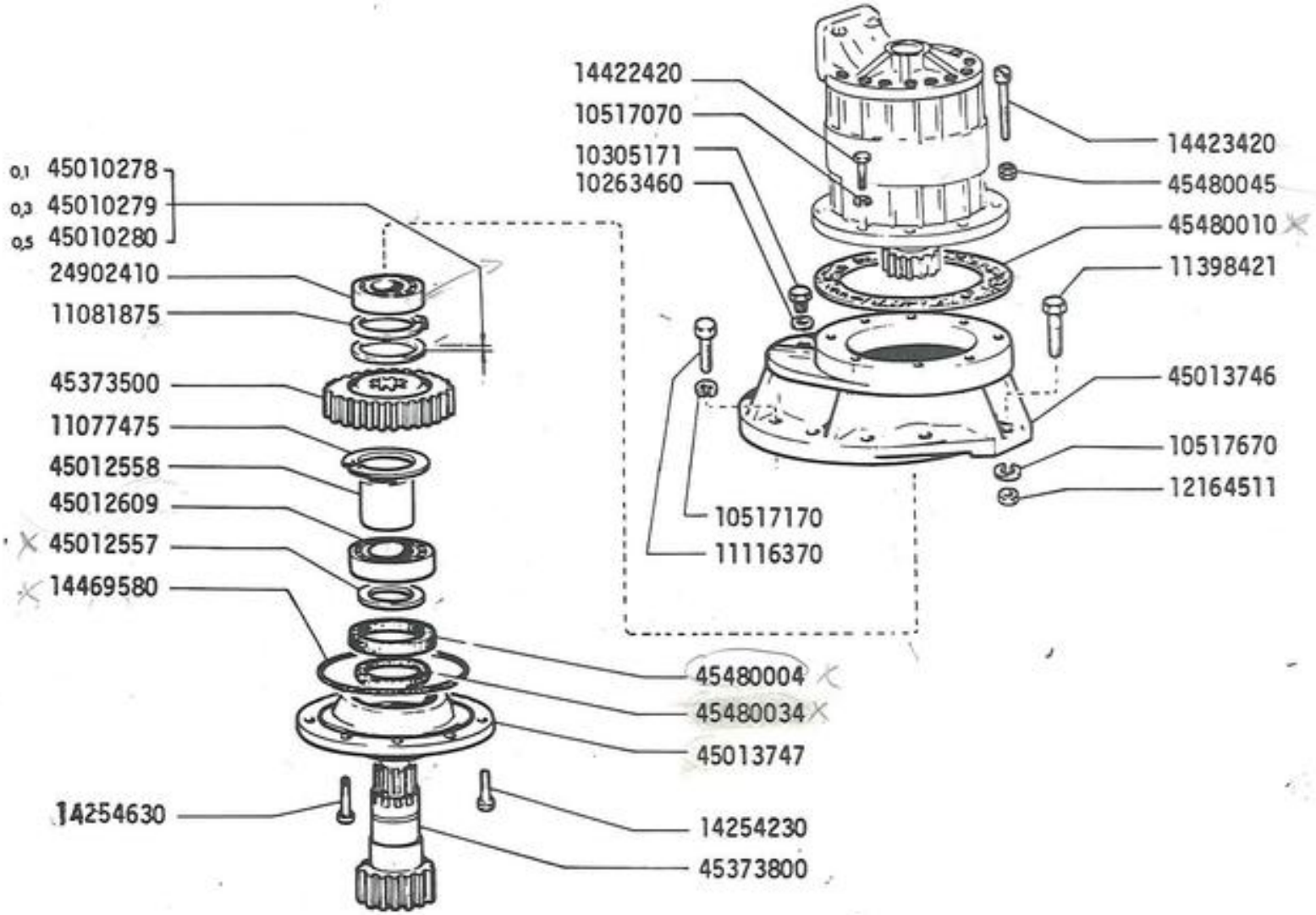

S90	REDUTOR DE ROTAÇÃO 45008956 REDUCTOR DE ROTACIÓN	E3.21

MODIF.	Nº DA PEÇA	QTE.	DENOMINAÇÃO	DENOMINACIONES
	10263460	1	ARRUELA LISA	ARANDELA
	10305171	1	PARAFUSO	TORNILLO
	10517070	9	ARRUELA DE PRESSÃO	ARANDELA DE FRENO
	10517170	9	ARRUELA DE PRESSÃO	ARANDELA DE FRENO
	10517670	1	ARRUELA DE PRESSÃO	ARANDELA DE FRENO
	11077475	1	ANEL TRAVA	ANILLO DE FRENO
	11081875	1	ANEL TRAVA	ANILLO DE FRENO
	11116370	9	PARAFUSO	TORNILLO
	11398421	1	PARAFUSO	TORNILLO
	12164511	1	PORCA	TUERCA
	14254230	3	PARAFUSO	TORNILLO
	14254630	6	PARAFUSO	TORNILLO
	14422420	4	PARAFUSO	TORNILLO
	14423420	4	PARAFUSO	TORNILLO
	14469580	1	ANEL DE VEDAÇÃO	JUNTA
	24902410	1	ROLAMENTO	RODAMIENTO
	45008956	1	REDUTOR COMPLETO	REDUCTOR
	45010278	CN	ARRUELA DE 0,1	ARANDELA
	45010279	CN	ARRUELA DE 0,3	ARANDELA
	45010280	CN	ARRUELA DE 0,5	ARANDELA
	45012557	1	ANEL	ANILLO
	45012558	1	BUCHA	CASQUILLO
	45012609	1	ROLAMENTO	RODAMIENTO
	45013746	1	CARCAÇA	CUERPO
	45013747	1	TAMPA	TAPA
	45373500	1	ENGRANAGEM	ENGRANAJE
	45373800	1	PINHÃO	ARBOL
	45480004	1	RETENTOR	RETÉN
	45480010	2	JUNTA	JUNTA
	45480034	1	RETENTOR	RETÉN
	45480045	4	PORCA	TUERCA

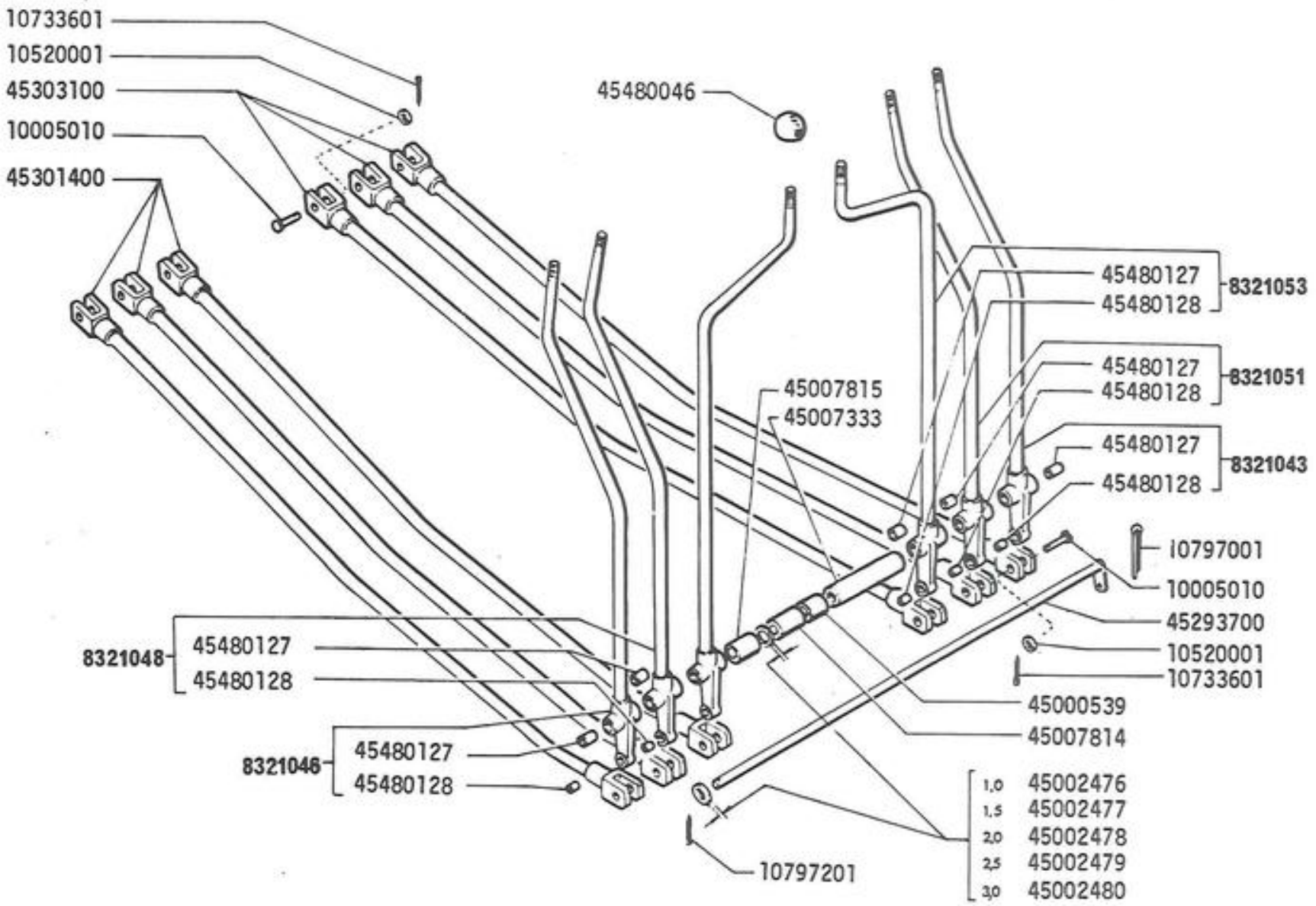

S 90

ALAVANCAS DE COMANDO

PALANCAS DE MANDO

E3.25

MODIF.	Nº DA PEÇA	QTE.	DENOMINAÇÃO	DENOMINACIONES
	8321043	1	ALAVANCA COMPLETA	PALANCA
	8321046	1	ALAVANCA COMPLETA	PALANCA
	8321048	1	ALAVANCA COMPLETA	PALANCA
	8321051	1	ALAVANCA COMPLETA	PALANCA
	8321053	2	ALAVANCA COMPLETA	PALANCA
	10005010	14	PINO	EJE
	10520001	14	ARRUELA	ARANDELA
	10733601	14	CONTRA PINO	PASADOR ABIERTO
	10797001	1	CONTRA PINO	PASADOR ABIERTO
	10797201	1	CONTRA PINO	PASADOR ABIERTO
	45000539	1	BUCHA	CASQUILLO
	45002476	CN	ARRUELA DE 1,0mm	ARANDELA
	45002477	CN	ARRUELA DE 1,5mm	ARANDELA
	45002478	CN	ARRUELA DE 2,0mm	ARANDELA
	45002479	CN	ARRUELA DE 2,5mm	ARANDELA
	45002480	CN	ARRUELA DE 3,0mm	ARANDELA
	45007333	1	BUCHA	CASQUILLO
	45007814	1	BUCHA	CASQUILLO
	45007815	1	BUCHA	CASQUILLO
	45293700	1	PINO	EJE
	45301400	3	TIRANTE	VARILLA
	45303100	3	TIRANTE	VARILLA
	45480046	6	MANOPLA	BOTON
	45480127	8	BUCHA	CASQUILLO
	45480128	6	BUCHA	CASQUILLO

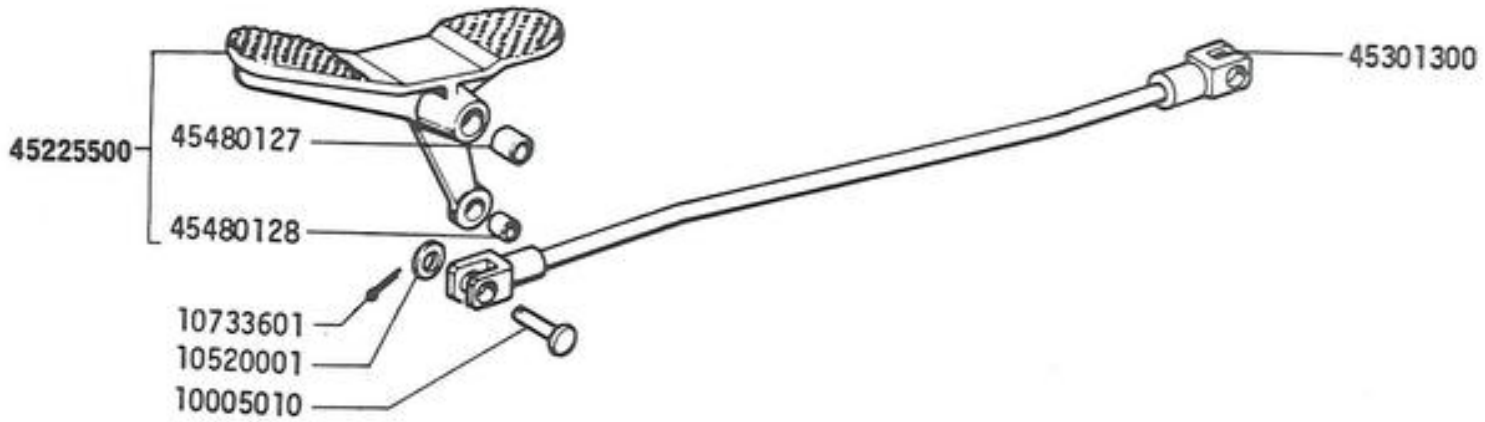

S90	PEDAL DE POSICIONAMENTO	E3.25/1
	PEDAL DE POSICIONAMIENTO	

MODIF.	Nº DA PEÇA	QTE.	DENOMINAÇÃO	DENOMINACIONES
	10005010	2	PINO	EJE
	10520001	2	ARRUELA	ARANDELA
	10733601	2	CONTRA PINO	PASADOR ABIERTO
	45225500	1	PEDAL COMPLETO	PEDAL
	45301300	1	TIRANTE	VARILLA
	45480127	1	BUCHA	CASQUILLO
	45480128	1	BUCHA	CASQUILLO

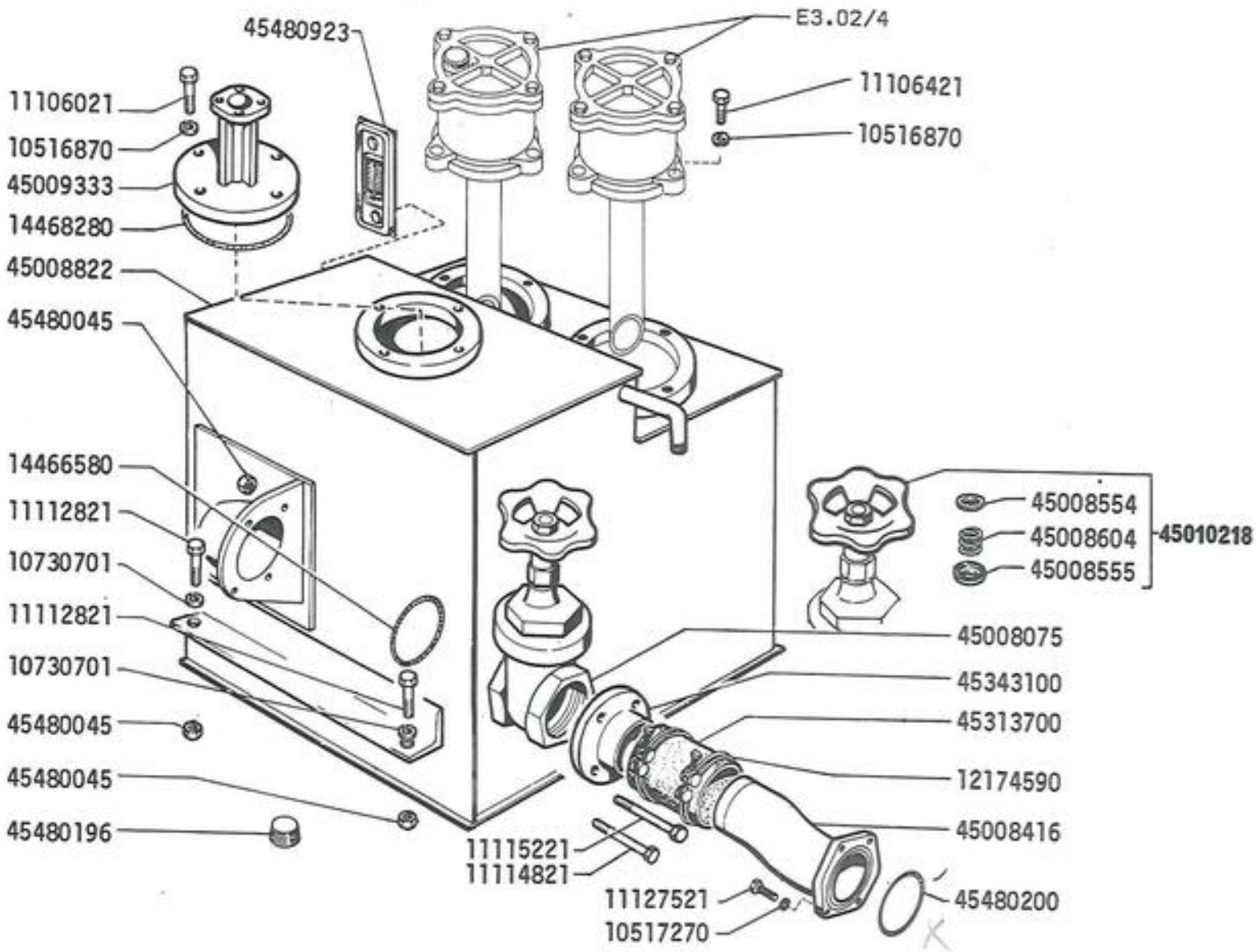

S90	RESERVATORIO DEPÓSITO	E3.28

MODIF.	Nº DA PEÇA	QTE.	DENOMINAÇÃO	DENOMINACIONES
	10516870	24	ARRUELA DE PRESSÃO	ARANDELA DE FRENO
	10517270	4	ARRUELA DE PRESSÃO	ARANDELA DE FRENO
	10730701	4	ARRUELA DE PRESSÃO	ARANDELA DE FRENO
	11106021	4	PARAFUSO	TORNILLO
	11106421	8	PARAFUSO	TORNILLO
	11112821	4	PARAFUSO	TORNILLO
	11114821	1	PARAFUSO	TORNILLO
	11115221	3	PARAFUSO	TORNILLO
	11127521	4	PARAFUSO	TORNILLO
	12174590	2	BRAÇADEIRA	ABRAZADERA
	14466580	2	ANEL DE VEDAÇÃO	JUNTA
	14468280	1	ANEL DE VEDAÇÃO	JUNTA
	45008075	1	TORNEIRA	GRIFO
	45008416	1	TUBO	TUBO
	45008554	1	PRATO DA MOLA	PLATILLO
	45008555	1	PRATO DA MOLA	PLATILLO
	45008604	1	MOLA	RESORTE
	45008822	1	RESERVATÓRIO DE ÓLEO	TANQUE DE ACEITE
	45009333	1	SUPORTE DO FILTRO	SOPORTE
	45010218	1	MANOPLA COMPLETA	BOTON
	45313700	1	MANGUEIRA	MANGA
	45343100	1	FLANGE	BRIDA
	45480045	1	PORCA	TUERCA
	45480196	1	BUJÃO	TAPON
	45480200	1	ANEL DE VEDAÇÃO	JUNTA
	45480923	1	INDICADOR NIVEL DE ÓLEO	NIVEL DEL ACEITE

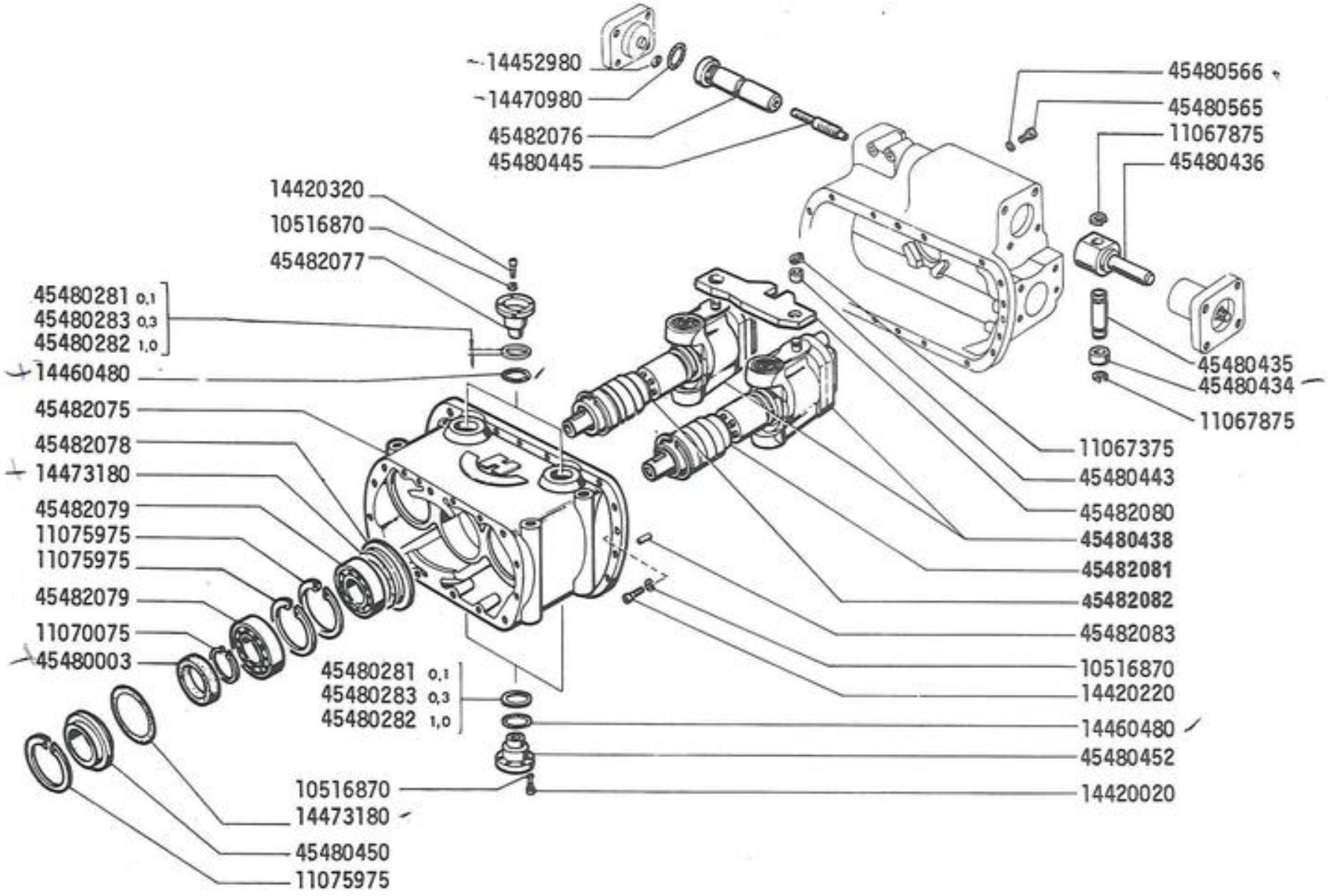

S90

BOMBA DE FLUXO VARIÁVEL 45481253

BOMBA

F

MODIF.	Nº DA PEÇA	QTE.	DENOMINAÇÃO	DENOMINACIONES
	10516870	42	ARRUELA DE PRESSÃO	ARANDELA DE FRENO
	11067375	2	ANEL TRAVA	ARANDELA DE FRENO
	11067875	2	ANEL TRAVA	ARANDELA DE FRENO
	11070075	1	ANEL TRAVA	ARANDELA DE FRENO
	11075975	3	ANEL TRAVA	ARANDELA DE FRENO
	14420020	12	PARAFUSO	TORNILLO
	14420220	18	PARAFUSO	TORNILLO
	14420320	12	PARAFUSO	TORNILLO
	14452980	1	ANEL DE VEDAÇÃO	JUNTA
	14460480	4	ANEL DE VEDAÇÃO	JUNTA
	14470980	1	ANEL DE VEDAÇÃO	JUNTA
	14473180	2	ANEL DE VEDAÇÃO	JUNTA
	45480003	1	RETENTOR	RETÉN
	45480281	CN	CALÇO DE 0,1mm	SUPLEMENTO
	45480282	CN	CALÇO DE 1,0mm	SUPLEMENTO
	45480283	CN	CALÇO DE 0,3mm	SUPLEMENTO
	45480434	1	BUCHA	CASQUILLO
	45480435	1	PINO	EJE
	45480436	1	VÁLVULA REGULADORA	VÁLVULA
	45480438	2	CILINDRO	CILINDRO
	45480443	2	BUCHA	CASQUILLO
	45480445	1	PARAFUSO DE REGULAGEM	TORNILLO
	45480450	1	TAMPA	TAPA
	45480452	2	FLANGE	BRIDA
	45480565	1	PARAFUSO	TORNILLO
	45480566	1	ANEL DE VEDAÇÃO	JUNTA
	45481253	1	BOMBA DE FLUXO VARIÁVEL	BOMBA
	45482075	1	CÁRCAÇA	CAJA
	45482076	1	BUCHA	CASQUILLO
	45482077	2	FLANGE	BRIDA
	45482078	1	TAMPA	TAPA
	45482079	2	ROLAMENTO	RODAMIENTO
	45482080	1	PLACA	PLACA
	45482081	1	CILINDRO	CILINDRO
	45482082	1	CILINDRO	CILINDRO
	45482083	2	PINO GUIA	PITON

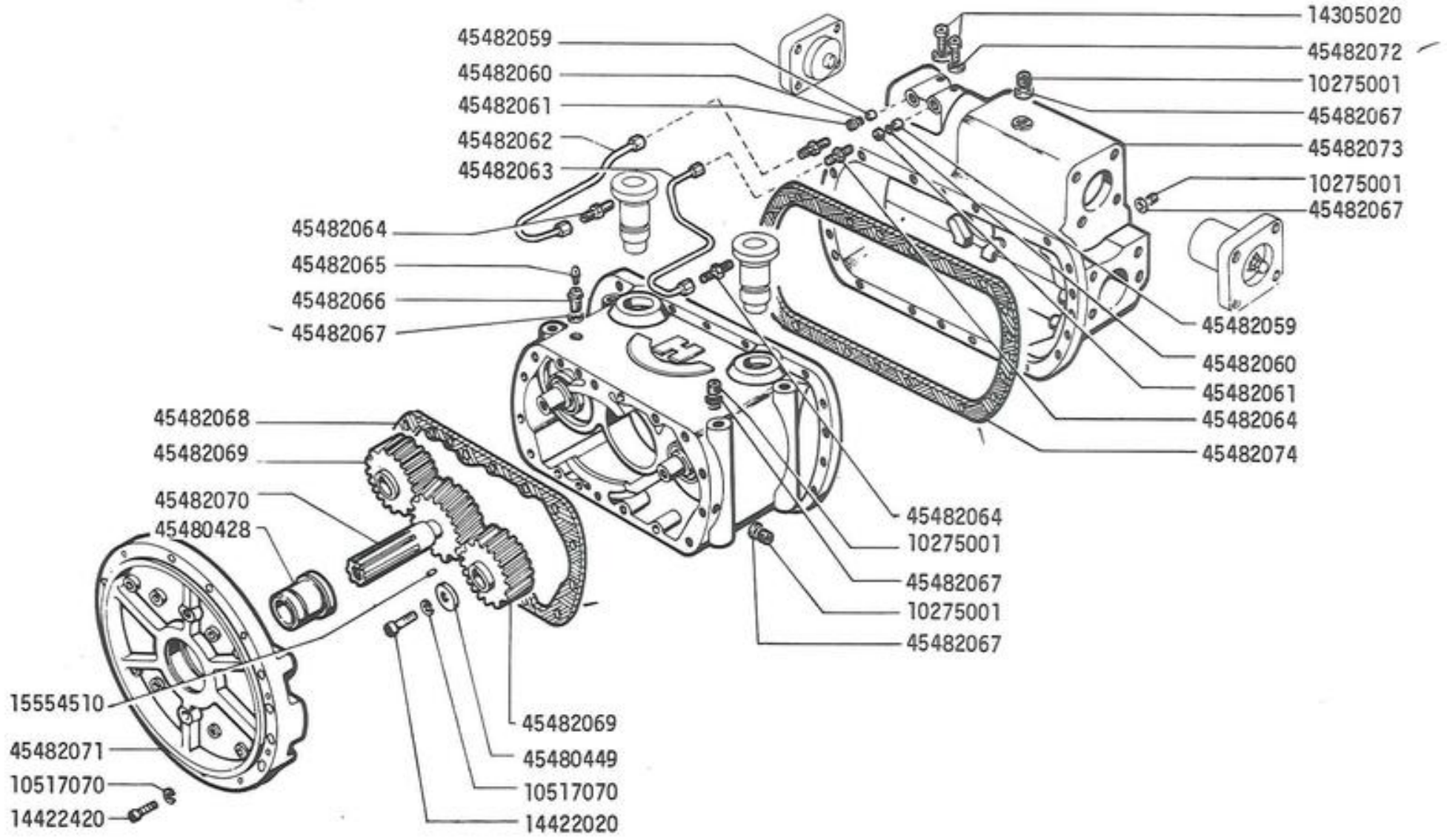

S90	BOMBA DE FLUXO VARIÁVEL 45481253	E3.29
	BOMBA	1

MODIF.	Nº DA PEÇA	QTE.	DENOMINAÇÃO	DENOMINACIONES
	10275001	9	BUJÃO	TAPON
	10517070	20	ARRUELA DE PRESSÃO	ARANDELA DE FRENO
	14305020	2	PARAFUSO	TORNILLO
	14422020	2	PARAFUSO	TORNILLO
	14422420	18	PARAFUSO	TORNILLO
	15554510	2	PINO GUIA	PITON
	45480428	1	BUCHA	CASQUILLO
	45480449	2	ARRUELA	ARANDELA
	45481253	1	BOMBA DE FLUXO	BOMBA
	45482059	2	BUCHA	CASQUILLO
	45482060	2	FILTRO	FILTRO
	45482061	2	REDUÇÃO	RACOR
	45482062	1	TUBO	TUBO
	45482063	1	TUBO	TUBO
	45482064	4	CONEXÃO	RACOR
	45482065	1	RESPIRO	RESPIRADERO
	45482066	1	CONEXÃO	RACOR
	45482067	10	ANEL DE VEDAÇÃO	JUNTA
	45482068	1	JUNTA	JUNTA
	45482069	2	ENGRENAGEM	ENGRANAJE
	45482070	1	EIXO	EJE
	45482071	1	TAMPA	TAPA
	45482072	2	ANEL DE VEDAÇÃO	JUNTA
	45482073	1	TAMPA	TAPA
	45482074	1	JUNTA	JUNTA

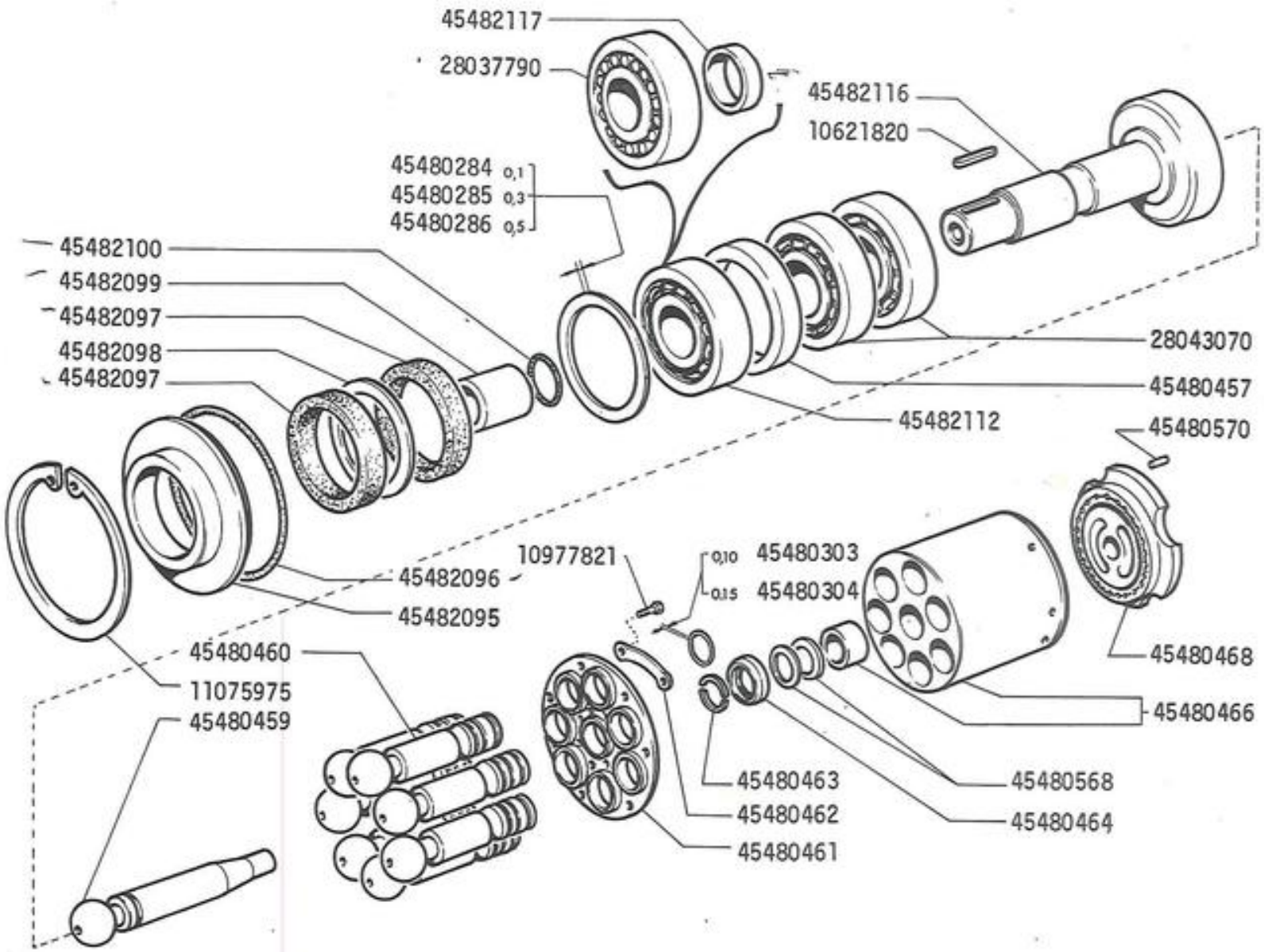

S90	BOMBA DE FLUXO VARIÁVEL 45481253	E3.29
	BOMBA	3

MODIF.	Nº DA PEÇA	QTE.	DENOMINAÇÃO	DENOMINACIONES
	10621820	1	CHAVETA	CHAVETA
	10977821	14	PARAFUSO	TORNILLO
	11075975	1	ANEL TRAVA	ANILLO DE FRENO
	28037790	1	ROLAMENTO	RODAMIENTO
	28043070	2	ROLAMENTO	RODAMIENTO
	45480284	CN	ANEL CALÇO 0,1mm	SUPLEMENTO
	45480285	CN	ANEL CALÇO 0,3mm	SUPLEMENTO
	45480286	CN	ANEL CALÇO 0,5mm	SUPLEMENTO
	45480303	CN	ARRUELA CALÇO 0,10mm	SUPLEMENTO
	45480304	CN	ARRUELA CALÇO 0,15mm	SUPLEMENTO
	45480457	1	CALÇO	SUPLEMENTO
	45480459	1	ÊMBOLO	EMBOLO
	45480460	7	ÊMBOLO	EMBOLO
	45480461	1	DISCO	DISCO
	45480462	7	PLACA TRAVA	PLACA DE FRENO
	45480463	1	ANEL	ANILLO
	45480464	1	ARRUELA	ARANDELA
	45480466	1	CARCAÇA	CUERPO
	45480468	1	DISTRIBUIDOR	DISTRIBUIDOR
	45480568	4	PRATO DA MOLA	PLATILLO
	45480570	1	PINO GUIA	PITON
	45482095	1	TAMPA	TAPA
	45482096	1	ANEL DE VEDAÇÃO	JUNTA
	45482097	2	RETENTOR	RETÉN
	45482098	1	ARRUELA	ARANDELA
	45482099	1	BUCHA	CASQUILLO
	45482100	1	ANEL DE VEDAÇÃO	JUNTA
	45482112	1	ROLAMENTO	RODAMIENTO
	45482116	1	EIXO	EJE
	45482117	1	CALÇO	SUPLEMENTO

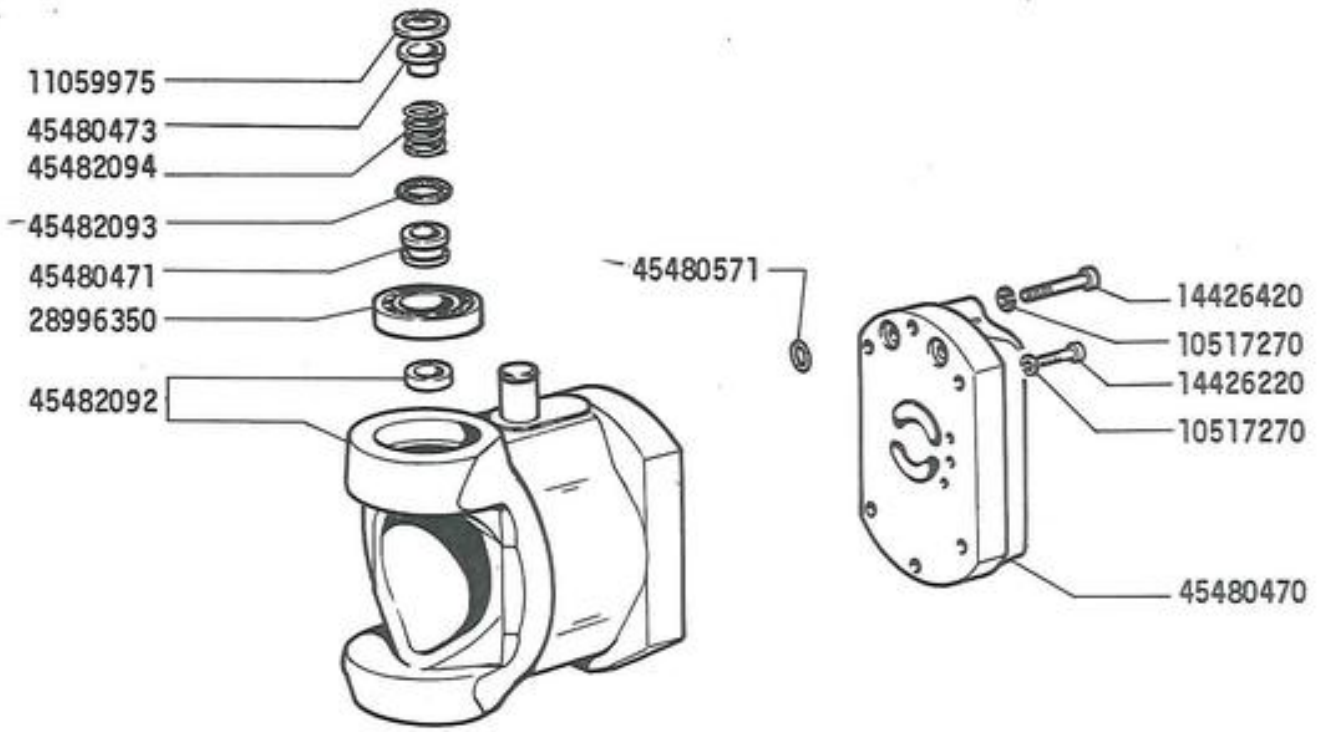
11059975
45480473
45482094
45482093
45480471
28996350
45482092
45480571
14426420
10517270
14426220
10517270
45480470

MODIF.	Nº DA PEÇA	QTE.	DENOMINAÇÃO	DENOMINACIONES
	10517270	6	ARRUELA DE PRESSÃO	ARANDELA DE FRENO
	11059975	1	ANEL TRAVA	ANILLO DE FRENO
	14426220	4	PARAFUSO	TORNILLO
	14426420	2	PARAFUSO	TORNILLO
	28996350	2	ROLAMENTO	RODAMIENTO
	45480470	1	TAMPA	TAPA
	45480471	1	BUCHA	CASQUILLO
	45480473	1	BUCHA	CASQUILLO
	45480571	2	ANEL DE VEDAÇÃO	JUNTA
	45482092	1	CARCAÇA	CUERPO
	45482093	2	ANEL DE VEDAÇÃO	JUNTA
	45482094	1	MOLA	RESORTE

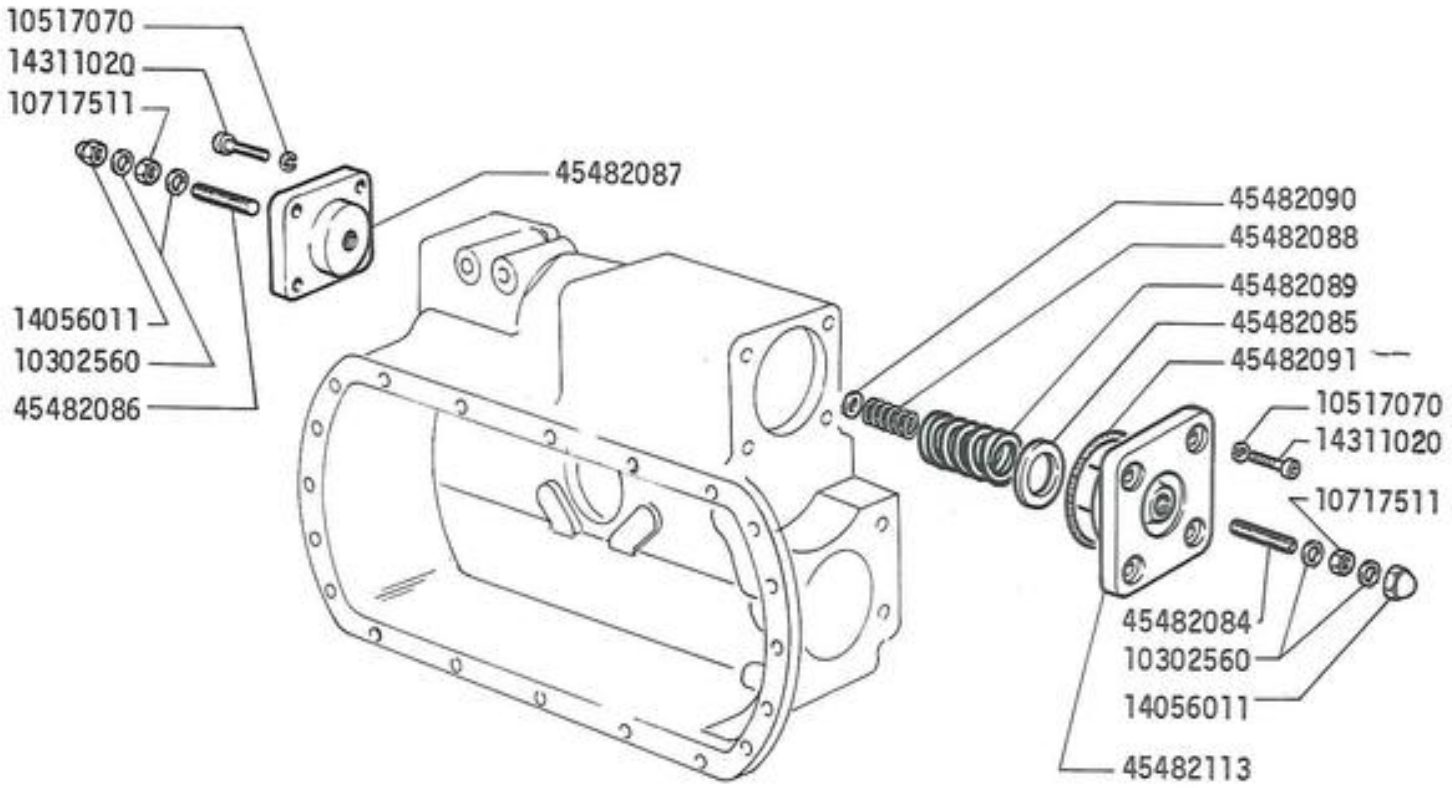

S90	BOMBA DE FLUXO VARIÁVEL 45481253	E3.29
	BOMBA	5

MODIF.	Nº DA PEÇA	QTE.	DENOMINAÇÃO	DENOMINACIONES
	10302560	4	ANEL DE VEDAÇÃO	JUNTA
	10517070	8	ARRUELA DE PRESSÃO	ARANDELA DE FRENO
	10717511	2	PORCA	TUERCA
	14056011	2	PORCA	TUERCA
	14311020	8	PARAFUSO	TORNILLO
	45482084	1	PARAFUSO DE REGULAGEM	TORNILLO
	45482085	1	ARRUELA	ARANDELA
	45482086	1	PARAFUSO DE REGULAGEM	TORNILLO
	45482087	1	TAMPA	TAPA
	45482088	1	MOLA	RESORTE
	45482089	1	MOLA	RESORTE
	45482090	1	ARRUELA	ARANDELA
	45482091	1	ANEL DE VEDAÇÃO	JUNTA
	45482113	1	TAMPA	TAPA

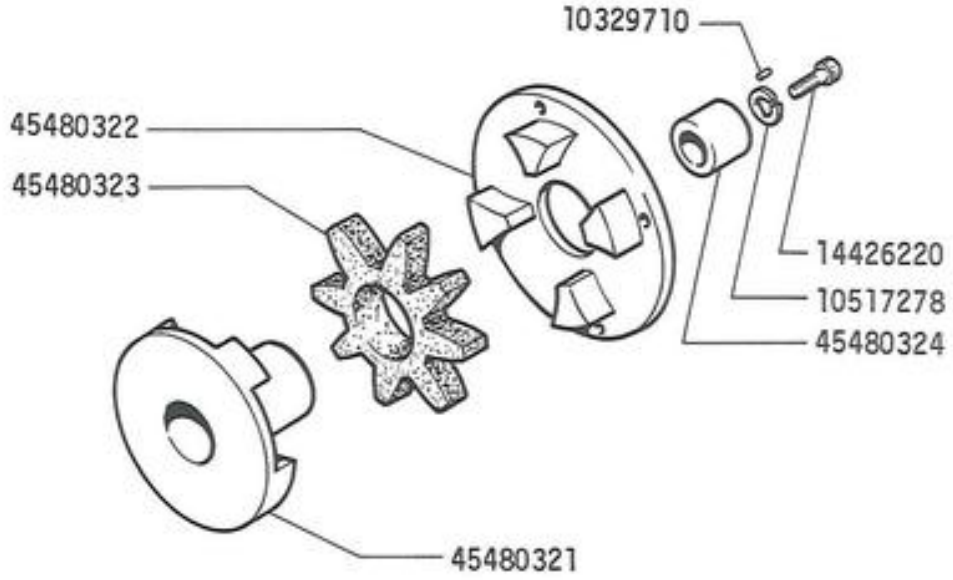

S90	ACOPLAMENTO DE TRANSMISSÃO 45480320 ARBOL DE TRANSMISIÓN	E3.30

MODIF.	Nº DA PEÇA	QTE.	DENOMINAÇÃO	DENOMINACIONES
	10329710	1	PINO GUIA	PITON
	10517278	1	ARRUELA DE PRESSÃO	ARANDELA DE FRENO
	14426220	1	PARAFUSO	TORNILLO
	45480321	1	FLANGE	BRIDA
	45480322	1	FLANGE	BRIDA
	45480323	1	COXIM	ALMOHADILLA
	45480324	1	BUCHA	CASQUILLO

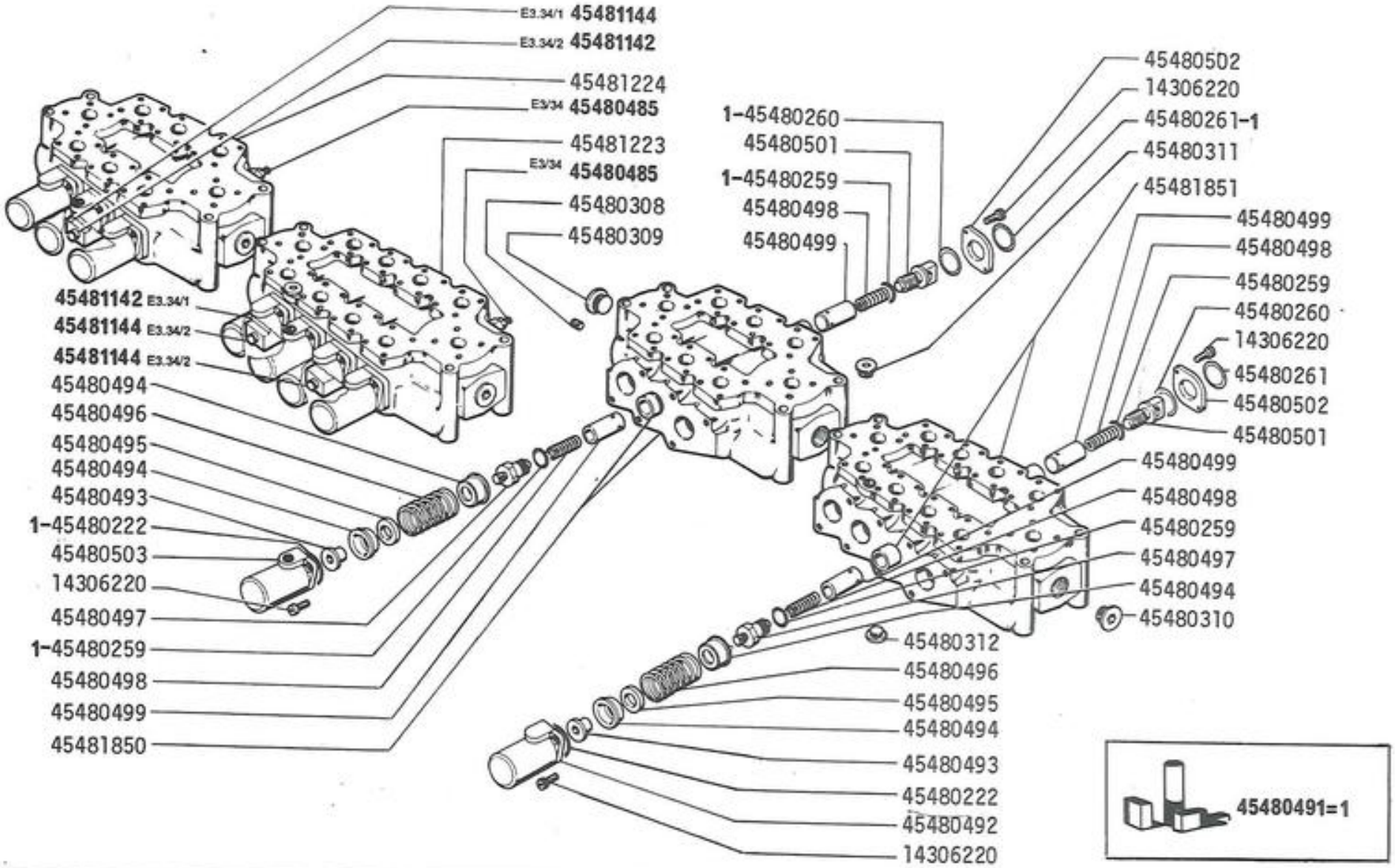

S90	DISTRIBUIDOR 45481222 VÁLVULA DISTRIBUIDORA	E3.31

MODIF.	Nº DA PEÇA	QTE.	DENOMINAÇÃO	DENOMINACIONES
	14306220	28	PARAFUSO	TORNILLO
	45480222	7	ANEL DE VEDAÇÃO	JUNTA
	45480259	14	ANEL DE VEDAÇÃO	JUNTA
	45480260	7	ANEL DE VEDAÇÃO	JUNTA
	45480261	7	ANEL DE VEDAÇÃO	JUNTA
	45480308	2	BUJÃO	TAPON
	45480309	2	BUJÃO	TAPON
	45480310	2	BUJÃO	TAPON
	45480311	1	BUJÃO	TAPON
	45480312	1	BUJÃO	TAPON
	45480485	2	VÁLVULA DE SEGURANÇA	VALVULA
	45480491	CN	JOGO DE REPARO	EQUIPO DE REPUESTO
	45480492	5	TAMPA	TAPA
	45480493	7	PORCA	TUERCA
	45480494	14	SEDE DA MOLA	ASSENTO PARA RESORTE
	45480495	7	DISTANCIADOR	SEPARADOR
	45480496	7	MOLA	RESORTE
	45480497	7	PINO	EJE
	45480498	14	MOLA	RESORTE
	45480499	14	ÊMBOLO	EMBOLO
	45480501	7	CONEXÃO	RACOR
	45480502	7	TAMPA ANTERIOR	TAPA
	45480503	2	TAMPA	TAPA
	45481142	8	VÁLVULA	VALVULA
	45481144	3	VÁLVULA DE ASPIRAÇÃO	VALVULA
	45481222	1	DISTRIBUIDOR	DISTRIBUIDOR
	45481223	1	CORPO COMPLETO	CUERPO
	45481224	1	CORPO COMPLETO	CUERPO
	45481850	1	CORPO COMPLETO	CUERPO
	45481851	1	CORPO COMPLETO	CUERPO

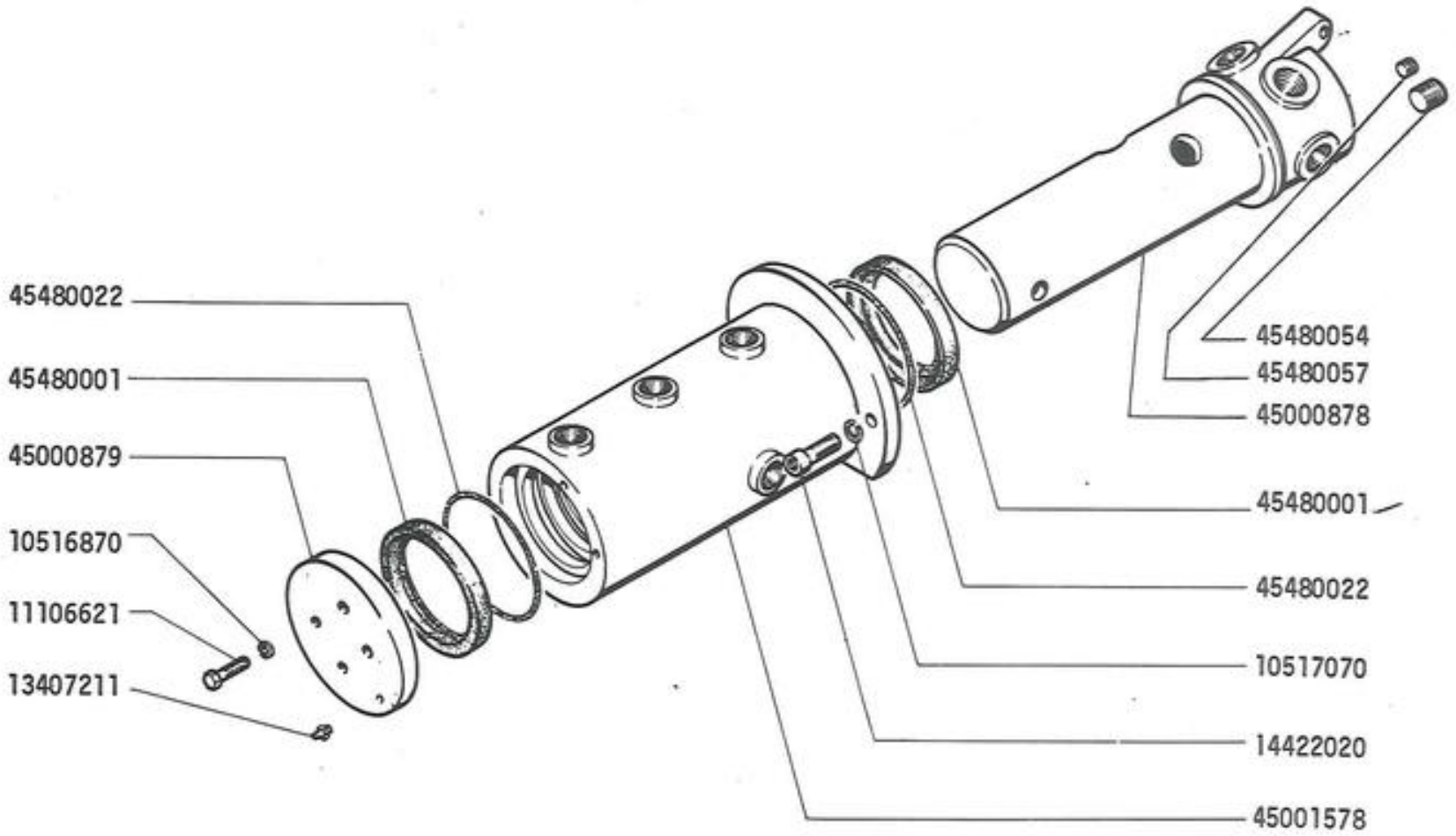

S90	DISTRIBUIDOR ROTATIVO 45242100 DISTRIBUIDOR ROTATIVO	E3.31/1

MODIF.	Nº DA PEÇA	QTE.	DENOMINAÇÃO	DENOMINACIONES
	10516870	4	ARRUELA DE PRESSÃO	ARANDELA DE FRENO
	10517070	3	ARRUELA DE PRESSÃO	ARANDELA DE FRENO
	11106621	4	PARAFUSO	TORNILLO
	13407211	1	ENGRAXADEIRA	ENGRASADOR
	14422020	3	PARAFUSO	TORNILLO
	45000878	1	ÊMBOLO	EMBOLO
	45000879	1	TAMPA	TAPA
	45001578	1	CILINDRO	CILINDRO
	45480001	2	RETENTOR	RETÉN
	45480022	5	ANEL DE VEDAÇÃO	JUNTA
	45480054	4	BUJÃO	TAPON
	45480057	1	BUJÃO	TAPON



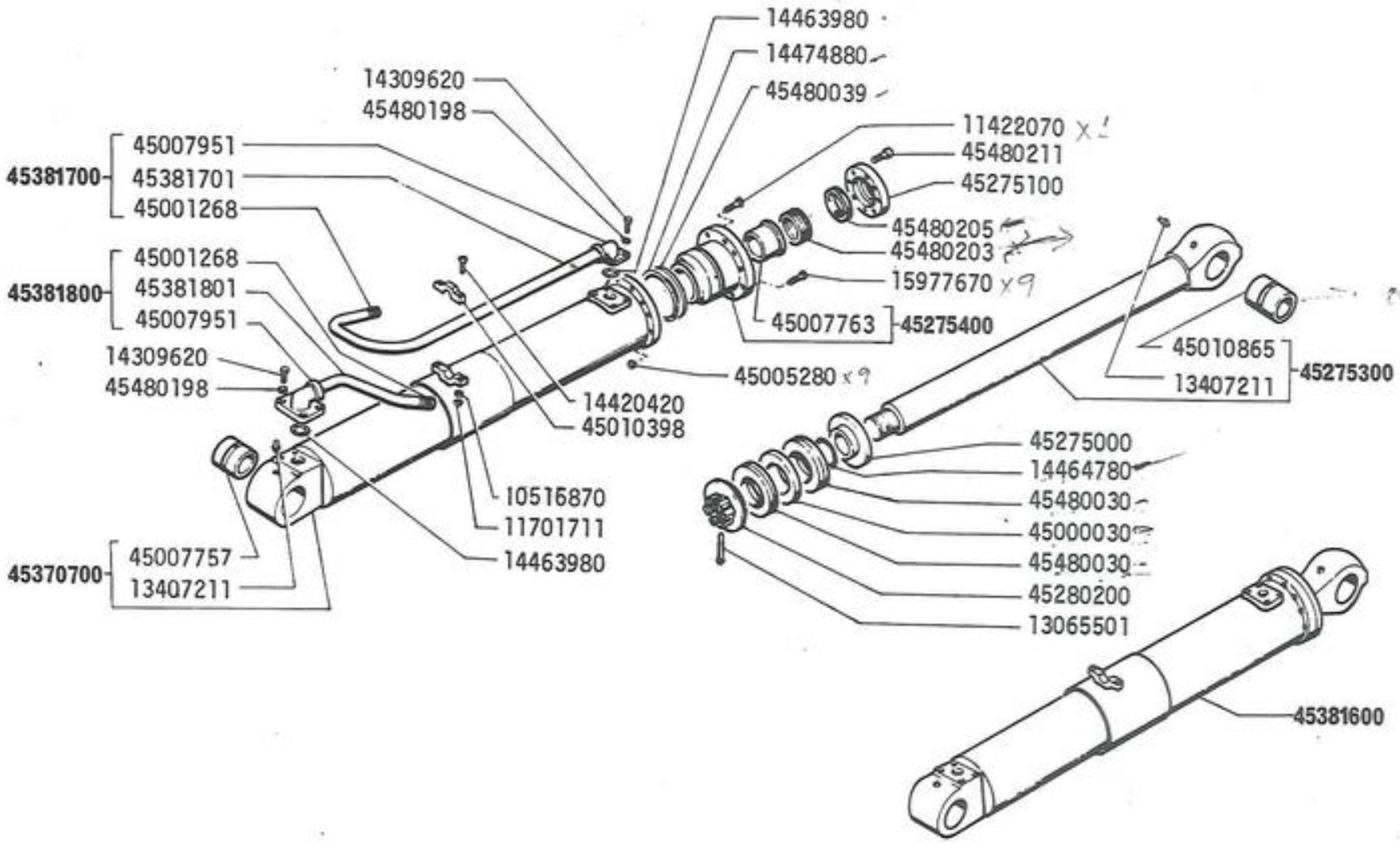

S 90	CILINDRO 45009110 CILINDRO	E3.32

MODIF.	Nº DA PEÇA	QTE.	DENOMINAÇÃO	DENOMINACIONES
	10516870	2	ARRUELA DE PRESSÃO	ARANDELA DE FRENO
	11422070	1	PARAFUSO	TORNILLO
	11701711	2	PORCA	TUERCA
	13065501	1	CONTRA PINO	PASADOR ABIERTO
	13407211	2	ENGRAXADEIRA	ENGRASADOR
	14309620	8	PARAFUSO	TORNILLO
	14420420	2	PARAFUSO	TORNILLO
	14463980	2	ANEL DE VEDAÇÃO	JUNTA
	14464780	2	ANEL DE VEDAÇÃO	JUNTA
	14474880	1	ANEL DE VEDAÇÃO	JUNTA
	15977670	9	PARAFUSO	TORNILLO
	45000030	2	DISTANCIADOR	SEPARADOR
	45001268	2	CONEXÃO	RACOR
	45005280	9	PORCA	TUERCA
	45007757	1	BUCHA	CASQUILLO
	45007763	1	BUCHA	CASQUILLO
	45007951	2	FLANGE	BRIDA
	45009110	1	CILINDRO COMPLETO	CILINDRO
	45010398	1	BRAÇADEIRA	ABRAZADERA
	45010865	1	BUCHA	CASQUILLO
	45275000	1	SEMI ÊMBOLO	EMBOLO
	45275100	1	FLANGE	BRIDA
	45275300	1	HASTE DO ÊMBOLO	VARILLA
	45275400	1	TAMPA	TAPA
	45280200	1	PORCA	TUERCA
	45370700	1	CAMISA	CAMISA
	45381600	1	CILINDRO	CILINDRO
	45381700	1	TUBO COMPL.ESQUERDO	TUBO
	45381800	1	TUBO COMPL.DIREITO	TUBO
	45381701	1	TUBO	TUBO
	45381801	1	TUBO	TUBO
	45480030	2	RETENTOR	RETÉN
	45480039	1	ANEL	ANILLO
	45480198	8	ARRUELA DE PRESSÃO	ARANDELA DE FRENO
	45480203	1	RETENTOR	RETÉN
	45480205	1	ANEL DE VEDAÇÃO	JUNTA
	45480211	8	PARAFUSO	TORNILLO

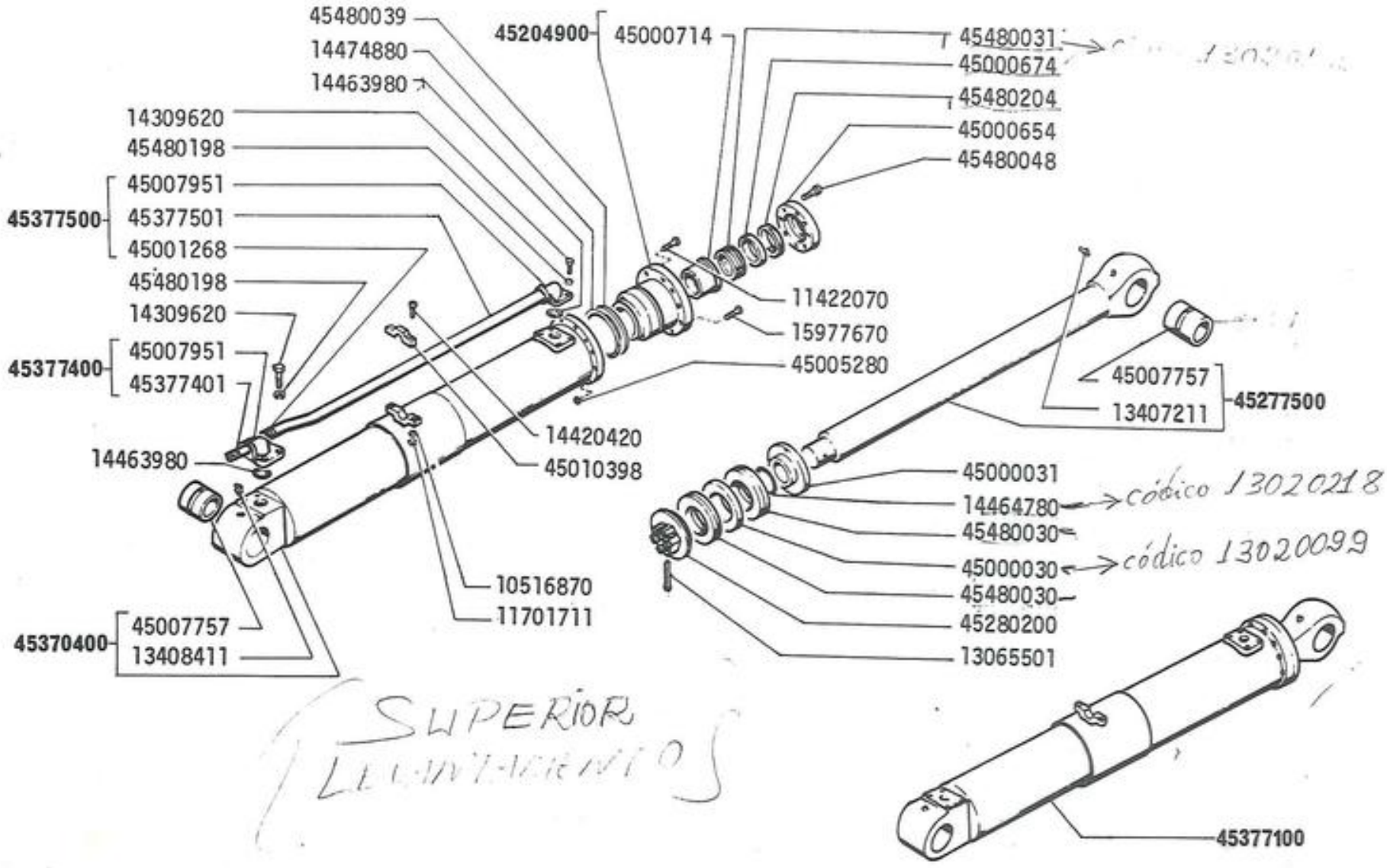

SUPERIOR

S90	CILINDRO 45009112 CILINDRO	E3.32/1

MODIF.	Nº DA PEÇA	QTE.	DENOMINAÇÃO	DENOMINACIONES
	10516870	2	ARRUELA DE PRESSÃO	ARANDELA DE FRENO
	11422070	1	PARAFUSO	TORNILLO
	11701711	2	PORCA	TUERCA
	13065501	1	CONTRA PINO	PASADOR ABIERTO
	13407211	1	ENGRAXADEIRA	ENGRASADOR
	13408411	1	ENGRAXADEIRA	ENGRASADOR
	14309620	8	PARAFUSO	TORNILLO
	14420420	2	PARAFUSO	TORNILLO
	14463980	2	ANEL DE VEDAÇÃO	JUNTA
	14464780	2	ANEL DE VEDAÇÃO	JUNTA
	14474880	1	ANEL DE VEDAÇÃO	JUNTA
	15977670	9	PARAFUSO	TORNILLO
	45000030	1	DISTANCIADOR	SEPARADOR
	45000031	1	SEMI ÊMBOLO	EMBOLO
	45000654	1	FLANGE	BRIDA
	45000674	1	DISTANCIADOR	SEPARADOR
	45000714	1	BUCHA	CASQUILLO
	45001268	1	CONEXÃO	RACOR
	45005280	9	PORCA	TUERCA
	45007757	2	BUCHA	CASQUILLO
	45007951	2	FLANGE	BRIDA
	45009112	1	CILINDRO	CILINDRO
	45010398	1	BRAÇADEIRA	ABRAZADERA
	45204900	1	TAMPA	TAPA
	45277500	1	HASTE DO ÊMBOLO	VARILLA
	45280200	1	SEMI ÊMBOLO	EMBOLO
	45370400	1	CAMISA	CAMISA
	45377100	1	CILINDRO	CILINDRO
	45377400	1	TUBO COMPLETO	TUBO
	45377401	1	CONEXÃO	RACOR
	45377500	1	TUBO COMPLETO	TUBO
	45377501	1	TUBO	TUBO
	45480030	2	RETENTOR	RETÉN
	45480031	1	RETENTOR	RETÉN
	45480039	1	ANEL	ANILLO
	45480048	8	PARAFUSO	TORNILLO
	45480198	8	ARRUELA DE PRESSÃO	ARANDELA DE FRENO
	45480204	1	ANEL DE VEDAÇÃO	JUNTA

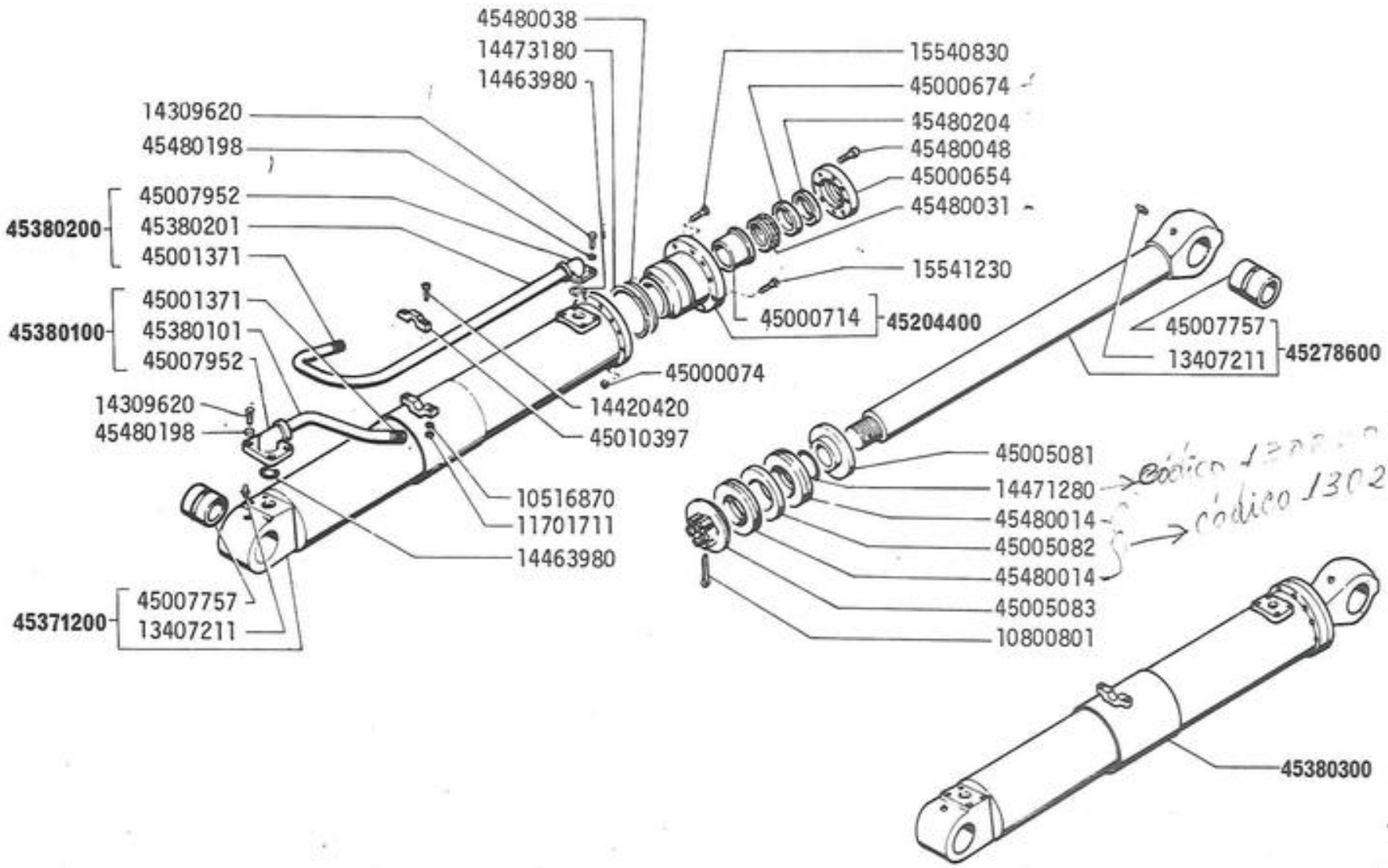

S90

CILINDRO 45009116

CILINDRO

E3.32/2

MODIF.	Nº DA PEÇA	QTE.	DENOMINAÇÃO	DENOMINACIONES
	10516870	2	ARRUELA DE PRESSÃO	ARANDELA DE FRENO
	10800801	1	CONTRA PINO	PASADOR ABIERTO
	11701711	2	PORCA	TUERCA
	13407211	2	ENGRAXADEIRA	ENGRASADOR
	14309620	8	PARAFUSO	TORNILLO
	14420420	2	PARAFUSO	TORNILLO
	14463980	2	ANEL DE VEDAÇÃO	JUNTA
	14471280	1	ANEL DE VEDAÇÃO	JUNTA
	14473180	1	ANEL DE VEDAÇÃO	JUNTA
	15540830	3	PARAFUSO	TORNILLO
	15541230	9	PARAFUSO	TORNILLO
	45000074	9	PORCA	TUERCA
	45000654	1	FLANGE	BRIDA
	45000674	1	DISTANCIADOR	SEPARADOR
	45000714	1	BUCHA	CASQUILLO
	45005081	1	SEMI ÊMBOLO	EMBOLO
	45001371	2	CONEXÃO	RACOR
	45005082	1	DISTANCIADOR	RACOR
	45005083	1	SEMI ÊMBOLO	EMBOLO
	45007757	2	BUCHA	CASQUILLO
	45007952	2	FLANGE	BRIDA
	45009116	1	CILINDRO COMPLETO	CILINDRO
	45010397	1	BRAÇADEIRA	ABRAZADERA
	45204400	1	TAMPA	TAPA
	45371200	1	CAMISA	CAMISA
	45380100	1	TUBO COMPL.DIREITO	TUBO
	45380101	1	TUBO	TUBO
	45380200	1	TUBO COMPLETO ESQUERDO	TUBO
	45380300	1	CILINDRO	CILINDRO
	45380201	1	TUBO	TUBO
	45480014	2	RETENTOR	RETÉN
	45480031	1	RETENTOR	RETÉN
	45480038	1	ANEL	ANEL
	45480048	8	PARAFUSO	TORNILLO
	45480198	8	ARRUELA DE PRESSÃO	ARANDELA DE FRENO
	45480204	1	ANEL DE VEDAÇÃO	JUNTA

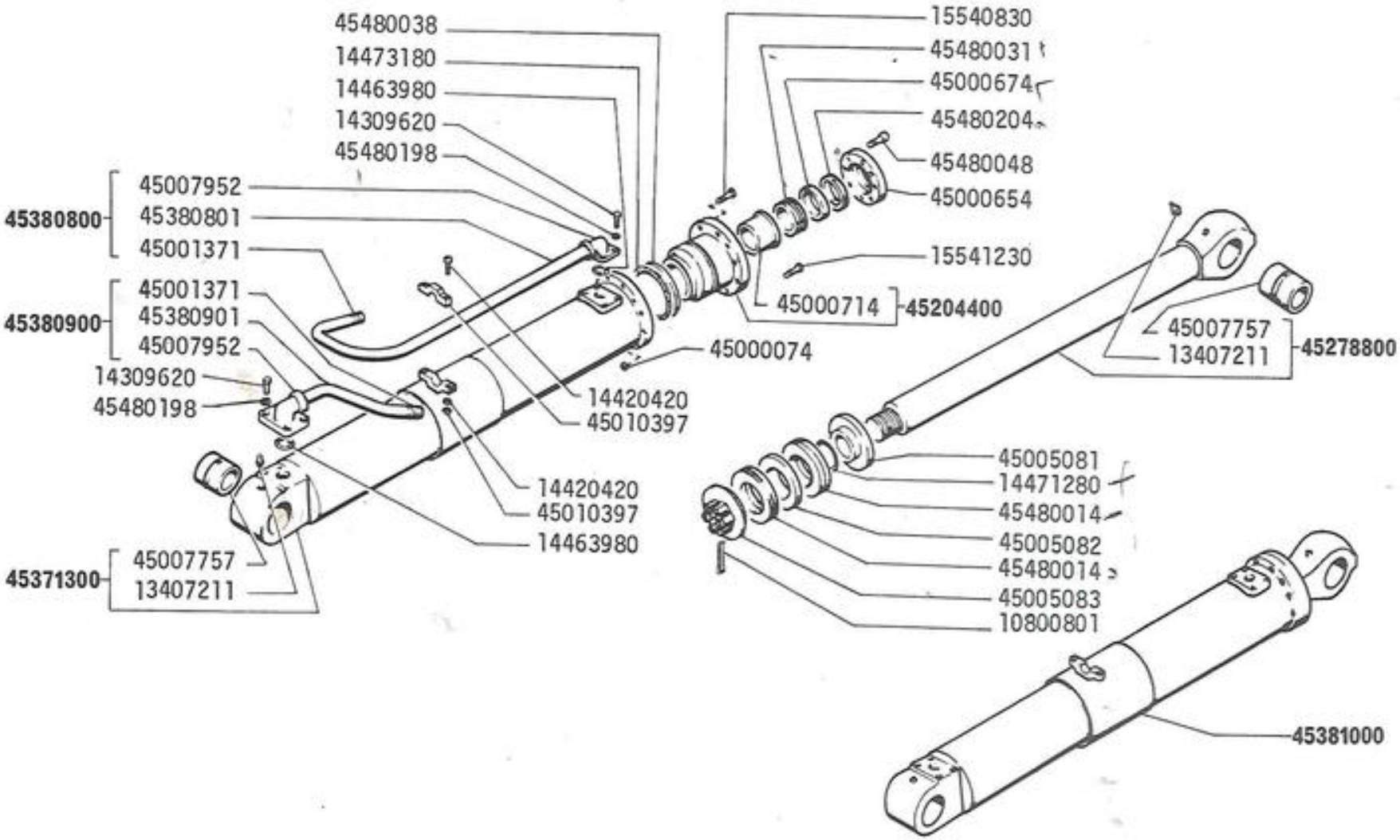

S 90	CILINDRO 45009119 CILINDRO	E3.32/3

MODIF.	Nº DA PEÇA	QTE.	DENOMINAÇÃO	DENOMINACIONES
	10516870	2	ARRUELA DE PRESSÃO	ARANDELA DE FRENO
	10800801	1	CONTRA PINO	PASADOR ABIERTO
	11701711	2	PORCA	TUERCA
	13407211	2	ENGRAXADEIRA	ENGRASADOR
	14309620	8	PARAFUSO	TORNILLO
	14420420	2	PARAFUSO	TORNILLO
	14463980	2	ANEL DE VEDAÇÃO	JUNTA
	14471280	1	ANEL DE VEDAÇÃO	JUNTA
	14473180	1	ANEL DE VEDAÇÃO	JUNTA
	15540830	3	PARAFUSO	TORNILLO
	15541230	9	PARAFUSO	TORNILLO
	45000074	9	PORCA	TUERCA
	45000654	1	FLANGE	BRIDA
	45000674	1	DISTANCIADOR	SEPARADOR
	45000714	1	BUCHA	CASQUILLO
	45001371	2	CONEXÃO	RACOR
	45005081	1	SEMI ÊMBOLO	EMBOLO
	45005082	1	DISTANCIADOR	SEPARADOR
	45005083	1	SEMI ÊMBOLO	EMBOLO
	45007757	2	BUCHA	CASQUILLO
	45007952	2	FLANGE	BRIDA
	45009119	1	CILINDRO COMPLETO	CILINDRO
	45204400	1	TAMPA	TAPA
	45010397	1	BRAÇADEIRA	ABRAZADERA
	45278800	1	HASTE COMPLETA	VARILLA
	45371300	1	CAMISA	CAMISA
	45380800	1	TUBO COMPLETO ESQUERDO	TUBO
	45380801	1	TUBO	TUBO
	45380900	1	TUBO COMPLETO DIREITO	TUBO
	45380901	1	TUBO	TUBO
	45381000	1	CILINDRO	CILINDRO
	45480014	2	RETENTOR	RETÉN
	45480031	1	RETENTOR	RETÉN
	45480038	1	ANEL	ANILLO
	45480048	8	PARAFUSO	TORNILLO
	45480198	8	ARRUELA DE PRESSÃO	ARANDELA DE FRENO
	45480204	1	ANEL DE VEDAÇÃO	JUNTA

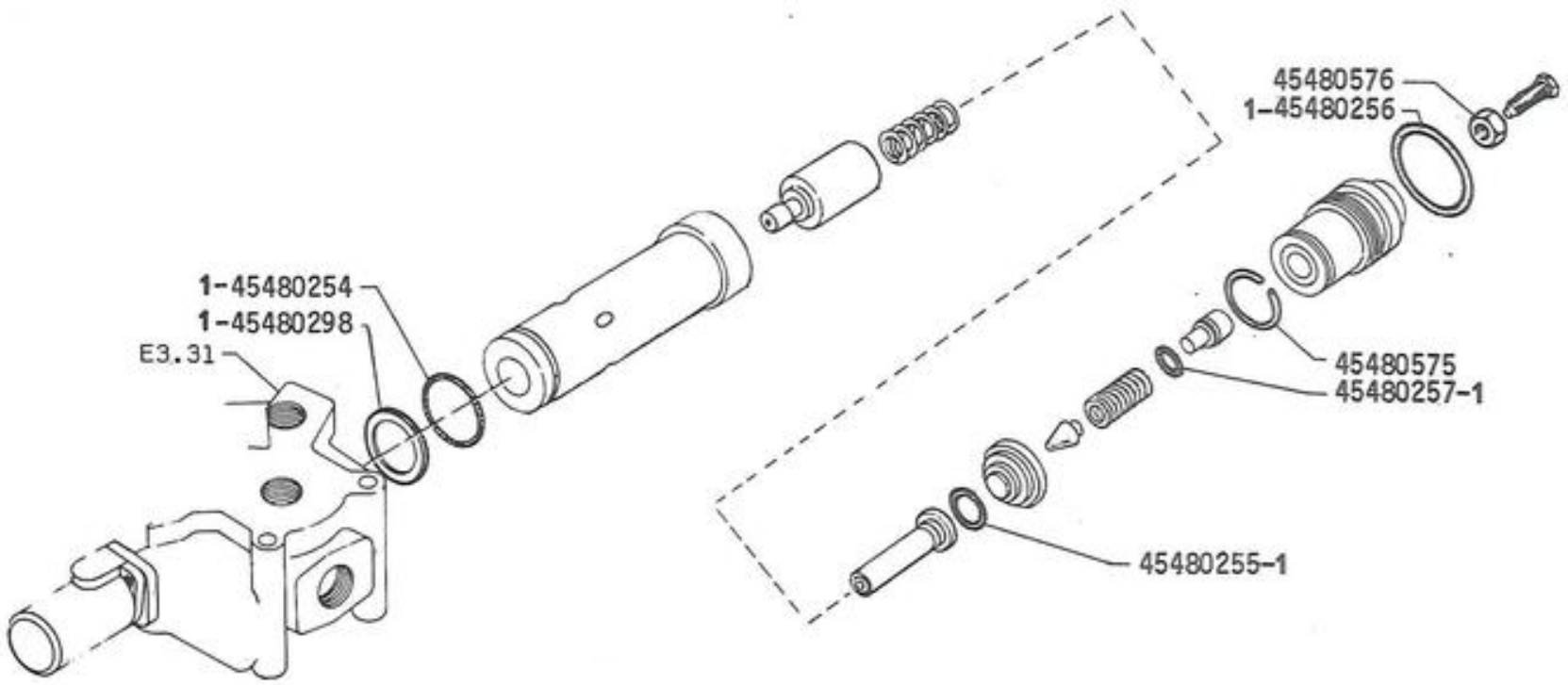
45480576
1-45480256
1-45480254
1-45480298
E3.31
45480575
45480257-1
45480255-1

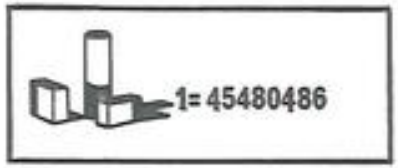
1= 45480486

MODIF.	Nº DA PEÇA	QTE.	DENOMINAÇÃO	DENOMINACIONES
	45480254	1	ANEL DE VEDAÇÃO	JUNTA
	45480255	1	ANEL DE VEDAÇÃO	JUNTA
	45480256	1	ANEL DE VEDAÇÃO	JUNTA
	45480257	1	ANEL DE VEDAÇÃO	JUNTA
	45480298	1	ANEL	ANILLO
	45480485	1	VALVULA	VALVULA
	45480486	1	JOGO DE REPARO	EQUIPO
	45480575	1	ANEL TRAVA	ANILLO DE FRENO
	45480576	1	PORCA	TUERCA

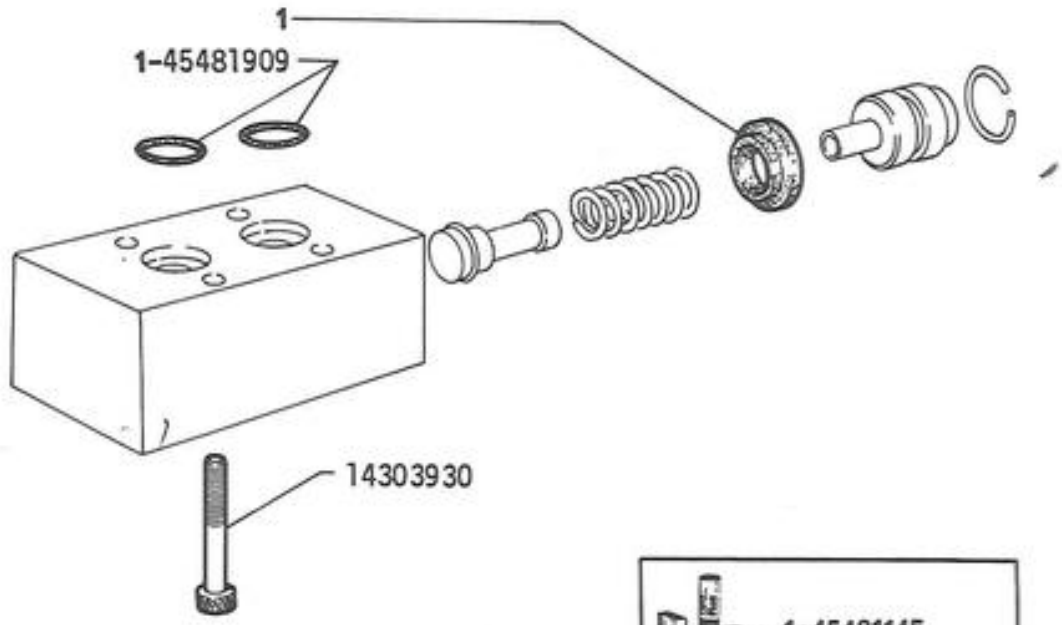

S90

VÁLVULA 45481144

VÁLVULA

E3.34/1

MODIF.	Nº DA PEÇA	QTE.	DENOMINAÇÃO	DENOMINACIONES
	14303930	4	PARAFUSO	TORNILLO
	45481144	3	VÁLVULA COMPLETA	VALVULA
	45481145	1	JOGO DE REPARO	EQUIPO DE REPUESTO
	45481909	2	ANEL DE VEDAÇÃO	JUNTA

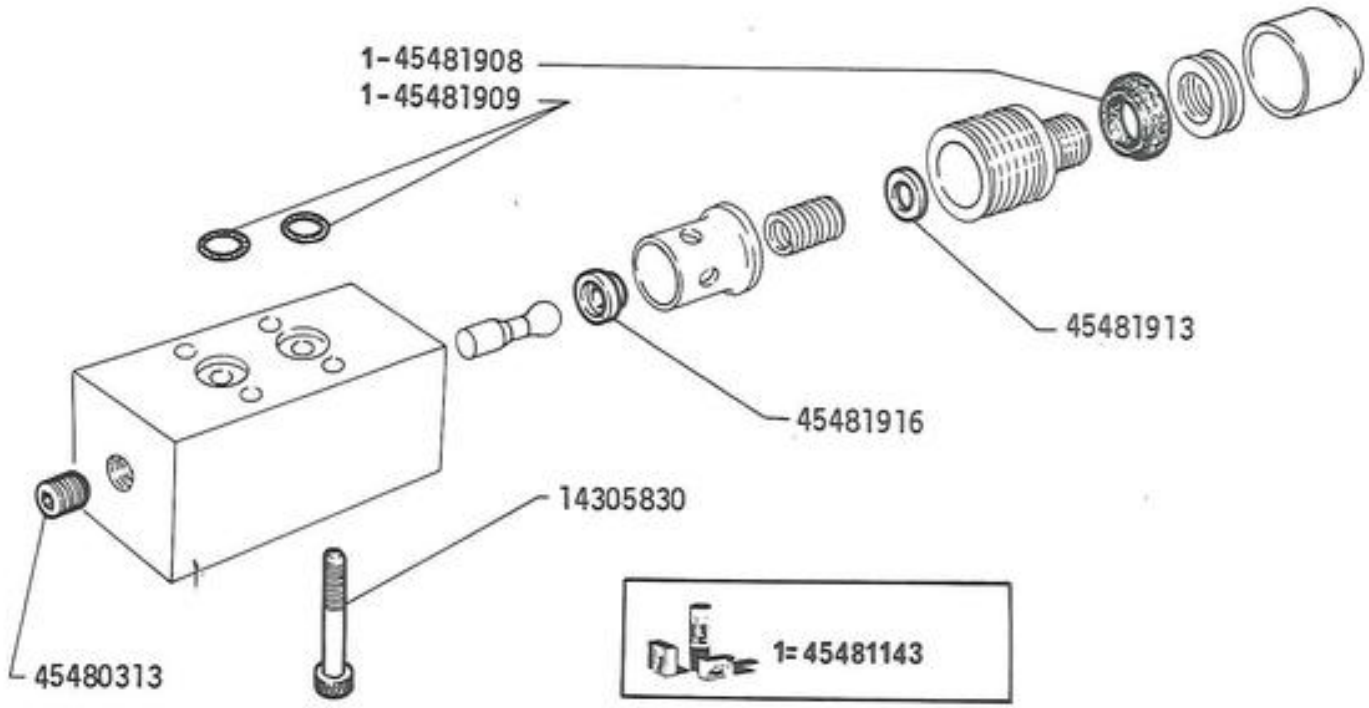
1-45481908
1-45481909
45481913
45481916
14305830
45480313
1= 45481143

MODIF.	Nº DA PEÇA	QTE.	DENOMINAÇÃO	DENOMINACIONES
	14305830	4	PARAFUSO	TORNILLO
	45480313	1	BUJÃO	TAPON
	45481142	1	VÁLVULA COMPLETA	VALVULA
	45481143	CN	JOGO DE REPARO	EQUIPO DE REPARO
	45481908	1	JUNTA	JUNTA
	45481909	2	JUNTA	JUNTA
	45481913	1	ARRUELA	ARANDELA
	45481916	1	SEDE	ASIENTO

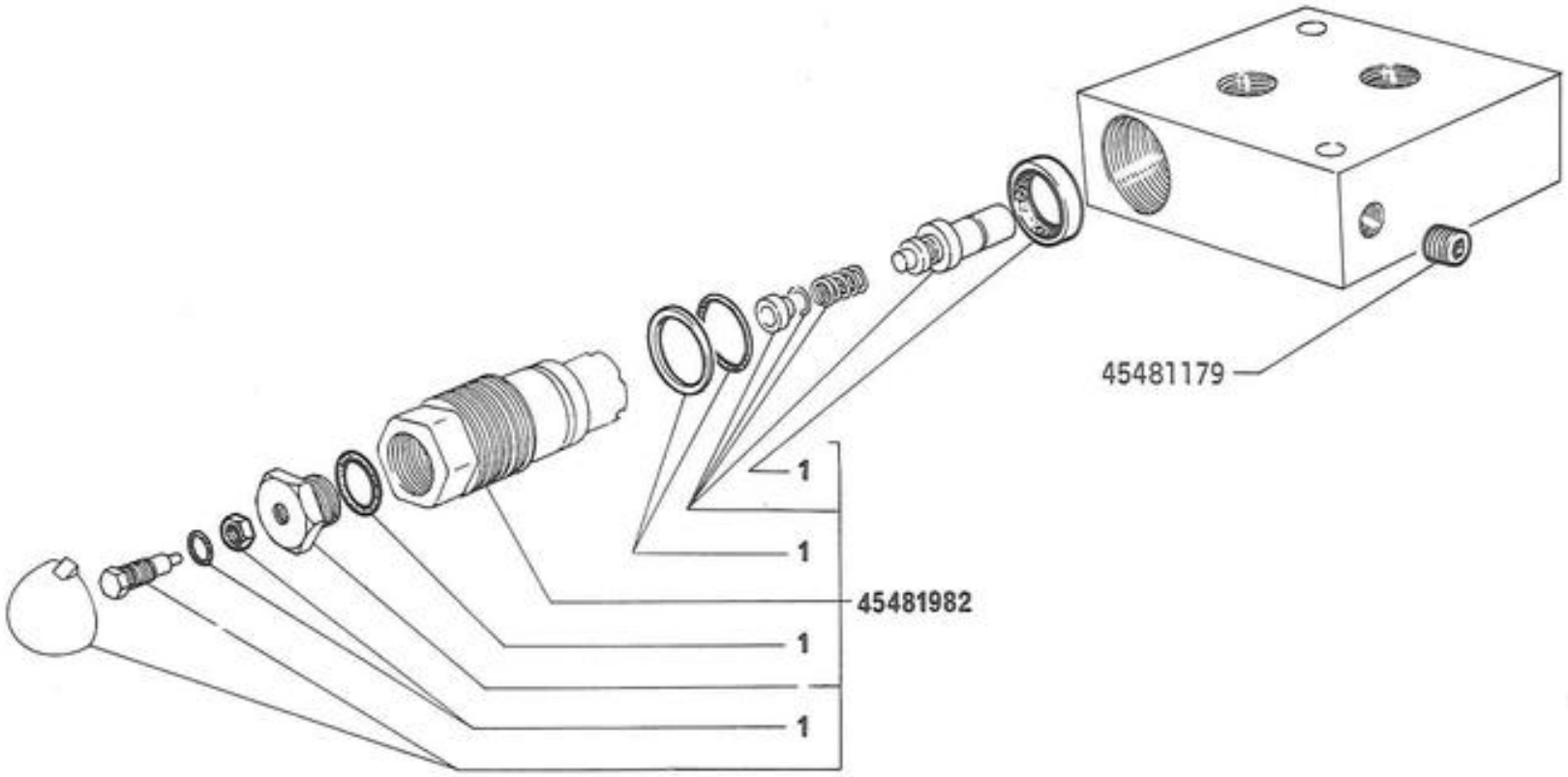



S 90	VÁLVULA 45481935 VÁLVULA	E3.34/3

MODIF.	Nº DA PEÇA	QTE	DENOMINAÇÃO	DENOMINACIONES
	45481179	2	BUJÃO	TAPON
	45481867	2	JOGO DE REPARO	EQUIPO DE REPUESTO
	45481935	1	VÁLVULA COMPLETA	VALVULA
	45481982	2	COMPONENTES DA VÁLVULA	EQUIPO DA VALVULA

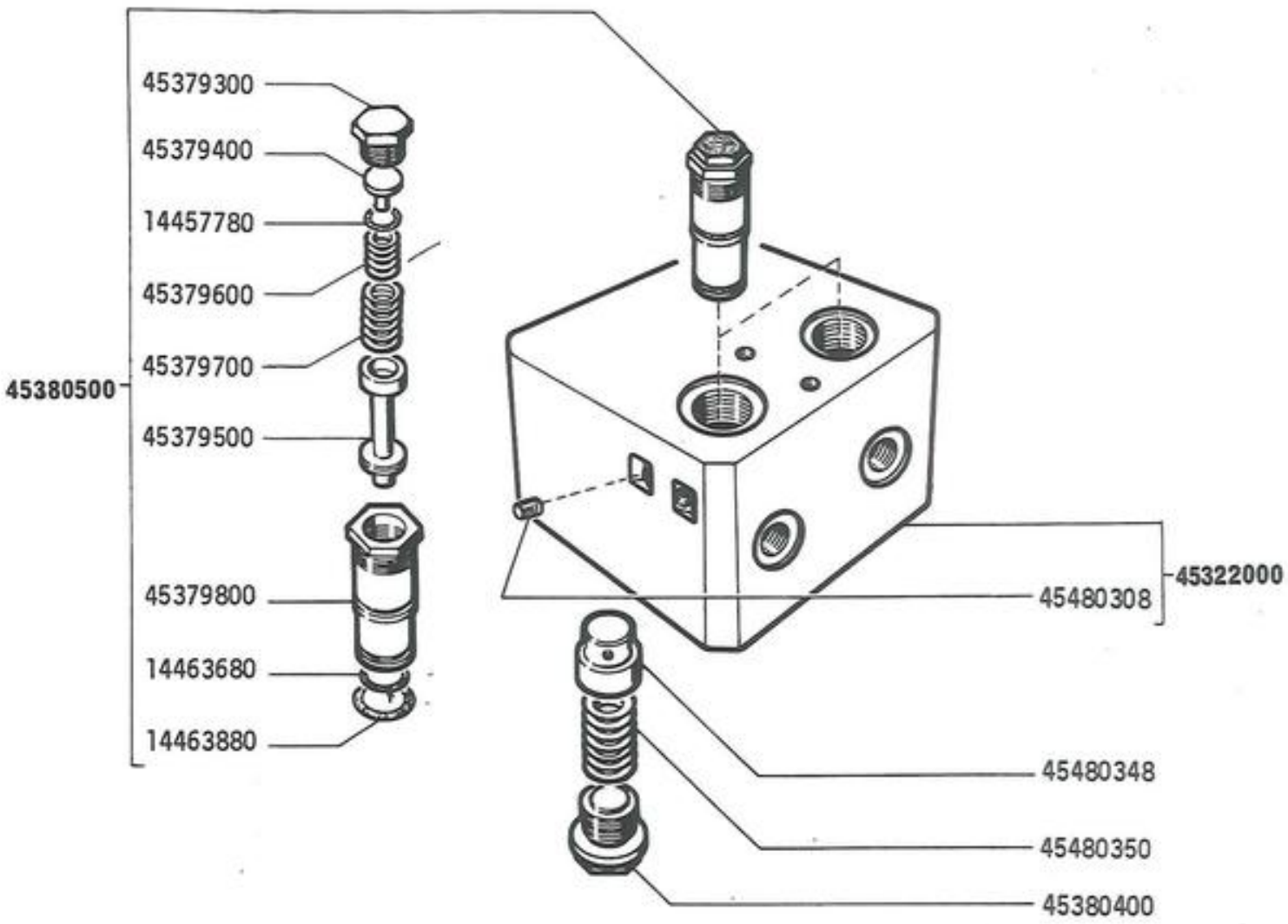

S90	VÁLVULA 45379200 VÁLVULA	E3.34/4

MODIF.	Nº DA PEÇA	QTE.	DENOMINAÇÃO	DENOMINACIONES
	14457780	2	ANEL DE VEDAÇÃO	JUNTA
	14463680	2	ANEL DE VEDAÇÃO	JUNTA
	14463880	2	ANEL DE VEDAÇÃO	JUNTA
	45322000	1	CARCAÇA DA VÁLVULA	CUERPO
	45379200	1	VÁLVULA COMPLETA	VÁLVULA
	45379300	2	BUJÃO	TAPON
	45379400	2	GUIA DA MOLA	PITON
	45379500	2	ÊMBOLO	EMBOLO
	45379600	2	MOLA	RESORTE
	45379700	2	MOLA	RESORTE
	45379800	2	ALOJAMENTO DA VÁLVULA	CUERPO
	45380400	2	BUJÃO	TAPON
	45380500	2	COMPONENTES DA VÁLVULA	PARTES DE LA VALVULA
	45480308	4	BUJÃO	TAPON
	45480348	2	SEDE	ASIENTO
	45480350	2	MOLA	RESORTE

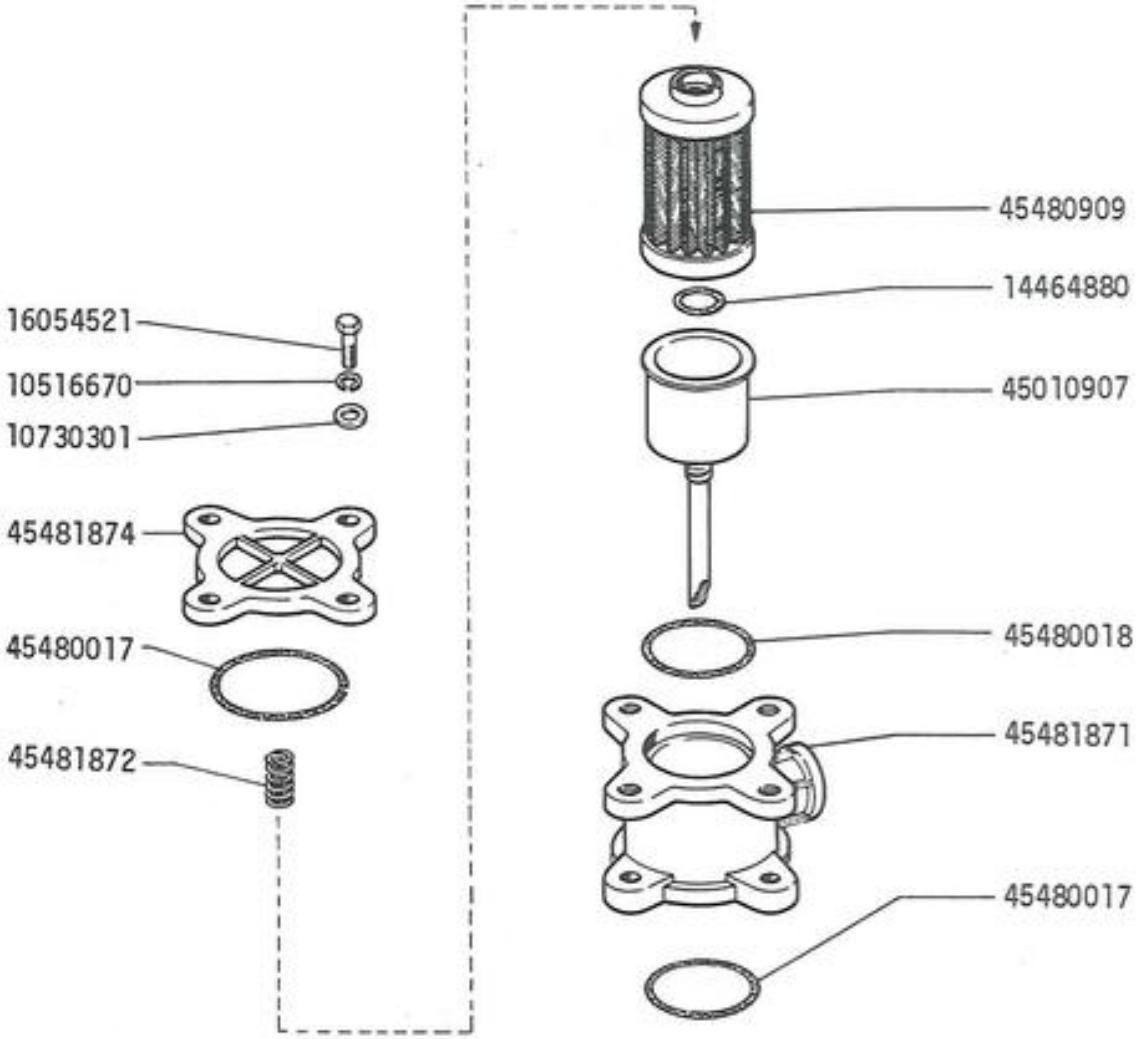

S90	FILTRO DE ÓLEO 45008634 FILTRO DE ACEITE	E3.35

MODIF.	Nº DA PEÇA	QTE.	DENOMINAÇÃO	DENOMINACIONES
	10516670	4	ARRUELA DE PRESSÃO	ARANDELA DE FRENO
	10730301	4	ARRUELA LISA	ARANDELA
	14464880	1	ANEL DE VEDAÇÃO	JUNTA
	16054521	4	PARAFUSO	TORNILLO
	45008634	1	FILTRO DE ÓLEO	FILTRO DE ACEITE
	45010907	1	CUBA	CUBA
	45480017	2	ANEL DE VEDAÇÃO	JUNTA
	45480018	1	ANEL DE VEDAÇÃO	JUNTA
	45480909	1	ELEMENTO	FILTRO
	45481871	1	CARCAÇA	CAJA
	45481872	1	MOLA	RESORTE
	45481874	1	TAMPA	TAPA

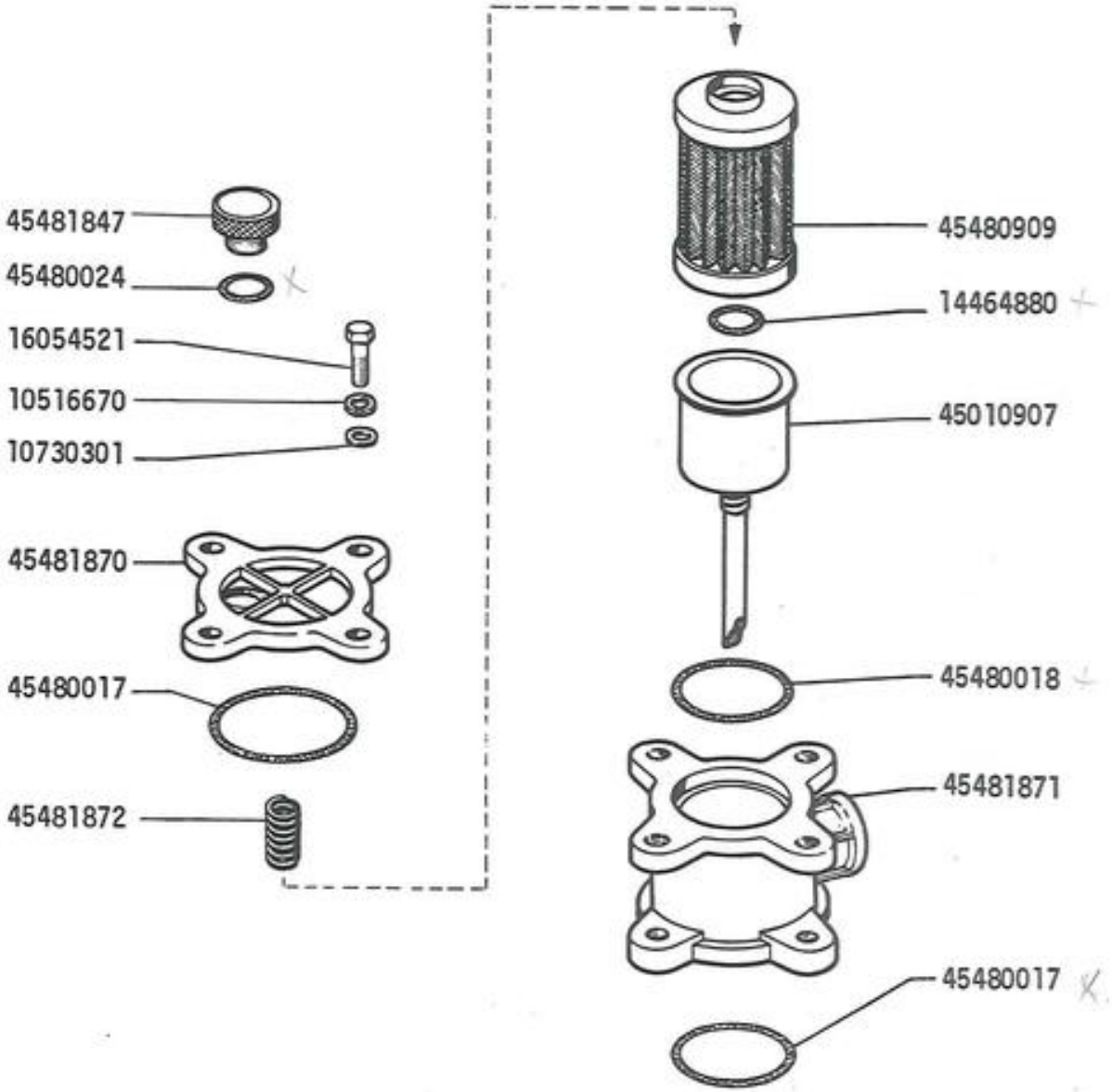

S 90	FILTRO DE ÓLEO 45008631 FILTRO DE ACEITE	E3.35/1

MODIF.	Nº DA PEÇA	QTE.	DENOMINAÇÃO	DENOMINACIONES
	10516670	4	ARRUELA DE PRESSÃO	ARANDELA DE FRENO
	10730301	4	ARRUELA LISA	ARANDELA
	14464880	1	ANEL DE VEDAÇÃO	JUNTA
	16054521	4	PARAFUSO	TORNILLO
	45008631	1	FILTRO DE ÓLEO	FILTRO DE ACEITE
	45010907	1	CUBA	CUBA
	45480017	2	ANEL DE VEDAÇÃO	JUNTA
	45480018	1	ANEL DE VEDAÇÃO	JUNTA
	45480024	1	ANEL DE VEDAÇÃO	JUNTA
	45480909	1	ELEMENTO	FILTRO
	45481847	1	BUJÃO	TAPON
	45481870	1	TAMPA	TAPA
	45481871	1	CARCAÇA	CAJA
	45481872	1	MOLA	RESORTE

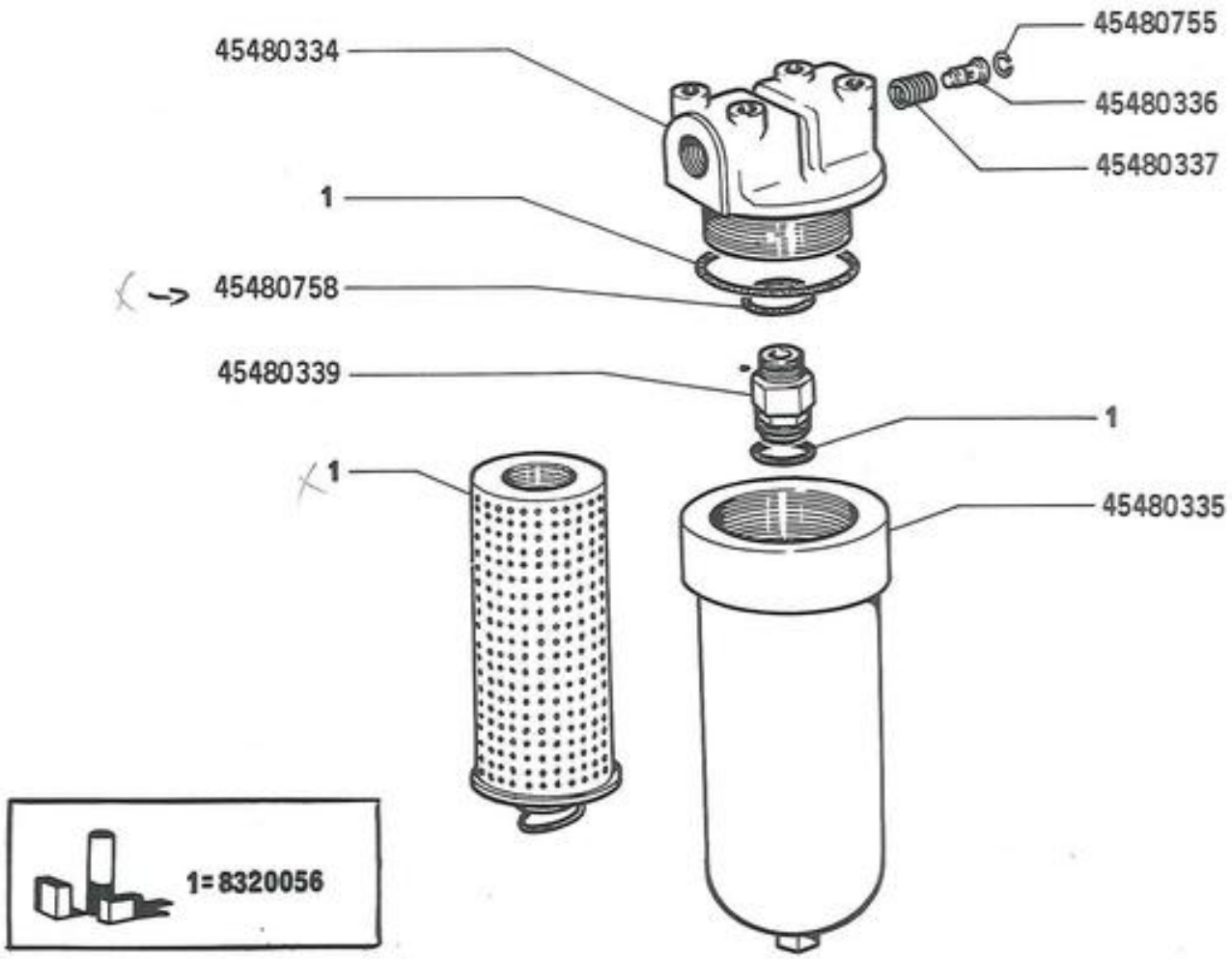

S90	FILTRO DE OLEO 45480325 FILTRO DE ACEITE	E3.35/2

MODIF.	Nº DA PEÇA	QTE.	DENOMINAÇÃO	DENOMINACIONES
	8320056	1	ELEMENTO	FILTRO
	45480325	1	FILTRO DE ÕLEO	FILTRO DE ACEITE
	45480334	1	TAMPA	TAPA
	45480335	1	CARCAÇA	CUERPO
	45480336	1	VALVULA	VALVULA
	45480337	1	MOLA	RESORTE
	45480339	1	CONEXÃO	RACOR
	45480755	1	ANEL TRAVA	ANILLO DE FRENO
	45480758	1	ANEL DE VEDAÇÃO	JUNTA

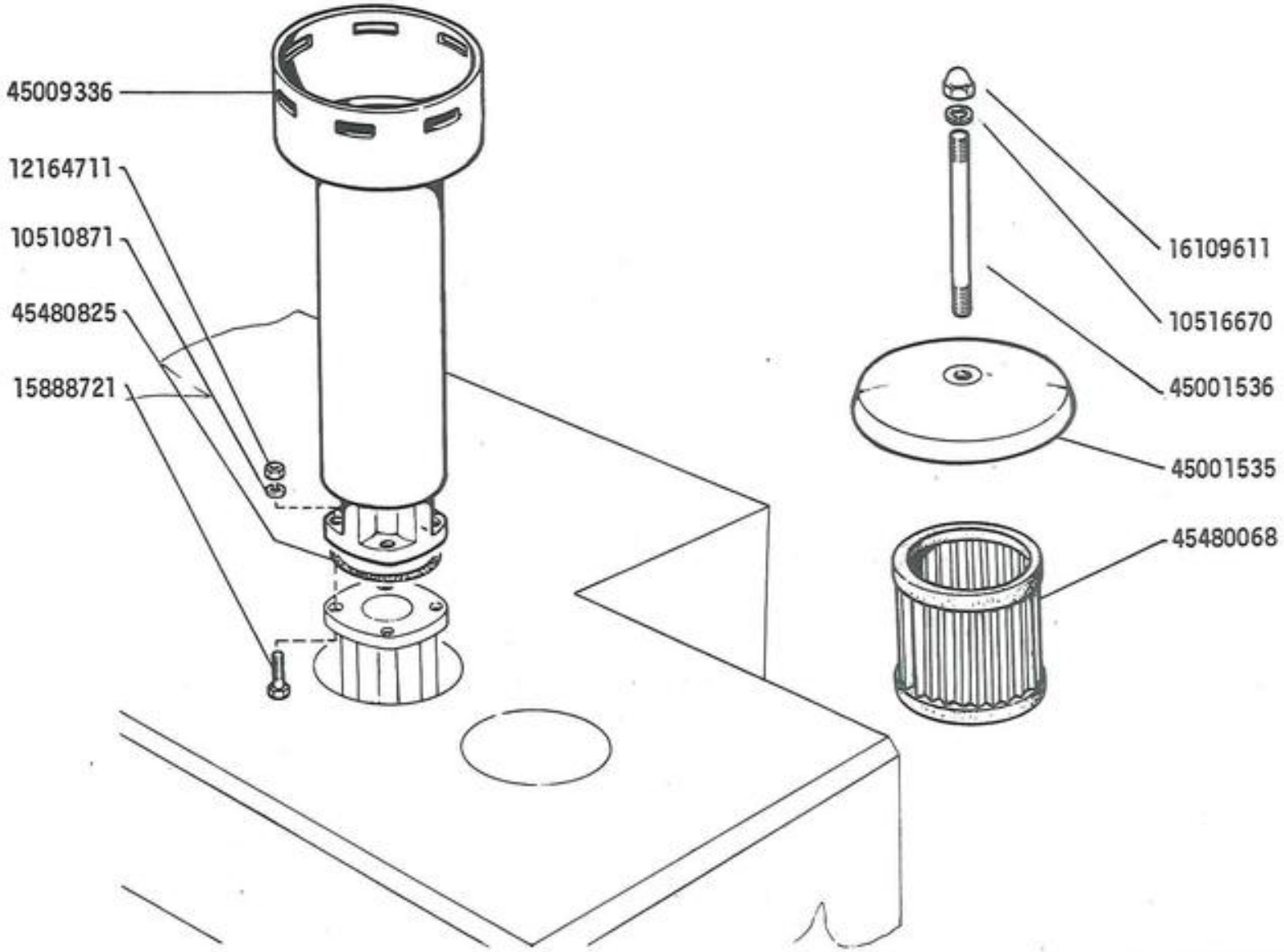

S90	FILTRO DE AR E TUBULAÇÃO FILTRO DE AIRE Y TUBOS	E3.36

MODIF.	Nº DA PEÇA	QTE.	DENOMINAÇÃO	DENOMINACIONES
	10510871	4	ARRUELA DE PRESSÃO	ARANDELA DE FRENO
	10516670	1	ARRUELA DE PRESSÃO	ARANDELA DE FRENO
	12164711	4	PORCA	TUERCA
	15888721	4	PARAFUSO	TORNILLO
	16109611	1	PORCA	TUERCA
	45001535	1	TAMPA	TAPA
	45001536	1	PRISIONEIRO	ESPARRAGO
	45009336	1	CARCAÇA	CUERPO
	45480068	1	ELEMENTO DO FILTRO	FILTRO
	45480825	1	ANEL DE VEDAÇÃO	JUNTA

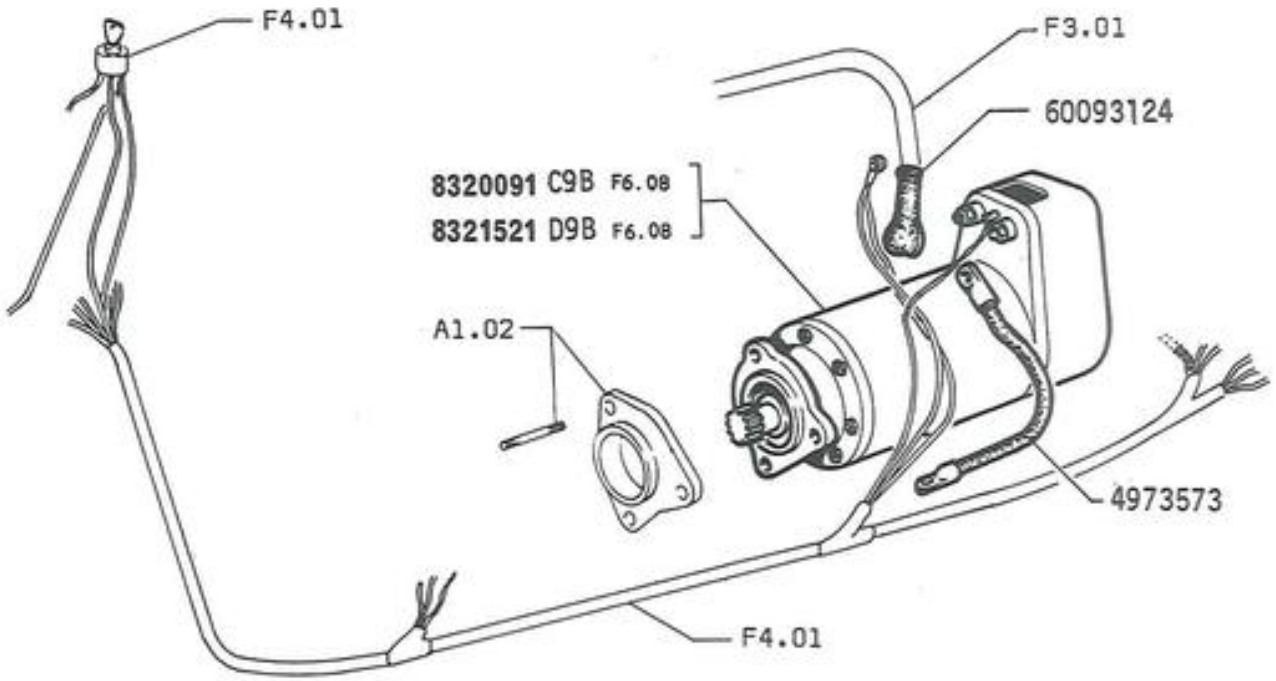

S90	SISTEMA ELÉTRICO—MOTOR DE PARTIDA INSTALACIÕN ELECTRICA - MOTOR DE ARRANQUE	F2.01

MODIF.	Nº DA PEÇA	QTE.	DENOMINAÇÃO	DENOMINACIONES
	4973573	1	CABO MASSA	CABLE DE MASSA
C9B	8320091	1	MOTOR DE PARTIDA	MOTOR DE ARRANQUE
D9B	8321521	1	MOTOR DE PARTIDA	MOTOR DE ARRANQUE
	60093124	1	PROTETOR	DEFENSA

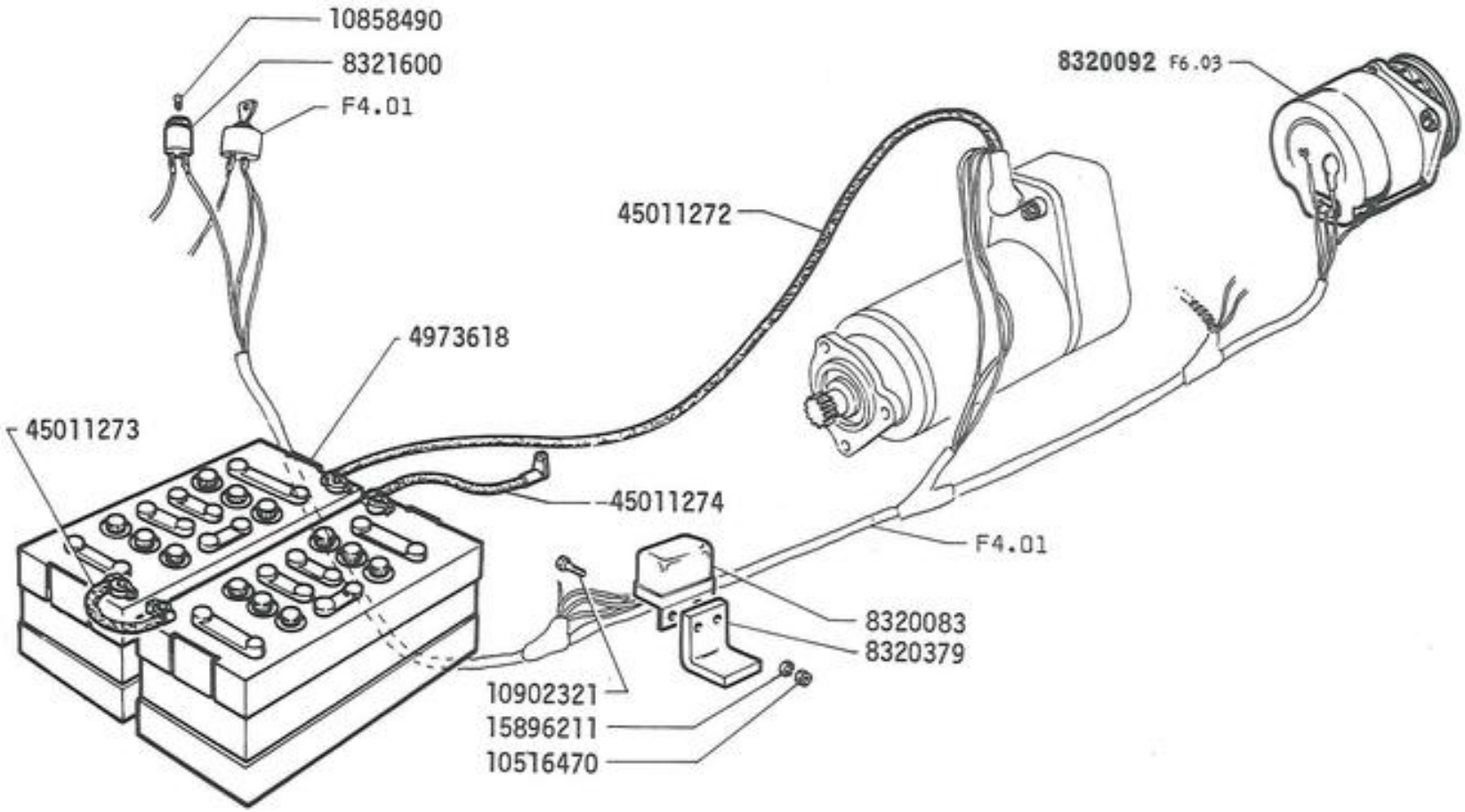

S90	SISTEMA ELÉTRICO –GERADOR DE CORRENTE	F3.01
	INSTALACIÓN ELECTRICA - GENERADOR DE CORRIENTE	

MODIF.	Nº DA PEÇA	QTE.	DENOMINAÇÃO	DENOMINACIONES
	4973618	2	BATERIA	BATERIA
	8320083	1	REGULADOR DE VOLTAGEM	REGULADOR DE TENSION
	8320092	1	ALTERNADOR	ALTERNADOR
	8320379	1	SUPORTE	SOPORTE
	8321600	1	INDICADOR ÕTICO DE CARGA	LAMPARA TESTIGO
	10516470	2	PORCA	TUERCA
	10858490	1	LAMPADA	BOMBILLA
	10902321	2	PARAFUSO	TORNILLO
	15896211	2	ARRUELA DE PRESSÃO	ARANDELA DE FRENO
	45011272	1	CABO POSITIVO	CABLE
	45011273	1	CABO DA BATERIA	CABLE
	45011274	1	CABO MASSA	CABLE

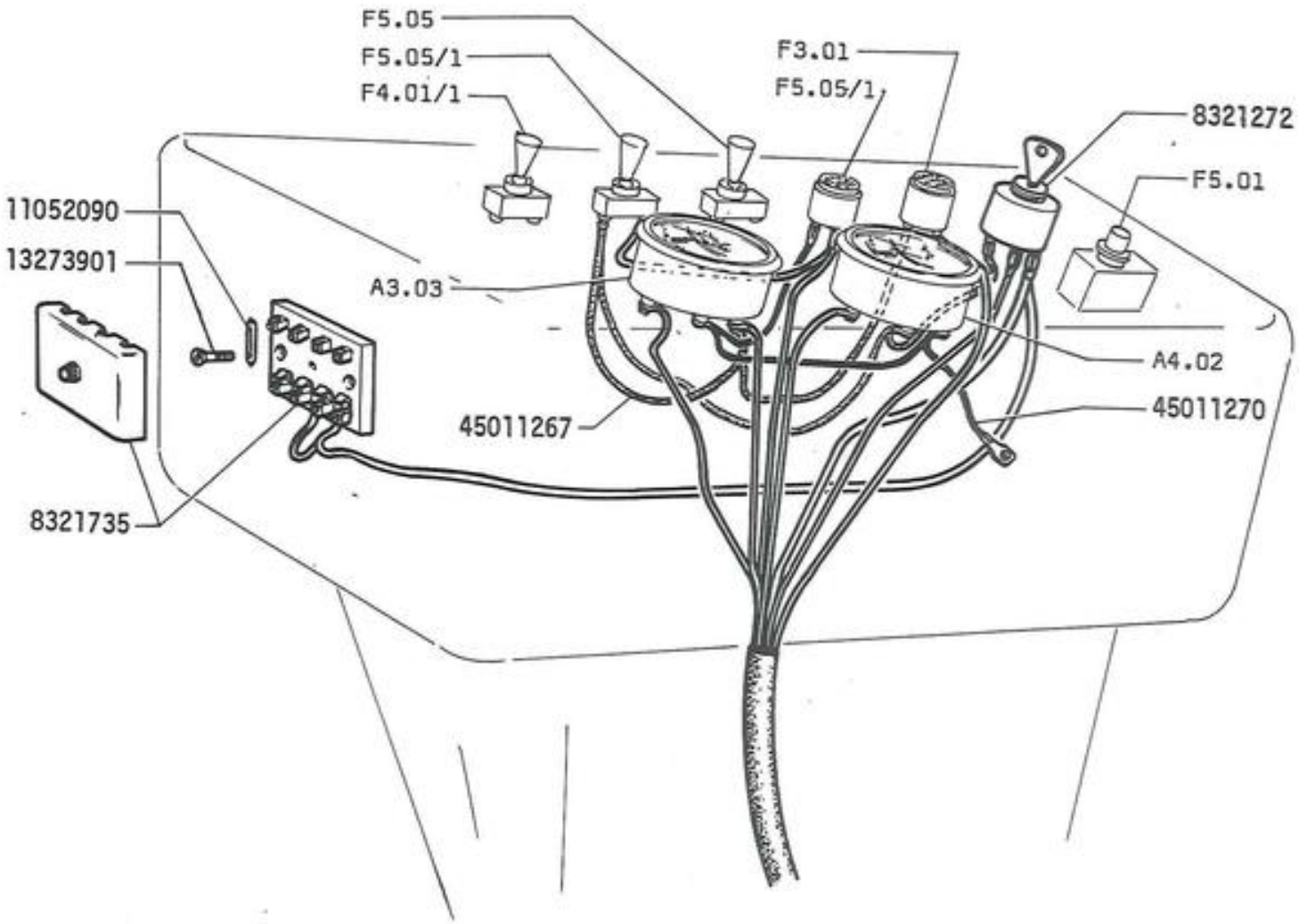
F5.05
F5.05/1
F4.01/1
F3.01
F5.05/1
8321272
F5.01
11052090
13273901
A3.03
A4.02
45011267
45011270
8321735

MODIF.	Nº DA PEÇA	QTE.	DENOMINAÇÃO	DENOMINACIONES
	8321272	1	CHAVE DE CONTATO	CONMUTADOR
	8321735	1	CAIXA DE FUSÍVEIS	PORTA FUSIBLES
	11052090	2	FUSÍVEL	FUSIBLE
	13273901	2	PARAFUSO	TORNILLO
	45011265	1	CHICOTE COMPLETO	CABLE
	45011267	1	CABO DE ALIMENTAÇÃO DOS INSTRUMENTOS	CABLE
	45011270	1	CABO MASSA	CABLE

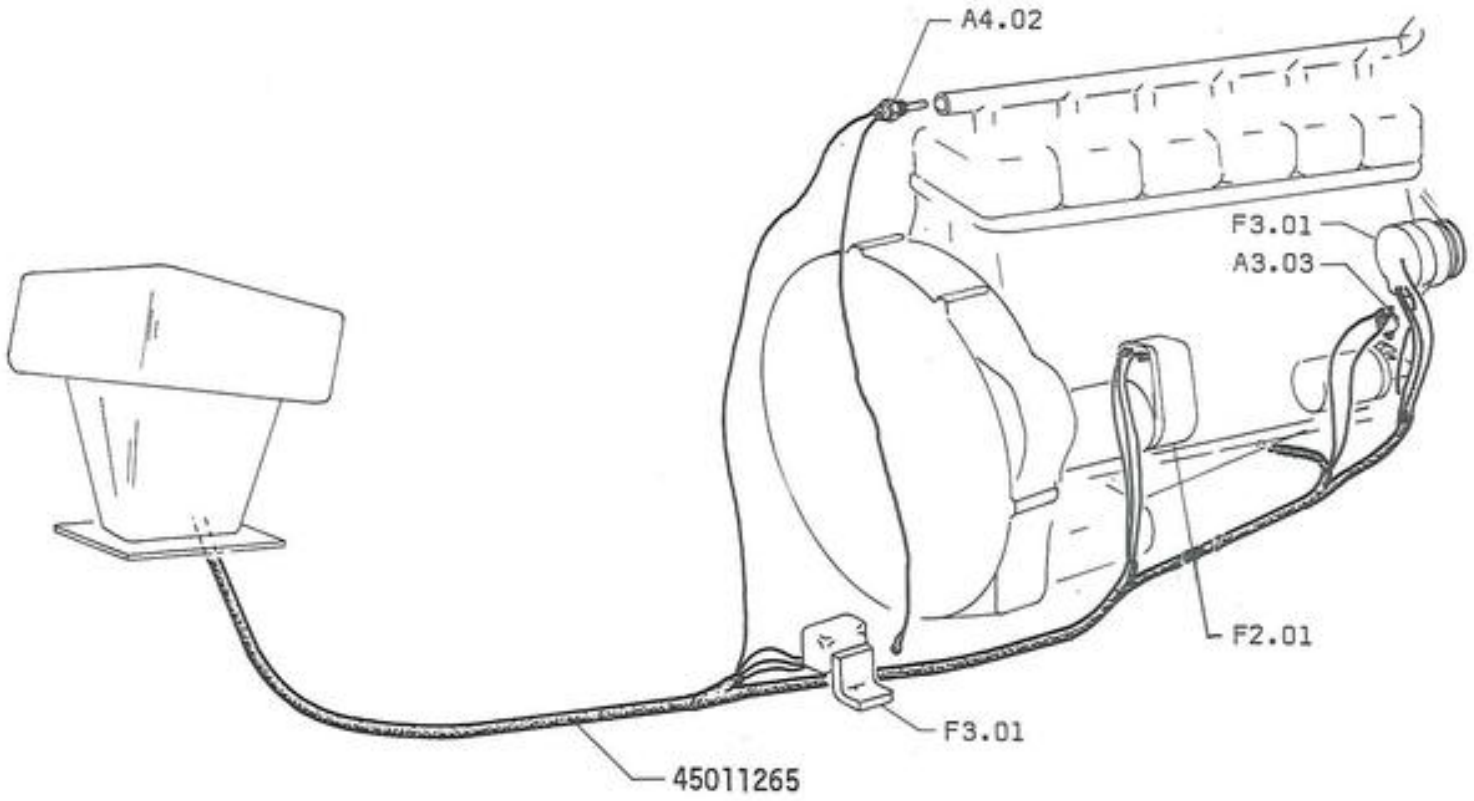
A4.02
F3.01
A3.03
F2.01
F3.01
45011265

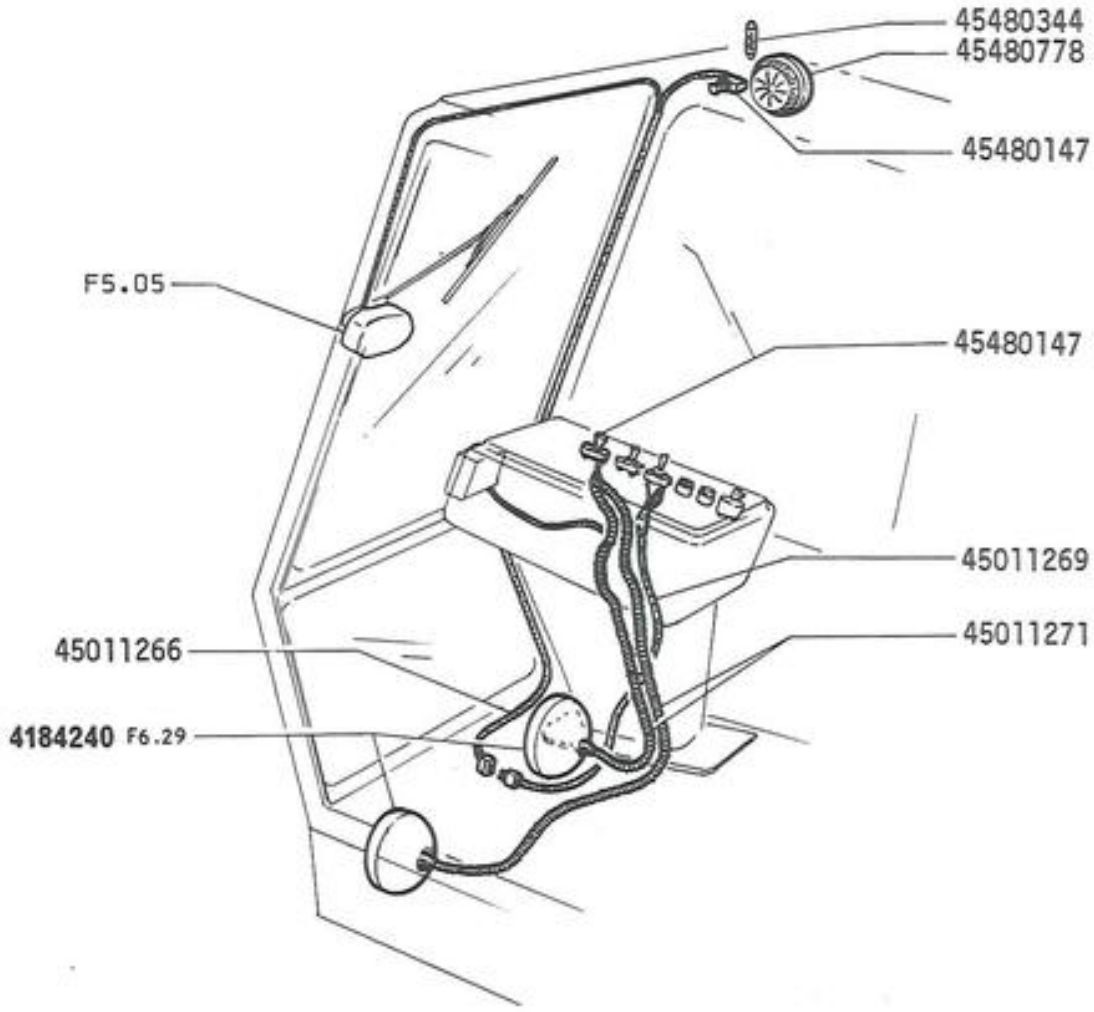
45480344
45480778
45480147
F5.05
45480147
45011269
45011271
45011266
4184240 F6.29

MODIF.	Nº DA PEÇA	QTE.	DENOMINAÇÃO	DENOMINACIONES
	4184240	2	FAROL	PRAYECTOR
	45011266	1	CABO	CABLE
	45011269	1	CABO DA LUZ INTERNA E LIMPADOR DE PARABRISA	CABLE
	45011271	1	CABO DO FAROL	CABLE
	45480147	2	INTERRUPTOR	INTERRUPTOR
	45480344	1	LAMPADA	BOMBILLA
	45480778	1	LANTERNA DA CABINA	PORTA LAMPARA

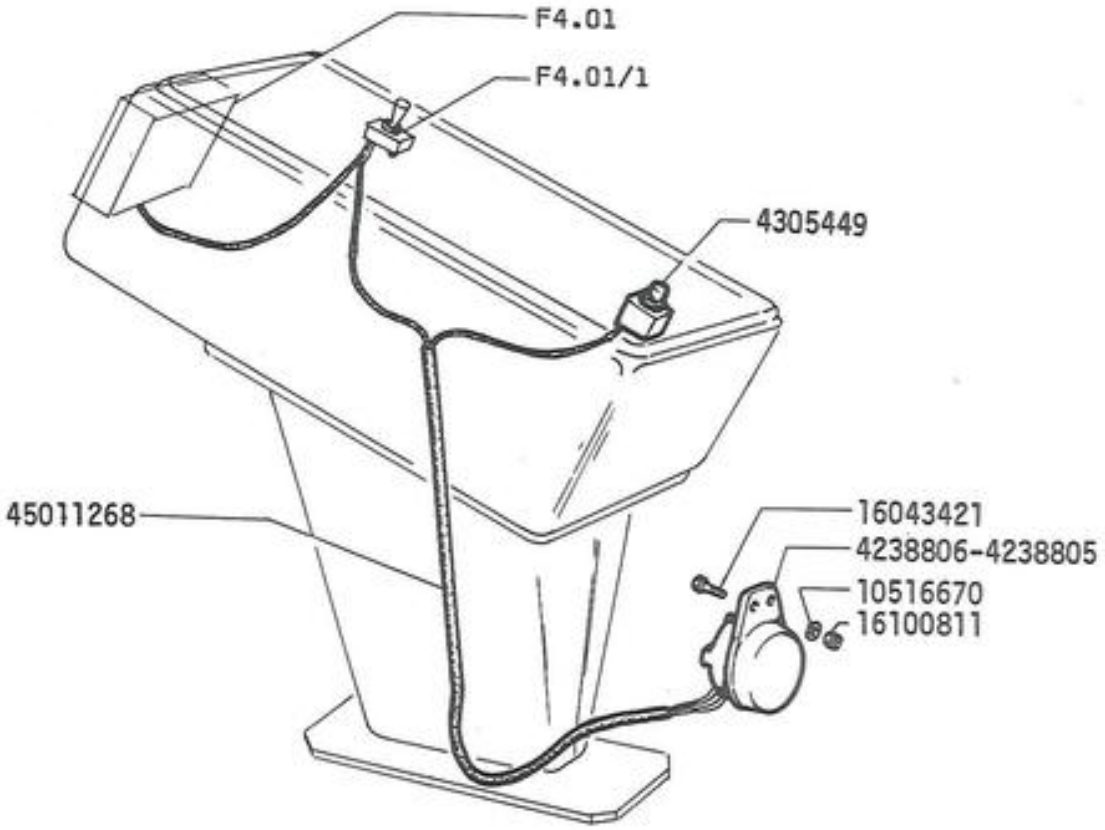
F4.01
F4.01/1
4305449
45011268
16043421
4238806-4238805
10516670
16100811

MODIF.	Nº DA PEÇA	QTE.	DENOMINAÇÃO	DENOMINACIONES
	4238805	1	BUZINA	BOCINA
	4238806	1	BUZINA	BOCINA
	4305449	1	BOTÃO	BOTON
	10516670	2	ARRUELA DE PRESSÃO	ARANDELA DE PRESSÃO
	16043421	2	PARAFUSO	TORNILLO
	16100811	2	PORCA	TUERCA
	45011268	1	CABO DA BUZINA	CABLE

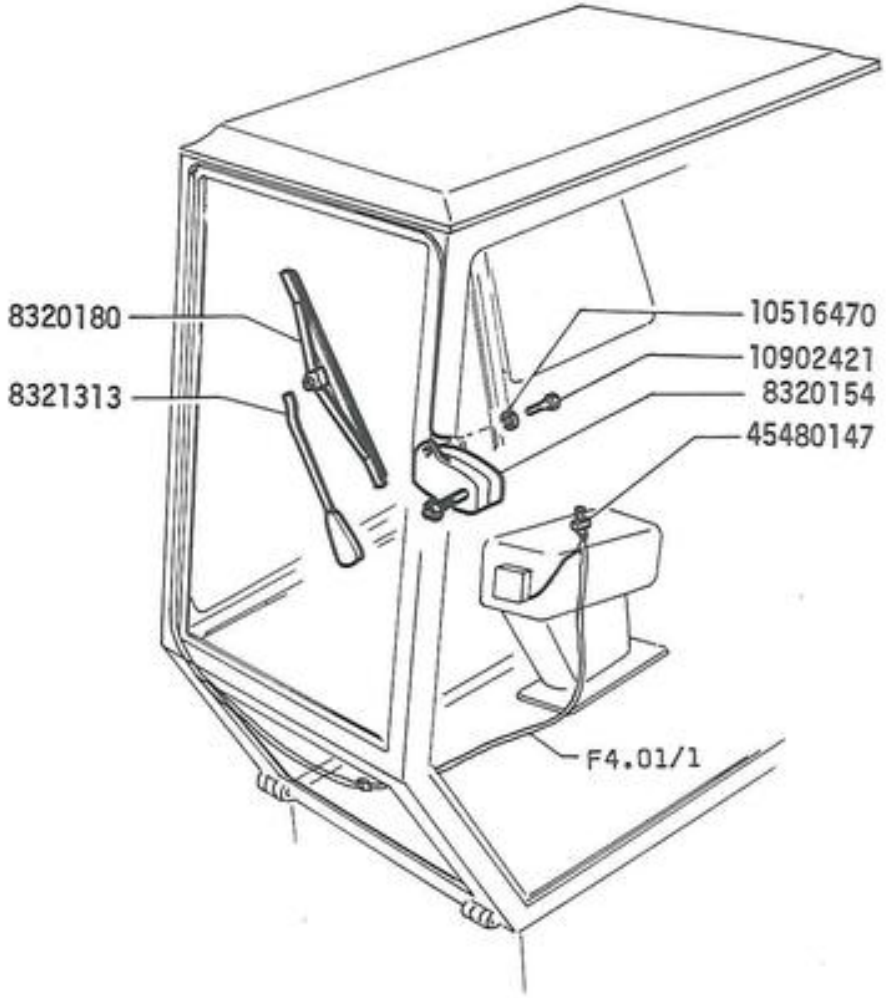
8320180
8321313
10516470
10902421
8320154
45480147
F4.01/1

MODIF.	Nº DA PEÇA	QTE.	DENOMINAÇÃO	DENOMINACIONES
	8320154	1	LIMPADOR DE PARABRISAS	MOTOR LIMPIA-PARABRISAS
	8320180	1	PALHETA	RASQUETA
	8321313	1	BRAÇO DO LIMPADOR	LIMPIA-PARABRISAS
	10516470	2	ARRUELA DE PRESSÃO	ARANDELA DE PRESSÃO
	10902421	2	PARAFUSO	TORNILLO
	45480147	1	INTERRUPTOR	INTERRUPTOR

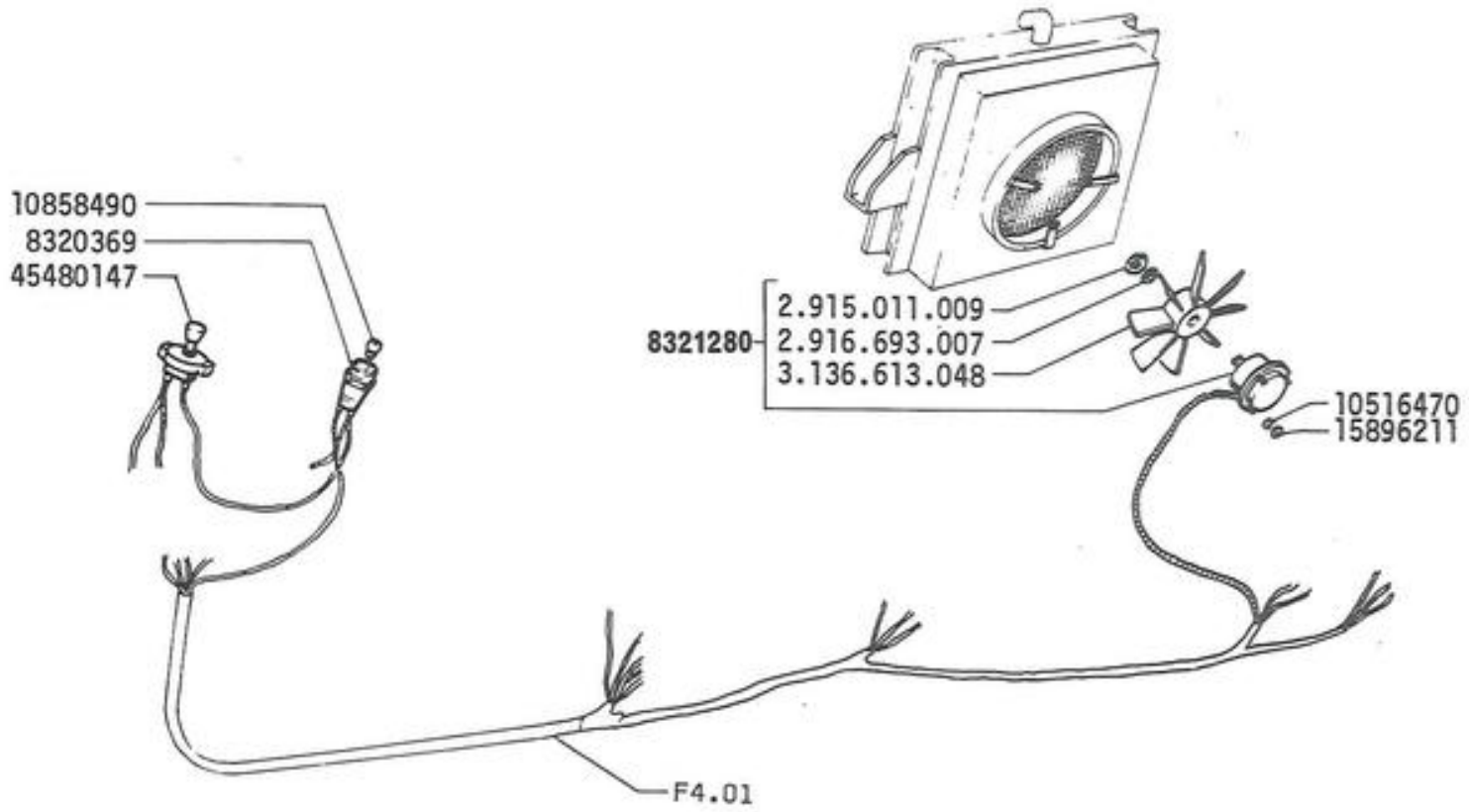
10858490
8320369
45480147
8321280
2.915.011.009
2.916.693.007
3.136.613.048
10516470
15896211
F4.01

MODIF.	Nº DA PEÇA	QTE.	DENOMINAÇÃO	DENOMINACIONES
	8320369	1	INDICADOR ÕTICO DO RAD. HIDR.	LAMPA TESTIGO
	8321280	1	MOTOR DO RADIADOR HIDR.	MOTOR
	10516470	3	ARRUELA DE PRESSÃO	ARANDELA DE FRENO
	10858490	1	LAMPADA	BOMBILLA
	15896211	3	PORCA	TUERCA
	45480147	1	INTERRUPTOR	INTERRUPTOR
	2.915.011.009	1	PORCA	TUERCA
	2.916.693.007	1	ARRUELA DE PRESSÃO	ARANDELA DE FRENO
	3.136.613.048	1	VENTILADOR	VENTILADOR

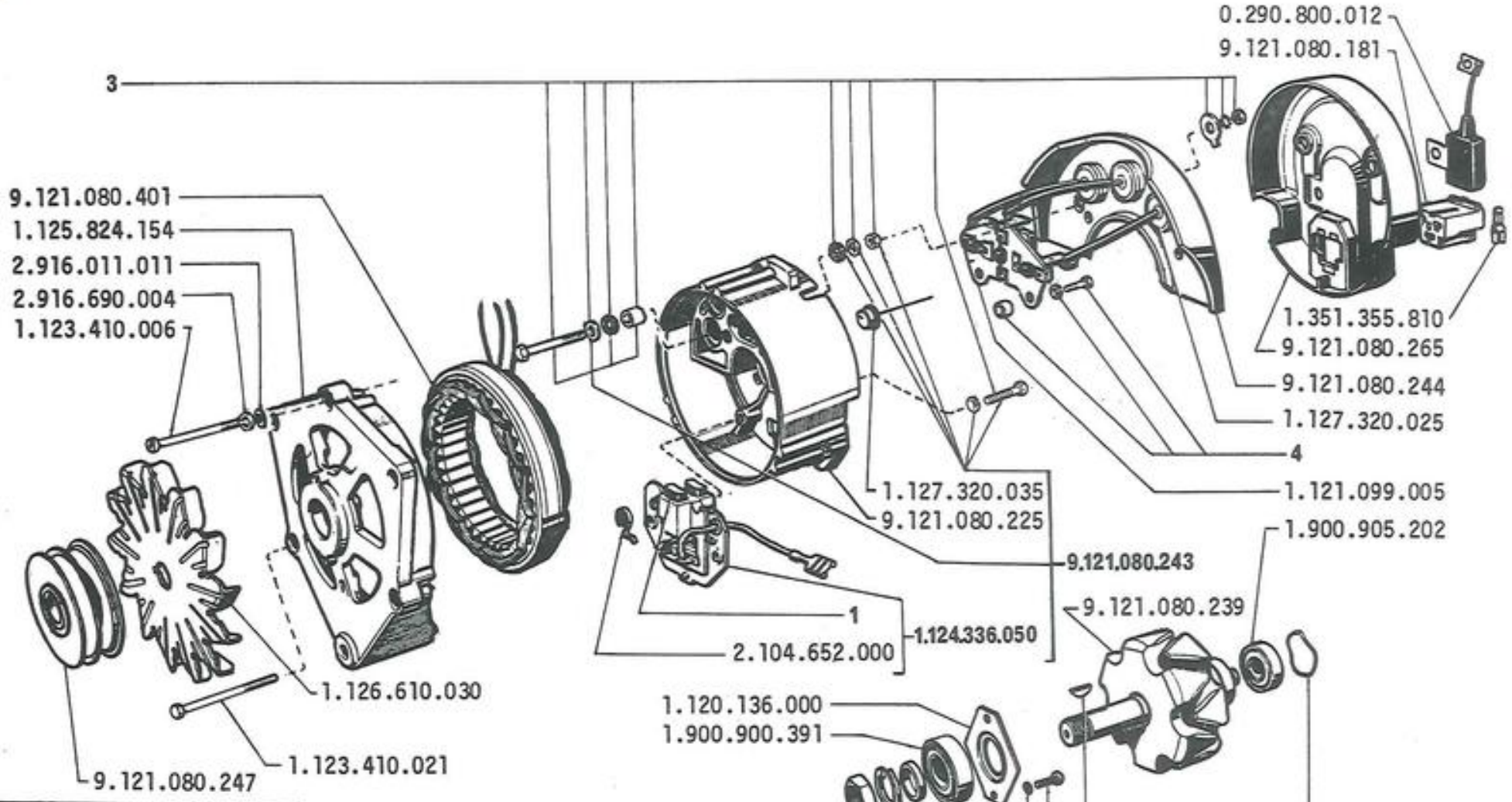

1	9.121.080.172
2	9.121.080.192
3	9.121.080.131
4	9121080186

MODIF.	Nº DA PEÇA	QTE.	DENOMINAÇÃO	DENOMINACIONES
	8320092	1	ALTERNADOR	ALTERNADOR
	0.290.800.012	1	CONDENSADOR	CONDENSADOR
	1.120.136.000	1	PLACA DE FIXAÇÃO	PLACA
	1.121.099.005	1	PLACA	PLACA
	1.123.410.006	2	PARAFUSO (CURTO)	TORNILLO
	1.123.410.021	1	PARAFUSO (LONGO)	TORNILLO
	1.124.336.050	1	PORTA ESCÓVAS COMPLETO	PORTA ESCOBILLA
	1.125.824.154	1	MANCAL DIANTEIRO	MANCAL
	1.126.610.030	1	VENTILADOR	VENTILADOR
	1.127.320.025	3	DIODO RETIFICADOR (POSITIVO)	DIODO
	1.127.320.035	3	DIODO RETIFICADOR (NEGATIVO)	DIODO
	1.351.355.810	6	TERMINAL	TERMINAL
	1.900.900.391	1	ROLAMENTO	RODAMIENTO
	1.900.905.202	1	ROLAMENTO	RODAMIENTO
	2.104.652.000	2	MOLA	RESORTE
	2.916.011.011	3	ARRUELA DE PRESSÃO	ARANDELA DE FRENO
	2.916.690.004	3	ARRUELA LISA	ARANDELA
	9.121.080.131	1	JOGO DE PEÇAS PARA BORNE	JUEGO PIEZAS PARA BORNE
	9.121.080.172	1	JOGO DE ESCÓVAS	JUEGO ESCOBILLAS
	9.121.080.181	1	PLUG	ENCHUFE
	9.121.080.186	1	JOGO PEÇAS PARA PLACA DIODOS	JUEGO PIEZAS PARA PLACA DIODOS
	9.121.080.192	1	JOGO DE PEÇAS PARA ROTOR	JUEGO PIEZAS ROTOR
	9.121.080.225	1	MANCAL	MANCAL
	9.121.080.239	1	ROTOR	ROTOR
	9.121.080.243	1	MANCAL TRASEIRO COMPLETO	MANCAL
	9.121.080.244	1	SUPORTE DE DIODOS	SOPORTE
	9.121.080.247	1	POLIA	POLEA
	9.121.080.265	1	TAMPA PROTETORA	TAPA
	9.121.080.401	1	ESTATOR COM BOBINAS	ESTATOR

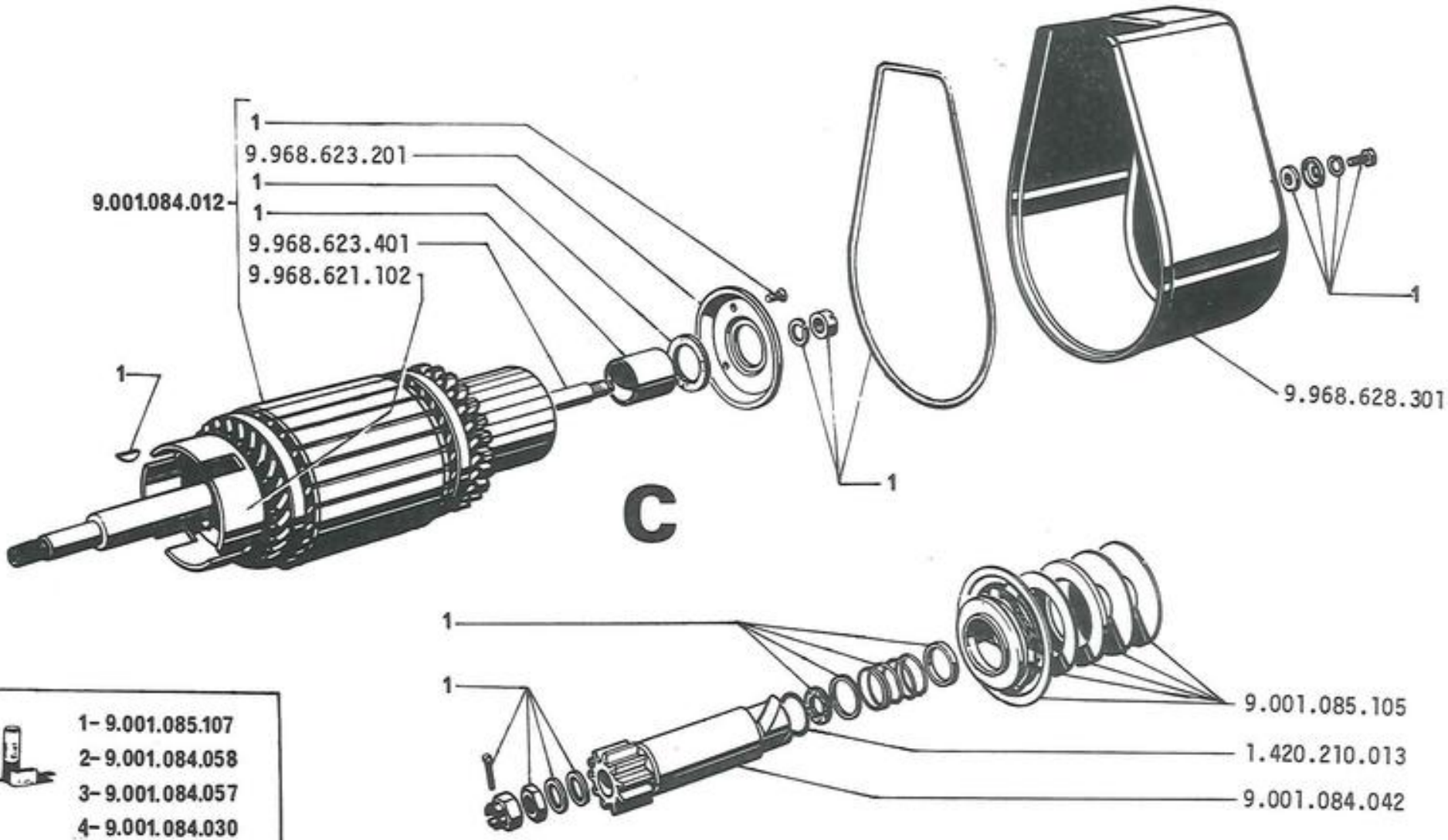

S90

MOTOR DE PARTIDA 8320091 C9B

MOTOR DE ARRANQUE

F6.08

1

MODIF.	Nº DA PEÇA	QTE.	DENOMINAÇÃO	DENOMINACIONES
	1.420.210.013	1	ANEL DE VEDAÇÃO	JUNTA
	2.003.123.011	1	BUCHA	CASQUILLO
	2.910.551.287	8	PARAFUSO	TORNILLO
	2.911.059.237	2	PARAFUSO	TORNILLO
	9.001.084.012	1	INDUZIDO	INDUCIDO
	9.001.084.019	1	RETENTOR	RETÉN
	9.001.084.023	1	BOBINA DE CAMPO PRINCIPAL RETA	BOBINA
	9.001.084.024	1	BOBINA DE CAMPO AUXILIAR DUPLA	BOBINA
	9.001.084.025	1	BOBINA DE CAMPO PRINCIPAL CURVA	BOBINA
	9.001.084.030	CN	JOGO DE ESCOVAS	JUEGO
	9.001.084.040	1	SUPORTE LADO PINHÃO	SOPORTE
	9.001.084.042	1	PINHÃO	PIÑON
	9.001.084.057	CN	JOGO DE REPARO P/BORNE 30 e 31	JUEGO
	9.001.084.058	CN	JOGO DE REPARO P/BORNE 50	JUEGO
	9.001.085.105	1	DISPOSITIVO DE ACOPLAMENTO	DISPOSITIVO DE ACOPLAMIENTO
	9.001.085.107	CN	JOGO DE REPARO	JUEGO
	9.001.085.116	1	BUCHA	CASQUILLO
	9.330.081.014	1	CHAVE MAGNÉTICA	MAGNETO
	9.331.081.028	1	JOGO DE REPARO P/CHAVE MAGNÉTICA	JUEGO
	9.968.228.922	1	BORNE NEGATIVO	BORNE
	9.968.229.502	4	PARAFUSO	TORNILLO
	9.968.605.602	1	BORNE POSITIVO	BORNE
	9.968.610.301	1	PORTA ESCOVAS	PUERTA ESCOBILLA
	9.968.621.102	1	FLANGE DE ARRASTE	SOPORTE
	9.968.623.201	1	DISCO DE COMANDO	DISCO
	9.968.623.401	1	HASTE DE COMANDO	EJE
	9.968.627.602	1	SUPORTE COMPLETO S/CHAVE MAGNÉTICA	SOPORTE
	9.968.627.701	1	CABO DAS ESCOVAS	CABLE
	9.968.628.301	1	TAMPA	TAPA
	9.968.628.402	1	SUPORTE	SOPORTE

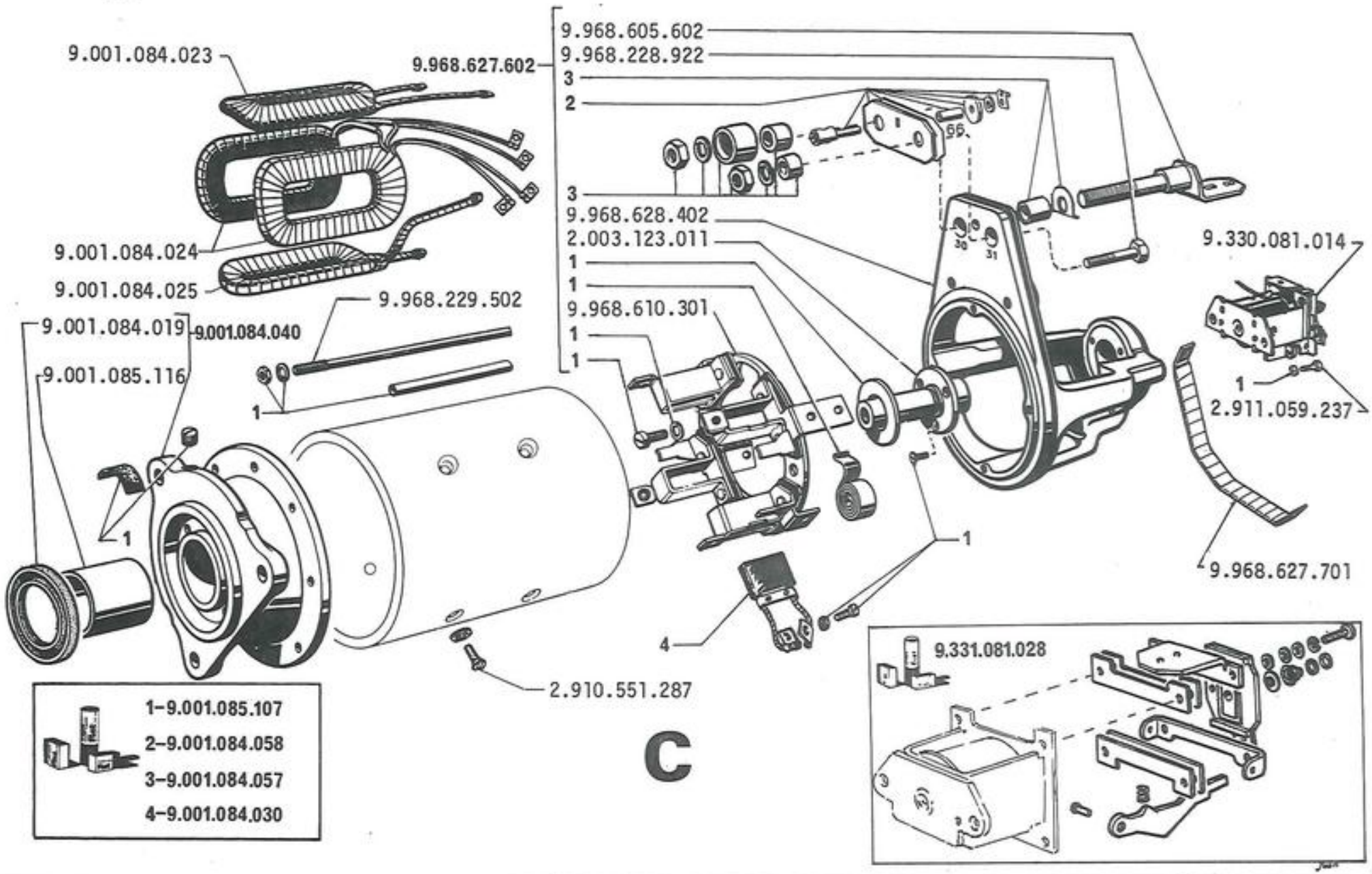

S90

MOTOR DE PARTIDA 8320091 C9B

MOTOR DE ARRANQUE

F6.08

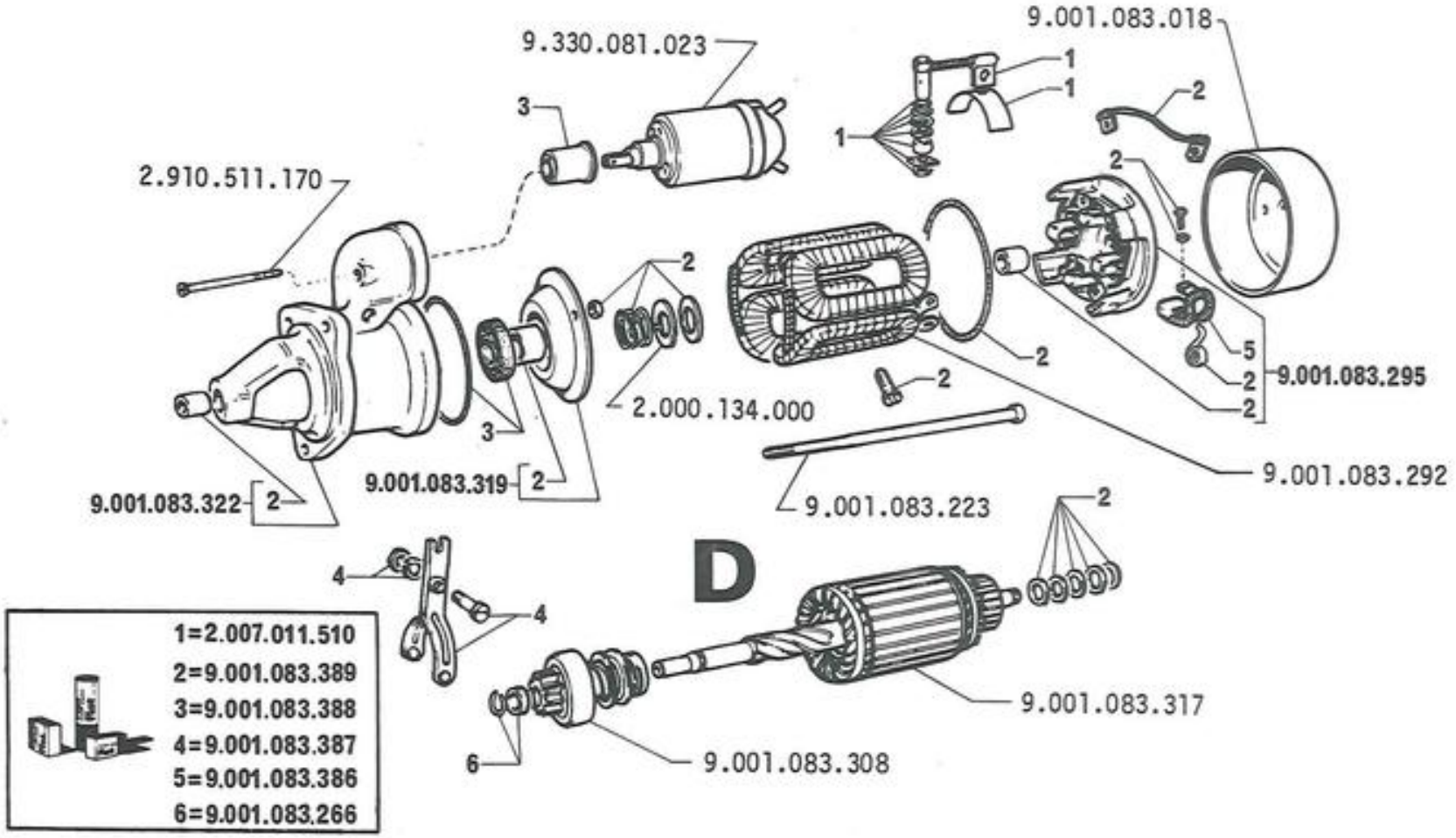

S90	MOTOR DE PARTIDA 8321521 D9B MOTOR DE ARRANQUE	F6.08/1

MODIF.	Nº DA PEÇA	QTE.	DENOMINAÇÃO	DENOMINACIONES
	2.000.134.000	1	PRATO DA MOLA	PLATILLO
	2.007.011.510	CN	JOGO DE REPARO	EQUIPO DE REPUESTO
	2.910.511.170	3	PARAFUSO	TORNILLO
	9.001.083.018	1	TAMPA	TAPA
	9.001.083.223	2	PARAFUSO	TORNILLO
	9.001.083.266	CN	JOGO DE REPARO	EQUIPO DE REPUESTO
	9.001.083.292	1	BOBINA DE CAMPO	BOBINA
	9.001.083.295	1	MANCAL DO COLETOR	SOPORTE
	9.001.083.308	1	PINHÃO	PIÑON
	9.001.083.317	1	INDUZIDO	INDUCIDO
	9.001.083.319	1	MANCAL INTERMEDIÃRIO	SOPORTE
	9.001.083.322	1	MANCAL	SOPORTE
	9.001.083.386	CN	JOGO DE ESCOVAS	JUEGO DE ESCOBILLA
	9.001.083.387	CN	JOGO DE REPARO	EQUIPO DE REPUESTO
	9.001.083.388	CN	JOGO DE REPARO	EQUIPO DE REPUESTO
	9.001.083.389	CN	JOGO DE REPARO	EQUIPO DE REPUESTO
	9.330.081.023	1	CHAVE MAGNETICA	MAGNETO

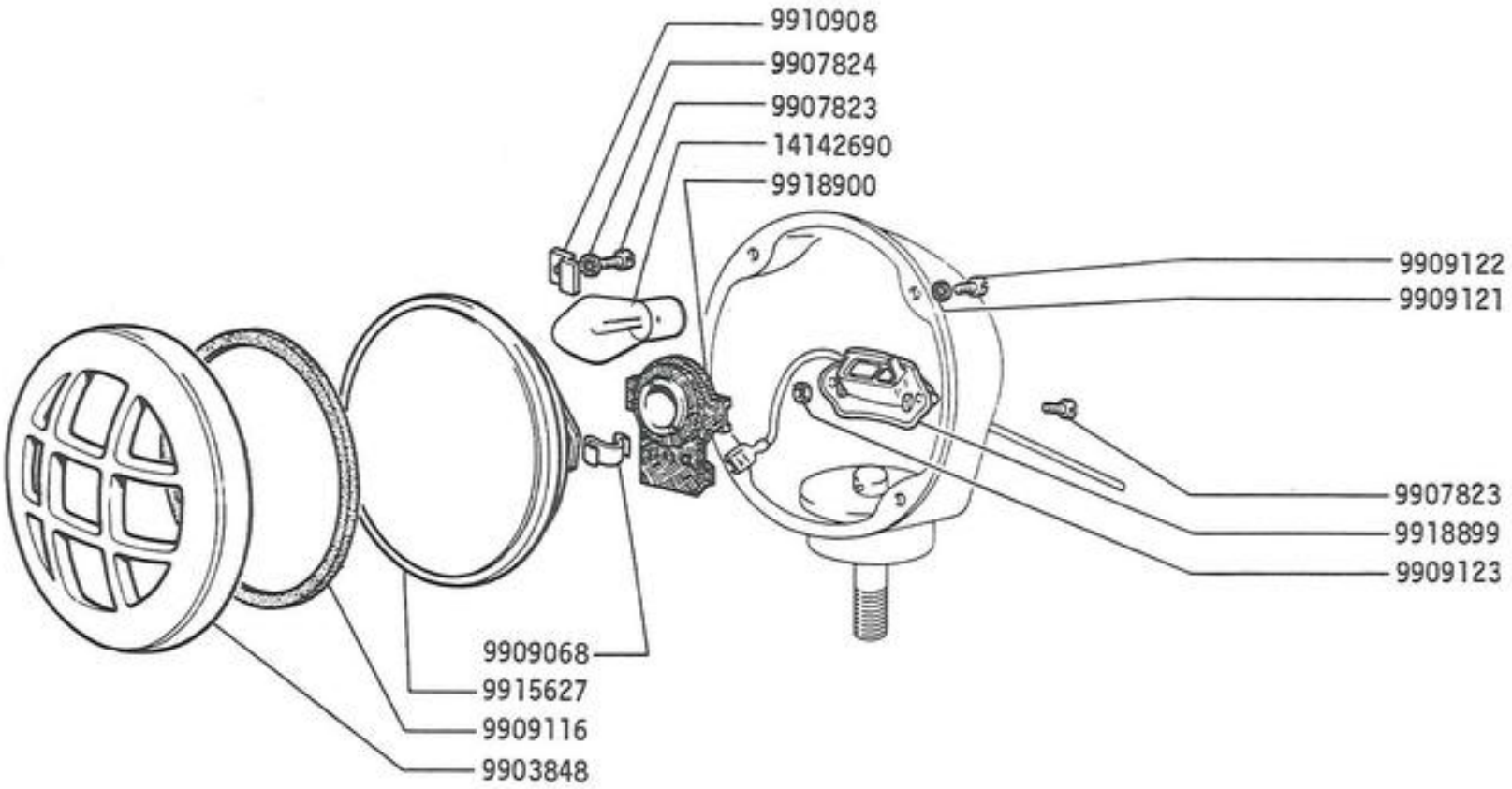

S90	FAROL 4184240 (SEM LÂMPADA) PROYECTOR	F6.29

MODIF.	Nº DA PEÇA	QTE.	DENOMINAÇÃO	DENOMINACIONES
	9903848	1	MOLDURA	MARCO
	9907823	6	PARAFUSO	TORNILLO
	9907824	4	ARRUELA DENTADA	ARANDELA DE FRENO
	9909068	2	FECHO	SUJETADOR
	9909116	1	JUNTA	JUNTA
	9909121	4	ARRUELA DENTADA	ARANDELA DE FRENO
	9909122	4	PARAFUSO	TORNILLO
	9909123	2	PORCA	TUERCA
	9910908	4	TRAVA	PLACA
	9915627	1	VIDRO	GRUPO OPTICO
	9918899	1	CONECTOR	PLACA DE EMPALME
	9918900	1	SOQUETE	PORTALAMPARA
	14142690	1	LAMPADA	BOMBILLA

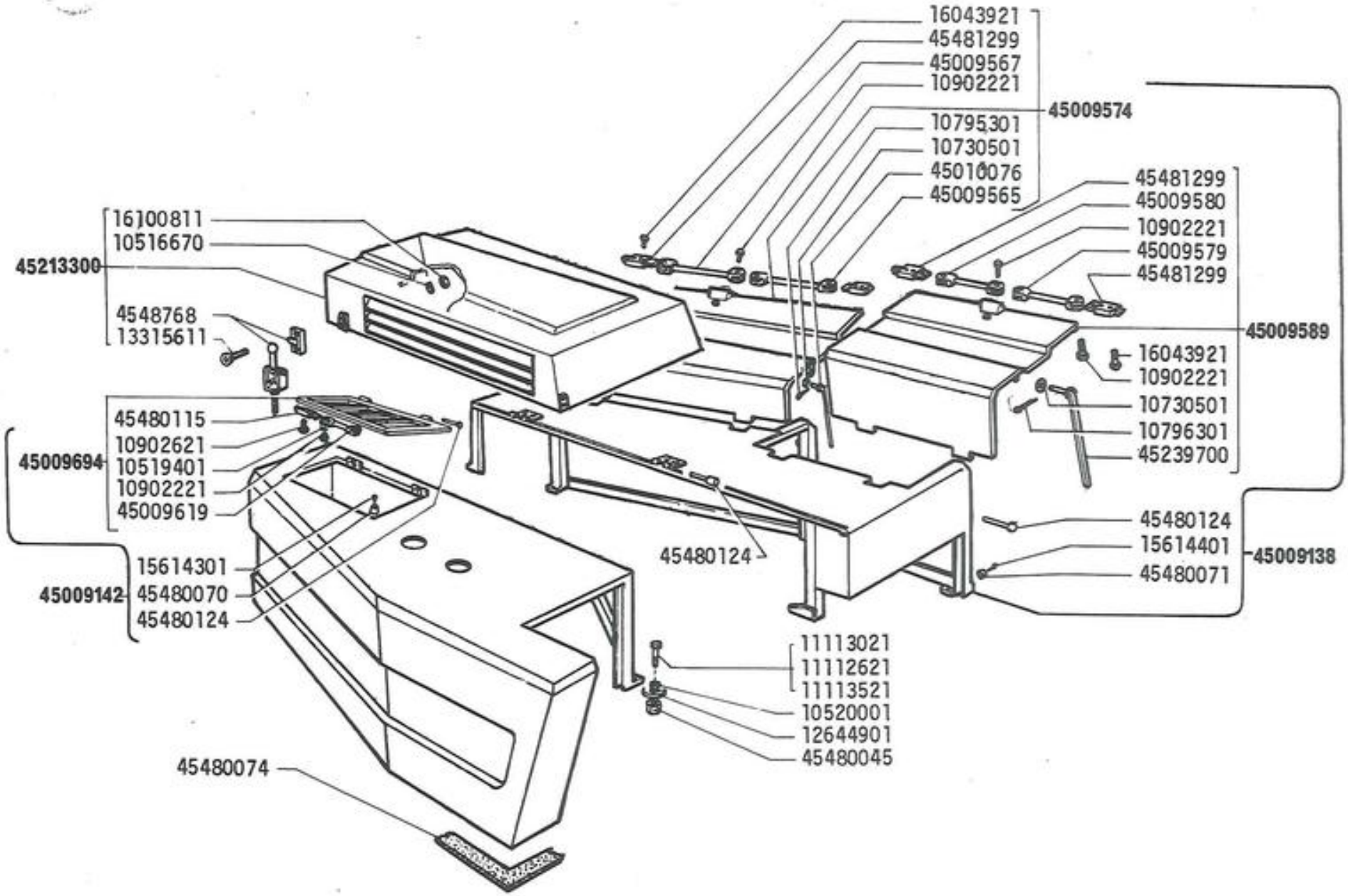

S 90	COFRE DO MOTOR CAPÔ	L1.01
		1

MODIF.	Nº DA PEÇA	QTE.	DENOMINAÇÃO	DENOMINACIONES
	4548768	2	GANCHO	MANECILLA
	10516670	4	ARRUELA DE PRESSÃO	ARANDELA DE FRENO
	10516671	4	ARRUELA DE PRESSÃO	ARANDELA DE FRENO
	10519401	2	ARRUELA	ARANDELA
	10520001	10	ARRUELA	ARANDELA
	10730501	2	ARRUELA	ARANDELA
	10795301	1	CONTRA PINO	PASADOR ABIERTO
	10796301	1	CONTRA PINO	PASADOR ABIERTO
	10902221	10	PARAFUSO	TORNILLO
	10902621	2	PARAFUSO	TORNILLO
	11112621	CN	PARAFUSO C/50	TORNILLO
	11113021	CN	PARAFUSO C/35	TORNILLO
	11113521	CN	PARAFUSO C/65	TORNILLO
	12644921	CN	ARRUELA	ARANDELA
	13315611	4	PARAFUSO	TORNILLO
	15614301	1	PARAFUSO	TORNILLO
	15614401	3	PARAFUSO	TORNILLO
	16043221	4	PARAFUSO	TORNILLO
	16043921	8	PARAFUSO	TORNILLO
	16100811	8	PORCA	TUERCA
	45009138	1	COFRE LATERAL ESQUERDO COMPL.	COSTADO
	45009142	1	COFRE LATERAL DIREITO COMPL.	COSTADO
	45009565	1	TIRANTE	VARILLA
	45009567	1	TIRANTE	VARILLA
	45009574	1	TAMPA POST. ESQUERDA COMPL.	TAPA
	45009579	1	TIRANTE	VARILLA
	45009580	1	TIRANTE	VARILLA
	45009589	1	TAMPA ANT. ESQUERDA COMPL.	TAPA
	45009619	1	TIRANTE	VARILLA
	45009694	1	TAMPA DIREITA COMPL.	TAPA
	45010076	1	HASTE	VARILLA
	45213300	1	COFRE COMPL.	CAPOT FIJO
	45239700	1	HASTE	VARILLA
	45480045	10	PORCA AUTOBLOCANTE	TUERCA
	45480070	1	BATENTE	TOPE
	45480071	3	BATENTE	TOPE
	45480074	M	GUARNIÇÃO	GOMA
	45480115	1	PLACA	CERROJO
	45480124	8	PINO	EJE
	45481299	4	PLACA	CERROJO

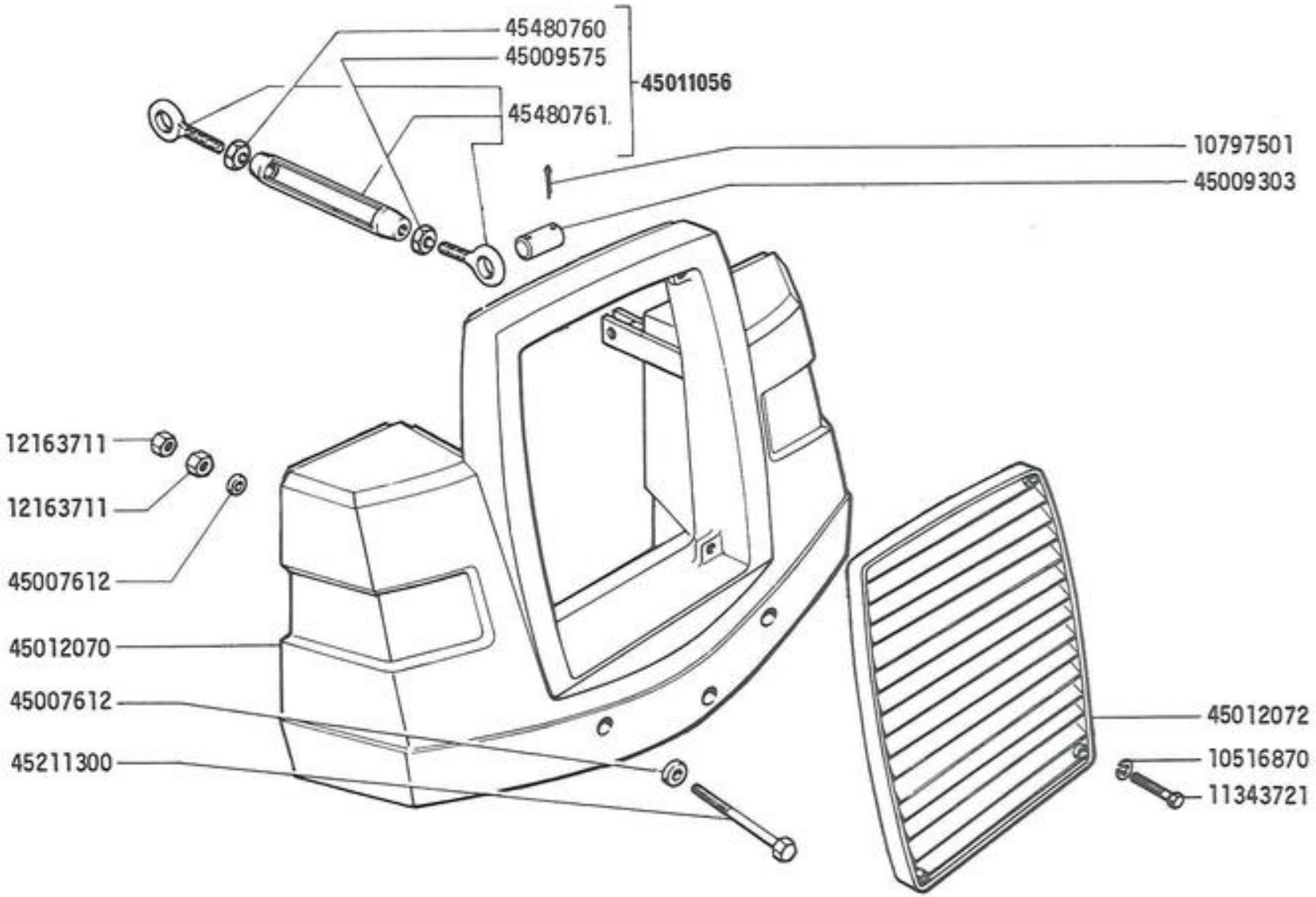

S90	CONTRA PESO LASTRO	L1.01 2

MODIF.	Nº DA PEÇA	QTE.	DENOMINAÇÃO	DENOMINACIONES
	10516870	4	ARRUELA DE PRESSÃO	ARANDELA DE FRENO
	10797501	8	CONTRA PINO	PASADOR ABIERTO
	11343721	4	PARAFUSO	TORNILLO
	12163711	6	PORCA	TUERCA
	45007612	6	ARRUELA DE PRESSÃO	ARANDELA DE FRENO
	45009303	4	PINO	EJE
	45009575	2	PORCA	TUERCA
	45011056	2	TIRANTE COMPLETO	VARILLA
	45012070	1	CONTRA PESO	LASTRE
	45012072	1	GRADE	CALANDRA DE RADIADOR
	45211300	3	PARAFUSO	TORNILLO
	45480760	2	PORCA	TUERCA
	45480761	2	TIRANTE	VARILLA

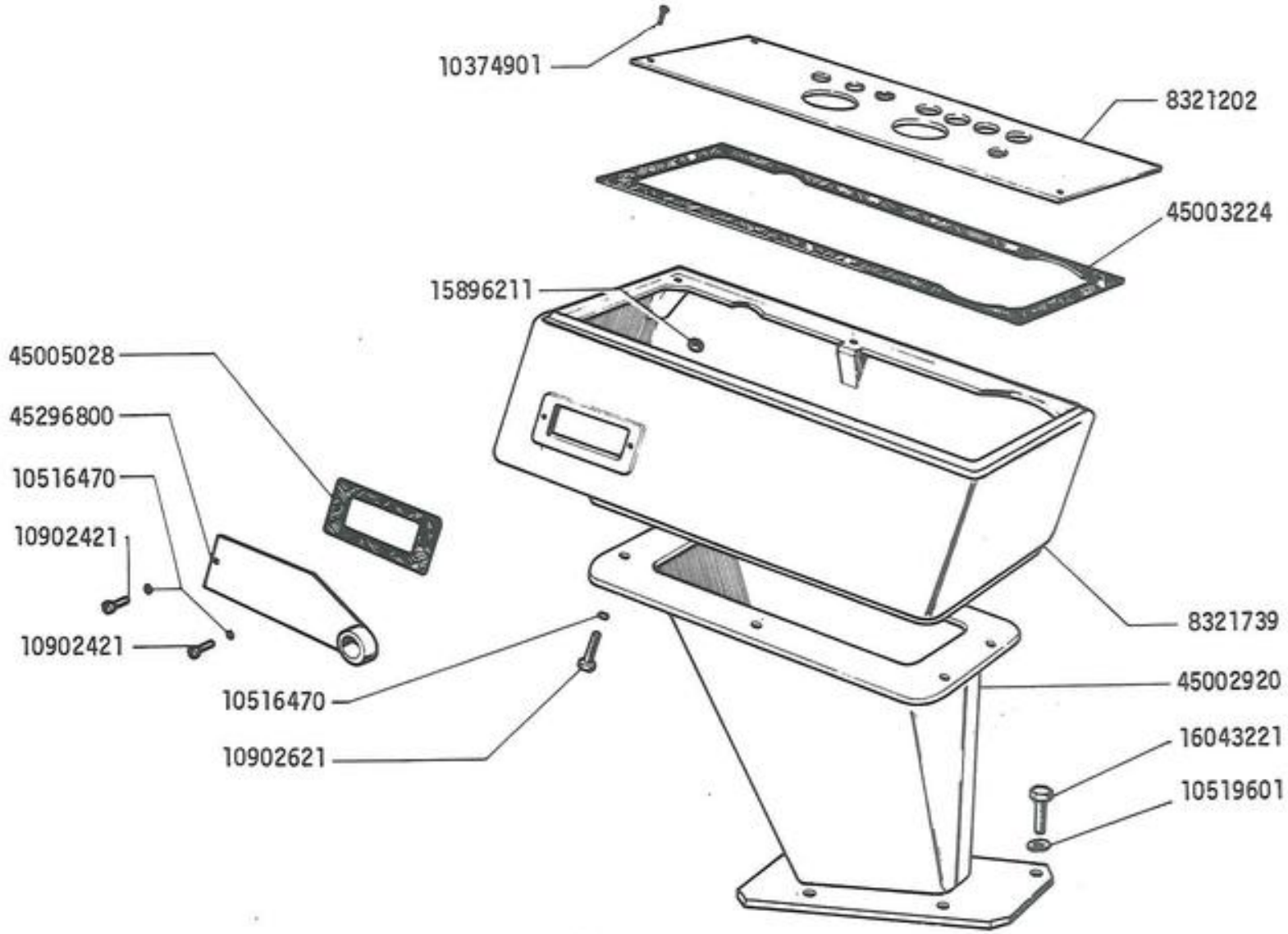

S90	PAINEL DE INSTRUMENTOS 8321793 TABLERO DE INSTRUMENTOS	L1.02

MODIF.	Nº DA PEÇA	QTE.	DENOMINAÇÃO	DENOMINACIONES
	8321202	1	PAINEL	TABLERO
	8321739	1	CAIXA DO PAINEL	CAJA
	8321793	1	PAINEL COMPLETO	TABLERO INSTRUMENTOS
	10374901	8	PARAFUSO	TORNILLO
	10516470	8	ARRUELA DE PRESSÃO	ARANDELA DE FRENO
	10519601	4	ARRUELA DE PRESSÃO	ARANDELA DE FRENO
	10902421	2	PARAFUSO	TORNILLO
	10902621	6	PARAFUSO	TORNILLO
	15896211	6	PORCA	TUERCA
	16043221	4	PARAFUSO	TORNILLO
	45002920	1	SUPORTE	SOPORTE
	45003224	1	JUNTA	JUNTA
	45005028	1	JUNTA	JUNTA
	45296800	1	SUPORTE	SOPORTE

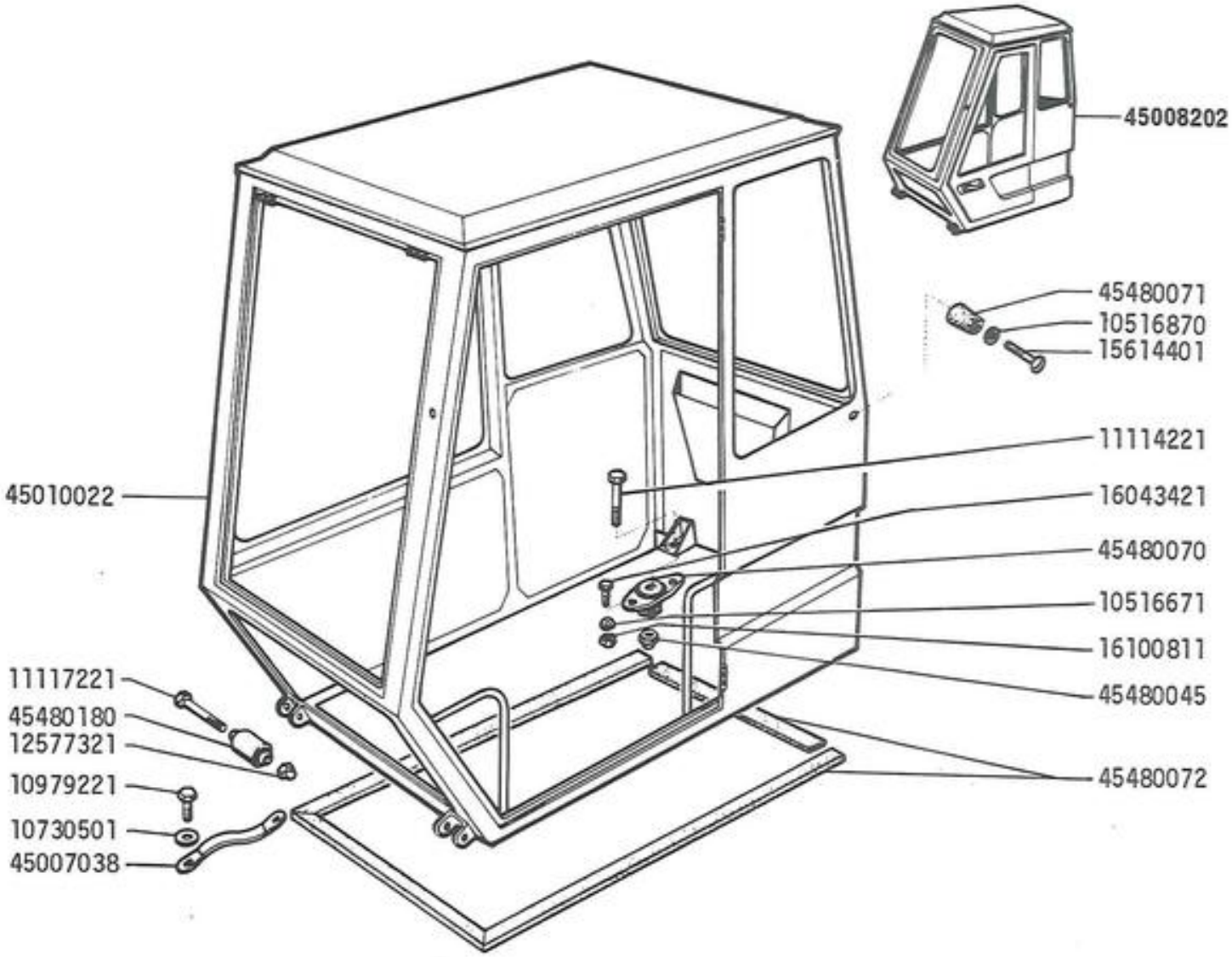

S90	CABINA CABINA	L1.04

MODIF.	Nº DA PEÇA	QTE.	DENOMINAÇÃO	DENOMINACIONES
	10516671	4	ARRUELA DE PRESSÃO	ARANDELA DE FRENO
	10516870	2	ARRUELA	ARANDELA
	10730501	1	ARRUELA	ARANDELA
	10979221	1	PARAFUSO	TORNILLO
	11114221	2	PARAFUSO	TORNILLO
	11117221	2	PARAFUSO	TORNILLO
	12577321	2	PORCA	TUERCA
	15614401	2	PARAFUSO	TORNILLO
	16043421	4	PARAFUSO	TORNILLO
	16100811	4	PORCA	TUERCA
	45007038	1	CABO MASSA	CABLE DE MASA
	45008202	1	CABINA COMPLETA	CABINA
	45010022	1	CORPO DA CABINA	CUERPO DE LA CABINA
	45480045	2	PORCA	TUERCA
	45480070	2	COXIM	ALMOHADILLA
	45480071	2	COXIM	ALMOHADILLA
	45480072	M	GUARNIÇÃO	GOMA
	45480180	2	COXIM	ALMOHADILLA

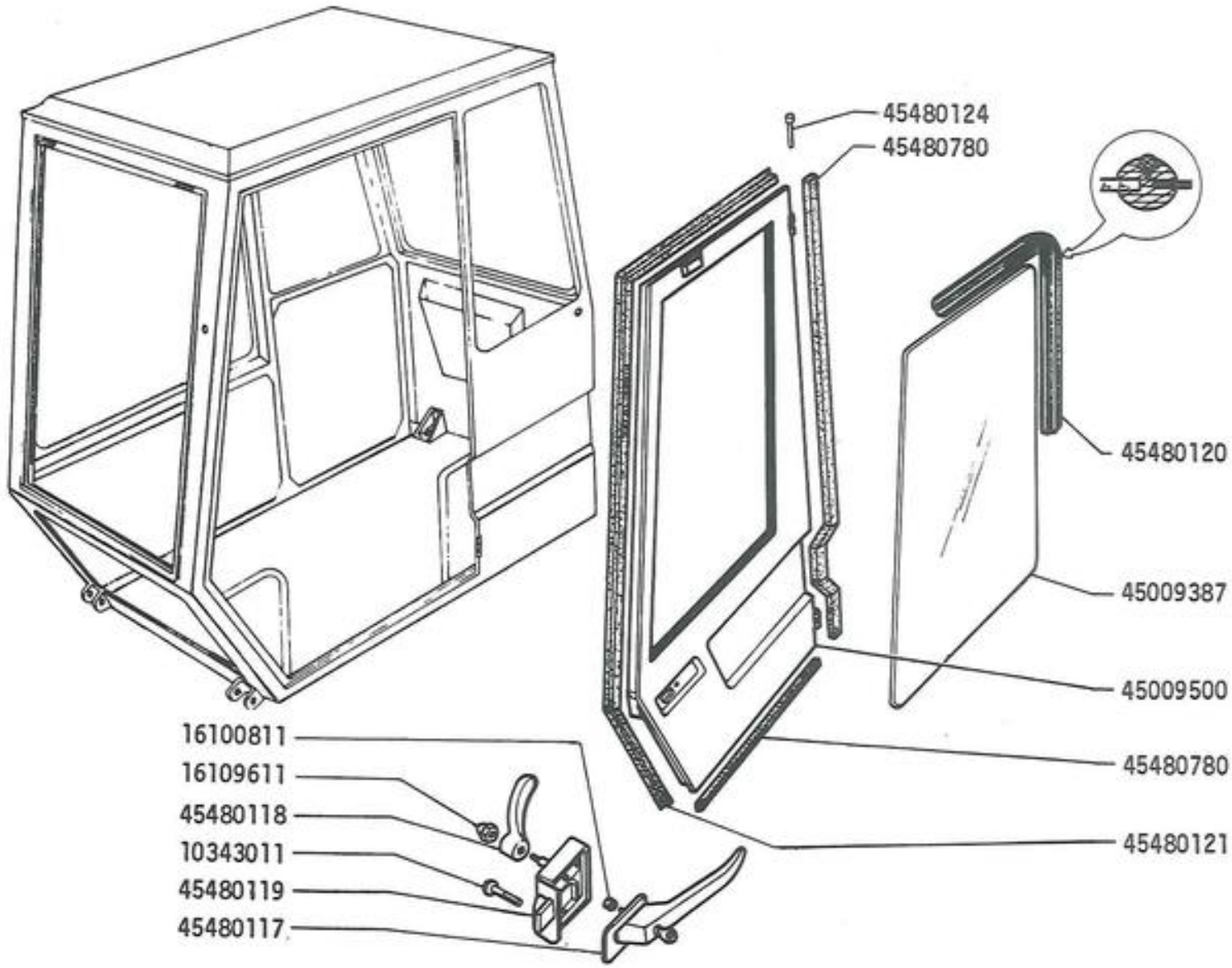

S90	PORTAS PUERTAS	L1.09

MODIF.	Nº DA PEÇA	QTE.	DENOMINAÇÃO	DENOMINACIONES
	1034301]	1	PARAFUSO	TORNILLO
	16100811	1	PORCA	TUERCA
	16109611	1	PORCA	TUERCA
	45009387	1	VIDRO DA JANELA	CRISTAL
	45009500	1	PORTA	PUERTA
	45480117	1	MAÇANETA	MANECILLA
	45480118	1	MAÇANETA	MANECILLA
	45480119	1	FECHADURA	CERRADURA
	45480120	M	GUARNIÇAO DO VIDRO	GOMA
	45480121	M	GUARNIÇÃO DA PORTA	GOMA
	45480124	2	PINO	EJE
	45480780	M	GUARNIÇÃO DA PORTA	GOMA

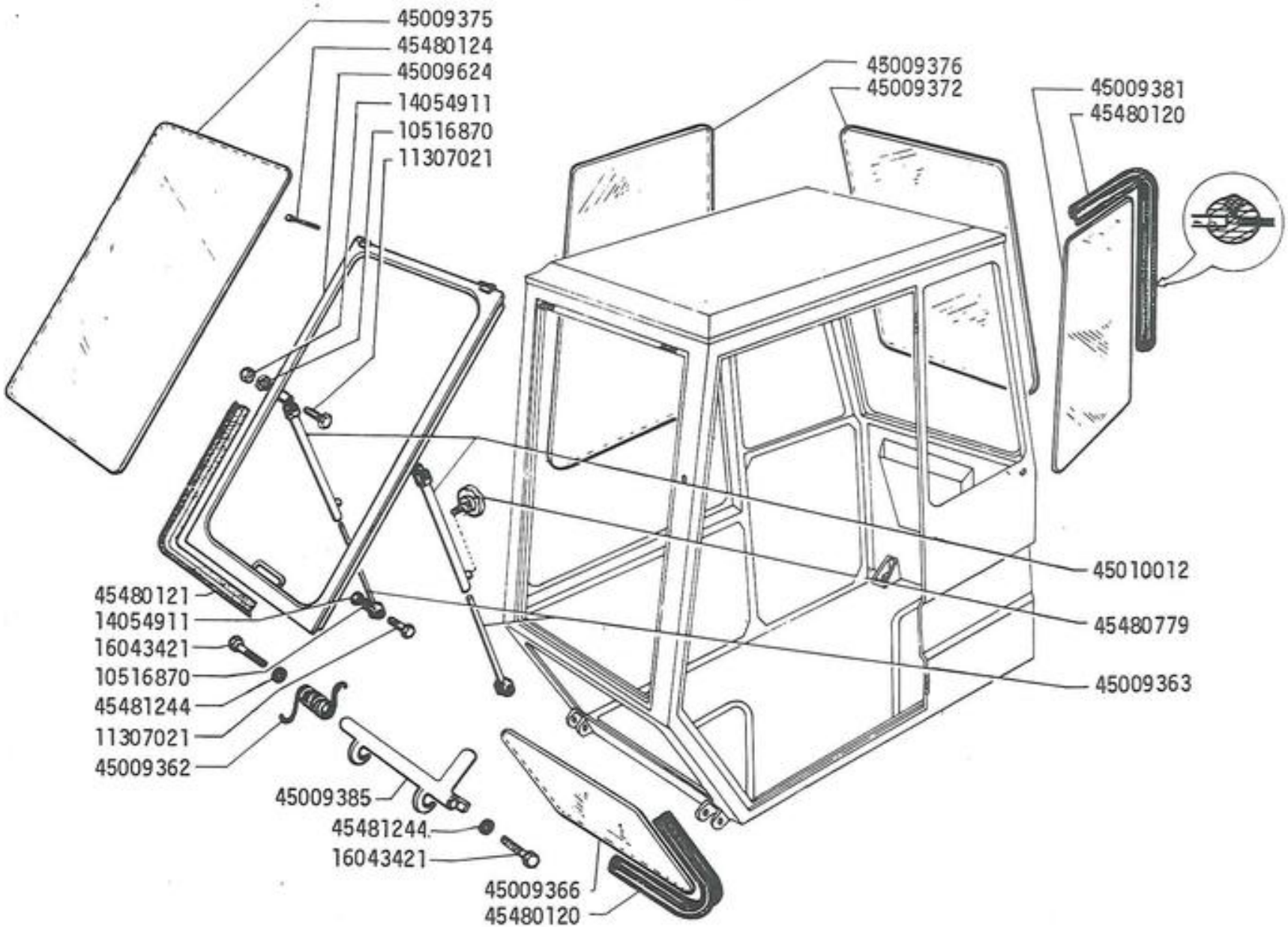

S90	PARA-BRISA E JANELAS PARABRISAS Y VENTANAS	L1.18

MODIF.	Nº DA PEÇA	QTE.	DENOMINAÇÃO	DENOMINACIONES
	10516870	4	ARRUELA DE PRESSÃO	ARANDELA DE FRENO
	11307021	4	PARAFUSO	TORNILLO
	14054911	4	PORCA	TUERCA
	16043421	2	PARAFUSO	TORNILLO
	45009362	1	MOLA	RESORTE
	45009363	2	HASTE INFERIOR	VARILLA INFERIOR
	45009366	1	VIDRO	CRISTAL
	45009372	1	VIDRO TRASEIRO	CRISTAL
	45009375	1	VIDRO DO PARA-BRISA	CRISTAL
	45009376	1	VIDRO LATERAL	CRISTAL
	45009387	2	VIDRO LATERAL	CRISTAL
	45009385	1	TRAVA	CIERRE
	45009624	1	ARMAÇÃO DO PARA-BRISA	QUADRO DE PARA BRISAS
	45010012	2	HASTE SUPERIOR	VARILLA SUPERIOR
	45480120	M	GUARNIÇÃO	GOMA
	45480121	M	GUARNIÇÃO	GOMA
	45480124	2	PINO	EJE
	45480779	2	MANOPLA	ASA
	45481244	2	ARRUELA	ARANDELA

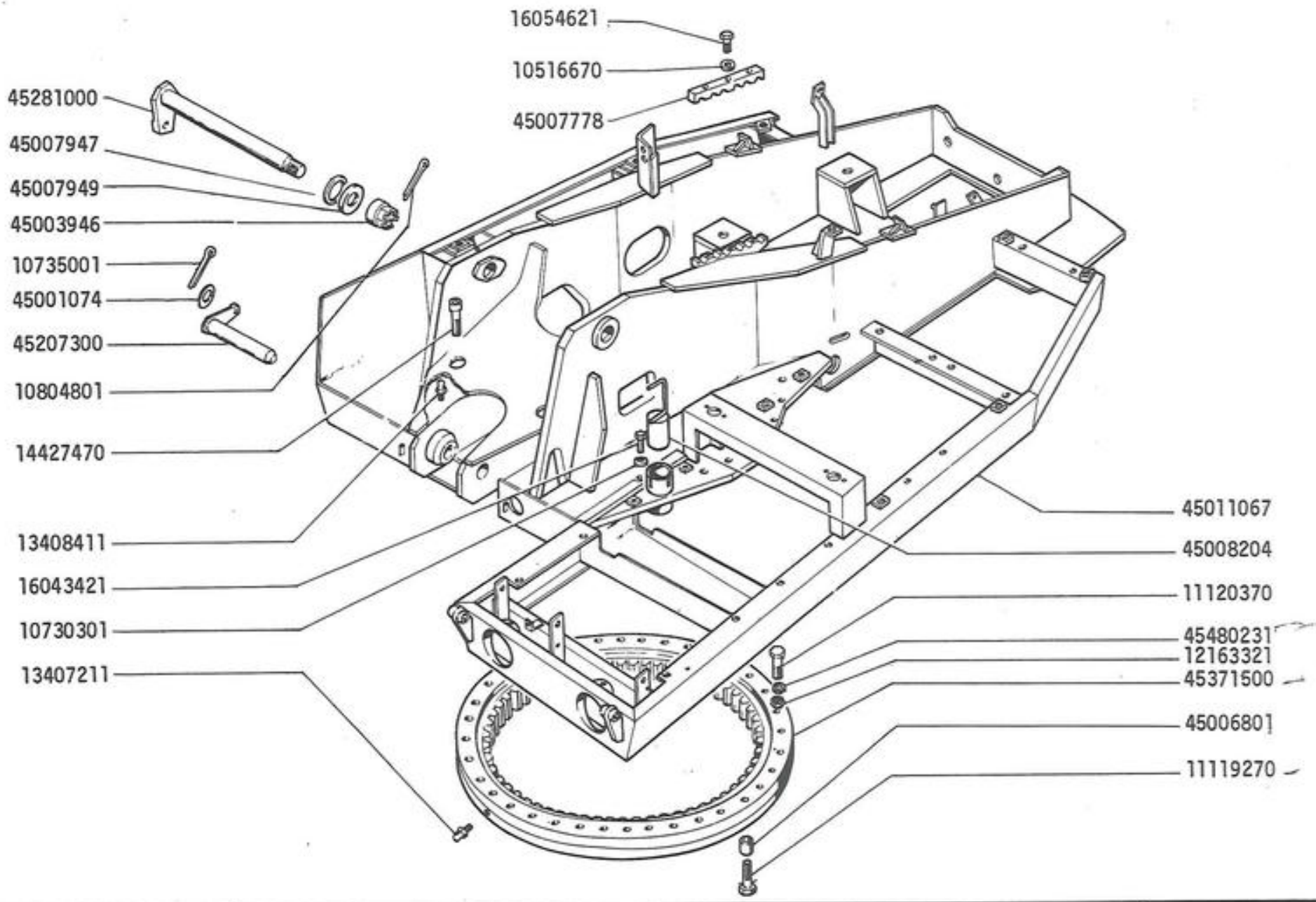

S 90

ESTRUTURA SUPERIOR

SOPORTES VARIOS

L1.30

MODIF.	Nº DA PEÇA	QTE.	DENOMINAÇÃO	DENOMINACIONES
	10516670	3	ARRUELA DE PRESSÃO	ARANDELA DE FRENO
	10730301	2	ARRUELA DE SEGURANÇA	ARANDELA DE FRENO
	10735001	1	CONTRA PINO	PASADOR ABIERTO
	10804801	1	CONTRA PINO	PASADOR ABIERTO
	11119270	36	PARAFUSO	TORNILLO
	11120370	28	PARAFUSO	TORNILLO
	12163321	34	PORCA	TUERCA
	13407211	2	ENGRAXADEIRA	ENGRASADOR
	13408411	1	ENGRAXADEIRA	ENGRASADOR
	14427470	6	PARAFUSO	TORNILLO
	16043421	2	PARAFUSO	TORNILLO
	16054621	3	PARAFUSO	TORNILLO
	45001074	1	ARRUELA	ARANDELA
	45003946	1	PORCA	TUERCA
	45006801	36	BUCHA	CASQUILLO
	45007778	1	SUPORTE	SOPORTE
	45007947	2	ARRUELA	ARANDELA
	45007949	2	ARRUELA	ARANDELA
	45008204	1	PINO	EJE
	45011067	1	ESTRUTURA SUPERIOR	PARTE SUPERIOR
	45207300	1	PINO	EJE
	45281000	1	PINO	EJE
	45371500	1	CREMALHEIRA	ARO DE ROTACION
	45480231	34	ARRUELA DE PRESSÃO	ARANDELA DE FRENO

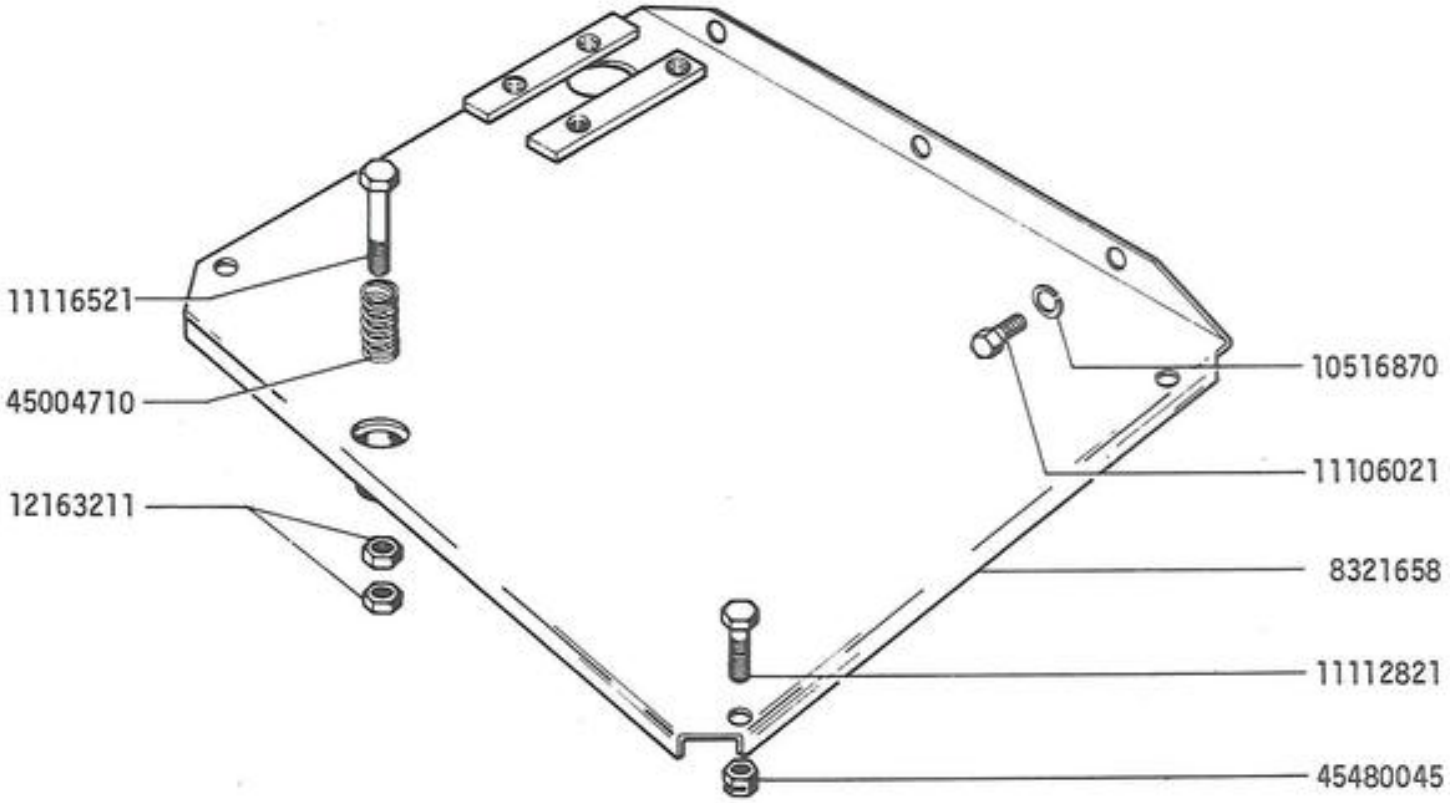

S 90	ESTRIBO	L3.05
	ESTRIBO	

MODIF.	Nº DA PEÇA	QTE.	DENOMINAÇÃO	DENOMINACIONES
	8321658	1	PISO	ESTRIBO
	10516870	3	ARRUELA DE PRESSÃO	ARANDELA DE FRENO
	11106021	3	PARAFUSO	TORNILLO
	11112821	4	PARAFUSO	TORNILLO
	11116521	1	PARAFUSO	TORNILLO
	12163211	2	PORCA	TUERCA
	45004710	1	MOLA	RESORTE
	45480045	4	PORCA AUTO-BLOCANTE	TUERCA

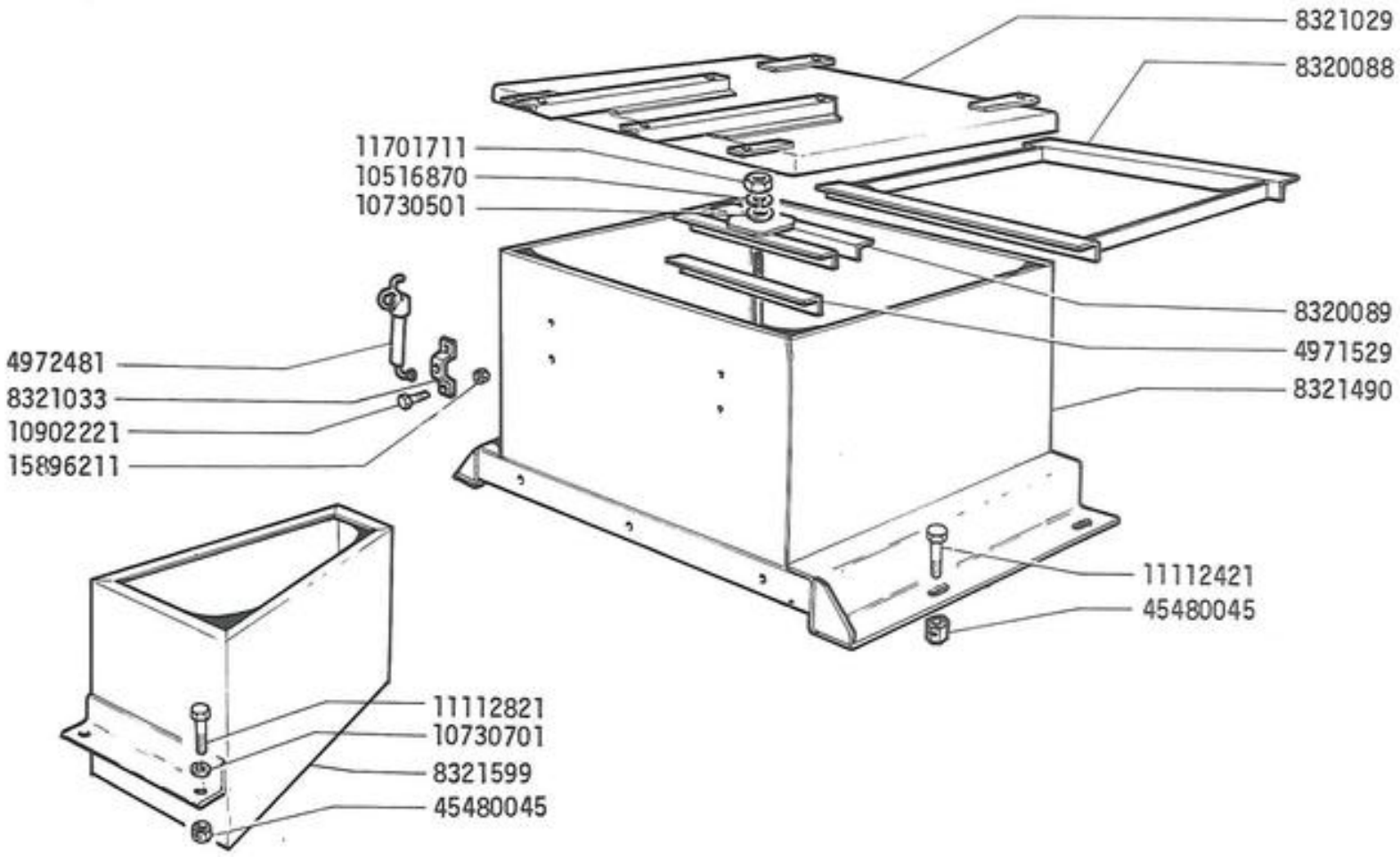

S90	CAIXAS DAS BATERIAS E FERRAMENTAS CAJAS DE LAS BATERIAS Y DE HERRAMIENTAS	L4.03

MODIF.	Nº DA PEÇA	QTE.	DENOMINAÇÃO	DENOMINACIONES
	4971529	2	CANTONEIRA DE BORRACHA	ALMOHADILLA
	4972481	4	GANCHO	GANCHO
	8320088	1	CHASSI DA BATERIA	CAJA
	8320089	1	SUPORTE	SOPORTE
	8321029	1	TAMPA	TAPA
	8321033	4	SUPORTE	SOPORTE
	8321490	1	CAIXA DA BATERIA	CAJA
	8321599	1	CAIXA DE FERRAMENTAS	CAJA
	10516870	1	ARRUELA DE PRESSÃO	ARANDELA DE FRENO
	10730501	1	ARRUELA	ARANDELA
	10730701	3	ARRUELA	ARANDELA
	10902221	8	PARAFUSO	TORNILLO
	11112421	4	PARAFUSO	TORNILLO
	11112821	3	PARAFUSO	TORNILLO
	11701711	1	PORCA	TUERCA
	15896211	4	PORCA	TUERCA
	45480045	7	PORCA AUTO BLOCANTE	TUERCA

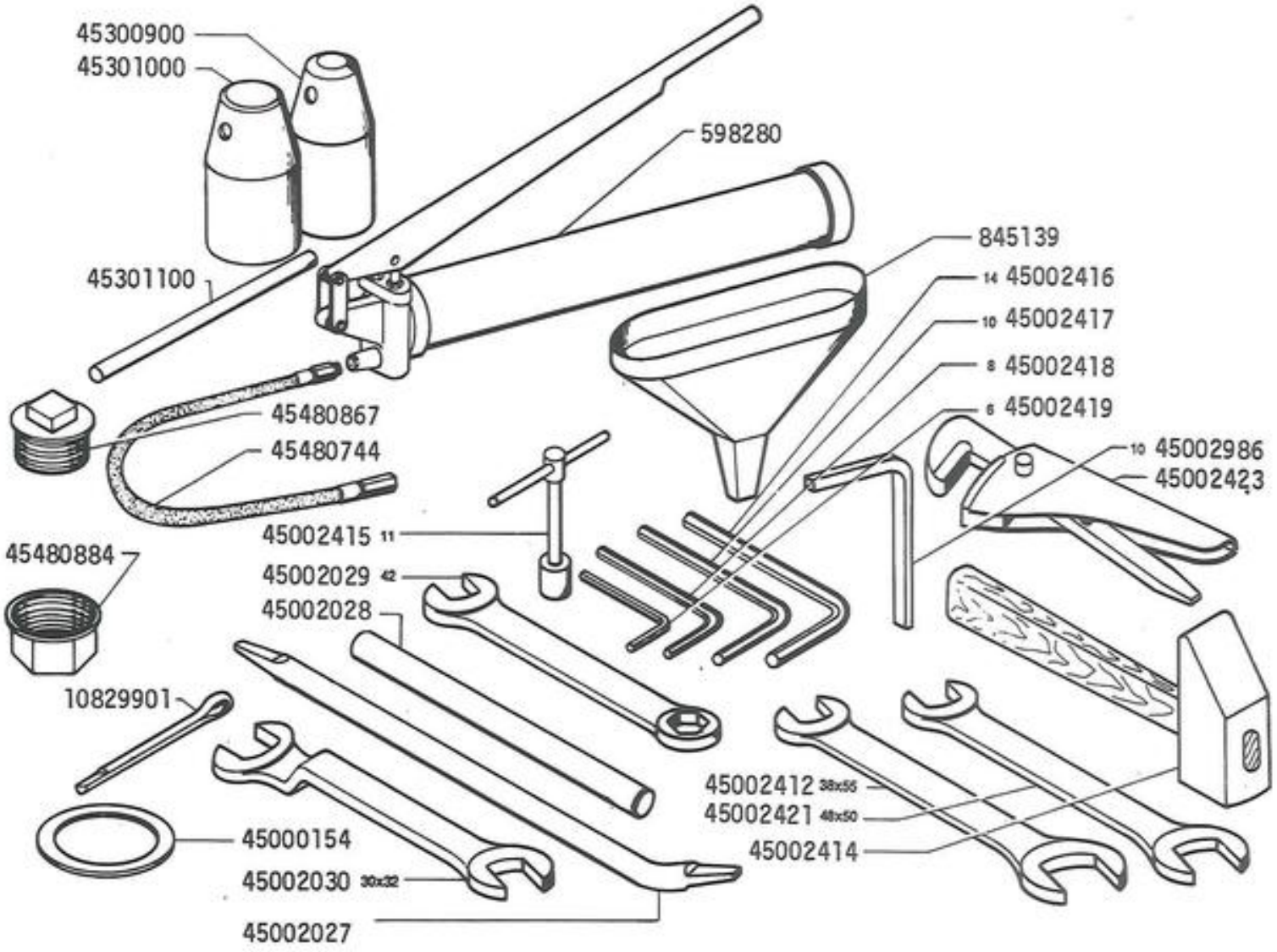

S90	FERRAMENTAS HERRAMIENTAS	Z1.01

MODIF.	Nº DA PEÇA	QTE.	DENOMINAÇÃO	DENOMINACIONES
	598280	1	BOMBA	BOMBA
	845139	1	FUNIL	EMBUDO
	10829901	5	CONTRA PINO	PASADOR
	45000154	5	ARRUELA	ARANDELA
	45002027	1	PÉ DE CABRA	PIE DE CABRA
	45002028	1	PINO	EJE
	45002029	1	CHAVE FIXA DE 42	LLAVE
	45002030	1	CHAVE FIXA DE 30 X 32	LLAVE
	45002413	1	CHAVE FIXA DE 38 X 55	LLAVE
	45002414	1	MARTELO DE 2 KG	MARTILLO
	45002415	1	CHAVE DE TUBO DE 11	LLAVE DE TUBO
	45002416	1	CHAVE ALLEM DE 14	LLAVE
	45002417	1	CHAVE ALLEM DE 10	LLAVE
	45002418	1	CHAVE ALLEM DE 8	LLAVE
	45002419	1	CHAVE ALLEM DE 6	LLAVE
	45002421	1	CHAVE FIXA DE 48 X 50	LLAVE
	45002423	1	GRIFO	LLAVE
	45002986	1	CHAVE L DE 10	LLAVE
	45300900	1	PROTETOR DE PINO	DEFENSA
	45301000	1	PROTETOR DE PINO	DEFENSA
	45301100	1	ALAVANCA	PALANCA
	45480744	1	MANGEIRA	MANGA
	45480867	2	BUJÃO	TAPOM
	45480884	2	BUJÃO	TAPOM

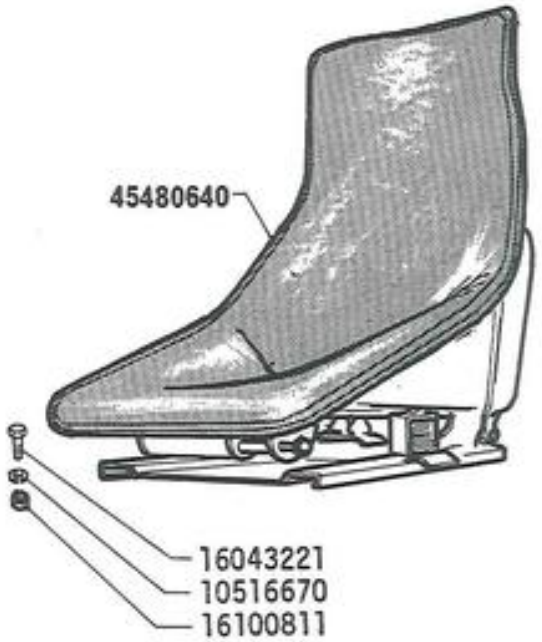

S 90	ASSENTO ASIENTO	M1.01

MODIF.	Nº DA PEÇA	QTE.	DENOMINAÇÃO	DENOMINACIONES
	10516670	6	ARRUELA PRESSÃO	ARANDELA DE FRENO
	16043221	6	PARAFUSO	TORNILLO
	16100811	6	PORCA	TUERCA
	45480640	1	ASSENTO	BUTACA

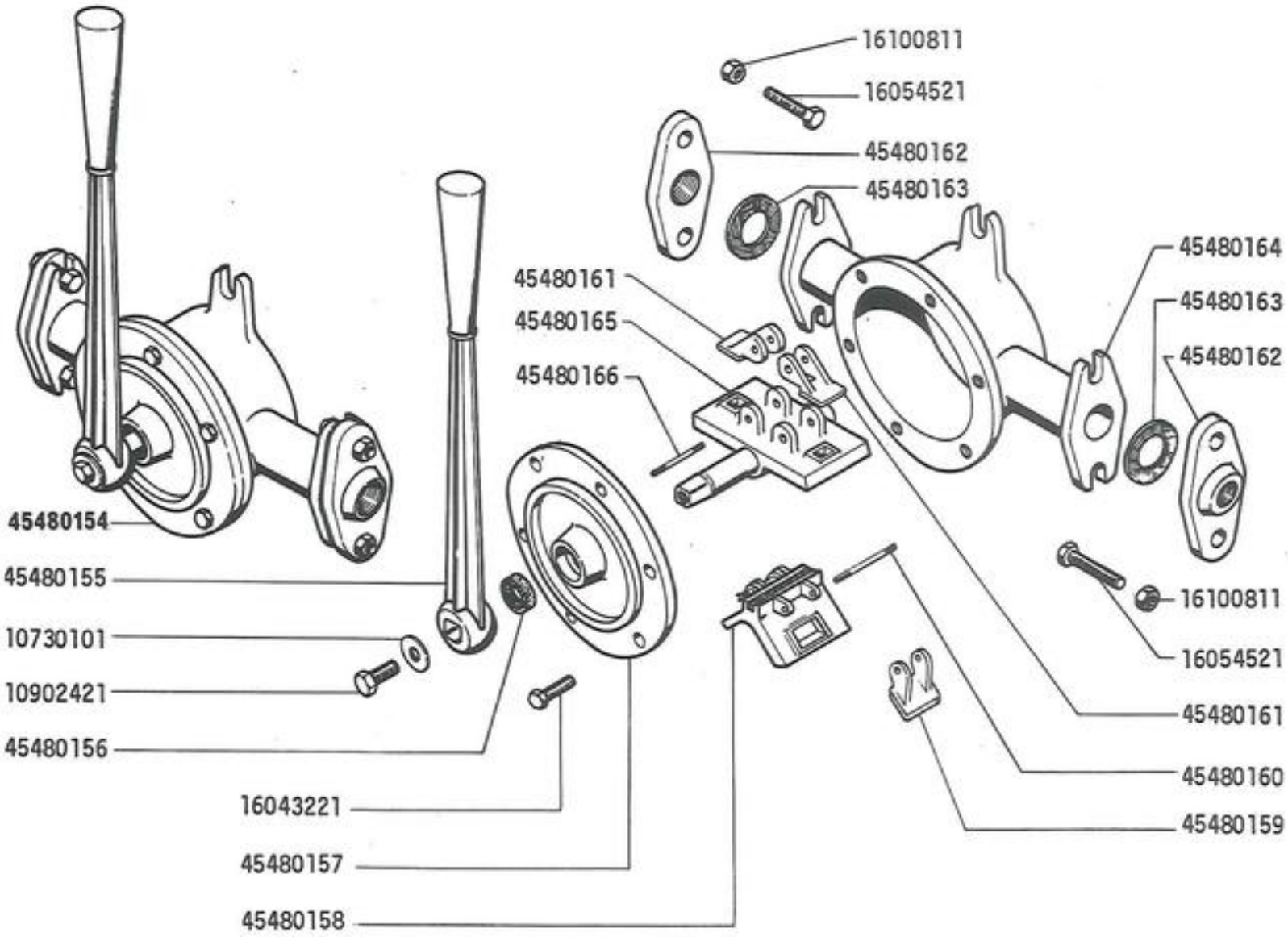

S90	BOMBA MANUAL DE ABASTECIMENTO BOMBA DE MANO	Z1.04

MODIF.	Nº DA PEÇA	QTE.	DENOMINAÇÃO	DENOMINACIONES
	10730101	3	ARRUELA LISA	ARANDELA
	10902421	1	PARAFUSO	TORNILLO
	16043221	6	PARAFUSO	TORNILLO
	16054521	4	PARAFUSO	TORNILLO
	16100811	4	PORCA	TUERCA
	45480154	1	BOMBA COMPLETA	BOMBA
	45480155	1	ALAVANCA	PALANCA
	45480156	1	RETENTOR	RETÉN
	45480157	1	TAMPA	TAPA
	45480158	1	PISTÃO	EMBOLO
	45480159	2	VALVULA	VALVULA
	45480160	2	PINO	PASSADOR
	45480161	2	PALHETA SUPERIOR	ALABE SUPERIOR
	45480162	2	FLANGE	BRIDA
	45480163	2	JUNTA	JUNTA
	45480164	1	CARCAÇA DA BOMBA	CUERPO DE LA BOMBA
	45480165	1	EIXO BOMBANTE	ARBOL
	45480166	2	PINO	PASSADOR

03.364.151/0001-17
DE PAULA E DE PAULA LTDA
Rua 506, nº 28 Bairro Santa Cruz
Cep 75706 450
Catalão GO

MODIFICAÇÕES

MODIFICACIONES

MODIFICAÇÕES		SBG. AFETADOS E NORMAS DE REPOSIÇÃO
C4B → Mot.nº 0.225.06.05607	D4B Mot.nº → 0.225.06.05608	A2.27
C7B → Mot.nº 0.225.06.07062	D7B Mot.nº → 0.225.06.07063	A2.24 - A2.35 A2.24 ~~0.432.281.030~~ = 8320242 + n.1 9.0493.10.0.0202
C9B → Ch.nº BR 100	D9B Ch.nº → BR 100	F2.01 ~~8320091~~ = 8321521