RUTHZIL TRATOR COMERCIAL DE PEÇAS LTDA 11 97083-6812 ROLANDO

VOLVO SD130/D/DX/F

Parts catalog
S/N 600012 -

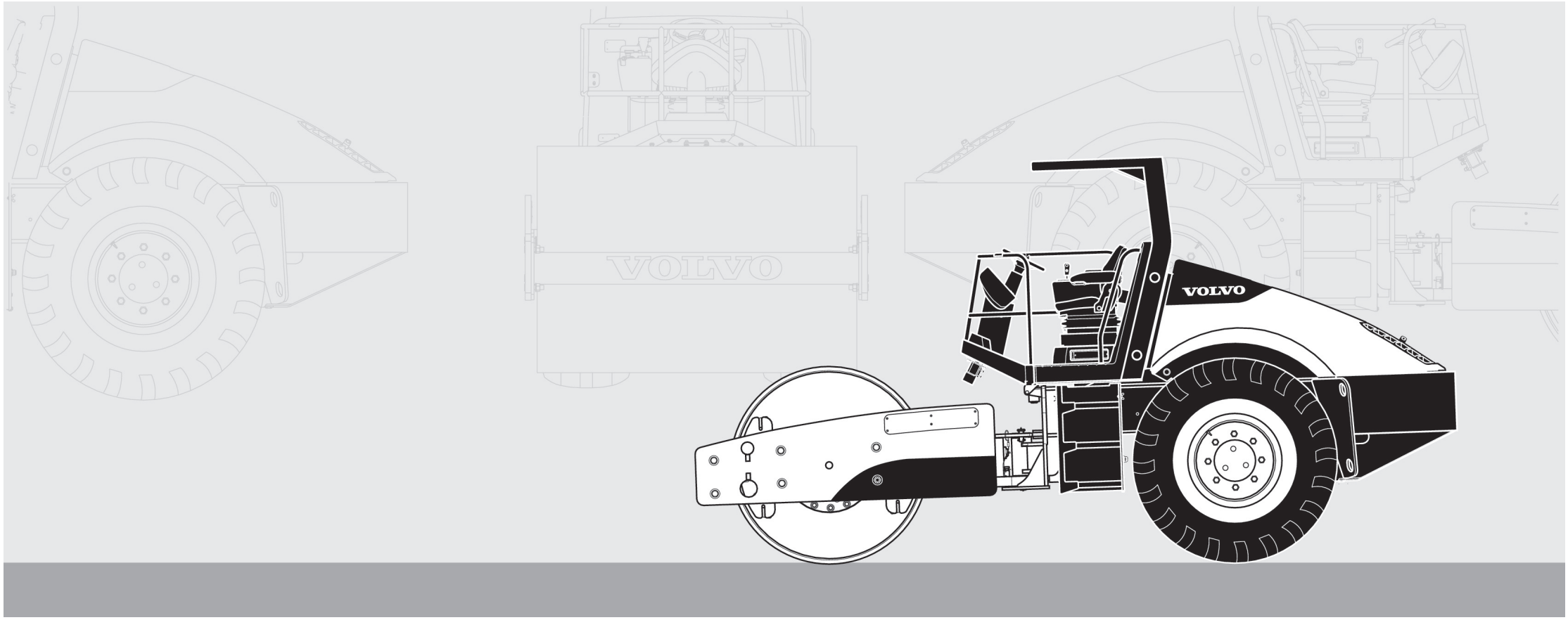

Publ. No. 20048722-A

VOLVO

Volvo Construction Equipment
www.volvoce.com

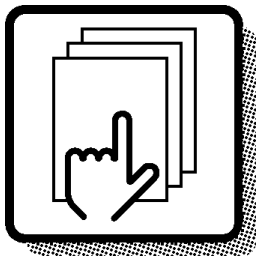

1

Preface and instructions
Préface et instructions
Vorwort und Anweisungen
Prefacio e instrucciones
Förord och anvisningar

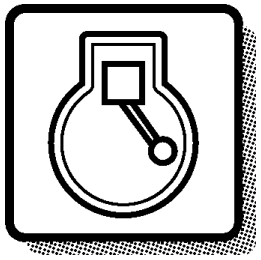

2

Diesel engine
Moteur thermique
Dieselmotor
Motor diesel
Dieselmotor

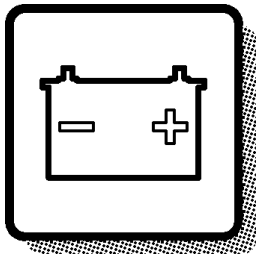

3

Electrical systems and instruments
Système électrique et instruments
Elektrisches System und Instrumente
Sistema eléctrico e instrumentos
Elsystem och instrument

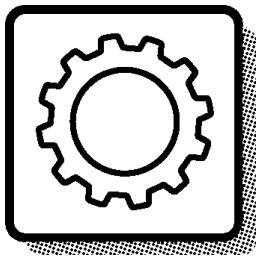

4

Power transmission
Transmission de force
Kraftübertragung
Transmisión de fuerza
Kraftöverföring



5

Brakes
Freins
Bremsen
Frenos
Bromsar

Steering system
Systèm de direction
Lenksystem
Sistema de dirección
Styrsystem

6

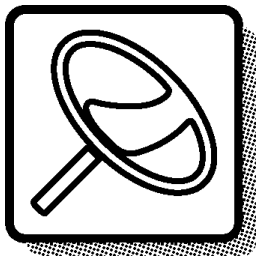

Frame, wheels and drum
Cadre, roues et rouleaux
Rahmen, Räder und Bandage
Bastidor, ruedas y rodillo
Ram, hjul och trumma

7

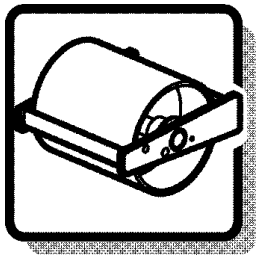

Platform, cowling and cab
Plateforma, capotage et cabine
Plattform, Verdeck und Kabine
Plataforma, capota y cabina
Plattform, huvar och hytt

8

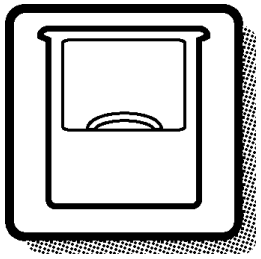

Miscellaneous equipment
Equipments divers
Übrige Ausrüstung
Equipo diverso
Övrig utrustning

9

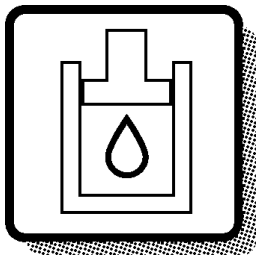

Numerical index
Répertoire numérique
Nummernverzeichnis
Indice numérico
Nummerregister

10

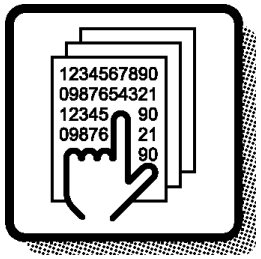

GBR

Only genuine parts are presented in this catalogue. These parts have been subjected to the necessary function and endurance tests, and
they meet the high quality and safety requirements that have been set for Volvo Construction Equipment. You should note that warranties do not cover damages that are caused or aggravated by the fact that a non-genuine part was installed.

The illustrations shown in the catalogues should not be used as assembly or workshop instructions. Separate literature for the various specific subject areas is available for that purpose.

The owner of the machine or equipment should state the model designation, manufacturing number, part number, quantity, and the name, or description, of the part when ordering parts.

See page 9 for a "Catalogue Guide" on how to use the parts catalogue.

See page 16 for table of abbreviations.

This catalogue has been produced by Volvo Construction Equipment. If you have any viewpoints about the catalogue,or if you find any errors in the catalogue, please copy the page in question, indicate the error(s), and send it to us at the following e-mail address:

E-mail: vce.parts.catalog@volvo.com

GBR

Soil compactors, Volvo SD130/D/DX/F

PRODUCT VERSION
Vibratory compactor
SD130/D/DX/F, S/N 600012 -

ENGINE
RM 46673976 Engine, Tier III

In June, 2008, a new ISO 17-digit standard for Product Identification Number (PIN) was implemented in Shippensburg.
The illustration below shows the significance of each set of digits that make up the PIN, including the familiar Machine Serial Number. The serial number will continue to be used in the main business systems as a key reference.

1. World Manufacturer Identifier (characters 1-3) VCE
>**VCE**00D38L00199553<

2. Vehicle Description (characters 4-8) 00D38
>VCE**00D38**L00199553<

3. Check letter (character 9) L
>VCE00D38**L**00199553<

4. Machine Indicator Section (S/N) (characters 10-17) 00199553
>VCE00D38L**00199553**<

Seules les pièces d'origine sont présentées dans les catalogues des pièces de rechange. Toutes ces pièces ont été soumises à des tests de fonctionnement et de longévité pour être conformes aux exigences sévères de qualité et de sécurité posées par Volvo Construction Equipment. Notez que les garanties ne couvrent pas les dégâts et les dommages causés par le montage de pièces autres que des pièces d'origine.

Les illustrations dans le catalogue ne doivent pas être utilisées comme notice de montage ni comme instructions d'atelier. Pour ceci, nous vous renvoyons à la documentation spécifiquement éditée dans ce but.

Pour toute commande de pièces de rechange, indiquez la désignation du modèle, le numéro de fabrication, le numéro de référence, la quantité ainsi que la désignation de la pièce.

Guide pour l'utilisation de catalogues de pièces de rechange, voir page 11.

Pour la liste des abréviations employées, prière de voir en page 16.

Ce catalogue est édité par Volvo Construction Equipment. Si vous avez des commentaires ou si vous découvrez des erreurs dans ce catalogue, nous vous serions reconnaissants de bien vouloir photocopier cette page, de la remplir et de nous la renvoyer.

E-mail: vce.parts.catalog@volvo.com

FRA

Compacteurs de sol, Volvo SD130/D/DX/F

VERSION DE PRODUIT
Compacteur vibrant
SD130/D/DX/F, S/N 600012 -

MOTEUR
Moteur RM 46673976, Tier III

En juin 2008, une nouvelle norme ISO 17-num. pour le numéro d'identification de produit (PIN) a été
ajoutée à Shippensburg.
L'illustration ci-dessous indique la signification de chacun des groupes de chiffres qui constituent le PIN,
incluant le numéro de série de la machine. Le numéro de série sera toujours utilisé dans les systèmes commerciaux principaux comme référence.

1. Identification internationale du fabriant (caractères 1 à 3) VCE
>**VCE**00D38L00199553<

2. Description du véhicule (caractères 4 à 8) 00D38
>VCE**00D38**L00199553<

3. Lettre de contrôle (caractère 9) L
>VCE00D38**L**00199553<

4. Section d'indicateur de machine (S/N) (caractères 10 à 17) 00199553
>VCE00D38L**00199553**<

DEU

In den Ersatzteilkatalogen sind nur Originalteile verzeichnet. Diese Teile haben die notwendigen Funktions- und Lebensdauertests durchlaufen und erfüllen die hohen Qualitäts- und Sicherheits- anforderungen von Volvo Construction Equipment. Beachten Sie bitte, dass die Garantien keine Schäden umfassen, die durch die Montage eines fremden Teils verursacht oder verschlimmert wurden.

Die Abbildungen in dem Katalog dürfen nicht als Montageanweisungen oder Werkstattanleitungen verwendet werden. Wir verweisen statt dessen auf die separate Literatur für diesen Zweck.

Der Maschinenbesitzer muss bei der Bestellung von Ersatzteilen die Modellbezeichnung, Fabriksnummer, Artikelnummer sowie Anzahl und Bezeichnung des Teils angeben.

Die Anweisung auf Seite 9 hilft Ihnen sich im Ersatzteilkatalog zurechtzufinden.

Abkürzungsverzeichnis, siehe Seite 16.

Dieser Katalog wurde von Volvo Construction Equipment herausgegeben. Wenn Sie Kommentare zu diesem Katalog haben oder Fehler darin finden, kopieren Sie bitte die entsprechende Seite, machen Sie eine Notiz und schicken Sie diese ein an:

E-mail: vce.parts.catalog@volvo.com

DEU

Bodenverdichter, Volvo SD130/D/DX/F

PRODUKTVERSION
Vibrationsverdichter
SD130/D/DX/F, S/N 600012 -

MOTOR
RM 46673976 Motor, Tier III

Im Juni 2008 wurde in Shippensburg ein neuer, 17-stelliger ISO-Standard für die Produktidentifizierungsnummer (PIN) eingeführt.
Die folgende Abbildung zeigt die Bedeutung jeder Zeichengruppe der PIN, einschließlich der gewohnten Maschinen-Fertigungsnummer. Diese wird in den Hauptgeschäftsbereichen
weiter als wichtigste Referenz verwendet.

1. Kennung des weltweiten Herstellers (Zeichen 1 - 3) VCE
>**VCE**00D38L00199553<

2. Fahrzeugbeschreibung (Zeichen 4-8) 00D38
>VCE**00D38**L00199553<

3. Prüfbuchstabe (Zeichen 9) L
>VCE00D38**L**00199553<

4. Maschinen-Fertigungsnummer (Zeichen 10-17) 00199553
>VCE00D38L**00199553**<

En los catálogos de repuestos se presentan únicamente piezas originales que han sido sometidas a las pruebas de funcionamiento y duración necesarias y que cumplen las elevadas exigencias de seguridad y calidad de Volvo Construction Equipment.
Recuerde que las garantías no cubren los daños ocasionados o agravados por no haber montado una pieza original.

Las ilustraciones del catálogo no deben utilizarse como base para el montaje ni como instrucciones de taller. Para ello recomendamos utilizar los manuales de taller editados a propósito.

Al hacer el pedido de repuestos, el propietario de la máquina debe indicar el modelo de la misma, su número de fabricación, el número de artículo, la cantidad y la denominación.

La guía para el uso del catálogo se encuentra en la página 9.

La tabla de abreviaturas puede verse en la página 16.

Este catálogo ha sido editado por Volvo Construction Equipment.
Si tiene algún comentario que hacer sobre el catálogo, o detecta algún error, le rogamos que haga una copia de la página en cuestión y nos la remita junto con sus comentarios a:

E-mail: vce.parts.catalog@volvo.com

ESP

Compactadoras de tierra, Volvo SD130/D/DX/F

VERSIÓN DE PRODUCTO
Compactadora vibratoria
SD130/D/DX/F, S/N 600012 -

MOTOR
Motor RM 46673976, Tier III

En junio de 2008, se implantó en Shippensburg un nuevo estándar ISO de 17 dígitos para el número de identificación de producto (PIN)
.
La ilustración siguiente muestra el significado de cada kit de dígitos que constituyen el PIN, incluyendo el número de fabricación de máquina familiar. Se seguirá usando el número de fabricación
en los sistemas de negocio principales como referencia de clave.

1. Identificador de fabricante mundial (caracteres 1-3) VCE
>**VCE**00D38L00199553<

2. Descripción del vehículo (caracteres 4-8) 00D38
>VCE**00D38**L00199553<

3. Letra de control (carácter 9) L
>VCE00D38**L**00199553<

4. Sección indicadora de máquina (nº de fabr.) (caracteres 10-17) 00199553
>VCE00D38L**00199553**<

SWE

I denna reservdelskatalog presenteras endast originaldelar.
De har genomgått nödvändiga funktions- och livslängdsprov samt uppfyller Volvo Construction Equipments höga kvalitets- och säkerhetskrav. Observera att garantin ej täcker skador som orsakats eller förvärrats av att en icke originaldel monterats.

Illustrationerna i katalogen skall ej användas som monteringsanvisningar eller verkstadsinstruktioner. Vi hänvisar istället till separat litteratur för ändamålet.

Maskinägaren ska vid beställning av reservdelar ange, modellbeteckning, tillverkningsnummer, artikelnummer, antal samt delens benämning.

Katalogguide för hur man använder reservdelskatalogen; se sidan 9.

Förkortningstabell, se sidan 16.

Denna katalog är producerad av Volvo Construction Equipment.
Om ni har synpunkter eller upptäcker något fel i katalogen, var vänlig tag en kopia på sidan, gör en notering av felet/felen och sänd detta till:

E-mail: vce.parts.catalog@volvo.com

SWE

Jordvältar, Volvo SD130/D/DX/F

PRODUKTVERSION
Vibrationsvält
SD130/D/DX/F, tillv.nr. 600012 -

MOTOR
RM 46673976 Engine, Tier III

I juni 2008 implementerades en ny ISO 17-siffrig standard för Produktidentifieringsnummer (PIN)
i Shippensburg.
Nedan illustration visar innebörden av varje sifferkombination som utgör ett PIN, inkl. det redan bekanta maskintillverkningsnumret. Tillverkningsnumret kommer att fortsätta användas
i de stora affärssystemen som en huvudreferens.

1. Världstillverkaridentifikation (tecken 1-3) VCE
VCE00D38L00199553

2. Fordonsbeskrivning (tecken 4-8) 00D38
VCE**00D38**L00199553

3. Kontrollbokstav (tecken 9) L
VCE00D38**L**00199553

4. Maskinindikatordel (tillv.nr) (tecken 10-17) 00199553
VCE00D38L**00199553**

VOLVO

Volvo Construction Equipment
www.volvoce.com

Fig.	Part No.	Quantity 1	2	3	PS	KIT	Description	Dénomination	Bezeichnung	품명	说明	Notes
	VOE 14570757	1					Bucket cylinder	Vérin godet	Löffelzylinder	버킷 실린더	铲斗汽缸	STD See group 924-600 page 723
1	**VOE 14530666**	1					•Washer	•Rondelle	•Scheibe	•워셔	•垫圈	
2	**VOE 14524063**	1					•Cushion	•Coussin	•Sitzkissen	•쿠션	•坐垫	
3	**VOE 14524049**	1					•Lock nut	•Contre-écrou	•Sicherungsmutter	•잠금장치 너트	•锁紧螺母	
4	**VOE 14641451**	1					•Head	•Tete	•Kopf	•헤드	•活塞盖	
5	**SA 9567-21100**	1				K	•Ring	•Anneau	•Ring	•링	•密封环	
6	**SA 1146-08140**	1				K	•Buffer Ring	•Butee	•Puffer Ring	•버퍼 링	•减震器环	
7		1			NS		•Tube	•Tube	•Rohr	•튜브	•缸筒	
8	**VOE 14560208**	2					••Seal	••Joint	••Dichtring	••시일	••密封	
9	**VOE 14517186**	1					••Bushing	••Bague	••Buchse	••부싱	••轴衬	
10	**VOE 14571039**	1					•Rod	•Monture	•Fühler	•로드	•棒	
11	**VOE 14560211**	2					••Seal	••Joint	••Dichtring	••시일	••密封	
12	**VOE 914167**	1					••Lubricating nipple	••Graisseur	••Schmiernippel	••윤활 니플	••润滑管嘴	
13	**VOE 14515349**	1					••Bushing	••Bague	••Buchse	••부싱	••轴衬	
14	**SA 9612-11050**	1					•Bushing	•Bague	•Buchse	•부싱	•轴衬	(VOE 14517946)
15	**VOE 14512072**	1				K	•Seal	•Joint	•Dichtring	•시일	•密封	
16	**VOE 14570905**	2				K	•Wear ring	•Bague d'usure	•Verschleißring	•마모 링	•磨损环	
17	**SA 9568-01650**	2				K	•Seal	•Joint	•Dichtring	•시일	•密封	
18		1			NS		•Piston	•Piston	•Kolben	•피스톤	•活塞	
19	**VOE 13947695**	13					•Screw	•Vis	•Schraube	•나사	•螺丝	
20	**VOE 14535763**	1					•Set Screw	•Vis Butee	•Anschlagschraub	•세트 스크류	•紧固螺钉	
21	**SA 1046-05730**	1				K	•O-ring	•Joint torique	•O-Ring	•O 링	•0型圈	
22	**VOE 990640**	1				K	•O-ring	•Joint torique	•O-Ring	•O 링	•0型圈	
	VOE 14589145	1					Sealing kit	Kit plombage	Plombiersatz	씰링 키트	密封套件	1)

7 **8** **9** **10** **11** **12** **13**

3 **1** **2** **6** **4** **5**

1) GB: Replacement version FR: Version piéce de rechange. DE: Ersatzteil-ausführung. KR: 대체 부품 CH: 更换版本

1	**8277540**	**Cylinder head** **Culasse** **Zylinderkopf** 실린더 헤드 气缸	Catalogue id **56142**	Group **975**
2			Illustr. No **1009392**	Section **1000**
3				
4				
5		**8277540, S/N 13489-**	Issue **20027087-B**	Page **727**

VOLVO

GBR

In addition to part numbers, the Parts Catalogue also includes a vast amount of essential information which you, the operator, should be acquainted with.
With the "Catalogue Guide", we want to show clearly how the catalogues are arranged and what sort of information is presented therein.

Group 1 Preface and Instructions
Here you can find the following information:
- Title page and publication number
- Group index
- Product signs
- Preface
- List of items of equipment adapted to market requirements that have been introduced
- Catalogue Guide
- Table of abbreviations

Group 2 - 9 Text and illustration pages

- The table of contents shows the division of the main groups into sub-groups, with reference to page number and section.
- Illustration page. The position number of the illustration refers to the text page.
- Text page
  1. Heading.
  2. Additional text which limits the validity of the section. An example is information relating to manufacturing numbers and equipment adapted to market requirements.
  3. Designation for quantity columns.
  4. Illustrations.
  5. Group, section, page, which you should use when you search for information in the catalogue.
  6. Catalogue identification and issue designation.
  7. Position number of the part on the associated drawing.
  8. Part number
  9. Quantity. The column designation indicates the version which is shown in each column. The quantity stated refers to the quantity for each machine or, where appropriate, for each complete unit.
     "REQ" refers to the required amount. See also "Notes" column.
  10. PS (Parts Status) indicates the status code of the part.
      "NS" means that the part is not kept in stock.
      "OP" means that the part is no longer in stock.
      "SE" means that an alternative part shall be used.
      "SS" means that the part has been replaced.
      Refer to Group 10 Replaced parts for further information.
  11. KIT. Parts that are marked with a "K" are included in a kit. The number of the kit is often indicated after other part numbers.
  12. Description. The indentations indicate if one or more parts are included in the assembled unit described above. The parts are included when a complete unit is ordered.
  13. Notes. Other information relating to a particular part is given here.
      - Footnote number (963 for example) is given at the bottom of the page.
      - Replaced parts (955884, for example).
      - Product or manufacturing number.
      - Abbreviations and technical information.
      - Reference to page and group.

Group 10 Replaced parts / Number index

- Replaced parts. The part numbers of parts marked with "SS" (in the PS column) are indicated here, together with their replacement numbers.
  The replacement parts may in turn be also replaced, and so on.
- Number index. All parts included in the catalogue are indicated here, together with a reference to group, section and page.

Continued improvements and successes in design could result in modifications to your equipment which are not covered by this publication. Each publication is revised when required to include these modifications in later issues.

Any unauthorized reproduction of any part of this document would be in violation of Volvo Construction Equipment rights and will be prosecuted to the fullest extent allowed by law. We reserve the right to make changes without prior notice.

Fig.	Part No.	Quantity 1	2	3	PS	KIT	Description	Dénomination	Bezeichnung	품명	说明	Notes
	VOE 14570757	1					Bucket cylinder	Vérin godet	Löffelzylinder	버킷 실린더	铲斗汽缸	STD See group 924-600 page 723
1	**VOE 14530666**	1					•Washer	•Rondelle	•Scheibe	•워셔	•垫圈	
2	**VOE 14524063**	1					•Cushion	•Coussin	•Sitzkissen	•쿠션	•坐垫	
3	**VOE 14524049**	1					•Lock nut	•Contre-écrou	•Sicherungsmutter	•잠금장치 너트	•锁紧螺母	
4	**VOE 14641451**	1					•Head	•Tete	•Kopf	•헤드	•活塞盖	
5	**SA 9567-21100**	1				K	•Ring	•Anneau	•Ring	•링	•密封环	
6	**SA 1146-08140**	1				K	•Buffer Ring	•Butee	•Puffer Ring	•버퍼 링	•减震器环	
7		1			NS		•Tube	•Tube	•Rohr	•튜브	•缸筒	
8	**VOE 14560208**	2					••Seal	••Joint	••Dichtring	••시일	••密封	
9	**VOE 14517186**	1					••Bushing	••Bague	••Buchse	••부싱	••轴衬	
10	**VOE 14571039**	1					•Rod	•Monture	•Fühler	•로드	•棒	
11	**VOE 14560211**	2					••Seal	••Joint	••Dichtring	••시일	••密封	
12	**VOE 914167**	1					••Lubricating nipple	••Graisseur	••Schmiernippel	••윤활 니플	••润滑管嘴	
13	**VOE 14515349**	1					••Bushing	••Bague	••Buchse	••부싱	••轴衬	
14	**SA 9612-11050**	1					•Bushing	•Bague	•Buchse	•부싱	•轴衬	(VOE 14517946)
15	**VOE 14512072**	1				K	•Seal	•Joint	•Dichtring	•시일	•密封	
16	**VOE 14570905**	2				K	•Wear ring	•Bague d'usure	•Verschleißring	•마모 링	•磨损环	
17	**SA 9568-01650**	2				K	•Seal	•Joint	•Dichtring	•시일	•密封	
18		1			NS		•Piston	•Piston	•Kolben	•피스톤	•活塞	
19	**VOE 13947695**	13					•Screw	•Vis	•Schraube	•나사	•螺丝	
20	**VOE 14535763**	1					•Set Screw	•Vis Butee	•Anschlagschraub	•세트 스크류	•紧固螺钉	
21	**SA 1046-05730**	1				K	•O-ring	•Joint torique	•O-Ring	•O 링	•0型圈	
22	**VOE 990640**	1				K	•O-ring	•Joint torique	•O-Ring	•O 링	•0型圈	
	VOE 14589145	1					Sealing kit	Kit plombage	Plombiersatz	씰링 키트	密封套件	1)

7 **8** **9** **10** **11** **12** **13**

3 **1** **2** **6** **4** **5**

1) GB: Replacement version FR: Version piéce de rechange. DE: Ersatzteil-ausführung. KR: 대체 부품 CH: 更换版本

1	**8277540**	**Cylinder head** **Culasse** **Zylinderkopf** 실린더 헤드 气缸	Catalogue id **56142**	Group **975**
2			Illustr. No **1009392**	Section **1000**
3				
4				
5		**8277540, S/N 13489-**	Issue **20027087-B**	Page **727**

VOLVO

FRA

Le catalogue de pièces de rechange présente, non seulement les numéros de référence, mais également d'autres informations qu'un opérateur se doit de connaître. Ce guide de catalogue vous indique, d'une façon générale, comment sont conçus nos catalogues et quelles informations ils vous apportent.

Groupe 1 Avant-propos et instructions

Sous ce groupe, vous trouvez :
- La page de titre avec le numéro de publication
- Le registre des groupes
- Les plaques de produit
- Un avant-propos
- Une liste des équipements introduits suivant les pays
- Un guide de catalogue
- Un tableau des abréviations

Groupes 2 - 9 Pages de texte et d'illustration

- Le sommaire indique la division des groupes principaux en sous-groupes avec des renvois aux pages et aux sections.
- La page d'illustration. L'illustration donne les numéros de position qui renvoient à la page de texte.
- La page de texte

1. Rubrique
2. Texte supplémentaire qui limite la validité de la section, par exemple numéro de série et équipements adaptés aux pays
3. Désignation des modèles pour les différentes colonnes
4. Illustrations
5. Groupe, section, page utilisés pour la recherche dans le catalogue
6. Identification du catalogue et de l'édition
7. Numéro de position de la pièce sur l'illustration afférente
8. Numéro de référence
9. Quantité. La désignation des colonnes indique le modèle qui se réfère à chaque colonne. La quantité indiquée correspond à la quantité par engin ou, suivant les cas, par unité complète. "REQ" signifie quantité nécessaire, voir la colonne Notes
10. PS (Parts Status) indique le code d'état de la pièce.
    -"NS" signifie que la pièce n'existe pas en magasin.
    "OP" signifie que la pièce n¿est plus en magasin.
    "SE" signifie qu¿une autre pièce devrait être employée. .
    "SS" signifie que la pièce a été remplacée.
    Voir le groupe 10, pièces remplacées, pour de plus amples informations.
11. KIT. Les pièces marquées "K" font partie d'un kit. Le numéro du kit est le plus souvent indiqué après les autres numéros de référence.
12. Description. Le décalage indique si une ou plusieurs pièces font partie de l'unité complète indiquée au-dessus. Ces pièces sont envoyées pour une commande d'une unité complète.
13. Notes (Remarques). Diverses informations relatives à une pièce sont notées ici.
    - Un numéro de note de bas de page (par exemple 963) est donné au bas de la page.
    - Pièces remplacées (par exemple 955884).
    - Numéro de produit ou numéro de fabrication.
    - Abréviations et explications techniques.
    - Renvoi aux pages et aux groupes.

Groupe 10 Pièces remplacées/Registre des numéros

- Pièces remplacées. Les numéros de référence marquées "SS" (dans la colonne PS) sont repris ici avec leur numéro de remplacement. Ces pièces remplacées peuvent, à leur tour, être remplacées par d'autres, etc.
- Registre des numéros. Tous les numéros de référence du catalogue se retrouvent ici avec un renvoi au groupe, à la section et à la page.

Les perfectionnements continus et les progrès réalisés dans la conception peuvent entraîner, sur votre engin, des modifications qui ne sont pas prises en compte dans cette publication. Chaque publication est remise à jour suivant les besoins pour inclure toutes ces modifications dans les dernières éditions.

La reproduction non autorisée de toute partie de ce document constitue une violation des droits d'auteur de Volvo Construction Equipment, et entraînera des poursuites aux termes de la loi. Nous nous réservons le droit d'apporter des modifications sans préavis.

Fig.	Part No.	Quantity 1	2	3	PS	KIT	Description	Dénomination	Bezeichnung	품명	说明	Notes
	VOE 14570757	1					Bucket cylinder	Vérin godet	Löffelzylinder	버킷 실린더	铲斗汽缸	STD See group 924-600 page 723
1	**VOE 14530666**	1					•Washer	•Rondelle	•Scheibe	•워셔	•垫圈	
2	**VOE 14524063**	1					•Cushion	•Coussin	•Sitzkissen	•쿠션	•坐垫	
3	**VOE 14524049**	1					•Lock nut	•Contre-écrou	•Sicherungsmutter	•잠금장치 너트	•锁紧螺母	
4	**VOE 14641451**	1					•Head	•Tete	•Kopf	•헤드	•活塞盖	
5	**SA 9567-21100**	1				K	•Ring	•Anneau	•Ring	•링	•密封环	
6	**SA 1146-08140**	1				K	•Buffer Ring	•Butee	•Puffer Ring	•버퍼 링	•减震器环	
7		1			NS		•Tube	•Tube	•Rohr	•튜브	•缸筒	
8	**VOE 14560208**	2					••Seal	••Joint	••Dichtring	••시일	••密封	
9	**VOE 14517186**	1					••Bushing	••Bague	••Buchse	••부싱	••轴衬	
10	**VOE 14571039**	1					•Rod	•Monture	•Fühler	•로드	•棒	
11	**VOE 14560211**	2					••Seal	••Joint	••Dichtring	••시일	••密封	
12	**VOE 914167**	1					••Lubricating nipple	••Graisseur	••Schmiernippel	••윤활 니플	••润滑管嘴	
13	**VOE 14515349**	1					••Bushing	••Bague	••Buchse	••부싱	••轴衬	
14	**SA 9612-11050**	1					•Bushing	•Bague	•Buchse	•부싱	•轴衬	(VOE 14517946)
15	**VOE 14512072**	1				K	•Seal	•Joint	•Dichtring	•시일	•密封	
16	**VOE 14570905**	2				K	•Wear ring	•Bague d'usure	•Verschleißring	•마모 링	•磨损环	
17	**SA 9568-01650**	2				K	•Seal	•Joint	•Dichtring	•시일	•密封	
18		1			NS		•Piston	•Piston	•Kolben	•피스톤	•活塞	
19	**VOE 13947695**	13					•Screw	•Vis	•Schraube	•나사	•螺丝	
20	**VOE 14535763**	1					•Set Screw	•Vis Butee	•Anschlagschraub	•세트 스크류	•紧固螺钉	
21	**SA 1046-05730**	1				K	•O-ring	•Joint torique	•O-Ring	•O 링	•0型圈	
22	**VOE 990640**	1				K	•O-ring	•Joint torique	•O-Ring	•O 링	•0型圈	
	VOE 14589145	1					Sealing kit	Kit plombage	Plombiersatz	씰링 키트	密封套件	1)

7 **8** **9** **10** **11** **12** **13**

3 **1** **2** **6** **4** **5**

1) GB: Replacement version FR: Version piéce de rechange. DE: Ersatzteil-ausführung. KR: 대체 부품 CH: 更换版本

1	**8277540**	**Cylinder head** **Culasse** **Zylinderkopf** 실린더 헤드 气缸	Catalogue id **56142**	Group **975**
2			Illustr. No **1009392**	Section **1000**
3				
4				
5		**8277540, S/N 13489-**	Issue **20027087-B**	Page **727**

VOLVO

DEU

Im Ersatzteilkatalog sind außer den Artikelnummern auch eine Reihe von wesentlichen Informationen aufgeführt, die man unbedingt kennen sollte.
Mit der Kataloganweisung wollen wir auf eine überschaubare Art und Weise zeigen, wie unsere Kataloge aufgebaut und welche Informationen hier enthalten sind.

Gruppe 1 Vorwort und Anweisungen

Hier findet man folgendes:
- Titelseite mit Publikationsnummer
- Gruppenregister
- Produktschilder
- Vorwort
- Verzeichnis über eingeführte marktangepasste Ausrüstungen
- Kataloganweisung
- Abkürzungstabelle

Gruppe 2 - 9 Text- und Bildseiten

- Das Inhaltsverzeichnis zeigt die Einteilung der Hauptgruppe in Untergruppen mit Hinweis auf Seite und Abschnitt.
- Bildseite. Die Positionsnummer der Abbildung weist auf die Textseite hin.
- Textseite.
  1. Überschrift
  2. Zusatztext, der die Gültigkeit des Abschnitts begrenzt, z.B. Information über Herstellungsnummer und marktangepasste Ausrüstungen.
  3. Bezeichnung für die Anzahl-Spalten
  4. Abbildungen
  5. Gruppe, Abschnitt, Seite, die bei der Suche im Katalog verwendet werden.
  6. Katalogkennung und Ausgabebezeichnung
  7. Positionsnummer des Artikels mit dazugehöriger Abbildung.
  8. Artikelnummer
  9. Anzahl. Die Spaltenbezeichnung zeigt, welche Ausführung per Spalte aufgeführt ist. Die angegebene Anzahl betrifft Anzahl pro Maschine oder ggf. pro komplette Einheit. "REQ" bezeichnet die erforderliche Menge, siehe Anmerkungsspalte.
  10. PS (Parts Status) zeigt den Statuscode des Artikels.
  -"NS" bedeutet, dass der Artikel nicht mehr auf Lager gehalten wird.
  "OP" bedeutet, dass das Teil nicht mehr geführt wird.
  "SE" bedeutet, dass ein alternatives Teil zu verwenden ist.
  -"SS" bedeutet, dass der Artikel ersetzt wurde.
  Siehe Gruppe 10, Ersetzte Artikel, für weitere Information.
  11. KIT. Artikel, die mit einem "K" gekennzeichnet sind, gehören zu einem Satz. Die Nummer des Satzes wird in den meisten Fällen nach den übrigen Artikelnummern angegeben.
  12. Bezeichnung. Die Einrückung zeigt, dass ein oder mehrere Artikel in einer oben aufgeführten zusammengesetzten Einheit enthalten sind. Die Artikel sind in der Bestellung der kompletten Einheit enthalten.
  13. Notes (Anmerkungen). Hier werden übrige Informationen für einen Artikel aufgeführt:
  - Fußnotennummer, (beispielsweise 963), wird ganz unten auf der Seite angegeben.
  - Ersetzte Artikel, (beispielsweise 955884)
  - Produkt- oder Herstellungsnummer
  - Abkürzungen oder technische Informationen
  - Seiten- und Gruppenhinweis

Gruppe 10 Ersetzte Artikel / Nummernregister

- Ersetzte Artikel. Hier sind die mit "SS" markierten (in der PS-Spalte) Artikelnummern mit ihrem Ersatz aufgeführt. Die ersetzten Artikel können wiederum ersetzt worden sein usw.
- Nummernregister. Hier sind alle im Katalog vorkommenden Artikel aufgeführt, und zwar mit Hinweis auf Gruppe, Abschnitt und Seite.

Fortlaufende Verbesserungen und Fortschritte in der Konstruktion können auch bei Ihrer Maschine zu Änderungen führen, die nicht von dieser Schrift umfasst werden. Jede Ausgabe wird bei Bedarf überarbeitet, um diese Veränderungen bei späteren Ausgaben mit zu berücksichtigen.

Jegliche Reproduktion dieses Dokumentes in Auszügen oder in vollem Umfang stellt eine Verletzung der Rechte von Volvo Construction Equipment, dar und wird unter voller Ausschöpfung der gesetzlichen Möglichkeiten strafrechtlich verfolgt. Wir behalten uns das Recht auf Änderungen ohne vorherige Ankündigung vor.

Fig.	Part No.	Quantity 1	2	3	PS	KIT	Description	Dénomination	Bezeichnung	품명	说明	Notes
	VOE 14570757	1					Bucket cylinder	Vérin godet	Löffelzylinder	버킷 실린더	铲斗汽缸	STD See group 924-600 page 723
1	**VOE 14530666**	1					•Washer	•Rondelle	•Scheibe	•워셔	•垫圈	
2	**VOE 14524063**	1					•Cushion	•Coussin	•Sitzkissen	•쿠션	•坐垫	
3	**VOE 14524049**	1					•Lock nut	•Contre-écrou	•Sicherungsmutter	•잠금장치 너트	•锁紧螺母	
4	**VOE 14641451**	1					•Head	•Tete	•Kopf	•헤드	•活塞盖	
5	**SA 9567-21100**	1				K	•Ring	•Anneau	•Ring	•링	•密封环	
6	**SA 1146-08140**	1				K	•Buffer Ring	•Butee	•Puffer Ring	•버퍼 링	•减震器环	
7		1			NS		•Tube	•Tube	•Rohr	•튜브	•缸筒	
8	**VOE 14560208**	2					••Seal	••Joint	••Dichtring	••시일	••密封	
9	**VOE 14517186**	1					••Bushing	••Bague	••Buchse	••부싱	••轴衬	
10	**VOE 14571039**	1					•Rod	•Monture	•Fühler	•로드	•棒	
11	**VOE 14560211**	2					••Seal	••Joint	••Dichtring	••시일	••密封	
12	**VOE 914167**	1					••Lubricating nipple	••Graisseur	••Schmiernippel	••윤활 니플	••润滑管嘴	
13	**VOE 14515349**	1					••Bushing	••Bague	••Buchse	••부싱	••轴衬	
14	**SA 9612-11050**	1					•Bushing	•Bague	•Buchse	•부싱	•轴衬	(VOE 14517946)
15	**VOE 14512072**	1				K	•Seal	•Joint	•Dichtring	•시일	•密封	
16	**VOE 14570905**	2				K	•Wear ring	•Bague d'usure	•Verschleißring	•마모 링	•磨损环	
17	**SA 9568-01650**	2				K	•Seal	•Joint	•Dichtring	•시일	•密封	
18		1			NS		•Piston	•Piston	•Kolben	•피스톤	•活塞	
19	**VOE 13947695**	13					•Screw	•Vis	•Schraube	•나사	•螺丝	
20	**VOE 14535763**	1					•Set Screw	•Vis Butee	•Anschlagschraub	•세트 스크류	•紧固螺钉	
21	**SA 1046-05730**	1				K	•O-ring	•Joint torique	•O-Ring	•O 링	•0型圈	
22	**VOE 990640**	1				K	•O-ring	•Joint torique	•O-Ring	•O 링	•0型圈	
	VOE 14589145	1					Sealing kit	Kit plombage	Plombiersatz	씰링 키트	密封套件	1)

7 **8** **9** **10** **11** **12** **13**

3 **1** **2** **6** **4** **5**

1) GB: Replacement version FR: Version piéce de rechange. DE: Ersatzteil-ausführung. KR: 대체 부품 CH: 更换版本

1	**8277540**	**Cylinder head** **Culasse** **Zylinderkopf** 실린더 헤드 气缸	Catalogue id **56142**	Group **975**
2			Illustr. No **1009392**	Section **1000**
3				
4				
5		**8277540, S/N 13489-**	Issue **20027087-B**	Page **727**

VOLVO

ESP

En el catálogo de repuestos se incluye, además de los números de artículo, numerosa información muy útil.
El propósito de la guía es explicar la estructura de los catálogos y la información que se ofrece en los mismos.

Grupo 1 Prefacio e instrucciones
Se encontrará aquí:
- El título y el número de publicación
- El índice de grupos
- Los letreros de producto
- El prefacio
- Una lista sobre los equipos adaptados a los mercados
- La guía al catálogo
- Una tabla de abreviaturas

Grupo 2 - 9 páginas con texto e ilustraciones

- El índice muestra la clasificación de los grupos principales en subgrupos con remisiones a páginas y secciones.
- Página de ilustraciones. Los números de posición de las ilustraciones. Remisiones a páginas de texto.
- Páginas de texto

1. Rúbrica
2. Texto adicional que delimita la validez de la sección, por ejemplo, información sobre números de fabricación y equipos según mercado.
3. Designación para columnas de cantidades.
4. Número de ilustración.
5. Grupo, sección, página. Se utilizan al manejar el catálogo
6. Identificación e indicación de la edición del catálogo.
7. Números de posición en la ilustración correspondiente.
8. Números de artículo
9. Cantidad. Se indica en esta columna la ejecución. El número indicado se refiere a la cantidad por máquina o, si procede, por unidad completa. "REQ" significa la cantidad necesaria, véase la columna de las notas.
10. PS (Parts Status) indica el código de estado del artículo.
    -"NS" indica que el artículo no se tiene en stock.
"OP" significa que ya no se mantiene la pieza en stock.
"SE" significa que se puede usar una pieza alternativa.
    -"SS" indica que el artículo ha sido sustituido.
    Para más información, véase el grupo 10, artículos sustituidos.
11. KIT. Los artículos marcados con una "K" forman parte de un juego. El número de juego suele indicarse detrás de los demás números de artículo.
12. Denominación. El desplazamiento indica que en la unidad indicada se incluyen uno o varios artículos. Estos se incluyen en la unidad completa pedida.
13. Notas. Aparecen aquí diversas informaciones relativas a los artículos:
    - Números de notas de pie de página; ej. 963) aparece al final de la página.
    - Artículos sustituidos. Ej. (955884)
    - Números de producto o fabricación.
    - Abreviaturas e información técnica.
    - Remisiones a páginas y grupos.

Grupo 10 Artículos sustituidos/Índice de números

- Artículos sustituidos. Se marcan aquí con "SS" (en la columna PS) los números de artículo con sus sustituciones. Los artículos sustituidos, a su vez, pueden haber sido sustituidos, etc.
- Índice de números. Aparecen aquí todos los artículos existentes en el catálogo con remisión a grupo, sección y página.

En su modelo de máquina pueden haberse introducido mejoras que no aparecen en esta publicación. Las publicaciones son revisadas para incluir las mejoras en ediciones posteriores.

Este documento está protegido por los derechos de autor y por lo tanto está prohibida su copia, impresión o cualquier otro tipo de reproducción indebida. La infracción de esta prohibición será penalizada. Reservado el derecho a introducir modificaciones.

Fig.	Part No.	Quantity 1	2	3	PS	KIT	Description	Dénomination	Bezeichnung	품명	说明	Notes
	VOE 14570757	1					Bucket cylinder	Vérin godet	Löffelzylinder	버킷 실린더	铲斗汽缸	STD See group 924-600 page 723
1	**VOE 14530666**	1					•Washer	•Rondelle	•Scheibe	•워셔	•垫圈	
2	**VOE 14524063**	1					•Cushion	•Coussin	•Sitzkissen	•쿠션	•坐垫	
3	**VOE 14524049**	1					•Lock nut	•Contre-écrou	•Sicherungsmutter	•잠금장치 너트	•锁紧螺母	
4	**VOE 14641451**	1					•Head	•Tete	•Kopf	•헤드	•活塞盖	
5	**SA 9567-21100**	1				K	•Ring	•Anneau	•Ring	•링	•密封环	
6	**SA 1146-08140**	1				K	•Buffer Ring	•Butee	•Puffer Ring	•버퍼 링	•减震器环	
7		1			NS		•Tube	•Tube	•Rohr	•튜브	•缸筒	
8	**VOE 14560208**	2					••Seal	••Joint	••Dichtring	••시일	••密封	
9	**VOE 14517186**	1					••Bushing	••Bague	••Buchse	••부싱	••轴衬	
10	**VOE 14571039**	1					•Rod	•Monture	•Fühler	•로드	•棒	
11	**VOE 14560211**	2					••Seal	••Joint	••Dichtring	••시일	••密封	
12	**VOE 914167**	1					••Lubricating nipple	••Graisseur	••Schmiernippel	••윤활 니플	••润滑管嘴	
13	**VOE 14515349**	1					••Bushing	••Bague	••Buchse	••부싱	••轴衬	
14	**SA 9612-11050**	1					•Bushing	•Bague	•Buchse	•부싱	•轴衬	(VOE 14517946)
15	**VOE 14512072**	1				K	•Seal	•Joint	•Dichtring	•시일	•密封	
16	**VOE 14570905**	2				K	•Wear ring	•Bague d'usure	•Verschleißring	•마모 링	•磨损环	
17	**SA 9568-01650**	2				K	•Seal	•Joint	•Dichtring	•시일	•密封	
18		1			NS		•Piston	•Piston	•Kolben	•피스톤	•活塞	
19	**VOE 13947695**	13					•Screw	•Vis	•Schraube	•나사	•螺丝	
20	**VOE 14535763**	1					•Set Screw	•Vis Butee	•Anschlagschraub	•세트 스크류	•紧固螺钉	
21	**SA 1046-05730**	1				K	•O-ring	•Joint torique	•O-Ring	•O 링	•0型圈	
22	**VOE 990640**	1				K	•O-ring	•Joint torique	•O-Ring	•O 링	•0型圈	
	VOE 14589145	1					Sealing kit	Kit plombage	Plombiersatz	씰링 키트	密封套件	1)

7 **8** **9** **10** **11** **12** **13**

3 **1** **2** **6** **4** **5**

1) GB: Replacement version FR: Version piéce de rechange. DE: Ersatzteil-ausführung. KR: 대체 부품 CH: 更换版本

1	**8277540**	**Cylinder head** **Culasse** **Zylinderkopf** 실린더 헤드 气缸	Catalogue id **56142**	Group **975**
2			Illustr. No **1009392**	Section **1000**
3				
4				
5		**8277540, S/N 13489-**	Issue **20027087-B**	Page **727**

VOLVO

I reservdelskatalogen presenteras förutom artikelnummer också en mängd information som är viktig att känna till.
Med katalogguiden vill vi på ett överskådligt sätt visa hur våra kataloger är uppbyggda och vad det är för information som presenteras.

Grupp 1 Förord och anvisningar
Här finner man följande:
- Titelsida med publikationsnummer
- Gruppregister
- Produktskyltar
- Förord
- Förteckning över införda marknadsanpassade utrustningar
- Katalogguiden
- Förkortningstabell

Grupp 2 - 9 Text- och bildsidor

- Innehållsförteckningen visar huvudgruppens indelning i undergrupper med hänvisning till sida och avsnitt.
- Bildsida. Illustrationens positionsnr. hänvisar till textsidan
- Textsida
  1. Rubrik
  2. Tilläggstext som begränsar avsnittets giltighet t.ex information om tillverkningsnummer och marknadsanpassade utrustningar.
  3. Beteckning för antalskolumner
  4. Illustrationsnr.
  5. Grupp, avsnitt, sida, användes då man söker i katalogen
  6. Katalogid. och utgåvebeteckning
  7. Artikelns positionsnummer på tillhörande illustration
  8. Artikelnummer
  9. Antal. Kolumnbeteckningen visar vilket utförande som redovisas per kolumn. Angivet antal avser, antal per maskin eller i förekommande fall, per komplettenhet. "REQ" avser erforderlig mängd, se Notes- kolumn.
  10. PS (Parts Status) visar artikelns statuskod.
      -"NS" betyder att artikeln inte lagerföres.
      -"OP" betyder att artikeln har utgått och lagerföres inte längre.
      -"SE" betyder att alternativ artikel ska användas.
      -"SS" Betyder att artikeln är ersatt.

SWE

Se grupp 10, ersatta artiklar för vidare information.

11. KIT. Artiklar som är markerade med ett "K" ingår i en sats. Satsens nummer redovisas oftast efter övriga artikelnummer.
12. Benämning. Stegförskjutning visar om en eller flera artiklar ingår i en ovanför redovisad sammansatt enhet. Artiklarna medföljer vid beställning av den kompletta enheten.
13. Notes (Anmärkning). Här redovisas övrig information för en artikel;
    - Fotnotsnr, Ex. 963) återges längst ned på sidan.
    - Ersatta artiklar. Ex. (955884)
    - Produkt- eller tillverkningsnummer
    - Förkortningar och tekniska upplysningar
    - Sid- och grupphänvisning.

Grupp 10 Ersatta artiklar / Nummerregister

- Ersatta artiklar. Här återfinns de med "SS" markerade (i PS -kolumn) artikelnumren med sina ersättningar. De ersättande artiklarna kan i sin tur vara ersatta osv.
- Nummerregister. Här finns alla i katalogen förekommande artiklar med hänvisning till grupp, avsnitt, sida.

Fortsatta förbättringar och framsteg vad det gäller konstruktion kan förorsaka förändringar på din maskin som inte omfattas av denna publikation. Varje publikation revideras vid behov för att inkludera dessa förändringar i senare utgåvor.

Detta dokument är upphovsrättsligt skyddat och åtnjuter därför skydd mot otillbörlig kopiering, eftertryck eller annan avbildning. Överträdelse mot detta förbud är förenat med straffansvar. Rätt till ändringar förbehålles.

TABLE OF ABBREVIATION
POUR LA LISTE DES ABRÉVIATIONS EMPLOYÉES
ABKÜRZUNGSVERZEICHNIS

PABLO DE ABREVIATIONS
FÖRKORTNINGSTABELL

Catalogue id 20584 | Group 1
Issue 20048722-A | Page 20

ABBREVIATION	ENGLISH	FRANÇAIS	DEUTSCH	ESPAÑOL	SVENSKA
A	ampere	Ampères	Ampere	amperio	ampere
AC	Alternating Current	Courant alternatif	Wechselstrom	Corriente alterna	Växelström
ALT	alternative	alternative	wahlweise	alternativa	alternativ
AWD	All Wheel Drive	Toutes roues motrices	Allradantrieb	Tracción en las todas las ruedas	Allhjulsdrift
AX - ####	up to and incl. axle No.	jusqu'au N° d'essieu	bis Achsennr.	hasta el eje nro	t o m axel nr
AX ####-	as from axle No.	à partir du N° d'essieu	ab Achsennr.	a partir del eje nro	fr o m axel nr
BL	black	noir	schwarz	negro	svart
BLUE	blue	bleu	blau	azul	blå
BR	brown	brun	braun	marrón	brun
BRA	Brazil	Brésil	Brasilien	Brasil	Brasilien
CAB - ####	up to and incl. cab No.	jusqu'au N° de cabine	bis Kabinen-herstellnr.	hasta la cabina nro	t o m hytt nr
CAB #### -	as from cab No.	à partir du N° de cabine	ab Kabinen-herstellnr.	a partir de la cabina	fr o m hytt nr
CAN	Canada	Canada	Kanada	Canadá	Kanada
CENT	centre	au milieu	Mittere	central	mittre
CHN	China	Chine	China	China	Kina
CIN	component identification number	Numéro de référence de sous-ensemble	Bauteil-Identifizierungsnummer	Número de identificación del componente	komponentidentifikationsnummer
CPL	complete	complet	komplett	completo	komplett
Cu Yd	Cubic Yard	Yard cube	Kubikyard	Yarda cúbica	Kubikyard
DC	Direct Current	Courant continu	Gleichstrom	Corriente continua	Likström
DEG	numbers of degrees, C°	nombres de degré de chaleur, C°	Anzahl in Graden C°	numero de grado de calor, C°	antal grader, C°
DELETED	deleted	supprimé	Nicht mehr lieferbar	Retirado	utgått
DEU	Germany	Allemagne	Deutschland	Alemania	Tyskland
DNK	Denmark	Danemark	Dänemark	Dinamarca	Danmark
E PROD	early production	production antérieure	Frühere Ausführung	producción anterior	tidigare utförande
EEC	European Economic Community (EEC)	pays du marche commun (EEC)	EU-Markt (EEC)	el mercado común (EEC)	EU-marknad (EEC)
ENG	Engine	moteur	Motor	motor	motor
ENG - ####	up to and incl. engine No.	jusqu'au N° de moteur	bis Motornr.	hasta el motor nro	t o m motor nr
ENG #### -	as from engine No.	à partir du N° de moteur	ab Motornr.	a partir del motor nro	fr o m motor nr
ESP	Spain	Espagne	Spanien	España	Spanien
EU	European Union	Union Européenne	Europäische Union	Unión Europea	Europeiska unionen
EXC - ###	up to and incl. excavator unit No.	jusqu'au N° d'excavateur	bis Bagger-Aggregatnr	hasta el agregado excavador nro	t o m grävaggregat nr
EXC ### -	as from excavator unit No.	à partir du N° d'excavateur	Ab Bagger-Aggregatnr.	a partir de agregado excavador nro	fr o m grävaggregat nr
EXCL	excluding	exclus	auschliesslich	exclusivo	exklusive

ABBREVIATION	ENGLISH	FRANÇAIS	DEUTSCH	ESPAÑOL	SVENSKA
FIN	Finland	Finlande	Finnland	Finlandia	Finland
F-N-R	Forward-Neutral-Reverse	Marche avant-Point mort-Marche arrière	Vorwärts-Neutral-Rückwärts	Adelante - Punto muerto - Atrás	Fram-Neutral-Back
FOPS	Falling Object Protection System	Système de protection contre la chute d'objets	FOPS (Schutz vor herabfallenden Gegenständen)	Sistema de protección contra caída de objetos	Skydd mot fallande föremål
FORW	forward	avant	vordere	delante	främre
FRA	France	France	Frankreich	Francia	Frankrike
g (GRAM)	gram	gramme	Gramm	gramo	gram
GBR	Great Britain	Angleterre	England	Inglaterra	Storbritannien
GREEN	green	vert	grün	verde	grön
GREY	grey	gris	grau	gris	grå
HD	Heavy Duty	Heavy Duty	Heavy Duty	Heavy Duty	Heavy Duty
HT - ####	up to and incl. hydraulic transmission No.	jusqu'au transmission hydraulique N°	bis Hydraulikgetriebe	hasta el transmisión hidráulico nro	t o m hydraultransmission nr
HT #### -	as from hydraulic transmission No.	à partir du transmission hydraulique N°	ab Hydraulikgetriebe	a partir de transmisión hidráulico nro	fr o m hydraultransmission nr
ID	diameter, inner	diamètre, intérieur	Innendurchmesser	diámetro, interior	diameter, inre
IN	inch(es)	pouce	Zoll	pulgada	tum
INCL	inclusive	inclus	einschliesslich	inclusive	inklusive
INCL IN	included in	inclus dans	gehört zur	forma parte de	ingår i
INLET	inlet	entrée	Einlass	entrada	inlopp
INNER	inner	intérieur	innen	interior	inre
IRN	Iran	Iran	Iran	Iran	Iran
ITA	Italy	Italie	Italien	Italia	Italien
ITEM NO	see item No.	voir position	siehe Position Nr.	véase posición	se positionsnummer
K	included in parts kits	fait partie du jeu complet de réparation	gehört zur Satzverpackung	forma parte del juego por juego	ingår i satsförpackning
KOR	Korea	Corée	Korea	Corea	Korea
L	litre, length	litre, longueur	Liter, Länge	litros, longitud	liter, längd
L PROD	late production	production postérieure	jetzige Ausführung	producción posterior	senare utförande
LH	left	gauche	links	izquierdo	vänster
LOAD - ####	up to and incl. loading unit No.	jusqu'au N° de chargeur	bis Hubaggregatnr.	hasta unidad carga nro	t o m lastaggregat nr
LOAD #### -	as from loading unit No.	à partir du N° de chargeur	ab Hubaggregatnr.	a partir du unibad carga nro	t o m lastaggregat nr
LOW	lower	dessous	unten	inferior	undre
m (M)	metric	mètre	Meter	métrico	meter
m3 (CU M)	cubic metre	mètre cube	Kubikmeter	metro cúbico	kubikmeter

TABLE OF ABBREVIATION
POUR LA LISTE DES ABRÉVIATIONS EMPLOYÉES
ABKÜRZUNGSVERZEICHNIS
PABLO DE ABREVIATIONS
FÖRKORTNINGSTABELL

Catalogue id	Group
20584	**1**
Issue	Page
20048722-A	**21**

TABLE OF ABBREVIATION
POUR LA LISTE DES ABRÉVIATIONS EMPLOYÉES
ABKÜRZUNGSVERZEICHNIS

PABLO DE ABREVIATIONS
FÖRKORTNINGSTABELL

ABBREVIATION	ENGLISH	FRANÇAIS	DEUTSCH	ESPAÑOL	SVENSKA
MARKED	marked	marque de	gekennzeichnet mit	marcado	märkt med
MEX	Mexico	Mexique	Mexiko	México	Mexiko
ml (ML)	millilitre	millilitre	Milliliter	mililitro	milliliter
mm (MM)	millimetre	millimètre	Millimeter	milimetros	millimeter
mm2 (SQ MM)	square millimeters	millimètre carré	Quadratmillimeter	milimetros cuadrados	kvadratmillimeter
MODEL	model designation	Désignation de modèle	Modellbezeichnung	Designación de modelo	modellbeteckning
NLD	Netherlands	Pays-Bas	Holland	Holanda	Nederländerna
NO	number	numéro	Nummer	número	nummer
NOR	Norway	Norvège	Norwegen	Noruega	Norge
NS	part not stocked as spare part	n`est pas stocké comme pièce de rechange	nicht als Ersatzteil vorrätig	no disponible como repuesto pieza de repuesto	detaljen lagerföres ej som reservdel
O SZ	over size	côte supérieur	Übergrösse	sobredimensión	överdimension
OD	diameter, outer	diamètre extérieur	Aussendurchmesser	diámetro, exterior	diameter, yttre
OP	The part is no longer in stock	La pièce n'est plus en stock	Der Artikel wird nicht länger geführt	El artículo no se mantiene ya en stock	Artikeln lagerföres ej längre
OR	orange	orange	orange	naranja	orange
ORDER	order	commander	bestellen	hacer un pedido	beställ
OUTER	outer	extérieur	aussen	exterior	yttre
OUTLET	outlet	échappement	Auslass	escape	utlopp
PAGE	see page	voir page	siehe Seite	véase página	se sida
PAIR	pair	paire	Paar	par	par
PCS	piece(s)	pièce	Stück	cada uno	styck
PIN	product identification number	Numéro d'identification de produit	Produktidentifizierungs-Nummer	Número de identificación del producto	produktidentifikationsnummer
PINK	pink	rose	rosa	rosa	rosa
POL	Poland	Pologne	Polen	Polonia	Polen
PROD NO	product No.	N° de produit	Produktnr.	nro de producto	produktnummer
PRT	Portugal	Portugal	Portugal	Portugal	Portugal
Q	Quantity l/min	Quantité l/min	Quantität l/min	Cantidad l/min	Kvantitet l/min
REAR	rear	arrière	hinten	detrás	bakre
RED	red	rouge	rot	rojo	röd
REMAN	Remanufactured component	Composant remis à neuf	Generalüberholtes Bauteil	Componente remanufacturado	Renoverad komponent
REPL BY -	replaced by	remplacé par	ersetzt durch	substituido por	ersättes av
REQ	order as required	quantité nécessaire	erforderliche Anzahl	cantidad necesaria	erforderligt antal
RH	right	droite	rechts	derecha	höger
ROPS	Roll-Over Protection System	Système de protection en cas de retournement	ROPS (Überrollschutz)	Sistema de protección antivuelco	Störtbågar
RPM	revolutions per minute	tours par minute	Umdrehungen je Minute	revoluciones por minuto	varv per minut
S/N - ####	up to and incl. serial No.	jusqu'au N° de série	bis Fabrikationsnr.	hasta el fabricación nro.	t o m tillverkningsnr

ABBREVIATION	ENGLISH	FRANÇAIS	DEUTSCH	ESPAÑOL	SVENSKA
S/N #### -	as from serial No.	à partir du N° de série	ab Fabrikationsnr.	a partir de fabricación nro.	fr o m tillverkningsnr
SE	alternative spare part version exists	une version pièce de rechange existe également	Alternative Ersatzteilausführung lieferbar	Existen otras versiones de las piezas de repuesto	alternativt reservdelsutförande finns
SEE GROUP	see group	voir groupe	siehe Gruppe	véase grupo	se grupp
SEE SB	see Service Bulletin	voir bulletin de service	siehe Kundendienstmitteilung	ver boletin de servicio	se servicemeddelande
SER NO - #	up to and incl.serial No.	jusqu'au N° de fabrication	bis Fabrikationsnr.	hasta el fabric. nro	t o m tillverkningsnr
SER NO # -	as from serial No.	à partir du N° de fabrication	ab Fabrikationsnr.	a partir de fabric. nro	fr o m tillverkningsnr
SMV	slow-moving vehicle	véhicule lent	Langsames Fahrzeug	Vehículo lento	långsamtgående fordon
SPECIAL	special model	construction spéciale	Sonderausführung	modelo especial	specialutförande
SS	superseded part	pièce remplacée	ersetztes Teil	pieza substituida	ersatt artikel
STD	standard version	version standard	Standardausführung	versión standard	standardutförande
STD SZ	standard size	dimension standard	Standardabmessung	dimensión standard	standarddimension
SUPPL	supplementary details, no spare part	indication compléter	zuzätliche Angaben	parte completar	kompletterande uppgift, ej reservdel
SWE	Sweden	Suède	Schweden	Suecia	Sverige
THICK	thickness	épaisseur	Dicke	espesor	tjocklek
TM NO - #	up to and incl. transmission No.	jusqu'au N° de transmission	bis Getriebenr.	hasta el de transmisión nro	t o m transmission nr
TM NO # -	as from transmission No.	à partir du N° de transmission	ab Getriebenr.	a partir de transmisión nro	fr o m transmission nr
U SZ	under size	côte interieur	Untergrösse	subdimensión	underdimension
UPPER	upper	supérieur	oben	superior	övre
USA	United States of America	États-Unis	Vereinigte Staaten	Estados Unidos	USA
V	volt	volt	Volt	voltio	volt
VIOL	violet	violet	violett	violeta	violett
VPM	vibrations per minute	vibrations par minute	Vibrationen je Minute	Vibraciones por minuto	vibrationer per minut
W	Watt	watt	Watt	watio	watt
WHITE	white	blanc	weiss	blanco	vit
WID	width	largeur	Breite	ancho	bredd
YELL	yellow	jaune	gelb	amarillo	gul
ZAF	South Africa	Afrique du Sud	Südafrika	Sudáfrica	Sydafrika

PRODUCT AND EQUIPMENT VARIANTS
VARIANTES DE PRODUCTOS Y EQUIPAMIENTOS
VARIANTES DE PRODUITS ET D'EQUIPMENTS
PRODUKT- OCH UTRUSTNINGSVARIANTER
PRODUKT- UND AUSRÜSTUNGVARIANTEN

Equipment	Kit No	Description
80897135		Prep Kit for Comp analyzer
		Kit d'installation de l'option analyseur compactomètre
		Einbausatz für Verdichtungsanalysator
		Juego de preparación para el compactómetro
		Förb.sats för Companalyzer
80892516		Comp Gauge
		Compactomètre
		Verdichtungsmesser
		Compactómetro
		Komp. mätare
80892490		Comp Analyzer
		Analyseur compactomètre
		Verdichtungsanalysator
		Analizador compactómetro
		Komp. analysator
80876733		Smart Power
		Alimentation intelligente
		Smart Power
		Alimentación inteligente
		Smart Power
80791577		Printer Option
		Option imprimante
		Drucker, Option
		Opción de impresora
		Skrivare tillval
59290700		Diamond Tire
		Pneu Diamond
		Diamond-Reifen
		Neumático Diamond
		WITH BALLAST
59287458		Variable frequency, dual amplitude
		Fréquence variable/double amplitude
		Variable Frequenz - duale Amplitude
		Frecuencia variable / amplitud doble
		Variabel frekvens, dubbel amplitud
59287359		Tow Valve
		Vanne de remorquage
		Zugventil
		Válvula de remolque
		Bogserventil
59118539		Block Heater
		Préchauffage, bloc-moteur
		Blockheizung
		Calefactor del bloque
		Blockvärmare
		120 V
46707477		Bumper Scraper Installation
		Installation racleur de pare-chocs
		Stoßstangenabstreifer, Einbau
		Montaje del rascador del paragolpes
		Stötfångare avstrykare ditsättning
		PADFOOT
46703088		Bumper Scraper Installation
		Installation racleur de pare-chocs
		Stoßstangenabstreifer, Einbau
		Montaje del rascador del paragolpes
		Stötfångare avstrykare ditsättning
		BLADE SCRAPER
46701769		Inside Scraper
		Racleur intérieur
		Innerer Abstreifer
		Rascador interior
		Inre avstrykare
		URETHANE
46701744		Bumper Scraper Installation
		Installation racleur de pare-chocs
		Stoßstangenabstreifer, Einbau
		Montaje del rascador del paragolpes
		Stötfångare avstrykare ditsättning
		URETHANE

Equipment	Kit No	Description
46699344		Inside Scraper Racleur intérieur Innerer Abstreifer Rascador interior Inre avstrykare *PADFOOT*
46699336	VOE 17445435	Inside Scraper Racleur intérieur Innerer Abstreifer Rascador interior Inre avstrykare *SMOOTH*
46699187		Bumper Scraper Installation Installation racleur de pare-chocs Stoßstangenabstreifer, Einbau Montaje del rascador del paragolpes Stötfångare avstrykare ditsättning *CE SCRAPER*
46697611		Work lamp Eclairage de travail Arbeitsscheinwerfer Lámpara de trabajo Arbetsbelysning *EU*
46694477		Decal kit Kit autocollant Aufklebersatz Juego de pegatinas Dekalsats *NORWEGIAN*
46694444		Decal kit Kit autocollant Aufklebersatz Juego de pegatinas Dekalsats *ROMANIA*
46694436		Decal kit Kit autocollant Aufklebersatz Juego de pegatinas Dekalsats *DUTCH*
46651642		Sound Kit & Pre-cleaner Kit sonore & pré-filtre à air Schalldämpfung und Luftvorfilter Juego de sonido y pre-limpiador de aire Ljudsats & förrenare
46651634		Air Pre-cleaner Pré-filtre à air Luftvorfilter Pre-limpiador de aire Luftförrenare
46638086		European Cab Cabine européenne Europäische Kabine Cabina europea Europeisk hytt *WITH HEAT AND A/C*
46638078		European Cab Cabine européenne Europäische Kabine Cabina europea Europeisk hytt *WITH HEAT*
43978139		Work lights Phare travail Arbeitsscheinwerfer Farol de trabajo Arbetsbelysning, *TILT*

PRODUCT AND EQUIPMENT VARIANTS
VARIANTES DE PRODUCTOS Y EQUIPAMIENTOS
VARIANTES DE PRODUITS ET D'EQUIPMENTS
PRODUKT- OCH UTRUSTNINGSVARIANTER
PRODUKT- UND AUSRÜSTUNGVARIANTEN

Equipment	Kit No	Description
43968791		Decal kit
		Kit autocollant
		Aufklebersatz
		Juego de pegatinas
		Dekalsats
		EU
43955848		Gauge Package
		Pack instruments
		Anzeigeinstrument
		Paquete de indicadores
43955152		Tire
		Pneu
		Reifen
		Neumatico
		Däck 23.5r25* L3 Vmt Bridgestone
		LUG. WITHOUT BALLAST
43954916		Tire
		Pneu
		Reifen
		Neumatico
		Däck 23.5r25* L3 Vmt Bridgestone
		LUG. WITH BALLAST
43954130		Strike-off blade
		Lame à araser
		Hoja enrasadora
		Avstrykningsblad
43953959		Bolt on Shell
		Coquille de protection boulonnée
		Angeschraubte Schale
		Armazón atornillado
		Bultat skal
43949106		Abg Hood Installation
		Installation capot ABG
		ABG Motorhaube Einbau
		Montaje del capó Abg
		Abg huv ditsättning
43923127		Abg Hood Installation
		Installation capot ABG
		ABG Motorhaube Einbau
		Montaje del capó Abg
		Abg huv ditsättning
43914654		Common Decal Installation
		Installation autocoll. communs
		Standardaufkleber, Befestigung
		Montaje de la etiqueta común
		Gemensam dekal ditsättning
43902188		Audible Alarm
		Alarme sonore
		Akustischer Alarm
		Alarma sonora
		Ljudlarm
43887488		Traction Control
		Commande de traction
		Antriebssteuerung
		Control de tracción
		Drivningskontroll
		SYSTEM
43858109		Abg Hood Installation
		Installation capot ABG
		ABG Motorhaube Einbau
		Montaje del capó Abg
		Abg huv ditsättning
43853324		Pre-cleaner
		Préfiltre
		Vorreiniger
		Prefiltro
		Förrenare

Equipment	Kit No	Description
43853274		Sd100dc
		Sd100dc
		Sd100dc
		Sd100dc
		Sd100dc
		SD200DX BASE MACHINE
43839281		Seat
		Siège
		Sitz
		Asiento pasajero
		Säte
43839281		Operators seat
		Siege conducteur
		Fahrersitz
		Aciento conductor
		Förarstol
		CLOTH
43839265		Operator platform
		Plate-forme de conduite
		Fahrerstand
		Plataforma del operador
		Förarplattform
43839257		Cab
		Cabine
		Fahrerhaus
		Cabina
		Hytt
		HVAC
43839240		Cab
		Cabine
		Fahrerhaus
		Cabina
		Hytt
		BASIC

Equipment	Kit No	Description
43824960		Heater
		Chauffage
		Heizung
		Calefactor
		Värmare
43821164		Beacon
		Gyrophare
		Rundumkennleuchte
		Luz giratoria
		Roterande varningsljus
		WITH CAB
43821131		Beacon
		Gyrophare
		Rundumkennleuchte
		Luz giratoria
		Roterande varningsljus
43819614		Tiltable steering wheel
		Colonne de direction réglable
		Verstellbares Lenkrad
		Volante ajustable
		Ställbar ratt
19297118		Spring Isolation Foam Intl.
		Mousse isolante ressort int.
		Feder Isolierschaumstoff, Einbau
		Instalación de la espuma aislante de muelles
19290477		Lost Steer Pressure Switch
		Contacteur de perte de pression de direction
		Verlorene Lenkung Druckschalter
		Interruptor de presión de pérdida de dirección
		Inget styrtryck kontakt
19288380		Density Meter
		Densimètre
		Dichtemesser
		Medidor de densidad
		Densitetsmätare

PRODUCT AND EQUIPMENT VARIANTS
VARIANTES DE PRODUCTOS Y EQUIPAMIENTOS
VARIANTES DE PRODUITS ET D'EQUIPMENTS
PRODUKT- OCH UTRUSTNINGSVARIANTER
PRODUKT- UND AUSRÜSTUNGVARIANTEN

Catalogue id	Group
20584	1
Issue	Page
20048722-A	28

Equipment	Kit No	Description
13885660		Grill Support Installation
		Installation support de grille
		Grillstütze, Einbau
		Montaje del soporte de la rejilla
		Grillstöd ditsättning
13883426		Ship Loose Rops
		ROPS expédié non fixé
		Separates geliefertes ROPS
		Rops de envío por separado
13519004		Variable frequency, dual amplitude
		Fréquence variable/double amplitude
		Variable Frequenz - duale Amplitude
		Frecuencia variable / amplitud doble
		Variabel frekvens, dubbel amplitud
13429543		Gps
		GPS
		GPS
		Gps
		GPS
13413141		Vandal Cover
		Couvercle antivandale
		Wandalismusschutz
		Cubierta anti-vandalismo
		Vandalskydd
13235015		Fuel Fill Strainer.
		Crepine (remplissage carburant)
		Sieb (kraftstoffbefüllung)
		Colador (remplissage carburant)
		Sil för bränslepåfyllning
13225602		Impact Auto Vibration
		Vibration automatique à impact
		Vibratorautomatik
		Vibración automática de impactos
13224027		Hose Cover
		Cache-flexible
		Schlauchschutz
		Cubierta de manguera
		Slanglucka
		OPTION
13223995		First Aid Mounting Assembly
		Ensemble de montage de trousse de premiers secours
		Erste-Hilfe-Satz
		Montaje del conjunto de primeros auxilios
		Första Hjälpen monteringsenhet
13205034		Speedometer and VPM Meter
		Compteur de vitesse et compteur VPM
		Tachometer und Vibrationsgerät
		Velocímetro y medidor VPM
		Hastighetsmätare och VPM-mätare
13156898		Fire Extinguisher Mounting Plate
		Plaque de montage d'extincteur
		Befestigungsplatte für Feuerlöscher
		Placa de montaje del extintor
		Brandsläckare monteringsplåt
12813003		Drum Shell; clamp on
12788825		Drum installation
		Ensemble tambour
		Bandage, Einbau
		Montaje de rodillo
		Trumma, ditsättning
12788824		Drum installation
		Ensemble tambour
		Bandage, Einbau
		Montaje de rodillo
		Trumma, ditsättning

Equipment	Kit No	Description
12787105		Inside Scraper Racleur intérieur Innerer Abstreifer Rascador interior Inre avstrykare *URETHANE*
12785387		Wheels Equipement de roues Radausrüstung Equipo de ruedas Hjulutrustning *25"*
12782052		Cab Cabine Fahrerhaus Cabina Hytt
12781683		Road Lights Phares Straßenscheinwerfer Luces de carretera Färdbelysning
12779856		Bolt on Shell Coquille de protection boulonnée Angeschraubte Schale Armazón atornillado Bultat skal
12779370		Scraper Installation Installation racleur Abstreifer, Einbau Montaje del rascador Avstrykare ditsättning *D, URETHANE*
12779369		Bumper Installation Installation pare-chocs Stoßstange, Einbau Montaje de paragolpes Stötfångare ditsättning *PREMIUM W/ BLADE*
12779365		Scraper Installation Installation racleur Abstreifer, Einbau Montaje del rascador Avstrykare ditsättning
12779363		Scraper Installation Installation racleur Abstreifer, Einbau Montaje del rascador Avstrykare ditsättning *D*
12779362		Bumper Installation Installation pare-chocs Stoßstange, Einbau Montaje de paragolpes Stötfångare ditsättning *CE WEIGHTED*
12779359		Bumper Installation Installation pare-chocs Stoßstange, Einbau Montaje de paragolpes Stötfångare ditsättning *D, CE WEIGHTED*
12779358		Bumper Installation Installation pare-chocs Stoßstange, Einbau Montaje de paragolpes Stötfångare ditsättning *PREMIUM*

PRODUCT AND EQUIPMENT VARIANTS
VARIANTES DE PRODUCTOS Y EQUIPAMIENTOS
VARIANTES DE PRODUITS ET D'EQUIPMENTS
PRODUKT- OCH UTRUSTNINGSVARIANTER
PRODUKT- UND AUSRÜSTUNGVARIANTEN

Equipment	Kit No	Description
12779025		Wheels Equipement de roues Radausrüstung Equipo de ruedas Hjulutrustning *26"*

Equipment	Kit No	Description

GROUP		Section	Page
210	Engine Installation 46660486, 46660510, 46660544	100	37
210	Engine assembly 46660494, 46660528, 46660551	200	39
233	Fuel Strainer Installation OPTION, 13235015	100	43
234	Fuel Tank Installation 13166301	100	45
234	Fuel Tank Assembly 43845858	200	47
234	Fuel Line Installation 43851997	300	49
252	Low Exit Exhaust Installation 13887476, 12760818	100	51
256	Air cleaner installation 43810142	100	53
256	Air Pre-cleaner Installation OPTION, 43853324	200	55
261	Radiator/Oil Cooler Installation 43810191	100	57
261	Radiator/Oil Cooler Assembly 13887278	200	59
261	Expansion tank 13292479	300	63
269	Block Heater Installation OPTION, 59118539	100	65

TABLE DES MATIÈRES

GROUPE		Section	Page
210	Installation du moteur 46660486, 46660510, 46660544	100	37
210	Montage du moteur 46660494, 46660528, 46660551	200	39
233	Installation de la crépine de carburant OPTION, 13235015	100	43
234	Installation du réservoir de carburant 13166301	100	45
234	Montage du réservoir de carburant 43845858	200	47
234	Installation du conduit de carburant 43851997	300	49
252	Installation de l'échappement faible sortie 13887476, 12760818	100	51
256	Ensemble filtre à air 43810142	100	53
256	Installation de préfiltre à air OPTION, 43853324	200	55
261	Installation du refroidisseur d'huile/radiateur 43810191	100	57
261	Montage du refroidisseur d'huile/radiateur 13887278	200	59
261	Installation du vase d'expansion de liquide de refroidissement 13292479	300	63
269	Installation du chauffage de bloc OPTION, 59118539	100	65

GRUPPE		Abschnitt	Seite
210	Motor, Einbau 46660486, 46660510, 46660544	100	37
210	Motormontage 46660494, 46660528, 46660551	200	39
233	Kraftstoffsieb, Einbau OPTION, 13235015	100	43
234	Kraftstofftank, Einbau 13166301	100	45
234	Kraftstofftank kpl. 43845858	200	47
234	Kraftstoffleitung, Einbau 43851997	300	49
252	Niedriger Auspuff, Einbau 13887476, 12760818	100	51
256	Luftfiltereinbau 43810142	100	53
256	Luftvorfilter, Einbau OPTION, 43853324	200	55
261	Wasser-/Ölkühler, Einbau 43810191	100	57
261	Wasser-/Ölkühler kpl. 13887278	200	59
261	Kühlmittelauffangbehälter, Einbau 13292479	300	63
269	Blockheizung, Einbau OPTION, 59118539	100	65

INDICE

GRUPO		Sección	Página
210	Instalación del motor 46660486, 46660510, 46660544	100	37
210	Montaje de motor 46660494, 46660528, 46660551	200	39
233	Instalación de colador de combustible OPTION, 13235015	100	43
234	Instalación de depósito de combustible 13166301	100	45
234	Montaje de depósito de combustible 43845858	200	47
234	Instalación de tubería de combustible 43851997	300	49
252	Insalación de escape de salida baja 13887476, 12760818	100	51
256	Montaje del filtro de aire 43810142	100	53
256	Instalación de prefiltro de aire OPTION, 43853324	200	55
261	Instalación de radiador y enfriador de aceite 43810191	100	57
261	Montaje de radiador y enfriador de aceite 13887278	200	59
261	Instalación de depósito de recuperación de refrigerante 13292479	300	63
269	Instalación de calentador de bloque OPTION, 59118539	100	65

GRUPP		Avsnitt	Sida
210	Motorinstallation 46660486, 46660510, 46660544	100	37
210	Motormontering 46660494, 46660528, 46660551	200	39
233	Bränslesil, ditsättning OPTION, 13235015	100	43
234	Bränsletank, ditsättning 13166301	100	45
234	Bränsletank Assembly 43845858	200	47
234	Bränsleledning, ditsättning 43851997	300	49
252	13887476, 12760818	100	51
256	Luftrenare, ditsättning 43810142	100	53
256	Luftförrenare ditsättning OPTION, 43853324	200	55
261	Kylvätskekylare/oljekylare, ditsättning 43810191	100	57
261	Kylvätskekylare/oljekylare Assembly 13887278	200	59
261	Expansionstank 13292479	300	63
269	Motorblocksvärmare, ditsättning OPTION, 59118539	100	65

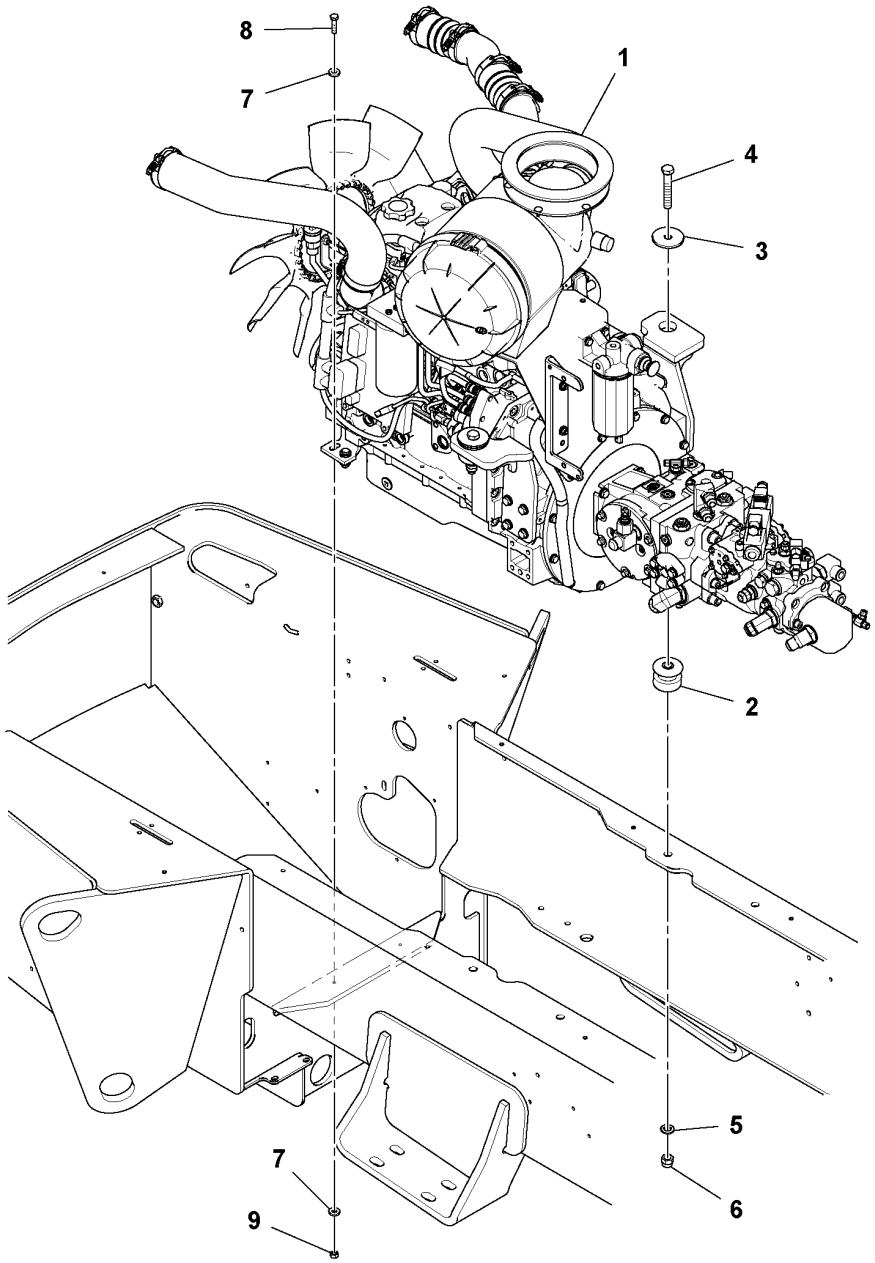
8
7
1
4
3
2
5
7
6
9

Fig.	Part No.	Quantity 1	2	3	PS	KIT	Description	Dénomination	Bezeichnung	Denominación	Benämning	Notes
1		1					Engine	Moteur	Verbrenn Motor	Motor	Motor	See group 210-200 page 39
2	RM 59127720	2					Mounting plate	Plaque montage	Montageplatte	Placa de montaje	Monteringsplatta	
3	RM 58879768	4					Washer	Rondelle	Scheibe	Arandela	Bricka	
4	RM 96739982	2					Hexagon screw	Vis à tête hexagonale	Sechskantschraube	Tornillo hexagonal	Sexkantsskruv	
5	RM 96738612	2					Plain washer	Rondelle plane	Flachscheibe	Arandela plana	Planbricka	
6	RM 96704630	2					Nut	Écrou	Mutter	Tuerca	Mutter	
7	RM 96711833	8					Washer	Rondelle	Scheibe	Arandela	Bricka	
8	RM 96704556	4					Hexagon screw	Vis à tête hexagonale	Sechskantschraube	Tornillo hexagonal	Sexkantsskruv	
9	VOE 971071	4					Hexagon nut	Écrou hexagonal	Sechskantmutter	Tuerca hexagonal	Sexkantsmutter	
10		1					Fuel line	Flexible carburant	Kraftstoffschlauch	Manguera combustible	Bränsleledning	2624) See group 234-300 page 49

2624) **GB**: Not Shown **FR**: Non représenté **DE**: Nicht abgebildet **ES**: No ilustrado **SE**: Ej avbildad

1	43809854	**Engine Installation** **Installation du moteur** **Motor, Einbau** **Instalación del motor** **Motorinstallation**	Catalogue id **20584**	Group **210**
2			Illustr. No **1051284**	Section **100**
3				
4			Issue **20048722-A**	Page **37**
5		**46660486, 46660510, 46660544**		

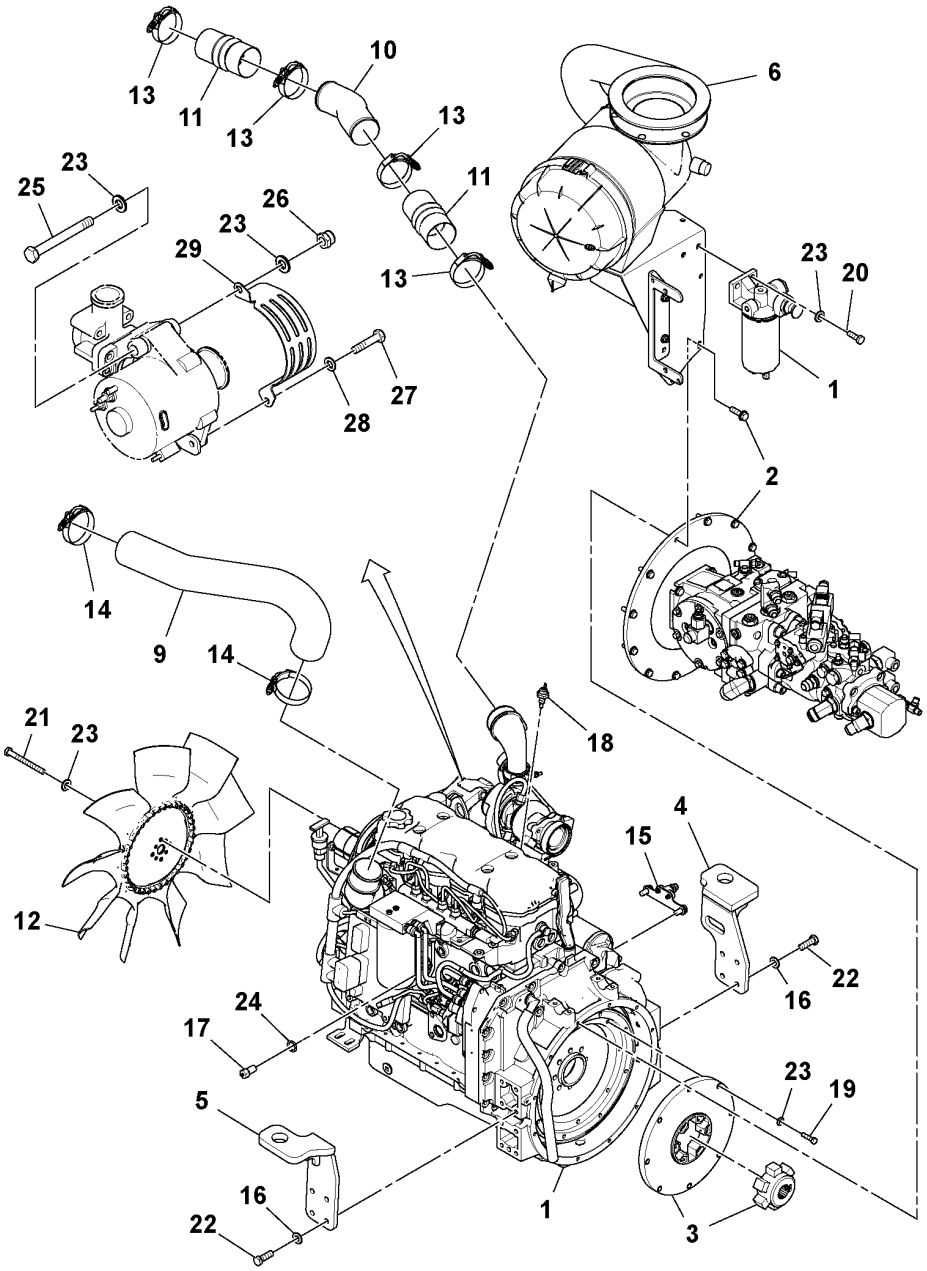
13
11
13
10
13
11
13
6
23
25
26
23
29
23
20
1
27
28
2
2
14
9
14
18
21
23
4
15
12
22
16
24
17
23
19
5
16
22
1
3

Fig.	Part No.	Quantity 1	2	3	PS	KIT	Description	Dénomination	Bezeichnung	Denominación	Benämning	Notes
1	RM 46673976	1			OP		Engine	Moteur	Motor	Motor	Motor	
	RM 13852256	1					•Alternator	•Alternateur	•Generator	•Alternador	•Generator	
	RM 19295872	1					•Fuel filter	•Filtre a combustible	•Kraftstofffilter	•Filtro de combustible	•Bränslefilter	
	RM 19280205	1			SS		•Fuel filter	•Filtre a combustible	•Kraftstofffilter	•Filtro de combustible	•Bränslefilter	
	RM 13284617	1					•Oil filter	•Filtre à huile	•Ölfilter	•Filtro de aceite	•Oljefilter	
	RM 43821180	1					•Fan belt	•Courroie de ventilateur	•Ventilatorriemen	•Correa ventilador	•Fläktrem	
	RM 19295856	1					•Starter apparatus	•Démarreur	•Starter	•Aparato de arranque	•Startapparat	
2		1					Pump Stack				Pumpenhet	See group 913-300 page 521
3	RM 59286336	1					Coupling piece	Accouplement	Leitungsverbinder	Pieza de conexión	Kopplingsstycke	
4	RM 13886890	1					Engine anchorage	Silent-bloc moteur	Motorbefestigung	Fijación de motor	Motorfäste	LH, REAR EPROD
5	RM 13886924	1					Engine anchorage	Silent-bloc moteur	Motorbefestigung	Fijación de motor	Motorfäste	RH, REAR
6		1					Air Cleaner	Filtre Air	Luftfilter	Filtro Aire	Luftrenare	See group 256-100 page 53
9	RM 13887260	1					Hose	Flexible	Schlauch	Manguera	Slang	COLD SIDE
10	RM 13887252	1			SS		Hose	Flexible	Schlauch	Manguera	Slang	TURBO SIDE
11	RM 13232202	2					Connector	Pièce connexion	Verbindungsstück	Pieza de conexión	Förbindningsstycke	
12	RM 13217500	1					Cooling fan suction	Ventilateur aspirant	Sauglüfter	Ventilador aspiración	Kylarfläkt-sugande	
13	RM 54680079	4					Clamp	Collier serrage	Klemme	Abrazadera	Klamma	
14	RM 54680087	2					Clamp	Collier serrage	Klemme	Abrazadera	Klamma	
15		1					Insulated Stud				Isolerad Stud	See group 371-100 page 111
16	RM 96738596	8					Washer	Rondelle	Scheibe	Arandela	Bricka	
17	RM 19285584	1					Temperature sensor	Sonde de température	Temperaturgeber	Sensor de temperatura	Temperatursensor	
18	RM 13491691	1					Switch	Interrupteur	Schalter	Interruptor	Elkopplare	
19	RM 95919254	8					Hexagon screw	Vis à tête hexagonale	Sechskantschraube	Tornillo hexagonal	Sexkantsskruv	
20	RM 96701917	2					Hexagon screw	Vis à tête hexagonale	Sechskantschraube	Tornillo hexagonal	Sexkantsskruv	
21	RM 96720594	4					Hexagon screw	Vis à tête hexagonale	Sechskantschraube	Tornillo hexagonal	Sexkantsskruv	
22	RM 96702329	8					Hexagon screw	Vis à tête hexagonale	Sechskantschraube	Tornillo hexagonal	Sexkantsskruv	
23	RM 96741046	16					Plain washer	Rondelle plane	Flachscheibe	Arandela plana	Planbricka	
24	RM 95018065	1					O-ring	Joint torique	O-Ring	Anillo tórico	O-ring	
25	RM 96715602	1					Hexagon screw	Vis à tête hexagonale	Sechskantschraube	Tornillo hexagonal	Sexkantsskruv	
26	RM 96704614	1					Nut	Écrou	Mutter	Tuerca	Mutter	

1	46660494_0F01	**Engine assembly** **Montage du moteur** **Motormontage** **Montaje de motor** **Motormontering**	Catalogue id **20584**	Group **210**
2				
3			Illustr. No **1051529**	Section **200**
4				
5		**46660494, 46660528, 46660551**	Issue **20048722-A**	Page **39**

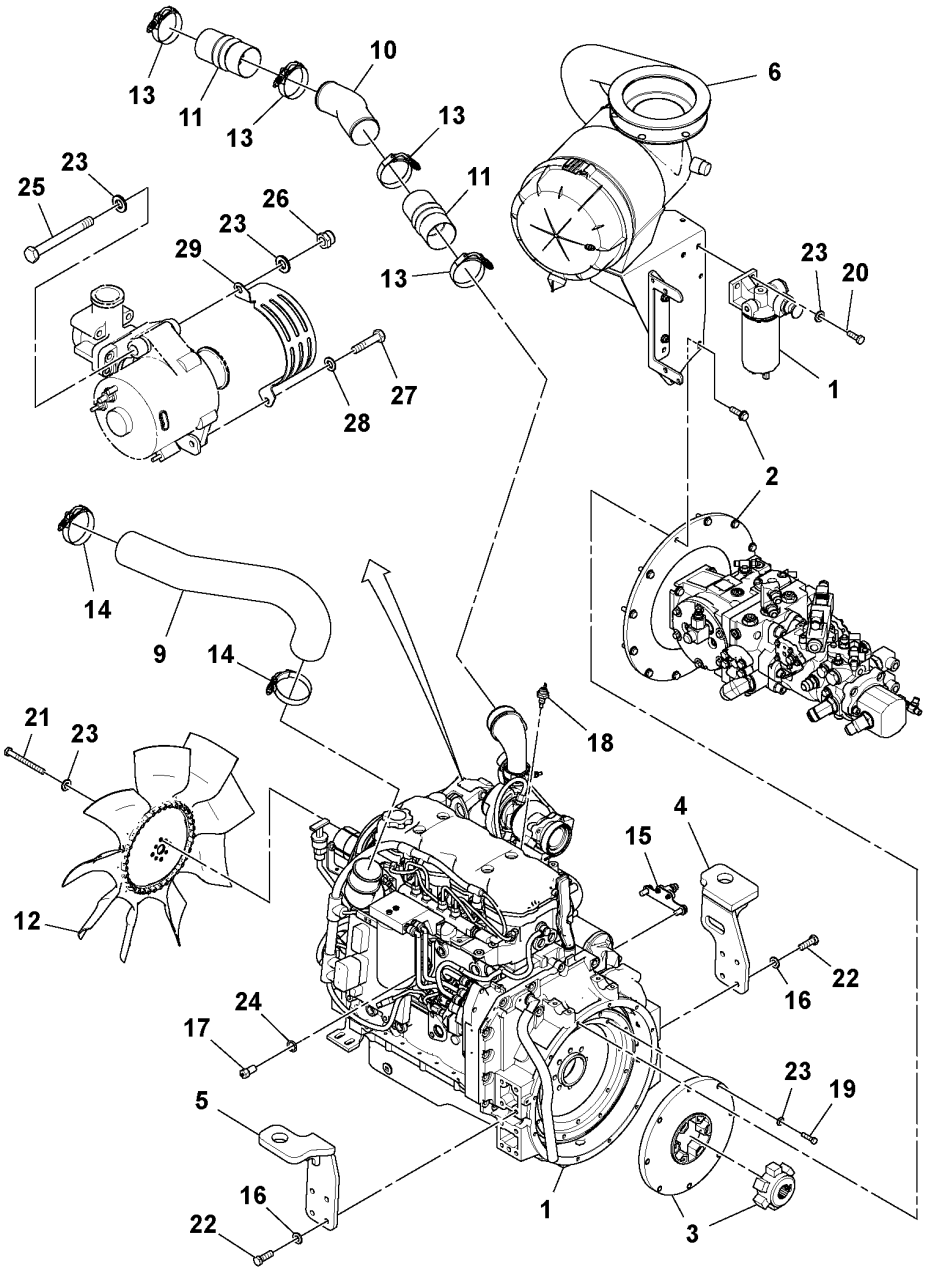
13
11
13
10
13
11
13
6
23
25
26
23
29
23
20
1
27
28
2
2
14
9
14
18
21
23
4
15
12
22
16
24
17
23
19
5
16
22
1
3

Fig.	Part No.	Quantity 1	2	3	PS	KIT	Description	Dénomination	Bezeichnung	Denominación	Benämning	Notes
27	**RM 96728704**	1					Hexagon screw	Vis à tête hexagonale	Sechskantschraube	Tornillo hexagonal	Sexkantsskruv	
28	**RM 96741038**	1					Washer	Rondelle	Scheibe	Arandela	Bricka	
29	**RM 43855626**	1					Guard	Protection	Schutz	Proteccion	Skydd	
30	**RM 95373973**	3					Locking wire	Fil arrêt	Sicherungsdraht	Alambre de seguridad	Låstråd	2624)

2624) **GB**: Not Shown **FR**: Non représenté **DE**: Nicht abgebildet **ES**: No ilustrado **SE**: Ej avbildad

1	**46660494_0F01**	**Engine assembly** **Montage du moteur** **Motormontage** **Montaje de motor** **Motormontering**	Catalogue id **20584**	Group **210**
2				
3			Illustr. No **1051529**	Section **200**
4				
5		**46660494, 46660528, 46660551**	Issue **20048722-A**	Page **41**

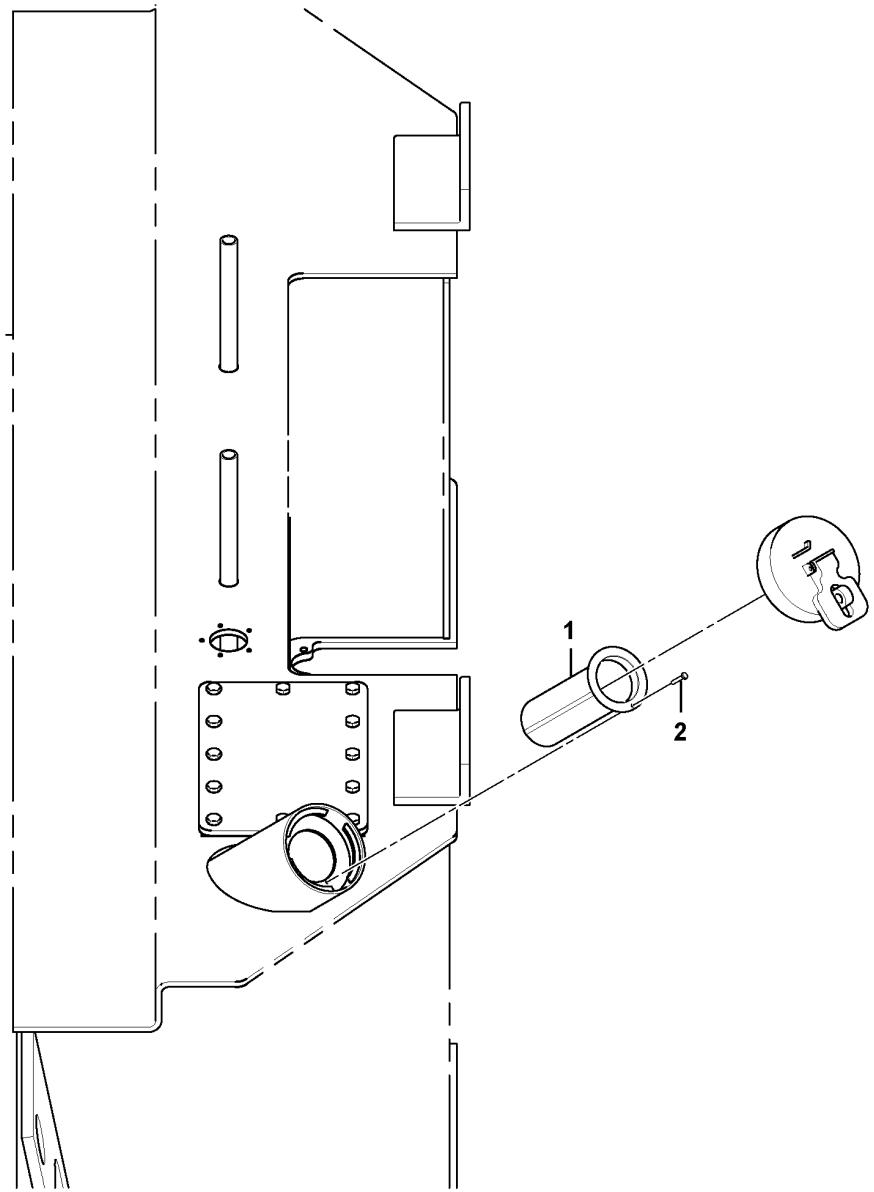

Volvo Construction Equipment
1076554

Fig.	Part No.	Quantity 1	2	3	PS	KIT	Description	Dénomination	Bezeichnung	Denominación	Benämning	Notes
1	RM 13235007	1					Strainer	Crépine	Sieb	Colador	Sil	
2	RM 95887303	1					Screw	Vis	Schraube	Tornillo	Skruv	

1	13235015_0001	**Fuel Strainer Installation** **Installation de la crépine de carburant** **Kraftstoffsieb, Einbau** **Instalación de colador de combustible** **Bränslesil, ditsättning**	Catalogue id **20584**	Group **233**
2			Illustr. No **1076554**	Section **100**
3				
4			Issue **20048722-A**	Page **43**
5		**OPTION, 13235015**		

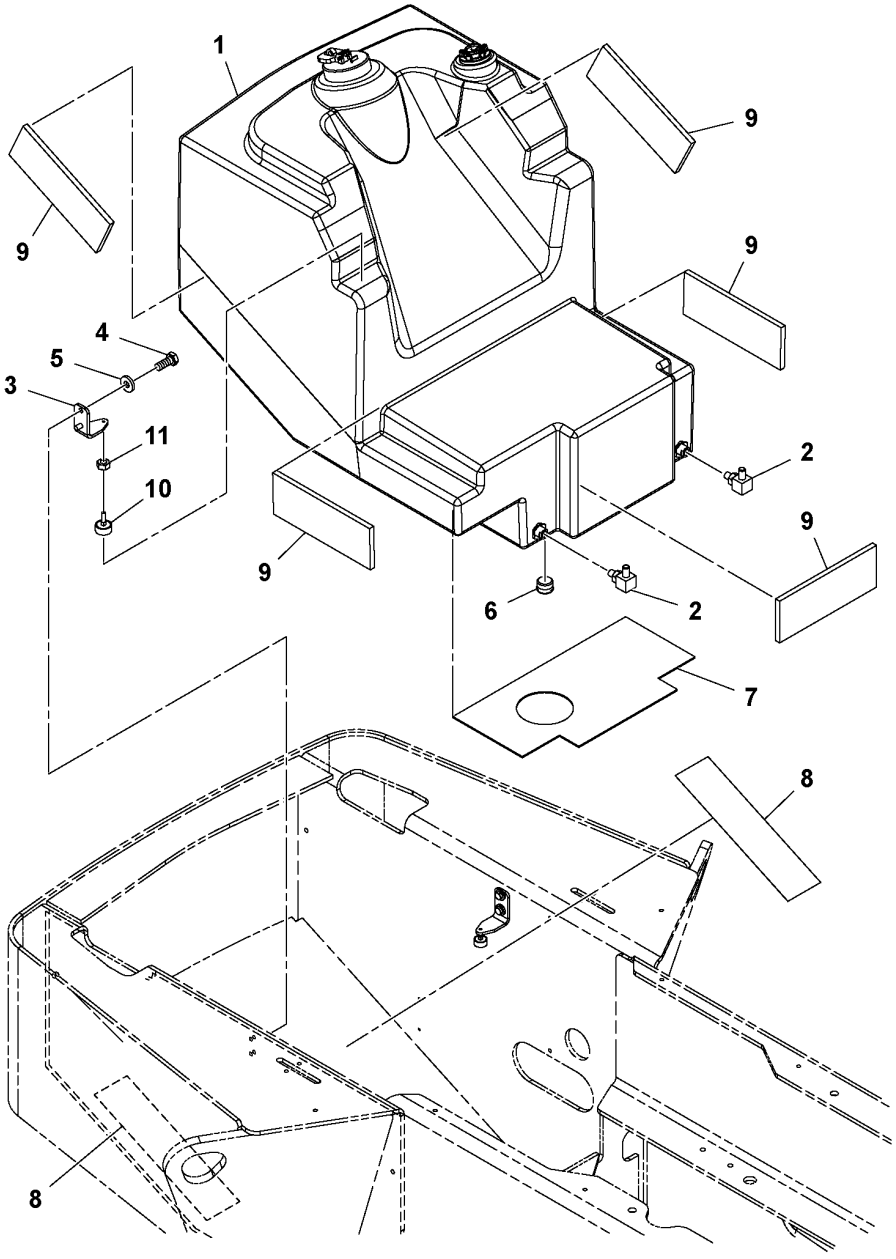
1
9
9
9
9
4
5
3
11
10
2
9
6
2
7
8
8

Fig.	Part No.	Quantity 1	2	3	PS	KIT	Description	Dénomination	Bezeichnung	Denominación	Benämning	Notes
1		1					Fuel tank	Réservoir carburant	Kraftstofftank	Deposit combust	Bränsletank	See group 234-200 page 47
2	RM 95329975	2					Adapter	Adaptateur	Adapter	Adaptador	Adapter	
3	RM 13418215	2					Bracket	Console	Konsole	Consola	Konsol	
4	RM 96702287	4					Hexagon screw	Vis à tête hexagonale	Sechskantschraube	Tornillo hexagonal	Sexkantsskruv	
5	RM 96711833	4					Washer	Rondelle	Scheibe	Arandela	Bricka	
6	RM 59144428	1					Magnetic plug	Bouchon magnétique	Magnetstopfen	Tapón magnético	Magnetpropp	
7	RM 19331032	1					Tank protection	Couvre-réservoir	Tankschutz	Protección de depósito	Tankskydd	
8	RM 59290726	2			OP		Tape	Ruban	Klebestreifen	Cinta adhesiva	Tejp	
9	RM 13184932	5			OP		Guard plate	Déflecteur	Abweiser	Deflector	Avvisare	
10	RM 13418132	2					Bolt	Boulon	Bolzen	Perno	Bult	
11	RM 95922894	2					Hexagon nut	Écrou hexagonal	Sechskantmutter	Tuerca hexagonal	Sexkantsmutter	

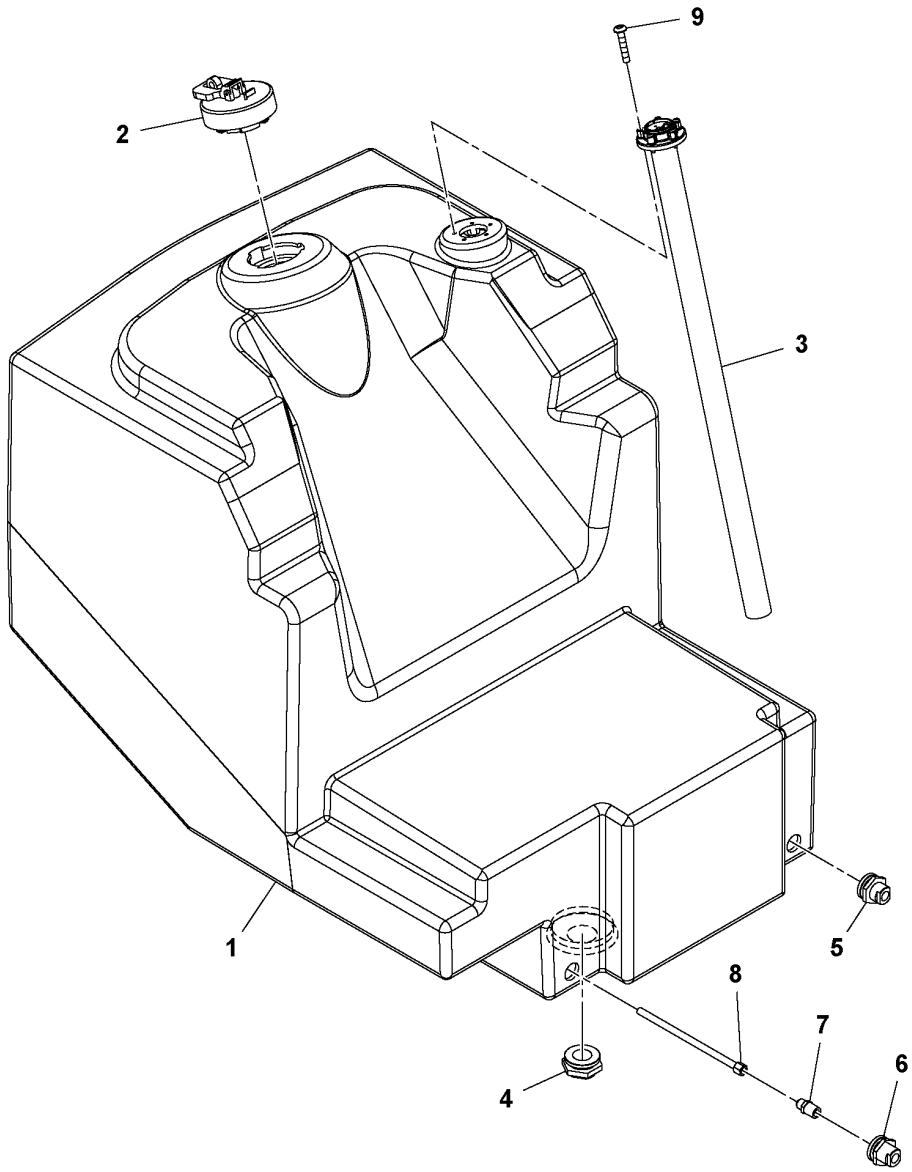
9
2
3
1
5
8
7
6
4

Fig.	Part No.	Quantity 1	2	3	PS	KIT	Description	Dénomination	Bezeichnung	Denominación	Benämning	Notes
1	**RM 43906296**	1					Fuel tank	Réservoir de carburant	Kraftstofftank	Depósito de combustible	Bränsletank	
2	**RM 43843622**	1					Fuel filler cap	Bouchon réservoir	Tankverschluss	Tapa de depósito	Tanklock	
3	**RM 13213582**	1					Fuel gauge	Jauge de carburant	Kraftstoffmesser	Indicador de combustible	Bränslemätare	
4	**RM 13213624**	1					Drain plug	Bouchon de vidange	Ablassstopfen	Tapón de vaciado	Avtappningspropp	
5	**RM 13213632**	1					Return valve	Valve de retour	Rucklaufventil	Válvula de retorno	Returventil	
6	**RM 13213681**	1					Fuel supply	Alimentation en carburant	Kraftstoffeinlauf	Entrada de combustible	Bränsletillopp	
7	**RM 95219713**	1					Adapter	Adaptateur	Adapter	Adaptador	Adapter	
8	**RM 13213699**	1					Tube	Tube	Rohr	Tubo	Rör	
9	**RM 59266726**	5					Screw	Vis	Schraube	Tornillo	Skruv	

1	**43845858_0101**	**Fuel Tank Assembly** **Montage du réservoir de carburant** **Kraftstofftank kpl.** **Montaje de depósito de combustible** **Bränsletank Assembly**	Catalogue id **20584**	Group **234**
2			Illustr. No **1051287**	Section **200**
3				
4			Issue **20048722-A**	Page **47**
5		**43845858**		

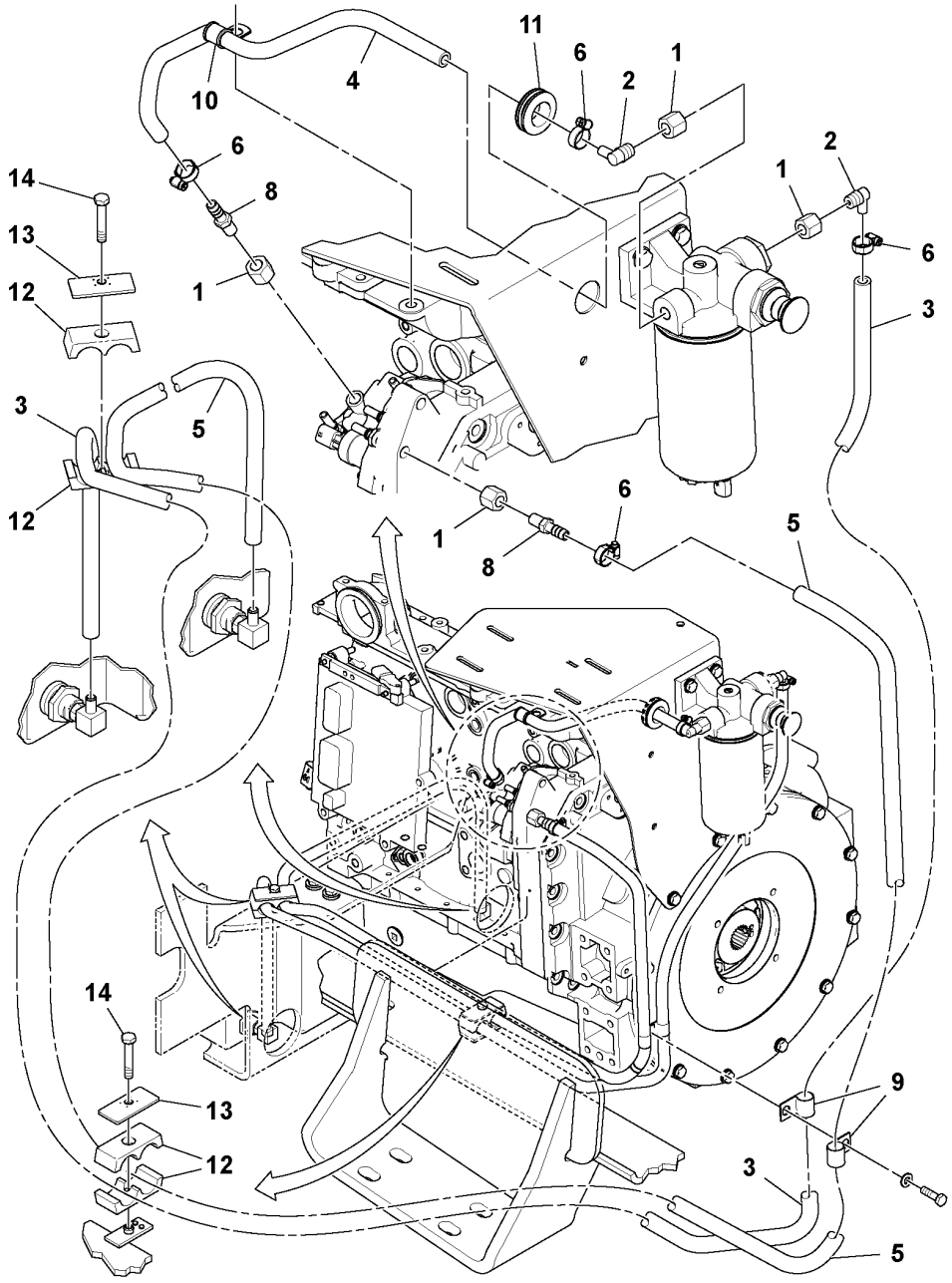
11
6
2
1
10
4
6
14
8
2
1
13
1
6
12
3
3
5
12
6
1
8
5
14
13
9
12
3
5

Fig.	Part No.	Quantity 1	2	3	PS	KIT	Description	Dénomination	Bezeichnung	Denominación	Benämning	Notes
1	RM 58943747	4					Adapter	Adaptateur	Adapter	Adaptador	Adapter	
2	RM 21956545	2					Adapter	Adaptateur	Adapter	Adaptador	Adapter	
3	RM 43830355	1					Hose assembly	Conduit flexible	Schlauchleitung	Conducto	Slangledning	
4	RM 43888049	1					Fuel hose	Flexible de carburant	Kraftstoffschlauch	Manguera de combustible	Bränsleslang	
5	RM 18006833	1					Hose assembly	Conduit flexible	Schlauchleitung	Conducto	Slangledning	
6	RM 50274299	4					Hose clamp	Collier durite	Schlauchschelle	Abrazadera de manguera	Slangklamma	
8	RM 59331934	2					Adapter	Adaptateur	Adapter	Adaptador	Adapter	
9	RM 59117333	2					Clamp	Collier serrage	Klemme	Abrazadera	Klamma	
10	RM 59151001	1					Clamp	Collier serrage	Klemme	Abrazadera	Klamma	
11	RM 58947987	1					Grommet	Passe fil	Durchführung	Pasaje	Genomföring	
12	RM 59891002	4					Clamp	Collier serrage	Klemme	Abrazadera	Klamma	
13	RM 59583500	2					Plate	Tôle	Blech	Chapa	Plåt	
14	RM 96705553	2					Hexagon screw	Vis à tête hexagonale	Sechskantschraube	Tornillo hexagonal	Sexkantsskruv	

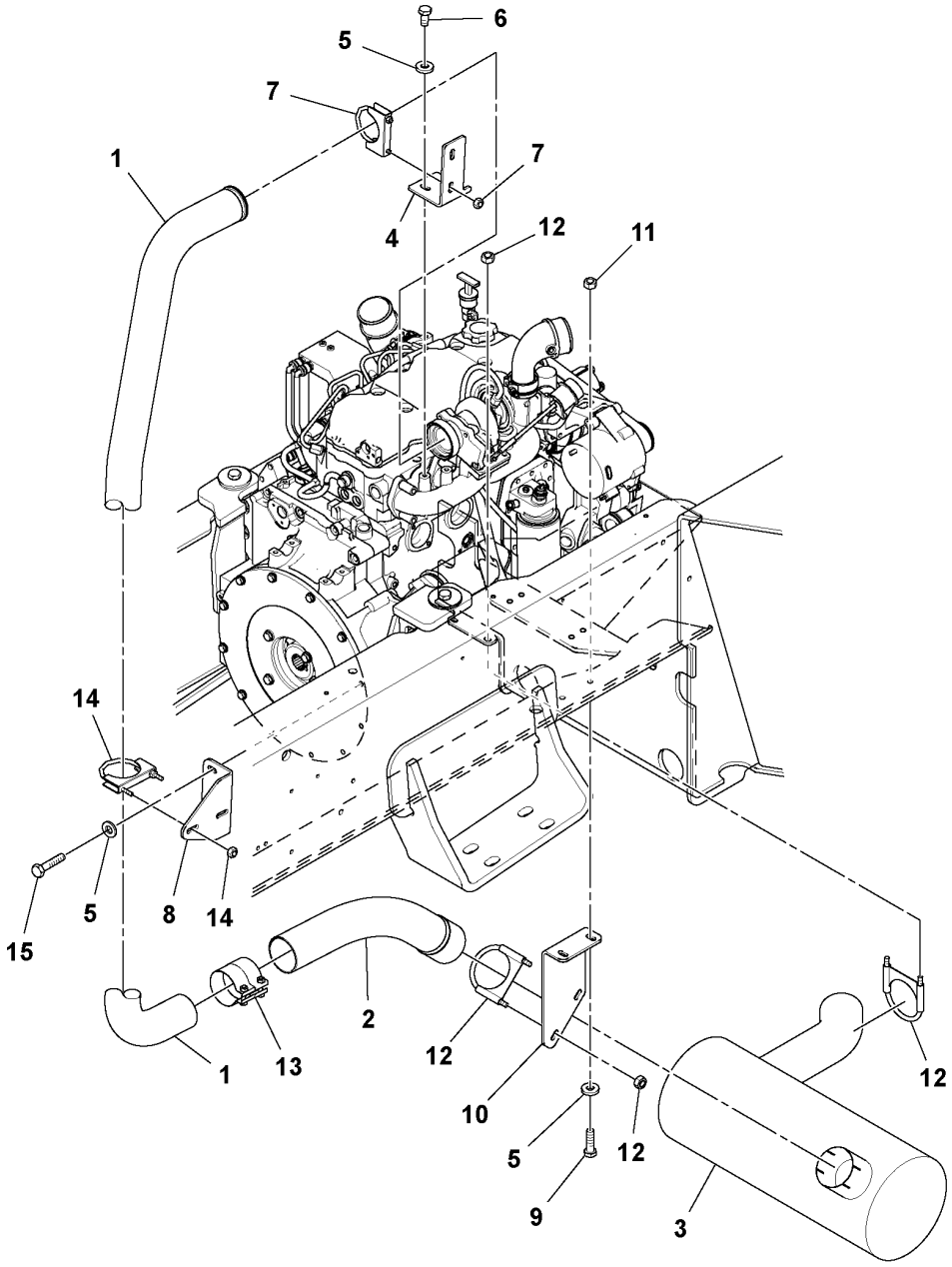

Volvo Construction Equipment
1062334

Fig.	Part No.	Quantity 1	2	3	PS	KIT	Description	Dénomination	Bezeichnung	Denominación	Benämning	Notes
1	RM 13887583	1					Exhaust pipe	Tube d'échappement	Auspuffrohr	Tubo de escape	Avgasrör	
1	VOE 12760406		1		SS		Exhaust pipe	Tube d'échappement	Auspuffrohr	Tubo de escape	Avgasrör	
2	RM 13887658	1					Exhaust pipe	Tube d'échappement	Auspuffrohr	Tubo de escape	Avgasrör	
2	VOE 12760405		1		SS		Exhaust pipe	Tube d'échappement	Auspuffrohr	Tubo de escape	Avgasrör	
3	RM 43936046	1	1				Silencer	Silencieux	Schalldämpfer	Silenciador	Ljuddämpare	
4	RM 13887575	1	1				Bracket	Console	Konsole	Consola	Konsol	
5	RM 96712849	4	6				Washer	Rondelle	Scheibe	Arandela	Bricka	
6	RM 96702279	2	2				Hexagon screw	Vis à tête hexagonale	Sechskantschraube	Tornillo hexagonal	Sexkantsskruv	
7	RM 59495028	1					Clamp	Collier serrage	Klemme	Abrazadera	Klamma	
7	RM 59179234		1				Clamp	Collier serrage	Klemme	Abrazadera	Klamma	
8	RM 13239900	1					Bracket	Console	Konsole	Consola	Konsol	
8	VOE 12762865		1				Bracket	Console	Konsole	Consola	Konsol	
9	RM 96704309	4	2				Hexagon screw	Vis à tête hexagonale	Sechskantschraube	Tornillo hexagonal	Sexkantsskruv	
10	RM 13169362	1	1				Bracket	Console	Konsole	Consola	Konsol	
11	VOE 971071	2	2				Hexagon nut	Écrou hexagonal	Sechskantmutter	Tuerca hexagonal	Sexkantsmutter	
12	RM 59534313	2					Clamp	Collier serrage	Klemme	Abrazadera	Klamma	
13	RM 13093075	1					Clamp	Collier serrage	Klemme	Abrazadera	Klamma	
13	RM 45795531		1				Clamp	Collier serrage	Klemme	Abrazadera	Klamma	
14	RM 59179218	1	1				Clamp	Collier serrage	Klemme	Abrazadera	Klamma	
15	RM 96701917		2				Hexagon screw	Vis à tête hexagonale	Sechskantschraube	Tornillo hexagonal	Sexkantsskruv	

1	13887476 S/N - 60070
2	12760818 S/N 60071 -
3	
4	
5	

Low Exit Exhaust Installation
Installation de l'échappement faible sortie
Niedriger Auspuff, Einbau
Insalación de escape de salida baja

13887476, 12760818

Catalogue id **20584**	Group **252**
Illustr. No **1062334**	Section **100**
Issue **20048722-A**	Page **51**

VOLVO

SD130/D/DX/F

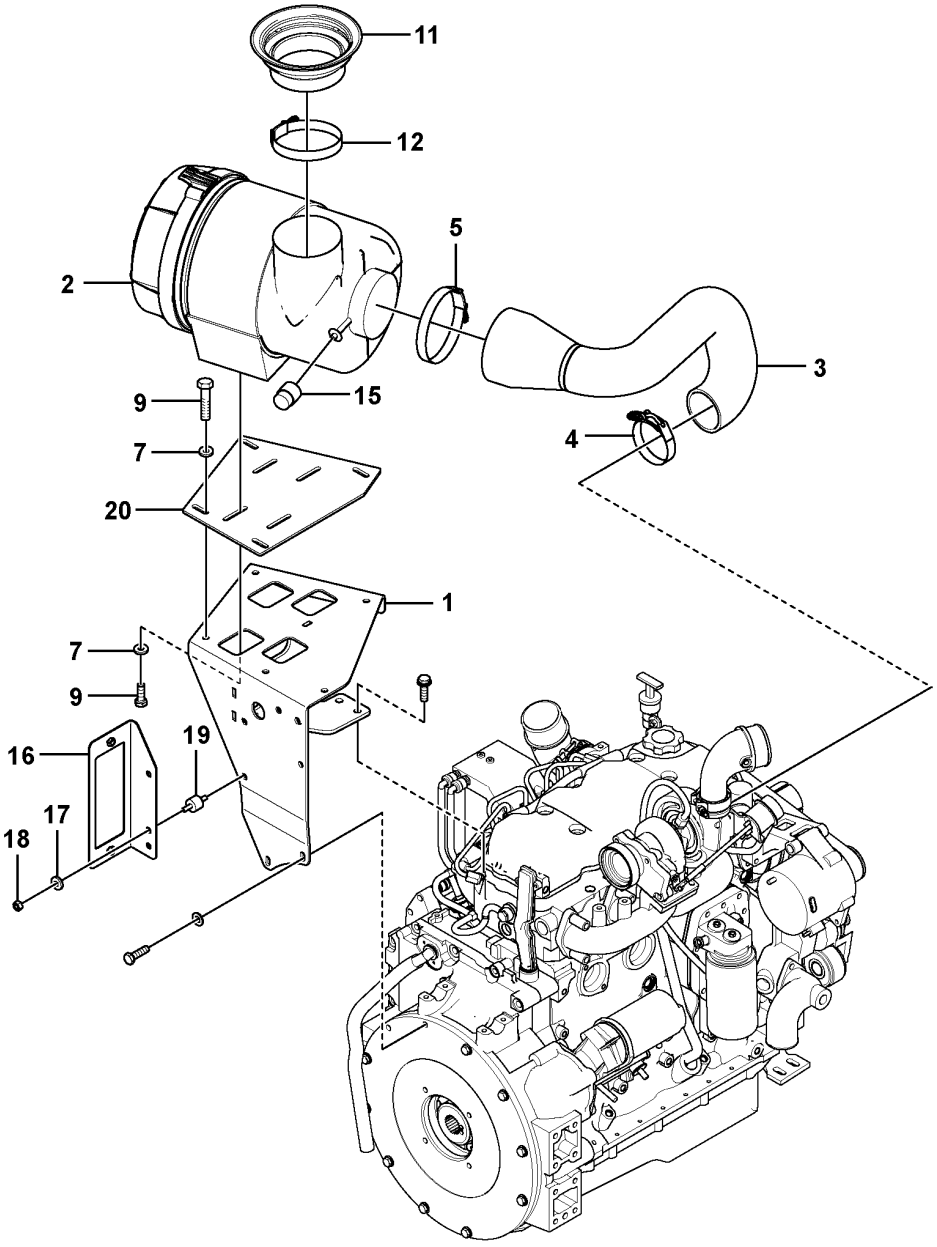

Volvo Construction Equipment
1069675

Fig.	Part No.	Quantity 1	2	3	PS	KIT	Description	Dénomination	Bezeichnung	Denominación	Benämning	Notes
1	VOE 12767143	1					Bracket	Console	Konsole	Ménsula	Konsol	
2	VOE 12790683	1					Air cleaner	Filtre air	Luftfilter	Filtro de aire	Luftrenare	
	RM 43904168	1					•Air filter insert	•Cartouche filtre air	•Luftfiltereinsatz	•Patrón filtro de aire	•Luftfilterinsats	
	RM 43904176	1					•Safety filter	•Filtre de sécurité	•Sicherheitsfilter	•	•Säkerhetsfilter	
3	RM 43851310	1					Air hose	Durit air	Luftschlauch	Manguera de aire	Luftslang	
4	RM 54680095	1					Clamp	Collier serrage	Klemme	Abrazadera	Klamma	
5	RM 19288604	1					Clamp	Collier serrage	Klemme	Abrazadera	Klamma	
7	RM 96712674	8					Washer	Rondelle	Scheibe	Arandela	Bricka	
9	RM 96702659	8					Hexagon screw	Vis à tête hexagonale	Sechskantschraube	Tornillo hexagonal	Sexkantsskruv	
11	VOE 12777432	1					Bellows	Soufflet	Balg	Fuelle	Bälg	
12	RM 20936001	1					Clamp	Collier serrage	Klemme	Abrazadera	Klamma	
15	RM 58905803	1					Contact	Contact	Kontakt	Contacto	Kontakt	
16	RM 43881978	1					Bracket	Console	Konsole	Consola	Konsol	
17	RM 96713979	2					Washer	Rondelle	Scheibe	Arandela	Bricka	
18	RM 96701370	2					Nut	Écrou	Mutter	Tuerca	Mutter	
19	RM 13885991	2					Insulator	Isolateur	Isolator	Aislador	Isolator	
20	VOE 12789361	1					Mounting plate	Plaque montage	Montageplatte	Placa de montaje	Monteringsplatta	

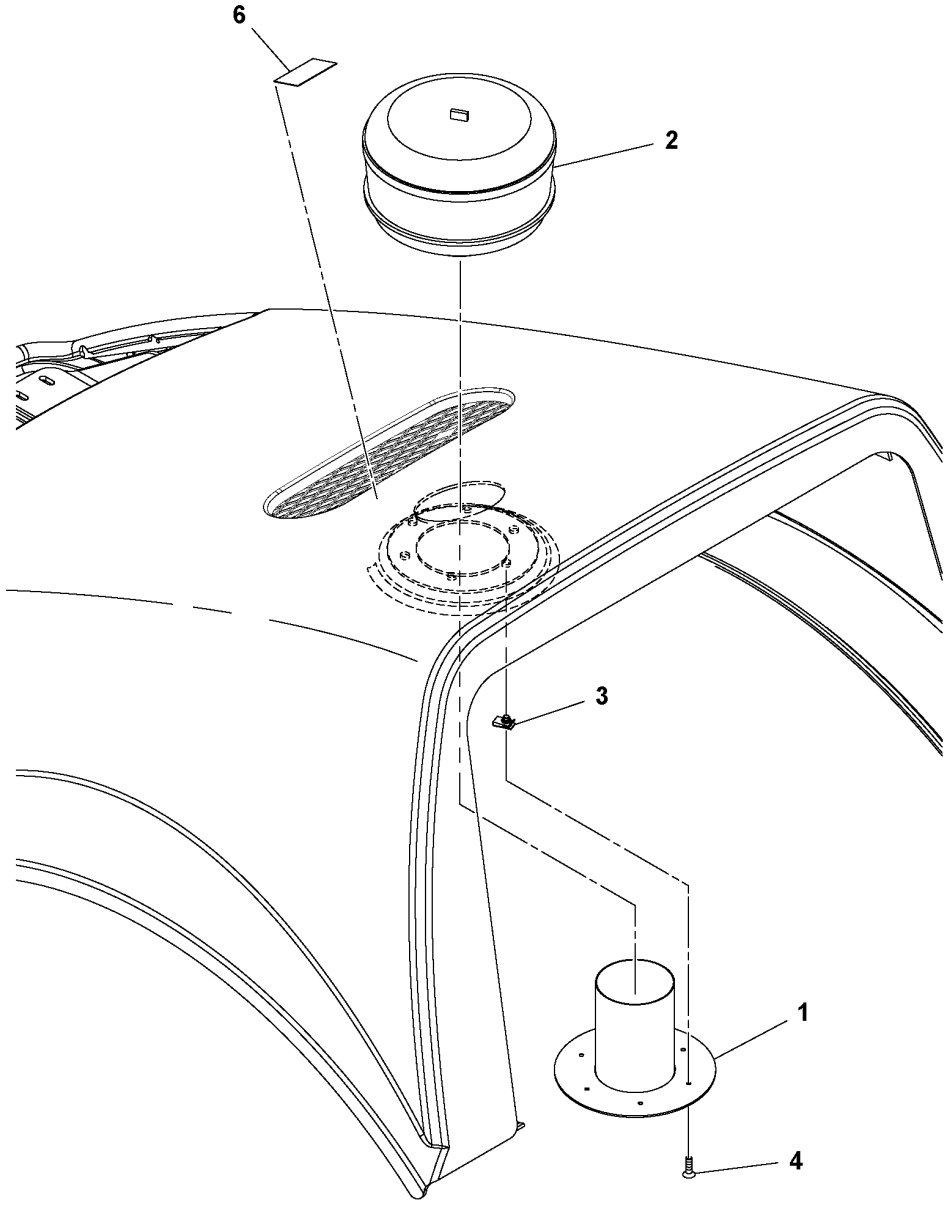
6
2
3
1
4

Fig.	Part No.	Quantity 1	2	3	PS	KIT	Description	Dénomination	Bezeichnung	Denominación	Benämning	Notes
1	**RM 13273339**	1					Mounting plate	Plaque montage	Montageplatte	Placa de montaje	Monteringsplatta	
2	**RM 59081323**	1					Pre-cleaner	Préfiltre	Vorreiniger	Prefiltro	Förrenare	
	RM 59103259	1			SS		•Cover	•Capot	•Haube	•Cubierta	•Kåpa	
	RM 58938275	1			SS		•Bowl	•Bol	•Schale	•Taza	•Skål	
	RM 59103267	1			SS		•Sleeve	•Manchon	•Kegelstück	•Cono	•Kona	
	RM 59103275	1			SS		•Clamp	•Collier serrage	•Klemme	•Abrazadera	•Klamma	
3	**RM 13186598**	6					Nut	Écrou	Mutter	Tuerca	Mutter	
4	**RM 96728506**	6					Screw	Vis	Schraube	Tornillo	Skruv	
5	**RM 43923127**	1					Bonnet	Capot	Motorhaube	Capó	Motorhuv	2624)
6												2486)

2624) **GB**: Not Shown **FR**: Non représenté **DE**: Nicht abgebildet **ES**: No ilustrado **SE**: Ej avbildad
2486) **GB**: This item not used with this Assembly **FR**: Cet élément n'est pas utilisé avec cette unité **DE**: Dieser Artikel wird nicht zusammen mit dieser Baugruppe verwendet. **ES**: Este artículo no se usa con este montaje **SE**: Denna artikel används inte för den här Assembly

1	**43853324_0001**	**Air Pre-cleaner Installation** **Installation de préfiltre à air** **Luftvorfilter, Einbau** **Instalación de prefiltro de aire** **Luftförrenare ditsättning**	Catalogue id **20584**	Group **256**
2				
3			Illustr. No **1052182**	Section **200**
4				
5		**OPTION, 43853324**	Issue **20048722-A**	Page **55**

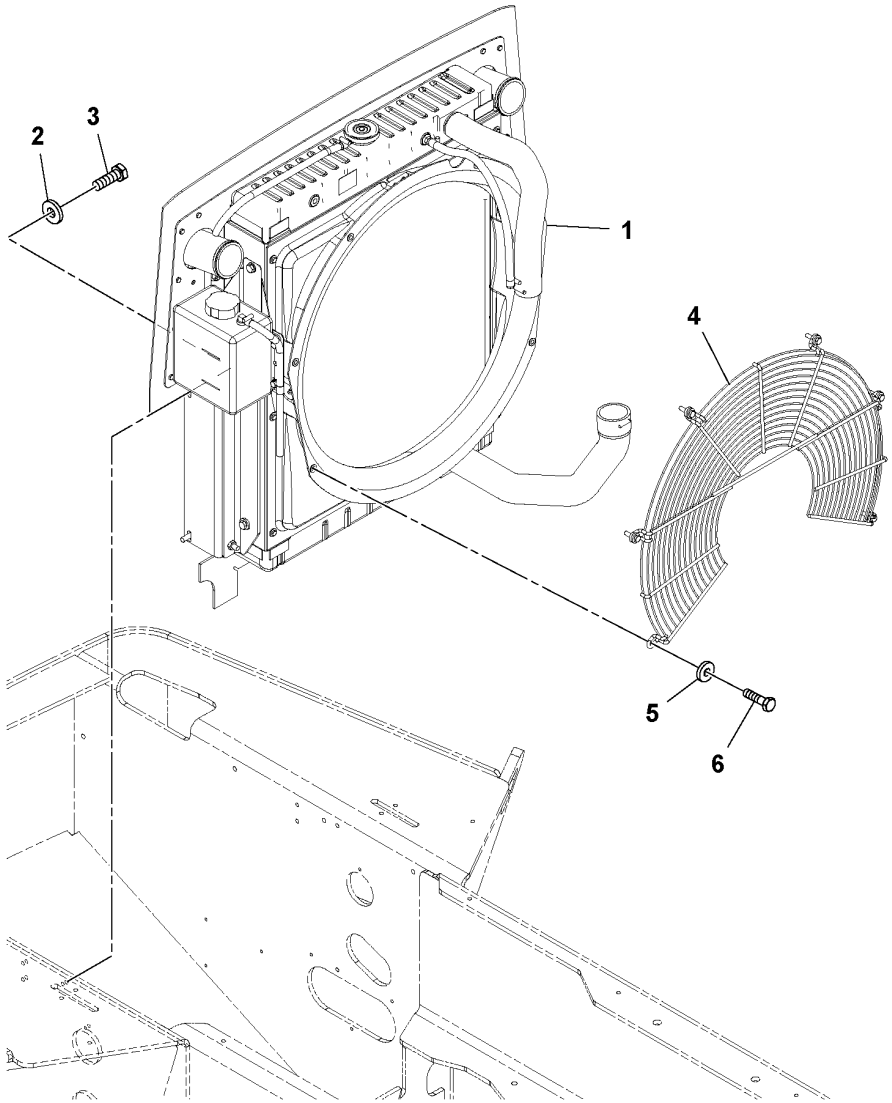
2
3
1
4
5
6

Fig.	Part No.	Quantity 1	2	3	PS	KIT	Description	Dénomination	Bezeichnung	Denominación	Benämning	Notes
1		1					Radiator/oil Cooler				Kylare/oljekylare	See group 261-200 page 59
2	RM 96711833	4					Washer	Rondelle	Scheibe	Arandela	Bricka	
3	RM 96701917	4					Hexagon screw	Vis à tête hexagonale	Sechskantschraube	Tornillo hexagonal	Sexkantsskruv	
4	RM 43856319	1					Fan guard	Protège-ventilateur	Lüfterverkleidung	Protección ventilador	Fläktskydd	
5	RM 96712674	6					Washer	Rondelle	Scheibe	Arandela	Bricka	
6	RM 96705587	6					Hexagon screw	Vis à tête hexagonale	Sechskantschraube	Tornillo hexagonal	Sexkantsskruv	

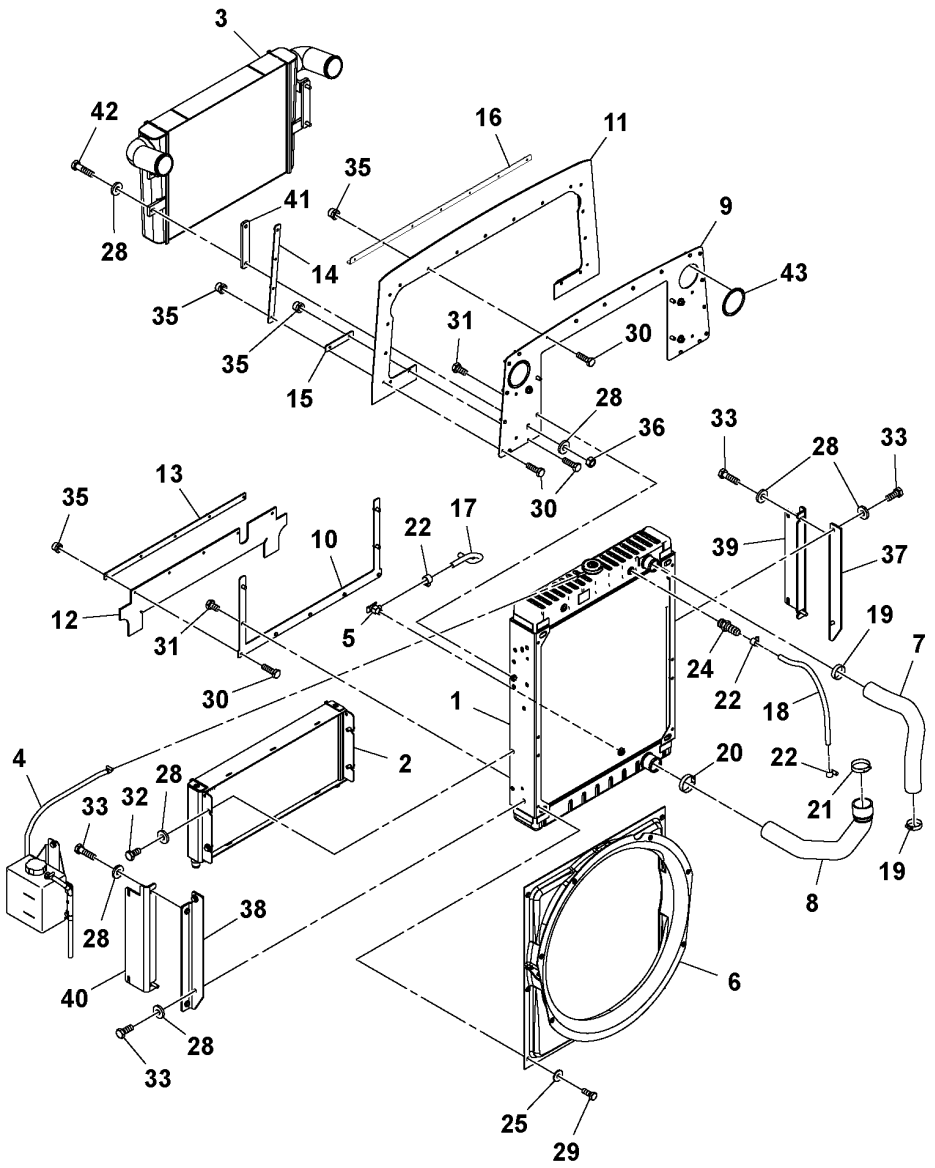
3
42
28
41
14
16
11
35
9
43
35
35
15
31
30
28
36
30
33
28
33
39
37
13
35
12
31
10
30
22
17
5
1
19
7
24
22
18
20
22
21
19
8
4
33
28
32
28
2
28
38
40
28
33
6
25
29

Fig.	Part No.	Quantity 1	2	3	PS	KIT	Description	Dénomination	Bezeichnung	Denominación	Benämning	Notes
1	RM 43840180	1					Radiator	Radiateur	Kühler	Radiador	Kylare	
	RM 19293943	1					•Radiator cap	•Bouchon radiateur	•Kühlerverschlussdeckel	•Tapa radiador	•Kylarlock	
2	RM 43840198	1					Oil cooler	Radiateur huile	Ölkühler	Enfriador de aceite	Oljekylare	
3	RM 43840206	1					Charge air cooler	Refroidissement d'air de suralimentaion	Ladeluftkühler	Enfriador aire carga	Laddluftkylare	
4		1					Recovery Bottle				Recovery Bottle	See group 261-300 page 63
5	RM 58848920	1					Drain	Drainage	Abflussleitung	Drenaje	Dränering	
6	RM 13272547	1					Fan shroud	Buse de ventilateur	Lüfterhaube	Cubierta ventilador	Fläktkåpa	
7	RM 13417894	1					Radiator hose	Durit de radiateur	Kühlerschlauch	Manguera radiador	Kylarslang	UPPER
8	RM 13279666	1					Radiator hose	Durit de radiateur	Kühlerschlauch	Manguera radiador	Kylarslang	LOWER
9	RM 13279278	1					Baffle	Anti-éclaboussures	Spritzschutz	Parafango	Stänkskydd	
10	RM 13887286	1					Baffle plate	Tôle chicanes	Schwappblech	Chapa divisora	Skvalpplåt	LOWER
11	RM 13292545	1					Baffle	Anti-éclaboussures	Spritzschutz	Parafango	Stänkskydd	
12	RM 13321047	1					Baffle	Anti-éclaboussures	Spritzschutz	Parafango	Stänkskydd	LOWER
13	RM 13216577	1					Backing plate	Plateau-support de frein	Bremsschild	Defensa de freno	Bromsköld	
14	RM 13209341	2					Backing plate	Plateau-support de frein	Bremsschild	Defensa de freno	Bromsköld	
15	RM 13209424	2					Backing plate	Plateau-support de frein	Bremsschild	Defensa de freno	Bromsköld	
16	RM 43939529	1					Backing plate	Plateau-support de frein	Bremsschild	Defensa de freno	Bromsköld	
17	RM 59321687	1					Hose	Flexible	Schlauch	Manguera	Slang	
18	RM 59873935	1			SS		Hose	Flexible	Schlauch	Manguera	Slang	
19	RM 95220893	2					Hose clamp	Collier durite	Schlauchschelle	Abrazadera de manguera	Slangklamma	
20	RM 95278008	1					Hose clamp	Collier durite	Schlauchschelle	Abrazadera de manguera	Slangklamma	
21	RM 95286266	1					Hose clamp	Collier durite	Schlauchschelle	Abrazadera de manguera	Slangklamma	
22	RM 50274299	3					Hose clamp	Collier durite	Schlauchschelle	Abrazadera de manguera	Slangklamma	
24	RM 59331934	1					Adapter	Adaptateur	Adapter	Adaptador	Adapter	
25	RM 96704663	6					Washer	Rondelle	Scheibe	Arandela	Bricka	
28	RM 96711833	20					Washer	Rondelle	Scheibe	Arandela	Bricka	
29	RM 96701958	6					Hexagon screw	Vis à tête hexagonale	Sechskantschraube	Tornillo hexagonal	Sexkantsskruv	

1	13299177_0E01	**Radiator/Oil Cooler Assembly** **Montage du refroidisseur d'huile/radiateur** **Wasser-/Ölkühler kpl.** **Montaje de radiador y enfriador de aceite** **Kylvätskekylare/oljekylare Assembly**	Catalogue id **20584**	Group **261**
2			Illustr. No **1051258**	Section **200**
3				
4			Issue **20048722-A**	Page **59**
5		**13887278**		

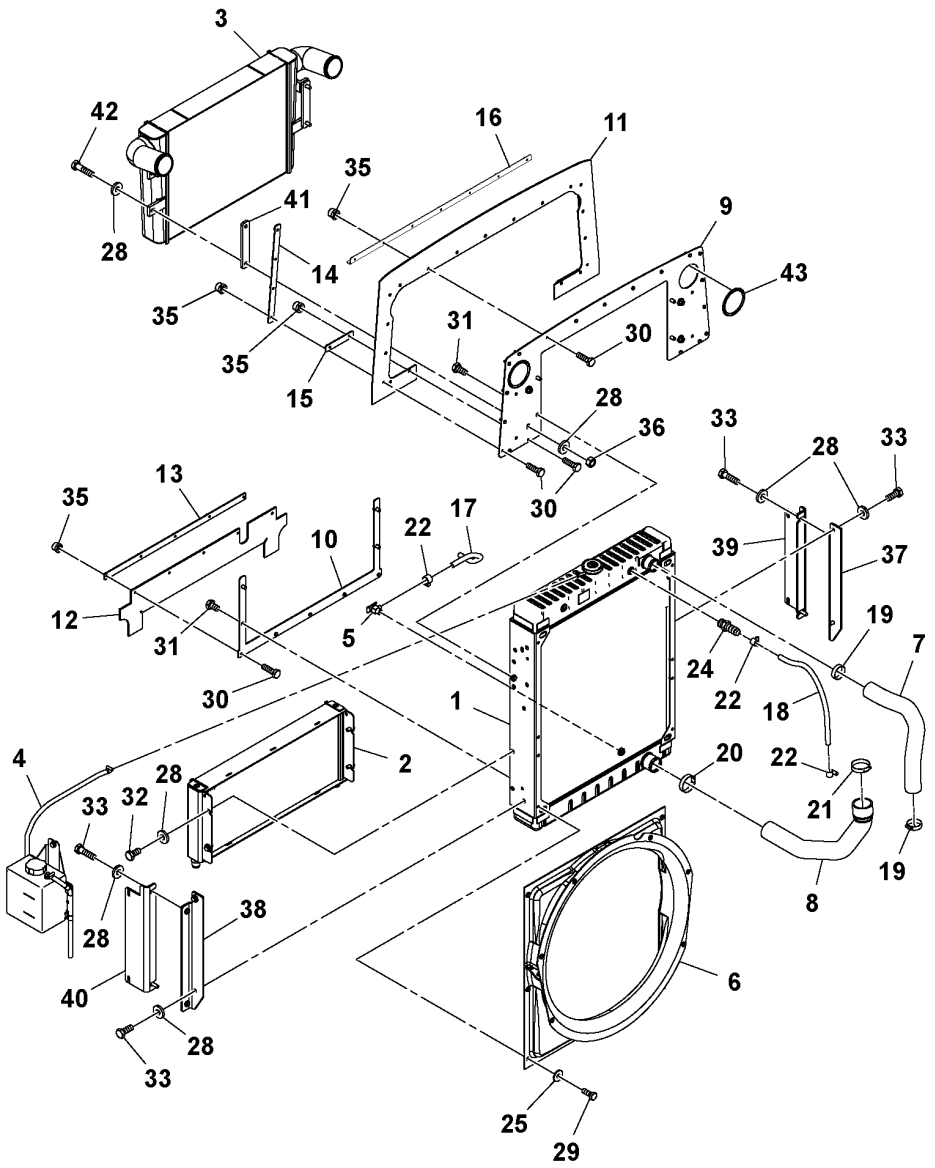
3
42
28
41
14
16
11
35
9
43
35
35
15
31
30
28
36
30
33
28
33
39
37
13
35
12
31
10
30
22
17
5
1
19
7
24
22
18
20
22
21
19
8
4
33
28
32
28
2
28
38
40
28
33
6
25
29

Fig.	Part No.	Quantity 1	2	3	PS	KIT	Description	Dénomination	Bezeichnung	Denominación	Benämning	Notes
30	RM 96704564	24					Hexagon screw	Vis à tête hexagonale	Sechskantschraube	Tornillo hexagonal	Sexkantsskruv	
31	RM 96701479	8					Hexagon screw	Vis à tête hexagonale	Sechskantschraube	Tornillo hexagonal	Sexkantsskruv	
32	RM 96702279	8					Hexagon screw	Vis à tête hexagonale	Sechskantschraube	Tornillo hexagonal	Sexkantsskruv	
33	RM 96702287	4					Hexagon screw	Vis à tête hexagonale	Sechskantschraube	Tornillo hexagonal	Sexkantsskruv	
35	RM 96704598	24					Lock nut	Contre-écrou	Sicherungsmutter	Contratuerca	Låsmutter	
36	VOE 971071	4					Hexagon nut	Écrou hexagonal	Sechskantmutter	Tuerca hexagonal	Sexkantsmutter	
37	RM 13237268	1					Bracket	Console	Konsole	Consola	Konsol	
38	RM 13237276	1					Bracket	Console	Konsole	Consola	Konsol	
39	RM 13320833	1					Bracket	Console	Konsole	Consola	Konsol	
40	RM 13320429	1					Bracket	Console	Konsole	Consola	Konsol	
41	RM 13297866	2					Spacer member	Poutre entretoise	Abstandlatte	Viga distanciadora	Distansbalk	
42	RM 96704309	4					Hexagon screw	Vis à tête hexagonale	Sechskantschraube	Tornillo hexagonal	Sexkantsskruv	
43	RM 59151613	2					Trim ring	Bague enjoliveuse	Zierdeckel	Anillo de adorno	Prydnadsring	(RM 43919638)

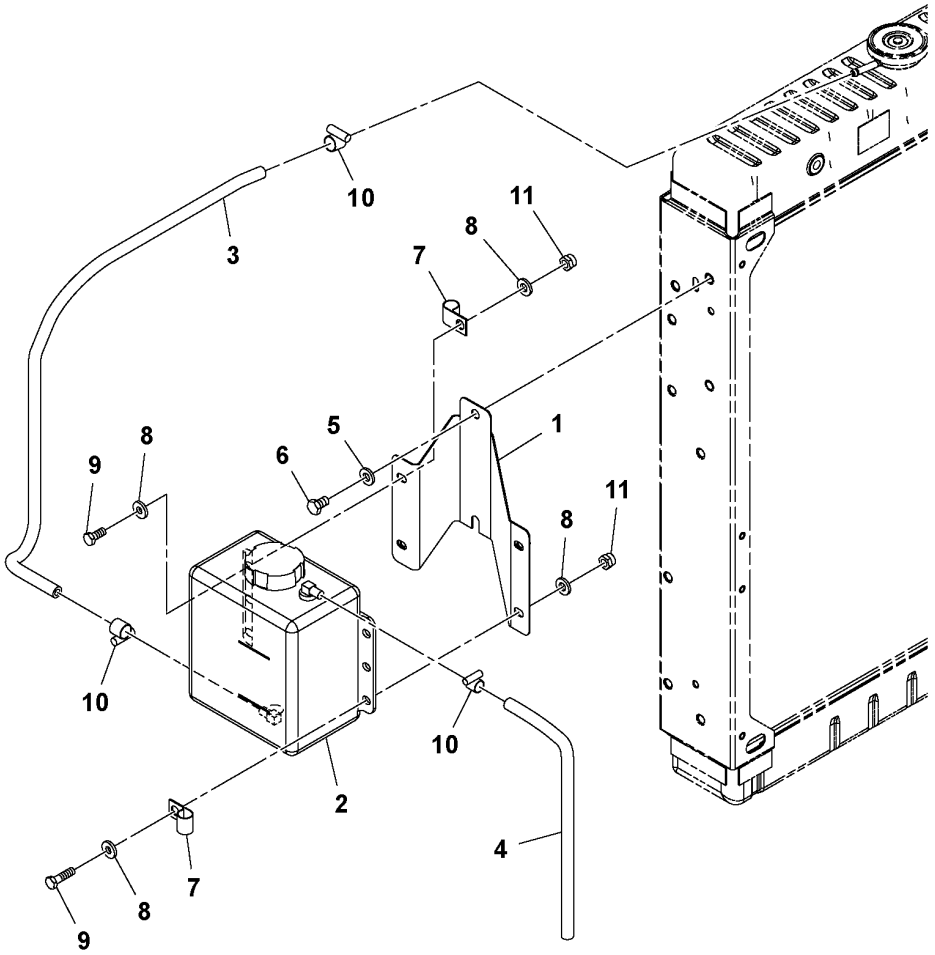
10
3
11
8
7
5
1
6
9
8
11
8
10
10
2
4
7
8
9

Fig.	Part No.	Quantity 1	2	3	PS	KIT	Description	Dénomination	Bezeichnung	Denominación	Benämning	Notes
1	RM 43897420	1					Bracket	Console	Konsole	Consola	Konsol	
2	RM 58802851	1					Plastic bottle	Bouteille plastique	Kunststofflasche	Botella plástica	Plastflaska	
	RM 59154807	1					•Cap	•Capot	•Kappe	•Tapa	•Lock	
3	RM 13216734	1					Hose assembly	Conduit flexible	Schlauchleitung	Conducto	Slangledning	
4	RM 59242263	1					Hose assembly	Conduit flexible	Schlauchleitung	Conducto	Slangledning	
5	RM 96741046	2					Plain washer	Rondelle plane	Flachscheibe	Arandela plana	Planbricka	
6	RM 96702279	2					Hexagon screw	Vis à tête hexagonale	Sechskantschraube	Tornillo hexagonal	Sexkantsskruv	
7	RM 59103598	2					Clamp	Collier serrage	Klemme	Abrazadera	Klamma	
8	RM 96741038	8					Washer	Rondelle	Scheibe	Arandela	Bricka	
9	RM 96702659	4					Hexagon screw	Vis à tête hexagonale	Sechskantschraube	Tornillo hexagonal	Sexkantsskruv	
10	RM 50274299	3					Hose clamp	Collier durite	Schlauchschelle	Abrazadera de manguera	Slangklamma	
11	RM 96704606	4					Lock nut	Contre-écrou	Sicherungsmutter	Contratuerca	Låsmutter	

1	13299698_0001	**Expansion tank** **Installation du vase d'expansion de liquide de refroidissement** **Kühlmittelauffangbehälter, Einbau** **Instalación de depósito de recuperación de refrigerante** **Expansionstank**	Catalogue id **20584**	Group **261**
2				
3			Illustr. No **1037330**	Section **300**
4				
5		**13292479**	Issue **20048722-A**	Page **63**

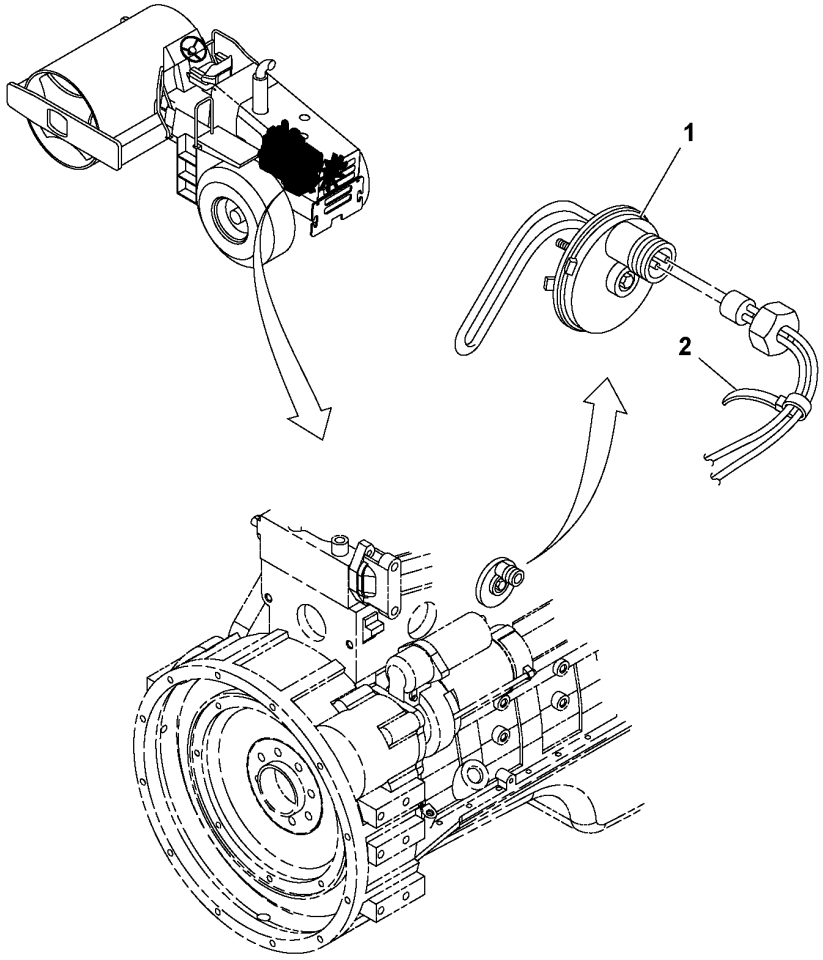
1
2

Fig.	Part No.	Quantity 1	2	3	PS	KIT	Description	Dénomination	Bezeichnung	Denominación	Benämning	Notes
1	**RM 59118521**	1					Engine heater	Réchauffeur de moteur	Motorwärmer	Calefactor motor	Motorvärmare	
	VOE 12740172	1					•Extension cord	•Prolongateur	•Verlängerungskabel	•Extension	•Skarvkabel	(RM 59144394)
2	**RM 95373973**	REQ					Locking wire	Fil arrêt	Sicherungsdraht	Alambre de seguridad	Låstråd	

1	**59118539_0101**	**Block Heater Installation** **Installation du chauffage de bloc** **Blockheizung, Einbau** **Instalación de calentador de bloque** **Motorblocksvärmare, ditsättning**	Catalogue id **20584**	Group **269**
2			Illustr. No **1037227**	Section **100**
3				
4			Issue **20048722-A**	Page **65**
5		**OPTION, 59118539**		

VOLVO

Volvo Construction Equipment
www.volvoce.com

GROUP	Section	Page
333 Grid Heater Installation 43873827	100	73
352 Work lamp 46697611	500	75
356 HeadLight 12781683	100	77
356 HeadLight 12781683	200	79
356 Rh Front Headlight Assembly 46701793	300	81
356 LH Front Headlight Assembly 46701801	400	83
356 RH Rear Signal Assembly 13358700	500	85
356 LH Rear Signal Assembly 13358684	600	87
356 Work lights Installation OPTION, 43978139	700	89
356 Work lights Installation OPTION, 43978139	800	91
362 Back-up Alarm Installation OPTION, 43902188	50	93
362 Back-up Alarm Installation OPTION, 43902188	51	95
362 Rotating Beacon Installation NON-CAB OPTION, 43821131	300	97
362 Rotating Beacon Installation CAB OPTION, 43821164	400	99
362 Homologation kit 80808470, ITALIAN	500	101
364 Foot Pedal Assembly 43809797	50	105
364 Emergency Stop Assembly 13166087	300	107
364 Gauge Panel Assembly 43908185	350	109
371 Insulated Stud Assembly 13321963	100	111
371 Electrical Installation 43924539	150	113
371 Electrical Installation 43924539	151	115
371 Electrical Installation 43924539	152	117
371 Electrical Installation 43924539	153	119
371 Electrical Installation 43924539	154	121
371 Electrical Installation 43924539	155	123
371 Electrical Installation 43924539	156	125
371 Electrical Installation 43924539	157	127
371 Electrical Installation 43924539	158	129
371 Electrical Installation 43924539	159	131
371 Electrical Installation 43924539	160	133
371 Electrical Installation 43924539	161	135
371 Electrical Installation 43924539	162	137
371 Electrical Installation 43924539	163	139
371 Cable harnesses, cab 12782052	175	141
371 Battery installation 43809474	900	143
372 Fuse Block Assembly 43922277	50	145
383 Speedometer/vpm Meter Installation OPTION, 13205034	100	147
386 Gauge Package OPTION, 43955848	100	149
386 Impactometer/autovibration Gauge Installation OPTION, 13225602	200	151
386 Density Gauge Installation OPTION, 19288380	300	153
386 Compactometer Kit 19288232	400	155
386 Compactometer Analyzer Option OPTIONS	500	157
387 Lost Steering Pressure Switch Installation OPTION, 19290477	100	161
397 GPS Installation OPTION, 13429543	100	163
397 Printer OPTION, 80791577	200	165
397 Compactometer Gauge 80892516	300	167

TABLE DES MATIÈRES

Catalogue id 20584 | Group 3
Issue 20048722-A | Page 68

GROUPE		Section	Page
333	Installation du chauffage de grille 43873827	100	73
352	Lampe travail 46697611	500	75
356	Feu de route 12781683	100	77
356	Feu de route 12781683	200	79
356	Montage du feu de route avant droit 46701793	300	81
356	Montage du feu de route avant gauche 46701801	400	83
356	Montage du signal arrière droit 13358700	500	85
356	Montage du signal arrière gauche 13358684	600	87
356	Installation des projecteurs de travail OPTION, 43978139	700	89
356	Installation des projecteurs de travail OPTION, 43978139	800	91
362	Installation de l'alarme de secours OPTION, 43902188	50	93
362	Installation de l'alarme de secours OPTION, 43902188	51	95
362	Installation dy gyrophare NON-CAB OPTION, 43821131	300	97
362	Installation du gyrophare CAB OPTION, 43821164	400	99
362	Kit d'homologation 80808470, ITALIAN	500	101
364	Montage de la pédale 43809797	50	105
364	Montage de l'arrêt d'urgence 13166087	300	107
364	Montage du panneau de jauge 43908185	350	109
371	Montage du goujon isolé 13321963	100	111
371	Installation électrique 43924539	150	113
371	Installation électrique 43924539	151	115
371	Installation électrique 43924539	152	117
371	Installation électrique 43924539	153	119
371	Installation électrique 43924539	154	121
371	Installation électrique 43924539	155	123
371	Installation électrique 43924539	156	125
371	Installation électrique 43924539	157	127
371	Installation électrique 43924539	158	129
371	Installation électrique 43924539	159	131
371	Installation électrique 43924539	160	133
371	Installation électrique 43924539	161	135
371	Installation électrique 43924539	162	137
371	Installation électrique 43924539	163	139
371	Faisceaux de câbles, cabine 12782052	175	141
371	Mise en place de la batterie 43809474	900	143
372	Montage du bloc fusibles 43922277	50	145
383	Installation du compteur de vibrations/vitesse OPTION, 13205034	100	147
386	Pack jauge OPTION, 43955848	100	149
386	Installation d'un dispositif de mesure d'autovibrations/impacteur OPTION, 13225602	200	151
386	Installation du densimètre OPTION, 19288380	300	153
386	Kit compactomètre 19288232	400	155
386	Option analyseur compactomètre OPTIONS	500	157
387	Installation du commutateur Perte de pression de direction OPTION, 19290477	100	161
397	Installation du GPS OPTION, 13429543	100	163
397	Imprimante OPTION, 80791577	200	165
397	Jauge de compactomètre 80892516	300	167

GRUPPE	Abschnitt	Seite
333 Vorwärmer, Einbau 43873827	100	73
352 Arbeitslampe 46697611	500	75
356 Fahrscheinwerfer 12781683	100	77
356 Fahrscheinwerfer 12781683	200	79
356 Scheinwerfer vorne rechts kpl. 46701793	300	81
356 Scheinwerfer vorne links kpl. 46701801	400	83
356 Blinker hinten rechts kpl. 13358700	500	85
356 Blinkleuchte hinten links kpl. 13358684	600	87
356 Arbeitsbeleuchtung, Einbau OPTION, 43978139	700	89
356 Arbeitsbeleuchtung, Einbau OPTION, 43978139	800	91
362 Reservealarm, Einbau OPTION, 43902188	50	93
362 Reservealarm, Einbau OPTION, 43902188	51	95
362 Rotierende Warnleuchte, Einbau NON-CAB OPTION, 43821131	300	97
362 Rotierende Warnleuchte, Einbau CAB OPTION, 43821164	400	99
362 Homologierungs-Kit 80808470, ITALIAN	500	101
364 Fußpedal, kpl. 43809797	50	105
364 Notstopp 13166087	300	107
364 Instrumententafel, kpl. 43908185	350	109
371 Isolierter Bolzen 13321963	100	111
371 Elektrik, Einbau 43924539	150	113
371 Elektrik, Einbau 43924539	151	115
371 Elektrik, Einbau 43924539	152	117
371 Elektrik, Einbau 43924539	153	119
371 Elektrik, Einbau 43924539	154	121
371 Elektrik, Einbau 43924539	155	123
371 Elektrik, Einbau 43924539	156	125
371 Elektrik, Einbau 43924539	157	127
371 Elektrik, Einbau 43924539	158	129
371 Elektrik, Einbau 43924539	159	131
371 Elektrik, Einbau 43924539	160	133

GRUPPE	Abschnitt	Seite
371 Elektrik, Einbau 43924539	161	135
371 Elektrik, Einbau 43924539	162	137
371 Elektrik, Einbau 43924539	163	139
371 Kabelbündel, Kabine 12782052	175	141
371 Einbau der Batterie 43809474	900	143
372 Sicherungsblock kpl. 43922277	50	145
383 Tachometer/Drehzahlmesser, Einbau OPTION, 13205034	100	147
386 Messinstrument, kpl. OPTION, 43955848	100	149
386 Stoß-/Autovibrationsmesser, Einbau OPTION, 13225602	200	151
386 Dichtemesser, Einbau OPTION, 19288380	300	153
386 Verdichtungsmesser, Satz 19288232	400	155
386 Compactometer Analyse-Option OPTIONS	500	157
387 Schalter verlorener Lenkdruck, Einbau OPTION, 19290477	100	161
397 GPS, Einbau OPTION, 13429543	100	163
397 Drucker OPTION, 80791577	200	165
397 Anzeige des Compactometers 80892516	300	167

INDICE

Catalogue id 20584 | Group 3
Issue 20048722-A | Page 70

GRUPO		Sección	Página
333	Instalación de calentador de rejilla 43873827	100	73
352	Lampara de trabajo 46697611	500	75
356	Faro de circulación 12781683	100	77
356	Faro de circulación 12781683	200	79
356	Montaje de faro de circulación delantero derecho 46701793	300	81
356	Montaje de faro de circulación delantero izquierdo 46701801	400	83
356	Montaje de señal trasera derecha 13358700	500	85
356	Montaje de señal trasera izquierda 13358684	600	87
356	Instalación de alumbrado de trabajo OPTION, 43978139	700	89
356	Instalación de alumbrado de trabajo OPTION, 43978139	800	91
362	Instalación de avisador de marcha atrás OPTION, 43902188	50	93
362	Instalación de avisador de marcha atrás OPTION, 43902188	51	95
362	Instalación de lámpara giratoria de advertencia NON-CAB OPTION, 43821131	300	97
362	Instalación de lámpara giratoria de advertencia CAB OPTION, 43821164	400	99
362	Kit de homologación 80808470, ITALIAN	500	101
364	Montaje de pedal 43809797	50	105
364	Montaje de parada de emergencia 13166087	300	107
364	Montaje de panel de indicador 43908185	350	109
371	Montaje de pasador aislado 13321963	100	111
371	Instalación eléctrica 43924539	150	113
371	Instalación eléctrica 43924539	151	115
371	Instalación eléctrica 43924539	152	117
371	Instalación eléctrica 43924539	153	119
371	Instalación eléctrica 43924539	154	121
371	Instalación eléctrica 43924539	155	123
371	Instalación eléctrica 43924539	156	125
371	Instalación eléctrica 43924539	157	127
371	Instalación eléctrica 43924539	158	129
371	Instalación eléctrica 43924539	159	131
371	Instalación eléctrica 43924539	160	133
371	Instalación eléctrica 43924539	161	135
371	Instalación eléctrica 43924539	162	137
371	Instalación eléctrica 43924539	163	139
371	Haz de cables, cabina 12782052	175	141
371	Montaje de la batería 43809474	900	143
372	Montaje de bloque de fusibles 43922277	50	145
383	Instalación de velocímetro y contador de vibraciones OPTION, 13205034	100	147
386	Paquete de indicador OPTION, 43955848	100	149
386	Instalación de impactómetro y medidor de autovibración OPTION, 13225602	200	151
386	Instalación de densímetro OPTION, 19288380	300	153
386	Kit de compactómetro 19288232	400	155
386	Opción de analizador de compactómetro OPTIONS	500	157
387	Instalación de presostato de dirección perdida OPTION, 19290477	100	161
397	Instalación de GPS OPTION, 13429543	100	163
397	Impresora OPTION, 80791577	200	165
397	Indicador de compactómetro 80892516	300	167

GRUPP	Avsnitt	Sida
333 Förvärmare, ditsättning 43873827	100	73
352 Arbetslampa 46697611	500	75
356 Färdbelysning 12781683	100	77
356 Färdbelysning 12781683	200	79
356 Strålkastare fram, höger 46701793	300	81
356 Strålkastare fram, vänster 46701801	400	83
356 Körriktningsvisare bak, höger 13358700	500	85
356 Körriktningsvisare bak, vänster 13358684	600	87
356 Arbetsbelysning, ditsättning OPTION, 43978139	700	89
356 Arbetsbelysning, ditsättning OPTION, 43978139	800	91
362 Backlarm, ditsättning OPTION, 43902188	50	93
362 Backlarm, ditsättning OPTION, 43902188	51	95
362 Roterande varningsljus, ditsättning NON-CAB OPTION, 43821131	300	97
362 Roterande varningsljus, ditsättning CAB OPTION, 43821164	400	99
362 Godkännande sats 80808470, ITALIAN	500	101
364 Fotpedal Assembly 43809797	50	105
364 Nödstopp 13166087	300	107
364 Instrumentpanel, enhet 43908185	350	109
371 Insulated Stud Assembly 13321963	100	111
371 El, ditsättning 43924539	150	113
371 El, ditsättning 43924539	151	115
371 El, ditsättning 43924539	152	117
371 El, ditsättning 43924539	153	119
371 El, ditsättning 43924539	154	121
371 El, ditsättning 43924539	155	123
371 El, ditsättning 43924539	156	125
371 El, ditsättning 43924539	157	127
371 El, ditsättning 43924539	158	129
371 El, ditsättning 43924539	159	131
371 El, ditsättning 43924539	160	133
371 El, ditsättning 43924539	161	135
371 El, ditsättning 43924539	162	137
371 El, ditsättning 43924539	163	139
371 Ledningsmatta, hytt 12782052	175	141
371 Batteri, installation 43809474	900	143
372 Säkringsblock Assembly 43922277	50	145
383 Varvräknare/varv per minut, ditsättning OPTION, 13205034	100	147
386 OPTION, 43955848	100	149
386 Slagmätare/autovibration, mätare, ditsättning OPTION, 13225602	200	151
386 Densitetsmätare, ditsättning OPTION, 19288380	300	153
386 Kompakteringsmätare, sats 19288232	400	155
386 Kompakteringsmätare analysator (tillval) OPTIONS	500	157
387 Inget styrtryck kontakt ditsättning OPTION, 19290477	100	161
397 GPS, ditsättning OPTION, 13429543	100	163
397 Skrivare OPTION, 80791577	200	165
397 Kompakteringsmätare 80892516	300	167

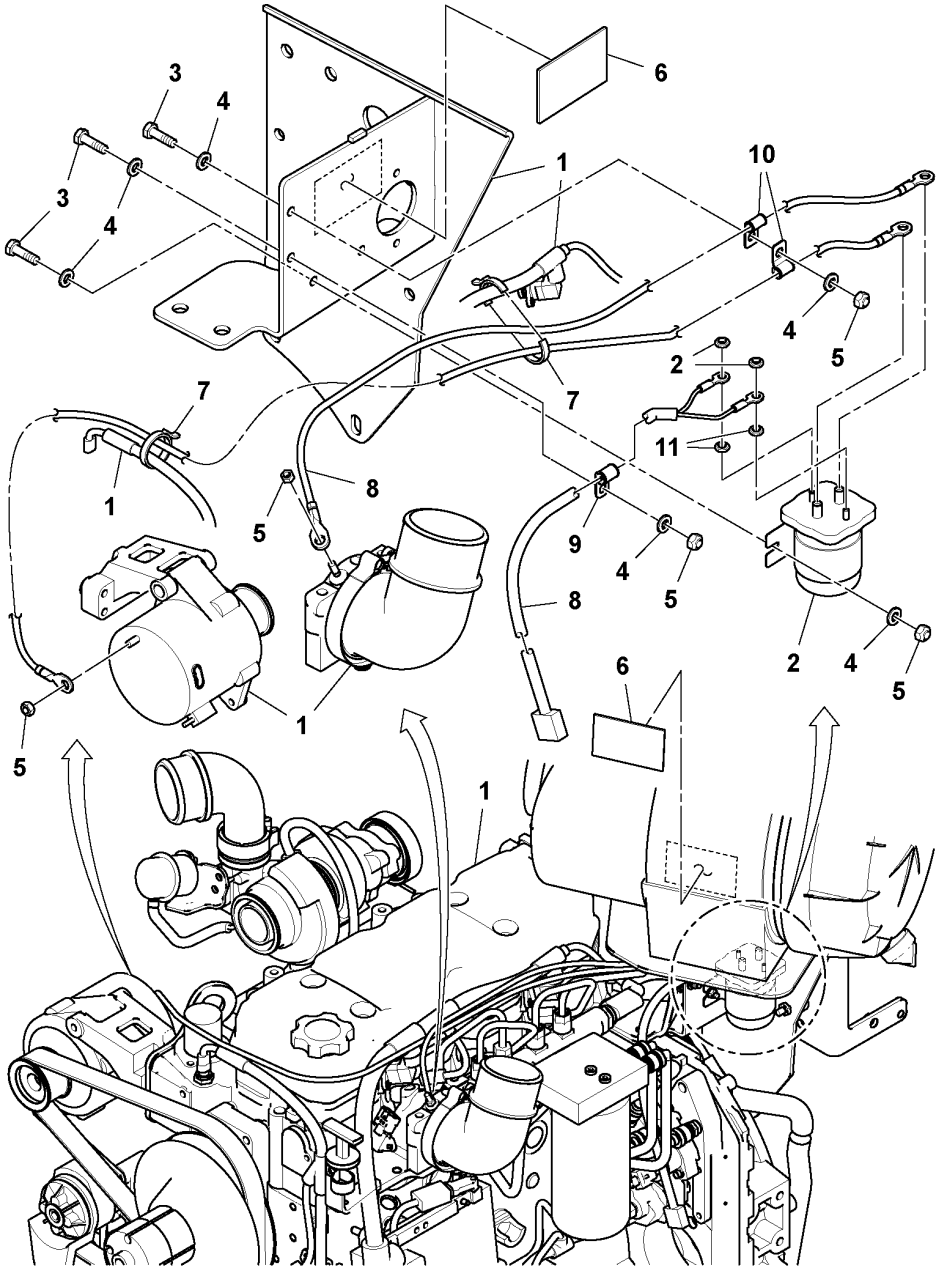
6
3
4
3
4
1
10
4
5
2
7
11
7
1
8
5
9
4
5
8
2
4
5
6
5
1
1

Fig.	Part No.	Quantity 1	2	3	PS	KIT	Description	Dénomination	Bezeichnung	Denominación	Benämning	Notes
1		1					Engine	Moteur	Verbrenn Motor	Motor	Motor	See group 210-200 page 39
2	RM 13887732	1					Relay	Relais	Relais	Relé	Relä	12V, 200 AMP
3	RM 96704564	4					Hexagon screw	Vis à tête hexagonale	Sechskantschraube	Tornillo hexagonal	Sexkantsskruv	
4	RM 96704663	8					Washer	Rondelle	Scheibe	Arandela	Bricka	
5	RM 96704598	5					Lock nut	Contre-écrou	Sicherungsmutter	Contratuerca	Låsmutter	
6	RM 59087452	2					Decal	Autocollant	Aufklebeschild	Calcomanía	Dekal	ETHER USE WARNING
7	RM 95373973	REQ					Locking wire	Fil arrêt	Sicherungsdraht	Alambre de seguridad	Låstråd	
8	RM 43809300	1					Cable harness	Faisceau de câbles	Kabelbaum	Manojo cables	Ledningsmatta	
9	RM 59465658	1					Clamp	Collier serrage	Klemme	Abrazadera	Klamma	
10	RM 58754458	2					Clamp	Collier serrage	Klemme	Abrazadera	Klamma	
11	RM 95923124	2					Hexagon nut	Écrou hexagonal	Sechskantmutter	Tuerca hexagonal	Sexkantsmutter	

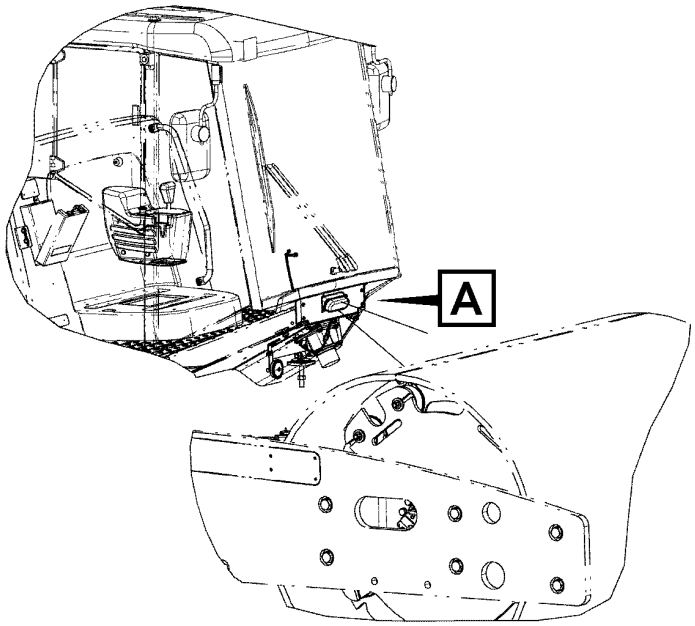
A

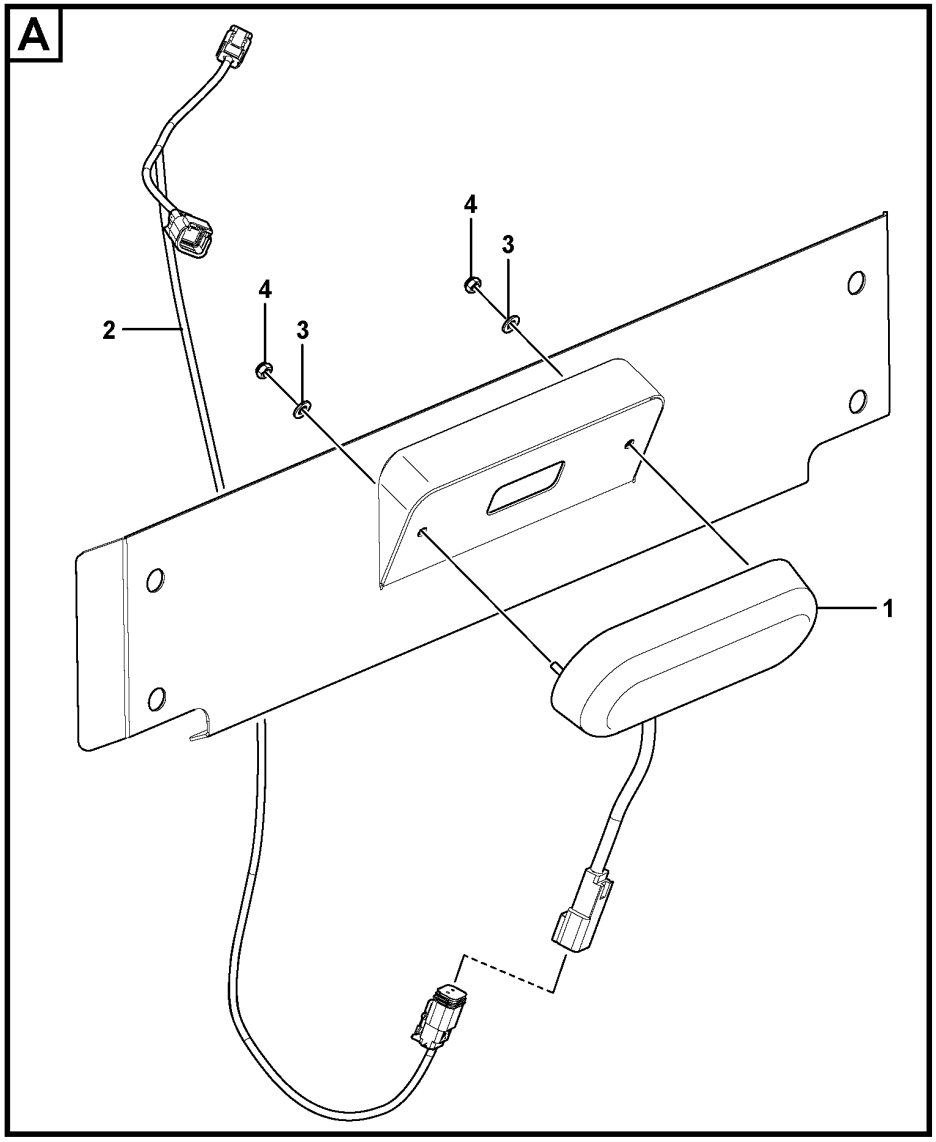
A
4
3
4
3
2
1

Fig.	Part No.	Quantity 1	2	3	PS	KIT	Description	Dénomination	Bezeichnung	Denominación	Benämning	Notes
1	**RM 46696290**	1					Work lamp	Projecteur de travail	Arbeitsscheinwerfer	Faro de trabajo	Arbetsstrålkastare	
2	**RM 46700738**	1					Cable	Câble	Kabel	Cable	Kabel	
3	**RM 96738547**	2					Washer	Rondelle	Scheibe	Arandela	Bricka	
4	**RM 14094221**	2					Hexagon nut	Écrou hexagonal	Sechskantmutter	Tuerca hexagonal	Sexkantsmutter	

1		**Work lamp** **Lampe travail** **Arbeitslampe** **Lampara de trabajo** **Arbetslampa**	Catalogue id **20584**	Group **352**
2				
3			Illustr. No **1065844**	Section **500**
4				
5		**46697611**	Issue **20048722-A**	Page **75**

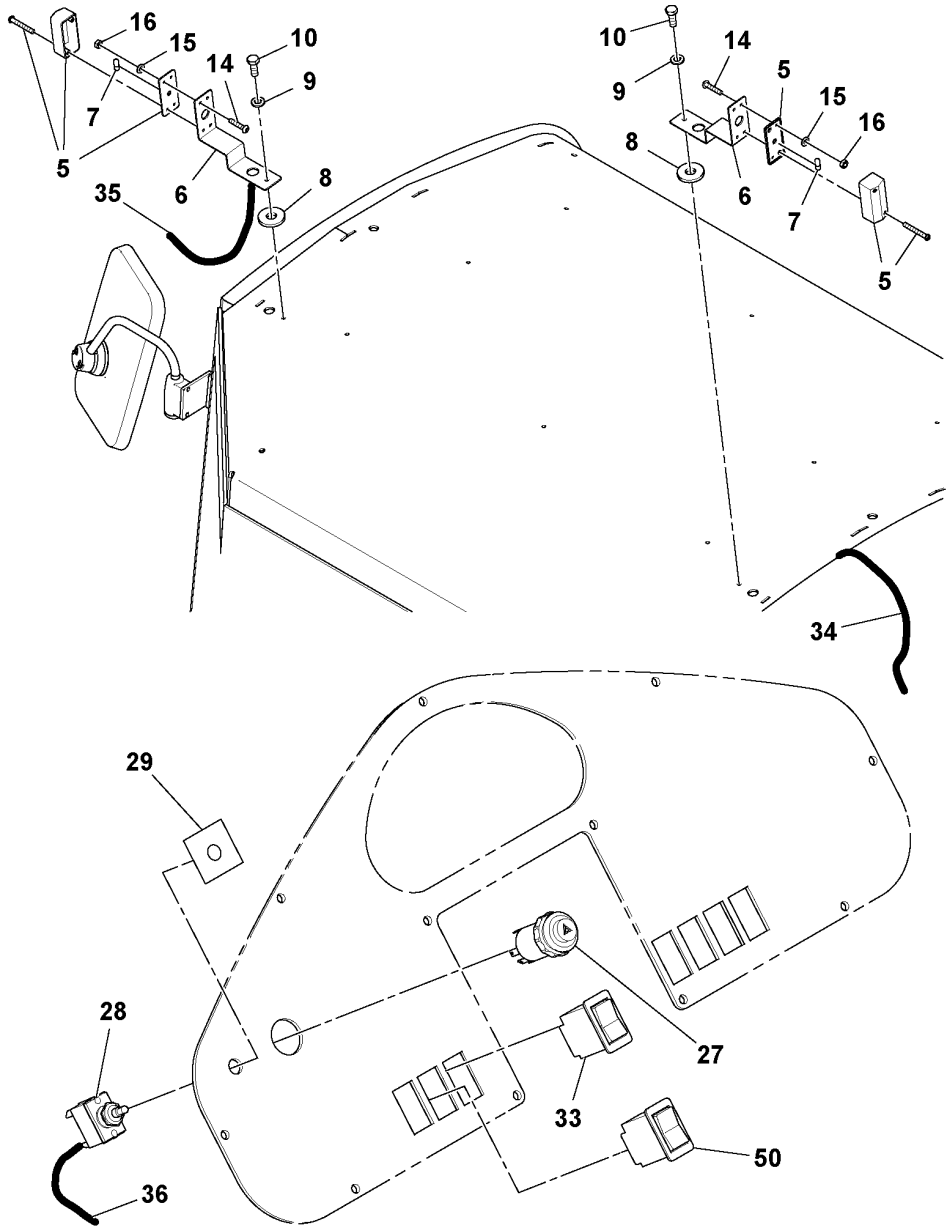
16
15
14
10
9
7
5
6
8
35
10
14
9
5
15
16
8
6
7
5
34
29
28
27
33
50
36

Fig.	Part No.	Quantity 1	2	3	PS	KIT	Description	Dénomination	Bezeichnung	Denominación	Benämning	Notes
5	**RM 59291088**	2					Position lamp	Feu position	Positionsleuchte	Luz de posición	Positionslykta	
6	**RM 46642500**	2					Bracket	Console	Konsole	Consola	Konsol	
7	**RM 13354014**	2					Bulb	Ampoule	Glühlampe	Bombilla	Glödlampa	
8	**RM 96702873**	2					Nut	Écrou	Mutter	Tuerca	Mutter	
9	**RM 96741053**	2					Washer	Rondelle	Scheibe	Arandela	Bricka	
10	**RM 96701958**	2					Hexagon screw	Vis à tête hexagonale	Sechskantschraube	Tornillo hexagonal	Sexkantsskruv	
14	**RM 96720974**	8					Screw	Vis	Schraube	Tornillo	Skruv	
15	**RM 96738547**	8					Washer	Rondelle	Scheibe	Arandela	Bricka	
16	**RM 96703756**	8					Hexagon nut	Écrou hexagonal	Sechskantmutter	Tuerca hexagonal	Sexkantsmutter	
27	**RM 13230024**	1					Switch	Interrupteur	Schalter	Interruptor	Elkopplare	HAZARD WARNING
28	**RM 58834086**	1					Switch	Interrupteur	Schalter	Interruptor	Elkopplare	
29	**RM 13229638**	1					Decal	Autocollant	Aufklebeschild	Calcomanía	Dekal	TURN SIGNAL
33	**RM 13346762**	1					Light switch	Commutateur éclairage	Lichtschalter	Conmutador luces	Ljusomkopplare	ROAD LIGHT
34	**RM 13382247**	1					Cable harness	Faisceau de câbles	Kabelbaum	Manojo cables	Ledningsmatta	
35	**RM 46640777**	2					Cable harness	Faisceau de câbles	Kabelbaum	Manojo cables	Ledningsmatta	
36	**RM 43819598**	1					Cable harness	Faisceau de câbles	Kabelbaum	Manojo cables	Ledningsmatta	ROAD LIGHT
50												2486)

2486) **GB**: This item not used with this Assembly **FR**: Cet élément n'est pas utilisé avec cette unité **DE**: Dieser Artikel wird nicht zusammen mit dieser Baugruppe verwendet. **ES**: Este artículo no se usa con este montaje **SE**: Denna artikel används inte för den här Assembly

1		**HeadLight** **Feu de route** **Fahrscheinwerfer** **Faro de circulación** **Färdbelysning**	Catalogue id **20584**	Group **356**
2				
3			Illustr. No **1052179**	Section **100**
4				
5		**12781683**	Issue **20048722-A**	Page **77**

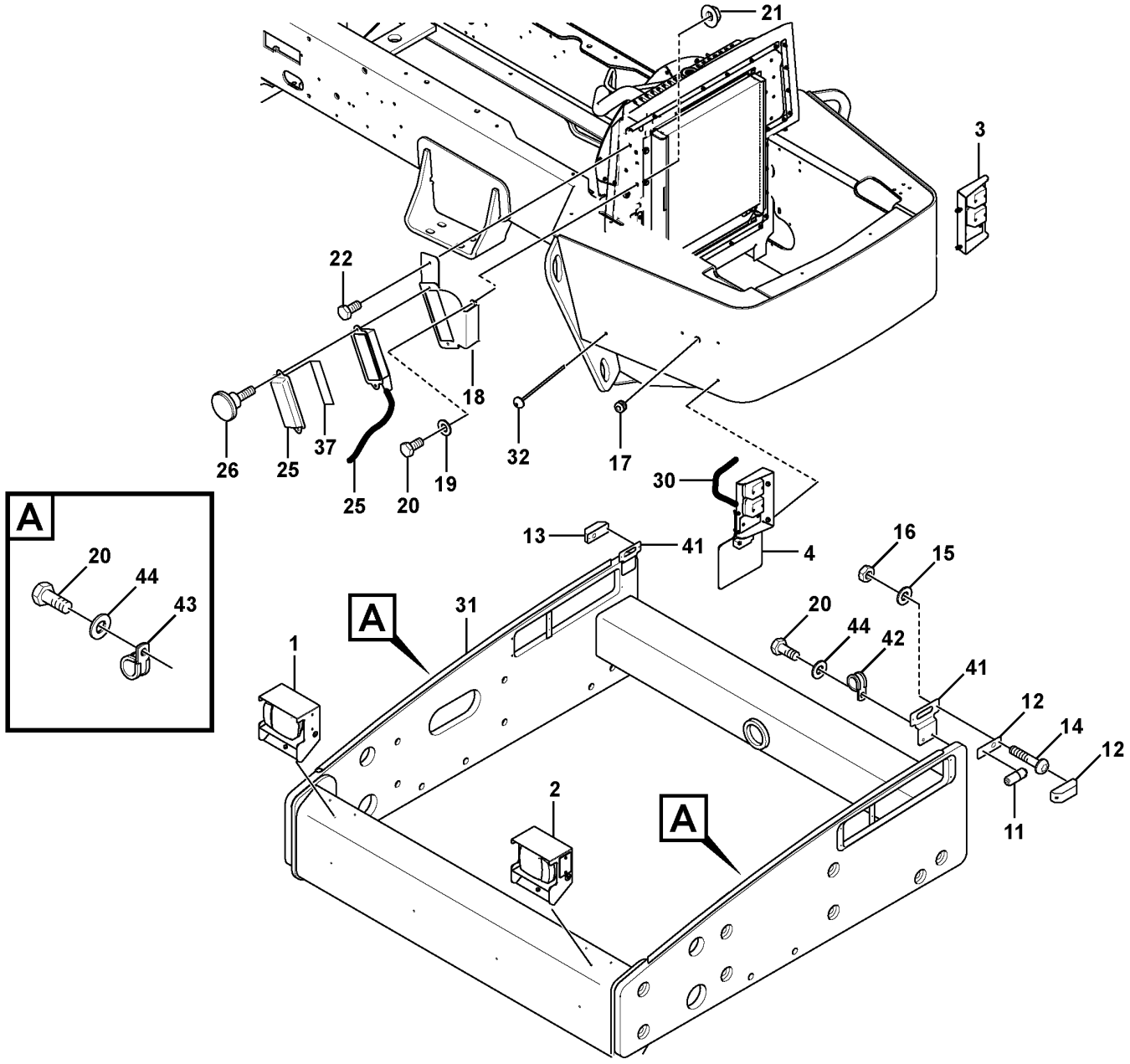

Volvo Construction Equipment
1072121

Fig.	Part No.	Quantity 1	2	3	PS	KIT	Description	Dénomination	Bezeichnung	Denominación	Benämning	Notes
1		1					Roadlight				Färdbelysning	RH FRONT See group 356-300 page 81
2		1					Roadlight				Färdbelysning	LH FRONT See group 356-400 page 83
3		1					Signal	Signal	Signal	Señal	Signal	RH REAR See group 356-500 page 85
4		1					Signal	Signal	Signal	Señal	Signal	LH REAR See group 356-600 page 87
11	RM 13250386	2					Bulb	Ampoule	Glühlampe	Bombilla	Glödlampa	
12	RM 13216775	1					Indicator lamp	Lampe indicatrice	Anzeigeleuchte	Lámpara de indicación	Indikeringslampa	
13	RM 13216783	1					Indicator lamp	Lampe indicatrice	Anzeigeleuchte	Lámpara de indicación	Indikeringslampa	
14	RM 96720974	8					Screw	Vis	Schraube	Tornillo	Skruv	
15	RM 96738547	8					Washer	Rondelle	Scheibe	Arandela	Bricka	
16	RM 96703756	8					Hexagon nut	Écrou hexagonal	Sechskantmutter	Tuerca hexagonal	Sexkantsmutter	
17	RM 59849661	2					Grommet	Passe fil	Durchführung	Pasaje	Genomföring	
18	RM 12780857	1					Bracket	Console	Konsole	Ménsula	Konsol	
19	RM 96740204	4					Washer	Rondelle	Scheibe	Arandela	Bricka	
20	RM 96705587	2					Hexagon screw	Vis à tête hexagonale	Sechskantschraube	Tornillo hexagonal	Sexkantsskruv	
21	RM 96704606	2					Lock nut	Contre-écrou	Sicherungsmutter	Contratuerca	Låsmutter	
22	RM 96701917	1					Hexagon screw	Vis à tête hexagonale	Sechskantschraube	Tornillo hexagonal	Sexkantsskruv	
25	RM 43969179	1					Cable harness	Faisceau de câbles	Kabelbaum	Manojo cables	Ledningsmatta	
26	RM 96745518	2					Hexagon screw	Vis à tête hexagonale	Sechskantschraube	Tornillo hexagonal	Sexkantsskruv	
30	RM 13382122	1					Cable harness	Faisceau de câbles	Kabelbaum	Manojo cables	Ledningsmatta	
31		1					Frame	Chassis	Rahmen	Bastidor	Ram	See group 711-200 page 245
32	RM 58820168	REQ					Locking wire	Fil arrêt	Sicherungsdraht	Alambre de seguridad	Låstråd	
37	RM 13403647	1					Decal	Autocollant	Aufklebeschild	Calcomanía	Dekal	FUSE HOMOLOGATION
41	VOE 12758617	2					Bracket	Console	Konsole	Consola	Konsol	
42	RM 59117309	2					Clamp	Collier serrage	Klemme	Abrazadera	Klamma	
43	RM 59117317	6					Clamp	Collier serrage	Klemme	Abrazadera	Klamma	
44	RM 96741046	10					Plain washer	Rondelle plane	Flachscheibe	Arandela plana	Planbricka	(RM 96747456)

1		**HeadLight** **Feu de route** **Fahrscheinwerfer** **Faro de circulación** **Färdbelysning**	Catalogue id **20584**	Group **356**
2				
3			Illustr. No **1072121**	Section **200**
4				
5		**12781683**	Issue **20048722-A**	Page **79**

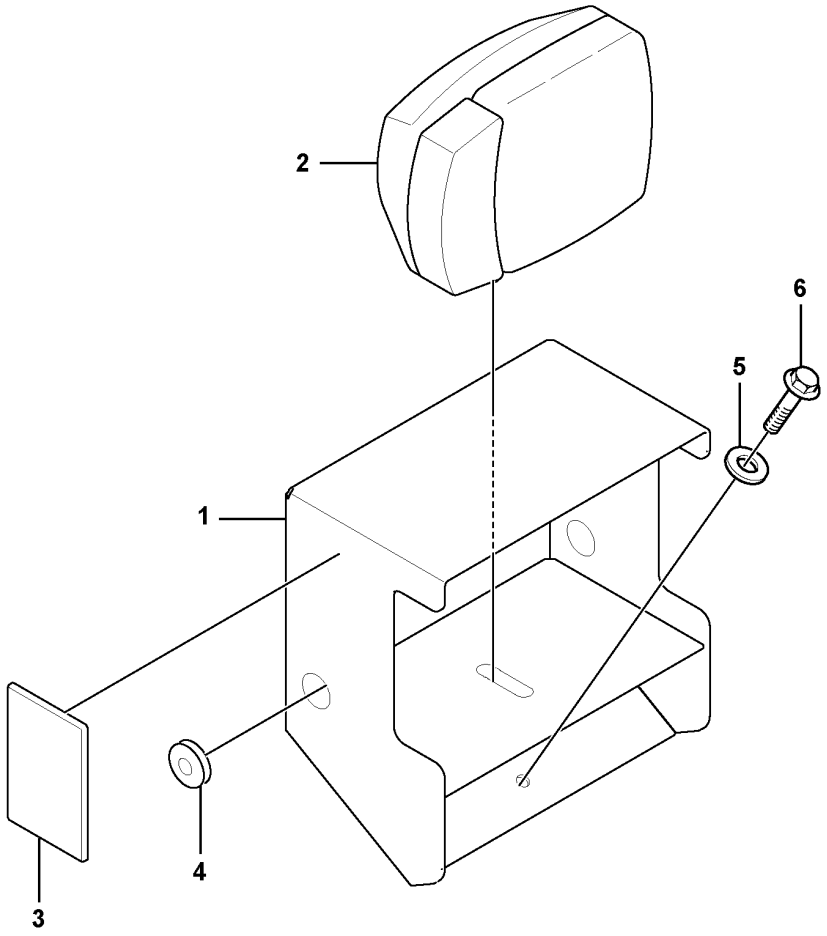
2
6
5
1
4
3

Fig.	Part No.	Quantity 1	2	3	PS	KIT	Description	Dénomination	Bezeichnung	Denominación	Benämning	Notes
1	VOE 12795043	1					Bracket	Console	Konsole	Consola	Konsol	
2	RM 13352174	1					Lamp	Lampe	Leuchte	Lámpara	Lykta	
3	RM 43961218	1					Reflector	Catadioptre	Reflektor	Reflector	Reflektor	AMBER
4	RM 58893108	1					Grommet	Passe fil	Durchführung	Pasaje	Genomföring	
5	RM 96741038	3					Washer	Rondelle	Scheibe	Arandela	Bricka	
6	RM 96713185	3					Hexagon screw	Vis à tête hexagonale	Sechskantschraube	Tornillo hexagonal	Sexkantsskruv	

1	46701793_0001	**Rh Front Headlight Assembly** **Montage du feu de route avant droit** **Scheinwerfer vorne rechts kpl.** **Montaje de faro de circulación delantero derecho** **Strålkastare fram, höger**	Catalogue id **20584**	Group **356**
2			Illustr. No **1066778**	Section **300**
3			Issue **20048722-A**	Page **81**
4				
5		**46701793**		

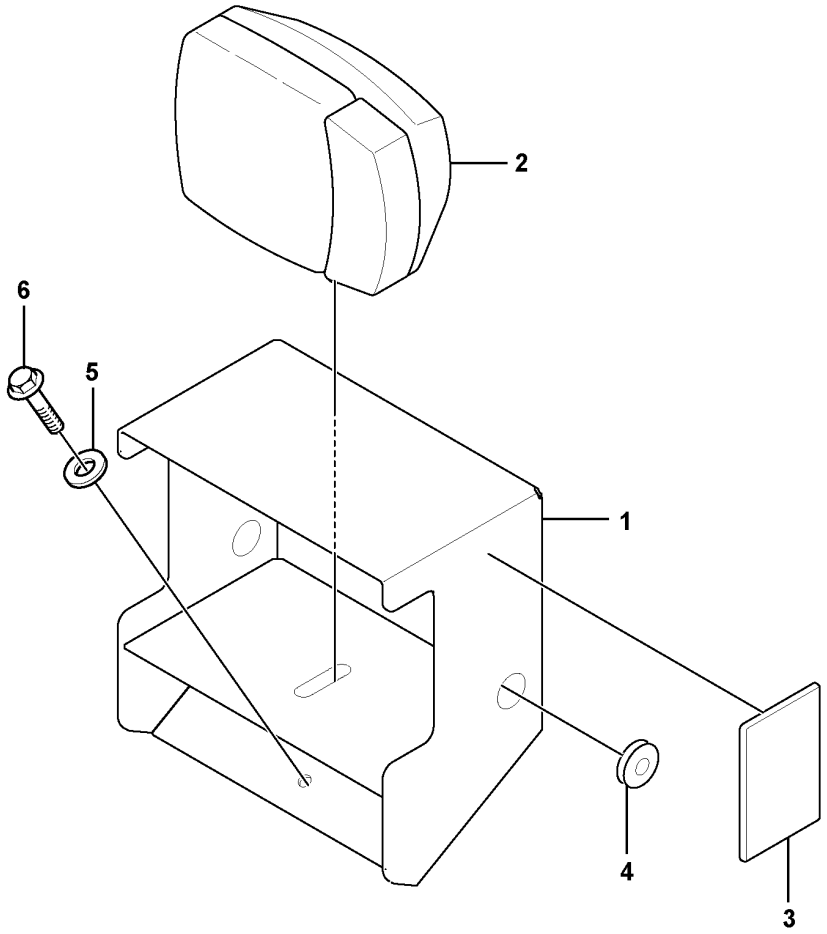

Volvo Construction Equipment
1066779

Fig.	Part No.	Quantity 1	2	3	PS	KIT	Description	Dénomination	Bezeichnung	Denominación	Benämning	Notes
1	VOE 12795043	1					Bracket	Console	Konsole	Consola	Konsol	
2	RM 13351887	1					Lamp	Lampe	Leuchte	Lámpara	Lykta	
3	RM 43961218	1					Reflector	Catadioptre	Reflektor	Reflector	Reflektor	AMBER
4	RM 58893108	1					Grommet	Passe fil	Durchführung	Pasaje	Genomföring	
5	RM 96741038	3					Washer	Rondelle	Scheibe	Arandela	Bricka	
6	RM 96713185	3					Hexagon screw	Vis à tête hexagonale	Sechskantschraube	Tornillo hexagonal	Sexkantsskruv	

1	46701801_0001	**LH Front Headlight Assembly** **Montage du feu de route avant gauche** **Scheinwerfer vorne links kpl.** **Montaje de faro de circulación delantero izquierdo** **Strålkastare fram, vänster**	Catalogue id **20584**	Group **356**
2				
3			Illustr. No **1066779**	Section **400**
4				
5		**46701801**	Issue **20048722-A**	Page **83**

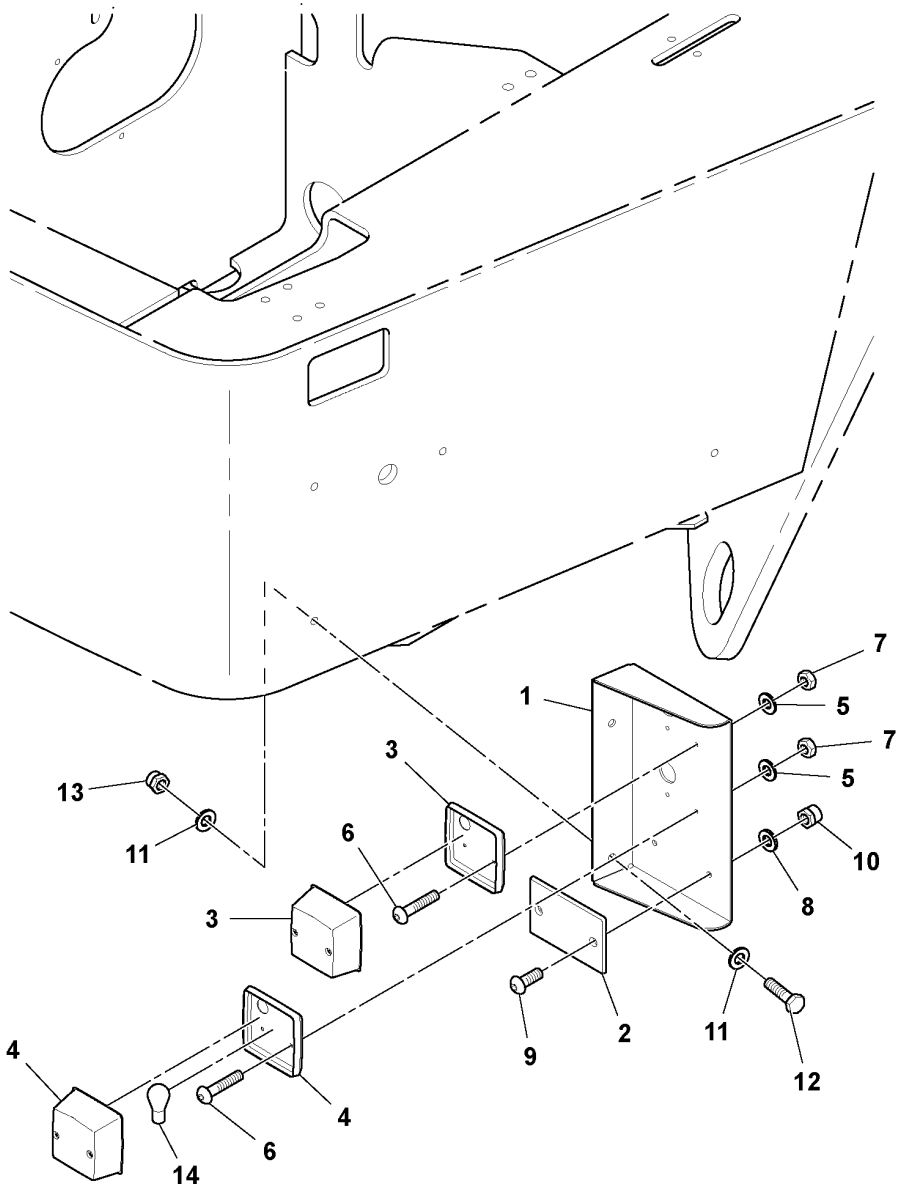
7
5
1
7
5
3
13
10
11
6
8
3
9
2
11
12
4
4
14
6

Fig.	Part No.	Quantity 1	2	3	PS	KIT	Description	Dénomination	Bezeichnung	Denominación	Benämning	Notes
1	RM 13352505	1					Bracket	Console	Konsole	Consola	Konsol	REAR
2	RM 59291062	1					Reflector	Catadioptre	Reflektor	Reflector	Reflektor	RED
3	RM 13929328	1					Tail lamp	Feu ar	Heckleuchte	Piloto trasero	Baklykta	REAR
	RM 13247366	1			SS		•Bulb	•Ampoule	•Glühlampe	•Bombilla	•Glödlampa	
	RM 13247374	1			SS		•Bulb	•Ampoule	•Glühlampe	•Bombilla	•Glödlampa	
4	RM 13250733	1					Brake lamp	Feu de stop	Bremslicht	Luz de freno	Bromslykta	
5	RM 96738547	4					Washer	Rondelle	Scheibe	Arandela	Bricka	
6	RM 96720974	4					Screw	Vis	Schraube	Tornillo	Skruv	
7	RM 96703756	4					Hexagon nut	Écrou hexagonal	Sechskantmutter	Tuerca hexagonal	Sexkantsmutter	
8	RM 96741053	2					Washer	Rondelle	Scheibe	Arandela	Bricka	
9	RM 96727987	2					Screw	Vis	Schraube	Tornillo	Skruv	
10	RM 96704598	2					Lock nut	Contre-écrou	Sicherungsmutter	Contratuerca	Låsmutter	
11	RM 96741038	4					Washer	Rondelle	Scheibe	Arandela	Bricka	
12	RM 96705587	2					Hexagon screw	Vis à tête hexagonale	Sechskantschraube	Tornillo hexagonal	Sexkantsskruv	
13	RM 96704606	2					Lock nut	Contre-écrou	Sicherungsmutter	Contratuerca	Låsmutter	
14	RM 13250386	1					Bulb	Ampoule	Glühlampe	Bombilla	Glödlampa	

1		**RH Rear Signal Assembly** **Montage du signal arrière droit** **Blinker hinten rechts kpl.** **Montaje de señal trasera derecha** **Körriktningsvisare bak, höger**	Catalogue id **20584**	Group **356**
2				
3			Illustr. No **1037353**	Section **500**
4				
5		**13358700**	Issue **20048722-A**	Page **85**

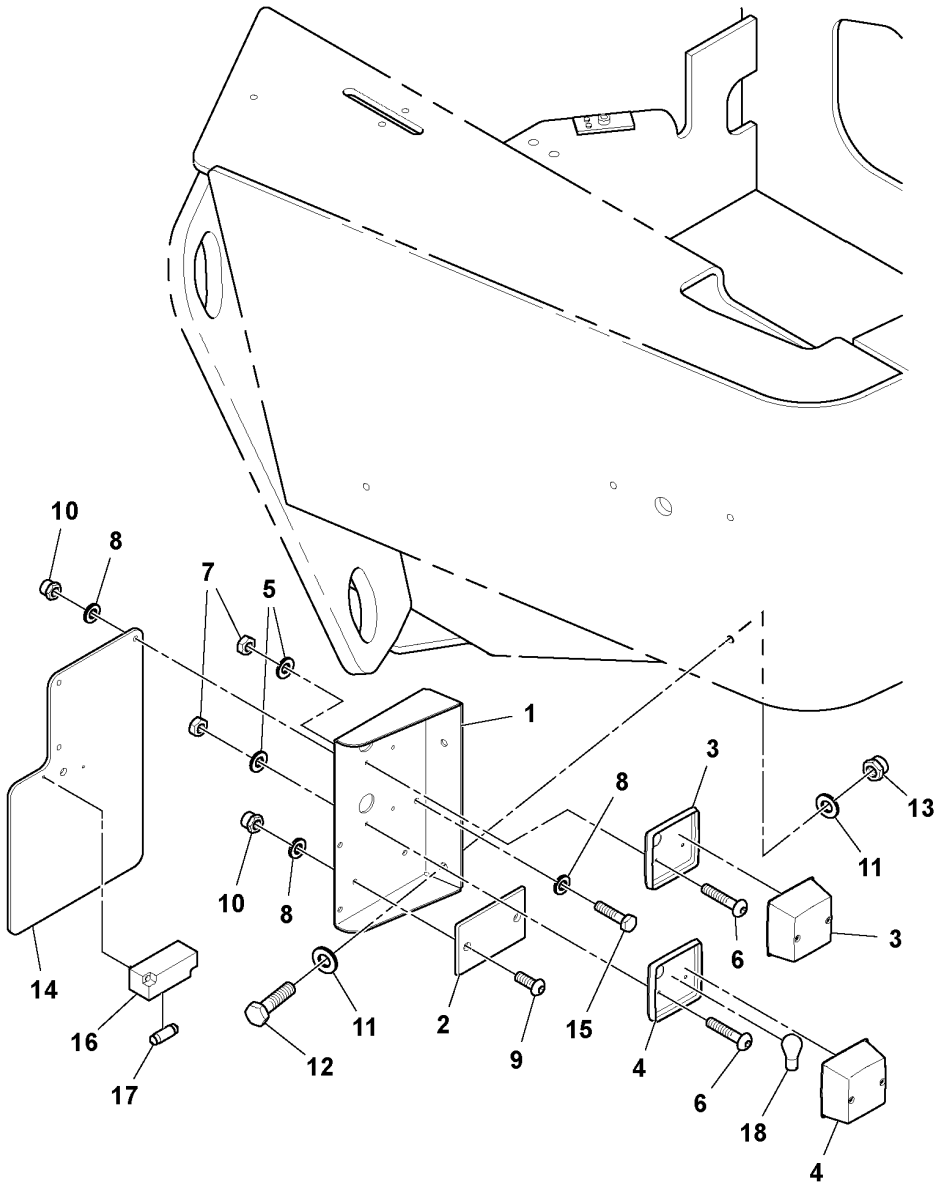
10
8
7
5
1
3
8
13
11
10
8
6
3
14
16
17
11
12
2
9
15
4
6
18
4

Fig.	Part No.	Quantity 1	2	3	PS	KIT	Description	Dénomination	Bezeichnung	Denominación	Benämning	Notes
1	RM 13352489	1					Bracket	Console	Konsole	Consola	Konsol	REAR
2	RM 59291062	1					Reflector	Catadioptre	Reflektor	Reflector	Reflektor	RED
3	RM 13929328	1					Tail lamp	Feu ar	Heckleuchte	Piloto trasero	Baklykta	REAR
	RM 13247366	1			SS		•Bulb	•Ampoule	•Glühlampe	•Bombilla	•Glödlampa	
	RM 13247374	1			SS		•Bulb	•Ampoule	•Glühlampe	•Bombilla	•Glödlampa	
4	RM 13250733	1					Brake lamp	Feu de stop	Bremslicht	Luz de freno	Bromslykta	
5	RM 96738547	4					Washer	Rondelle	Scheibe	Arandela	Bricka	
6	RM 96720974	4					Screw	Vis	Schraube	Tornillo	Skruv	
7	RM 96703756	4					Hexagon nut	Écrou hexagonal	Sechskantmutter	Tuerca hexagonal	Sexkantsmutter	
8	RM 96741053	8					Washer	Rondelle	Scheibe	Arandela	Bricka	
9	RM 96727987	2					Screw	Vis	Schraube	Tornillo	Skruv	
10	RM 96704598	5					Lock nut	Contre-écrou	Sicherungsmutter	Contratuerca	Låsmutter	
11	RM 96741038	4					Washer	Rondelle	Scheibe	Arandela	Bricka	
12	RM 96705587	2					Hexagon screw	Vis à tête hexagonale	Sechskantschraube	Tornillo hexagonal	Sexkantsskruv	
13	RM 96704606	2					Lock nut	Contre-écrou	Sicherungsmutter	Contratuerca	Låsmutter	
14	RM 13413661	1					Bracket	Console	Konsole	Consola	Konsol	
15	RM 96701461	3					Hexagon screw	Vis à tête hexagonale	Sechskantschraube	Tornillo hexagonal	Sexkantsskruv	
16	RM 14262083	1					Lamp	Lampe	Leuchte	Lámpara	Lykta	
17	RM 58863176	1					Bulb	Ampoule	Glühlampe	Bombilla	Glödlampa	
18	RM 13250386	1					Bulb	Ampoule	Glühlampe	Bombilla	Glödlampa	

1		**LH Rear Signal Assembly** **Montage du signal arrière gauche** **Blinkleuchte hinten links kpl.** **Montaje de señal trasera izquierda** **Körriktningsvisare bak, vänster**	Catalogue id **20584**	Group **356**
2				
3			Illustr. No **1037352**	Section **600**
4				
5		**13358684**	Issue **20048722-A**	Page **87**

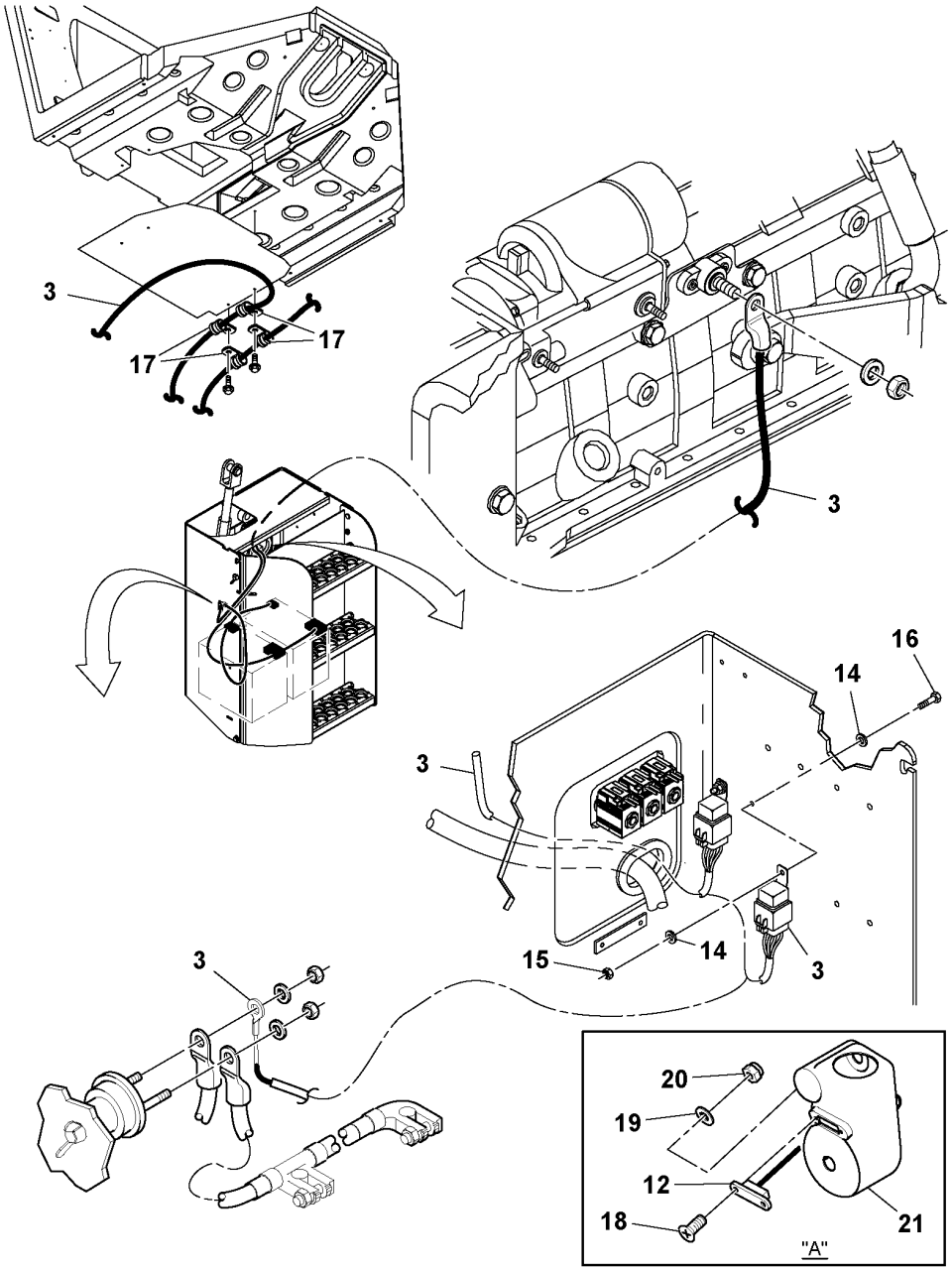
3
17
17
3
16
14
3
15
14
3
3
20
19
12
18
21
"A"

Fig.	Part No.	Quantity 1	2	3	PS	KIT	Description	Dénomination	Bezeichnung	Denominación	Benämning	Notes
3	RM 43969781	1					Cable	Câble	Leitung	Cable	Ledning	
12	RM 13322102	2					Panel	Panneau	Paneel	Panel	Panel	
	RM 13321443	2					•Lamp	•Lampe	•Leuchte	•Lámpara	•Lykta	
14	RM 96741053	4					Washer	Rondelle	Scheibe	Arandela	Bricka	
15	RM 96704598	2					Lock nut	Contre-écrou	Sicherungsmutter	Contratuerca	Låsmutter	
16	RM 96704564	2					Hexagon screw	Vis à tête hexagonale	Sechskantschraube	Tornillo hexagonal	Sexkantsskruv	
17	RM 95301826	4					Clamp	Collier serrage	Klemme	Abrazadera	Klamma	
18	RM 96745492	4					Screw	Vis	Schraube	Tornillo	Skruv	
19	RM 96738547	4					Washer	Rondelle	Scheibe	Arandela	Bricka	
20	RM 13236906	4					Hexagon nut	Écrou hexagonal	Sechskantmutter	Tuerca hexagonal	Sexkantsmutter	
21	RM 43846070	1					Cover	Capot	Haube	Capó	Huv	STRAIGHT
	RM 13335492	1					Cover	Capot	Haube	Capó	Huv	TILT

1	43978139_0002	**Work lights Installation** **Installation des projecteurs de travail** **Arbeitsbeleuchtung, Einbau** **Instalación de alumbrado de trabajo** **Arbetsbelysning, ditsättning**	Catalogue id **20584**	Group **356**
2				
3			Illustr. No **1051531**	Section **700**
4				
5		**OPTION, 43978139**	Issue **20048722-A**	Page **89**

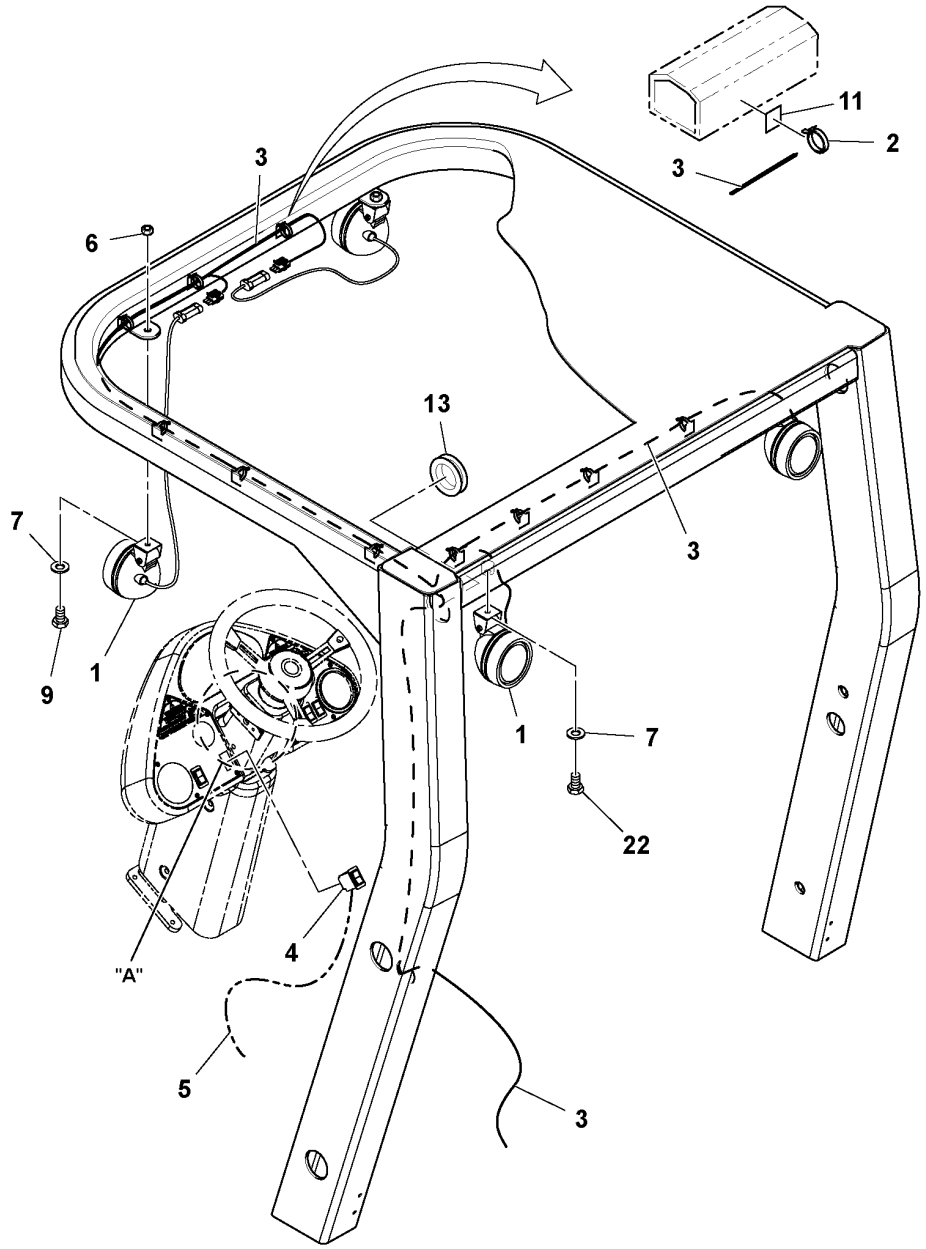
11
2
3
3
6
13
7
3
9
1
1
7
22
"A"
4
5
3

Fig.	Part No.	Quantity 1	2	3	PS	KIT	Description	Dénomination	Bezeichnung	Denominación	Benämning	Notes
1	**RM 13359815**	4					Additional light	Eclairage supplementaire	Zusatzbeleuchtung	Alumbrado extra	Extrabelysning	
	RM 13406764	4					•Additional light	•Eclairage supplementaire	•Zusatzbeleuchtung	•Alumbrado extra	•Extrabelysning	
	RM 13468137	4					••Bulb	••Ampoule	••Glühlampe	••Bombilla	••Glödlampa	
	RM 13855200	4					•Bracket	•Console	•Konsole	•Consola	•Konsol	
	RM 95924239	8					•Washer	•Rondelle	•Scheibe	•Arandela	•Bricka	
	RM 96728522	4					•Hexagon screw	•Vis à tête hexagonale	•Sechskantschraube	•Tornillo hexagonal	•Sexkantsskruv	
	RM 96704606	4					•Lock nut	•Contre-écrou	•Sicherungsmutter	•Contratuerca	•Låsmutter	
2	**RM 95373973**	REQ					Locking wire	Fil arrêt	Sicherungsdraht	Alambre de seguridad	Låstråd	
3	**RM 43969781**	1					Cable	Câble	Leitung	Cable	Ledning	WORKLIGHT
4	**RM 13197108**	1					Switch	Interrupteur	Schalter	Interruptor	Elkopplare	F/R WORKLIGHTS
5	**RM 43975457**	1					Cable harness	Faisceau de câbles	Kabelbaum	Manojo cables	Ledningsmatta	TILT
6	**RM 96704812**	2					Hexagon nut	Écrou hexagonal	Sechskantmutter	Tuerca hexagonal	Sexkantsmutter	
7	**RM 96741046**	4					Plain washer	Rondelle plane	Flachscheibe	Arandela plana	Planbricka	
9	**RM 96702279**	2					Hexagon screw	Vis à tête hexagonale	Sechskantschraube	Tornillo hexagonal	Sexkantsskruv	
11	**RM 43850692**	10					Base	Embase	Fuß	Base	Fot	
13	**RM 59896613**	1					Grommet	Passe fil	Durchführung	Pasaje	Genomföring	
22	**RM 96701479**	2					Hexagon screw	Vis à tête hexagonale	Sechskantschraube	Tornillo hexagonal	Sexkantsskruv	

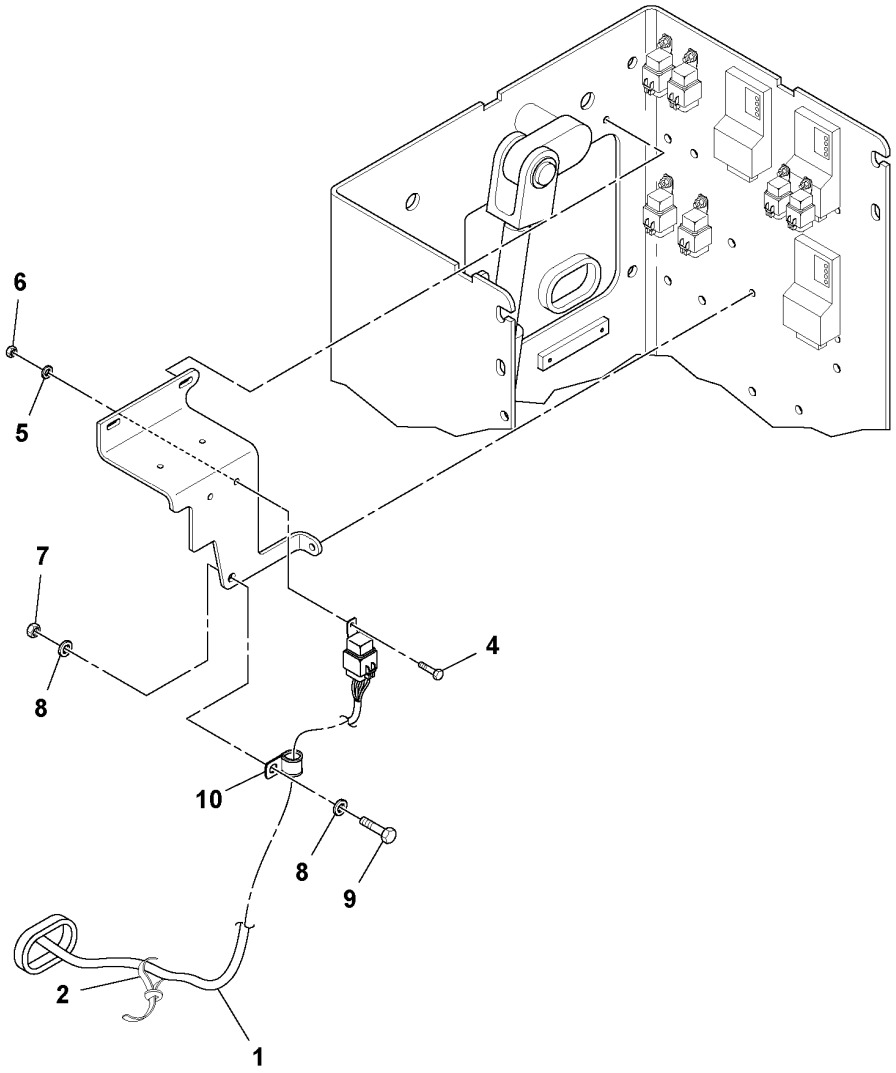
6
5
7
8
4
10
8
9
2
1

Fig.	Part No.	Quantity 1	2	3	PS	KIT	Description	Dénomination	Bezeichnung	Denominación	Benämning	Notes
1	RM 43902170	1					Cable	Câble	Kabel	Cable	Kabel	
2	RM 95373973	6					Locking wire	Fil arrêt	Sicherungsdraht	Alambre de seguridad	Låstråd	
4	RM 96704564	1					Hexagon screw	Vis à tête hexagonale	Sechskantschraube	Tornillo hexagonal	Sexkantsskruv	
5	RM 96741053	1					Washer	Rondelle	Scheibe	Arandela	Bricka	
6	RM 96704598	1					Lock nut	Contre-écrou	Sicherungsmutter	Contratuerca	Låsmutter	
7	RM 96704606	1					Lock nut	Contre-écrou	Sicherungsmutter	Contratuerca	Låsmutter	
8	RM 96741038	2					Washer	Rondelle	Scheibe	Arandela	Bricka	
9	RM 96702824	1					Hexagon screw	Vis à tête hexagonale	Sechskantschraube	Tornillo hexagonal	Sexkantsskruv	
10	RM 59465658	1					Clamp	Collier serrage	Klemme	Abrazadera	Klamma	

1	43902188_0001	**Back-up Alarm Installation** **Installation de l'alarme de secours** **Reservealarm, Einbau** **Instalación de avisador de marcha atrás** **Backlarm, ditsättning**	Catalogue id **20584**	Group **362**
2			Illustr. No **1051547**	Section **50**
3				
4			Issue **20048722-A**	Page **93**
5		**OPTION, 43902188**		

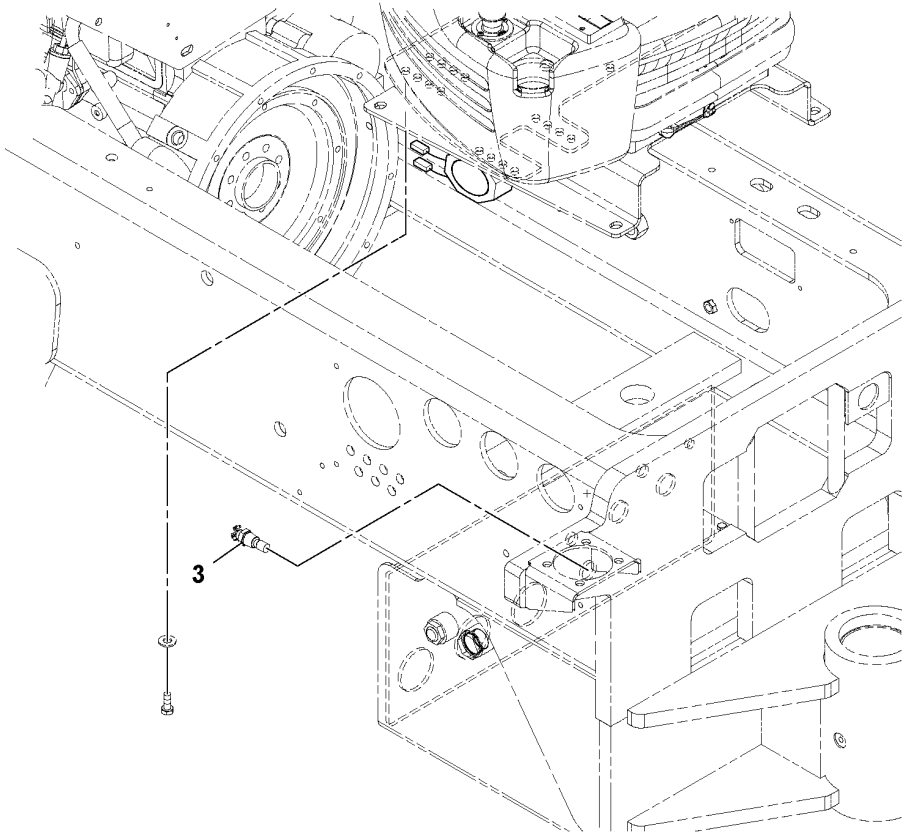
3

Fig.	Part No.	Quantity 1	2	3	PS	KIT	Description	Dénomination	Bezeichnung	Denominación	Benämning	Notes
3	RM 13406780	1					Temperature sensor	Sonde de température	Temperaturgeber	Sensor de temperatura	Temperatursensor	

1	43902188_0002	**Back-up Alarm Installation** **Installation de l'alarme de secours** **Reservealarm, Einbau** **Instalación de avisador de marcha atrás** **Backlarm, ditsättning**	Catalogue id **20584**	Group **362**
2				
3			Illustr. No **1051548**	Section **51**
4				
5		**OPTION, 43902188**	Issue **20048722-A**	Page **95**

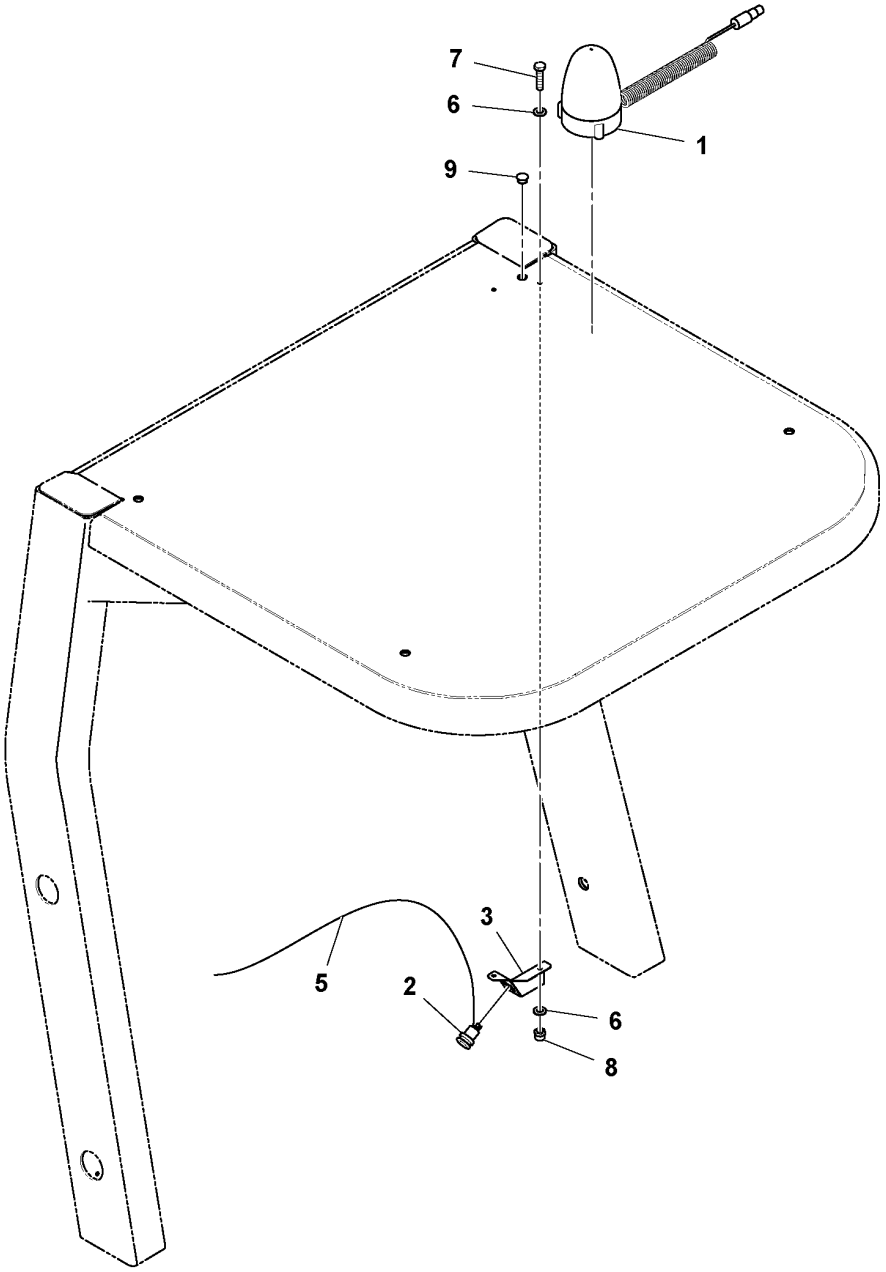
7
6
9
1
5
2
3
6
8

Fig.	Part No.	Quantity 1	2	3	PS	KIT	Description	Dénomination	Bezeichnung	Denominación	Benämning	Notes
1	**RM 13176797**	1					Rotating beacon	Gyrophare	Rundumleuchte	Alumbrado rotativo	Roterande varningsljus	
	RM 13259098	1					•Bulb	•Ampoule	•Glühlampe	•Bombilla	•Glödlampa	
2	**RM 19282102**	1					Connector	Pièce connexion	Verbindungsstück	Pieza de conexión	Förbindningsstycke	
3	**RM 13278007**	1					Bracket	Console	Konsole	Consola	Konsol	
5	**RM 43978808**	1					Harness	Faisceau de câbles	Kabelbaum	Haz de cables	Kabelnät	
6	**RM 96741053**	4					Washer	Rondelle	Scheibe	Arandela	Bricka	
7	**RM 96701461**	2					Hexagon screw	Vis à tête hexagonale	Sechskantschraube	Tornillo hexagonal	Sexkantsskruv	
8	**RM 96704598**	2					Lock nut	Contre-écrou	Sicherungsmutter	Contratuerca	Låsmutter	
9	**RM 59326827**	1					Plug	Tampon	Stopfen	Tapón	Plugg	

1	**43821131_0A01**	**Rotating Beacon Installation** **Installation dy gyrophare** **Rotierende Warnleuchte, Einbau** **Instalación de lámpara giratoria de advertencia** **Roterande varningsljus, ditsättning**	Catalogue id **20584**	Group **362**
2			Illustr. No **1038180**	Section **300**
3				
4			Issue **20048722-A**	Page **97**
5		**NON-CAB OPTION, 43821131**		

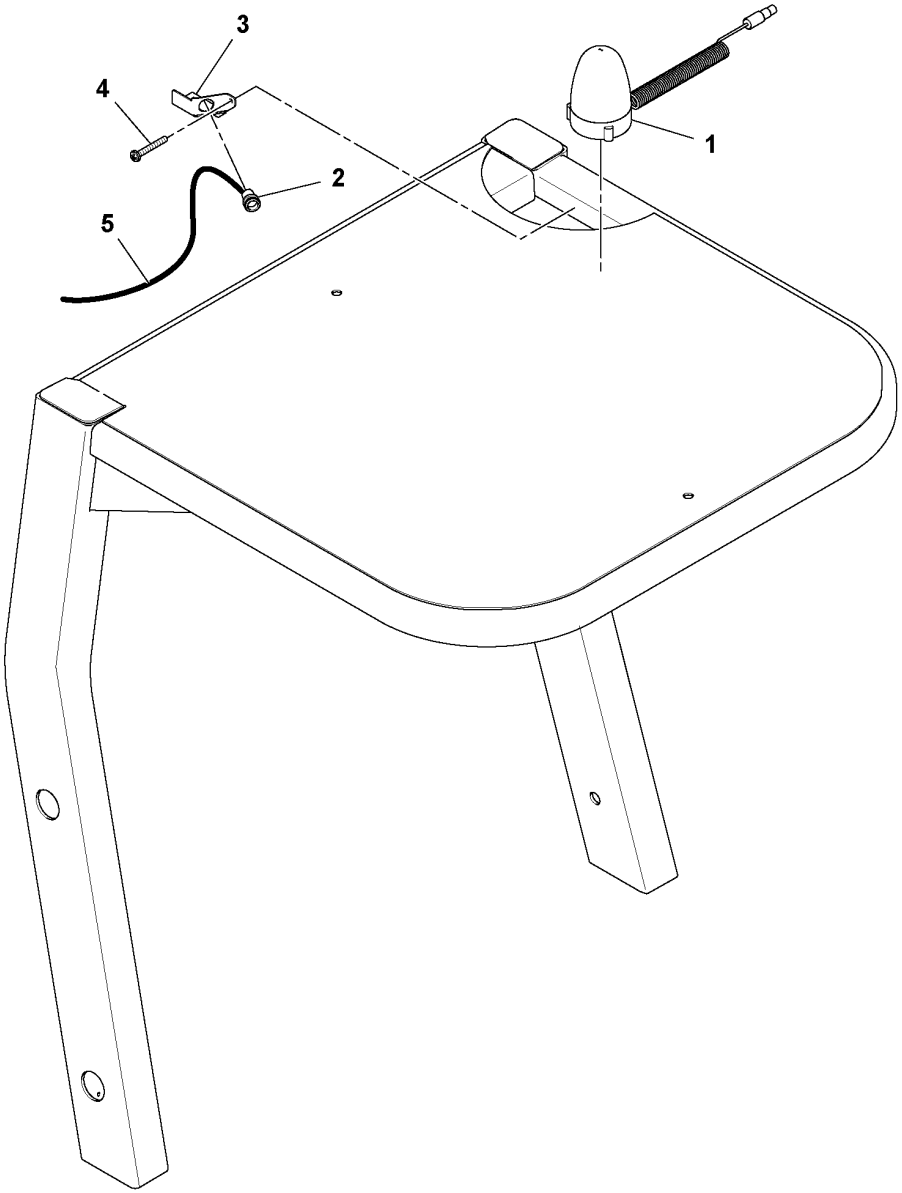
3
4
2
5
1

Fig.	Part No.	Quantity 1	2	3	PS	KIT	Description	Dénomination	Bezeichnung	Denominación	Benämning	Notes
1	**RM 13176797**	1					Rotating beacon	Gyrophare	Rundumleuchte	Alumbrado rotativo	Roterande varningsljus	
	RM 13259098	1					•Bulb	•Ampoule	•Glühlampe	•Bombilla	•Glödlampa	
2		1										2486)
3		1										2486)
4		1										2486)
5		1										2486)

2486) **GB**: This item not used with this Assembly **FR**: Cet élément n'est pas utilisé avec cette unité **DE**: Dieser Artikel wird nicht zusammen mit dieser Baugruppe verwendet. **ES**: Este artículo no se usa con este montaje **SE**: Denna artikel används inte för den här Assembly

1	43821131_0001	**Rotating Beacon Installation** **Installation du gyrophare** **Rotierende Warnleuchte, Einbau** **Instalación de lámpara giratoria de advertencia** **Roterande varningsljus, ditsättning**	Catalogue id **20584**	Group **362**
2			Illustr. No **1037399**	Section **400**
3				
4				
5		**CAB OPTION, 43821164**	Issue **20048722-A**	Page **99**

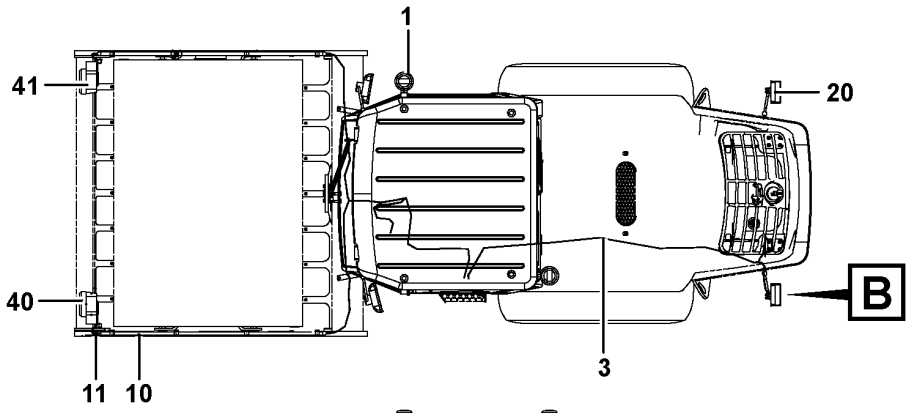
1
41
20
40
B
11
10
3

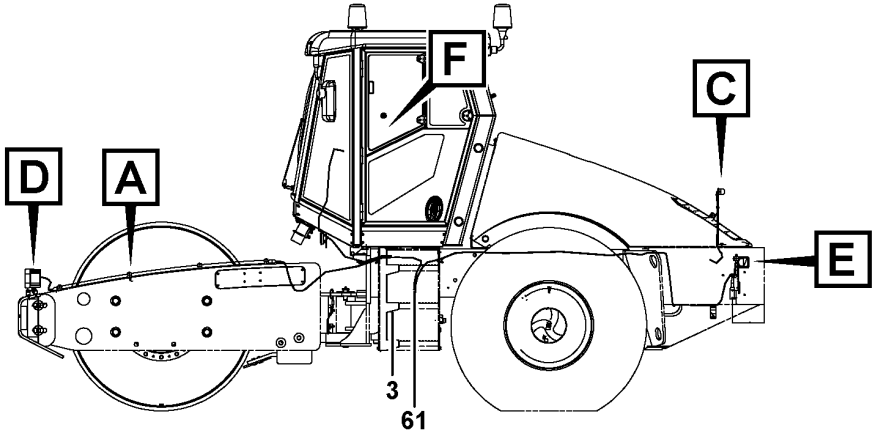
F
C
D
A
E
3
61

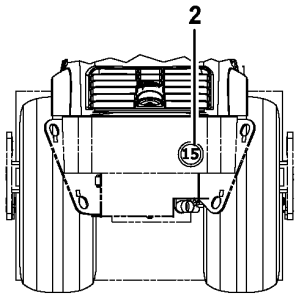
2
15

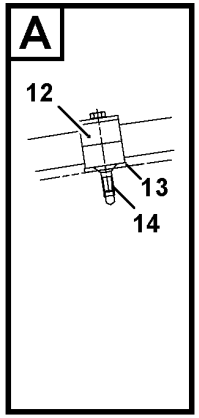
A
12
13
14

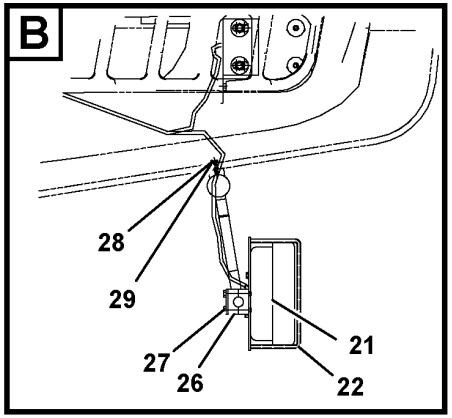
B
28
29
27
26
21
22

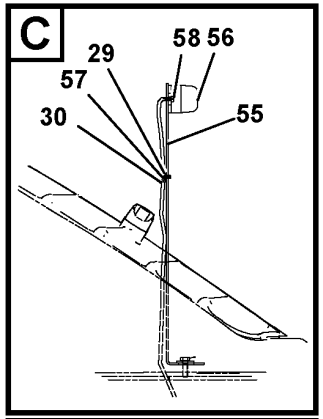
C
29
57
30
58
56
55

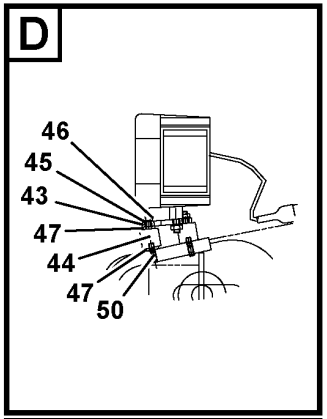
D
46
45
43
47
44
47
50

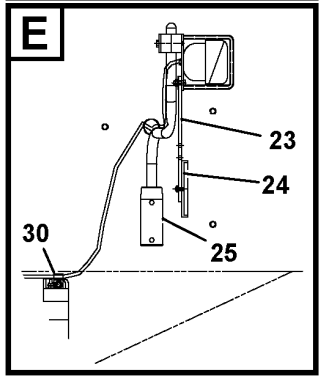
E
23
24
30
25

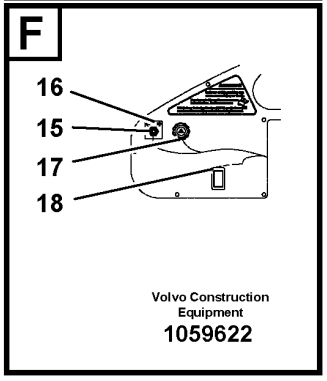
F
16
15
17
18
Volvo Construction
Equipment
1059622

Fig.	Part No.	Quantity 1	2	3	PS	KIT	Description	Dénomination	Bezeichnung	Denominación	Benämning	Notes
1	RM 80806870	1					Rotating beacon	Gyrophare	Rundumleuchte	Alumbrado rotativo	Roterande varningsljus	
1	RM 80767627	1					•Rotating beacon	•Gyrophare	•Rundumleuchte	•Alumbrado rotativo	•Roterande varningsljus	
1	RM 80768021	1					•Pipe	•Tuyau	•Rohrleitung	•Tubo	•Rör	
1	RM 96713185	2					•Hexagon screw	•Vis à tête hexagonale	•Sechskantschraube	•Tornillo hexagonal	•Sexkantsskruv	
1	RM 96712898	2					•Plain washer	•Rondelle plane	•Flachscheibe	•Arandela plana	•Planbricka	
1	RM 13926977	1					•Grommet	•Passe fil	•Durchführung	•Pasaje	•Genomföring	
2	RM 80760804	1					Sign	Enseigne	Schild	Letrero	Skylt	
3	RM 80896541	1					Installation kit	Kit installation	Montagesatz	Juego de instalación	Installationssats	
4	RM 19290477	1			OP		Lost Steer Pres	Lost Steer Pres	Lenkdruckabfall	Lost Steer Pres	Förlorat styrtryck	See group 387-100 page 161
5		1			NS		Serial No Plate	Plaque de numéro de série	Fertigungsnummernschild	Chapa de nº de serie	Tillverkningsnr. skylt	
6	RM 14155295	4					Blind rivet	Rivet borgne	Blindniet	Remache ciego	Blindnit	
10	RM 80839731	2					Tube	Tube	Rohr	Tubo	Rör	L = 1900 MM
11	RM 14807630	4					Heat-shrinkable tubing	Tube d'étranglement	Schrumpfhülle	Manguera de contracción	Krympslang	
12	RM 13911433	8					Clamp	Collier serrage	Klemme	Abrazadera	Klamma	
13	RM 13909858	8					Base plate	Plate-forme	Bodenplatte	Placa de fondo	Bottenplatta	
14	RM 96712922	8					Hex. socket screw	Vis à six pans creux	Innensechskantschraube	Tornillo de hexágono embutido	Insexskruv	
15	RM 58834086	1					Switch	Interrupteur	Schalter	Interruptor	Elkopplare	
16	RM 13229638	1					Decal	Autocollant	Aufklebeschild	Calcomanía	Dekal	
17	RM 58861550	1					Switch	Contacteur	Schalter	Interruptor	Strömställare	
18	RM 80820921	1					Switch, Light	Commutateur, éclairage	Lichtschalter	Interruptor, luz	Strömställare, lampa	
20	RM 80820988	1					Rear Light Rh	Feu AR côté droit	Heckleuchte rechts	Luz trasera derecha	Bakljus, höger	
21	RM 80820970	1					Rear Light Lh	Feu AR côté gauche	Heckleuchte links	Luz trasera izquierda	Bakljus, vänster	
22	RM 80821101	2					Rear Light Hold	Support de feu AR	Heckleuchte, Halterung	Soporte de luz trasera	Bakljus, hållare	
23	RM 80821036	2					Suspended Brack	Support suspendu		Soporte suspendido		
24	RM 80613425	2					Reflector	Catadioptre	Reflektor	Reflector	Reflektor	
25	RM 13298203	2					Mirror arm	Bras miroir	Spiegelträger	Marco espejo	Spegelarm	
26	RM 13911425	2					Clamp	Collier serrage	Klemme	Abrazadera	Klamma	
27	RM 96713219	4					Hexagon screw	Vis à tête hexagonale	Sechskantschraube	Tornillo hexagonal	Sexkantsskruv	
28	RM 96714191	4					Hexagon screw	Vis à tête hexagonale	Sechskantschraube	Tornillo hexagonal	Sexkantsskruv	

1		**Homologation kit** **Kit d'homologation** **Homologierungs-Kit** **Kit de homologación** **Godkännande sats**	Catalogue id **20584**	Group **362**
2				
3			Illustr. No **1059622**	Section **500**
4				
5		**80808470, ITALIAN**	Issue **20048722-A**	Page **101**

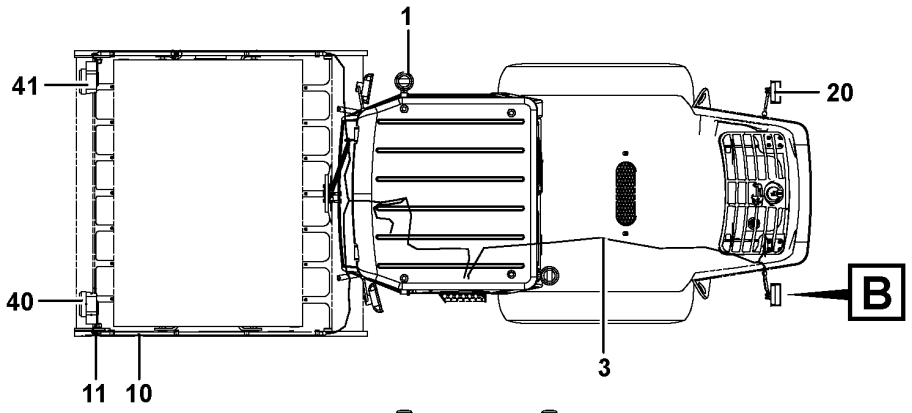
1
41
20
40
B
11
10
3

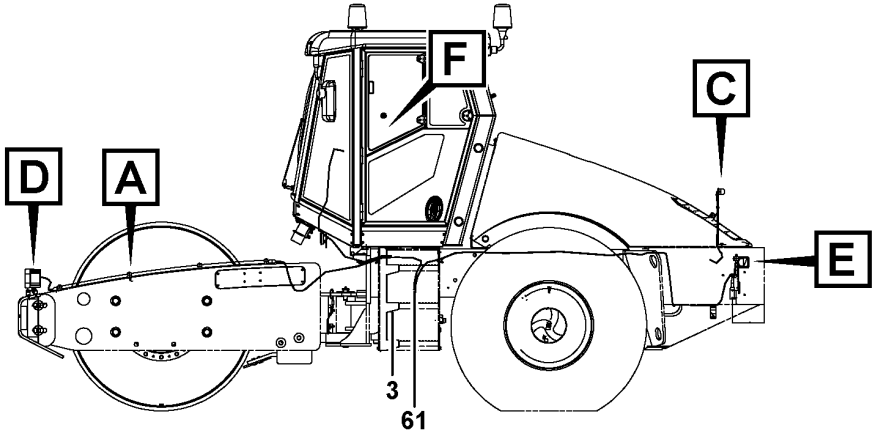
F
C
D
A
E
3
61

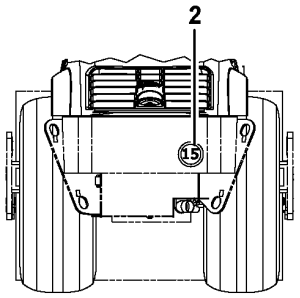
2
15

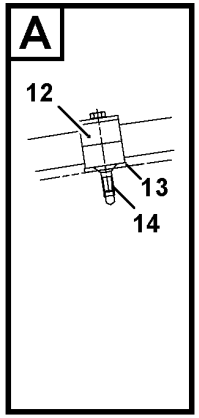
A
12
13
14

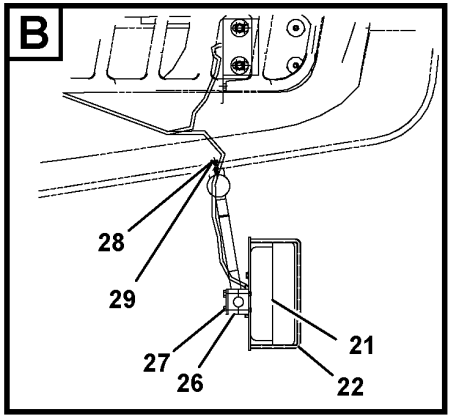
B
28
29
27
26
21
22

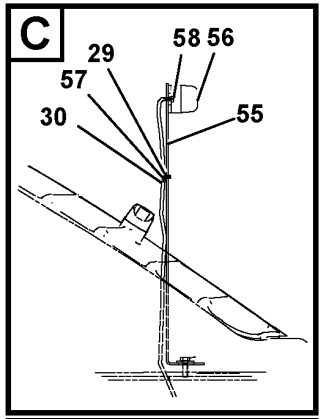
C
29
57
30
58
56
55

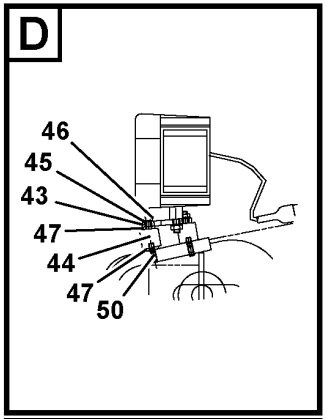
D
46
45
43
47
44
47
50

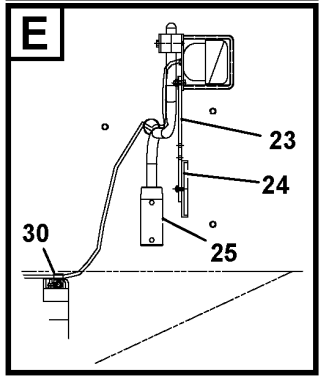
E
23
24
30
25

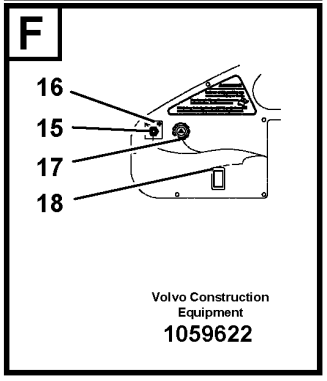
F
16
15
17
18
Volvo Construction
Equipment
1059622

Fig.	Part No.	Quantity 1	2	3	PS	KIT	Description	Dénomination	Bezeichnung	Denominación	Benämning	Notes
29	RM 96712872	4					Plain washer	Rondelle plane	Flachscheibe	Arandela plana	Planbricka	
30	RM 14144158	3					Hose clamp	Collier durite	Schlauchschelle	Abrazadera de manguera	Slangklamma	
40	RM 80820947	1					Combi-headlamp	Phare	Kombischeinwerfer	Faro combinado	Kombistrålkastare	LH
41	RM 80820954	1					Combi-headlamp	Phare	Kombischeinwerfer	Faro combinado	Kombistrålkastare	RH
43		2			NS		Lamp Bracket	Porte-lampe	Lampenhalter	Soporte Lampara	Lykthållare	
44	RM 58832403	6					Rubber damper	Amortisseur caoutchouc	Gummidämpfer	Amortiguador de goma	Gummidämpare	
45	RM 96712898	6					Plain washer	Rondelle plane	Flachscheibe	Arandela plana	Planbricka	
46	RM 14083455	6					Hexagon nut	Écrou hexagonal	Sechskantmutter	Tuerca hexagonal	Sexkantsmutter	
47	RM 96712831	4					Washer	Rondelle	Scheibe	Arandela	Bricka	
50	RM 96723655	6					Stud	Goujon	Stiftschraube	Espárrago	Pinnskruv	
51	RM 96714266	2					Hexagon screw	Vis à tête hexagonale	Sechskantschraube	Tornillo hexagonal	Sexkantsskruv	
52	RM 96712781	6					Hexagon nut	Écrou hexagonal	Sechskantmutter	Tuerca hexagonal	Sexkantsmutter	
53	RM 96745476	8					Plain washer	Rondelle plane	Flachscheibe	Arandela plana	Planbricka	
55	RM 80821093	1					Suppor Characte	Support		Caracteres de soporte		
56	RM 80820962	1					Light, Rear Num	Eclairage de plaque d'immatriculation AR	Kennzeichenbeleuchtung hinten	Luz, numeración trasera	Belysning, bak reg.skylt	
57	RM 96714175	1					Hexagon screw	Vis à tête hexagonale	Sechskantschraube	Tornillo hexagonal	Sexkantsskruv	
58	RM 14082648	2					Screw	Vis	Schraube	Tornillo	Skruv	
70	VOE 192451	2					Bulb	Ampoule	Glühlampe	Bombilla	Glödlampa	(RM 14095269)
71	RM 58861998	6					Bulb	Ampoule	Glühlampe	Bombilla	Glödlampa	
72	VOE 981465	2					Bulb	Ampoule	Glühlampe	Bombilla	Glödlampa	(RM 80680838) 12V, 55W
73	RM 14110191	2			OP		Bulb Unifilar	Ampoule à filament	Eindrähtige Glühlampe	Bombilla unifilar		12V, 5W
74	RM 58863176	1					Bulb	Ampoule	Glühlampe	Bombilla	Glödlampa	

1		**Homologation kit** **Kit d'homologation** **Homologierungs-Kit** **Kit de homologación** **Godkännande sats**	Catalogue id **20584**	Group **362**
2			Illustr. No **1059622**	Section **500**
3			Issue **20048722-A**	Page **103**
4				
5		**80808470, ITALIAN**		

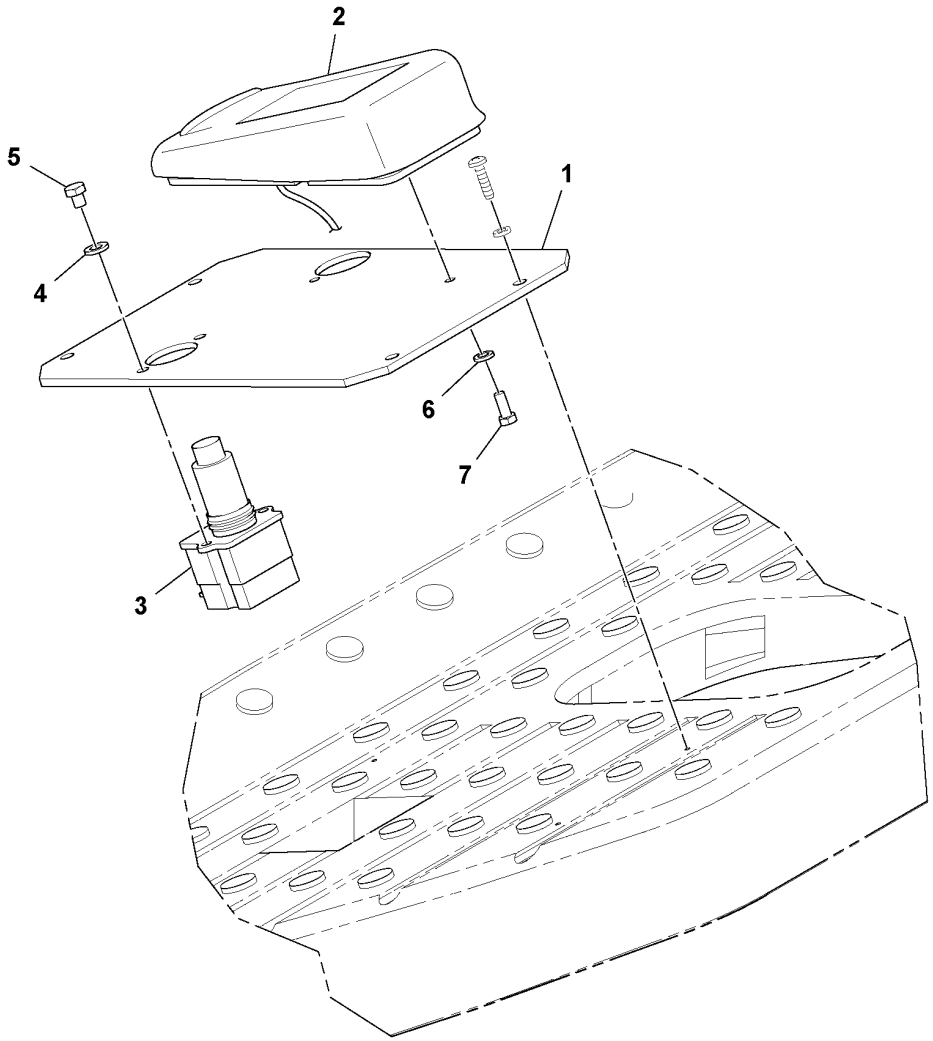
2
5
1
4
6
7
3

Fig.	Part No.	Quantity 1	2	3	PS	KIT	Description	Dénomination	Bezeichnung	Denominación	Benämning	Notes
1	RM 43809524	1					Mounting plate	Plaque montage	Montageplatte	Placa de montaje	Monteringsplatta	
2	RM 43809623	1					Foot operated switch	Contacteur au pied	Fußschalter	Contacto freno	Fotkontakt	
3	RM 58788852	1					Switch	Interrupteur	Schalter	Interruptor	Elkopplare	
4	RM 96741053	2					Washer	Rondelle	Scheibe	Arandela	Bricka	
5	RM 96701958	2					Hexagon screw	Vis à tête hexagonale	Sechskantschraube	Tornillo hexagonal	Sexkantsskruv	
6	RM 96738554	2					Plain washer	Rondelle plane	Flachscheibe	Arandela plana	Planbricka	
7	RM 96702386	2					Hexagon screw	Vis à tête hexagonale	Sechskantschraube	Tornillo hexagonal	Sexkantsskruv	

1	43809797_0001	**Foot Pedal Assembly** **Montage de la pédale** **Fußpedal, kpl.** **Montaje de pedal** **Fotpedal Assembly**	Catalogue id **20584**	Group **364**
2			Illustr. No **1037545**	Section **50**
3				
4			Issue **20048722-A**	Page **105**
5		**43809797**		

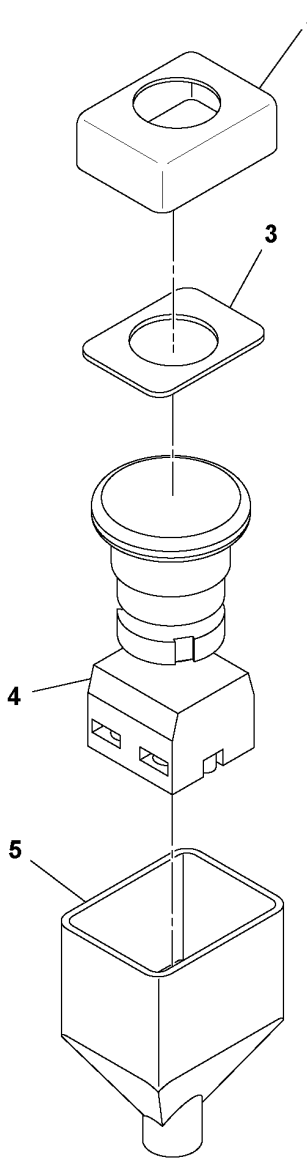
2
3
4
5

Fig.	Part No.	Quantity 1	2	3	PS	KIT	Description	Dénomination	Bezeichnung	Denominación	Benämning	Notes
2	RM 59108100	1					Dust cover	Pare-poussière	Staubschutz	Protección de polvo	Dammskydd	
3	RM 43910587	1					Washer	Rondelle	Scheibe	Arandela	Bricka	
4	RM 43910579	1					Emergency switch	Interrupteur d'urgence	Notabschalter	Interruptor de emergencia	Nödströmbrytare	
	RM 58917543	1					•Bulb	•Ampoule	•Glühlampe	•Bombilla	•Glödlampa	EMERGENCY STOP
5	RM 59108605	1					Dust cover	Pare-poussière	Staubschutz	Protección de polvo	Dammskydd	

1	13169735_0A01	**Emergency Stop Assembly** **Montage de l'arrêt d'urgence** **Notstopp** **Montaje de parada de emergencia** **Nödstopp**	Catalogue id **20584**	Group **364**
2			Illustr. No **1037292**	Section **300**
3				
4			Issue **20048722-A**	Page **107**
5		**13166087**		

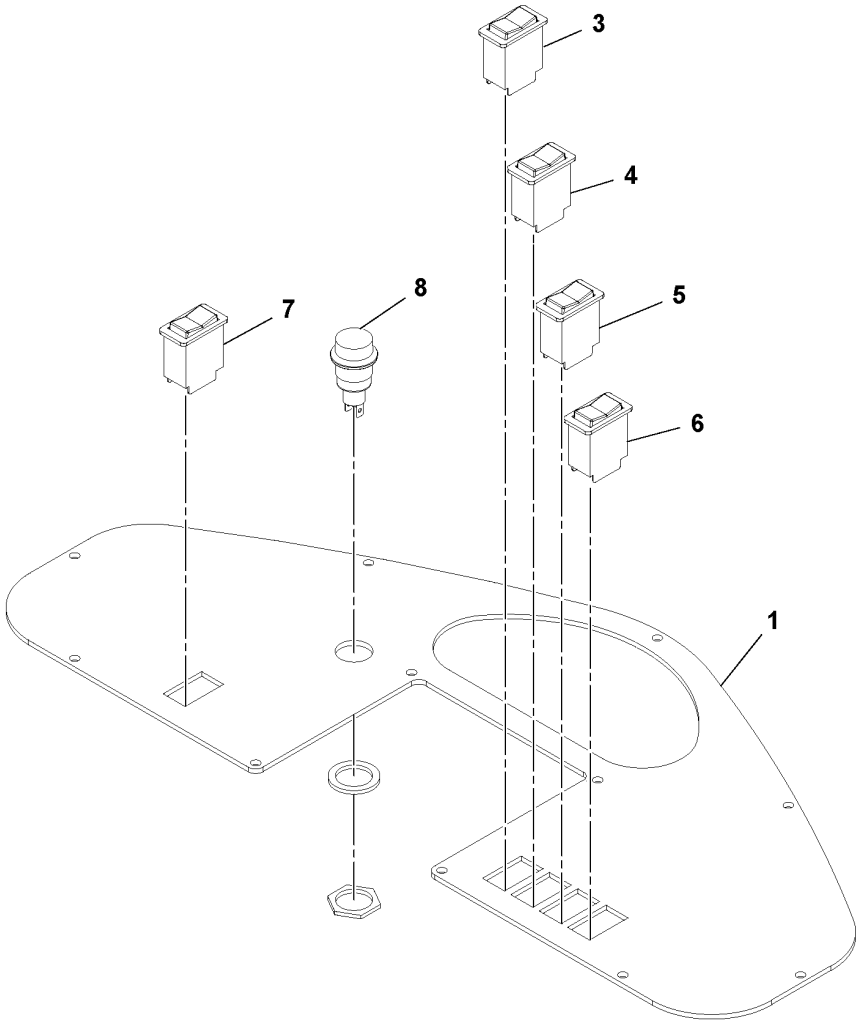
3
4
5
6
7
8
1

Fig.	Part No.	Quantity 1	2	3	PS	KIT	Description	Dénomination	Bezeichnung	Denominación	Benämning	Notes
1	RM 43905827	1					Instrument panel	Tableau de bord	Instrumententafel	Panel de instrumentos	Instrumentpanel	
3	RM 54666102	1					Switch	Interrupteur	Schalter	Interruptor	Elkopplare	PARK BRAKE TEST
4	RM 54666094	1					Switch	Interrupteur	Schalter	Interruptor	Elkopplare	PARK BRAKE
5	RM 54666086	1					Switch	Interrupteur	Schalter	Interruptor	Elkopplare	HI/LOW TRAVEL
6	RM 54666078	1					Switch	Interrupteur	Schalter	Interruptor	Elkopplare	HI/LOW RPM
7	RM 54666060	1					Switch	Interrupteur	Schalter	Interruptor	Elkopplare	HI/LOW AMPLITUDE
8	RM 43876176	1					Indicator lamp	Lampe indicatrice	Anzeigeleuchte	Lámpara de indicación	Indikeringslampa	

1	43908185_0001	**Gauge Panel Assembly** **Montage du panneau de jauge** **Instrumententafel, kpl.** **Montaje de panel de indicador** **Instrumentpanel, enhet**	Catalogue id **20584**	Group **364**
2				
3			Illustr. No **1051313**	Section **350**
4				
5		**43908185**	Issue **20048722-A**	Page **109**

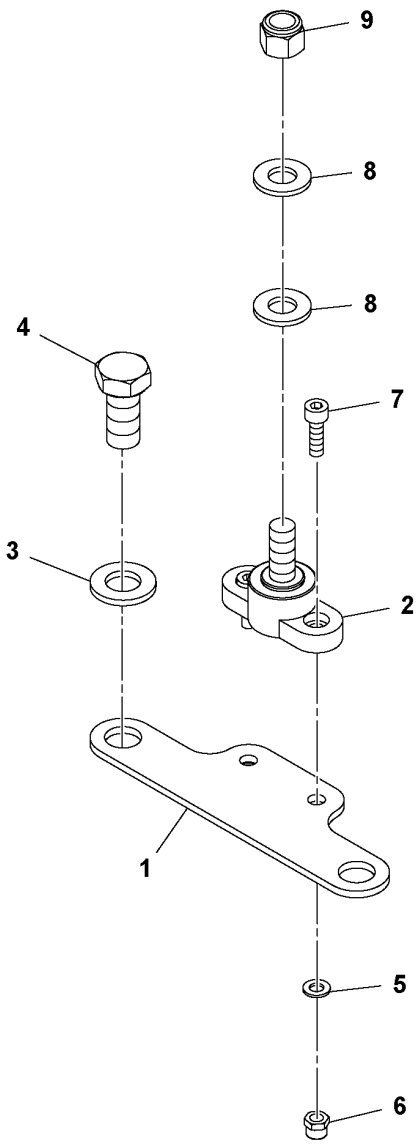
9
8
8
4
7
3
2
1
5
6

Fig.	Part No.	Quantity 1	2	3	PS	KIT	Description	Dénomination	Bezeichnung	Denominación	Benämning	Notes
1	RM 13321955	1					Bracket	Console	Konsole	Consola	Konsol	
2	RM 13321864	1					Stud	Goujon	Stiftschraube	Espárrago	Pinnskruv	
3	RM 96738596	2					Washer	Rondelle	Scheibe	Arandela	Bricka	
4	RM 96701495	2					Hexagon screw	Vis à tête hexagonale	Sechskantschraube	Tornillo hexagonal	Sexkantsskruv	
5	RM 96738554	2					Plain washer	Rondelle plane	Flachscheibe	Arandela plana	Planbricka	
6	RM 96704580	2					Lock nut	Contre-écrou	Sicherungsmutter	Contratuerca	Låsmutter	
7	RM 96720115	2					Hex. socket screw	Vis à six pans creux	Innensechskantschraube	Tornillo de hexágono embutido	Insexskruv	
8	RM 96741046	2					Plain washer	Rondelle plane	Flachscheibe	Arandela plana	Planbricka	
9	RM 95923322	1					Lock nut	Contre-écrou	Sicherungsmutter	Contratuerca	Låsmutter	

1	13322821_0001	**Insulated Stud Assembly** **Montage du goujon isolé** **Isolierter Bolzen** **Montaje de pasador aislado** **Insulated Stud Assembly**	Catalogue id **20584**	Group **371**
2			Illustr. No **1037345**	Section **100**
3				
4			Issue **20048722-A**	Page **111**
5		**13321963**		

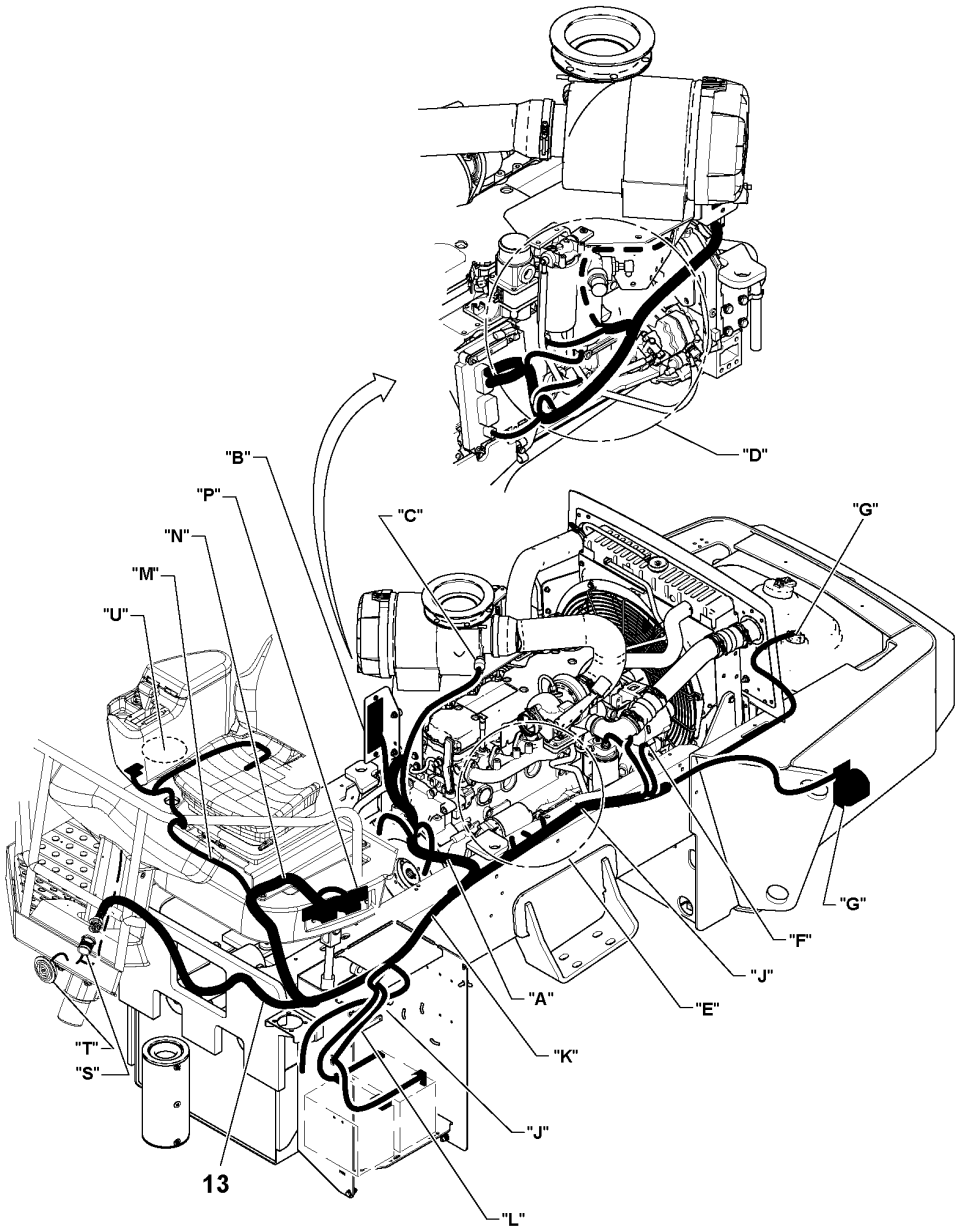
"D"
"B"
"P"
"N"
"M"
"U"
"C"
"G"
"G"
"F"
"J"
"E"
"A"
"K"
"T"
"S"
"J"
"L"
13

Fig.	Part No.	Quantity 1	2	3	PS	KIT	Description	Dénomination	Bezeichnung	Denominación	Benämning	Notes
6	**RM 96705751**	2					Hexagon screw	Vis à tête hexagonale	Sechskantschraube	Tornillo hexagonal	Sexkantsskruv	2624) EU
13	**RM 43972728**	1					Harness	Faisceau de câbles	Kabelbaum	Haz de cables	Kabelnät	
24	**RM 13307749**	1					Ground cable	Câble mise à terre	Massekabel	Cable de masa	Jordledning	2624) EU
72	**RM 59995126**	1					Plain washer	Rondelle plane	Flachscheibe	Arandela plana	Planbricka	2624)
73	**RM 96701495**	1					Hexagon screw	Vis à tête hexagonale	Sechskantschraube	Tornillo hexagonal	Sexkantsskruv	2624)

2624) **GB**: Not Shown **FR**: Non représenté **DE**: Nicht abgebildet **ES**: No ilustrado **SE**: Ej avbildad

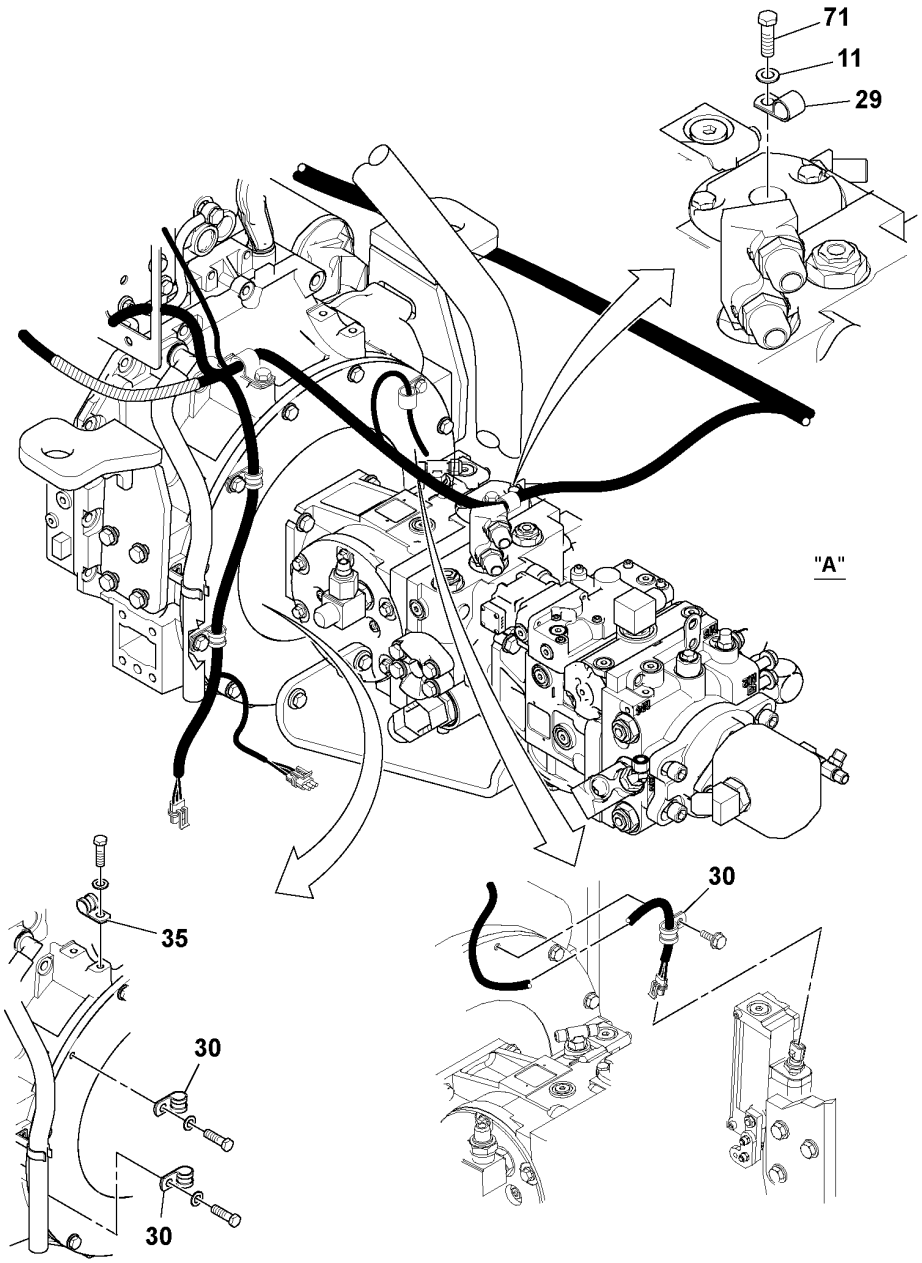
71
11
29
"A"
30
35
30
30

Fig.	Part No.	Quantity 1	2	3	PS	KIT	Description	Dénomination	Bezeichnung	Denominación	Benämning	Notes
11	RM 96712674	4					Washer	Rondelle	Scheibe	Arandela	Bricka	
29	RM 59465641	3					Clamp	Collier serrage	Klemme	Abrazadera	Klamma	
30	RM 59661413	5					Clamp	Collier serrage	Klemme	Abrazadera	Klamma	
35	RM 59121855	6					Clamp	Collier serrage	Klemme	Abrazadera	Klamma	
71	RM 96702816	2					Hexagon screw	Vis à tête hexagonale	Sechskantschraube	Tornillo hexagonal	Sexkantsskruv	

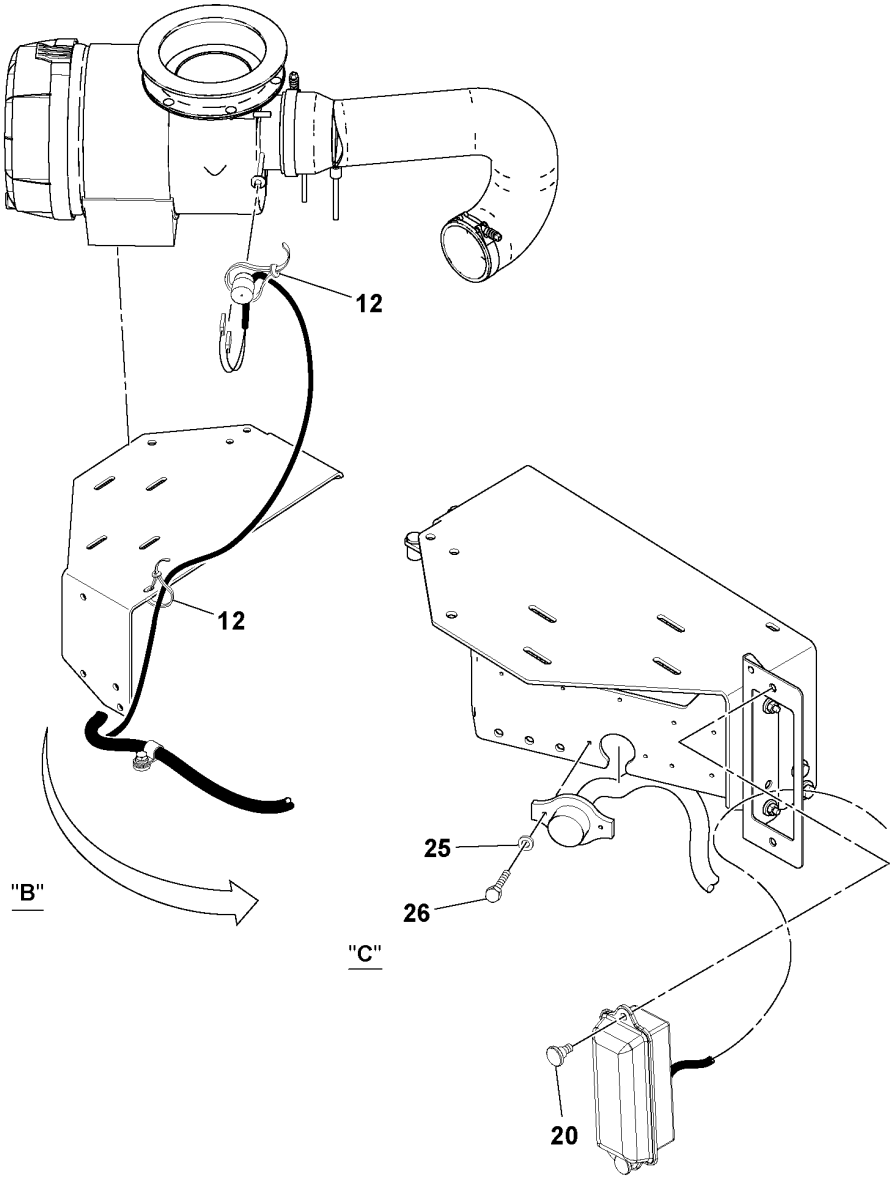
12
12
"B"
25
26
"C"
20

Fig.	Part No.	Quantity 1	2	3	PS	KIT	Description	Dénomination	Bezeichnung	Denominación	Benämning	Notes
12	RM 95373973	REQ					Locking wire	Fil arrêt	Sicherungsdraht	Alambre de seguridad	Låstråd	
20	RM 96745518	2					Hexagon screw	Vis à tête hexagonale	Sechskantschraube	Tornillo hexagonal	Sexkantsskruv	
25	RM 96741053	4					Washer	Rondelle	Scheibe	Arandela	Bricka	
26	RM 96701461	2					Hexagon screw	Vis à tête hexagonale	Sechskantschraube	Tornillo hexagonal	Sexkantsskruv	

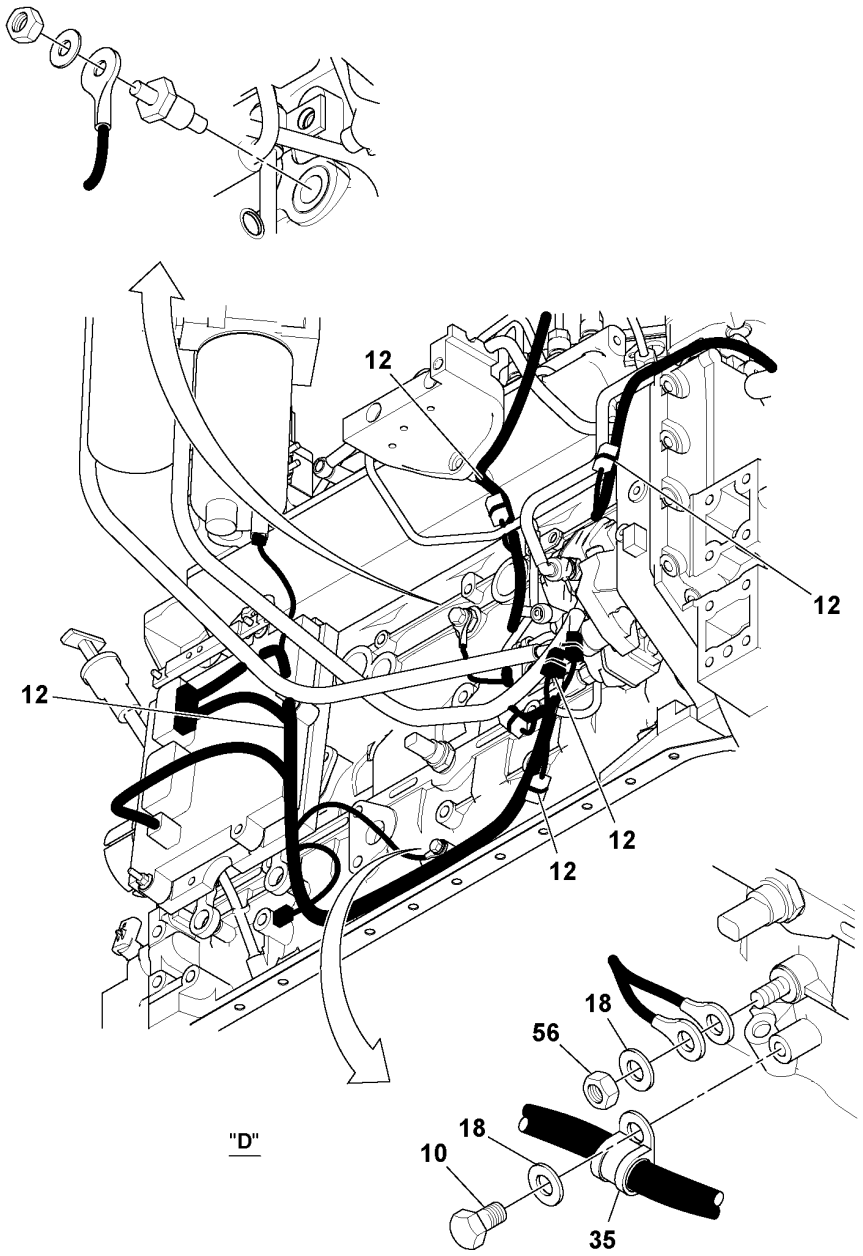
12
12
12
12
12
18
56
18
10
35
"D"

Fig.	Part No.	Quantity 1	2	3	PS	KIT	Description	Dénomination	Bezeichnung	Denominación	Benämning	Notes
10	RM 96702824	5					Hexagon screw	Vis à tête hexagonale	Sechskantschraube	Tornillo hexagonal	Sexkantsskruv	
12	RM 95373973	REQ					Locking wire	Fil arrêt	Sicherungsdraht	Alambre de seguridad	Låstråd	
18	RM 96741038	9					Washer	Rondelle	Scheibe	Arandela	Bricka	
35	RM 59121855	6					Clamp	Collier serrage	Klemme	Abrazadera	Klamma	
56	RM 96704606	3					Lock nut	Contre-écrou	Sicherungsmutter	Contratuerca	Låsmutter	

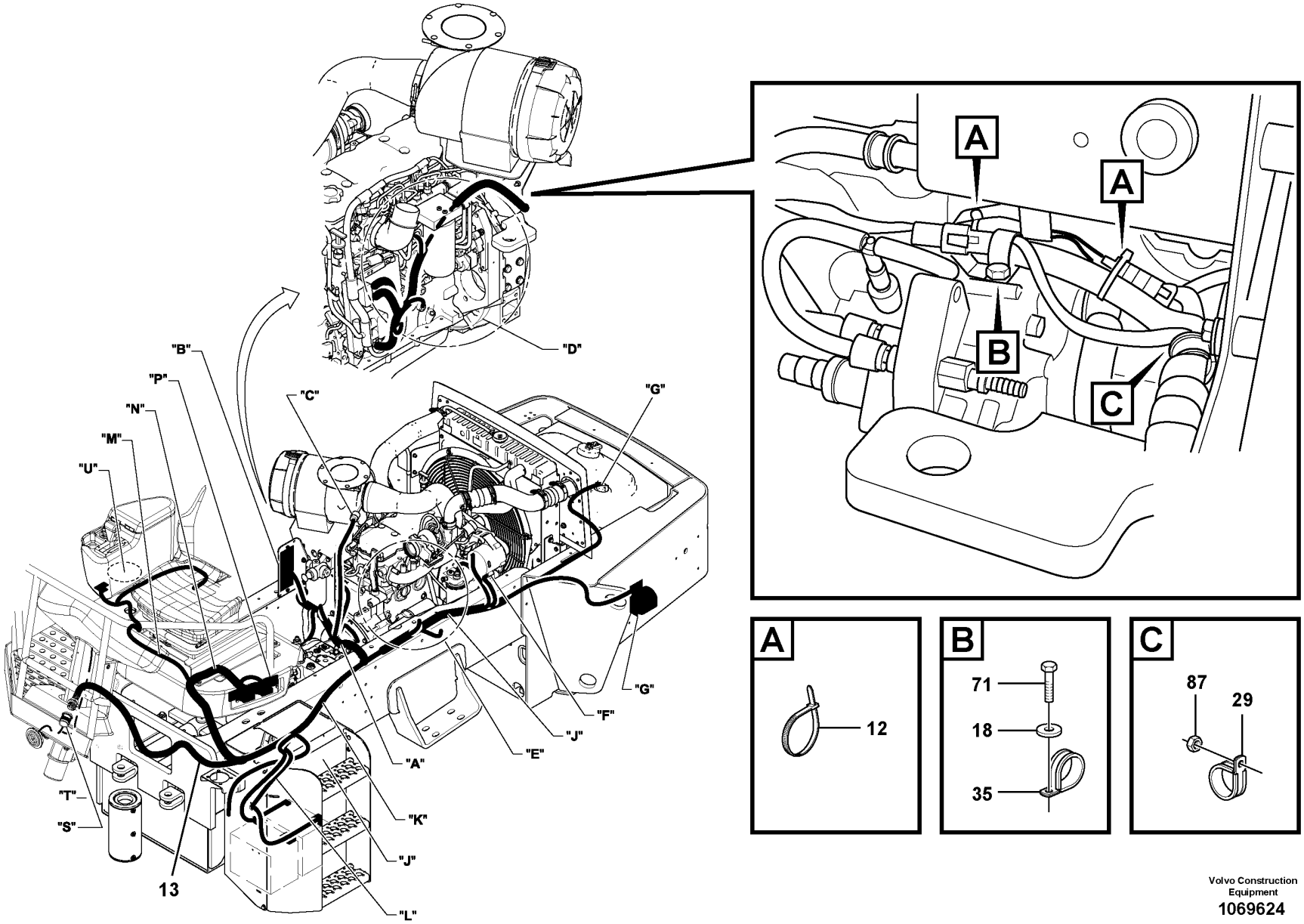

Volvo Construction Equipment

1069624

Fig.	Part No.	Quantity 1	2	3	PS	KIT	Description	Dénomination	Bezeichnung	Denominación	Benämning	Notes
12	RM 95373973	REQ					Locking wire	Fil arrêt	Sicherungsdraht	Alambre de seguridad	Låstråd	
13	RM 43972728	1					Harness	Faisceau de câbles	Kabelbaum	Haz de cables	Kabelnät	
18	RM 96741038	9					Washer	Rondelle	Scheibe	Arandela	Bricka	
29	RM 59465641	3					Clamp	Collier serrage	Klemme	Abrazadera	Klamma	
35	RM 59121855	5					Clamp	Collier serrage	Klemme	Abrazadera	Klamma	
71	RM 96702816	2					Hexagon screw	Vis à tête hexagonale	Sechskantschraube	Tornillo hexagonal	Sexkantsskruv	
87	RM 96701370	1					Nut	Écrou	Mutter	Tuerca	Mutter	

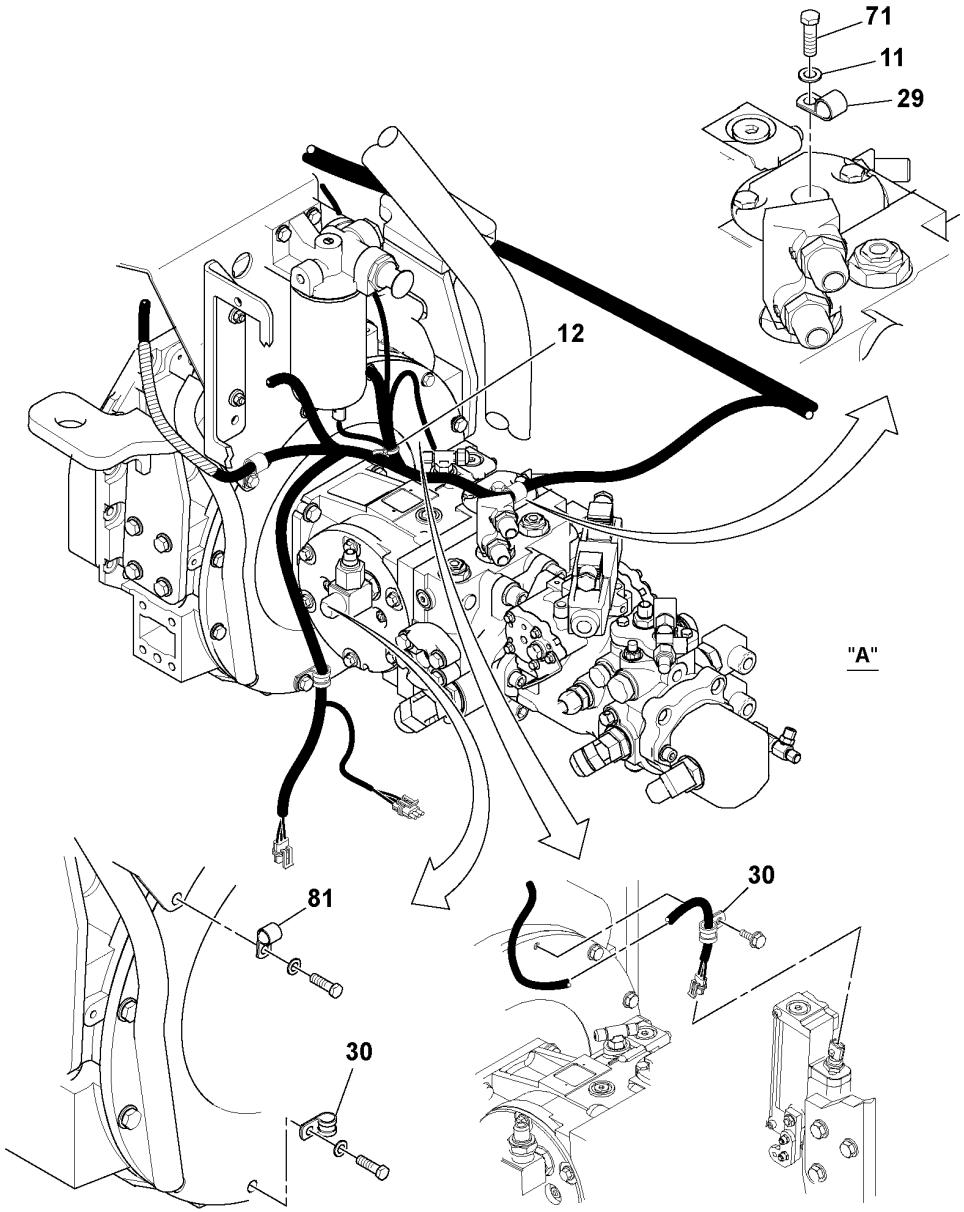
71
11
29
12
"A"
81
30
30

Fig.	Part No.	Quantity 1	2	3	PS	KIT	Description	Dénomination	Bezeichnung	Denominación	Benämning	Notes
11	**RM 96712674**	4					Washer	Rondelle	Scheibe	Arandela	Bricka	
12	**RM 95373973**	REQ					Locking wire	Fil arrêt	Sicherungsdraht	Alambre de seguridad	Låstråd	
29	**RM 59465641**	3					Clamp	Collier serrage	Klemme	Abrazadera	Klamma	
30	**RM 59661413**	5					Clamp	Collier serrage	Klemme	Abrazadera	Klamma	
71	**RM 96702816**	2					Hexagon screw	Vis à tête hexagonale	Sechskantschraube	Tornillo hexagonal	Sexkantsskruv	
81	**RM 59465674**	1					Clamp	Collier serrage	Klemme	Abrazadera	Klamma	

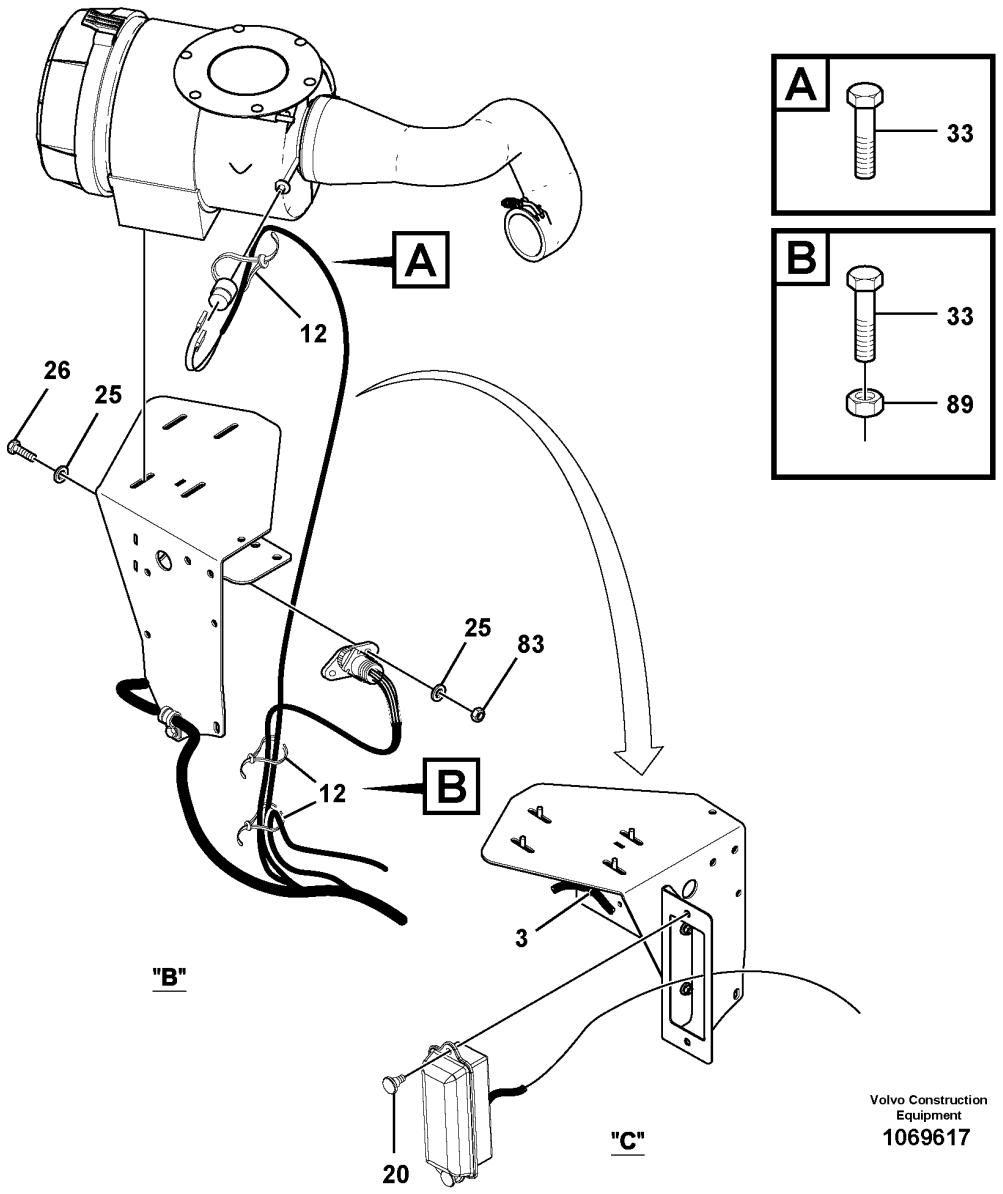
A
33
B
33
89
A
12
26
25
25
83
B
12
3
"B"
"C"
20
Volvo Construction Equipment
1069617

Fig.	Part No.	Quantity 1	2	3	PS	KIT	Description	Dénomination	Bezeichnung	Denominación	Benämning	Notes
3	RM 58820168	2					Locking wire	Fil arrêt	Sicherungsdraht	Alambre de seguridad	Låstråd	
12	RM 95373973	REQ					Locking wire	Fil arrêt	Sicherungsdraht	Alambre de seguridad	Låstråd	
20	RM 96745518	2					Hexagon screw	Vis à tête hexagonale	Sechskantschraube	Tornillo hexagonal	Sexkantsskruv	
25	RM 96741053	4					Washer	Rondelle	Scheibe	Arandela	Bricka	
26	RM 96701461	2					Hexagon screw	Vis à tête hexagonale	Sechskantschraube	Tornillo hexagonal	Sexkantsskruv	
33	RM 96702279	2					Hexagon screw	Vis à tête hexagonale	Sechskantschraube	Tornillo hexagonal	Sexkantsskruv	
83	RM 96704598	2					Lock nut	Contre-écrou	Sicherungsmutter	Contratuerca	Låsmutter	
89	RM 96704812	1					Hexagon nut	Écrou hexagonal	Sechskantmutter	Tuerca hexagonal	Sexkantsmutter	

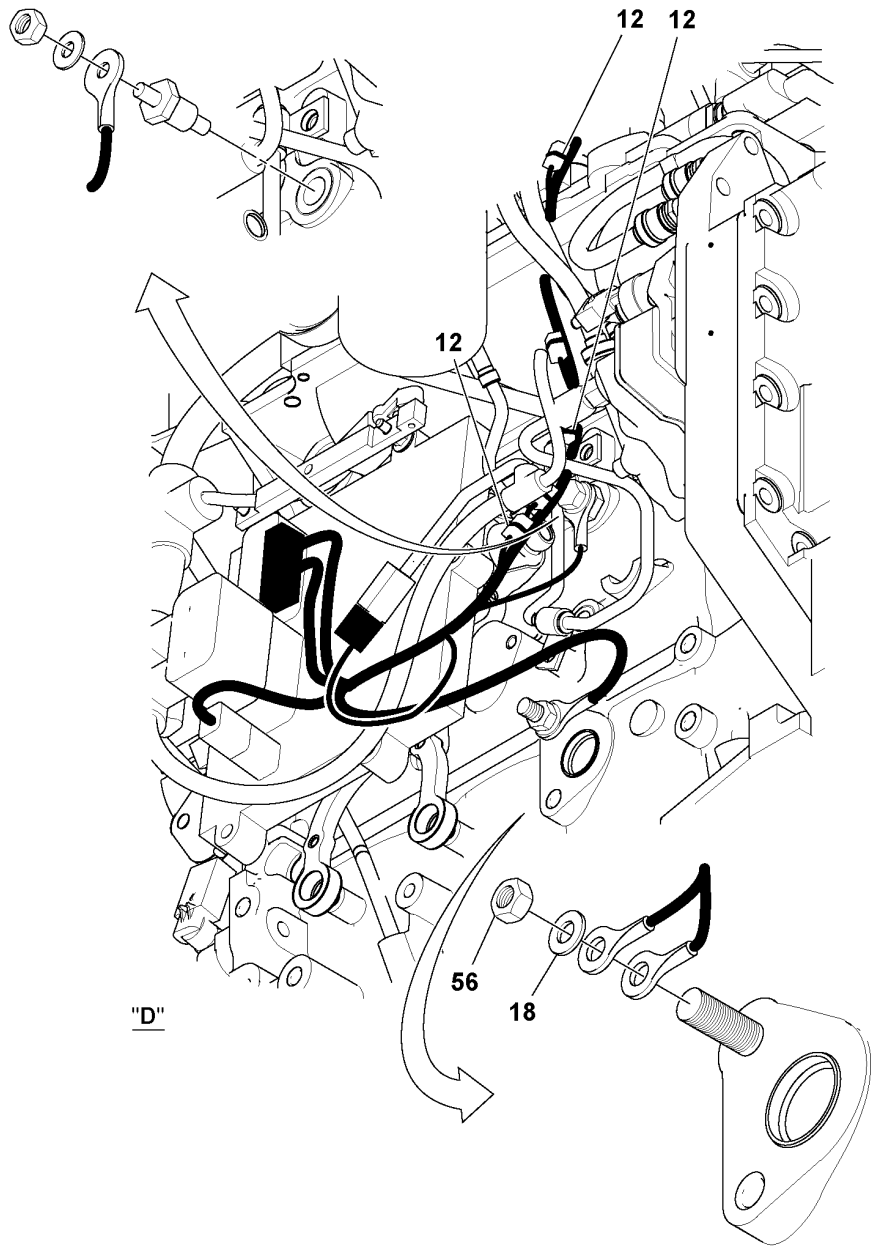
12
12
12
56
18
"D"

Fig.	Part No.	Quantity 1	2	3	PS	KIT	Description	Dénomination	Bezeichnung	Denominación	Benämning	Notes
12	**RM 95373973**	REQ					Locking wire	Fil arrêt	Sicherungsdraht	Alambre de seguridad	Låstråd	
18	**RM 96741038**	9					Washer	Rondelle	Scheibe	Arandela	Bricka	
56	**RM 96704606**	3					Lock nut	Contre-écrou	Sicherungsmutter	Contratuerca	Låsmutter	

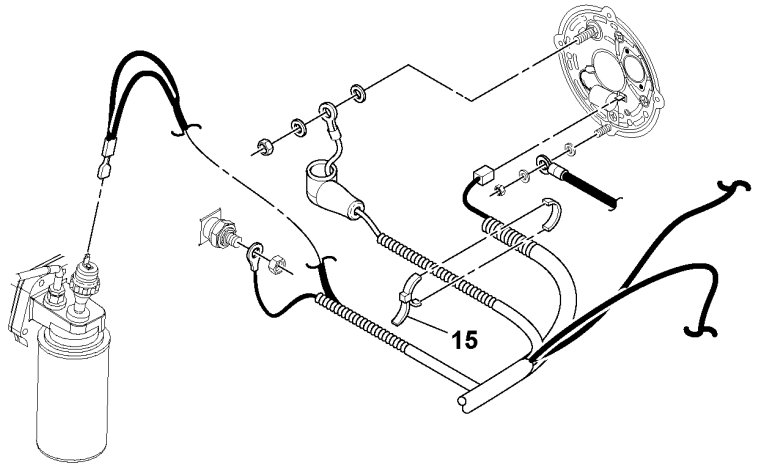

"F"

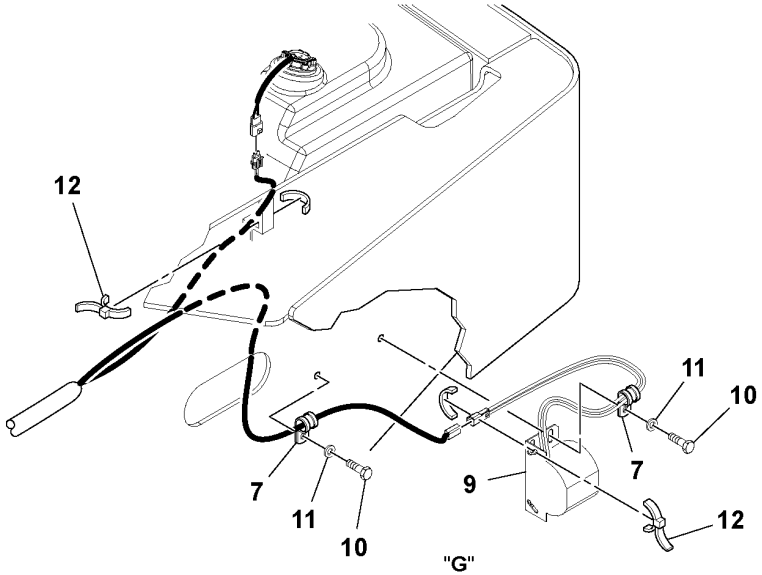

"G"

Fig.	Part No.	Quantity 1	2	3	PS	KIT	Description	Dénomination	Bezeichnung	Denominación	Benämning	Notes
7	**RM 59117317**	2					Clamp	Collier serrage	Klemme	Abrazadera	Klamma	
9	**RM 13236203**	1					Reversing warning unit	Avertisseur de recul	Rückfahrwarner	Avisador de retroceso	Backvarnare	
10	**RM 96702824**	5					Hexagon screw	Vis à tête hexagonale	Sechskantschraube	Tornillo hexagonal	Sexkantsskruv	
11	**RM 96712674**	4					Washer	Rondelle	Scheibe	Arandela	Bricka	
12	**RM 95373973**	REQ					Locking wire	Fil arrêt	Sicherungsdraht	Alambre de seguridad	Låstråd	
15	**RM 95424586**	3					Cable tie	Serre-câble	Kabelbinder	Abrazadera de cinta	Buntband	

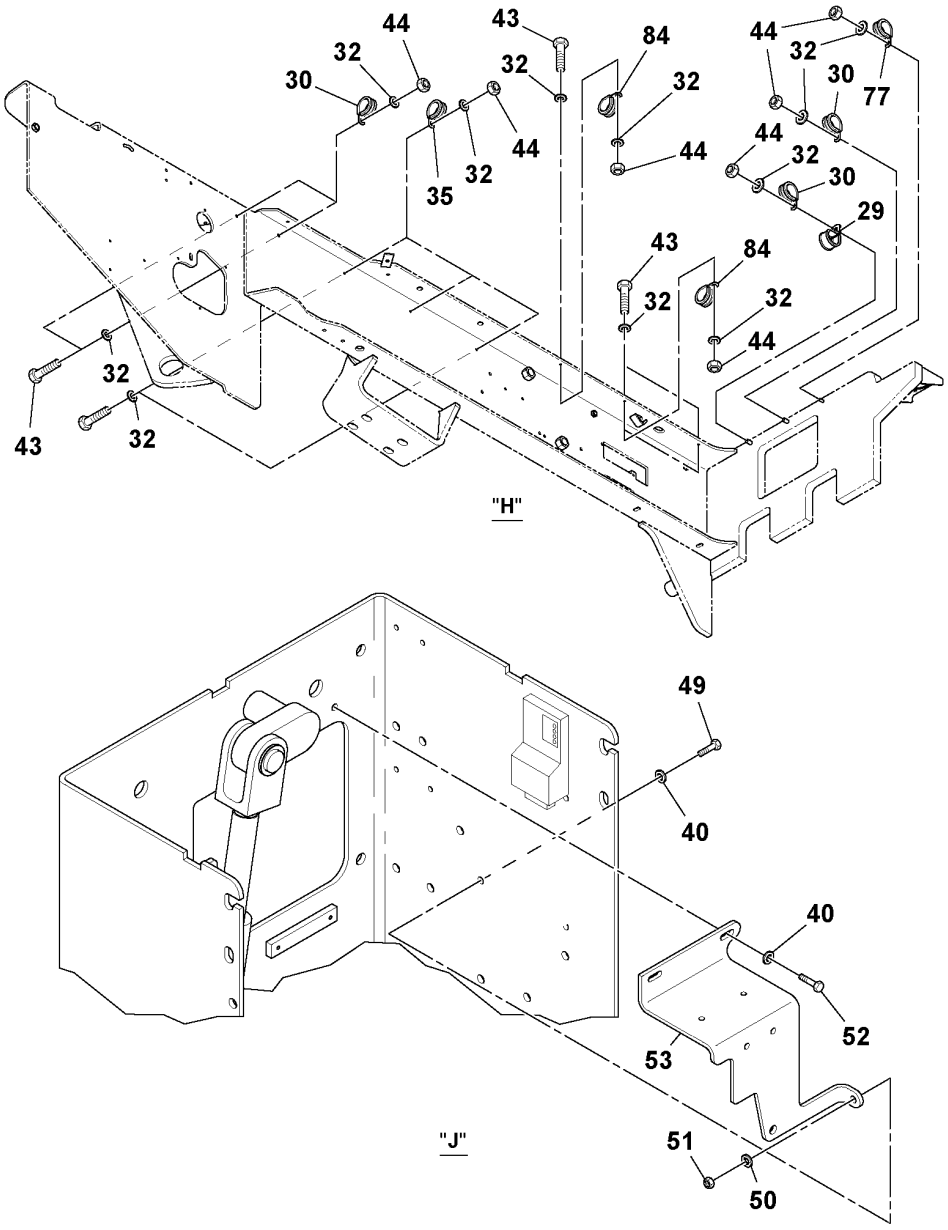
44
43
84
44
32
32
32
30
30
77
32
44
44
35
32
44
32
30
29
43
84
32
32
44
32
43
32
"H"
49
40
40
52
53
"J"
51
50

Fig.	Part No.	Quantity 1	2	3	PS	KIT	Description	Dénomination	Bezeichnung	Denominación	Benämning	Notes
29	RM 59465641	3					Clamp	Collier serrage	Klemme	Abrazadera	Klamma	
30	RM 59661413	5					Clamp	Collier serrage	Klemme	Abrazadera	Klamma	
32	RM 96741046	19					Plain washer	Rondelle plane	Flachscheibe	Arandela plana	Planbricka	
35	RM 59121855	6					Clamp	Collier serrage	Klemme	Abrazadera	Klamma	
40	RM 96704663	9					Washer	Rondelle	Scheibe	Arandela	Bricka	
43	RM 96701917	8					Hexagon screw	Vis à tête hexagonale	Sechskantschraube	Tornillo hexagonal	Sexkantsskruv	
44	RM 96704614	11					Nut	Écrou	Mutter	Tuerca	Mutter	
49	RM 96704564	1					Hexagon screw	Vis à tête hexagonale	Sechskantschraube	Tornillo hexagonal	Sexkantsskruv	
50	RM 96741053	1					Washer	Rondelle	Scheibe	Arandela	Bricka	
51	RM 96704598	3					Lock nut	Contre-écrou	Sicherungsmutter	Contratuerca	Låsmutter	
52	RM 96702394	2					Hexagon screw	Vis à tête hexagonale	Sechskantschraube	Tornillo hexagonal	Sexkantsskruv	
53	RM 43813724	1					Bracket	Console	Konsole	Consola	Konsol	
77												2486)
84	RM 59465674	3					Clamp	Collier serrage	Klemme	Abrazadera	Klamma	

2486) **GB**: This item not used with this Assembly **FR**: Cet élément n'est pas utilisé avec cette unité **DE**: Dieser Artikel wird nicht zusammen mit dieser Baugruppe verwendet. **ES**: Este artículo no se usa con este montaje **SE**: Denna artikel används inte för den här Assembly

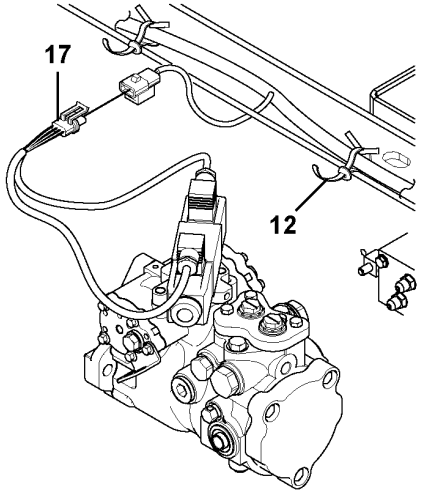

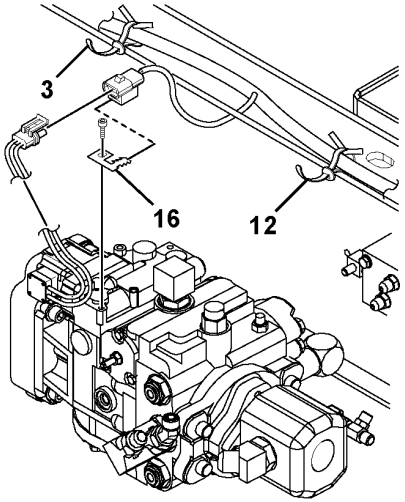

"K"

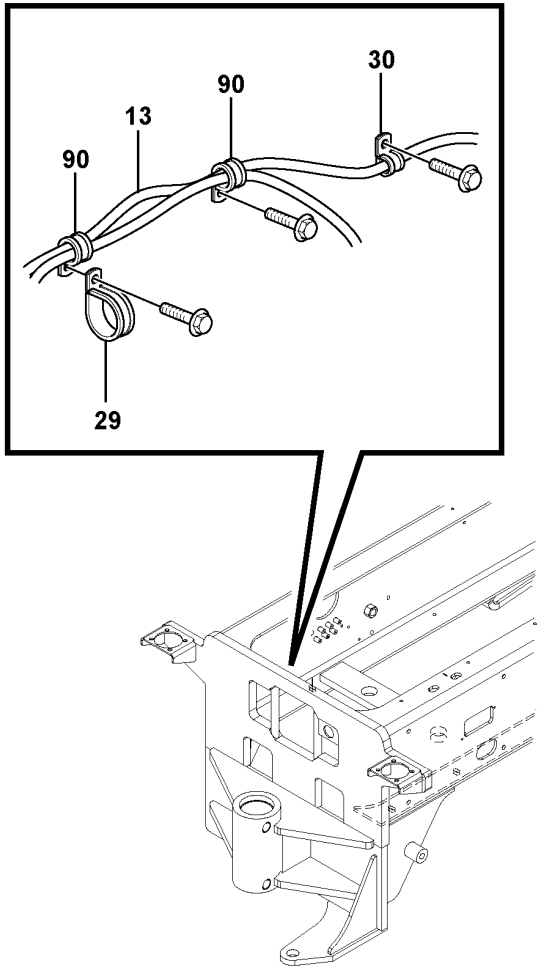

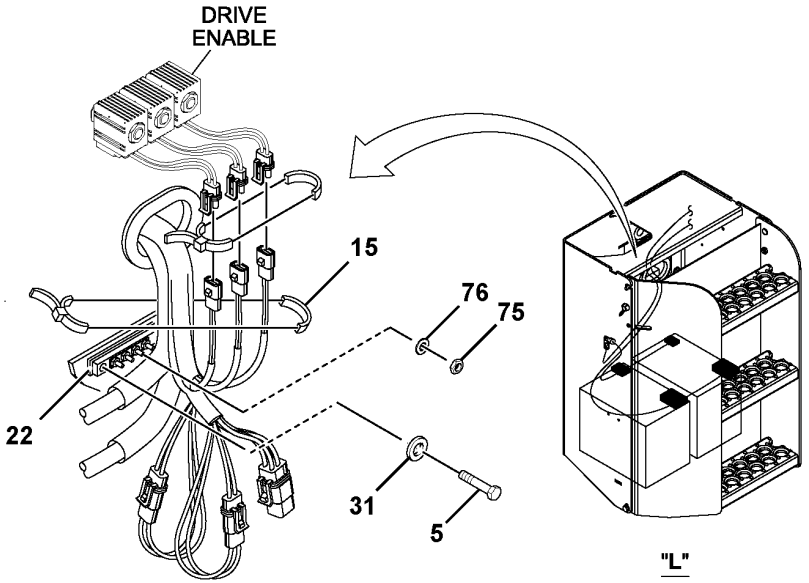

"L"

Fig.	Part No.	Quantity 1	2	3	PS	KIT	Description	Dénomination	Bezeichnung	Denominación	Benämning	Notes
3	RM 58820168	2					Locking wire	Fil arrêt	Sicherungsdraht	Alambre de seguridad	Låstråd	
5	RM 96705173	2					Hexagon screw	Vis à tête hexagonale	Sechskantschraube	Tornillo hexagonal	Sexkantsskruv	
12	RM 95373973	REQ					Locking wire	Fil arrêt	Sicherungsdraht	Alambre de seguridad	Låstråd	
13	RM 43972728	1					Harness	Faisceau de câbles	Kabelbaum	Haz de cables	Kabelnät	
15	RM 95424586	3					Cable tie	Serre-câble	Kabelbinder	Abrazadera de cinta	Buntband	
16	RM 59048868	1					Clip	Clip	Clip	Clip	Clips	
17	RM 13493499	1					Cable harness	Faisceau de câbles	Kabelbaum	Manojo cables	Ledningsmatta	
22	RM 13322060	1					Terminal block	Bloc de connexion	Anschlussklemme	Regleta conector	Anslutningsplint	
29	RM 59465641	3					Clamp	Collier serrage	Klemme	Abrazadera	Klamma	
30	RM 59661413	5					Clamp	Collier serrage	Klemme	Abrazadera	Klamma	
31	RM 96705165	2					Plain washer	Rondelle plane	Flachscheibe	Arandela plana	Planbricka	(RM 96738547)
75	RM 96704580	4					Lock nut	Contre-écrou	Sicherungsmutter	Contratuerca	Låsmutter	
76	RM 96738554	4					Plain washer	Rondelle plane	Flachscheibe	Arandela plana	Planbricka	
90	RM 59726075	2					Clamp	Collier serrage	Klemme	Abrazadera	Klamma	

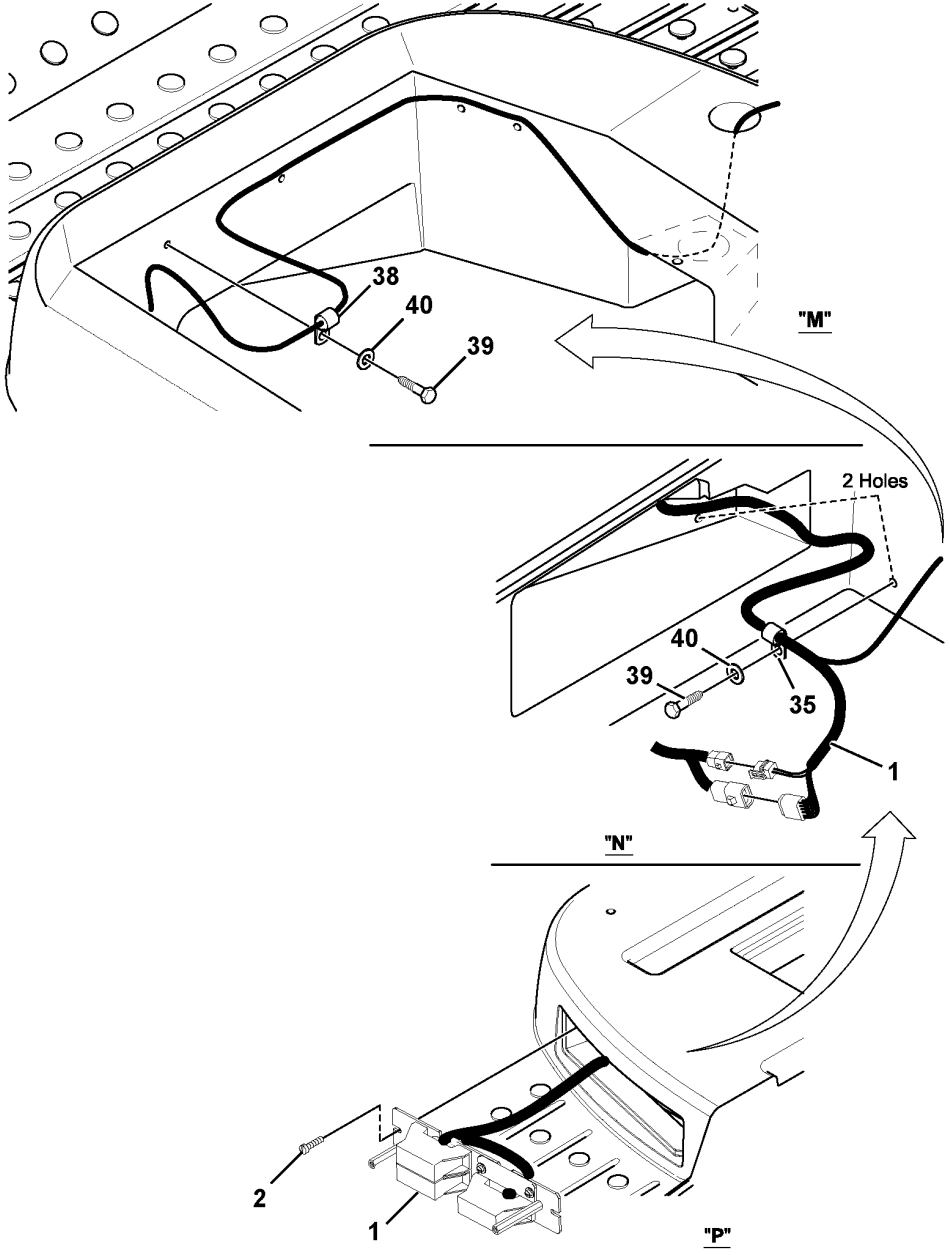
38
40
39
"M"
2 Holes
40
39
35
1
"N"
2
1
"P"

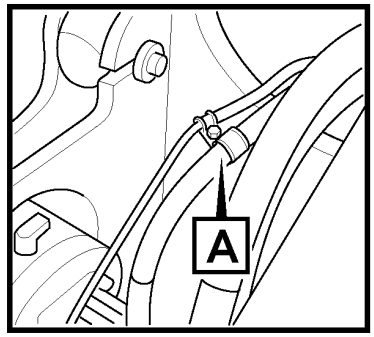
A

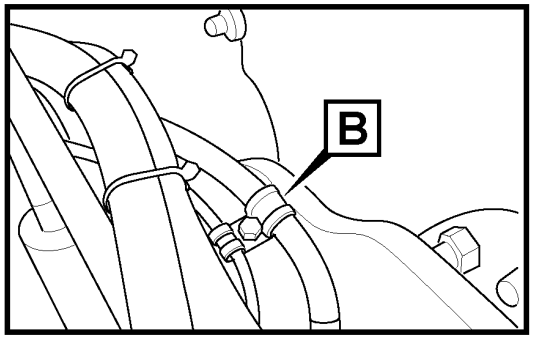
B

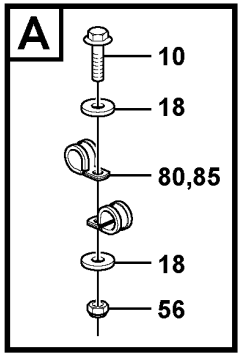
A
10
18
80,85
18
56

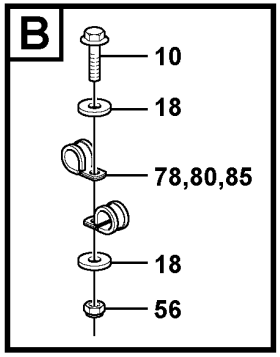
B
10
18
78,80,85
18
56

Fig.	Part No.	Quantity 1	2	3	PS	KIT	Description	Dénomination	Bezeichnung	Denominación	Benämning	Notes
1	**RM 43922277**	1					Fuse box	Boîtier fusible	Sicherungsdose	Caja de fusibles	Säkringsdosa	See group 372-50 page 145
2	**RM 59148569**	2					Hex. socket screw	Vis à six pans creux	Innensechskantschraube	Tornillo de hexágono embutido	Insexskruv	
10	**RM 96702824**	5					Hexagon screw	Vis à tête hexagonale	Sechskantschraube	Tornillo hexagonal	Sexkantsskruv	
18	**RM 96741038**	9					Washer	Rondelle	Scheibe	Arandela	Bricka	
35	**RM 59121855**	6					Clamp	Collier serrage	Klemme	Abrazadera	Klamma	
38	**RM 59103598**	4					Clamp	Collier serrage	Klemme	Abrazadera	Klamma	
39	**RM 96728548**	6					Screw	Vis	Schraube	Tornillo	Skruv	
40	**RM 96704663**	9					Washer	Rondelle	Scheibe	Arandela	Bricka	
56	**RM 96704606**	3					Lock nut	Contre-écrou	Sicherungsmutter	Contratuerca	Låsmutter	
78	**RM 59117333**	2					Clamp	Collier serrage	Klemme	Abrazadera	Klamma	
80	**RM 58754458**	2					Clamp	Collier serrage	Klemme	Abrazadera	Klamma	
85	**RM 59098053**	2					Clamp	Collier serrage	Klemme	Abrazadera	Klamma	

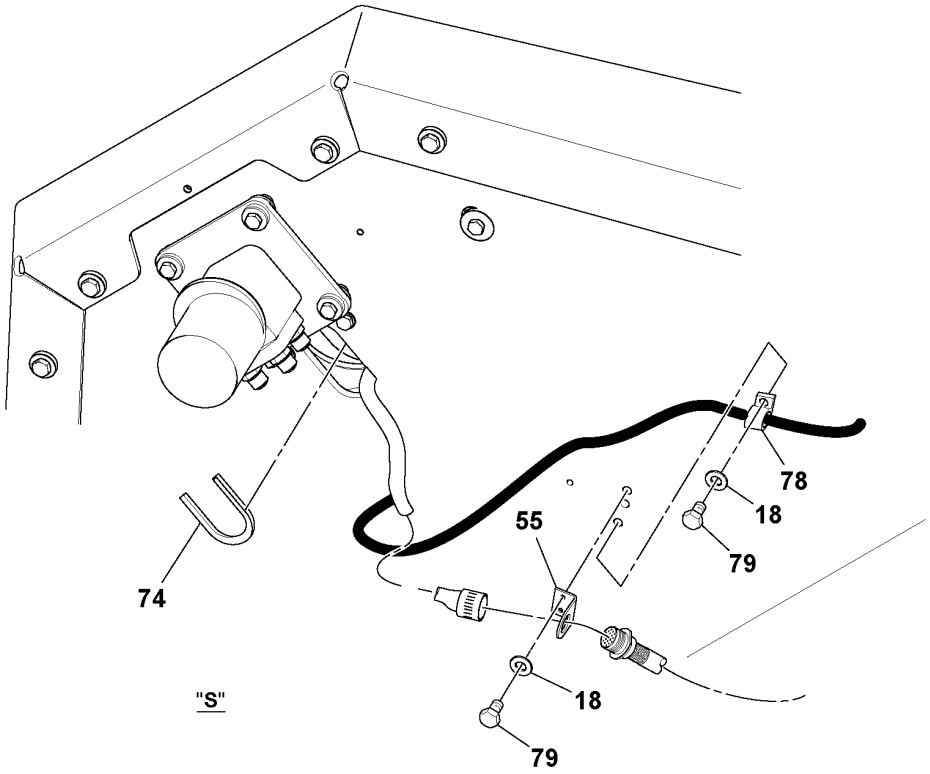

"S"

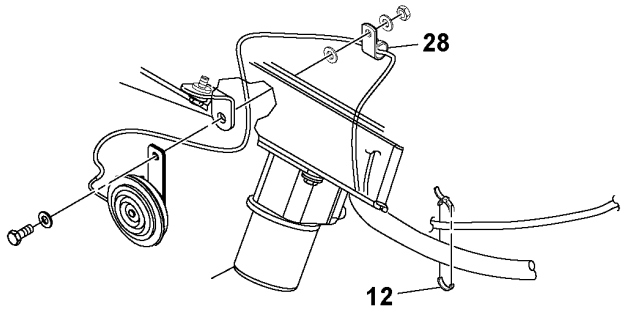

"T"

Fig.	Part No.	Quantity 1	2	3	PS	KIT	Description	Dénomination	Bezeichnung	Denominación	Benämning	Notes
12	**RM 95373973**	REQ					Locking wire	Fil arrêt	Sicherungsdraht	Alambre de seguridad	Låstråd	
18	**RM 96741038**	9					Washer	Rondelle	Scheibe	Arandela	Bricka	
28	**RM 59117309**	1					Clamp	Collier serrage	Klemme	Abrazadera	Klamma	
55	**RM 43927680**	1					Bracket	Console	Konsole	Consola	Konsol	
74	**RM 50829662**	1					Clip	Clip	Clip	Clip	Clips	
78	**RM 59117333**	2					Clamp	Collier serrage	Klemme	Abrazadera	Klamma	
79	**RM 96705041**	3					Hexagon screw	Vis à tête hexagonale	Sechskantschraube	Tornillo hexagonal	Sexkantsskruv	

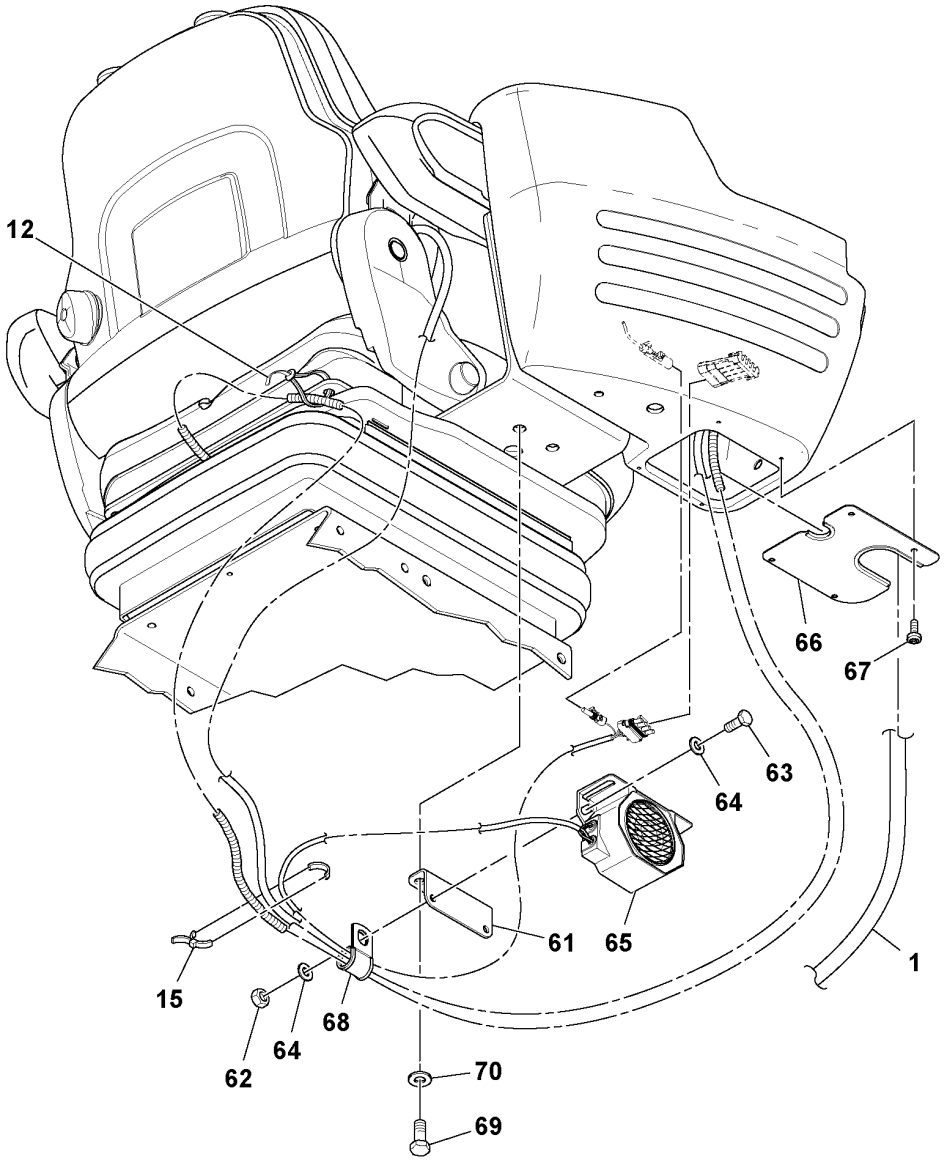

"U"

Fig.	Part No.	Quantity 1	2	3	PS	KIT	Description	Dénomination	Bezeichnung	Denominación	Benämning	Notes
1		1					Fuse box	Boite a fusibles	Sicherungsdose	Caja de fusibles	Säkringsdosa	See group 372-50 page 145
12	**RM 95373973**	REQ					Locking wire	Fil arrêt	Sicherungsdraht	Alambre de seguridad	Låstråd	
15	**RM 95424586**	3					Cable tie	Serre-câble	Kabelbinder	Abrazadera de cinta	Buntband	
61	**RM 13214028**	1					Bracket	Console	Konsole	Consola	Konsol	
62	**RM 96704234**	2					Nut	Écrou	Mutter	Tuerca	Mutter	
63	**RM 96714472**	2					Hexagon screw	Vis à tête hexagonale	Sechskantschraube	Tornillo hexagonal	Sexkantsskruv	
64	**RM 96741053**	4					Washer	Rondelle	Scheibe	Arandela	Bricka	
65	**RM 43972132**	1					Audible warner	Avertisseur sonore	Akustisches Warngerät	Testigo acústico	Akustisk varnare	
66		1			NS		Cover plate	Plaque de recouvrement	Oberblech	Placa recurbrición	Ovanplåt	
67	**RM 43916410**	4					Screw	Vis	Schraube	Tornillo	Skruv	
68	**RM 59397059**	2					Clamp	Collier serrage	Klemme	Abrazadera	Klamma	
69	**RM 96702287**	2					Hexagon screw	Vis à tête hexagonale	Sechskantschraube	Tornillo hexagonal	Sexkantsskruv	
70	**RM 96741046**	2					Plain washer	Rondelle plane	Flachscheibe	Arandela plana	Planbricka	

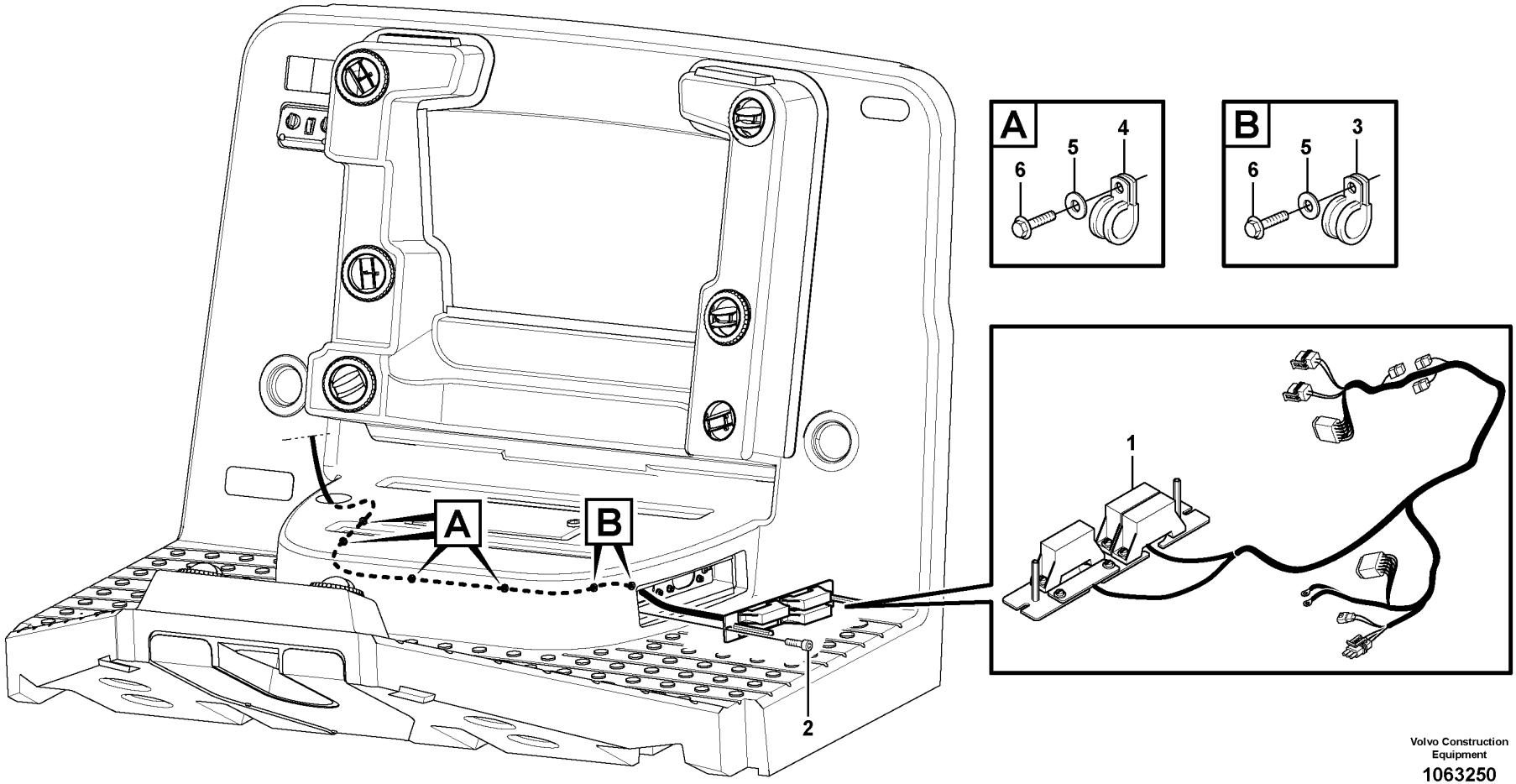

Volvo Construction Equipment

1063250

Fig.	Part No.	Quantity 1	2	3	PS	KIT	Description	Dénomination	Bezeichnung	Denominación	Benämning	Notes
1	**RM 43922277**	1					Fuse box	Boîtier fusible	Sicherungsdose	Caja de fusibles	Säkringsdosa	
2	**RM 59148569**	2					Hex. socket screw	Vis à six pans creux	Innensechskantschraube	Tornillo de hexágono embutido	Insexskruv	
3	**RM 59121855**	2					Clamp	Collier serrage	Klemme	Abrazadera	Klamma	
4	**RM 59103598**	4					Clamp	Collier serrage	Klemme	Abrazadera	Klamma	
5	**RM 96704663**	6					Washer	Rondelle	Scheibe	Arandela	Bricka	
6	**RM 96728548**	6					Screw	Vis	Schraube	Tornillo	Skruv	

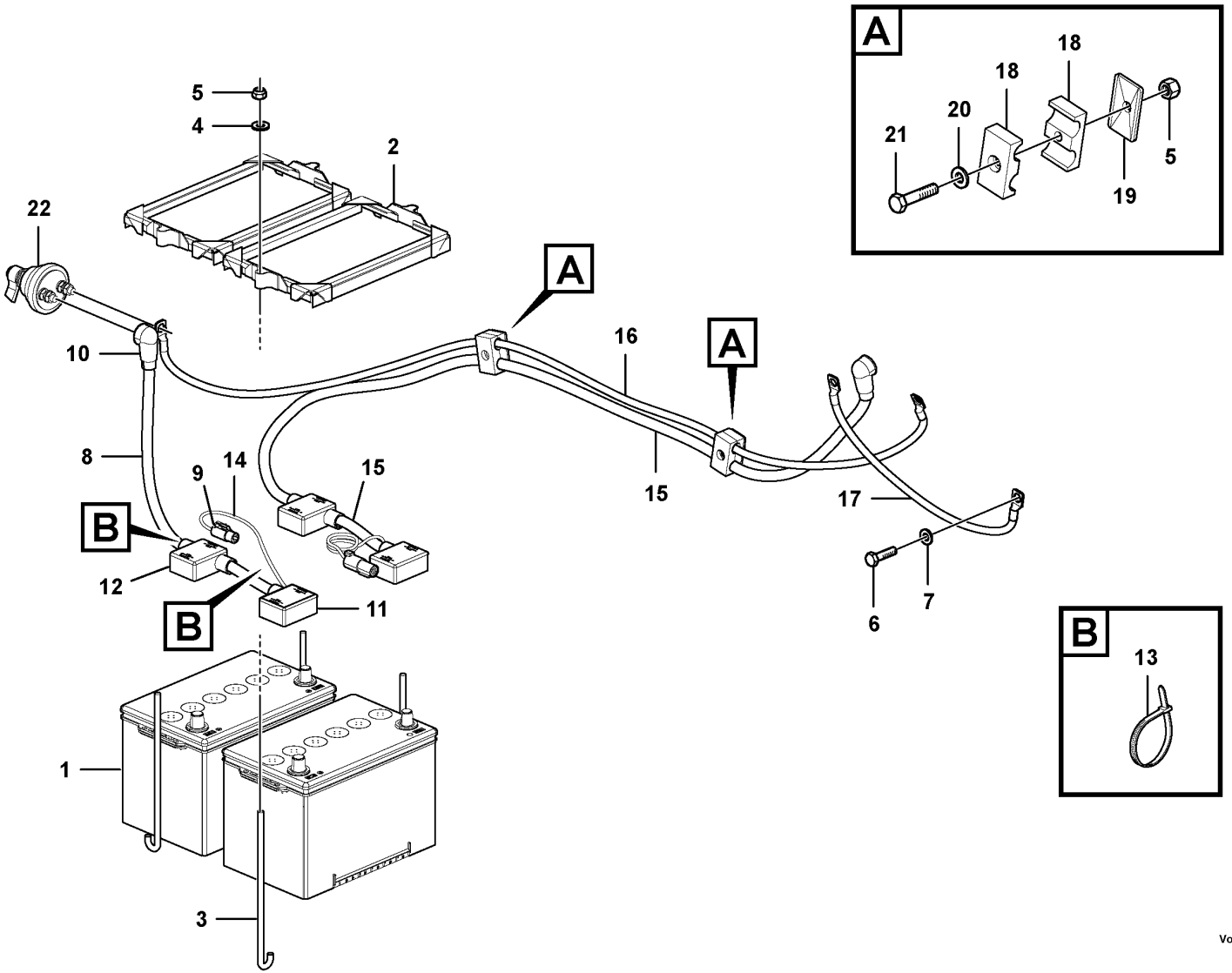

Volvo Construction Equipment

1072115

Fig.	Part No.	Quantity 1	2	3	PS	KIT	Description	Dénomination	Bezeichnung	Denominación	Benämning	Notes
1	VOE 12759966	2					Battery	Batterie	Batterie	Batería	Batteri	
2	VOE 12759967	2					Bracket	Console	Konsole	Ménsula	Konsol	
3	RM 54516836	4					Hook	Crochet	Haken	Gancho	Krok	
4	VOE 930842	4					Plain washer	Rondelle plane	Flachscheibe	Arandela plana	Planbricka	
5	RM 96704606	6					Lock nut	Contre-écrou	Sicherungsmutter	Contratuerca	Låsmutter	
6	RM 96701495	1					Hexagon screw	Vis à tête hexagonale	Sechskantschraube	Tornillo hexagonal	Sexkantsskruv	
7	RM 59995126	1					Plain washer	Rondelle plane	Flachscheibe	Arandela plana	Planbricka	
8	VOE 12790405	1					Battery cable	Câble de batterie	Batterieleitung	Cable de batería	Batteriledning	
9	RM 43884576	1					•Connector,plug	•Connecteur	•Steckverbinder	•Conector, enchufe	•Kopplingsstycke, plugg	
10	VOE 12784260	1					•Gaiter	•Gaine	•Manschette	•Fuelle	•Damask	
11	VOE 12784258	1					•Gaiter	•Gaine	•Manschette	•Fuelle	•Damask	
12	VOE 12766639	1					•Gaiter	•Gaine	•Manschette	•Fuelle	•Damask	
13	RM 95373973	3					•Locking wire	•Fil arrêt	•Sicherungsdraht	•Alambre de seguridad	•Låstråd	
14	RM 59396366	1					•Cable tube	•Tube câble	•Kabelrohr	•Tubo de cable	•Kabelrör	
15	RM 43885672	1					Battery cable	Câble de batterie	Batterieleitung	Cable de batería	Batteriledning	
16	RM 43896612	1					Battery cable	Câble de batterie	Batterieleitung	Cable de batería	Batteriledning	
17	RM 13306519	1					Ground cable	Câble mise à terre	Massekabel	Cable de masa	Jordledning	
18	RM 59583468	4					Clamp	Collier serrage	Klemme	Abrazadera	Klamma	
19	RM 59583450	2					Cover plate	Plaque de recouvrement	Abdeckung	Cubierta	Lucka	
20	VOE 13955894	2					Washer	Rondelle	Scheibe	Arandela	Bricka	
21	RM 96712252	2					Hexagon screw	Vis à tête hexagonale	Sechskantschraube	Tornillo hexagonal	Sexkantsskruv	
22	RM 13209648	1					Switch	Interrupteur	Schalter	Interruptor	Elkopplare	

1		**Battery installation** **Mise en place de la batterie** **Einbau der Batterie** **Montaje de la batería** **Batteri, installation**	Catalogue id **20584**	Group **371**
2				
3			Illustr. No **1072115**	Section **900**
4				
5		**43809474**	Issue **20048722-A**	Page **143**

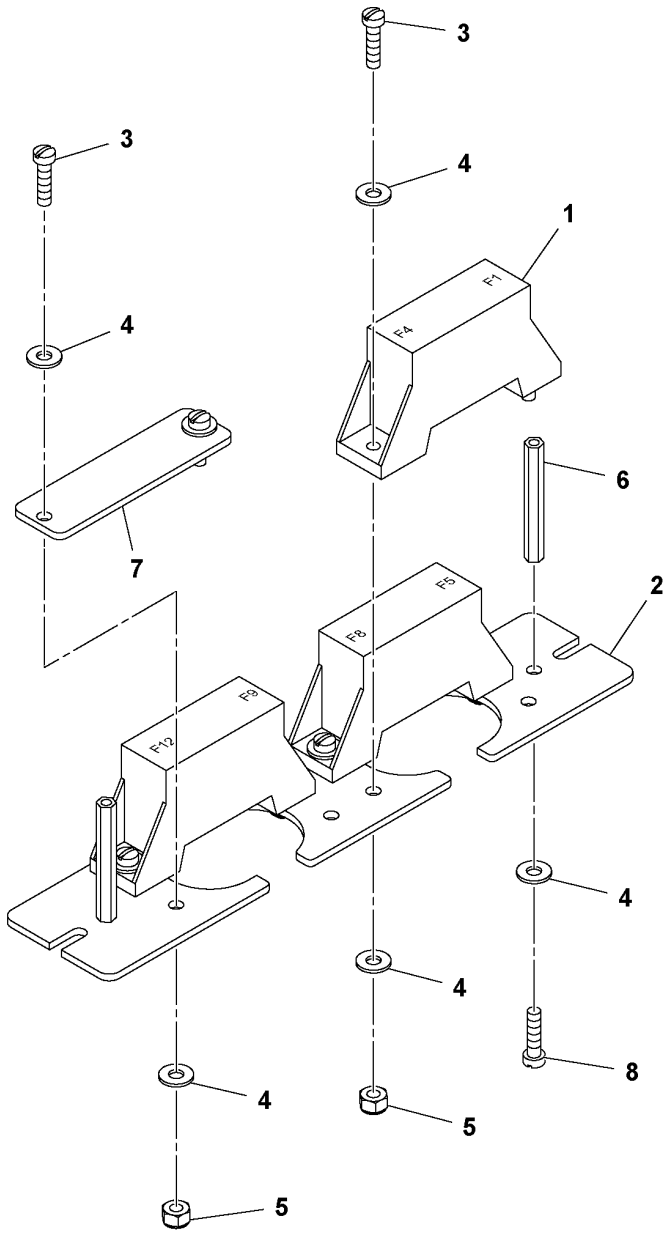
3
3
4
4
1
F1
F4
4
6
7
F8
F8
2
F8
F12
4
4
8
4
5
5

Fig.	Part No.	Quantity 1	2	3	PS	KIT	Description	Dénomination	Bezeichnung	Denominación	Benämning	Notes
1	**RM 43902154**	1					Cable	Câble	Kabel	Cable	Kabel	
2	**RM 13233440**	1					Plate	Tôle	Blech	Chapa	Plåt	
3	**RM 95922134**	8					Screw	Vis	Schraube	Tornillo	Skruv	
4	**RM 95922332**	18					Plain washer	Rondelle plane	Flachscheibe	Arandela plana	Planbricka	
5	**RM 95943346**	8					Nut	Écrou	Mutter	Tuerca	Mutter	
6	**RM 13214267**	2					Separator	Séparateur	Abscheider	Separador	Avskiljare	
7	**RM 13209135**	1					Cover plate	Plaque de recouvrement	Abdeckung	Cubierta	Lucka	
8	**RM 95932141**	2					Screw	Vis	Schraube	Tornillo	Skruv	

1	**43922277_0A01**	**Fuse Block Assembly** **Montage du bloc fusibles** **Sicherungsblock kpl.** **Montaje de bloque de fusibles** **Säkringsblock Assembly**	Catalogue id **20584**	Group **372**
2			Illustr. No **1051318**	Section **50**
3				
4			Issue **20048722-A**	Page **145**
5		**43922277**		

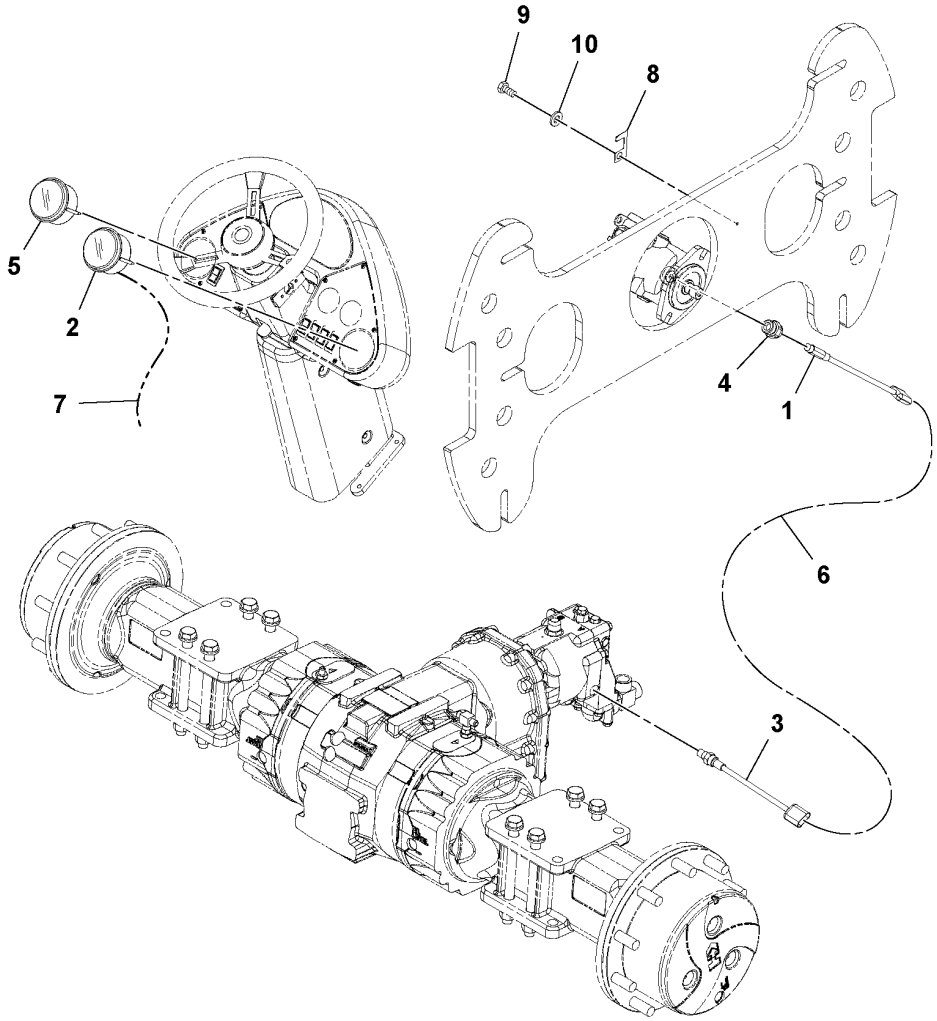
9
10
8
5
2
7
4
1
6
3

Fig.	Part No.	Quantity 1	2	3	PS	KIT	Description	Dénomination	Bezeichnung	Denominación	Benämning	Notes
1	RM 13254503	1					Vehicle speed sensor	Capteur de vitesse	Geschwindigkeitsgeber	Sensor de velocímetro	Hastighetsmätarsensor	
2	RM 43935832	1					Gauge	Calibre	Messlehre	Galga	Tolk	
3	RM 59249284	1					Sensor	Capteur	Geber	Sensor	Sensor	
4	RM 13176789	1					Sensor	Capteur	Geber	Sensor	Sensor	
5	RM 43935790	1					Gauge	Calibre	Messlehre	Galga	Tolk	
6	RM 13493523	1					Sensor	Capteur	Geber	Sensor	Sensor	VIBRATION SENSOR
7	RM 13493507	1					Cable harness	Faisceau de câbles	Kabelbaum	Manojo cables	Ledningsmatta	LIGHT GAUGE
8	RM 59050740	1					Clip	Clip	Clip	Clip	Clips	
9	RM 96705041	1					Hexagon screw	Vis à tête hexagonale	Sechskantschraube	Tornillo hexagonal	Sexkantsskruv	
10	RM 96741038	1					Washer	Rondelle	Scheibe	Arandela	Bricka	

1	13235585_0F01	**Speedometer/vpm Meter Installation** **Installation du compteur de vibrations/vitesse** **Tachometer/Drehzahlmesser, Einbau** **Instalación de velocímetro y contador de vibraciones** **Varvräknare/varv per minut, ditsättning**	Catalogue id **20584**	Group **383**
2			Illustr. No **1052175**	Section **100**
3				
4			Issue **20048722-A**	Page **147**
5		**OPTION, 13205034**		

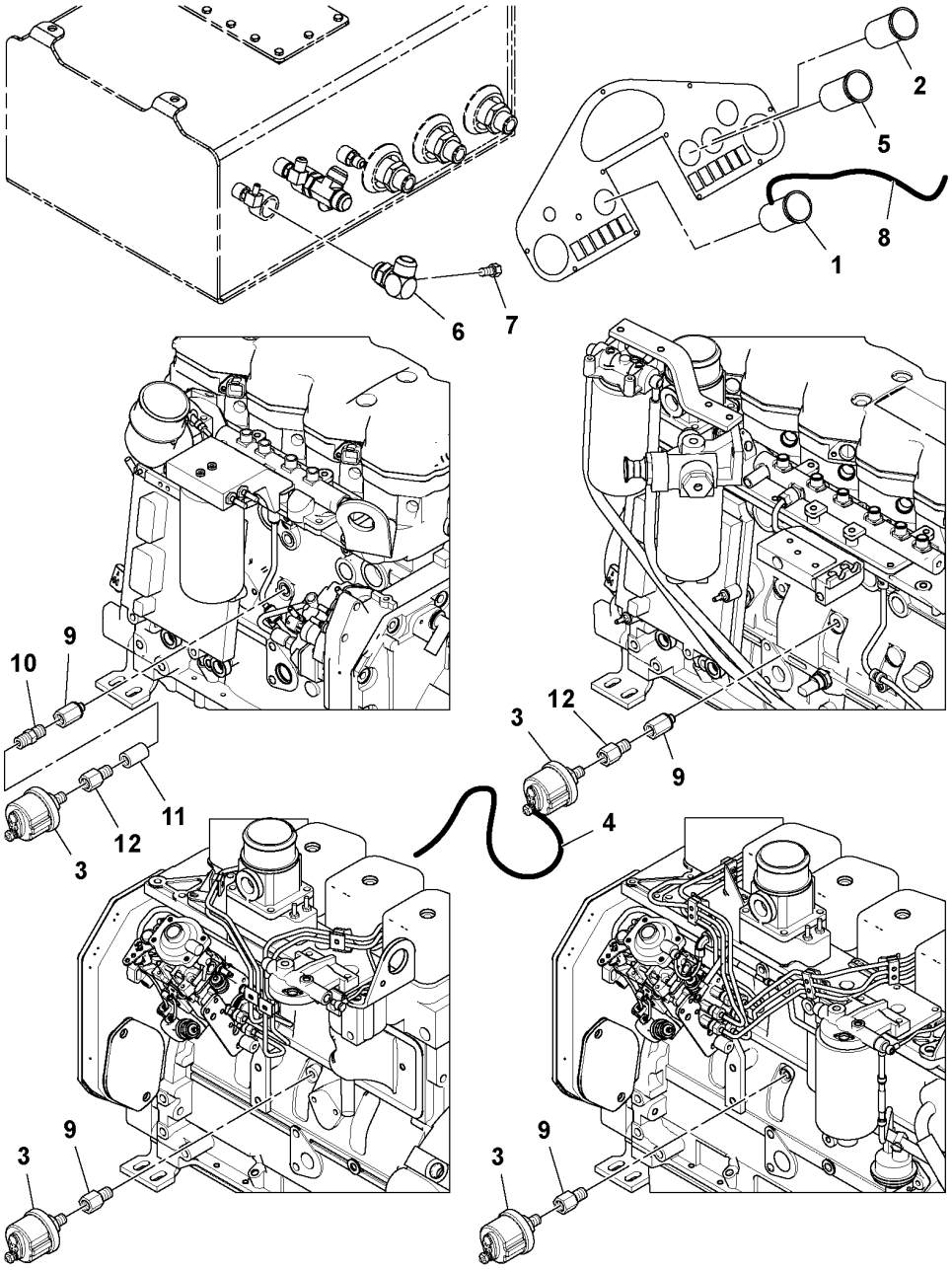
2
5
8
1
6
7
10
9
11
12
3
4

Fig.	Part No.	Quantity 1	2	3	PS	KIT	Description	Dénomination	Bezeichnung	Denominación	Benämning	Notes
1	RM 43931997	1					Voltmeter	Voltmètre	Voltmeter	Voltímetro	Voltmeter	
2	RM 43933001	1					Temperature gauge	Indicateur de température	Temperaturanzeiger	Termómetro	Temperaturvisare	
3	RM 58878000	1					Oil pressure sensor	Manocontact huile	Öldruckschalter	Emisor presión de aceite	Oljetryckssensor	
4	RM 13493556	1					Cable harness	Faisceau de câbles	Kabelbaum	Manojo cables	Ledningsmatta	GAUGE
5	RM 43931740	1					Oil pressure gauge	Manomètre d'huile	Öldruckmesser	Manómetro de aceite	Oljetrycksmätare	
6	RM 13188958	1					Adapter	Adaptateur	Adapter	Adaptador	Adapter	
	RM 95280194	1					Adapter	Adaptateur	Adapter	Adaptador	Adapter	
7	RM 58913856	1					Oil temperature sensor	Capteur température huile	Öltemperaturgeber	Sensor de temperatura de aceite	Oljetemperatursensor	
8	RM 13493515	1					Cable harness	Faisceau de câbles	Kabelbaum	Manojo cables	Ledningsmatta	GAUGE LIGHT
9	RM 13889589	1					Adapter	Adaptateur	Adapter	Adaptador	Adapter	
10												2486)
11												2486)
12	RM 59924191	1					Adapter	Adaptateur	Adapter	Adaptador	Adapter	

2486) **GB**: This item not used with this Assembly **FR**: Cet élément n'est pas utilisé avec cette unité **DE**: Dieser Artikel wird nicht zusammen mit dieser Baugruppe verwendet. **ES**: Este artículo no se usa con este montaje **SE**: Denna artikel används inte för den här Assembly

1	13235270_0601	**Gauge Package** **Pack jauge** **Messinstrument, kpl.** **Paquete de indicador**	Catalogue id **20584**	Group **386**
2			Illustr. No **1037467**	Section **100**
3				
4			Issue **20048722-A**	Page **149**
5		**OPTION, 43955848**		

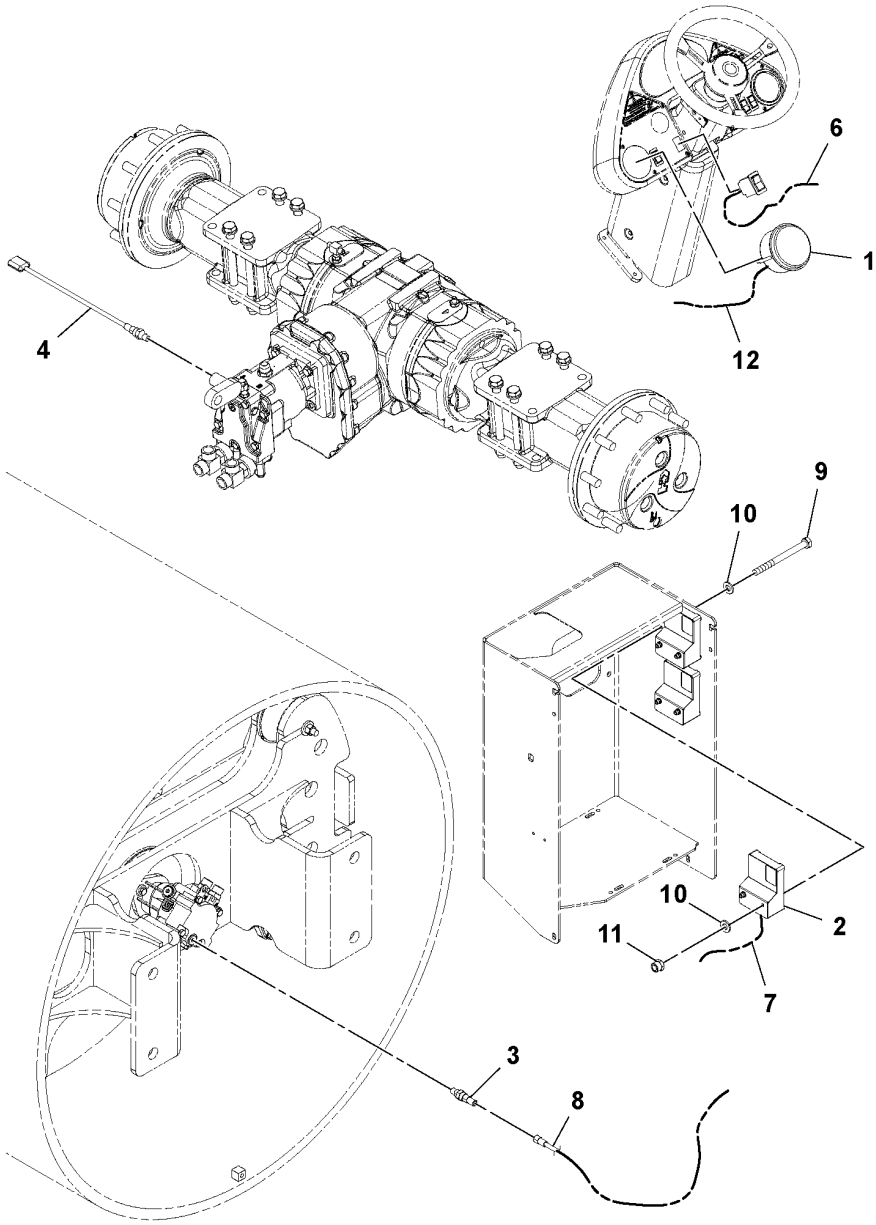
6
1
12
4
9
10
10
2
11
7
3
8

Fig.	Part No.	Quantity 1	2	3	PS	KIT	Description	Dénomination	Bezeichnung	Denominación	Benämning	Notes
1	**RM 43935808**	1					Gauge	Calibre	Messlehre	Galga	Tolk	
2	**RM 43845627**	1					Micro controller	Micromodule de commande	Mikrokontroller		Mikrokontroller	
3	**RM 13254503**	1					Vehicle speed sensor	Capteur de vitesse	Geschwindigkeitsgeber	Sensor de velocímetro	Hastighetsmätarsensor	
4	**RM 59249284**	1					Sensor	Capteur	Geber	Sensor	Sensor	
6	**RM 13205075**	1					Cable harness	Faisceau de câbles	Kabelbaum	Manojo cables	Ledningsmatta	
	RM 13198916	1					•Cable harness	•Faisceau de câbles	•Kabelbaum	•Manojo cables	•Ledningsmatta	AUTO/MANUAL SELECTOR
	RM 13190772	1					•Switch	•Interrupteur	•Schalter	•Interruptor	•Elkopplare	AUTO VIBRATION
7	**RM 13493481**	1					Cable	Câble	Kabel	Cable	Kabel	AUTO/MANUAL MODULE
8	**RM 13493523**	1					Sensor	Capteur	Geber	Sensor	Sensor	VIBRATION SENSOR
9	**RM 96706825**	2					Hexagon screw	Vis à tête hexagonale	Sechskantschraube	Tornillo hexagonal	Sexkantsskruv	
10	**RM 96741053**	4					Washer	Rondelle	Scheibe	Arandela	Bricka	
11	**RM 96702873**	2					Nut	Écrou	Mutter	Tuerca	Mutter	
12	**RM 13225123**	1					Cable harness	Faisceau de câbles	Kabelbaum	Manojo cables	Ledningsmatta	SINGLE GAUGE LIGHT
13	**RM 59121855**	1					Clamp	Collier serrage	Klemme	Abrazadera	Klamma	2624)
14	**RM 96704663**	1					Washer	Rondelle	Scheibe	Arandela	Bricka	2624)

2624) **GB**: Not Shown **FR**: Non représenté **DE**: Nicht abgebildet **ES**: No ilustrado **SE**: Ej avbildad

1	**13855192_0A01**	**Impactometer/autovibration Gauge Installation** **Installation d'un dispositif de mesure d'autovibrations/impacteur** **Stoß-/Autovibrationsmesser, Einbau** **Instalación de impactómetro y medidor de autovibración** **Slagmätare/autovibration, mätare, ditsättning**	Catalogue id **20584**	Group **386**
2			Illustr. No **1052176**	Section **200**
3				
4			Issue **20048722-A**	Page **151**
5		**OPTION, 13225602**		

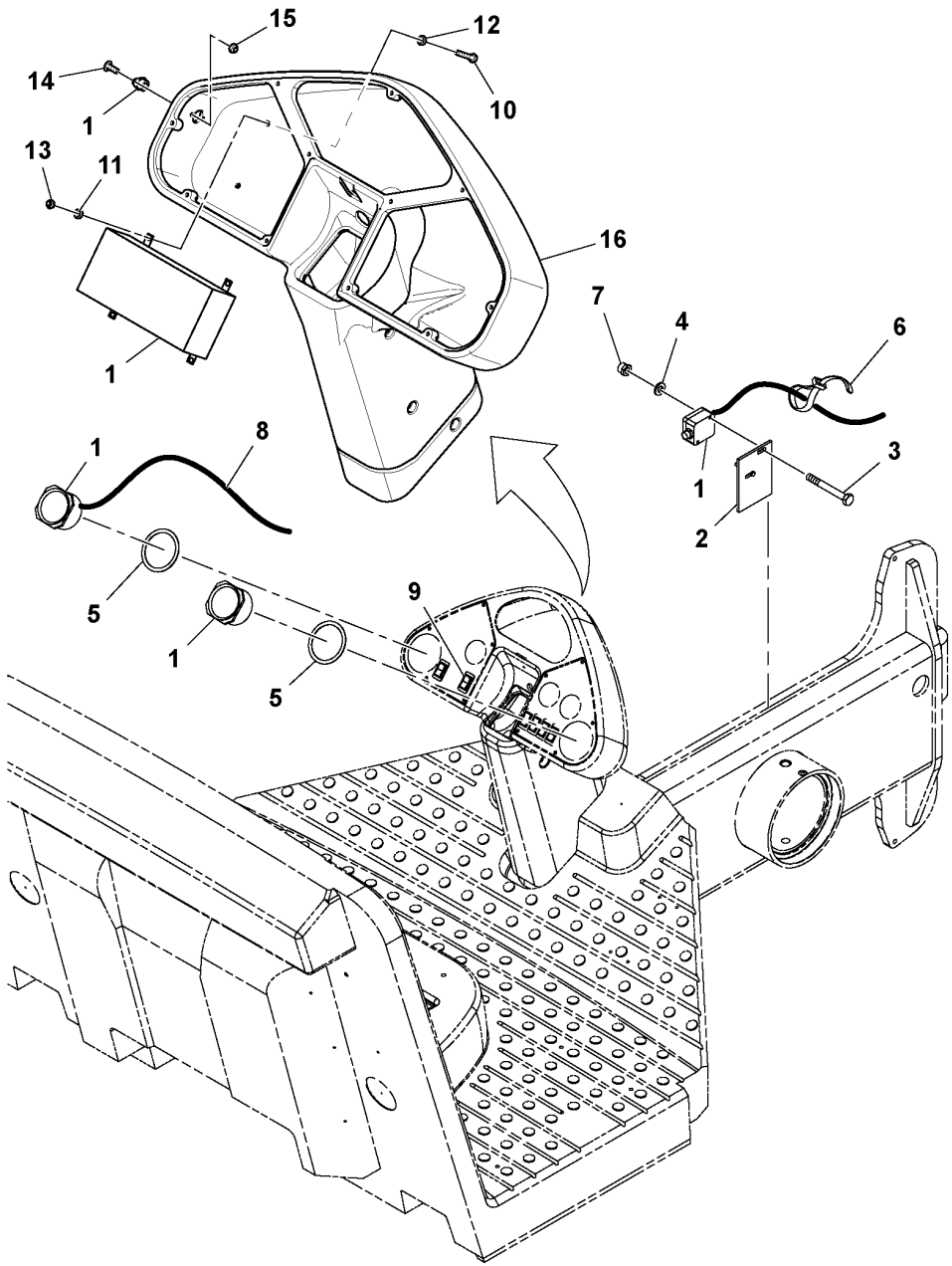
15
12
14
10
1
13
11
16
7
4
6
1
8
3
1
2
5
9
1
5

Fig.	Part No.	Quantity 1	2	3	PS	KIT	Description	Dénomination	Bezeichnung	Denominación	Benämning	Notes
1	**RM 19288372**	1					Kit	Lot	Einbausatz	Juego	Sats	COMPACTOMETER
	RM 19288232	1					•Kit	•Lot	•Einbausatz	•Juego	•Sats	COMPACTOMETER See group 386-400 page 155
	RM 58814237	3					•Terminal	•Contact électrique	•Anschlussstift	•Espiga terminal	•Anslutningsstift	
	RM 58797036	3					•Sealing	•Étanchéité	•dichtung	•Junta	•Tätning	
	RM 59020362	1					•Connector	•Pièce connexion	•Verbindungsstück	•Pieza de conexión	•Förbindningsstycke	
	RM 59020370	1					•Lock	•Serrure	•Schloss	•Cierre	•Lås	
2	**RM 13159843**	1					Plate	Tôle	Blech	Chapa	Plåt	
3	**RM 96705546**	2					Hexagon screw	Vis à tête hexagonale	Sechskantschraube	Tornillo hexagonal	Sexkantsskruv	
4	**RM 96741053**	2					Washer	Rondelle	Scheibe	Arandela	Bricka	
5	**RM 13293006**	4					Ring	Bague	Ring	Anillo	Ring	
6	**RM 95373973**	req					Locking wire	Fil arrêt	Sicherungsdraht	Alambre de seguridad	Låstråd	
7	**RM 96704598**	2					Lock nut	Contre-écrou	Sicherungsmutter	Contratuerca	Låsmutter	
8	**RM 13255930**	1					Cable harness	Faisceau de câbles	Kabelbaum	Manojo cables	Ledningsmatta	COMPACTOMETER
9	**RM 13342878**	1					Switch	Interrupteur	Schalter	Interruptor	Elkopplare	
10	**RM 96705736**	4					Hexagon screw	Vis à tête hexagonale	Sechskantschraube	Tornillo hexagonal	Sexkantsskruv	
11	**RM 96738554**	4					Plain washer	Rondelle plane	Flachscheibe	Arandela plana	Planbricka	
12	**RM 96718598**	4					Washer	Rondelle	Scheibe	Arandela	Bricka	
13	**RM 96704580**	4					Lock nut	Contre-écrou	Sicherungsmutter	Contratuerca	Låsmutter	
14	**RM 59229492**	2					Hex. socket screw	Vis à six pans creux	Innensechskantschraube	Tornillo de hexágono embutido	Insexskruv	
15	**RM 59137448**	2					Lock nut	Contre-écrou	Sicherungsmutter	Contratuerca	Låsmutter	
16	**RM 13870449**	1					Control panel	Panneau commande	Bedienungstafel	Panel de mandos	Reglagepanel	S/N -225135
16		1			NS		Cover	Capot	Haube	Capó	Huv	S/N 225136-
	RM 13276548	1			SS		•Instrument frame	•Cadre instrument	•Instrumenteneinfassung	•Bastidor de instrumentos	•Instrumentram	S/N -225135

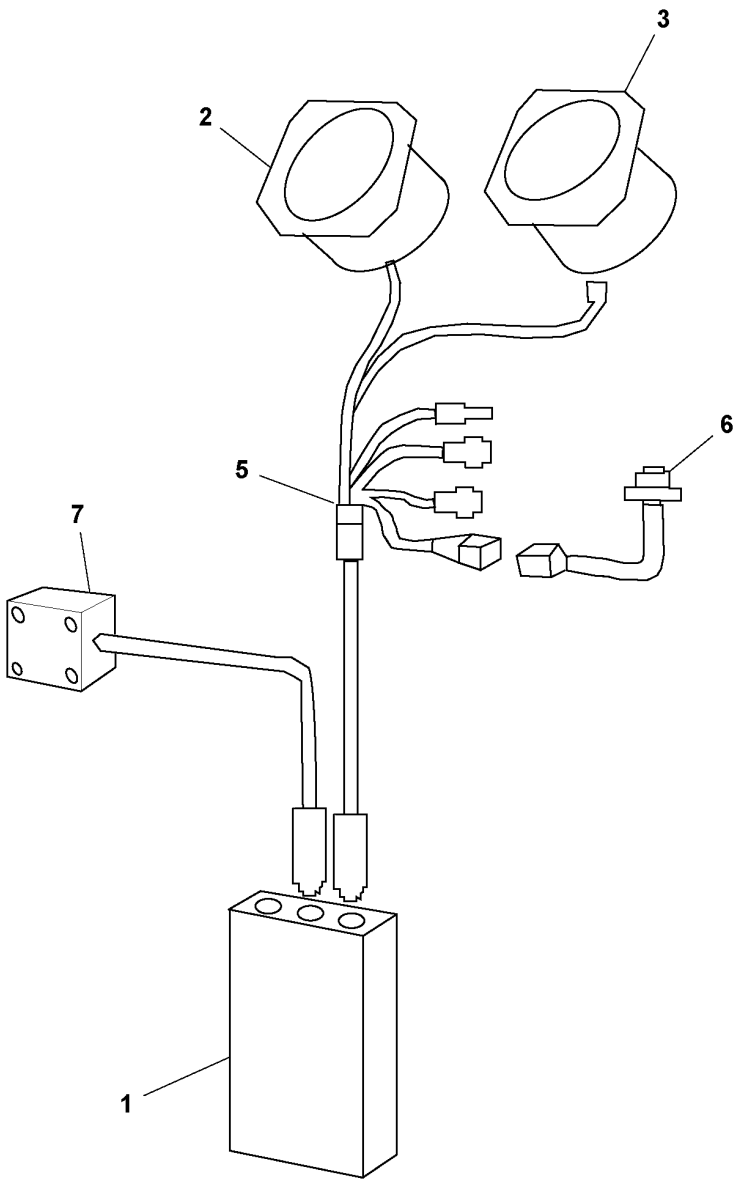
3
2
6
5
7
1

Fig.	Part No.	Quantity 1	2	3	PS	KIT	Description	Dénomination	Bezeichnung	Denominación	Benämning	Notes
1	RM 19288257	1					Micro processor	Microprocesseur	Mikroprozessor		Mikroprocessor	
2	RM 13263918	1					Dial	Disque indicateur	Anzeigetafel	Cuadrante	Visarskiva	CMV
3	RM 13263926	1					Dial	Disque indicateur	Anzeigetafel	Cuadrante	Visarskiva	F
5	RM 19288265	1					Cable	Câble	Kabel	Cable	Kabel	
6	RM 19288422	1					Cable	Câble	Kabel	Cable	Kabel	CI-CDS
7	RM 19288273	1					Sensor	Capteur	Geber	Sensor	Sensor	

1	19288232_0001	**Compactometer Kit** **Kit compactomètre** **Verdichtungsmesser, Satz** **Kit de compactómetro** **Kompakteringsmätare, sats**	Catalogue id **20584**	Group **386**
2			Illustr. No **1037537**	Section **400**
3				
4			Issue **20048722-A**	Page **155**
5		**19288232**		

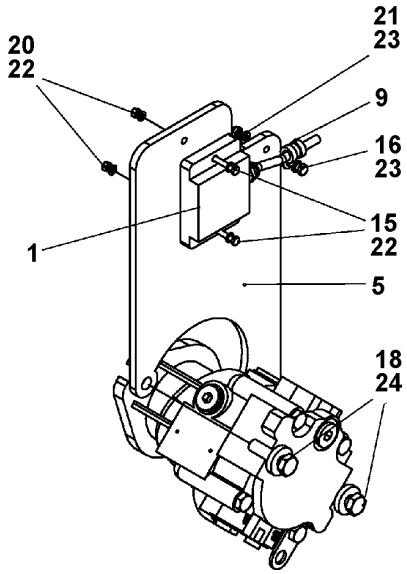

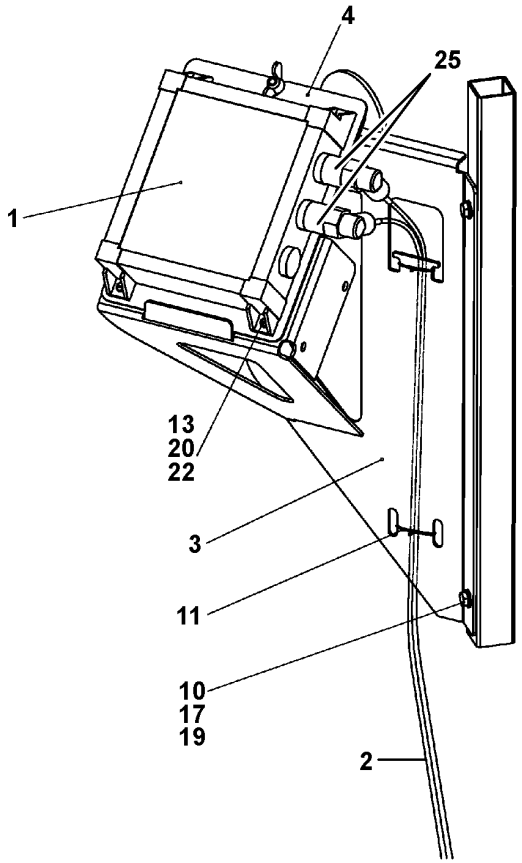

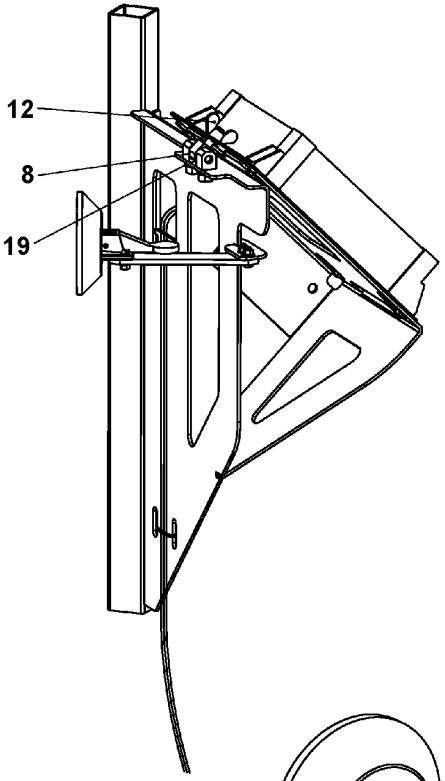

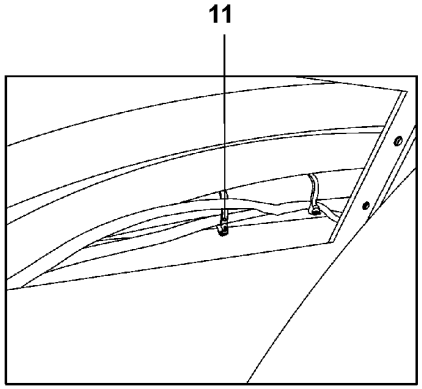

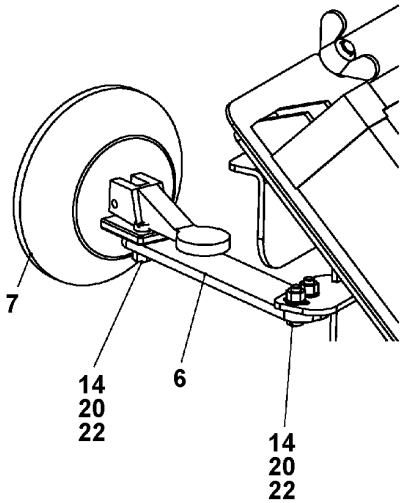

Volvo Construction Equipment

1061487

Fig.	Part No.	Quantity 1	2	3	P S	K I T	Description	Dénomination	Bezeichnung	Denominación	Benämning	Notes
1	RM 80791676	1					Measuring tool	Outil de mesure	Messwerkzeug	Herramienta de medicion	Mätverktyg	
	RM 80786445	1					•Monitor	•Moniteur video	•Monitor	•Monitor	•Monitor	
	RM 80793185	1					•Monitor	•Moniteur video	•Monitor	•Monitor	•Monitor	
2	RM 80794134	1	1				Kit	Lot	Einbausatz	Juego	Sats	
2	RM 80794258	1	1				•Cable	•Câble	•Kabel	•Cable	•Kabel	
2	RM 80794266	1	1				•Cable	•Câble	•Kabel	•Cable	•Kabel	
3	RM 80777659	1	1				Bracket	Console	Konsole	Consola	Konsol	
4	RM 80778566	1	1				Mounting plate	Plaque montage	Montageplatte	Placa de montaje	Monteringsplatta	
5	RM 80889157	1	1				Plate	Tôle	Blech	Chapa	Plåt	
6	RM 80815863	1	1				Bracket	Console	Konsole	Consola	Konsol	
7	RM 80792062	1	1				Cup	Coupelle	Becher	Copa	Kopp	
8	RM 87970604	1	1				Hinge	Charnière	Scharnier	Bisagra	Gångjärn	
9	RM 13930110	1	1				Hose clamp	Collier durite	Schlauchschelle	Abrazadera de manguera	Slangklamma	
10	RM 56297450	2	2				Blind rivet	Rivet borgne	Blindniet	Remache ciego	Blindnit	
11	RM 14280457	5	5				Cable tie	Serre-câble	Kabelbinder	Abrazadera de cinta	Buntband	
12	RM 14083810	1	1				Wing nut	Écrou à oreilles	Flügelmutter	Tuerca de aletas	Vingmutter	
13	RM 14097893	4					Screw	Vis	Schraube	Tornillo	Skruv	
14	RM 58900747	4	4				Screw	Vis	Schraube	Tornillo	Skruv	
15	RM 96750427	2	2				Hexagon screw	Vis à tête hexagonale	Sechskantschraube	Tornillo hexagonal	Sexkantsskruv	
16	RM 96714241	1	1				Hexagon screw	Vis à tête hexagonale	Sechskantschraube	Tornillo hexagonal	Sexkantsskruv	
17	RM 96713177	2	2				Hexagon screw	Vis à tête hexagonale	Sechskantschraube	Tornillo hexagonal	Sexkantsskruv	
18	RM 96719067	2	2				Hexagon screw	Vis à tête hexagonale	Sechskantschraube	Tornillo hexagonal	Sexkantsskruv	
19	RM 58854316	4	4				Lock washer	Rondelle verrouillage	Sicherungsscheibe	Arandela seguridad	Låsbricka	
20	RM 96712773	10	6				Hexagon nut	Écrou hexagonal	Sechskantmutter	Tuerca hexagonal	Sexkantsmutter	
21	RM 14083448	1	1				Hexagon nut	Écrou hexagonal	Sechskantmutter	Tuerca hexagonal	Sexkantsmutter	
22	RM 96712872	12	8				Plain washer	Rondelle plane	Flachscheibe	Arandela plana	Planbricka	
23	RM 96712880	2	2				Washer	Rondelle	Scheibe	Arandela	Bricka	
24	RM 96726112	2	2				Washer	Rondelle	Scheibe	Arandela	Bricka	
25			1		NS		Measuring tool	Outil de mesure	Messwerkzeug	Herramienta de medicion	Mätverktyg	

1	80892490	**Compactometer Analyzer Option** **Option analyseur compactomètre** **Compactometer Analyse-Option** **Opción de analizador de compactómetro** **Kompakteringsmätare analysator (tillval)**	Catalogue id **20584**	Group **386**
2	80897135		Illustr. No **1061487**	Section **500**
3				
4			Issue **20048722-A**	Page **157**
5		**OPTIONS**		

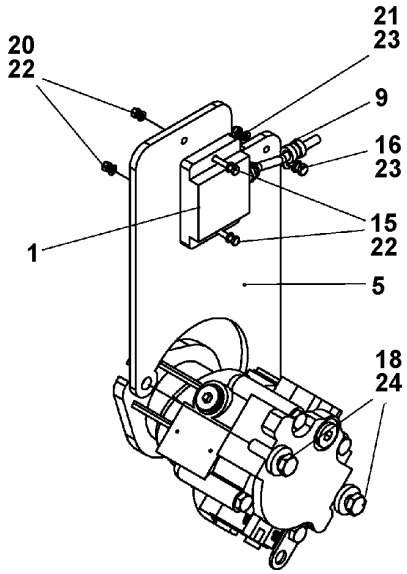

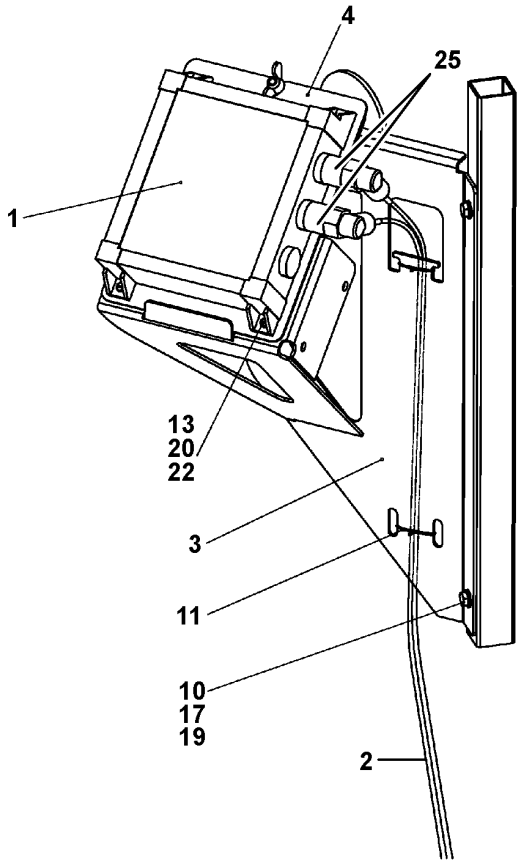

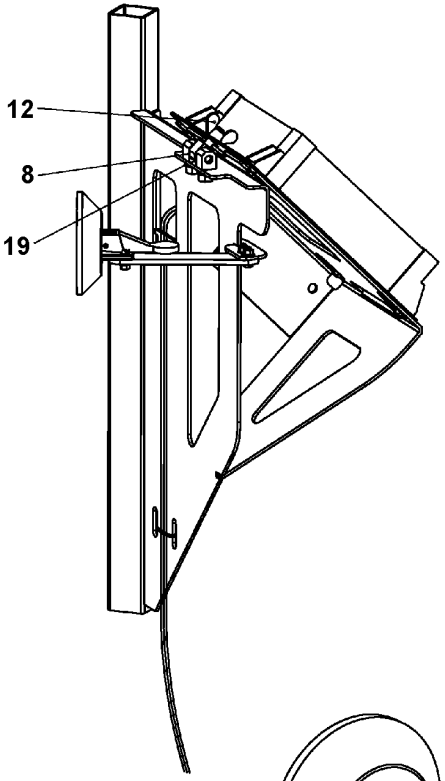

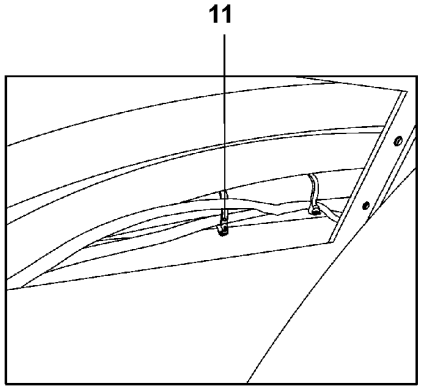

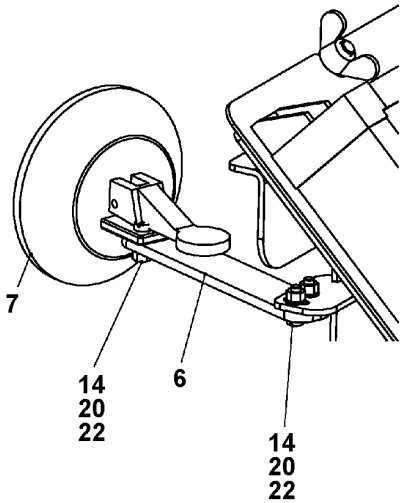

Volvo Construction Equipment

1061487

Fig.	Part No.	Quantity 1	2	3	PS	KIT	Description	Dénomination	Bezeichnung	Denominación	Benämning	Notes
25	VOE 12780354	1	1				•Sensor	•Capteur	•Geber	•Sensor	•Sensor	
25	RM 80794464	1	1				•Cable	•Câble	•Leitung	•Cable	•Ledning	
25	VOE 12780355	1	1				•Cable	•Câble	•Kabel	•Cable	•Kabel	

1	80892490	**Compactometer Analyzer Option** **Option analyseur compactomètre** **Compactometer Analyse-Option** **Opción de analizador de compactómetro** **Kompakteringsmätare analysator (tillval)**	Catalogue id **20584**	Group **386**
2	80897135		Illustr. No **1061487**	Section **500**
3				
4			Issue **20048722-A**	Page **159**
5		**OPTIONS**		

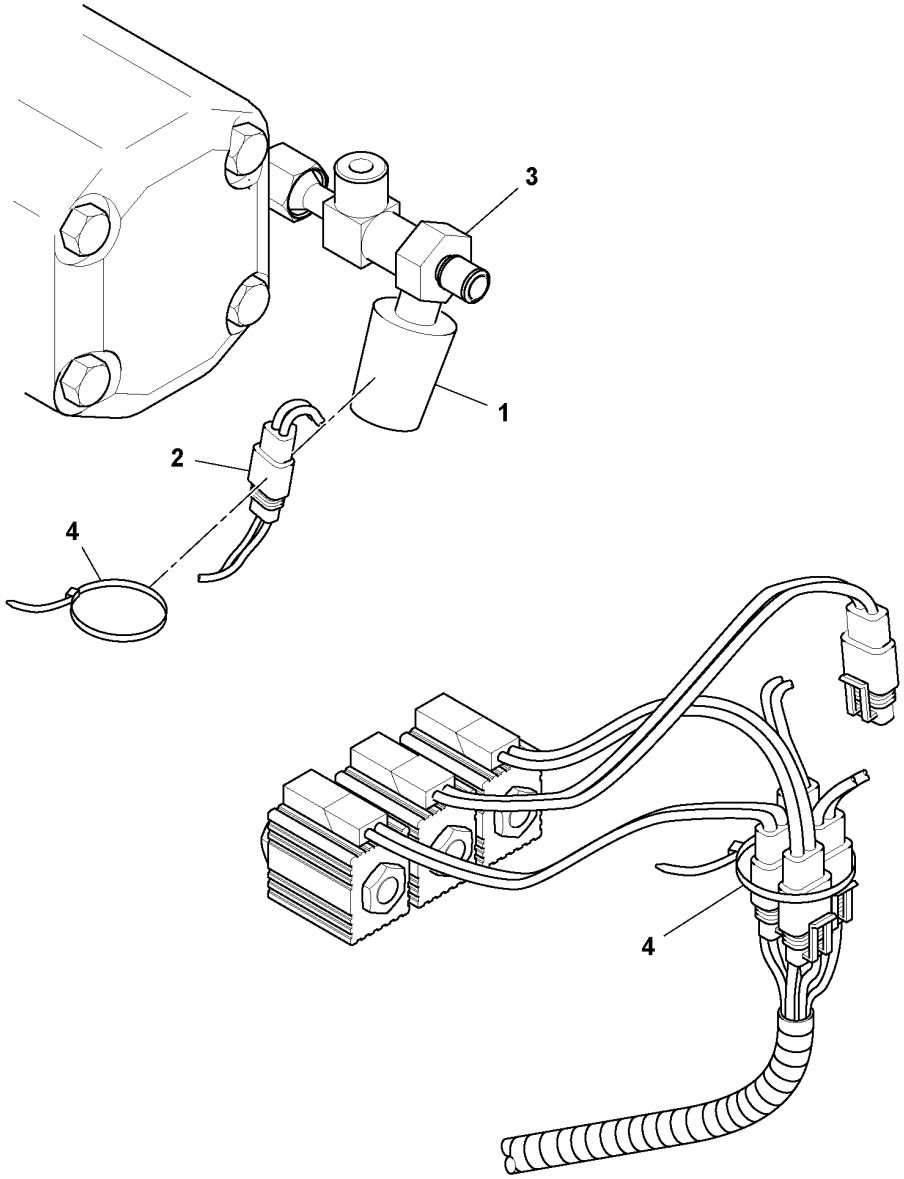
3
1
2
4
4

Fig.	Part No.	Quantity 1	2	3	PS	KIT	Description	Dénomination	Bezeichnung	Denominación	Benämning	Notes
1	RM 19287564	1					Pressure switch	Rupteur pression	Druckschalter	Interruptor presión	Tryckbrytare	10 PSI
2	RM 13498795	1					Cable harness	Faisceau de câbles	Kabelbaum	Manojo cables	Ledningsmatta	STEERING
3	RM 13208004	1					Nipple	Raccord	Nippel	Niple	Nippel	
4	RM 95373973	req					Locking wire	Fil arrêt	Sicherungsdraht	Alambre de seguridad	Låstråd	

1	19290477_0001	**Lost Steering Pressure Switch Installation** **Installation du commutateur Perte de pression de direction** **Schalter verlorener Lenkdruck, Einbau** **Instalación de presostato de dirección perdida** **Inget styrtryck kontakt ditsättning**	Catalogue id **20584**	Group **387**
2			Illustr. No **1037386**	Section **100**
3				
4			Issue **20048722-A**	Page **161**
5		**OPTION, 19290477**		

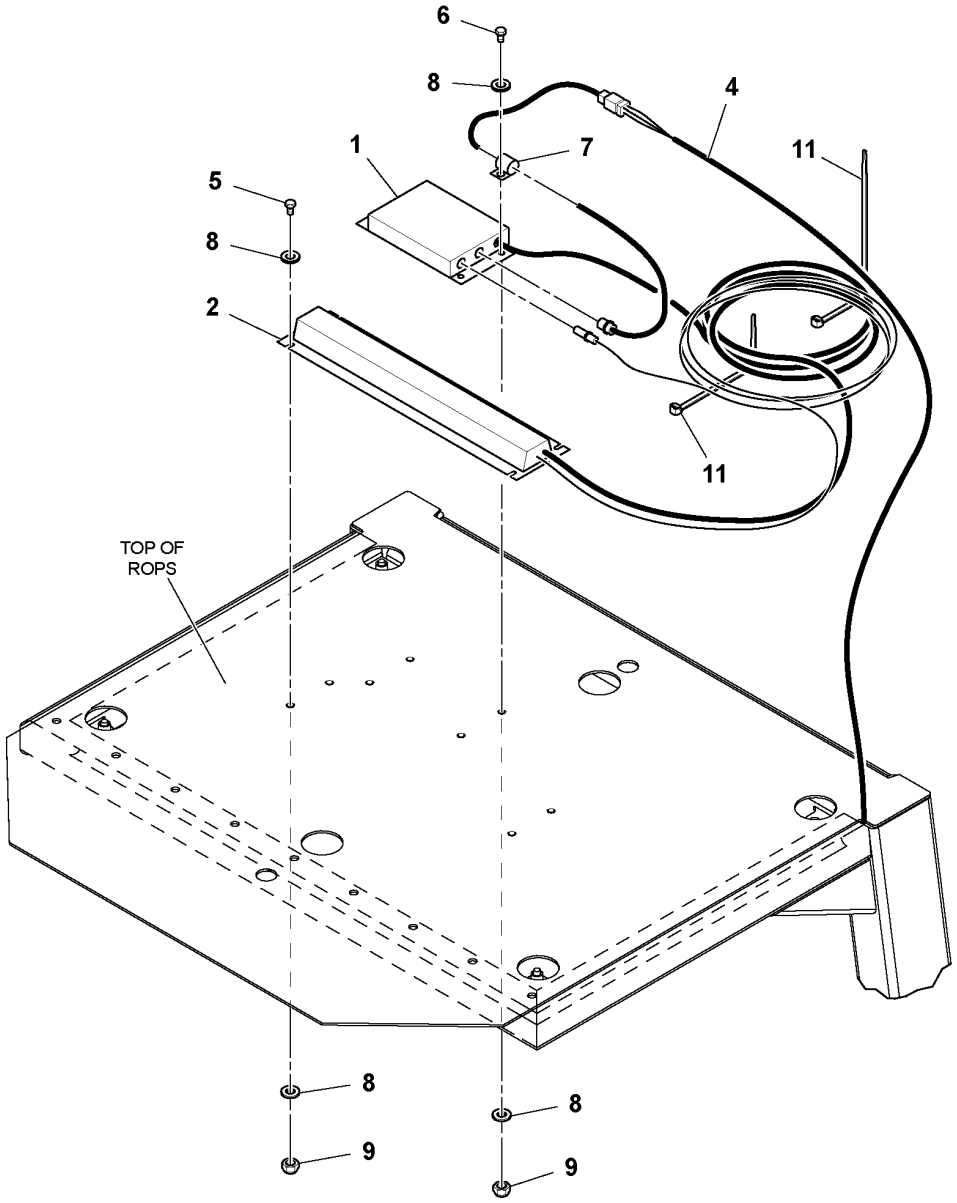
6
8
4
1
7
11
5
8
2
11
TOP OF
ROPS
8
9
8
9

Fig.	Part No.	Quantity 1	2	3	PS	KIT	Description	Dénomination	Bezeichnung	Denominación	Benämning	Notes
1												2486)
2												2486)
3	**RM 13429931**	1					Electronic unit	Unité électronique	Elektronikeinheit	Unidad electrónica	Elektronikenhet	2624) W/ANTENNA
	RM 13429535	1					•Electronic unit	•Unité électronique	•Elektronikeinheit	•Unidad electrónica	•Elektronikenhet	
	RM 13429519	1					•Antenna	•Antenne	•Antenne	•Antena	•Antenn	
4	**RM 13425608**	1					Cable harness	Faisceau de câbles	Kabelbaum	Manojo cables	Ledningsmatta	GPS
5	**RM 96705793**	4					Hexagon screw	Vis à tête hexagonale	Sechskantschraube	Tornillo hexagonal	Sexkantsskruv	
6	**RM 96704564**	4					Hexagon screw	Vis à tête hexagonale	Sechskantschraube	Tornillo hexagonal	Sexkantsskruv	
7	**RM 58754458**	1					Clamp	Collier serrage	Klemme	Abrazadera	Klamma	
8	**RM 96741053**	16					Washer	Rondelle	Scheibe	Arandela	Bricka	
9	**RM 96704598**	8					Lock nut	Contre-écrou	Sicherungsmutter	Contratuerca	Låsmutter	
10	**RM 95424586**	req					Cable tie	Serre-câble	Kabelbinder	Abrazadera de cinta	Buntband	2624)
11	**RM 95373973**	req					Locking wire	Fil arrêt	Sicherungsdraht	Alambre de seguridad	Låstråd	

2486) **GB**: This item not used with this Assembly **FR**: Cet élément n'est pas utilisé avec cette unité **DE**: Dieser Artikel wird nicht zusammen mit dieser Baugruppe verwendet. **ES**: Este artículo no se usa con este montaje **SE**: Denna artikel används inte för den här Assembly

2624) **GB**: Not Shown **FR**: Non représenté **DE**: Nicht abgebildet **ES**: No ilustrado **SE**: Ej avbildad

1	13429543_0001	**GPS Installation** **Installation du GPS** **GPS, Einbau** **Instalación de GPS** **GPS, ditsättning**	Catalogue id **20584**	Group **397**
2			Illustr. No **1037360**	Section **100**
3				
4			Issue **20048722-A**	Page **163**
5		**OPTION, 13429543**		

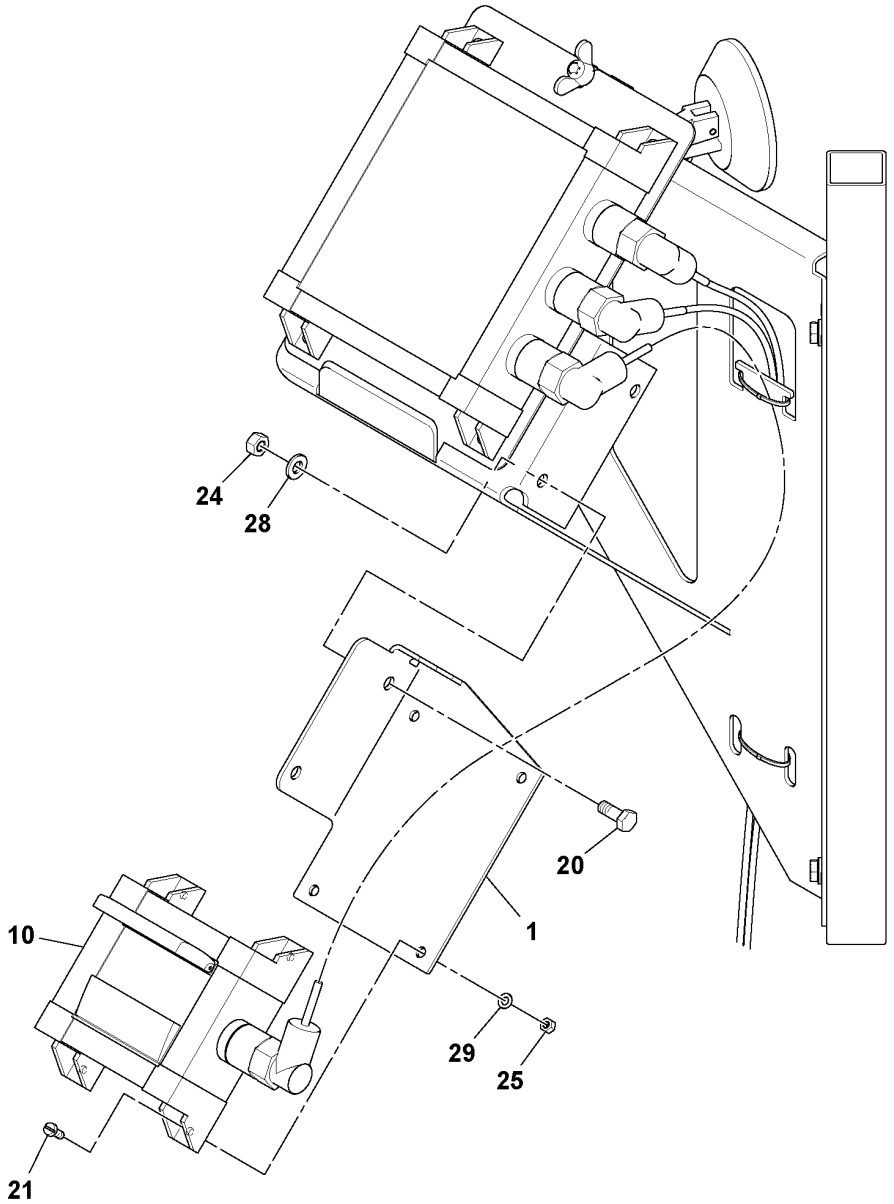
24
28
20
1
10
29
25
21

Fig.	Part No.	Quantity 1	2	3	PS	KIT	Description	Dénomination	Bezeichnung	Denominación	Benämning	Notes
1	RM 80778756	1					Angle bar	Tige angulaire	Winkelstange	Barra angular	Vinkelstång	
10	RM 80791817	1					Printer	Imprimante	Drucker	Impresora	Datorskrivare	
	RM 80887219	1					•Indicating paper	•Papier indicateur	•Anzeigepapier	•Papel indicador	•Indikeringspapper	
20	RM 96718820	2					Hexagon screw	Vis à tête hexagonale	Sechskantschraube	Tornillo hexagonal	Sexkantsskruv	
21	RM 14097893	4					Screw	Vis	Schraube	Tornillo	Skruv	
24	RM 96712799	2					Hexagon nut	Écrou hexagonal	Sechskantmutter	Tuerca hexagonal	Sexkantsmutter	
25	RM 96712773	4					Hexagon nut	Écrou hexagonal	Sechskantmutter	Tuerca hexagonal	Sexkantsmutter	
28	RM 58854316	2					Lock washer	Rondelle verrouillage	Sicherungsscheibe	Arandela seguridad	Låsbricka	
29	RM 96712872	4					Plain washer	Rondelle plane	Flachscheibe	Arandela plana	Planbricka	

1	80791577_0001	**Printer** **Imprimante** **Drucker** **Impresora** **Skrivare**	Catalogue id **20584**	Group **397**
2			Illustr. No **1045237**	Section **200**
3				
4			Issue **20048722-A**	Page **165**
5		**OPTION, 80791577**		

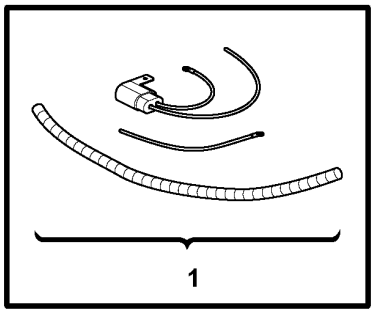

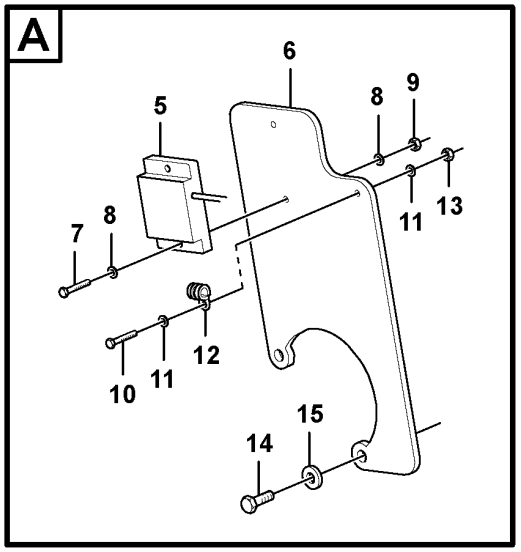

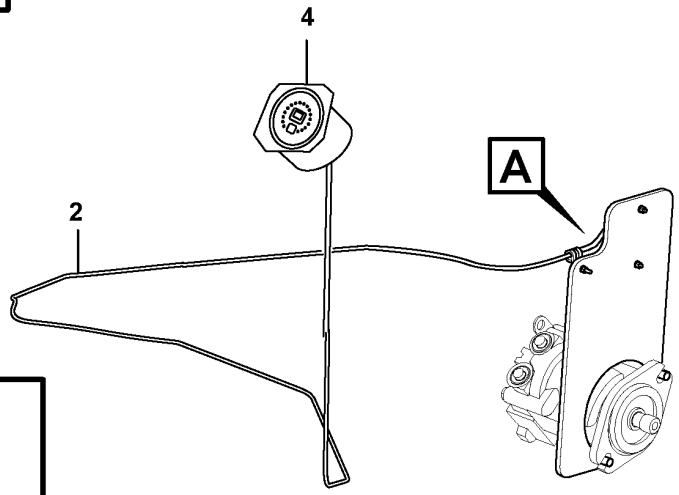

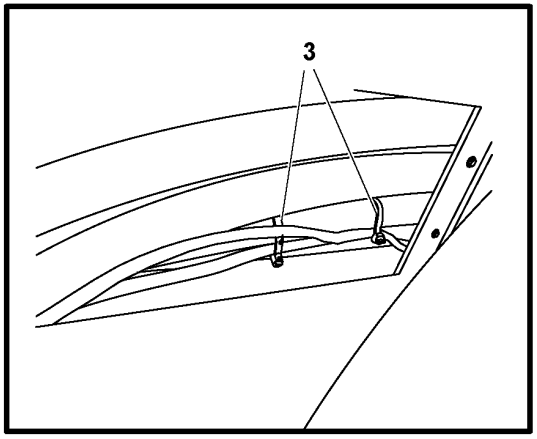

Volvo Construction Equipment

1066852

Fig.	Part No.	Quantity 1	2	3	PS	KIT	Description	Dénomination	Bezeichnung	Denominación	Benämning	Notes
1	RM 80794159	1					Kit	Lot	Einbausatz	Juego	Sats	
2	VOE 12780356	1					Cable	Câble	Kabel	Cable	Kabel	
3	RM 14280457	5					Cable tie	Serre-câble	Kabelbinder	Abrazadera de cinta	Buntband	(RM 80793391)
4	RM 80792500	1					Monitor	Moniteur video	Monitor	Monitor	Monitor	
5	VOE 12780354	1					Sensor	Capteur	Geber	Sensor	Sensor	
6	RM 80889157	1					Plate	Tôle	Blech	Chapa	Plåt	
7	RM 96750427	2					Hexagon screw	Vis à tête hexagonale	Sechskantschraube	Tornillo hexagonal	Sexkantsskruv	M5-0.8X30
8	RM 96712872	4					Plain washer	Rondelle plane	Flachscheibe	Arandela plana	Planbricka	
9	RM 96712773	2					Hexagon nut	Écrou hexagonal	Sechskantmutter	Tuerca hexagonal	Sexkantsmutter	
10	RM 96714241	1					Hexagon screw	Vis à tête hexagonale	Sechskantschraube	Tornillo hexagonal	Sexkantsskruv	M6-1X20
11	RM 96712880	2					Washer	Rondelle	Scheibe	Arandela	Bricka	
12	RM 13930110	1					Hose clamp	Collier durite	Schlauchschelle	Abrazadera de manguera	Slangklamma	
13	RM 14083448	1					Hexagon nut	Écrou hexagonal	Sechskantmutter	Tuerca hexagonal	Sexkantsmutter	
14	RM 96719067	2					Hexagon screw	Vis à tête hexagonale	Sechskantschraube	Tornillo hexagonal	Sexkantsskruv	M12-1.75X45
15	RM 96726112	2					Washer	Rondelle	Scheibe	Arandela	Bricka	

VOLVO

Volvo Construction Equipment
www.volvoce.com

GROUP	Section	Page
441 Axle Drive Motor 43845692	100	175
441 Axle Drive Motor 43845692	200	179
441 Drive Motor Assembly 43856772	300	181
441 Drum Drive Motor 43908326	400	183
441 Drum Drive Motor 13494513	500	185
441 Drum Drive Motor 13461447	600	187
441 Drum Drive Motor 13494547	700	189
441 Drum Drive Motor 13462247	800	191
442 Propulsion Pump 43947043	100	193
442 Propulsion Pump 43947043	200	195
442 Propulsion Pump 43947043	300	197
442 Propulsion Pump 43947043	400	199
442 Propulsion Pump 43947043	500	201
442 Propulsion Pump 43947043	600	203
463 Axle Installation 13158811	100	205
463 Axle 59200378_0101	200	207
463 Axle 59200378_0102	300	209
463 Axle 59200378_0103	400	211
463 Axle 43840347	500	213
463 Axle 12784028	550	217

TABLE DES MATIÈRES

GROUPE	Section	Page
441 Moteur d'entraînement d'essieu 43845692	100	175
441 Moteur d'entraînement d'essieu 43845692	200	179
441 Montage du moteur d'entraînement 43856772	300	181
441 Moteur d'entraînement, tambour 43908326	400	183
441 Moteur d'entraînement, tambour 13494513	500	185
441 Moteur d'entraînement, tambour 13461447	600	187
441 Moteur d'entraînement, tambour 13494547	700	189
441 Moteur d'entraînement, tambour 13462247	800	191
442 Pompe de propulsion 43947043	100	193
442 Pompe de propulsion 43947043	200	195
442 Pompe de propulsion 43947043	300	197
442 Pompe de propulsion 43947043	400	199
442 Pompe de propulsion 43947043	500	201
442 Pompe de propulsion 43947043	600	203
463 Installation d'essieu 13158811	100	205
463 Pont 59200378_0101	200	207
463 Pont 59200378_0102	300	209
463 Pont 59200378_0103	400	211
463 Pont 43840347	500	213
463 Pont 12784028	550	217

GROUPE	Section	Page

GRUPPE	Abschnitt	Seite
441 Achse, Fahrmotor 43845692	100	175
441 Achse, Fahrmotor 43845692	200	179
441 Fahrmotor kpl. 43856772	300	181
441 Trommelantriebsmotor 43908326	400	183
441 Trommelantriebsmotor 13494513	500	185
441 Trommelantriebsmotor 13461447	600	187
441 Trommelantriebsmotor 13494547	700	189
441 Trommelantriebsmotor 13462247	800	191
442 Antriebspumpe 43947043	100	193
442 Antriebspumpe 43947043	200	195
442 Antriebspumpe 43947043	300	197
442 Antriebspumpe 43947043	400	199
442 Antriebspumpe 43947043	500	201
442 Antriebspumpe 43947043	600	203
463 Achse, Einbau 13158811	100	205
463 Achse 59200378_0101	200	207
463 Achse 59200378_0102	300	209
463 Achse 59200378_0103	400	211
463 Achse 43840347	500	213
463 Achse 12784028	550	217

GRUPPE	Abschnitt	Seite

INDICE

GRUPO	Sección	Página
441 Motor de accionamiento de eje 43845692	100	175
441 Motor de accionamiento de eje 43845692	200	179
441 Montaje de motor de accionamiento 43856772	300	181
441 Drum Drive Motor 43908326	400	183
441 Drum Drive Motor 13494513	500	185
441 Drum Drive Motor 13461447	600	187
441 Drum Drive Motor 13494547	700	189
441 Drum Drive Motor 13462247	800	191
442 Bomba de accionamiento 43947043	100	193
442 Bomba de accionamiento 43947043	200	195
442 Bomba de accionamiento 43947043	300	197
442 Bomba de accionamiento 43947043	400	199
442 Bomba de accionamiento 43947043	500	201
442 Bomba de accionamiento 43947043	600	203
463 Instalación de eje 13158811	100	205
463 Eje 59200378_0101	200	207
463 Eje 59200378_0102	300	209
463 Eje 59200378_0103	400	211
463 Eje 43840347	500	213
463 Eje 12784028	550	217

GRUPO	Sección	Página

GRUPP	Avsnitt	Sida
441 Axel, drivmotor 43845692	100	175
441 Axel, drivmotor 43845692	200	179
441 Drivmotor Assembly 43856772	300	181
441 Trumma, drivmotor 43908326	400	183
441 Trumma, drivmotor 13494513	500	185
441 Trumma, drivmotor 13461447	600	187
441 Trumma, drivmotor 13494547	700	189
441 Trumma, drivmotor 13462247	800	191
442 Framdrivningspump 43947043	100	193
442 Framdrivningspump 43947043	200	195
442 Framdrivningspump 43947043	300	197
442 Framdrivningspump 43947043	400	199
442 Framdrivningspump 43947043	500	201
442 Framdrivningspump 43947043	600	203
463 Axel, ditsättning 13158811	100	205
463 Axel 59200378_0101	200	207
463 Axel 59200378_0102	300	209
463 Axel 59200378_0103	400	211
463 Axel 43840347	500	213
463 Axel 12784028	550	217

GRUPP	Avsnitt	Sida

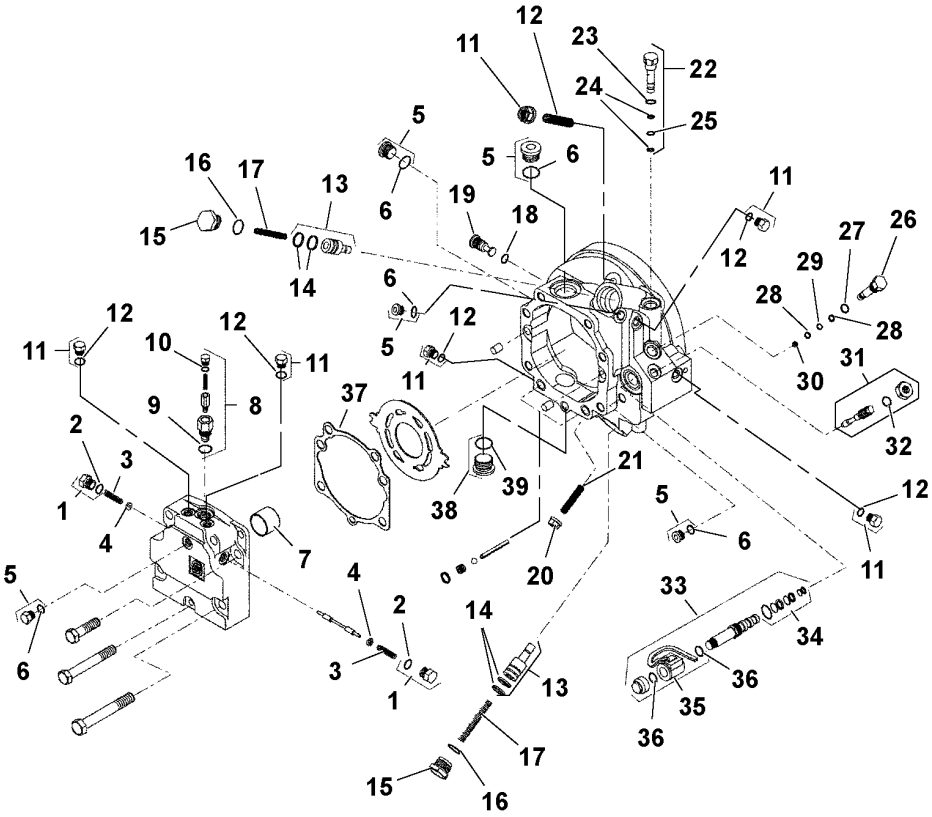
1
2
3
4
5
6
7
8
9
10
11
12
13
14
15
16
17
18
19
20
21
22
23
24
25
26
27
28
29
30
31
32
33
34
35
36
37
38
39

Fig.	Part No.	Quantity 1	2	3	PS	KIT	Description	Dénomination	Bezeichnung	Denominación	Benämning	Notes
1	RM 59249292	1					Plug	Tampon	Stopfen	Tapón	Plugg	
2	RM 59698811	2					•O-ring	•Joint torique	•O-Ring	•Anillo tórico	•O-ring	
3	RM 58799768	2					Spring	Ressort	Feder	Resorte	Fjäder	
4	RM 58799750	2					Guide spring	Ressort guide	Führungsfeder	Resorte de guía	Styrfjäder	
5	RM 59933622	6					Plug	Tampon	Stopfen	Tapón	Plugg	
6	RM 50278894	6					•O-ring	•Joint torique	•O-Ring	•Anillo tórico	•O-ring	
7	RM 59369603	1					Bearing	Roulement	Lager	Cojinete	Lager	
8	RM 13247267	1					Set	Jeu	Satz	Juego	Sats	
9	RM 50278019	1					•O-ring	•Joint torique	•O-Ring	•Anillo tórico	•O-ring	
10	RM 59698811	1					•O-ring	•Joint torique	•O-Ring	•Anillo tórico	•O-ring	
11	RM 59933622	5					Plug	Tampon	Stopfen	Tapón	Plugg	
12	RM 50278894	5					•O-ring	•Joint torique	•O-Ring	•Anillo tórico	•O-ring	
13	RM 58891656	2					Piston kit	Jeu pistons	Kolbensatz	Juego de pistones	Kolvsats	
14	RM 13066220	4					•Sealing ring	•Bague étanchéité	•Dichtring	•Anillo retén	•Tätningsring	
15	RM 58891631	2					Plug	Tampon	Stopfen	Tapón	Plugg	
16	RM 59019539	2					O-ring	Joint torique	O-Ring	Anillo tórico	O-ring	
17	RM 58891649	2					Spring	Ressort	Feder	Resorte	Fjäder	
18	RM 59698811	1					O-ring	Joint torique	O-Ring	Anillo tórico	O-ring	
19	RM 58891573	1					Pin	Clavette	Splint	Pasador	Sprint	
20	RM 58891623	1					Sealing	Étanchéité	dichtung	Junta	Tätning	
21	RM 58891599	1					Set screw	Vis butée	Anschlagschraube	Tornillo tope	Stoppskruv	
22	RM 59019620	1					Valve	Valve	Ventil	Válvula	Ventil	
23	RM 59698811	1					•O-ring	•Joint torique	•O-Ring	•Anillo tórico	•O-ring	
24	RM 58891789	2					•Ring	•Bague	•Ring	•Anillo	•Ring	
25	RM 58891797	1					•O-ring	•Joint torique	•O-Ring	•Anillo tórico	•O-ring	
26	RM 58891854	1					Plug	Tampon	Stopfen	Tapón	Plugg	
27	RM 59698811	1					O-ring	Joint torique	O-Ring	Anillo tórico	O-ring	
28	RM 58891789	2					Ring	Bague	Ring	Anillo	Ring	
29	RM 58891797	1					O-ring	Joint torique	O-Ring	Anillo tórico	O-ring	
30	RM 58891771	1					Filter	Filtre	Filter	Filtro	Filter	
31	RM 59004762	1					Valve kit	Kit soupapes	Ventilsatz	Juego válvula	Ventilsats	

1	13244868_0101	**Axle Drive Motor** **Moteur d'entraînement d'essieu** **Achse, Fahrmotor** **Motor de accionamiento de eje** **Axel, drivmotor**	Catalogue id **20584**	Group **441**
2			Illustr. No **1037637**	Section **100**
3				
4			Issue **20048722-A**	Page **175**
5		**43845692**		

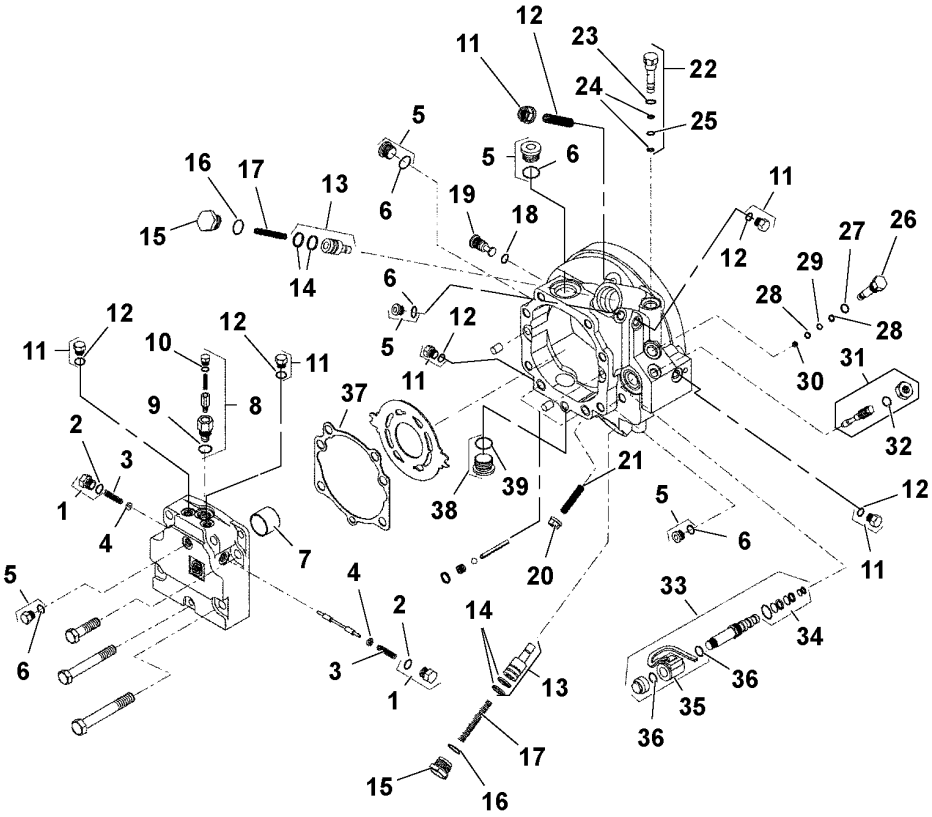
1
2
3
4
5
6
7
8
9
10
11
12
13
14
15
16
17
18
19
20
21
22
23
24
25
26
27
28
29
30
31
32
33
34
35
36
37
38
39

Fig.	Part No.	Quantity 1	2	3	PS	KIT	Description	Dénomination	Bezeichnung	Denominación	Benämning	Notes
32	**RM 50278894**	1					•O-ring	•Joint torique	•O-Ring	•Anillo tórico	•O-ring	
33	**RM 59155739**	1					Solenoid valve	Électrovanne	Magnetventil	Electroválvula	Magnetventil	
34	**RM 59195727**	1					•Sealing kit	•Jeu joints	•Dichtungssatz	•Juego de retenes	•Tätningssats	
35	**RM 13247275**	1					•O-ring	•Joint torique	•O-Ring	•Anillo tórico	•O-ring	
36	**RM 13247275**	2					•O-ring	•Joint torique	•O-Ring	•Anillo tórico	•O-ring	
37	**RM 13066204**	1					Gasket	Joint	Dichtung	Junta	Packning	
38	**RM 59949461**	2					Plug	Tampon	Stopfen	Tapón	Plugg	
39	**RM 58220567**	2					O-ring	Joint torique	O-Ring	Anillo tórico	O-ring	

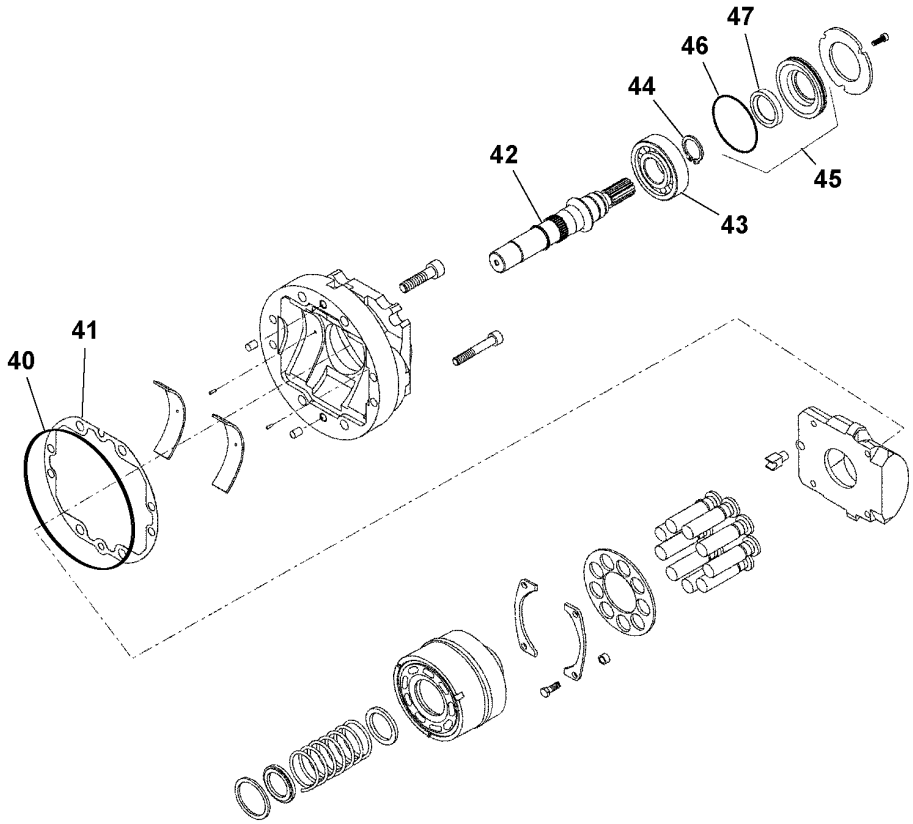
47
46
44
42
45
43
41
40

Fig.	Part No.	Quantity 1	2	3	PS	KIT	Description	Dénomination	Bezeichnung	Denominación	Benämning	Notes
40	RM 13247309	1					O-ring	Joint torique	O-Ring	Anillo tórico	O-ring	
41	RM 58891755	1					Gasket	Joint	Dichtung	Junta	Packning	
42	RM 58891805	1					Shaft	Arbre	Welle	Eje	Axel	
43	RM 59067538	1					Bearing roller	Rouleau palier	Lagerrolle	Rodillo de cojinete	Lagerrulle	
44	RM 59785519	1					Ring	Bague	Ring	Anillo	Ring	
45	RM 59155192	1			SS		Sealing kit	Jeu joints	Dichtungssatz	Juego de retenes	Tätningssats	
46	RM 59368845	1					O-ring	Joint torique	O-Ring	Anillo tórico	O-ring	
47	RM 59368837	1			SS		Lip seal	Joint à lèvre	Lippendichtung	Sello	Läpptätning	

1	13244868_0102	**Axle Drive Motor** **Moteur d'entraînement d'essieu** **Achse, Fahrmotor** **Motor de accionamiento de eje** **Axel, drivmotor**	Catalogue id **20584**	Group **441**
2			Illustr. No **1037638**	Section **200**
3				
4			Issue **20048722-A**	Page **179**
5		**43845692**		

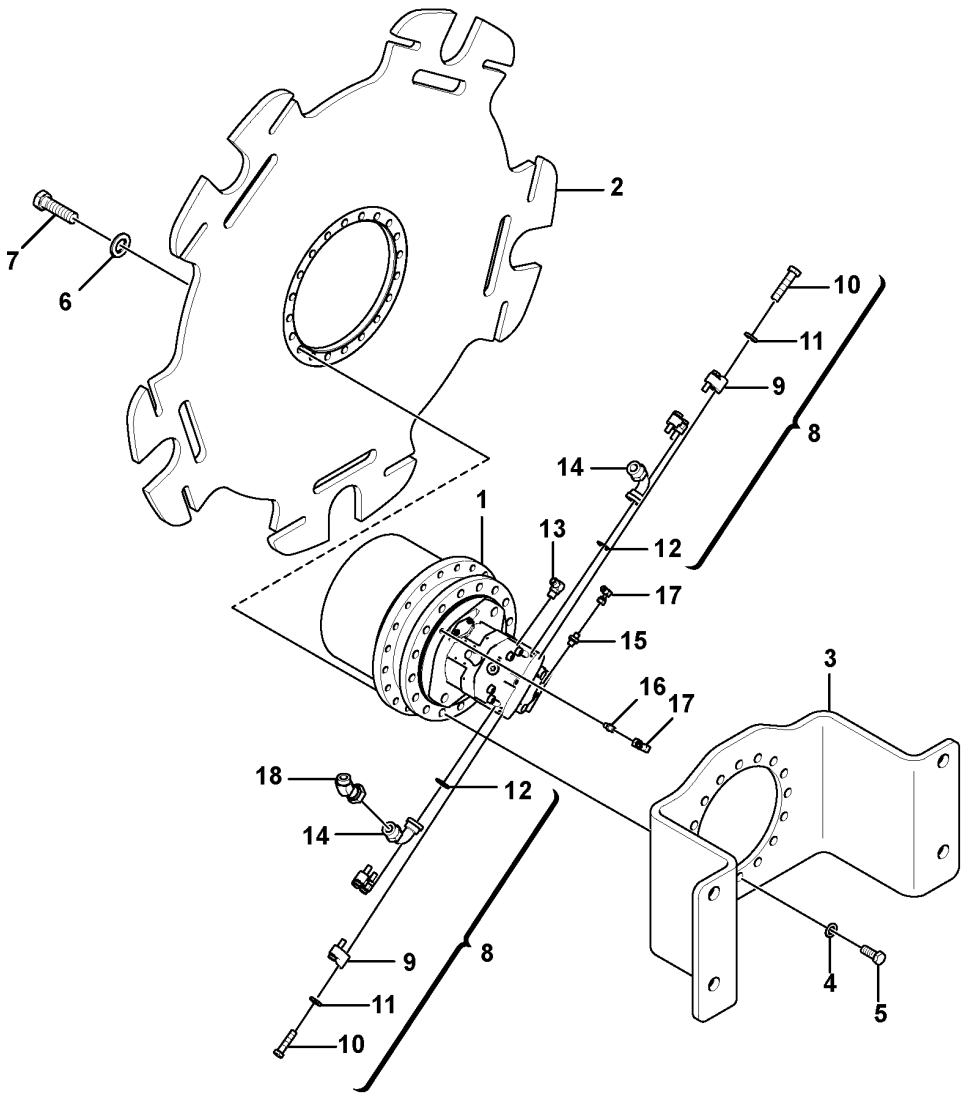
2
7
6
10
11
9
8
14
1
13
12
17
15
16
17
3
18
12
14
9
8
11
10
4
5

Fig.	Part No.	Quantity 1	2	3	PS	KIT	Description	Dénomination	Bezeichnung	Denominación	Benämning	Notes
1	RM 43908326	1					Hydraulic motor	Moteur hydraulique	Hydromotor	Motor hidráulico	Hydraulmotor	See group 441-400 page 183
2	RM 13413950	1					Drive plate	Plateau entraineur	Treibscheibe	Placa motriz	Drivplatta	
3	VOE 12797568	1					Mounting plate	Plaque montage	Montageplatte	Placa de montaje	Monteringsplatta	
4	RM 96738620	16					Plain washer	Rondelle plane	Flachscheibe	Arandela plana	Planbricka	
5	RM 96704481	16					Hexagon screw	Vis à tête hexagonale	Sechskantschraube	Tornillo hexagonal	Sexkantsskruv	
6	RM 96738612	20					Plain washer	Rondelle plane	Flachscheibe	Arandela plana	Planbricka	
7	RM 96745419	20					Hexagon screw	Vis à tête hexagonale	Sechskantschraube	Tornillo hexagonal	Sexkantsskruv	
8	RM 13184445	2					Clamp	Collier serrage	Klemme	Abrazadera	Klamma	
9	RM 58896952	4			SS		•Clamp	•Collier serrage	•Klemme	•Abrazadera	•Klamma	
10	RM 96704556	8					•Hexagon screw	•Vis à tête hexagonale	•Sechskantschraube	•Tornillo hexagonal	•Sexkantsskruv	
11	RM 59510065	8					•Lock washer	•Rondelle verrouillage	•Sicherungsscheibe	•Arandela seguridad	•Låsbricka	
12	RM 59990010	2					•O-ring	•Joint torique	•O-Ring	•Anillo tórico	•O-ring	
13	RM 58896580	1					Adapter	Adaptateur	Adapter	Adaptador	Adapter	
14	RM 59027060	2					Nipple	Raccord	Nippel	Niple	Nippel	
15	RM 59787879	1					Adapter	Adaptateur	Adapter	Adaptador	Adapter	
16	RM 13351671	1					Adapter	Adaptateur	Adapter	Adaptador	Adapter	
17	RM 95326930	2					Swivel nipple	Raccord pivot	Schwenknippel	Niple placa de giro	Svivelnippel	
18	VOE 936157	1					Elbow nipple	Raccord coudé	Winkelnippel	Niple angular	V-nippel	(RM 59328492)

1	43856772_0101	**Drive Motor Assembly** **Montage du moteur d'entraînement** **Fahrmotor kpl.** **Montaje de motor de accionamiento** **Drivmotor Assembly**	Catalogue id **20584**	Group **441**
2			Illustr. No **1065711**	Section **300**
3				
4			Issue **20048722-A**	Page **181**
5		**43856772**		

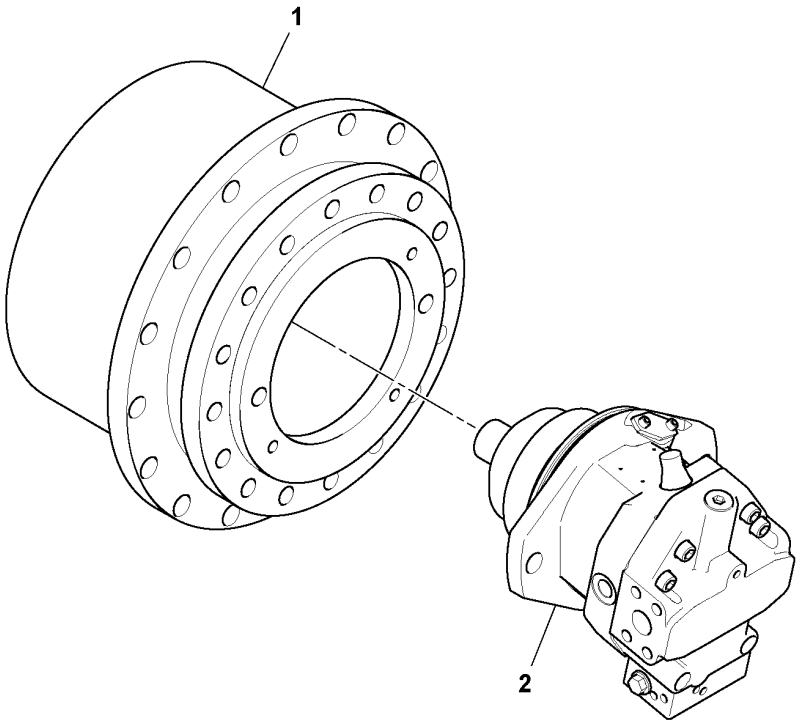
1
2

Fig.	Part No.	Quantity 1	2	3	PS	KIT	Description	Dénomination	Bezeichnung	Denominación	Benämning	Notes
1	**RM 13494513**	1					Hub	Moyeu	Nabe	Cubo	Nav	See group 441-500 page 185
2	**RM 13461447**	1					Hydraulic motor	Moteur hydraulique	Hydromotor	Motor hidráulico	Hydraulmotor	See group 441-600 page 187

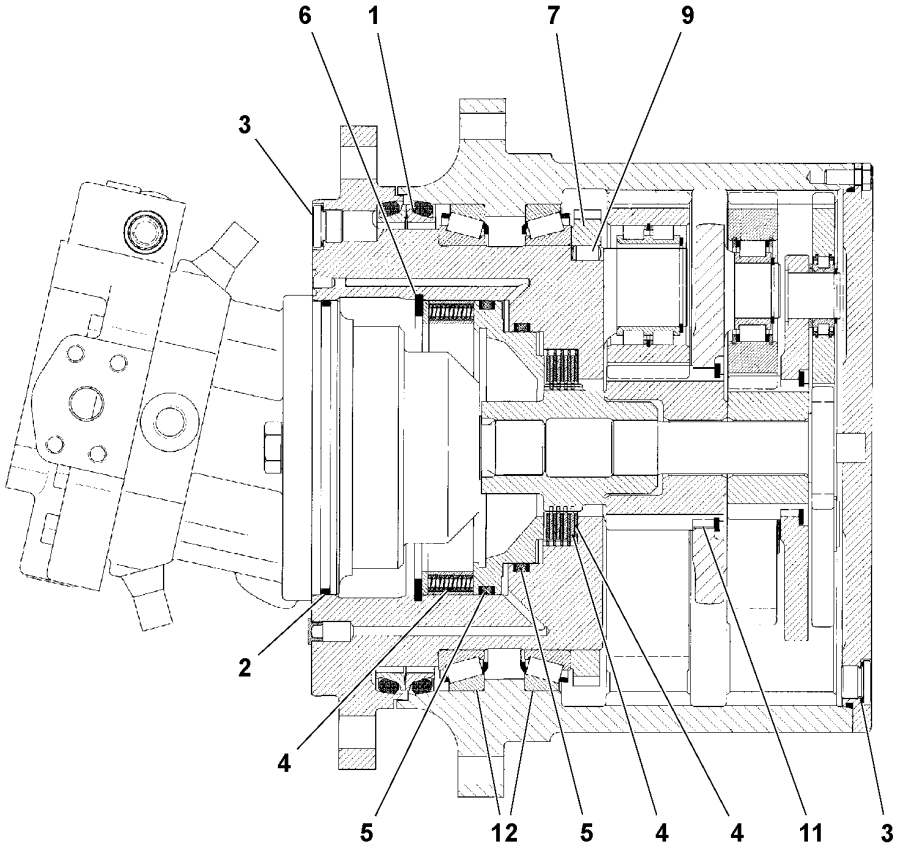
6
1
7
9
3
2
4
5
12
5
4
4
11
3

Fig.	Part No.	Quantity 1	2	3	PS	KIT	Description	Dénomination	Bezeichnung	Denominación	Benämning	Notes
	RM 13494513	1					Hub	Moyeu	Nabe	Cubo	Nav	
1	**RM 13494521**	1					•Slip ring sealing	•Scellement bague de gliss	•Gleitringdichtung	•Reten deslizante	•Glidringstätning	
2	**RM 13462163**	1					•O-ring	•Joint torique	•O-Ring	•Anillo tórico	•O-ring	
3	**RM 13462106**	5					•Sealing ring	•Bague étanchéité	•Dichtring	•Anillo retén	•Tätningsring	
4	**RM 13494539**	1					•Brake disc kit	•Jeu de disques de frein	•Bremsscheibensatz	•Juego de disco de freno	•Bromsskivesats	
5	**RM 13462205**	1					•Sealing kit	•Jeu joints	•Dichtungssatz	•Juego de reténes	•Tätningssats	
6	**RM 13871579**	1					•Snap ring	•Circlip	•Nutring	•Circlip	•Spårring	
7	**RM 13871587**	1			SS		•Nut	•Écrou	•Mutter	•Tuerca	•Mutter	
8	**RM 13871595**	1					•Slip ring sealing	•Scellement bague de gliss	•Gleitringdichtung	•Reten deslizante	•Glidringstätning	2624)
9	**RM 20301180**	1					•Dowel	•Pion	•Zapfen	•Pasador	•Tapp	(RM 13871603)
10	**RM 13871611**	1					•Sealing kit	•Jeu joints	•Dichtungssatz	•Juego de reténes	•Tätningssats	2624)
11	**RM 43888353**	2					•Roller bearing	•Roulement à rouleaux	•Rollenlager	•Cojínete rodillo	•Rullager	
12	**VOE 15171201**	3					•Roller bearing	•Roulement à rouleaux	•Rollenlager	•Cojínete rodillo	•Rullager	

2624) **GB**: Not Shown **FR**: Non représenté **DE**: Nicht abgebildet **ES**: No ilustrado **SE**: Ej avbildad

1	13494513_0101	**Drum Drive Motor** **Moteur d'entraînement, tambour** **Trommelantriebsmotor** **Drum Drive Motor** **Trumma, drivmotor**	Catalogue id **20584**	Group **441**
2			Illustr. No **1069835**	Section **500**
3			Issue **20048722-A**	Page **185**
4				
5		**13494513**		

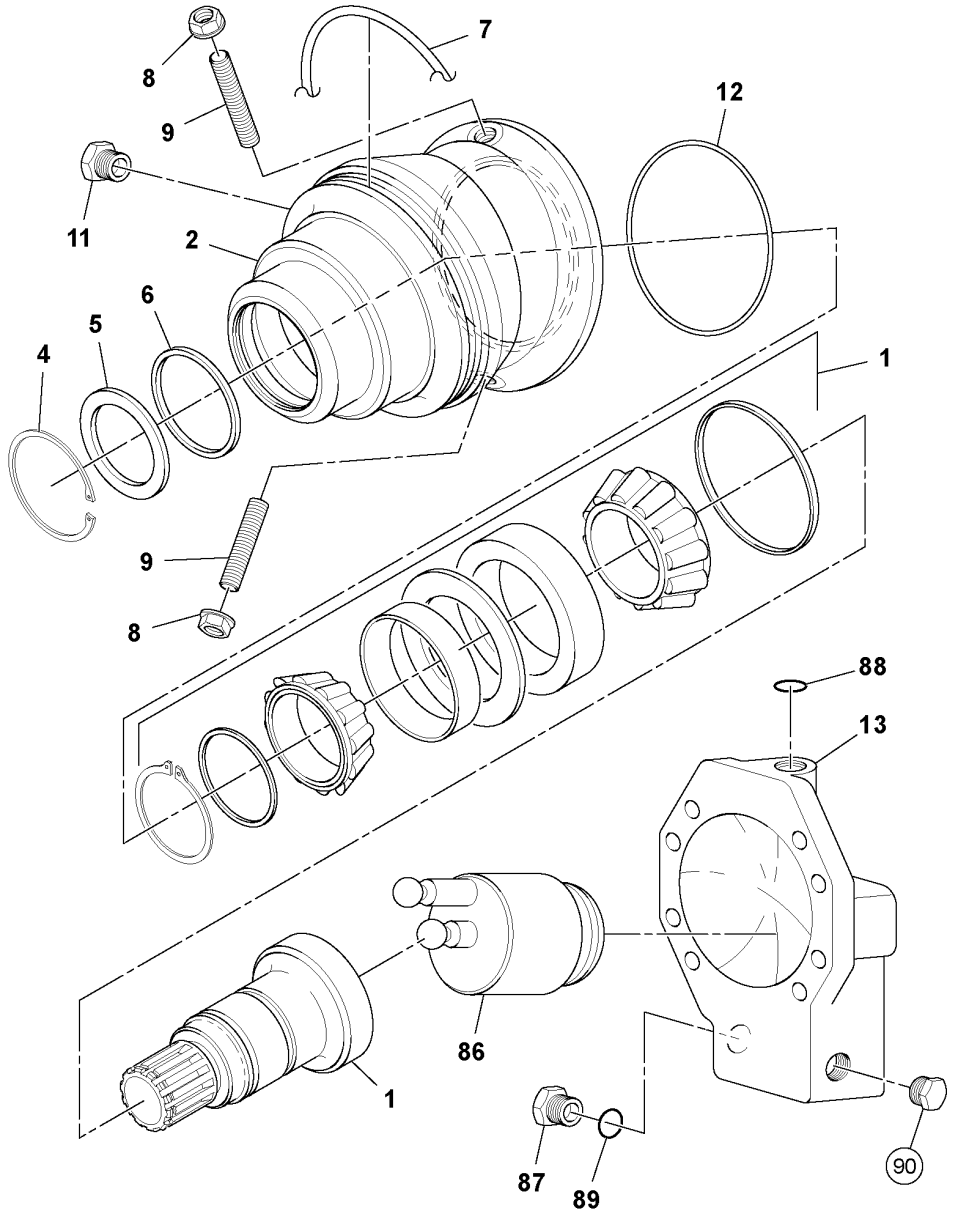
8
9
7
12
11
2
6
5
4
1
9
8
88
13
86
1
87
89
90

Fig.	Part No.	Quantity 1	2	3	PS	KIT	Description	Dénomination	Bezeichnung	Denominación	Benämning	Notes
	RM 13461447	1					Hydraulic motor	Moteur hydraulique	Hydromotor	Motor hidráulico	Hydraulmotor	
1	**RM 13462239**	1					Small parts kit	Kit petites pièces	Kleinteilesatz	Juego pieza pequeña	Smådelsats	
2	**RM 13494547**	1					Flange	Bride	Flansch	Brida	Fläns	See group 441-700 page 189
3	**RM 13863915**	1					O-ring	Joint torique	O-Ring	Anillo tórico	O-ring	2624)
4	**RM 13462254**	1					Retaining ring	Bague retenue	Haltering	Anillo retén	Hållarring	
5	**RM 13462262**	1					Ring	Bague	Ring	Anillo	Ring	
6	**RM 13464862**	1					Sealing ring	Bague étanchéité	Dichtring	Anillo retén	Tätningsring	
7	**RM 13462163**	1					O-ring	Joint torique	O-Ring	Anillo tórico	O-ring	
8	**RM 13462296**	2					Lock nut	Contre-écrou	Sicherungsmutter	Contratuerca	Låsmutter	
9	**RM 13462288**	1					Pin	Goupille	Stift	Pasador	Pinne	
10	**RM 13462304**	1					Pin	Goupille	Stift	Pasador	Pinne	2624)
11	**RM 13268263**	1					Lock screw	Vis verrouillage	Sicherungsschraube	Tornillo de seguridad	Låsskruv	
12	**RM 13462270**	1					O-ring	Joint torique	O-Ring	Anillo tórico	O-ring	
13	**RM 13462247**	1					Control	Commande	Regler	Reglaje	Reglage	See group 441-800 page 191
14	**RM 13863923**	1					Vehicle speed sensor	Capteur de vitesse	Geschwindigkeitsgeber	Sensor de velocímetro	Hastighetsmätarsensor	2624)
86	**RM 13462320**	1					Working hydraulics	Commande hydraulique de l'outil	Arbeitshydraulik	Hidráulica de trabajo	Arbetshydraulik	
87	**RM 13269865**	1					Lock screw	Vis verrouillage	Sicherungsschraube	Tornillo de seguridad	Låsskruv	
88	**RM 13462338**	1					O-ring	Joint torique	O-Ring	Anillo tórico	O-ring	
89	**RM 13269873**	1					O-ring	Joint torique	O-Ring	Anillo tórico	O-ring	
90	**RM 13269816**	1					O-ring	Joint torique	O-Ring	Anillo tórico	O-ring	

2624) **GB**: Not Shown **FR**: Non représenté **DE**: Nicht abgebildet **ES**: No ilustrado **SE**: Ej avbildad

1	13461447_0001	**Drum Drive Motor** **Moteur d'entraînement, tambour** **Trommelantriebsmotor** **Drum Drive Motor** **Trumma, drivmotor**	Catalogue id **20584**	Group **441**
2			Illustr. No **1037202**	Section **600**
3				
4			Issue **20048722-A**	Page **187**
5		**13461447**		

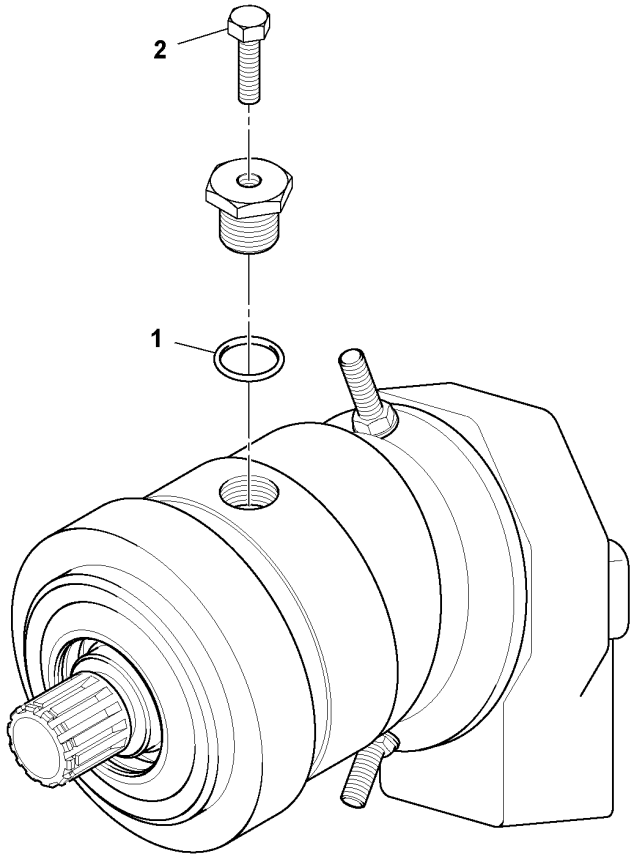
2
1

Fig.	Part No.	Quantity 1	2	3	PS	KIT	Description	Dénomination	Bezeichnung	Denominación	Benämning	Notes
	RM 13494547	1					Flange	Bride	Flansch	Brida	Fläns	
1	**RM 13494554**	1			SS		•O-ring	•Joint torique	•O-Ring	•Anillo tórico	•O-ring	
2	**RM 13494562**	1					•Screw	•Vis	•Schraube	•Tornillo	•Skruv	

1	13494547_0001	**Drum Drive Motor** **Moteur d'entraînement, tambour** **Trommelantriebsmotor** **Drum Drive Motor** **Trumma, drivmotor**	Catalogue id **20584**	Group **441**
2			Illustr. No **1037205**	Section **700**
3				
4			Issue **20048722-A**	Page **189**
5		**13494547**		

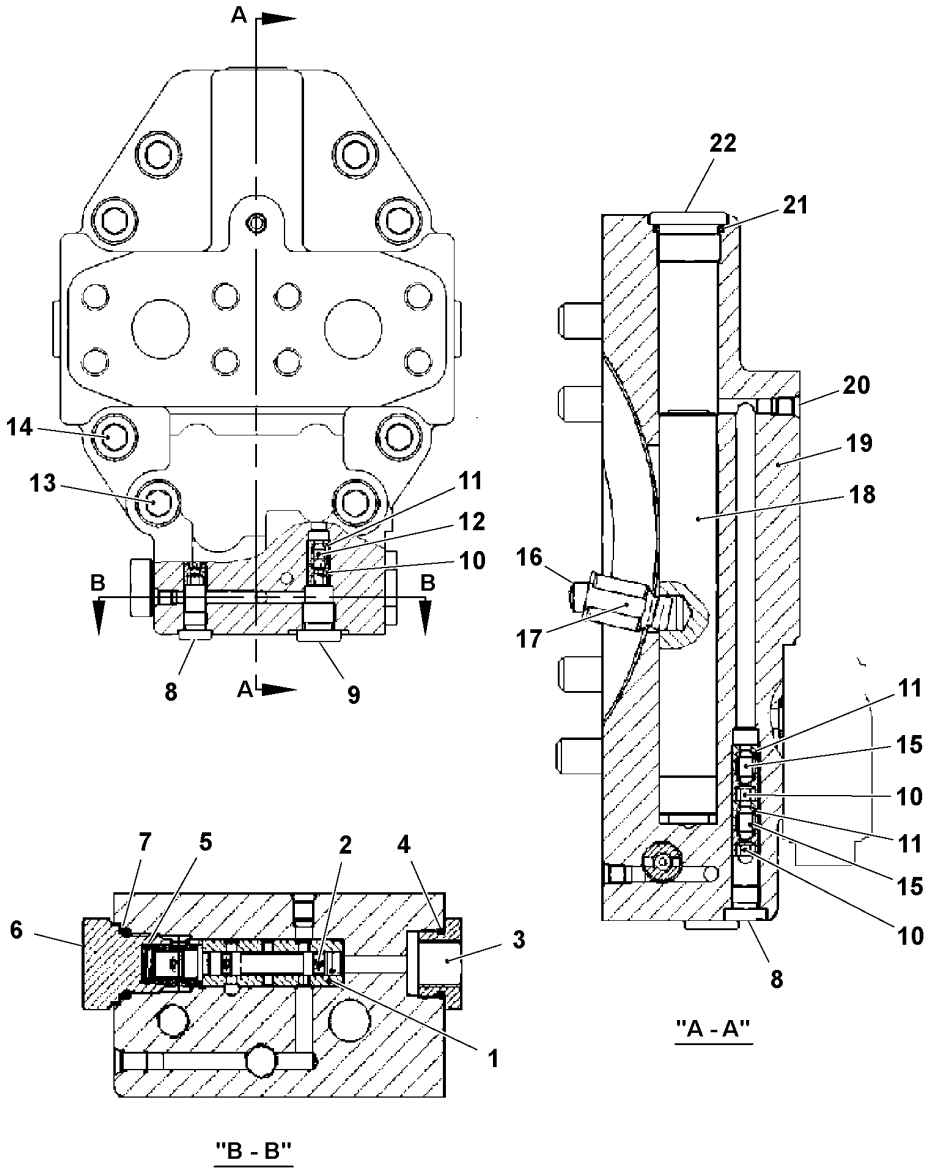
A
A
B
B
14
13
11
12
10
8
9
22
21
20
19
18
16
17
11
15
10
11
15
10
8
"A - A"
7
5
2
4
6
3
1
"B - B"

Fig.	Part No.	Quantity 1	2	3	PS	KIT	Description	Dénomination	Bezeichnung	Denominación	Benämning	Notes
	RM 13462247	1					Control	Commande	Regler	Reglaje	Reglage	
1	**RM 13269840**	1					•Bushing	•Bague	•Buchse	•Casquillo	•Bussning	
2	**RM 13269832**	1					•Control piston	•Piston commande	•Steuerkolben	•Pistón de mando	•Manöverkolv	
3	**RM 13269824**	1					•Stud	•Goujon	•Stiftschraube	•Espárrago	•Pinnskruv	
4	**RM 13269816**	1					•O-ring	•Joint torique	•O-Ring	•Anillo tórico	•O-ring	
5	**RM 13269857**	1					•Spring	•Ressort	•Feder	•Resorte	•Fjäder	
6	**RM 13269865**	1					•Lock screw	•Vis verrouillage	•Sicherungsschraube	•Tornillo de seguridad	•Låsskruv	
7	**RM 13269873**	1					•O-ring	•Joint torique	•O-Ring	•Anillo tórico	•O-ring	
8	**RM 13269881**	2					•Lock screw	•Vis verrouillage	•Sicherungsschraube	•Tornillo de seguridad	•Låsskruv	
9	**RM 13269808**	1					•Lock screw	•Vis verrouillage	•Sicherungsschraube	•Tornillo de seguridad	•Låsskruv	
10	**RM 13269790**	3					•Pin	•Fiche	•Stift	•Clavija	•Stift	
11	**RM 13269774**	3					•Pin	•Goupille	•Stift	•Pasador	•Pinne	
12	**RM 13269782**	2					•Pin	•Fiche	•Stift	•Clavija	•Stift	
13	**RM 13494570**	2					•Screw	•Vis	•Schraube	•Tornillo	•Skruv	
14	**RM 13494588**	6					•Screw	•Vis	•Schraube	•Tornillo	•Skruv	
15	**RM 13269907**	1					•Pin	•Fiche	•Stift	•Clavija	•Stift	
16	**RM 13494596**	1					•Pin	•Goupille	•Stift	•Pasador	•Pinne	
17	**RM 13494604**	1					•Pivot	•Pivot	•Drehzapfen	•Pivote	•Pivot	
18	**RM 13494612**	1					•Piston	•Piston	•Kolben	•Pistón	•Kolv	
19	**RM 13494620**	1					•Plate	•Tôle	•Blech	•Chapa	•Plåt	
20	**RM 13268974**	4					•Pin	•Goupille	•Stift	•Pasador	•Pinne	
21	**RM 13462338**	1					•O-ring	•Joint torique	•O-Ring	•Anillo tórico	•O-ring	
22	**RM 13494638**	1					•Lock screw	•Vis verrouillage	•Sicherungsschraube	•Tornillo de seguridad	•Låsskruv	

1	13462247_0001	**Drum Drive Motor** **Moteur d'entraînement, tambour** **Trommelantriebsmotor** **Drum Drive Motor** **Trumma, drivmotor**	Catalogue id **20584**	Group **441**
2			Illustr. No **1037203**	Section **800**
3				
4			Issue **20048722-A**	Page **191**
5		**13462247**		

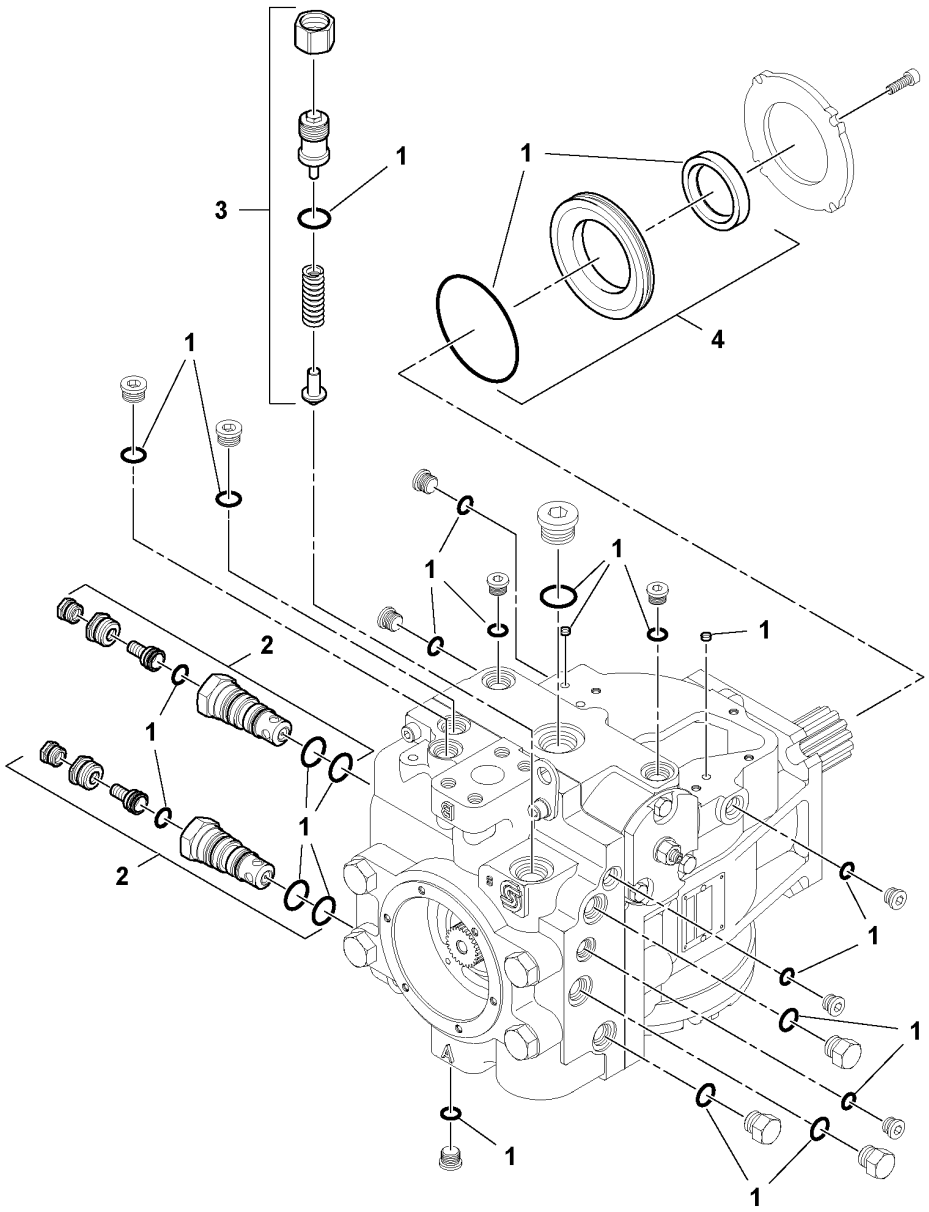
1
3
1
1
4
1
1
1
1
1
1
2
1
1
2
1
1
1
1
1
1

Fig.	Part No.	Quantity 1	2	3	PS	KIT	Description	Dénomination	Bezeichnung	Denominación	Benämning	Notes
1	**RM 43964923**	1					Sealing kit	Jeu joints	Dichtungssatz	Juego de retenes	Tätningssats	
2	**RM 58921495**	1					Valve	Valve	Ventil	Válvula	Ventil	MULTI-FUNCTION
	RM 95210258	2					•O-ring	•Joint torique	•O-Ring	•Anillo tórico	•O-ring	
	RM 59360735	2					•O-ring	•Joint torique	•O-Ring	•Anillo tórico	•O-ring	
3	**RM 59446138**	1					Kit	Lot	Einbausatz	Juego	Sats	
4	**RM 43964931**	1					Sealing	Étanchéité	dichtung	Junta	Tätning	

1	**43947043_0001**	**Propulsion Pump** **Pompe de propulsion** **Antriebspumpe** **Bomba de accionamiento** **Framdrivningspump**	Catalogue id **20584**	Group **442**
2			Illustr. No **1052187**	Section **100**
3				
4			Issue **20048722-A**	Page **193**
5		**43947043**		

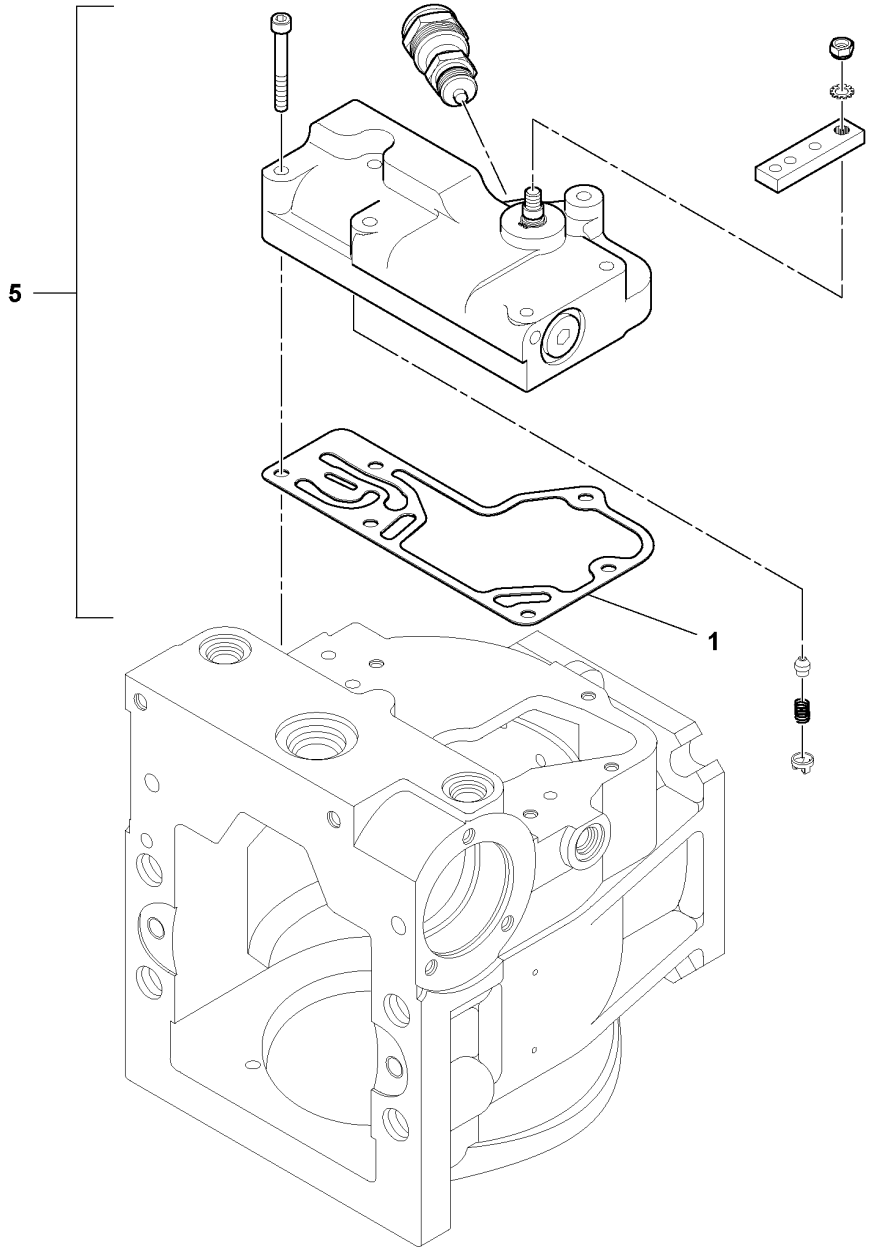
5
1

Fig.	Part No.	Quantity 1	2	3	PS	KIT	Description	Dénomination	Bezeichnung	Denominación	Benämning	Notes
1	**RM 43964923**	1					Sealing kit	Jeu joints	Dichtungssatz	Juego de retenes	Tätningssats	
5	**RM 13248000**	1					Control	Commande	Regler	Reglaje	Reglage	

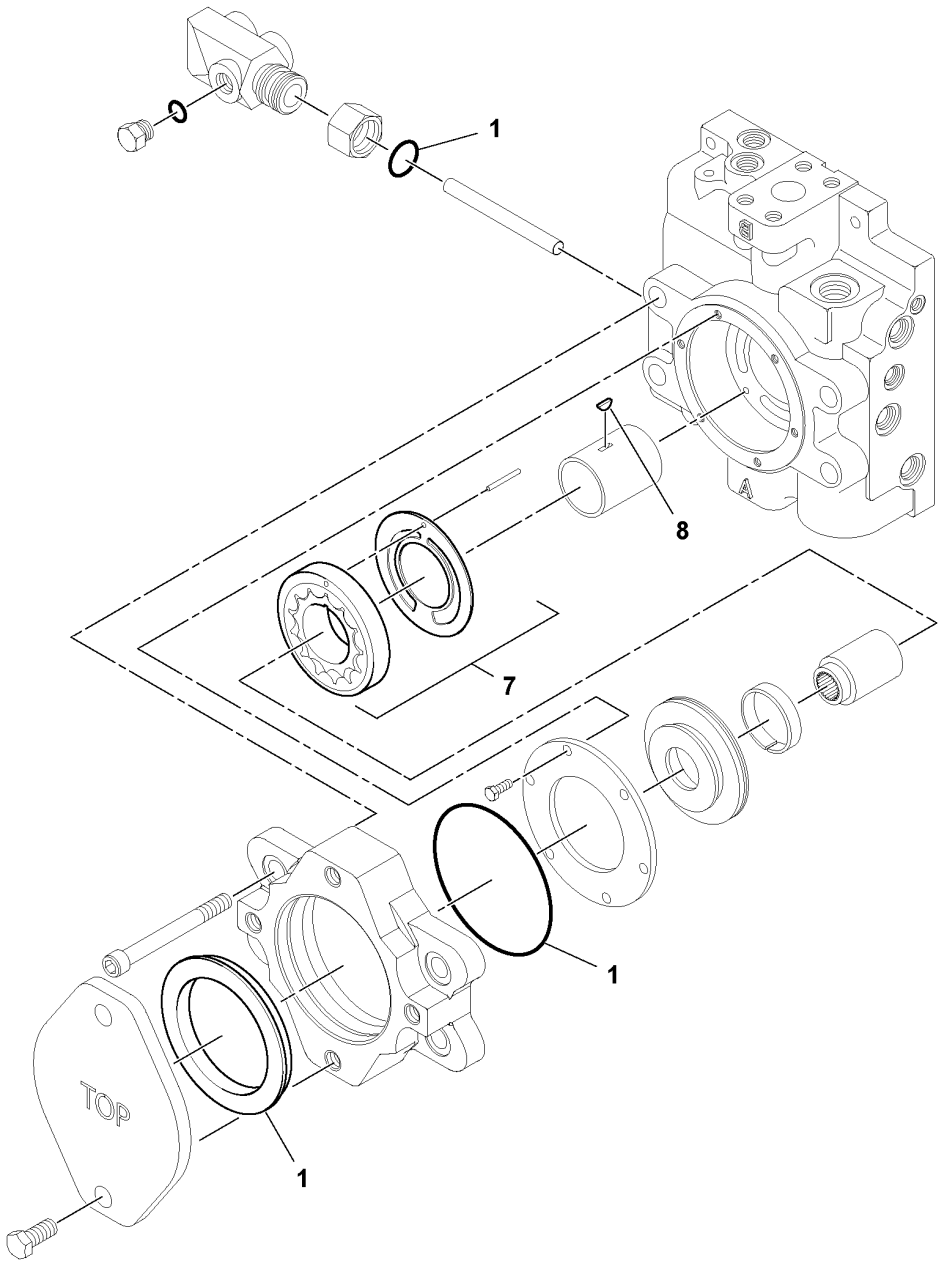
1
8
7
1
1
TOP
A

Fig.	Part No.	Quantity 1	2	3	PS	KIT	Description	Dénomination	Bezeichnung	Denominación	Benämning	Notes
1	**RM 43964923**	1					Sealing kit	Jeu joints	Dichtungssatz	Juego de reténes	Tätningssats	
7	**RM 58918558**	1					Pump kit	Kit pompe	Pumpensatz	Juego de bomba	Pumpsats	
8	**RM 59360487**	1					Key	Clavette	Keil	Chaveta	Kil	

1	**43947043_0003**	**Propulsion Pump** **Pompe de propulsion** **Antriebspumpe** **Bomba de accionamiento** **Framdrivningspump**	Catalogue id **20584**	Group **442**
2			Illustr. No **1052189**	Section **300**
3			Issue **20048722-A**	Page **197**
4				
5		**43947043**		

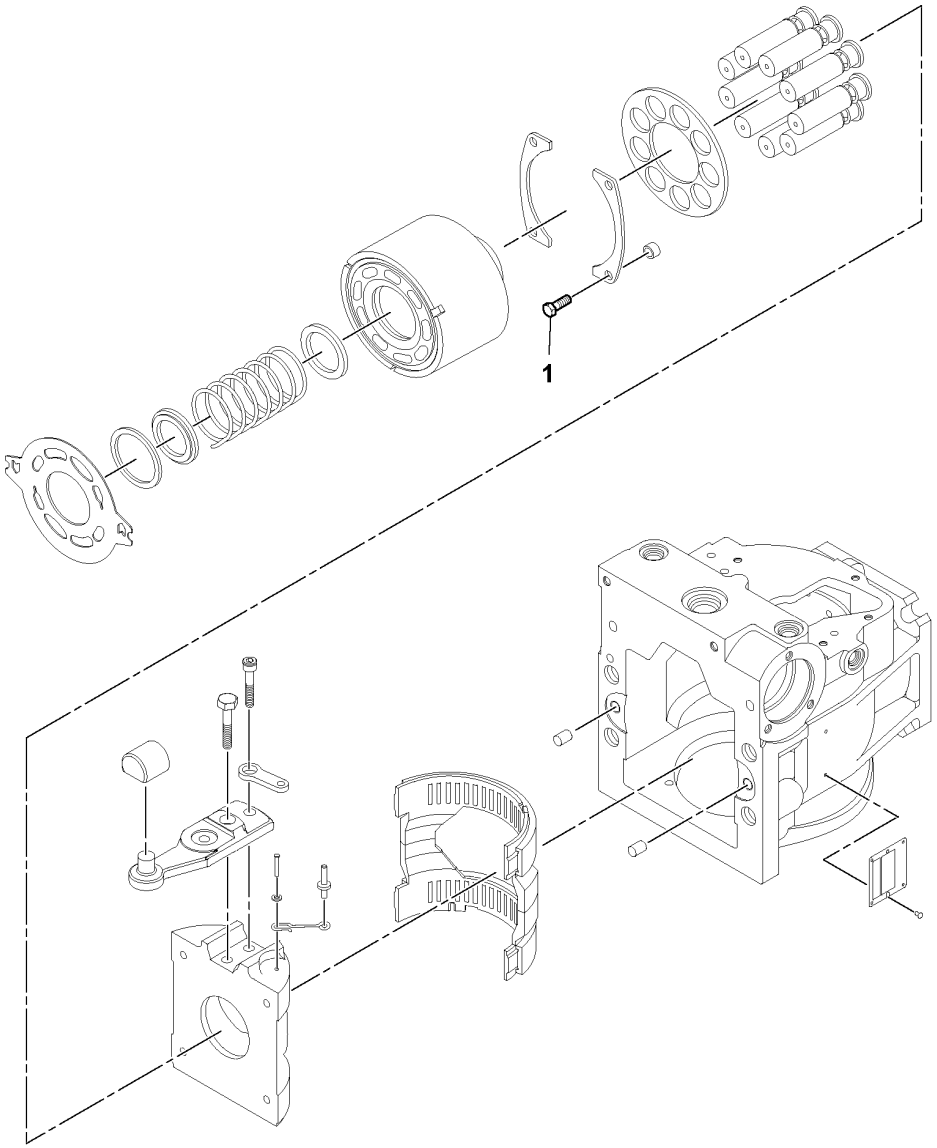
1

Fig.	Part No.	Quantity 1	2	3	PS	KIT	Description	Dénomination	Bezeichnung	Denominación	Benämning	Notes
1	**RM 43964923**	1					Sealing kit	Jeu joints	Dichtungssatz	Juego de reténes	Tätningssats	

1	**43947043_0004**	**Propulsion Pump** **Pompe de propulsion** **Antriebspumpe** **Bomba de accionamiento** **Framdrivningspump**	Catalogue id **20584**	Group **442**
2				
3			Illustr. No **1052190**	Section **400**
4				
5		**43947043**	Issue **20048722-A**	Page **199**

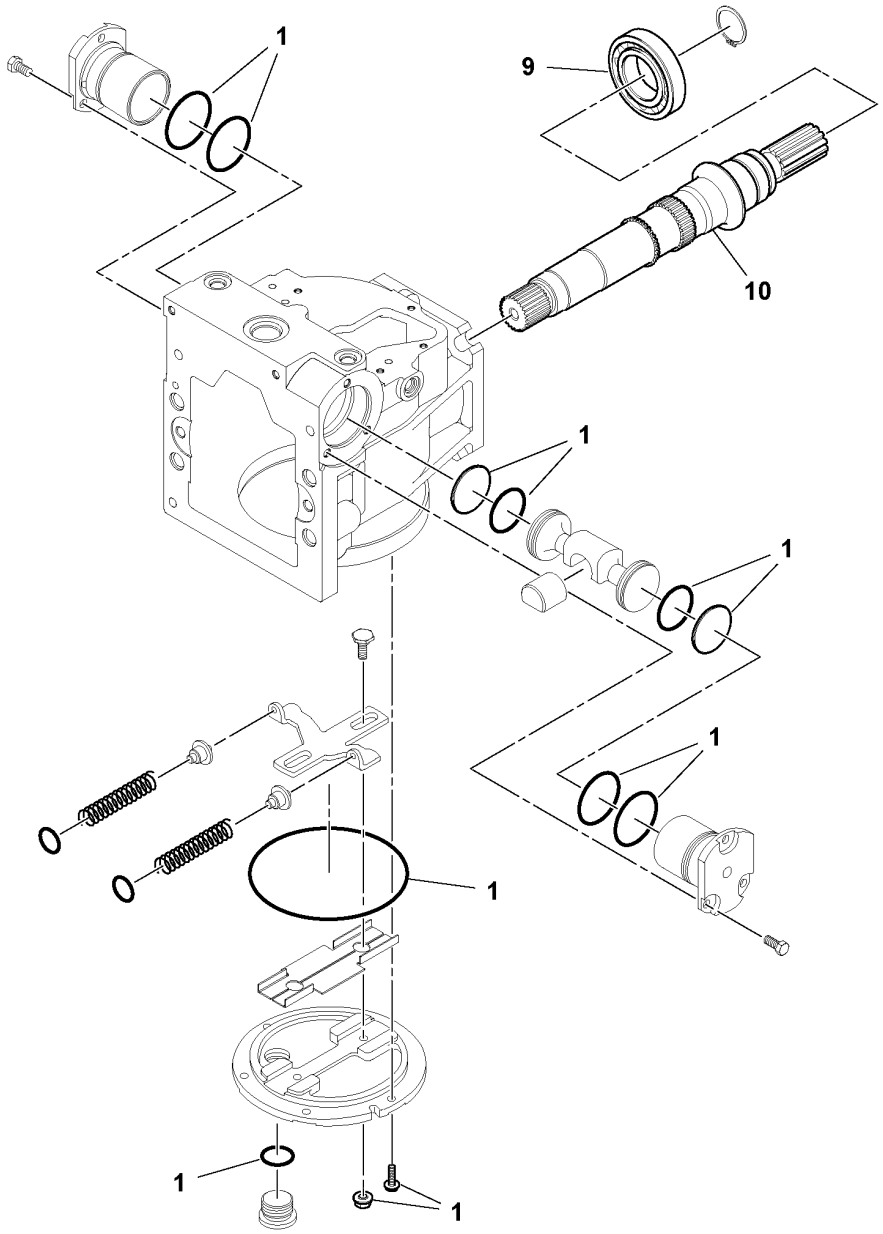
1
9
10
1
1
1
1
1
1
1

Fig.	Part No.	Quantity 1	2	3	PS	KIT	Description	Dénomination	Bezeichnung	Denominación	Benämning	Notes
1	**RM 43964923**	1					Sealing kit	Jeu joints	Dichtungssatz	Juego de retenes	Tätningssats	
9	**RM 59231811**	1					Roller bearing	Roulement à rouleaux	Rollenlager	Cojinete rodillo	Rullager	
10	**RM 59384347**	1					Shaft	Arbre	Welle	Eje	Axel	

1	**43947043_0005**	**Propulsion Pump** **Pompe de propulsion** **Antriebspumpe** **Bomba de accionamiento** **Framdrivningspump**	Catalogue id **20584**	Group **442**
2			Illustr. No **1052191**	Section **500**
3				
4			Issue **20048722-A**	Page **201**
5		**43947043**		

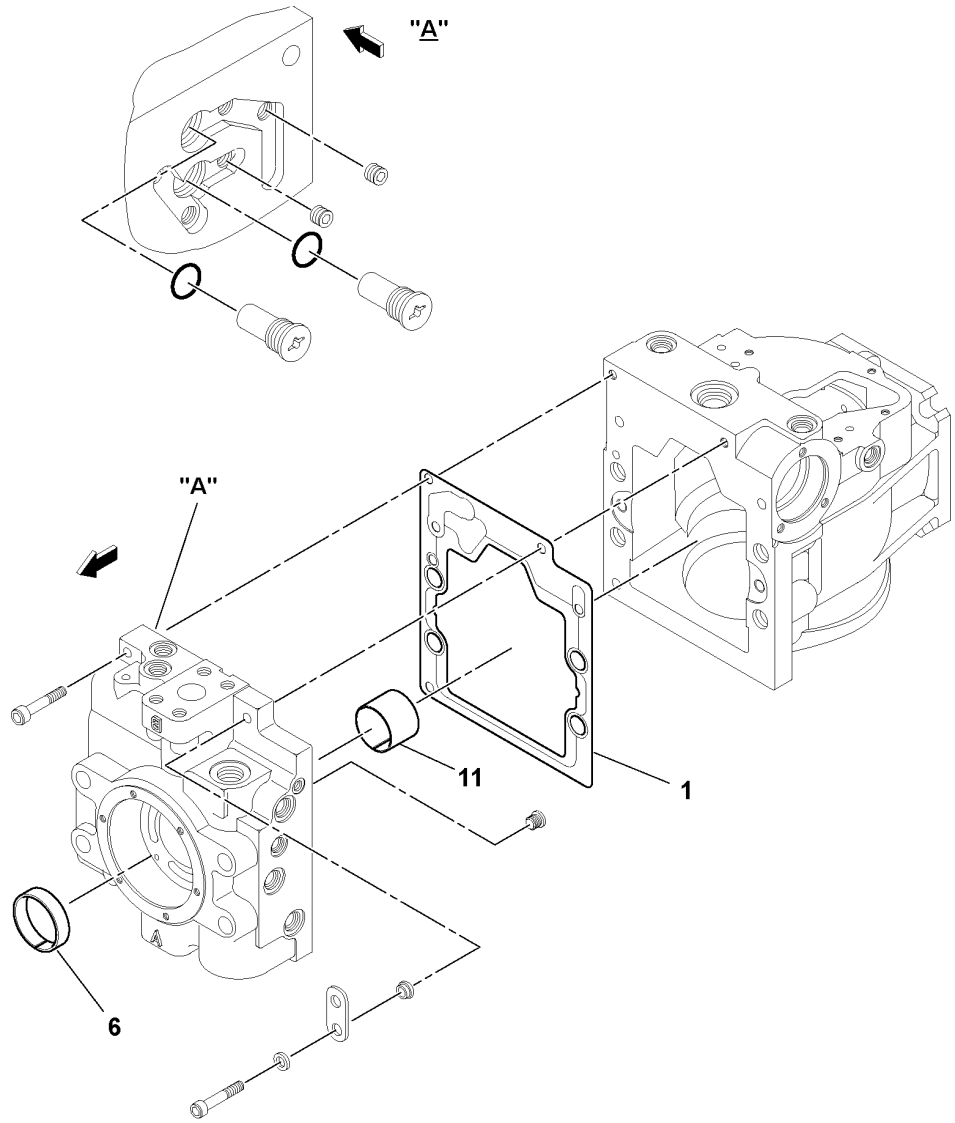
"A"
"A"
11
1
6

Fig.	Part No.	Quantity 1	2	3	PS	KIT	Description	Dénomination	Bezeichnung	Denominación	Benämning	Notes
1	**RM 43964923**	1					Sealing kit	Jeu joints	Dichtungssatz	Juego de reténes	Tätningssats	
6	**RM 59360354**	1					Bushing	Bague	Buchse	Casquillo	Bussning	
11	**RM 59360347**	1					Bearing	Roulement	Lager	Cojinete	Lager	

1	**43947043_0006**	**Propulsion Pump** **Pompe de propulsion** **Antriebspumpe** **Bomba de accionamiento** **Framdrivningspump**	Catalogue id **20584**	Group **442**
2				
3			Illustr. No **1052192**	Section **600**
4				
5		**43947043**	Issue **20048722-A**	Page **203**

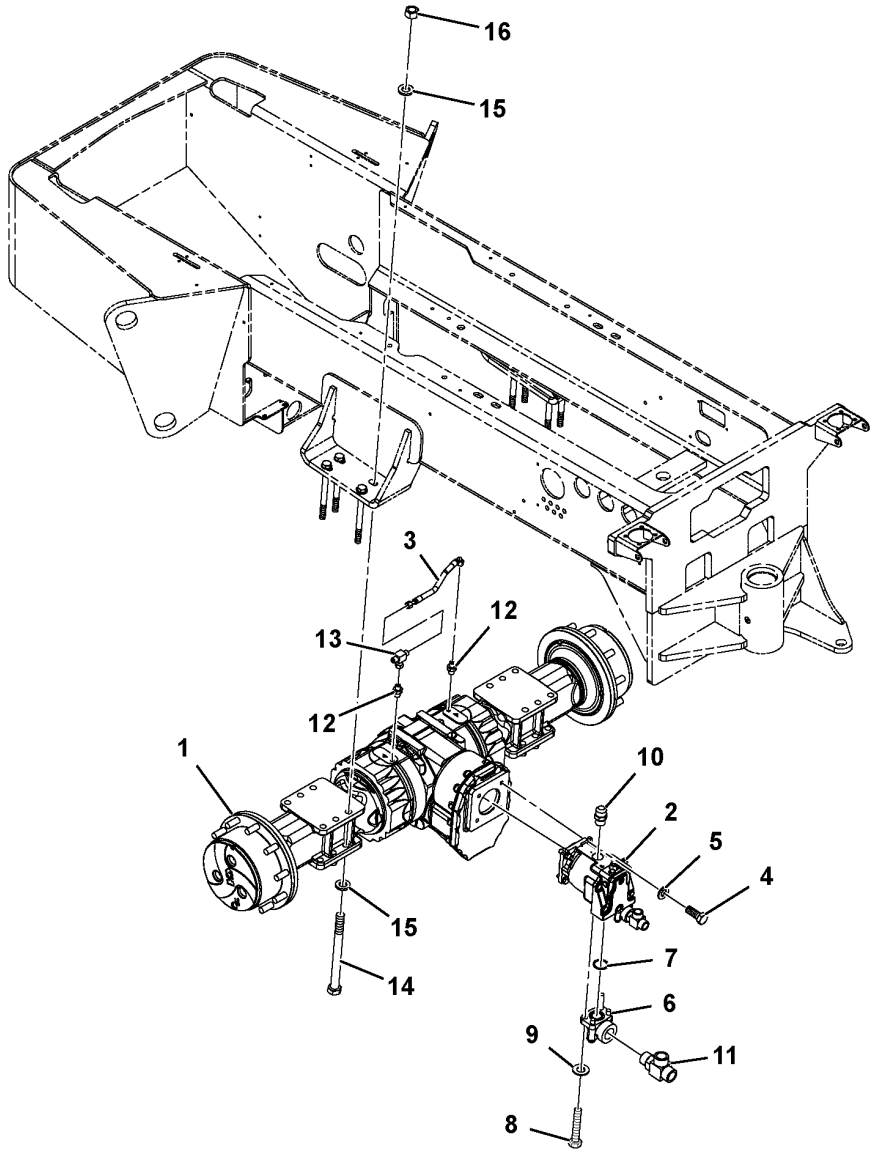

Volvo Construction Equipment
1067958

Fig.	Part No.	Quantity 1	2	3	PS	KIT	Description	Dénomination	Bezeichnung	Denominación	Benämning	Notes
1	**RM 43840347**	1					Axle	Essieu	Achse	Eje	Axel	S/N - 600310 See group 463-200 page 207
1	**VOE 12784028**	1					Axle	Essieu	Achse	Eje	Axel	S/N 600311 - See group 463-200 page 207
2	**RM 43845692**	1					Hydraulic motor	Moteur hydraulique	Hydromotor	Motor hidráulico	Hydraulmotor	See group 441-100 page 175
3	**RM 13507496**	1					Hose assembly	Conduit flexible	Schlauchleitung	Conducto	Slangledning	
4	**RM 96715768**	4					Hexagon screw	Vis à tête hexagonale	Sechskantschraube	Tornillo hexagonal	Sexkantsskruv	
5	**RM 96738604**	4					Plain washer	Rondelle plane	Flachscheibe	Arandela plana	Planbricka	
6	**RM 58979964**	2					Elbow	Coude	Winkel	Ángulo	Vinkel	
7	**RM 59993881**	2					O-ring	Joint torique	O-Ring	Anillo tórico	O-ring	
8	**RM 956606**	8					Screw	Vis	Schraube	Tornillo	Skruv	
9	**RM 96738596**	8					Washer	Rondelle	Scheibe	Arandela	Bricka	
10	**RM 95356960**	1					Adapter	Adaptateur	Adapter	Adaptador	Adapter	
11	**VOE 935325**	1					T-nipple	Raccord-t	T-Nippel	Niple t	T-nippel	(RM 59923102)
12	**RM 58954694**	2					Adapter	Adaptateur	Adapter	Adaptador	Adapter	
13	**RM 95480117**	1					T-nipple	Raccord-t	T-Nippel	Niple t	T-nippel	
14	**RM 96702733**	8					Hexagon screw	Vis à tête hexagonale	Sechskantschraube	Tornillo hexagonal	Sexkantsskruv	
15	**RM 59565051**	16					Plain washer	Rondelle plane	Flachscheibe	Arandela plana	Planbricka	S/N - 600310
15	**RM 96746417**	16					Plain washer	Rondelle plane	Flachscheibe	Arandela plana	Planbricka	S/N 600311 -
16	**VOE 983311**	8					Hexagon nut	Écrou hexagonal	Sechskantmutter	Tuerca hexagonal	Sexkantsmutter	(RM 96703665)

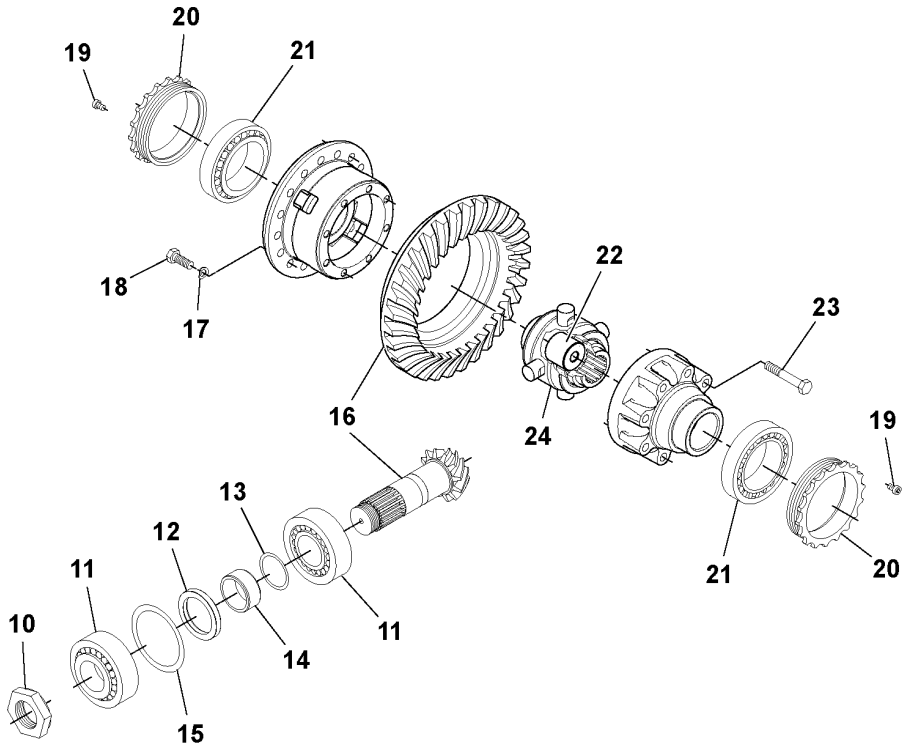
19
20
21
18
17
16
22
23
24
19
13
12
11
21
20
10
11
14
15

Fig.	Part No.	Quantity 1	2	3	PS	KIT	Description	Dénomination	Bezeichnung	Denominación	Benämning	Notes
10	RM 59218321	1	1				Nut	Écrou	Mutter	Tuerca	Mutter	
11	RM 58917436	2	2				Roller bearing	Roulement à rouleaux	Rollenlager	Cojinete rodillo	Rullager	
12	RM 59218396	1	1				Sealing	Étanchéité	dichtung	Junta	Tätning	
13	RM 54632864	5	5				Shim	Cale de réglage	Ausgleichblech	Laminilla de ajuste	Justermellanlägg	
13	RM 54632872	3	3				Shim	Cale de réglage	Ausgleichblech	Laminilla de ajuste	Justermellanlägg	
13	RM 54632898	1	1				Shim	Cale de réglage	Ausgleichblech	Laminilla de ajuste	Justermellanlägg	
14	RM 59218362	1	1				Spacer	Entretoise	Abstandkörper	Distanciador	Distans	
15	ZM 2264820	1	1				Washer	Rondelle	Scheibe	Arandela	Bricka	(RM 59791483)
15	RM 59791491	1	1				Shim	Cale de réglage	Ausgleichblech	Laminilla de ajuste	Justermellanlägg	
15	RM 58917527	1	1				Shim	Cale de réglage	Ausgleichblech	Laminilla de ajuste	Justermellanlägg	
16	RM 59218404	1	1				Pinion	Pignon	Antriebskegelrad	Piñón	Pinjong	
17	RM 59769356	16					Spring washer	Rondelle élastique	Federscheibe	Arandela elástica	Fjäderbricka	
18	RM 59917690	16			SS		Hexagon screw	Vis à tête hexagonale	Sechskantschraube	Tornillo hexagonal	Sexkantsskruv	
18	RM 54632781		16				Bolt	Boulon	Bolzen	Perno	Bult	
19	RM 59146290	2	2				Bolt	Boulon	Bolzen	Perno	Bult	
20	RM 13243761	2					Nut	Écrou	Mutter	Tuerca	Mutter	
20	VOE 17237107		2				Ring nut	Bague taraudée	Rundmutter	Tuerca anular	Ringmutter	
21	RM 59778332	2	2				Roller bearing	Roulement à rouleaux	Rollenlager	Cojinete rodillo	Rullager	
22	RM 58917345	1	1			K	Spacer	Entretoise	Abstandkörper	Distanciador	Distans	
23	RM 58917295	8					Hexagon screw	Vis à tête hexagonale	Sechskantschraube	Tornillo hexagonal	Sexkantsskruv	
23	VOE 17237525		8			K	Bolt	Boulon	Bolzen	Perno	Bult	
24	RM 58917303	1	1				Differential	Différentiel	Ausgleichgetriebe	Diferencial	Differential	
	RM 58917337		1				Differential carrier	Tete de pont	Ausgleichgetriebe	Grupo cónico	Centrumväxel	
	VOE 17249919	1	1			K	Differential	Différentiel	Ausgleichgetriebe	Diferencial	Differential	

1	43840347
2	12784028
3	
4	
5	

Axle
Pont
Achse
Eje
Axel

59200378_0101

Catalogue id **20584**	Group **463**
Illustr. No **1037586**	Section **200**
Issue **20048722-A**	Page **207**

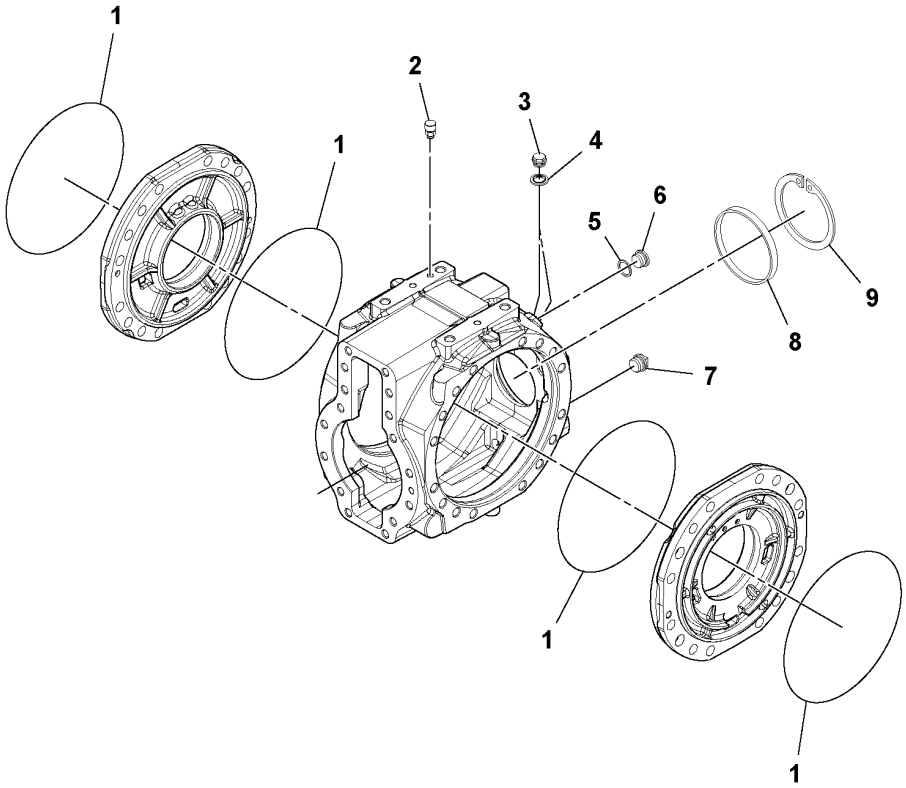
1
2
3
4
1
5
6
9
8
7
1
1

Fig.	Part No.	Quantity 1	2	3	PS	KIT	Description	Dénomination	Bezeichnung	Denominación	Benämning	Notes
1	**RM 58974155**	4	4				O-ring	Joint torique	O-Ring	Anillo tórico	O-ring	
2	**RM 59146233**	1					Valve	Valve	Ventil	Válvula	Ventil	
2	**VOE 11711801**		1				Breather Nipple	Raccord de ventilation	Entlüftungsnippel	Racor de ventilación	Avluftningsnippel	
3	**RM 59430694**	2					Bolt	Boulon	Bolzen	Perno	Bult	
3	**VOE 11706884**		2				Plug	Tampon	Stopfen	Tapón	Plugg	
4	**VOE 11706882**	2	2				Washer	Rondelle	Scheibe	Arandela	Bricka	(RM 13243753)
5	**RM 59794123**	1					Washer	Rondelle	Scheibe	Arandela	Bricka	
6	**RM 59794115**	1	1				Plug	Tampon	Stopfen	Tapón	Plugg	
7	**VOE 11716409**	1	1				Plug	Tampon	Stopfen	Tapón	Plugg	
8	**RM 59251009**	1	1				Plug	Tampon	Stopfen	Tapón	Plugg	
9	**RM 58916578**	1	1				Snap ring	Circlip	Nutring	Circlip	Spårring	

1	**43840347**	**Axle** **Pont** **Achse** **Eje** **Axel**	Catalogue id **20584**	Group **463**
2	**12784028**		Illustr. No **1037587**	Section **300**
3			Issue **20048722-A**	Page **209**
4				
5		**59200378_0102**		

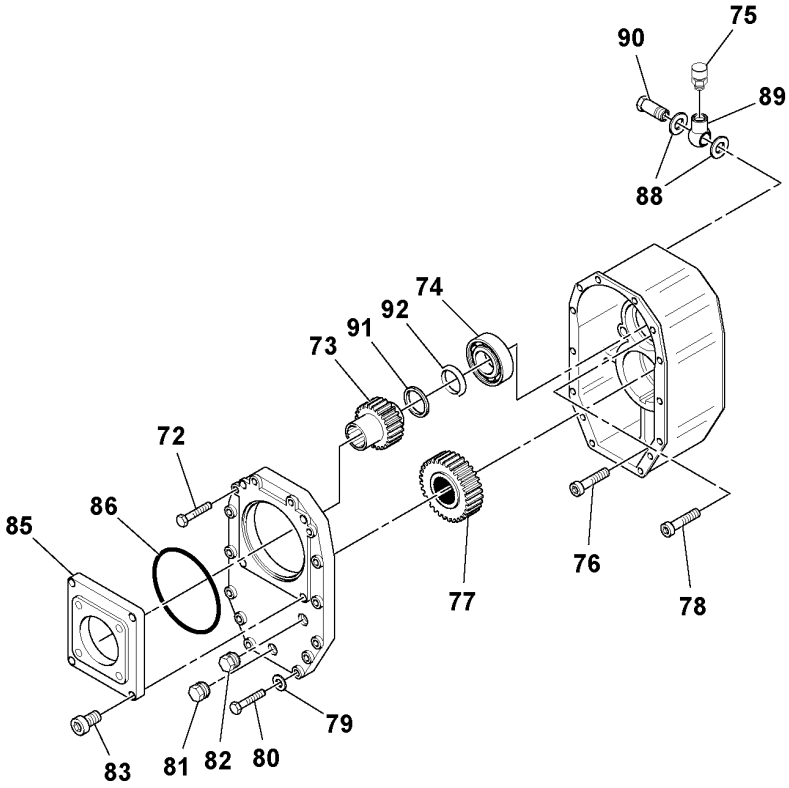
75
90
89
88
74
92
91
73
72
86
85
76
77
78
79
83
81
82
80

Fig.	Part No.	Quantity 1	2	3	PS	KIT	Description	Dénomination	Bezeichnung	Denominación	Benämning	Notes
71	**RM 58974155**	2					O-ring	Joint torique	O-Ring	Anillo tórico	O-ring	2624)
71	**VOE 17237176**		1				O-ring	Joint torique	O-Ring	Anillo tórico	O-ring	2624)
72	**RM 59218172**	4	4				Cylinder bolt	Boulon de cylindre	Zylinderbolzen	Perno cilindrico	Cylinderbult	
73	**RM 13228739**	1	1				Gear	Pignon	Zahnrad	Engranaje	Kugghjul	
74	**RM 59218198**	1	1				Ball bearing	Roulement billes	Kugellager	Cojinete de bolas	Kullager	
75	**RM 59793588**	1					Valve	Valve	Ventil	Válvula	Ventil	
75	**VOE 12793017**		1				Valve	Valve	Ventil	Válvula	Ventil	
76	**RM 59218214**	10	10				Cylinder bolt	Boulon de cylindre	Zylinderbolzen	Perno cilindrico	Cylinderbult	
77	**RM 13228747**	1	1				Gear	Pignon	Zahnrad	Engranaje	Kugghjul	
78	**RM 59218230**	4	4				Cylinder bolt	Boulon de cylindre	Zylinderbolzen	Perno cilindrico	Cylinderbult	
79	**RM 59769620**	10					Washer	Rondelle	Scheibe	Arandela	Bricka	
79	**RM 59790600**		10				Ring	Bague	Ring	Anillo	Ring	
80	**RM 59218248**	10					Hexagon screw	Vis à tête hexagonale	Sechskantschraube	Tornillo hexagonal	Sexkantsskruv	
80	**VOE 17237172**		10				Bolt	Boulon	Bolzen	Perno	Bult	
81	**VOE 11716409**	1	1				Plug	Tampon	Stopfen	Tapón	Plugg	
82	**VOE 14613623**	4	1				Plug	Tampon	Stopfen	Tapón	Plugg	
83	**RM 13228754**	4					Cylinder bolt	Boulon de cylindre	Zylinderbolzen	Perno cilindrico	Cylinderbult	
83	**VOE 17237174**		4				Cylinder bolt	Boulon de cylindre	Zylinderbolzen	Perno cilindrico	Cylinderbult	
85	**RM 59218271**	1	1				Cover	Capot recouvrement	Abdeckhaube	Cubierta	Täckkåpa	
86	**VOE 12793019**	1	1				O-ring	Joint torique	O-Ring	Anillo tórico	O-ring	
88	**RM 13228762**	2					Washer	Rondelle	Scheibe	Arandela	Bricka	
88	**VOE 14613741**		2				Washer	Rondelle	Scheibe	Arandela	Bricka	
89	**RM 13228770**	1	1				Adapter	Adaptateur	Adapter	Adaptador	Adapter	
90	**RM 13228788**	1	1				Adapter	Adaptateur	Adapter	Adaptador	Adapter	
91	**RM 59790717**	1	1				Spacer	Entretoise	Abstandkörper	Distanciador	Distans	
92	**RM 54761739**	1	1				Washer	Rondelle	Scheibe	Arandela	Bricka	
	RM 59218263		4				Hexagon screw	Vis à tête hexagonale	Sechskantschraube	Tornillo hexagonal	Sexkantsskruv	2624)
	RM 59218289		1				Cover plate	Cache	Abdeckblech	Placa tapa	Täckplåt	2624)

2624) **GB**: Not Shown **FR**: Non représenté **DE**: Nicht abgebildet **ES**: No ilustrado **SE**: Ej avbildad

1	**43840347**
2	**12784028**
3	
4	
5	

Axle
Pont
Achse
Eje
Axel

59200378_0103

Catalogue id **20584**	Group **463**
Illustr. No **1037588**	Section **400**
Issue **20048722-A**	Page **211**

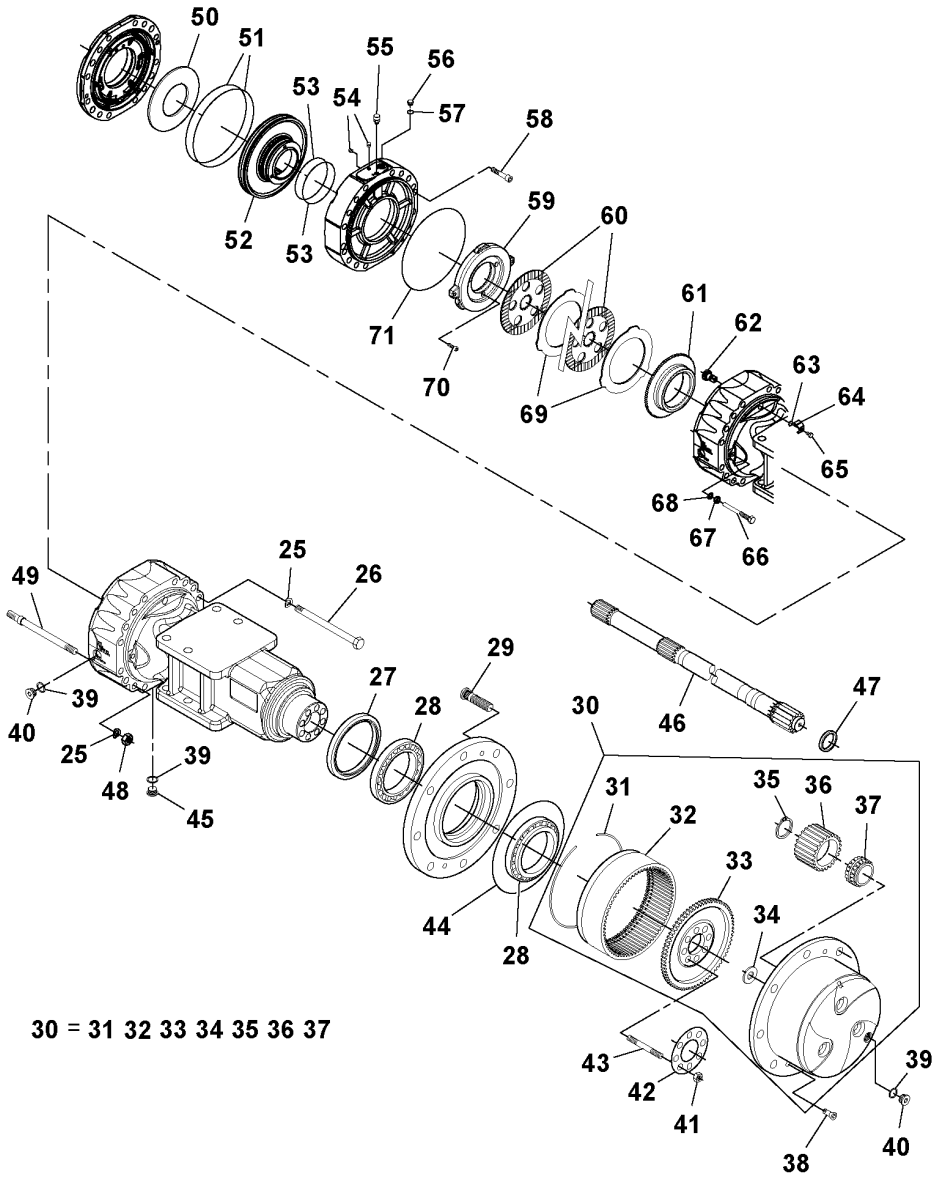

30 = 31 32 33 34 35 36 37

Fig.	Part No.	Quantity 1	2	3	PS	KIT	Description	Dénomination	Bezeichnung	Denominación	Benämning	Notes
25	**RM 13229083**	32					Washer	Rondelle	Scheibe	Arandela	Bricka	
26	**RM 13229075**	24					Bolt	Boulon	Bolzen	Perno	Bult	
27	**RM 13229091**	2					Sealing ring	Bague étanchéité	Dichtring	Anillo retén	Tätningsring	
28	**RM 13229109**	4					Bearing	Roulement	Lager	Cojinete	Lager	
29	**RM 13228564**	20					Wheel stud	Goujon de roue	Radbolzen	Perno de rueda	Hjulbult	
30	**RM 13243712**	2					Planet gear kit	Kit axe satellite	Planetensatz	Juego satélites	Planethjulsats	2493)
31	**RM 13229125**	2					•Clip	•Clip	•Clip	•Clip	•Clips	
32	**RM 13229133**	1					•Ring gear	•Couronne	•Hohlrad	•Cámara	•Ringhjul	
33	**RM 13229141**	2					•Gear	•Pignon	•Zahnrad	•Engranaje	•Kugghjul	
34	**RM 59242867**	2					•Friction washer	•Rondelle de friction	•Reibscheibe	•Arandela de fricción	•Friktionsbricka	
35	**RM 13229158**	6			SS		•Friction washer	•Rondelle de friction	•Reibscheibe	•Arandela de fricción	•Friktionsbricka	
36	**RM 13229166**	6					•Planet gear	•Satellite	•Planetenrad	•Satélite	•Planethjul	
37	**RM 13229174**	6					•Bearing	•Roulement	•Lager	•Cojinete	•Lager	
38	**RM 59246835**	4					Bolt	Boulon	Bolzen	Perno	Bult	
39	**RM 59794123**	6					Washer	Rondelle	Scheibe	Arandela	Bricka	
40	**RM 59794115**	4					Plug	Tampon	Stopfen	Tapón	Plugg	
41	**RM 59153619**	20					Nut	Écrou	Mutter	Tuerca	Mutter	
42	**RM 13229117**	2					Locking plate	Plaque verrouillage	Sicherungsblech	Placa de bloqueo	Vikbleck	
43	**RM 59153601**	2					Stud	Goujon	Stiftschraube	Espárrago	Pinnskruv	
44	**RM 58974155**	2					O-ring	Joint torique	O-Ring	Anillo tórico	O-ring	
45	**RM 59146241**	2					Plug	Tampon	Stopfen	Tapón	Plugg	
46	**RM 13229182**	2					Shaft half	Demi-arbre	Achshälfte	Semi-eje	Axelhalva	
47	**RM 58916685**	1					Sealing ring	Bague étanchéité	Dichtring	Anillo retén	Tätningsring	
48	**RM 13229190**	8					Nut	Écrou	Mutter	Tuerca	Mutter	
49	**RM 13243704**	8					Stud	Goujon	Stiftschraube	Espárrago	Pinnskruv	
50	**RM 59218461**	2					Spring washer	Rondelle élastique	Federscheibe	Arandela elástica	Fjäderbricka	
51	**RM 59218495**	2					O-ring	Joint torique	O-Ring	Anillo tórico	O-ring	
52	**RM 13243720**	2					Piston	Piston	Kolben	Pistón	Kolv	
53	**RM 59778266**	4					O-ring	Joint torique	O-Ring	Anillo tórico	O-ring	
54	**RM 13243738**	4					Bolt	Boulon	Bolzen	Perno	Bult	

2493) **GB**: Includes Items 31-37 & Carrier **FR**: Inclut les éléments 31 à 37 et l'entraîneur **DE**: Umfasst die Artikel 31-37 und Träger **ES**: Incluye artículos 31-37 y brida **SE**: Inkluderar art. 31-37 & hållare

1	**59200378_0104**	**Axle** **Pont** **Achse** **Eje** **Axel**	Catalogue id **20584**	Group **463**
2			Illustr. No **1037589**	Section **500**
3				
4			Issue **20048722-A**	Page **213**
5		**43840347**		

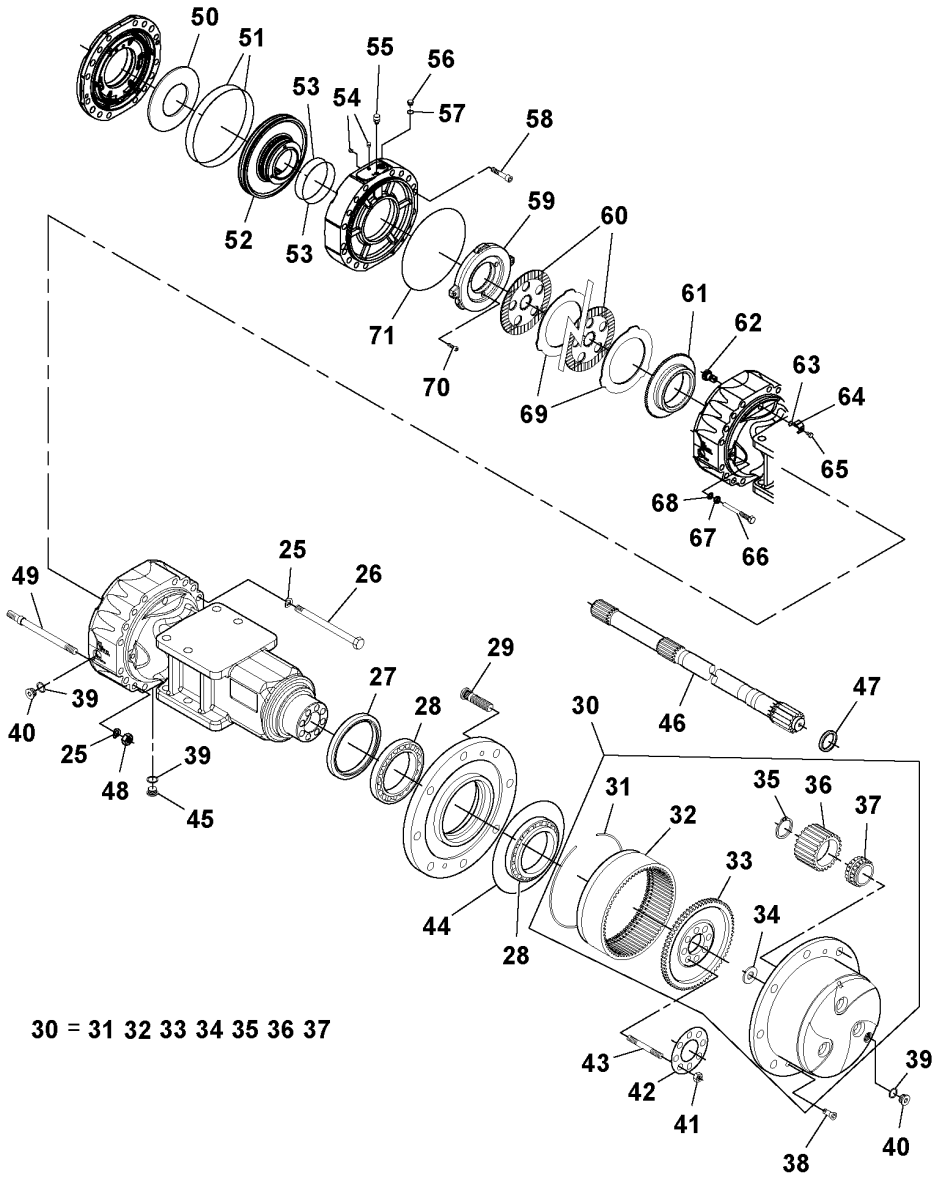

30 = 31 32 33 34 35 36 37

Fig.	Part No.	Quantity 1	2	3	PS	KIT	Description	Dénomination	Bezeichnung	Denominación	Benämning	Notes
55	**RM 59146233**	2					Valve	Valve	Ventil	Válvula	Ventil	
56	**RM 59153866**	2					Bolt	Boulon	Bolzen	Perno	Bult	
57	**RM 59153858**	2					Washer	Rondelle	Scheibe	Arandela	Bricka	
58	**RM 59793463**	4					Bolt	Boulon	Bolzen	Perno	Bult	
59	**RM 13264213**	2					Disc	Disque	Lamelle	Disco embrague	Lamell	
60	**RM 54705447**	12					Brake disc	Disque de frein	Bremsscheibe	Disco de freno	Bromsskiva	
61	**RM 59251074**	2					Ring	Bague	Ring	Anillo	Ring	
62	**RM 58917113**	2					Pinion	Pignon	Antriebskegelrad	Piñón	Pinjong	
63	**RM 58917147**	2					O-ring	Joint torique	O-Ring	Anillo tórico	O-ring	
64	**RM 54633557**	2					Locking plate	Plaque verrouillage	Sicherungsblech	Placa de bloqueo	Vikbleck	
65	**RM 58917097**	2					Hexagon screw	Vis à tête hexagonale	Sechskantschraube	Tornillo hexagonal	Sexkantsskruv	
66	**RM 59218511**	4					Bolt	Boulon	Bolzen	Perno	Bult	
67	**RM 58917014**	4					Nut	Écrou	Mutter	Tuerca	Mutter	
68	**RM 90502816**	4					Washer	Rondelle	Scheibe	Arandela	Bricka	
69	**RM 59153759**	12					Brake disc	Disque de frein	Bremsscheibe	Disco de freno	Bromsskiva	
70	**RM 59146282**	6					Bolt	Boulon	Bolzen	Perno	Bult	
71	**RM 58974155**	2					O-ring	Joint torique	O-Ring	Anillo tórico	O-ring	

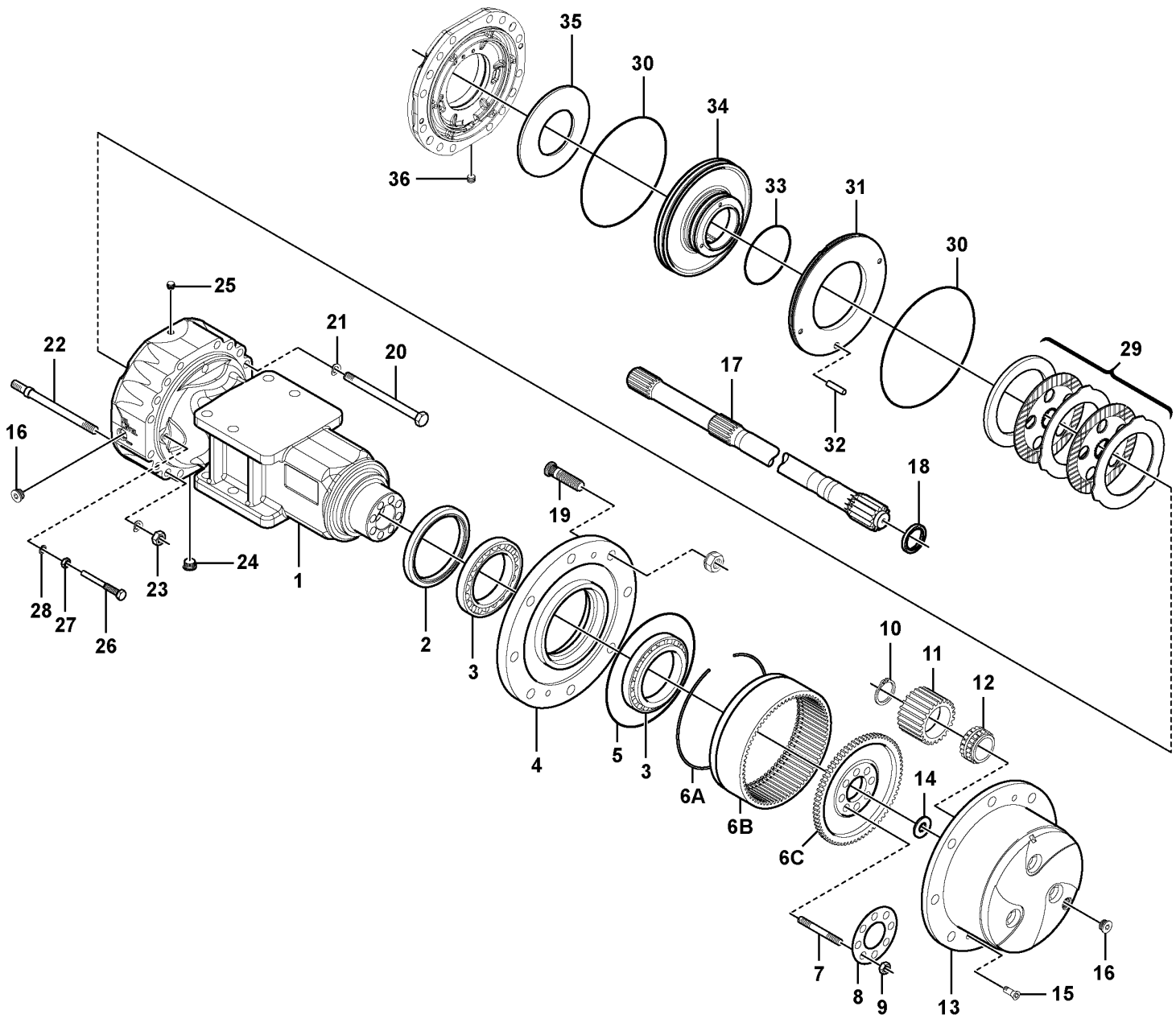

Volvo Construction Equipment
1074639

Fig.	Part No.	Quantity 1	2	3	PS	KIT	Description	Dénomination	Bezeichnung	Denominación	Benämning	Notes
1		2			NS		Axle Casing	Boite Essieu	Achsgehäuse	Carter Eje	Axelkåpa	
2	RM 13229091	2					Sealing ring	Bague étanchéité	Dichtring	Anillo retén	Tätningsring	
3	VOE 17249920	4					Bearing	Roulement	Lager	Cojinete	Lager	
4	RM 43968395	2					Hub	Moyeu	Nabe	Cubo	Nav	
5	VOE 17255256	2					O-ring	Joint torique	O-Ring	Anillo tórico	O-ring	
6A	VOE 17255258	2					Ring	Bague	Ring	Anillo	Ring	
6B	VOE 17229569	2					Ring gear	Couronne	Hohlrad	Cámara	Ringhjul	
6C	VOE 17237114	2					Ring gear	Couronne	Hohlrad	Cámara	Ringhjul	
7	VOE 17236934	20					Stud	Goujon	Stiftschraube	Espárrago	Pinnskruv	
8	VOE 17237116	2					Locking plate	Plaque verrouillage	Sicherungsblech	Placa de bloqueo	Vikbleck	
9	RM 59153619	20					Nut	Écrou	Mutter	Tuerca	Mutter	
10	VOE 17249970	6					Snap ring	Circlip	Nutring	Circlip	Spårring	
11	VOE 17255259	6					Planetary gear	Train planétaire	Planetengetriebe	Planetario	Planetväxel	
12	VOE 17255264	6					Roller bearing	Roulement à rouleaux	Rollenlager	Cojínete rodillo	Rullager	
13		2			NS		Planetary Gear	Train Planetai.	Planet Getr	Planetario	Planetväxel	
14	RM 59242867	2					Friction washer	Rondelle de friction	Reibscheibe	Arandela de fricción	Friktionsbricka	
15	RM 59246835	4					Bolt	Boulon	Bolzen	Perno	Bult	
16	RM 59794115	4					Plug	Tampon	Stopfen	Tapón	Plugg	
17	VOE 17237170	2					Shaft half	Demi-arbre	Achshälfte	Semi-eje	Axelhalva	
18	VOE 17237171	2					Sealing	Étanchéité	dichtung	Junta	Tätning	
19	RM 13228564	20					Wheel stud	Goujon de roue	Radbolzen	Perno de rueda	Hjulbult	
20	VOE 17236960	24					Bolt	Boulon	Bolzen	Perno	Bult	
21		8			NS		Washer	Rondelle	Scheibe	Arandela	Bricka	
22	VOE 17236958	8					Stud	Goujon	Stiftschraube	Espárrago	Pinnskruv	
23	RM 13229190	8					Nut	Écrou	Mutter	Tuerca	Mutter	
24	RM 59146241	2					Plug	Tampon	Stopfen	Tapón	Plugg	
25	VOE 17236982	2					Plug	Tampon	Stopfen	Tapón	Plugg	
26	RM 59218511	4					Bolt	Boulon	Bolzen	Perno	Bult	
27	RM 58917014	4					Nut	Écrou	Mutter	Tuerca	Mutter	
28	RM 90502816	4					Washer	Rondelle	Scheibe	Arandela	Bricka	
29	VOE 17237526	2					Brake disc	Disque de frein	Bremsscheibe	Disco de freno	Bromsskiva	

1		**Axle** **Pont** **Achse** **Eje** **Axel**	Catalogue id **20584**	Group **463**
2			Illustr. No **1074639**	Section **550**
3				
4			Issue **20048722-A**	Page **217**
5		**12784028**		

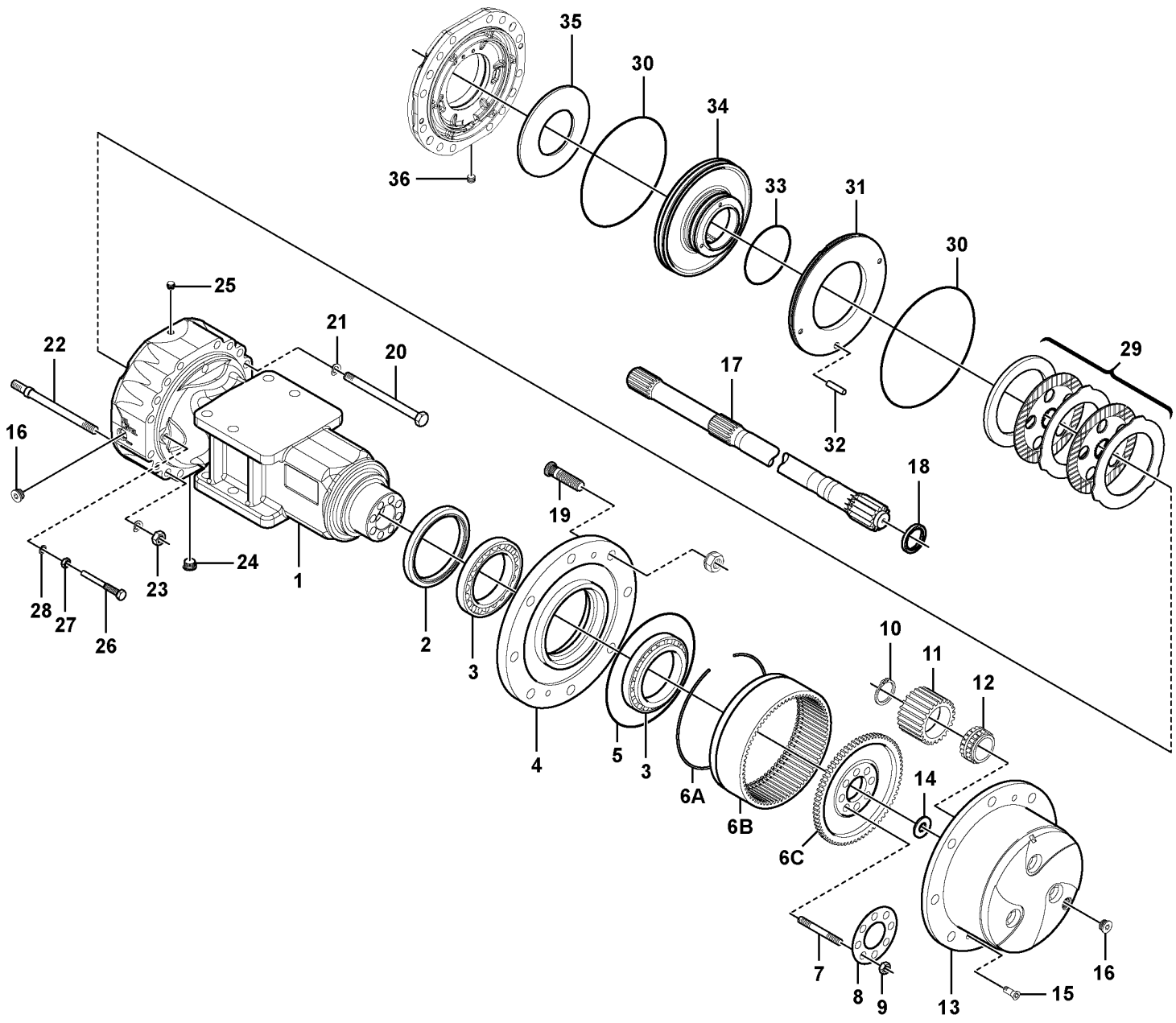

Volvo Construction Equipment
1074639

Fig.	Part No.	Quantity 1	2	3	PS	KIT	Description	Dénomination	Bezeichnung	Denominación	Benämning	Notes
30	**RM 58974155**	4					O-ring	Joint torique	O-Ring	Anillo tórico	O-ring	
31	**VOE 17236967**	2					Ring	Bague	Ring	Anillo	Ring	
32	**VOE 17236970**	2					Dowel	Pion	Zapfen	Pasador	Tapp	
33	**VOE 17236980**	2					O-ring	Joint torique	O-Ring	Anillo tórico	O-ring	
34	**VOE 17236313**	2					Piston	Piston	Kolben	Pistón	Kolv	
35	**RM 59218461**	4					Spring washer	Rondelle élastique	Federscheibe	Arandela elástica	Fjäderbricka	
36	**VOE 17236995**	2					Plug	Tampon	Stopfen	Tapón	Plugg	

VOLVO

Volvo Construction Equipment
www.volvoce.com

GROUP	Section	Page	GROUP	Section	Page
641 Pedestal Assembly 43978188	50	227			
641 Tilt Steering Wheel NON-CAB OPTION, 43819614	200	229			

TABLE DES MATIÈRES

GROUPE		Section	Page
641	Montage de la colonne d'instrumentation 43978188	50	227
641	Volant d'inclinaison NON-CAB OPTION, 43819614	200	229

GRUPPE	Abschnitt	Seite
641 Steuertafel kpl. 43978188	50	227
641 Neigung, Einstellrad NON-CAB OPTION, 43819614	200	229

INDICE

Catalogue id 20584 | Group 6
Issue 20048722-A | Page 224

GRUPO		Sección	Página
641	Montaje de pedestal 43978188	50	227
641	Volante de dirección inclinable NON-CAB OPTION, 43819614	200	229

GRUPP	Avsnitt	Sida
641 Pedestal 43978188	50	227
641 Tilt ratt NON-CAB OPTION, 43819614	200	229

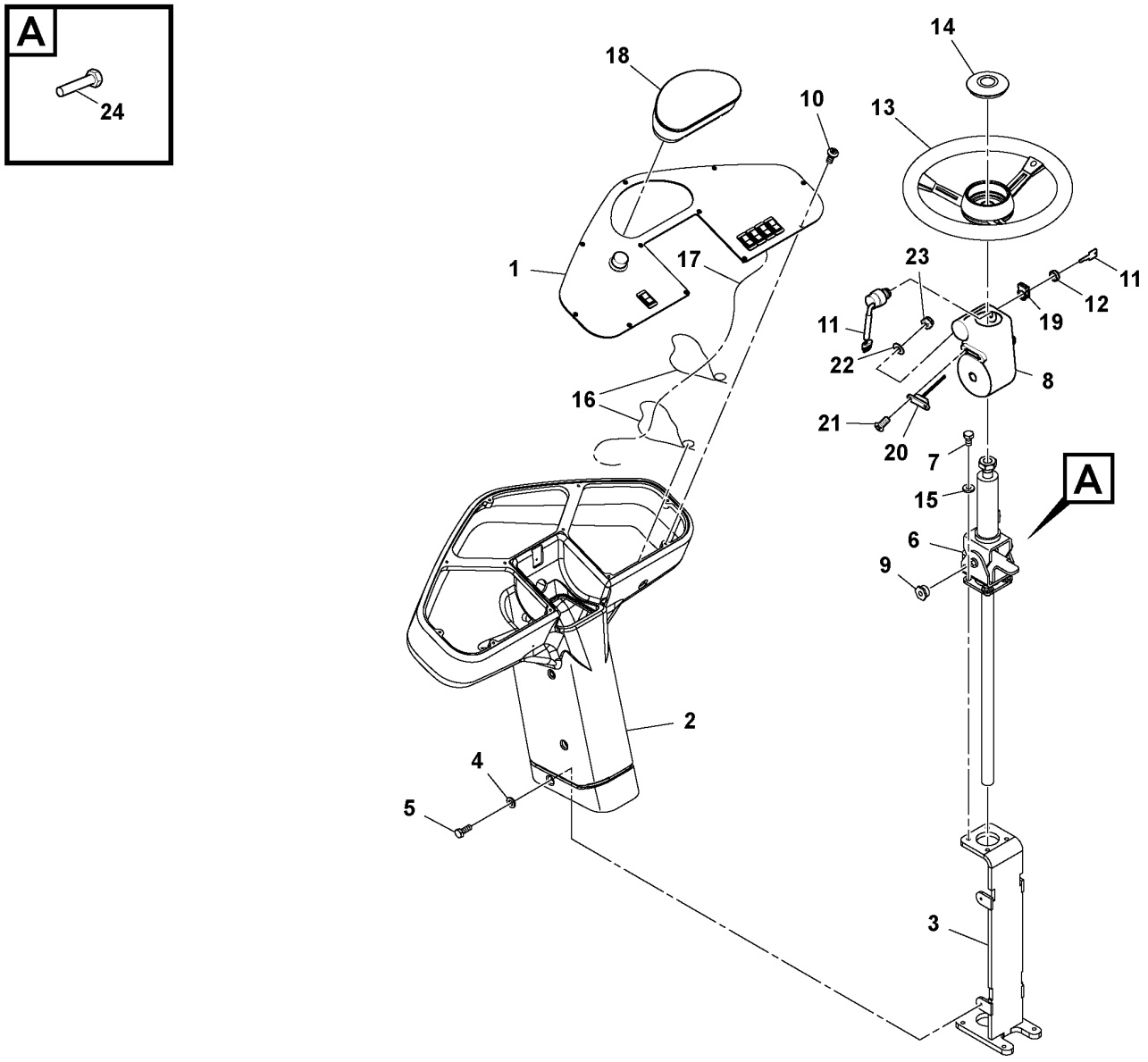
A
24
18
14
10
13
1
17
23
11
12
11
19
11
22
8
16
21
20
7
A
15
6
9
2
4
5
3

Fig.	Part No.	Quantity 1	2	3	PS	KIT	Description	Dénomination	Bezeichnung	Denominación	Benämning	Notes
1		1					Control Panel	Panneau commande	Bedienungstafel	Panel Mando	Reglagepanel	See group 364-350 page 109
2	RM 43845874	1					Cover	Capot	Haube	Capó	Huv	
3	RM 13880612	1					Instrument frame	Cadre instrument	Instrumenteneinfassung	Bastidor de instrumentos	Instrumentram	
4	RM 96741053	4					Washer	Rondelle	Scheibe	Arandela	Bricka	
5	RM 96701958	4					Hexagon screw	Vis à tête hexagonale	Sechskantschraube	Tornillo hexagonal	Sexkantsskruv	
6	RM 43844604	1					Steering column	Colonne de direction	Lenksäule	Columna del volante	Styrkolonn	STRAIGHT
6	RM 43844612	1					Steering column	Colonne de direction	Lenksäule	Columna del volante	Styrkolonn	TILT
	VOE 17406592	1					•Slip contact	•Frotteur	•Schleifkontakt	•Contacto deslizante	•Släpkontakt	
7	RM 96701479	4					Hexagon screw	Vis à tête hexagonale	Sechskantschraube	Tornillo hexagonal	Sexkantsskruv	
8	RM 43845890	1					Cover	Capot	Haube	Capó	Huv	STRAIGHT
	RM 43846104	1			OP		Cover	Capot	Haube	Capó	Huv	TILT
9	RM 13236872	2					Nut	Écrou	Mutter	Tuerca	Mutter	
10	RM 96742416	11					Screw	Vis	Schraube	Tornillo	Skruv	
11	RM 13459474	1					Starter switch	Verrouillage de démarrage	Startschloss	Cerradura de arranque	Startlås	
12	RM 59126961	1					Nut	Écrou	Mutter	Tuerca	Mutter	
13	RM 13158647	1					Steering wheel	Volant de direction	Lenkrad	Volante	Ratt	
14	RM 59159558	1					Horn button	Contact d'avertisseur	Horndruckknopf	Botón bocina	Signalknapp	
15	RM 96711833	4					Washer	Rondelle	Scheibe	Arandela	Bricka	
16	RM 58820168	2					Locking wire	Fil arrêt	Sicherungsdraht	Alambre de seguridad	Låstråd	
17	RM 46645123	1					Cable harness	Faisceau de câbles	Kabelbaum	Manojo cables	Ledningsmatta	
18	RM 43871102	1					Instrument panel	Tableau de bord	Instrumententafel	Panel de instrumentos	Instrumentpanel	
19	RM 58892902	1					Cover	Capot	Haube	Capó	Huv	
20	RM 13322102	2					Panel	Panneau	Paneel	Panel	Panel	
	RM 13321443	2					•Lamp	•Lampe	•Leuchte	•Lámpara	•Lykta	
21	RM 96745492	4					Screw	Vis	Schraube	Tornillo	Skruv	
22	RM 96738547	4					Washer	Rondelle	Scheibe	Arandela	Bricka	
23	RM 13236906	4					Hexagon nut	Écrou hexagonal	Sechskantmutter	Tuerca hexagonal	Sexkantsmutter	
24	RM 96743653	2					Screw	Vis	Schraube	Tornillo	Skruv	

1	43818871_0C01	**Pedestal Assembly** **Montage de la colonne d'instrumentation** **Steuertafel kpl.** **Montaje de pedestal** **Pedestal**	Catalogue id **20584**	Group **641**
2			Illustr. No **1076465**	Section **50**
3				
4			Issue **20048722-A**	Page **227**
5		**43978188**		

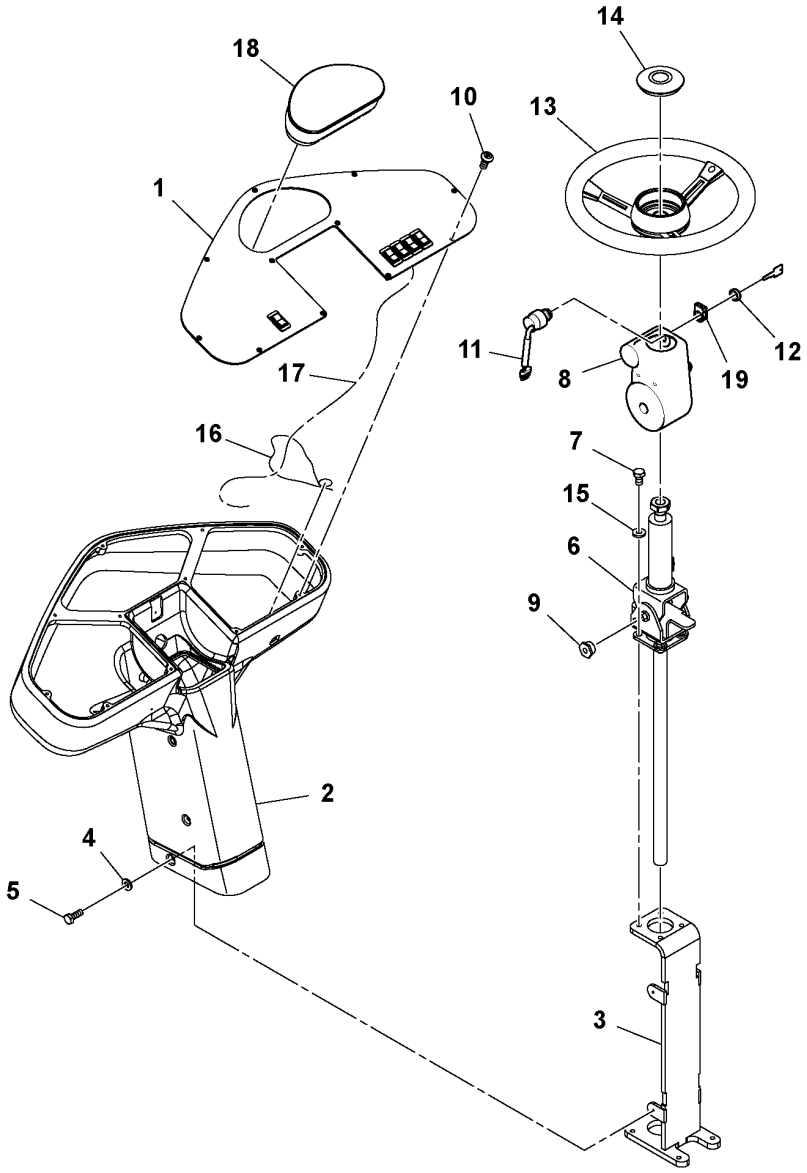
18
10
14
13
1
17
11
8
19
12
16
7
15
6
9
2
4
5
3

Fig.	Part No.	Quantity 1	2	3	PS	KIT	Description	Dénomination	Bezeichnung	Denominación	Benämning	Notes
1												2486)
2												2486)
3												2486)
4												2486)
5	RM 43844612	1					Steering column	Colonne de direction	Lenksäule	Columna del volante	Styrkolonn	
	VOE 17406592	1					•Slip contact	•Frotteur	•Schleifkontakt	•Contacto deslizante	•Släpkontakt	
	RM 13319942	1					Steering column	Colonne de direction	Lenksäule	Columna del volante	Styrkolonn	CAB
6												2486)
7												2486)
8	RM 43846088	1					Cover	Capot	Haube	Capó	Huv	
	RM 13335492	1					Cover	Capot	Haube	Capó	Huv	CAB
9												2486)
10												2486)
11												2486)
12												2486)
13												2486)
14												2486)
15												2486)
16												2486)
17												2486)
18												2486)
19												2486)

2486) **GB**: This item not used with this Assembly **FR**: Cet élément n'est pas utilisé avec cette unité **DE**: Dieser Artikel wird nicht zusammen mit dieser Baugruppe verwendet. **ES**: Este artículo no se usa con este montaje **SE**: Denna artikel används inte för den här Assembly

1	43818871_0001	**Tilt Steering Wheel** **Volant d'inclinaison** **Neigung, Einstellrad** **Volante de dirección inclinable** **Tilt ratt**	Catalogue id **20584**	Group **641**
2			Illustr. No **1037396**	Section **200**
3				
4			Issue **20048722-A**	Page **229**
5		**NON-CAB OPTION, 43819614**		

VOLVO

Volvo Construction Equipment
www.volvoce.com

GROUP		Section	Page
711	Rear Frame Installation 43899582	50	237
711	Rear Frame Installation 43899582	51	241
711	Front Frame Installation 46699047, 46700621, 46700472, 80919426	200	245
711	Front Frame Installation 46699047, 46700621, 46700472	201	249
711	Front Frame Installation 46681599	210	251
771	Tire and Wheel Assembly OPTIONS, 43955152_43954916 59290700	100	255
771	Tire and Wheel Assembly	150	257
777	Drum Assembly	25	259
777	Drum Assembly 43867373_43867399	50	261
777	Bearing Housing Assembly 43935238	150	265
777	Eccentric Assembly 59295345_59298018	200	267
777	Carrier Assembly 43866607	250	269
777	Vibration Motor 43844554	300	271
777	Inside Scraper Installation SD-130D/DX, 46699336	425	273
777	Inside Scraper Installation SD-130F, 46699344	450	275
777	Inside Scraper Installation URETHANE SCRAPER, 46701769	475	277
777	Inside Scraper Installation 12787105	500	279
777	Scraper Installation 46703088	550	281
777	Scraper Installation 46699187	575	283
777	Scraper Installation URETHANE SCRAPER, 46701744	580	285
777	Scraper Installation 46707477, 12779365	590	287
777	Bolt-on Shell Installation OPTION, 43953959, 12779856	600	289
777	Vibration Pump 43844687	650	291
777	Vibration Pump 43844687	700	293
777	Vibration Pump 43844695	750	295
777	Vibration Pump 43844695	800	297
777	Drum Scraper Installation	850	299
777	Premium Bumper	1100	301

TABLE DES MATIÈRES

Catalogue id 20584 | Group 7
Issue 20048722-A | Page 232

GROUPE		Section	Page
711	Installation du cadre arrière 43899582	50	237
711	Installation du cadre arrière 43899582	51	241
711	Installation du cadre avant 46699047, 46700621, 46700472, 80919426	200	245
711	Installation du cadre avant 46699047, 46700621, 46700472	201	249
711	Installation du cadre avant 46681599	210	251
771	Montage de la roue et du pneu OPTIONS, 43955152_43954916 59290700	100	255
771	Montage de la roue et du pneu	150	257
777	Montage du rouleau	25	259
777	Montage du rouleau 43867373_43867399	50	261
777	Carter de palier 43935238	150	265
777	Montage de la fonction marteau 59295345_59298018	200	267
777	Montage de l'entraîneur 43866607	250	269
777	Moteur vibrations 43844554	300	271
777	Installation du racloir interne SD-130D/DX, 46699336	425	273
777	Installation du racloir interne SD-130F, 46699344	450	275
777	Installation du racloir interne URETHANE SCRAPER, 46701769	475	277
777	Installation du racloir interne 12787105	500	279
777	Installation du racloir 46703088	550	281
777	Installation du racloir 46699187	575	283
777	Installation du racloir URETHANE SCRAPER, 46701744	580	285
777	Installation du racloir 46707477, 12779365	590	287
777	Coque de rouleau boulonnée Installation OPTION, 43953959, 12779856	600	289
777	Pompe Vibrations 43844687	650	291
777	Pompe Vibrations 43844687	700	293
777	Pompe Vibrations 43844695	750	295
777	Pompe Vibrations 43844695	800	297
777	Installation du racloir de rouleau	850	299
777	Pare-chocs haut de gamme	1100	301

GRUPPE		Abschnitt	Seite
711	Hinterrahmen, Einbau 43899582	50	237
711	Hinterrahmen, Einbau 43899582	51	241
711	Vorderrahmen, Einbau 46699047, 46700621, 46700472, 80919426	200	245
711	Vorderrahmen, Einbau 46699047, 46700621, 46700472	201	249
711	Vorderrahmen, Einbau 46681599	210	251
771	Räder und Reifen OPTIONS, 43955152_43954916 59290700	100	255
771	Räder und Reifen	150	257
777	Bandage kpl.	25	259
777	Bandage kpl. 43867373_43867399	50	261
777	Lagergehäuse, Baugruppe 43935238	150	265
777	Exzenter kpl. 59295345_59298018	200	267
777	Lagergehäuse kpl. 43866607	250	269
777	Vibrationsmotor 43844554	300	271
777	Innerer Abstreifer, Einbau SD-130D/DX, 46699336	425	273
777	Innerer Abstreifer, Einbau SD-130F, 46699344	450	275
777	Innerer Abstreifer, Einbau URETHANE SCRAPER, 46701769	475	277
777	Innerer Abstreifer, Einbau 12787105	500	279
777	Abstreifer, Einbau 46703088	550	281
777	Abstreifer, Einbau 46699187	575	283
777	Abstreifer, Einbau URETHANE SCRAPER, 46701744	580	285
777	Abstreifer, Einbau 46707477, 12779365	590	287
777	Aufschraubbare Schale, Einbau OPTION, 43953959, 12779856	600	289
777	Vibrationspumpe 43844687	650	291
777	Vibrationspumpe 43844687	700	293
777	Vibrationspumpe 43844695	750	295
777	Vibrationspumpe 43844695	800	297
777	Bandagenabstreifer, Einbau	850	299
777	Premium-Stoßstange	1100	301

INDICE

Catalogue id 20584 | Group 7
Issue 20048722-A | Page 234

GRUPO		Sección	Página
711	Instalación de bastidor trasero 43899582	50	237
711	Instalación de bastidor trasero 43899582	51	241
711	Instalación de bastidor delantero 46699047, 46700621, 46700472, 80919426	200	245
711	Instalación de bastidor delantero 46699047, 46700621, 46700472	201	249
711	Instalación de bastidor delantero 46681599	210	251
771	Montaje de neumático y rueda OPTIONS, 43955152_43954916 59290700	100	255
771	Montaje de neumático y rueda	150	257
777	Montaje de rodillo	25	259
777	Montaje de rodillo 43867373_43867399	50	261
777	Montaje de portacojinetes 43935238	150	265
777	Montaje de excéntrica 59295345_59298018	200	267
777	Montaje de brida 43866607	250	269
777	Motor de vibración 43844554	300	271
777	Instalación de rascador interior SD-130D/DX, 46699336	425	273
777	Instalación de rascador interior SD-130F, 46699344	450	275
777	Instalación de rascador interior URETHANE SCRAPER, 46701769	475	277
777	Instalación de rascador interior 12787105	500	279
777	Instalación de rascador 46703088	550	281
777	Instalación de rascador 46699187	575	283
777	Instalación de rascador URETHANE SCRAPER, 46701744	580	285
777	Instalación de rascador 46707477, 12779365	590	287
777	Instalación de casco empernado OPTION, 43953959, 12779856	600	289
777	Bomba de vibración 43844687	650	291
777	Bomba de vibración 43844687	700	293
777	Bomba de vibración 43844695	750	295
777	Bomba de vibración 43844695	800	297
777	Instalación de rascador de rodillo	850	299
777	Paragolpes premium	1100	301

GRUPP		Avsnitt	Sida
711	Bakram, ditsättning 43899582	50	237
711	Bakram, ditsättning 43899582	51	241
711	Framram, ditsättning 46699047, 46700621, 46700472, 80919426	200	245
711	Framram, ditsättning 46699047, 46700621, 46700472	201	249
711	Framram, ditsättning 46681599	210	251
771	OPTIONS, 43955152_43954916 59290700	100	255
771		150	257
777	Trumma, enhet	25	259
777	Trumma, enhet 43867373_43867399	50	261
777	Lagerhus 43935238	150	265
777	Excenter 59295345_59298018	200	267
777	Hållare, enhet 43866607	250	269
777	Vibrationsmotor 43844554	300	271
777	Inre avskrapare, ditsättning SD-130D/DX, 46699336	425	273
777	Inre avskrapare, ditsättning SD-130F, 46699344	450	275
777	Inre avskrapare, ditsättning URETHANE SCRAPER, 46701769	475	277
777	Inre avstrykare, ditsättning 12787105	500	279
777	Avstrykare, ditsättning 46703088	550	281
777	Avstrykare, ditsättning 46699187	575	283
777	Avstrykare, ditsättning URETHANE SCRAPER, 46701744	580	285
777	Avstrykare, ditsättning 46707477, 12779365	590	287
777	Bultat skal ditsättning OPTION, 43953959, 12779856	600	289
777	Vibrationspump 43844687	650	291
777	Vibrationspump 43844687	700	293
777	Vibrationspump 43844695	750	295
777	Vibrationspump 43844695	800	297
777	Trumma avstrykare ditsättning	850	299
777	Premium stötfångare	1100	301

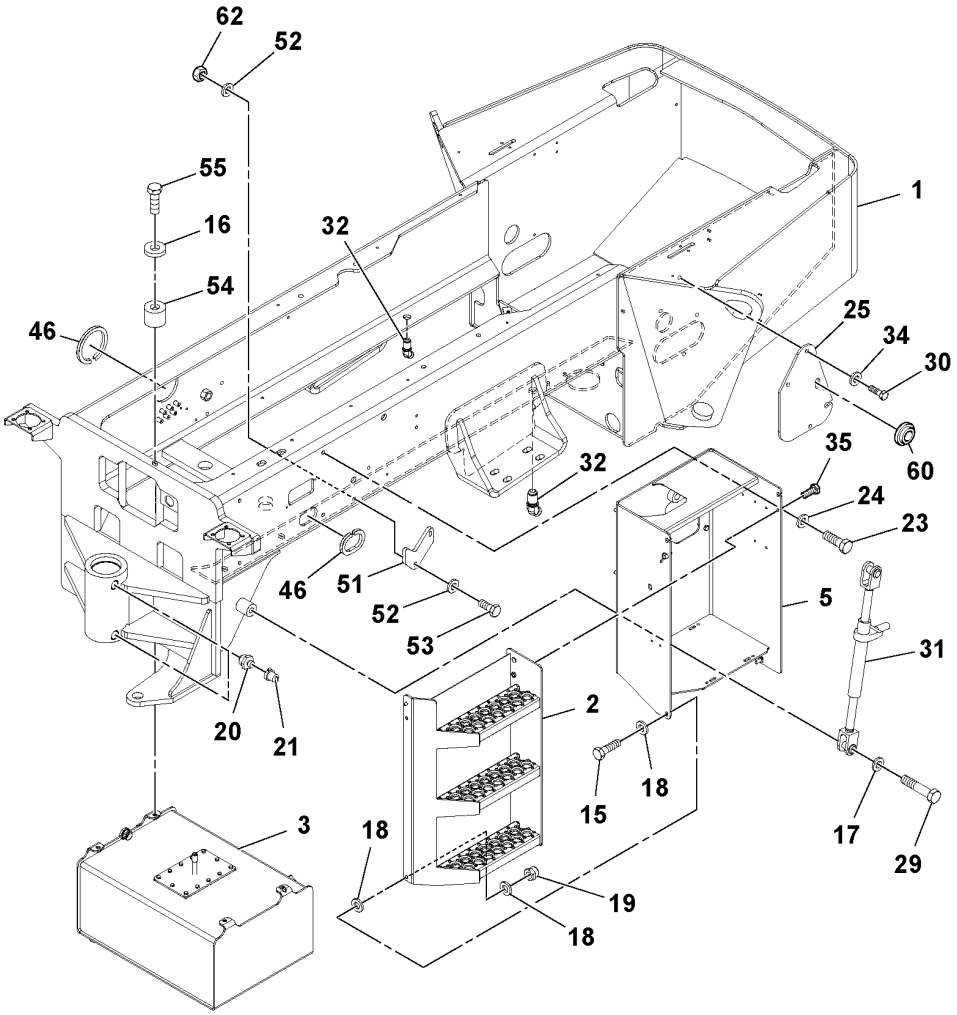
62
52
55
16
54
46
32
1
25
34
30
60
35
24
23
32
46
51
52
53
5
31
20
21
2
15
18
18
17
29
3
18
19
18

Fig.	Part No.	Quantity 1	2	3	PS	KIT	Description	Dénomination	Bezeichnung	Denominación	Benämning	Notes
1		1			NS		Frame	Cadre châssis	Rahmen	Bastidor	Ram	
2	RM 43996453	1					Step	Marche escalier	Treppenstufe	Escalón	Trappsteg	
3		1					Hydraulic tank	Réservoir hydraulique	Hydrauliktank	Depósito hidráulico	Hydraultank	See group 911-100 page 493
5	RM 13501853	1					Battery box	Coffre à batterie	Batteriekasten	Caja de batería	Batterilåda	
15	RM 96704309	2					Hexagon screw	Vis à tête hexagonale	Sechskantschraube	Tornillo hexagonal	Sexkantsskruv	
16	RM 96712237	4					Plain washer	Rondelle plane	Flachscheibe	Arandela plana	Planbricka	
17	RM 96738646	1					Plain washer	Rondelle plane	Flachscheibe	Arandela plana	Planbricka	
18	RM 96741046	14					Plain washer	Rondelle plane	Flachscheibe	Arandela plana	Planbricka	
18	RM 96714399	14					Plain washer	Rondelle plane	Flachscheibe	Arandela plana	Planbricka	EU
19	RM 96704614	4					Nut	Écrou	Mutter	Tuerca	Mutter	
20	RM 95201547	2					Fitting	Écrou raccord	Verschraubung	Racor	Förskruvning	
21	RM 50270248	2					Cap	Capot	Verschlusskappe	Capuchón	Hatt	
23	RM 96702329	4					Hexagon screw	Vis à tête hexagonale	Sechskantschraube	Tornillo hexagonal	Sexkantsskruv	
24	RM 96738596	4					Washer	Rondelle	Scheibe	Arandela	Bricka	
25	RM 13297536	2					Panel	Panneau	Paneel	Panel	Panel	
29	RM 96712724	1					Hexagon screw	Vis à tête hexagonale	Sechskantschraube	Tornillo hexagonal	Sexkantsskruv	
30	RM 96702816	8					Hexagon screw	Vis à tête hexagonale	Sechskantschraube	Tornillo hexagonal	Sexkantsskruv	
31		1					Ratchet Wrench	Clé à cliquet	Sperrschl~ssel	Llave Trinquete	Spärrnyckel	See group 896-100 page 461
32	RM 95329876	2					Adapter	Adaptateur	Adapter	Adaptador	Adapter	
34	RM 96741038	10					Washer	Rondelle	Scheibe	Arandela	Bricka	
35	RM 96702287	3					Hexagon screw	Vis à tête hexagonale	Sechskantschraube	Tornillo hexagonal	Sexkantsskruv	
46	RM 50829647	3					Trim moulding	Baguette décorative	Zierleiste	Moldura adorno	Prydnadslist	
51	RM 13275953	2					Block	Bloc	Block	Bloque	Block	
52	RM 96711833	6					Washer	Rondelle	Scheibe	Arandela	Bricka	
53	RM 96702774	4					Hexagon screw	Vis à tête hexagonale	Sechskantschraube	Tornillo hexagonal	Sexkantsskruv	
54	RM 13396007	4					Spacer	Entretoise	Abstandkörper	Distanciador	Distans	
55	RM 96714910	4					Hexagon screw	Vis à tête hexagonale	Sechskantschraube	Tornillo hexagonal	Sexkantsskruv	
56	RM 19280080	1					Rubber strap	Bande caoutchouc	Gummischlinge	Tira de goma	Gummistropp	2624)
57	RM 19280098	1					Sleeve	Douille	Hülse	Manguito	Hylsa	2624)
58	RM 95457586	2					Clamp	Collier serrage	Klemme	Abrazadera	Klamma	2624)

2624) **GB**: Not Shown **FR**: Non représenté **DE**: Nicht abgebildet **ES**: No ilustrado **SE**: Ej avbildad

1	13303847_0D01	**Rear Frame Installation** **Installation du cadre arrière** **Hinterrahmen, Einbau** **Instalación de bastidor trasero** **Bakram, ditsättning**	Catalogue id **20584**	Group **711**
2			Illustr. No **1037477**	Section **50**
3				
4			Issue **20048722-A**	Page **237**
5		**43899582**		

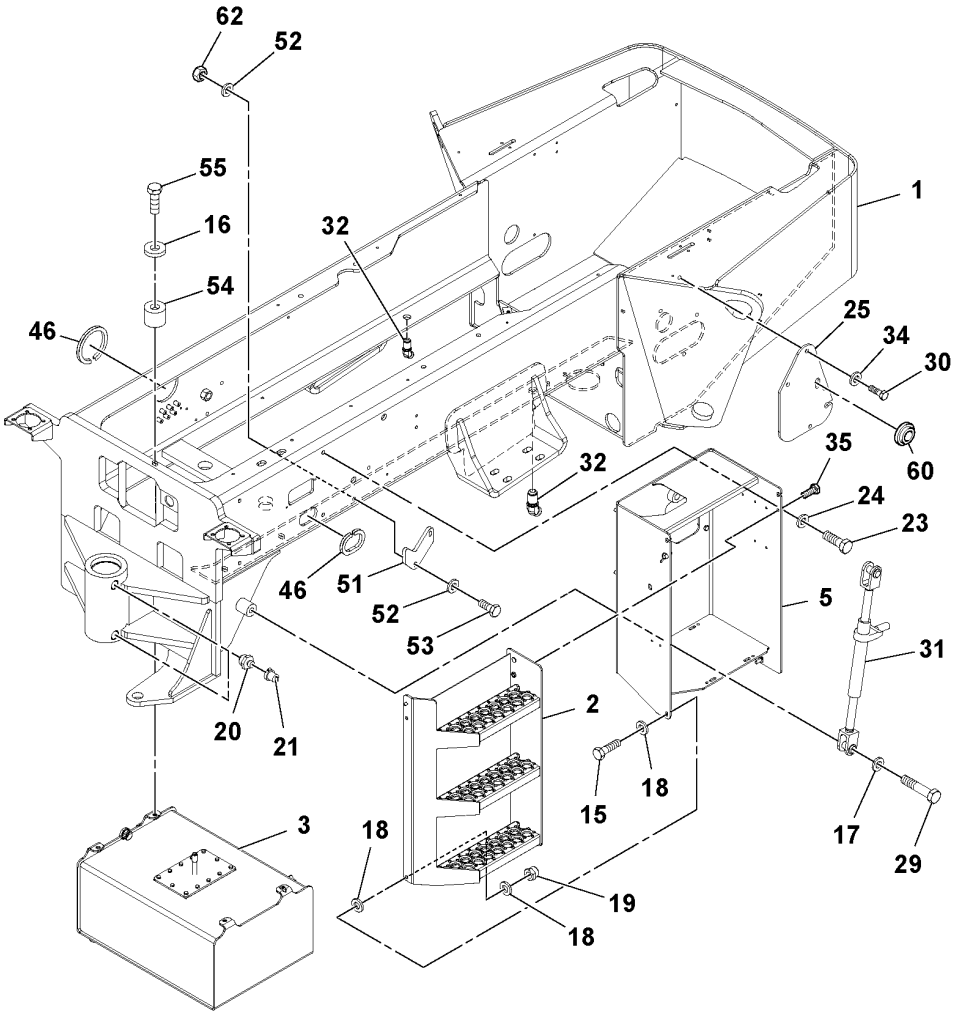
62
52
55
16
54
46
32
1
25
34
30
60
35
24
23
32
46
51
52
53
5
31
20
21
2
15
18
18
17
29
3
18
19
18

Fig.	Part No.	Quantity 1	2	3	PS	KIT	Description	Dénomination	Bezeichnung	Denominación	Benämning	Notes
59	**RM 96701917**	1					Hexagon screw	Vis à tête hexagonale	Sechskantschraube	Tornillo hexagonal	Sexkantsskruv	2624)
60	**RM 54494638**	1					Grommet	Passe fil	Durchführung	Pasaje	Genomföring	
62												2486)

2624) **GB**: Not Shown **FR**: Non représenté **DE**: Nicht abgebildet **ES**: No ilustrado **SE**: Ej avbildad
2486) **GB**: This item not used with this Assembly **FR**: Cet élément n'est pas utilisé avec cette unité **DE**: Dieser Artikel wird nicht zusammen mit dieser Baugruppe verwendet. **ES**: Este artículo no se usa con este montaje **SE**: Denna artikel används inte för den här Assembly

1	**13303847_0D01**	**Rear Frame Installation** **Installation du cadre arrière** **Hinterrahmen, Einbau** **Instalación de bastidor trasero** **Bakram, ditsättning**	Catalogue id **20584**	Group **711**
2				
3			Illustr. No **1037477**	Section **50**
4				
5		**43899582**	Issue **20048722-A**	Page **239**

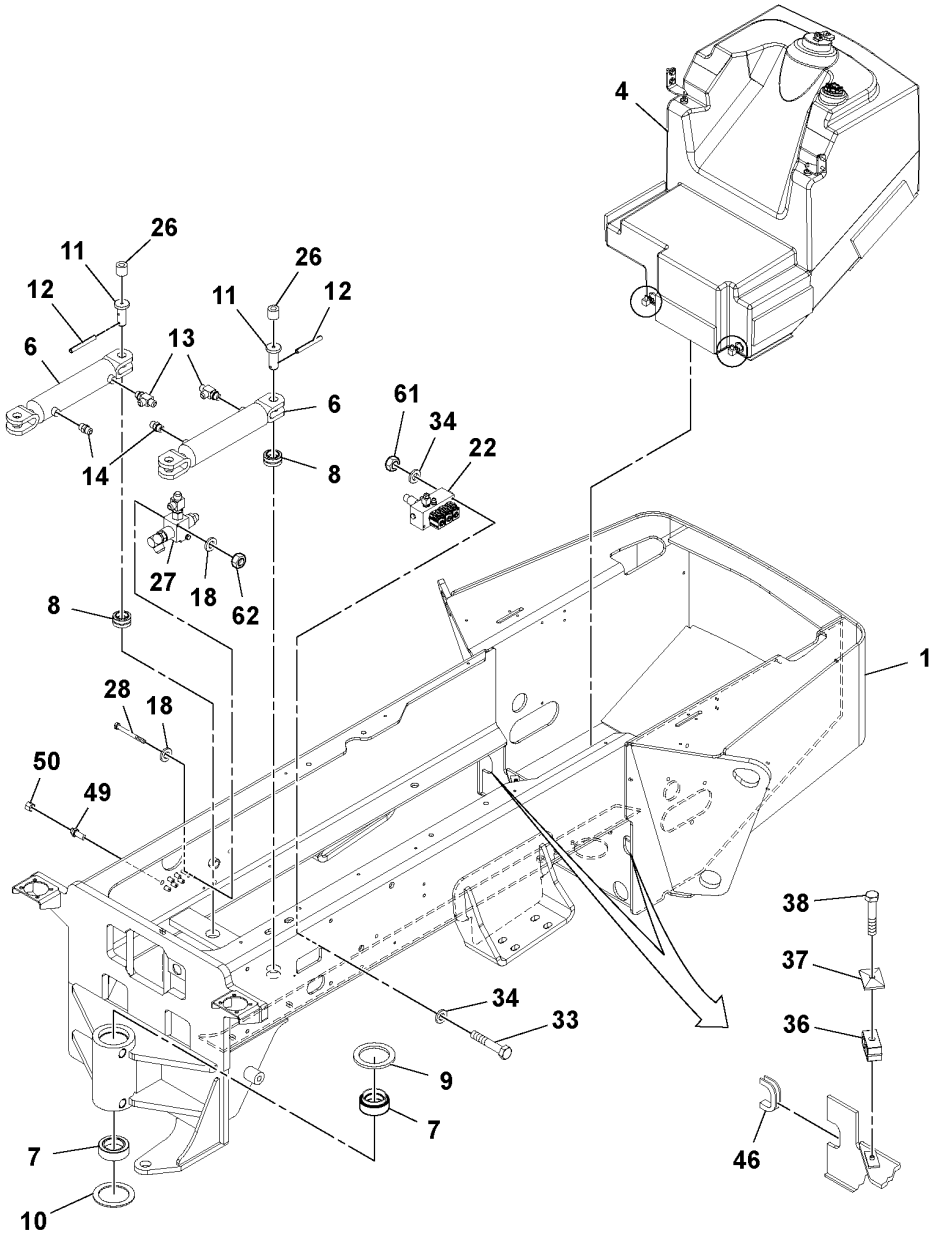
4
26
11
12
6
13
26
11
12
6
61
34
22
14
8
27
18
62
8
1
28
18
50
49
38
37
36
34
33
9
7
7
46
10

Fig.	Part No.	Quantity 1	2	3	PS	KIT	Description	Dénomination	Bezeichnung	Denominación	Benämning	Notes
1		1			NS		Frame	Cadre châssis	Rahmen	Bastidor	Ram	
4		1					Fuel tank	Réservoir carburant	Kraftstofftank	Deposit combust	Bränsletank	See group 234-100 page 45
6	RM 43922517	2					Hydraulic cylinder	Vérin hydraulique	Hydraulikzylinder	Cilindro hidráulico	Hydraulcylinder	
	RM 13229042	2					•Repair kit	•Kit de réparation	•Reparatursatz	•Kit de reparación	•Reparationssats	(VOE 17406714)
7	RM 43897362	2					Bearing	Roulement	Lager	Cojinete	Lager	
8	RM 13209903	2					Bearing	Roulement	Lager	Cojinete	Lager	
9	RM 43890714	2					Sealing ring	Bague étanchéité	Dichtring	Anillo retén	Tätningsring	
10												2486)
11	RM 59190975	2					Pivot pin	Goupille-guide	Gelenkstift	Pasador articulado	Ledpinne	
12	RM 95098679	2					Spring pin	Goupille tubulaire	Federstift	Pasador tubular	Fjädrande pinne	
13	RM 95488250	2					Adapter	Adaptateur	Adapter	Adaptador	Adapter	
14	RM 95303368	2					Adapter	Adaptateur	Adapter	Adaptador	Adapter	
18	RM 96741046	14					Plain washer	Rondelle plane	Flachscheibe	Arandela plana	Planbricka	
18	RM 96714399	14					Plain washer	Rondelle plane	Flachscheibe	Arandela plana	Planbricka	EU
22		1					Manifold	Tubulure	Verzweigung	Bifurcacion	Förgrening	BRAKE SHUNT See group 912-100 page 509
22		1					Manifold	Tubulure	Verzweigung	Bifurcacion	Förgrening	EU BRAKE SHUNT See group 912-300 page 513
26	RM 95049359	2					Plug	Tampon	Stopfen	Tapón	Plugg	
27		1					Thermal Bypass Valve				Termisk bypassventil	See group 912-200 page 511
28	RM 96705272	2					Hexagon screw	Vis à tête hexagonale	Sechskantschraube	Tornillo hexagonal	Sexkantsskruv	
33	RM 96718978	2					Hexagon screw	Vis à tête hexagonale	Sechskantschraube	Tornillo hexagonal	Sexkantsskruv	
34	RM 96741038	10					Washer	Rondelle	Scheibe	Arandela	Bricka	
36												2486)
37												2486)
38												2486)
46	RM 50829647	3					Trim moulding	Baguette décorative	Zierleiste	Moldura adorno	Prydnadslist	
49	RM 59961821	7					Adapter	Adaptateur	Adapter	Adaptador	Adapter	
50	RM 59924043	7					Cap	Capot	Verschlusskappe	Capuchón	Hatt	
61												2486)

2486) **GB**: This item not used with this Assembly **FR**: Cet élément n'est pas utilisé avec cette unité **DE**: Dieser Artikel wird nicht zusammen mit dieser Baugruppe verwendet. **ES**: Este artículo no se usa con este montaje **SE**: Denna artikel används inte för den här Assembly

1	13303847_0D02	**Rear Frame Installation** **Installation du cadre arrière** **Hinterrahmen, Einbau** **Instalación de bastidor trasero** **Bakram, ditsättning**	Catalogue id **20584**	Group **711**
2			Illustr. No **1037478**	Section **51**
3			Issue **20048722-A**	Page **241**
4				
5		**43899582**		

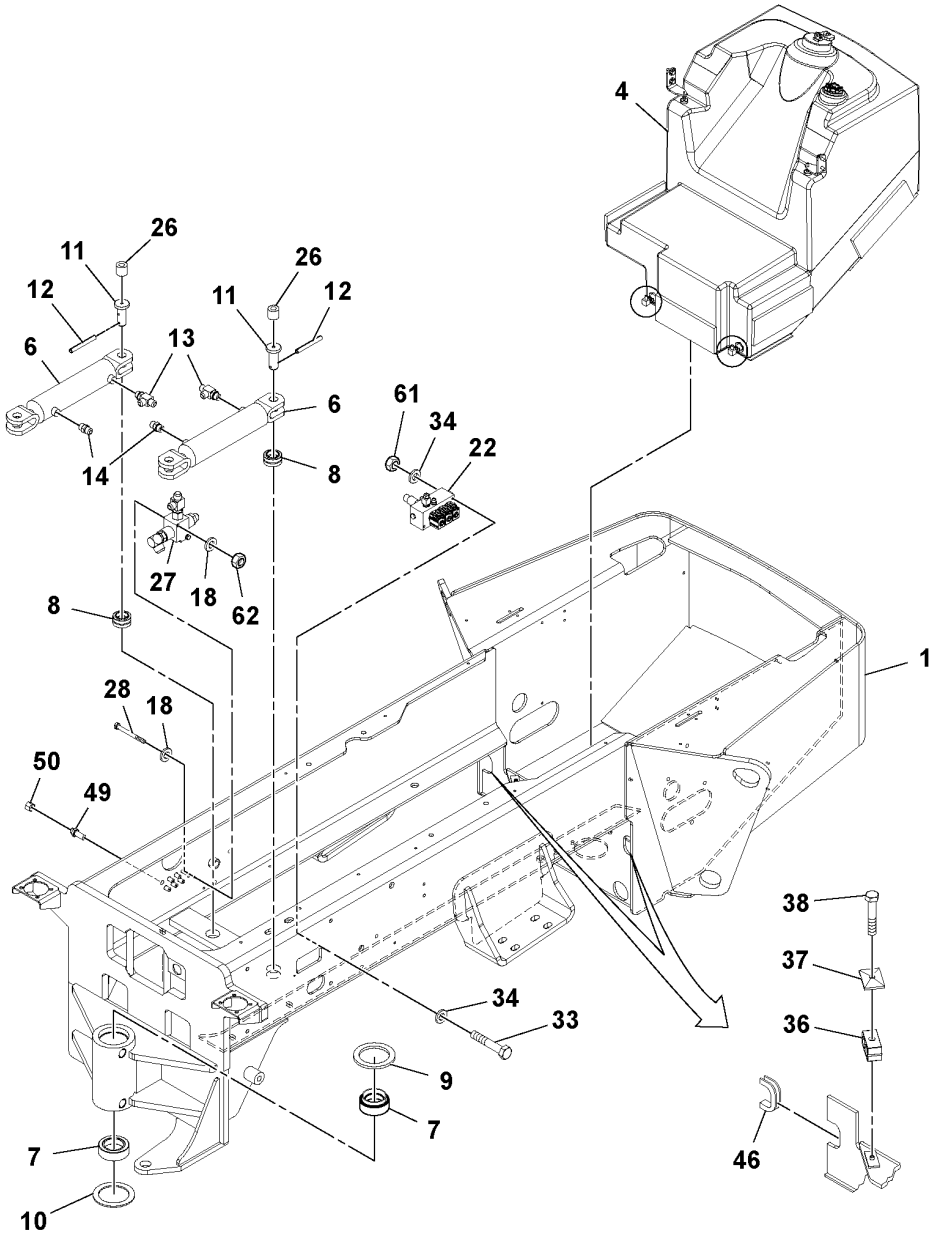
4
26
11
12
6
13
26
11
12
6
61
34
22
14
8
27
18
62
8
1
28
18
50
49
38
37
36
34
33
9
7
7
46
10

Fig.	Part No.	Quantity 1	2	3	PS	KIT	Description	Dénomination	Bezeichnung	Denominación	Benämning	Notes
62												2486)

2486) **GB**: This item not used with this Assembly **FR**: Cet élément n'est pas utilisé avec cette unité **DE**: Dieser Artikel wird nicht zusammen mit dieser Baugruppe verwendet. **ES**: Este artículo no se usa con este montaje **SE**: Denna artikel används inte för den här Assembly

1	13303847_0D02	**Rear Frame Installation** **Installation du cadre arrière** **Hinterrahmen, Einbau** **Instalación de bastidor trasero** **Bakram, ditsättning**	Catalogue id **20584**	Group **711**
2			Illustr. No **1037478**	Section **51**
3				
4			Issue **20048722-A**	Page **243**
5		**43899582**		

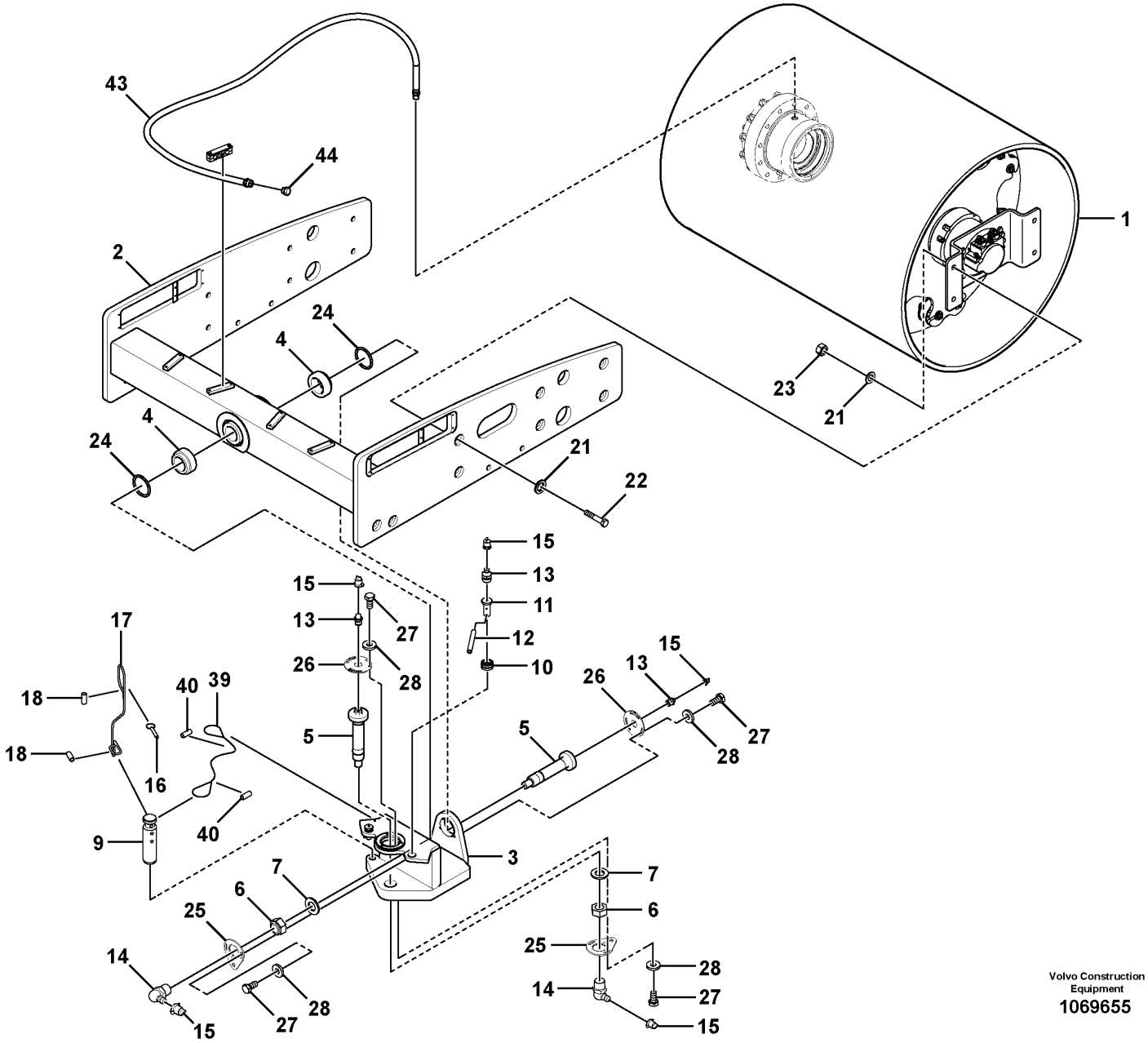

Volvo Construction Equipment
1069655

Fig.	Part No.	Quantity 1	2	3	4	5	PS	KIT	Description	Dénomination	Bezeichnung	Denominación	Benämning	Notes
1														2486)
2	RM 46675872	1							Frame	Cadre châssis	Rahmen	Bastidor	Ram	STD
2	RM 46699039		1						Frame	Cadre châssis	Rahmen	Bastidor	Ram	ROAD LIGHTS See group 356-200 page 79
2	RM 46699021			1					Frame	Cadre châssis	Rahmen	Bastidor	Ram	LEVELING BLADE
3	RM 43859396	1	1	1					Swivel	Pivot	Drehgelenk	Boquilla giratoria	Svivel	
4	RM 43897362	2	2	2					Bearing	Roulement	Lager	Cojinete	Lager	
5	VOE 12793657	2	2	2					Pin	Goupille	Zapfen	Pasador	Tapp	(RM 43855071)
6	RM 59003442	2	2	2					Nut	Écrou	Mutter	Tuerca	Mutter	
7	RM 59299768	2	2	2					Washer	Rondelle	Scheibe	Arandela	Bricka	
9	RM 59298208	1	1	1					Lock pin	Goupille de verrouillage	Sperrbolzen	Pasador de seguridad	Låstapp	
10	RM 59450528	2	2	2					Bushing	Bague	Buchse	Casquillo	Bussning	
11	RM 59190975	2	2	2					Pivot pin	Goupille-guide	Gelenkstift	Pasador articulado	Ledpinne	
12	RM 95098679	2	2	2					Spring pin	Goupille tubulaire	Federstift	Pasador tubular	Fjädrande pinne	
13	RM 95201547	4	4	4					Fitting	Écrou raccord	Verschraubung	Racor	Förskruvning	
14	RM 95208971	2	2	2					Fitting	Écrou raccord	Verschraubung	Racor	Förskruvning	
15	RM 50270248	6	6	6					Cap	Capot	Verschlusskappe	Capuchón	Hatt	
16	RM 59299545	1	1	1					Pin	Goupille	Stift	Pasador	Pinne	
17	RM 59607861	1	1	1					Cable	Câble	Kabel	Cable	Kabel	
18	RM 59607853	2	2	2					Ferrule	Bague de sûreté	Schneidring	Anillo de acoplamiento	Skärring	
21	RM 96701578	24	24	24					Washer	Rondelle	Scheibe	Arandela	Bricka	
22	RM 96742408	8	8	8					Hexagon screw	Vis à tête hexagonale	Sechskantschraube	Tornillo hexagonal	Sexkantsskruv	
23	RM 96703699	12	12	12					Hexagon nut	Écrou hexagonal	Sechskantmutter	Tuerca hexagonal	Sexkantsmutter	
24	RM 43890714	2	2	2					Sealing ring	Bague étanchéité	Dichtring	Anillo retén	Tätningsring	
25	RM 43859727	2	2	2					Lock plate	Plaque verrouillage	Verschlussplatte	Placa de seguridad	Låsplatta	
26	RM 43858927	2	2	2					Lock plate	Plaque verrouillage	Verschlussplatte	Placa de seguridad	Låsplatta	
27	RM 96702808	12	12	12					Hexagon screw	Vis à tête hexagonale	Sechskantschraube	Tornillo hexagonal	Sexkantsskruv	

2486) **GB**: This item not used with this Assembly **FR**: Cet élément n'est pas utilisé avec cette unité **DE**: Dieser Artikel wird nicht zusammen mit dieser Baugruppe verwendet. **ES**: Este artículo no se usa con este montaje **SE**: Denna artikel används inte för den här Assembly

1	46699047_0001
2	46700621_0001
3	46700472_0001
4	80919426
5	

Front Frame Installation
Installation du cadre avant
Vorderrahmen, Einbau
Instalación de bastidor delantero
Framram, ditsättning

46699047, 46700621, 46700472, 80919426

Catalogue id **20584**	Group **711**
Illustr. No **1069655**	Section **200**
Issue **20048722-A**	Page **245**

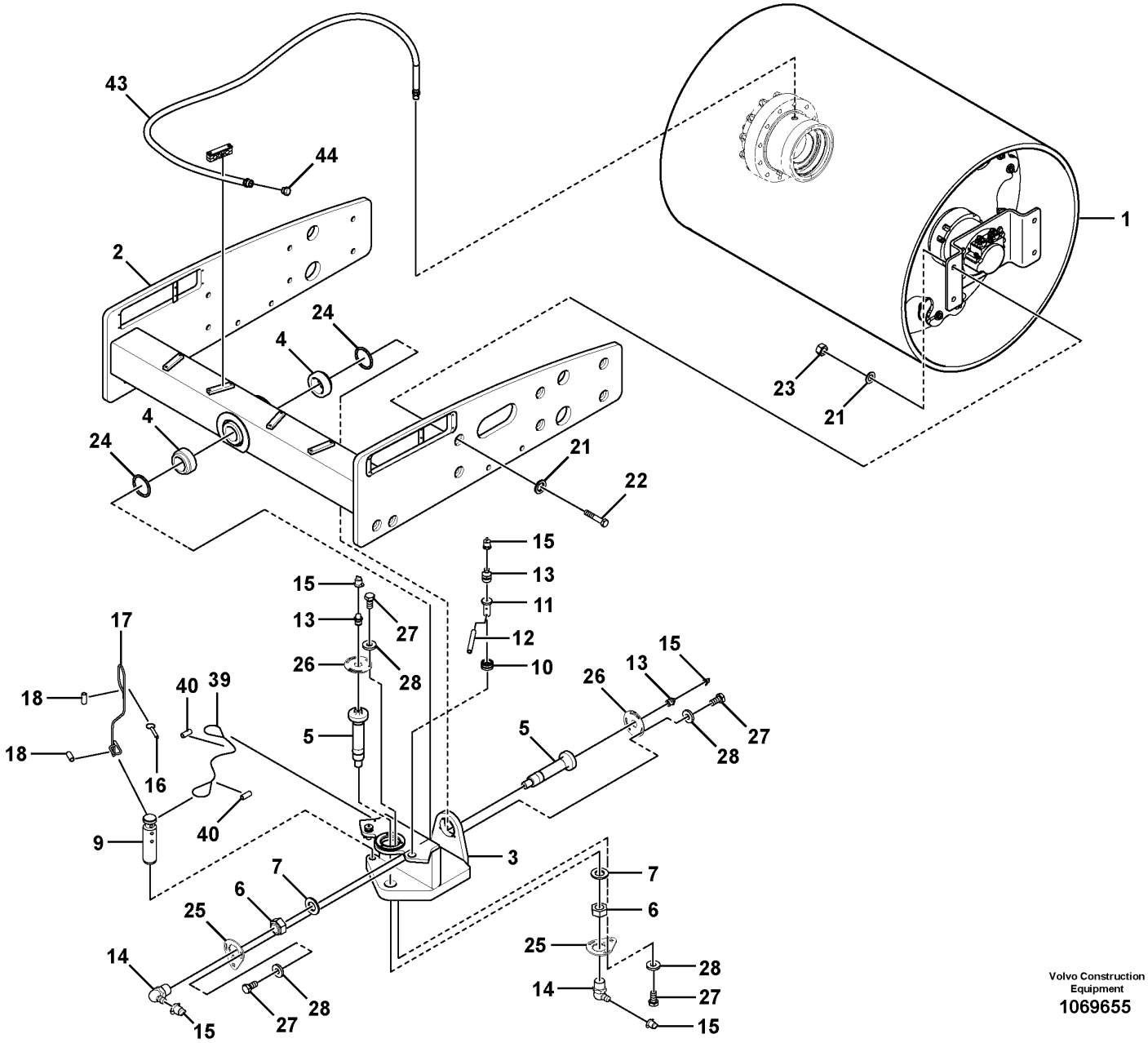

Volvo Construction Equipment
1069655

Fig.	Part No.	Quantity 1	2	3	4	5	PS	KIT	Description	Dénomination	Bezeichnung	Denominación	Benämning	Notes
28	**RM 96712237**	12	12	12					Plain washer	Rondelle plane	Flachscheibe	Arandela plana	Planbricka	
39	**RM 59436741**	1	1	1					Cable	Câble	Kabel	Cable	Kabel	
42	**RM 96728654**	4	4	4					Hexagon screw	Vis à tête hexagonale	Sechskantschraube	Tornillo hexagonal	Sexkantsskruv	
43	**RM 80919707**				1				Hose assembly	Conduit flexible	Schlauchleitung	Conducto	Slangledning	
44	**RM 54584776**				1				Venting	Sortie d'air	Entluftung	Purga de aire	Avluftning	

1	46699047_0001	**Front Frame Installation** **Installation du cadre avant** **Vorderrahmen, Einbau** **Instalación de bastidor delantero** **Framram, ditsättning**	Catalogue id **20584**	Group **711**
2	46700621_0001			
3	46700472_0001		Illustr. No **1069655**	Section **200**
4	80919426			
5		**46699047, 46700621, 46700472, 80919426**	Issue **20048722-A**	Page **247**

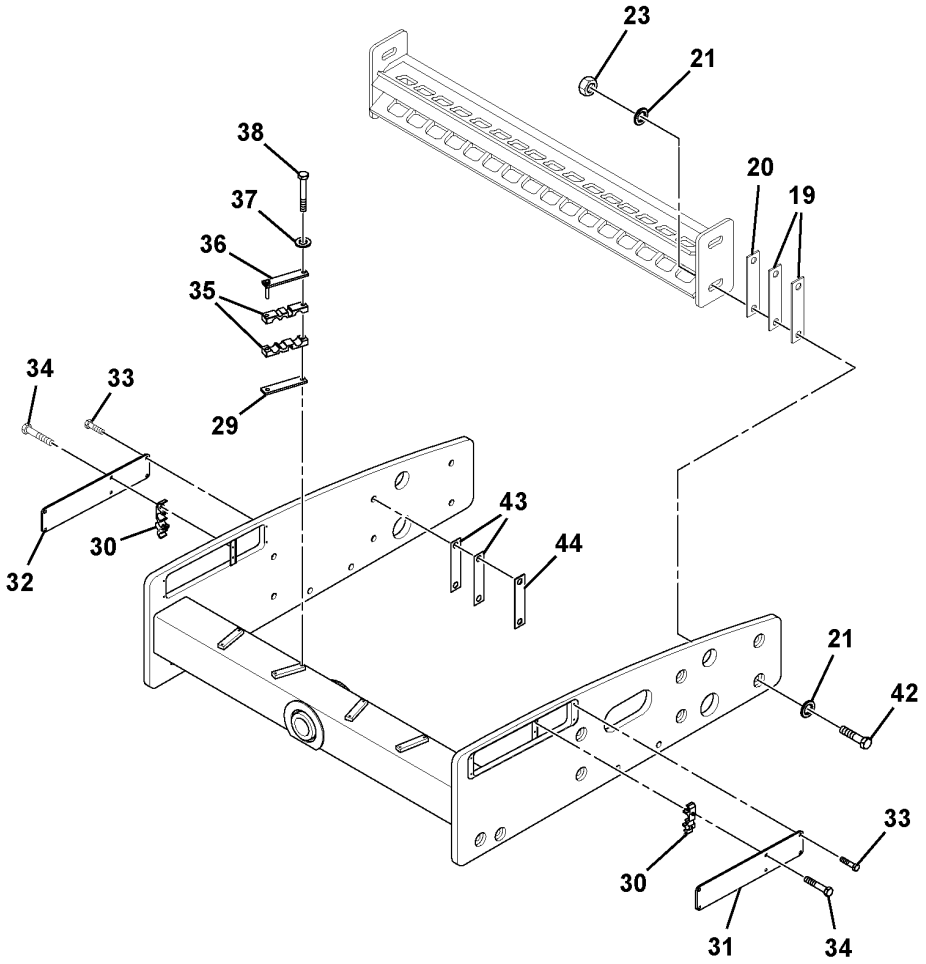
23
21
38
20
19
37
36
35
34
33
29
43
44
30
32
21
42
33
30
31
34

Fig.	Part No.	Quantity 1	2	3	PS	KIT	Description	Dénomination	Bezeichnung	Denominación	Benämning	Notes
19	RM 46704847	4	4	4			Shim	Cale de réglage	Ausgleichblech	Laminilla de ajuste	Justermellanlägg	
20	RM 46704839	2	2	2			Shim	Cale de réglage	Ausgleichblech	Laminilla de ajuste	Justermellanlägg	
21	RM 96701578	24	24	24			Washer	Rondelle	Scheibe	Arandela	Bricka	
23	RM 96703699	12	12	12			Hexagon nut	Écrou hexagonal	Sechskantmutter	Tuerca hexagonal	Sexkantsmutter	
29	RM 13209168	4	4	4			Spacer	Entretoise	Abstandkörper	Distanciador	Distans	
30	RM 13209200	2	2	2			Hose clamp	Collier durite	Schlauchschelle	Abrazadera de manguera	Slangklamma	
31	RM 13280318	1	1	1			Cover plate	Plaque de recouvrement	Abdeckung	Cubierta	Lucka	
32	RM 13280326	1	1	1			Cover plate	Plaque de recouvrement	Abdeckung	Cubierta	Lucka	
33	RM 96726898	8	8	8			Screw	Vis	Schraube	Tornillo	Skruv	
34	RM 96742648	4	4	4			Screw	Vis	Schraube	Tornillo	Skruv	
35	RM 13239967	4	4	8			Hose clamp	Collier durite	Schlauchschelle	Abrazadera de manguera	Slangklamma	
36	RM 58880501	4	4	4			Plate	Tôle	Blech	Chapa	Plåt	
37	RM 96714399	8	8	8			Plain washer	Rondelle plane	Flachscheibe	Arandela plana	Planbricka	
38	RM 96704739	8	8	8			Hexagon screw	Vis à tête hexagonale	Sechskantschraube	Tornillo hexagonal	Sexkantsskruv	
42	RM 96728654	4	4	4			Hexagon screw	Vis à tête hexagonale	Sechskantschraube	Tornillo hexagonal	Sexkantsskruv	
43	RM 46640991	6	6	6			Shim	Cale de réglage	Ausgleichblech	Laminilla de ajuste	Justermellanlägg	
44	RM 46640983	4	4	4			Shim	Cale de réglage	Ausgleichblech	Laminilla de ajuste	Justermellanlägg	

1	46699047_0002
2	46700621_0002
3	46700472_0002
4	
5	

Front Frame Installation
Installation du cadre avant
Vorderrahmen, Einbau
Instalación de bastidor delantero
Framram, ditsättning

46699047, 46700621, 46700472

Catalogue id	Group
20584	**711**
Illustr. No	Section
1069338	**201**
Issue	Page
20048722-A	**249**

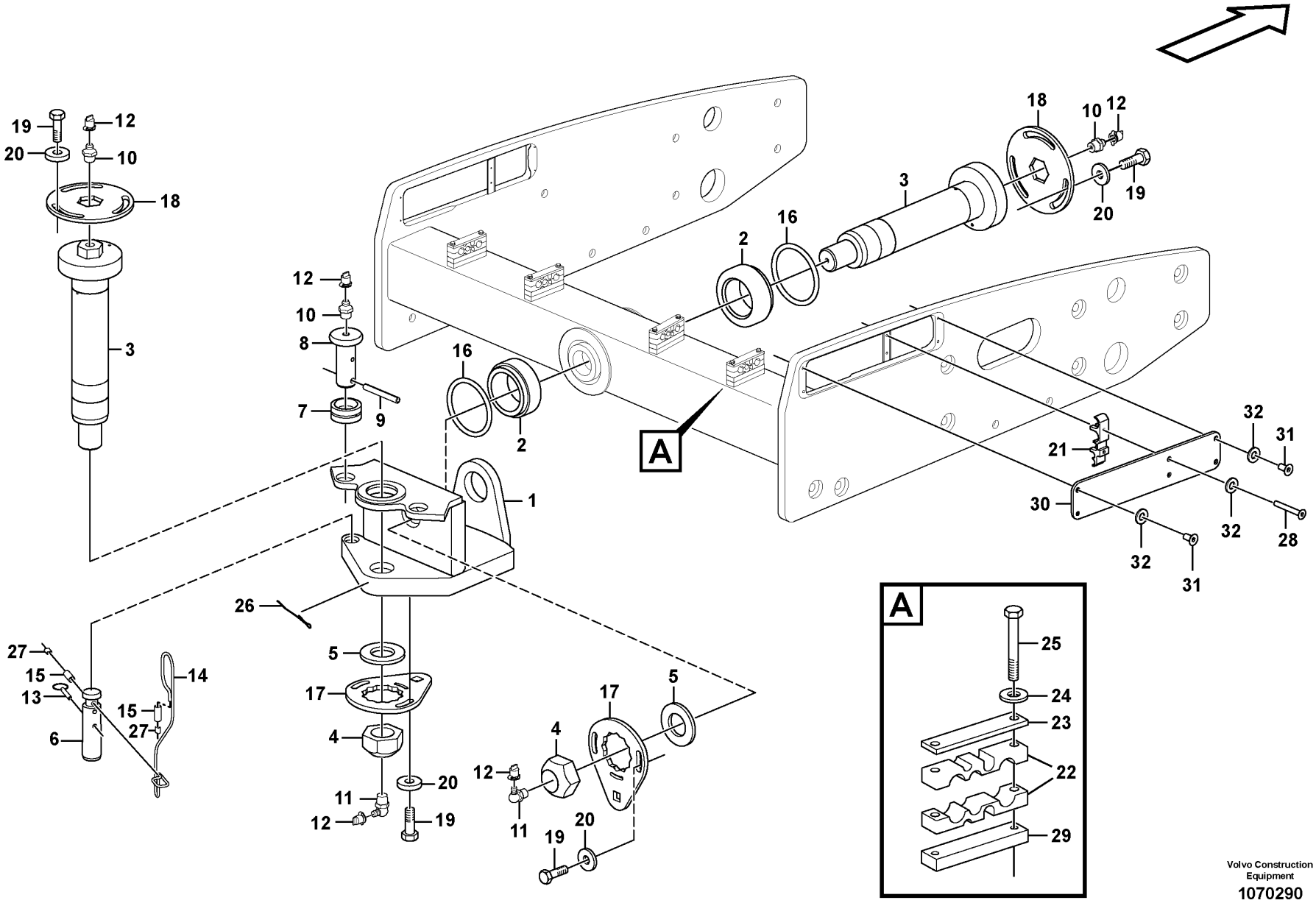

Volvo Construction Equipment

1070290

Fig.	Part No.	Quantity 1	2	3	PS	KIT	Description	Dénomination	Bezeichnung	Denominación	Benämning	Notes
1		1			NS		Swivel	Pivot	Drehgelenk	Boquilla giratoria	Svivel	
2	RM 43897362	2					Bearing	Roulement	Lager	Cojinete	Lager	
3	VOE 12793657	2					Pin	Goupille	Zapfen	Pasador	Tapp	(RM 43855071)
4	RM 59003442	2					Nut	Écrou	Mutter	Tuerca	Mutter	
5	RM 59299768	2					Washer	Rondelle	Scheibe	Arandela	Bricka	
6	RM 59298208	1					Lock pin	Goupille de verrouillage	Sperrbolzen	Pasador de seguridad	Låstapp	
7	RM 59450528	2					Bushing	Bague	Buchse	Casquillo	Bussning	
8	RM 59190975	2					Pivot pin	Goupille-guide	Gelenkstift	Pasador articulado	Ledpinne	
9	RM 95098679	2					Spring pin	Goupille tubulaire	Federstift	Pasador tubular	Fjädrande pinne	
10	RM 95201547	4					Fitting	Écrou raccord	Verschraubung	Racor	Förskruvning	
11	RM 95208971	2					Fitting	Écrou raccord	Verschraubung	Racor	Förskruvning	
12	RM 50270248	6					Cap	Capot	Verschlusskappe	Capuchón	Hatt	
13	RM 59299545	1					Pin	Goupille	Stift	Pasador	Pinne	
14	RM 59607861	1					Cable	Câble	Kabel	Cable	Kabel	
15	RM 59607853	2					Ferrule	Bague de sûreté	Schneidring	Anillo de acoplamiento	Skärring	
16	RM 43890714	2					Sealing ring	Bague étanchéité	Dichtring	Anillo retén	Tätningsring	
17	RM 43859727	2					Lock plate	Plaque verrouillage	Verschlussplatte	Placa de seguridad	Låsplatta	
18	RM 43858927	2					Lock plate	Plaque verrouillage	Verschlussplatte	Placa de seguridad	Låsplatta	
19	VOE 978932	10					Hexagon screw	Vis à tête hexagonale	Sechskantschraube	Tornillo hexagonal	Sexkantsskruv	
20	RM 96712237	10					Plain washer	Rondelle plane	Flachscheibe	Arandela plana	Planbricka	
21	RM 13209200	2					Hose clamp	Collier durite	Schlauchschelle	Abrazadera de manguera	Slangklamma	
22	RM 13239967	8					Hose clamp	Collier durite	Schlauchschelle	Abrazadera de manguera	Slangklamma	
23	RM 58880501	4					Plate	Tôle	Blech	Chapa	Plåt	
24	RM 96741046	23					Plain washer	Rondelle plane	Flachscheibe	Arandela plana	Planbricka	
25	RM 96704739	8					Hexagon screw	Vis à tête hexagonale	Sechskantschraube	Tornillo hexagonal	Sexkantsskruv	
26	RM 59436741	1					Cable	Câble	Kabel	Cable	Kabel	
27	RM 59214775	2					Sleeve	Douille	Hülse	Manguito	Hylsa	
28	RM 96705546	4					Hexagon screw	Vis à tête hexagonale	Sechskantschraube	Tornillo hexagonal	Sexkantsskruv	
29	RM 13209168	4					Spacer	Entretoise	Abstandkörper	Distanciador	Distans	
30	VOE 12790587	1					Plate	Tôle	Blech	Chapa	Plåt	LH

1		**Front Frame Installation** **Installation du cadre avant** **Vorderrahmen, Einbau** **Instalación de bastidor delantero** **Framram, ditsättning**	Catalogue id **20584**	Group **711**
2				
3			Illustr. No **1070290**	Section **210**
4				
5		**46681599**	Issue **20048722-A**	Page **251**

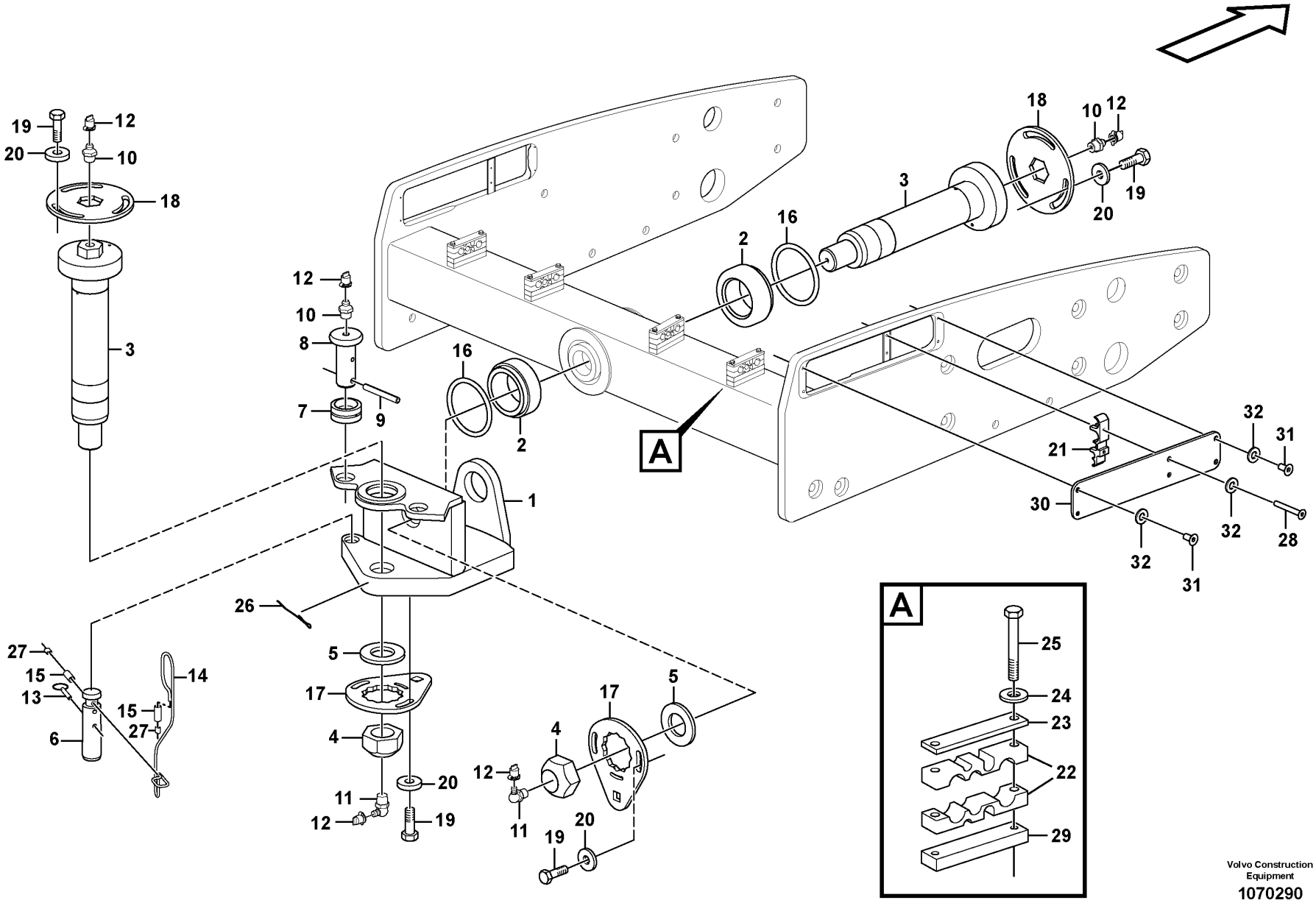

Volvo Construction Equipment

1070290

Fig.	Part No.	Quantity 1	2	3	PS	KIT	Description	Dénomination	Bezeichnung	Denominación	Benämning	Notes
30	VOE 12790588	1					Plate	Tôle	Blech	Chapa	Plåt	RH
31	RM 96704564	8					Hexagon screw	Vis à tête hexagonale	Sechskantschraube	Tornillo hexagonal	Sexkantsskruv	
32	RM 96741053	12					Washer	Rondelle	Scheibe	Arandela	Bricka	

1		**Front Frame Installation** **Installation du cadre avant** **Vorderrahmen, Einbau** **Instalación de bastidor delantero** **Framram, ditsättning**	Catalogue id **20584**	Group **711**
2				
3			Illustr. No **1070290**	Section **210**
4				
5		**46681599**	Issue **20048722-A**	Page **253**

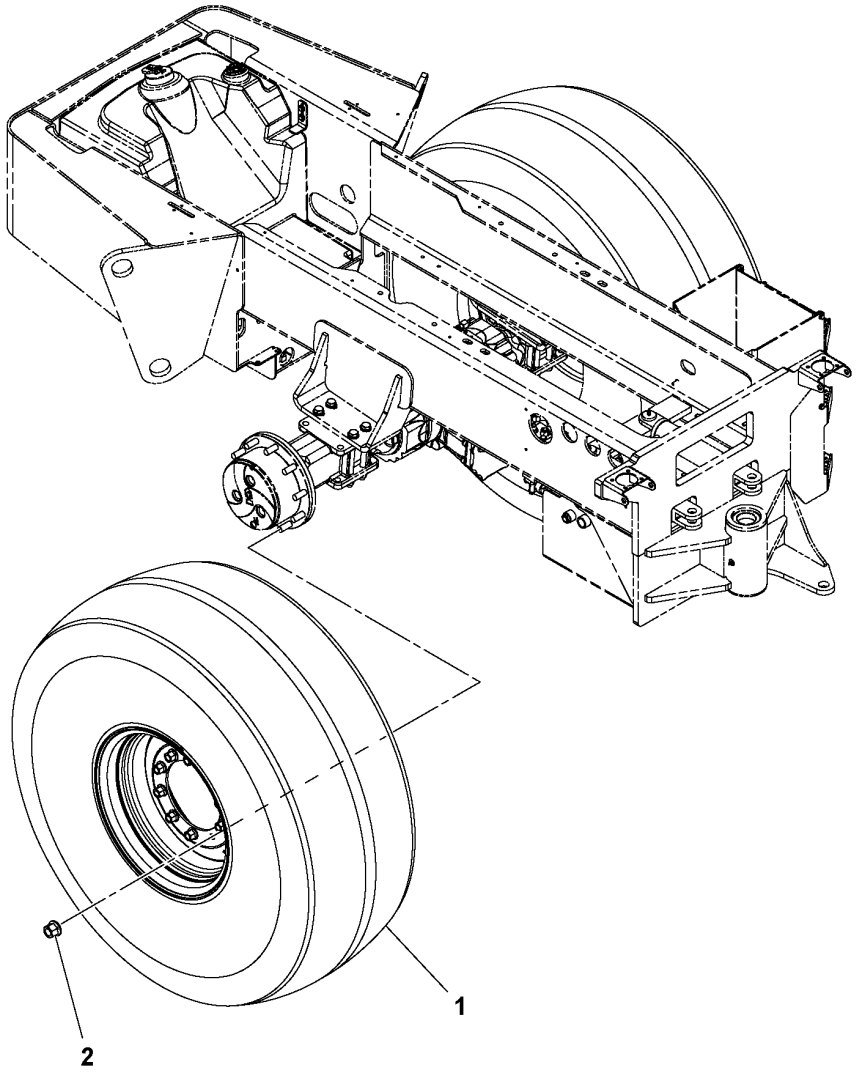
1
2

Fig.	Part No.	Quantity 1	2	3	PS	KIT	Description	Dénomination	Bezeichnung	Denominación	Benämning	Notes
1	**RM 59290262**	2			OP		Wheel	Roue	Rad	Rueda	Hjul	DIAMOND TREAD
	RM 43954940		1				Wheel	Roue	Rad	Rueda	Hjul	LUG TIRE R.H.
	RM 43954932		1		OP		Wheel	Roue	Rad	Rueda	Hjul	LUG TIRE L.H.
	RM 13157847	2	2				•Wheel	•Roue	•Rad	•Rueda	•Hjul	
	RM 59929711	2	2				•Valve cap	•Chapeau de soupape	•Ventilkappe	•Sombrerete de válvula	•Ventilhatt	
	RM 59524447	2	2				•Air valve	•Soupape d'air	•Luftventil	•Válvula de aire	•Luftventil	
		2			NS		•Tyre	•Pneu	•Reifen	•Neumático	•Däck	23.1 X 26 8ply
			2		NS		•Tyre	•Pneu	•Reifen	•Neumático	•Däck	100 Lug Tire 23.1x26 8p
2	**RM 59163758**	20	20				Wheel nut	Écrou de roue	Radmutter	Tuerca de rueda	Hjulmutter	

1	59290700_0101	**Tire and Wheel Assembly** **Montage de la roue et du pneu** **Räder und Reifen** **Montaje de neumático y rueda**	Catalogue id **20584**	Group **771**
2	43954916_0A01		Illustr. No **1037428**	Section **100**
3				
4			Issue **20048722-A**	Page **255**
5		**OPTIONS, 43955152_43954916 59290700**		

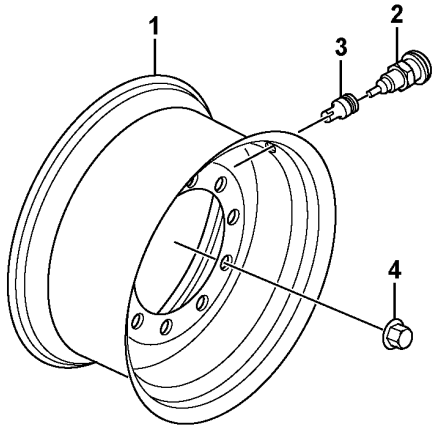
1
2
3
4

Fig.	Part No.	Quantity 1	2	3	PS	KIT	Description	Dénomination	Bezeichnung	Denominación	Benämning	Notes
1	**VOE 12763455**	2					Rim	Cadre	Zarge	Marco	Sarg	
1			2		NS		Rim	Cadre	Zarge	Marco	Sarg	
2	**RM 59524447**	2					Air valve	Soupape d'air	Luftventil	Válvula de aire	Luftventil	
2	**RM 43889203**		2				Valve	Valve	Ventil	Válvula	Ventil	
3	**RM 59929711**	2					Valve cap	Chapeau de soupape	Ventilkappe	Sombrerete de válvula	Ventilhatt	
3	**RM 43889195**		2				Valve cap	Chapeau de soupape	Ventilkappe	Sombrerete de válvula	Ventilhatt	
3	**RM 20192357**		2				Fitting	Écrou raccord	Verschraubung	Racor	Förskruvning	
4	**RM 59163758**	20	20				Wheel nut	Écrou de roue	Radmutter	Tuerca de rueda	Hjulmutter	

1	**12779025**	**Tire and Wheel Assembly** **Montage de la roue et du pneu** **Räder und Reifen** **Montaje de neumático y rueda**	Catalogue id **20584**	Group **771**
2	**12785387**		Illustr. No **1065952**	Section **150**
3			Issue **20048722-A**	Page **257**
4				
5				

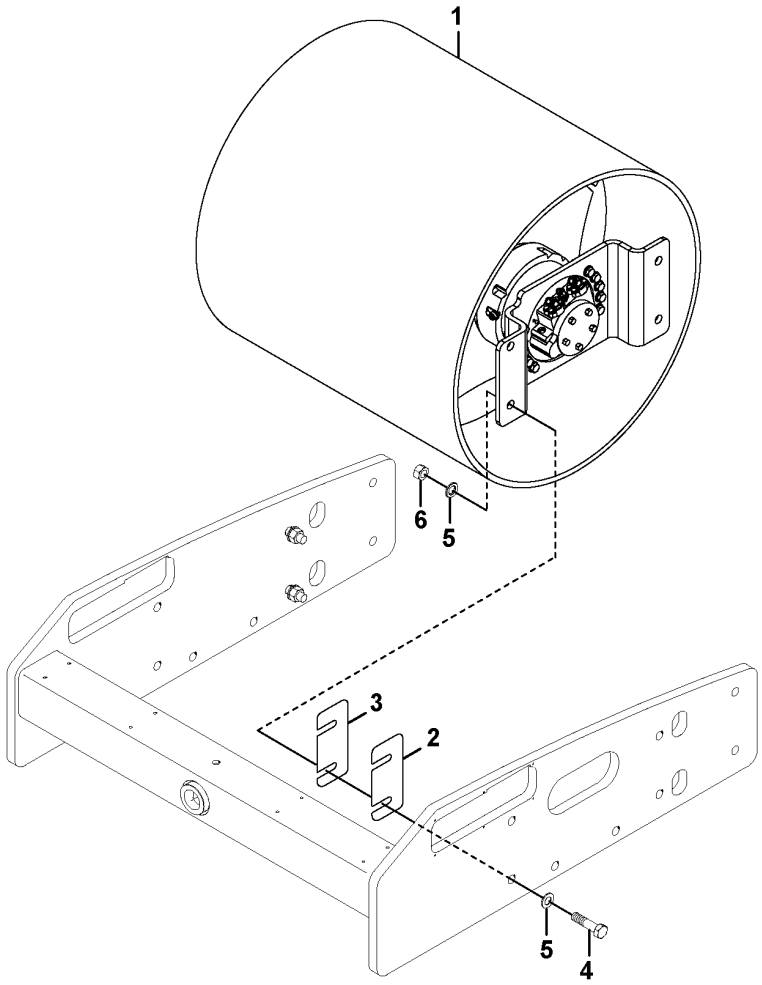

Volvo Construction Equipment

1065880

Fig.	Part No.	Quantity 1	2	3	PS	KIT	Description	Dénomination	Bezeichnung	Denominación	Benämning	Notes
1		1			NS		Drum	Tambour	Walze		Vals	See group 777-50 page 261
1			1		NS		Drum	Tambour	Walze		Vals	See group 777-50 page 261
2	VOE 12797650	4	4				Shim	Cale de réglage	Ausgleichblech	Laminilla de ajuste	Justermellanlägg	THICK 5 MM
3	VOE 12797651	6	6				Shim	Cale de réglage	Ausgleichblech	Laminilla de ajuste	Justermellanlägg	THICK 15 MM
4	RM 96726286	8	8				Screw	Vis	Schraube	Tornillo	Skruv	
5	RM 96701578	24	24				Washer	Rondelle	Scheibe	Arandela	Bricka	
6	RM 96703699	12	12				Hexagon nut	Écrou hexagonal	Sechskantmutter	Tuerca hexagonal	Sexkantsmutter	

1	12788824	**Drum Assembly** **Montage du rouleau** **Bandage kpl.** **Montaje de rodillo** **Trumma, enhet**	Catalogue id **20584**	Group **777**
2	12788825		Illustr. No **1065880**	Section **25**
3				
4			Issue **20048722-A**	Page **259**
5				

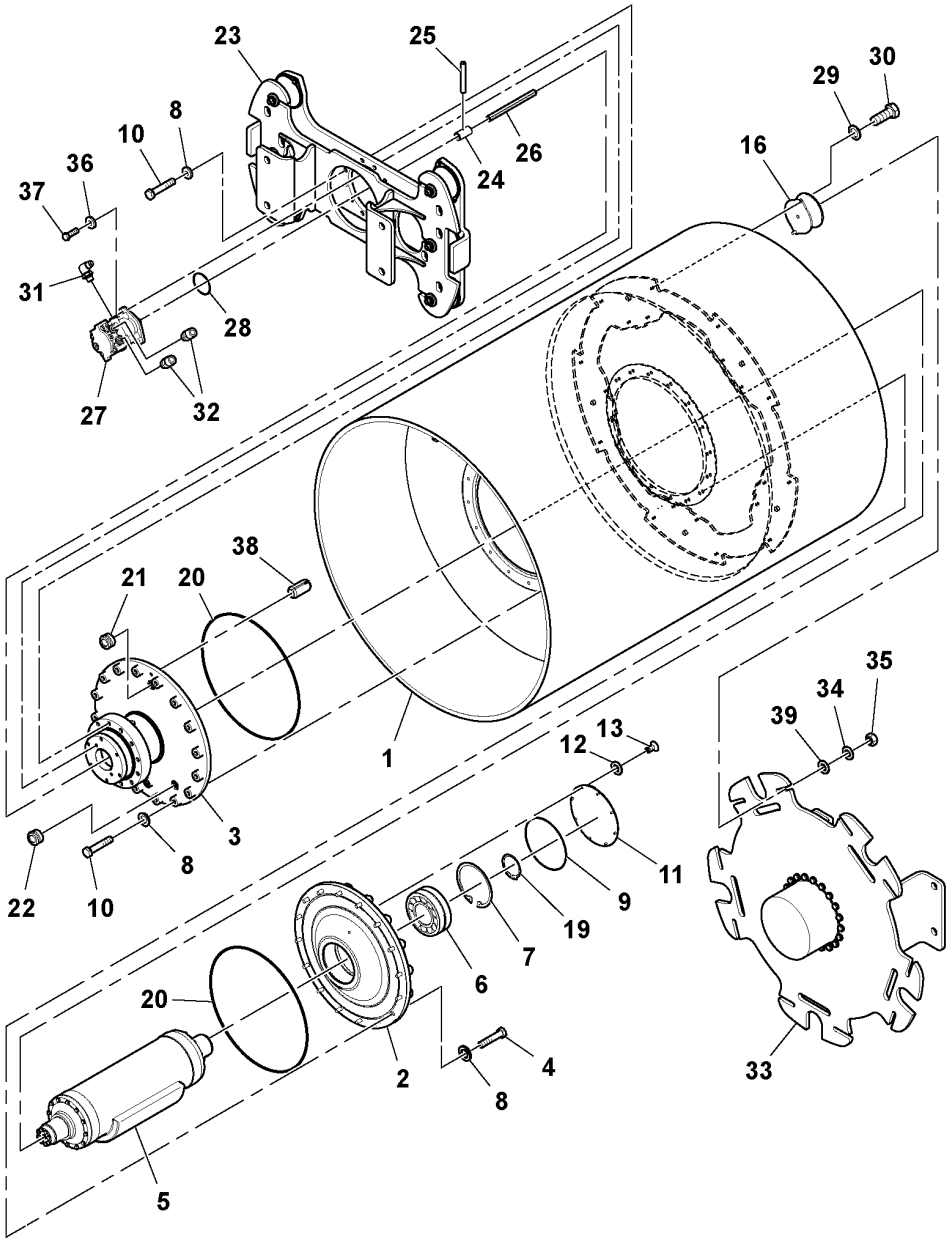
23
25
29
30
8
10
36
37
24
26
16
31
28
27
32
38
21
20
1
35
34
39
13
12
3
8
22
10
11
9
19
7
6
20
2
4
8
5
33

Fig.	Part No.	Quantity 1	2	3	PS	KIT	Description	Dénomination	Bezeichnung	Denominación	Benämning	Notes
1	RM 13375837	1					Drum	Tambour	Walze		Vals	SD-130D/DX
	RM 13418538	1					Drum	Tambour	Walze		Vals	SD-130F
2	RM 13329214	1					Bearing housing	Ensemble tournant	Lagergehäuse	Caja de cojinete	Lagerhus	
3		1					Bearing Housing	Carter Palier	Lagergehäuse	Caja Cojinete	Lagerhus	See group 777-150 page 265
4	RM 96727656	16					Hexagon screw	Vis à tête hexagonale	Sechskantschraube	Tornillo hexagonal	Sexkantsskruv	
5		1					Eccentric	Eccentric	Excenter	Eccentric	Excenter	See group 777-200 page 267
6	RM 54578794	1					Bearing	Roulement	Lager	Cojinete	Lager	
7	RM 96711064	1					Retaining ring	Bague retenue	Haltering	Anillo retén	Hållarring	
8	RM 96738612	44					Plain washer	Rondelle plane	Flachscheibe	Arandela plana	Planbricka	
9	RM 95641734	1					O-ring	Joint torique	O-Ring	Anillo tórico	O-ring	
10	RM 96739990	32					Hexagon screw	Vis à tête hexagonale	Sechskantschraube	Tornillo hexagonal	Sexkantsskruv	
11	RM 59278531	1					Cover	Capot	Haube	Capó	Huv	
12	RM 96741038	8					Washer	Rondelle	Scheibe	Arandela	Bricka	
13	RM 96702824	8					Hexagon screw	Vis à tête hexagonale	Sechskantschraube	Tornillo hexagonal	Sexkantsskruv	
16	RM 13304787	10					Rubber damper	Amortisseur caoutchouc	Gummidämpfer	Amortiguador de goma	Gummidämpare	
19	RM 96711486	1					Retaining ring	Bague retenue	Haltering	Anillo retén	Hållarring	
20	RM 95603163	2					O-ring	Joint torique	O-Ring	Anillo tórico	O-ring	
21	RM 59144428	2					Magnetic plug	Bouchon magnétique	Magnetstopfen	Tapón magnético	Magnetpropp	
22	RM 59277772	1					Gauge	Calibre	Messlehre	Galga	Tolk	
23		1					Carrier	Support	Träger	Soporte	Hållare	See group 777-250 page 269
24	RM 59613612	1					Coupling piece	Accouplement	Leitungsverbinder	Pieza de conexión	Kopplingsstycke	
25	RM 96736822	1					Pin	Goupille	Stift	Pasador	Pinne	
26	RM 13183215	1					Shaft	Arbre	Welle	Eje	Axel	
27	RM 43844554	1					Hydraulic motor	Moteur hydraulique	Hydromotor	Motor hidráulico	Hydraulmotor	See group 777-300 page 271
28	RM 95988739	1					O-ring	Joint torique	O-Ring	Anillo tórico	O-ring	
29	RM 96738596	20					Washer	Rondelle	Scheibe	Arandela	Bricka	
30	RM 96702790	20					Hexagon screw	Vis à tête hexagonale	Sechskantschraube	Tornillo hexagonal	Sexkantsskruv	
31	RM 95303350	1					Adapter	Adaptateur	Adapter	Adaptador	Adapter	
32	RM 59922591	2					Adapter	Adaptateur	Adapter	Adaptador	Adapter	
33		1					Drive Motor				Körmotor	See group 441-300 page 181

1	43867415_0A01	**Drum Assembly** **Montage du rouleau** **Bandage kpl.** **Montaje de rodillo** **Trumma, enhet**	Catalogue id **20584**	Group **777**
2				
3			Illustr. No **1052183**	Section **50**
4				
5		**43867373_43867399**	Issue **20048722-A**	Page **261**

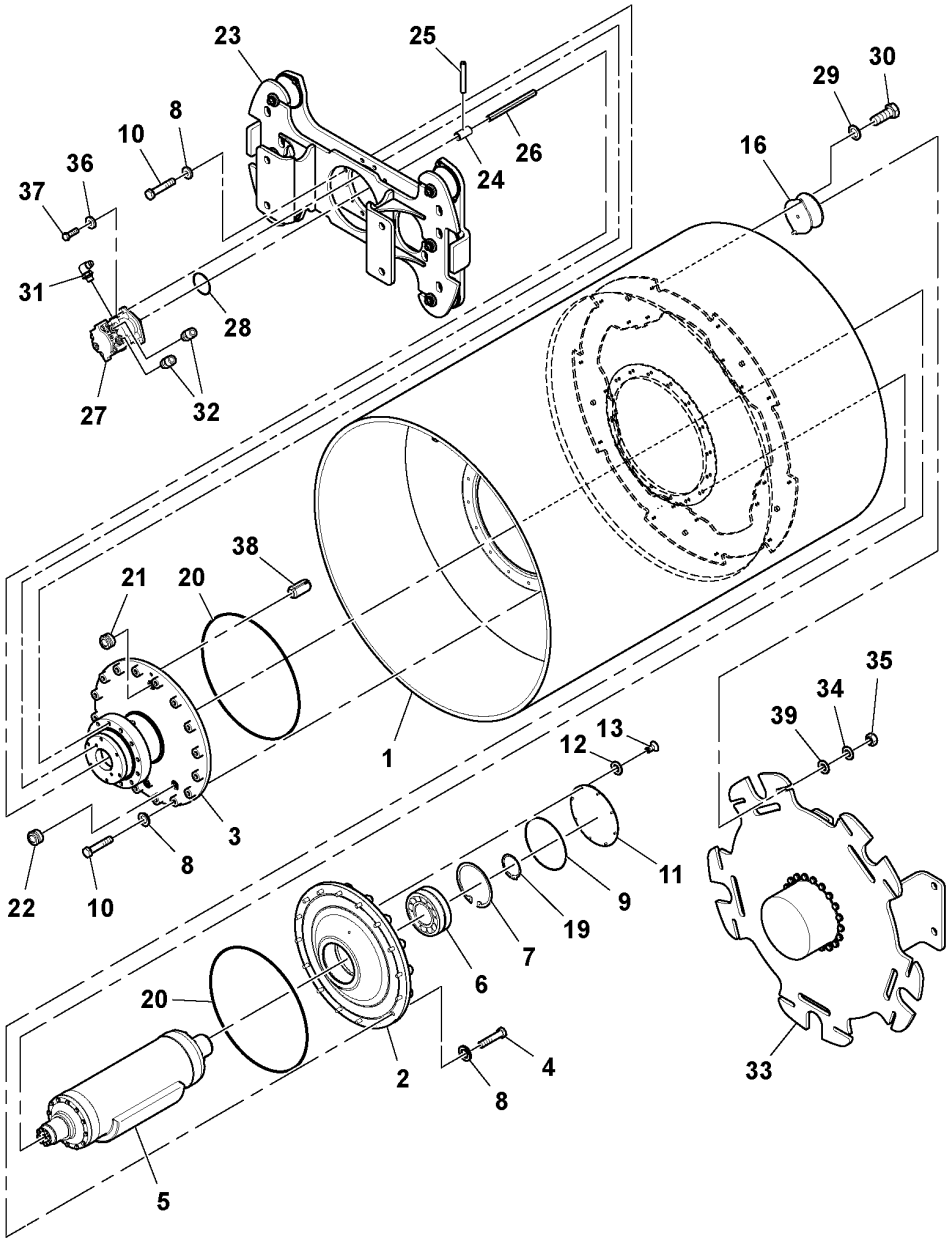
23
25
29
30
8
10
36
37
24
26
16
31
28
27
32
38
21
20
1
35
34
39
13
12
3
8
22
10
11
9
19
7
6
20
2
4
8
5
33

Fig.	Part No.	Quantity 1	2	3	PS	KIT	Description	Dénomination	Bezeichnung	Denominación	Benämning	Notes
34	RM 96716345	10					Plain washer	Rondelle plane	Flachscheibe	Arandela plana	Planbricka	
35	RM 96703657	10			SS		Hexagon nut	Écrou hexagonal	Sechskantmutter	Tuerca hexagonal	Sexkantsmutter	
36	RM 96712237	2					Plain washer	Rondelle plane	Flachscheibe	Arandela plana	Planbricka	
37	RM 96702329	2					Hexagon screw	Vis à tête hexagonale	Sechskantschraube	Tornillo hexagonal	Sexkantsskruv	
38	RM 96737069	1					Spring pin	Goupille tubulaire	Federstift	Pasador tubular	Fjädrande pinne	
39	RM 13351408	10					Washer	Rondelle	Scheibe	Arandela	Bricka	

1	43867415_0A01	**Drum Assembly** **Montage du rouleau** **Bandage kpl.** **Montaje de rodillo** **Trumma, enhet**	Catalogue id **20584**	Group **777**
2				
3			Illustr. No **1052183**	Section **50**
4				
5		**43867373_43867399**	Issue **20048722-A**	Page **263**

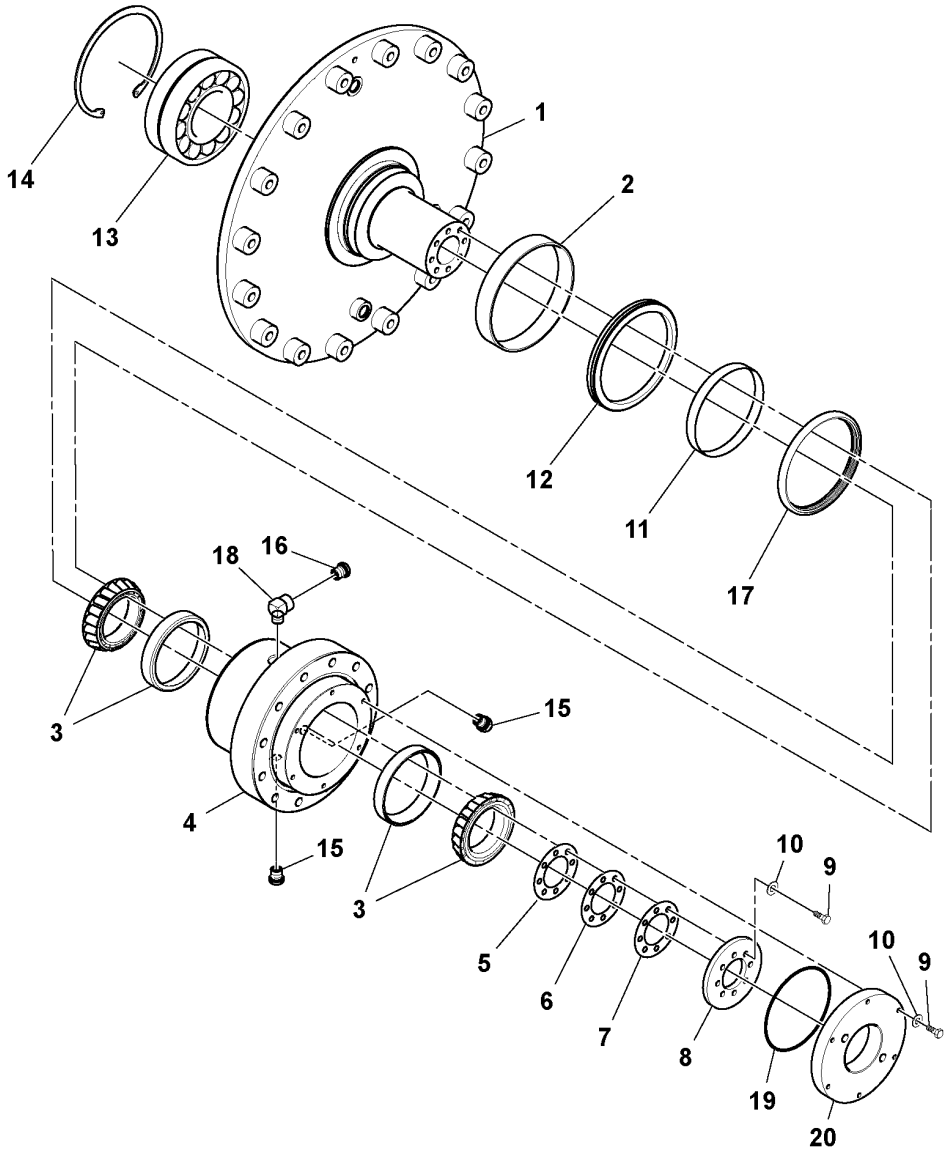
14
13
1
2
12
11
17
18
16
3
15
4
15
3
5
6
7
8
19
20
10
9
10
9

Fig.	Part No.	Quantity 1	2	3	PS	KIT	Description	Dénomination	Bezeichnung	Denominación	Benämning	Notes
1	RM 43863430	1					Bearing housing	Ensemble tournant	Lagergehäuse	Caja de cojinete	Lagerhus	
2	RM 46654414	1					Dust cover	Pare-poussière	Staubschutz	Protección de polvo	Dammskydd	
3	RM 13414743	2					Roller bearing	Roulement à rouleaux	Rollenlager	Cojinete rodillo	Rullager	
4	RM 43857861	1					Housing	Carter	Gehäuse	Cuerpo	Hus	
5	RM 13502141	2					Shim	Cale de réglage	Ausgleichblech	Laminilla de ajuste	Justermellanlägg	
6	RM 13502133	2					Shim	Cale de réglage	Ausgleichblech	Laminilla de ajuste	Justermellanlägg	
7	RM 13502125	3					Shim	Cale de réglage	Ausgleichblech	Laminilla de ajuste	Justermellanlägg	
8	RM 13502166	1					Plate	Tôle	Blech	Chapa	Plåt	
9	RM 96704549	8					Hexagon screw	Vis à tête hexagonale	Sechskantschraube	Tornillo hexagonal	Sexkantsskruv	
10	RM 96741046	8					Plain washer	Rondelle plane	Flachscheibe	Arandela plana	Planbricka	
11	RM 59277756	1					Wear sleeve	Douille d'usure	Verschleißhülse	Manguito de desgaste	Slithylsa	
12	RM 13167390	1					V-ring	Bague en v	V-ring	Anillo en v	V-ring	
13	RM 54578794	1					Bearing	Roulement	Lager	Cojinete	Lager	
14	RM 96711064	1					Retaining ring	Bague retenue	Haltering	Anillo retén	Hållarring	
15	RM 59600593	2					Tube plug	Bouchon	Rohrstopfen	Tapon tubo	Rörpropp	
16	RM 54584776	1					Venting	Sortie d'air	Entluftung	Purga de aire	Avluftning	
17	RM 59277764	1					Sealing ring	Bague étanchéité	Dichtring	Anillo retén	Tätningsring	
18	RM 95264891	1					Adapter	Adaptateur	Adapter	Adaptador	Adapter	
19	RM 13502240	1					O-ring	Joint torique	O-Ring	Anillo tórico	O-ring	
20	RM 43859941	1					End plate	Tôle extrémité	Stirnwandblech	Placa final	Gavelplåt	

1	43866490_0B01	**Bearing Housing Assembly** **Carter de palier** **Lagergehäuse, Baugruppe** **Montaje de portacojinetes** **Lagerhus**	Catalogue id **20584**	Group **777**
2			Illustr. No **1051293**	Section **150**
3				
4			Issue **20048722-A**	Page **265**
5		**43935238**		

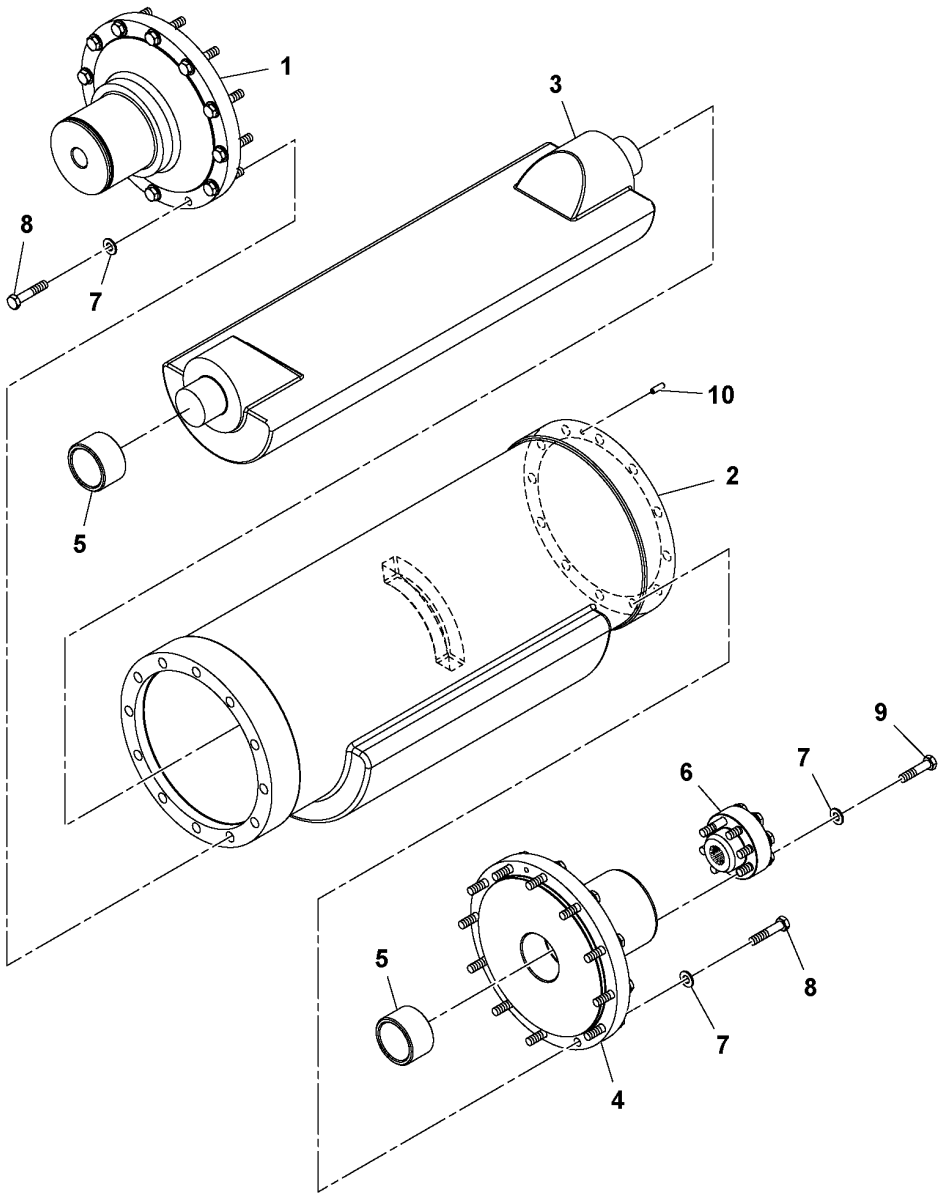
1
3
8
7
10
2
5
9
6
7
5
8
7
4

Fig.	Part No.	Quantity 1	2	3	PS	KIT	Description	Dénomination	Bezeichnung	Denominación	Benämning	Notes
1	RM 59298380	1					Spindle	Broche	Spindel	Eje	Axel	DRIVE SIDE
2	RM 13218011	1					Eccentric shaft	Arbre excentrique	Exzenterwelle	Eje excéntrico	Excenteraxel	SD-130D/DX
	VOE 12800754	1					Eccentric Shaft	Arbre Excentri.	Exzenterwelle	Eje Excentric	Excenteraxel	(RM 13218029) SD-130F
3	RM 59298042	1					Eccentric shaft	Arbre excentrique	Exzenterwelle	Eje excéntrico	Excenteraxel	
4	RM 13217989	1					Spindle	Broche	Spindel	Eje	Axel	NON-DRIVE SIDE
5	RM 59296632	2					Bearing	Roulement	Lager	Cojinete	Lager	
6	RM 59277723	1					Drive sleeve	Manchon de commande	Antriebsnabe	Manguito propulsor	Drivhylsa	
7	RM 96741046	32					Plain washer	Rondelle plane	Flachscheibe	Arandela plana	Planbricka	
8	RM 96702436	24					Hexagon screw	Vis à tête hexagonale	Sechskantschraube	Tornillo hexagonal	Sexkantsskruv	
9	RM 96702428	8					Hexagon screw	Vis à tête hexagonale	Sechskantschraube	Tornillo hexagonal	Sexkantsskruv	
10	RM 96720990	1					Guide pin	Colonnette guide	Führungszapfen	Eje de guía	Styrtapp	

1	43866508_0001	**Eccentric Assembly** **Montage de la fonction marteau** **Exzenter kpl.** **Montaje de excéntrica** **Excenter**	Catalogue id **20584**	Group **777**
2			Illustr. No **1037209**	Section **200**
3				
4			Issue **20048722-A**	Page **267**
5		**59295345_59298018**		

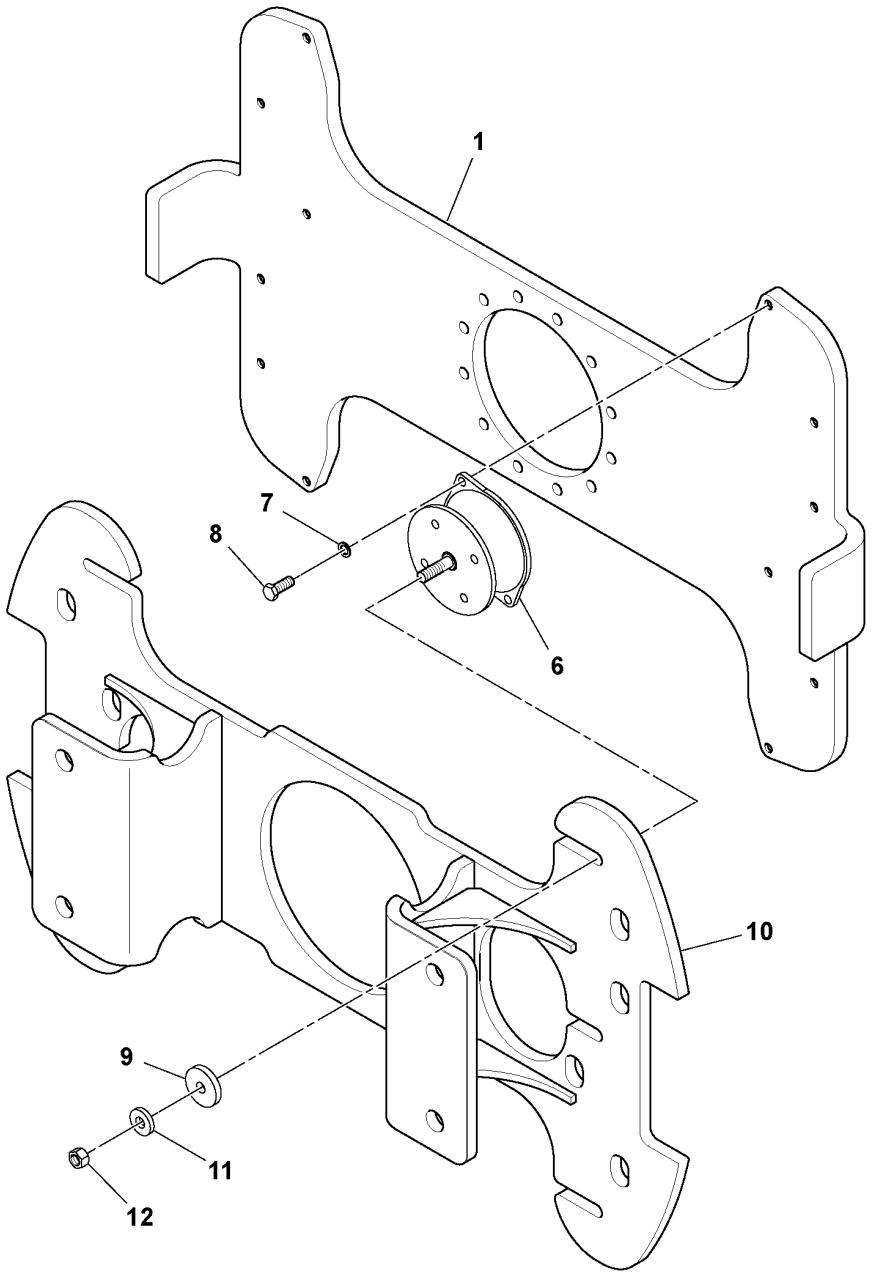
1
7
8
6
10
9
11
12

Fig.	Part No.	Quantity 1	2	3	PS	KIT	Description	Dénomination	Bezeichnung	Denominación	Benämning	Notes
1	**RM 43814300**	1					Plate	Tôle	Blech	Chapa	Plåt	
	RM 43814292	1					•Plate	•Tôle	•Blech	•Chapa	•Plåt	
6	**RM 13304787**	6					Rubber damper	Amortisseur caoutchouc	Gummidämpfer	Amortiguador de goma	Gummidämpare	
7	**RM 96738596**	12					Washer	Rondelle	Scheibe	Arandela	Bricka	
8	**RM 96703111**	12					Hexagon screw	Vis à tête hexagonale	Sechskantschraube	Tornillo hexagonal	Sexkantsskruv	
9	**RM 13351408**	6					Washer	Rondelle	Scheibe	Arandela	Bricka	
10	**VOE 12797572**	1					Mounting plate	Plaque montage	Montageplatte	Placa de montaje	Monteringsplatta	
11	**RM 59565044**	6					Washer	Rondelle	Scheibe	Arandela	Bricka	
12	**RM 96703657**	6			SS		Hexagon nut	Écrou hexagonal	Sechskantmutter	Tuerca hexagonal	Sexkantsmutter	

1	**43866516_0A01**	**Carrier Assembly** **Montage de l'entraîneur** **Lagergehäuse kpl.** **Montaje de brida** **Hållare, enhet**	Catalogue id **20584**	Group **777**
2				
3			Illustr. No **1051294**	Section **250**
4				
5		**43866607**	Issue **20048722-A**	Page **269**

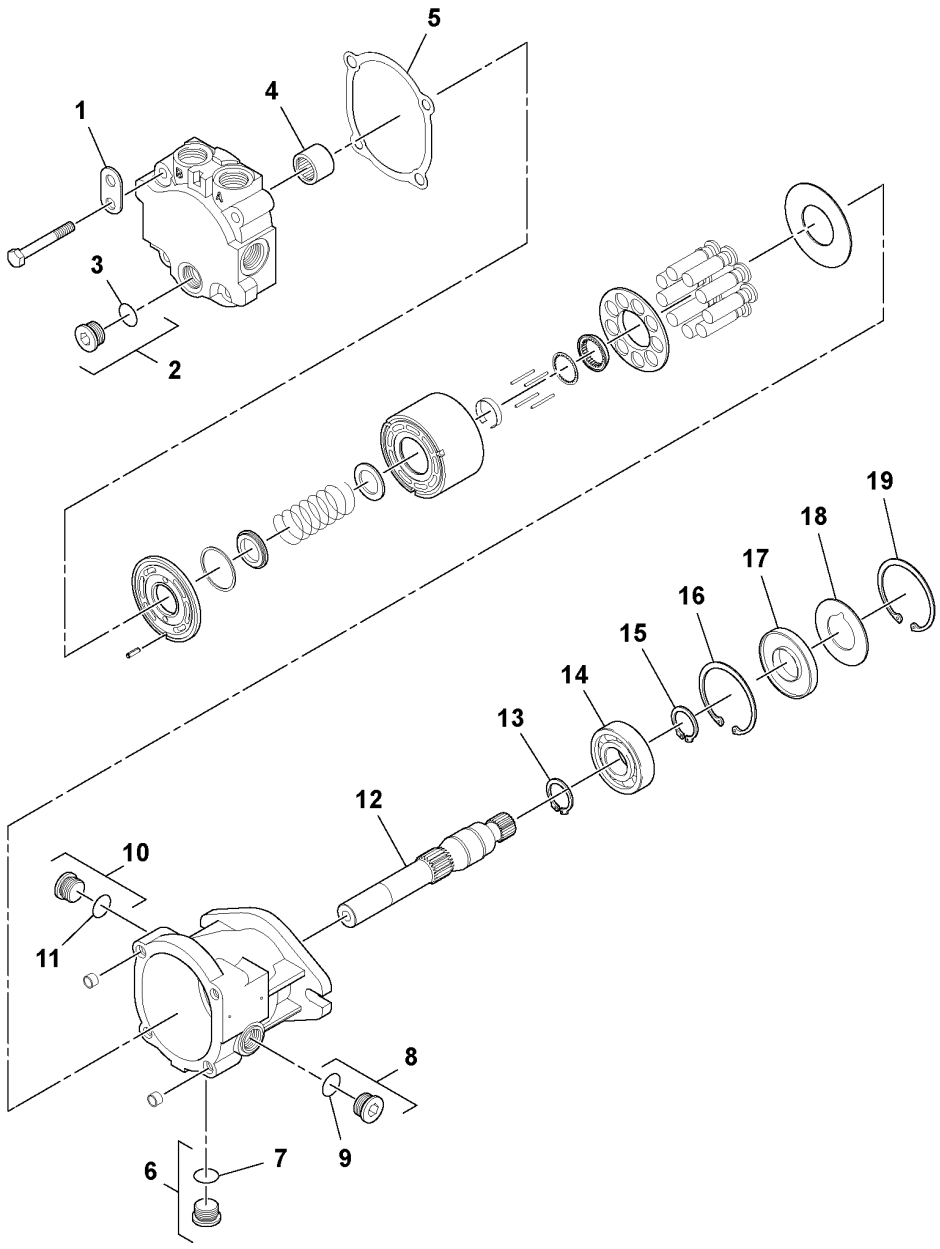
1
2
3
4
5
6
7
8
9
10
11
12
13
14
15
16
17
18
19

Fig.	Part No.	Quantity 1	2	3	PS	KIT	Description	Dénomination	Bezeichnung	Denominación	Benämning	Notes
1	RM 59360966	1					Bracket	Console	Konsole	Consola	Konsol	
2	RM 58891540	1					Plug	Tampon	Stopfen	Tapón	Plugg	
3	RM 50278019	1					O-ring	Joint torique	O-Ring	Anillo tórico	O-ring	
4	RM 59387605	1					Needle bearing	Roulement à aiguilles	Nadellager	Cojinete de agujas	Nållager	
5	RM 59387498	1					Gasket	Joint	Dichtung	Junta	Packning	
6	RM 56998610	1					Plug	Tampon	Stopfen	Tapón	Plugg	
	RM 50278019	1					•O-ring	•Joint torique	•O-Ring	•Anillo tórico	•O-ring	
7	RM 50278019	1					O-ring	Joint torique	O-Ring	Anillo tórico	O-ring	
8	RM 58891540	1					Plug	Tampon	Stopfen	Tapón	Plugg	
9	RM 50278019	1					O-ring	Joint torique	O-Ring	Anillo tórico	O-ring	
10	RM 58891540	1					Plug	Tampon	Stopfen	Tapón	Plugg	
11	RM 50278019	1					O-ring	Joint torique	O-Ring	Anillo tórico	O-ring	
12	RM 13228200	1					Shaft	Arbre	Welle	Eje	Axel	
13	RM 59785519	1					Ring	Bague	Ring	Anillo	Ring	
14	RM 95200648	1					Ball bearing	Roulement billes	Kugellager	Cojinete de bolas	Kullager	
15	RM 59785519	1					Ring	Bague	Ring	Anillo	Ring	
16	RM 59861872	1					Ring	Bague	Ring	Anillo	Ring	
17	RM 59941203	1					Sealing ring	Bague étanchéité	Dichtring	Anillo retén	Tätningsring	
18	RM 59245209	1					Support washer	Rondelle support	Stützscheibe	Arandela de apoyo	Stödbricka	
19	RM 59861872	1					Ring	Bague	Ring	Anillo	Ring	

1	13197447_0001	**Vibration Motor** **Moteur vibrations** **Vibrationsmotor** **Motor de vibración** **Vibrationsmotor**	Catalogue id **20584**	Group **777**
2			Illustr. No **1037306**	Section **300**
3				
4			Issue **20048722-A**	Page **271**
5		**43844554**		

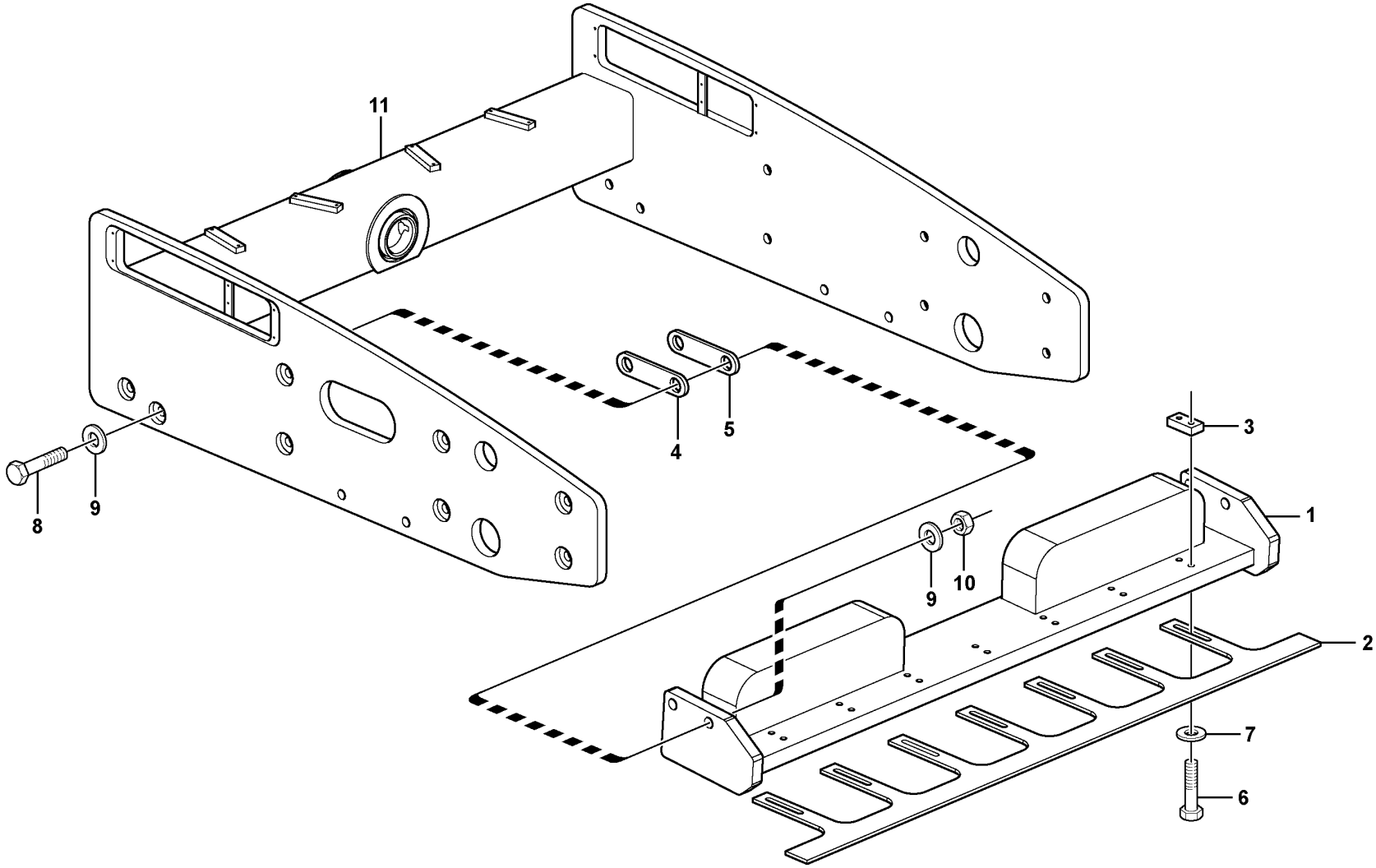

Volvo Construction Equipment
1056418

Fig.	Part No.	Quantity 1	2	3	PS	KIT	Description	Dénomination	Bezeichnung	Denominación	Benämning	Notes
1	RM 46680682	1					Bar	Barre	Stab	Barra	Stång	
2	RM 13889381	7					Scraper Bar	Barre de racloir	Abstreifschiene	Barra rascadora		
3	RM 43941707	7					Plate	Tôle	Blech	Chapa	Plåt	
4	VOE 12788597	6					Shim	Cale de réglage	Ausgleichblech	Laminilla de ajuste	Justermellanlägg	
5	VOE 12788596	2					Shim	Cale de réglage	Ausgleichblech	Laminilla de ajuste	Justermellanlägg	
6	RM 96701511	14					Hexagon screw	Vis à tête hexagonale	Sechskantschraube	Tornillo hexagonal	Sexkantsskruv	
7	RM 96716345	14					Plain washer	Rondelle plane	Flachscheibe	Arandela plana	Planbricka	
8	RM 96726427	4					Hexagon screw	Vis à tête hexagonale	Sechskantschraube	Tornillo hexagonal	Sexkantsskruv	
9	RM 96701578	8					Washer	Rondelle	Scheibe	Arandela	Bricka	
10	RM 96720438	4					Hexagon nut	Écrou hexagonal	Sechskantmutter	Tuerca hexagonal	Sexkantsmutter	
11		1					Frame	Chassis	Rahmen	Bastidor	Ram	See group 711-200 page 245

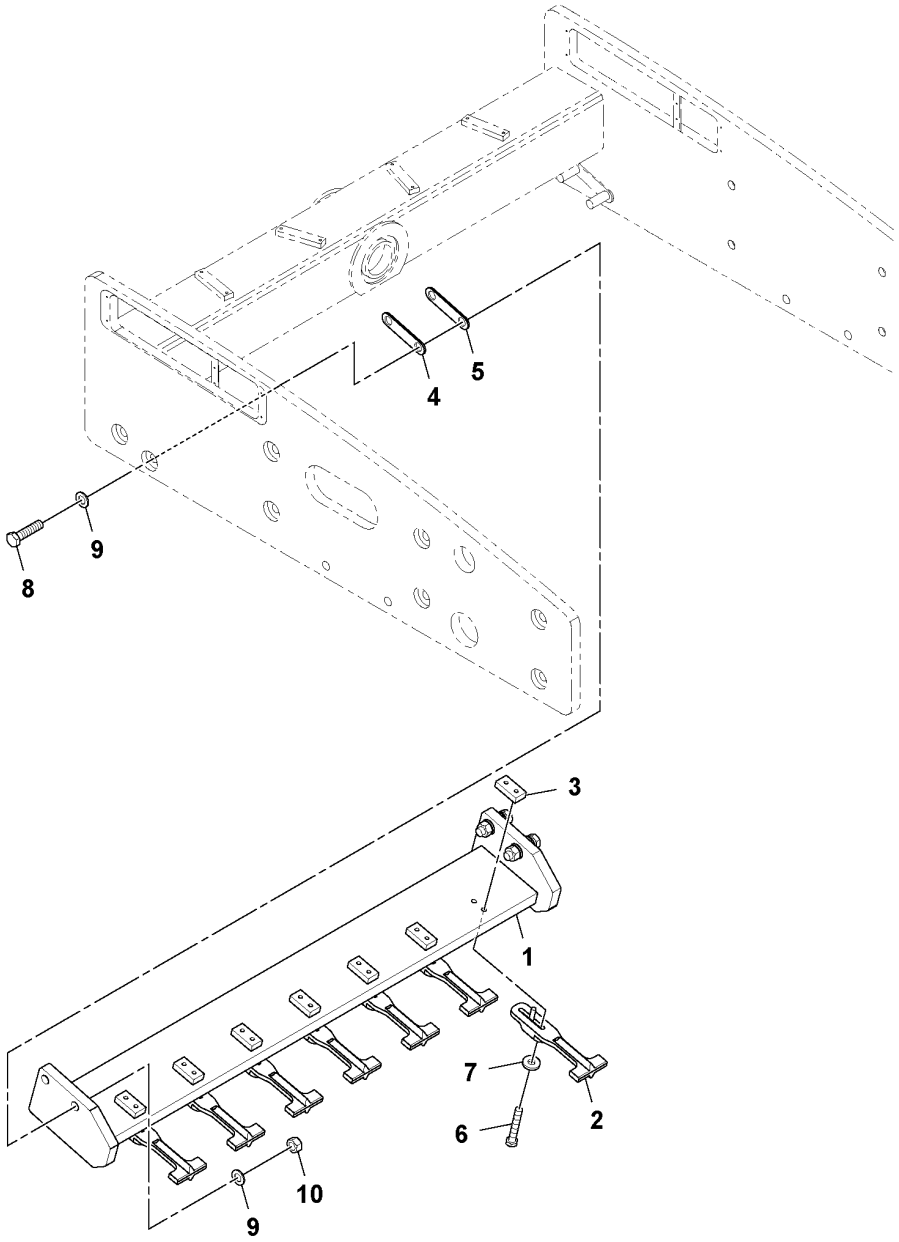
4
5
8
9
3
1
7
6
2
10
9

Fig.	Part No.	Quantity 1	2	3	PS	KIT	Description	Dénomination	Bezeichnung	Denominación	Benämning	Notes
1	RM 46680682	1					Bar	Barre	Stab	Barra	Stång	
2	RM 43953967	7					Tooth	Dent	Zahn	Diente	Tand	
3	RM 43941707	7					Plate	Tôle	Blech	Chapa	Plåt	
4	VOE 12788597	6					Shim	Cale de réglage	Ausgleichblech	Laminilla de ajuste	Justermellanlägg	
5	VOE 12788596	2					Shim	Cale de réglage	Ausgleichblech	Laminilla de ajuste	Justermellanlägg	
6	RM 96701511	14					Hexagon screw	Vis à tête hexagonale	Sechskantschraube	Tornillo hexagonal	Sexkantsskruv	
7	RM 96716345	14					Plain washer	Rondelle plane	Flachscheibe	Arandela plana	Planbricka	
8	RM 96726427	4					Hexagon screw	Vis à tête hexagonale	Sechskantschraube	Tornillo hexagonal	Sexkantsskruv	
9	RM 96701578	4					Washer	Rondelle	Scheibe	Arandela	Bricka	
10	RM 96720438	4					Hexagon nut	Écrou hexagonal	Sechskantmutter	Tuerca hexagonal	Sexkantsmutter	

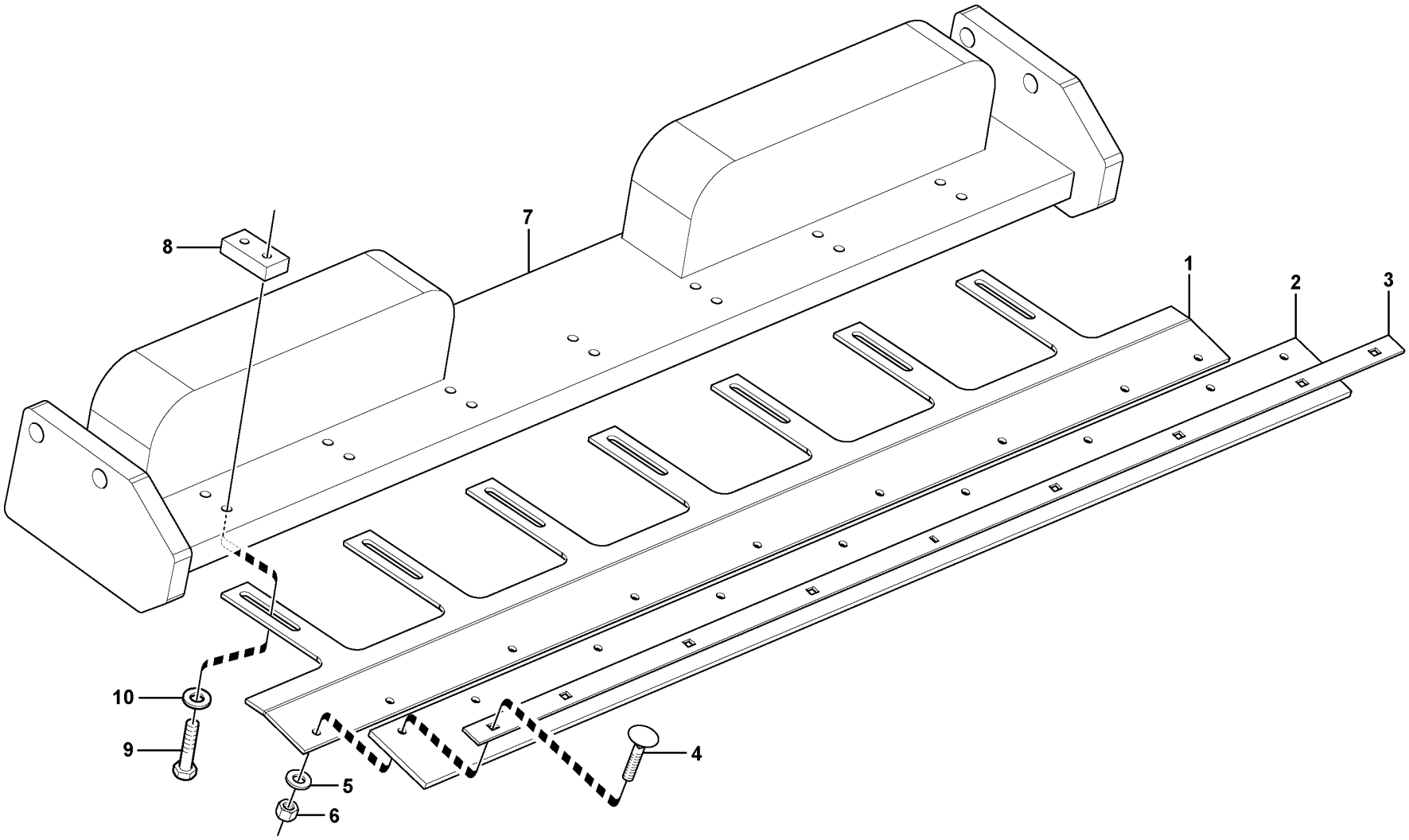

Volvo Construction Equipment
1056468

Fig.	Part No.	Quantity 1	2	3	PS	KIT	Description	Dénomination	Bezeichnung	Denominación	Benämning	Notes
1		1			NS		Bracket	Console	Konsole	Consola	Konsol	
2	RM 46695185	1					Wiper blade	Balai d'essuie-glace	Wischerblatt	Hoja limpiafaros	Torkarblad	
3	RM 46695201	1					Plate	Tôle	Blech	Chapa	Plåt	
4	RM 96724133	9					Bolt	Boulon	Bolzen	Perno	Bult	
5	RM 96704895	9					Plain washer	Rondelle plane	Flachscheibe	Arandela plana	Planbricka	
6	RM 96704622	9					Hexagon nut	Écrou hexagonal	Sechskantmutter	Tuerca hexagonal	Sexkantsmutter	
7		1					Bar	Barre	Stab	Barra	Stång	See group 777-425 page 273
8	RM 43941707	7					Plate	Tôle	Blech	Chapa	Plåt	
9	RM 96701511	14					Hexagon screw	Vis à tête hexagonale	Sechskantschraube	Tornillo hexagonal	Sexkantsskruv	
10	RM 96716345	14					Plain washer	Rondelle plane	Flachscheibe	Arandela plana	Planbricka	

1	46701769_0001	**Inside Scraper Installation** **Installation du racloir interne** **Innerer Abstreifer, Einbau** **Instalación de rascador interior** **Inre avskrapare, ditsättning**	Catalogue id **20584**	Group **777**
2			Illustr. No **1056468**	Section **475**
3				
4			Issue **20048722-A**	Page **277**
5		**URETHANE SCRAPER, 46701769**		

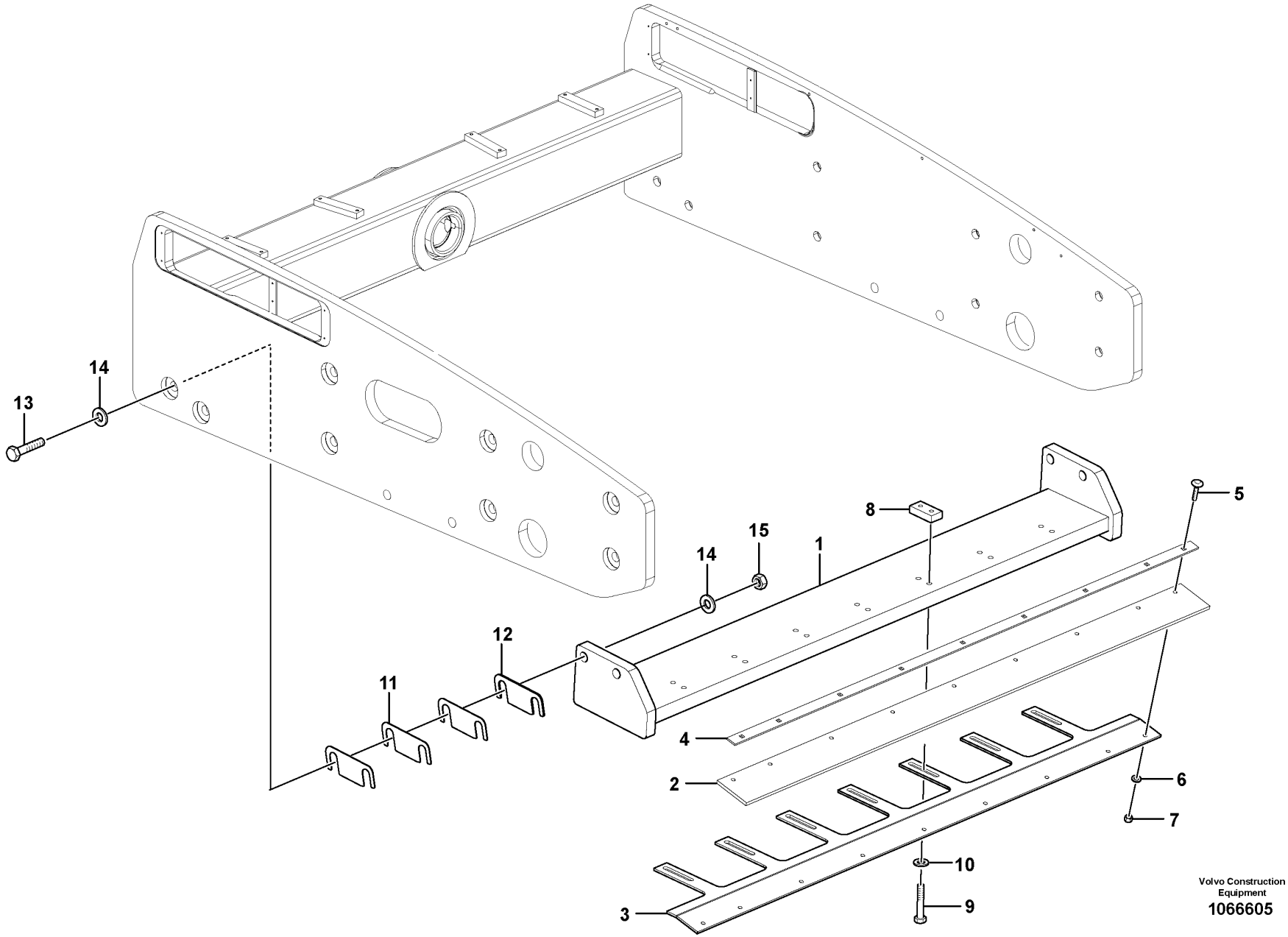

Volvo Construction Equipment
1066605

Fig.	Part No.	Quantity 1	2	3	PS	KIT	Description	Dénomination	Bezeichnung	Denominación	Benämning	Notes
1	RM 46680682	1					Bar	Barre	Stab	Barra	Stång	
2		1			NS		Bracket	Console	Konsole	Consola	Konsol	
3	RM 46695185	1					Wiper blade	Balai d'essuie-glace	Wischerblatt	Hoja limpiafaros	Torkarblad	
4	RM 46695201	1					Plate	Tôle	Blech	Chapa	Plåt	
5	RM 96724133	9					Bolt	Boulon	Bolzen	Perno	Bult	
6	RM 96704895	9					Plain washer	Rondelle plane	Flachscheibe	Arandela plana	Planbricka	
7	RM 96704622	9					Hexagon nut	Écrou hexagonal	Sechskantmutter	Tuerca hexagonal	Sexkantsmutter	
8	RM 43941707	7					Plate	Tôle	Blech	Chapa	Plåt	
9	RM 96701511	14					Hexagon screw	Vis à tête hexagonale	Sechskantschraube	Tornillo hexagonal	Sexkantsskruv	
10	RM 96716345	14					Plain washer	Rondelle plane	Flachscheibe	Arandela plana	Planbricka	
11	VOE 12788597	6					Shim	Cale de réglage	Ausgleichblech	Laminilla de ajuste	Justermellanlägg	
12	VOE 12788596	2					Shim	Cale de réglage	Ausgleichblech	Laminilla de ajuste	Justermellanlägg	
13	RM 96726427	4					Hexagon screw	Vis à tête hexagonale	Sechskantschraube	Tornillo hexagonal	Sexkantsskruv	
14	RM 96701578	8					Washer	Rondelle	Scheibe	Arandela	Bricka	
15	RM 96720438	4					Hexagon nut	Écrou hexagonal	Sechskantmutter	Tuerca hexagonal	Sexkantsmutter	

1		**Inside Scraper Installation** **Installation du racloir interne** **Innerer Abstreifer, Einbau** **Instalación de rascador interior** **Inre avstrykare, ditsättning**	Catalogue id **20584**	Group **777**
2				
3			Illustr. No **1066605**	Section **500**
4				
5		**12787105**	Issue **20048722-A**	Page **279**

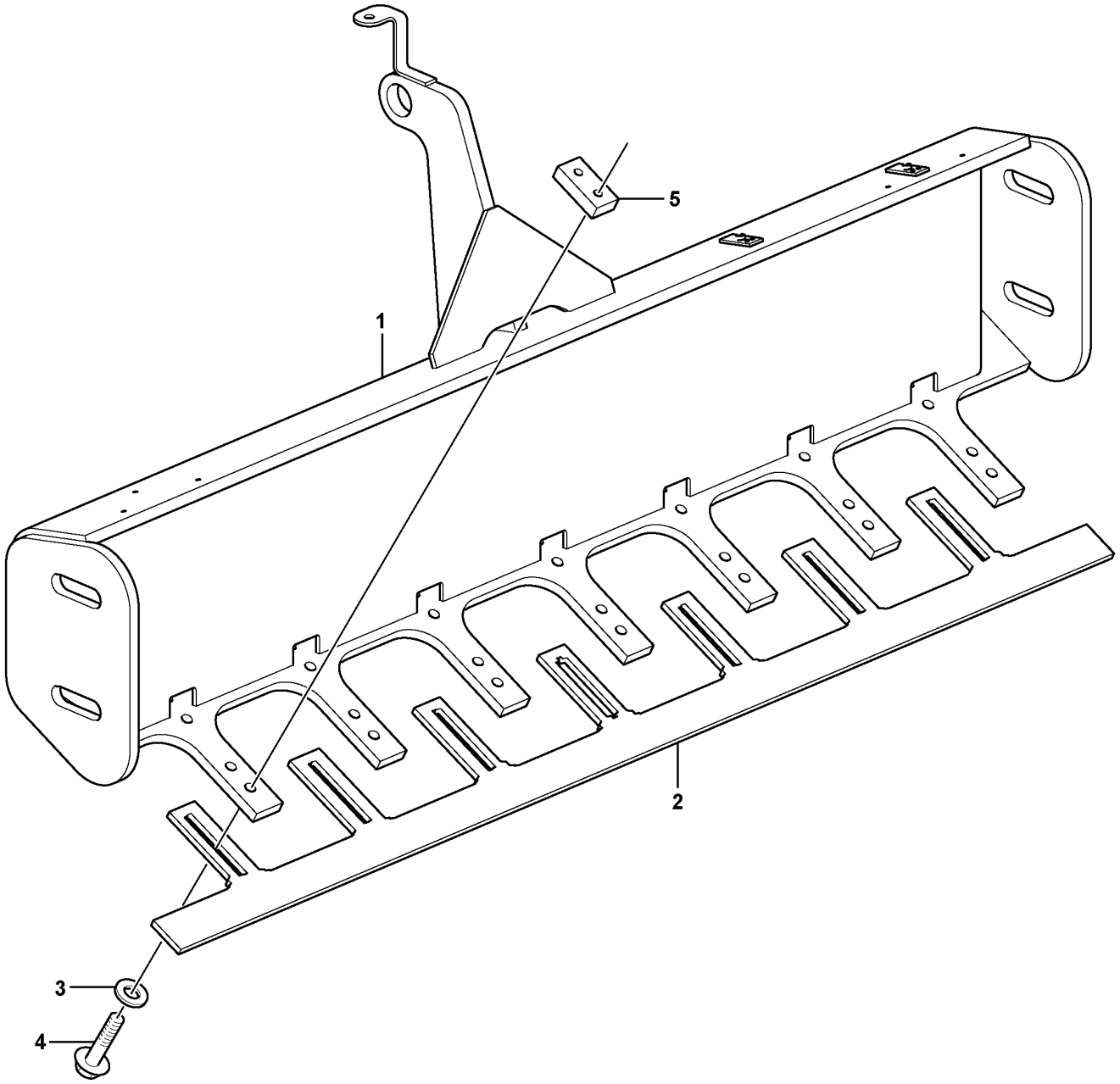

Volvo Construction Equipment
1056410

Fig.	Part No.	Quantity 1	2	3	PS	KIT	Description	Dénomination	Bezeichnung	Denominación	Benämning	Notes
1		1			NS		Bumper	Pare-chocs	Stossfänger	Parachoques	Stötfångare	
2	RM 46674891	1					Blade	Lame scie	Klinge	Hoja	Klinga	S/N -600066
2	RM 13889381	1					Scraper Bar	Barre de racloir	Abstreifschiene	Barra rascadora		S/N 600067-
3	RM 59565044	14					Washer	Rondelle	Scheibe	Arandela	Bricka	
4	RM 96719844	14					Hexagon screw	Vis à tête hexagonale	Sechskantschraube	Tornillo hexagonal	Sexkantsskruv	
5	RM 43941707	7					Plate	Tôle	Blech	Chapa	Plåt	

1	46703088_0001	**Scraper Installation** **Installation du racloir** **Abstreifer, Einbau** **Instalación de rascador** **Avstrykare, ditsättning**	Catalogue id **20584**	Group **777**
2			Illustr. No **1056410**	Section **550**
3			Issue **20048722-A**	Page **281**
4				
5		**46703088**		

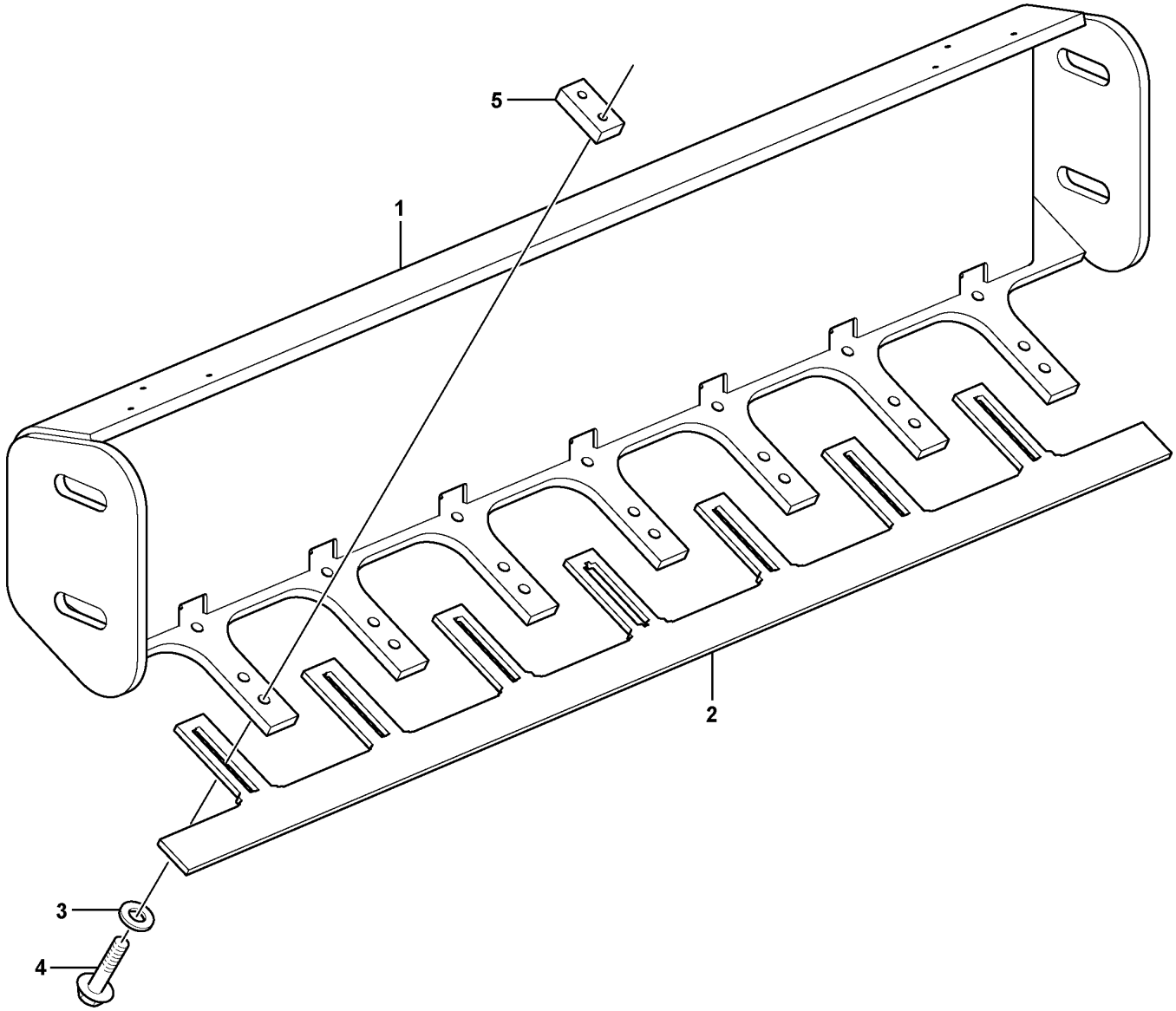

Volvo Construction Equipment
1056409

Fig.	Part No.	Quantity 1	2	3	PS	KIT	Description	Dénomination	Bezeichnung	Denominación	Benämning	Notes
1	VOE 12786093	1					Bumper	Pare-chocs	Stoßfänger	Parachoques	Stötfångare	
2	RM 46674891	1					Blade	Lame scie	Klinge	Hoja	Klinga	S/N -600066
2	RM 13889381	1					Scraper Bar	Barre de racloir	Abstreifschiene	Barra rascadora		S/N 600067-
3	RM 59565044	14					Washer	Rondelle	Scheibe	Arandela	Bricka	
4	RM 96719844	14					Hexagon screw	Vis à tête hexagonale	Sechskantschraube	Tornillo hexagonal	Sexkantsskruv	
5	RM 43941707	7					Plate	Tôle	Blech	Chapa	Plåt	

1		**Scraper Installation** **Installation du racloir** **Abstreifer, Einbau** **Instalación de rascador** **Avstrykare, ditsättning**	Catalogue id **20584**	Group **777**
2				
3			Illustr. No **1056409**	Section **575**
4				
5		**46699187**	Issue **20048722-A**	Page **283**

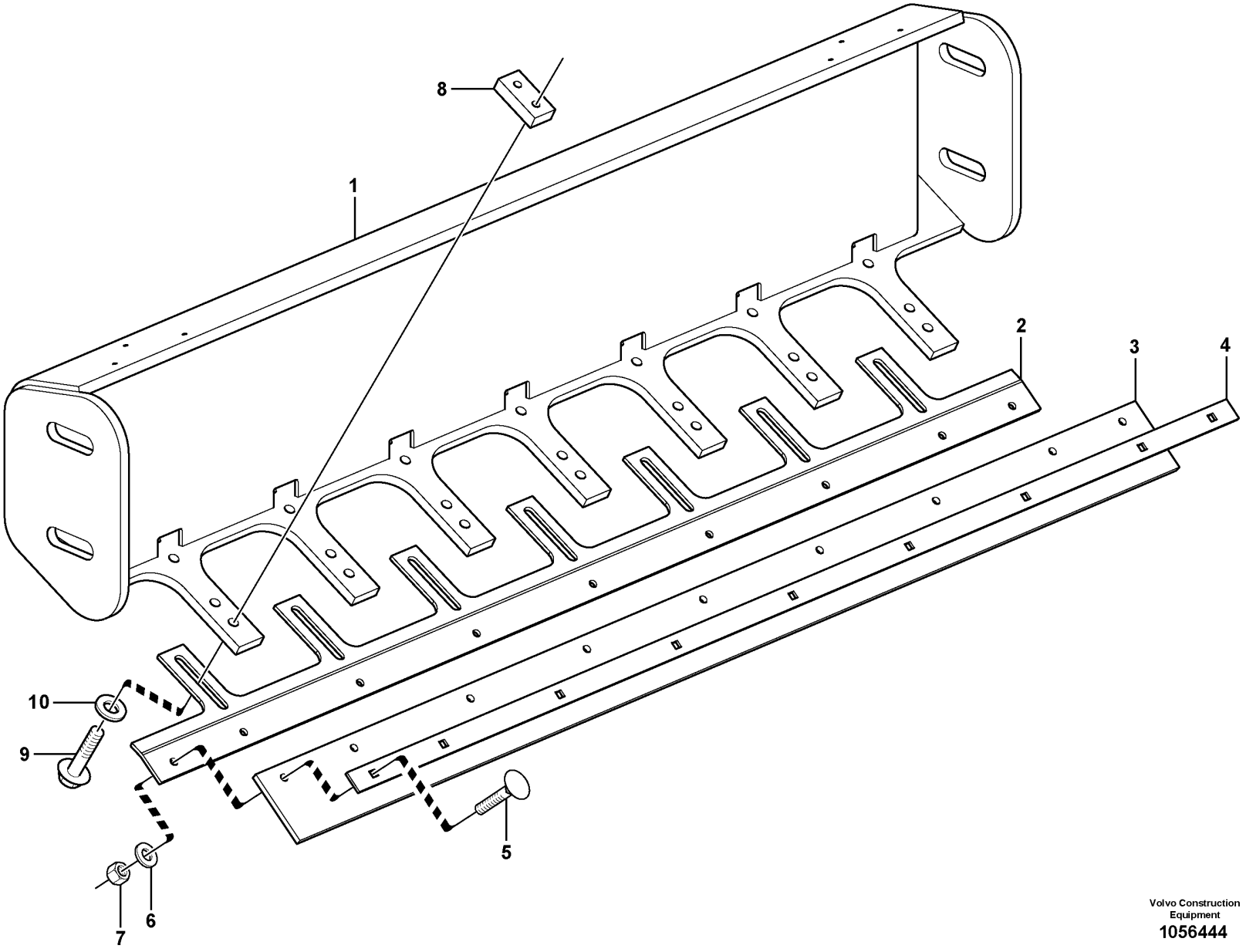

Volvo Construction Equipment
1056444

Fig.	Part No.	Quantity 1	2	3	PS	KIT	Description	Dénomination	Bezeichnung	Denominación	Benämning	Notes
1		1					Bumper	Pare-chocs	Stossfänger	Parachoques	Stötfångare	See group 777-575 page 283
1		1					Bumper	Pare-chocs	Stossfänger	Parachoques	Stötfångare	See group 777-550 page 281
2		1			NS		Bracket	Console	Konsole	Consola	Konsol	S/N -600066
2		1			NS		Bracket	Console	Konsole	Consola	Konsol	S/N 600067-
3	RM 46695185	1					Wiper blade	Balai d'essuie-glace	Wischerblatt	Hoja limpiafaros	Torkarblad	
4	RM 46695201	1					Plate	Tôle	Blech	Chapa	Plåt	
5	RM 96724133	9					Bolt	Boulon	Bolzen	Perno	Bult	
6	RM 96704895	9					Plain washer	Rondelle plane	Flachscheibe	Arandela plana	Planbricka	
7	RM 96704622	9					Hexagon nut	Écrou hexagonal	Sechskantmutter	Tuerca hexagonal	Sexkantsmutter	
8	RM 43941707	7					Plate	Tôle	Blech	Chapa	Plåt	
9	RM 96719844	14					Hexagon screw	Vis à tête hexagonale	Sechskantschraube	Tornillo hexagonal	Sexkantsskruv	
10	RM 59565044	14					Washer	Rondelle	Scheibe	Arandela	Bricka	

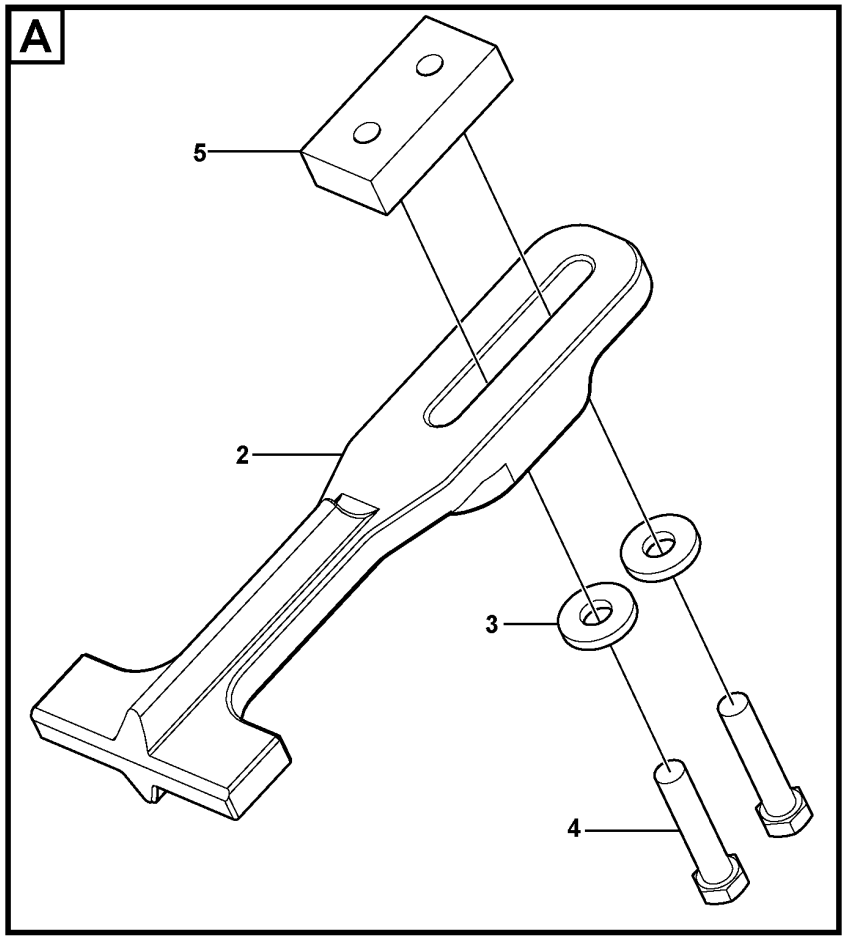

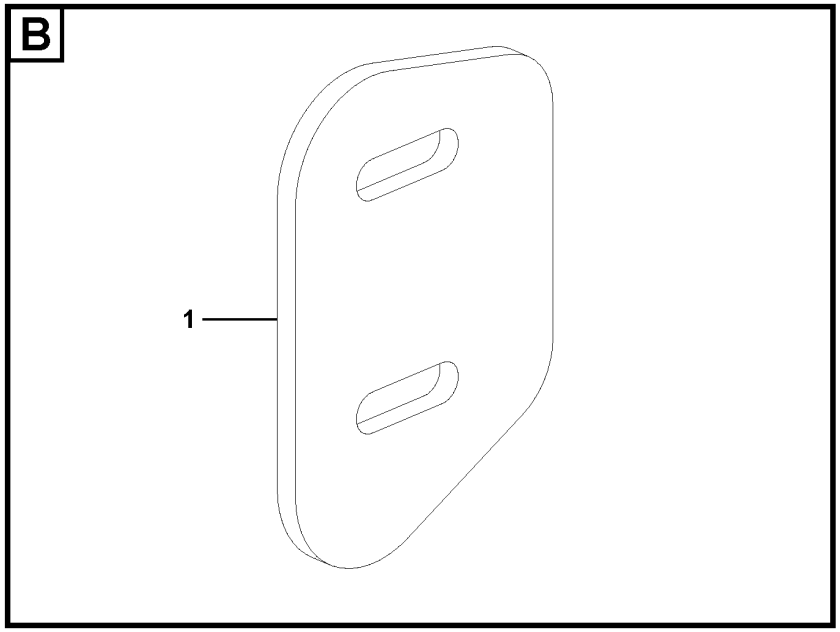

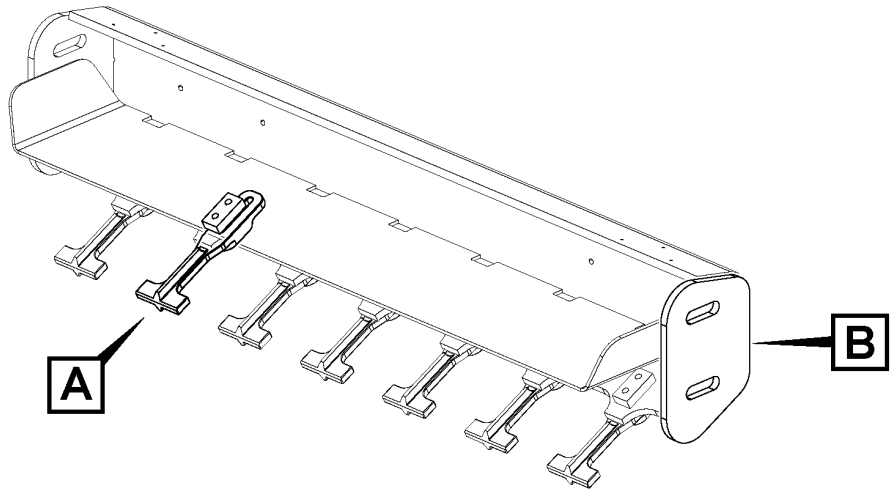

Volvo Construction Equipment

1066698

Fig.	Part No.	Quantity 1	2	3	PS	KIT	Description	Dénomination	Bezeichnung	Denominación	Benämning	Notes
1		1			NS		Bumper	Pare-chocs	Stoßfänger	Parachoques	Stötfångare	
2	RM 43953967	7	7				Tooth	Dent	Zahn	Diente	Tand	
3	RM 96716345	14	14				Plain washer	Rondelle plane	Flachscheibe	Arandela plana	Planbricka	
4	RM 96719844	14	14				Hexagon screw	Vis à tête hexagonale	Sechskantschraube	Tornillo hexagonal	Sexkantsskruv	
5	RM 43941707	7	7				Plate	Tôle	Blech	Chapa	Plåt	

1	46707477	**Scraper Installation** **Installation du racloir** **Abstreifer, Einbau** **Instalación de rascador** **Avstrykare, ditsättning**	Catalogue id **20584**	Group **777**
2	12779365			
3			Illustr. No **1066698**	Section **590**
4				
5		**46707477, 12779365**	Issue **20048722-A**	Page **287**

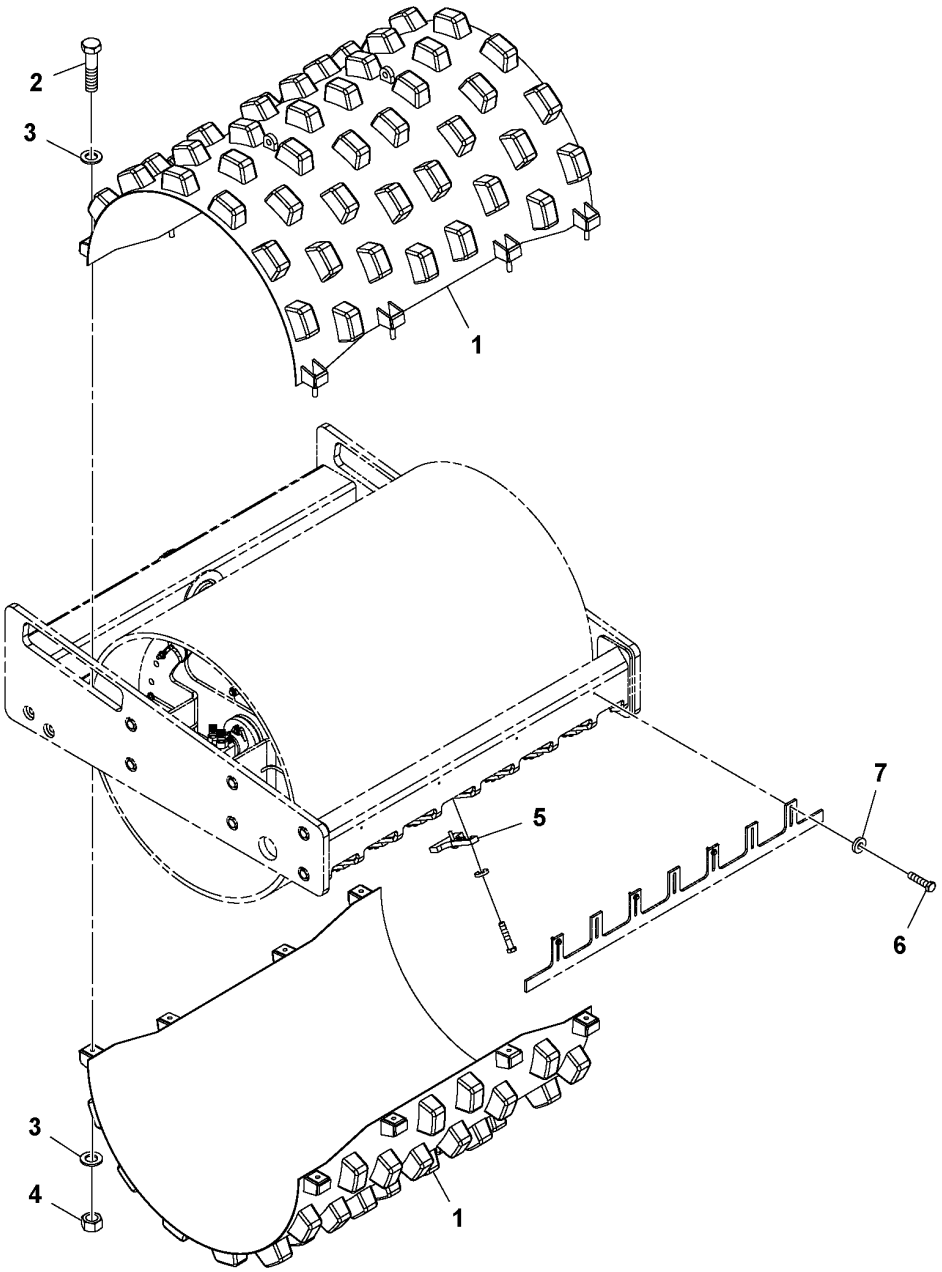
2
3
1
5
7
6
3
4
1

Fig.	Part No.	Quantity 1	2	3	PS	KIT	Description	Dénomination	Bezeichnung	Denominación	Benämning	Notes
1	**RM 13438098**	1					Drum shell	Enveloppe de tambour	Walzenhülle	Carcasa de tambor	Valsplåt	BOLT-ON SHELL
1	**VOE 12779857**		1				Drum shell	Enveloppe de tambour	Walzenhülle	Carcasa de tambor	Valsplåt	
2	**RM 96720461**	8	8				Hexagon screw	Vis à tête hexagonale	Sechskantschraube	Tornillo hexagonal	Sexkantsskruv	
3	**RM 96738646**	16	16				Plain washer	Rondelle plane	Flachscheibe	Arandela plana	Planbricka	
4	**RM 96703681**	8	8				Hexagon nut	Écrou hexagonal	Sechskantmutter	Tuerca hexagonal	Sexkantsmutter	
5	**RM 43953967**	14	14				Tooth	Dent	Zahn	Diente	Tand	
6	**RM 96714050**	4					Hexagon screw	Vis à tête hexagonale	Sechskantschraube	Tornillo hexagonal	Sexkantsskruv	
6	**RM 96700893**		4				Hexagon screw	Vis à tête hexagonale	Sechskantschraube	Tornillo hexagonal	Sexkantsskruv	
7	**RM 96712237**	4					Plain washer	Rondelle plane	Flachscheibe	Arandela plana	Planbricka	
7	**RM 96716345**		12				Plain washer	Rondelle plane	Flachscheibe	Arandela plana	Planbricka	
8	**RM 43933845**	1					Instruction	Instruction	Betriebsanweisung	Instrucción	Instruktion	2624)

2624) **GB**: Not Shown **FR**: Non représenté **DE**: Nicht abgebildet **ES**: No ilustrado **SE**: Ej avbildad

1	**43953959**
2	**12779856**
3	
4	
5	

Bolt-on Shell Installation
Coque de rouleau boulonnée Installation
Aufschraubbare Schale, Einbau
Instalación de casco empernado
Bultat skal ditsättning

OPTION, 43953959, 12779856

Catalogue id **20584**	Group **777**
Illustr. No **1052173**	Section **600**
Issue **20048722-A**	Page **289**

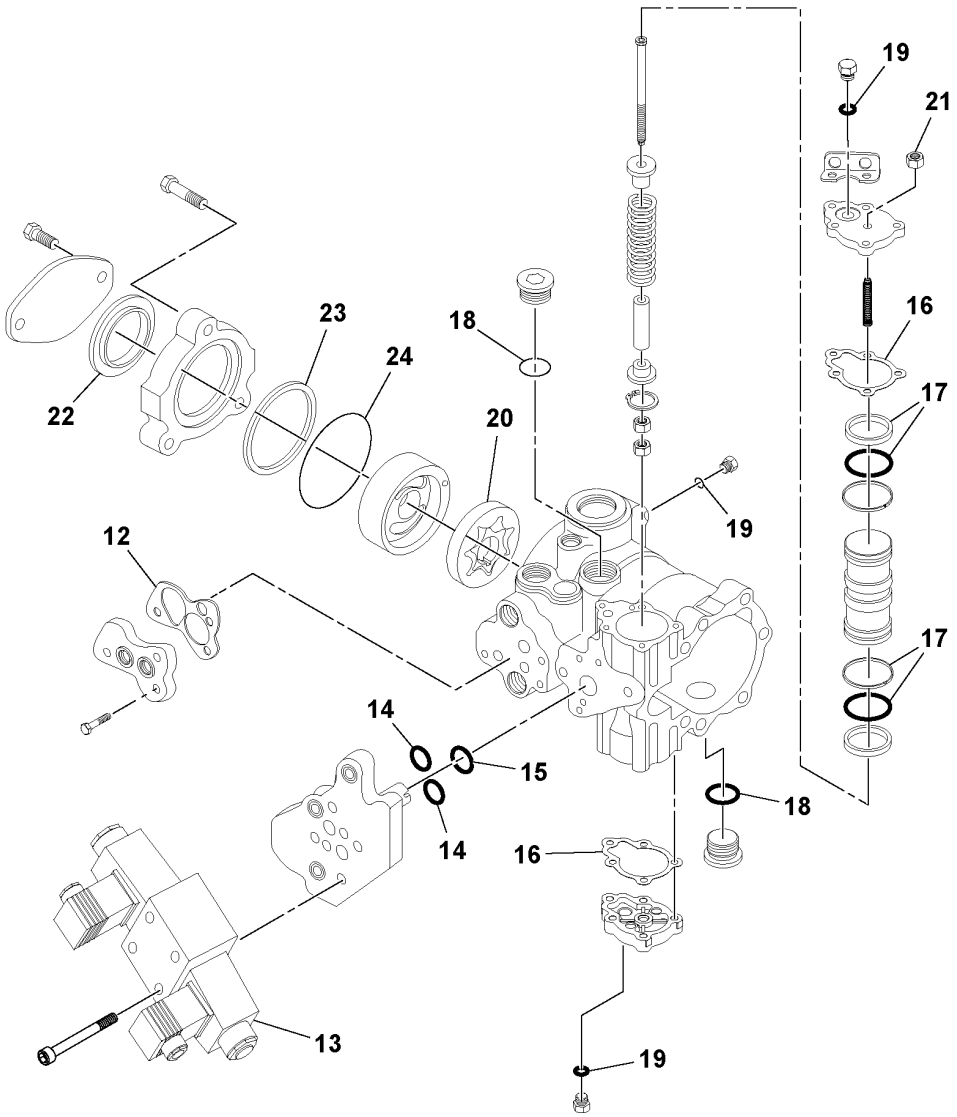
19
21
16
17
17
18
19
23
24
22
20
18
19
12
14
15
14
16
18
19
13

Fig.	Part No.	Quantity 1	2	3	PS	KIT	Description	Dénomination	Bezeichnung	Denominación	Benämning	Notes
12	**RM 13090097**	1					Sealing	Étanchéité	dichtung	Junta	Tätning	2624)
13	**RM 54766399**	1					Solenoid valve	Électrovanne	Magnetventil	Electroválvula	Magnetventil	
14	**RM 95097663**	2					O-ring	Joint torique	O-Ring	Anillo tórico	O-ring	
15	**RM 95210258**	1					O-ring	Joint torique	O-Ring	Anillo tórico	O-ring	
16	**RM 59938373**	2					Gasket	Joint	Dichtung	Junta	Packning	
17	**RM 59972877**	1					O-ring	Joint torique	O-Ring	Anillo tórico	O-ring	
18	**RM 58220567**	2					O-ring	Joint torique	O-Ring	Anillo tórico	O-ring	
19	**RM 59698811**	4					O-ring	Joint torique	O-Ring	Anillo tórico	O-ring	
20	**RM 59785246**	1					Hydraulic pump	Pompe hydraulique	Hydraulikpumpe	Bomba de hidráulica	Hydraulpump	
21	**RM 54766381**	1					Servo brake	Servofrein	Servobremse	Servofrenos	Servobroms	
22	**RM 59102749**	1					Sealing ring	Bague étanchéité	Dichtring	Anillo retén	Tätningsring	
23	**RM 59785642**	1					Ring	Bague	Ring	Anillo	Ring	
24	**RM 58903741**	1					O-ring	Joint torique	O-Ring	Anillo tórico	O-ring	
26	**RM 58813791**	1					Sealing kit	Jeu joints	Dichtungssatz	Juego de reténes	Tätningssats	2624)

2624) **GB**: Not Shown **FR**: Non représenté **DE**: Nicht abgebildet **ES**: No ilustrado **SE**: Ej avbildad

1	13289947_0002	**Vibration Pump** **Pompe Vibrations** **Vibrationspumpe** **Bomba de vibración** **Vibrationspump**	Catalogue id **20584**	Group **777**
2			Illustr. No **1037328**	Section **650**
3				
4			Issue **20048722-A**	Page **291**
5		**43844687**		

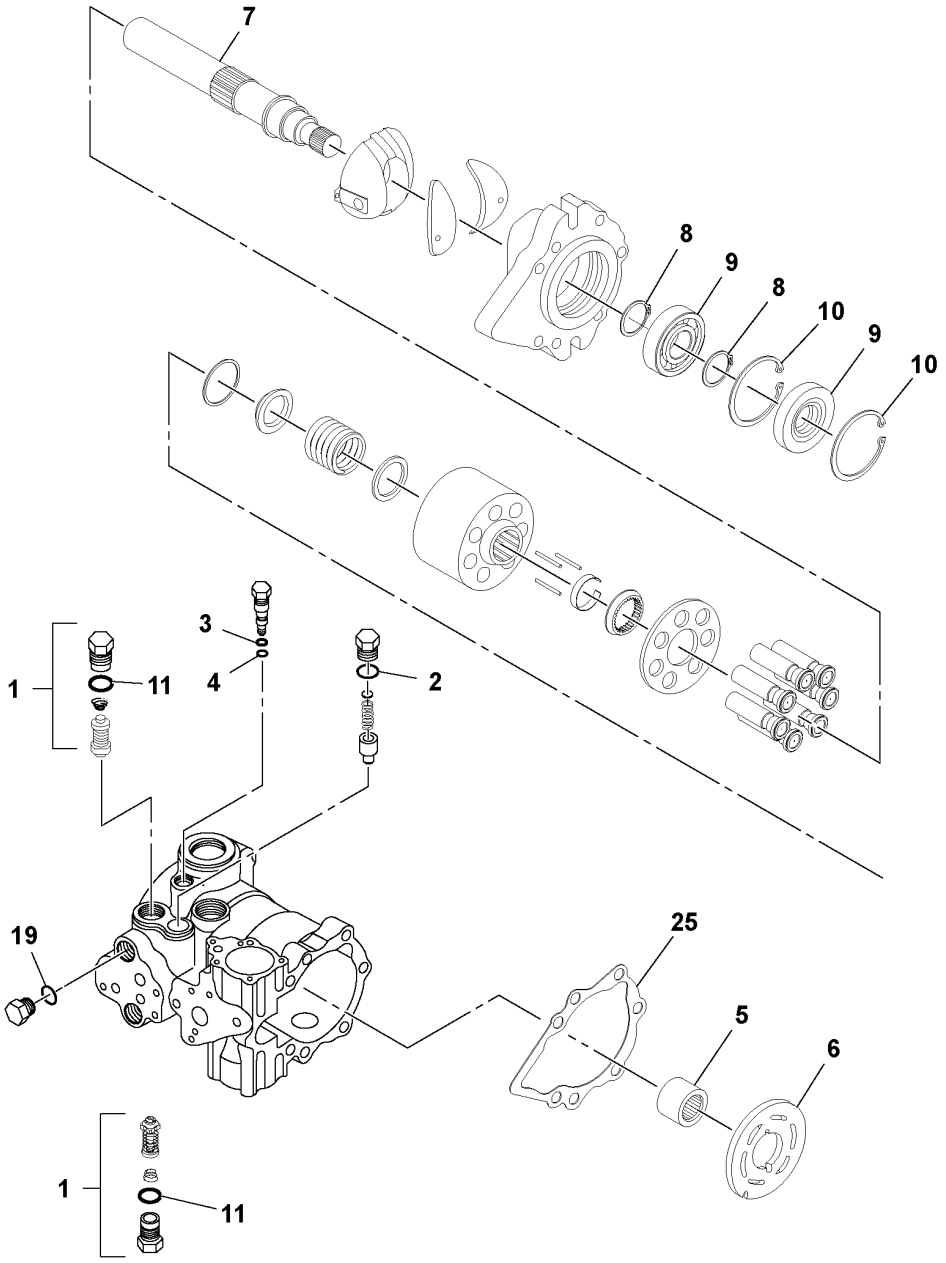
7
8
9
8
10
9
10
3
4
1
11
2
19
25
5
6
1
11

Fig.	Part No.	Quantity 1	2	3	P S	K I T	Description	Dénomination	Bezeichnung	Denominación	Benämning	Notes
1	**RM 59337097**	2					Valve kit	Kit soupapes	Ventilsatz	Juego válvula	Ventilsats	2496)
2	**RM 50278019**	1					O-ring	Joint torique	O-Ring	Anillo tórico	O-ring	
3	**RM 59986422**	1					Back-up ring	Bague support	Stützring	Anillo de apoyo	Stödring	
4	**RM 13247358**	1					O-ring	Joint torique	O-Ring	Anillo tórico	O-ring	
5	**RM 59785303**	1					Bearing	Roulement	Lager	Cojinete	Lager	
6	**RM 59123802**	1					Valve washer	Coupelle de soupape	Ventilring	Arandela de válvula	Ventilbricka	RH
7	**RM 59933713**	1					Pump shaft	Arbre pompe	Pumpenwelle	Eje de bomba	Pumpaxel	
8	**RM 59785519**	2					Ring	Bague	Ring	Anillo	Ring	
9	**RM 95200648**	1					Ball bearing	Roulement billes	Kugellager	Cojinete de bolas	Kullager	
10	**RM 59861872**	2					Ring	Bague	Ring	Anillo	Ring	
11	**RM 58220567**	2					O-ring	Joint torique	O-Ring	Anillo tórico	O-ring	
19	**RM 59698811**	4					O-ring	Joint torique	O-Ring	Anillo tórico	O-ring	
25	**RM 59949511**	1					Gasket	Joint	Dichtung	Junta	Packning	FRONT

2496) **GB**: Includes item 11 **FR**: Inclut l'élément 11 **DE**: Umfasst Artikel 11 **ES**: Incluye el artículo 11 **SE**: Inkluderar art. 11

1	**13289947_0001**	**Vibration Pump** **Pompe Vibrations** **Vibrationspumpe** **Bomba de vibración** **Vibrationspump**	Catalogue id **20584**	Group **777**
2				
3			Illustr. No **1037327**	Section **700**
4				
5		**43844687**	Issue **20048722-A**	Page **293**

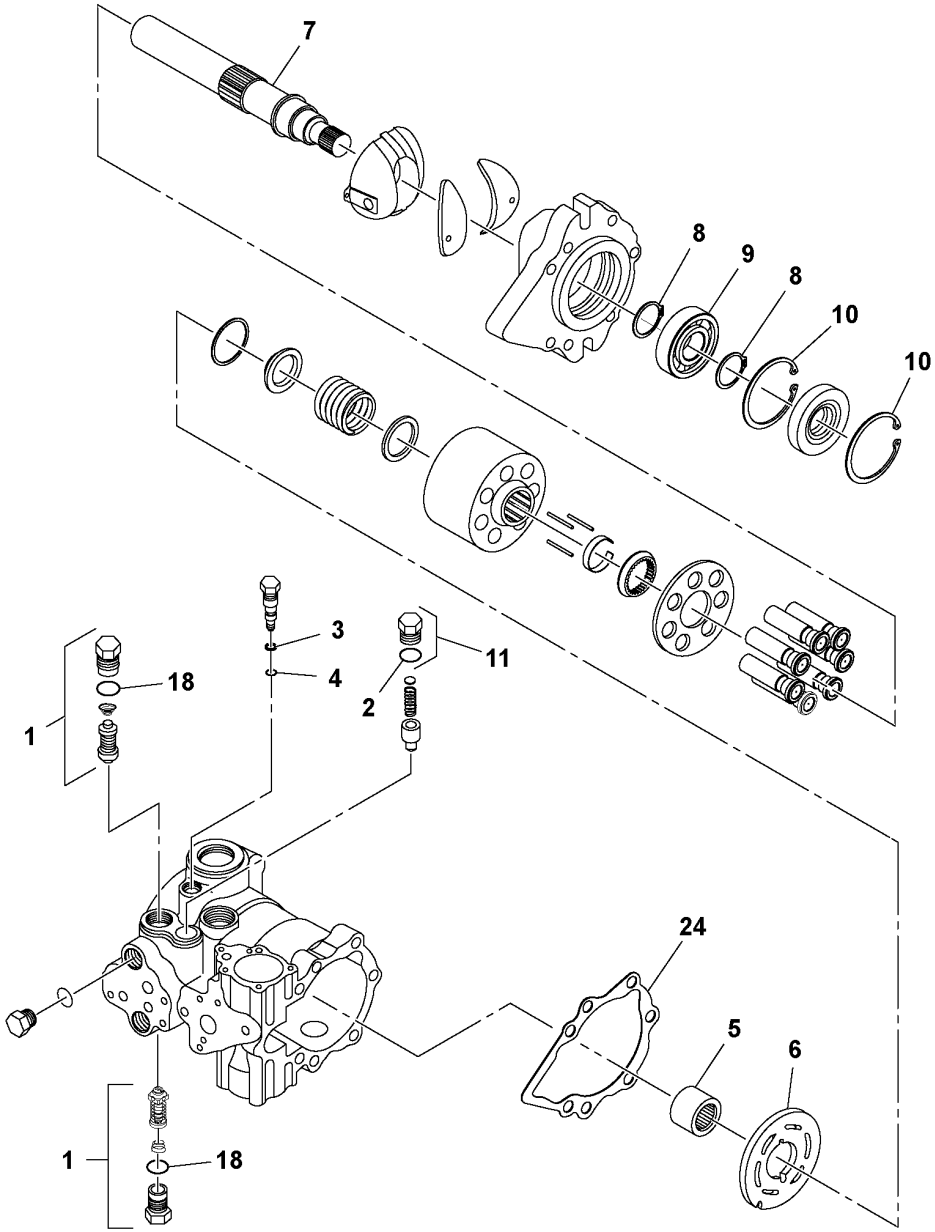
7
8
9
8
10
10
3
4
11
2
18
1
24
5
6
1
18

Fig.	Part No.	Quantity 1	2	3	PS	KIT	Description	Dénomination	Bezeichnung	Denominación	Benämning	Notes
1	**RM 59337097**	2					Valve kit	Kit soupapes	Ventilsatz	Juego válvula	Ventilsats	2496)
2	**RM 50278019**	1					O-ring	Joint torique	O-Ring	Anillo tórico	O-ring	
3	**RM 59986422**	1					Back-up ring	Bague support	Stützring	Anillo de apoyo	Stödring	
4	**RM 59949339**	1					O-ring	Joint torique	O-Ring	Anillo tórico	O-ring	MDC
5	**RM 59785303**	1					Bearing	Roulement	Lager	Cojinete	Lager	
6	**RM 59123802**	1					Valve washer	Coupelle de soupape	Ventilring	Arandela de válvula	Ventilbricka	RH
7	**RM 59933713**	1					Pump shaft	Arbre pompe	Pumpenwelle	Eje de bomba	Pumpaxel	
8	**RM 59785519**	2					Ring	Bague	Ring	Anillo	Ring	
9	**RM 95200648**	1					Ball bearing	Roulement billes	Kugellager	Cojinete de bolas	Kullager	
10	**RM 59861872**	2					Ring	Bague	Ring	Anillo	Ring	
11	**RM 58220567**	2					O-ring	Joint torique	O-Ring	Anillo tórico	O-ring	
18	**RM 58220567**	2					O-ring	Joint torique	O-Ring	Anillo tórico	O-ring	
24	**RM 59949511**	1					Gasket	Joint	Dichtung	Junta	Packning	FRONT

2496) **GB**: Includes item 11 **FR**: Inclut l'élément 11 **DE**: Umfasst Artikel 11 **ES**: Incluye el artículo 11 **SE**: Inkluderar art. 11

1	43844695_0101	**Vibration Pump** **Pompe Vibrations** **Vibrationspumpe** **Bomba de vibración** **Vibrationspump**	Catalogue id **20584**	Group **777**
2			Illustr. No **1045201**	Section **750**
3				
4			Issue **20048722-A**	Page **295**
5		**43844695**		

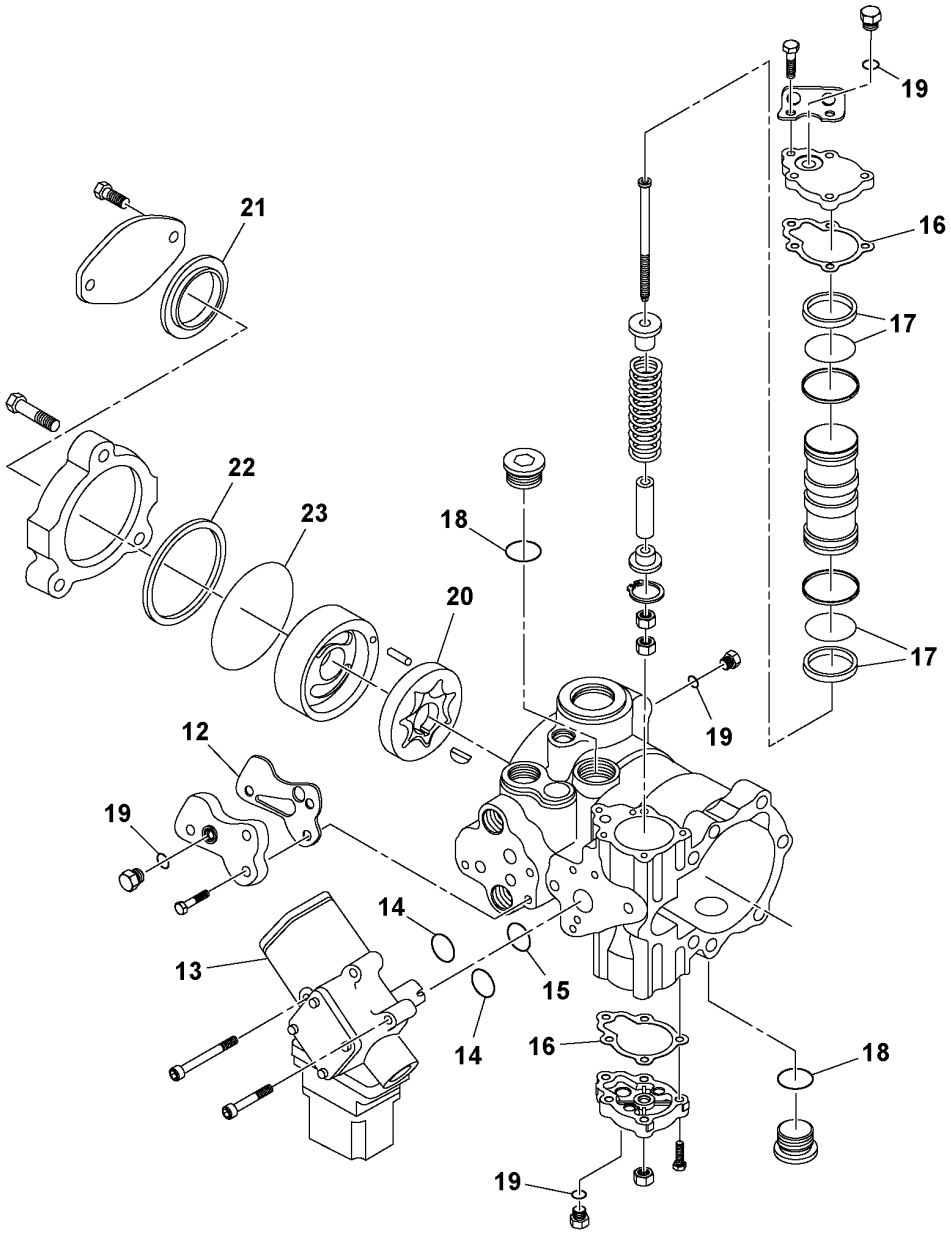
19
21
16
17
22
23
18
20
17
19
12
19
14
13
15
14
16
18
19

Fig.	Part No.	Quantity 1	2	3	PS	KIT	Description	Dénomination	Bezeichnung	Denominación	Benämning	Notes
12	**RM 13090097**	1					Sealing	Étanchéité	dichtung	Junta	Tätning	
13	**RM 13247341**	1					Valve	Valve	Ventil	Válvula	Ventil	EDC
14	**RM 95097663**	2					O-ring	Joint torique	O-Ring	Anillo tórico	O-ring	
15	**RM 95086062**	1					O-ring	Joint torique	O-Ring	Anillo tórico	O-ring	
16	**RM 59938373**	2					Gasket	Joint	Dichtung	Junta	Packning	
17	**RM 59972877**	1					O-ring	Joint torique	O-Ring	Anillo tórico	O-ring	
18	**RM 58220567**	2					O-ring	Joint torique	O-Ring	Anillo tórico	O-ring	
19	**RM 59698811**	4					O-ring	Joint torique	O-Ring	Anillo tórico	O-ring	
20	**RM 59785246**	1					Hydraulic pump	Pompe hydraulique	Hydraulikpumpe	Bomba de hidráulica	Hydraulpump	
21	**RM 59102749**	1					Sealing ring	Bague étanchéité	Dichtring	Anillo retén	Tätningsring	
22	**RM 59785642**	1					Ring	Bague	Ring	Anillo	Ring	
23	**RM 58903741**	1					O-ring	Joint torique	O-Ring	Anillo tórico	O-ring	
25	**RM 58813791**	1					Sealing kit	Jeu joints	Dichtungssatz	Juego de reténes	Tätningssats	2624)

2624) **GB**: Not Shown **FR**: Non représenté **DE**: Nicht abgebildet **ES**: No ilustrado **SE**: Ej avbildad

1	43844695_0102	**Vibration Pump** **Pompe Vibrations** **Vibrationspumpe** **Bomba de vibración** **Vibrationspump**	Catalogue id **20584**	Group **777**
2			Illustr. No **1045202**	Section **800**
3				
4			Issue **20048722-A**	Page **297**
5		**43844695**		

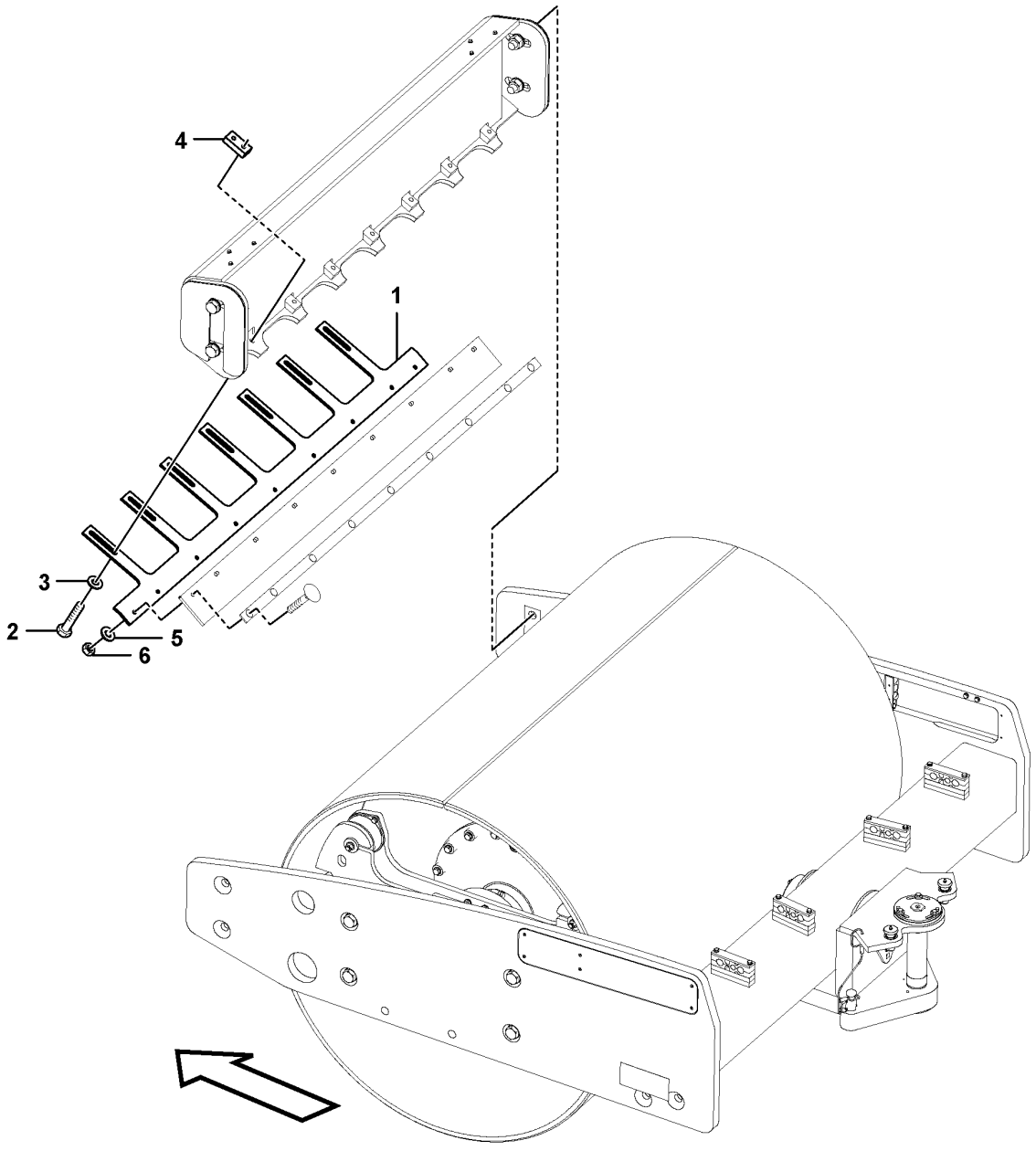

Volvo Construction Equipment
1065061

Fig.	Part No.	Quantity 1	2	3	PS	KIT	Description	Dénomination	Bezeichnung	Denominación	Benämning	Notes
1	VOE 12780300	1					Bracket	Console	Konsole	Consola	Konsol	
1	VOE 12780299		1				Bar	Barre	Stab	Barra	Stång	
2	RM 96715156	14					Screw	Vis	Schraube	Tornillo	Skruv	
2	RM 96719844		14				Hexagon screw	Vis à tête hexagonale	Sechskantschraube	Tornillo hexagonal	Sexkantsskruv	
3	RM 59565044	14	14				Washer	Rondelle	Scheibe	Arandela	Bricka	
4	RM 43941707	7	7				Plate	Tôle	Blech	Chapa	Plåt	
5	RM 96738596	9					Washer	Rondelle	Scheibe	Arandela	Bricka	
6	RM 96704622	9					Hexagon nut	Écrou hexagonal	Sechskantmutter	Tuerca hexagonal	Sexkantsmutter	

1	12779370
2	12779363
3	
4	
5	

Drum Scraper Installation
Installation du racloir de rouleau
Bandagenabstreifer, Einbau
Instalación de rascador de rodillo
Trumma avstrykare ditsättning

Catalogue id **20584**	Group **777**
Illustr. No **1065061**	Section **850**
Issue **20048722-A**	Page **299**

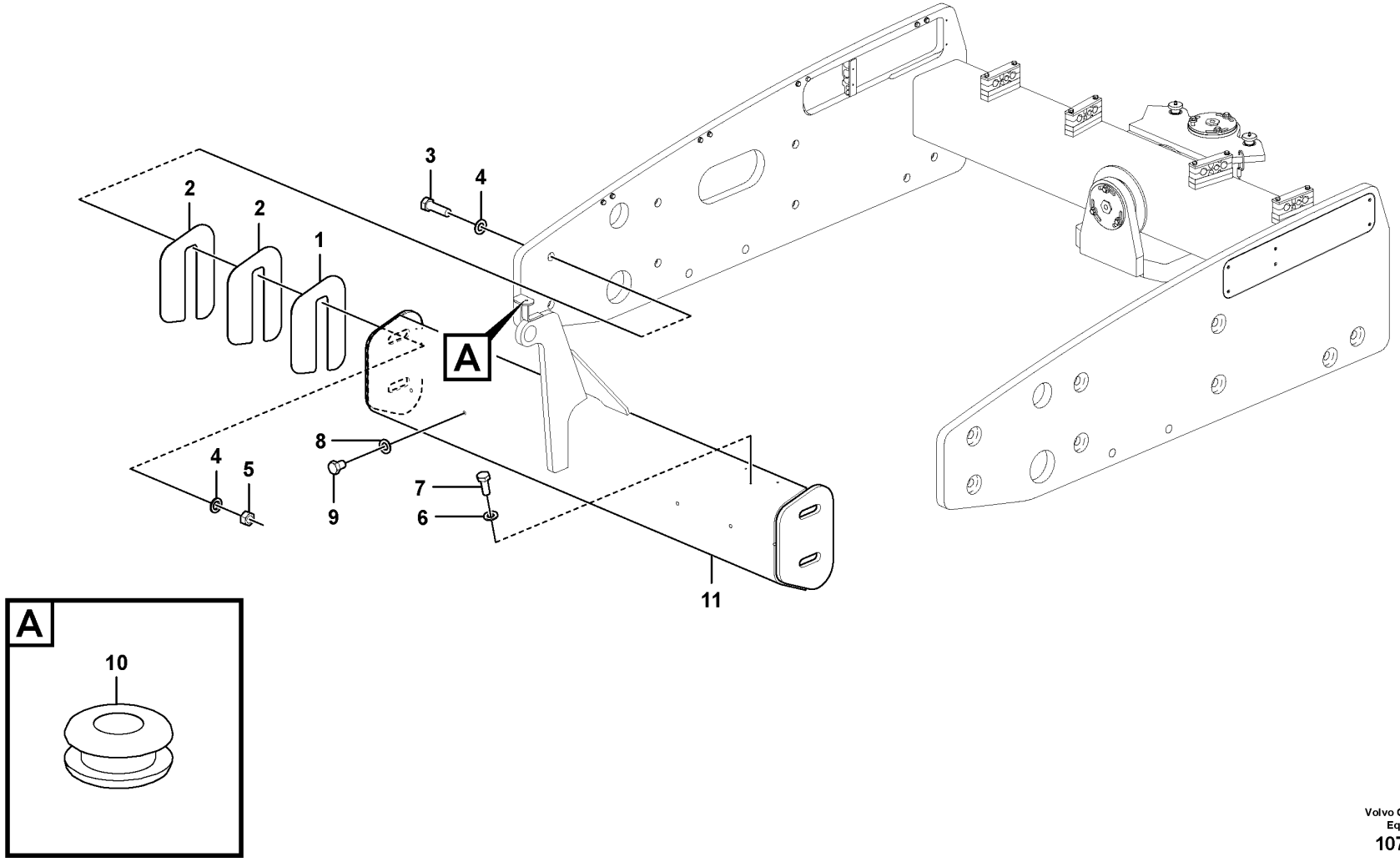

Volvo Construction Equipment
1070317

Fig.	Part No.	Quantity 1	2	3	PS	KIT	Description	Dénomination	Bezeichnung	Denominación	Benämning	Notes
1	RM 46704839	2	2	2			Shim	Cale de réglage	Ausgleichblech	Laminilla de ajuste	Justermellanlägg	
2	RM 46704847	4	4	4			Shim	Cale de réglage	Ausgleichblech	Laminilla de ajuste	Justermellanlägg	
3	RM 96728803	4	4	4			Hexagon screw	Vis à tête hexagonale	Sechskantschraube	Tornillo hexagonal	Sexkantsskruv	
4	RM 96701578	8	8	8			Washer	Rondelle	Scheibe	Arandela	Bricka	
5	RM 96703699	4	4	4			Hexagon nut	Écrou hexagonal	Sechskantmutter	Tuerca hexagonal	Sexkantsmutter	
6	RM 96741038	6	5	6			Washer	Rondelle	Scheibe	Arandela	Bricka	
7	RM 96718820	6	5	6			Hexagon screw	Vis à tête hexagonale	Sechskantschraube	Tornillo hexagonal	Sexkantsskruv	
8	RM 96738612	4	4	4			Plain washer	Rondelle plane	Flachscheibe	Arandela plana	Planbricka	
9	RM 96722210	4	4	4			Hexagon screw	Vis à tête hexagonale	Sechskantschraube	Tornillo hexagonal	Sexkantsskruv	
10	RM 59427096		1				Grommet	Passe fil	Durchführung	Pasaje	Genomföring	
11	VOE 12786093			1			Bumper	Pare-chocs	Stoßfänger	Parachoques	Stötfångare	

1	12779358	**Premium Bumper** **Pare-chocs haut de gamme** **Premium-Stoßstange** **Paragolpes premium** **Premium stötfångare**	Catalogue id **20584**	Group **777**
2	12779369			
3	12779362		Illustr. No **1070317**	Section **1100**
4				
5			Issue **20048722-A**	Page **301**

VOLVO

Volvo Construction Equipment
www.volvoce.com

GROUP		Section	Page
810	Operator's Platform Installation 43978162, 46651550	50	315
810	Operator's Platform Installation 43978162, 46651550	100	319
810	Operator's Platform Installation 43978162, 46651550	125	321
810	Fuse Cover Assembly 13214325	150	323
810	Cab Assembly BASIC, 43839240	300	325
810	Cab Assembly OPERATOR'S PLATFORM, 43839265	325	327
810	Cab Assembly OPERATOR'S PLATFORM, 43839265 E PROD	326	329
810	Cab Assembly OPERATOR'S PLATFORM, 43839265 L PROD	327	331
810	Cab Assembly OPERATOR'S PLATFORM, 43839265	328	333
810	Cab Assembly SEAT, 43839281	340	335
810	Cab Assembly 46643730	350	337
810	Cab Assembly 46643730	400	339
810	Cab Assembly 46643730	450	341
810	Cab Assembly 46643730	500	343
810	Cab Assembly 46643730	550	345
810	Cab Assembly 46643730	600	347
810	Cab Assembly 46643730	650	349
810	Pre-cab w/Heat Installation OPTION, 46638094	750	351
810	Cab w/heater and Air Conditioning Installation 43839257	775	355
810	Cab w/heater and Air Conditioning Installation 43839257	776	359
810	Cab w/heater and Air Conditioning Installation 43839257	777	361
810	Cab With Heat Installation 43978949	1000	363
810	Cab With Heat Installation 43978949	1001	365
810	Cab With Heat Installation 43978949	1002	367
810	Cab With Heat Installation 43978949	1003	369
810	Cab With Heat Installation 43978949	1004	371
810	Cab With Heat Installation 43978949	1005	373
810	Cab With Heat Installation 43978949	1006	375
810	Cab Installation EU, 80804354	1050	377
810	Cab Assembly EU, 80793201	1100	379
810	Cab Assembly EU, 80793201	1150	381
810	Cab Assembly EU, 80793201	1200	383
810	Cab Assembly 12781954	1250	387
810	Pre-cab with Heat and A/C Installation EU, 46642856	1350	389
821	Hood Installation 43949106	40	393
821	Hood Installation 43949106	41	395
821	Hood Installation 43949106	42	397
821	Hood Installation 12782386	43	399
821	Prop Pin Block Assembly 13459367	300	401
821	No ROPS/hood lock installation 13883434	350	403
821	No ROPS/hood lock installation 13883434	351	405
821	ROPS/hood lock installation 13883673	400	407
821	ROPS Ship Loose OPTION, 13883426	450	409
821	Grill Support Installation 13885660	500	411
821	Cab/hood Draw Latch Installation 19330497	650	413
852	Seat Installation 43839281	100	415
865	Sound Kit W/ Pre-cleaner Installation 43957729	50	417
865	Spring Isolation Foam Installation 19297118	200	419
865	Hose Cover Installation OPTIONAL, S/N 600085 -, DEU, 13224027	300	421
867	ROPS/FOPS Installation OPTION, 43978279	100	423
870	Heater and air conditioning installation 13888672	50	425
870	Heater and air conditioning installation 13888672	100	427
870	Heater and air conditioning installation 13888672	150	429
870	Heater and air conditioning installation 13888672	200	431
870	Heater and air conditioning installation 13888672	250	433
870	Heater and air conditioning installation 13888672	251	435
870	Heater/Evaporator 13237367	300	437
873	Heater Installation OPTION, 43824960	50	439
873	Heater Installation OPTION, 43824960	100	441
873	Heater Installation OPTION, 43824960	150	443

INDEX OF CONTENTS

INDEX OF CONTENTS

Catalogue id	Group
20584	8
Issue	Page
20048722-A	304

GROUP		Section	Page
873	Heater Installation OPTION, 43824960	200	445
873	Heater Installation OPTION, 43824960	250	447
873	Heater Installation OPTION, 43824960	251	449
873	Heater 13237888	300	451
873	Heater Valve 13200027	350	453
874	Compressor Assembly 13888680	100	455
874	Condenser Assembly 13297072	200	457
881	Control Panel Assembly 13321401	100	459
896	Ratchet Jack 13209663	100	461
897	Decal Installation U.S., 46697488 43914654	100	463
897	Decal Installation U.S., 46697488, 43914654	200	465
897	Decal Installation EU	300	467
897	Decal Installation EU	400	477
897	Decal Installation EU	500	481
897	Decal Installation EU, 43968791 DECAL SET NO TEXT	600	483
897	Serial No. Plate 80811789	1000	485

GROUPE		Section	Page
810	Installation de la plate-forme de l'opérateur 43978162, 46651550	50	315
810	Installation de la plate-forme de l'opérateur 43978162, 46651550	100	319
810	Installation de la plate-forme de l'opérateur 43978162, 46651550	125	321
810	Montage du cache de fusibles 13214325	150	323
810	Montage de la cabine BASIC, 43839240	300	325
810	Montage de la cabine OPERATOR'S PLATFORM, 43839265	325	327
810	Montage de la cabine OPERATOR'S PLATFORM, 43839265 E PROD	326	329
810	Montage de la cabine OPERATOR'S PLATFORM, 43839265 L PROD	327	331
810	Montage de la cabine OPERATOR'S PLATFORM, 43839265	328	333
810	Montage de la cabine SEAT, 43839281	340	335
810	Montage de la cabine 46643730	350	337
810	Montage de la cabine 46643730	400	339
810	Montage de la cabine 46643730	450	341
810	Montage de la cabine 46643730	500	343
810	Montage de la cabine 46643730	550	345
810	Montage de la cabine 46643730	600	347
810	Montage de la cabine 46643730	650	349
810	Installation de la cabine prête-à-monter avec chauffage OPTION, 46638094	750	351
810	Installation de la cabine avec chauffage et climatisation 43839257	775	355
810	Installation de la cabine avec chauffage et climatisation 43839257	776	359
810	Installation de la cabine avec chauffage et climatisation 43839257	777	361
810	Installation de la cabine avec chauffage 43978949	1000	363
810	Installation de la cabine avec chauffage 43978949	1001	365
810	Installation de la cabine avec chauffage 43978949	1002	367
810	Installation de la cabine avec chauffage 43978949	1003	369
810	Installation de la cabine avec chauffage 43978949	1004	371
810	Installation de la cabine avec chauffage 43978949	1005	373
810	Installation de la cabine avec chauffage 43978949	1006	375
810	Installation de la cabine EU, 80804354	1050	377
810	Montage de la cabine EU, 80793201	1100	379
810	Montage de la cabine EU, 80793201	1150	381
810	Montage de la cabine EU, 80793201	1200	383
810	Montage de la cabine 12781954	1250	387
810	Installation de la cabine prête-à-monter avec chauffage et climatisation EU, 46642856	1350	389
821	Installation du capot 43949106	40	393
821	Installation du capot 43949106	41	395
821	Installation du capot 43949106	42	397
821	Installation du capot 12782386	43	399
821	Montage de la goupille de maintien 13459367	300	401
821	Installation de l'attache de capot/sans ROPS 13883434	350	403
821	Installation de l'attache de capot/sans ROPS 13883434	351	405
821	Installation de l'attache de capot/ROPS 13883673	400	407
821	ROPS libre OPTION, 13883426	450	409
821	Installation du support de calandre 13885660	500	411
821	Installation de l'attache de cabine/capot 19330497	650	413
852	Installation du siège 43839281	100	415
865	Installation du kit acoustique avec prénettoyeur 43957729	50	417
865	Installation de la mousse isolante de ressort 19297118	200	419
865	Installation du cache-flexible OPTIONAL, S/N 600085 -, DEU, 13224027	300	421
867	Installation du système ROPS/FOPS OPTION, 43978279	100	423
870	Chauffage/ventilation et climatisation 13888672	50	425
870	Chauffage/ventilation et climatisation 13888672	100	427
870	Chauffage/ventilation et climatisation 13888672	150	429
870	Chauffage/ventilation et climatisation 13888672	200	431
870	Chauffage/ventilation et climatisation 13888672	250	433
870	Chauffage/ventilation et climatisation 13888672	251	435
870	Chauffage/évaporateur 13237367	300	437

TABLE DES MATIÈRES

TABLE DES MATIÈRES

GROUPE		Section	Page
873	Installation du chauffage OPTION, 43824960	50	439
873	Installation du chauffage OPTION, 43824960	100	441
873	Installation du chauffage OPTION, 43824960	150	443
873	Installation du chauffage OPTION, 43824960	200	445
873	Installation du chauffage OPTION, 43824960	250	447
873	Installation du chauffage OPTION, 43824960	251	449
873	Chauffage 13237888	300	451
873	Valve de chauffage 13200027	350	453
874	Compresseur avec piècesde montage 13888680	100	455
874	Montage du condenseur 13297072	200	457
881	Montage du panneau de commande 13321401	100	459
896	Cric à crémaillère 13209663	100	461
897	Pose d'autocollant U.S., 46697488 43914654	100	463
897	Pose d'autocollant U.S., 46697488, 43914654	200	465
897	Pose d'autocollant EU	300	467
897	Pose d'autocollant EU	400	477
897	Pose d'autocollant EU	500	481
897	Pose d'autocollant EU, 43968791 DECAL SET NO TEXT	600	483
897	Plaque de numéro de série 80811789	1000	485

GRUPPE		Abschnitt	Seite
810	Fahrerstand, Einbau 43978162, 46651550	50	315
810	Fahrerstand, Einbau 43978162, 46651550	100	319
810	Fahrerstand, Einbau 43978162, 46651550	125	321
810	Sicherungsabdeckung 13214325	150	323
810	Kabine, kpl. BASIC, 43839240	300	325
810	Kabine, kpl. OPERATOR'S PLATFORM, 43839265	325	327
810	Kabine, kpl. OPERATOR'S PLATFORM, 43839265 E PROD	326	329
810	Kabine, kpl. OPERATOR'S PLATFORM, 43839265 L PROD	327	331
810	Kabine, kpl. OPERATOR'S PLATFORM, 43839265	328	333
810	Kabine, kpl. SEAT, 43839281	340	335
810	Kabine, kpl. 46643730	350	337
810	Kabine, kpl. 46643730	400	339
810	Kabine, kpl. 46643730	450	341
810	Kabine, kpl. 46643730	500	343
810	Kabine, kpl. 46643730	550	345
810	Kabine, kpl. 46643730	600	347
810	Kabine, kpl. 46643730	650	349
810	Vormontierte Kabine mit Heizung, Einbau OPTION, 46638094	750	351
810	Kabine mit Heizung und Klimaanlage, Einbau 43839257	775	355
810	Kabine mit Heizung und Klimaanlage, Einbau 43839257	776	359
810	Kabine mit Heizung und Klimaanlage, Einbau 43839257	777	361
810	Kabine mit Heizung 43978949	1000	363
810	Kabine mit Heizung 43978949	1001	365
810	Kabine mit Heizung 43978949	1002	367
810	Kabine mit Heizung 43978949	1003	369
810	Kabine mit Heizung 43978949	1004	371
810	Kabine mit Heizung 43978949	1005	373
810	Kabine mit Heizung 43978949	1006	375
810	Kabine, Einbau EU, 80804354	1050	377
810	Kabine, kpl. EU, 80793201	1100	379
810	Kabine, kpl. EU, 80793201	1150	381
810	Kabine, kpl. EU, 80793201	1200	383
810	Kabine, kpl. 12781954	1250	387
810	Vormontierte Kabine mit Heizung und Klimaanlage, Einbau EU, 46642856	1350	389
821	Haube, Einbau 43949106	40	393
821	Haube, Einbau 43949106	41	395
821	Haube, Einbau 43949106	42	397
821	Haube, Einbau 12782386	43	399
821	Motorhaubenverriegelung kpl. 13459367	300	401
821	Ohne ROPS/Haubenverriegelung, Einbau 13883434	350	403
821	Ohne ROPS/Haubenverriegelung, Einbau 13883434	351	405
821	ROPS/Haubenverriegelung, Einbau 13883673	400	407
821	ROPS, separate Lieferung OPTION, 13883426	450	409
821	Grillstütze, Einbau 13885660	500	411
821	Kabine/Motorhaube, Verriegelung 19330497	650	413
852	Sitz, Einbau 43839281	100	415
865	Schalldämpfung mit Vorfilter, Einbau 43957729	50	417
865	Federisolierschaumstoff, Einbau 19297118	200	419
865	Schlauchabdeckung, Einbau OPTIONAL, S/N 600085 -, DEU, 13224027	300	421
867	ROPS/FOPS, Einbau OPTION, 43978279	100	423
870	Heizung und Klimaanlage, Einbau 13888672	50	425
870	Heizung und Klimaanlage, Einbau 13888672	100	427
870	Heizung und Klimaanlage, Einbau 13888672	150	429
870	Heizung und Klimaanlage, Einbau 13888672	200	431
870	Heizung und Klimaanlage, Einbau 13888672	250	433
870	Heizung und Klimaanlage, Einbau 13888672	251	435
870	Heizung/Verdampfer 13237367	300	437
873	Heizung, Einbau OPTION, 43824960	50	439
873	Heizung, Einbau OPTION, 43824960	100	441

INHALTSVERZEICHNIS

GRUPPE	Abschnitt	Seite
873 Heizung, Einbau OPTION, 43824960	150	443
873 Heizung, Einbau OPTION, 43824960	200	445
873 Heizung, Einbau OPTION, 43824960	250	447
873 Heizung, Einbau OPTION, 43824960	251	449
873 Heizung 13237888	300	451
873 Heizungsventil 13200027	350	453
874 Luftverdichter mit Anbauteilen 13888680	100	455
874 Kondensator, Baugruppe 13297072	200	457
881 Steuertafel 13321401	100	459
896 Ratschenheber 13209663	100	461
897 Aufkleber, Einbau U.S., 46697488 43914654	100	463
897 Aufkleber, Einbau U.S., 46697488, 43914654	200	465
897 Aufkleber, Einbau EU	300	467
897 Aufkleber, Einbau EU	400	477
897 Aufkleber, Einbau EU	500	481
897 Aufkleber, Einbau EU, 43968791 DECAL SET NO TEXT	600	483
897 Fertigungsnummernschild 80811789	1000	485

GRUPO		Sección	Página
810	Instalación de plataforma del operador 43978162, 46651550	50	315
810	Instalación de plataforma del operador 43978162, 46651550	100	319
810	Instalación de plataforma del operador 43978162, 46651550	125	321
810	Montaje de tapa de fusibles 13214325	150	323
810	Montaje de cabina BASIC, 43839240	300	325
810	Montaje de cabina OPERATOR'S PLATFORM, 43839265	325	327
810	Montaje de cabina OPERATOR'S PLATFORM, 43839265 E PROD	326	329
810	Montaje de cabina OPERATOR'S PLATFORM, 43839265 L PROD	327	331
810	Montaje de cabina OPERATOR'S PLATFORM, 43839265	328	333
810	Montaje de cabina SEAT, 43839281	340	335
810	Montaje de cabina 46643730	350	337
810	Montaje de cabina 46643730	400	339
810	Montaje de cabina 46643730	450	341
810	Montaje de cabina 46643730	500	343
810	Montaje de cabina 46643730	550	345
810	Montaje de cabina 46643730	600	347
810	Montaje de cabina 46643730	650	349
810	Premontaje de cabina con instalación de calefacción OPTION, 46638094	750	351
810	Cabina con calentador e instalación de aire acondicionado 43839257	775	355
810	Cabina con calentador e instalación de aire acondicionado 43839257	776	359
810	Cabina con calentador e instalación de aire acondicionado 43839257	777	361
810	Instalación de cabina con calefacción 43978949	1000	363
810	Instalación de cabina con calefacción 43978949	1001	365
810	Instalación de cabina con calefacción 43978949	1002	367
810	Instalación de cabina con calefacción 43978949	1003	369
810	Instalación de cabina con calefacción 43978949	1004	371
810	Instalación de cabina con calefacción 43978949	1005	373
810	Instalación de cabina con calefacción 43978949	1006	375
810	Instalación de cabina EU, 80804354	1050	377
810	Montaje de cabina EU, 80793201	1100	379
810	Montaje de cabina EU, 80793201	1150	381
810	Montaje de cabina EU, 80793201	1200	383
810	Montaje de cabina 12781954	1250	387
810	Premontaje de cabina con instalación de calefacción y aire acondicionado EU, 46642856	1350	389
821	Instalación de capó 43949106	40	393
821	Instalación de capó 43949106	41	395
821	Instalación de capó 43949106	42	397
821	Instalación de capó 12782386	43	399
821	Montaje de pestillo de capó 13459367	300	401
821	Instalación de fiador de tracción de NO ROPS/capó 13883434	350	403
821	Instalación de fiador de tracción de NO ROPS/capó 13883434	351	405
821	Instalación de ROPS y fiador de tracción del capó 13883673	400	407
821	ROPS entregado desmontado OPTION, 13883426	450	409
821	Instalación de soporte de rejilla 13885660	500	411
821	Instalación de pestillo de tracción de cabina/capó 19330497	650	413
852	Instalación de asiento 43839281	100	415
865	Instalación de kit de insonorización con prefiltro 43957729	50	417
865	Montaje de espuma aislante en muelle 19297118	200	419
865	Instalación de tapa de manguera OPTIONAL, S/N 600085 -, DEU, 13224027	300	421
867	Instalación de ROPS/FOPS OPTION, 43978279	100	423
870	Montaje del calefactor y el acondicionador de aire 13888672	50	425
870	Montaje del calefactor y el acondicionador de aire 13888672	100	427
870	Montaje del calefactor y el acondicionador de aire 13888672	150	429
870	Montaje del calefactor y el acondicionador de aire 13888672	200	431
870	Montaje del calefactor y el acondicionador de aire 13888672	250	433

INDICE

INDICE

GRUPO		Sección	Página
870	Montaje del calefactor y el acondicionador de aire 13888672	251	435
870	Calentador/evaporador 13237367	300	437
873	Instalación de calentador OPTION, 43824960	50	439
873	Instalación de calentador OPTION, 43824960	100	441
873	Instalación de calentador OPTION, 43824960	150	443
873	Instalación de calentador OPTION, 43824960	200	445
873	Instalación de calentador OPTION, 43824960	250	447
873	Instalación de calentador OPTION, 43824960	251	449
873	Calefactor 13237888	300	451
873	Válvula de calentador 13200027	350	453
874	Compresor con accesorios de montaje 13888680	100	455
874	Montaje de condensador 13297072	200	457
881	Montaje de panel de mandos 13321401	100	459
896	Gato de carraca 13209663	100	461
897	Instalación de pegatina U.S., 46697488 43914654	100	463
897	Instalación de pegatina U.S., 46697488, 43914654	200	465
897	Instalación de pegatina EU	300	467
897	Instalación de pegatina EU	400	477
897	Instalación de pegatina EU	500	481
897	Instalación de pegatina EU, 43968791 DECAL SET NO TEXT	600	483
897	Placa de número de fabricación 80811789	1000	485

GRUPP		Avsnitt	Sida
810	Förarplattform, ditsättning 43978162, 46651550	50	315
810	Förarplattform, ditsättning 43978162, 46651550	100	319
810	Förarplattform, ditsättning 43978162, 46651550	125	321
810	Säkringslock Assembly 13214325	150	323
810	Hytt BASIC, 43839240	300	325
810	Hytt OPERATOR'S PLATFORM, 43839265	325	327
810	Hytt OPERATOR'S PLATFORM, 43839265 E PROD	326	329
810	Hytt OPERATOR'S PLATFORM, 43839265 L PROD	327	331
810	Hytt OPERATOR'S PLATFORM, 43839265	328	333
810	Hytt SEAT, 43839281	340	335
810	Hytt 46643730	350	337
810	Hytt 46643730	400	339
810	Hytt 46643730	450	341
810	Hytt 46643730	500	343
810	Hytt 46643730	550	345
810	Hytt 46643730	600	347
810	Hytt 46643730	650	349
810	Pre-cab w/värme, ditsättning OPTION, 46638094	750	351
810	Hytt med värmare och luftkonditionering, ditsättning 43839257	775	355
810	Hytt med värmare och luftkonditionering, ditsättning 43839257	776	359
810	Hytt med värmare och luftkonditionering, ditsättning 43839257	777	361
810	Hytt med värme, ditsättning 43978949	1000	363
810	Hytt med värme, ditsättning 43978949	1001	365
810	Hytt med värme, ditsättning 43978949	1002	367
810	Hytt med värme, ditsättning 43978949	1003	369
810	Hytt med värme, ditsättning 43978949	1004	371
810	Hytt med värme, ditsättning 43978949	1005	373
810	Hytt med värme, ditsättning 43978949	1006	375
810	Hytt, ditsättning EU, 80804354	1050	377
810	Hytt EU, 80793201	1100	379
810	Hytt EU, 80793201	1150	381
810	Hytt EU, 80793201	1200	383
810	Hytt 12781954	1250	387
810	Pre-cab med värme och AC, ditsättning EU, 46642856	1350	389
821	Huv, ditsättning 43949106	40	393
821	Huv, ditsättning 43949106	41	395
821	Huv, ditsättning 43949106	42	397
821	Huv, ditsättning 12782386	43	399
821	13459367	300	401
821	Ingen ROPS/huvlås ditsättning 13883434	350	403
821	Ingen ROPS/huvlås ditsättning 13883434	351	405
821	ROPS/huvlås, ditsättning 13883673	400	407
821	OPTION, 13883426	450	409
821	Grillstöd ditsättning 13885660	500	411
821	Hytt/huv Draw Latch, ditsättning 19330497	650	413
852	Stol, ditsättning 43839281	100	415
865	Ljudsats med förrenare, ditsättning 43957729	50	417
865	19297118	200	419
865	Slanglucka, ditsättning OPTIONAL, S/N 600085 -, DEU, 13224027	300	421
867	ROPS/FOPS, ditsättning OPTION, 43978279	100	423
870	Värmare och luftkonditionering, ditsättning 13888672	50	425
870	Värmare och luftkonditionering, ditsättning 13888672	100	427
870	Värmare och luftkonditionering, ditsättning 13888672	150	429
870	Värmare och luftkonditionering, ditsättning 13888672	200	431
870	Värmare och luftkonditionering, ditsättning 13888672	250	433
870	Värmare och luftkonditionering, ditsättning 13888672	251	435
870	Värmare/förångare 13237367	300	437
873	Värmare, ditsättning OPTION, 43824960	50	439
873	Värmare, ditsättning OPTION, 43824960	100	441
873	Värmare, ditsättning OPTION, 43824960	150	443

INNEHÅLLSFÖRTECKNING

Catalogue id	Group
20584	**8**
Issue	Page
20048722-A	**311**

INNEHÅLLSFÖRTECKNING

GRUPP		Avsnitt	Sida
873	Värmare, ditsättning OPTION, 43824960	200	445
873	Värmare, ditsättning OPTION, 43824960	250	447
873	Värmare, ditsättning OPTION, 43824960	251	449
873	Värmare 13237888	300	451
873	Värmarventil 13200027	350	453
874	Kompressor Montering 13888680	100	455
874	Kondensor 13297072	200	457
881	Manöverpanelsenhet 13321401	100	459
896	13209663	100	461
897	Dekal, ditsättning U.S., 46697488 43914654	100	463
897	Dekal, ditsättning U.S., 46697488, 43914654	200	465
897	Dekal, ditsättning EU	300	467
897	Dekal, ditsättning EU	400	477
897	Dekal, ditsättning EU	500	481
897	Dekal, ditsättning EU, 43968791 DECAL SET NO TEXT	600	483
897	Skylt serienummer 80811789	1000	485

VOLVO

Volvo Construction Equipment
www.volvoce.com

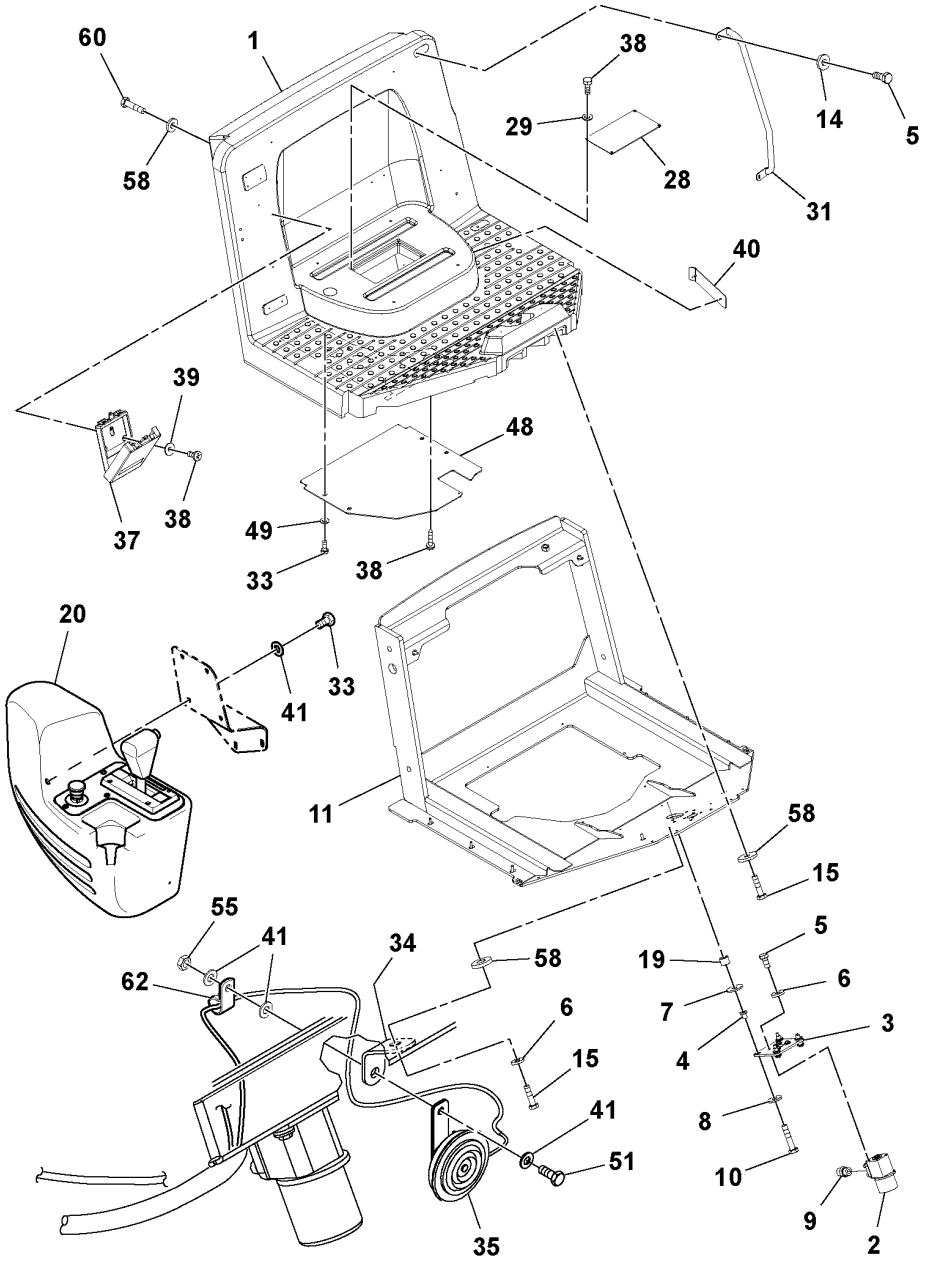
60
1
38
14
5
58
29
28
31
40
39
48
37
38
49
33
38
20
41
33
11
58
15
55
41
34
58
19
5
62
6
7
6
3
15
4
41
8
51
10
35
9
2

Fig.	Part No.	Quantity 1	2	3	PS	KIT	Description	Dénomination	Bezeichnung	Denominación	Benämning	Notes
1	RM 43845767	1					Platform	Plate-forme	Plattform	Plataforma	Plattform	
2	RM 43844588	1					Valve	Valve	Ventil	Válvula	Ventil	
	RM 54747340	1					•Sealing kit	•Jeu joints	•Dichtungssatz	•Juego de retenes	•Tätningssats	
3	RM 13167721	1					Mounting plate	Plaque montage	Montageplatte	Placa de montaje	Monteringsplatta	
4	RM 59424309	4					Rubber damper	Amortisseur caoutchouc	Gummidämpfer	Amortiguador de goma	Gummidämpare	
5	RM 96702279	6					Hexagon screw	Vis à tête hexagonale	Sechskantschraube	Tornillo hexagonal	Sexkantsskruv	
6	RM 96741046	5					Plain washer	Rondelle plane	Flachscheibe	Arandela plana	Planbricka	
7	VOE 12735041	4					Washer	Rondelle	Scheibe	Arandela	Bricka	(RM 59437079)
8	VOE 12735041	4					Washer	Rondelle	Scheibe	Arandela	Bricka	(RM 59437079)
9	RM 95303368	4					Adapter	Adaptateur	Adapter	Adaptador	Adapter	
10	RM 96704549	4					Hexagon screw	Vis à tête hexagonale	Sechskantschraube	Tornillo hexagonal	Sexkantsskruv	
11	RM 46692992	1					Roll over protection structure	Structure de protection en cas de tonneau	Überrollschutzaufbau		Överrullningsskydd	
14	RM 96711833	2					Washer	Rondelle	Scheibe	Arandela	Bricka	
15	RM 96704309	6					Hexagon screw	Vis à tête hexagonale	Sechskantschraube	Tornillo hexagonal	Sexkantsskruv	
19	RM 13167812	4					Spacer	Entretoise	Abstandkörper	Distanciador	Distans	
20		1					Control Panel	Panneau commande	Bedienungstafel	Panel Mando	Reglagepanel	See group 881-100 page 459
28	RM 43869262	1					Cover plate	Plaque de recouvrement	Abdeckung	Cubierta	Lucka	
29	RM 96738554	4					Plain washer	Rondelle plane	Flachscheibe	Arandela plana	Planbricka	
31	RM 13233309	1					Hand rail	Tige articulée	Handgeländer	Pasamanos	Ledstång	
33	RM 96702824	13					Hexagon screw	Vis à tête hexagonale	Sechskantschraube	Tornillo hexagonal	Sexkantsskruv	
34	RM 13237490	1					Bracket	Console	Konsole	Consola	Konsol	
35	RM 13469010	1					Horn	Avertisseur	Signalhorn	Bocina	Signalhorn	
37	RM 59185074	1					Case	Caisson	Etui	Funda	Fodral	
38	RM 96728548	7					Screw	Vis	Schraube	Tornillo	Skruv	
39	RM 96704663	3					Washer	Rondelle	Scheibe	Arandela	Bricka	
40		1					Fuse Cover					See group 810-150 page 323
41	RM 96741038	8					Washer	Rondelle	Scheibe	Arandela	Bricka	
48	RM 43851203	1					Cover plate	Plaque de recouvrement	Abdeckung	Cubierta	Lucka	

1	43978162_0C01	**Operator's Platform Installation** **Installation de la plate-forme de l'opérateur** **Fahrerstand, Einbau** **Instalación de plataforma del operador** **Förarplattform, ditsättning**	Catalogue id **20584**	Group **810**
2			Illustr. No **1051330**	Section **50**
3				
4			Issue **20048722-A**	Page **315**
5		**43978162, 46651550**		

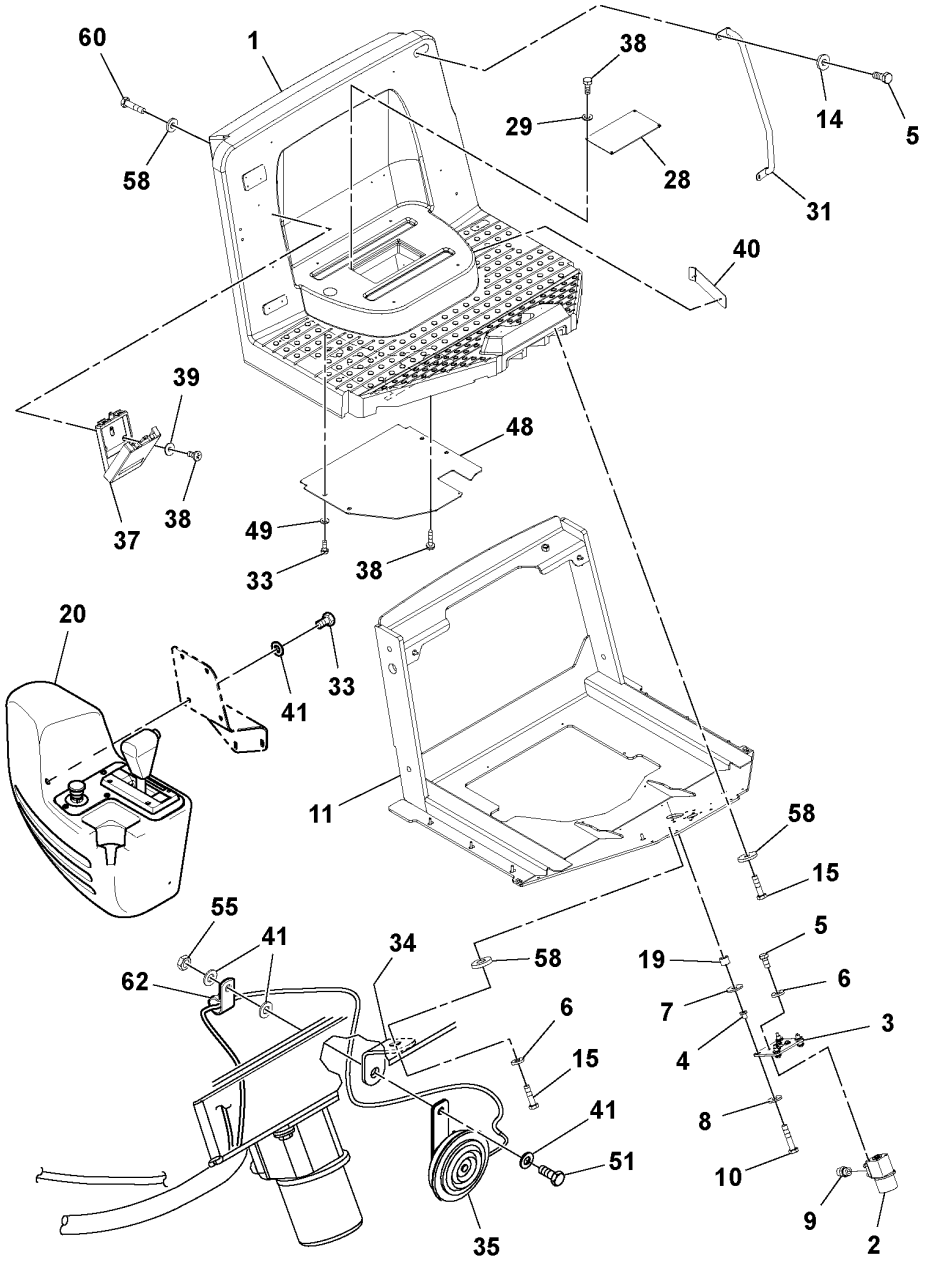
60
1
38
14
5
58
29
28
31
40
39
48
37
38
49
33
38
20
41
33
11
58
15
55
41
34
58
19
5
62
6
7
6
3
15
4
41
8
51
10
35
9
2

Fig.	Part No.	Quantity 1	2	3	PS	KIT	Description	Dénomination	Bezeichnung	Denominación	Benämning	Notes
49	RM 96740204	8					Washer	Rondelle	Scheibe	Arandela	Bricka	
50	RM 96728548	2					Screw	Vis	Schraube	Tornillo	Skruv	
51	RM 96702659	1					Hexagon screw	Vis à tête hexagonale	Sechskantschraube	Tornillo hexagonal	Sexkantsskruv	
55	RM 96704606	3					Lock nut	Contre-écrou	Sicherungsmutter	Contratuerca	Låsmutter	
58	RM 50264860	8					Washer	Rondelle	Scheibe	Arandela	Bricka	
60	RM 96705124	2					Hexagon screw	Vis à tête hexagonale	Sechskantschraube	Tornillo hexagonal	Sexkantsskruv	
62		1					Pedestal Assembly	Piédestal	Piedestal	Pedestal	Pedestal	See group 641-50 page 227

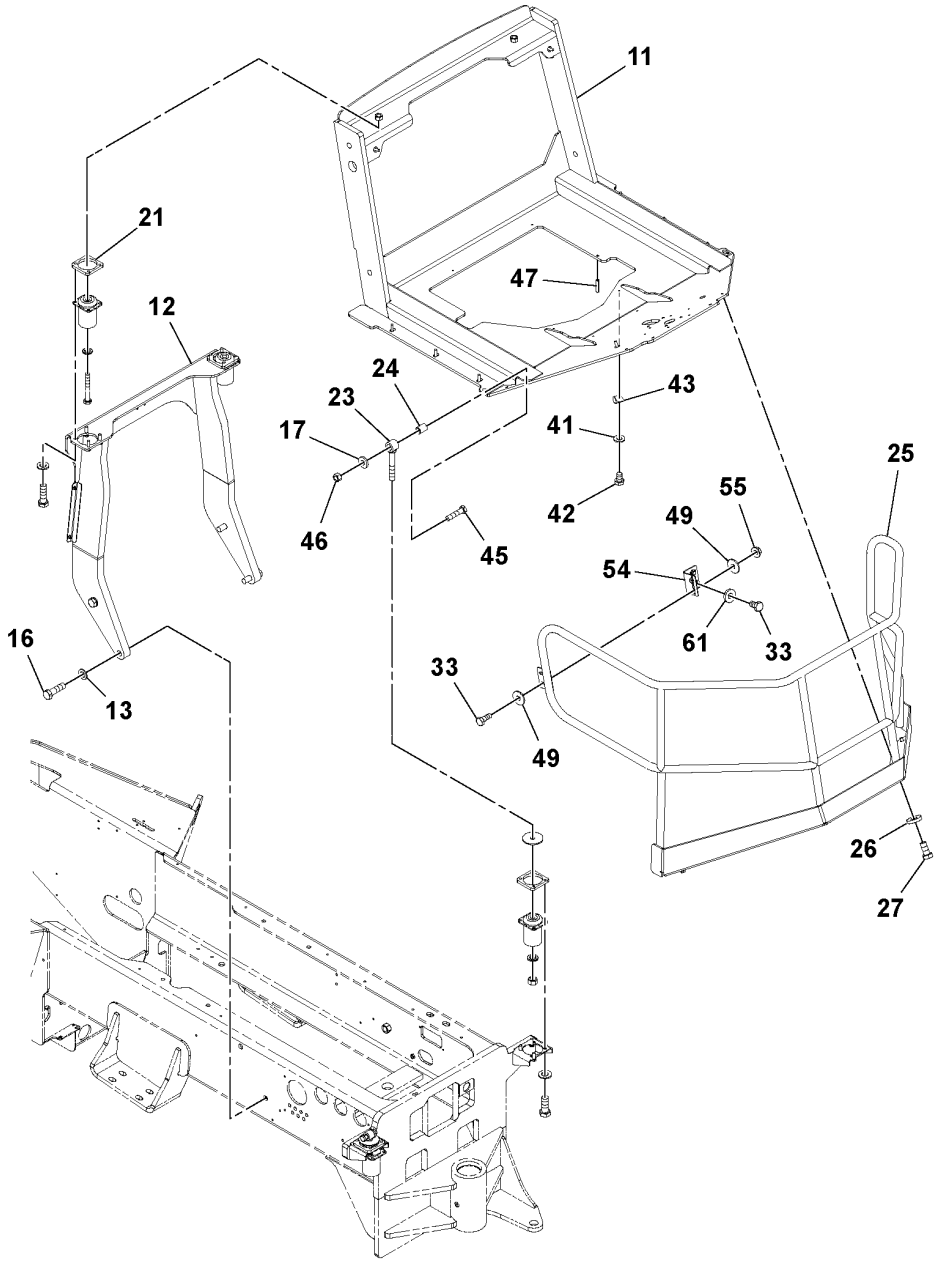
11
21
12
47
24
23
17
43
41
46
45
42
25
55
49
54
61
33
16
13
33
49
26
27

Fig.	Part No.	Quantity 1	2	3	PS	KIT	Description	Dénomination	Bezeichnung	Denominación	Benämning	Notes
11	**RM 46692992**	1					Roll over protection structure	Structure de protection en cas de tonneau	Überrollschutzaufbau		Överrullningsskydd	
12	**RM 13239157**	1					Support plate	Platine support	Stützplatte	Placa de apoyo	Stödplatta	
13	**RM 96738646**	4					Plain washer	Rondelle plane	Flachscheibe	Arandela plana	Planbricka	
16	**RM 96715123**	4					Hexagon screw	Vis à tête hexagonale	Sechskantschraube	Tornillo hexagonal	Sexkantsskruv	
17	**RM 59565044**	2					Washer	Rondelle	Scheibe	Arandela	Bricka	
21	**RM 13412648**	4					Spacer	Entretoise	Abstandkörper	Distanciador	Distans	
23	**RM 13214804**	2					Eye bolt	Vis oeillet	Ringschraube	Ojo tornillo	Ögleskruv	
24	**RM 13217450**	2					Sleeve	Douille	Hülse	Manguito	Hylsa	
25	**RM 13413158**	1					Rail	Rail	Schiene	Rail	Skena	
26	**RM 96712237**	6					Plain washer	Rondelle plane	Flachscheibe	Arandela plana	Planbricka	
27	**RM 96701495**	6					Hexagon screw	Vis à tête hexagonale	Sechskantschraube	Tornillo hexagonal	Sexkantsskruv	
33	**RM 96702824**	13					Hexagon screw	Vis à tête hexagonale	Sechskantschraube	Tornillo hexagonal	Sexkantsskruv	
41	**RM 96741038**	8					Washer	Rondelle	Scheibe	Arandela	Bricka	
42	**RM 96705041**	2					Hexagon screw	Vis à tête hexagonale	Sechskantschraube	Tornillo hexagonal	Sexkantsskruv	
43	**RM 95301834**	2					Clamp	Collier serrage	Klemme	Abrazadera	Klamma	
45	**RM 96738208**	2					Screw	Vis	Schraube	Tornillo	Skruv	
46	**RM 96711882**	2					Hexagon nut	Écrou hexagonal	Sechskantmutter	Tuerca hexagonal	Sexkantsmutter	
47	**RM 96701594**	1					Spring pin	Goupille tubulaire	Federstift	Pasador tubular	Fjädrande pinne	
49	**RM 96740204**	8					Washer	Rondelle	Scheibe	Arandela	Bricka	
54	**RM 13231394**	1					Bracket	Console	Konsole	Consola	Konsol	
55	**RM 96704606**	3					Lock nut	Contre-écrou	Sicherungsmutter	Contratuerca	Låsmutter	
61	**RM 96740188**	2					Washer	Rondelle	Scheibe	Arandela	Bricka	

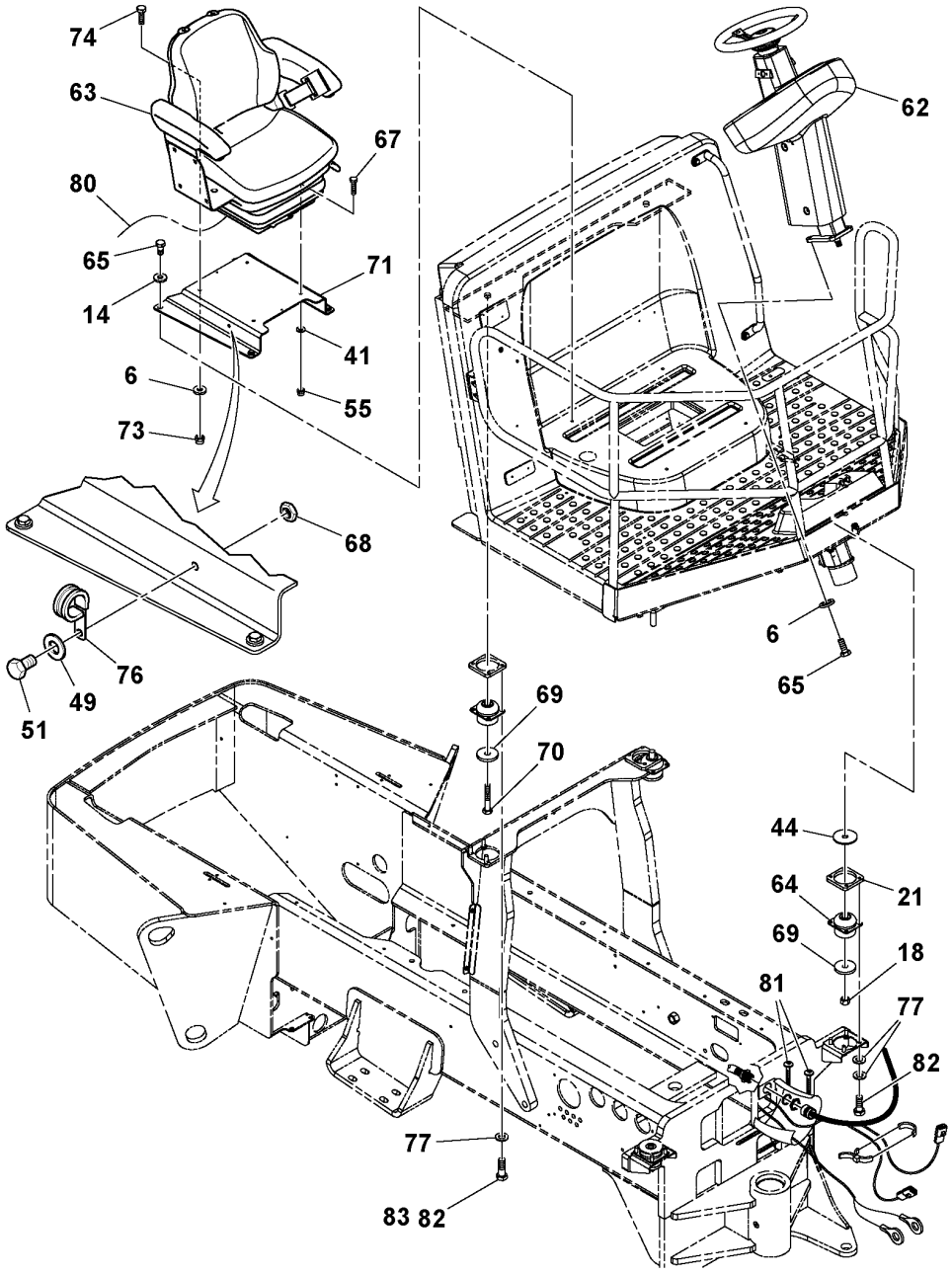
74
63
67
80
65
71
14
41
6
55
73
68
76
49
51
62
6
65
69
70
44
64
21
69
18
81
77
82
77
83 82

Fig.	Part No.	Quantity 1	2	3	PS	KIT	Description	Dénomination	Bezeichnung	Denominación	Benämning	Notes
6	RM 96741046	5					Plain washer	Rondelle plane	Flachscheibe	Arandela plana	Planbricka	
14	RM 96711833	2					Washer	Rondelle	Scheibe	Arandela	Bricka	
18	VOE 983311	2					Hexagon nut	Écrou hexagonal	Sechskantmutter	Tuerca hexagonal	Sexkantsmutter	(RM 96703665)
21	RM 13412648	4					Spacer	Entretoise	Abstandkörper	Distanciador	Distans	
41	RM 96741038	8					Washer	Rondelle	Scheibe	Arandela	Bricka	
44	RM 13225339	2					Washer	Rondelle	Scheibe	Arandela	Bricka	
49	RM 96740204	8					Washer	Rondelle	Scheibe	Arandela	Bricka	
51	RM 96702659	1					Hexagon screw	Vis à tête hexagonale	Sechskantschraube	Tornillo hexagonal	Sexkantsskruv	
55	RM 96704606	3					Lock nut	Contre-écrou	Sicherungsmutter	Contratuerca	Låsmutter	
62		1					Pedestal Assembly	Piédestal	Piedestal	Pedestal	Pedestal	See group 641-50 page 227
63	RM 43905850	1					Seat	Siège	Sitz	Asiento	Stol	
63	RM 46664686	1					Seat	Siège	Sitz	Asiento	Stol	EU
64	RM 13225503	4					Rubber element	Élément caoutchouc	Gummiteil	Taco de goma	Gummielement	
65	RM 96702287	8					Hexagon screw	Vis à tête hexagonale	Sechskantschraube	Tornillo hexagonal	Sexkantsskruv	
67	RM 96705587	2					Hexagon screw	Vis à tête hexagonale	Sechskantschraube	Tornillo hexagonal	Sexkantsskruv	
68												2486)
69	RM 96701560	4					Washer	Rondelle	Scheibe	Arandela	Bricka	
70	RM 96741442	2					Hexagon screw	Vis à tête hexagonale	Sechskantschraube	Tornillo hexagonal	Sexkantsskruv	
71	RM 13235981	1					Seat frame	Cadre siège	Sitzrahmen	Marco asiento	Sitsram	
73	RM 96704614	2					Nut	Écrou	Mutter	Tuerca	Mutter	
74	RM 96701917	2					Hexagon screw	Vis à tête hexagonale	Sechskantschraube	Tornillo hexagonal	Sexkantsskruv	
76	RM 59117333	1					Clamp	Collier serrage	Klemme	Abrazadera	Klamma	
77	RM 96738596	24					Washer	Rondelle	Scheibe	Arandela	Bricka	
80	RM 43957646	1					Cable harness	Faisceau de câbles	Kabelbaum	Manojo cables	Ledningsmatta	
81	RM 95373973	5					Locking wire	Fil arrêt	Sicherungsdraht	Alambre de seguridad	Låstråd	
82	RM 96702808	16					Hexagon screw	Vis à tête hexagonale	Sechskantschraube	Tornillo hexagonal	Sexkantsskruv	
82												2486)

2486) **GB**: This item not used with this Assembly **FR**: Cet élément n'est pas utilisé avec cette unité **DE**: Dieser Artikel wird nicht zusammen mit dieser Baugruppe verwendet. **ES**: Este artículo no se usa con este montaje **SE**: Denna artikel används inte för den här Assembly

1	43978162_0C03	**Operator's Platform Installation** **Installation de la plate-forme de l'opérateur** **Fahrerstand, Einbau** **Instalación de plataforma del operador** **Förarplattform, ditsättning**	Catalogue id **20584**	Group **810**
2			Illustr. No **1051332**	Section **125**
3				
4			Issue **20048722-A**	Page **321**
5		**43978162, 46651550**		

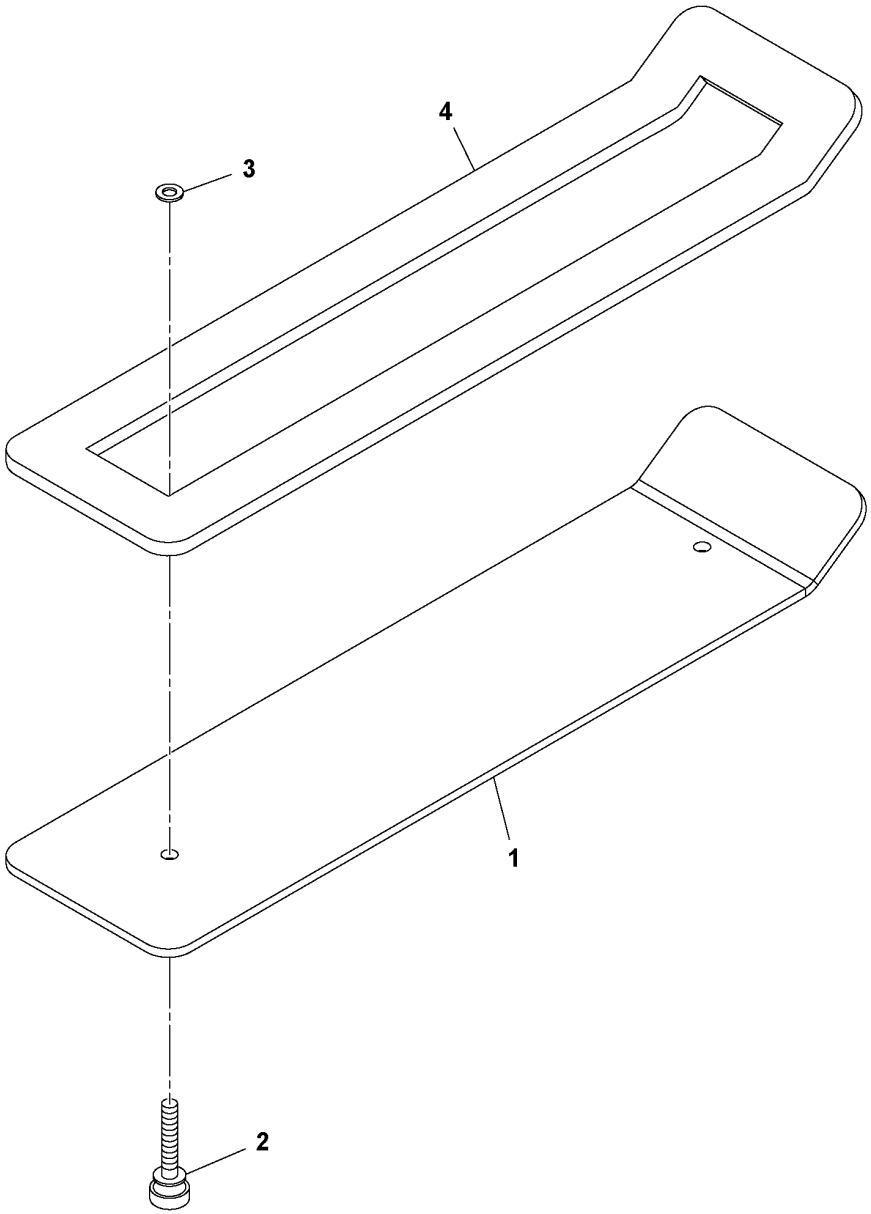
4
3
1
2

Fig.	Part No.	Quantity 1	2	3	PS	KIT	Description	Dénomination	Bezeichnung	Denominación	Benämning	Notes
1	RM 13214259	1					Fuse holder cover	Couvercle porte-fusibles	Sicherungshalterdeckel	Tapa de portafusibles	Säkringshållarlock	
2	RM 13214317	2					Screw	Vis	Schraube	Tornillo	Skruv	
3	RM 13214333	2					Washer	Rondelle	Scheibe	Arandela	Bricka	
4	RM 13256193	2					Stripe	Bande adhésive décorative	Zierstreifen	Cinta adorno	Dekortejp	

1	13215207_0001	**Fuse Cover Assembly** **Montage du cache de fusibles** **Sicherungsabdeckung** **Montaje de tapa de fusibles** **Säkringslock Assembly**	Catalogue id **20584**	Group **810**
2			Illustr. No **1037310**	Section **150**
3				
4			Issue **20048722-A**	Page **323**
5		**13214325**		

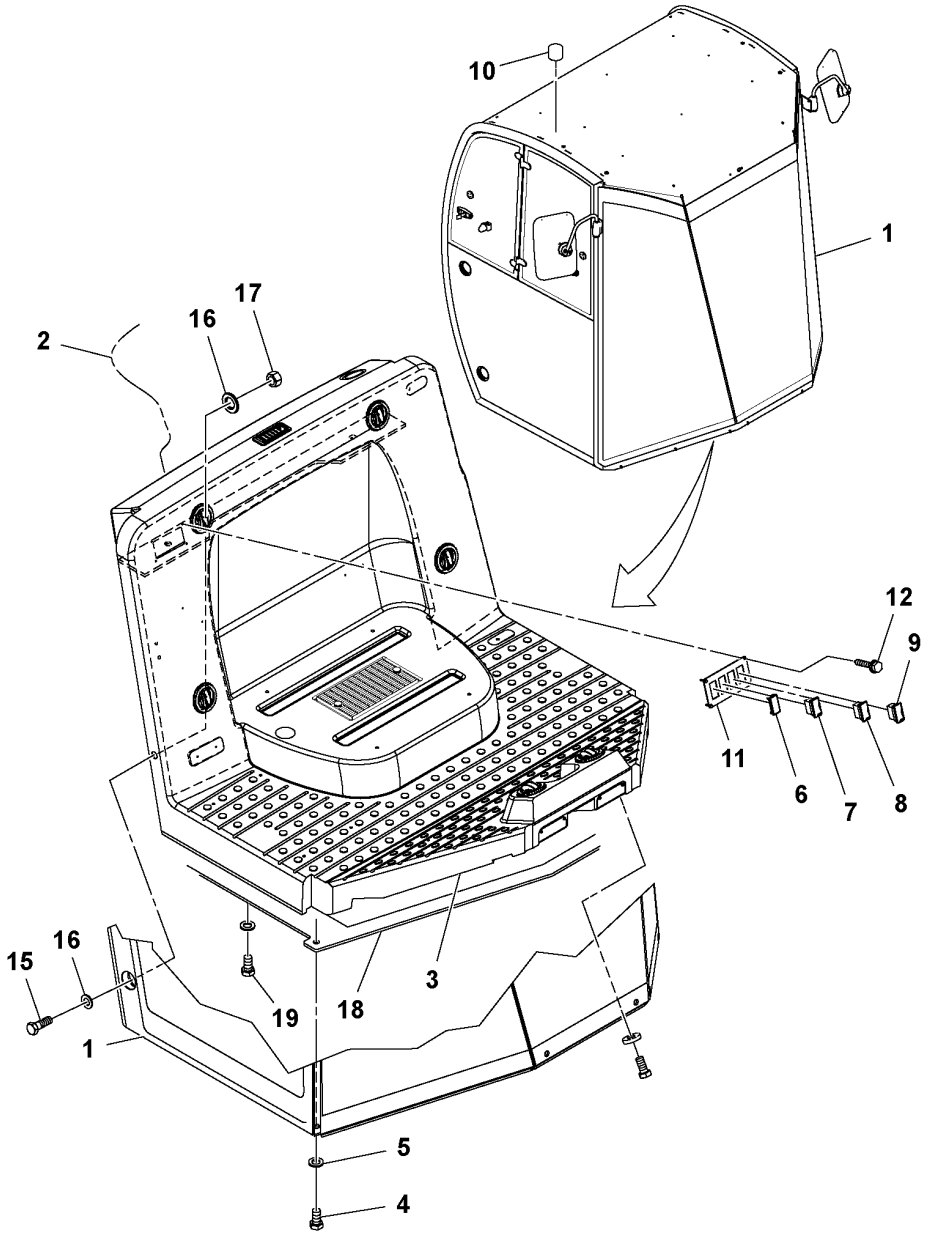
10
1
17
16
2
12
9
11
6
7
8
15
16
19
18
3
1
5
4

Fig.	Part No.	Quantity 1	2	3	PS	KIT	Description	Dénomination	Bezeichnung	Denominación	Benämning	Notes
1	**RM 46643730**	1					Cab	Cabine	Fahrerhaus	Cabina	Hytt	(RM 18000489) See group 810-350 page 337
2	**RM 13492822**	1					Cable harness	Faisceau de câbles	Kabelbaum	Manojo cables	Ledningsmatta	
3	**RM 43836436**	1					Trim moulding	Baguette décorative	Zierleiste	Moldura adorno	Prydnadslist	(RM 43836451)
4	**RM 96703152**	2					Hexagon screw	Vis à tête hexagonale	Sechskantschraube	Tornillo hexagonal	Sexkantsskruv	
5	**RM 59565044**	2					Washer	Rondelle	Scheibe	Arandela	Bricka	
6	**RM 58835398**	1					Contact	Contact	Kontakt	Contacto	Kontakt	
7	**RM 59196451**	1					Switch	Rupteur	Ausschalter	Interruptor	Brytkontakt	
8	**RM 59196444**	1					Switch	Rupteur	Ausschalter	Interruptor	Brytkontakt	
9	**RM 59195925**	1					Switch	Rupteur	Ausschalter	Interruptor	Brytkontakt	
10	**RM 59326827**	2					Plug	Tampon	Stopfen	Tapón	Plugg	
11	**RM 13212576**	1					Control panel	Panneau commande	Bedienungstafel	Panel de mandos	Reglagepanel	
12	**RM 96740444**	4					Screw	Vis	Schraube	Tornillo	Skruv	
15	**RM 96746235**	4					Hexagon screw	Vis à tête hexagonale	Sechskantschraube	Tornillo hexagonal	Sexkantsskruv	
16	**RM 96702642**	8					Washer	Rondelle	Scheibe	Arandela	Bricka	
17	**RM 96727532**	4					Hexagon nut	Écrou hexagonal	Sechskantmutter	Tuerca hexagonal	Sexkantsmutter	
18	**RM 43919232**	1					Platform	Plate-forme	Plattform	Plataforma	Plattform	S/N - 600084, DEU
	RM 46693016	1					Roll over protection structure	Structure de protection en cas de tonneau	Überrollschutzaufbau		Överrullningsskydd	S/N 600085 -, DEU
19	**RM 96704556**	6					Hexagon screw	Vis à tête hexagonale	Sechskantschraube	Tornillo hexagonal	Sexkantsskruv	

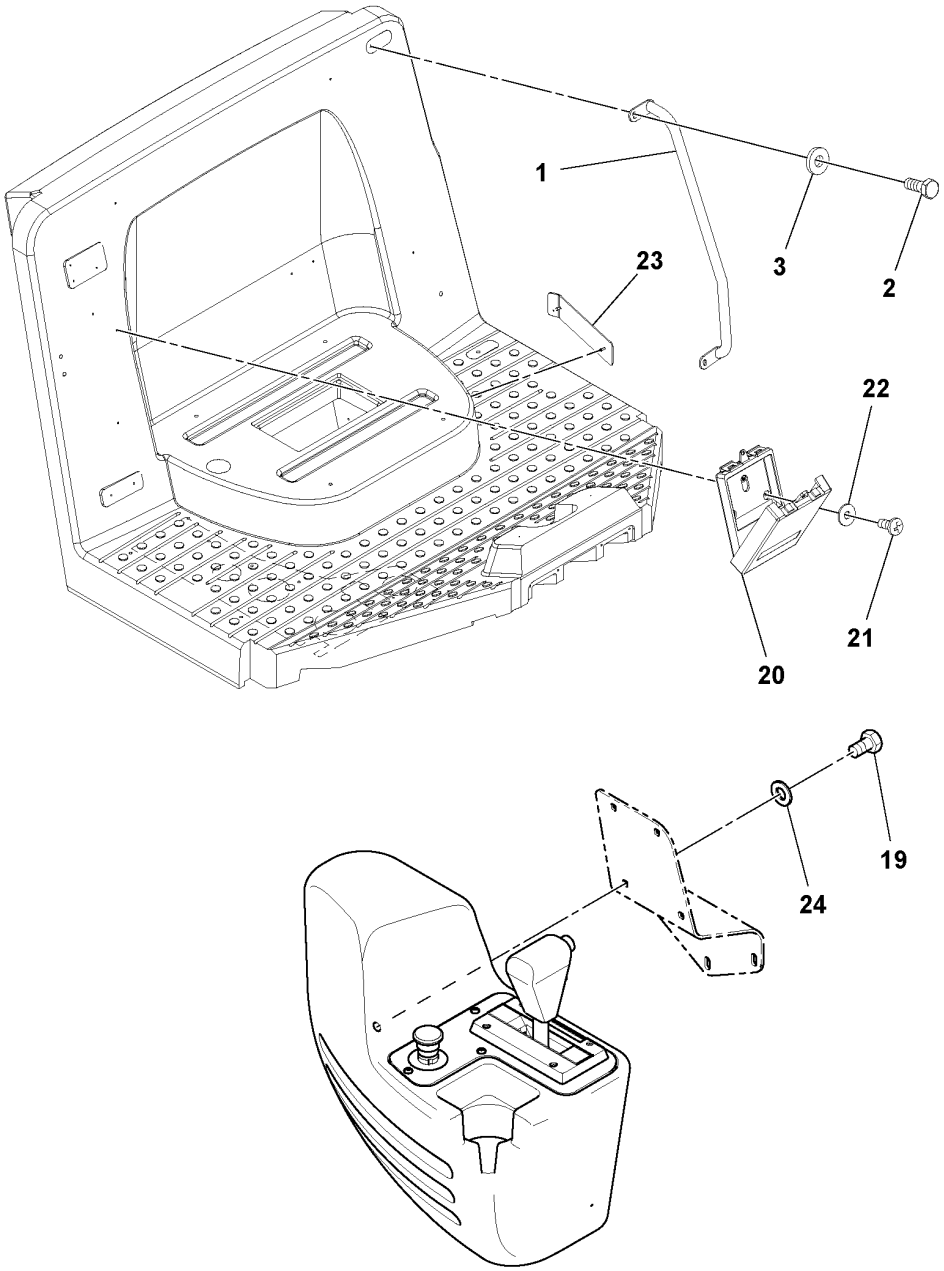
1
3
2
23
22
21
20
19
24

Fig.	Part No.	Quantity 1	2	3	PS	KIT	Description	Dénomination	Bezeichnung	Denominación	Benämning	Notes
1	RM 13233309	1					Hand rail	Tige articulée	Handgeländer	Pasamanos	Ledstång	
2	RM 96702279	2					Hexagon screw	Vis à tête hexagonale	Sechskantschraube	Tornillo hexagonal	Sexkantsskruv	
3	RM 96711833	2					Washer	Rondelle	Scheibe	Arandela	Bricka	
6	RM 96738554	4					Plain washer	Rondelle plane	Flachscheibe	Arandela plana	Planbricka	2624)
19	RM 96702824	4					Hexagon screw	Vis à tête hexagonale	Sechskantschraube	Tornillo hexagonal	Sexkantsskruv	
20	RM 59185074	1					Case	Caisson	Etui	Funda	Fodral	
21	RM 96728548	7					Screw	Vis	Schraube	Tornillo	Skruv	
22	RM 96704663	7					Washer	Rondelle	Scheibe	Arandela	Bricka	
23		1					Fuse Cover Assy	Ensemble couvercle de fusible	Sicherungsdeckeleinheit	Conjunto de tapa de fusibles	Säkringslucka, komplett	See group 810-150 page 323
24	RM 96741038	4					Washer	Rondelle	Scheibe	Arandela	Bricka	
25	RM 96705041	1					Hexagon screw	Vis à tête hexagonale	Sechskantschraube	Tornillo hexagonal	Sexkantsskruv	2624)
27	RM 96701594	1					Spring pin	Goupille tubulaire	Federstift	Pasador tubular	Fjädrande pinne	2624)
28	RM 96740204	4					Washer	Rondelle	Scheibe	Arandela	Bricka	2624)
29	RM 96728548	2					Screw	Vis	Schraube	Tornillo	Skruv	2624)
30	RM 96705124	2					Hexagon screw	Vis à tête hexagonale	Sechskantschraube	Tornillo hexagonal	Sexkantsskruv	2624)
31	RM 50264860	8					Washer	Rondelle	Scheibe	Arandela	Bricka	2624)
45	RM 59929059	1					Clevis	Fourche	Gabel	Horquilla	Gaffel	2624)
46	RM 95860052	1					Screw	Vis	Schraube	Tornillo	Skruv	2624)
47	RM 95943346	1					Nut	Écrou	Mutter	Tuerca	Mutter	2624)

2624) **GB**: Not Shown **FR**: Non représenté **DE**: Nicht abgebildet **ES**: No ilustrado **SE**: Ej avbildad

1	43839265_0001	**Cab Assembly** **Montage de la cabine** **Kabine, kpl.** **Montaje de cabina** **Hytt**	Catalogue id **20584**	Group **810**
2			Illustr. No **1048579**	Section **325**
3				
4			Issue **20048722-A**	Page **327**
5		**OPERATOR'S PLATFORM, 43839265**		

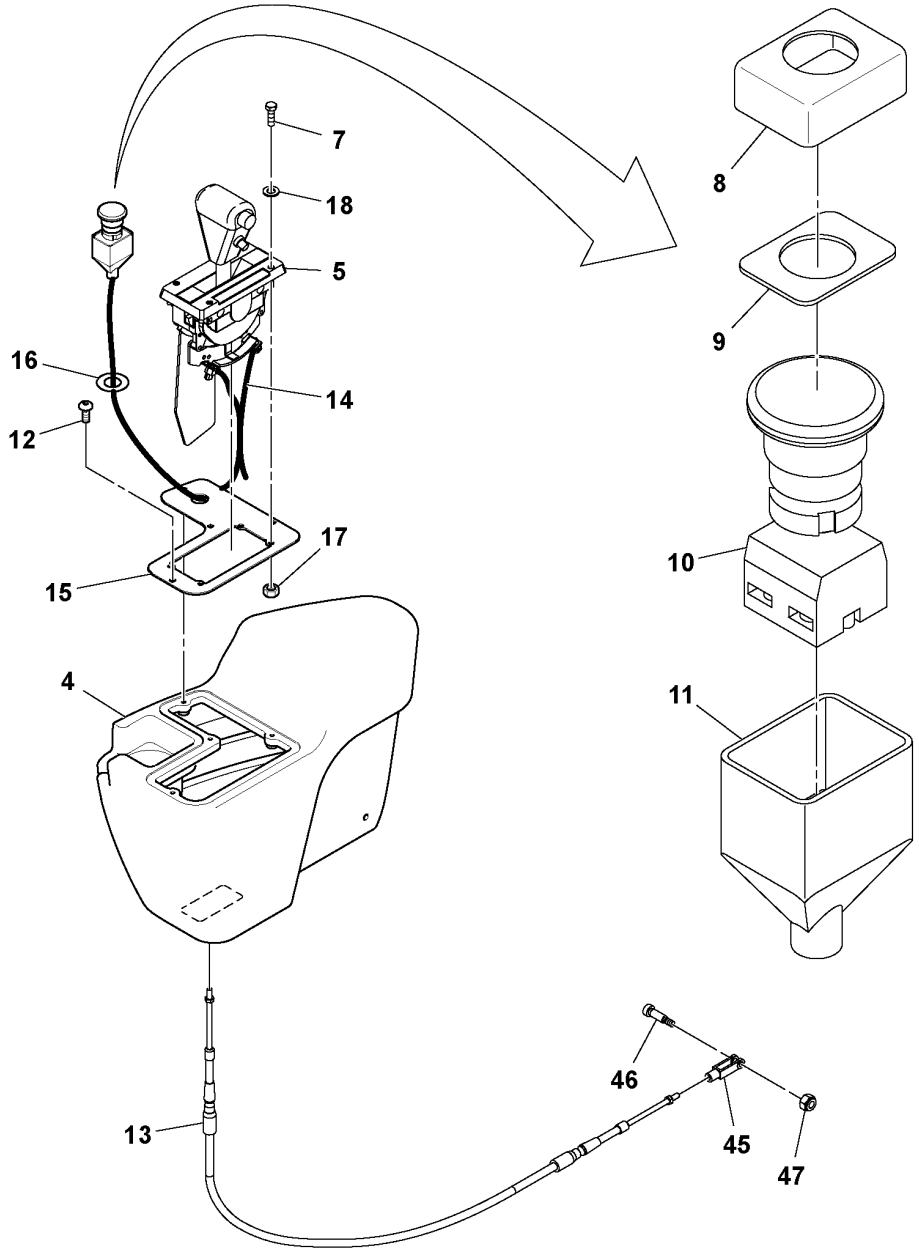
7
18
5
16
14
12
17
15
4
8
9
10
11
46
45
47
13

Fig.	Part No.	Quantity 1	2	3	PS	KIT	Description	Dénomination	Bezeichnung	Denominación	Benämning	Notes
4	RM 43859339	1					Control box	Boîtier de contrôle	Schaltgerät	Caja de control	Manöverbox	
5	VOE 43843556	1					Control	Commande	Regelung	Mando	Reglage	
	RM 13266895	2					•Switch	•Rupteur	•Ausschalter	•Interruptor	•Brytkontakt	
	RM 13382445	1					•Switch	•Contacteur	•Schalter	•Interruptor	•Strömställare	
7	RM 96702386	4					Hexagon screw	Vis à tête hexagonale	Sechskantschraube	Tornillo hexagonal	Sexkantsskruv	
8	RM 59108100	1					Dust cover	Pare-poussière	Staubschutz	Protección de polvo	Dammskydd	
9	RM 43910587	1					Washer	Rondelle	Scheibe	Arandela	Bricka	
10	RM 43910579	1					Emergency switch	Interrupteur d'urgence	Notabschalter	Interruptor de emergencia	Nödströmbrytare	
11	RM 59108605	1					Dust cover	Pare-poussière	Staubschutz	Protección de polvo	Dammskydd	
12	RM 96742416	4					Screw	Vis	Schraube	Tornillo	Skruv	
13	RM 13304902	1					Cable	Câble	Kabel	Cable	Kabel	
14	RM 13304944	1					Cable harness	Faisceau de câbles	Kabelbaum	Manojo cables	Ledningsmatta	
15	RM 13884408	1					Panel	Panneau	Paneel	Panel	Panel	
16	RM 59239897	1					Decal	Autocollant	Aufklebeschild	Calcomanía	Dekal	
17	RM 96704580	4					Lock nut	Contre-écrou	Sicherungsmutter	Contratuerca	Låsmutter	
18	RM 96738554	4					Plain washer	Rondelle plane	Flachscheibe	Arandela plana	Planbricka	
45	RM 59929059	1					Clevis	Fourche	Gabel	Horquilla	Gaffel	
46	RM 95860052	1					Screw	Vis	Schraube	Tornillo	Skruv	
47	RM 95943346	1					Nut	Écrou	Mutter	Tuerca	Mutter	

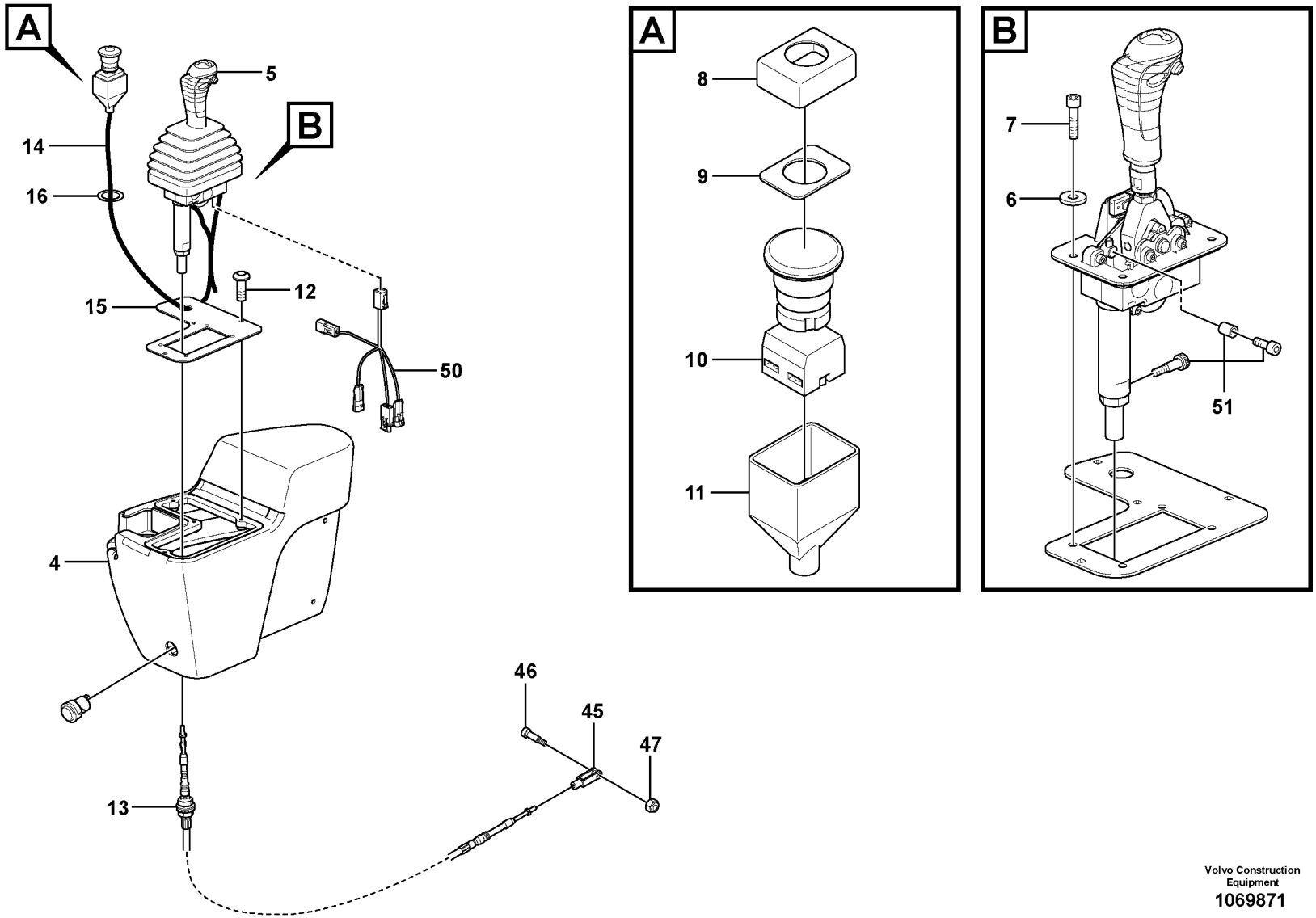

Volvo Construction Equipment

1069871

Fig.	Part No.	Quantity 1	2	3	PS	KIT	Description	Dénomination	Bezeichnung	Denominación	Benämning	Notes
4	RM 43859339	1					Control box	Boîtier de contrôle	Schaltgerät	Caja de control	Manöverbox	
5	VOE 12778130	1					Control	Commande	Regler	Reglaje	Reglage	
6	RM 96718598	1					Washer	Rondelle	Scheibe	Arandela	Bricka	
7	RM 96742010	4					Screw	Vis	Schraube	Tornillo	Skruv	
8	RM 59108100	1					Dust cover	Pare-poussière	Staubschutz	Protección de polvo	Dammskydd	
9	RM 43910587	1					Washer	Rondelle	Scheibe	Arandela	Bricka	
10	RM 43910579	1					Emergency switch	Interrupteur d'urgence	Notabschalter	Interruptor de emergencia	Nödströmbrytare	
11	RM 59108605	1					Dust cover	Pare-poussière	Staubschutz	Protección de polvo	Dammskydd	
12	RM 96742416	4					Screw	Vis	Schraube	Tornillo	Skruv	
13	VOE 12781826	1					Control cable	Câble commande	Regelzug	Alambre de mando	Reglagewire	
14	RM 13304944	1					Cable harness	Faisceau de câbles	Kabelbaum	Manojo cables	Ledningsmatta	
15	VOE 12792483	1					Panel	Panneau	Paneel	Panel	Panel	
16	VOE 12785203	1					Decal	Autocollant	Aufklebeschild	Calcomanía	Dekal	
18	RM 96738554	4					Plain washer	Rondelle plane	Flachscheibe	Arandela plana	Planbricka	
45	RM 59929059	1					Clevis	Fourche	Gabel	Horquilla	Gaffel	
46	RM 95860052	1					Screw	Vis	Schraube	Tornillo	Skruv	
47	RM 95943346	1					Nut	Écrou	Mutter	Tuerca	Mutter	
50	VOE 12797777	1					Cable harness	Faisceau de câbles	Kabelbaum	Manojo cables	Ledningsmatta	
51	VOE 12790170	1					Kit	Lot	Einbausatz	Juego	Sats	

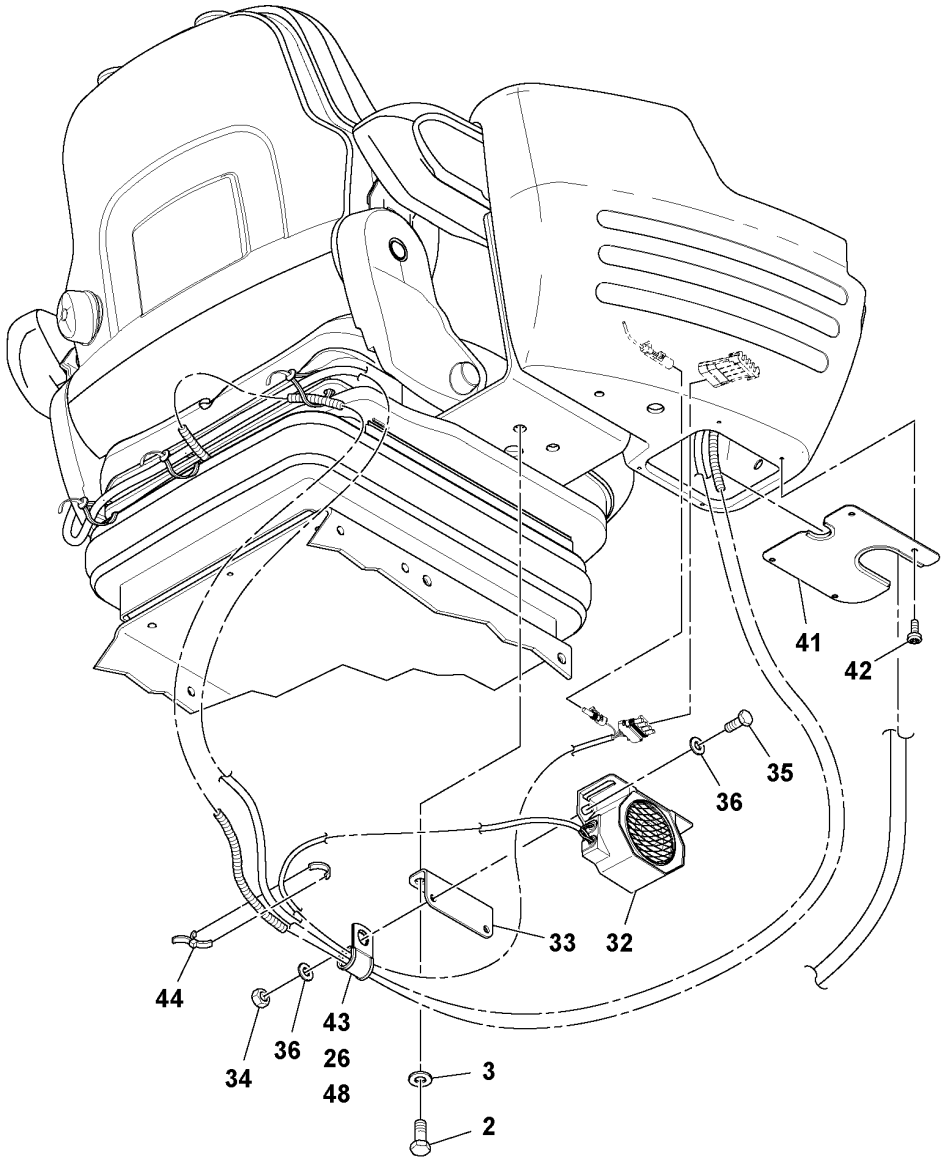
41
42
35
36
33
32
44
34
36
43
26
48
3
2

Fig.	Part No.	Quantity 1	2	3	PS	KIT	Description	Dénomination	Bezeichnung	Denominación	Benämning	Notes
2	RM 96702279	2					Hexagon screw	Vis à tête hexagonale	Sechskantschraube	Tornillo hexagonal	Sexkantsskruv	
3	RM 96711833	2					Washer	Rondelle	Scheibe	Arandela	Bricka	
26	RM 95301842	1					Clamp	Collier serrage	Klemme	Abrazadera	Klamma	
32	RM 43972132	1					Audible warner	Avertisseur sonore	Akustisches Warngerät	Testigo acústico	Akustisk varnare	
33	RM 13214028	1					Bracket	Console	Konsole	Consola	Konsol	
34	RM 96704234	2					Nut	Écrou	Mutter	Tuerca	Mutter	
35	RM 96714472	2					Hexagon screw	Vis à tête hexagonale	Sechskantschraube	Tornillo hexagonal	Sexkantsskruv	
36	RM 96741053	4					Washer	Rondelle	Scheibe	Arandela	Bricka	
41	RM 43922053	1					Cover plate	Plaque de recouvrement	Oberblech	Placa recurbrición	Ovanplåt	
42	RM 43916410	4					Screw	Vis	Schraube	Tornillo	Skruv	
43	RM 59397059	1					Clamp	Collier serrage	Klemme	Abrazadera	Klamma	
44	RM 95424586	1					Cable tie	Serre-câble	Kabelbinder	Abrazadera de cinta	Buntband	
48	RM 59117333	2					Clamp	Collier serrage	Klemme	Abrazadera	Klamma	

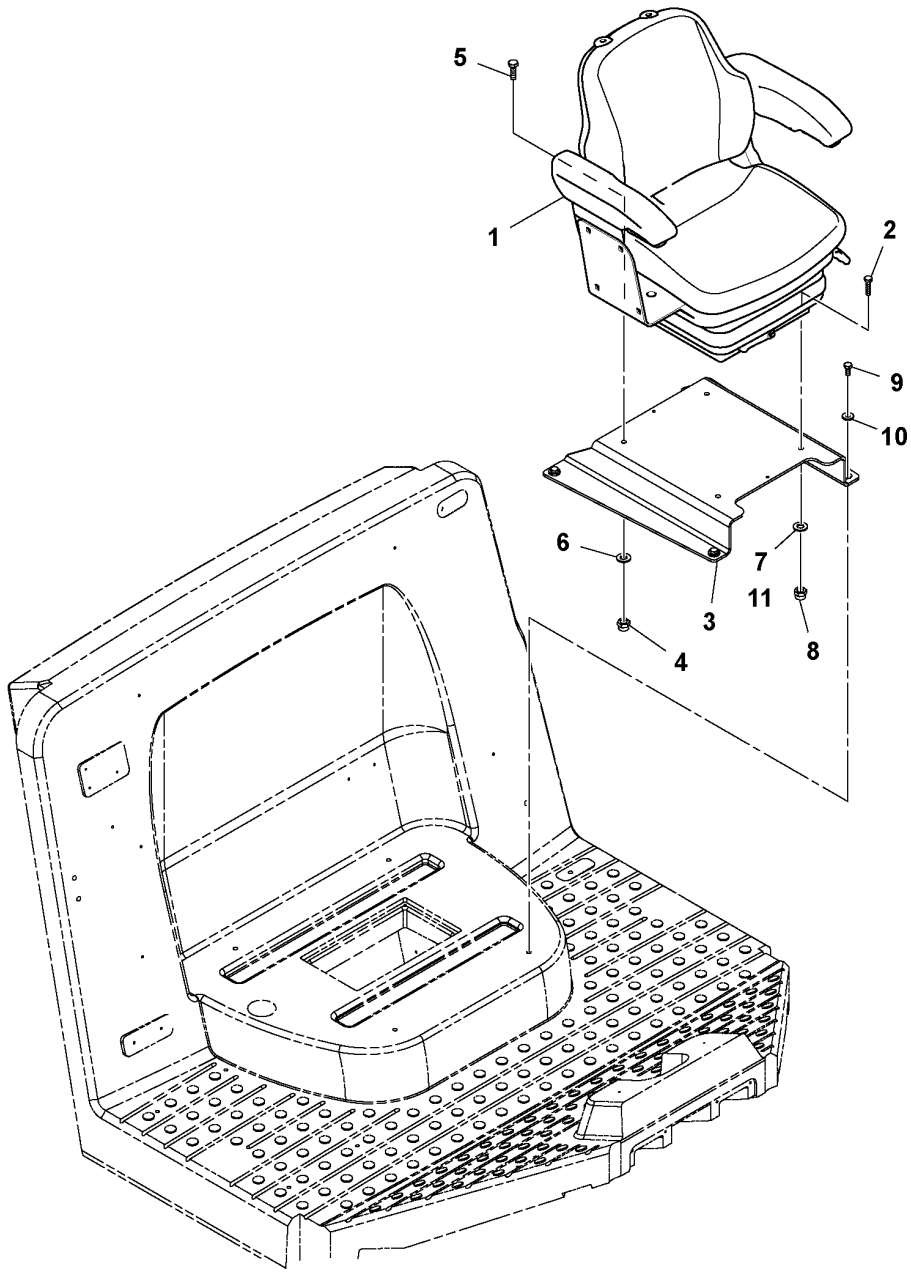
5
1
2
9
10
6
7
11
3
8
4

Fig.	Part No.	Quantity 1	2	3	PS	KIT	Description	Dénomination	Bezeichnung	Denominación	Benämning	Notes
1	RM 46664686	1					Seat	Siège	Sitz	Asiento	Stol	
2	RM 96705587	2					Hexagon screw	Vis à tête hexagonale	Sechskantschraube	Tornillo hexagonal	Sexkantsskruv	
3	RM 13235981	1					Seat frame	Cadre siège	Sitzrahmen	Marco asiento	Sitsram	
4	RM 96704614	2					Nut	Écrou	Mutter	Tuerca	Mutter	
5	RM 96701917	2					Hexagon screw	Vis à tête hexagonale	Sechskantschraube	Tornillo hexagonal	Sexkantsskruv	
6	RM 96741046	2					Plain washer	Rondelle plane	Flachscheibe	Arandela plana	Planbricka	
7	RM 96741038	3					Washer	Rondelle	Scheibe	Arandela	Bricka	
8	RM 96704606	3					Lock nut	Contre-écrou	Sicherungsmutter	Contratuerca	Låsmutter	
9	RM 96702287	4					Hexagon screw	Vis à tête hexagonale	Sechskantschraube	Tornillo hexagonal	Sexkantsskruv	
10	RM 96711833	4					Washer	Rondelle	Scheibe	Arandela	Bricka	
11	RM 96740204	1					Washer	Rondelle	Scheibe	Arandela	Bricka	

1	43839281_0001	**Cab Assembly** **Montage de la cabine** **Kabine, kpl.** **Montaje de cabina** **Hytt**	Catalogue id **20584**	Group **810**
2			Illustr. No **1048582**	Section **340**
3			Issue **20048722-A**	Page **335**
4				
5		**SEAT, 43839281**		

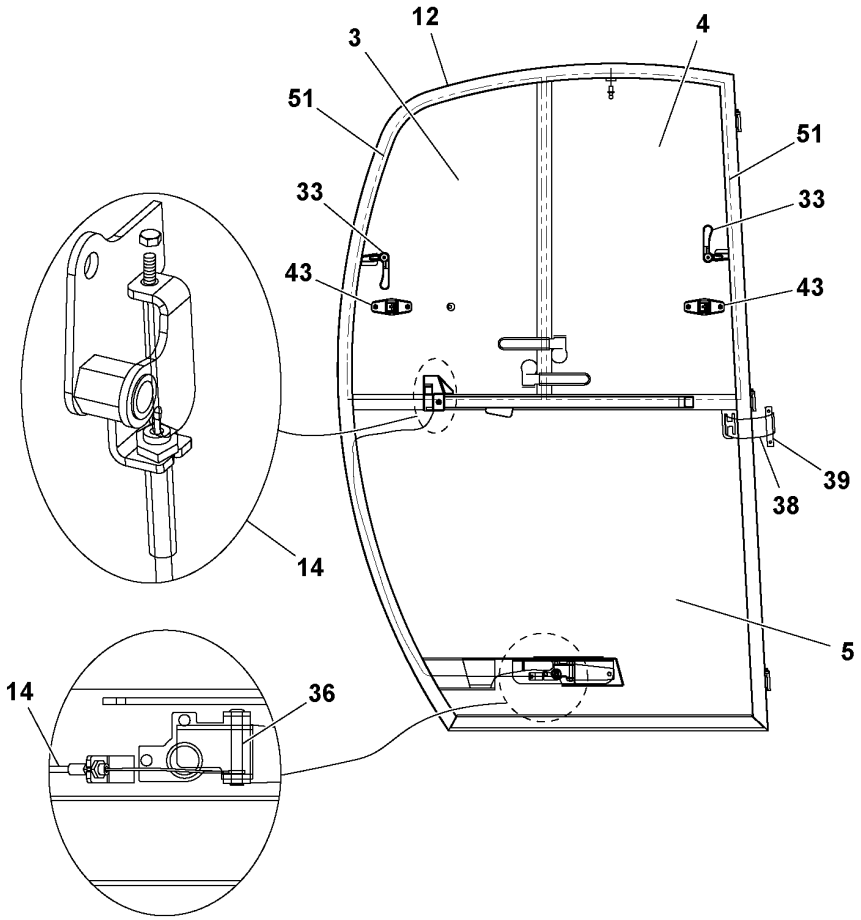
12
3
4
51
51
33
33
43
43
39
38
14
5
14
36

Fig.	Part No.	Quantity 1	2	3	PS	KIT	Description	Dénomination	Bezeichnung	Denominación	Benämning	Notes
3	RM 13519350	1					Door window	Cadre de porte	Türfenster	Cristal puerta	Dörruta	REAR TOP
4	RM 13519368	1					Side window	Glace latérale	Seitenfenster	Ventana lateral	Sidofönster	FRONT TOP
5	RM 13519376	1					Door window	Cadre de porte	Türfenster	Cristal puerta	Dörruta	BOTTOM
12	RM 43835206	1					Door	Porte	Tür	Puerta	Dörr	
14	RM 13382924	1					Door lock kit	Jeu serrure de porte	Türschlosssatz	Juego de cerradura de puerta	Dörrlåssats	
33	RM 13382759	4					Latch	Loquet	Riegel	Pestillo	Regel	
36	RM 13382940	1					Door lock kit	Jeu serrure de porte	Türschlosssatz	Juego de cerradura de puerta	Dörrlåssats	EXTERIOR
38	RM 43835297	1					Strap	Sangle	Stropp	Cable	Stropp	
39	RM 13224332	1					Clamp	Collier serrage	Klemme	Abrazadera	Klamma	
43	RM 13224381	4					Latch	Loquet	Riegel	Pestillo	Regel	
51	RM 13285440	1					Sealing	Étanchéité	dichtung	Junta	Tätning	

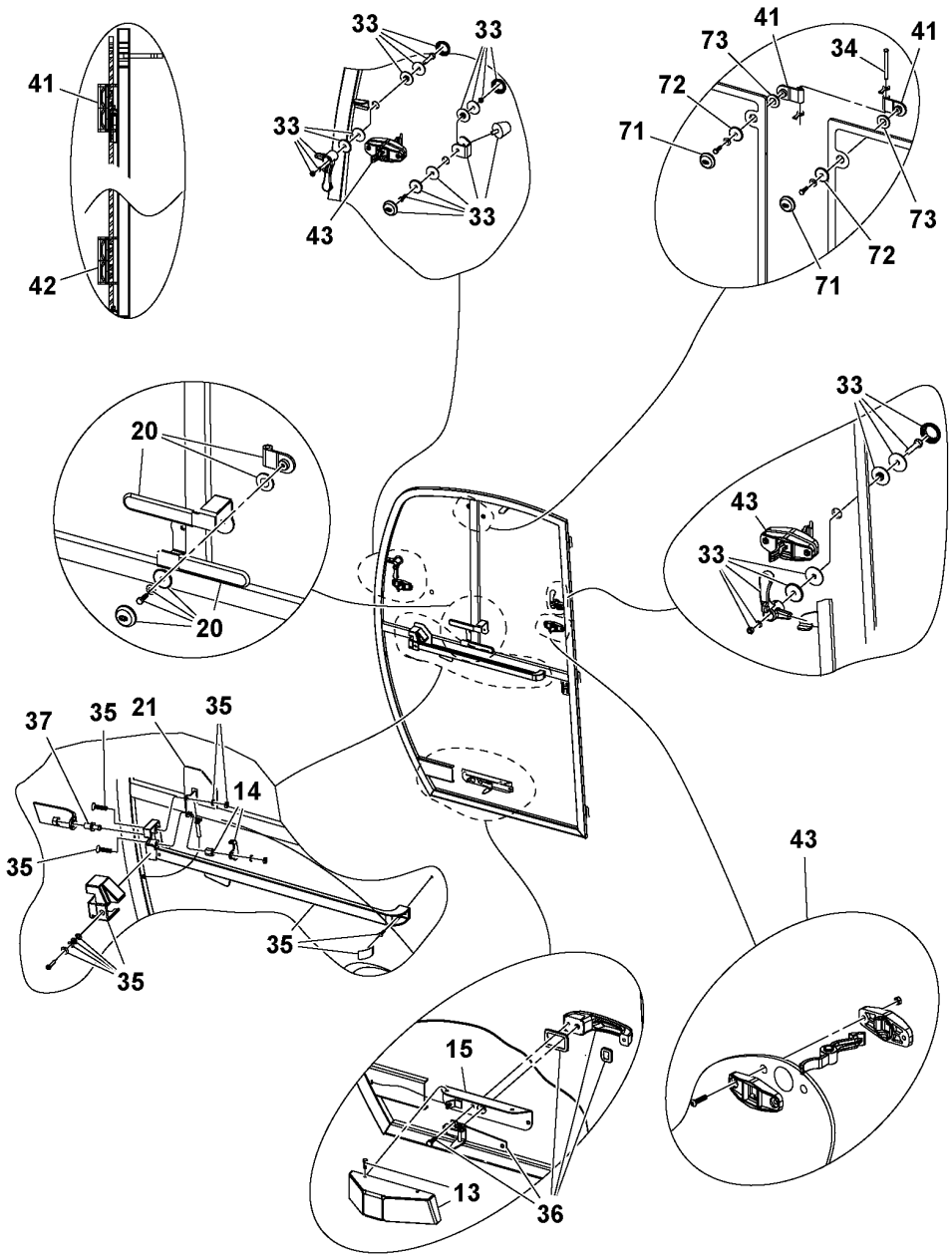
41
42
33
33
33
43
33
41
73
41
34
72
71
73
72
71
20
20
33
43
33
37
35
21
35
14
35
35
35
43
15
13
36

Fig.	Part No.	Quantity 1	2	3	PS	KIT	Description	Dénomination	Bezeichnung	Denominación	Benämning	Notes
13	**RM 13382932**	1					Cover	Capot	Haube	Capó	Huv	LOWER
14	**RM 13382924**	1					Door lock kit	Jeu serrure de porte	Türschlosssatz	Juego de cerradura de puerta	Dörrlåssats	
15	**RM 43835214**	1					Plate	Tôle	Blech	Chapa	Plåt	
20	**RM 13382916**	4					Handle	Poignée	Griff	Mango	Handtag	
21	**RM 43835255**	1					Cover	Couvercle	Deckel	Tapa	Lock	
33	**RM 13382759**	4					Latch	Loquet	Riegel	Pestillo	Regel	
34	**RM 13382783**	4					Accessories kit	Kit accessoire	Zubehörsatz	Juego de accesorios	Tillbehörsats	
35	**RM 13382957**	1					Cab catch	Verrou cabine	Fahrerhausverriegelung	Bloqueo de cabina	Hyttspärr	INSIDE
36	**RM 13382940**	1					Door lock kit	Jeu serrure de porte	Türschlosssatz	Juego de cerradura de puerta	Dörrlåssats	EXTERIOR
37	**RM 13284500**	1					Bolt	Boulon	Bolzen	Perno	Bult	
41	**RM 13224340**	4					Hinge	Charnière	Scharnier	Bisagra	Gångjärn	
42	**RM 13224357**	4					Hinge	Charnière	Scharnier	Bisagra	Gångjärn	
43	**RM 13224381**	4					Latch	Loquet	Riegel	Pestillo	Regel	
71	**RM 13285473**	4					Cover	Couvercle	Deckel	Tapa	Lock	
72	**RM 13285481**	4					Washer	Rondelle	Scheibe	Arandela	Bricka	
73	**RM 43835446**	4					Washer	Rondelle	Scheibe	Arandela	Bricka	

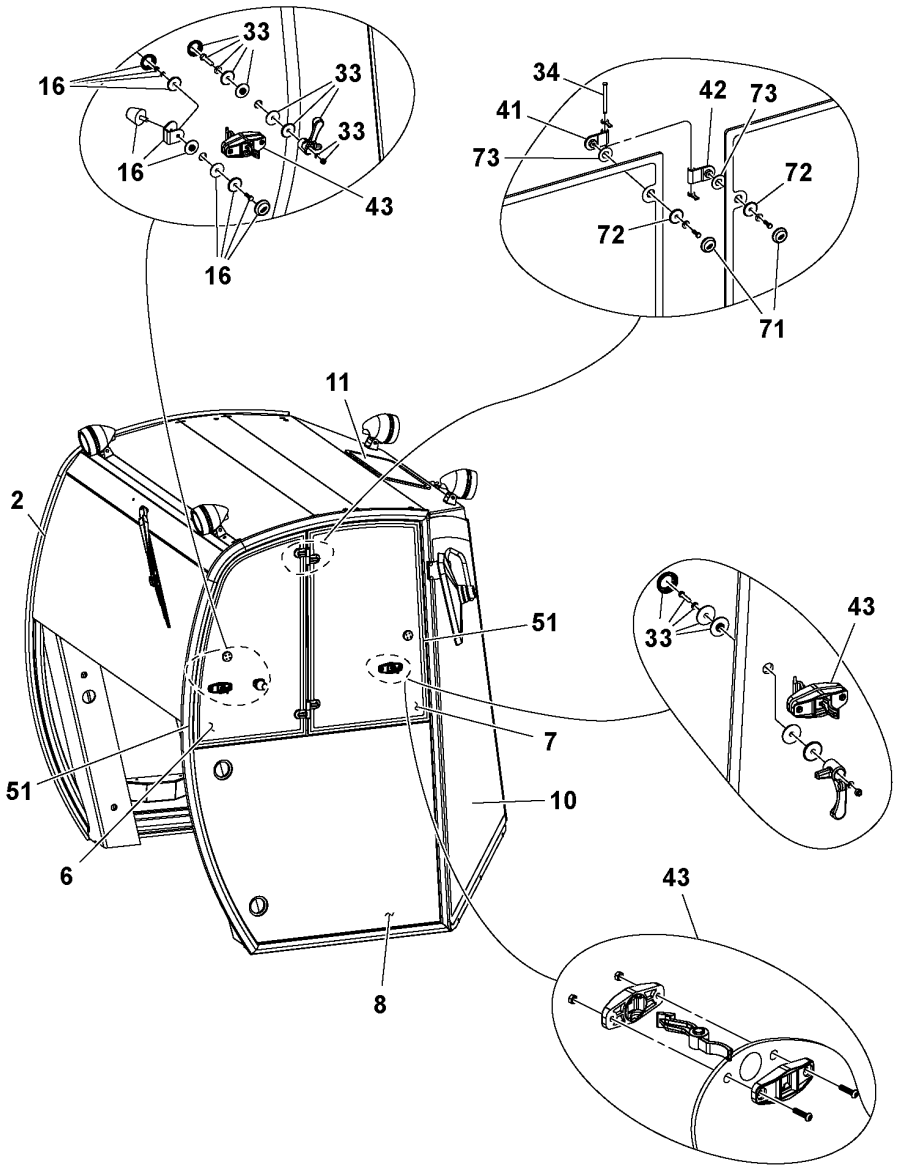
33
16
33
33
16
43
16
34
42
73
41
73
72
72
71
11
2
51
33
43
7
51
10
6
43
8

Fig.	Part No.	Quantity 1	2	3	PS	KIT	Description	Dénomination	Bezeichnung	Denominación	Benämning	Notes
2	**RM 13519343**	1					Glass	Vitre	Fensterscheibe	Cristal	Glas	REAR
6	**RM 13519384**	1					Glass	Vitre	Fensterscheibe	Cristal	Glas	RH TOP REAR
7	**RM 13519392**	1					Glass	Vitre	Fensterscheibe	Cristal	Glas	RH TOP FRONT
8	**RM 13519400**	1					Glass	Vitre	Fensterscheibe	Cristal	Glas	RH BOTTOM
10	**RM 13382742**	1					Side window	Glace latérale	Seitenfenster	Ventana lateral	Sidofönster	RH FRONT
11												2486)
16	**RM 13382965**	2					Accessories kit	Kit accessoire	Zubehörsatz	Juego de accesorios	Tillbehörsats	
33	**RM 13382759**	4					Latch	Loquet	Riegel	Pestillo	Regel	
34	**RM 13382783**	4					Accessories kit	Kit accessoire	Zubehörsatz	Juego de accesorios	Tillbehörsats	
41	**RM 13224340**	4					Hinge	Charnière	Scharnier	Bisagra	Gångjärn	
42	**RM 13224357**	4					Hinge	Charnière	Scharnier	Bisagra	Gångjärn	
43	**RM 13224381**	4					Latch	Loquet	Riegel	Pestillo	Regel	
51	**RM 13285440**	1					Sealing	Étanchéité	dichtung	Junta	Tätning	
71	**RM 13285473**	4					Cover	Couvercle	Deckel	Tapa	Lock	
72	**RM 13285481**	4					Washer	Rondelle	Scheibe	Arandela	Bricka	
73	**RM 43835446**	4					Washer	Rondelle	Scheibe	Arandela	Bricka	

2486) **GB**: This item not used with this Assembly **FR**: Cet élément n'est pas utilisé avec cette unité **DE**: Dieser Artikel wird nicht zusammen mit dieser Baugruppe verwendet. **ES**: Este artículo no se usa con este montaje **SE**: Denna artikel används inte för den här Assembly

1	**46643730_0003**	**Cab Assembly** **Montage de la cabine** **Kabine, kpl.** **Montaje de cabina** **Hytt**	Catalogue id **20584**	Group **810**
2				
3			Illustr. No **1037415**	Section **450**
4				
5		**46643730**	Issue **20048722-A**	Page **341**

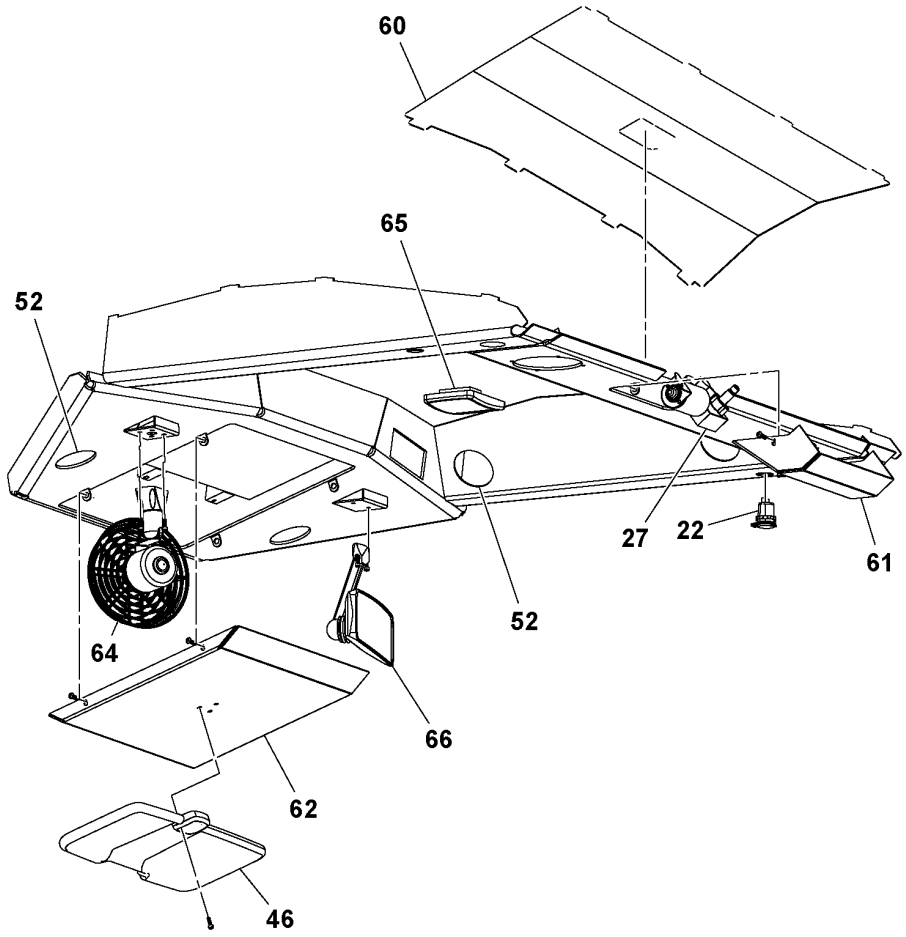
60
65
52
27
22
61
52
64
66
62
46

Fig.	Part No.	Quantity 1	2	3	PS	KIT	Description	Dénomination	Bezeichnung	Denominación	Benämning	Notes
22	**RM 43835263**	1					Power outlet	Prise électrique	Steckdose	Toma corriente	Eluttag	
27	**RM 13871660**	1					Wiper motor	Moteur essuie-glace	Wischermotor	Motor limpiaparabrisas	Torkarmotor	
46	**RM 58962887**	1					Sun visor	Visiere	Sonnenblende	Visera	Solskydd	
52	**RM 13224449**	6					Plastic plug	Tampon plastique	Kunststoffdübel	Tapón plástico	Plastplugg	
60	**RM 43835388**	1					Liner	Chemise	Futter	Camisa	Foder	CENTER PC W/TRIM
61	**RM 43835396**	1					Cover plate	Cache	Abdeckblech	Placa tapa	Täckplåt	REAR WIPER
62	**RM 43835404**	1					Cover plate	Cache	Abdeckblech	Placa tapa	Täckplåt	FRONT WIPER
64	**RM 43835412**	1					Fan	Ventilateur	Gebläse	Ventilador	Fläkt	12V
65	**RM 13224480**	1					Interior lamp	Lampe intérieure	Innenleuchte	Lámpara interior	Innerlampa	INTERIOR
66	**RM 13284567**	1					Mirror	Miroir	Spiegel	Espejo	Spegel	INTERIOR

1	**46643730_0004**	**Cab Assembly** **Montage de la cabine** **Kabine, kpl.** **Montaje de cabina** **Hytt**	Catalogue id **20584**	Group **810**
2			Illustr. No **1037416**	Section **500**
3				
4			Issue **20048722-A**	Page **343**
5		**46643730**		

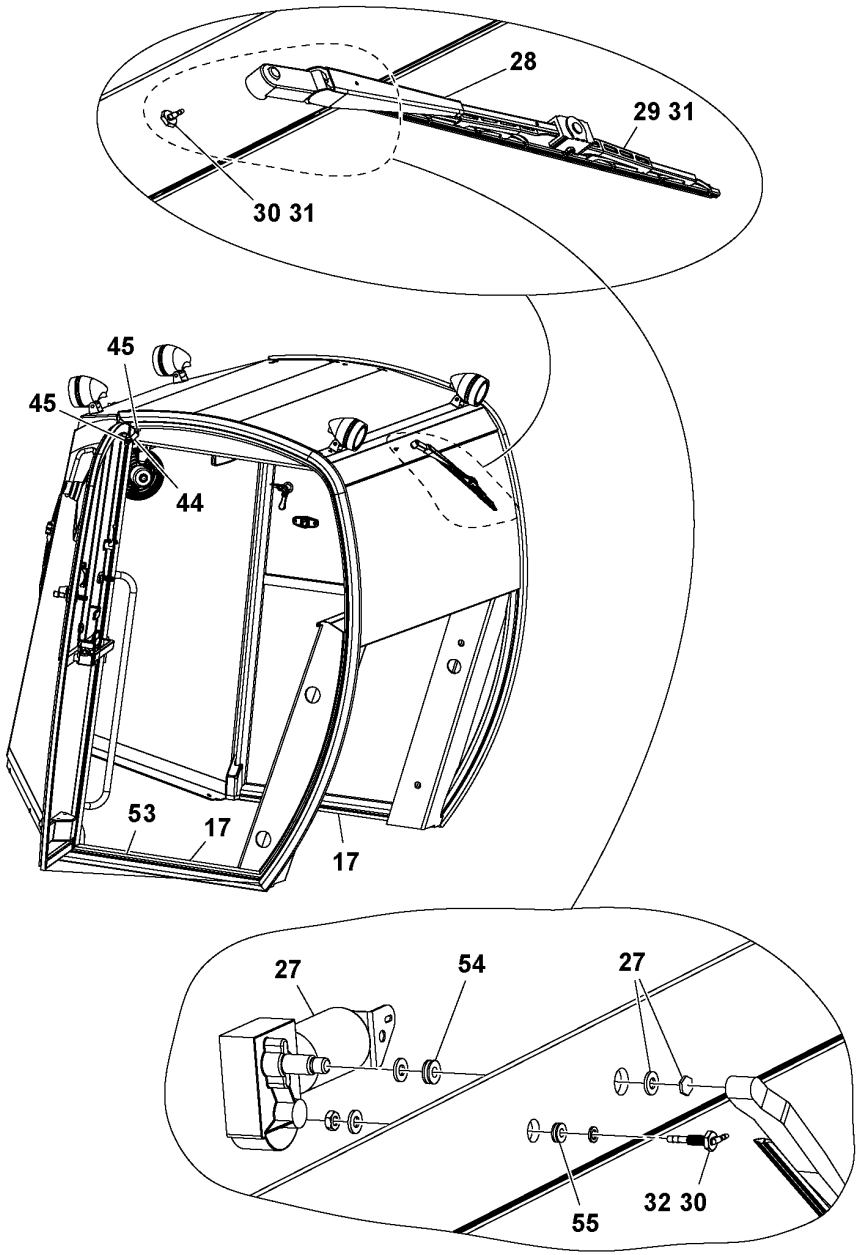
28
29 31
30 31
45
45
44
53
17
17
27
54
27
55
32 30

Fig.	Part No.	Quantity 1	2	3	PS	KIT	Description	Dénomination	Bezeichnung	Denominación	Benämning	Notes
17	**RM 43835222**	1					Strip	Ruban	Band	Cinta	Band	
27	**RM 13871660**	1					Wiper motor	Moteur essuie-glace	Wischermotor	Motor limpiaparabrisas	Torkarmotor	
28	**RM 59072694**	1					Wiper arm	Bras d'essuie-glace	Wischerarm	Brazo limpiaparabrisas	Torkararm	REAR
29	**RM 43835289**	1					Wiper blade	Balai d'essuie-glace	Wischerblatt	Hoja limpiafaros	Torkarblad	REAR
30	**RM 13220835**	2					Fitting	Écrou raccord	Verschraubung	Racor	Förskruvning	
31	**RM 13224241**	2			SS		Washer pipe	Tuyau lave-glace	Spülrohr	Tubo líquido lavado	Spolarrör	
32	**RM 22085088**	1			OP		Hose	Flexible	Schlauch	Manguera	Slang	
44	**RM 43835305**	1					Shock absorber	Amortisseur	Stoßdämpfer	Amortiguador	Stötdämpare	
45	**RM 13224431**	2					Ball joint	Rotule	Kugelgelenk	Rótula	Kulled	
53	**RM 54628326**	1					Weatherstrip	Caoutchouc d etancheite	Abstreifleiste	Lamelunas	Skraplist	
54	**RM 43835347**	1					Grommet	Passe fil	Durchführung	Pasaje	Genomföring	
55	**RM 13224464**	1					Grommet	Passe fil	Durchführung	Pasaje	Genomföring	

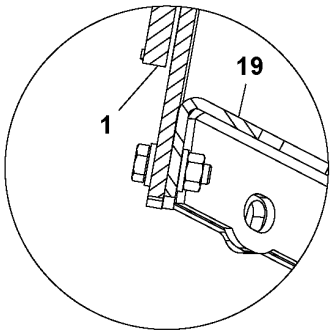

SECTION A-A

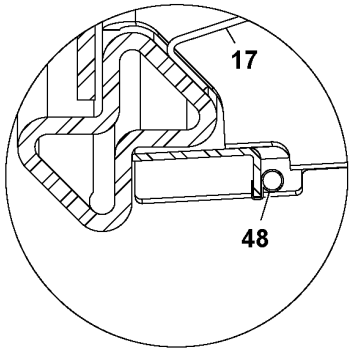

SECTION B-B

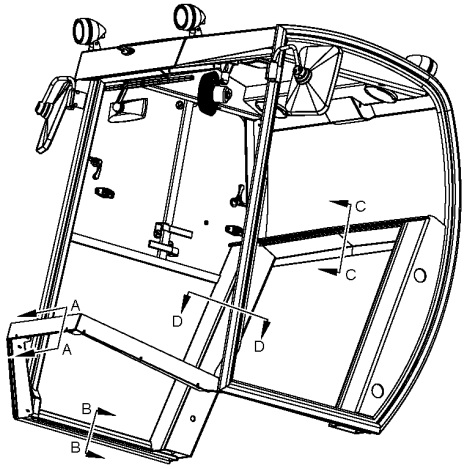

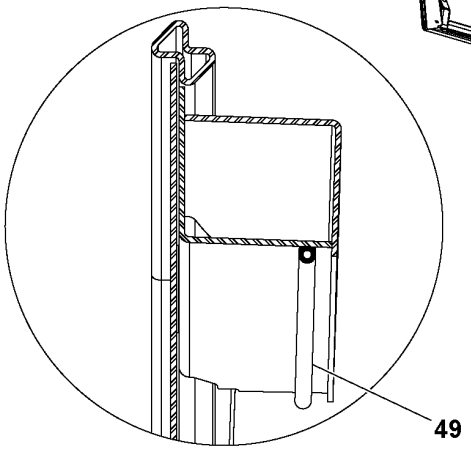

SECTION D-D

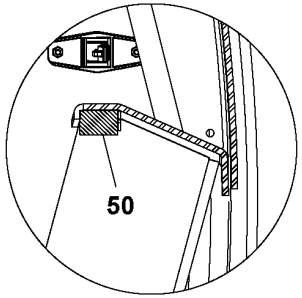

SECTION C-C

Fig.	Part No.	Quantity 1	2	3	PS	KIT	Description	Dénomination	Bezeichnung	Denominación	Benämning	Notes
1	RM 13382726	1					Window	Glace	Fenster	Ventana	Fönster	FRONT CENTER
17	RM 43835222	1					Strip	Ruban	Band	Cinta	Band	
19	RM 43835248	1					Skirt	Jupe	Schürze	Falda	Kjol	FRONT, LOWER CENTER
48	RM 59072702	1					Plate	Tôle	Blech	Chapa	Plåt	
49	RM 46642641	1					Cab insulation	Isolation cabine	Fahrerhausisolierung	Aislación cabina	Hyttisolering	
50	RM 46642633	1					Cab insulation	Isolation cabine	Fahrerhausisolierung	Aislación cabina	Hyttisolering	

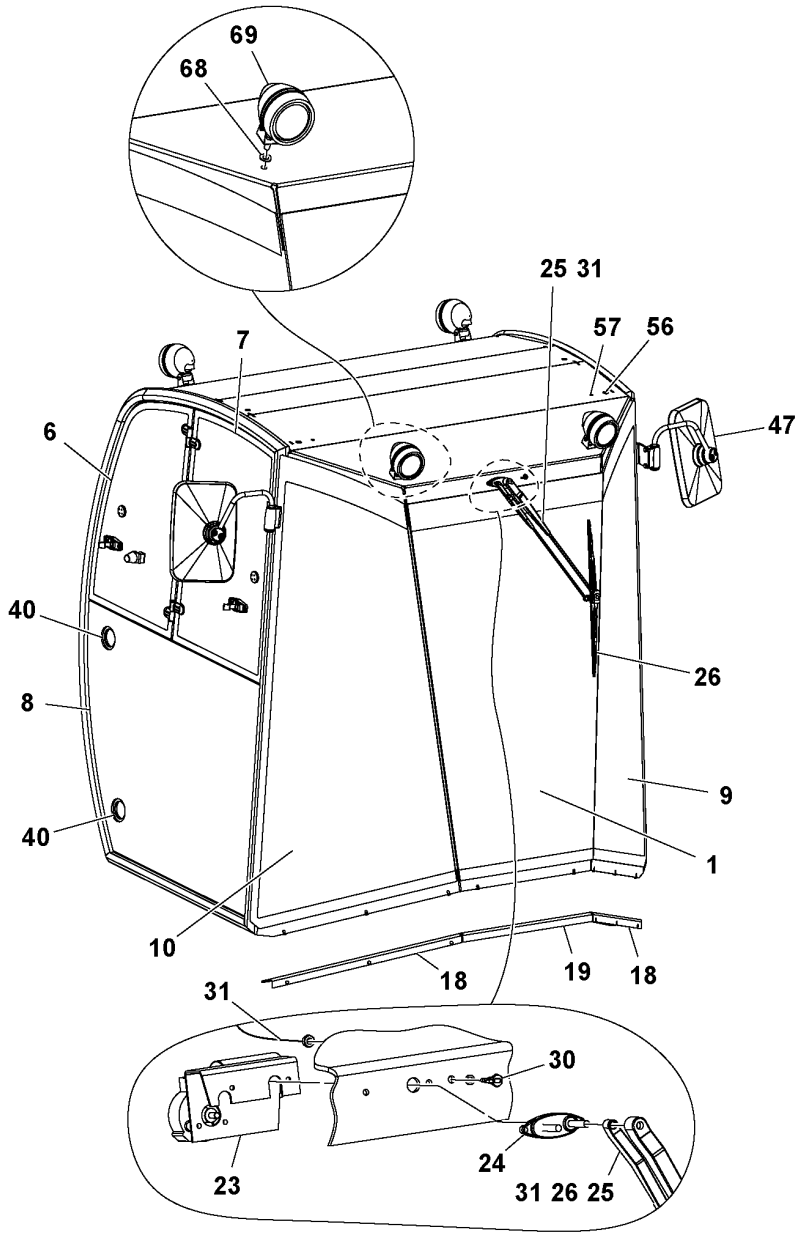
69
68
25 31
57
56
7
47
6
40
26
8
9
40
1
10
18
19
18
31
30
24
23
31 26 25

Fig.	Part No.	Quantity 1	2	3	PS	KIT	Description	Dénomination	Bezeichnung	Denominación	Benämning	Notes
1	RM 13382726	1					Window	Glace	Fenster	Ventana	Fönster	FRONT CENTER
6	RM 13519384	1					Glass	Vitre	Fensterscheibe	Cristal	Glas	RH TOP REAR
7	RM 13519392	1					Glass	Vitre	Fensterscheibe	Cristal	Glas	RH TOP FRONT
8	RM 13519400	1					Glass	Vitre	Fensterscheibe	Cristal	Glas	RH BOTTOM
9	RM 13382734	1					Glass	Vitre	Fensterscheibe	Cristal	Glas	LH FRONT
10	RM 13382742	1					Side window	Glace latérale	Seitenfenster	Ventana lateral	Sidofönster	RH FRONT
18	RM 43835230	1					Skirt	Jupe	Schürze	Falda	Kjol	LOWER SIDE
19	RM 43835248	1					Skirt	Jupe	Schürze	Falda	Kjol	LOWER CENTER
23	RM 43835271	1					Wiper motor	Moteur essuie-glace	Wischermotor	Motor limpiaparabrisas	Torkarmotor	12V
24	RM 58962812	1					Mounting plate	Plaque montage	Montageplatte	Placa de montaje	Monteringsplatta	
25	RM 13224217	1					Wiper arm	Bras d'essuie-glace	Wischerarm	Brazo limpiaparabrisas	Torkararm	FRONT
26	RM 13224225	1					Wiper blade	Balai d'essuie-glace	Wischerblatt	Hoja limpiafaros	Torkarblad	FRONT
31	RM 13224241	2			SS		Washer pipe	Tuyau lave-glace	Spülrohr	Tubo líquido lavado	Spolarrör	
40	RM 13224456	4					Plastic plug	Tampon plastique	Kunststoffdübel	Tapón plástico	Plastplugg	
47	RM 43835313	2					Mirror	Miroir	Spiegel	Espejo	Spegel	EXTERIOR
56	RM 46642435	2					Plug	Tampon	Stopfen	Tapón	Plugg	
57	RM 96714647	2					Screw	Vis	Schraube	Tornillo	Skruv	
57	RM 46642492	2					Insert	Cartouche	Einsatz	Elemento	Insats	
57	RM 96741038	2					Washer	Rondelle	Scheibe	Arandela	Bricka	
58	RM 58844556	1					Sealing	Étanchéité	dichtung	Junta	Tätning	2624)
59	RM 43835370	2					Plug	Tampon	Stopfen	Tapón	Plugg	2624)
63	RM 13845367	1					Cable harness	Faisceau de câbles	Kabelbaum	Manojo cables	Ledningsmatta	2624)
67	RM 22088009	1					Cloth	Toile	Stoff	Tejido	Tyg	2624)
68	RM 43835420	4					Sealing washer	Rondelle étanchéité	Dichtscheibe	Arandela de retén	Tätningsbricka	
69	RM 43835438	4			SS		Work lamp	Projecteur de travail	Arbeitsscheinwerfer	Faro de trabajo	Arbetsstrålkastare	
70	RM 13285440	1					Sealing	Étanchéité	dichtung	Junta	Tätning	2624)
74	RM 22067607	5					Adhesive	Colle	Leim	Cola	Lim	2624)
75	RM 43806165	1					Sealing compound	Pâte joint	Dichtmittel	Masilla	Packningsmassa	2624)
76	RM 43966233	1					Ring	Bague	Ring	Anillo	Ring	2624)

2624) **GB**: Not Shown **FR**: Non représenté **DE**: Nicht abgebildet **ES**: No ilustrado **SE**: Ej avbildad

1	46643730_0007	**Cab Assembly** **Montage de la cabine** **Kabine, kpl.** **Montaje de cabina** **Hytt**	Catalogue id **20584**	Group **810**
2			Illustr. No **1037419**	Section **650**
3				
4			Issue **20048722-A**	Page **349**
5		**46643730**		

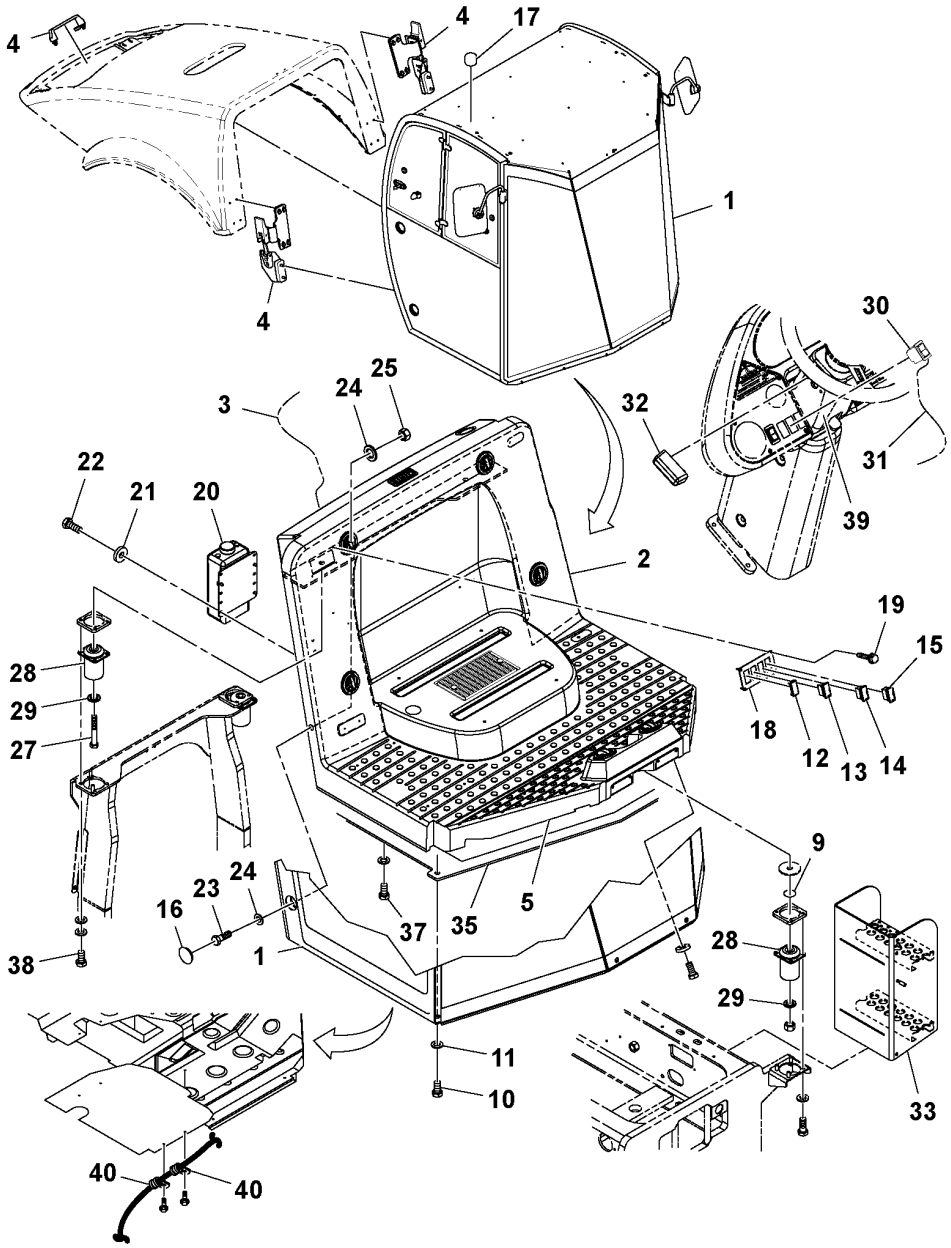
4
4
17
1
4
30
25
24
3
32
31
22
21
20
39
2
19
15
28
29
27
18
12
13
14
9
24
23
16
37
35
5
28
38
1
29
11
10
33
40
40

Fig.	Part No.	Quantity 1	2	3	PS	KIT	Description	Dénomination	Bezeichnung	Denominación	Benämning	Notes
1		1										2486)
2		1					Heater	Elément de chauffage	Heizkörper	Calefaccion	Värmeelement	OPTION See group 873-50 page 439
3	RM 13492822	1					Cable harness	Faisceau de câbles	Kabelbaum	Manojo cables	Ledningsmatta	CAB HEAT
4		1					No Rops/hood Latch Draw				Utan ROPS/huvstropp	See group 821-350 page 403
5	RM 43836436	1					Trim moulding	Baguette décorative	Zierleiste	Moldura adorno	Prydnadslist	(RM 43836451)
9	RM 96746417	4					Plain washer	Rondelle plane	Flachscheibe	Arandela plana	Planbricka	
10		2										2486)
11		2										2486)
12	RM 58835398	1					Contact	Contact	Kontakt	Contacto	Kontakt	BLANK
13	RM 59196451	1					Switch	Rupteur	Ausschalter	Interruptor	Brytkontakt	FRONT WIPER
14	RM 59196444	1					Switch	Rupteur	Ausschalter	Interruptor	Brytkontakt	REAR WIPER
15	RM 59195925	1					Switch	Rupteur	Ausschalter	Interruptor	Brytkontakt	
16		4										2486)
17		2										2486)
18	RM 13212576	1					Control panel	Panneau commande	Bedienungstafel	Panel de mandos	Reglagepanel	
19	RM 96740444	4					Screw	Vis	Schraube	Tornillo	Skruv	
20	RM 13215769	1					Plastic bottle	Bouteille plastique	Kunststofflasche	Botella plástica	Plastflaska	
	RM 13228242	1					•Cap	•Capot	•Kappe	•Tapa	•Lock	
	RM 13228259	1					•Pump	•Pompe	•Pumpe	•Bomba	•Pump	
21	RM 96712674	4					Washer	Rondelle	Scheibe	Arandela	Bricka	
22	RM 96702824	4					Hexagon screw	Vis à tête hexagonale	Sechskantschraube	Tornillo hexagonal	Sexkantsskruv	
23		4										2486)
24		8										2486)
25		4										2486)
27												2486)
28												2486)
29												2486)
30	RM 13197108	1					Switch	Interrupteur	Schalter	Interruptor	Elkopplare	WORKLIGHTS

2486) **GB**: This item not used with this Assembly **FR**: Cet élément n'est pas utilisé avec cette unité **DE**: Dieser Artikel wird nicht zusammen mit dieser Baugruppe verwendet. **ES**: Este artículo no se usa con este montaje **SE**: Denna artikel används inte för den här Assembly

1	19330778_0H01
2	
3	
4	
5	

Pre-cab w/Heat Installation
Installation de la cabine prête-à-monter avec chauffage
Vormontierte Kabine mit Heizung, Einbau
Premontaje de cabina con instalación de calefacción
Pre-cab w/värme, ditsättning

OPTION, 46638094

Catalogue id	Group
20584	**810**
Illustr. No	Section
1051528	**750**
Issue	Page
20048722-A	**351**

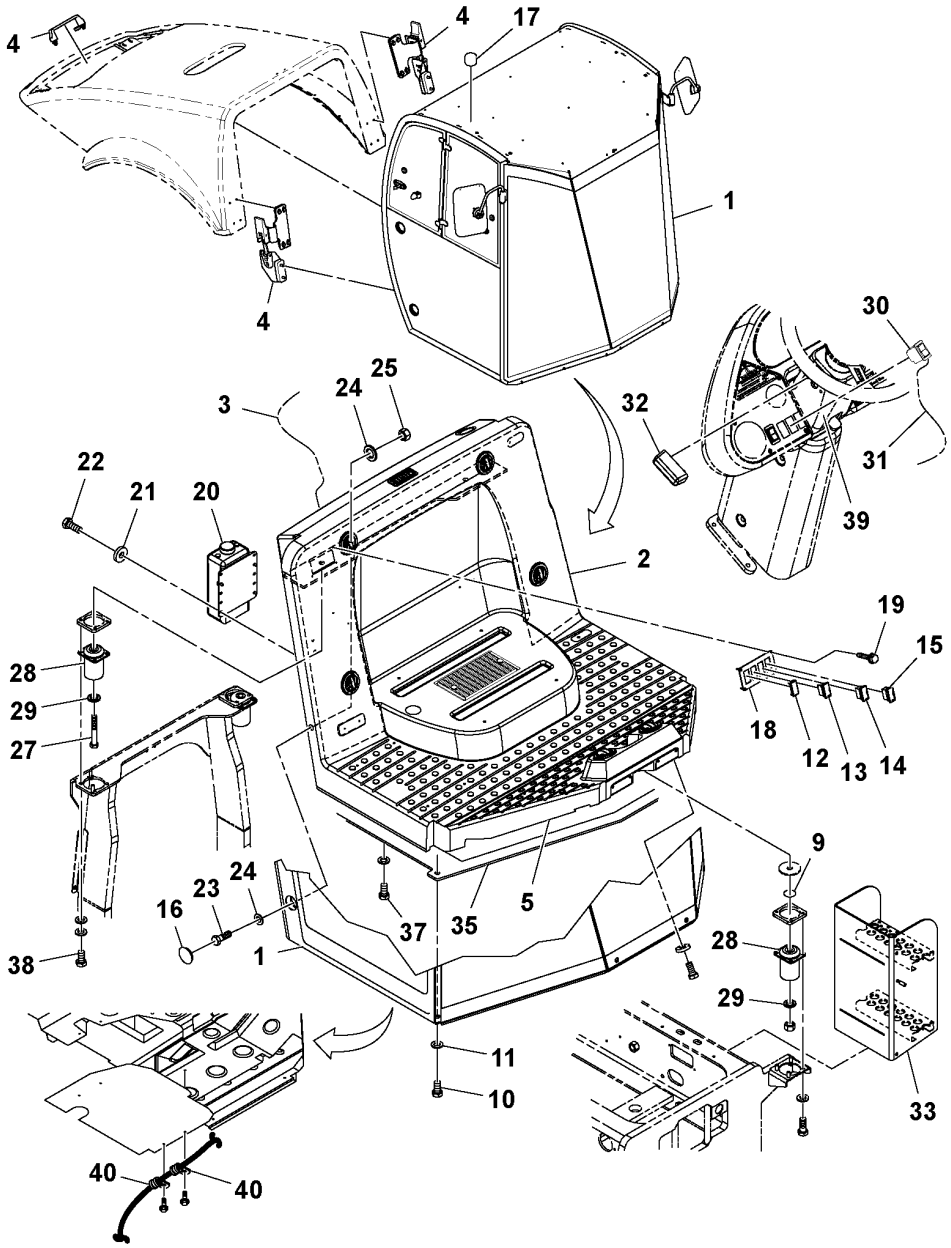
4
4
17
1
4
30
25
24
3
32
31
22
21
20
39
2
19
15
28
29
27
18
12
13
14
9
24
23
16
37
35
5
28
38
1
29
11
10
33
40
40

Fig.	Part No.	Quantity 1	2	3	PS	KIT	Description	Dénomination	Bezeichnung	Denominación	Benämning	Notes
31	**RM 43975457**	1					Cable harness	Faisceau de câbles	Kabelbaum	Manojo cables	Ledningsmatta	
32												2486)
33		1										2486)
35	**RM 46693016**	1					Roll over protection structure	Structure de protection en cas de tonneau	Überrollschutzaufbau		Överrullningsskydd	
37	**RM 96704556**	6					Hexagon screw	Vis à tête hexagonale	Sechskantschraube	Tornillo hexagonal	Sexkantsskruv	
38	**RM 96703111**	8					Hexagon screw	Vis à tête hexagonale	Sechskantschraube	Tornillo hexagonal	Sexkantsskruv	
39												2486)
40	**RM 59117333**	2					Clamp	Collier serrage	Klemme	Abrazadera	Klamma	

2486) **GB**: This item not used with this Assembly **FR**: Cet élément n'est pas utilisé avec cette unité **DE**: Dieser Artikel wird nicht zusammen mit dieser Baugruppe verwendet. **ES**: Este artículo no se usa con este montaje **SE**: Denna artikel används inte för den här Assembly

1	**19330778_0H01**	**Pre-cab w/Heat Installation** **Installation de la cabine prête-à-monter avec chauffage** **Vormontierte Kabine mit Heizung, Einbau** **Premontaje de cabina con instalación de calefacción** **Pre-cab w/värme, ditsättning**	Catalogue id **20584**	Group **810**
2				
3			Illustr. No **1051528**	Section **750**
4				
5		**OPTION, 46638094**	Issue **20048722-A**	Page **353**

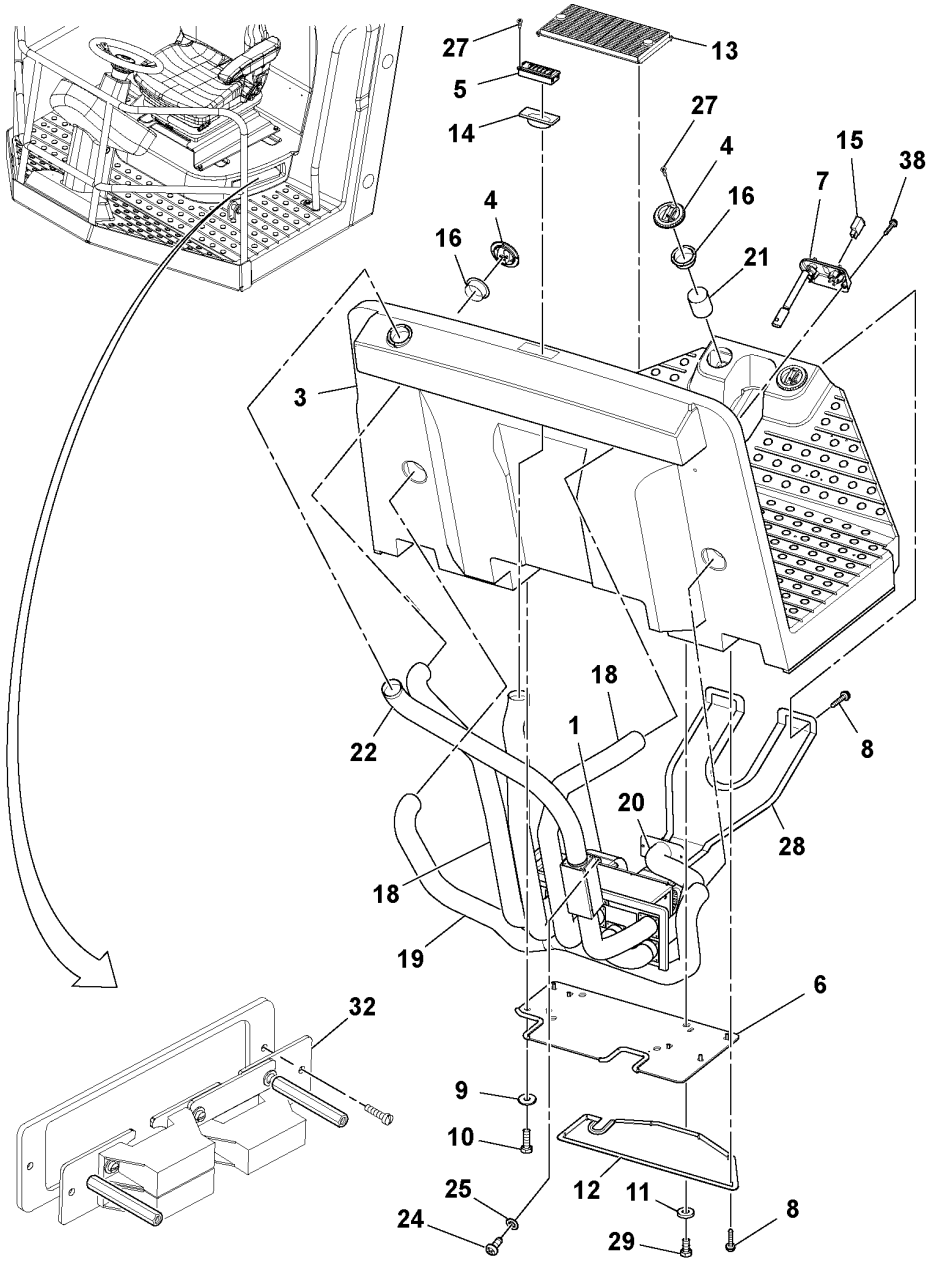
27
13
5
14
27
4
15
38
7
16
4
16
21
3
18
1
22
8
20
28
18
19
6
32
9
10
25
12
11
8
24
29

Fig.	Part No.	Quantity 1	2	3	PS	KIT	Description	Dénomination	Bezeichnung	Denominación	Benämning	Notes
1		1					Heater	Elément de chauffage	Heizkörper	Calefaccion	Värmeelement	See group 870-300 page 437
3	RM 43845759	1					Driver's platform	Plate-forme conducteur	Fahrerstand	Plataforma conductor	Förarplattform	
4	ZM 2905789	6					Louvre	Ouie	Lüftungsschlitz	Rejilla	Gäl	(RM 13161724)
5	RM 13179197	1					Louvre	Treillis	Anstellgitter	Persiana	Galler	
6	RM 13237326	1					Mounting plate	Plaque montage	Montageplatte	Placa de montaje	Monteringsplatta	
7	RM 13254644	1					Control panel	Panneau commande	Bedienungstafel	Panel de mandos	Reglagepanel	
8	RM 96728548	19					Screw	Vis	Schraube	Tornillo	Skruv	
9	RM 96740188	4					Washer	Rondelle	Scheibe	Arandela	Bricka	
10	RM 96702659	5					Hexagon screw	Vis à tête hexagonale	Sechskantschraube	Tornillo hexagonal	Sexkantsskruv	
11	RM 96712674	5					Washer	Rondelle	Scheibe	Arandela	Bricka	
12	RM 13502083	1					Cover plate	Plaque de recouvrement	Abdeckung	Cubierta	Lucka	
13	RM 13234927	1					Ventilation filter	Filtre aération	Lüftungsfilter	Filtro ventilación	Ventilationsfilter	
	RM 13200019	1					•Cover	•Capot	•Haube	•Capó	•Huv	
	RM 13161757	1					•Air filter	•Filtre à air	•Luftfilter	•Filtro de aire	•Luftfilter	
	RM 13200001	1					•Guard	•Protection	•Schutz	•Proteccion	•Skydd	
14	VOE 12732005	1					Adapter	Adaptateur	Adapter	Adaptador	Adapter	(RM 13179403)
15	RM 13156963	1					Switch	Interrupteur	Schalter	Interruptor	Elkopplare	
16	RM 13161732	7					Adapter	Adaptateur	Adapter	Adaptador	Adapter	
18	RM 13295712	3					Hose	Flexible	Schlauch	Manguera	Slang	
19	RM 13176516	2					Hose	Flexible	Schlauch	Manguera	Slang	
20	RM 13176532	1			OP		Hose	Flexible	Schlauch	Manguera	Slang	
21	RM 59290742	3			OP		Connection hose	Flexible de connexion	Anschlussschlauch	Manguera de conexión	Anslutningsslang	
22	RM 59290734	1			OP		Hose	Flexible	Schlauch	Manguera	Slang	
23	RM 59290783	1			OP		Hose	Flexible	Schlauch	Manguera	Slang	
24	RM 54487517	4					Screw	Vis	Schraube	Tornillo	Skruv	
25	RM 96738554	4					Plain washer	Rondelle plane	Flachscheibe	Arandela plana	Planbricka	
27	RM 13209887	30					Wood screw	Vis à bois	Holzschraube	Tornillo madera	Träskruv	
28	RM 13234893	1					Plate	Tôle	Blech	Chapa	Plåt	
29	RM 96702824	4					Hexagon screw	Vis à tête hexagonale	Sechskantschraube	Tornillo hexagonal	Sexkantsskruv	2624)
32		1					Fuse box	Boite a fusibles	Sicherungsdose	Caja de fusibles	Säkringsdosa	See group 372-50 page 145

2624) **GB**: Not Shown **FR**: Non représenté **DE**: Nicht abgebildet **ES**: No ilustrado **SE**: Ej avbildad

1	43839257_0001	**Cab w/heater and Air Conditioning Installation** **Installation de la cabine avec chauffage et climatisation** **Kabine mit Heizung und Klimaanlage, Einbau** **Cabina con calentador e instalación de aire acondicionado** **Hytt med värmare och luftkonditionering, ditsättning**	Catalogue id **20584**	Group **810**
2			Illustr. No **1048576**	Section **775**
3				
4			Issue **20048722-A**	Page **355**
5		**43839257**		

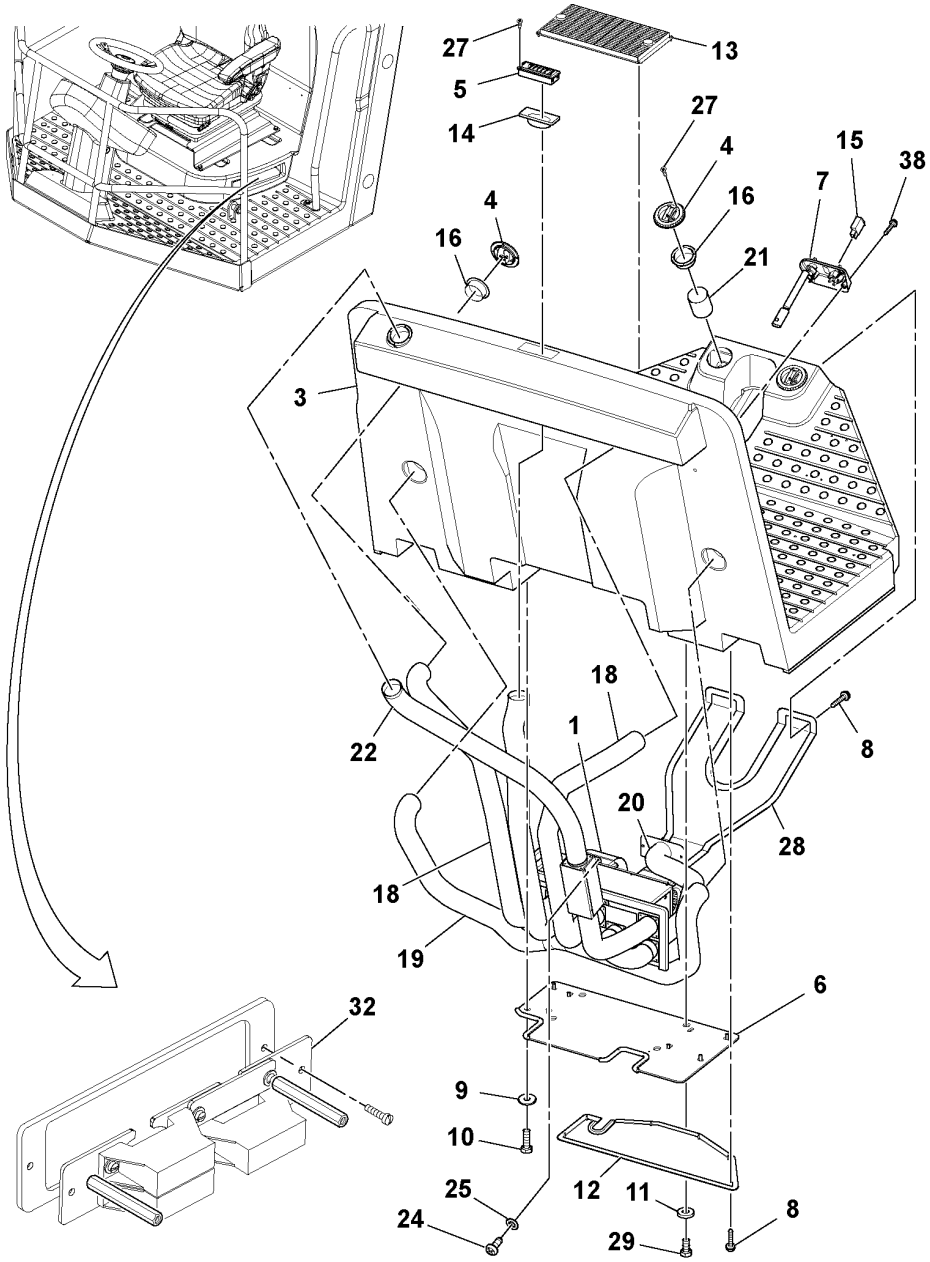
27
13
5
14
27
4
15
38
7
16
4
16
21
3
18
1
22
8
20
28
18
19
6
32
9
10
25
12
11
8
24
29

Fig.	Part No.	Quantity 1	2	3	PS	KIT	Description	Dénomination	Bezeichnung	Denominación	Benämning	Notes
37	RM 95424586	26					Cable tie	Serre-câble	Kabelbinder	Abrazadera de cinta	Buntband	2624)
38	RM 96740444	4					Screw	Vis	Schraube	Tornillo	Skruv	

2624) **GB**: Not Shown **FR**: Non représenté **DE**: Nicht abgebildet **ES**: No ilustrado **SE**: Ej avbildad

1	43839257_0001	**Cab w/heater and Air Conditioning Installation** **Installation de la cabine avec chauffage et climatisation** **Kabine mit Heizung und Klimaanlage, Einbau** **Cabina con calentador e instalación de aire acondicionado** **Hytt med värmare och luftkonditionering, ditsättning**	Catalogue id **20584**	Group **810**
2			Illustr. No **1048576**	Section **775**
3				
4			Issue **20048722-A**	Page **357**
5		**43839257**		

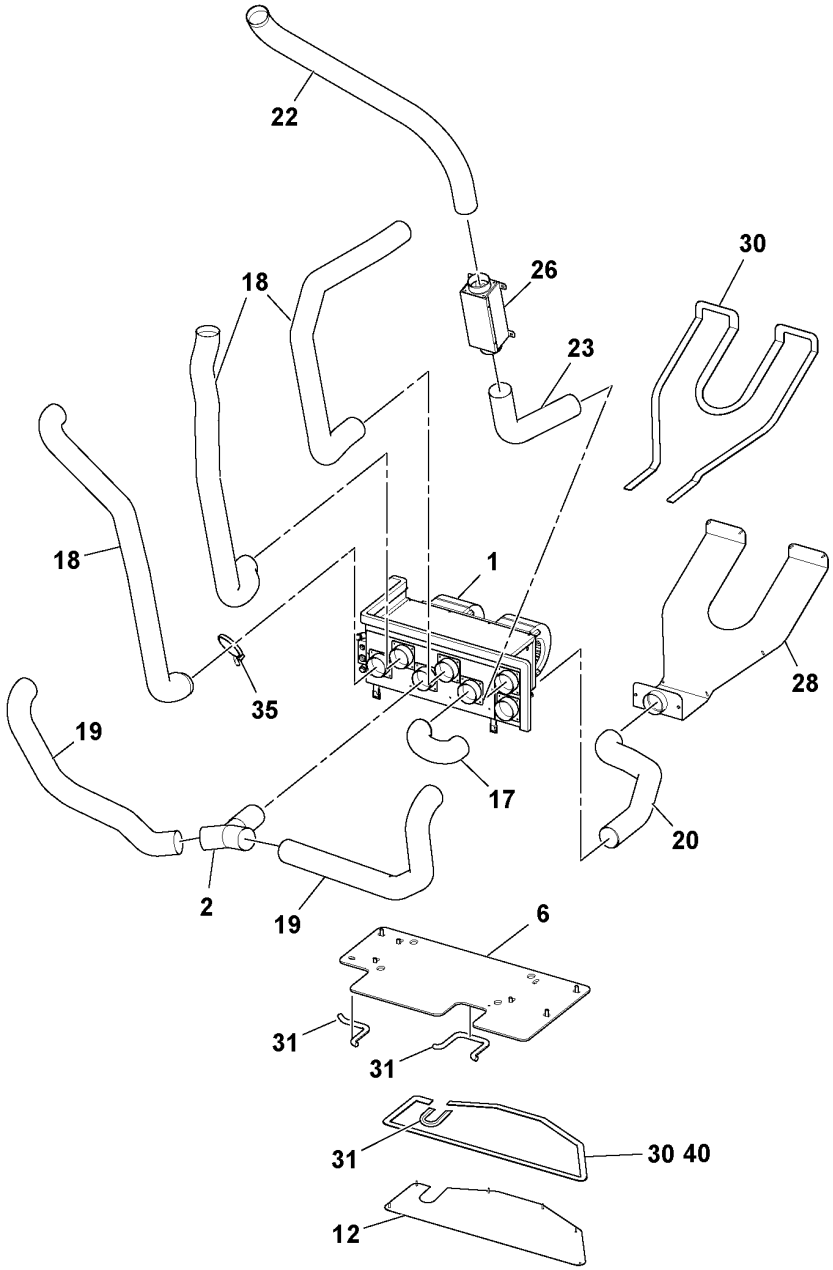
22
26
30
18
23
18
1
35
28
19
17
20
2
19
6
31
31
31
30 40
12

Fig.	Part No.	Quantity 1	2	3	PS	KIT	Description	Dénomination	Bezeichnung	Denominación	Benämning	Notes
1		1					Heater	Elément de chauffage	Heizkörper	Calefaccion	Värmeelement	See group 870-300 page 437
2	**RM 13162094**	1					Splice	Douille raccord	Verbindungsmuffe	Manguito unión	Skarvhylsa	
6	**RM 13237326**	1					Mounting plate	Plaque montage	Montageplatte	Placa de montaje	Monteringsplatta	
12	**RM 13502083**	1					Cover plate	Plaque de recouvrement	Abdeckung	Cubierta	Lucka	
17	**RM 13176508**	1					Hose	Flexible	Schlauch	Manguera	Slang	
18	**RM 13295712**	3					Hose	Flexible	Schlauch	Manguera	Slang	
19	**RM 13176516**	2					Hose	Flexible	Schlauch	Manguera	Slang	
20	**RM 13176532**	1			OP		Hose	Flexible	Schlauch	Manguera	Slang	
22	**RM 59290734**	1			OP		Hose	Flexible	Schlauch	Manguera	Slang	
23	**RM 59290783**	1			OP		Hose	Flexible	Schlauch	Manguera	Slang	
26	**RM 59290767**	1					Air filter	Filtre à air	Luftfilter	Filtro de aire	Luftfilter	
28	**RM 13234893**	1					Plate	Tôle	Blech	Chapa	Plåt	
30	**RM 35898477**	1					Tape	Ruban	Klebestreifen	Cinta adhesiva	Tejp	
31	**RM 50829662**	1					Clip	Clip	Clip	Clip	Clips	
35	**RM 95373973**	14					Locking wire	Fil arrêt	Sicherungsdraht	Alambre de seguridad	Låstråd	
40	**RM 59670554**	3					Adhesive	Colle	Leim	Cola	Lim	

1	**43839257_0002**	**Cab w/heater and Air Conditioning Installation** **Installation de la cabine avec chauffage et climatisation** **Kabine mit Heizung und Klimaanlage, Einbau** **Cabina con calentador e instalación de aire acondicionado** **Hytt med värmare och luftkonditionering, ditsättning**	Catalogue id **20584**	Group **810**
2			Illustr. No **1048577**	Section **776**
3				
4			Issue **20048722-A**	Page **359**
5		**43839257**		

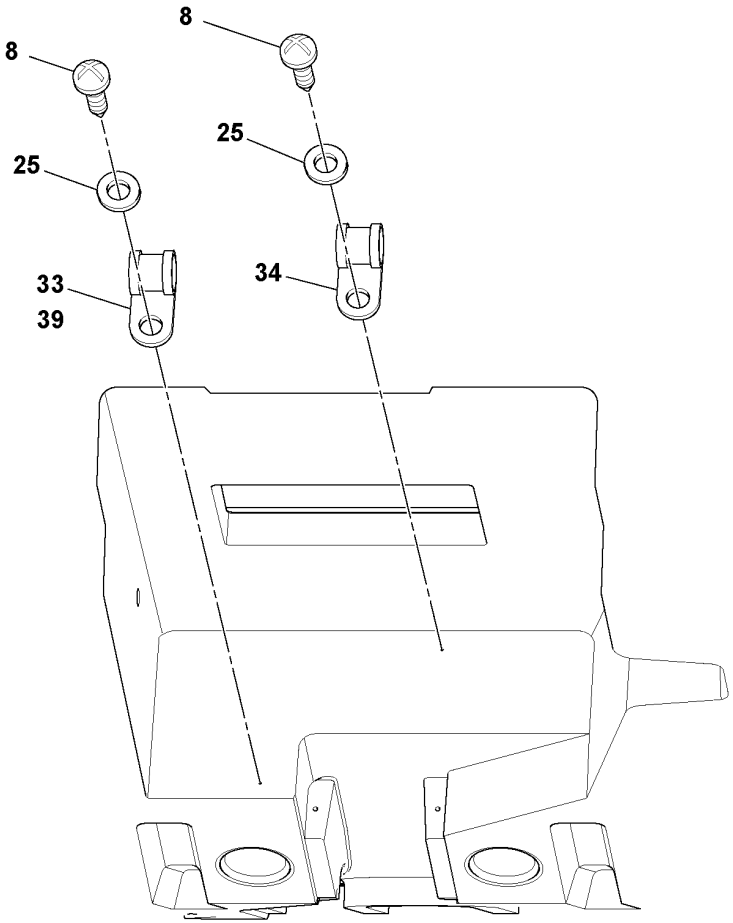
8
8
25
25
33
39
34

Fig.	Part No.	Quantity 1	2	3	PS	KIT	Description	Dénomination	Bezeichnung	Denominación	Benämning	Notes
8	RM 96728548	19					Screw	Vis	Schraube	Tornillo	Skruv	
25	RM 96738554	4					Plain washer	Rondelle plane	Flachscheibe	Arandela plana	Planbricka	
33	RM 59121855	2					Clamp	Collier serrage	Klemme	Abrazadera	Klamma	
34	RM 59103598	4					Clamp	Collier serrage	Klemme	Abrazadera	Klamma	
39	RM 59117333	1					Clamp	Collier serrage	Klemme	Abrazadera	Klamma	

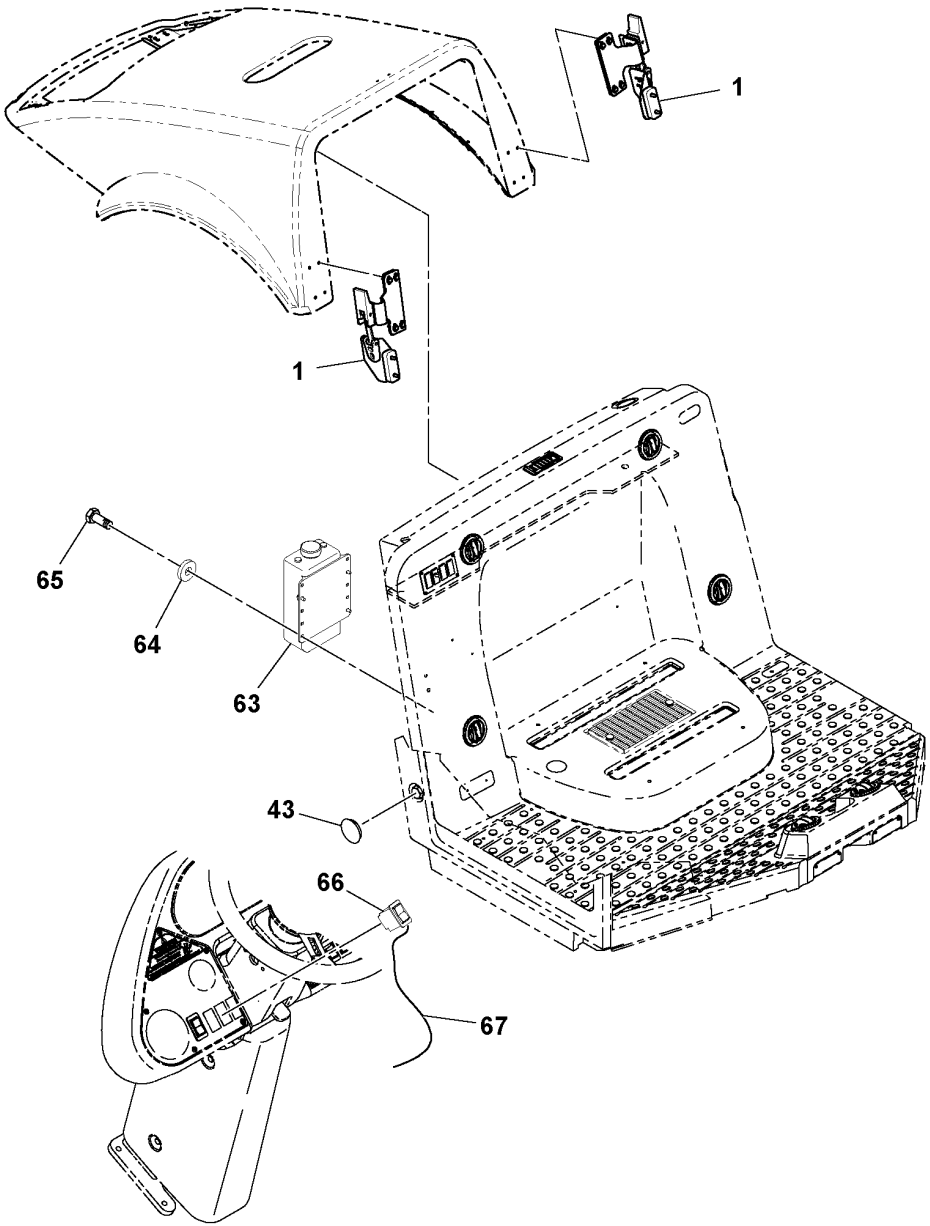
1
1
65
64
63
43
66
67

Fig.	Part No.	Quantity 1	2	3	PS	KIT	Description	Dénomination	Bezeichnung	Denominación	Benämning	Notes
1		1					Cab/hood Draw L	Serrure cabine/capot	Zugraste Kabine/Haube	Pestillo de capó	Hytt/huv låshake	See group 821-650 page 413
43	RM 13309877	4					Plug	Tampon	Stopfen	Tapón	Plugg	
63	RM 13215769	1					Plastic bottle	Bouteille plastique	Kunststofflasche	Botella plástica	Plastflaska	
	RM 13228242	1					•Cap	•Capot	•Kappe	•Tapa	•Lock	
	RM 13228259	1					•Pump	•Pompe	•Pumpe	•Bomba	•Pump	
64	RM 96712674	7					Washer	Rondelle	Scheibe	Arandela	Bricka	
65	RM 96702824	4					Hexagon screw	Vis à tête hexagonale	Sechskantschraube	Tornillo hexagonal	Sexkantsskruv	
66	RM 13197108	1					Switch	Interrupteur	Schalter	Interruptor	Elkopplare	
67	RM 43975457	1					Cable harness	Faisceau de câbles	Kabelbaum	Manojo cables	Ledningsmatta	
85	RM 43957646	1					Cable harness	Faisceau de câbles	Kabelbaum	Manojo cables	Ledningsmatta	2624)
86	RM 96702287	1					Hexagon screw	Vis à tête hexagonale	Sechskantschraube	Tornillo hexagonal	Sexkantsskruv	2624)

2624) **GB**: Not Shown **FR**: Non représenté **DE**: Nicht abgebildet **ES**: No ilustrado **SE**: Ej avbildad

1	43978881_0A01	**Cab With Heat Installation** **Installation de la cabine avec chauffage** **Kabine mit Heizung** **Instalación de cabina con calefacción** **Hytt med värme, ditsättning**	Catalogue id **20584**	Group **810**
2				
3			Illustr. No **1052193**	Section **1000**
4				
5		**43978949**	Issue **20048722-A**	Page **363**

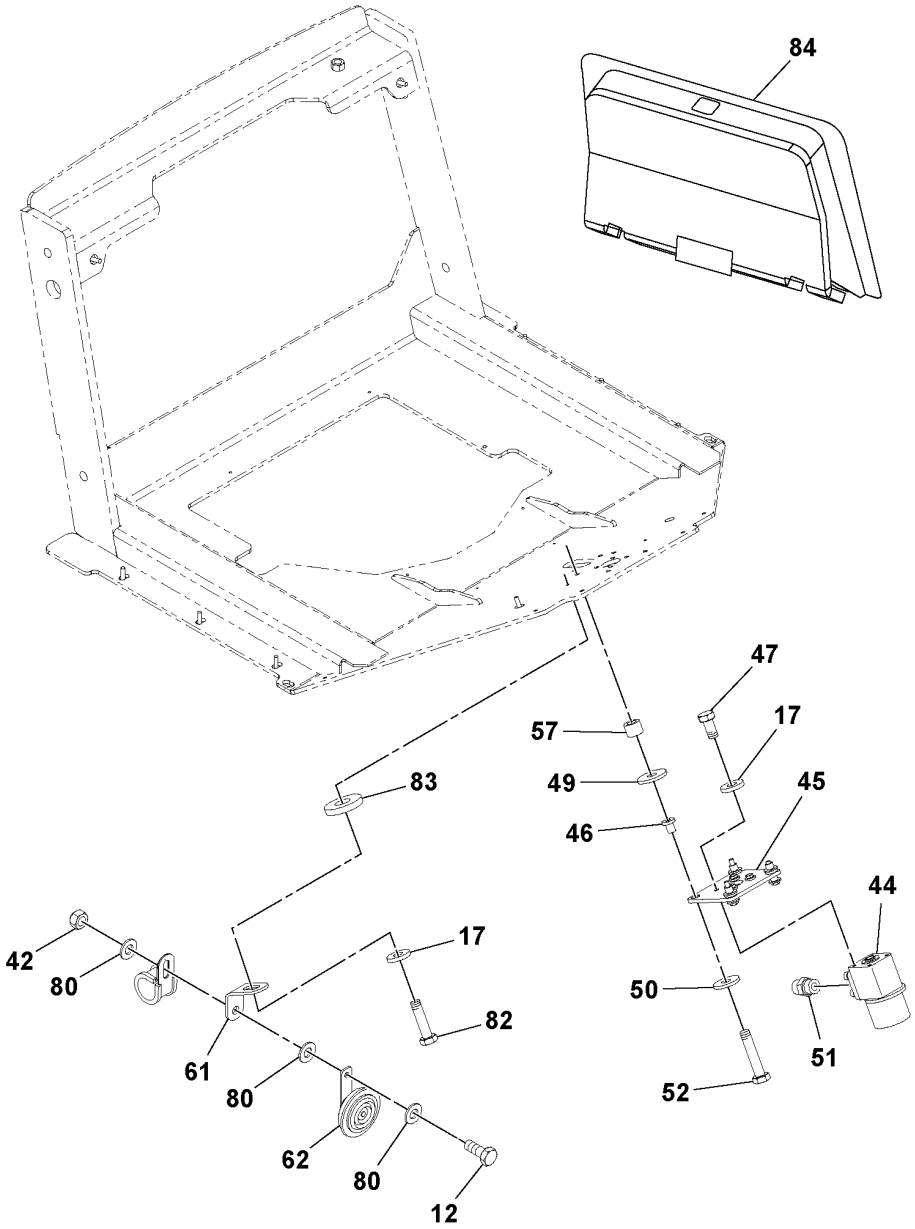
84
47
17
57
49
45
46
83
44
42
80
17
82
61
80
62
80
12
50
51
52

Fig.	Part No.	Quantity 1	2	3	P S	K I T	Description	Dénomination	Bezeichnung	Denominación	Benämning	Notes
12	**RM 96702659**	8					Hexagon screw	Vis à tête hexagonale	Sechskantschraube	Tornillo hexagonal	Sexkantsskruv	
17	**RM 96741046**	17					Plain washer	Rondelle plane	Flachscheibe	Arandela plana	Planbricka	
42												2486)
44	**RM 43844588**	1					Valve	Valve	Ventil	Válvula	Ventil	
	RM 54747340	1					•Sealing kit	•Jeu joints	•Dichtungssatz	•Juego de retenes	•Tätningssats	
45	**RM 13167721**	1					Mounting plate	Plaque montage	Montageplatte	Placa de montaje	Monteringsplatta	
46	**RM 59424309**	4					Rubber damper	Amortisseur caoutchouc	Gummidämpfer	Amortiguador de goma	Gummidämpare	
47	**RM 96702279**	4					Hexagon screw	Vis à tête hexagonale	Sechskantschraube	Tornillo hexagonal	Sexkantsskruv	
49	**VOE 12735041**	4					Washer	Rondelle	Scheibe	Arandela	Bricka	(RM 59437079)
50	**VOE 12735041**	4					Washer	Rondelle	Scheibe	Arandela	Bricka	(RM 59437079)
51	**RM 95303368**	4					Adapter	Adaptateur	Adapter	Adaptador	Adapter	
52	**RM 96705116**	4					Hexagon screw	Vis à tête hexagonale	Sechskantschraube	Tornillo hexagonal	Sexkantsskruv	
57	**RM 13167812**	4					Spacer	Entretoise	Abstandkörper	Distanciador	Distans	
61	**RM 13237490**	1					Bracket	Console	Konsole	Consola	Konsol	
62	**RM 13469010**	1					Horn	Avertisseur	Signalhorn	Bocina	Signalhorn	
80	**RM 96741038**	3					Washer	Rondelle	Scheibe	Arandela	Bricka	
82	**RM 96704556**	1					Hexagon screw	Vis à tête hexagonale	Sechskantschraube	Tornillo hexagonal	Sexkantsskruv	
83	**RM 50264860**	1					Washer	Rondelle	Scheibe	Arandela	Bricka	
84	**RM 59290817**	1					Insulator	Isolateur	Isolator	Aislador	Isolator	

2486) **GB**: This item not used with this Assembly **FR**: Cet élément n'est pas utilisé avec cette unité **DE**: Dieser Artikel wird nicht zusammen mit dieser Baugruppe verwendet. **ES**: Este artículo no se usa con este montaje **SE**: Denna artikel används inte för den här Assembly

1	**43978881_0A02**	**Cab With Heat Installation** **Installation de la cabine avec chauffage** **Kabine mit Heizung** **Instalación de cabina con calefacción** **Hytt med värme, ditsättning**	Catalogue id **20584**	Group **810**
2				
3			Illustr. No **1052194**	Section **1001**
4				
5		**43978949**	Issue **20048722-A**	Page **365**

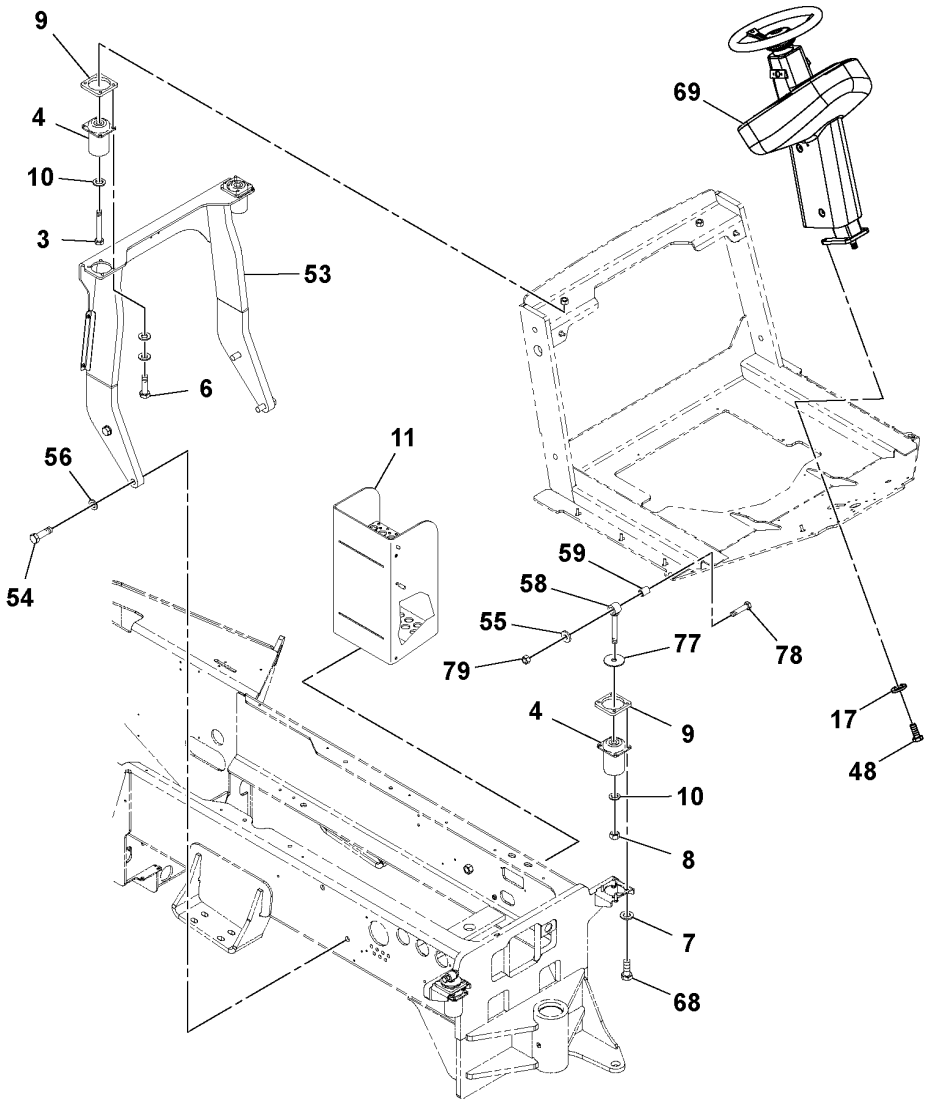
9
4
10
3
53
6
56
54
11
69
59
58
55
79
77
78
4
9
10
8
7
68
17
48

Fig.	Part No.	Quantity 1	2	3	PS	KIT	Description	Dénomination	Bezeichnung	Denominación	Benämning	Notes
3	RM 96741442	2					Hexagon screw	Vis à tête hexagonale	Sechskantschraube	Tornillo hexagonal	Sexkantsskruv	
4	RM 13225503	4					Rubber element	Élément caoutchouc	Gummiteil	Taco de goma	Gummielement	
6	RM 96703111	8					Hexagon screw	Vis à tête hexagonale	Sechskantschraube	Tornillo hexagonal	Sexkantsskruv	
7	RM 96738596	24					Washer	Rondelle	Scheibe	Arandela	Bricka	
8	VOE 983311	2					Hexagon nut	Écrou hexagonal	Sechskantmutter	Tuerca hexagonal	Sexkantsmutter	(RM 96703665)
9	RM 13412648	4					Spacer	Entretoise	Abstandkörper	Distanciador	Distans	
10	RM 96701560	4					Washer	Rondelle	Scheibe	Arandela	Bricka	
11	RM 43996602	1					Step	Marche escalier	Treppenstufe	Escalón	Trappsteg	(RM 13887609)
17	RM 96741046	17					Plain washer	Rondelle plane	Flachscheibe	Arandela plana	Planbricka	
48	RM 96702287	4					Hexagon screw	Vis à tête hexagonale	Sechskantschraube	Tornillo hexagonal	Sexkantsskruv	
53	RM 13239157	1					Support plate	Platine support	Stützplatte	Placa de apoyo	Stödplatta	
54	RM 96715123	4					Hexagon screw	Vis à tête hexagonale	Sechskantschraube	Tornillo hexagonal	Sexkantsskruv	
55	RM 59565044	2					Washer	Rondelle	Scheibe	Arandela	Bricka	
56	RM 96738646	4					Plain washer	Rondelle plane	Flachscheibe	Arandela plana	Planbricka	
58	RM 13214804	2					Eye bolt	Vis oeillet	Ringschraube	Ojo tornillo	Ögleskruv	
59	RM 13217450	2					Sleeve	Douille	Hülse	Manguito	Hylsa	
68	RM 96702808	16					Hexagon screw	Vis à tête hexagonale	Sechskantschraube	Tornillo hexagonal	Sexkantsskruv	
69		1					Pedestal Assembly	Piédestal	Piedestal	Pedestal	Pedestal	See group 641-50 page 227
77	RM 13225339	2					Washer	Rondelle	Scheibe	Arandela	Bricka	
78												2486)
79												2486)

2486) **GB**: This item not used with this Assembly **FR**: Cet élément n'est pas utilisé avec cette unité **DE**: Dieser Artikel wird nicht zusammen mit dieser Baugruppe verwendet. **ES**: Este artículo no se usa con este montaje **SE**: Denna artikel används inte för den här Assembly

1	43978881_0A03	**Cab With Heat Installation** **Installation de la cabine avec chauffage** **Kabine mit Heizung** **Instalación de cabina con calefacción** **Hytt med värme, ditsättning**	Catalogue id **20584**	Group **810**
2				
3			Illustr. No **1052195**	Section **1002**
4				
5		**43978949**	Issue **20048722-A**	Page **367**

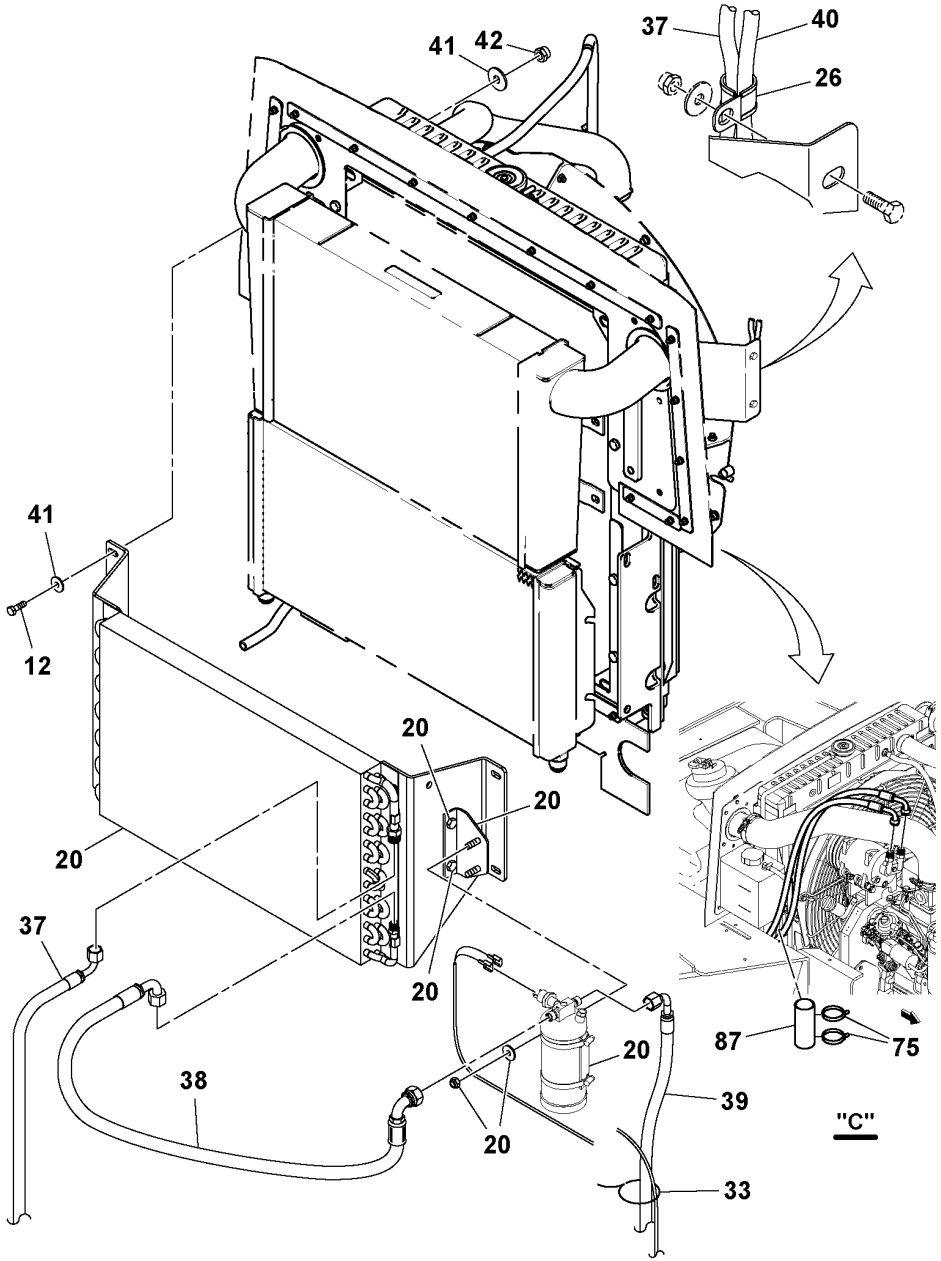
37
40
41
42
26
41
12
20
20
20
20
37
20
38
39
20
20
33
87
75
"C"

Fig.	Part No.	Quantity 1	2	3	PS	KIT	Description	Dénomination	Bezeichnung	Denominación	Benämning	Notes
12	RM 96702659	8					Hexagon screw	Vis à tête hexagonale	Sechskantschraube	Tornillo hexagonal	Sexkantsskruv	
20												2486)
26	RM 95378873	1					Hose clamp	Collier durite	Schlauchschelle	Abrazadera de manguera	Slangklamma	
33	RM 95373973	15					Locking wire	Fil arrêt	Sicherungsdraht	Alambre de seguridad	Låstråd	
37												2486)
38												2486)
39												2486)
40												2486)
41												2486)
42												2486)
75	RM 95424586	7					Cable tie	Serre-câble	Kabelbinder	Abrazadera de cinta	Buntband	
87												2486)

2486) **GB**: This item not used with this Assembly **FR**: Cet élément n'est pas utilisé avec cette unité **DE**: Dieser Artikel wird nicht zusammen mit dieser Baugruppe verwendet. **ES**: Este artículo no se usa con este montaje **SE**: Denna artikel används inte för den här Assembly

1	43978881_0A04	**Cab With Heat Installation** **Installation de la cabine avec chauffage** **Kabine mit Heizung** **Instalación de cabina con calefacción** **Hytt med värme, ditsättning**	Catalogue id **20584**	Group **810**
2				
3			Illustr. No **1052196**	Section **1003**
4				
5		**43978949**	Issue **20048722-A**	Page **369**

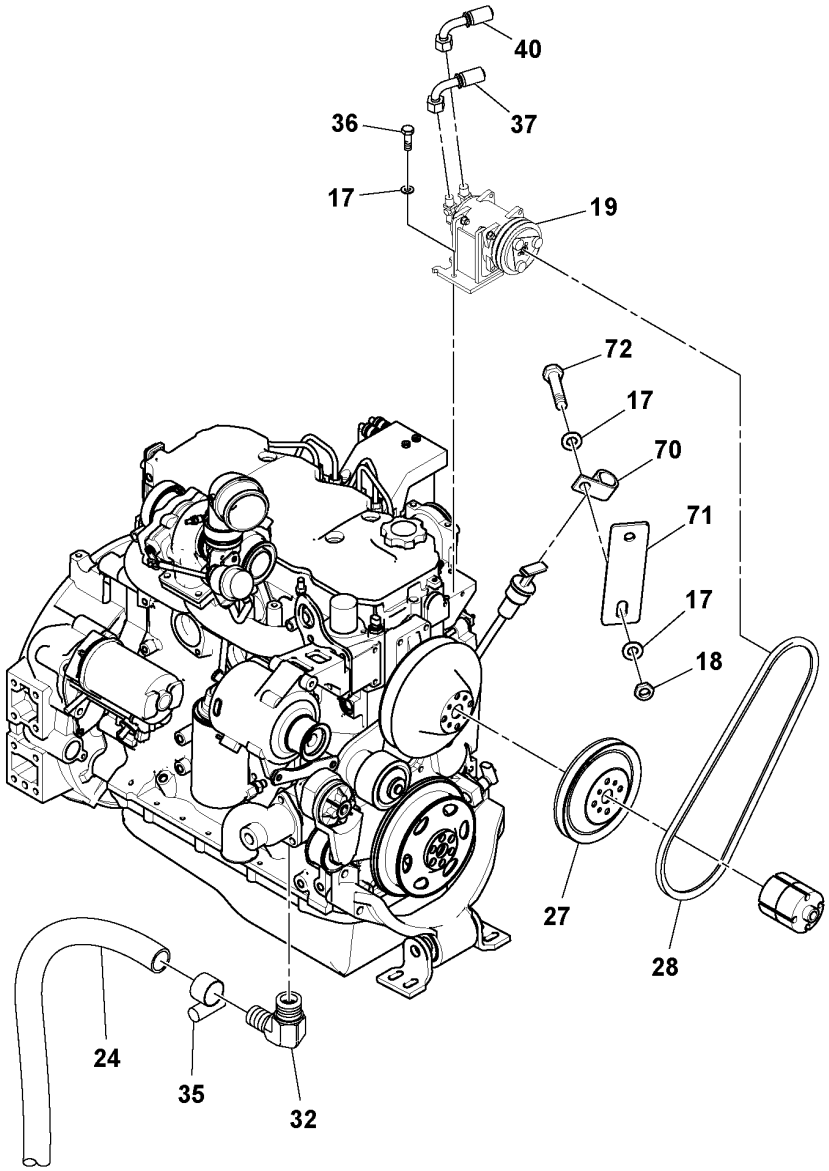
40
37
36
17
19
72
17
70
71
17
18
27
28
24
35
32

Fig.	Part No.	Quantity 1	2	3	PS	KIT	Description	Dénomination	Bezeichnung	Denominación	Benämning	Notes
17	RM 96741046	17					Plain washer	Rondelle plane	Flachscheibe	Arandela plana	Planbricka	
18	RM 96704614	2					Nut	Écrou	Mutter	Tuerca	Mutter	
19												2486)
24	RM 59823716	1					Hose	Flexible	Schlauch	Manguera	Slang	
27												2486)
28												2486)
32	RM 58962226	1					Elbow nipple	Raccord coudé	Winkelnippel	Niple angular	V-nippel	
35	RM 95671285	10					Hose clamp	Collier durite	Schlauchschelle	Abrazadera de manguera	Slangklamma	
36	RM 96701917	4					Hexagon screw	Vis à tête hexagonale	Sechskantschraube	Tornillo hexagonal	Sexkantsskruv	
37												2486)
40												2486)
70												2486)
71												2486)
72												2486)

2486) **GB**: This item not used with this Assembly **FR**: Cet élément n'est pas utilisé avec cette unité **DE**: Dieser Artikel wird nicht zusammen mit dieser Baugruppe verwendet. **ES**: Este artículo no se usa con este montaje **SE**: Denna artikel används inte för den här Assembly

1	43978881_0A05	**Cab With Heat Installation** **Installation de la cabine avec chauffage** **Kabine mit Heizung** **Instalación de cabina con calefacción** **Hytt med värme, ditsättning**	Catalogue id **20584**	Group **810**
2				
3			Illustr. No **1052197**	Section **1004**
4				
5		**43978949**	Issue **20048722-A**	Page **371**

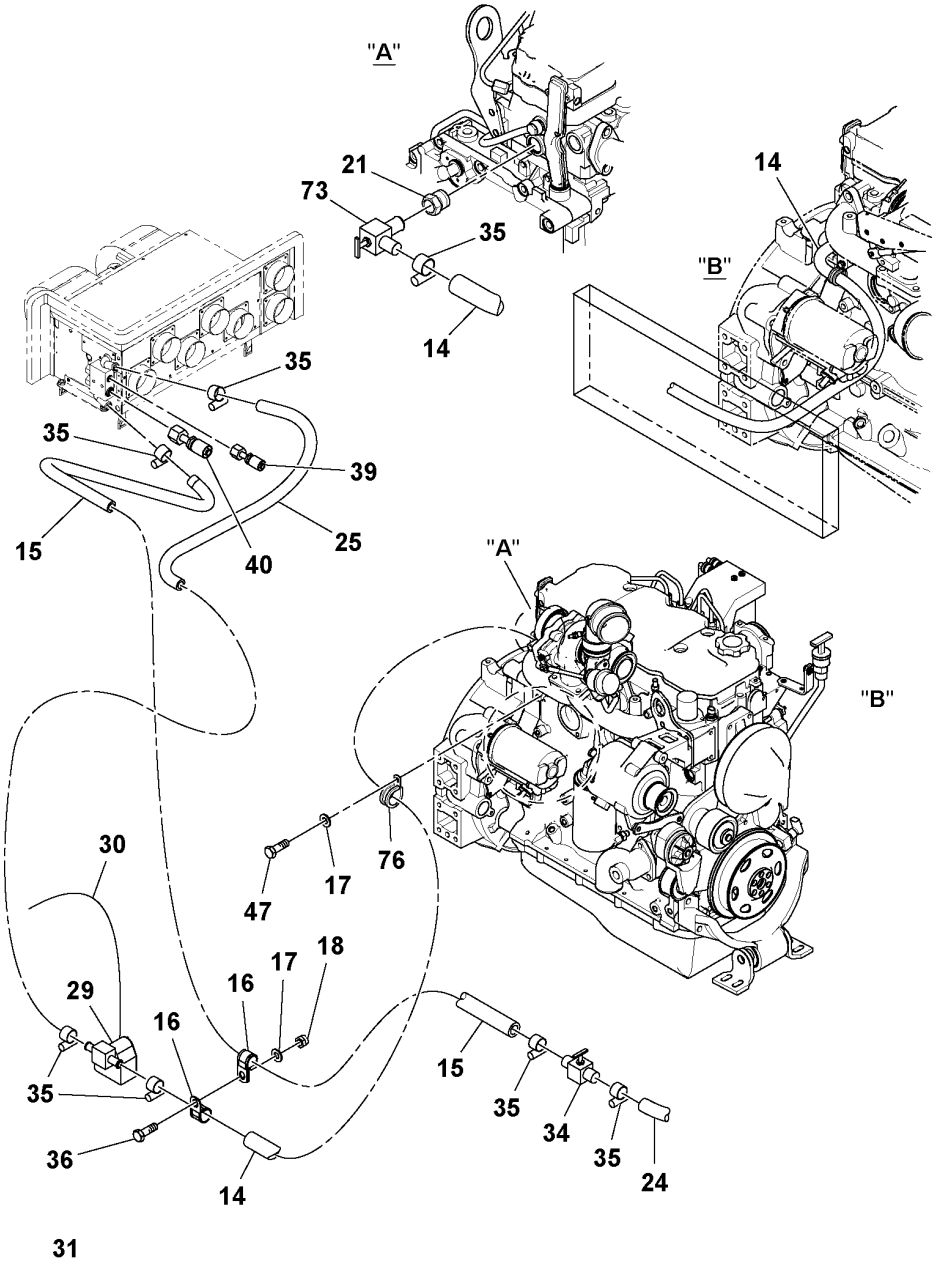
"A"
21
73
35
14
"B"
14
35
35
39
15
40
25
"A"
"B"
30
47
17
76
29
16
17
18
16
35
36
14
15
35
34
35
24

31

Fig.	Part No.	Quantity 1	2	3	PS	KIT	Description	Dénomination	Bezeichnung	Denominación	Benämning	Notes
14	RM 95285144	1					Hose	Flexible	Schlauch	Manguera	Slang	
15	RM 59919522	1					Hose assembly	Conduit flexible	Schlauchleitung	Conducto	Slangledning	
16	RM 59465674	2					Clamp	Collier serrage	Klemme	Abrazadera	Klamma	
17	RM 96741046	17					Plain washer	Rondelle plane	Flachscheibe	Arandela plana	Planbricka	
18	RM 96704614	2					Nut	Écrou	Mutter	Tuerca	Mutter	
21	RM 59903203	1					Reducer	Reducteur	Reduzierstück	Reductor	Reducerstycke	
24	RM 59823716	1					Hose	Flexible	Schlauch	Manguera	Slang	
25	RM 59845743	1					Hose assembly	Conduit flexible	Schlauchleitung	Conducto	Slangledning	
29	RM 13200027	1					Valve	Valve	Ventil	Válvula	Ventil	See group 873-350 page 453
30	RM 13200035	1					Cable harness	Faisceau de câbles	Kabelbaum	Manojo cables	Ledningsmatta	
31	RM 13355003	1					Decal	Autocollant	Aufklebeschild	Calcomanía	Dekal	
34	RM 13254909	1					Shut-off valve	Vanne de fermeture	Absperrventil	Válvula de cierre	Avstängningsventil	
35	RM 95671285	10					Hose clamp	Collier durite	Schlauchschelle	Abrazadera de manguera	Slangklamma	
36	RM 96701917	4					Hexagon screw	Vis à tête hexagonale	Sechskantschraube	Tornillo hexagonal	Sexkantsskruv	
39												2486)
40												2486)
47	RM 96702279	4					Hexagon screw	Vis à tête hexagonale	Sechskantschraube	Tornillo hexagonal	Sexkantsskruv	
73	RM 59392795	1					Valve	Valve	Ventil	Válvula	Ventil	
76	RM 59465641	1					Clamp	Collier serrage	Klemme	Abrazadera	Klamma	

2486) **GB**: This item not used with this Assembly **FR**: Cet élément n'est pas utilisé avec cette unité **DE**: Dieser Artikel wird nicht zusammen mit dieser Baugruppe verwendet. **ES**: Este artículo no se usa con este montaje **SE**: Denna artikel används inte för den här Assembly

1	43978881_0A06	**Cab With Heat Installation** **Installation de la cabine avec chauffage** **Kabine mit Heizung** **Instalación de cabina con calefacción** **Hytt med värme, ditsättning**	Catalogue id **20584**	Group **810**
2				
3			Illustr. No **1052198**	Section **1005**
4				
5		**43978949**	Issue **20048722-A**	Page **373**

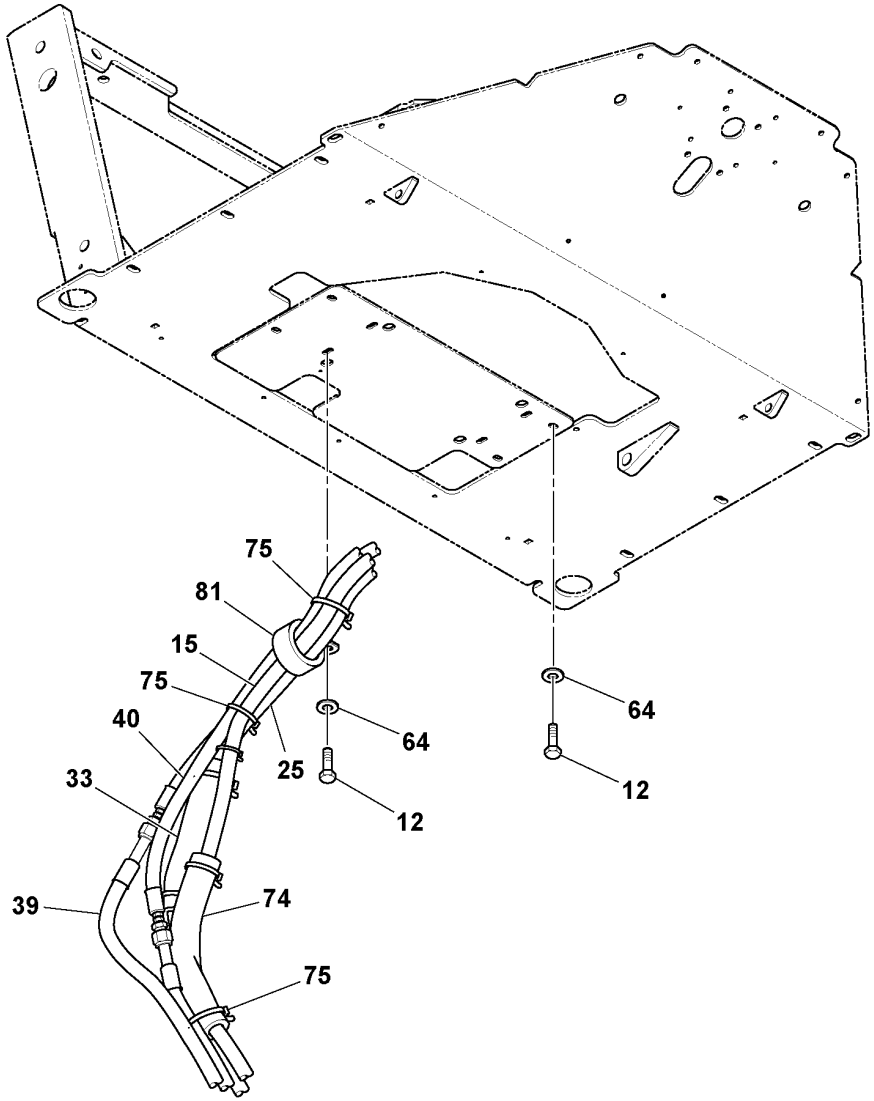
75
81
15
75
40
33
39
74
75
25
64
12
64
12

Fig.	Part No.	Quantity 1	2	3	PS	KIT	Description	Dénomination	Bezeichnung	Denominación	Benämning	Notes
12	RM 96702659	8					Hexagon screw	Vis à tête hexagonale	Sechskantschraube	Tornillo hexagonal	Sexkantsskruv	
15	RM 59919522	1					Hose assembly	Conduit flexible	Schlauchleitung	Conducto	Slangledning	
25	RM 59845743	1					Hose assembly	Conduit flexible	Schlauchleitung	Conducto	Slangledning	
33	RM 95373973	15					Locking wire	Fil arrêt	Sicherungsdraht	Alambre de seguridad	Låstråd	
40												2486)
64	RM 96712674	7					Washer	Rondelle	Scheibe	Arandela	Bricka	
74	RM 43886696	2					Sleeve	Douille	Hülse	Manguito	Hylsa	
75	RM 95424586	7					Cable tie	Serre-câble	Kabelbinder	Abrazadera de cinta	Buntband	
81	RM 95322871	1					Clamp	Collier serrage	Klemme	Abrazadera	Klamma	

2486) **GB**: This item not used with this Assembly **FR**: Cet élément n'est pas utilisé avec cette unité **DE**: Dieser Artikel wird nicht zusammen mit dieser Baugruppe verwendet. **ES**: Este artículo no se usa con este montaje **SE**: Denna artikel används inte för den här Assembly

1	43978881_0A07	**Cab With Heat Installation** **Installation de la cabine avec chauffage** **Kabine mit Heizung** **Instalación de cabina con calefacción** **Hytt med värme, ditsättning**	Catalogue id **20584**	Group **810**
2				
3			Illustr. No **1052199**	Section **1006**
4				
5		**43978949**	Issue **20048722-A**	Page **375**

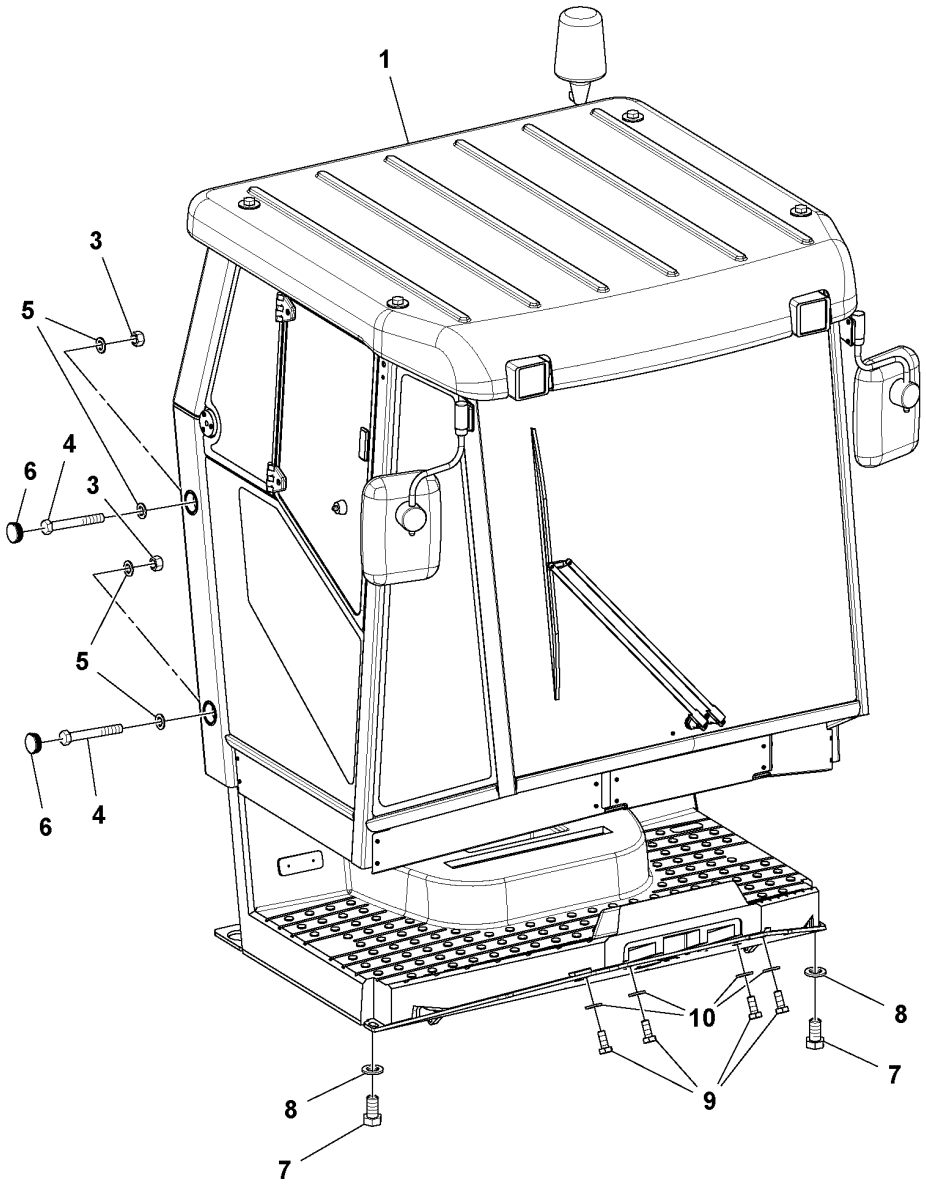
1
3
5
4
6
3
5
6
4
8
10
8
7
9
7

Fig.	Part No.	Quantity 1	2	3	PS	KIT	Description	Dénomination	Bezeichnung	Denominación	Benämning	Notes
1	**RM 80793201**	1					Cab	Cabine	Fahrerhaus	Cabina	Hytt	See group 810-1100 page 379
2		1					Cab/hood Draw Latch				Hytt/huv Draw Latch	2624) See group 821-650 page 413
3	**RM 96703681**	4					Hexagon nut	Écrou hexagonal	Sechskantmutter	Tuerca hexagonal	Sexkantsmutter	(RM 96720933)
4	**RM 96721923**	4					Hexagon screw	Vis à tête hexagonale	Sechskantschraube	Tornillo hexagonal	Sexkantsskruv	
5	**RM 96720909**	8					Washer	Rondelle	Scheibe	Arandela	Bricka	
6	**RM 80816499**	2					Plug	Tampon	Stopfen	Tapón	Plugg	
7	**RM 96722228**	2					Hexagon screw	Vis à tête hexagonale	Sechskantschraube	Tornillo hexagonal	Sexkantsskruv	
8	**RM 96720149**	2					Plain washer	Rondelle plane	Flachscheibe	Arandela plana	Planbricka	
9	**RM 96718861**	4					Hexagon screw	Vis à tête hexagonale	Sechskantschraube	Tornillo hexagonal	Sexkantsskruv	
10	**RM 96720131**	4					Plain washer	Rondelle plane	Flachscheibe	Arandela plana	Planbricka	
11	**RM 96738208**	2					Screw	Vis	Schraube	Tornillo	Skruv	2624) (RM 96753025)
12	**RM 13928874**	4					Moulding	Moulure	Leiste	Listón	List	2624) (RM 14050439)
13	**RM 80885544**	7					Pad	Support inférieur	Unterlegring	Suplemento	Underlägg	2624)

2624) **GB**: Not Shown **FR**: Non représenté **DE**: Nicht abgebildet **ES**: No ilustrado **SE**: Ej avbildad

1	**80804354_0001**	**Cab Installation** **Installation de la cabine** **Kabine, Einbau** **Instalación de cabina** **Hytt, ditsättning**	Catalogue id **20584**	Group **810**
2			Illustr. No **1037284**	Section **1050**
3			Issue **20048722-A**	Page **377**
4				
5		**EU, 80804354**		

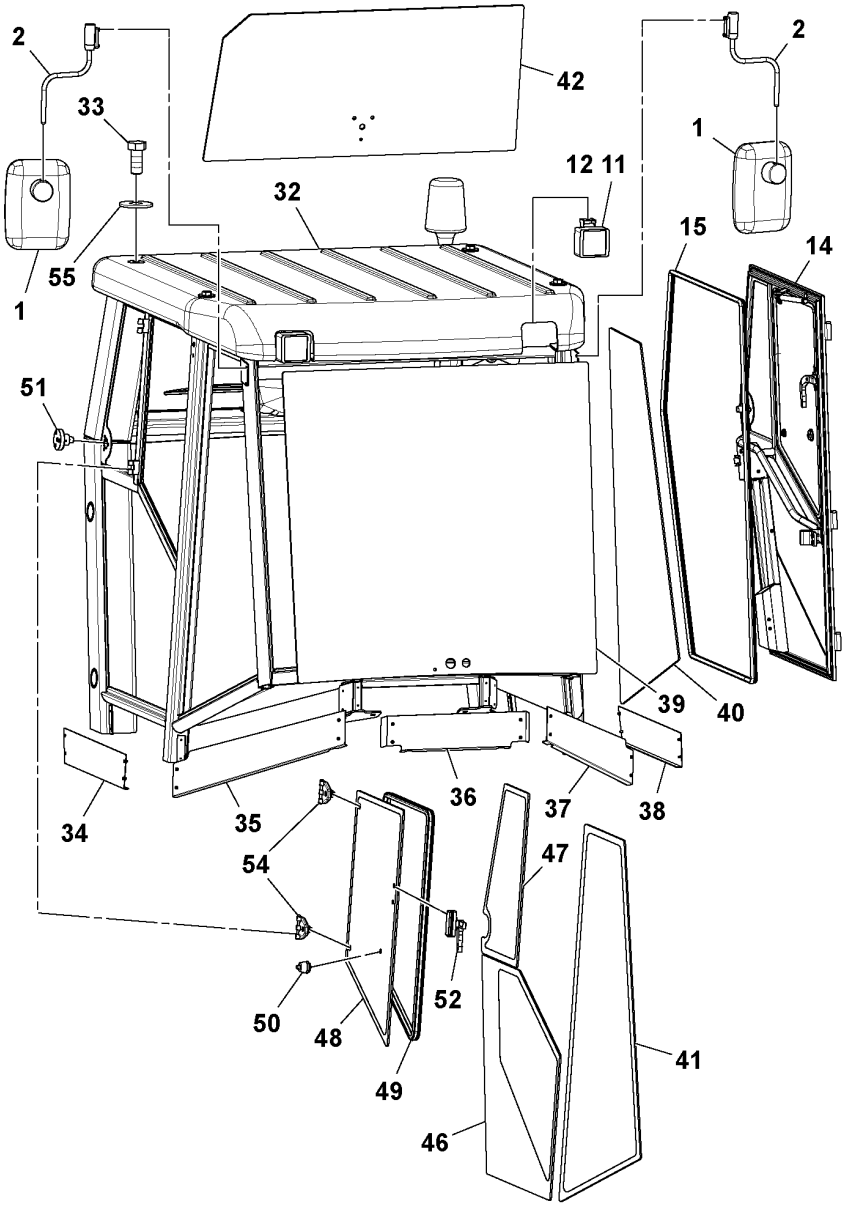
2
33
42
2
1
12
11
32
15
14
55
1
51
39
40
36
37
38
34
35
54
47
52
50
48
49
41
46

Fig.	Part No.	Quantity 1	2	3	PS	KIT	Description	Dénomination	Bezeichnung	Denominación	Benämning	Notes
1	RM 80808801	1					Mirror	Miroir	Spiegel	Espejo	Spegel	OUTSIDE
2	RM 13298203	1					Mirror arm	Bras miroir	Spiegelträger	Marco espejo	Spegelarm	(RM 80808819)
11	RM 80808918	1					Work lamp	Projecteur de travail	Arbeitsscheinwerfer	Faro de trabajo	Arbetsstrålkastare	
12	VOE 944265	1					Bulb	Ampoule	Glühlampe	Bombilla	Glödlampa	(RM 58861980)
14	RM 80808884	1					Door	Porte	Tür	Puerta	Dörr	
15	RM 80808892	1					Sealing	Étanchéité	dichtung	Junta	Tätning	
32	RM 80887789	1					Roof	Pavillon	Dach	Techo	Tak	(RM 80862436)
33	RM 96722228	1					Hexagon screw	Vis à tête hexagonale	Sechskantschraube	Tornillo hexagonal	Sexkantsskruv	
34	RM 80809114	1					Plate	Tôle	Blech	Chapa	Plåt	RH
35	RM 80809122	1					Plate	Tôle	Blech	Chapa	Plåt	RIGHT FRONT
36	RM 80809130	1					Plate	Tôle	Blech	Chapa	Plåt	FRONT
37	RM 80809148	1					Plate	Tôle	Blech	Chapa	Plåt	LEFT FRONT
38	RM 80809155	1					Plate	Tôle	Blech	Chapa	Plåt	LH
39	RM 80845498	1					Window pane	Vitre glace	Fensterscheibe	Cristal ventana	Fönsterruta	
40	RM 80845506	1					Side window pane	Vitre latérale	Seitenfensterscheibe	Vidrio lateral	Sidofönsterglas	
41	RM 80845514	1					Side window pane	Vitre latérale	Seitenfensterscheibe	Vidrio lateral	Sidofönsterglas	
42	RM 80845522	1					Window pane	Vitre glace	Fensterscheibe	Cristal ventana	Fönsterruta	
46	RM 80845563	1					Side window pane	Vitre latérale	Seitenfensterscheibe	Vidrio lateral	Sidofönsterglas	
47	RM 80845571	1					Door window pane	Vitre de porte	Türscheibe	Cristal puerta	Dörrfönsterglas	
48	RM 80845589	1					Door window pane	Vitre de porte	Türscheibe	Cristal puerta	Dörrfönsterglas	
49	RM 80809163	1					Sealing	Étanchéité	dichtung	Junta	Tätning	
50	RM 80809171	1					Latch	Loquet	Riegel	Pestillo	Regel	
51	RM 80809189	1					Door catch	Verrou de porte	Türverriegelung	Bloqueo de puerta	Dörrspärr	
52	RM 80809197	1					Handle	Poignée	Griff	Mango	Handtag	RH
54	RM 80809213	1					Hinge	Charnière	Scharnier	Bisagra	Gångjärn	
55	RM 96726377	1					Washer	Rondelle	Scheibe	Arandela	Bricka	

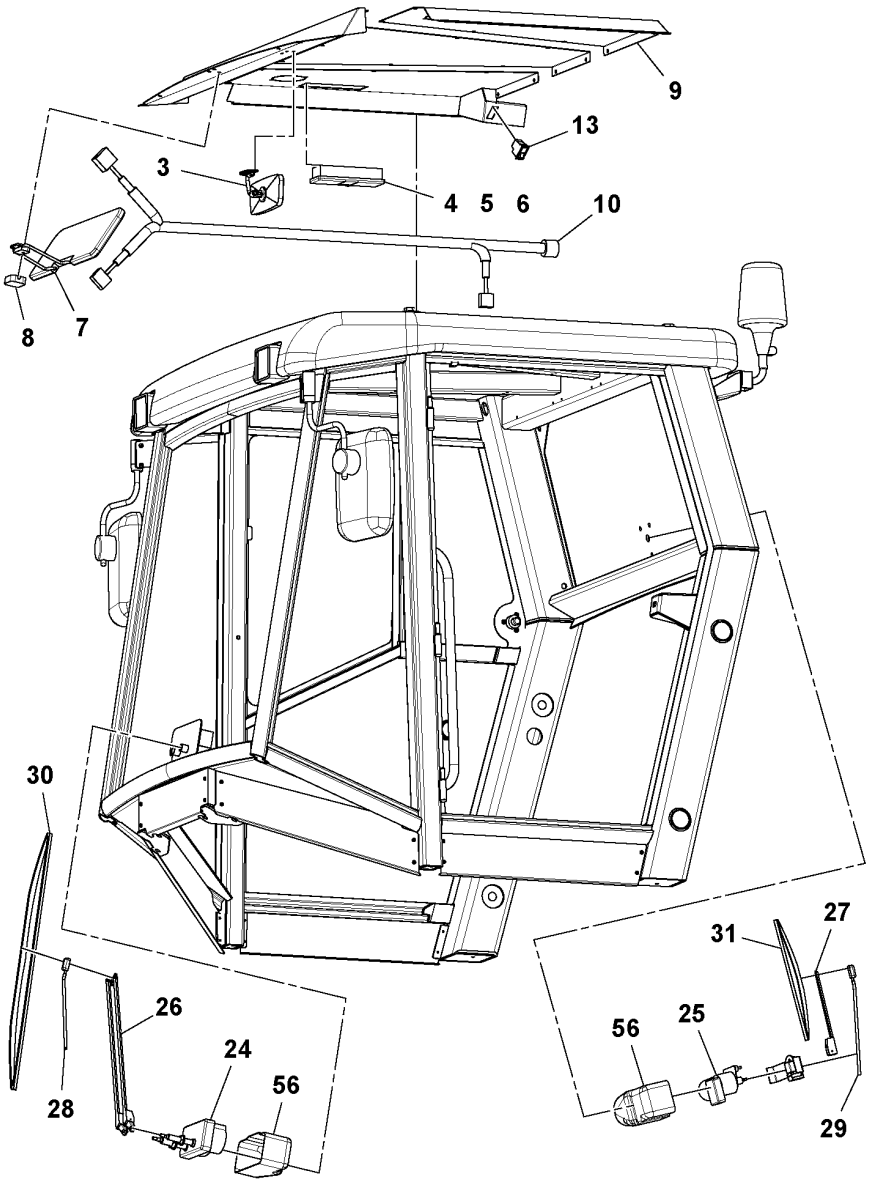
9
13
3
4
5
6
10
8
7
30
26
24
56
28
31
27
56
25
29

Fig.	Part No.	Quantity 1	2	3	P S	K I T	Description	Dénomination	Bezeichnung	Denominación	Benämning	Notes
3	RM 80808827	1					Mirror	Miroir	Spiegel	Espejo	Spegel	INSIDE
4	RM 80808835	1					Interior lamp	Lampe intérieure	Innenleuchte	Lámpara interior	Innerlampa	INSIDE
5	RM 14110183	1					Bulb	Ampoule	Glühlampe	Bombilla	Glödlampa	
6	RM 58861998	1					Bulb	Ampoule	Glühlampe	Bombilla	Glödlampa	
7	RM 80808843	1			OP		Sun shade	Pare-soleil	Sonnensegel	Visera	Solskärm	
8	RM 80808850	1					Cover	Couvercle	Deckel	Tapa	Lock	
9	RM 80808868	1					Cover	Capot recouvrement	Abdeckhaube	Cubierta	Täckkåpa	INTERIOR
10	RM 80808876	1					Cable harness	Faisceau de câbles	Kabelbaum	Manojo cables	Ledningsmatta	CAB
13	RM 80811409	1					Switch	Rupteur	Ausschalter	Interruptor	Brytkontakt	BEACON LIGHT
24	RM 80863111	1					Wiper Motor	Moteur essuie glace	Wischermotor	Motor Limp	Torkarmotor	(RM 80809007) W/FASTENING MOUNT
25	RM 80824600	1					Wiper motor	Moteur essuie-glace	Wischermotor	Motor limpiaparabrisas	Torkarmotor	
26	RM 80809023	1					Wiper arm	Bras d'essuie-glace	Wischerarm	Brazo limpiaparabrisas	Torkararm	
27	RM 80824618	1					Wiper arm	Bras d'essuie-glace	Wischerarm	Brazo limpiaparabrisas	Torkararm	
28	RM 80809056	1					Pipe	Tuyau	Rohrleitung	Tubo	Rör	
29	RM 80809064	1					Cleaning agent	Produit de nettoyage	Reinigungsmittel	Producto de limpieza	Rengöringsmedel	
30	RM 80809080	1					Wiper blade	Balai d'essuie-glace	Wischerblatt	Hoja limpiafaros	Torkarblad	
31	RM 80809098	1					Wiper blade	Balai d'essuie-glace	Wischerblatt	Hoja limpiafaros	Torkarblad	
56	RM 80816465	1			OP		Cover	Gaine extérieure	Stoßfängerhaut	Funda exterior	Ytterhölje	

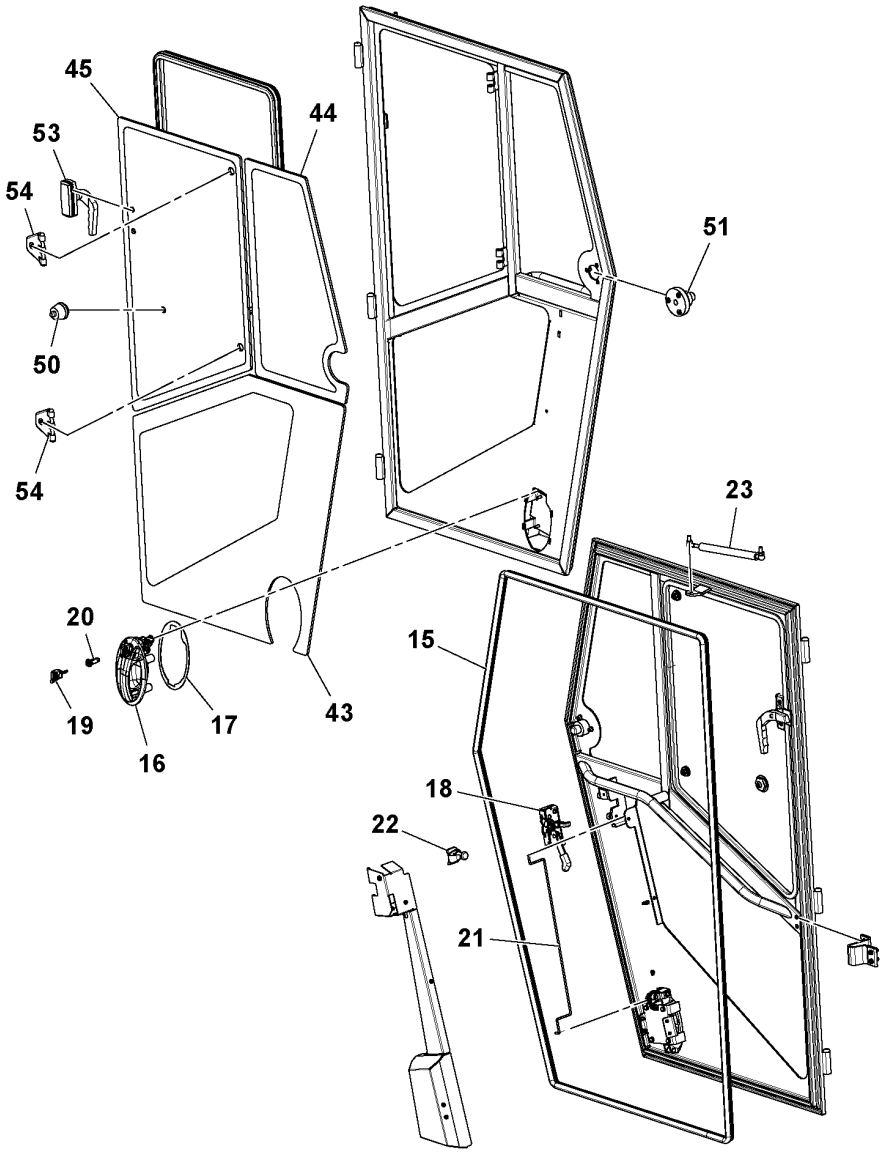
45
53
54
44
51
50
54
23
20
15
19
17
43
16
18
22
21

Fig.	Part No.	Quantity 1	2	3	PS	KIT	Description	Dénomination	Bezeichnung	Denominación	Benämning	Notes
15	RM 80808892	1					Sealing	Étanchéité	dichtung	Junta	Tätning	
16	RM 80808900	1					Door handle	Poignée de porte	Türgriff	Manilla puerta	Dörrhandtag	W/CYLINDER
17	RM 80808926	1					Pad	Support inférieur	Unterlegring	Suplemento	Underlägg	
18	RM 80808934	1					Latch	Loquet	Riegel	Pestillo	Regel	
19	RM 80808942	1					Key	Clavette	Keil	Chaveta	Kil	
20	RM 80808959	1					Cylinder	Cylindre	Zylinder	Cilindro	Cylinder	
21	RM 80808975	1					Connecting rod	Bielle	Pleuel	Biela	Vevstake	
22	RM 80808983	1					Catch	Cliquet	Haken	Fiador	Hake	
23	RM 80892888	1					Gas spring	Ressort gaz	Gasfeder	Resorte a gas	Gasfjäder	(RM 80808991)
43	RM 80845530	1					Door window pane	Vitre de porte	Türscheibe	Cristal puerta	Dörrfönsterglas	
44	RM 80845548	1					Door window pane	Vitre de porte	Türscheibe	Cristal puerta	Dörrfönsterglas	
45	RM 80845555	1					Door window pane	Vitre de porte	Türscheibe	Cristal puerta	Dörrfönsterglas	
50	RM 80809171	1					Latch	Loquet	Riegel	Pestillo	Regel	
51	RM 80809189	1					Door catch	Verrou de porte	Türverriegelung	Bloqueo de puerta	Dörrspärr	
53	RM 80809205	1					Handle	Poignée	Griff	Mango	Handtag	LH
54	RM 80809213	1					Hinge	Charnière	Scharnier	Bisagra	Gångjärn	
57	RM 14097893	20					Screw	Vis	Schraube	Tornillo	Skruv	2624)
58	RM 96712872	20					Plain washer	Rondelle plane	Flachscheibe	Arandela plana	Planbricka	2624)
59	RM 80806870	1					Rotating beacon	Gyrophare	Rundumleuchte	Alumbrado rotativo	Roterande varningsljus	2624)
	RM 80767627	1					•Rotating beacon	•Gyrophare	•Rundumleuchte	•Alumbrado rotativo	•Roterande varningsljus	
	RM 80768021	1					•Pipe	•Tuyau	•Rohrleitung	•Tubo	•Rör	
	RM 96713185	2					•Hexagon screw	•Vis à tête hexagonale	•Sechskantschraube	•Tornillo hexagonal	•Sexkantsskruv	
	RM 96712898	2					•Plain washer	•Rondelle plane	•Flachscheibe	•Arandela plana	•Planbricka	
60	RM 80892847	1					Bracket	Console	Konsole	Consola	Konsol	2624)
61	RM 80892839	1					Holder	Retenue	Halter	Soporte	Hållare	2624)
62	RM 80892821	1					Holder	Retenue	Halter	Soporte	Hållare	2624)
63	RM 80892854	1					Strap	Sangle	Stropp	Cable	Stropp	2624)
64	RM 80892813	2					Cap	Capot	Verschlusskappe	Capuchón	Hatt	2624)
65	RM 80892870	2					Bolt	Boulon	Bolzen	Perno	Bult	2624)
66	RM 80892862	4					Screw	Vis	Schraube	Tornillo	Skruv	2624)

2624) **GB**: Not Shown **FR**: Non représenté **DE**: Nicht abgebildet **ES**: No ilustrado **SE**: Ej avbildad

1	80793201_0003
2	
3	
4	
5	

Cab Assembly
Montage de la cabine
Kabine, kpl.
Montaje de cabina
Hytt

EU, 80793201

Catalogue id	Group
20584	**810**
Illustr. No	Section
1037432	**1200**
Issue	Page
20048722-A	**383**

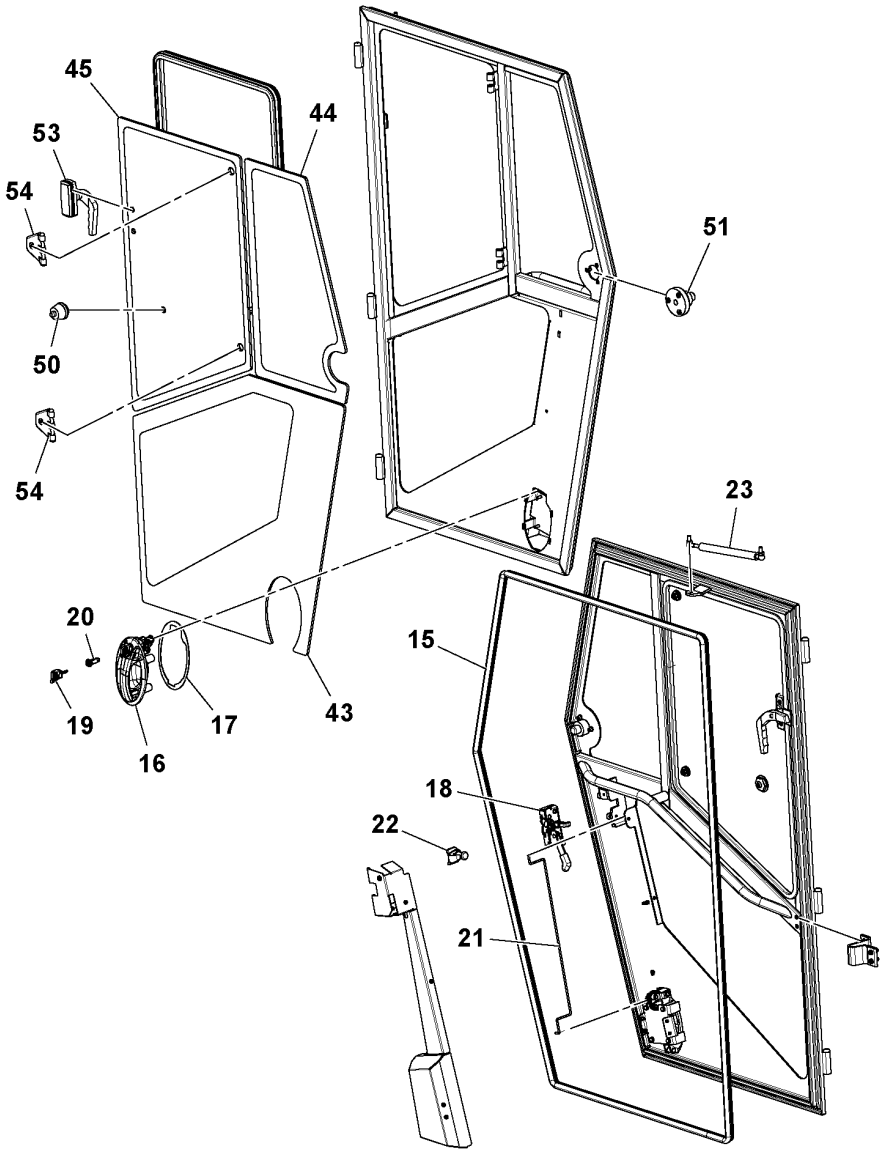
45
53
54
44
51
50
54
23
20
15
19
17
43
16
18
22
21

Fig.	Part No.	Quantity 1	2	3	PS	KIT	Description	Dénomination	Bezeichnung	Denominación	Benämning	Notes
67	**RM 96712799**	4					Hexagon nut	Écrou hexagonal	Sechskantmutter	Tuerca hexagonal	Sexkantsmutter	2624)
68	**RM 96712898**	2					Plain washer	Rondelle plane	Flachscheibe	Arandela plana	Planbricka	2624)

2624) **GB**: Not Shown **FR**: Non représenté **DE**: Nicht abgebildet **ES**: No ilustrado **SE**: Ej avbildad

1	**80793201_0003**	**Cab Assembly** **Montage de la cabine** **Kabine, kpl.** **Montaje de cabina** **Hytt**	Catalogue id **20584**	Group **810**
2			Illustr. No **1037432**	Section **1200**
3				
4			Issue **20048722-A**	Page **385**
5		**EU, 80793201**		

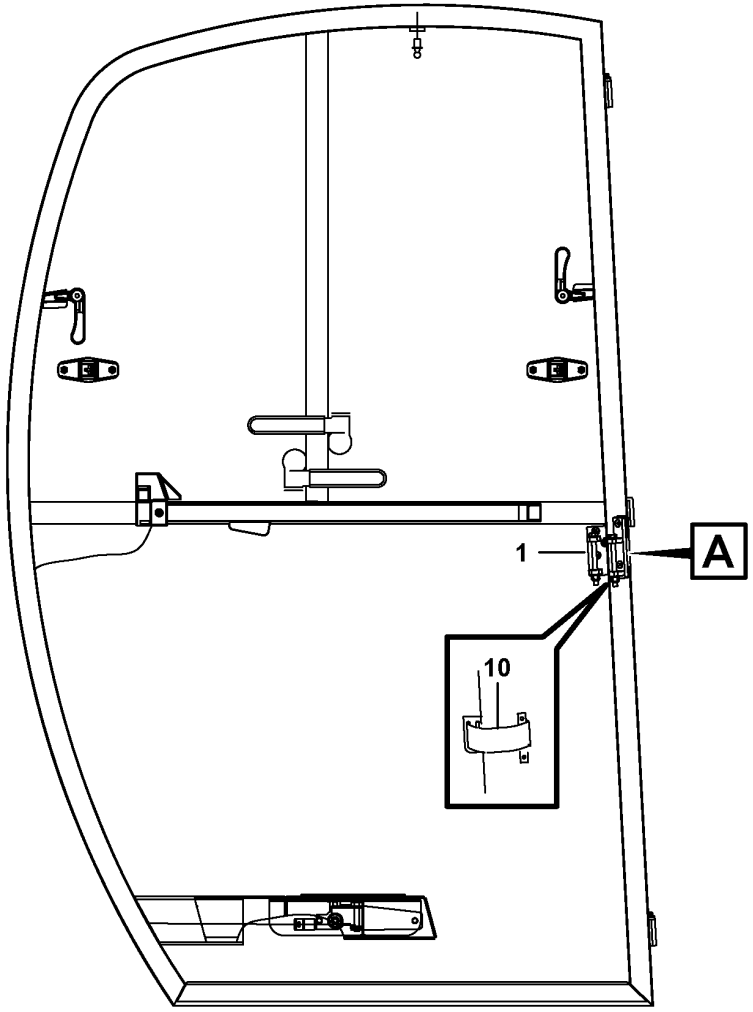
1
A
10

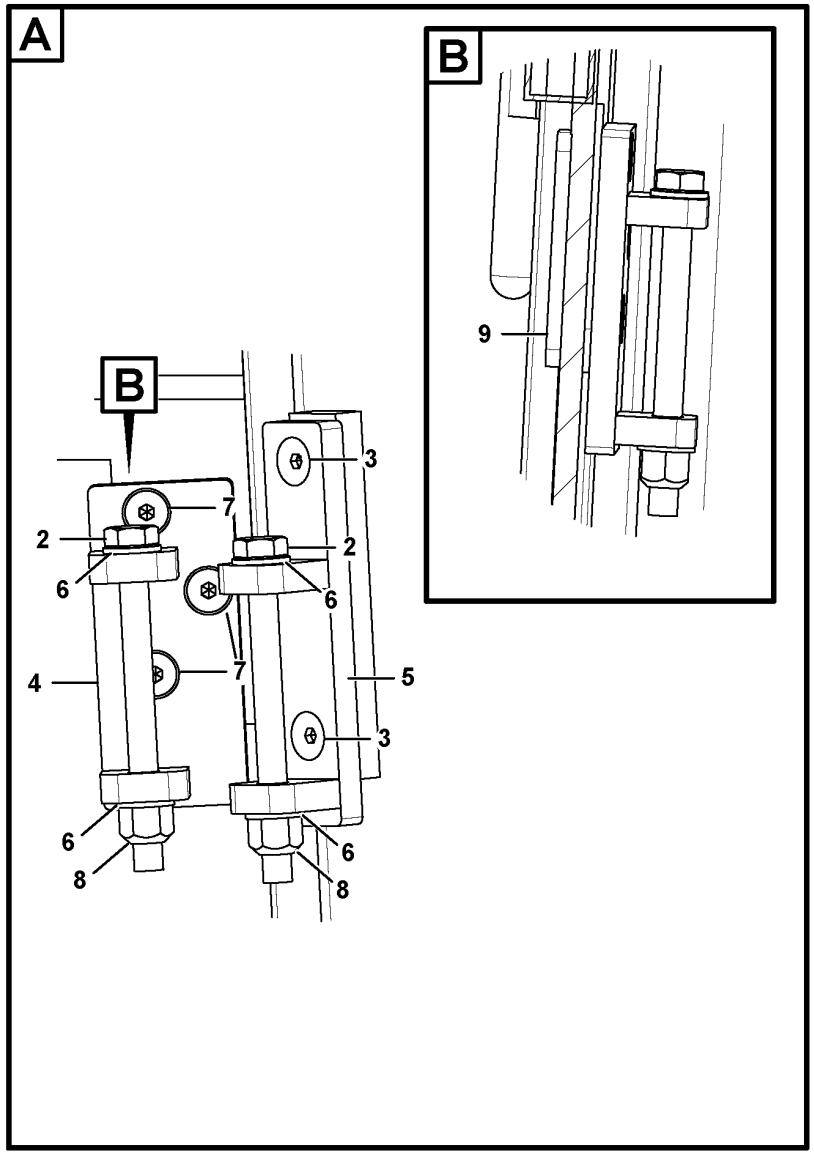
A
B
9
B
3
7
2
2
6
6
4
7
5
3
6
6
8
8

Fig.	Part No.	Quantity 1	2	3	PS	KIT	Description	Dénomination	Bezeichnung	Denominación	Benämning	Notes
1	VOE 12781954	1					Kit	Lot	Einbausatz	Juego	Sats	
2	RM 96721154	2					•Screw	•Vis	•Schraube	•Tornillo	•Skruv	M8-1.25X90
3	RM 96711866	2					•Flat Hd.scr.	•Vis à tête plate	•Flachkopfschraube	•Regla Hd. plana	•Spårskruv	
4	VOE 12781797	1					•Strap attachment	•Fixe-courroie	•Riemenbefestigung	•Fijación de correa	•Remfäste	
5	VOE 12781798	1					•Strap attachment	•Fixe-courroie	•Riemenbefestigung	•Fijación de correa	•Remfäste	
6	VOE 13955894	4					•Washer	•Rondelle	•Scheibe	•Arandela	•Bricka	M8-ZINC BLACK
7	RM 96728506	3					•Screw	•Vis	•Schraube	•Tornillo	•Skruv	M6 X 20
8	RM 96704606	2					•Lock nut	•Contre-écrou	•Sicherungsmutter	•Contratuerca	•Låsmutter	M8
9	VOE 12781695	1					•Plate	•Tôle	•Blech	•Chapa	•Plåt	
10	RM 43835297	1					•Strap	•Sangle	•Stropp	•Cable	•Stropp	

1		**Cab Assembly** **Montage de la cabine** **Kabine, kpl.** **Montaje de cabina** **Hytt**	Catalogue id **20584**	Group **810**
2				
3			Illustr. No **1067329**	Section **1250**
4				
5		**12781954**	Issue **20048722-A**	Page **387**

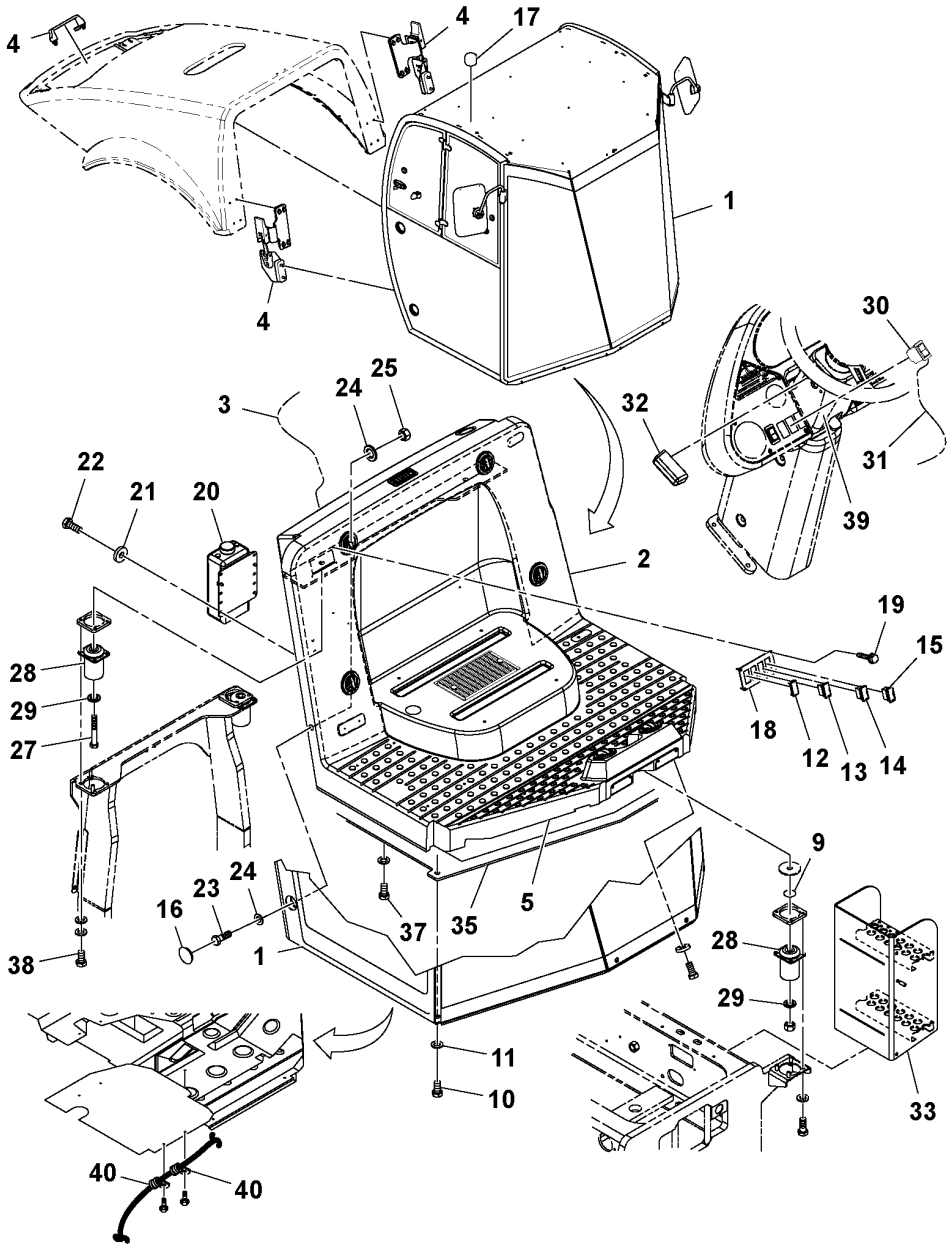
4
4
17
1
4
30
25
24
3
32
31
22
21
20
39
2
19
15
28
29
27
18
12
13
14
9
24
23
16
37
35
5
28
38
1
29
11
10
33
40
40

Fig.	Part No.	Quantity 1	2	3	PS	KIT	Description	Dénomination	Bezeichnung	Denominación	Benämning	Notes
1												2486)
2		1					Heater And Air Conditioni				Värmare och luftkonditionering	See group 870-50 page 425
3	RM 13492822	1					Cable harness	Faisceau de câbles	Kabelbaum	Manojo cables	Ledningsmatta	HEATER & A/C
4												2486)
5	RM 43836436	1					Trim moulding	Baguette décorative	Zierleiste	Moldura adorno	Prydnadslist	(RM 43836451)
10												2486)
11												2486)
12	RM 58835398	1					Contact	Contact	Kontakt	Contacto	Kontakt	BLANK
13	RM 59196451	1					Switch	Rupteur	Ausschalter	Interruptor	Brytkontakt	FRONT WIPER
14	RM 59196444	1					Switch	Rupteur	Ausschalter	Interruptor	Brytkontakt	REAR WIPER
15	RM 59195925	1					Switch	Rupteur	Ausschalter	Interruptor	Brytkontakt	
16												2486)
17												2486)
18	RM 13212576	1					Control panel	Panneau commande	Bedienungstafel	Panel de mandos	Reglagepanel	
19	RM 96740444	4					Screw	Vis	Schraube	Tornillo	Skruv	
20	RM 13215769	1					Plastic bottle	Bouteille plastique	Kunststofflasche	Botella plástica	Plastflaska	
	RM 13228242	1					•Cap	•Capot	•Kappe	•Tapa	•Lock	
	RM 13228259	1					•Pump	•Pompe	•Pumpe	•Bomba	•Pump	
21	RM 96712674	4					Washer	Rondelle	Scheibe	Arandela	Bricka	
22	RM 96702824	4					Hexagon screw	Vis à tête hexagonale	Sechskantschraube	Tornillo hexagonal	Sexkantsskruv	
23												2486)
24												2486)
25												2486)
27												2486)
28												2486)
29												2486)
30	RM 13197108	1					Switch	Interrupteur	Schalter	Interruptor	Elkopplare	WORKLIGHTS
31	RM 43975457	1					Cable harness	Faisceau de câbles	Kabelbaum	Manojo cables	Ledningsmatta	
32	RM 13322102	2					Panel	Panneau	Paneel	Panel	Panel	

2486) **GB**: This item not used with this Assembly **FR**: Cet élément n'est pas utilisé avec cette unité **DE**: Dieser Artikel wird nicht zusammen mit dieser Baugruppe verwendet. **ES**: Este artículo no se usa con este montaje **SE**: Denna artikel används inte för den här Assembly

1	19330778_0H01	**Pre-cab with Heat and A/C Installation** **Installation de la cabine prête-à-monter avec chauffage et climatisation** **Vormontierte Kabine mit Heizung und Klimaanlage, Einbau** **Premontaje de cabina con instalación de calefacción y aire acondicionado** **Pre-cab med värme och AC, ditsättning**	Catalogue id **20584**	Group **810**
2			Illustr. No **1051528**	Section **1350**
3				
4				
5		**EU, 46642856**	Issue **20048722-A**	Page **389**

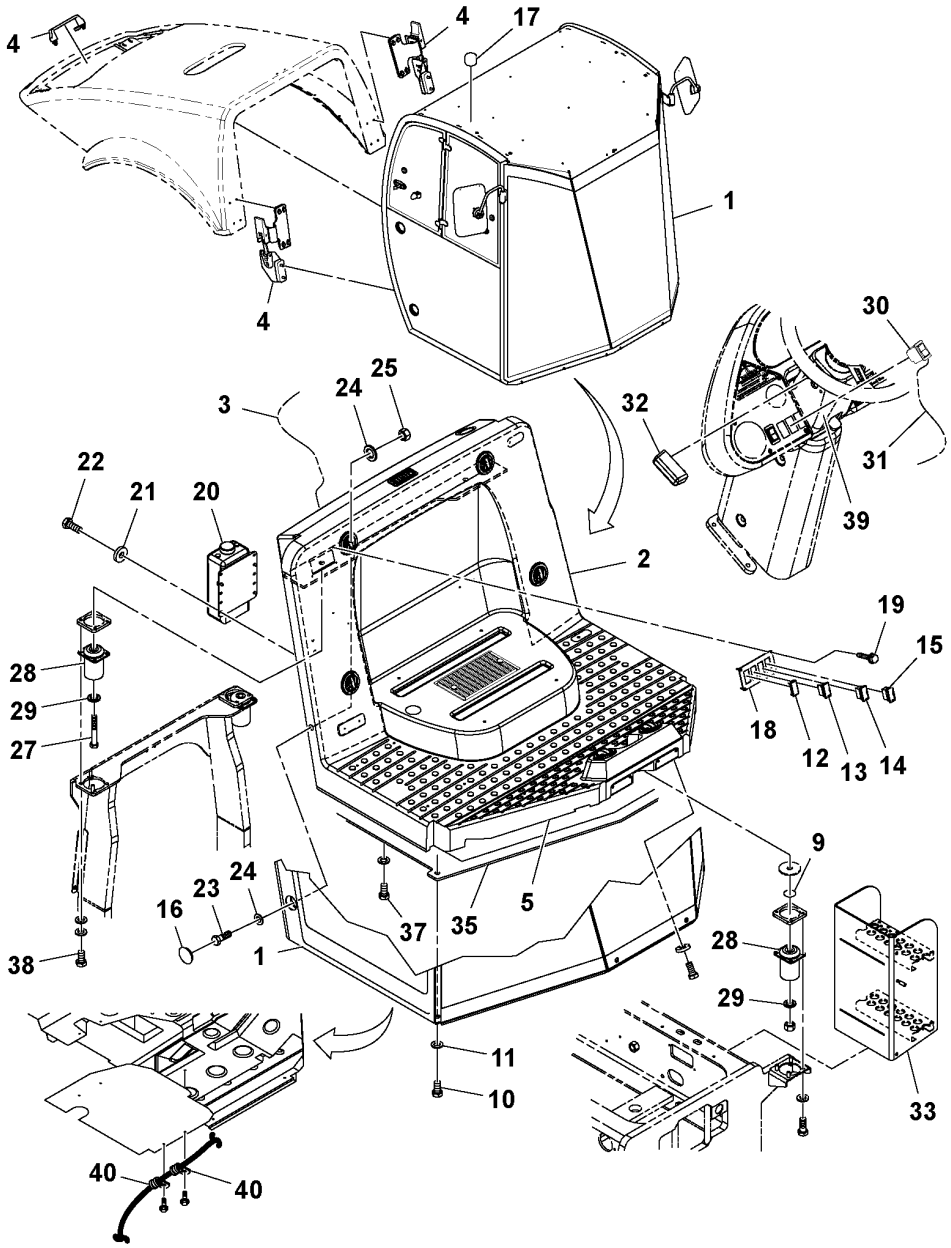
4
4
17
1
4
30
25
24
3
32
31
22
21
20
39
2
19
15
28
29
27
18
12
13
14
9
24
23
16
37
35
5
28
38
1
29
11
10
33
40
40

Fig.	Part No.	Quantity 1	2	3	PS	KIT	Description	Dénomination	Bezeichnung	Denominación	Benämning	Notes
	RM 13321443	2					•Lamp	•Lampe	•Leuchte	•Lámpara	•Lykta	WHITE
33												2486)
35	RM 43919232	1					Platform	Plate-forme	Plattform	Plataforma	Plattform	S/N -600084, DEU
	RM 46693016	1					Roll over protection structure	Structure de protection en cas de tonneau	Überrollschutzaufbau		Överrullningsskydd	S/N 600085-, DEU
37	RM 96704556	6					Hexagon screw	Vis à tête hexagonale	Sechskantschraube	Tornillo hexagonal	Sexkantsskruv	
38	RM 96703111	8					Hexagon screw	Vis à tête hexagonale	Sechskantschraube	Tornillo hexagonal	Sexkantsskruv	
39												2486)
40	RM 59117333	2					Clamp	Collier serrage	Klemme	Abrazadera	Klamma	

2486) **GB**: This item not used with this Assembly **FR**: Cet élément n'est pas utilisé avec cette unité **DE**: Dieser Artikel wird nicht zusammen mit dieser Baugruppe verwendet. **ES**: Este artículo no se usa con este montaje **SE**: Denna artikel används inte för den här Assembly

1	19330778_0H01	**Pre-cab with Heat and A/C Installation** **Installation de la cabine prête-à-monter avec chauffage et climatisation** **Vormontierte Kabine mit Heizung und Klimaanlage, Einbau** **Premontaje de cabina con instalación de calefacción y aire acondicionado** **Pre-cab med värme och AC, ditsättning**	Catalogue id **20584**	Group **810**
2			Illustr. No **1051528**	Section **1350**
3				
4			Issue **20048722-A**	Page **391**
5		**EU, 46642856**		

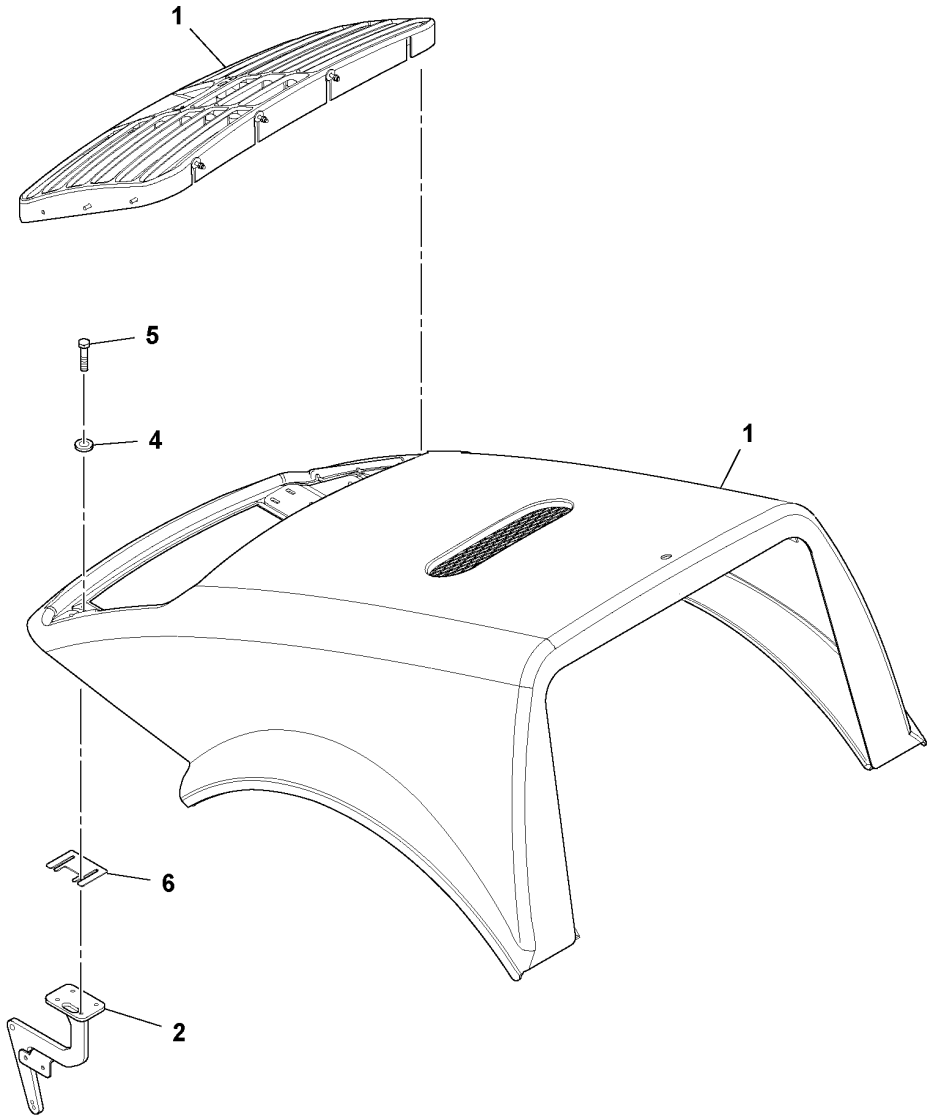
1
5
4
1
6
2

Fig.	Part No.	Quantity 1	2	3	PS	KIT	Description	Dénomination	Bezeichnung	Denominación	Benämning	Notes
1	RM 43922798	1					Bonnet	Capot	Motorhaube	Capó	Motorhuv	
	RM 43920644	1					•Plate	•Tôle	•Blech	•Chapa	•Plåt	
2	RM 43853340	1					Hinge	Charnière	Scharnier	Bisagra	Gångjärn	
4	RM 96712674	8					Washer	Rondelle	Scheibe	Arandela	Bricka	
5	RM 96702261	8					Hexagon screw	Vis à tête hexagonale	Sechskantschraube	Tornillo hexagonal	Sexkantsskruv	
6	RM 13238803	2					Shim	Cale de réglage	Ausgleichblech	Laminilla de ajuste	Justermellanlägg	

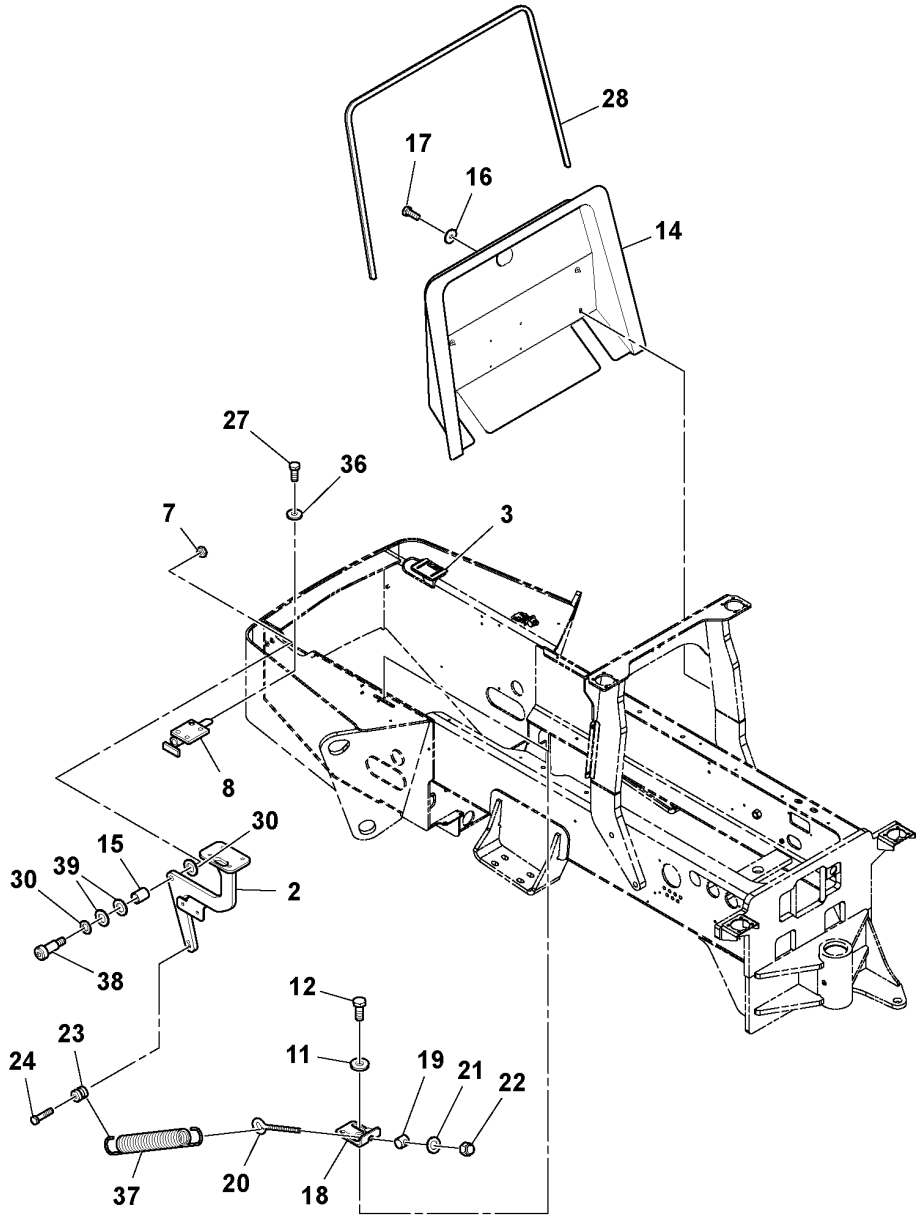
28
17
16
14
27
36
7
3
8
30
15
39
30
2
38
12
11
19
21
22
23
24
37
20
18

Fig.	Part No.	Quantity 1	2	3	PS	KIT	Description	Dénomination	Bezeichnung	Denominación	Benämning	Notes
2	RM 43853340	1					Hinge	Charnière	Scharnier	Bisagra	Gångjärn	
3	RM 43853357	1					Hinge	Charnière	Scharnier	Bisagra	Gångjärn	
7	RM 96703657	2			SS		Hexagon nut	Écrou hexagonal	Sechskantmutter	Tuerca hexagonal	Sexkantsmutter	
8		1					Block	Bloc	Block	Bloque	Block	See group 821-300 page 401
11	RM 96711833	4					Washer	Rondelle	Scheibe	Arandela	Bricka	
12	RM 96702287	4					Hexagon screw	Vis à tête hexagonale	Sechskantschraube	Tornillo hexagonal	Sexkantsskruv	
14	RM 13883814	1					Bonnet plate	Tôle capot	Haubenblech	Placa de capó	Huvplåt	
15	RM 13217450	2					Sleeve	Douille	Hülse	Manguito	Hylsa	
16	RM 96740188	6					Washer	Rondelle	Scheibe	Arandela	Bricka	
17	RM 96702824	4					Hexagon screw	Vis à tête hexagonale	Sechskantschraube	Tornillo hexagonal	Sexkantsskruv	
18	RM 13184700	2					Angle bar	Tige angulaire	Winkelstange	Barra angular	Vinkelstång	
19	RM 13184742	2					Spring	Ressort	Feder	Resorte	Fjäder	
20	RM 13239090	2					Eye bolt	Vis oeillet	Ringschraube	Ojo tornillo	Ögleskruv	
21	RM 96738596	2					Washer	Rondelle	Scheibe	Arandela	Bricka	
22	RM 95923348	2					Lock nut	Contre-écrou	Sicherungsmutter	Contratuerca	Låsmutter	
23	RM 13236377	2					Spring pin	Goupille tubulaire	Federstift	Pasador tubular	Fjädrande pinne	
24	RM 96705595	2					Hexagon screw	Vis à tête hexagonale	Sechskantschraube	Tornillo hexagonal	Sexkantsskruv	
27	RM 96702659	8					Hexagon screw	Vis à tête hexagonale	Sechskantschraube	Tornillo hexagonal	Sexkantsskruv	
28	RM 80919731	REQ					Sealing moulding	Joint étanchéité	Dichtprofil	Listón retén	Tätningsprofil	L = 2880 MM
30	RM 96720149	4					Plain washer	Rondelle plane	Flachscheibe	Arandela plana	Planbricka	
36	RM 96741038	10					Washer	Rondelle	Scheibe	Arandela	Bricka	
37	RM 13460365	2					Spring	Ressort	Feder	Resorte	Fjäder	
38	RM 96734553	2					Hexagon screw	Vis à tête hexagonale	Sechskantschraube	Tornillo hexagonal	Sexkantsskruv	
39	RM 96738646	4					Plain washer	Rondelle plane	Flachscheibe	Arandela plana	Planbricka	

1	43853274_0A02	**Hood Installation** **Installation du capot** **Haube, Einbau** **Instalación de capó** **Huv, ditsättning**	Catalogue id **20584**	Group **821**
2				
3			Illustr. No **1051291**	Section **41**
4				
5		**43949106**	Issue **20048722-A**	Page **395**

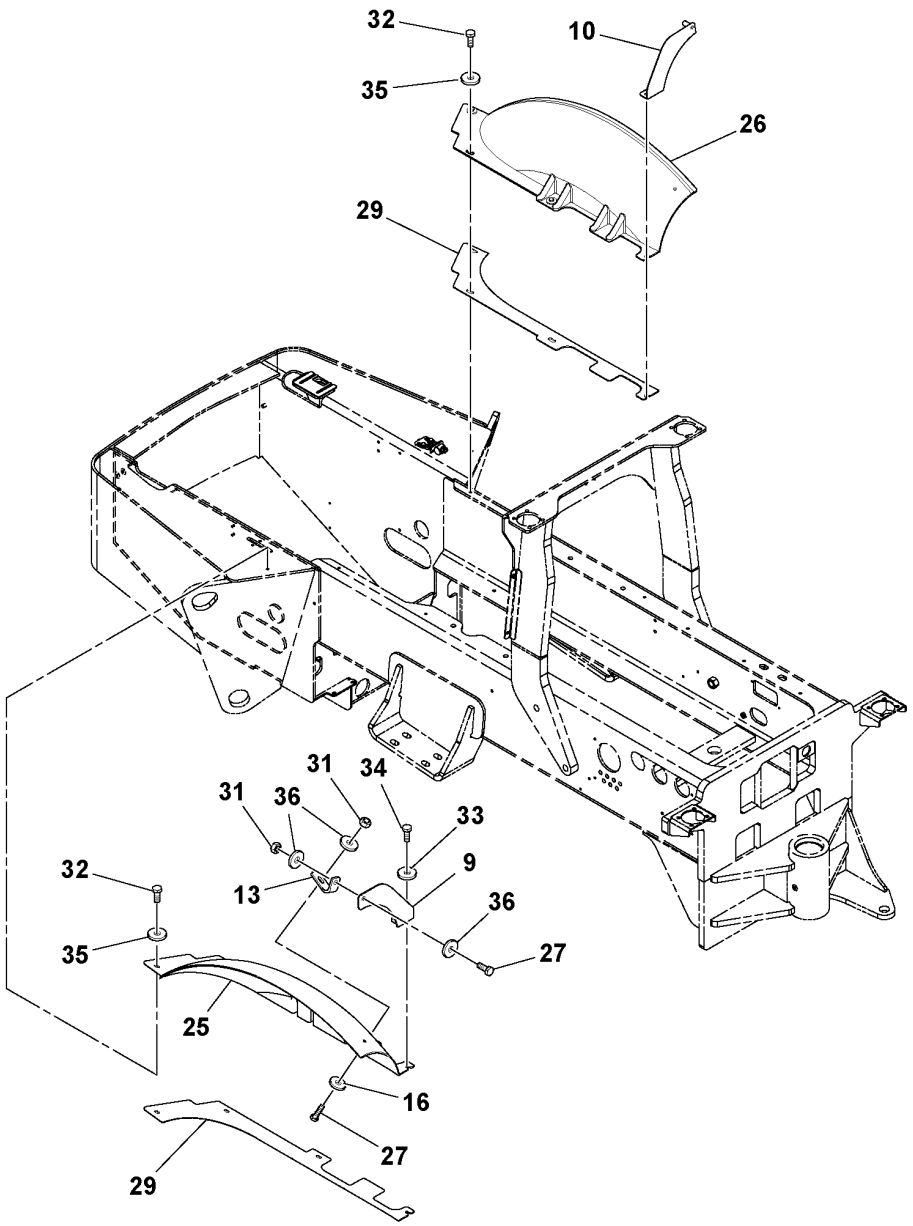
32
10
35
26
29
31
34
31
36
33
32
13
9
36
35
27
25
16
27
29

Fig.	Part No.	Quantity 1	2	3	PS	KIT	Description	Dénomination	Bezeichnung	Denominación	Benämning	Notes
9	RM 13236468	1					Support	Support	Stütze	Apoyo	Stöd	
10	RM 13234844	1					Support plate	Platine support	Stützplatte	Placa de apoyo	Stödplatta	
13	RM 13234877	2					Bracket	Console	Konsole	Consola	Konsol	
16	RM 96740188	6					Washer	Rondelle	Scheibe	Arandela	Bricka	
25	RM 13888870	1			SS		Mudguard	Aile	Kotflügel	Guardabarros	Stänkskärm	
26	RM 13888888	1					Mudguard	Aile	Kotflügel	Guardabarros	Stänkskärm	
27	RM 96702659	8					Hexagon screw	Vis à tête hexagonale	Sechskantschraube	Tornillo hexagonal	Sexkantsskruv	
29	RM 13239082	2			SS		Mudguard attachment	Fixe-aile	Kotflügelhalter	Fijación guardabarros	Skärmfäste	
31	RM 96704606	4					Lock nut	Contre-écrou	Sicherungsmutter	Contratuerca	Låsmutter	
32	RM 96701917	6					Hexagon screw	Vis à tête hexagonale	Sechskantschraube	Tornillo hexagonal	Sexkantsskruv	
33	RM 96741046	2					Plain washer	Rondelle plane	Flachscheibe	Arandela plana	Planbricka	
34	RM 96704556	2					Hexagon screw	Vis à tête hexagonale	Sechskantschraube	Tornillo hexagonal	Sexkantsskruv	
35	RM 50264860	6					Washer	Rondelle	Scheibe	Arandela	Bricka	
36	RM 96741038	10					Washer	Rondelle	Scheibe	Arandela	Bricka	

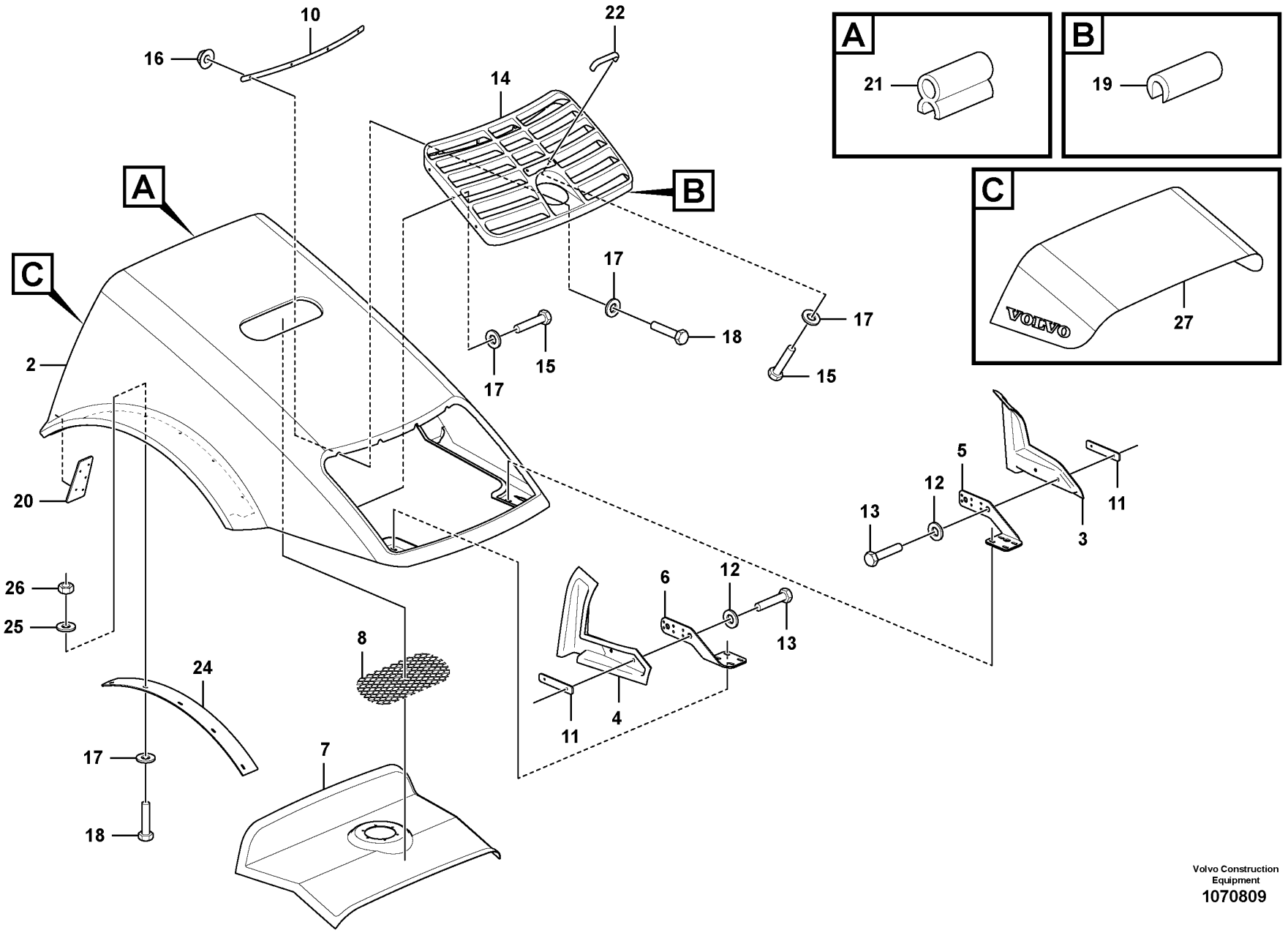

Volvo Construction Equipment
1070809

Fig.	Part No.	Quantity 1	2	3	PS	KIT	Description	Dénomination	Bezeichnung	Denominación	Benämning	Notes
2		1			NS		Hood Shell					
3	**RM 13209234**	1					Wall	Cloison	Wand	Pared	Vägg	
4	**RM 13209267**	1					Wall	Cloison	Wand	Pared	Vägg	
5	**RM 13238878**	1					Support	Support	Stütze	Apoyo	Stöd	
6	**RM 13238860**	1			OP		Support	Support	Stütze	Apoyo	Stöd	
7	**RM 13212493**	1					Air duct	Canal d'air	Luftkanal	Canal de aire	Luftkanal	
8	**RM 43920644**	1					Plate	Tôle	Blech	Chapa	Plåt	
10	**RM 13217484**	1					Support	Support	Stütze	Apoyo	Stöd	
11	**RM 13238035**	2					Backing plate	Plateau-support de frein	Bremsschild	Defensa de freno	Bromssköld	
12	**RM 50264860**	4					Washer	Rondelle	Scheibe	Arandela	Bricka	
13	**RM 96701917**	4					Hexagon screw	Vis à tête hexagonale	Sechskantschraube	Tornillo hexagonal	Sexkantsskruv	
14	**RM 43920438**	1					Grille	Grille	Gitter	Rejilla	Galler	
15	**RM 96702659**	8					Hexagon screw	Vis à tête hexagonale	Sechskantschraube	Tornillo hexagonal	Sexkantsskruv	
16	**RM 96704606**	4					Lock nut	Contre-écrou	Sicherungsmutter	Contratuerca	Låsmutter	
17	**RM 96740188**	22					Washer	Rondelle	Scheibe	Arandela	Bricka	
18	**RM 96705587**	14					Hexagon screw	Vis à tête hexagonale	Sechskantschraube	Tornillo hexagonal	Sexkantsskruv	
19	**RM 13881974**	REQ					Bonnet trim	Embleme capot	Haubenschmuck	Embellecedor capó	Huvornament	L=1075 MM
20	**RM 13883764**	2					Backing plate	Plateau-support de frein	Bremsschild	Defensa de freno	Bromssköld	
21	**RM 13275490**	REQ					Sealing moulding	Joint étanchéité	Dichtprofil	Listón retén	Tätningsprofil	L=2485 MM
22	**RM 13883418**	1					Handle	Poignée	Griff	Mango	Handtag	
24	**RM 18007674**	2					Rubber moulding	Joint caoutchouc	Gummileiste	Listón de goma	Gummilist	
25	**RM 96741038**	10					Washer	Rondelle	Scheibe	Arandela	Bricka	
26	**RM 96701370**	10					Nut	Écrou	Mutter	Tuerca	Mutter	
27	**RM 43960707**	1					Decal	Autocollant	Aufklebeschild	Calcomanía	Dekal	

1	**12782386_0101**
2	
3	
4	
5	

Hood Installation
Installation du capot
Haube, Einbau
Instalación de capó
Huv, ditsättning

12782386

Catalogue id	Group
20584	**821**
Illustr. No	Section
1070809	**43**
Issue	Page
20048722-A	**399**

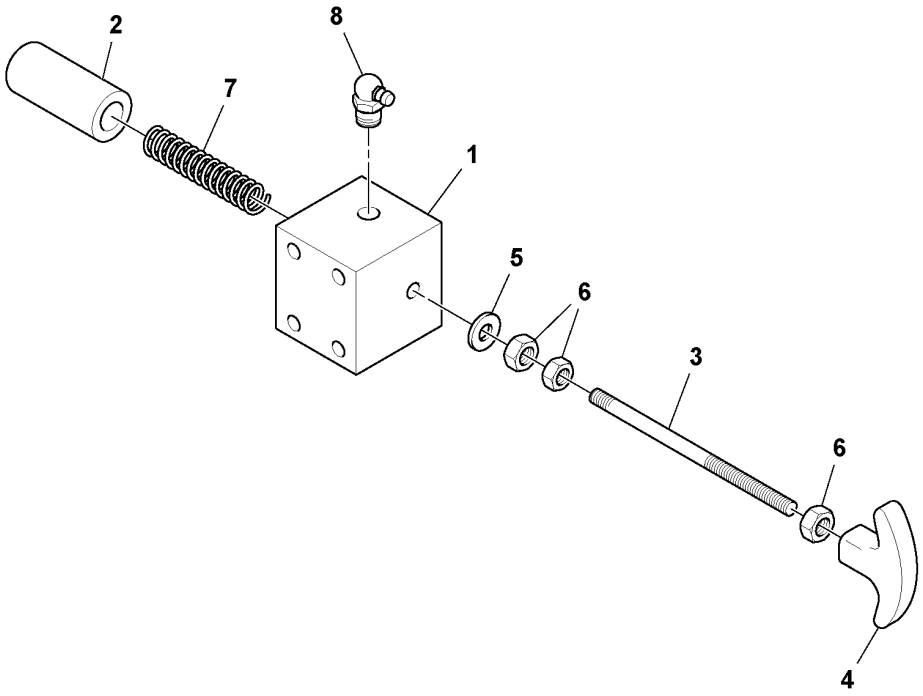
2
8
7
1
5
6
6
3
6
4

Fig.	Part No.	Quantity 1	2	3	PS	KIT	Description	Dénomination	Bezeichnung	Denominación	Benämning	Notes
1	RM 13459375	1					Block	Bloc	Block	Bloque	Block	
2		1			NS		Pin	Goupille	Zapfen	Pasador	Tapp	
3		1			NS		Rod	Monture	Fuhler	Varilla	Spröt	
4	RM 13299581	1					Handle	Poignée	Griff	Mango	Handtag	
5	RM 95922324	1					Plain washer	Rondelle plane	Flachscheibe	Arandela plana	Planbricka	
6	RM 95931564	3					Nut	Écrou	Mutter	Tuerca	Mutter	
7	RM 13459409	1					Spring	Ressort	Feder	Resorte	Fjäder	
8	RM 95208971	1					Fitting	Écrou raccord	Verschraubung	Racor	Förskruvning	

1	13459367_0101	**Prop Pin Block Assembly** **Montage de la goupille de maintien** **Motorhaubenverriegelung kpl.** **Montaje de pestillo de capó**	Catalogue id **20584**	Group **821**
2				
3			Illustr. No **1037361**	Section **300**
4				
5		**13459367**	Issue **20048722-A**	Page **401**

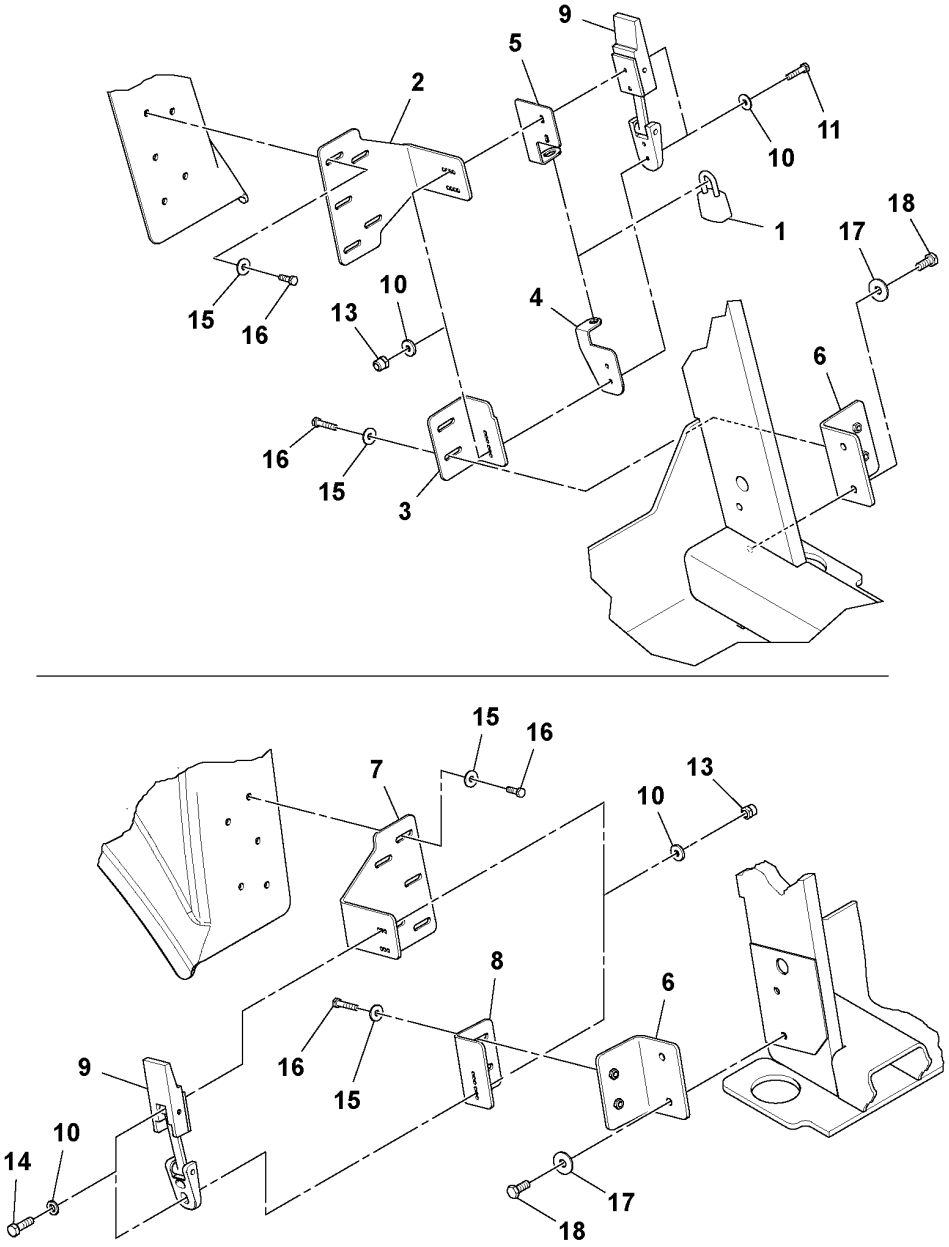
9
5
2
11
10
1
18
17
15
16
10
13
4
6
16
15
3
15
16
7
13
10
8
6
9
16
15
14
10
17
18

Fig.	Part No.	Quantity 1	2	3	PS	KIT	Description	Dénomination	Bezeichnung	Denominación	Benämning	Notes
1	RM 43907906	1					Lock	Serrure	Schloss	Cierre	Lås	
2	RM 13889365	1					Bracket	Console	Konsole	Consola	Konsol	
3	RM 13881198	1					Bracket	Console	Konsole	Consola	Konsol	LH
4	RM 13885355	1					Lock tab	Languette verrouillage	Sperrzunge	Lengüeta de seguridad	Låstunga	RH
5	RM 59163238	1					Lock tab	Languette verrouillage	Sperrzunge	Lengüeta de seguridad	Låstunga	RH
6	RM 13881396	2					Bracket	Console	Konsole	Consola	Konsol	
7	RM 13889373	1					Bracket	Console	Konsole	Consola	Konsol	
8	RM 13881222	1					Bracket	Console	Konsole	Consola	Konsol	RH
9	RM 59162149	2					Latch	Loquet	Riegel	Pestillo	Regel	
10	RM 95922332	16					Plain washer	Rondelle plane	Flachscheibe	Arandela plana	Planbricka	
11	RM 96705736	4					Hexagon screw	Vis à tête hexagonale	Sechskantschraube	Tornillo hexagonal	Sexkantsskruv	
13	RM 96704580	8					Lock nut	Contre-écrou	Sicherungsmutter	Contratuerca	Låsmutter	
14	RM 96705728	4					Hexagon screw	Vis à tête hexagonale	Sechskantschraube	Tornillo hexagonal	Sexkantsskruv	
15	RM 96740204	14					Washer	Rondelle	Scheibe	Arandela	Bricka	
16	RM 96702659	14					Hexagon screw	Vis à tête hexagonale	Sechskantschraube	Tornillo hexagonal	Sexkantsskruv	
17	RM 96741046	4					Plain washer	Rondelle plane	Flachscheibe	Arandela plana	Planbricka	
18	RM 96702287	4					Hexagon screw	Vis à tête hexagonale	Sechskantschraube	Tornillo hexagonal	Sexkantsskruv	

1	13883434_0301	**No ROPS/hood lock installation** **Installation de l'attache de capot/sans ROPS** **Ohne ROPS/Haubenverriegelung, Einbau** **Instalación de fiador de tracción de NO ROPS/capó** **Ingen ROPS/huvlås ditsättning**	Catalogue id **20584**	Group **821**
2			Illustr. No **1051273**	Section **350**
3				
4			Issue **20048722-A**	Page **403**
5		**13883434**		

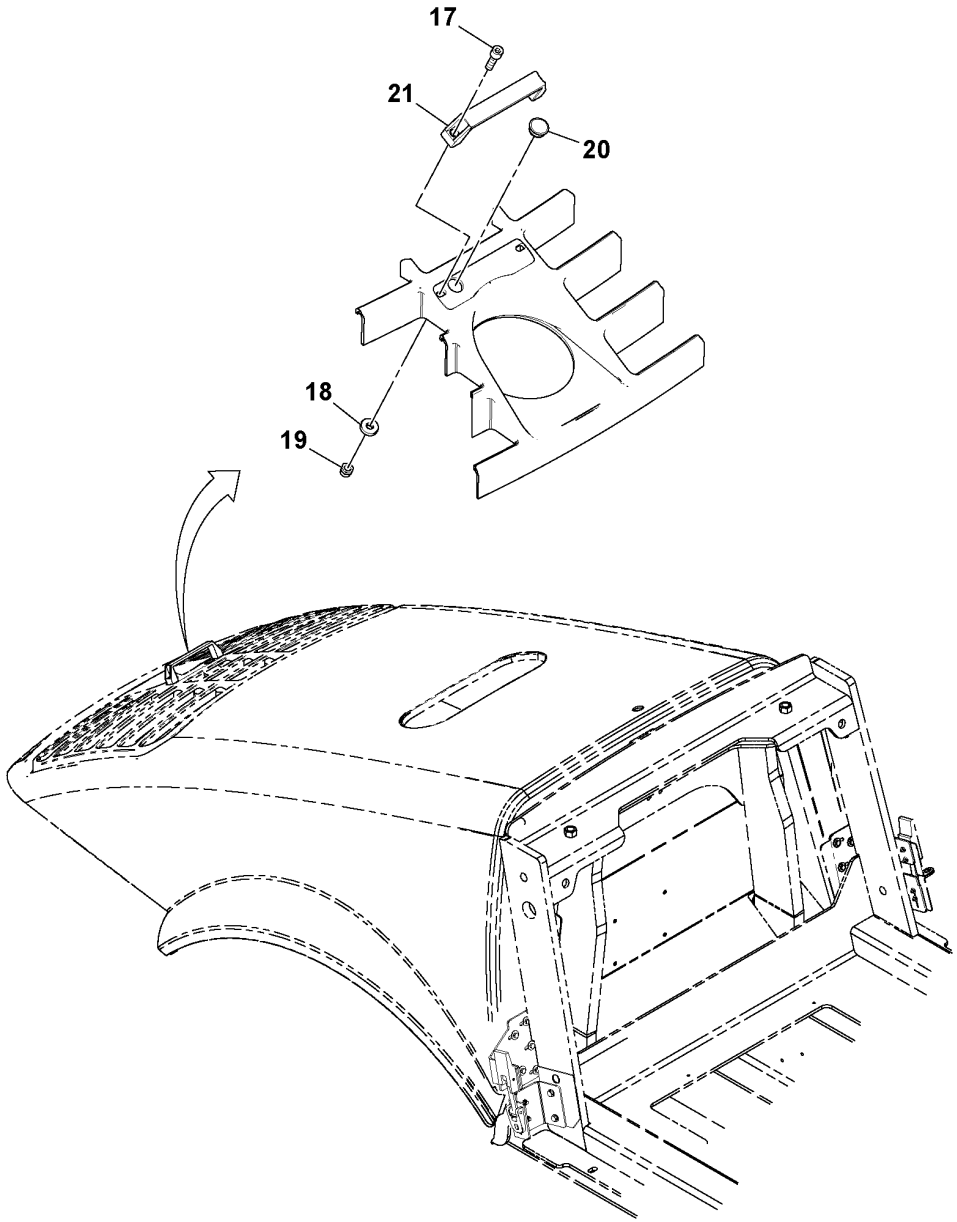
17
21
20
18
19

Fig.	Part No.	Quantity 1	2	3	PS	KIT	Description	Dénomination	Bezeichnung	Denominación	Benämning	Notes
17	RM 96741046	4					Plain washer	Rondelle plane	Flachscheibe	Arandela plana	Planbricka	
18	RM 96702287	4					Hexagon screw	Vis à tête hexagonale	Sechskantschraube	Tornillo hexagonal	Sexkantsskruv	
19												2486)
20												2486)
21												2486)

2486) **GB**: This item not used with this Assembly **FR**: Cet élément n'est pas utilisé avec cette unité **DE**: Dieser Artikel wird nicht zusammen mit dieser Baugruppe verwendet. **ES**: Este artículo no se usa con este montaje **SE**: Denna artikel används inte för den här Assembly

1	13883434_0302	**No ROPS/hood lock installation** **Installation de l'attache de capot/sans ROPS** **Ohne ROPS/Haubenverriegelung, Einbau** **Instalación de fiador de tracción de NO ROPS/capó** **Ingen ROPS/huvlås ditsättning**	Catalogue id **20584**	Group **821**
2			Illustr. No **1051274**	Section **351**
3				
4			Issue **20048722-A**	Page **405**
5		**13883434**		

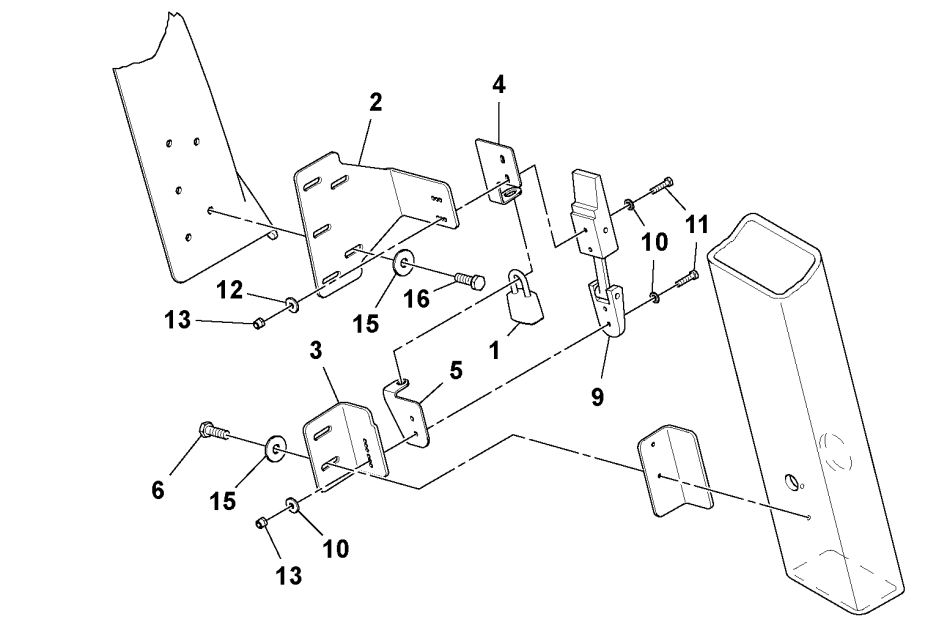
2
4
10
11
12
13
15
16
1
3
5
9
6
15
10
13

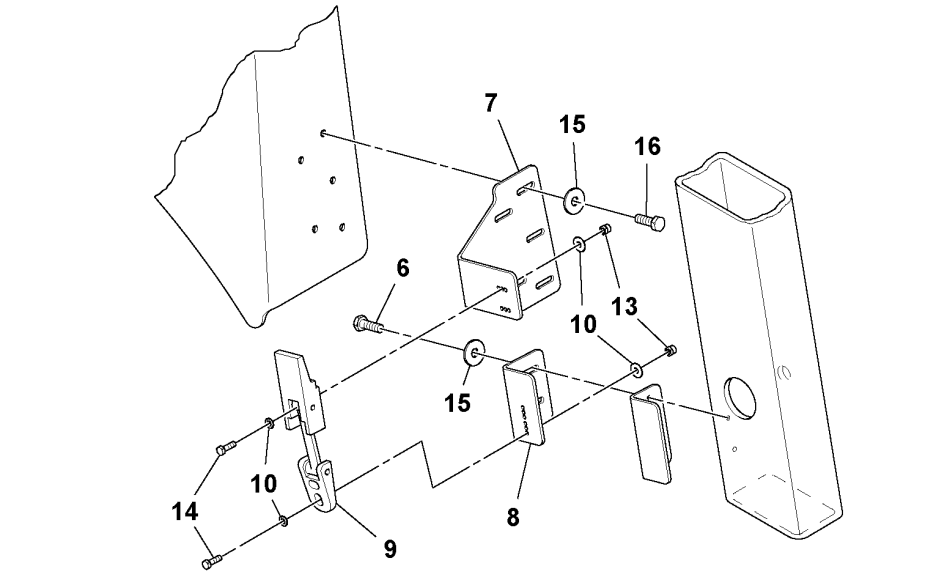
7
15
16
6
10
13
15
10
14
9
8

Fig.	Part No.	Quantity 1	2	3	PS	KIT	Description	Dénomination	Bezeichnung	Denominación	Benämning	Notes
1	RM 43907906	1					Lock	Serrure	Schloss	Cierre	Lås	
2	RM 13889365	1					Bracket	Console	Konsole	Consola	Konsol	
3	RM 13881198	1					Bracket	Console	Konsole	Consola	Konsol	LH
4	RM 13885355	1					Lock tab	Languette verrouillage	Sperrzunge	Lengüeta de seguridad	Låstunga	RH
5	RM 59163238	1					Lock tab	Languette verrouillage	Sperrzunge	Lengüeta de seguridad	Låstunga	RH
6	RM 96702659	14					Hexagon screw	Vis à tête hexagonale	Sechskantschraube	Tornillo hexagonal	Sexkantsskruv	
7	RM 13889373	1					Bracket	Console	Konsole	Consola	Konsol	
8	RM 13881222	1					Bracket	Console	Konsole	Consola	Konsol	RH
9	RM 59162149	2					Latch	Loquet	Riegel	Pestillo	Regel	
10	RM 95922332	16					Plain washer	Rondelle plane	Flachscheibe	Arandela plana	Planbricka	
11	RM 96705736	4					Hexagon screw	Vis à tête hexagonale	Sechskantschraube	Tornillo hexagonal	Sexkantsskruv	
12												2486)
13	RM 96704580	8					Lock nut	Contre-écrou	Sicherungsmutter	Contratuerca	Låsmutter	
14	RM 96705728	4					Hexagon screw	Vis à tête hexagonale	Sechskantschraube	Tornillo hexagonal	Sexkantsskruv	
15	RM 96740204	14					Washer	Rondelle	Scheibe	Arandela	Bricka	
16												2486)

2486) **GB**: This item not used with this Assembly **FR**: Cet élément n'est pas utilisé avec cette unité **DE**: Dieser Artikel wird nicht zusammen mit dieser Baugruppe verwendet. **ES**: Este artículo no se usa con este montaje **SE**: Denna artikel används inte för den här Assembly

1	13883673_0301	**ROPS/hood lock installation** **Installation de l'attache de capot/ROPS** **ROPS/Haubenverriegelung, Einbau** **Instalación de ROPS y fiador de tracción del capó** **ROPS/huvlås, ditsättning**	Catalogue id **20584**	Group **821**
2			Illustr. No **1051275**	Section **400**
3				
4			Issue **20048722-A**	Page **407**
5		**13883673**		

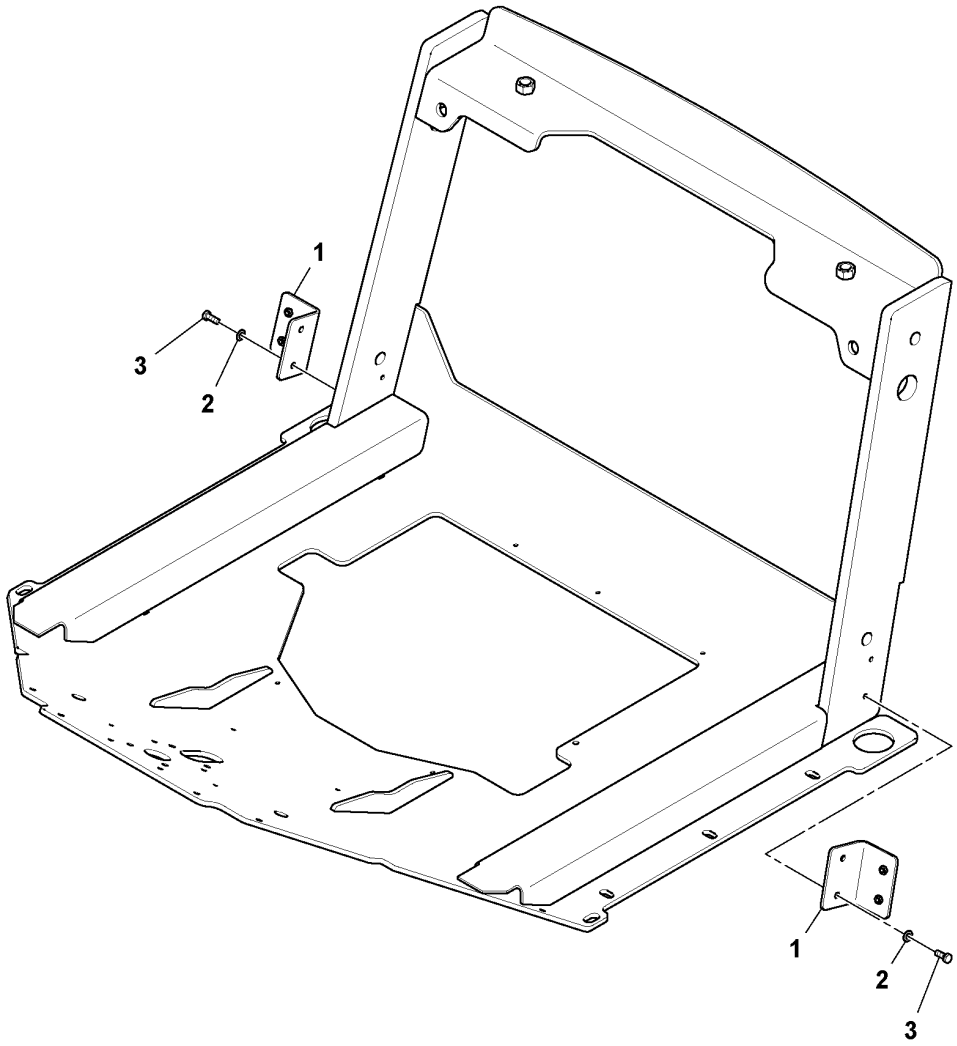
1
3
2
1
2
3

Fig.	Part No.	Quantity 1	2	3	PS	KIT	Description	Dénomination	Bezeichnung	Denominación	Benämning	Notes
1	RM 13881396	2					Bracket	Console	Konsole	Consola	Konsol	
2	RM 96741046	4					Plain washer	Rondelle plane	Flachscheibe	Arandela plana	Planbricka	
3	RM 96702287	4					Hexagon screw	Vis à tête hexagonale	Sechskantschraube	Tornillo hexagonal	Sexkantsskruv	

1	13883426_0001	**ROPS Ship Loose** **ROPS libre** **ROPS, separate Lieferung** **ROPS entregado desmontado**	Catalogue id **20584**	Group **821**
2				
3			Illustr. No **1052177**	Section **450**
4				
5		**OPTION, 13883426**	Issue **20048722-A**	Page **409**

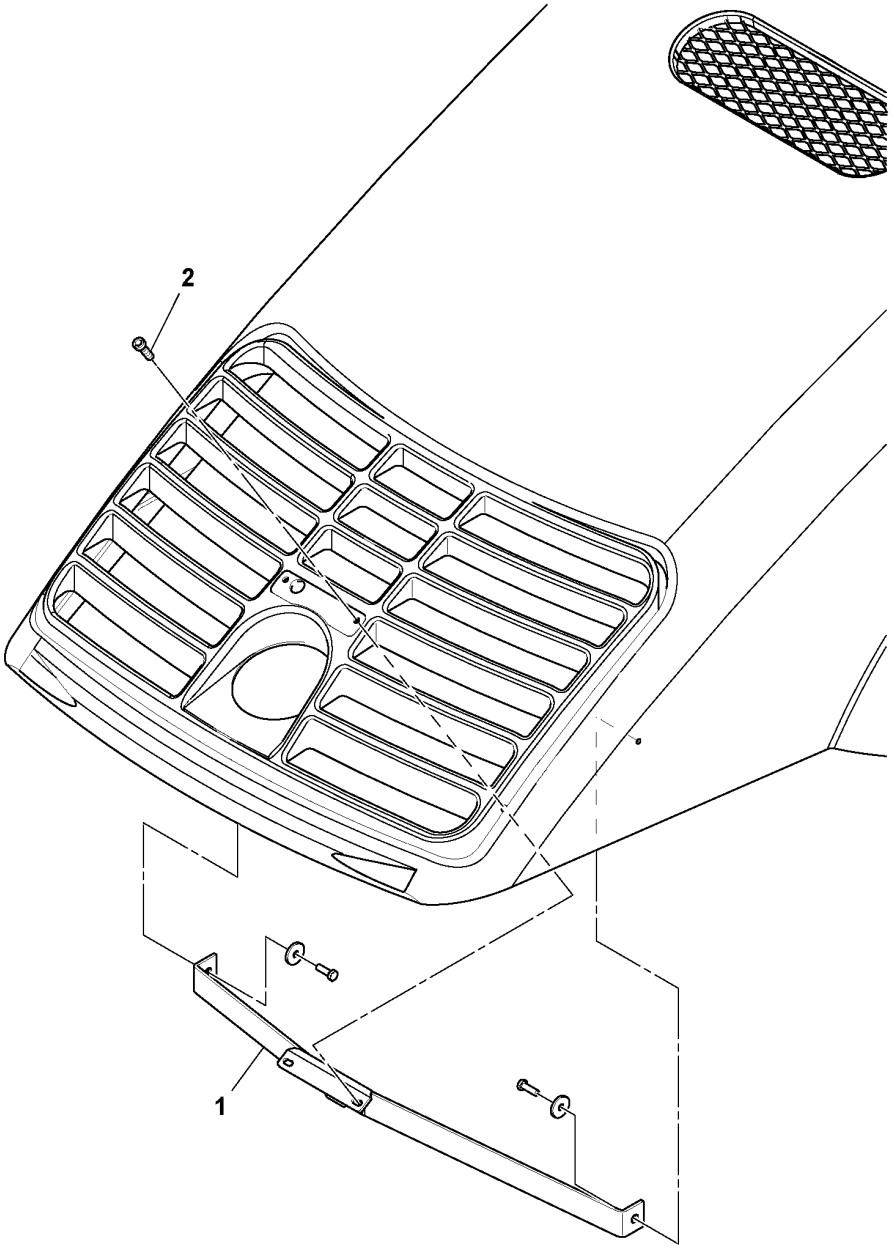
2
1

Fig.	Part No.	Quantity 1	2	3	PS	KIT	Description	Dénomination	Bezeichnung	Denominación	Benämning	Notes
1	**RM 13885256**	1					Support	Support	Stütze	Apoyo	Stöd	
2	**RM 96702824**	2					Hexagon screw	Vis à tête hexagonale	Sechskantschraube	Tornillo hexagonal	Sexkantsskruv	

1	13885660_0101	**Grill Support Installation** **Installation du support de calandre** **Grillstütze, Einbau** **Instalación de soporte de rejilla** **Grillstöd ditsättning**	Catalogue id **20584**	Group **821**
2			Illustr. No **1051526**	Section **500**
3				
4			Issue **20048722-A**	Page **411**
5		**13885660**		

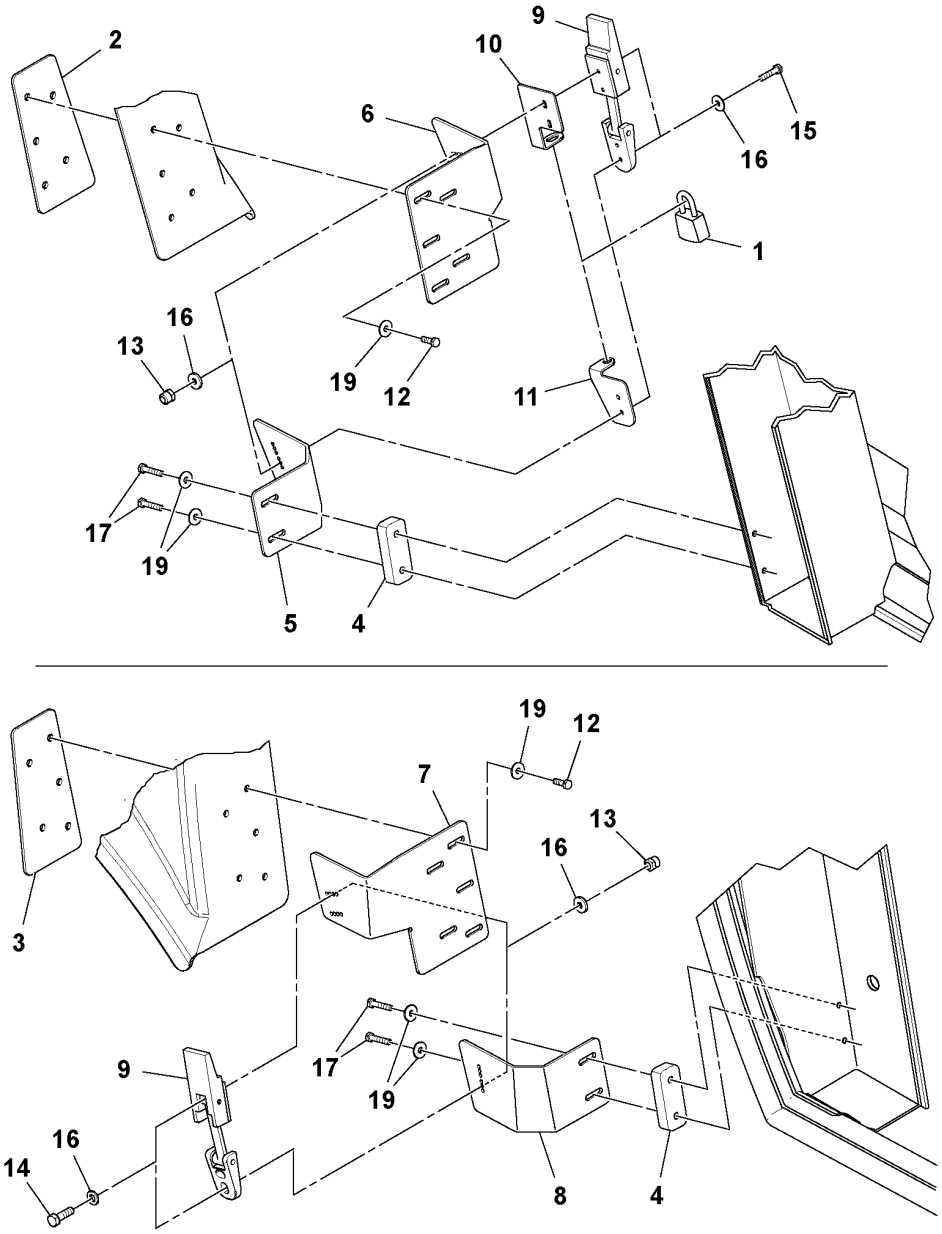
2
9
10
6
15
16
1
16
13
19
12
11
17
19
5
4
19
12
7
13
16
3
17
19
9
16
14
8
4

Fig.	Part No.	Quantity 1	2	3	PS	KIT	Description	Dénomination	Bezeichnung	Denominación	Benämning	Notes
1	RM 43907906	1					Lock	Serrure	Schloss	Cierre	Lås	
2												2486)
3												2486)
4	RM 13881370	2					Spacer	Entretoise	Abstandkörper	Distanciador	Distans	
5	RM 43855774	1					Bracket	Console	Konsole	Consola	Konsol	
6	RM 13886676	1					Bracket	Console	Konsole	Consola	Konsol	LH
7	RM 13886700	1					Bracket	Console	Konsole	Consola	Konsol	RH
8	RM 43855782	1					Bracket	Console	Konsole	Consola	Konsol	
9	RM 59162149	2					Latch	Loquet	Riegel	Pestillo	Regel	
10	RM 13885355	1					Lock tab	Languette verrouillage	Sperrzunge	Lengüeta de seguridad	Låstunga	(RM 59163220) RH
11	RM 59163238	1					Lock tab	Languette verrouillage	Sperrzunge	Lengüeta de seguridad	Låstunga	RH
12	RM 96702659	10					Hexagon screw	Vis à tête hexagonale	Sechskantschraube	Tornillo hexagonal	Sexkantsskruv	
13	RM 96704580	8					Lock nut	Contre-écrou	Sicherungsmutter	Contratuerca	Låsmutter	
14	RM 96705728	4					Hexagon screw	Vis à tête hexagonale	Sechskantschraube	Tornillo hexagonal	Sexkantsskruv	
15	RM 96705736	4					Hexagon screw	Vis à tête hexagonale	Sechskantschraube	Tornillo hexagonal	Sexkantsskruv	
16	RM 95922332	16					Plain washer	Rondelle plane	Flachscheibe	Arandela plana	Planbricka	
17	RM 96719786	4					Hexagon screw	Vis à tête hexagonale	Sechskantschraube	Tornillo hexagonal	Sexkantsskruv	
19	RM 96741038	14					Washer	Rondelle	Scheibe	Arandela	Bricka	

2486) **GB**: This item not used with this Assembly **FR**: Cet élément n'est pas utilisé avec cette unité **DE**: Dieser Artikel wird nicht zusammen mit dieser Baugruppe verwendet. **ES**: Este artículo no se usa con este montaje **SE**: Denna artikel används inte för den här Assembly

1	19330497_0101	**Cab/hood Draw Latch Installation** **Installation de l'attache de cabine/capot** **Kabine/Motorhaube, Verriegelung** **Instalación de pestillo de tracción de cabina/capó** **Hytt/huv Draw Latch, ditsättning**	Catalogue id **20584**	Group **821**
2			Illustr. No **1045194**	Section **650**
3				
4			Issue **20048722-A**	Page **413**
5		**19330497**		

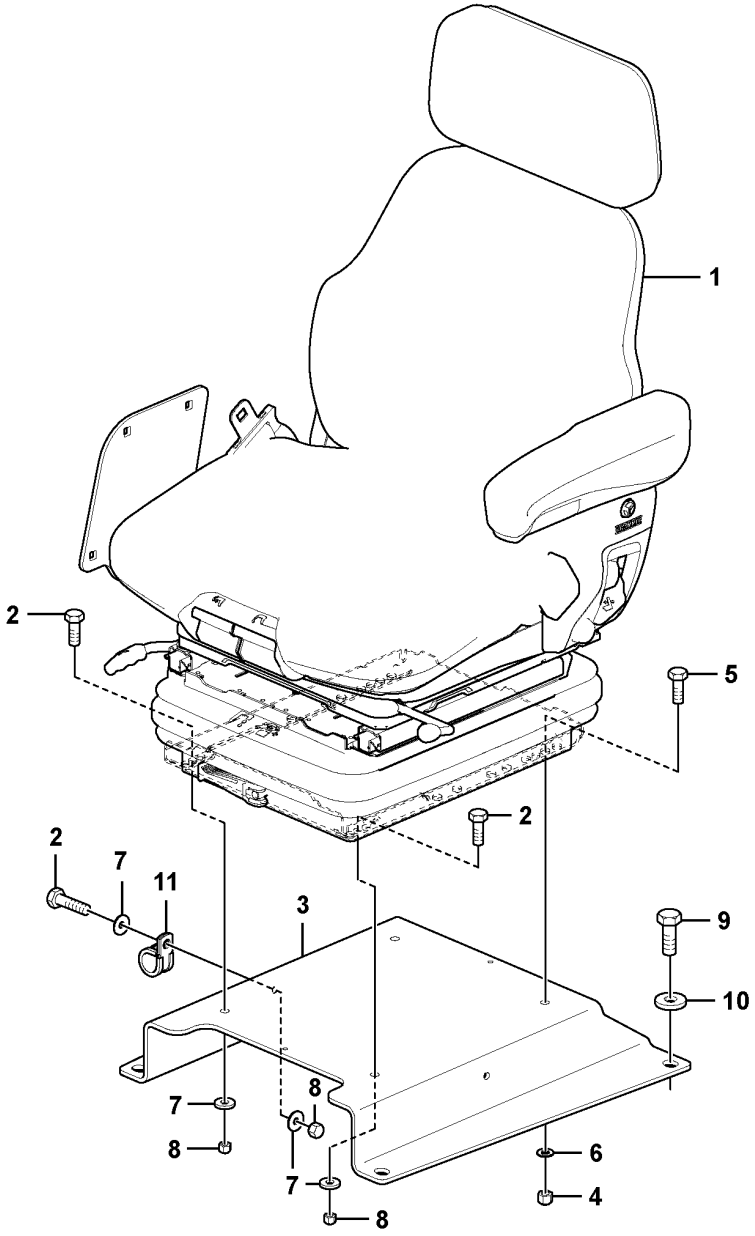

Volvo Construction Equipment
1066597

Fig.	Part No.	Quantity 1	2	3	PS	KIT	Description	Dénomination	Bezeichnung	Denominación	Benämning	Notes
1		1			NS		Seat	Siege	Sitz	Asiento	Sits	
2	RM 96705587	3					Hexagon screw	Vis à tête hexagonale	Sechskantschraube	Tornillo hexagonal	Sexkantsskruv	
3	RM 13235981	1					Seat frame	Cadre siège	Sitzrahmen	Marco asiento	Sitsram	
4	RM 96704614	2					Nut	Écrou	Mutter	Tuerca	Mutter	
5	RM 96701917	2					Hexagon screw	Vis à tête hexagonale	Sechskantschraube	Tornillo hexagonal	Sexkantsskruv	
6	RM 96741046	2					Plain washer	Rondelle plane	Flachscheibe	Arandela plana	Planbricka	
7	RM 96741038	4					Washer	Rondelle	Scheibe	Arandela	Bricka	
8	RM 96704606	3					Lock nut	Contre-écrou	Sicherungsmutter	Contratuerca	Låsmutter	
9	RM 96702287	4					Hexagon screw	Vis à tête hexagonale	Sechskantschraube	Tornillo hexagonal	Sexkantsskruv	
10	RM 96711833	4					Washer	Rondelle	Scheibe	Arandela	Bricka	
11	RM 59465674	1					Clamp	Collier serrage	Klemme	Abrazadera	Klamma	

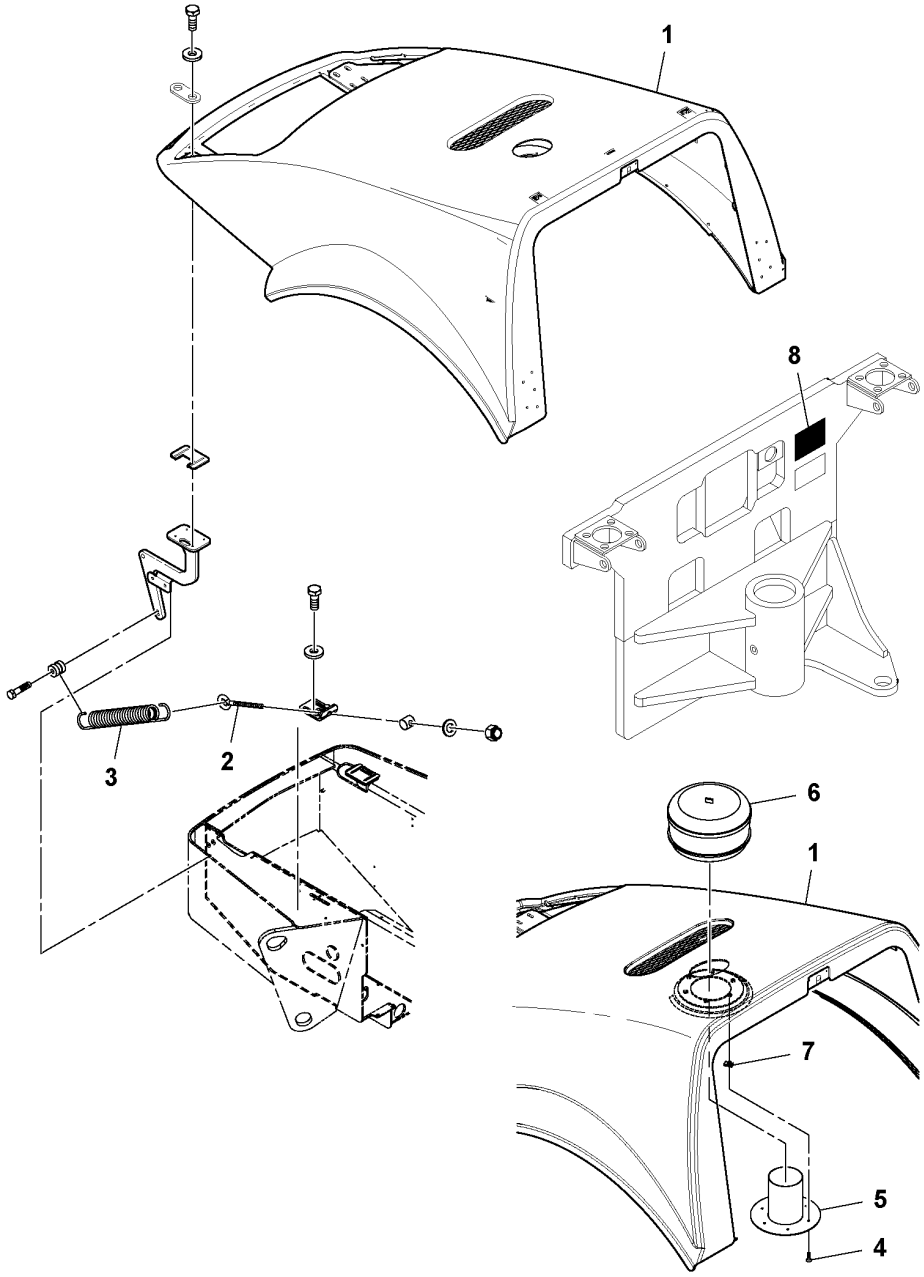
1
8
3
2
6
1
7
5
4

Fig.	Part No.	Quantity 1	2	3	PS	KIT	Description	Dénomination	Bezeichnung	Denominación	Benämning	Notes
1	RM 43923242	1					Bonnet	Capot	Motorhaube	Capó	Motorhuv	
2	RM 13184833	2					Eye bolt	Vis oeillet	Ringschraube	Ojo tornillo	Ögleskruv	
3	RM 13460381	2					Spring	Ressort	Feder	Resorte	Fjäder	
4	RM 96728506	6					Screw	Vis	Schraube	Tornillo	Skruv	
5	RM 13273339	1					Mounting plate	Plaque montage	Montageplatte	Placa de montaje	Monteringsplatta	
6	RM 59081323	1					Pre-cleaner	Préfiltre	Vorreiniger	Prefiltro	Förrenare	
7	RM 13186598	6					Nut	Écrou	Mutter	Tuerca	Mutter	
8	RM 13206941	1					Decal	Autocollant	Aufklebeschild	Calcomanía	Dekal	

1	43957729_0A01	**Sound Kit W/ Pre-cleaner Installation** **Installation du kit acoustique avec prénettoyeur** **Schalldämpfung mit Vorfilter, Einbau** **Instalación de kit de insonorización con prefiltro** **Ljudsats med förrenare, ditsättning**	Catalogue id **20584**	Group **865**
2				
3			Illustr. No **1051561**	Section **50**
4				
5		**43957729**	Issue **20048722-A**	Page **417**

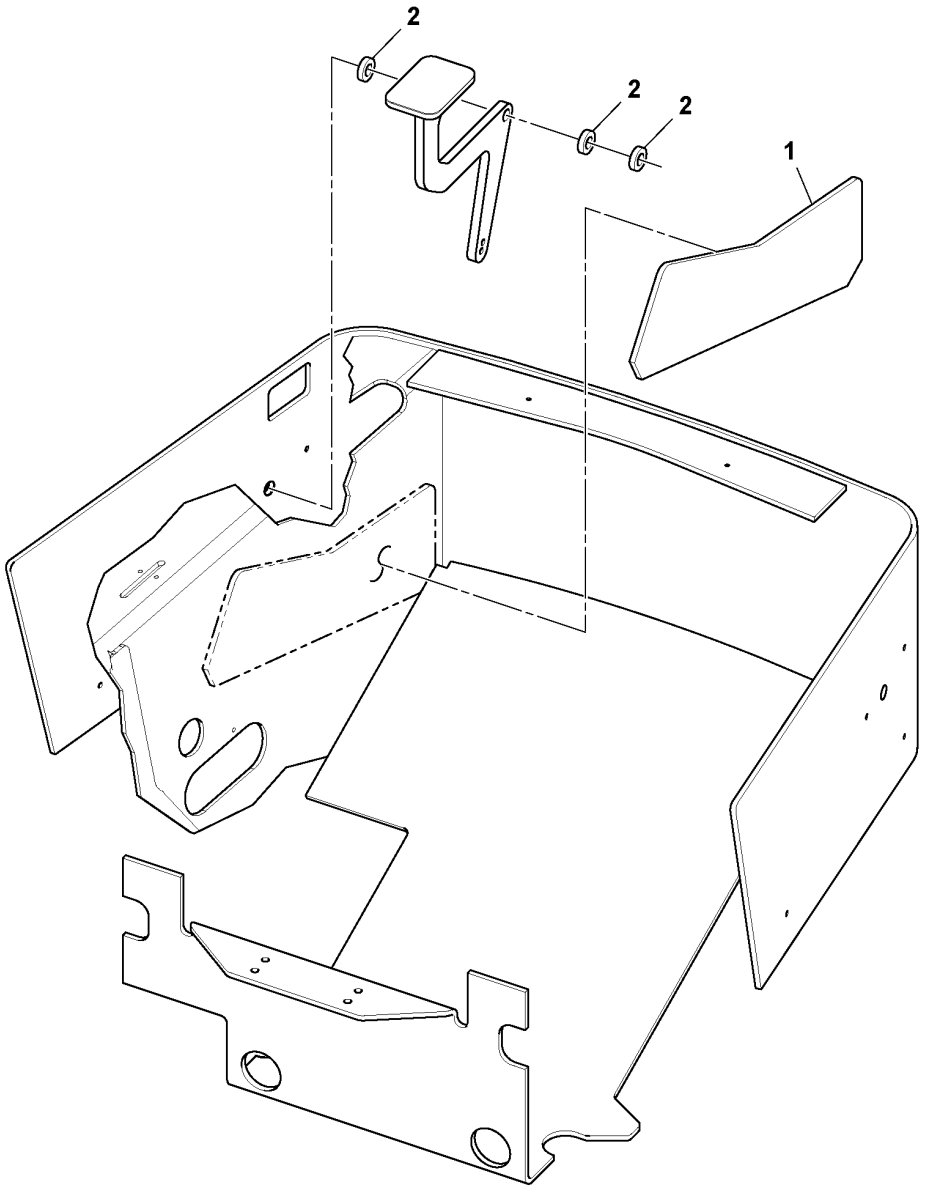
2
2
2
1

Fig.	Part No.	Quantity 1	2	3	PS	KIT	Description	Dénomination	Bezeichnung	Denominación	Benämning	Notes
1	RM 19294198	2					Insulating plate	Plaque isolante	Isolierplatte	Placa de aislamiento	Isoleringsplatta	
2	RM 96738646	2					Plain washer	Rondelle plane	Flachscheibe	Arandela plana	Planbricka	

1	19297118_0101	**Spring Isolation Foam Installation** **Installation de la mousse isolante de ressort** **Federisolierschaumstoff, Einbau** **Montaje de espuma aislante en muelle**	Catalogue id **20584**	Group **865**
2			Illustr. No **1051282**	Section **200**
3				
4			Issue **20048722-A**	Page **419**
5		**19297118**		

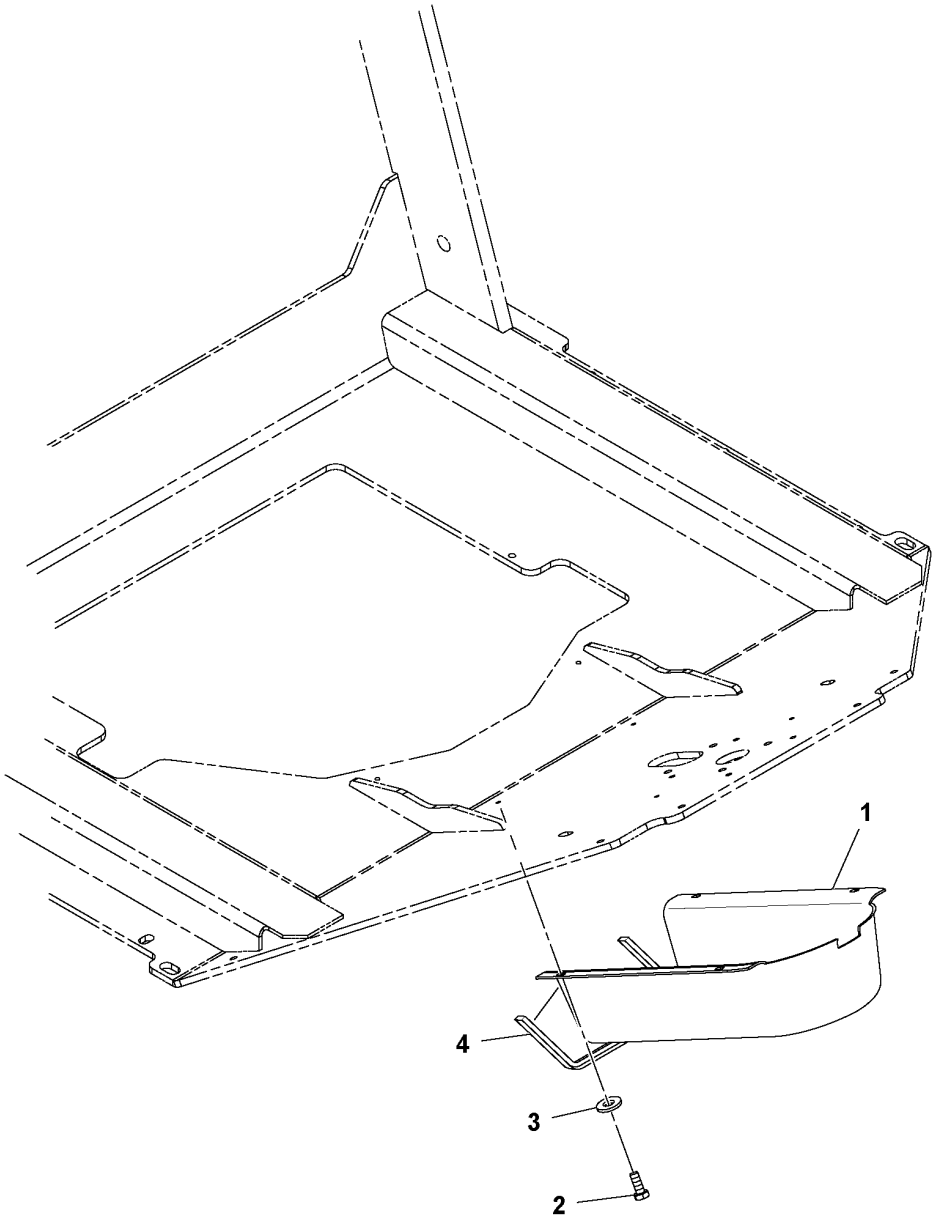
1
4
3
2

Fig.	Part No.	Quantity 1	2	3	PS	KIT	Description	Dénomination	Bezeichnung	Denominación	Benämning	Notes
1	RM 13188669	1					Cover	Capot	Haube	Capó	Huv	
2	RM 96702824	4					Hexagon screw	Vis à tête hexagonale	Sechskantschraube	Tornillo hexagonal	Sexkantsskruv	
3	RM 96741038	4					Washer	Rondelle	Scheibe	Arandela	Bricka	
4	RM 50829654	2					Trim moulding	Baguette décorative	Zierleiste	Moldura adorno	Prydnadslist	

1	13233382_0101	**Hose Cover Installation** **Installation du cache-flexible** **Schlauchabdeckung, Einbau** **Instalación de tapa de manguera** **Slanglucka, ditsättning**	Catalogue id **20584**	Group **865**
2				
3			Illustr. No **1038060**	Section **300**
4				
5		**OPTIONAL, S/N 600085 -, DEU, 13224027**	Issue **20048722-A**	Page **421**

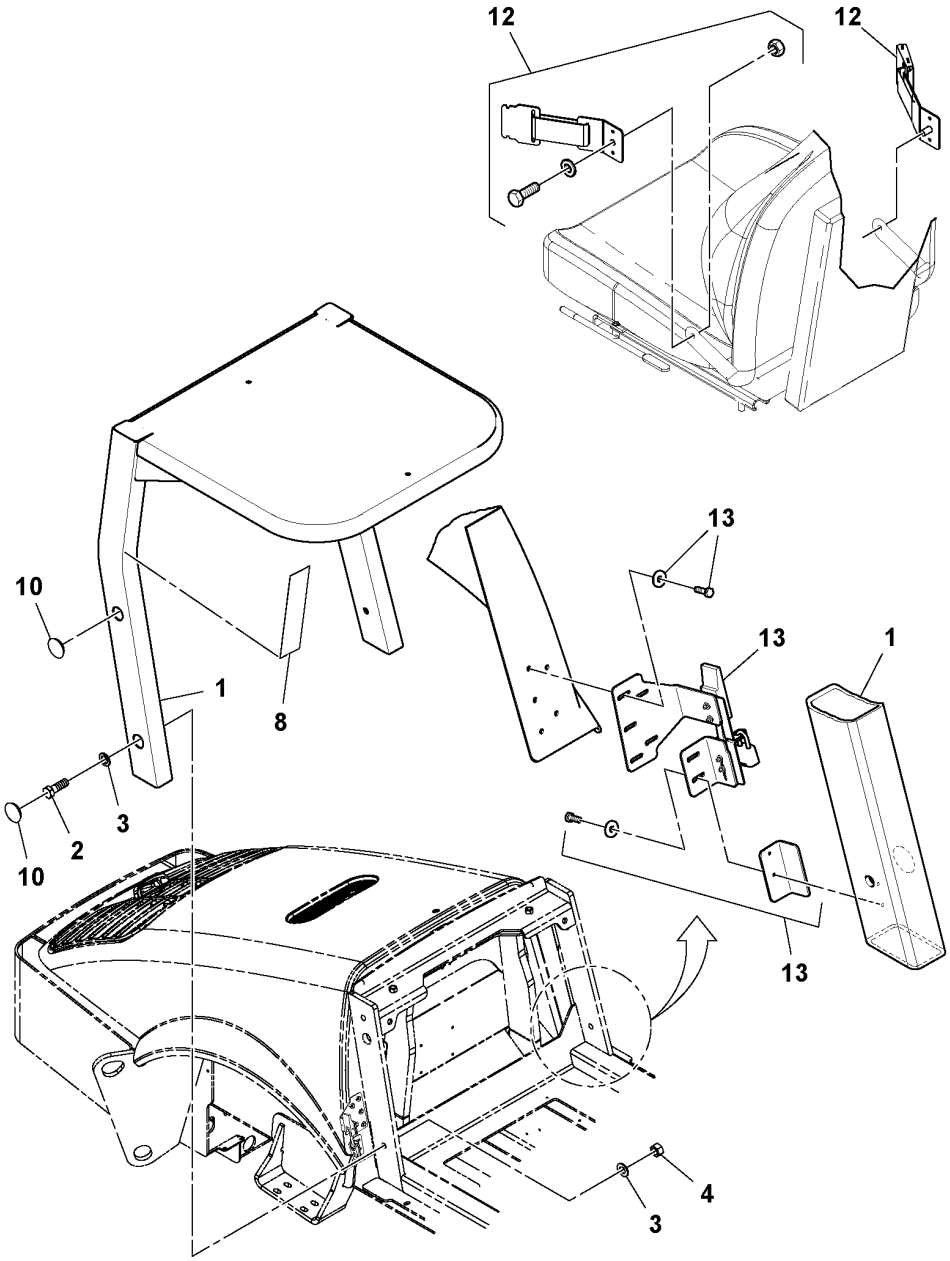
12
12
13
13
1
10
1
8
10
2
3
13
4
3

Fig.	Part No.	Quantity 1	2	3	PS	KIT	Description	Dénomination	Bezeichnung	Denominación	Benämning	Notes
1	RM 19298009	1					Roll-over bar	Arc protection	Überrollbügel	Arco de protección	Skyddsbåge	
2	RM 96746235	4					Hexagon screw	Vis à tête hexagonale	Sechskantschraube	Tornillo hexagonal	Sexkantsskruv	
3	RM 96702642	8					Washer	Rondelle	Scheibe	Arandela	Bricka	
4	RM 96727532	4					Hexagon nut	Écrou hexagonal	Sechskantmutter	Tuerca hexagonal	Sexkantsmutter	
8	RM 13197306	1					Decal	Autocollant	Aufklebeschild	Calcomanía	Dekal	CHECKLIST
10	RM 13309877	1					Plug	Tampon	Stopfen	Tapón	Plugg	
12												2486)
13		1					Hood Draw Latch	Fermeture capot	Haubenschloss	Cierre de capó	Huvstropp	ROPS See group 821-400 page 407

2486) **GB**: This item not used with this Assembly **FR**: Cet élément n'est pas utilisé avec cette unité **DE**: Dieser Artikel wird nicht zusammen mit dieser Baugruppe verwendet. **ES**: Este artículo no se usa con este montaje **SE**: Denna artikel används inte för den här Assembly

1	13169842_0M01	**ROPS/FOPS Installation** **Installation du système ROPS/FOPS** **ROPS/FOPS, Einbau** **Instalación de ROPS/FOPS** **ROPS/FOPS, ditsättning**	Catalogue id **20584**	Group **867**
2			Illustr. No **1037294**	Section **100**
3				
4			Issue **20048722-A**	Page **423**
5		**OPTION, 43978279**		

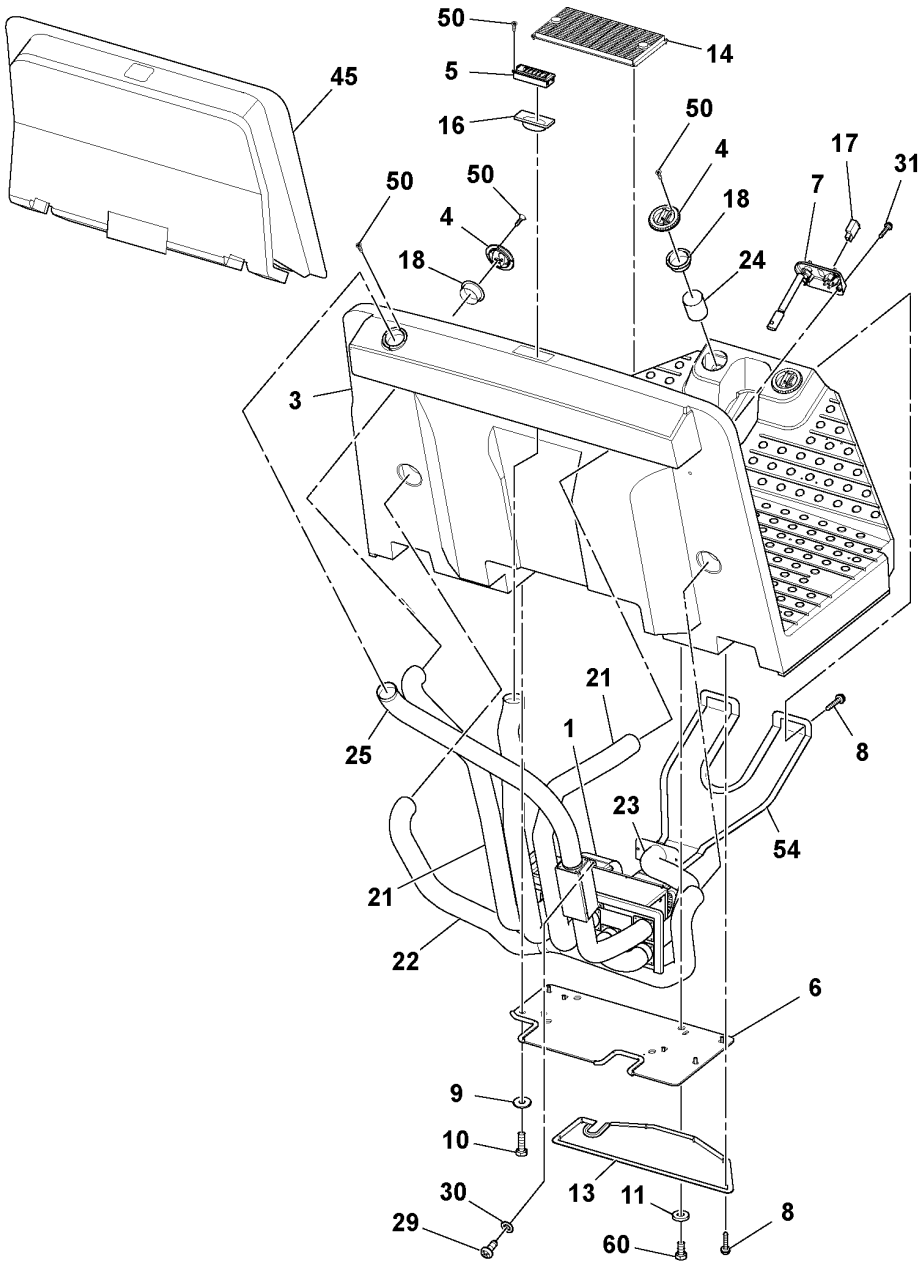
50
14
5
45
16
50
4
17
31
50
7
4
18
18
24
3
21
1
25
8
23
54
21
22
6
9
10
13
11
30
8
29
60

Fig.	Part No.	Quantity 1	2	3	PS	KIT	Description	Dénomination	Bezeichnung	Denominación	Benämning	Notes
1	RM 13237367	1					Heater cartridge	Cartouche chauffage	Heizpatrone	Patrón calefacción	Värmepatron	HEATER/EVAPORATOR See group 870-300 page 437
3	RM 43845759	1					Driver's platform	Plate-forme conducteur	Fahrerstand	Plataforma conductor	Förarplattform	
4	ZM 2905789	6					Louvre	Ouie	Lüftungsschlitz	Rejilla	Gäl	(RM 13161724)
5	RM 13179197	1					Louvre	Treillis	Anstellgitter	Persiana	Galler	
6	RM 13237326	1					Mounting plate	Plaque montage	Montageplatte	Placa de montaje	Monteringsplatta	
7	RM 13254644	1					Control panel	Panneau commande	Bedienungstafel	Panel de mandos	Reglagepanel	
8	RM 96728548	16					Screw	Vis	Schraube	Tornillo	Skruv	
9	RM 96740188	4					Washer	Rondelle	Scheibe	Arandela	Bricka	
10	RM 96702659	9					Hexagon screw	Vis à tête hexagonale	Sechskantschraube	Tornillo hexagonal	Sexkantsskruv	
11	RM 96712674	4					Washer	Rondelle	Scheibe	Arandela	Bricka	
13	RM 13502083	1					Cover plate	Plaque de recouvrement	Abdeckung	Cubierta	Lucka	
14	RM 13234927	1					Ventilation filter	Filtre aération	Lüftungsfilter	Filtro ventilación	Ventilationsfilter	RECIRCULATION
	RM 13200019	1					•Cover	•Capot	•Haube	•Capó	•Huv	RECIRCULATION
	RM 13161757	1					•Air filter	•Filtre à air	•Luftfilter	•Filtro de aire	•Luftfilter	RECIRCULATION
	RM 13200001	1					•Guard	•Protection	•Schutz	•Proteccion	•Skydd	RECIRCULATION
16	VOE 12732005	1					Adapter	Adaptateur	Adapter	Adaptador	Adapter	(RM 13179403)
17	RM 13156963	1					Switch	Interrupteur	Schalter	Interruptor	Elkopplare	AC
18	RM 13161732	7					Adapter	Adaptateur	Adapter	Adaptador	Adapter	
21	RM 13295712	3					Hose	Flexible	Schlauch	Manguera	Slang	UPPER SIDE
22	RM 13176516	2					Hose	Flexible	Schlauch	Manguera	Slang	LOWER SIDE
23	RM 13176532	1			OP		Hose	Flexible	Schlauch	Manguera	Slang	
24	RM 59290742	3			OP		Connection hose	Flexible de connexion	Anschlussschlauch	Manguera de conexión	Anslutningsslang	
25	RM 59290734	1			OP		Hose	Flexible	Schlauch	Manguera	Slang	
29	RM 54487517	4					Screw	Vis	Schraube	Tornillo	Skruv	
30	RM 95922324	4					Plain washer	Rondelle plane	Flachscheibe	Arandela plana	Planbricka	
31	RM 96740444	3					Screw	Vis	Schraube	Tornillo	Skruv	
45	RM 59290817	1					Insulator	Isolateur	Isolator	Aislador	Isolator	
50	RM 13209887	30					Wood screw	Vis à bois	Holzschraube	Tornillo madera	Träskruv	
54	RM 13234893	1					Plate	Tôle	Blech	Chapa	Plåt	
60	RM 96702824	3					Hexagon screw	Vis à tête hexagonale	Sechskantschraube	Tornillo hexagonal	Sexkantsskruv	

1	19287887_0L01	**Heater and air conditioning installation** **Chauffage/ventilation et climatisation** **Heizung und Klimaanlage, Einbau** **Montaje del calefactor y el acondicionador de aire** **Värmare och luftkonditionering, ditsättning**	Catalogue id **20584**	Group **870**
2			Illustr. No **1051276**	Section **50**
3				
4			Issue **20048722-A**	Page **425**
5		**13888672**		

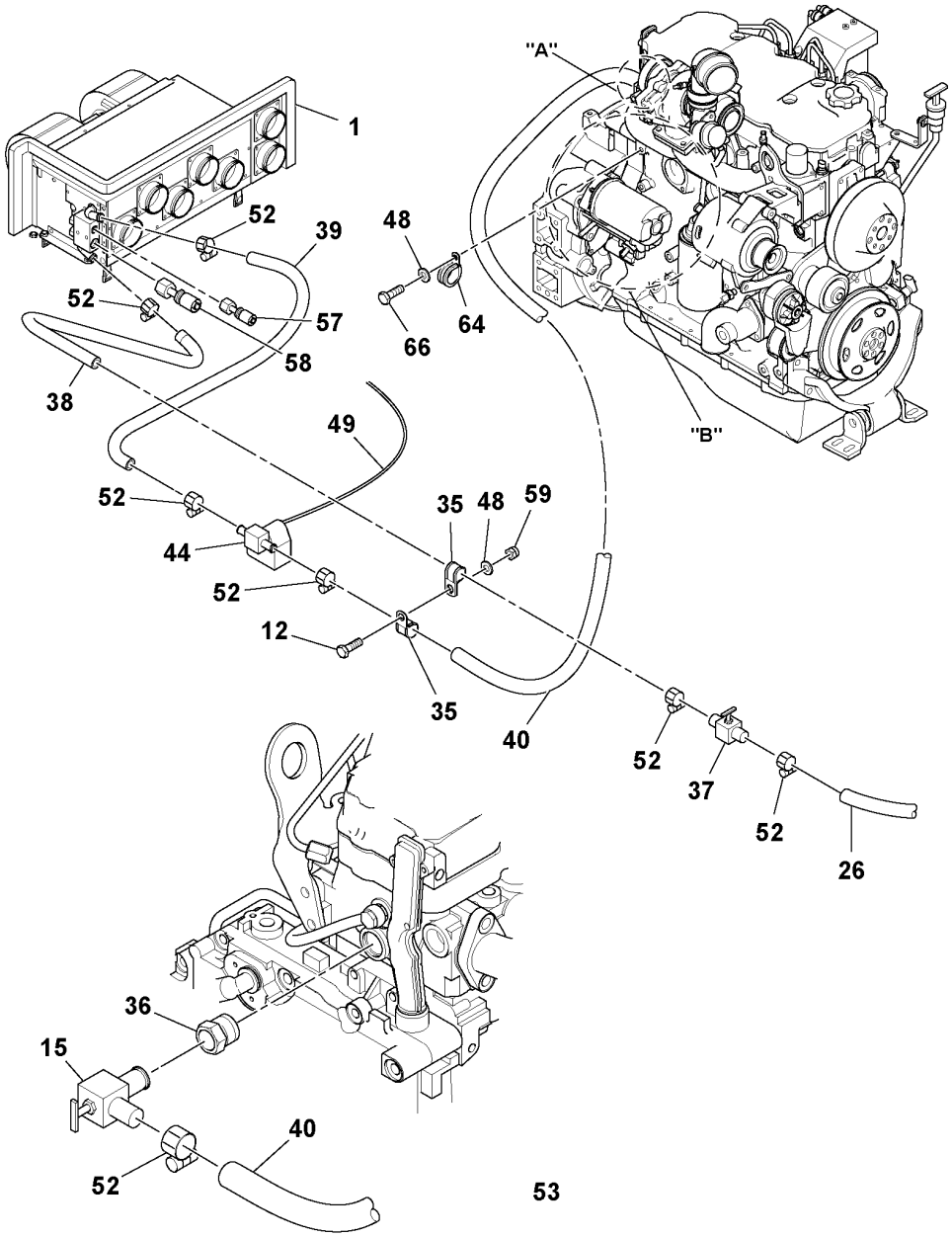
"A"
1
52
39
48
52
57
58
66
64
38
"B"
49
52
35
48
59
44
52
12
35
40
52
37
52
26
36
15
40
52
53

Fig.	Part No.	Quantity 1	2	3	PS	KIT	Description	Dénomination	Bezeichnung	Denominación	Benämning	Notes
1		1										See group 870-300 page 437
12	**RM 96701917**	4					Hexagon screw	Vis à tête hexagonale	Sechskantschraube	Tornillo hexagonal	Sexkantsskruv	
15	**RM 59392795**	1					Valve	Valve	Ventil	Válvula	Ventil	
26	**RM 59823716**	1					Hose	Flexible	Schlauch	Manguera	Slang	
35	**RM 59465674**	2					Clamp	Collier serrage	Klemme	Abrazadera	Klamma	
36	**RM 59903203**	1					Reducer	Reducteur	Reduzierstück	Reductor	Reducerstycke	
37	**RM 13254909**	1					Shut-off valve	Vanne de fermeture	Absperrventil	Válvula de cierre	Avstängningsventil	
38	**RM 59919522**	1					Hose assembly	Conduit flexible	Schlauchleitung	Conducto	Slangledning	
39	**RM 59845743**	1					Hose assembly	Conduit flexible	Schlauchleitung	Conducto	Slangledning	
40	**RM 95285144**	5					Hose	Flexible	Schlauch	Manguera	Slang	
44	**RM 13200027**	1					Valve	Valve	Ventil	Válvula	Ventil	See group 873-350 page 453
48	**RM 96741046**	7					Plain washer	Rondelle plane	Flachscheibe	Arandela plana	Planbricka	
49	**RM 13200035**	1					Cable harness	Faisceau de câbles	Kabelbaum	Manojo cables	Ledningsmatta	
52	**RM 95671285**	8					Hose clamp	Collier durite	Schlauchschelle	Abrazadera de manguera	Slangklamma	
53	**RM 13355003**	1					Decal	Autocollant	Aufklebeschild	Calcomanía	Dekal	
57	**RM 43801992**	1					Hose assembly	Conduit flexible	Schlauchleitung	Conducto	Slangledning	
58	**RM 43889153**	1					Hose assembly	Conduit flexible	Schlauchleitung	Conducto	Slangledning	
59	**RM 96704614**	2					Nut	Écrou	Mutter	Tuerca	Mutter	
64	**RM 59465641**	1					Clamp	Collier serrage	Klemme	Abrazadera	Klamma	
66	**RM 96702279**	2					Hexagon screw	Vis à tête hexagonale	Sechskantschraube	Tornillo hexagonal	Sexkantsskruv	

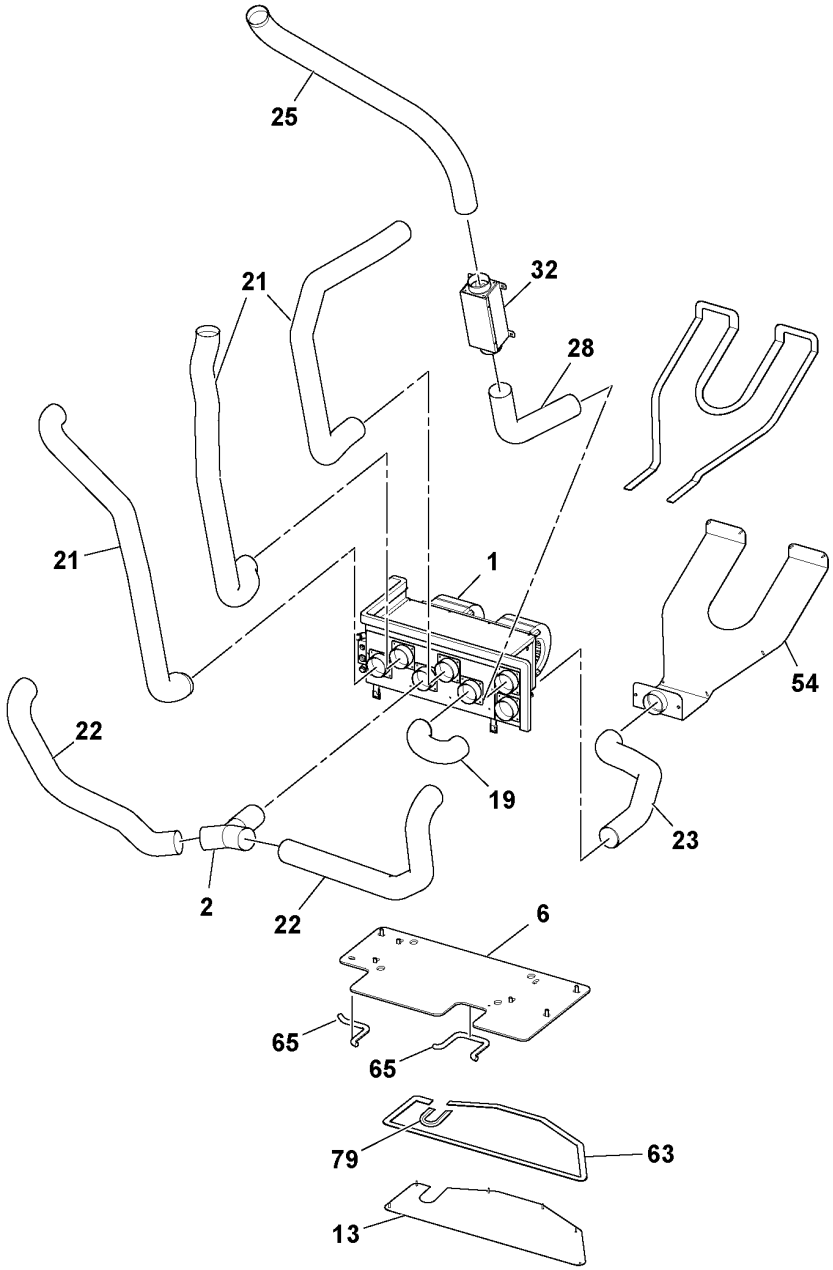
25
32
21
28
21
1
54
22
19
23
2
22
6
65
65
79
63
13

Fig.	Part No.	Quantity 1	2	3	PS	KIT	Description	Dénomination	Bezeichnung	Denominación	Benämning	Notes
1	**RM 13237367**	1					Heater cartridge	Cartouche chauffage	Heizpatrone	Patrón calefacción	Värmepatron	HEATER/EVAPORATOR See group 870-300 page 437
2	**RM 13162094**	1					Splice	Douille raccord	Verbindungsmuffe	Manguito unión	Skarvhylsa	
6	**RM 13237326**	1					Mounting plate	Plaque montage	Montageplatte	Placa de montaje	Monteringsplatta	
13	**RM 13502083**	1					Cover plate	Plaque de recouvrement	Abdeckung	Cubierta	Lucka	
19	**RM 13176508**	1					Hose	Flexible	Schlauch	Manguera	Slang	
21	**RM 13295712**	3					Hose	Flexible	Schlauch	Manguera	Slang	
22	**RM 13176516**	2					Hose	Flexible	Schlauch	Manguera	Slang	
23	**RM 13176532**	1			OP		Hose	Flexible	Schlauch	Manguera	Slang	
25	**RM 59290734**	1			OP		Hose	Flexible	Schlauch	Manguera	Slang	
28	**RM 59290783**	1			OP		Hose	Flexible	Schlauch	Manguera	Slang	
32	**RM 59290767**	1					Air filter	Filtre à air	Luftfilter	Filtro de aire	Luftfilter	
54	**RM 13234893**	1					Plate	Tôle	Blech	Chapa	Plåt	
63	**RM 35898477**	1					Tape	Ruban	Klebestreifen	Cinta adhesiva	Tejp	
65	**RM 50829662**	1					Clip	Clip	Clip	Clip	Clips	
79	**RM 13467485**	1			OP		Sealing	Étanchéité	dichtung	Junta	Tätning	

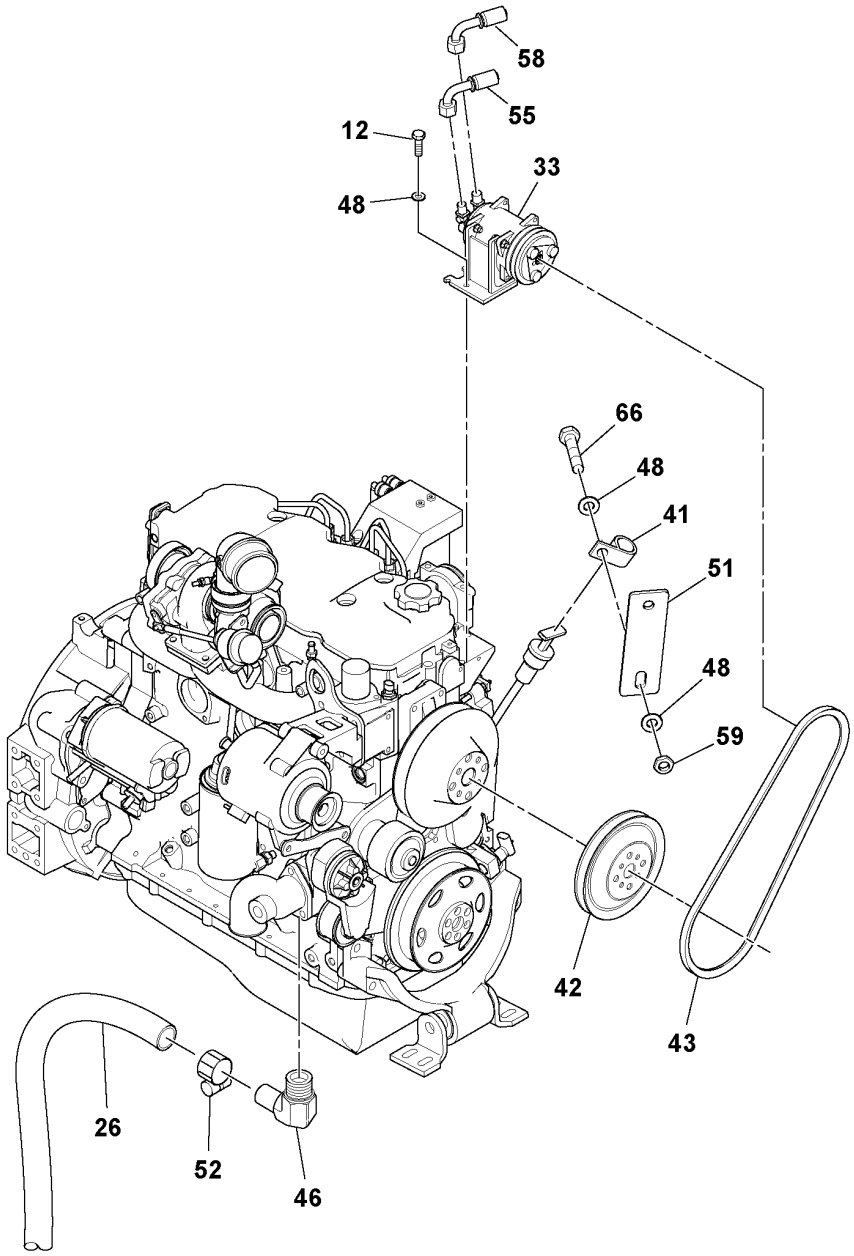
58
55
12
33
48
66
48
41
51
48
59
42
43
26
52
46

Fig.	Part No.	Quantity 1	2	3	PS	KIT	Description	Dénomination	Bezeichnung	Denominación	Benämning	Notes
12	RM 96701917	4					Hexagon screw	Vis à tête hexagonale	Sechskantschraube	Tornillo hexagonal	Sexkantsskruv	
26	RM 59823716	1					Hose	Flexible	Schlauch	Manguera	Slang	
33		1										See group 874-100 page 455
41	RM 95301859	1					Hose clamp	Collier durite	Schlauchschelle	Abrazadera de manguera	Slangklamma	
42	RM 58910662	1					Pulley	Poulie	Zahnriemenscheibe	Polea correa dentada	Kuggremhjul	
43	RM 13236666	1					V-belt	Courroie trapézoïdale	Keilriemen	Correa trapezoidal	Kilrem	
46	RM 58962226	1					Elbow nipple	Raccord coudé	Winkelnippel	Niple angular	V-nippel	
48	RM 96741046	7					Plain washer	Rondelle plane	Flachscheibe	Arandela plana	Planbricka	
51	RM 43855295	1					Bracket	Console	Konsole	Consola	Konsol	
52	RM 95671285	1					Hose clamp	Collier durite	Schlauchschelle	Abrazadera de manguera	Slangklamma	
55	RM 43801984	1					Hose	Flexible	Schlauch	Manguera	Slang	
58	RM 43889153	1					Hose assembly	Conduit flexible	Schlauchleitung	Conducto	Slangledning	
59	RM 96704614	2					Nut	Écrou	Mutter	Tuerca	Mutter	
66	RM 96702279	2					Hexagon screw	Vis à tête hexagonale	Sechskantschraube	Tornillo hexagonal	Sexkantsskruv	

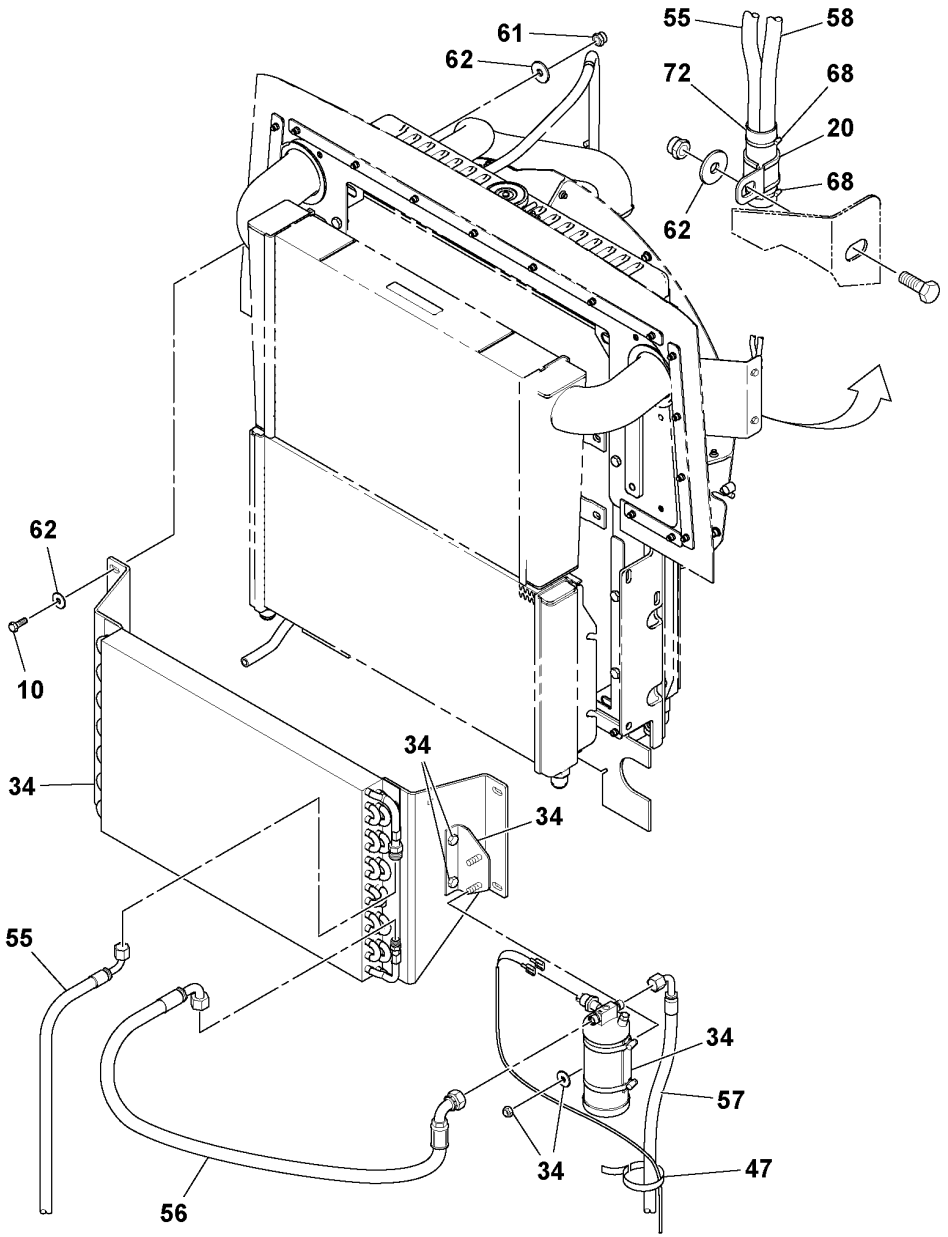
61
62
55
58
72
68
20
68
62
62
10
34
34
34
34
55
34
57
34
47
56

Fig.	Part No.	Quantity 1	2	3	PS	KIT	Description	Dénomination	Bezeichnung	Denominación	Benämning	Notes
10	RM 96702659	9					Hexagon screw	Vis à tête hexagonale	Sechskantschraube	Tornillo hexagonal	Sexkantsskruv	
20	RM 95378873	1					Hose clamp	Collier durite	Schlauchschelle	Abrazadera de manguera	Slangklamma	
34		1										See group 874-200 page 457
47	RM 95373973	REQ					Locking wire	Fil arrêt	Sicherungsdraht	Alambre de seguridad	Låstråd	
55	RM 43801984	1					Hose	Flexible	Schlauch	Manguera	Slang	
56	RM 13225735	1					Hose	Flexible	Schlauch	Manguera	Slang	
57	RM 43801992	1					Hose assembly	Conduit flexible	Schlauchleitung	Conducto	Slangledning	
58	RM 43889153	1					Hose assembly	Conduit flexible	Schlauchleitung	Conducto	Slangledning	
61	RM 96704606	4					Lock nut	Contre-écrou	Sicherungsmutter	Contratuerca	Låsmutter	
62	RM 96740204	9					Washer	Rondelle	Scheibe	Arandela	Bricka	
68	RM 95424586	9					Cable tie	Serre-câble	Kabelbinder	Abrazadera de cinta	Buntband	
72	RM 43998723	1					Hose protection	Cache-flexible	Schlauchhülle	Protección de manguera	Slangskydd	

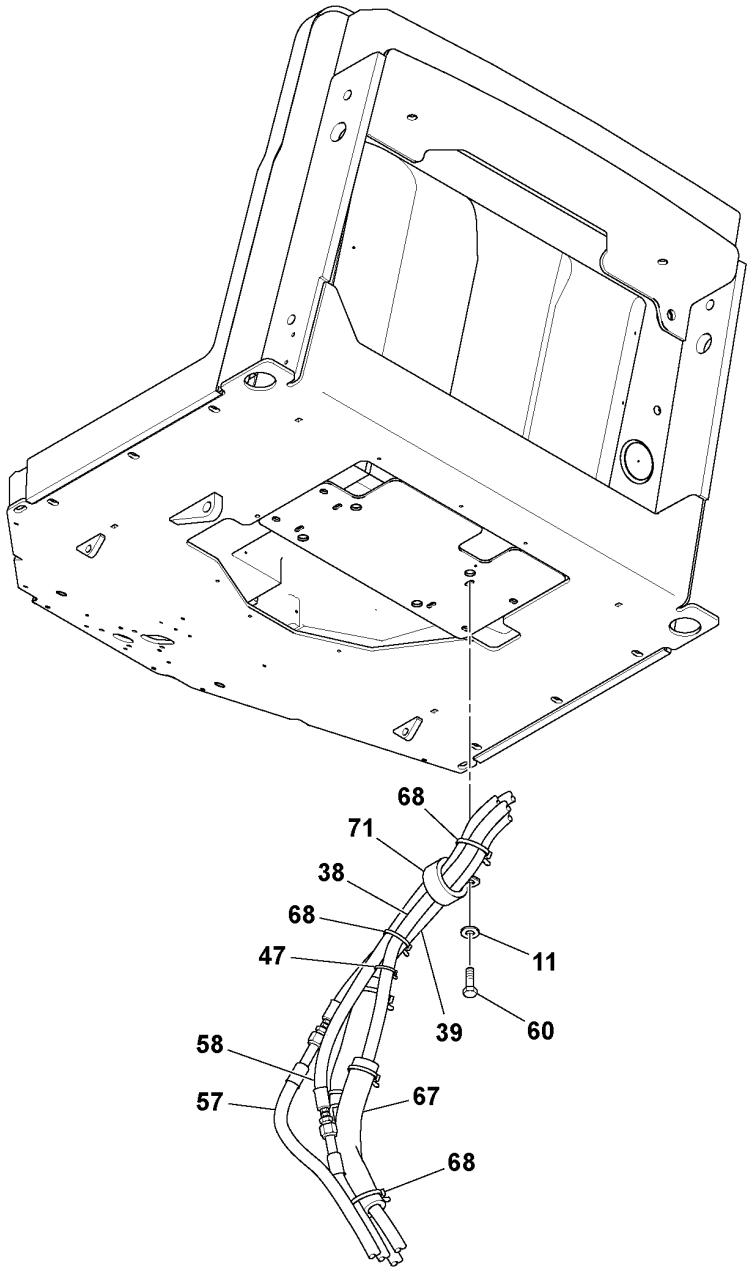
68
71
38
68
47
11
39
60
58
57
67
68

Fig.	Part No.	Quantity 1	2	3	PS	KIT	Description	Dénomination	Bezeichnung	Denominación	Benämning	Notes
11	**RM 96712674**	4					Washer	Rondelle	Scheibe	Arandela	Bricka	
38	**RM 59919522**	1					Hose assembly	Conduit flexible	Schlauchleitung	Conducto	Slangledning	
39	**RM 59845743**	1					Hose assembly	Conduit flexible	Schlauchleitung	Conducto	Slangledning	
47	**RM 95373973**	19					Locking wire	Fil arrêt	Sicherungsdraht	Alambre de seguridad	Låstråd	
57	**RM 43801992**	1					Hose assembly	Conduit flexible	Schlauchleitung	Conducto	Slangledning	
58	**RM 43889153**	1					Hose assembly	Conduit flexible	Schlauchleitung	Conducto	Slangledning	
60	**RM 96702824**	3					Hexagon screw	Vis à tête hexagonale	Sechskantschraube	Tornillo hexagonal	Sexkantsskruv	
67	**RM 43886696**	2					Sleeve	Douille	Hülse	Manguito	Hylsa	
68	**RM 95424586**	9					Cable tie	Serre-câble	Kabelbinder	Abrazadera de cinta	Buntband	
71	**RM 95322871**	1					Clamp	Collier serrage	Klemme	Abrazadera	Klamma	

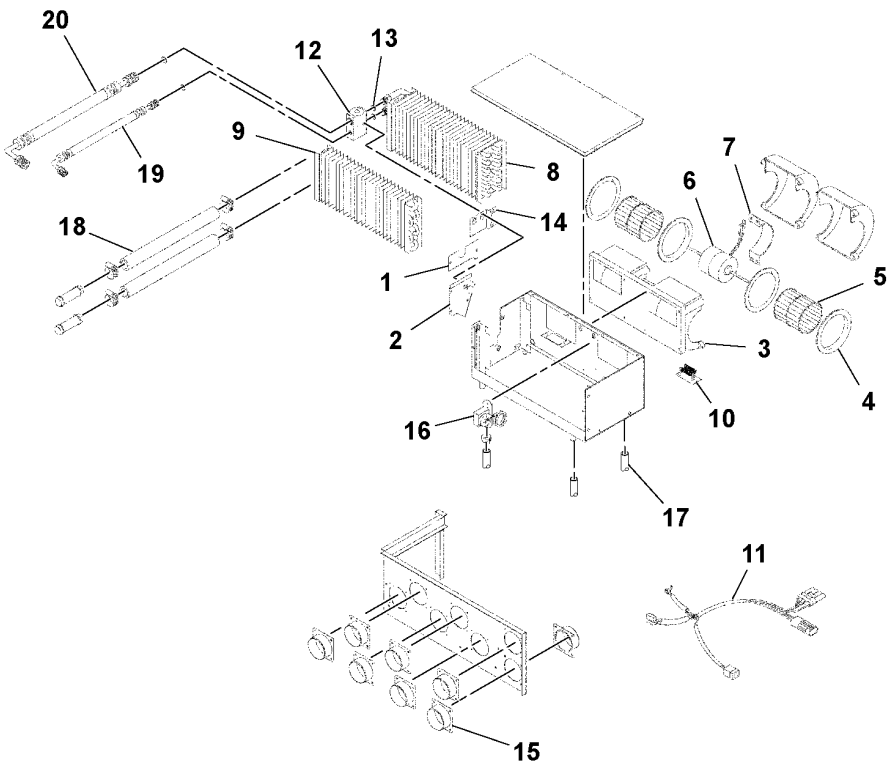
20
12
13
9
19
8
7
6
18
14
5
1
2
3
4
16
10
17
11
15

Fig.	Part No.	Quantity 1	2	3	PS	KIT	Description	Dénomination	Bezeichnung	Denominación	Benämning	Notes
1	RM 13258702	1					Cover	Couvercle	Deckel	Tapa	Lock	
2	RM 13258710	1					Cover	Couvercle	Deckel	Tapa	Lock	
3	RM 13258728	1					Blower motor	Moto-ventilateur	Innenraumgebläsemotor	Motor de ventilador de habitáculo	Kupéfläktmotor	12V
	RM 13861752	1					Blower motor	Moto-ventilateur	Innenraumgebläsemotor	Motor de ventilador de habitáculo	Kupéfläktmotor	A/C OPTION
4	RM 13258694	2					•Venturi	•Venturi	•Venturikanal	•Venturi	•Venturi	
5	RM 13258736	2					•Fan wheel	•Roue de ventilateur	•Gebläserad	•Rueda ventilador	•Fläkthjul	
6	RM 13258744	1					•Electric motor	•Moteur électrique	•Elektromotor	•Motor eléctrico	•Elmotor	12V
7	RM 13258751	1					•Bracket	•Console	•Konsole	•Consola	•Konsol	
8	RM 13258868	1					Coil	Bobine	Wickel	Bobina	Spole	
9	RM 13258769	1					Heating coil	Serpentin	Heizspirale	Serpentín calor	Värmespiral	
10	RM 13258777	1					Resistor	Résistance	Widerstand	Resistencia	Motstånd	12V
11	RM 13258876	1					Cable harness	Faisceau de câbles	Kabelbaum	Manojo cables	Ledningsmatta	
12	VOE 11716447	1					Expansion valve	Robinet d'expansion	Expansionsventil	Válvula de expansión	Expansionsventil	(RM 13258884)
13	VOE 11716449	2					O-ring	Joint torique	O-Ring	Anillo tórico	O-ring	(RM 13258892)
14	RM 13258900	1					Bracket	Console	Konsole	Consola	Konsol	
15	RM 13258843	6					Adapter	Adaptateur	Adapter	Adaptador	Adapter	
16	RM 57588162	1					Thermostat	Thermostat	Thermostat	Termóstato	Termostat	
17	VOE 12743613	4					Drain valve	Vanne de vidange	Ablassventil	Válvula de vaciado	Avtappningsventil	(RM 13258835)
18	RM 13258793	2					Hose assembly	Conduit flexible	Schlauchleitung	Conducto	Slangledning	
19	RM 13258918	1					Hose assembly	Conduit flexible	Schlauchleitung	Conducto	Slangledning	
20	RM 13258926	1					Hose assembly	Conduit flexible	Schlauchleitung	Conducto	Slangledning	
	RM 13861414	1					Condenser	Condenseur	Kondensor	Condensador	Kondensor	A/C OPTION
	RM 13845375	1					Cable harness	Faisceau de câbles	Kabelbaum	Manojo cables	Ledningsmatta	A/C OPTION

1	13244611_0001	**Heater/Evaporator** **Chauffage/évaporateur** **Heizung/Verdampfer** **Calentador/evaporador** **Värmare/förångare**	Catalogue id **20584**	Group **870**
2			Illustr. No **1037321**	Section **300**
3				
4			Issue **20048722-A**	Page **437**
5		**13237367**		

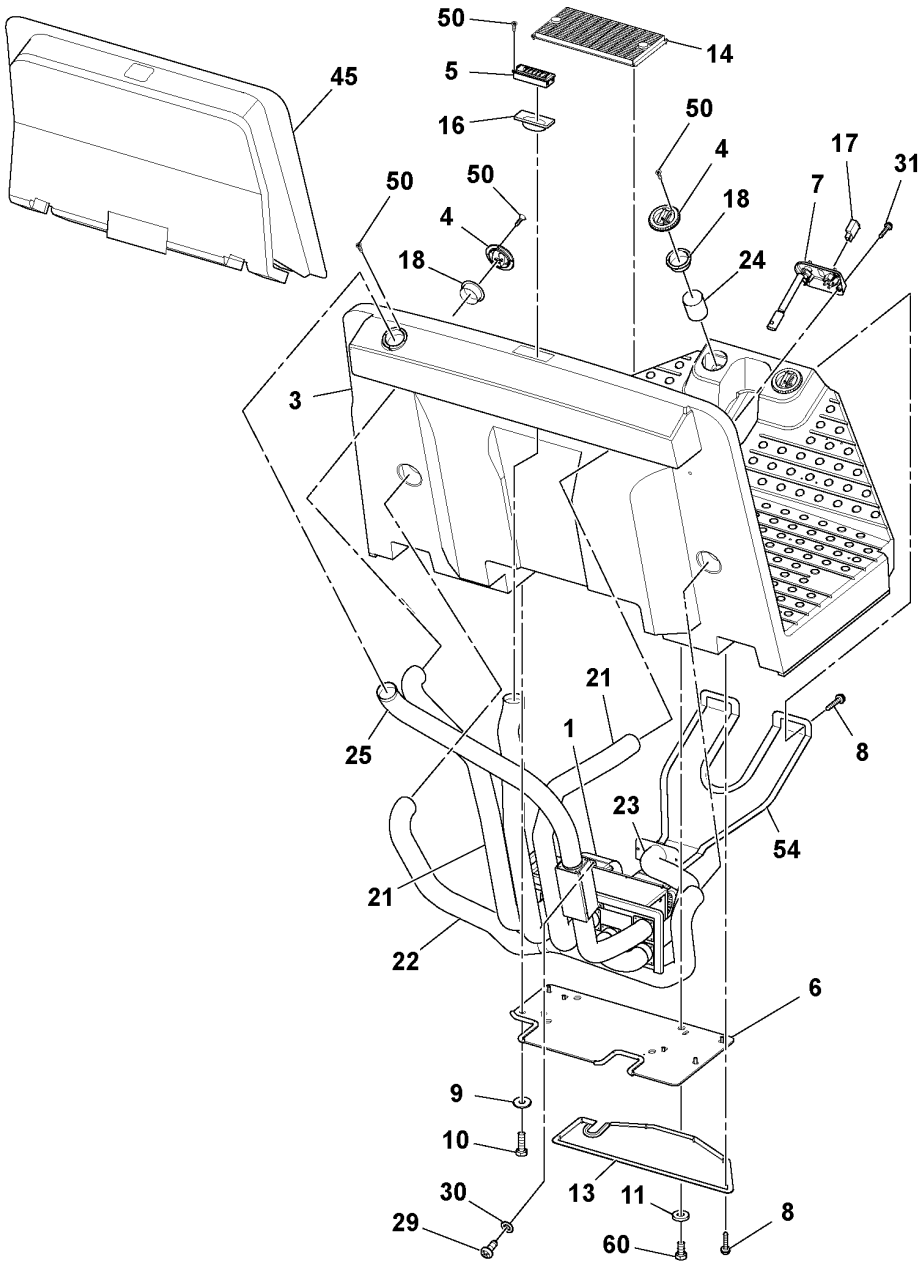
50
14
5
45
16
50
4
17
31
50
7
4
18
18
24
3
21
1
25
8
23
54
21
22
6
9
10
13
11
30
8
29
60

Fig.	Part No.	Quantity 1	2	3	PS	KIT	Description	Dénomination	Bezeichnung	Denominación	Benämning	Notes
1	RM 13237888	1					Heater	Réchauffeur	Heizgerät	Calefactor	Värmare	See group 873-300 page 451
3	RM 43845759	1					Driver's platform	Plate-forme conducteur	Fahrerstand	Plataforma conductor	Förarplattform	
4	ZM 2905789	6					Louvre	Ouie	Lüftungsschlitz	Rejilla	Gäl	(RM 13161724)
5	RM 13179197	1					Louvre	Treillis	Anstellgitter	Persiana	Galler	
6	RM 13237326	1					Mounting plate	Plaque montage	Montageplatte	Placa de montaje	Monteringsplatta	
7	RM 13254644	1					Control panel	Panneau commande	Bedienungstafel	Panel de mandos	Reglagepanel	
8	RM 96728548	16					Screw	Vis	Schraube	Tornillo	Skruv	
9	RM 96740188	4					Washer	Rondelle	Scheibe	Arandela	Bricka	
10	RM 96702659	5					Hexagon screw	Vis à tête hexagonale	Sechskantschraube	Tornillo hexagonal	Sexkantsskruv	
11	RM 96712674	4					Washer	Rondelle	Scheibe	Arandela	Bricka	
13	RM 13502083	1					Cover plate	Plaque de recouvrement	Abdeckung	Cubierta	Lucka	
14	RM 13234927	1					Ventilation filter	Filtre aération	Lüftungsfilter	Filtro ventilación	Ventilationsfilter	RECIRCULATION
	RM 13200019	1					•Cover	•Capot	•Haube	•Capó	•Huv	RECIRCULATION
	RM 13161757	1					•Air filter	•Filtre à air	•Luftfilter	•Filtro de aire	•Luftfilter	RECIRCULATION
	RM 13200001	1					•Guard	•Protection	•Schutz	•Proteccion	•Skydd	RECIRCULATION
16	VOE 12732005	1					Adapter	Adaptateur	Adapter	Adaptador	Adapter	(RM 13179403)
17	RM 13156997	1					Plug	Tampon	Stopfen	Tapón	Plugg	
18	RM 13161732	7					Adapter	Adaptateur	Adapter	Adaptador	Adapter	
21	RM 13295712	3					Hose	Flexible	Schlauch	Manguera	Slang	UPPER SIDE
22	RM 13176516	2					Hose	Flexible	Schlauch	Manguera	Slang	LOWER SIDE
23	RM 13176532	1			OP		Hose	Flexible	Schlauch	Manguera	Slang	
24	RM 59290742	3			OP		Connection hose	Flexible de connexion	Anschlussschlauch	Manguera de conexión	Anslutningsslang	
25	RM 59290734	1			OP		Hose	Flexible	Schlauch	Manguera	Slang	
29	RM 54487517	4					Screw	Vis	Schraube	Tornillo	Skruv	
30	RM 95922324	4					Plain washer	Rondelle plane	Flachscheibe	Arandela plana	Planbricka	
31	RM 96740444	3					Screw	Vis	Schraube	Tornillo	Skruv	
45	RM 59290817	1					Insulator	Isolateur	Isolator	Aislador	Isolator	
50	RM 13209887	30					Wood screw	Vis à bois	Holzschraube	Tornillo madera	Träskruv	
54	RM 13234893	1					Plate	Tôle	Blech	Chapa	Plåt	
60	RM 96702824	3					Hexagon screw	Vis à tête hexagonale	Sechskantschraube	Tornillo hexagonal	Sexkantsskruv	

1	19287887_0L01	**Heater Installation** **Installation du chauffage** **Heizung, Einbau** **Instalación de calentador** **Värmare, ditsättning**	Catalogue id **20584**	Group **873**
2			Illustr. No **1051276**	Section **50**
3			Issue **20048722-A**	Page **439**
4				
5		**OPTION, 43824960**		

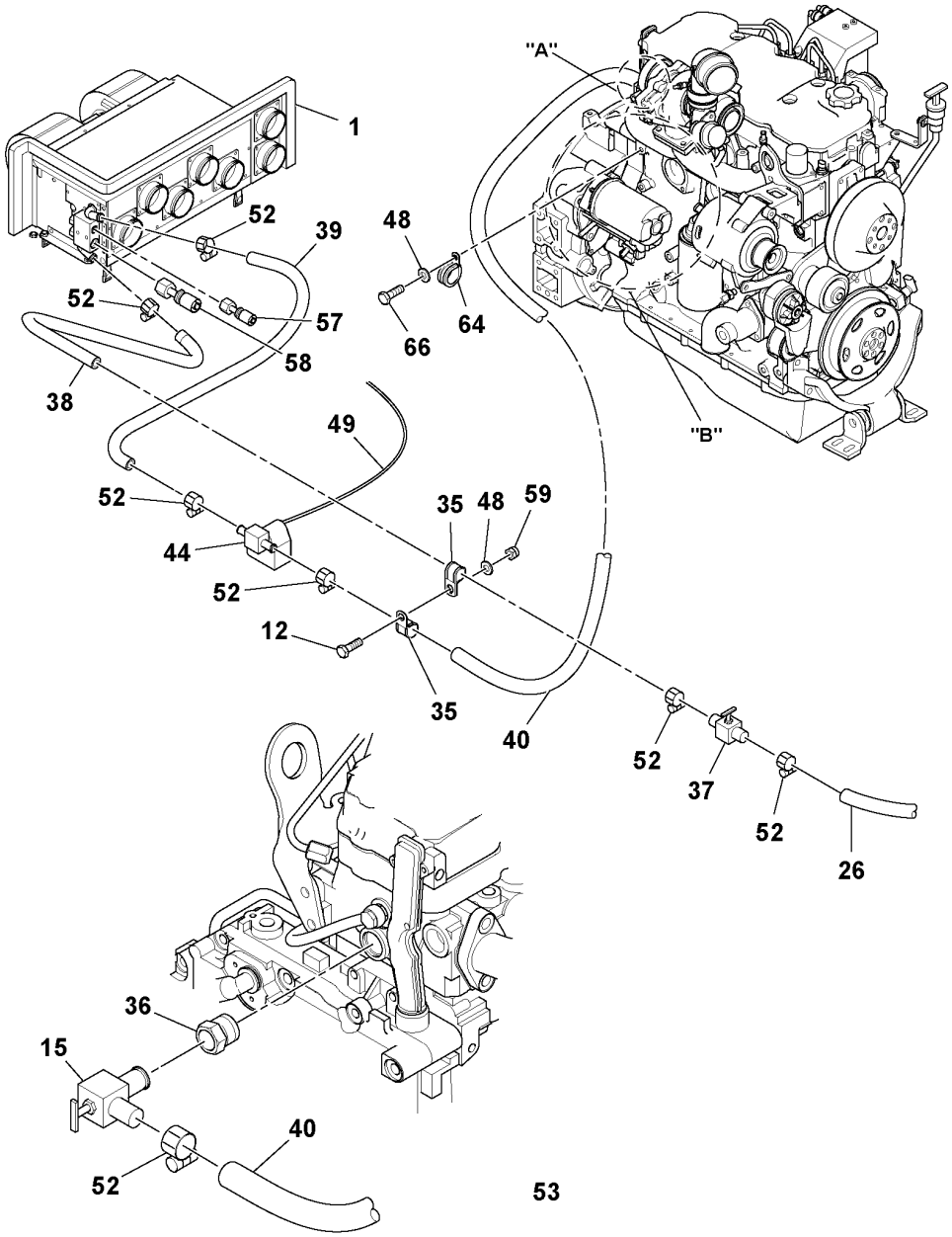
"A"
1
52
39
48
52
57
58
66
64
38
"B"
49
52
35
48
59
44
52
12
35
40
52
37
52
26
36
15
40
52
53

Fig.	Part No.	Quantity 1	2	3	PS	KIT	Description	Dénomination	Bezeichnung	Denominación	Benämning	Notes
1	RM 13237888	1					Heater	Réchauffeur	Heizgerät	Calefactor	Värmare	See group 873-300 page 451
12	RM 96701917	1					Hexagon screw	Vis à tête hexagonale	Sechskantschraube	Tornillo hexagonal	Sexkantsskruv	
15	RM 59392795	1					Valve	Valve	Ventil	Válvula	Ventil	
26	RM 59823716	1					Hose	Flexible	Schlauch	Manguera	Slang	
35	RM 59465674	2					Clamp	Collier serrage	Klemme	Abrazadera	Klamma	
36	RM 59903203	1					Reducer	Reducteur	Reduzierstück	Reductor	Reducerstycke	
37	RM 13254909	1					Shut-off valve	Vanne de fermeture	Absperrventil	Válvula de cierre	Avstängningsventil	
38	RM 59919522	1					Hose assembly	Conduit flexible	Schlauchleitung	Conducto	Slangledning	
39	RM 59845743	1					Hose assembly	Conduit flexible	Schlauchleitung	Conducto	Slangledning	
40	RM 95285144	5					Hose	Flexible	Schlauch	Manguera	Slang	
44	RM 13200027	1					Valve	Valve	Ventil	Válvula	Ventil	See group 873-350 page 453
48	RM 96741046	2					Plain washer	Rondelle plane	Flachscheibe	Arandela plana	Planbricka	
49	RM 13200035	1					Cable harness	Faisceau de câbles	Kabelbaum	Manojo cables	Ledningsmatta	
52	RM 95671285	8					Hose clamp	Collier durite	Schlauchschelle	Abrazadera de manguera	Slangklamma	
53	RM 13355003	1					Decal	Autocollant	Aufklebeschild	Calcomanía	Dekal	
57												2486)
58		1										2486)
59	RM 96704614	1					Nut	Écrou	Mutter	Tuerca	Mutter	
64	RM 59465641	1					Clamp	Collier serrage	Klemme	Abrazadera	Klamma	
66	RM 96702279	1					Hexagon screw	Vis à tête hexagonale	Sechskantschraube	Tornillo hexagonal	Sexkantsskruv	

2486) **GB**: This item not used with this Assembly **FR**: Cet élément n'est pas utilisé avec cette unité **DE**: Dieser Artikel wird nicht zusammen mit dieser Baugruppe verwendet. **ES**: Este artículo no se usa con este montaje **SE**: Denna artikel används inte för den här Assembly

1		**Heater Installation** **Installation du chauffage** **Heizung, Einbau** **Instalación de calentador** **Värmare, ditsättning**	Catalogue id **20584**	Group **873**
2				
3			Illustr. No **1051277**	Section **100**
4				
5		**OPTION, 43824960**	Issue **20048722-A**	Page **441**

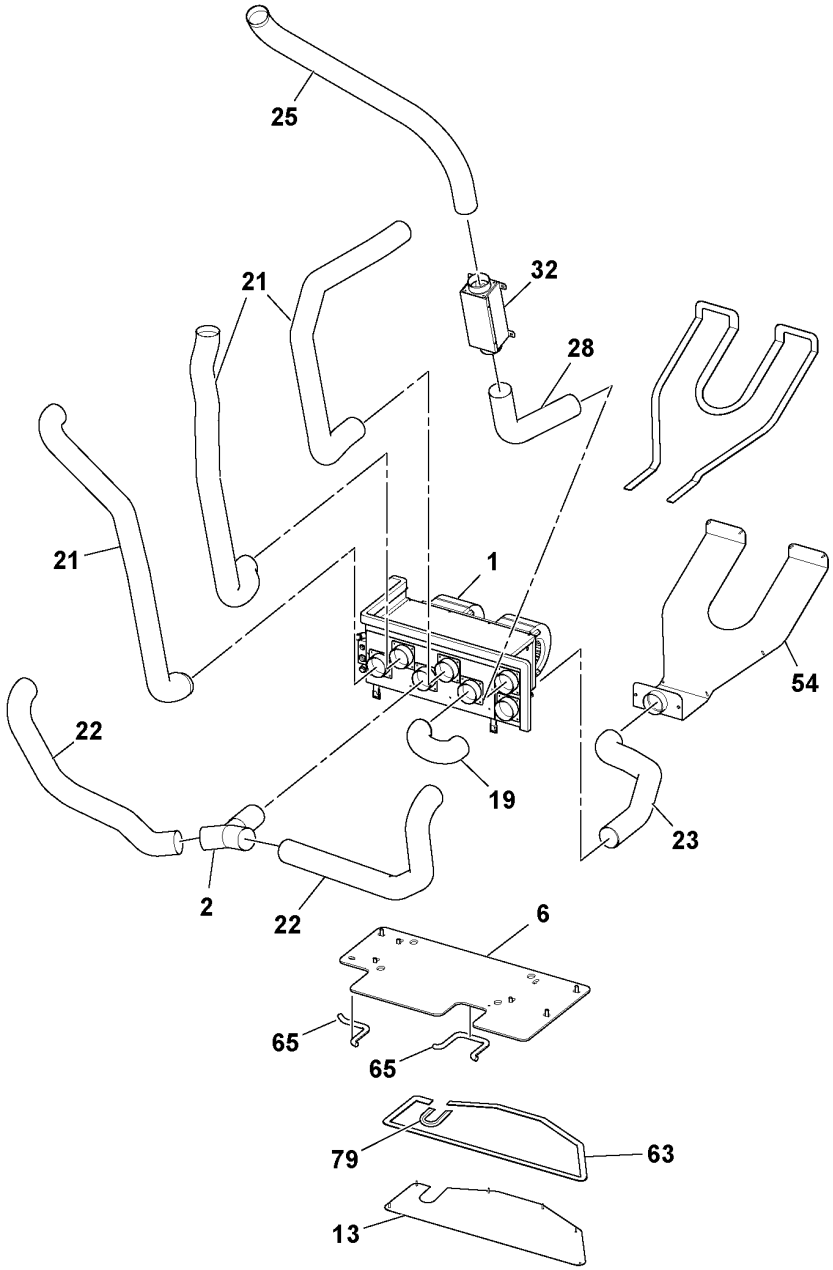
25
32
21
28
21
1
54
22
19
23
2
22
6
65
65
79
63
13

Fig.	Part No.	Quantity 1	2	3	PS	KIT	Description	Dénomination	Bezeichnung	Denominación	Benämning	Notes
1	**RM 13237888**	1					Heater	Réchauffeur	Heizgerät	Calefactor	Värmare	See group 873-300 page 451
2	**RM 13162094**	1					Splice	Douille raccord	Verbindungsmuffe	Manguito unión	Skarvhylsa	
6	**RM 13237326**	1					Mounting plate	Plaque montage	Montageplatte	Placa de montaje	Monteringsplatta	
13	**RM 13502083**	1					Cover plate	Plaque de recouvrement	Abdeckung	Cubierta	Lucka	
19	**RM 13176508**	1					Hose	Flexible	Schlauch	Manguera	Slang	
21	**RM 13295712**	3					Hose	Flexible	Schlauch	Manguera	Slang	
22	**RM 13176516**	2					Hose	Flexible	Schlauch	Manguera	Slang	
23	**RM 13176532**	1			OP		Hose	Flexible	Schlauch	Manguera	Slang	
25	**RM 59290734**	1			OP		Hose	Flexible	Schlauch	Manguera	Slang	
28	**RM 59290783**	1			OP		Hose	Flexible	Schlauch	Manguera	Slang	
32	**RM 59290767**	1					Air filter	Filtre à air	Luftfilter	Filtro de aire	Luftfilter	
54	**RM 13234893**	1					Plate	Tôle	Blech	Chapa	Plåt	
63	**RM 35898477**	1					Tape	Ruban	Klebestreifen	Cinta adhesiva	Tejp	
65	**RM 50829662**	1					Clip	Clip	Clip	Clip	Clips	
79	**RM 13467485**	1			OP		Sealing	Étanchéité	dichtung	Junta	Tätning	

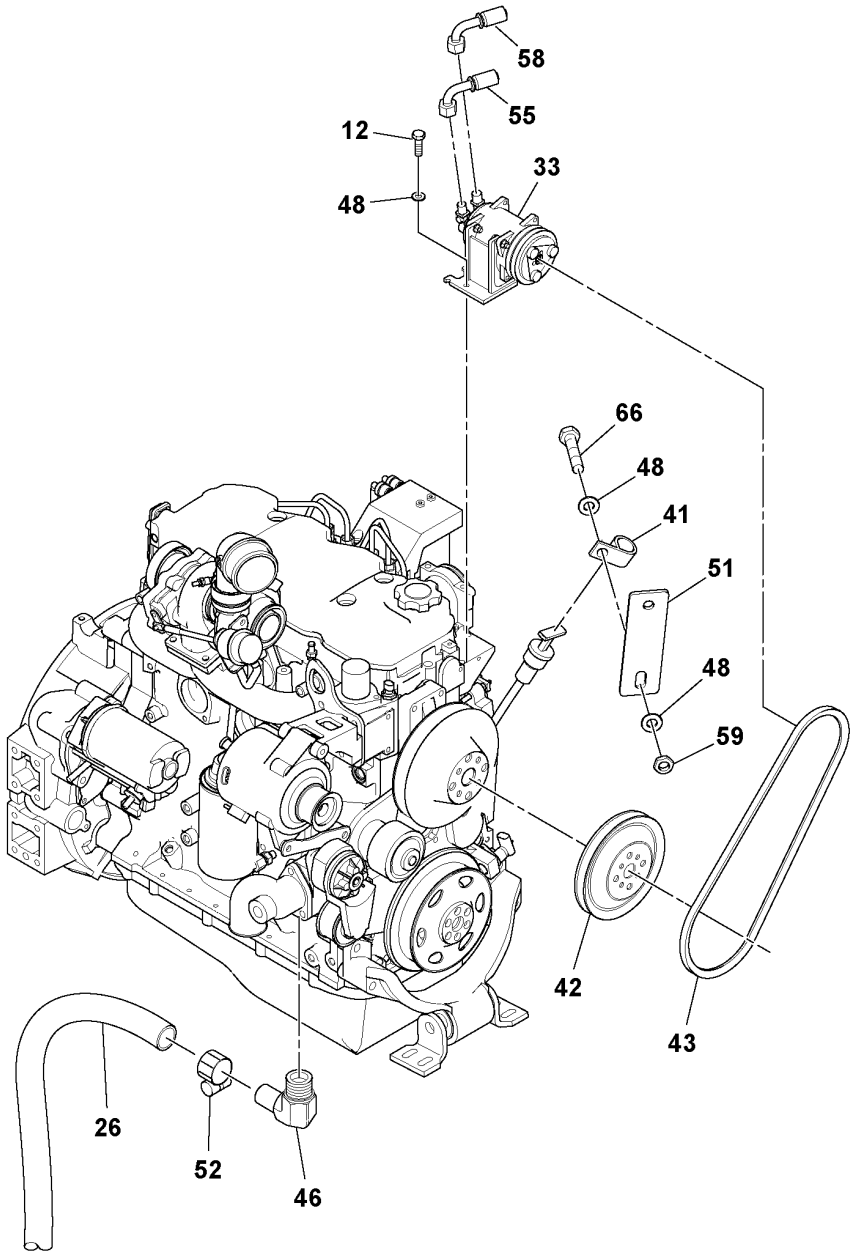
58
55
12
33
48
66
48
41
51
48
59
42
43
26
52
46

Fig.	Part No.	Quantity 1	2	3	PS	KIT	Description	Dénomination	Bezeichnung	Denominación	Benämning	Notes
12	RM 96701917	1					Hexagon screw	Vis à tête hexagonale	Sechskantschraube	Tornillo hexagonal	Sexkantsskruv	
26	RM 59823716	1					Hose	Flexible	Schlauch	Manguera	Slang	
33												2486)
41												2486)
42												2486)
43												2486)
46	RM 58962226	1					Elbow nipple	Raccord coudé	Winkelnippel	Niple angular	V-nippel	
48	RM 96741046	2					Plain washer	Rondelle plane	Flachscheibe	Arandela plana	Planbricka	
51												2486)
52	RM 95671285	8					Hose clamp	Collier durite	Schlauchschelle	Abrazadera de manguera	Slangklamma	
55		1										2486)
58												2486)
59	RM 96704614	1					Nut	Écrou	Mutter	Tuerca	Mutter	
66	RM 96702279	1					Hexagon screw	Vis à tête hexagonale	Sechskantschraube	Tornillo hexagonal	Sexkantsskruv	

2486) **GB**: This item not used with this Assembly **FR**: Cet élément n'est pas utilisé avec cette unité **DE**: Dieser Artikel wird nicht zusammen mit dieser Baugruppe verwendet. **ES**: Este artículo no se usa con este montaje **SE**: Denna artikel används inte för den här Assembly

1		**Heater Installation** **Installation du chauffage** **Heizung, Einbau** **Instalación de calentador** **Värmare, ditsättning**	Catalogue id **20584**	Group **873**
2				
3			Illustr. No **1051279**	Section **200**
4				
5		**OPTION, 43824960**	Issue **20048722-A**	Page **445**

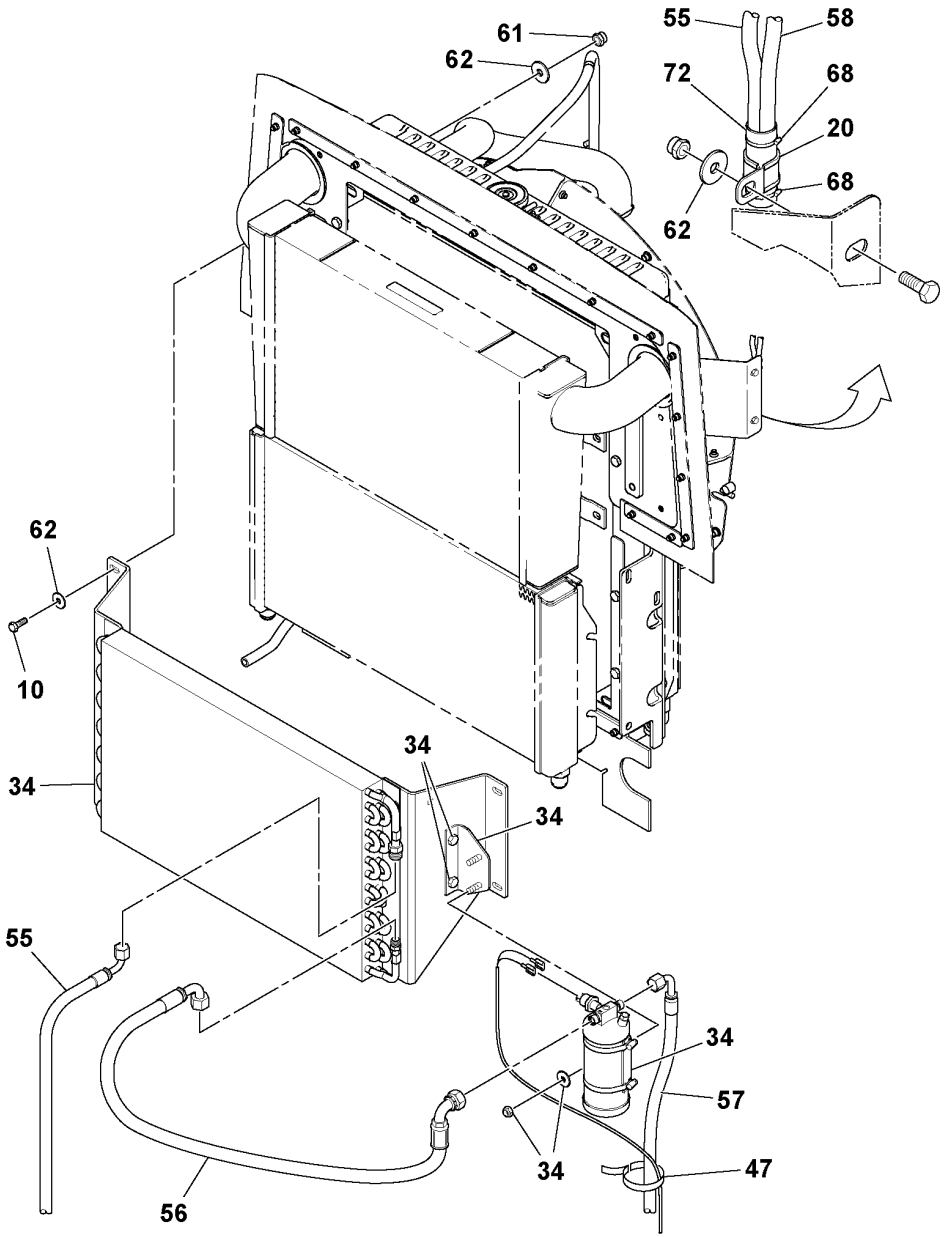
61
62
55
58
72
68
20
68
62
62
10
34
34
34
34
55
34
57
34
47
56

Fig.	Part No.	Quantity 1	2	3	PS	KIT	Description	Dénomination	Bezeichnung	Denominación	Benämning	Notes
10	RM 96702659	5					Hexagon screw	Vis à tête hexagonale	Sechskantschraube	Tornillo hexagonal	Sexkantsskruv	
20												2486)
34												2486)
47	RM 95373973	REQ					Locking wire	Fil arrêt	Sicherungsdraht	Alambre de seguridad	Låstråd	
55												2486)
56												2486)
57												2486)
58												2486)
61												2486)
62												2486)
68	RM 95424586	REQ					Cable tie	Serre-câble	Kabelbinder	Abrazadera de cinta	Buntband	
72												2486)

2486) **GB**: This item not used with this Assembly **FR**: Cet élément n'est pas utilisé avec cette unité **DE**: Dieser Artikel wird nicht zusammen mit dieser Baugruppe verwendet. **ES**: Este artículo no se usa con este montaje **SE**: Denna artikel används inte för den här Assembly

1	19287887_0L05	**Heater Installation** **Installation du chauffage** **Heizung, Einbau** **Instalación de calentador** **Värmare, ditsättning**	Catalogue id **20584**	Group **873**
2				
3			Illustr. No **1051280**	Section **250**
4				
5		**OPTION, 43824960**	Issue **20048722-A**	Page **447**

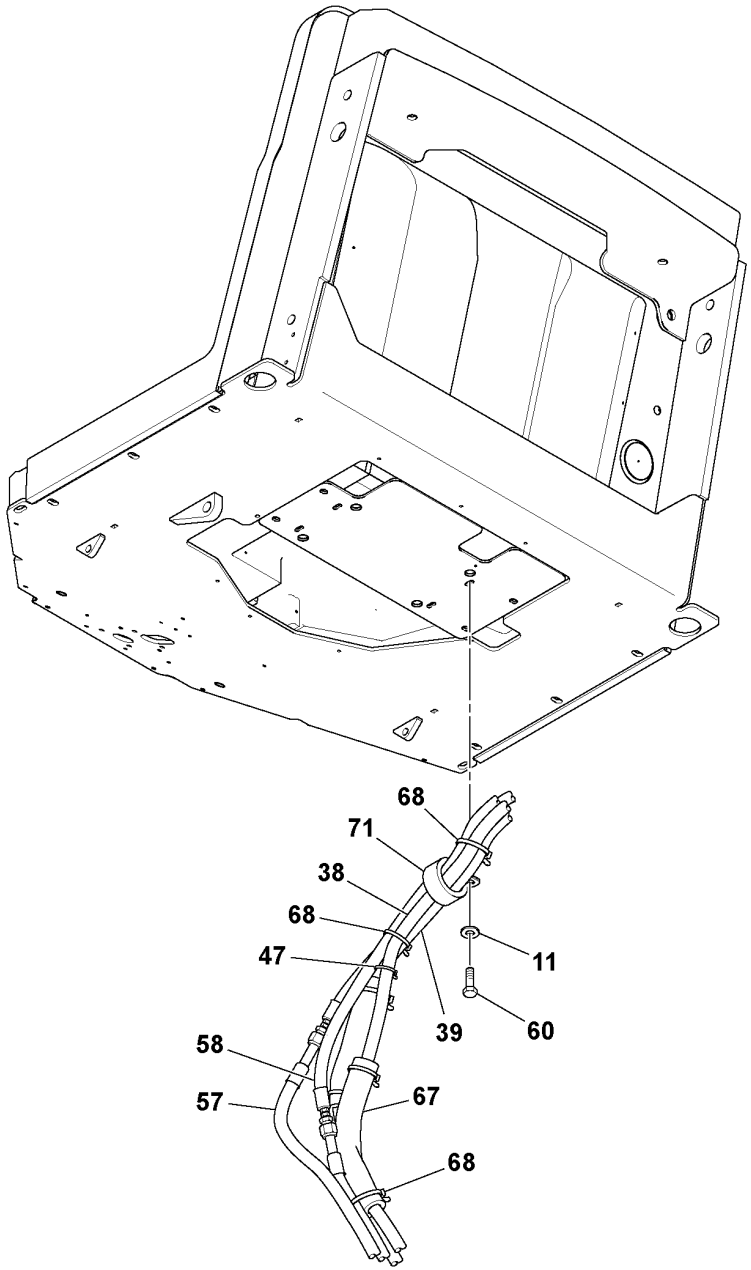
68
71
38
68
47
11
39
60
58
57
67
68

Fig.	Part No.	Quantity 1	2	3	PS	KIT	Description	Dénomination	Bezeichnung	Denominación	Benämning	Notes
11	RM 96712674	4					Washer	Rondelle	Scheibe	Arandela	Bricka	
38	RM 59919522	1					Hose assembly	Conduit flexible	Schlauchleitung	Conducto	Slangledning	
39	RM 59845743	1					Hose assembly	Conduit flexible	Schlauchleitung	Conducto	Slangledning	
47	RM 95373973	19					Locking wire	Fil arrêt	Sicherungsdraht	Alambre de seguridad	Låstråd	
57												2486)
58												2486)
60	RM 96702824	3					Hexagon screw	Vis à tête hexagonale	Sechskantschraube	Tornillo hexagonal	Sexkantsskruv	
67	RM 43886696	2					Sleeve	Douille	Hülse	Manguito	Hylsa	
68	RM 95424586	1					Cable tie	Serre-câble	Kabelbinder	Abrazadera de cinta	Buntband	
71	RM 95378873	1					Hose clamp	Collier durite	Schlauchschelle	Abrazadera de manguera	Slangklamma	

2486) **GB**: This item not used with this Assembly **FR**: Cet élément n'est pas utilisé avec cette unité **DE**: Dieser Artikel wird nicht zusammen mit dieser Baugruppe verwendet. **ES**: Este artículo no se usa con este montaje **SE**: Denna artikel används inte för den här Assembly

1		**Heater Installation** **Installation du chauffage** **Heizung, Einbau** **Instalación de calentador** **Värmare, ditsättning**	Catalogue id **20584**	Group **873**
2				
3			Illustr. No **1051281**	Section **251**
4				
5		**OPTION, 43824960**	Issue **20048722-A**	Page **449**

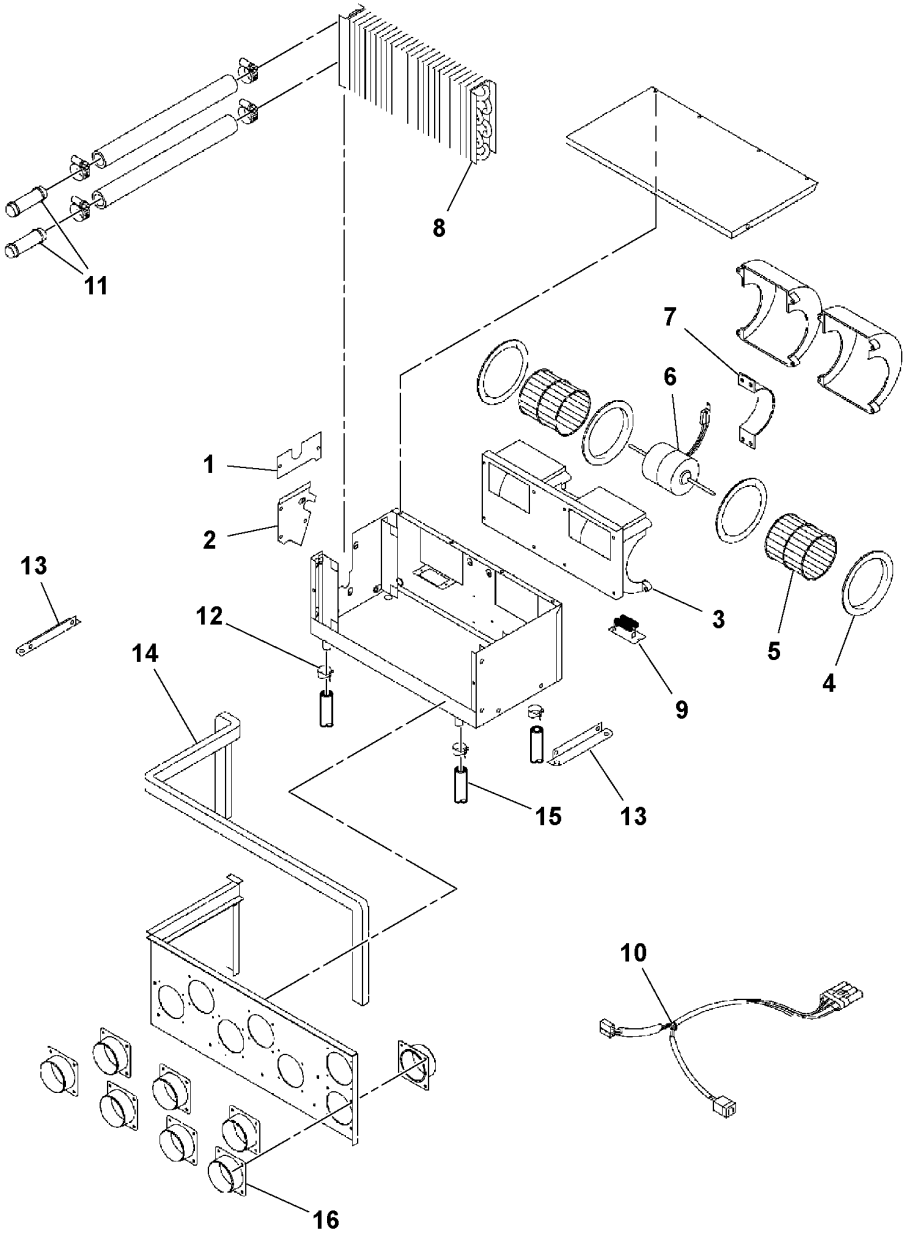
11
8
7
6
1
2
13
12
14
3
5
4
9
15
13
10
16

Fig.	Part No.	Quantity 1	2	3	PS	KIT	Description	Dénomination	Bezeichnung	Denominación	Benämning	Notes
1	RM 13258702	1					Cover	Couvercle	Deckel	Tapa	Lock	
2	RM 13258710	1					Cover	Couvercle	Deckel	Tapa	Lock	
3	RM 13258728	1					Blower motor	Moto-ventilateur	Innenraumgebläsemotor	Motor de ventilador de habitáculo	Kupéfläktmotor	
4	RM 13258694	2					Venturi	Venturi	Venturikanal	Venturi	Venturi	
5	RM 13258736	2					Fan wheel	Roue de ventilateur	Gebläserad	Rueda ventilador	Fläkthjul	
6	RM 13258744	1					Electric motor	Moteur électrique	Elektromotor	Motor eléctrico	Elmotor	
7	RM 13258751	1					Bracket	Console	Konsole	Consola	Konsol	
8	RM 13258769	1					Heating coil	Serpentin	Heizspirale	Serpentín calor	Värmespiral	
9	RM 13258777	1					Resistor	Résistance	Widerstand	Resistencia	Motstånd	12V
10	RM 13258785	1					Cable harness	Faisceau de câbles	Kabelbaum	Manojo cables	Ledningsmatta	
11	RM 13258793	2					Hose assembly	Conduit flexible	Schlauchleitung	Conducto	Slangledning	
12	RM 13258801	4					Hose clamp	Collier durite	Schlauchschelle	Abrazadera de manguera	Slangklamma	
13	RM 13258819	1					Bracket	Console	Konsole	Consola	Konsol	
14	RM 13258827	1					Sealing	Étanchéité	dichtung	Junta	Tätning	
15	VOE 12743613	4					Drain valve	Vanne de vidange	Ablassventil	Válvula de vaciado	Avtappningsventil	(RM 13258835)
16	RM 13258843	6					Adapter	Adaptateur	Adapter	Adaptador	Adapter	

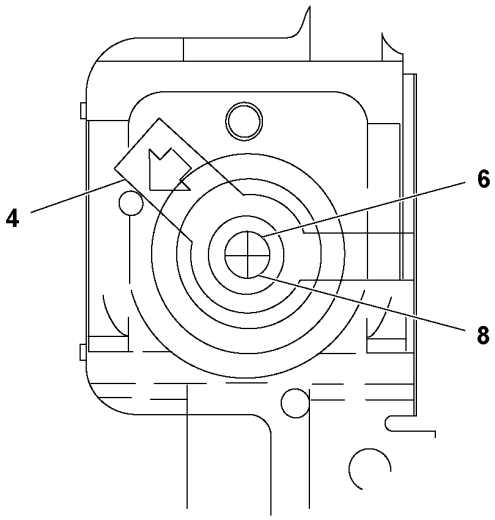
4
6
8

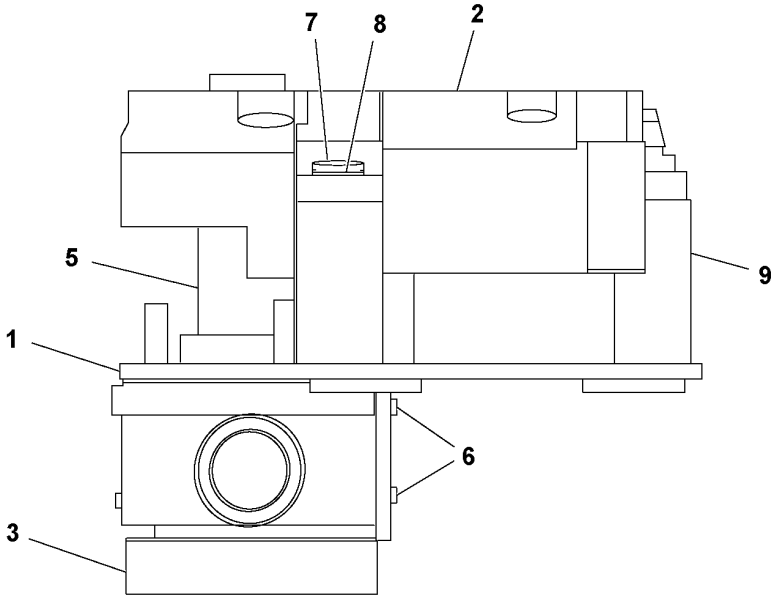
7
8
2
5
9
1
6
3

Fig.	Part No.	Quantity 1	2	3	PS	KIT	Description	Dénomination	Bezeichnung	Denominación	Benämning	Notes
1	**RM 13258942**	1					Mounting plate	Plaque montage	Montageplatte	Placa de montaje	Monteringsplatta	
2	**VOE 12743610**	1					Actuator	Actionneur	Stellorgan	Actuador	Aktuator	(RM 13258959)
3	**RM 13258967**	1					Heat control valve	Valve contrôle chaleur	Wärmeregulierventil	Válvula control calor	Värmekontrollventil	
4	**RM 13258975**	1					Control lever	Levier commande	Regulierhebel	Palanca de control	Reglagespak	
5	**RM 13258983**	1					Adapter	Adaptateur	Adapter	Adaptador	Adapter	
6	**RM 13258991**	3					Screw	Vis	Schraube	Tornillo	Skruv	
7	**RM 13259007**	3					Screw	Vis	Schraube	Tornillo	Skruv	
8	**RM 13259015**	4					Washer	Rondelle	Scheibe	Arandela	Bricka	
9	**RM 13259023**	3					Spacer	Entretoise	Abstandkörper	Distanciador	Distans	

1	**13244645_0001**	**Heater Valve** **Valve de chauffage** **Heizungsventil** **Válvula de calentador** **Värmarventil**	Catalogue id **20584**	Group **873**
2				
3			Illustr. No **1037322**	Section **350**
4				
5		**13200027**	Issue **20048722-A**	Page **453**

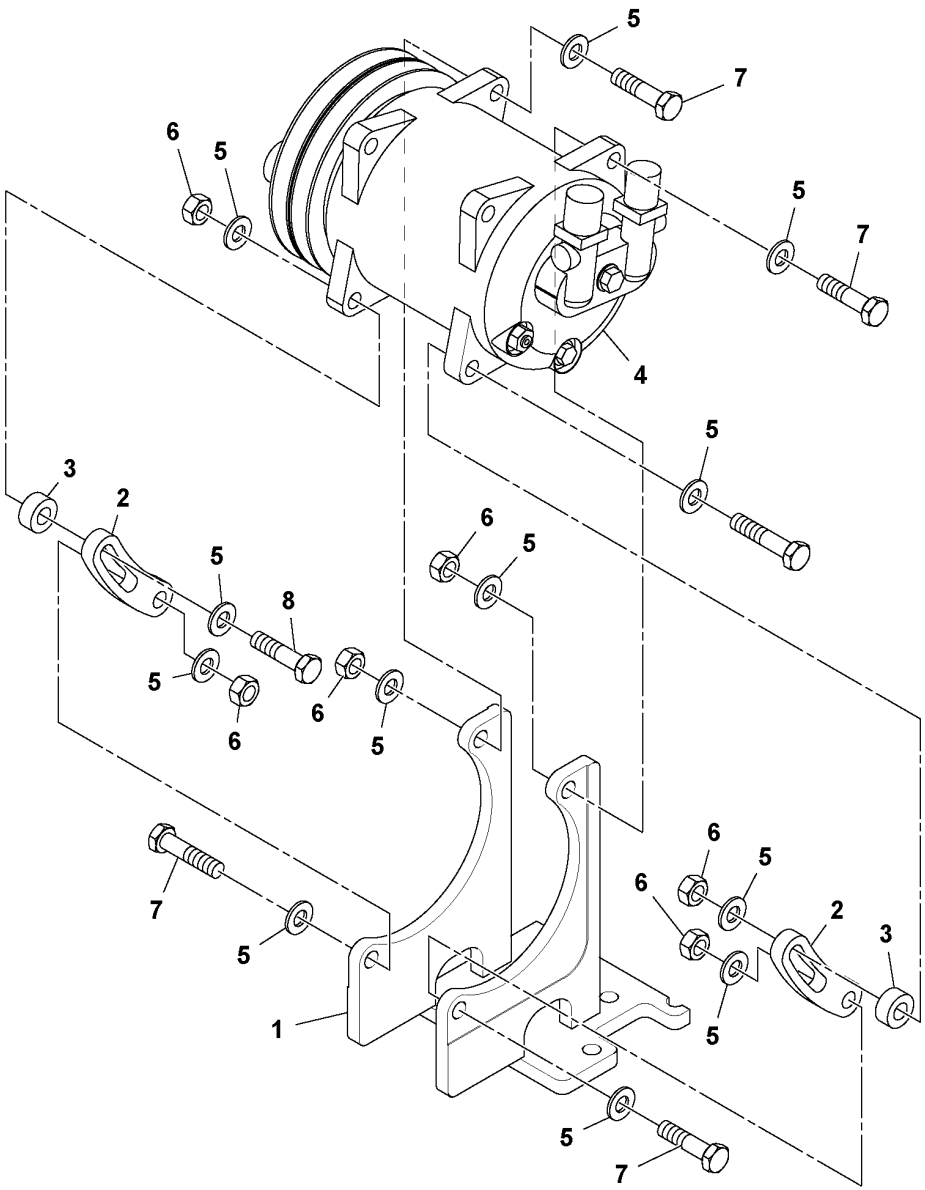
5
7
6
5
5
7
4
5
3
2
6
5
5
8
5
6
6
5
7
5
1
6
5
6
2
3
5
5
7

Fig.	Part No.	Quantity 1	2	3	PS	KIT	Description	Dénomination	Bezeichnung	Denominación	Benämning	Notes
1	**RM 12766204**	1					Bracket	Console	Konsole	Consola	Konsol	(RM 13888698)
	RM 13888706	1			OP		•Bracket	•Console	•Konsole	•Consola	•Konsol	
2	**RM 59147991**	2					Adjusting device	Dispositif réglage	Nachstellvorrichtung	Dispositivo de ajuste	Justeranordning	
3	**RM 59148007**	2					Spacer	Entretoise	Abstandkörper	Distanciador	Distans	
4	**RM 13274576**	1					Compressor	Compresseur	Kompressor	Compresor	Kompressor	
	RM 13479381	1					•Clutch	•Embrayage	•Kupplung	•Embrague	•Koppling	
5	**RM 96741046**	12					Plain washer	Rondelle plane	Flachscheibe	Arandela plana	Planbricka	
6	**RM 96704812**	6					Hexagon nut	Écrou hexagonal	Sechskantmutter	Tuerca hexagonal	Sexkantsmutter	
7	**RM 96704358**	4					Hexagon screw	Vis à tête hexagonale	Sechskantschraube	Tornillo hexagonal	Sexkantsskruv	
8	**RM 96705116**	2					Hexagon screw	Vis à tête hexagonale	Sechskantschraube	Tornillo hexagonal	Sexkantsskruv	

1	**43825181_0C01**	**Compressor Assembly** **Compresseur avec piècesde montage** **Luftverdichter mit Anbauteilen** **Compresor con accesorios de montaje** **Kompressor Montering**	Catalogue id **20584**	Group **874**
2				
3			Illustr. No **1037402**	Section **100**
4				
5		**13888680**	Issue **20048722-A**	Page **455**

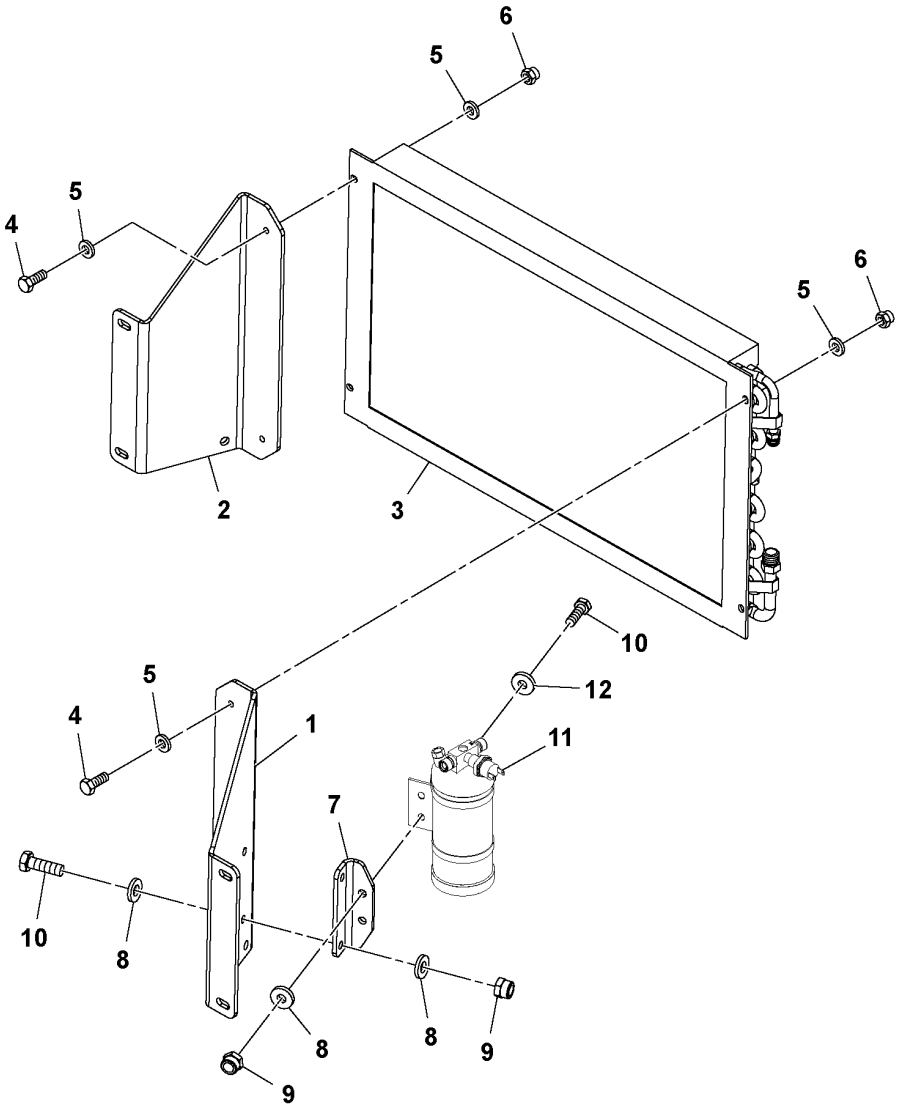
6
5
4
5
6
5
2
3
10
5
12
4
1
11
7
10
8
8
8
9
9

Fig.	Part No.	Quantity 1	2	3	PS	KIT	Description	Dénomination	Bezeichnung	Denominación	Benämning	Notes
1	RM 13297080	1					Bracket	Console	Konsole	Consola	Konsol	
2	RM 13297155	1					Bracket	Console	Konsole	Consola	Konsol	
3	RM 43965839	1					Condenser	Condenseur	Kondensor	Condensador	Kondensor	
4	RM 96704564	4					Hexagon screw	Vis à tête hexagonale	Sechskantschraube	Tornillo hexagonal	Sexkantsskruv	
5	RM 96704663	8					Washer	Rondelle	Scheibe	Arandela	Bricka	
6	RM 96704598	4					Lock nut	Contre-écrou	Sicherungsmutter	Contratuerca	Låsmutter	
7	RM 13297106	1					Bracket	Console	Konsole	Consola	Konsol	
8	RM 96741038	6					Washer	Rondelle	Scheibe	Arandela	Bricka	
9	RM 96704606	4					Lock nut	Contre-écrou	Sicherungsmutter	Contratuerca	Låsmutter	
10	RM 96702659	4					Hexagon screw	Vis à tête hexagonale	Sechskantschraube	Tornillo hexagonal	Sexkantsskruv	
11	RM 43837715	1					Receiver drier	Déshydrateur	Entfeuchter	Secador	Torkare	
	RM 43876242	1					•Receiver drier	•Déshydrateur	•Entfeuchter	•Secador	•Torkare	
	RM 43876259	1					•Mounting plate	•Plaque montage	•Montageplatte	•Placa de montaje	•Monteringsplatta	
	RM 43876267	2					•Clamp	•Collier serrage	•Klemme	•Abrazadera	•Klamma	
	RM 57607814	1					•Pressure switch	•Rupteur pression	•Druckschalter	•Interruptor presión	•Tryckbrytare	
12	RM 96712674	2					Washer	Rondelle	Scheibe	Arandela	Bricka	

1	13324835_0B01	**Condenser Assembly** **Montage du condenseur** **Kondensator, Baugruppe** **Montaje de condensador** **Kondensor**	Catalogue id **20584**	Group **874**
2			Illustr. No **1037347**	Section **200**
3				
4			Issue **20048722-A**	Page **457**
5		**13297072**		

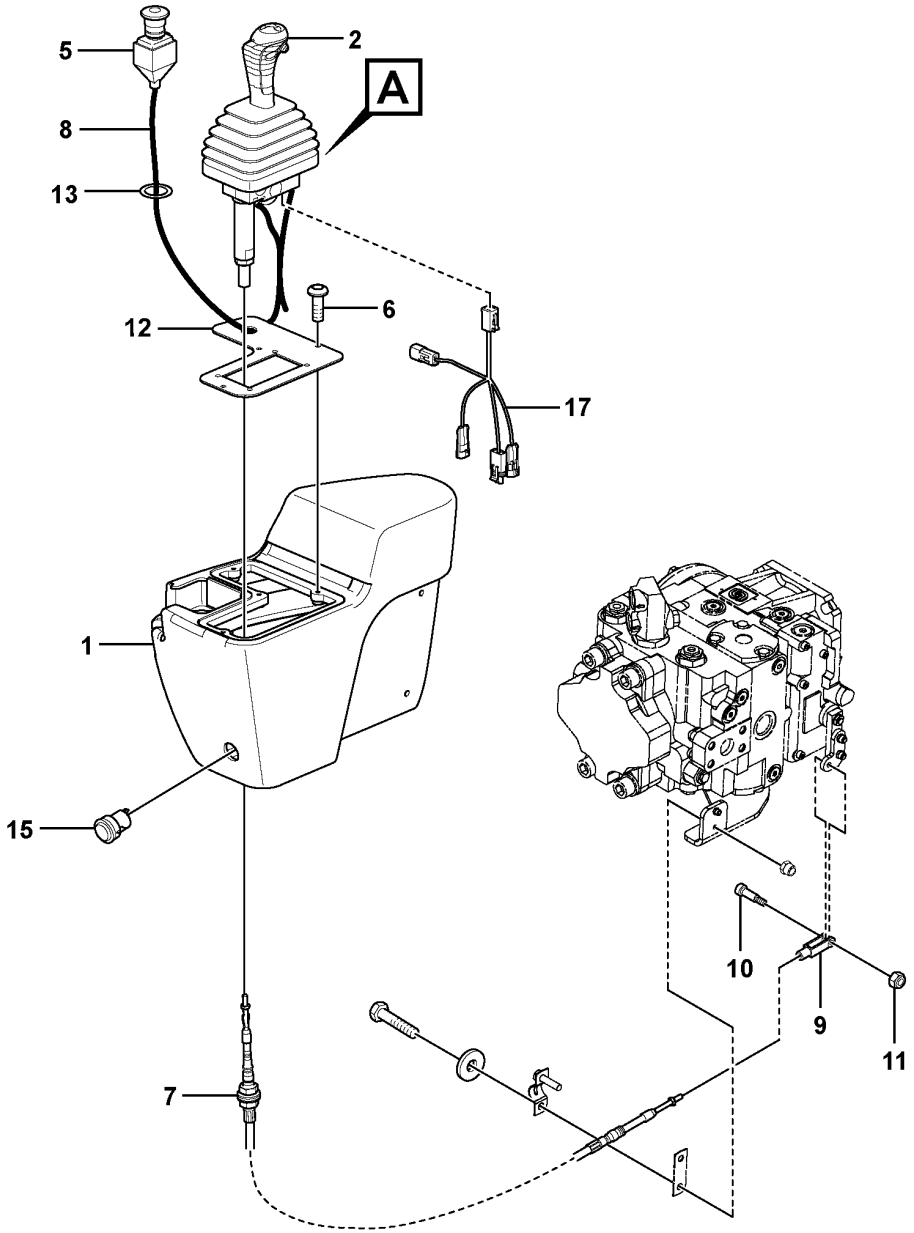
5
2
A
8
13
6
12
17
1
15
10
9
11
7

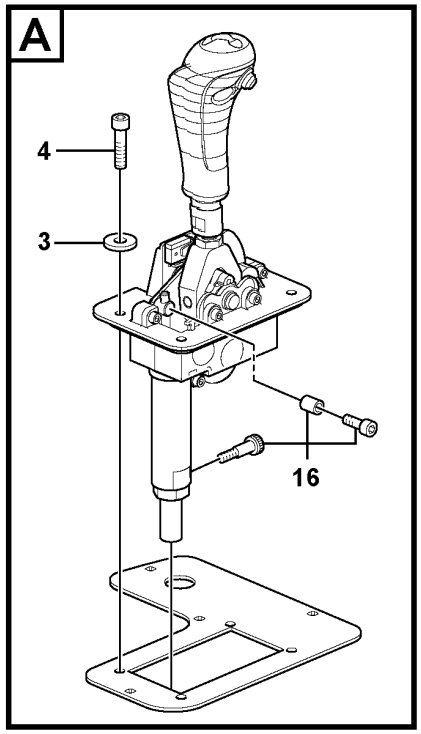
A
4
3
16

Fig.	Part No.	Quantity 1	2	3	PS	KIT	Description	Dénomination	Bezeichnung	Denominación	Benämning	Notes
1	RM 43859339	1					Control box	Boîtier de contrôle	Schaltgerät	Caja de control	Manöverbox	
2	RM 43843556	1					Control lever	Levier commande	Regulierhebel	Palanca de control	Reglagespak	E PROD
2	VOE 12778130	1					Control	Commande	Regler	Reglaje	Reglage	L PROD
3	RM 96738554	4					Plain washer	Rondelle plane	Flachscheibe	Arandela plana	Planbricka	E PROD
3	RM 96718598	4					Washer	Rondelle	Scheibe	Arandela	Bricka	L PROD
4	RM 96705728	4					Hexagon screw	Vis à tête hexagonale	Sechskantschraube	Tornillo hexagonal	Sexkantsskruv	E PROD
4	RM 96742010	4					Screw	Vis	Schraube	Tornillo	Skruv	L PROD
5		1					Emergency Stop				Nödstopp	See group 364-300 page 107
6	RM 96742416	4					Screw	Vis	Schraube	Tornillo	Skruv	
7	RM 13304902	1					Cable	Câble	Kabel	Cable	Kabel	E PROD
7	VOE 12781826	1					Control cable	Câble commande	Regelzug	Alambre de mando	Reglagewire	FSR L PROD
8	RM 13304944	1					Cable harness	Faisceau de câbles	Kabelbaum	Manojo cables	Ledningsmatta	SIDE CONSOLE
9	RM 59929059	1					Clevis	Fourche	Gabel	Horquilla	Gaffel	
10	RM 95860052	1					Screw	Vis	Schraube	Tornillo	Skruv	
11	RM 95943346	1					Nut	Écrou	Mutter	Tuerca	Mutter	
12	RM 13884408	1					Panel	Panneau	Paneel	Panel	Panel	E PROD
12	VOE 12792483	1					Panel	Panneau	Paneel	Panel	Panel	L PROD
13	RM 59239897	1					Decal	Autocollant	Aufklebeschild	Calcomanía	Dekal	E PROD
13	VOE 12785203	1					Decal	Autocollant	Aufklebeschild	Calcomanía	Dekal	STOP L PROD
	RM 96704580	4					Lock nut	Contre-écrou	Sicherungsmutter	Contratuerca	Låsmutter	2624) E PROD
15	RM 19282102	1					Connector	Pièce connexion	Verbindungsstück	Pieza de conexión	Förbindningsstycke	L PROD
16	VOE 12790170	1					Kit	Lot	Einbausatz	Juego	Sats	L PROD
17	VOE 12797777	1					Cable harness	Faisceau de câbles	Kabelbaum	Manojo cables	Ledningsmatta	L PROD

2624) **GB**: Not Shown **FR**: Non représenté **DE**: Nicht abgebildet **ES**: No ilustrado **SE**: Ej avbildad

1	13321401_0901	**Control Panel Assembly** **Montage du panneau de commande** **Steuertafel** **Montaje de panel de mandos** **Manöverpanelsenhet**	Catalogue id **20584**	Group **881**
2				
3			Illustr. No **1069898**	Section **100**
4				
5		**13321401**	Issue **20048722-A**	Page **459**

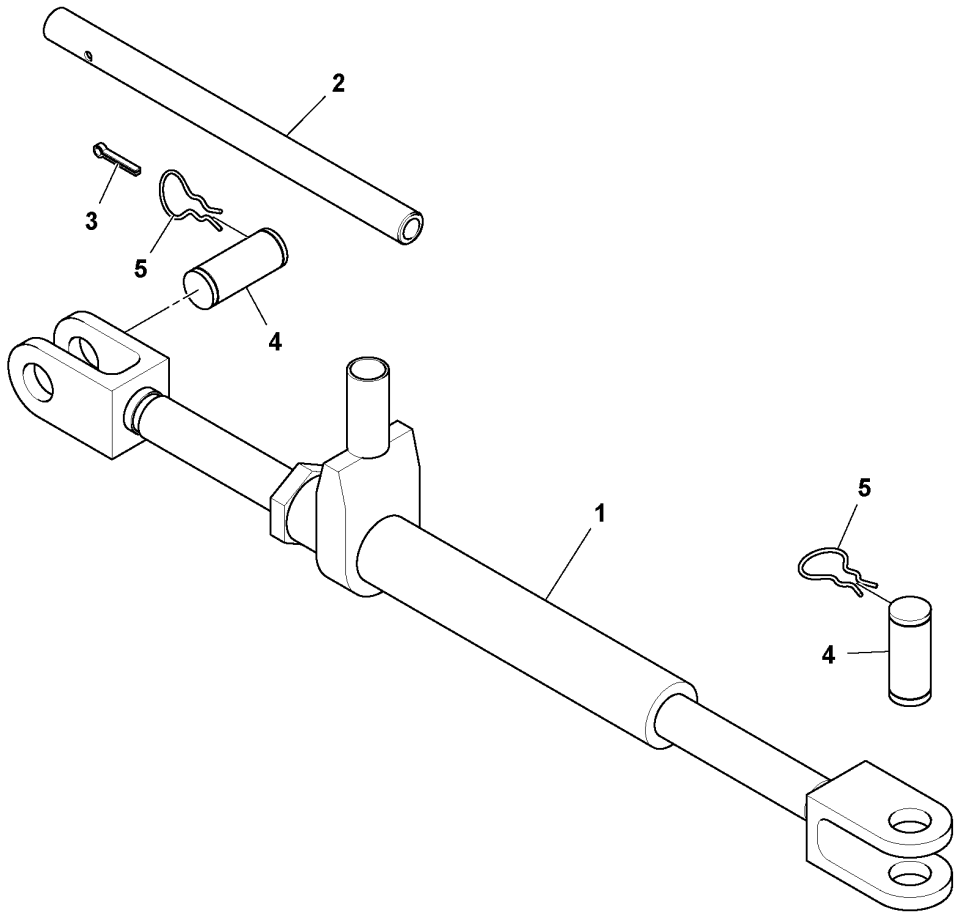
2
3
5
4
1
5
4

Fig.	Part No.	Quantity 1	2	3	PS	KIT	Description	Dénomination	Bezeichnung	Denominación	Benämning	Notes
1	**RM 13247978**	1			SS		Ratchet wrench	Clé à cliquet	Sperrschlüssel	Llave de trinquete	Spärrnyckel	
2	**RM 13247937**	1					Hand lever	Levier	Hebel	Palanca	Spak	
3	**RM 13247945**	1					Pin	Goupille	Stift	Pasador	Pinne	
4	**RM 13247952**	2					Grooved pin	Goupille cannelée	Rändelstift	Pasador ranurado	Räffelpinne	
5	**RM 13247960**	4					Clip	Clip	Clip	Clip	Clips	

1	13209663_0201	**Ratchet Jack** **Cric à crémaillère** **Ratschenheber** **Gato de carraca**	Catalogue id **20584**	Group **896**
2			Illustr. No **1045248**	Section **100**
3			Issue **20048722-A**	Page **461**
4				
5		**13209663**		

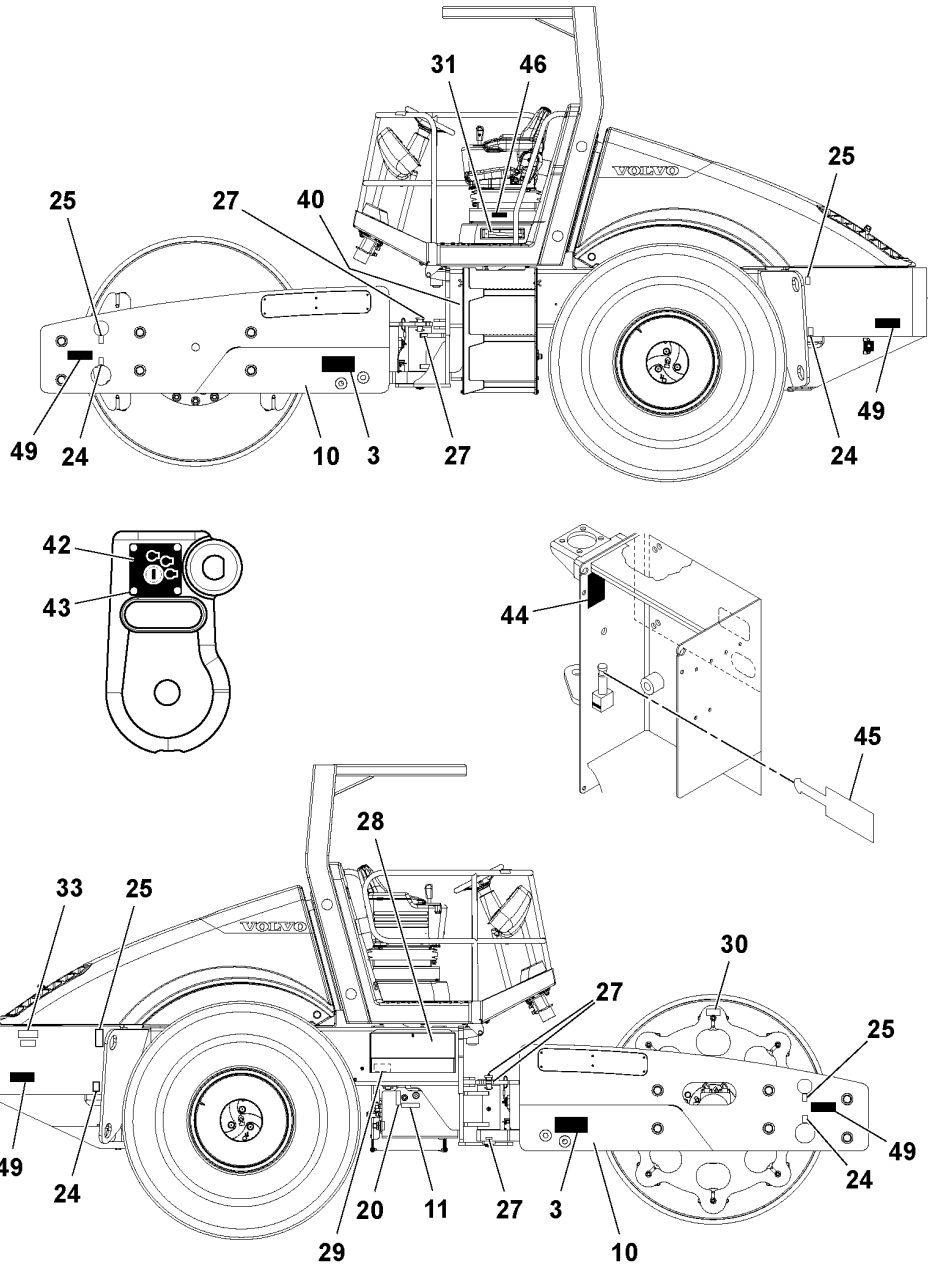
31
46
25
25
27
40
49
24
10
3
27
24
49
42
43
44
45
28
33
25
30
27
25
49
49
24
24
20
11
27
3
29
10

Fig.	Part No.	Quantity 1	2	3	PS	KIT	Description	Dénomination	Bezeichnung	Denominación	Benämning	Notes
1	VOE 12761535	1					Decal	Autocollant	Aufklebeschild	Calcomanía	Dekal	2624)
3	RM 46697371	2					Decal	Autocollant	Aufklebeschild	Calcomanía	Dekal	SD-130D
3	RM 46697389	2					Decal	Autocollant	Aufklebeschild	Calcomanía	Dekal	SD-130DX
3	RM 46697397	2					Decal	Autocollant	Aufklebeschild	Calcomanía	Dekal	SD-130F
3	VOE 12760904	2					Decal	Autocollant	Aufklebeschild	Calcomanía	Dekal	X
3	VOE 12788001	2					Decal	Autocollant	Aufklebeschild	Calcomanía	Dekal	SD-130P
3	VOE 12788000	2					Decal	Autocollant	Aufklebeschild	Calcomanía	Dekal	SD-130
10	RM 43857671	2					Decal	Autocollant	Aufklebeschild	Calcomanía	Dekal	
11	RM 13199344	1					Decal	Autocollant	Aufklebeschild	Calcomanía	Dekal	HYDRAULIC OIL
20	RM 58978255	1					Decal	Autocollant	Aufklebeschild	Calcomanía	Dekal	HYDRAULIC OIL LEVEL
24	RM 59246603	4					Decal	Autocollant	Aufklebeschild	Calcomanía	Dekal	TIE DOWN
25	RM 59246611	4					Decal	Autocollant	Aufklebeschild	Calcomanía	Dekal	LIFT POINT
27	RM 59605915	4					Decal	Autocollant	Aufklebeschild	Calcomanía	Dekal	GREASE
28	VOE 12782633	1					Decal	Autocollant	Aufklebeschild	Calcomanía	Dekal	
29	RM 59290858	1					Decal	Autocollant	Aufklebeschild	Calcomanía	Dekal	HYDRAULIC PRESSURE TEST
30	RM 13208038	1					Decal	Autocollant	Aufklebeschild	Calcomanía	Dekal	MISSING SHOCK
31	RM 12760349	1					Decal	Decalcomanie	Abziehbild	Decalcomania	Dekal	FUSE CHART
33	RM 43924802	1					Decal	Autocollant	Aufklebeschild	Calcomanía	Dekal	
40	RM 43936681	1					Decal	Autocollant	Aufklebeschild	Calcomanía	Dekal	
	RM 59162982	1					Decal	Autocollant	Aufklebeschild	Calcomanía	Dekal	
	RM 13387238	1			OP		Oil	Huile	Öl	Aceite	Olja	
42	RM 43925775	1					Decal	Autocollant	Aufklebeschild	Calcomanía	Dekal	
43	RM 59211474	4					Screw	Vis	Schraube	Tornillo	Skruv	
44												2486)
45												2486)
46												2486)
49	RM 43961218	4					Reflector	Catadioptre	Reflektor	Reflector	Reflektor	

2624) **GB**: Not Shown **FR**: Non représenté **DE**: Nicht abgebildet **ES**: No ilustrado **SE**: Ej avbildad
2486) **GB**: This item not used with this Assembly **FR**: Cet élément n'est pas utilisé avec cette unité **DE**: Dieser Artikel wird nicht zusammen mit dieser Baugruppe verwendet. **ES**: Este artículo no se usa con este montaje **SE**: Denna artikel används inte för den här Assembly

1	43914621_0E01
2	
3	
4	
5	

Decal Installation
Pose d'autocollant
Aufkleber, Einbau
Instalación de pegatina
Dekal, ditsättning

U.S., 46697488 43914654

Catalogue id	Group
20584	897
Illustr. No	Section
1051314	100
Issue	Page
20048722-A	463

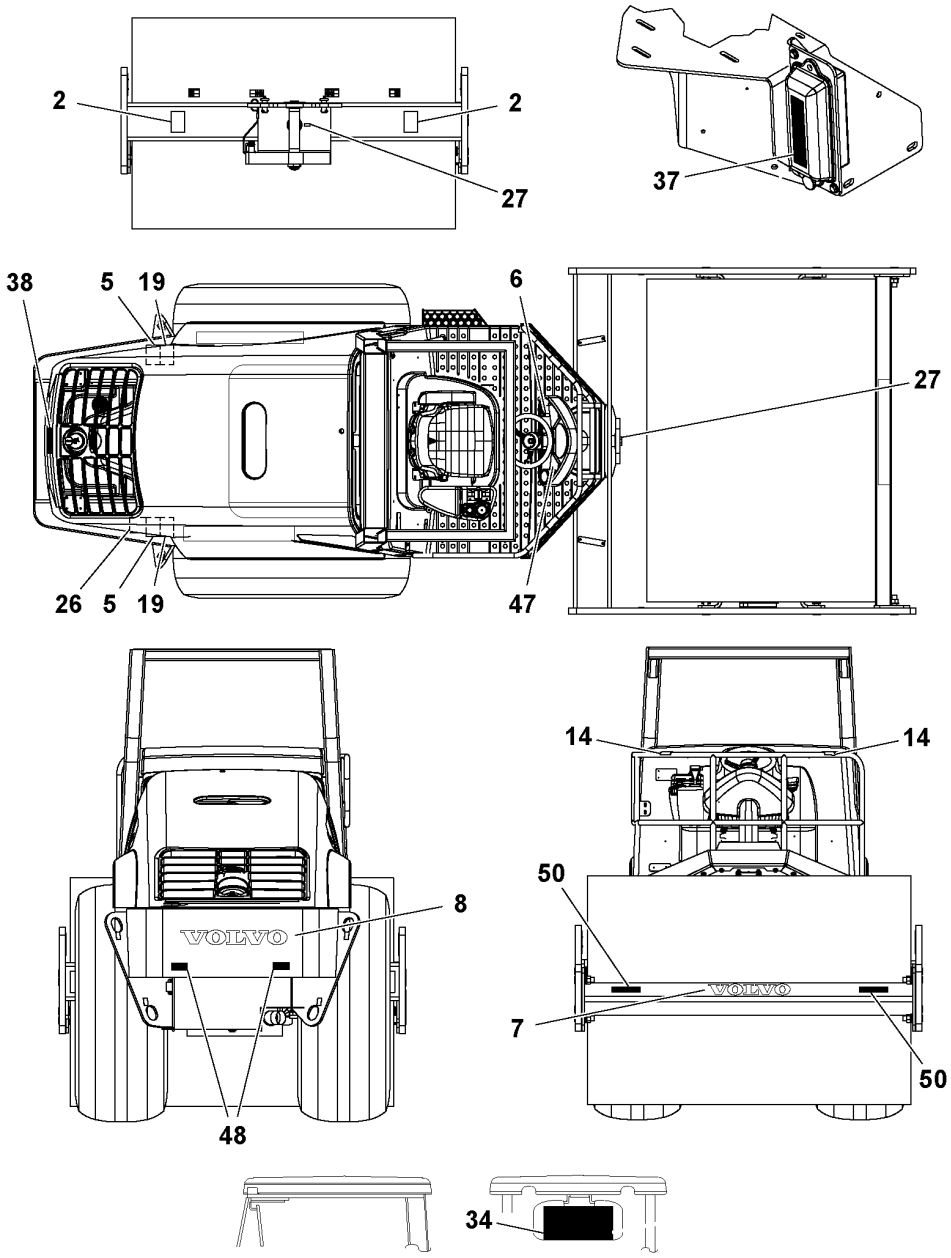
2
2
27
37
38
5
19
6
27
26
5
19
47
8
48
14
14
50
7
50
34

Fig.	Part No.	Quantity 1	2	3	PS	KIT	Description	Dénomination	Bezeichnung	Denominación	Benämning	Notes
2	RM 58965542	2					Warning decal	Autocollant d'avertissement	Warnaufkleber	Calcomanía advertencia	Varningsdekal	CRUSH AREA
5	RM 59020040	2					Warning decal	Autocollant d'avertissement	Warnaufkleber	Calcomanía advertencia	Varningsdekal	WARNING - PRESSURE HAZARD
6												2486)
7	RM 43912013	1					Decal	Autocollant	Aufklebeschild	Calcomanía	Dekal	
8	RM 43911239	1					Decal	Autocollant	Aufklebeschild	Calcomanía	Dekal	
14	VOE 12761534	2					Decal	Autocollant	Aufklebeschild	Calcomanía	Dekal	WARNING DON'T SIT ON RAIL
19	RM 59051151	2					Warning decal	Autocollant d'avertissement	Warnaufkleber	Calcomanía advertencia	Varningsdekal	WARNING
26	RM 59087999	1					Decal	Autocollant	Aufklebeschild	Calcomanía	Dekal	RADIATOR FILL
27	RM 59605915	4					Decal	Autocollant	Aufklebeschild	Calcomanía	Dekal	GREASE
34												2486)
37	RM 43949221	1					Decal	Autocollant	Aufklebeschild	Calcomanía	Dekal	FUSE BLOCK
38	RM 13855671	1					Decal	Autocollant	Aufklebeschild	Calcomanía	Dekal	WARNING - HOOD CRUSH AREA
47												2486)
48	RM 43961200	2					Reflector	Catadioptre	Reflektor	Reflector	Reflektor	
50	RM 43961226	2					Reflector	Catadioptre	Reflektor	Reflector	Reflektor	

2486) **GB**: This item not used with this Assembly **FR**: Cet élément n'est pas utilisé avec cette unité **DE**: Dieser Artikel wird nicht zusammen mit dieser Baugruppe verwendet. **ES**: Este artículo no se usa con este montaje **SE**: Denna artikel används inte för den här Assembly

1	43914621_0E01	**Decal Installation** **Pose d'autocollant** **Aufkleber, Einbau** **Instalación de pegatina** **Dekal, ditsättning**	Catalogue id **20584**	Group **897**
2			Illustr. No **1051315**	Section **200**
3				
4			Issue **20048722-A**	Page **465**
5		**U.S., 46697488, 43914654**		

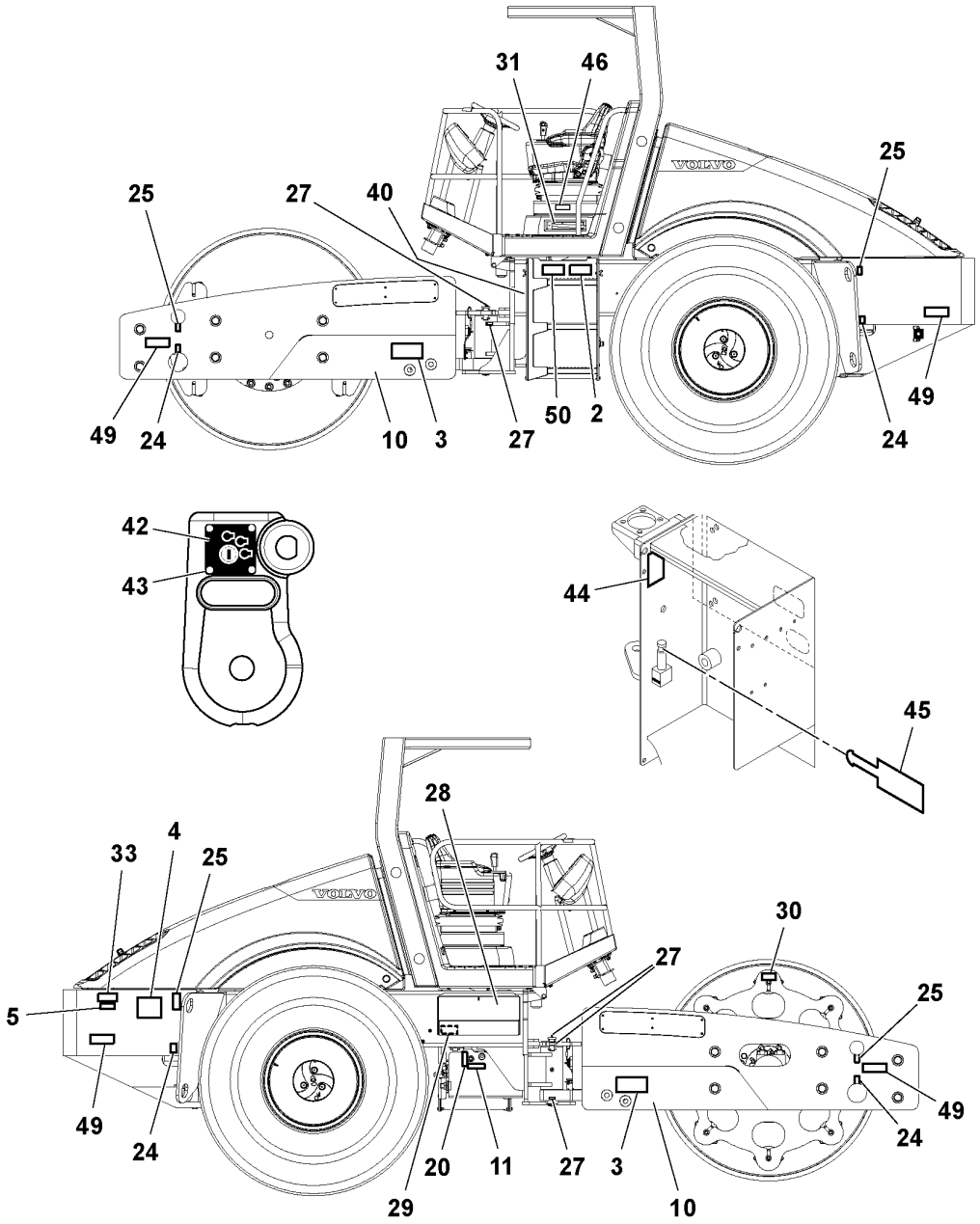

Volvo Construction Equipment

1064327

Fig.	Part No.	Quantity 1	2	3	PS	KIT	Description	Dénomination	Bezeichnung	Denominación	Benämning	Notes
1	**RM 13197306**	1					Decal	Autocollant	Aufklebeschild	Calcomanía	Dekal	2624) CHECKLIST
1	**RM 13225552**	1					Decal	Autocollant	Aufklebeschild	Calcomanía	Dekal	CHECKLIST GERMAN
1	**RM 13226055**	1					Decal	Autocollant	Aufklebeschild	Calcomanía	Dekal	CHECKLIST FRENCH
1	**RM 13226071**	1					Decal	Autocollant	Aufklebeschild	Calcomanía	Dekal	CHECKLIST SPANISH
1	**RM 13226097**	1	1				Decal	Autocollant	Aufklebeschild	Calcomanía	Dekal	CHECKLIST PORTUGUESE
1	**RM 13384367**	1					Decal	Autocollant	Aufklebeschild	Calcomanía	Dekal	CHECKLIST ITALIAN
1	**RM 43963883**	1					Decal	Autocollant	Aufklebeschild	Calcomanía	Dekal	CHECKLIST TURKISH
1	**RM 43963909**	1					Decal	Autocollant	Aufklebeschild	Calcomanía	Dekal	CHECKLIST ESTONIAN
1	**RM 43963891**	1					Decal	Autocollant	Aufklebeschild	Calcomanía	Dekal	CHECKLIST DANISH
1	**RM 43963917**	1					Decal	Autocollant	Aufklebeschild	Calcomanía	Dekal	CHECKLIST LITHUANIAN
1	**RM 43963925**	1					Decal	Autocollant	Aufklebeschild	Calcomanía	Dekal	CHECKLIST FINNISH
1	**RM 43963933**	1					Decal	Autocollant	Aufklebeschild	Calcomanía	Dekal	CHECKLIST POLISH
1	**RM 43963941**	1					Decal	Autocollant	Aufklebeschild	Calcomanía	Dekal	CHECKLIST BULGARIAN
1	**RM 43963958**	1					Decal	Autocollant	Aufkleber	Calcomanía	Dekal	CHECKLIST CZECH
1	**RM 43963966**	1					Decal	Autocollant	Aufklebeschild	Calcomanía	Dekal	CHECKLIST LATVIAN
2	**VOE 12760792**		1	1			Decal	Autocollant	Aufklebeschild	Calcomanía	Dekal	NO RAIDERS
3												2486)
4	**VOE 12782633**		1	1			Decal	Autocollant	Aufklebeschild	Calcomanía	Dekal	MAINTENANCE
5	**RM 43924802**		1	1			Decal	Autocollant	Aufklebeschild	Calcomanía	Dekal	HOOD LOWER
10												2486)
11	**RM 58978222**	1	1	1	SS		Decal	Autocollant	Aufklebeschild	Calcomanía	Dekal	HYDRAULIC OIL
20	**RM 58978255**	1	1	1			Decal	Autocollant	Aufklebeschild	Calcomanía	Dekal	HYDRAULIC OIL LEVEL
24	**RM 58978289**	4					Decal	Autocollant	Aufklebeschild	Calcomanía	Dekal	TIE DOWN
24	**RM 58992603**	4	4				Decal	Autocollant	Aufklebeschild	Calcomanía	Dekal	LIFT POINT
24	**RM 59246603**			4			Decal	Autocollant	Aufklebeschild	Calcomanía	Dekal	TIE DOWN
25	**RM 59246611**	4	4	4			Decal	Autocollant	Aufklebeschild	Calcomanía	Dekal	LIFT POINT
27	**RM 59605915**	9					Decal	Autocollant	Aufklebeschild	Calcomanía	Dekal	GREASE
28	**RM 46642468**	1					Decal	Autocollant	Aufklebeschild	Calcomanía	Dekal	LUBE CHART

2624) **GB**: Not Shown **FR**: Non représenté **DE**: Nicht abgebildet **ES**: No ilustrado **SE**: Ej avbildad
2486) **GB**: This item not used with this Assembly **FR**: Cet élément n'est pas utilisé avec cette unité **DE**: Dieser Artikel wird nicht zusammen mit dieser Baugruppe verwendet. **ES**: Este artículo no se usa con este montaje **SE**: Denna artikel används inte för den här Assembly

1	**43969187**
2	**43969294**
3	**43969302**
4	
5	

Decal Installation
Pose d'autocollant
Aufkleber, Einbau
Instalación de pegatina
Dekal, ditsättning

EU

Catalogue id	Group
20584	**897**
Illustr. No	Section
1064327	**300**
Issue	Page
20048722-A	**467**

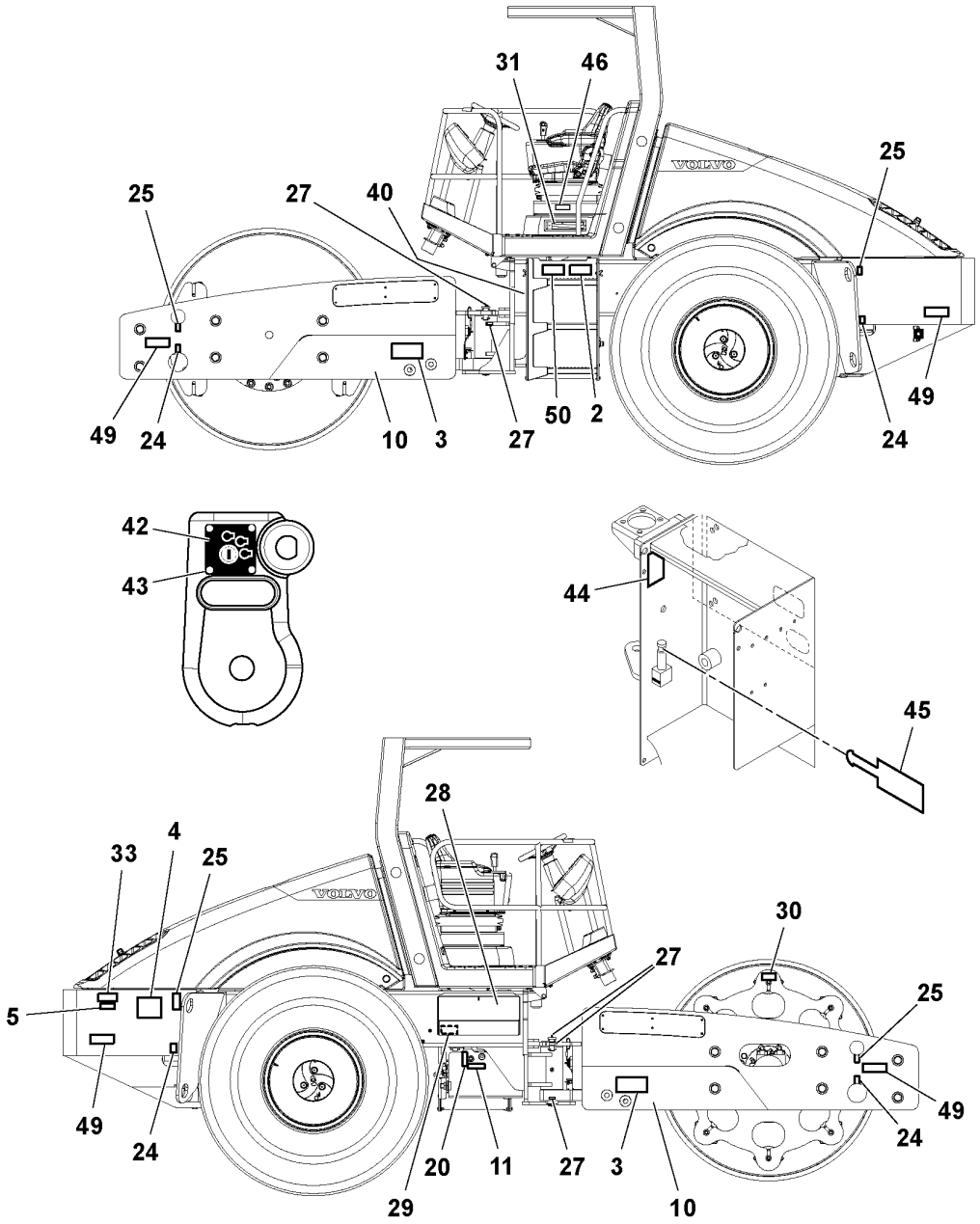

Volvo Construction Equipment

1064327

Fig.	Part No.	Quantity 1	2	3	P S	K I T	Description	Dénomination	Bezeichnung	Denominación	Benämning	Notes
28	RM 46642740	1					Decal	Autocollant	Aufklebeschild	Calcomanía	Dekal	LUBE CHART GERMAN
28	RM 46642757	1					Decal	Autocollant	Aufklebeschild	Calcomanía	Dekal	LUBE CHART FRENCH
28	RM 46642765	1					Decal	Autocollant	Aufklebeschild	Calcomanía	Dekal	LUBE CHART SPANISH
28	RM 46642781	1					Decal	Autocollant	Aufklebeschild	Calcomanía	Dekal	LUBE CHART PORTUGUESE
28	RM 46642831	1					Decal	Autocollant	Aufklebeschild	Calcomanía	Dekal	LUBE CHART ITALIAN
28	RM 46642849	1					Decal	Autocollant	Aufklebeschild	Calcomanía	Dekal	LUBE CHART TURKISH
28	RM 46642864	1					Decal	Autocollant	Aufklebeschild	Calcomanía	Dekal	LUBE CHART ESTONIAN
28	RM 46642880	1					Decal	Autocollant	Aufklebeschild	Calcomanía	Dekal	LUBE CHART DANISH
28	RM 46642898	1					Decal	Autocollant	Aufklebeschild	Calcomanía	Dekal	LUBE CHART LITHUANIAN
28	RM 46642906	1					Decal	Autocollant	Aufklebeschild	Calcomanía	Dekal	LUBE CHART FINNISH
28	RM 46642872	1					Decal	Autocollant	Aufklebeschild	Calcomanía	Dekal	LUBE CHART POLISH
28	RM 46642914	1					Decal	Autocollant	Aufklebeschild	Calcomanía	Dekal	LUBE CHART BULGARIAN
28	RM 46642922	1					Decal	Autocollant	Aufklebeschild	Calcomanía	Dekal	LUBE CHART CZECH
28	RM 46642930	1					Decal	Autocollant	Aufklebeschild	Calcomanía	Dekal	LUBE CHART LATVIAN
29	RM 43969377	1	1	1			Decal	Autocollant	Aufklebeschild	Calcomanía	Dekal	HYDRAULIC PRESSURE TEST
30												2486)
31	VOE 12760349	1					Decal	Autocollant	Aufklebeschild	Calcomanía	Dekal	
31	RM 13226006	1					Decal	Autocollant	Aufklebeschild	Calcomanía	Dekal	FUSE CHART GERMAN
31	RM 13226014	1					Decal	Autocollant	Aufklebeschild	Calcomanía	Dekal	FUSE CHART FRENCH
31	RM 13226022	1					Decal	Autocollant	Aufklebeschild	Calcomanía	Dekal	FUSE CHART SPANISH E-PROD
31	RM 46708939	1					Decal	Autocollant	Aufklebeschild	Calcomanía	Dekal	FUSE CHART SPANISH L-PROD
31	RM 13226030	1	1				Decal	Autocollant	Aufklebeschild	Calcomanía	Dekal	FUSE CHART PORTUGUESE
31	RM 13384391	1		1			Decal	Autocollant	Aufklebeschild	Calcomanía	Dekal	FUSE CHART ITALIAN
31	RM 43964154	1					Decal	Autocollant	Aufklebeschild	Calcomanía	Dekal	FUSE CHART TURKISH
31	RM 43964170	1					Decal	Autocollant	Aufklebeschild	Calcomanía	Dekal	FUSE CHART ESTONIAN
31	RM 43964162	1					Decal	Autocollant	Aufklebeschild	Calcomanía	Dekal	FUSE CHART DANISH
31	RM 43964188	1					Decal	Autocollant	Aufklebeschild	Calcomanía	Dekal	FUSE CHART LITHUANIAN
31	RM 43964196	1					Decal	Autocollant	Aufklebeschild	Calcomanía	Dekal	FUSE CHART FINNISH

2486) **GB**: This item not used with this Assembly **FR**: Cet élément n'est pas utilisé avec cette unité **DE**: Dieser Artikel wird nicht zusammen mit dieser Baugruppe verwendet. **ES**: Este artículo no se usa con este montaje **SE**: Denna artikel används inte för den här Assembly

1	43969187
2	43969294
3	43969302
4	
5	

Decal Installation
Pose d'autocollant
Aufkleber, Einbau
Instalación de pegatina
Dekal, ditsättning

EU

Catalogue id	Group
20584	**897**
Illustr. No	Section
1064327	**300**
Issue	Page
20048722-A	**469**

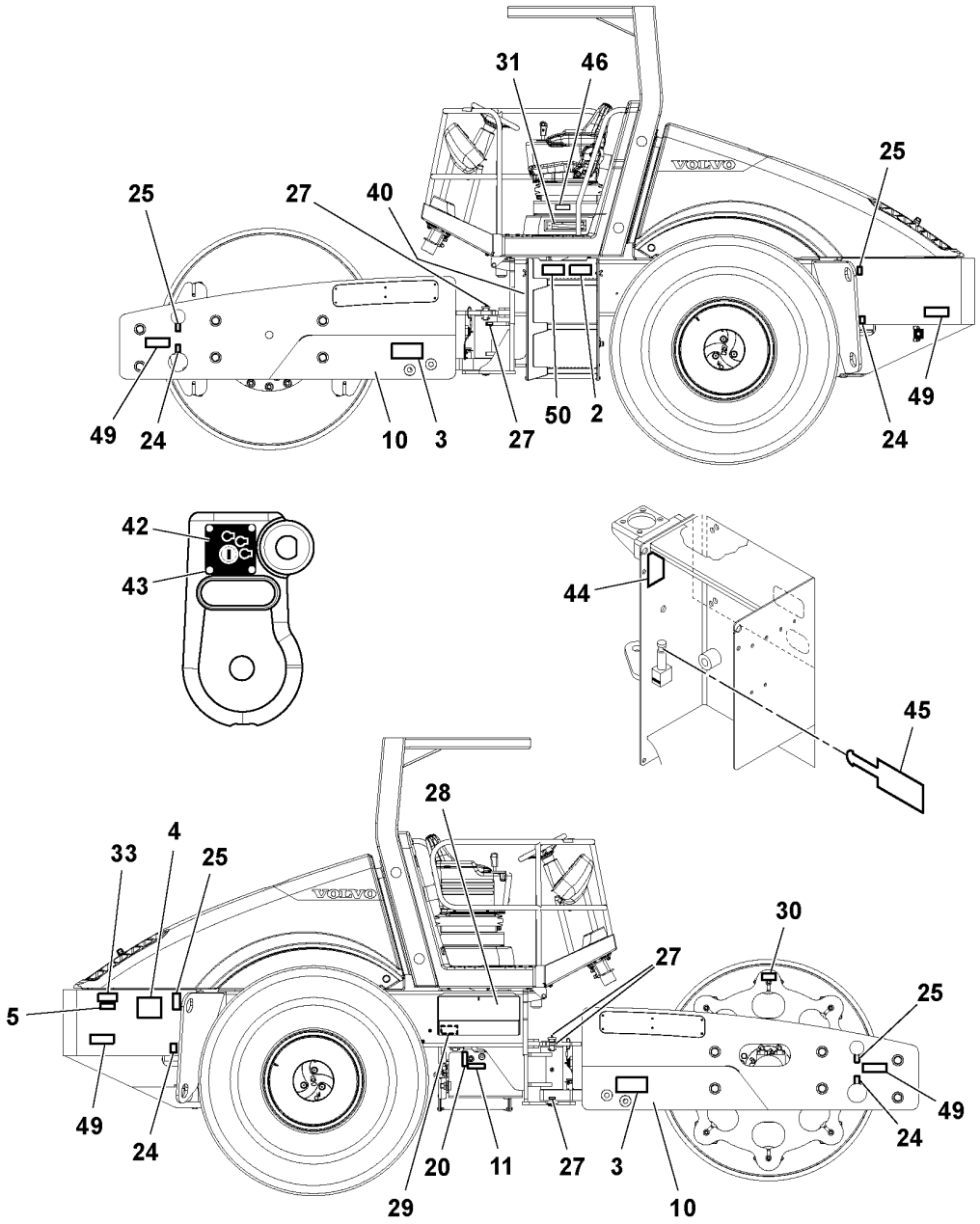

Volvo Construction Equipment

1064327

Fig.	Part No.	Quantity 1	2	3	PS	KIT	Description	Dénomination	Bezeichnung	Denominación	Benämning	Notes
31	**RM 43964204**	1					Decal	Autocollant	Aufklebeschild	Calcomanía	Dekal	FUSE CHART POLISH
31	**RM 43964212**	1					Decal	Autocollant	Aufklebeschild	Calcomanía	Dekal	FUSE CHART BULGARIAN
31	**RM 43964220**	1					Decal	Autocollant	Aufklebeschild	Calcomanía	Dekal	FUSE CHART CZECH
31	**RM 43964238**	1					Decal	Autocollant	Aufklebeschild	Calcomanía	Dekal	FUSE CHART LATVIAN
33												2486)
36	**RM 43924802**	1					Decal	Autocollant	Aufklebeschild	Calcomanía	Dekal	2624) HOOD LOWER
37	**VOE 12758590**	1					Decal	Autocollant	Aufklebeschild	Calcomanía	Dekal	2624) SPANISH
40												2486)
40	**RM 13437991**			1			Decal	Autocollant	Aufklebeschild	Calcomanía	Dekal	ROLLOVER
42	**RM 13366075**	1					Warning decal	Autocollant d'avertissement	Warnaufkleber	Calcomanía advertencia	Varningsdekal	WARNING RUNAWAY
42	**RM 43925775**		1	1			Decal	Autocollant	Aufklebeschild	Calcomanía	Dekal	IGNITION
43	**RM 13366067**	3					Decal	Autocollant	Aufklebeschild	Calcomanía	Dekal	TOW TAG
43	**RM 59211474**		4	4			Screw	Vis	Schraube	Tornillo	Skruv	
44	**RM 13385323**	1					Decal	Autocollant	Aufklebeschild	Calcomanía	Dekal	WARNING RUNAWAY GERMAN
44	**RM 13385349**	1					Decal	Autocollant	Aufklebeschild	Calcomanía	Dekal	WARNING RUNAWAY FRENCH
44	**RM 13385364**	1					Warning decal	Autocollant d'avertissement	Warnaufkleber	Calcomanía advertencia	Varningsdekal	WARNING RUNAWAY SPANISH
44	**RM 13385380**	1	1				Decal	Autocollant	Aufklebeschild	Calcomanía	Dekal	WARNING RUNAWAY PORTUGUES E
44	**RM 13384680**	1		1			Decal	Autocollant	Aufklebeschild	Calcomanía	Dekal	WARNING RUNAWAY ITALIAN
44	**RM 43964436**	1					Decal	Autocollant	Aufklebeschild	Calcomanía	Dekal	WARNING RUNAWAY TURKISH
44	**RM 43964451**	1					Decal	Autocollant	Aufklebeschild	Calcomanía	Dekal	WARNING RUNAWAY ESTONIAN
44	**RM 43964444**	1					Decal	Autocollant	Aufklebeschild	Calcomanía	Dekal	WARNING RUNAWAY DANISH
44	**RM 43964469**	1					Decal	Autocollant	Aufklebeschild	Calcomanía	Dekal	WARNING RUNAWAY LITHUANIA N
44	**RM 43964477**	1					Decal	Autocollant	Aufklebeschild	Calcomanía	Dekal	WARNING RUNAWAY FINNISH
44	**RM 43964485**	1					Decal	Autocollant	Aufklebeschild	Calcomanía	Dekal	WARNING RUNAWAY POLISH

2486) **GB**: This item not used with this Assembly **FR**: Cet élément n'est pas utilisé avec cette unité **DE**: Dieser Artikel wird nicht zusammen mit dieser Baugruppe verwendet. **ES**: Este artículo no se usa con este montaje **SE**: Denna artikel används inte för den här Assembly

2624) **GB**: Not Shown **FR**: Non représenté **DE**: Nicht abgebildet **ES**: No ilustrado **SE**: Ej avbildad

1	**43969187**
2	**43969294**
3	**43969302**
4	
5	

Decal Installation
Pose d'autocollant
Aufkleber, Einbau
Instalación de pegatina
Dekal, ditsättning

EU

Catalogue id	Group
20584	**897**
Illustr. No	Section
1064327	**300**
Issue	Page
20048722-A	**471**

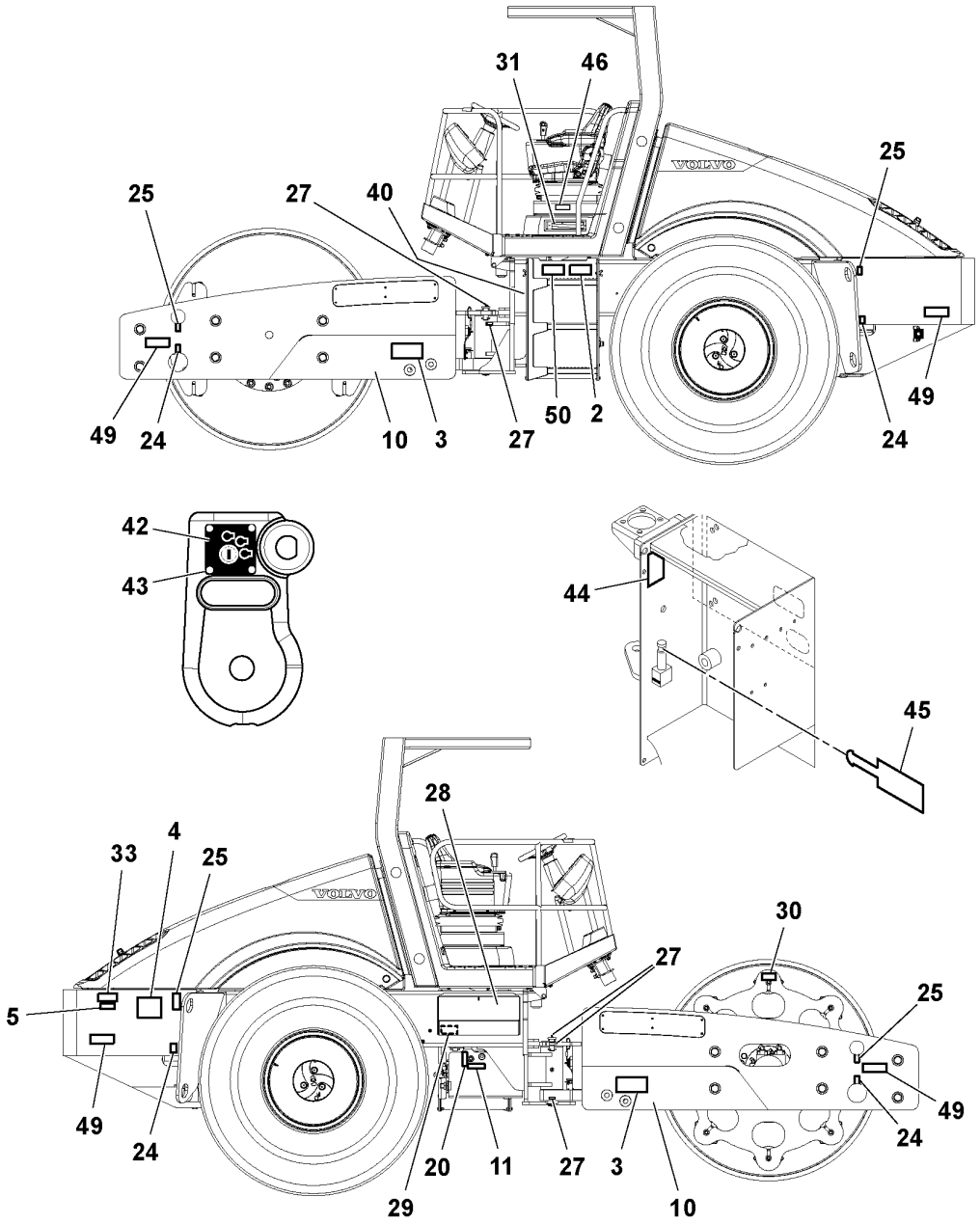

Volvo Construction Equipment

1064327

Fig.	Part No.	Quantity 1	2	3	PS	KIT	Description	Dénomination	Bezeichnung	Denominación	Benämning	Notes
44	**RM 43964493**	1					Decal	Autocollant	Aufklebeschild	Calcomanía	Dekal	WARNING RUNAWAY BULGARIAN
44	**RM 43964519**	1					Decal	Autocollant	Aufklebeschild	Calcomanía	Dekal	WARNING RUNAWAY CZECH
44	**RM 43964527**	1					Decal	Autocollant	Aufklebeschild	Calcomanía	Dekal	WARNING RUNAWAY LATVIAN
45	**RM 13437983**	1					Decal	Autocollant	Aufklebeschild	Calcomanía	Dekal	READ MANUAL
45	**RM 13385331**	3					Decal	Autocollant	Aufklebeschild	Calcomanía	Dekal	TOW TAG GERMAN
45	**RM 13385356**	3					Decal	Autocollant	Aufklebeschild	Calcomanía	Dekal	TOW TAG FRENCH
45	**RM 13385372**	3					Decal	Autocollant	Aufklebeschild	Calcomanía	Dekal	TOW TAG SPANISH
45	**RM 13385398**	3	3				Decal	Autocollant	Aufklebeschild	Calcomanía	Dekal	TOW TAG PORTUGUESE
45	**RM 13384672**	3		3			Decal	Autocollant	Aufklebeschild	Calcomanía	Dekal	TOW TAG ITALIAN
45	**RM 43964535**	3					Decal	Autocollant	Aufklebeschild	Calcomanía	Dekal	TOW TAG TURKISH
45	**RM 43964568**	3					Decal	Autocollant	Aufklebeschild	Calcomanía	Dekal	TOW TAG ESTONIAN
45	**RM 43964550**	3					Decal	Autocollant	Aufklebeschild	Calcomanía	Dekal	TOW TAG DANISH
45	**RM 43964576**	3					Decal	Autocollant	Aufklebeschild	Calcomanía	Dekal	TOW TAG LITHUANIAN
45	**RM 43964584**	3					Decal	Autocollant	Aufklebeschild	Calcomanía	Dekal	TOW TAG FINNISH
45	**RM 43964592**	3					Decal	Autocollant	Aufklebeschild	Calcomanía	Dekal	TOW TAG POLISH
45	**RM 43964626**	3					Decal	Autocollant	Aufklebeschild	Calcomanía	Dekal	TOW TAG BULGARIAN
45	**RM 43964642**	3					Decal	Autocollant	Aufklebeschild	Calcomanía	Dekal	TOW TAG CZECH
45	**RM 43964667**	3					Decal	Autocollant	Aufklebeschild	Calcomanía	Dekal	TOW TAG LATVIAN
46	**RM 13437991**	1					Decal	Autocollant	Aufklebeschild	Calcomanía	Dekal	ROLLOVER
46	**RM 58877549**	1					Decal	Autocollant	Aufklebeschild	Calcomanía	Dekal	43914654 NATURAL FREQUENCY
46	**RM 58952466**	1					Decal	Autocollant	Aufklebeschild	Calcomanía	Dekal	NATURAL FREQUENCY GERMAN
46	**RM 13255054**	1					Decal	Autocollant	Aufklebeschild	Calcomanía	Dekal	NATURAL FREQUENCY FRENCH
46	**RM 13255062**	1					Decal	Autocollant	Aufklebeschild	Calcomanía	Dekal	NATURAL FREQUENCY SPANISH
46	**RM 13255070**	1	1				Decal	Autocollant	Aufklebeschild	Calcomanía	Dekal	NATURAL FREQUENCY PORTUGUESE
46	**RM 43964246**	1					Decal	Autocollant	Aufklebeschild	Calcomanía	Dekal	NATURAL FREQUENCY TURKISH
46	**RM 43964279**	1					Decal	Autocollant	Aufklebeschild	Calcomanía	Dekal	NATURAL FREQUENCY ESTONIAN
46	**RM 43964261**	1					Decal	Autocollant	Aufklebeschild	Calcomanía	Dekal	NATURAL FREQUENCY DANISH
46	**RM 43964287**	1					Decal	Autocollant	Aufklebeschild	Calcomanía	Dekal	NATURAL FREQUENCY LITHUANIAN

1	**43969187**
2	**43969294**
3	**43969302**
4	
5	

Decal Installation
Pose d'autocollant
Aufkleber, Einbau
Instalación de pegatina
Dekal, ditsättning

EU

Catalogue id	Group
20584	**897**
Illustr. No	Section
1064327	**300**
Issue	Page
20048722-A	**473**

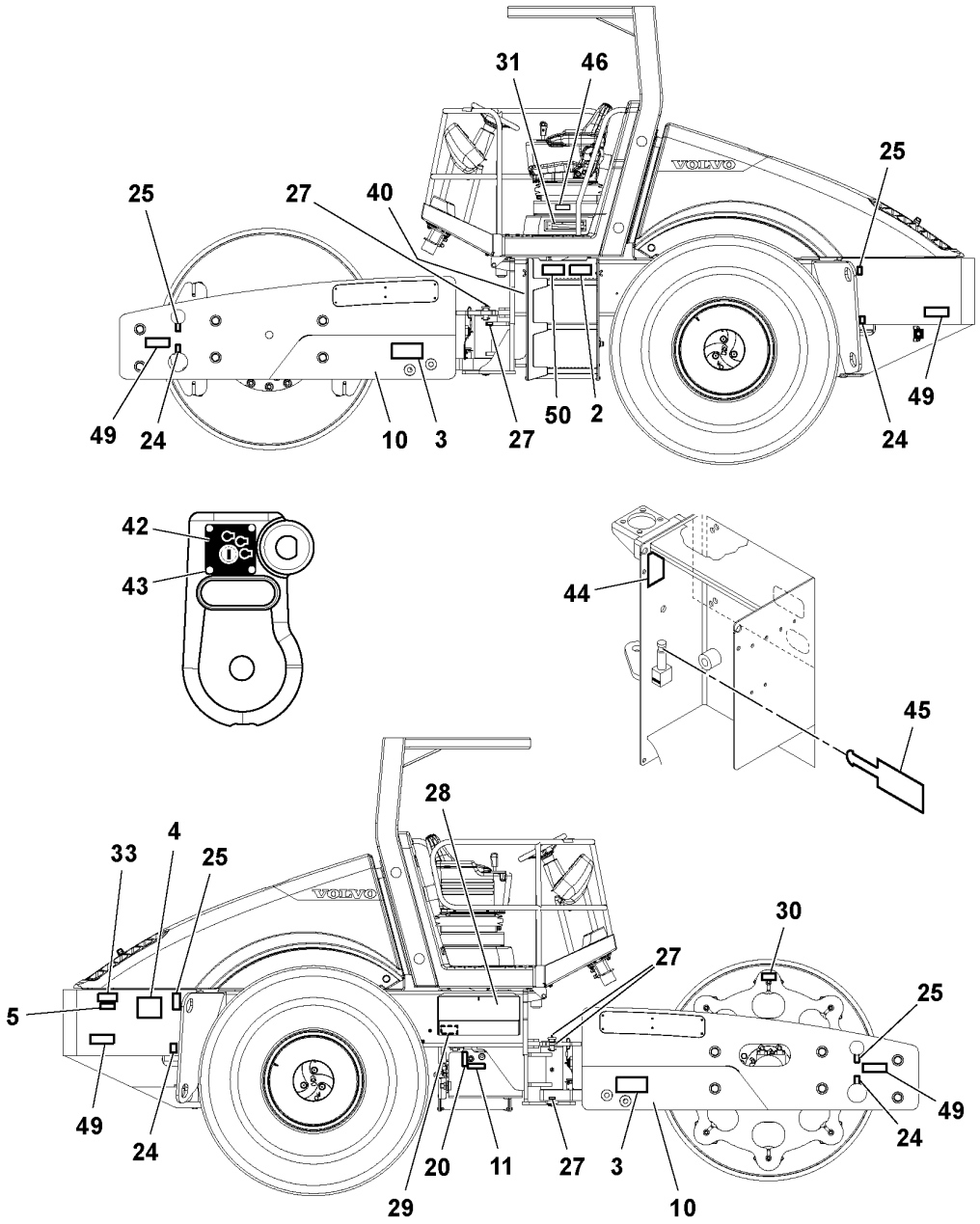

Volvo Construction Equipment

1064327

Fig.	Part No.	Quantity 1	2	3	PS	KIT	Description	Dénomination	Bezeichnung	Denominación	Benämning	Notes
46	RM 43964295	1					Decal	Autocollant	Aufklebeschild	Calcomanía	Dekal	NATURAL FREQUENCY FINNISH
46	RM 43964303	1					Decal	Autocollant	Aufklebeschild	Calcomanía	Dekal	NATURAL FREQUENCY POLISH
46	RM 43964311	1					Decal	Autocollant	Aufklebeschild	Calcomanía	Dekal	NATURAL FREQUENCY BULGARIAN
46	RM 43964329	1					Decal	Autocollant	Aufklebeschild	Calcomanía	Dekal	NATURAL FREQUENCY CZECH
46	RM 43964337	1					Decal	Autocollant	Aufklebeschild	Calcomanía	Dekal	NATURAL FREQUENCY LATVIAN
49	RM 43925775	1					Decal	Autocollant	Aufklebeschild	Calcomanía	Dekal	IGNITION
49	RM 43961218		4	4			Reflector	Catadioptre	Reflektor	Reflector	Reflektor	REFLECTOR AMBER
50	RM 46696092		1				Decal	Autocollant	Aufklebeschild	Calcomanía	Dekal	BATTERY EXPLOSION HAZARD
51	RM 43913789	1					Decal	Autocollant	Aufklebeschild	Calcomanía	Dekal	2624) WARNING HOOD CRUSH
52	RM 43961200	2					Reflector	Catadioptre	Reflektor	Reflector	Reflektor	2624)
53	RM 43961218	4					Reflector	Catadioptre	Reflektor	Reflector	Reflektor	2624)
54	RM 43961226	2					Reflector	Catadioptre	Reflektor	Reflector	Reflektor	2624)

2624) **GB**: Not Shown **FR**: Non représenté **DE**: Nicht abgebildet **ES**: No ilustrado **SE**: Ej avbildad

1	43969187
2	43969294
3	43969302
4	
5	

Decal Installation
Pose d'autocollant
Aufkleber, Einbau
Instalación de pegatina
Dekal, ditsättning

EU

Catalogue id	Group
20584	**897**
Illustr. No	Section
1064327	**300**
Issue	Page
20048722-A	**475**

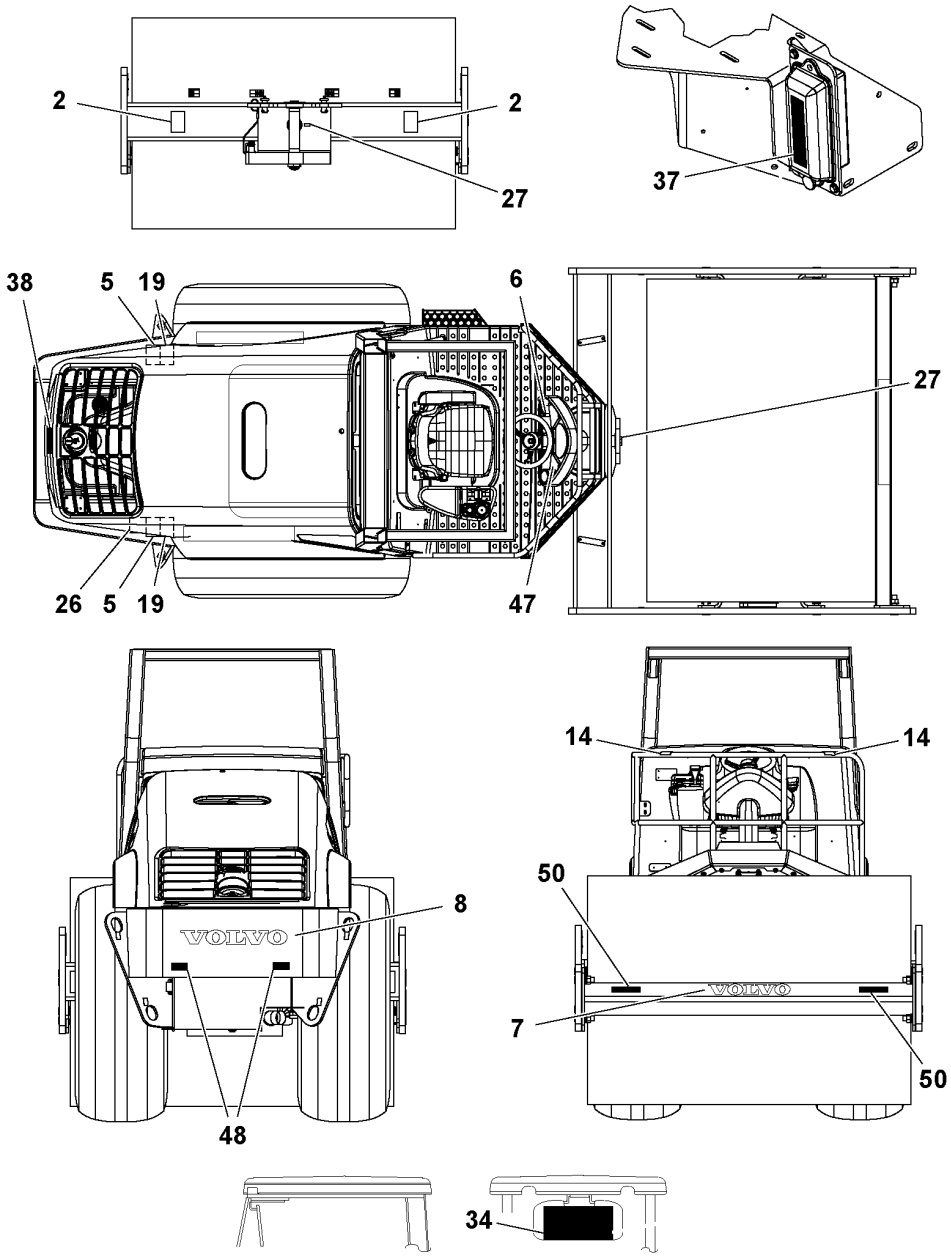
2
2
27
37
38
5
19
6
27
26
5
19
47
8
48
14
14
50
7
50
34

Fig.	Part No.	Quantity 1	2	3	PS	KIT	Description	Dénomination	Bezeichnung	Denominación	Benämning	Notes
1	RM 13384367			1			Decal	Autocollant	Aufklebeschild	Calcomanía	Dekal	2624)
2	RM 58918947	2					Decal	Autocollant	Aufklebeschild	Calcomanía	Dekal	WARNING
2	VOE 13935000		2	2			Warning decal	Autocollant d'avertissement	Warnaufkleber	Calcomanía advertencia	Varningsdekal	SAFTY DECAL
5	RM 59050948	1	2	2			Decal	Autocollant	Aufklebeschild	Calcomanía	Dekal	PRESSURE
6	RM 58978271	1					Decal	Autocollant	Aufklebeschild	Calcomanía	Dekal	READ MANUAL
6	RM 13437983		1	1			Decal	Autocollant	Aufklebeschild	Calcomanía	Dekal	READ MANUAL, EU
7												2624)
8												2624)
14	RM 58978248	2					Decal	Autocollant	Aufklebeschild	Calcomanía	Dekal	RAILING WARNING
14	VOE 12760791		2	2			Decal	Autocollant	Aufklebeschild	Calcomanía	Dekal	WARNING, DO NOT SIT ON RAIL
19	RM 58978198	2					Decal	Autocollant	Aufklebeschild	Calcomanía	Dekal	ROTATING FAN
19	VOE 14531182		2	2			Decal	Decalcomanie	Abziehbild	Decalcomania	Dekal	ROTATING COMPONENTS
26	RM 59087999	1					Decal	Autocollant	Aufklebeschild	Calcomanía	Dekal	RADIATOR FILL
	RM 59131920	1					Decal	Autocollant	Aufklebeschild	Calcomanía	Dekal	RADIATOR FILL GERMAN
	RM 59131912	1					Decal	Autocollant	Aufklebeschild	Calcomanía	Dekal	RADIATOR FILL FRENCH
	RM 59131946	1					Decal	Autocollant	Aufklebeschild	Calcomanía	Dekal	RADIATOR FILL SPANISH
	RM 59131938	1	1				Decal	Autocollant	Aufklebeschild	Calcomanía	Dekal	RADIATOR FILL PORTUGUESE
	RM 13384375	1		1			Decal	Autocollant	Aufklebeschild	Calcomanía	Dekal	RADIATOR FILL ITALIAN
	RM 43963974	1					Decal	Autocollant	Aufklebeschild	Calcomanía	Dekal	RADIATOR FILL TURKISH
	RM 43963990	1					Decal	Autocollant	Aufklebeschild	Calcomanía	Dekal	RADIATOR FILL ESTONIAN
	RM 43963982	1					Decal	Autocollant	Aufklebeschild	Calcomanía	Dekal	RADIATOR FILL DANISH
	RM 43964006	1					Decal	Autocollant	Aufklebeschild	Calcomanía	Dekal	RADIATOR FILL LITHUANIAN
	RM 43964014	1					Decal	Autocollant	Aufklebeschild	Calcomanía	Dekal	RADIATOR FILL FINNISH
	RM 43964022	1					Decal	Autocollant	Aufklebeschild	Calcomanía	Dekal	RADIATOR FILL POLISH
	RM 43964030	1					Decal	Autocollant	Aufklebeschild	Calcomanía	Dekal	RADIATOR FILL BULGARIAN
	RM 43964055	1					Decal	Autocollant	Aufklebeschild	Calcomanía	Dekal	RADIATOR FILL CZECH
	RM 43964048	1					Decal	Autocollant	Aufklebeschild	Calcomanía	Dekal	RADIATOR FILL LATVIAN
27	RM 59605915	9					Decal	Autocollant	Aufklebeschild	Calcomanía	Dekal	GREASE
34	RM 13197314	1					Decal	Autocollant	Aufklebeschild	Calcomanía	Dekal	CHECKLIST

2624) **GB**: Not Shown **FR**: Non représenté **DE**: Nicht abgebildet **ES**: No ilustrado **SE**: Ej avbildad

1	43969187
2	43969294
3	43969302
4	
5	

Decal Installation
Pose d'autocollant
Aufkleber, Einbau
Instalación de pegatina
Dekal, ditsättning

EU

Catalogue id	Group
20584	897
Illustr. No	Section
1051315	400
Issue	Page
20048722-A	477

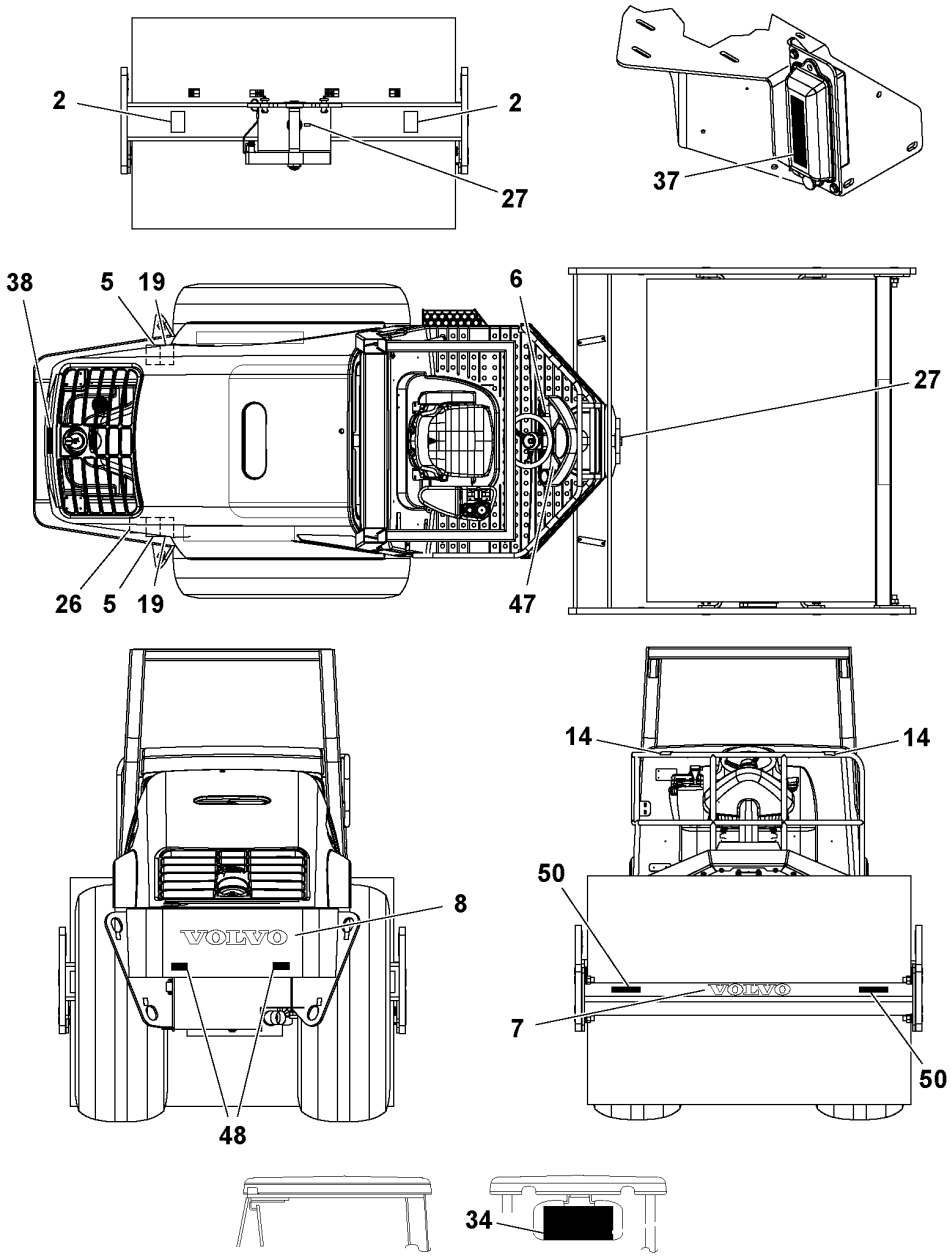
2
2
27
37
38
5
19
6
27
26
5
19
47
8
48
14
14
50
7
50
34

Fig.	Part No.	Quantity 1	2	3	PS	KIT	Description	Dénomination	Bezeichnung	Denominación	Benämning	Notes
	RM 13225545	1					Decal	Autocollant	Aufklebeschild	Calcomanía	Dekal	CHECKLIST GERMAN
	RM 13226063	1					Decal	Autocollant	Aufklebeschild	Calcomanía	Dekal	CHECKLIST FRENCH
	RM 13226089	1					Decal	Autocollant	Aufklebeschild	Calcomanía	Dekal	CHECKLIST SPANISH
	RM 13255005	1	1				Decal	Autocollant	Aufklebeschild	Calcomanía	Dekal	CHECKLIST PORTUGUESE
	RM 13384417	1		1			Decal	Autocollant	Aufklebeschild	Calcomanía	Dekal	CHECKLIST ITALIAN
	RM 43964345	1					Decal	Autocollant	Aufklebeschild	Calcomanía	Dekal	CHECKLIST TURKISH
	RM 43964360	1					Decal	Autocollant	Aufklebeschild	Calcomanía	Dekal	CHECKLIST ESTONIAN
	RM 43964352	1					Decal	Autocollant	Aufklebeschild	Calcomanía	Dekal	CHECKLIST DANISH
	RM 43964378	1					Decal	Autocollant	Aufklebeschild	Calcomanía	Dekal	CHECKLIST LITHUANIAN
	RM 43964386	1					Decal	Autocollant	Aufklebeschild	Calcomanía	Dekal	CHECKLIST FINNISH
	RM 43964394	1					Decal	Autocollant	Aufklebeschild	Calcomanía	Dekal	CHECKLIST POLISH
	RM 43964402	1					Decal	Autocollant	Aufklebeschild	Calcomanía	Dekal	CHECKLIST BULGARIAN
	RM 43964410	1					Decal	Autocollant	Aufklebeschild	Calcomanía	Dekal	CHECKLIST CZECH
	RM 43964428	1					Decal	Autocollant	Aufklebeschild	Calcomanía	Dekal	CHECKLIST LATVIAN
37	RM 43949221	1					Decal	Autocollant	Aufklebeschild	Calcomanía	Dekal	FUSE BLOCK
	RM 13396486	1					Decal	Autocollant	Aufklebeschild	Calcomanía	Dekal	FUSE BLOCK GERMAN
	RM 13396478	1					Decal	Autocollant	Aufklebeschild	Calcomanía	Dekal	FUSE BLOCK FRENCH
	RM 13396494	1					Decal	Autocollant	Aufklebeschild	Calcomanía	Dekal	FUSE BLOCK SPANISH
	RM 13437603	1					Decal	Autocollant	Aufklebeschild	Calcomanía	Dekal	FUSE BLOCK PORTUGUESE
	RM 13437611	1					Decal	Autocollant	Aufklebeschild	Calcomanía	Dekal	FUSE BLOCK ITALIAN
	RM 43964691	1					Decal	Autocollant	Aufklebeschild	Calcomanía	Dekal	FUSE BLOCK TURKISH
	RM 43964717	1					Decal	Autocollant	Aufklebeschild	Calcomanía	Dekal	FUSE BLOCK ESTONIAN
	RM 43964709	1					Decal	Autocollant	Aufklebeschild	Calcomanía	Dekal	FUSE BLOCK DANISH
	RM 43964816	1					Decal	Autocollant	Aufklebeschild	Calcomanía	Dekal	FUSE BLOCK LITHUANIAN
	RM 43964733	1					Decal	Autocollant	Aufklebeschild	Calcomanía	Dekal	FUSE BLOCK FINNISH
	RM 43964774	1					Decal	Autocollant	Aufklebeschild	Calcomanía	Dekal	FUSE BLOCK POLISH
	RM 43964782	1					Decal	Autocollant	Aufklebeschild	Calcomanía	Dekal	FUSE BLOCK BULGARIAN
	RM 43964790	1					Decal	Autocollant	Aufklebeschild	Calcomanía	Dekal	FUSE BLOCK CZECH
	RM 43964808	1					Decal	Autocollant	Aufklebeschild	Calcomanía	Dekal	FUSE BLOCK LATVIAN
	VOE 12758593		1				Decal	Autocollant	Aufklebeschild	Calcomanía	Dekal	FUSE BLOCK PORTUGUESE
	RM 43964824	1					Decal	Autocollant	Aufklebeschild	Calcomanía	Dekal	FUSE BLOCK ITALIAN

2486) **GB** Item not used with this Assembly **FR** Cet élément n'est pas utilisé avec cette unité **DE** Dieser Artikel wird nicht zusammen mit dieser Baugruppe verwendet **ES** Este artículo no se usa con esta unidad **SE** Denna artikel används inte för den här Assembly

1	43969187	**Decal Installation** **Pose d'autocollant** **Aufkleber, Einbau** **Instalación de pegatina** **Dekal, ditsättning**
2	43969294	
3	43969302	
4		
5		**EU**

Catalogue id **20584**	Group **897**
Illustr. No **1051315**	Section **400**
Issue **20048722-A**	Page **479**

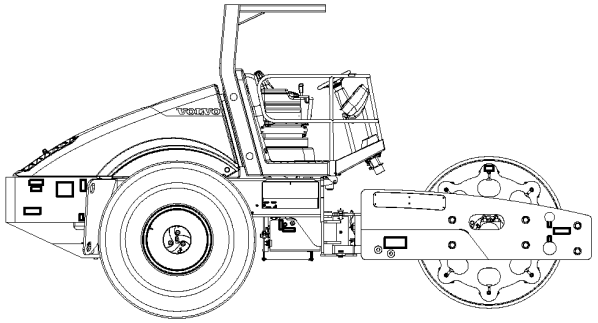

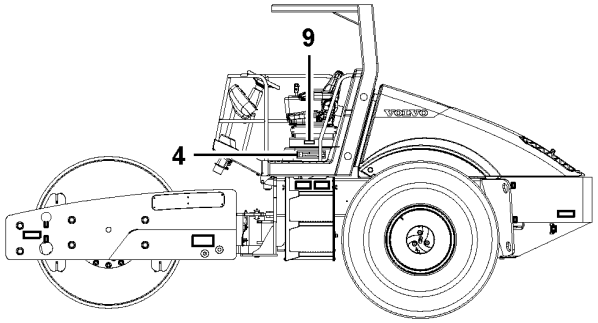

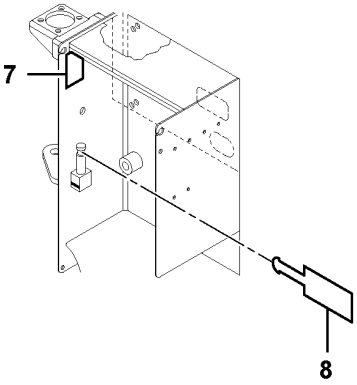

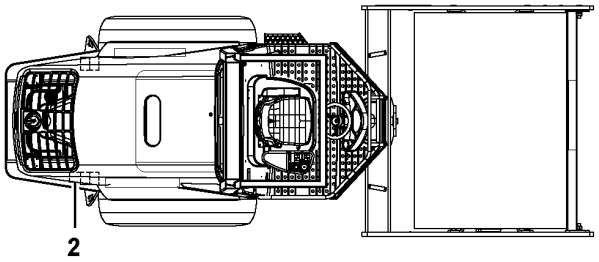

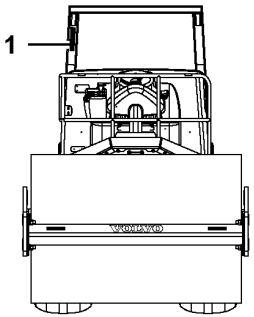

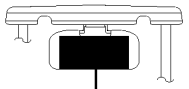

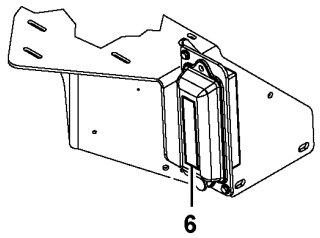







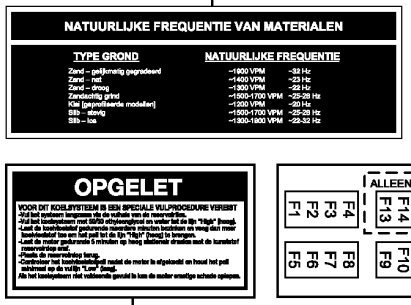

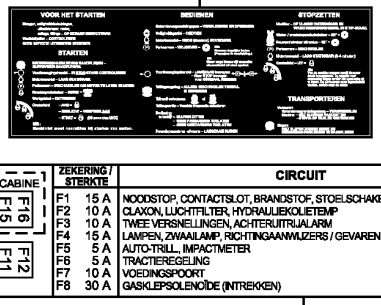

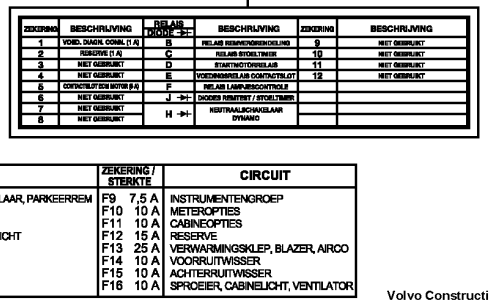

ZEKERING	BESCHRIJVING	RELAIS	BESCHRIJVING	ZEKERING	BESCHRIJVING
1	VOID. DIAGN. CONN. (1 A)	B	RELAIS REMVERGRENDELING	9	NIET GEBRUIKT
2	RESERVE (1 A)	C	RELAIS STOELTIMER	10	NIET GEBRUIKT
3	NIET GEBRUIKT	D	STARTMOTORRELAIS	11	NIET GEBRUIKT
4	NIET GEBRUIKT	E	VOEDINGSRELAIS CONTACTSLOT	12	NIET GEBRUIKT
5	CONTACTSLOT EN MOTOR (5 A)	F	RELAIS LAMPJESCONTROLE		
6	NIET GEBRUIKT	J	DIODES RIMTIMER / STOELTIMER		
7	NIET GEBRUIKT	H	NEUTRAALBEVEILIGINGSRELAIS DYNAMO		
8	NIET GEBRUIKT				

ZEKERING / STERKTE	CIRCUIT	ZEKERING / STERKTE	CIRCUIT
F1 15 A	NOODSTOP, CONTACTSLOT, BRANDSTOF, STOELSCHAKELAAR, PARKEERREM	F9 7,5 A	INSTRUMENTENGROEP
F2 10 A	CLAXON, LUCHTFILTER, HYDRAULIEKOLIETEMP	F10 10 A	METEROPTIES
F3 10 A	TWEE VERSNELLINGEN, ACHTERUITRIJALARM	F11 10 A	CABINEOPTIES
F4 15 A	LAMPEN, ZWAAILAMP, RICHTINGAANWIJZERS / GEVARENLICHT	F12 15 A	RESERVE
F5 5 A	AUTO-TRILL, IMPACTMETER	F13 25 A	VERWARMINGSKLEP, BLAZER, AIRCO
F6 5 A	TRACTIEREGELING	F14 10 A	VOORRUITWISSER
F7 10 A	VOEDINGSPOORT	F15 10 A	ACHTERRUITWISSER
F8 30 A	GASKLEPSOLENOÏDE (INTREKKEN)	F16 10 A	SPROEIER, CABINELICHT, VENTILATOR

Volvo Construction Equipment

1069989

Fig.	Part No.	Quantity 1	2	3	PS	KIT	Description	Dénomination	Bezeichnung	Denominación	Benämning	Notes
1	RM 46676318	1					Decal	Autocollant	Aufklebeschild	Calcomanía	Dekal	CHECKLIST DUTCH
	RM 46676284		1				Decal	Autocollant	Aufklebeschild	Calcomanía	Dekal	CHECKLIST NORWEGIAN
	RM 46676276			1			Decal	Autocollant	Aufklebeschild	Calcomanía	Dekal	CHECKLIST ROMANIAN
2	RM 46674065	1					Decal	Autocollant	Aufklebeschild	Calcomanía	Dekal	COOLANT FILL DUTCH
	RM 46641890		1				Decal	Autocollant	Aufklebeschild	Calcomanía	Dekal	COOLANT FILL NORWEGIAN
	RM 46672739			1			Decal	Autocollant	Aufklebeschild	Calcomanía	Dekal	COOLANT FILL ROMANIAN
4	RM 46676557	1					Decal	Autocollant	Aufklebeschild	Calcomanía	Dekal	FUSE CHART DUTCH
	RM 46676490		1				Decal	Autocollant	Aufklebeschild	Calcomanía	Dekal	FUSE CHART NORWEGIAN
	RM 46676474			1			Decal	Autocollant	Aufklebeschild	Calcomanía	Dekal	FUSE CHART ROMANIAN
5	RM 46676607	1					Decal	Autocollant	Aufklebeschild	Calcomanía	Dekal	CHECKLIST DUTCH
	RM 46676573		1				Decal	Autocollant	Aufklebeschild	Calcomanía	Dekal	CHECKLIST NORWEGIAN
	RM 46676565			1			Decal	Autocollant	Aufklebeschild	Calcomanía	Dekal	CHECKLIST ROMANIAN
6	RM 46676672	1					Decal	Autocollant	Aufklebeschild	Calcomanía	Dekal	FUSE BLOCK DUTCH
	RM 46676623		1				Decal	Autocollant	Aufklebeschild	Calcomanía	Dekal	FUSE BLOCK NORWEGIAN
	RM 46676615			1			Decal	Autocollant	Aufklebeschild	Calcomanía	Dekal	FUSE BLOCK ROMANIAN
7	VOE 12779544	1					Decal	Autocollant	Aufklebeschild	Calcomanía	Dekal	RUNAWAY MACHINE DUTCH
	RM 46641957		1				Decal	Autocollant	Aufklebeschild	Calcomanía	Dekal	RUNAWAY MACHINE NORWEGIAN
	RM 46676698			1			Decal	Autocollant	Aufklebeschild	Calcomanía	Dekal	RUNAWAY MACHINE ROMANIAN
8		3			NS		Decal	Autocollant	Aufklebeschild	Calcomanía	Dekal	TOWING TAG DUTCH
	RM 46641999		3				Decal	Autocollant	Aufklebeschild	Calcomanía	Dekal	TOWING TAG NORWEGIAN
	RM 46676722			3			Decal	Autocollant	Aufklebeschild	Calcomanía	Dekal	TOWING TAG ROMANIAN
9	RM 46676805	1					Decal	Autocollant	Aufklebeschild	Calcomanía	Dekal	NATURAL FREQ. DUTCH
	RM 46676763		1				Decal	Autocollant	Aufklebeschild	Calcomanía	Dekal	NATURAL FREQ. NORWEGIAN
	RM 46676755			1			Decal	Autocollant	Aufklebeschild	Calcomanía	Dekal	NATURAL FREQ. ROMANIAN
10		1	1	1	NS		Decal set	Lot d'autocollants	Aufklebersatz	Kit de calcomanía	Dekalsats	2624) DECAL SET NO TEXT See group 897-600 page 483

2624) **GB**: Not Shown **FR**: Non représenté **DE**: Nicht abgebildet **ES**: No ilustrado **SE**: Ej avbildad

1	46694436
2	46694477
3	46694444
4	
5	

Decal Installation
Pose d'autocollant
Aufkleber, Einbau
Instalación de pegatina
Dekal, ditsättning

EU

Catalogue id	Group
20584	**897**
Illustr. No	Section
1069989	**500**
Issue	Page
20048722-A	**481**

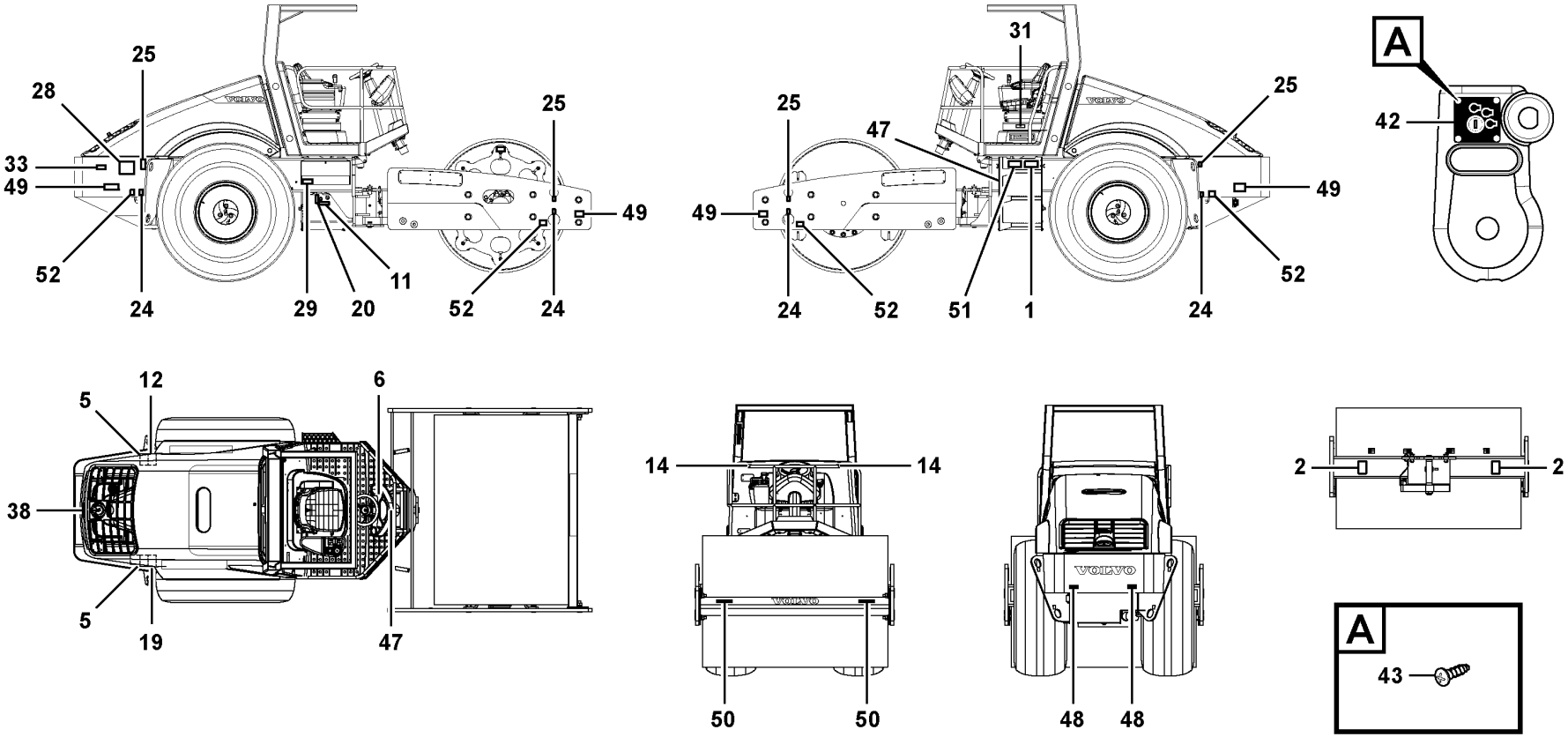

Volvo Construction Equipment

1069990

Fig.	Part No.	Quantity 1	2	3	PS	KIT	Description	Dénomination	Bezeichnung	Denominación	Benämning	Notes
1	VOE 12760792	1					Decal	Autocollant	Aufklebeschild	Calcomanía	Dekal	NO RIDERS
2	VOE 15048526	2					Warning decal	Autocollant d'avertissement	Warnaufkleber	Calcomanía advertencia	Varningsdekal	SAFETY DECAL
5	RM 59050948	2					Decal	Autocollant	Aufklebeschild	Calcomanía	Dekal	PRESSURE
6	RM 13437983	1					Decal	Autocollant	Aufklebeschild	Calcomanía	Dekal	READ MANUAL
11	RM 58978222	1			SS		Decal	Autocollant	Aufklebeschild	Calcomanía	Dekal	HYDRAULIC OIL
14	VOE 12760791	2					Decal	Autocollant	Aufklebeschild	Calcomanía	Dekal	DO NOT SIT ON RAIL
19	VOE 15048368	2					Warning decal	Autocollant d'avertissement	Warnaufkleber	Calcomanía advertencia	Varningsdekal	WARNING DECAL
20	RM 58978255	1					Decal	Autocollant	Aufklebeschild	Calcomanía	Dekal	HYDRAULIC OIL LEVEL
24	RM 59246603	4					Decal	Autocollant	Aufklebeschild	Calcomanía	Dekal	TIE DOWN
25	RM 59246611	4					Decal	Autocollant	Aufklebeschild	Calcomanía	Dekal	LIFT POINT
28	VOE 12769647	1					Decal	Autocollant	Aufklebeschild	Calcomanía	Dekal	MAINTENANCE CHART
29	RM 43969377	1					Decal	Autocollant	Aufklebeschild	Calcomanía	Dekal	HYD PRESSURE TEST
33	RM 43924802	1					Decal	Autocollant	Aufklebeschild	Calcomanía	Dekal	HOOD, LOWER
38	RM 43913789	1					Decal	Autocollant	Aufklebeschild	Calcomanía	Dekal	HOOD CRUSH AREA
40	RM 43936681	1					Decal	Autocollant	Aufklebeschild	Calcomanía	Dekal	DISCONNECT
42	RM 43925775	1					Decal	Autocollant	Aufklebeschild	Calcomanía	Dekal	IGNITION
43	RM 59211474	4					Screw	Vis	Schraube	Tornillo	Skruv	
47	RM 13437991	1					Decal	Autocollant	Aufklebeschild	Calcomanía	Dekal	ROLLOVER
48	RM 43961200	2					Reflector	Catadioptre	Reflektor	Reflector	Reflektor	RED
49	RM 43961218	6					Reflector	Catadioptre	Reflektor	Reflector	Reflektor	AMBER
50	RM 43961226	2					Reflector	Catadioptre	Reflektor	Reflector	Reflektor	WHITE
51	RM 46696092	1					Decal	Autocollant	Aufklebeschild	Calcomanía	Dekal	BATTERY EXPLOSION HAZARD
52	RM 46694550	4					Decal	Autocollant	Aufklebeschild	Calcomanía	Dekal	TOWING

1		**Decal Installation** **Pose d'autocollant** **Aufkleber, Einbau** **Instalación de pegatina** **Dekal, ditsättning**	Catalogue id **20584**	Group **897**
2				
3			Illustr. No **1069990**	Section **600**
4				
5		**EU, 43968791 DECAL SET NO TEXT**	Issue **20048722-A**	Page **483**

No graphic exists!
Absence d'illustration
Keine Abbildung vorhanden!
No hay gráfico
Grafisk framställning saknas!
没有图！
그래픽 없음!
図がありません。

Fig.	Part No.	Quantity 1	2	3	PS	KIT	Description	Dénomination	Bezeichnung	Denominación	Benämning	Notes
1	RM 80875537	1					Decal	Autocollant	Aufklebeschild	Calcomanía	Dekal	SERIAL NO.
2		1			NS		Type plate	Plaque signalétique	Typenschild	Placa de tipo	Typskylt	

1		**Serial No. Plate** **Plaque de numéro de série** **Fertigungsnummernschild** **Placa de número de fabricación** **Skylt serienummer**	Catalogue id **20584**	Group **897**
2				
3			Illustr. No **1041289**	Section **1000**
4				
5		**80811789**	Issue **20048722-A**	Page **485**

VOLVO

Volvo Construction Equipment
www.volvoce.com

GROUP		Section	Page
911	Hydraulic Tank Assembly 80921315	100	493
911	Rear Frame Hoses Installation 43840115	200	495
911	Rear Frame Hoses Installation 43840115	201	497
911	Rear Frame Hoses Installation 43840115	202	499
911	Rear Frame Hoses Installation 43840115	203	501
911	Rear Frame Hoses Installation 43840115	204	503
911	Rear Frame Hoses Installation 43840115	205	505
911	Filter Installation 59292664	400	507
912	Brake Shunt Valve Assembly U.S., 13187984	100	509
912	Thermal Bypass Valve Installation 13162656	200	511
912	Brake Shunt Valve Assembly 59287359	300	513
912	Tow Valve Installation OPTION, 59287359	600	515
912	Brake/shunt Valve Assembly 80817992	700	517
913	Pump Assembly 13272570	200	519
913	Pump Stack Assembly 13183223_0P01	300	521
914	Traction Enhancement Installation 43887488	100	527
914	Traction Enhancement Installation 43887488	200	529
914	Traction Control Valve Assembly 13187026	300	531
914	Loop Flushing Valve Installation 13187000	400	533
914	Loop Flushing Valve 59077602	500	535
927	Strike-off Blade Installation 43954130	50	537
927	Strike-off Blade Installation 43954130	51	541
983	Variable Frequency/dual Amplitude Installation 13519004, 59287458	100	545
992	Vandal Cover Installation 13413141	100	547
992	Fire Extinguisher Mounting Plate Installation 13156898	300	549
992	First Aid Mounting Assembly 13223995	400	551

TABLE DES MATIÈRES

Catalogue id 20584 | Group 9
Issue 20048722-A | Page 488

GROUPE		Section	Page
911	Montage du réservoir hydraulique 80921315	100	493
911	Installation des flexibles de cadre arrière 43840115	200	495
911	Installation des flexibles de cadre arrière 43840115	201	497
911	Installation des flexibles de cadre arrière 43840115	202	499
911	Installation des flexibles de cadre arrière 43840115	203	501
911	Installation des flexibles de cadre arrière 43840115	204	503
911	Installation des flexibles de cadre arrière 43840115	205	505
911	Installation du filtre 59292664	400	507
912	Montage de la valve de dérivation de frein U.S., 13187984	100	509
912	Installation de la valve de dérivation thermique 13162656	200	511
912	Montage de la valve de dérivation de frein 59287359	300	513
912	Installation de la valve de remorquage OPTION, 59287359	600	515
912	Montage de la valve de frein/dérivation 80817992	700	517
913	Montage de la pompe 13272570	200	519
913	Montage de la colonne de pompe 13183223_0P01	300	521
914	Installation du dispositif d'amplification de la traction 43887488	100	527
914	Installation du dispositif d'amplification de la traction 43887488	200	529
914	Montage de la valve de commande de traction 13187026	300	531
914	Installation de la valve de retour de rinçage 13187000	400	533
914	Valve de retour de rinçage 59077602	500	535
927	Installation de la lame buldozzer 43954130	50	537
927	Installation de la lame buldozzer 43954130	51	541
983	Installation Fréquence variable/amplitude double 13519004, 59287458	100	545
992	Installation de la protection antivandalisme 13413141	100	547
992	Installation de la plaque de fixation de l'extincteur 13156898	300	549
992	Montage du support de trousse de premier secours 13223995	400	551

GRUPPE		Abschnitt	Seite
911	Hydrauliktank kpl. 80921315	100	493
911	Hinterrahmen, Schlauchverlegung 43840115	200	495
911	Hinterrahmen, Schlauchverlegung 43840115	201	497
911	Hinterrahmen, Schlauchverlegung 43840115	202	499
911	Hinterrahmen, Schlauchverlegung 43840115	203	501
911	Hinterrahmen, Schlauchverlegung 43840115	204	503
911	Hinterrahmen, Schlauchverlegung 43840115	205	505
911	Filter, Einbau 59292664	400	507
912	Bremsnebenventil, Baugruppe U.S., 13187984	100	509
912	Thermisches Nebenstromventil, Einbau 13162656	200	511
912	Bremsnebenventil, Baugruppe 59287359	300	513
912	Zugventil, Einbau OPTION, 59287359	600	515
912	Bremen/Shuntventil, Baugruppe 80817992	700	517
913	Pumpe kpl. 13272570	200	519
913	Pumpengruppe 13183223_0P01	300	521
914	Traktionsverbesserung, Einbau 43887488	100	527
914	Traktionsverbesserung, Einbau 43887488	200	529
914	Traktionssteuerventil, Baugruppe 13187026	300	531
914	Spülventil, Einbau 13187000	400	533
914	Spülventil 59077602	500	535
927	Abstreichblatt, Einbau 43954130	50	537
927	Abstreichblatt, Einbau 43954130	51	541
983	Variable Frequenz / duale Amplitude, Einbau 13519004, 59287458	100	545
992	Wandalismusschutz, Einbau 13413141	100	547
992	Feuerlöscher Befestigungsplatte, Einbau 13156898	300	549
992	Erste Hilfe Befestigung kpl. 13223995	400	551

INDICE

GRUPO		Sección	Página
911	Montaje del depósito hidráulico 80921315	100	493
911	Instalación de mangueras en bastidor trasero 43840115	200	495
911	Instalación de mangueras en bastidor trasero 43840115	201	497
911	Instalación de mangueras en bastidor trasero 43840115	202	499
911	Instalación de mangueras en bastidor trasero 43840115	203	501
911	Instalación de mangueras en bastidor trasero 43840115	204	503
911	Instalación de mangueras en bastidor trasero 43840115	205	505
911	Instalación de filtro 59292664	400	507
912	Montaje de válvula de derivación de freno U.S., 13187984	100	509
912	Instalación de válvula de derivación térmica 13162656	200	511
912	Montaje de válvula de derivación de freno 59287359	300	513
912	Instalación de válvula de remolque OPTION, 59287359	600	515
912	Montaje de válvula de freno/derivación 80817992	700	517
913	Montaje de bomba 13272570	200	519
913	Montaje de pila de bomba 13183223_0P01	300	521
914	Instalación de aumento de tracción 43887488	100	527
914	Instalación de aumento de tracción 43887488	200	529
914	Montaje de válvula de control de tracción 13187026	300	531
914	Instalación de válvula de enjuague de circuito 13187000	400	533
914	Válvula de enjuague de circuito 59077602	500	535
927	Instalación de hoja rascadora 43954130	50	537
927	Instalación de hoja rascadora 43954130	51	541
983	Instalación de frecuencia variable y doble amplitud 13519004, 59287458	100	545
992	Instalación de cubierta antivandalismo 13413141	100	547
992	Instalación de placa de montaje de extintor 13156898	300	549
992	Montaje de fijación de botiquín de primeros auxilios 13223995	400	551

GRUPP		Avsnitt	Sida
911	Hydraultank, enhet 80921315	100	493
911	Bakram, slangar, ditsättning 43840115	200	495
911	Bakram, slangar, ditsättning 43840115	201	497
911	Bakram, slangar, ditsättning 43840115	202	499
911	Bakram, slangar, ditsättning 43840115	203	501
911	Bakram, slangar, ditsättning 43840115	204	503
911	Bakram, slangar, ditsättning 43840115	205	505
911	Filter, ditsättning 59292664	400	507
912	Broms shuntventil U.S., 13187984	100	509
912	Termisk bypassventil, ditsättning 13162656	200	511
912	Broms shuntventil 59287359	300	513
912	Tow Valve, ditsättning OPTION, 59287359	600	515
912	Broms/shuntventil 80817992	700	517
913	Pumpenhet 13272570	200	519
913	Pumpenhet 13183223_0P01	300	521
914	43887488	100	527
914	43887488	200	529
914	Dragkraft reglerventil Assembly 13187026	300	531
914	Kretsspolventil , ditsättning 13187000	400	533
914	Returventil 59077602	500	535
927	Avstrykningsblad ditsättning 43954130	50	537
927	Avstrykningsblad ditsättning 43954130	51	541
983	Variabel frekvens/dubbel amplitud, ditsättning 13519004, 59287458	100	545
992	Vandalskydd, ditsättning 13413141	100	547
992	Brandsläckare monteringsplåt ditsättning 13156898	300	549
992	Första Hjälpen monteringsenhet 13223995	400	551

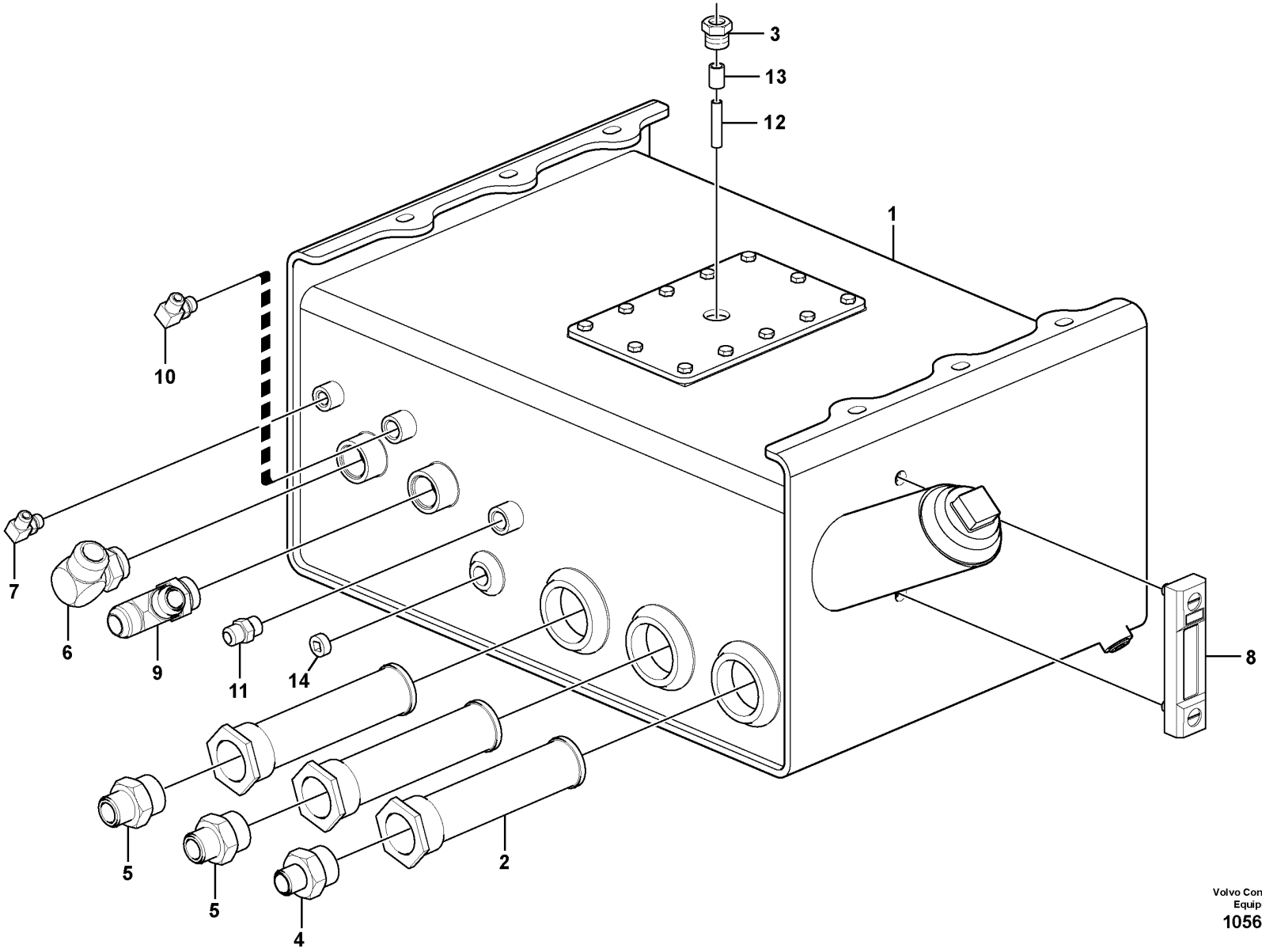

Volvo Construction Equipment
1056542

Fig.	Part No.	Quantity 1	2	3	PS	KIT	Description	Dénomination	Bezeichnung	Denominación	Benämning	Notes
1	RM 80912249	1					Oil tank	Réservoir huile	Öltank	Depósito de aceite	Oljetank	
2	RM 43913821	3					Filter	Filtre	Filter	Filtro	Filter	
3	RM 59093351	1					Venting	Sortie d'air	Entluftung	Purga de aire	Avluftning	
4	RM 95279337	1					Adapter	Adaptateur	Adapter	Adaptador	Adapter	
5	RM 95316956	2					Adapter	Adaptateur	Adapter	Adaptador	Adapter	
6	RM 95280194	1					Adapter	Adaptateur	Adapter	Adaptador	Adapter	
7	RM 95329975	1					Adapter	Adaptateur	Adapter	Adaptador	Adapter	
8	RM 13909940	1					Level gauge	Jauge niveau	Niveaumesser	Medidor de nivel	Nivåmätare	
9	RM 95488110	1					Adapter	Adaptateur	Adapter	Adaptador	Adapter	
10	RM 95303335	1					Elbow	Coude	Winkel	Ángulo	Vinkel	
11	RM 95303368	1					Adapter	Adaptateur	Adapter	Adaptador	Adapter	
12	RM 95048393	1					Nipple	Raccord	Nippel	Niple	Nippel	
13	RM 95011060	1					Coupling piece	Accouplement	Leitungsverbinder	Pieza de conexión	Kopplingsstycke	
14	RM 95043238	1					Plug	Tampon	Stopfen	Tapón	Plugg	

1	80921315_0A01	**Hydraulic Tank Assembly** **Montage du réservoir hydraulique** **Hydrauliktank kpl.** **Montaje del depósito hidráulico** **Hydraultank, enhet**	Catalogue id **20584**	Group **911**
2			Illustr. No **1056542**	Section **100**
3				
4			Issue **20048722-A**	Page **493**
5		**80921315**		

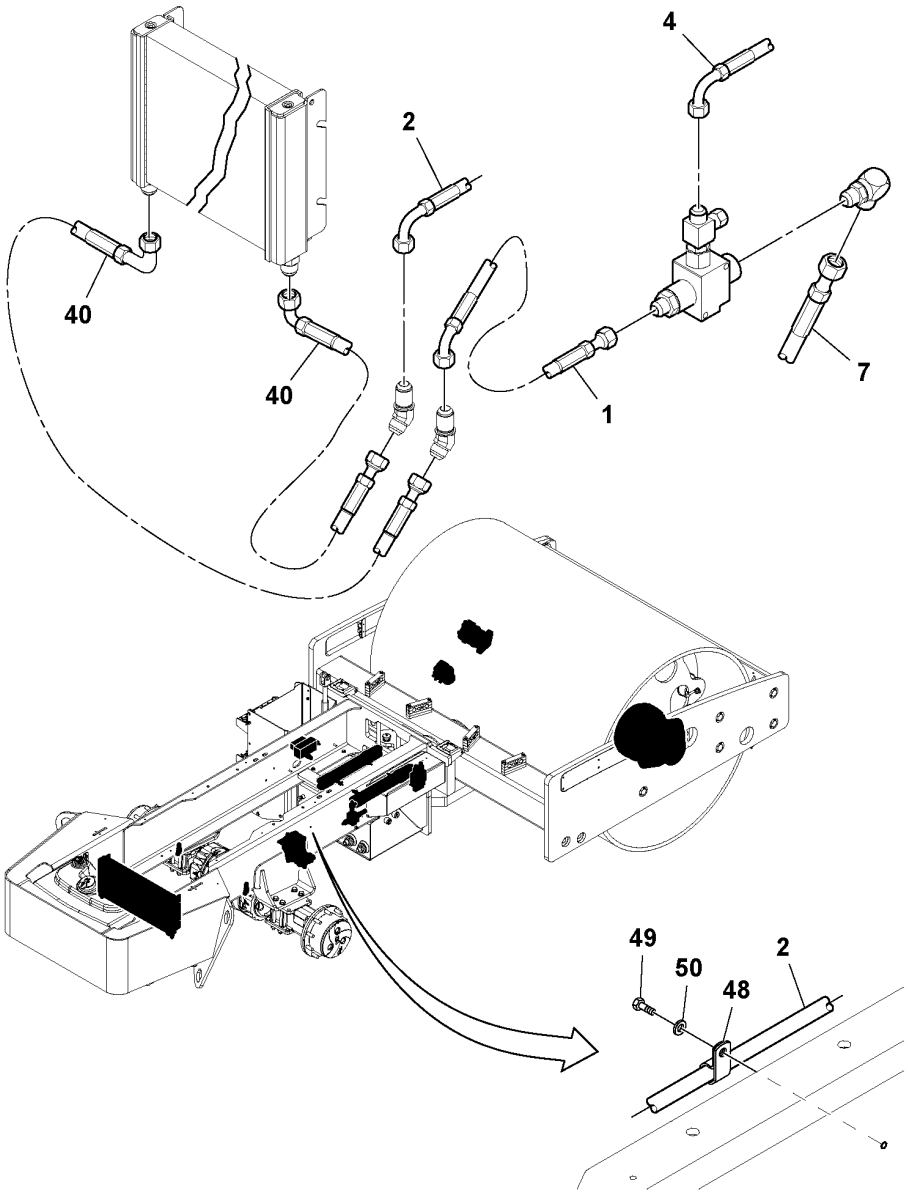
4
2
40
40
1
7
49
50
48
2

Fig.	Part No.	Quantity 1	2	3	PS	KIT	Description	Dénomination	Bezeichnung	Denominación	Benämning	Notes
1	RM 13225073	1					Hose assembly	Conduit flexible	Schlauchleitung	Conducto	Slangledning	
2	RM 13204425	1					Hose assembly	Conduit flexible	Schlauchleitung	Conducto	Slangledning	
4	RM 13204565	1					Hose assembly	Conduit flexible	Schlauchleitung	Conducto	Slangledning	
7	RM 59203406	1					Hose assembly	Conduit flexible	Schlauchleitung	Conducto	Slangledning	
40	RM 13313952	2					Hose assembly	Conduit flexible	Schlauchleitung	Conducto	Slangledning	
48	RM 95457586	1					Clamp	Collier serrage	Klemme	Abrazadera	Klamma	
49	RM 96714829	1					Hexagon screw	Vis à tête hexagonale	Sechskantschraube	Tornillo hexagonal	Sexkantsskruv	
50	RM 96738596	1					Washer	Rondelle	Scheibe	Arandela	Bricka	

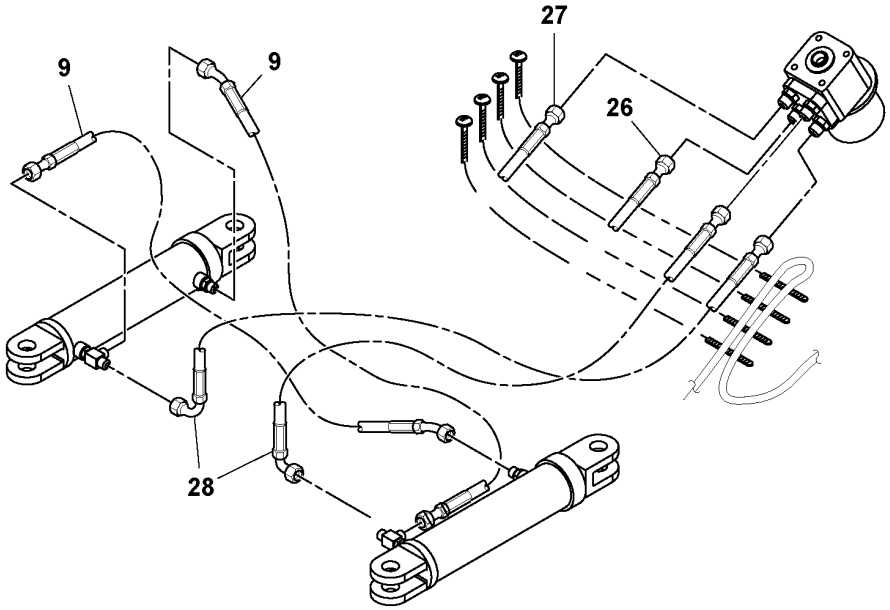
9
9
27
26
28

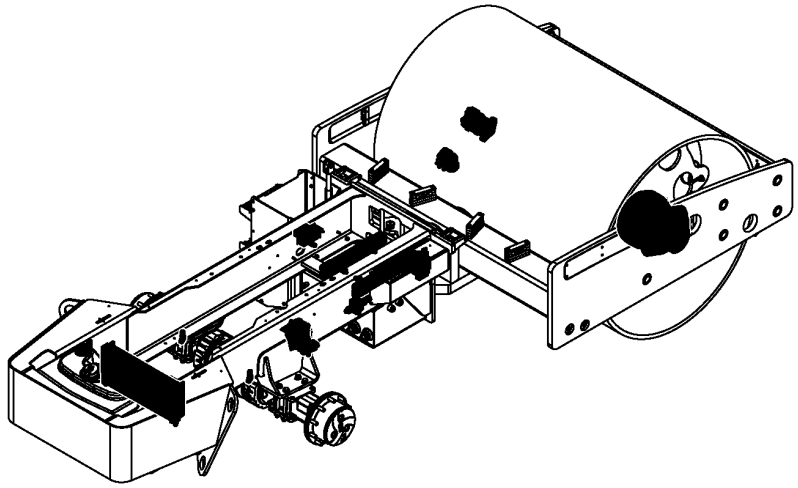

Fig.	Part No.	Quantity 1	2	3	PS	KIT	Description	Dénomination	Bezeichnung	Denominación	Benämning	Notes
9	RM 13204334	2					Hose assembly	Conduit flexible	Schlauchleitung	Conducto	Slangledning	
26	RM 13204359	1					Hose assembly	Conduit flexible	Schlauchleitung	Conducto	Slangledning	
27	RM 13204359	1					Hose assembly	Conduit flexible	Schlauchleitung	Conducto	Slangledning	
28	RM 13199062	2					Hose	Flexible	Schlauch	Manguera	Slang	

1	13375639_0J02	**Rear Frame Hoses Installation** **Installation des flexibles de cadre arrière** **Hinterrahmen, Schlauchverlegung** **Instalación de mangueras en bastidor trasero** **Bakram, slangar, ditsättning**	Catalogue id **20584**	Group **911**
2				
3			Illustr. No **1051515**	Section **201**
4				
5		**43840115**	Issue **20048722-A**	Page **497**

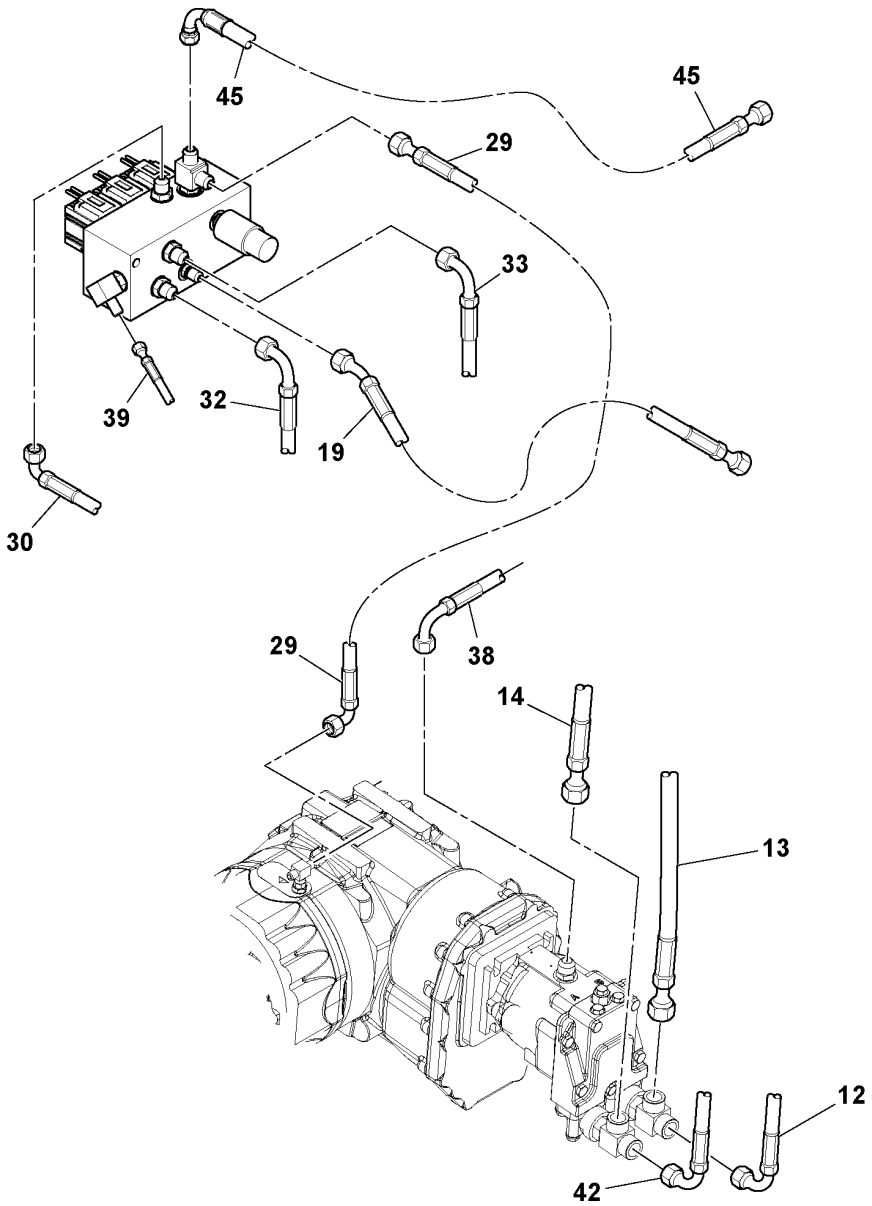
45
45
29
33
39
32
19
30
29
38
14
13
12
42

Fig.	Part No.	Quantity 1	2	3	PS	KIT	Description	Dénomination	Bezeichnung	Denominación	Benämning	Notes
12	RM 13204615	1					Hose assembly	Conduit flexible	Schlauchleitung	Conducto	Slangledning	
13	RM 58896036	1					Hose	Flexible	Schlauch	Manguera	Slang	
14	RM 43840107	1					Hose assembly	Conduit flexible	Schlauchleitung	Conducto	Slangledning	
19	RM 13364815	1					Hose assembly	Conduit flexible	Schlauchleitung	Conducto	Slangledning	
29	RM 13199104	1					Hose assembly	Conduit flexible	Schlauchleitung	Conducto	Slangledning	
30	RM 13106489	1					Hose assembly	Conduit flexible	Schlauchleitung	Conducto	Slangledning	
32	RM 13106489	1					Hose assembly	Conduit flexible	Schlauchleitung	Conducto	Slangledning	
33	RM 13106497	1					Hose assembly	Conduit flexible	Schlauchleitung	Conducto	Slangledning	
38	RM 59586784	1					Hose	Flexible	Schlauch	Manguera	Slang	
39	RM 13204755	1					Hose assembly	Conduit flexible	Schlauchleitung	Conducto	Slangledning	
42	RM 13207626	1					Hose assembly	Conduit flexible	Schlauchleitung	Conducto	Slangledning	
45	RM 13319967	1					Hose	Flexible	Schlauch	Manguera	Slang	

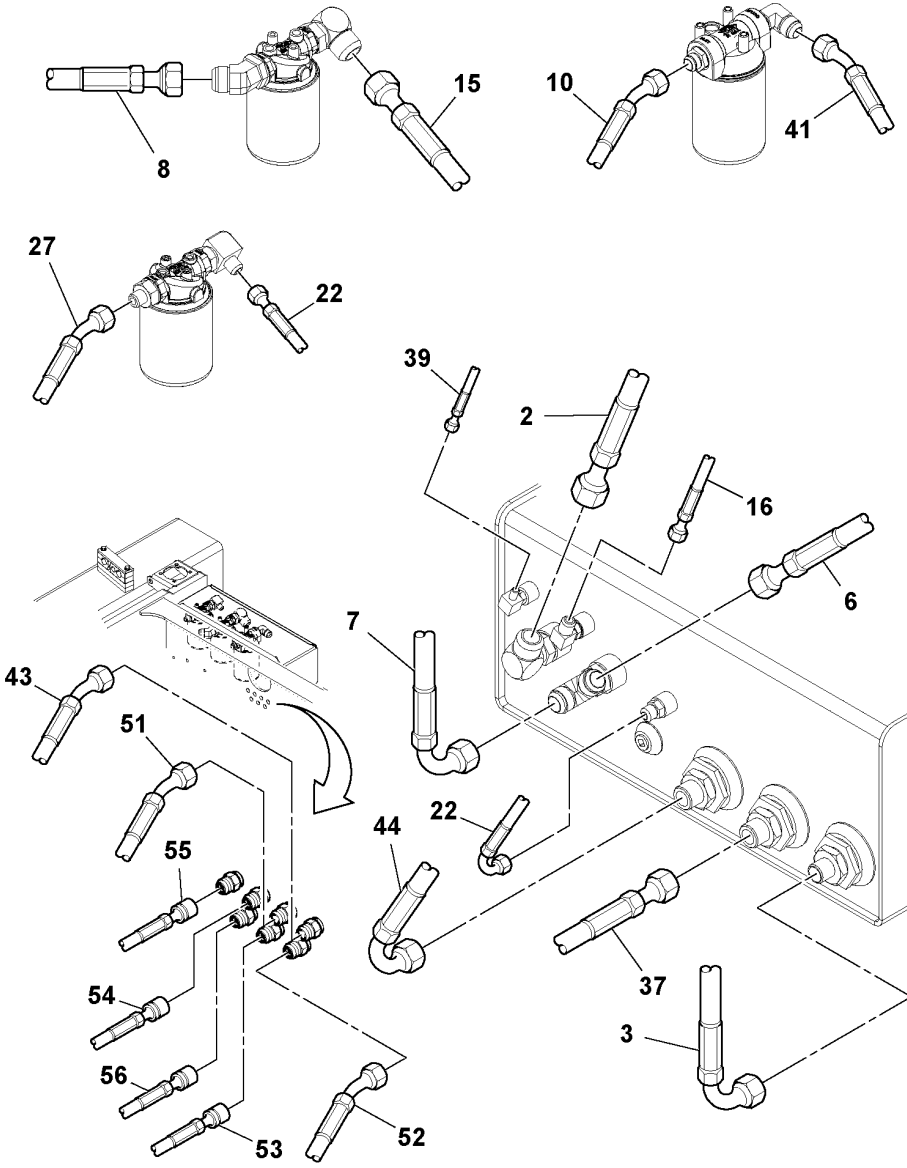
8
15
10
41
27
22
39
2
16
6
7
43
51
55
54
56
53
52
44
22
37
3

Fig.	Part No.	Quantity 1	2	3	PS	KIT	Description	Dénomination	Bezeichnung	Denominación	Benämning	Notes
2	RM 13204425	1					Hose assembly	Conduit flexible	Schlauchleitung	Conducto	Slangledning	
3	RM 59586792	1					Hose	Flexible	Schlauch	Manguera	Slang	
6	RM 13204441	1					Hose assembly	Conduit flexible	Schlauchleitung	Conducto	Slangledning	
7	RM 59203406	1					Hose assembly	Conduit flexible	Schlauchleitung	Conducto	Slangledning	
8	RM 59106757	1					Hose assembly	Conduit flexible	Schlauchleitung	Conducto	Slangledning	
10	RM 13204599	1					Hose assembly	Conduit flexible	Schlauchleitung	Conducto	Slangledning	
15	RM 59219618	1					Hose	Flexible	Schlauch	Manguera	Slang	
16	RM 43923804	1					Hose assembly	Conduit flexible	Schlauchleitung	Conducto	Slangledning	
22	RM 13199120	1					Hose assembly	Conduit flexible	Schlauchleitung	Conducto	Slangledning	
27	RM 13204359	1					Hose assembly	Conduit flexible	Schlauchleitung	Conducto	Slangledning	
37	RM 59706960	1					Hose	Flexible	Schlauch	Manguera	Slang	
39	RM 13204755	1					Hose assembly	Conduit flexible	Schlauchleitung	Conducto	Slangledning	
41	RM 13207535	1					Hose assembly	Conduit flexible	Schlauchleitung	Conducto	Slangledning	
43	RM 43878479	1					Hose assembly	Conduit flexible	Schlauchleitung	Conducto	Slangledning	
47	RM 95424586	8					Cable tie	Serre-câble	Kabelbinder	Abrazadera de cinta	Buntband	
51	RM 43878487	1					Hose assembly	Conduit flexible	Schlauchleitung	Conducto	Slangledning	
52	RM 43878495	1					Hose assembly	Conduit flexible	Schlauchleitung	Conducto	Slangledning	
53	RM 43878503	1					Hose assembly	Conduit flexible	Schlauchleitung	Conducto	Slangledning	
54	RM 43878511	1					Hose assembly	Conduit flexible	Schlauchleitung	Conducto	Slangledning	
55	RM 43878529	1					Hose assembly	Conduit flexible	Schlauchleitung	Conducto	Slangledning	
56	RM 59138396	1					Hose assembly	Conduit flexible	Schlauchleitung	Conducto	Slangledning	

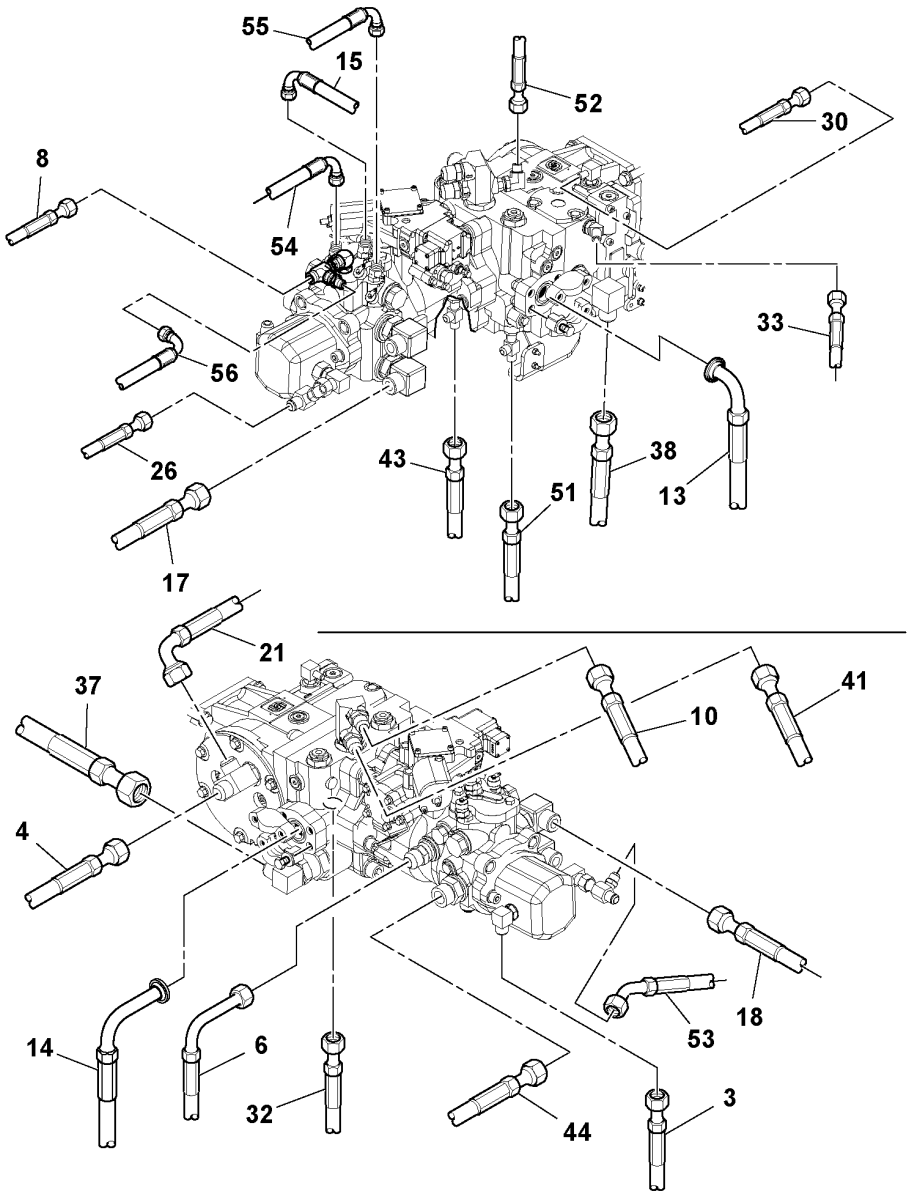
55
15
52
30
8
54
33
56
26
43
38
51
13
17
21
37
41
10
4
18
53
14
6
32
44
3

Fig.	Part No.	Quantity 1	2	3	PS	KIT	Description	Dénomination	Bezeichnung	Denominación	Benämning	Notes
3	RM 59586792	1					Hose	Flexible	Schlauch	Manguera	Slang	
4	RM 13204565	1					Hose assembly	Conduit flexible	Schlauchleitung	Conducto	Slangledning	
6	RM 13204441	1					Hose assembly	Conduit flexible	Schlauchleitung	Conducto	Slangledning	
8	RM 59106757	1					Hose assembly	Conduit flexible	Schlauchleitung	Conducto	Slangledning	
10	RM 13204599	1					Hose assembly	Conduit flexible	Schlauchleitung	Conducto	Slangledning	
13	RM 58896036	1					Hose	Flexible	Schlauch	Manguera	Slang	
14	RM 43840107	1					Hose assembly	Conduit flexible	Schlauchleitung	Conducto	Slangledning	
15	RM 59219618	1					Hose	Flexible	Schlauch	Manguera	Slang	
17	RM 13315569	1					Hose assembly	Conduit flexible	Schlauchleitung	Conducto	Slangledning	
18	RM 13315569	1					Hose assembly	Conduit flexible	Schlauchleitung	Conducto	Slangledning	
21	RM 13199112	1					Hose assembly	Conduit flexible	Schlauchleitung	Conducto	Slangledning	
26	RM 13204359	1					Hose assembly	Conduit flexible	Schlauchleitung	Conducto	Slangledning	
30	RM 13106489	1					Hose assembly	Conduit flexible	Schlauchleitung	Conducto	Slangledning	
32	RM 13106489	1					Hose assembly	Conduit flexible	Schlauchleitung	Conducto	Slangledning	
33	RM 13106497	1					Hose assembly	Conduit flexible	Schlauchleitung	Conducto	Slangledning	
37	RM 59706960	1					Hose	Flexible	Schlauch	Manguera	Slang	
38	RM 59586784	1					Hose	Flexible	Schlauch	Manguera	Slang	
41	RM 13207535	1					Hose assembly	Conduit flexible	Schlauchleitung	Conducto	Slangledning	
43	RM 43878479	1					Hose assembly	Conduit flexible	Schlauchleitung	Conducto	Slangledning	
44	RM 59587725	1					Hose assembly	Conduit flexible	Schlauchleitung	Conducto	Slangledning	
51	RM 43878487	1					Hose assembly	Conduit flexible	Schlauchleitung	Conducto	Slangledning	
52	RM 43878495	1					Hose assembly	Conduit flexible	Schlauchleitung	Conducto	Slangledning	
53	RM 43878503	1					Hose assembly	Conduit flexible	Schlauchleitung	Conducto	Slangledning	
54	RM 43878511	1					Hose assembly	Conduit flexible	Schlauchleitung	Conducto	Slangledning	
55	RM 43878529	1					Hose assembly	Conduit flexible	Schlauchleitung	Conducto	Slangledning	
56	RM 59138396	1					Hose assembly	Conduit flexible	Schlauchleitung	Conducto	Slangledning	

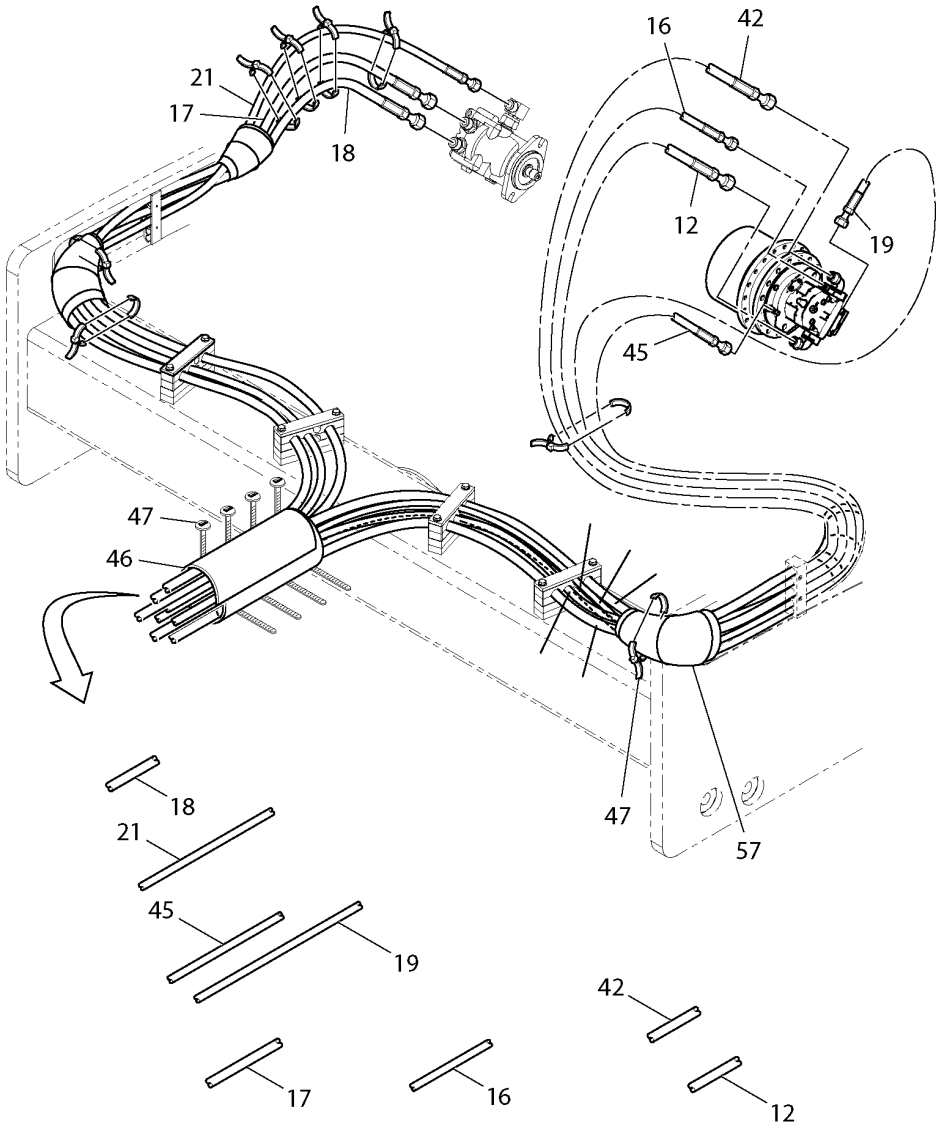
16
42
21
17
18
12
19
45
47
46
47
57
18
21
45
19
42
17
16
12

Fig.	Part No.	Quantity 1	2	3	PS	KIT	Description	Dénomination	Bezeichnung	Denominación	Benämning	Notes
12	RM 13204615	1					Hose assembly	Conduit flexible	Schlauchleitung	Conducto	Slangledning	
16	RM 43923804	1					Hose assembly	Conduit flexible	Schlauchleitung	Conducto	Slangledning	
17	RM 13315569	1					Hose assembly	Conduit flexible	Schlauchleitung	Conducto	Slangledning	
18	RM 13315569	1					Hose assembly	Conduit flexible	Schlauchleitung	Conducto	Slangledning	
19	RM 13364815	1					Hose assembly	Conduit flexible	Schlauchleitung	Conducto	Slangledning	
21	RM 13199112	1					Hose assembly	Conduit flexible	Schlauchleitung	Conducto	Slangledning	
42	RM 13207626	1					Hose assembly	Conduit flexible	Schlauchleitung	Conducto	Slangledning	
45	RM 13319967	1					Hose	Flexible	Schlauch	Manguera	Slang	
46	RM 59672733	1					Guard	Protection	Schutz	Proteccion	Skydd	
47	RM 95424586	8					Cable tie	Serre-câble	Kabelbinder	Abrazadera de cinta	Buntband	
57	RM 43857572	4					Guard	Protection	Schutz	Proteccion	Skydd	

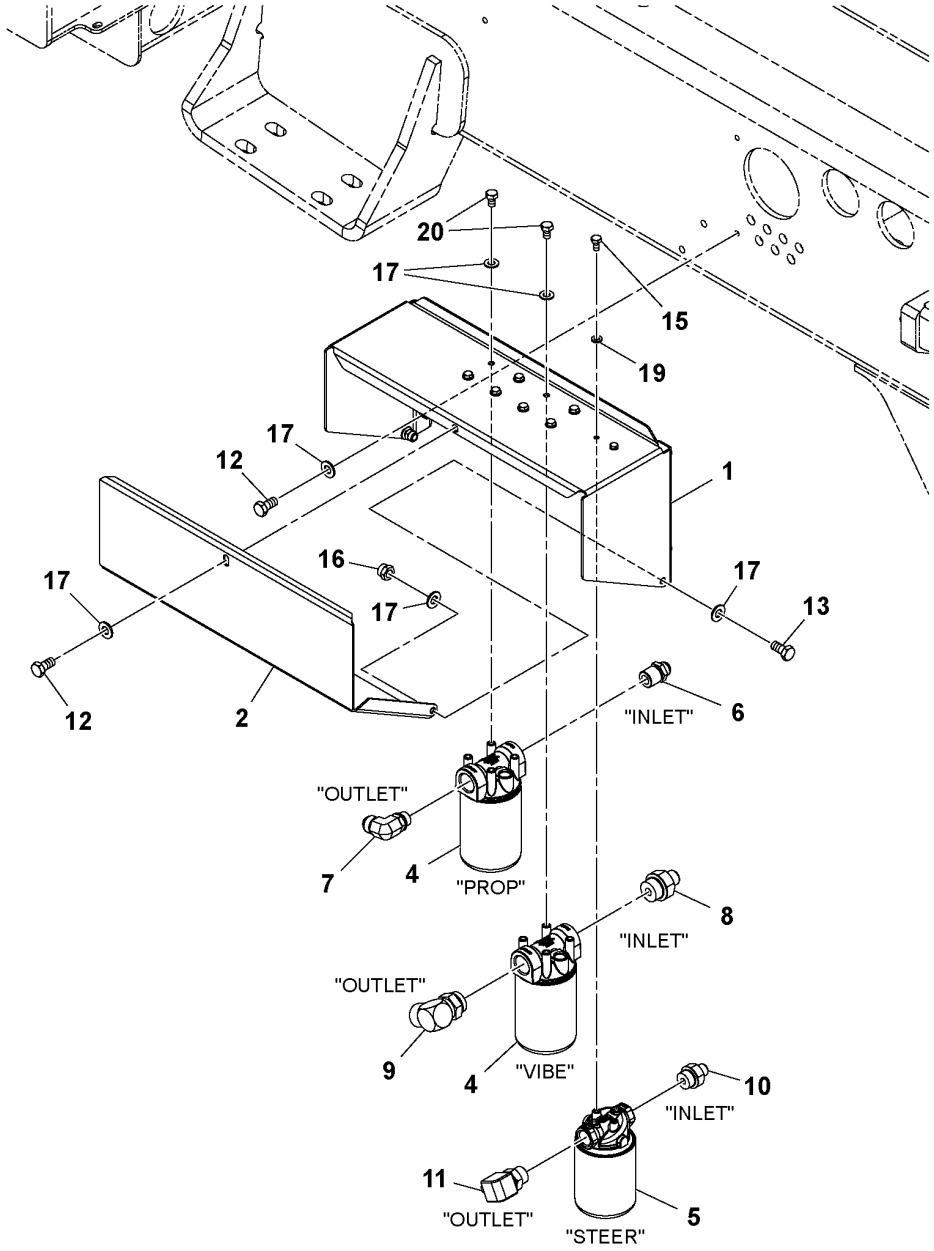
20
17
15
19
17
12
1
16
17
17
13
17
12
2
"INLET"
6
"OUTLET"
7
4
"PROP"
8
"INLET"
"OUTLET"
9
4
"VIBE"
10
"INLET"
11
"OUTLET"
"STEER"
5

Fig.	Part No.	Quantity 1	2	3	PS	KIT	Description	Dénomination	Bezeichnung	Denominación	Benämning	Notes
1	RM 13295639	1					Bracket	Console	Konsole	Consola	Konsol	
2	RM 13215405	1					Filter	Filtre	Filter	Filtro	Filter	
4	RM 43846054	2					Filter	Filtre	Filter	Filtro	Filter	
	RM 43846062	2					•Insert	•Cartouche	•Einsatz	•Elemento	•Insats	
5	RM 43907989	1					Return filter	Filtre de retour	Rückstromfilter	Filtro retorno	Returfilter	
	RM 43919976	1					•Filter insert	•Cartouche de filtre	•Filtereinsatz	•Cartucho filtrante	•Filterinsats	
6	RM 95416277	1					Fitting	Écrou raccord	Verschraubung	Racor	Förskruvning	
7	RM 13303805	1					Adapter	Adaptateur	Adapter	Adaptador	Adapter	
8	RM 59922526	1					Adapter	Adaptateur	Adapter	Adaptador	Adapter	
9	RM 95341673	1					Adapter	Adaptateur	Adapter	Adaptador	Adapter	
10	RM 95357570	1					Adapter	Adaptateur	Adapter	Adaptador	Adapter	
11	RM 95330692	1					Adapter	Adaptateur	Adapter	Adaptador	Adapter	
12	RM 96702279	5					Hexagon screw	Vis à tête hexagonale	Sechskantschraube	Tornillo hexagonal	Sexkantsskruv	
13	RM 96702287	2					Hexagon screw	Vis à tête hexagonale	Sechskantschraube	Tornillo hexagonal	Sexkantsskruv	
15	RM 95919528	2					Screw	Vis	Schraube	Tornillo	Skruv	
16	RM 96704614	2					Nut	Écrou	Mutter	Tuerca	Mutter	
17	RM 96741046	17					Plain washer	Rondelle plane	Flachscheibe	Arandela plana	Planbricka	
19	RM 96741053	2					Washer	Rondelle	Scheibe	Arandela	Bricka	
20	RM 96701479	8					Hexagon screw	Vis à tête hexagonale	Sechskantschraube	Tornillo hexagonal	Sexkantsskruv	

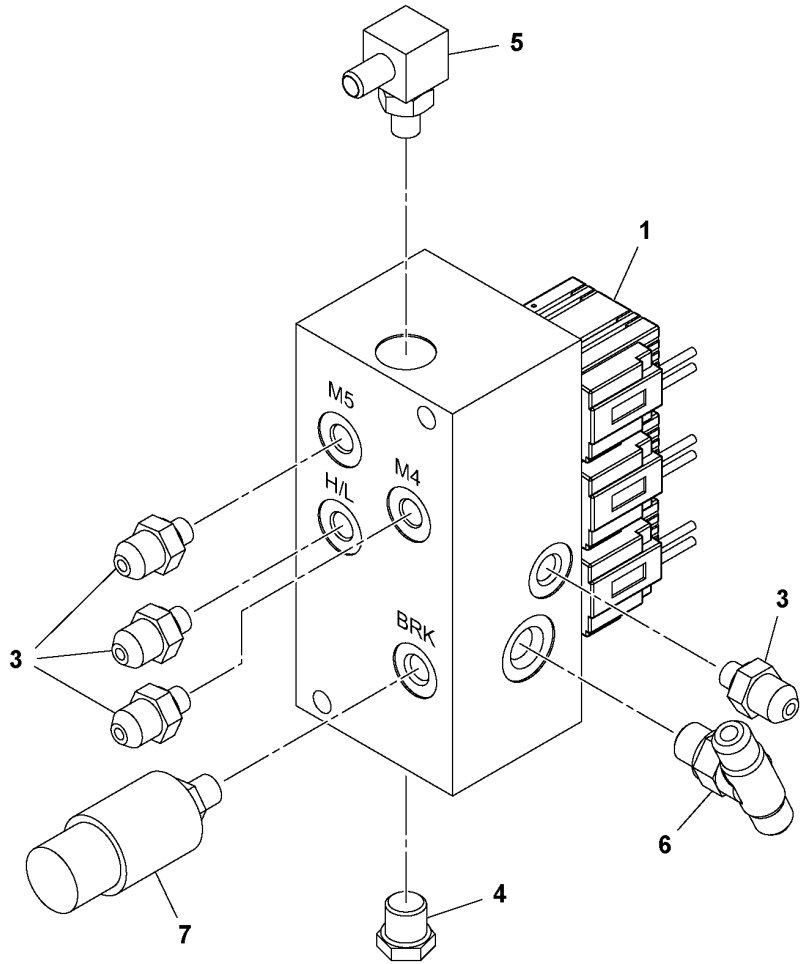
5
1
M5
H/L
M4
BRK
3
3
6
4
7

Fig.	Part No.	Quantity 1	2	3	PS	KIT	Description	Dénomination	Bezeichnung	Denominación	Benämning	Notes
1	RM 19287036	1					Manifold	Tubulure	Verzweigung	Bifurcación	Förgrening	
	RM 19287051	1					•Valve	•Valve	•Ventil	•Válvula	•Ventil	
	RM 19287093	2					•Valve	•Valve	•Ventil	•Válvula	•Ventil	
	RM 19287101	3					•Coil	•Bobine	•Wickel	•Bobina	•Spole	
3	VOE 11147716	4					Fitting	Écrou raccord	Verschraubung	Racor	Förskruvning	(RM 95402806)
4	RM 95343596	1					Plug	Tampon	Stopfen	Tapón	Plugg	
5	RM 95329975	1					Adapter	Adaptateur	Adapter	Adaptador	Adapter	
6	RM 95431284	1					T-nipple	Raccord-t	T-Nippel	Niple t	T-nippel	
7	RM 59110312	1					Pressure switch	Rupteur pression	Druckschalter	Interruptor presión	Tryckbrytare	

1	13209291_0401	**Brake Shunt Valve Assembly** **Montage de la valve de dérivation de frein** **Bremsnebenventil, Baugruppe** **Montaje de válvula de derivación de freno** **Broms shuntventil**	Catalogue id **20584**	Group **912**
2				
3			Illustr. No **1037308**	Section **100**
4				
5		**U.S., 13187984**	Issue **20048722-A**	Page **509**

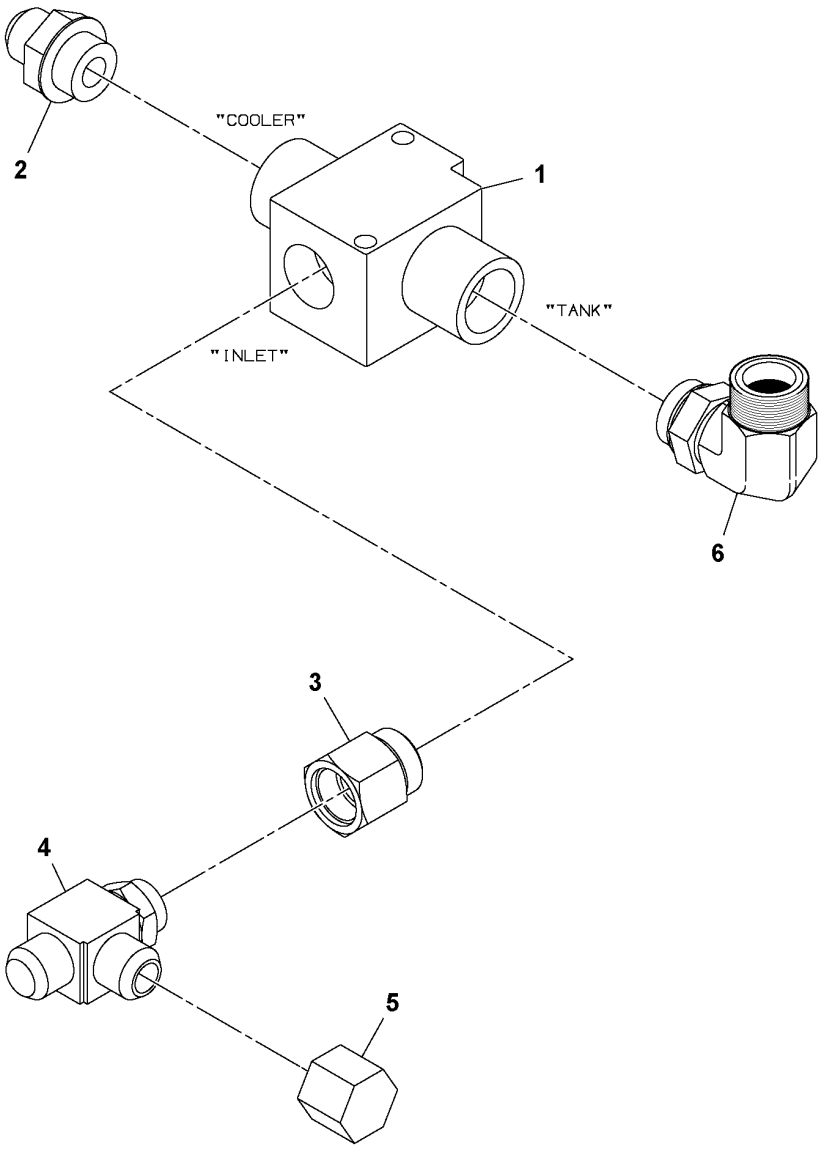
"COOLER"
"TANK"
"INLET"
1
2
3
4
5
6

Fig.	Part No.	Quantity 1	2	3	PS	KIT	Description	Dénomination	Bezeichnung	Denominación	Benämning	Notes
1	RM 13205364	1					Valve	Valve	Ventil	Válvula	Ventil	THERMAL BYPASS
2	RM 95356978	1					Adapter	Adaptateur	Adapter	Adaptador	Adapter	
3	RM 59924472	1					Adapter	Adaptateur	Adapter	Adaptador	Adapter	
4	RM 95829263	1					T-nipple	Raccord-t	T-Nippel	Niple t	T-nippel	
5	RM 95387890	1					Cap	Capot	Verschlusskappe	Capuchón	Hatt	
6	RM 95280194	1					Adapter	Adaptateur	Adapter	Adaptador	Adapter	

1	13185855_0301	**Thermal Bypass Valve Installation** **Installation de la valve de dérivation thermique** **Thermisches Nebenstromventil, Einbau** **Instalación de válvula de derivación térmica** **Termisk bypassventil, ditsättning**	Catalogue id **20584**	Group **912**
2			Illustr. No **1037301**	Section **200**
3				
4			Issue **20048722-A**	Page **511**
5		**13162656**		

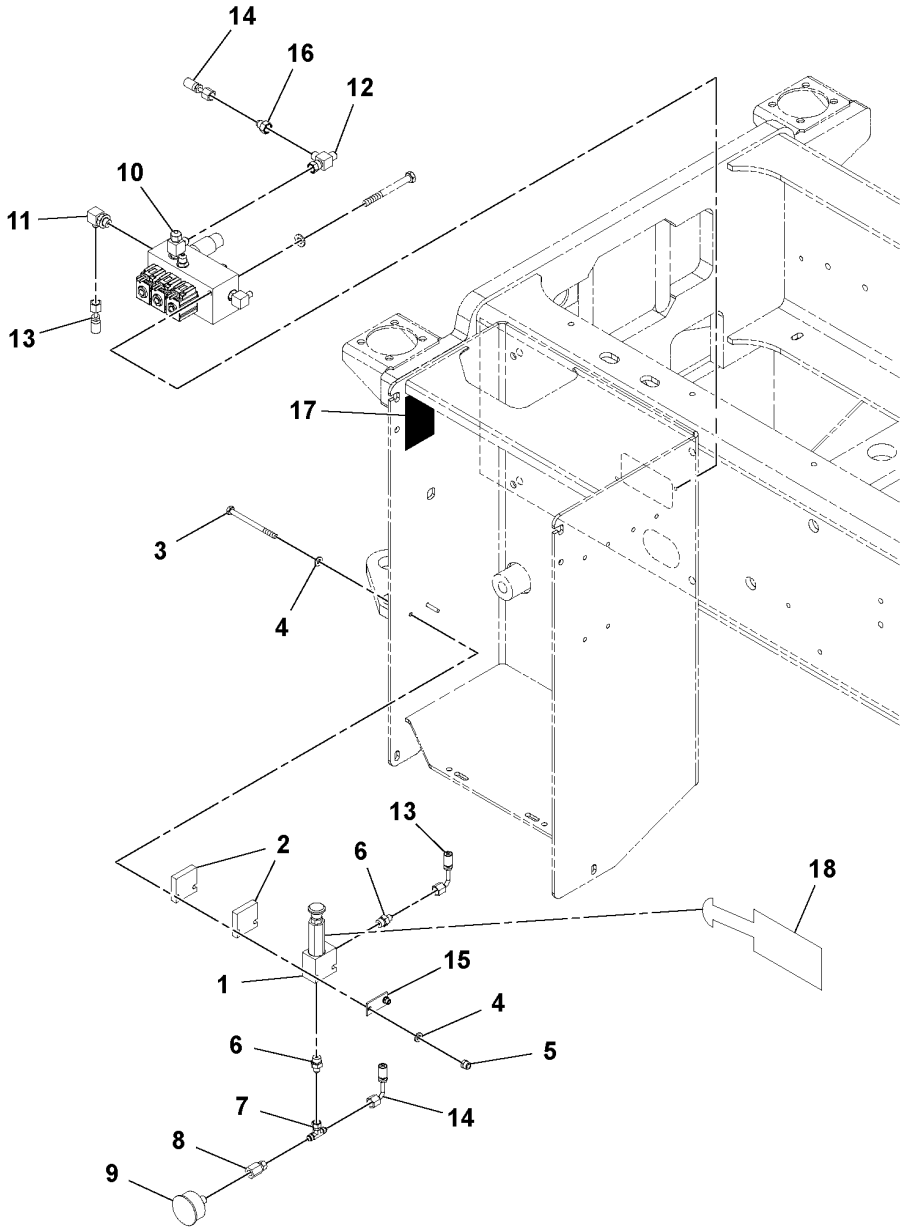
14
16
12
10
11
13
17
3
4
13
2
6
18
15
1
4
5
6
7
14
8
9

Fig.	Part No.	Quantity 1	2	3	P S	K I T	Description	Dénomination	Bezeichnung	Denominación	Benämning	Notes
1	RM 13205513	1					Hand pump	Pompe à main	Handpumpe	Bomba manual	Handpump	
2	RM 13214812	2					Spacer plate	Plaque entretoise	Abstandplatte	Placa distanciadora	Distansplatta	
3	RM 96720156	2					Hexagon screw	Vis à tête hexagonale	Sechskantschraube	Tornillo hexagonal	Sexkantsskruv	
4	RM 96741053	4					Washer	Rondelle	Scheibe	Arandela	Bricka	
5	RM 96704598	2					Lock nut	Contre-écrou	Sicherungsmutter	Contratuerca	Låsmutter	
6	RM 95371258	2					Adapter	Adaptateur	Adapter	Adaptador	Adapter	
7	RM 95649844	1					Nipple	Raccord	Nippel	Niple	Nippel	
8	RM 59665877	1					Nipple	Raccord	Nippel	Niple	Nippel	
9	RM 59197012	1					Pressure gauge	Manomètre	Druckmesser	Manómetro	Tryckmätare	
10		1					Brake Shunt Valve				Broms shuntventil	2844) EU See group 912-700 page 517
11	RM 95365094	1					Adapter	Adaptateur	Adapter	Adaptador	Adapter	
12	RM 95415667	1					Swivel nipple	Raccord pivot	Schwenknippel	Niple placa de giro	Svivelnippel	
13	RM 46639787	1					Hose assembly	Conduit flexible	Schlauchleitung	Conducto	Slangledning	
14	RM 46639795	1					Hose Assy	Flexible	Schlauchmontage	Conjunto de manguera	Slangenhet	
15	RM 13235320	1					Retaining plate	Plaque retenue	Halteplatte	Placa de sujeción	Hållarplatta	
16	RM 59742890	1					Reducer	Reducteur	Reduzierstück	Reductor	Reducerstycke	
17	RM 13366075	1					Warning decal	Autocollant d'avertissement	Warnaufkleber	Calcomanía advertencia	Varningsdekal	WARNING - RUNAWAY
18	RM 13366067	3					Decal	Autocollant	Aufklebeschild	Calcomanía	Dekal	TOW TAG

2844) **GB**: Three-section **FR**: Section trois **DE**: Dreiteilig **ES**: Tres secciones **SE**: Tredelad

1	13233838_0401	**Brake Shunt Valve Assembly** **Montage de la valve de dérivation de frein** **Bremsnebenventil, Baugruppe** **Montaje de válvula de derivación de freno** **Broms shuntventil**	Catalogue id **20584**	Group **912**
2			Illustr. No **1037628**	Section **300**
3				
4			Issue **20048722-A**	Page **513**
5		**59287359**		

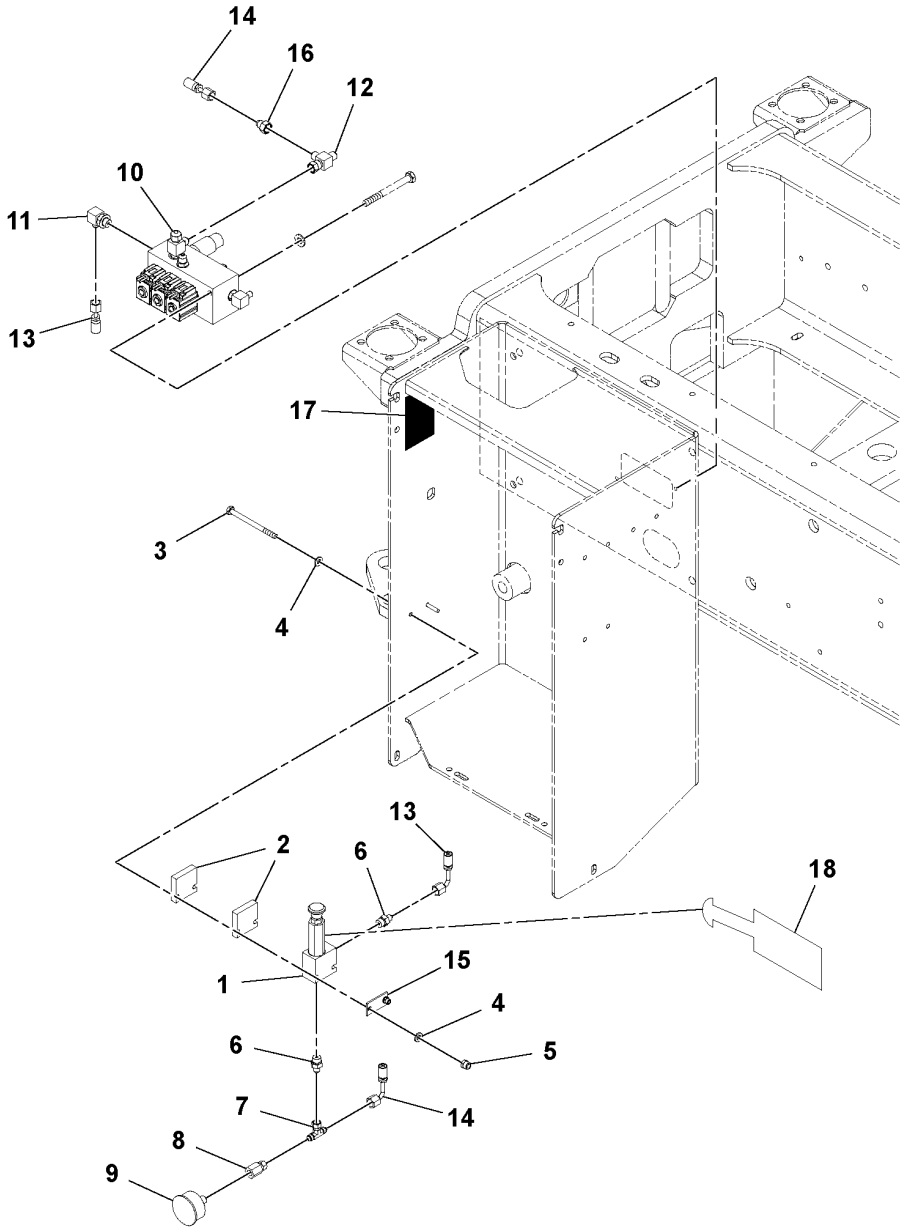
14
16
12
10
11
13
17
3
4
13
2
6
18
15
1
4
5
6
7
14
8
9

Fig.	Part No.	Quantity 1	2	3	PS	KIT	Description	Dénomination	Bezeichnung	Denominación	Benämning	Notes
1	RM 13205513	1					Hand pump	Pompe à main	Handpumpe	Bomba manual	Handpump	
2	RM 13214812	2					Spacer plate	Plaque entretoise	Abstandplatte	Placa distanciadora	Distansplatta	
3	RM 96720156	2					Hexagon screw	Vis à tête hexagonale	Sechskantschraube	Tornillo hexagonal	Sexkantsskruv	
4	RM 96741053	4					Washer	Rondelle	Scheibe	Arandela	Bricka	
5	RM 96704598	2					Lock nut	Contre-écrou	Sicherungsmutter	Contratuerca	Låsmutter	
6	RM 95371258	2					Adapter	Adaptateur	Adapter	Adaptador	Adapter	
7	RM 95649844	1					Nipple	Raccord	Nippel	Niple	Nippel	
8	RM 59665877	1					Nipple	Raccord	Nippel	Niple	Nippel	
9	RM 59197012	1					Pressure gauge	Manomètre	Druckmesser	Manómetro	Tryckmätare	
10		1					Brake/shunt Valve				Broms/shuntventil	See group 912-700 page 517
11	RM 95365094	1					Adapter	Adaptateur	Adapter	Adaptador	Adapter	
12	RM 95415667	1					Swivel nipple	Raccord pivot	Schwenknippel	Niple placa de giro	Svivelnippel	
13	RM 46639787	1					Hose assembly	Conduit flexible	Schlauchleitung	Conducto	Slangledning	(RM 59959080)
14	RM 46639795	1					Hose Assy	Flexible	Schlauchmontage	Conjunto de manguera	Slangenhet	(RM 13225529)
15	RM 13235320	1					Retaining plate	Plaque retenue	Halteplatte	Placa de sujeción	Hållarplatta	
16	RM 59742890	1					Reducer	Reducteur	Reduzierstück	Reductor	Reducerstycke	
17	RM 13366075	1					Warning decal	Autocollant d'avertissement	Warnaufkleber	Calcomanía advertencia	Varningsdekal	WARNING - RUNAWAY
18	RM 13366067	3					Decal	Autocollant	Aufklebeschild	Calcomanía	Dekal	TOW TAG

1	13233838_0E01	**Tow Valve Installation** **Installation de la valve de remorquage** **Zugventil, Einbau** **Instalación de válvula de remolque** **Tow Valve, ditsättning**	Catalogue id **20584**	Group **912**
2				
3			Illustr. No **1037315**	Section **600**
4				
5		**OPTION, 59287359**	Issue **20048722-A**	Page **515**

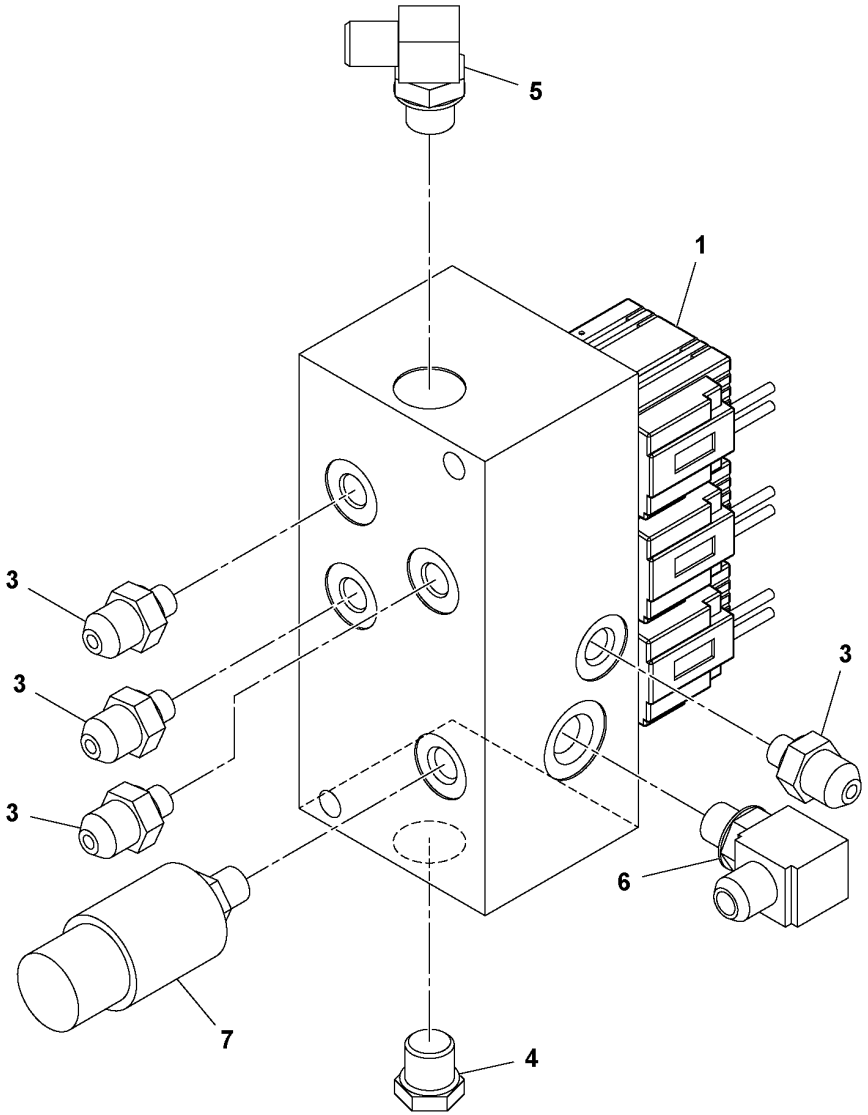
5
1
3
3
3
3
6
7
4

Fig.	Part No.	Quantity 1	2	3	PS	KIT	Description	Dénomination	Bezeichnung	Denominación	Benämning	Notes
1	**RM 13304878**	1					Valve	Valve	Ventil	Válvula	Ventil	
	RM 13258603	1					•Valve	•Valve	•Ventil	•Válvula	•Ventil	
	RM 13258611	1					•Valve	•Valve	•Ventil	•Válvula	•Ventil	
	RM 13269436	1					••Sealing kit	••Jeu joints	••Dichtungssatz	••Juego de reténes	••Tätningssats	
	RM 13429782	1					•Valve	•Valve	•Ventil	•Válvula	•Ventil	
	RM 13258629	3					•Coil	•Bobine	•Wickel	•Bobina	•Spole	12VDC, W/DIODE
3	**VOE 11147716**	4					Fitting	Écrou raccord	Verschraubung	Racor	Förskruvning	(RM 95402806)
4	**RM 95343596**	1					Plug	Tampon	Stopfen	Tapón	Plugg	
5	**RM 95329975**	1					Adapter	Adaptateur	Adapter	Adaptador	Adapter	
6	**RM 95431284**	1					T-nipple	Raccord-t	T-Nippel	Niple t	T-nippel	
7	**RM 59110312**	1					Pressure switch	Rupteur pression	Druckschalter	Interruptor presión	Tryckbrytare	

1	**13217559_0501**	**Brake/shunt Valve Assembly** **Montage de la valve de frein/dérivation** **Bremen/Shuntventil, Baugruppe** **Montaje de válvula de freno/derivación** **Broms/shuntventil**	Catalogue id **20584**	Group **912**
2			Illustr. No **1045250**	Section **700**
3				
4			Issue **20048722-A**	Page **517**
5		**80817992**		

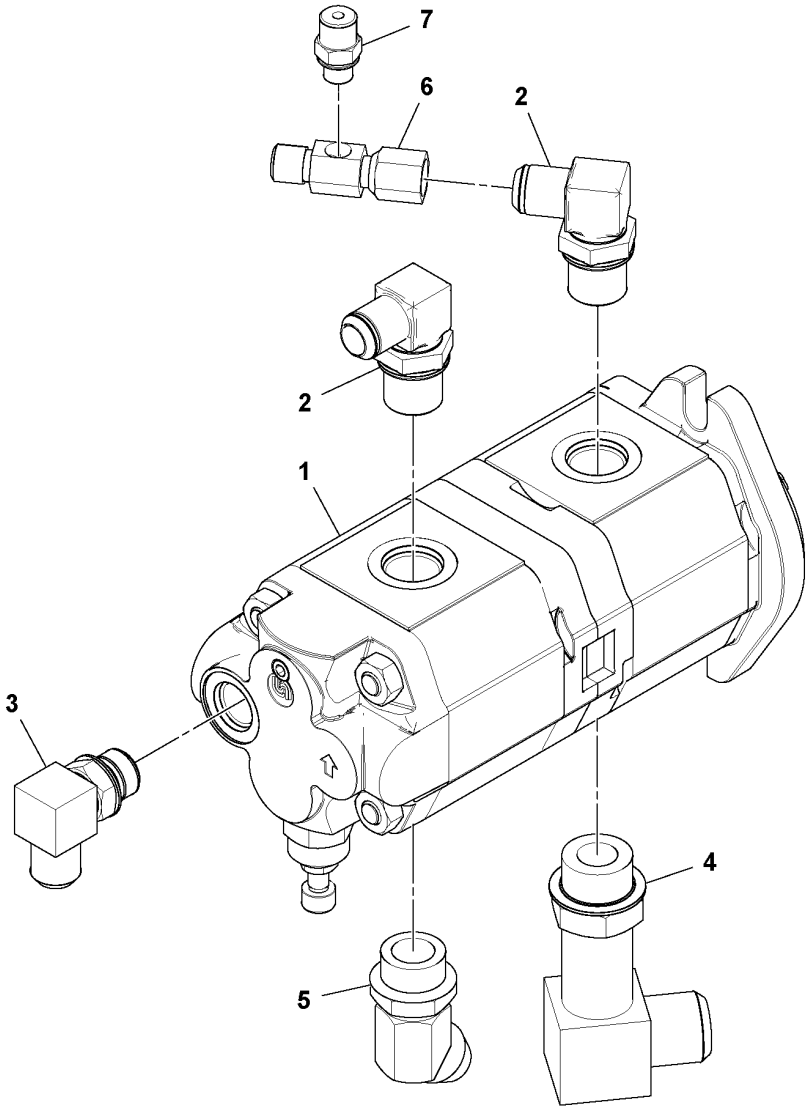
7
6
2
2
1
3
4
5

Fig.	Part No.	Quantity 1	2	3	PS	KIT	Description	Dénomination	Bezeichnung	Denominación	Benämning	Notes
1	**RM 43844570**	1					Gear pump	Pompe engrenages	Zahnradpumpe	Bomba de engranaje	Kugghjulspump	
	RM 13461033	1					•Sealing kit	•Jeu joints	•Dichtungssatz	•Juego de retenes	•Tätningssats	
2	**RM 95303350**	2					Adapter	Adaptateur	Adapter	Adaptador	Adapter	
3	**RM 95303335**	1					Elbow	Coude	Winkel	Ángulo	Vinkel	
4	**RM 59847798**	1					Adapter	Adaptateur	Adapter	Adaptador	Adapter	
5	**RM 95359410**	1					Adapter	Adaptateur	Adapter	Adaptador	Adapter	
6	**RM 13208004**	1					Nipple	Raccord	Nippel	Niple	Nippel	
7	**RM 59929182**	1					Adapter	Adaptateur	Adapter	Adaptador	Adapter	

1	13272570_0301	**Pump Assembly** **Montage de la pompe** **Pumpe kpl.** **Montaje de bomba** **Pumpenhet**	Catalogue id **20584**	Group **913**
2				
3			Illustr. No **1037326**	Section **200**
4				
5		**13272570**	Issue **20048722-A**	Page **519**

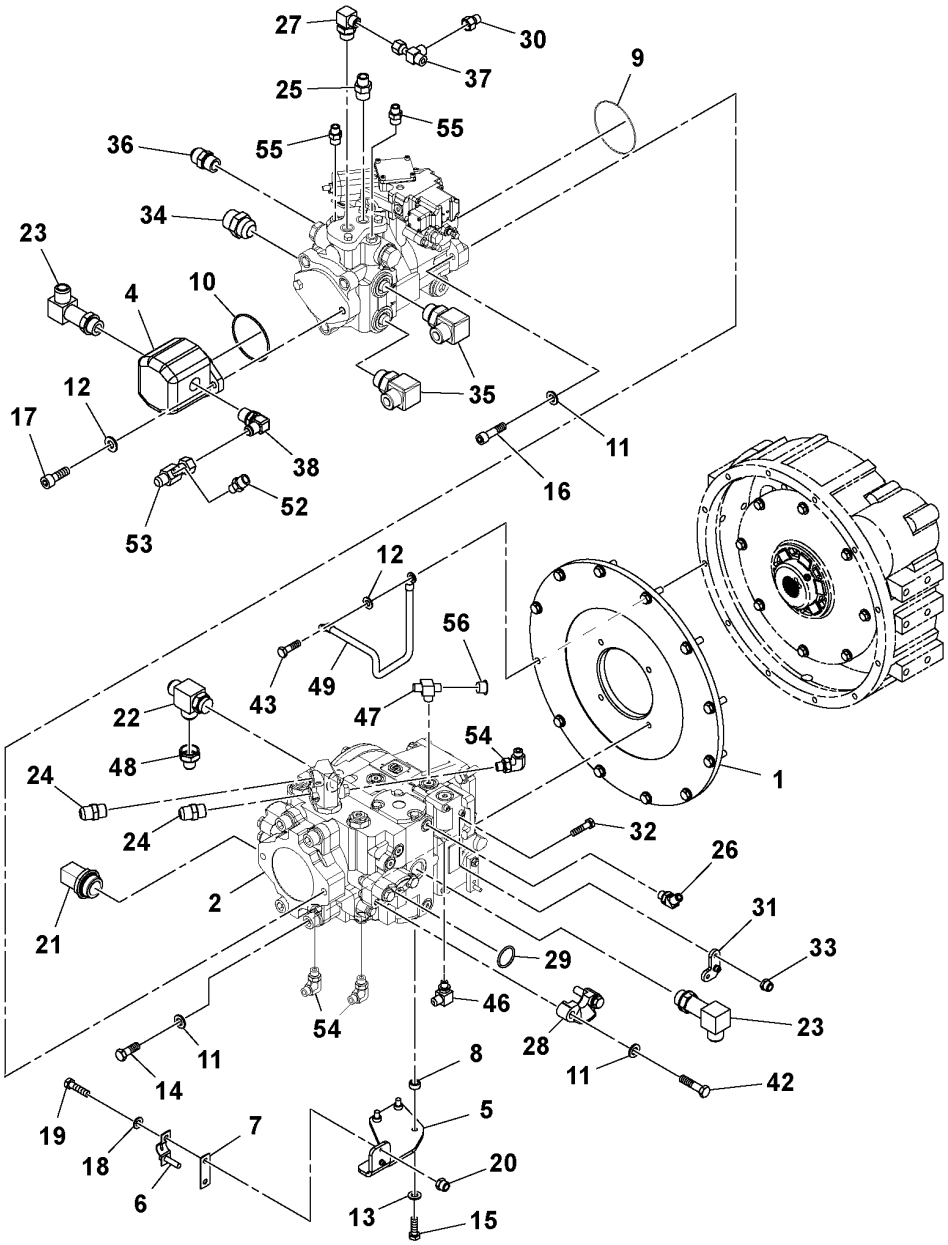
27
30
37
9
25
55
55
36
34
23
4
10
35
12
17
38
11
16
52
53
12
56
43
49
47
22
48
54
1
24
24
32
26
2
21
31
33
29
46
54
23
28
11
42
11
14
8
5
19
18
7
20
6
13
15

Fig.	Part No.	Quantity 1	2	3	4	5	PS	KIT	Description	Dénomination	Bezeichnung	Denominación	Benämning	Notes
1	RM 58966086	1	1	1	1				Plate	Tôle	Blech	Chapa	Plåt	
2	RM 43947043	1	1	1	1				Hydraulic pump	Pompe hydraulique	Hydraulikpumpe	Bomba de hidráulica	Hydraulpump	See group 442-100 page 193
3		1		1										VAR FRQ/DUL AMP VAR FRQ/AMP BLDE See group 777-750 page 295
3			1		1									W/ LEVELING BLADE See group 777-650 page 291
4	RM 43844760	1			1				Gear pump	Pompe engrenages	Zahnradpumpe	Bomba de engranaje	Kugghjulspump	VAR FRQ/DUL AMP
4	RM 58898677	1			1				•Sealing kit	•Jeu joints	•Dichtungssatz	•Juego de reténes	•Tätningssats	
4			1	1										W/ LEVELING BLADE VAR FRQ/AMP BLDE See group 913-200 page 519
5	RM 59109041	1	1	1	1				Mounting plate	Plaque montage	Montageplatte	Placa de montaje	Monteringsplatta	E PROD
5	VOE 12793522	1	1	1	1				Bracket	Console	Konsole	Ménsula	Konsol	L PROD
6	RM 59580571	1	1	1	1				Cable clamp	Collier	Kabelklammer	Abrazadera de cable	Kabelklämma	
7	RM 59617985	1	1	1	1				Shim	Cale de réglage	Ausgleichblech	Laminilla de ajuste	Justermellanlägg	
8	RM 13213111	3	3	3	3				Spacer	Entretoise	Abstandkörper	Distanciador	Distans	
9	RM 95988804	1	1	1	1				O-ring	Joint torique	O-Ring	Anillo tórico	O-ring	
10	RM 95988796	1	1	1	1				O-ring	Joint torique	O-Ring	Anillo tórico	O-ring	
11	RM 96738596	14	14	14	14				Washer	Rondelle	Scheibe	Arandela	Bricka	
12	RM 96741046	14	14	14	14				Plain washer	Rondelle plane	Flachscheibe	Arandela plana	Planbricka	
13	RM 96741038	3	3	3	3				Washer	Rondelle	Scheibe	Arandela	Bricka	
14	RM 96702329	4	4	4	4				Hexagon screw	Vis à tête hexagonale	Sechskantschraube	Tornillo hexagonal	Sexkantsskruv	
15	RM 96705587	3	3	3	3				Hexagon screw	Vis à tête hexagonale	Sechskantschraube	Tornillo hexagonal	Sexkantsskruv	
16	RM 96725023	2	2	2	2				Hexagon screw	Vis à tête hexagonale	Sechskantschraube	Tornillo hexagonal	Sexkantsskruv	
17	RM 96702162	2	2	2	2				Hex. socket screw	Vis à six pans creux	Innensechskantschraube	Tornillo de hexágono embutido	Insexskruv	
18	RM 96738554	2	2	2	2				Plain washer	Rondelle plane	Flachscheibe	Arandela plana	Planbricka	
19	RM 96705736	2	2	2	2				Hexagon screw	Vis à tête hexagonale	Sechskantschraube	Tornillo hexagonal	Sexkantsskruv	E PROD

1		**Pump Stack Assembly** **Montage de la colonne de pompe** **Pumpengruppe** **Montaje de pila de bomba** **Pumpenhet**	Catalogue id **20584**	Group **913**
2				
3			Illustr. No **1052174**	Section **300**
4				
5		**13183223_0P01**	Issue **20048722-A**	Page **521**

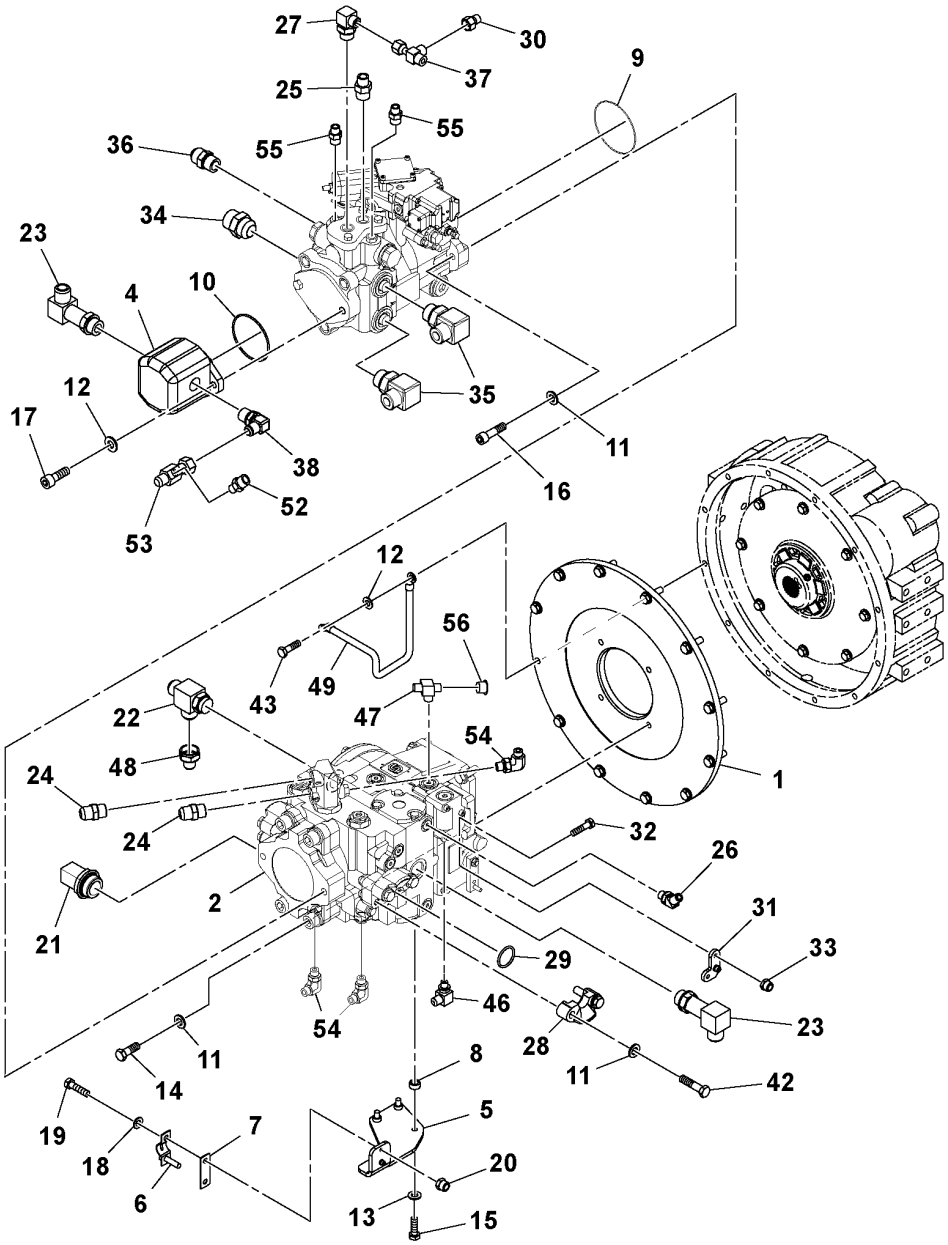
27
30
37
9
25
55
55
36
34
23
4
10
35
12
17
38
11
16
52
53
12
56
43
49
47
22
48
54
1
24
24
32
26
2
21
31
33
29
46
54
23
28
11
42
11
14
8
5
19
18
7
20
6
13
15

Fig.	Part No.	Quantity 1	2	3	4	5	PS	KIT	Description	Dénomination	Bezeichnung	Denominación	Benämning	Notes
19	RM 96742010	2	2	2	2				Screw	Vis	Schraube	Tornillo	Skruv	L PROD
20	RM 96704580	2	2	2	2				Lock nut	Contre-écrou	Sicherungsmutter	Contratuerca	Låsmutter	
21	RM 95376133	1	1	1	1				Adapter	Adaptateur	Adapter	Adaptador	Adapter	
22	RM 95829263	1	1	1	1				T-nipple	Raccord-t	T-Nippel	Niple t	T-nippel	
23	RM 59847798	2	2	2	2				Adapter	Adaptateur	Adapter	Adaptador	Adapter	
24	RM 95303384	2	2	2	2				Adapter	Adaptateur	Adapter	Adaptador	Adapter	
25	RM 95285946	1	1	1	1				Adapter	Adaptateur	Adapter	Adaptador	Adapter	
26	RM 95866687	1	1	1	1				Adapter	Adaptateur	Adapter	Adaptador	Adapter	
27	RM 59922906	1	1	1	1				Adapter	Adaptateur	Adapter	Adaptador	Adapter	
28	RM 58901653	4	4	4	4				Clamp	Collier serrage	Klemme	Abrazadera	Klamma	
29	RM 59993881	2	2	2	2				O-ring	Joint torique	O-Ring	Anillo tórico	O-ring	
30	RM 59923961	1	1	1	1				Reducer	Reducteur	Reduzierstück	Reductor	Reducerstycke	
31	RM 13187372	1	1	1	1				Intermediate lever	Levier	Hebel	Palanca	Hävarm	E PROD
31	VOE 12793264	1	1	1	1				Plate	Plaque	Platte	Placa	Platta	L PROD
32	RM 96701461	2	2	2	2				Hexagon screw	Vis à tête hexagonale	Sechskantschraube	Tornillo hexagonal	Sexkantsskruv	
33	RM 96704598	2	2	2	2				Lock nut	Contre-écrou	Sicherungsmutter	Contratuerca	Låsmutter	
34	RM 95003091	1	1	1	1				Elbow nipple	Raccord coudé	Winkelnippel	Niple angular	V-nippel	
35	RM 59922989	2	2	2	2				Adapter	Adaptateur	Adapter	Adaptador	Adapter	
36	RM 95356960	1	1	1	1				Adapter	Adaptateur	Adapter	Adaptador	Adapter	
37	RM 59923797	1	1	1	1				T-nipple	Raccord-t	T-Nippel	Niple t	T-nippel	
38	RM 95303350	1	1	1	1				Adapter	Adaptateur	Adapter	Adaptador	Adapter	
42	RM 96705595	8	8	8	8				Hexagon screw	Vis à tête hexagonale	Sechskantschraube	Tornillo hexagonal	Sexkantsskruv	
43	RM 96704309	12	12	12	12				Hexagon screw	Vis à tête hexagonale	Sechskantschraube	Tornillo hexagonal	Sexkantsskruv	
46	RM 95653614	1	1	1	1				Adapter	Adaptateur	Adapter	Adaptador	Adapter	
47	RM 95431284	1	1	1	1				T-nipple	Raccord-t	T-Nippel	Niple t	T-nippel	
48	RM 59672709	1	1	1	1				Adapter	Adaptateur	Adapter	Adaptador	Adapter	
49														2486)

2486) **GB**: This item not used with this Assembly **FR**: Cet élément n'est pas utilisé avec cette unité **DE**: Dieser Artikel wird nicht zusammen mit dieser Baugruppe verwendet. **ES**: Este artículo no se usa con este montaje **SE**: Denna artikel används inte för den här Assembly

1		**Pump Stack Assembly** **Montage de la colonne de pompe** **Pumpengruppe** **Montaje de pila de bomba** **Pumpenhet**	Catalogue id **20584**	Group **913**
2				
3			Illustr. No **1052174**	Section **300**
4				
5		**13183223_0P01**	Issue **20048722-A**	Page **523**

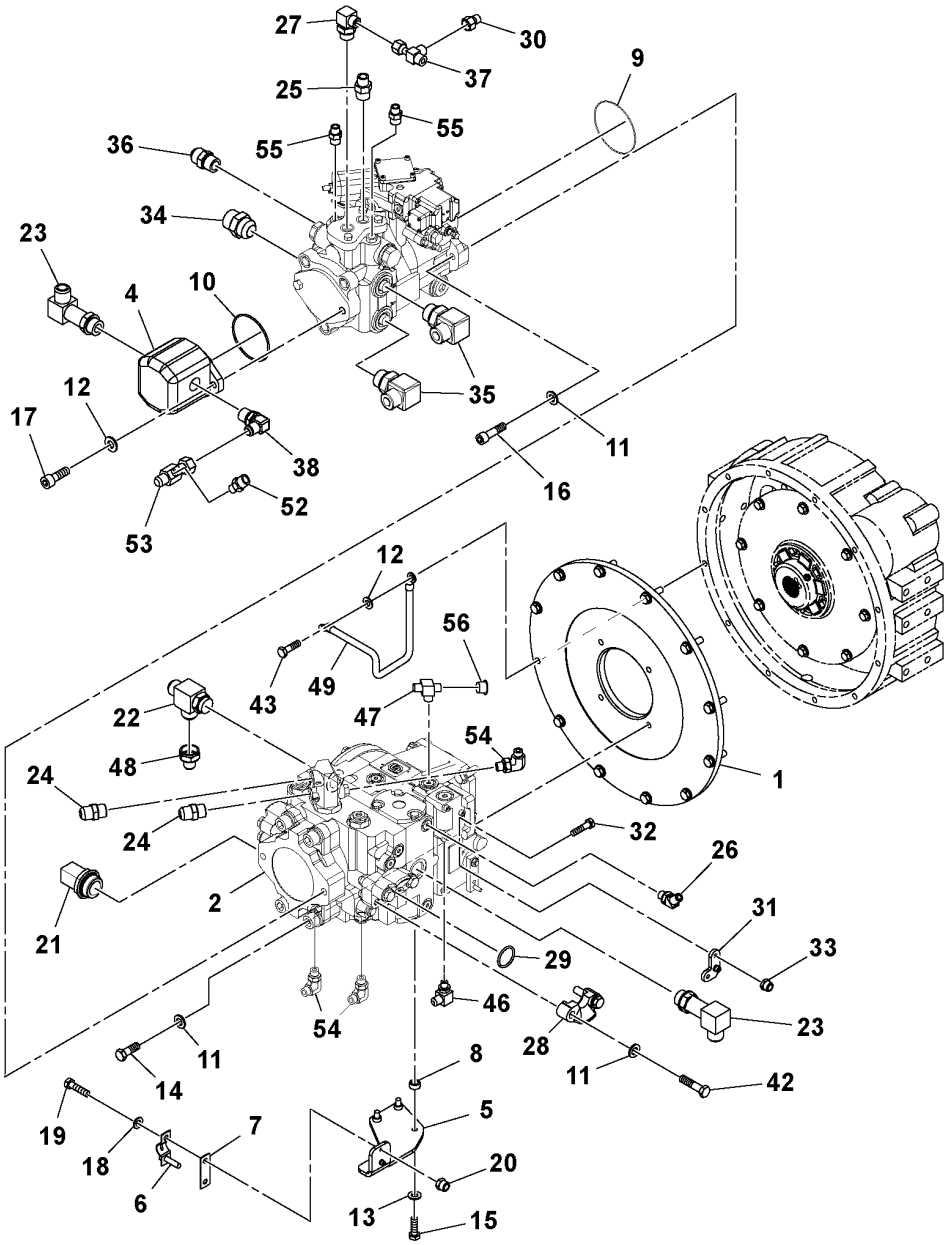
27
30
37
9
25
55
55
36
34
23
4
10
35
12
17
38
11
16
52
53
12
56
43
49
47
22
48
54
1
24
24
32
26
2
21
31
33
29
46
54
23
28
11
42
11
14
8
5
19
18
7
20
6
13
15

Fig.	Part No.	Quantity 1	2	3	4	5	PS	KIT	Description	Dénomination	Bezeichnung	Denominación	Benämning	Notes
52	RM 59929182	1	1	1	1				Adapter	Adaptateur	Adapter	Adaptador	Adapter	
53	RM 13208004	1	1	1	1				Nipple	Raccord	Nippel	Niple	Nippel	
54	RM 59922823	3	2	2	3				Adapter	Adaptateur	Adapter	Adaptador	Adapter	
55	RM 59922419	2	2	2	2				Adapter	Adaptateur	Adapter	Adaptador	Adapter	
56	RM 95257341	1	1	1	1				Cap	Capot	Verschlusskappe	Capuchón	Hatt	

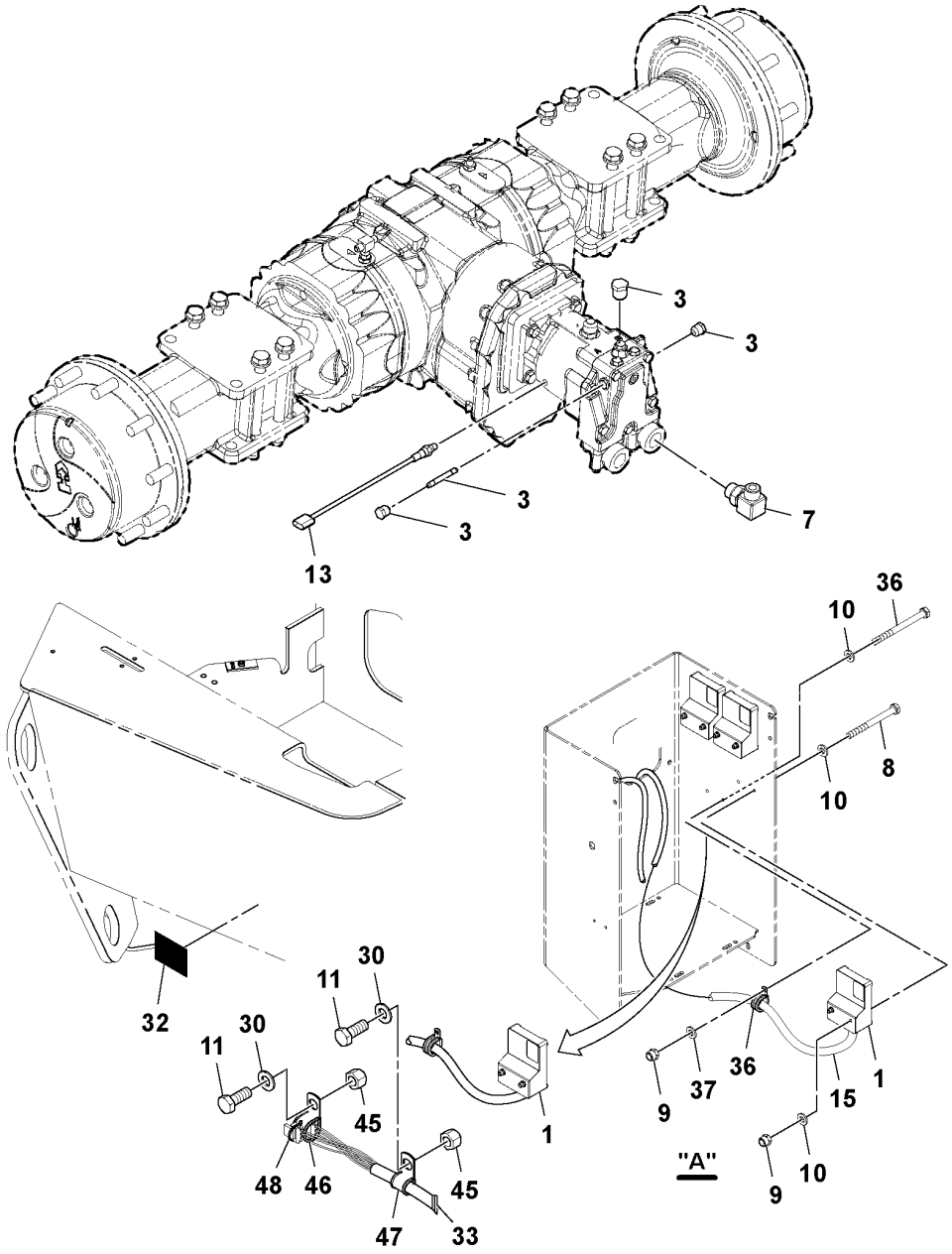
3
3
3
3
7
13
36
10
8
10
32
30
11
30
11
45
45
48
46
47
33
1
"A"
9
37
36
15
1
9
10

Fig.	Part No.	Quantity 1	2	3	PS	KIT	Description	Dénomination	Bezeichnung	Denominación	Benämning	Notes
1	**RM 43845361**	1					Micro controller	Micromodule de commande	Mikrokontroller		Mikrokontroller	
3	**RM 58869587**	1					Valve	Valve	Ventil	Válvula	Ventil	LOOP FLUSHING
7	**RM 59922989**	1					Adapter	Adaptateur	Adapter	Adaptador	Adapter	
8	**RM 96706825**	1					Hexagon screw	Vis à tête hexagonale	Sechskantschraube	Tornillo hexagonal	Sexkantsskruv	
9	**RM 96702873**	5					Nut	Écrou	Mutter	Tuerca	Mutter	
10	**RM 96741053**	4					Washer	Rondelle	Scheibe	Arandela	Bricka	
11	**RM 96702287**	2					Hexagon screw	Vis à tête hexagonale	Sechskantschraube	Tornillo hexagonal	Sexkantsskruv	
13	**RM 59249284**	1					Sensor	Capteur	Geber	Sensor	Sensor	
15	**RM 46643086**	1					Wires	Faisceau électrique	Kabelbaum	Manojo cables	L-matta	TRACTION CONTROL HARNESS
30	**RM 96741046**	8					Plain washer	Rondelle plane	Flachscheibe	Arandela plana	Planbricka	
32	**RM 13304266**	1					Decal	Autocollant	Aufklebeschild	Calcomanía	Dekal	ULTRA GRADE
33	**RM 46641767**	1					Resistor	Résistance	Widerstand	Resistencia	Motstånd	RESISTOR HARNESS
34	**RM 95424586**	REQ					Cable tie	Serre-câble	Kabelbinder	Abrazadera de cinta	Buntband	2624)
36	**RM 96720156**	1					Hexagon screw	Vis à tête hexagonale	Sechskantschraube	Tornillo hexagonal	Sexkantsskruv	
37												2486)
45	**RM 96704614**	2					Nut	Écrou	Mutter	Tuerca	Mutter	
46	**RM 59462945**	1					Clamp	Collier serrage	Klemme	Abrazadera	Klamma	
47	**RM 59726075**	1					Clamp	Collier serrage	Klemme	Abrazadera	Klamma	
48	**RM 95373973**	1					Locking wire	Fil arrêt	Sicherungsdraht	Alambre de seguridad	Låstråd	

2624) **GB**: Not Shown **FR**: Non représenté **DE**: Nicht abgebildet **ES**: No ilustrado **SE**: Ej avbildad
2486) **GB**: This item not used with this Assembly **FR**: Cet élément n'est pas utilisé avec cette unité **DE**: Dieser Artikel wird nicht zusammen mit dieser Baugruppe verwendet. **ES**: Este artículo no se usa con este montaje **SE**: Denna artikel används inte för den här Assembly

1		**Traction Enhancement Installation** **Installation du dispositif d'amplification de la traction** **Traktionsverbesserung, Einbau** **Instalación de aumento de tracción**	Catalogue id **20584**	Group **914**
2				
3			Illustr. No **1054294**	Section **100**
4				
5		**43887488**	Issue **20048722-A**	Page **527**

THE ILLUSTRATION IS UNDER PRODUCTION
DIE ILLUSTRATION IST UNTER HERSTELLUNG
ESTAMOS PRODUCIENDO LA ILUSTRACION
L'ILLUSTRATION EST EN COURS DE FABRICATION
BILDEN ÄR UNDER PRODUKTION
이 그림은 완료되지 않은 상태입니다
图片正 在 制 作 中
A IMAGEM ESTÁ SENDO PRODUZIDA

Fig.	Part No.	Quantity 1	2	3	PS	KIT	Description	Dénomination	Bezeichnung	Denominación	Benämning	Notes
2		1										See group 914-300 page 531
4		1										See group 914-400 page 533
5	RM 96702428	2					Hexagon screw	Vis à tête hexagonale	Sechskantschraube	Tornillo hexagonal	Sexkantsskruv	
9	RM 96702873	5					Nut	Écrou	Mutter	Tuerca	Mutter	
11	RM 96702287	2					Hexagon screw	Vis à tête hexagonale	Sechskantschraube	Tornillo hexagonal	Sexkantsskruv	
14	RM 46635108	1					Sensor	Capteur	Geber	Sensor	Sensor	MOTOR SPEED SENSOR
	RM 13356357	1					•	•	•	•	•	
	RM 46636346	1					•Connector	•Pièce connexion	•Verbindungsstück	•Pieza de conexión	•Förbindningsstycke	
	RM 46636361	1					•Connector	•Pièce connexion	•Verbindungsstück	•Pieza de conexión	•Förbindningsstycke	
15	RM 46643086	1					Wires	Faisceau électrique	Kabelbaum	Manojo cables	L-matta	TRACTION CONTROL HARNESS
16	RM 13199195	1					Hose assembly	Conduit flexible	Schlauchleitung	Conducto	Slangledning	
17	RM 13839345	1					Hydraulic hose	Flexible hydraulique	Druckölschlauch	Manguera hidráulica	Hydraulslang	
18	RM 13207899	1					Hose	Flexible	Schlauch	Manguera	Slang	
19	RM 13225065	1					Hose assembly	Conduit flexible	Schlauchleitung	Conducto	Slangledning	
20	VOE 12793626	1					Hose assembly	Conduit flexible	Schlauchleitung	Conducto	Slangledning	
21	VOE 12777989	1					Hose assembly	Conduit flexible	Schlauchleitung	Conducto	Slangledning	
22	RM 59743013	1					Adapter	Adaptateur	Adapter	Adaptador	Adapter	
25	RM 13204557	1					Hose assembly	Conduit flexible	Schlauchleitung	Conducto	Slangledning	
26												2486)
27	RM 13197660	1					Hose assembly	Conduit flexible	Schlauchleitung	Conducto	Slangledning	
28	RM 59918532	2					Adapter	Adaptateur	Adapter	Adaptador	Adapter	
30	RM 96741046	8					Plain washer	Rondelle plane	Flachscheibe	Arandela plana	Planbricka	
35	RM 59158881	2					Reducer	Reducteur	Reduzierstück	Reductor	Reducerstycke	2624)
40	RM 59852533	3					Clamp	Collier serrage	Klemme	Abrazadera	Klamma	
41	RM 59117333	3					Clamp	Collier serrage	Klemme	Abrazadera	Klamma	
42	RM 96704564	3					Hexagon screw	Vis à tête hexagonale	Sechskantschraube	Tornillo hexagonal	Sexkantsskruv	
43	RM 96704663	6					Washer	Rondelle	Scheibe	Arandela	Bricka	
44	RM 59396366	1					Cable tube	Tube câble	Kabelrohr	Tubo de cable	Kabelrör	
48	RM 95373973	1					Locking wire	Fil arrêt	Sicherungsdraht	Alambre de seguridad	Låstråd	

2486) **GB**: This item not used with this Assembly **FR**: Cet élément n'est pas utilisé avec cette unité **DE**: Dieser Artikel wird nicht zusammen mit dieser Baugruppe verwendet. **ES**: Este artículo no se usa con este montaje **SE**: Denna artikel används inte för den här Assembly

2624) **GB**: Not Shown **FR**: Non représenté **DE**: Nicht abgebildet **ES**: No ilustrado **SE**: Ej avbildad

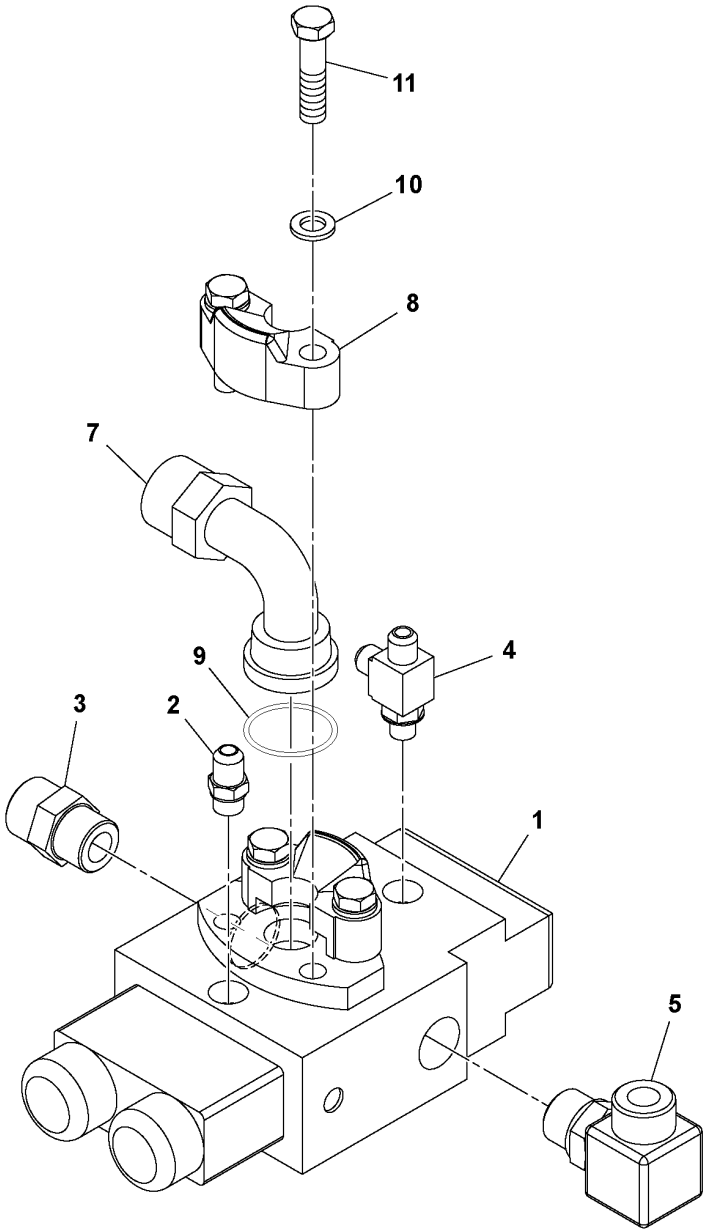
11
10
8
7
4
9
3
2
1
5

Fig.	Part No.	Quantity 1	2	3	PS	KIT	Description	Dénomination	Bezeichnung	Denominación	Benämning	Notes
1	**RM 43844521**	1					Control valve	Valve commande	Steuerventil	Válvula de mando	Manöverventil	
	RM 13263934	1					•Solenoid	•Électro-aimant	•Elektromagnet	•Electroimán	•Elektromagnet	
2	**RM 95365078**	1					Adapter	Adaptateur	Adapter	Adaptador	Adapter	
3	**RM 59922591**	1					Adapter	Adaptateur	Adapter	Adaptador	Adapter	
4	**RM 95188710**	1					T-nipple	Raccord-t	T-Nippel	Niple t	T-nippel	
5	**RM 59922971**	1					Fitting	Écrou raccord	Verschraubung	Racor	Förskruvning	
7	**RM 15187615**	1					Adapter	Adaptateur	Adapter	Adaptador	Adapter	
8	**RM 58901653**	2					Clamp	Collier serrage	Klemme	Abrazadera	Klamma	
9	**RM 59993881**	1					O-ring	Joint torique	O-Ring	Anillo tórico	O-ring	
10	**RM 95922381**	4					Plain washer	Rondelle plane	Flachscheibe	Arandela plana	Planbricka	
11	**RM 95919460**	4					Hexagon screw	Vis à tête hexagonale	Sechskantschraube	Tornillo hexagonal	Sexkantsskruv	

1	**13188727_0501**	**Traction Control Valve Assembly** **Montage de la valve de commande de traction** **Traktionssteuerventil, Baugruppe** **Montaje de válvula de control de tracción** **Dragkraft reglerventil Assembly**	Catalogue id **20584**	Group **914**
2			Illustr. No **1070626**	Section **300**
3				
4			Issue **20048722-A**	Page **531**
5		**13187026**		

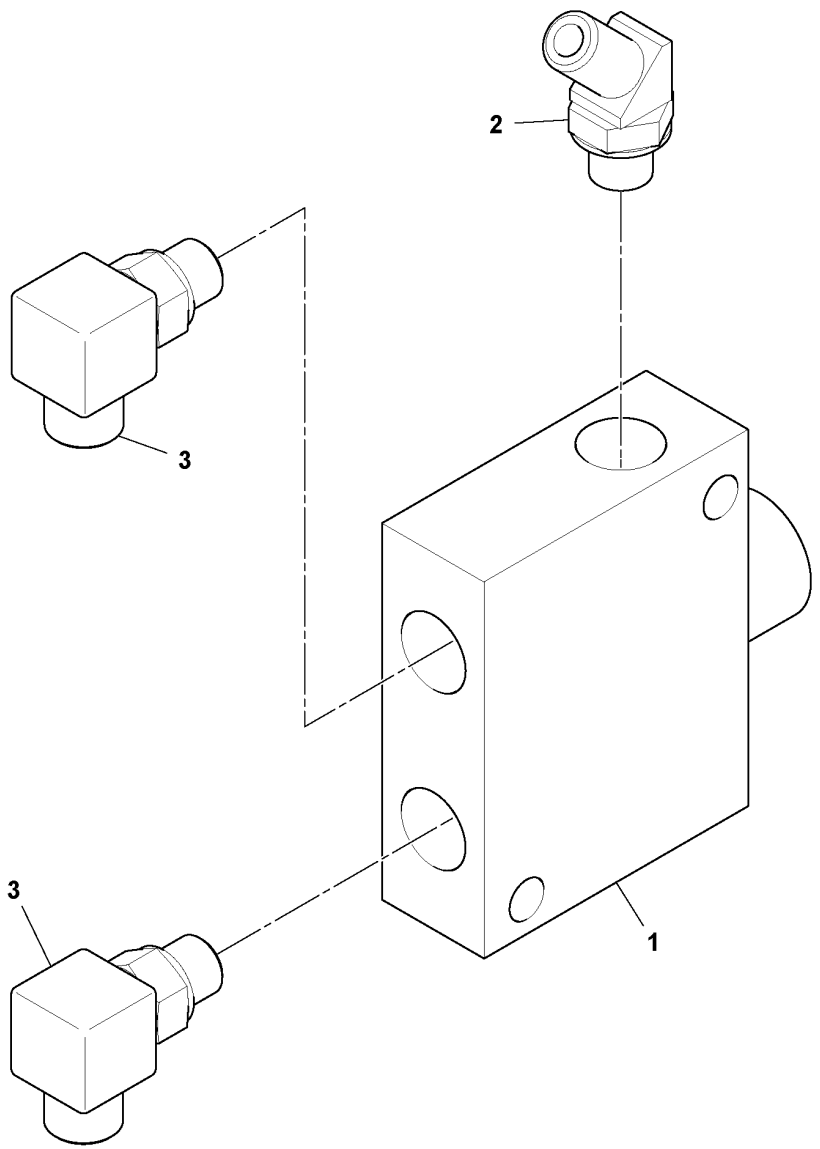
2
3
3
1

Fig.	Part No.	Quantity 1	2	3	PS	KIT	Description	Dénomination	Bezeichnung	Denominación	Benämning	Notes
1	RM 59077602	1					Valve	Valve	Ventil	Válvula	Ventil	See group 914-500 page 535
2	RM 95866687	1					Adapter	Adaptateur	Adapter	Adaptador	Adapter	
3	RM 59922864	2					Adapter	Adaptateur	Adapter	Adaptador	Adapter	

1	13188693_0001	**Loop Flushing Valve Installation** **Installation de la valve de retour de rinçage** **Spülventil, Einbau** **Instalación de válvula de enjuague de circuito** **Kretsspolventil , ditsättning**	Catalogue id **20584**	Group **914**
2				
3			Illustr. No **1037304**	Section **400**
4				
5		**13187000**	Issue **20048722-A**	Page **533**

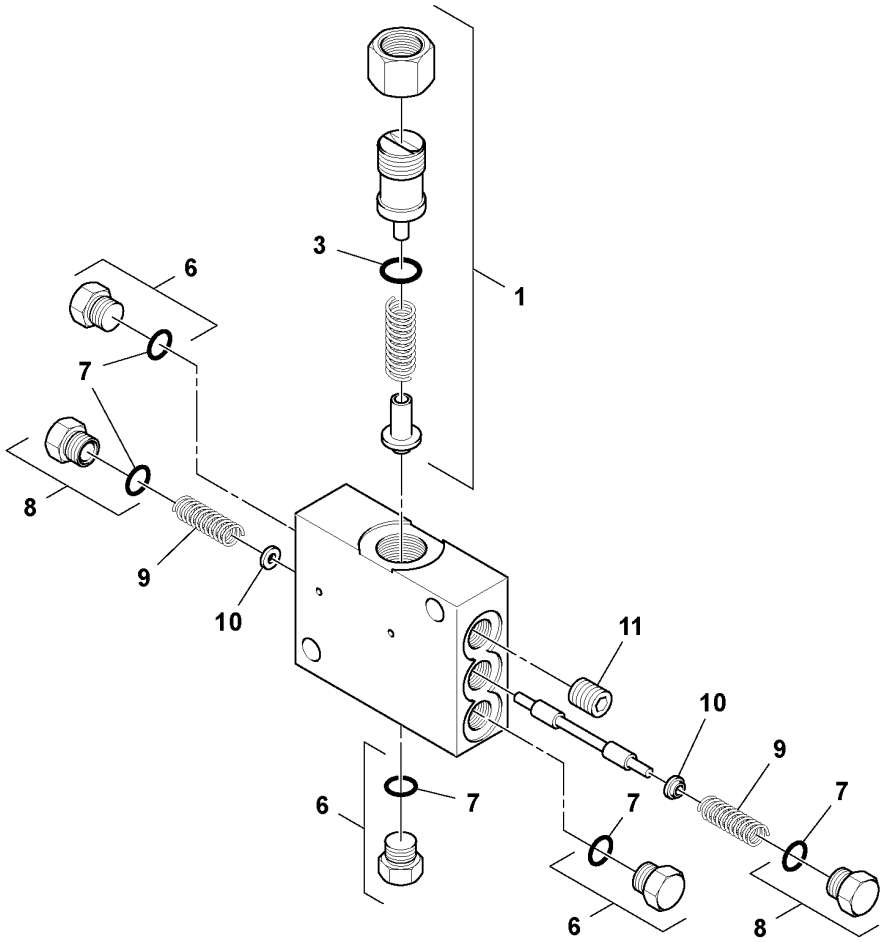
1
3
6
7
8
9
10
11
6
7
6
7
10
9
7
8

Fig.	Part No.	Quantity 1	2	3	PS	KIT	Description	Dénomination	Bezeichnung	Denominación	Benämning	Notes
1	**RM 59040923**	1					Relief valve	Soupape de surpression	Überdruckventil	Válvula de sobrepresión	Övertrycksventil	
3	**RM 50278019**	1					O-ring	Joint torique	O-Ring	Anillo tórico	O-ring	
6	**RM 59933622**	3					Plug	Tampon	Stopfen	Tapón	Plugg	
7	**RM 59698811**	5					O-ring	Joint torique	O-Ring	Anillo tórico	O-ring	
8	**RM 58799784**	2					Plug	Bouchon	Stöpsel	Tapón	Propp	
9	**RM 58799768**	2					Spring	Ressort	Feder	Resorte	Fjäder	
10	**RM 58799750**	2					Guide spring	Ressort guide	Führungsfeder	Resorte de guía	Styrfjäder	
11	**RM 59102913**	1					Plug	Tampon	Stopfen	Tapón	Plugg	

1	13303318_0001	**Loop Flushing Valve** **Valve de retour de rinçage** **Spülventil** **Válvula de enjuague de circuito** **Returventil**	Catalogue id **20584**	Group **914**
2				
3			Illustr. No **1035784**	Section **500**
4				
5		**59077602**	Issue **20048722-A**	Page **535**

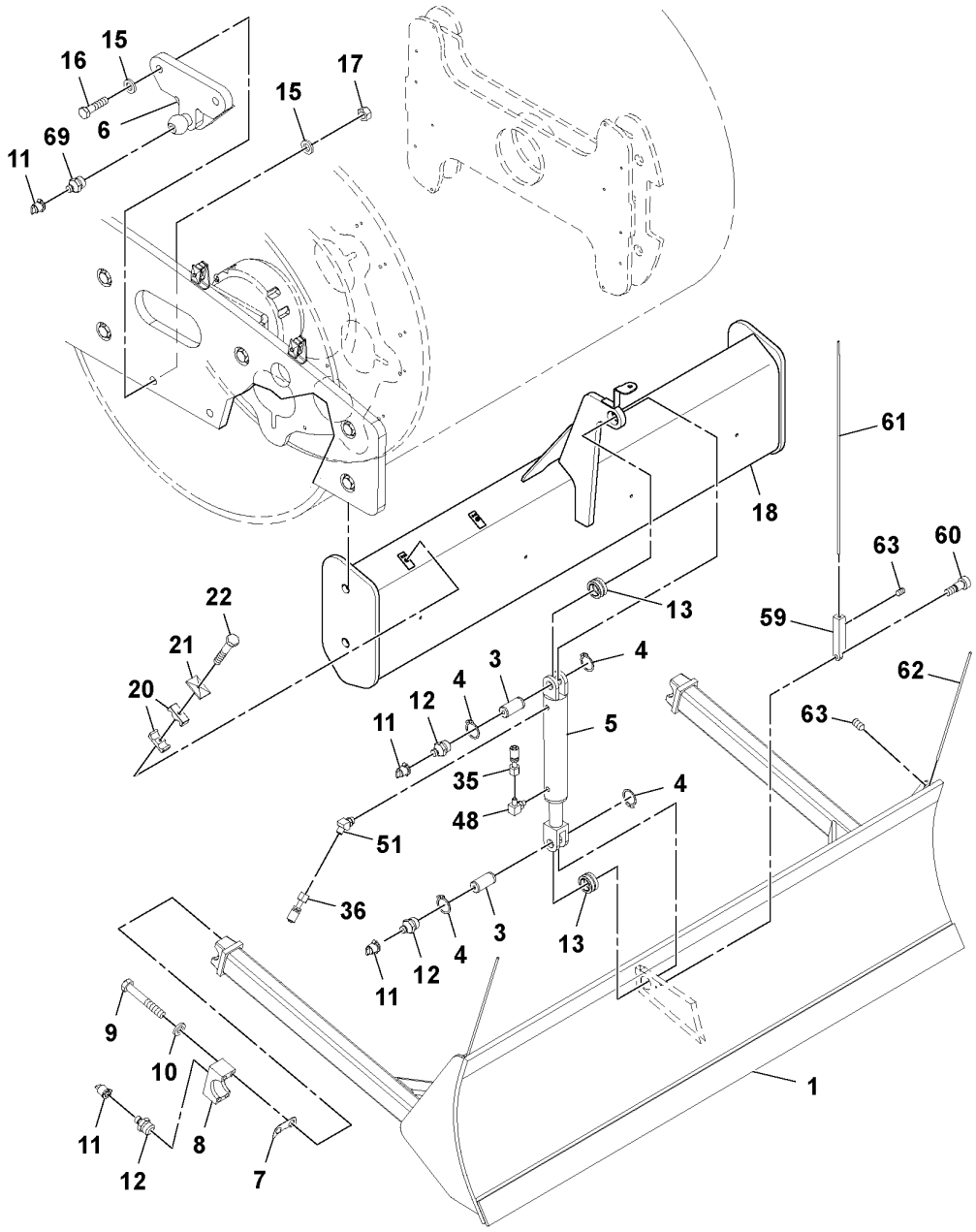

Volvo Construction Equipment
1075756

Fig.	Part No.	Quantity 1	2	3	PS	KIT	Description	Dénomination	Bezeichnung	Denominación	Benämning	Notes
1	VOE 12793431	1					Blade	Lame scie	Klinge	Hoja	Klinga	(RM 13451299)
3	RM 59683805	2					Pivot pin	Goupille-guide	Gelenkstift	Pasador articulado	Ledpinne	
4	RM 95223384	4					Ring	Bague	Ring	Anillo	Ring	
5	RM 43924059	1					Hydraulic cylinder	Vérin hydraulique	Hydraulikzylinder	Cilindro hidráulico	Hydraulcylinder	
	RM 13515770	1					•Sealing kit	•Jeu joints	•Dichtungssatz	•Juego de reténes	•Tätningssats	
	RM 54577838	1					•Lock nut	•Contre-écrou	•Sicherungsmutter	•Contratuerca	•Låsmutter	
6	RM 13213012	2			SS		Bracket	Console	Konsole	Consola	Konsol	
6	VOE 12767167	2					Bracket	Console	Konsole	Ménsula	Konsol	1)
7	CH 87356	8					Shim	Cale d'épaisseur	Passcheibe	Arandela Ajuste	Passbricka	
8	CH 87357	8					Shim	Cale d'épaisseur	Passcheibe	Arandela Ajuste	Passbricka	
9	VOE 12731487	8					Shim	Cale d'épaisseur	Passcheibe	Arandela Ajuste	Passbricka	
10	VOE 12739530	8					Shim	Cale de réglage	Ausgleichblech	Laminilla de ajuste	Justermellanlägg	
11	RM 50270248	4					Cap	Capot	Verschlusskappe	Capuchón	Hatt	
12	RM 95201547	2					Fitting	Écrou raccord	Verschraubung	Racor	Förskruvning	
13	RM 50273986	2					Bearing	Roulement	Lager	Cojinete	Lager	
15	RM 96701578	8					Washer	Rondelle	Scheibe	Arandela	Bricka	
16	RM 96713987	4					Hexagon screw	Vis à tête hexagonale	Sechskantschraube	Tornillo hexagonal	Sexkantsskruv	
17	RM 96703699	4					Hexagon nut	Écrou hexagonal	Sechskantmutter	Tuerca hexagonal	Sexkantsmutter	
18		1					Material Scrape	Material Scrape	Material Scrape	Material Scrape	Materialavskrap	See group 777-550 page 281
20	RM 59587014	16					Clamp	Collier serrage	Klemme	Abrazadera	Klamma	
21	RM 59583500	8					Plate	Tôle	Blech	Chapa	Plåt	
22	RM 96705553	4					Hexagon screw	Vis à tête hexagonale	Sechskantschraube	Tornillo hexagonal	Sexkantsskruv	
35	RM 43809961	1					Hose assembly	Conduit flexible	Schlauchleitung	Conducto	Slangledning	
36	RM 43809979	1					Hose assembly	Conduit flexible	Schlauchleitung	Conducto	Slangledning	
48	RM 95329975	1					Adapter	Adaptateur	Adapter	Adaptador	Adapter	
51	RM 95363339	1					Elbow	Coude	Winkel	Ángulo	Vinkel	
59	RM 13294756	1					Bracket	Console	Konsole	Consola	Konsol	
60	RM 96739388	1					Bolt	Boulon	Bolzen	Perno	Bult	
61	RM 13294806	1					Side marking reflector	Réflecteur latéral	Seitenreflexband	Captafaros lateral	Sidomarkeringsreflex	
62	RM 13296231	2					Side marking reflector	Réflecteur latéral	Seitenreflexband	Captafaros lateral	Sidomarkeringsreflex	

1) **GB**: Replacement version **FR**: Version piéce de rechange. **DE**: Ersatzteil-ausführung. **ES**: Version piezas de repuesto. **SE**: Reservdelsutförande

1	43957612_0001	**Strike-off Blade Installation** **Installation de la lame buldozzer** **Abstreichblatt, Einbau** **Instalación de hoja rascadora** **Avstrykningsblad ditsättning**	Catalogue id **20584**	Group **927**
2				
3			Illustr. No **1075756**	Section **50**
4				
5		**43954130**	Issue **20048722-A**	Page **537**

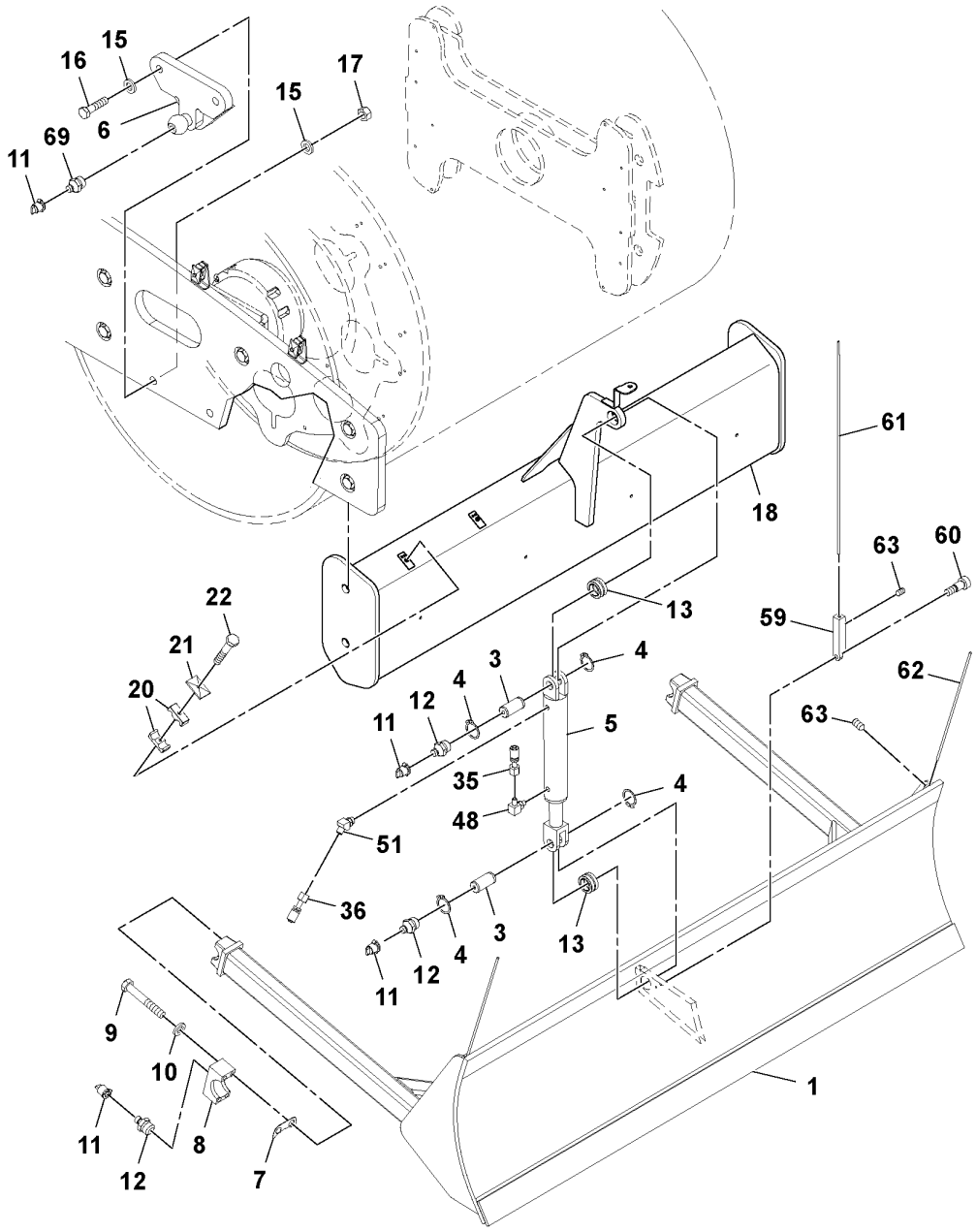

Volvo Construction Equipment
1075756

Fig.	Part No.	Quantity 1	2	3	PS	KIT	Description	Dénomination	Bezeichnung	Denominación	Benämning	Notes
63	RM 96708722	6					Screw	Vis	Schraube	Tornillo	Skruv	
69	VOE 990426	2					Lubricating nipple	Graisseur	Schmiernippel	Niple lubricador	Smörjnippel	

1	43957612_0001	**Strike-off Blade Installation** **Installation de la lame buldozzer** **Abstreichblatt, Einbau** **Instalación de hoja rascadora** **Avstrykningsblad ditsättning**	Catalogue id **20584**	Group **927**
2				
3			Illustr. No **1075756**	Section **50**
4				
5		**43954130**	Issue **20048722-A**	Page **539**

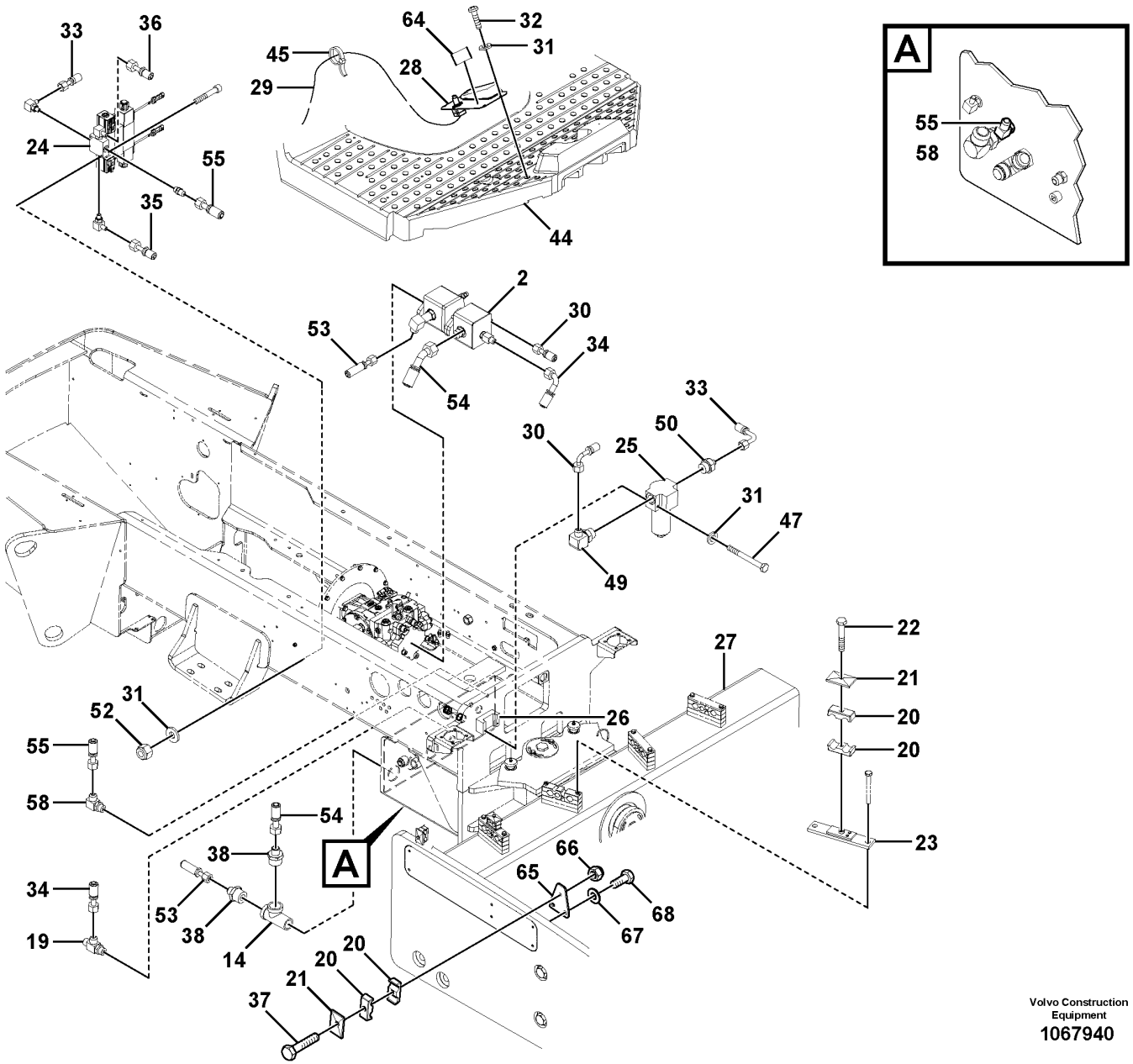

Volvo Construction Equipment
1067940

Fig.	Part No.	Quantity 1	2	3	PS	KIT	Description	Dénomination	Bezeichnung	Denominación	Benämning	Notes
2		1					Pump Kit	Kit Pompe	Pumpensatz	Juego Bomba	Pumpsats	See group 913-200 page 519
14	RM 95280087	1					Fitting	Écrou raccord	Verschraubung	Racor	Förskruvning	
19	RM 95488250	1					Adapter	Adaptateur	Adapter	Adaptador	Adapter	
20	RM 59587014	16					Clamp	Collier serrage	Klemme	Abrazadera	Klamma	
21	RM 59583500	8					Plate	Tôle	Blech	Chapa	Plåt	
22	RM 96705553	4					Hexagon screw	Vis à tête hexagonale	Sechskantschraube	Tornillo hexagonal	Sexkantsskruv	
23	RM 13238969	2					Cover plate	Plaque de recouvrement	Abdeckung	Cubierta	Lucka	
24	RM 13382494	1					Valve	Valve	Ventil	Válvula	Ventil	
	RM 43974237	1					•Valve	•Valve	•Ventil	•Válvula	•Ventil	
	VOE 17245882	2					••Plug	••Tampon	••Stopfen	••Tapón	••Plugg	
	VOE 17245889	2					••Coil	••Bobine	••Wickel	••Bobina	••Spole	
	VOE 17245887	2					••O-ring	••Joint torique	••O-Ring	••Anillo tórico	••O-ring	
	VOE 17245914	2					••O-ring	••Joint torique	••O-Ring	••Anillo tórico	••O-ring	
	VOE 17245916	2					••O-ring	••Joint torique	••O-Ring	••Anillo tórico	••O-ring	
	RM 13293402	1					•Valve	•Valve	•Ventil	•Válvula	•Ventil	
	RM 43974260	1					••Housing	••Carter	••Gehäuse	••Cuerpo	••Hus	
	RM 43974278	2					••Solenoid valve	••Électrovanne	••Magnetventil	••Electroválvula	••Magnetventil	
	RM 13263272	2					••Coil	••Bobine	••Wickel	••Bobina	••Spole	
	RM 13254776	1					•Plate	•Tôle	•Blech	•Chapa	•Plåt	
	RM 13277710	1					•Flow valve	•Robinet de débit	•Flussventil	•Válvula caudal	•Flödesventil	
	RM 95329975	3					•Adapter	•Adaptateur	•Adapter	•Adaptador	•Adapter	
	RM 95365078	1					•Adapter	•Adaptateur	•Adapter	•Adaptador	•Adapter	
	RM 96708987	2			SS		•Hex. socket screw	•Vis à six pans creux	•Innensechskantschraube	•Tornillo de hexágono embutido	•Insexskruv	
25	RM 13254784	1					Oil filter	Filtre à huile	Ölfilter	Filtro de aceite	Oljefilter	
26	RM 43854561	1					Frame	Cadre châssis	Rahmen	Bastidor	Ram	
27	RM 46699021	1					Frame	Cadre châssis	Rahmen	Bastidor	Ram	
28		1					Foot Pedal				Fotpedal	See group 364-50 page 105
29	RM 43830090	1					Cable harness	Faisceau de câbles	Kabelbaum	Manojo cables	Ledningsmatta	
30	RM 59007955	1					Hose assembly	Conduit flexible	Schlauchleitung	Conducto	Slangledning	
31	RM 96741053	8					Washer	Rondelle	Scheibe	Arandela	Bricka	

1	43957612_0002	**Strike-off Blade Installation** **Installation de la lame buldozzer** **Abstreichblatt, Einbau** **Instalación de hoja rascadora** **Avstrykningsblad ditsättning**	Catalogue id **20584**	Group **927**
2			Illustr. No **1067940**	Section **51**
3				
4			Issue **20048722-A**	Page **541**
5		**43954130**		

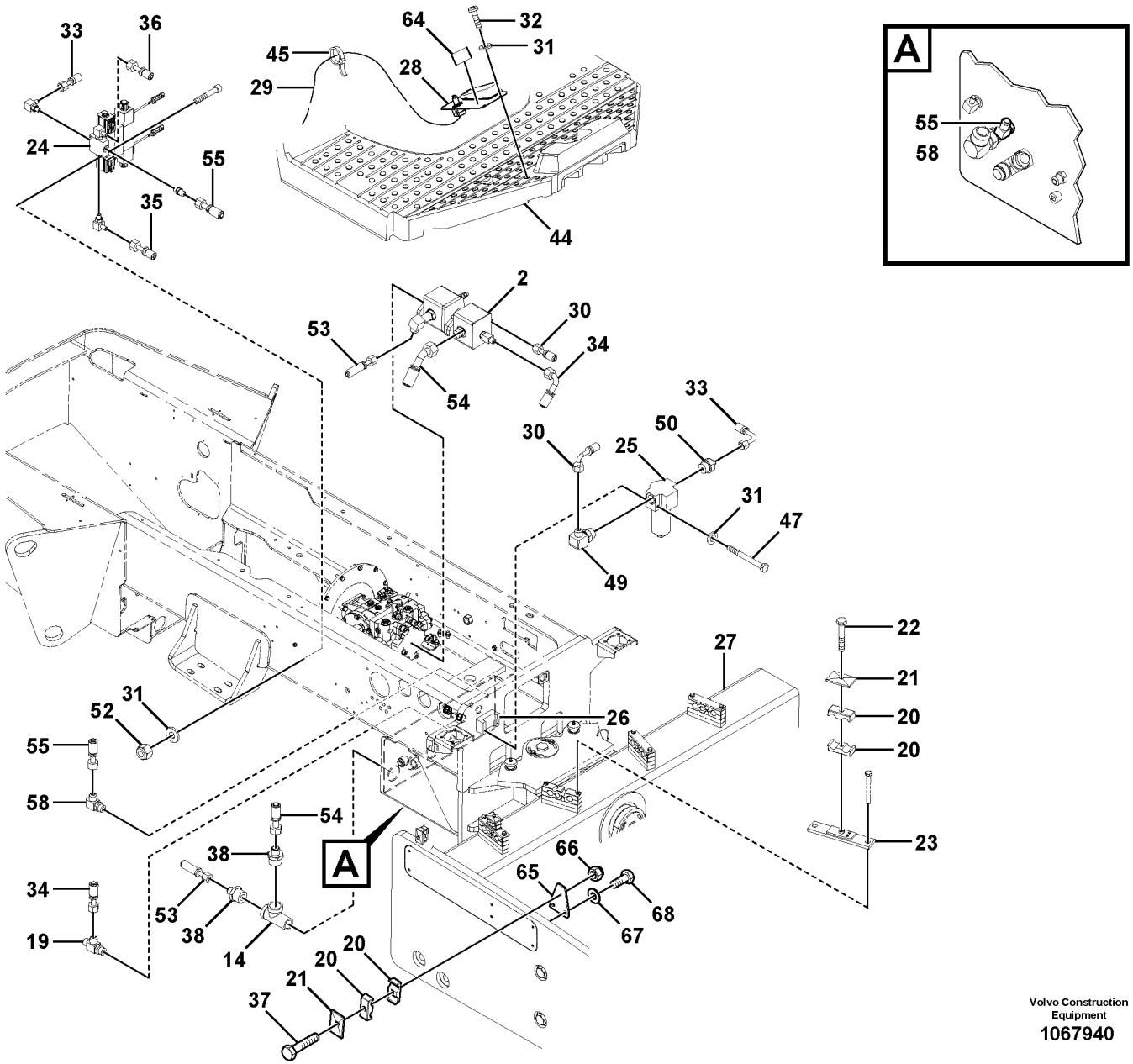

Volvo Construction Equipment
1067940

Fig.	Part No.	Quantity 1	2	3	PS	KIT	Description	Dénomination	Bezeichnung	Denominación	Benämning	Notes
32	RM 54487517	4					Screw	Vis	Schraube	Tornillo	Skruv	
33	RM 13204680	1					Hose	Flexible	Schlauch	Manguera	Slang	
34	RM 13207790	1					Hose	Flexible	Schlauch	Manguera	Slang	
35	RM 43809961	1					Hose assembly	Conduit flexible	Schlauchleitung	Conducto	Slangledning	
36	RM 43809979	1					Hose assembly	Conduit flexible	Schlauchleitung	Conducto	Slangledning	
37	RM 96712252	4					Hexagon screw	Vis à tête hexagonale	Sechskantschraube	Tornillo hexagonal	Sexkantsskruv	
38	RM 95279337	2					Adapter	Adaptateur	Adapter	Adaptador	Adapter	
44	RM 43809565	1					Platform	Plate-forme	Plattform	Plataforma	Plattform	
45	RM 58820168	2					Locking wire	Fil arrêt	Sicherungsdraht	Alambre de seguridad	Låstråd	
47	RM 96704887	2					Hexagon screw	Vis à tête hexagonale	Sechskantschraube	Tornillo hexagonal	Sexkantsskruv	
49	RM 95330692	1					Adapter	Adaptateur	Adapter	Adaptador	Adapter	
50	RM 59328575	1					Adapter	Adaptateur	Adapter	Adaptador	Adapter	
52	RM 96704598	2					Lock nut	Contre-écrou	Sicherungsmutter	Contratuerca	Låsmutter	
53												2486)
54	RM 59667709	1					Hose	Flexible	Schlauch	Manguera	Slang	
55	RM 13289913	1					Hose assembly	Conduit flexible	Schlauchleitung	Conducto	Slangledning	
58	RM 95415667	1					Swivel nipple	Raccord pivot	Schwenknippel	Niple placa de giro	Svivelnippel	
64	RM 43809813	1					Decal	Autocollant	Aufklebeschild	Calcomanía	Dekal	
65		4			NS		Plate	Tôle	Blech	Chapa	Plåt	
66	RM 96704606	4					Lock nut	Contre-écrou	Sicherungsmutter	Contratuerca	Låsmutter	
67	RM 96741046	8					Plain washer	Rondelle plane	Flachscheibe	Arandela plana	Planbricka	(RM 96747456)
68	RM 96702279	8					Hexagon screw	Vis à tête hexagonale	Sechskantschraube	Tornillo hexagonal	Sexkantsskruv	

2486) **GB**: This item not used with this Assembly **FR**: Cet élément n'est pas utilisé avec cette unité **DE**: Dieser Artikel wird nicht zusammen mit dieser Baugruppe verwendet. **ES**: Este artículo no se usa con este montaje **SE**: Denna artikel används inte för den här Assembly

1	43957612_0002	**Strike-off Blade Installation** **Installation de la lame buldozzer** **Abstreichblatt, Einbau** **Instalación de hoja rascadora** **Avstrykningsblad ditsättning**	Catalogue id **20584**	Group **927**
2			Illustr. No **1067940**	Section **51**
3				
4			Issue **20048722-A**	Page **543**
5		**43954130**		

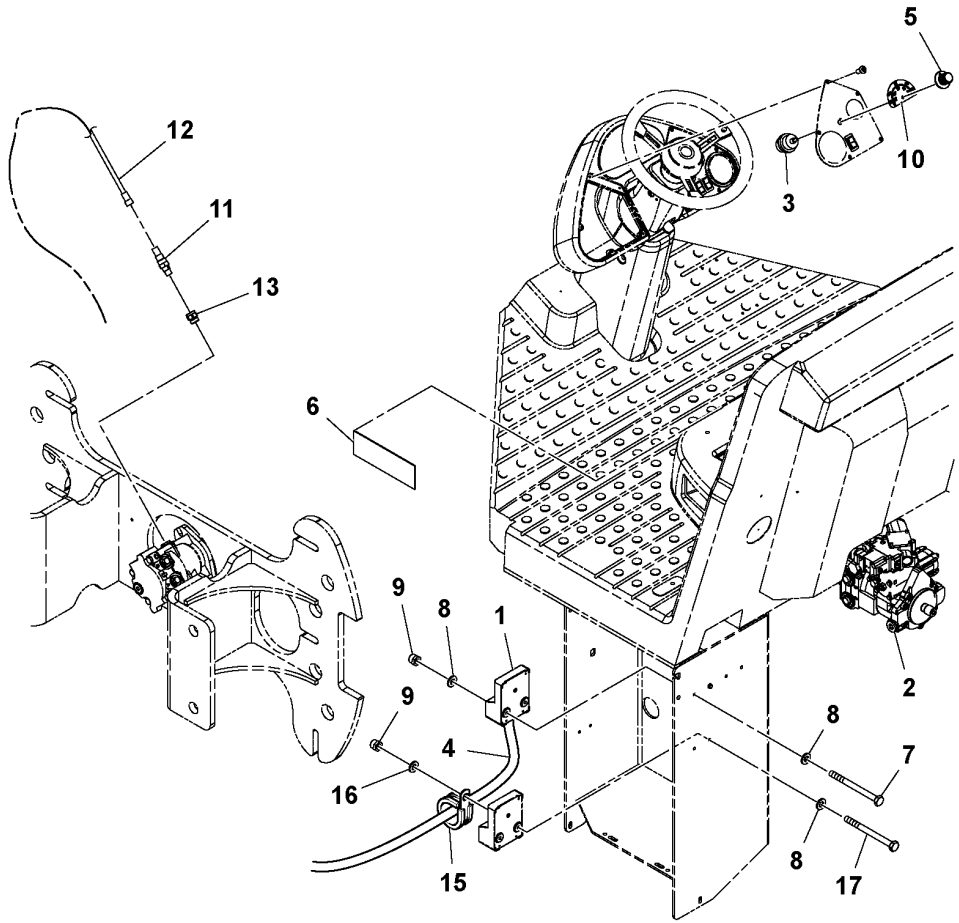
5
12
10
11
3
13
6
9
8
1
2
9
8
4
7
16
8
15
17

Fig.	Part No.	Quantity 1	2	3	PS	KIT	Description	Dénomination	Bezeichnung	Denominación	Benämning	Notes
1	**RM 43955483**	1					Micro controller	Micromodule de commande	Mikrokontroller		Mikrokontroller	SD-130D/DX
	RM 43955491	1					Micro controller	Micromodule de commande	Mikrokontroller		Mikrokontroller	SD-130F
2	**RM 43844695**	1					Piston pump	Pompe à piston	Kolbenpumpe	Bomba de pistón	Kolvpump	See group 777-750 page 295
3	**RM 13205083**	1					Cable harness	Faisceau de câbles	Kabelbaum	Manojo cables	Ledningsmatta	
4	**RM 13492681**	1					Cable harness	Faisceau de câbles	Kabelbaum	Manojo cables	Ledningsmatta	VARIABLE VIBRATION
5	**RM 46685673**	1					Knob	Bouton	Bedienungsknopf	Volante	Ratt	FREQUENCY DIAL
6	**RM 58877549**	1					Decal	Autocollant	Aufklebeschild	Calcomanía	Dekal	NATURAL FREQUENCY
7	**RM 96706825**	2					Hexagon screw	Vis à tête hexagonale	Sechskantschraube	Tornillo hexagonal	Sexkantsskruv	
8	**RM 96741053**	5					Washer	Rondelle	Scheibe	Arandela	Bricka	
9	**RM 96702873**	2					Nut	Écrou	Mutter	Tuerca	Mutter	
10	**RM 43821529**	1					Decal	Autocollant	Aufklebeschild	Calcomanía	Dekal	SD-130D/DX VARIABLE FREQUENCY
	RM 43821537	1					Decal	Autocollant	Aufklebeschild	Calcomanía	Dekal	SD-130F VARIABLE FREQUENCY
11	**RM 13254503**	1					Vehicle speed sensor	Capteur de vitesse	Geschwindigkeitsgeber	Sensor de velocímetro	Hastighetsmätarsensor	
12	**RM 13493523**	1					Sensor	Capteur	Geber	Sensor	Sensor	VIBRATION SENSOR
13	**RM 13176789**	1					Sensor	Capteur	Geber	Sensor	Sensor	
15	**RM 59121855**	1					Clamp	Collier serrage	Klemme	Abrazadera	Klamma	
16	**RM 96704663**	1					Washer	Rondelle	Scheibe	Arandela	Bricka	
17	**RM 96704564**	1					Hexagon screw	Vis à tête hexagonale	Sechskantschraube	Tornillo hexagonal	Sexkantsskruv	

1	13519004_0G01	**Variable Frequency/dual Amplitude Installation** **Installation Fréquence variable/amplitude double** **Variable Frequenz / duale Amplitude, Einbau** **Instalación de frecuencia variable y doble amplitud** **Variabel frekvens/dubbel amplitud, ditsättning**	Catalogue id **20584**	Group **983**
2			Illustr. No **1037312**	Section **100**
3				
4			Issue **20048722-A**	Page **545**
5		**13519004, 59287458**		

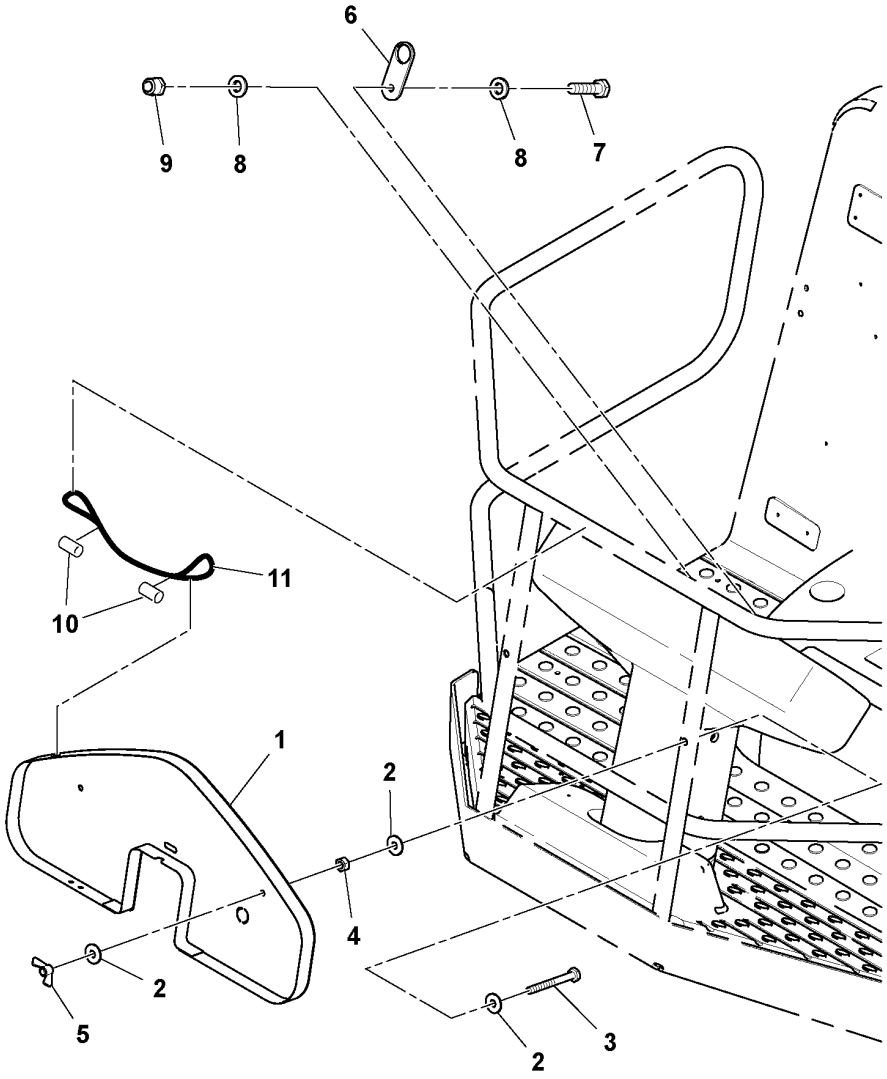
6
9
8
8
7
11
10
1
2
4
2
5
2
3

Fig.	Part No.	Quantity 1	2	3	PS	KIT	Description	Dénomination	Bezeichnung	Denominación	Benämning	Notes
1	RM 13324090	1					Protecting plate	Tôle protection	Schutzblech	Placa de protección	Skyddsplåt	
2	RM 96704663	6					Washer	Rondelle	Scheibe	Arandela	Bricka	
3	RM 95919304	2					Screw	Vis	Schraube	Tornillo	Skruv	
4	RM 95931564	2					Nut	Écrou	Mutter	Tuerca	Mutter	
5	RM 59092924	2					Lock nut	Contre-écrou	Sicherungsmutter	Contratuerca	Låsmutter	
6	RM 46646907	1					Locking plate	Plaque verrouillage	Sicherungsblech	Placa de bloqueo	Vikbleck	
7	RM 96701461	1					Hexagon screw	Vis à tête hexagonale	Sechskantschraube	Tornillo hexagonal	Sexkantsskruv	
8	RM 96741053	2					Washer	Rondelle	Scheibe	Arandela	Bricka	
9	RM 96704598	1					Lock nut	Contre-écrou	Sicherungsmutter	Contratuerca	Låsmutter	
10	RM 59607853	2					Ferrule	Bague de sûreté	Schneidring	Anillo de acoplamiento	Skärring	
11	RM 59607861	1					Cable	Câble	Kabel	Cable	Kabel	

1	13413141_0001	**Vandal Cover Installation** **Installation de la protection antivandalisme** **Wandalismusschutz, Einbau** **Instalación de cubierta antivandalismo** **Vandalskydd, ditsättning**	Catalogue id **20584**	Group **992**
2			Illustr. No **1037358**	Section **100**
3				
4			Issue **20048722-A**	Page **547**
5		**13413141**		

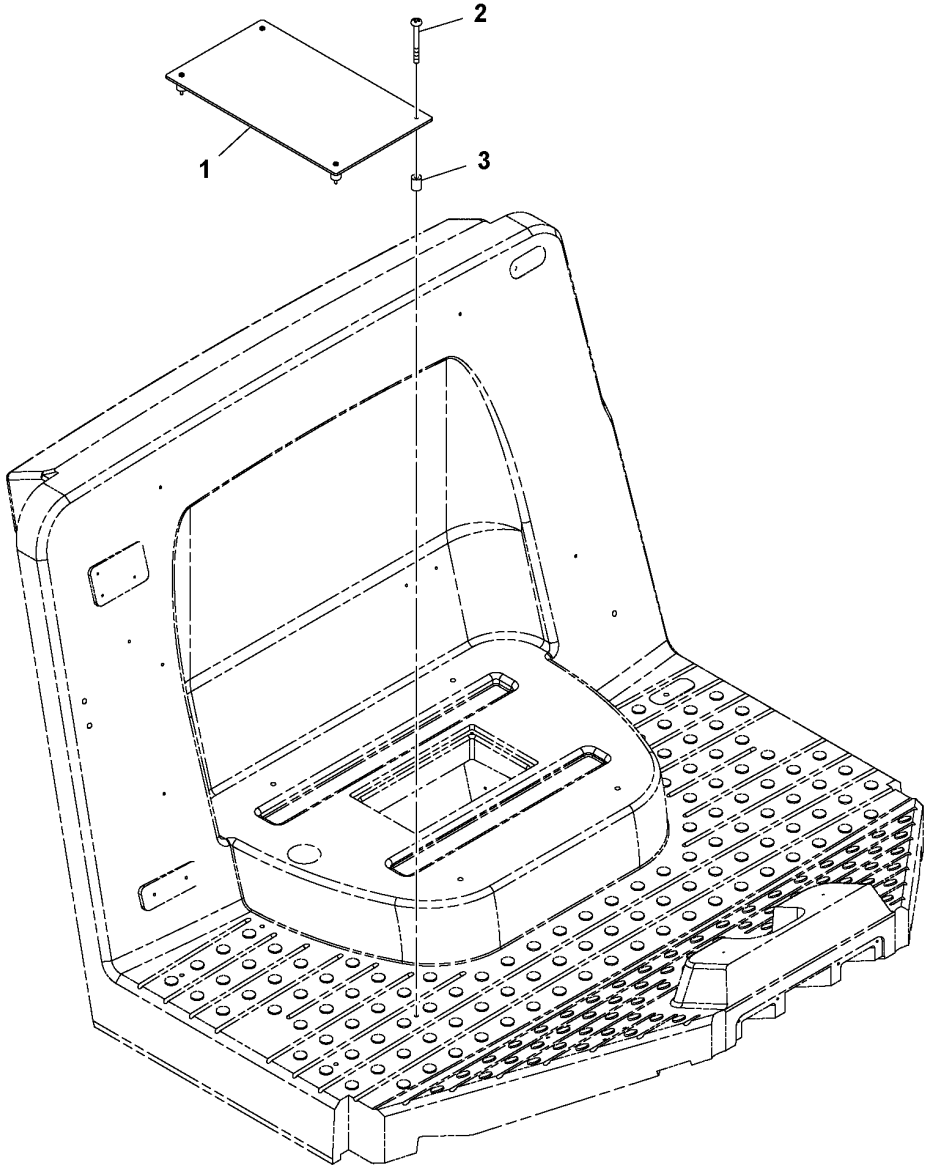
2
1
3

Fig.	Part No.	Quantity 1	2	3	PS	KIT	Description	Dénomination	Bezeichnung	Denominación	Benämning	Notes
1	**RM 13292982**	1					Mounting plate	Plaque montage	Montageplatte	Placa de montaje	Monteringsplatta	
2	**RM 96715180**	4					Screw	Vis	Schraube	Tornillo	Skruv	
3	**RM 13157961**	4					Spacer	Entretoise	Abstandkörper	Distanciador	Distans	

1	13233689_0001	**Fire Extinguisher Mounting Plate Installation** **Installation de la plaque de fixation de l'extincteur** **Feuerlöscher Befestigungsplatte, Einbau** **Instalación de placa de montaje de extintor** **Brandsläckare monteringsplåt ditsättning**	Catalogue id **20584**	Group **992**
2			Illustr. No **1037313**	Section **300**
3				
4			Issue **20048722-A**	Page **549**
5		**13156898**		

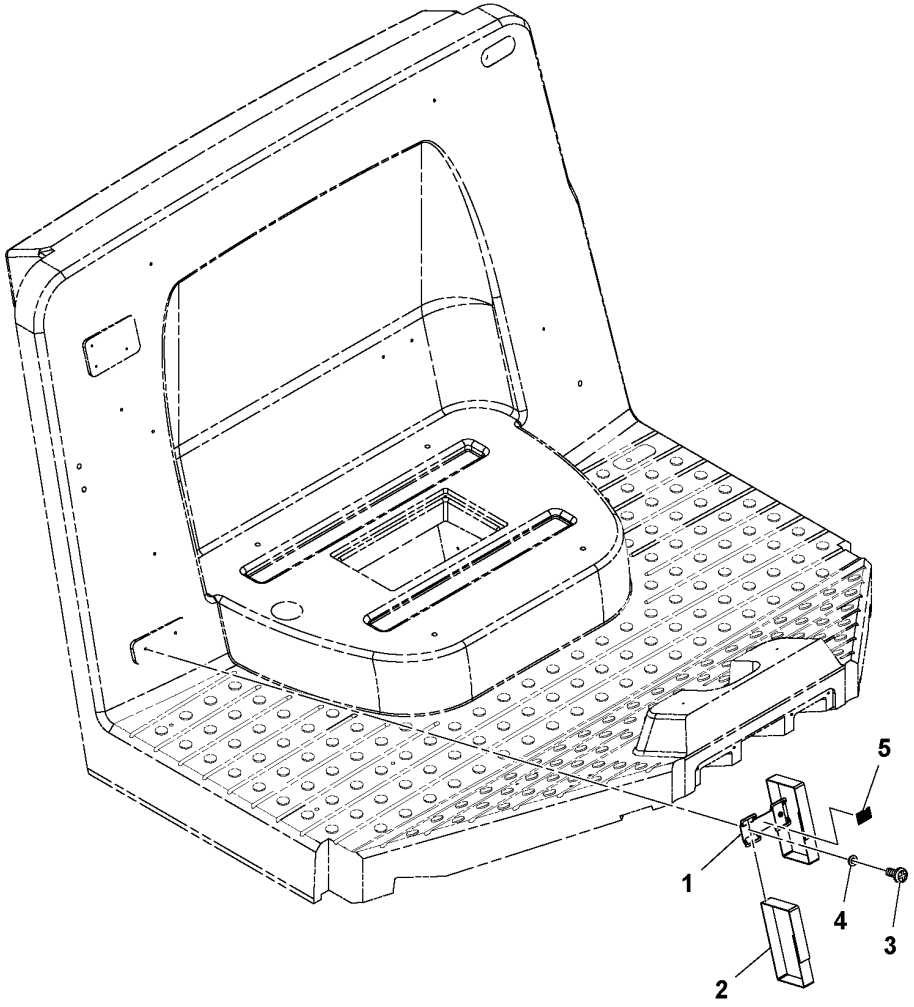
5
1
4
3
2

Fig.	Part No.	Quantity 1	2	3	PS	KIT	Description	Dénomination	Bezeichnung	Denominación	Benämning	Notes
1	RM 59275917	1					Bracket	Console	Konsole	Consola	Konsol	
2	RM 59275990	2					Strap	Sangle	Stropp	Cable	Stropp	
3	RM 96740444	2					Screw	Vis	Schraube	Tornillo	Skruv	
4	RM 96738554	2					Plain washer	Rondelle plane	Flachscheibe	Arandela plana	Planbricka	
5	VOE 12792072	1					Decal	Autocollant	Aufklebeschild	Calcomanía	Dekal	(RM 59289025) FIRST AID

1	13233697_0B01	**First Aid Mounting Assembly** **Montage du support de trousse de premier secours** **Erste Hilfe Befestigung kpl.** **Montaje de fijación de botiquín de primeros auxilios** **Första Hjälpen monteringsenhet**	Catalogue id **20584**	Group **992**
2				
3			Illustr. No **1051255**	Section **400**
4				
5		**13223995**	Issue **20048722-A**	Page **551**

REPLACED PARTS
PIÉCES PÉRIMÉES ET REMPLACÉES
ERSETZTE ARTIKEL

PIEZAS SUBSTITUDAS
ERSATTA ARTIKLAR

Catalogue id	Group
20584	10
Issue	**Page**
20048722-A	552

Part No	Replaced By	Quantity
VOE 12760405	* * * USE VOE 12768369	1.00
VOE 12760406	* * * USE VOE 12768368	1.00
RM 13213012	* * * USE VOE 12767167	1.00
RM 13224241	* * * USE RM 22088256	1.00
RM 13229158	* * * USE RM 59242867	1.00
RM 13239082	* * * USE VOE 12763044	1.00
RM 13247366	* * * USE RM 13250386	1.00
RM 13247374	* * * USE RM 13250519	1.00
RM 13247978	* * * USE RM 13209663	1.00
RM 13276548	* * * USE RM 43920917	1.00
RM 13494554	* * * USE RM 13462221	1.00
RM 13871587	* * * USE RM 13863758	1.00
RM 13887252	* * * USE VOE 12768370	1.00
RM 13888870	* * * USE VOE 12763045	1.00
RM 19280205	* * * USE RM 43802263	1.00
RM 43835438	* * * USE RM 13406764	1.00
RM 58896952	* * * USE RM 95175881	1.00
RM 58938275	* * * USE RM 59081323	1.00
RM 58978222	OLD.THAN 3 YEAR	
RM 59103259	* * * USE RM 59081323	1.00
RM 59103267	* * * USE RM 59081323	1.00
RM 59103275	* * * USE RM 59081323	1.00
RM 59155192	* * * USE VOE 17207452	1.00
RM 59368837	* * * USE VOE 17207452	1.00
RM 59873935	* * * USE RM 59646075	1.00
RM 59917690	* * * USE PJ 7412284	1.00
RM 96703657	* * * USE VOE 955785	1.00
RM 96708987	* * * USE RM 96745872	OP

Part No	Group	Sect	Page	Part No	Group	Sect	Page	Part No	Group	Sect	Page	Part No	Group	Sect	Page	Part No	Group	Sect	Page
CH 87356	927	50	537	RM 13167812	810	1001	365	RM 13190772	386	200	151	RM 13204441	911	203	501	RM 13209341	261	200	59
CH 87357	927	50	537	RM 13167812	810	50	315	RM 13197108	356	800	91	RM 13204441	911	204	503	RM 13209424	261	200	59
RM 12760349	897	100	463	RM 13169362	252	100	51	RM 13197108	810	1000	363	RM 13204557	914	200	529	RM 13209648	371	900	143
RM 12766204	874	100	455	RM 13176508	810	776	359	RM 13197108	810	1350	389	RM 13204565	911	200	495	RM 13209887	810	775	355
RM 12780857	356	200	79	RM 13176508	870	150	429	RM 13197108	810	750	351	RM 13204565	911	204	503	RM 13209887	870	50	425
RM 13066204	441	100	177	RM 13176508	873	150	443	RM 13197306	867	100	423	RM 13204599	911	203	501	RM 13209887	873	50	439
RM 13066220	441	100	175	RM 13176516	810	775	355	RM 13197306	897	300	467	RM 13204599	911	204	503	RM 13209903	711	51	241
RM 13090097	777	650	291	RM 13176516	810	776	359	RM 13197314	897	400	477	RM 13204615	911	202	499	RM 13212493	821	43	399
RM 13090097	777	800	297	RM 13176516	870	150	429	RM 13197660	914	200	529	RM 13204615	911	205	505	RM 13212576	810	1350	389
RM 13093075	252	100	51	RM 13176516	870	50	425	RM 13198916	386	200	151	RM 13204680	927	51	543	RM 13212576	810	300	325
RM 13106489	911	202	499	RM 13176516	873	150	443	RM 13199062	911	201	497	RM 13204755	911	202	499	RM 13212576	810	750	351
RM 13106489	911	202	499	RM 13176516	873	50	439	RM 13199104	911	202	499	RM 13204755	911	203	501	RM 13213012	927	50	537
RM 13106489	911	204	503	RM 13176532	810	775	355	RM 13199112	911	204	503	RM 13205034	383	100	147	RM 13213111	913	300	521
RM 13106489	911	204	503	RM 13176532	810	776	359	RM 13199112	911	205	505	RM 13205075	386	200	151	RM 13213582	234	200	47
RM 13106497	911	202	499	RM 13176532	870	150	429	RM 13199120	911	203	501	RM 13205083	983	100	545	RM 13213624	234	200	47
RM 13106497	911	204	503	RM 13176532	870	50	425	RM 13199195	914	200	529	RM 13205364	912	200	511	RM 13213632	234	200	47
RM 13156898	992	300	549	RM 13176532	873	150	443	RM 13199344	897	100	463	RM 13205513	912	300	513	RM 13213681	234	200	47
RM 13156963	810	775	355	RM 13176532	873	50	439	RM 13200001	810	775	355	RM 13205513	912	600	515	RM 13213699	234	200	47
RM 13156963	870	50	425	RM 13176789	383	100	147	RM 13200001	870	50	425	RM 13206941	865	50	417	RM 13214028	371	163	139
RM 13156997	873	50	439	RM 13176789	983	100	545	RM 13200001	873	50	439	RM 13207535	911	203	501	RM 13214028	810	328	333
RM 13157847	771	100	255	RM 13176797	362	300	97	RM 13200019	810	775	355	RM 13207535	911	204	503	RM 13214259	810	150	323
RM 13157961	992	300	549	RM 13176797	362	400	99	RM 13200019	870	50	425	RM 13207626	911	202	499	RM 13214267	372	50	145
RM 13158647	641	50	227	RM 13179197	810	775	355	RM 13200019	873	50	439	RM 13207626	911	205	505	RM 13214317	810	150	323
RM 13159843	386	300	153	RM 13179197	870	50	425	RM 13200027	810	1005	373	RM 13207790	927	51	543	RM 13214333	810	150	323
RM 13161732	810	775	355	RM 13179197	873	50	439	RM 13200027	870	100	427	RM 13207899	914	200	529	RM 13214804	810	100	319
RM 13161732	870	50	425	RM 13183215	777	50	261	RM 13200027	873	100	441	RM 13208004	387	100	161	RM 13214804	810	1002	367
RM 13161732	873	50	439	RM 13184445	441	300	181	RM 13200035	810	1005	373	RM 13208004	913	200	519	RM 13214812	912	300	513
RM 13161757	810	775	355	RM 13184700	821	41	395	RM 13200035	870	100	427	RM 13208004	913	300	525	RM 13214812	912	600	515
RM 13161757	870	50	425	RM 13184742	821	41	395	RM 13200035	873	100	441	RM 13208038	897	100	463	RM 13215405	911	400	507
RM 13161757	873	50	439	RM 13184833	865	50	417	RM 13204334	911	201	497	RM 13209135	372	50	145	RM 13215769	810	1000	363
RM 13162094	810	776	359	RM 13184932	234	100	45	RM 13204359	911	201	497	RM 13209168	711	201	249	RM 13215769	810	1350	389
RM 13162094	870	150	429	RM 13186598	256	200	55	RM 13204359	911	201	497	RM 13209168	711	210	251	RM 13215769	810	750	351
RM 13162094	873	150	443	RM 13186598	865	50	417	RM 13204359	911	203	501	RM 13209200	711	201	249	RM 13216577	261	200	59
RM 13167390	777	150	265	RM 13187372	913	300	523	RM 13204359	911	204	503	RM 13209200	711	210	251	RM 13216734	261	300	63
RM 13167721	810	1001	365	RM 13188669	865	300	421	RM 13204425	911	200	495	RM 13209234	821	43	399	RM 13216775	356	200	79
RM 13167721	810	50	315	RM 13188958	386	100	149	RM 13204425	911	203	501	RM 13209267	821	43	399	RM 13216783	356	200	79

NUMERICAL INDEX
RÉPERTOIRE DE NUMÉROS
NUMMERNREGISTER

INDICE DE NÚMERO
NUMMERREGISTER

NUMERICAL INDEX
RÉPERTOIRE DE NUMÉROS
NUMMERNREGISTER

INDICE DE NÚMERO
NUMMERREGISTER

Part No	Group	Sect	Page
RM 13217450	810	100	319
RM 13217450	810	1002	367
RM 13217450	821	41	395
RM 13217484	821	43	399
RM 13217500	210	200	39
RM 13217989	777	200	267
RM 13218011	777	200	267
RM 13220835	810	550	345
RM 13223995	992	400	551
RM 13224027	865	300	421
RM 13224217	810	650	349
RM 13224225	810	650	349
RM 13224241	810	550	345
RM 13224241	810	650	349
RM 13224332	810	350	337
RM 13224340	810	400	339
RM 13224340	810	450	341
RM 13224357	810	400	339
RM 13224357	810	450	341
RM 13224381	810	350	337
RM 13224381	810	400	339
RM 13224381	810	450	341
RM 13224431	810	550	345
RM 13224449	810	500	343
RM 13224456	810	650	349
RM 13224464	810	550	345
RM 13224480	810	500	343
RM 13225065	914	200	529
RM 13225073	911	200	495
RM 13225123	386	200	151
RM 13225339	810	1002	367
RM 13225339	810	125	321
RM 13225503	810	1002	367
RM 13225503	810	125	321
RM 13225545	897	400	479
RM 13225552	897	300	467
RM 13225602	386	200	151
RM 13225735	870	250	433
RM 13226006	897	300	469
RM 13226014	897	300	469
RM 13226022	897	300	469
RM 13226030	897	300	469
RM 13226055	897	300	467
RM 13226063	897	400	479
RM 13226071	897	300	467
RM 13226089	897	400	479
RM 13226097	897	300	467
RM 13228200	777	300	271
RM 13228242	810	1000	363
RM 13228242	810	1350	389
RM 13228242	810	750	351
RM 13228259	810	1000	363
RM 13228259	810	1350	389
RM 13228259	810	750	351
RM 13228564	463	500	213
RM 13228564	463	550	217
RM 13228739	463	400	211
RM 13228747	463	400	211
RM 13228754	463	400	211
RM 13228762	463	400	211
RM 13228770	463	400	211
RM 13228788	463	400	211
RM 13229042	711	51	241
RM 13229075	463	500	213
RM 13229083	463	500	213
RM 13229091	463	500	213
RM 13229091	463	550	217
RM 13229109	463	500	213
RM 13229117	463	500	213
RM 13229125	463	500	213
RM 13229133	463	500	213
RM 13229141	463	500	213
RM 13229158	463	500	213
RM 13229166	463	500	213
RM 13229174	463	500	213
RM 13229182	463	500	213
RM 13229190	463	500	213
RM 13229190	463	550	217
RM 13229638	356	100	77
RM 13229638	362	500	101
RM 13230024	356	100	77
RM 13231394	810	100	319
RM 13232202	210	200	39
RM 13233309	810	325	327
RM 13233309	810	50	315
RM 13233440	372	50	145
RM 13234844	821	42	397
RM 13234877	821	42	397
RM 13234893	810	775	355
RM 13234893	810	776	359
RM 13234893	870	150	429
RM 13234893	870	50	425
RM 13234893	873	150	443
RM 13234893	873	50	439
RM 13234927	810	775	355
RM 13234927	870	50	425
RM 13234927	873	50	439
RM 13235007	233	100	43
RM 13235015	233	100	43
RM 13235320	912	300	513
RM 13235320	912	600	515
RM 13235981	810	125	321
RM 13235981	810	340	335
RM 13235981	852	100	415
RM 13236203	371	158	129
RM 13236377	821	41	395
RM 13236468	821	42	397
RM 13236666	870	200	431
RM 13236872	641	50	227
RM 13236906	356	700	89
RM 13236906	641	50	227
RM 13237268	261	200	61
RM 13237276	261	200	61
RM 13237326	810	775	355
RM 13237326	810	776	359
RM 13237326	870	150	429
RM 13237326	870	50	425
RM 13237326	873	150	443
RM 13237326	873	50	439
RM 13237367	870	150	429
RM 13237367	870	50	425
RM 13237490	810	1001	365
RM 13237490	810	50	315
RM 13237888	873	100	441
RM 13237888	873	150	443
RM 13237888	873	50	439
RM 13238035	821	43	399
RM 13238803	821	40	393
RM 13238860	821	43	399
RM 13238878	821	43	399
RM 13238969	927	51	541
RM 13239082	821	42	397
RM 13239090	821	41	395
RM 13239157	810	100	319
RM 13239157	810	1002	367
RM 13239900	252	100	51
RM 13239967	711	201	249
RM 13239967	711	210	251
RM 13243704	463	500	213
RM 13243712	463	500	213
RM 13243720	463	500	213
RM 13243738	463	500	213
RM 13243761	463	200	207
RM 13247267	441	100	175
RM 13247275	441	100	177
RM 13247275	441	100	177
RM 13247309	441	200	179
RM 13247341	777	800	297
RM 13247358	777	700	293
RM 13247366	356	500	85
RM 13247366	356	600	87
RM 13247374	356	500	85
RM 13247374	356	600	87
RM 13247937	896	100	461
RM 13247945	896	100	461
RM 13247952	896	100	461
RM 13247960	896	100	461
RM 13247978	896	100	461
RM 13248000	442	200	195
RM 13250386	356	200	79
RM 13250386	356	500	85
RM 13250386	356	600	87
RM 13250733	356	500	85
RM 13250733	356	600	87
RM 13254503	383	100	147
RM 13254503	386	200	151
RM 13254503	983	100	545
RM 13254644	810	775	355
RM 13254644	870	50	425
RM 13254644	873	50	439
RM 13254776	927	51	541
RM 13254784	927	51	541
RM 13254909	810	1005	373
RM 13254909	870	100	427
RM 13254909	873	100	441
RM 13255005	897	400	479
RM 13255054	897	300	473
RM 13255062	897	300	473
RM 13255070	897	300	473
RM 13255930	386	300	153

Part No	Group	Sect	Page	Part No	Group	Sect	Page	Part No	Group	Sect	Page	Part No	Group	Sect	Page	Part No	Group	Sect	Page
RM 13256193	810	150	323	RM 13258967	873	350	453	RM 13273339	865	50	417	RM 13297080	874	200	457	RM 13321864	371	100	111
RM 13258603	912	700	517	RM 13258975	873	350	453	RM 13274576	874	100	455	RM 13297106	874	200	457	RM 13321955	371	100	111
RM 13258611	912	700	517	RM 13258983	873	350	453	RM 13275490	821	43	399	RM 13297155	874	200	457	RM 13322060	371	160	133
RM 13258629	912	700	517	RM 13258991	873	350	453	RM 13275953	711	50	237	RM 13297536	711	50	237	RM 13322102	356	700	89
RM 13258694	870	300	437	RM 13259007	873	350	453	RM 13276548	386	300	153	RM 13297866	261	200	61	RM 13322102	641	50	227
RM 13258694	873	300	451	RM 13259015	873	350	453	RM 13277710	927	51	541	RM 13298203	362	500	101	RM 13322102	810	1350	389
RM 13258702	870	300	437	RM 13259023	873	350	453	RM 13278007	362	300	97	RM 13298203	810	1100	379	RM 13324090	992	100	547
RM 13258702	873	300	451	RM 13259098	362	300	97	RM 13279278	261	200	59	RM 13299581	821	300	401	RM 13329214	777	50	261
RM 13258710	870	300	437	RM 13259098	362	400	99	RM 13279666	261	200	59	RM 13303805	911	400	507	RM 13335492	356	700	89
RM 13258710	873	300	451	RM 13263272	927	51	541	RM 13280318	711	201	249	RM 13304266	914	100	527	RM 13335492	641	200	229
RM 13258728	870	300	437	RM 13263918	386	400	155	RM 13280326	711	201	249	RM 13304787	777	250	269	RM 13342878	386	300	153
RM 13258728	873	300	451	RM 13263926	386	400	155	RM 13284500	810	400	339	RM 13304787	777	50	261	RM 13346762	356	100	77
RM 13258736	870	300	437	RM 13263934	914	300	531	RM 13284567	810	500	343	RM 13304878	912	700	517	RM 13351408	777	250	269
RM 13258736	873	300	451	RM 13264213	463	500	215	RM 13284617	210	200	39	RM 13304902	810	326	329	RM 13351408	777	50	263
RM 13258744	870	300	437	RM 13266895	810	326	329	RM 13285440	810	350	337	RM 13304902	881	100	459	RM 13351671	441	300	181
RM 13258744	873	300	451	RM 13268263	441	600	187	RM 13285440	810	450	341	RM 13304944	810	326	329	RM 13351887	356	400	83
RM 13258751	870	300	437	RM 13268974	441	800	191	RM 13285440	810	650	349	RM 13304944	810	327	331	RM 13352174	356	300	81
RM 13258751	873	300	451	RM 13269436	912	700	517	RM 13285473	810	400	339	RM 13304944	881	100	459	RM 13352489	356	600	87
RM 13258769	870	300	437	RM 13269774	441	800	191	RM 13285473	810	450	341	RM 13306519	371	900	143	RM 13352505	356	500	85
RM 13258769	873	300	451	RM 13269782	441	800	191	RM 13285481	810	400	339	RM 13307749	371	150	113	RM 13354014	356	100	77
RM 13258777	870	300	437	RM 13269790	441	800	191	RM 13285481	810	450	341	RM 13309877	810	1000	363	RM 13355003	810	1005	373
RM 13258777	873	300	451	RM 13269808	441	800	191	RM 13289913	927	51	543	RM 13309877	867	100	423	RM 13355003	870	100	427
RM 13258785	873	300	451	RM 13269816	441	600	187	RM 13292545	261	200	59	RM 13313952	911	200	495	RM 13355003	873	100	441
RM 13258793	870	300	437	RM 13269816	441	800	191	RM 13292982	992	300	549	RM 13315569	911	204	503	RM 13356357	914	200	529
RM 13258793	873	300	451	RM 13269824	441	800	191	RM 13293006	386	300	153	RM 13315569	911	204	503	RM 13359815	356	800	91
RM 13258801	873	300	451	RM 13269832	441	800	191	RM 13293402	927	51	541	RM 13315569	911	205	505	RM 13364815	911	202	499
RM 13258819	873	300	451	RM 13269840	441	800	191	RM 13294756	927	50	537	RM 13315569	911	205	505	RM 13364815	911	205	505
RM 13258827	873	300	451	RM 13269857	441	800	191	RM 13294806	927	50	537	RM 13319942	641	200	229	RM 13366067	897	300	471
RM 13258843	870	300	437	RM 13269865	441	600	187	RM 13295639	911	400	507	RM 13319967	911	202	499	RM 13366067	912	300	513
RM 13258843	873	300	451	RM 13269865	441	800	191	RM 13295712	810	775	355	RM 13319967	911	205	505	RM 13366067	912	600	515
RM 13258868	870	300	437	RM 13269873	441	600	187	RM 13295712	810	776	359	RM 13320429	261	200	61	RM 13366075	897	300	471
RM 13258876	870	300	437	RM 13269873	441	800	191	RM 13295712	870	150	429	RM 13320833	261	200	61	RM 13366075	912	300	513
RM 13258900	870	300	437	RM 13269881	441	800	191	RM 13295712	870	50	425	RM 13321047	261	200	59	RM 13366075	912	600	515
RM 13258918	870	300	437	RM 13269907	441	800	191	RM 13295712	873	150	443	RM 13321443	356	700	89	RM 13375837	777	50	261
RM 13258926	870	300	437	RM 13272547	261	200	59	RM 13295712	873	50	439	RM 13321443	641	50	227	RM 13382122	356	200	79
RM 13258942	873	350	453	RM 13273339	256	200	55	RM 13296231	927	50	537	RM 13321443	810	1350	391	RM 13382247	356	100	77

NUMERICAL INDEX
RÉPERTOIRE DE NUMÉROS
NUMMERNREGISTER

INDICE DE NÚMERO
NUMMERREGISTER

NUMERICAL INDEX
RÉPERTOIRE DE NUMÉROS
NUMMERNREGISTER

INDICE DE NÚMERO
NUMMERREGISTER

Part No	Group	Sect	Page
RM 13382445	810	326	329
RM 13382494	927	51	541
RM 13382726	810	600	347
RM 13382726	810	650	349
RM 13382734	810	650	349
RM 13382742	810	450	341
RM 13382742	810	650	349
RM 13382759	810	350	337
RM 13382759	810	400	339
RM 13382759	810	450	341
RM 13382783	810	400	339
RM 13382783	810	450	341
RM 13382916	810	400	339
RM 13382924	810	350	337
RM 13382924	810	400	339
RM 13382932	810	400	339
RM 13382940	810	350	337
RM 13382940	810	400	339
RM 13382957	810	400	339
RM 13382965	810	450	341
RM 13384367	897	300	467
RM 13384367	897	400	477
RM 13384375	897	400	477
RM 13384391	897	300	469
RM 13384417	897	400	479
RM 13384672	897	300	473
RM 13384680	897	300	471
RM 13385323	897	300	471
RM 13385331	897	300	473
RM 13385349	897	300	471
RM 13385356	897	300	473
RM 13385364	897	300	471
RM 13385372	897	300	473
RM 13385380	897	300	471
RM 13385398	897	300	473
RM 13387238	897	100	463
RM 13396007	711	50	237
RM 13396478	897	400	479
RM 13396486	897	400	479
RM 13396494	897	400	479
RM 13403647	356	200	79
RM 13406764	356	800	91
RM 13406780	362	51	95
RM 13412648	810	100	319
RM 13412648	810	1002	367
RM 13412648	810	125	321
RM 13413141	992	100	547
RM 13413158	810	100	319
RM 13413661	356	600	87
RM 13413950	441	300	181
RM 13414743	777	150	265
RM 13417894	261	200	59
RM 13418132	234	100	45
RM 13418215	234	100	45
RM 13418538	777	50	261
RM 13425608	397	100	163
RM 13429519	397	100	163
RM 13429535	397	100	163
RM 13429543	397	100	163
RM 13429782	912	700	517
RM 13429931	397	100	163
RM 13437603	897	400	479
RM 13437611	897	400	479
RM 13437983	897	300	473
RM 13437983	897	400	477
RM 13437983	897	600	483
RM 13437991	897	300	471
RM 13437991	897	300	473
RM 13437991	897	400	479
RM 13437991	897	600	483
RM 13438098	777	600	289
RM 13459375	821	300	401
RM 13459409	821	300	401
RM 13459474	641	50	227
RM 13460365	821	41	395
RM 13460381	865	50	417
RM 13461033	913	200	519
RM 13461447	441	400	183
RM 13461447	441	600	187
RM 13462106	441	500	185
RM 13462163	441	500	185
RM 13462163	441	600	187
RM 13462205	441	500	185
RM 13462239	441	600	187
RM 13462247	441	600	187
RM 13462247	441	800	191
RM 13462254	441	600	187
RM 13462262	441	600	187
RM 13462270	441	600	187
RM 13462288	441	600	187
RM 13462296	441	600	187
RM 13462304	441	600	187
RM 13462320	441	600	187
RM 13462338	441	600	187
RM 13462338	441	800	191
RM 13464862	441	600	187
RM 13467485	870	150	429
RM 13467485	873	150	443
RM 13468137	356	800	91
RM 13469010	810	1001	365
RM 13469010	810	50	315
RM 13479381	874	100	455
RM 13491691	210	200	39
RM 13492681	983	100	545
RM 13492822	810	1350	389
RM 13492822	810	300	325
RM 13492822	810	750	351
RM 13493481	386	200	151
RM 13493499	371	160	133
RM 13493507	383	100	147
RM 13493515	386	100	149
RM 13493523	383	100	147
RM 13493523	386	200	151
RM 13493523	983	100	545
RM 13493556	386	100	149
RM 13494513	441	400	183
RM 13494513	441	500	185
RM 13494521	441	500	185
RM 13494539	441	500	185
RM 13494547	441	600	187
RM 13494547	441	700	189
RM 13494554	441	700	189
RM 13494562	441	700	189
RM 13494570	441	800	191
RM 13494588	441	800	191
RM 13494596	441	800	191
RM 13494604	441	800	191
RM 13494612	441	800	191
RM 13494620	441	800	191
RM 13494638	441	800	191
RM 13498795	387	100	161
RM 13501853	711	50	237
RM 13502083	810	775	355
RM 13502083	810	776	359
RM 13502083	870	150	429
RM 13502083	870	50	425
RM 13502083	873	150	443
RM 13502083	873	50	439
RM 13502125	777	150	265
RM 13502133	777	150	265
RM 13502141	777	150	265
RM 13502166	777	150	265
RM 13502240	777	150	265
RM 13507496	463	100	205
RM 13515770	927	50	537
RM 13519004	983	100	545
RM 13519343	810	450	341
RM 13519350	810	350	337
RM 13519368	810	350	337
RM 13519376	810	350	337
RM 13519384	810	450	341
RM 13519384	810	650	349
RM 13519392	810	450	341
RM 13519392	810	650	349
RM 13519400	810	450	341
RM 13519400	810	650	349
RM 13839345	914	200	529
RM 13845367	810	650	349
RM 13845375	870	300	437
RM 13852256	210	200	39
RM 13855200	356	800	91
RM 13855671	897	200	465
RM 13861414	870	300	437
RM 13861752	870	300	437
RM 13863915	441	600	187
RM 13863923	441	600	187
RM 13870449	386	300	153
RM 13871579	441	500	185
RM 13871587	441	500	185
RM 13871595	441	500	185
RM 13871611	441	500	185
RM 13871660	810	500	343
RM 13871660	810	550	345
RM 13880612	641	50	227
RM 13881198	821	350	403
RM 13881198	821	400	407
RM 13881222	821	350	403
RM 13881222	821	400	407
RM 13881370	821	650	413
RM 13881396	821	350	403

Part No	Group	Sect	Page
RM 13881396	821	450	409
RM 13881974	821	43	399
RM 13883418	821	43	399
RM 13883426	821	450	409
RM 13883764	821	43	399
RM 13883814	821	41	395
RM 13884408	810	326	329
RM 13884408	881	100	459
RM 13885256	821	500	411
RM 13885355	821	350	403
RM 13885355	821	400	407
RM 13885355	821	650	413
RM 13885660	821	500	411
RM 13885991	256	100	53
RM 13886676	821	650	413
RM 13886700	821	650	413
RM 13886890	210	200	39
RM 13886924	210	200	39
RM 13887252	210	200	39
RM 13887260	210	200	39
RM 13887286	261	200	59
RM 13887575	252	100	51
RM 13887583	252	100	51
RM 13887658	252	100	51
RM 13887732	333	100	73
RM 13888706	874	100	455
RM 13888870	821	42	397
RM 13888888	821	42	397
RM 13889365	821	350	403
RM 13889365	821	400	407
RM 13889373	821	350	403
RM 13889373	821	400	407
RM 13889381	777	425	273
RM 13889381	777	550	281
RM 13889381	777	575	283
RM 13889589	386	100	149
RM 13909858	362	500	101
RM 13909940	911	100	493
RM 13911425	362	500	101
RM 13911433	362	500	101
RM 13926977	362	500	101
RM 13928874	810	1050	377
RM 13929328	356	500	85
RM 13929328	356	600	87
RM 13930110	386	500	157
RM 13930110	397	300	167
RM 14082648	362	500	103
RM 14083448	386	500	157
RM 14083448	397	300	167
RM 14083455	362	500	103
RM 14083810	386	500	157
RM 14094221	352	500	75
RM 14097893	386	500	157
RM 14097893	397	200	165
RM 14097893	810	1200	383
RM 14110183	810	1150	381
RM 14110191	362	500	103
RM 14144158	362	500	103
RM 14155295	362	500	101
RM 14262083	356	600	87
RM 14280457	386	500	157
RM 14280457	397	300	167
RM 14807630	362	500	101
RM 15187615	914	300	531
RM 18006833	234	300	49
RM 18007674	821	43	399
RM 19280080	711	50	237
RM 19280098	711	50	237
RM 19280205	210	200	39
RM 19282102	362	300	97
RM 19282102	881	100	459
RM 19285584	210	200	39
RM 19287036	912	100	509
RM 19287051	912	100	509
RM 19287093	912	100	509
RM 19287101	912	100	509
RM 19287564	387	100	161
RM 19288232	386	300	153
RM 19288257	386	400	155
RM 19288265	386	400	155
RM 19288273	386	400	155
RM 19288372	386	300	153
RM 19288380	386	300	153
RM 19288422	386	400	155
RM 19288604	256	100	53
RM 19290477	362	500	101
RM 19290477	387	100	161
RM 19293943	261	200	59
RM 19294198	865	200	419
RM 19295856	210	200	39
RM 19295872	210	200	39
RM 19297118	865	200	419
RM 19298009	867	100	423
RM 19331032	234	100	45
RM 20192357	771	150	257
RM 20301180	441	500	185
RM 20936001	256	100	53
RM 21956545	234	300	49
RM 22067607	810	650	349
RM 22085088	810	550	345
RM 22088009	810	650	349
RM 35898477	810	776	359
RM 35898477	870	150	429
RM 35898477	873	150	443
RM 43801984	870	200	431
RM 43801984	870	250	433
RM 43801992	870	100	427
RM 43801992	870	250	433
RM 43801992	870	251	435
RM 43806165	810	650	349
RM 43809300	333	100	73
RM 43809524	364	50	105
RM 43809565	927	51	543
RM 43809623	364	50	105
RM 43809813	927	51	543
RM 43809961	927	50	537
RM 43809961	927	51	543
RM 43809979	927	50	537
RM 43809979	927	51	543
RM 43813724	371	159	131
RM 43814292	777	250	269
RM 43814300	777	250	269
RM 43819598	356	100	77
RM 43819614	641	200	229
RM 43821131	362	300	97
RM 43821164	362	400	99
RM 43821180	210	200	39
RM 43821529	983	100	545
RM 43821537	983	100	545
RM 43824960	873	150	443
RM 43824960	873	250	447
RM 43824960	873	50	439
RM 43830090	927	51	541
RM 43830355	234	300	49
RM 43835206	810	350	337
RM 43835214	810	400	339
RM 43835222	810	550	345
RM 43835222	810	600	347
RM 43835230	810	650	349
RM 43835248	810	600	347
RM 43835248	810	650	349
RM 43835255	810	400	339
RM 43835263	810	500	343
RM 43835271	810	650	349
RM 43835289	810	550	345
RM 43835297	810	1250	387
RM 43835297	810	350	337
RM 43835305	810	550	345
RM 43835313	810	650	349
RM 43835347	810	550	345
RM 43835370	810	650	349
RM 43835388	810	500	343
RM 43835396	810	500	343
RM 43835404	810	500	343
RM 43835412	810	500	343
RM 43835420	810	650	349
RM 43835438	810	650	349
RM 43835446	810	400	339
RM 43835446	810	450	341
RM 43836436	810	1350	389
RM 43836436	810	300	325
RM 43836436	810	750	351
RM 43837715	874	200	457
RM 43839265	810	325	327
RM 43839281	810	340	335
RM 43840107	911	202	499
RM 43840107	911	204	503
RM 43840180	261	200	59
RM 43840198	261	200	59
RM 43840206	261	200	59
RM 43840347	463	100	205
RM 43843556	881	100	459
RM 43843622	234	200	47
RM 43844521	914	300	531
RM 43844554	777	50	261
RM 43844570	913	200	519
RM 43844588	810	1001	365
RM 43844588	810	50	315
RM 43844604	641	50	227
RM 43844612	641	200	229

NUMERICAL INDEX
RÉPERTOIRE DE NUMÉROS
NUMMERNREGISTER

INDICE DE NÚMERO
NUMMERREGISTER

NUMERICAL INDEX
RÉPERTOIRE DE NUMÉROS
NUMMERNREGISTER

INDICE DE NÚMERO
NUMMERREGISTER

Part No	Group	Sect	Page	Part No	Group	Sect	Page	Part No	Group	Sect	Page	Part No	Group	Sect	Page	Part No	Group	Sect	Page
RM 43844612	641	50	227	RM 43859339	810	326	329	RM 43889153	870	250	433	RM 43913789	897	600	483	RM 43935790	383	100	147
RM 43844695	983	100	545	RM 43859339	810	327	331	RM 43889153	870	251	435	RM 43913821	911	100	493	RM 43935808	386	200	151
RM 43844760	913	300	521	RM 43859339	881	100	459	RM 43889195	771	150	257	RM 43914654	897	100	463	RM 43935832	383	100	147
RM 43845361	914	100	527	RM 43859396	711	200	245	RM 43889203	771	150	257	RM 43914654	897	200	465	RM 43936046	252	100	51
RM 43845627	386	200	151	RM 43859727	711	200	245	RM 43890714	711	200	245	RM 43916410	371	163	139	RM 43936681	897	100	463
RM 43845692	463	100	205	RM 43859727	711	210	251	RM 43890714	711	210	251	RM 43916410	810	328	333	RM 43936681	897	400	479
RM 43845759	810	775	355	RM 43859941	777	150	265	RM 43890714	711	51	241	RM 43919232	810	1350	391	RM 43936681	897	600	483
RM 43845759	870	50	425	RM 43863430	777	150	265	RM 43896612	371	900	143	RM 43919232	810	300	325	RM 43939529	261	200	59
RM 43845759	873	50	439	RM 43869262	810	50	315	RM 43897362	711	200	245	RM 43919976	911	400	507	RM 43941707	777	425	273
RM 43845767	810	50	315	RM 43871102	641	50	227	RM 43897362	711	210	251	RM 43920438	821	43	399	RM 43941707	777	450	275
RM 43845874	641	50	227	RM 43876176	364	350	109	RM 43897362	711	51	241	RM 43920644	821	40	393	RM 43941707	777	475	277
RM 43845890	641	50	227	RM 43876242	874	200	457	RM 43897420	261	300	63	RM 43920644	821	43	399	RM 43941707	777	500	279
RM 43846054	911	400	507	RM 43876259	874	200	457	RM 43902154	372	50	145	RM 43922053	810	328	333	RM 43941707	777	550	281
RM 43846062	911	400	507	RM 43876267	874	200	457	RM 43902170	362	50	93	RM 43922277	371	161	135	RM 43941707	777	575	283
RM 43846070	356	700	89	RM 43878479	911	203	501	RM 43902188	362	50	93	RM 43922277	371	175	141	RM 43941707	777	580	285
RM 43846088	641	200	229	RM 43878479	911	204	503	RM 43902188	362	51	95	RM 43922517	711	51	241	RM 43941707	777	590	287
RM 43846104	641	50	227	RM 43878487	911	203	501	RM 43904168	256	100	53	RM 43922798	821	40	393	RM 43941707	777	850	299
RM 43850692	356	800	91	RM 43878487	911	204	503	RM 43904176	256	100	53	RM 43923127	256	200	55	RM 43947043	913	300	521
RM 43851203	810	50	315	RM 43878495	911	203	501	RM 43905827	364	350	109	RM 43923127	821	43	399	RM 43949106	821	40	393
RM 43851310	256	100	53	RM 43878495	911	204	503	RM 43905850	810	125	321	RM 43923242	865	50	417	RM 43949106	821	41	395
RM 43853274	821	43	399	RM 43878503	911	203	501	RM 43906296	234	200	47	RM 43923804	911	203	501	RM 43949106	821	42	397
RM 43853324	256	200	55	RM 43878503	911	204	503	RM 43907906	821	350	403	RM 43923804	911	205	505	RM 43949106	821	43	399
RM 43853340	821	40	393	RM 43878511	911	203	501	RM 43907906	821	400	407	RM 43924059	927	50	537	RM 43949221	897	200	465
RM 43853340	821	41	395	RM 43878511	911	204	503	RM 43907906	821	650	413	RM 43924802	897	100	463	RM 43949221	897	400	479
RM 43853357	821	41	395	RM 43878529	911	203	501	RM 43907989	911	400	507	RM 43924802	897	300	471	RM 43953959	777	600	289
RM 43854561	927	51	541	RM 43878529	911	204	503	RM 43908326	441	300	181	RM 43924802	897	300	467	RM 43953967	777	450	275
RM 43855295	870	200	431	RM 43881978	256	100	53	RM 43910579	364	300	107	RM 43924802	897	600	483	RM 43953967	777	590	287
RM 43855626	210	200	41	RM 43884576	371	900	143	RM 43910579	810	326	329	RM 43925775	897	100	463	RM 43953967	777	600	289
RM 43855774	821	650	413	RM 43885672	371	900	143	RM 43910579	810	327	331	RM 43925775	897	300	471	RM 43954130	927	50	537
RM 43855782	821	650	413	RM 43886696	810	1006	375	RM 43910587	364	300	107	RM 43925775	897	300	475	RM 43954130	927	51	541
RM 43856319	261	100	57	RM 43886696	870	251	435	RM 43910587	810	326	329	RM 43925775	897	600	483	RM 43954916	771	100	255
RM 43857572	911	205	505	RM 43886696	873	251	449	RM 43910587	810	327	331	RM 43927680	371	162	137	RM 43954932	771	100	255
RM 43857671	897	100	463	RM 43888049	234	300	49	RM 43911239	897	200	465	RM 43931740	386	100	149	RM 43954940	771	100	255
RM 43857861	777	150	265	RM 43888353	441	500	185	RM 43912013	897	200	465	RM 43931997	386	100	149	RM 43955152	771	100	255
RM 43858927	711	200	245	RM 43889153	870	100	427	RM 43913789	897	300	475	RM 43933001	386	100	149	RM 43955483	983	100	545
RM 43858927	711	210	251	RM 43889153	870	200	431	RM 43913789	897	400	479	RM 43933845	777	600	289	RM 43955491	983	100	545

Part No	Group	Sect	Page	Part No	Group	Sect	Page	Part No	Group	Sect	Page	Part No	Group	Sect	Page	Part No	Group	Sect	Page
RM 43955848	386	100	149	RM 43964154	897	300	469	RM 43964535	897	300	473	RM 43972728	371	150	113	RM 46642641	810	600	347
RM 43957646	810	1000	363	RM 43964162	897	300	469	RM 43964550	897	300	473	RM 43972728	371	154	121	RM 46642740	897	300	469
RM 43957646	810	125	321	RM 43964170	897	300	469	RM 43964568	897	300	473	RM 43972728	371	160	133	RM 46642757	897	300	469
RM 43960707	821	43	399	RM 43964188	897	300	469	RM 43964576	897	300	473	RM 43974237	927	51	541	RM 46642765	897	300	469
RM 43961200	897	200	465	RM 43964196	897	300	469	RM 43964584	897	300	473	RM 43974260	927	51	541	RM 46642781	897	300	469
RM 43961200	897	300	475	RM 43964204	897	300	471	RM 43964592	897	300	473	RM 43974278	927	51	541	RM 46642831	897	300	469
RM 43961200	897	400	479	RM 43964212	897	300	471	RM 43964626	897	300	473	RM 43975457	356	800	91	RM 46642849	897	300	469
RM 43961200	897	600	483	RM 43964220	897	300	471	RM 43964642	897	300	473	RM 43975457	810	1000	363	RM 46642864	897	300	469
RM 43961218	356	300	81	RM 43964238	897	300	471	RM 43964667	897	300	473	RM 43975457	810	1350	389	RM 46642872	897	300	469
RM 43961218	356	400	83	RM 43964246	897	300	473	RM 43964691	897	400	479	RM 43975457	810	750	353	RM 46642880	897	300	469
RM 43961218	897	100	463	RM 43964261	897	300	473	RM 43964709	897	400	479	RM 43978139	356	700	89	RM 46642898	897	300	469
RM 43961218	897	300	475	RM 43964279	897	300	473	RM 43964717	897	400	479	RM 43978139	356	800	91	RM 46642906	897	300	469
RM 43961218	897	300	475	RM 43964287	897	300	473	RM 43964733	897	400	479	RM 43978808	362	300	97	RM 46642914	897	300	469
RM 43961218	897	600	483	RM 43964295	897	300	475	RM 43964774	897	400	479	RM 43996453	711	50	237	RM 46642922	897	300	469
RM 43961226	897	200	465	RM 43964303	897	300	475	RM 43964782	897	400	479	RM 43996602	810	1002	367	RM 46642930	897	300	469
RM 43961226	897	300	475	RM 43964311	897	300	475	RM 43964790	897	400	479	RM 43998723	870	250	433	RM 46643086	914	100	527
RM 43961226	897	400	479	RM 43964329	897	300	475	RM 43964808	897	400	479	RM 45795531	252	100	51	RM 46643086	914	200	529
RM 43961226	897	600	483	RM 43964337	897	300	475	RM 43964816	897	400	479	RM 46635108	914	200	529	RM 46643730	810	300	325
RM 43963883	897	300	467	RM 43964345	897	400	479	RM 43964923	442	100	193	RM 46636346	914	200	529	RM 46645123	641	50	227
RM 43963891	897	300	467	RM 43964352	897	400	479	RM 43964923	442	200	195	RM 46636361	914	200	529	RM 46646907	992	100	547
RM 43963909	897	300	467	RM 43964360	897	400	479	RM 43964923	442	300	197	RM 46639787	912	300	513	RM 46654414	777	150	265
RM 43963917	897	300	467	RM 43964378	897	400	479	RM 43964923	442	400	199	RM 46639787	912	600	515	RM 46664686	810	125	321
RM 43963925	897	300	467	RM 43964386	897	400	479	RM 43964923	442	500	201	RM 46639795	912	300	513	RM 46664686	810	340	335
RM 43963933	897	300	467	RM 43964394	897	400	479	RM 43964923	442	600	203	RM 46639795	912	600	515	RM 46672739	897	500	481
RM 43963941	897	300	467	RM 43964402	897	400	479	RM 43964931	442	100	193	RM 46640777	356	100	77	RM 46673976	210	200	39
RM 43963958	897	300	467	RM 43964410	897	400	479	RM 43965839	874	200	457	RM 46640983	711	201	249	RM 46674065	897	500	481
RM 43963966	897	300	467	RM 43964428	897	400	479	RM 43966233	810	650	349	RM 46640991	711	201	249	RM 46674891	777	550	281
RM 43963974	897	400	477	RM 43964436	897	300	471	RM 43968395	463	550	217	RM 46641767	914	100	527	RM 46674891	777	575	283
RM 43963982	897	400	477	RM 43964444	897	300	471	RM 43968791	897	600	483	RM 46641890	897	500	481	RM 46675872	711	200	245
RM 43963990	897	400	477	RM 43964451	897	300	471	RM 43969179	356	200	79	RM 46641957	897	500	481	RM 46676276	897	500	481
RM 43964006	897	400	477	RM 43964469	897	300	471	RM 43969377	897	300	469	RM 46641999	897	500	481	RM 46676284	897	500	481
RM 43964014	897	400	477	RM 43964477	897	300	471	RM 43969377	897	600	483	RM 46642435	810	650	349	RM 46676318	897	500	481
RM 43964022	897	400	477	RM 43964485	897	300	471	RM 43969781	356	700	89	RM 46642468	897	300	467	RM 46676474	897	500	481
RM 43964030	897	400	477	RM 43964493	897	300	473	RM 43969781	356	800	91	RM 46642492	810	650	349	RM 46676490	897	500	481
RM 43964048	897	400	477	RM 43964519	897	300	473	RM 43972132	371	163	139	RM 46642500	356	100	77	RM 46676557	897	500	481
RM 43964055	897	400	477	RM 43964527	897	300	473	RM 43972132	810	328	333	RM 46642633	810	600	347	RM 46676565	897	500	481

NUMERICAL INDEX
RÉPERTOIRE DE NUMÉROS
NUMMERNREGISTER

INDICE DE NÚMERO
NUMMERREGISTER

Catalogue id 20584 | Group 10
Issue 20048722-A | Page 560

Part No	Group	Sect	Page	Part No	Group	Sect	Page	Part No	Group	Sect	Page	Part No	Group	Sect	Page	Part No	Group	Sect	Page
RM 46676573	897	500	481	RM 46699021	711	200	245	RM 50278019	777	750	295	RM 54680095	256	100	53	RM 58832403	362	500	103
RM 46676607	897	500	481	RM 46699021	927	51	541	RM 50278019	914	500	535	RM 54705447	463	500	215	RM 58834086	356	100	77
RM 46676615	897	500	481	RM 46699039	711	200	245	RM 50278894	441	100	175	RM 54747340	810	1001	365	RM 58834086	362	500	101
RM 46676623	897	500	481	RM 46699187	777	575	283	RM 50278894	441	100	175	RM 54747340	810	50	315	RM 58835398	810	1350	389
RM 46676664	897	400	479	RM 46699336	777	425	273	RM 50278894	441	100	177	RM 54761739	463	400	211	RM 58835398	810	300	325
RM 46676672	897	500	481	RM 46699344	777	450	275	RM 50829647	711	50	237	RM 54766381	777	650	291	RM 58835398	810	750	351
RM 46676698	897	500	481	RM 46700738	352	500	75	RM 50829647	711	51	241	RM 54766399	777	650	291	RM 58844556	810	650	349
RM 46676722	897	500	481	RM 46701744	777	580	285	RM 50829654	865	300	421	RM 56297450	386	500	157	RM 58848920	261	200	59
RM 46676755	897	500	481	RM 46701769	777	475	277	RM 50829662	371	162	137	RM 56998610	777	300	271	RM 58854316	386	500	157
RM 46676763	897	500	481	RM 46703088	777	550	281	RM 50829662	810	776	359	RM 57588162	870	300	437	RM 58854316	397	200	165
RM 46676805	897	500	481	RM 46704839	711	201	249	RM 50829662	870	150	429	RM 57607814	874	200	457	RM 58861550	362	500	101
RM 46680682	777	425	273	RM 46704839	777	1100	301	RM 50829662	873	150	443	RM 58220567	441	100	177	RM 58861998	362	500	103
RM 46680682	777	450	275	RM 46704847	711	201	249	RM 54487517	810	775	355	RM 58220567	777	650	291	RM 58861998	810	1150	381
RM 46680682	777	500	279	RM 46704847	777	1100	301	RM 54487517	870	50	425	RM 58220567	777	700	293	RM 58863176	356	600	87
RM 46685673	983	100	545	RM 46707477	777	590	287	RM 54487517	873	50	439	RM 58220567	777	750	295	RM 58863176	362	500	103
RM 46692992	810	100	319	RM 46708939	897	300	469	RM 54487517	927	51	543	RM 58220567	777	750	295	RM 58869587	914	100	527
RM 46692992	810	50	315	RM 50264860	810	1001	365	RM 54494638	711	50	239	RM 58220567	777	800	297	RM 58877549	897	300	473
RM 46693016	810	1350	391	RM 50264860	810	325	327	RM 54516836	371	900	143	RM 58754458	333	100	73	RM 58877549	983	100	545
RM 46693016	810	300	325	RM 50264860	810	50	317	RM 54577838	927	50	537	RM 58754458	371	161	135	RM 58878000	386	100	149
RM 46693016	810	750	353	RM 50264860	821	42	397	RM 54578794	777	150	265	RM 58754458	397	100	163	RM 58879768	210	100	37
RM 46694436	897	500	481	RM 50264860	821	43	399	RM 54578794	777	50	261	RM 58788852	364	50	105	RM 58880501	711	201	249
RM 46694444	897	500	481	RM 50270248	711	200	245	RM 54584776	711	200	247	RM 58797036	386	300	153	RM 58880501	711	210	251
RM 46694477	897	500	481	RM 50270248	711	210	251	RM 54584776	777	150	265	RM 58799750	441	100	175	RM 58891540	777	300	271
RM 46694550	897	600	483	RM 50270248	711	50	237	RM 54628326	810	550	345	RM 58799750	914	500	535	RM 58891540	777	300	271
RM 46695185	777	475	277	RM 50270248	927	50	537	RM 54632781	463	200	207	RM 58799768	441	100	175	RM 58891540	777	300	271
RM 46695185	777	500	279	RM 50273986	927	50	537	RM 54632864	463	200	207	RM 58799768	914	500	535	RM 58891573	441	100	175
RM 46695185	777	580	285	RM 50274299	234	300	49	RM 54632872	463	200	207	RM 58799784	914	500	535	RM 58891599	441	100	175
RM 46695201	777	475	277	RM 50274299	261	200	59	RM 54632898	463	200	207	RM 58802851	261	300	63	RM 58891623	441	100	175
RM 46695201	777	500	279	RM 50274299	261	300	63	RM 54633557	463	500	215	RM 58813791	777	650	291	RM 58891631	441	100	175
RM 46695201	777	580	285	RM 50278019	441	100	175	RM 54666060	364	350	109	RM 58813791	777	800	297	RM 58891649	441	100	175
RM 46696092	897	300	475	RM 50278019	777	300	271	RM 54666078	364	350	109	RM 58814237	386	300	153	RM 58891656	441	100	175
RM 46696092	897	600	483	RM 50278019	777	300	271	RM 54666086	364	350	109	RM 58820168	356	200	79	RM 58891755	441	200	179
RM 46696290	352	500	75	RM 50278019	777	300	271	RM 54666094	364	350	109	RM 58820168	371	156	125	RM 58891771	441	100	175
RM 46697371	897	100	463	RM 50278019	777	300	271	RM 54666102	364	350	109	RM 58820168	371	160	133	RM 58891789	441	100	175
RM 46697389	897	100	463	RM 50278019	777	300	271	RM 54680079	210	200	39	RM 58820168	641	50	227	RM 58891789	441	100	175
RM 46697397	897	100	463	RM 50278019	777	700	293	RM 54680087	210	200	39	RM 58820168	927	51	543	RM 58891797	441	100	175

Part No	Group	Sect	Page	Part No	Group	Sect	Page	Part No	Group	Sect	Page	Part No	Group	Sect	Page	Part No	Group	Sect	Page
RM 58891797	441	100	175	RM 58938275	256	200	55	RM 59020370	386	300	153	RM 59108605	810	326	329	RM 59131946	897	400	477
RM 58891805	441	200	179	RM 58943747	234	300	49	RM 59027060	441	300	181	RM 59108605	810	327	331	RM 59137448	386	300	153
RM 58891854	441	100	175	RM 58947987	234	300	49	RM 59040923	914	500	535	RM 59109041	913	300	521	RM 59138396	911	203	501
RM 58892902	641	50	227	RM 58952466	897	300	473	RM 59048868	371	160	133	RM 59110312	912	100	509	RM 59138396	911	204	503
RM 58893108	356	300	81	RM 58954694	463	100	205	RM 59050740	383	100	147	RM 59110312	912	700	517	RM 59144428	234	100	45
RM 58893108	356	400	83	RM 58962226	810	1004	371	RM 59050948	897	400	477	RM 59117309	356	200	79	RM 59144428	777	50	261
RM 58896036	911	202	499	RM 58962226	870	200	431	RM 59050948	897	600	483	RM 59117309	371	162	137	RM 59146233	463	300	209
RM 58896036	911	204	503	RM 58962226	873	200	445	RM 59051151	897	200	465	RM 59117317	356	200	79	RM 59146233	463	500	215
RM 58896580	441	300	181	RM 58962812	810	650	349	RM 59067538	441	200	179	RM 59117317	371	158	129	RM 59146241	463	500	213
RM 58896952	441	300	181	RM 58962887	810	500	343	RM 59072694	810	550	345	RM 59117333	234	300	49	RM 59146241	463	550	217
RM 58898677	913	300	521	RM 58965542	897	200	465	RM 59072702	810	600	347	RM 59117333	371	161	135	RM 59146282	463	500	215
RM 58900747	386	500	157	RM 58966086	913	300	521	RM 59077602	914	400	533	RM 59117333	371	162	137	RM 59146290	463	200	207
RM 58901653	913	300	523	RM 58974155	463	300	209	RM 59081323	256	200	55	RM 59117333	810	125	321	RM 59147991	874	100	455
RM 58901653	914	300	531	RM 58974155	463	400	211	RM 59081323	865	50	417	RM 59117333	810	1350	391	RM 59148007	874	100	455
RM 58903741	777	650	291	RM 58974155	463	500	215	RM 59087452	333	100	73	RM 59117333	810	328	333	RM 59148569	371	161	135
RM 58903741	777	800	297	RM 58974155	463	500	213	RM 59087999	897	200	465	RM 59117333	810	750	353	RM 59148569	371	175	141
RM 58905803	256	100	53	RM 58974155	463	550	219	RM 59087999	897	400	477	RM 59117333	810	777	361	RM 59151001	234	300	49
RM 58910662	870	200	431	RM 58978198	897	400	477	RM 59092924	992	100	547	RM 59117333	914	200	529	RM 59151613	261	200	61
RM 58913856	386	100	149	RM 58978222	897	300	467	RM 59093351	911	100	493	RM 59118521	269	100	65	RM 59153601	463	500	213
RM 58916578	463	300	209	RM 58978222	897	600	483	RM 59098053	371	161	135	RM 59118539	269	100	65	RM 59153619	463	500	213
RM 58916685	463	500	213	RM 58978248	897	400	477	RM 59102749	777	650	291	RM 59121855	371	151	115	RM 59153619	463	550	217
RM 58917014	463	500	215	RM 58978255	897	100	463	RM 59102749	777	800	297	RM 59121855	371	153	119	RM 59153759	463	500	215
RM 58917014	463	550	217	RM 58978255	897	300	467	RM 59102913	914	500	535	RM 59121855	371	154	121	RM 59153858	463	500	215
RM 58917097	463	500	215	RM 58978255	897	600	483	RM 59103259	256	200	55	RM 59121855	371	159	131	RM 59153866	463	500	215
RM 58917113	463	500	215	RM 58978271	897	400	477	RM 59103267	256	200	55	RM 59121855	371	161	135	RM 59154807	261	300	63
RM 58917147	463	500	215	RM 58978289	897	300	467	RM 59103275	256	200	55	RM 59121855	371	175	141	RM 59155192	441	200	179
RM 58917295	463	200	207	RM 58979964	463	100	205	RM 59103598	261	300	63	RM 59121855	386	200	151	RM 59155739	441	100	177
RM 58917303	463	200	207	RM 58992603	897	300	467	RM 59103598	371	161	135	RM 59121855	810	777	361	RM 59158881	914	200	529
RM 58917337	463	200	207	RM 59003442	711	200	245	RM 59103598	371	175	141	RM 59121855	983	100	545	RM 59159558	641	50	227
RM 58917345	463	200	207	RM 59003442	711	210	251	RM 59103598	810	777	361	RM 59123802	777	700	293	RM 59162149	821	350	403
RM 58917436	463	200	207	RM 59004762	441	100	175	RM 59106757	911	203	501	RM 59123802	777	750	295	RM 59162149	821	400	407
RM 58917527	463	200	207	RM 59007955	927	51	541	RM 59106757	911	204	503	RM 59126961	641	50	227	RM 59162149	821	650	413
RM 58917543	364	300	107	RM 59019539	441	100	175	RM 59108100	364	300	107	RM 59127720	210	100	37	RM 59162982	897	100	463
RM 58918558	442	300	197	RM 59019620	441	100	175	RM 59108100	810	326	329	RM 59131912	897	400	477	RM 59163238	821	350	403
RM 58918947	897	400	477	RM 59020040	897	200	465	RM 59108100	810	327	331	RM 59131920	897	400	477	RM 59163238	821	400	407
RM 58921495	442	100	193	RM 59020362	386	300	153	RM 59108605	364	300	107	RM 59131938	897	400	477	RM 59163238	821	650	413

NUMERICAL INDEX
RÉPERTOIRE DE NUMÉROS
NUMMERNREGISTER

INDICE DE NÚMERO
NUMMERREGISTER

Catalogue id 20584 | Group 10
Issue 20048722-A | Page 562

Part No	Group	Sect	Page
RM 59163758	771	100	255
RM 59163758	771	150	257
RM 59179218	252	100	51
RM 59179234	252	100	51
RM 59185074	810	325	327
RM 59185074	810	50	315
RM 59190975	711	200	245
RM 59190975	711	210	251
RM 59190975	711	51	241
RM 59195727	441	100	177
RM 59195925	810	1350	389
RM 59195925	810	300	325
RM 59195925	810	750	351
RM 59196444	810	1350	389
RM 59196444	810	300	325
RM 59196444	810	750	351
RM 59196451	810	1350	389
RM 59196451	810	300	325
RM 59196451	810	750	351
RM 59197012	912	300	513
RM 59197012	912	600	515
RM 59203406	911	200	495
RM 59203406	911	203	501
RM 59211474	897	100	463
RM 59211474	897	300	471
RM 59211474	897	400	479
RM 59211474	897	600	483
RM 59214775	711	210	251
RM 59218172	463	400	211
RM 59218198	463	400	211
RM 59218214	463	400	211
RM 59218230	463	400	211
RM 59218248	463	400	211
RM 59218263	463	400	211
RM 59218271	463	400	211
RM 59218289	463	400	211
RM 59218321	463	200	207
RM 59218362	463	200	207
RM 59218396	463	200	207
RM 59218404	463	200	207
RM 59218461	463	500	213
RM 59218461	463	550	219
RM 59218495	463	500	213
RM 59218511	463	500	215
RM 59218511	463	550	217
RM 59219618	911	203	501
RM 59219618	911	204	503
RM 59229492	386	300	153
RM 59231811	442	500	201
RM 59239897	810	326	329
RM 59239897	881	100	459
RM 59242263	261	300	63
RM 59242867	463	500	213
RM 59242867	463	550	217
RM 59245209	777	300	271
RM 59246603	897	100	463
RM 59246603	897	300	467
RM 59246603	897	600	483
RM 59246611	897	100	463
RM 59246611	897	300	467
RM 59246611	897	600	483
RM 59246835	463	500	213
RM 59246835	463	550	217
RM 59249284	383	100	147
RM 59249284	386	200	151
RM 59249284	914	100	527
RM 59249292	441	100	175
RM 59251009	463	300	209
RM 59251074	463	500	215
RM 59266726	234	200	47
RM 59275917	992	400	551
RM 59275990	992	400	551
RM 59277723	777	200	267
RM 59277756	777	150	265
RM 59277764	777	150	265
RM 59277772	777	50	261
RM 59278531	777	50	261
RM 59286336	210	200	39
RM 59287359	912	300	513
RM 59287359	912	600	515
RM 59287458	983	100	545
RM 59290262	771	100	255
RM 59290700	771	100	255
RM 59290726	234	100	45
RM 59290734	810	775	355
RM 59290734	810	776	359
RM 59290734	870	150	429
RM 59290734	870	50	425
RM 59290734	873	150	443
RM 59290734	873	50	439
RM 59290742	810	775	355
RM 59290742	870	50	425
RM 59290742	873	50	439
RM 59290767	810	776	359
RM 59290767	870	150	429
RM 59290767	873	150	443
RM 59290783	810	775	355
RM 59290783	810	776	359
RM 59290783	870	150	429
RM 59290783	873	150	443
RM 59290817	810	1001	365
RM 59290817	870	50	425
RM 59290817	873	50	439
RM 59290858	897	100	463
RM 59291062	356	500	85
RM 59291062	356	600	87
RM 59291088	356	100	77
RM 59296632	777	200	267
RM 59298042	777	200	267
RM 59298208	711	200	245
RM 59298208	711	210	251
RM 59298380	777	200	267
RM 59299545	711	200	245
RM 59299545	711	210	251
RM 59299768	711	200	245
RM 59299768	711	210	251
RM 59321687	261	200	59
RM 59326827	362	300	97
RM 59326827	810	300	325
RM 59328575	927	51	543
RM 59331934	234	300	49
RM 59331934	261	200	59
RM 59337097	777	700	293
RM 59337097	777	750	295
RM 59360347	442	600	203
RM 59360354	442	600	203
RM 59360487	442	300	197
RM 59360735	442	100	193
RM 59360966	777	300	271
RM 59368837	441	200	179
RM 59368845	441	200	179
RM 59369603	441	100	175
RM 59384347	442	500	201
RM 59387498	777	300	271
RM 59387605	777	300	271
RM 59392795	810	1005	373
RM 59392795	870	100	427
RM 59392795	873	100	441
RM 59396366	371	900	143
RM 59396366	914	200	529
RM 59397059	371	163	139
RM 59397059	810	328	333
RM 59424309	810	1001	365
RM 59424309	810	50	315
RM 59427096	777	1100	301
RM 59430694	463	300	209
RM 59436741	711	200	247
RM 59436741	711	210	251
RM 59446138	442	100	193
RM 59450528	711	200	245
RM 59450528	711	210	251
RM 59462945	914	100	527
RM 59465641	371	151	115
RM 59465641	371	154	121
RM 59465641	371	155	123
RM 59465641	371	159	131
RM 59465641	371	160	133
RM 59465641	810	1005	373
RM 59465641	870	100	427
RM 59465641	873	100	441
RM 59465658	333	100	73
RM 59465658	362	50	93
RM 59465674	371	155	123
RM 59465674	371	159	131
RM 59465674	810	1005	373
RM 59465674	852	100	415
RM 59465674	870	100	427
RM 59465674	873	100	441
RM 59495028	252	100	51
RM 59510065	441	300	181
RM 59524447	771	100	255
RM 59524447	771	150	257
RM 59534313	252	100	51
RM 59565044	777	250	269
RM 59565044	777	550	281
RM 59565044	777	575	283
RM 59565044	777	580	285
RM 59565044	777	850	299
RM 59565044	810	100	319
RM 59565044	810	1002	367

Part No	Group	Sect	Page	Part No	Group	Sect	Page	Part No	Group	Sect	Page	Part No	Group	Sect	Page	Part No	Group	Sect	Page
RM 59565044	810	300	325	RM 59672709	913	300	523	RM 59790717	463	400	211	RM 59918532	914	200	529	RM 59938373	777	800	297
RM 59565051	463	100	205	RM 59672733	911	205	505	RM 59791491	463	200	207	RM 59919522	810	1005	373	RM 59941203	777	300	271
RM 59580571	913	300	521	RM 59683805	927	50	537	RM 59793463	463	500	215	RM 59919522	810	1006	375	RM 59949339	777	750	295
RM 59583450	371	900	143	RM 59698811	441	100	175	RM 59793588	463	400	211	RM 59919522	870	100	427	RM 59949461	441	100	177
RM 59583468	371	900	143	RM 59698811	441	100	175	RM 59794115	463	300	209	RM 59919522	870	251	435	RM 59949511	777	700	293
RM 59583500	234	300	49	RM 59698811	441	100	175	RM 59794115	463	500	213	RM 59919522	873	100	441	RM 59949511	777	750	295
RM 59583500	927	50	537	RM 59698811	441	100	175	RM 59794115	463	550	217	RM 59919522	873	251	449	RM 59961821	711	51	241
RM 59583500	927	51	541	RM 59698811	441	100	175	RM 59794123	463	300	209	RM 59922419	913	300	525	RM 59972877	777	650	291
RM 59586784	911	202	499	RM 59698811	777	650	291	RM 59794123	463	500	213	RM 59922526	911	400	507	RM 59972877	777	800	297
RM 59586784	911	204	503	RM 59698811	777	700	293	RM 59823716	810	1004	371	RM 59922591	777	50	261	RM 59986422	777	700	293
RM 59586792	911	203	501	RM 59698811	777	800	297	RM 59823716	810	1005	373	RM 59922591	914	300	531	RM 59986422	777	750	295
RM 59586792	911	204	503	RM 59698811	914	500	535	RM 59823716	870	100	427	RM 59922823	913	300	525	RM 59990010	441	300	181
RM 59587014	927	50	537	RM 59706960	911	203	501	RM 59823716	870	200	431	RM 59922864	914	400	533	RM 59993881	463	100	205
RM 59587014	927	51	541	RM 59706960	911	204	503	RM 59823716	873	100	441	RM 59922906	913	300	523	RM 59993881	913	300	523
RM 59587725	911	204	503	RM 59726075	371	160	133	RM 59823716	873	200	445	RM 59922971	914	300	531	RM 59993881	914	300	531
RM 59600593	777	150	265	RM 59726075	914	100	527	RM 59845743	810	1005	373	RM 59922989	913	300	523	RM 59995126	371	150	113
RM 59605915	897	100	463	RM 59742890	912	300	513	RM 59845743	810	1006	375	RM 59922989	914	100	527	RM 59995126	371	900	143
RM 59605915	897	200	465	RM 59742890	912	600	515	RM 59845743	870	100	427	RM 59923797	913	300	523	RM 80613425	362	500	101
RM 59605915	897	300	467	RM 59743013	914	200	529	RM 59845743	870	251	435	RM 59923961	913	300	523	RM 80760804	362	500	101
RM 59605915	897	400	477	RM 59769356	463	200	207	RM 59845743	873	100	441	RM 59924043	711	51	241	RM 80767627	362	500	101
RM 59607853	711	200	245	RM 59769620	463	400	211	RM 59845743	873	251	449	RM 59924191	386	100	149	RM 80767627	810	1200	383
RM 59607853	711	210	251	RM 59778266	463	500	213	RM 59847798	913	200	519	RM 59924472	912	200	511	RM 80768021	362	500	101
RM 59607853	992	100	547	RM 59778332	463	200	207	RM 59847798	913	300	523	RM 59929059	810	325	327	RM 80768021	810	1200	383
RM 59607861	711	200	245	RM 59785246	777	650	291	RM 59849661	356	200	79	RM 59929059	810	326	329	RM 80777659	386	500	157
RM 59607861	711	210	251	RM 59785246	777	800	297	RM 59852533	914	200	529	RM 59929059	810	327	331	RM 80778566	386	500	157
RM 59607861	992	100	547	RM 59785303	777	700	293	RM 59861872	777	300	271	RM 59929059	881	100	459	RM 80778756	397	200	165
RM 59613612	777	50	261	RM 59785303	777	750	295	RM 59861872	777	300	271	RM 59929182	913	200	519	RM 80786445	386	500	157
RM 59617985	913	300	521	RM 59785519	441	200	179	RM 59861872	777	700	293	RM 59929182	913	300	525	RM 80791577	397	200	165
RM 59661413	371	151	115	RM 59785519	777	300	271	RM 59861872	777	750	295	RM 59929711	771	100	255	RM 80791676	386	500	157
RM 59661413	371	155	123	RM 59785519	777	300	271	RM 59873935	261	200	59	RM 59929711	771	150	257	RM 80791817	397	200	165
RM 59661413	371	159	131	RM 59785519	777	700	293	RM 59891002	234	300	49	RM 59933622	441	100	175	RM 80792062	386	500	157
RM 59661413	371	160	133	RM 59785519	777	750	295	RM 59896613	356	800	91	RM 59933622	441	100	175	RM 80792500	397	300	167
RM 59665877	912	300	513	RM 59785642	777	650	291	RM 59903203	810	1005	373	RM 59933622	914	500	535	RM 80793185	386	500	157
RM 59665877	912	600	515	RM 59785642	777	800	297	RM 59903203	870	100	427	RM 59933713	777	700	293	RM 80793201	810	1050	377
RM 59667709	927	51	543	RM 59787879	441	300	181	RM 59903203	873	100	441	RM 59933713	777	750	295	RM 80794134	386	500	157
RM 59670554	810	776	359	RM 59790600	463	400	211	RM 59917690	463	200	207	RM 59938373	777	650	291	RM 80794159	397	300	167

NUMERICAL INDEX
RÉPERTOIRE DE NUMÉROS
NUMMERNREGISTER

INDICE DE NÚMERO
NUMMERREGISTER

Part No	Group	Sect	Page
RM 80794258	386	500	157
RM 80794266	386	500	157
RM 80794464	386	500	159
RM 80806870	362	500	101
RM 80806870	810	1200	383
RM 80808801	810	1100	379
RM 80808827	810	1150	381
RM 80808835	810	1150	381
RM 80808843	810	1150	381
RM 80808850	810	1150	381
RM 80808868	810	1150	381
RM 80808876	810	1150	381
RM 80808884	810	1100	379
RM 80808892	810	1100	379
RM 80808892	810	1200	383
RM 80808900	810	1200	383
RM 80808918	810	1100	379
RM 80808926	810	1200	383
RM 80808934	810	1200	383
RM 80808942	810	1200	383
RM 80808959	810	1200	383
RM 80808975	810	1200	383
RM 80808983	810	1200	383
RM 80809023	810	1150	381
RM 80809056	810	1150	381
RM 80809064	810	1150	381
RM 80809080	810	1150	381
RM 80809098	810	1150	381
RM 80809114	810	1100	379
RM 80809122	810	1100	379
RM 80809130	810	1100	379
RM 80809148	810	1100	379
RM 80809155	810	1100	379
RM 80809163	810	1100	379
RM 80809171	810	1100	379
RM 80809171	810	1200	383
RM 80809189	810	1100	379
RM 80809189	810	1200	383
RM 80809197	810	1100	379
RM 80809205	810	1200	383
RM 80809213	810	1100	379
RM 80809213	810	1200	383
RM 80811409	810	1150	381
RM 80815863	386	500	157
RM 80816465	810	1150	381
RM 80816499	810	1050	377
RM 80820921	362	500	101
RM 80820947	362	500	103
RM 80820954	362	500	103
RM 80820962	362	500	103
RM 80820970	362	500	101
RM 80820988	362	500	101
RM 80821036	362	500	101
RM 80821093	362	500	103
RM 80821101	362	500	101
RM 80824600	810	1150	381
RM 80824618	810	1150	381
RM 80839731	362	500	101
RM 80845498	810	1100	379
RM 80845506	810	1100	379
RM 80845514	810	1100	379
RM 80845522	810	1100	379
RM 80845530	810	1200	383
RM 80845548	810	1200	383
RM 80845555	810	1200	383
RM 80845563	810	1100	379
RM 80845571	810	1100	379
RM 80845589	810	1100	379
RM 80863111	810	1150	381
RM 80875537	897	1000	485
RM 80885544	810	1050	377
RM 80887219	397	200	165
RM 80887789	810	1100	379
RM 80889157	386	500	157
RM 80889157	397	300	167
RM 80892490	386	500	157
RM 80892516	397	300	167
RM 80892813	810	1200	383
RM 80892821	810	1200	383
RM 80892839	810	1200	383
RM 80892847	810	1200	383
RM 80892854	810	1200	383
RM 80892862	810	1200	383
RM 80892870	810	1200	383
RM 80892888	810	1200	383
RM 80896541	362	500	101
RM 80897135	386	500	157
RM 80912249	911	100	493
RM 80919707	711	200	247
RM 80919731	821	41	395
RM 87970604	386	500	157
RM 90502816	463	500	215
RM 90502816	463	550	217
RM 95003091	913	300	523
RM 95011060	911	100	493
RM 95018065	210	200	39
RM 95043238	911	100	493
RM 95048393	911	100	493
RM 95049359	711	51	241
RM 95086062	777	800	297
RM 95097663	777	650	291
RM 95097663	777	800	297
RM 95098679	711	200	245
RM 95098679	711	210	251
RM 95098679	711	51	241
RM 95188710	914	300	531
RM 95200648	777	300	271
RM 95200648	777	700	293
RM 95200648	777	750	295
RM 95201547	711	200	245
RM 95201547	711	210	251
RM 95201547	711	50	237
RM 95201547	927	50	537
RM 95208971	711	200	245
RM 95208971	711	210	251
RM 95208971	821	300	401
RM 95210258	442	100	193
RM 95210258	777	650	291
RM 95219713	234	200	47
RM 95220893	261	200	59
RM 95223384	927	50	537
RM 95257341	913	300	525
RM 95264891	777	150	265
RM 95278008	261	200	59
RM 95279337	911	100	493
RM 95279337	927	51	543
RM 95280087	927	51	541
RM 95280194	386	100	149
RM 95280194	911	100	493
RM 95280194	912	200	511
RM 95285144	810	1005	373
RM 95285144	870	100	427
RM 95285144	873	100	441
RM 95285946	913	300	523
RM 95286266	261	200	59
RM 95301826	356	700	89
RM 95301834	810	100	319
RM 95301842	810	328	333
RM 95301859	870	200	431
RM 95303335	911	100	493
RM 95303335	913	200	519
RM 95303350	777	50	261
RM 95303350	913	200	519
RM 95303350	913	300	523
RM 95303368	711	51	241
RM 95303368	810	1001	365
RM 95303368	810	50	315
RM 95303368	911	100	493
RM 95303384	913	300	523
RM 95316956	911	100	493
RM 95322871	810	1006	375
RM 95322871	870	251	435
RM 95326930	441	300	181
RM 95329876	711	50	237
RM 95329975	234	100	45
RM 95329975	911	100	493
RM 95329975	912	100	509
RM 95329975	912	700	517
RM 95329975	927	50	537
RM 95329975	927	51	541
RM 95330692	911	400	507
RM 95330692	927	51	543
RM 95341673	911	400	507
RM 95343596	912	100	509
RM 95343596	912	700	517
RM 95356960	463	100	205
RM 95356960	913	300	523
RM 95356978	912	200	511
RM 95357570	911	400	507
RM 95359410	913	200	519
RM 95363339	927	50	537
RM 95365078	914	300	531
RM 95365078	927	51	541
RM 95365094	912	300	513
RM 95365094	912	600	515
RM 95371258	912	300	513
RM 95371258	912	600	515
RM 95373973	210	200	41
RM 95373973	269	100	65
RM 95373973	333	100	73

Part No	Group	Sect	Page	Part No	Group	Sect	Page	Part No	Group	Sect	Page	Part No	Group	Sect	Page	Part No	Group	Sect	Page
RM 95373973	356	800	91	RM 95424586	371	160	133	RM 95829263	913	300	523	RM 95988804	913	300	521	RM 96701917	252	100	51
RM 95373973	362	50	93	RM 95424586	371	163	139	RM 95860052	810	325	327	RM 96700893	777	600	289	RM 96701917	261	100	57
RM 95373973	371	152	117	RM 95424586	397	100	163	RM 95860052	810	326	329	RM 96701370	256	100	53	RM 96701917	356	200	79
RM 95373973	371	153	119	RM 95424586	810	1003	369	RM 95860052	810	327	331	RM 96701370	371	154	121	RM 96701917	371	159	131
RM 95373973	371	154	121	RM 95424586	810	1006	375	RM 95860052	881	100	459	RM 96701370	821	43	399	RM 96701917	711	50	239
RM 95373973	371	155	123	RM 95424586	810	328	333	RM 95866687	913	300	523	RM 96701461	356	600	87	RM 96701917	810	1004	371
RM 95373973	371	156	125	RM 95424586	810	775	357	RM 95866687	914	400	533	RM 96701461	362	300	97	RM 96701917	810	1005	373
RM 95373973	371	157	127	RM 95424586	870	250	433	RM 95887303	233	100	43	RM 96701461	371	152	117	RM 96701917	810	125	321
RM 95373973	371	158	129	RM 95424586	870	251	435	RM 95919254	210	200	39	RM 96701461	371	156	125	RM 96701917	810	340	335
RM 95373973	371	160	133	RM 95424586	873	250	447	RM 95919304	992	100	547	RM 96701461	913	300	523	RM 96701917	821	42	397
RM 95373973	371	162	137	RM 95424586	873	251	449	RM 95919460	914	300	531	RM 96701461	992	100	547	RM 96701917	821	43	399
RM 95373973	371	163	139	RM 95424586	911	203	501	RM 95919528	911	400	507	RM 96701479	261	200	61	RM 96701917	852	100	415
RM 95373973	371	900	143	RM 95424586	911	205	505	RM 95922134	372	50	145	RM 96701479	356	800	91	RM 96701917	870	100	427
RM 95373973	386	300	153	RM 95424586	914	100	527	RM 95922324	821	300	401	RM 96701479	641	50	227	RM 96701917	870	200	431
RM 95373973	387	100	161	RM 95431284	912	100	509	RM 95922324	870	50	425	RM 96701479	911	400	507	RM 96701917	873	100	441
RM 95373973	397	100	163	RM 95431284	912	700	517	RM 95922324	873	50	439	RM 96701495	371	100	111	RM 96701917	873	200	445
RM 95373973	810	1003	369	RM 95431284	913	300	523	RM 95922332	372	50	145	RM 96701495	371	150	113	RM 96701958	261	200	59
RM 95373973	810	1006	375	RM 95457586	711	50	237	RM 95922332	821	350	403	RM 96701495	371	900	143	RM 96701958	356	100	77
RM 95373973	810	125	321	RM 95457586	911	200	495	RM 95922332	821	400	407	RM 96701495	810	100	319	RM 96701958	364	50	105
RM 95373973	810	776	359	RM 95480117	463	100	205	RM 95922332	821	650	413	RM 96701511	777	425	273	RM 96701958	641	50	227
RM 95373973	870	250	433	RM 95488110	911	100	493	RM 95922381	914	300	531	RM 96701511	777	450	275	RM 96702162	913	300	521
RM 95373973	870	251	435	RM 95488250	711	51	241	RM 95922894	234	100	45	RM 96701511	777	475	277	RM 96702261	821	40	393
RM 95373973	873	250	447	RM 95488250	927	51	541	RM 95923124	333	100	73	RM 96701511	777	500	279	RM 96702279	252	100	51
RM 95373973	873	251	449	RM 95603163	777	50	261	RM 95923322	371	100	111	RM 96701560	810	1002	367	RM 96702279	261	200	61
RM 95373973	914	100	527	RM 95641734	777	50	261	RM 95923348	821	41	395	RM 96701560	810	125	321	RM 96702279	261	300	63
RM 95373973	914	200	529	RM 95649844	912	300	513	RM 95924239	356	800	91	RM 96701578	711	200	245	RM 96702279	356	800	91
RM 95376133	913	300	523	RM 95649844	912	600	515	RM 95931564	821	300	401	RM 96701578	711	201	249	RM 96702279	371	156	125
RM 95378873	810	1003	369	RM 95653614	913	300	523	RM 95931564	992	100	547	RM 96701578	777	1100	301	RM 96702279	810	1001	365
RM 95378873	870	250	433	RM 956606	463	100	205	RM 95932141	372	50	145	RM 96701578	777	25	259	RM 96702279	810	1005	373
RM 95378873	873	251	449	RM 95671285	810	1004	371	RM 95943346	372	50	145	RM 96701578	777	425	273	RM 96702279	810	325	327
RM 95387890	912	200	511	RM 95671285	810	1005	373	RM 95943346	810	325	327	RM 96701578	777	450	275	RM 96702279	810	328	333
RM 95415667	912	300	513	RM 95671285	870	100	427	RM 95943346	810	326	329	RM 96701578	777	500	279	RM 96702279	810	50	315
RM 95415667	912	600	515	RM 95671285	870	200	431	RM 95943346	810	327	331	RM 96701578	927	50	537	RM 96702279	870	100	427
RM 95415667	927	51	543	RM 95671285	873	100	441	RM 95943346	881	100	459	RM 96701594	810	100	319	RM 96702279	870	200	431
RM 95416277	911	400	507	RM 95671285	873	200	445	RM 95988739	777	50	261	RM 96701594	810	325	327	RM 96702279	873	100	441
RM 95424586	371	158	129	RM 95829263	912	200	511	RM 95988796	913	300	521	RM 96701917	210	200	39	RM 96702279	873	200	445

NUMERICAL INDEX
RÉPERTOIRE DE NUMÉROS
NUMMERNREGISTER

INDICE DE NÚMERO
NUMMERREGISTER

Part No	Group	Sect	Page
RM 96702279	911	400	507
RM 96702279	927	51	543
RM 96702287	234	100	45
RM 96702287	261	200	61
RM 96702287	371	163	139
RM 96702287	711	50	237
RM 96702287	810	1000	363
RM 96702287	810	1002	367
RM 96702287	810	125	321
RM 96702287	810	340	335
RM 96702287	821	350	403
RM 96702287	821	351	405
RM 96702287	821	41	395
RM 96702287	821	450	409
RM 96702287	852	100	415
RM 96702287	911	400	507
RM 96702287	914	100	527
RM 96702287	914	200	529
RM 96702329	210	200	39
RM 96702329	711	50	237
RM 96702329	777	50	263
RM 96702329	913	300	521
RM 96702386	364	50	105
RM 96702386	810	326	329
RM 96702394	371	159	131
RM 96702428	777	200	267
RM 96702428	914	200	529
RM 96702436	777	200	267
RM 96702642	810	300	325
RM 96702642	867	100	423
RM 96702659	256	100	53
RM 96702659	261	300	63
RM 96702659	810	1001	365
RM 96702659	810	1003	369
RM 96702659	810	1006	375
RM 96702659	810	125	321
RM 96702659	810	50	317
RM 96702659	810	775	355
RM 96702659	821	350	403
RM 96702659	821	400	407
RM 96702659	821	41	395
RM 96702659	821	42	397
RM 96702659	821	43	399
RM 96702659	821	650	413
RM 96702659	870	250	433
RM 96702659	870	50	425
RM 96702659	873	250	447
RM 96702659	873	50	439
RM 96702659	874	200	457
RM 96702733	463	100	205
RM 96702774	711	50	237
RM 96702790	777	50	261
RM 96702808	711	200	245
RM 96702808	810	1002	367
RM 96702808	810	125	321
RM 96702816	371	151	115
RM 96702816	371	154	121
RM 96702816	371	155	123
RM 96702816	711	50	237
RM 96702824	362	50	93
RM 96702824	371	153	119
RM 96702824	371	158	129
RM 96702824	371	161	135
RM 96702824	777	50	261
RM 96702824	810	100	319
RM 96702824	810	1000	363
RM 96702824	810	1350	389
RM 96702824	810	325	327
RM 96702824	810	50	315
RM 96702824	810	750	351
RM 96702824	810	775	355
RM 96702824	821	41	395
RM 96702824	821	500	411
RM 96702824	865	300	421
RM 96702824	870	251	435
RM 96702824	870	50	425
RM 96702824	873	251	449
RM 96702824	873	50	439
RM 96702873	356	100	77
RM 96702873	386	200	151
RM 96702873	914	100	527
RM 96702873	914	200	529
RM 96702873	983	100	545
RM 96703111	777	250	269
RM 96703111	810	1002	367
RM 96703111	810	1350	391
RM 96703111	810	750	353
RM 96703152	810	300	325
RM 96703657	777	250	269
RM 96703657	777	50	263
RM 96703657	821	41	395
RM 96703681	777	600	289
RM 96703681	810	1050	377
RM 96703699	711	200	245
RM 96703699	711	201	249
RM 96703699	777	1100	301
RM 96703699	777	25	259
RM 96703699	927	50	537
RM 96703756	356	100	77
RM 96703756	356	200	79
RM 96703756	356	500	85
RM 96703756	356	600	87
RM 96704234	371	163	139
RM 96704234	810	328	333
RM 96704309	252	100	51
RM 96704309	261	200	61
RM 96704309	711	50	237
RM 96704309	810	50	315
RM 96704309	913	300	523
RM 96704358	874	100	455
RM 96704481	441	300	181
RM 96704549	777	150	265
RM 96704549	810	50	315
RM 96704556	210	100	37
RM 96704556	441	300	181
RM 96704556	810	1001	365
RM 96704556	810	1350	391
RM 96704556	810	300	325
RM 96704556	810	750	353
RM 96704556	821	42	397
RM 96704564	261	200	61
RM 96704564	333	100	73
RM 96704564	356	700	89
RM 96704564	362	50	93
RM 96704564	371	159	131
RM 96704564	397	100	163
RM 96704564	711	210	253
RM 96704564	874	200	457
RM 96704564	914	200	529
RM 96704564	983	100	545
RM 96704580	371	100	111
RM 96704580	371	160	133
RM 96704580	386	300	153
RM 96704580	810	326	329
RM 96704580	821	350	403
RM 96704580	821	400	407
RM 96704580	821	650	413
RM 96704580	881	100	459
RM 96704580	913	300	523
RM 96704598	261	200	61
RM 96704598	333	100	73
RM 96704598	356	500	85
RM 96704598	356	600	87
RM 96704598	356	700	89
RM 96704598	362	300	97
RM 96704598	362	50	93
RM 96704598	371	156	125
RM 96704598	371	159	131
RM 96704598	386	300	153
RM 96704598	397	100	163
RM 96704598	874	200	457
RM 96704598	912	300	513
RM 96704598	912	600	515
RM 96704598	913	300	523
RM 96704598	927	51	543
RM 96704598	992	100	547
RM 96704606	261	300	63
RM 96704606	356	200	79
RM 96704606	356	500	85
RM 96704606	356	600	87
RM 96704606	356	800	91
RM 96704606	362	50	93
RM 96704606	371	153	119
RM 96704606	371	157	127
RM 96704606	371	161	135
RM 96704606	371	900	143
RM 96704606	810	100	319
RM 96704606	810	125	321
RM 96704606	810	1250	387
RM 96704606	810	340	335
RM 96704606	810	50	317
RM 96704606	821	42	397
RM 96704606	821	43	399
RM 96704606	852	100	415
RM 96704606	870	250	433
RM 96704606	874	200	457
RM 96704606	927	51	543
RM 96704614	210	200	39
RM 96704614	371	159	131
RM 96704614	711	50	237

Part No	Group	Sect	Page	Part No	Group	Sect	Page	Part No	Group	Sect	Page	Part No	Group	Sect	Page	Part No	Group	Sect	Page
RM 96704614	810	1004	371	RM 96704895	777	580	285	RM 96705736	913	300	521	RM 96712674	371	151	115	RM 96713185	356	300	81
RM 96704614	810	1005	373	RM 96705041	371	162	137	RM 96705751	371	150	113	RM 96712674	371	155	123	RM 96713185	356	400	83
RM 96704614	810	125	321	RM 96705041	383	100	147	RM 96705793	397	100	163	RM 96712674	371	158	129	RM 96713185	362	500	101
RM 96704614	810	340	335	RM 96705041	810	100	319	RM 96706825	386	200	151	RM 96712674	810	1000	363	RM 96713185	810	1200	383
RM 96704614	852	100	415	RM 96705041	810	325	327	RM 96706825	914	100	527	RM 96712674	810	1006	375	RM 96713219	362	500	101
RM 96704614	870	100	427	RM 96705116	810	1001	365	RM 96706825	983	100	545	RM 96712674	810	1350	389	RM 96713979	256	100	53
RM 96704614	870	200	431	RM 96705116	874	100	455	RM 96708722	927	50	539	RM 96712674	810	750	351	RM 96713987	927	50	537
RM 96704614	873	100	441	RM 96705124	810	325	327	RM 96708987	927	51	541	RM 96712674	810	775	355	RM 96714050	777	600	289
RM 96704614	873	200	445	RM 96705124	810	50	317	RM 96711064	777	150	265	RM 96712674	821	40	393	RM 96714175	362	500	103
RM 96704614	911	400	507	RM 96705165	371	160	133	RM 96711064	777	50	261	RM 96712674	870	251	435	RM 96714191	362	500	101
RM 96704614	914	100	527	RM 96705173	371	160	133	RM 96711486	777	50	261	RM 96712674	870	50	425	RM 96714241	386	500	157
RM 96704622	777	475	277	RM 96705272	711	51	241	RM 96711833	210	100	37	RM 96712674	873	251	449	RM 96714241	397	300	167
RM 96704622	777	500	279	RM 96705546	386	300	153	RM 96711833	234	100	45	RM 96712674	873	50	439	RM 96714266	362	500	103
RM 96704622	777	580	285	RM 96705546	711	210	251	RM 96711833	261	100	57	RM 96712674	874	200	457	RM 96714399	711	201	249
RM 96704622	777	850	299	RM 96705553	234	300	49	RM 96711833	261	200	59	RM 96712724	711	50	237	RM 96714399	711	50	237
RM 96704630	210	100	37	RM 96705553	927	50	537	RM 96711833	641	50	227	RM 96712773	386	500	157	RM 96714399	711	51	241
RM 96704663	261	200	59	RM 96705553	927	51	541	RM 96711833	711	50	237	RM 96712773	397	200	165	RM 96714472	371	163	139
RM 96704663	333	100	73	RM 96705587	261	100	57	RM 96711833	810	125	321	RM 96712773	397	300	167	RM 96714472	810	328	333
RM 96704663	371	159	131	RM 96705587	356	200	79	RM 96711833	810	325	327	RM 96712781	362	500	103	RM 96714647	810	650	349
RM 96704663	371	161	135	RM 96705587	356	500	85	RM 96711833	810	328	333	RM 96712799	397	200	165	RM 96714829	911	200	495
RM 96704663	371	175	141	RM 96705587	356	600	87	RM 96711833	810	340	335	RM 96712799	810	1200	385	RM 96714910	711	50	237
RM 96704663	386	200	151	RM 96705587	810	125	321	RM 96711833	810	50	315	RM 96712831	362	500	103	RM 96715123	810	100	319
RM 96704663	810	325	327	RM 96705587	810	340	335	RM 96711833	821	41	395	RM 96712849	252	100	51	RM 96715123	810	1002	367
RM 96704663	810	50	315	RM 96705587	821	43	399	RM 96711833	852	100	415	RM 96712872	362	500	103	RM 96715156	777	850	299
RM 96704663	874	200	457	RM 96705587	852	100	415	RM 96711866	810	1250	387	RM 96712872	386	500	157	RM 96715180	992	300	549
RM 96704663	914	200	529	RM 96705587	913	300	521	RM 96711882	810	100	319	RM 96712872	397	200	165	RM 96715602	210	200	39
RM 96704663	983	100	545	RM 96705595	821	41	395	RM 96712237	711	200	247	RM 96712872	397	300	167	RM 96715768	463	100	205
RM 96704663	992	100	547	RM 96705595	913	300	523	RM 96712237	711	210	251	RM 96712872	810	1200	383	RM 96716345	777	425	273
RM 96704739	711	201	249	RM 96705728	821	350	403	RM 96712237	711	50	237	RM 96712880	386	500	157	RM 96716345	777	450	275
RM 96704739	711	210	251	RM 96705728	821	400	407	RM 96712237	777	50	263	RM 96712880	397	300	167	RM 96716345	777	475	277
RM 96704812	356	800	91	RM 96705728	821	650	413	RM 96712237	777	600	289	RM 96712898	362	500	101	RM 96716345	777	50	263
RM 96704812	371	156	125	RM 96705728	881	100	459	RM 96712237	810	100	319	RM 96712898	362	500	103	RM 96716345	777	500	279
RM 96704812	874	100	455	RM 96705736	386	300	153	RM 96712252	371	900	143	RM 96712898	810	1200	383	RM 96716345	777	590	287
RM 96704887	927	51	543	RM 96705736	821	350	403	RM 96712252	927	51	543	RM 96712898	810	1200	385	RM 96716345	777	600	289
RM 96704895	777	475	277	RM 96705736	821	400	407	RM 96712674	256	100	53	RM 96712922	362	500	101	RM 96718598	386	300	153
RM 96704895	777	500	279	RM 96705736	821	650	413	RM 96712674	261	100	57	RM 96713177	386	500	157	RM 96718598	810	327	331

NUMERICAL INDEX
RÉPERTOIRE DE NUMÉROS
NUMMERNREGISTER

INDICE DE NÚMERO
NUMMERREGISTER

Catalogue id 20584 | Group 10
Issue 20048722-A | Page 568

Part No	Group	Sect	Page
RM 96718598	881	100	459
RM 96718820	397	200	165
RM 96718820	777	1100	301
RM 96718861	810	1050	377
RM 96718978	711	51	241
RM 96719067	386	500	157
RM 96719067	397	300	167
RM 96719786	821	650	413
RM 96719844	777	550	281
RM 96719844	777	575	283
RM 96719844	777	580	285
RM 96719844	777	590	287
RM 96719844	777	850	299
RM 96720115	371	100	111
RM 96720131	810	1050	377
RM 96720149	810	1050	377
RM 96720149	821	41	395
RM 96720156	912	300	513
RM 96720156	912	600	515
RM 96720156	914	100	527
RM 96720438	777	425	273
RM 96720438	777	450	275
RM 96720438	777	500	279
RM 96720461	777	600	289
RM 96720594	210	200	39
RM 96720909	810	1050	377
RM 96720974	356	100	77
RM 96720974	356	200	79
RM 96720974	356	500	85
RM 96720974	356	600	87
RM 96720990	777	200	267
RM 96721154	810	1250	387
RM 96721923	810	1050	377
RM 96722210	777	1100	301
RM 96722228	810	1050	377
RM 96722228	810	1100	379
RM 96723655	362	500	103
RM 96724133	777	475	277
RM 96724133	777	500	279
RM 96724133	777	580	285
RM 96725023	913	300	521
RM 96726112	386	500	157
RM 96726112	397	300	167
RM 96726286	777	25	259
RM 96726377	810	1100	379
RM 96726427	777	425	273
RM 96726427	777	450	275
RM 96726427	777	500	279
RM 96726898	711	201	249
RM 96727532	810	300	325
RM 96727532	867	100	423
RM 96727656	777	50	261
RM 96727987	356	500	85
RM 96727987	356	600	87
RM 96728506	256	200	55
RM 96728506	810	1250	387
RM 96728506	865	50	417
RM 96728522	356	800	91
RM 96728548	371	161	135
RM 96728548	371	175	141
RM 96728548	810	325	327
RM 96728548	810	325	327
RM 96728548	810	50	317
RM 96728548	810	50	315
RM 96728548	810	775	355
RM 96728548	810	777	361
RM 96728548	870	50	425
RM 96728548	873	50	439
RM 96728654	711	200	247
RM 96728654	711	201	249
RM 96728704	210	200	41
RM 96728803	777	1100	301
RM 96734553	821	41	395
RM 96736822	777	50	261
RM 96737069	777	50	263
RM 96738208	810	100	319
RM 96738208	810	1050	377
RM 96738547	352	500	75
RM 96738547	356	100	77
RM 96738547	356	200	79
RM 96738547	356	500	85
RM 96738547	356	600	87
RM 96738547	356	700	89
RM 96738547	641	50	227
RM 96738554	364	50	105
RM 96738554	371	100	111
RM 96738554	371	160	133
RM 96738554	386	300	153
RM 96738554	810	325	327
RM 96738554	810	326	329
RM 96738554	810	327	331
RM 96738554	810	50	315
RM 96738554	810	775	355
RM 96738554	810	777	361
RM 96738554	881	100	459
RM 96738554	913	300	521
RM 96738554	992	400	551
RM 96738596	210	200	39
RM 96738596	371	100	111
RM 96738596	463	100	205
RM 96738596	711	50	237
RM 96738596	777	250	269
RM 96738596	777	50	261
RM 96738596	777	850	299
RM 96738596	810	1002	367
RM 96738596	810	125	321
RM 96738596	821	41	395
RM 96738596	911	200	495
RM 96738596	913	300	521
RM 96738604	463	100	205
RM 96738612	210	100	37
RM 96738612	441	300	181
RM 96738612	777	1100	301
RM 96738612	777	50	261
RM 96738620	441	300	181
RM 96738646	711	50	237
RM 96738646	777	600	289
RM 96738646	810	100	319
RM 96738646	810	1002	367
RM 96738646	821	41	395
RM 96738646	865	200	419
RM 96739388	927	50	537
RM 96739982	210	100	37
RM 96739990	777	50	261
RM 96740188	810	100	319
RM 96740188	810	775	355
RM 96740188	821	41	395
RM 96740188	821	42	397
RM 96740188	821	43	399
RM 96740188	870	50	425
RM 96740188	873	50	439
RM 96740204	356	200	79
RM 96740204	810	100	319
RM 96740204	810	125	321
RM 96740204	810	325	327
RM 96740204	810	340	335
RM 96740204	810	50	317
RM 96740204	821	350	403
RM 96740204	821	400	407
RM 96740204	870	250	433
RM 96740444	810	1350	389
RM 96740444	810	300	325
RM 96740444	810	750	351
RM 96740444	810	775	357
RM 96740444	870	50	425
RM 96740444	873	50	439
RM 96740444	992	400	551
RM 96741038	210	200	41
RM 96741038	261	300	63
RM 96741038	356	300	81
RM 96741038	356	400	83
RM 96741038	356	500	85
RM 96741038	356	600	87
RM 96741038	362	50	93
RM 96741038	371	153	119
RM 96741038	371	154	121
RM 96741038	371	157	127
RM 96741038	371	161	135
RM 96741038	371	162	137
RM 96741038	383	100	147
RM 96741038	711	50	237
RM 96741038	711	51	241
RM 96741038	777	1100	301
RM 96741038	777	50	261
RM 96741038	810	100	319
RM 96741038	810	1001	365
RM 96741038	810	125	321
RM 96741038	810	325	327
RM 96741038	810	340	335
RM 96741038	810	50	315
RM 96741038	810	650	349
RM 96741038	821	41	395
RM 96741038	821	42	397
RM 96741038	821	43	399
RM 96741038	821	650	413
RM 96741038	852	100	415
RM 96741038	865	300	421
RM 96741038	874	200	457
RM 96741038	913	300	521
RM 96741046	210	200	39

Part No	Group	Sect	Page
RM 96741046	261	300	63
RM 96741046	356	200	79
RM 96741046	356	800	91
RM 96741046	371	100	111
RM 96741046	371	159	131
RM 96741046	371	163	139
RM 96741046	711	210	251
RM 96741046	711	50	237
RM 96741046	711	51	241
RM 96741046	777	150	265
RM 96741046	777	200	267
RM 96741046	810	1001	365
RM 96741046	810	1002	367
RM 96741046	810	1004	371
RM 96741046	810	1005	373
RM 96741046	810	125	321
RM 96741046	810	340	335
RM 96741046	810	50	315
RM 96741046	821	350	403
RM 96741046	821	351	405
RM 96741046	821	42	397
RM 96741046	821	450	409
RM 96741046	852	100	415
RM 96741046	870	100	427
RM 96741046	870	200	431
RM 96741046	873	100	441
RM 96741046	873	200	445
RM 96741046	874	100	455
RM 96741046	911	400	507
RM 96741046	913	300	521
RM 96741046	914	100	527
RM 96741046	914	200	529
RM 96741046	927	51	543
RM 96741053	356	100	77
RM 96741053	356	500	85
RM 96741053	356	600	87
RM 96741053	356	700	89
RM 96741053	362	300	97
RM 96741053	362	50	93
RM 96741053	364	50	105
RM 96741053	371	152	117
RM 96741053	371	156	125
RM 96741053	371	159	131
RM 96741053	371	163	139
RM 96741053	386	200	151
RM 96741053	386	300	153
RM 96741053	397	100	163
RM 96741053	641	50	227
RM 96741053	711	210	253
RM 96741053	810	328	333
RM 96741053	911	400	507
RM 96741053	912	300	513
RM 96741053	912	600	515
RM 96741053	914	100	527
RM 96741053	927	51	541
RM 96741053	983	100	545
RM 96741053	992	100	547
RM 96741442	810	1002	367
RM 96741442	810	125	321
RM 96742010	810	327	331
RM 96742010	881	100	459
RM 96742010	913	300	523
RM 96742408	711	200	245
RM 96742416	641	50	227
RM 96742416	810	326	329
RM 96742416	810	327	331
RM 96742416	881	100	459
RM 96742648	711	201	249
RM 96743653	641	50	227
RM 96745419	441	300	181
RM 96745476	362	500	103
RM 96745492	356	700	89
RM 96745492	641	50	227
RM 96745518	356	200	79
RM 96745518	371	152	117
RM 96745518	371	156	125
RM 96746235	810	300	325
RM 96746235	867	100	423
RM 96746417	463	100	205
RM 96746417	810	750	351
RM 96750427	386	500	157
RM 96750427	397	300	167
VOE 11147716	912	100	509
VOE 11147716	912	700	517
VOE 11706882	463	300	209
VOE 11706884	463	300	209
VOE 11711801	463	300	209
VOE 11716409	463	300	209
VOE 11716409	463	400	211
VOE 11716447	870	300	437
VOE 11716449	870	300	437
VOE 12731487	927	50	537
VOE 12732005	810	775	355
VOE 12732005	870	50	425
VOE 12732005	873	50	439
VOE 12735041	810	1001	365
VOE 12735041	810	1001	365
VOE 12735041	810	50	315
VOE 12735041	810	50	315
VOE 12739530	927	50	537
VOE 12740172	269	100	65
VOE 12743610	873	350	453
VOE 12743613	870	300	437
VOE 12743613	873	300	451
VOE 12758590	897	300	471
VOE 12758593	897	400	479
VOE 12758617	356	200	79
VOE 12759966	371	900	143
VOE 12759967	371	900	143
VOE 12760349	897	300	469
VOE 12760405	252	100	51
VOE 12760406	252	100	51
VOE 12760791	897	400	477
VOE 12760791	897	600	483
VOE 12760792	897	300	467
VOE 12760792	897	600	483
VOE 12760904	897	100	463
VOE 12761534	897	200	465
VOE 12761535	897	100	463
VOE 12762865	252	100	51
VOE 12763455	771	150	257
VOE 12766639	371	900	143
VOE 12767143	256	100	53
VOE 12767167	927	50	537
VOE 12769647	897	600	483
VOE 12777432	256	100	53
VOE 12777989	914	200	529
VOE 12778130	810	327	331
VOE 12778130	881	100	459
VOE 12779025	771	150	257
VOE 12779358	777	1100	301
VOE 12779359	777	1100	301
VOE 12779362	777	1100	301
VOE 12779363	777	850	299
VOE 12779365	777	590	287
VOE 12779369	777	1100	301
VOE 12779370	777	850	299
VOE 12779544	897	500	481
VOE 12779856	777	600	289
VOE 12779857	777	600	289
VOE 12780299	777	850	299
VOE 12780300	777	850	299
VOE 12780354	386	500	159
VOE 12780354	397	300	167
VOE 12780355	386	500	159
VOE 12780356	397	300	167
VOE 12781683	356	100	77
VOE 12781683	356	200	79
VOE 12781695	810	1250	387
VOE 12781797	810	1250	387
VOE 12781798	810	1250	387
VOE 12781826	810	327	331
VOE 12781826	881	100	459
VOE 12781954	810	1250	387
VOE 12782052	371	175	141
VOE 12782633	897	100	463
VOE 12782633	897	300	467
VOE 12784028	463	100	205
VOE 12784258	371	900	143
VOE 12784260	371	900	143
VOE 12785203	810	327	331
VOE 12785203	881	100	459
VOE 12785387	771	150	257
VOE 12786093	777	1100	301
VOE 12786093	777	575	283
VOE 12787105	777	500	279
VOE 12788000	897	100	463
VOE 12788001	897	100	463
VOE 12788596	777	425	273
VOE 12788596	777	450	275
VOE 12788596	777	500	279
VOE 12788597	777	425	273
VOE 12788597	777	450	275
VOE 12788597	777	500	279
VOE 12788824	777	25	259
VOE 12788825	777	25	259
VOE 12789361	256	100	53
VOE 12790170	810	327	331
VOE 12790170	881	100	459
VOE 12790405	371	900	143

NUMERICAL INDEX
RÉPERTOIRE DE NUMÉROS
NUMMERNREGISTER

INDICE DE NÚMERO
NUMMERREGISTER

Catalogue id	Group
20584	**10**
Issue	Page
20048722-A	**569**

NUMERICAL INDEX
RÉPERTOIRE DE NUMÉROS
NUMMERNREGISTER

INDICE DE NÚMERO
NUMMERREGISTER

Catalogue id 20584 | Group 10
Issue 20048722-A | Page 570

Part No	Group	Sect	Page
VOE 12790587	711	210	251
VOE 12790588	711	210	253
VOE 12790683	256	100	53
VOE 12792072	992	400	551
VOE 12792483	810	327	331
VOE 12792483	881	100	459
VOE 12793017	463	400	211
VOE 12793019	463	400	211
VOE 12793264	913	300	523
VOE 12793431	927	50	537
VOE 12793522	913	300	521
VOE 12793626	914	200	529
VOE 12793657	711	200	245
VOE 12793657	711	210	251
VOE 12795043	356	300	81
VOE 12795043	356	400	83
VOE 12797568	441	300	181
VOE 12797572	777	250	269
VOE 12797650	777	25	259
VOE 12797651	777	25	259
VOE 12797777	810	327	331
VOE 12797777	881	100	459
VOE 12800754	777	200	267
VOE 13935000	897	400	477
VOE 13955894	371	900	143
VOE 13955894	810	1250	387
VOE 14531182	897	400	477
VOE 14613623	463	400	211
VOE 14613741	463	400	211
VOE 15048368	897	600	483
VOE 15048526	897	600	483
VOE 15171201	441	500	185
VOE 17229569	463	550	217
VOE 17236313	463	550	219
VOE 17236934	463	550	217
VOE 17236958	463	550	217
VOE 17236960	463	550	217
VOE 17236967	463	550	219
VOE 17236970	463	550	219
VOE 17236980	463	550	219
VOE 17236982	463	550	217
VOE 17236995	463	550	219
VOE 17237107	463	200	207
VOE 17237114	463	550	217
VOE 17237116	463	550	217
VOE 17237170	463	550	217
VOE 17237171	463	550	217
VOE 17237172	463	400	211
VOE 17237174	463	400	211
VOE 17237176	463	400	211
VOE 17237525	463	200	207
VOE 17237526	463	550	217
VOE 17245882	927	51	541
VOE 17245887	927	51	541
VOE 17245889	927	51	541
VOE 17245914	927	51	541
VOE 17245916	927	51	541
VOE 17249919	463	200	207
VOE 17249920	463	550	217
VOE 17249970	463	550	217
VOE 17255256	463	550	217
VOE 17255258	463	550	217
VOE 17255259	463	550	217
VOE 17255264	463	550	217
VOE 17406592	641	200	229
VOE 17406592	641	50	227
VOE 192451	362	500	103
VOE 43839240	810	300	325
VOE 43839257	810	775	355
VOE 43839257	810	776	359
VOE 43839257	810	777	361
VOE 43839281	852	100	415
VOE 43843556	810	326	329
VOE 46697611	352	500	75
VOE 930842	371	900	143
VOE 935325	463	100	205
VOE 936157	441	300	181
VOE 944265	810	1100	379
VOE 971071	210	100	37
VOE 971071	252	100	51
VOE 971071	261	200	61
VOE 978932	711	210	251
VOE 981465	362	500	103
VOE 983311	463	100	205
VOE 983311	810	1002	367
VOE 983311	810	125	321
VOE 990426	927	50	539
ZM 2264820	463	200	207
ZM 2905789	810	775	355
ZM 2905789	870	50	425
ZM 2905789	873	50	439