RUTHZIL TRATOR COMERCIAL DE PEÇAS LTDA 11 97083-6812 ROLANDO

Volvo Construction Equipment
www.volvoce.com

VOLVO

Volvo, Eskilstuna
2015-11
Ref. No. 20044521-B

gb/fr/de/es/se

RUTHZIL TRATOR COMERCIAL DE PEÇAS LTDA 11 97083-6812 ROLANDO

SD75B

VOLVO SD75B Parts catalog

Volvo Construction Equipment

VOLVO SD75B

Parts catalog
S/N 241001 -
S/N 554000 -

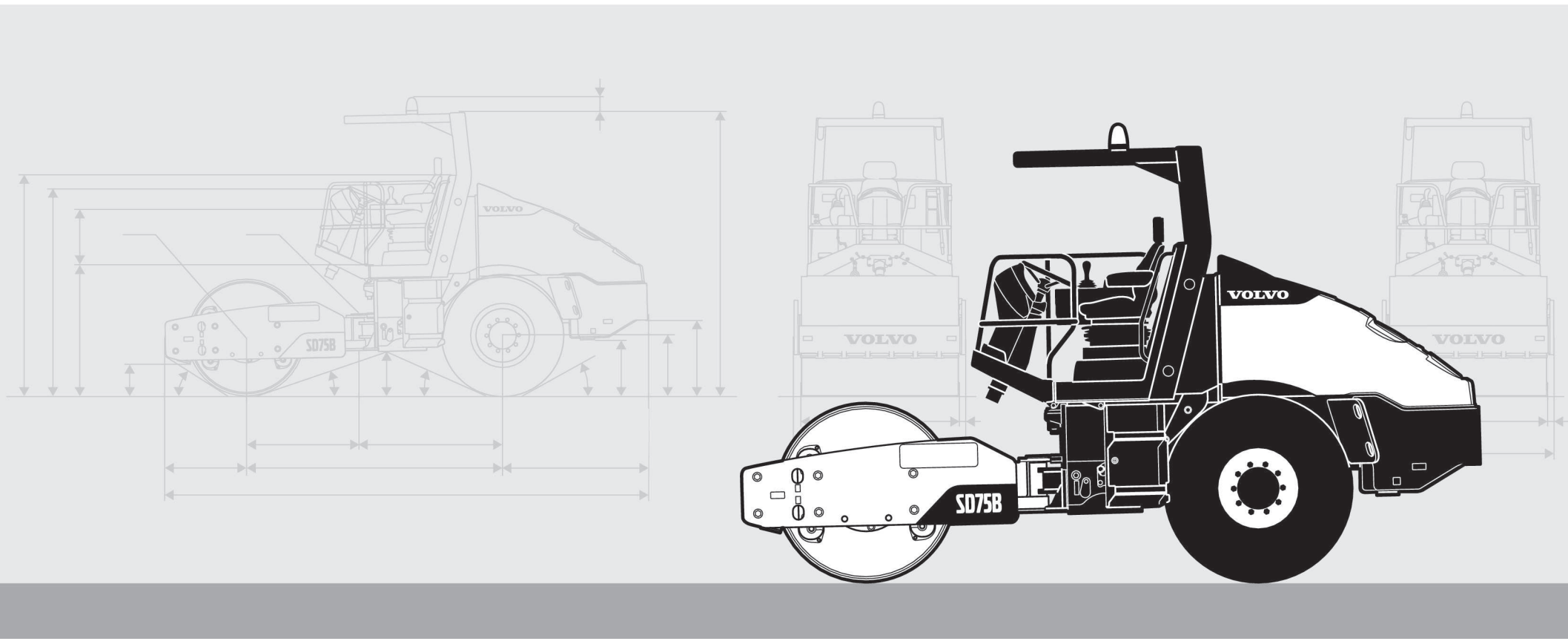

VOLVO SD75B

Parts catalog
S/N 241001 -
S/N 554000 -

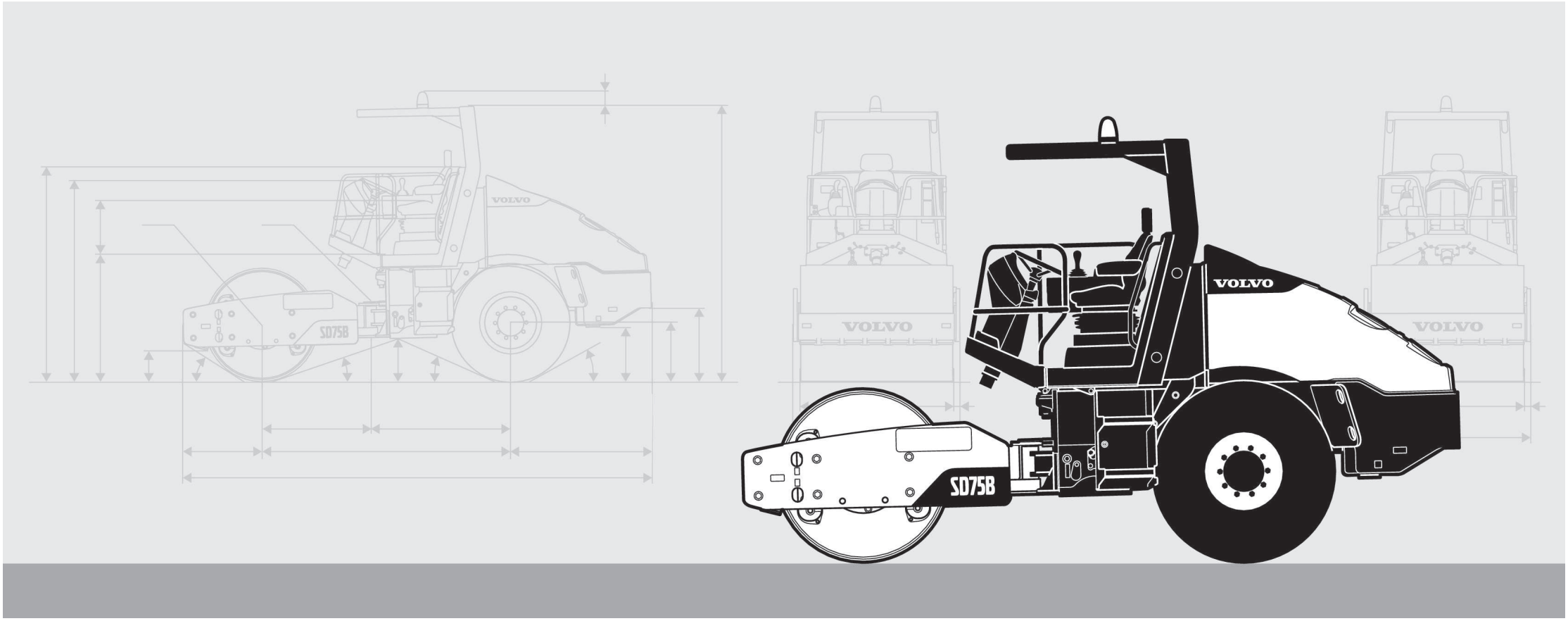

Publ. No. 20044521-B

VOLVO

Volvo Construction Equipment
www.volvoce.com

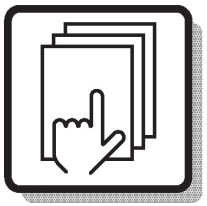

1

Preface and instructions
Préface et instructions
Vorwort und Anweisungen
Prefacio e instrucciones
Förord och anvisningar

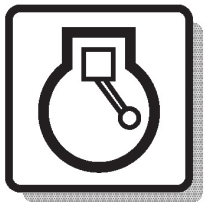

2

Engine
Moteur
Motor
Motor
Motor

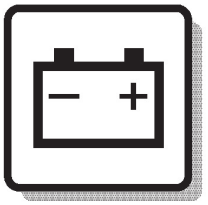

3

Electrical systems and instruments
Système électrique et instruments
Elektrisches System und Instrumente
Sistema eléctrico e instrumentos
Elsystem och instrument

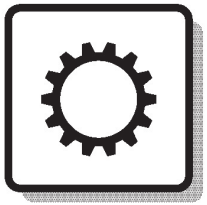

4

Power transmission
Transmission de force
Kraftübertragung
Transmisión de fuerza
Kraftöverföring

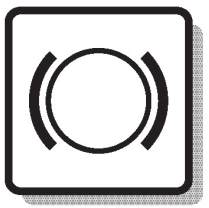

5

Brakes
Freins
Bremsen
Frenos
Bromsar

Steering system
Systèm de direction
Lenksystem
Sistema de dirección
Styrsystem

6

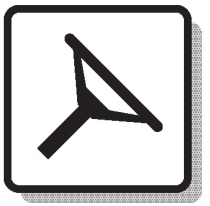

Frame, wheel, track, drum
Châssis, roue, chenille, tambour
Rahmen, Räder, Ketten, Bandage
Bastidor, rueda, oruga, tambor
Ram, hjul, band, trumma

7

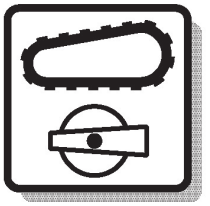

Body with associated parts, steps, platform
Carrosserie, marchepieds, plate-forme
Aufbau mit Zubehörteilen, Stufen, Plattform
Carrocería, peldaños, plataforma
Kaross med tillhörande delar, steg, plattform

8



Hydraulics and miscellaneous equipment
Équipements hydrauliques et divers
Hydraulik und übrige Ausrüstung
Sistema hidráulico y equipos varios
Hydraulik och övrig utrustning

9



Numerical index
Répertoire numérique
Nummernverzeichnis
Indice numérico
Nummerregister

10

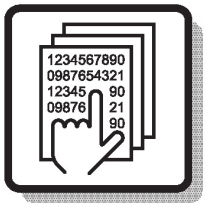

FOREWORD

GBR

Only genuine parts are presented in this catalogue. These parts have been subjected to the necessary function and endurance tests, and they comply with the high quality and safety requirements that have been set for Volvo Construction Equipment. You should note that warranties do not cover damages that are caused or aggravated by the fact that a non-genuine part was fitted.

The illustrations shown in the catalogues should not be used as assembly or workshop instructions. Separate literature for the various specific subject areas is available for that purpose.

The owner of the machine or equipment should state the model designation, manufacturing number, part number, quantity, and the name, or description, of the part when ordering parts.

For location of the model and engine designation plates, etc, see page 4-5.

Market-adapted equipment entered in catalogue, can be seen on page 26.

See page 13 for a "Catalogue Guide" on how to use the parts catalogue.

See page 22 for table of abbreviations.

This catalogue has been produced by Volvo Construction Equipment. If you have any point of views regarding the catalogue, or if you detect any errors in the catalogue, please send a mail to:
E-mail: vce.parts.catalog@volvo.com

GBR

JORDVÄLTAR VOLVO SD75B

PRODUCT VERSION
SD75B Vibratory Compactor, Serial number 241001 -
SD75B Vibratory Compactor, Serial number 554000 -

BASIC MACHINE
Product number 12798277

DRIVE AXLES
Part number 12784034, rear

ENGINE
Product number 17317525 D3,8 T4F, US
Product number 17317530 D3,8 T4F, EU

CAB
Product number 12805730
Product number 12805443

FRA

Seules les pièces d'origine sont présentées dans les catalogues des pièces de rechange. Toutes ces pièces ont été soumises à des tests de fonctionnement et de longévité pour être conformes aux exigences sévères de qualité et de sécurité posées par Volvo Construction Equipment. Notez que les garanties ne couvrent pas les dégâts et les dommages causés par le montage de pièces autres que des pièces d'origine.

Les illustrations dans le catalogue ne doivent pas être utilisées comme notice de montage ni comme instructions d'atelier. Pour ceci, nous vous renvoyons à la documentation spécifiquement éditée dans ce but.

Pour toute commande de pièces de rechange, indiquez la désignation du modèle, le numéro de fabrication, le numéro de référence, la quantité ainsi que la désignation de la pièce.

Le placement des plaques de désignation de modèle et de moteur etc. ressort de la figure ci-contre 4-5.

Equipment adapté au marché et indiqué dans la catalogue, prière de voir la liste en page 26.

Guide pour l'utilisation de catalogues de pièces de rechange, voir page 13.
Pour la liste des abréviations employées, prière de

voir en page 22.

Ce catalogue est édité par Volvo Construction Equipment. Si vous avez des commentaires ou si vous découvrez des erreurs dans ce catalogue, nous vous serions reconnaissants de bien vouloir nous envoyer un courriel à :
E-mail: vce.parts.catalog@volvo.com

COMPACTEUR DE SOL VOLVO SD75B

VERSION DE PRODUIT
SD75B Compacteur vibrant, Numéro de série 241001 -
SD75B Compacteur vibrant, Numéro de série 554000 -

MACHINE DE BASE
Numéro de produit 12798277

ESSIEU
Numéros de référence 12784034, arrière

MOTEUR
Numéro de produit 17317525 D3,8 T4F, US
Numéro de produit 17317530 D3,8 T4F, EU

CABINE
Numéro de produit 12805730
Numéro de produit 12805443

VORWORT

DEU

In den Ersatzteilkatalogen sind nur Originalteile verzeichnet. Diese Teile haben die notwendigen Funktions- und Lebensdauertests durchlaufen und erfüllen die hohen Qualitäts- und Sicherheitsanforderungen von Volvo Construction Equipment. Beachten Sie bitte, dass die Garantien keine Schäden umfassen, die durch die Montage eines fremden Teils verursacht oder verschlimmert wurden.

Die Abbildungen in dem Katalog dürfen nicht als Montageanweisungen oder Werkstattanleitungen verwendet werden. Wir verweisen statt dessen auf die separate Literatur für diesen Zweck.

Der Maschinenbesitzer muss bei der Bestellung von Ersatzteilen die Modellbezeichnung, Fabriksnummer, Artikelnummer sowie Anzahl und Bezeichnung des Teils angeben.

Die Anbringung der Schilder für Modell- und Motorbezeichnung usw. geht aus dem Bild auf Seite 4-5 hervor.

Für den Markt angepasste Ausrüstung wurde in den Katalog aufgenommen, Seite 26.

Die Anweisung auf Seite 17 hilft Ihnen sich im Ersatzteilkatalog zurechtzufinden.

Abkürzungsverzeichnis, siehe Seite 22.

Dieser Katalog wurde von Volvo Construction Equipment herausgegeben. Wenn Sie Kommentare zu diesem Katalog haben oder Fehler darin finden, schreiben Sie bitte an:
E-Mail: vce.parts.catalog@volvo.com

DEU

BODENVERDICHTER VOLVO SD75B

PRODUKTVERSION
SD75B Vibrationsverdichter, Seriennummer 241001 -
SD75B Vibrationsverdichter, Seriennummer 554000 -

GRUNDMASCHINE
Fertigungsnummer 12798277

ANTRIEBSWELLE
Bestellnummer 12784034, hintere

MOTOR
Fertigungsnummer 17317525 D3,8 T4F, US
Fertigungsnummer 17317530 D3,8 T4F, EU

FAHRERHAUS
Fertigungsnummer 12805730
Fertigungsnummer 12805443

En los catálogos de repuestos se presentan únicamente piezas originales que han sido sometidas a las necesarias pruebas de funcionamiento y duración y que cumplen las elevadas exigencias de seguridad y calidad de Volvo Construction Equipment. Recuerde que las garantías no cubren los daños ocasionados o agravados por no haber montado una pieza original.

Las ilustraciones del catálogo no deben utilizarse como base para el montaje ni como instrucciones de taller. Para ello recomendamos utilizar los manuales de taller editados a propósito.

Al hacer el pedido de repuestos, el propietario de la máquina debe indicar el modelo de la misma, su número de fabricación, la referencia de la pieza, la cantidad y la denominación.

La ubicación de letreros con las denominaciones de modelo y motor, etc., puede verse en la página 4-5.

La lista de equipos de adaptación según mercado, introducidos en el catálogo, puede verse en la página 26.

Guía para el uso del catálogo, puede verse en la página 13.

La tabla de abreviaturas puede verse en la página 22.

Este catálogo ha sido producido por Volvo Construction Equipment. Si tiene algún comentario que hacer sobre el catálogo, o detecta algún error, le rogamos que haga una copia de la página en cuestión y nos la remita junto con sus comentarios a:
E-mail: vce.parts.catalog@volvo.com

ESP

COMPACTADORAS DE TIERRA VOLVO SD75B

VERSIÓN DE PRODUCTO
SD75B Compactadora vibratoria, Número de fabricatión 241001 -
SD75B Compactadora vibratoria, Número de fabricatión 554000 -

MÁQUINA BÁSICA
Número de producto 12798277

EJES PROPULSORES
Número de pieza 12784034, trasero

MOTOR
Número de producto 17317525 D3,8 T4F, US
Número de producto 17317530 D3,8 T4F, EU

CABINA
Número de producto 12805730
Número de producto 12805443

FÖRORD

SWE

I denna reservdelskatalog presenteras endast originaldelar. De har genomgått nödvändiga funktions- och livslängdsprov samt uppfyller Volvo Construction Equipments höga kvalitets- och säkerhetskrav. Observera att garantin ej täcker skador som orsakats eller förvärrats av att en icke originaldel monterats.

Illustrationerna i katalogen skall ej användas som monteringsanvisningar eller verkstadsinstruktioner. Vi hänvisar istället till separat litteratur för ändamålet.

Maskinägaren ska vid beställning av reservdelar ange, modellbeteckning, tillverkningsnummer, artikelnummer, antal samt delens benämning.

Placering av skyltar för modell- och motorbeteckning etc., framgår av bild på sidan 4-5.

Marknadsanpassade utrustningar som är införda i denna katalog framgår av förteckningen på sidan 26.

Katalogguide för hur man använder reservdelskatalogen; se sidan 21.

Förkortningstabell, se sidan 22.

Denna katalog är producerad av Volvo Construction Equipment. Om ni har synpunkter eller upptäcker något fel i katalogen, var vänlig och skriv till:
E-mail: vce.parts.catalog@volvo.com

SWE

SOIL COMPACTOR VOLVO SD75B

PRODUKTVERSION
SD75B Vibrationsvält, Serienummer 241001 -
SD75B Vibrationsvält, Serienummer 554000 -

BASMASKIN
Produktnummer 12798277

DRIVAXLAR
Artikelnummer 12784034, bak

MOTOR
Produktionsnummer 17317525 D3,8 T4F, US
Produktionsnummer 17317530 D3,8 T4F, EU

HYTT
Produktnummer 12805730
Produktnummer 12805443

VOLVO

Volvo Construction Equipment
www.volvoce.com

Fig.	Part No.	Quantity 1	2	3	PS	KIT	Description	Dénomination	Bezeichnung	품명	说明	Notes
	VOE 14570757	1					Bucket cylinder	Vérin godet	Löffelzylinder	버킷 실린더	铲斗汽缸	STD See group 924-600 page 723
1	**VOE 14530666**	1					•Washer	•Rondelle	•Scheibe	•워셔	•垫圈	
2	**VOE 14524063**	1					•Cushion	•Coussin	•Sitzkissen	•쿠션	•坐垫	
3	**VOE 14524049**	1					•Lock nut	•Contre-écrou	•Sicherungsmutter	•잠금장치 너트	•锁紧螺母	
4	**VOE 14641451**	1					•Head	•Tete	•Kopf	•헤드	•活塞盖	
5	**SA 9567-21100**	1				K	•Ring	•Anneau	•Ring	•링	•密封环	
6	**SA 1146-08140**	1				K	•Buffer Ring	•Butee	•Puffer Ring	•버퍼 링	•减震器环	
7		1			NS		•Tube	•Tube	•Rohr	•튜브	•缸筒	
8	**VOE 14560208**	2					••Seal	••Joint	••Dichtring	••시일	••密封	
9	**VOE 14517186**	1					••Bushing	••Bague	••Buchse	••부싱	••轴衬	
10	**VOE 14571039**	1					•Rod	•Monture	•Fühler	•로드	•棒	
11	**VOE 14560211**	2					••Seal	••Joint	••Dichtring	••시일	••密封	
12	**VOE 914167**	1					••Lubricating nipple	••Graisseur	••Schmiernippel	••윤활 니플	••润滑管嘴	
13	**VOE 14515349**	1					••Bushing	••Bague	••Buchse	••부싱	••轴衬	
14	**SA 9612-11050**	1					•Bushing	•Bague	•Buchse	•부싱	•轴衬	(VOE 14517946)
15	**VOE 14512072**	1				K	•Seal	•Joint	•Dichtring	•시일	•密封	
16	**VOE 14570905**	2				K	•Wear ring	•Bague d'usure	•Verschleißring	•마모 링	•磨损环	
17	**SA 9568-01650**	2				K	•Seal	•Joint	•Dichtring	•시일	•密封	
18		1			NS		•Piston	•Piston	•Kolben	•피스톤	•活塞	
19	**VOE 13947695**	13					•Screw	•Vis	•Schraube	•나사	•螺丝	
20	**VOE 14535763**	1					•Set Screw	•Vis Butee	•Anschlagschraub	•세트 스크류	•紧固螺钉	
21	**SA 1046-05730**	1				K	•O-ring	•Joint torique	•O-Ring	•O 링	•0型圈	
22	**VOE 990640**	1				K	•O-ring	•Joint torique	•O-Ring	•O 링	•0型圈	
	VOE 14589145	1					Sealing kit	Kit plombage	Plombiersatz	씰링 키트	密封套件	1)

7 **8** **9** **10** **11** **12** **13**

3 **1** **2** **6** **4** **5**

1) GB: Replacement version FR: Version piéce de rechange. DE: Ersatzteil-ausführung. KR: 대체 부품 CH: 更换版本

1	**8277540**	**Cylinder head** **Culasse** **Zylinderkopf** 실린더 헤드 气缸	Catalogue id **56142**	Group **975**
2			Illustr. No **1009392**	Section **1000**
3				
4				
5		**8277540, S/N 13489-**	Issue **20027087-B**	Page **727**

VOLVO

GBR

In addition to part numbers, the Parts Catalogue also includes a vast amount of essential information which you, the operator, should be acquainted with.
With the "Catalogue Guide", we want to show clearly how the catalogues are arranged and what sort of information is presented therein.

Group 1 Preface and Instructions
Here you can find the following information:
- Title page and publication number
- Group index
- Product signs
- Preface
- List of items of equipment adapted to market requirements that have been introduced
- Catalogue Guide
- Table of abbreviations

Group 2 - 9 Text and illustration pages

- The table of contents shows the division of the main groups into sub-groups, with reference to page number and section.
- Illustration page. The position number of the illustration refers to the text page.
- Text page
  1. Heading.
  2. Additional text which limits the validity of the section. An example is information relating to manufacturing numbers and equipment adapted to market requirements.
  3. Designation for quantity columns.
  4. Illustrations.
  5. Group, section, page, which you should use when you search for information in the catalogue.
  6. Catalogue identification and issue designation.
  7. Position number of the part on the associated drawing.
  8. Part number
  9. Quantity. The column designation indicates the version which is shown in each column. The quantity stated refers to the quantity for each machine or, where appropriate, for each complete unit.
     "REQ" refers to the required amount. See also "Notes" column.
  10. PS (Parts Status) indicates the status code of the part.
      "NS" means that the part is not kept in stock.
      "OP" means that the part is no longer in stock.
      "SE" means that an alternative part shall be used.
      "SS" means that the part has been replaced.
      Refer to Group 10 Replaced parts for further information.
  11. KIT. Parts that are marked with a "K" are included in a kit. The number of the kit is often indicated after other part numbers.
  12. Description. The indentations indicate if one or more parts are included in the assembled unit described above. The parts are included when a complete unit is ordered.
  13. Notes. Other information relating to a particular part is given here.
      - Footnote number (963 for example) is given at the bottom of the page.
      - Replaced parts (955884, for example).
      - Product or manufacturing number.
      - Abbreviations and technical information.
      - Reference to page and group.

Group 10 Replaced parts / Number index

- Replaced parts. The part numbers of parts marked with "SS" (in the PS column) are indicated here, together with their replacement numbers.
  The replacement parts may in turn be also replaced, and so on.
- Number index. All parts included in the catalogue are indicated here, together with a reference to group, section and page.

Continued improvements and successes in design could result in modifications to your equipment which are not covered by this publication. Each publication is revised when required to include these modifications in later issues.

Any unauthorized reproduction of any part of this document would be in violation of Volvo Construction Equipment rights and will be prosecuted to the fullest extent allowed by law. We reserve the right to make changes without prior notice.

Fig.	Part No.	Quantity 1	2	3	PS	KIT	Description	Dénomination	Bezeichnung	품명	说明	Notes
	VOE 14570757	1					Bucket cylinder	Vérin godet	Löffelzylinder	버킷 실린더	铲斗汽缸	STD See group 924-600 page 723
1	**VOE 14530666**	1					•Washer	•Rondelle	•Scheibe	•워셔	•垫圈	
2	**VOE 14524063**	1					•Cushion	•Coussin	•Sitzkissen	•쿠션	•坐垫	
3	**VOE 14524049**	1					•Lock nut	•Contre-écrou	•Sicherungsmutter	•잠금장치 너트	•锁紧螺母	
4	**VOE 14641451**	1					•Head	•Tete	•Kopf	•헤드	•活塞盖	
5	**SA 9567-21100**	1				K	•Ring	•Anneau	•Ring	•링	•密封环	
6	**SA 1146-08140**	1				K	•Buffer Ring	•Butee	•Puffer Ring	•버퍼 링	•减震器环	
7		1			NS		•Tube	•Tube	•Rohr	•튜브	•缸筒	
8	**VOE 14560208**	2					••Seal	••Joint	••Dichtring	••시일	••密封	
9	**VOE 14517186**	1					••Bushing	••Bague	••Buchse	••부싱	••轴衬	
10	**VOE 14571039**	1					•Rod	•Monture	•Fühler	•로드	•棒	
11	**VOE 14560211**	2					••Seal	••Joint	••Dichtring	••시일	••密封	
12	**VOE 914167**	1					••Lubricating nipple	••Graisseur	••Schmiernippel	••윤활 니플	••润滑管嘴	
13	**VOE 14515349**	1					••Bushing	••Bague	••Buchse	••부싱	••轴衬	
14	**SA 9612-11050**	1					•Bushing	•Bague	•Buchse	•부싱	•轴衬	(VOE 14517946)
15	**VOE 14512072**	1				K	•Seal	•Joint	•Dichtring	•시일	•密封	
16	**VOE 14570905**	2				K	•Wear ring	•Bague d'usure	•Verschleißring	•마모 링	•磨损环	
17	**SA 9568-01650**	2				K	•Seal	•Joint	•Dichtring	•시일	•密封	
18		1			NS		•Piston	•Piston	•Kolben	•피스톤	•活塞	
19	**VOE 13947695**	13					•Screw	•Vis	•Schraube	•나사	•螺丝	
20	**VOE 14535763**	1					•Set Screw	•Vis Butee	•Anschlagschraub	•세트 스크류	•紧固螺钉	
21	**SA 1046-05730**	1				K	•O-ring	•Joint torique	•O-Ring	•O 링	•0型圈	
22	**VOE 990640**	1				K	•O-ring	•Joint torique	•O-Ring	•O 링	•0型圈	
	VOE 14589145	1					Sealing kit	Kit plombage	Plombiersatz	씰링 키트	密封套件	1)

7 **8** **9** **10** **11** **12** **13**

3 **1** **2** **6** **4** **5**

1) GB: Replacement version FR: Version piéce de rechange. DE: Ersatzteil-ausführung. KR: 대체 부품 CH: 更换版本

1	**8277540**	**Cylinder head** **Culasse** **Zylinderkopf** 실린더 헤드 气缸	Catalogue id **56142**	Group **975**
2			Illustr. No **1009392**	Section **1000**
3				
4				
5		**8277540, S/N 13489-**	Issue **20027087-B**	Page **727**

VOLVO

FRA

Le catalogue de pièces de rechange présente, non seulement les numéros de référence, mais également d'autres informations qu'un opérateur se doit de connaître. Ce guide de catalogue vous indique, d'une façon générale, comment sont conçus nos catalogues et quelles informations ils vous apportent.

Groupe 1 Avant-propos et instructions

Sous ce groupe, vous trouvez :
- La page de titre avec le numéro de publication
- Le registre des groupes
- Les plaques de produit
- Un avant-propos
- Une liste des équipements introduits suivant les pays
- Un guide de catalogue
- Un tableau des abréviations

Groupes 2 - 9 Pages de texte et d'illustration

- Le sommaire indique la division des groupes principaux en sous-groupes avec des renvois aux pages et aux sections.
- La page d'illustration. L'illustration donne les numéros de position qui renvoient à la page de texte.
- La page de texte

1. Rubrique
2. Texte supplémentaire qui limite la validité de la section, par exemple numéro de série et équipements adaptés aux pays
3. Désignation des modèles pour les différentes colonnes
4. Illustrations
5. Groupe, section, page utilisés pour la recherche dans le catalogue
6. Identification du catalogue et de l'édition
7. Numéro de position de la pièce sur l'illustration afférente
8. Numéro de référence
9. Quantité. La désignation des colonnes indique le modèle qui se réfère à chaque colonne. La quantité indiquée correspond à la quantité par engin ou, suivant les cas, par unité complète. "REQ" signifie quantité nécessaire, voir la colonne Notes
10. PS (Parts Status) indique le code d'état de la pièce.
    -"NS" signifie que la pièce n'existe pas en magasin.
    "OP" signifie que la pièce n¿est plus en magasin.
    "SE" signifie qu¿une autre pièce devrait être employée. .
    "SS" signifie que la pièce a été remplacée.
    Voir le groupe 10, pièces remplacées, pour de plus amples informations.
11. KIT. Les pièces marquées "K" font partie d'un kit. Le numéro du kit est le plus souvent indiqué après les autres numéros de référence.
12. Description. Le décalage indique si une ou plusieurs pièces font partie de l'unité complète indiquée au-dessus. Ces pièces sont envoyées pour une commande d'une unité complète.
13. Notes (Remarques). Diverses informations relatives à une pièce sont notées ici.
    - Un numéro de note de bas de page (par exemple 963) est donné au bas de la page.
    - Pièces remplacées (par exemple 955884).
    - Numéro de produit ou numéro de fabrication.
    - Abréviations et explications techniques.
    - Renvoi aux pages et aux groupes.

Groupe 10 Pièces remplacées/Registre des numéros

- Pièces remplacées. Les numéros de référence marquées "SS" (dans la colonne PS) sont repris ici avec leur numéro de remplacement. Ces pièces remplacées peuvent, à leur tour, être remplacées par d'autres, etc.
- Registre des numéros. Tous les numéros de référence du catalogue se retrouvent ici avec un renvoi au groupe, à la section et à la page.

Les perfectionnements continus et les progrès réalisés dans la conception peuvent entraîner, sur votre engin, des modifications qui ne sont pas prises en compte dans cette publication. Chaque publication est remise à jour suivant les besoins pour inclure toutes ces modifications dans les dernières éditions.

La reproduction non autorisée de toute partie de ce document constitue une violation des droits d'auteur de Volvo Construction Equipment, et entraînera des poursuites aux termes de la loi. Nous nous réservons le droit d'apporter des modifications sans préavis.

Fig.	Part No.	Quantity 1	2	3	PS	KIT	Description	Dénomination	Bezeichnung	품명	说明	Notes
	VOE 14570757	1					Bucket cylinder	Vérin godet	Löffelzylinder	버킷 실린더	铲斗汽缸	STD See group 924-600 page 723
1	**VOE 14530666**	1					•Washer	•Rondelle	•Scheibe	•워셔	•垫圈	
2	**VOE 14524063**	1					•Cushion	•Coussin	•Sitzkissen	•쿠션	•坐垫	
3	**VOE 14524049**	1					•Lock nut	•Contre-écrou	•Sicherungsmutter	•잠금장치 너트	•锁紧螺母	
4	**VOE 14641451**	1					•Head	•Tete	•Kopf	•헤드	•活塞盖	
5	**SA 9567-21100**	1				K	•Ring	•Anneau	•Ring	•링	•密封环	
6	**SA 1146-08140**	1				K	•Buffer Ring	•Butee	•Puffer Ring	•버퍼 링	•减震器环	
7		1			NS		•Tube	•Tube	•Rohr	•튜브	•缸筒	
8	**VOE 14560208**	2					••Seal	••Joint	••Dichtring	••시일	••密封	
9	**VOE 14517186**	1					••Bushing	••Bague	••Buchse	••부싱	••轴衬	
10	**VOE 14571039**	1					•Rod	•Monture	•Fühler	•로드	•棒	
11	**VOE 14560211**	2					••Seal	••Joint	••Dichtring	••시일	••密封	
12	**VOE 914167**	1					••Lubricating nipple	••Graisseur	••Schmiernippel	••윤활 니플	••润滑管嘴	
13	**VOE 14515349**	1					••Bushing	••Bague	••Buchse	••부싱	••轴衬	
14	**SA 9612-11050**	1					•Bushing	•Bague	•Buchse	•부싱	•轴衬	(VOE 14517946)
15	**VOE 14512072**	1				K	•Seal	•Joint	•Dichtring	•시일	•密封	
16	**VOE 14570905**	2				K	•Wear ring	•Bague d'usure	•Verschleißring	•마모 링	•磨损环	
17	**SA 9568-01650**	2				K	•Seal	•Joint	•Dichtring	•시일	•密封	
18		1			NS		•Piston	•Piston	•Kolben	•피스톤	•活塞	
19	**VOE 13947695**	13					•Screw	•Vis	•Schraube	•나사	•螺丝	
20	**VOE 14535763**	1					•Set Screw	•Vis Butee	•Anschlagschraub	•세트 스크류	•紧固螺钉	
21	**SA 1046-05730**	1				K	•O-ring	•Joint torique	•O-Ring	•O 링	•0型圈	
22	**VOE 990640**	1				K	•O-ring	•Joint torique	•O-Ring	•O 링	•0型圈	
	VOE 14589145	1					Sealing kit	Kit plombage	Plombiersatz	씰링 키트	密封套件	1)

7 **8** **9** **10** **11** **12** **13**

3 **1** **2** **6** **4** **5**

1) GB: Replacement version FR: Version piéce de rechange. DE: Ersatzteil-ausführung. KR: 대체 부품 CH: 更换版本

1	**8277540**	**Cylinder head** **Culasse** **Zylinderkopf** 실린더 헤드 气缸	Catalogue id **56142**	Group **975**
2			Illustr. No **1009392**	Section **1000**
3				
4				
5		**8277540, S/N 13489-**	Issue **20027087-B**	Page **727**

VOLVO

DEU

Im Ersatzteilkatalog sind außer den Artikelnummern auch eine Reihe von wesentlichen Informationen aufgeführt, die man unbedingt kennen sollte.
Mit der Kataloganweisung wollen wir auf eine überschaubare Art und Weise zeigen, wie unsere Kataloge aufgebaut und welche Informationen hier enthalten sind.

Gruppe 1 Vorwort und Anweisungen
Hier findet man folgendes:
- Titelseite mit Publikationsnummer
- Gruppenregister
- Produktschilder
- Vorwort
- Verzeichnis über eingeführte marktangepasste Ausrüstungen
- Kataloganweisung
- Abkürzungstabelle

Gruppe 2 - 9 Text- und Bildseiten

- Das Inhaltsverzeichnis zeigt die Einteilung der Hauptgruppe in Untergruppen mit Hinweis auf Seite und Abschnitt.
- Bildseite. Die Positionsnummer der Abbildung weist auf die Textseite hin.
- Textseite.
  1. Überschrift
  2. Zusatztext, der die Gültigkeit des Abschnitts begrenzt, z.B. Information über Herstellungsnummer und marktangepasste Ausrüstungen.
  3. Bezeichnung für die Anzahl-Spalten
  4. Abbildungen
  5. Gruppe, Abschnitt, Seite, die bei der Suche im Katalog verwendet werden.
  6. Katalogkennung und Ausgabebezeichnung
  7. Positionsnummer des Artikels mit dazugehöriger Abbildung.
  8. Artikelnummer
  9. Anzahl. Die Spaltenbezeichnung zeigt, welche Ausführung per Spalte aufgeführt ist. Die angegebene Anzahl betrifft Anzahl pro Maschine oder ggf. pro komplette Einheit. "REQ" bezeichnet die erforderliche Menge, siehe Anmerkungsspalte.
  10. PS (Parts Status) zeigt den Statuscode des Artikels.
  -"NS" bedeutet, dass der Artikel nicht mehr auf Lager gehalten wird.
  "OP" bedeutet, dass das Teil nicht mehr geführt wird.
  "SE" bedeutet, dass ein alternatives Teil zu verwenden ist.
  -"SS" bedeutet, dass der Artikel ersetzt wurde.
  Siehe Gruppe 10, Ersetzte Artikel, für weitere Information.
  11. KIT. Artikel, die mit einem "K" gekennzeichnet sind, gehören zu einem Satz. Die Nummer des Satzes wird in den meisten Fällen nach den übrigen Artikelnummern angegeben.
  12. Bezeichnung. Die Einrückung zeigt, dass ein oder mehrere Artikel in einer oben aufgeführten zusammengesetzten Einheit enthalten sind. Die Artikel sind in der Bestellung der kompletten Einheit enthalten.
  13. Notes (Anmerkungen). Hier werden übrige Informationen für einen Artikel aufgeführt:
  - Fußnotennummer, (beispielsweise 963), wird ganz unten auf der Seite angegeben.
  - Ersetzte Artikel, (beispielsweise 955884)
  - Produkt- oder Herstellungsnummer
  - Abkürzungen oder technische Informationen
  - Seiten- und Gruppenhinweis

Gruppe 10 Ersetzte Artikel / Nummernregister

- Ersetzte Artikel. Hier sind die mit "SS" markierten (in der PS-Spalte) Artikelnummern mit ihrem Ersatz aufgeführt. Die ersetzten Artikel können wiederum ersetzt worden sein usw.
- Nummernregister. Hier sind alle im Katalog vorkommenden Artikel aufgeführt, und zwar mit Hinweis auf Gruppe, Abschnitt und Seite.

Fortlaufende Verbesserungen und Fortschritte in der Konstruktion können auch bei Ihrer Maschine zu Änderungen führen, die nicht von dieser Schrift umfasst werden. Jede Ausgabe wird bei Bedarf überarbeitet, um diese Veränderungen bei späteren Ausgaben mit zu berücksichtigen.

Jegliche Reproduktion dieses Dokumentes in Auszügen oder in vollem Umfang stellt eine Verletzung der Rechte von Volvo Construction Equipment, dar und wird unter voller Ausschöpfung der gesetzlichen Möglichkeiten strafrechtlich verfolgt. Wir behalten uns das Recht auf Änderungen ohne vorherige Ankündigung vor.

Fig.	Part No.	Quantity 1	2	3	PS	KIT	Description	Dénomination	Bezeichnung	품명	说明	Notes
	VOE 14570757	1					Bucket cylinder	Vérin godet	Löffelzylinder	버킷 실린더	铲斗汽缸	STD See group 924-600 page 723
1	**VOE 14530666**	1					•Washer	•Rondelle	•Scheibe	•워셔	•垫圈	
2	**VOE 14524063**	1					•Cushion	•Coussin	•Sitzkissen	•쿠션	•坐垫	
3	**VOE 14524049**	1					•Lock nut	•Contre-écrou	•Sicherungsmutter	•잠금장치 너트	•锁紧螺母	
4	**VOE 14641451**	1					•Head	•Tete	•Kopf	•헤드	•活塞盖	
5	**SA 9567-21100**	1				K	•Ring	•Anneau	•Ring	•링	•密封环	
6	**SA 1146-08140**	1				K	•Buffer Ring	•Butee	•Puffer Ring	•버퍼 링	•减震器环	
7		1			NS		•Tube	•Tube	•Rohr	•튜브	•缸筒	
8	**VOE 14560208**	2					••Seal	••Joint	••Dichtring	••시일	••密封	
9	**VOE 14517186**	1					••Bushing	••Bague	••Buchse	••부싱	••轴衬	
10	**VOE 14571039**	1					•Rod	•Monture	•Fühler	•로드	•棒	
11	**VOE 14560211**	2					••Seal	••Joint	••Dichtring	••시일	••密封	
12	**VOE 914167**	1					••Lubricating nipple	••Graisseur	••Schmiernippel	••윤활 니플	••润滑管嘴	
13	**VOE 14515349**	1					••Bushing	••Bague	••Buchse	••부싱	••轴衬	
14	**SA 9612-11050**	1					•Bushing	•Bague	•Buchse	•부싱	•轴衬	(VOE 14517946)
15	**VOE 14512072**	1				K	•Seal	•Joint	•Dichtring	•시일	•密封	
16	**VOE 14570905**	2				K	•Wear ring	•Bague d'usure	•Verschleißring	•마모 링	•磨损环	
17	**SA 9568-01650**	2				K	•Seal	•Joint	•Dichtring	•시일	•密封	
18		1			NS		•Piston	•Piston	•Kolben	•피스톤	•活塞	
19	**VOE 13947695**	13					•Screw	•Vis	•Schraube	•나사	•螺丝	
20	**VOE 14535763**	1					•Set Screw	•Vis Butee	•Anschlagschraub	•세트 스크류	•紧固螺钉	
21	**SA 1046-05730**	1				K	•O-ring	•Joint torique	•O-Ring	•O 링	•0型圈	
22	**VOE 990640**	1				K	•O-ring	•Joint torique	•O-Ring	•O 링	•0型圈	
	VOE 14589145	1					Sealing kit	Kit plombage	Plombiersatz	씰링 키트	密封套件	1)

7 **8** **9** **10** **11** **12** **13**

3 **1** **2** **6** **4** **5**

1) GB: Replacement version FR: Version piéce de rechange. DE: Ersatzteil-ausführung. KR: 대체 부품 CH: 更换版本

1	**8277540**	**Cylinder head** **Culasse** **Zylinderkopf** 실린더 헤드 气缸	Catalogue id **56142**	Group **975**
2			Illustr. No **1009392**	Section **1000**
3				
4				
5		**8277540, S/N 13489-**	Issue **20027087-B**	Page **727**

VOLVO

ESP

En el catálogo de repuestos se incluye, además de los números de artículo, numerosa información muy útil.
El propósito de la guía es explicar la estructura de los catálogos y la información que se ofrece en los mismos.

Grupo 1 Prefacio e instrucciones
Se encontrará aquí:
- El título y el número de publicación
- El índice de grupos
- Los letreros de producto
- El prefacio
- Una lista sobre los equipos adaptados a los mercados
- La guía al catálogo
- Una tabla de abreviaturas

Grupo 2 - 9 páginas con texto e ilustraciones

- El índice muestra la clasificación de los grupos principales en subgrupos con remisiones a páginas y secciones.
- Página de ilustraciones. Los números de posición de las ilustraciones. Remisiones a páginas de texto.
- Páginas de texto

1. Rúbrica
2. Texto adicional que delimita la validez de la sección, por ejemplo, información sobre números de fabricación y equipos según mercado.
3. Designación para columnas de cantidades.
4. Número de ilustración.
5. Grupo, sección, página. Se utilizan al manejar el catálogo
6. Identificación e indicación de la edición del catálogo.
7. Números de posición en la ilustración correspondiente.
8. Números de artículo
9. Cantidad. Se indica en esta columna la ejecución. El número indicado se refiere a la cantidad por máquina o, si procede, por unidad completa. "REQ" significa la cantidad necesaria, véase la columna de las notas.
10. PS (Parts Status) indica el código de estado del artículo.
    -"NS" indica que el artículo no se tiene en stock.
"OP" significa que ya no se mantiene la pieza en stock.
"SE" significa que se puede usar una pieza alternativa.
    -"SS" indica que el artículo ha sido sustituido.
    Para más información, véase el grupo 10, artículos sustituidos.
11. KIT. Los artículos marcados con una "K" forman parte de un juego. El número de juego suele indicarse detrás de los demás números de artículo.
12. Denominación. El desplazamiento indica que en la unidad indicada se incluyen uno o varios artículos. Estos se incluyen en la unidad completa pedida.
13. Notas. Aparecen aquí diversas informaciones relativas a los artículos:
    - Números de notas de pie de página; ej. 963) aparece al final de la página.
    - Artículos sustituidos. Ej. (955884)
    - Números de producto o fabricación.
    - Abreviaturas e información técnica.
    - Remisiones a páginas y grupos.

Grupo 10 Artículos sustituidos/Índice de números

- Artículos sustituidos. Se marcan aquí con "SS" (en la columna PS) los números de artículo con sus sustituciones. Los artículos sustituidos, a su vez, pueden haber sido sustituidos, etc.
- Índice de números. Aparecen aquí todos los artículos existentes en el catálogo con remisión a grupo, sección y página.

En su modelo de máquina pueden haberse introducido mejoras que no aparecen en esta publicación. Las publicaciones son revisadas para incluir las mejoras en ediciones posteriores.

Este documento está protegido por los derechos de autor y por lo tanto está prohibida su copia, impresión o cualquier otro tipo de reproducción indebida. La infracción de esta prohibición será penalizada. Reservado el derecho a introducir modificaciones.

Fig.	Part No.	Quantity 1	2	3	PS	KIT	Description	Dénomination	Bezeichnung	품명	说明	Notes
	VOE 14570757	1					Bucket cylinder	Vérin godet	Löffelzylinder	버킷 실린더	铲斗汽缸	STD See group 924-600 page 723
1	**VOE 14530666**	1					•Washer	•Rondelle	•Scheibe	•워셔	•垫圈	
2	**VOE 14524063**	1					•Cushion	•Coussin	•Sitzkissen	•쿠션	•坐垫	
3	**VOE 14524049**	1					•Lock nut	•Contre-écrou	•Sicherungsmutter	•잠금장치 너트	•锁紧螺母	
4	**VOE 14641451**	1					•Head	•Tete	•Kopf	•헤드	•活塞盖	
5	**SA 9567-21100**	1				K	•Ring	•Anneau	•Ring	•링	•密封环	
6	**SA 1146-08140**	1				K	•Buffer Ring	•Butee	•Puffer Ring	•버퍼 링	•减震器环	
7		1			NS		•Tube	•Tube	•Rohr	•튜브	•缸筒	
8	**VOE 14560208**	2					••Seal	••Joint	••Dichtring	••시일	••密封	
9	**VOE 14517186**	1					••Bushing	••Bague	••Buchse	••부싱	••轴衬	
10	**VOE 14571039**	1					•Rod	•Monture	•Fühler	•로드	•棒	
11	**VOE 14560211**	2					••Seal	••Joint	••Dichtring	••시일	••密封	
12	**VOE 914167**	1					••Lubricating nipple	••Graisseur	••Schmiernippel	••윤활 니플	••润滑管嘴	
13	**VOE 14515349**	1					••Bushing	••Bague	••Buchse	••부싱	••轴衬	
14	**SA 9612-11050**	1					•Bushing	•Bague	•Buchse	•부싱	•轴衬	(VOE 14517946)
15	**VOE 14512072**	1				K	•Seal	•Joint	•Dichtring	•시일	•密封	
16	**VOE 14570905**	2				K	•Wear ring	•Bague d'usure	•Verschleißring	•마모 링	•磨损环	
17	**SA 9568-01650**	2				K	•Seal	•Joint	•Dichtring	•시일	•密封	
18		1			NS		•Piston	•Piston	•Kolben	•피스톤	•活塞	
19	**VOE 13947695**	13					•Screw	•Vis	•Schraube	•나사	•螺丝	
20	**VOE 14535763**	1					•Set Screw	•Vis Butee	•Anschlagschraub	•세트 스크류	•紧固螺钉	
21	**SA 1046-05730**	1				K	•O-ring	•Joint torique	•O-Ring	•O 링	•0型圈	
22	**VOE 990640**	1				K	•O-ring	•Joint torique	•O-Ring	•O 링	•0型圈	
	VOE 14589145	1					Sealing kit	Kit plombage	Plombiersatz	씰링 키트	密封套件	1)

7 **8** **9** **10** **11** **12** **13**

3 **1** **2** **6** **4** **5**

1) GB: Replacement version FR: Version piéce de rechange. DE: Ersatzteil-ausführung. KR: 대체 부품 CH: 更换版本

1	**8277540**	**Cylinder head** **Culasse** **Zylinderkopf** 실린더 헤드 气缸	Catalogue id **56142**	Group **975**
2			Illustr. No **1009392**	Section **1000**
3				
4				
5		**8277540, S/N 13489-**	Issue **20027087-B**	Page **727**

VOLVO

I reservdelskatalogen presenteras förutom artikelnummer också en mängd information som är viktig att känna till.
Med katalogguiden vill vi på ett överskådligt sätt visa hur våra kataloger är uppbyggda och vad det är för information som presenteras.

Grupp 1 Förord och anvisningar
Här finner man följande:
- Titelsida med publikationsnummer
- Gruppregister
- Produktskyltar
- Förord
- Förteckning över införda marknadsanpassade utrustningar
- Katalogguiden
- Förkortningstabell

Grupp 2 - 9 Text- och bildsidor

- Innehållsförteckningen visar huvudgruppens indelning i undergrupper med hänvisning till sida och avsnitt.
- Bildsida. Illustrationens positionsnr. hänvisar till textsidan
- Textsida
  1. Rubrik
  2. Tilläggstext som begränsar avsnittets giltighet t.ex information om tillverkningsnummer och marknadsanpassade utrustningar.
  3. Beteckning för antalskolumner
  4. Illustrationsnr.
  5. Grupp, avsnitt, sida, användes då man söker i katalogen
  6. Katalogid. och utgåvebeteckning
  7. Artikelns positionsnummer på tillhörande illustration
  8. Artikelnummer
  9. Antal. Kolumnbeteckningen visar vilket utförande som redovisas per kolumn. Angivet antal avser, antal per maskin eller i förekommande fall, per komplettenhet. "REQ" avser erforderlig mängd, se Notes- kolumn.
  10. PS (Parts Status) visar artikelns statuskod.
      -"NS" betyder att artikeln inte lagerföres.
      -"OP" betyder att artikeln har utgått och lagerföres inte längre.
      -"SE" betyder att alternativ artikel ska användas.
      -"SS" Betyder att artikeln är ersatt.

SWE

Se grupp 10, ersatta artiklar för vidare information.

  11. KIT. Artiklar som är markerade med ett "K" ingår i en sats. Satsens nummer redovisas oftast efter övriga artikelnummer.
  12. Benämning. Stegförskjutning visar om en eller flera artiklar ingår i en ovanför redovisad sammansatt enhet. Artiklarna medföljer vid beställning av den kompletta enheten.
  13. Notes (Anmärkning). Här redovisas övrig information för en artikel;
      - Fotnotsnr, Ex. 963) återges längst ned på sidan.
      - Ersatta artiklar. Ex. (955884)
      - Produkt- eller tillverkningsnummer
      - Förkortningar och tekniska upplysningar
      - Sid- och grupphänvisning.

Grupp 10 Ersatta artiklar / Nummerregister

- Ersatta artiklar. Här återfinns de med "SS" markerade (i PS -kolumn) artikelnumren med sina ersättningar. De ersättande artiklarna kan i sin tur vara ersatta osv.
- Nummerregister. Här finns alla i katalogen förekommande artiklar med hänvisning till grupp, avsnitt, sida.

Fortsatta förbättringar och framsteg vad det gäller konstruktion kan förorsaka förändringar på din maskin som inte omfattas av denna publikation. Varje publikation revideras vid behov för att inkludera dessa förändringar i senare utgåvor.

Detta dokument är upphovsrättsligt skyddat och åtnjuter därför skydd mot otillbörlig kopiering, eftertryck eller annan avbildning. Överträdelse mot detta förbud är förenat med straffansvar. Rätt till ändringar förbehålles.

TABLE OF ABBREVIATION
POUR LA LISTE DES ABRÉVIATIONS EMPLOYÉES
ABKÜRZUNGSVERZEICHNIS
PABLO DE ABREVIATIONS
FÖRKORTNINGSTABELL

Catalogue id	Group
20736	1
Issue	Page
20044521-B	20

ABBREVIATION	ENGLISH	FRANÇAIS	DEUTSCH	ESPAÑOL	SVENSKA
A	ampere	Ampères	Ampere	amperio	ampere
AC	Alternating Current	Courant alternatif	Wechselstrom	Corriente alterna	Växelström
ALT	alternative	alternative	wahlweise	alternativa	alternativ
AWD	All Wheel Drive	Toutes roues motrices	Allradantrieb	Tracción en las todas las ruedas	Allhjulsdrift
AX - ####	up to and incl. axle No.	jusqu'au N° d'essieu	bis Achsennr.	hasta el eje nro	t o m axel nr
AX ####-	as from axle No.	à partir du N° d'essieu	ab Achsennr.	a partir del eje nro	fr o m axel nr
BL	black	noir	schwarz	negro	svart
BLUE	blue	bleu	blau	azul	blå
BR	brown	brun	braun	marrón	brun
BRA	Brazil	Brésil	Brasilien	Brasil	Brasilien
CAB - ####	up to and incl. cab No.	jusqu'au N° de cabine	bis Kabinen-herstellnr.	hasta la cabina nro	t o m hytt nr
CAB #### -	as from cab No.	à partir du N° de cabine	ab Kabinen-herstellnr.	a partir de la cabina	fr o m hytt nr
CAN	Canada	Canada	Kanada	Canadá	Kanada
CENT	centre	au milieu	Mittere	central	mittre
CHN	China	Chine	China	China	Kina
CIN	component identification number	Numéro de référence de sous-ensemble	Bauteil-Identifizierungsnummer	Número de identificación del componente	komponentidentifikationsnummer
CPL	complete	complet	komplett	completo	komplett
Cu Yd	Cubic Yard	Yard cube	Kubikyard	Yarda cúbica	Kubikyard
DC	Direct Current	Courant continu	Gleichstrom	Corriente continua	Likström
DEG	numbers of degrees, C°	nombres de degré de chaleur, C°	Anzahl in Graden C°	numero de grado de calor, C°	antal grader, C°
DELETED	deleted	supprimé	Nicht mehr lieferbar	Retirado	utgått
DEU	Germany	Allemagne	Deutschland	Alemania	Tyskland
DNK	Denmark	Danemark	Dänemark	Dinamarca	Danmark
E PROD	early production	production antérieure	Frühere Ausführung	producción anterior	tidigare utförande
EEC	European Economic Community (EEC)	pays du marche commun (EEC)	EU-Markt (EEC)	el mercado común (EEC)	EU-marknad (EEC)
ENG	Engine	moteur	Motor	motor	motor
ENG - ####	up to and incl. engine No.	jusqu'au N° de moteur	bis Motornr.	hasta el motor nro	t o m motor nr
ENG #### -	as from engine No.	à partir du N° de moteur	ab Motornr.	a partir del motor nro	fr o m motor nr
ESP	Spain	Espagne	Spanien	España	Spanien
EU	European Union	Union Européenne	Europäische Union	Unión Europea	Europeiska unionen
EXC - ###	up to and incl. excavator unit No.	jusqu'au N° d'excavateur	bis Bagger-Aggregatnr	hasta el agregado excavador nro	t o m grävaggregat nr
EXC ### -	as from excavator unit No.	à partir du N° d'excavateur	Ab Bagger-Aggregatnr.	a partir de agregado excavador nro	fr o m grävaggregat nr
EXCL	excluding	exclus	auschliesslich	exclusivo	exklusive

ABBREVIATION	ENGLISH	FRANÇAIS	DEUTSCH	ESPAÑOL	SVENSKA
FIN	Finland	Finlande	Finnland	Finlandia	Finland
F-N-R	Forward-Neutral-Reverse	Marche avant-Point mort-Marche arrière	Vorwärts-Neutral-Rückwärts	Adelante - Punto muerto - Atrás	Fram-Neutral-Back
FOPS	Falling Object Protection System	Système de protection contre la chute d'objets	FOPS (Schutz vor herabfallenden Gegenständen)	Sistema de protección contra caída de objetos	Skydd mot fallande föremål
FORW	forward	avant	vordere	delante	främre
FRA	France	France	Frankreich	Francia	Frankrike
g (GRAM)	gram	gramme	Gramm	gramo	gram
GBR	Great Britain	Angleterre	England	Inglaterra	Storbritannien
GREEN	green	vert	grün	verde	grön
GREY	grey	gris	grau	gris	grå
HD	Heavy Duty	Heavy Duty	Heavy Duty	Heavy Duty	Heavy Duty
HT - ####	up to and incl. hydraulic transmission No.	jusqu'au transmission hydraulique N°	bis Hydraulikgetriebe	hasta el transmisión hidráulico nro	t o m hydraultransmission nr
HT #### -	as from hydraulic transmission No.	à partir du transmission hydraulique N°	ab Hydraulikgetriebe	a partir de transmisión hidráulico nro	fr o m hydraultransmission nr
ID	diameter, inner	diamètre, intérieur	Innendurchmesser	diámetro, interior	diameter, inre
IN	inch(es)	pouce	Zoll	pulgada	tum
INCL	inclusive	inclus	einschliesslich	inclusive	inklusive
INCL IN	included in	inclus dans	gehört zur	forma parte de	ingår i
INLET	inlet	entrée	Einlass	entrada	inlopp
INNER	inner	intérieur	innen	interior	inre
IRN	Iran	Iran	Iran	Iran	Iran
ITA	Italy	Italie	Italien	Italia	Italien
ITEM NO	see item No.	voir position	siehe Position Nr.	véase posición	se positionsnummer
K	included in parts kits	fait partie du jeu complet de réparation	gehört zur Satzverpackung	forma parte del juego por juego	ingår i satsförpackning
KOR	Korea	Corée	Korea	Corea	Korea
L	litre, length	litre, longueur	Liter, Länge	litros, longitud	liter, längd
L PROD	late production	production postérieure	jetzige Ausführung	producción posterior	senare utförande
LH	left	gauche	links	izquierdo	vänster
LOAD - ####	up to and incl. loading unit No.	jusqu'au N° de chargeur	bis Hubaggregatnr.	hasta unidad carga nro	t o m lastaggregat nr
LOAD #### -	as from loading unit No.	à partir du N° de chargeur	ab Hubaggregatnr.	a partir du unibad carga nro	t o m lastaggregat nr
LOW	lower	dessous	unten	inferior	undre
m (M)	metric	mètre	Meter	métrico	meter
m3 (CU M)	cubic metre	mètre cube	Kubikmeter	metro cúbico	kubikmeter

TABLE OF ABBREVIATION
POUR LA LISTE DES ABRÉVIATIONS EMPLOYÉES
ABKÜRZUNGSVERZEICHNIS
PABLO DE ABREVIATIONS
FÖRKORTNINGSTABELL

ABBREVIATION	ENGLISH	FRANÇAIS	DEUTSCH	ESPAÑOL	SVENSKA
MARKED	marked	marque de	gekennzeichnet mit	marcado	märkt med
MEX	Mexico	Mexique	Mexiko	México	Mexiko
ml (ML)	millilitre	millilitre	Milliliter	mililitro	milliliter
mm (MM)	millimetre	millimètre	Millimeter	milimetros	millimeter
mm2 (SQ MM)	square millimeters	millimètre carré	Quadratmillimeter	milimetros cuadrados	kvadratmillimeter
MODEL	model designation	Désignation de modèle	Modellbezeichnung	Designación de modelo	modellbeteckning
NLD	Netherlands	Pays-Bas	Holland	Holanda	Nederländerna
NO	number	numéro	Nummer	número	nummer
NOR	Norway	Norvège	Norwegen	Noruega	Norge
NS	part not stocked as spare part	n`est pas stocké comme pièce de rechange	nicht als Ersatzteil vorrätig	no disponible como repuesto pieza de repuesto	detaljen lagerföres ej som reservdel
O SZ	over size	côte supérieur	Übergrösse	sobredimensión	överdimension
OD	diameter, outer	diamètre extérieur	Aussendurchmesser	diámetro, exterior	diameter, yttre
OP	The part is no longer in stock	La pièce n'est plus en stock	Der Artikel wird nicht länger geführt	El artículo no se mantiene ya en stock	Artikeln lagerföres ej längre
OR	orange	orange	orange	naranja	orange
ORDER	order	commander	bestellen	hacer un pedido	beställ
OUTER	outer	extérieur	aussen	exterior	yttre
OUTLET	outlet	échappement	Auslass	escape	utlopp
PAGE	see page	voir page	siehe Seite	véase página	se sida
PAIR	pair	paire	Paar	par	par
PCS	piece(s)	pièce	Stück	cada uno	styck
PIN	product identification number	Numéro d'identification de produit	Produktidentifizierungs-Nummer	Número de identificación del producto	produktidentifikationsnummer
PINK	pink	rose	rosa	rosa	rosa
POL	Poland	Pologne	Polen	Polonia	Polen
PROD NO	product No.	N° de produit	Produktnr.	nro de producto	produktnummer
PRT	Portugal	Portugal	Portugal	Portugal	Portugal
Q	Quantity l/min	Quantité l/min	Quantität l/min	Cantidad l/min	Kvantitet l/min
REAR	rear	arrière	hinten	detrás	bakre
RED	red	rouge	rot	rojo	röd
REMAN	Remanufactured component	Composant remis à neuf	Generalüberholtes Bauteil	Componente remanufacturado	Renoverad komponent
REPL BY -	replaced by	remplacé par	ersetzt durch	substituido por	ersättes av
REQ	order as required	quantité nécessaire	erforderliche Anzahl	cantidad necesaria	erforderligt antal
RH	right	droite	rechts	derecha	höger
ROPS	Roll-Over Protection System	Système de protection en cas de retournement	ROPS (Überrollschutz)	Sistema de protección antivuelco	Störtbågar
RPM	revolutions per minute	tours par minute	Umdrehungen je Minute	revoluciones por minuto	varv per minut
S/N - ####	up to and incl. serial No.	jusqu'au N° de série	bis Fabrikationsnr.	hasta el fabricación nro.	t o m tillverkningsnr

ABBREVIATION	ENGLISH	FRANÇAIS	DEUTSCH	ESPAÑOL	SVENSKA
S/N #### -	as from serial No.	à partir du N° de série	ab Fabrikationsnr.	a partir de fabricación nro.	fr o m tillverkningsnr
SE	alternative spare part version exists	une version pièce de rechange existe également	Alternative Ersatzteilausführung lieferbar	Existen otras versiones de las piezas de repuesto	alternativt reservdelsutförande finns
SEE GROUP	see group	voir groupe	siehe Gruppe	véase grupo	se grupp
SEE SB	see Service Bulletin	voir bulletin de service	siehe Kundendienstmitteilung	ver boletin de servicio	se servicemeddelande
SER NO - #	up to and incl.serial No.	jusqu'au N° de fabrication	bis Fabrikationsnr.	hasta el fabric. nro	t o m tillverkningsnr
SER NO # -	as from serial No.	à partir du N° de fabrication	ab Fabrikationsnr.	a partir de fabric. nro	fr o m tillverkningsnr
SMV	slow-moving vehicle	véhicule lent	Langsames Fahrzeug	Vehículo lento	långsamtgående fordon
SPECIAL	special model	construction spéciale	Sonderausführung	modelo especial	specialutförande
SS	superseded part	pièce remplacée	ersetztes Teil	pieza substituida	ersatt artikel
STD	standard version	version standard	Standardausführung	versión standard	standardutförande
STD SZ	standard size	dimension standard	Standardabmessung	dimensión standard	standarddimension
SUPPL	supplementary details, no spare part	indication compléter	zuzätliche Angaben	parte completar	kompletterande uppgift, ej reservdel
SWE	Sweden	Suède	Schweden	Suecia	Sverige
THICK	thickness	épaisseur	Dicke	espesor	tjocklek
TM NO - #	up to and incl. transmission No.	jusqu'au N° de transmission	bis Getriebenr.	hasta el de transmisión nro	t o m transmission nr
TM NO # -	as from transmission No.	à partir du N° de transmission	ab Getriebenr.	a partir de transmisión nro	fr o m transmission nr
U SZ	under size	côte interieur	Untergrösse	subdimensión	underdimension
UPPER	upper	supérieur	oben	superior	övre
USA	United States of America	États-Unis	Vereinigte Staaten	Estados Unidos	USA
V	volt	volt	Volt	voltio	volt
VIOL	violet	violet	violett	violeta	violett
VPM	vibrations per minute	vibrations par minute	Vibrationen je Minute	Vibraciones por minuto	vibrationer per minut
W	Watt	watt	Watt	watio	watt
WHITE	white	blanc	weiss	blanco	vit
WID	width	largeur	Breite	ancho	bredd
YELL	yellow	jaune	gelb	amarillo	gul
ZAF	South Africa	Afrique du Sud	Südafrika	Sudáfrica	Sydafrika

PRODUCT AND EQUIPMENT VARIANTS
VARIANTES DE PRODUCTOS Y EQUIPAMIENTOS
VARIANTES DE PRODUITS ET D'EQUIPMENTS
PRODUKT- OCH UTRUSTNINGSVARIANTER
PRODUKT- UND AUSRÜSTUNGVARIANTEN

Equipment	Kit No	Description
46691127		Engine Installation
		Installation moteur
		Motor, Einbau
		Montaje del motor
		Motorinstallation
		NORTH AMERICA
46689238		Engine Installation
		Installation moteur
		Motor, Einbau
		Montaje del motor
		Motorinstallation
		EUROPE
17317530		Engine
		Moteur
		Motor
		Motor
		Motor
17317525		Engine
		Moteur
		Motor
		Motor
		Motor
12817592		Hose Cover
		Cache-flexible
		Schlauchschutz
		Cubierta de manguera
		Slanglucka
12815371		Inside Scraper
		Racleur intérieur
		Innerer Abstreifer
		Rascador interior
		Inre avstrykare
		PADFOOT
12815370		Inside Scraper
		Racleur intérieur
		Innerer Abstreifer
		Rascador interior
		Inre avstrykare
		SMOOTH
12815212		Steering Wheel Knob
		Boule pour volant
		Lenkradknopf
		Botón del volante
		Rattknopp
12814328		Decals
		Autocollants
		Aufkleber
		Pegatinas
		Dekaler
		JAPANESE
12814327		Decals
		Autocollants
		Aufkleber
		Pegatinas
		Dekaler
		KOREAN
12814326		Decals
		Autocollants
		Aufkleber
		Pegatinas
		Dekaler
		POLISH
12814325		Decals
		Autocollants
		Aufkleber
		Pegatinas
		Dekaler
		DUTCH

Equipment	Kit No	Description
12814324		Decals
		Autocollants
		Aufkleber
		Pegatinas
		Dekaler
		ITALIAN
12814323		Decals
		Autocollants
		Aufkleber
		Pegatinas
		Dekaler
		CZECH
12814322		Decals
		Autocollants
		Aufkleber
		Pegatinas
		Dekaler
		SWEDISH
12814321		Decals
		Autocollants
		Aufkleber
		Pegatinas
		Dekaler
		NORWEGIAN
12814320		Decals
		Autocollants
		Aufkleber
		Pegatinas
		Dekaler
		ROMANIAN
12814319		Decals
		Autocollants
		Aufkleber
		Pegatinas
		Dekaler
		SLOVAKIAN

Equipment	Kit No	Description
12814318		Decals
		Autocollants
		Aufkleber
		Pegatinas
		Dekaler
		FINNISH
12814317		Decals
		Autocollants
		Aufkleber
		Pegatinas
		Dekaler
		PORTUGUESE
12814316		Decals
		Autocollants
		Aufkleber
		Pegatinas
		Dekaler
		SPANISH
12814315		Decals
		Autocollants
		Aufkleber
		Pegatinas
		Dekaler
		FRENCH
12814314		Decals
		Autocollants
		Aufkleber
		Pegatinas
		Dekaler
		GERMAN
12814020		Bumper Scraper Installation
		Installation racleur de pare-chocs
		Stoßstangenabstreifer, Einbau
		Montaje del rascador del paragolpes
		Stötfångare avstrykare ditsättning
		STANDARD

PRODUCT AND EQUIPMENT VARIANTS
VARIANTES DE PRODUITS ET D'EQUIPMENTS
PRODUKT- UND AUSRÜSTUNGVARIANTEN

VARIANTES DE PRODUCTOS Y EQUIPAMIENTOS
PRODUKT- OCH UTRUSTNINGSVARIANTER

Equipment	Kit No	Description
12812957		External mirrors Rétroviseurs extérieurs Äußere Rückspiegel Retrovisores exteriores Yttre backspeglar
12812736	VOE 17445506	Work lamp, front Projecteur de travail AV Arbeitsbeleuchtung, vorne Lámpara de trabajo, delantera Arbetsbelysning, fram
12812162		Work lights Phare travail Arbeitsscheinwerfer Farol de trabajo Arbetsbelysning, *CAB, LED*
12812145		Work lights Phare travail Arbeitsscheinwerfer Farol de trabajo Arbetsbelysning, *CAB, STANDARD*
12811890		Work lights Phare travail Arbeitsscheinwerfer Farol de trabajo Arbetsbelysning, *LED*
12811805		Rotating beacon Gyrophare Rundum-kennleuchte Faro de advertencia giratorio Varningsfyr
12811804		Work lights Phare travail Arbeitsscheinwerfer Farol de trabajo Arbetsbelysning, *DRUM LIGHTS, STANDARD*
12811175		Rear-view mirror Rétroviseur Rückspiegel Retrovisor Backspegel
12811174		Comp Gauge Compactomètre Verdichtungsmesser Compactómetro Komp. mätare
12810955		Caretrack Caretrack Caretrack CareTrack Caretrack *WITHOUT SATELLITE OPTION*
12810954		Caretrack Caretrack Caretrack CareTrack Caretrack *WITH SATELLITE OPTION*
12810786		Radio installation Installation radio Radio, Anbauteile Montaje de la radio Radioinstallation

Equipment	Kit No	Description
12810708		Work lights and Beacon light
		Feux de travail et gyrophare
		Arbeitsbeleuchtung und Rundumkennleuchte
		Alumbrado de trabajo y luz giratoria
		Arbetsbelysning och roterande varningsljus
12807272		Reversible fan
		Ventilateur réversible
		Umkehrbarer Lüfter
		Ventilador reversible
		Reverserbar fläkt
12807258		Hydraulic oil filter
		Filtre à huile hydraulique
		Hydraulikölfilter
		Filtro de aceite hidráulico
		Hydrauloljefilter
12806640		Vibration System
		Système générateur de vibrations
		Vibrationssystem
		Sistema de vibración
		Vibrationssystem
		5 FREQ / 2 AMP
12806429		Road Lights
		Phares
		Straßenscheinwerfer
		Luces de carretera
		Färdbelysning
12805730		Cab, Open Rops
		Cabine, Open Rops
		Fahrerhaus, Open Rops
		Cabina, Open Rops
		Hytt, Open Rops

Equipment	Kit No	Description
12805694		Leveling Blade
		Lame niveleuse
		Nivellierschar
		Hoja de nivelación
		Planeringsblad
		NO BLADE OPTION
12805693		Leveling Blade
		Lame niveleuse
		Nivellierschar
		Hoja de nivelación
		Planeringsblad
12805443		Cab
		Cabine.
		Fahrerhaus.
		Cabina.
		Hytt.
12804998		Sun visor, internal
		Pare-soleil,interiur
		Sonnenblende,innen
		Visera,interior
		Solskydd, inre
12804983		Levelling Blade Bumper
		Amortisseur de lame de nivellement
		Planierschildstoßfänger
		Paragolpes de hoja de nivelación
12804953		Hood
		Capot
		Haube
		Capó
		Huv
		PRE-CLEANER
12804914		Hood
		Capot
		Haube
		Capó
		Huv

PRODUCT AND EQUIPMENT VARIANTS
VARIANTES DE PRODUITS ET D'EQUIPMENTS
PRODUKT- UND AUSRÜSTUNGVARIANTEN

VARIANTES DE PRODUCTOS Y EQUIPAMIENTOS
PRODUKT- OCH UTRUSTNINGSVARIANTER

Catalogue id	Group
20736	**1**
Issue	Page
20044521-B	**28**

Equipment	Kit No	Description
12804851		Drum installation
		Ensemble tambour
		Bandage, Einbau
		Montaje de rodillo
		Trumma, ditsättning
		PADFOOT
12804841		Drum installation
		Ensemble tambour
		Bandage, Einbau
		Montaje de rodillo
		Trumma, ditsättning
		SMOOTH
12804817		No Blade Installation
		Pas d'installation de lame
		Kein Planierschild eingebaut
		Hoja no instalada
		Inget blad, ditsättning
12804816		Leveling Blade
		Lame niveleuse
		Nivellierschar
		Hoja de nivelación
		Planeringsblad
12804814		Traction Enhancement
		Traction renforcée
		Traktionsverbesserung
		Ampliación de la tracción
		Dragkraftsförbättring
		NO TRACTION VALVE
12804813		Traction Enhancement
		Traction renforcée
		Traktionsverbesserung
		Ampliación de la tracción
		Dragkraftsförbättring
		TRACTION VALVE
12804812		Tow Valve
		Vanne de remorquage
		Zugventil
		Válvula de remolque
		Bogserventil
		NO TOW VALVE
12804811		Tow Valve
		Vanne de remorquage
		Zugventil
		Válvula de remolque
		Bogserventil
12804601		Decals
		Autocollants
		Aufkleber
		Pegatinas
		Dekaler
		UNITED KINGDOM
12804600		Decals
		Autocollants
		Aufkleber
		Pegatinas
		Dekaler
		NA
12804162		Cab
		Cabine.
		Fahrerhaus.
		Cabina.
		Hytt.
12802649		Traction Enhancement
		Traction renforcée
		Traktionsverbesserung
		Ampliación de la tracción
		Dragkraftsförbättring

Equipment	Kit No	Description
12802439		Bumper Scraper Installation
		Installation racleur de pare-chocs
		Stoßstangenabstreifer, Einbau
		Montaje del rascador del paragolpes
		Stötfångare avstrykare ditsättning
		PREMIUM
12798643		Filter
		Filtre
		Filter
		Filtro
		Filter
		HYDRAULIC FILTER
12798632		Fan
		Ventilateur
		Gebläse
		Ventilador
		Fläkt
		HYDRAULIC
12798280		Engine Installation
		Installation moteur
		Motor, Einbau
		Montaje del motor
		Motorinstallation
12798279		Engine Installation
		Installation moteur
		Motor, Einbau
		Montaje del motor
		Motorinstallation
12798277		Basic Machine
		Machine de base
		Grundmaschine
		Máquina básica
		Basmaskin
		SD75B STD ASSEMBLY

Equipment	Kit No	Description
12782759		External mirrors
		Rétroviseurs extérieurs
		Äußere Rückspiegel
		Retrovisores exteriores
		Yttre backspeglar
12779850		Bolt on Shell
		Coquille de protection boulonnée
		Angeschraubte Schale
		Armazón atornillado
		Bultat skal
12779549		Scraper Installation
		Installation racleur
		Abstreifer, Einbau
		Montaje del rascador
		Avstrykare ditsättning
		SCRAPER PADFOOT
12779548		Scraper Installation
		Installation racleur
		Abstreifer, Einbau
		Montaje del rascador
		Avstrykare ditsättning
		SCRAPER SMOOTH DRUM
12779024		Rims
		Jante
		Felge
		llanta
		Fälg
		24XW12, 11.8 OFFSET
12767837		Basic Machine
		Machine de base
		Grundmaschine
		Máquina básica
		Basmaskin
		SD115B STD ASSEMBLY

VOLVO

Volvo Construction Equipment
www.volvoce.com

GROUP	Section	Page
210 Repair kits for engine 17317525 , 17317530	50	43
210 Engine	100	45
211 Cylinder head 17317525 , 17317530	100	47
211 Valve cover 17317525 , 17317530	200	49
212 Cylinder block 17317525 , 17317530	100	51
212 Crankcase ventilation 12798279, 12798280	300	53
213 Cylinder liner and piston 17317525 , 17317530	100	55
214 Rocker arm shaft 17317525 , 17317530	100	57
215 Timing gear casing 17317525 , 17317530	100	59
215 Pump drive power take-off 17317525 , 17317530	200	61
215 Camshaft 17317525 , 17317530	300	63
216 Crankshaft and related parts 46689238, 46691127	100	65
216 Flywheel 17317525 , 17317530	150	67
216 Bearing case cover 17317525 , 17317530	200	69
217 Oil sump 17317525 , 17317530	100	71
217 Oil dipstick 17317525 , 17317530	150	73
217 Oil sump with mounting parts 12798279, 12798280	200	75
218 Engine mounting	100	77
222 Oil filter 17317525 , 17317530	200	79
223 Oil cooler 17317525 , 17317530	100	81
233 Fuel filter 17317525 , 17317530	150	83
233 Fuel filter with fitting parts	200	85
233 Water separator	300	87
233 Fuel Strainer	400	89
234 Fuel tank with fitting parts	100	91
235 Fuel Lines	100	93
236 Injection pump 17317525 , 17317530	100	95
237 Delivery pipe - injector 17317525 , 17317530	100	97
237 Common Rail 17317525 , 17317530	150	99
251 Inlet manifold 17317525 , 17317530	100	101
251 Exhaust manifold 17317525 , 17317530	200	103
251 Air pre-heater 17317525 , 17317530	300	105
251 Air Cleaner Inlet Pipe 17317525 , 17317530	350	107
252 Exhaust Muffler Mounting Assembly	100	109
254 Diesel Particulate Filter 17317525 , 17317530	100	111
254 Diesel Particulate Filter 17317525 , 17317530	200	113
254 Diesel Particulate Filter 17317525 , 17317530	300	115
254 Pressure valve 17317525 , 17317530	400	117
255 Turbocharger with fitting parts 17317525 , 17317530	100	119
255 Oil pipe 17317525 , 17317530	200	121
255 Oil Separator 17317525 , 17317530	300	123
255 Oil Separator 17317525 , 17317530	400	125
256 Inlet system	100	127
256 Air filter	200	129
261 Cooling system	100	131
261 Radiator mounting	200	133
261 Radiator	300	135
261 Expansion tank with fitting parts	400	137
262 Cooling system 17317525 , 17317530	100	139
262 Water pump 17317525 , 17317530	200	141
263 Fan and fan shroud	100	143
263 Belt transmission 17317525 , 17317530	140	145
263 Belt transmission, pulley 17317525 , 17317530	150	147
263 Hydraulic motor	200	149
284 Engine Ecu And Sensors 17317525 , 17317530	100	151
284 Engine ECU 12798279, 12798280	300	153
286 Cable harness, engine 17317525 , 17317530	100	155
286 Cable harness, engine 17317525 , 17317530	200	157
286 Cable harness, engine 17317525 , 17317530	300	159
293 EGR - warm side 17317525 , 17317530	100	161

INDEX OF CONTENTS

INDEX OF CONTENTS

GROUP	Section	Page
293 EGR - cold side 17317525 , 17317530	200	163

GROUPE		Section	Page
210	Jeu pour moteur 17317525 , 17317530	50	43
210	Moteur	100	45
211	Culasse 17317525 , 17317530	100	47
211	Couvre-culasse 17317525 , 17317530	200	49
212	Bloc-cylindres 17317525 , 17317530	100	51
212	Ventilation de carter 12798279, 12798280	300	53
213	Chemise cylindre et piston 17317525 , 17317530	100	55
214	Axe de culbuteur 17317525 , 17317530	100	57
215	Carter de la distribution 17317525 , 17317530	100	59
215	Prise de force pour l'entraînement de la pompe 17317525 , 17317530	200	61
215	Arbre à cames 17317525 , 17317530	300	63
216	Axe à vilebreguintas 46689238, 46691127	100	65
216	Volant 17317525 , 17317530	150	67
216	Couvercle de carter de roulement 17317525 , 17317530	200	69
217	Carter d'huile 17317525 , 17317530	100	71
217	Jauge d'huile 17317525 , 17317530	150	73
217	Carter d'huile avec fixations 12798279, 12798280	200	75
218	Suspension du moteur	100	77
222	Filtre à huile 17317525 , 17317530	200	79
223	Radiateur d 'huile 17317525 , 17317530	100	81
233	Filtre à carburant 17317525 , 17317530	150	83
233	Filtre carburant avec pièces de montage	200	85
233	Separateur d'eau	300	87
233	Crépine de carburant	400	89
234	Réservoir de carburant avec pièces de montage	100	91
235	Conduits d'alimentation en carburant	100	93
236	Pompe d'injection 17317525 , 17317530	100	95
237	Tuyau refoulement - injecteur 17317525 , 17317530	100	97
237	Rampe commune 17317525 , 17317530	150	99
251	Tubulure admission 17317525 , 17317530	100	101
251	Tubulure d'échappement 17317525 , 17317530	200	103
251	Prechauffeur à air 17317525 , 17317530	300	105
251	Tuyau d'entrée de filtre à air 17317525 , 17317530	350	107
252	Unité de fixation de silencieux d'échappement	100	109
254	Filtre à particules diesel 17317525 , 17317530	100	111
254	Filtre à particules diesel 17317525 , 17317530	200	113
254	Filtre à particules diesel 17317525 , 17317530	300	115
254	Pressure valve 17317525 , 17317530	400	117
255	Turbocompresseur avec pièces de montage 17317525 , 17317530	100	119
255	Conduit d'huile 17317525 , 17317530	200	121
255	Séparateur d'huile 17317525 , 17317530	300	123
255	Séparateur d'huile 17317525 , 17317530	400	125
256	Système d'aspiration	100	127
256	Purificateur d'air	200	129
261	Système de refroidissement	100	131
261	Suspension radiateur	200	133
261	Radiateur	300	135
261	Recipient d'expansion avec pièces de montage	400	137
262	Système de refroidissement 17317525 , 17317530	100	139
262	Pompe à eau 17317525 , 17317530	200	141
263	Ventilateur avec carter ventilateur	100	143
263	Transmission courrouie 17317525 , 17317530	140	145
263	Transmission courroie, courroie trapézoïdale 17317525 , 17317530	150	147
263	Moteur hydraulique	200	149
284	ECU moteur et capteurs 17317525 , 17317530	100	151
284	Unité de commande moteur (E-ECU) 12798279, 12798280	300	153
286	Faisceau de câbles, moteur 17317525 , 17317530	100	155
286	Faisceau de câbles, moteur 17317525 , 17317530	200	157
286	Faisceau de câbles, moteur 17317525 , 17317530	300	159

TABLE DES MATIÈRES

TABLE DES MATIÈRES

GROUPE	Section	Page
293 EGR - côté chaud 17317525 , 17317530	100	161
293 EGR - côté froid 17317525 , 17317530	200	163

GRUPPE	Abschnitt	Seite
210 Motorsätze 17317525 , 17317530	50	43
210 Motor	100	45
211 Zylinderkopf 17317525 , 17317530	100	47
211 Ventilkammerdeckel 17317525 , 17317530	200	49
212 Zylinderblock 17317525 , 17317530	100	51
212 Kurbelgehäusebelüftung 12798279, 12798280	300	53
213 Zylinderlaufbuchse und Kolben 17317525 , 17317530	100	55
214 Kipphebelwelle 17317525 , 17317530	100	57
215 Steuergehäuse 17317525 , 17317530	100	59
215 Pumpennebenantrieb 17317525 , 17317530	200	61
215 Nockenwelle 17317525 , 17317530	300	63
216 Kurbelbewegung 46689238, 46691127	100	65
216 Schwungrad 17317525 , 17317530	150	67
216 Tragtaschendeckel 17317525 , 17317530	200	69
217 Ölwanne 17317525 , 17317530	100	71
217 Ölmessstab 17317525 , 17317530	150	73
217 Ölwanne mit Montageteilen 12798279, 12798280	200	75
218 Motorbefestigung	100	77
222 Ölfilter 17317525 , 17317530	200	79
223 Ölkühler 17317525 , 17317530	100	81
233 Kraftstoffilter 17317525 , 17317530	150	83
233 Kraftstoffilter mit Anbauteilen	200	85
233 Wasserabscheider	300	87
233 Kraftstoffsieb	400	89
234 Kraftstofftank mit Anbauteilen	100	91
235 Kraftstoffleitungen	100	93
236 Einspritzpumpe 17317525 , 17317530	100	95
237 Fullrohr - Einspritzduse 17317525 , 17317530	100	97
237 Common Rail 17317525 , 17317530	150	99
251 Ansaugrohr 17317525 , 17317530	100	101
251 Auspuffkrümmer 17317525 , 17317530	200	103
251 Luftvorwärmer 17317525 , 17317530	300	105
251 Luftfiltereinlassrohr 17317525 , 17317530	350	107
252 Schalldämpferbefestigung	100	109
254 Diesel-Partikelfilter 17317525 , 17317530	100	111
254 Diesel-Partikelfilter 17317525 , 17317530	200	113
254 Diesel-Partikelfilter 17317525 , 17317530	300	115
254 Pressure valve 17317525 , 17317530	400	117
255 Torbolader mit Anbauteilen 17317525 , 17317530	100	119
255 Ölrohr 17317525 , 17317530	200	121
255 17317525 , 17317530	300	123
255 17317525 , 17317530	400	125
256 Ansaugsystem	100	127
256 Luftfilter	200	129
261 Kühlanlage	100	131
261 Kühleraufhängung	200	133
261 Kühler	300	135
261 Ausgleichbehälter mit Anbauteilen	400	137
262 Kühlanlage 17317525 , 17317530	100	139
262 Wasserpumpe 17317525 , 17317530	200	141
263 Gebläse und Lüfterhaube	100	143
263 Riemenantrieb 17317525 , 17317530	140	145
263 Riemenantrieb, Riemenscheibe 17317525 , 17317530	150	147
263 Hydraulischer Motor	200	149
284 Motor-ECU und Geber 17317525 , 17317530	100	151
284 Motor ECU 12798279, 12798280	300	153
286 Kabelbündel, Motor 17317525 , 17317530	100	155
286 Kabelbündel, Motor 17317525 , 17317530	200	157
286 Kabelbündel, Motor 17317525 , 17317530	300	159
293 EGR - warme Seite 17317525 , 17317530	100	161

INHALTSVERZEICHNIS

GRUPPE	Abschnitt	Seite
293 EGR - kalte Seite 17317525 , 17317530	200	163

GRUPO	Sección	Página
210 Juegos para el motor 17317525 , 17317530	50	43
210 Motor	100	45
211 Culata 17317525 , 17317530	100	47
211 Tapa de válvulas 17317525 , 17317530	200	49
212 Bloque de cilindros 17317525 , 17317530	100	51
212 Ventilación del cárter 12798279, 12798280	300	53
213 Camisa y piston 17317525 , 17317530	100	55
214 Eje de balancín 17317525 , 17317530	100	57
215 Tapa del engranaje de distribución 17317525 , 17317530	100	59
215 Toma de fuerza para accionamiento de bomba 17317525 , 17317530	200	61
215 Eje de levas 17317525 , 17317530	300	63
216 Cigüeñal 46689238, 46691127	100	65
216 Volante 17317525 , 17317530	150	67
216 Cubierta de caja de cojinetes 17317525 , 17317530	200	69
217 Cárter 17317525 , 17317530	100	71
217 Varilla de nivel de aceite 17317525 , 17317530	150	73
217 Cárter de aceite con elementos de montaje 12798279, 12798280	200	75
218 Suspensión del motor	100	77
222 Filtro de aceite 17317525 , 17317530	200	79
223 Enfriador de aceite 17317525 , 17317530	100	81
233 Filtro de combustible 17317525 , 17317530	150	83
233 Filtro de combustible	200	85
233 Separador de agua	300	87
233 Colador de combustible	400	89
234 Depósito de combustible con accesorios de montaje	100	91
235 Fuel Lines	100	93
236 Bomba de inyección 17317525 , 17317530	100	95
237 Tubo presion - inyector 17317525 , 17317530	100	97
237 Riel común 17317525 , 17317530	150	99

GRUPO	Sección	Página
251 Tubo de admisión 17317525 , 17317530	100	101
251 Colector de escape 17317525 , 17317530	200	103
251 Precalentador de aire 17317525 , 17317530	300	105
251 Tubo de entrada de filtro de aire 17317525 , 17317530	350	107
252 Montaje de montaje de silenciador de escape	100	109
254 Filtro de partículas diesel 17317525 , 17317530	100	111
254 Filtro de partículas diesel 17317525 , 17317530	200	113
254 Filtro de partículas diesel 17317525 , 17317530	300	115
254 Pressure valve 17317525 , 17317530	400	117
255 Turboalimentador con accesorios de montaje 17317525 , 17317530	100	119
255 Tubo de aceite 17317525 , 17317530	200	121
255 Separador de aceite 17317525 , 17317530	300	123
255 Separador de aceite 17317525 , 17317530	400	125
256 Sistema de aspiración	100	127
256 Filtro de aire	200	129
261 Sistema de refrigeración	100	131
261 Suspensión de radiador	200	133
261 Radiador	300	135
261 Depósito de expansion con accesorios de montaje	400	137
262 Sistema de refrigeración 17317525 , 17317530	100	139
262 Bomba de refrigerante 17317525 , 17317530	200	141
263 Ventilador con cubierta ventiladora	100	143
263 Correa distribución 17317525 , 17317530	140	145
263 Correa distribución, correa trapezoidal 17317525 , 17317530	150	147
263 Motor hidráulico	200	149
284 ECU y sensores del motor 17317525 , 17317530	100	151
284 ECU de motor 12798279, 12798280	300	153
286 Haz de cables, motor 17317525 , 17317530	100	155
286 Haz de cables, motor 17317525 , 17317530	200	157
286 Haz de cables, motor 17317525 , 17317530	300	159

INDICE

INDICE

GRUPO	Sección	Página
293 EGR - Lado caliente 17317525 , 17317530	100	161
293 EGR - lado frio 17317525 , 17317530	200	163

GRUPP	Avsnitt	Sida
210 Satser för motor 17317525 , 17317530	50	43
210 Motor	100	45
211 Cylinderhuvud 17317525 , 17317530	100	47
211 Ventilkåpa 17317525 , 17317530	200	49
212 Cylinderblock 17317525 , 17317530	100	51
212 Vevhusventilation 12798279, 12798280	300	53
213 Cylinderfoder och kolv 17317525 , 17317530	100	55
214 Vipparmsaxel 17317525 , 17317530	100	57
215 Transmissionskåpa 17317525 , 17317530	100	59
215 Pumpdrivning, kraftuttag 17317525 , 17317530	200	61
215 Kamaxel 17317525 , 17317530	300	63
216 Vevrörelse 46689238, 46691127	100	65
216 Svänghjul 17317525 , 17317530	150	67
216 Lagerkåpa lucka 17317525 , 17317530	200	69
217 Oljesump 17317525 , 17317530	100	71
217 Oljesticka 17317525 , 17317530	150	73
217 Oljesump med monteringsdetaljer 12798279, 12798280	200	75
218 Motorupphängning	100	77
222 Oljefilter 17317525 , 17317530	200	79
223 Oljekylare 17317525 , 17317530	100	81
233 Bränslefilter 17317525 , 17317530	150	83
233 Bränslefilter med monteringsdetaljer	200	85
233 Vattenavskiljare	300	87
233 Bränslesil	400	89
234 Bränsletank med monteringsdetaljer	100	91
235 Bränsleledningar	100	93
236 Insprutningspump 17317525 , 17317530	100	95
237 Tryckrör - insprutare 17317525 , 17317530	100	97
237 Common Rail bränslefördelningstryckrör 17317525 , 17317530	150	99
251 Insugningsrör 17317525 , 17317530	100	101
251 Avgasgrenrör 17317525 , 17317530	200	103
251 Luftförvärmare 17317525 , 17317530	300	105
251 Luftrenare inloppsrör 17317525 , 17317530	350	107
252 Avgasljuddämpare, fäste, Assembly	100	109
254 Dieselpartikelfilter 17317525 , 17317530	100	111
254 Dieselpartikelfilter 17317525 , 17317530	200	113
254 Dieselpartikelfilter 17317525 , 17317530	300	115
254 Tryckventil 17317525 , 17317530	400	117
255 Turbokompressor med monteringsdetaljer 17317525 , 17317530	100	119
255 Oljerör 17317525 , 17317530	200	121
255 17317525 , 17317530	300	123
255 17317525 , 17317530	400	125
256 Insugningssystem	100	127
256 Luftrenare	200	129
261 Kylsystem	100	131
261 Kylarupphängning	200	133
261 Kylare	300	135
261 Expansionstank med monteringsdetaljer	400	137
262 Kylsystem 17317525 , 17317530	100	139
262 Kylvätskepump 17317525 , 17317530	200	141
263 Fläkt och fläktkåpa	100	143
263 Remtransmission 17317525 , 17317530	140	145
263 Remtransmission, remskiva 17317525 , 17317530	150	147
263 Hydraulmotor	200	149
284 Motor-ECU och givare 17317525 , 17317530	100	151
284 Motor ECU 12798279, 12798280	300	153
286 Ledningsmatta, motor 17317525 , 17317530	100	155
286 Ledningsmatta, motor 17317525 , 17317530	200	157
286 Ledningsmatta, motor 17317525 , 17317530	300	159
293 EGR - varm sida 17317525 , 17317530	100	161

INNEHÅLLSFÖRTECKNING

INNEHÅLLSFÖRTECKNING

GRUPP	Avsnitt	Sida
293 EGR - kall sida 17317525 , 17317530	200	163

VOLVO

Volvo Construction Equipment
www.volvoce.com

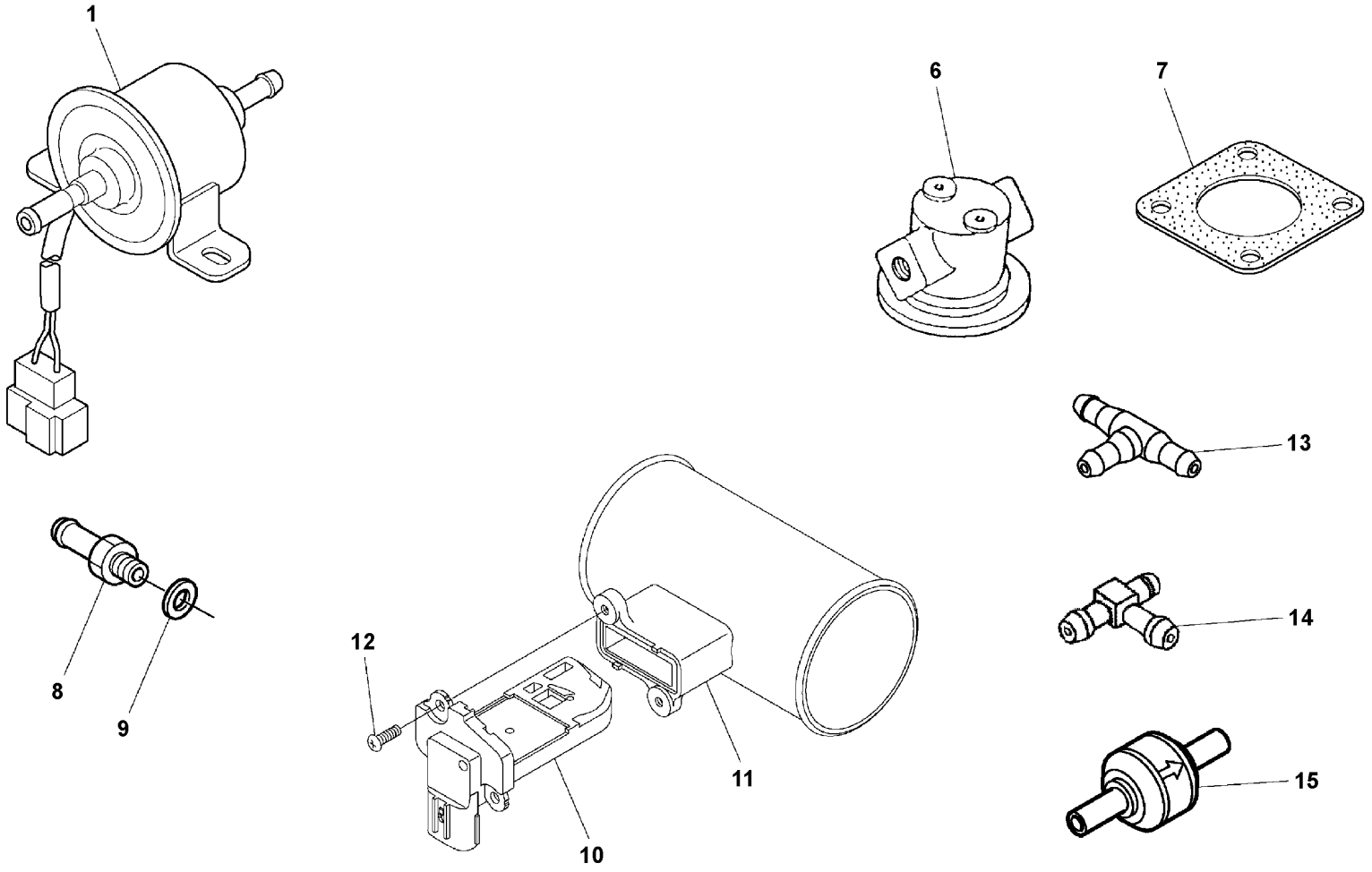

Volvo Construction Equipment
1060408

Fig.	Part No.	Quantity 1	2	3	PS	KIT	Description	Dénomination	Bezeichnung	Denominación	Benämning	Notes
1	VOE 22437050	1					Fuel pump	Pompe à carburant	Kraftstoffpumpe	Bomba de combustible	Bränslepump	
6		1			NS		Base	Embase	Fuß	Base	Fot	
7	VOE 16668478	1					Gasket	Joint	Dichtung	Junta	Packning	
8		1			NS		Screw	Vis	Schraube	Tornillo	Skruv	
9	VOE 16668783	1					Gasket	Joint	Dichtung	Junta	Packning	
10	VOE 17248715	1					Sensor	Capteur	Geber	Sensor	Sensor	
11		1			NS		Pipe	Tuyau	Rohrleitung	Tubo	Rör	
12	VOE 16668334	2					Screw	Vis	Schraube	Tornillo	Skruv	
13		1			NS		Joint	Articulation	Gelenk	Unión	Led	
14	VOE 16672966	1					Connector	Connexion	Anschluss	Unión	Anslutning	
15	VOE 17230310	1					Valve	Valve	Ventil	Válvula	Ventil	

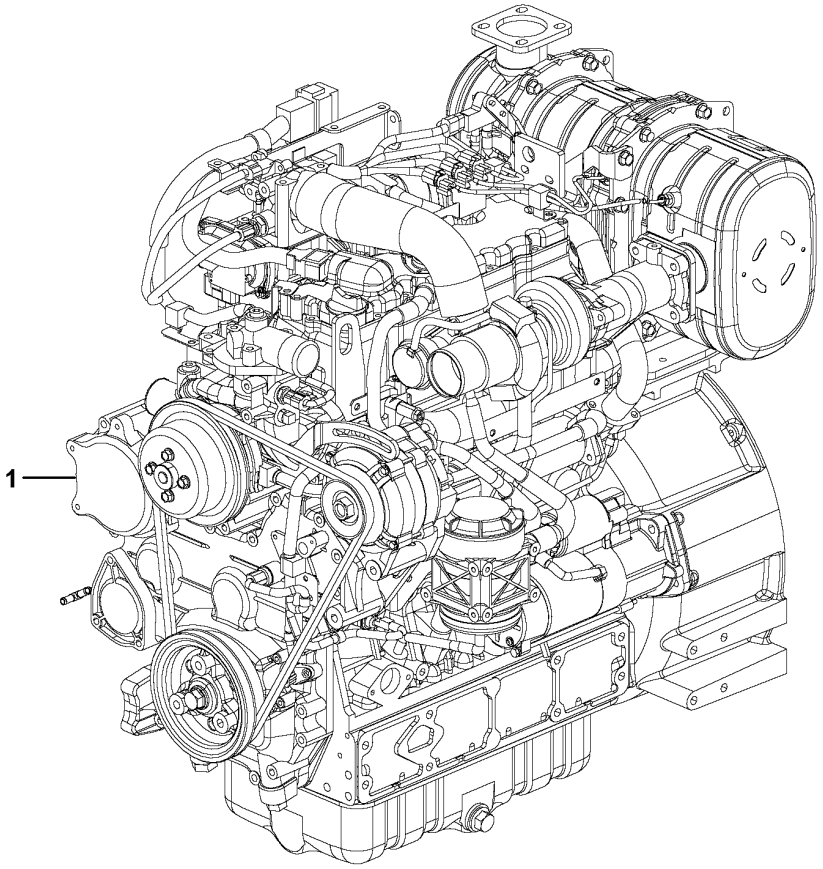
1

Fig.	Part No.	Quantity 1	Quantity 2	Quantity 3	PS	KIT	Description	Dénomination	Bezeichnung	Denominación	Benämning	Notes
1	**VOE 17317525**		1				Engine	Moteur	Motor	Motor	Motor	NA
1	**VOE 17317530**	1					Engine	Moteur	Motor	Motor	Motor	EU

1	**46689238**	**Engine** **Moteur** **Motor** **Motor** **Motor**	Catalogue id **20736**	Group **210**
2	**46691127**		Illustr. No **1066196**	Section **100**
3			Issue **20044521-B**	Page **45**
4				
5				

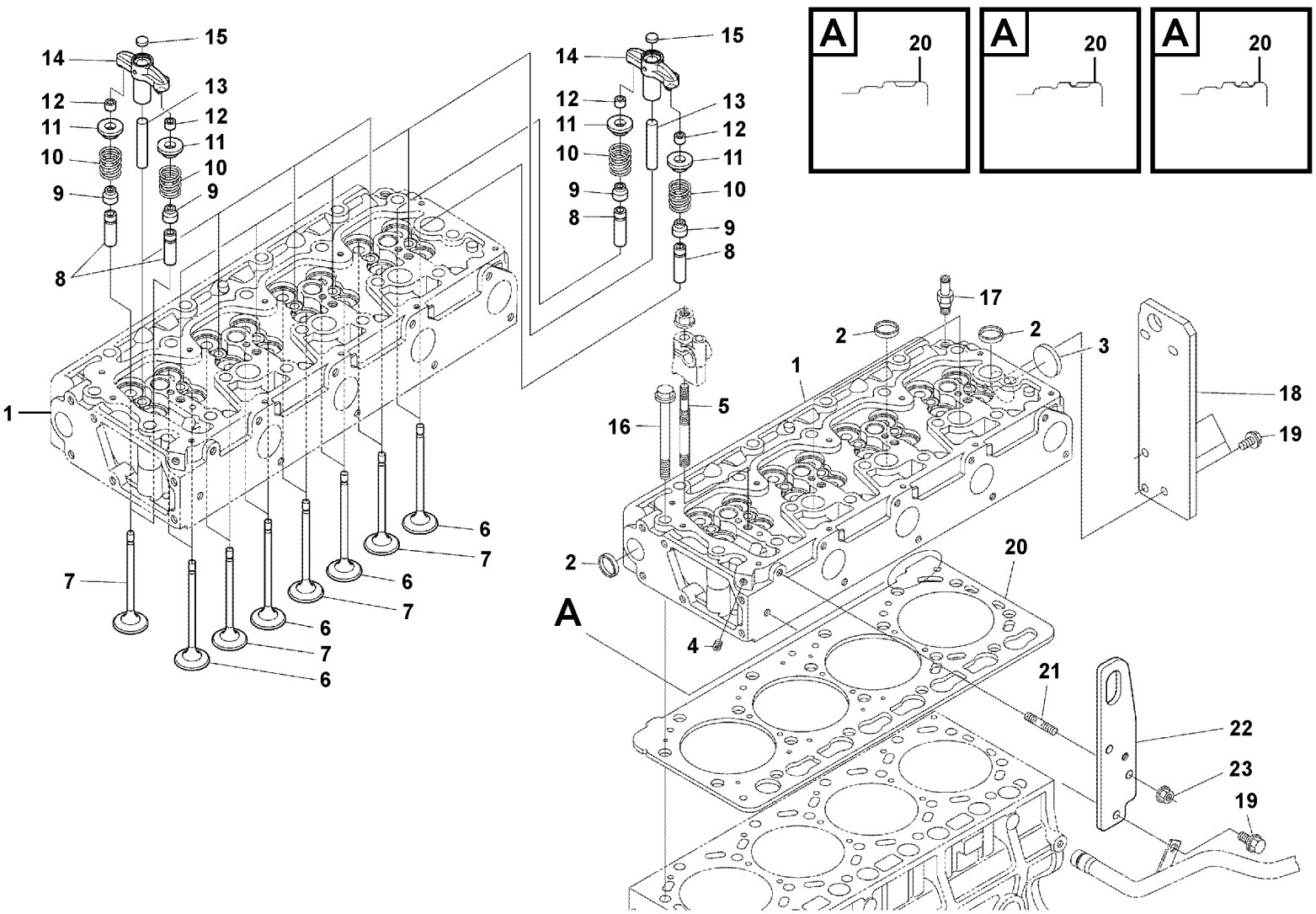

Volvo Construction Equipment
1066154

Fig.	Part No.	Quantity 1	2	3	PS	KIT	Description	Dénomination	Bezeichnung	Denominación	Benämning	Notes
1	VOE 22673424	1					Cylinder head	Culasse	Zylinderkopf	Culata	Cylinderhuvud	
2	VOE 16658959	5					•Cap	•Capot	•Verschlusskappe	•Capuchón	•Hatt	
3	VOE 16658973	1					•Cap	•Capot	•Verschlusskappe	•Capuchón	•Hatt	
4		1			NS		•Plug	•Tampon	•Stopfen	•Tapón	•Plugg	
5		4			NS		•Stud	•Goujon	•Stiftschraube	•Espárrago	•Pinnskruv	
6	VOE 16671280	8					•Valve	•Valve	•Ventil	•Válvula	•Ventil	
7	VOE 16671268	8					•Valve	•Valve	•Ventil	•Válvula	•Ventil	
8	VOE 16669834	16					•Guide	•Guide	•Führung	•Guía	•Styrning	
9	VOE 16670182	16					•Valve stem seal	•Joint de tige de soupape	•Ventilschaftdichtung	•Retén vástago válvula	•Ventilskafttätning	
10	VOE 16670202	16					•Valve spring	•Ressort soupape	•Ventilfeder	•Resorte de válvula	•Ventilfjäder	
11	VOE 16669831	16					•Retainer	•Retenue	•Halter	•Soporte	•Hållare	
12	VOE 16668838	32					•Collet	•Douille tension	•Spannhülse	•Manguito tensor	•Spännhylsa	SET
12	VOE 16668857	32					•Collet	•Douille tension	•Spannhülse	•Manguito tensor	•Spännhylsa	SET
13	VOE 16670206	8					•Shaft	•Arbre	•Welle	•Eje	•Axel	
14	VOE 16671284	8					Arm	Bras	Arm	Brazo	Arm	
15	VOE 16670217	8					Pad	Support inférieur	Unterlegring	Suplemento	Underlägg	
16	VOE 16670111	18					Bolt	Boulon	Bolzen	Perno	Bult	
17	VOE 16672165	1					Joint	Articulation	Gelenk	Unión	Led	
18		1			NS		Hook	Crochet	Haken	Gancho	Krok	
19	VOE 16672554	4					Bolt	Boulon	Bolzen	Perno	Bult	
20	VOE 22673434	1					Gasket	Joint	Dichtung	Junta	Packning	STD/2 NOTCH
20	VOE 22673444	1					Gasket	Joint	Dichtung	Junta	Packning	SUITABILITY/1 NOTCH
20	VOE 22673446	1					Gasket	Joint	Dichtung	Junta	Packning	SUITABILITY/NOT NOTCH
21	VOE 16672640	1					Stud	Goujon	Stiftschraube	Espárrago	Pinnskruv	
22		1			NS		Hook	Crochet	Haken	Gancho	Krok	
23	VOE 16660606	1					Nut	Écrou	Mutter	Tuerca	Mutter	

1		**Cylinder head** **Culasse** **Zylinderkopf** **Culata** **Cylinderhuvud**	Catalogue id **20736**	Group **211**
2				
3			Illustr. No **1066154**	Section **100**
4				
5		**17317525 , 17317530**	Issue **20044521-B**	Page **47**

VOLVO

SD75B

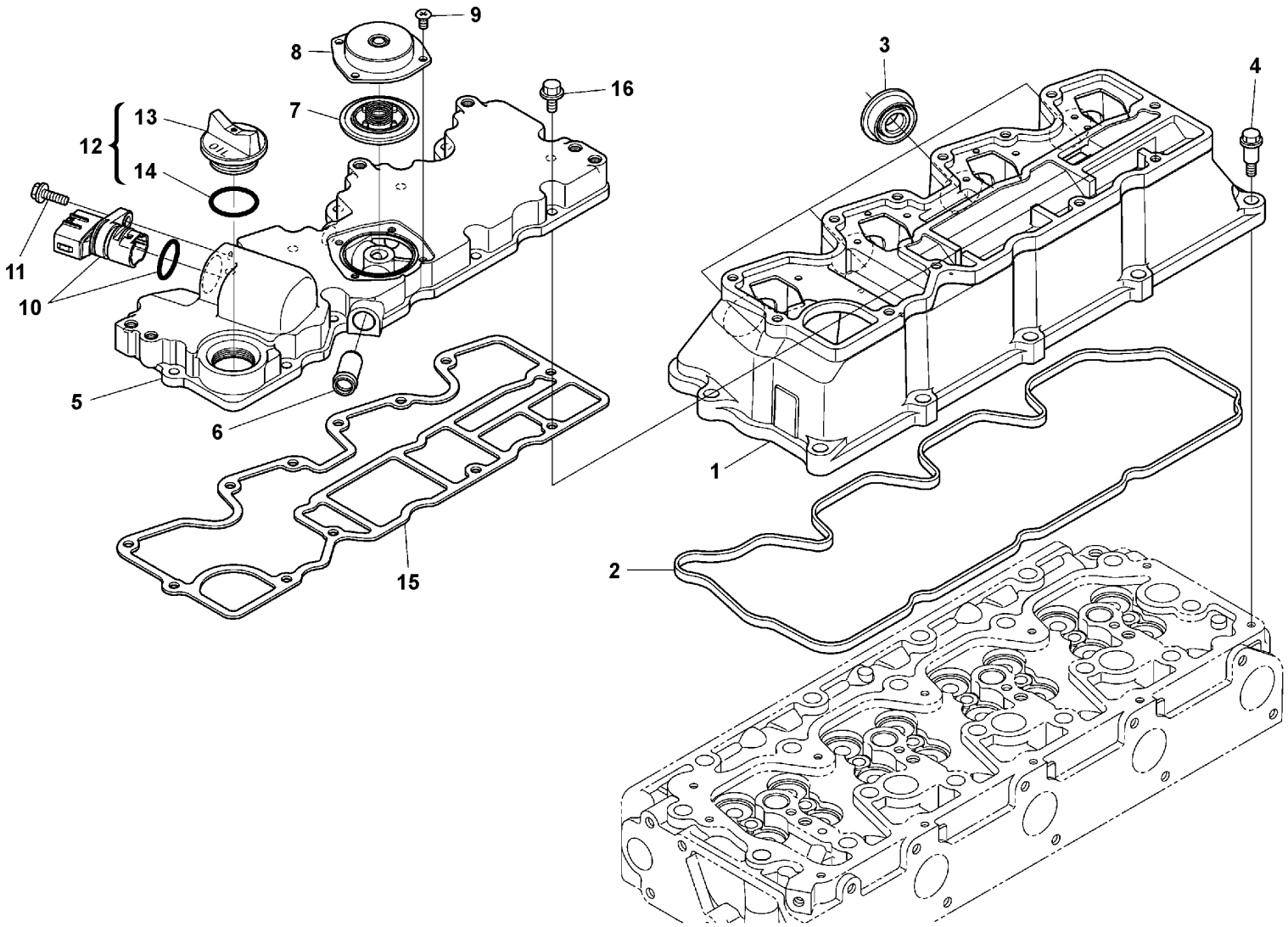

Volvo Construction Equipment
1066156

Fig.	Part No.	Quantity 1	2	3	PS	KIT	Description	Dénomination	Bezeichnung	Denominación	Benämning	Notes
1	VOE 22673450	1					Valve cover	Couvre culasse	Zylinderkopfhaube	Cubierta válvula	Ventilkåpa	
2	VOE 17248668	1					•Gasket	•Joint	•Dichtung	•Junta	•Packning	
3	VOE 16671389	4					•Sealing	•Étanchéité	•dichtung	•Junta	•Tätning	
4	VOE 16660484	10					•Bolt	•Boulon	•Bolzen	•Perno	•Bult	
5		1			NS		Cover	Capot	Haube	Capó	Huv	
6		1			NS		•Joint	•Articulation	•Gelenk	•Unión	•Led	
7	VOE 16671670	1					•Venting	•Sortie d'air	•Entluftung	•Purga de aire	•Avluftning	
8	VOE 16659180	1					•Venting	•Sortie d'air	•Entluftung	•Purga de aire	•Avluftning	
9	VOE 16668337	4					•Screw	•Vis	•Schraube	•Tornillo	•Skruv	
10	VOE 16672775	1					•Connector	•Connexion	•Anschluss	•Unión	•Anslutning	
11	VOE 16668223	1					•Bolt	•Boulon	•Bolzen	•Perno	•Bult	
12	VOE 16668456	1					•Plug	•Tampon	•Stopfen	•Tapón	•Plugg	
13	VOE 16672982	1					••Plug	••Tampon	••Stopfen	••Tapón	••Plugg	
14	VOE 17230256	1					••O-ring	••Joint torique	••O-Ring	••Anillo tórico	••O-ring	
15	VOE 16668481	1					Gasket	Joint	Dichtung	Junta	Packning	
16	VOE 16668223	13					Bolt	Boulon	Bolzen	Perno	Bult	

1		**Valve cover** **Couvre-culasse** **Ventilkammerdeckel** **Tapa de válvulas** **Ventilkåpa**	Catalogue id **20736**	Group **211**
2				
3			Illustr. No **1066156**	Section **200**
4				
5		**17317525 , 17317530**	Issue **20044521-B**	Page **49**

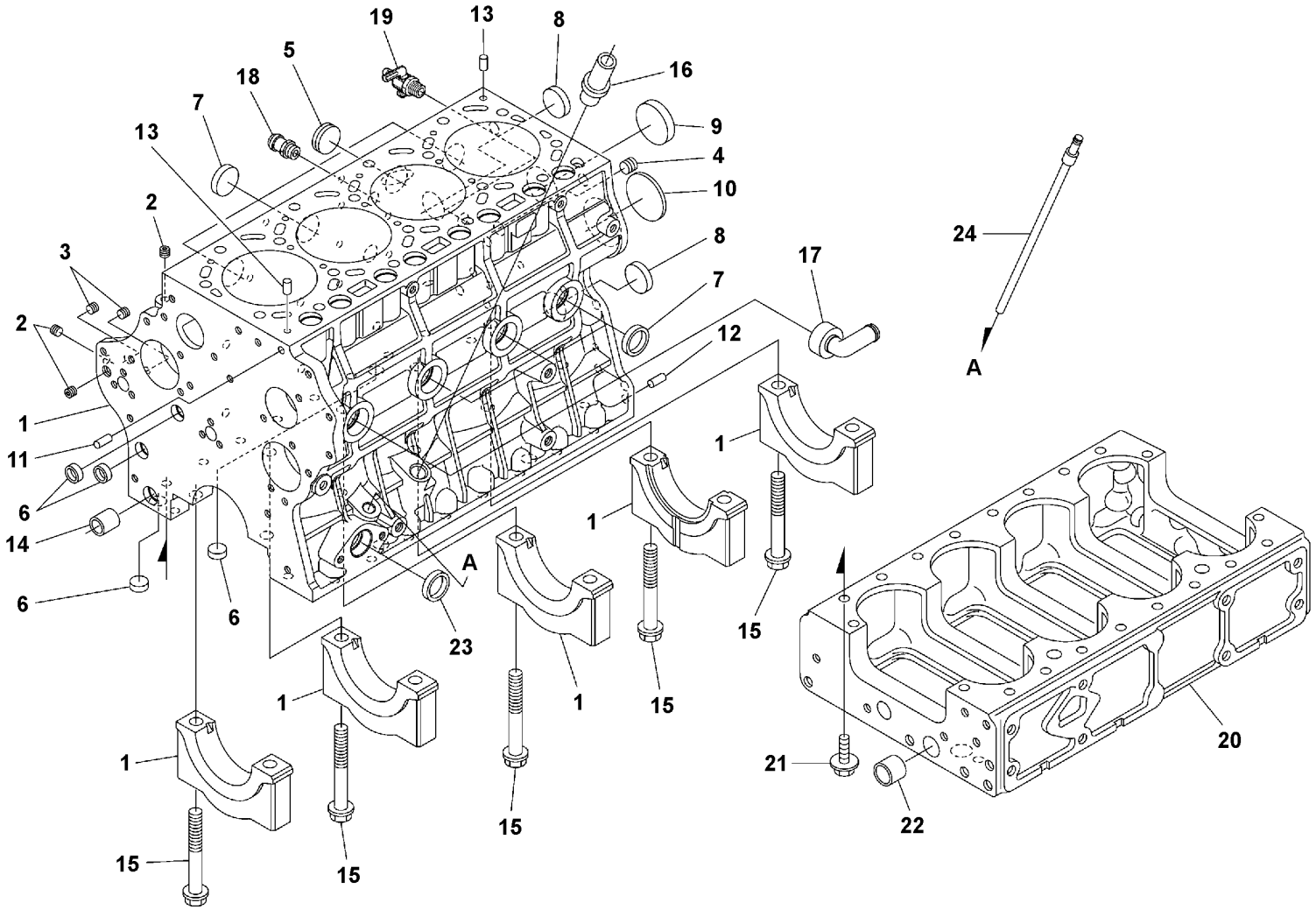

Volvo Construction Equipment
1066151

Fig.	Part No.	Quantity 1	2	3	PS	KIT	Description	Dénomination	Bezeichnung	Denominación	Benämning	Notes
1		1			NS		Cylinder block	Unite cylindre	Zylinderblock	Bloque de cilindro	Cylinderblock	
2		3			NS		•Plug	•Tampon	•Stopfen	•Tapón	•Plugg	
3		2			NS		•Plug	•Tampon	•Stopfen	•Tapón	•Plugg	
4		1			NS		•Plug	•Tampon	•Stopfen	•Tapón	•Plugg	
5		1			NS		•Plug	•Tampon	•Stopfen	•Tapón	•Plugg	
6	VOE 16668823	4					•Cap	•Capot	•Verschlusskappe	•Capuchón	•Hatt	
7	VOE 16658808	6					•Cap	•Cavalier	•Lagerdeckel	•Sombrerete	•Överfall	
8	VOE 16658808	2					•Cap	•Cavalier	•Lagerdeckel	•Sombrerete	•Överfall	
9		1			NS		•Cap	•Cavalier	•Lagerdeckel	•Sombrerete	•Överfall	
10		1			NS		•Plug	•Tampon	•Stopfen	•Tapón	•Plugg	
11		1			NS		•Pin	•Goupille	•Stift	•Pasador	•Pinne	
12		4			NS		•Pin	•Goupille	•Stift	•Pasador	•Pinne	
13		2			NS		•Pin	•Goupille	•Stift	•Pasador	•Pinne	
14		1			NS		•Pin	•Goupille	•Stift	•Pasador	•Pinne	
15		10			NS		•Bolt	•Boulon	•Bolzen	•Perno	•Bult	
16	VOE 16671427	1					Oil pipe	Conduit d'huile	Ölrohr	Tubo de aceite	Oljerör	
17	VOE 16672668	1					Joint	Articulation	Gelenk	Unión	Led	
18	VOE 16670501	1					Joint	Articulation	Gelenk	Unión	Led	
19	VOE 22673373	1					Drain cock	Robinet de vidange	Ablasshahn	Grifo de vaciado	Avtappningskran	
20		1			NS		Crankcase	Carter moteur	Kurbelgehäuse	Cárter cigüeñal	Vevhus	
21	VOE 16668301	16					Bolt	Boulon	Bolzen	Perno	Bult	
22		1			NS		Pin	Goupille	Stift	Pasador	Pinne	
23	VOE 16658808	1					Cap	Cavalier	Lagerdeckel	Sombrerete	Överfall	
24	VOE 16671681	1					Pipe	Tuyau	Rohrleitung	Tubo	Rör	

1		**Cylinder block** **Bloc-cylindres** **Zylinderblock** **Bloque de cilindros** **Cylinderblock**	Catalogue id **20736**	Group **212**
2			Illustr. No **1066151**	Section **100**
3				
4			Issue **20044521-B**	Page **51**
5		**17317525 , 17317530**		

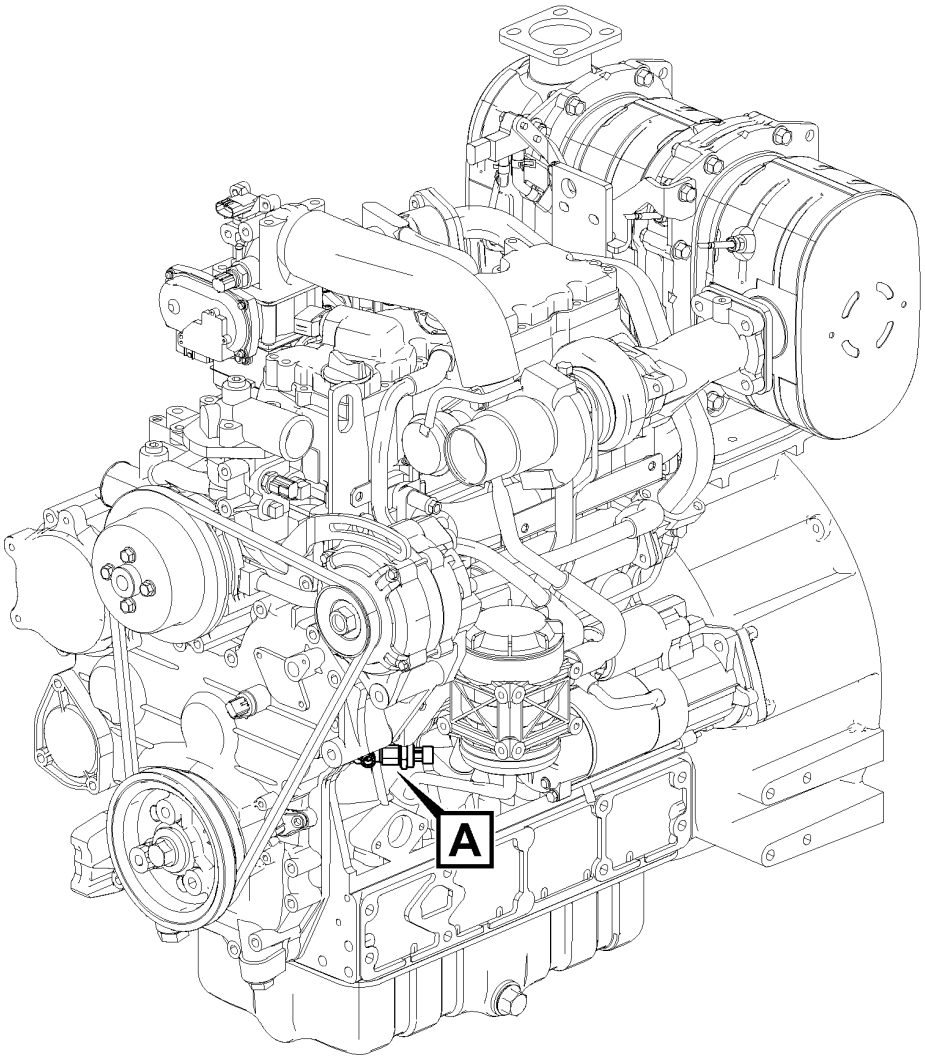
A

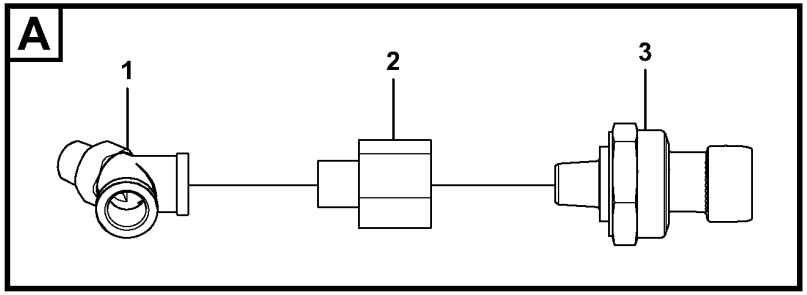
A
1
2
3

Fig.	Part No.	Quantity 1	2	3	PS	KIT	Description	Dénomination	Bezeichnung	Denominación	Benämning	Notes
1	VOE 12781600	1					Adapter	Adaptateur	Adapter	Adaptador	Adapter	
2	RM 43859412	1					Adapter	Adaptateur	Adapter	Adaptador	Adapter	
3	VOE 12787967	1					Transducer	Capteur	Transduktor	Sensor	Transduktor	

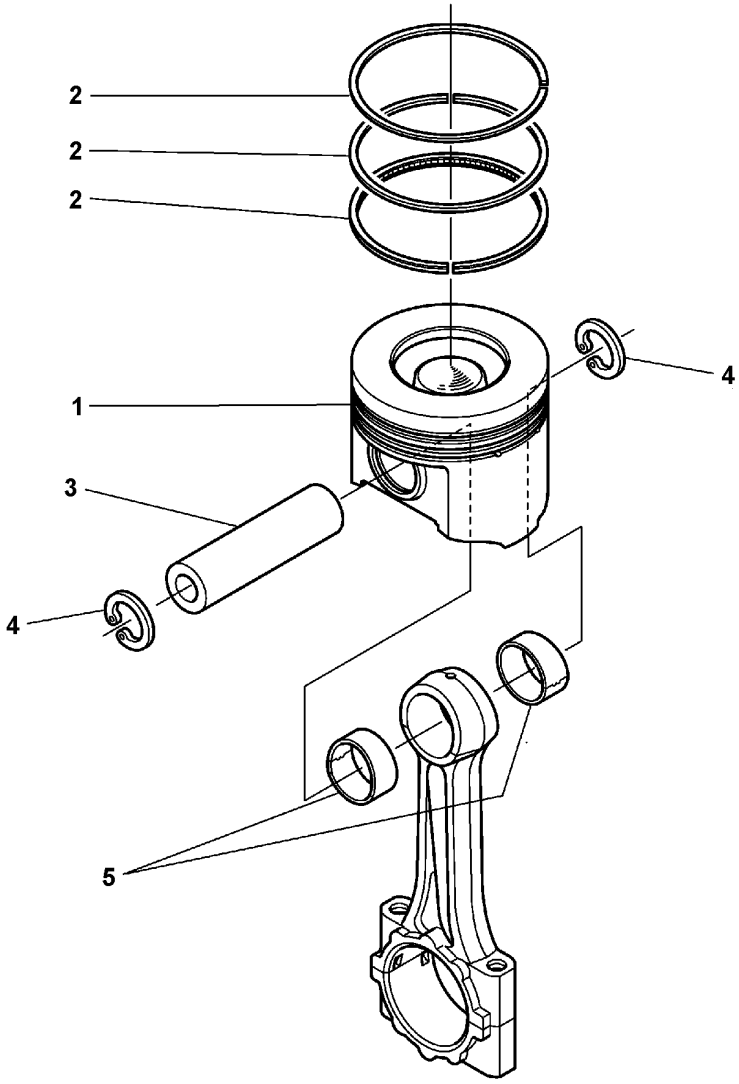
2
2
2
1
3
4
4
5

Fig.	Part No.	Quantity 1	2	3	PS	KIT	Description	Dénomination	Bezeichnung	Denominación	Benämning	Notes
		4			NS		Piston kit	Jeu pistons	Kolbensatz	Juego de pistones	Kolvsats	
		4			NS		Piston kit	Jeu pistons	Kolbensatz	Juego de pistones	Kolvsats	
1	VOE 16672728	4					•Piston	•Piston	•Kolben	•Pistón	•Kolv	STD
1	VOE 16672731	4					•Piston	•Piston	•Kolben	•Pistón	•Kolv	+0.50mm
2	VOE 16672199	4					•Piston ring	•Segment piston	•Kolbenring	•Aro de pistón	•Kolvring	STD
2	VOE 16672205	4					•Piston ring	•Segment piston	•Kolbenring	•Aro de pistón	•Kolvring	+0.50mm
3	VOE 17400627	4					•Pin	•Goupille	•Stift	•Pasador	•Pinne	
4	VOE 16668352	8					•Circlip plier	•Pince à circlips	•Führungsringstange	•Alicates aro ranurado	•Spårringsstång	
5		8			NS		•Bushing	•Bague	•Buchse	•Casquillo	•Bussning	

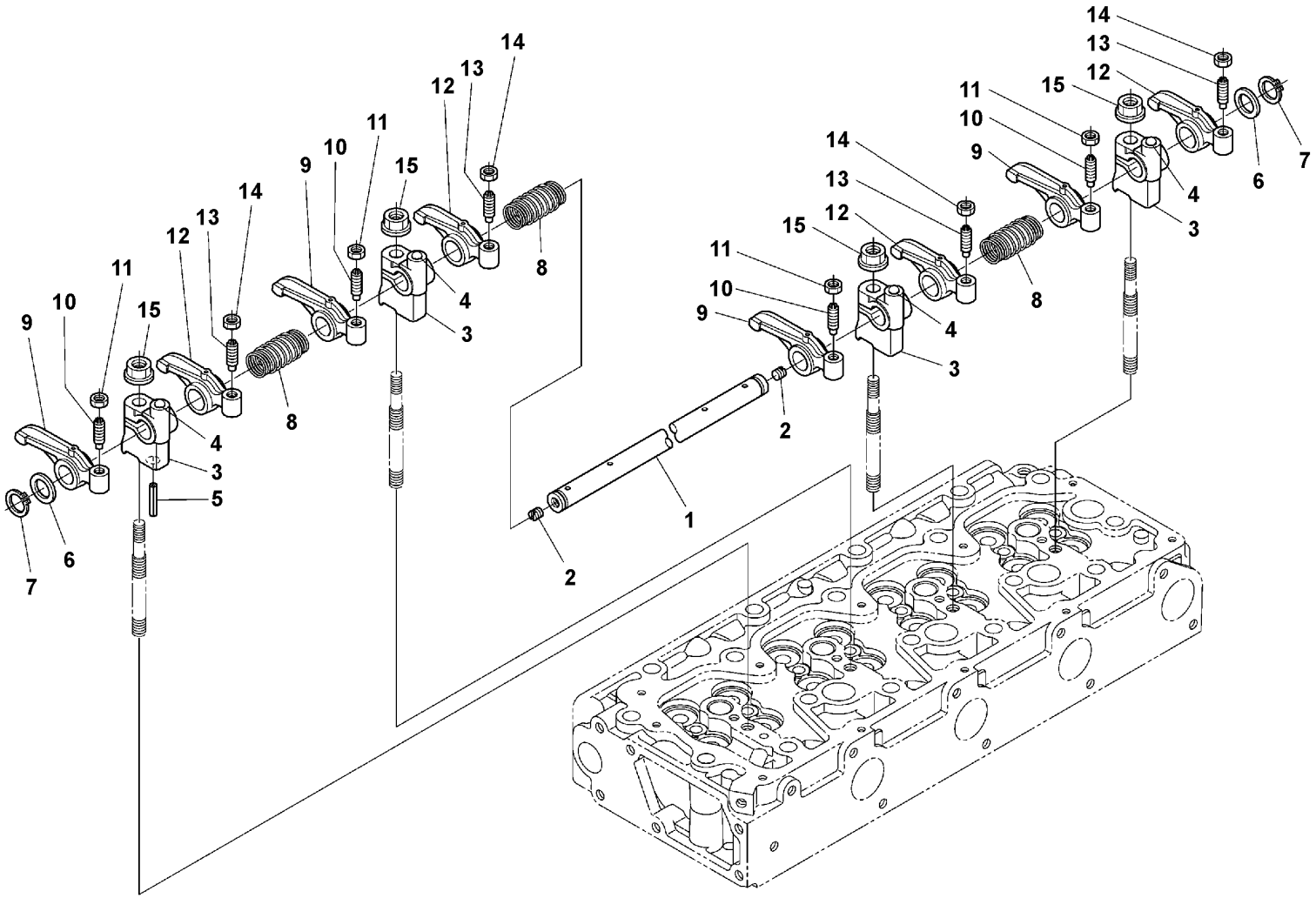

Volvo Construction Equipment
1066155

Fig.	Part No.	Quantity 1	2	3	PS	KIT	Description	Dénomination	Bezeichnung	Denominación	Benämning	Notes
1	VOE 16671300	1					Shaft	Arbre	Welle	Eje	Axel	
2	VOE 16668341	2					Screw	Vis	Schraube	Tornillo	Skruv	
3	VOE 16672708	4					Bracket	Console	Konsole	Consola	Konsol	
4	VOE 16668658	4					Ball	Bille	Kugel	Bola	Kula	
5	VOE 16660344	1					Spring pin	Goupille tubulaire	Federstift	Pasador tubular	Fjädrande pinne	
6	VOE 16670219	2					Washer	Rondelle	Scheibe	Arandela	Bricka	
7	VOE 16668375	2					Circlip	Circlip	Sicherungsring	Circlip	Fjäderring	
8	VOE 16671313	3					Spring	Ressort	Feder	Resorte	Fjäder	
9	VOE 22673447	4					Rocker arm	Culbuteur	Kipphebel	Balancín	Vipparm	
10		4			NS		•Screw	•Vis	•Schraube	•Tornillo	•Skruv	
11		4			NS		•Nut	•Écrou	•Mutter	•Tuerca	•Mutter	
12	VOE 22673449	4					Rocker arm	Culbuteur	Kipphebel	Balancín	Vipparm	
13		4			NS		•Screw	•Vis	•Schraube	•Tornillo	•Skruv	
14		4			NS		•Nut	•Écrou	•Mutter	•Tuerca	•Mutter	
15	VOE 16660752	4					Nut	Écrou	Mutter	Tuerca	Mutter	

1		**Rocker arm shaft** **Axe de culbuteur** **Kipphebelwelle** **Eje de balancín** **Vipparmsaxel**	Catalogue id **20736**	Group **214**
2				
3			Illustr. No **1066155**	Section **100**
4				
5		**17317525 , 17317530**	Issue **20044521-B**	Page **57**

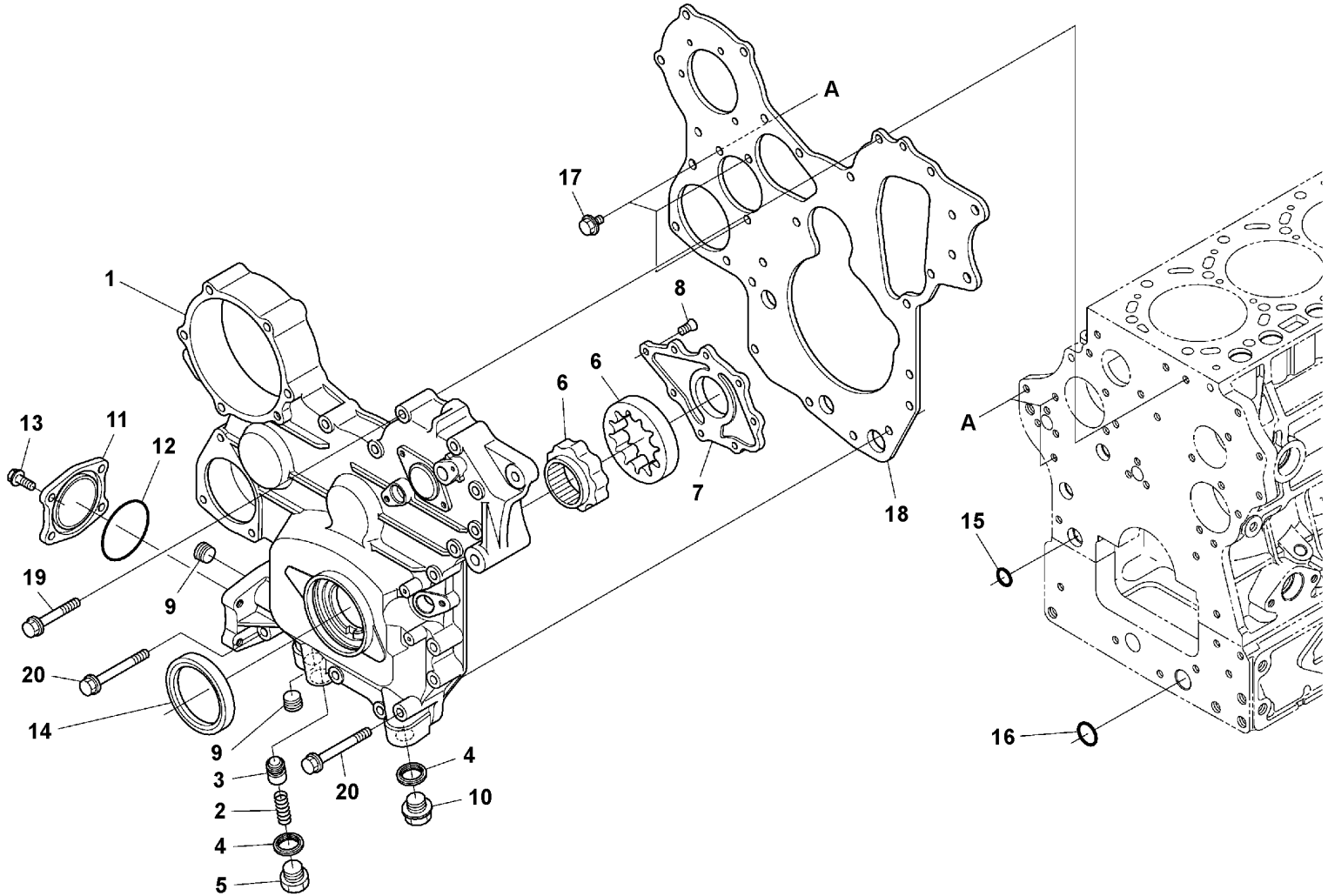

Volvo Construction Equipment
1066157

Fig.	Part No.	Quantity 1	2	3	PS	KIT	Description	Dénomination	Bezeichnung	Denominación	Benämning	Notes
1		1			NS		Gear	Pignon	Zahnrad	Engranaje	Kugghjul	
2	VOE 16670495	1					•Spring	•Ressort	•Feder	•Resorte	•Fjäder	
3	VOE 16670489	1					•Valve	•Valve	•Ventil	•Válvula	•Ventil	
4	VOE 16668443	2					•Gasket	•Joint	•Dichtung	•Junta	•Packning	
5	VOE 16670499	1					•Plug	•Tampon	•Stopfen	•Tapón	•Plugg	
6	VOE 16670458	1					•Rotor	•Rotor	•Rotor	•Rotor	•Rotor	
7	VOE 16670466	1					•Cover	•Capot	•Haube	•Capó	•Huv	
8		8			NS		•Screw	•Vis	•Schraube	•Tornillo	•Skruv	
9	VOE 16671235	2					•Plug	•Tampon	•Stopfen	•Tapón	•Plugg	
10	VOE 16669993	1					•Plug	•Tampon	•Stopfen	•Tapón	•Plugg	
11	VOE 16670446	1					•Cover	•Capot	•Haube	•Capó	•Huv	
12	VOE 16670077	1					•O-ring	•Joint torique	•O-Ring	•Anillo tórico	•O-ring	
13	VOE 16660598	4					•Bolt	•Boulon	•Bolzen	•Perno	•Bult	
14	VOE 16668465	1					Sealing	Étanchéité	dichtung	Junta	Tätning	
15	VOE 16668581	1					O-ring	Joint torique	O-Ring	Anillo tórico	O-ring	
16	VOE 16668594	1					O-ring	Joint torique	O-Ring	Anillo tórico	O-ring	
17	VOE 16668235	3					Bolt	Boulon	Bolzen	Perno	Bult	
18		1			NS		Plate	Tôle	Blech	Chapa	Plåt	
19	VOE 16670811	11					Bolt	Boulon	Bolzen	Perno	Bult	
20	VOE 16670818	2					Bolt	Boulon	Bolzen	Perno	Bult	

1		**Timing gear casing** **Carter de la distribution** **Steuergehäuse** **Tapa del engranaje de distribución** **Transmissionskåpa**	Catalogue id **20736**	Group **215**
2				
3			Illustr. No **1066157**	Section **100**
4				
5		**17317525 , 17317530**	Issue **20044521-B**	Page **59**

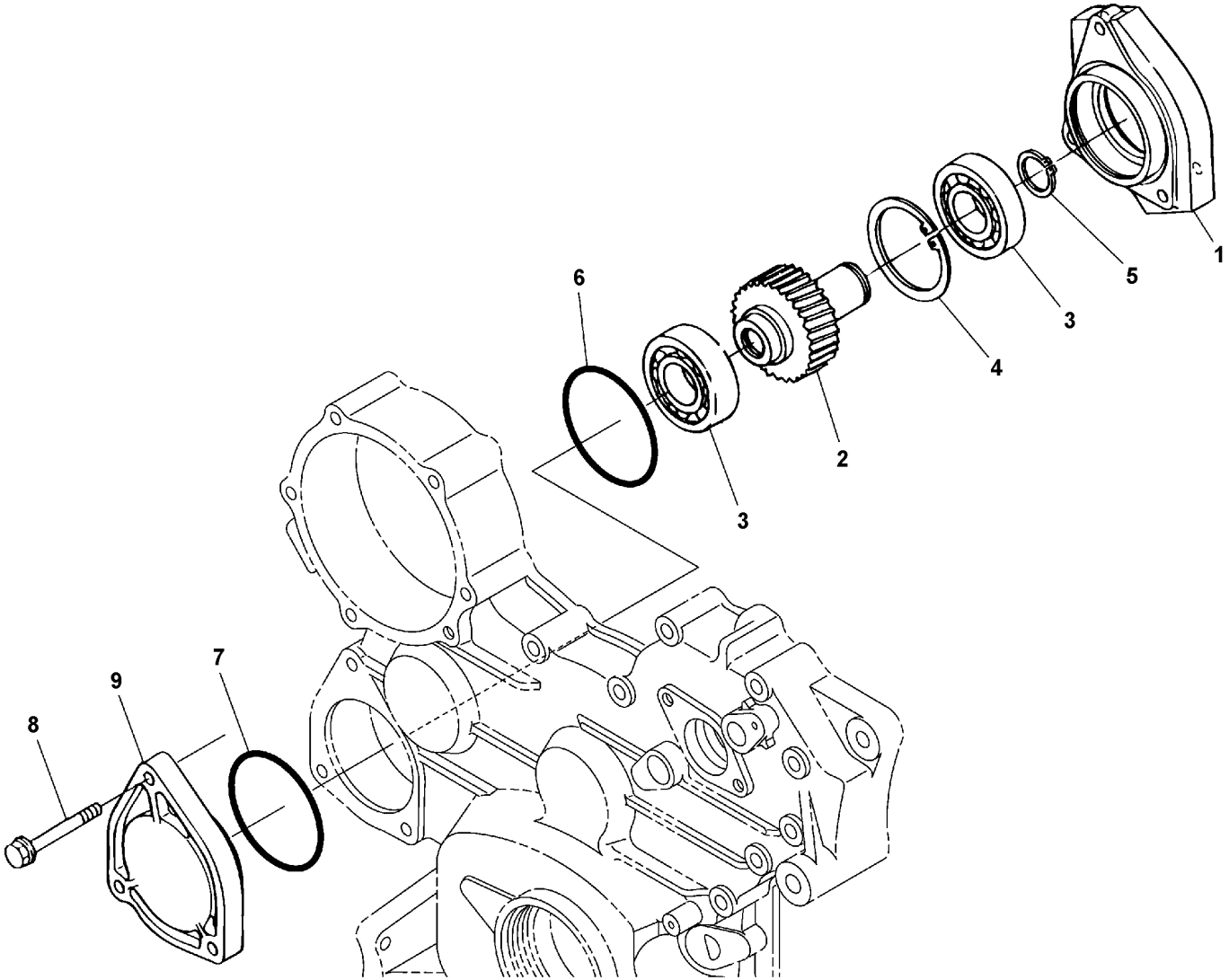

Volvo Construction Equipment
1066193

Fig.	Part No.	Quantity 1	2	3	PS	KIT	Description	Dénomination	Bezeichnung	Denominación	Benämning	Notes
1	VOE 16671595	1					Hydraulic pump	Pompe hydraulique	Hydraulikpumpe	Bomba de hidráulica	Hydraulpump	
2		1			NS		•Gear	•Pignon	•Zahnrad	•Engranaje	•Kugghjul	
3	VOE 16668667	2					•Bearing ball	•Bille palier	•Lagerkugel	•Bola de cojinete	•Lagerkula	
4	VOE 16659098	1					•Clip	•Bride	•Schelle	•Clip	•Hälla	
5	VOE 16659100	1					•Clip	•Bride	•Schelle	•Clip	•Hälla	
6	VOE 16671245	1					•O-ring	•Joint torique	•O-Ring	•Anillo tórico	•O-ring	
7	VOE 16671245	1					O-ring	Joint torique	O-Ring	Anillo tórico	O-ring	
8	VOE 16660443	3					Bolt	Boulon	Bolzen	Perno	Bult	
9		1			NS		Cover	Capot	Haube	Capó	Huv	

1		**Pump drive power take-off** **Prise de force pour l'entraînement de la pompe** **Pumpennebenantrieb** **Toma de fuerza para accionamiento de bomba** **Pumpdrivning, kraftuttag**	Catalogue id **20736**	Group **215**
2				
3			Illustr. No **1066193**	Section **200**
4				
5		**17317525 , 17317530**	Issue **20044521-B**	Page **61**

VOLVO

SD75B

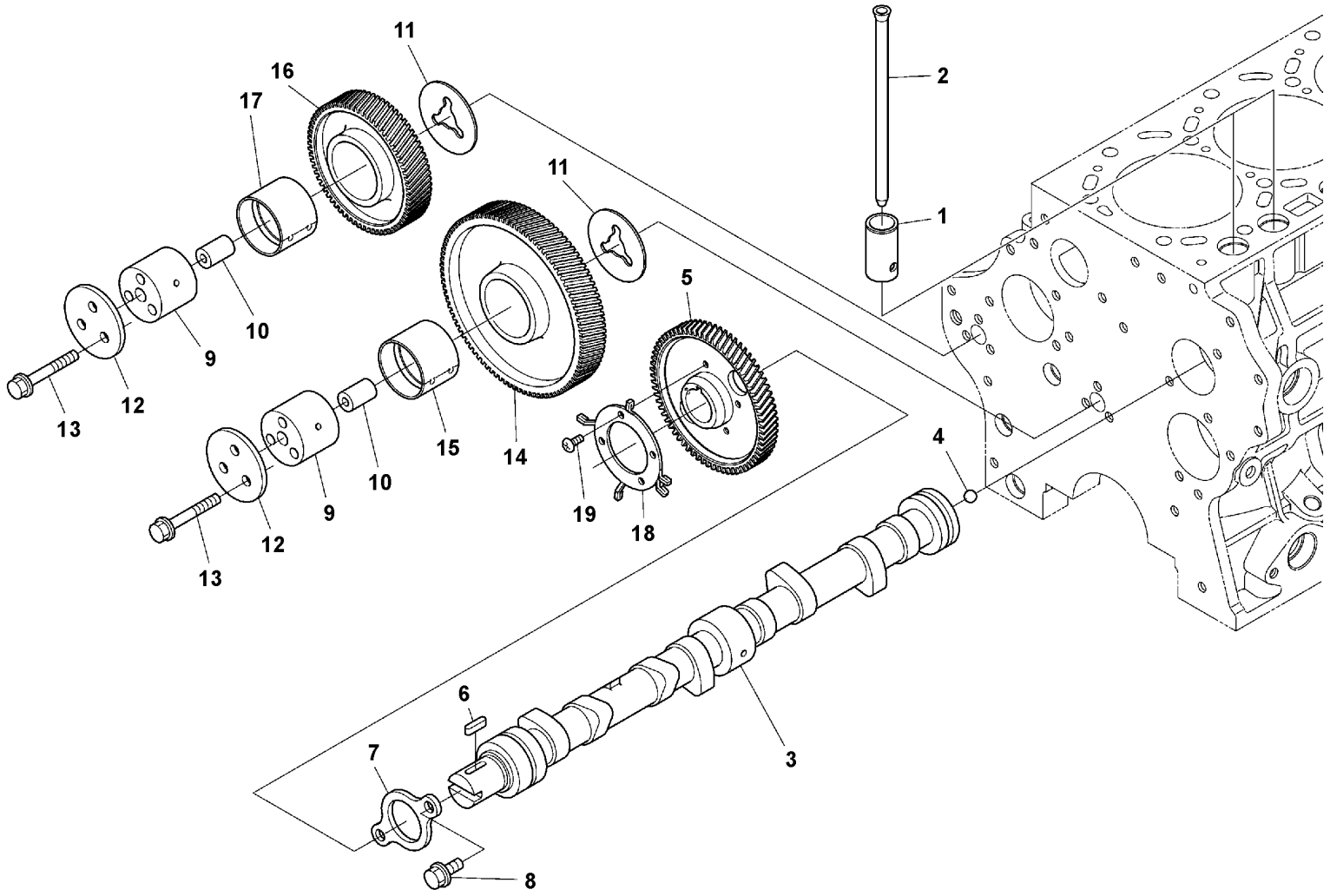

Volvo Construction Equipment
1066159

Fig.	Part No.	Quantity 1	2	3	PS	KIT	Description	Dénomination	Bezeichnung	Denominación	Benämning	Notes
1	VOE 16659283	8					Tappet	Poussoir	Stösselbecher	Empujador válvula	Lyftare	
2	VOE 16670222	8					Push rod	Tige-poussoir	Stößelstange	Barra de apoyo	Stötstång	
3	VOE 16672710	1					Camshaft	Arbre cames	Nockenwelle	Árbol de levas	Kamaxel	
4	VOE 16668658	1					•Ball	•Bille	•Kugel	•Bola	•Kula	
5	VOE 16672714	1					•Gear	•Pignon	•Zahnrad	•Engranaje	•Kugghjul	
6	VOE 16668630	1					•Key	•Clavette	•Keil	•Chaveta	•Kil	
7		1			NS		•Lock plate	•Plaque verrouillage	•Verschlussplatte	•Placa de seguridad	•Låsplatta	
8	VOE 16668235	2					Bolt	Boulon	Bolzen	Perno	Bult	
9		2			NS		Shaft	Arbre	Welle	Eje	Axel	
10		2			NS		Pin	Goupille	Stift	Pasador	Pinne	
11		2			NS		Collar	Collerette	Bördelung	Collar	Krage	
12		2			NS		Collar	Collerette	Bördelung	Collar	Krage	
13	VOE 16660815	6					Bolt	Boulon	Bolzen	Perno	Bult	
14	VOE 22673460	1					Gear	Pignon	Zahnrad	Engranaje	Kugghjul	
15		1			NS		•Bushing	•Bague	•Buchse	•Casquillo	•Bussning	
16	VOE 16670412	1					Gear	Pignon	Zahnrad	Engranaje	Kugghjul	
17		1			NS		•Bushing	•Bague	•Buchse	•Casquillo	•Bussning	
18	VOE 16672717	1					Gear	Pignon	Zahnrad	Engranaje	Kugghjul	
19		4			NS		Screw	Vis	Schraube	Tornillo	Skruv	

1		**Camshaft** **Arbre à cames** **Nockenwelle** **Eje de levas** **Kamaxel**	Catalogue id **20736**	Group **215**
2				
3			Illustr. No **1066159**	Section **300**
4				
5		**17317525 , 17317530**	Issue **20044521-B**	Page **63**

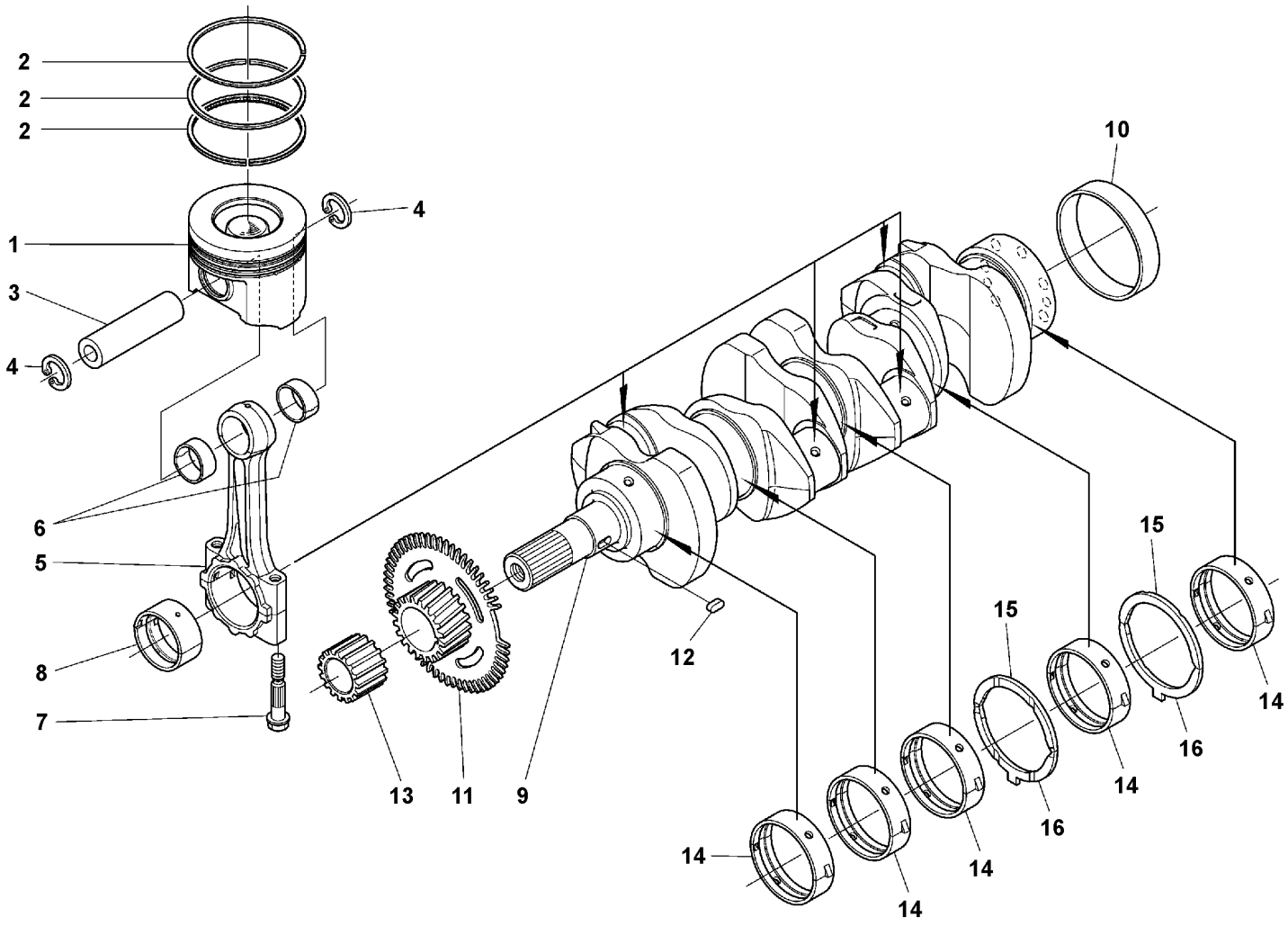

Volvo Construction Equipment
1066158

Fig.	Part No.	Quantity 1	2	3	PS	KIT	Description	Dénomination	Bezeichnung	Denominación	Benämning	Notes
1	VOE 16672728	4					Piston	Piston	Kolben	Pistón	Kolv	STD
1	VOE 16672731	4					Piston	Piston	Kolben	Pistón	Kolv	+0.50mm
2	VOE 16672199	4					Piston ring	Segment piston	Kolbenring	Aro de pistón	Kolvring	STD
2	VOE 16672205	4					Piston ring	Segment piston	Kolbenring	Aro de pistón	Kolvring	+0.50mm
3	VOE 16670234	4					Gudgeon pin	Axe piston	Kolbenbolzen	Bulón	Kolvtapp	
4	VOE 17400627	4					Pin	Goupille	Stift	Pasador	Pinne	
5	VOE 16672735	4					Connecting rod	Bielle	Pleuel	Biela	Vevstake	
6		4			NS		•Bushing	•Bague	•Buchse	•Casquillo	•Bussning	
7		8			NS		•Bolt	•Boulon	•Bolzen	•Perno	•Bult	
8		4			NS		•Bearing shell	•Coussinet palier	•Lagerschale	•Casquillo de cojinete	•Lagerskål	STD/BLUE/SET
8		4			NS		•Bearing shell	•Coussinet palier	•Lagerschale	•Casquillo de cojinete	•Lagerskål	STD/SET
8		4			NS		•Bearing shell	•Coussinet palier	•Lagerschale	•Casquillo de cojinete	•Lagerskål	
8		4			NS		•Bearing shell	•Coussinet palier	•Lagerschale	•Casquillo de cojinete	•Lagerskål	
9	VOE 16671557	1					Crankshaft	Vilebrequin	Kurbelwelle	Cigüeñal	Vevaxel	
10	VOE 16670250	1					•Sleeve	•Douille	•Hülse	•Manguito	•Hylsa	
11	VOE 16671479	1					Gear	Pignon	Zahnrad	Engranaje	Kugghjul	
12	VOE 16668627	1					Key	Clavette	Keil	Chaveta	Kil	
13	VOE 16671563	1					Oil pump drive	Pignon de pompe à huile	Ölpumpenritzel	Piñón de bomba de aceite	Oljepumpdrev	
14	VOE 16671366	5					Bearing shell	Coussinet palier	Lagerschale	Casquillo de cojinete	Lagerskål	STD/SET
14	VOE 16671383	5					Bearing shell	Coussinet palier	Lagerschale	Casquillo de cojinete	Lagerskål	
14	VOE 16671385	5					Bearing shell	Coussinet palier	Lagerschale	Casquillo de cojinete	Lagerskål	
15	VOE 16670263	2					Thrust washer	Disque de butée	Axialscheibe	Arandela axial	Axialbricka	STD
15	VOE 16670398	2					Thrust washer	Disque de butée	Axialscheibe	Arandela axial	Axialbricka	
15	VOE 16670401	2					Thrust washer	Disque de butée	Axialscheibe	Arandela axial	Axialbricka	
16	VOE 16670267	2					Thrust washer	Disque de butée	Axialscheibe	Arandela axial	Axialbricka	STD
16	VOE 16670403	2					Thrust washer	Disque de butée	Axialscheibe	Arandela axial	Axialbricka	
16	VOE 16670406	2					Thrust washer	Disque de butée	Axialscheibe	Arandela axial	Axialbricka	

1		**Crankshaft and related parts** **Axe à vilebreguintas** **Kurbelbewegung** **Cigüeñal** **Vevrörelse**	Catalogue id **20736**	Group **216**
2				
3			Illustr. No **1066158**	Section **100**
4				
5		**46689238, 46691127**	Issue **20044521-B**	Page **65**

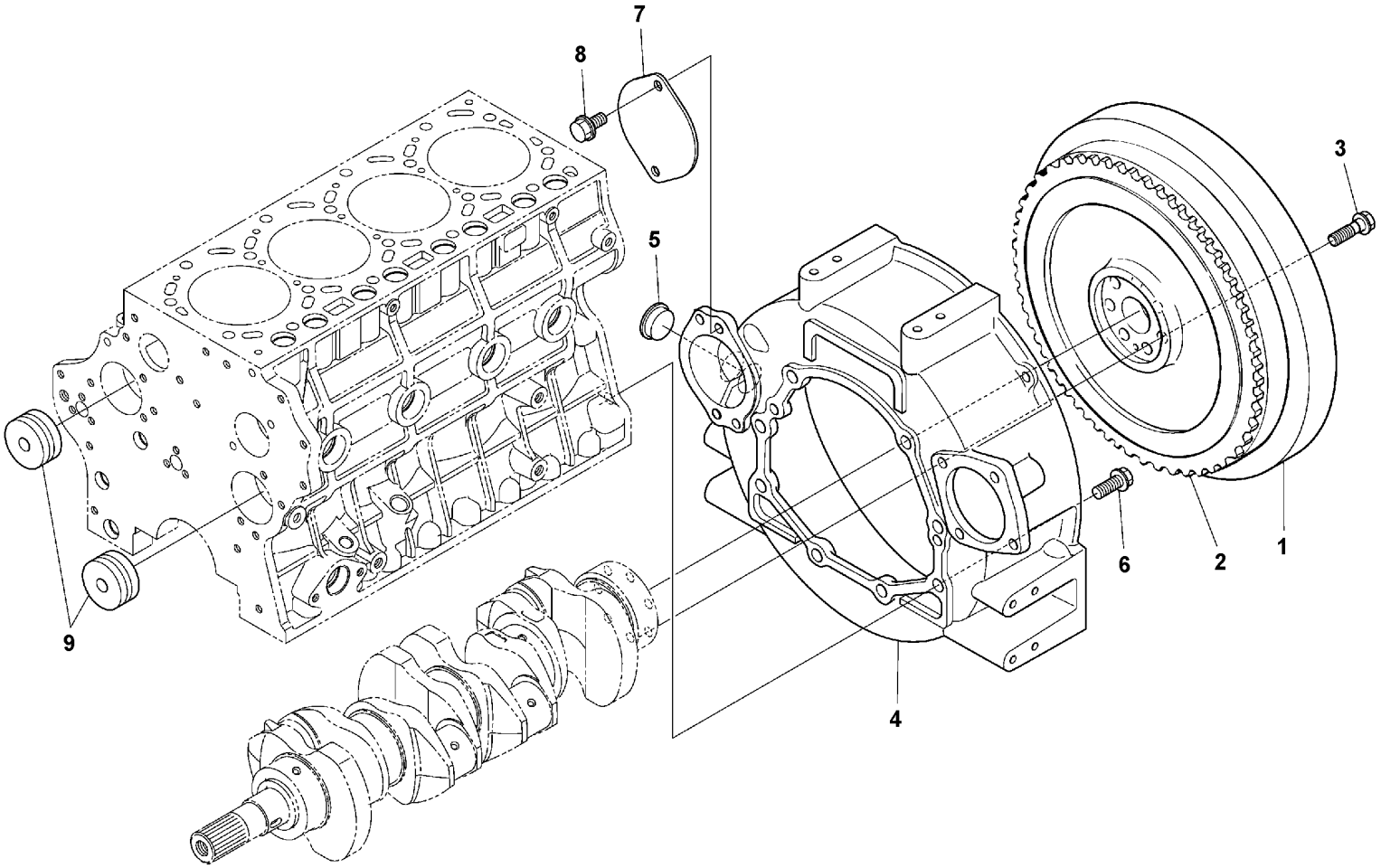

Volvo Construction Equipment
1066161

Fig.	Part No.	Quantity 1	2	3	PS	KIT	Description	Dénomination	Bezeichnung	Denominación	Benämning	Notes
1	VOE 16671623	1					Flywheel	Volant moteur	Schwungrad	Volante	Svänghjul	
2	VOE 16671657	1					•Gear	•Pignon	•Zahnrad	•Engranaje	•Kugghjul	
3	VOE 16668875	7					Bolt	Boulon	Bolzen	Perno	Bult	
4		1			NS		Flywheel housing	Carter de volant	Schwungradgehäuse	Cubierta de volante	Svänghjulskåpa	
5		1			NS		Cover	Capot	Haube	Capó	Huv	
6	VOE 16671659	8					Bolt	Boulon	Bolzen	Perno	Bult	
7		1			NS		Cover	Capot	Haube	Capó	Huv	
8	VOE 16668296	2					Bolt	Boulon	Bolzen	Perno	Bult	
9		2			NS		Cover	Capot	Haube	Capó	Huv	

1		**Flywheel** **Volant** **Schwungrad** **Volante** **Svänghjul**	Catalogue id **20736**	Group **216**
2				
3			Illustr. No **1066161**	Section **150**
4				
5		**17317525 , 17317530**	Issue **20044521-B**	Page **67**

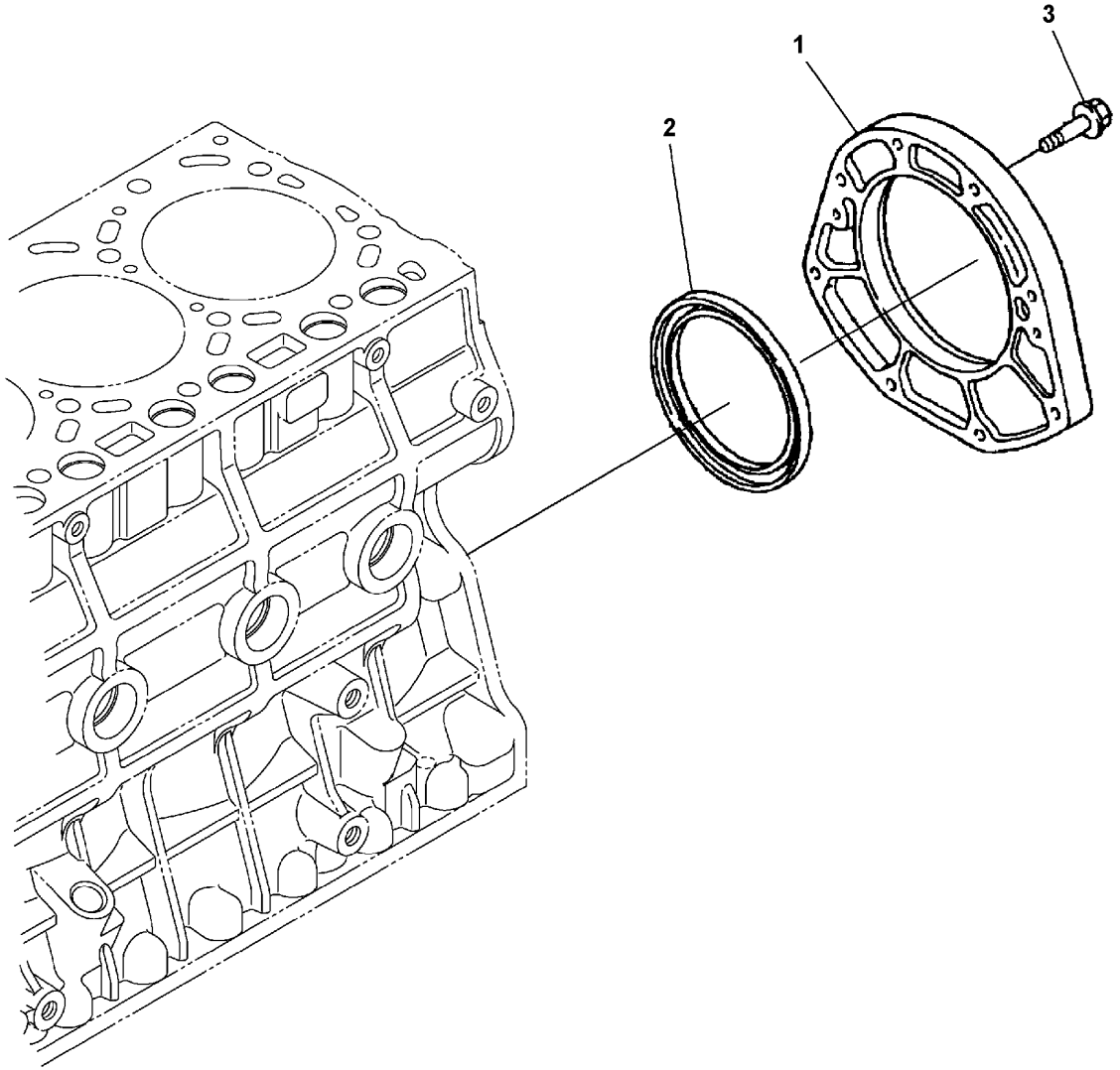

Volvo Construction Equipment
1066160

Fig.	Part No.	Quantity 1	2	3	P S	K I T	Description	Dénomination	Bezeichnung	Denominación	Benämning	Notes
1		1			NS		Cover	Capot	Haube	Capó	Huv	
2	VOE 16668454	1					•Gasket	•Joint	•Dichtung	•Junta	•Packning	
3	VOE 16660459	8					Bolt	Boulon	Bolzen	Perno	Bult	

1		**Bearing case cover** **Couvercle de carter de roulement** **Tragtaschendeckel** **Cubierta de caja de cojinetes** **Lagerkåpa lucka**	Catalogue id **20736**	Group **216**
2				
3			Illustr. No **1066160**	Section **200**
4				
5		**17317525 , 17317530**	Issue **20044521-B**	Page **69**

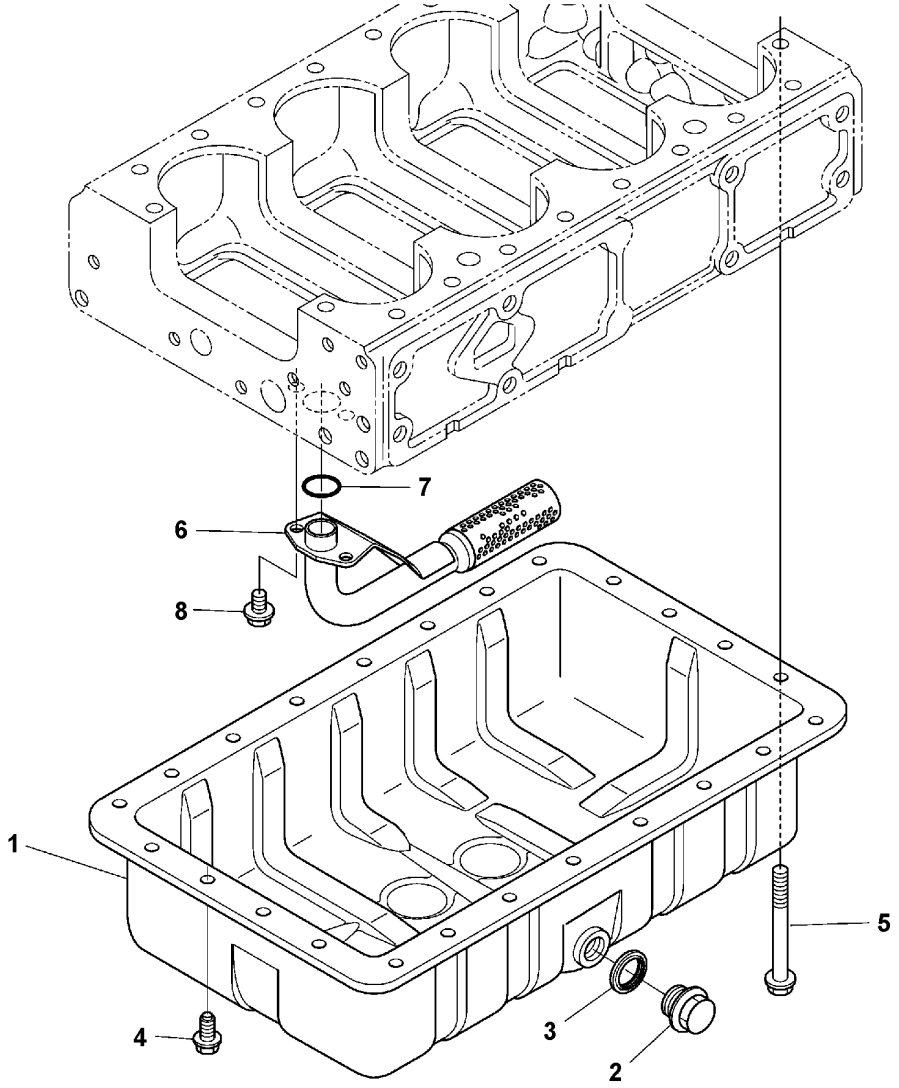

Volvo Construction Equipment
1066152

Fig.	Part No.	Quantity 1	2	3	PS	KIT	Description	Dénomination	Bezeichnung	Denominación	Benämning	Notes
1		1			NS		Oil pan	Carter d'huile	Ölwanne	Cárter de aceite	Oljetråg	
2	VOE 17230228	2					Drain plug	Bouchon de vidange	Ablassstopfen	Tapón de vaciado	Avtappningspropp	
3	VOE 16668443	2					Gasket	Joint	Dichtung	Junta	Packning	
4	VOE 16671186	20					Bolt	Boulon	Bolzen	Perno	Bult	
5	VOE 16668290	4					Bolt	Boulon	Bolzen	Perno	Bult	
6	VOE 16672656	1					Oil strainer	Crépine d'huile	Ölsieb	Colador	Oljesil	
7	VOE 16668585	1					O-ring	Joint torique	O-Ring	Anillo tórico	O-ring	
8	VOE 16660409	2					Bolt	Boulon	Bolzen	Perno	Bult	

1		**Oil sump** **Carter d'huile** **Ölwanne** **Cárter** **Oljesump**	Catalogue id **20736**	Group **217**
2				
3			Illustr. No **1066152**	Section **100**
4				
5		**17317525 , 17317530**	Issue **20044521-B**	Page **71**

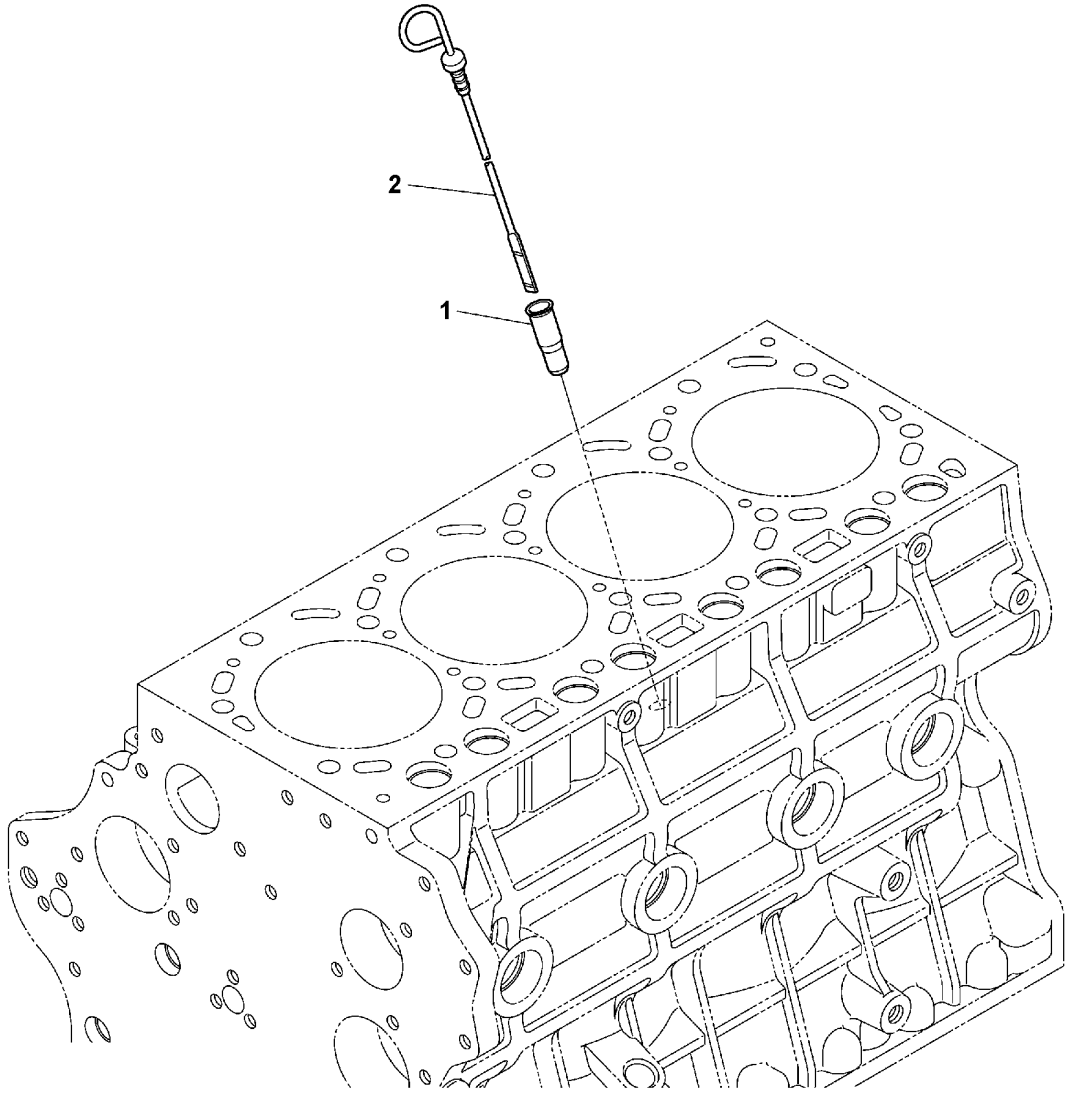

Volvo Construction Equipment
1066153

Fig.	Part No.	Quantity 1	2	3	PS	KIT	Description	Dénomination	Bezeichnung	Denominación	Benämning	Notes
1	**VOE 16670484**	1					Guide	Guide	Führung	Guía	Styrning	
2	**VOE 16670476**	1					Oil	Huile	Öl	Aceite	Olja	

1		**Oil dipstick** **Jauge d'huile** **Ölmessstab** **Varilla de nivel de aceite** **Oljesticka**	Catalogue id **20736**	Group **217**
2				
3			Illustr. No **1066153**	Section **150**
4				
5		**17317525 , 17317530**	Issue **20044521-B**	Page **73**

VOLVO

SD75B

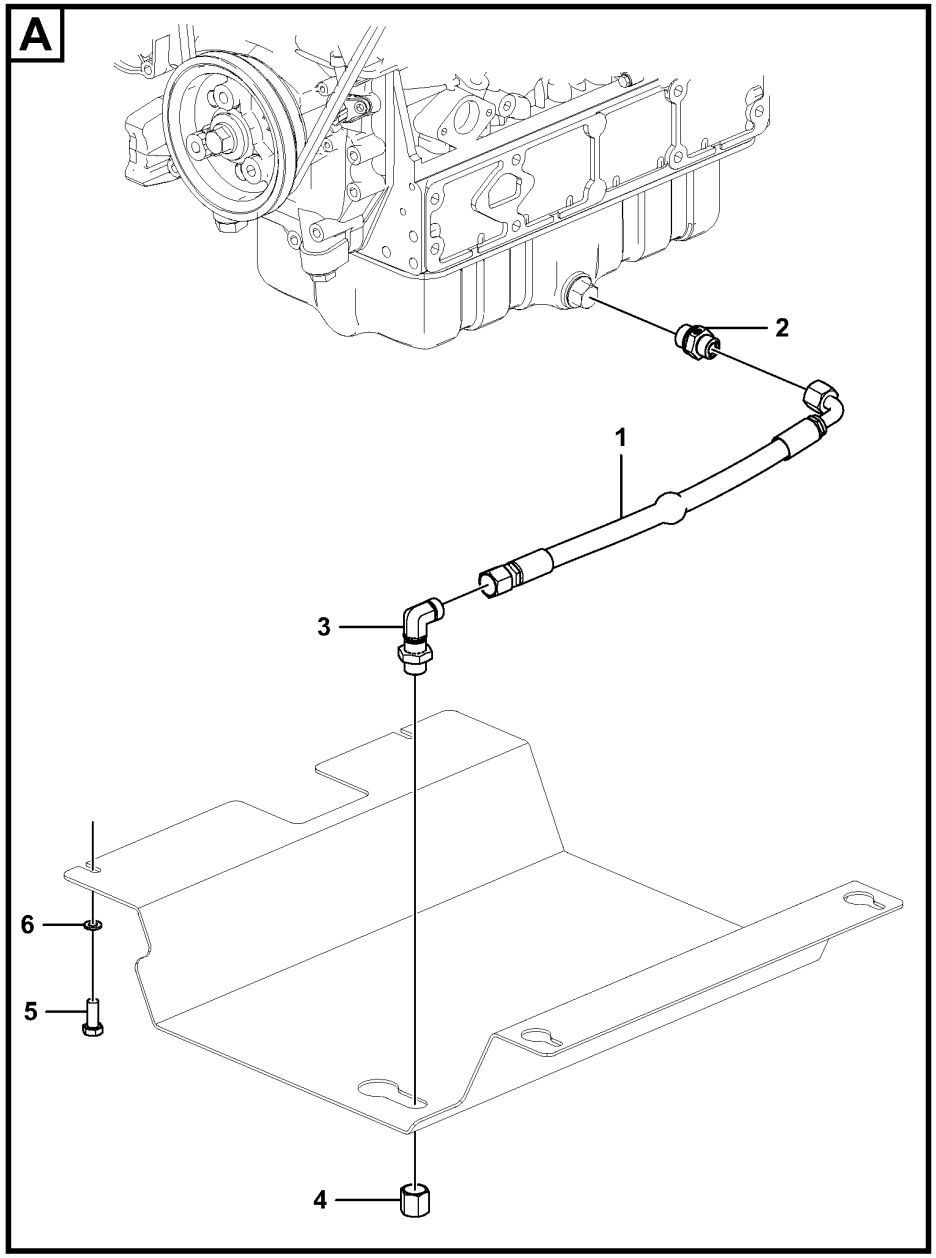

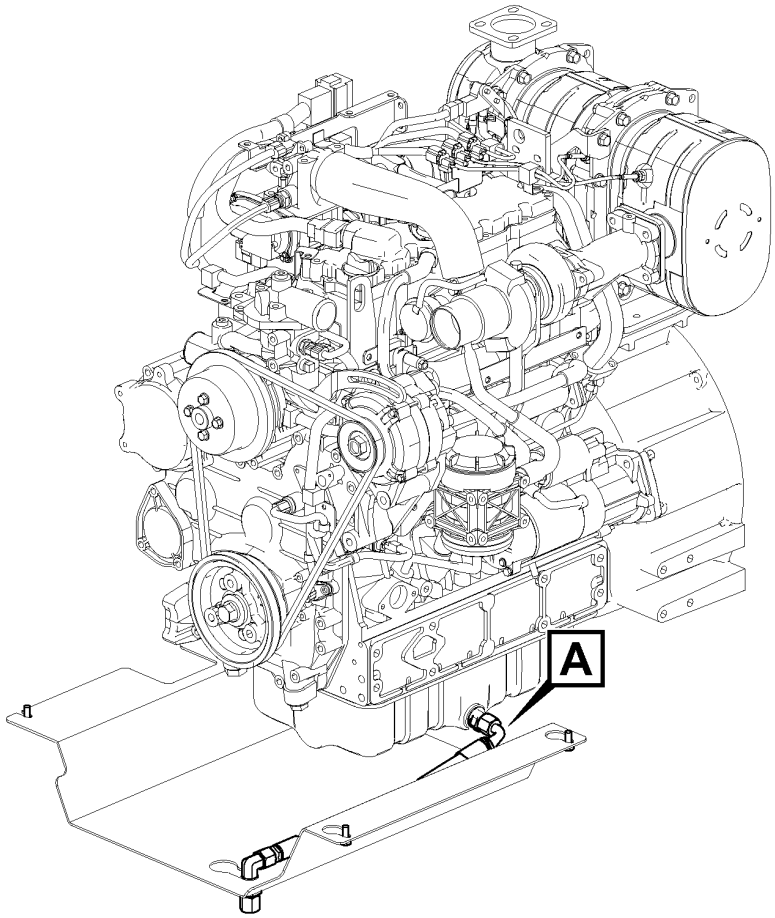

Volvo Construction Equipment

1080188

Fig.	Part No.	Quantity 1	2	3	PS	KIT	Description	Dénomination	Bezeichnung	Denominación	Benämning	Notes
1	VOE 12788540	1					Hose assembly	Conduit flexible	Schlauchleitung	Conducto	Slangledning	
2	RM 59926659	1					Adapter	Adaptateur	Adapter	Adaptador	Adapter	
3	VOE 13933866	1					Elbow nipple	Raccord coudé	Winkelnippel	Niple angular	V-nippel	
4	VOE 935574	1					Plug	Tampon	Stopfen	Tapón	Plugg	
5	RM 96718820	4					Hexagon screw	Vis à tête hexagonale	Sechskantschraube	Tornillo hexagonal	Sexkantsskruv	
6	RM 96713979	4					Washer	Rondelle	Scheibe	Arandela	Bricka	

1		**Oil sump with mounting parts** **Carter d'huile avec fixations** **Ölwanne mit Montageteilen** **Cárter de aceite con elementos de montaje** **Oljesump med monteringsdetaljer**	Catalogue id **20736**	Group **217**
2				
3			Illustr. No **1080188**	Section **200**
4				
5		**12798279, 12798280**	Issue **20044521-B**	Page **75**

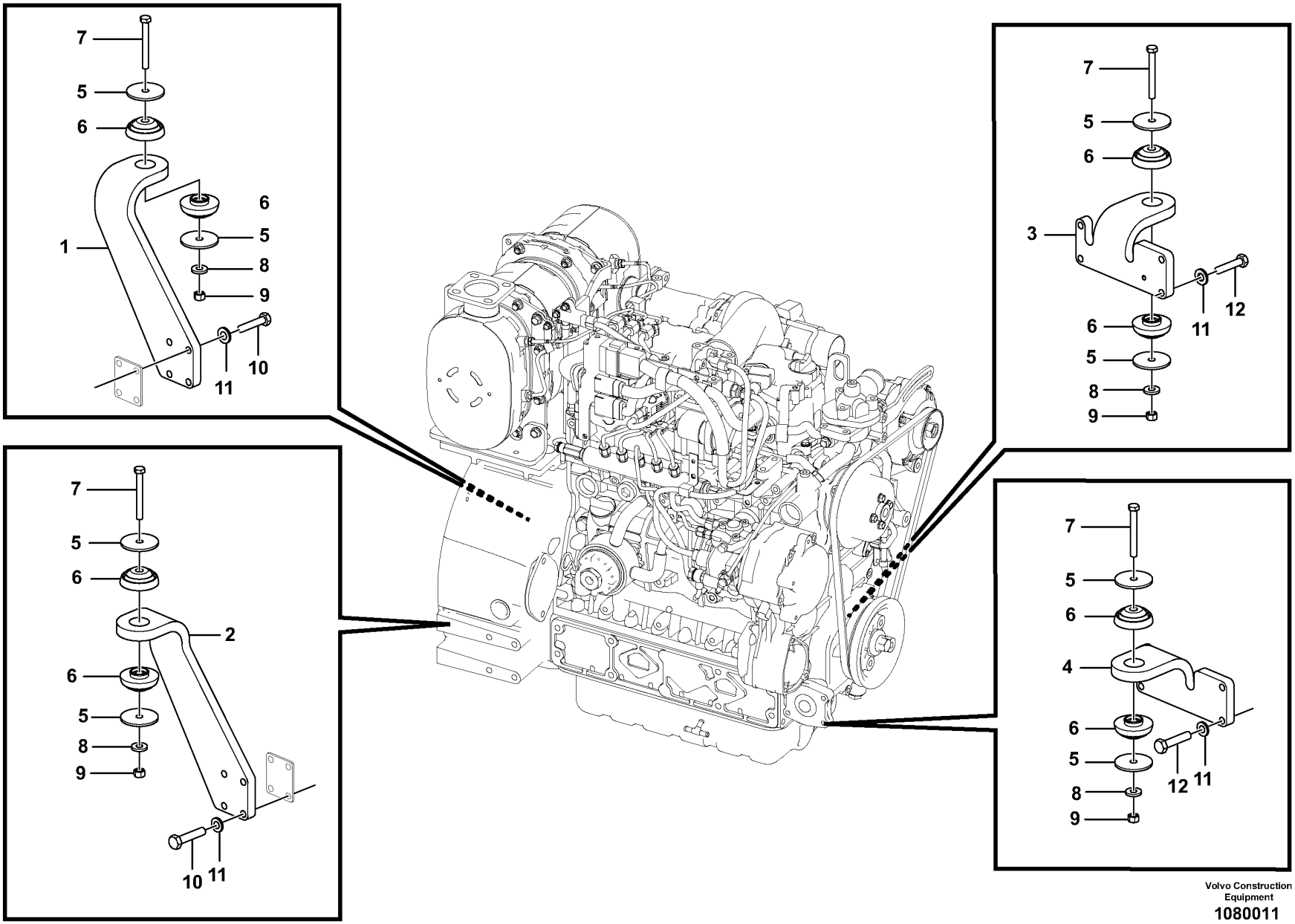

Volvo Construction Equipment

1080011

Fig.	Part No.	Quantity 1	2	3	PS	KIT	Description	Dénomination	Bezeichnung	Denominación	Benämning	Notes
1		1			NS		Bracket	Console	Konsole	Ménsula	Konsol	
2		1			NS		Bracket	Console	Konsole	Ménsula	Konsol	
3	VOE 12783670	1					Bracket	Console	Konsole	Consola	Konsol	
4	VOE 12777278	1					Bracket	Console	Konsole	Consola	Konsol	
5	RM 46680948	8					Washer	Rondelle	Scheibe	Arandela	Bricka	
6	RM 46680955	8					Shock absorber	Amortisseur	Stoßdämpfer	Amortiguador	Stötdämpare	
7	RM 96735758	4					Screw	Vis	Schraube	Tornillo	Skruv	
8	RM 59565044	4					Washer	Rondelle	Scheibe	Arandela	Bricka	
9	RM 96711882	4					Hexagon nut	Écrou hexagonal	Sechskantmutter	Tuerca hexagonal	Sexkantsmutter	
10	RM 95934451	8					Hexagon screw	Vis à tête hexagonale	Sechskantschraube	Tornillo hexagonal	Sexkantsskruv	
11	RM 96738596	16					Washer	Rondelle	Scheibe	Arandela	Bricka	
12	RM 43928241	8					Screw	Vis	Schraube	Tornillo	Skruv	

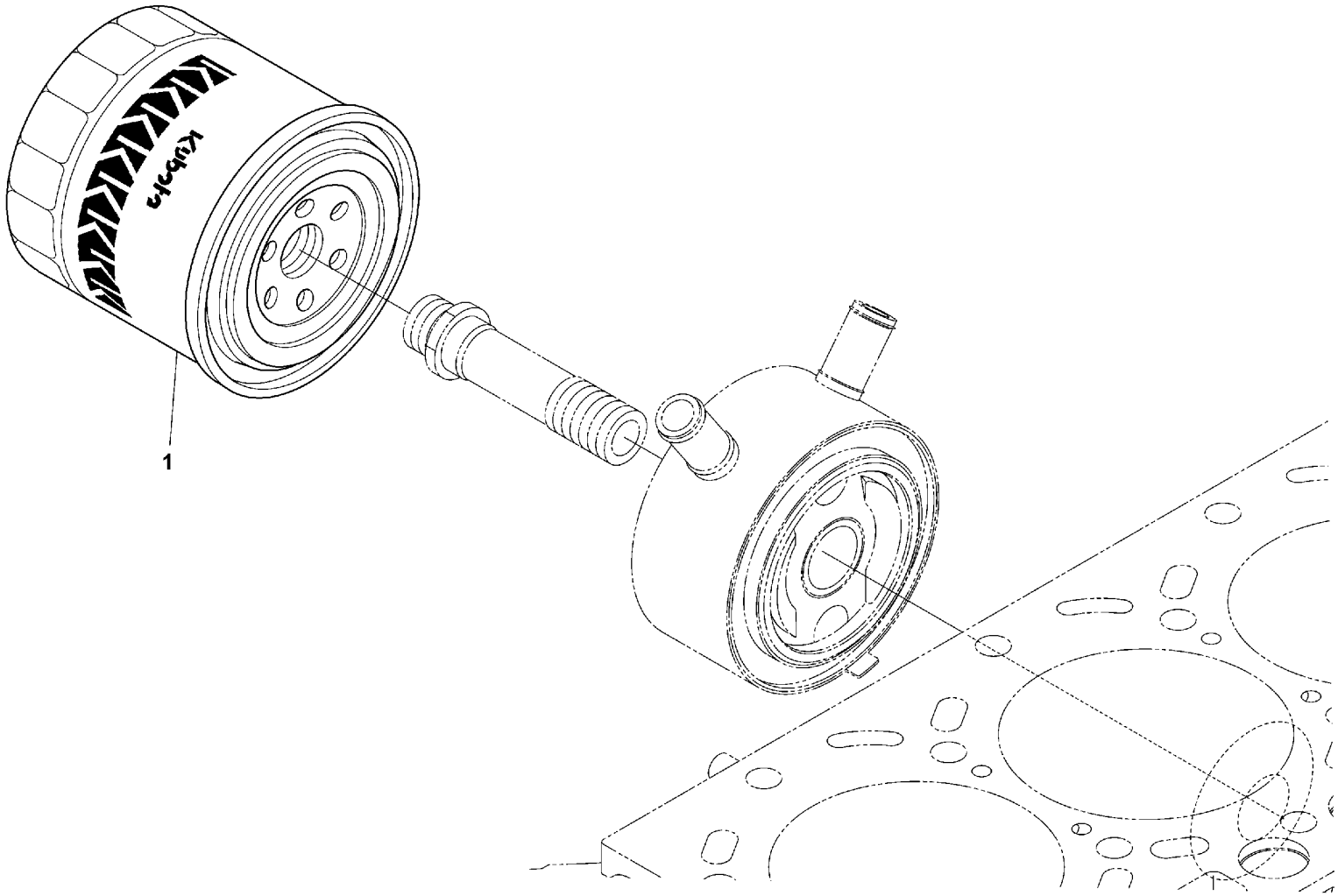

Volvo Construction Equipment
1066192

Fig.	Part No.	Quantity 1	2	3	PS	KIT	Description	Dénomination	Bezeichnung	Denominación	Benämning	Notes
1	**VOE 17324107**	1					Filter cartridge	Cartouche filtrante	Filterpatrone	Patrón filtrante	Filterpatron	(VOE 17238529)

1		**Oil filter** **Filtre à huile** **Ölfilter** **Filtro de aceite** **Oljefilter**	Catalogue id **20736**	Group **222**
2				
3			Illustr. No **1066192**	Section **200**
4				
5		**17317525 , 17317530**	Issue **20044521-B**	Page **79**

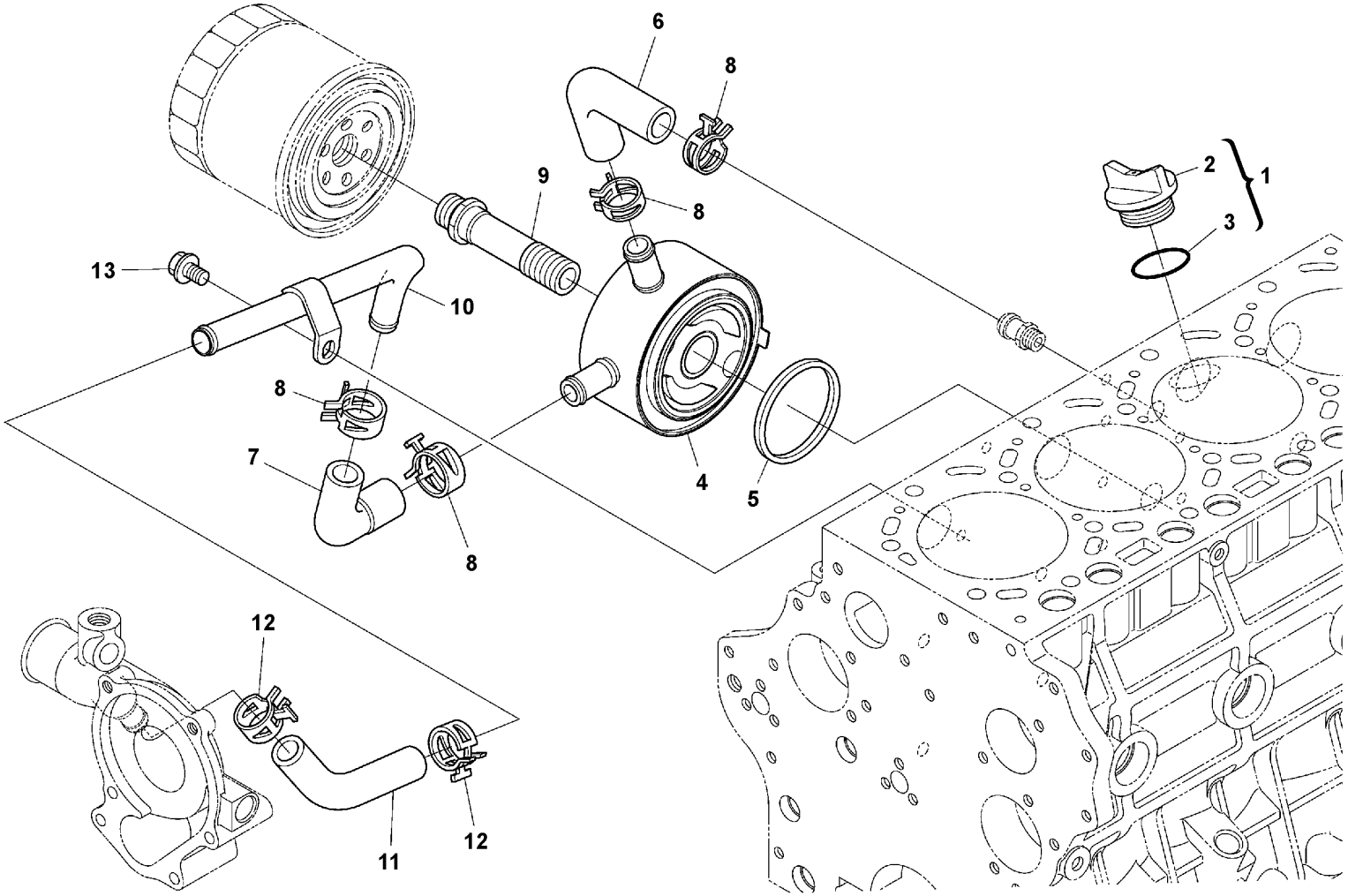

Volvo Construction Equipment
1066191

Fig.	Part No.	Quantity 1	2	3	PS	KIT	Description	Dénomination	Bezeichnung	Denominación	Benämning	Notes
1	VOE 16668456	1					Plug	Tampon	Stopfen	Tapón	Plugg	
2	VOE 16672982	1					•Plug	•Tampon	•Stopfen	•Tapón	•Plugg	
3	VOE 17230256	1					•O-ring	•Joint torique	•O-Ring	•Anillo tórico	•O-ring	
4	VOE 22673617	1					Oil cooler	Radiateur huile	Ölkühler	Enfriador de aceite	Oljekylare	
5	VOE 16669718	1					Gasket	Joint	Dichtung	Junta	Packning	
6	VOE 16672218	1					Hose	Flexible	Schlauch	Manguera	Slang	
7	VOE 16672223	1					Hose	Flexible	Schlauch	Manguera	Slang	
8	VOE 16668745	4					Clamp	Collier serrage	Klemme	Abrazadera	Klamma	
9		1			NS		Joint	Articulation	Gelenk	Unión	Led	
10		1			NS		Pipe	Tuyau	Rohrleitung	Tubo	Rör	
11	VOE 16670511	1					Pipe	Tuyau	Rohrleitung	Tubo	Rör	
12	VOE 16668745	2					Clamp	Collier serrage	Klemme	Abrazadera	Klamma	
13	VOE 16660409	1					Bolt	Boulon	Bolzen	Perno	Bult	

1		**Oil cooler** **Radiateur d 'huile** **Ölkühler** **Enfriador de aceite** **Oljekylare**	Catalogue id **20736**	Group **223**
2				
3			Illustr. No **1066191**	Section **100**
4				
5		**17317525 , 17317530**	Issue **20044521-B**	Page **81**

VOLVO

SD75B

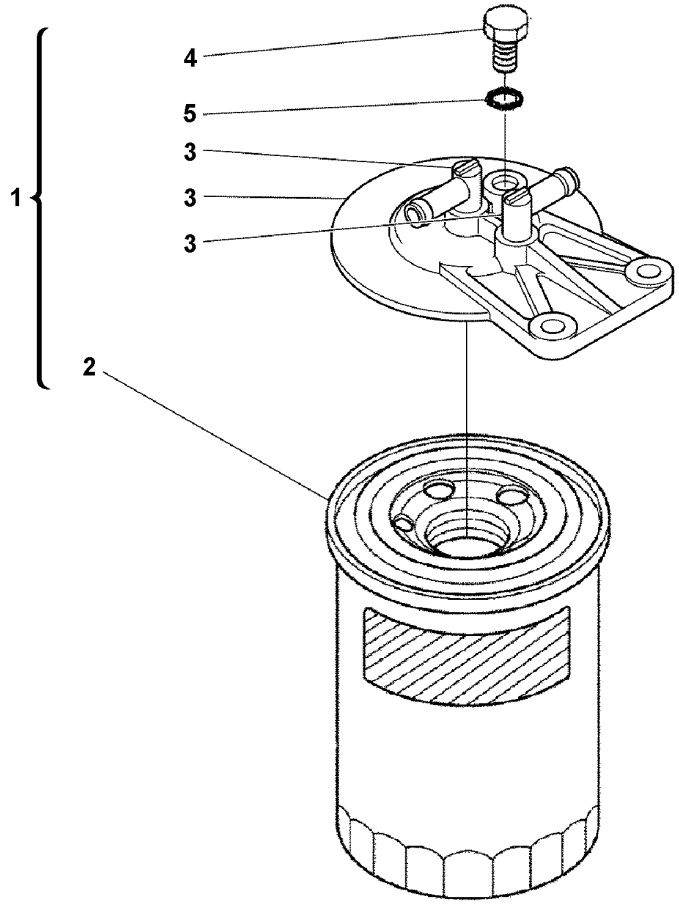
4
5
3
3
3
1
2

Fig.	Part No.	Quantity 1	2	3	PS	KIT	Description	Dénomination	Bezeichnung	Denominación	Benämning	Notes
1	**VOE 22568176**	1					Fuel filter	Filtre a combustible	Kraftstofffilter	Filtro de combustible	Bränslefilter	
2	**VOE 16668474**	1					•Fuel filter	•Filtre a combustible	•Kraftstofffilter	•Filtro de combustible	•Bränslefilter	
3	**VOE 17259407**	1					•Fuel filter housing	•Boîtier de filtre	•Kraftstofffiltergehäuse	•Cuerpo de filtro de combustible	•Bränslefilterhus	
4	**VOE 16671570**	1					••Screw	••Vis	••Schraube	••Tornillo	••Skruv	
5	**VOE 16671578**	1					••Gasket	••Joint	••Dichtung	••Junta	••Packning	

1		**Fuel filter** **Filtre à carburant** **Kraftstoffilter** **Filtro de combustible** **Bränslefilter**	Catalogue id **20736**	Group **233**
2			Illustr. No **1066163**	Section **150**
3				
4			Issue **20044521-B**	Page **83**
5		**17317525 , 17317530**		

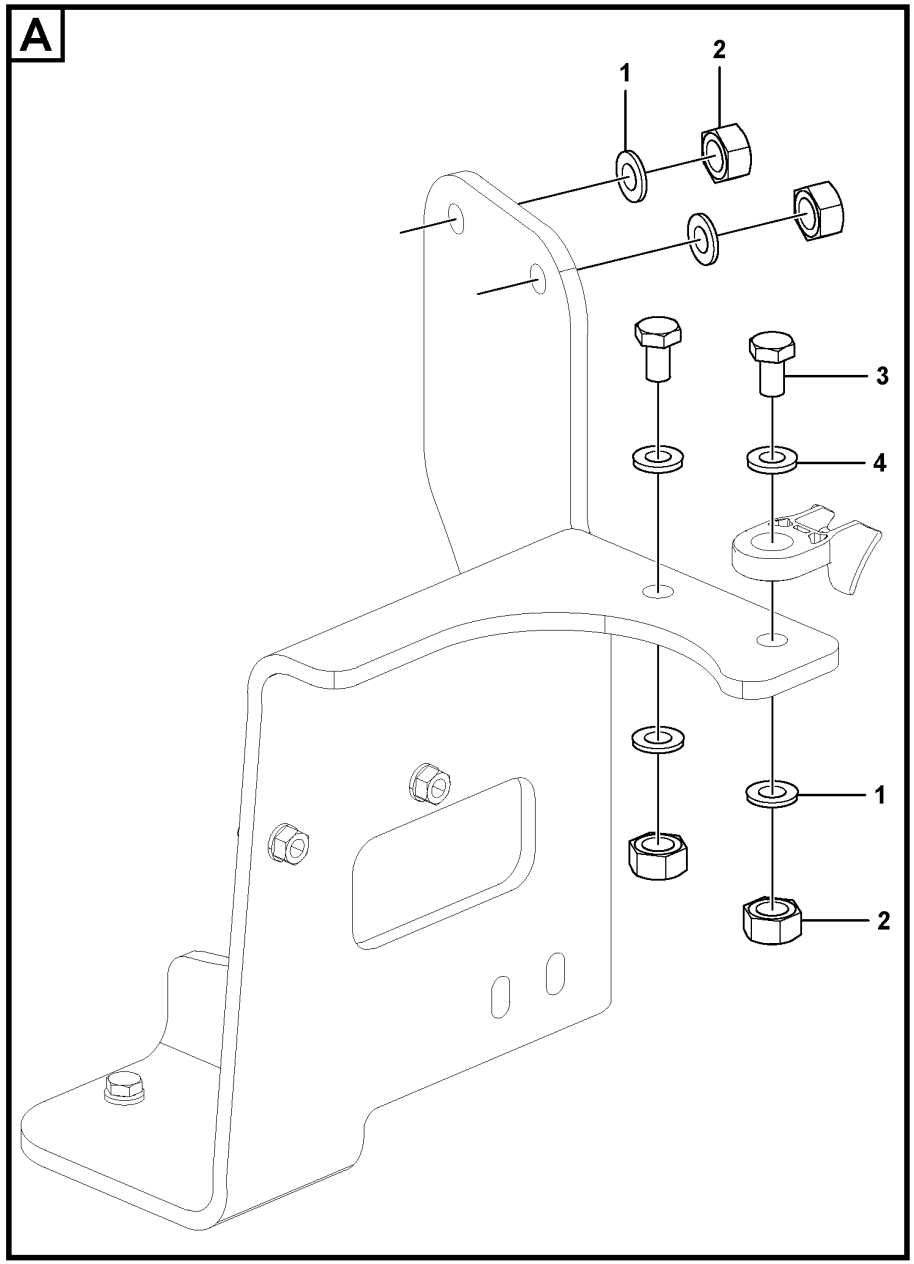

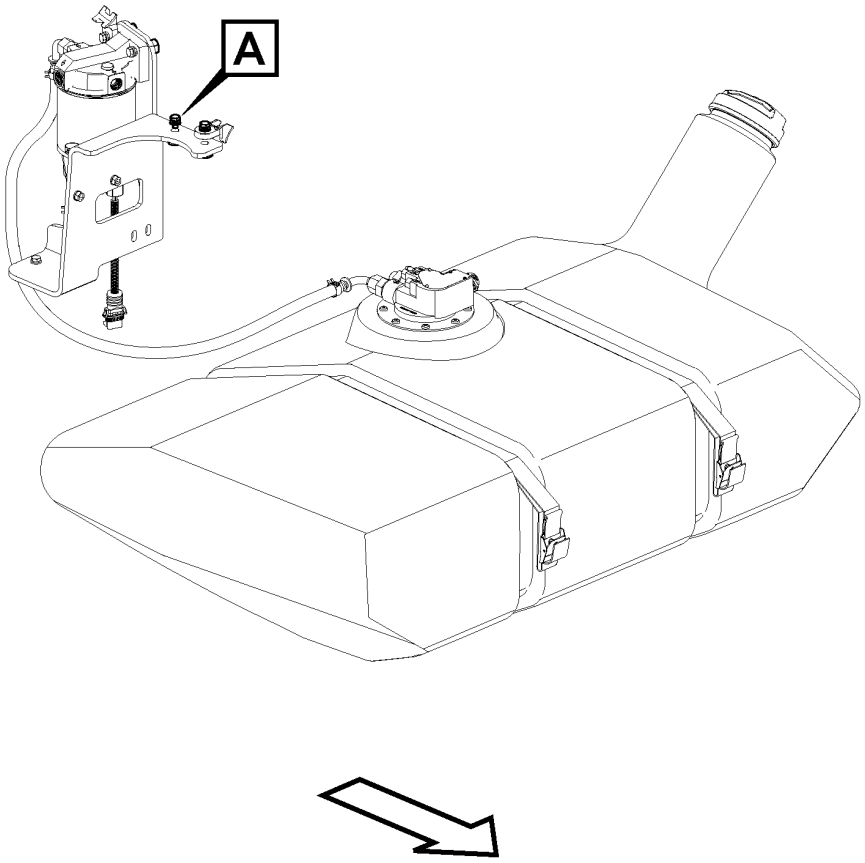

Volvo Construction Equipment
1080148

Fig.	Part No.	Quantity 1	2	3	PS	KIT	Description	Dénomination	Bezeichnung	Denominación	Benämning	Notes
1	VOE 13955894	4					Washer	Rondelle	Scheibe	Arandela	Bricka	
2	VOE 955782	4					Hexagon nut	Écrou hexagonal	Sechskantmutter	Tuerca hexagonal	Sexkantsmutter	
3	RM 96728704	2					Hexagon screw	Vis à tête hexagonale	Sechskantschraube	Tornillo hexagonal	Sexkantsskruv	
4	RM 96713979	2					Washer	Rondelle	Scheibe	Arandela	Bricka	

1		**Fuel filter with fitting parts** **Filtre carburant avec pièces de montage** **Kraftstoffilter mit Anbauteilen** **Filtro de combustible** **Bränslefilter med monteringsdetaljer**	Catalogue id **20736**	Group **233**
2				
3			Illustr. No **1080148**	Section **200**
4				
5			Issue **20044521-B**	Page **85**

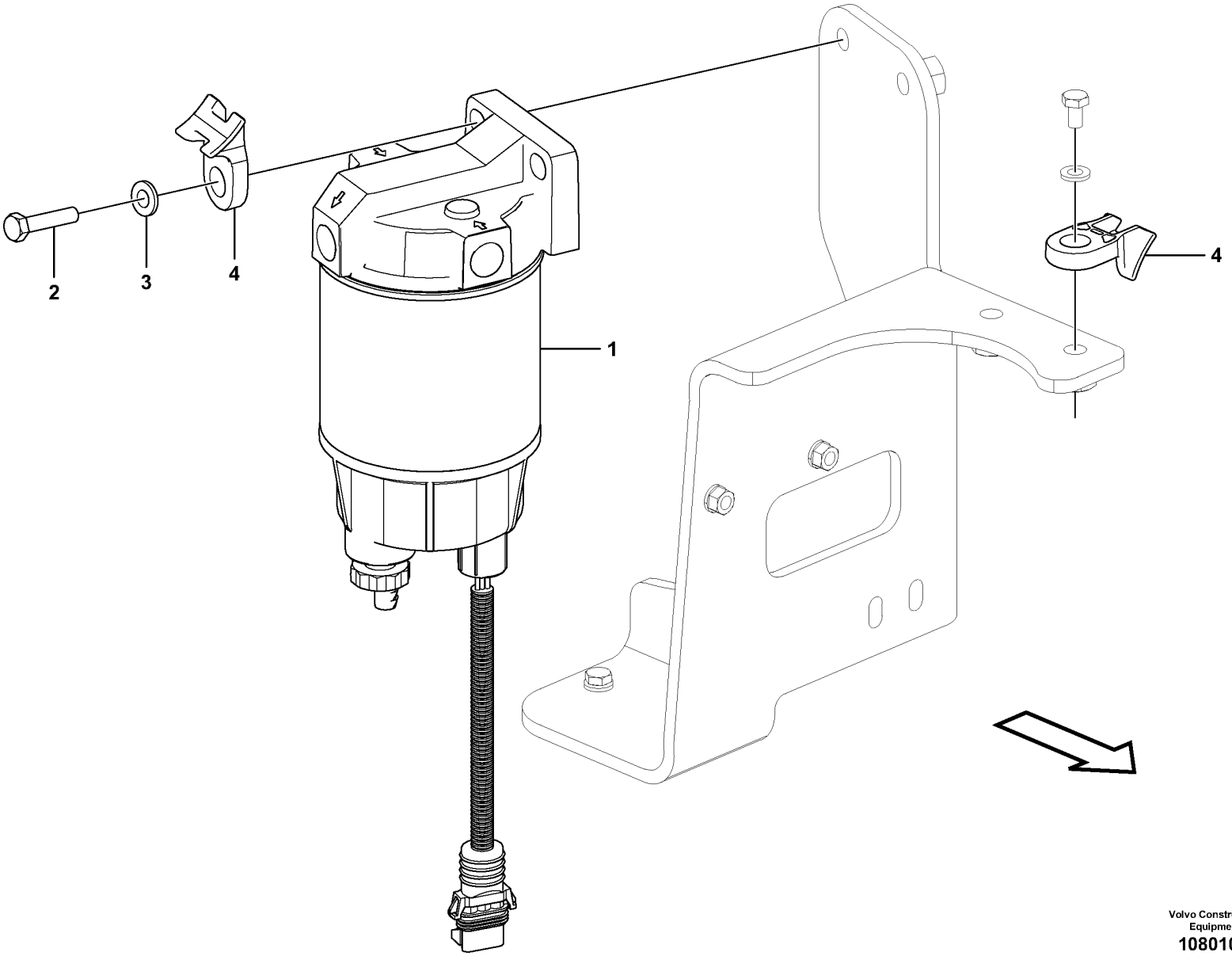

Volvo Construction Equipment
1080108

Fig.	Part No.	Quantity 1	2	3	PS	KIT	Description	Dénomination	Bezeichnung	Denominación	Benämning	Notes
1	**VOE 15193308**	1					Water separator	Séparateur d'eau	Wasserabscheider	Separador de agua	Vattenavskiljare	
	VOE 17201959	1					•Bowl	•Bol	•Schale	•Taza	•Skål	
	VOE 17201956	1					•Filter cartridge	•Cartouche filtrante	•Filterpatrone	•Patrón filtrante	•Filterpatron	
2	**RM 96728704**	2					Hexagon screw	Vis à tête hexagonale	Sechskantschraube	Tornillo hexagonal	Sexkantsskruv	
3	**RM 96713979**	2					Washer	Rondelle	Scheibe	Arandela	Bricka	
4	**VOE 12793920**	2					Clamp	Collier serrage	Klemme	Abrazadera	Klamma	

1		**Water separator** **Separateur d'eau** **Wasserabscheider** **Separador de agua** **Vattenavskiljare**	Catalogue id **20736**	Group **233**
2				
3			Illustr. No **1080108**	Section **300**
4				
5			Issue **20044521-B**	Page **87**

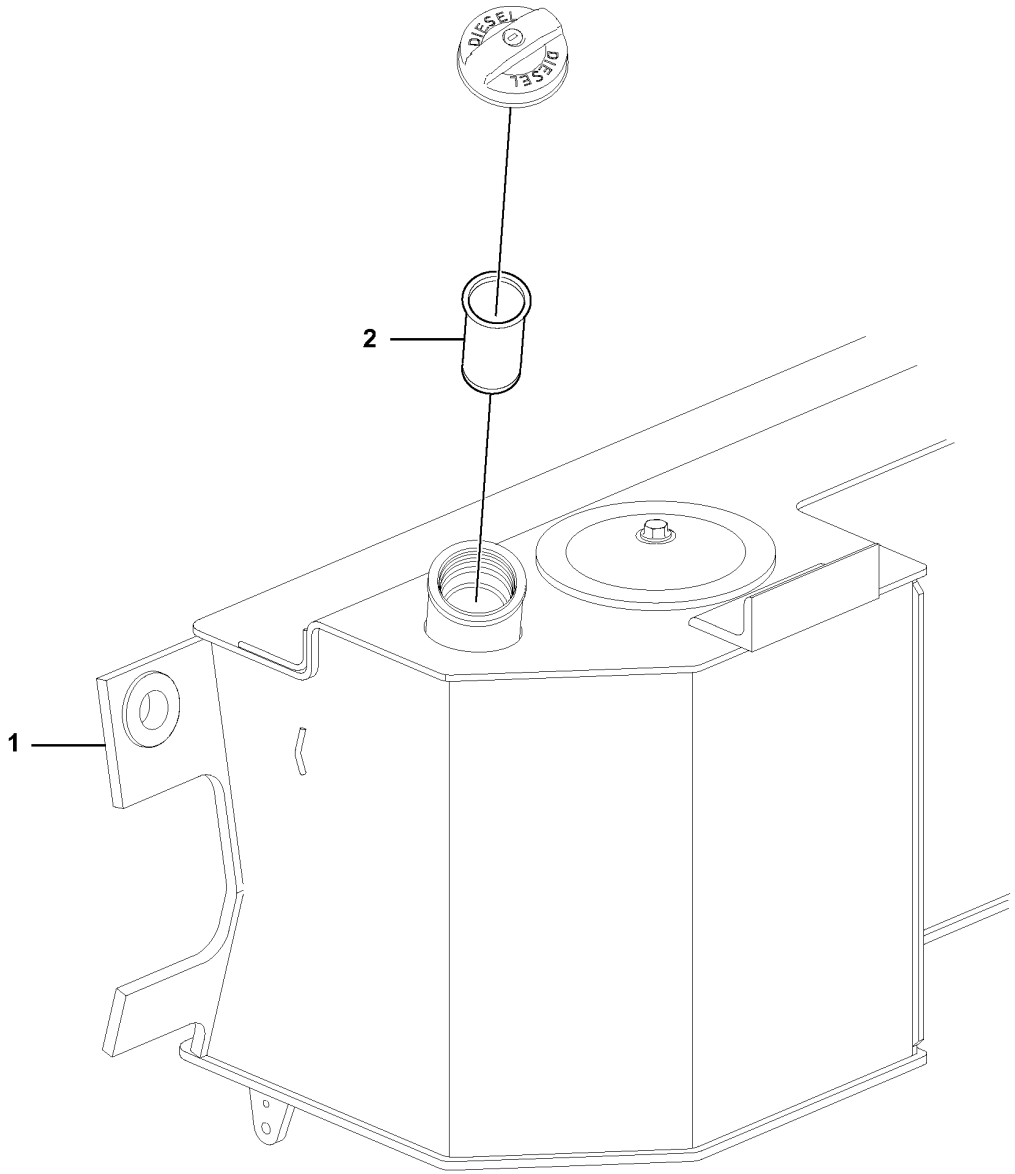
DIESEL
DIESEL
2
1

Fig.	Part No.	Quantity 1	2	3	PS	KIT	Description	Dénomination	Bezeichnung	Denominación	Benämning	Notes
1		1			NS		Fuel tank	Réservoir carburant	Kraftstofftank	Deposit combust	Bränsletank	
2	VOE 15651138	1					Filter	Filtre	Filter	Filtro	Filter	

1		**Fuel Strainer** **Crépine de carburant** **Kraftstoffsieb** **Colador de combustible** **Bränslesil**	Catalogue id **20736**	Group **233**
2				
3			Illustr. No **1070104**	Section **400**
4				
5			Issue **20044521-B**	Page **89**

VOLVO

SD75B

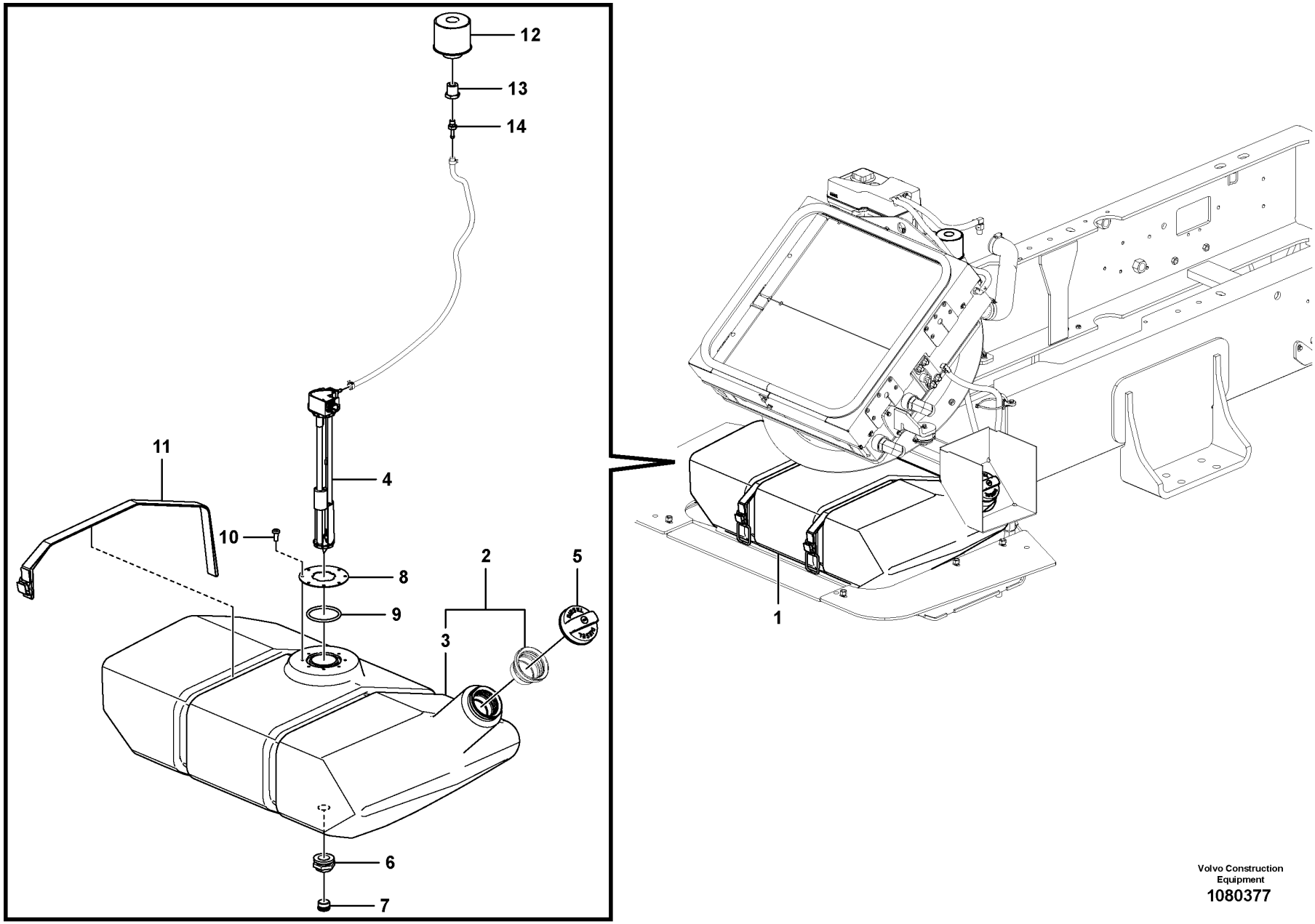

Volvo Construction Equipment
1080377

Fig.	Part No.	Quantity 1	2	3	PS	KIT	Description	Dénomination	Bezeichnung	Denominación	Benämning	Notes
1	VOE 12814686	1					Fuel tank	Réservoir de carburant	Kraftstofftank	Depósito de combustible	Bränsletank	
2	VOE 12813929	1					•Fuel tank	•Réservoir de carburant	•Kraftstofftank	•Depósito de combustible	•Bränsletank	
3	VOE 12813452	1					••Fuel tank	••Réservoir de carburant	••Kraftstofftank	••Depósito de combustible	••Bränsletank	
4	VOE 17004223	1					•Tank unit	•Ensemble réservoir	•Tankaggregat	•Unidad de depósito	•Tankaggregat	
5	VOE 15663179	1					•Cap	•Capot	•Kappe	•Tapa	•Lock	
6	RM 13213624	1					•Drain plug	•Bouchon de vidange	•Ablassstopfen	•Tapón de vaciado	•Avtappningspropp	
7	RM 59144428	1					•Magnetic plug	•Bouchon magnétique	•Magnetstopfen	•Tapón magnético	•Magnetpropp	
8	VOE 9518442	1					•Plate	•Tôle	•Blech	•Chapa	•Plåt	
9	VOE 925075	1					•O-ring	•Joint torique	•O-Ring	•Anillo tórico	•O-ring	
10	RM 96727961	8					•Bolt	•Boulon	•Bolzen	•Perno	•Bult	
11	VOE 11172369	2					Retaining strap	Courroie de serrage	Halteriemen	Correa tensora	Spännrem	
12	VOE 11172907	1					Air filter	Filtre à air	Luftfilter	Filtro de aire	Luftfilter	
13	VOE 4854955	1					Nipple	Raccord	Nippel	Niple	Nippel	
14	VOE 949221	1					Hose nipple	Raccord flexible	Schlauchnippel	Niple de manguera	Slangnippel	

1		**Fuel tank with fitting parts** **Réservoir de carburant avec pièces de montage** **Kraftstofftank mit Anbauteilen** **Depósito de combustible con accesorios de montaje** **Bränsletank med monteringsdetaljer**	Catalogue id **20736**	Group **234**
2			Illustr. No **1080377**	Section **100**
3				
4			Issue **20044521-B**	Page **91**
5				

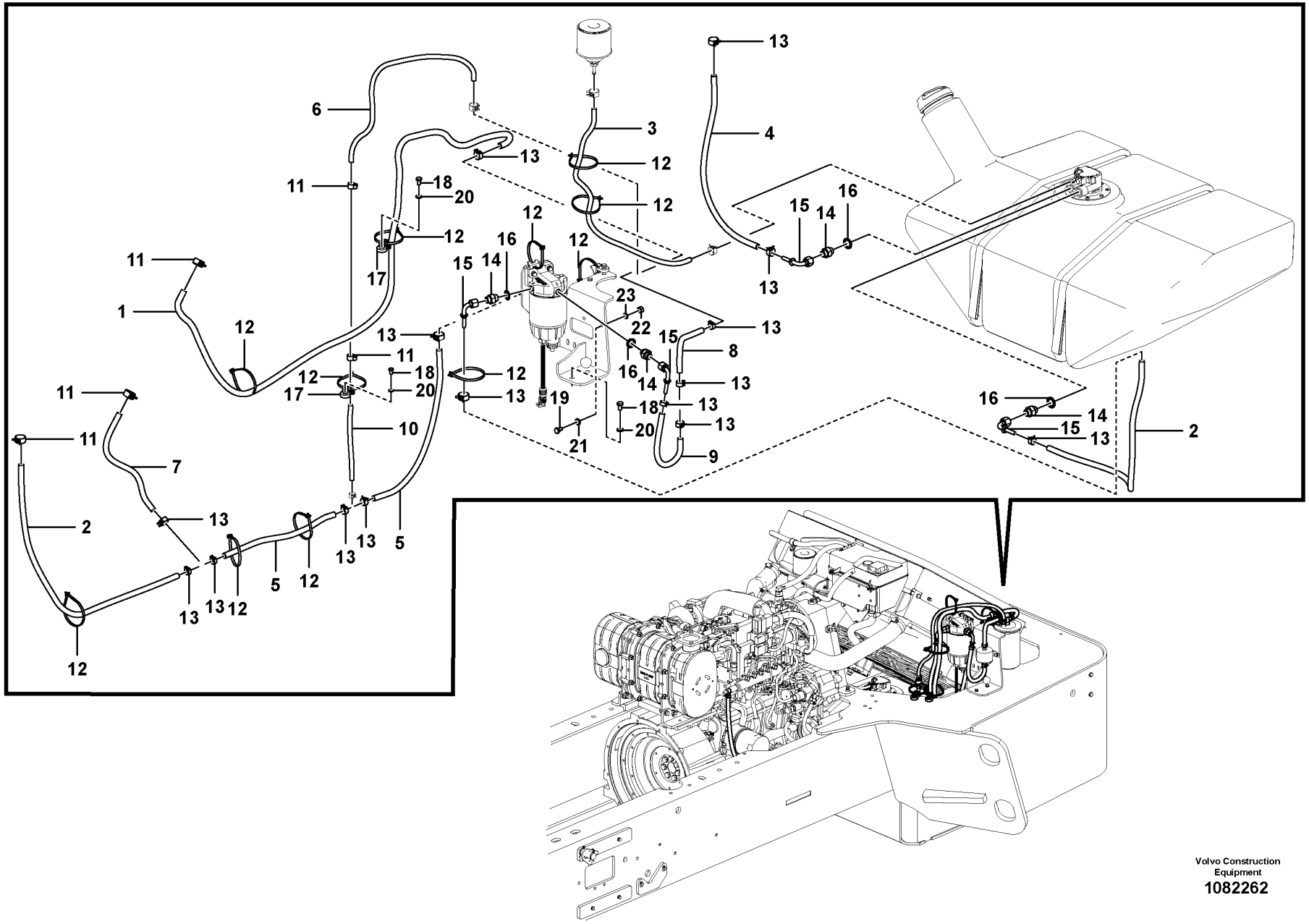
Volvo Construction Equipment
1082262

Fig.	Part No.	Quantity 1	2	3	PS	KIT	Description	Dénomination	Bezeichnung	Denominación	Benämning	Notes
1	VOE 17437223	1					Fuel hose	Flexible de carburant	Kraftstoffschlauch	Manguera de combustible	Bränsleslang	
2	VOE 12779876	2					Hose	Flexible	Schlauch	Manguera	Slang	
3	VOE 12814762	1					Hose	Flexible	Schlauch	Manguera	Slang	
4	VOE 12779875	1					Hose	Flexible	Schlauch	Manguera	Slang	
5	VOE 12783794	2					Hose	Flexible	Schlauch	Manguera	Slang	
6	VOE 12814486	1					Hose	Flexible	Schlauch	Manguera	Slang	
7	VOE 12779874	1					Hose	Flexible	Schlauch	Manguera	Slang	
8	VOE 12805286	1					Hose	Flexible	Schlauch	Manguera	Slang	
9	VOE 12788021	1					Hose	Flexible	Schlauch	Manguera	Slang	
10	VOE 12815868	1					Hose	Flexible	Schlauch	Manguera	Slang	
11	RM 50274299	5					Hose clamp	Collier durite	Schlauchschelle	Abrazadera de manguera	Slangklamma	
12	RM 20933677	11					Cable	Câble	Kabel	Cable	Kabel	
13	VOE 1378257	15					Hose clamp	Collier durite	Schlauchschelle	Abrazadera de manguera	Slangklamma	
14	VOE 973546	4					Nipple	Raccord	Nippel	Niple	Nippel	
15	VOE 931824	4					Nipple	Raccord	Nippel	Niple	Nippel	
16	VOE 982724	4					Gasket	Joint	Dichtung	Junta	Packning	
17	VOE 12793022	2					Clamp	Collier serrage	Klemme	Abrazadera	Klamma	
18	RM 96704309	4					Hexagon screw	Vis à tête hexagonale	Sechskantschraube	Tornillo hexagonal	Sexkantsskruv	
19	RM 96704564	2					Hexagon screw	Vis à tête hexagonale	Sechskantschraube	Tornillo hexagonal	Sexkantsskruv	
20	RM 96741046	4					Plain washer	Rondelle plane	Flachscheibe	Arandela plana	Planbricka	
21	RM 96721121	2					Washer	Rondelle	Scheibe	Arandela	Bricka	
22	RM 96704234	2					Nut	Écrou	Mutter	Tuerca	Mutter	
23	VOE 955892	2					Plain washer	Rondelle plane	Flachscheibe	Arandela plana	Planbricka	

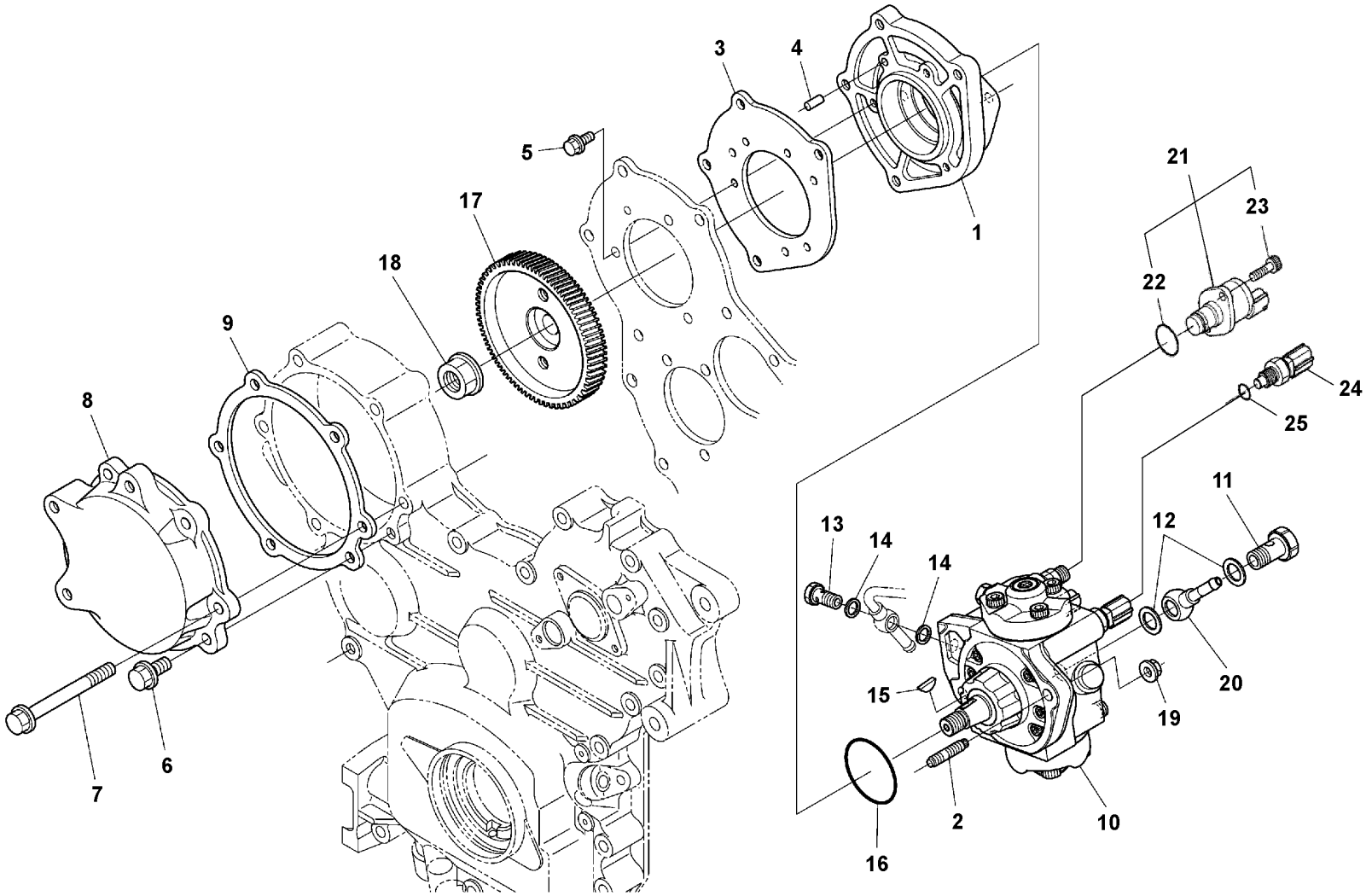

Volvo Construction Equipment
1060405

Fig.	Part No.	Quantity 1	2	3	PS	KIT	Description	Dénomination	Bezeichnung	Denominación	Benämning	Notes
1		1			NS		Base	Embase	Fuß	Base	Fot	
2	VOE 16671410	2					Stud	Goujon	Stiftschraube	Espárrago	Pinnskruv	
3	VOE 16670522	1					Gasket	Joint	Dichtung	Junta	Packning	
4		1			NS		Pin	Goupille	Stift	Pasador	Pinne	
5	VOE 16668221	3					Bolt	Boulon	Bolzen	Perno	Bult	
6	VOE 16668238	1					Bolt	Boulon	Bolzen	Perno	Bult	
7	VOE 16660443	5					Bolt	Boulon	Bolzen	Perno	Bult	
8		1			NS		Cover	Couvercle	Deckel	Tapa	Lock	
9	VOE 16670641	1					Gasket	Joint	Dichtung	Junta	Packning	
10	VOE 17248707	1					Pump	Pompe	Pumpe	Bomba	Pump	
11	VOE 16670540	1					•Screw	•Vis	•Schraube	•Tornillo	•Skruv	
12	VOE 16672784	2					•Gasket	•Joint	•Dichtung	•Junta	•Packning	
13	VOE 16668790	1					•Screw	•Vis	•Schraube	•Tornillo	•Skruv	
14	VOE 16672790	2					•Gasket	•Joint	•Dichtung	•Junta	•Packning	
15	VOE 16671901	1					•Woodruff key	•Clavette disque	•Schalteisen	•Chaveta woodruf	•Woodruffkil	
16	VOE 16672758	1					Gasket	Joint	Dichtung	Junta	Packning	
17	VOE 16670519	1					Gear	Pignon	Zahnrad	Engranaje	Kugghjul	
18	VOE 16668318	1					Nut	Écrou	Mutter	Tuerca	Mutter	
19	VOE 16660606	2					Nut	Écrou	Mutter	Tuerca	Mutter	
20	VOE 16669816	1					Pipe	Tuyau	Rohrleitung	Tubo	Rör	
21	VOE 17402983	1					Valve	Valve	Ventil	Válvula	Ventil	
22	VOE 17402984	1					O-ring	Joint torique	O-Ring	Anillo tórico	O-ring	
23		2			NS		Hex. socket screw	Vis à six pans creux	Innensechskantschraube	Tornillo de hexágono embutido	Insexskruv	
24	VOE 17402988	1					Sensor	Capteur	Geber	Sensor	Sensor	
25		1			NS		O-ring	Joint torique	O-Ring	Anillo tórico	O-ring	

1		**Injection pump** **Pompe d'injection** **Einspritzpumpe** **Bomba de inyección** **Insprutningspump**	Catalogue id **20736**	Group **236**
2				
3			Illustr. No **1060405**	Section **100**
4				
5		**17317525 , 17317530**	Issue **20044521-B**	Page **95**

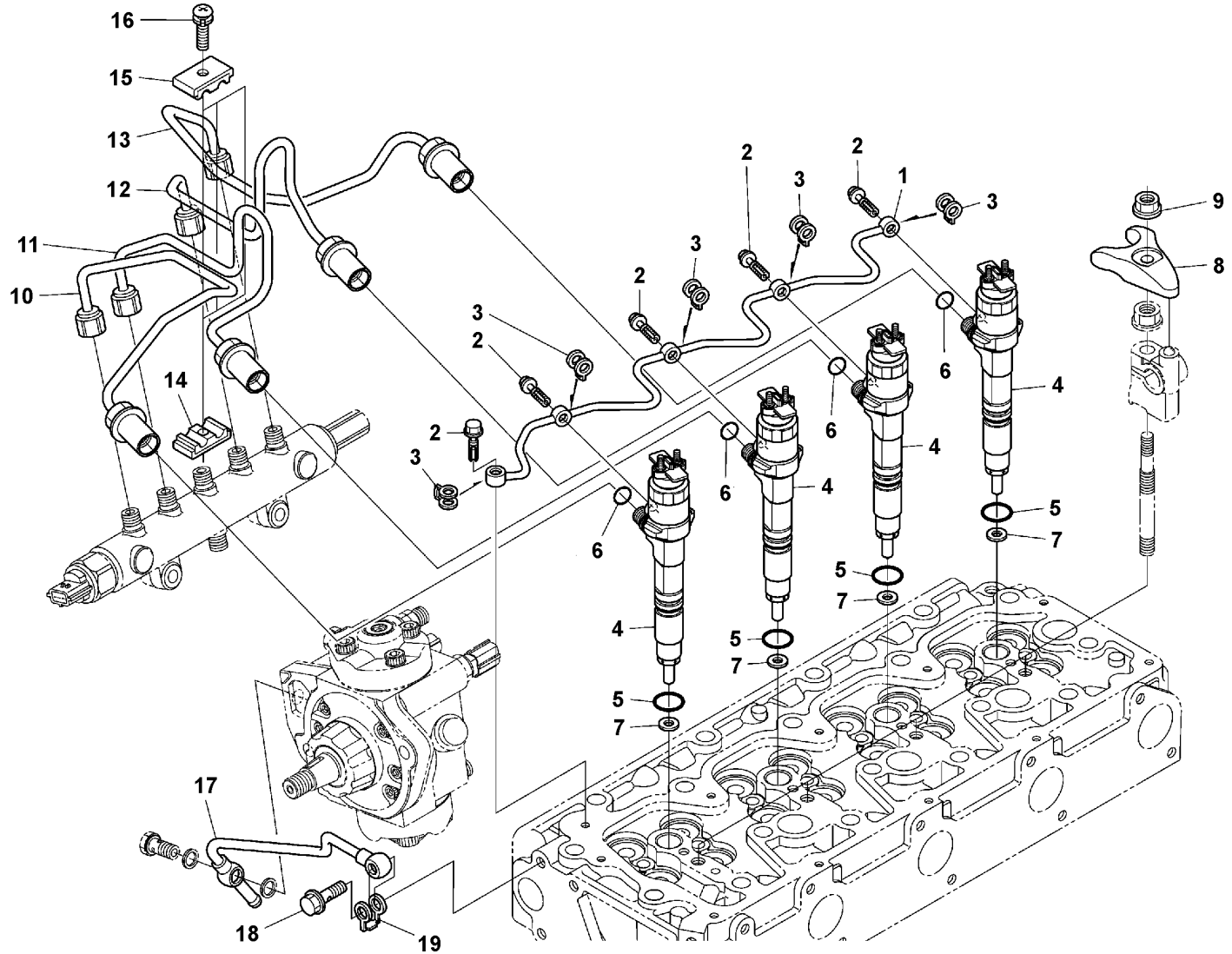

Volvo Construction Equipment
1066164

Fig.	Part No.	Quantity 1	2	3	PS	KIT	Description	Dénomination	Bezeichnung	Denominación	Benämning	Notes
1	VOE 16672746	1					Pipe	Tuyau	Rohrleitung	Tubo	Rör	
2	VOE 16660681	5					Bolt	Boulon	Bolzen	Perno	Bult	
3	VOE 16672680	5					Gasket	Joint	Dichtung	Junta	Packning	
4	VOE 17248708	4					Injector	Injecteur	Einspritzventil	Inyector	Insprutare	
5	VOE 16668434	4					O-ring	Joint torique	O-Ring	Anillo tórico	O-ring	
6	VOE 16668440	4					O-ring	Joint torique	O-Ring	Anillo tórico	O-ring	
7	VOE 17230275	4					Gasket	Joint	Dichtung	Junta	Packning	
8		4			NS		Clamp	Collier serrage	Klemme	Abrazadera	Klamma	
9	VOE 16660606	4					Nut	Écrou	Mutter	Tuerca	Mutter	
10	VOE 17400629	1					Pipe	Tuyau	Rohrleitung	Tubo	Rör	
11	VOE 17389898	1					Pipe	Tuyau	Rohrleitung	Tubo	Rör	
12	VOE 17400631	1					Pipe	Tuyau	Rohrleitung	Tubo	Rör	
13	VOE 17400632	1					Pipe	Tuyau	Rohrleitung	Tubo	Rör	
14	VOE 16660690	3					Clamp	Collier serrage	Klemme	Abrazadera	Klamma	
15	VOE 16660692	3					Clamp	Collier serrage	Klemme	Abrazadera	Klamma	
16	VOE 16660694	3					Screw	Vis	Schraube	Tornillo	Skruv	
17	VOE 16672748	1					Pipe	Tuyau	Rohrleitung	Tubo	Rör	
18	VOE 16677953	1					Screw	Vis	Schraube	Tornillo	Skruv	
19	VOE 16671647	1					Gasket	Joint	Dichtung	Junta	Packning	

1		**Delivery pipe - injector** **Tuyau refoulement - injecteur** **Fullrohr - Einspritzduse** **Tubo presion - inyector** **Tryckrör - insprutare**	Catalogue id **20736**	Group **237**
2				
3			Illustr. No **1066164**	Section **100**
4				
5		**17317525 , 17317530**	Issue **20044521-B**	Page **97**

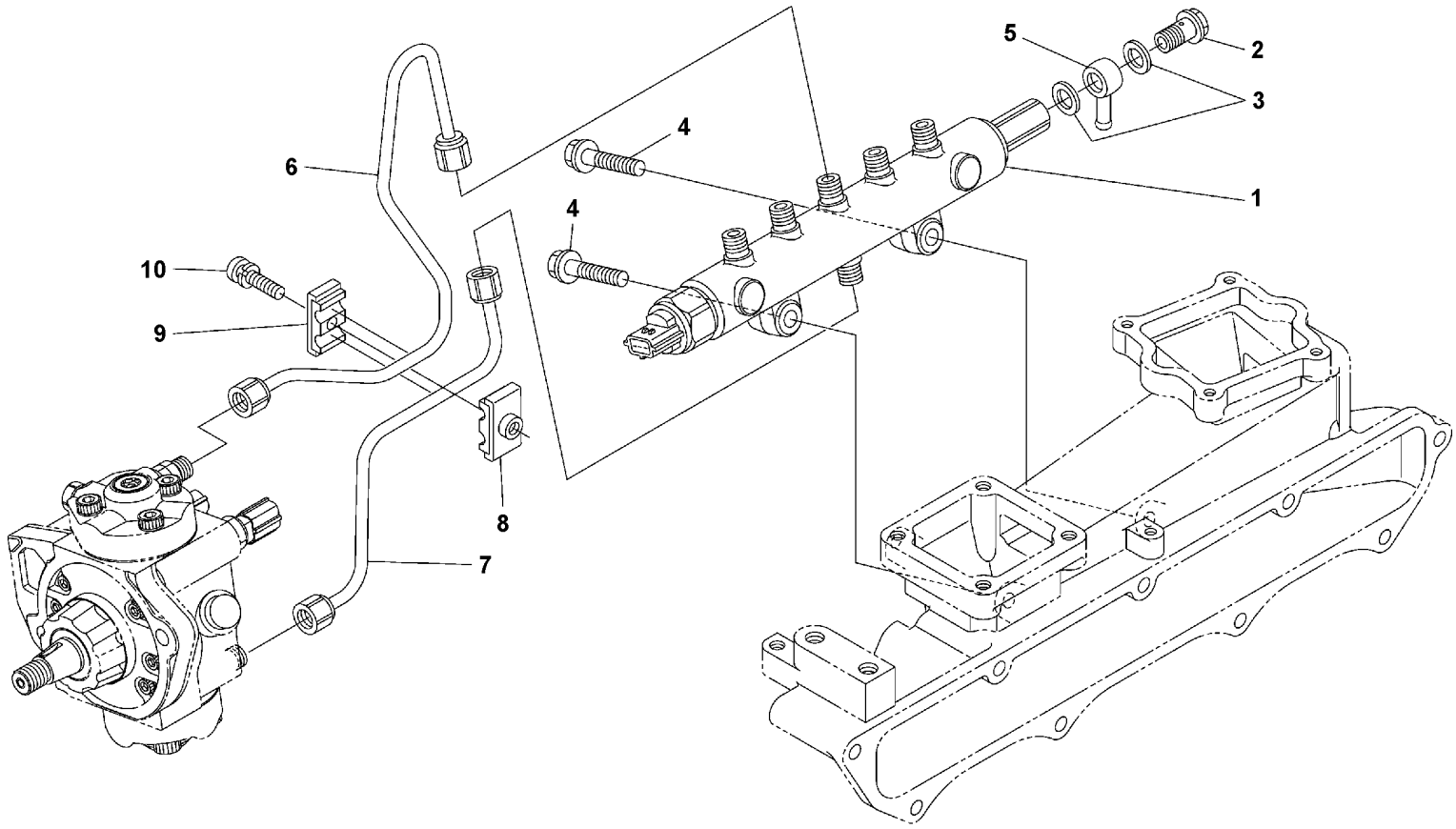

Volvo Construction Equipment
1066165

Fig.	Part No.	Quantity 1	2	3	PS	KIT	Description	Dénomination	Bezeichnung	Denominación	Benämning	Notes
1	VOE 16672751	1					Common rail	Tuyau de distribution	Verteilerdruckrohr	Riel	Fördelartryckrör	
2	VOE 22673567	1					•Hollow screw	•Vis creuse	•Hohlschraube	•Tornillo perforado	•Hålskruv	
3	VOE 22673572	2					•Gasket	•Joint	•Dichtung	•Junta	•Packning	
4		2			NS		Bolt	Boulon	Bolzen	Perno	Bult	
5	VOE 16668915	1					Joint	Articulation	Gelenk	Unión	Led	
6	VOE 16672235	1					Pipe	Tuyau	Rohrleitung	Tubo	Rör	
7	VOE 16672239	1					Pipe	Tuyau	Rohrleitung	Tubo	Rör	
8	VOE 16660690	1					Clamp	Collier serrage	Klemme	Abrazadera	Klamma	
9	VOE 16660692	1					Clamp	Collier serrage	Klemme	Abrazadera	Klamma	
10	VOE 16660694	1					Screw	Vis	Schraube	Tornillo	Skruv	

1		**Common Rail** **Rampe commune** **Common Rail** **Riel común** **Common Rail bränslefördelningstryckrör**	Catalogue id **20736**	Group **237**
2				
3			Illustr. No **1066165**	Section **150**
4			Issue **20044521-B**	Page **99**
5		**17317525 , 17317530**		

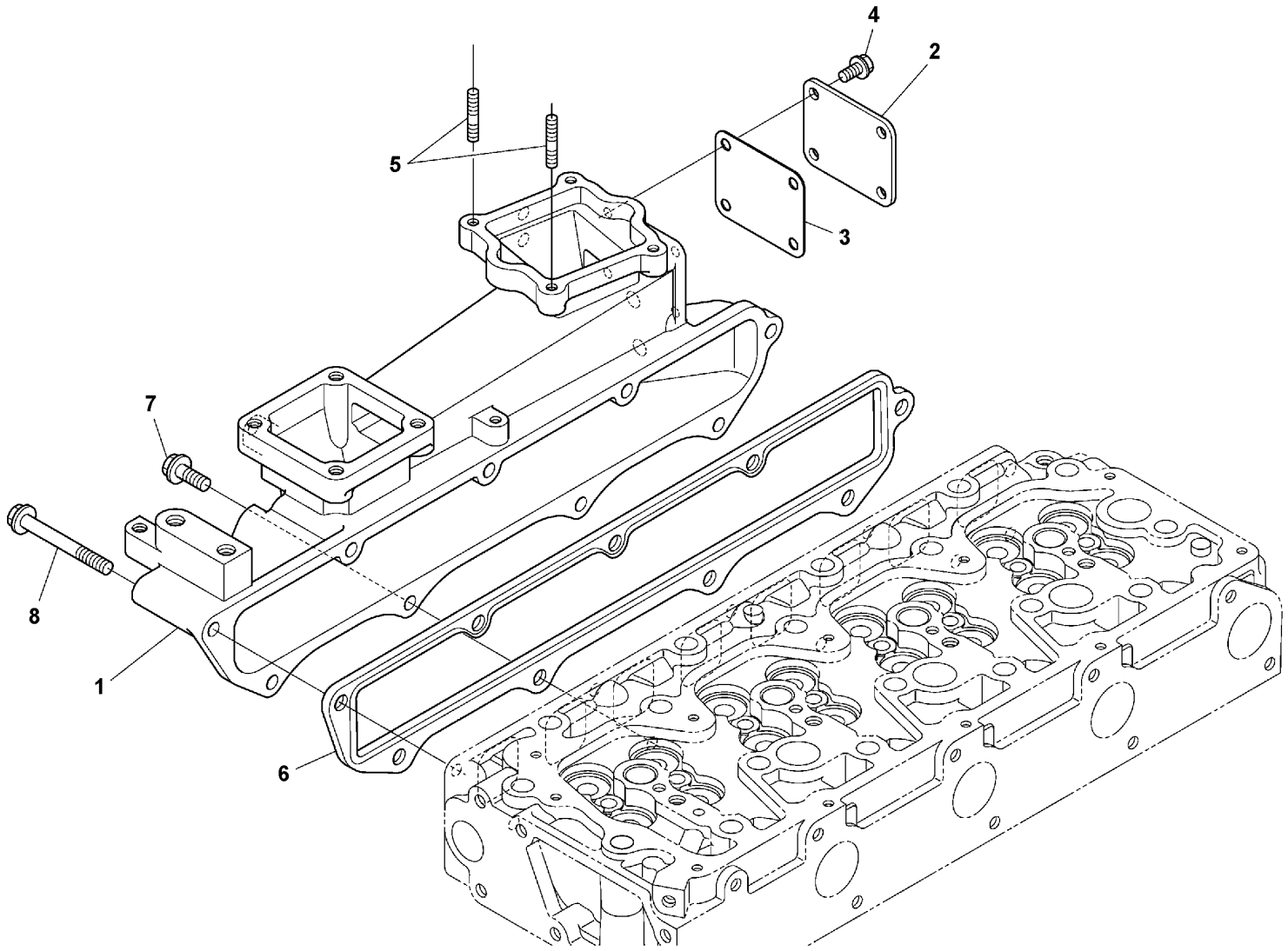

Volvo Construction Equipment
1066177

Fig.	Part No.	Quantity 1	2	3	PS	KIT	Description	Dénomination	Bezeichnung	Denominación	Benämning	Notes
1		1			NS		Inlet manifold	Collecteur admission	Einlassrohr	Tubo de admisión	Insugningsrör	
2		1			NS		•Cover	•Capot	•Haube	•Capó	•Huv	
3	VOE 16672086	1					•Gasket	•Joint	•Dichtung	•Junta	•Packning	
4	VOE 16668217	4					•Bolt	•Boulon	•Bolzen	•Perno	•Bult	
5		2			NS		•Bolt	•Boulon	•Bolzen	•Perno	•Bult	
6	VOE 16671261	1					Gasket	Joint	Dichtung	Junta	Packning	
7	VOE 16660598	5					Bolt	Boulon	Bolzen	Perno	Bult	
8		4			NS		Bolt	Boulon	Bolzen	Perno	Bult	

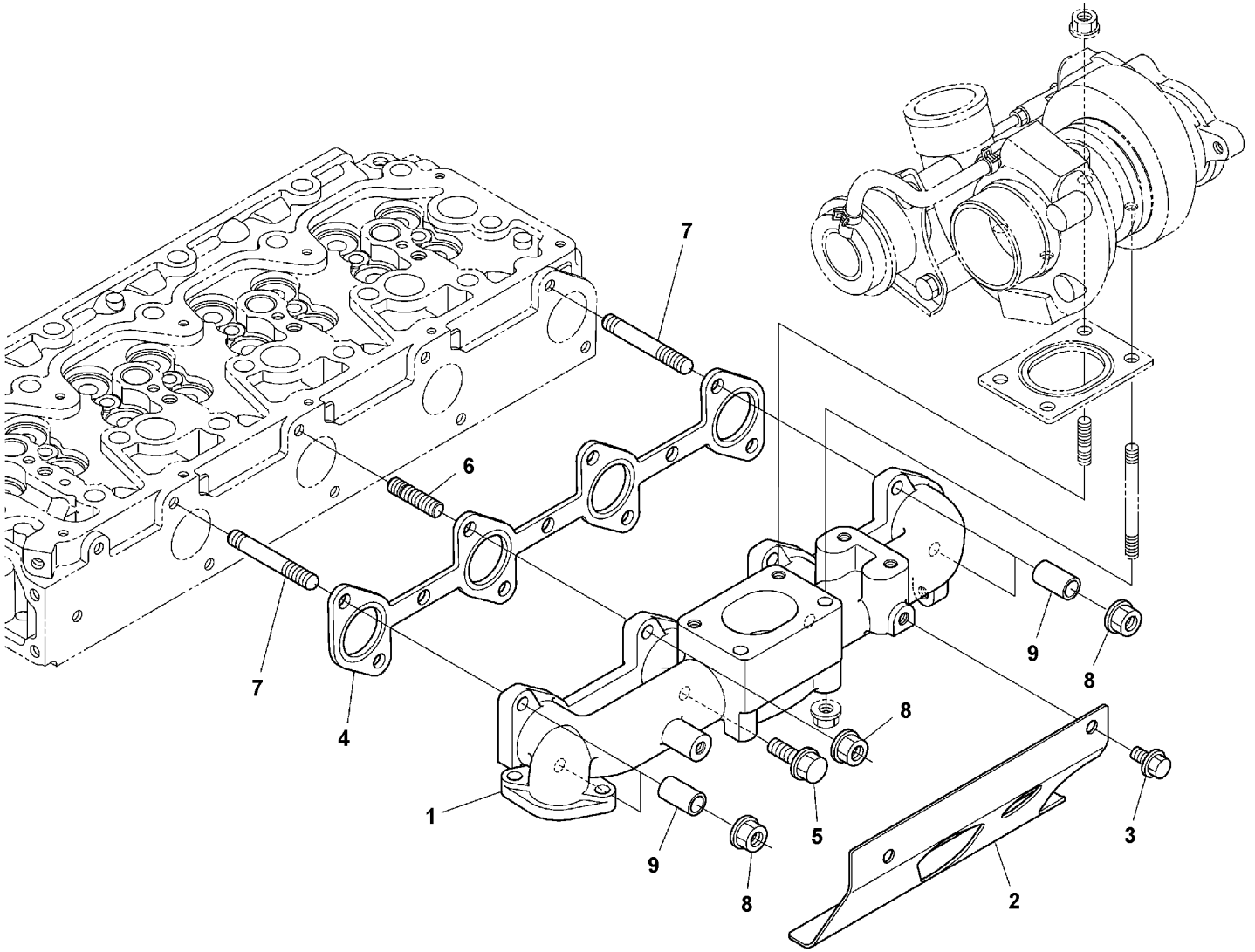

Volvo Construction Equipment
1066180

Fig.	Part No.	Quantity 1	2	3	PS	KIT	Description	Dénomination	Bezeichnung	Denominación	Benämning	Notes
1		1			NS		Exhaust manifold	Collecteur d'échappement	Auspuffkrümmer	Múltiple escape	Avgasgrenrör	
2	**VOE 22653100**	1					Cover	Capot	Haube	Capó	Huv	(VOE 16672161)
3	**VOE 22673584**	2					Flange screw	Vis à embase	Flanschschraube	Tornillo embridado	Flänsskruv	
4	**VOE 16672648**	1					Gasket	Joint	Dichtung	Junta	Packning	
5	**VOE 16671664**	2					Bolt	Boulon	Bolzen	Perno	Bult	
6	**VOE 16672640**	4					Stud	Goujon	Stiftschraube	Espárrago	Pinnskruv	
7	**VOE 16671897**	4					Stud	Goujon	Stiftschraube	Espárrago	Pinnskruv	
8	**VOE 16672645**	8					Nut	Écrou	Mutter	Tuerca	Mutter	
9	**VOE 16671761**	4					Collar	Collerette	Bördelung	Collar	Krage	

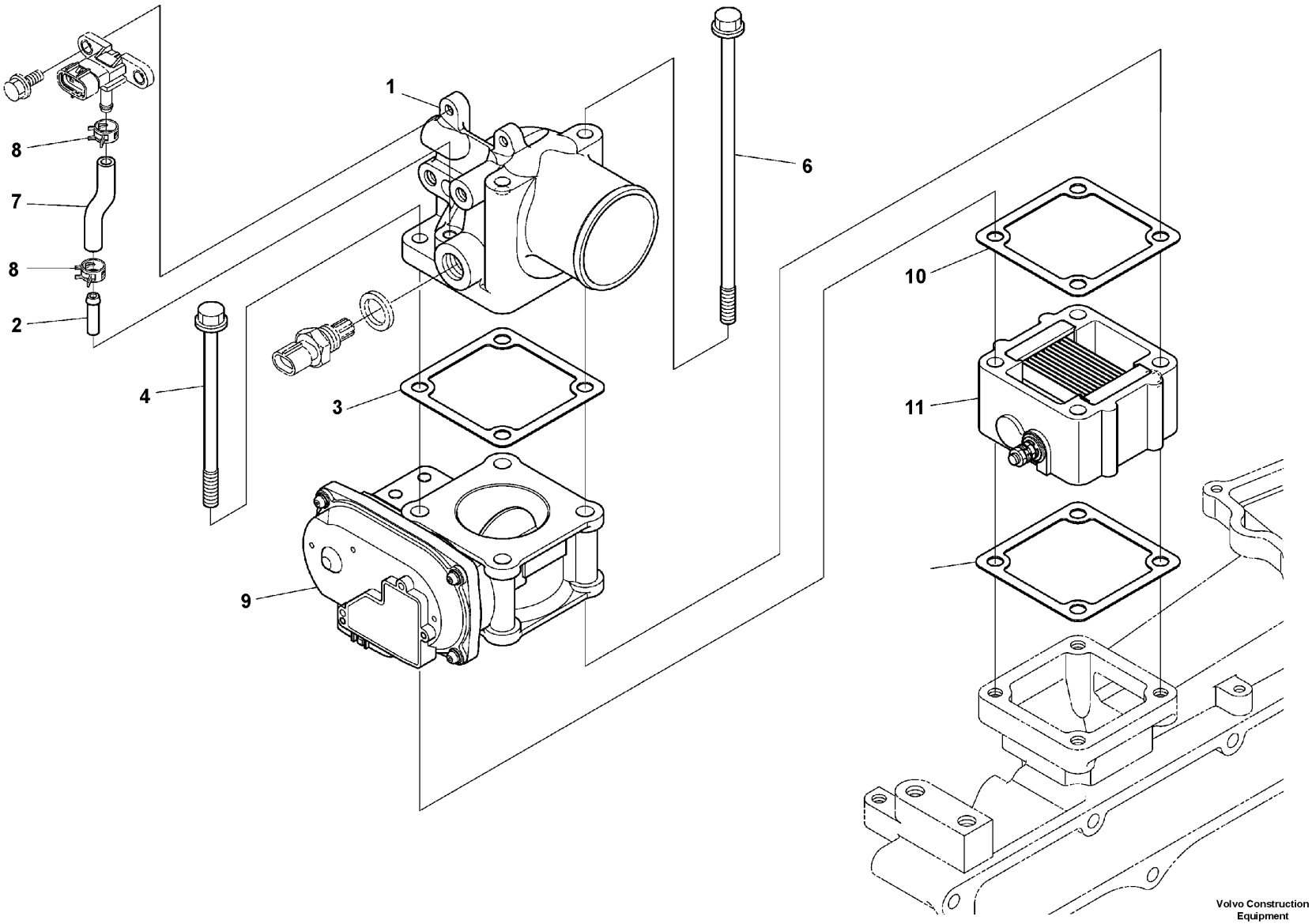

Volvo Construction Equipment

1060407

Fig.	Part No.	Quantity 1	2	3	PS	KIT	Description	Dénomination	Bezeichnung	Denominación	Benämning	Notes
1		1			NS		Air cleaner	Filtre air	Luftfilter	Filtro de aire	Luftrenare	
2		1			NS		•Pipe	•Tuyau	•Rohrleitung	•Tubo	•Rör	
3	VOE 16672081	1					Gasket	Joint	Dichtung	Junta	Packning	
4		2			NS		Bolt	Boulon	Bolzen	Perno	Bult	
6		2			NS		Bolt	Boulon	Bolzen	Perno	Bult	
7	VOE 16672242	1					Tube	Tube	Rohr	Tubo	Rör	
8		2			NS		Clamp	Collier serrage	Klemme	Abrazadera	Klamma	
9	VOE 16671986	1					Throttle valve	Valve accélérateur	Drosselventil	Válvula de acelerador	Throttelventil	
10	VOE 16672081	1					Gasket	Joint	Dichtung	Junta	Packning	
11	VOE 16672265	1					Air heater	Chauffage a air	Luftwärmer	Calentador de aire	Luftvärmare	
12	VOE 16672081	1					Gasket	Joint	Dichtung	Junta	Packning	

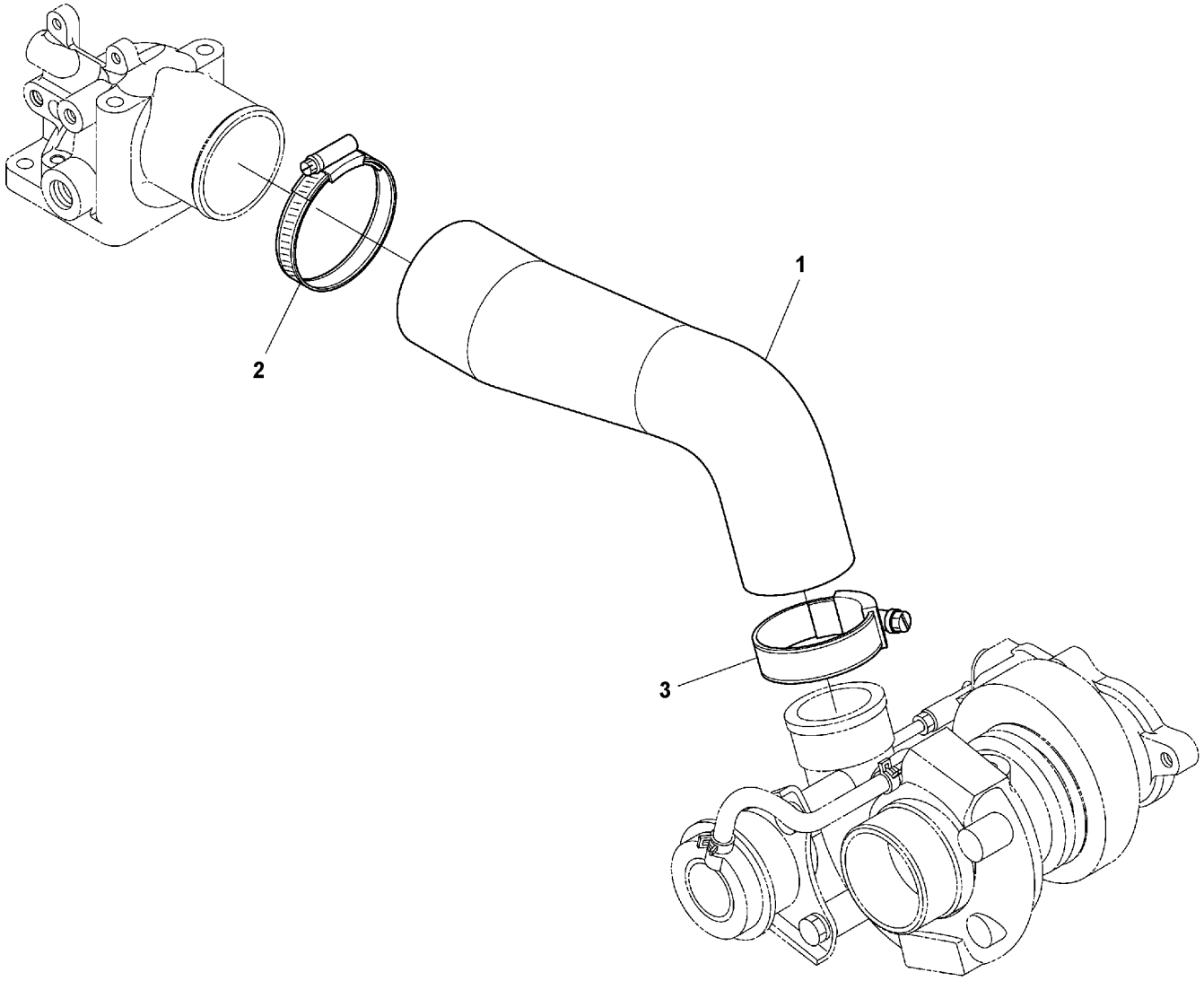

Volvo Construction Equipment
1066179

Fig.	Part No.	Quantity 1	2	3	PS	KIT	Description	Dénomination	Bezeichnung	Denominación	Benämning	Notes
1	VOE 16671997	1					Inlet hose	Flexible admission	Einlasschlauch	Manguera de admisión	Inloppsslang	
2	VOE 17259435	1					Hose clamp	Collier durite	Schlauchschelle	Abrazadera de manguera	Slangklamma	
3	VOE 16672984	1					Clamp	Collier serrage	Klemme	Abrazadera	Klamma	

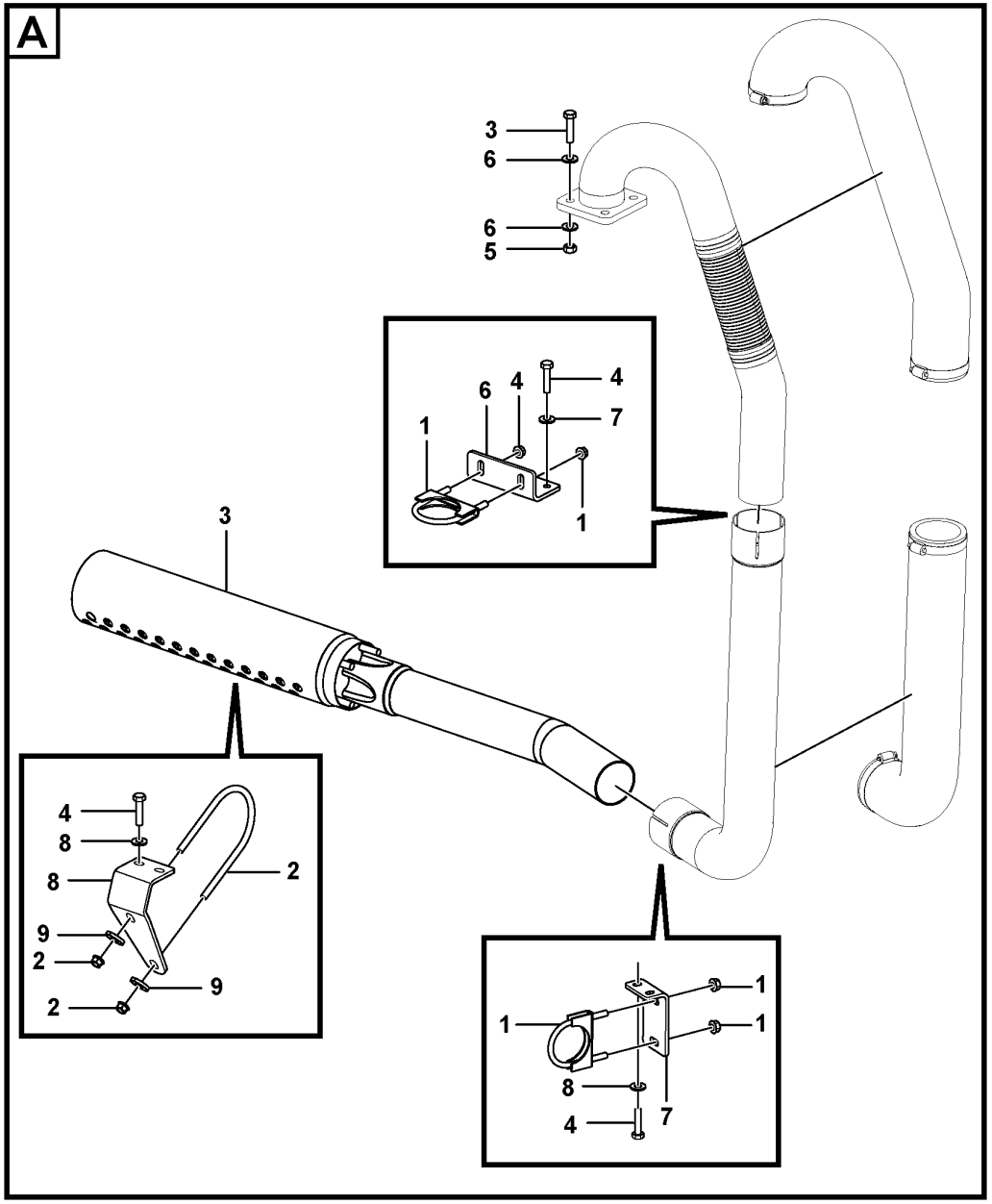
A
3
6
6
5
6
4
4
7
1
1
3
4
8
8
2
9
2
9
2
1
1
1
1
8
4
7

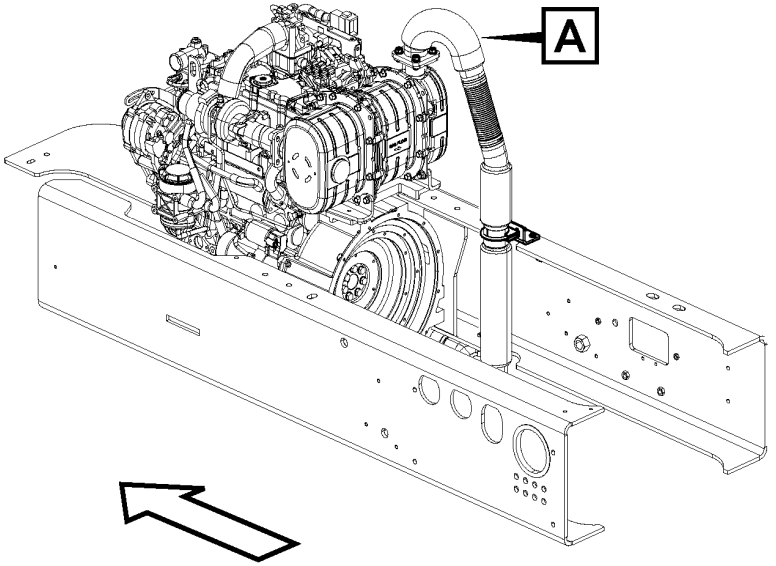
A

Fig.	Part No.	Quantity 1	2	3	PS	KIT	Description	Dénomination	Bezeichnung	Denominación	Benämning	Notes
1	RM 59179226	2					Clamp	Collier serrage	Klemme	Abrazadera	Klamma	
2	RM 59179218	2					Clamp	Collier serrage	Klemme	Abrazadera	Klamma	
3	RM 96729264	4					Bolt	Boulon	Bolzen	Perno	Bult	
4	RM 96705587	6					Hexagon screw	Vis à tête hexagonale	Sechskantschraube	Tornillo hexagonal	Sexkantsskruv	
5	RM 96738927	4					Nut	Écrou	Mutter	Tuerca	Mutter	
6	VOE 984391	8					Washer	Rondelle	Scheibe	Arandela	Bricka	
7	VOE 13955894	2					Washer	Rondelle	Scheibe	Arandela	Bricka	
8	RM 96713979	4					Washer	Rondelle	Scheibe	Arandela	Bricka	
9	RM 96714407	8					Plain washer	Rondelle plane	Flachscheibe	Arandela plana	Planbricka	

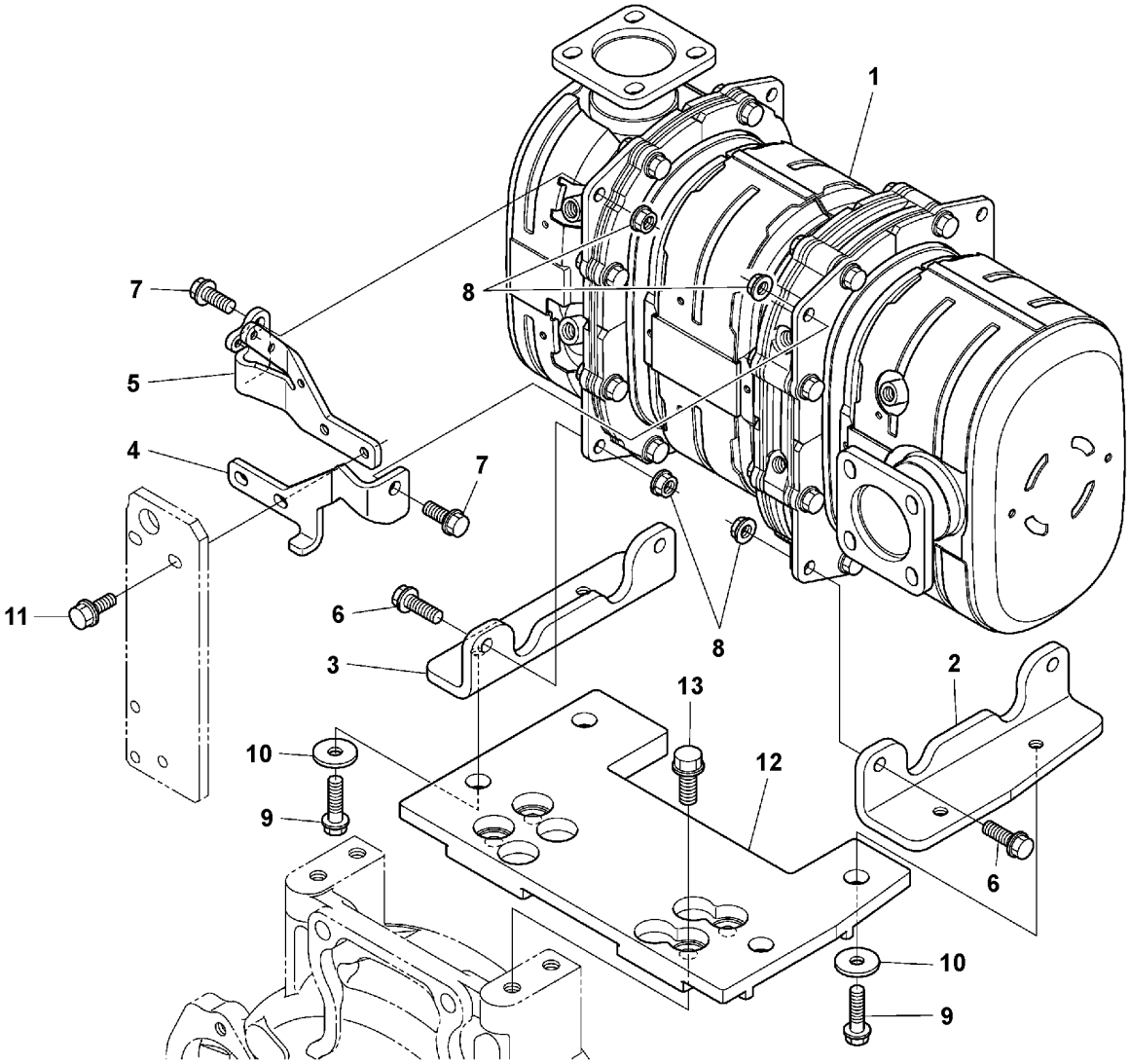

Volvo Construction Equipment
1066184

Fig.	Part No.	Quantity 1	2	3	PS	KIT	Description	Dénomination	Bezeichnung	Denominación	Benämning	Notes
1	VOE 16668483	1					Silencer	Silencieux	Schalldämpfer	Silenciador	Ljuddämpare	
2		1			NS		•Bracket	•Console	•Konsole	•Consola	•Konsol	
3		1			NS		•Bracket	•Console	•Konsole	•Consola	•Konsol	
4		1			NS		•Stay	•Tirant	•Strebe	•Barra	•Stag	
5		1			NS		•Stay	•Tirant	•Strebe	•Barra	•Stag	
6	VOE 16668298	4					•Bolt	•Boulon	•Bolzen	•Perno	•Bult	
7	VOE 16668298	2					•Bolt	•Boulon	•Bolzen	•Perno	•Bult	
8	VOE 16660752	6					•Nut	•Écrou	•Mutter	•Tuerca	•Mutter	
9	VOE 16668298	4					Bolt	Boulon	Bolzen	Perno	Bult	
10	VOE 16668373	4					Washer	Rondelle	Scheibe	Arandela	Bricka	
11	VOE 16668238	2					Bolt	Boulon	Bolzen	Perno	Bult	
12		1			NS		Bracket	Console	Konsole	Consola	Konsol	
13	VOE 22673591	4					Flange screw	Vis à embase	Flanschschraube	Tornillo embridado	Flänsskruv	

1		**Diesel Particulate Filter** **Filtre à particules diesel** **Diesel-Partikelfilter** **Filtro de partículas diesel** **Dieselpartikelfilter**	Catalogue id **20736**	Group **254**
2				
3			Illustr. No **1066184**	Section **100**
4				
5		**17317525 , 17317530**	Issue **20044521-B**	Page **111**

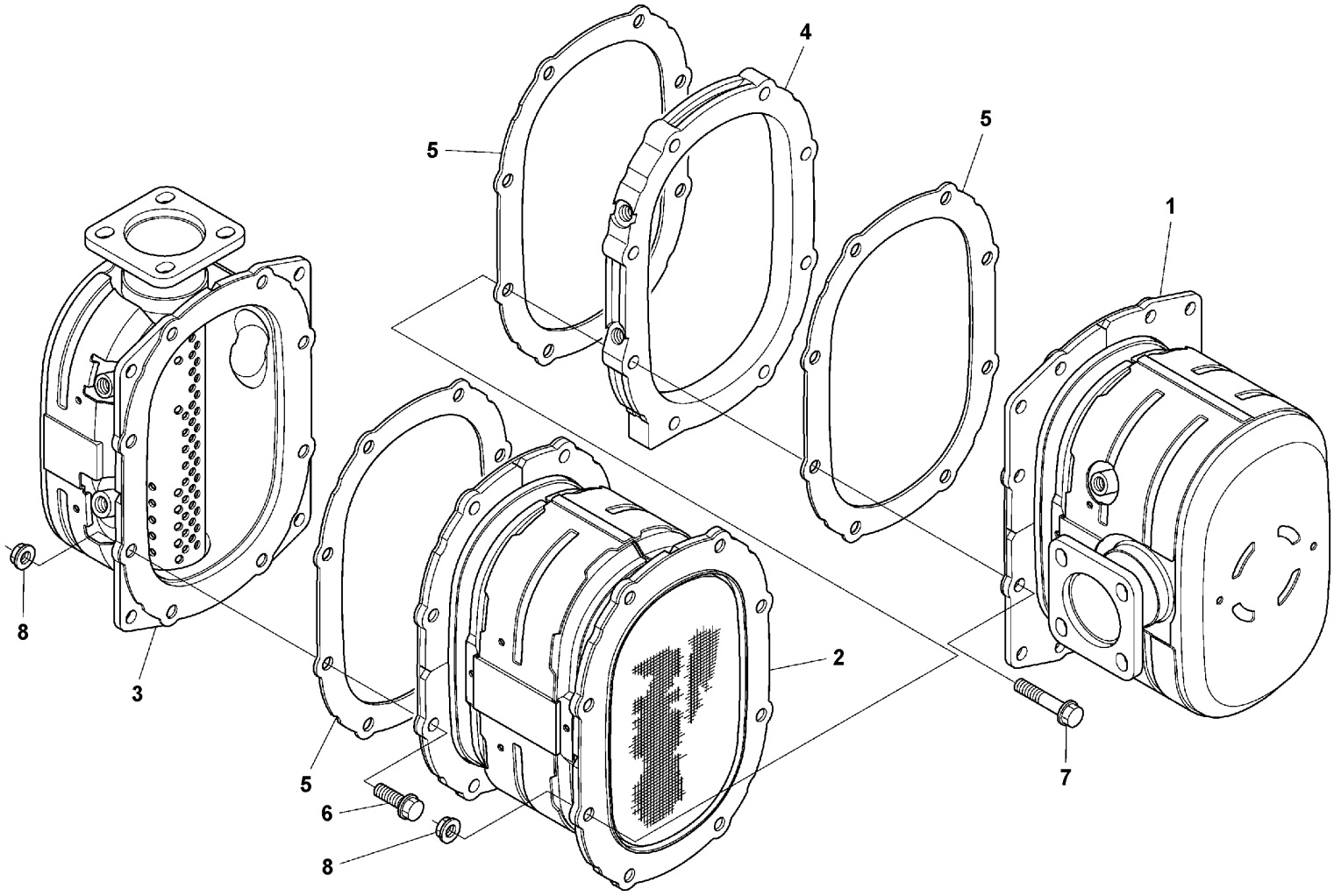

Volvo Construction Equipment
1066185

Fig.	Part No.	Quantity 1	2	3	PS	KIT	Description	Dénomination	Bezeichnung	Denominación	Benämning	Notes
1	VOE 17262304	1					Catalytic converter	Pot catalytique	Katalysator	Catalizador	Katalysator	
2	VOE 17262305	1					Filter	Filtre	Filter	Filtro	Filter	
3	VOE 17262306	1					Body	Corps	Karosserie	Carrocería	Kaross	
4	VOE 16672171	1					Collar	Collerette	Bördelung	Collar	Krage	
5	VOE 17248702	3					Gasket	Joint	Dichtung	Junta	Packning	
6	VOE 16668301	8					Bolt	Boulon	Bolzen	Perno	Bult	
7	VOE 16668308	8					Bolt	Boulon	Bolzen	Perno	Bult	
8	VOE 16672612	16					Nut	Écrou	Mutter	Tuerca	Mutter	

1		**Diesel Particulate Filter** **Filtre à particules diesel** **Diesel-Partikelfilter** **Filtro de partículas diesel** **Dieselpartikelfilter**	Catalogue id **20736**	Group **254**
2				
3			Illustr. No **1066185**	Section **200**
4				
5		**17317525 , 17317530**	Issue **20044521-B**	Page **113**

VOLVO

SD75B

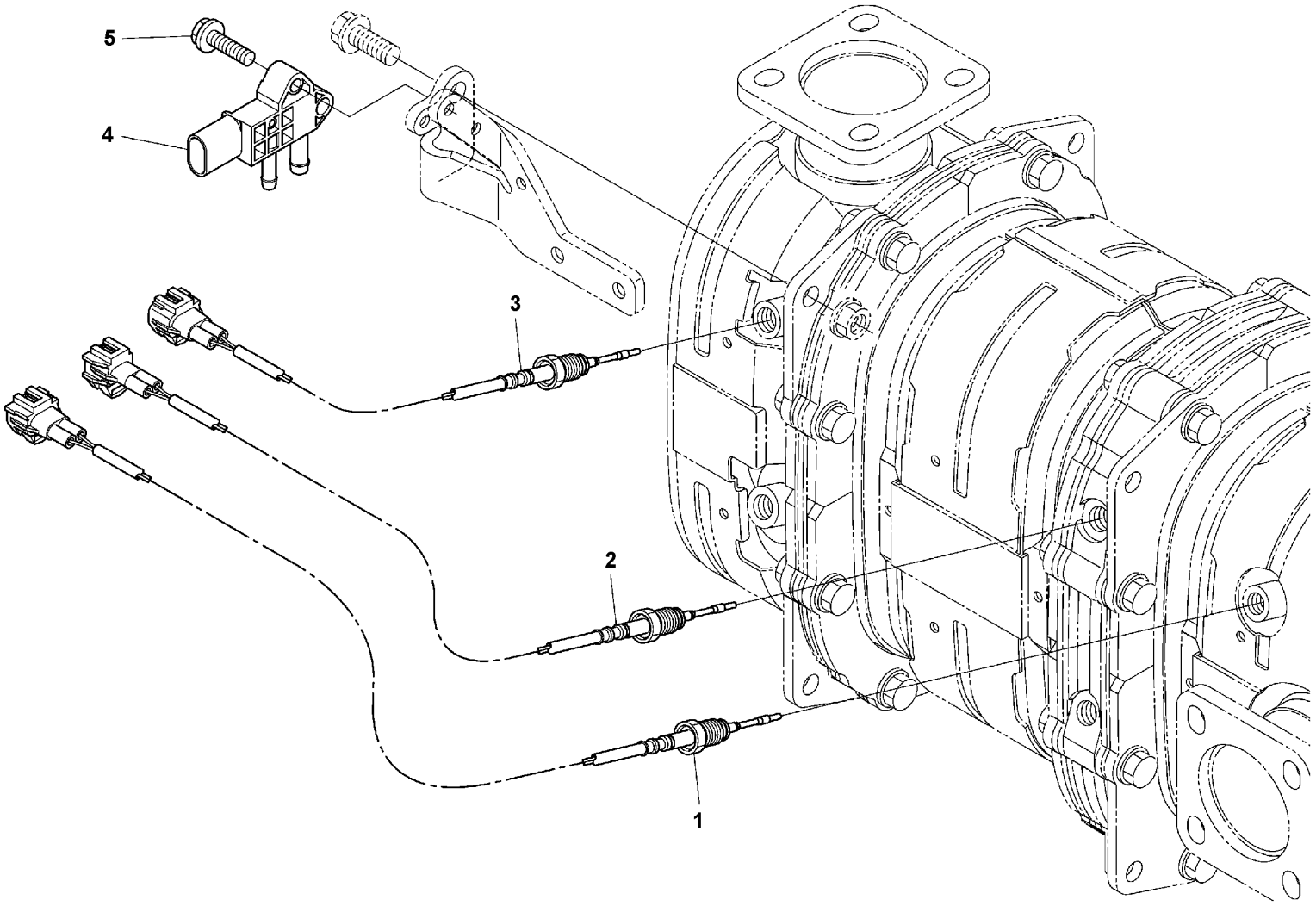

Volvo Construction Equipment
1066186

Fig.	Part No.	Quantity 1	2	3	PS	KIT	Description	Dénomination	Bezeichnung	Denominación	Benämning	Notes
1	VOE 17248703	1					Sensor	Capteur	Geber	Sensor	Sensor	
2	VOE 17248704	1					Sensor	Capteur	Geber	Sensor	Sensor	
3	VOE 17248705	1					Sensor	Capteur	Geber	Sensor	Sensor	
4	VOE 17248717	1					Sensor	Capteur	Geber	Sensor	Sensor	
5		2			NS		Bolt	Boulon	Bolzen	Perno	Bult	

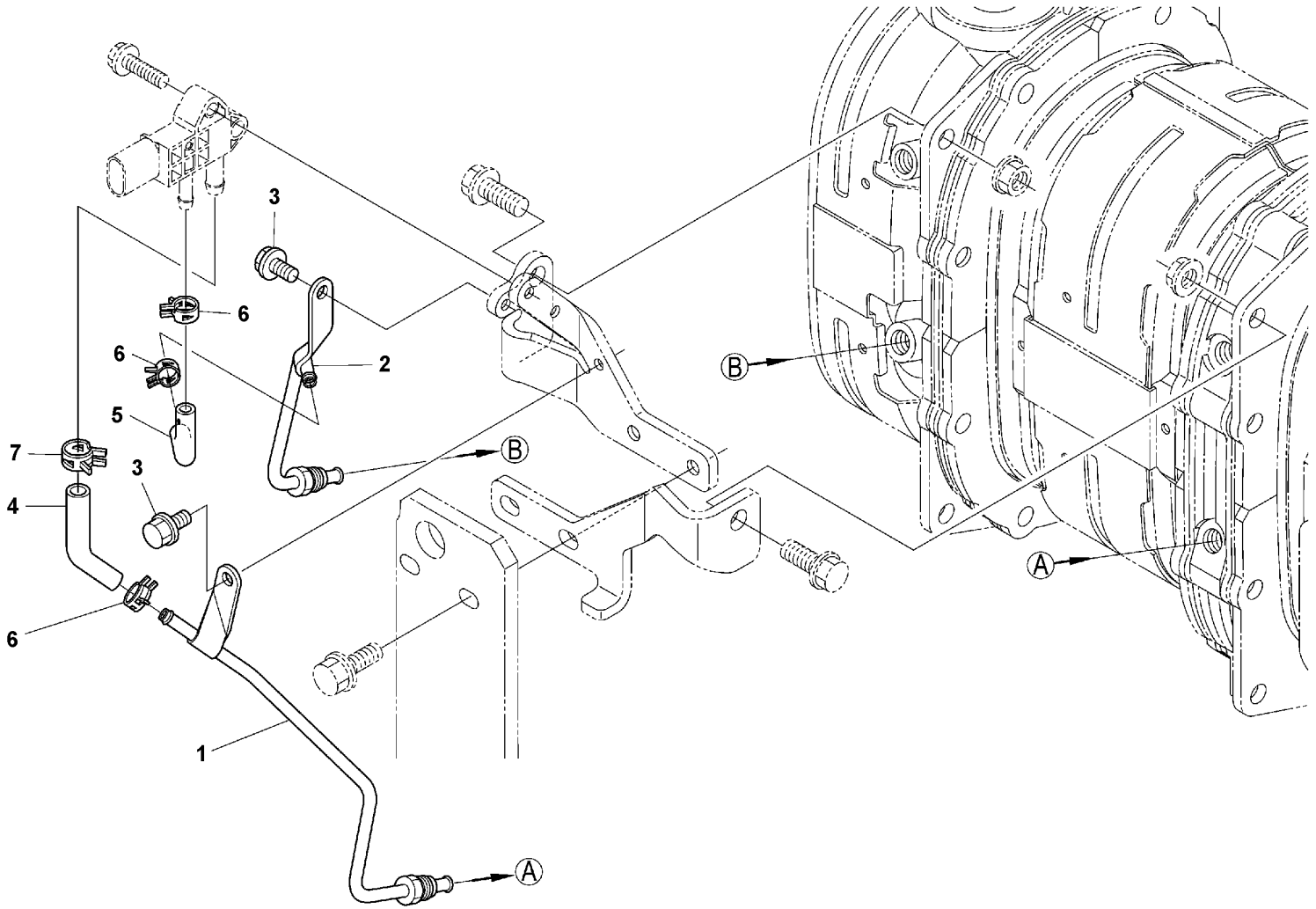

Volvo Construction Equipment
1066187

Fig.	Part No.	Quantity 1	2	3	PS	KIT	Description	Dénomination	Bezeichnung	Denominación	Benämning	Notes
1	VOE 16672173	1					Pipe	Tuyau	Rohrleitung	Tubo	Rör	
2	VOE 16672176	1					Pipe	Tuyau	Rohrleitung	Tubo	Rör	
3	VOE 16668217	2					Bolt	Boulon	Bolzen	Perno	Bult	
4	VOE 16672178	1					Tube	Tube	Rohr	Tubo	Rör	
5	VOE 16672180	1					Tube	Tube	Rohr	Tubo	Rör	
6	VOE 22673602	3					Hose clamp	Collier durite	Schlauchschelle	Abrazadera de manguera	Slangklamma	
7	VOE 16668715	1					Clamp	Collier serrage	Klemme	Abrazadera	Klamma	

1		**Pressure valve** **Pressure valve** **Pressure valve** **Pressure valve** **Tryckventil**	Catalogue id **20736**	Group **254**
2				
3			Illustr. No **1066187**	Section **400**
4				
5		**17317525 , 17317530**	Issue **20044521-B**	Page **117**

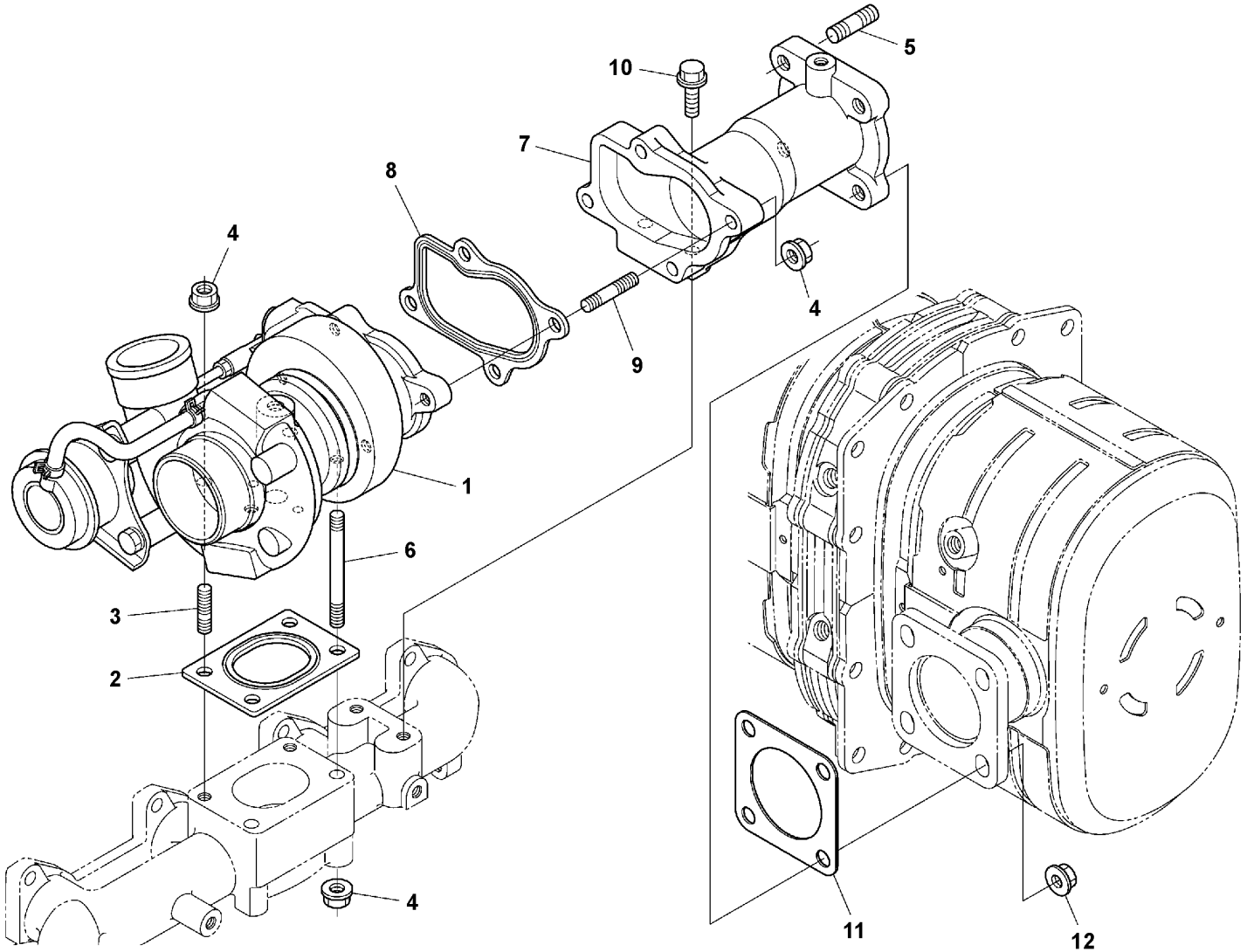

Volvo Construction Equipment
1066183

Fig.	Part No.	Quantity 1	2	3	PS	KIT	Description	Dénomination	Bezeichnung	Denominación	Benämning	Notes
1	VOE 17248699	1					Turbocharger	Turbocompresseur	Abgasturbolader	Turbocompresor	Turbokompressor	
2	VOE 16668490	1					Gasket	Joint	Dichtung	Junta	Packning	
3	VOE 16672616	2					Stud	Goujon	Stiftschraube	Espárrago	Pinnskruv	
4	VOE 16672645	8					Nut	Écrou	Mutter	Tuerca	Mutter	
5		4			NS		Bolt	Boulon	Bolzen	Perno	Bult	
6		2			NS		Stud	Goujon	Stiftschraube	Espárrago	Pinnskruv	
7		1			NS		Silencer	Silencieux	Schalldämpfer	Silenciador	Ljuddämpare	
8	VOE 16668472	1					Gasket	Joint	Dichtung	Junta	Packning	
9		4			NS		Stud	Goujon	Stiftschraube	Espárrago	Pinnskruv	
10		2			NS		Bolt	Boulon	Bolzen	Perno	Bult	
11	VOE 16668478	1					Gasket	Joint	Dichtung	Junta	Packning	
12	VOE 16660752	4					Nut	Écrou	Mutter	Tuerca	Mutter	

1		**Turbocharger with fitting parts** **Turbocompresseur avec pièces de montage** **Torbolader mit Anbauteilen** **Turboalimentador con accesorios de montaje** **Turbokompressor med monteringsdetaljer**	Catalogue id **20736**	Group **255**
2			Illustr. No **1066183**	Section **100**
3				
4			Issue **20044521-B**	Page **119**
5		**17317525 , 17317530**		

VOLVO

SD75B

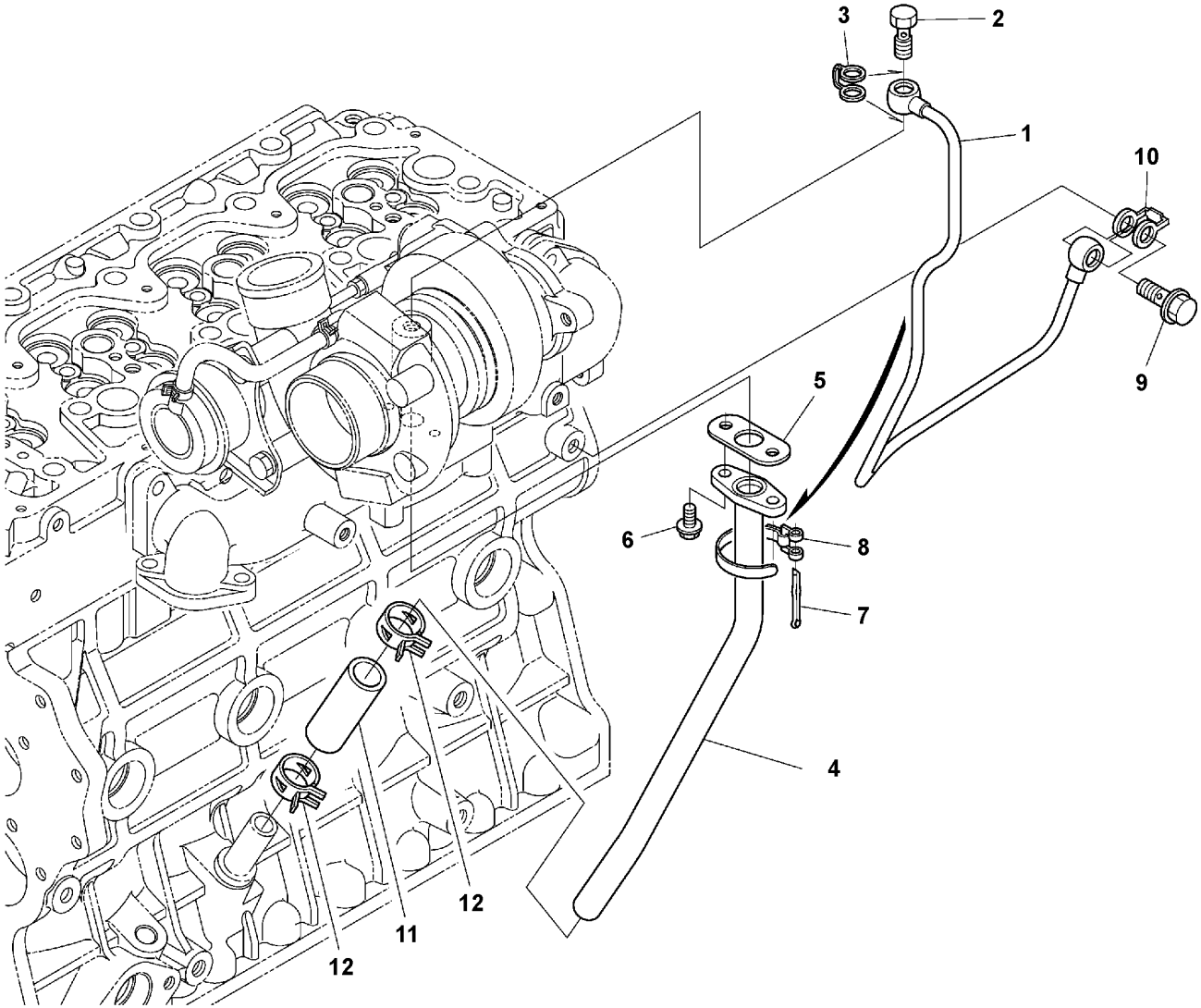

Volvo Construction Equipment
1066190

Fig.	Part No.	Quantity 1	2	3	PS	KIT	Description	Dénomination	Bezeichnung	Denominación	Benämning	Notes
1	VOE 16672739	1					Oil pipe	Conduit d'huile	Ölrohr	Tubo de aceite	Oljerör	
2	VOE 16670038	1					Bolt	Boulon	Bolzen	Perno	Bult	
3	VOE 16671666	1					Gasket	Joint	Dichtung	Junta	Packning	
4		1			NS		Oil pipe	Conduit d'huile	Ölrohr	Tubo de aceite	Oljerör	
5	VOE 16672665	1					Gasket	Joint	Dichtung	Junta	Packning	
6	VOE 16668217	2					Bolt	Boulon	Bolzen	Perno	Bult	
7		1			NS		Pin	Goupille	Stift	Pasador	Pinne	
8		1			NS		Clamp	Collier serrage	Klemme	Abrazadera	Klamma	
9	VOE 16672676	1					Bolt	Boulon	Bolzen	Perno	Bult	
10	VOE 16671647	1					Gasket	Joint	Dichtung	Junta	Packning	
11		1			NS		Tube	Tube	Rohr	Tubo	Rör	
12	VOE 16668753	2					Clamp	Collier serrage	Klemme	Abrazadera	Klamma	

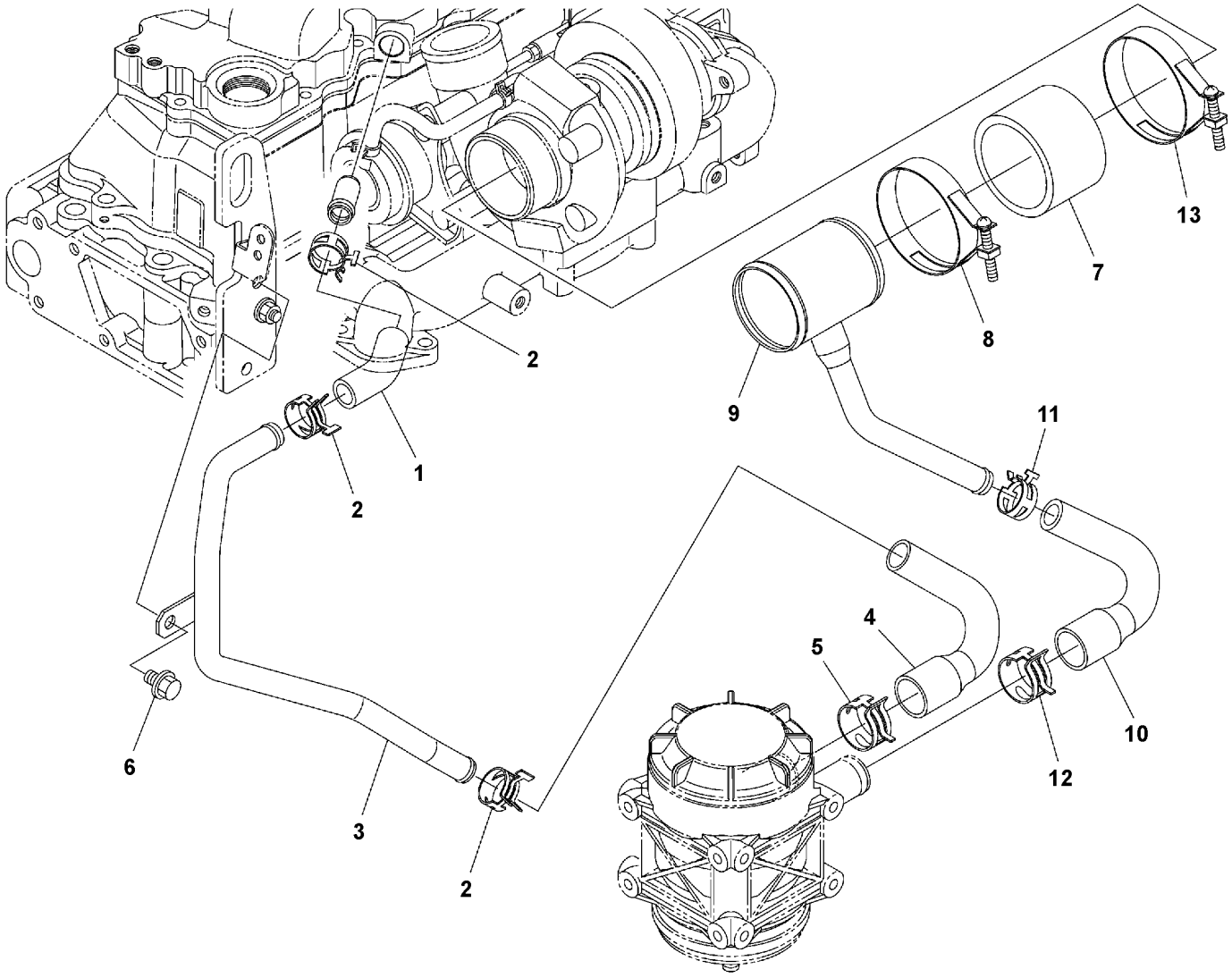

Volvo Construction Equipment
1066188

Fig.	Part No.	Quantity 1	2	3	PS	KIT	Description	Dénomination	Bezeichnung	Denominación	Benämning	Notes
1		1			NS		Tube	Tube	Rohr	Tubo	Rör	
2	VOE 16668745	3					Clamp	Collier serrage	Klemme	Abrazadera	Klamma	
3		1			NS		Pipe	Tuyau	Rohrleitung	Tubo	Rör	
4	VOE 16671720	1					Tube	Tube	Rohr	Tubo	Rör	
5	VOE 16668765	1					Clamp	Collier serrage	Klemme	Abrazadera	Klamma	
6	VOE 16660409	1					Bolt	Boulon	Bolzen	Perno	Bult	
7	VOE 16671723	1					Tube	Tube	Rohr	Tubo	Rör	
8	VOE 16672904	1					Hose clamp	Collier durite	Schlauchschelle	Abrazadera de manguera	Slangklamma	
9		1			NS		Pipe	Tuyau	Rohrleitung	Tubo	Rör	
10	VOE 16671720	1					Tube	Tube	Rohr	Tubo	Rör	
11	VOE 16668745	1					Clamp	Collier serrage	Klemme	Abrazadera	Klamma	
12	VOE 16668765	1					Clamp	Collier serrage	Klemme	Abrazadera	Klamma	
13	VOE 16672904	1					Hose clamp	Collier durite	Schlauchschelle	Abrazadera de manguera	Slangklamma	

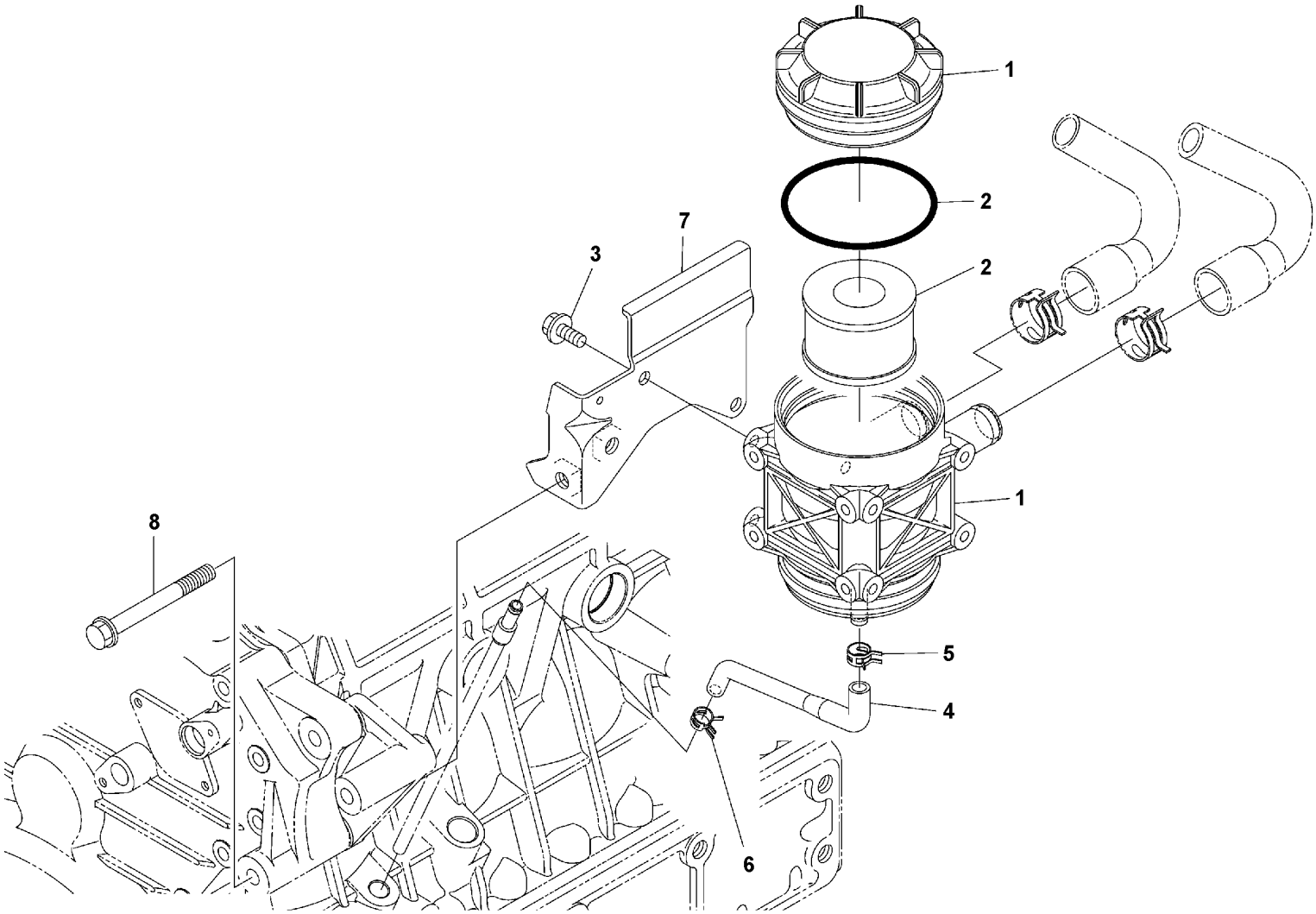

Volvo Construction Equipment
1066189

Fig.	Part No.	Quantity 1	2	3	PS	KIT	Description	Dénomination	Bezeichnung	Denominación	Benämning	Notes
1	VOE 22673612	1					Separator	Séparateur	Abscheider	Separador	Avskiljare	
2	VOE 16671676	1					•Filter kit	•Jeu de filtre	•Filtersatz	•Juego filtro	•Filtersats	
3	VOE 16660598	2					Bolt	Boulon	Bolzen	Perno	Bult	
4		1			NS		Tube	Tube	Rohr	Tubo	Rör	
5	VOE 16668729	1					Clamp	Collier serrage	Klemme	Abrazadera	Klamma	
6	VOE 16668715	1					Clamp	Collier serrage	Klemme	Abrazadera	Klamma	
7		1			NS		Bracket	Console	Konsole	Consola	Konsol	
8	VOE 16660707	1					Bolt	Boulon	Bolzen	Perno	Bult	

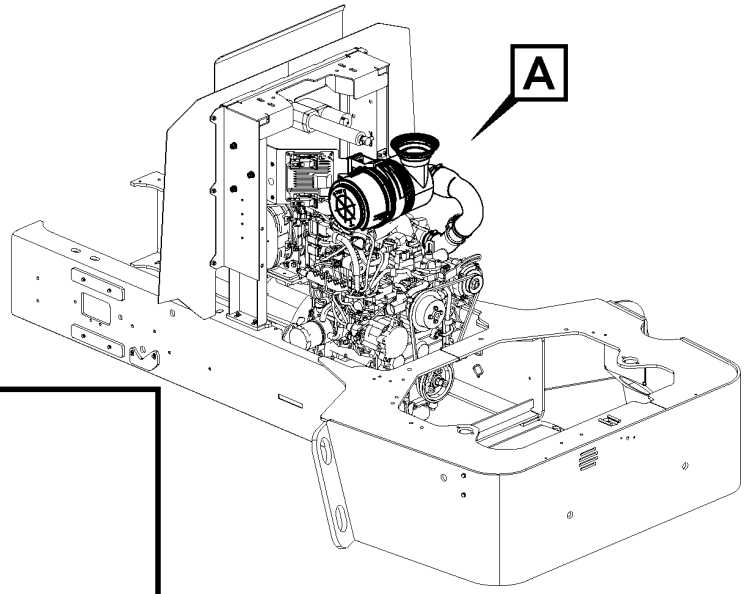
A

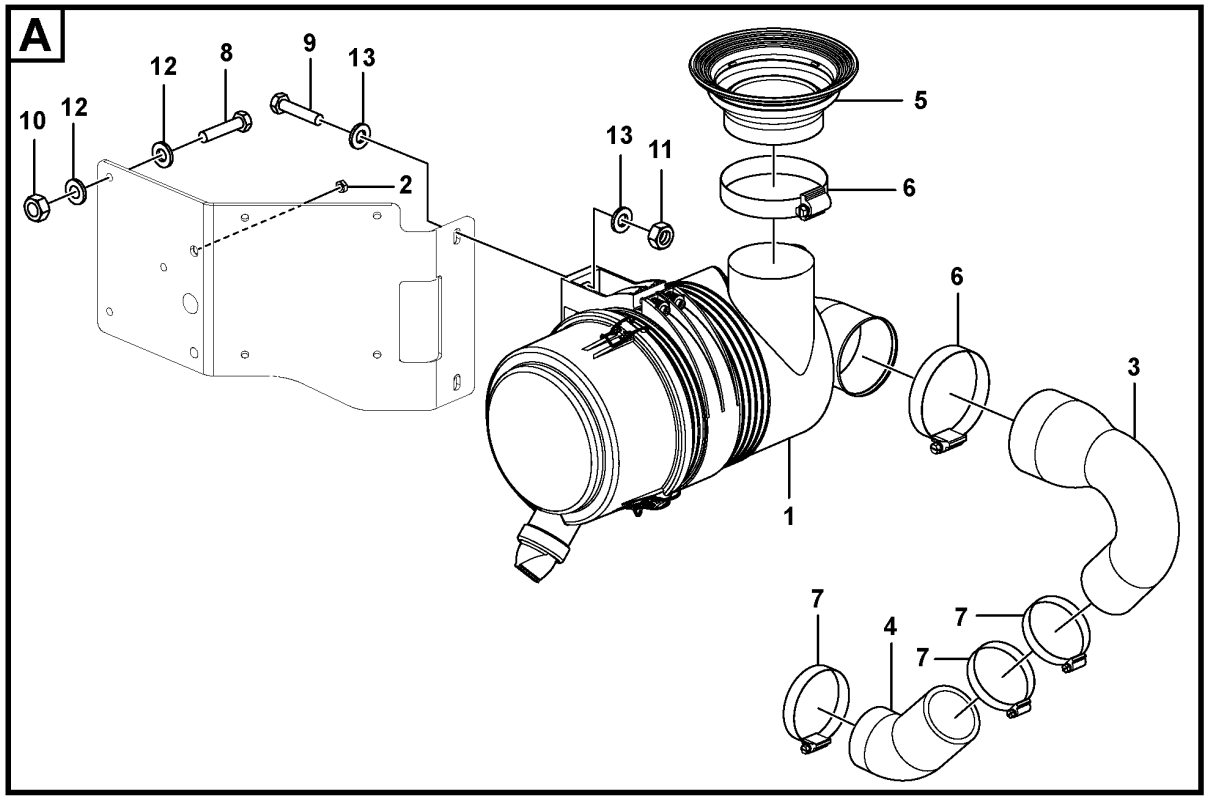
A
10
12
12
8
9
13
2
13
11
5
6
6
3
1
7
4
7
7

Fig.	Part No.	Quantity 1	2	3	PS	KIT	Description	Dénomination	Bezeichnung	Denominación	Benämning	Notes
1	VOE 17236658	1					Air cleaner	Filtre air	Luftfilter	Filtro de aire	Luftrenare	
2	RM 96703442	2					Hexagon nut	Écrou hexagonal	Sechskantmutter	Tuerca hexagonal	Sexkantsmutter	
3	VOE 12779521	1					Air hose	Durit air	Luftschlauch	Manguera de aire	Luftslang	
4	VOE 12779522	1					Air hose	Durit air	Luftschlauch	Manguera de aire	Luftslang	
5	VOE 12777431	1					Bellows	Soufflet	Balg	Fuelle	Bälg	
6	RM 95325916	2					Hose clamp	Collier durite	Schlauchschelle	Abrazadera de manguera	Slangklamma	
7	RM 95220919	3					Hose clamp	Collier durite	Schlauchschelle	Abrazadera de manguera	Slangklamma	
8	RM 96705272	3					Hexagon screw	Vis à tête hexagonale	Sechskantschraube	Tornillo hexagonal	Sexkantsskruv	
9	RM 96702261	2					Hexagon screw	Vis à tête hexagonale	Sechskantschraube	Tornillo hexagonal	Sexkantsskruv	
10	VOE 971071	3					Hexagon nut	Écrou hexagonal	Sechskantmutter	Tuerca hexagonal	Sexkantsmutter	
11	VOE 955782	2					Hexagon nut	Écrou hexagonal	Sechskantmutter	Tuerca hexagonal	Sexkantsmutter	
12	RM 96741046	6					Plain washer	Rondelle plane	Flachscheibe	Arandela plana	Planbricka	
13	RM 96713979	4					Washer	Rondelle	Scheibe	Arandela	Bricka	

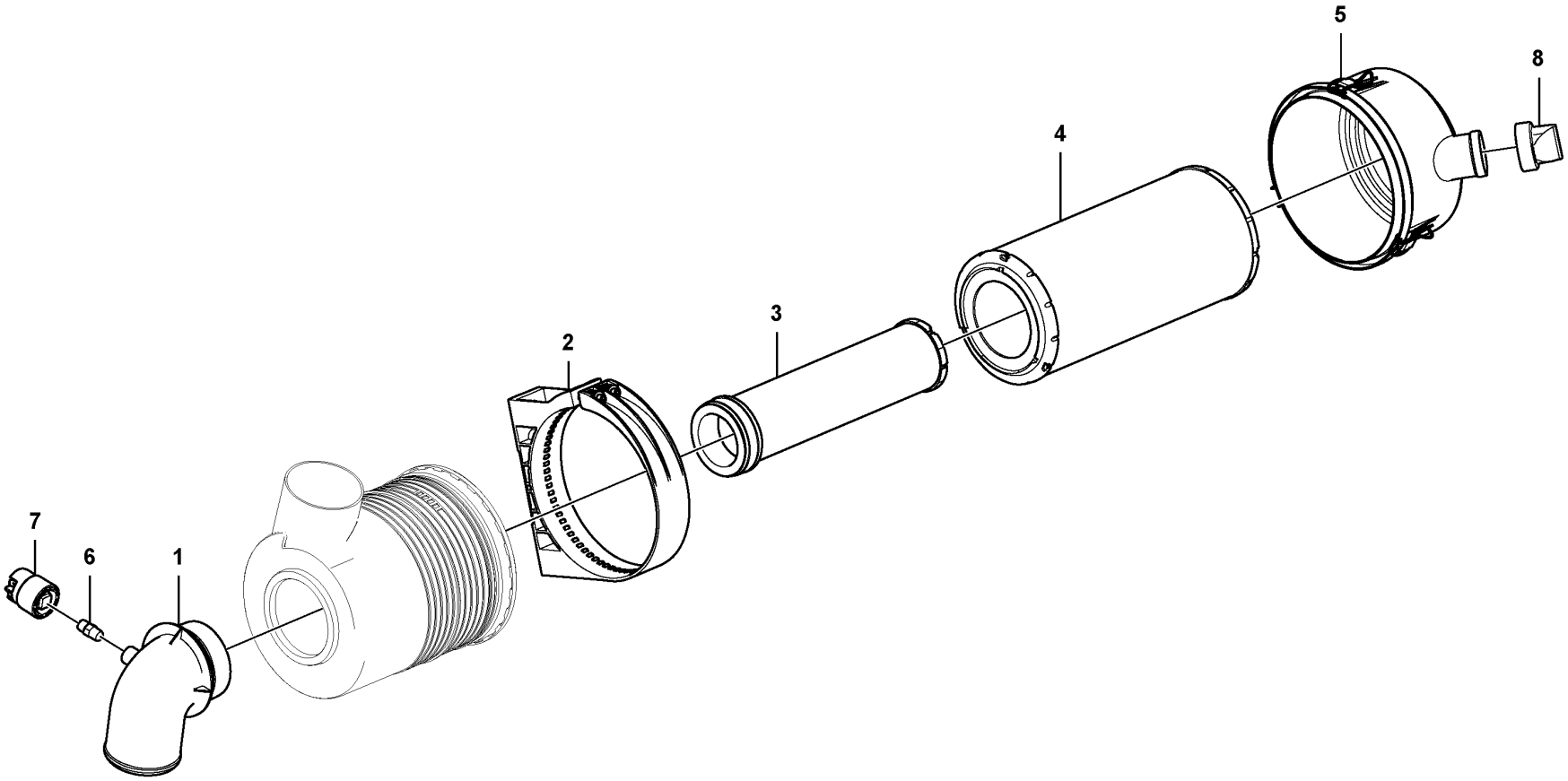

Volvo Construction Equipment
1069828

Fig.	Part No.	Quantity 1	2	3	PS	KIT	Description	Dénomination	Bezeichnung	Denominación	Benämning	Notes
	VOE 17236658	1					Air cleaner	Filtre air	Luftfilter	Filtro de aire	Luftrenare	
1	**VOE 17265779**	1					•Tube bend	•Tube coude	•Rohrkrümmer	•Acodadura tubo	•Tubkrök	
2	**VOE 16633047**	1					•Bracket	•Console	•Konsole	•Consola	•Konsol	
3	**VOE 17235682**	1					•Safety filter	•Filtre de sécurité	•Sicherheitsfilter	•	•Säkerhetsfilter	
4	**VOE 16631880**	1					•Primary filter	•Préfiltre	•Vorfilter	•Prefiltro	•Förfilter	
5	**VOE 17266079**	1					•Cover	•Capot	•Haube	•Capó	•Huv	
6	**VOE 17216855**	1					•Adapter	•Adaptateur	•Adapter	•Adaptador	•Adapter	
7	**VOE 11709746**	1					•Indicator	•Indicateur	•Indikator	•Indicador	•Indikator	
8	**VOE 16633052**	1					•Valve	•Valve	•Ventil	•Válvula	•Ventil	

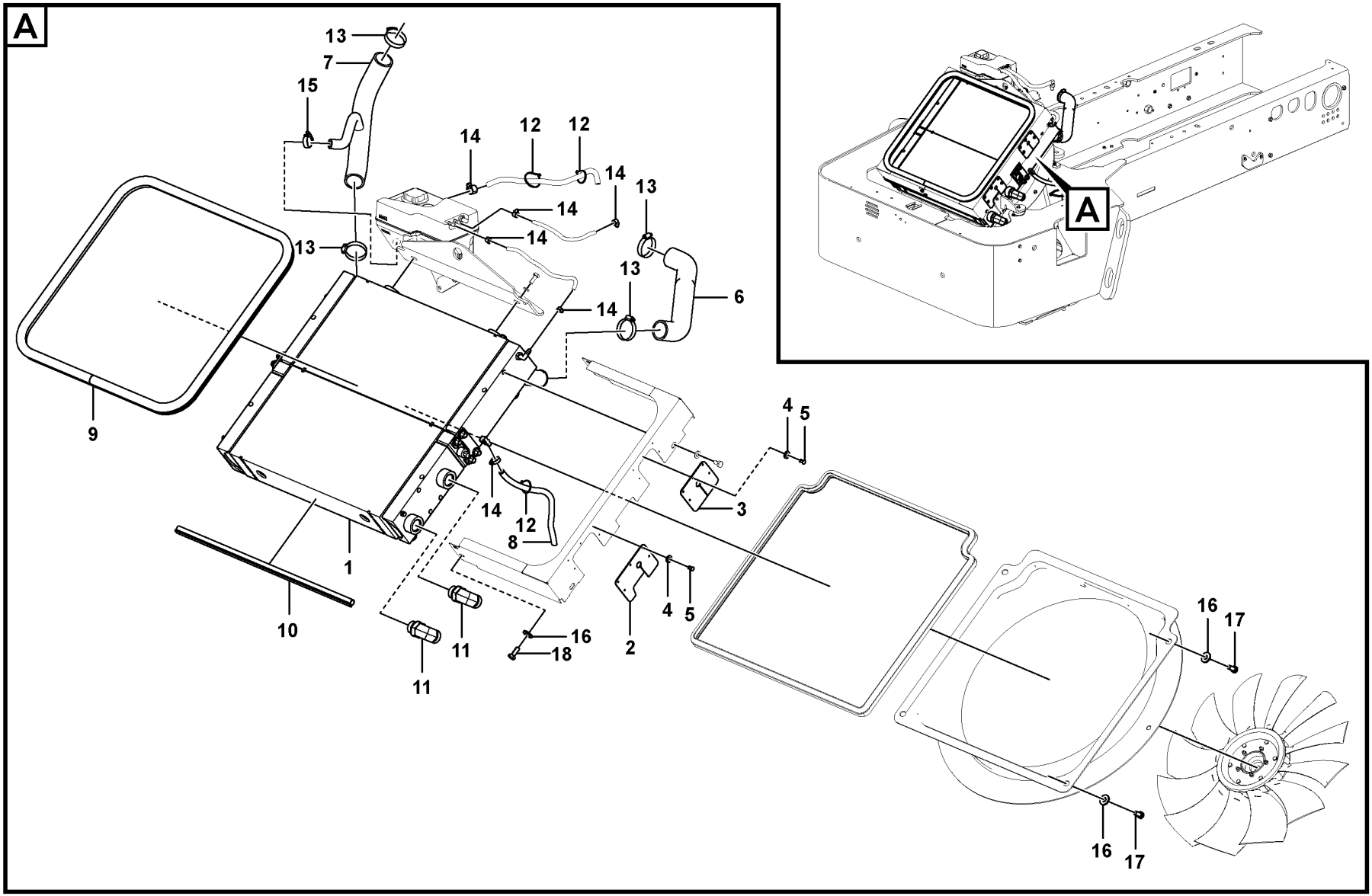

Volvo Construction Equipment

1080542

Fig.	Part No.	Quantity 1	2	3	PS	KIT	Description	Dénomination	Bezeichnung	Denominación	Benämning	Notes
1	VOE 12788564	1					Cooling unit	Ensemble radiateur	Kühlerpaket	Paquete refrigeración	Kylarpaket	
2	VOE 12766170	1					Rubber cover	Capot caoutchouc	Gummihaube	Cubierta de goma	Gummihuv	
3	VOE 12777416	1					Rubber cover	Capot caoutchouc	Gummihaube	Cubierta de goma	Gummihuv	
4	VOE 955890	20					Plain washer	Rondelle plane	Flachscheibe	Arandela plana	Planbricka	
5	VOE 13942668	10					Blind rivet	Rivet borgne	Blindniet	Remache ciego	Blindnit	
6	VOE 12788482	1					Radiator hose	Durit de radiateur	Kühlerschlauch	Manguera radiador	Kylarslang	
7	VOE 12805884	1					Radiator hose	Durit de radiateur	Kühlerschlauch	Manguera radiador	Kylarslang	
8	VOE 943367	1					Hose	Flexible	Schlauch	Manguera	Slang	
9	VOE 12814673	1					Sealing moulding	Joint étanchéité	Dichtprofil	Listón retén	Tätningsprofil	
10	VOE 12781642	2					Sealing moulding	Joint étanchéité	Dichtprofil	Listón retén	Tätningsprofil	
11	VOE 935013	2					Elbow nipple	Raccord coudé	Winkelnippel	Niple angular	V-nippel	
12	RM 20933677	3					Cable	Câble	Kabel	Cable	Kabel	
13	RM 95220893	4					Hose clamp	Collier durite	Schlauchschelle	Abrazadera de manguera	Slangklamma	
14	RM 50274299	6					Hose clamp	Collier durite	Schlauchschelle	Abrazadera de manguera	Slangklamma	
15	VOE 13943474	1					Hose clamp	Collier durite	Schlauchschelle	Abrazadera de manguera	Slangklamma	
16	RM 96713979	12					Washer	Rondelle	Scheibe	Arandela	Bricka	
17	RM 96702279	8					Hexagon screw	Vis à tête hexagonale	Sechskantschraube	Tornillo hexagonal	Sexkantsskruv	
18	RM 96718820	4					Hexagon screw	Vis à tête hexagonale	Sechskantschraube	Tornillo hexagonal	Sexkantsskruv	

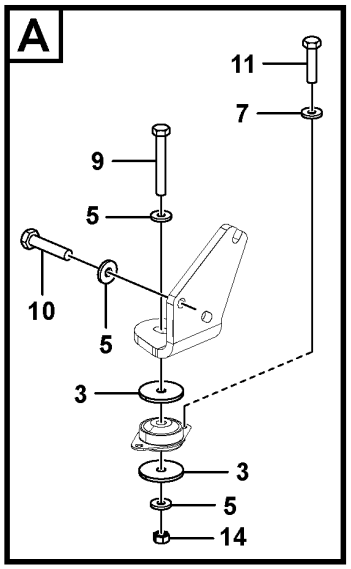

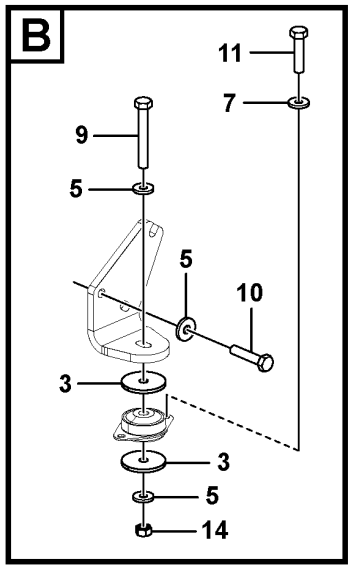

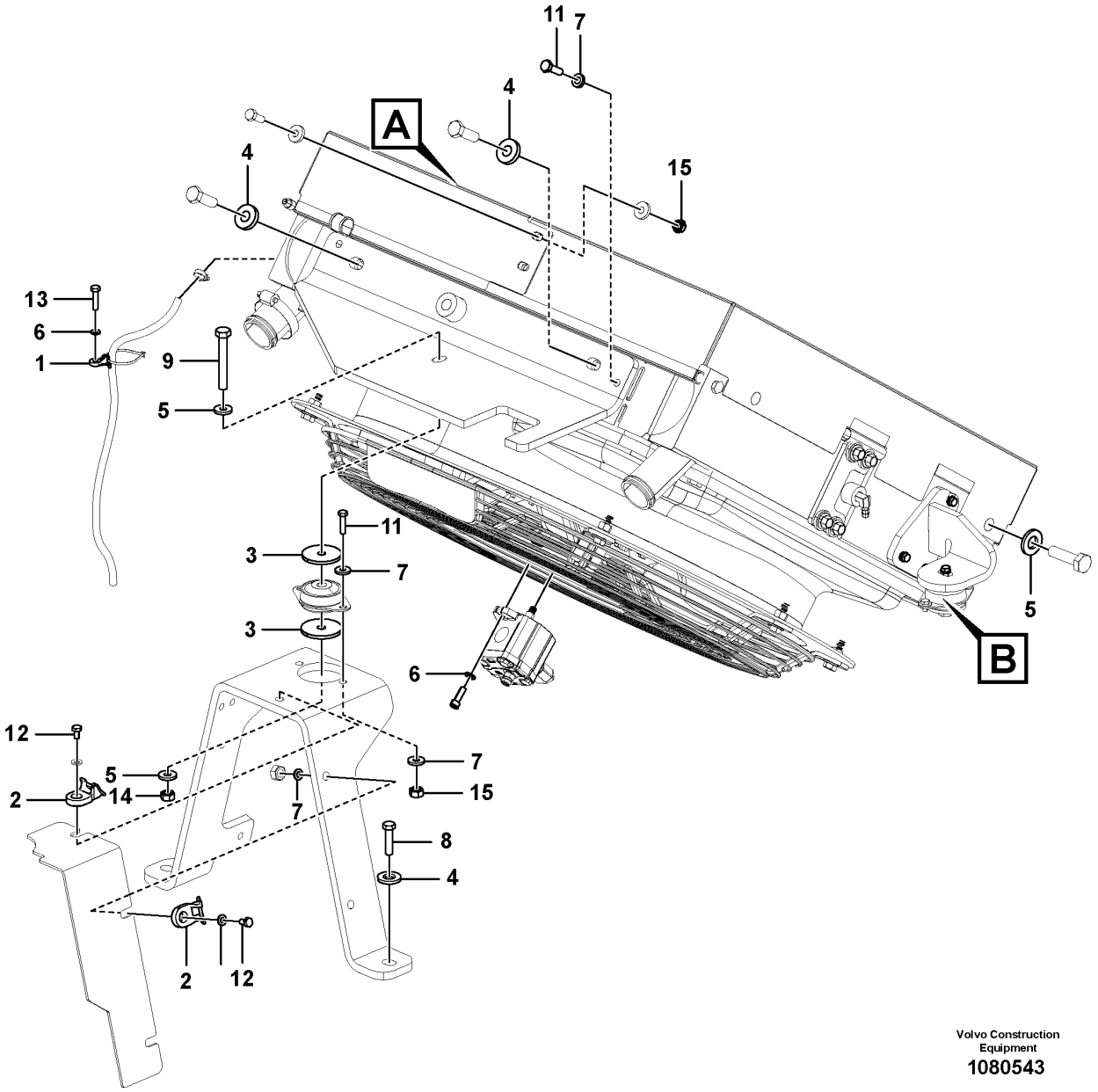

Volvo Construction Equipment
1080543

Fig.	Part No.	Quantity 1	2	3	PS	KIT	Description	Dénomination	Bezeichnung	Denominación	Benämning	Notes
1	VOE 12793022	1					Clamp	Collier serrage	Klemme	Abrazadera	Klamma	
2	VOE 12793920	2					Clamp	Collier serrage	Klemme	Abrazadera	Klamma	
3	VOE 12783664	6					Washer	Rondelle	Scheibe	Arandela	Bricka	
4	RM 96712237	6					Plain washer	Rondelle plane	Flachscheibe	Arandela plana	Planbricka	
5	RM 96714407	16					Plain washer	Rondelle plane	Flachscheibe	Arandela plana	Planbricka	
6	RM 96741046	3					Plain washer	Rondelle plane	Flachscheibe	Arandela plana	Planbricka	
7	VOE 13955894	18					Washer	Rondelle	Scheibe	Arandela	Bricka	
8	RM 96702444	2					Hexagon screw	Vis à tête hexagonale	Sechskantschraube	Tornillo hexagonal	Sexkantsskruv	
9	RM 96715552	3					Screw	Vis	Schraube	Tornillo	Skruv	
10	RM 96701917	6					Hexagon screw	Vis à tête hexagonale	Sechskantschraube	Tornillo hexagonal	Sexkantsskruv	
11	RM 96713185	9					Hexagon screw	Vis à tête hexagonale	Sechskantschraube	Tornillo hexagonal	Sexkantsskruv	
12	RM 96702261	3					Hexagon screw	Vis à tête hexagonale	Sechskantschraube	Tornillo hexagonal	Sexkantsskruv	
13	RM 96704309	1					Hexagon screw	Vis à tête hexagonale	Sechskantschraube	Tornillo hexagonal	Sexkantsskruv	
14	VOE 971071	3					Hexagon nut	Écrou hexagonal	Sechskantmutter	Tuerca hexagonal	Sexkantsmutter	
15	VOE 955782	13					Hexagon nut	Écrou hexagonal	Sechskantmutter	Tuerca hexagonal	Sexkantsmutter	

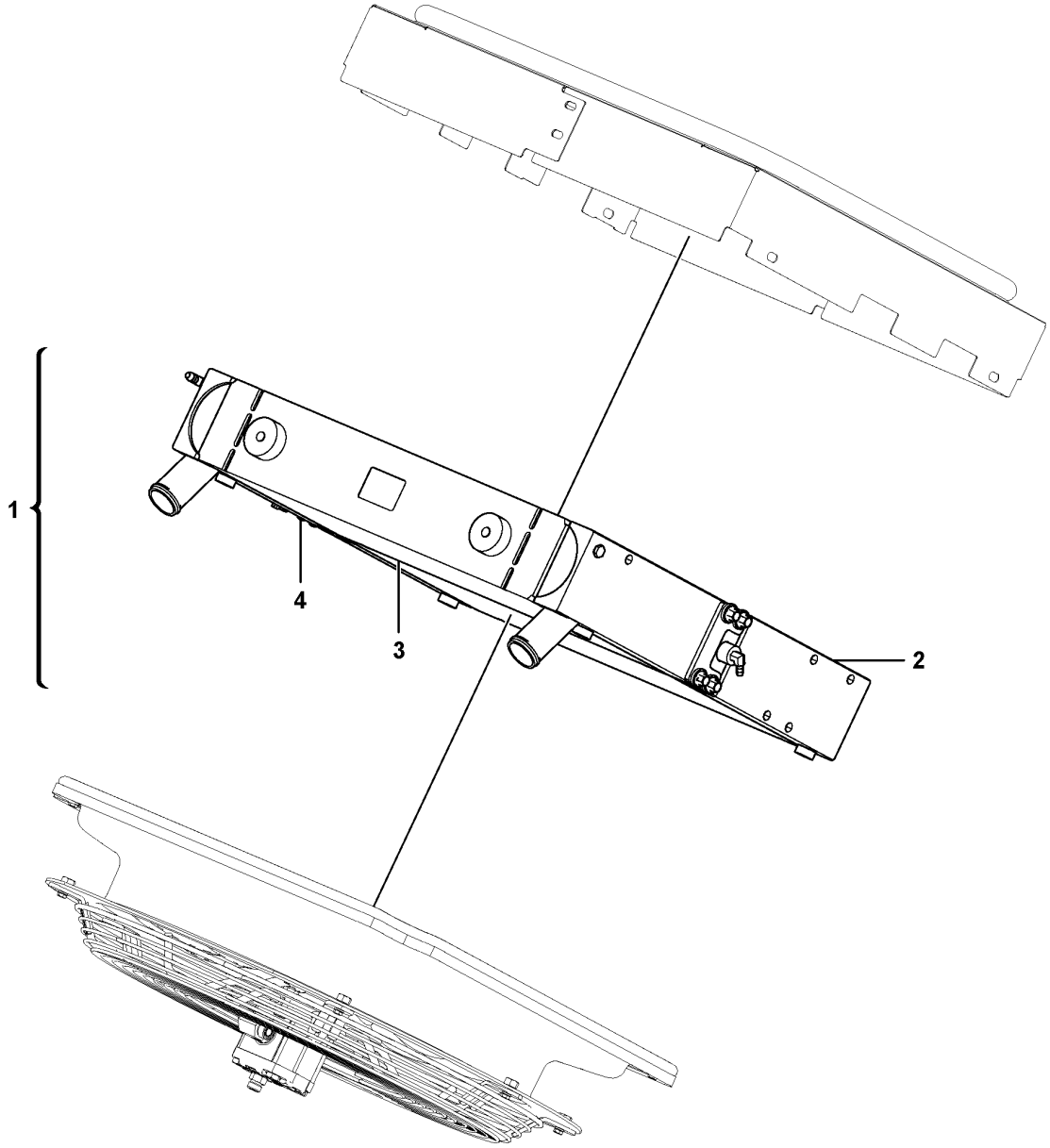
1
2
3
4

Fig.	Part No.	Quantity 1	2	3	PS	KIT	Description	Dénomination	Bezeichnung	Denominación	Benämning	Notes
1	**VOE 12788564**	1					Cooling unit	Ensemble radiateur	Kühlerpaket	Paquete refrigeración	Kylarpaket	
2	**VOE 17260240**	1					•Hydraulic oil cooler	•Radiateur fluide hydraulique	•Hydraulikölkühler	•Enfriador de aceite hidráulico	•Hydrauloljekylare	
3	**VOE 17260241**	1					•Radiator	•Radiateur	•Kühler	•Radiador	•Kylare	
4	**VOE 17260244**	1					•Drain cock	•Robinet de vidange	•Ablasshahn	•Grifo de vaciado	•Avtappningskran	

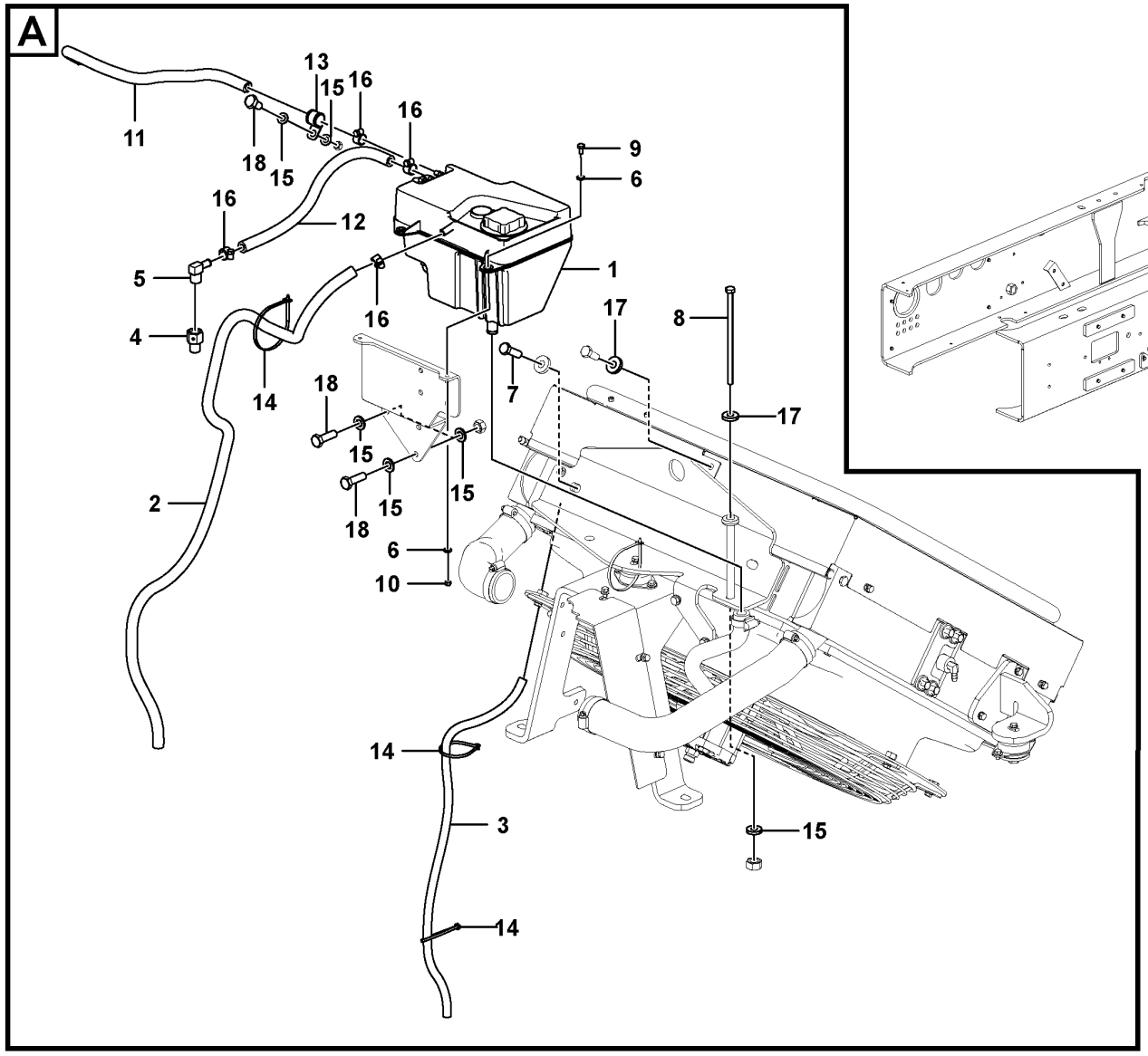

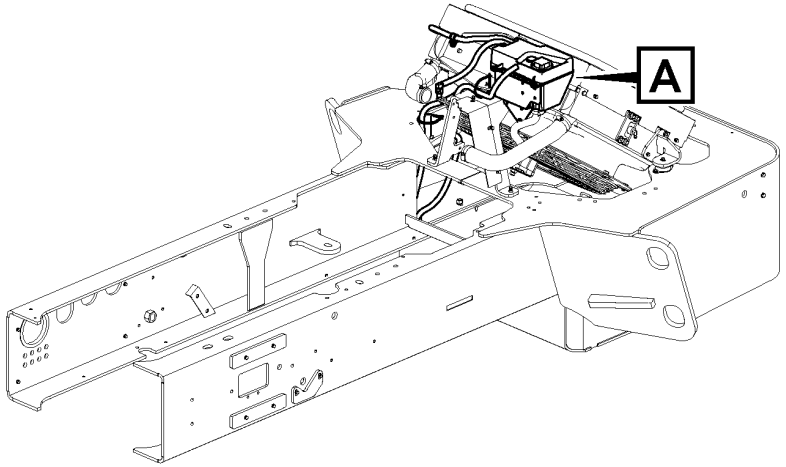

Volvo Construction Equipment
1080544

Fig.	Part No.	Quantity 1	2	3	PS	KIT	Description	Dénomination	Bezeichnung	Denominación	Benämning	Notes
1	VOE 17256194	1					Expansion tank	Vase d'expansion	Ausgleichbehälter	Vaso de expansión	Expansionstank	
2	VOE 947178	1					Rubber hose	Durit caoutchouc	Gummischlauch	Manguera	Gummislang	
3	VOE 943367	1					•Hose	•Flexible	•Schlauch	•Manguera	•Slang	
4	VOE 12784342	1					Adapter	Adaptateur	Adapter	Adaptador	Adapter	
5	RM 43857994	1					Adapter	Adaptateur	Adapter	Adaptador	Adapter	
6	VOE 13940090	4					Washer	Rondelle	Scheibe	Arandela	Bricka	
7	RM 96702329	2					Hexagon screw	Vis à tête hexagonale	Sechskantschraube	Tornillo hexagonal	Sexkantsskruv	
8	VOE 955313	1					Hexagon screw	Vis à tête hexagonale	Sechskantschraube	Tornillo hexagonal	Sexkantsskruv	
9	RM 96705736	2					Hexagon screw	Vis à tête hexagonale	Sechskantschraube	Tornillo hexagonal	Sexkantsskruv	
10	RM 96705132	2					Hexagon nut	Écrou hexagonal	Sechskantmutter	Tuerca hexagonal	Sexkantsmutter	
11	VOE 12780767	1					Hose	Flexible	Schlauch	Manguera	Slang	
12	VOE 12779828	1					Hose	Flexible	Schlauch	Manguera	Slang	
13	RM 59121855	1					Clamp	Collier serrage	Klemme	Abrazadera	Klamma	
14	RM 14280457	3					Cable tie	Serre-câble	Kabelbinder	Abrazadera de cinta	Buntband	
15	VOE 13955894	7					Washer	Rondelle	Scheibe	Arandela	Bricka	
16	RM 50274299	4					Hose clamp	Collier durite	Schlauchschelle	Abrazadera de manguera	Slangklamma	
17	RM 96713979	3					Washer	Rondelle	Scheibe	Arandela	Bricka	
18	RM 96713185	3					Hexagon screw	Vis à tête hexagonale	Sechskantschraube	Tornillo hexagonal	Sexkantsskruv	

1		**Expansion tank with fitting parts** **Recipient d'expansion avec pièces de montage** **Ausgleichbehälter mit Anbauteilen** **Depósito de expansion con accesorios de montaje** **Expansionstank med monteringsdetaljer**	Catalogue id **20736**	Group **261**
2			Illustr. No **1080544**	Section **400**
3			Issue **20044521-B**	Page **137**
4				
5				

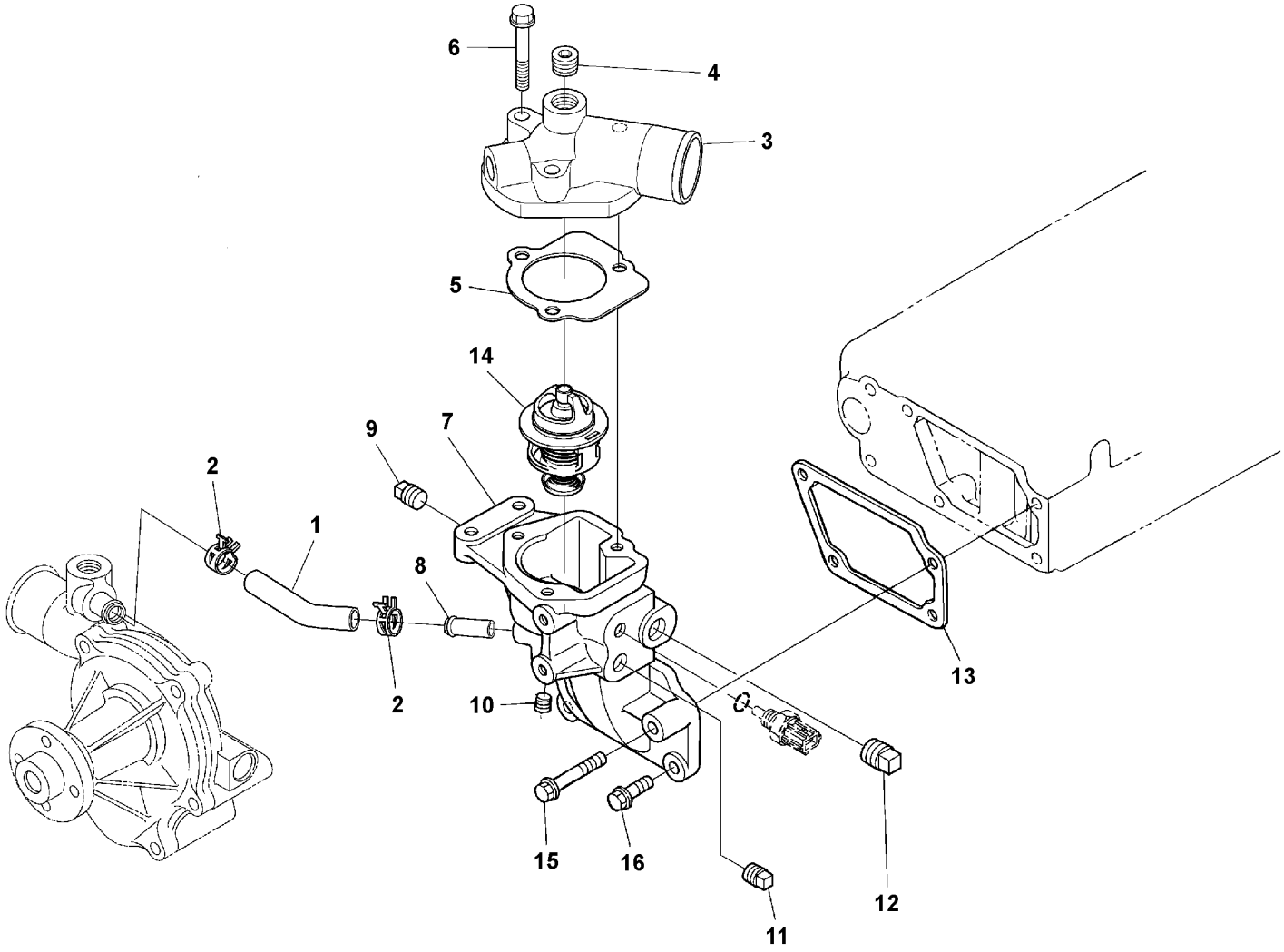

Volvo Construction Equipment
1066174

Fig.	Part No.	Quantity 1	2	3	PS	KIT	Description	Dénomination	Bezeichnung	Denominación	Benämning	Notes
1	VOE 16672548	1					Hose	Flexible	Schlauch	Manguera	Slang	
2	VOE 16668745	2					Clamp	Collier serrage	Klemme	Abrazadera	Klamma	
3		1			NS		Cover	Capot	Haube	Capó	Huv	
4		1			NS		Plug	Tampon	Stopfen	Tapón	Plugg	
5	VOE 16668467	1					Gasket	Joint	Dichtung	Junta	Packning	
6	VOE 16668267	3					Bolt	Boulon	Bolzen	Perno	Bult	
7	VOE 16671958	1					Flange	Bride	Flansch	Brida	Fläns	
8		1			NS		•Joint	•Articulation	•Gelenk	•Unión	•Led	
9		1			NS		•Plug	•Tampon	•Stopfen	•Tapón	•Plugg	
10		1			NS		•Plug	•Tampon	•Stopfen	•Tapón	•Plugg	
11		1			NS		•Plug	•Tampon	•Stopfen	•Tapón	•Plugg	
12		1			NS		•Plug	•Tampon	•Stopfen	•Tapón	•Plugg	
13	VOE 16670770	1					Gasket	Joint	Dichtung	Junta	Packning	
14	VOE 17248667	1					Thermostat	Thermostat	Thermostat	Termóstato	Termostat	
15	VOE 16668271	1					Bolt	Boulon	Bolzen	Perno	Bult	
16	VOE 16668238	3					Bolt	Boulon	Bolzen	Perno	Bult	

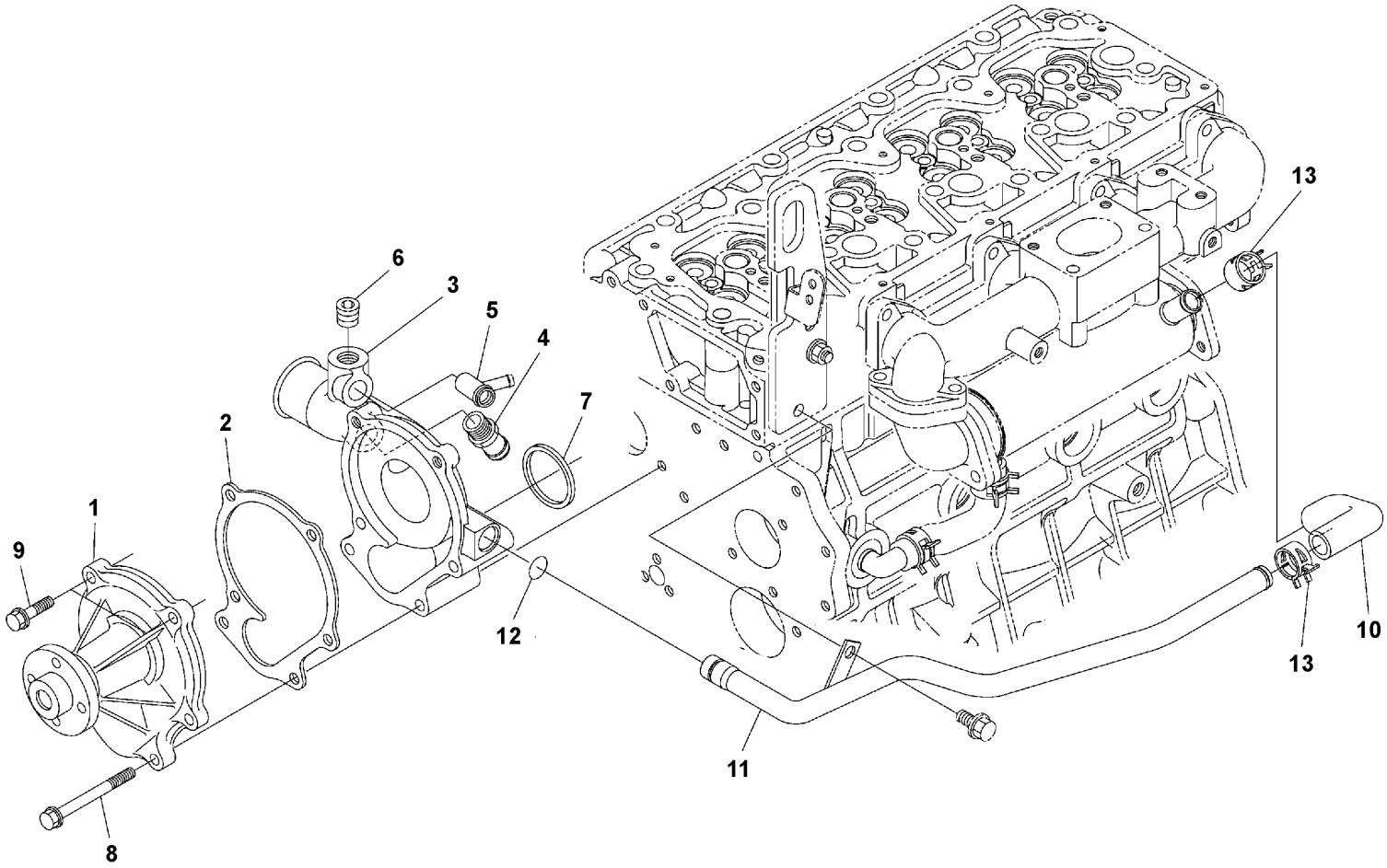

Volvo Construction Equipment
1066175

Fig.	Part No.	Quantity 1	2	3	PS	KIT	Description	Dénomination	Bezeichnung	Denominación	Benämning	Notes
1	VOE 17248666	1					Water pump	Pompe à eau	Wasserpumpe	Bomba de agua	Vattenpump	
2	VOE 16668459	1					Gasket	Joint	Dichtung	Junta	Packning	
3	VOE 16672519	1					Support	Support	Stütze	Apoyo	Stöd	
4	VOE 16670501	1					•Joint	•Articulation	•Gelenk	•Unión	•Led	
5		1			NS		•Pipe	•Tuyau	•Rohrleitung	•Tubo	•Rör	
6		1			NS		•Plug	•Tampon	•Stopfen	•Tapón	•Plugg	
7		1			NS		Bracket	Console	Konsole	Consola	Konsol	
8	VOE 16668278	4					Bolt	Boulon	Bolzen	Perno	Bult	
9	VOE 16660459	2					Bolt	Boulon	Bolzen	Perno	Bult	
10	VOE 16672424	1					Tube	Tube	Rohr	Tubo	Rör	
11	VOE 17400635	1					Pipe	Tuyau	Rohrleitung	Tubo	Rör	
12	VOE 16668599	1					O-ring	Joint torique	O-Ring	Anillo tórico	O-ring	
13	VOE 16668745	2					Clamp	Collier serrage	Klemme	Abrazadera	Klamma	

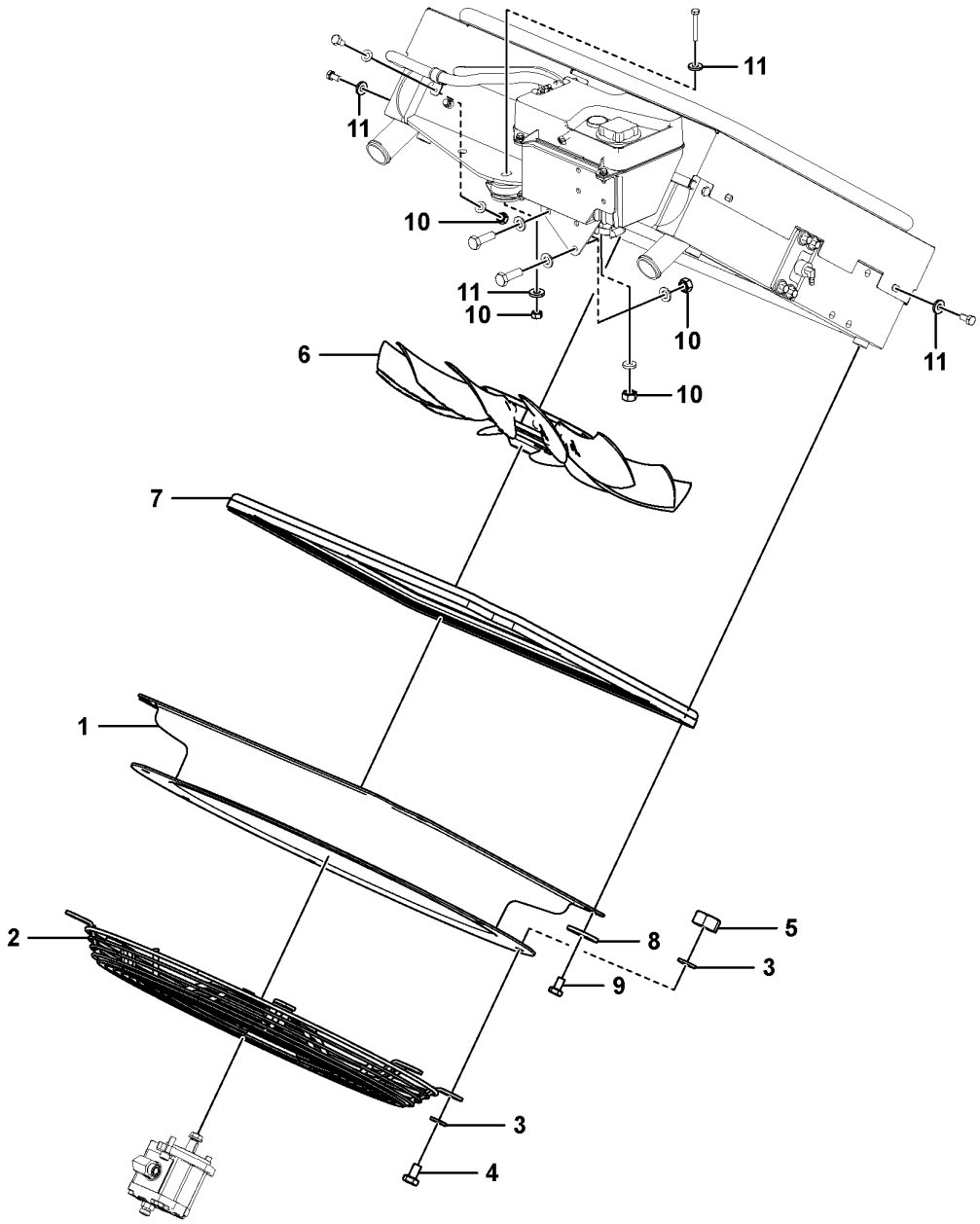

Volvo Construction Equipment
1080364

Fig.	Part No.	Quantity 1	2	3	PS	KIT	Description	Dénomination	Bezeichnung	Denominación	Benämning	Notes
1	VOE 12814464	1					Fan shroud	Buse de ventilateur	Lüfterhaube	Cubierta ventilador	Fläktkåpa	
2	VOE 12814465	1					Fan guard	Protège-ventilateur	Lüfterverkleidung	Protección ventilador	Fläktskydd	
3	RM 96741046	12					Plain washer	Rondelle plane	Flachscheibe	Arandela plana	Planbricka	
4	RM 96702287	6					Hexagon screw	Vis à tête hexagonale	Sechskantschraube	Tornillo hexagonal	Sexkantsskruv	
5	VOE 971071	6					Hexagon nut	Écrou hexagonal	Sechskantmutter	Tuerca hexagonal	Sexkantsmutter	
6	VOE 17431552	1					Cooling fan suction	Ventilateur aspirant	Sauglüfter	Ventilador aspiración	Kylarfläkt-sugande	
7	VOE 12750364	1					Sealing moulding	Joint étanchéité	Dichtprofil	Listón retén	Tätningsprofil	
8	VOE 983335	4					Plain washer	Rondelle plane	Flachscheibe	Arandela plana	Planbricka	
9	RM 96702279	4					Hexagon screw	Vis à tête hexagonale	Sechskantschraube	Tornillo hexagonal	Sexkantsskruv	
10	VOE 955782	5					Hexagon nut	Écrou hexagonal	Sechskantmutter	Tuerca hexagonal	Sexkantsmutter	
11	RM 96714407	6					Plain washer	Rondelle plane	Flachscheibe	Arandela plana	Planbricka	

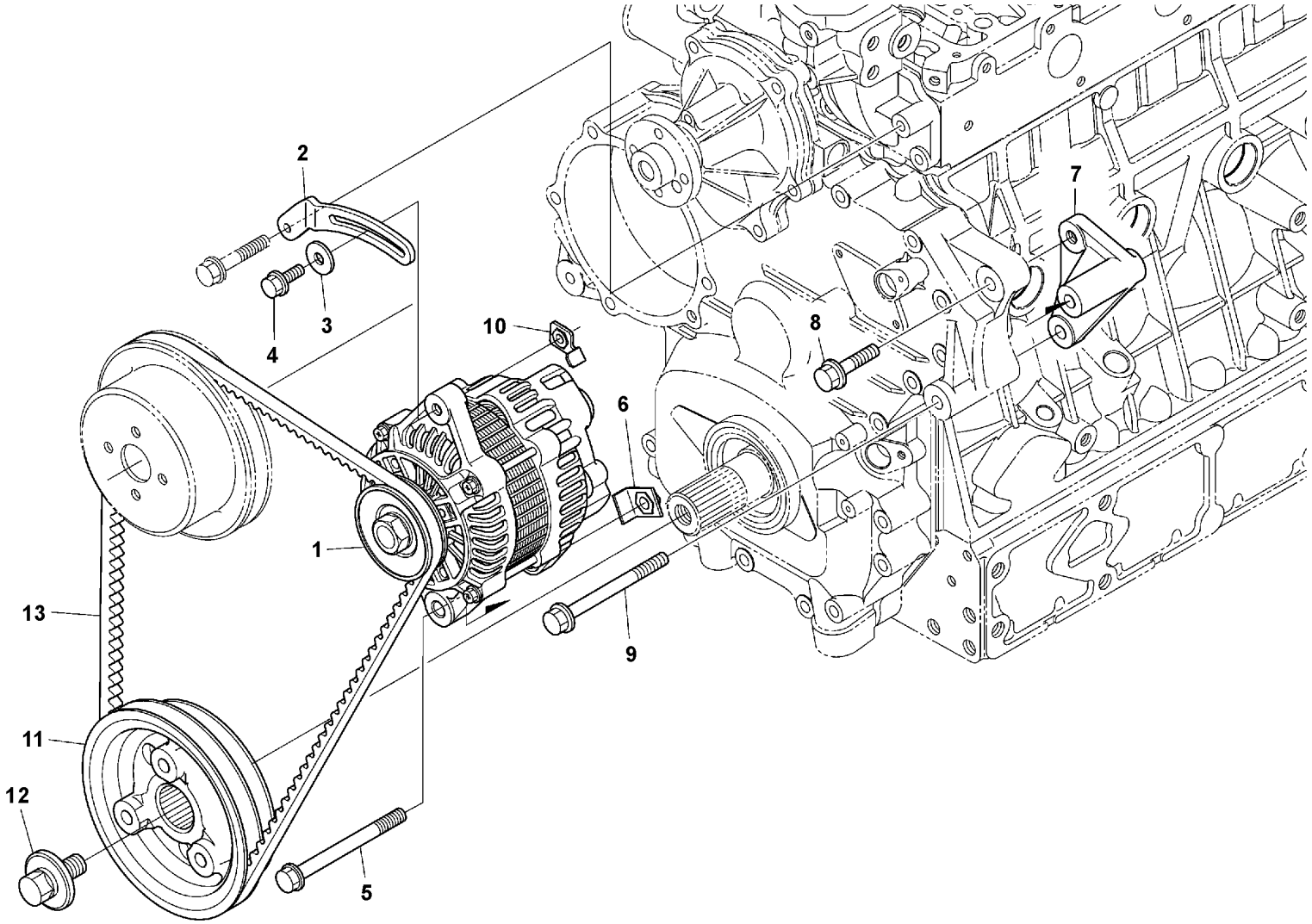

Volvo Construction Equipment
1066166

Fig.	Part No.	Quantity 1	2	3	PS	KIT	Description	Dénomination	Bezeichnung	Denominación	Benämning	Notes
1	VOE 17248685	1					Alternator	Alternateur	Generator	Alternador	Generator	
2		1			NS		Stay	Tirant	Strebe	Barra	Stag	
3	VOE 16682691	1					Washer	Rondelle	Scheibe	Arandela	Bricka	
4		1			NS		Bolt	Boulon	Bolzen	Perno	Bult	
5		1			NS		Bolt	Boulon	Bolzen	Perno	Bult	
6		1			NS		Fitting	Écrou raccord	Verschraubung	Racor	Förskruvning	
7		1			NS		Support	Support	Stütze	Apoyo	Stöd	
8		1			NS		Bolt	Boulon	Bolzen	Perno	Bult	
9		1			NS		Bolt	Boulon	Bolzen	Perno	Bult	
10		1			NS		Stay	Tirant	Strebe	Barra	Stag	
11	VOE 16672932	1					Pulley	Poulie	Zahnriemenscheibe	Polea correa dentada	Kuggremhjul	
12		1			NS		Bolt	Boulon	Bolzen	Perno	Bult	
13	VOE 17248698	1					V-belt	Courroie trapézoïdale	Keilriemen	Correa trapezoidal	Kilrem	

1		**Belt transmission** **Transmission courrouie** **Riemenantrieb** **Correa distribución** **Remtransmission**	Catalogue id **20736**	Group **263**
2				
3			Illustr. No **1066166**	Section **140**
4				
5		**17317525 , 17317530**	Issue **20044521-B**	Page **145**

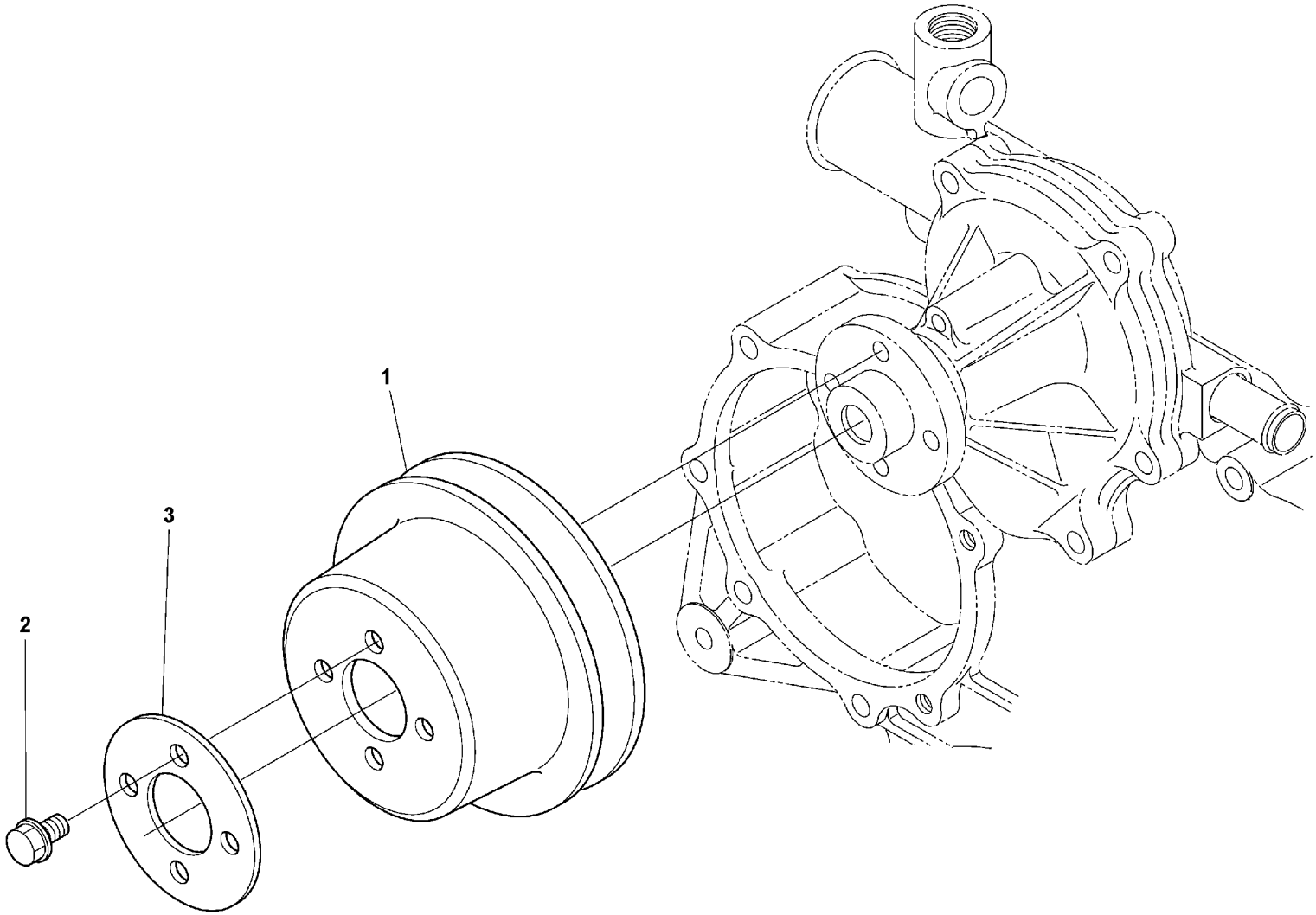

Volvo Construction Equipment
1066176

Fig.	Part No.	Quantity 1	2	3	PS	KIT	Description	Dénomination	Bezeichnung	Denominación	Benämning	Notes
1	VOE 16670780	1					Pulley	Poulie	Zahnriemenscheibe	Polea correa dentada	Kuggremhjul	
2	VOE 16668235	4					Bolt	Boulon	Bolzen	Perno	Bult	
3	VOE 16672910	1					Washer	Rondelle	Scheibe	Arandela	Bricka	

1		**Belt transmission, pulley** **Transmission courroie, courroie trapézoïdale** **Riemenantrieb, Riemenscheibe** **Correa distribución, correa trapezoidal** **Remtransmission, remskiva**	Catalogue id **20736**	Group **263**
2				
3			Illustr. No **1066176**	Section **150**
4				
5		**17317525 , 17317530**	Issue **20044521-B**	Page **147**

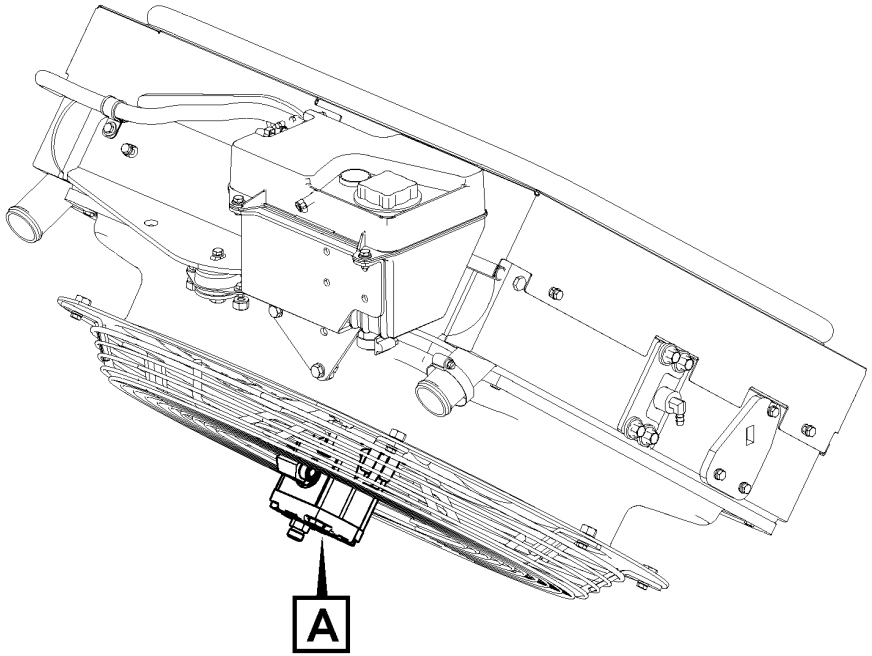
A

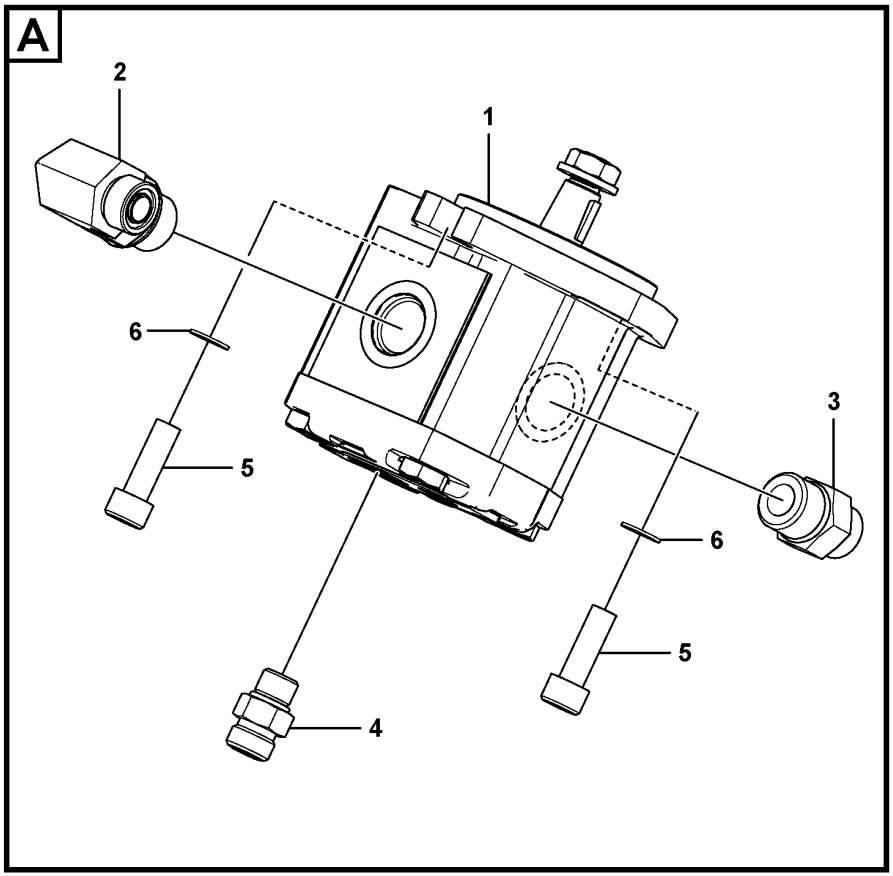
A
2
1
6
3
5
6
5
4

Fig.	Part No.	Quantity 1	2	3	PS	KIT	Description	Dénomination	Bezeichnung	Denominación	Benämning	Notes
1	VOE 12792340	1					Hydraulic motor	Moteur hydraulique	Hydromotor	Motor hidráulico	Hydraulmotor	
2	VOE 935073	1					Elbow nipple	Raccord coudé	Winkelnippel	Niple angular	V-nippel	
3	VOE 935092	1					Nipple	Raccord	Nippel	Niple	Nippel	
4	VOE 935085	1					Nipple	Raccord	Nippel	Niple	Nippel	
	VOE 990737	1					•O-ring	•Joint torique	•O-Ring	•Anillo tórico	•O-ring	
	VOE 993320	1					•O-ring	•Joint torique	•O-Ring	•Anillo tórico	•O-ring	
5	RM 96715040	2					Hex. socket screw	Vis à six pans creux	Innensechskantschraube	Tornillo de hexágono embutido	Insexskruv	
6	RM 96741046	2					Plain washer	Rondelle plane	Flachscheibe	Arandela plana	Planbricka	

1		**Hydraulic motor** **Moteur hydraulique** **Hydraulischer Motor** **Motor hidráulico** **Hydraulmotor**	Catalogue id **20736**	Group **263**
2			Illustr. No **1080182**	Section **200**
3			Issue **20044521-B**	Page **149**
4				
5				

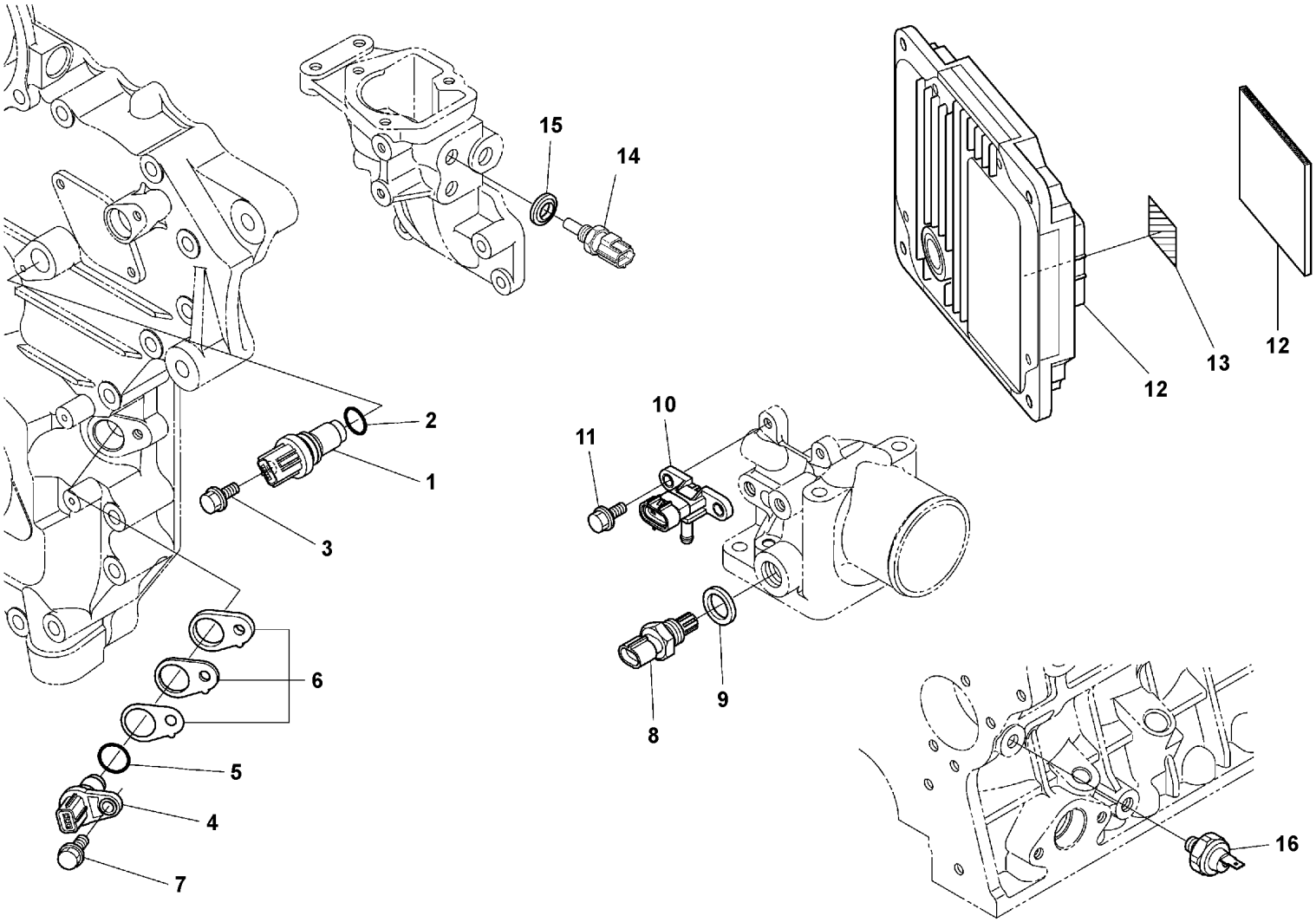

Volvo Construction Equipment
1066170

Fig.	Part No.	Quantity 1	2	3	PS	KIT	Description	Dénomination	Bezeichnung	Denominación	Benämning	Notes
1	VOE 17248724	1					Sensor	Capteur	Geber	Sensor	Sensor	
2	VOE 16672793	1					•O-ring	•Joint torique	•O-Ring	•Anillo tórico	•O-ring	
3	VOE 16668221	1					Bolt	Boulon	Bolzen	Perno	Bult	
4	VOE 17248724	1					Sensor	Capteur	Geber	Sensor	Sensor	
5	VOE 16672793	1					•O-ring	•Joint torique	•O-Ring	•Anillo tórico	•O-ring	
6		1			NS		Shim	Cale de réglage	Ausgleichblech	Laminilla de ajuste	Justermellanlägg	0.25mm
6		1			NS		Shim	Cale de réglage	Ausgleichblech	Laminilla de ajuste	Justermellanlägg	0.50mm
6		1			NS		Shim	Cale de réglage	Ausgleichblech	Laminilla de ajuste	Justermellanlägg	1.00mm
7	VOE 16668221	1					Bolt	Boulon	Bolzen	Perno	Bult	
8	VOE 17248722	1					Sensor	Capteur	Geber	Sensor	Sensor	
9	VOE 16668407	1					Washer	Rondelle	Scheibe	Arandela	Bricka	
10	VOE 17248713	1					Sensor	Capteur	Geber	Sensor	Sensor	
11	VOE 16668221	2					Bolt	Boulon	Bolzen	Perno	Bult	
12	VOE 11207000	1					Electronic unit	Unité électronique	Elektronikeinheit	Unidad electrónica	Elektronikenhet	
13		1			NS		•Warning label	•Note d'avertissement	•Warnetikett	•Letrero de advertencia	•Varningsetikett	
14	VOE 17248728	1					Sensor	Capteur	Geber	Sensor	Sensor	
15	VOE 16668377	1					Washer	Rondelle	Scheibe	Arandela	Bricka	
16	VOE 16668452	1					Switch	Rupteur	Ausschalter	Interruptor	Brytkontakt	

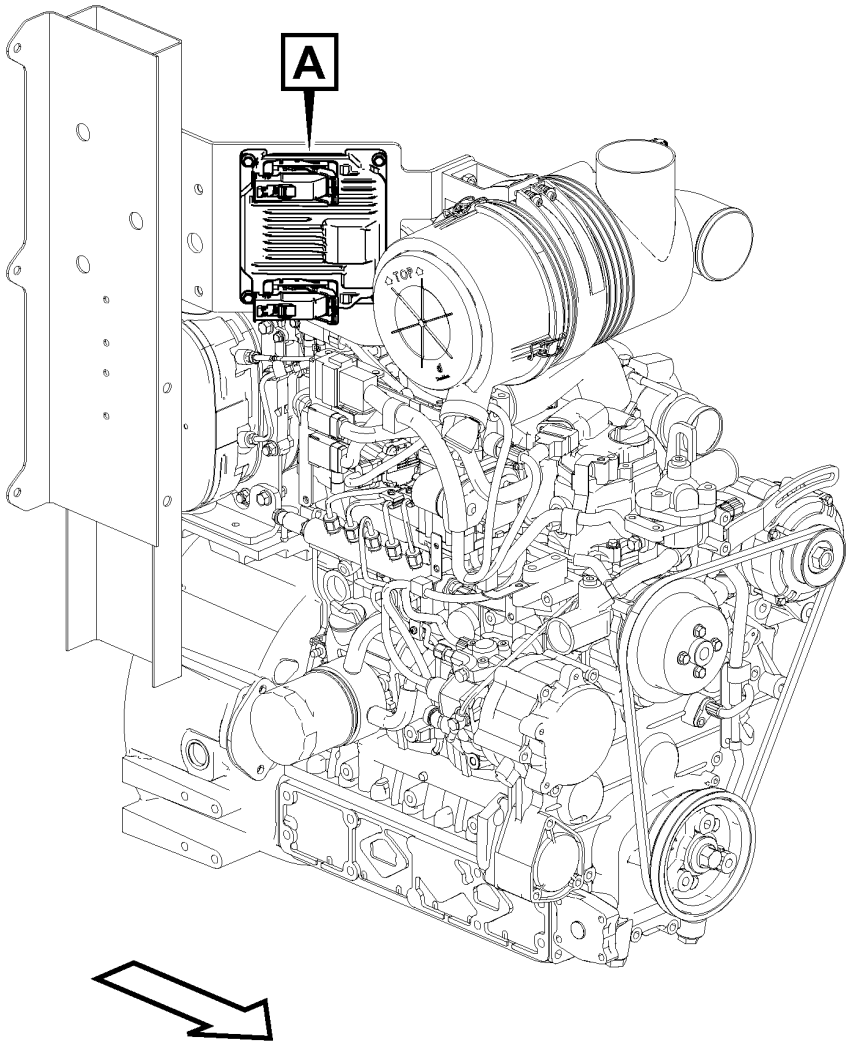
A
TOP

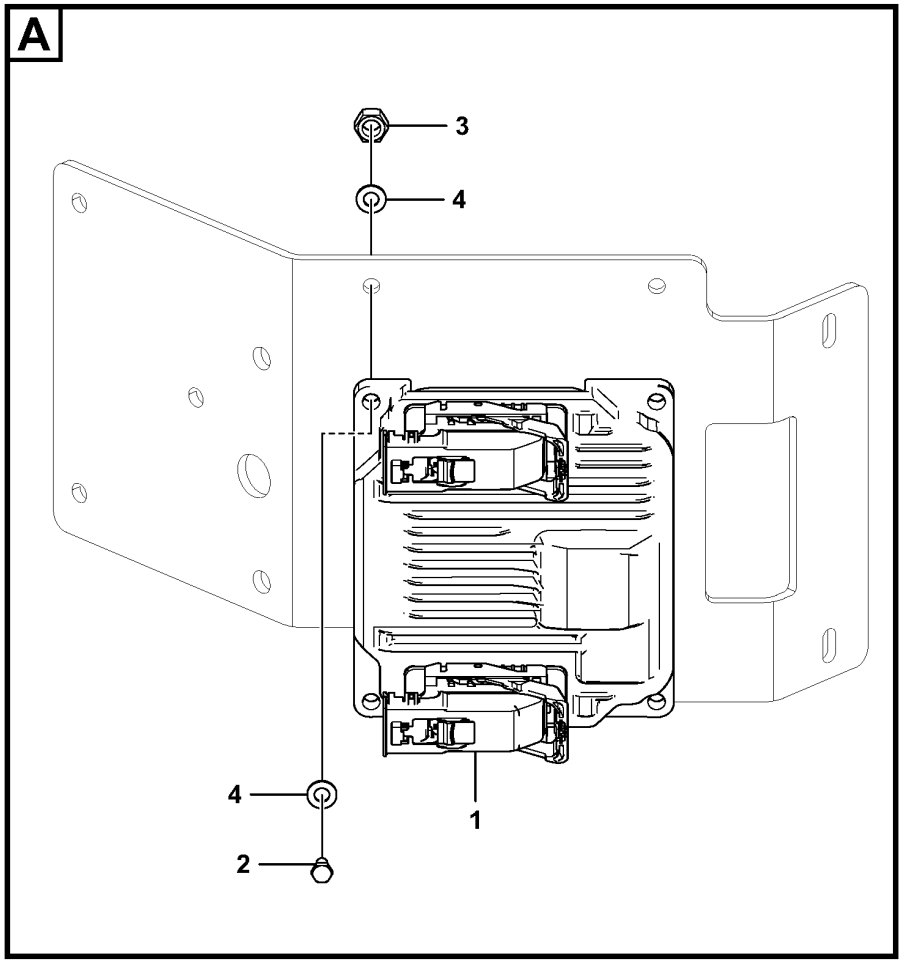
A
3
4
4
1
2

Fig.	Part No.	Quantity 1	2	3	PS	KIT	Description	Dénomination	Bezeichnung	Denominación	Benämning	Notes
1	VOE 11207000	1					Electronic unit	Unité électronique	Elektronikeinheit	Unidad electrónica	Elektronikenhet	
2	RM 96705587	4					Hexagon screw	Vis à tête hexagonale	Sechskantschraube	Tornillo hexagonal	Sexkantsskruv	
3	VOE 955782	4					Hexagon nut	Écrou hexagonal	Sechskantmutter	Tuerca hexagonal	Sexkantsmutter	
4	VOE 13955894	8					Washer	Rondelle	Scheibe	Arandela	Bricka	

1		**Engine ECU** **Unité de commande moteur (E-ECU)** **Motor ECU** **ECU de motor** **Motor ECU**	Catalogue id **20736**	Group **284**
2				
3			Illustr. No **1080171**	Section **300**
4				
5		**12798279, 12798280**	Issue **20044521-B**	Page **153**

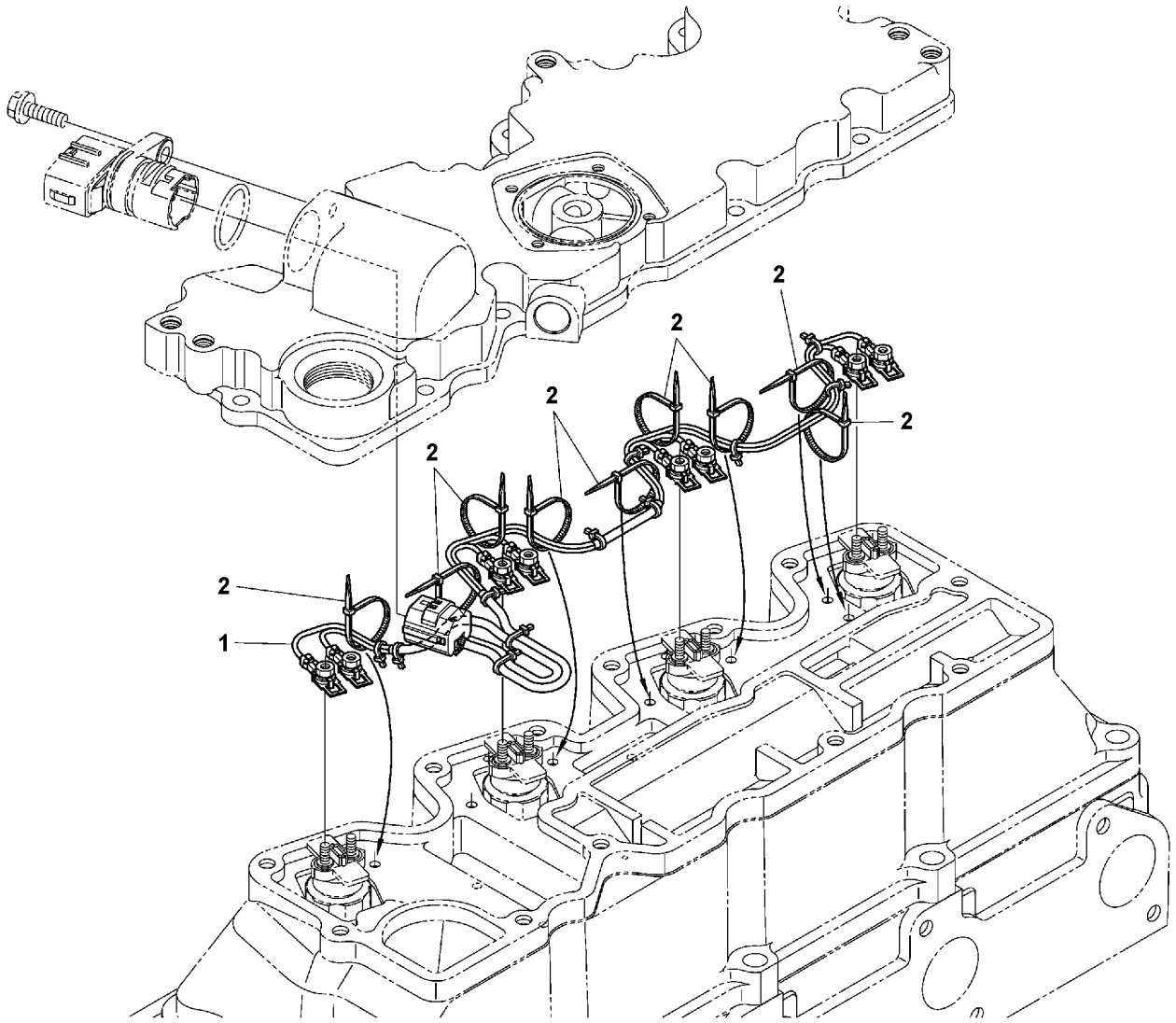

Volvo Construction Equipment
1066171

Fig.	Part No.	Quantity 1	2	3	PS	KIT	Description	Dénomination	Bezeichnung	Denominación	Benämning	Notes
1	VOE 16672245	1					Cable harness	Faisceau de câbles	Kabelbaum	Manojo cables	Ledningsmatta	
2		9			NS		Cable tie	Serre-câble	Kabelbinder	Abrazadera de cinta	Buntband	

1		**Cable harness, engine** **Faisceau de câbles, moteur** **Kabelbündel, Motor** **Haz de cables, motor** **Ledningsmatta, motor**	Catalogue id **20736**	Group **286**
2				
3			Illustr. No **1066171**	Section **100**
4				
5		**17317525 , 17317530**	Issue **20044521-B**	Page **155**

VOLVO

SD75B

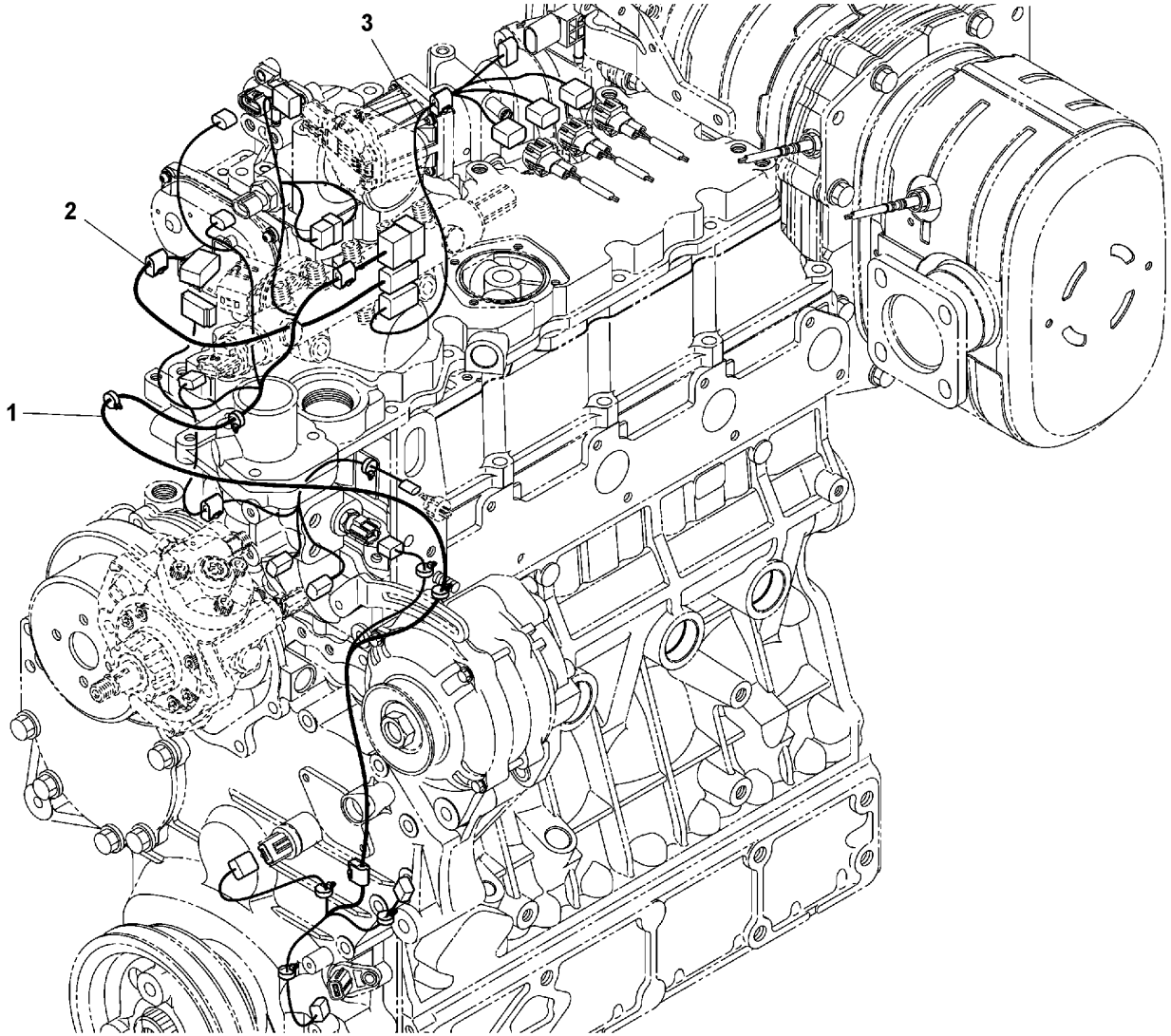

Volvo Construction Equipment
1066172

Fig.	Part No.	Quantity 1	2	3	PS	KIT	Description	Dénomination	Bezeichnung	Denominación	Benämning	Notes
1	VOE 16671735	1					Wire	Fil	Draht	Alambre	Tråd	
2	VOE 16671737	1					Wire	Fil	Draht	Alambre	Tråd	
3	VOE 16671739	1					Wire	Fil	Draht	Alambre	Tråd	

1		**Cable harness, engine** **Faisceau de câbles, moteur** **Kabelbündel, Motor** **Haz de cables, motor** **Ledningsmatta, motor**	Catalogue id **20736**	Group **286**
2				
3			Illustr. No **1066172**	Section **200**
4				
5		**17317525 , 17317530**	Issue **20044521-B**	Page **157**

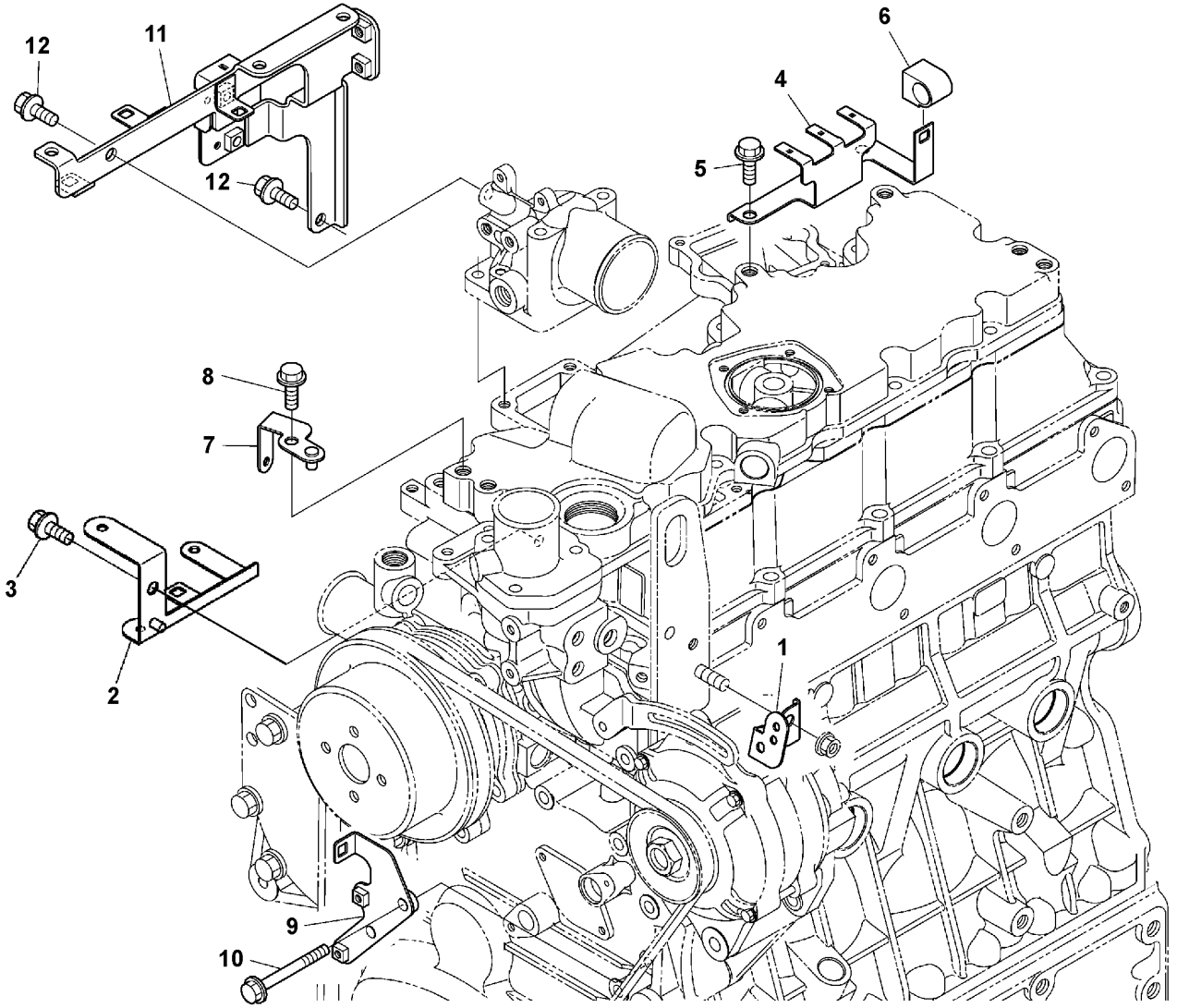

Volvo Construction Equipment
1060406

Fig.	Part No.	Quantity 1	2	3	PS	KIT	Description	Dénomination	Bezeichnung	Denominación	Benämning	Notes
1		1			NS		Bracket	Console	Konsole	Consola	Konsol	
2		1			NS		Bracket	Console	Konsole	Consola	Konsol	
3	VOE 16668235	1					Bolt	Boulon	Bolzen	Perno	Bult	
4		1			NS		Bracket	Console	Konsole	Consola	Konsol	
5	VOE 16668235	2					Bolt	Boulon	Bolzen	Perno	Bult	
6		1			NS		Clamp	Collier serrage	Klemme	Abrazadera	Klamma	
7		1			NS		Bracket	Console	Konsole	Consola	Konsol	
8	VOE 16668235	1					Bolt	Boulon	Bolzen	Perno	Bult	
9		1			NS		Bracket	Console	Konsole	Consola	Konsol	
10		2			NS		Bolt	Boulon	Bolzen	Perno	Bult	
11		1			NS		Bracket	Console	Konsole	Consola	Konsol	
12	VOE 16668235	2					Bolt	Boulon	Bolzen	Perno	Bult	

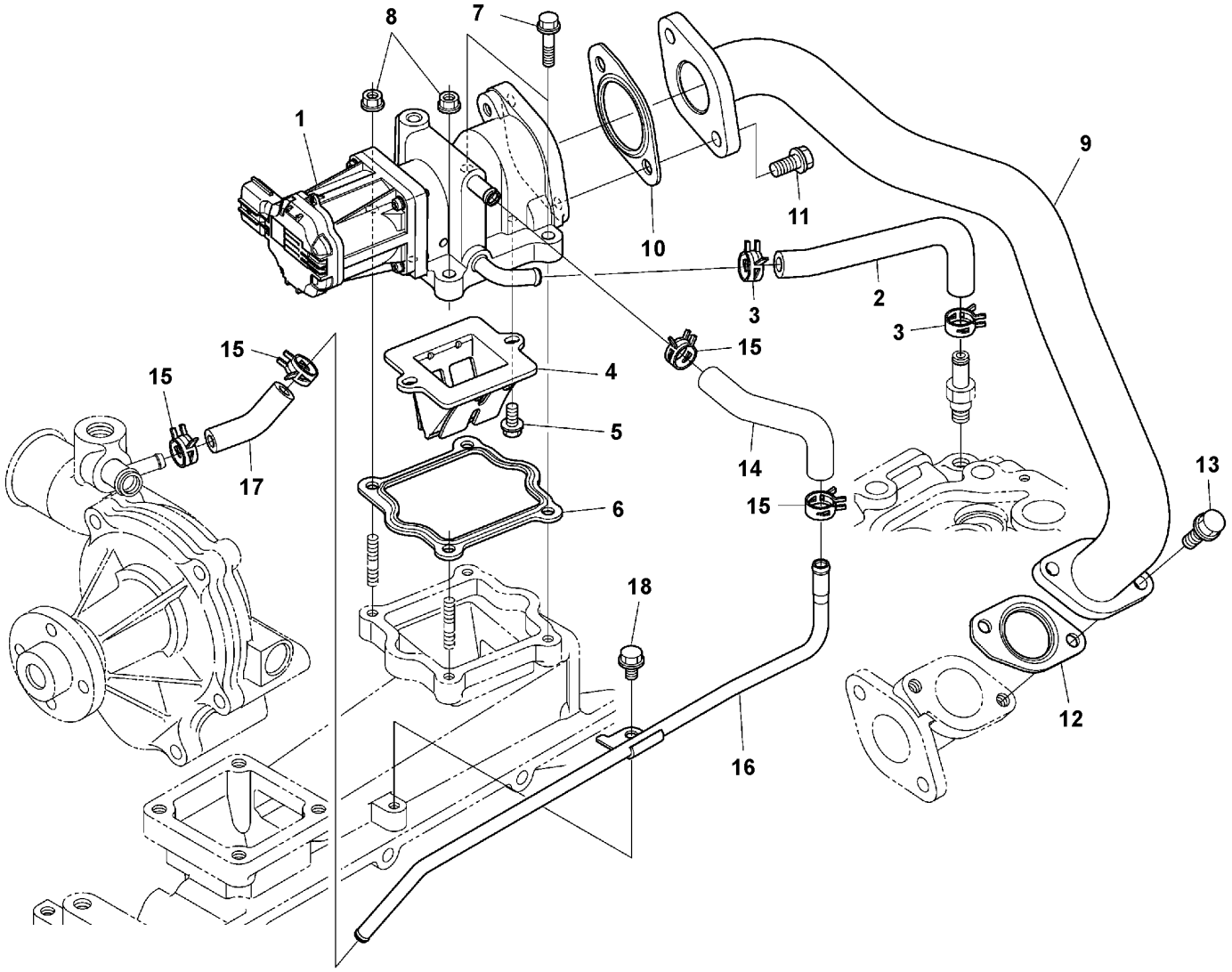

Volvo Construction Equipment
1066181

Fig.	Part No.	Quantity 1	2	3	PS	KIT	Description	Dénomination	Bezeichnung	Denominación	Benämning	Notes
1	VOE 16668486	1					Valve	Valve	Ventil	Válvula	Ventil	
2	VOE 16672492	1					Tube	Tube	Rohr	Tubo	Rör	
3	VOE 16668729	2					Clamp	Collier serrage	Klemme	Abrazadera	Klamma	
4		1			NS		Valve	Valve	Ventil	Válvula	Ventil	
5	VOE 16668217	2					Bolt	Boulon	Bolzen	Perno	Bult	
6	VOE 16668497	1					Gasket	Joint	Dichtung	Junta	Packning	
7		2			NS		Bolt	Boulon	Bolzen	Perno	Bult	
8	VOE 16660585	2					Nut	Écrou	Mutter	Tuerca	Mutter	
9		1			NS		Egr-pipe	Tuyau egr	EGR-Rohr	Tubo-egr	Egr-rör	
10	VOE 16668499	1					Gasket	Joint	Dichtung	Junta	Packning	
11	VOE 16660598	2					Bolt	Boulon	Bolzen	Perno	Bult	
12	VOE 16672163	1					Gasket	Joint	Dichtung	Junta	Packning	
13	VOE 16660598	2					Bolt	Boulon	Bolzen	Perno	Bult	
14		1			NS		Tube	Tube	Rohr	Tubo	Rör	
15	VOE 16668729	4					Clamp	Collier serrage	Klemme	Abrazadera	Klamma	
16		1			NS		Pipe	Tuyau	Rohrleitung	Tubo	Rör	
17	VOE 16672517	1					Tube	Tube	Rohr	Tubo	Rör	
18		1			NS		Bolt	Boulon	Bolzen	Perno	Bult	

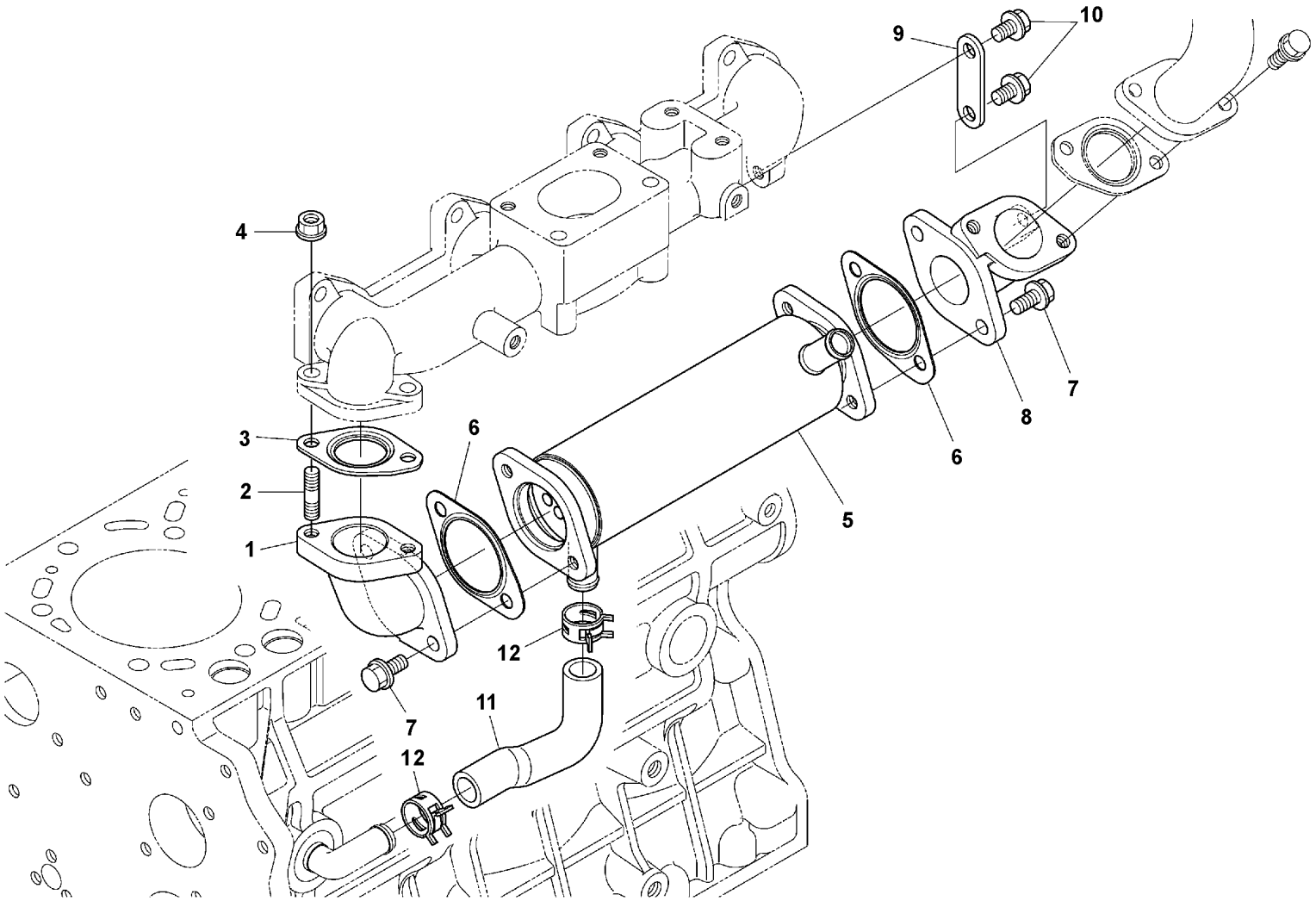

Volvo Construction Equipment
1066182

Fig.	Part No.	Quantity 1	2	3	PS	KIT	Description	Dénomination	Bezeichnung	Denominación	Benämning	Notes
		1			NS		Flange	Bride	Flansch	Brida	Fläns	
1		1			NS		•Flange	•Bride	•Flansch	•Brida	•Fläns	
2		2			NS		•Stud	•Goujon	•Stiftschraube	•Espárrago	•Pinnskruv	
3	VOE 16672163	1					Gasket	Joint	Dichtung	Junta	Packning	
4	VOE 16672645	2					Nut	Écrou	Mutter	Tuerca	Mutter	
5	VOE 16672274	1					Egr cooler	Refroidisseur egr	EGR-Kühler	Enfriador egr	Egr-kylare	
6	VOE 16668499	2					Gasket	Joint	Dichtung	Junta	Packning	
7	VOE 16672554	4					Bolt	Boulon	Bolzen	Perno	Bult	
8		1			NS		Flange	Bride	Flansch	Brida	Fläns	
9		1			NS		Stay	Tirant	Strebe	Barra	Stag	
10	VOE 22673584	2					Flange screw	Vis à embase	Flanschschraube	Tornillo embridado	Flänsskruv	
11	VOE 16672483	1					Hose	Flexible	Schlauch	Manguera	Slang	
12	VOE 16668745	2					Clamp	Collier serrage	Klemme	Abrazadera	Klamma	

VOLVO

Volvo Construction Equipment
www.volvoce.com

GROUP		Section	Page
313	Battery with assembling details	100	171
321	Alternator with assembling details 17317525 , 17317530	100	173
331	Starter motor with assembling details 17317525 , 17317530	100	175
331	Starter 17317525 , 17317530	200	177
334	Lock Kit 12805730, 12805443	100	179
352	Headlight 12806429	100	181
353	Lighting, rear 12806429	100	183
353	Lighting, rear 12806429	200	185
353	License plate lamp 12806429	300	187
354	Interior lamp 12805443	100	189
356	Work lights 12812145	100	191
356	Work lights 12812162	200	193
356	Work lights 12810708	300	195
356	Work lights 12811890	400	197
356	Work lights 12811804	500	199
356	Work lights 12812736	600	201
360	Foot Pedal Assembly 12804816	100	203
360	Foot Pedal Assembly 12805693	200	205
360	Foot Pedal Assembly 12805694	300	207
360	Foot Pedal Assembly 12804817	400	209
362	Rotating beacon 12811890, 12810708	100	211
362	Horn	300	213
362	Back-up Alarm Installation	400	215
362	Rotating beacon 12811805	500	217
363	Windshield washer 12805443	100	219
363	Windshield wiper, front 12805443	200	221
363	Windshield wiper, rear 12805443	300	223
363	Windshield wiper, rear 12805443	400	225
364	Side console 12805730, 12805443	100	227
364	Side console 12806640	200	229
364	Rocker switch panel 12805443	300	231
364	Control panel 12805443	400	233
364	Switch 12806429	500	235
366	Electronic unit. 12805730, 12805443	100	237
371	Cables, battery	100	239
371	Cable harness chassis	200	243
371	Cable harness, cab. 12805730	300	247
371	Cable harness, cab. 12805443	400	249
371	Cable harness, cab. 12805443	500	251
371	Smart power 5freq/2amp Vib system 12806640	600	253
371	Wiring harness, levelling blade option 12804816	700	255
371	Wiring harness, levelling blade option 12805693	800	257
371	Cable harness, hydraulic pump	900	259
371	Cable harness, side console 12805730, 12805443	1000	261
371	Cable harness, steering console 12805730, 12805443	1100	263
371	Cable harness, rotating beacon 12806429	1200	265
371	Wiring harness, road light option 12806429	1300	267
371	Compactometer Gauge 12811174	1400	269
372	Circuit board 12805443, 12805730	100	271
386	Speed sensor 12804813	100	273
387	Display unit 12805730	100	275
387	Display unit 12805443	200	277
393	Radio installation 12810786	100	279
398	System for wireless electronic controlled communication (telematics) 12810955	100	281
398	System for wireless electronic controlled communication (telematics) 12810954	200	283

INDEX OF CONTENTS

TABLE DES MATIÈRES

Catalogue id	Group
20736	3
Issue	**Page**
20044521-B	166

GROUPE	Section	Page
313 Batterie avec pièces d'assemblage	100	171
321 Alternateur avec pieces de montage 17317525 , 17317530	100	173
331 Démarreur avec pieces de montage 17317525 , 17317530	100	175
331 Démarreur 17317525 , 17317530	200	177
334 Kit serrures 12805730, 12805443	100	179
352 Eclairage de route 12806429	100	181
353 Eclairage, arriére 12806429	100	183
353 Eclairage, arriére 12806429	200	185
353 Eclairage de plaque 12806429	300	187
354 Interieure lampe 12805443	100	189
356 Phare de travail 12812145	100	191
356 Phare de travail 12812162	200	193
356 Phare de travail 12810708	300	195
356 Phare de travail 12811890	400	197
356 Phare de travail 12811804	500	199
356 Phare de travail 12812736	600	201
360 Montage de la pédale 12804816	100	203
360 Montage de la pédale 12805693	200	205
360 Montage de la pédale 12805694	300	207
360 Montage de la pédale 12804817	400	209
362 Gyrophare 12811890, 12810708	100	211
362 Avertisseur sonore	300	213
362 Installation de l'alarme de secours	400	215
362 Gyrophare 12811805	500	217
363 Lave - glace 12805443	100	219
363 Essuie-vitre, avant 12805443	200	221
363 Essuie-vitre, arrière 12805443	300	223
363 Essuie-vitre, arrière 12805443	400	225
364 Console latérale 12805730, 12805443	100	227
364 Console latérale 12806640	200	229
364 Interrupteur bascule panneau 12805443	300	231
364 Panneau de commande 12805443	400	233
364 Interrupteur 12806429	500	235
366 Unité électronique 12805730, 12805443	100	237
371 Câbles, batterie	100	239
371 Faisceau de câbles, châssis	200	243
371 Faisceau de câbles, cabine. 12805730	300	247
371 Faisceau de câbles, cabine. 12805443	400	249
371 Faisceau de câbles, cabine. 12805443	500	251
371 Système de vibrations Smart Power 5 fréquences, 2 A 12806640	600	253
371 Faisceau de câbles, option lame niveleuse 12804816	700	255
371 Faisceau de câbles, option lame niveleuse 12805693	800	257
371 Faisceau de câbles, pompe électrique	900	259
371 Faisceau de câbles, console latérale 12805730, 12805443	1000	261
371 Faisceau de câbles, console de direction 12805730, 12805443	1100	263
371 Faisceau de câbles, gyrophare 12806429	1200	265
371 Faisceau de câblage, option feu de route 12806429	1300	267
371 Jauge de compactomètre 12811174	1400	269
372 Carte circuit 12805443, 12805730	100	271
386 Commande tachymetre 12804813	100	273
387 Display unit 12805730	100	275
387 Display unit 12805443	200	277
393 Installation radio 12810786	100	279
398 Système de communication électronique sans fil (télématique) 12810955	100	281
398 Système de communication électronique sans fil (télématique) 12810954	200	283

GRUPPE	Abschnitt	Seite
313 Batterie mit Anbauteilen	100	171
321 Generator mit Anbauteilen 17317525 , 17317530	100	173
331 Anlasser mit Anbauteilen 17317525 , 17317530	100	175
331 Anlasser 17317525 , 17317530	200	177
334 Schlossteilsatz 12805730, 12805443	100	179
352 Fahrscheinwerfer 12806429	100	181
353 Beleuchtung, hinter 12806429	100	183
353 Beleuchtung, hinter 12806429	200	185
353 Nummernschildbeleuchtung 12806429	300	187
354 Innen lampe 12805443	100	189
356 Arbeitsscheinwerfer 12812145	100	191
356 Arbeitsscheinwerfer 12812162	200	193
356 Arbeitsscheinwerfer 12810708	300	195
356 Arbeitsscheinwerfer 12811890	400	197
356 Arbeitsscheinwerfer 12811804	500	199
356 Arbeitsscheinwerfer 12812736	600	201
360 Fußpedal, kpl. 12804816	100	203
360 Fußpedal, kpl. 12805693	200	205
360 Fußpedal, kpl. 12805694	300	207
360 Fußpedal, kpl. 12804817	400	209
362 Rundum-kennleuchte 12811890, 12810708	100	211
362 Signalhorn	300	213
362 Reservealarm, Einbau	400	215
362 Rundum-kennleuchte 12811805	500	217
363 Scheibenwaschanlage 12805443	100	219
363 Scheibenwischer, vorne 12805443	200	221
363 Scheibenwischer, hinten 12805443	300	223
363 Scheibenwischer, hinten 12805443	400	225
364 Seitenkonsole 12805730, 12805443	100	227
364 Seitenkonsole 12806640	200	229
364 Schaltertafel 12805443	300	231
364 Bedienungstafel 12805443	400	233
364 Schalter 12806429	500	235
366 Elektronische Einheit 12805730, 12805443	100	237
371 Batteriekabel	100	239
371 Kabelbaum, Fahrgestell	200	243
371 Kabelbäume, Fahrerhaus. 12805730	300	247
371 Kabelbäume, Fahrerhaus. 12805443	400	249
371 Kabelbäume, Fahrerhaus. 12805443	500	251
371 Smart Power-Vibrator 5 Frequ./2 Ampl. 12806640	600	253
371 Kabel, wahlweises Nivellierungsschild 12804816	700	255
371 Kabel, wahlweises Nivellierungsschild 12805693	800	257
371 Kabel, Hydraulikpumpe	900	259
371 Kabelbaum, Seitenkonsole 12805730, 12805443	1000	261
371 Kabelbaum, Lenkungskonsole 12805730, 12805443	1100	263
371 Kabelbaum, Rundumkennleuchte 12806429	1200	265
371 Kabel, optionaler Fahrscheinwerfer 12806429	1300	267
371 Anzeige des Compactometers 12811174	1400	269
372 Leiterbahnplatte 12805443, 12805730	100	271
386 Drehzahlschalter 12804813	100	273
387 Display unit 12805730	100	275
387 Display unit 12805443	200	277
393 Radio, Einbau 12810786	100	279
398 System für drahtlose elektronische Kommunikation (Telematik) 12810955	100	281
398 System für drahtlose elektronische Kommunikation (Telematik) 12810954	200	283

INHALTSVERZEICHNIS

INDICE

GRUPO		Sección	Página
313	Batería con accesorios de montaje	100	171
321	Alternador con assesorios de montage 17317525 , 17317530	100	173
331	Motor de arranque con assesorios de montaje 17317525 , 17317530	100	175
331	Arrancador 17317525 , 17317530	200	177
334	Juego de seguridad 12805730, 12805443	100	179
352	Faros de circulación 12806429	100	181
353	Alumbrado, trasero 12806429	100	183
353	Alumbrado, trasero 12806429	200	185
353	Alumbrado de matrícula 12806429	300	187
354	Interior lampare 12805443	100	189
356	Alumbrado de trabajo 12812145	100	191
356	Alumbrado de trabajo 12812162	200	193
356	Alumbrado de trabajo 12810708	300	195
356	Alumbrado de trabajo 12811890	400	197
356	Alumbrado de trabajo 12811804	500	199
356	Alumbrado de trabajo 12812736	600	201
360	Montaje de pedal 12804816	100	203
360	Montaje de pedal 12805693	200	205
360	Montaje de pedal 12805694	300	207
360	Montaje de pedal 12804817	400	209
362	Faro de advertencia giratorio 12811890, 12810708	100	211
362	Bocina	300	213
362	Instalación de avisador de marcha atrás	400	215
362	Faro de advertencia giratorio 12811805	500	217
363	Lavaparabrisas 12805443	100	219
363	Limpiaparabrisas, delantero 12805443	200	221
363	Limpiaparabrisas, trasero 12805443	300	223
363	Limpiaparabrisas, trasero 12805443	400	225
364	Consola lateral 12805730, 12805443	100	227
364	Consola lateral 12806640	200	229
364	Panel de interruptores basculantes 12805443	300	231
364	Panel mando 12805443	400	233
364	Interruptor 12806429	500	235
366	Unidad electrónica 12805730, 12805443	100	237
371	Cables, batería	100	239
371	Haz de cables chasis	200	243
371	Manojo de cables, cabina. 12805730	300	247
371	Manojo de cables, cabina. 12805443	400	249
371	Manojo de cables, cabina. 12805443	500	251
371	Sistema de vibración de 5 frec./2 amp con alimentación inteligente 12806640	600	253
371	Mazo de cables, opción de hoja de nivelación 12804816	700	255
371	Mazo de cables, opción de hoja de nivelación 12805693	800	257
371	Mazo de cables, bomba hidráulica	900	259
371	Mazo de cables, consola lateral 12805730, 12805443	1000	261
371	Mazo de cables, consola de dirección 12805730, 12805443	1100	263
371	Manojo de cables, luz de advertencia giratoria 12806429	1200	265
371	Mazo de cables, opción de luces de carretera 12806429	1300	267
371	Indicador de compactómetro 12811174	1400	269
372	Placa de circuito 12805443, 12805730	100	271
386	Sensor tacometro 12804813	100	273
387	Display unit 12805730	100	275
387	Display unit 12805443	200	277
393	Instalación de radio 12810786	100	279
398	Sistema de comunicación electrónica inalámbrica (telemática) 12810955	100	281
398	Sistema de comunicación electrónica inalámbrica (telemática) 12810954	200	283

GRUPP		Avsnitt	Sida
313	Batteri med monteringsdetaljer	100	171
321	Generator med monteringsdetaljer 17317525 , 17317530	100	173
331	Startmotor med monteringsdetaljer 17317525 , 17317530	100	175
331	Startmotor 17317525 , 17317530	200	177
334	Låssats 12805730, 12805443	100	179
352	Färdbelysning 12806429	100	181
353	Belysning, bakre 12806429	100	183
353	Belysning, bakre 12806429	200	185
353	Nummerskyltsbelysning 12806429	300	187
354	Innerbelysning 12805443	100	189
356	Arbetsbelysning 12812145	100	191
356	Arbetsbelysning 12812162	200	193
356	Arbetsbelysning 12810708	300	195
356	Arbetsbelysning 12811890	400	197
356	Arbetsbelysning 12811804	500	199
356	Arbetsbelysning 12812736	600	201
360	Fotpedal Assembly 12804816	100	203
360	Fotpedal Assembly 12805693	200	205
360	Fotpedal Assembly 12805694	300	207
360	Fotpedal Assembly 12804817	400	209
362	Roterande varningsljus 12811890, 12810708	100	211
362	Signalhorn	300	213
362	Backlarm, ditsättning	400	215
362	Roterande varningsljus 12811805	500	217
363	Vindrutespolare 12805443	100	219
363	Vindrutetorkare, fram 12805443	200	221
363	Vindrutetorkare, bak 12805443	300	223
363	Vindrutetorkare, bak 12805443	400	225
364	Sidokonsol 12805730, 12805443	100	227
364	Sidokonsol 12806640	200	229
364	Strömställarepanel 12805443	300	231
364	Reglagepanel 12805443	400	233
364	Brytare 12806429	500	235
366	Elektronikenhet 12805730, 12805443	100	237
371	Kablar, batteri	100	239
371	Ledningsmatta chassi	200	243
371	Ledningsmatta, hytt. 12805730	300	247
371	Ledningsmatta, hytt. 12805443	400	249
371	Ledningsmatta, hytt. 12805443	500	251
371	Smart Power 5frek/2amp Vibr. system 12806640	600	253
371	12804816	700	255
371	12805693	800	257
371	Kablage, hydraulpump	900	259
371	Kablage, sidkonsol 12805730, 12805443	1000	261
371	Kablage, styrkonsol 12805730, 12805443	1100	263
371	Kablage, roterande varningsljus 12806429	1200	265
371	Kablage, färdbelysning tillval 12806429	1300	267
371	Kompakteringsmätare 12811174	1400	269
372	Kretskort 12805443, 12805730	100	271
386	Varvtalsgivare 12804813	100	273
387	Displayenhet 12805730	100	275
387	Displayenhet 12805443	200	277
393	Radiomontering 12810786	100	279
398	System för trådlös elektronisk kommunikation (telematik) 12810955	100	281
398	System för trådlös elektronisk kommunikation (telematik) 12810954	200	283

INNEHÅLLSFÖRTECKNING

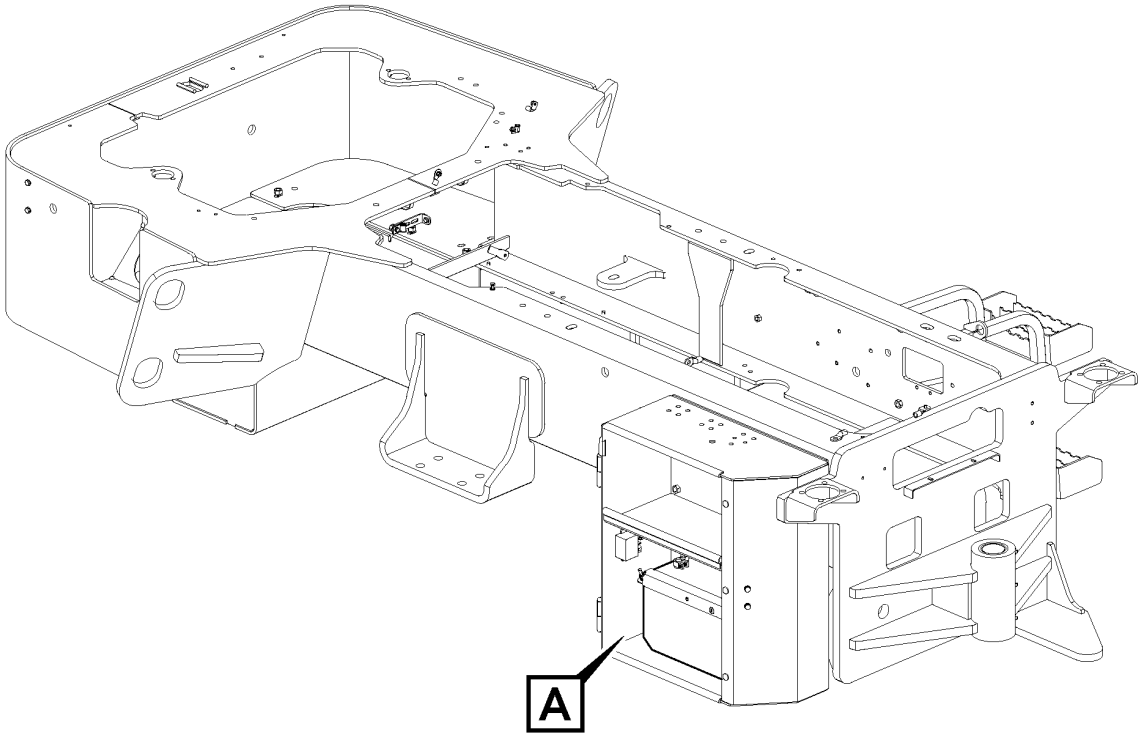

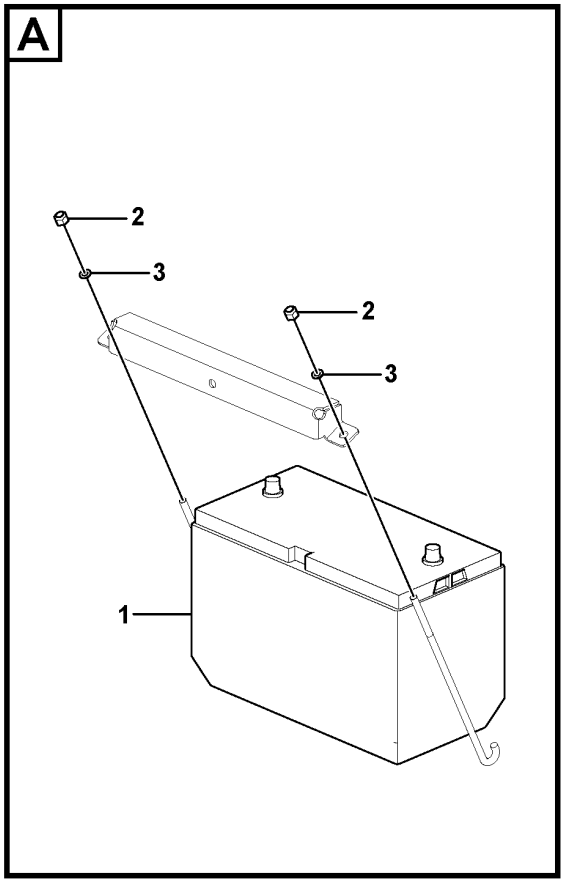

Volvo Construction Equipment

1080162

Fig.	Part No.	Quantity 1	2	3	PS	KIT	Description	Dénomination	Bezeichnung	Denominación	Benämning	Notes
1	VOE 15402411	1					Battery	Batterie	Batterie	Batería	Batteri	
2	RM 96704606	2					Lock nut	Contre-écrou	Sicherungsmutter	Contratuerca	Låsmutter	
3	RM 96713979	2					Washer	Rondelle	Scheibe	Arandela	Bricka	

1		**Battery with assembling details** **Batterie avec pièces d'assemblage** **Batterie mit Anbauteilen** **Batería con accesorios de montaje** **Batteri med monteringsdetaljer**	Catalogue id **20736**	Group **313**
2			Illustr. No **1080162**	Section **100**
3			Issue **20044521-B**	Page **171**
4				
5				

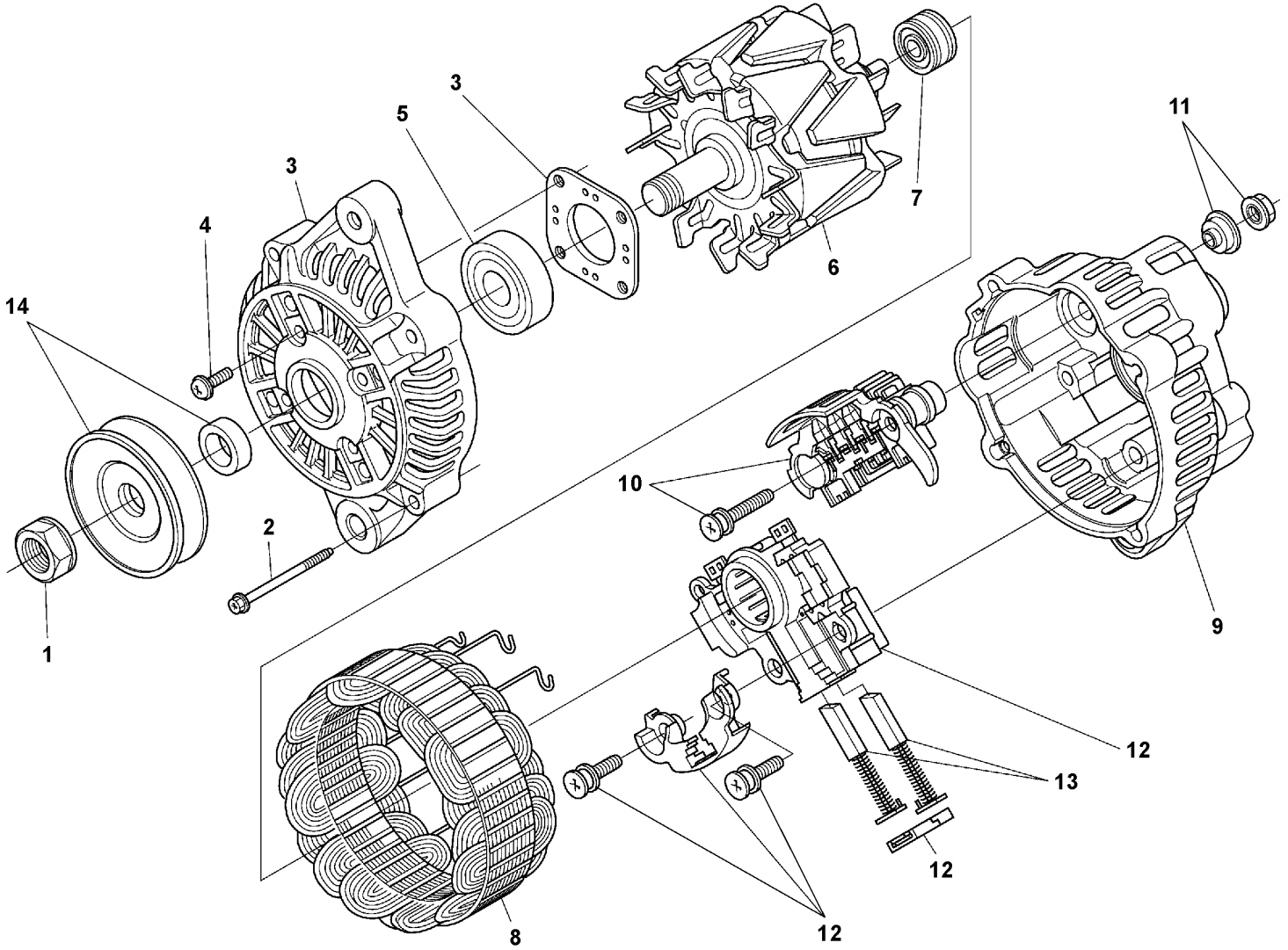

Volvo Construction Equipment
1066167

Fig.	Part No.	Quantity 1	2	3	PS	KIT	Description	Dénomination	Bezeichnung	Denominación	Benämning	Notes
	VOE 17248685	1					Alternator	Alternateur	Generator	Alternador	Generator	
1		1			NS		•Nut	•Écrou	•Mutter	•Tuerca	•Mutter	
2		1			NS		•Bolt	•Boulon	•Bolzen	•Perno	•Bult	
3		1			NS		•Bracket	•Console	•Konsole	•Consola	•Konsol	
4		1			NS		••Bolt	••Boulon	••Bolzen	••Perno	••Bult	
5		1			NS		••Bearing	••Roulement	••Lager	••Cojinete	••Lager	
6		1			NS		•Rotor	•Rotor	•Rotor	•Rotor	•Rotor	
7		1			NS		••Bearing	••Roulement	••Lager	••Cojinete	••Lager	
8		1			NS		•Stator	•Stator	•Ständer	•Estator	•Stator	
9		1			NS		•Bracket	•Console	•Konsole	•Consola	•Konsol	
10	**VOE 16671877**	1					••Rectifier	••Redresseur	••Gleichrichter	••Rectificador	••Likriktare	
11		1			NS		••Nut	••Écrou	••Mutter	••Tuerca	••Mutter	
12	**VOE 16668469**	1					••Set	••Jeu	••Satz	••Juego	••Sats	
13		1			NS		•••Brush	•••Balai	•••Bürste	•••Cepillo	•••Borste	
14	**VOE 16672958**	1					•Pulley	•Poulie	•Zahnriemenscheibe	•Polea correa dentada	•Kuggremhjul	

1		**Alternator with assembling details** **Alternateur avec pieces de montage** **Generator mit Anbauteilen** **Alternador con assesorios de montage** **Generator med monteringsdetaljer**	Catalogue id **20736**	Group **321**
2			Illustr. No **1066167**	Section **100**
3			Issue **20044521-B**	Page **173**
4				
5		**17317525 , 17317530**		

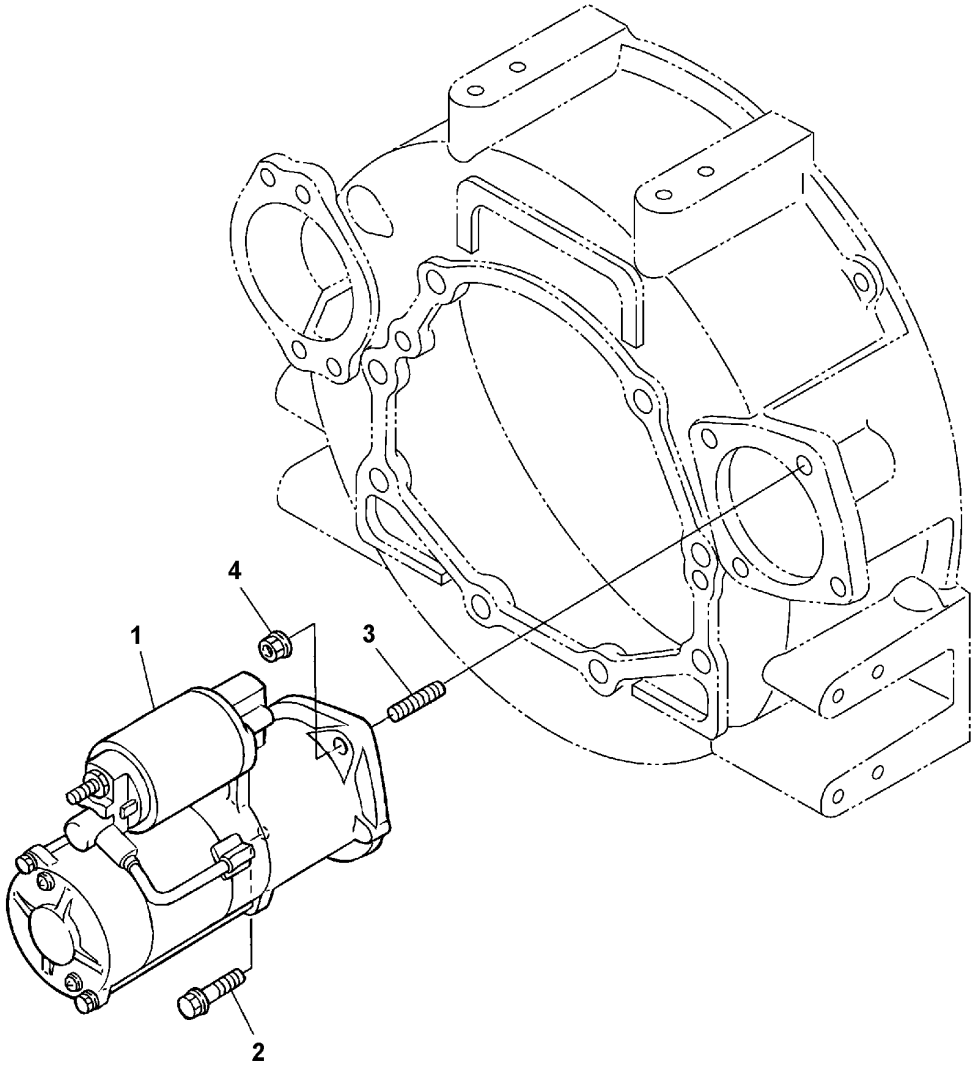
4
1
3
2

Fig.	Part No.	Quantity 1	2	3	PS	KIT	Description	Dénomination	Bezeichnung	Denominación	Benämning	Notes
1	VOE 17248726	1					Starter apparatus	Démarreur	Starter	Aparato de arranque	Startapparat	12V 3.0KW
2	VOE 16668304	1					Bolt	Boulon	Bolzen	Perno	Bult	
3	VOE 16668177	1					Bolt	Boulon	Bolzen	Perno	Bult	
4	VOE 16660752	1					Nut	Écrou	Mutter	Tuerca	Mutter	

1		**Starter motor with assembling details** **Démarreur avec pieces de montage** **Anlasser mit Anbauteilen** **Motor de arranque con assesorios de montaje** **Startmotor med monteringsdetaljer**	Catalogue id **20736**	Group **331**
2				
3			Illustr. No **1066168**	Section **100**
4				
5		**17317525 , 17317530**	Issue **20044521-B**	Page **175**

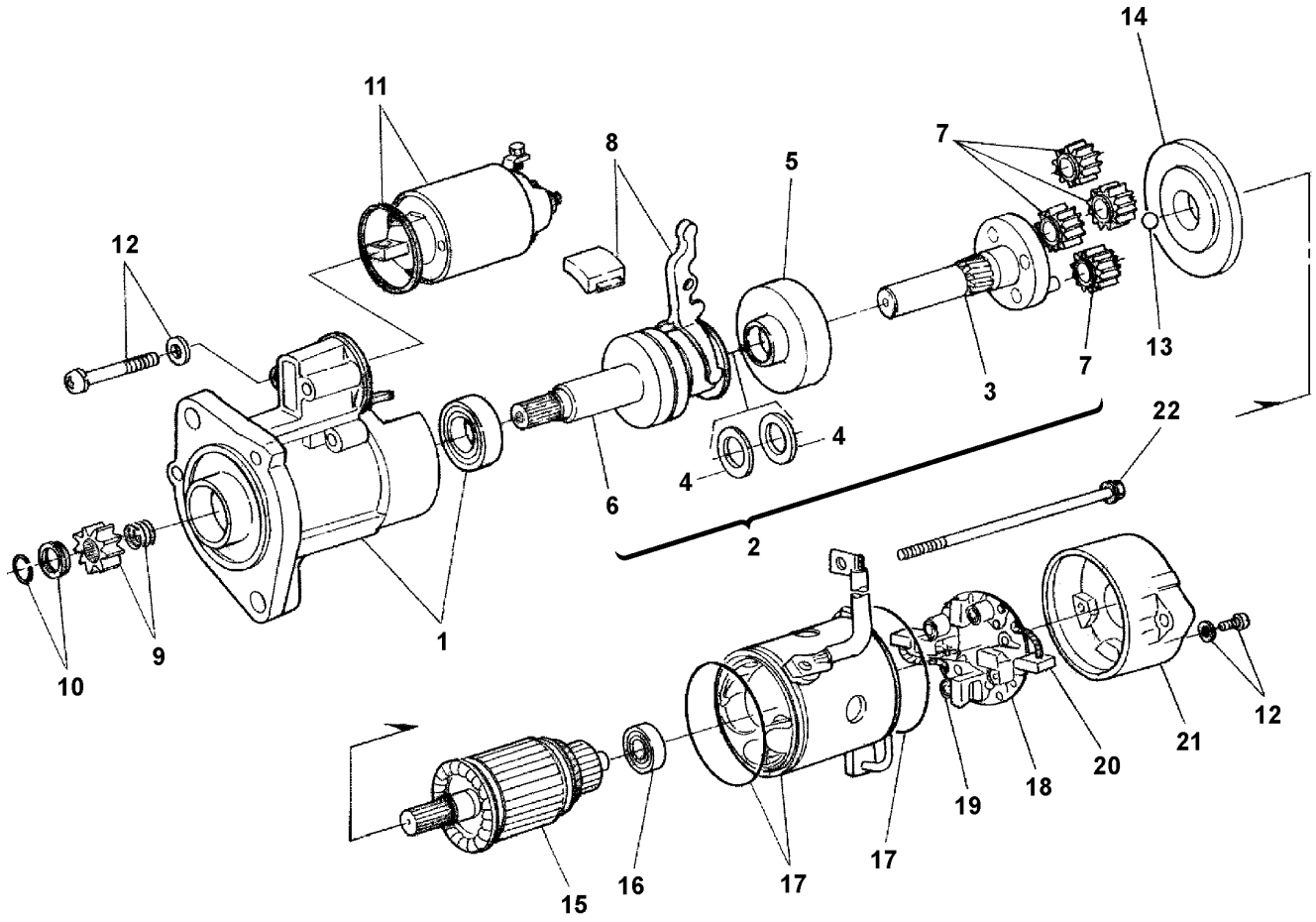
14
11
8
5
7
12
7
13
3
4
4
6
22
2
10
9
1
12
21
20
18
19
17
17
16
15

Fig.	Part No.	Quantity 1	2	3	PS	KIT	Description	Dénomination	Bezeichnung	Denominación	Benämning	Notes
	VOE 17248726	1					Starter apparatus	Démarreur	Starter	Aparato de arranque	Startapparat	12V 3.0KW
1		1			NS		•Bracket	•Console	•Konsole	•Consola	•Konsol	
2		1			NS		•Clutch shaft	•Arbre embrayage	•Kupplungswelle	•Eje de acoplamiento	•Kopplingsaxel	
3		1			NS		••Gear	••Pignon	••Zahnrad	••Engranaje	••Kugghjul	
4		1			NS		••Washer	••Rondelle	••Scheibe	••Arandela	••Bricka	
5		1			NS		••Set	••Jeu	••Satz	••Juego	••Sats	
6		1			NS		••Clutch	••Embrayage	••Kupplung	••Embrague	••Koppling	
7		4			NS		••Gear	••Pignon	••Zahnrad	••Engranaje	••Kugghjul	
8		1			NS		•Lever kit	•Kit leviers	•Hebelsatz	•Juego de palanca	•Hävarmsats	
9		1			NS		•Pinion	•Pignon	•Antriebskegelrad	•Piñón	•Pinjong	
10		1			NS		••Set	••Jeu	••Satz	••Juego	••Sats	
11	VOE 16670644	1					•Switch	•Interrupteur	•Schalter	•Interruptor	•Elkopplare	
12		1			NS		•Screw	•Vis	•Schraube	•Tornillo	•Skruv	
13		1			NS		•Ball	•Bille	•Kugel	•Bola	•Kula	
14		1			NS		•Set	•Jeu	•Satz	•Juego	•Sats	
15		1			NS		•Engine member	•Traverse moteur	•Motorträger	•Viga de motor	•Motorbalk	
16		1			NS		••Bearing	••Roulement	••Lager	••Cojinete	••Lager	
17		1			NS		•Yoke	•Chape	•Joch	•Mordaza	•Ok	
18		1			NS		•Brush holder	•Porte-balai	•	•Portaescobillas	•Elborsthållare	
19		4			NS		••Brush	••Balai	••Bürste	••Cepillo	••Borste	
20		2			NS		••Brush	••Balai	••Bürste	••Cepillo	••Borste	
21		1			NS		•Bracket	•Console	•Konsole	•Consola	•Konsol	
22		1			NS		•Bolt	•Boulon	•Bolzen	•Perno	•Bult	

1		**Starter** **Démarreur** **Anlasser** **Arrancador** **Startmotor**	Catalogue id **20736**	Group **331**
2				
3			Illustr. No **1066169**	Section **200**
4				
5		**17317525 , 17317530**	Issue **20044521-B**	Page **177**

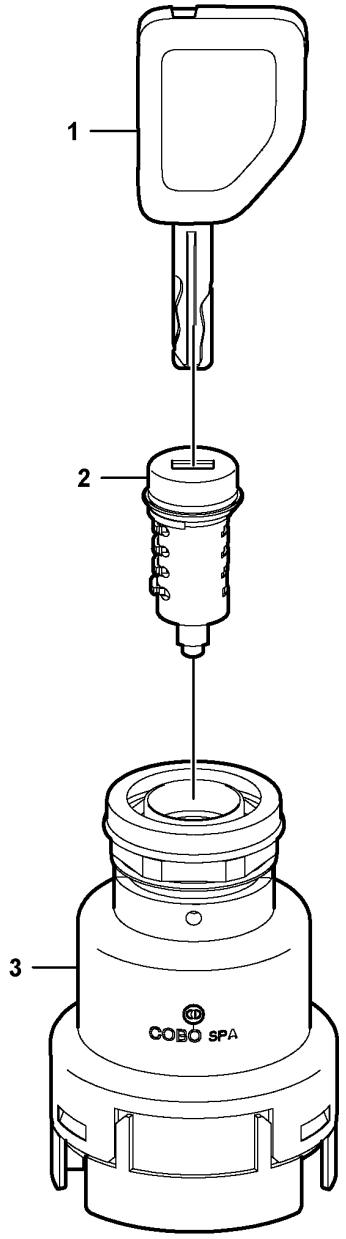

Volvo Construction Equipment
1078710

Fig.	Part No.	Quantity 1	2	3	PS	KIT	Description	Dénomination	Bezeichnung	Denominación	Benämning	Notes
1	VOE 17225331	1					Key	Clé	Schlüssel	Llave	Nyckel	
2	VOE 12818793	1					Lock cylinder	Barillet de serrure	Schließzylinder	Cilindro de cierre	Låscylinder	
3	VOE 15144740	1					Starter switch	Verrouillage de démarrage	Startschloss	Cerradura de arranque	Startlås	

1		**Lock Kit** **Kit serrures** **Schlossteilsatz** **Juego de seguridad** **Låssats**	Catalogue id **20736**	Group **334**
2				
3			Illustr. No **1078710**	Section **100**
4				
5		**12805730, 12805443**	Issue **20044521-B**	Page **179**

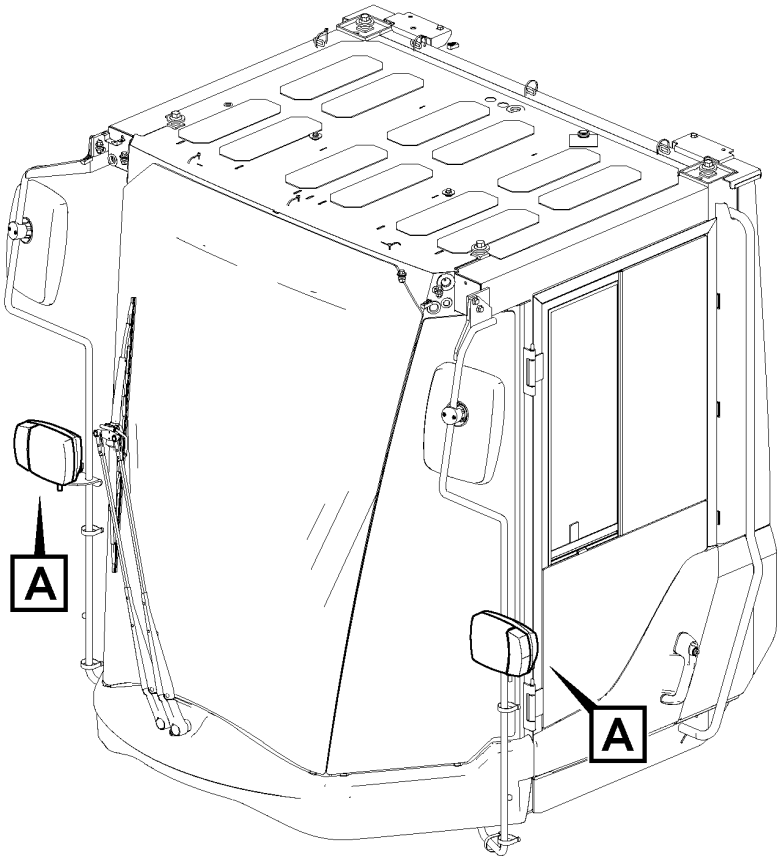

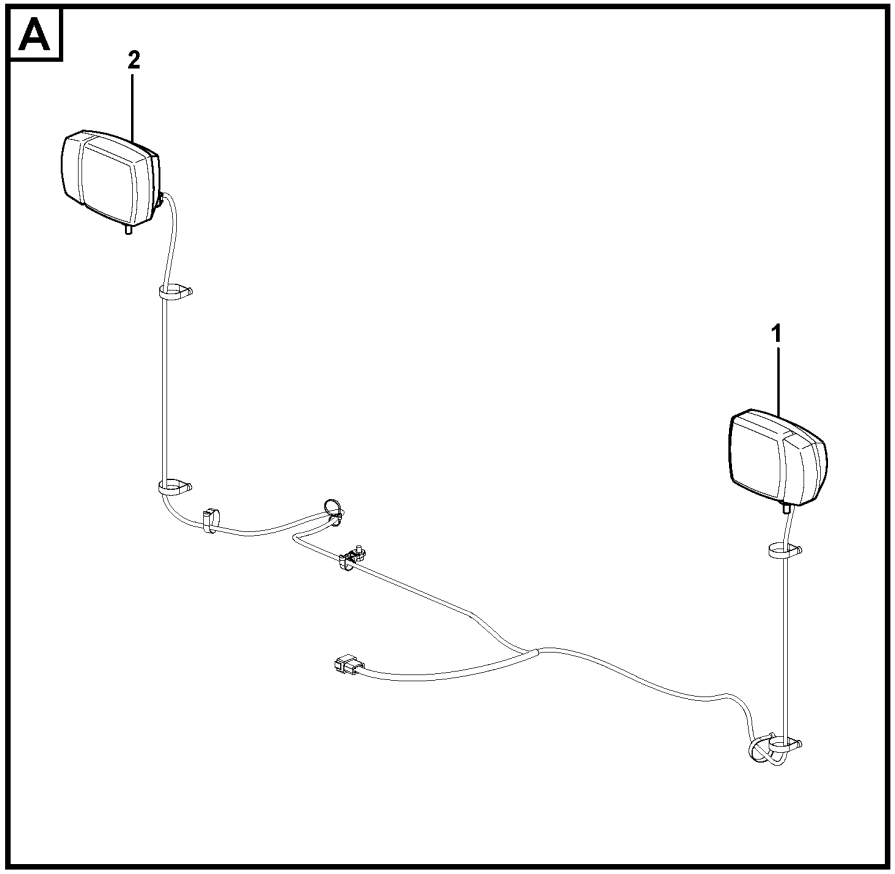

Volvo Construction Equipment
1080289

Fig.	Part No.	Quantity 1	2	3	PS	KIT	Description	Dénomination	Bezeichnung	Denominación	Benämning	Notes
1	**RM 13351887**	1					Lamp	Lampe	Leuchte	Lámpara	Lykta	LH
2	**RM 13352174**	1					Lamp	Lampe	Leuchte	Lámpara	Lykta	RH

1		**Headlight** **Eclairage de route** **Fahrscheinwerfer** **Faros de circulación** **Färdbelysning**	Catalogue id **20736**	Group **352**
2				
3			Illustr. No **1080289**	Section **100**
4				
5		**12806429**	Issue **20044521-B**	Page **181**

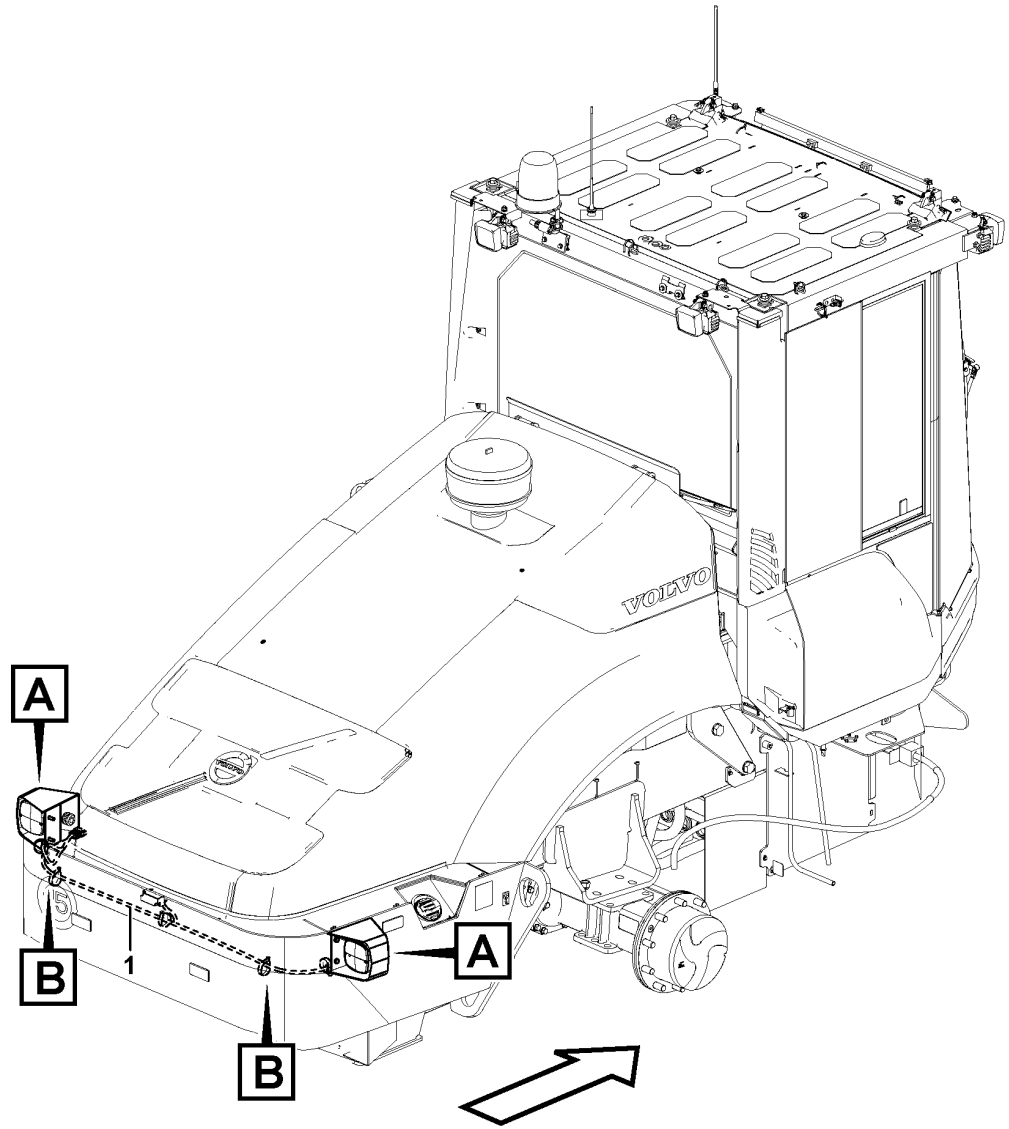

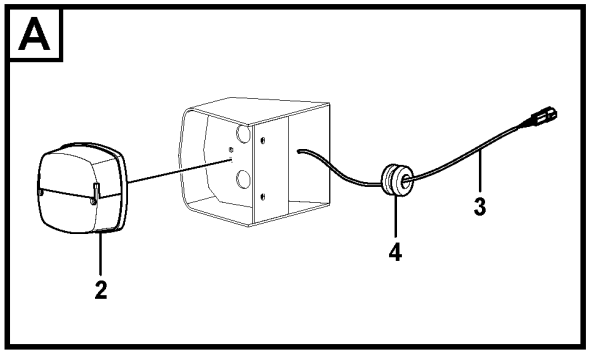

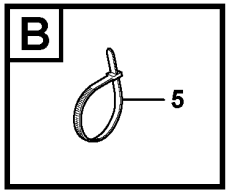

Volvo Construction Equipment
1082140

Fig.	Part No.	Quantity 1	2	3	PS	KIT	Description	Dénomination	Bezeichnung	Denominación	Benämning	Notes
1	VOE 12821056	1					Cable harness	Faisceau de câbles	Kabelbaum	Manojo cables	Ledningsmatta	
2	VOE 11039553	2					Tail lamp	Feu ar	Heckleuchte	Piloto trasero	Baklykta	
3	VOE 16021154	2					Cable harness	Faisceau de câbles	Kabelbaum	Manojo cables	Ledningsmatta	
4	RM 59849661	2					Grommet	Passe fil	Durchführung	Pasaje	Genomföring	
5	VOE 12792894	5					Cable holder	Porte-conduit	Leitungsträger	Portacables	Ledningshållare	

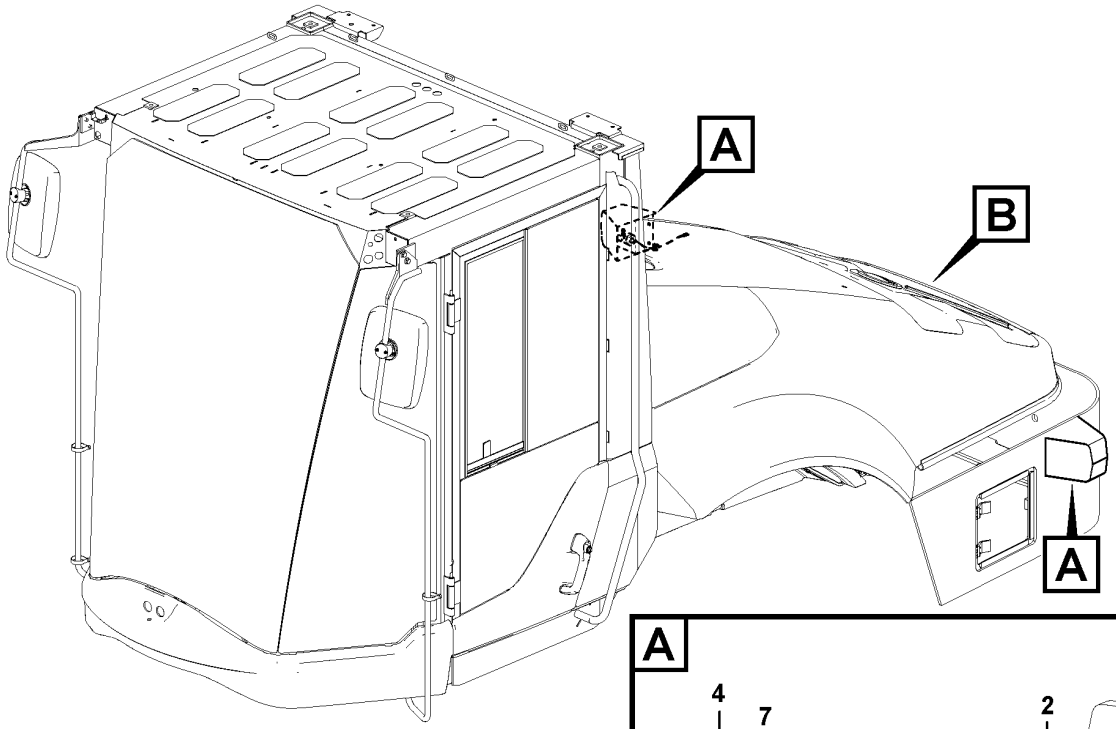

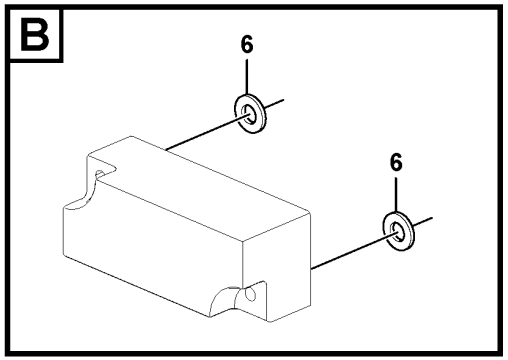

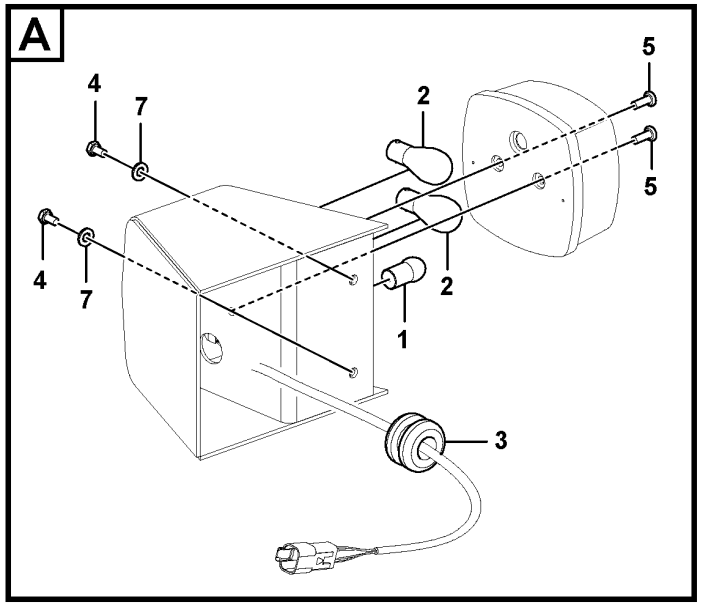

Volvo Construction Equipment

1084078

Fig.	Part No.	Quantity 1	2	3	PS	KIT	Description	Dénomination	Bezeichnung	Denominación	Benämning	Notes
1	VOE 946777	2					Bulb	Ampoule	Glühlampe	Bombilla	Glödlampa	
2	VOE 965826	4					Bulb	Ampoule	Glühlampe	Bombilla	Glödlampa	
3	RM 58893108	2					Grommet	Passe fil	Durchführung	Pasaje	Genomföring	
4	RM 96713185	4					Hexagon screw	Vis à tête hexagonale	Sechskantschraube	Tornillo hexagonal	Sexkantsskruv	
5	VOE 969422	4					Six point socket screw	Vis à 6 pans creux	Sechszahn-Hohlschraube	Racor de seis dientes	Sextandhålskruv	
6	VOE 955891	2					Plain washer	Rondelle plane	Flachscheibe	Arandela plana	Planbricka	
7	VOE 13955894	4					Washer	Rondelle	Scheibe	Arandela	Bricka	

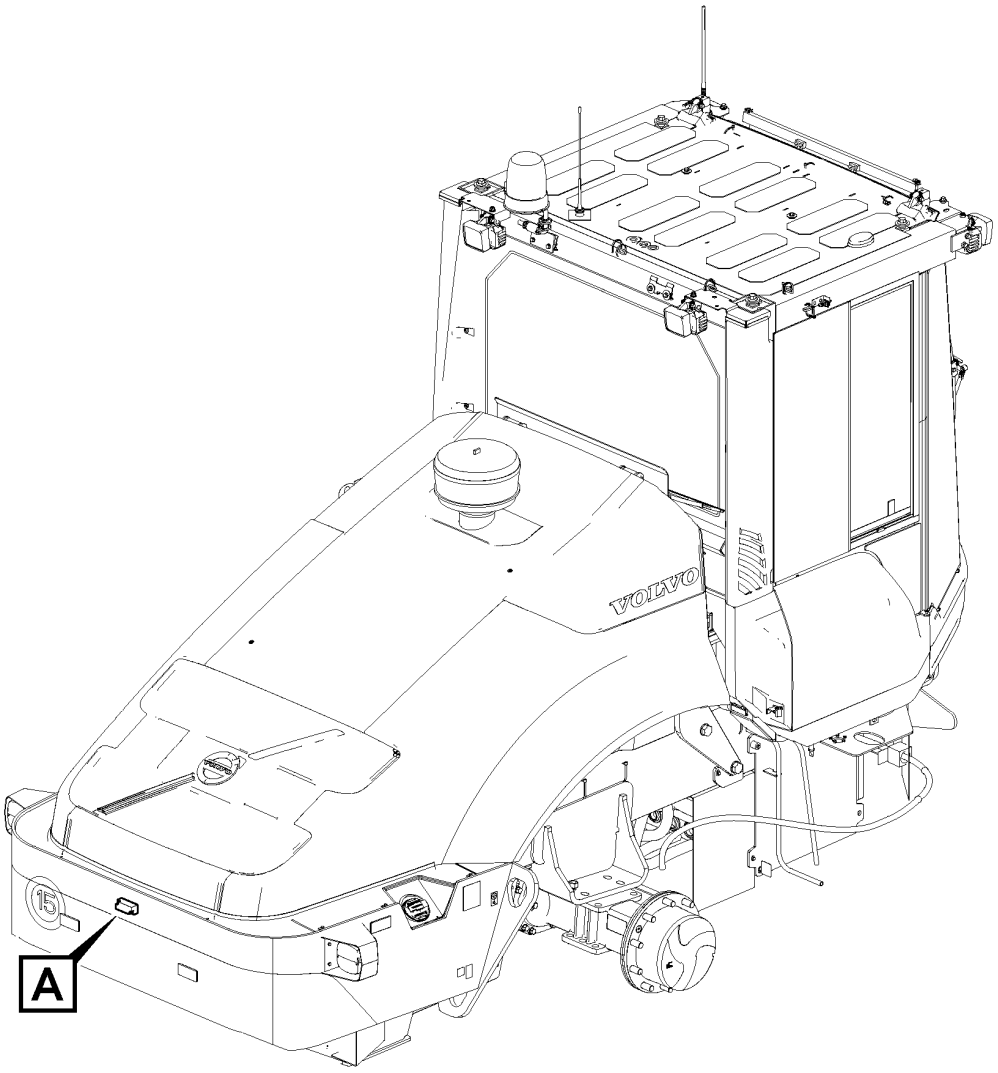

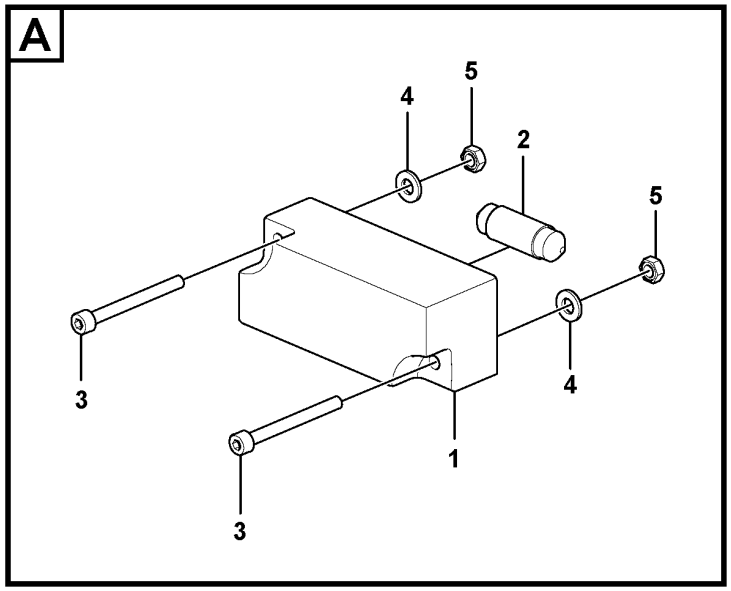

Volvo Construction Equipment

1082066

Fig.	Part No.	Quantity 1	2	3	PS	KIT	Description	Dénomination	Bezeichnung	Denominación	Benämning	Notes
1	VOE 12766803	1					Lamp	Lampe	Lampe	Lámpara	Lampa	
2	VOE 965831	1					Bulb	Ampoule	Glühlampe	Bombilla	Glödlampa	12V/5W
3	RM 96753660	2					Screw	Vis	Schraube	Tornillo	Skruv	
4	RM 96738547	2					Washer	Rondelle	Scheibe	Arandela	Bricka	
5	VOE 973477	2					Hexagon nut	Écrou hexagonal	Sechskantmutter	Tuerca hexagonal	Sexkantsmutter	

1		**License plate lamp** **Eclairage de plaque** **Nummernschildbeleuchtung** **Alumbrado de matrícula** **Nummerskyltsbelysning**	Catalogue id **20736**	Group **353**
2				
3			Illustr. No **1082066**	Section **300**
4				
5		**12806429**	Issue **20044521-B**	Page **187**

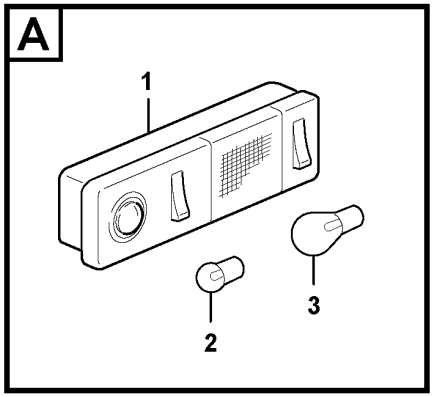
A
1
2
3

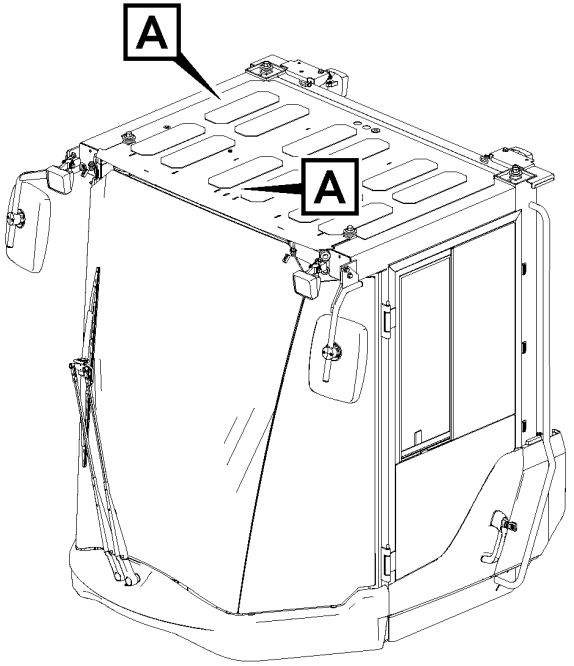
A
A

Fig.	Part No.	Quantity 1	2	3	PS	KIT	Description	Dénomination	Bezeichnung	Denominación	Benämning	Notes
1	VOE 20438083	2					Interior Lamp	Lampe Inter.	Innenleuchte	Lamp Interior	Innerlampa	
2	VOE 946777	2					•Bulb	•Ampoule	•Glühlampe	•Bombilla	•Glödlampa	12V/10W
3	VOE 965826	2					•Bulb	•Ampoule	•Glühlampe	•Bombilla	•Glödlampa	12V/21W

1		**Interior lamp** **Interieure lampe** **Innen lampe** **Interior lampare** **Innerbelysning**	Catalogue id **20736**	Group **354**
2				
3			Illustr. No **1069875**	Section **100**
4				
5		**12805443**	Issue **20044521-B**	Page **189**

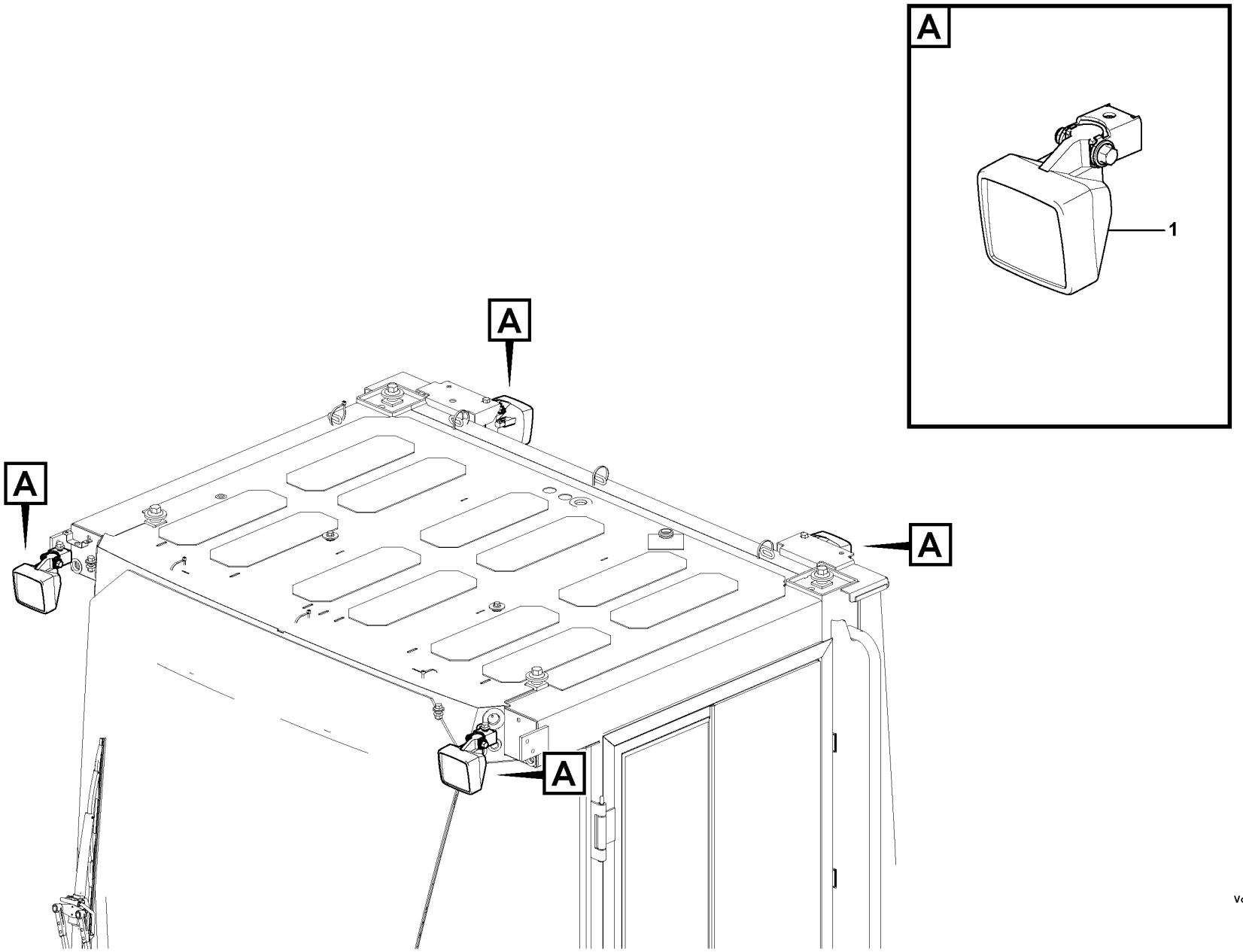
A
A
A
A
A
1

Fig.	Part No.	Quantity 1	2	3	PS	KIT	Description	Dénomination	Bezeichnung	Denominación	Benämning	Notes
1	VOE 11039856	4					Work lamp	Projecteur de travail	Arbeitsscheinwerfer	Faro de trabajo	Arbetsstrålkastare	

1		**Work lights** **Phare de travail** **Arbeitsscheinwerfer** **Alumbrado de trabajo** **Arbetsbelysning**	Catalogue id **20736**	Group **356**
2				
3			Illustr. No **1080321**	Section **100**
4				
5		**12812145**	Issue **20044521-B**	Page **191**

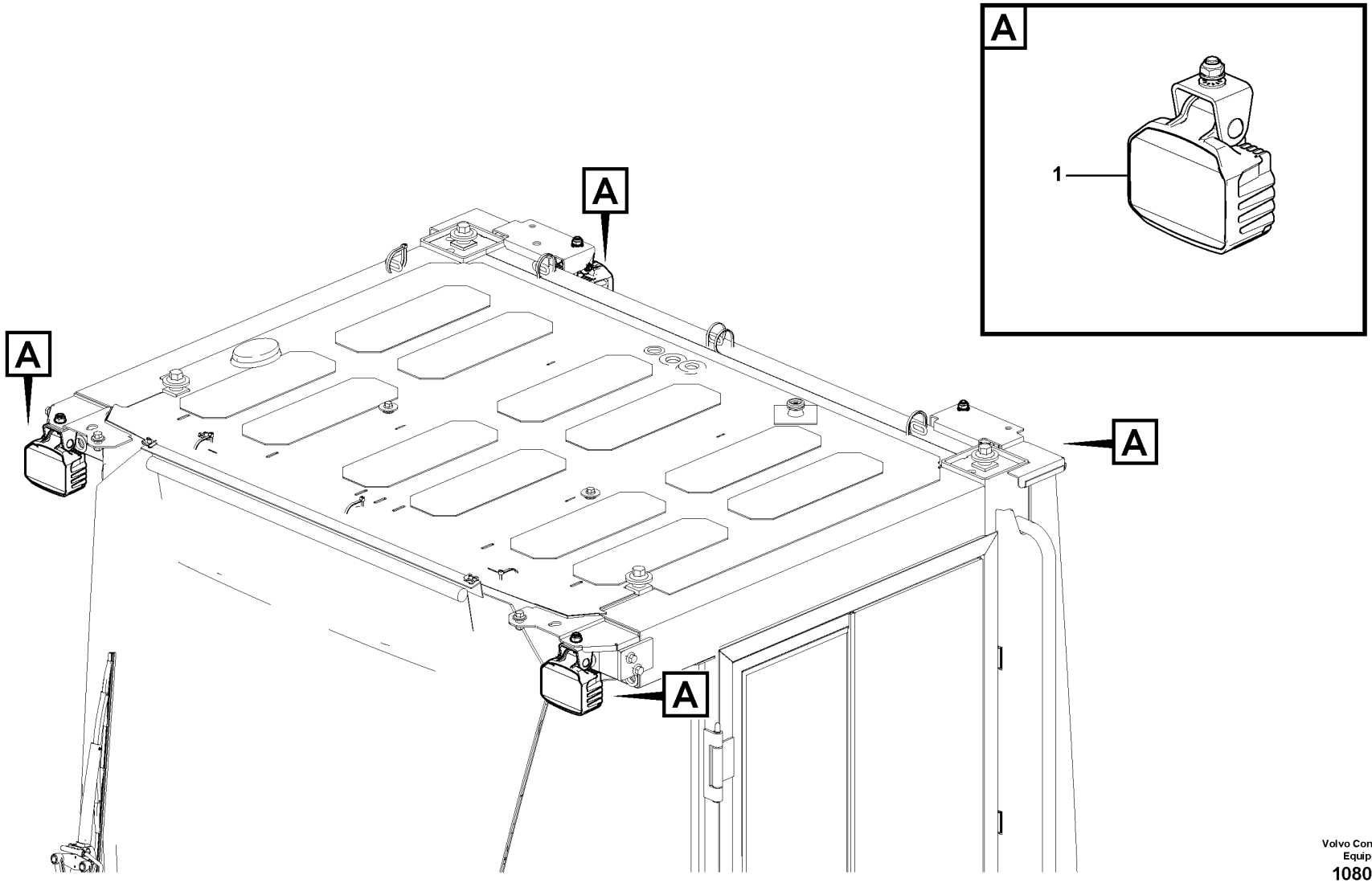
A
A
A
A
1

Fig.	Part No.	Quantity 1	2	3	PS	KIT	Description	Dénomination	Bezeichnung	Denominación	Benämning	Notes
1	VOE 15670554	4					Work lamp	Projecteur de travail	Arbeitsscheinwerfer	Faro de trabajo	Arbetsstrålkastare	LED

1		**Work lights** **Phare de travail** **Arbeitsscheinwerfer** **Alumbrado de trabajo** **Arbetsbelysning**	Catalogue id **20736**	Group **356**
2				
3			Illustr. No **1080322**	Section **200**
4				
5		**12812162**	Issue **20044521-B**	Page **193**

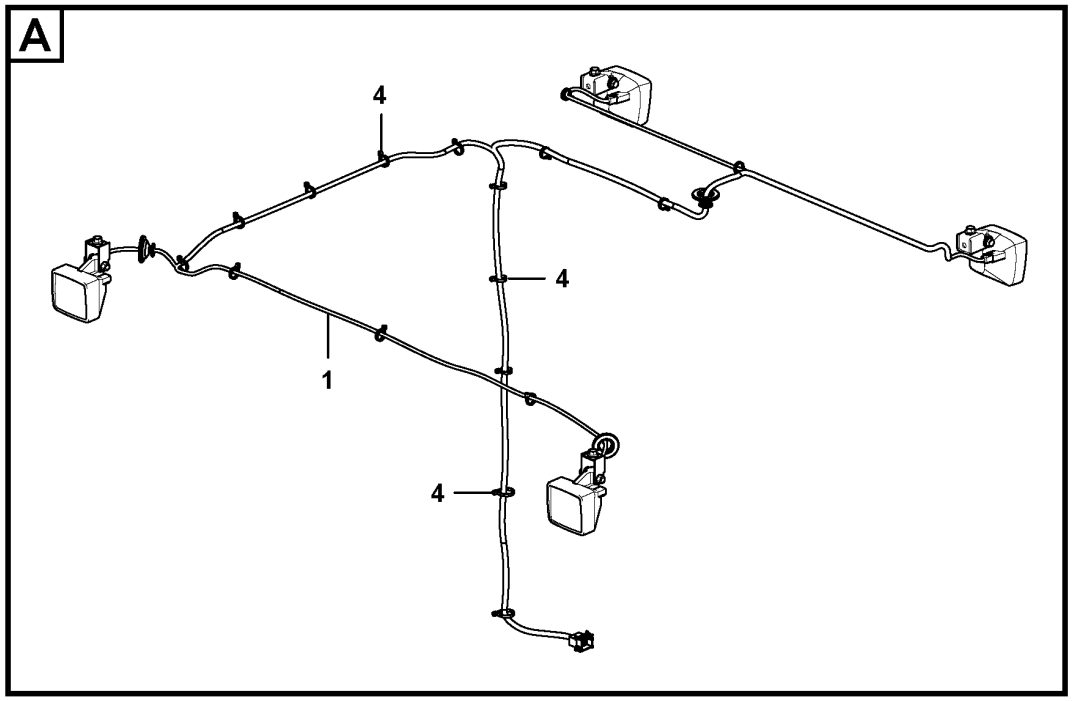

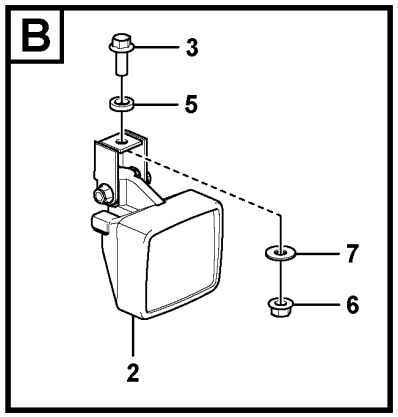

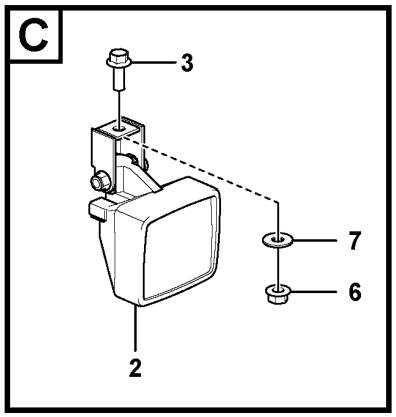

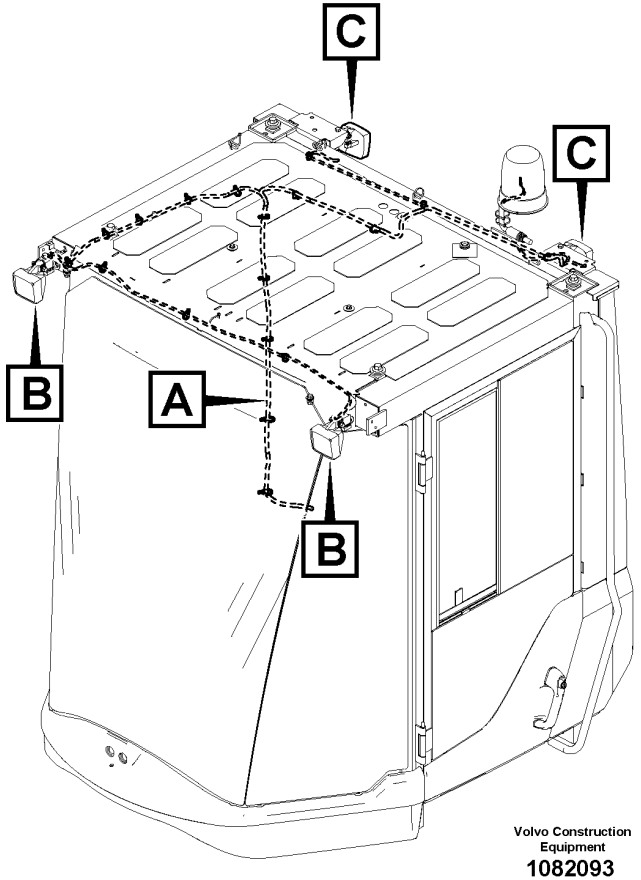

Volvo Construction Equipment

1082093

Fig.	Part No.	Quantity 1	2	3	PS	KIT	Description	Dénomination	Bezeichnung	Denominación	Benämning	Notes
1	VOE 12805696	1					Cable harness	Faisceau de câbles	Kabelbaum	Manojo cables	Ledningsmatta	
2	VOE 11039856	4					Work lamp	Projecteur de travail	Arbeitsscheinwerfer	Faro de trabajo	Arbetsstrålkastare	
3	VOE 946329	4					Flange screw	Vis à embase	Flanschschraube	Tornillo embridado	Flänsskruv	
4	RM 95373973	REQ					Locking wire	Fil arrêt	Sicherungsdraht	Alambre de seguridad	Låstråd	
5	VOE 15021902	2					Spacer	Entretoise	Abstandkörper	Distanciador	Distans	
6	VOE 990951	4					Flange lock nut	Contre-écrou à bride	Flanschverschlussmutter	Contratuerca embridada	Flänslåsmutter	
7	VOE 13960143	4					Washer	Rondelle	Scheibe	Arandela	Bricka	

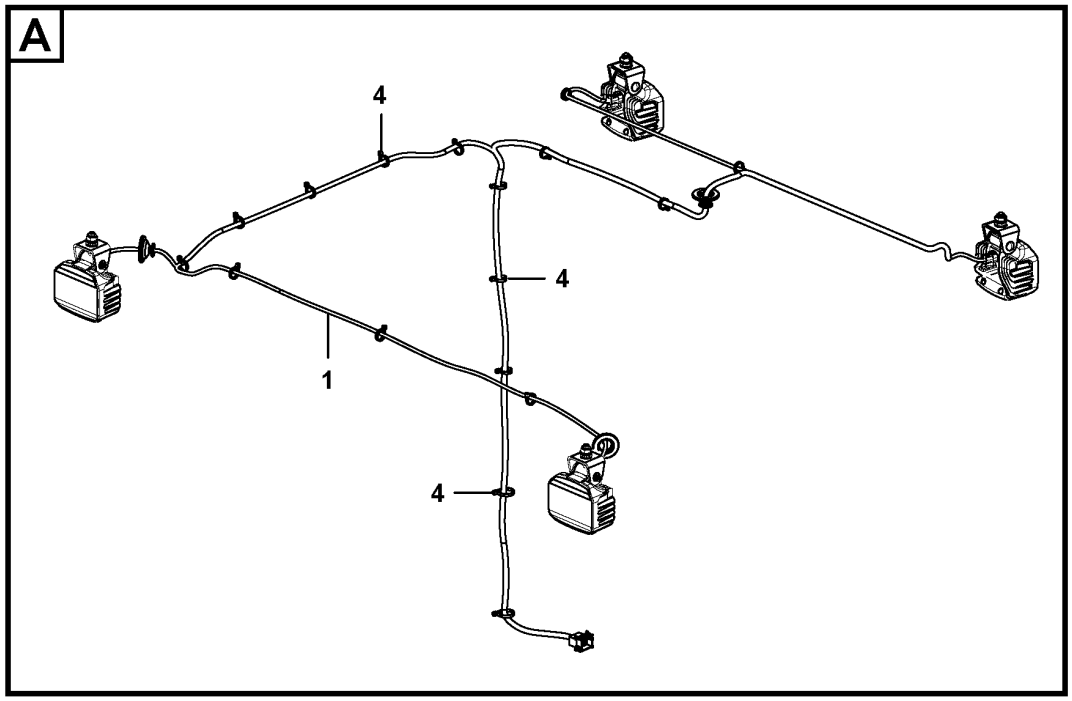

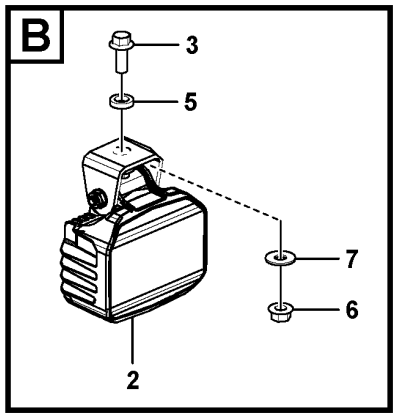

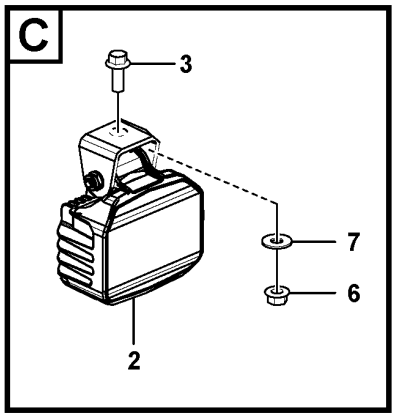

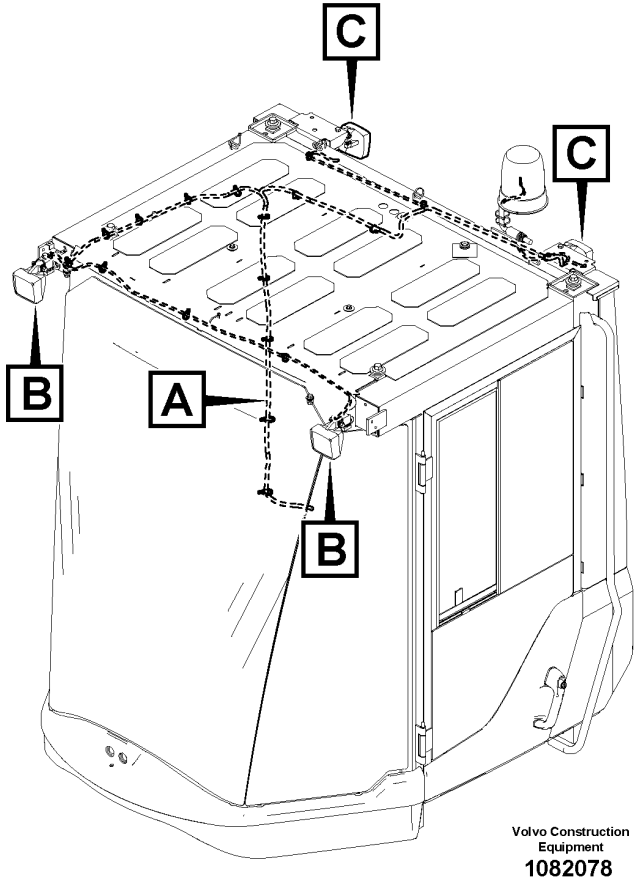

Volvo Construction Equipment
1082078

Fig.	Part No.	Quantity 1	2	3	PS	KIT	Description	Dénomination	Bezeichnung	Denominación	Benämning	Notes
1	VOE 12805696	1					Cable harness	Faisceau de câbles	Kabelbaum	Manojo cables	Ledningsmatta	
2	VOE 15670554	4					Work lamp	Projecteur de travail	Arbeitsscheinwerfer	Faro de trabajo	Arbetsstrålkastare	
3	VOE 946329	4					Flange screw	Vis à embase	Flanschschraube	Tornillo embridado	Flänsskruv	
4	RM 95373973	REQ					Locking wire	Fil arrêt	Sicherungsdraht	Alambre de seguridad	Låstråd	
5	VOE 15021902	2					Spacer	Entretoise	Abstandkörper	Distanciador	Distans	
6	VOE 990951	4					Flange lock nut	Contre-écrou à bride	Flanschverschlussmutter	Contratuerca embridada	Flänslåsmutter	
7	VOE 13960143	4					Washer	Rondelle	Scheibe	Arandela	Bricka	

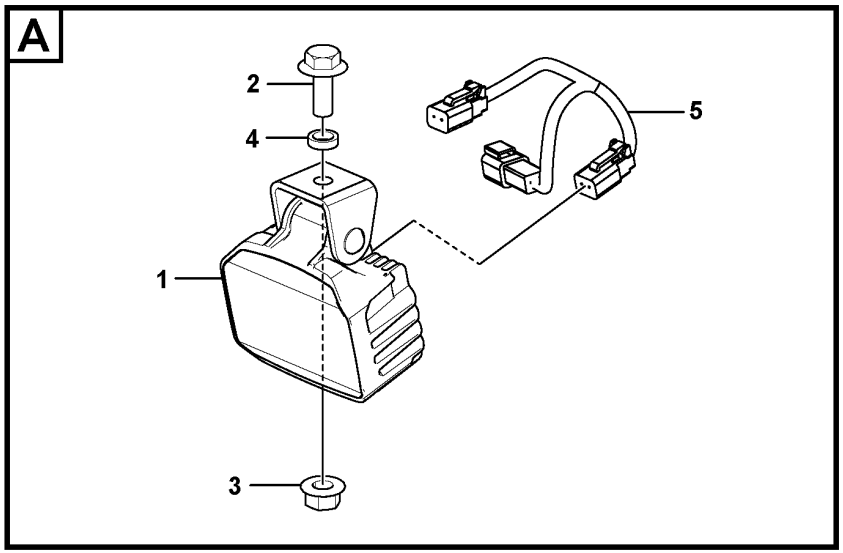

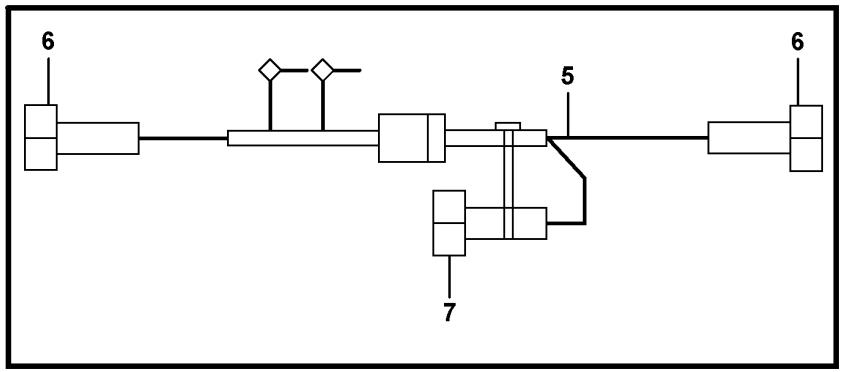

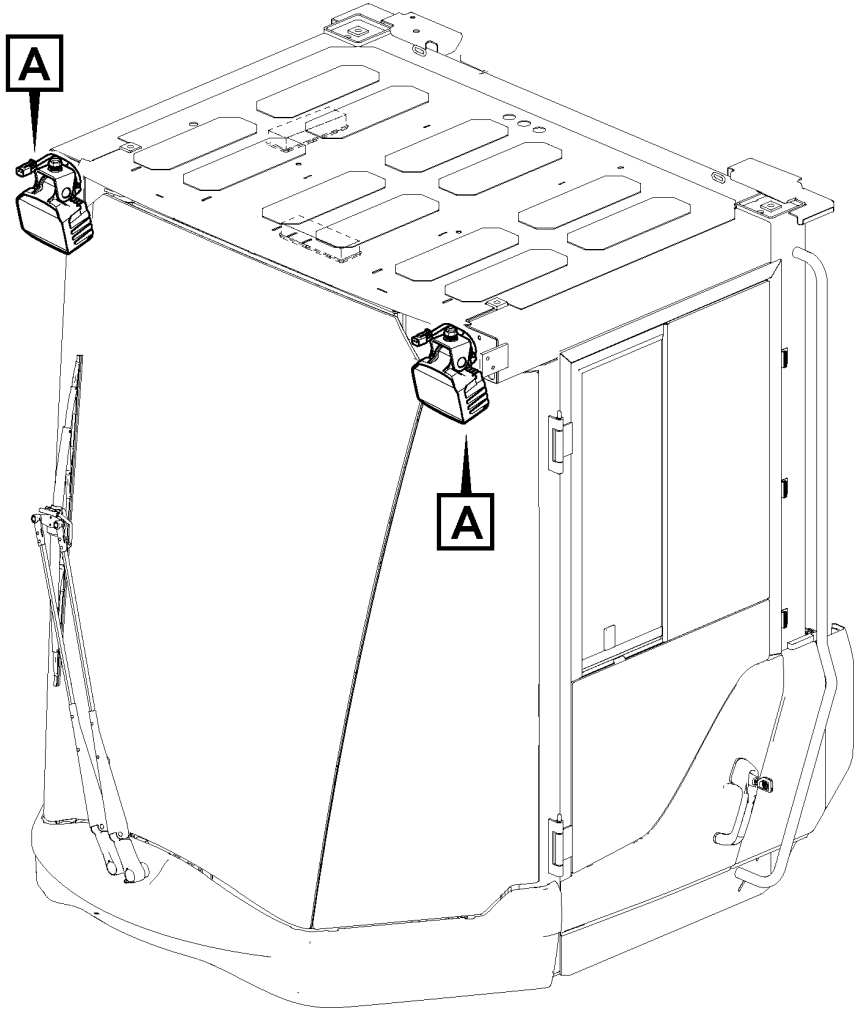

Volvo Construction Equipment
1080363

Fig.	Part No.	Quantity 1	2	3	PS	KIT	Description	Dénomination	Bezeichnung	Denominación	Benämning	Notes
1	**VOE 11039856**	2					Work lamp	Projecteur de travail	Arbeitsscheinwerfer	Faro de trabajo	Arbetsstrålkastare	
2	**VOE 946329**	2					Flange screw	Vis à embase	Flanschschraube	Tornillo embridado	Flänsskruv	
3	**VOE 990951**	2					Flange lock nut	Contre-écrou à bride	Flanschverschlussmutter	Contratuerca embridada	Flänslåsmutter	
4	**VOE 15021902**	2					Spacer	Entretoise	Abstandkörper	Distanciador	Distans	
5	**VOE 11171733**	2					Cable harness	Faisceau câbles	Kabelbaum	Manojo cables	Ledningsmatta	
6	**VOE 874955**	4					•Housing	•Carter	•Gehäuse	•Cuerpo	•Hus	
6	**VOE 11806306**	4					•Stop	•Arrêt	•Anschlag	•Parada	•Stopp	
6	**VOE 3963173**	8					•Cable terminal	•Cosse câble	•Kabelschuh	•Terminal de cable	•Ledningssko	
7	**VOE 14370761**	2					•Connector	•Pièce connexion	•Verbindungsstück	•Pieza de conexión	•Förbindningsstycke	
7	**VOE 14370881**	2					•Spacer	•Entretoise	•Abstandkörper	•Distanciador	•Distans	
7	**VOE 874033**	4					•Cable terminal	•Cosse câble	•Kabelschuh	•Terminal de cable	•Ledningssko	

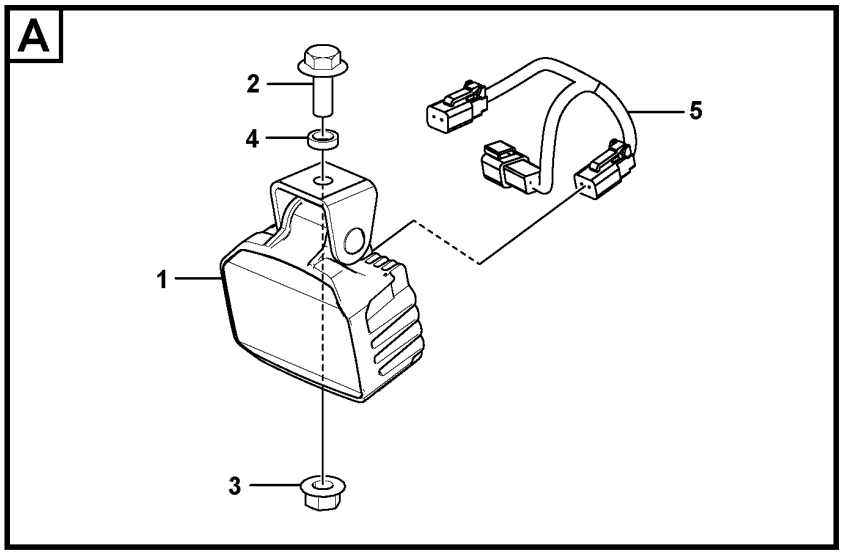

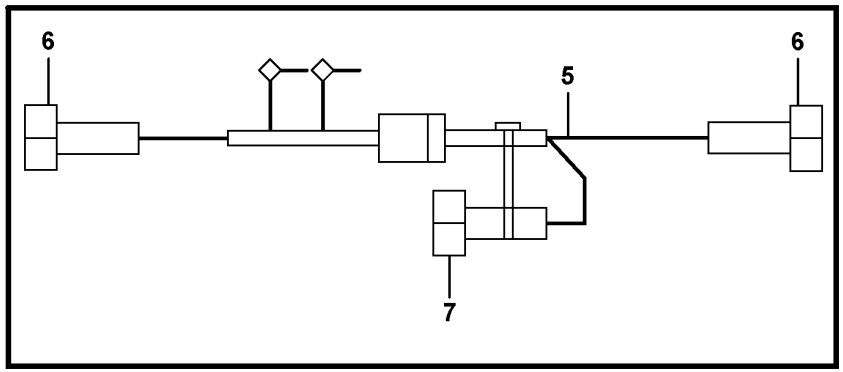

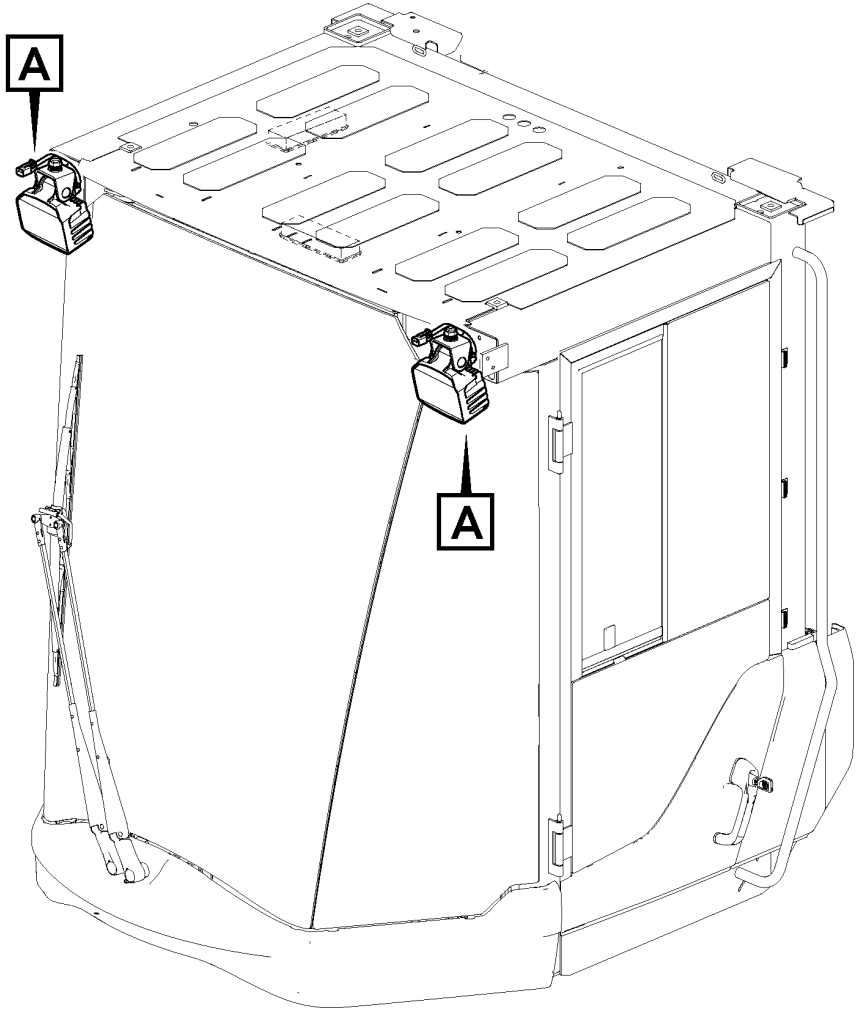

Volvo Construction Equipment
1080363

Fig.	Part No.	Quantity 1	2	3	PS	KIT	Description	Dénomination	Bezeichnung	Denominación	Benämning	Notes
1	VOE 15670553	2					Work lamp	Projecteur de travail	Arbeitsscheinwerfer	Faro de trabajo	Arbetsstrålkastare	
2	VOE 946329	2					Flange screw	Vis à embase	Flanschschraube	Tornillo embridado	Flänsskruv	
3	VOE 990951	2					Flange lock nut	Contre-écrou à bride	Flanschverschlussmutter	Contratuerca embridada	Flänslåsmutter	
4	VOE 15021902	2					Spacer	Entretoise	Abstandkörper	Distanciador	Distans	
5	VOE 11171733	2					Cable harness	Faisceau câbles	Kabelbaum	Manojo cables	Ledningsmatta	
6	VOE 874955	4					•Housing	•Carter	•Gehäuse	•Cuerpo	•Hus	
6	VOE 11806306	4					•Stop	•Arrêt	•Anschlag	•Parada	•Stopp	
6	VOE 3963173	8					•Cable terminal	•Cosse câble	•Kabelschuh	•Terminal de cable	•Ledningssko	
7	VOE 14370761	2					•Connector	•Pièce connexion	•Verbindungsstück	•Pieza de conexión	•Förbindningsstycke	
7	VOE 14370881	2					•Spacer	•Entretoise	•Abstandkörper	•Distanciador	•Distans	
7	VOE 874033	4					•Cable terminal	•Cosse câble	•Kabelschuh	•Terminal de cable	•Ledningssko	

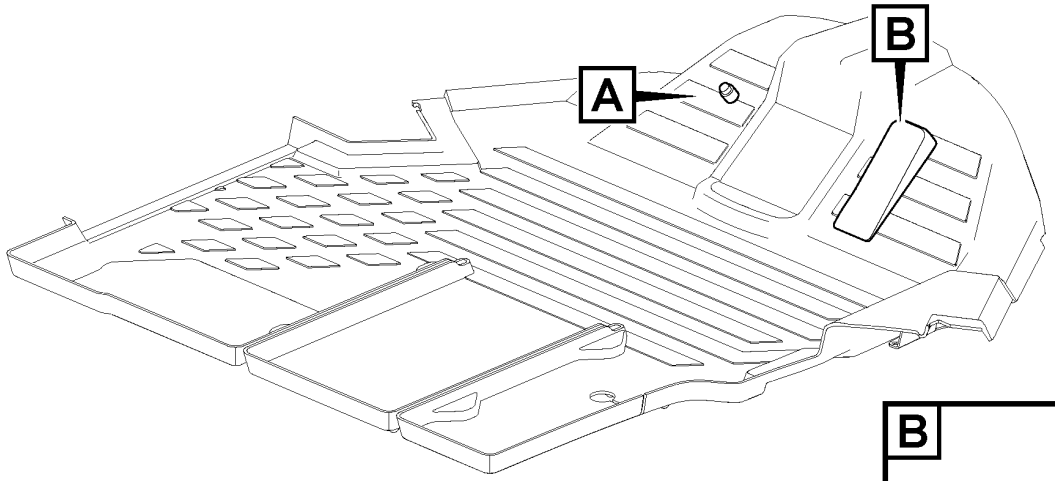
A
B

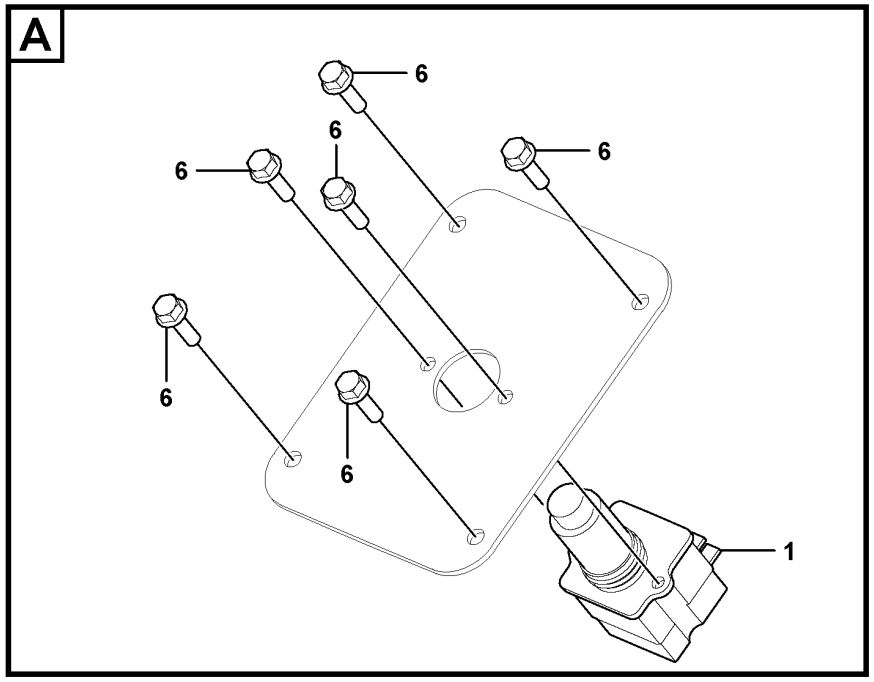
A
6
6
6
6
6
6
6
1

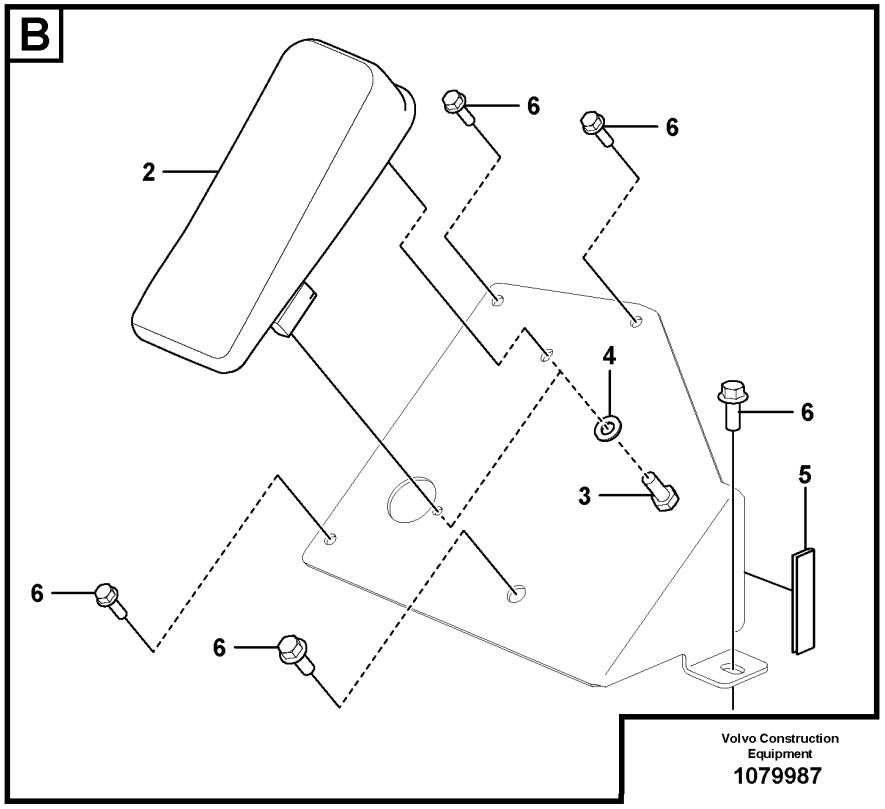
B
2
6
6
4
6
5
3
6
6
Volvo Construction Equipment
1079987

Fig.	Part No.	Quantity 1	2	3	4	5	PS	KIT	Description	Dénomination	Bezeichnung	Denominación	Benämning	Notes
1	RM 58788852	1							Switch	Interrupteur	Schalter	Interruptor	Elkopplare	
2	RM 43809623	1							Foot operated switch	Contacteur au pied	Fußschalter	Contacto freno	Fotkontakt	
3	VOE 983893	2							Hexagon screw	Vis à tête hexagonale	Sechskantschraube	Tornillo hexagonal	Sexkantsskruv	
4	VOE 13940090	2							Washer	Rondelle	Scheibe	Arandela	Bricka	
5	RM 50829670	1							Trim plate	Tôle habillage	Zierblech	Placa de adorno	Prydnadsplåt	
6	VOE 13946934	11							Screw	Vis	Schraube	Tornillo	Skruv	

1		**Foot Pedal Assembly** **Montage de la pédale** **Fußpedal, kpl.** **Montaje de pedal** **Fotpedal Assembly**	Catalogue id **20736**	Group **360**
2				
3			Illustr. No **1079987**	Section **100**
4				
5		**12804816**	Issue **20044521-B**	Page **203**

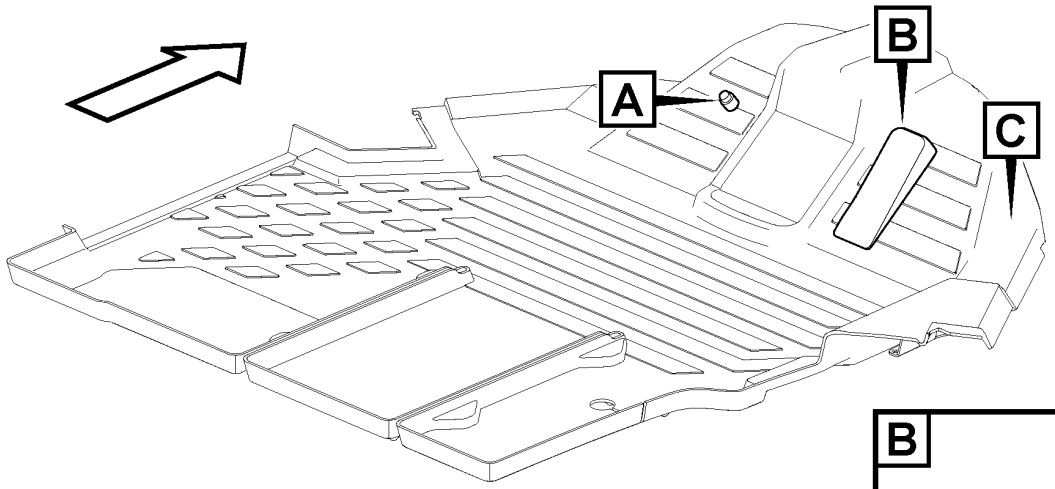

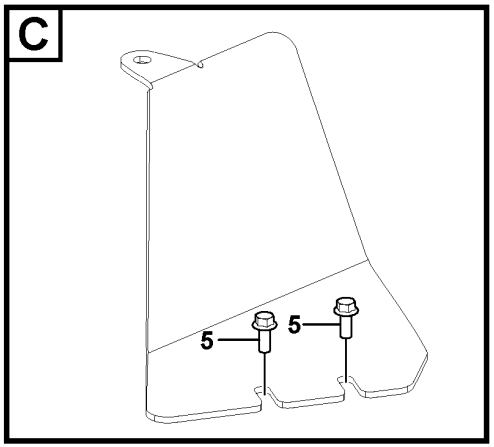

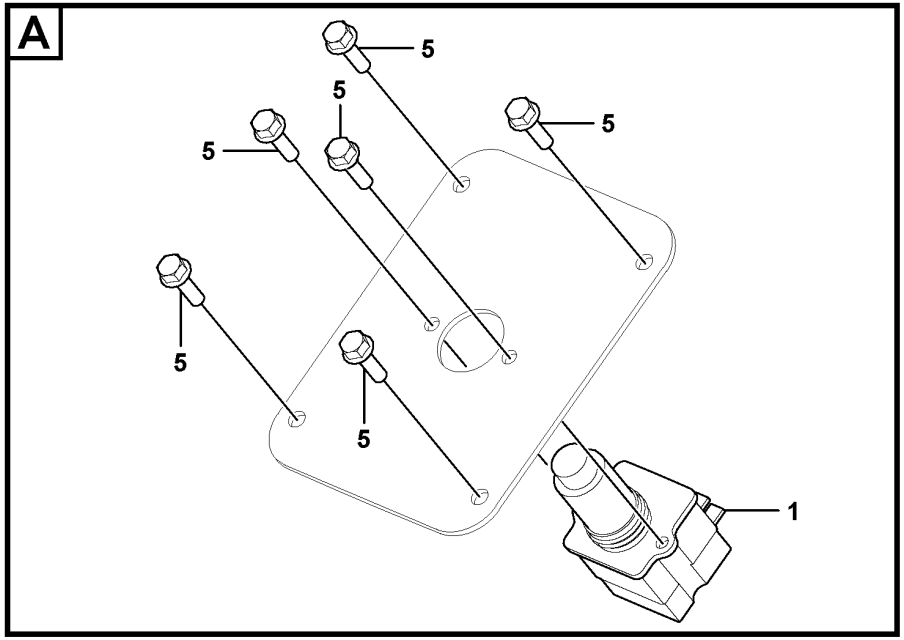

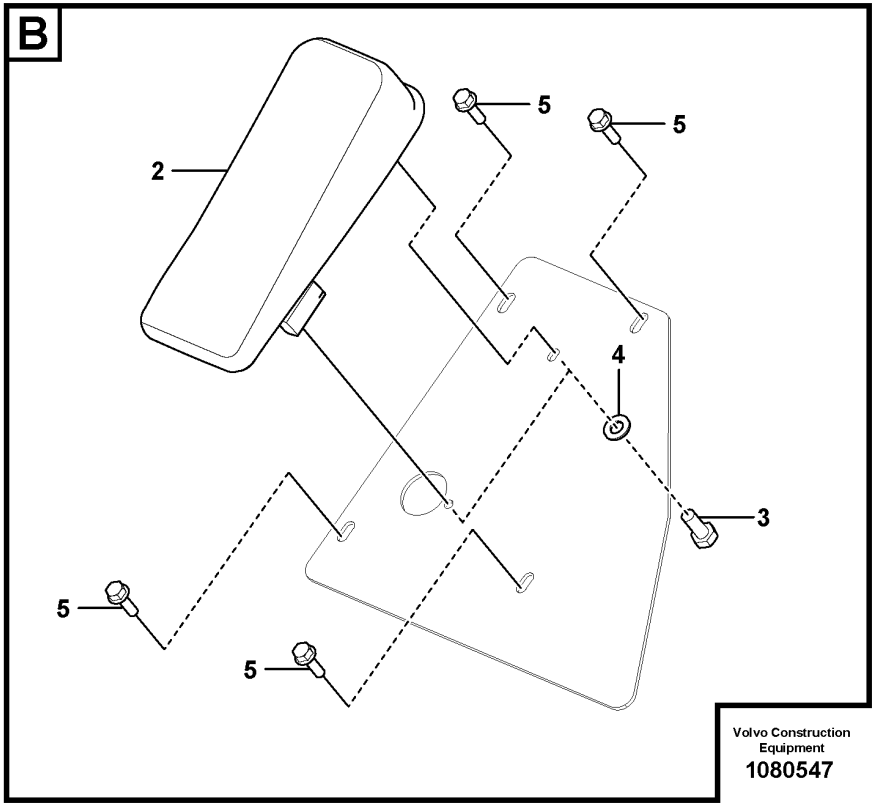

Volvo Construction Equipment
1080547

Fig.	Part No.	Quantity 1	2	3	PS	KIT	Description	Dénomination	Bezeichnung	Denominación	Benämning	Notes
1	**RM 58788852**	1					Switch	Interrupteur	Schalter	Interruptor	Elkopplare	
2	**RM 43809623**	1					Foot operated switch	Contacteur au pied	Fußschalter	Contacto freno	Fotkontakt	
3	**VOE 983893**	2					Hexagon screw	Vis à tête hexagonale	Sechskantschraube	Tornillo hexagonal	Sexkantsskruv	
4	**VOE 13940090**	2					Washer	Rondelle	Scheibe	Arandela	Bricka	
5	**VOE 13946544**	12					Screw	Vis	Schraube	Tornillo	Skruv	

1		**Foot Pedal Assembly** **Montage de la pédale** **Fußpedal, kpl.** **Montaje de pedal** **Fotpedal Assembly**	Catalogue id **20736**	Group **360**
2				
3			Illustr. No **1080547**	Section **200**
4				
5		**12805693**	Issue **20044521-B**	Page **205**

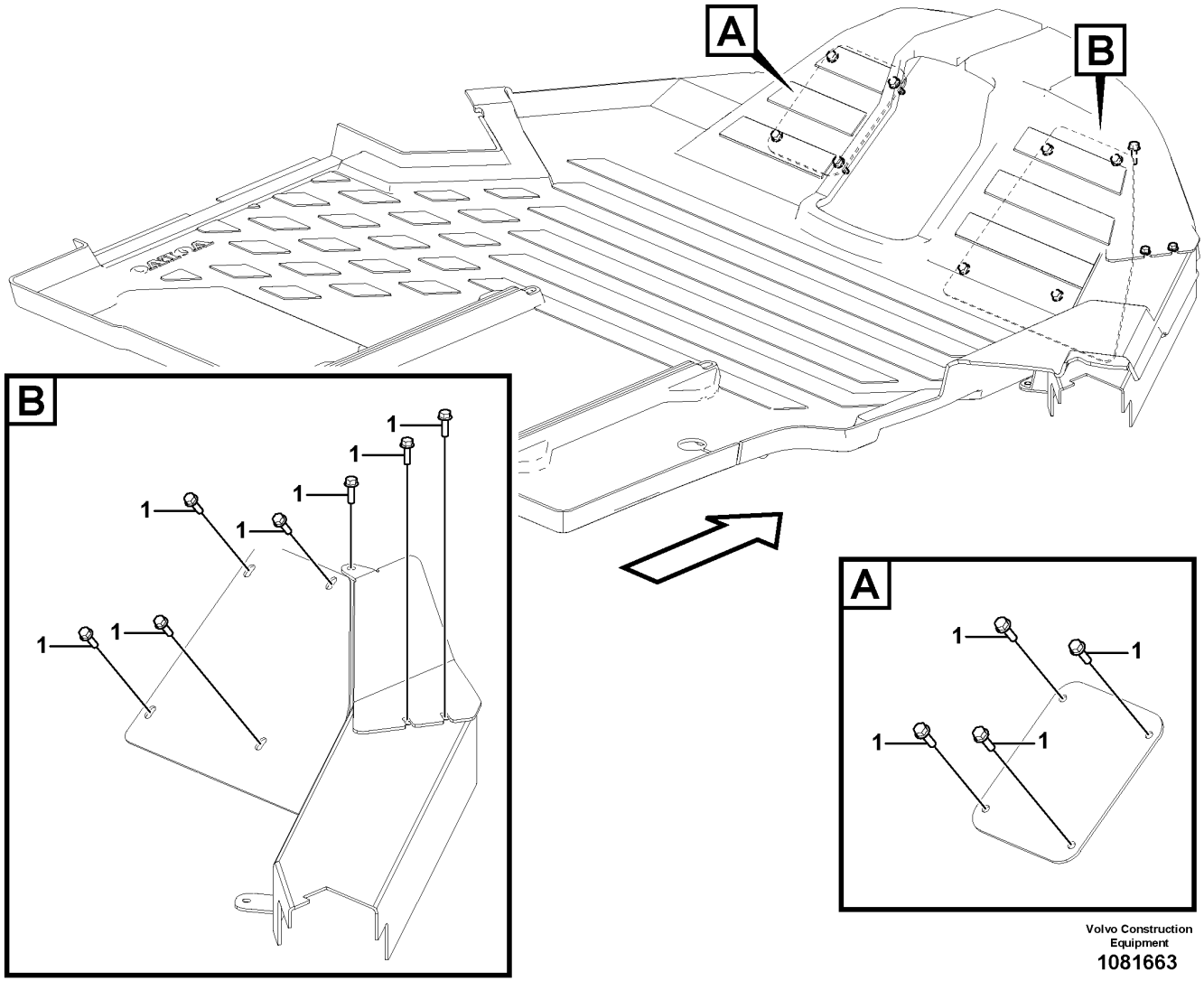

Volvo Construction Equipment

1081663

Fig.	Part No.	Quantity 1	2	3	PS	KIT	Description	Dénomination	Bezeichnung	Denominación	Benämning	Notes
1	VOE 13946544	11					Screw	Vis	Schraube	Tornillo	Skruv	

1		**Foot Pedal Assembly** **Montage de la pédale** **Fußpedal, kpl.** **Montaje de pedal** **Fotpedal Assembly**	Catalogue id **20736**	Group **360**
2				
3			Illustr. No **1081663**	Section **300**
4				
5		**12805694**	Issue **20044521-B**	Page **207**

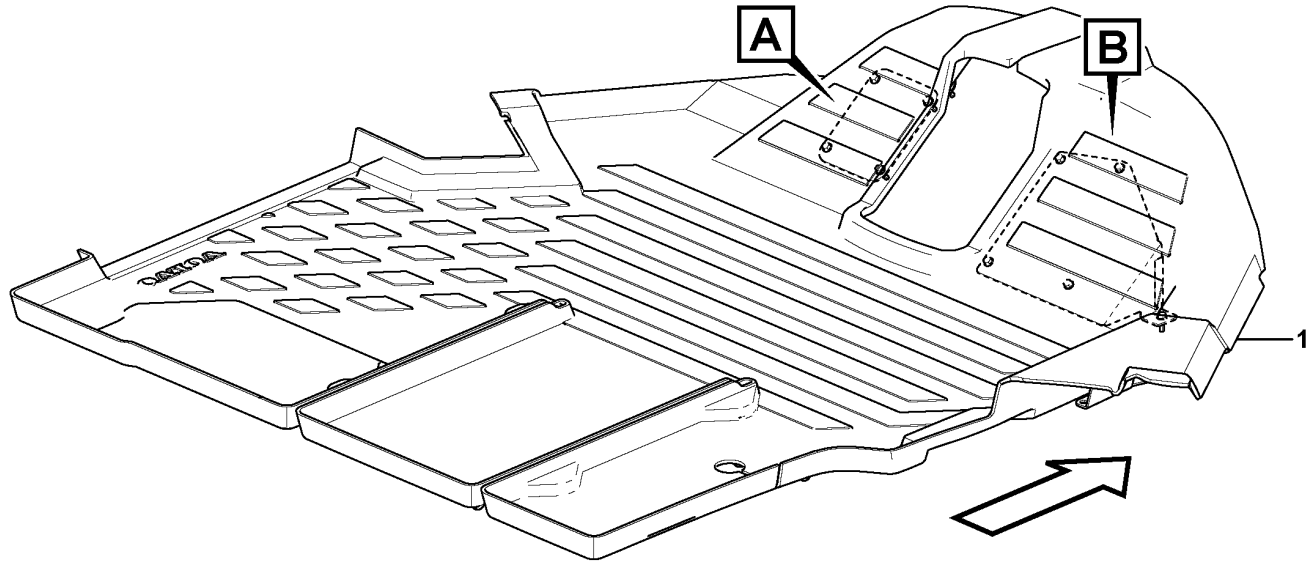

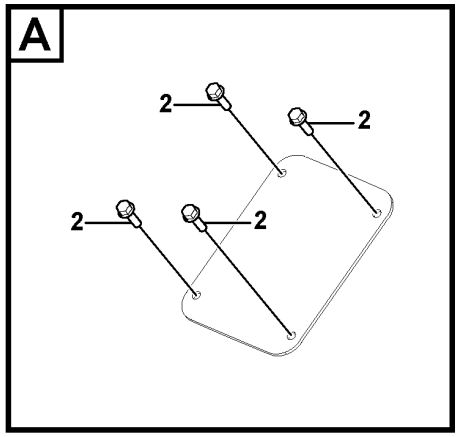

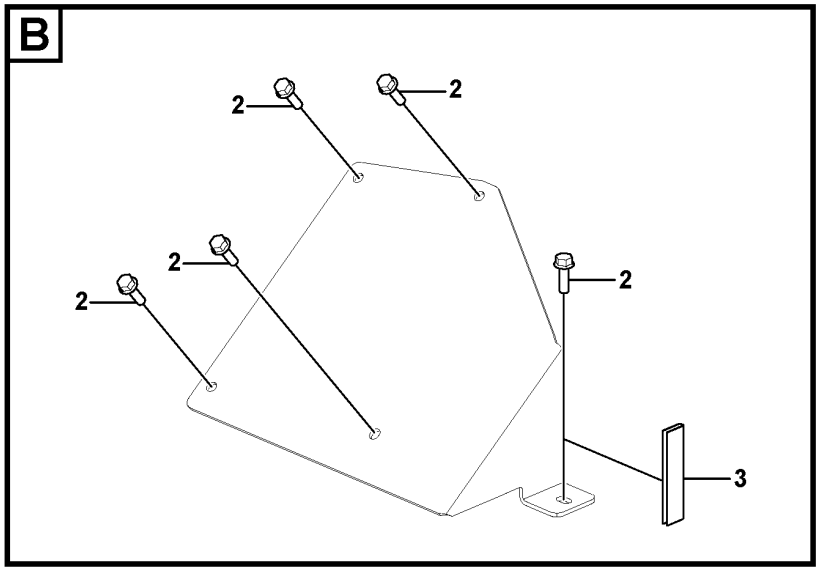

Volvo Construction Equipment
1081677

Fig.	Part No.	Quantity 1	2	3	PS	KIT	Description	Dénomination	Bezeichnung	Denominación	Benämning	Notes
1	VOE 12791797	1					Floor mat	Tapis sol	Bodenmatte	Alfombra piso	Golvmatta	
2	VOE 13946544	9					Screw	Vis	Schraube	Tornillo	Skruv	
3	RM 50829670	1					Trim plate	Tôle habillage	Zierblech	Placa de adorno	Prydnadsplåt	

1		**Foot Pedal Assembly** **Montage de la pédale** **Fußpedal, kpl.** **Montaje de pedal** **Fotpedal Assembly**	Catalogue id **20736**	Group **360**
2				
3			Illustr. No **1081677**	Section **400**
4				
5		**12804817**	Issue **20044521-B**	Page **209**

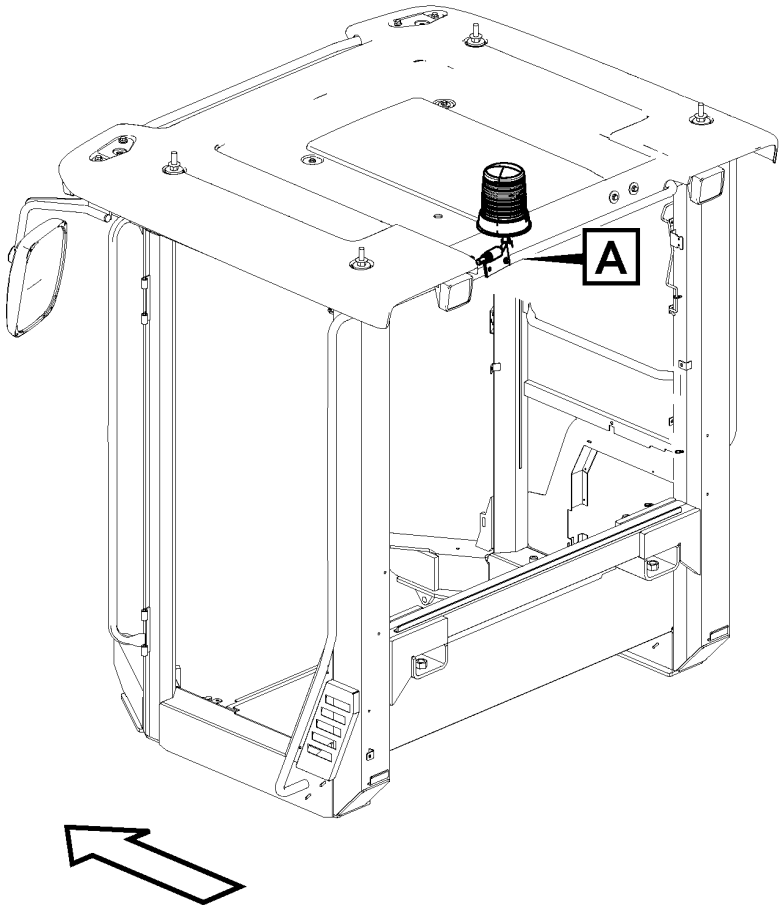
A

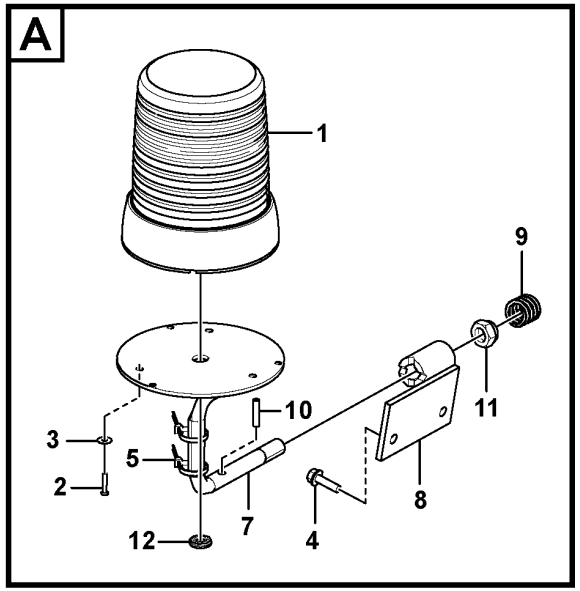
A
1
9
10
11
3
5
2
7
8
12
4

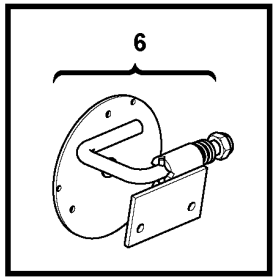
6

Fig.	Part No.	Quantity 1	2	3	PS	KIT	Description	Dénomination	Bezeichnung	Denominación	Benämning	Notes
1	VOE 12792897	1					Rotating beacon	Gyrophare	Rundumleuchte	Alumbrado rotativo	Roterande varningsljus	12V
2	VOE 975371	3					Six point socket screw	Vis à 6 pans creux	Sechszahn-Hohlschraube	Racor de seis dientes	Sextandhålskruv	
3	VOE 983379	3					Plain washer	Rondelle plane	Flachscheibe	Arandela plana	Planbricka	
4	VOE 13945444	2					Screw	Vis	Schraube	Tornillo	Skruv	
5	VOE 14016673	2					Strip clamp	Serrage de ruban	Bandklammer	Abrazadera de cinta	Bandklamma	
6	VOE 11412552	1					Release mechanism	Dispositif d'inclinaison	Klappvorrichtung	Mecanismo liberador	Fällningsanordning	
7	VOE 11412556	1					•Attachment bracket	•Porte-outil	•Geräteträger	•Soporte de implementos	•Redskapsfäste	
8	VOE 11412553	1					•Attachment bracket	•Porte-outil	•Geräteträger	•Soporte de implementos	•Redskapsfäste	
9	VOE 4935756	1					•Spring	•Ressort	•Feder	•Resorte	•Fjäder	
10	VOE 13961647	1					•Pin	•Clavette	•Splint	•Pasador	•Sprint	
11	VOE 13967934	1					•Flange lock nut	•Contre-écrou à bride	•Flanschverschlussmutter	•Contratuerca embridada	•Flänslåsmutter	
12	VOE 941267	1					•Plug	•Tampon	•Stopfen	•Tapón	•Plugg	

1		**Rotating beacon** **Gyrophare** **Rundum-kennleuchte** **Faro de advertencia giratorio** **Roterande varningsljus**	Catalogue id **20736**	Group **362**
2				
3			Illustr. No **1082117**	Section **100**
4				
5		**12811890, 12810708**	Issue **20044521-B**	Page **211**

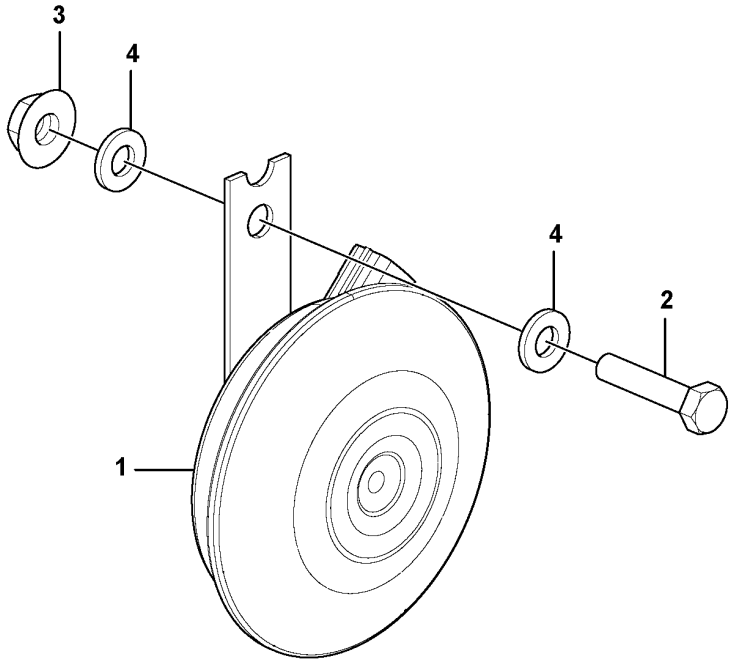
3
4
4
2
1

Fig.	Part No.	Quantity 1	2	3	PS	KIT	Description	Dénomination	Bezeichnung	Denominación	Benämning	Notes
1	VOE 15210112	1					Horn	Avertisseur	Signalhorn	Bocina	Signalhorn	
2	VOE 983241	2					Hexagon screw	Vis à tête hexagonale	Sechskantschraube	Tornillo hexagonal	Sexkantsskruv	
3	VOE 961991	2					Hexagon nut	Écrou hexagonal	Sechskantmutter	Tuerca hexagonal	Sexkantsmutter	
4	VOE 13955894	2					Washer	Rondelle	Scheibe	Arandela	Bricka	

1		**Horn** **Avertisseur sonore** **Signalhorn** **Bocina** **Signalhorn**	Catalogue id **20736**	Group **362**
2			Illustr. No **1080758**	Section **300**
3			Issue **20044521-B**	Page **213**
4				
5				

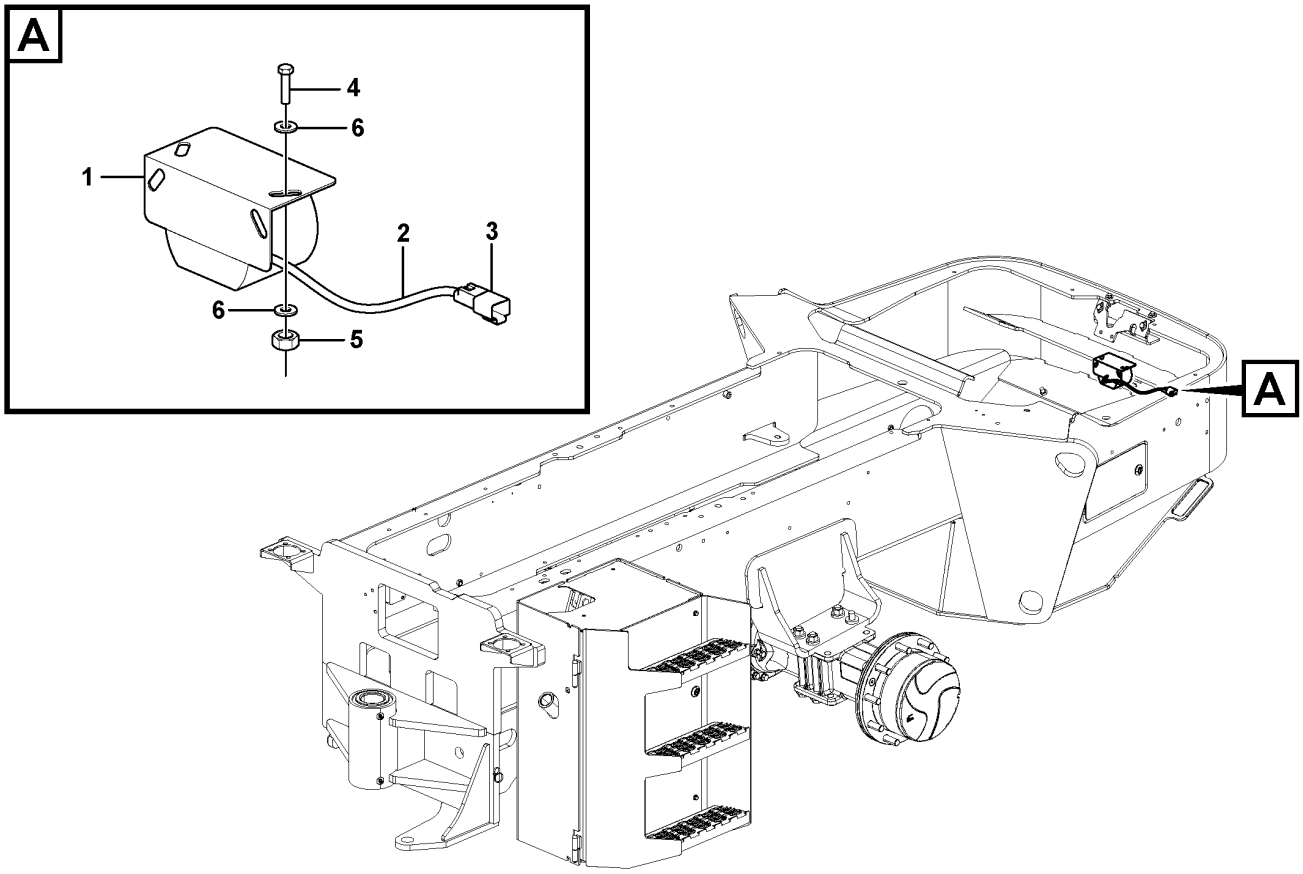
A
4
6
1
2
3
6
5
A

Fig.	Part No.	Quantity 1	2	3	PS	KIT	Description	Dénomination	Bezeichnung	Denominación	Benämning	Notes
1	RM 13273362	1					Alarm	Alarme	Alarm	Alarma	Larm	
2	RM 13273354	1					•Alarm kit	•Lot d'alarme	•Alarmsatz	•Kit de alarma	•Alarmsats	
3	RM 59436865	1					•Receptacle	•Douille plate	•Anschlussbuchse	•Manguito clavija	•Kontakthylsa	
4	RM 961991	2					Hexagon screw	Vis tête hexagonale	Sechskantschraube	Tornillo hexago	Sexkantsskruv	
5	VOE 955782	2					Hexagon nut	Écrou hexagonal	Sechskantmutter	Tuerca hexagonal	Sexkantsmutter	
6	VOE 13955894	2					Washer	Rondelle	Scheibe	Arandela	Bricka	

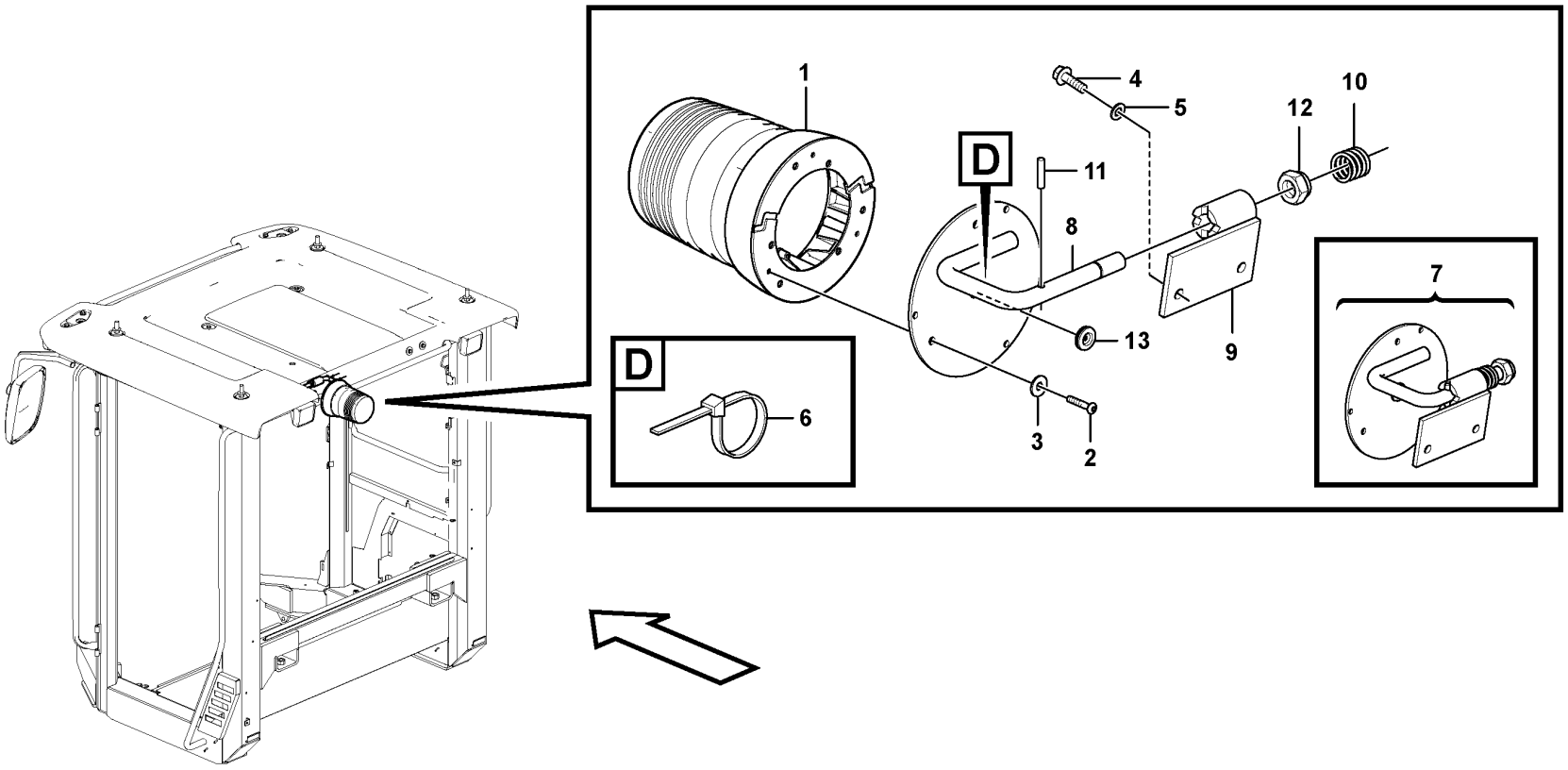
1
4
5
10
12
D
11
8
7
13
9
D
6
3
2

Fig.	Part No.	Quantity 1	2	3	PS	KIT	Description	Dénomination	Bezeichnung	Denominación	Benämning	Notes
1	VOE 12792897	1					Rotating beacon	Gyrophare	Rundumleuchte	Alumbrado rotativo	Roterande varningsljus	12V
2	VOE 975371	3					Six point socket screw	Vis à 6 pans creux	Sechszahn-Hohlschraube	Racor de seis dientes	Sextandhålskruv	
3	VOE 983379	3					Plain washer	Rondelle plane	Flachscheibe	Arandela plana	Planbricka	
4	VOE 13945444	2					Screw	Vis	Schraube	Tornillo	Skruv	
5	RM 96713979	2					Washer	Rondelle	Scheibe	Arandela	Bricka	
6	RM 95373973	2					Locking wire	Fil arrêt	Sicherungsdraht	Alambre de seguridad	Låstråd	
7	VOE 11412552	1					Release mechanism	Dispositif d'inclinaison	Klappvorrichtung	Mecanismo liberador	Fällningsanordning	
8	VOE 11412556	1					•Attachment bracket	•Porte-outil	•Geräteträger	•Soporte de implementos	•Redskapsfäste	
9	VOE 11412553	1					•Attachment bracket	•Porte-outil	•Geräteträger	•Soporte de implementos	•Redskapsfäste	
10	VOE 4935756	1					•Spring	•Ressort	•Feder	•Resorte	•Fjäder	
11	VOE 13961647	1					•Pin	•Clavette	•Splint	•Pasador	•Sprint	
12	VOE 13967934	1					•Flange lock nut	•Contre-écrou à bride	•Flanschverschlussmutter	•Contratuerca embridada	•Flänslåsmutter	
13	VOE 941267	1					•Plug	•Tampon	•Stopfen	•Tapón	•Plugg	

1		**Rotating beacon** **Gyrophare** **Rundum-kennleuchte** **Faro de advertencia giratorio** **Roterande varningsljus**	Catalogue id **20736**	Group **362**
2				
3			Illustr. No **1069904**	Section **500**
4				
5		**12811805**	Issue **20044521-B**	Page **217**

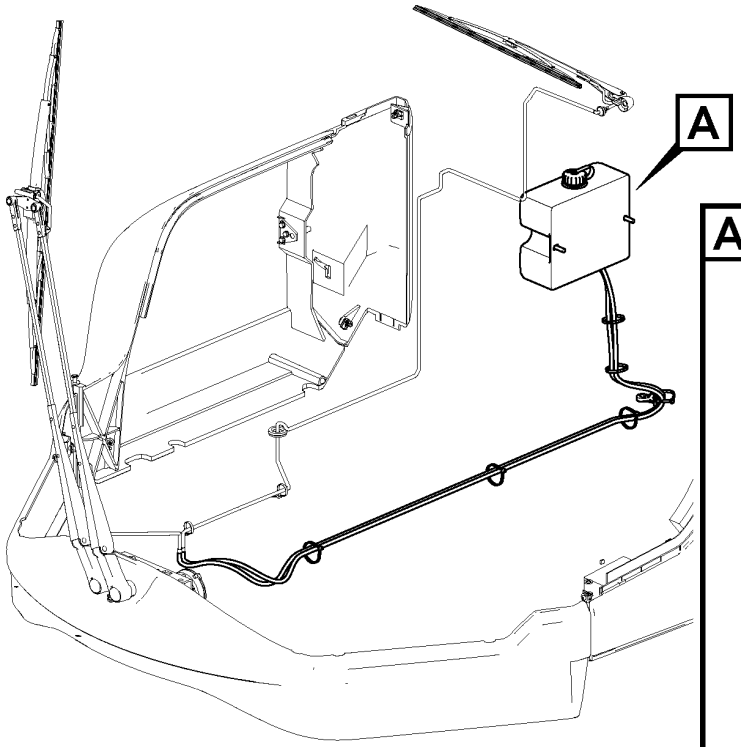

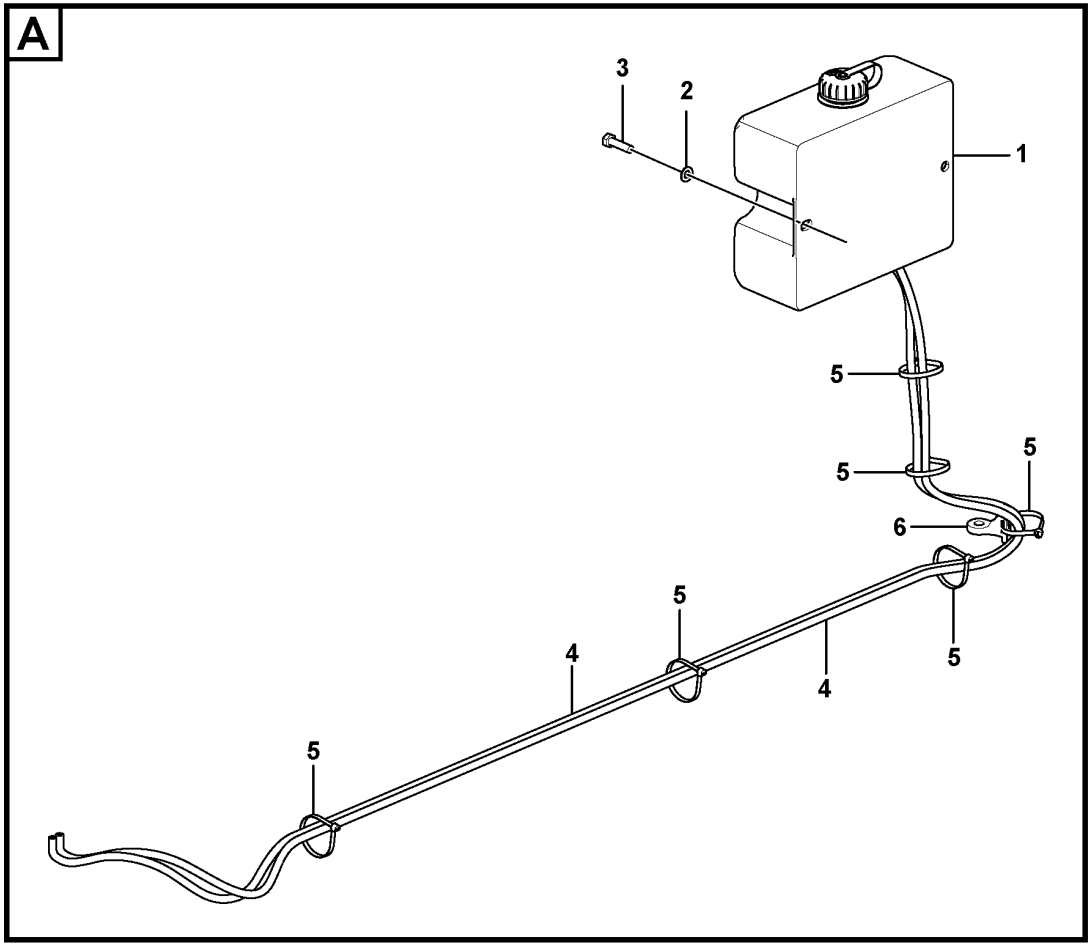

Volvo Construction Equipment
1080021

Fig.	Part No.	Quantity 1	2	3	PS	KIT	Description	Dénomination	Bezeichnung	Denominación	Benämning	Notes
1	VOE 14647695	1					Washer pump	Pompe lave-glace	Spülpumpe	Bomba rociador	Spolarpump	
2	VOE 11117464	2					Plain washer	Rondelle plane	Flachscheibe	Arandela plana	Planbricka	
3	RM 96705587	2					Hexagon screw	Vis à tête hexagonale	Sechskantschraube	Tornillo hexagonal	Sexkantsskruv	
4	CH 401017	2					Hose	Durit	Schlauch	Tubo flexible	Slang	
5	RM 95373973	6					Locking wire	Fil arrêt	Sicherungsdraht	Alambre de seguridad	Låstråd	
6	VOE 12793022	1					Clamp	Collier serrage	Klemme	Abrazadera	Klamma	

1		**Windshield washer** **Lave - glace** **Scheibenwaschanlage** **Lavaparabrisas** **Vindrutespolare**	Catalogue id **20736**	Group **363**
2				
3			Illustr. No **1080021**	Section **100**
4				
5		**12805443**	Issue **20044521-B**	Page **219**

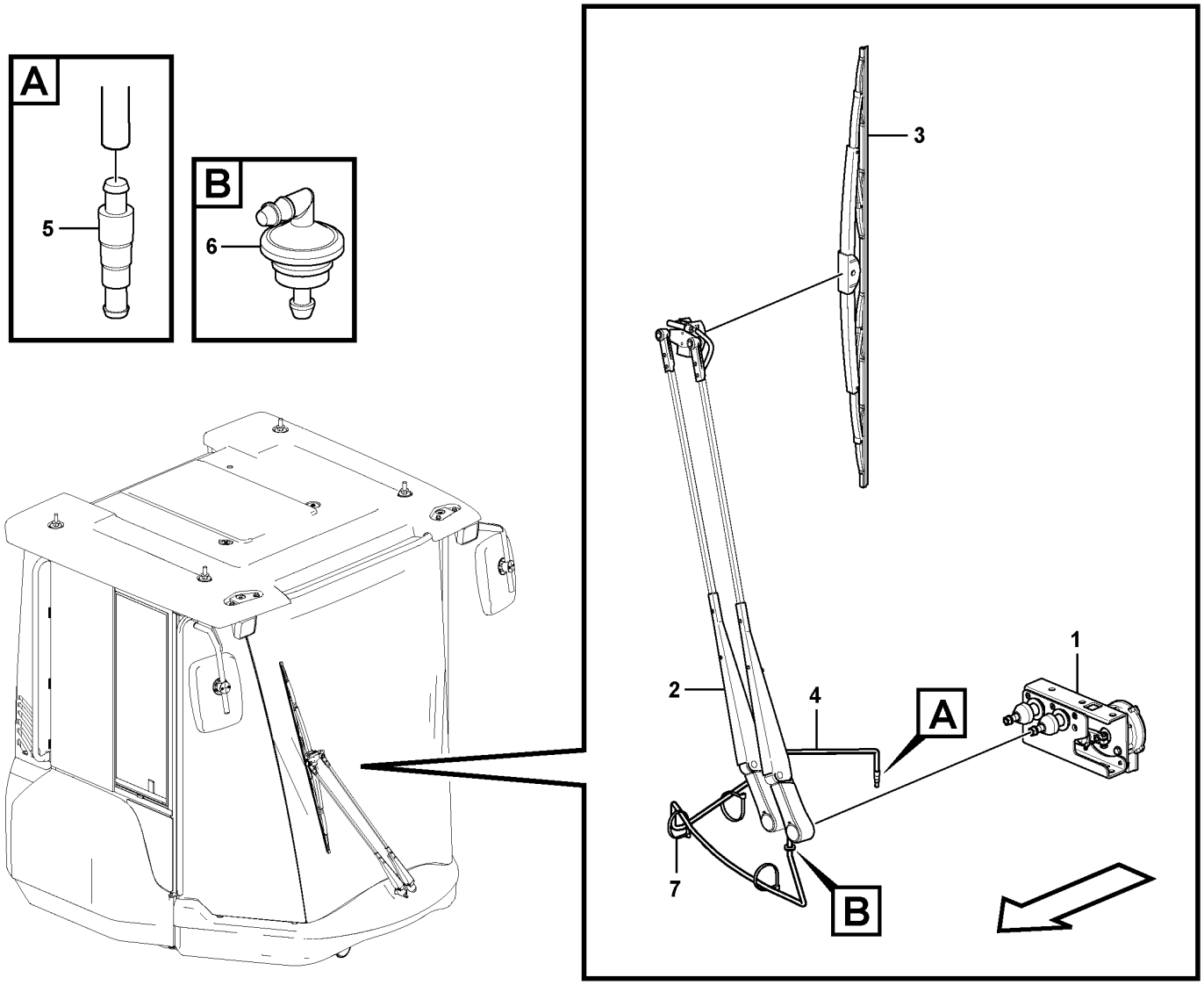

Volvo Construction Equipment
1078707

Fig.	Part No.	Quantity 1	2	3	PS	KIT	Description	Dénomination	Bezeichnung	Denominación	Benämning	Notes
1	VOE 12793910	1					Wiper motor	Moteur essuie-glace	Wischermotor	Motor limpiaparabrisas	Torkarmotor	
2	VOE 12791829	1					Wiper arm	Bras d'essuie-glace	Wischerarm	Brazo limpiaparabrisas	Torkararm	
3	VOE 14508629	1					Wiper blade	Balai d'essuie-glace	Wischerblatt	Hoja limpiafaros	Torkarblad	
4	CH 401017	REQ					Hose	Durit	Schlauch	Tubo flexible	Slang	L = 2090 mm
5	VOE 667352	1					Non-return valve	Clapet antiretour	Rückschlagventil	Válvula antirretorno	Backventil	
6	VOE 14637451	1					Elbow	Coude	Winkel	Ángulo	Vinkel	
7	VOE 14016673	3					Strip clamp	Serrage de ruban	Bandklammer	Abrazadera de cinta	Bandklamma	

1		**Windshield wiper, front** **Essuie-vitre, avant** **Scheibenwischer, vorne** **Limpiaparabrisas, delantero** **Vindrutetorkare, fram**	Catalogue id **20736**	Group **363**
2				
3			Illustr. No **1078707**	Section **200**
4				
5		**12805443**	Issue **20044521-B**	Page **221**

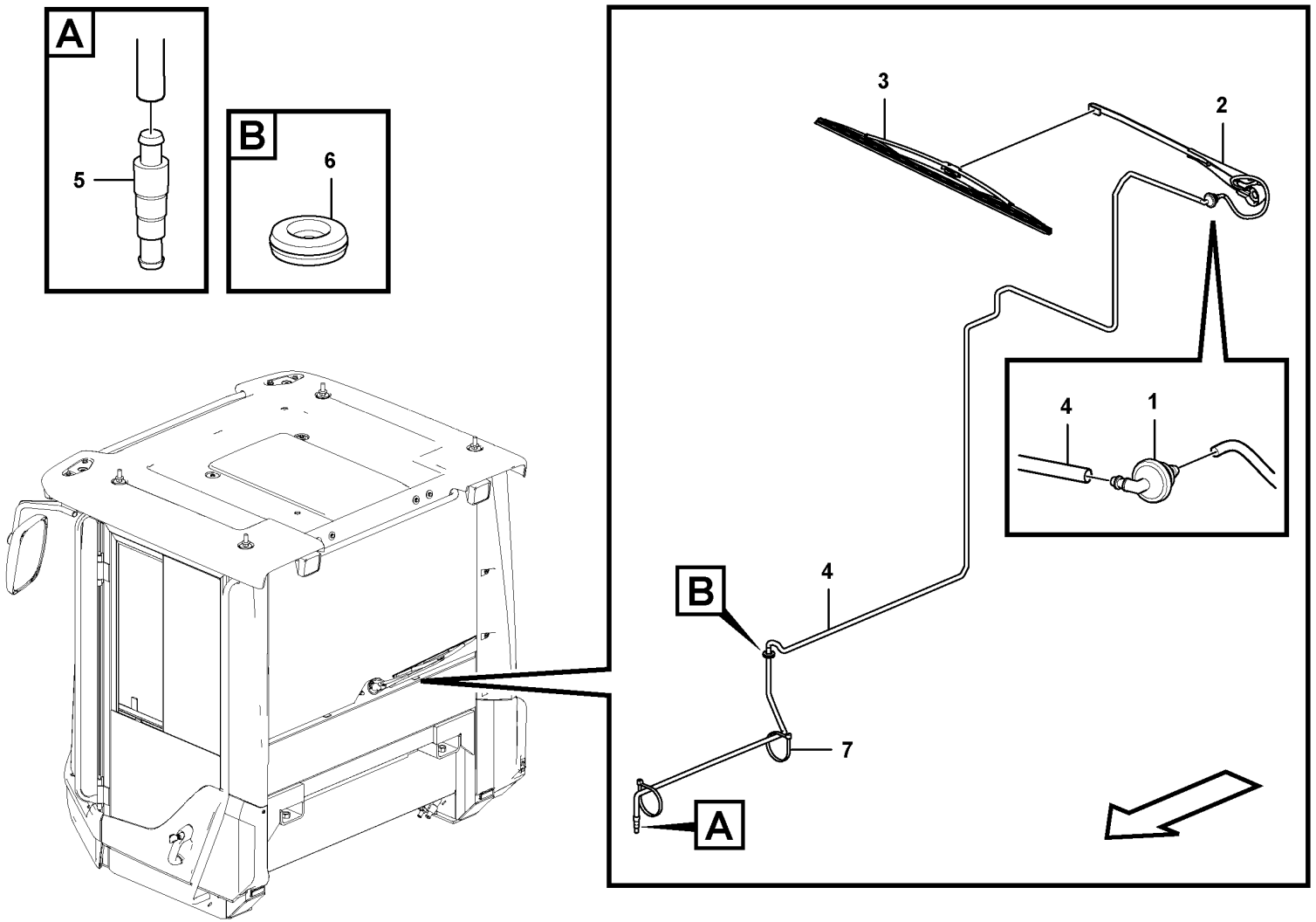

Volvo Construction Equipment

1069993

Fig.	Part No.	Quantity 1	2	3	PS	KIT	Description	Dénomination	Bezeichnung	Denominación	Benämning	Notes
1	VOE 14637451	1					Elbow	Coude	Winkel	Ángulo	Vinkel	
2	VOE 11170170	1					Wiper arm	Bras d'essuie-glace	Wischerarm	Brazo limpiaparabrisas	Torkararm	
3	VOE 11170171	1					Wiper blade	Balai d'essuie-glace	Wischerblatt	Hoja limpiafaros	Torkarblad	
4	CH 401017	REQ					Hose	Durit	Schlauch	Tubo flexible	Slang	L = 2200 mm
5	VOE 667352	1					Non-return valve	Clapet antiretour	Rückschlagventil	Válvula antirretorno	Backventil	
6	VOE 941262	1					Grommet	Passe fil	Durchführung	Pasaje	Genomföring	
7	VOE 14016673	2					Strip clamp	Serrage de ruban	Bandklammer	Abrazadera de cinta	Bandklamma	

1		**Windshield wiper, rear** **Essuie-vitre, arrière** **Scheibenwischer, hinten** **Limpiaparabrisas, trasero** **Vindrutetorkare, bak**	Catalogue id **20736**	Group **363**
2				
3			Illustr. No **1069993**	Section **300**
4				
5		**12805443**	Issue **20044521-B**	Page **223**

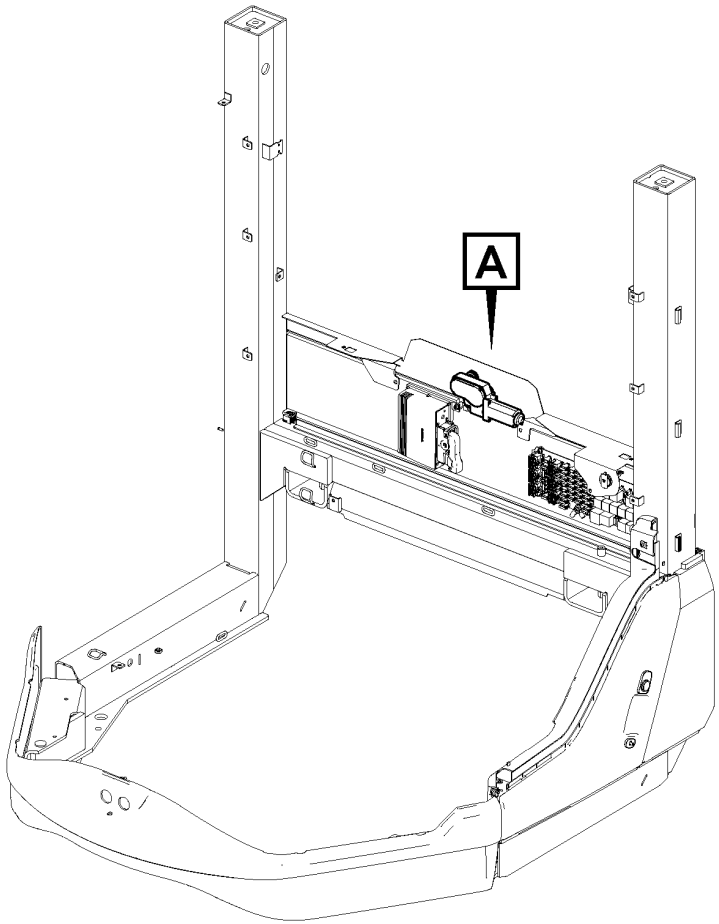
A

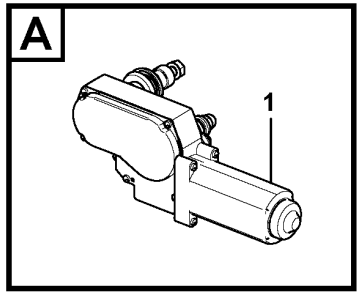
A
1

Fig.	Part No.	Quantity 1	2	3	PS	KIT	Description	Dénomination	Bezeichnung	Denominación	Benämning	Notes
1	VOE 12793917	1					Wiper Motor	Moteur essuie glace	Wischermotor	Motor Limp	Torkarmotor	

1		**Windshield wiper, rear** **Essuie-vitre, arrière** **Scheibenwischer, hinten** **Limpiaparabrisas, trasero** **Vindrutetorkare, bak**	Catalogue id **20736**	Group **363**
2				
3			Illustr. No **1080145**	Section **400**
4				
5		**12805443**	Issue **20044521-B**	Page **225**

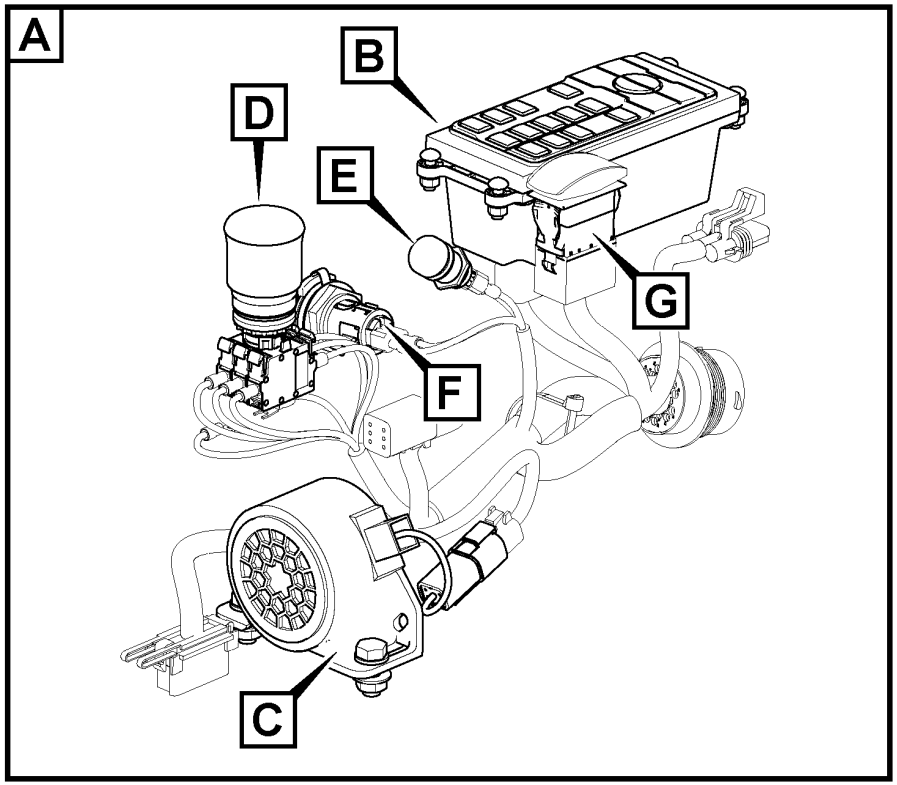

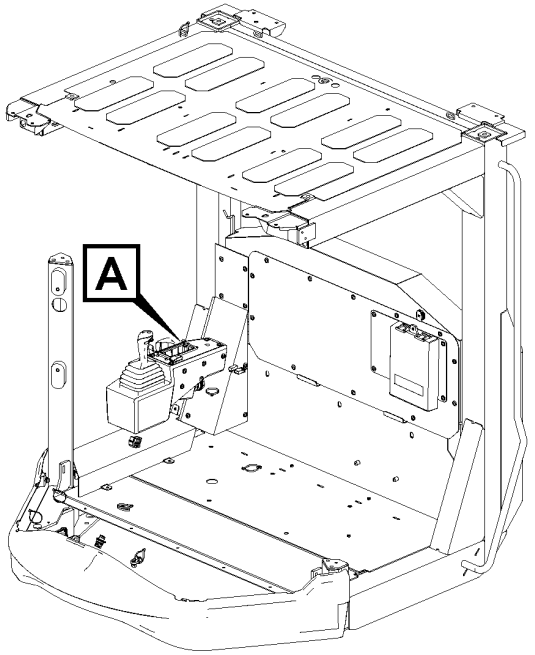

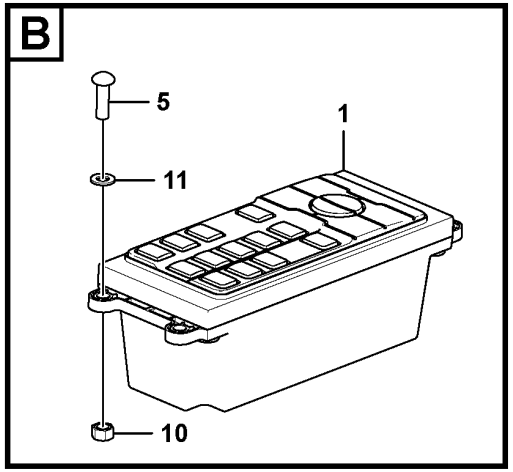

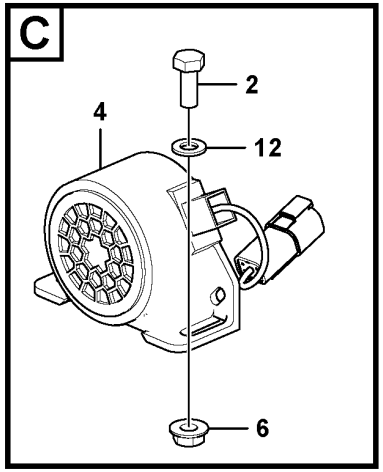

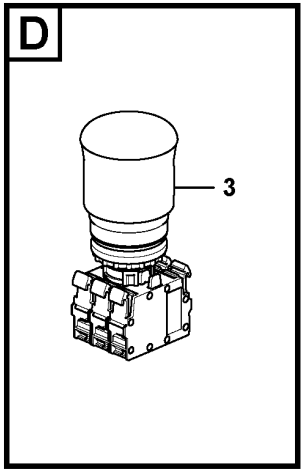

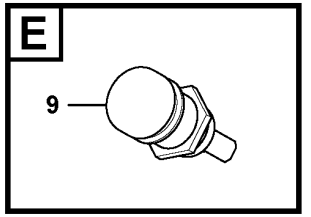

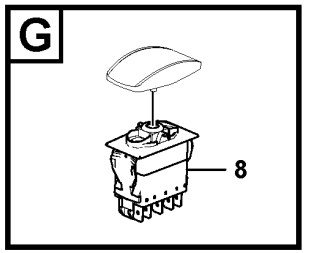

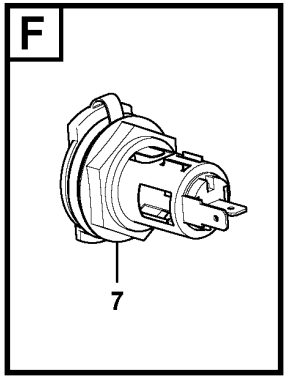

Volvo Construction Equipment

1081754

Fig.	Part No.	Quantity 1	2	3	PS	KIT	Description	Dénomination	Bezeichnung	Denominación	Benämning	Notes
1	**VOE 12804622**	1					Electronic unit	Unité électronique	Elektronikeinheit	Unidad electrónica	Elektronikenhet	24V
2	**VOE 983242**	2					Hexagon screw	Vis à tête hexagonale	Sechskantschraube	Tornillo hexagonal	Sexkantsskruv	
3	**VOE 12788338**	1					Switch	Interrupteur	Schalter	Interruptor	Elkopplare	SW 2704
4	**VOE 12785847**	1					Assembly drawing	Plan d'ensemble	Komplettzeichnung	Plano suplementario	Komplettritning	
5	**VOE 969407**	4					Six point socket screw	Vis à 6 pans creux	Sechszahn-Hohlschraube	Racor de seis dientes	Sextandhålskruv	
6	**RM 96704804**	2					Lock nut	Contre-écrou	Sicherungsmutter	Contratuerca	Låsmutter	
7	**VOE 11170371**	1					Power outlet	Prise électrique	Steckdose	Toma corriente	Eluttag	PO3901:A, PO3901:B
8	**VOE 12788045**	1					Switch	Interrupteur	Schalter	Interruptor	Elkopplare	SW5501
9	**RM 58771668**	1					Switch	Interrupteur	Schalter	Interruptor	Elkopplare	SW3604
10	**RM 96705132**	4					Hexagon nut	Écrou hexagonal	Sechskantmutter	Tuerca hexagonal	Sexkantsmutter	
11	**VOE 13940090**	4					Washer	Rondelle	Scheibe	Arandela	Bricka	
12	**RM 96742945**	2					Plain washer	Rondelle plane	Flachscheibe	Arandela plana	Planbricka	

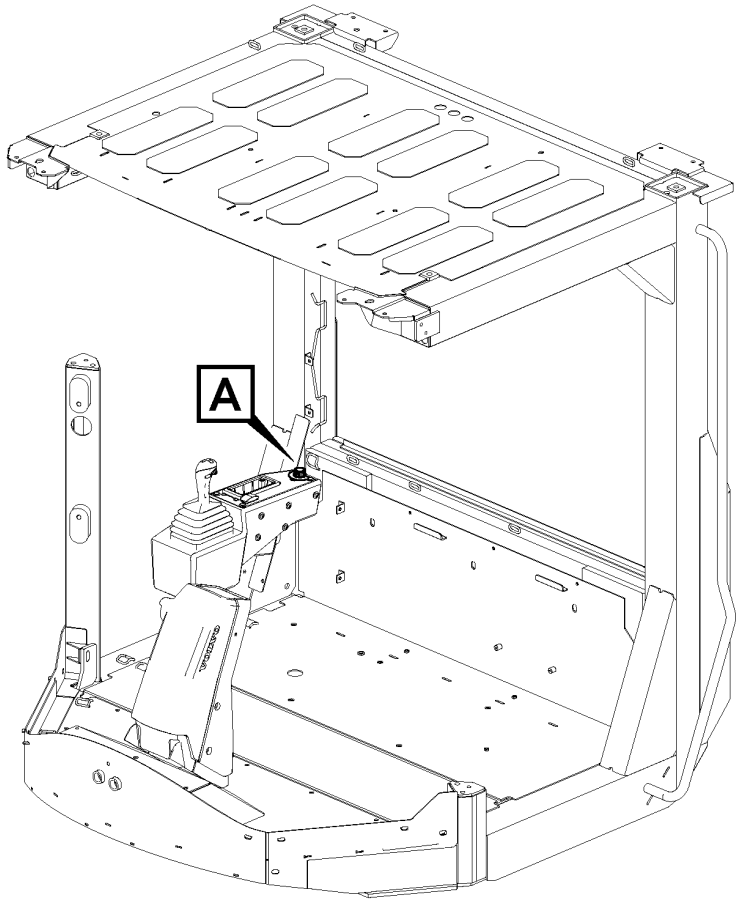
A

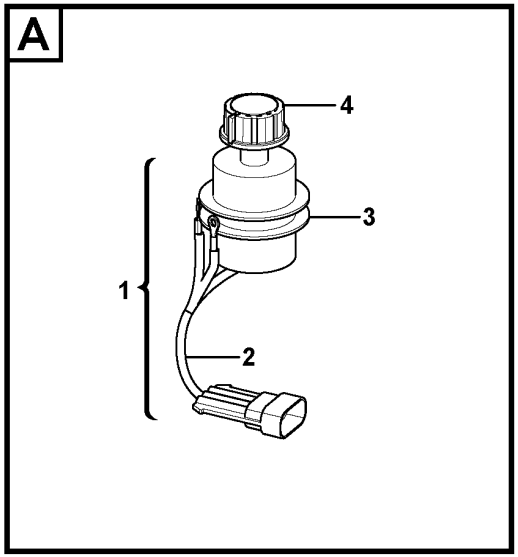
A
4
3
1
2

Fig.	Part No.	Quantity 1	2	3	PS	KIT	Description	Dénomination	Bezeichnung	Denominación	Benämning	Notes
1	**RM 13205083**	1					Cable harness	Faisceau de câbles	Kabelbaum	Manojo cables	Ledningsmatta	
2	**RM 13198908**	1					•Cable harness	•Faisceau de câbles	•Kabelbaum	•Manojo cables	•Ledningsmatta	
3	**RM 58878562**	1					•Switch	•Interrupteur	•Schalter	•Interruptor	•Elkopplare	SW9524
4	**RM 46685673**	1					Knob	Bouton	Bedienungsknopf	Volante	Ratt	

1		**Side console** **Console latérale** **Seitenkonsole** **Consola lateral** **Sidokonsol**	Catalogue id **20736**	Group **364**
2				
3			Illustr. No **1081805**	Section **200**
4				
5		**12806640**	Issue **20044521-B**	Page **229**

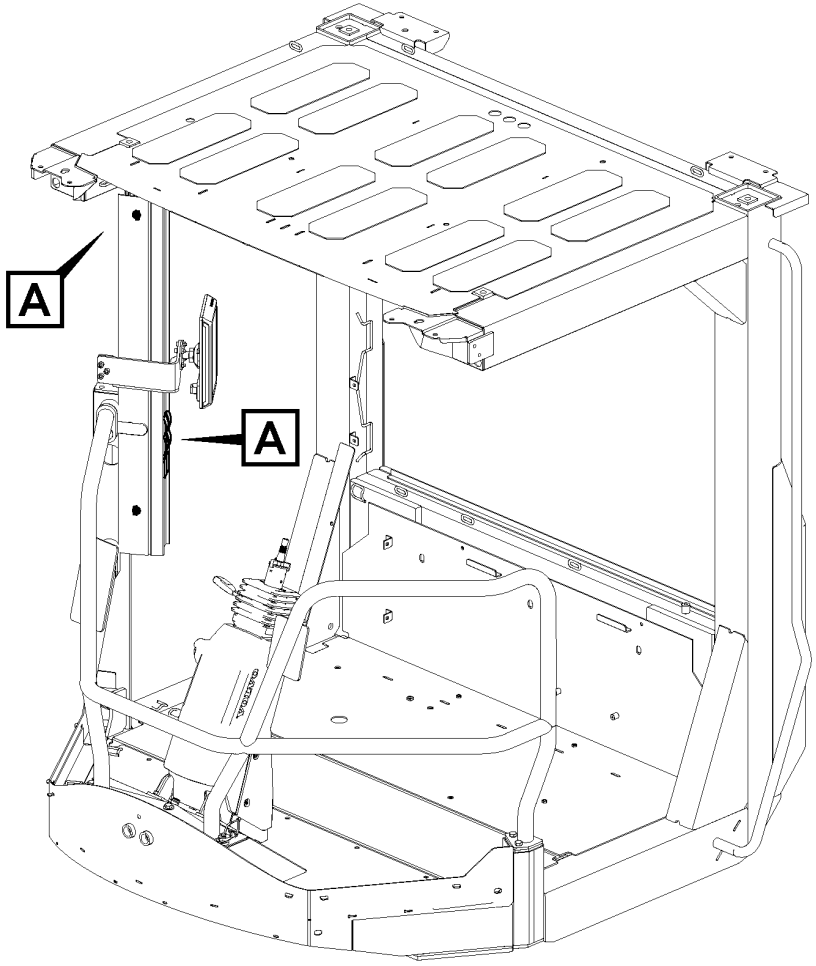

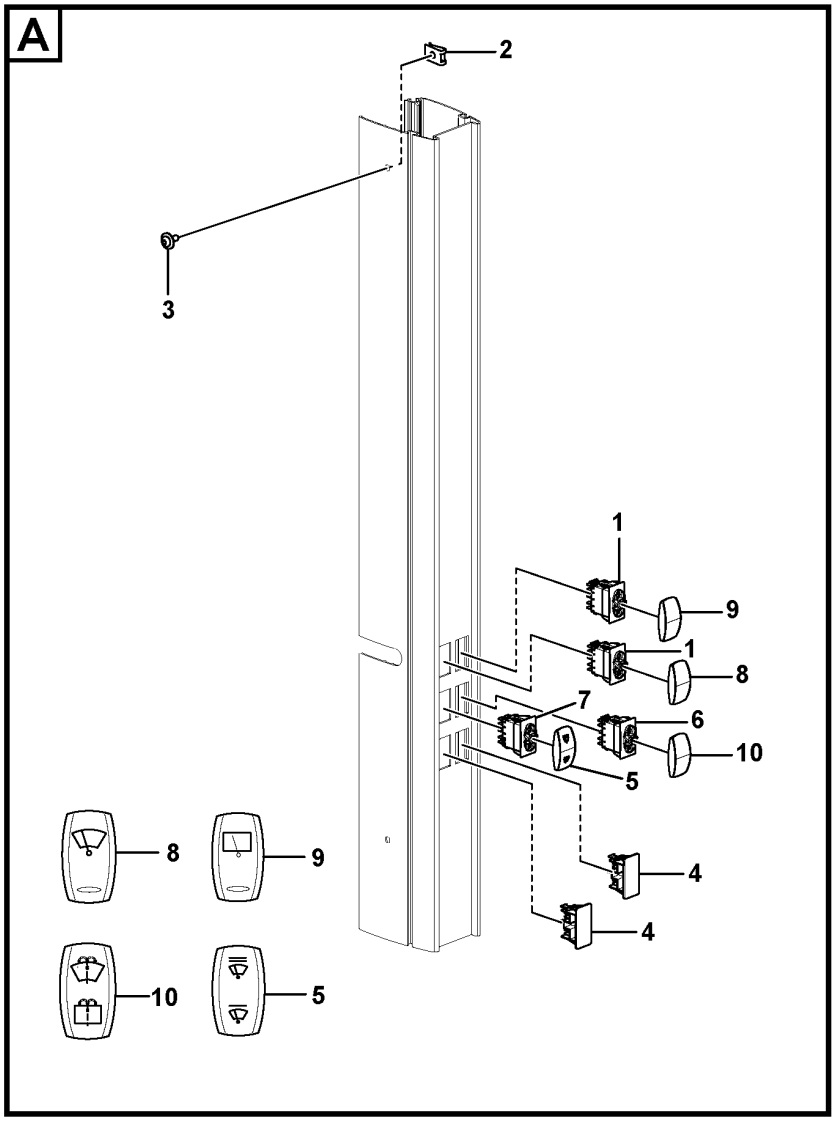

Volvo Construction Equipment
1081758

Fig.	Part No.	Quantity 1	2	3	PS	KIT	Description	Dénomination	Bezeichnung	Denominación	Benämning	Notes
1	VOE 21442535	2					Switch	Rupteur	Ausschalter	Interruptor	Brytkontakt	
2	VOE 949921	2					Spring nut	Écrou de ressort	Federverschlussmutter	Tuerca resorte	Fjädermutter	
3	VOE 971321	2					Six point socket screw	Vis à 6 pans creux	Sechszahn-Hohlschraube	Racor de seis dientes	Sextandhålskruv	
4	VOE 70377148	2					Connector	Pièce connexion	Verbindungsstück	Pieza de conexión	Förbindningsstycke	
5	VOE 16263612	1					Rocker arm	Culbuteur	Kipphebel	Balancín	Vipparm	SW3611
6	VOE 20992232	1					Switch	Rupteur	Ausschalter	Interruptor	Brytkontakt	
7	VOE 70377122	1					Switch	Contacteur	Schalter	Interruptor	Strömställare	
8	VOE 11428014	1					Rocker arm	Culbuteur	Kipphebel	Balancín	Vipparm	SW3602
9	VOE 11428016	1					Rocker arm	Culbuteur	Kipphebel	Balancín	Vipparm	SW3610
10	VOE 11428160	1					Rocker arm	Culbuteur	Kipphebel	Balancín	Vipparm	SW3608

1		**Rocker switch panel** **Interrupteur bascule panneau** **Schaltertafel** **Panel de interruptores basculantes** **Strömställarepanel**	Catalogue id **20736**	Group **364**
2				
3			Illustr. No **1081758**	Section **300**
4				
5		**12805443**	Issue **20044521-B**	Page **231**

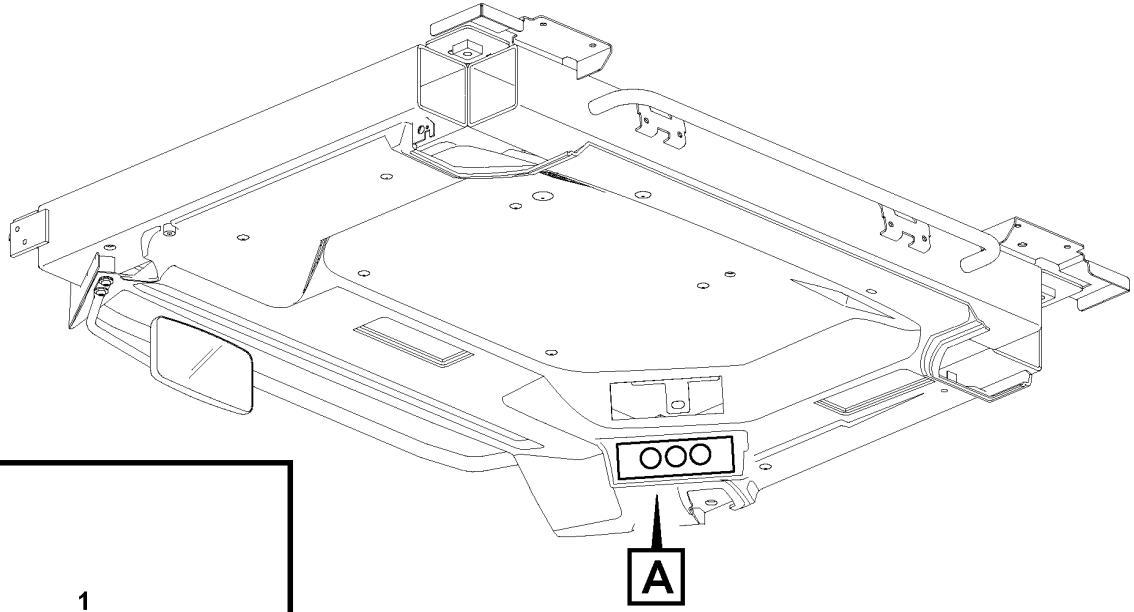
A

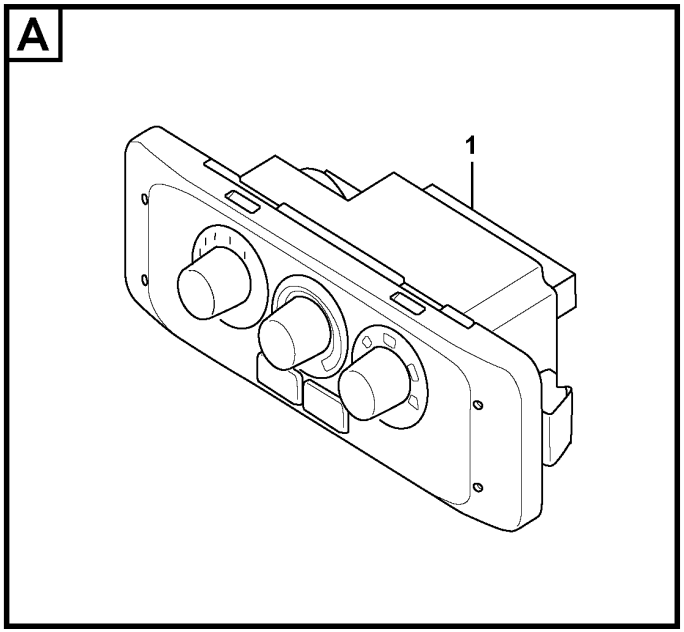
A
1

Fig.	Part No.	Quantity 1	2	3	PS	KIT	Description	Dénomination	Bezeichnung	Denominación	Benämning	Notes
1	VOE 17258211	1					Control panel	Panneau commande	Bedienungstafel	Panel de mandos	Reglagepanel	

1		**Control panel** **Panneau de commande** **Bedienungstafel** **Panel mando** **Reglagepanel**	Catalogue id **20736**	Group **364**
2				
3			Illustr. No **1070297**	Section **400**
4				
5		**12805443**	Issue **20044521-B**	Page **233**

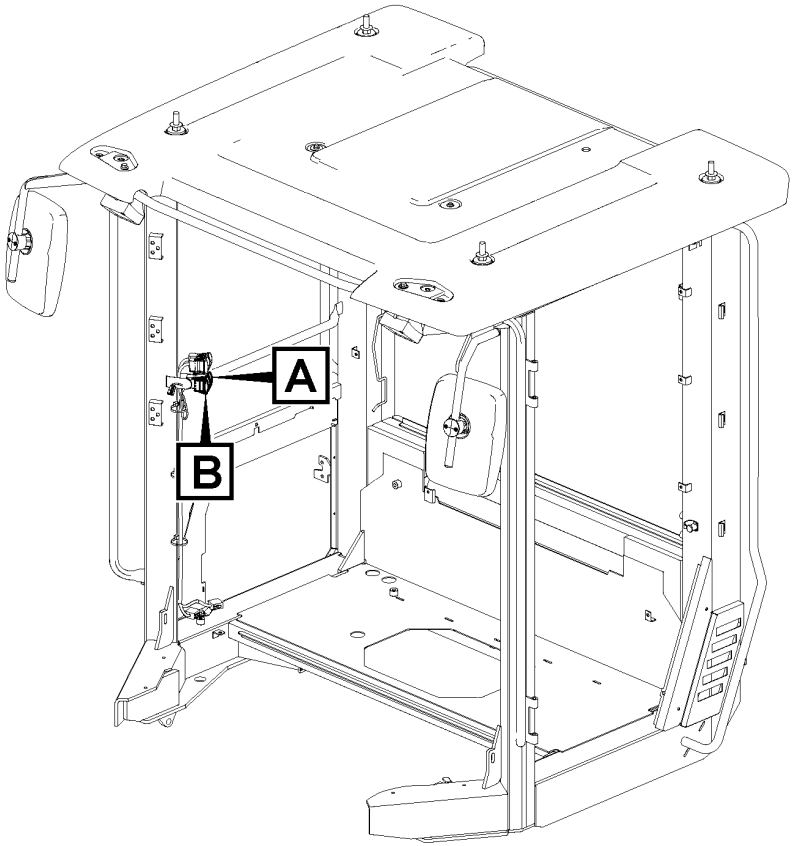

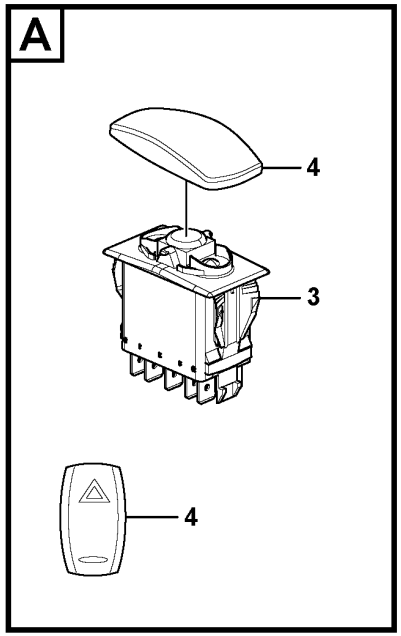

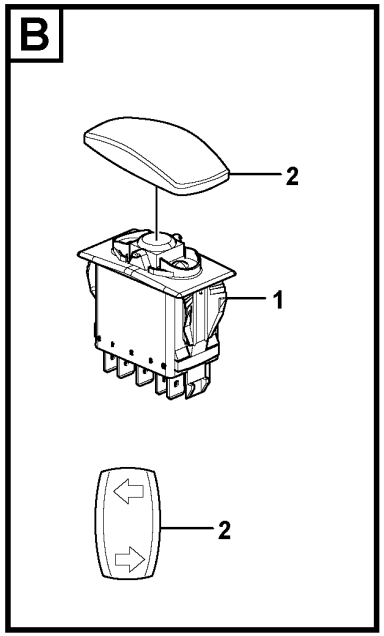

Volvo Construction Equipment
1082143

Fig.	Part No.	Quantity 1	2	3	PS	KIT	Description	Dénomination	Bezeichnung	Denominación	Benämning	Notes
1	VOE 20838729	1					Switch	Contacteur	Schalter	Interruptor	Strömställare	SW3606
2	VOE 17219167	1					Rocker arm	Culbuteur	Kipphebel	Balancín	Vipparm	
3	VOE 15212150	1					Switch	Rupteur	Ausschalter	Interruptor	Brytkontakt	SW3605
4	VOE 15052460	1					Rocker arm	Culbuteur	Kipphebel	Balancín	Vipparm	

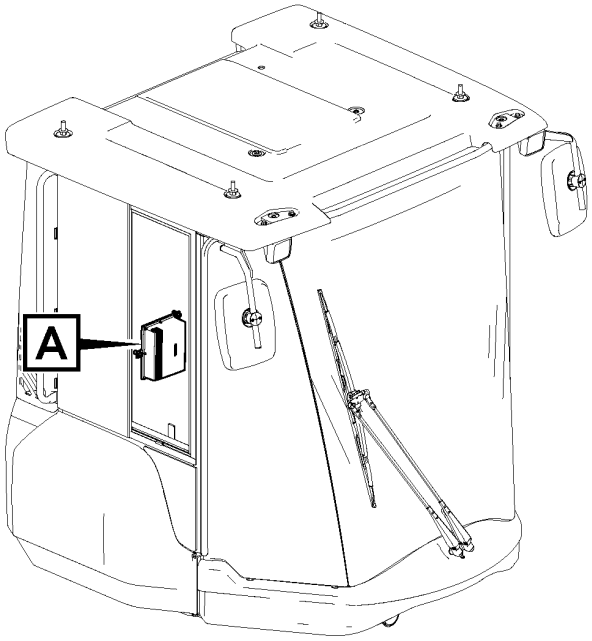
A

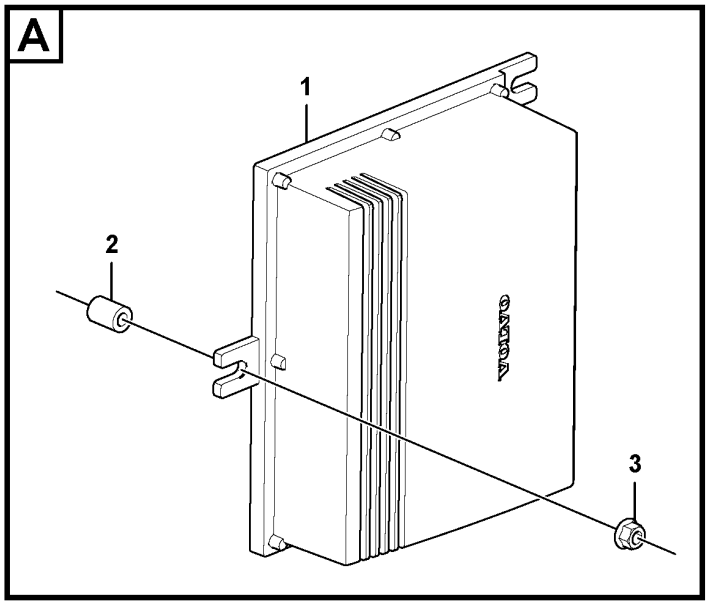
A
1
2
3
VOLVO

Fig.	Part No.	Quantity 1	2	3	PS	KIT	Description	Dénomination	Bezeichnung	Denominación	Benämning	Notes
1	VOE 11380500	1					Electronic unit	Unité électronique	Elektronikeinheit	Unidad electrónica	Elektronikenhet	
2	VOE 11006880	3					Spacer sleeve	Douille entretoise	Abstandhülse	Manguito distanciador	Distanshylsa	
3	VOE 13949278	3					Flange lock nut	Contre-écrou à bride	Flanschverschlussmutter	Contratuerca embridada	Flänslåsmutter	

1		**Electronic unit.** **Unité électronique** **Elektronische Einheit** **Unidad electrónica** **Elektronikenhet**	Catalogue id **20736**	Group **366**
2				
3			Illustr. No **1080066**	Section **100**
4				
5		**12805730, 12805443**	Issue **20044521-B**	Page **237**

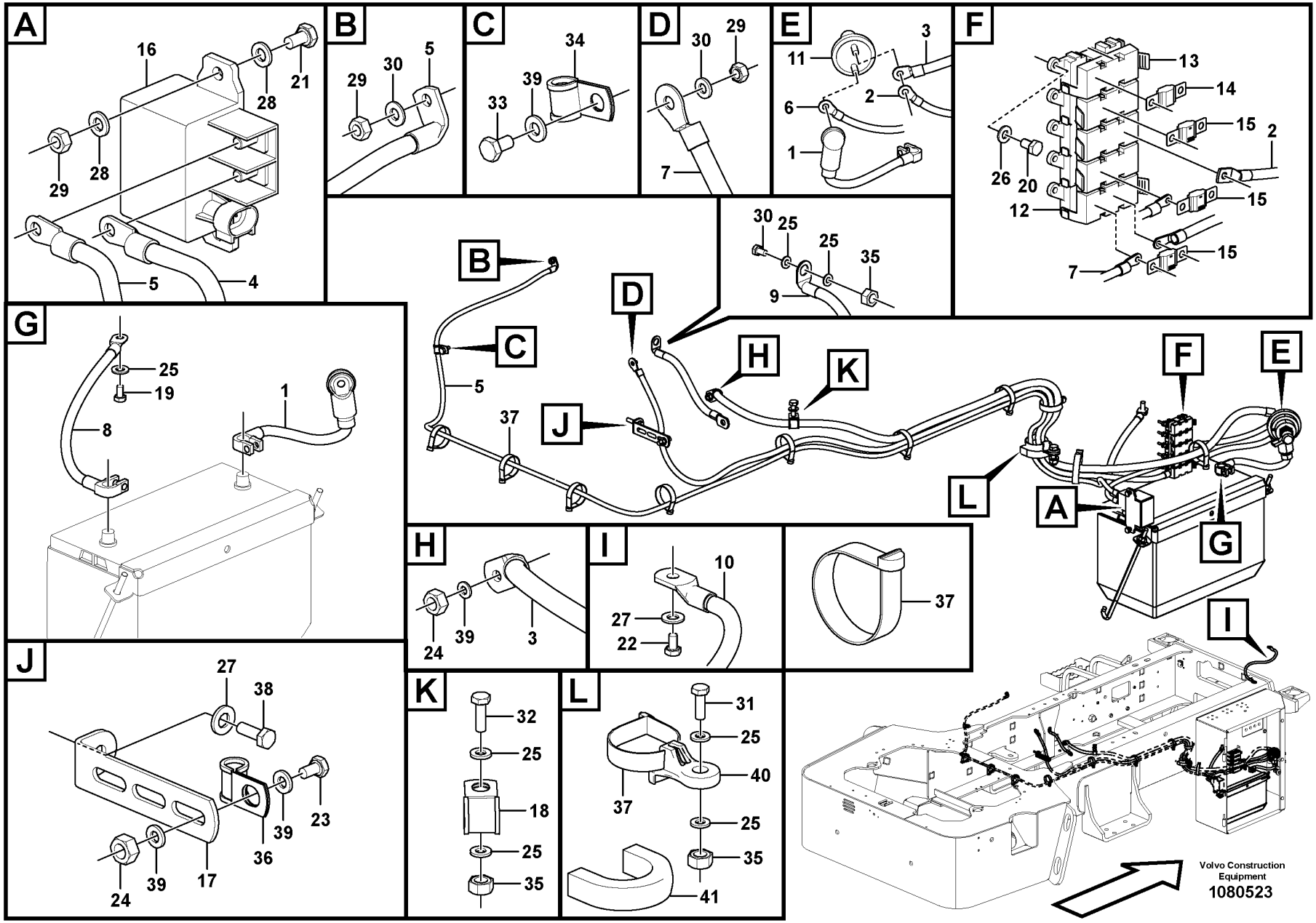
A
16
28
21
29
28
5
4
B
29
30
5
C
34
39
33
D
30
29
7
E
11
3
2
6
1
F
13
14
15
2
26
20
12
15
15
7
30
25
25
35
9
B
C
D
H
K
5
37
J
L
F
E
A
G
I
G
25
19
1
8
H
24
39
3
I
10
27
22
37
J
27
38
39
23
36
24
39
17
K
32
25
18
25
35
L
31
25
40
37
25
35
41
Volvo Construction Equipment
1080523

Fig.	Part No.	Quantity 1	2	3	PS	KIT	Description	Dénomination	Bezeichnung	Denominación	Benämning	Notes
1	VOE 12804738	1					Cable	Câble	Kabel	Cable	Kabel	BA3101.A, SW3101.A
2	VOE 12804739	1					Cable	Câble	Kabel	Cable	Kabel	SW3101.E, PA.A
3	VOE 12804740	1					Cable	Câble	Kabel	Cable	Kabel	SW3101.F, MO3301.A
4	VOE 12804742	1					Cable	Câble	Kabel	Cable	Kabel	PA.D, RE2501.B
5	VOE 12804743	1					Cable	Câble	Kabel	Cable	Kabel	RE2501.D, HE2501.C
6	VOE 12804744	1					Cable	Câble	Kabel	Cable	Kabel	SW3101.A, RF3603
7	VOE 12804745	1					Cable	Câble	Kabel	Cable	Kabel	RF3604.A, AL3201.B
8	VOE 12804746	1					Cable	Câble	Kabel	Cable	Kabel	BA3101.B, PB.G
9	VOE 12804747	1					Cable	Câble	Kabel	Cable	Kabel	31GF1.A, 31GE1.A
10	VOE 12814998	1					Cable	Câble	Kabel	Cable	Kabel	PB.M, 31GF2
11	RM 13209648	1					Switch	Interrupteur	Schalter	Interruptor	Elkopplare	
12	VOE 12806004	1					Module	Module	Modul	Módulo	Modul	
13	VOE 12806007	1					Module	Module	Modul	Módulo	Modul	
14	VOE 992453	1					Fuse	Fusible	Sicherung	Fusible	Säkring	125A
15	VOE 21253523	3					Fuse	Fusible	Sicherung	Fusible	Säkring	100A
16	VOE 11886713	1					Relay	Relais	Relais	Relé	Relä	
17	VOE 965561	1					Bracket	Console	Konsole	Consola	Konsol	
18	RM 59117333	1					Clamp	Collier serrage	Klemme	Abrazadera	Klamma	
19	RM 96702279	1					Hexagon screw	Vis à tête hexagonale	Sechskantschraube	Tornillo hexagonal	Sexkantsskruv	
20	RM 96705173	10					Hexagon screw	Vis à tête hexagonale	Sechskantschraube	Tornillo hexagonal	Sexkantsskruv	
21	RM 96701958	2					Hexagon screw	Vis à tête hexagonale	Sechskantschraube	Tornillo hexagonal	Sexkantsskruv	
22	VOE 983241	1					Hexagon screw	Vis à tête hexagonale	Sechskantschraube	Tornillo hexagonal	Sexkantsskruv	
23	RM 96713185	1					Hexagon screw	Vis à tête hexagonale	Sechskantschraube	Tornillo hexagonal	Sexkantsskruv	
24	VOE 955782	2					Hexagon nut	Écrou hexagonal	Sechskantmutter	Tuerca hexagonal	Sexkantsmutter	
25	RM 96741046	7					Plain washer	Rondelle plane	Flachscheibe	Arandela plana	Planbricka	
26	VOE 955891	10					Plain washer	Rondelle plane	Flachscheibe	Arandela plana	Planbricka	
27	VOE 13955894	2					Washer	Rondelle	Scheibe	Arandela	Bricka	
28	RM 50829647	1					Trim moulding	Baguette décorative	Zierleiste	Moldura adorno	Prydnadslist	
29	RM 96704234	4					Nut	Écrou	Mutter	Tuerca	Mutter	
30	VOE 955892	6					Plain washer	Rondelle plane	Flachscheibe	Arandela plana	Planbricka	
31	RM 96704309	2					Hexagon screw	Vis à tête hexagonale	Sechskantschraube	Tornillo hexagonal	Sexkantsskruv	

1	
2	
3	
4	
5	

Cables, battery
Câbles, batterie
Batteriekabel
Cables, batería
Kablar, batteri

Catalogue id **20736**	Group **371**
Illustr. No **1080523**	Section **100**
Issue **20044521-B**	Page **239**

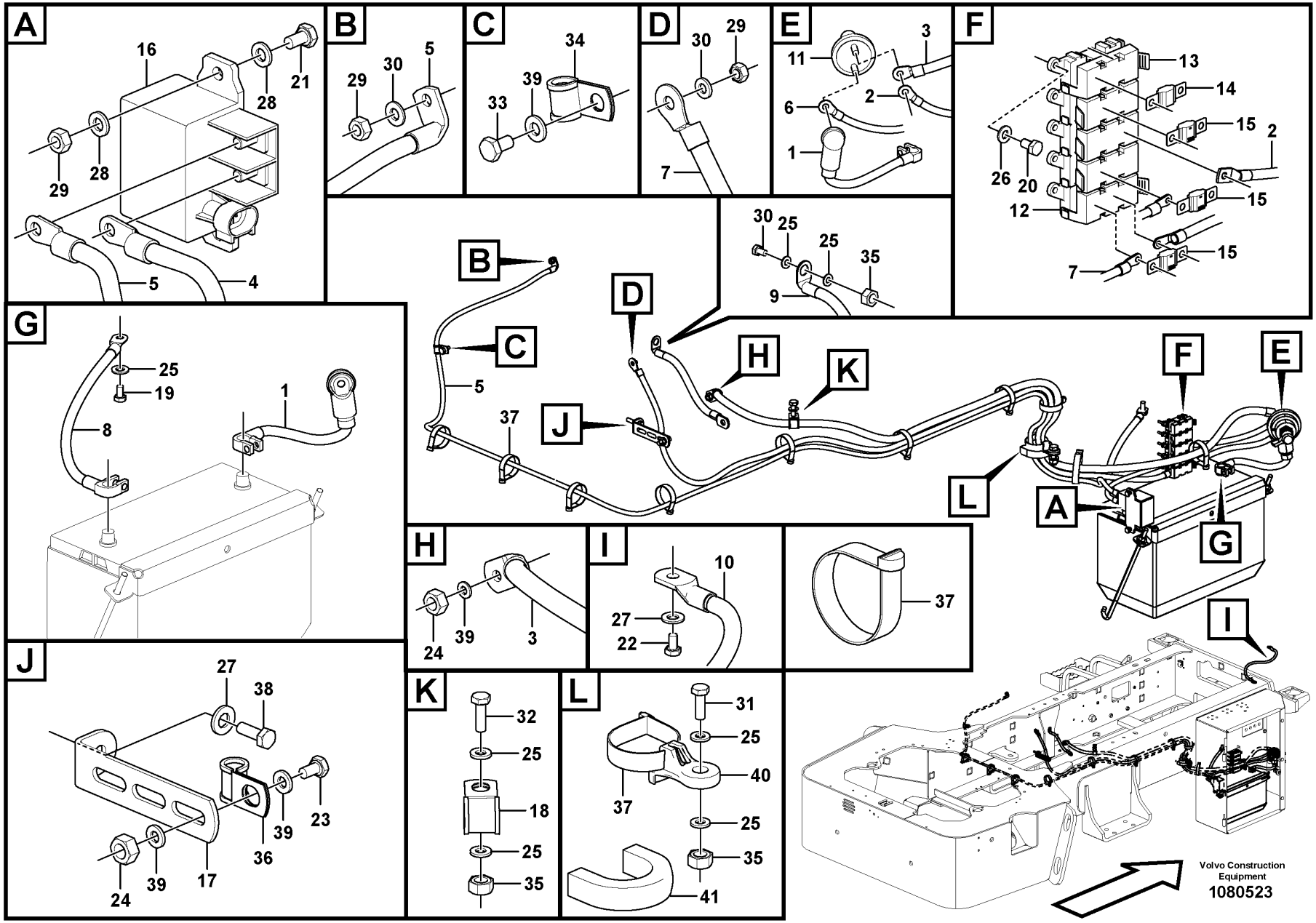
A
16
28
21
29
28
5
4
B
29
30
5
C
34
39
33
D
30
29
7
E
11
3
2
6
1
F
13
14
15
2
26
20
12
15
15
7
30
25
25
35
9
B
C
D
H
K
5
37
J
L
F
E
A
G
I
G
25
19
1
8
H
24
39
3
I
10
27
22
37
J
27
38
39
23
36
24
39
17
K
32
25
18
25
35
L
31
25
40
37
25
35
41
Volvo Construction Equipment
1080523

Fig.	Part No.	Quantity 1	2	3	PS	KIT	Description	Dénomination	Bezeichnung	Denominación	Benämning	Notes
32	**RM 96704556**	1					Hexagon screw	Vis à tête hexagonale	Sechskantschraube	Tornillo hexagonal	Sexkantsskruv	
33	**RM 96702816**	1					Hexagon screw	Vis à tête hexagonale	Sechskantschraube	Tornillo hexagonal	Sexkantsskruv	
34	**RM 59465658**	1					Clamp	Collier serrage	Klemme	Abrazadera	Klamma	
35	**VOE 971071**	3					Hexagon nut	Écrou hexagonal	Sechskantmutter	Tuerca hexagonal	Sexkantsmutter	
36	**RM 59465666**	1					Clamp	Collier serrage	Klemme	Abrazadera	Klamma	
37	**VOE 12792894**	11					Cable holder	Porte-conduit	Leitungsträger	Portacables	Ledningshållare	
38	**RM 96702261**	1					Hexagon screw	Vis à tête hexagonale	Sechskantschraube	Tornillo hexagonal	Sexkantsskruv	
39	**VOE 13955894**	4					Washer	Rondelle	Scheibe	Arandela	Bricka	
40	**VOE 12793022**	1					Clamp	Collier serrage	Klemme	Abrazadera	Klamma	

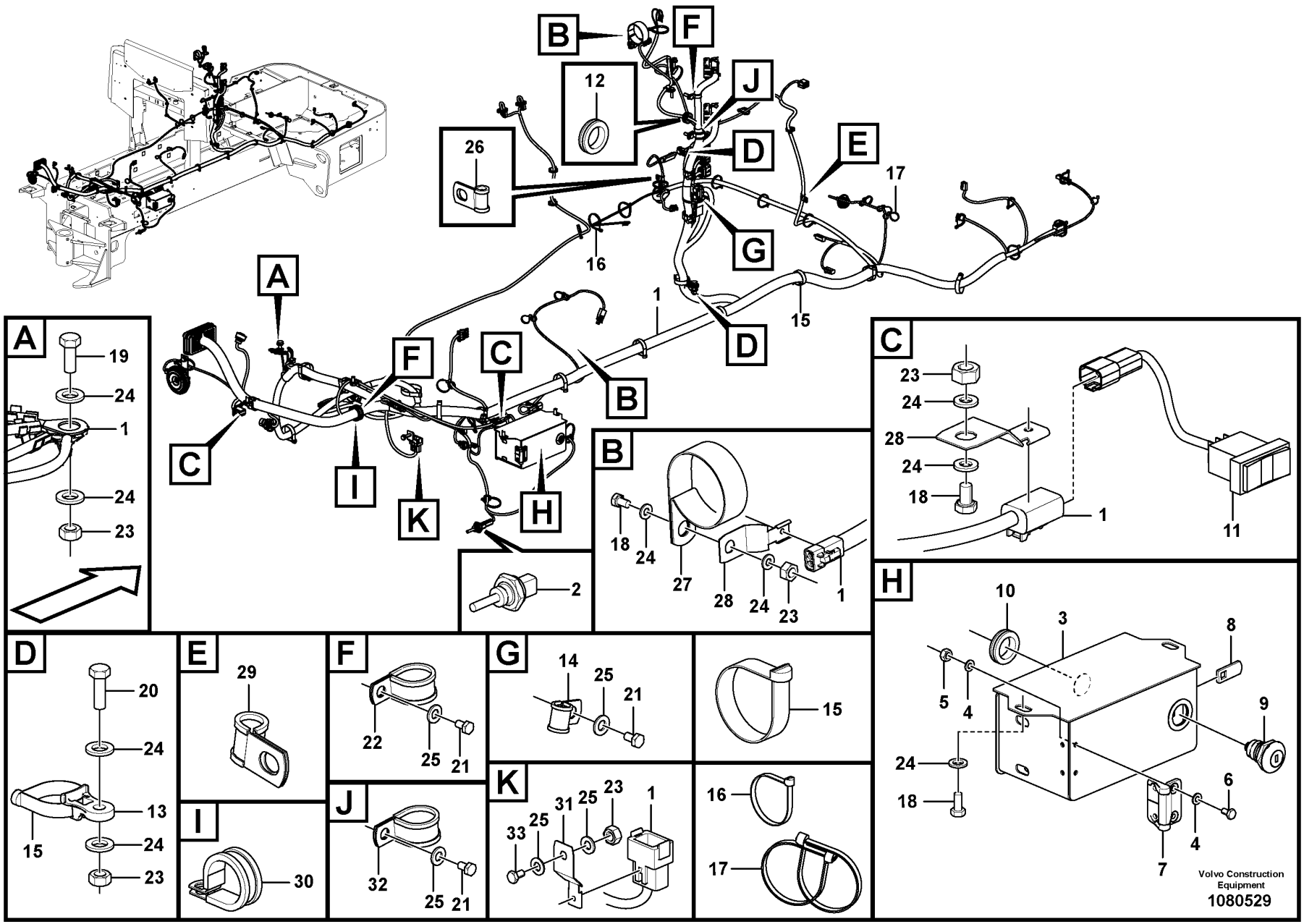
A
19
24
1
24
23
B
F
12
J
26
D
E
17
G
16
1
15
D
C
F
C
I
K
H
B
2
18
24
27
28
24
23
1
C
23
24
28
24
18
1
11
H
10
3
8
5
4
9
24
18
6
4
7
D
20
24
13
15
24
23
E
29
30
F
22
25
21
I
J
32
25
21
G
14
25
21
15
K
33
25
31
25
23
1
16
17
Volvo Construction Equipment
1080529

Fig.	Part No.	Quantity 1	2	3	PS	KIT	Description	Dénomination	Bezeichnung	Denominación	Benämning	Notes
1	**VOE 12804794**	1					Cable harness	Faisceau de câbles	Kabelbaum	Manojo cables	Ledningsmatta	SE2603, PMW9150.A, PWM9151.A, M02506, FX1052, SE2302, SA4201, CN68,
1												MO3601, MO3610, C17, MA8701, SE2303, SE9809, MO3301.B, SE2502.1,
1												SE2502.2, MO3702, EECU.E, PB.H, E-ECU, EECU.V, CU9110, CN41, CN7, SE5501,
1												MA4202, MA4212, PWM9431, PWM9430, R3606, CN124, SW4228, CN93, CN73,
1												CN8, CN101, PB, SE9428, SE9105, MA4407, PA.B, PA.C, PA.E, RE2501.A, CN26,
1												CN76, CN69, CN1, SA3602.A, MO3602, CN37
2	**VOE 11419486**	1					Temperature sensor	Sonde de température	Temperaturgeber	Sensor de temperatura	Temperatursensor	
3	**VOE 12803450**	1					Box	Caisse	Kasten	Caja	Låda	
4	**VOE 13940090**	8					•Washer	•Rondelle	•Scheibe	•Arandela	•Bricka	
5	**RM 96702832**	4					•Hexagon nut	•Écrou hexagonal	•Sechskantmutter	•Tuerca hexagonal	•Sexkantsmutter	
6	**RM 96702386**	4					•Hexagon screw	•Vis à tête hexagonale	•Sechskantschraube	•Tornillo hexagonal	•Sexkantsskruv	
7	**VOE 12812831**	1					•Hinge	•Charnière	•Scharnier	•Bisagra	•Gångjärn	
8	**VOE 15682898**	1					•Lock plate	•Plaque verrouillage	•Verschlussplatte	•Placa de seguridad	•Låsplatta	
9	**VOE 12787930**	1					•Lock	•Serrure	•Schloss	•Cierre	•Lås	
10	**RM 58910852**	1					•Grommet	•Passe fil	•Durchführung	•Pasaje	•Genomföring	
11	**VOE 17219969**	1					Switch	Rupteur	Ausschalter	Interruptor	Brytkontakt	
12	**RM 59704429**	1					Grommet	Passe fil	Durchführung	Pasaje	Genomföring	
13	**VOE 12793022**	2					Clamp	Collier serrage	Klemme	Abrazadera	Klamma	
14	**RM 59117317**	1					Clamp	Collier serrage	Klemme	Abrazadera	Klamma	

1		**Cable harness chassis** **Faisceau de câbles, châssis** **Kabelbaum, Fahrgestell** **Haz de cables chasis** **Ledningsmatta chassi**	Catalogue id **20736**	Group **371**
2				
3			Illustr. No **1080529**	Section **200**
4				
5			Issue **20044521-B**	Page **243**

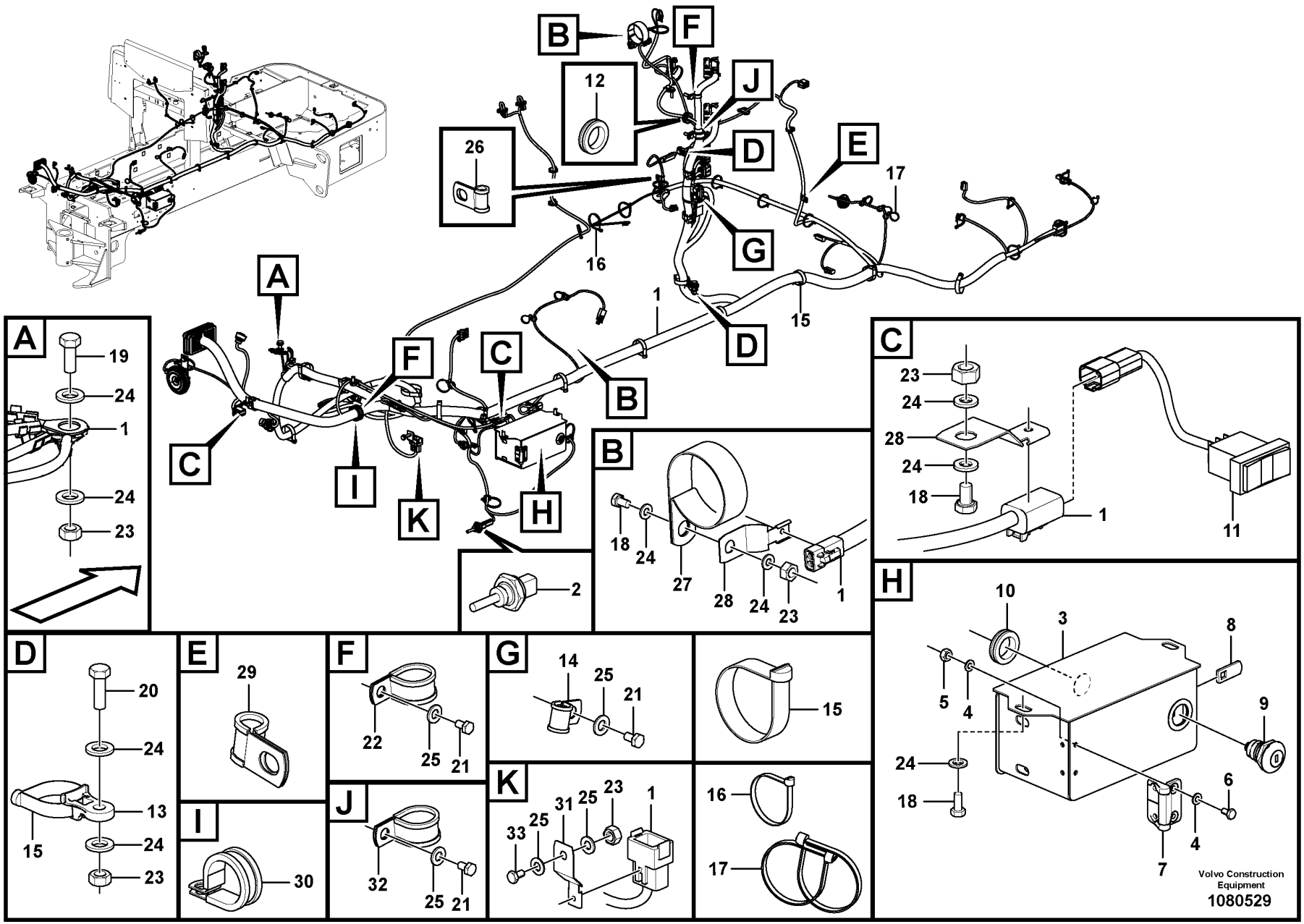
A
19
24
1
24
23
B
F
12
J
26
D
E
17
G
16
1
15
D
C
F
C
I
K
H
B
2
18
24
27
28
24
23
1
C
23
24
28
24
18
1
11
H
10
3
8
5
4
9
24
18
6
4
7
D
20
24
13
15
24
23
E
29
30
F
22
25
21
I
J
32
25
21
G
14
25
21
15
K
33
25
31
25
23
1
16
17
Volvo Construction Equipment
1080529

Fig.	Part No.	Quantity 1	2	3	PS	KIT	Description	Dénomination	Bezeichnung	Denominación	Benämning	Notes
15	VOE 12792894	15					Cable holder	Porte-conduit	Leitungsträger	Portacables	Ledningshållare	
16	RM 95373973	32					Locking wire	Fil arrêt	Sicherungsdraht	Alambre de seguridad	Låstråd	
17	VOE 20395795	10					Cable holder	Porte-conduit	Leitungsträger	Portacables	Ledningshållare	
18	RM 96702279	8					Hexagon screw	Vis à tête hexagonale	Sechskantschraube	Tornillo hexagonal	Sexkantsskruv	
19	RM 96701917	1					Hexagon screw	Vis à tête hexagonale	Sechskantschraube	Tornillo hexagonal	Sexkantsskruv	
20	RM 96704309	1					Hexagon screw	Vis à tête hexagonale	Sechskantschraube	Tornillo hexagonal	Sexkantsskruv	
21	RM 96713185	7					Hexagon screw	Vis à tête hexagonale	Sechskantschraube	Tornillo hexagonal	Sexkantsskruv	
22	VOE 12792631	1					Clamp	Collier serrage	Klemme	Abrazadera	Klamma	
23	VOE 971071	4					Hexagon nut	Écrou hexagonal	Sechskantmutter	Tuerca hexagonal	Sexkantsmutter	
24	RM 96741046	14					Plain washer	Rondelle plane	Flachscheibe	Arandela plana	Planbricka	
25	VOE 13955894	14					Washer	Rondelle	Scheibe	Arandela	Bricka	
26	RM 58754458	1					Clamp	Collier serrage	Klemme	Abrazadera	Klamma	
27	RM 95024170	1					Hose clamp	Collier durite	Schlauchschelle	Abrazadera de manguera	Slangklamma	
28	VOE 14522575	2					Clip	Clip	Clip	Clip	Clips	
29	RM 59465658	1					Clamp	Collier serrage	Klemme	Abrazadera	Klamma	
30	VOE 981904	1					Clamp	Collier serrage	Klemme	Abrazadera	Klamma	
31	VOE 12784950	1					Clip	Clip	Clip	Clip	Clips	
32	RM 59465674	2					Clamp	Collier serrage	Klemme	Abrazadera	Klamma	
33	RM 96728704	1					Hexagon screw	Vis à tête hexagonale	Sechskantschraube	Tornillo hexagonal	Sexkantsskruv	

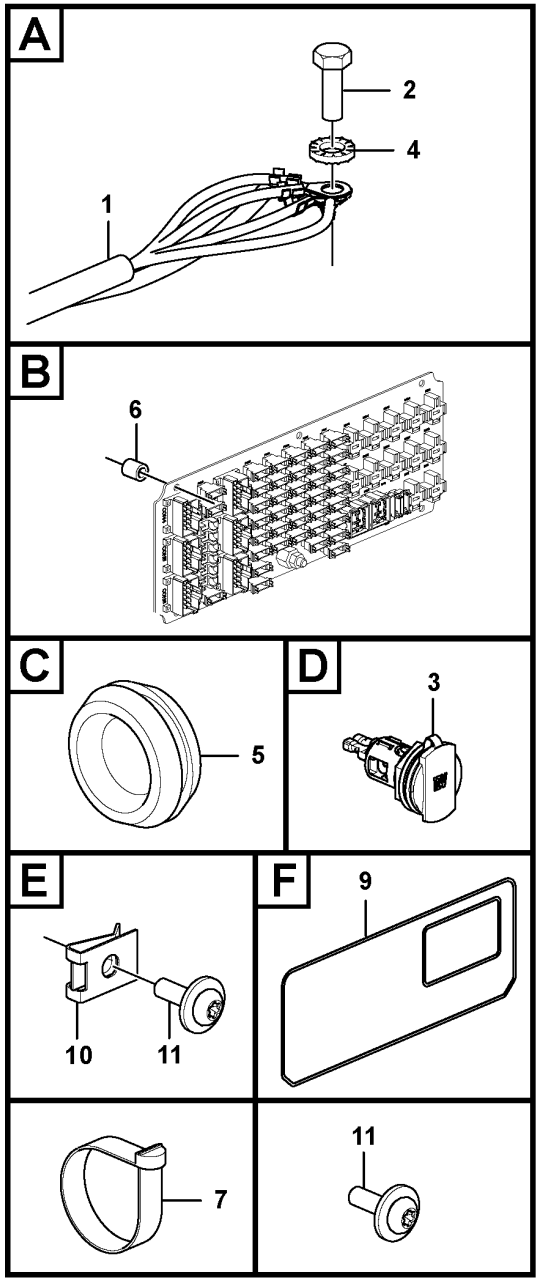

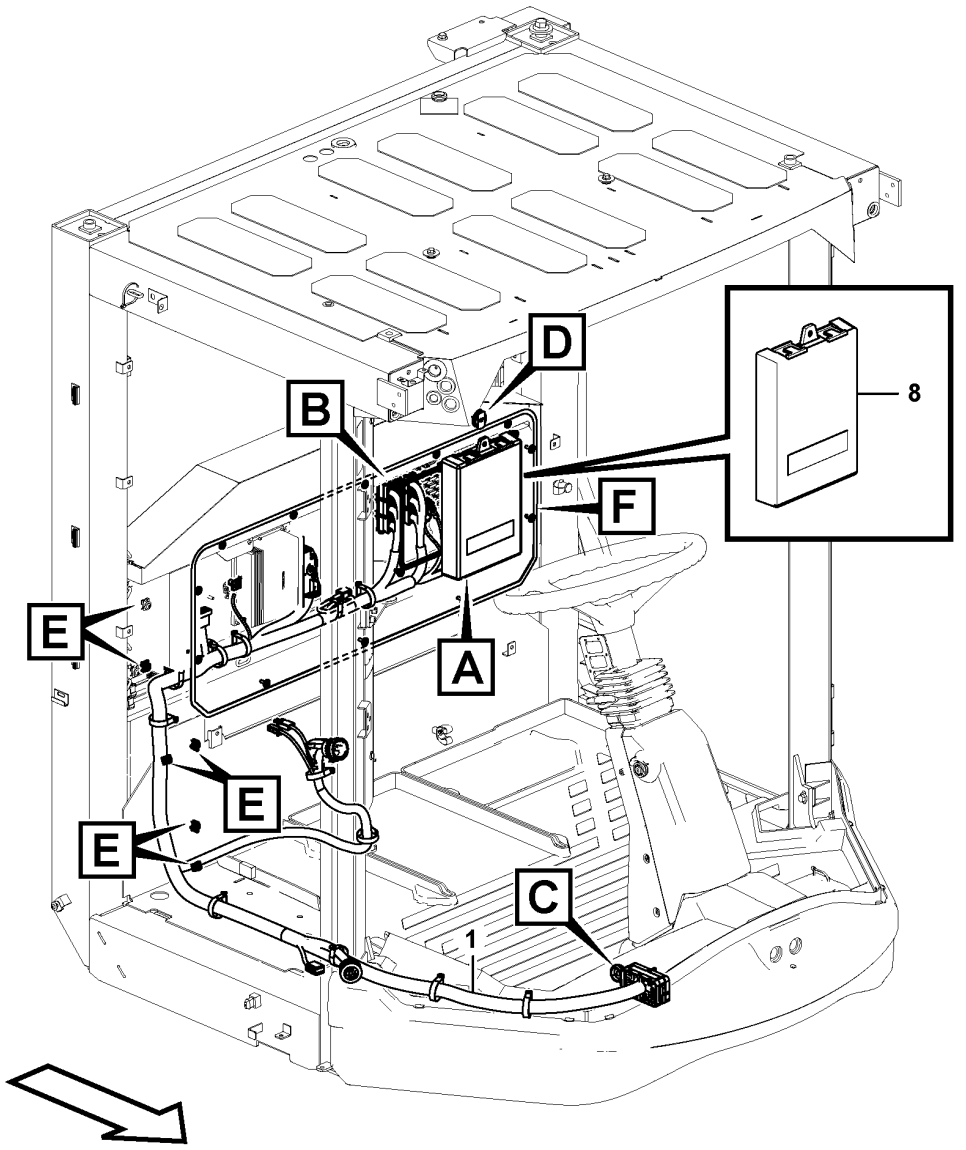

Volvo Construction Equipment

1080601

Fig.	Part No.	Quantity 1	2	3	PS	KIT	Description	Dénomination	Bezeichnung	Denominación	Benämning	Notes
1	**VOE 12804795**	1					Cable harness	Faisceau de câbles	Kabelbaum	Manojo cables	Ledningsmatta	CN4, CN50, W-ECU, V-ECU, I-ECU, PB.A, PB.B, PB.C, PA.G, PA.H, PO3902.A,
1												PO3902.B, CN72, CN1, SW3301.1.A, SW3301.1.B, CON1, CON2, CON3, CON4,
1												CON5, CON6, CN29, CN30, SE8501
2	**RM 96718820**	1					Hexagon screw	Vis à tête hexagonale	Sechskantschraube	Tornillo hexagonal	Sexkantsskruv	
3	**VOE 11170371**	1					Power outlet	Prise électrique	Steckdose	Toma corriente	Eluttag	
4	**VOE 942767**	1					Toothed washer	Rondelle dentée	Zahnscheibe	Arandela dentada	Tandbricka	
5	**VOE 961971**	1					Plug	Tampon	Stopfen	Tapón	Plugg	
6	**VOE 11113262**	6					Set ring	Butée	Halbscheibe	Anillo montaje	Kuts	
7	**VOE 12792894**	12					Cable holder	Porte-conduit	Leitungsträger	Portacables	Ledningshållare	
8	**RM 59185074**	1					Case	Caisson	Etui	Funda	Fodral	
9	**VOE 11104947**	2					Sealing strip	Lisse étanchéité	Dichtleiste	Moldura retén	Tätningslist	
10	**VOE 949921**	6					Spring nut	Écrou de ressort	Federverschlussmutter	Tuerca resorte	Fjädermutter	
11	**VOE 971322**	27					Six point socket screw	Vis à 6 pans creux	Sechszahn-Hohlschraube	Racor de seis dientes	Sextandhålskruv	

1		**Cable harness, cab.** **Faisceau de câbles, cabine.** **Kabelbäume, Fahrerhaus.** **Manojo de cables, cabina.** **Ledningsmatta, hytt.**	Catalogue id **20736**	Group **371**
2				
3			Illustr. No **1080601**	Section **300**
4				
5		**12805730**	Issue **20044521-B**	Page **247**

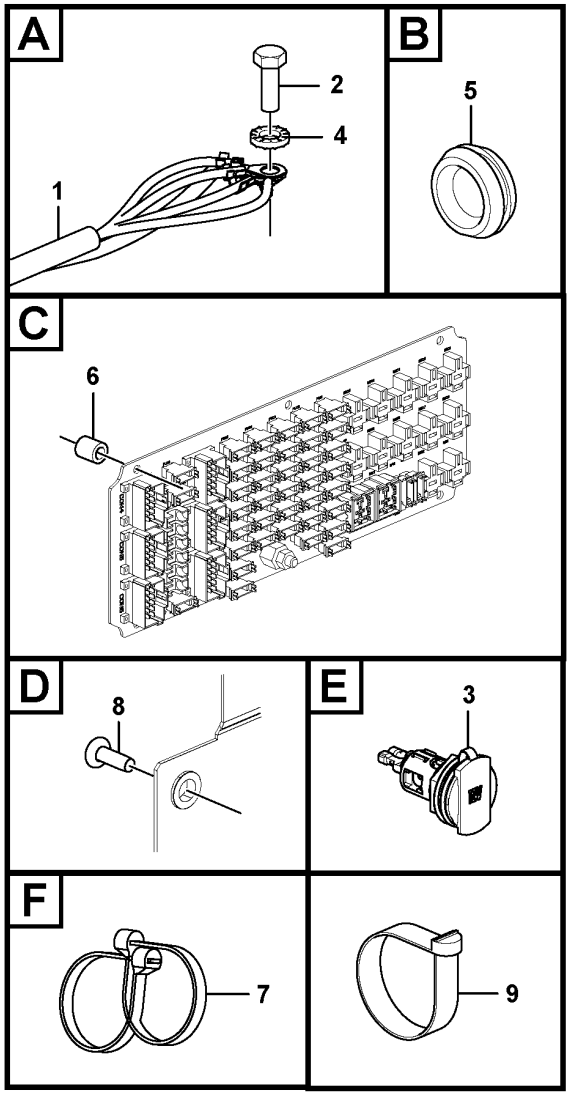

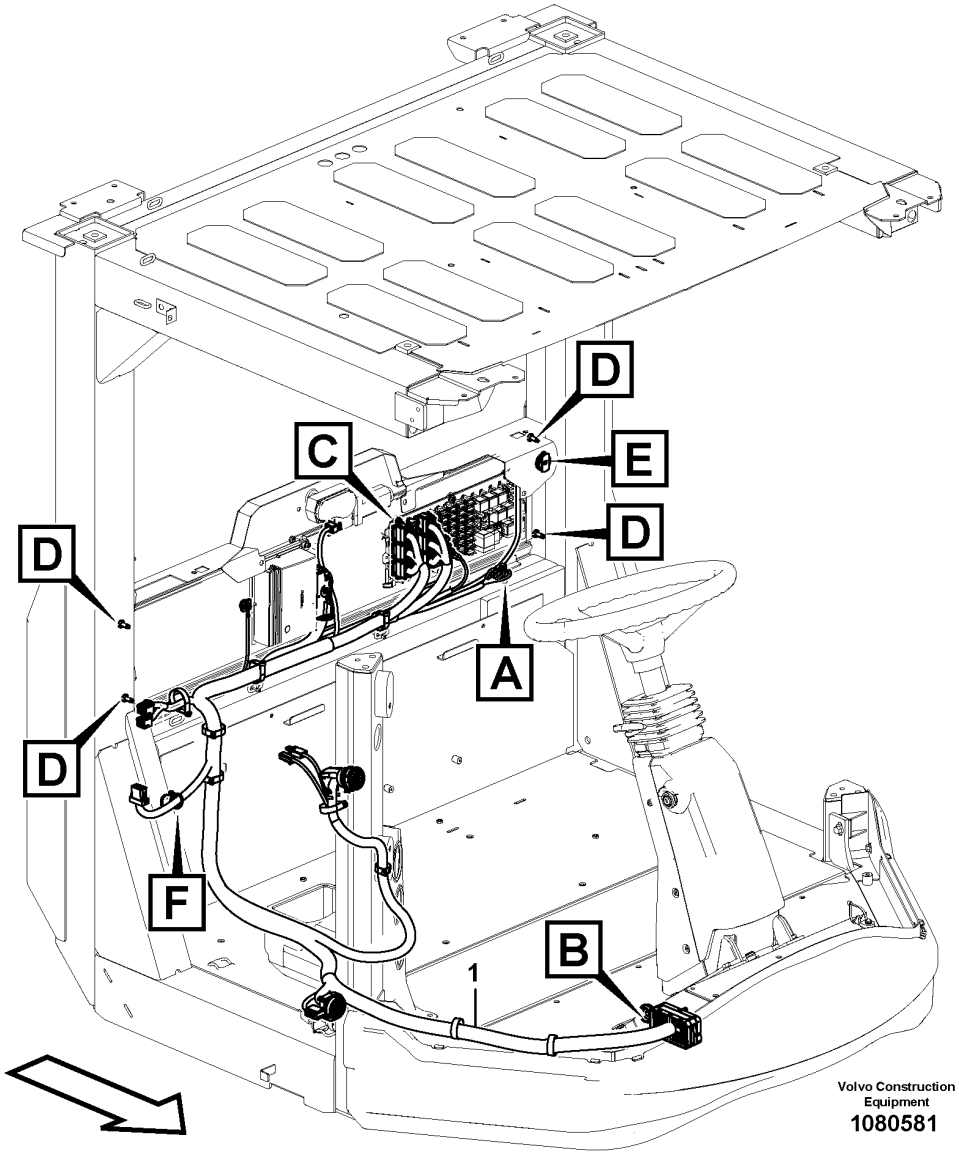

Volvo Construction Equipment
1080581

Fig.	Part No.	Quantity 1	2	3	PS	KIT	Description	Dénomination	Bezeichnung	Denominación	Benämning	Notes
1	**VOE 12804795**	1					Cable harness	Faisceau de câbles	Kabelbaum	Manojo cables	Ledningsmatta	CN29, CN30, CN49, CN50, CON1, CON2, CON3, CON4, CON5, CON6, I-ECU, MO3604, PA.G, PA.H, PB.A,
1		1										PB.B, PB.C, PO3902.A, PO3902.B, SE8501, V-ECU, W-ECU
2	**RM 96718820**	1					Hexagon screw	Vis à tête hexagonale	Sechskantschraube	Tornillo hexagonal	Sexkantsskruv	
3	**VOE 11170371**	1					Power outlet	Prise électrique	Steckdose	Toma corriente	Eluttag	
4	**VOE 942767**	1					Toothed washer	Rondelle dentée	Zahnscheibe	Arandela dentada	Tandbricka	
5	**VOE 961971**	1					Plug	Tampon	Stopfen	Tapón	Plugg	
6	**VOE 11113262**	6					Set ring	Butée	Halbscheibe	Anillo montaje	Kuts	
7	**RM 80809940**	1					Cable tie	Serre-câble	Kabelbinder	Abrazadera de cinta	Buntband	
8	**VOE 972544**	4					Six point socket screw	Vis à 6 pans creux	Sechszahn-Hohlschraube	Racor de seis dientes	Sextandhålskruv	
9	**VOE 12792894**	10					Cable holder	Porte-conduit	Leitungsträger	Portacables	Ledningshållare	

1		**Cable harness, cab.** **Faisceau de câbles, cabine.** **Kabelbäume, Fahrerhaus.** **Manojo de cables, cabina.** **Ledningsmatta, hytt.**	Catalogue id **20736**	Group **371**
2				
3			Illustr. No **1080581**	Section **400**
4				
5		**12805443**	Issue **20044521-B**	Page **249**

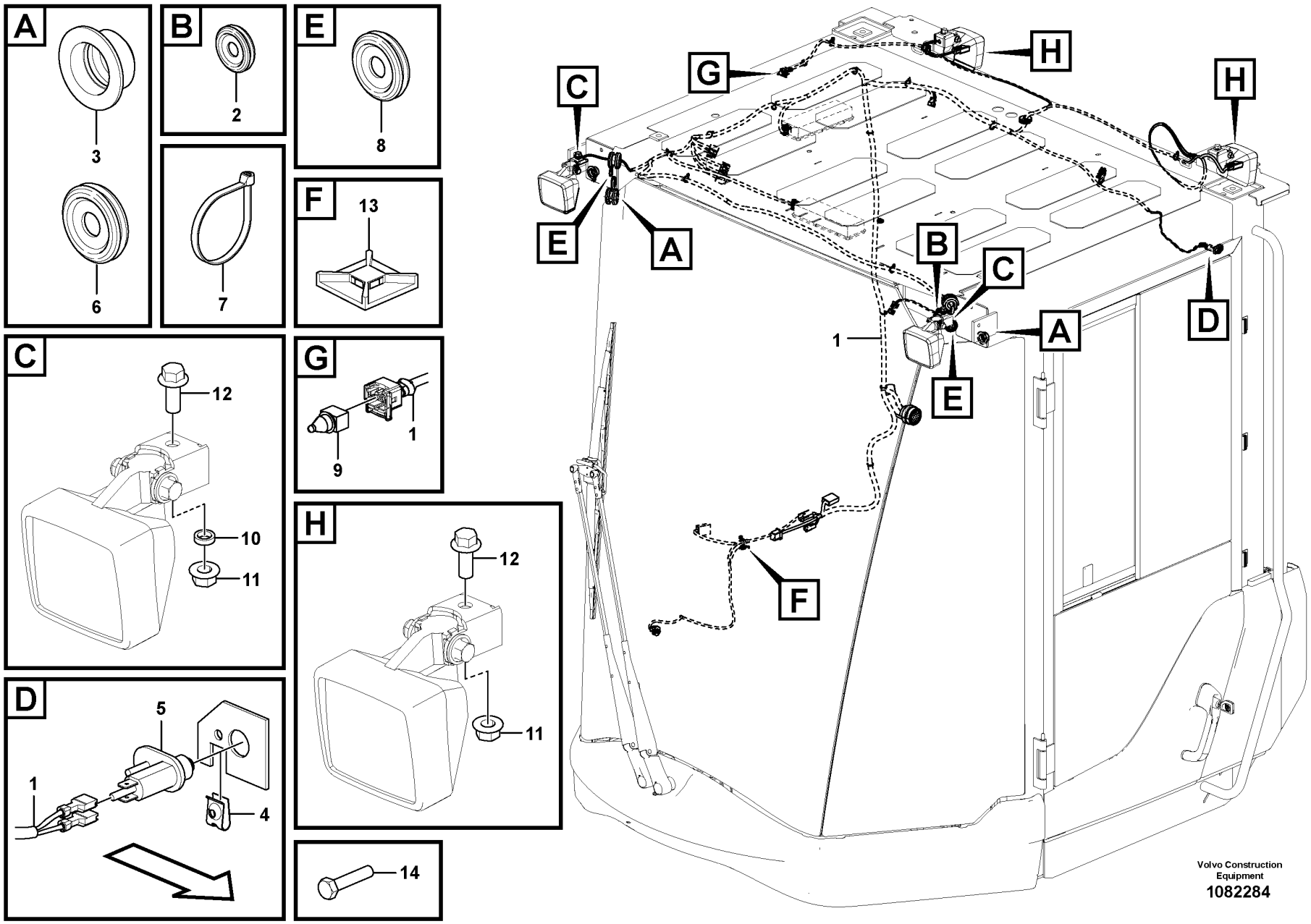
A
3
6
B
2
7
E
8
F
13
C
12
10
11
G
1
9
H
12
11
D
5
1
4
14
C
G
H
H
E
A
B
C
A
D
1
E
F
Volvo Construction Equipment
1082284

Fig.	Part No.	Quantity 1	2	3	PS	KIT	Description	Dénomination	Bezeichnung	Denominación	Benämning	Notes
1	VOE 12800386	1					Cable harness	Faisceau de câbles	Kabelbaum	Manojo cables	Ledningsmatta	SE8701, SE8702, SE8705 M08701, M08703, M08707 LA3544, LA3546, LA3522 LA3521, LA3527, LA3528
1												CN49, CN50, SA3901 CR3902, CU8710, LC8301
2	VOE 941267	1					Plug	Tampon	Stopfen	Tapón	Plugg	
3	VOE 15073580	2					Plug	Tampon	Stopfen	Tapón	Plugg	
4	VOE 942866	1					Spring nut	Écrou de ressort	Federverschlussmutter	Tuerca resorte	Fjädermutter	
5	VOE 22278479	1					Door switch	Contact sur porte	Türschalter	Contacto de puerta	Dörrkontakt	
6	VOE 941269	2					Plug	Tampon	Stopfen	Tapón	Plugg	
7	RM 95373973	23					Locking wire	Fil arrêt	Sicherungsdraht	Alambre de seguridad	Låstråd	
8	VOE 961970	3					Plug	Tampon	Stopfen	Tapón	Plugg	
9	VOE 20717624	1					Sensor	Capteur	Geber	Sensor	Sensor	
10	VOE 15021902	2					Spacer	Entretoise	Abstandkörper	Distanciador	Distans	
11	VOE 13971095	4					Flange nut	Écrou à bride	Bundmutter	Tuerca embridada	Flänsmutter	
12	VOE 946329	4					Flange screw	Vis à embase	Flanschschraube	Tornillo embridado	Flänsskruv	
13	VOE 14213026	1					Tie plate	Tôle jointure	Knotenblech	Placa unión	Knutplåt	
14	RM 96702378	2					Hexagon screw	Vis à tête hexagonale	Sechskantschraube	Tornillo hexagonal	Sexkantsskruv	

1		**Cable harness, cab.** **Faisceau de câbles, cabine.** **Kabelbäume, Fahrerhaus.** **Manojo de cables, cabina.** **Ledningsmatta, hytt.**	Catalogue id **20736**	Group **371**
2				
3			Illustr. No **1082284**	Section **500**
4				
5		**12805443**	Issue **20044521-B**	Page **251**

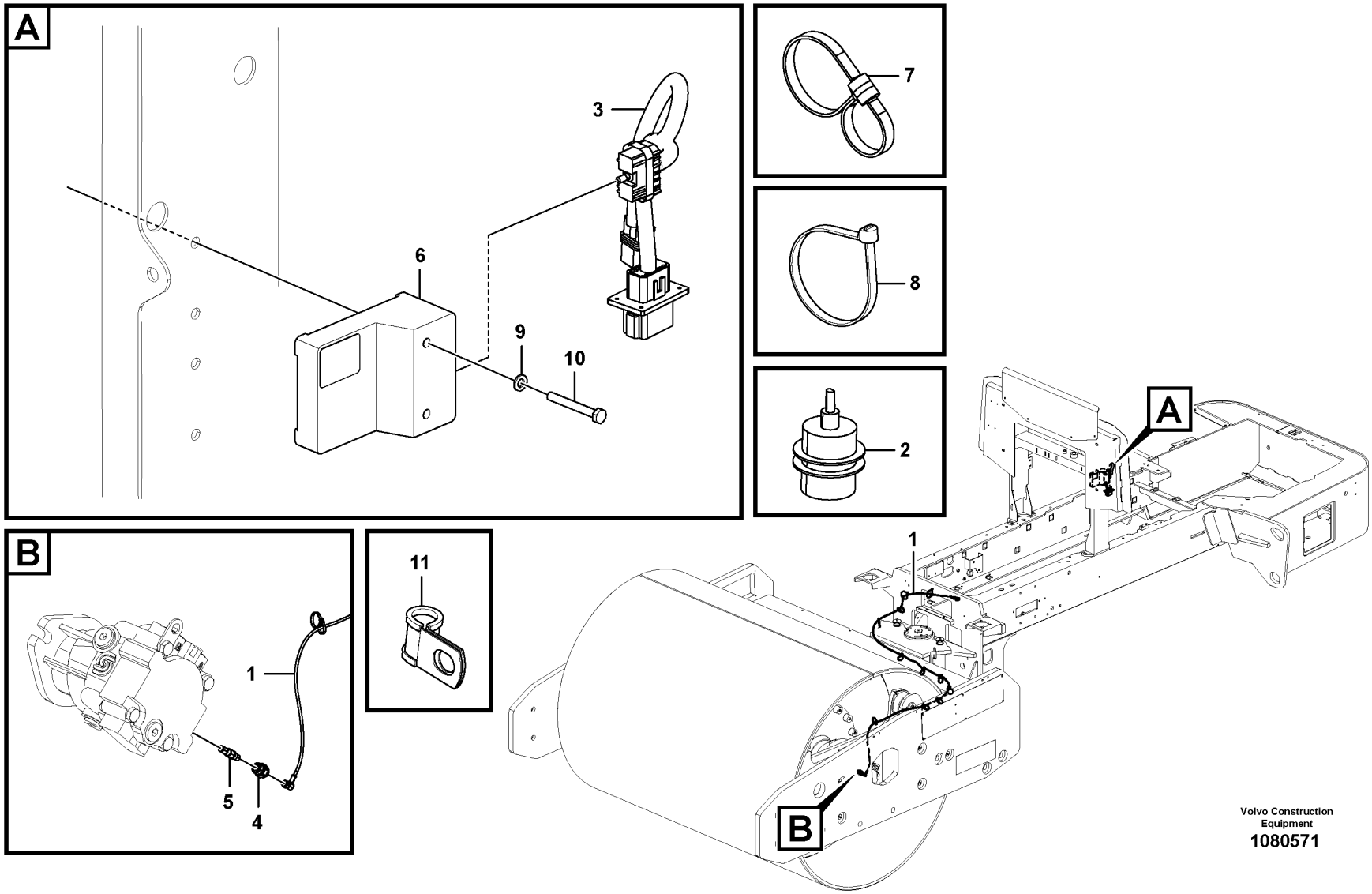

Volvo Construction Equipment

1080571

Fig.	Part No.	Quantity 1	2	3	PS	KIT	Description	Dénomination	Bezeichnung	Denominación	Benämning	Notes
1	**RM 43965243**	1					Cable	Câble	Kabel	Cable	Kabel	CN101
	RM 13198908	1					•Cable harness	•Faisceau de câbles	•Kabelbaum	•Manojo cables	•Ledningsmatta	
2	**RM 58878562**	1					•Switch	•Interrupteur	•Schalter	•Interruptor	•Elkopplare	SW9524
3	**VOE 12792620**	1					Cable harness	Faisceau de câbles	Kabelbaum	Manojo cables	Ledningsmatta	CN89, CN7, CU9111
4	**RM 13176789**	1					Sensor	Capteur	Geber	Sensor	Sensor	
5	**RM 13254503**	1					Vehicle speed sensor	Capteur de vitesse	Geschwindigkeitsgeber	Sensor de velocímetro	Hastighetsmätarsensor	
6	**RM 43955483**	1					Micro controller	Micromodule de commande	Mikrokontroller		Mikrokontroller	
7	**RM 80809940**	9					Cable tie	Serre-câble	Kabelbinder	Abrazadera de cinta	Buntband	
8	**RM 95373973**	1					Locking wire	Fil arrêt	Sicherungsdraht	Alambre de seguridad	Låstråd	
9	**VOE 955892**	2					Plain washer	Rondelle plane	Flachscheibe	Arandela plana	Planbricka	
10	**RM 96720156**	2					Hexagon screw	Vis à tête hexagonale	Sechskantschraube	Tornillo hexagonal	Sexkantsskruv	
11	**RM 58754458**	1					Clamp	Collier serrage	Klemme	Abrazadera	Klamma	

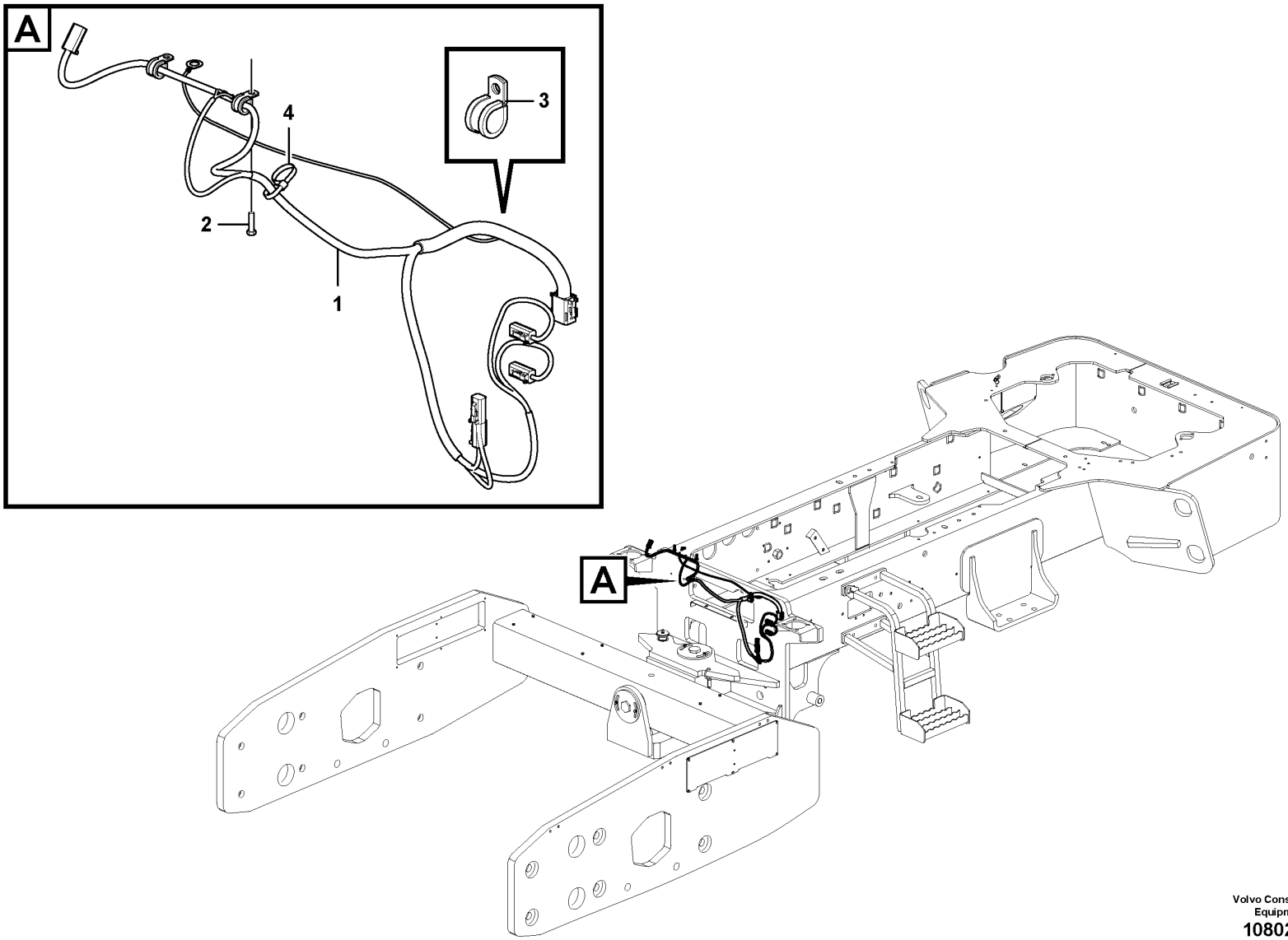

Volvo Construction Equipment
1080202

Fig.	Part No.	Quantity 1	2	3	PS	KIT	Description	Dénomination	Bezeichnung	Denominación	Benämning	Notes
1	VOE 12804801	1					Cable harness	Faisceau de câbles	Kabelbaum	Manojo cables	Ledningsmatta	SW9150, SW9502.A, SW9502+, PWM9113.A, PWM9114.A, PWM9501.A, PWM9502.A
2	RM 96704564	2					Hexagon screw	Vis à tête hexagonale	Sechskantschraube	Tornillo hexagonal	Sexkantsskruv	
3	RM 59117317	1					Clamp	Collier serrage	Klemme	Abrazadera	Klamma	
4	VOE 20395795	1					Cable holder	Porte-conduit	Leitungsträger	Portacables	Ledningshållare	

1		**Wiring harness, levelling blade option** **Faisceau de câbles, option lame niveleuse** **Kabel, wahlweises Nivellierungsschild** **Mazo de cables, opción de hoja de nivelación**	Catalogue id **20736**	Group **371**
2				
3			Illustr. No **1080202**	Section **700**
4				
5		**12804816**	Issue **20044521-B**	Page **255**

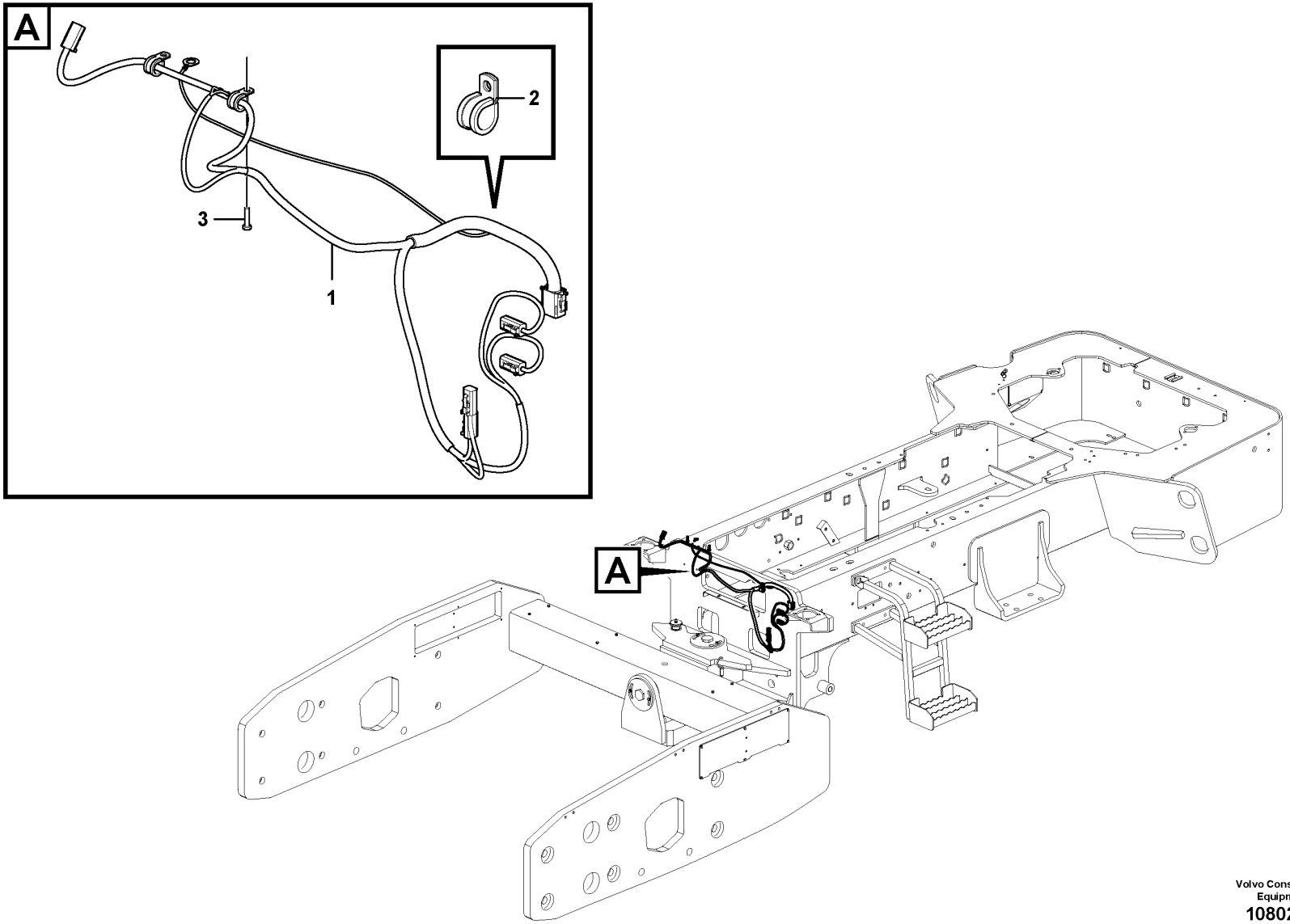

Volvo Construction Equipment
1080205

Fig.	Part No.	Quantity 1	2	3	PS	KIT	Description	Dénomination	Bezeichnung	Denominación	Benämning	Notes
1	VOE 12804801	1					Cable harness	Faisceau de câbles	Kabelbaum	Manojo cables	Ledningsmatta	SW9150, SW9502.A, SW9502+, PWM9113.A, PWM9114.A, PWM9501.A, PWM9502.A
2	RM 59117317	1					Clamp	Collier serrage	Klemme	Abrazadera	Klamma	
3	RM 96704564	2					Hexagon screw	Vis à tête hexagonale	Sechskantschraube	Tornillo hexagonal	Sexkantsskruv	

1		**Wiring harness, levelling blade option** **Faisceau de câbles, option lame niveleuse** **Kabel, wahlweises Nivellierungsschild** **Mazo de cables, opción de hoja de nivelación**	Catalogue id **20736**	Group **371**
2				
3			Illustr. No **1080205**	Section **800**
4				
5		**12805693**	Issue **20044521-B**	Page **257**

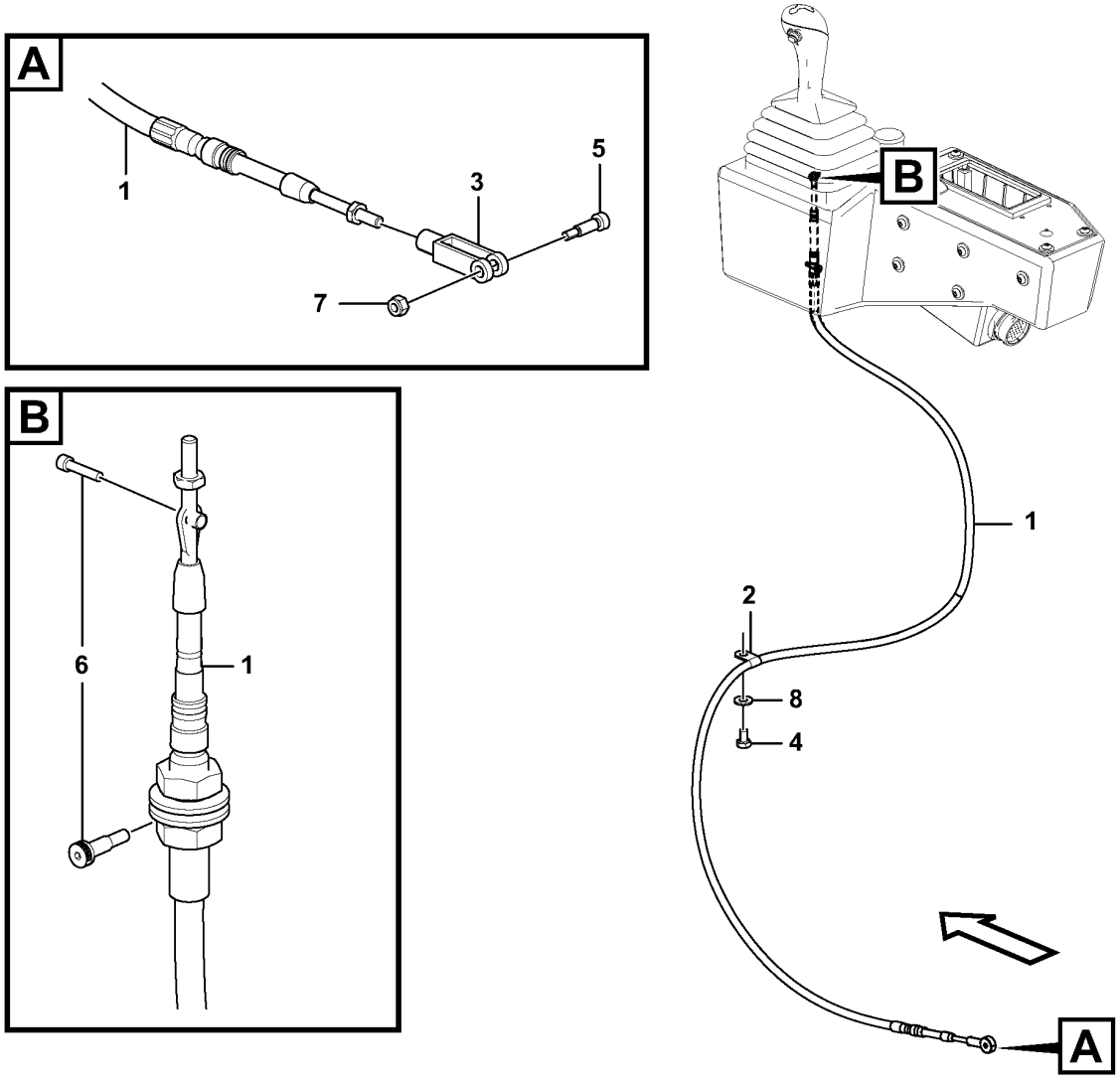
A
1
3
5
7
B
6
1
B
1
2
8
4
A

Fig.	Part No.	Quantity 1	2	3	PS	KIT	Description	Dénomination	Bezeichnung	Denominación	Benämning	Notes
1	VOE 12792623	1					Control cable	Câble commande	Regelzug	Alambre de mando	Reglagewire	
2	RM 95301834	1					Clamp	Collier serrage	Klemme	Abrazadera	Klamma	
3	RM 59929059	1					Clevis	Fourche	Gabel	Horquilla	Gaffel	
4	RM 96705041	1					Hexagon screw	Vis à tête hexagonale	Sechskantschraube	Tornillo hexagonal	Sexkantsskruv	
5	RM 95860052	1					Screw	Vis	Schraube	Tornillo	Skruv	
6	VOE 12790170	1					Kit	Lot	Einbausatz	Juego	Sats	
7	RM 95943346	1					Nut	Écrou	Mutter	Tuerca	Mutter	
8	VOE 13955894	1					Washer	Rondelle	Scheibe	Arandela	Bricka	

1		**Cable harness, hydraulic pump** **Faisceau de câbles, pompe électrique** **Kabel, Hydraulikpumpe** **Mazo de cables, bomba hidráulica** **Kablage, hydraulpump**	Catalogue id **20736**	Group **371**
2				
3			Illustr. No **1080095**	Section **900**
4				
5			Issue **20044521-B**	Page **259**

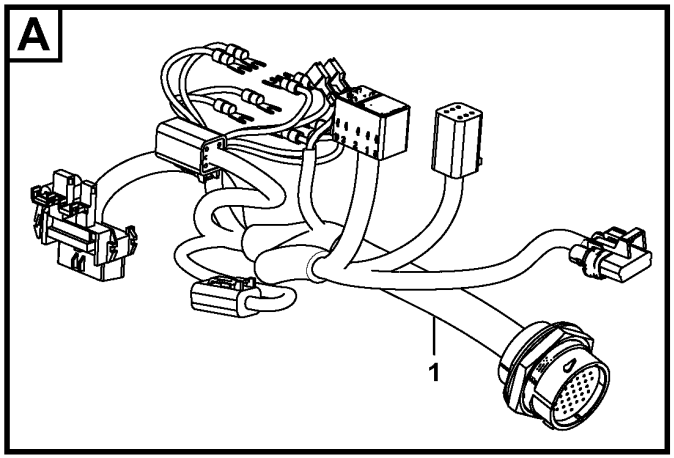
A
1

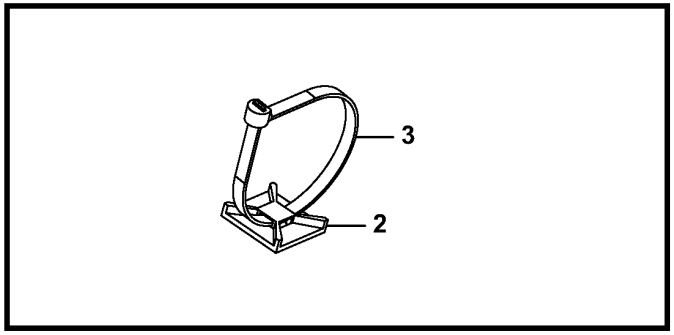
3
2

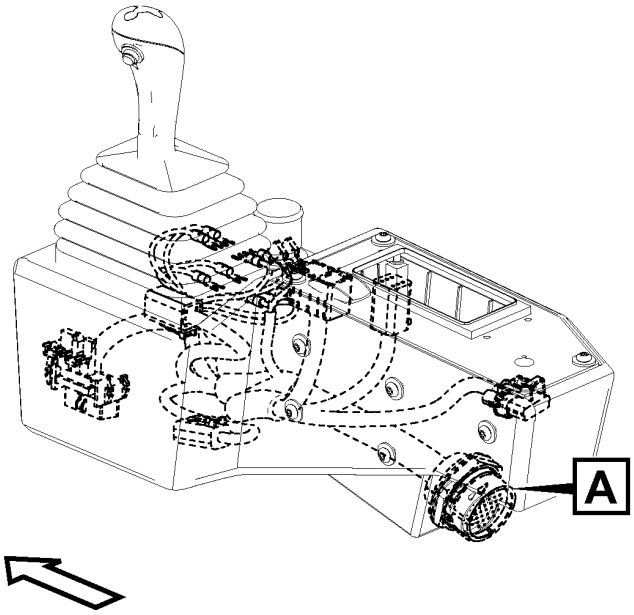
A

Fig.	Part No.	Quantity 1	2	3	PS	KIT	Description	Dénomination	Bezeichnung	Denominación	Benämning	Notes
1	VOE 12818255	1					Cable harness	Faisceau de câbles	Kabelbaum	Manojo cables	Ledningsmatta	
2	VOE 14213026	1					Tie plate	Tôle jointure	Knotenblech	Placa unión	Knutplåt	
3	RM 95373973	1					Locking wire	Fil arrêt	Sicherungsdraht	Alambre de seguridad	Låstråd	

1		**Cable harness, side console** **Faisceau de câbles, console latérale** **Kabelbaum, Seitenkonsole** **Mazo de cables, consola lateral** **Kablage, sidkonsol**	Catalogue id **20736**	Group **371**
2				
3			Illustr. No **1080088**	Section **1000**
4				
5		**12805730, 12805443**	Issue **20044521-B**	Page **261**

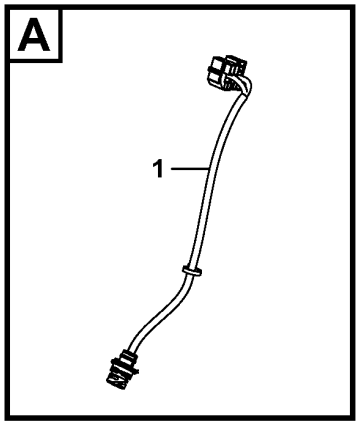
A
1

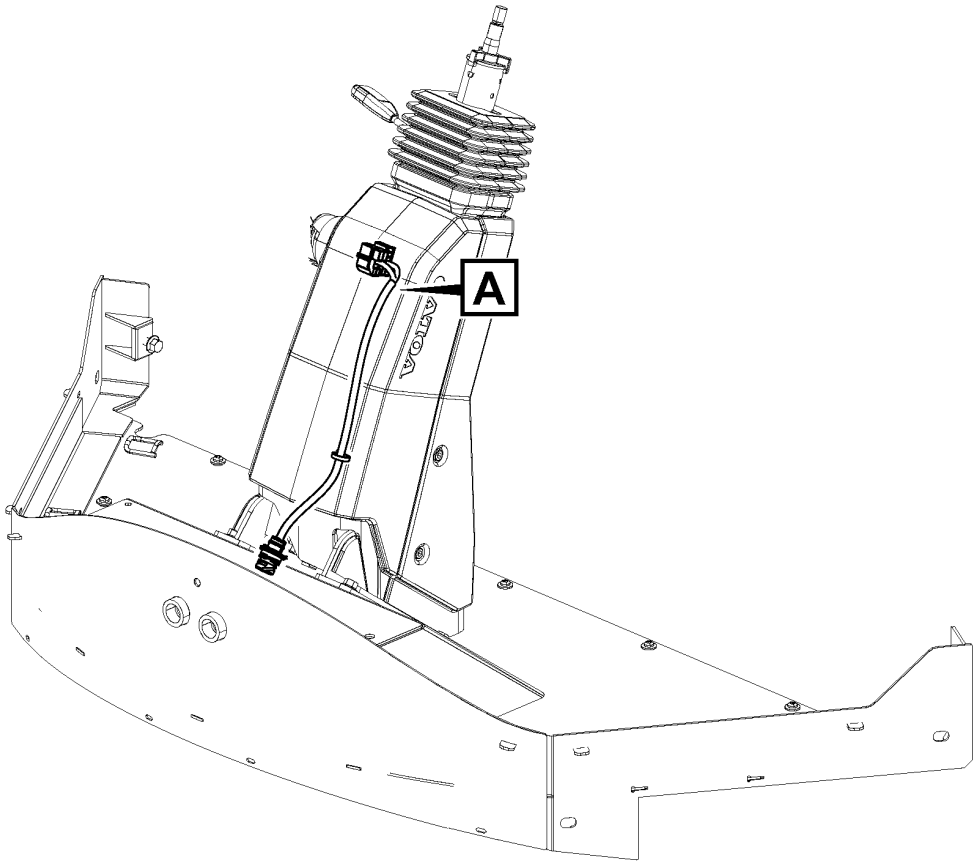
A
VOLVO

Fig.	Part No.	Quantity 1	2	3	PS	KIT	Description	Dénomination	Bezeichnung	Denominación	Benämning	Notes
1	VOE 12812588	1					Cable harness	Faisceau de câbles	Kabelbaum	Manojo cables	Ledningsmatta	

1		**Cable harness, steering console** **Faisceau de câbles, console de direction** **Kabelbaum, Lenkungskonsole** **Mazo de cables, consola de dirección** **Kablage, styrkonsol**	Catalogue id **20736**	Group **371**
2				
3			Illustr. No **1080112**	Section **1100**
4				
5		**12805730, 12805443**	Issue **20044521-B**	Page **263**

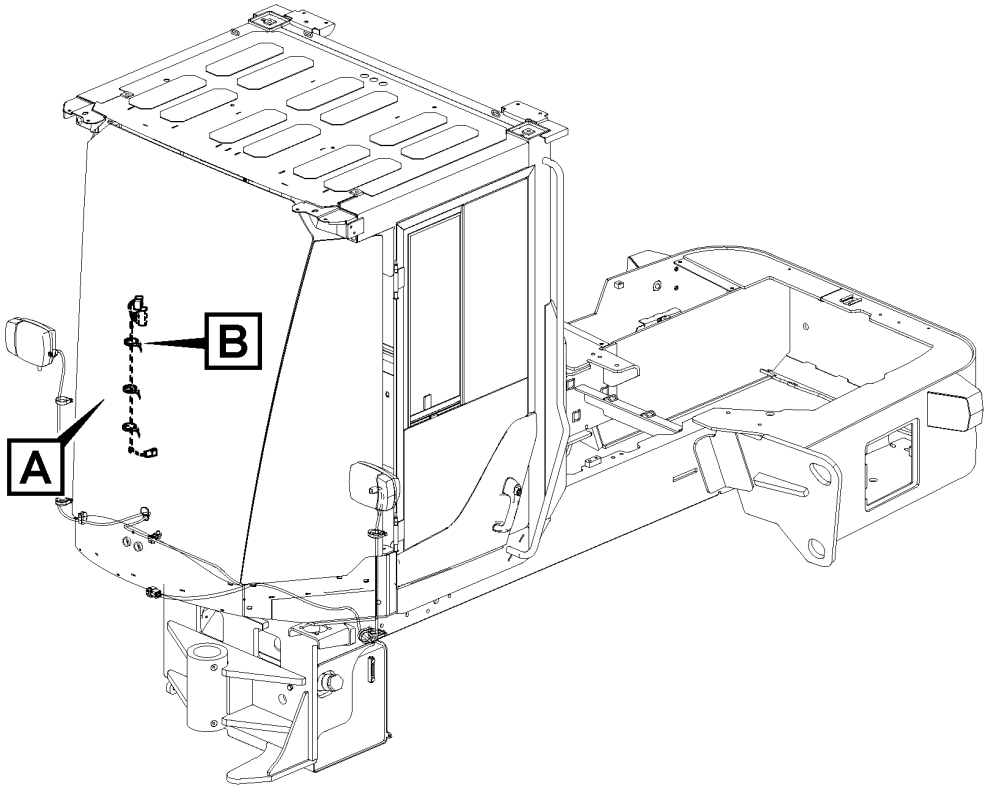
B
A

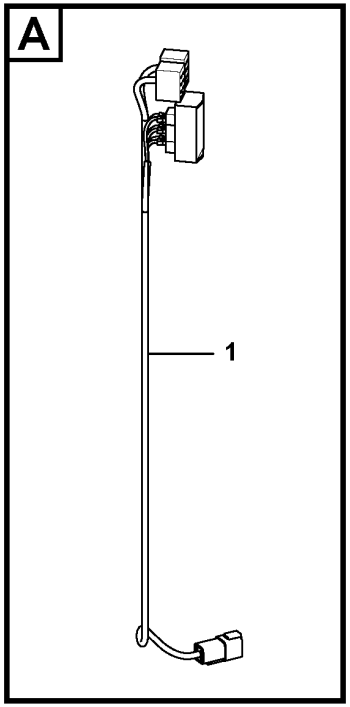
A
1

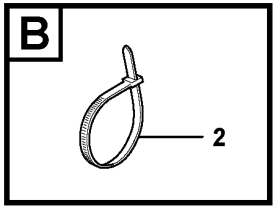
B
2

Fig.	Part No.	Quantity 1	2	3	PS	KIT	Description	Dénomination	Bezeichnung	Denominación	Benämning	Notes
1	VOE 12821112	1					Cable harness	Faisceau de câbles	Kabelbaum	Manojo cables	Ledningsmatta	RF3601, CN71, SW3606 SW3605
2	VOE 12792894	3					Cable holder	Porte-conduit	Leitungsträger	Portacables	Ledningshållare	

1		**Cable harness, rotating beacon** **Faisceau de câbles, gyrophare** **Kabelbaum, Rundumkennleuchte** **Manojo de cables, luz de advertencia giratoria** **Kablage, roterande varningsljus**	Catalogue id **20736**	Group **371**
2				
3			Illustr. No **1082127**	Section **1200**
4				
5		**12806429**	Issue **20044521-B**	Page **265**

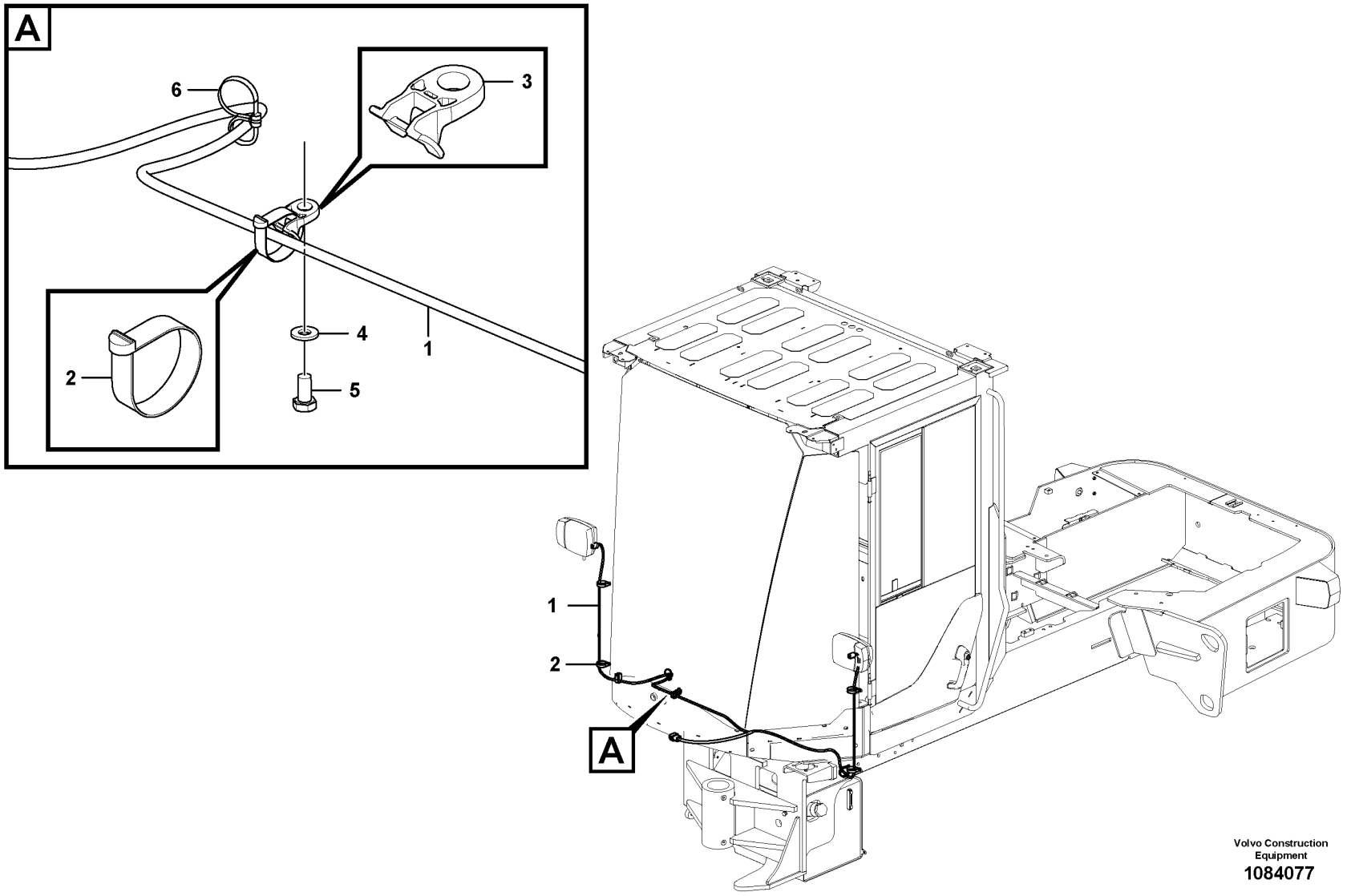

Volvo Construction Equipment
1084077

Fig.	Part No.	Quantity 1	2	3	PS	KIT	Description	Dénomination	Bezeichnung	Denominación	Benämning	Notes
1	VOE 12811125	1					Cable harness	Faisceau de câbles	Kabelbaum	Manojo cables	Ledningsmatta	
2	VOE 12792894	9					Cable holder	Porte-conduit	Leitungsträger	Portacables	Ledningshållare	
3	VOE 12793920	1					Clamp	Collier serrage	Klemme	Abrazadera	Klamma	
4	RM 96741046	1					Plain washer	Rondelle plane	Flachscheibe	Arandela plana	Planbricka	
5	RM 96702279	1					Hexagon screw	Vis à tête hexagonale	Sechskantschraube	Tornillo hexagonal	Sexkantsskruv	
6	RM 80809940	1					Cable tie	Serre-câble	Kabelbinder	Abrazadera de cinta	Buntband	

1		**Wiring harness, road light option** **Faisceau de câblage, option feu de route** **Kabel, optionaler Fahrscheinwerfer** **Mazo de cables, opción de luces de carretera** **Kablage, färdbelysning tillval**	Catalogue id **20736**	Group **371**
2				
3			Illustr. No **1084077**	Section **1300**
4				
5		**12806429**	Issue **20044521-B**	Page **267**

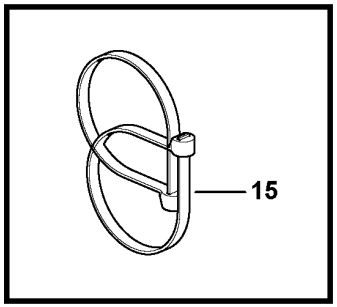

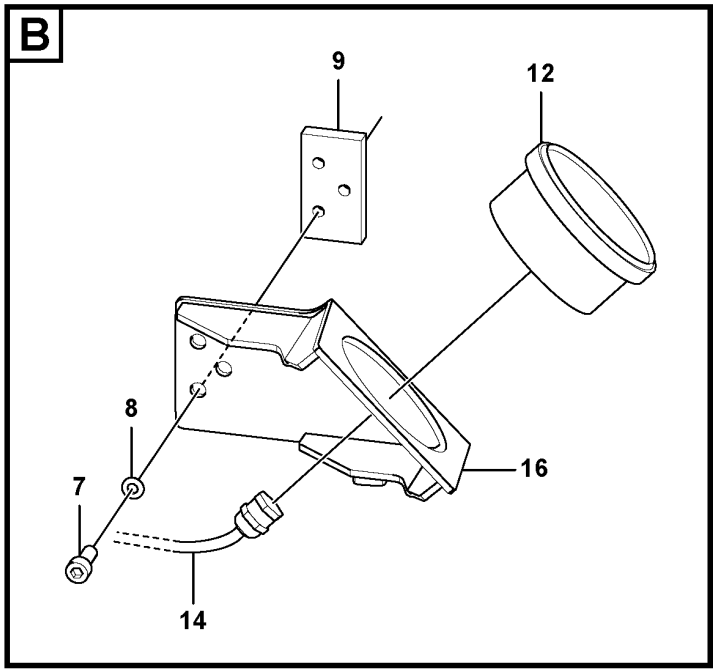

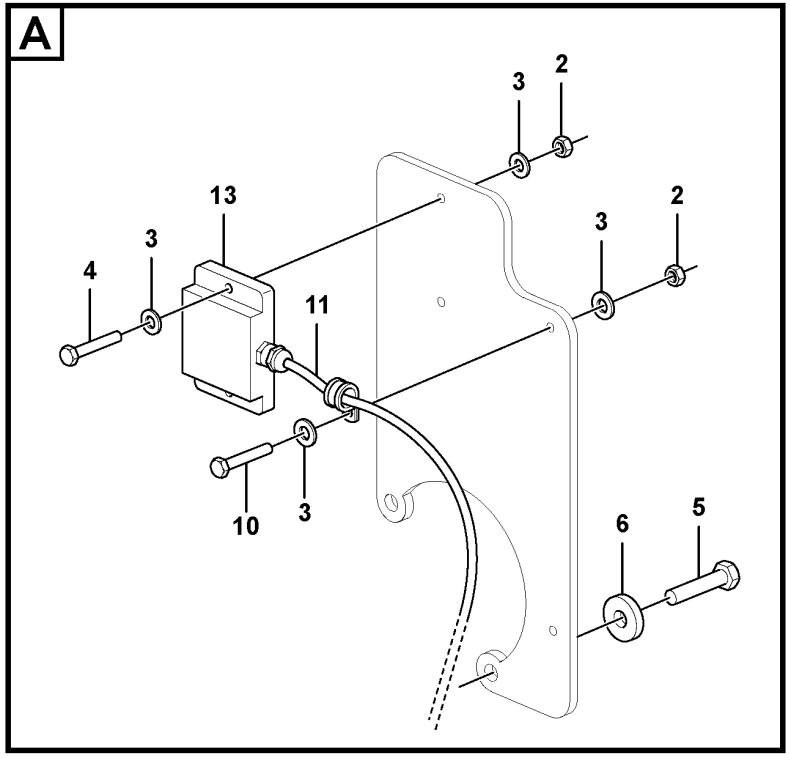

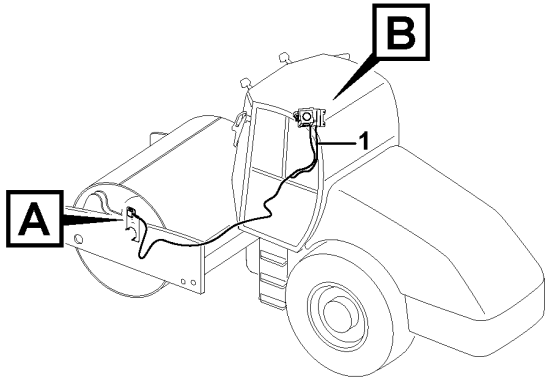

Volvo Construction Equipment

1082025

Fig.	Part No.	Quantity 1	2	3	PS	KIT	Description	Dénomination	Bezeichnung	Denominación	Benämning	Notes
1	VOE 12795393	1					Cable harness	Faisceau de câbles	Kabelbaum	Manojo cables	Ledningsmatta	CN85, CN86
2	RM 96712773	4					Hexagon nut	Écrou hexagonal	Sechskantmutter	Tuerca hexagonal	Sexkantsmutter	
3	VOE 955892	8					Plain washer	Rondelle plane	Flachscheibe	Arandela plana	Planbricka	
4	RM 96738315	2					Hexagon screw	Vis à tête hexagonale	Sechskantschraube	Tornillo hexagonal	Sexkantsskruv	
5	RM 96701966	2					Hexagon screw	Vis à tête hexagonale	Sechskantschraube	Tornillo hexagonal	Sexkantsskruv	
6	RM 96726112	2					Washer	Rondelle	Scheibe	Arandela	Bricka	
7	VOE 959220	3					Hex. socket screw	Vis à six pans creux	Innensechskantschraube	Tornillo de hexágono embutido	Insexskruv	
8	VOE 13955894	3					Washer	Rondelle	Scheibe	Arandela	Bricka	
9	VOE 11171564	1					Nut	Écrou	Mutter	Tuerca	Mutter	
10	RM 96705736	2					Hexagon screw	Vis à tête hexagonale	Sechskantschraube	Tornillo hexagonal	Sexkantsskruv	
11	RM 80917826	1					Kit	Lot	Einbausatz	Juego	Sats	
12	RM 80792500	1					•Monitor	•Moniteur video	•Monitor	•Monitor	•Monitor	
13	VOE 12780354	1					•Sensor	•Capteur	•Geber	•Sensor	•Sensor	
14	VOE 12780356	1					•Cable	•Câble	•Kabel	•Cable	•Kabel	
15	RM 80809940	3					Cable tie	Serre-câble	Kabelbinder	Abrazadera de cinta	Buntband	
16	VOE 12812916	1					Welding drawing	Plan soudage	Schweißzeichnung	Plano soldadura	Svetsritning	

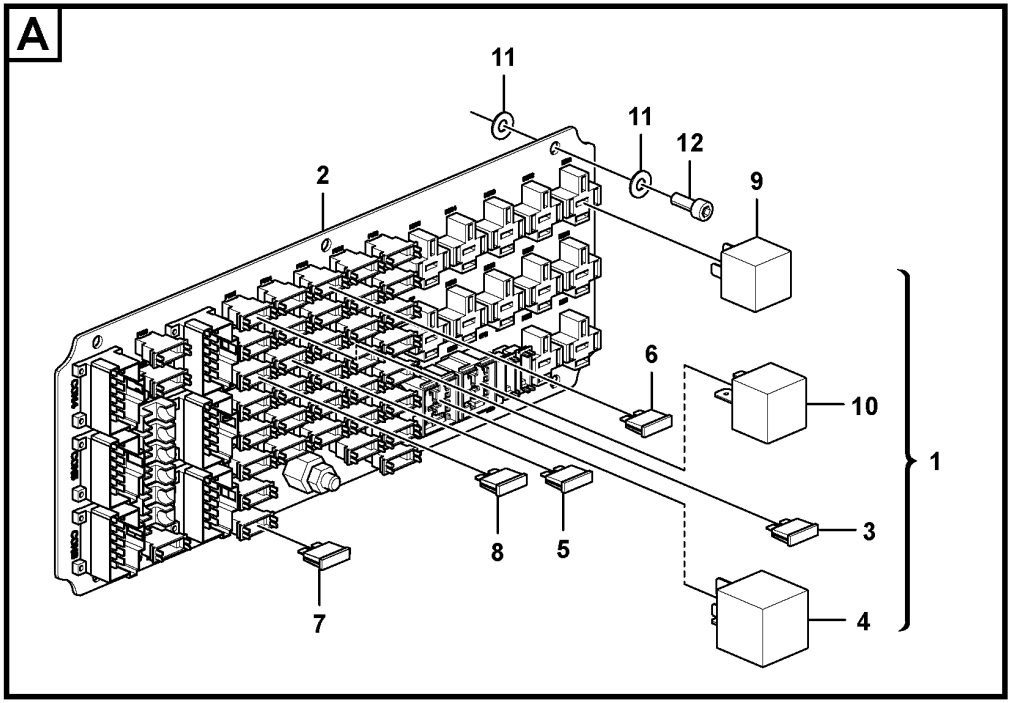

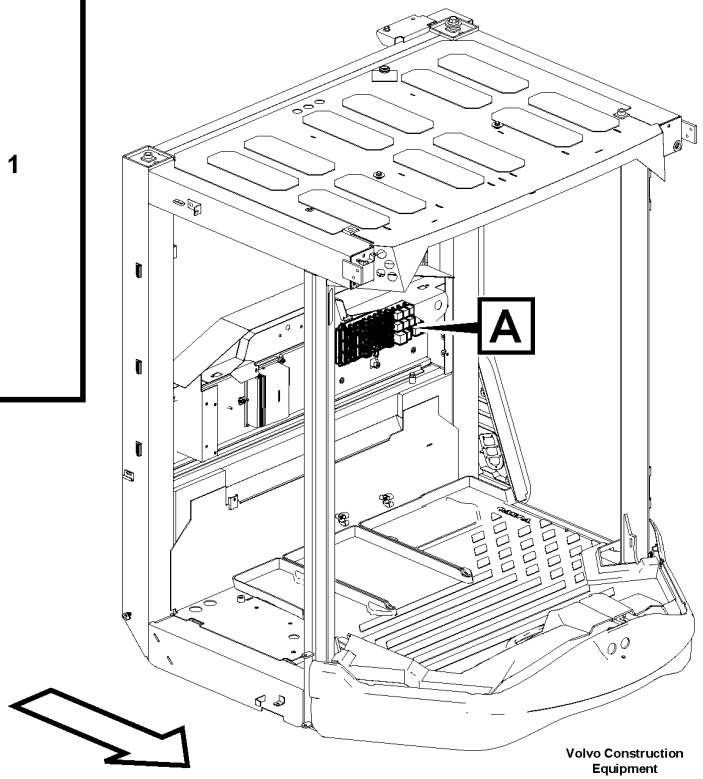

Volvo Construction Equipment

1080626

Fig.	Part No.	Quantity 1	2	3	PS	KIT	Description	Dénomination	Bezeichnung	Denominación	Benämning	Notes
1	VOE 12806652	1					Assembly drawing	Plan montage	Montagezeichnung	Plano de montaje	Monteringsritning	
2	VOE 12811450	1					•Printed circuit board	•Carte imprimée	•Platine	•Placa impresa	•Mönsterkort	
3	VOE 60110175	1					•Fuse	•Fusible	•Sicherung	•Fusible	•Säkring	2A
4	VOE 14655954	1					•Relay	•Relais	•Relais	•Relé	•Relä	
5	VOE 969161	17					•Fuse	•Fusible	•Sicherung	•Fusible	•Säkring	10A
6	VOE 13969162	12					•Fuse	•Fusible	•Sicherung	•Fusible	•Säkring	15A
7	VOE 978999	2					•Fuse	•Fusible	•Sicherung	•Fusible	•Säkring	20A
8	VOE 13969160	3					•Fuse	•Fusible	•Sicherung	•Fusible	•Säkring	5A
9	VOE 14634548	11					•Relay	•Relais	•Relais	•Relé	•Relä	
10	VOE 14604058	1					•Relay	•Relais	•Relais	•Relé	•Relä	
11	VOE 962656	12					Washer	Rondelle	Scheibe	Arandela	Bricka	
12	VOE 942001	6					Hex. socket screw	Vis à six pans creux	Innensechskantschraube	Tornillo de hexágono embutido	Insexskruv	

1		**Circuit board** **Carte circuit** **Leiterbahnplatte** **Placa de circuito** **Kretskort**	Catalogue id **20736**	Group **372**
2				
3			Illustr. No **1080626**	Section **100**
4				
5		**12805443, 12805730**	Issue **20044521-B**	Page **271**

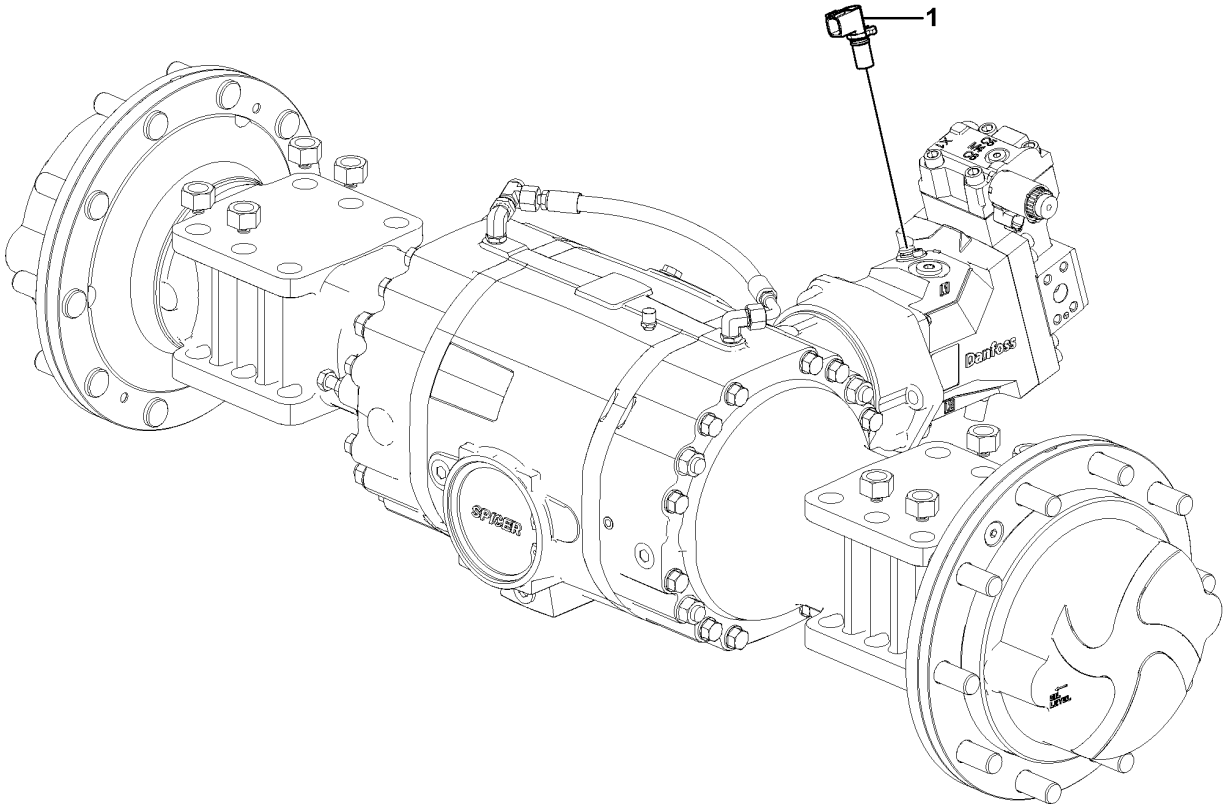
1
Danfoss
SPICER

Fig.	Part No.	Quantity 1	2	3	PS	KIT	Description	Dénomination	Bezeichnung	Denominación	Benämning	Notes
1	VOE 12820816	1					Sensor	Capteur	Geber	Sensor	Sensor	

1		**Speed sensor** **Commande tachymetre** **Drehzahlschalter** **Sensor tacometro** **Varvtalsgivare**	Catalogue id **20736**	Group **386**
2				
3			Illustr. No **1080092**	Section **100**
4				
5		**12804813**	Issue **20044521-B**	Page **273**

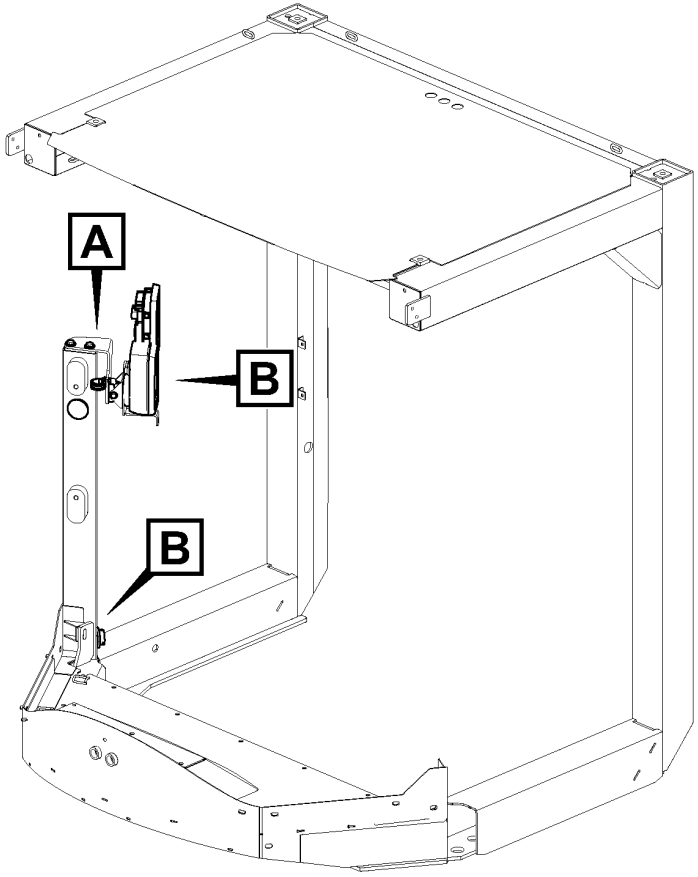
A
B
B

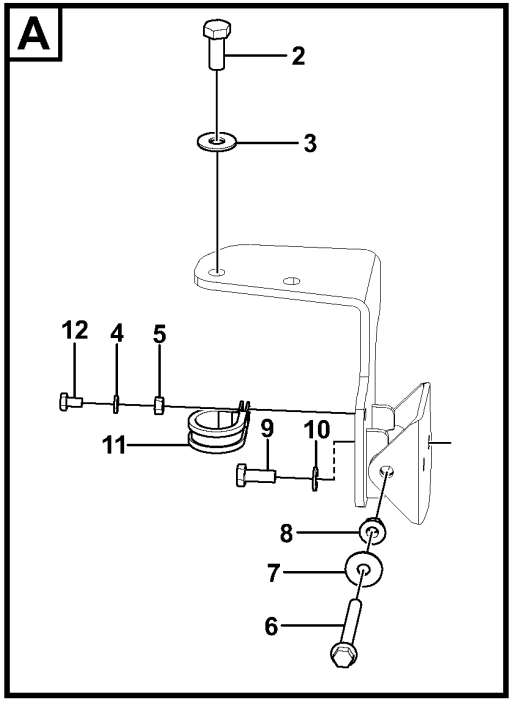
A
2
3
12
4
5
11
9
10
8
7
6

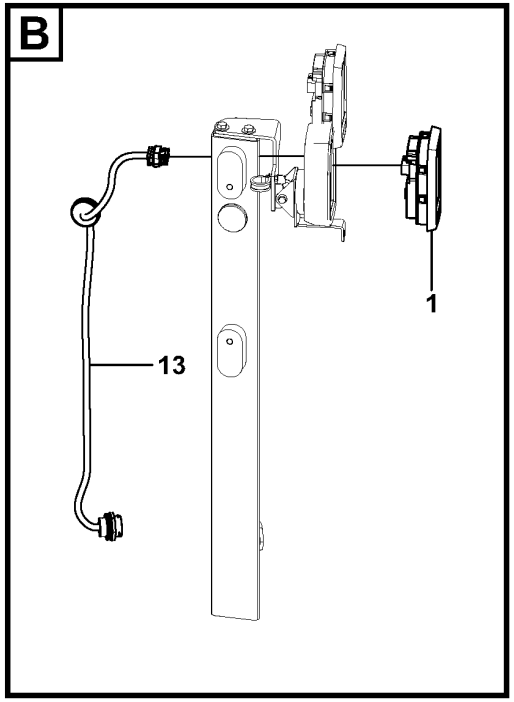
B
1
13

Fig.	Part No.	Quantity 1	2	3	PS	KIT	Description	Dénomination	Bezeichnung	Denominación	Benämning	Notes
1	VOE 12804688	1					Instrument cluster	Afficheur multifonction	Kombinationsinstrument	Instrumento combinado	Instrumentkluster	
2	VOE 983251	2					Hexagon screw	Vis à tête hexagonale	Sechskantschraube	Tornillo hexagonal	Sexkantsskruv	
3	VOE 13960143	2					Washer	Rondelle	Scheibe	Arandela	Bricka	
4	VOE 955892	1					Plain washer	Rondelle plane	Flachscheibe	Arandela plana	Planbricka	
5	RM 96704234	1					Nut	Écrou	Mutter	Tuerca	Mutter	
6	VOE 13965182	1					Screw	Vis	Schraube	Tornillo	Skruv	
7	RM 59134577	2					Washer	Rondelle	Scheibe	Arandela	Bricka	
8	VOE 948645	1					Flange lock nut	Contre-écrou à bride	Flanschverschlussmutter	Contratuerca embridada	Flänslåsmutter	
9	RM 96718820	2					Hexagon screw	Vis à tête hexagonale	Sechskantschraube	Tornillo hexagonal	Sexkantsskruv	
10	VOE 13955894	2					Washer	Rondelle	Scheibe	Arandela	Bricka	
11	VOE 943717	1					Clamp	Collier serrage	Klemme	Abrazadera	Klamma	
12	RM 96704564	1					Hexagon screw	Vis à tête hexagonale	Sechskantschraube	Tornillo hexagonal	Sexkantsskruv	
13	VOE 12806410	1					Cable harness	Faisceau de câbles	Kabelbaum	Manojo cables	Ledningsmatta	

1		**Display unit** **Display unit** **Display unit** **Display unit** **Displayenhet**	Catalogue id **20736**	Group **387**
2				
3			Illustr. No **1080114**	Section **100**
4				
5		**12805730**	Issue **20044521-B**	Page **275**

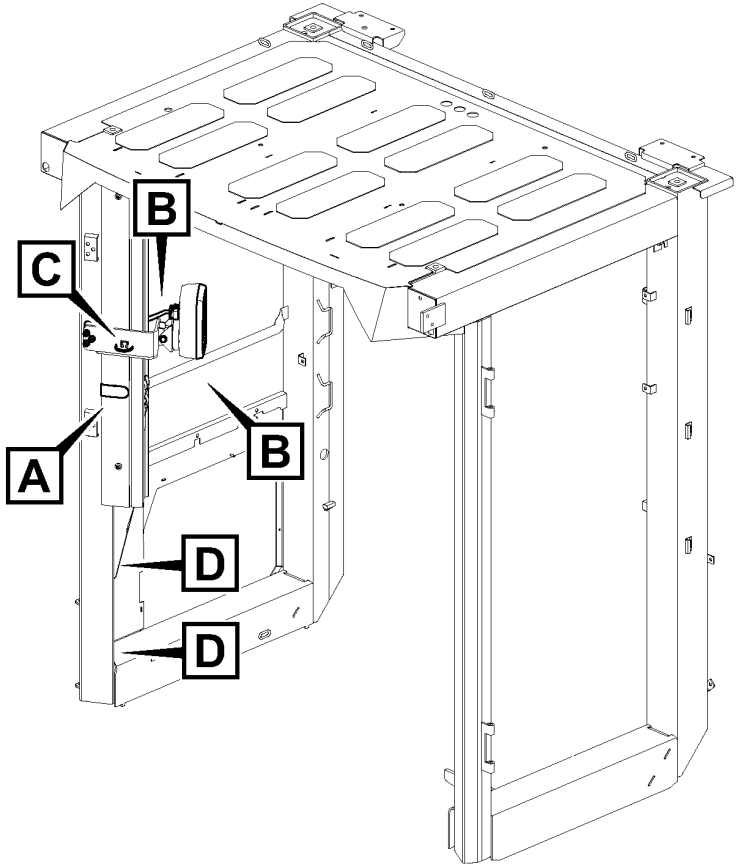

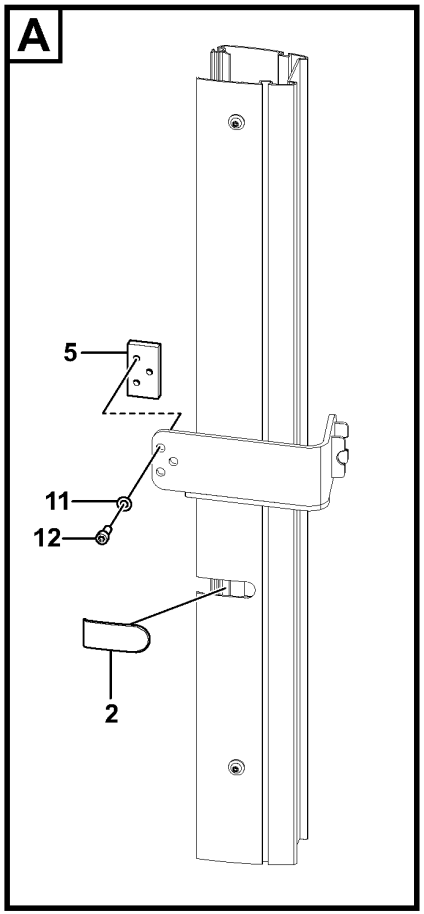

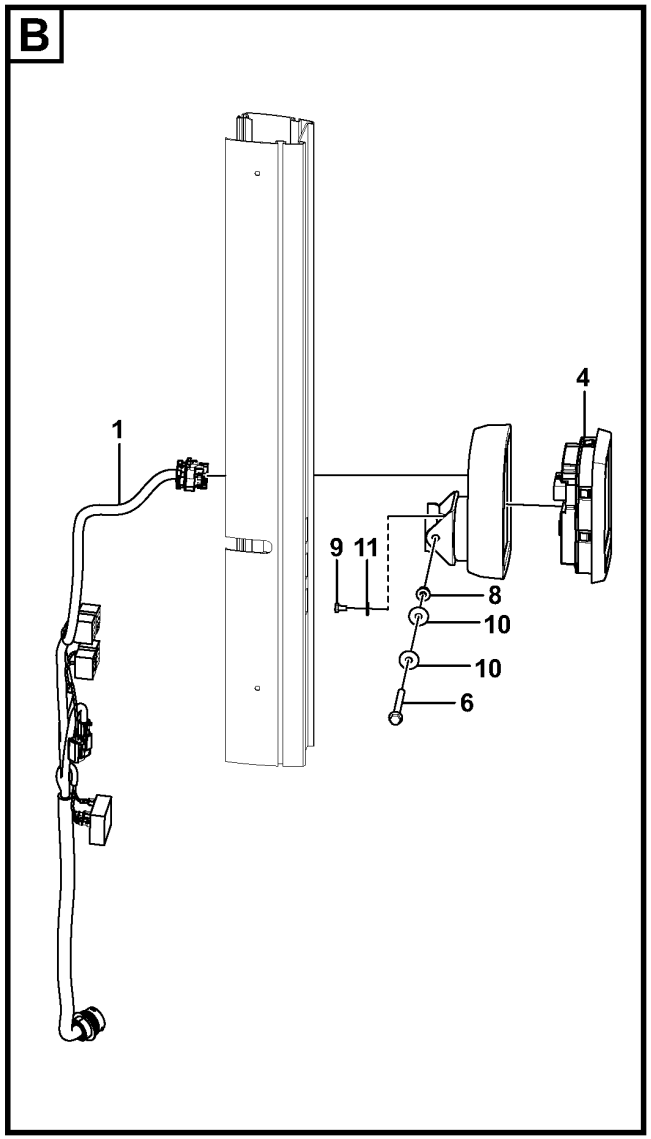

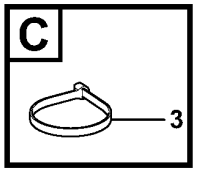

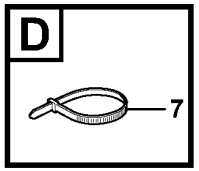

Volvo Construction Equipment
1080164

Fig.	Part No.	Quantity 1	2	3	PS	KIT	Description	Dénomination	Bezeichnung	Denominación	Benämning	Notes
1	VOE 12804799	1					Cable harness	Faisceau de câbles	Kabelbaum	Manojo cables	Ledningsmatta	
2	VOE 15015301	1					Cap	Capot	Verschlusskappe	Capuchón	Hatt	
3	RM 95373973	1					Locking wire	Fil arrêt	Sicherungsdraht	Alambre de seguridad	Låstråd	
4	VOE 12804688	1					Instrument cluster	Afficheur multifonction	Kombinationsinstrument	Instrumento combinado	Instrumentkluster	
5	VOE 11171564	1					Nut	Écrou	Mutter	Tuerca	Mutter	
6	VOE 13965182	1					Screw	Vis	Schraube	Tornillo	Skruv	
7	VOE 983021	2					Cable tie	Serre-câble	Kabelbinder	Abrazadera de cinta	Buntband	
8	VOE 948645	1					Flange lock nut	Contre-écrou à bride	Flanschverschlussmutter	Contratuerca embridada	Flänslåsmutter	
9	RM 96705041	2					Hexagon screw	Vis à tête hexagonale	Sechskantschraube	Tornillo hexagonal	Sexkantsskruv	
10	RM 59134577	2					Washer	Rondelle	Scheibe	Arandela	Bricka	
11	VOE 13955894	5					Washer	Rondelle	Scheibe	Arandela	Bricka	
12	VOE 959220	3					Hex. socket screw	Vis à six pans creux	Innensechskantschraube	Tornillo de hexágono embutido	Insexskruv	

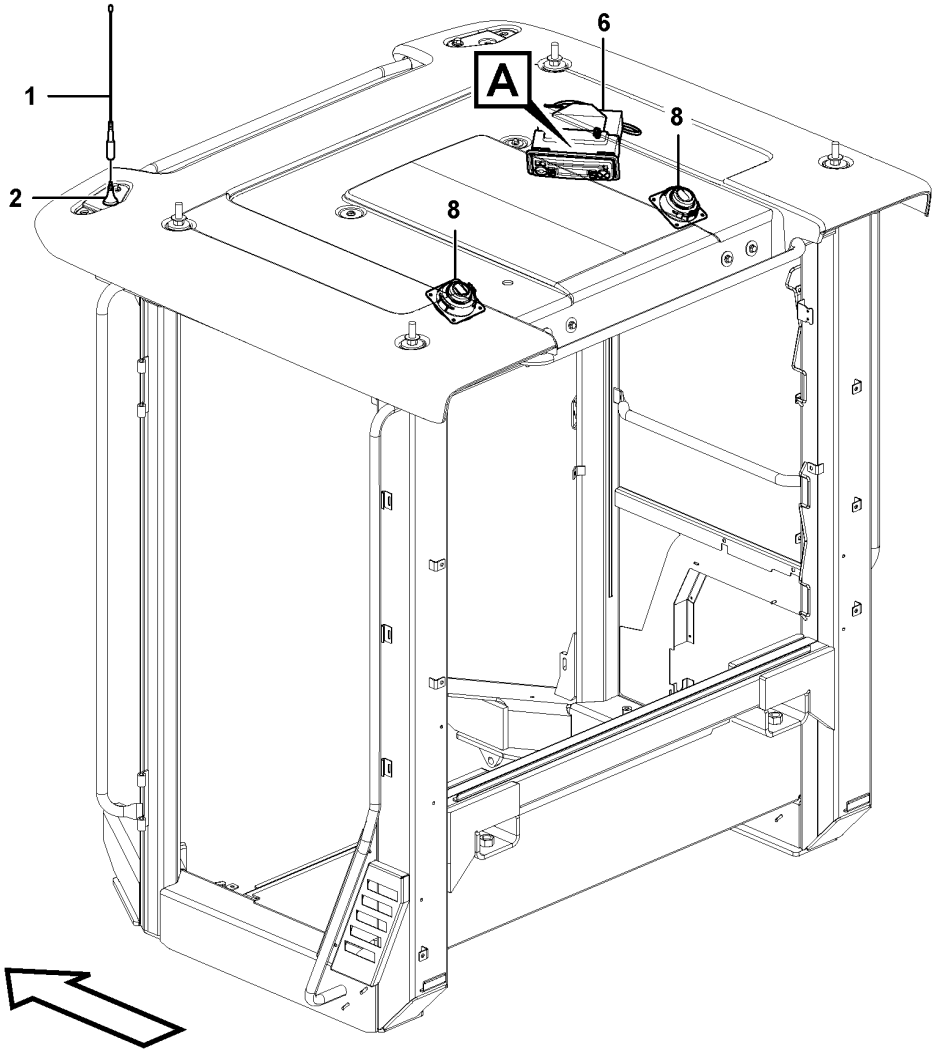

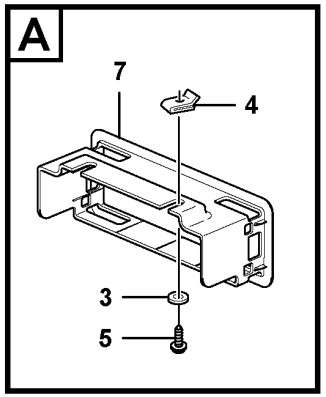

Volvo Construction Equipment
1082022

Fig.	Part No.	Quantity 1	2	3	PS	KIT	Description	Dénomination	Bezeichnung	Denominación	Benämning	Notes
1	VOE 1083597	1					Antenna	Antenne	Antenne	Antena	Antenn	
2	VOE 20565961	1					Antenna base	Fixation d'antenne	Antennenträger	Fijación de antena	Antennfäste	
3	VOE 960139	2					Plain washer	Rondelle plane	Flachscheibe	Arandela plana	Planbricka	
4	VOE 949921	2					Spring nut	Écrou de ressort	Federverschlussmutter	Tuerca resorte	Fjädermutter	
5	VOE 13946544	2					Screw	Vis	Schraube	Tornillo	Skruv	
6	VOE 17431224	1					Radio	Radio	Radio	Radio	Radio	
7	VOE 11164554	1					Radio bracket	Support radio	Radioträger	Consola radio	Radiokonsol	
8	VOE 11201898	2					Loudspeaker	Haut-parleur	Lautsprecher	Altavoz	Högtalare	

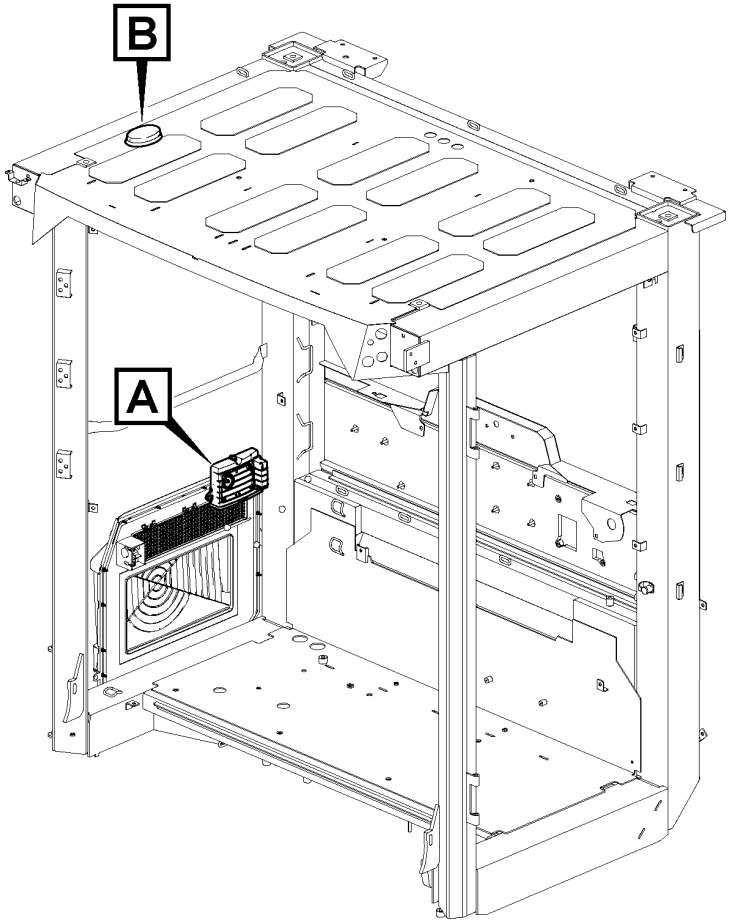

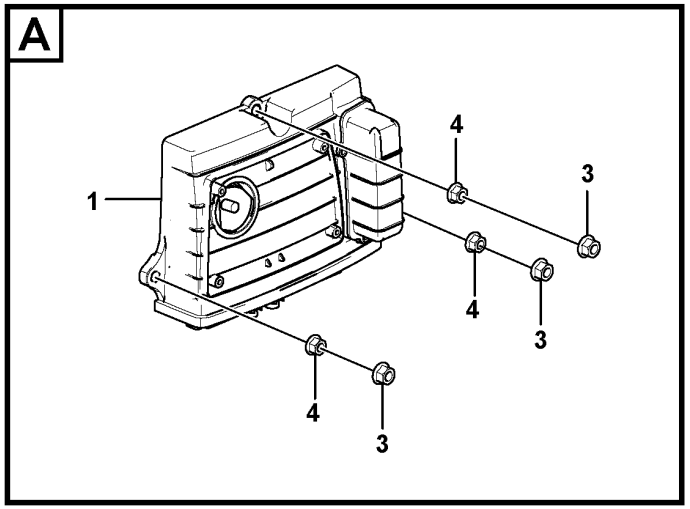

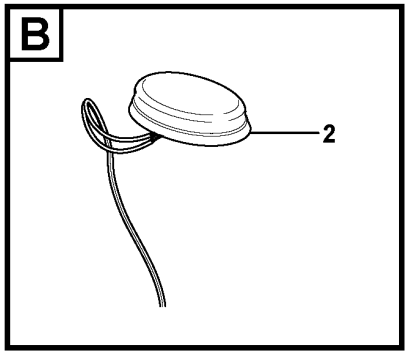

Volvo Construction Equipment
1082000

Fig.	Part No.	Quantity 1	2	3	PS	KIT	Description	Dénomination	Bezeichnung	Denominación	Benämning	Notes
1	**VOE 11384310**	1					Electronic unit	Unité électronique	Elektronikeinheit	Unidad electrónica	Elektronikenhet	
2	**VOE 17413636**	1					Antenna	Antenne	Antenne	Antena	Antenn	
3	**VOE 13949278**	3					Flange lock nut	Contre-écrou à bride	Flanschverschlussmutter	Contratuerca embridada	Flänslåsmutter	
4	**VOE 13965483**	3					Nut	Écrou	Mutter	Tuerca	Mutter	

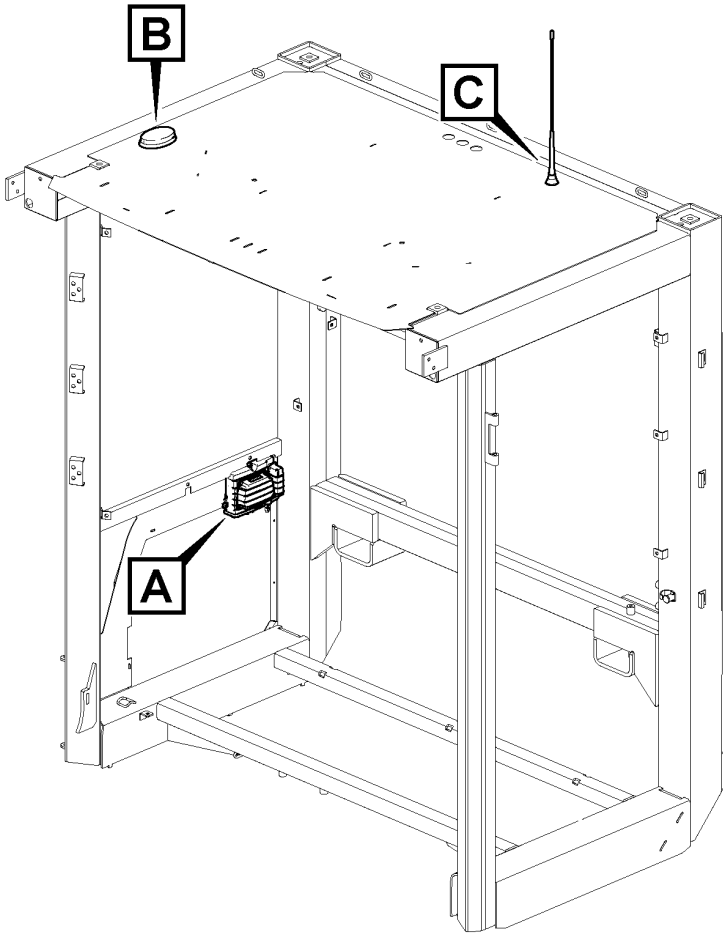

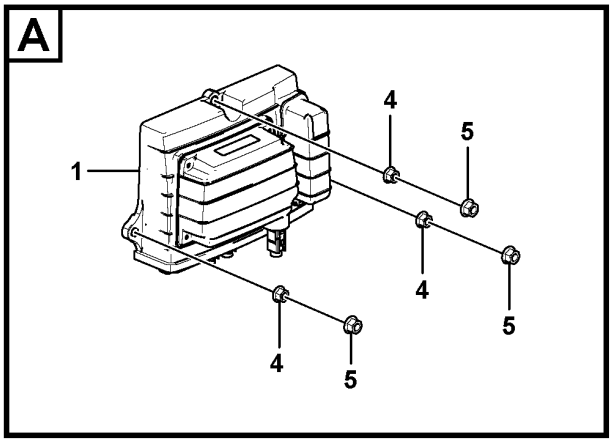

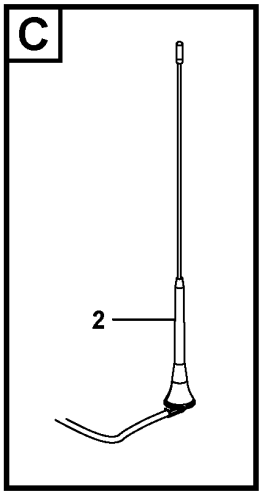

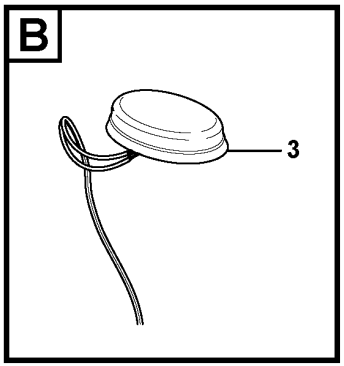

Volvo Construction Equipment
1082004

Fig.	Part No.	Quantity 1	2	3	PS	KIT	Description	Dénomination	Bezeichnung	Denominación	Benämning	Notes
1	VOE 11384320	1					Electronic unit	Unité électronique	Elektronikeinheit	Unidad electrónica	Elektronikenhet	
2	VOE 17437414	1					Antenna kit	Kit d'antenne	Antennensatz	Juego de antena	Antennsats	
3	VOE 17413636	1					Antenna	Antenne	Antenne	Antena	Antenn	
4	VOE 13949278	3					Flange lock nut	Contre-écrou à bride	Flanschverschlussmutter	Contratuerca embridada	Flänslåsmutter	
5	VOE 13965483	3					Nut	Écrou	Mutter	Tuerca	Mutter	

1		**System for wireless electronic controlled communication (telematics)** **Système de communication électronique sans fil (télématique)** **System für drahtlose elektronische Kommunikation (Telematik)** **Sistema de comunicación electrónica inalámbrica (telemática)** **System för trådlös elektronisk kommunikation (telematik)**	Catalogue id **20736**	Group **398**
2				
3			Illustr. No **1082004**	Section **200**
4				
5		**12810954**	Issue **20044521-B**	Page **283**

VOLVO

Volvo Construction Equipment
www.volvoce.com

GROUP	Section	Page
441 Drive Motor Assembly	100	291
441 Drive Motor Assembly	110	293
442 Propulsion Pump Assembly	100	295
442 Propulsion Pump	200	297
463 Axle Installation	100	301
463 Housing	200	303
463 Differential	300	305
463 Input shaft	400	307
463 Rear axle, Hub reduction	500	309

GROUP	Section	Page

TABLE DES MATIÈRES

Catalogue id	Group
20736	4
Issue	**Page**
20044521-B	286

GROUPE	Section	Page
441 Montage du moteur d'entraînement	100	291
441 Montage du moteur d'entraînement	110	293
442 Montage de la pompe de propulsion	100	295
442 Pompe de propulsion	200	297
463 Installation d'essieu	100	301
463 Carter	200	303
463 Différentiel	300	305
463 Arbre primaire	400	307
463 Pont AR, réducteur de moyeu	500	309

GRUPPE	Abschnitt	Seite
441 Fahrmotor kpl.	100	291
441 Fahrmotor kpl.	110	293
442 Antriebspumpe kpl.	100	295
442 Antriebspumpe	200	297
463 Achse, Einbau	100	301
463 Gehäuse	200	303
463 Differential	300	305
463 Antriebswelle	400	307
463 Hinterachse, Nabenvorgelege	500	309

GRUPPE	Abschnitt	Seite

INDICE

Catalogue id 20736 | Group 4
Issue 20044521-B | Page 288

GRUPO		Sección	Página
441	Montaje de motor de accionamiento	100	291
441	Montaje de motor de accionamiento	110	293
442	Montaje de bomba de accionamiento	100	295
442	Bomba de accionamiento	200	297
463	Instalación de eje	100	301
463	Carcasa	200	303
463	Diferencial	300	305
463	Eje primario	400	307
463	Eje trasero, reductor de cubo	500	309

GRUPP		Avsnitt	Sida
441	Drivmotor Assembly	100	291
441	Drivmotor Assembly	110	293
442	Framdrivningspump, enhet	100	295
442	Framdrivningspump	200	297
463	Axel, ditsättning	100	301
463	Hus	200	303
463	Differential	300	305
463	Ingående axel	400	307
463	Bakaxel, navreduktion	500	309

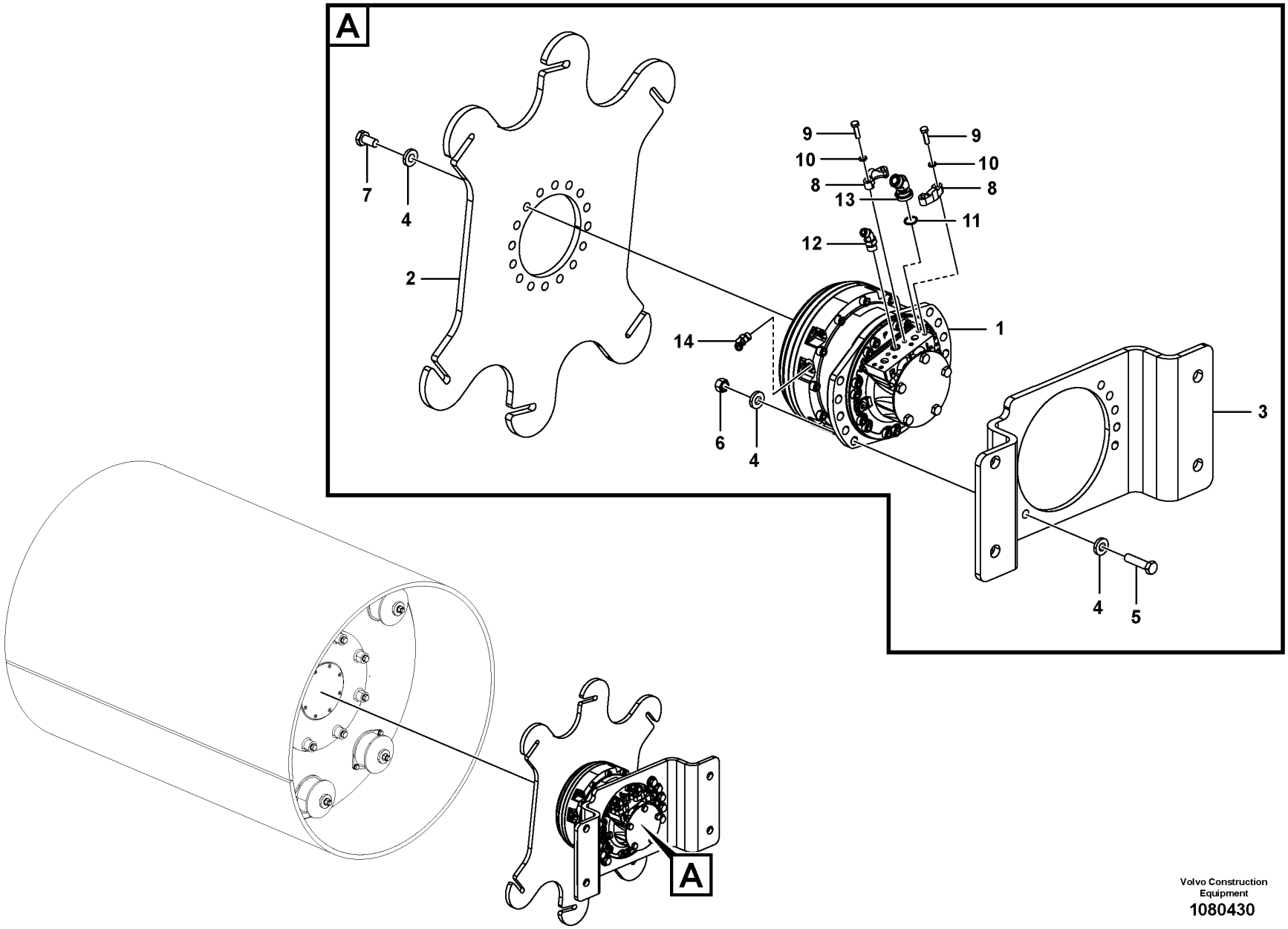

Volvo Construction Equipment
1080430

Fig.	Part No.	Quantity 1	2	3	PS	KIT	Description	Dénomination	Bezeichnung	Denominación	Benämning	Notes
1	VOE 12765352	1					Hydraulic motor	Moteur hydraulique	Hydromotor	Motor hidráulico	Hydraulmotor	
2	RM 13275342	1					Drive plate	Plateau entraineur	Treibscheibe	Placa motriz	Drivplatta	
3	RM 13216007	1					Bracket	Console	Konsole	Consola	Konsol	
4	RM 96746417	36					Plain washer	Rondelle plane	Flachscheibe	Arandela plana	Planbricka	
5	RM 96718671	10					Hexagon screw	Vis à tête hexagonale	Sechskantschraube	Tornillo hexagonal	Sexkantsskruv	
6	RM 96720446	10					Hexagon nut	Écrou hexagonal	Sechskantmutter	Tuerca hexagonal	Sexkantsmutter	
7	RM 96740998	16					Hexagon screw	Vis à tête hexagonale	Sechskantschraube	Tornillo hexagonal	Sexkantsskruv	
	RM 13184445	2					Clamp	Collier serrage	Klemme	Abrazadera	Klamma	
8	RM 95175881	4					•Flange	•Bride	•Flansch	•Brida	•Fläns	
9	RM 96704556	8					•Hexagon screw	•Vis à tête hexagonale	•Sechskantschraube	•Tornillo hexagonal	•Sexkantsskruv	
10	RM 59510065	8					•Lock washer	•Rondelle verrouillage	•Sicherungsscheibe	•Arandela seguridad	•Låsbricka	
11	RM 59990010	2					•O-ring	•Joint torique	•O-Ring	•Anillo tórico	•O-ring	
12	VOE 937697	1					Elbow nipple	Raccord coudé	Winkelnippel	Niple angular	V-nippel	
13	RM 59177915	2					Flange	Bride	Flansch	Brida	Fläns	
14	VOE 936609	1					Elbow nipple	Raccord coudé	Winkelnippel	Niple angular	V-nippel	

1		**Drive Motor Assembly** **Montage du moteur d'entraînement** **Fahrmotor kpl.** **Montaje de motor de accionamiento** **Drivmotor Assembly**	Catalogue id **20736**	Group **441**
2			Illustr. No **1080430**	Section **100**
3			Issue **20044521-B**	Page **291**
4				
5				

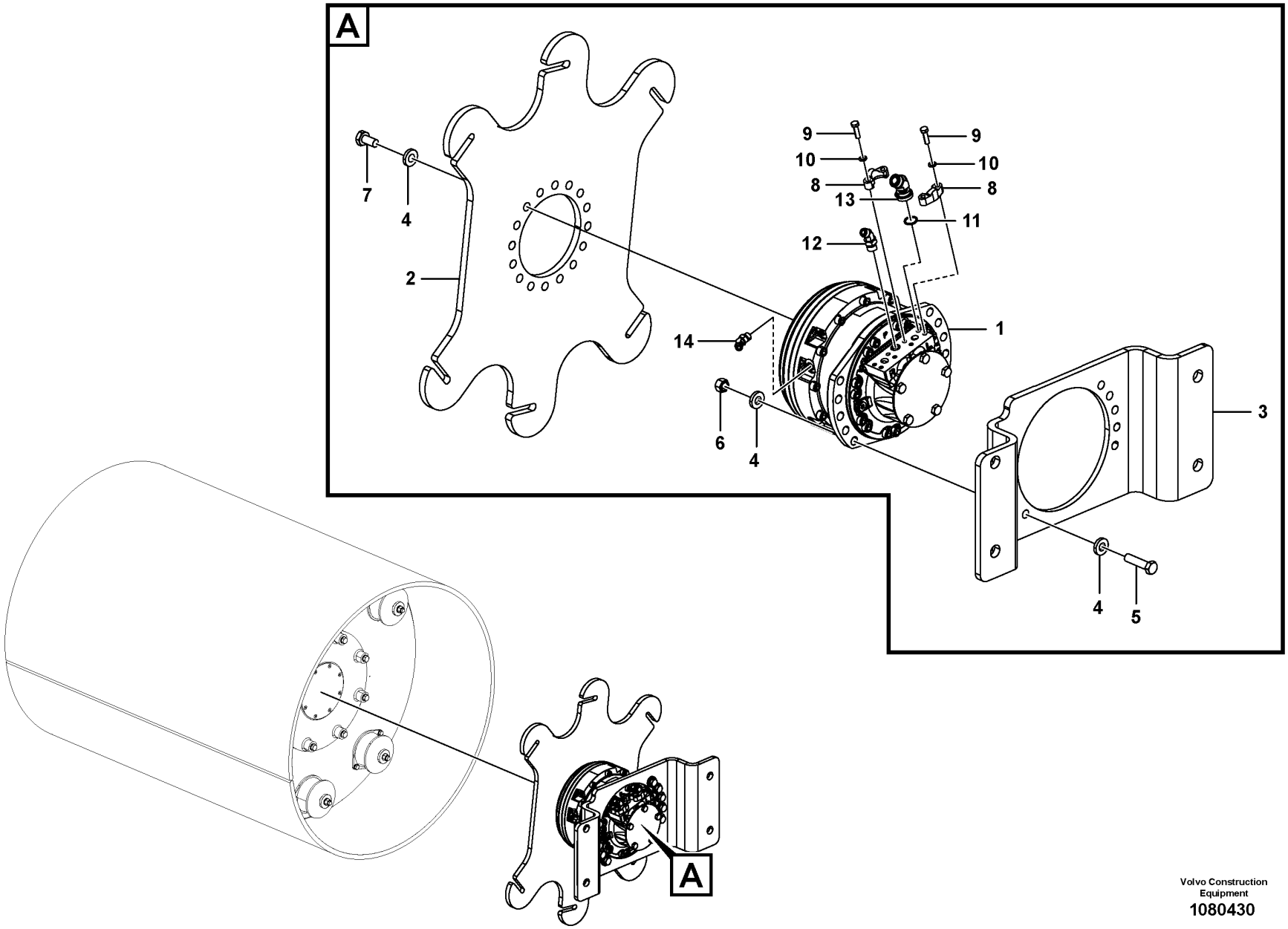

Volvo Construction Equipment
1080430

Fig.	Part No.	Quantity 1	2	3	PS	KIT	Description	Dénomination	Bezeichnung	Denominación	Benämning	Notes
1	VOE 12765350	1					Hydraulic motor	Moteur hydraulique	Hydromotor	Motor hidráulico	Hydraulmotor	
2	RM 13275342	1					Drive plate	Plateau entraineur	Treibscheibe	Placa motriz	Drivplatta	
3	RM 13216007	1					Bracket	Console	Konsole	Consola	Konsol	
4	RM 96746417	36					Plain washer	Rondelle plane	Flachscheibe	Arandela plana	Planbricka	
5	RM 96718671	10					Hexagon screw	Vis à tête hexagonale	Sechskantschraube	Tornillo hexagonal	Sexkantsskruv	
6	RM 96720446	10					Hexagon nut	Écrou hexagonal	Sechskantmutter	Tuerca hexagonal	Sexkantsmutter	
7	RM 96740998	16					Hexagon screw	Vis à tête hexagonale	Sechskantschraube	Tornillo hexagonal	Sexkantsskruv	
	RM 13184445	2					Clamp	Collier serrage	Klemme	Abrazadera	Klamma	
8	RM 95175881	4					•Flange	•Bride	•Flansch	•Brida	•Fläns	
9	RM 96704556	8					•Hexagon screw	•Vis à tête hexagonale	•Sechskantschraube	•Tornillo hexagonal	•Sexkantsskruv	
10	RM 59510065	8					•Lock washer	•Rondelle verrouillage	•Sicherungsscheibe	•Arandela seguridad	•Låsbricka	
11	RM 59990010	2					•O-ring	•Joint torique	•O-Ring	•Anillo tórico	•O-ring	
12	VOE 937697	1					Elbow nipple	Raccord coudé	Winkelnippel	Niple angular	V-nippel	
13	RM 59177915	2					Flange	Bride	Flansch	Brida	Fläns	
14	VOE 936609	1					Elbow nipple	Raccord coudé	Winkelnippel	Niple angular	V-nippel	

1		**Drive Motor Assembly** **Montage du moteur d'entraînement** **Fahrmotor kpl.** **Montaje de motor de accionamiento** **Drivmotor Assembly**	Catalogue id **20736**	Group **441**
2				
3			Illustr. No **1080430**	Section **110**
4				
5			Issue **20044521-B**	Page **293**

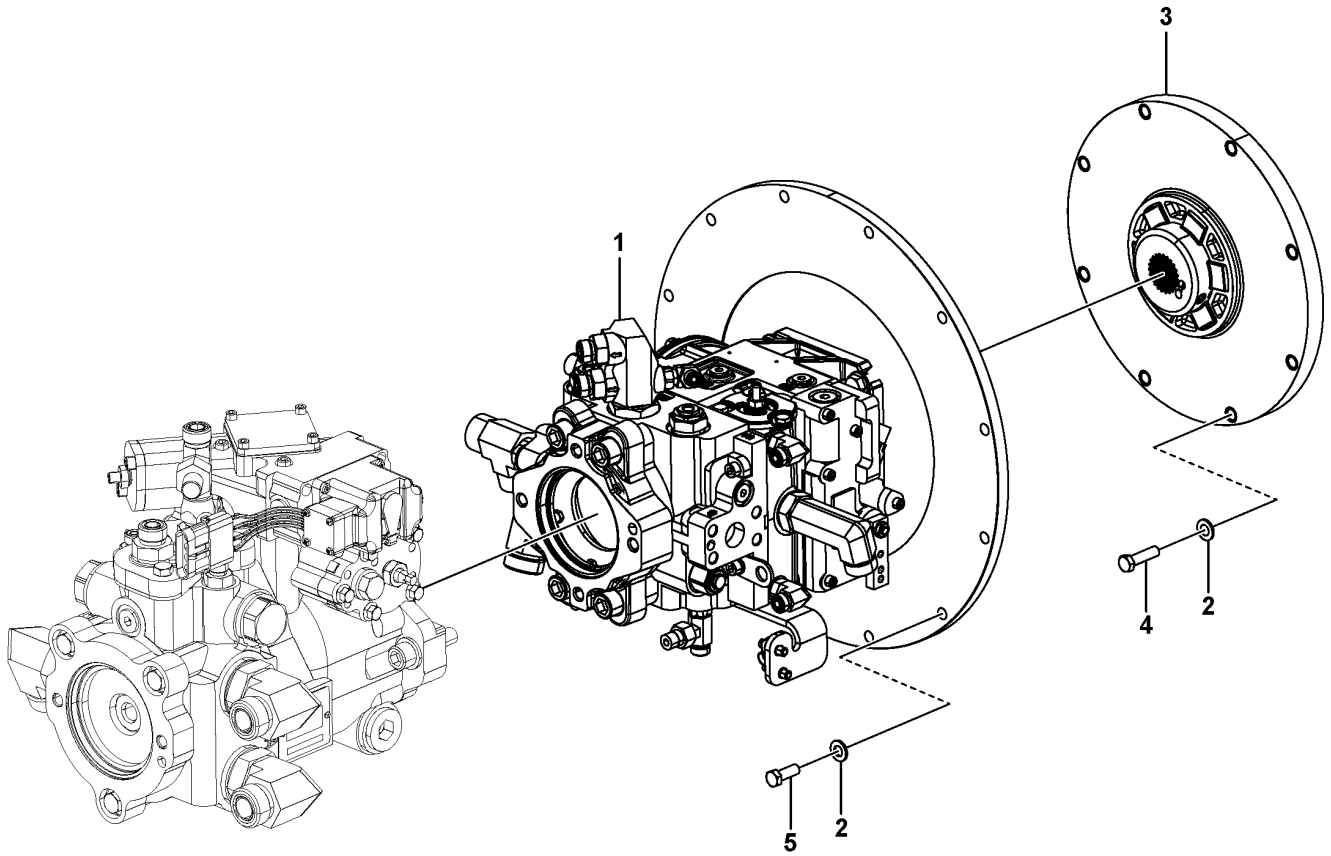

Volvo Construction Equipment
1080206

Fig.	Part No.	Quantity 1	2	3	PS	KIT	Description	Dénomination	Bezeichnung	Denominación	Benämning	Notes
1	VOE 12804773	1					Hydraulic pump	Pompe hydraulique	Hydraulikpumpe	Bomba de hidráulica	Hydraulpump	See group 442-200 page 297
2	RM 96741046	20					Plain washer	Rondelle plane	Flachscheibe	Arandela plana	Planbricka	
3	RM 59286336	1					Coupling piece	Accouplement	Leitungsverbinder	Pieza de conexión	Kopplingsstycke	
4	RM 95919247	8					Screw	Vis	Schraube	Tornillo	Skruv	
5	RM 95919254	12					Hexagon screw	Vis à tête hexagonale	Sechskantschraube	Tornillo hexagonal	Sexkantsskruv	

1		**Propulsion Pump Assembly** **Montage de la pompe de propulsion** **Antriebspumpe kpl.** **Montaje de bomba de accionamiento** **Framdrivningspump, enhet**	Catalogue id **20736**	Group **442**
2				
3			Illustr. No **1080206**	Section **100**
4				
5			Issue **20044521-B**	Page **295**

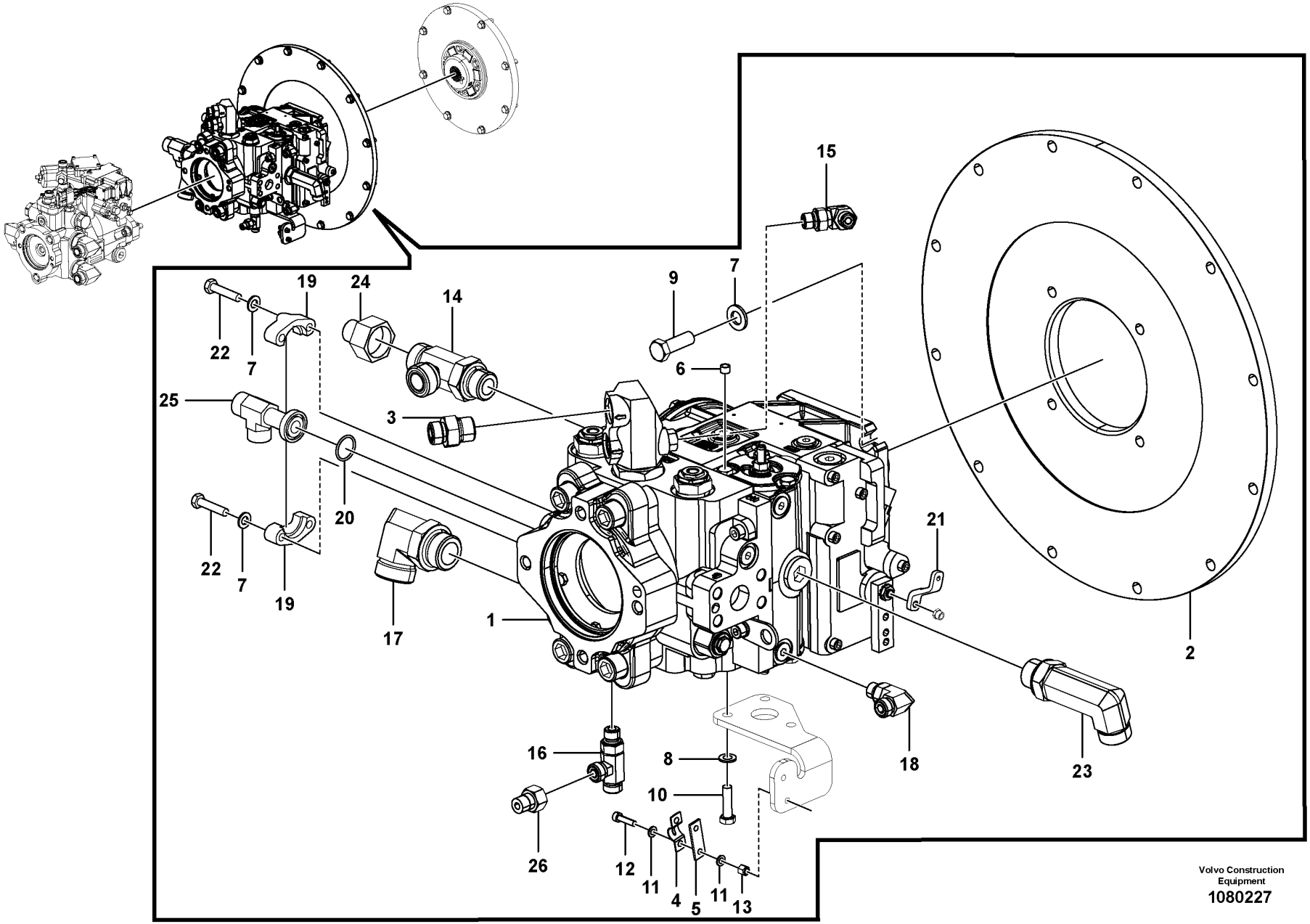

Volvo Construction Equipment
1080227

Fig.	Part No.	Quantity 1	2	3	PS	KIT	Description	Dénomination	Bezeichnung	Denominación	Benämning	Notes
1	VOE 12802437	1					Hydraulic pump	Pompe hydraulique	Hydraulikpumpe	Bomba de hidráulica	Hydraulpump	
2	RM 58966086	1					Plate	Tôle	Blech	Chapa	Plåt	
3	VOE 935092	2					Nipple	Raccord	Nippel	Niple	Nippel	
	VOE 990738	2					•O-ring	•Joint torique	•O-Ring	•Anillo tórico	•O-ring	
	VOE 993322	2					•O-ring	•Joint torique	•O-Ring	•Anillo tórico	•O-ring	
4	RM 59580571	1					Cable clamp	Collier	Kabelklammer	Abrazadera de cable	Kabelklämma	
5	RM 59617985	1					Shim	Cale de réglage	Ausgleichblech	Laminilla de ajuste	Justermellanlägg	
6	RM 59329979	3					Spacer	Entretoise	Abstandkörper	Distanciador	Distans	
7	RM 96738596	8					Washer	Rondelle	Scheibe	Arandela	Bricka	
8	VOE 13955894	3					Washer	Rondelle	Scheibe	Arandela	Bricka	
9	RM 96702329	4					Hexagon screw	Vis à tête hexagonale	Sechskantschraube	Tornillo hexagonal	Sexkantsskruv	
10	RM 96705587	3					Hexagon screw	Vis à tête hexagonale	Sechskantschraube	Tornillo hexagonal	Sexkantsskruv	
11	VOE 13940090	4					Washer	Rondelle	Scheibe	Arandela	Bricka	
12	RM 96742010	2					Screw	Vis	Schraube	Tornillo	Skruv	
13	RM 96704580	2					Lock nut	Contre-écrou	Sicherungsmutter	Contratuerca	Låsmutter	
14	VOE 936612	1					T-nipple	Raccord-t	T-Nippel	Niple t	T-nippel	
15	VOE 13933857	1					Elbow nipple	Raccord coudé	Winkelnippel	Niple angular	V-nippel	
16	VOE 936932	2					T-nipple	Raccord-t	T-Nippel	Niple t	T-nippel	
17	VOE 935013	1					Elbow nipple	Raccord coudé	Winkelnippel	Niple angular	V-nippel	
18	VOE 935069	2					Elbow nipple	Raccord coudé	Winkelnippel	Niple angular	V-nippel	
	VOE 990736	2					•O-ring	•Joint torique	•O-Ring	•Anillo tórico	•O-ring	
	VOE 990737	2					•O-ring	•Joint torique	•O-Ring	•Anillo tórico	•O-ring	
19	RM 58901653	2					Clamp	Collier serrage	Klemme	Abrazadera	Klamma	
20	RM 59993881	1					O-ring	Joint torique	O-Ring	Anillo tórico	O-ring	
21	VOE 12766478	1					Connecting lever	Bras de raccord	Anschlussglied	Brazo de conexión	Anslutningsarm	
22	RM 96705595	4					Hexagon screw	Vis à tête hexagonale	Sechskantschraube	Tornillo hexagonal	Sexkantsskruv	
23	VOE 13933864	1					Elbow nipple	Raccord coudé	Winkelnippel	Niple angular	V-nippel	
	VOE 990740	1					•O-ring	•Joint torique	•O-Ring	•Anillo tórico	•O-ring	
	VOE 993323	1					•O-ring	•Joint torique	•O-Ring	•Anillo tórico	•O-ring	
24	RM 59924027	1					Adapter	Adaptateur	Adapter	Adaptador	Adapter	
25	RM 59980482	1					Adapter	Adaptateur	Adapter	Adaptador	Adapter	

1		**Propulsion Pump** **Pompe de propulsion** **Antriebspumpe** **Bomba de accionamiento** **Framdrivningspump**	Catalogue id **20736**	Group **442**
2				
3			Illustr. No **1080227**	Section **200**
4				
5			Issue **20044521-B**	Page **297**

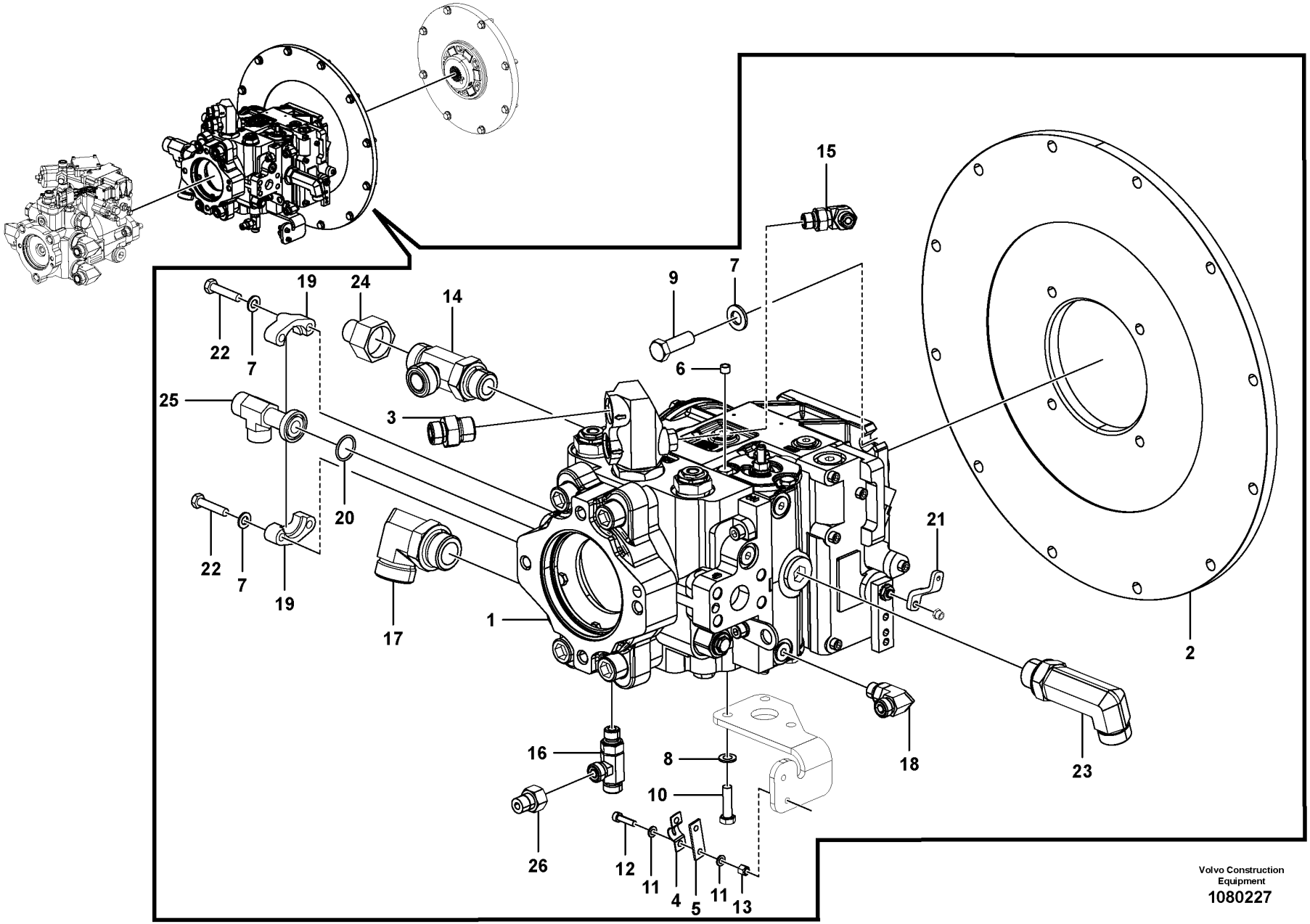

Volvo Construction Equipment
1080227

Fig.	Part No.	Quantity 1	2	3	PS	KIT	Description	Dénomination	Bezeichnung	Denominación	Benämning	Notes
26	**VOE 935282**	2					Reduction nipple	Raccord réducteur	Reduziernippel	Niple reductor	Reducernippel	

1		**Propulsion Pump** **Pompe de propulsion** **Antriebspumpe** **Bomba de accionamiento** **Framdrivningspump**	Catalogue id **20736**	Group **442**
2				
3			Illustr. No **1080227**	Section **200**
4				
5			Issue **20044521-B**	Page **299**

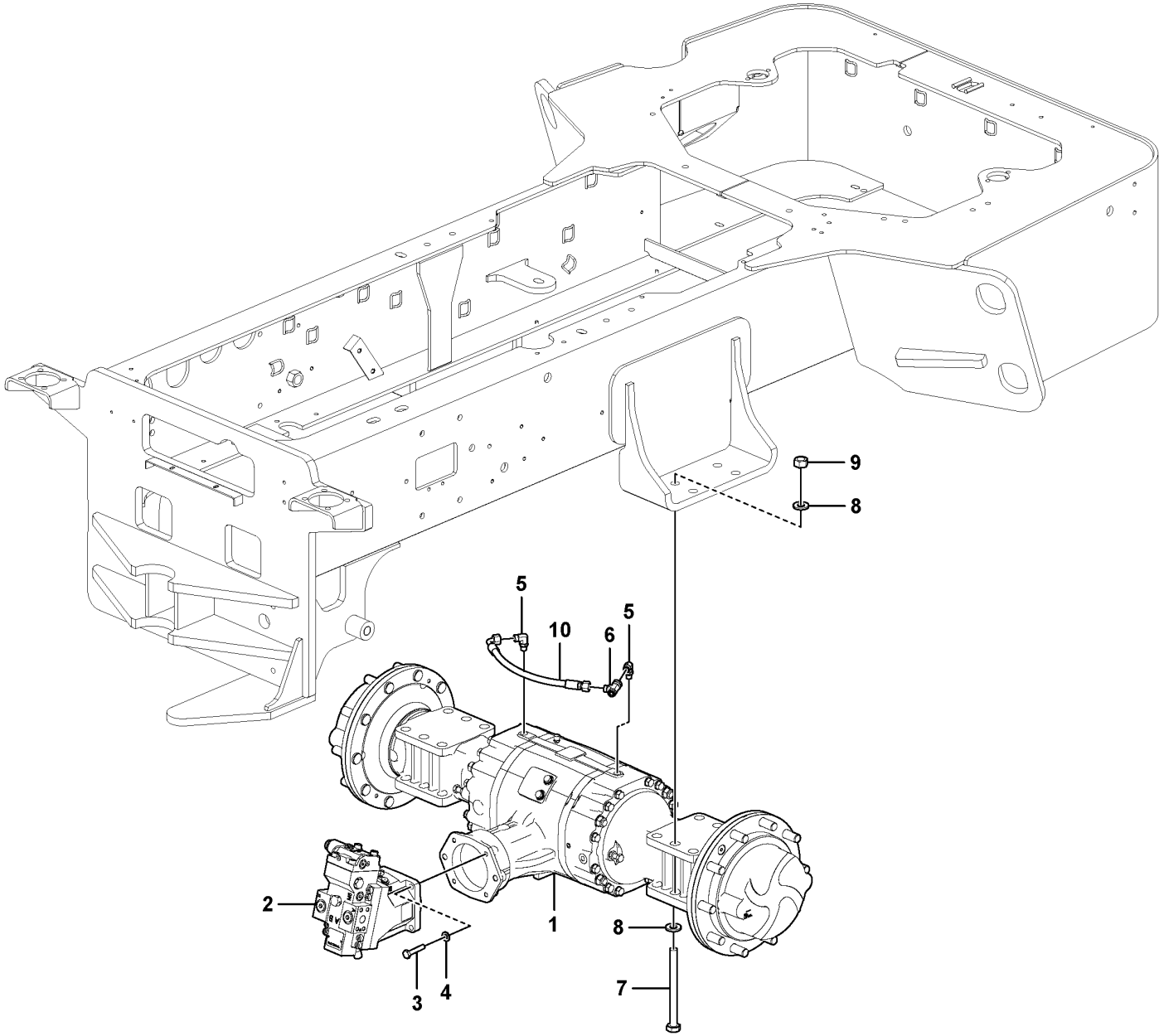

Volvo Construction Equipment
1080457

Fig.	Part No.	Quantity 1	2	3	PS	KIT	Description	Dénomination	Bezeichnung	Denominación	Benämning	Notes
1	VOE 12784034	1					Axle	Essieu	Achse	Eje	Axel	
2	VOE 12812761	1					Hydraulic motor	Moteur hydraulique	Hydromotor	Motor hidráulico	Hydraulmotor	
3	RM 96702667	4					Hexagon screw	Vis à tête hexagonale	Sechskantschraube	Tornillo hexagonal	Sexkantsskruv	
4	RM 96738596	4					Washer	Rondelle	Scheibe	Arandela	Bricka	
5	RM 59031674	2					Elbow	Coude	Winkel	Ángulo	Vinkel	
6	VOE 13933936	1					T-nipple	Raccord-t	T-Nippel	Niple t	T-nippel	
	VOE 990737	2					•O-ring	•Joint torique	•O-Ring	•Anillo tórico	•O-ring	
7	RM 96741863	8					Hexagon screw	Vis à tête hexagonale	Sechskantschraube	Tornillo hexagonal	Sexkantsskruv	
8	RM 96746417	16					Plain washer	Rondelle plane	Flachscheibe	Arandela plana	Planbricka	
9	RM 96720446	8					Hexagon nut	Écrou hexagonal	Sechskantmutter	Tuerca hexagonal	Sexkantsmutter	
10	RM 18004127	1					Hose assembly	Conduit flexible	Schlauchleitung	Conducto	Slangledning	

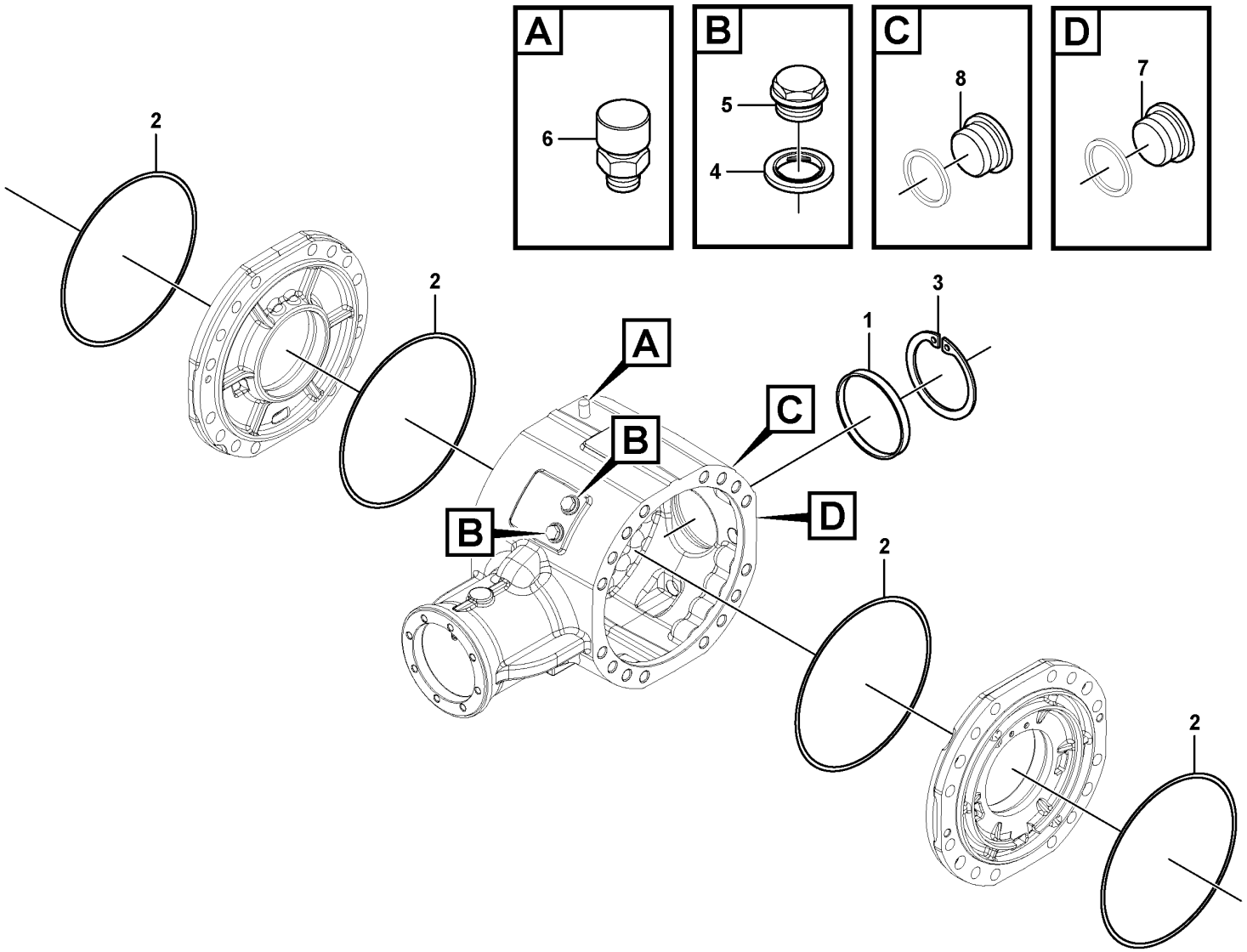

Volvo Construction Equipment
1080194

Fig.	Part No.	Quantity 1	2	3	PS	KIT	Description	Dénomination	Bezeichnung	Denominación	Benämning	Notes
1	**RM 59251009**	1					Plug	Tampon	Stopfen	Tapón	Plugg	
2	**RM 58974155**	4					O-ring	Joint torique	O-Ring	Anillo tórico	O-ring	
3	**RM 58916578**	1					Snap ring	Circlip	Nutring	Circlip	Spårring	
4	**VOE 11706882**	2					Washer	Rondelle	Scheibe	Arandela	Bricka	
5	**VOE 11706884**	2					Plug	Tampon	Stopfen	Tapón	Plugg	
6	**VOE 11711801**	1					Breather Nipple	Raccord de ventilation	Entlüftungsnippel	Racor de ventilación	Avluftningsnippel	
7	**RM 59146241**	1					Plug	Tampon	Stopfen	Tapón	Plugg	
8	**RM 59794115**	1					Plug	Tampon	Stopfen	Tapón	Plugg	

1		**Housing** **Carter** **Gehäuse** **Carcasa** **Hus**	Catalogue id **20736**	Group **463**
2				
3			Illustr. No **1080194**	Section **200**
4				
5			Issue **20044521-B**	Page **303**

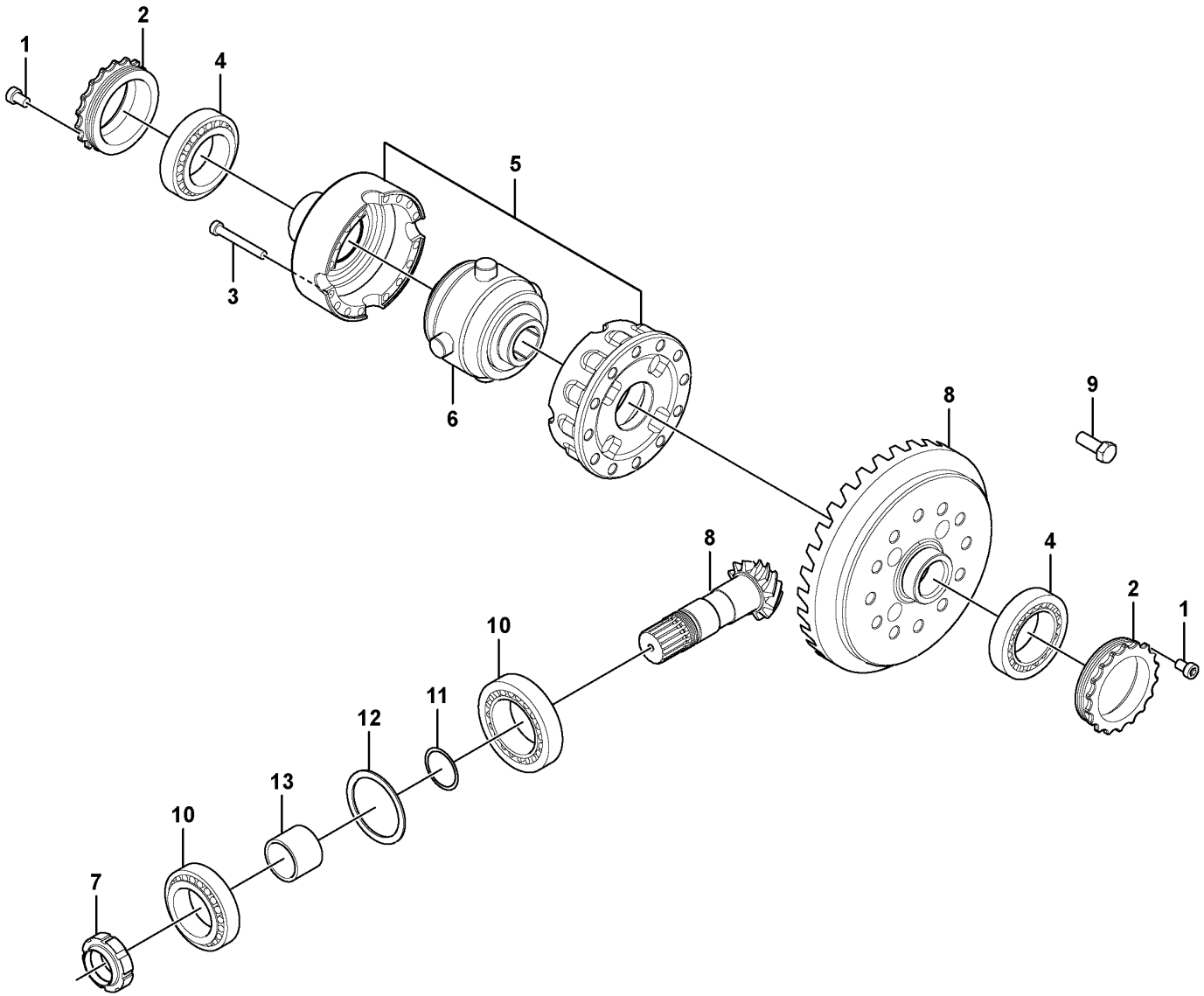

Volvo Construction Equipment
1080346

Fig.	Part No.	Quantity 1	2	3	PS	KIT	Description	Dénomination	Bezeichnung	Denominación	Benämning	Notes
1	RM 59146290	2					Bolt	Boulon	Bolzen	Perno	Bult	
2	VOE 17236919	2					Ring nut	Bague taraudée	Rundmutter	Tuerca anular	Ringmutter	
3	VOE 17236921	16					Bolt	Boulon	Bolzen	Perno	Bult	
4	RM 59778068	2					Bearing	Roulement	Lager	Cojinete	Lager	
5	VOE 17236922	1					Differential carrier	Tete de pont	Ausgleichgetriebe	Grupo cónico	Centrumväxel	
6	VOE 17236923	1					Differential	Différentiel	Ausgleichgetriebe	Diferencial	Differential	
7	RM 13284195	1					Nut	Écrou	Mutter	Tuerca	Mutter	
8	RM 13494182	1					Pinion	Pignon	Antriebskegelrad	Piñón	Pinjong	
9	RM 54632781	16					Bolt	Boulon	Bolzen	Perno	Bult	
10	RM 13494190	2					Bearing	Roulement	Lager	Cojinete	Lager	
11	VOE 11711805	1					Shim	Cale de réglage	Ausgleichblech	Laminilla de ajuste	Justermellanlägg	
11	VOE 11711806	1					Shim	Cale de réglage	Ausgleichblech	Laminilla de ajuste	Justermellanlägg	
11	VOE 11711807	1					Shim	Cale de réglage	Ausgleichblech	Laminilla de ajuste	Justermellanlägg	
11	ZM 2290012	1					Washer	Rondelle	Scheibe	Arandela	Bricka	
12	VOE 17236925	1					Shim	Cale de réglage	Ausgleichblech	Laminilla de ajuste	Justermellanlägg	
12	VOE 17236926	1					Shim	Cale de réglage	Ausgleichblech	Laminilla de ajuste	Justermellanlägg	
12	VOE 17236929	1					Shim	Cale de réglage	Ausgleichblech	Laminilla de ajuste	Justermellanlägg	
13	VOE 17236997	1					Spacer	Entretoise	Abstandkörper	Distanciador	Distans	

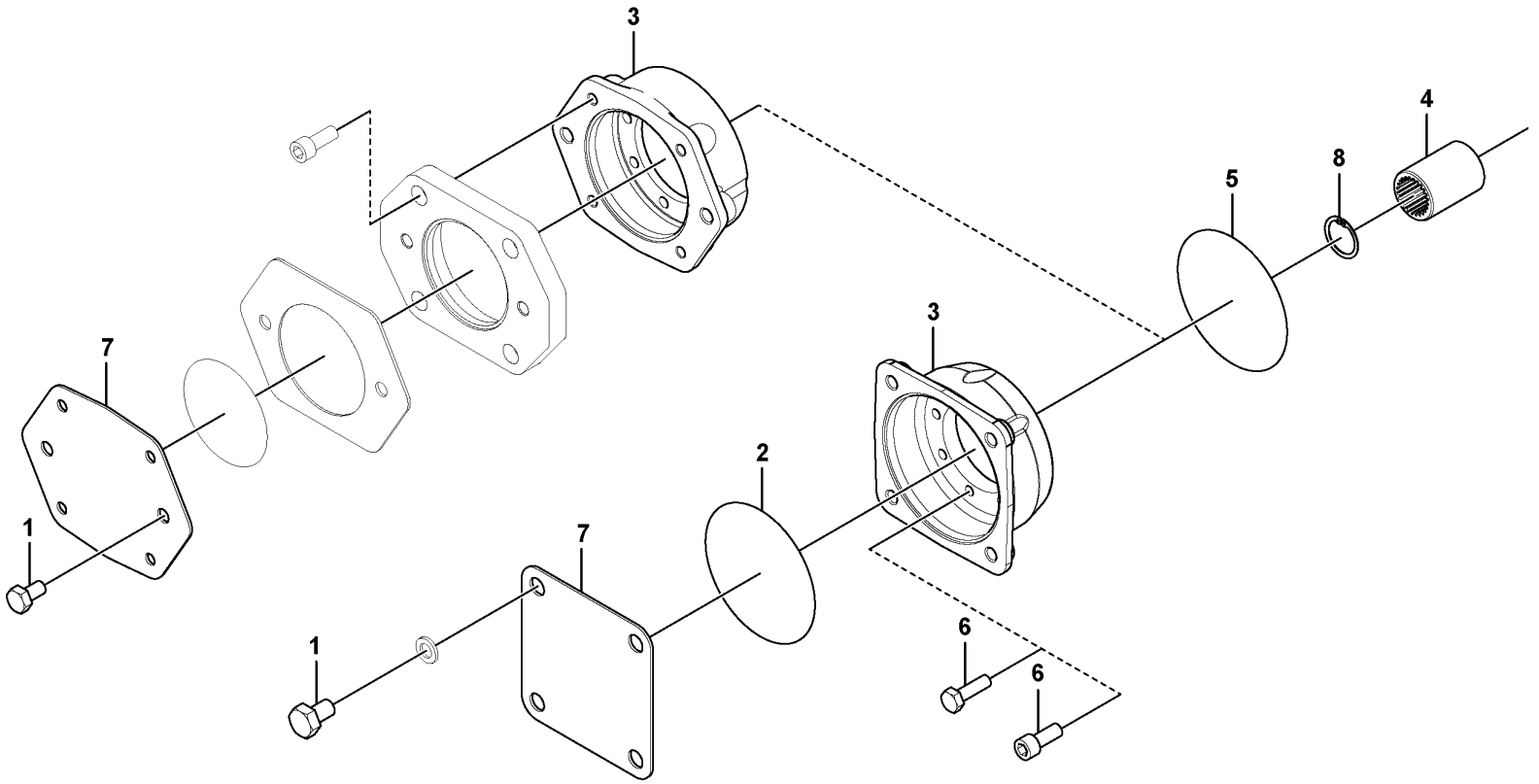

Volvo Construction Equipment
1080444

Fig.	Part No.	Quantity 1	2	3	PS	KIT	Description	Dénomination	Bezeichnung	Denominación	Benämning	Notes
1	**RM 13263363**	4					Bolt	Boulon	Bolzen	Perno	Bult	
2	**RM 90502592**	1					O-ring	Joint torique	O-Ring	Anillo tórico	O-ring	
3	**RM 13266846**	1					Adapter	Adaptateur	Adapter	Adaptador	Adapter	
4	**RM 13263371**	1					Bushing	Bague	Buchse	Casquillo	Bussning	
5	**RM 58916628**	1					O-ring	Joint torique	O-Ring	Anillo tórico	O-ring	
6	**RM 90502949**	8					Cylinder bolt	Boulon de cylindre	Zylinderbolzen	Perno cilindrico	Cylinderbult	
7	**RM 59218289**	1					Cover plate	Cache	Abdeckblech	Placa tapa	Täckplåt	
8	**RM 13263389**	1					Ring retainer	Retenue bague	Ringbuchse	Soporte cámara	Ringhållare	

1		**Input shaft** **Arbre primaire** **Antriebswelle** **Eje primario** **Ingående axel**
2		
3		
4		
5		

Catalogue id **20736**	Group **463**
Illustr. No **1080444**	Section **400**
Issue **20044521-B**	Page **307**

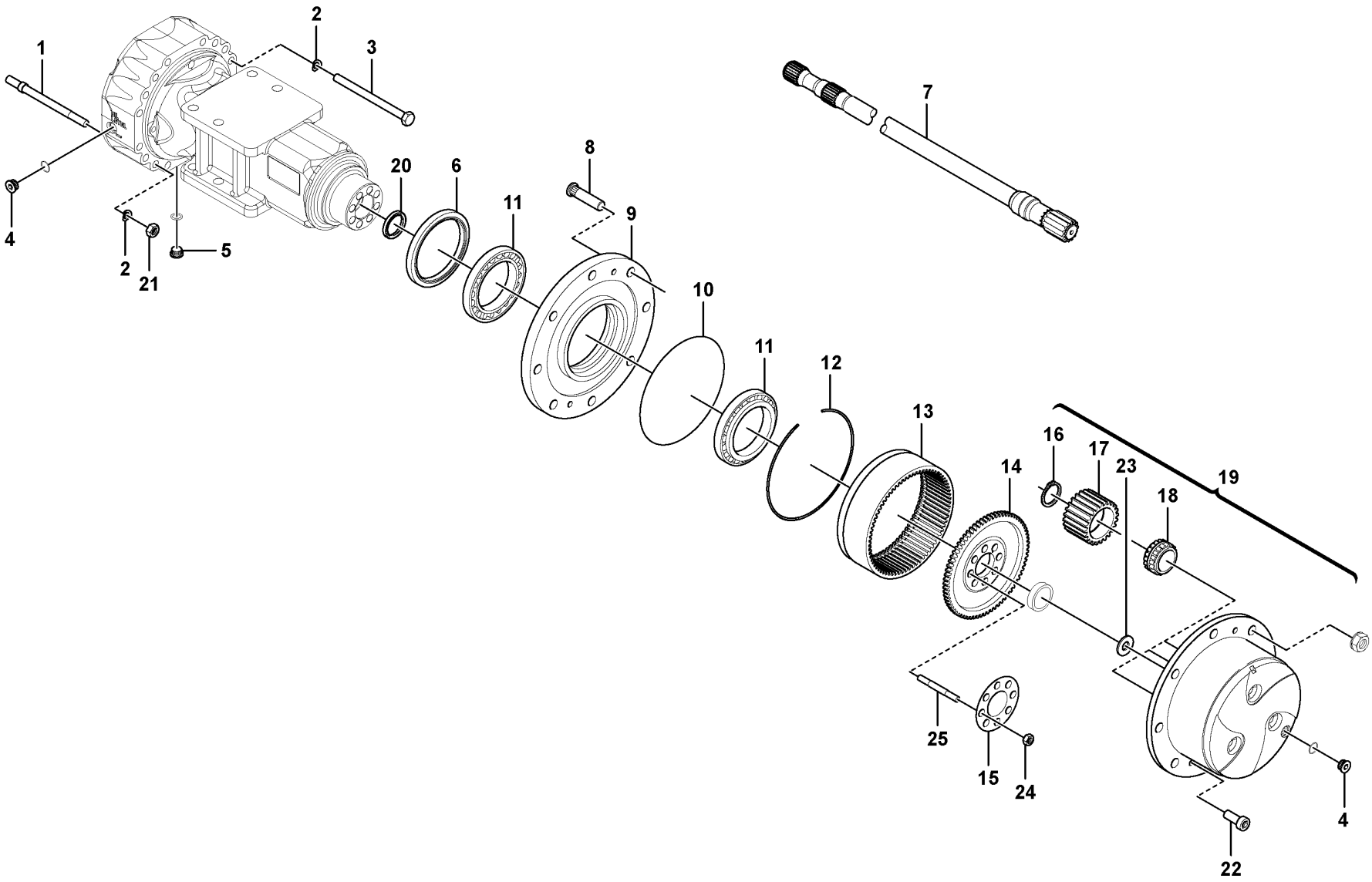

Volvo Construction Equipment

1080448

Fig.	Part No.	Quantity 1	2	3	PS	KIT	Description	Dénomination	Bezeichnung	Denominación	Benämning	Notes
1	VOE 17236958	8					Stud	Goujon	Stiftschraube	Espárrago	Pinnskruv	
2	RM 13229083	8					Washer	Rondelle	Scheibe	Arandela	Bricka	
3	VOE 17236960	24					Bolt	Boulon	Bolzen	Perno	Bult	
4	RM 59794115	4					Plug	Tampon	Stopfen	Tapón	Plugg	
5	RM 59146241	2					Plug	Tampon	Stopfen	Tapón	Plugg	
6	RM 13431937	2					Sealing ring	Bague étanchéité	Dichtring	Anillo retén	Tätningsring	
7	VOE 17442904	2					Drive shaft	Arbre d'entrainement	Antriebswelle	Eje propulsor	Drivaxel	
8	RM 54633185	20					Stud	Goujon	Stiftschraube	Espárrago	Pinnskruv	
9	RM 59246819	2					Hub	Moyeu	Nabe	Cubo	Nav	
10	RM 58974155	2					O-ring	Joint torique	O-Ring	Anillo tórico	O-ring	
11	RM 59146613	4					Bearing	Roulement	Lager	Cojinete	Lager	
12	VOE 11711860	2					Lock ring	Anneau verrouillage	Sicherungsring	Anillo de seguridad	Låsring	
13	RM 59243162	2					Ring gear	Couronne	Hohlrad	Cámara	Ringhjul	
14	RM 59242834	2					Ring gear	Couronne	Hohlrad	Cámara	Ringhjul	
15	RM 59153650	2					Locking plate	Plaque verrouillage	Sicherungsblech	Placa de bloqueo	Vikbleck	
16	RM 59146654	8					Clip	Clip	Clip	Clip	Clips	
17	RM 59146662	8					Planet gear	Satellite	Planetenrad	Satélite	Planethjul	
18	RM 59146670	8					Bearing	Roulement	Lager	Cojinete	Lager	
19	RM 13247416	2					Planet gear kit	Kit axe satellite	Planetensatz	Juego satélites	Planethjulsats	
20	VOE 17442907	2					Sealing ring	Bague étanchéité	Dichtring	Anillo retén	Tätningsring	
21	RM 13229190	8					Nut	Écrou	Mutter	Tuerca	Mutter	
22	RM 59246835	4					Bolt	Boulon	Bolzen	Perno	Bult	
23	RM 59242867	2					Friction washer	Rondelle de friction	Reibscheibe	Arandela de fricción	Friktionsbricka	
24	VOE 17236935	16					Nut	Écrou	Mutter	Tuerca	Mutter	
25	VOE 17236934	16					Stud	Goujon	Stiftschraube	Espárrago	Pinnskruv	

VOLVO

Volvo Construction Equipment
www.volvoce.com

GROUP	Section	Page	GROUP	Section	Page
517 Brake	100	317			

TABLE DES MATIÈRES

GROUPE	Section	Page
517 Freins	100	317

GRUPPE	Abschnitt	Seite	GRUPPE	Abschnitt	Seite
517 Bremse	100	317			

INDICE

GRUPO	Sección	Página
517 Frenos	100	317

GRUPP	Avsnitt	Sida	GRUPP	Avsnitt	Sida
517 Broms	100	317			

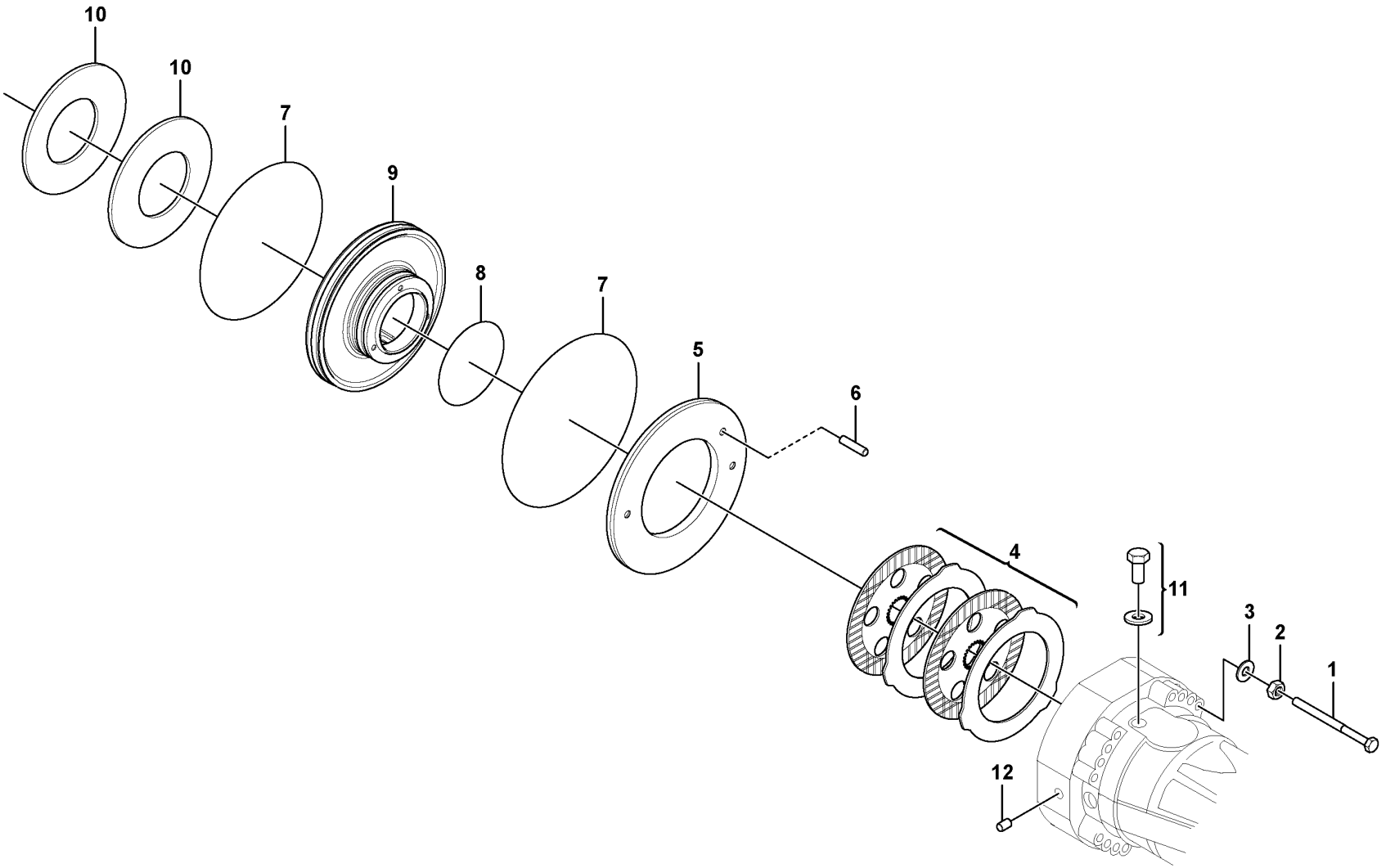

Volvo Construction Equipment
1080369

Fig.	Part No.	Quantity 1	2	3	PS	KIT	Description	Dénomination	Bezeichnung	Denominación	Benämning	Notes
1	**RM 59218511**	4					Bolt	Boulon	Bolzen	Perno	Bult	
2	**RM 58917014**	4					Nut	Écrou	Mutter	Tuerca	Mutter	
3	**RM 90502816**	4					Washer	Rondelle	Scheibe	Arandela	Bricka	
4	**VOE 17442901**	2					Brake disc kit	Jeu de disques de frein	Bremsscheibensatz	Juego de disco de freno	Bromsskivesats	
5	**RM 17236967**	2					Ring	Anneau	Ring	Anillo	Ring	
6	**VOE 17236970**	2					Dowel	Pion	Zapfen	Pasador	Tapp	
7	**RM 58974155**	4					O-ring	Joint torique	O-Ring	Anillo tórico	O-ring	
8	**VOE 17236980**	2					O-ring	Joint torique	O-Ring	Anillo tórico	O-ring	
9	**VOE 17236313**	2					Piston	Piston	Kolben	Pistón	Kolv	
10	**VOE 59218461**	4					Spring Retainer	Retenue Ressort	Federlager	Soporte Resorte	Fjäderhållare	
11	**VOE 17236982**	2					Plug	Tampon	Stopfen	Tapón	Plugg	
12	**VOE 17236995**	2					Plug	Tampon	Stopfen	Tapón	Plugg	

VOLVO

Volvo Construction Equipment
www.volvoce.com

GROUP	Section	Page
641 Steering Knob Installation 12815212	100	325
641 Pedestal Assembly 12805443, 12805730	200	327
645 Steering Cylinder With Orbital Valve	100	329
645 Steering system: lines, control valve - cylinders	500	331

TABLE DES MATIÈRES

GROUPE		Section	Page
641	Installation du bouton de direction 12815212	100	325
641	Unité de colonne 12805443, 12805730	200	327
645	Vérin de direction avec valve Orbitrol	100	329
645	Système de direction: canalisation, distributeurdirection - cylindres	500	331

GRUPPE	Abschnitt	Seite
641 Lenkradknopf, Einbau 12815212	100	325
641 Sockel kpl. 12805443, 12805730	200	327
645 Lenkzylinder mit Orbitalventil	100	329
645 Lenksystem: Leitungen, Steuerventil - Zylinder	500	331

GRUPPE	Abschnitt	Seite

INDICE

GRUPO		Sección	Página
641	Instalación de pomo de dirección 12815212	100	325
641	Montaje de pedestal 12805443, 12805730	200	327
645	Cilindro de dirección con válvula orbital	100	329
645	Sistema de dirección: tuberías, válvula de mando - cilindros	500	331

GRUPP		Avsnitt	Sida
641	Rattknopp, ditsättning 12815212	100	325
641	Pedestal 12805443, 12805730	200	327
645	Styrcylinder med Orbitalventil	100	329
645	Styrsystem: ledningar, styrventil - cylindrar	500	331

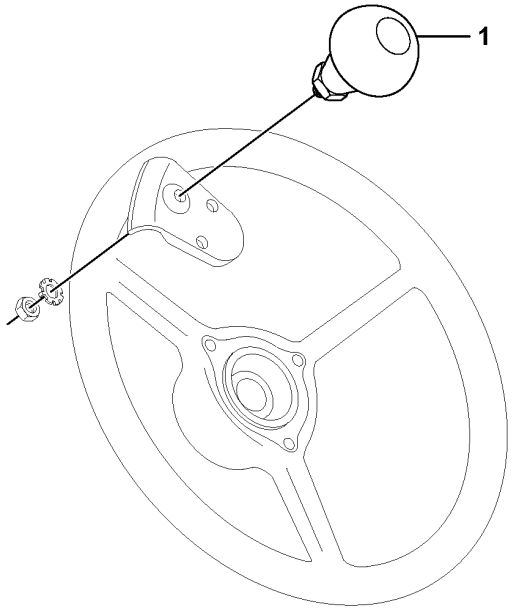
1

Fig.	Part No.	Quantity 1	2	3	PS	KIT	Description	Dénomination	Bezeichnung	Denominación	Benämning	Notes
1	VOE 16685676	1					Knob	Bouton	Knauf	Botón	Knopp	

1		**Steering Knob Installation** **Installation du bouton de direction** **Lenkradknopf, Einbau** **Instalación de pomo de dirección** **Rattknopp, ditsättning**	Catalogue id **20736**	Group **641**
2					
3			Illustr. No **1082021**	Section **100**	
4					
5		**12815212**	Issue **20044521-B**	Page **325**	

VOLVO

SD75B

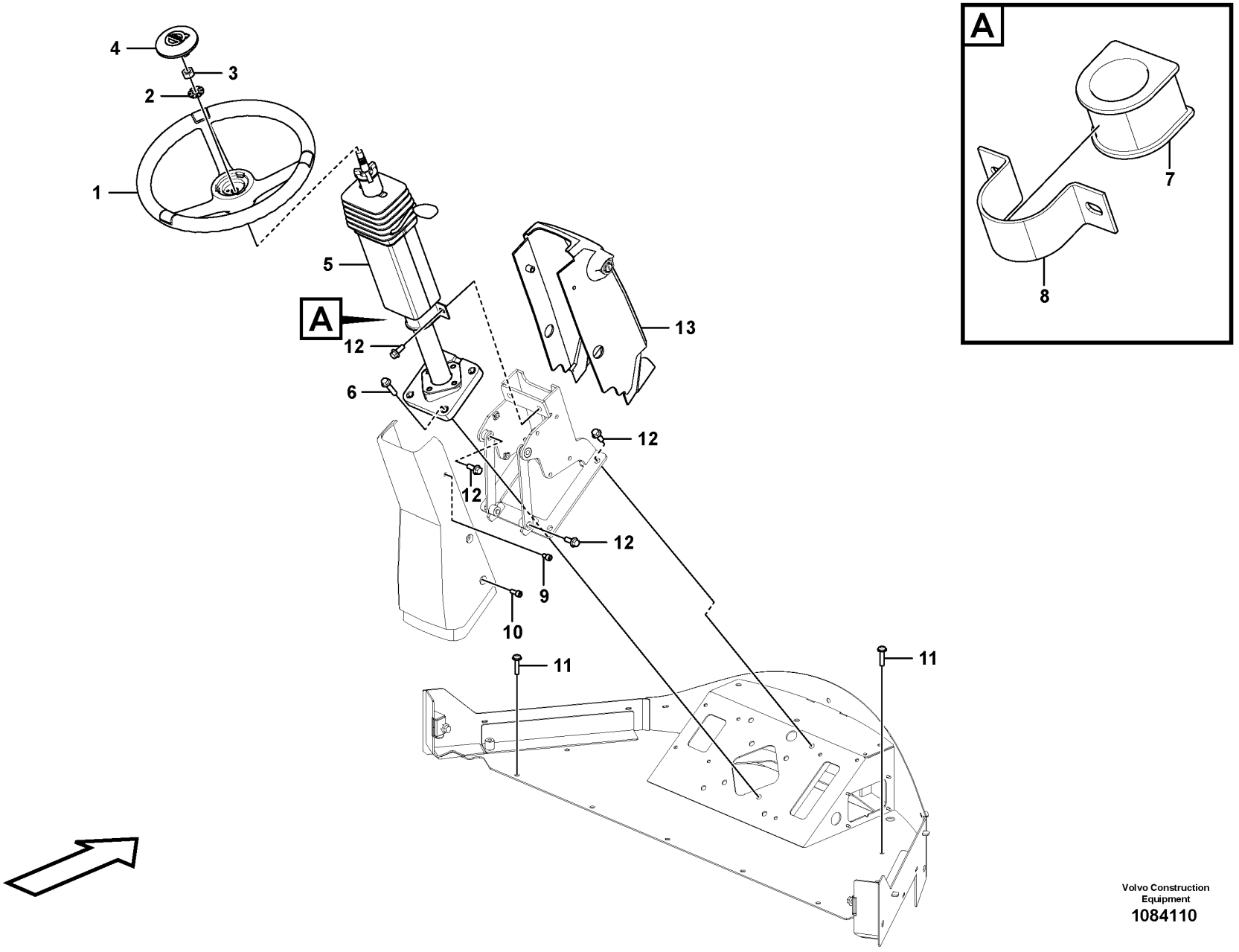
A
7
8
4
3
2
1
5
A
12
6
13
12
12
12
9
10
11
11

Fig.	Part No.	Quantity 1	2	3	PS	KIT	Description	Dénomination	Bezeichnung	Denominación	Benämning	Notes
1	VOE 16688881	1					Steering wheel	Volant	Lenkrad	Volante	Ratt	
2	VOE 17424980	1					Lock Washer	Rondel.verroui.	Sicher Scheibe	Arandel Segurid	Låsbricka	
3	VOE 955804	1					Hexagon nut	Écrou hexagonal	Sechskantmutter	Tuerca hexagonal	Sexkantsmutter	
4	VOE 16685267	1					Cap	Chapeau	Verschlusskappe	Caperuza	Hatt	
5	VOE 17429006	1					Steering column	Colonne de direction	Lenksäule	Columna del volante	Styrkolonn	
6	VOE 13965220	4					Screw	Vis	Schraube	Tornillo	Skruv	
7	VOE 11006711	1					Rubber bushing	Bague caoutchouc	Gummibuchse	Buje de goma	Gummibussning	
8	VOE 11006712	1					Clamp	Collier serrage	Klemme	Abrazadera	Klamma	
9	VOE 13941793	2					Screw	Vis	Schraube	Tornillo	Skruv	
10	VOE 959220	4					Hex. socket screw	Vis à six pans creux	Innensechskantschraube	Tornillo de hexágono embutido	Insexskruv	
11	VOE 971368	7					Six point socket screw	Vis à 6 pans creux	Sechszahn-Hohlschraube	Racor de seis dientes	Sextandhålskruv	
12	VOE 946329	10					Flange screw	Vis à embase	Flanschschraube	Tornillo embridado	Flänsskruv	
13	VOE 12818699	1					Cover	Capot	Haube	Capó	Huv	

1		**Pedestal Assembly** **Unité de colonne** **Sockel kpl.** **Montaje de pedestal** **Pedestal**	Catalogue id **20736**	Group **641**
2				
3			Illustr. No **1084110**	Section **200**
4				
5		**12805443, 12805730**	Issue **20044521-B**	Page **327**

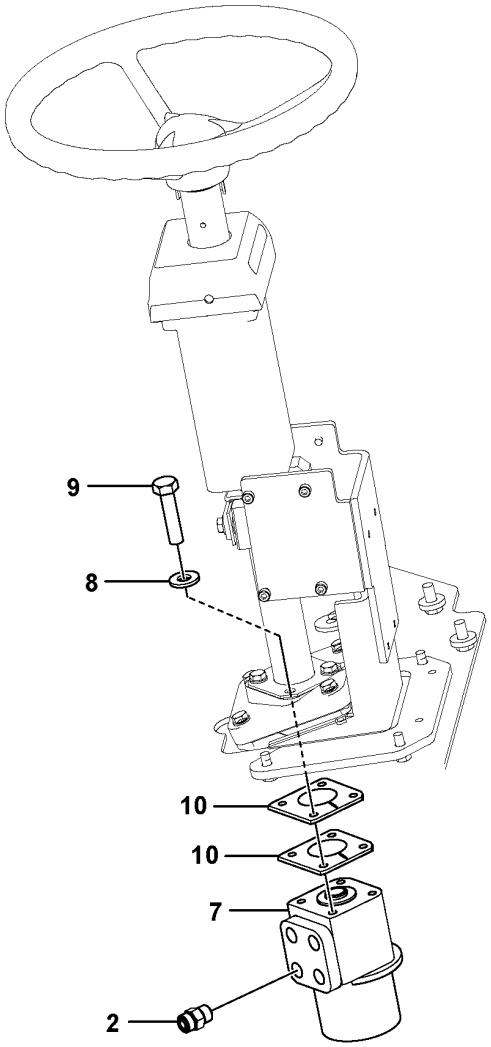
9
8
10
10
7
2

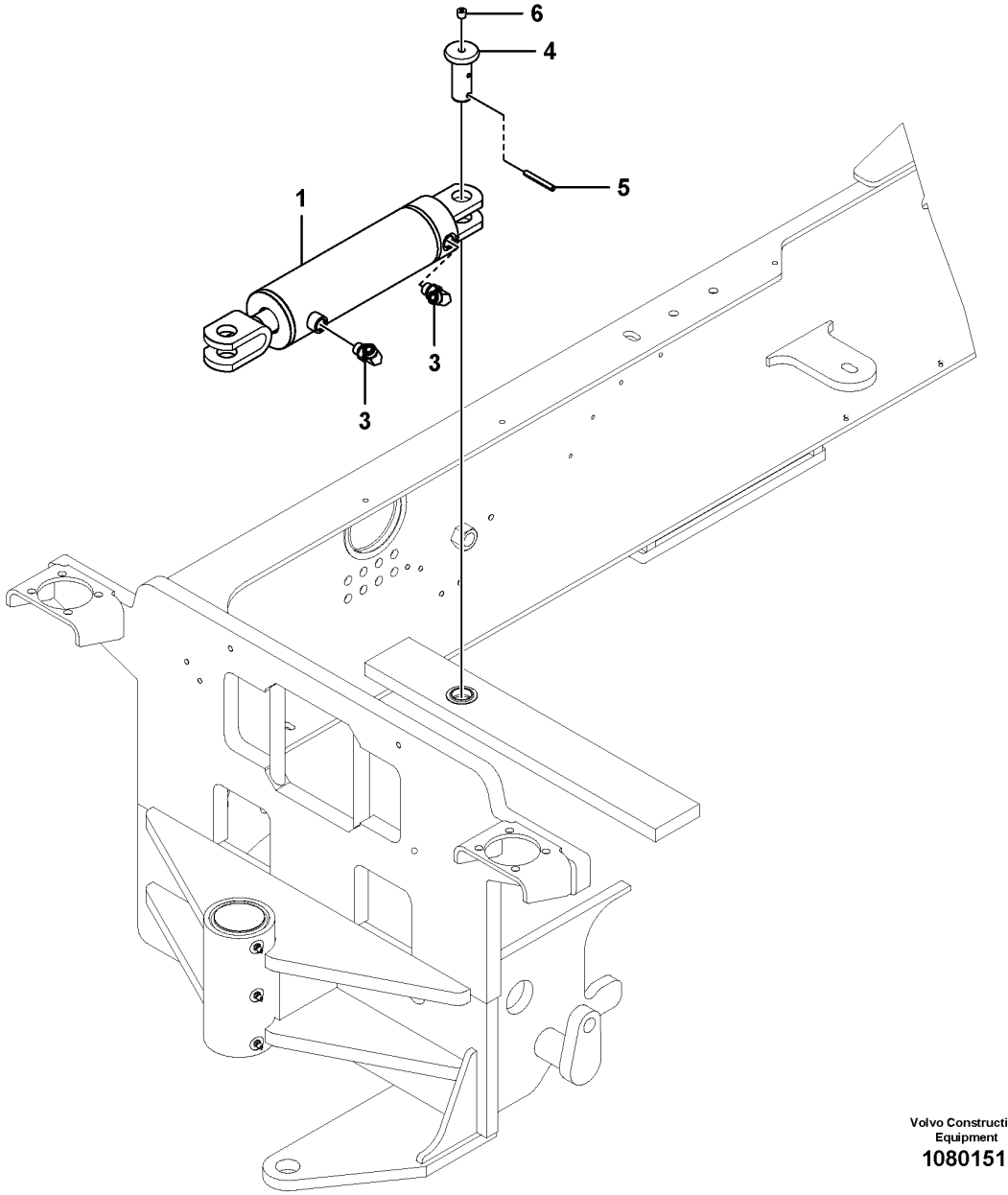
6
4
5
1
3
3

Fig.	Part No.	Quantity 1	2	3	PS	KIT	Description	Dénomination	Bezeichnung	Denominación	Benämning	Notes
1	RM 43922509	1					Cylinder	Cylindre	Zylinder	Cilindro	Cylinder	
	RM 13228937	1					•Repair kit	•Kit de réparation	•Reparatursatz	•Kit de reparación	•Reparationssats	
2	VOE 13933923	4					Nipple	Raccord	Nippel	Niple	Nippel	
3	VOE 13933868	2					Elbow nipple	Raccord coudé	Winkelnippel	Niple angular	V-nippel	
4	RM 59190975	1					Pivot pin	Goupille-guide	Gelenkstift	Pasador articulado	Ledpinne	
5	RM 95098679	1					Spring pin	Goupille tubulaire	Federstift	Pasador tubular	Fjädrande pinne	
6	RM 95049359	1					Plug	Tampon	Stopfen	Tapón	Plugg	
7	RM 43844588	1					Valve	Valve	Ventil	Válvula	Ventil	
	VOE 11709888	1					•Sealing kit	•Kit plombage	•Plombiersatz	•Kit de precinto	•Plomberingssats	
8	RM 96741046	4					Plain washer	Rondelle plane	Flachscheibe	Arandela plana	Planbricka	
9	RM 96705272	4					Hexagon screw	Vis à tête hexagonale	Sechskantschraube	Tornillo hexagonal	Sexkantsskruv	
10	VOE 12810318	2					Rubber damper	Amortisseur caoutchouc	Gummidämpfer	Amortiguador de goma	Gummidämpare	

1		**Steering Cylinder With Orbital Valve** **Vérin de direction avec valve Orbitrol** **Lenkzylinder mit Orbitalventil** **Cilindro de dirección con válvula orbital** **Styrcylinder med Orbitalventil**	Catalogue id **20736**	Group **645**
2			Illustr. No **1080151**	Section **100**
3			Issue **20044521-B**	Page **329**
4				
5				

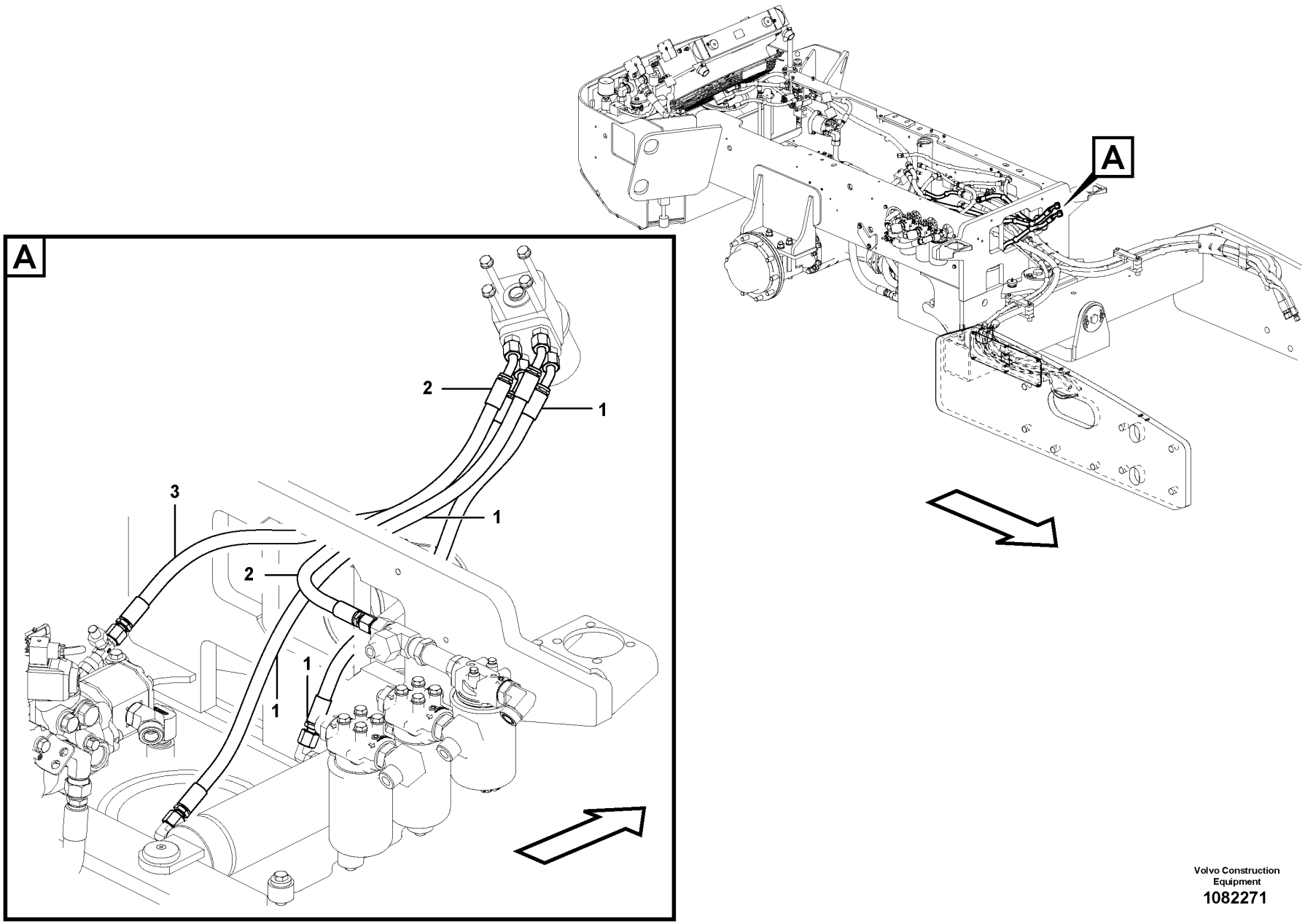

Volvo Construction Equipment
1082271

Fig.	Part No.	Quantity 1	2	3	PS	KIT	Description	Dénomination	Bezeichnung	Denominación	Benämning	Notes
1	VOE 12793381	2					Hose assembly	Conduit flexible	Schlauchleitung	Conducto	Slangledning	
2	VOE 12763491	1					Hose assembly	Conduit flexible	Schlauchleitung	Conducto	Slangledning	
3	VOE 12777847	1					Hose assembly	Conduit flexible	Schlauchleitung	Conducto	Slangledning	

VOLVO

Volvo Construction Equipment
www.volvoce.com

GROUP	Section	Page
711 Front frame	100	339
711 Rear frame	200	341
711 Front frame 12798277	300	343
715 Protecting plate 12817592	100	345
771 Wheel and Tire Assembly 12779024	100	347
777 Drum Assembly 12804841	100	349
777 Drum Assembly 12804851	110	353
777 Bearing Housing Assembly 12804851	150	355
777 Eccentric Assembly 12804841, 12804851	200	357
777 Carrier Assembly 12804841, 12804851	250	359
777 Smooth Drum Scraper Installation 12779548	400	361
777 Padfoot Drum Scraper Installation 12779549	500	363
777 Vibration Pump 43844695	600	365
777 Vibration Pump 43844695	700	367
777 Inside Scraper Installation 12815370	800	369
777 Inside Scraper Installation 12815371	810	371
777 Bolt-on Shell Installation 12779850	900	373
777 Standard bumper 12814020	1000	375
777 Premium Bumper 12802439	1100	377
777 Levelling blade 12804983	1200	379

GROUP	Section	Page

TABLE DES MATIÈRES

Catalogue id 20736 | Group 7
Issue 20044521-B | Page 334

GROUPE	Section	Page
711 Châssis AV	100	339
711 Châssis AR	200	341
711 Châssis AV 12798277	300	343
715 Plaque de protection 12817592	100	345
771 Montage du pneu et de roue 12779024	100	347
777 Montage du rouleau 12804841	100	349
777 Montage du rouleau 12804851	110	353
777 Carter de palier 12804851	150	355
777 Montage de la fonction marteau 12804841, 12804851	200	357
777 Montage de l'entraîneur 12804841, 12804851	250	359
777 Installation du racloir de rouleau lisse 12779548	400	361
777 Installation du racloir de rouleau à patin 12779549	500	363
777 Pompe Vibrations 43844695	600	365
777 Pompe Vibrations 43844695	700	367
777 Installation du racloir interne 12815370	800	369
777 Installation du racloir interne 12815371	810	371
777 Coque de rouleau boulonnée Installation 12779850	900	373
777 Pare-chocs standard 12814020	1000	375
777 Pare-chocs haut de gamme 12802439	1100	377
777 Lame de remblayage 12804983	1200	379

GRUPPE		Abschnitt	Seite
711	Vorderfahrgestell	100	339
711	Hinterfahrgestell	200	341
711	Vorderfahrgestell 12798277	300	343
715	Schutzblech 12817592	100	345
771	Rad und Reifen, Baugruppe 12779024	100	347
777	Bandage kpl. 12804841	100	349
777	Bandage kpl. 12804851	110	353
777	Lagergehäuse, Baugruppe 12804851	150	355
777	Exzenter kpl. 12804841, 12804851	200	357
777	Lagergehäuse kpl. 12804841, 12804851	250	359
777	Glattbandage Abstreifer, Einbau 12779548	400	361
777	Kissenbandage Abstreifer, Einbau 12779549	500	363
777	Vibrationspumpe 43844695	600	365
777	Vibrationspumpe 43844695	700	367
777	Innerer Abstreifer, Einbau 12815370	800	369
777	Innerer Abstreifer, Einbau 12815371	810	371
777	Aufschraubbare Schale, Einbau 12779850	900	373
777	Standardstoßstange 12814020	1000	375
777	Premium-Stoßstange 12802439	1100	377
777	Planierschild 12804983	1200	379

INDICE

Catalogue id 20736 | Group 7
Issue 20044521-B | Page 336

GRUPO		Sección	Página
711	Bastidor delantero	100	339
711	Bastidor trasero	200	341
711	Bastidor delantero 12798277	300	343
715	Placa de protección 12817592	100	345
771	Montaje de rueda y neumático 12779024	100	347
777	Montaje de rodillo 12804841	100	349
777	Montaje de rodillo 12804851	110	353
777	Montaje de portacojinetes 12804851	150	355
777	Montaje de excéntrica 12804841, 12804851	200	357
777	Montaje de brida 12804841, 12804851	250	359
777	Instalación de rascador de rodillo liso 12779548	400	361
777	Instalación de rascador de rodillo con zapatas 12779549	500	363
777	Bomba de vibración 43844695	600	365
777	Bomba de vibración 43844695	700	367
777	Instalación de rascador interior 12815370	800	369
777	Instalación de rascador interior 12815371	810	371
777	Instalación de carcasa empernada 12779850	900	373
777	Paragolpes estándar 12814020	1000	375
777	Paragolpes premium 12802439	1100	377
777	Hoja rellenadora 12804983	1200	379

GRUPP	Avsnitt	Sida
711 Främre chassi	100	339
711 Bakre chassi	200	341
711 Främre chassi 12798277	300	343
715 Skyddsplåt 12817592	100	345
771 Hjul och däck Assembly 12779024	100	347
777 Trumma, enhet 12804841	100	349
777 Trumma, enhet 12804851	110	353
777 Lagerhus 12804851	150	355
777 Excenter 12804841, 12804851	200	357
777 Hållare, enhet 12804841, 12804851	250	359
777 Slät trumma avstrykare ditsättning 12779548	400	361
777 Padfottrumma avstrykare ditsättning 12779549	500	363
777 Vibrationspump 43844695	600	365
777 Vibrationspump 43844695	700	367
777 Inre avstrykare, ditsättning 12815370	800	369
777 Inre avstrykare, ditsättning 12815371	810	371
777 Bultat skal ditsättning 12779850	900	373
777 Standard stötfångare 12814020	1000	375
777 Premium stötfångare 12802439	1100	377
777 Återfyllningsblad 12804983	1200	379

GRUPP	Avsnitt	Sida

INNEHÅLLSFÖRTECKNING

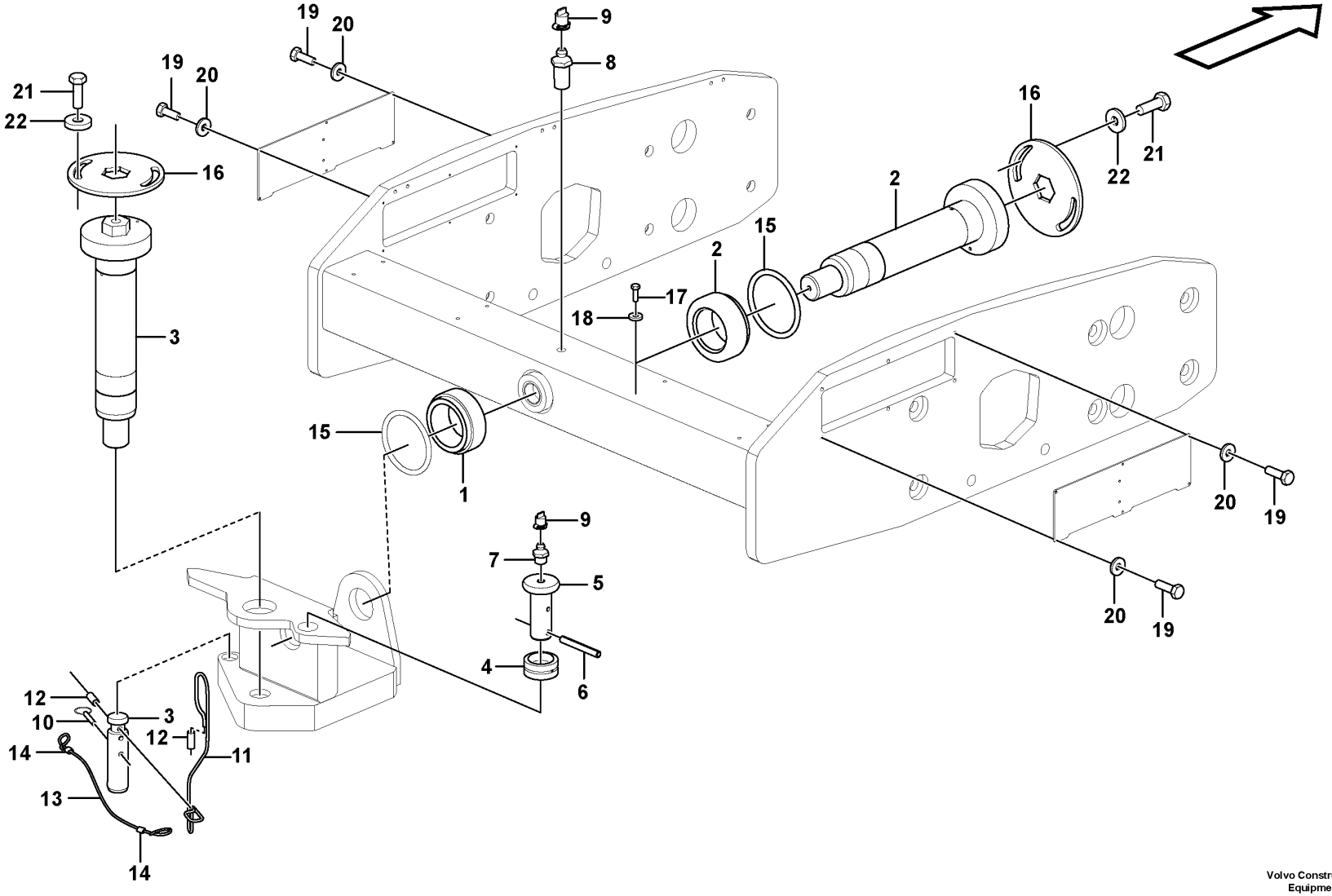

Volvo Construction Equipment
1080175

Fig.	Part No.	Quantity 1	2	3	PS	KIT	Description	Dénomination	Bezeichnung	Denominación	Benämning	Notes
1	RM 43939206	2					Bearing	Roulement	Lager	Cojinete	Lager	
2	RM 43856814	2					Pin	Goupille	Stift	Pasador	Pinne	
3	RM 59298208	1					Lock pin	Goupille de verrouillage	Sperrbolzen	Pasador de seguridad	Låstapp	
4	RM 59450528	1					Bushing	Bague	Buchse	Casquillo	Bussning	
5	RM 59190975	1					Pivot pin	Goupille-guide	Gelenkstift	Pasador articulado	Ledpinne	
6	RM 95098679	1					Spring pin	Goupille tubulaire	Federstift	Pasador tubular	Fjädrande pinne	
7	RM 95201547	1					Fitting	Écrou raccord	Verschraubung	Racor	Förskruvning	
8	RM 95412946	1					Fitting	Écrou raccord	Verschraubung	Racor	Förskruvning	
9	RM 50270248	2					Cap	Capot	Verschlusskappe	Capuchón	Hatt	
10	RM 59299545	1					Pin	Goupille	Stift	Pasador	Pinne	
11	RM 59607861	1					Cable	Câble	Kabel	Cable	Kabel	
12	RM 59607853	2					Ferrule	Bague de sûreté	Schneidring	Anillo de acoplamiento	Skärring	
13	RM 59436741	1					Cable	Câble	Kabel	Cable	Kabel	
14	RM 59214775	2					Sleeve	Douille	Hülse	Manguito	Hylsa	
15	RM 43856822	2					Sealing ring	Bague étanchéité	Dichtring	Anillo retén	Tätningsring	
16	RM 46636452	2					Lock plate	Plaque verrouillage	Verschlussplatte	Placa de seguridad	Låsplatta	
17	RM 96719869	8					Hexagon screw	Vis à tête hexagonale	Sechskantschraube	Tornillo hexagonal	Sexkantsskruv	
18	RM 96738596	8					Washer	Rondelle	Scheibe	Arandela	Bricka	
19	RM 96706809	12					Hexagon screw	Vis à tête hexagonale	Sechskantschraube	Tornillo hexagonal	Sexkantsskruv	
20	VOE 955892	12					Plain washer	Rondelle plane	Flachscheibe	Arandela plana	Planbricka	
21	VOE 978932	4					Hexagon screw	Vis à tête hexagonale	Sechskantschraube	Tornillo hexagonal	Sexkantsskruv	
22	RM 96712237	4					Plain washer	Rondelle plane	Flachscheibe	Arandela plana	Planbricka	

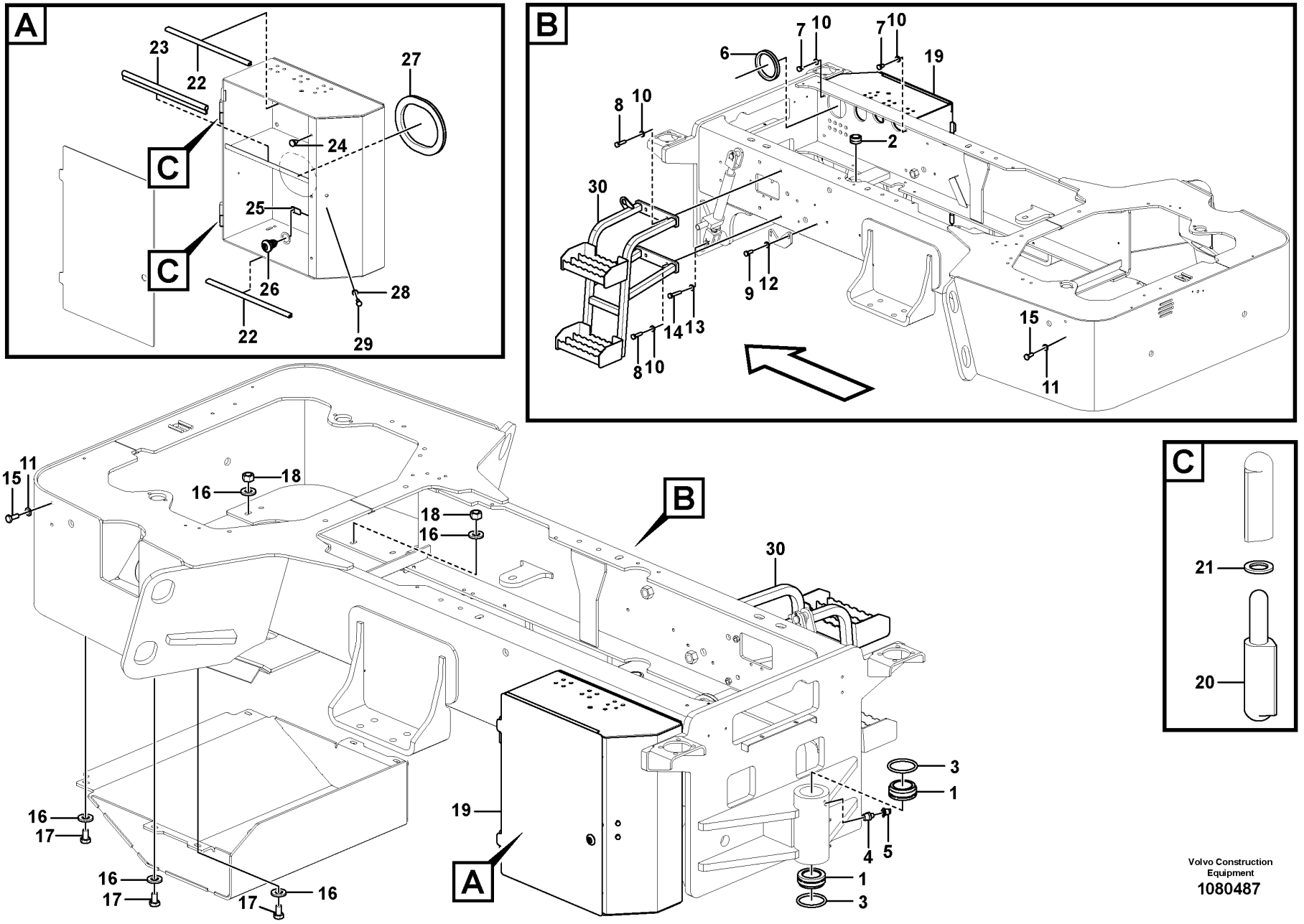

Volvo Construction Equipment
1080487

Fig.	Part No.	Quantity 1	2	3	PS	KIT	Description	Dénomination	Bezeichnung	Denominación	Benämning	Notes
1	RM 43939206	2					Bearing	Roulement	Lager	Cojinete	Lager	
2	RM 13209903	1					Bearing	Roulement	Lager	Cojinete	Lager	
3	RM 43856822	2					Sealing ring	Bague étanchéité	Dichtring	Anillo retén	Tätningsring	
4	RM 95201547	3					Fitting	Écrou raccord	Verschraubung	Racor	Förskruvning	
5	RM 50270248	3					Cap	Capot	Verschlusskappe	Capuchón	Hatt	
6	RM 50829647	1					Trim moulding	Baguette décorative	Zierleiste	Moldura adorno	Prydnadslist	
7	RM 96702329	4					Hexagon screw	Vis à tête hexagonale	Sechskantschraube	Tornillo hexagonal	Sexkantsskruv	
8	RM 96702444	4					Hexagon screw	Vis à tête hexagonale	Sechskantschraube	Tornillo hexagonal	Sexkantsskruv	
9	RM 96702287	4					Hexagon screw	Vis à tête hexagonale	Sechskantschraube	Tornillo hexagonal	Sexkantsskruv	
10	RM 96738596	8					Washer	Rondelle	Scheibe	Arandela	Bricka	
11	VOE 13955894	4					Washer	Rondelle	Scheibe	Arandela	Bricka	
12	RM 96714407	4					Plain washer	Rondelle plane	Flachscheibe	Arandela plana	Planbricka	
13	RM 96738646	1					Plain washer	Rondelle plane	Flachscheibe	Arandela plana	Planbricka	
14	RM 96712724	1					Hexagon screw	Vis à tête hexagonale	Sechskantschraube	Tornillo hexagonal	Sexkantsskruv	
15	RM 96718820	4					Hexagon screw	Vis à tête hexagonale	Sechskantschraube	Tornillo hexagonal	Sexkantsskruv	
16	RM 96712237	12					Plain washer	Rondelle plane	Flachscheibe	Arandela plana	Planbricka	
17	RM 96702667	6					Hexagon screw	Vis à tête hexagonale	Sechskantschraube	Tornillo hexagonal	Sexkantsskruv	
18	VOE 13971072	6					Hexagon nut	Écrou hexagonal	Sechskantmutter	Tuerca hexagonal	Sexkantsmutter	
19	VOE 12808039	1					Battery box	Coffre à batterie	Batteriekasten	Caja de batería	Batterilåda	
20	RM 18004424	2					Hinge	Charnière	Scharnier	Bisagra	Gångjärn	
21	RM 18007278	2					Bushing	Bague	Buchse	Casquillo	Bussning	
22	RM 50829662	2					Clip	Clip	Clip	Clip	Clips	
23	RM 59109272	1					Rubber moulding	Joint caoutchouc	Gummileiste	Listón de goma	Gummilist	
24	VOE 11114711	3					Rubber stop	Butée caoutchouc	Gummipuffer	Tope de goma	Gummistopp	
25	VOE 15682898	1					Lock plate	Plaque verrouillage	Verschlussplatte	Placa de seguridad	Låsplatta	
26	VOE 12787930	1					Lock	Serrure	Schloss	Cierre	Lås	
27	RM 50829654	1					Trim moulding	Baguette décorative	Zierleiste	Moldura adorno	Prydnadslist	
28	VOE 13955894	2					Washer	Rondelle	Scheibe	Arandela	Bricka	
29	RM 96718820	2					Hexagon screw	Vis à tête hexagonale	Sechskantschraube	Tornillo hexagonal	Sexkantsskruv	
30	VOE 12803394	1					Step	Marche escalier	Treppenstufe	Escalón	Trappsteg	

1		**Rear frame** **Châssis AR** **Hinterfahrgestell** **Bastidor trasero** **Bakre chassi**	Catalogue id **20736**	Group **711**
2			Illustr. No **1080487**	Section **200**
3			Issue **20044521-B**	Page **341**
4				
5				

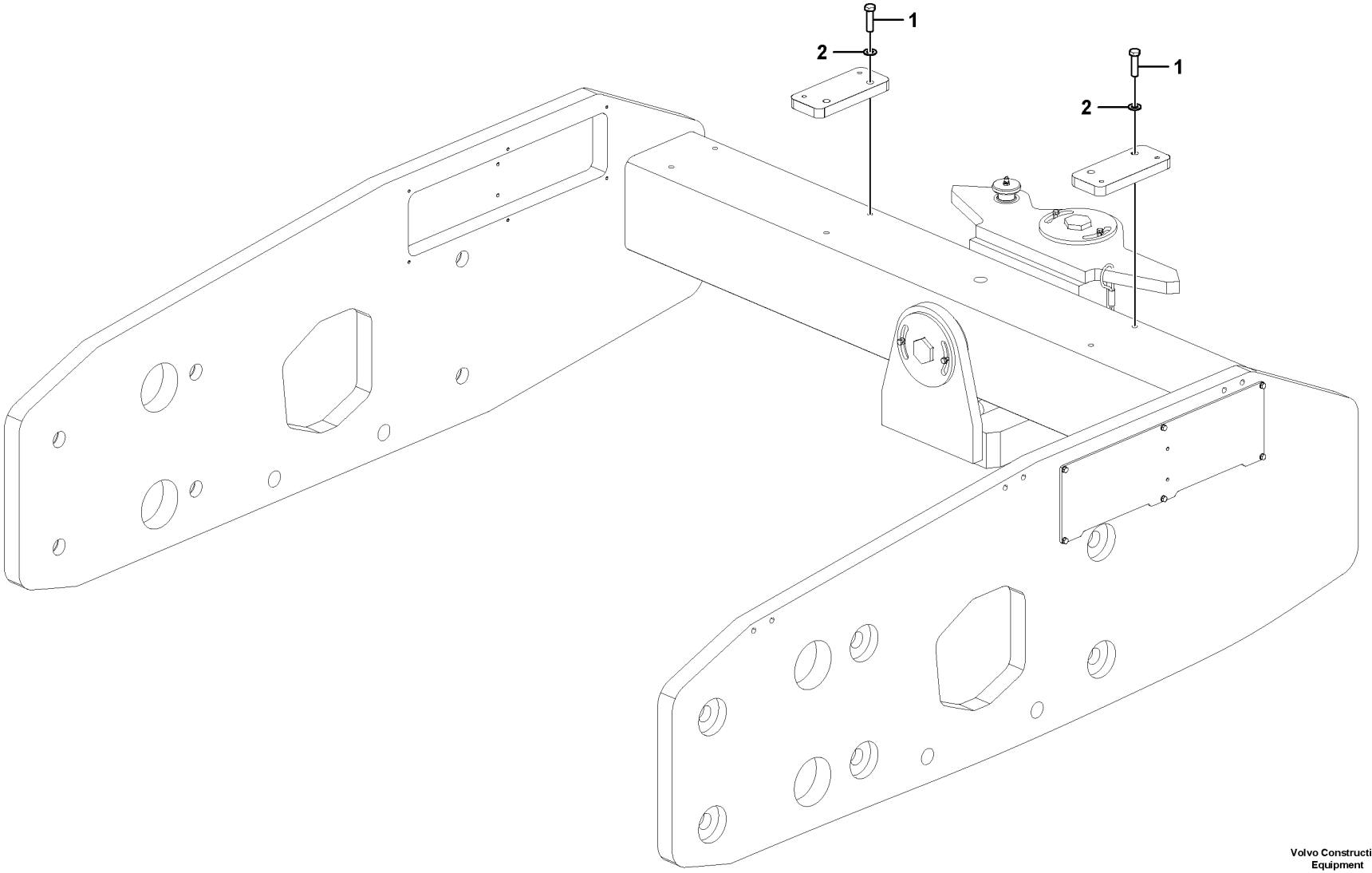

Volvo Construction Equipment
1082001

Fig.	Part No.	Quantity 1	2	3	PS	KIT	Description	Dénomination	Bezeichnung	Denominación	Benämning	Notes
1	RM 96702667	4					Hexagon screw	Vis à tête hexagonale	Sechskantschraube	Tornillo hexagonal	Sexkantsskruv	
2	RM 96738596	4					Washer	Rondelle	Scheibe	Arandela	Bricka	

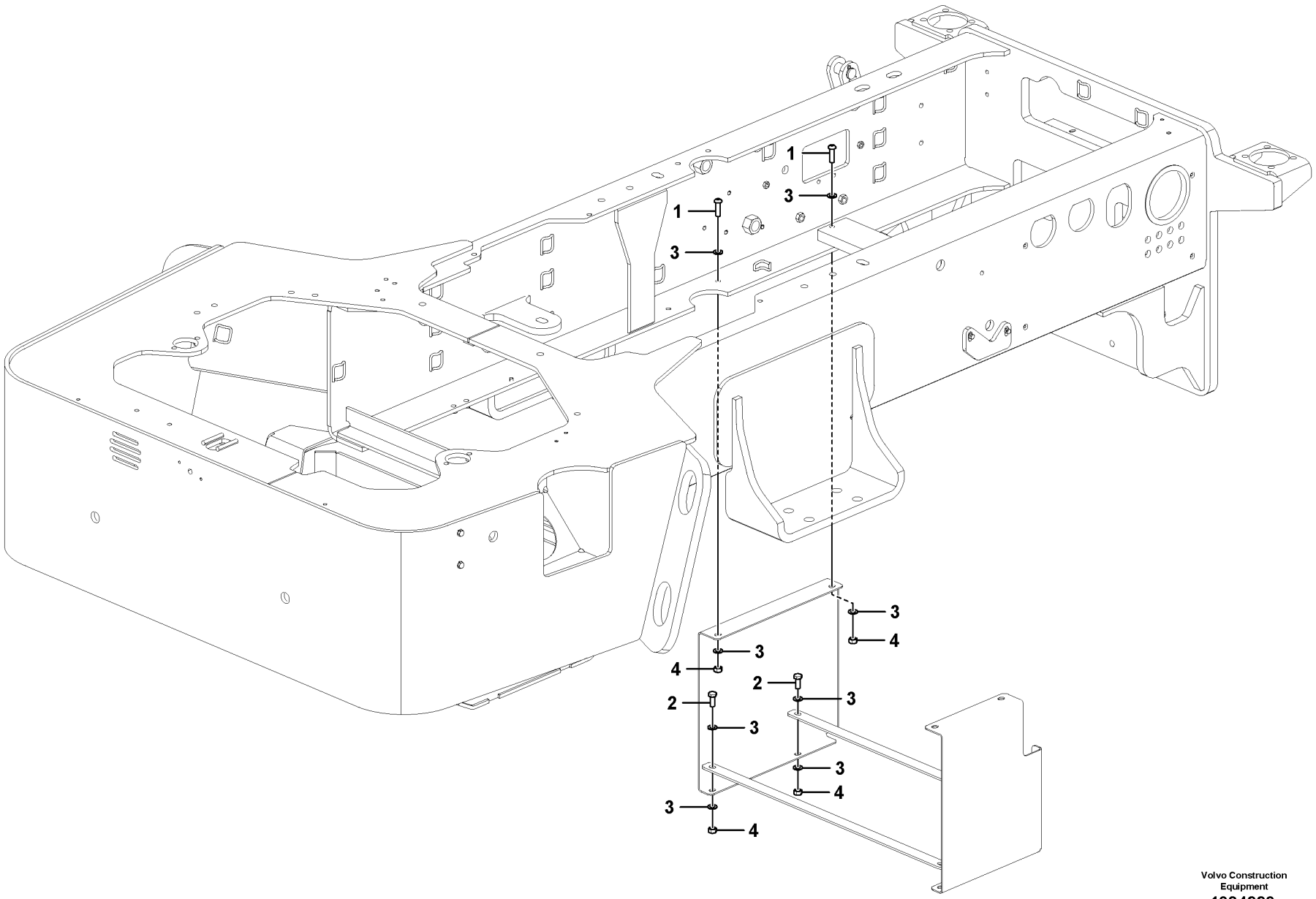

Volvo Construction Equipment
1084229

Fig.	Part No.	Quantity 1	2	3	PS	KIT	Description	Dénomination	Bezeichnung	Denominación	Benämning	Notes
1	RM 96741103	3					Bhcs M10 X 1.5	Bhcs M10 X 1.5	Halbrundschraube M10 X 1,5	BHCS M10 x 1,5	Bhcs M10 X 1,5	
2	RM 96702287	4					Hexagon screw	Vis à tête hexagonale	Sechskantschraube	Tornillo hexagonal	Sexkantsskruv	
3	RM 96741046	14					Plain washer	Rondelle plane	Flachscheibe	Arandela plana	Planbricka	
4	VOE 971071	7					Hexagon nut	Écrou hexagonal	Sechskantmutter	Tuerca hexagonal	Sexkantsmutter	

1		**Protecting plate** **Plaque de protection** **Schutzblech** **Placa de protección** **Skyddsplåt**	Catalogue id **20736**	Group **715**
2				
3			Illustr. No **1084229**	Section **100**
4				
5		**12817592**	Issue **20044521-B**	Page **345**

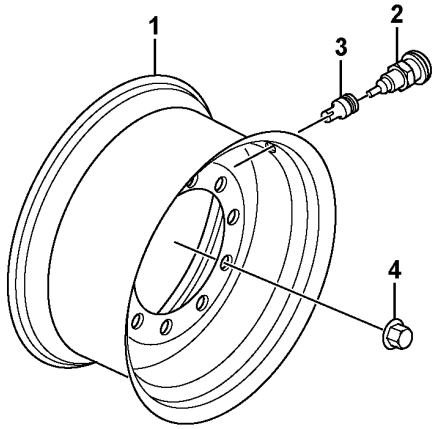
1
2
3
4

Fig.	Part No.	Quantity 1	2	3	PS	KIT	Description	Dénomination	Bezeichnung	Denominación	Benämning	Notes
1	VOE 12763454	2					Rim	Cadre	Zarge	Marco	Sarg	
2	RM 59524447	2					Air valve	Soupape d'air	Luftventil	Válvula de aire	Luftventil	
3	RM 59929711	2					Valve cap	Chapeau de soupape	Ventilkappe	Sombrerete de válvula	Ventilhatt	
4	RM 59163758	20					Wheel nut	Écrou de roue	Radmutter	Tuerca de rueda	Hjulmutter	

1		**Wheel and Tire Assembly** **Montage du pneu et de roue** **Rad und Reifen, Baugruppe** **Montaje de rueda y neumático** **Hjul och däck Assembly**	Catalogue id **20736**	Group **771**
2				
3			Illustr. No **1065952**	Section **100**
4				
5		**12779024**	Issue **20044521-B**	Page **347**

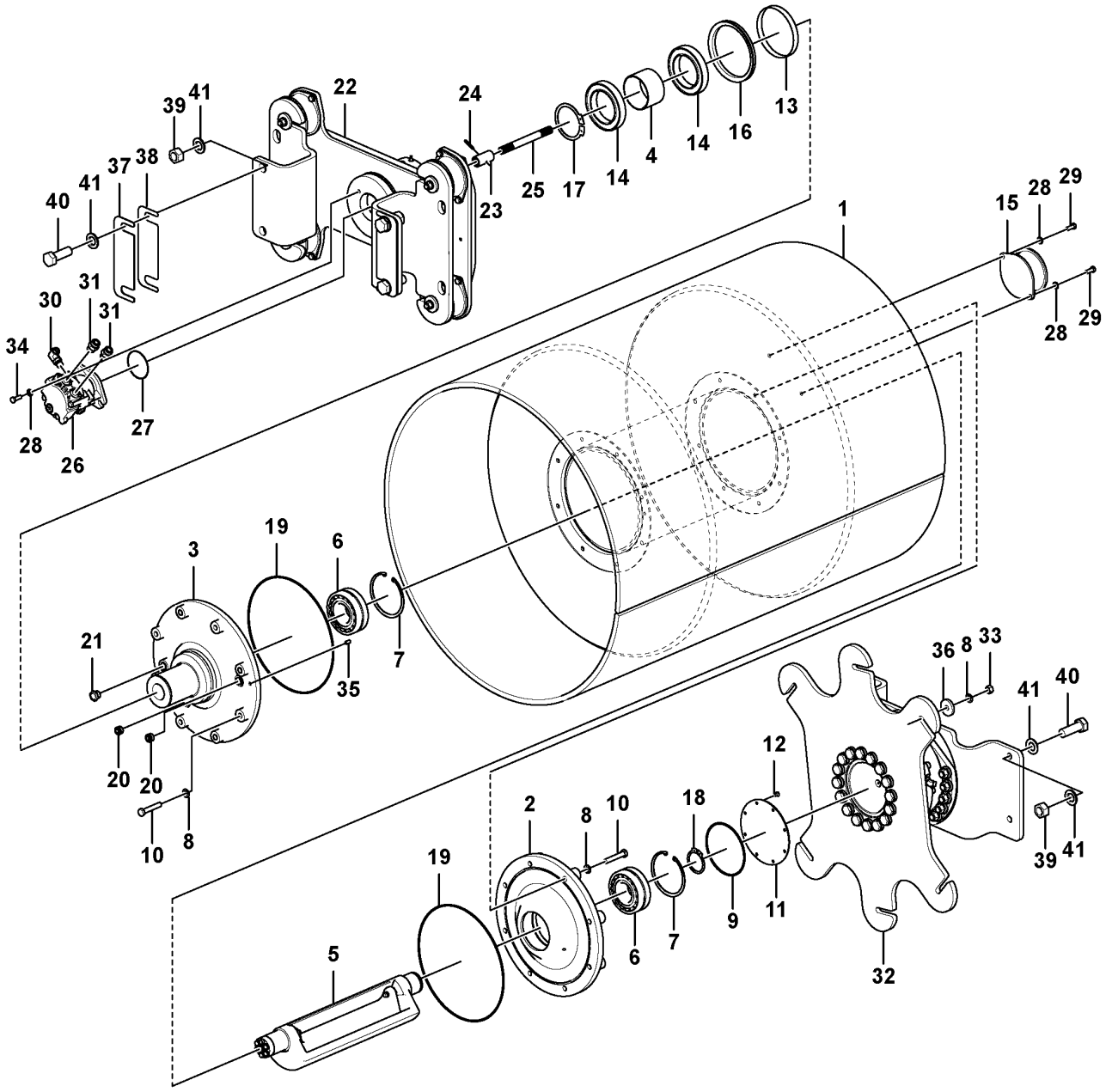

Volvo Construction Equipment
1080196

Fig.	Part No.	Quantity 1	2	3	PS	KIT	Description	Dénomination	Bezeichnung	Denominación	Benämning	Notes
1	VOE 12804843	1					Drum	Tambour	Walze		Vals	
2	RM 13184072	1					Bearing	Roulement	Lager	Cojinete	Lager	
3	RM 13218177	1					Bearing housing	Ensemble tournant	Lagergehäuse	Caja de cojinete	Lagerhus	
4	RM 13179577	1					Spacer	Entretoise	Abstandkörper	Distanciador	Distans	
5		1			NS		Eccentric Assembly	Ensemble excentrique	Exzentrischer Einbau	Conjunto de excéntrica		See group 777-200 page 357
6	RM 59208512	2					Roller bearing	Roulement à rouleaux	Rollenlager	Cojinete rodillo	Rullager	
7	RM 96710983	2					Retaining ring	Bague retenue	Haltering	Anillo retén	Hållarring	
8	VOE 13955900	22					Washer	Rondelle	Scheibe	Arandela	Bricka	
9	RM 95720256	1					O-ring	Joint torique	O-Ring	Anillo tórico	O-ring	
10	VOE 983288	16					Hexagon screw	Vis à tête hexagonale	Sechskantschraube	Tornillo hexagonal	Sexkantsskruv	
11	RM 13412069	1					Cover	Capot	Haube	Capó	Huv	
12	RM 96743851	8					Screw	Vis	Schraube	Tornillo	Skruv	
13	RM 59277756	1					Wear sleeve	Douille d'usure	Verschleißhülse	Manguito de desgaste	Slithylsa	
14	RM 50269984	2					Bearing	Roulement	Lager	Cojinete	Lager	
15	VOE 12809850	6					Shock absorber	Amortisseur	Stoßdämpfer	Amortiguador	Stötdämpare	
16	RM 13167390	1					V-ring	Bague en v	V-ring	Anillo en v	V-ring	
17	VOE 951081	1					Snap ring	Circlip	Nutring	Circlip	Spårring	
18	VOE 914482	1					Snap ring	Circlip	Nutring	Circlip	Spårring	
19	RM 95439006	2					O-ring	Joint torique	O-Ring	Anillo tórico	O-ring	
20	RM 59144428	2					Magnetic plug	Bouchon magnétique	Magnetstopfen	Tapón magnético	Magnetpropp	
21	RM 59277772	1					Gauge	Calibre	Messlehre	Galga	Tolk	
22		1			NS		Carrier rail	Rail-support	Stützlatte	Riel	Bärskena	See group 777-250 page 359
23	RM 59613612	1					Coupling piece	Accouplement	Leitungsverbinder	Pieza de conexión	Kopplingsstycke	
24	RM 96736822	1					Pin	Goupille	Stift	Pasador	Pinne	
25	RM 13182308	1					Shaft	Arbre	Welle	Eje	Axel	
26	RM 43844554	1					Hydraulic motor	Moteur hydraulique	Hydromotor	Motor hidráulico	Hydraulmotor	See group 913-500 page 531
27	RM 95988739	1					O-ring	Joint torique	O-Ring	Anillo tórico	O-ring	
28	RM 96738596	14					Washer	Rondelle	Scheibe	Arandela	Bricka	
29	VOE 978932	12					Hexagon screw	Vis à tête hexagonale	Sechskantschraube	Tornillo hexagonal	Sexkantsskruv	
30	VOE 935073	1					Elbow nipple	Raccord coudé	Winkelnippel	Niple angular	V-nippel	
31	VOE 13933862	2					Nipple	Raccord	Nippel	Niple	Nippel	

1	
2	
3	
4	
5	

Drum Assembly
Montage du rouleau
Bandage kpl.
Montaje de rodillo
Trumma, enhet

12804841

Catalogue id	Group
20736	**777**
Illustr. No	Section
1080196	**100**
Issue	Page
20044521-B	**349**

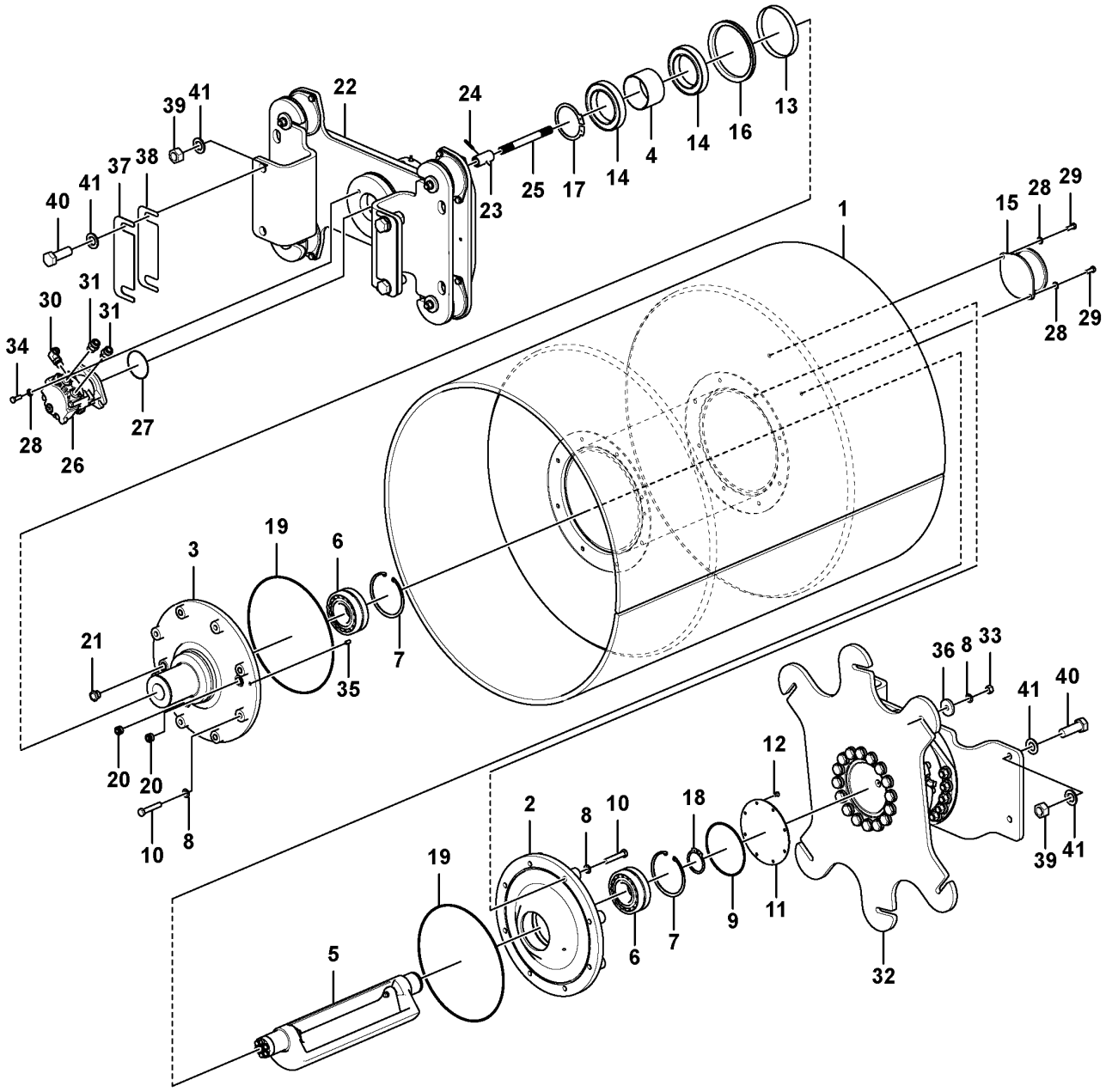

Volvo Construction Equipment
1080196

Fig.	Part No.	Quantity 1	2	3	PS	KIT	Description	Dénomination	Bezeichnung	Denominación	Benämning	Notes
32		1			NS		Drum	Tambour	Walze		Vals	See group 441-100 page 291
33	VOE 955785	6					Hexagon nut	Écrou hexagonal	Sechskantmutter	Tuerca hexagonal	Sexkantsmutter	
34	RM 96702329	2					Hexagon screw	Vis à tête hexagonale	Sechskantschraube	Tornillo hexagonal	Sexkantsskruv	
35	RM 96737069	1					Spring pin	Goupille tubulaire	Federstift	Pasador tubular	Fjädrande pinne	
36	RM 13351408	6					Washer	Rondelle	Scheibe	Arandela	Bricka	
37	VOE 12788700	2					Shim	Cale de réglage	Ausgleichblech	Laminilla de ajuste	Justermellanlägg	THICK = 5MM
38	VOE 12788699	2					Shim	Cale de réglage	Ausgleichblech	Laminilla de ajuste	Justermellanlägg	THICK = 1.5MM
39	RM 96703699	8					Hexagon nut	Écrou hexagonal	Sechskantmutter	Tuerca hexagonal	Sexkantsmutter	
40	RM 96742408	8					Hexagon screw	Vis à tête hexagonale	Sechskantschraube	Tornillo hexagonal	Sexkantsskruv	
41	RM 96701578	16					Washer	Rondelle	Scheibe	Arandela	Bricka	

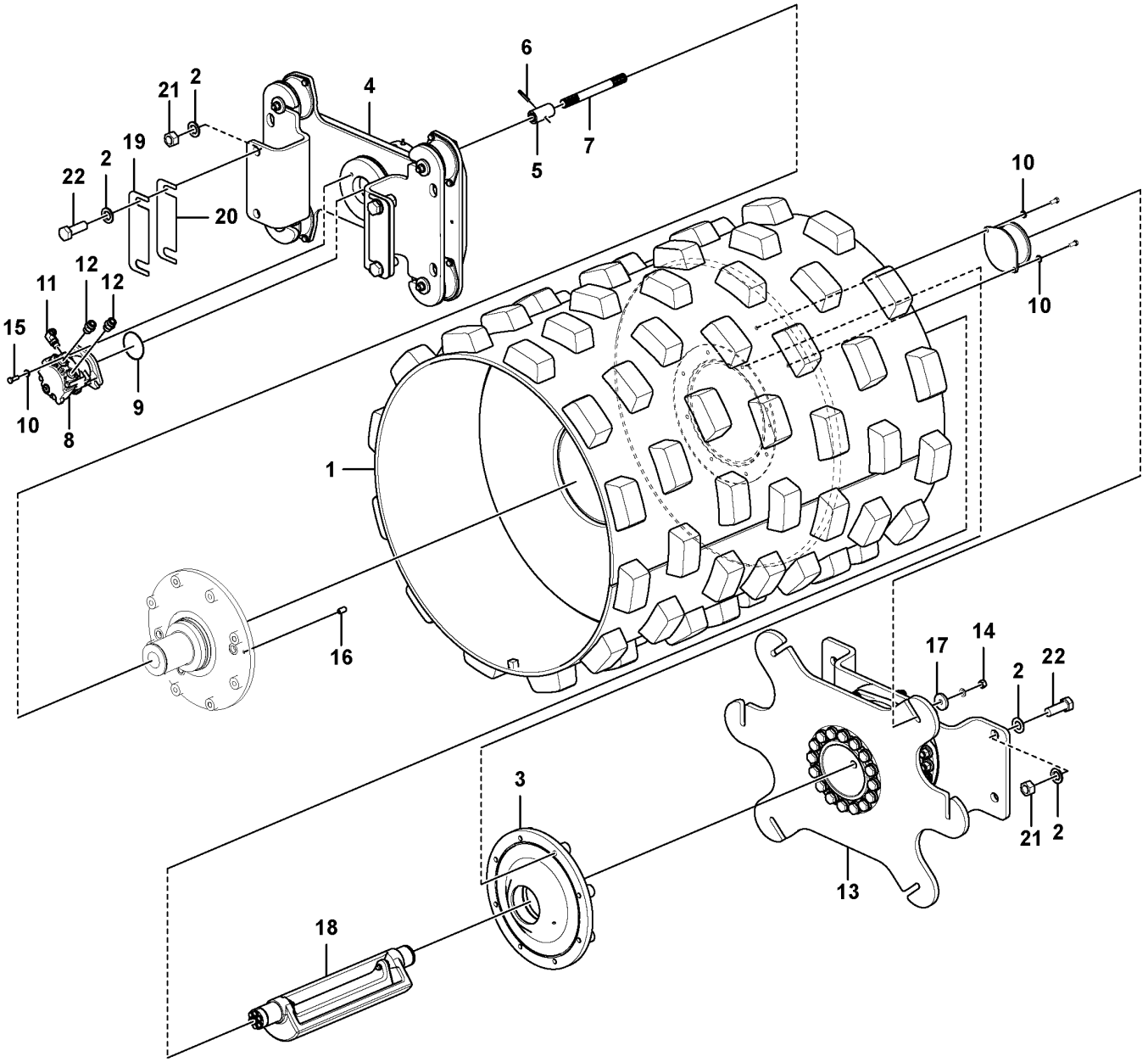

Volvo Construction Equipment
1080486

Fig.	Part No.	Quantity 1	2	3	PS	KIT	Description	Dénomination	Bezeichnung	Denominación	Benämning	Notes
1	VOE 12813628	1					Drum	Tambour	Walze		Vals	
2	RM 96701578	16					Washer	Rondelle	Scheibe	Arandela	Bricka	
3	RM 13184072	1					Bearing	Roulement	Lager	Cojinete	Lager	See group 777-150 page 355
4		1			NS		Carrier rail	Rail-support	Stützlatte	Riel	Bärskena	See group 777-250 page 359
5	RM 59613612	1					Coupling piece	Accouplement	Leitungsverbinder	Pieza de conexión	Kopplingsstycke	
6	RM 96736822	1					Pin	Goupille	Stift	Pasador	Pinne	
7	RM 13182308	1					Shaft	Arbre	Welle	Eje	Axel	
8	RM 43844554	1					Hydraulic motor	Moteur hydraulique	Hydromotor	Motor hidráulico	Hydraulmotor	See group 913-500 page 531
9	RM 95988739	1					O-ring	Joint torique	O-Ring	Anillo tórico	O-ring	
10	RM 96738596	14					Washer	Rondelle	Scheibe	Arandela	Bricka	
11	VOE 935073	1					Elbow nipple	Raccord coudé	Winkelnippel	Niple angular	V-nippel	
12	VOE 13933862	2					Nipple	Raccord	Nippel	Niple	Nippel	
13		1			NS		Drum	Tambour	Walze		Vals	See group 441-110 page 293
14	VOE 955785	6					Hexagon nut	Écrou hexagonal	Sechskantmutter	Tuerca hexagonal	Sexkantsmutter	
15	RM 96702329	2					Hexagon screw	Vis à tête hexagonale	Sechskantschraube	Tornillo hexagonal	Sexkantsskruv	
16	RM 96737069	1					Spring pin	Goupille tubulaire	Federstift	Pasador tubular	Fjädrande pinne	
17	RM 13351408	6					Washer	Rondelle	Scheibe	Arandela	Bricka	
18		1			NS		Eccentric Assembly	Ensemble excentrique	Exzentrischer Einbau	Conjunto de excéntrica		See group 777-200 page 357
19	VOE 12788700	2					Shim	Cale de réglage	Ausgleichblech	Laminilla de ajuste	Justermellanlägg	THICK = 5 MM
20	VOE 12788699	2					Shim	Cale de réglage	Ausgleichblech	Laminilla de ajuste	Justermellanlägg	THICK = 1,5 MM
21	RM 96703699	8					Hexagon nut	Écrou hexagonal	Sechskantmutter	Tuerca hexagonal	Sexkantsmutter	
22	RM 96742408	8					Hexagon screw	Vis à tête hexagonale	Sechskantschraube	Tornillo hexagonal	Sexkantsskruv	

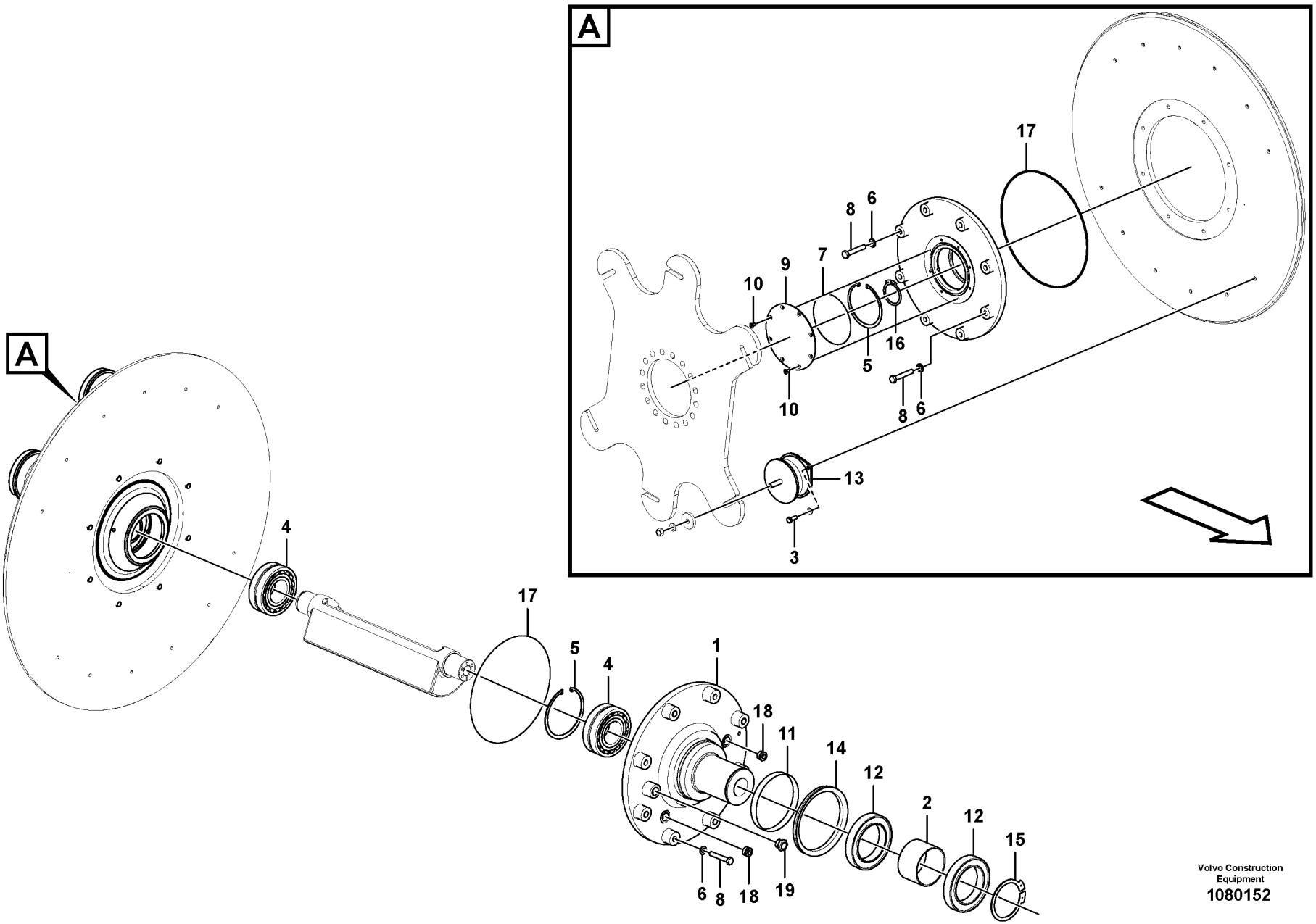

Volvo Construction Equipment
1080152

Fig.	Part No.	Quantity 1	2	3	PS	KIT	Description	Dénomination	Bezeichnung	Denominación	Benämning	Notes
1	RM 13218177	1					Bearing housing	Ensemble tournant	Lagergehäuse	Caja de cojinete	Lagerhus	
2	RM 13179577	1					Spacer	Entretoise	Abstandkörper	Distanciador	Distans	
3	VOE 978932	12					Hexagon screw	Vis à tête hexagonale	Sechskantschraube	Tornillo hexagonal	Sexkantsskruv	
4	RM 59208512	2					Roller bearing	Roulement à rouleaux	Rollenlager	Cojínete rodillo	Rullager	
5	RM 96710983	2					Retaining ring	Bague retenue	Haltering	Anillo retén	Hållarring	
6	VOE 13955900	22					Washer	Rondelle	Scheibe	Arandela	Bricka	
7	RM 95720256	1					O-ring	Joint torique	O-Ring	Anillo tórico	O-ring	
8	VOE 983288	16					Hexagon screw	Vis à tête hexagonale	Sechskantschraube	Tornillo hexagonal	Sexkantsskruv	
9	RM 13412069	1					Cover	Capot	Haube	Capó	Huv	
10	RM 96743851	8					Screw	Vis	Schraube	Tornillo	Skruv	
11	RM 59277756	1					Wear sleeve	Douille d'usure	Verschleißhülse	Manguito de desgaste	Slithylsa	
12	RM 50269984	2					Bearing	Roulement	Lager	Cojinete	Lager	
13	RM 95720256	6					O-ring	Joint torique	O-Ring	Anillo tórico	O-ring	
14	RM 13167390	1					V-ring	Bague en v	V-ring	Anillo en v	V-ring	
15	VOE 951081	1					Snap ring	Circlip	Nutring	Circlip	Spårring	
16	VOE 914482	1					Snap ring	Circlip	Nutring	Circlip	Spårring	
17	RM 95439006	2					O-ring	Joint torique	O-Ring	Anillo tórico	O-ring	
18	RM 59144428	2					Magnetic plug	Bouchon magnétique	Magnetstopfen	Tapón magnético	Magnetpropp	
19	RM 59277772	1					Gauge	Calibre	Messlehre	Galga	Tolk	

1		**Bearing Housing Assembly** **Carter de palier** **Lagergehäuse, Baugruppe** **Montaje de portacojinetes** **Lagerhus**	Catalogue id **20736**	Group **777**
2				
3			Illustr. No **1080152**	Section **150**
4				
5		**12804851**	Issue **20044521-B**	Page **355**

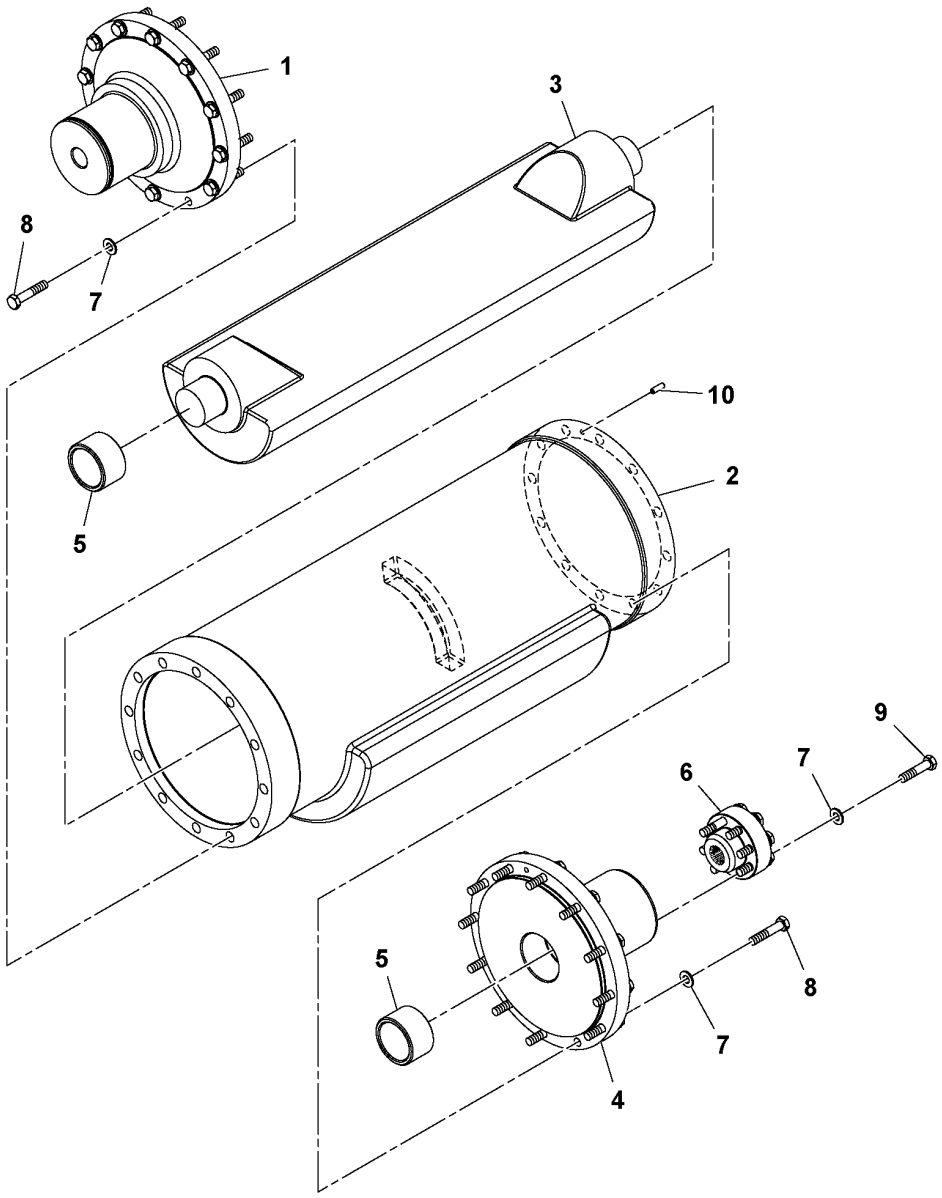
1
3
8
7
10
2
5
9
6
7
5
8
7
4

Fig.	Part No.	Quantity 1	2	3	PS	KIT	Description	Dénomination	Bezeichnung	Denominación	Benämning	Notes
		1			NS		Eccentric Assembly	Ensemble excentrique	Exzentrischer Einbau	Conjunto de excéntrica		
1	RM 13179239	1					•Spindle	•Broche	•Spindel	•Eje	•Axel	
2	RM 13218128	1					•Eccentric shaft	•Arbre excentrique	•Exzenterwelle	•Eje excéntrico	•Excenteraxel	
3	RM 13179205	1					•Eccentric shaft	•Arbre excentrique	•Exzenterwelle	•Eje excéntrico	•Excenteraxel	
4	RM 13218136	1					•Axle casing	•Carter d'essieu	•Achsgehäuse	•Cubierta de eje	•Axelkåpa	
5	RM 59296632	2					•Bearing	•Roulement	•Lager	•Cojinete	•Lager	
6	RM 13179247	1					•Coupling piece	•Accouplement	•Leitungsverbinder	•Pieza de conexión	•Kopplingsstycke	
7	RM 96741046	30					•Plain washer	•Rondelle plane	•Flachscheibe	•Arandela plana	•Planbricka	
8	VOE 983274	24					•Hexagon screw	•Vis à tête hexagonale	•Sechskantschraube	•Tornillo hexagonal	•Sexkantsskruv	
9	RM 96702428	6					•Hexagon screw	•Vis à tête hexagonale	•Sechskantschraube	•Tornillo hexagonal	•Sexkantsskruv	
10	VOE 13951976	1					•Spring pin	•Goupille tubulaire	•Federstift	•Pasador tubular	•Fjädrande pinne	

1		**Eccentric Assembly** **Montage de la fonction marteau** **Exzenter kpl.** **Montaje de excéntrica** **Excenter**	Catalogue id **20736**	Group **777**
2				
3			Illustr. No **1037209**	Section **200**
4				
5		**12804841, 12804851**	Issue **20044521-B**	Page **357**

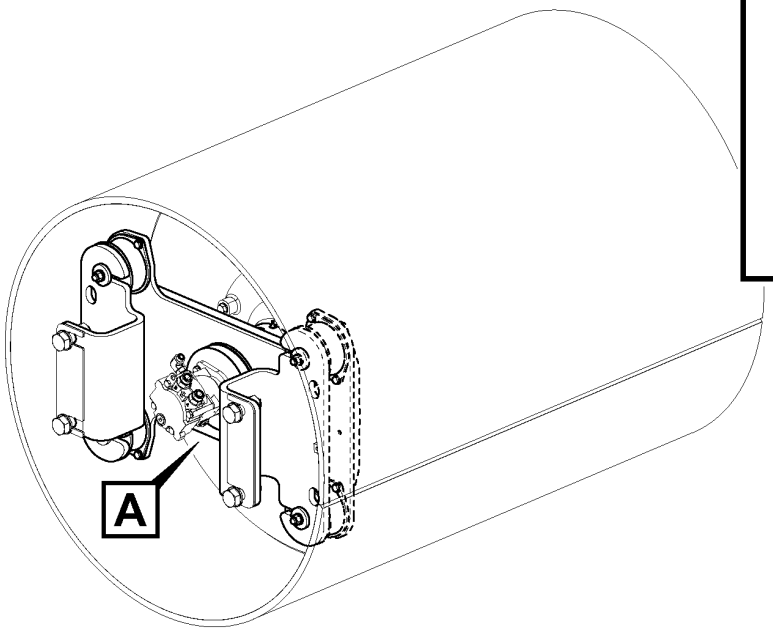
A

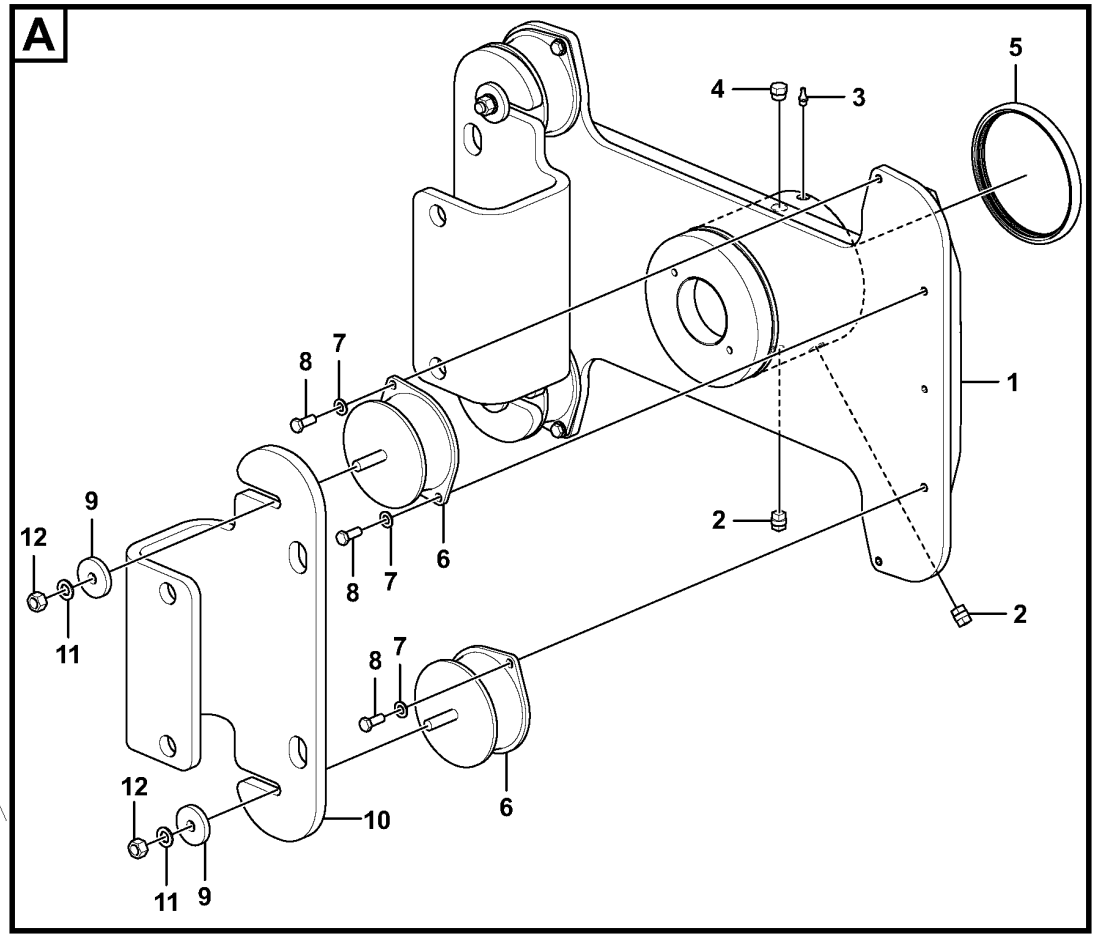
A
5
4
3
8
7
1
9
12
2
11
6
8
7
2
8
7
12
10
6
11
9

Fig.	Part No.	Quantity 1	2	3	PS	KIT	Description	Dénomination	Bezeichnung	Denominación	Benämning	Notes
1	RM 13185376	1					Plate	Tôle	Blech	Chapa	Plåt	
2	RM 59600593	2					Tube plug	Bouchon	Rohrstopfen	Tapon tubo	Rörpropp	
3	RM 96702709	1					Grease nipple	Graisseur	Fettschmiernippel	Engrasador	Fettnippel	
4	RM 54584776	1					Venting	Sortie d'air	Entluftung	Purga de aire	Avluftning	
5	RM 59277764	1					Sealing ring	Bague étanchéité	Dichtring	Anillo retén	Tätningsring	
6	VOE 12809850	4					Shock absorber	Amortisseur	Stoßdämpfer	Amortiguador	Stötdämpare	
7	RM 96738596	8					Washer	Rondelle	Scheibe	Arandela	Bricka	
8	VOE 978932	8					Hexagon screw	Vis à tête hexagonale	Sechskantschraube	Tornillo hexagonal	Sexkantsskruv	
9	RM 13351408	4					Washer	Rondelle	Scheibe	Arandela	Bricka	
10	RM 13232616	2					Plate	Tôle	Blech	Chapa	Plåt	
11	VOE 13955900	4					Washer	Rondelle	Scheibe	Arandela	Bricka	
12	VOE 955785	4					Hexagon nut	Écrou hexagonal	Sechskantmutter	Tuerca hexagonal	Sexkantsmutter	

1		**Carrier Assembly** **Montage de l'entraîneur** **Lagergehäuse kpl.** **Montaje de brida** **Hållare, enhet**	Catalogue id **20736**	Group **777**
2				
3			Illustr. No **1080051**	Section **250**
4				
5		**12804841, 12804851**	Issue **20044521-B**	Page **359**

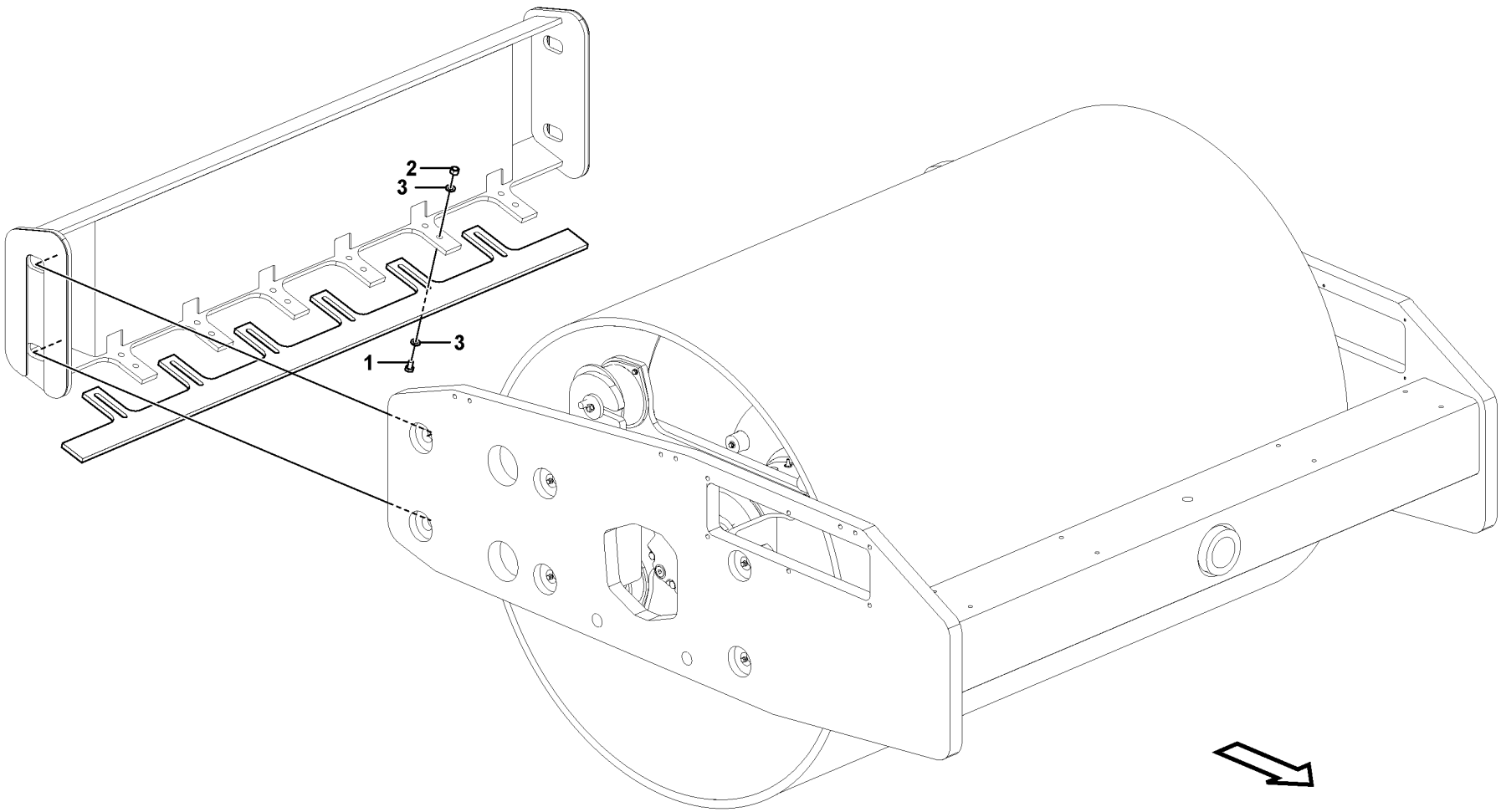

Volvo Construction Equipment
1080197

Fig.	Part No.	Quantity 1	2	3	PS	KIT	Description	Dénomination	Bezeichnung	Denominación	Benämning	Notes
1	RM 96705637	12					Hexagon screw	Vis à tête hexagonale	Sechskantschraube	Tornillo hexagonal	Sexkantsskruv	
2	VOE 13971072	12					Hexagon nut	Écrou hexagonal	Sechskantmutter	Tuerca hexagonal	Sexkantsmutter	
3	RM 96712237	24					Plain washer	Rondelle plane	Flachscheibe	Arandela plana	Planbricka	

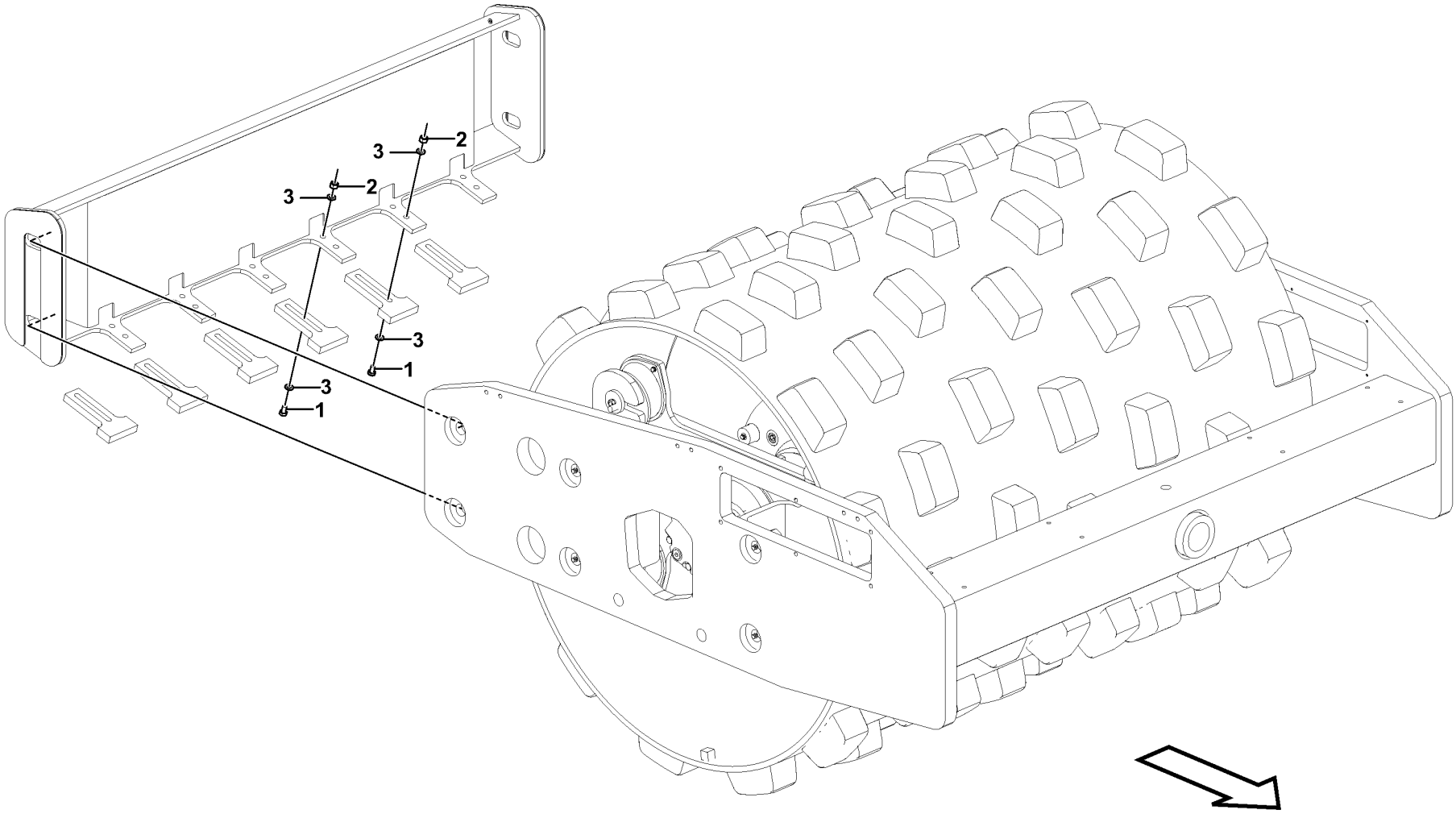

Volvo Construction Equipment
1080130

Fig.	Part No.	Quantity 1	2	3	PS	KIT	Description	Dénomination	Bezeichnung	Denominación	Benämning	Notes
1	RM 96714043	12					Hexagon screw	Vis à tête hexagonale	Sechskantschraube	Tornillo hexagonal	Sexkantsskruv	
2	VOE 13971072	12					Hexagon nut	Écrou hexagonal	Sechskantmutter	Tuerca hexagonal	Sexkantsmutter	
3	RM 96712237	24					Plain washer	Rondelle plane	Flachscheibe	Arandela plana	Planbricka	

1		**Padfoot Drum Scraper Installation** **Installation du racloir de rouleau à patin** **Kissenbandage Abstreifer, Einbau** **Instalación de rascador de rodillo con zapatas** **Padfottrumma avstrykare ditsättning**	Catalogue id **20736**	Group **777**
2				
3			Illustr. No **1080130**	Section **500**
4				
5		**12779549**	Issue **20044521-B**	Page **363**

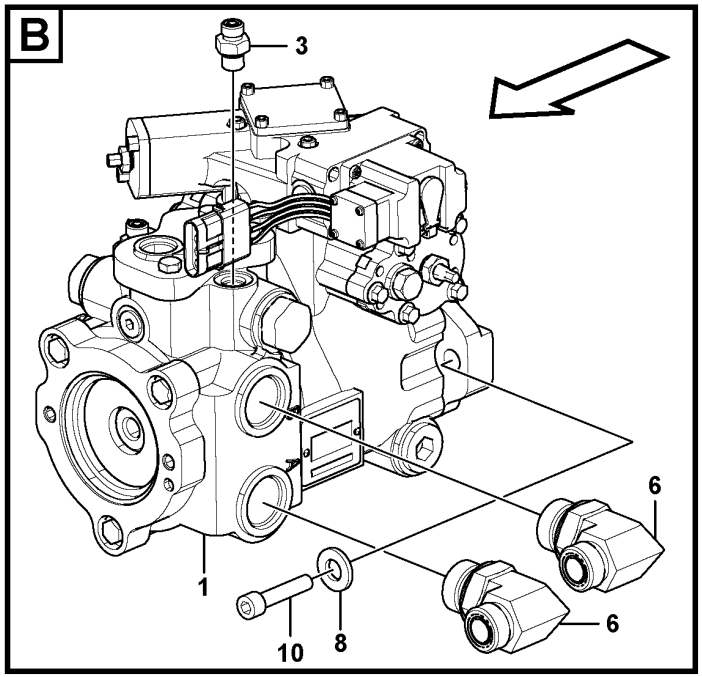
B
3
6
1
10
8
6

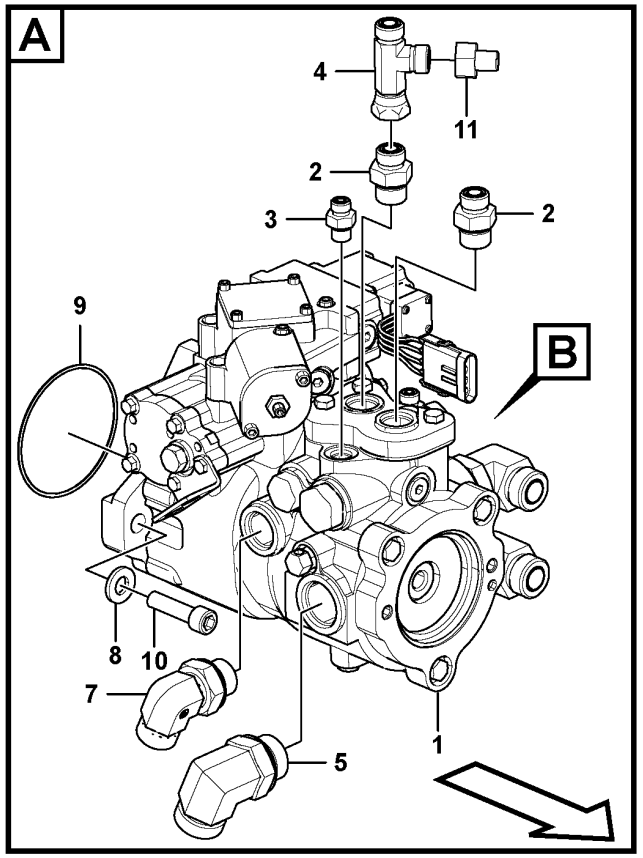
A
4
11
2
3
2
9
B
8
10
7
5
1

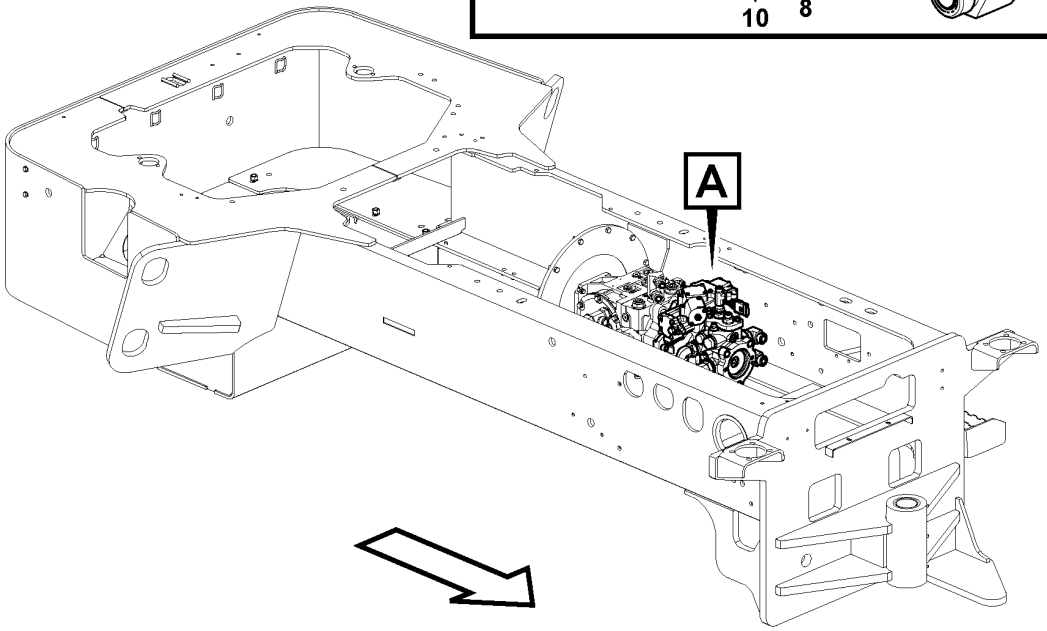
A

Fig.	Part No.	Quantity 1	2	3	PS	KIT	Description	Dénomination	Bezeichnung	Denominación	Benämning	Notes
1	RM 43844695	1					Piston pump	Pompe à piston	Kolbenpumpe	Bomba de pistón	Kolvpump	See group 777-700 page 367
2	VOE 935092	2					Nipple	Raccord	Nippel	Niple	Nippel	
	VOE 990738	2					•O-ring	•Joint torique	•O-Ring	•Anillo tórico	•O-ring	
	VOE 993322	2					•O-ring	•Joint torique	•O-Ring	•Anillo tórico	•O-ring	
3	VOE 13933858	2					Nipple	Raccord	Nippel	Niple	Nippel	
	VOE 990736	2					•O-ring	•Joint torique	•O-Ring	•Anillo tórico	•O-ring	
	VOE 993320	2					•O-ring	•Joint torique	•O-Ring	•Anillo tórico	•O-ring	
4	VOE 13933878	1					T-nipple	Raccord-t	T-Nippel	Niple t	T-nippel	
	VOE 990738	2					•O-ring	•Joint torique	•O-Ring	•Anillo tórico	•O-ring	
5	VOE 935013	1					Elbow nipple	Raccord coudé	Winkelnippel	Niple angular	V-nippel	
6	VOE 935080	2					Elbow nipple	Raccord coudé	Winkelnippel	Niple angular	V-nippel	
7	VOE 13933864	1					Elbow nipple	Raccord coudé	Winkelnippel	Niple angular	V-nippel	
	VOE 990740	1					•O-ring	•Joint torique	•O-Ring	•Anillo tórico	•O-ring	
	VOE 993323	1					•O-ring	•Joint torique	•O-Ring	•Anillo tórico	•O-ring	
8	RM 96738596	2					Washer	Rondelle	Scheibe	Arandela	Bricka	
9	RM 95988804	1					O-ring	Joint torique	O-Ring	Anillo tórico	O-ring	
10	RM 96725023	2					Hexagon screw	Vis à tête hexagonale	Sechskantschraube	Tornillo hexagonal	Sexkantsskruv	
11	RM 59923961	1					Reducer	Reducteur	Reduzierstück	Reductor	Reducerstycke	

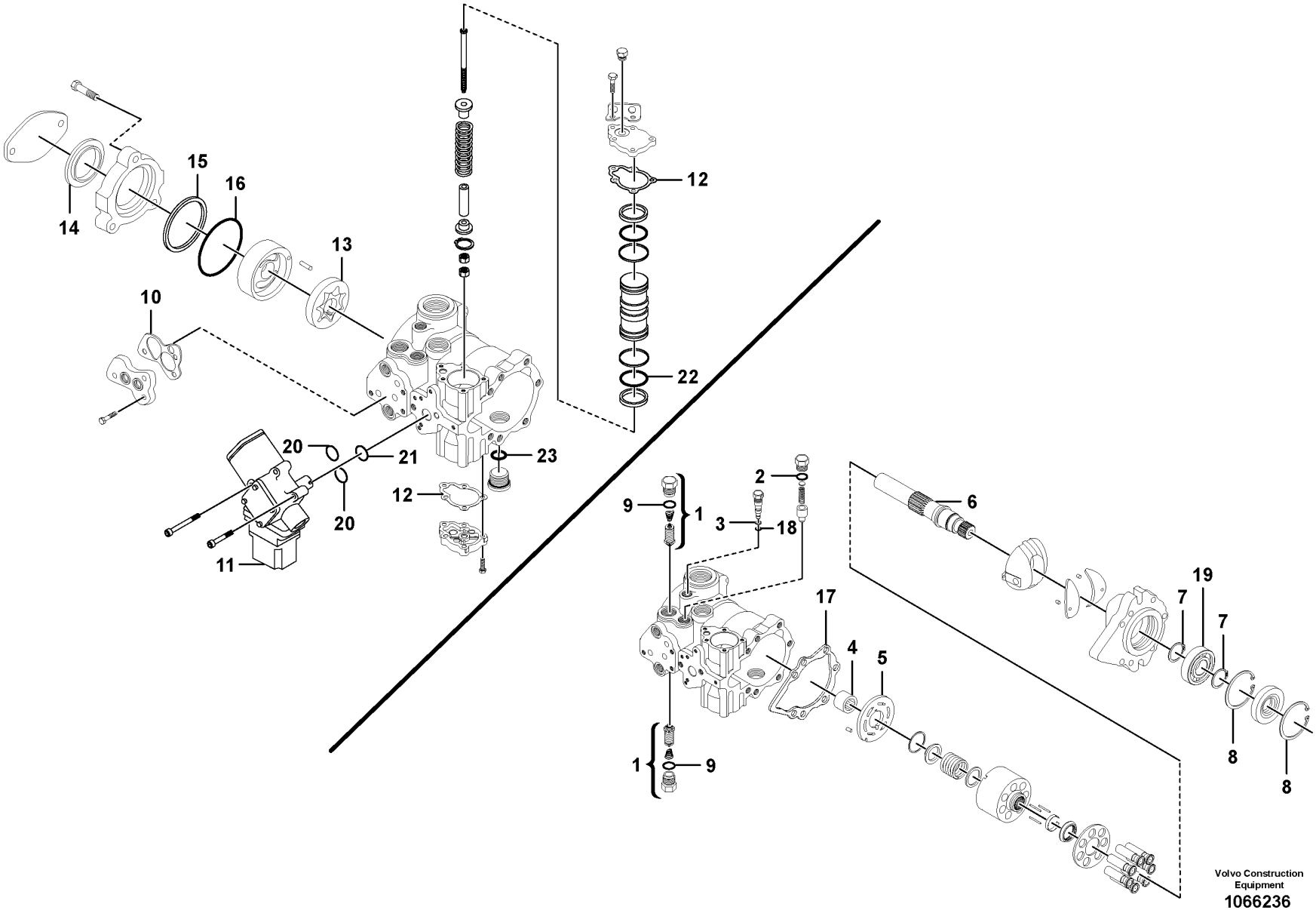

Volvo Construction Equipment

1066236

Fig.	Part No.	Quantity 1	2	3	PS	KIT	Description	Dénomination	Bezeichnung	Denominación	Benämning	Notes
	RM 43844695	1					Piston pump	Pompe à piston	Kolbenpumpe	Bomba de pistón	Kolvpump	
1	RM 59337097	2					•Valve kit	•Kit soupapes	•Ventilsatz	•Juego válvula	•Ventilsats	
2	VOE 11713542	1					•O-ring	•Joint torique	•O-Ring	•Anillo tórico	•O-ring	
3	RM 59986422	1					•Back-up ring	•Bague support	•Stützring	•Anillo de apoyo	•Stödring	
4	RM 59785303	1					•Bearing	•Roulement	•Lager	•Cojinete	•Lager	
5	RM 59123802	1					•Valve washer	•Coupelle de soupape	•Ventilring	•Arandela de válvula	•Ventilbricka	
6	RM 59933713	1					•Pump shaft	•Arbre pompe	•Pumpenwelle	•Eje de bomba	•Pumpaxel	
7	RM 59785519	2					•Ring	•Bague	•Ring	•Anillo	•Ring	
8	RM 59861872	2					•Ring	•Bague	•Ring	•Anillo	•Ring	
9	RM 11713543	4					•O-ring	•Joint torique	•O-Ring	•Anillo tórico	•O-ring	
10	RM 13090097	1					•Sealing	•Étanchéité	•dichtung	•Junta	•Tätning	
11	RM 13247341	1					•Valve	•Valve	•Ventil	•Válvula	•Ventil	
12	VOE 11713551	2					•Gasket	•Joint	•Dichtung	•Junta	•Packning	
13	RM 59785246	1					•Hydraulic pump	•Pompe hydraulique	•Hydraulikpumpe	•Bomba de hidráulica	•Hydraulpump	
14	RM 59102749	1					•Sealing ring	•Bague étanchéité	•Dichtring	•Anillo retén	•Tätningsring	
15	RM 59785642	1					•Ring	•Bague	•Ring	•Anillo	•Ring	
16	RM 58903741	1					•O-ring	•Joint torique	•O-Ring	•Anillo tórico	•O-ring	
17	RM 59949511	1					•Gasket	•Joint	•Dichtung	•Junta	•Packning	
18	RM 59949339	1					•O-ring	•Joint torique	•O-Ring	•Anillo tórico	•O-ring	
19	RM 20930897	1					•Ball bearing	•Roulement billes	•Kugellager	•Cojinete de bolas	•Kullager	
20	RM 95097663	2					•O-ring	•Joint torique	•O-Ring	•Anillo tórico	•O-ring	
21	RM 95086062	1					•O-ring	•Joint torique	•O-Ring	•Anillo tórico	•O-ring	
22	RM 59972877	1					•O-ring	•Joint torique	•O-Ring	•Anillo tórico	•O-ring	
23	VOE 11713552	1					•O-ring	•Joint torique	•O-Ring	•Anillo tórico	•O-ring	
	RM 58813791	1					•Sealing kit	•Jeu joints	•Dichtungssatz	•Juego de reténes	•Tätningssats	

1		**Vibration Pump** **Pompe Vibrations** **Vibrationspumpe** **Bomba de vibración** **Vibrationspump**	Catalogue id **20736**	Group **777**
2				
3			Illustr. No **1066236**	Section **700**
4				
5		**43844695**	Issue **20044521-B**	Page **367**

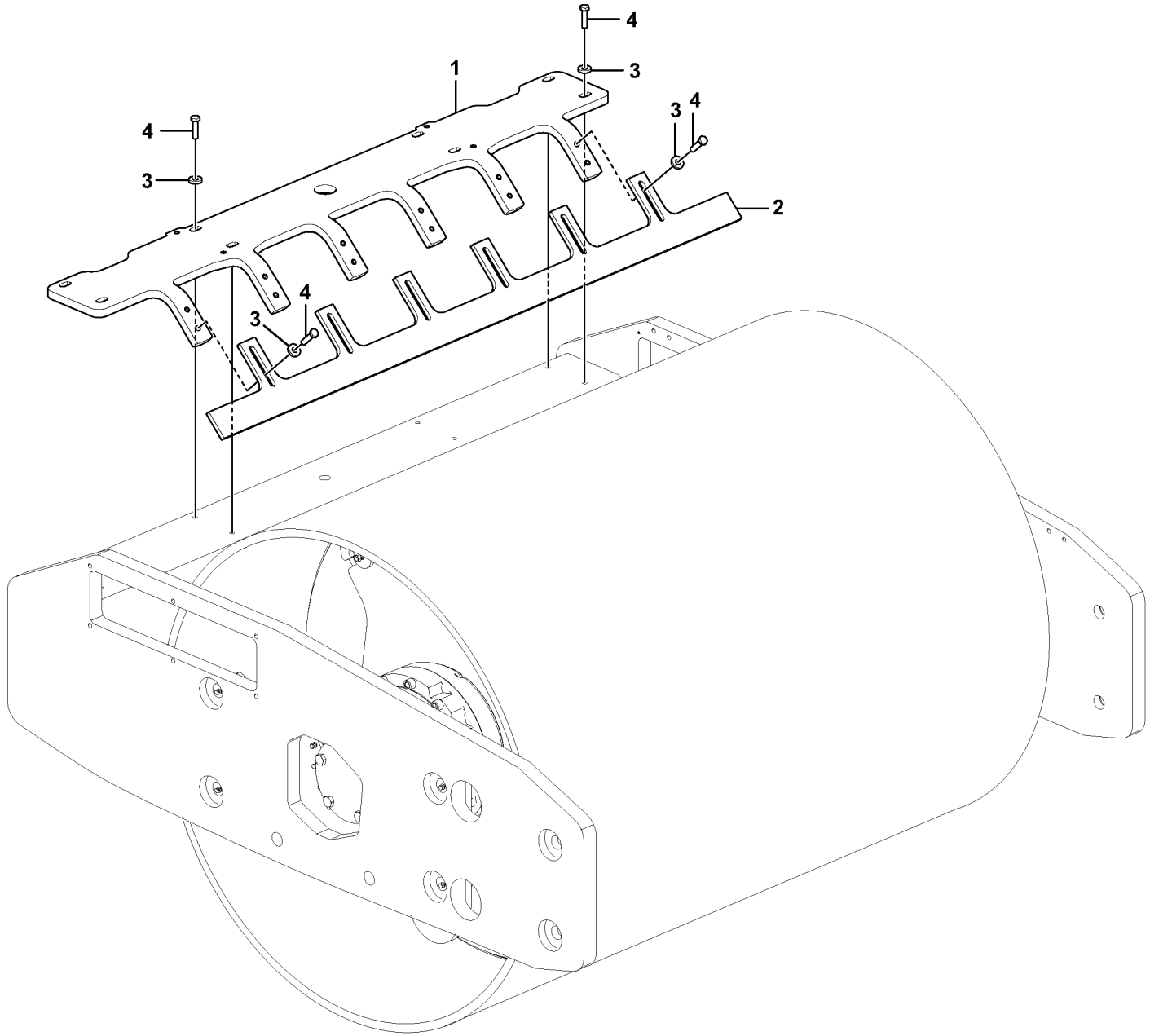

Volvo Construction Equipment

1080123

Fig.	Part No.	Quantity 1	2	3	PS	KIT	Description	Dénomination	Bezeichnung	Denominación	Benämning	Notes
1	VOE 12814542	1					Cross plate	Tôle transversale	Querblech	Chapa transversal	Tvärplåt	
2	RM 13235874	1					Cross plate	Tôle transversale	Querblech	Chapa transversal	Tvärplåt	
3	RM 96712237	20					Plain washer	Rondelle plane	Flachscheibe	Arandela plana	Planbricka	
4	RM 96702667	20					Hexagon screw	Vis à tête hexagonale	Sechskantschraube	Tornillo hexagonal	Sexkantsskruv	

1		**Inside Scraper Installation** **Installation du racloir interne** **Innerer Abstreifer, Einbau** **Instalación de rascador interior** **Inre avstrykare, ditsättning**	Catalogue id **20736**	Group **777**
2				
3			Illustr. No **1080123**	Section **800**
4				
5		**12815370**	Issue **20044521-B**	Page **369**

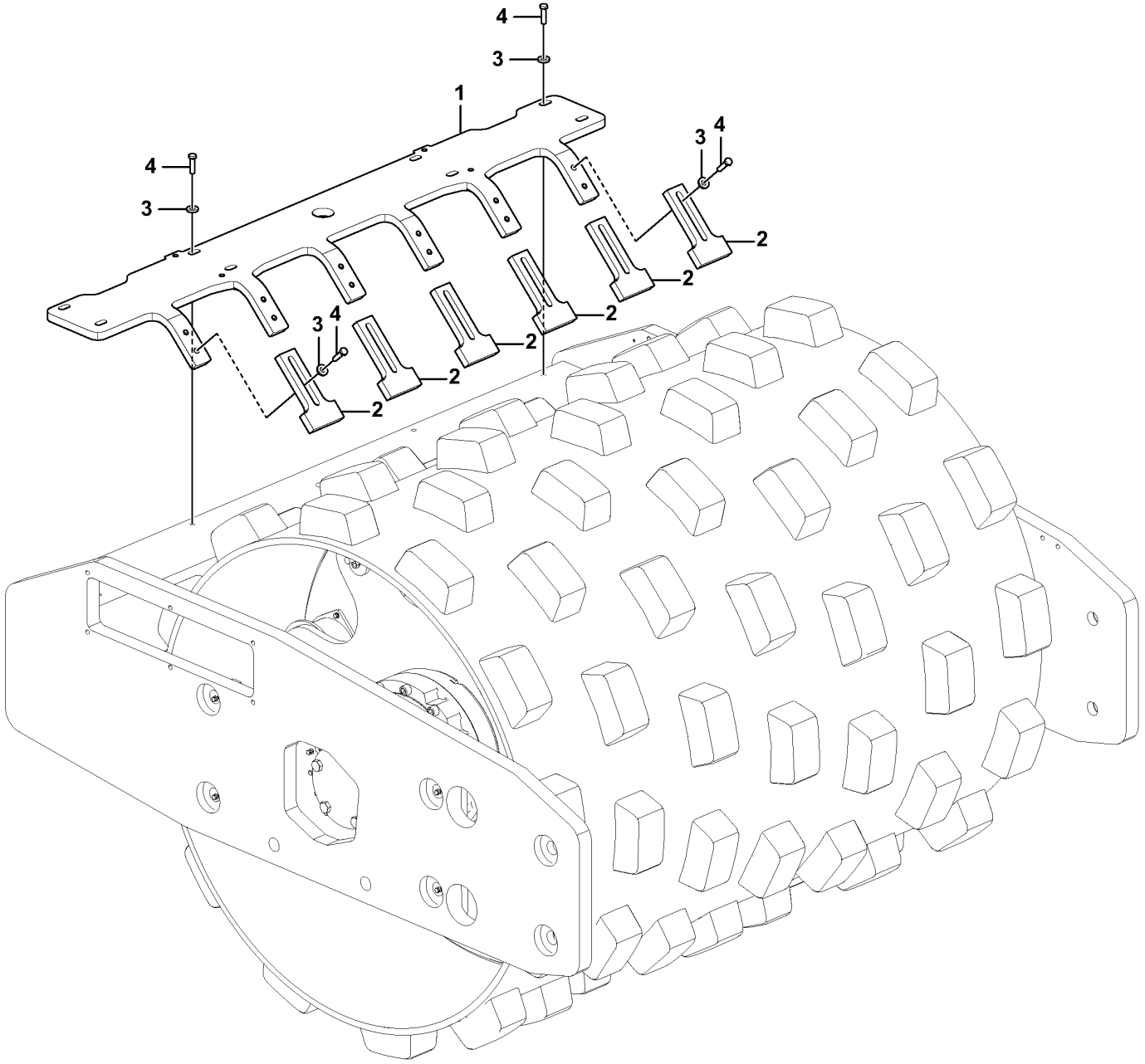

Volvo Construction Equipment
1080124

Fig.	Part No.	Quantity 1	2	3	PS	KIT	Description	Dénomination	Bezeichnung	Denominación	Benämning	Notes
1	VOE 12814542	1					Cross plate	Tôle transversale	Querblech	Chapa transversal	Tvärplåt	
2	RM 43858174	6					Tooth	Dent	Zahn	Diente	Tand	
3	RM 96712237	20					Plain washer	Rondelle plane	Flachscheibe	Arandela plana	Planbricka	
4	RM 96702667	20					Hexagon screw	Vis à tête hexagonale	Sechskantschraube	Tornillo hexagonal	Sexkantsskruv	

1		**Inside Scraper Installation** **Installation du racloir interne** **Innerer Abstreifer, Einbau** **Instalación de rascador interior** **Inre avstrykare, ditsättning**	Catalogue id **20736**	Group **777**
2				
3			Illustr. No **1080124**	Section **810**
4				
5		**12815371**	Issue **20044521-B**	Page **371**

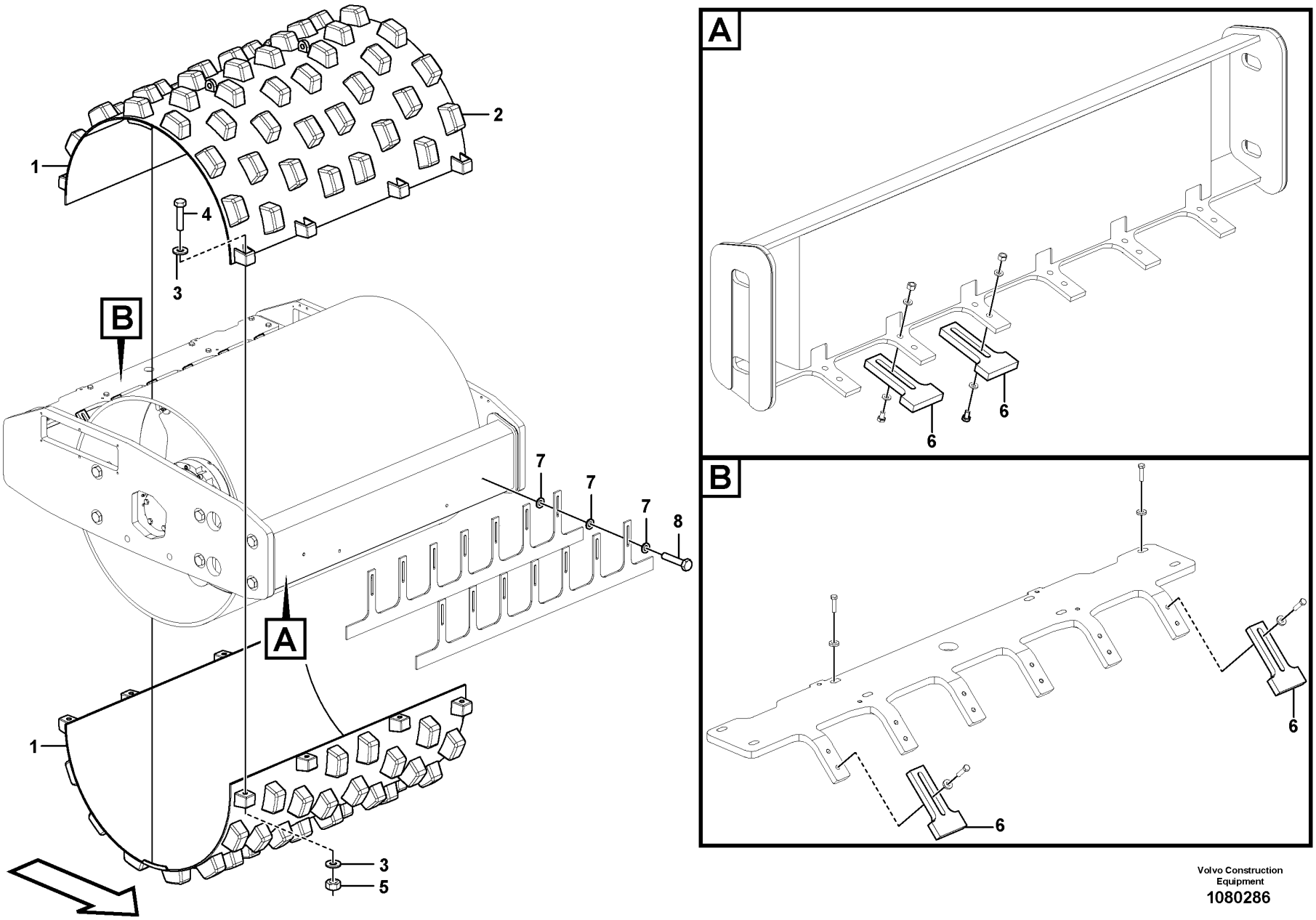

Volvo Construction Equipment

1080286

Fig.	Part No.	Quantity 1	2	3	PS	KIT	Description	Dénomination	Bezeichnung	Denominación	Benämning	Notes
1	VOE 12779849	1					Drum shell	Enveloppe de tambour	Walzenhülle	Carcasa de tambor	Valsplåt	
2	RM 59696666	78					•Pad	•Support inférieur	•Unterlegring	•Suplemento	•Underlägg	
3	VOE 955903	12					Plain washer	Rondelle plane	Flachscheibe	Arandela plana	Planbricka	
4	RM 96704978	6					Hexagon screw	Vis à tête hexagonale	Sechskantschraube	Tornillo hexagonal	Sexkantsskruv	
5	RM 96720446	6					Hexagon nut	Écrou hexagonal	Sechskantmutter	Tuerca hexagonal	Sexkantsmutter	
6	RM 43858174	12					Tooth	Dent	Zahn	Diente	Tand	
7	RM 96712237	12					Plain washer	Rondelle plane	Flachscheibe	Arandela plana	Planbricka	
8	RM 96714928	4					Hexagon screw	Vis à tête hexagonale	Sechskantschraube	Tornillo hexagonal	Sexkantsskruv	

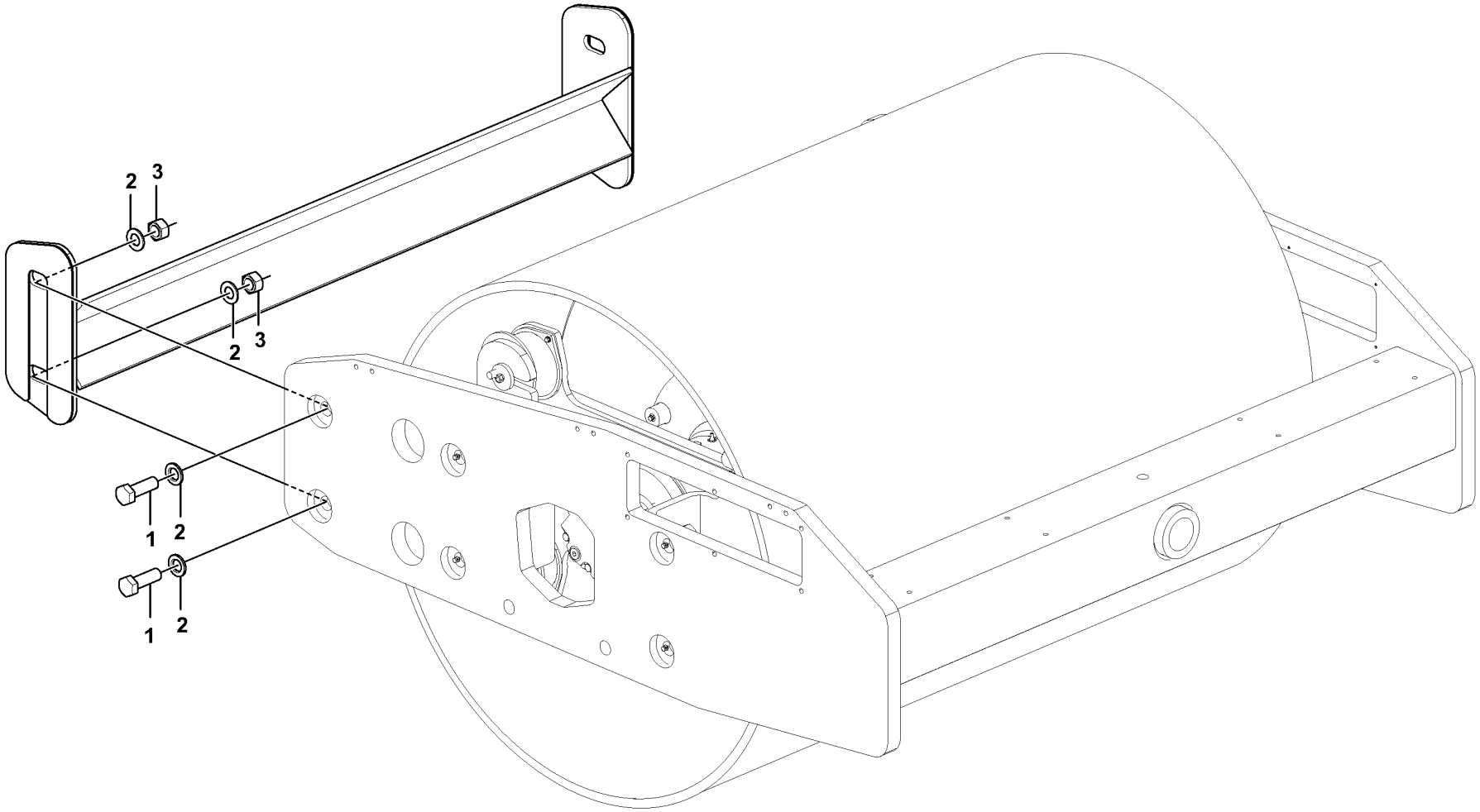

Volvo Construction Equipment

1080125

Fig.	Part No.	Quantity 1	2	3	PS	KIT	Description	Dénomination	Bezeichnung	Denominación	Benämning	Notes
1	RM 96742408	4					Hexagon screw	Vis à tête hexagonale	Sechskantschraube	Tornillo hexagonal	Sexkantsskruv	
2	RM 96701578	8					Washer	Rondelle	Scheibe	Arandela	Bricka	
3	RM 96703699	4					Hexagon nut	Écrou hexagonal	Sechskantmutter	Tuerca hexagonal	Sexkantsmutter	

1		**Standard bumper** **Pare-chocs standard** **Standardstoßstange** **Paragolpes estándar** **Standard stötfångare**	Catalogue id **20736**	Group **777**
2				
3			Illustr. No **1080125**	Section **1000**
4				
5		**12814020**	Issue **20044521-B**	Page **375**

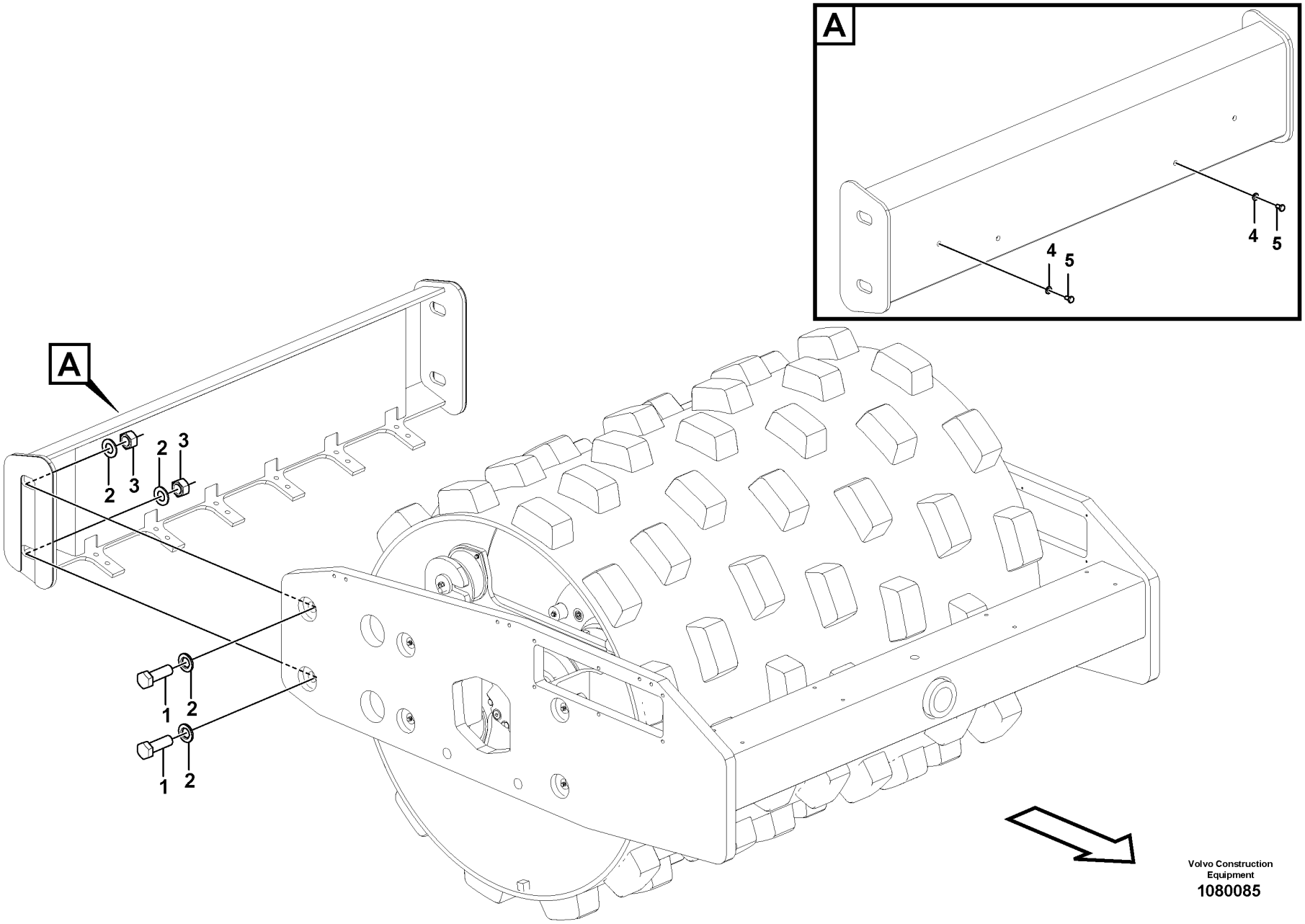

Volvo Construction Equipment

1080085

Fig.	Part No.	Quantity 1	2	3	PS	KIT	Description	Dénomination	Bezeichnung	Denominación	Benämning	Notes
1	RM 96742408	4					Hexagon screw	Vis à tête hexagonale	Sechskantschraube	Tornillo hexagonal	Sexkantsskruv	
2	RM 96701578	8					Washer	Rondelle	Scheibe	Arandela	Bricka	
3	RM 96703699	4					Hexagon nut	Écrou hexagonal	Sechskantmutter	Tuerca hexagonal	Sexkantsmutter	
4	RM 96738596	4					Washer	Rondelle	Scheibe	Arandela	Bricka	
5	VOE 983911	4					Hexagon screw	Vis à tête hexagonale	Sechskantschraube	Tornillo hexagonal	Sexkantsskruv	

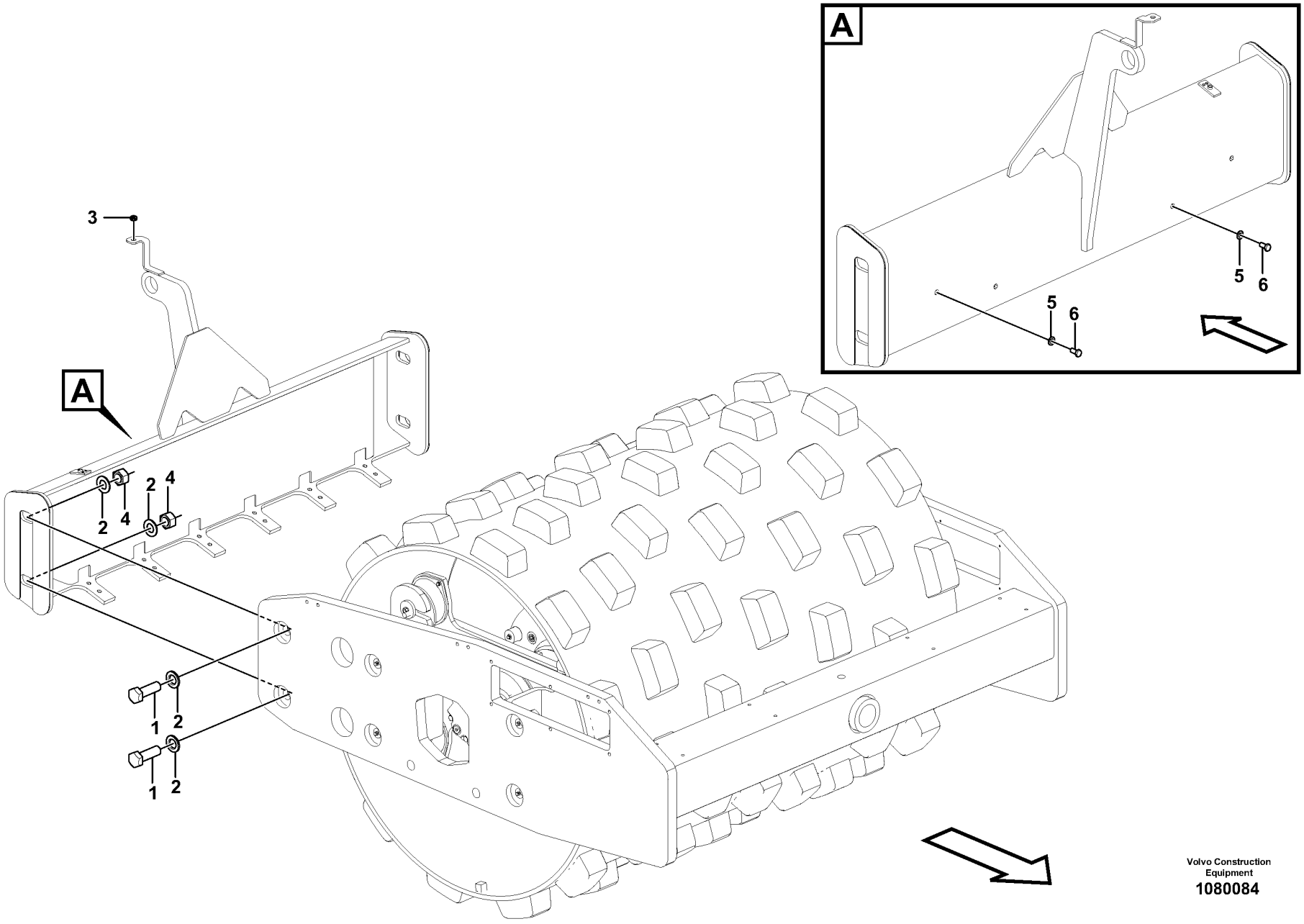

Volvo Construction Equipment
1080084

Fig.	Part No.	Quantity 1	2	3	PS	KIT	Description	Dénomination	Bezeichnung	Denominación	Benämning	Notes
1	RM 96742408	4					Hexagon screw	Vis à tête hexagonale	Sechskantschraube	Tornillo hexagonal	Sexkantsskruv	
2	RM 96701578	8					Washer	Rondelle	Scheibe	Arandela	Bricka	
3	RM 59427096	1					Grommet	Passe fil	Durchführung	Pasaje	Genomföring	
4	RM 96703699	4					Hexagon nut	Écrou hexagonal	Sechskantmutter	Tuerca hexagonal	Sexkantsmutter	
5	RM 96738596	4					Washer	Rondelle	Scheibe	Arandela	Bricka	
6	VOE 983911	4					Hexagon screw	Vis à tête hexagonale	Sechskantschraube	Tornillo hexagonal	Sexkantsskruv	

1		**Levelling blade** **Lame de remblayage** **Planierschild** **Hoja rellenadora** **Återfyllningsblad**	Catalogue id **20736**	Group **777**
2				
3			Illustr. No **1080084**	Section **1200**
4				
5		**12804983**	Issue **20044521-B**	Page **379**

VOLVO

Volvo Construction Equipment
www.volvoce.com

GROUP	Section	Page
810 Cab : framework 12805730	100	387
810 Roof 12805730, 12805443	200	389
818 Cab mount 12805443	100	391
818 Cab mount 12805443, 12805730	200	393
821 Engine hood 12804914	100	395
821 Engine hood 12804953	200	397
821 Hood Support	300	399
826 Mud guards 12804914, 12804953	100	401
827 Railing Installation 12805730	100	403
831 Door with fitting parts 12805443	100	405
831 Door 12805443	200	407
837 Coverplates 12805730	100	409
837 Panels and cover plates 12805443	200	411
837 Filter cover 12805443	300	413
841 Rear view mirror 12782759	100	415
841 Rear view mirror 12811175	200	417
841 Rear view mirror 12812957	300	419
843 Glass panes 12805443	100	421
852 Operator seat with fitting parts 12805730	100	423
852 Operator seat with fitting parts 12805443	200	425
860 Sun visor 12804998	100	427
867 ROPS Installation 12805730	100	429
870 Air conditioning line, cooling and heater 12805443	100	431
870 Air conditioning unit, cooling and heater 12805443	200	437
872 Air ducts 12805443	100	441
872 Fresh air inlet, air filter and fan housing. 12805443	200	443
880 Interior components 12805443	100	445
880 Interior components 12805443	200	447
881 Instrument panel, control panel 12805443	100	449
881 Instrument panel, control panel 12805730	200	451
882 Side panel right 12805443	100	453
897 Sign plates and decals 12798277	100	455
897 Sign plates and decals 12804600	200	457
897 Sign plates and decals OPTIONS	300	459
897 Sign plates and decals OPTIONS	400	463
897 Sign plates and decals OPTIONS	500	469
897 Sign plates and decals 12804914, 12804953	600	471

TABLE DES MATIÈRES

Catalogue id 20736 | Group 8
Issue 20044521-B | Page 382

GROUPE		Section	Page
810	Cabine : structure 12805730	100	387
810	Toit 12805730, 12805443	200	389
818	Fixation de cabine 12805443	100	391
818	Fixation de cabine 12805443, 12805730	200	393
821	Capot moteur 12804914	100	395
821	Capot moteur 12804953	200	397
821	Support de capot	300	399
826	Garde-boue 12804914, 12804953	100	401
827	Installation du garde-fou 12805730	100	403
831	Porte avec pièces de montage 12805443	100	405
831	Porte 12805443	200	407
837	Tôles de recouvrement 12805730	100	409
837	Tôles de recouvrement et panneaux 12805443	200	411
837	Couvercle de filtre 12805443	300	413
841	Rétroviseur 12782759	100	415
841	Rétroviseur 12811175	200	417
841	Rétroviseur 12812957	300	419
843	Vitres 12805443	100	421
852	Siège conducteur avec pièces de montage 12805730	100	423
852	Siège conducteur avec pièces de montage 12805443	200	425
860	Pare-soleil 12804998	100	427
867	Installation du système ROPS 12805730	100	429
870	Conduite de conditionnement d'air, refroidissement et chauffage 12805443	100	431
870	Unité de conditionnement d'air, refroidissement et chauffage 12805443	200	437
872	Canalisation d'air 12805443	100	441
872	Entrée air frais, filtre a air et boîtier ventilateur. 12805443	200	443
880	Pieces d'amenagement 12805443	100	445
880	Pieces d'amenagement 12805443	200	447
881	Panneau d'instruments, panneau de commande 12805443	100	449
881	Panneau d'instruments, panneau de commande 12805730	200	451
882	Panneau, droite 12805443	100	453
897	Enseignes et décalcomanies 12798277	100	455
897	Enseignes et décalcomanies 12804600	200	457
897	Enseignes et décalcomanies OPTIONS	300	459
897	Enseignes et décalcomanies OPTIONS	400	463
897	Enseignes et décalcomanies OPTIONS	500	469
897	Enseignes et décalcomanies 12804914, 12804953	600	471

GRUPPE		Abschnitt	Seite
810	Kabine : Rahmen 12805730	100	387
810	Dach 12805730, 12805443	200	389
818	Kabinenausstattung 12805443	100	391
818	Kabinenausstattung 12805443, 12805730	200	393
821	Motorhaube 12804914	100	395
821	Motorhaube 12804953	200	397
821	Motorhaubenstütze	300	399
826	Kotflügel 12804914, 12804953	100	401
827	Handlauf, Einbau 12805730	100	403
831	Tür mit Anbauteilen 12805443	100	405
831	Tür 12805443	200	407
837	Abdeckbleche 12805730	100	409
837	Abdeckbleche und vekleidungen 12805443	200	411
837	Filterdeckel 12805443	300	413
841	Rückspiegel 12782759	100	415
841	Rückspiegel 12811175	200	417
841	Rückspiegel 12812957	300	419
843	Fensterscheibe 12805443	100	421
852	Fahrersitz mit Anbauteilen 12805730	100	423
852	Fahrersitz mit Anbauteilen 12805443	200	425
860	Sonnenblende 12804998	100	427
867	ROPS, Einbau 12805730	100	429
870	Leitungsrohr für Klimaanlage, Kühler und Heizung 12805443	100	431
870	Klimaanlage, Kühler und Heizung 12805443	200	437
872	Luftkanäle 12805443	100	441
872	Frischlufteinlass, Luftfilter und Gebläseschacht. 12805443	200	443
880	Innenausstattung 12805443	100	445
880	Innenausstattung 12805443	200	447
881	Armaturenbrett, Bedientafel 12805443	100	449
881	Armaturenbrett, Bedientafel 12805730	200	451
882	Bedienkonsole,recht 12805443	100	453
897	Schilder und aufklebeschild 12798277	100	455
897	Schilder und aufklebeschild 12804600	200	457
897	Schilder und aufklebeschild OPTIONS	300	459
897	Schilder und aufklebeschild OPTIONS	400	463
897	Schilder und aufklebeschild OPTIONS	500	469
897	Schilder und aufklebeschild 12804914, 12804953	600	471

INDICE

GRUPO		Sección	Página
810	Cabina: puerta / estructura 12805730	100	387
810	Techo 12805730, 12805443	200	389
818	Accesorio de cabina 12805443	100	391
818	Accesorio de cabina 12805443, 12805730	200	393
821	Capo 12804914	100	395
821	Capo 12804953	200	397
821	Soporte de capó	300	399
826	Guardabarros 12804914, 12804953	100	401
827	Instalación de barandilla 12805730	100	403
831	Puerta con accesorios de montaje 12805443	100	405
831	Puerta 12805443	200	407
837	Chapas de cubierta 12805730	100	409
837	Chapas de cubierta y paneles 12805443	200	411
837	Tapa de filtro 12805443	300	413
841	Espejo retrovisor 12782759	100	415
841	Espejo retrovisor 12811175	200	417
841	Espejo retrovisor 12812957	300	419
843	Ventanillas 12805443	100	421
852	Asiento del conductor con piezas de montaje 12805730	100	423
852	Asiento del conductor con piezas de montaje 12805443	200	425
860	Visera 12804998	100	427
867	Instalación de ROPS 12805730	100	429
870	Tubería de aire acondicionado, refrigeración y calefacción 12805443	100	431
870	Unidad de aire acondicionado, refrigeración y calefacción 12805443	200	437
872	Conductos de aire 12805443	100	441
872	Toma aire fresco, filtro de aire y caja ventilador 12805443	200	443
880	Detalles interiores 12805443	100	445
880	Detalles interiores 12805443	200	447
881	Panel de instrumentos, panel de mandos 12805443	100	449
881	Panel de instrumentos, panel de mandos 12805730	200	451
882	Panel lateral, derecha 12805443	100	453
897	Muestras y decalcomanias 12798277	100	455
897	Muestras y decalcomanias 12804600	200	457
897	Muestras y decalcomanias OPTIONS	300	459
897	Muestras y decalcomanias OPTIONS	400	463
897	Muestras y decalcomanias OPTIONS	500	469
897	Muestras y decalcomanias 12804914, 12804953	600	471

GRUPP		Avsnitt	Sida
810	Hytt: stomme 12805730	100	387
810	Tak 12805730, 12805443	200	389
818	Hytt med monteringsdetaljer 12805443	100	391
818	Hytt med monteringsdetaljer 12805443, 12805730	200	393
821	Motorhuv 12804914	100	395
821	Motorhuv 12804953	200	397
821	Stödbåge, motorhuv	300	399
826	Stänkskärmar 12804914, 12804953	100	401
827	Räcke, ditsättning 12805730	100	403
831	Dörr med monteringsdetaljer 12805443	100	405
831	Dörr 12805443	200	407
837	Täckplåtar 12805730	100	409
837	Paneler och täckplåtar 12805443	200	411
837	Filterkåpa 12805443	300	413
841	Backspegel 12782759	100	415
841	Backspegel 12811175	200	417
841	Backspegel 12812957	300	419
843	Rutor 12805443	100	421
852	Förarstol med monteringsdetaljer 12805730	100	423
852	Förarstol med monteringsdetaljer 12805443	200	425
860	Solskydd 12804998	100	427
867	ROPS, ditsättning 12805730	100	429
870	Rörledningar för luftkonditioneringsenhet, kyla och värme 12805443	100	431
870	Luftkonditioneringsenhet, kyla och värme 12805443	200	437
872	Luftkanaler 12805443	100	441
872	Friskluftintag, luftfilter och fläkthus. 12805443	200	443
880	Inredningsdetaljer 12805443	100	445
880	Inredningsdetaljer 12805443	200	447
881	Instrumentpanel, manöverpanel 12805443	100	449
881	Instrumentpanel, manöverpanel 12805730	200	451
882	Sidopanel, höger 12805443	100	453
897	Skyltar och dekaler 12798277	100	455
897	Skyltar och dekaler 12804600	200	457
897	Skyltar och dekaler OPTIONS	300	459
897	Skyltar och dekaler OPTIONS	400	463
897	Skyltar och dekaler OPTIONS	500	469
897	Skyltar och dekaler 12804914, 12804953	600	471

INNEHÅLLSFÖRTECKNING

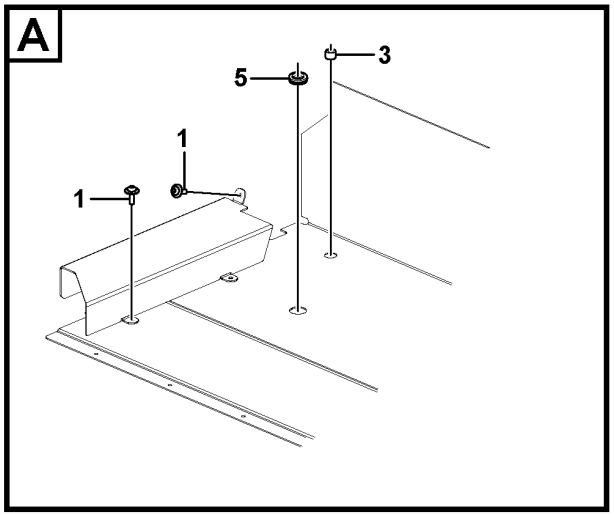

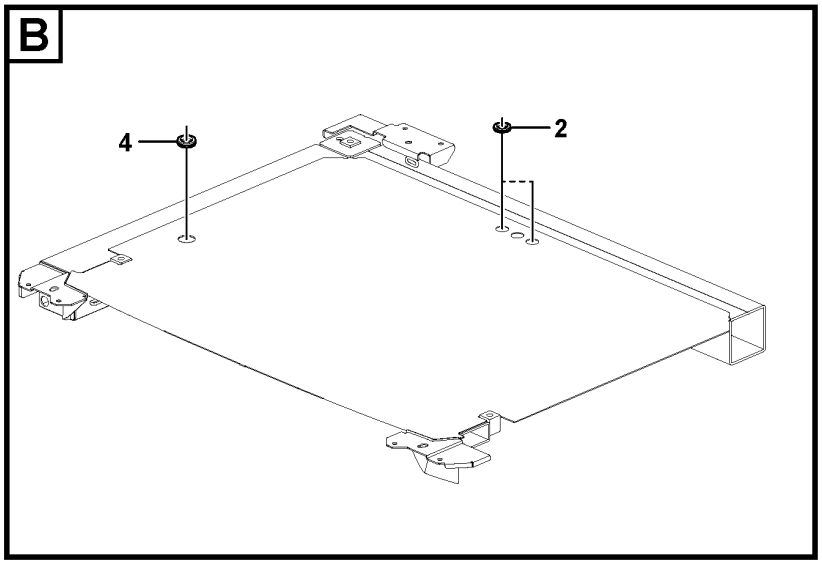

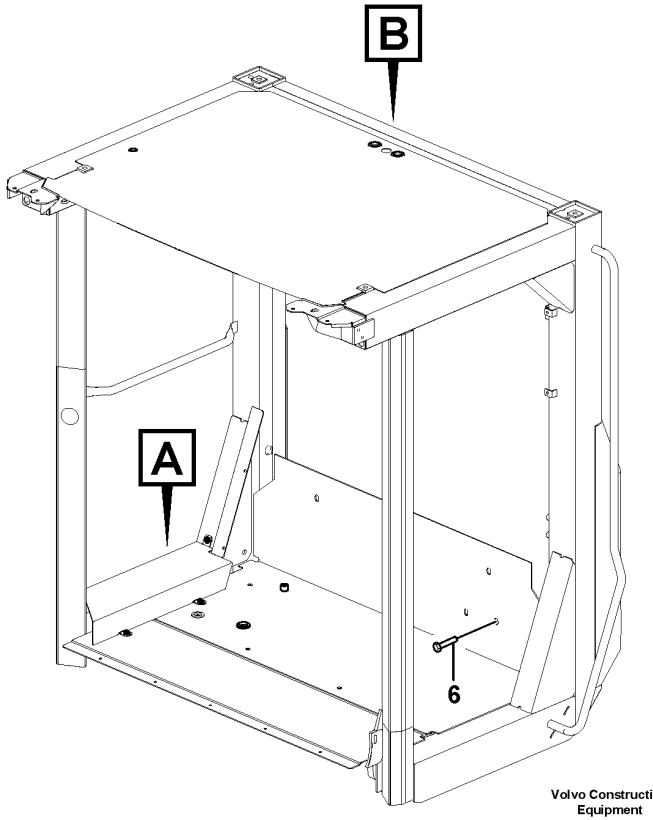

Volvo Construction Equipment

1082288

Fig.	Part No.	Quantity 1	2	3	PS	KIT	Description	Dénomination	Bezeichnung	Denominación	Benämning	Notes
1	VOE 971322	3					Six point socket screw	Vis à 6 pans creux	Sechszahn-Hohlschraube	Racor de seis dientes	Sextandhålskruv	
2	VOE 961970	2					Plug	Tampon	Stopfen	Tapón	Plugg	
3	VOE 984515	2					Set ring	Butée	Halbscheibe	Anillo montaje	Kuts	
4	VOE 941268	2					Plug	Tampon	Stopfen	Tapón	Plugg	
5	VOE 13961962	1					Protecting bushing	Bague protection	Schutzhülse	Buje de protección	Skyddsbussning	
6	RM 96702378	2					Hexagon screw	Vis à tête hexagonale	Sechskantschraube	Tornillo hexagonal	Sexkantsskruv	

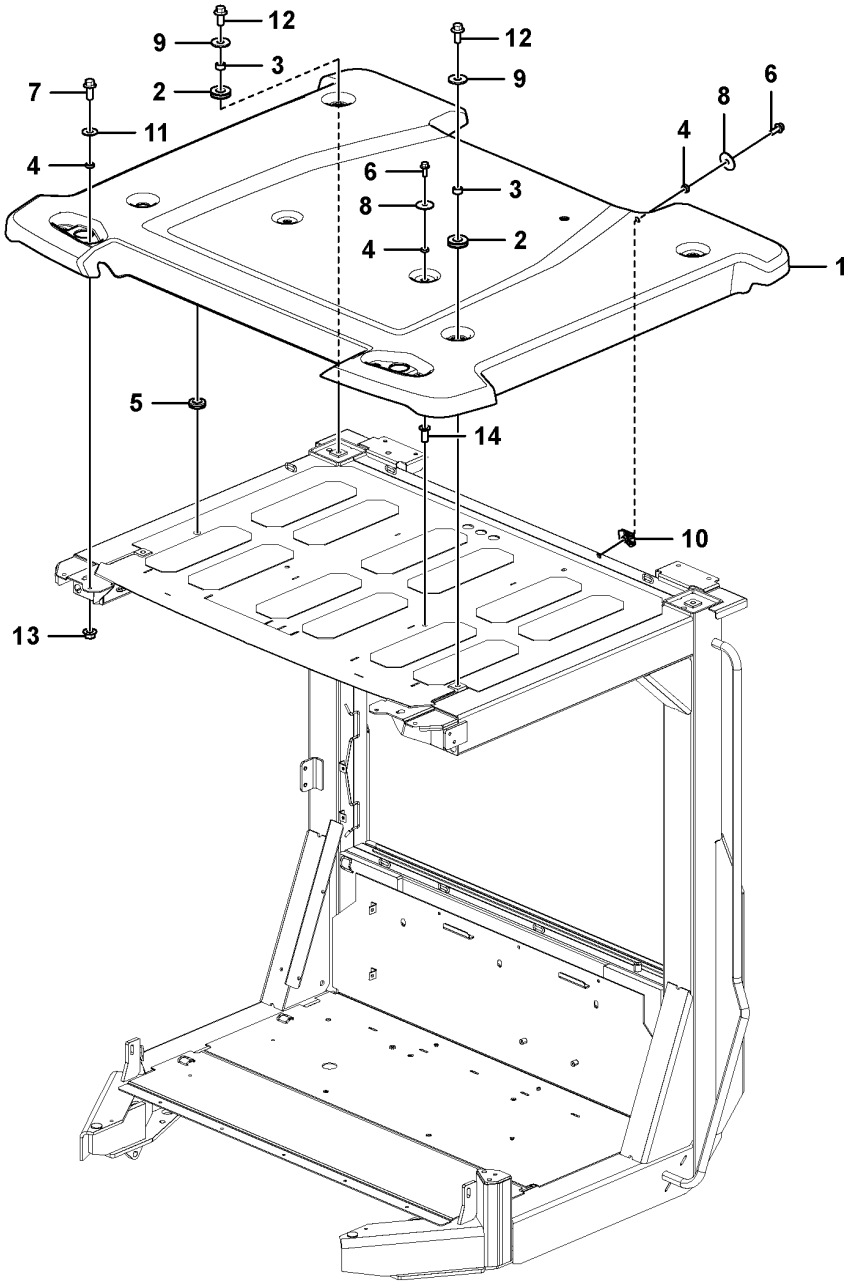

Volvo Construction Equipment
1081627

Fig.	Part No.	Quantity 1	2	3	PS	KIT	Description	Dénomination	Bezeichnung	Denominación	Benämning	Notes
1	**VOE 17242311**	1					Roof	Pavillon	Dach	Techo	Tak	
2	**VOE 11412307**	4					•Grommet	•Passe fil	•Durchführung	•Pasaje	•Genomföring	
3	**VOE 11412535**	4					Spacer ring	Bague entretoise	Abstandring	Anillo distanciador	Distansring	
4	**VOE 15021902**	8					Spacer	Entretoise	Abstandkörper	Distanciador	Distans	
5	**VOE 941268**	1					Plug	Tampon	Stopfen	Tapón	Plugg	
6	**VOE 983242**	6					Hexagon screw	Vis à tête hexagonale	Sechskantschraube	Tornillo hexagonal	Sexkantsskruv	
7	**VOE 946329**	2					Flange screw	Vis à embase	Flanschschraube	Tornillo embridado	Flänsskruv	
8	**VOE 947354**	6					Washer	Rondelle	Scheibe	Arandela	Bricka	
9	**VOE 948556**	4					Plain washer	Rondelle plane	Flachscheibe	Arandela plana	Planbricka	
10	**VOE 13949867**	4					Spring nut	Écrou de ressort	Federverschlussmutter	Tuerca resorte	Fjädermutter	
11	**VOE 13960143**	2					Washer	Rondelle	Scheibe	Arandela	Bricka	
12	**VOE 968589**	4					Flange screw	Vis à embase	Flanschschraube	Tornillo embridado	Flänsskruv	
13	**VOE 13971095**	2					Flange nut	Écrou à bride	Bundmutter	Tuerca embridada	Flänsmutter	
14	**VOE 981056**	2					Rivet nut	Écrou rivet	Nietmutter	Tuerca de remache	Nitmutter	

1		**Roof** **Toit** **Dach** **Techo** **Tak**	Catalogue id **20736**	Group **810**
2				
3			Illustr. No **1081627**	Section **200**
4				
5		**12805730, 12805443**	Issue **20044521-B**	Page **389**

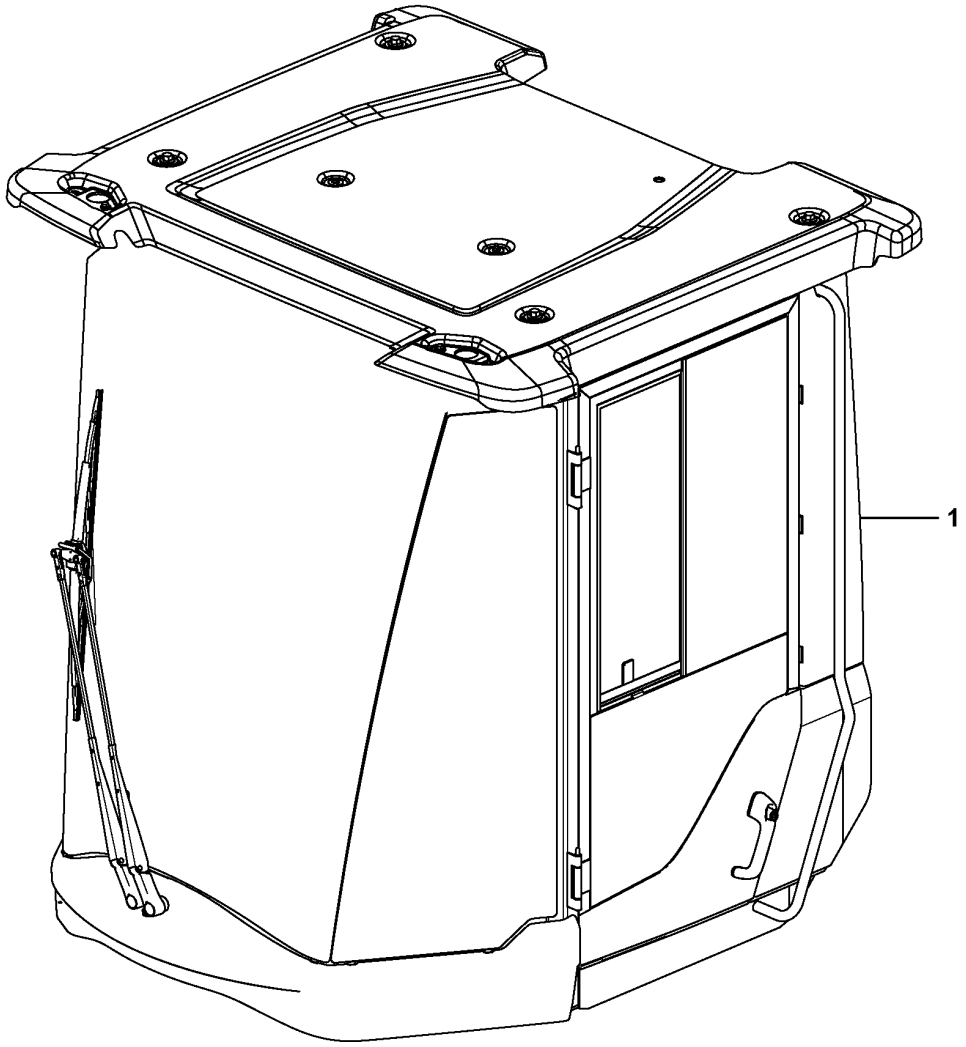

Volvo Construction Equipment
1080541

Fig.	Part No.	Quantity 1	2	3	PS	KIT	Description	Dénomination	Bezeichnung	Denominación	Benämning	Notes
1	VOE 12805444	1					Cab	Cabine	Fahrerhaus	Cabina	Hytt	

1		**Cab mount** **Fixation de cabine** **Kabinenausstattung** **Accesorio de cabina** **Hytt med monteringsdetaljer**	Catalogue id **20736**	Group **818**
2				
3			Illustr. No **1080541**	Section **100**
4				
5		**12805443**	Issue **20044521-B**	Page **391**

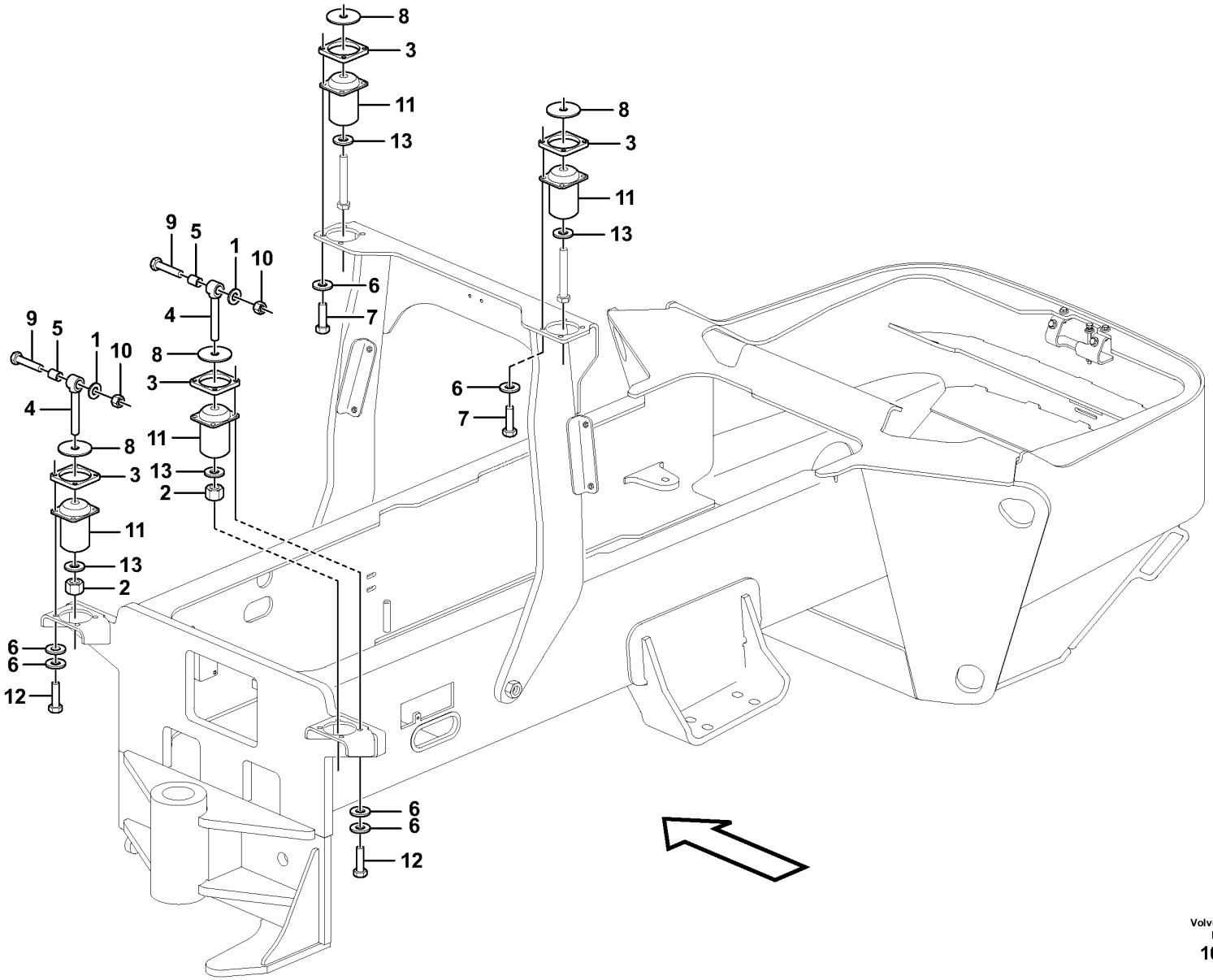

Volvo Construction Equipment
1080025

Fig.	Part No.	Quantity 1	2	3	PS	KIT	Description	Dénomination	Bezeichnung	Denominación	Benämning	Notes
1	**RM 59565044**	2					Washer	Rondelle	Scheibe	Arandela	Bricka	
2	**VOE 983311**	2					Hexagon nut	Écrou hexagonal	Sechskantmutter	Tuerca hexagonal	Sexkantsmutter	
3	**RM 13412648**	4					Spacer	Entretoise	Abstandkörper	Distanciador	Distans	
4	**VOE 12783375**	2					Eye bolt	Vis oeillet	Ringschraube	Ojo tornillo	Ögleskruv	
5	**RM 13217450**	2					Sleeve	Douille	Hülse	Manguito	Hylsa	
6	**VOE 13955897**	16					Washer	Rondelle	Scheibe	Arandela	Bricka	
7	**RM 96702329**	8					Hexagon screw	Vis à tête hexagonale	Sechskantschraube	Tornillo hexagonal	Sexkantsskruv	
8	**RM 13225339**	4					Washer	Rondelle	Scheibe	Arandela	Bricka	
9	**VOE 983286**	2					Hexagon screw	Vis à tête hexagonale	Sechskantschraube	Tornillo hexagonal	Sexkantsskruv	
10	**RM 96711882**	2					Hexagon nut	Écrou hexagonal	Sechskantmutter	Tuerca hexagonal	Sexkantsmutter	
11	**RM 13225503**	4					Rubber element	Élément caoutchouc	Gummiteil	Taco de goma	Gummielement	
12	**VOE 978932**	8					Hexagon screw	Vis à tête hexagonale	Sechskantschraube	Tornillo hexagonal	Sexkantsskruv	
13	**RM 96701560**	4					Washer	Rondelle	Scheibe	Arandela	Bricka	

1		**Cab mount** **Fixation de cabine** **Kabinenausstattung** **Accesorio de cabina** **Hytt med monteringsdetaljer**	Catalogue id **20736**	Group **818**
2				
3			Illustr. No **1080025**	Section **200**
4				
5		**12805443, 12805730**	Issue **20044521-B**	Page **393**

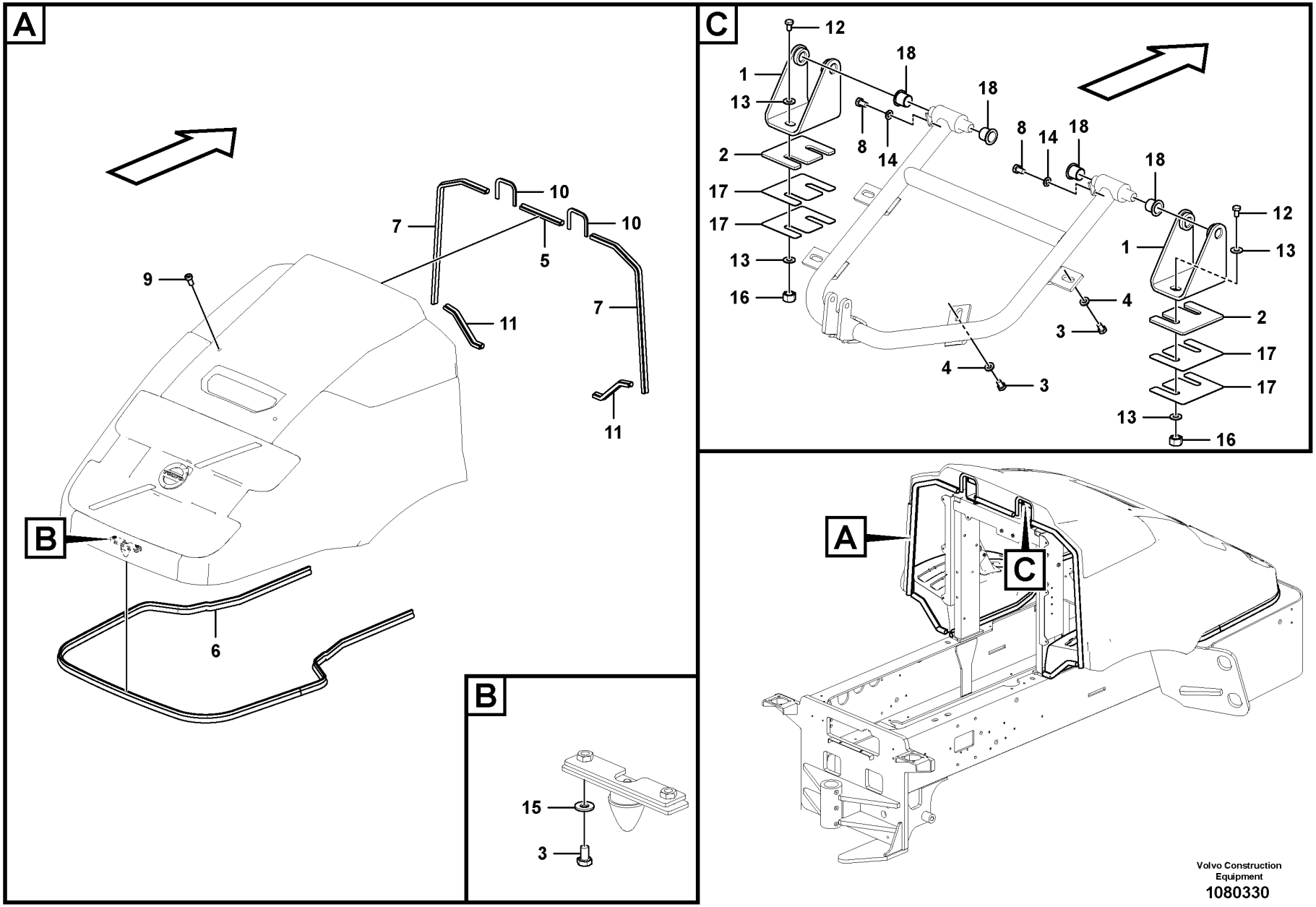
A
B
C
9
7
10
5
11
6
15
3
12
1
13
18
8
14
2
17
16
4
Volvo Construction Equipment
1080330

Fig.	Part No.	Quantity 1	2	3	PS	KIT	Description	Dénomination	Bezeichnung	Denominación	Benämning	Notes
1	VOE 12781619	2					Bonnet hinge	Charnière capot	Haubenscharnier	Bisagra de capó	Huvgångjärn	
2	VOE 12780661	2					Shim	Cale de réglage	Ausgleichblech	Laminilla de ajuste	Justermellanlägg	
3	RM 96701917	6					Hexagon screw	Vis à tête hexagonale	Sechskantschraube	Tornillo hexagonal	Sexkantsskruv	
4	RM 96714407	4					Plain washer	Rondelle plane	Flachscheibe	Arandela plana	Planbricka	
5	VOE 12815789	REQ					Sealing	Étanchéité	dichtung	Junta	Tätning	L = 280 MM
6	VOE 12815790	REQ					Sealing	Étanchéité	dichtung	Junta	Tätning	L = 4645 MM
7	VOE 12815789	REQ					Sealing	Étanchéité	dichtung	Junta	Tätning	L = 2 x 1000 MM
8	RM 96701958	2					Hexagon screw	Vis à tête hexagonale	Sechskantschraube	Tornillo hexagonal	Sexkantsskruv	
9	RM 58853870	2					Screw	Vis	Schraube	Tornillo	Skruv	
10	RM 50829654	REQ					Trim moulding	Baguette décorative	Zierleiste	Moldura adorno	Prydnadslist	L = 2 x 330 MM
11	VOE 12815789	REQ					Sealing	Étanchéité	dichtung	Junta	Tätning	L = 2 x 300 MM
12	RM 96702667	4					Hexagon screw	Vis à tête hexagonale	Sechskantschraube	Tornillo hexagonal	Sexkantsskruv	
13	RM 96712237	8					Plain washer	Rondelle plane	Flachscheibe	Arandela plana	Planbricka	
14	VOE 955892	2					Plain washer	Rondelle plane	Flachscheibe	Arandela plana	Planbricka	
15	RM 96741046	2					Plain washer	Rondelle plane	Flachscheibe	Arandela plana	Planbricka	
16	VOE 13971072	4					Hexagon nut	Écrou hexagonal	Sechskantmutter	Tuerca hexagonal	Sexkantsmutter	
17	VOE 12780660	4					Shim	Cale de réglage	Ausgleichblech	Laminilla de ajuste	Justermellanlägg	
18	VOE 12780664	4					Bushing	Bague	Buchse	Casquillo	Bussning	

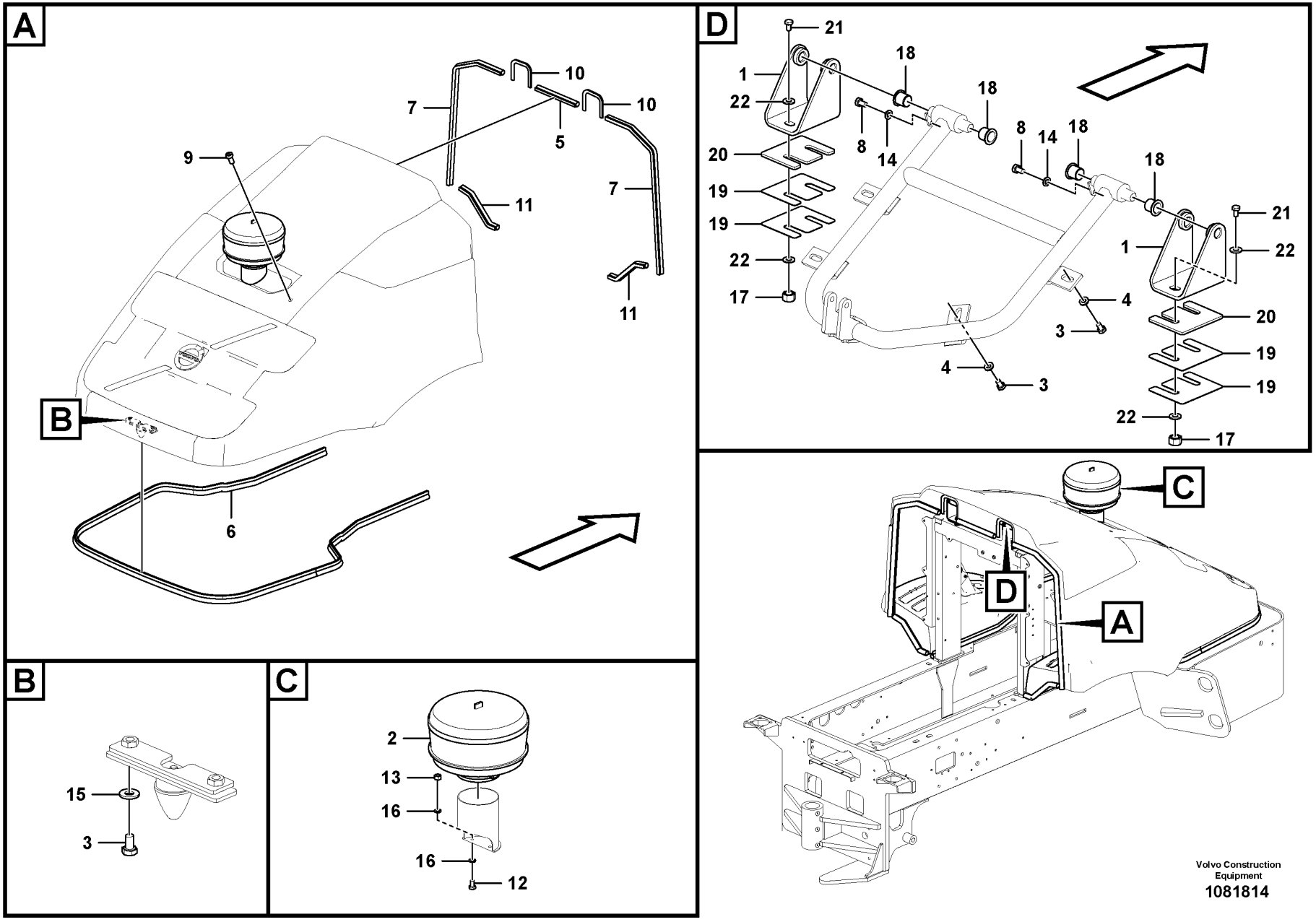
A
B
C
D
9
7
10
10
5
7
11
11
6
21
18
1
22
18
8
14
18
18
8
14
18
20
19
19
22
17
4
3
4
3
1
21
22
20
19
19
22
17
C
D
A
2
13
16
16
12
15
3
Volvo Construction Equipment
1081814

Fig.	Part No.	Quantity 1	2	3	PS	KIT	Description	Dénomination	Bezeichnung	Denominación	Benämning	Notes
1	VOE 12781619	2					Bonnet hinge	Charnière capot	Haubenscharnier	Bisagra de capó	Huvgångjärn	
2	RM 59081323	1					Pre-cleaner	Préfiltre	Vorreiniger	Prefiltro	Förrenare	
3	RM 96701917	6					Hexagon screw	Vis à tête hexagonale	Sechskantschraube	Tornillo hexagonal	Sexkantsskruv	
4	RM 96714407	4					Plain washer	Rondelle plane	Flachscheibe	Arandela plana	Planbricka	
5	VOE 12815789	REQ					Sealing	Étanchéité	dichtung	Junta	Tätning	L = 280 MM
6	VOE 12815790	REQ					Sealing	Étanchéité	dichtung	Junta	Tätning	L = 4645 MM
7	VOE 12815789	REQ					Sealing	Étanchéité	dichtung	Junta	Tätning	L = 2 X 1000 MM
8	RM 96701958	2					Hexagon screw	Vis à tête hexagonale	Sechskantschraube	Tornillo hexagonal	Sexkantsskruv	
9	RM 58853870	2					Screw	Vis	Schraube	Tornillo	Skruv	
10	RM 50829654	REQ					Trim moulding	Baguette décorative	Zierleiste	Moldura adorno	Prydnadslist	L = 2 X 330 MM
11	VOE 12815789	REQ					Sealing	Étanchéité	dichtung	Junta	Tätning	L = 2 X 300 MM
12	RM 96705736	2					Hexagon screw	Vis à tête hexagonale	Sechskantschraube	Tornillo hexagonal	Sexkantsskruv	
13	RM 96705132	2					Hexagon nut	Écrou hexagonal	Sechskantmutter	Tuerca hexagonal	Sexkantsmutter	
14	VOE 955892	2					Plain washer	Rondelle plane	Flachscheibe	Arandela plana	Planbricka	
15	RM 96741046	2					Plain washer	Rondelle plane	Flachscheibe	Arandela plana	Planbricka	
16	VOE 13940090	4					Washer	Rondelle	Scheibe	Arandela	Bricka	
17	RM 13971072	4					Intermediate Pr			Presión intermedia	Intermediate Pr	
18	VOE 12780664	4					Bushing	Bague	Buchse	Casquillo	Bussning	
19	VOE 12780660	4					Shim	Cale de réglage	Ausgleichblech	Laminilla de ajuste	Justermellanlägg	
20	VOE 12780661	2					Shim	Cale de réglage	Ausgleichblech	Laminilla de ajuste	Justermellanlägg	
21	RM 96702667	4					Hexagon screw	Vis à tête hexagonale	Sechskantschraube	Tornillo hexagonal	Sexkantsskruv	
22	RM 96712237	8					Plain washer	Rondelle plane	Flachscheibe	Arandela plana	Planbricka	

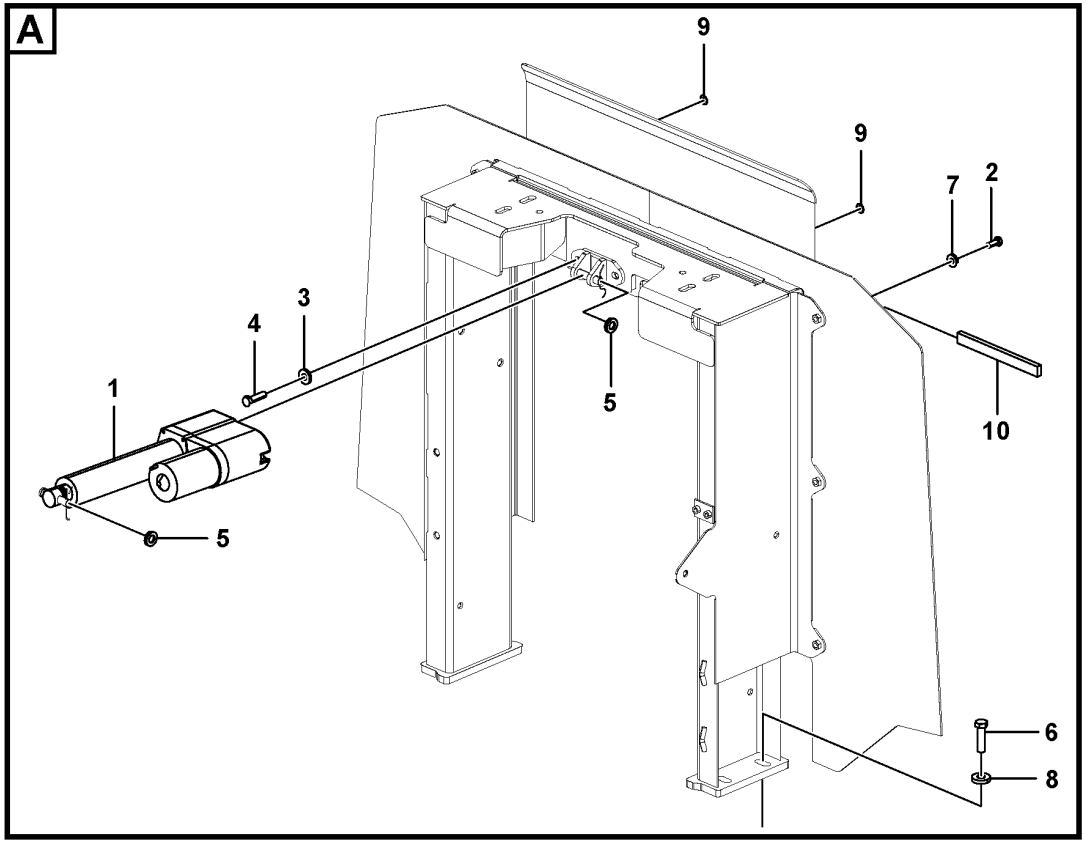
A
9
9
7
2
4
3
1
5
5
10
6
8

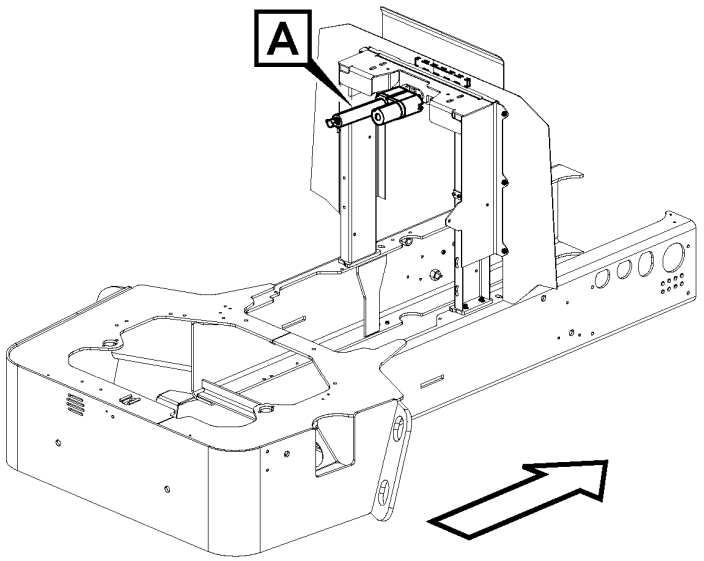
A

Fig.	Part No.	Quantity 1	2	3	PS	KIT	Description	Dénomination	Bezeichnung	Denominación	Benämning	Notes
1	VOE 12806221	1					Actuator	Actionneur	Stellorgan	Actuador	Aktuator	
2	RM 96718820	12					Hexagon screw	Vis à tête hexagonale	Sechskantschraube	Tornillo hexagonal	Sexkantsskruv	
3	RM 96714407	2					Plain washer	Rondelle plane	Flachscheibe	Arandela plana	Planbricka	
4	RM 96704309	2					Hexagon screw	Vis à tête hexagonale	Sechskantschraube	Tornillo hexagonal	Sexkantsskruv	
5	RM 96738596	4					Washer	Rondelle	Scheibe	Arandela	Bricka	
6	RM 96702667	4					Hexagon screw	Vis à tête hexagonale	Sechskantschraube	Tornillo hexagonal	Sexkantsskruv	
7	RM 96713979	8					Washer	Rondelle	Scheibe	Arandela	Bricka	
8	RM 96712237	4					Plain washer	Rondelle plane	Flachscheibe	Arandela plana	Planbricka	
9	VOE 13955894	4					Washer	Rondelle	Scheibe	Arandela	Bricka	
10	VOE 11444156	REQ					Sealing strip	Lisse étanchéité	Dichtleiste	Moldura retén	Tätningslist	

1		**Hood Support** **Support de capot** **Motorhaubenstütze** **Soporte de capó** **Stödbåge, motorhuv**	Catalogue id **20736**	Group **821**
2				
3			Illustr. No **1080516**	Section **300**
4				
5			Issue **20044521-B**	Page **399**

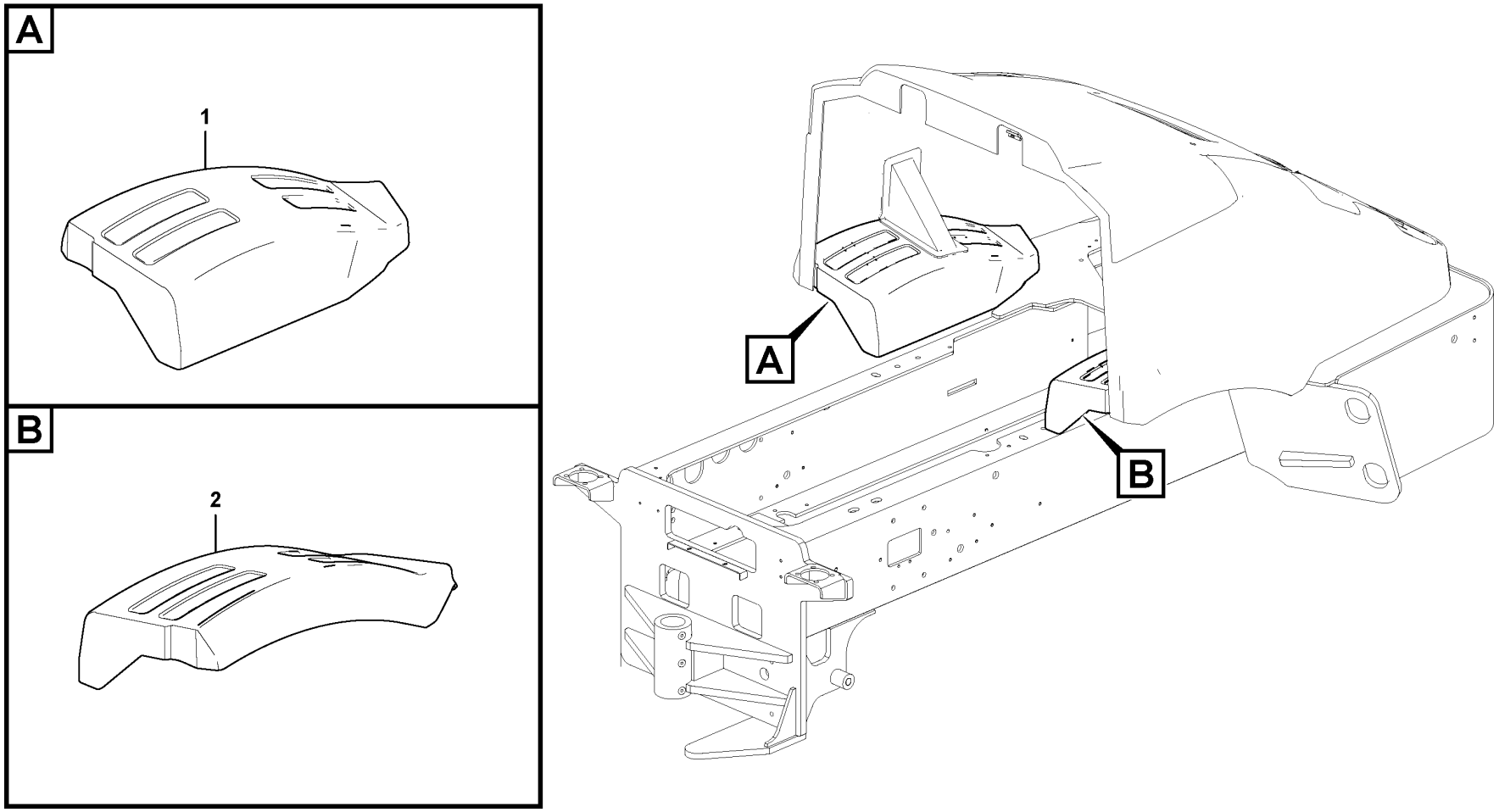

Volvo Construction Equipment
1080651

Fig.	Part No.	Quantity 1	2	3	PS	KIT	Description	Dénomination	Bezeichnung	Denominación	Benämning	Notes
1	**VOE 12804931**	1					Mudguard	Aile	Kotflügel	Guardabarros	Stänkskärm	
2	**VOE 12804930**	1					Mudguard	Aile	Kotflügel	Guardabarros	Stänkskärm	

1		**Mud guards** **Garde-boue** **Kotflügel** **Guardabarros** **Stänkskärmar**	Catalogue id **20736**	Group **826**
2				
3			Illustr. No **1080651**	Section **100**
4				
5		**12804914, 12804953**	Issue **20044521-B**	Page **401**

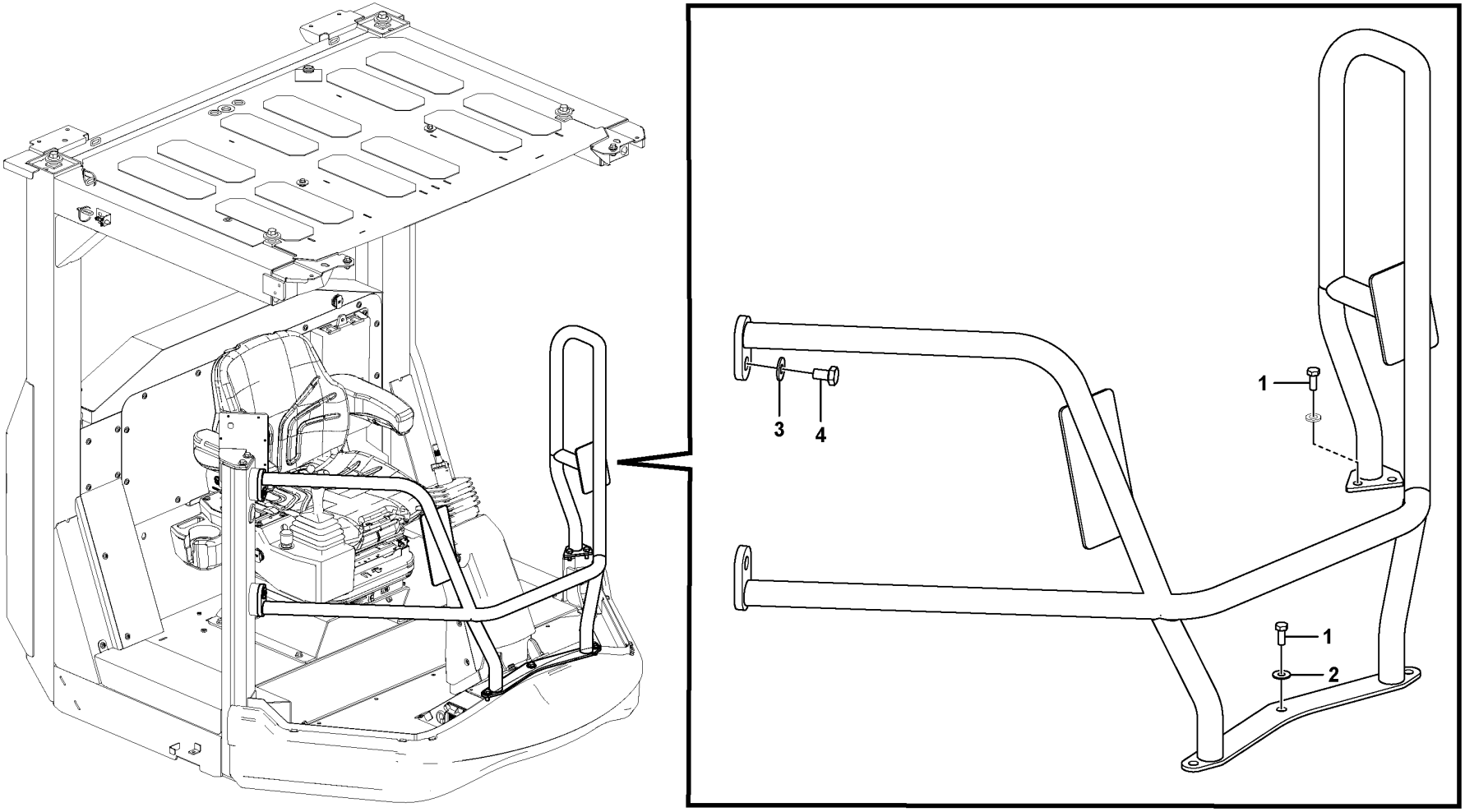

Volvo Construction Equipment
1081613

Fig.	Part No.	Quantity 1	2	3	PS	KIT	Description	Dénomination	Bezeichnung	Denominación	Benämning	Notes
1	VOE 983251	5					Hexagon screw	Vis à tête hexagonale	Sechskantschraube	Tornillo hexagonal	Sexkantsskruv	
2	VOE 13960143	3					Washer	Rondelle	Scheibe	Arandela	Bricka	
3	VOE 13960145	2					Washer	Rondelle	Scheibe	Arandela	Bricka	
4	RM 96718879	2					Hexagon screw	Vis à tête hexagonale	Sechskantschraube	Tornillo hexagonal	Sexkantsskruv	

1		**Railing Installation** **Installation du garde-fou** **Handlauf, Einbau** **Instalación de barandilla** **Räcke, ditsättning**	Catalogue id **20736**	Group **827**
2				
3			Illustr. No **1081613**	Section **100**
4				
5		**12805730**	Issue **20044521-B**	Page **403**

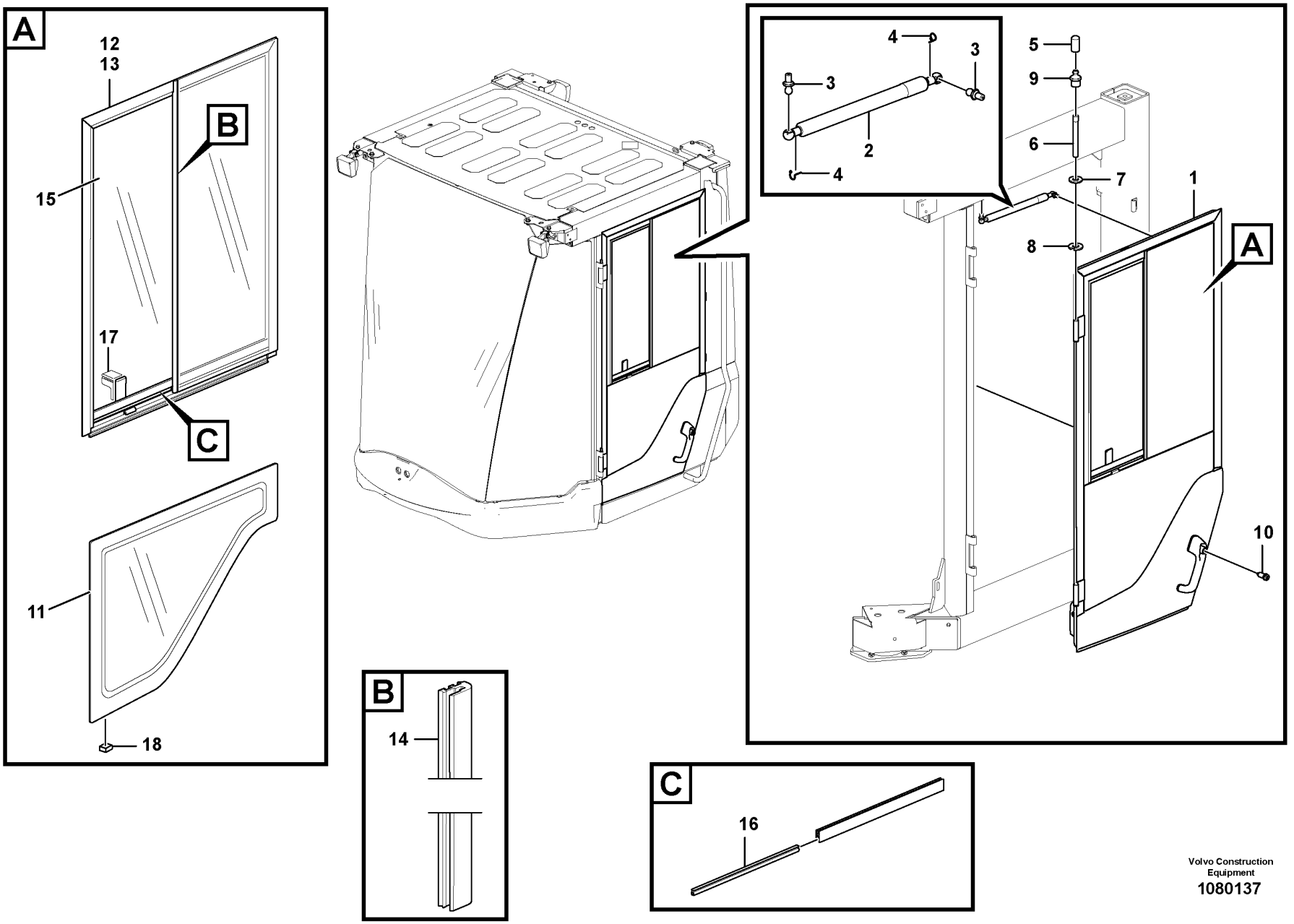

Volvo Construction Equipment
1080137

Fig.	Part No.	Quantity 1	2	3	PS	KIT	Description	Dénomination	Bezeichnung	Denominación	Benämning	Notes
1	VOE 17296415	1					Door	Porte	Tür	Puerta	Dörr	See group 831-200 page 407
2	VOE 15189718	1					Gas spring	Ressort gaz	Gasfeder	Resorte a gas	Gasfjäder	
3	VOE 15140510	2					Ball stud	Boulon articulation	Kugelzapfen	Perno bola	Kultapp	
4	VOE 15144938	2					Locking device	Dispositif de verrouillage	Verriegelung	Dispositivo cierre	Låsanordning	
5	VOE 11104749	2					Protecting cover	Couvercle protection	Schutzdeckel	Tapa de protección	Skyddslock	
6	VOE 11205676	2					Hinge pin	Axe charnière	Scharnierstift	Pasador bisagra	Gångjärnspinne	
7	VOE 13940097	2					Washer	Rondelle	Scheibe	Arandela	Bricka	
8	VOE 951671	2					E-circlip	Jonc d'arrêt	Nutenläufer	Cursor	Spårryttare	
9	VOE 966786	2					Lubricating nipple	Graisseur	Schmiernippel	Niple lubricador	Smörjnippel	
10	VOE 15164333	1					Lock cylinder	Barillet de serrure	Schließzylinder	Cilindro de cierre	Låscylinder	
	VOE 12792366	1					Window	Glace	Fenster	Ventana	Fönster	
11	VOE 11412765	1					•Door window	•Cadre de porte	•Türfenster	•Cristal puerta	•Dörruta	
12	VOE 15144052	1					•Sliding window	•Vitre coulissante	•Schiebefenster	•Ventana deslizante	•Skjutfönster	
	VOE 17333869	1					••Glass	••Vitre	••Fensterscheibe	••Cristal	••Glas	
	VOE 17398596	1					••Sealing strip	••Lisse étanchéité	••Dichtleiste	••Moldura retén	••Tätningslist	
	VOE 17433036	2					••Lock screw	••Vis verrouillage	••Sicherungsschraube	••Tornillo de seguridad	••Låsskruv	
13	VOE 15197331	1					••Sliding window	••Vitre coulissante	••Schiebefenster	••Ventana deslizante	••Skjutfönster	
14	VOE 15197657	1					•••Sealing	•••Étanchéité	•••dichtung	•••Junta	•••Tätning	
15	VOE 15197681	1					•••Glass	•••Vitre	•••Fensterscheibe	•••Cristal	•••Glas	
16	VOE 15197701	1					•••Sealing	•••Étanchéité	•••dichtung	•••Junta	•••Tätning	
17	VOE 15060343	1					•••Handle	•••Poignée	•••Griff	•••Mango	•••Handtag	
18	VOE 11104728	1					•Spacer	•Entretoise	•Abstandkörper	•Distanciador	•Distans	L= 500 MM CUT INTO 10 MM PIECES

1		**Door with fitting parts** **Porte avec pièces de montage** **Tür mit Anbauteilen** **Puerta con accesorios de montaje** **Dörr med monteringsdetaljer**	Catalogue id **20736**	Group **831**
2				
3			Illustr. No **1080137**	Section **100**
4				
5		**12805443**	Issue **20044521-B**	Page **405**

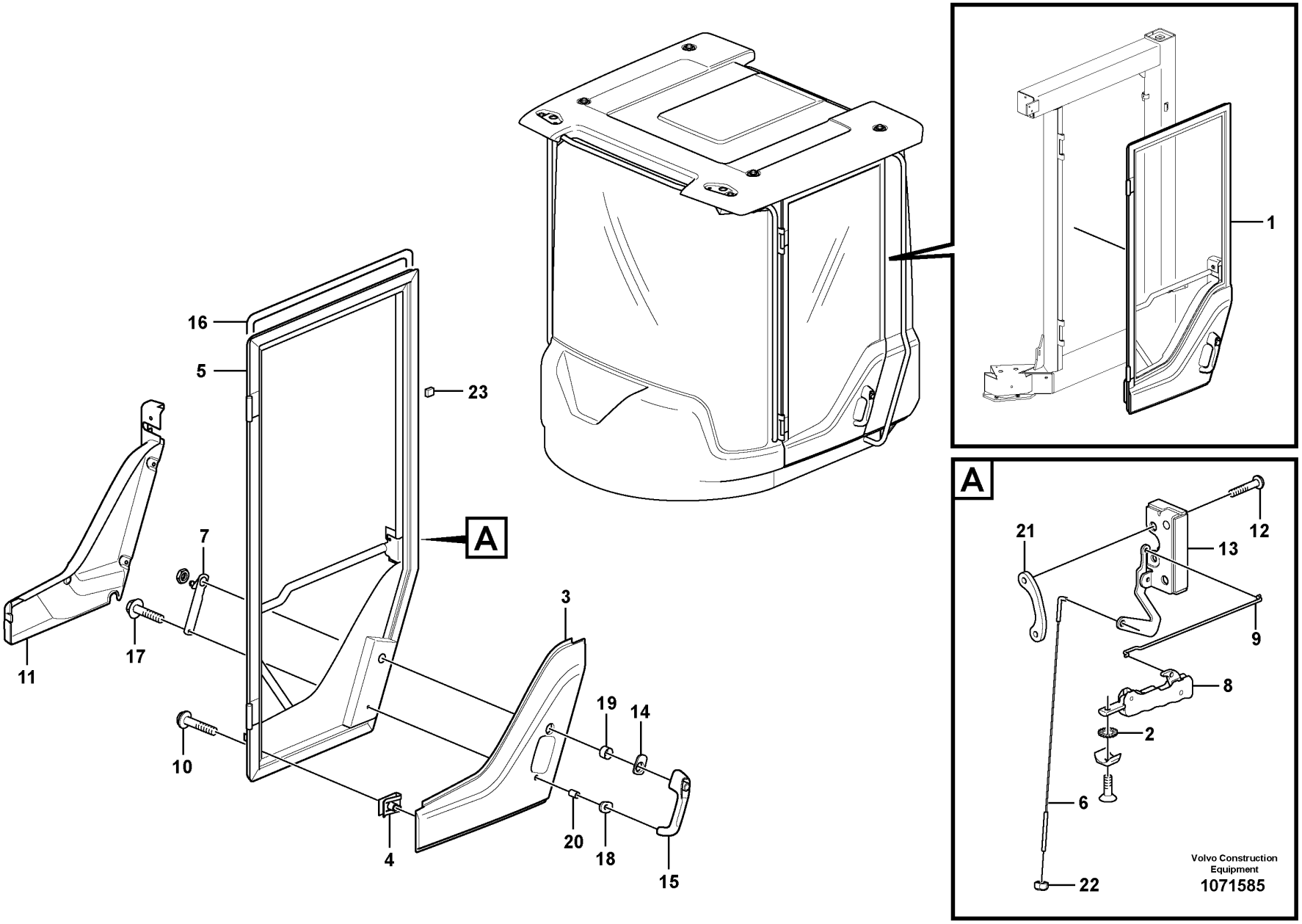
1
A
21
12
13
9
8
2
6
22
Volvo Construction Equipment
1071585
16
5
23
7
17
11
10
4
3
19
14
20
18
15

Fig.	Part No.	Quantity 1	2	3	PS	KIT	Description	Dénomination	Bezeichnung	Denominación	Benämning	Notes
1	VOE 17296415	1					Door	Porte	Tür	Puerta	Dörr	
2	VOE 942605	1					•Toothed washer	•Rondelle dentée	•Zahnscheibe	•Arandela dentada	•Tandbricka	
3	VOE 11412744	1					•Cover	•Capot	•Haube	•Capó	•Huv	
4	VOE 11444172	8					•Spring nut	•Écrou de ressort	•Federverschlussmutter	•Tuerca resorte	•Fjädermutter	
5	VOE 17269024	1					•Door framework	•Ossature de porte	•Türgerippe	•Armazón de puerta	•Dörrstomme	
6	VOE 11444230	1					•Link stay	•Tirant articulation	•Gelenkstrebe	•Barra articulación	•Länkstag	
7	VOE 11444229	1					•Link	•Articulation	•Gelenk	•Articulacion	•Länk	
8	VOE 15038213	1					•Handle	•Poignée	•Griff	•Mango	•Handtag	
9	VOE 11412292	1					•Link stay	•Tirant articulation	•Gelenkstrebe	•Barra articulación	•Länkstag	
10	VOE 976170	8					•Six point socket screw	•Vis à 6 pans creux	•Sechszahn-Hohlschraube	•Racor de seis dientes	•Sextandhålskruv	
11	VOE 17259196	1					•Panel	•Panneau	•Paneel	•Panel	•Panel	
12	VOE 969846	2					•Six point socket screw	•Vis à 6 pans creux	•Sechszahn-Hohlschraube	•Racor de seis dientes	•Sextandhålskruv	
13	VOE 11444227	1					•Lock	•Serrure	•Schloss	•Cierre	•Lås	
14	VOE 11412563	1					•Gasket	•Joint	•Dichtung	•Junta	•Packning	
15	VOE 15143614	1					•Door handle	•Poignée de porte	•Türgriff	•Manilla puerta	•Dörrhandtag	
16	VOE 11444182	REQ					•Moulding	•Moulure	•Leiste	•Listón	•List	L = 4300 mm
17	VOE 13948356	1					•Flange screw	•Vis à embase	•Flanschschraube	•Tornillo embridado	•Flänsskruv	
18	VOE 11412564	1					•Gasket	•Joint	•Dichtung	•Junta	•Packning	
19	VOE 11412565	1					•Spacer ring	•Bague entretoise	•Abstandring	•Anillo distanciador	•Distansring	
20	VOE 11412566	1					•Spacer ring	•Bague entretoise	•Abstandring	•Anillo distanciador	•Distansring	
21	VOE 11444158	1					•Nut plate	•Plaque filetée	•Gewindeplatte	•Placa de tuerca	•Mutterplatta	
22	VOE 975237	1					•Lock nut	•Contre-écrou	•Sicherungsmutter	•Contratuerca	•Låsmutter	
23	VOE 11104728	60					•Spacer	•Entretoise	•Abstandkörper	•Distanciador	•Distans	

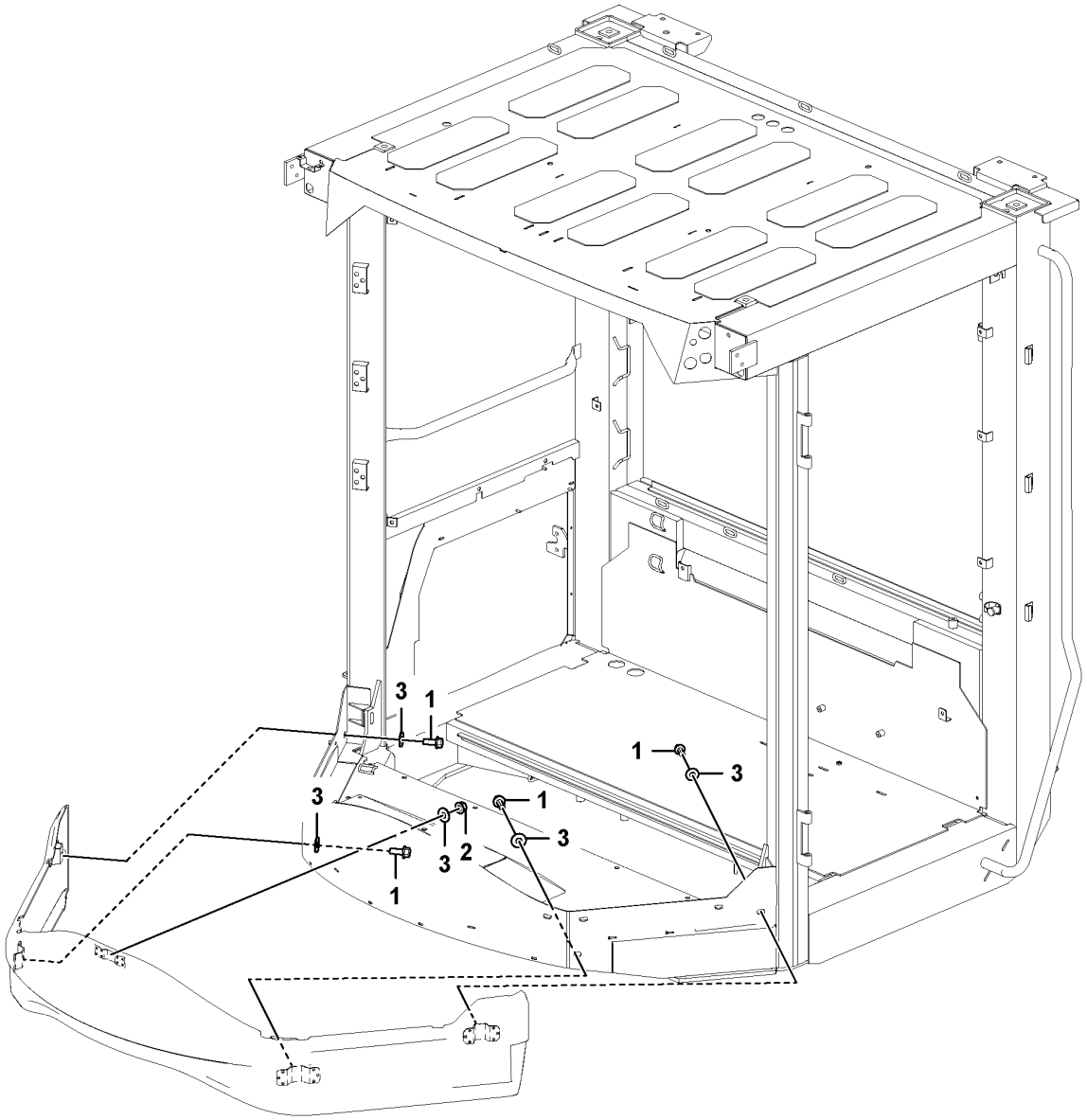

Volvo Construction Equipment
1081653

Fig.	Part No.	Quantity 1	2	3	PS	KIT	Description	Dénomination	Bezeichnung	Denominación	Benämning	Notes
1	VOE 946173	4					Flange screw	Vis à embase	Flanschschraube	Tornillo embridado	Flänsskruv	
2	VOE 948645	1					Flange lock nut	Contre-écrou à bride	Flanschverschlussmutter	Contratuerca embridada	Flänslåsmutter	
3	VOE 11117464	5					Plain washer	Rondelle plane	Flachscheibe	Arandela plana	Planbricka	

1		**Coverplates** **Tôles de recouvrement** **Abdeckbleche** **Chapas de cubierta** **Täckplåtar**	Catalogue id **20736**	Group **837**
2				
3			Illustr. No **1081653**	Section **100**
4				
5		**12805730**	Issue **20044521-B**	Page **409**

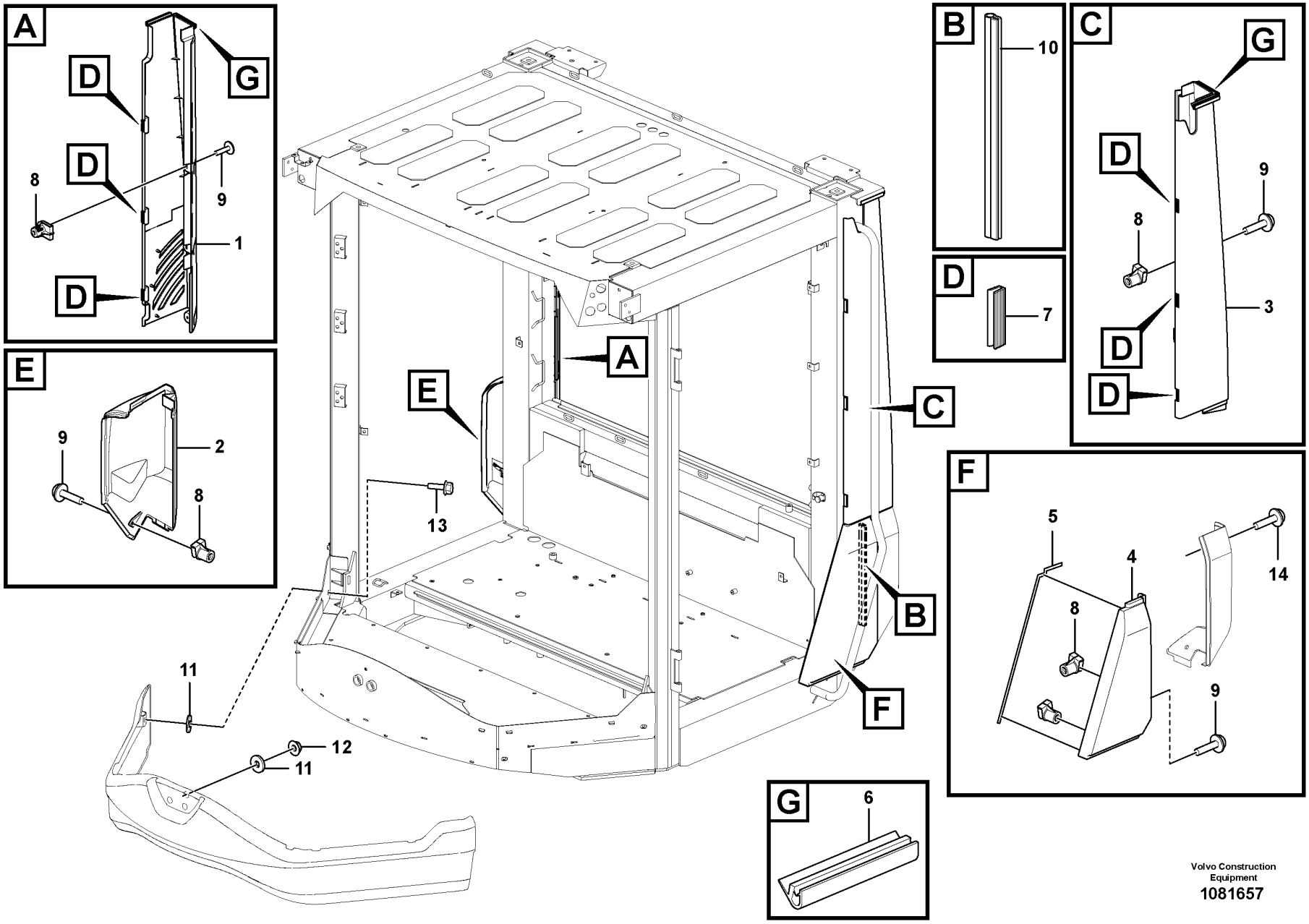

Volvo Construction Equipment
1081657

Fig.	Part No.	Quantity 1	2	3	PS	KIT	Description	Dénomination	Bezeichnung	Denominación	Benämning	Notes
1	VOE 11412738	1					Panel	Panneau	Paneel	Panel	Panel	
2	VOE 11412739	1					Cover	Capot	Haube	Capó	Huv	
3	VOE 11412743	1					Panel	Panneau	Paneel	Panel	Panel	
4	VOE 15001955	1					Cover	Capot	Haube	Cubierta	Kåpa	
5	VOE 762681	REQ					Rubber moulding	Joint caoutchouc	Gummileiste	Listón de goma	Gummilist	
6	VOE 4824275	REQ					Profile	Profilé	Profil	Perfil	Profil	
7	VOE 11412703	6					Moulding	Moulure	Leiste	Listón	List	
8	VOE 11444172	12					Spring nut	Écrou de ressort	Federverschlussmutter	Tuerca resorte	Fjädermutter	
9	VOE 976170	10					Six point socket screw	Vis à 6 pans creux	Sechszahn-Hohlschraube	Racor de seis dientes	Sextandhålskruv	
10	VOE 11104469	1					Sealing strip	Lisse étanchéité	Dichtleiste	Moldura retén	Tätningslist	
11	VOE 11117464	5					Plain washer	Rondelle plane	Flachscheibe	Arandela plana	Planbricka	
12	VOE 948645	1					Flange lock nut	Contre-écrou à bride	Flanschverschlussmutter	Contratuerca embridada	Flänslåsmutter	
13	VOE 983242	4					Hexagon screw	Vis à tête hexagonale	Sechskantschraube	Tornillo hexagonal	Sexkantsskruv	
14	VOE 976164	1					Six point socket screw	Vis à 6 pans creux	Sechszahn-Hohlschraube	Racor de seis dientes	Sextandhålskruv	

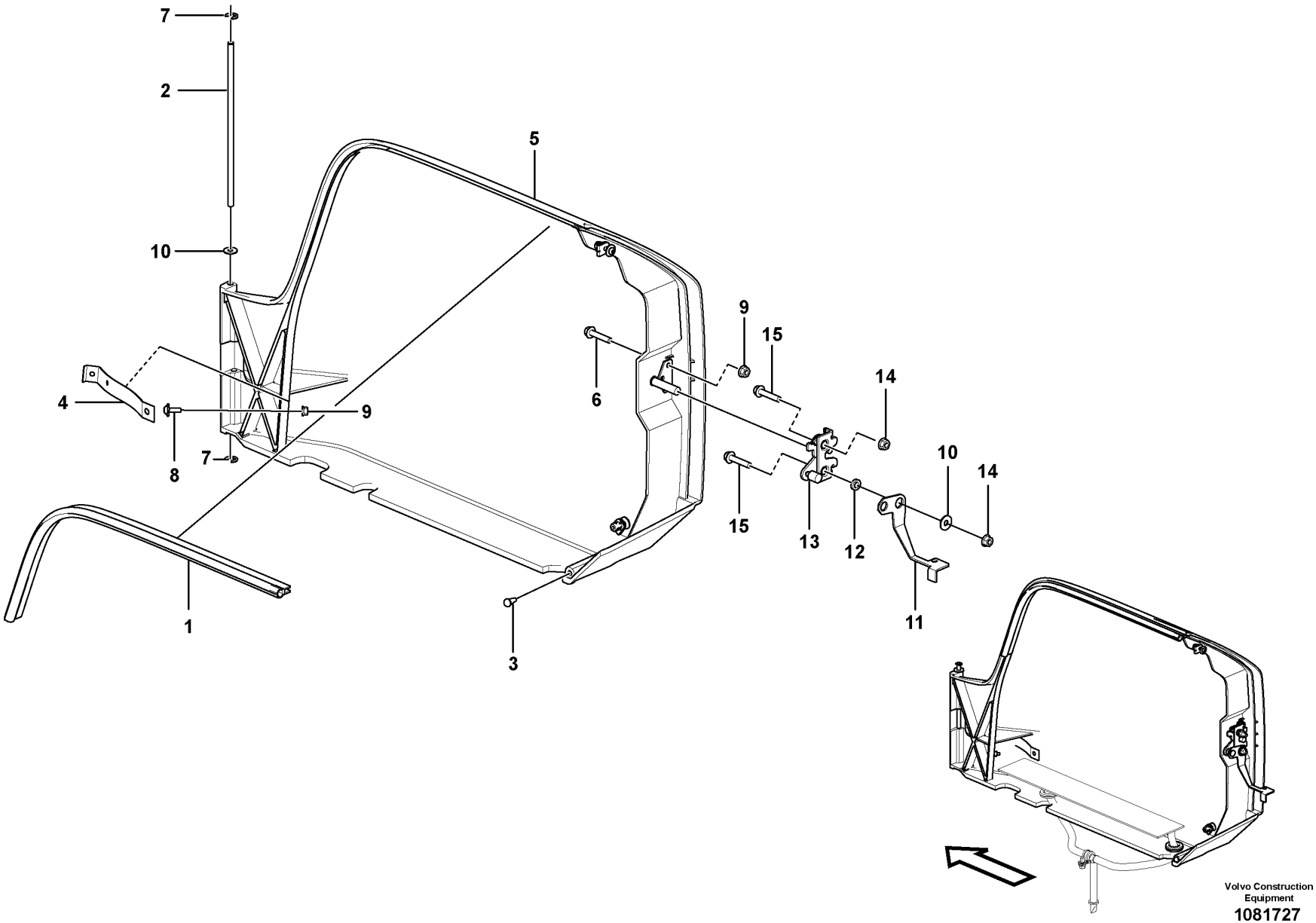
7
2
10
5
4
9
8
7
6
9
15
14
10
14
15
13
12
11
1
3
Volvo Construction Equipment
1081727

Fig.	Part No.	Quantity 1	2	3	PS	KIT	Description	Dénomination	Bezeichnung	Denominación	Benämning	Notes
1	VOE 4881656	1					Framework moulding	Baguette claire-voie	Rahmenleiste	Moldura armadura	Skelettlist	
2	VOE 11412561	1					Pin	Clavette	Splint	Pasador	Sprint	
3	VOE 11412927	1					Rubber stop	Butée caoutchouc	Gummipuffer	Tope de goma	Gummistopp	
4	VOE 11444217	1					Strap	Sangle	Stropp	Cable	Stropp	
5	VOE 15087248	1					Hatch	Trappe	Luke	Tapa	Lucka	
6	VOE 13946544	3					Screw	Vis	Schraube	Tornillo	Skruv	
7	VOE 14025792	2					Retaining ring	Bague retenue	Haltering	Anillo retén	Hållarring	
8	VOE 971322	1					Six point socket screw	Vis à 6 pans creux	Sechszahn-Hohlschraube	Racor de seis dientes	Sextandhålskruv	
9	VOE 13949278	4					Flange lock nut	Contre-écrou à bride	Flanschverschlussmutter	Contratuerca embridada	Flänslåsmutter	
10	VOE 11117464	3					Plain washer	Rondelle plane	Flachscheibe	Arandela plana	Planbricka	
11	VOE 17423696	1					Arm	Bras	Arm	Brazo	Arm	
12	VOE 15043714	1					Bushing	Bague	Buchse	Casquillo	Bussning	
13	VOE 11175891	1					Lock	Serrure	Schloss	Cierre	Lås	
14	VOE 948645	2					Flange lock nut	Contre-écrou à bride	Flanschverschlussmutter	Contratuerca embridada	Flänslåsmutter	
15	VOE 13947760	2					Screw	Vis	Schraube	Tornillo	Skruv	

1		**Filter cover** **Couvercle de filtre** **Filterdeckel** **Tapa de filtro** **Filterkåpa**	Catalogue id **20736**	Group **837**
2				
3			Illustr. No **1081727**	Section **300**
4				
5		**12805443**	Issue **20044521-B**	Page **413**

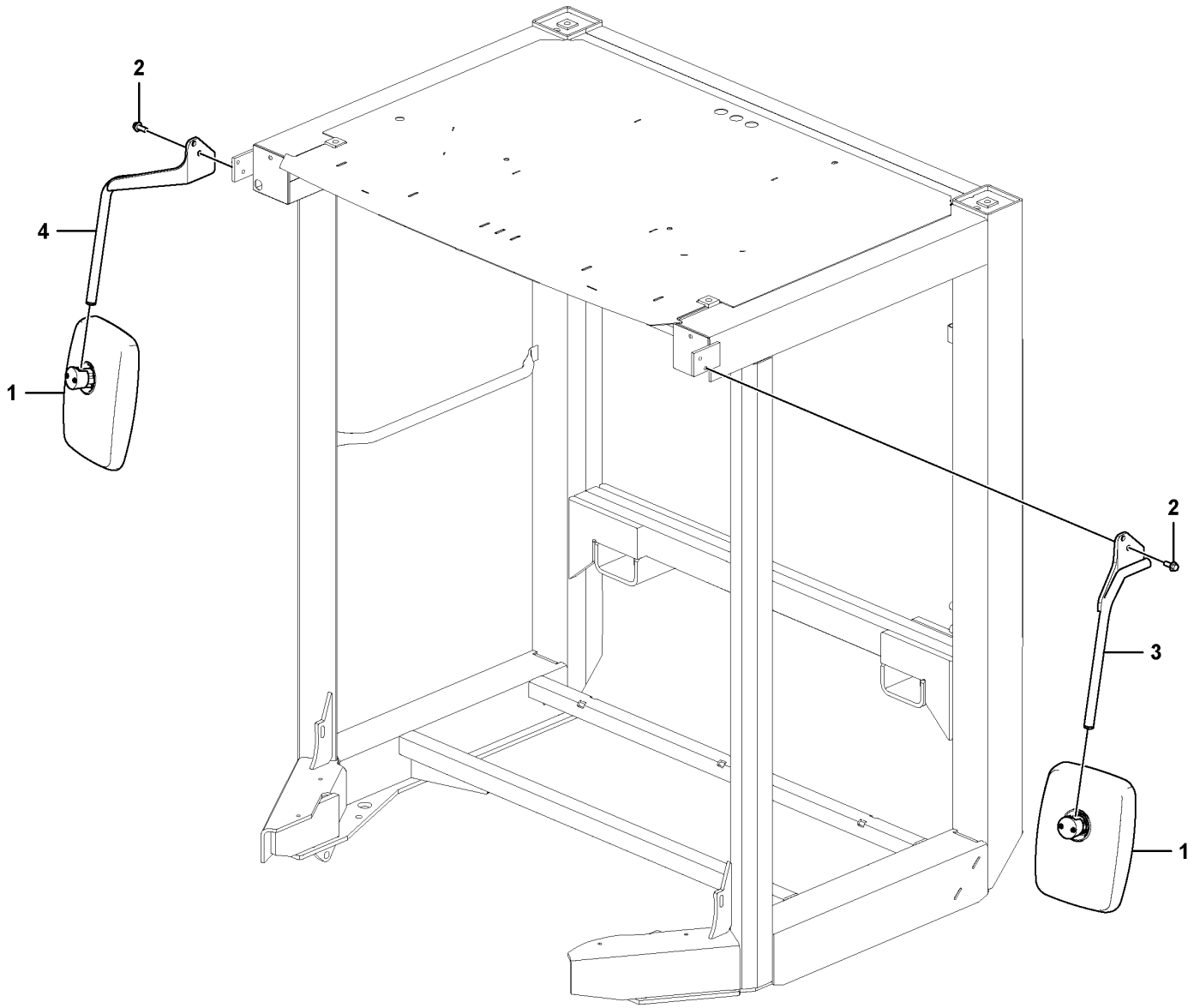

Volvo Construction Equipment
1080207

Fig.	Part No.	Quantity 1	2	3	PS	KIT	Description	Dénomination	Bezeichnung	Denominación	Benämning	Notes
1	VOE 15099010	2					Rear view mirror	Rétroviseur	Rückblickspiegel	Retrovisor	Backspegel	
2	VOE 946329	4					Flange screw	Vis à embase	Flanschschraube	Tornillo embridado	Flänsskruv	
3	VOE 11429232	1					Mirror arm	Bras miroir	Spiegelträger	Marco espejo	Spegelarm	
4	VOE 11429233	1					Mirror arm	Bras miroir	Spiegelträger	Marco espejo	Spegelarm	

1		**Rear view mirror** **Rétroviseur** **Rückspiegel** **Espejo retrovisor** **Backspegel**	Catalogue id **20736**	Group **841**
2				
3			Illustr. No **1080207**	Section **100**
4				
5		**12782759**	Issue **20044521-B**	Page **415**

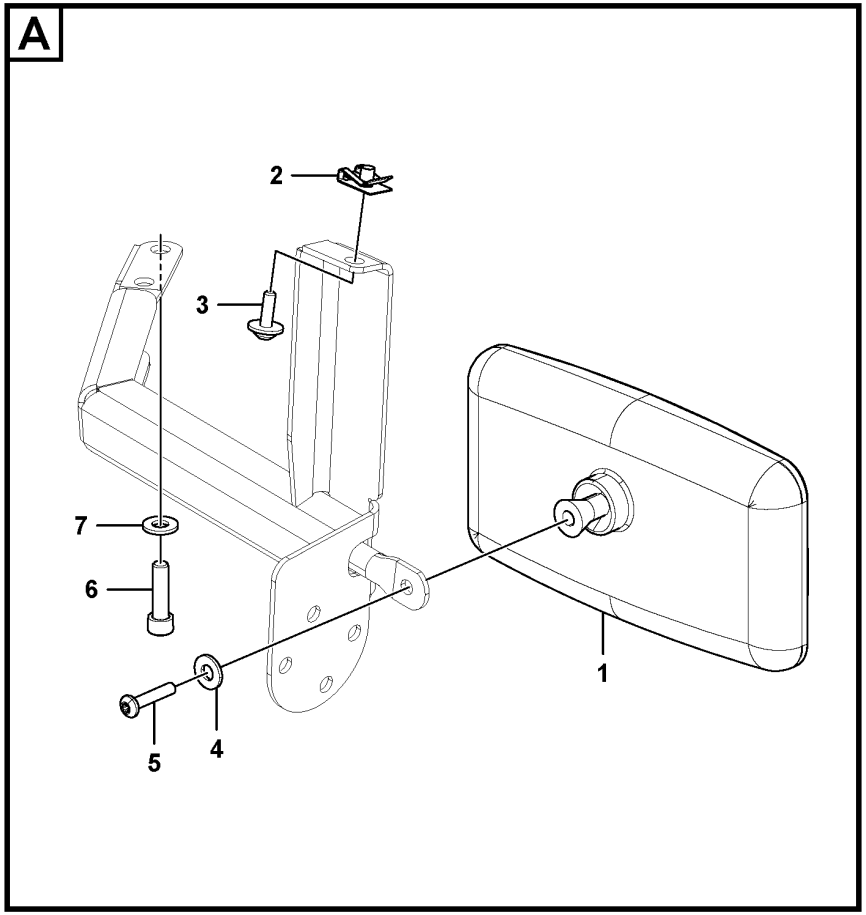

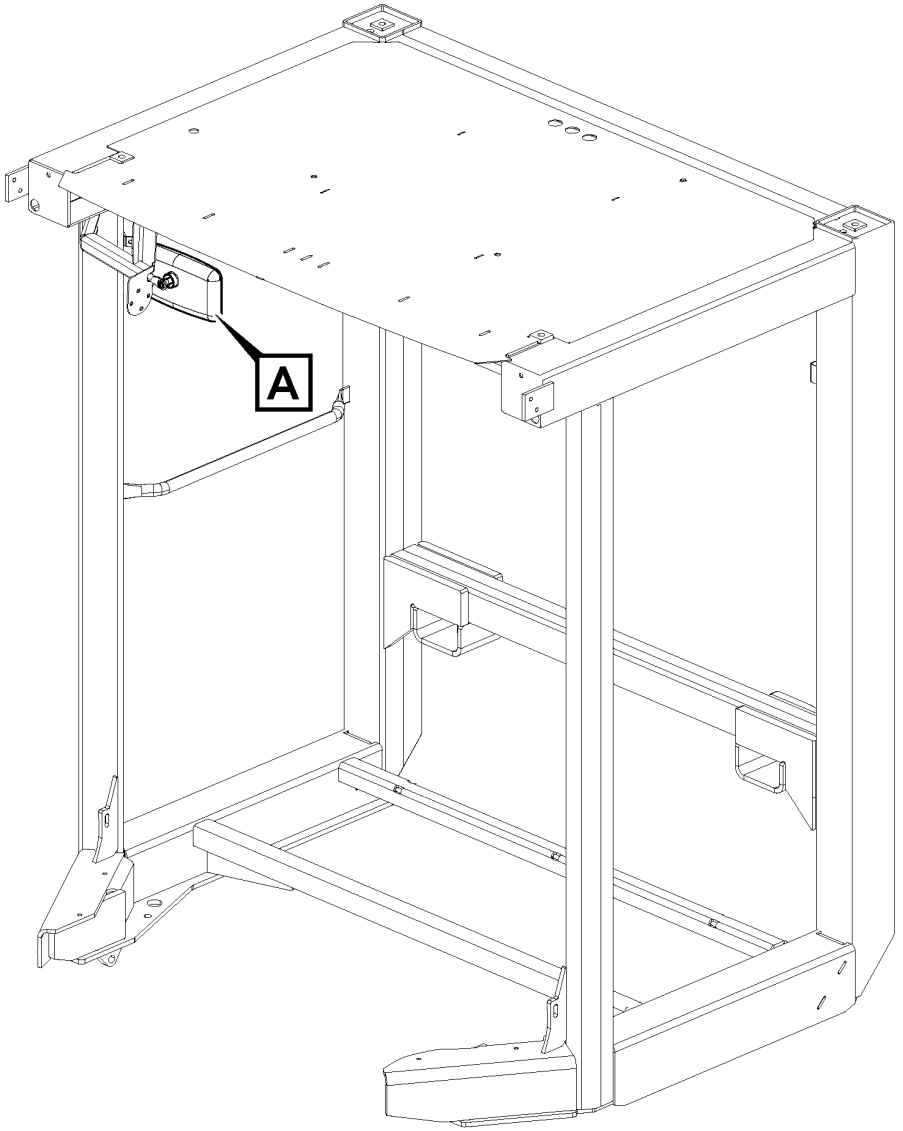

Volvo Construction Equipment

1080192

Fig.	Part No.	Quantity 1	2	3	PS	KIT	Description	Dénomination	Bezeichnung	Denominación	Benämning	Notes
1	VOE 11164488	1					Rear view mirror	Rétroviseur	Rückblickspiegel	Retrovisor	Backspegel	
2	VOE 949921	1					Spring nut	Écrou de ressort	Federverschlussmutter	Tuerca resorte	Fjädermutter	
3	VOE 971322	1					Six point socket screw	Vis à 6 pans creux	Sechszahn-Hohlschraube	Racor de seis dientes	Sextandhålskruv	
4	VOE 960139	1					Plain washer	Rondelle plane	Flachscheibe	Arandela plana	Planbricka	
5	VOE 969587	1					Six point socket screw	Vis à 6 pans creux	Sechszahn-Hohlschraube	Racor de seis dientes	Sextandhålskruv	
6	RM 96709126	2					Hex. socket screw	Vis à six pans creux	Innensechskantschraube	Tornillo de hexágono embutido	Insexskruv	
7	VOE 192288	2					Washer	Rondelle	Scheibe	Arandela	Bricka	

1		**Rear view mirror** **Rétroviseur** **Rückspiegel** **Espejo retrovisor** **Backspegel**	Catalogue id **20736**	Group **841**
2				
3			Illustr. No **1080192**	Section **200**
4				
5		**12811175**	Issue **20044521-B**	Page **417**

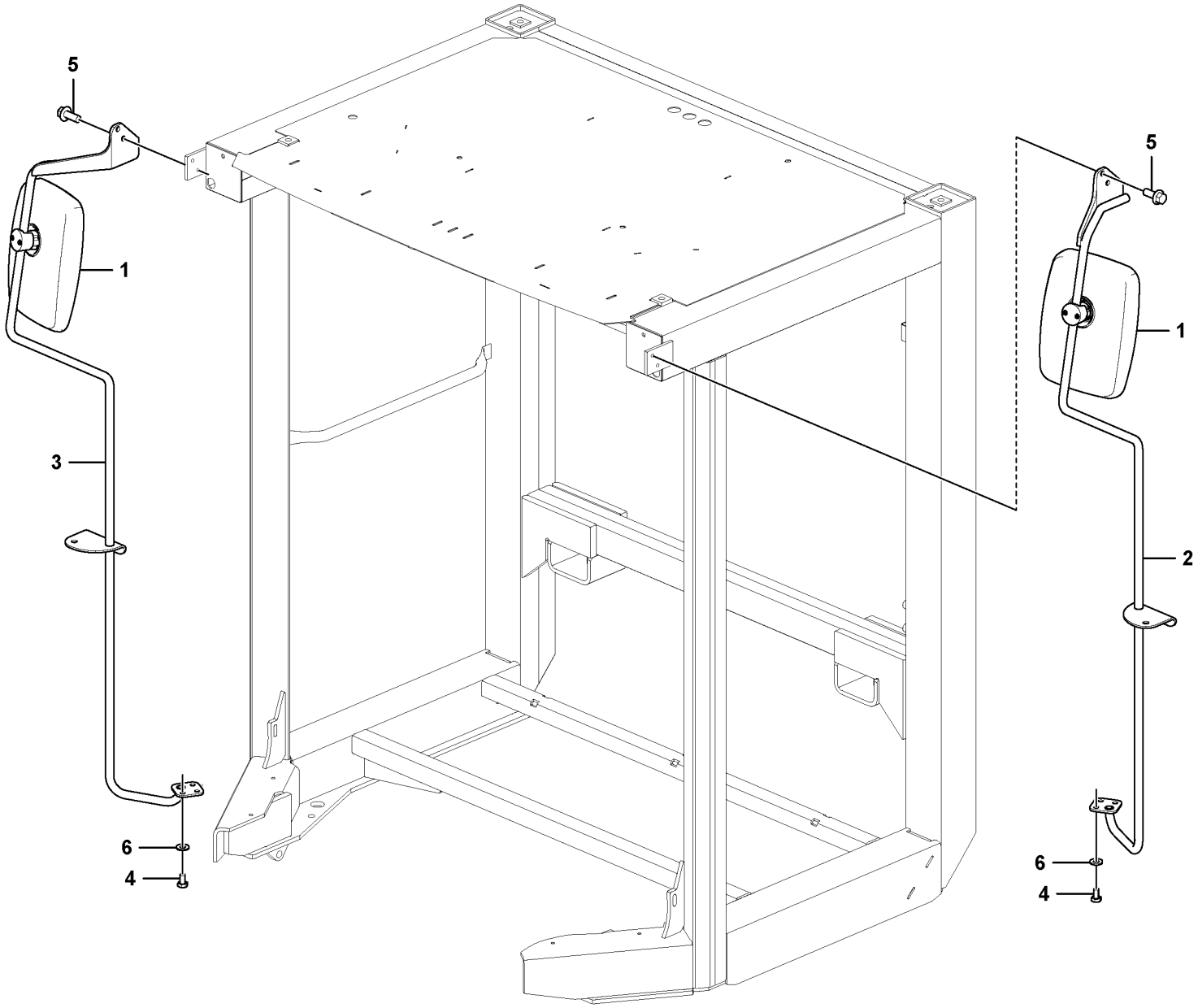

Volvo Construction Equipment
1080530

Fig.	Part No.	Quantity 1	2	3	PS	KIT	Description	Dénomination	Bezeichnung	Denominación	Benämning	Notes
1	VOE 15099010	2					Rear view mirror	Rétroviseur	Rückblickspiegel	Retrovisor	Backspegel	
2	VOE 12810083	1					Mirror arm	Bras miroir	Spiegelträger	Marco espejo	Spegelarm	
3	VOE 12810084	1					Mirror arm	Bras miroir	Spiegelträger	Marco espejo	Spegelarm	
4	RM 96714647	6					Screw	Vis	Schraube	Tornillo	Skruv	
5	VOE 946329	4					Flange screw	Vis à embase	Flanschschraube	Tornillo embridado	Flänsskruv	
6	VOE 13955894	6					Washer	Rondelle	Scheibe	Arandela	Bricka	

1		**Rear view mirror** **Rétroviseur** **Rückspiegel** **Espejo retrovisor** **Backspegel**	Catalogue id **20736**	Group **841**
2				
3			Illustr. No **1080530**	Section **300**
4				
5		**12812957**	Issue **20044521-B**	Page **419**

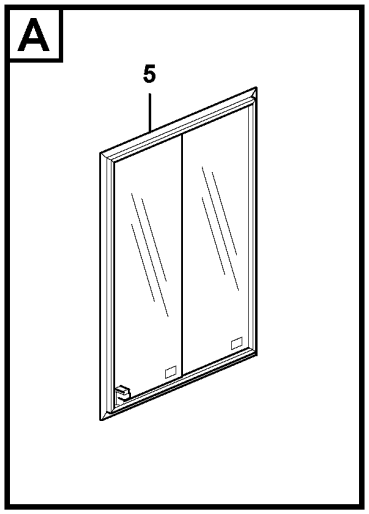

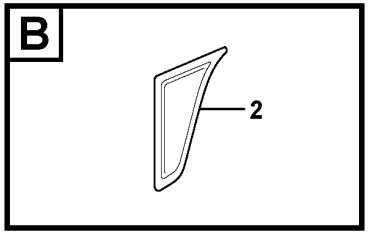

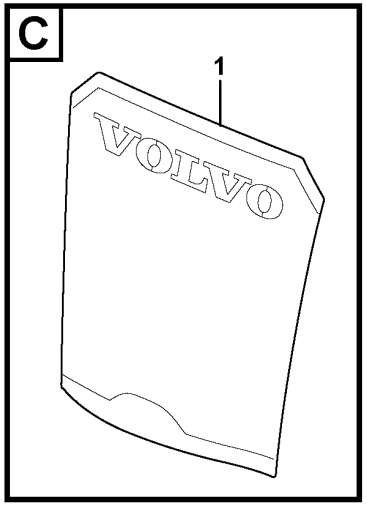

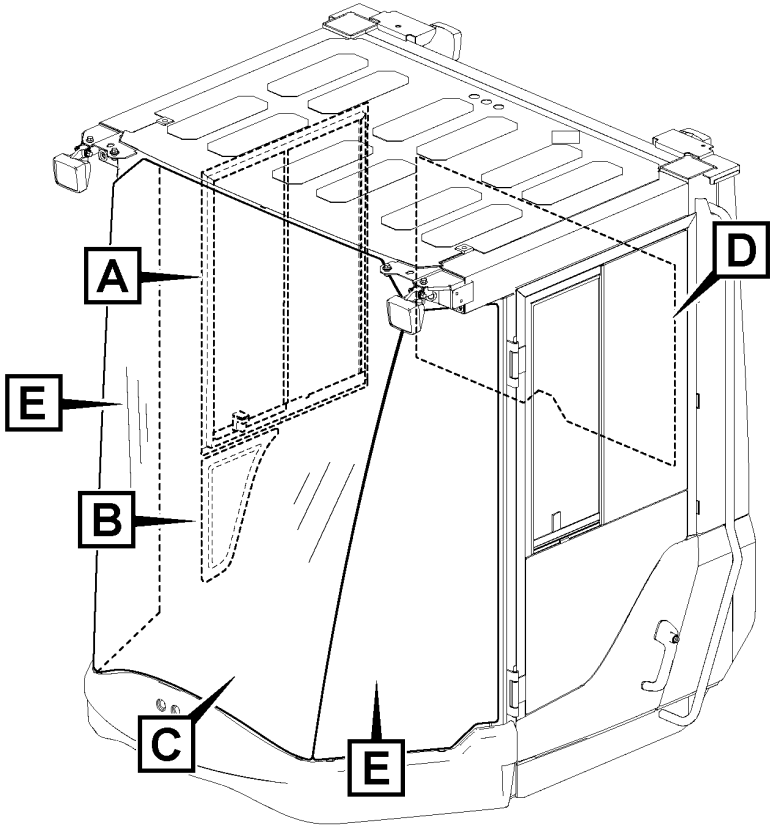

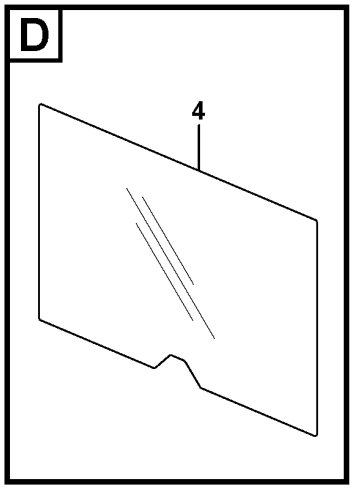

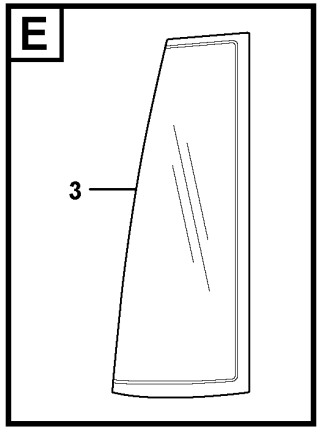

Volvo Construction Equipment

1080067

Fig.	Part No.	Quantity 1	2	3	PS	KIT	Description	Dénomination	Bezeichnung	Denominación	Benämning	Notes
1	VOE 12781854	1					Windscreen	Pare-brise	Frontscheibe	Parabrisas	Vindruta	
2	VOE 11412314	1					Side window	Glace latérale	Seitenfenster	Ventana lateral	Sidofönster	
3	VOE 12781136	1					Glass	Vitre	Fensterscheibe	Cristal	Glas	RH
3	VOE 12781135	1					Glass	Vitre	Fensterscheibe	Cristal	Glas	LH
4	VOE 11444159	1					Rear window	Lunette ar	Heckfenster	Luneta posterior	Bakruta	
5	VOE 15144048	1					Sliding window	Vitre coulissante	Schiebefenster	Ventana deslizante	Skjutfönster	

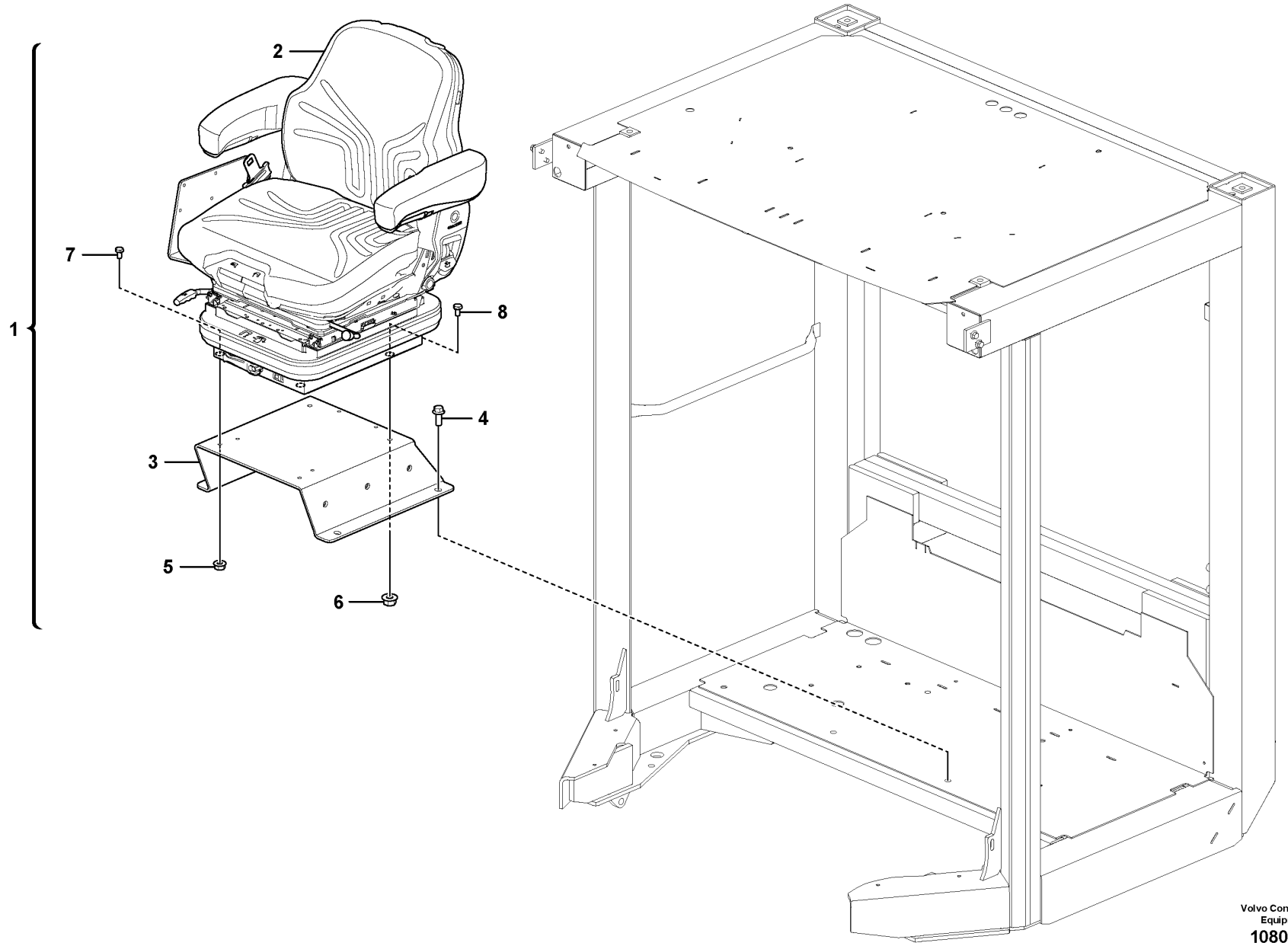

Volvo Construction Equipment
1080454

Fig.	Part No.	Quantity 1	2	3	PS	KIT	Description	Dénomination	Bezeichnung	Denominación	Benämning	Notes
1	VOE 12805128	1					Seat	Siège	Sitz	Asiento	Stol	
2	VOE 12805129	1					•Seat	•Siège	•Sitz	•Asiento	•Stol	
3	VOE 12819432	1					•Seat anchorage	•Fixe-siège	•Sitzbefestigung	•Fijación asiento	•Sitsfäste	
4	VOE 946329	4					•Flange screw	•Vis à embase	•Flanschschraube	•Tornillo embridado	•Flänsskruv	
5	VOE 948645	2					•Flange lock nut	•Contre-écrou à bride	•Flanschverschlussmutter	•Contratuerca embridada	•Flänslåsmutter	
6	VOE 13971098	2					•Flange nut	•Écrou à bride	•Bundmutter	•Tuerca embridada	•Flänsmutter	
7	RM 96718820	2					•Hexagon screw	•Vis à tête hexagonale	•Sechskantschraube	•Tornillo hexagonal	•Sexkantsskruv	
8	RM 96702287	2					•Hexagon screw	•Vis à tête hexagonale	•Sechskantschraube	•Tornillo hexagonal	•Sexkantsskruv	

1		**Operator seat with fitting parts** **Siège conducteur avec pièces de montage** **Fahrersitz mit Anbauteilen** **Asiento del conductor con piezas de montaje** **Förarstol med monteringsdetaljer**	Catalogue id **20736**	Group **852**
2				
3			Illustr. No **1080454**	Section **100**
4				
5		**12805730**	Issue **20044521-B**	Page **423**

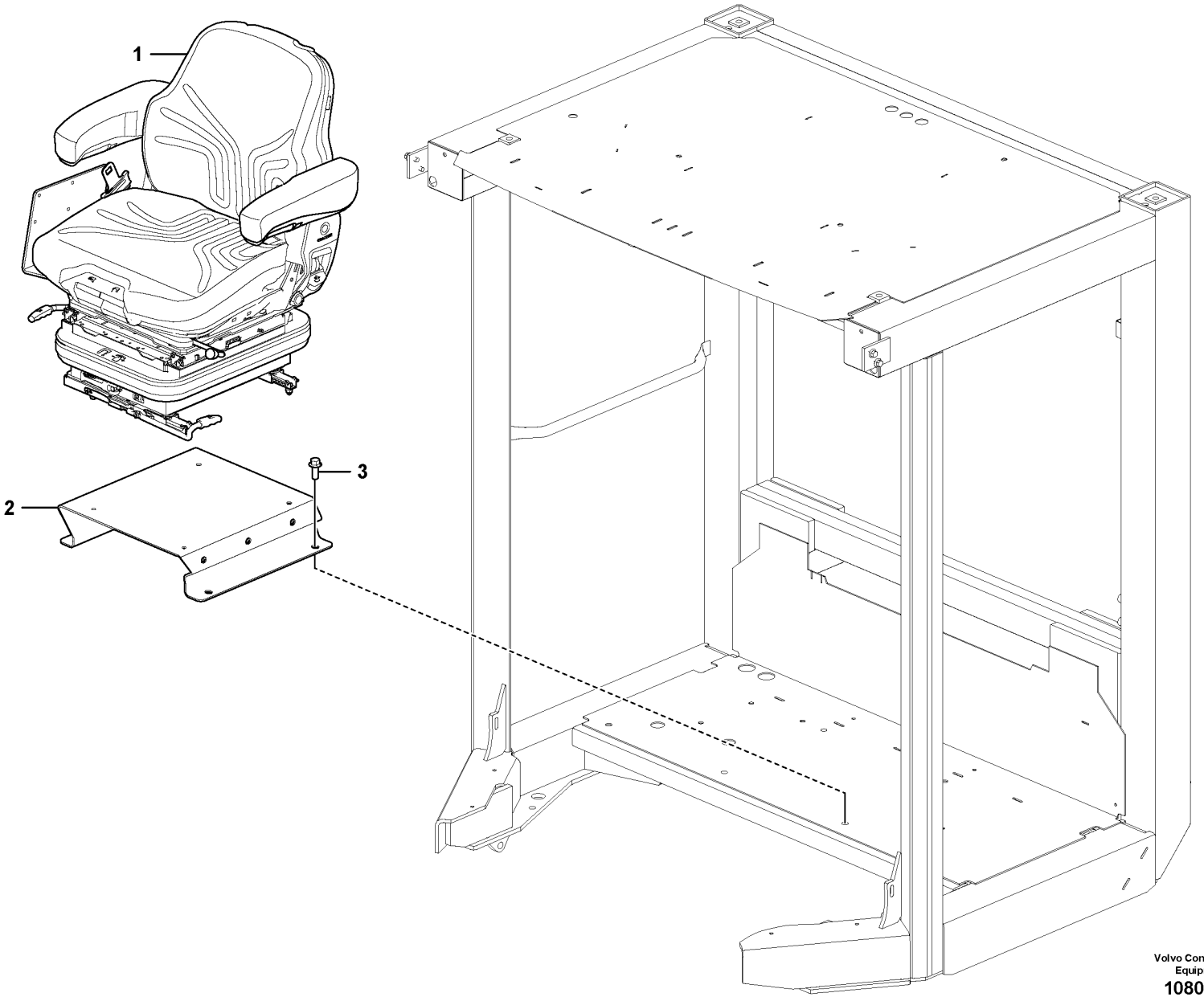

Volvo Construction Equipment

10802250

Fig.	Part No.	Quantity 1	2	3	PS	KIT	Description	Dénomination	Bezeichnung	Denominación	Benämning	Notes
1	VOE 12811307	1					Seat	Siège	Sitz	Asiento	Stol	
2	VOE 12810740	1					Seat anchorage	Fixe-siège	Sitzbefestigung	Fijación asiento	Sitsfäste	
3	VOE 946329	4					Flange screw	Vis à embase	Flanschschraube	Tornillo embridado	Flänsskruv	

1		**Operator seat with fitting parts** **Siège conducteur avec pièces de montage** **Fahrersitz mit Anbauteilen** **Asiento del conductor con piezas de montaje** **Förarstol med monteringsdetaljer**	Catalogue id **20736**	Group **852**
2				
3			Illustr. No **1082250**	Section **200**
4				
5		**12805443**	Issue **20044521-B**	Page **425**

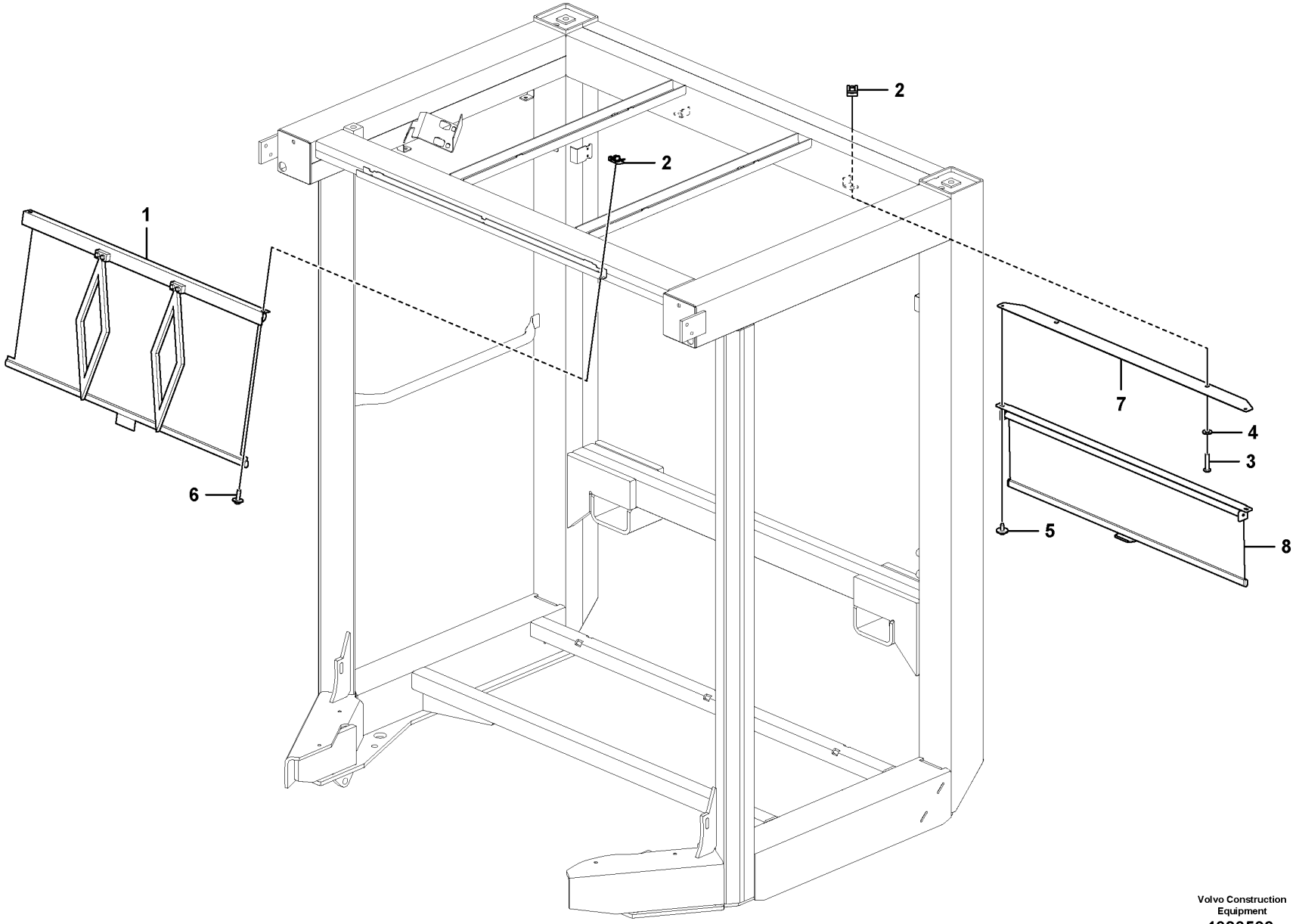

Volvo Construction Equipment
1080539

Fig.	Part No.	Quantity 1	2	3	PS	KIT	Description	Dénomination	Bezeichnung	Denominación	Benämning	Notes
1	VOE 11412408	1					Sun visor	Visiere	Sonnenblende	Visera	Solskydd	
2	VOE 949921	4					Spring nut	Écrou de ressort	Federverschlussmutter	Tuerca resorte	Fjädermutter	
3	VOE 969587	2					Six point socket screw	Vis à 6 pans creux	Sechszahn-Hohlschraube	Racor de seis dientes	Sextandhålskruv	
4	VOE 960139	2					Plain washer	Rondelle plane	Flachscheibe	Arandela plana	Planbricka	
5	VOE 972079	2					Six point socket screw	Vis à 6 pans creux	Sechszahn-Hohlschraube	Racor de seis dientes	Sextandhålskruv	
6	VOE 971322	2					Six point socket screw	Vis à 6 pans creux	Sechszahn-Hohlschraube	Racor de seis dientes	Sextandhålskruv	
7	VOE 11429252	1					Attaching plate	Plaque de fixation	Befestigungsplatte	Placa de fijación	Fästplatta	
8	VOE 15081227	1					Sun blind	Store	Sonnenvorhang	Cortina parasol	Solskyddsgardin	

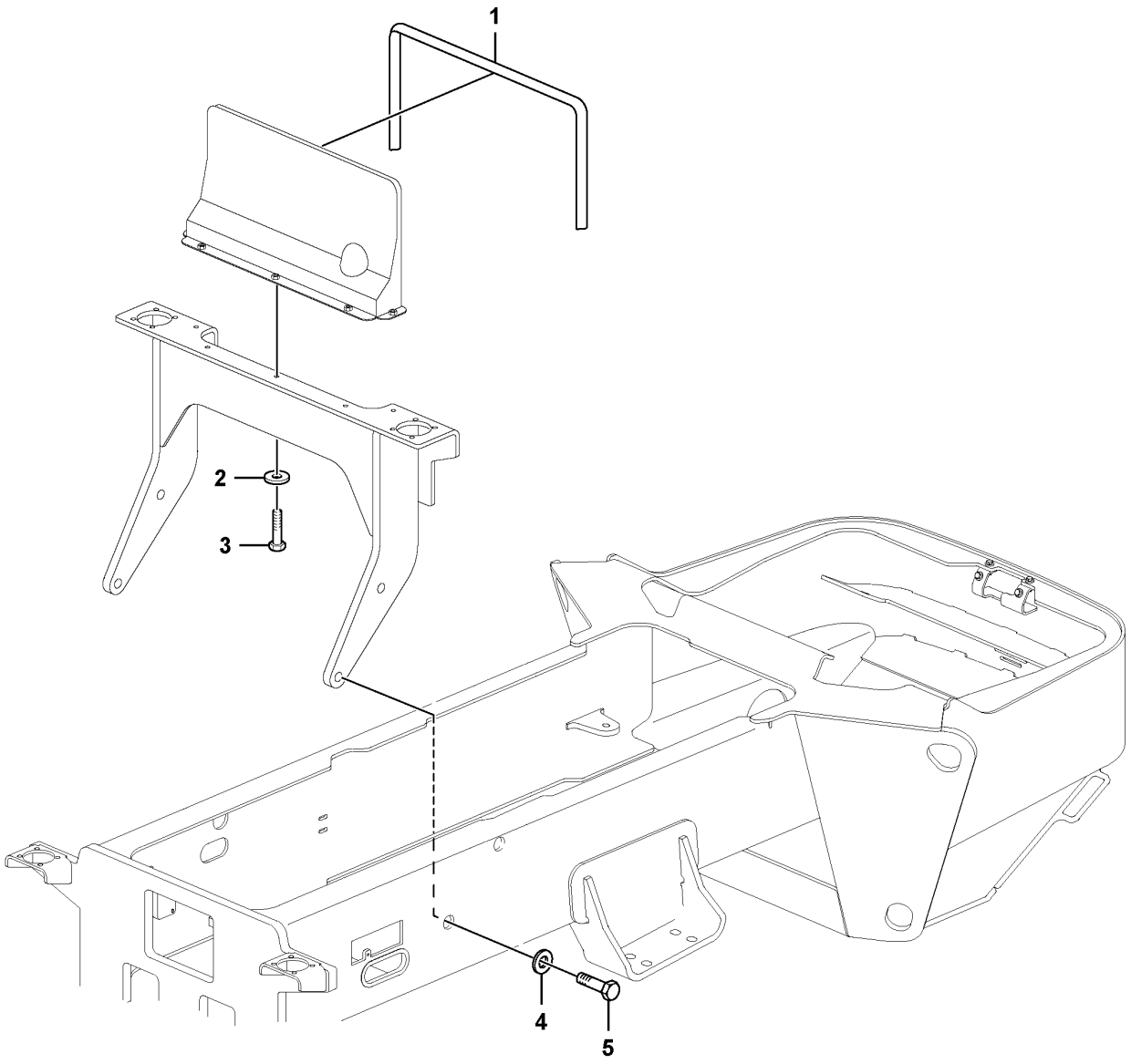

Volvo Construction Equipment

1069673

Fig.	Part No.	Quantity 1	2	3	PS	KIT	Description	Dénomination	Bezeichnung	Denominación	Benämning	Notes
1	VOE 12780830	REQ					Sealing	Étanchéité	dichtung	Junta	Tätning	L = 1360 MM
2	VOE 976945	5					Washer	Rondelle	Scheibe	Arandela	Bricka	
3	VOE 983272	5					Hexagon screw	Vis à tête hexagonale	Sechskantschraube	Tornillo hexagonal	Sexkantsskruv	
4	RM 96738646	4					Plain washer	Rondelle plane	Flachscheibe	Arandela plana	Planbricka	
5	RM 983396	4					Hhcs M24-3x65,			Tornillo de cabeza hexagonal M24-3x65,		

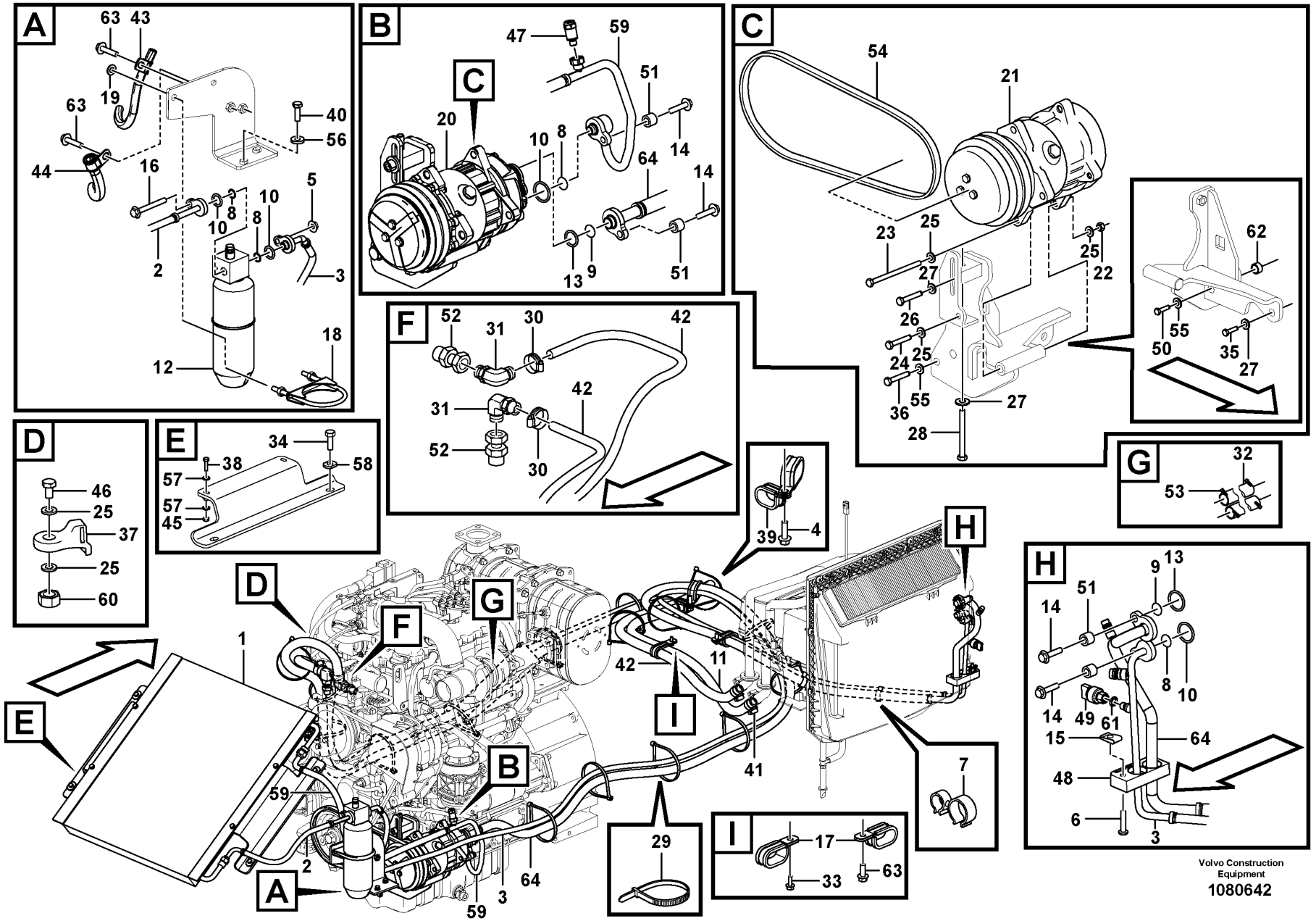
A
63 43 19 63 40 56 44 16 10 8 10 8 5 2 3 12 18
B
C
47 59 51 20 10 8 14 64 14 13 9 51
C
54 21 23 25 27 26 24 25 36 55 28 27 25 22
62 55 50 35 27
D
46 25 37 25 60
E
34 58 38 57 57 45
F
52 31 30 42 31 52 30 42
G
32 53
H
39 4
H
9 13 51 14 14 49 61 8 10 15 64 48 6 3
I
17 63 33
7
29
1 2 3 59 59 64 42 11 41
A
B
D
E
F
G
H
I
Volvo Construction Equipment
1080642

Fig.	Part No.	Quantity 1	2	3	PS	KIT	Description	Dénomination	Bezeichnung	Denominación	Benämning	Notes
1	RM 46637708	1					Condenser	Condenseur	Kondensor	Condensador	Kondensor	
2	VOE 12790084	1					Hose assembly	Conduit flexible	Schlauchleitung	Conducto	Slangledning	
3	VOE 12790088	1					Hose assembly	Conduit flexible	Schlauchleitung	Conducto	Slangledning	
4	VOE 946472	1					Flange screw	Vis à embase	Flanschschraube	Tornillo embridado	Flänsskruv	
5	VOE 948645	1					Flange lock nut	Contre-écrou à bride	Flanschverschlussmutter	Contratuerca embridada	Flänslåsmutter	
6	VOE 969587	1					Six point socket screw	Vis à 6 pans creux	Sechszahn-Hohlschraube	Racor de seis dientes	Sextandhålskruv	
7	VOE 1271494	2					Retainer	Retenue	Halter	Soporte	Hållare	
8	VOE 3537507	4					O-ring	Joint torique	O-Ring	Anillo tórico	O-ring	
9	VOE 3537521	2					O-ring	Joint torique	O-Ring	Anillo tórico	O-ring	
10	VOE 6848760	4					O-ring	Joint torique	O-Ring	Anillo tórico	O-ring	
11	VOE 12795916	1					Hose	Flexible	Schlauch	Manguera	Slang	
12	VOE 11164457	1					Receiver drier	Déshydrateur	Entfeuchter	Secador	Torkare	
13	VOE 11707766	2					O-ring	Joint torique	O-Ring	Anillo tórico	O-ring	
14	VOE 946671	4					Flange screw	Vis à embase	Flanschschraube	Tornillo embridado	Flänsskruv	
15	VOE 949921	1					Spring nut	Écrou de ressort	Federverschlussmutter	Tuerca resorte	Fjädermutter	
16	VOE 13965182	1					Screw	Vis	Schraube	Tornillo	Skruv	
17	VOE 13974598	2					Clamp	Collier serrage	Klemme	Abrazadera	Klamma	
18	VOE 11015720	1					Clamp	Collier serrage	Klemme	Abrazadera	Klamma	
19	VOE 13955894	2					Washer	Rondelle	Scheibe	Arandela	Bricka	
20	VOE 12805450	1					Air condition aggregate	Conditionneur d'air	Klimatoraggregat	Unidad aire acondicionado	Luftkonditioneringsaggregat	
21	VOE 15082744	1					•Compressor	•Compresseur	•Kompressor	•Compresor	•Kompressor	
22	VOE 13971068	1					•Hexagon nut	•Écrou hexagonal	•Sechskantmutter	•Tuerca hexagonal	•Sexkantsmutter	
23	RM 96725411	1					•Screw	•Vis	•Schraube	•Tornillo	•Skruv	
24	RM 96702170	1					•Hex. socket screw	•Vis à six pans creux	•Innensechskantschraube	•Tornillo de hexágono embutido	•Insexskruv	
25	RM 96741046	5					•Plain washer	•Rondelle plane	•Flachscheibe	•Arandela plana	•Planbricka	
26	RM 96713912	1					•Screw	•Vis	•Schraube	•Tornillo	•Skruv	
27	RM 96714407	3					•Plain washer	•Rondelle plane	•Flachscheibe	•Arandela plana	•Planbricka	
28	VOE 12783631	1					•Bolt	•Boulon	•Bolzen	•Perno	•Bult	

1		**Air conditioning line, cooling and heater** **Conduite de conditionnement d'air, refroidissement et chauffage** **Leitungsrohr für Klimaanlage, Kühler und Heizung** **Tubería de aire acondicionado, refrigeración y calefacción** **Rörledningar för luftkonditioneringsenhet, kyla och värme**	Catalogue id **20736**	Group **870**
2			Illustr. No **1080642**	Section **100**
3				
4			Issue **20044521-B**	Page **431**
5		**12805443**		

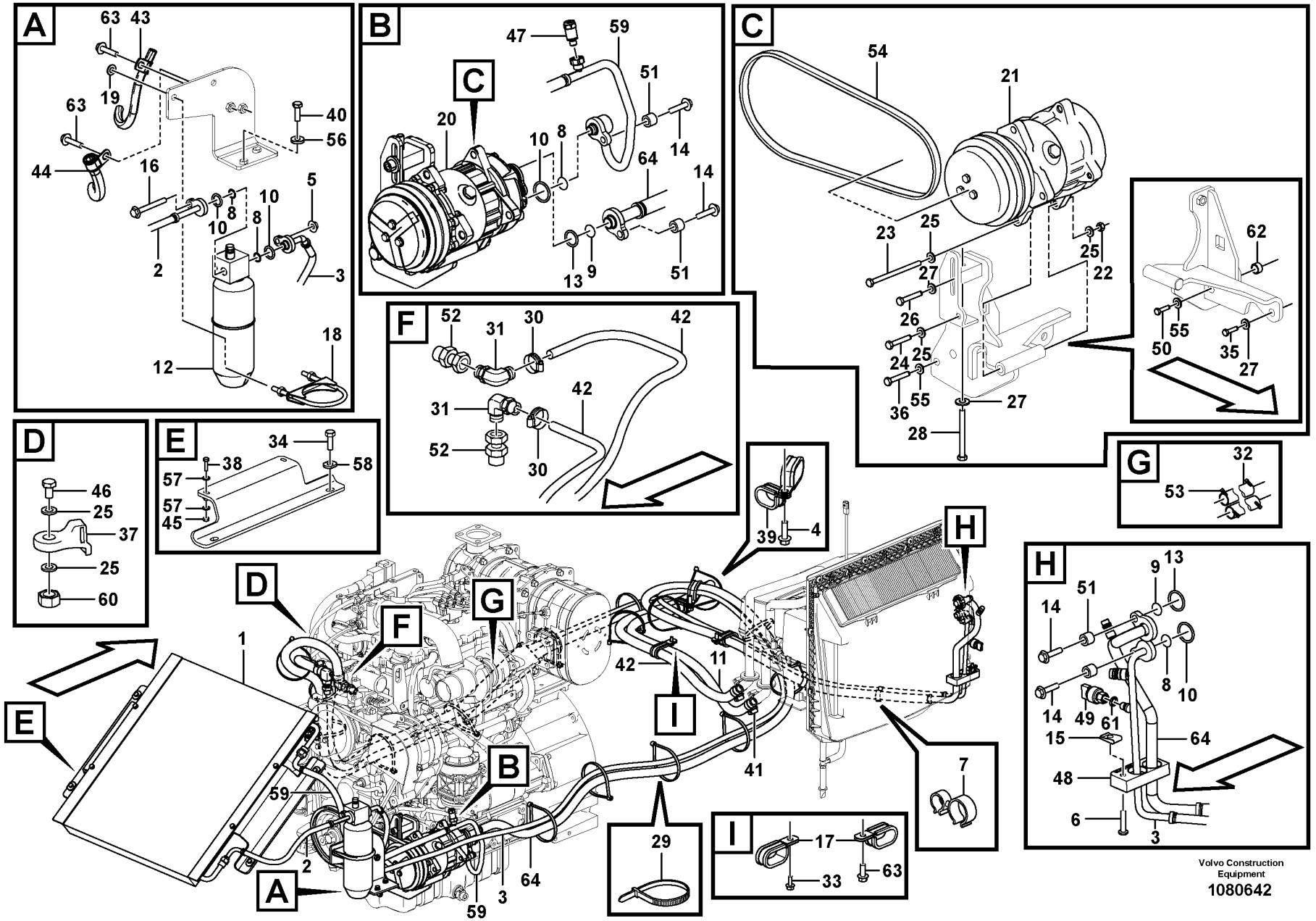
A
63 43 19 63 40 56 44 16 10 8 10 8 5 2 3 12 18
B
C
47 59 51 20 10 8 14 64 14 13 9 51
C
54 21 23 25 27 26 24 25 36 55 28 27 25 22
62 55 50 35 27
D
46 25 37 25 60
E
34 58 38 57 57 45
F
52 31 30 42 31 52 30 42
G
32 53
H
39 4
H
9 13 51 14 14 49 61 8 10 15 64 48 6 3
I
17 63 33
7
29
1 2 3 59 59 64 42 11 41
A
B
D
E
F
G
H
I
Volvo Construction Equipment
1080642

Fig.	Part No.	Quantity 1	2	3	PS	KIT	Description	Dénomination	Bezeichnung	Denominación	Benämning	Notes
29	VOE 4881440	REQ					Cable tie	Serre-câble	Kabelbinder	Abrazadera de cinta	Buntband	
30	RM 95671285	2					Hose clamp	Collier durite	Schlauchschelle	Abrazadera de manguera	Slangklamma	
31	RM 13273818	2					Elbow pipe	Tuyau coude	Knierohr	Tubo acodado	Knärör	
32	RM 43886696	2					Sleeve	Douille	Hülse	Manguito	Hylsa	
33	VOE 13946544	1					Screw	Vis	Schraube	Tornillo	Skruv	
34	RM 96702287	4					Hexagon screw	Vis à tête hexagonale	Sechskantschraube	Tornillo hexagonal	Sexkantsskruv	
35	RM 96701917	1					Hexagon screw	Vis à tête hexagonale	Sechskantschraube	Tornillo hexagonal	Sexkantsskruv	
36	RM 96729595	2					Hexagon screw	Vis à tête hexagonale	Sechskantschraube	Tornillo hexagonal	Sexkantsskruv	
37	VOE 12793022	1					Clamp	Collier serrage	Klemme	Abrazadera	Klamma	
38	RM 96701461	4					Hexagon screw	Vis à tête hexagonale	Sechskantschraube	Tornillo hexagonal	Sexkantsskruv	
39	VOE 13945301	1					Clamp	Collier serrage	Klemme	Abrazadera	Klamma	
40	RM 96713185	2					Hexagon screw	Vis à tête hexagonale	Sechskantschraube	Tornillo hexagonal	Sexkantsskruv	
41	VOE 13943472	2					Hose clamp	Collier durite	Schlauchschelle	Abrazadera de manguera	Slangklamma	
42	VOE 12790101	2					Hose	Flexible	Schlauch	Manguera	Slang	
43	RM 59117317	1					Clamp	Collier serrage	Klemme	Abrazadera	Klamma	
44	RM 59121855	1					Clamp	Collier serrage	Klemme	Abrazadera	Klamma	
45	RM 96704234	4					Nut	Écrou	Mutter	Tuerca	Mutter	
46	RM 96704309	1					Hexagon screw	Vis à tête hexagonale	Sechskantschraube	Tornillo hexagonal	Sexkantsskruv	
47	VOE 15031146	1					Safety valve	Soupape sûreté	Sicherheitsventil	Válvula de seguridad	Säkerhetsventil	
48	VOE 11412713	1					Sealing	Étanchéité	dichtung	Junta	Tätning	
49	VOE 15103658	1					Pressure sensor	Capteur de pression	Druckgeber	Sensor de presión	Trycksensor	
50	RM 96746003	1					Hexagon screw	Vis à tête hexagonale	Sechskantschraube	Tornillo hexagonal	Sexkantsskruv	
51	VOE 930431	4					Spacer ring	Bague entretoise	Abstandring	Anillo distanciador	Distansring	
52	RM 59209015	2					Nipple	Raccord	Nippel	Niple	Nippel	
53	RM 18000018	4					Cable tie	Serre-câble	Kabelbinder	Abrazadera de cinta	Buntband	
54	VOE 12780934	1					V-belt	Courroie trapézoïdale	Keilriemen	Correa trapezoidal	Kilrem	
55	RM 96738596	3					Washer	Rondelle	Scheibe	Arandela	Bricka	
56	RM 96713979	2					Washer	Rondelle	Scheibe	Arandela	Bricka	
57	RM 96721121	8					Washer	Rondelle	Scheibe	Arandela	Bricka	
58	RM 46682803	4					Washer	Rondelle	Scheibe	Arandela	Bricka	

1		**Air conditioning line, cooling and heater** **Conduite de conditionnement d'air, refroidissement et chauffage** **Leitungsrohr für Klimaanlage, Kühler und Heizung** **Tubería de aire acondicionado, refrigeración y calefacción** **Rörledningar för luftkonditioneringsenhet, kyla och värme**	Catalogue id **20736**	Group **870**
2				
3			Illustr. No **1080642**	Section **100**
4				
5		**12805443**	Issue **20044521-B**	Page **433**

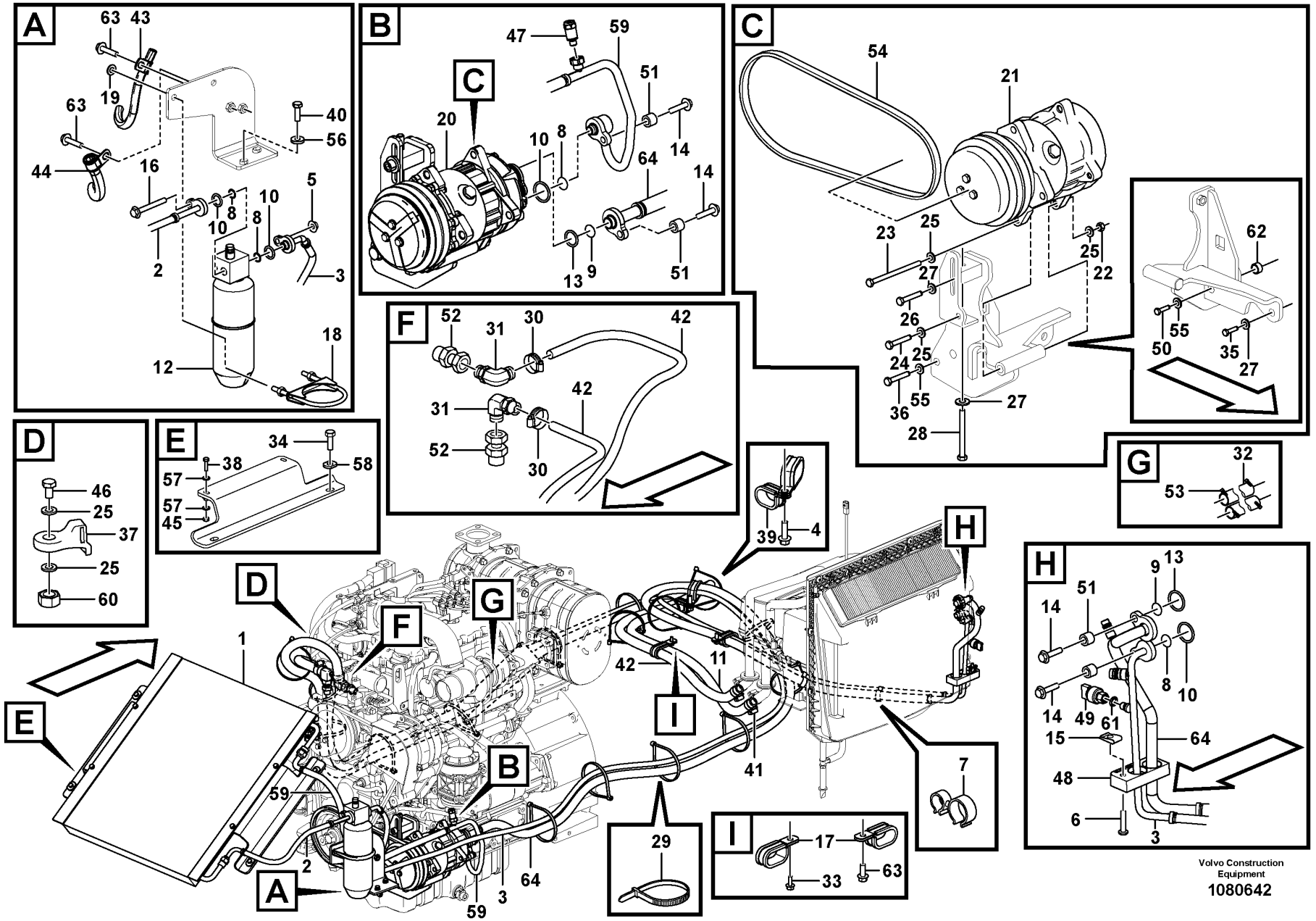
A
63 43 19 63 40 56 44 16 10 8 10 8 5 2 3 12 18
B
C
47 59 51 20 10 8 14 64 14 13 9 51
C
54 21 23 25 27 26 24 25 36 55 28 27 25 22
62 55 50 35 27
D
46 25 37 25 60
E
34 58 38 57 57 45
F
52 31 30 42 31 52 30 42
G
32 53
H
39 4
H
9 13 51 14 14 49 61 8 10 15 64 48 6 3
I
17 63 33
7
29
1 2 3 59 59 64 42 11 41
A
B
D
E
F
G
H
I
Volvo Construction Equipment
1080642

Fig.	Part No.	Quantity 1	2	3	PS	KIT	Description	Dénomination	Bezeichnung	Denominación	Benämning	Notes
59	VOE 12815482	1					Hose assembly	Conduit flexible	Schlauchleitung	Conducto	Slangledning	
60	VOE 971071	1					Hexagon nut	Écrou hexagonal	Sechskantmutter	Tuerca hexagonal	Sexkantsmutter	
61	VOE 3537499	1					O-ring	Joint torique	O-Ring	Anillo tórico	O-ring	
62	VOE 13930463	1					Spacer ring	Bague entretoise	Abstandring	Anillo distanciador	Distansring	
63	VOE 946440	3					Flange screw	Vis à embase	Flanschschraube	Tornillo embridado	Flänsskruv	
64		1			NS		Hose assembly	Conduit flexible	Schlauchleitung	Conducto	Slangledning	

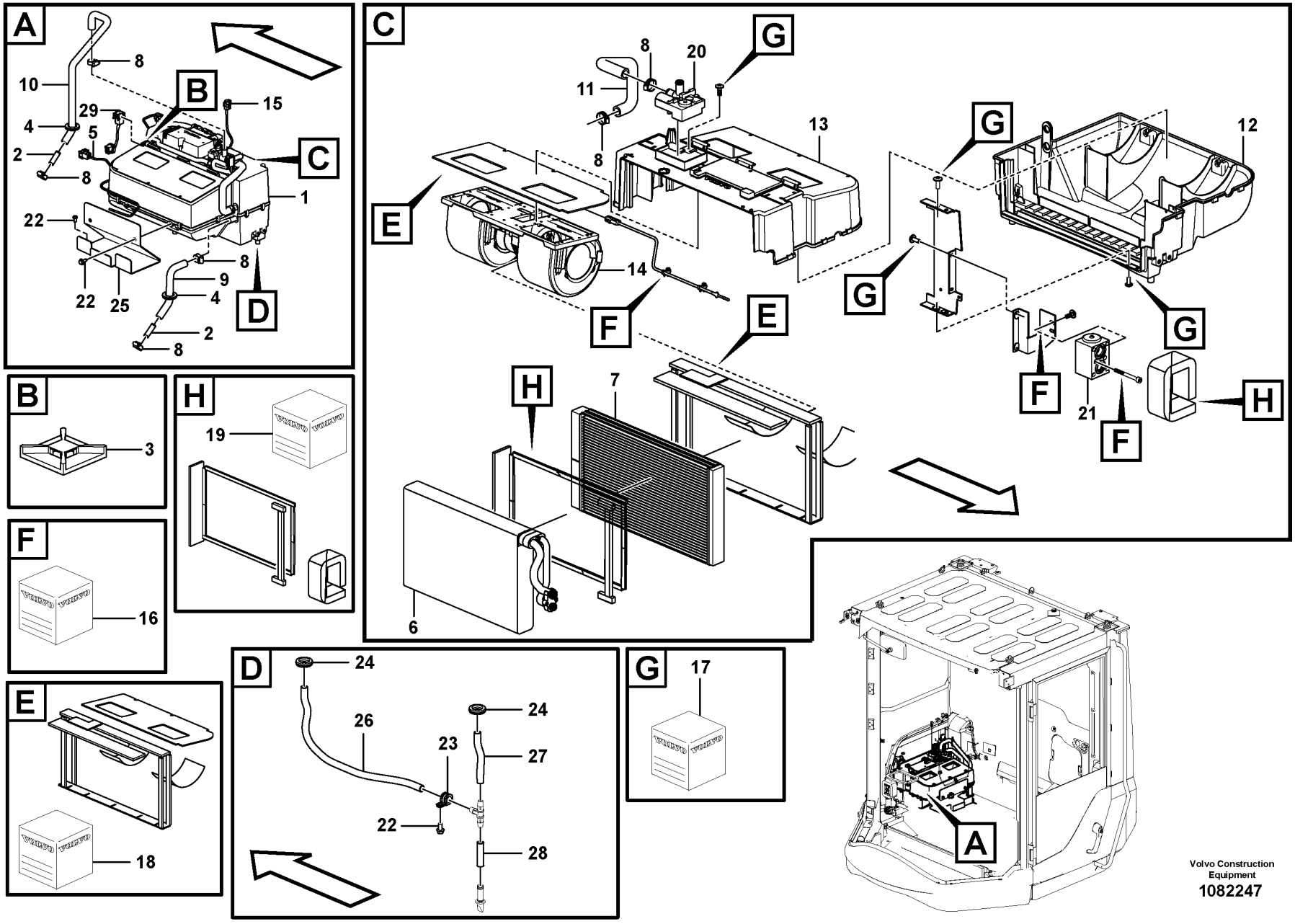

Volvo Construction Equipment
1082247

Fig.	Part No.	Quantity 1	2	3	PS	KIT	Description	Dénomination	Bezeichnung	Denominación	Benämning	Notes
1	VOE 12788698	1					Air condition aggregate	Conditionneur d'air	Klimatoraggregat	Unidad aire acondicionado	Luftkonditioneringsaggregat	
2	VOE 11006632	2					•Tube	•Tube	•Rohr	•Tubo	•Rör	
3	VOE 14213026	3					•Tie plate	•Tôle jointure	•Knotenblech	•Placa unión	•Knutplåt	
4	VOE 13961962	2					•Protecting bushing	•Bague protection	•Schutzhülse	•Buje de protección	•Skyddsbussning	
5	VOE 15104738	1					•Cable harness	•Faisceau de câbles	•Kabelbaum	•Manojo cables	•Ledningsmatta	
6	VOE 15075798	1					•Evaporator system	•Système d'évaporation	•Abdampfsystem	•Sistema de evaporación	•Avdunstningssystem	
6	VOE 20443758	1					••O-ring	••Joint torique	••O-Ring	••Anillo tórico	••O-ring	UPPER
6	VOE 20443755	1					••O-ring	••Joint torique	••O-Ring	••Anillo tórico	••O-ring	LOWER
7	VOE 17228562	1					•Heater unit	•Bloc chauff/clim	•Heizgerät	•Calefactor	•Bilvärmare	
8	VOE 13943472	6					•Hose clamp	•Collier durite	•Schlauchschelle	•Abrazadera de manguera	•Slangklamma	
9	VOE 12792120	1					•Hose	•Flexible	•Schlauch	•Manguera	•Slang	
10	VOE 12781145	1					•Hose	•Flexible	•Schlauch	•Manguera	•Slang	
11	VOE 15034902	1					•Hose	•Flexible	•Schlauch	•Manguera	•Slang	
12	VOE 15073116	1					•Housing	•Carter	•Gehäuse	•Cuerpo	•Hus	
13	VOE 15073133	1					•Housing	•Carter	•Gehäuse	•Cuerpo	•Hus	
14	VOE 15141190	1					•Blower motor	•Moto-ventilateur	•Innenraumgebläsemotor	•Motor de ventilador de habitáculo	•Kupéfläktmotor	
15	VOE 14509344	1					•Sensor	•Capteur	•Geber	•Sensor	•Sensor	
16	VOE 15073805	1					•Spare parts kit	•Kit pièce de réchange	•Ersatzteilsatz	•Kit de recambios	•Reservdelssats	
17	VOE 15076813	1					•Spare parts kit	•Kit pièce de réchange	•Ersatzteilsatz	•Kit de recambios	•Reservdelssats	
18	VOE 15073801	1					•Spare parts kit	•Kit pièce de réchange	•Ersatzteilsatz	•Kit de recambios	•Reservdelssats	
19	VOE 15074185	1					•Spare parts kit	•Kit pièce de réchange	•Ersatzteilsatz	•Kit de recambios	•Reservdelssats	
20	VOE 14680827	1					•Valve	•Valve	•Ventil	•Válvula	•Ventil	
21	VOE 15075800	1					•Valve	•Valve	•Ventil	•Válvula	•Ventil	
22	VOE 946440	5					Flange screw	Vis à embase	Flanschschraube	Tornillo embridado	Flänsskruv	
23	VOE 13949747	1					Clamp	Collier serrage	Klemme	Abrazadera	Klamma	
24	VOE 961970	2					Plug	Tampon	Stopfen	Tapón	Plugg	
25	VOE 15111485	1					Plate	Tôle	Blech	Chapa	Plåt	
26	VOE 12814935	2					Hose assembly	Conduit flexible	Schlauchleitung	Conducto	Slangledning	

1		**Air conditioning unit, cooling and heater** **Unité de conditionnement d'air, refroidissement et chauffage** **Klimaanlage, Kühler und Heizung** **Unidad de aire acondicionado, refrigeración y calefacción** **Luftkonditioneringsenhet, kyla och värme**	Catalogue id **20736**	Group **870**
2			Illustr. No **1082247**	Section **200**
3				
4			Issue **20044521-B**	Page **437**
5		**12805443**		

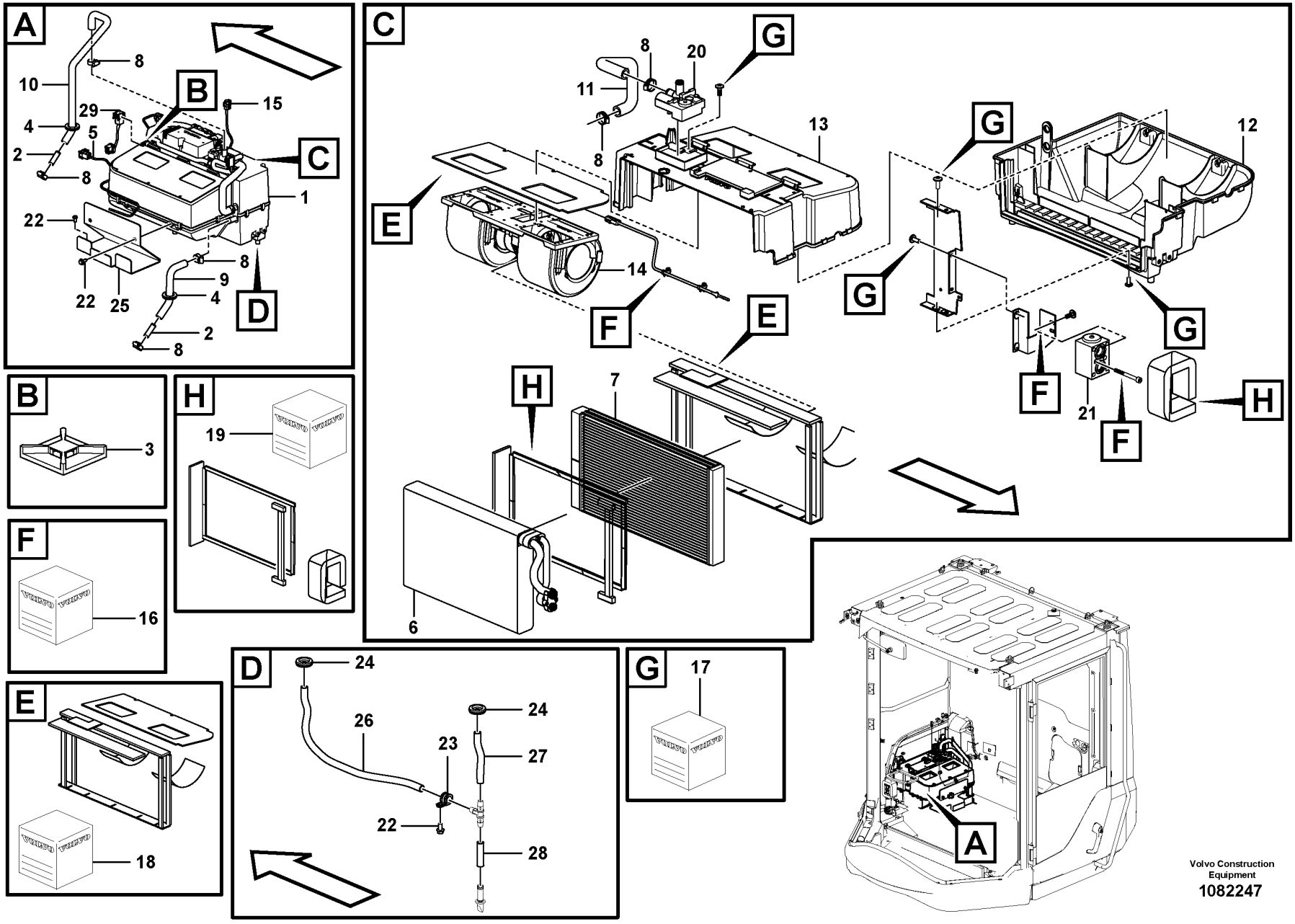

Volvo Construction Equipment
1082247

Fig.	Part No.	Quantity 1	2	3	PS	KIT	Description	Dénomination	Bezeichnung	Denominación	Benämning	Notes
27	VOE 12814934	1					Hose assembly	Conduit flexible	Schlauchleitung	Conducto	Slangledning	
28	VOE 12815027	1					Hose assembly	Conduit flexible	Schlauchleitung	Conducto	Slangledning	
29	VOE 12814424	1					Cable harness	Faisceau de câbles	Kabelbaum	Manojo cables	Ledningsmatta	

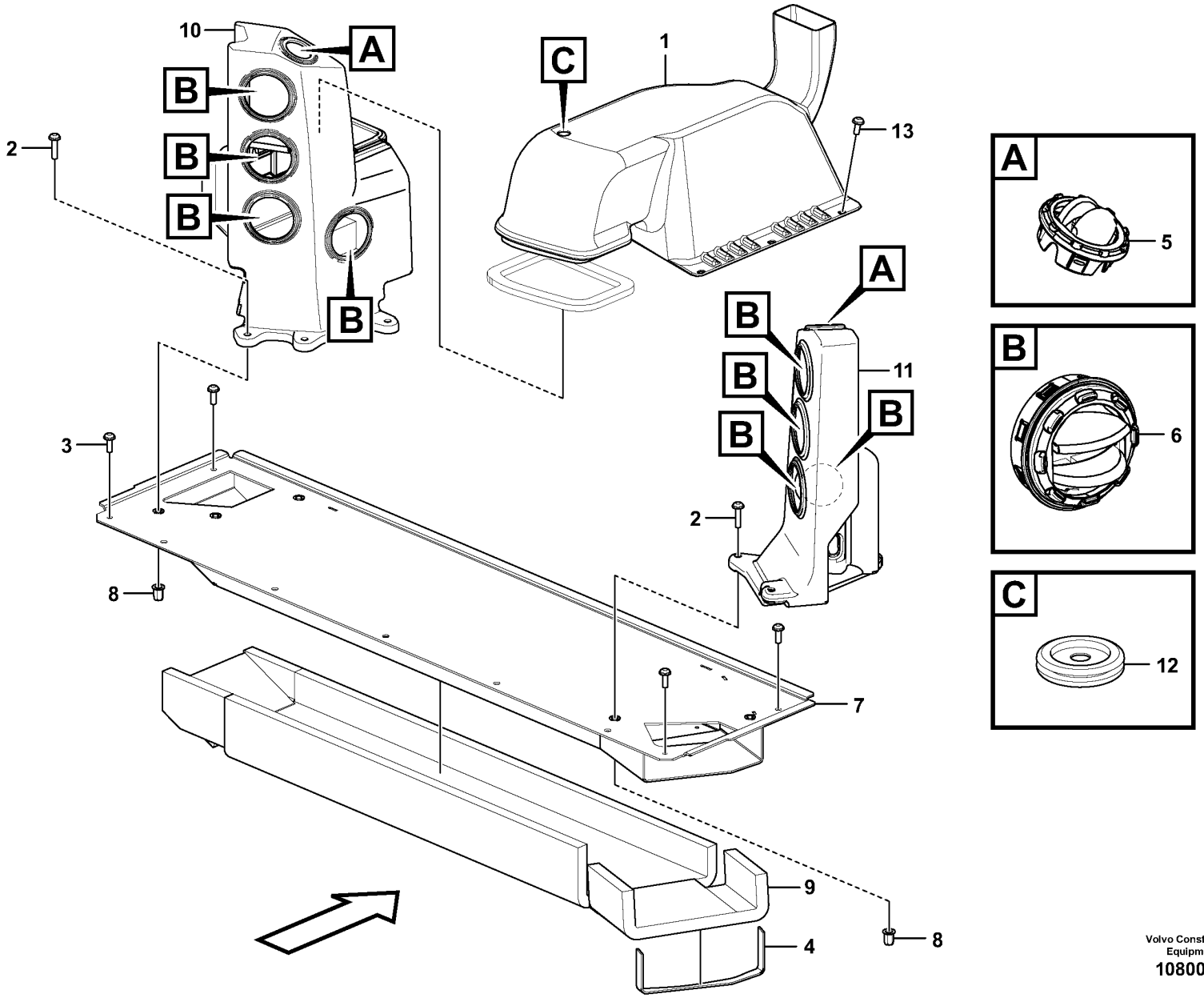

Volvo Construction Equipment
1080046

Fig.	Part No.	Quantity 1	2	3	PS	KIT	Description	Dénomination	Bezeichnung	Denominación	Benämning	Notes
1		1					Air Duct	Tambour Air	Lufttrommel	Conducto Aire	Lufttrumma	
2	VOE 971383	6					Six point socket screw	Vis à 6 pans creux	Sechszahn-Hohlschraube	Racor de seis dientes	Sextandhålskruv	
3	VOE 971368	4					Six point socket screw	Vis à 6 pans creux	Sechszahn-Hohlschraube	Racor de seis dientes	Sextandhålskruv	
4	VOE 11444156	1					Sealing strip	Lisse étanchéité	Dichtleiste	Moldura retén	Tätningslist	L = 500MM
5	VOE 11412784	2					Air outlet	Sortie d'air	Belüftungsdüse	Boquilla	Luftmunstycke	
6	VOE 11412071	8					Nozzle	Gicleur	Düse	Difusor	Munstycke	
7	VOE 12791576	1					Duct	Goulotte	Kanal	Canal	Kanal	
8	VOE 979151	5					Rivet nut	Écrou rivet	Nietmutter	Tuerca de remache	Nitmutter	
9	VOE 12798439	1					Insulator	Isolateur	Isolator	Aislador	Isolator	
10	VOE 12807590	1					Air duct	Canal d'air	Luftkanal	Canal de aire	Luftkanal	
11	VOE 12807589	1					Air duct	Canal d'air	Luftkanal	Canal de aire	Luftkanal	
12	VOE 941268	1					Plug	Tampon	Stopfen	Tapón	Plugg	
13	VOE 971321	3					Six point socket screw	Vis à 6 pans creux	Sechszahn-Hohlschraube	Racor de seis dientes	Sextandhålskruv	

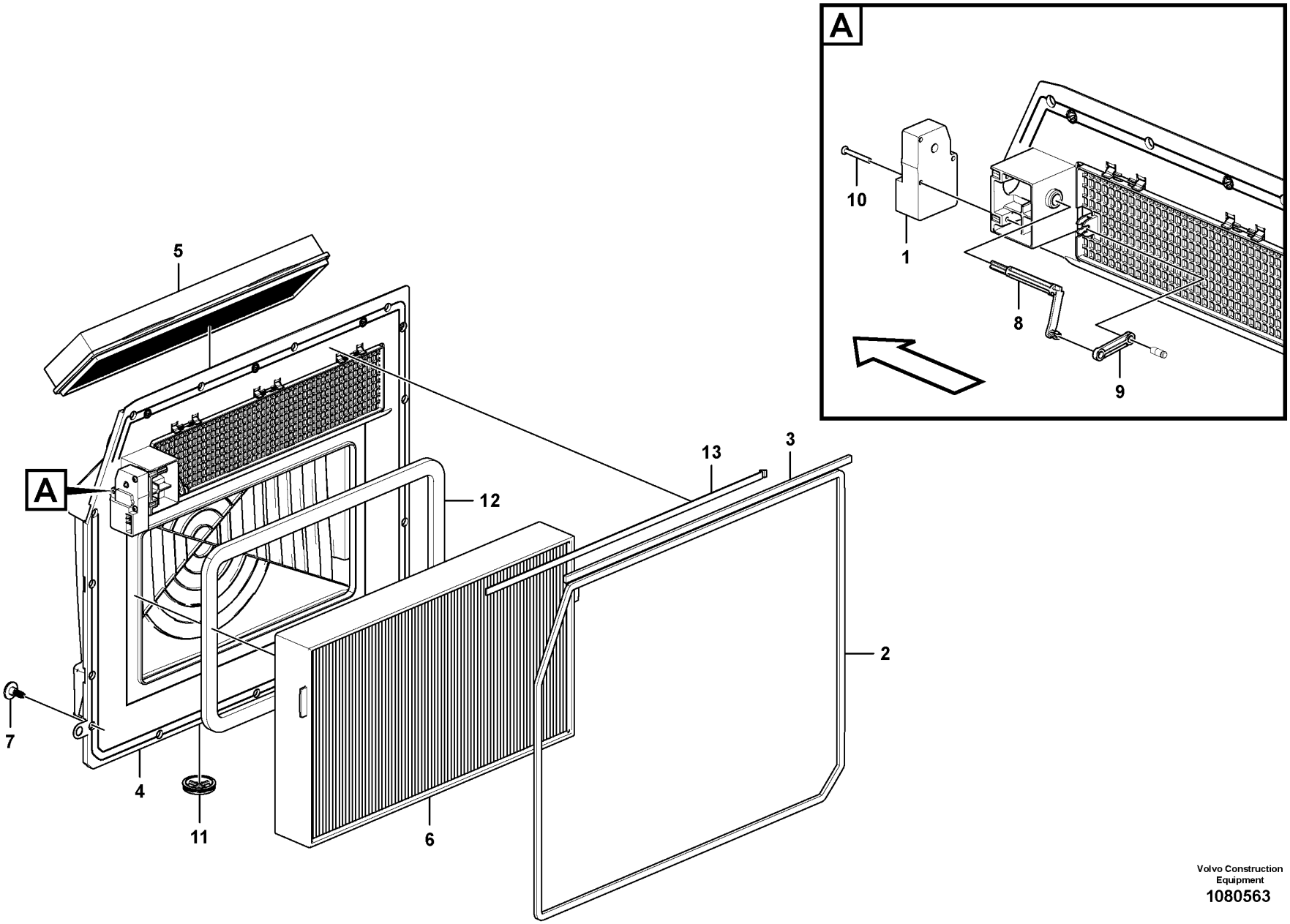

Volvo Construction Equipment
1080563

Fig.	Part No.	Quantity 1	2	3	PS	KIT	Description	Dénomination	Bezeichnung	Denominación	Benämning	Notes
1	VOE 11412544	1				K	Actuator	Actionneur	Stellorgan	Actuador	Aktuator	
2	VOE 15123520	REQ					Rubber moulding	Joint caoutchouc	Gummileiste	Listón de goma	Gummilist	L = 2500MM
3	VOE 15123520	REQ					Rubber moulding	Joint caoutchouc	Gummileiste	Listón de goma	Gummilist	L = 521MM
4	VOE 15082068	1				K	Housing	Carter	Gehäuse	Cuerpo	Hus	
5	VOE 15052786	1				K	Primary filter	Préfiltre	Vorfilter	Prefiltro	Förfilter	
6	VOE 11703980	1				K	Filter	Filtre	Filter	Filtro	Filter	
7	VOE 15134478	13					Screw	Vis	Schraube	Tornillo	Skruv	
8	VOE 11412370	1				K	Joint	Cardan	Gelenk	Junta	Knut	
9	VOE 11412371	1				K	Joint	Cardan	Gelenk	Junta	Knut	
10	VOE 975373	2				K	Six point socket screw	Vis à 6 pans creux	Sechszahn-Hohlschraube	Racor de seis dientes	Sextandhålskruv	
11	VOE 11007026	1				K	Non-return valve	Clapet antiretour	Rückschlagventil	Válvula antirretorno	Backventil	
12	VOE 11444156	REQ				K	Sealing strip	Lisse étanchéité	Dichtleiste	Moldura retén	Tätningslist	L = 1500MM
13	VOE 15123520	REQ				K	Rubber moulding	Joint caoutchouc	Gummileiste	Listón de goma	Gummilist	L = 521MM
	VOE 15082057	1					Filter kit	Jeu de filtre	Filtersatz	Juego filtro	Filtersats	

1		**Fresh air inlet, air filter and fan housing.** **Entrée air frais, filtre a air et boîtier ventilateur.** **Frischlufteinlass, Luftfilter und Gebläseschacht.** **Toma aire fresco, filtro de aire y caja ventilador** **Friskluftintag, luftfilter och fläkthus.**	Catalogue id **20736**	Group **872**
2			Illustr. No **1080563**	Section **200**
3				
4			Issue **20044521-B**	Page **443**
5		**12805443**		

VOLVO

SD75B

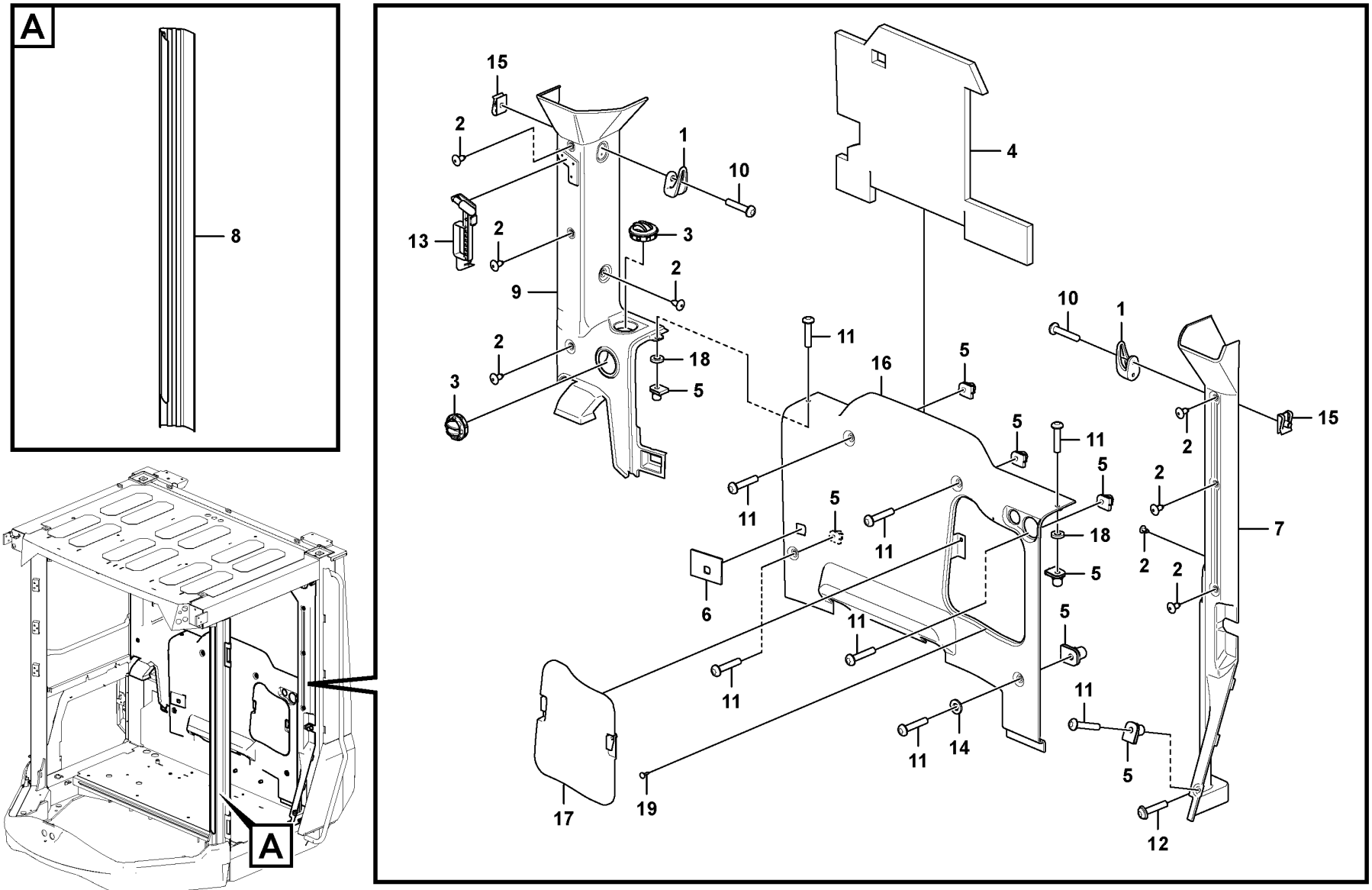

Volvo Construction Equipment
1081736

Fig.	Part No.	Quantity 1	2	3	PS	KIT	Description	Dénomination	Bezeichnung	Denominación	Benämning	Notes
1	VOE 11078015	2					Clothes hook	Crochet de pâterre	Kleiderhaken	Gancho ropa	Klädkrok	
2	VOE 11204217	8					Plug	Tampon	Stopfen	Tapón	Plugg	
3	VOE 11412071	2					Nozzle	Gicleur	Düse	Difusor	Munstycke	
4	VOE 12795795	1					Sound insulating matting	Tapis insonorisant	Schallisoliermatte	Alfombra insonorizante	Ljudisoleringsmatta	
5	VOE 11444172	8					Spring nut	Écrou de ressort	Federverschlussmutter	Tuerca resorte	Fjädermutter	
6	VOE 11444433	1					Sealing	Étanchéité	dichtung	Junta	Tätning	
7	VOE 17259808	1					Cover	Capot	Haube	Capó	Huv	
8	VOE 15012075	1					Panel	Panneau	Paneel	Panel	Panel	
9	VOE 15015297	1					Cover	Couvercle	Deckel	Tapa	Lock	
10	VOE 972007	4					Six point socket screw	Vis à 6 pans creux	Sechszahn-Hohlschraube	Racor de seis dientes	Sextandhålskruv	
11	VOE 976170	8					Six point socket screw	Vis à 6 pans creux	Sechszahn-Hohlschraube	Racor de seis dientes	Sextandhålskruv	
12	VOE 981208	1					Six point socket screw	Vis à 6 pans creux	Sechszahn-Hohlschraube	Racor de seis dientes	Sextandhålskruv	
13	VOE 11113885	1					Hammer	Marteau	Hammer	Martillo	Hammare	
14	VOE 960139	1					Plain washer	Rondelle plane	Flachscheibe	Arandela plana	Planbricka	
15	VOE 942866	4					Spring nut	Écrou de ressort	Federverschlussmutter	Tuerca resorte	Fjädermutter	
16	VOE 17228574	1					Rear section	Section ar	Rückwand	Sección posterior	Bakstycke	
17	VOE 15180719	1					•Lid	•Porte	•Deckel	•Tapa	•Lucka	
18	VOE 11444240	2					•Washer	•Rondelle	•Scheibe	•Arandela	•Bricka	
19	VOE 7081803	2					•Rubber button	•Bouton caoutchouc	•Gummiknopf	•Botón de goma	•Gummiknapp	

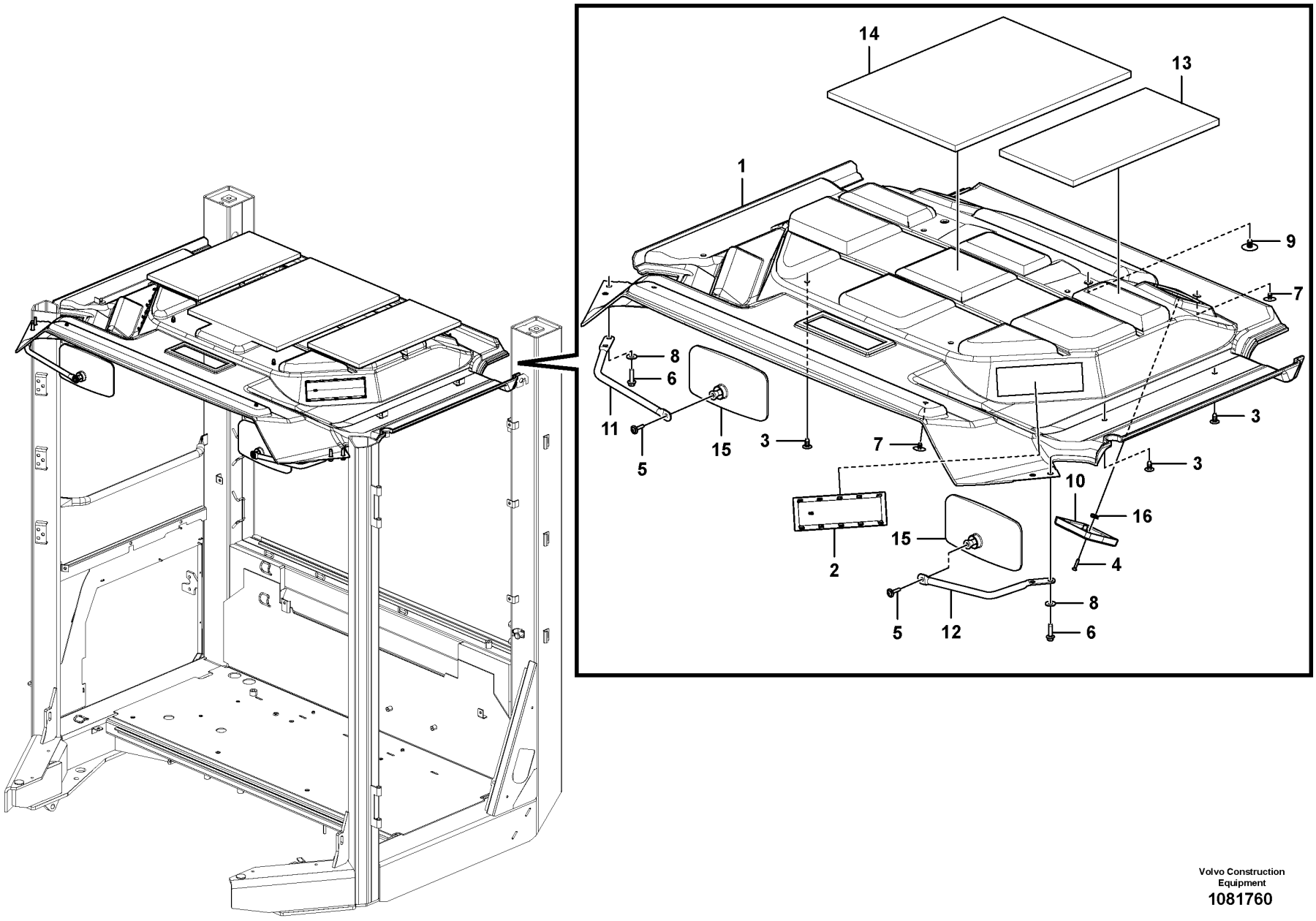

Volvo Construction Equipment
1081760

Fig.	Part No.	Quantity 1	2	3	PS	KIT	Description	Dénomination	Bezeichnung	Denominación	Benämning	Notes
1	VOE 17243329	1					Headlining	Garniture pavillon	Dachhimmel	Techo interior	Innertak	
2	VOE 11444164	2					Lid	Porte	Deckel	Tapa	Lucka	
3	VOE 11204217	8					Plug	Tampon	Stopfen	Tapón	Plugg	
4	VOE 969478	8					Six point socket screw	Vis à 6 pans creux	Sechszahn-Hohlschraube	Racor de seis dientes	Sextandhålskruv	
5	VOE 969587	2					Six point socket screw	Vis à 6 pans creux	Sechszahn-Hohlschraube	Racor de seis dientes	Sextandhålskruv	
6	VOE 949894	4					Flange screw	Vis à embase	Flanschschraube	Tornillo embridado	Flänsskruv	
7	VOE 1613068	4					Plug	Bouchon	Stopfen	Tapon	Plugg	
8	VOE 11117464	4					Plain washer	Rondelle plane	Flachscheibe	Arandela plana	Planbricka	
9	VOE 15166830	2					Plug	Tampon	Stopfen	Tapón	Plugg	
10	VOE 11201899	2					Loudspeaker grille	Grille haut-parleur	Lautsprechergitter	Rejilla de altavoz	Högtalargaller	
11	VOE 11412531	1					Mirror arm	Bras miroir	Spiegelträger	Marco espejo	Spegelarm	
12	VOE 11412532	1					Mirror arm	Bras miroir	Spiegelträger	Marco espejo	Spegelarm	
13	VOE 11444298	2					Insulating sheet	Disque isolant	Isolierscheibe	Disco de aislamiento	Isoleringsskiva	
14	VOE 15015692	1					Insulating sheet	Disque isolant	Isolierscheibe	Disco de aislamiento	Isoleringsskiva	
15	VOE 11164488	2					Rear view mirror	Rétroviseur	Rückblickspiegel	Retrovisor	Backspegel	
16	VOE 942866	8					Spring nut	Écrou de ressort	Federverschlussmutter	Tuerca resorte	Fjädermutter	
17	VOE 960139	2					Plain washer	Rondelle plane	Flachscheibe	Arandela plana	Planbricka	

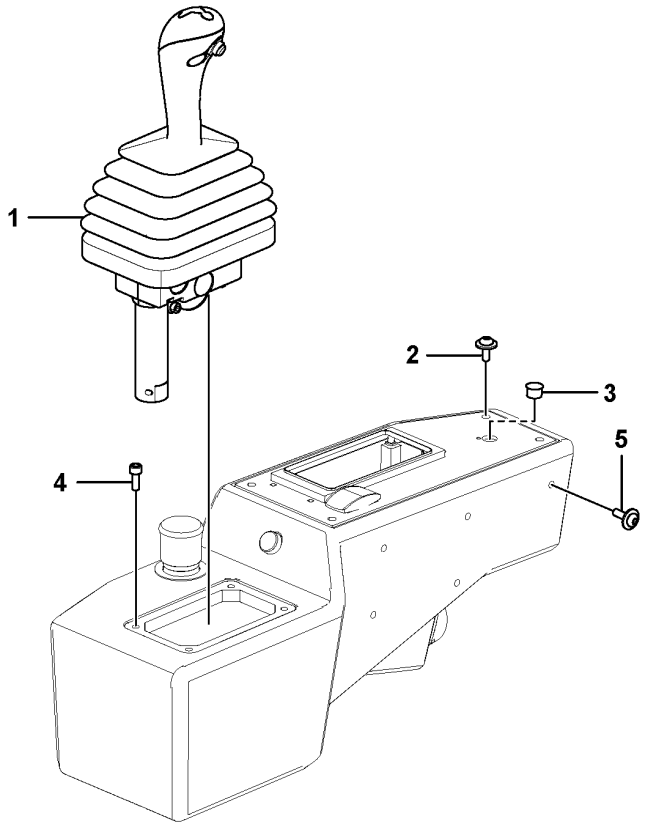
1
2
3
4
5

Fig.	Part No.	Quantity 1	2	3	PS	KIT	Description	Dénomination	Bezeichnung	Denominación	Benämning	Notes
1	VOE 12790175	1					Control	Commande	Regler	Reglaje	Reglage	
2	VOE 971321	8					Six point socket screw	Vis à 6 pans creux	Sechszahn-Hohlschraube	Racor de seis dientes	Sextandhålskruv	
3	RM 59813279	1					Button	Bouton	Knopf	Botón	Knapp	
4	RM 96705082	4					Screw	Vis	Schraube	Tornillo	Skruv	
5	VOE 971322	5					Six point socket screw	Vis à 6 pans creux	Sechszahn-Hohlschraube	Racor de seis dientes	Sextandhålskruv	

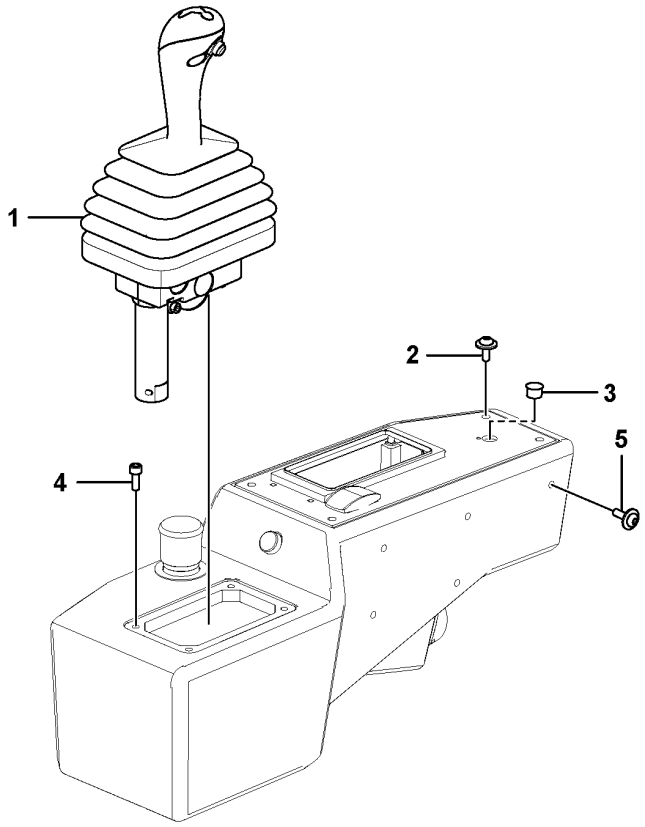
1
2
3
4
5

Fig.	Part No.	Quantity 1	2	3	PS	KIT	Description	Dénomination	Bezeichnung	Denominación	Benämning	Notes
1	VOE 12790175	1					Control	Commande	Regler	Reglaje	Reglage	
2	VOE 971321	11					Six point socket screw	Vis à 6 pans creux	Sechszahn-Hohlschraube	Racor de seis dientes	Sextandhålskruv	
3	RM 59813279	1					Button	Bouton	Knopf	Botón	Knapp	
4	RM 96705082	4					Screw	Vis	Schraube	Tornillo	Skruv	
5	VOE 971322	5					Six point socket screw	Vis à 6 pans creux	Sechszahn-Hohlschraube	Racor de seis dientes	Sextandhålskruv	

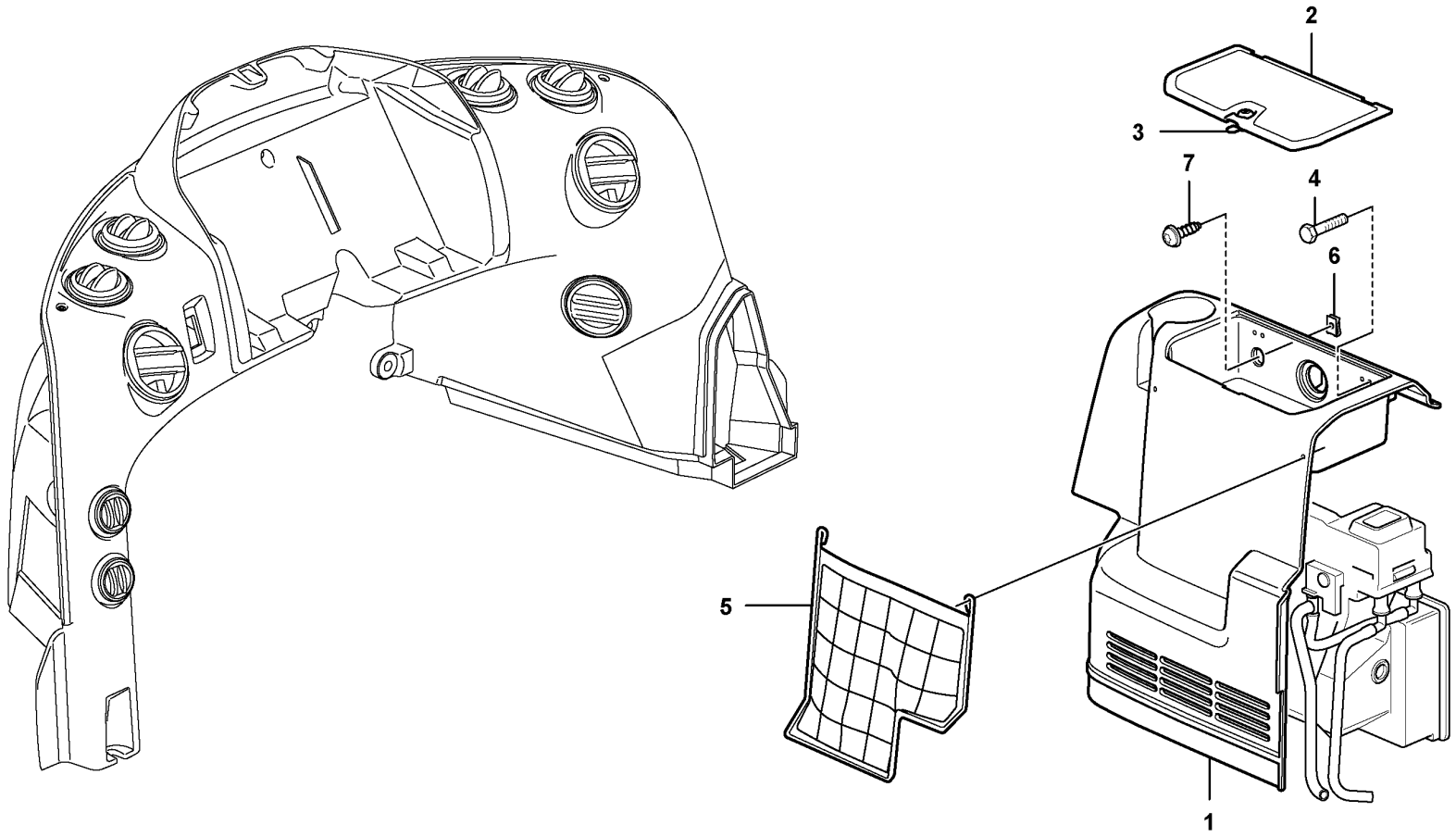

Volvo Construction Equipment

1069854

Fig.	Part No.	Quantity 1	2	3	PS	KIT	Description	Dénomination	Bezeichnung	Denominación	Benämning	Notes
	VOE 11412753	1					Cover	Capot	Haube	Capó	Huv	
1	**VOE 11412754**	1					•Cover	•Capot	•Haube	•Capo	•Lock	
2	**VOE 11444329**	1					•Lid	•Porte	•Deckel	•Tapa	•Lucka	
3	**VOE 11412937**	1					••Lock cylinder	••Barillet de serrure	••Schließzylinder	••Cilindro de cierre	••Låscylinder	
4	**VOE 975367**	7					•Six point socket screw	•Vis à 6 pans creux	•Sechszahn-Hohlschraube	•Racor de seis dientes	•Sextandhålskruv	
5	**VOE 11444252**	1					•Net pocket	•Poche filet	•Netztasche	•Bolsa	•Nätficka	
6	**VOE 949921**	2					Spring nut	Écrou de ressort	Federverschlussmutter	Tuerca resorte	Fjädermutter	
7	**VOE 971330**	2					Six point socket screw	Vis à 6 pans creux	Sechszahn-Hohlschraube	Racor de seis dientes	Sextandhålskruv	

1		**Side panel right** **Panneau, droite** **Bedienkonsole,recht** **Panel lateral, derecha** **Sidopanel, höger**	Catalogue id **20736**	Group **882**
2				
3			Illustr. No **1069854**	Section **100**
4				
5		**12805443**	Issue **20044521-B**	Page **453**

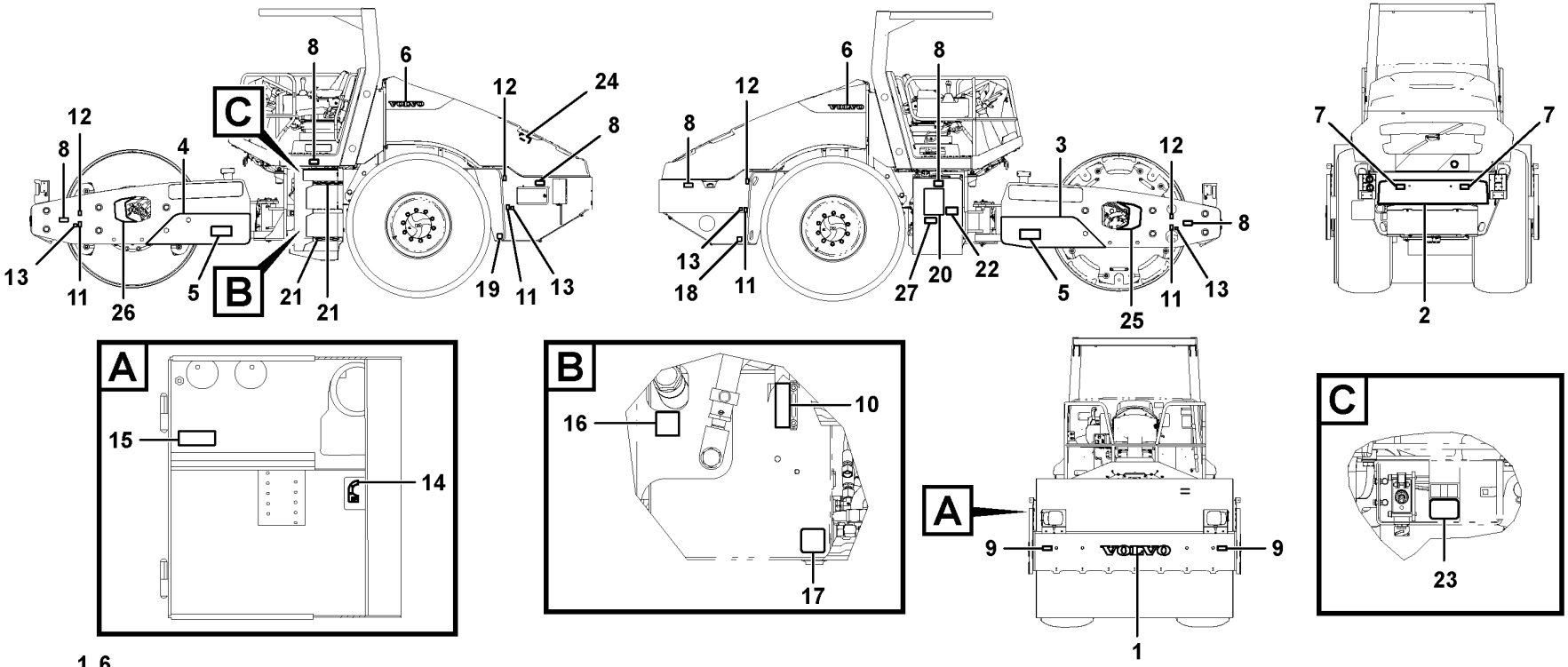

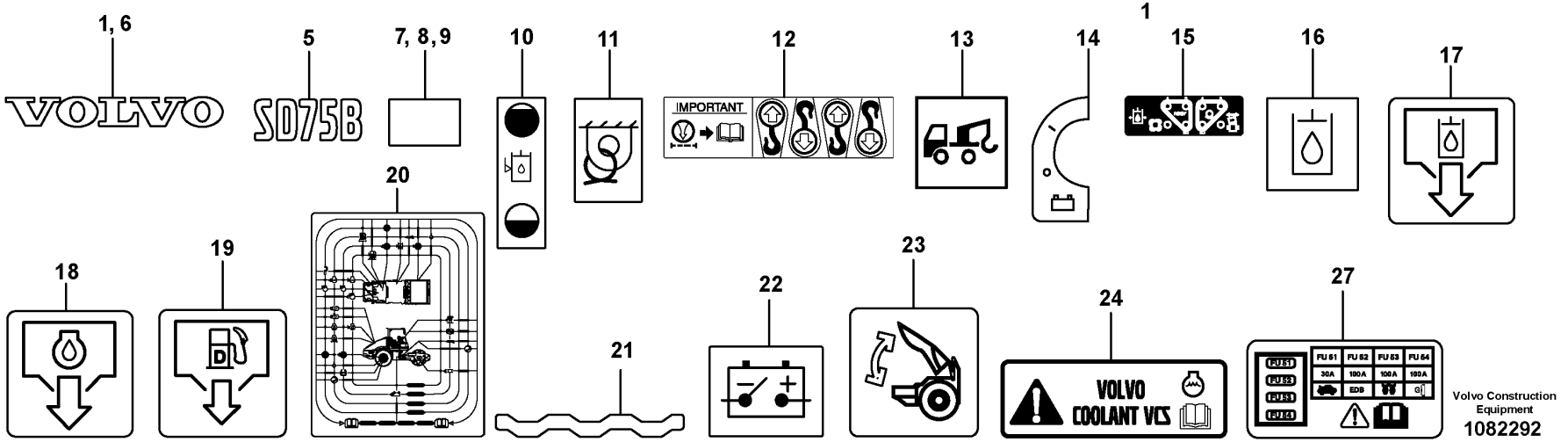

Volvo Construction Equipment
1082292

Fig.	Part No.	Quantity 1	2	3	PS	KIT	Description	Dénomination	Bezeichnung	Denominación	Benämning	Notes
1	**RM 43912021**	1					Decal	Autocollant	Aufklebeschild	Calcomanía	Dekal	
2	**VOE 12801926**	1					Stripe	Bande adhésive décorative	Zierstreifen	Cinta adorno	Dekortejp	
3	**VOE 12813244**	1					Decal	Autocollant	Aufklebeschild	Calcomanía	Dekal	
4	**VOE 12813249**	1					Decal	Autocollant	Aufklebeschild	Calcomanía	Dekal	
5	**VOE 12804606**	2					Decal	Autocollant	Aufklebeschild	Calcomanía	Dekal	
6	**RM 43918820**	2					Decal	Autocollant	Aufklebeschild	Calcomanía	Dekal	
7	**RM 43961200**	2					Reflector	Catadioptre	Reflektor	Reflector	Reflektor	
8	**RM 43961218**	6					Reflector	Catadioptre	Reflektor	Reflector	Reflektor	
9	**RM 43961226**	2					Reflector	Catadioptre	Reflektor	Reflector	Reflektor	
10	**RM 58978255**	1					Decal	Autocollant	Aufklebeschild	Calcomanía	Dekal	
11	**RM 59246603**	4					Decal	Autocollant	Aufklebeschild	Calcomanía	Dekal	
12	**RM 59246611**	4					Decal	Autocollant	Aufklebeschild	Calcomanía	Dekal	
13	**RM 46694550**	4					Decal	Autocollant	Aufklebeschild	Calcomanía	Dekal	
14	**VOE 12814498**	1					Decal	Autocollant	Aufklebeschild	Calcomanía	Dekal	
15	**VOE 12765761**	1					Decal	Autocollant	Aufklebeschild	Calcomanía	Dekal	
16	**RM 13199344**	1					Decal	Autocollant	Aufklebeschild	Calcomanía	Dekal	
17	**RM 80681455**	1					Sign	Enseigne	Schild	Letrero	Skylt	
18	**RM 80681422**	1					Sign	Enseigne	Schild	Letrero	Skylt	
19	**VOE 12765648**	1					Decal	Autocollant	Aufklebeschild	Calcomanía	Dekal	
20	**VOE 12815064**	1					Decal	Autocollant	Aufklebeschild	Calcomanía	Dekal	
21	**VOE 12766132**	2					Decal	Autocollant	Aufklebeschild	Calcomanía	Dekal	
22	**RM 13382973**	1					Decal	Autocollant	Aufklebeschild	Calcomanía	Dekal	
23	**VOE 12806457**	2					Decal	Autocollant	Aufklebeschild	Calcomanía	Dekal	
24	**VOE 14616297**	1					Decal	Autocollant	Aufklebeschild	Calcomanía	Dekal	
25	**VOE 12809755**	1					Decal	Autocollant	Aufklebeschild	Calcomanía	Dekal	
26	**VOE 12809756**	1					Decal	Autocollant	Aufklebeschild	Calcomanía	Dekal	
27	**VOE 12815251**	1					Decal	Autocollant	Aufklebeschild	Calcomanía	Dekal	

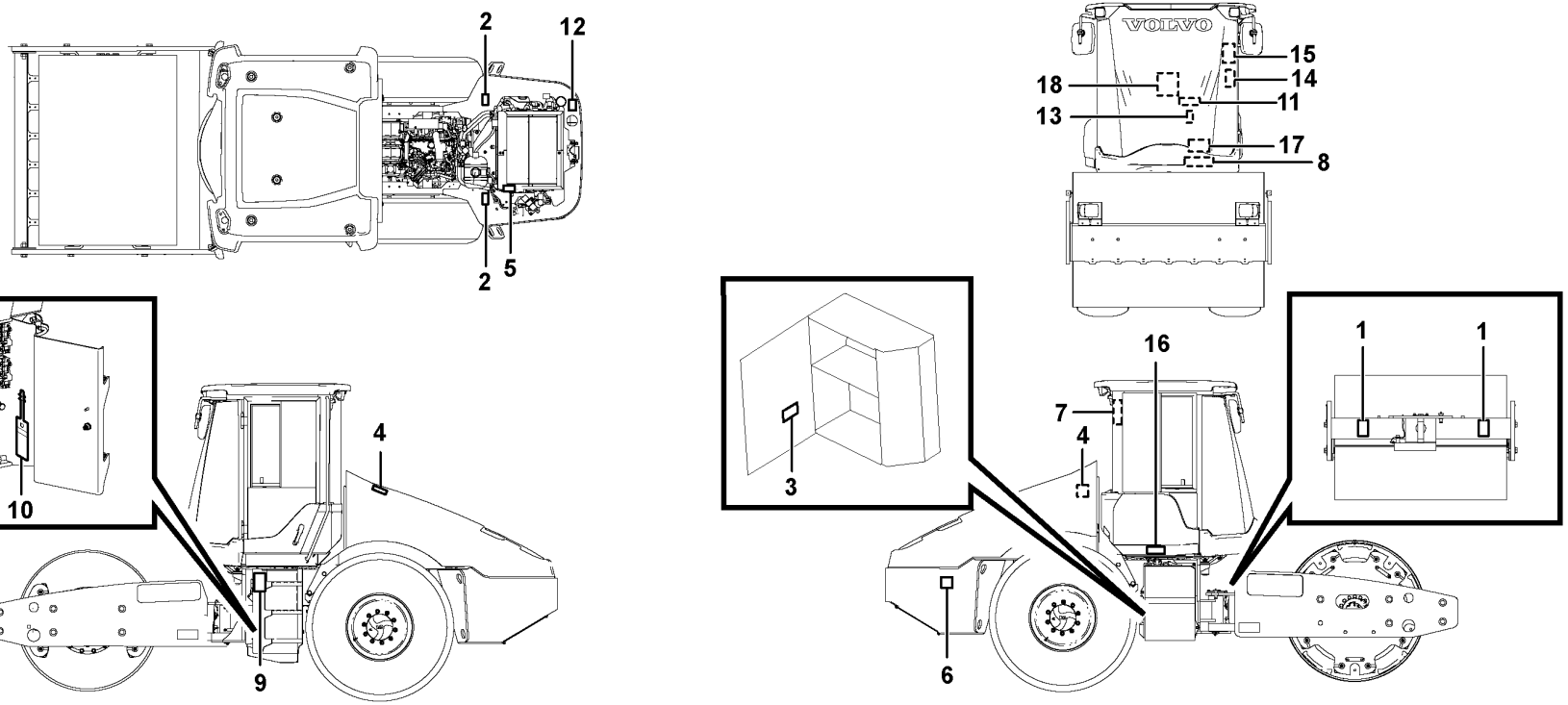

1



2



3

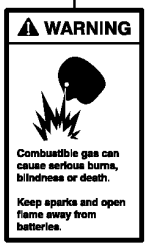

4

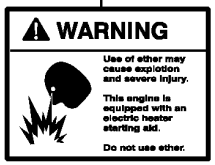

5



6



7



8

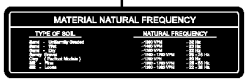

9

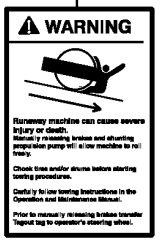

10



11

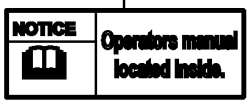

12



13



14



15



16



17



18



Volvo Construction Equipment
1082293

Fig.	Part No.	Quantity 1	2	3	PS	KIT	Description	Dénomination	Bezeichnung	Denominación	Benämning	Notes
1	RM 58965542	2					Warning decal	Autocollant d'avertissement	Warnaufkleber	Calcomanía advertencia	Varningsdekal	
2	RM 59246645	2					Decal	Autocollant	Aufklebeschild	Calcomanía	Dekal	
3	RM 13451646	1					Warning decal	Autocollant d'avertissement	Warnaufkleber	Calcomanía advertencia	Varningsdekal	
4	RM 59087452	2					Decal	Autocollant	Aufklebeschild	Calcomanía	Dekal	
5	RM 59246660	1					Decal	Autocollant	Aufklebeschild	Calcomanía	Dekal	
6	VOE 15152938	1					Label	Étiquette	Etikett	Etiqueta	Etikett	
7	VOE 12777027	1					Decal	Autocollant	Aufklebeschild	Calcomanía	Dekal	
8	VOE 12810620	1					Decal	Autocollant	Aufklebeschild	Calcomanía	Dekal	
9	RM 13366075	1					Warning decal	Autocollant d'avertissement	Warnaufkleber	Calcomanía advertencia	Varningsdekal	
10	RM 13366067	3					Decal	Autocollant	Aufklebeschild	Calcomanía	Dekal	
11	VOE 12813410	1					Decal	Autocollant	Aufklebeschild	Calcomanía	Dekal	
12	VOE 12790218	1					Decal	Autocollant	Aufklebeschild	Calcomanía	Dekal	
13	VOE 12766557	1					Decal	Autocollant	Aufklebeschild	Calcomanía	Dekal	
14	VOE 12810826	1					Decal	Autocollant	Aufklebeschild	Calcomanía	Dekal	
15	VOE 12783041	1					Decal	Autocollant	Aufklebeschild	Calcomanía	Dekal	
16	VOE 12814408	1					Decal	Autocollant	Aufklebeschild	Calcomanía	Dekal	
17	VOE 12778666	1					Decal	Autocollant	Aufklebeschild	Calcomanía	Dekal	
18	VOE 12815249	1					Decal	Autocollant	Aufklebeschild	Calcomanía	Dekal	

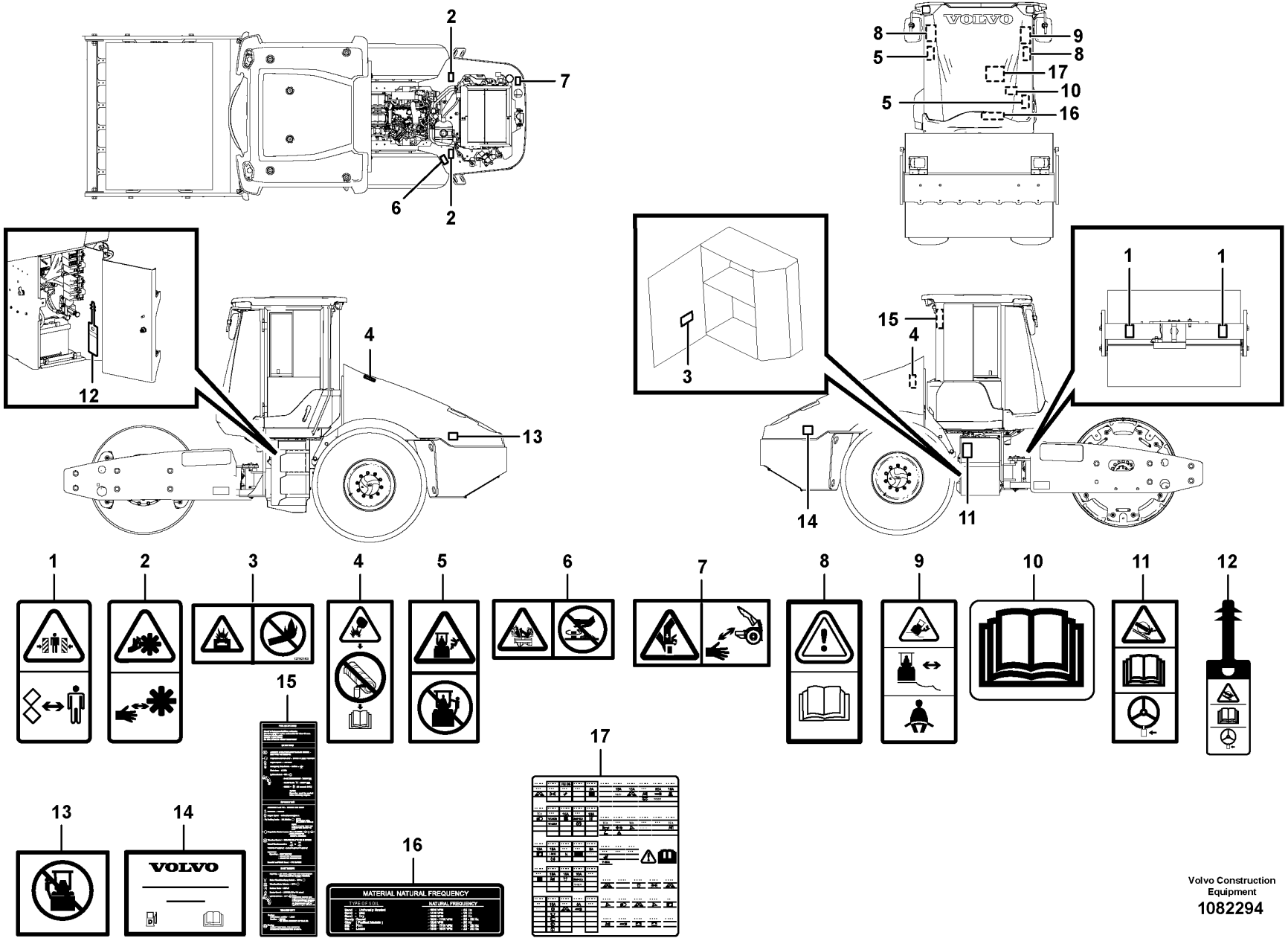

Volvo Construction Equipment

1082294

Fig.	Part No.	Quantity 1	2	3	PS	KIT	Description	Dénomination	Bezeichnung	Denominación	Benämning	Notes
1	**VOE 12761664**	2					Decal	Autocollant	Aufklebeschild	Calcomanía	Dekal	12804601, 12814314, 12814315, 12814316, 12814317, 12814318
2	**VOE 12790176**	2					Decal	Autocollant	Aufklebeschild	Calcomanía	Dekal	12804601, 12814314, 12814315, 12814316, 12814317, 12814318
3	**VOE 12792153**	1					Decal	Autocollant	Aufkleber	Calcomanía	Dekal	12804601, 12814314, 12814315, 12814316, 12814317, 12814318
4	**VOE 12769284**	2					Decal	Autocollant	Aufklebeschild	Calcomanía	Dekal	12814316
5	**VOE 12815135**	2					Decal	Autocollant	Aufklebeschild	Calcomanía	Dekal	12814314, 12814315, 12814316, 12814317, 12814318
5	**VOE 12815135**	1					Decal	Autocollant	Aufklebeschild	Calcomanía	Dekal	12804601
6	**VOE 12767219**	1					Decal	Autocollant	Aufklebeschild	Calcomanía	Dekal	12804601, 12814314, 12814315, 12814316, 12814317, 12814318
7	**VOE 12790213**	1					Decal	Autocollant	Aufklebeschild	Calcomanía	Dekal	12804601, 12814314, 12814315, 12814316, 12814317, 12814318
8	**VOE 12761673**	2					Decal	Autocollant	Aufklebeschild	Calcomanía	Dekal	12814314, 12814315, 12814316, 12814317, 12814318
8	**VOE 12761673**	1					Decal	Autocollant	Aufklebeschild	Calcomanía	Dekal	12804601
9	**VOE 12760816**	1					Decal	Autocollant	Aufklebeschild	Calcomanía	Dekal	12804601, 12814314, 12814315, 12814316, 12814317, 12814318
10	**VOE 12813412**	1					Decal	Autocollant	Aufklebeschild	Calcomanía	Dekal	12804601, 12814314, 12814315, 12814316, 12814317, 12814318
11	**VOE 12812141**	1					Decal	Autocollant	Aufklebeschild	Calcomanía	Dekal	12804601, 12814314, 12814315, 12814316, 12814317, 12814318
12	**VOE 12812132**	3					Decal	Autocollant	Aufklebeschild	Calcomanía	Dekal	12804601, 12814314, 12814315, 12814316, 12814317, 12814318
13	**VOE 12814410**	1					Decal	Autocollant	Aufklebeschild	Calcomanía	Dekal	12804601, 12814314, 12814315, 12814316, 12814317, 12814318
14	**VOE 15186257**	1					Label	Étiquette	Etikett	Etiqueta	Etikett	12804601
14	**VOE 12782830**	1					Label	Étiquette	Etikett	Etiqueta	Etikett	12814314
14	**VOE 12782832**	1					Label	Étiquette	Etikett	Etiqueta	Etikett	12814315
14	**VOE 12782833**	1					Label	Étiquette	Etikett	Etiqueta	Etikett	12814316
14	**VOE 12782834**	1					Label	Étiquette	Etikett	Etiqueta	Etikett	12814317
14	**VOE 12782836**	1					Label	Étiquette	Etikett	Etiqueta	Etikett	12814318
15	**VOE 12777027**	1					Decal	Autocollant	Aufklebeschild	Calcomanía	Dekal	12804601
15	**VOE 12796118**	1					Decal	Autocollant	Aufklebeschild	Calcomanía	Dekal	12814314

1		**Sign plates and decals** **Enseignes et décalcomanies** **Schilder und aufklebeschild** **Muestras y decalcomanias** **Skyltar och dekaler**	Catalogue id **20736**	Group **897**
2				
3			Illustr. No **1082294**	Section **300**
4				
5		**OPTIONS**	Issue **20044521-B**	Page **459**

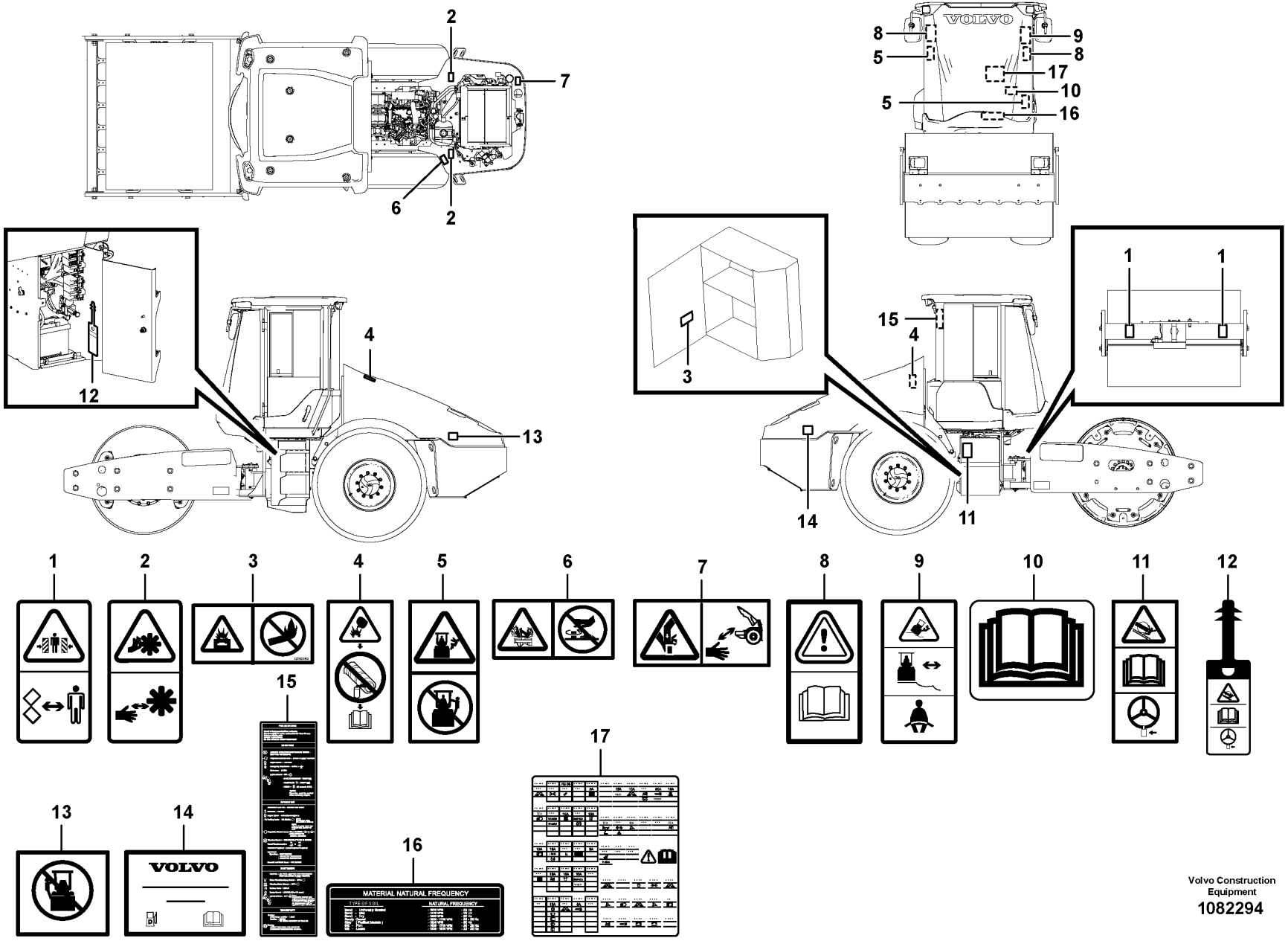

Volvo Construction Equipment

1082294

Fig.	Part No.	Quantity 1	2	3	PS	KIT	Description	Dénomination	Bezeichnung	Denominación	Benämning	Notes
15	VOE 12796119	1					Decal	Autocollant	Aufklebeschild	Calcomanía	Dekal	12814315
15	VOE 12796120	1					Decal	Autocollant	Aufklebeschild	Calcomanía	Dekal	12814316
15	VOE 12796122	1					Decal	Autocollant	Aufklebeschild	Calcomanía	Dekal	12814317
15	VOE 12796125	1					Decal	Autocollant	Aufklebeschild	Calcomanía	Dekal	12814318
16	VOE 12810620	1					Decal	Autocollant	Aufklebeschild	Calcomanía	Dekal	12804601
16	VOE 12812579	1					Decal	Autocollant	Aufklebeschild	Calcomanía	Dekal	12814314
16	VOE 12812581	1					Decal	Autocollant	Aufklebeschild	Calcomanía	Dekal	12814315
16	VOE 12812619	1					Decal	Autocollant	Aufklebeschild	Calcomanía	Dekal	12814316
16	VOE 12812620	1					Decal	Autocollant	Aufklebeschild	Calcomanía	Dekal	12814317
16	VOE 12812621	1					Decal	Autocollant	Aufklebeschild	Calcomanía	Dekal	12814318
17	VOE 12815250	1					Decal	Autocollant	Aufklebeschild	Calcomanía	Dekal	12804601

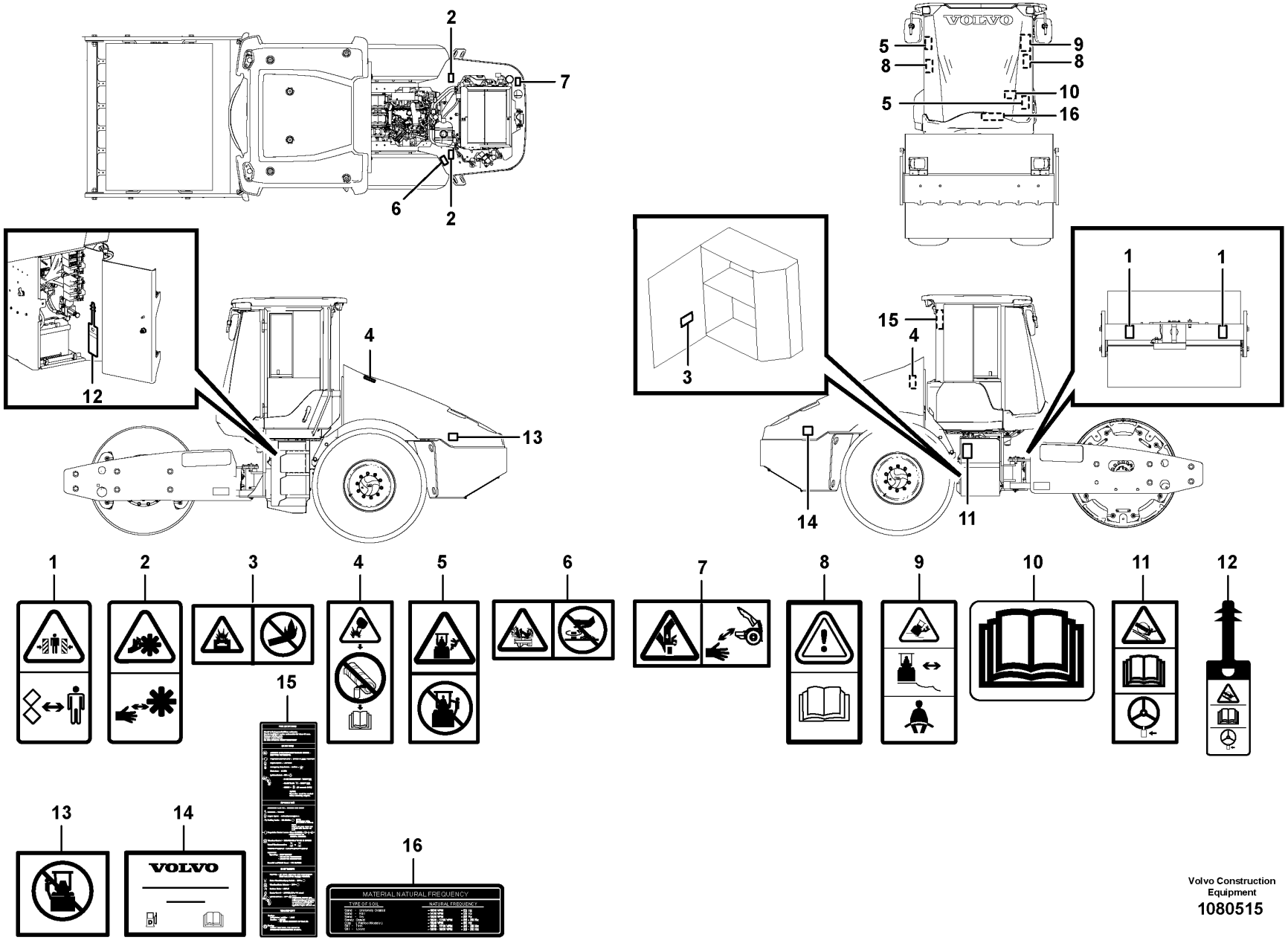

Volvo Construction Equipment

1080515

Fig.	Part No.	Quantity 1	2	3	P S	K I T	Description	Dénomination	Bezeichnung	Denominación	Benämning	Notes
1	**VOE 12761664**	2					Decal	Autocollant	Aufklebeschild	Calcomanía	Dekal	12814319, 12814320, 12814321, 12814322, 12814323, 12814324
1	**VOE 12761664**	2					Decal	Autocollant	Aufklebeschild	Calcomanía	Dekal	12814325, 12814326, 12814327, 12814328
2	**VOE 12790176**	2					Decal	Autocollant	Aufklebeschild	Calcomanía	Dekal	12814319, 12814320, 12814321, 12814322, 12814323, 12814324
2	**VOE 12790176**	2					Decal	Autocollant	Aufklebeschild	Calcomanía	Dekal	12814325, 12814326, 12814327, 12814328
3	**VOE 12792153**	1					Decal	Autocollant	Aufkleber	Calcomanía	Dekal	12814319, 12814320, 12814321, 12814322, 12814323, 12814324
3	**VOE 12792153**	1					Decal	Autocollant	Aufkleber	Calcomanía	Dekal	12814325, 12814326, 12814327, 12814328
4	**VOE 12769284**	2					Decal	Autocollant	Aufklebeschild	Calcomanía	Dekal	12814319, 12814320, 12814321, 12814322, 12814323, 12814324
4	**VOE 12769284**	2					Decal	Autocollant	Aufklebeschild	Calcomanía	Dekal	12814325, 12814326, 12814327, 12814328
5	**VOE 12815135**	2					Decal	Autocollant	Aufklebeschild	Calcomanía	Dekal	12814319, 12814320, 12814321, 12814322, 12814323, 12814324
5	**VOE 12815135**	2					Decal	Autocollant	Aufklebeschild	Calcomanía	Dekal	12814325, 12814326, 12814327, 12814328
6	**VOE 12767219**	1					Decal	Autocollant	Aufklebeschild	Calcomanía	Dekal	12814319, 12814320, 12814321, 12814322, 12814323, 12814324
6	**VOE 12767219**	1					Decal	Autocollant	Aufklebeschild	Calcomanía	Dekal	12814325, 12814326, 12814327, 12814328
7	**VOE 12790213**	1					Decal	Autocollant	Aufklebeschild	Calcomanía	Dekal	12814319, 12814320, 12814321, 12814322, 12814323, 12814324
7	**VOE 12790213**	1					Decal	Autocollant	Aufklebeschild	Calcomanía	Dekal	12814325, 12814326, 12814327, 12814328
8	**VOE 12761673**	2					Decal	Autocollant	Aufklebeschild	Calcomanía	Dekal	12814319, 12814320, 12814321, 12814322, 12814323, 12814324
8	**VOE 12761673**	2					Decal	Autocollant	Aufklebeschild	Calcomanía	Dekal	12814325, 12814326, 12814327, 12814328
9	**VOE 12760816**	1					Decal	Autocollant	Aufklebeschild	Calcomanía	Dekal	12814319, 12814320, 12814321, 12814322, 12814323, 12814324
9	**VOE 12760816**	1					Decal	Autocollant	Aufklebeschild	Calcomanía	Dekal	12814325, 12814326, 12814327, 12814328

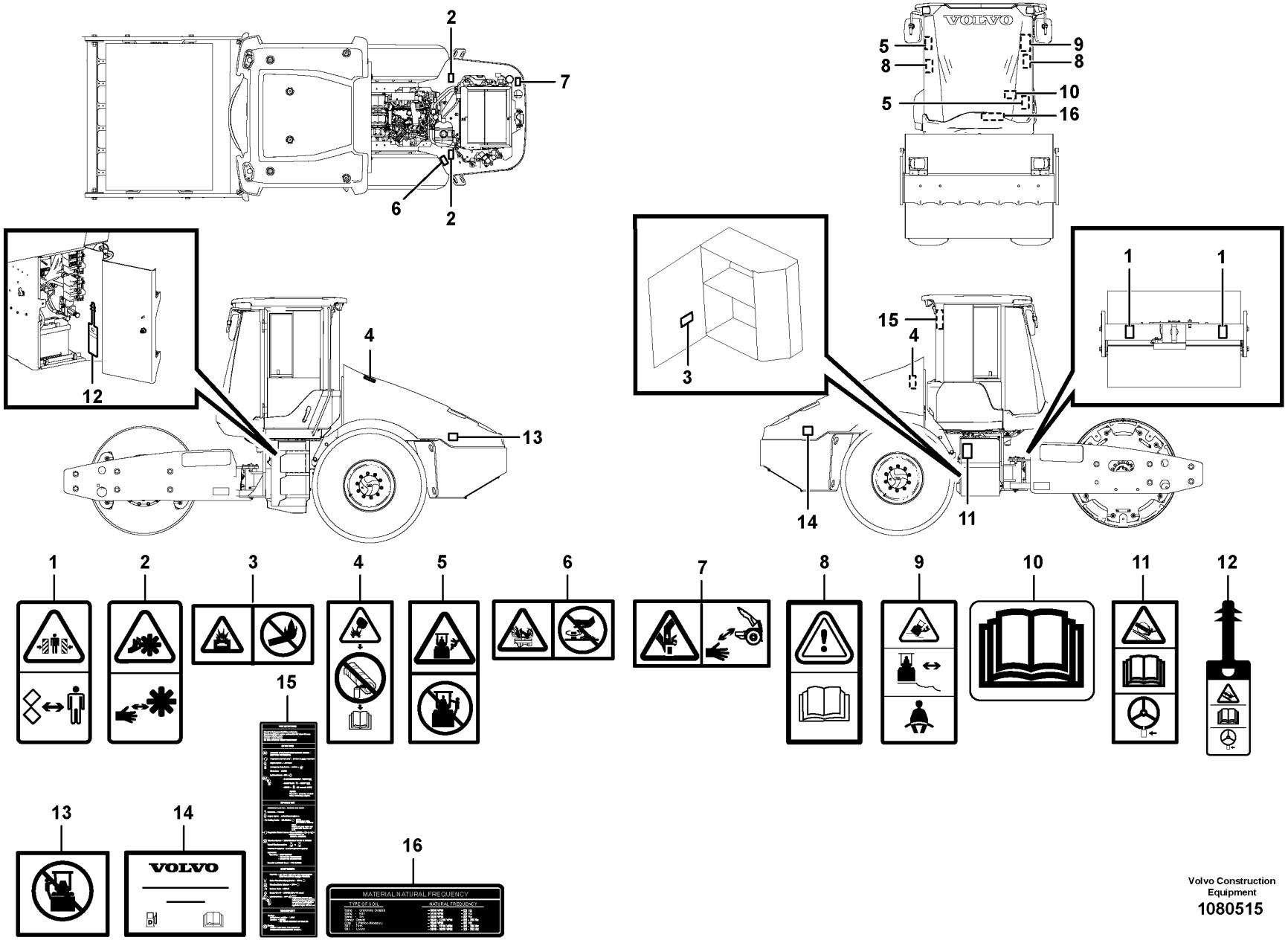

Volvo Construction Equipment

1080515

Fig.	Part No.	Quantity 1	2	3	PS	KIT	Description	Dénomination	Bezeichnung	Denominación	Benämning	Notes
10	**VOE 12813412**	1					Decal	Autocollant	Aufklebeschild	Calcomanía	Dekal	12814319, 12814320, 12814321, 12814322, 12814323, 12814324
10	**VOE 12813412**	1					Decal	Autocollant	Aufklebeschild	Calcomanía	Dekal	12814325, 12814326, 12814327, 12814328
11	**VOE 12812141**	1					Decal	Autocollant	Aufklebeschild	Calcomanía	Dekal	12814319, 12814320, 12814321, 12814322, 12814323, 12814324
11	**VOE 12812141**	1					Decal	Autocollant	Aufklebeschild	Calcomanía	Dekal	12814325, 12814326, 12814327, 12814328
12	**VOE 12812132**	3					Decal	Autocollant	Aufklebeschild	Calcomanía	Dekal	12814319, 12814320, 12814321, 12814322, 12814323, 12814324
12	**VOE 12812132**	3					Decal	Autocollant	Aufklebeschild	Calcomanía	Dekal	12814325, 12814326, 12814327, 12814328
13	**VOE 12814410**	1					Decal	Autocollant	Aufklebeschild	Calcomanía	Dekal	12814319, 12814320, 12814321, 12814322, 12814323, 12814324
13	**VOE 12814410**	1					Decal	Autocollant	Aufklebeschild	Calcomanía	Dekal	12814325, 12814326, 12814327, 12814328
14	**VOE 12782838**	1					Label	Étiquette	Etikett	Etiqueta	Etikett	12814319
14	**VOE 12782840**	1					Label	Étiquette	Etikett	Etiqueta	Etikett	12814320
14	**VOE 12782841**	1					Label	Étiquette	Etikett	Etiqueta	Etikett	12814321
14	**VOE 12782842**	1					Label	Étiquette	Etikett	Etiqueta	Etikett	12814322
14	**VOE 12782845**	1					Label	Étiquette	Etikett	Etiqueta	Etikett	12814323
14	**VOE 12782846**	1					Label	Étiquette	Etikett	Etiqueta	Etikett	12814324
14	**VOE 12782847**	1					Label	Étiquette	Etikett	Etiqueta	Etikett	12814325
14	**VOE 12782849**	1					Label	Étiquette	Etikett	Etiqueta	Etikett	12814326
14	**VOE 12812230**	1					Decal	Autocollant	Aufklebeschild	Calcomanía	Dekal	12814327
14	**VOE 12812256**	1					Decal	Autocollant	Aufklebeschild	Calcomanía	Dekal	12814328
15	**VOE 12796131**	1					Decal	Autocollant	Aufklebeschild	Calcomanía	Dekal	12814319
15	**VOE 12796129**	1					Decal	Autocollant	Aufklebeschild	Calcomanía	Dekal	12814320
15	**VOE 12796126**	1					Decal	Autocollant	Aufklebeschild	Calcomanía	Dekal	12814321
15	**VOE 12796123**	1					Decal	Autocollant	Aufklebeschild	Calcomanía	Dekal	12814322
15	**VOE 12789720**	1					Decal	Autocollant	Aufklebeschild	Calcomanía	Dekal	12814323
15	**VOE 12796127**	1					Decal	Autocollant	Aufklebeschild	Calcomanía	Dekal	12814324
15	**VOE 12789722**	1					Decal	Autocollant	Aufklebeschild	Calcomanía	Dekal	12814325
15	**VOE 12796130**	1					Decal	Autocollant	Aufklebeschild	Calcomanía	Dekal	12814326

1		**Sign plates and decals** **Enseignes et décalcomanies** **Schilder und aufklebeschild** **Muestras y decalcomanias** **Skyltar och dekaler**	Catalogue id **20736**	Group **897**
2				
3			Illustr. No **1080515**	Section **400**
4				
5		**OPTIONS**	Issue **20044521-B**	Page **465**

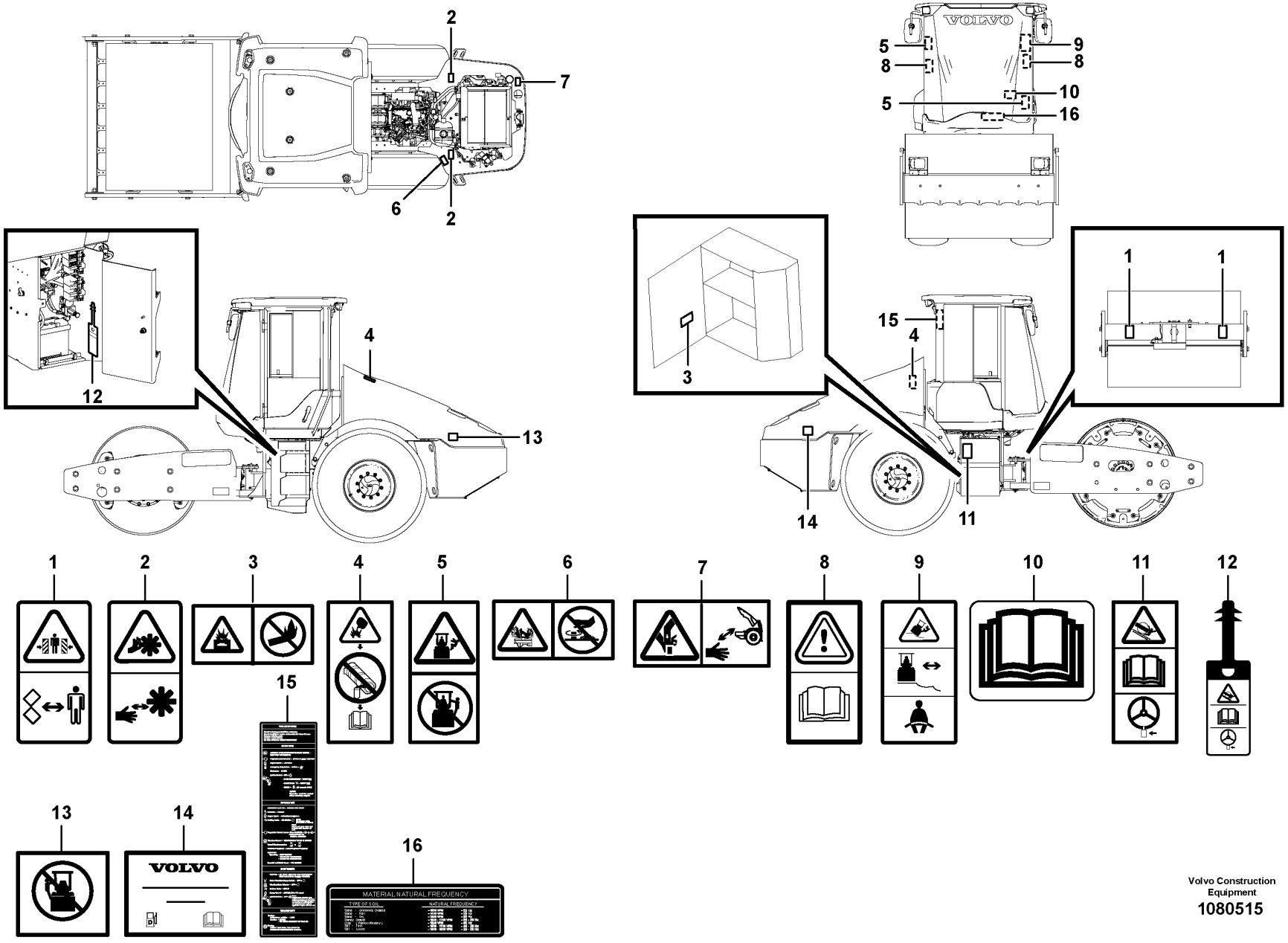

Volvo Construction Equipment

1080515

Fig.	Part No.	Quantity 1	2	3	PS	KIT	Description	Dénomination	Bezeichnung	Denominación	Benämning	Notes
15	VOE 12812231	1					Decal	Autocollant	Aufklebeschild	Calcomanía	Dekal	12814327
15	VOE 12812257	1					Decal	Autocollant	Aufklebeschild	Calcomanía	Dekal	12814328
16	VOE 12812622	1					Decal	Autocollant	Aufklebeschild	Calcomanía	Dekal	12814319
16	VOE 12812623	1					Decal	Autocollant	Aufklebeschild	Calcomanía	Dekal	12814320
16	VOE 12812625	1					Decal	Autocollant	Aufklebeschild	Calcomanía	Dekal	12814321
16	VOE 12812627	1					Decal	Autocollant	Aufklebeschild	Calcomanía	Dekal	12814322
16	VOE 12812629	1					Decal	Autocollant	Aufklebeschild	Calcomanía	Dekal	12814323
16	VOE 12812630	1					Decal	Autocollant	Aufklebeschild	Calcomanía	Dekal	12814324
16	VOE 12812635	1					Decal	Autocollant	Aufklebeschild	Calcomanía	Dekal	12814325
16	VOE 12812637	1					Decal	Autocollant	Aufklebeschild	Calcomanía	Dekal	12814326
16	VOE 12812251	1					Decal	Autocollant	Aufklebeschild	Calcomanía	Dekal	12814327
16	VOE 12812258	1					Decal	Autocollant	Aufklebeschild	Calcomanía	Dekal	12814328

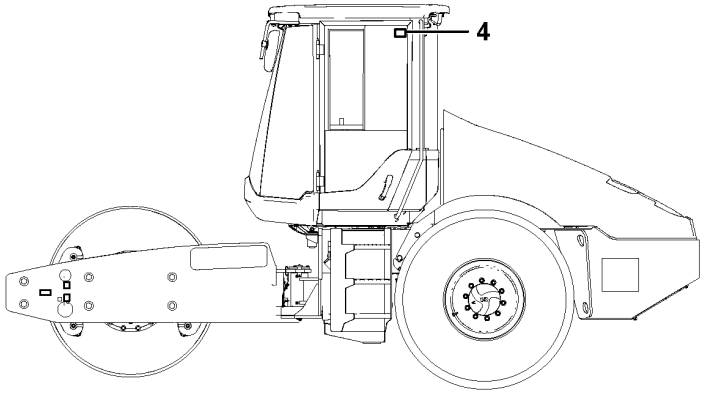

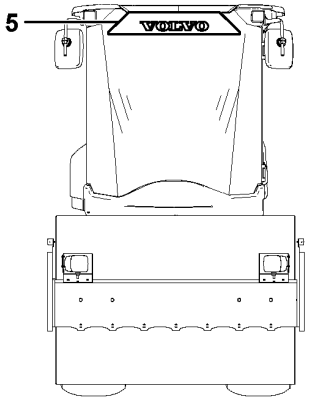

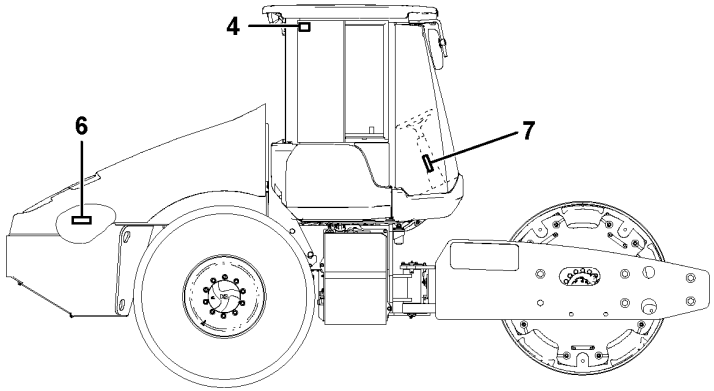

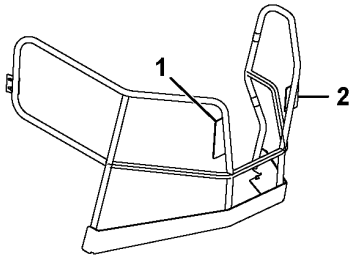

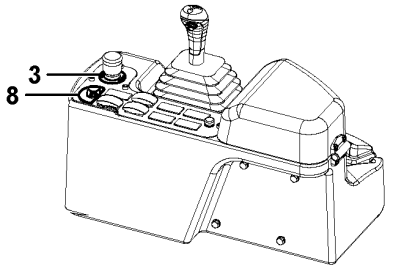

1



2

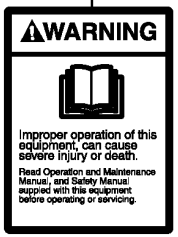

3



4



5



6

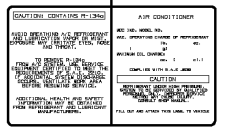

7



8

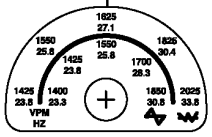

Volvo Construction Equipment

1080537

Fig.	Part No.	Quantity 1	2	3	PS	KIT	Description	Dénomination	Bezeichnung	Denominación	Benämning	Notes
1	VOE 12783041	1					Decal	Autocollant	Aufklebeschild	Calcomanía	Dekal	12805730
2	VOE 12783042	1					Decal	Autocollant	Aufklebeschild	Calcomanía	Dekal	12805730
3	VOE 12785203	1					Decal	Autocollant	Aufklebeschild	Calcomanía	Dekal	12805443, 12805730
4	VOE 11116814	2					Decal	Autocollant	Aufklebeschild	Calcomanía	Dekal	12805443
5	VOE 11412209	1					Decal	Autocollant	Aufklebeschild	Calcomanía	Dekal	12805443
6	RM 13355003	2					Decal	Autocollant	Aufklebeschild	Calcomanía	Dekal	12804162
7	VOE 12792254	1					Decal	Autocollant	Aufklebeschild	Calcomanía	Dekal	12804816, 12805693
8	VOE 12785259	1					Decal	Autocollant	Aufklebeschild	Calcomanía	Dekal	12806640

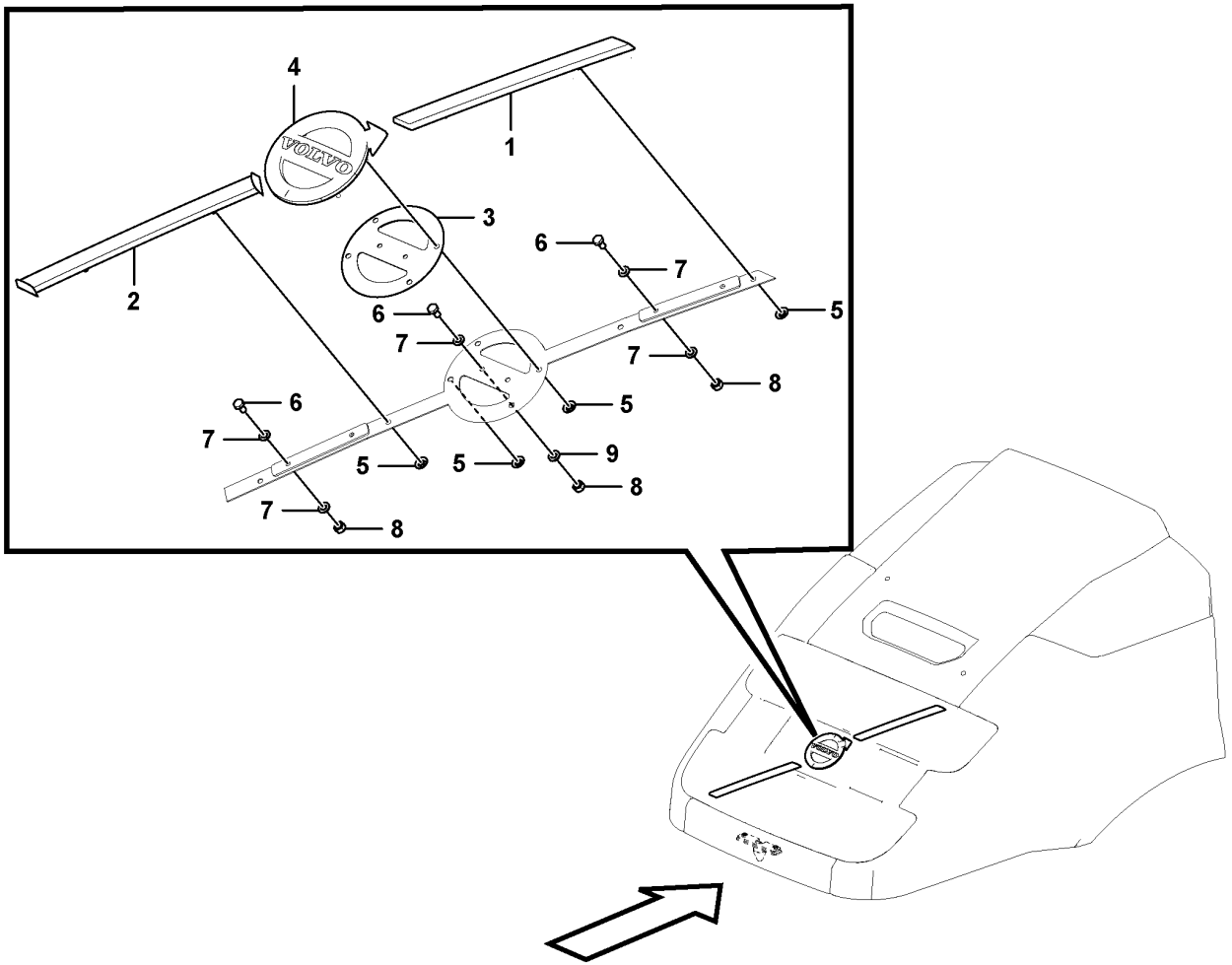
4
1
3
2
6
7
5
8
9

Fig.	Part No.	Quantity 1	2	3	PS	KIT	Description	Dénomination	Bezeichnung	Denominación	Benämning	Notes
1	VOE 12780635	1					Emblem	Embleme	Emblem	Emblema	Emblem	
2	VOE 12780636	1					Emblem	Embleme	Emblem	Emblema	Emblem	
3	VOE 12788057	1					Backing plate	Plateau-support de frein	Bremsschild	Defensa de freno	Bromssköld	
4	VOE 15114639	1					Emblem	Embleme	Emblem	Emblema	Emblem	
5	VOE 967579	8					Retainer	Retenue	Halter	Soporte	Hållare	
6	RM 96704564	6					Hexagon screw	Vis à tête hexagonale	Sechskantschraube	Tornillo hexagonal	Sexkantsskruv	
7	VOE 955892	10					Plain washer	Rondelle plane	Flachscheibe	Arandela plana	Planbricka	
8	RM 96704234	6					Nut	Écrou	Mutter	Tuerca	Mutter	
9	VOE 960139	2					Plain washer	Rondelle plane	Flachscheibe	Arandela plana	Planbricka	

1		**Sign plates and decals** **Enseignes et décalcomanies** **Schilder und aufklebeschild** **Muestras y decalcomanias** **Skyltar och dekaler**	Catalogue id **20736**	Group **897**
2				
3			Illustr. No **1080538**	Section **600**
4				
5		**12804914, 12804953**	Issue **20044521-B**	Page **471**

VOLVO

Volvo Construction Equipment
www.volvoce.com

GROUP		Section	Page
911	Hydraulic Tank Assembly	100	479
911	Hydraulic Tank Installation	200	481
911	Remote hydraulic test ports	500	483
911	Hydraulic system, hydraulic tank to hydraulic oil cooler	600	485
911	Hydraulic lines, pump to filter	700	487
911	Hydraulic lines, vibration and drum drive motors	800	489
911	Hydraulic lines, propulsion, vibration and fan pump	900	491
911	Hydraulic Filter Installation 12798643	1000	493
911	Hydraulic Filter Installation 12807258	1010	495
911	Tow Valve Installation 12804811	1500	497
911	Tow Valve Installation 12804812	1600	499
911	Traction Enhancement System Installation 12804813	1700	501
911	Traction Enhancement System Installation 12804814	1800	503
912	Tow valve assembly 12804811	100	505
912	Brake/shunt Valve Assembly 12804812	150	507
912	Manifold valve 12798632	200	509
912	Manifold valve 12807272	220	511
912	Loop Flushing Valve Installation	300	513
912	Loop Flushing Valve Assembly	350	515
912	Thermal Bypass Valve Installation	400	517
912	Levelling blade valve 12804816, 12805443	500	519
912	Traction Valve 12798632	700	521
912	Traction Control Valve Assembly 12802649	2000	523
913	Pump installation 12798632	100	525
913	Leveling Blade Pump Assembly 12805693, 12804816	300	527
913	Hydraulic pump 12804817, 12805694	400	529
913	Vibration Motor 12804851	500	531
987	Leveling Blade Installation 12805693	100	533
987	Leveling Blade Installation 12804816	110	539
992	Vandalism kit 12816536	200	545

TABLE DES MATIÈRES

GROUPE		Section	Page
911	Montage du réservoir hydraulique	100	479
911	Installation du réservoir hydraulique	200	481
911	Orifices de test hydraulique à distance	500	483
911	Syst. hydr, rés. hydr vers refroidisseur huile hydraulique	600	485
911	Canalisations hydrauliques, pompe à filtre	700	487
911	Canalisations hydrauliques, moteurs de vibration et d'entraînement de tambour	800	489
911	Canalisations hydrauliques, propulsion, vibration et pompe de ventilateur	900	491
911	Installation du filtre hydraulique 12798643	1000	493
911	Installation du filtre hydraulique 12807258	1010	495
911	Installation de la valve de remorquage 12804811	1500	497
911	Installation de la valve de remorquage 12804812	1600	499
911	Installation du système d'amplification de la traction 12804813	1700	501
911	Installation du système d'amplification de la traction 12804814	1800	503
912	Ensemble vanne de remorquage 12804811	100	505
912	Montage de la valve de frein/dérivation 12804812	150	507
912	Valve de distributeur 12798632	200	509
912	Valve de distributeur 12807272	220	511
912	Installation de la valve de retour de rinçage	300	513
912	Montage de la valve de retour de rinçage	350	515
912	Installation de la valve de dérivation thermique	400	517
912	Vanne de lame de nivellement 12804816, 12805443	500	519
912	Distributeur de traction 12798632	700	521
912	Montage de la valve de commande de traction 12802649	2000	523
913	Installation de pompe 12798632	100	525
913	Montage de la pompe de lame de nivellement 12805693, 12804816	300	527
913	Pompe hydraulique 12804817, 12805694	400	529
913	Moteur Vibrations 12804851	500	531
987	Installation de la lame de nivellement 12805693	100	533
987	Installation de la lame de nivellement 12804816	110	539
992	Kit de protection antivandalisme 12816536	200	545

GRUPPE	Abschnitt	Seite
911 Hydrauliktank kpl.	100	479
911 Hydrauliktank, Einbau	200	481
911 Testanschlüsse für Hydraulik	500	483
911 Hydraulikanlage, von Hydrauliktank zu Ölkühler	600	485
911 Hydraulikleitungen, Pumpe zu Filter	700	487
911 Hydraulikleitungen, Vibrations- und Bandagenantriebsmotoren	800	489
911 Hydraulikleitungen, Fahrantrieb, Vibration und Lüfterpumpe	900	491
911 Hydraulikfilter, Einbau 12798643	1000	493
911 Hydraulikfilter, Einbau 12807258	1010	495
911 Zugventil, Einbau 12804811	1500	497
911 Zugventil, Einbau 12804812	1600	499
911 Traktionsverbesserung, Einbau 12804813	1700	501
911 Traktionsverbesserung, Einbau 12804814	1800	503
912 Abschleppventil-Baugruppe 12804811	100	505
912 Brems-/Schaltventil, Baugruppe 12804812	150	507
912 Krümmerventil 12798632	200	509
912 Krümmerventil 12807272	220	511
912 Spülventil, Einbau	300	513
912 Spülventil kpl.	350	515
912 Thermisches Nebenstromventil, Einbau	400	517
912 Planierschildventil 12804816, 12805443	500	519
912 Fahrventil 12798632	700	521
912 Fahrsteuerventil, Baugruppe 12802649	2000	523
913 Pumpeninstallation 12798632	100	525
913 Nivellierblatt Pumpe, Einbau 12805693, 12804816	300	527
913 Hydraulikpumpe 12804817, 12805694	400	529
913 Vibrationsmotor 12804851	500	531
987 Nivellierblatt, Einbau 12805693	100	533
987 Nivellierblatt, Einbau 12804816	110	539
992 Vandalisierungschutz 12816536	200	545

GRUPPE	Abschnitt	Seite

INDICE

GRUPO		Sección	Página
911	Montaje del depósito hidráulico	100	479
911	Instalación del depósito hidráulico	200	481
911	Lumbreras de prueba hidráulica remotas	500	483
911	Sistema hidráulico, depósito hidr. a enfr. aceite hidr.	600	485
911	Líneas hidráulicas, bomba a filtro	700	487
911	Líneas hidráulicas, motores de accionamiento de tambor y vibración	800	489
911	Líneas hidráulicas, bomba de ventilador, vibración y propulsión	900	491
911	Instalación de filtro hidráulico 12798643	1000	493
911	Instalación de filtro hidráulico 12807258	1010	495
911	Instalación de válvula de remolque 12804811	1500	497
911	Instalación de válvula de remolque 12804812	1600	499
911	Instalación de sistema de aumento de tracción 12804813	1700	501
911	Instalación de sistema de aumento de tracción 12804814	1800	503
912	Conjunto de válvula de remolque 12804811	100	505
912	Montaje de válvula de freno/derivación 12804812	150	507
912	Válvula del colector 12798632	200	509
912	Válvula del colector 12807272	220	511
912	Instalación de válvula de enjuague de circuito	300	513
912	Montaje de válvula de enjuague de circuito	350	515
912	Instalación de válvula de derivación térmica	400	517
912	Válvula de hoja niveladora 12804816, 12805443	500	519
912	Traction Valve 12798632	700	521
912	Montaje de válvula de control de tracción 12802649	2000	523
913	Instalación de bomba 12798632	100	525
913	Montaje de bomba de hoja niveladora 12805693, 12804816	300	527
913	Bomba hidráulica 12804817, 12805694	400	529
913	Motor de vibración 12804851	500	531
987	Instalación de hoja niveladora 12805693	100	533
987	Instalación de hoja niveladora 12804816	110	539
992	Protección contra vandalismo 12816536	200	545

GRUPP	Avsnitt	Sida
911 Hydraultank, enhet	100	479
911 Hydraultank, ditsättning	200	481
911 Framdragna hydrauliska tryckuttag	500	483
911 Hydraulsystem, hydraultank till hydrauloljekylare	600	485
911 Hydraulledningar, pump till filter	700	487
911 Hydraulledningar, drivmotorer för vibration och trumma	800	489
911 Hydraulledningar, framdrivning, vibration- och fläktpump	900	491
911 Hydraulfilter, ditsättning 12798643	1000	493
911 Hydraulfilter, ditsättning 12807258	1010	495
911 Tow Valve, ditsättning 12804811	1500	497
911 Tow Valve, ditsättning 12804812	1600	499
911 Dragkraftsförbättringssystem, ditsättning 12804813	1700	501
911 Dragkraftsförbättringssystem, ditsättning 12804814	1800	503
912 Bogseringsventil 12804811	100	505
912 Broms/shuntventil 12804812	150	507
912 Tryckrörsventil 12798632	200	509
912 Tryckrörsventil 12807272	220	511
912 Kretsspolventil , ditsättning	300	513
912 Kretsspolventil	350	515
912 Termisk bypassventil, ditsättning	400	517
912 Planeringsblad ventil 12804816, 12805443	500	519
912 Dragkraftsventil 12798632	700	521
912 Dragkraft reglerventil Assembly 12802649	2000	523
913 Pump installation 12798632	100	525
913 Planeringsblad, pump 12805693, 12804816	300	527
913 Hydraulpump 12804817, 12805694	400	529
913 Vibrationsmotor 12804851	500	531
987 Planeringsblad, ditsättning 12805693	100	533
987 Planeringsblad, ditsättning 12804816	110	539
992 Vandalskydd 12816536	200	545

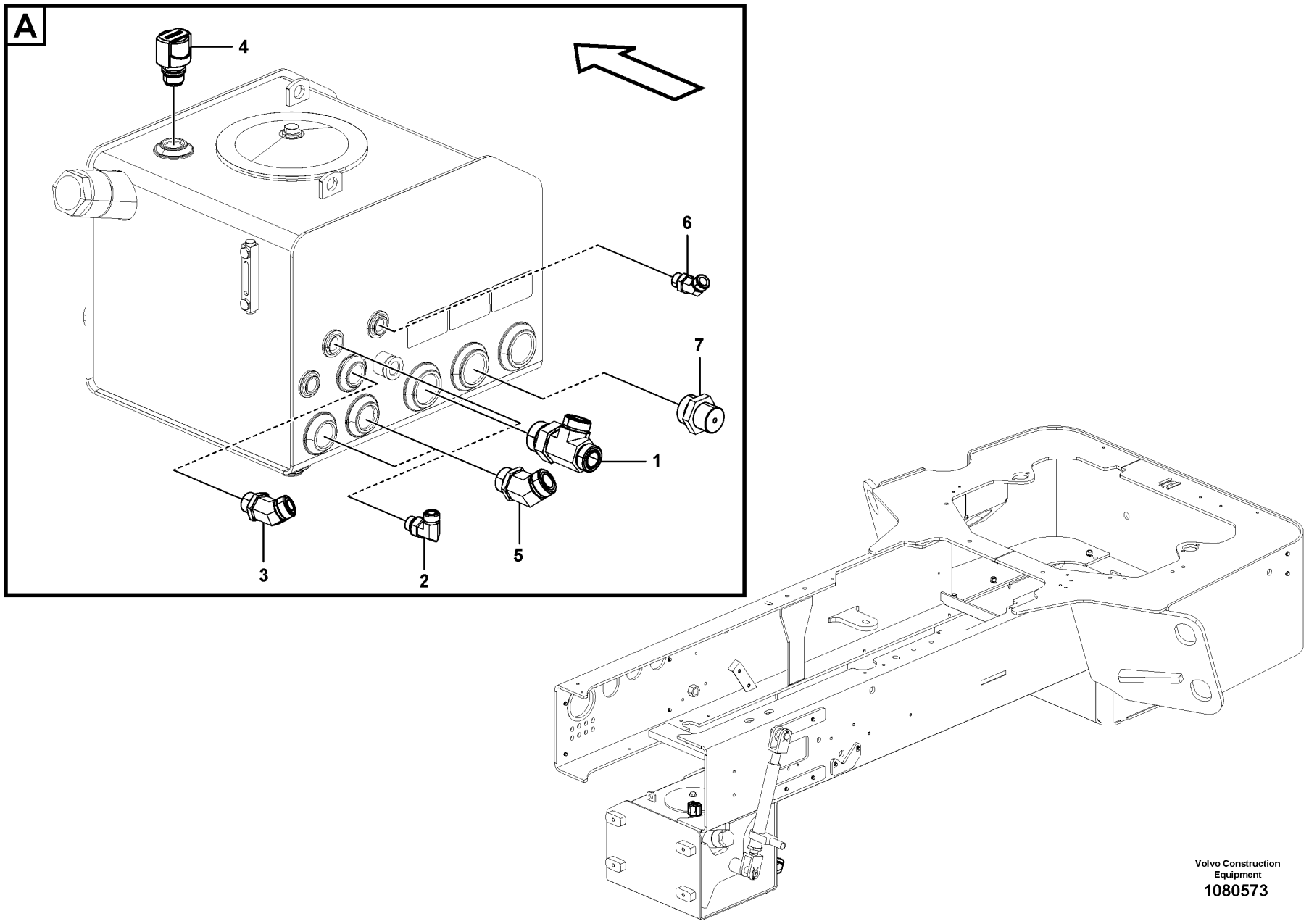

Volvo Construction Equipment

1080573

Fig.	Part No.	Quantity 1	2	3	PS	KIT	Description	Dénomination	Bezeichnung	Denominación	Benämning	Notes
1	**RM 46691903**	1					Adapter	Adaptateur	Adapter	Adaptador	Adapter	
2	**VOE 935070**	1					Elbow nipple	Raccord coudé	Winkelnippel	Niple angular	V-nippel	
	VOE 990736	1					•O-ring	•Joint torique	•O-Ring	•Anillo tórico	•O-ring	
	VOE 990737	1					•O-ring	•Joint torique	•O-Ring	•Anillo tórico	•O-ring	
3	**VOE 935544**	1					Elbow nipple	Raccord coudé	Winkelnippel	Niple angular	V-nippel	
	VOE 990740	1					•O-ring	•Joint torique	•O-Ring	•Anillo tórico	•O-ring	
	VOE 993323	1					•O-ring	•Joint torique	•O-Ring	•Anillo tórico	•O-ring	
4	**RM 46652590**	1					Breather cap	Bouchon d'aération	Lüftungsdeckel	Tapa de ventilación	Ventilationslock	
5	**VOE 935016**	2					Nipple	Raccord	Nippel	Niple	Nippel	
	VOE 978129	2					•O-ring	•Joint torique	•O-Ring	•Anillo tórico	•O-ring	
	VOE 993324	2					•O-ring	•Joint torique	•O-Ring	•Anillo tórico	•O-ring	
6	**VOE 935772**	1					Elbow nipple	Raccord coudé	Winkelnippel	Niple angular	V-nippel	
	VOE 990738	1					•O-ring	•Joint torique	•O-Ring	•Anillo tórico	•O-ring	
	VOE 993321	1					•O-ring	•Joint torique	•O-Ring	•Anillo tórico	•O-ring	
7	**RM 59922658**	1					Adapter	Adaptateur	Adapter	Adaptador	Adapter	

1		**Hydraulic Tank Assembly** **Montage du réservoir hydraulique** **Hydrauliktank kpl.** **Montaje del depósito hidráulico** **Hydraultank, enhet**	Catalogue id **20736**	Group **911**
2				
3			Illustr. No **1080573**	Section **100**
4				
5			Issue **20044521-B**	Page **479**

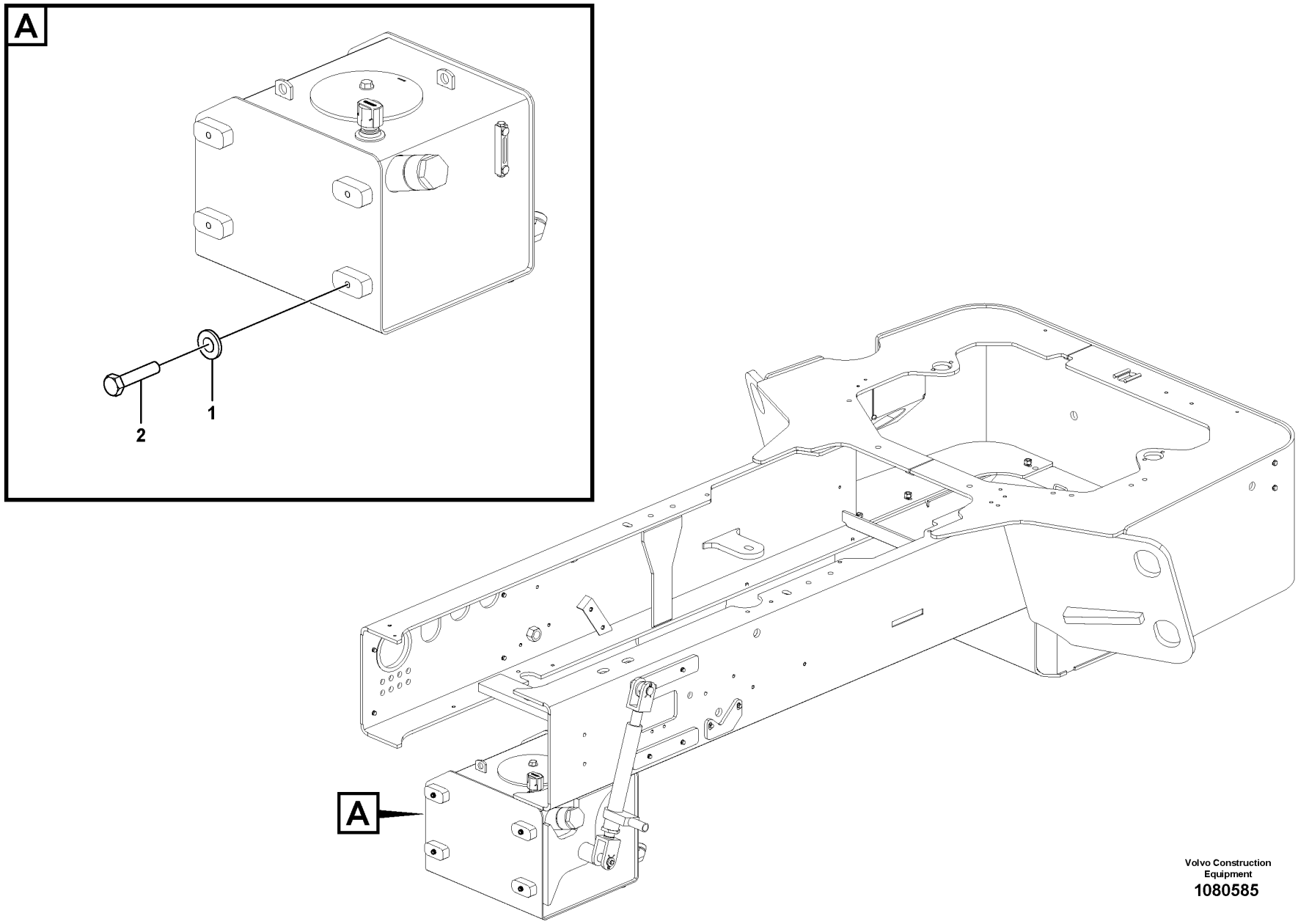

Volvo Construction Equipment
1080585

Fig.	Part No.	Quantity 1	2	3	PS	KIT	Description	Dénomination	Bezeichnung	Denominación	Benämning	Notes
1	RM 96712237	4					Plain washer	Rondelle plane	Flachscheibe	Arandela plana	Planbricka	
2	RM 70149034	4					Hexagon screw	Vis à tête hexagonale	Sechskantschraube	Tornillo hexagonal	Sexkantsskruv	

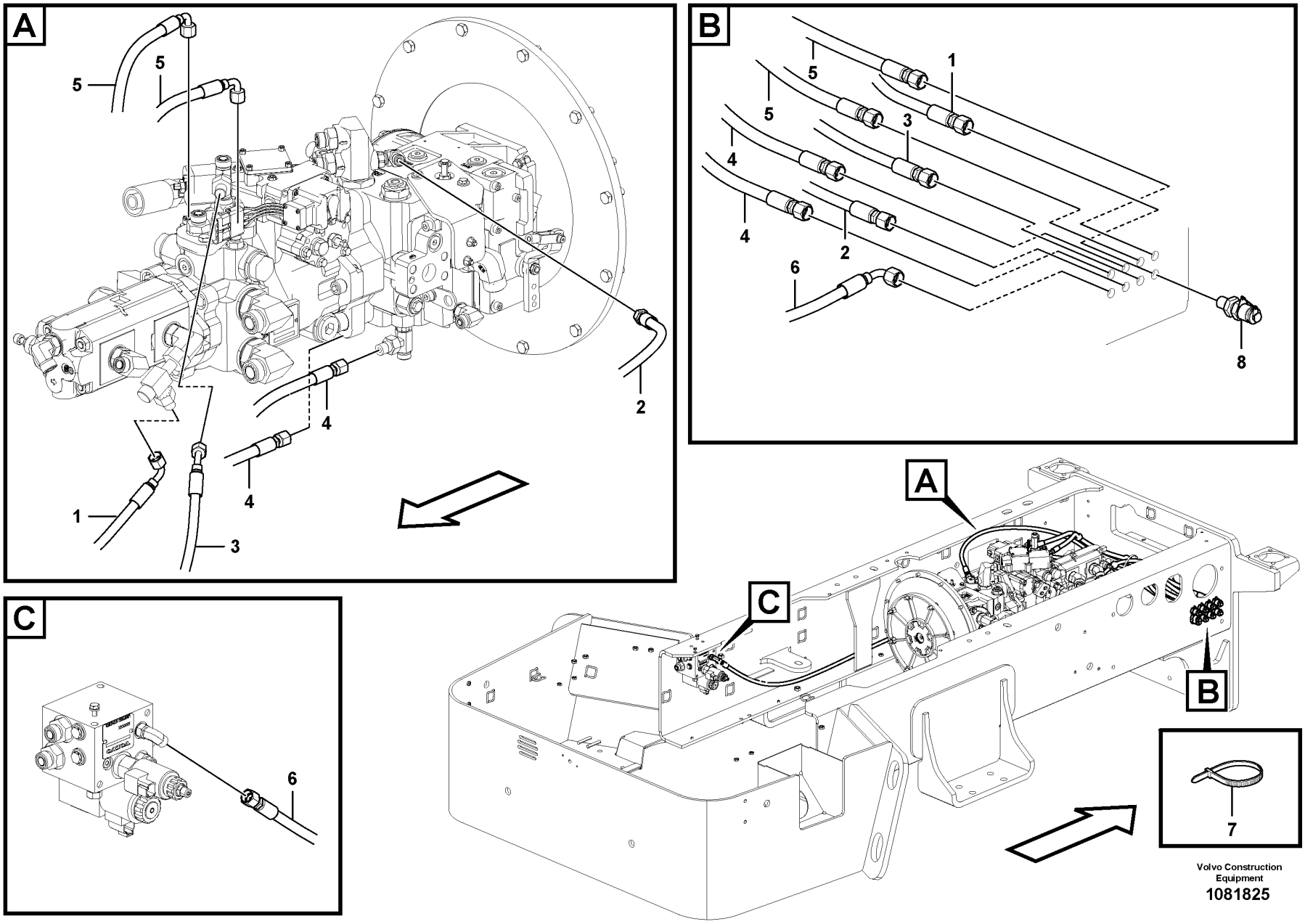

Volvo Construction Equipment

1081825

Fig.	Part No.	Quantity 1	2	3	PS	KIT	Description	Dénomination	Bezeichnung	Denominación	Benämning	Notes
1	VOE 12758601	1					Hose assembly	Conduit flexible	Schlauchleitung	Conducto	Slangledning	
2	VOE 12779259	1					Hose assembly	Conduit flexible	Schlauchleitung	Conducto	Slangledning	
3	VOE 12812337	1					Hose assembly	Conduit flexible	Schlauchleitung	Conducto	Slangledning	
4	VOE 12812338	2					Hose assembly	Conduit flexible	Schlauchleitung	Conducto	Slangledning	
5	RM 43968551	2					Hose assembly	Conduit flexible	Schlauchleitung	Conducto	Slangledning	
6	RM 13180450	1					Hose assembly	Conduit flexible	Schlauchleitung	Conducto	Slangledning	
7	VOE 4881440	REQ					Cable tie	Serre-câble	Kabelbinder	Abrazadera de cinta	Buntband	
8	VOE 15035267	8					Testing nipple	Raccord contrôle	Prüfnippel	Niple de medición	Mätnippel	

1		**Remote hydraulic test ports** **Orifices de test hydraulique à distance** **Testanschlüsse für Hydraulik** **Lumbreras de prueba hidráulica remotas** **Framdragna hydrauliska tryckuttag**
2		
3		
4		
5		

Catalogue id **20736**	Group **911**
Illustr. No **1081825**	Section **500**
Issue **20044521-B**	Page **483**

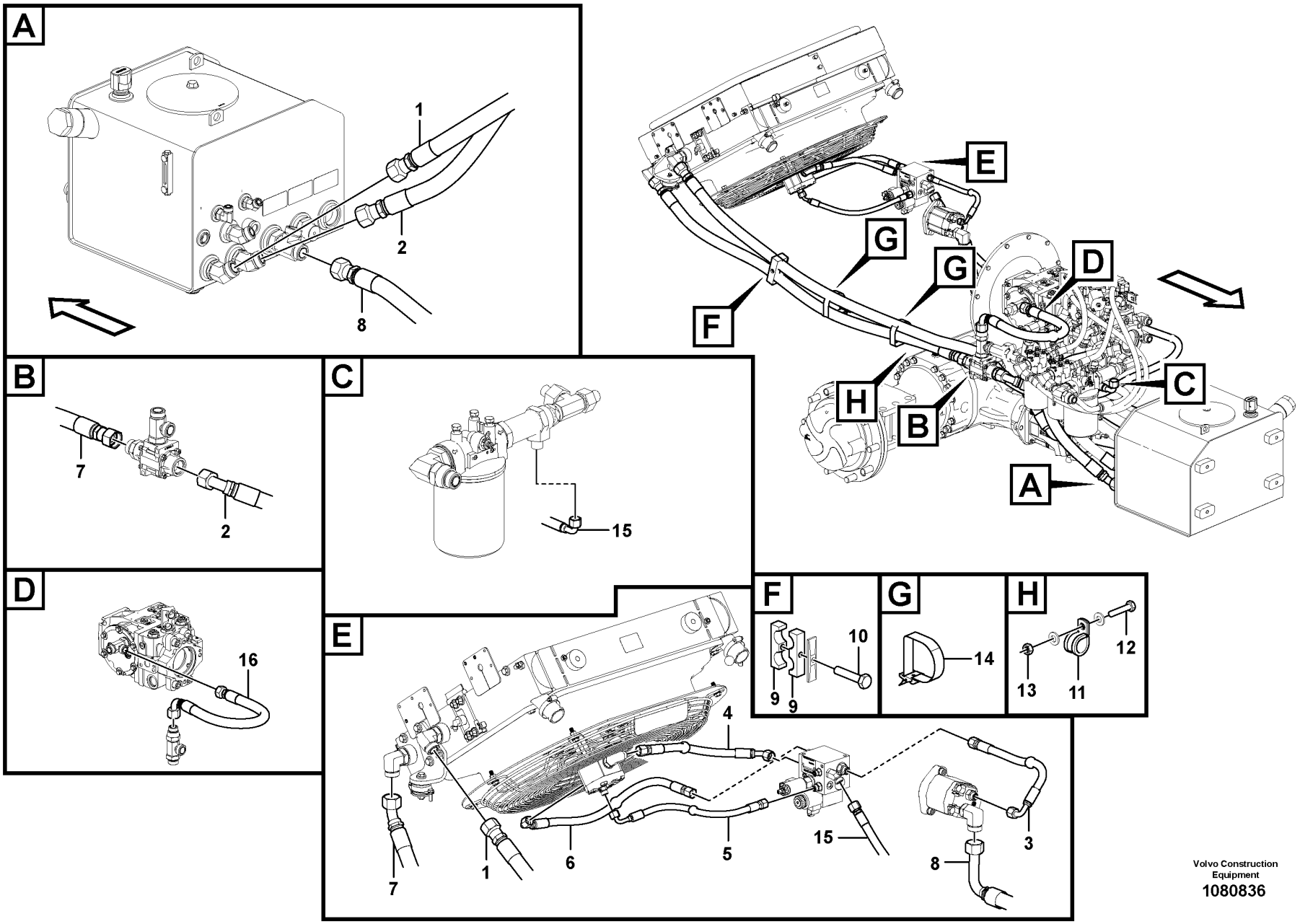

Volvo Construction Equipment
1080836

Fig.	Part No.	Quantity 1	2	3	PS	KIT	Description	Dénomination	Bezeichnung	Denominación	Benämning	Notes
1	VOE 12812152	1					Hose assembly	Conduit flexible	Schlauchleitung	Conducto	Slangledning	
2	VOE 12805482	1					Hose assembly	Conduit flexible	Schlauchleitung	Conducto	Slangledning	
3	VOE 12763488	1					Hose assembly	Conduit flexible	Schlauchleitung	Conducto	Slangledning	
4	RM 46670501	1					Hose assembly	Conduit flexible	Schlauchleitung	Conducto	Slangledning	
5	VOE 12806371	1					Hose assembly	Conduit flexible	Schlauchleitung	Conducto	Slangledning	
6	VOE 12759124	1					Hose assembly	Conduit flexible	Schlauchleitung	Conducto	Slangledning	
7	VOE 12812151	1					Hose assembly	Conduit flexible	Schlauchleitung	Conducto	Slangledning	
8	RM 59147249	1					Hose assembly	Conduit flexible	Schlauchleitung	Conducto	Slangledning	
9	RM 59812594	2					Clamp	Collier serrage	Klemme	Abrazadera	Klamma	
10	RM 96715131	1					Hexagon screw	Vis à tête hexagonale	Sechskantschraube	Tornillo hexagonal	Sexkantsskruv	
11	RM 95301875	1					Hose clamp	Collier durite	Schlauchschelle	Abrazadera de manguera	Slangklamma	
12	RM 96702428	1					Hexagon screw	Vis à tête hexagonale	Sechskantschraube	Tornillo hexagonal	Sexkantsskruv	
13	RM 96735550	1					Nut	Écrou	Mutter	Tuerca	Mutter	
14	VOE 4861701	4					Retaining strap	Courroie de serrage	Halteriemen	Correa tensora	Spännrem	
15	VOE 12806391	1					Hose assembly	Conduit flexible	Schlauchleitung	Conducto	Slangledning	
16	RM 59980706	1			OP		Hose assembly	Conduit flexible	Schlauchleitung	Conducto	Slangledning	

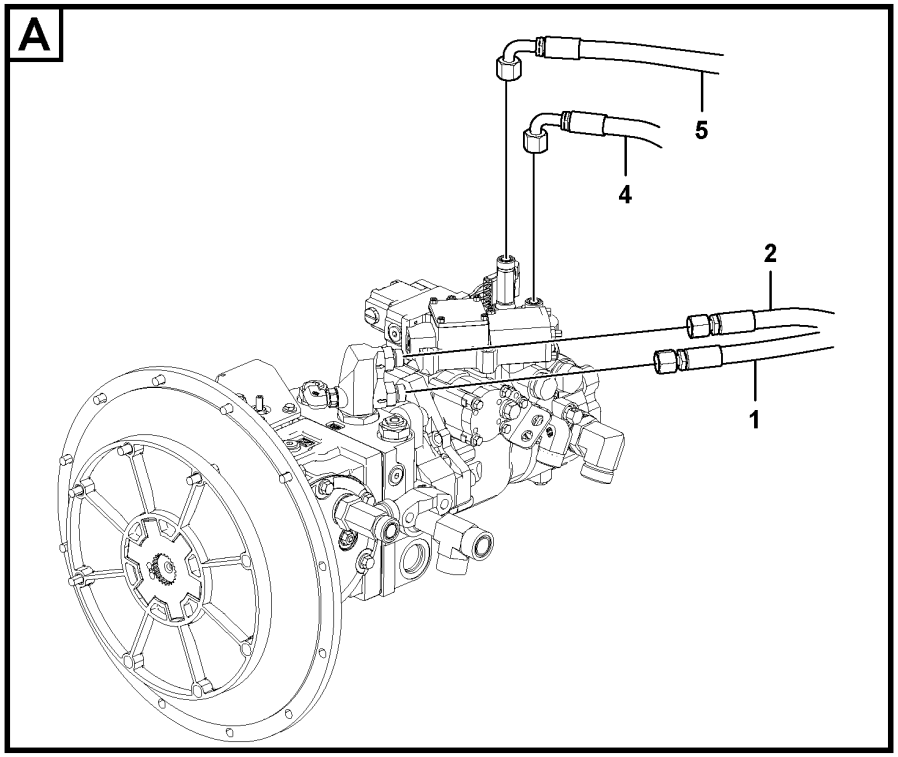

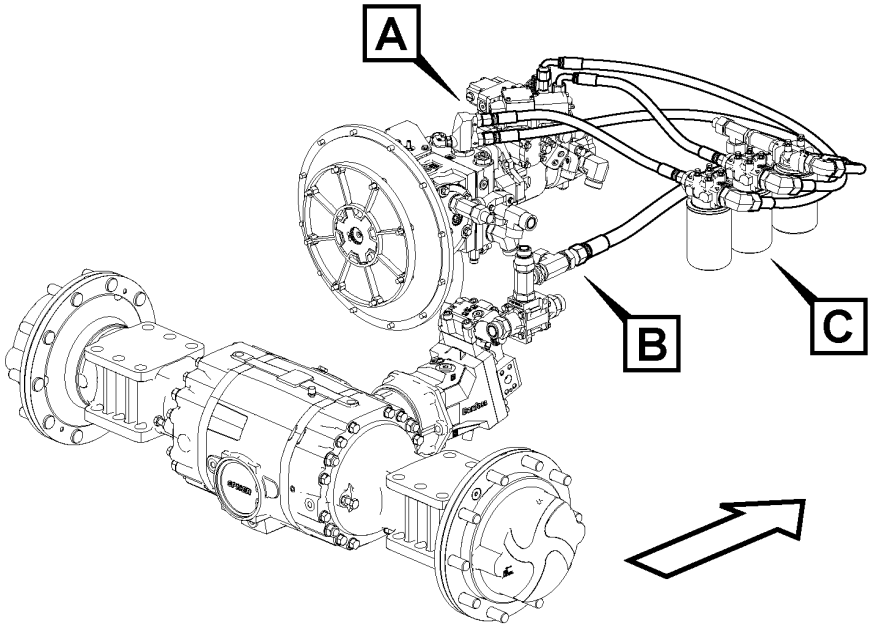

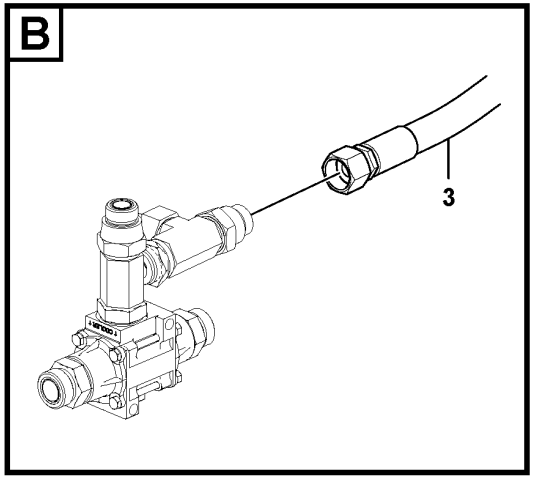

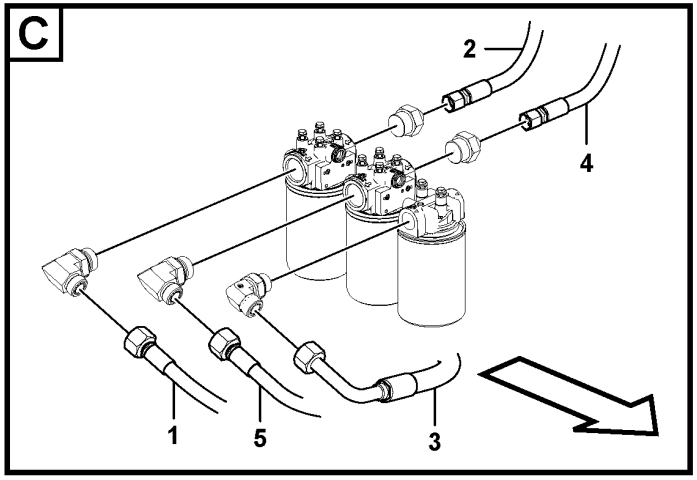

Volvo Construction Equipment
1080610

Fig.	Part No.	Quantity 1	2	3	PS	KIT	Description	Dénomination	Bezeichnung	Denominación	Benämning	Notes
1	RM 46670519	1					Hose assembly	Conduit flexible	Schlauchleitung	Conducto	Slangledning	
2	VOE 12783483	1					Hose assembly	Conduit flexible	Schlauchleitung	Conducto	Slangledning	
3	VOE 12812572	1					Hose assembly	Conduit flexible	Schlauchleitung	Conducto	Slangledning	
4	RM 46688792	1					Hose assembly	Conduit flexible	Schlauchleitung	Conducto	Slangledning	
5	RM 46695342	1					Hose assembly	Conduit flexible	Schlauchleitung	Conducto	Slangledning	

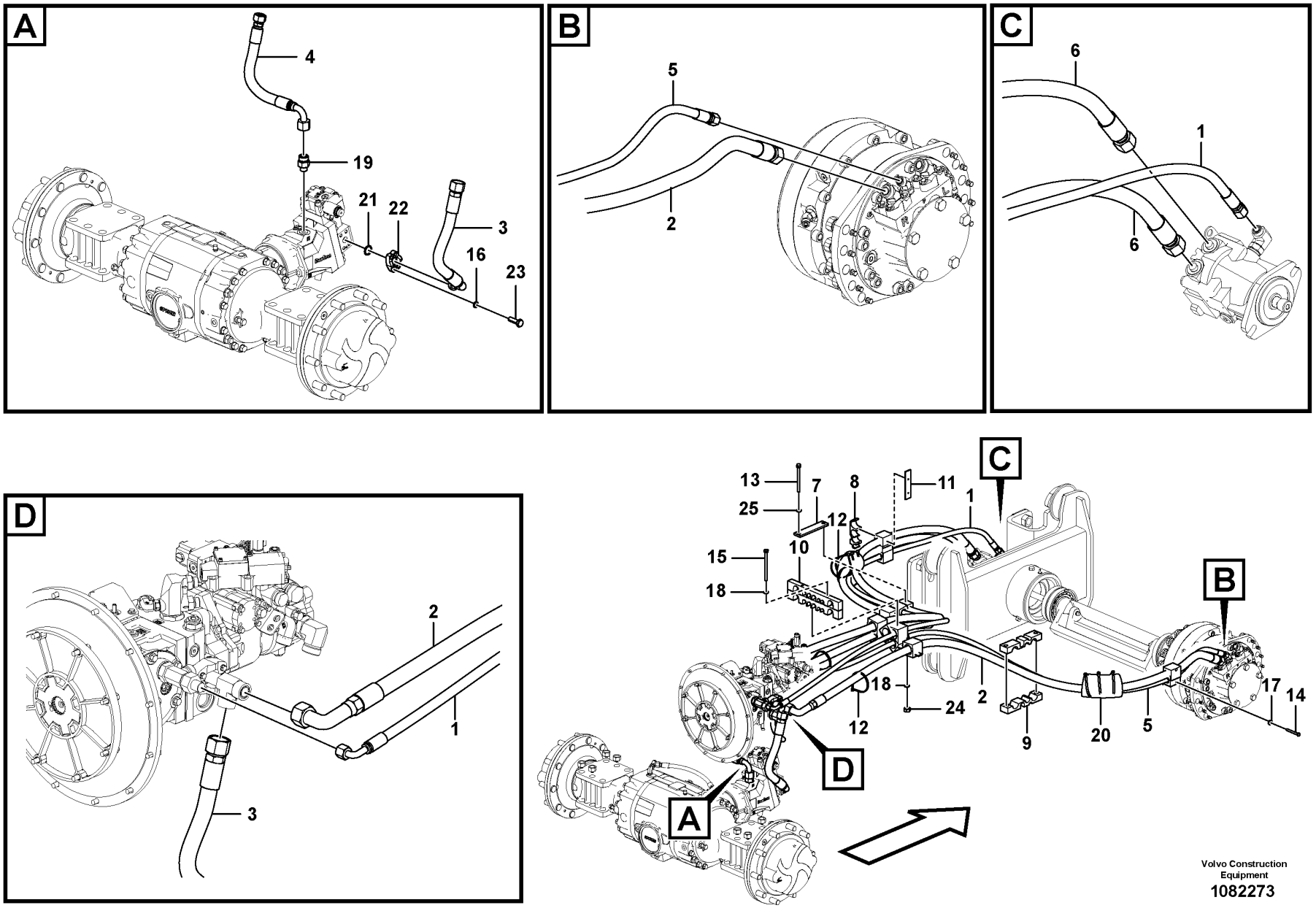

Volvo Construction Equipment

1082273

Fig.	Part No.	Quantity 1	2	3	PS	KIT	Description	Dénomination	Bezeichnung	Denominación	Benämning	Notes
1	VOE 12806447	1					Hose assembly	Conduit flexible	Schlauchleitung	Conducto	Slangledning	
2	VOE 12812510	1					Hose assembly	Conduit flexible	Schlauchleitung	Conducto	Slangledning	
3	VOE 12814279	1					Hose assembly	Conduit flexible	Schlauchleitung	Conducto	Slangledning	
4	RM 46670378	1					Hose assembly	Conduit flexible	Schlauchleitung	Conducto	Slangledning	
5	VOE 12762597	1					Hose assembly	Conduit flexible	Schlauchleitung	Conducto	Slangledning	
6	VOE 12812187	2					Hose assembly	Conduit flexible	Schlauchleitung	Conducto	Slangledning	
7	RM 58880501	4					Plate	Tôle	Blech	Chapa	Plåt	
8	RM 13213509	2					Hose clamp	Collier durite	Schlauchschelle	Abrazadera de manguera	Slangklamma	
9	RM 13239967	4					Hose clamp	Collier durite	Schlauchschelle	Abrazadera de manguera	Slangklamma	
10	VOE 12801825	2					Clamp	Collier serrage	Klemme	Abrazadera	Klamma	
11	RM 13213525	2					Plate	Tôle	Blech	Chapa	Plåt	
12	VOE 4881440	13					Cable tie	Serre-câble	Kabelbinder	Abrazadera de cinta	Buntband	
13	RM 96744685	4					Screw	Vis	Schraube	Tornillo	Skruv	
14	RM 96705546	4					Hexagon screw	Vis à tête hexagonale	Sechskantschraube	Tornillo hexagonal	Sexkantsskruv	
15	RM 969225	2					Hexagon screw	Vis tête hexagonale	Sechskantschraube	Tornillo hexago	Sexkantsskruv	
16	RM 96741046	4					Plain washer	Rondelle plane	Flachscheibe	Arandela plana	Planbricka	
17	VOE 955892	4					Plain washer	Rondelle plane	Flachscheibe	Arandela plana	Planbricka	
18	RM 96713979	4					Washer	Rondelle	Scheibe	Arandela	Bricka	
19	VOE 935097	1					Nipple	Raccord	Nippel	Niple	Nippel	
	VOE 990740	1					•O-ring	•Joint torique	•O-Ring	•Anillo tórico	•O-ring	
	VOE 993322	1					•O-ring	•Joint torique	•O-Ring	•Anillo tórico	•O-ring	
20	RM 12734713	4					Guard	Protection	Schutz	Protección	Skydd	
21	RM 59990010	1					O-ring	Joint torique	O-Ring	Anillo tórico	O-ring	
22	VOE 936623	2					Flange half	Demi-bride	Flanschhälfte	Mitad brida	Flänshalva	
23	RM 96704309	4					Hexagon screw	Vis à tête hexagonale	Sechskantschraube	Tornillo hexagonal	Sexkantsskruv	
24	RM 96704804	2					Lock nut	Contre-écrou	Sicherungsmutter	Contratuerca	Låsmutter	
25	RM 96738596	4					Washer	Rondelle	Scheibe	Arandela	Bricka	

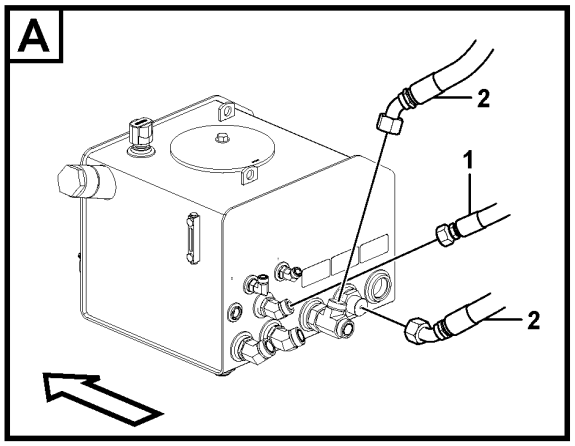
A
2
1
2

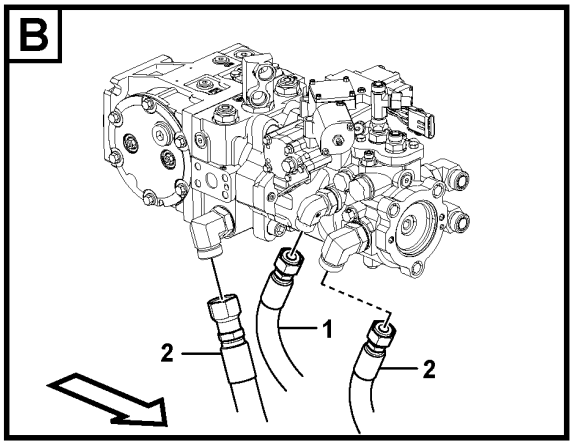
B
2
1
2

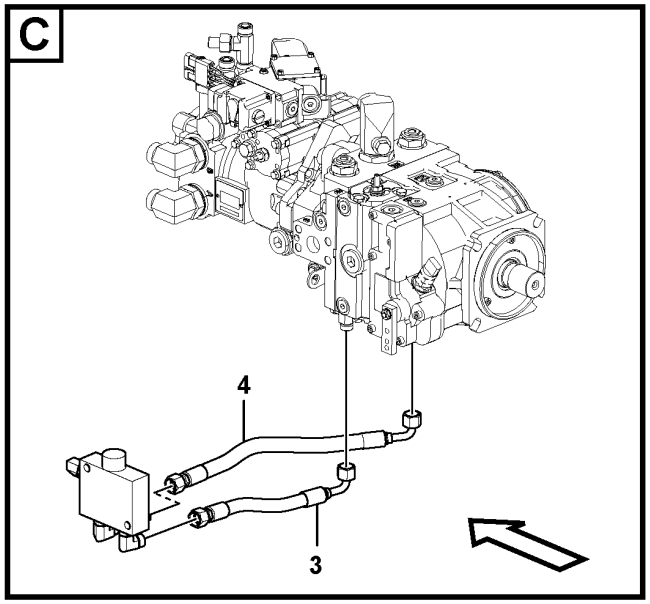
C
4
3

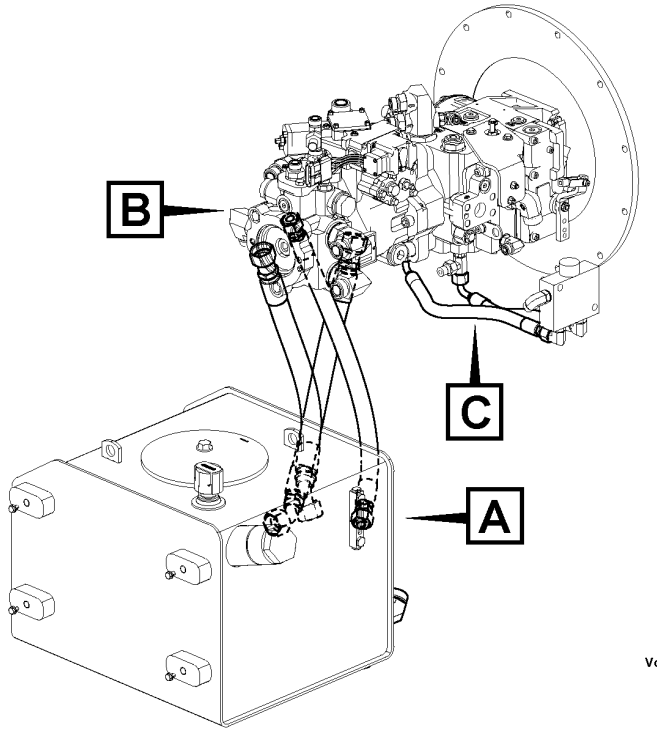
B
C
A

Fig.	Part No.	Quantity 1	2	3	PS	KIT	Description	Dénomination	Bezeichnung	Denominación	Benämning	Notes
1	RM 59936559	1					Hose	Flexible	Schlauch	Manguera	Slang	
2	RM 59035410	2					Hose assembly	Conduit flexible	Schlauchleitung	Conducto	Slangledning	
3	VOE 12806631	1					Hose assembly	Conduit flexible	Schlauchleitung	Conducto	Slangledning	
4	VOE 12812262	1					Hose assembly	Conduit flexible	Schlauchleitung	Conducto	Slangledning	

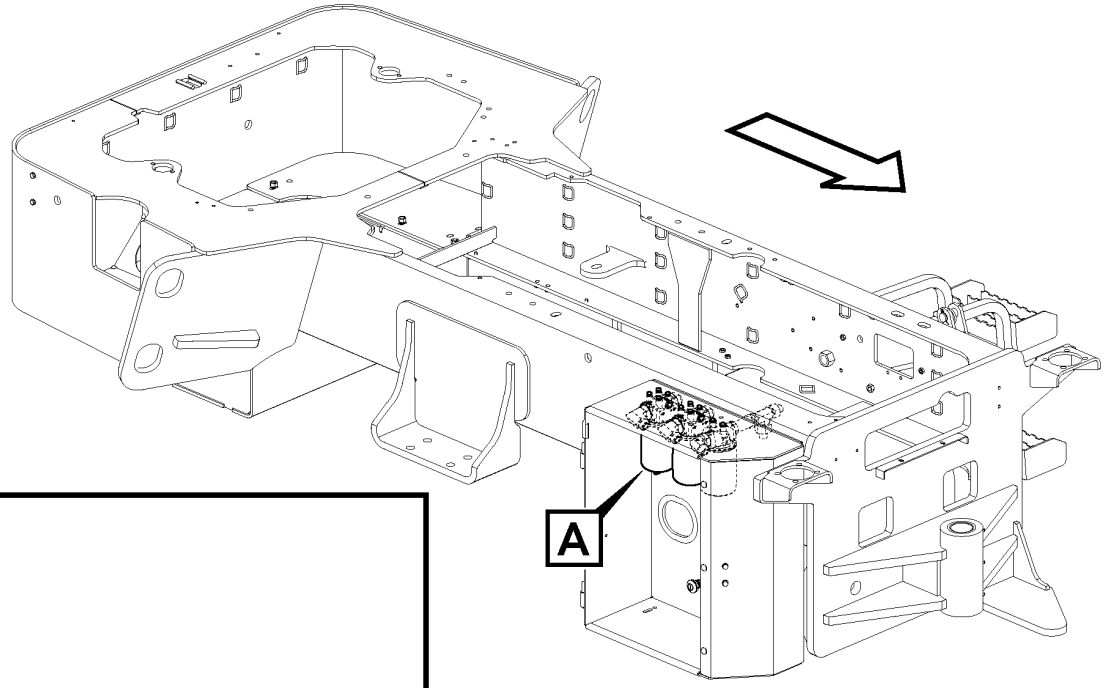
A

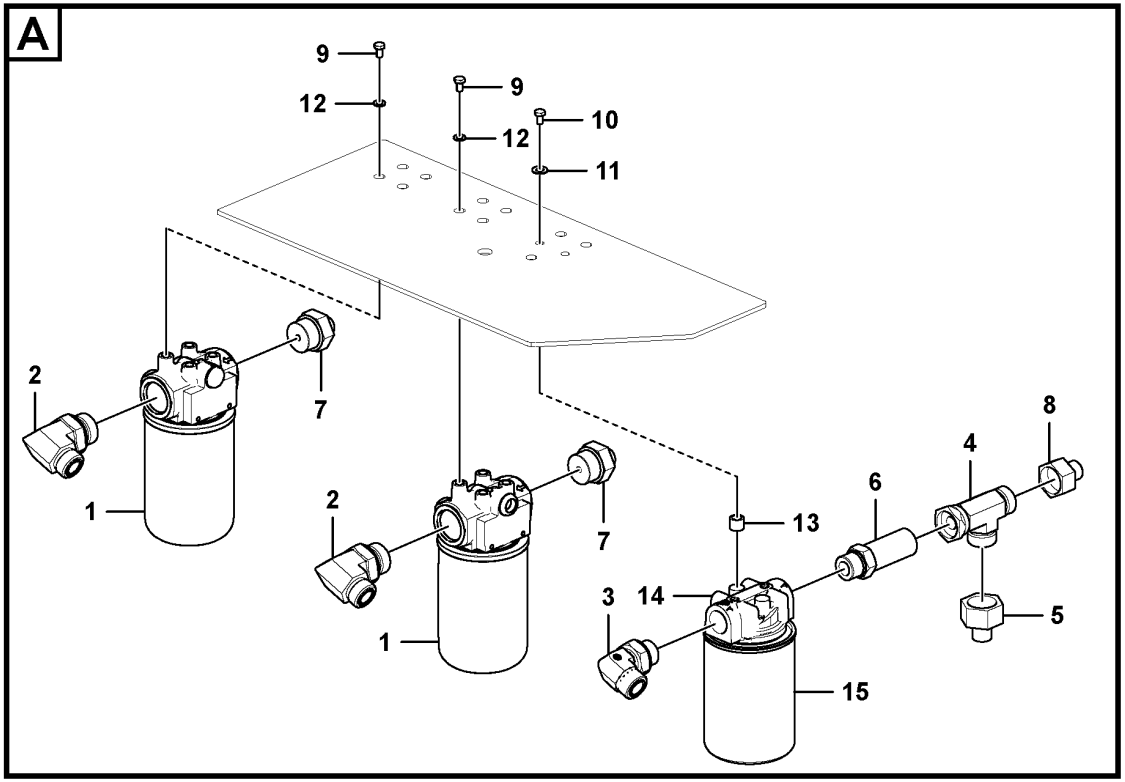
A
9
12
9
12
10
11
2
7
1
2
7
1
13
6
4
8
3
14
5
15

Fig.	Part No.	Quantity 1	2	3	PS	KIT	Description	Dénomination	Bezeichnung	Denominación	Benämning	Notes
1	VOE 12764952	2					Filter	Filtre	Filter	Filtro	Filter	
2	VOE 935080	2					Elbow nipple	Raccord coudé	Winkelnippel	Niple angular	V-nippel	
	VOE 990740	2					•O-ring	•Joint torique	•O-Ring	•Anillo tórico	•O-ring	
	VOE 993324	2					•O-ring	•Joint torique	•O-Ring	•Anillo tórico	•O-ring	
3	VOE 13933864	1					Elbow nipple	Raccord coudé	Winkelnippel	Niple angular	V-nippel	
	VOE 990740	1					•O-ring	•Joint torique	•O-Ring	•Anillo tórico	•O-ring	
	VOE 993323	1					•O-ring	•Joint torique	•O-Ring	•Anillo tórico	•O-ring	
4	VOE 13933874	1					T-nipple	Raccord-t	T-Nippel	Niple t	T-nippel	
	VOE 990740	2					•O-ring	•Joint torique	•O-Ring	•Anillo tórico	•O-ring	
5	RM 59031997	1					Adapter	Adaptateur	Adapter	Adaptador	Adapter	
6	RM 59306894	1					Adapter	Adaptateur	Adapter	Adaptador	Adapter	
7	RM 59922526	2					Adapter	Adaptateur	Adapter	Adaptador	Adapter	
8	RM 59924027	1					Adapter	Adaptateur	Adapter	Adaptador	Adapter	
9	RM 96701479	8					Hexagon screw	Vis à tête hexagonale	Sechskantschraube	Tornillo hexagonal	Sexkantsskruv	
10	RM 96705439	2					Hexagon screw	Vis à tête hexagonale	Sechskantschraube	Tornillo hexagonal	Sexkantsskruv	
11	VOE 13955894	2					Washer	Rondelle	Scheibe	Arandela	Bricka	
12	RM 96741046	8					Plain washer	Rondelle plane	Flachscheibe	Arandela plana	Planbricka	
13	VOE 930431	2					Spacer ring	Bague entretoise	Abstandring	Anillo distanciador	Distansring	
14	VOE 15163471	1					Cover	Gaine extérieure	Stoßfängerhaut	Funda exterior	Ytterhölje	
15	VOE 15651453	1			SS		Filter cartridge	Cartouche filtrante	Filterpatrone	Patrón filtrante	Filterpatron	

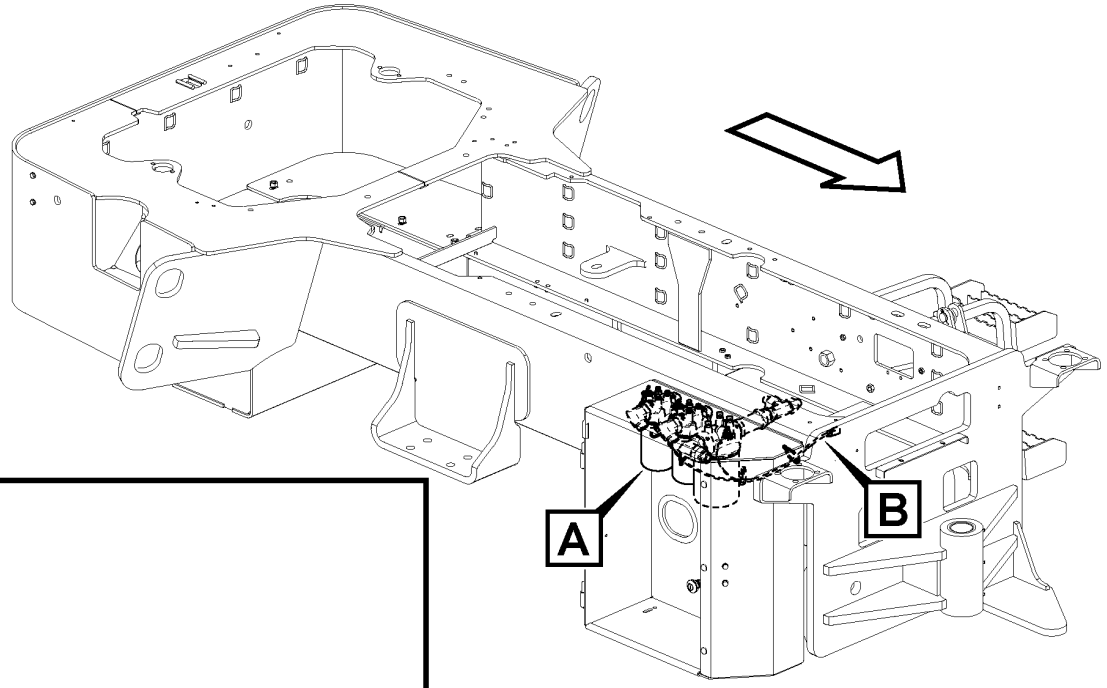

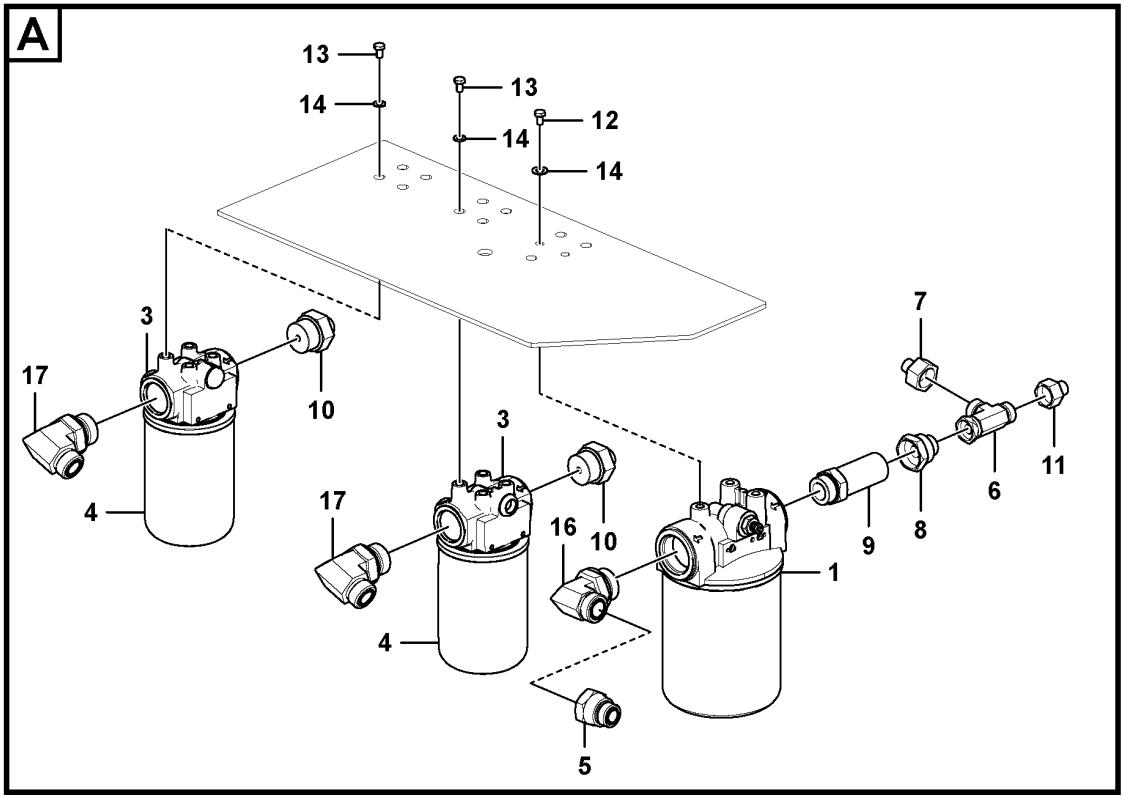

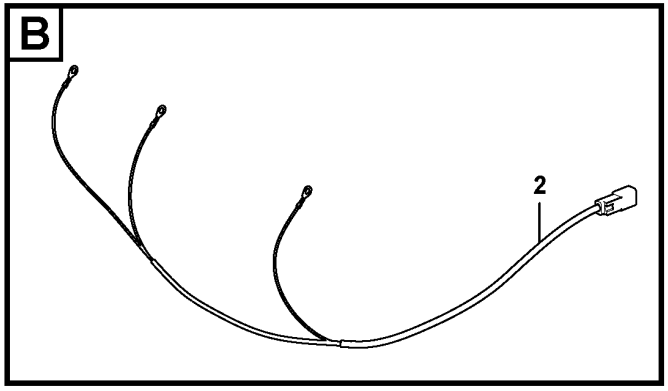

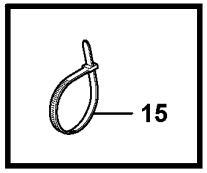

Volvo Construction Equipment
1082020

Fig.	Part No.	Quantity 1	2	3	PS	KIT	Description	Dénomination	Bezeichnung	Denominación	Benämning	Notes
1	VOE 12804873	1					Filter	Filtre	Filter	Filtro	Filter	
2	VOE 12809026	1					Cable harness	Faisceau de câbles	Kabelbaum	Manojo cables	Ledningsmatta	
3	VOE 12811012	2					Hydraulic fluid filter	Filtre fluide hydraulique	Hydraulikölfilter	Filtro de aceite hidráulico	Hydrauloljefilter	
4	VOE 12811612	2					•Hydraulic fluid filter	•Filtre fluide hydraulique	•Hydraulikölfilter	•Filtro de aceite hidráulico	•Hydrauloljefilter	
5	RM 13080106	1					Adapter	Adaptateur	Adapter	Adaptador	Adapter	
6	VOE 13933874	1					T-nipple	Raccord-t	T-Nippel	Niple t	T-nippel	
	VOE 990740	2					•O-ring	•Joint torique	•O-Ring	•Anillo tórico	•O-ring	
7	RM 59031997	1					Adapter	Adaptateur	Adapter	Adaptador	Adapter	
8	RM 59068866	1					Reducer	Reducteur	Reduzierstück	Reductor	Reducerstycke	
9	RM 59307611	1					Adapter	Adaptateur	Adapter	Adaptador	Adapter	
10	RM 59922526	2					Adapter	Adaptateur	Adapter	Adaptador	Adapter	
11	RM 59924027	1					Adapter	Adaptateur	Adapter	Adaptador	Adapter	
12	RM 95958963	3					Hexagon screw	Vis à tête hexagonale	Sechskantschraube	Tornillo hexagonal	Sexkantsskruv	
13	RM 96701479	8					Hexagon screw	Vis à tête hexagonale	Sechskantschraube	Tornillo hexagonal	Sexkantsskruv	
14	RM 96741046	11					Plain washer	Rondelle plane	Flachscheibe	Arandela plana	Planbricka	
15	RM 95373973	4					Locking wire	Fil arrêt	Sicherungsdraht	Alambre de seguridad	Låstråd	
16	VOE 935015	1					Elbow nipple	Raccord coudé	Winkelnippel	Niple angular	V-nippel	
17	VOE 935080	2					Elbow nipple	Raccord coudé	Winkelnippel	Niple angular	V-nippel	
	VOE 990740	2					•O-ring	•Joint torique	•O-Ring	•Anillo tórico	•O-ring	
	VOE 993324	2					•O-ring	•Joint torique	•O-Ring	•Anillo tórico	•O-ring	

1		**Hydraulic Filter Installation** **Installation du filtre hydraulique** **Hydraulikfilter, Einbau** **Instalación de filtro hidráulico** **Hydraulfilter, ditsättning**	Catalogue id **20736**	Group **911**
2				
3			Illustr. No **1082020**	Section **1010**
4				
5		**12807258**	Issue **20044521-B**	Page **495**

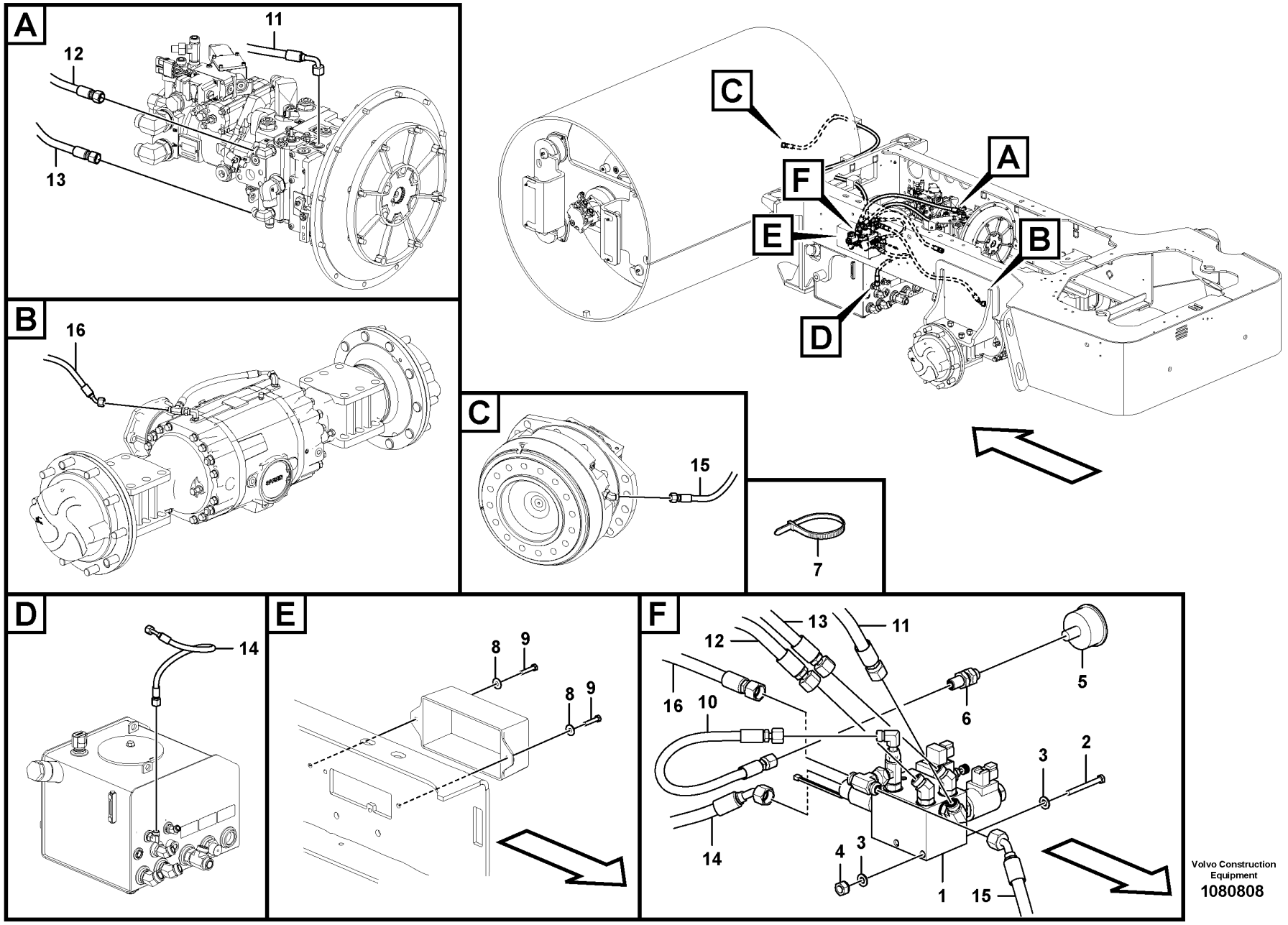

Volvo Construction Equipment
1080808

Fig.	Part No.	Quantity 1	2	3	PS	KIT	Description	Dénomination	Bezeichnung	Denominación	Benämning	Notes
1	VOE 12804772	1					Hydraulic valve	Valve hydraulique	Druckölventil	Válvula hidráulica	Hydraulventil	See group 912-100 page 505
2	RM 96726435	2					Hexagon screw	Vis à tête hexagonale	Sechskantschraube	Tornillo hexagonal	Sexkantsskruv	
3	VOE 13955894	4					Washer	Rondelle	Scheibe	Arandela	Bricka	
4	VOE 955782	2					Hexagon nut	Écrou hexagonal	Sechskantmutter	Tuerca hexagonal	Sexkantsmutter	
5	RM 59197012	1					Pressure gauge	Manomètre	Druckmesser	Manómetro	Tryckmätare	
6	RM 12817745	1					Adapter	Adaptateur	Adapter	Adaptador	Adapter	
7	VOE 4881440	1					Cable tie	Serre-câble	Kabelbinder	Abrazadera de cinta	Buntband	
8	RM 96740204	2					Washer	Rondelle	Scheibe	Arandela	Bricka	
9	RM 96728704	2					Hexagon screw	Vis à tête hexagonale	Sechskantschraube	Tornillo hexagonal	Sexkantsskruv	
10	VOE 12817746	1					Hose assembly	Conduit flexible	Schlauchleitung	Conducto	Slangledning	
11	RM 43820364	1					Hose assembly	Conduit flexible	Schlauchleitung	Conducto	Slangledning	
12	VOE 12762590	1					Hose assembly	Conduit flexible	Schlauchleitung	Conducto	Slangledning	
13	VOE 12758898	1					Hose assembly	Conduit flexible	Schlauchleitung	Conducto	Slangledning	
14	VOE 12791252	1					Hose assembly	Conduit flexible	Schlauchleitung	Conducto	Slangledning	
15	VOE 12758863	1					Hose assembly	Conduit flexible	Schlauchleitung	Conducto	Slangledning	
16	RM 46670717	1					Hose assembly	Conduit flexible	Schlauchleitung	Conducto	Slangledning	

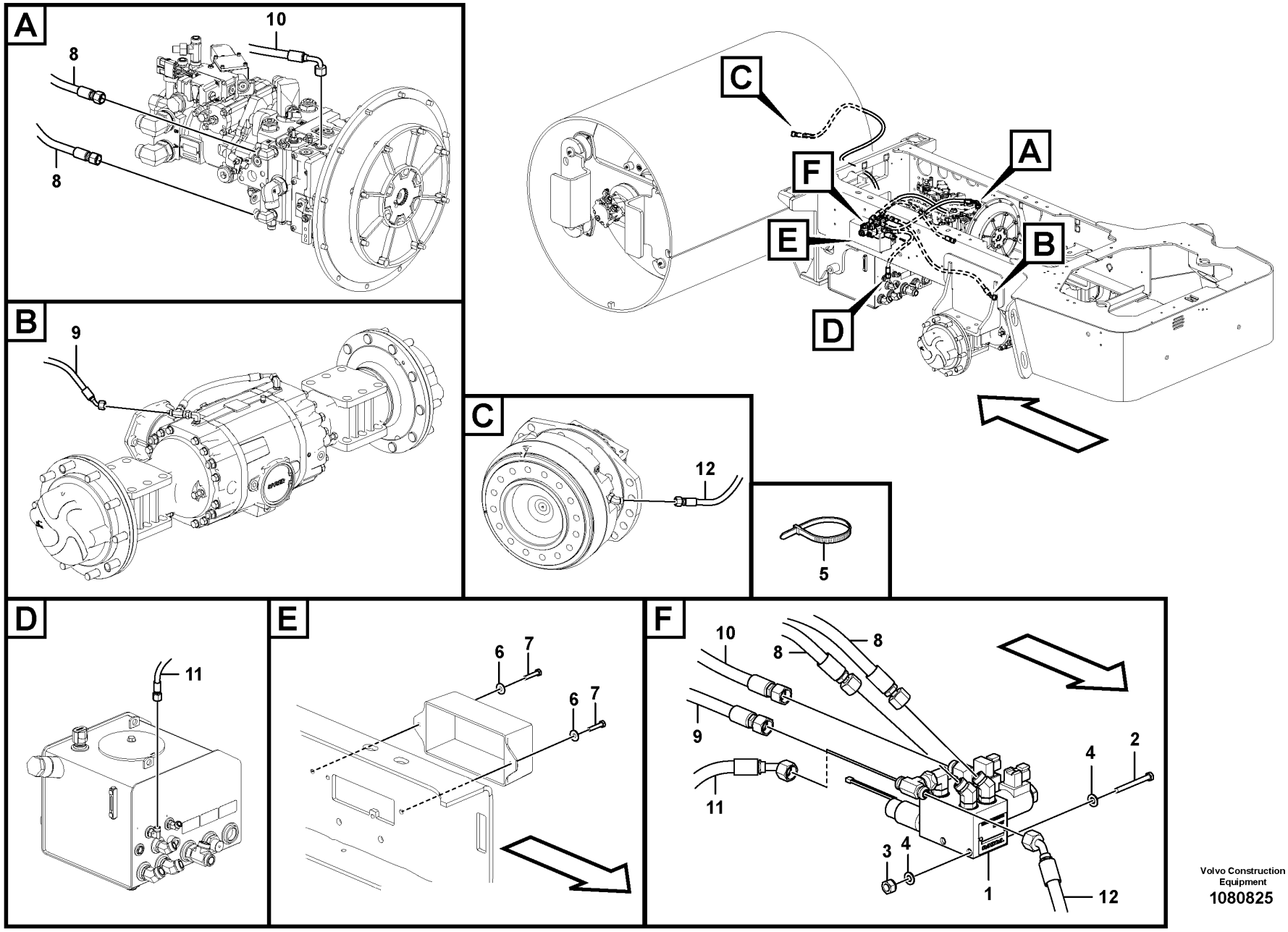

Volvo Construction Equipment
1080825

Fig.	Part No.	Quantity 1	2	3	PS	KIT	Description	Dénomination	Bezeichnung	Denominación	Benämning	Notes
1	VOE 12804770	1					Hydraulic valve	Valve hydraulique	Druckölventil	Válvula hidráulica	Hydraulventil	See group 912-150 page 507
2	RM 96713094	2					Hexagon screw	Vis à tête hexagonale	Sechskantschraube	Tornillo hexagonal	Sexkantsskruv	
3	VOE 955782	2					Hexagon nut	Écrou hexagonal	Sechskantmutter	Tuerca hexagonal	Sexkantsmutter	
4	VOE 13955894	4					Washer	Rondelle	Scheibe	Arandela	Bricka	
5	VOE 4881440	1					Cable tie	Serre-câble	Kabelbinder	Abrazadera de cinta	Buntband	
6	RM 96740204	2					Washer	Rondelle	Scheibe	Arandela	Bricka	
7	RM 96705587	2					Hexagon screw	Vis à tête hexagonale	Sechskantschraube	Tornillo hexagonal	Sexkantsskruv	
8	VOE 12762590	2					Hose assembly	Conduit flexible	Schlauchleitung	Conducto	Slangledning	
9	RM 46670717	1					Hose assembly	Conduit flexible	Schlauchleitung	Conducto	Slangledning	
10	RM 18004119	1					Hose assembly	Conduit flexible	Schlauchleitung	Conducto	Slangledning	
11	VOE 12791252	1					Hose assembly	Conduit flexible	Schlauchleitung	Conducto	Slangledning	
12	VOE 12758863	1					Hose assembly	Conduit flexible	Schlauchleitung	Conducto	Slangledning	

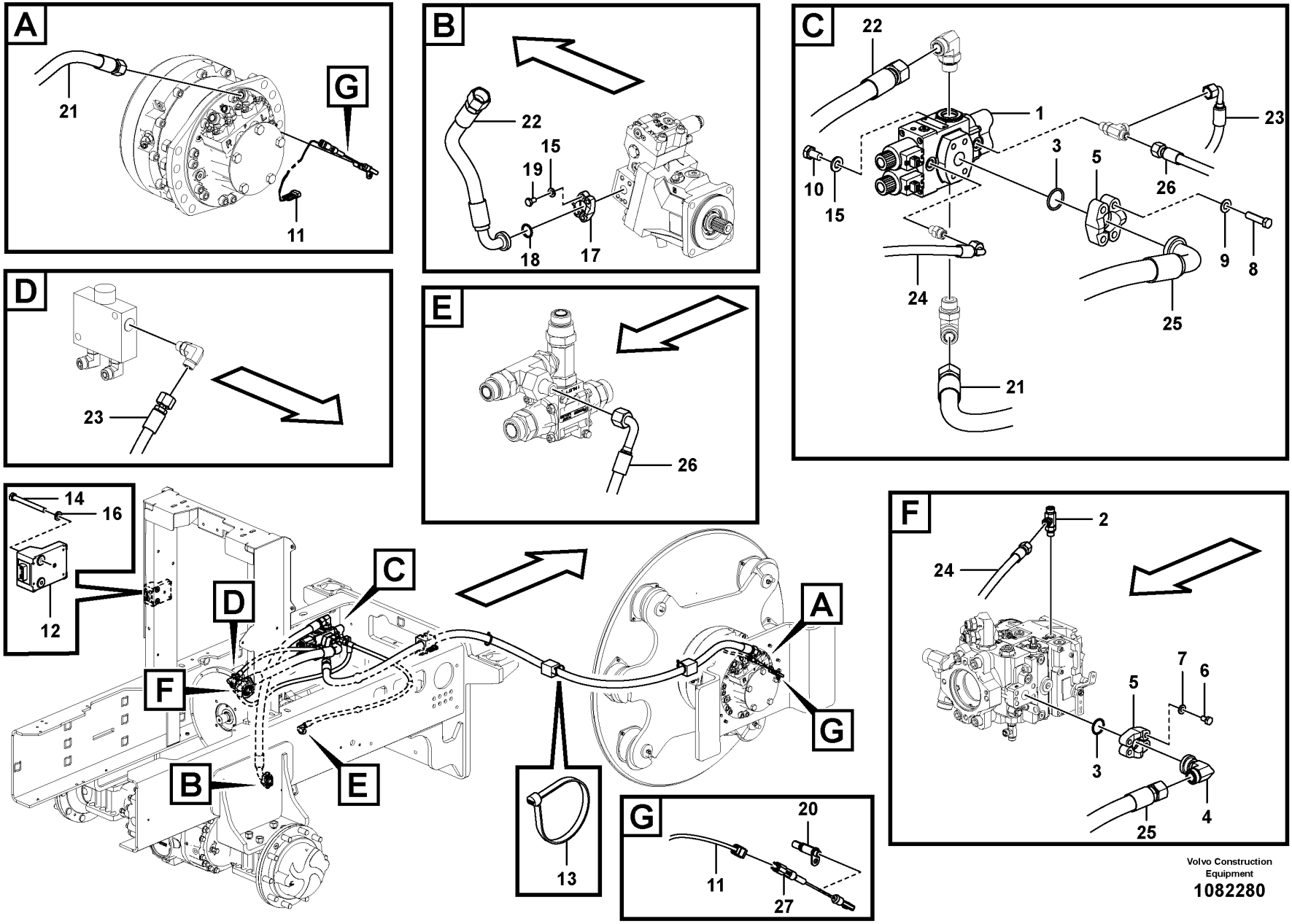

Volvo Construction Equipment

1082280

Fig.	Part No.	Quantity 1	2	3	PS	KIT	Description	Dénomination	Bezeichnung	Denominación	Benämning	Notes
1	RM 43844521	1					Control valve	Valve commande	Steuerventil	Válvula de mando	Manöverventil	See group 912-700 page 521
2	VOE 936932	1					T-nipple	Raccord-t	T-Nippel	Niple t	T-nippel	
3	RM 59993881	2					O-ring	Joint torique	O-Ring	Anillo tórico	O-ring	
4	VOE 15187615	1					Nipple	Raccord	Nippel	Niple	Nippel	
5	RM 58901653	4					Clamp	Collier serrage	Klemme	Abrazadera	Klamma	
6	RM 96705595	4					Hexagon screw	Vis à tête hexagonale	Sechskantschraube	Tornillo hexagonal	Sexkantsskruv	
7	RM 96738596	4					Washer	Rondelle	Scheibe	Arandela	Bricka	
8	RM 95919460	4					Hexagon screw	Vis à tête hexagonale	Sechskantschraube	Tornillo hexagonal	Sexkantsskruv	
9	VOE 955896	4					Plain washer	Rondelle plane	Flachscheibe	Arandela plana	Planbricka	
10	RM 96702287	2					Hexagon screw	Vis à tête hexagonale	Sechskantschraube	Tornillo hexagonal	Sexkantsskruv	
11	VOE 12792939	1					Cable harness	Faisceau de câbles	Kabelbaum	Manojo cables	Ledningsmatta	
12		1			NS		Module	Module	Modul	Módulo	Modul	
13	RM 80809940	3					Cable tie	Serre-câble	Kabelbinder	Abrazadera de cinta	Buntband	
14	RM 96706825	2					Hexagon screw	Vis à tête hexagonale	Sechskantschraube	Tornillo hexagonal	Sexkantsskruv	
15	RM 96741046	6					Plain washer	Rondelle plane	Flachscheibe	Arandela plana	Planbricka	
16	VOE 955892	2					Plain washer	Rondelle plane	Flachscheibe	Arandela plana	Planbricka	
17	VOE 936623	2					Flange half	Demi-bride	Flanschhälfte	Mitad brida	Flänshalva	
18	RM 59990010	1					O-ring	Joint torique	O-Ring	Anillo tórico	O-ring	
19	RM 96704309	4					Hexagon screw	Vis à tête hexagonale	Sechskantschraube	Tornillo hexagonal	Sexkantsskruv	
20	VOE 12760159	1					Speed monitor	Contrôleur de régime	Drehzahlwächter	Detector revoluciones	Varvtalsvakt	
21	VOE 12812171	1					Hose assembly	Conduit flexible	Schlauchleitung	Conducto	Slangledning	
22	VOE 15801112	1					Hose assembly	Conduit flexible	Schlauchleitung	Conducto	Slangledning	
23	VOE 12762600	1					Hose assembly	Conduit flexible	Schlauchleitung	Conducto	Slangledning	
24	VOE 12762599	1					Hose assembly	Conduit flexible	Schlauchleitung	Conducto	Slangledning	
25	VOE 12766338	1					Hose assembly	Conduit flexible	Schlauchleitung	Conducto	Slangledning	
26	VOE 12812264	1					Hose assembly	Conduit flexible	Schlauchleitung	Conducto	Slangledning	
27	VOE 12760160	1					Cable	Câble	Kabel	Cable	Kabel	

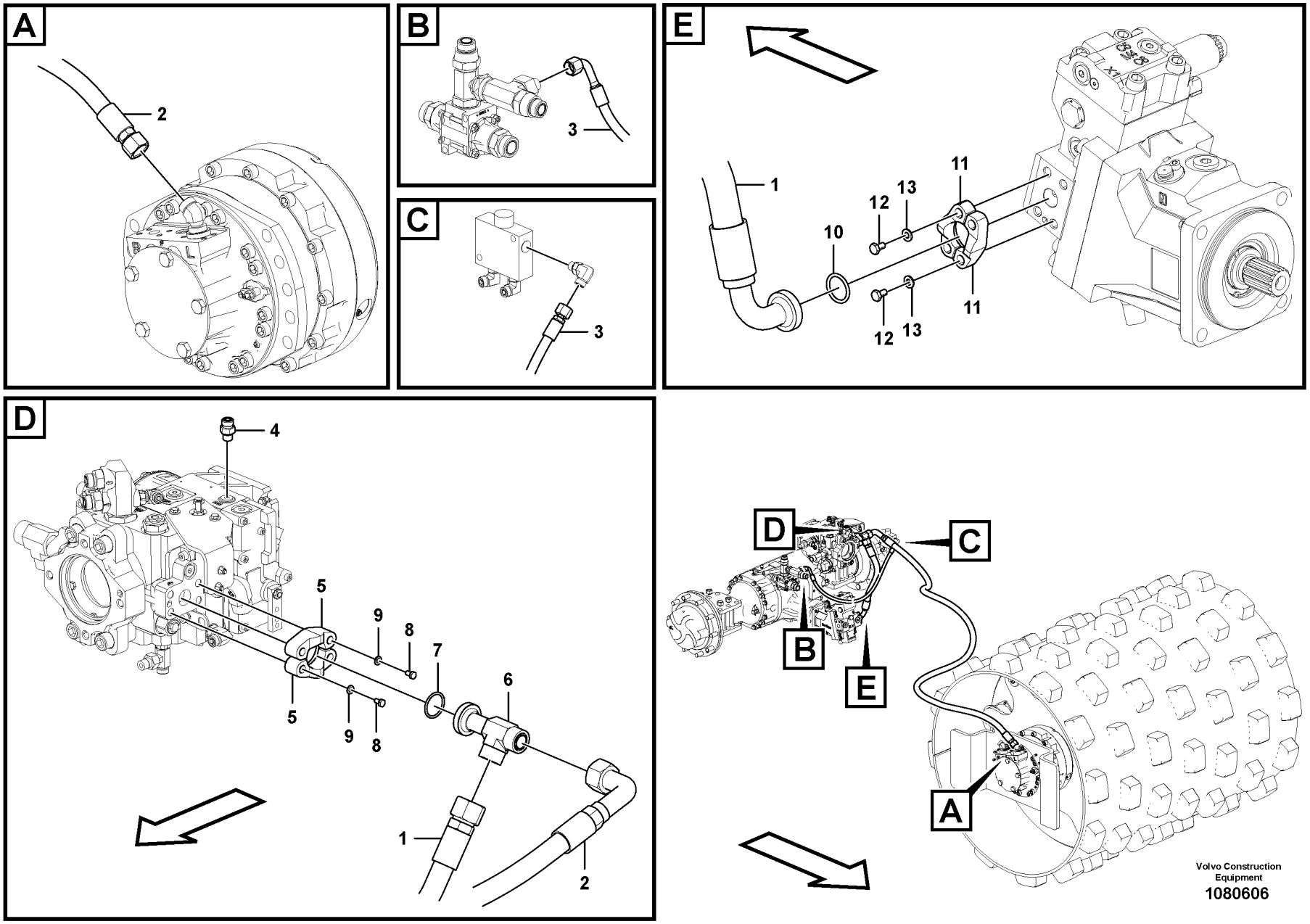

Volvo Construction Equipment

1080606

Fig.	Part No.	Quantity 1	2	3	PS	KIT	Description	Dénomination	Bezeichnung	Denominación	Benämning	Notes
1	VOE 12814279	1					Hose assembly	Conduit flexible	Schlauchleitung	Conducto	Slangledning	
2	VOE 12813204	1					Hose assembly	Conduit flexible	Schlauchleitung	Conducto	Slangledning	
3	VOE 12813951	1					Hose assembly	Conduit flexible	Schlauchleitung	Conducto	Slangledning	
4	VOE 935085	1					Nipple	Raccord	Nippel	Niple	Nippel	
	VOE 990737	1					•O-ring	•Joint torique	•O-Ring	•Anillo tórico	•O-ring	
	VOE 993320	1					•O-ring	•Joint torique	•O-Ring	•Anillo tórico	•O-ring	
5	RM 58901653	2					Clamp	Collier serrage	Klemme	Abrazadera	Klamma	
6	RM 59980482	1					Adapter	Adaptateur	Adapter	Adaptador	Adapter	
7	RM 59993881	1					O-ring	Joint torique	O-Ring	Anillo tórico	O-ring	
8	RM 96705595	4					Hexagon screw	Vis à tête hexagonale	Sechskantschraube	Tornillo hexagonal	Sexkantsskruv	
9	RM 96738596	4					Washer	Rondelle	Scheibe	Arandela	Bricka	
10	RM 59990010	1					O-ring	Joint torique	O-Ring	Anillo tórico	O-ring	
11	VOE 936623	2					Flange half	Demi-bride	Flanschhälfte	Mitad brida	Flänshalva	
12	RM 96704309	4					Hexagon screw	Vis à tête hexagonale	Sechskantschraube	Tornillo hexagonal	Sexkantsskruv	
13	RM 96741046	4					Plain washer	Rondelle plane	Flachscheibe	Arandela plana	Planbricka	

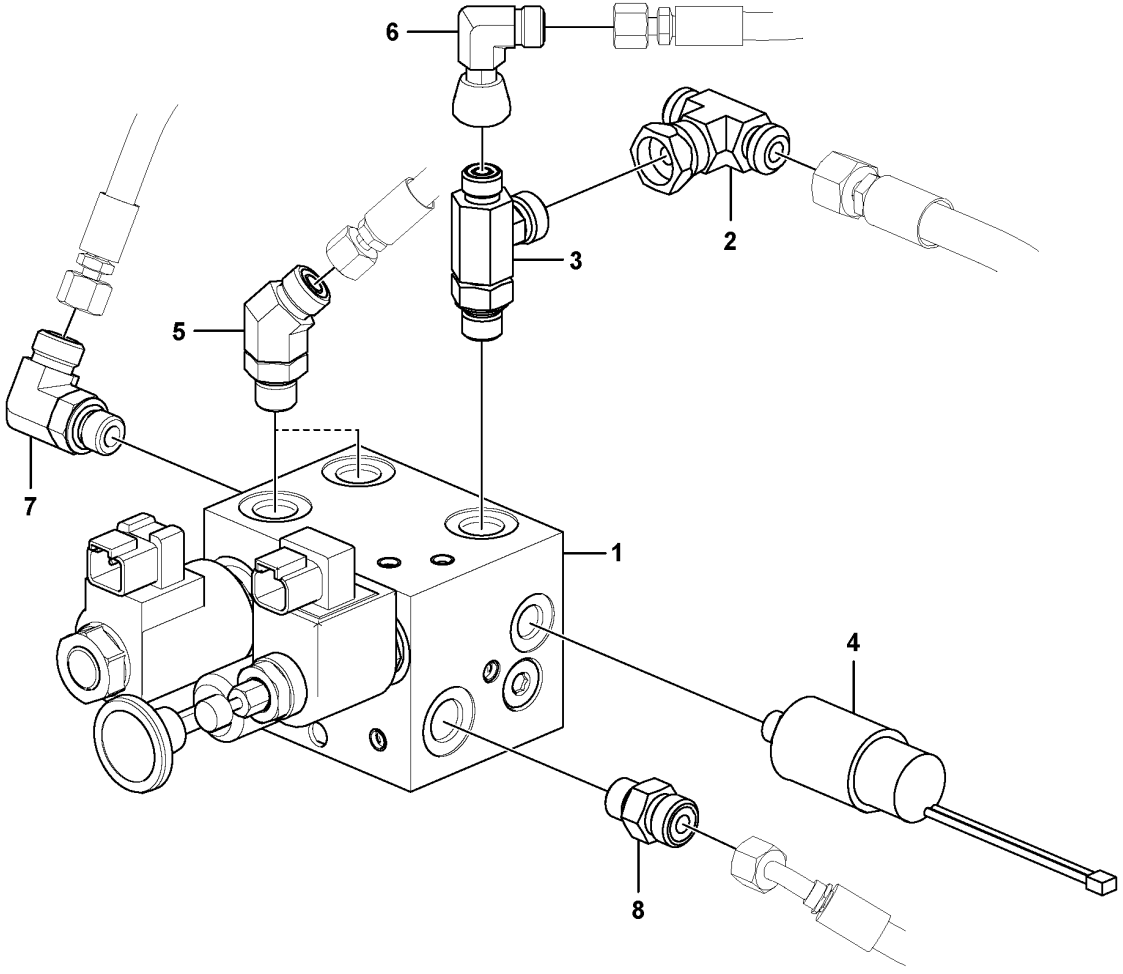

Volvo Construction Equipment
1080212

Fig.	Part No.	Quantity 1	2	3	PS	KIT	Description	Dénomination	Bezeichnung	Denominación	Benämning	Notes
1	VOE 12799908	1					Hydraulic valve	Valve hydraulique	Druckölventil	Válvula hidráulica	Hydraulventil	
2	VOE 13933912	1					T-nipple	Raccord-t	T-Nippel	Niple t	T-nippel	
	VOE 990737	3					•O-ring	•Joint torique	•O-Ring	•Anillo tórico	•O-ring	
3	VOE 937519	1					T-nipple	Raccord-t	T-Nippel	Niple t	T-nippel	
	VOE 993320	1					•O-ring	•Joint torique	•O-Ring	•Anillo tórico	•O-ring	
	VOE 990737	1					•O-ring	•Joint torique	•O-Ring	•Anillo tórico	•O-ring	
	VOE 990736	1					•O-ring	•Joint torique	•O-Ring	•Anillo tórico	•O-ring	
4	RM 59110312	1					Pressure switch	Rupteur pression	Druckschalter	Interruptor presión	Tryckbrytare	
5	VOE 935640	2					Elbow nipple	Raccord coudé	Winkelnippel	Niple angular	V-nippel	
	VOE 990737	2					•O-ring	•Joint torique	•O-Ring	•Anillo tórico	•O-ring	
	VOE 993320	2					•O-ring	•Joint torique	•O-Ring	•Anillo tórico	•O-ring	
6	VOE 13933905	1					Elbow nipple	Raccord coudé	Winkelnippel	Niple angular	V-nippel	
	VOE 990736	1					•O-ring	•Joint torique	•O-Ring	•Anillo tórico	•O-ring	
7	VOE 935069	1					Elbow nipple	Raccord coudé	Winkelnippel	Niple angular	V-nippel	
	VOE 990736	1					•O-ring	•Joint torique	•O-Ring	•Anillo tórico	•O-ring	
	VOE 990737	1					•O-ring	•Joint torique	•O-Ring	•Anillo tórico	•O-ring	
8	VOE 935085	1					Nipple	Raccord	Nippel	Niple	Nippel	
	VOE 990737	1					•O-ring	•Joint torique	•O-Ring	•Anillo tórico	•O-ring	
	VOE 993320	1					•O-ring	•Joint torique	•O-Ring	•Anillo tórico	•O-ring	

1		**Tow valve assembly** **Ensemble vanne de remorquage** **Abschleppventil-Baugruppe** **Conjunto de válvula de remolque** **Bogseringsventil**	Catalogue id **20736**	Group **912**
2				
3			Illustr. No **1080212**	Section **100**
4				
5		**12804811**	Issue **20044521-B**	Page **505**

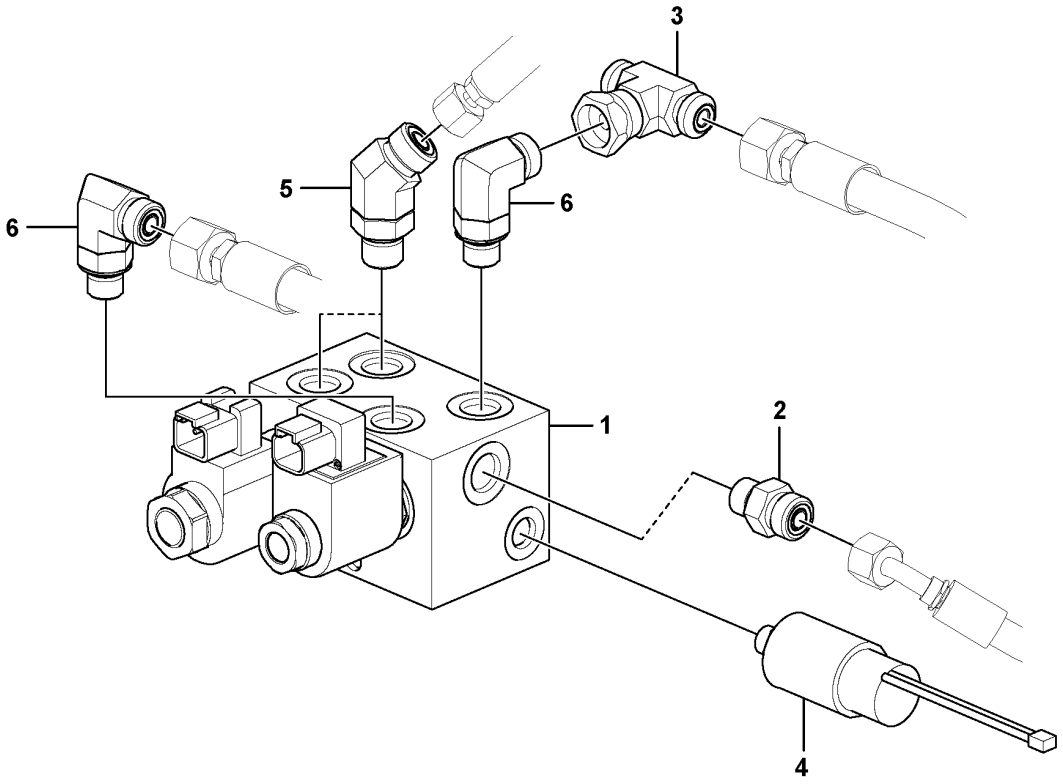
3
5
6
6
1
2
4

Fig.	Part No.	Quantity 1	2	3	PS	KIT	Description	Dénomination	Bezeichnung	Denominación	Benämning	Notes
1	VOE 12799909	1					Hydraulic valve	Valve hydraulique	Druckölventil	Válvula hidráulica	Hydraulventil	
2	VOE 935085	1					Nipple	Raccord	Nippel	Niple	Nippel	
	VOE 990737	1					•O-ring	•Joint torique	•O-Ring	•Anillo tórico	•O-ring	
	VOE 993320	1					•O-ring	•Joint torique	•O-Ring	•Anillo tórico	•O-ring	
3	VOE 13933912	1					T-nipple	Raccord-t	T-Nippel	Niple t	T-nippel	
	VOE 990737	2					•O-ring	•Joint torique	•O-Ring	•Anillo tórico	•O-ring	
4	RM 59110312	1					Pressure switch	Rupteur pression	Druckschalter	Interruptor presión	Tryckbrytare	
5	VOE 935640	2					Elbow nipple	Raccord coudé	Winkelnippel	Niple angular	V-nippel	
	VOE 990737	2					•O-ring	•Joint torique	•O-Ring	•Anillo tórico	•O-ring	
	VOE 993320	2					•O-ring	•Joint torique	•O-Ring	•Anillo tórico	•O-ring	
6	VOE 935069	2					Elbow nipple	Raccord coudé	Winkelnippel	Niple angular	V-nippel	
	VOE 990737	2					•O-ring	•Joint torique	•O-Ring	•Anillo tórico	•O-ring	
	VOE 993320	2					•O-ring	•Joint torique	•O-Ring	•Anillo tórico	•O-ring	

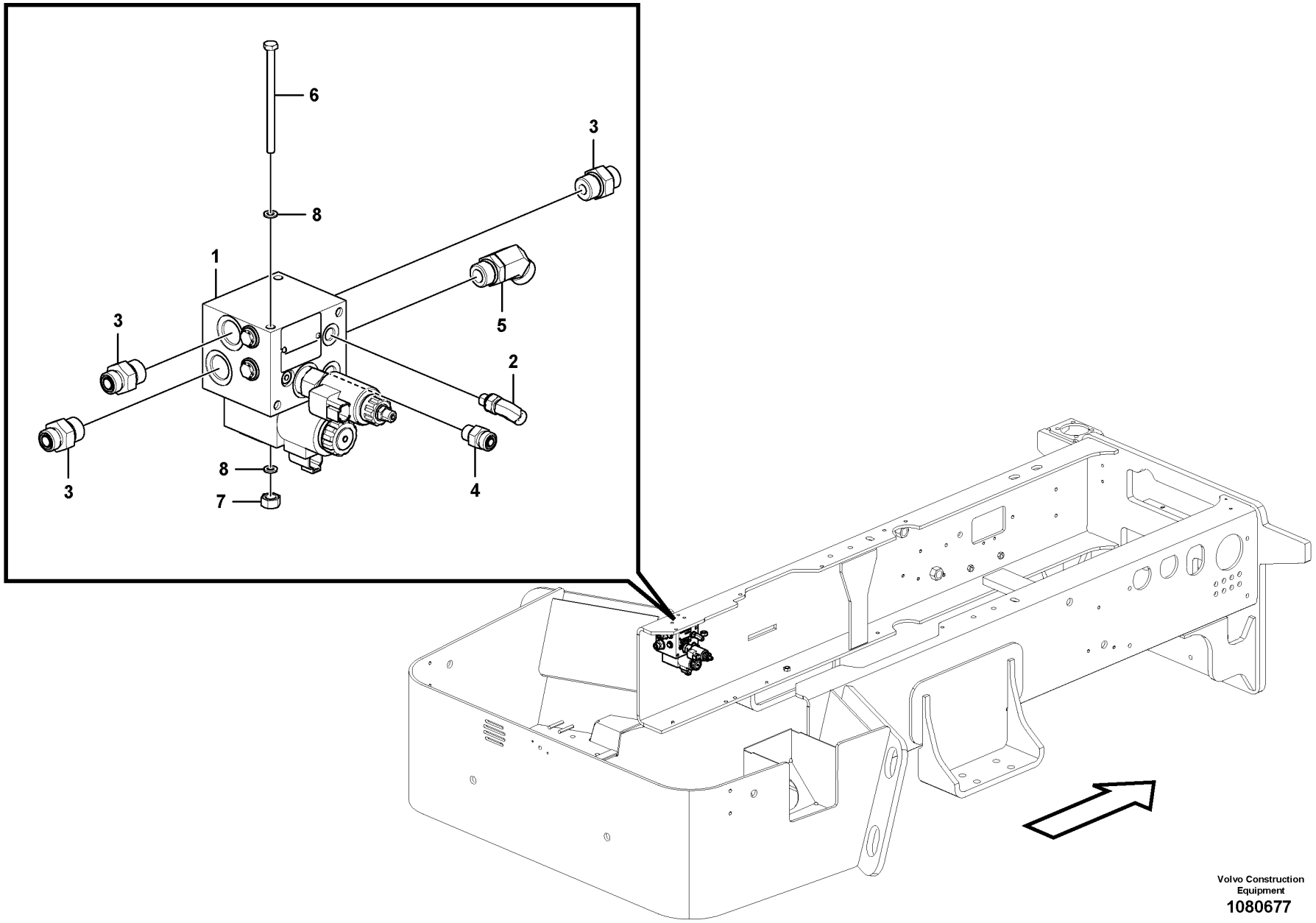

Volvo Construction Equipment
1080677

Fig.	Part No.	Quantity 1	2	3	PS	KIT	Description	Dénomination	Bezeichnung	Denominación	Benämning	Notes
1	VOE 12806090	1					Hydraulic valve	Valve hydraulique	Druckölventil	Válvula hidráulica	Hydraulventil	
2	VOE 935067	1					Elbow nipple	Raccord coudé	Winkelnippel	Niple angular	V-nippel	
3	VOE 935092	3					Nipple	Raccord	Nippel	Niple	Nippel	
	VOE 990738	3					•O-ring	•Joint torique	•O-Ring	•Anillo tórico	•O-ring	
	VOE 993322	3					•O-ring	•Joint torique	•O-Ring	•Anillo tórico	•O-ring	
4	VOE 935085	1					Nipple	Raccord	Nippel	Niple	Nippel	
	VOE 990738	1					•O-ring	•Joint torique	•O-Ring	•Anillo tórico	•O-ring	
	VOE 993322	1					•O-ring	•Joint torique	•O-Ring	•Anillo tórico	•O-ring	
5	VOE 936767	1					Elbow nipple	Raccord coudé	Winkelnippel	Niple angular	V-nippel	
	VOE 990739	1					•O-ring	•Joint torique	•O-Ring	•Anillo tórico	•O-ring	
	VOE 993322	1					•O-ring	•Joint torique	•O-Ring	•Anillo tórico	•O-ring	
6	RM 96728787	2					Hexagon screw	Vis à tête hexagonale	Sechskantschraube	Tornillo hexagonal	Sexkantsskruv	
7	VOE 961991	2					Hexagon nut	Écrou hexagonal	Sechskantmutter	Tuerca hexagonal	Sexkantsmutter	
8	VOE 13955894	4					Washer	Rondelle	Scheibe	Arandela	Bricka	

1		**Manifold valve** **Valve de distributeur** **Krümmerventil** **Válvula del colector** **Tryckrörsventil**	Catalogue id **20736**	Group **912**
2				
3			Illustr. No **1080677**	Section **200**
4				
5		**12798632**	Issue **20044521-B**	Page **509**

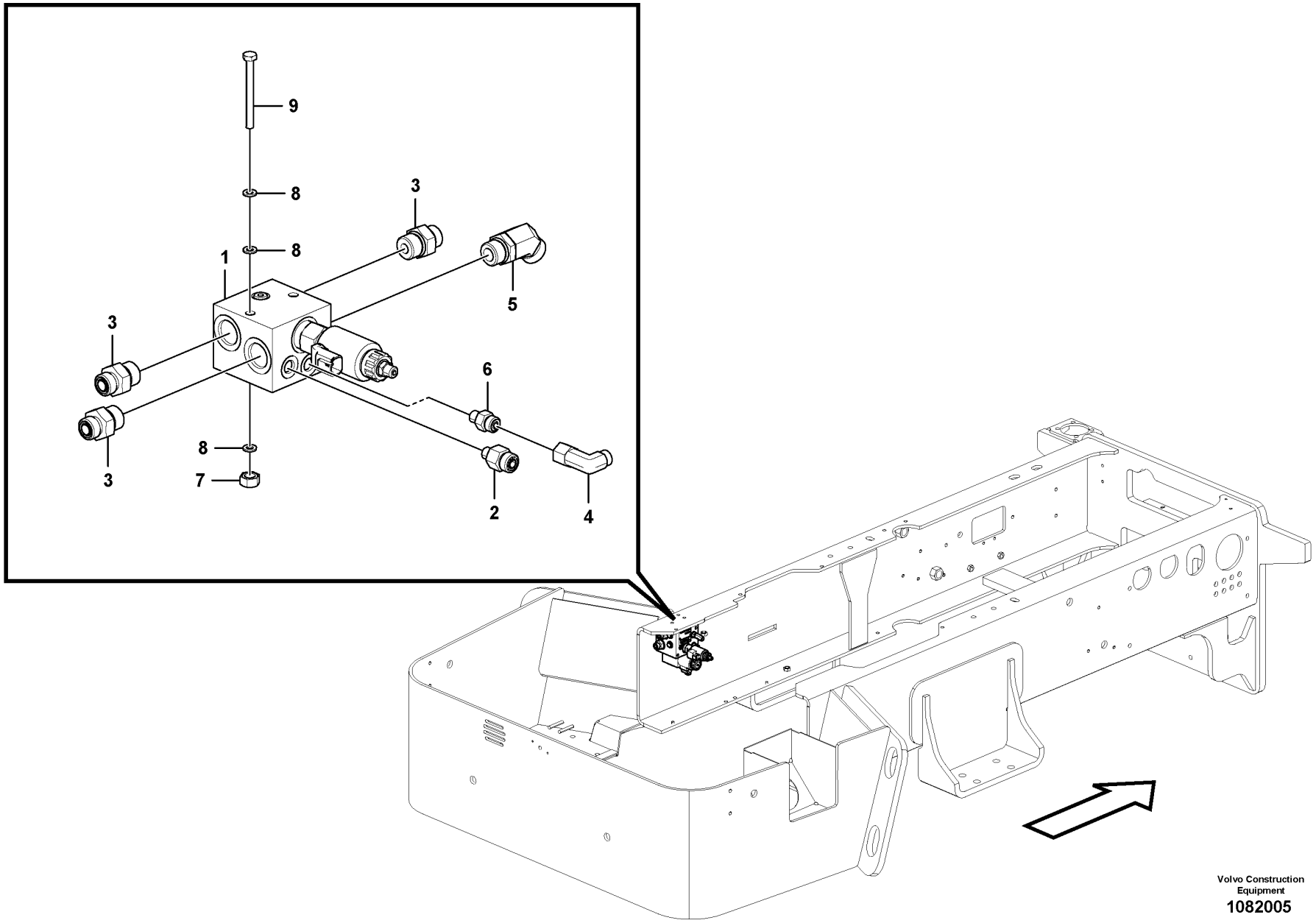

Volvo Construction Equipment
1082005

Fig.	Part No.	Quantity 1	2	3	PS	KIT	Description	Dénomination	Bezeichnung	Denominación	Benämning	Notes
1	VOE 12807271	1					Valve	Valve	Ventil	Válvula	Ventil	
2	VOE 935084	1					Nipple	Raccord	Nippel	Niple	Nippel	
3	VOE 935092	4					Nipple	Raccord	Nippel	Niple	Nippel	
	VOE 990738	4					•O-ring	•Joint torique	•O-Ring	•Anillo tórico	•O-ring	
	VOE 993322	4					•O-ring	•Joint torique	•O-Ring	•Anillo tórico	•O-ring	
4	VOE 13933905	1					Elbow nipple	Raccord coudé	Winkelnippel	Niple angular	V-nippel	
5	VOE 936767	1					Elbow nipple	Raccord coudé	Winkelnippel	Niple angular	V-nippel	
	VOE 990739	1					•O-ring	•Joint torique	•O-Ring	•Anillo tórico	•O-ring	
	VOE 993322	1					•O-ring	•Joint torique	•O-Ring	•Anillo tórico	•O-ring	
6	VOE 935082	1					Nipple	Raccord	Nippel	Niple	Nippel	
7	VOE 961991	2					Hexagon nut	Écrou hexagonal	Sechskantmutter	Tuerca hexagonal	Sexkantsmutter	
8	RM 13955894	6					Washer	Rondelle	Scheibe	Arandela	Bricka	
9	RM 96726435	2					Hexagon screw	Vis à tête hexagonale	Sechskantschraube	Tornillo hexagonal	Sexkantsskruv	

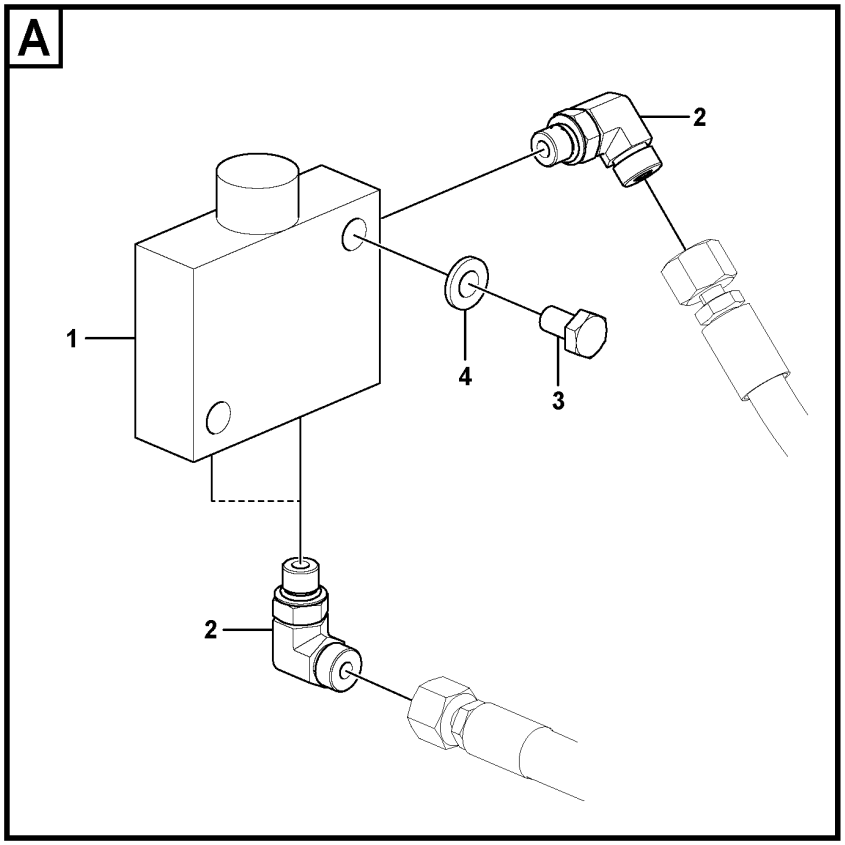

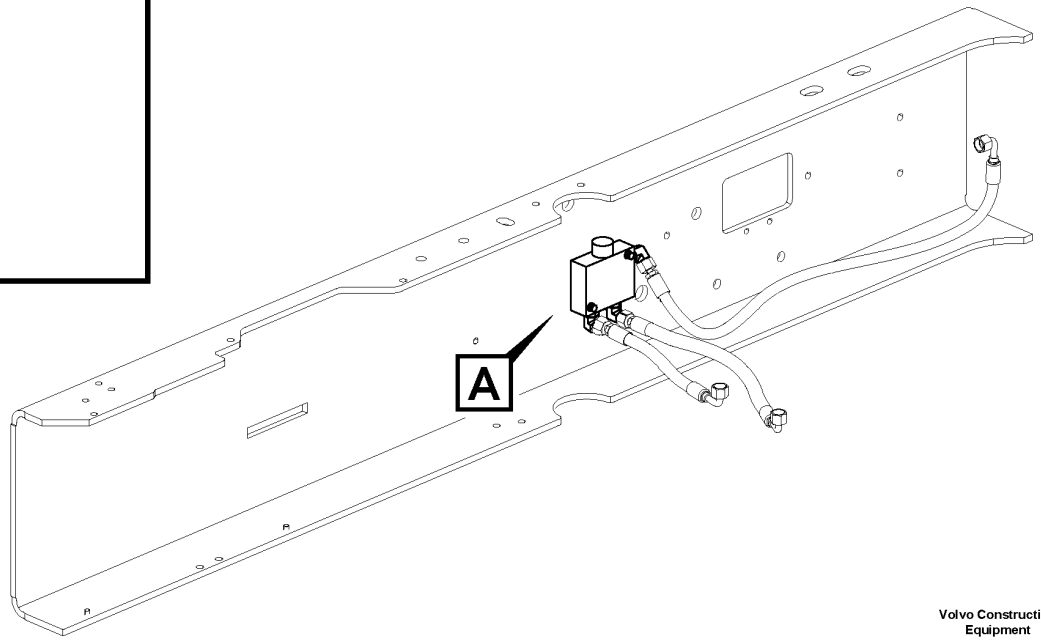

Volvo Construction Equipment
1080115

Fig.	Part No.	Quantity 1	2	3	PS	KIT	Description	Dénomination	Bezeichnung	Denominación	Benämning	Notes
1	**RM 59077602**	1					Valve	Valve	Ventil	Válvula	Ventil	See group 912-350 page 515
2	**RM 935069**	3					Adapter	Adaptateur	Adapter	Adaptador	Adapter	
	VOE 990736	3					•O-ring	•Joint torique	•O-Ring	•Anillo tórico	•O-ring	
	VOE 990737	3					•O-ring	•Joint torique	•O-Ring	•Anillo tórico	•O-ring	
3	**RM 96702428**	2					Hexagon screw	Vis à tête hexagonale	Sechskantschraube	Tornillo hexagonal	Sexkantsskruv	
4	**RM 96714407**	2					Plain washer	Rondelle plane	Flachscheibe	Arandela plana	Planbricka	

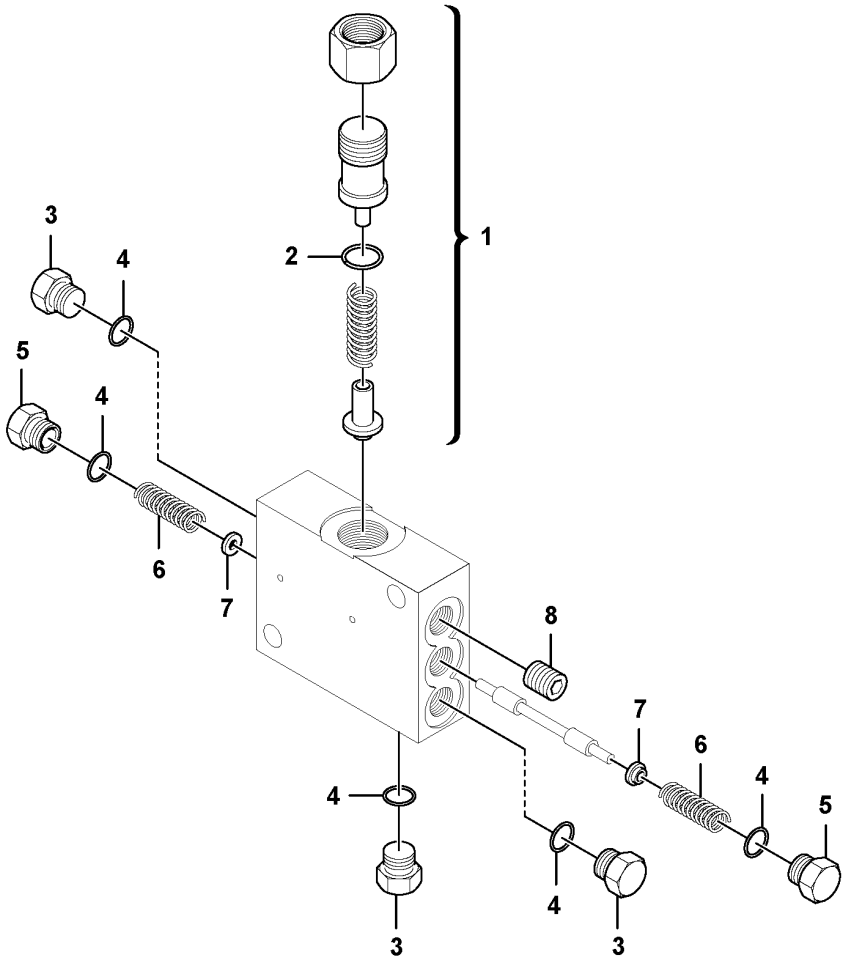
1
2
3
4
5
4
6
7
8
7
6
4
5
4
3
4
3

Fig.	Part No.	Quantity 1	2	3	PS	KIT	Description	Dénomination	Bezeichnung	Denominación	Benämning	Notes
	RM 59077602	1					Valve	Valve	Ventil	Válvula	Ventil	
1	**RM 59040923**	1					•Relief valve	•Soupape de surpression	•Überdruckventil	•Válvula de sobrepresión	•Övertrycksventil	
2	**VOE 11713542**	1					•O-ring	•Joint torique	•O-Ring	•Anillo tórico	•O-ring	
3	**RM 59933622**	3					•Plug	•Tampon	•Stopfen	•Tapón	•Plugg	
4	**VOE 11713552**	5					•O-ring	•Joint torique	•O-Ring	•Anillo tórico	•O-ring	
5	**RM 59249292**	2					•Plug	•Tampon	•Stopfen	•Tapón	•Plugg	
6	**RM 58799768**	2					•Spring	•Ressort	•Feder	•Resorte	•Fjäder	
7	**VOE 15167490**	2					•Guide spring	•Ressort guide	•Führungsfeder	•Resorte de guía	•Styrfjäder	
8	**RM 59102913**	1					•Plug	•Tampon	•Stopfen	•Tapón	•Plugg	

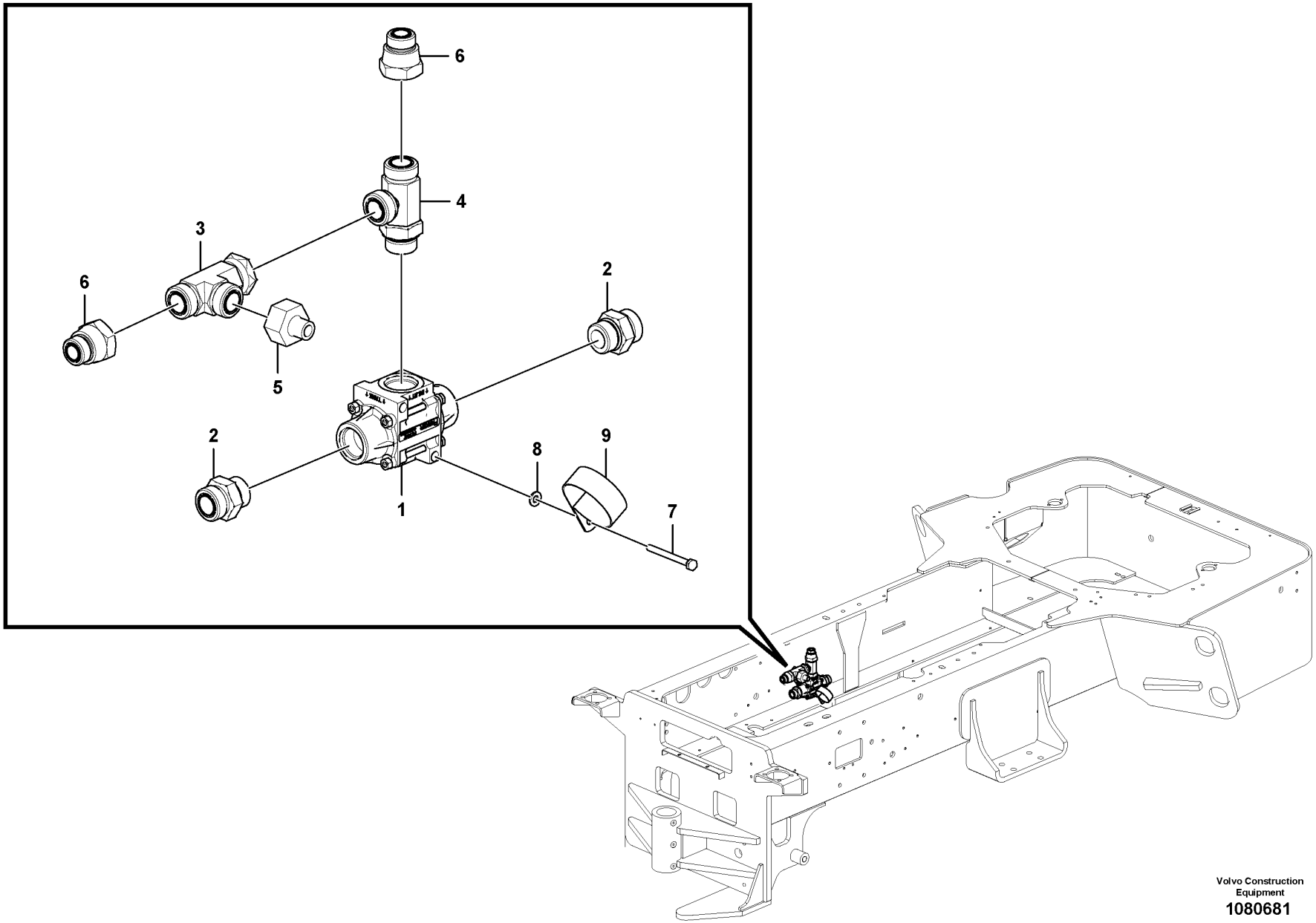

Volvo Construction Equipment
1080681

Fig.	Part No.	Quantity 1	2	3	PS	KIT	Description	Dénomination	Bezeichnung	Denominación	Benämning	Notes
1	RM 13205364	1					Valve	Valve	Ventil	Válvula	Ventil	
2	VOE 935229	2					Nipple	Raccord	Nippel	Niple	Nippel	
	VOE 978129	2					•O-ring	•Joint torique	•O-Ring	•Anillo tórico	•O-ring	
	VOE 993324	2					•O-ring	•Joint torique	•O-Ring	•Anillo tórico	•O-ring	
3	VOE 936058	1					T-nipple	Raccord-t	T-Nippel	Niple t	T-nippel	
	VOE 978129	2					•O-ring	•Joint torique	•O-Ring	•Anillo tórico	•O-ring	
4	VOE 935325	1					T-nipple	Raccord-t	T-Nippel	Niple t	T-nippel	
	VOE 978129	2					•O-ring	•Joint torique	•O-Ring	•Anillo tórico	•O-ring	
	VOE 993324	1					•O-ring	•Joint torique	•O-Ring	•Anillo tórico	•O-ring	
5	RM 59924035	1					Adapter	Adaptateur	Adapter	Adaptador	Adapter	
6	RM 13080106	2					Adapter	Adaptateur	Adapter	Adaptador	Adapter	
7	RM 96705272	2					Hexagon screw	Vis à tête hexagonale	Sechskantschraube	Tornillo hexagonal	Sexkantsskruv	
8	RM 96741046	2					Plain washer	Rondelle plane	Flachscheibe	Arandela plana	Planbricka	
9	RM 95301875	1					Hose clamp	Collier durite	Schlauchschelle	Abrazadera de manguera	Slangklamma	

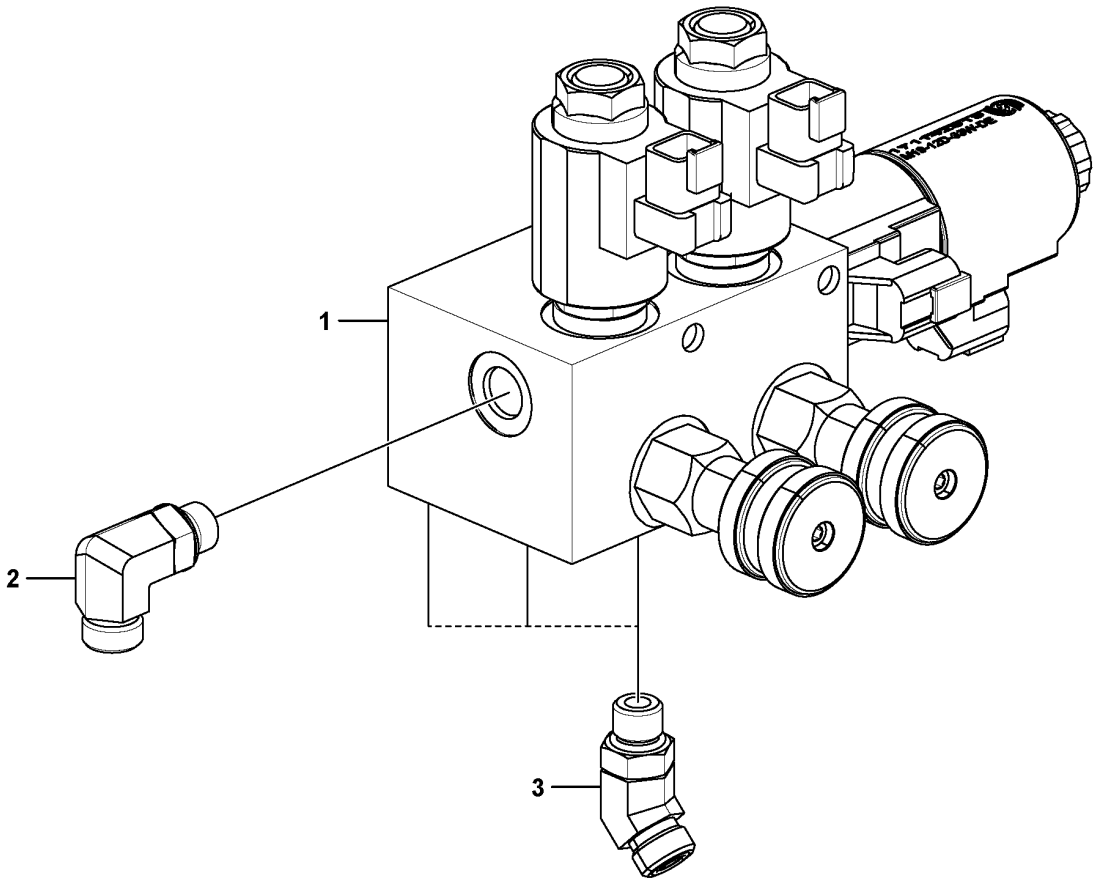
1
2
3

Fig.	Part No.	Quantity 1	2	3	PS	KIT	Description	Dénomination	Bezeichnung	Denominación	Benämning	Notes
1	VOE 12806078	1					Hydraulic valve	Valve hydraulique	Druckölventil	Válvula hidráulica	Hydraulventil	
2	VOE 935069	1					Elbow nipple	Raccord coudé	Winkelnippel	Niple angular	V-nippel	
	VOE 990736	1					•O-ring	•Joint torique	•O-Ring	•Anillo tórico	•O-ring	
	VOE 990737	1					•O-ring	•Joint torique	•O-Ring	•Anillo tórico	•O-ring	
3	VOE 935640	3					Elbow nipple	Raccord coudé	Winkelnippel	Niple angular	V-nippel	
	VOE 993320	1					•O-ring	•Joint torique	•O-Ring	•Anillo tórico	•O-ring	
	VOE 990737	1					•O-ring	•Joint torique	•O-Ring	•Anillo tórico	•O-ring	

1		**Levelling blade valve** **Vanne de lame de nivellement** **Planierschildventil** **Válvula de hoja niveladora** **Planeringsblad ventil**	Catalogue id **20736**	Group **912**
2				
3			Illustr. No **1080083**	Section **500**
4				
5		**12804816, 12805443**	Issue **20044521-B**	Page **519**

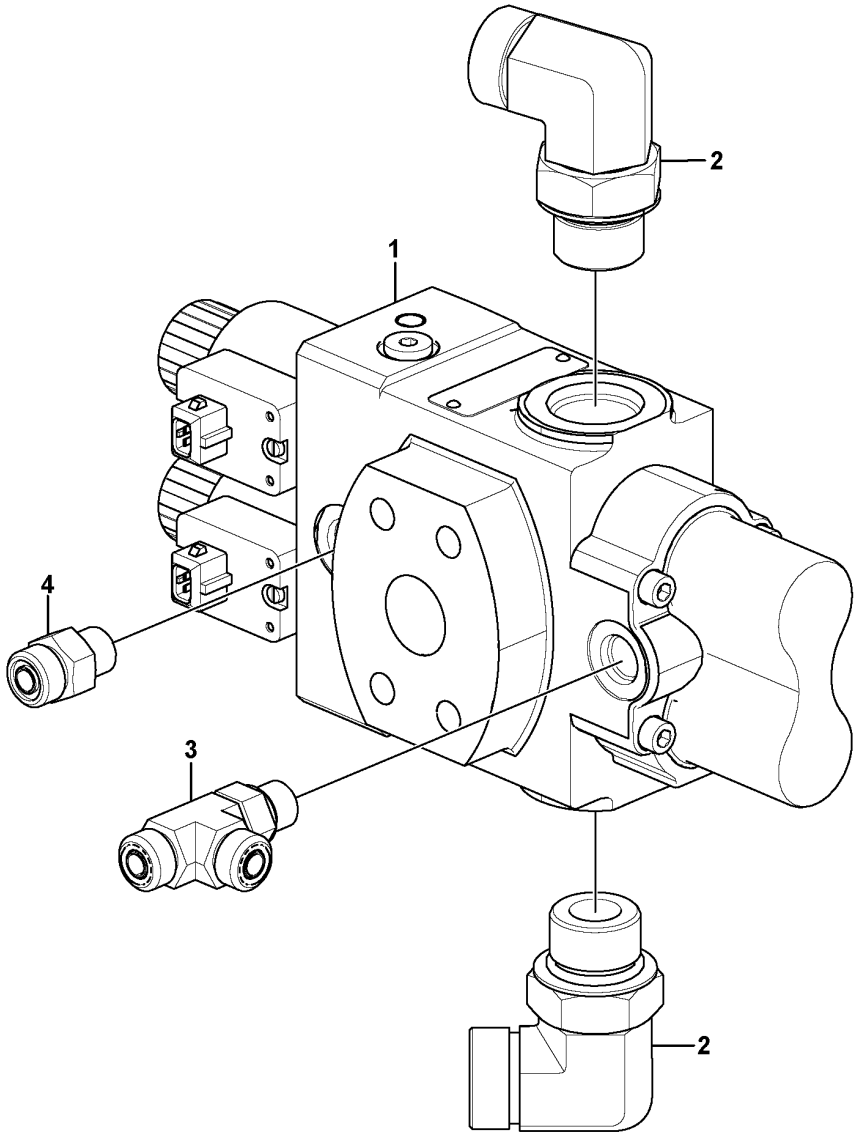

Volvo Construction Equipment
1080094

Fig.	Part No.	Quantity 1	2	3	PS	KIT	Description	Dénomination	Bezeichnung	Denominación	Benämning	Notes
1	**RM 43844521**	1					Control valve	Valve commande	Steuerventil	Válvula de mando	Manöverventil	
	RM 13263934	1					Solenoid	Électro-aimant	Elektromagnet	Electroimán	Elektromagnet	
2	**VOE 13933864**	2					Elbow nipple	Raccord coudé	Winkelnippel	Niple angular	V-nippel	
	VOE 990740	2					•O-ring	•Joint torique	•O-Ring	•Anillo tórico	•O-ring	
	VOE 993323	2					•O-ring	•Joint torique	•O-Ring	•Anillo tórico	•O-ring	
3	**VOE 936932**	1					T-nipple	Raccord-t	T-Nippel	Niple t	T-nippel	
	VOE 993320	1					•O-ring	•Joint torique	•O-Ring	•Anillo tórico	•O-ring	
	VOE 990737	2					•O-ring	•Joint torique	•O-Ring	•Anillo tórico	•O-ring	
4	**RM 935085**	1					Adapter	Adaptateur	Adapter	Adaptador	Adapter	
	VOE 990737	1					•O-ring	•Joint torique	•O-Ring	•Anillo tórico	•O-ring	
	VOE 993320	1					•O-ring	•Joint torique	•O-Ring	•Anillo tórico	•O-ring	

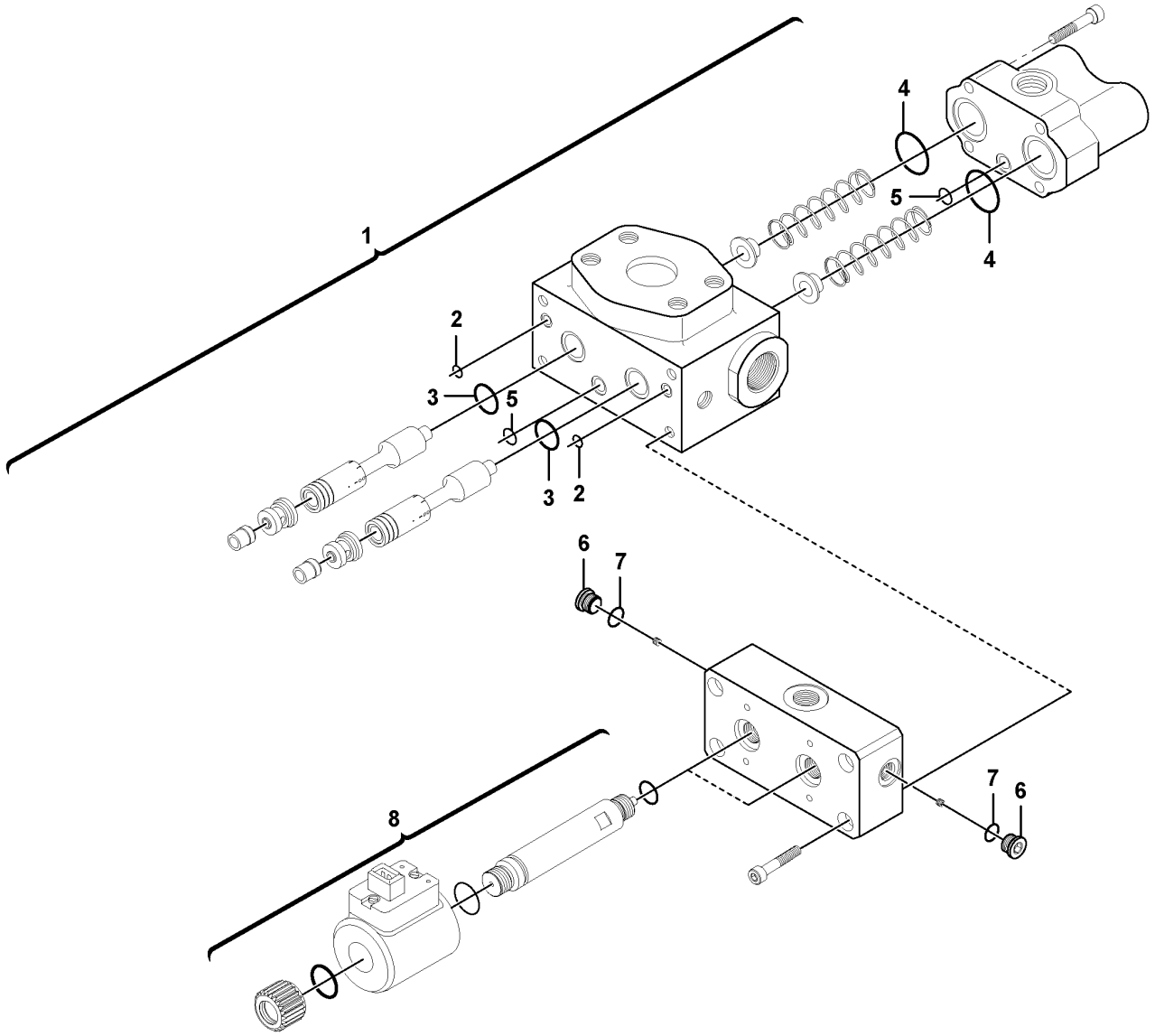

Volvo Construction Equipment
1064788

Fig.	Part No.	Quantity 1	2	3	PS	KIT	Description	Dénomination	Bezeichnung	Denominación	Benämning	Notes
1	RM 46676979	1					Control valve	Valve commande	Steuerventil	Válvula de mando	Manöverventil	
2	VOE 17231773	2					•O-ring	•Joint torique	•O-Ring	•Anillo tórico	•O-ring	
3	VOE 17231794	2					•O-ring	•Joint torique	•O-Ring	•Anillo tórico	•O-ring	
4	VOE 17231796	2					•O-ring	•Joint torique	•O-Ring	•Anillo tórico	•O-ring	
5	VOE 17231798	2					•O-ring	•Joint torique	•O-Ring	•Anillo tórico	•O-ring	
6	RM 59359836	2					•Plug	•Tampon	•Stopfen	•Tapón	•Plugg	
7	RM 50278894	1					••O-ring	••Joint torique	••O-Ring	••Anillo tórico	••O-ring	
8	VOE 17231800	2					•Solenoid valve	•Électrovanne	•Magnetventil	•Electroválvula	•Magnetventil	
	VOE 17429393	1					••Solenoid valve	••Électrovanne	••Magnetventil	••Electroválvula	••Magnetventil	

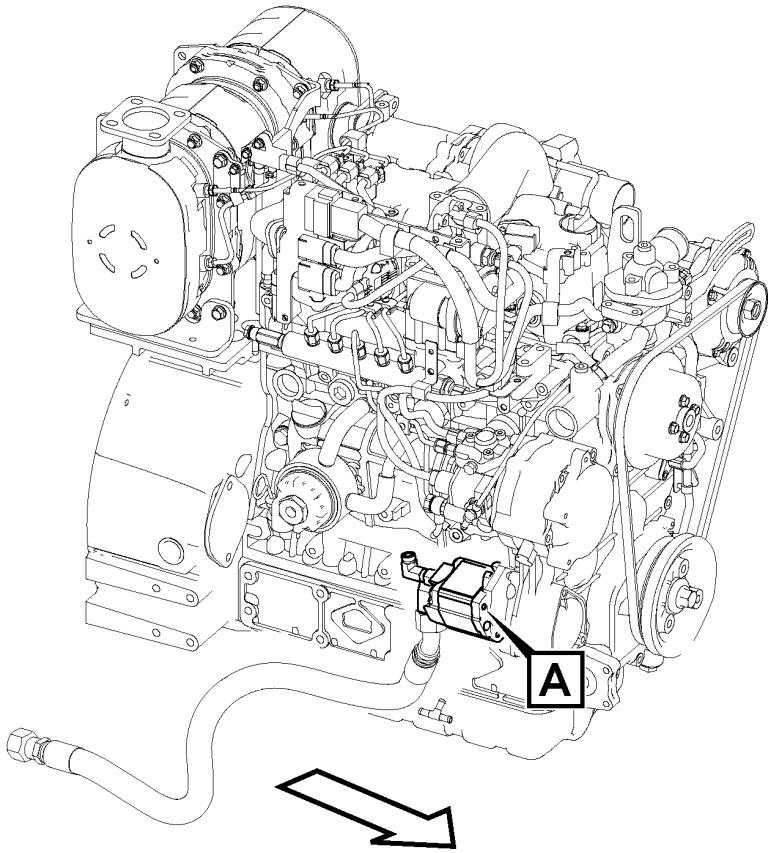
A

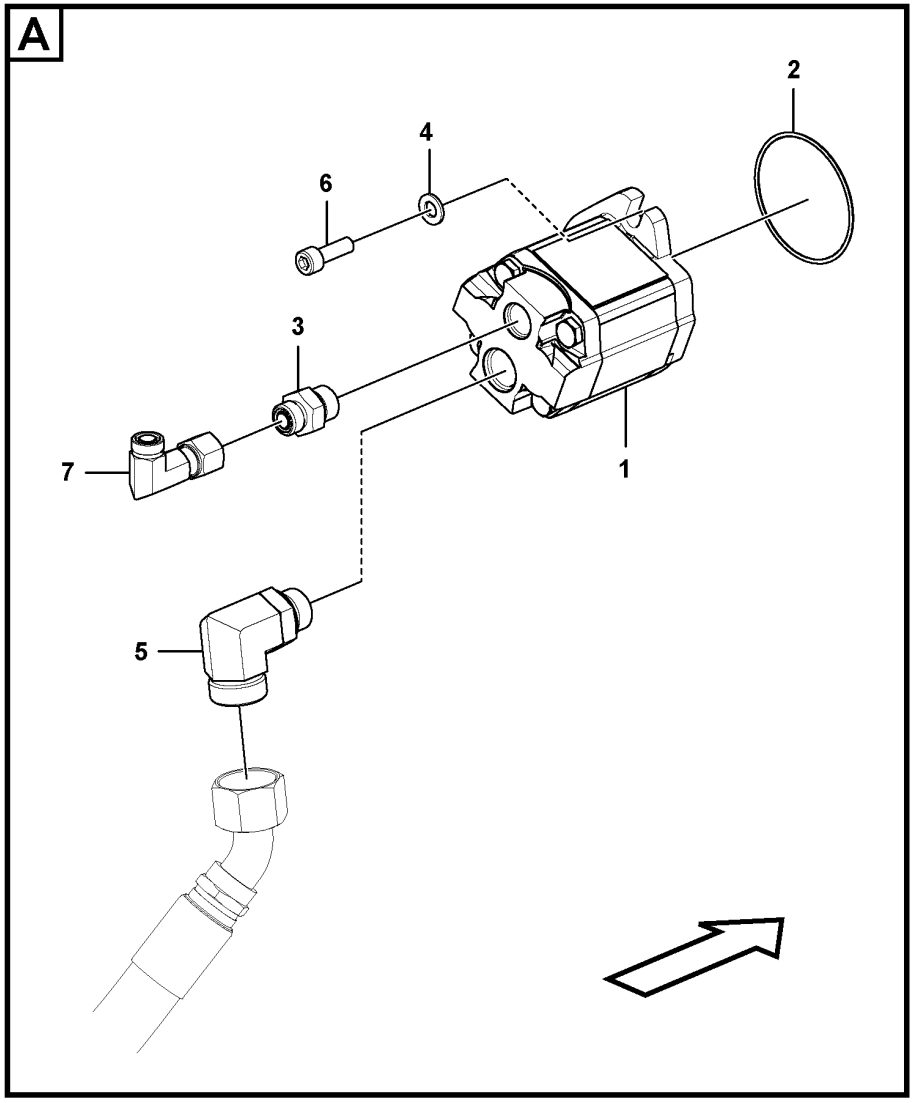
A
2
4
6
3
7
1
5

Fig.	Part No.	Quantity 1	2	3	PS	KIT	Description	Dénomination	Bezeichnung	Denominación	Benämning	Notes
1	VOE 12777262	1					Hydraulic pump	Pompe hydraulique	Hydraulikpumpe	Bomba de hidráulica	Hydraulpump	
	VOE 17245807	1					•Sealing kit	•Jeu joints	•Dichtungssatz	•Juego de reténes	•Tätningssats	
2	RM 95988796	1					O-ring	Joint torique	O-Ring	Anillo tórico	O-ring	
3	VOE 935092	1					Nipple	Raccord	Nippel	Niple	Nippel	
	VOE 990738	1					•O-ring	•Joint torique	•O-Ring	•Anillo tórico	•O-ring	
	VOE 993322	1					•O-ring	•Joint torique	•O-Ring	•Anillo tórico	•O-ring	
4	RM 13907761	2					Lock washer	Rondelle verrouillage	Sicherungsscheibe	Arandela seguridad	Låsbricka	
5	VOE 935014	1					Elbow nipple	Raccord coudé	Winkelnippel	Niple angular	V-nippel	
	VOE 978129	1					•O-ring	•Joint torique	•O-Ring	•Anillo tórico	•O-ring	
	VOE 993323	1					•O-ring	•Joint torique	•O-Ring	•Anillo tórico	•O-ring	
6	RM 46653770	2					Screw	Vis	Schraube	Tornillo	Skruv	
7	VOE 13933872	1					Elbow nipple	Raccord coudé	Winkelnippel	Niple angular	V-nippel	
	VOE 990738	1					•O-ring	•Joint torique	•O-Ring	•Anillo tórico	•O-ring	

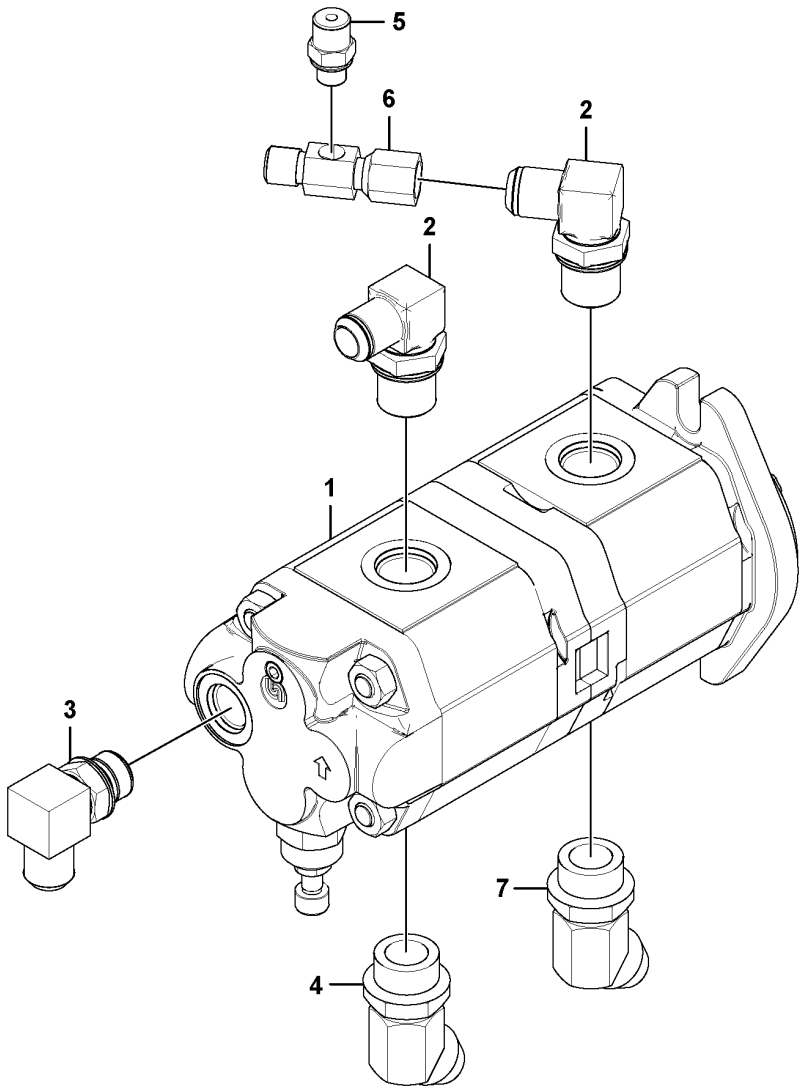

Volvo Construction Equipment
1066013

Fig.	Part No.	Quantity 1	2	3	PS	KIT	Description	Dénomination	Bezeichnung	Denominación	Benämning	Notes
1	**RM 43844570**	1					Gear pump	Pompe engrenages	Zahnradpumpe	Bomba de engranaje	Kugghjulspump	
	RM 13461033	1					•Sealing kit	•Jeu joints	•Dichtungssatz	•Juego de retenes	•Tätningssats	
2	**VOE 935073**	2					Elbow nipple	Raccord coudé	Winkelnippel	Niple angular	V-nippel	
3	**VOE 13933868**	1					Elbow nipple	Raccord coudé	Winkelnippel	Niple angular	V-nippel	
4	**VOE 935544**	1					Elbow nipple	Raccord coudé	Winkelnippel	Niple angular	V-nippel	
5	**RM 59923961**	1					Reducer	Reducteur	Reduzierstück	Reductor	Reducerstycke	
6	**VOE 13933878**	1					T-nipple	Raccord-t	T-Nippel	Niple t	T-nippel	
7	**VOE 935017**	1					Nipple	Raccord	Nippel	Niple	Nippel	

1		**Leveling Blade Pump Assembly** **Montage de la pompe de lame de nivellement** **Nivellierblatt Pumpe, Einbau** **Montaje de bomba de hoja niveladora** **Planeringsblad, pump**	Catalogue id **20736**	Group **913**
2				
3			Illustr. No **1066013**	Section **300**
4				
5		**12805693, 12804816**	Issue **20044521-B**	Page **527**

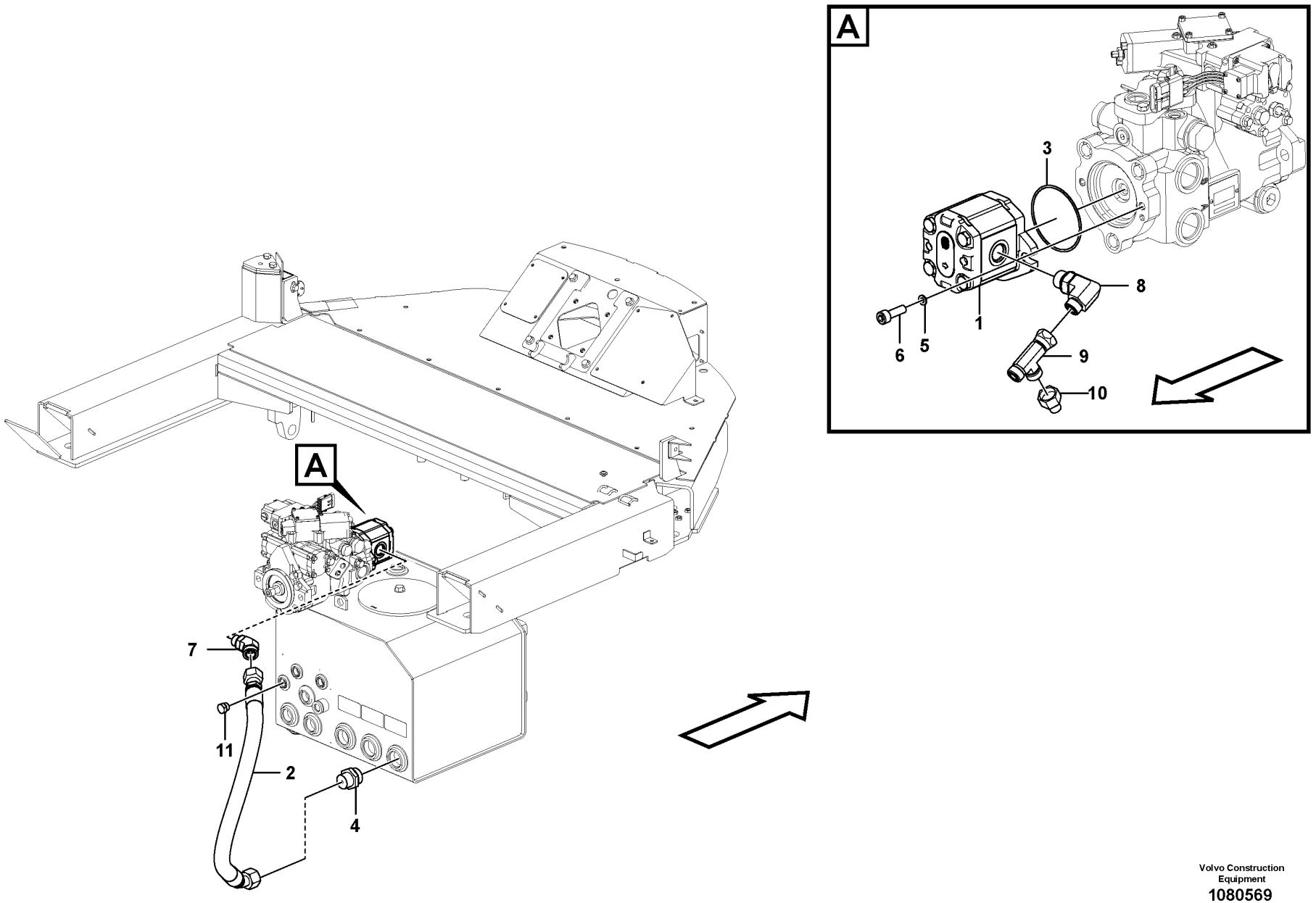

Volvo Construction Equipment
1080569

Fig.	Part No.	Quantity 1	2	3	PS	KIT	Description	Dénomination	Bezeichnung	Denominación	Benämning	Notes
1	RM 43844760	1					Gear pump	Pompe engrenages	Zahnradpumpe	Bomba de engranaje	Kugghjulspump	
	RM 58898677	1				K	•Sealing kit	•Jeu joints	•Dichtungssatz	•Juego de reténes	•Tätningssats	
2	VOE 12805482	1					Hose assembly	Conduit flexible	Schlauchleitung	Conducto	Slangledning	
3	RM 95988796	1					O-ring	Joint torique	O-Ring	Anillo tórico	O-ring	
4	RM 59922658	1					Adapter	Adaptateur	Adapter	Adaptador	Adapter	
5	RM 96741046	2					Plain washer	Rondelle plane	Flachscheibe	Arandela plana	Planbricka	
6	RM 96702162	2					Hex. socket screw	Vis à six pans creux	Innensechskantschraube	Tornillo de hexágono embutido	Insexskruv	
7	VOE 935017	1					Nipple	Raccord	Nippel	Niple	Nippel	
	VOE 993323	1					•O-ring	•Joint torique	•O-Ring	•Anillo tórico	•O-ring	
	VOE 978129	1					•O-ring	•Joint torique	•O-Ring	•Anillo tórico	•O-ring	
8	VOE 935073	1					Elbow nipple	Raccord coudé	Winkelnippel	Niple angular	V-nippel	
	VOE 990738	1					•O-ring	•Joint torique	•O-Ring	•Anillo tórico	•O-ring	
	VOE 993322	1					•O-ring	•Joint torique	•O-Ring	•Anillo tórico	•O-ring	
9	VOE 13933878	1					T-nipple	Raccord-t	T-Nippel	Niple t	T-nippel	
	VOE 990738	1					•O-ring	•Joint torique	•O-Ring	•Anillo tórico	•O-ring	
10	RM 59923961	1					Reducer	Reducteur	Reduzierstück	Reductor	Reducerstycke	
11	RM 95323465	1					Plug	Tampon	Stopfen	Tapón	Plugg	

1		**Hydraulic pump** **Pompe hydraulique** **Hydraulikpumpe** **Bomba hidráulica** **Hydraulpump**	Catalogue id **20736**	Group **913**
2				
3			Illustr. No **1080569**	Section **400**
4				
5		**12804817, 12805694**	Issue **20044521-B**	Page **529**

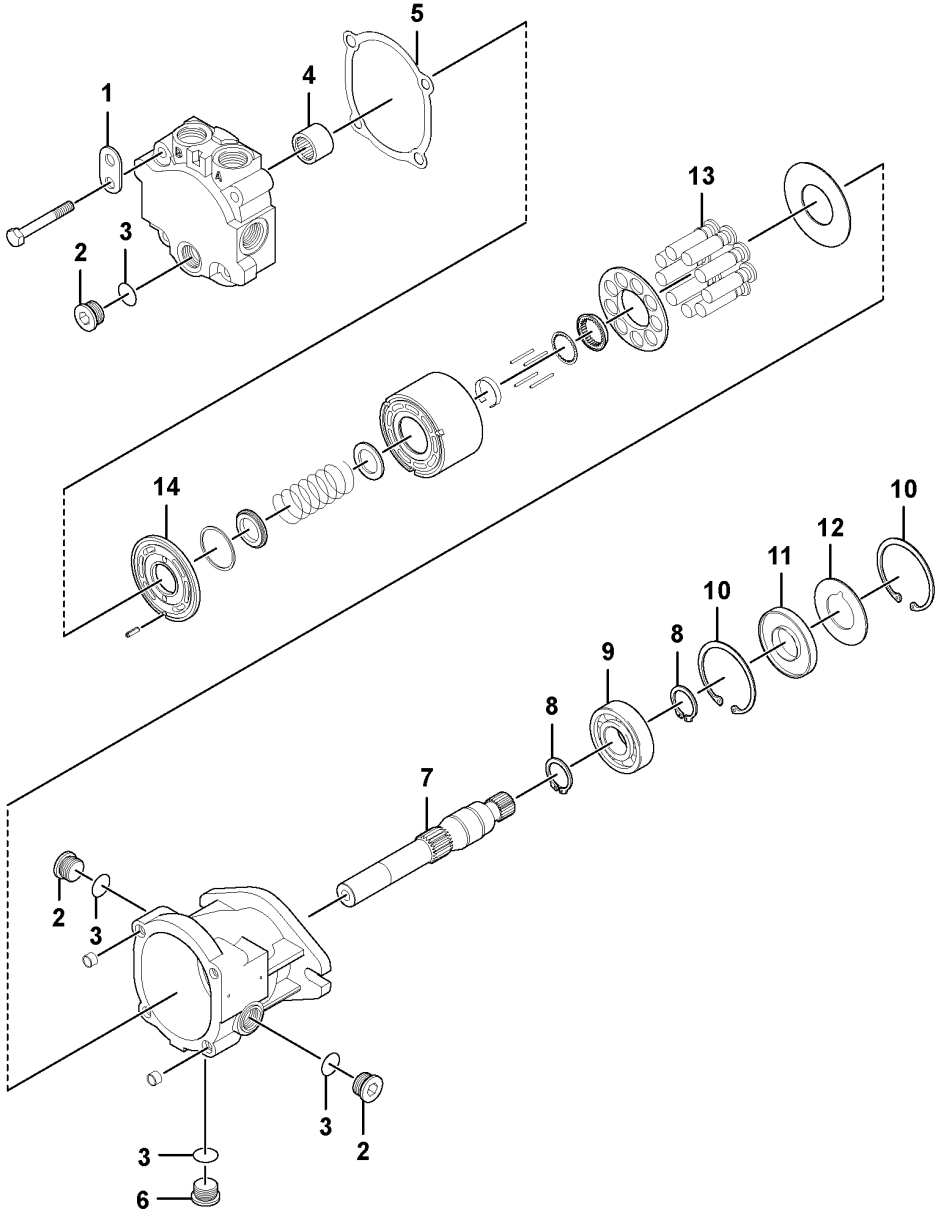
1
2
3
4
5
6
7
8
9
10
11
12
13
14

Fig.	Part No.	Quantity 1	2	3	PS	KIT	Description	Dénomination	Bezeichnung	Denominación	Benämning	Notes
	RM 43844554	1					Hydraulic motor	Moteur hydraulique	Hydromotor	Motor hidráulico	Hydraulmotor	
1	**RM 59360966**	1					•Bracket	•Console	•Konsole	•Consola	•Konsol	
2	**RM 58891540**	3					•Plug	•Tampon	•Stopfen	•Tapón	•Plugg	
	RM 50278019	3					••O-ring	••Joint torique	••O-Ring	••Anillo tórico	••O-ring	
3	**VOE 11713542**	4					•O-ring	•Joint torique	•O-Ring	•Anillo tórico	•O-ring	
4	**RM 59387605**	1					•Needle bearing	•Roulement à aiguilles	•Nadellager	•Cojinete de agujas	•Nållager	
5	**RM 59387498**	1					•Gasket	•Joint	•Dichtung	•Junta	•Packning	
6	**RM 56998610**	1					•Plug	•Tampon	•Stopfen	•Tapón	•Plugg	
	RM 11713542	1					••O-ring	••Joint Torique	••O-Ring	••Junta torica	••O-ring	
7	**RM 13228200**	1					•Shaft	•Arbre	•Welle	•Eje	•Axel	
8	**RM 59785519**	2					•Ring	•Bague	•Ring	•Anillo	•Ring	
9	**RM 20930897**	1					•Ball bearing	•Roulement billes	•Kugellager	•Cojinete de bolas	•Kullager	
10	**RM 59861872**	2					•Ring	•Bague	•Ring	•Anillo	•Ring	
11	**RM 59941203**	1					•Sealing ring	•Bague étanchéité	•Dichtring	•Anillo retén	•Tätningsring	
12	**RM 59245209**	1					•Support washer	•Rondelle support	•Stützscheibe	•Arandela de apoyo	•Stödbricka	
13	**VOE 15197332**	1					•Piston	•Piston	•Kolben	•Pistón	•Kolv	
14	**VOE 15197447**	1					•Valve plate	•Plaque soupape	•Ventilplatte	•Placa valvula	•Ventilplatta	
	RM 13521760	1					Sealing kit	Jeu joints	Dichtungssatz	Juego de reténes	Tätningssats	

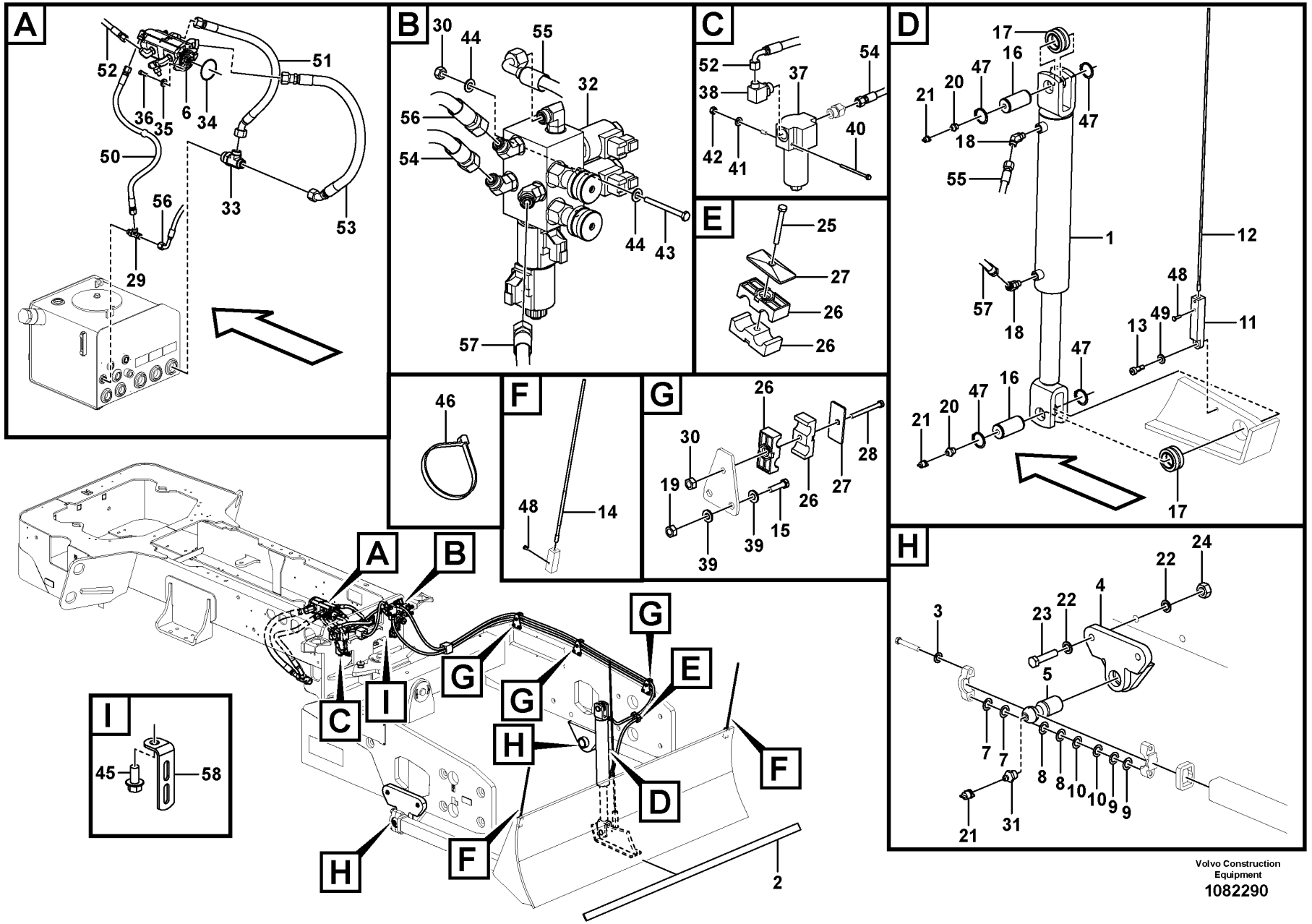

Volvo Construction Equipment

1082290

Fig.	Part No.	Quantity 1	2	3	PS	KIT	Description	Dénomination	Bezeichnung	Denominación	Benämning	Notes
1	RM 43924059	1					Hydraulic cylinder	Vérin hydraulique	Hydraulikzylinder	Cilindro hidráulico	Hydraulcylinder	
	RM 13515770	1					•Sealing kit	•Jeu joints	•Dichtungssatz	•Juego de reténes	•Tätningssats	
	RM 54577838	1					•Lock nut	•Contre-écrou	•Sicherungsmutter	•Contratuerca	•Låsmutter	
2	RM 59631499	1					Plate	Tôle	Blech	Chapa	Plåt	
3	VOE 12727975	4					Washer	Rondelle	Scheibe	Arandela	Bricka	
4	VOE 12767167	2					Bracket	Console	Konsole	Ménsula	Konsol	
5	VOE 12727649	2					•Locking device	•Dispositif de verrouillage	•Verriegelung	•Dispositivo cierre	•Låsanordning	
6		1			NS		Pump	Pompe	Pumpe	Bomba	Pump	See group 913-300 page 527
7	CH 87356	8					Shim	Cale d'épaisseur	Passcheibe	Arandela Ajuste	Passbricka	THICK = 2.5MM
8	CH 87357	8					Shim	Cale d'épaisseur	Passcheibe	Arandela Ajuste	Passbricka	THICK = 0.5MM
9	VOE 12731487	8					Shim	Cale d'épaisseur	Passcheibe	Arandela Ajuste	Passbricka	
10	VOE 12739530	8					Shim	Cale de réglage	Ausgleichblech	Laminilla de ajuste	Justermellanlägg	THICK = 0.175MM
11	RM 13294756	1					Bracket	Console	Konsole	Consola	Konsol	
12	RM 13294806	1					Side marking reflector	Réflecteur latéral	Seitenreflexband	Captafaros lateral	Sidomarkeringsreflex	
13	RM 96739388	1					Bolt	Boulon	Bolzen	Perno	Bult	
14	RM 13296231	2					Side marking reflector	Réflecteur latéral	Seitenreflexband	Captafaros lateral	Sidomarkeringsreflex	
15	RM 96744503	6					Hexagon screw	Vis à tête hexagonale	Sechskantschraube	Tornillo hexagonal	Sexkantsskruv	
16	RM 59683805	2					Pivot pin	Goupille-guide	Gelenkstift	Pasador articulado	Ledpinne	
17	RM 50273986	2					Bearing	Roulement	Lager	Cojinete	Lager	
18	VOE 935640	2					Elbow nipple	Raccord coudé	Winkelnippel	Niple angular	V-nippel	
	VOE 990737	2					•O-ring	•Joint torique	•O-Ring	•Anillo tórico	•O-ring	
	VOE 993320	2					•O-ring	•Joint torique	•O-Ring	•Anillo tórico	•O-ring	
19	VOE 971071	6					Hexagon nut	Écrou hexagonal	Sechskantmutter	Tuerca hexagonal	Sexkantsmutter	
20	RM 95201547	2					Fitting	Écrou raccord	Verschraubung	Racor	Förskruvning	
21	RM 50270248	4					Cap	Capot	Verschlusskappe	Capuchón	Hatt	
22	RM 96701578	8					Washer	Rondelle	Scheibe	Arandela	Bricka	
23	RM 96713987	4					Hexagon screw	Vis à tête hexagonale	Sechskantschraube	Tornillo hexagonal	Sexkantsskruv	
24	RM 96703699	4					Hexagon nut	Écrou hexagonal	Sechskantmutter	Tuerca hexagonal	Sexkantsmutter	
25	RM 96705553	1					Hexagon screw	Vis à tête hexagonale	Sechskantschraube	Tornillo hexagonal	Sexkantsskruv	
26	RM 46663944	8					Clamp	Collier serrage	Klemme	Abrazadera	Klamma	

1		**Leveling Blade Installation** **Installation de la lame de nivellement** **Nivellierblatt, Einbau** **Instalación de hoja niveladora** **Planeringsblad, ditsättning**	Catalogue id **20736**	Group **987**
2				
3			Illustr. No **1082290**	Section **100**
4				
5		**12805693**	Issue **20044521-B**	Page **533**

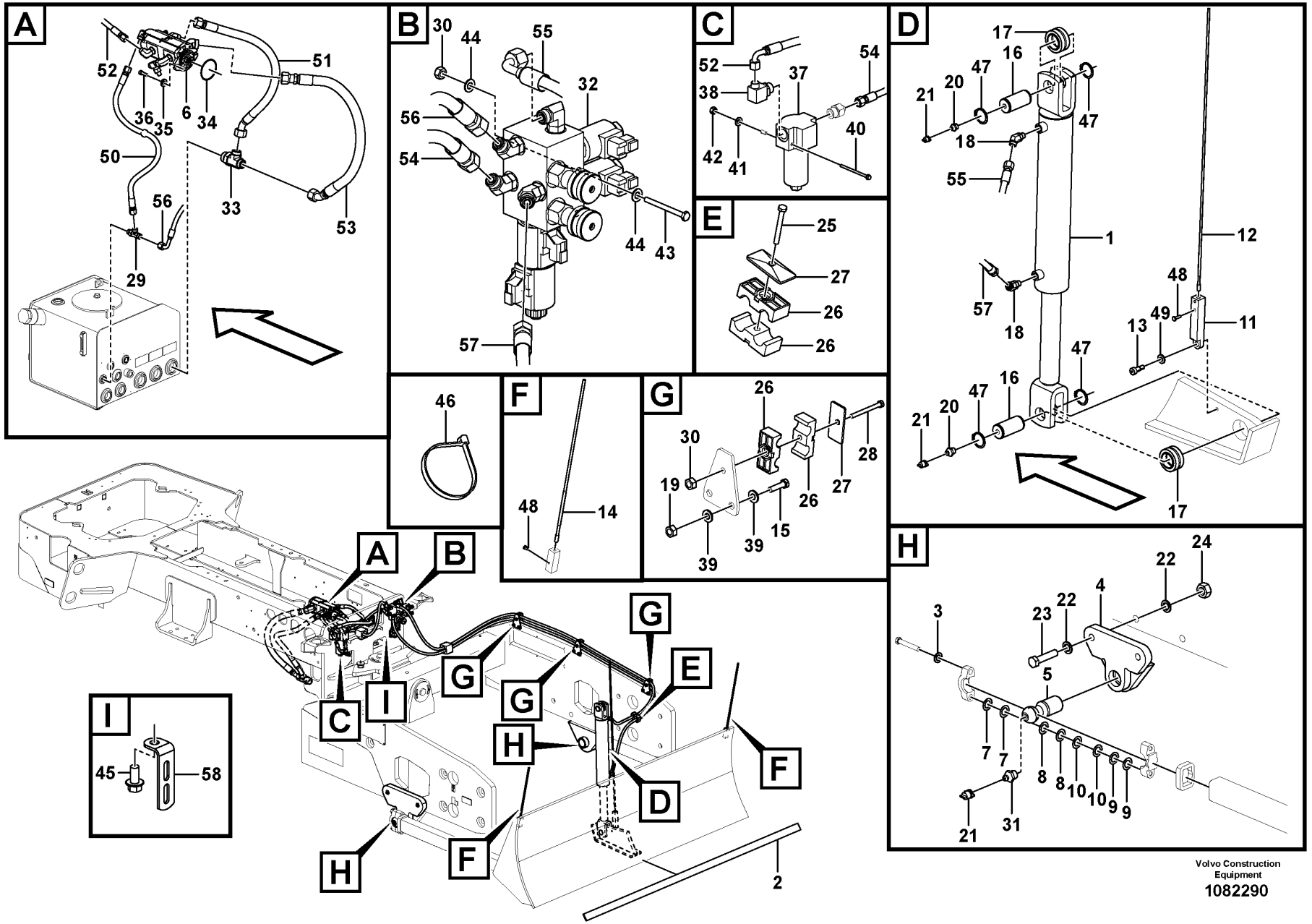

Volvo Construction Equipment

1082290

Fig.	Part No.	Quantity 1	2	3	PS	KIT	Description	Dénomination	Bezeichnung	Denominación	Benämning	Notes
27	RM 59583500	4					Plate	Tôle	Blech	Chapa	Plåt	
28	RM 96728522	3					Hexagon screw	Vis à tête hexagonale	Sechskantschraube	Tornillo hexagonal	Sexkantsskruv	
29	VOE 936694	1					T-nipple	Raccord-t	T-Nippel	Niple t	T-nippel	
30	VOE 955782	5					Hexagon nut	Écrou hexagonal	Sechskantmutter	Tuerca hexagonal	Sexkantsmutter	
31	VOE 990426	2					Lubricating nipple	Graisseur	Schmiernippel	Niple lubricador	Smörjnippel	
32		1			NS		Hydraulic valve	Valve hydraulique	Druckölventil	Válvula hidráulica	Hydraulventil	See group 912-500 page 519
33	RM 46691903	1					Adapter	Adaptateur	Adapter	Adaptador	Adapter	
34	RM 95988796	1					O-ring	Joint torique	O-Ring	Anillo tórico	O-ring	
35	RM 96741046	2					Plain washer	Rondelle plane	Flachscheibe	Arandela plana	Planbricka	
36	RM 96702162	2					Hex. socket screw	Vis à six pans creux	Innensechskantschraube	Tornillo de hexágono embutido	Insexskruv	
37	RM 13254784	1					Oil filter	Filtre à huile	Ölfilter	Filtro de aceite	Oljefilter	
	RM 13461645	1					•Filter	•Filtre	•Filter	•Filtro	•Filter	
38	VOE 935074	1					Elbow nipple	Raccord coudé	Winkelnippel	Niple angular	V-nippel	
	VOE 990738	1					•O-ring	•Joint torique	•O-Ring	•Anillo tórico	•O-ring	
	VOE 993323	1					•O-ring	•Joint torique	•O-Ring	•Anillo tórico	•O-ring	
39	RM 96741046	12					Plain washer	Rondelle plane	Flachscheibe	Arandela plana	Planbricka	
40	VOE 969983	2					Flange screw	Vis à embase	Flanschschraube	Tornillo embridado	Flänsskruv	
41	VOE 955892	2					Plain washer	Rondelle plane	Flachscheibe	Arandela plana	Planbricka	
42	VOE 983305	2					Hexagon nut	Écrou hexagonal	Sechskantmutter	Tuerca hexagonal	Sexkantsmutter	
43	RM 96728787	2					Hexagon screw	Vis à tête hexagonale	Sechskantschraube	Tornillo hexagonal	Sexkantsskruv	
44	VOE 13955894	4					Washer	Rondelle	Scheibe	Arandela	Bricka	
45	VOE 946441	1					Flange screw	Vis à embase	Flanschschraube	Tornillo embridado	Flänsskruv	
46	RM 95373973	REQ					Locking wire	Fil arrêt	Sicherungsdraht	Alambre de seguridad	Låstråd	
47	RM 95223384	4					Ring	Bague	Ring	Anillo	Ring	
48	RM 96705041	6					Hexagon screw	Vis à tête hexagonale	Sechskantschraube	Tornillo hexagonal	Sexkantsskruv	
49	RM 18008821	1					Washer	Rondelle	Scheibe	Arandela	Bricka	
50	VOE 12762592	1					Hose assembly	Conduit flexible	Schlauchleitung	Conducto	Slangledning	
51	VOE 12806561	1					Hose assembly	Conduit flexible	Schlauchleitung	Conducto	Slangledning	
52	VOE 12758976	1					Hose assembly	Conduit flexible	Schlauchleitung	Conducto	Slangledning	
53	VOE 12805482	1					Hose assembly	Conduit flexible	Schlauchleitung	Conducto	Slangledning	

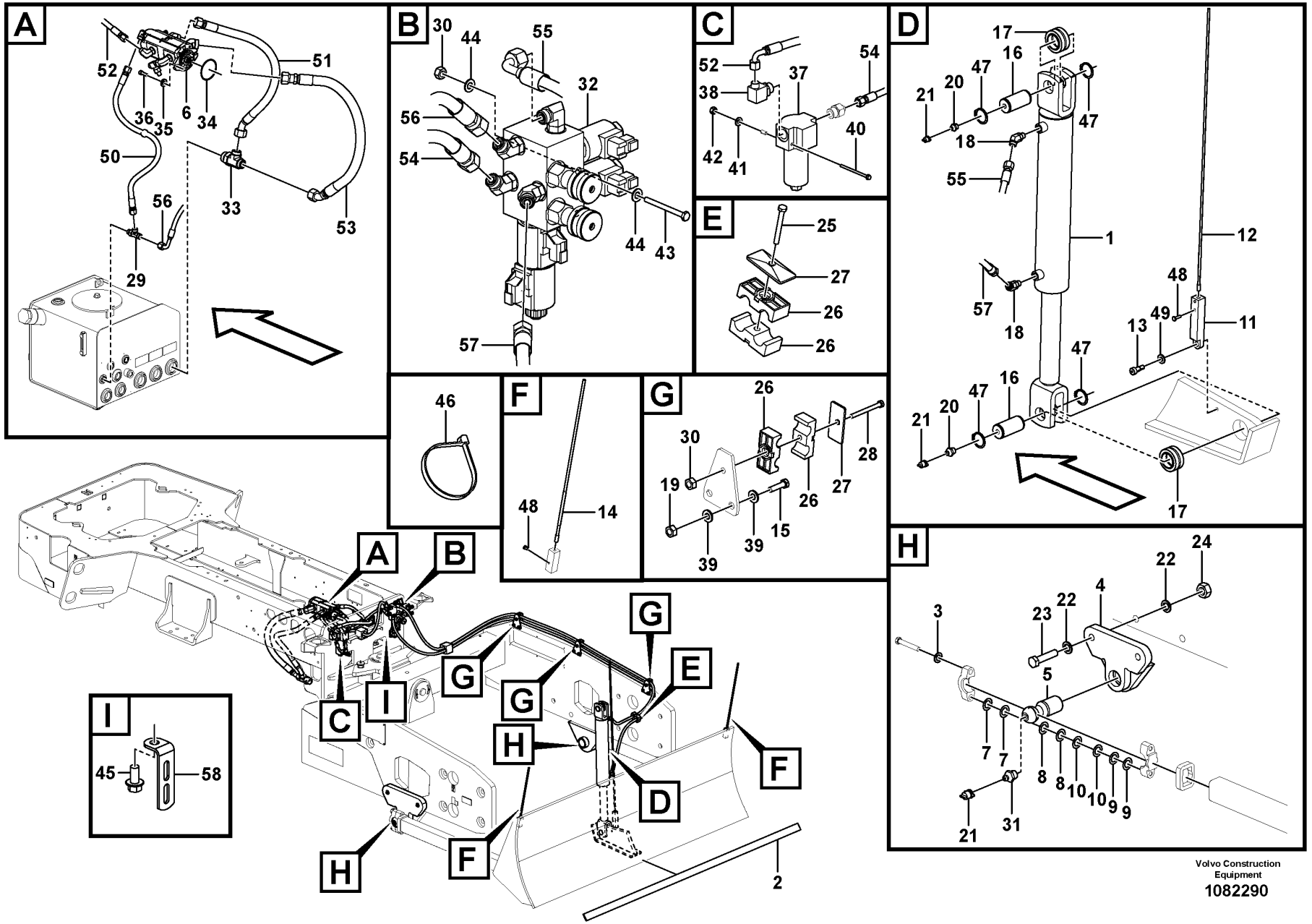

Volvo Construction Equipment

1082290

Fig.	Part No.	Quantity 1	2	3	PS	KIT	Description	Dénomination	Bezeichnung	Denominación	Benämning	Notes
54	VOE 12758905	1					Hose assembly	Conduit flexible	Schlauchleitung	Conducto	Slangledning	
55	VOE 12781089	1					Hose assembly	Conduit flexible	Schlauchleitung	Conducto	Slangledning	
56	VOE 12813307	1					Hose assembly	Conduit flexible	Schlauchleitung	Conducto	Slangledning	
57	RM 43878164	1					Hose assembly	Conduit flexible	Schlauchleitung	Conducto	Slangledning	
58	VOE 13965559	1					Bracket	Console	Konsole	Consola	Konsol	

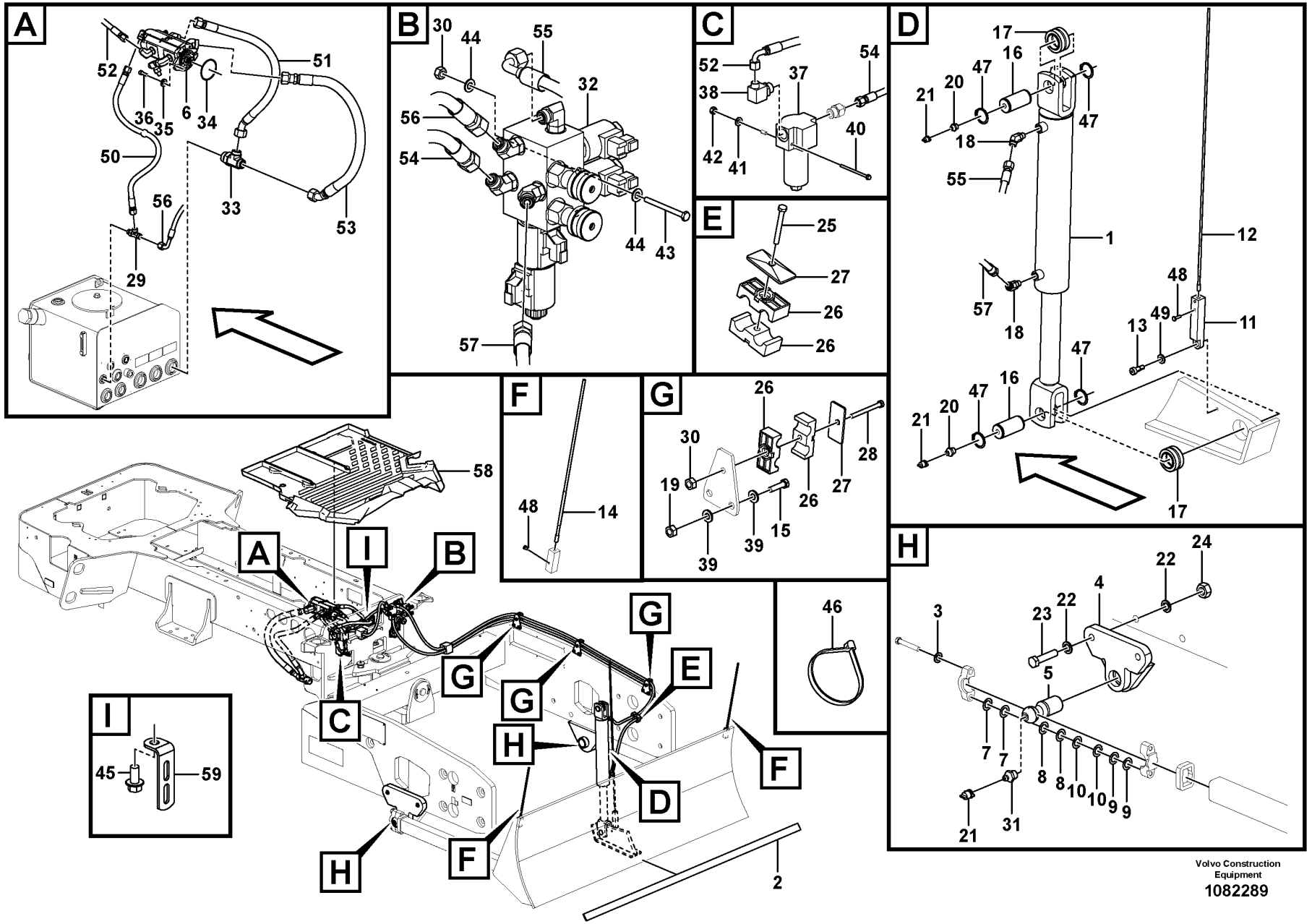

Volvo Construction Equipment

1082289

Fig.	Part No.	Quantity 1	2	3	PS	KIT	Description	Dénomination	Bezeichnung	Denominación	Benämning	Notes
1	RM 43924059	1					Hydraulic cylinder	Vérin hydraulique	Hydraulikzylinder	Cilindro hidráulico	Hydraulcylinder	
	RM 13515770	1					•Sealing kit	•Jeu joints	•Dichtungssatz	•Juego de reténes	•Tätningssats	
	RM 54577838	1					•Lock nut	•Contre-écrou	•Sicherungsmutter	•Contratuerca	•Låsmutter	
2	RM 59631499	1					Plate	Tôle	Blech	Chapa	Plåt	
3	VOE 12727975	4					Washer	Rondelle	Scheibe	Arandela	Bricka	
4	VOE 12767167	2					Bracket	Console	Konsole	Ménsula	Konsol	
5	VOE 12727649	2					•Locking device	•Dispositif de verrouillage	•Verriegelung	•Dispositivo cierre	•Låsanordning	
6		1			NS		Pump	Pompe	Pumpe	Bomba	Pump	See group 913-300 page 527
7	CH 87356	8					Shim	Cale d'épaisseur	Passcheibe	Arandela Ajuste	Passbricka	THICK = 2.5MM
8	CH 87357	8					Shim	Cale d'épaisseur	Passcheibe	Arandela Ajuste	Passbricka	THICK = 0.5MM
9	VOE 12731487	8					Shim	Cale d'épaisseur	Passcheibe	Arandela Ajuste	Passbricka	
10	VOE 12739530	8					Shim	Cale de réglage	Ausgleichblech	Laminilla de ajuste	Justermellanlägg	THICK = 0.175MM
11	RM 13294756	1					Bracket	Console	Konsole	Consola	Konsol	
12	RM 13294806	1					Side marking reflector	Réflecteur latéral	Seitenreflexband	Captafaros lateral	Sidomarkeringsreflex	
13	RM 96739388	1					Bolt	Boulon	Bolzen	Perno	Bult	
14	RM 13296231	2					Side marking reflector	Réflecteur latéral	Seitenreflexband	Captafaros lateral	Sidomarkeringsreflex	
15	RM 96744503	6					Hexagon screw	Vis à tête hexagonale	Sechskantschraube	Tornillo hexagonal	Sexkantsskruv	
16	RM 59683805	2					Pivot pin	Goupille-guide	Gelenkstift	Pasador articulado	Ledpinne	
17	RM 50273986	2					Bearing	Roulement	Lager	Cojinete	Lager	
18	VOE 935640	2					Elbow nipple	Raccord coudé	Winkelnippel	Niple angular	V-nippel	
	VOE 990737	2					•O-ring	•Joint torique	•O-Ring	•Anillo tórico	•O-ring	
	VOE 993320	2					•O-ring	•Joint torique	•O-Ring	•Anillo tórico	•O-ring	
19	VOE 971071	6					Hexagon nut	Écrou hexagonal	Sechskantmutter	Tuerca hexagonal	Sexkantsmutter	
20	RM 95201547	2					Fitting	Écrou raccord	Verschraubung	Racor	Förskruvning	
21	RM 50270248	4					Cap	Capot	Verschlusskappe	Capuchón	Hatt	
22	RM 96701578	8					Washer	Rondelle	Scheibe	Arandela	Bricka	
23	RM 96713987	4					Hexagon screw	Vis à tête hexagonale	Sechskantschraube	Tornillo hexagonal	Sexkantsskruv	
24	RM 96703699	4					Hexagon nut	Écrou hexagonal	Sechskantmutter	Tuerca hexagonal	Sexkantsmutter	
25	RM 96705553	1					Hexagon screw	Vis à tête hexagonale	Sechskantschraube	Tornillo hexagonal	Sexkantsskruv	
26	RM 46663944	8					Clamp	Collier serrage	Klemme	Abrazadera	Klamma	

1		**Leveling Blade Installation** **Installation de la lame de nivellement** **Nivellierblatt, Einbau** **Instalación de hoja niveladora** **Planeringsblad, ditsättning**	Catalogue id **20736**	Group **987**
2				
3			Illustr. No **1082289**	Section **110**
4				
5		**12804816**	Issue **20044521-B**	Page **539**

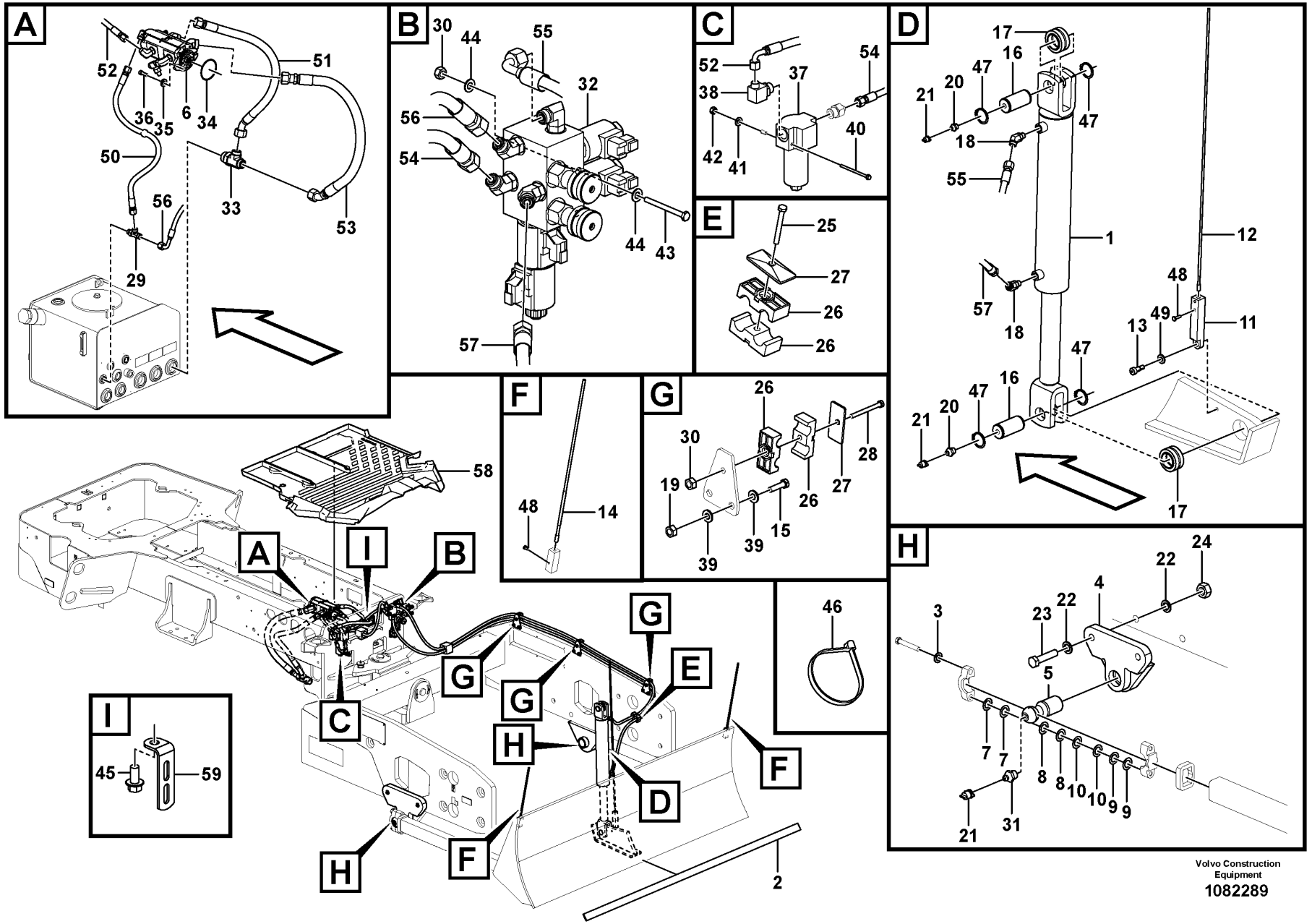

Volvo Construction Equipment

1082289

Fig.	Part No.	Quantity 1	2	3	PS	KIT	Description	Dénomination	Bezeichnung	Denominación	Benämning	Notes
27	RM 59583500	4					Plate	Tôle	Blech	Chapa	Plåt	
28	RM 96728522	3					Hexagon screw	Vis à tête hexagonale	Sechskantschraube	Tornillo hexagonal	Sexkantsskruv	
29	VOE 936694	1					T-nipple	Raccord-t	T-Nippel	Niple t	T-nippel	
30	VOE 955782	5					Hexagon nut	Écrou hexagonal	Sechskantmutter	Tuerca hexagonal	Sexkantsmutter	
31	VOE 990426	2					Lubricating nipple	Graisseur	Schmiernippel	Niple lubricador	Smörjnippel	
32		1			NS		Hydraulic valve	Valve hydraulique	Druckölventil	Válvula hidráulica	Hydraulventil	See group 912-500 page 519
33	RM 46691903	1					Adapter	Adaptateur	Adapter	Adaptador	Adapter	
34	RM 95988796	1					O-ring	Joint torique	O-Ring	Anillo tórico	O-ring	
35	RM 96741046	2					Plain washer	Rondelle plane	Flachscheibe	Arandela plana	Planbricka	
36	RM 96702162	2					Hex. socket screw	Vis à six pans creux	Innensechskantschraube	Tornillo de hexágono embutido	Insexskruv	
37	RM 13254784	1					Oil filter	Filtre à huile	Ölfilter	Filtro de aceite	Oljefilter	
	RM 13461645	1					•Filter	•Filtre	•Filter	•Filtro	•Filter	
38	VOE 935074	1					Elbow nipple	Raccord coudé	Winkelnippel	Niple angular	V-nippel	
	VOE 990738	1					•O-ring	•Joint torique	•O-Ring	•Anillo tórico	•O-ring	
	VOE 993323	1					•O-ring	•Joint torique	•O-Ring	•Anillo tórico	•O-ring	
39	RM 96741046	12					Plain washer	Rondelle plane	Flachscheibe	Arandela plana	Planbricka	
40	VOE 969983	2					Flange screw	Vis à embase	Flanschschraube	Tornillo embridado	Flänsskruv	
41	VOE 955892	2					Plain washer	Rondelle plane	Flachscheibe	Arandela plana	Planbricka	
42	VOE 983305	2					Hexagon nut	Écrou hexagonal	Sechskantmutter	Tuerca hexagonal	Sexkantsmutter	
43	RM 96728787	2					Hexagon screw	Vis à tête hexagonale	Sechskantschraube	Tornillo hexagonal	Sexkantsskruv	
44	VOE 13955894	4					Washer	Rondelle	Scheibe	Arandela	Bricka	
45	VOE 946441	1					Flange screw	Vis à embase	Flanschschraube	Tornillo embridado	Flänsskruv	
46	RM 95373973	REQ					Locking wire	Fil arrêt	Sicherungsdraht	Alambre de seguridad	Låstråd	
47	RM 95223384	4					Ring	Bague	Ring	Anillo	Ring	
48	RM 96705041	6					Hexagon screw	Vis à tête hexagonale	Sechskantschraube	Tornillo hexagonal	Sexkantsskruv	
49	RM 18008821	1					Washer	Rondelle	Scheibe	Arandela	Bricka	
50	VOE 12762592	1					Hose assembly	Conduit flexible	Schlauchleitung	Conducto	Slangledning	
51	VOE 12806561	1					Hose assembly	Conduit flexible	Schlauchleitung	Conducto	Slangledning	
52	VOE 12758976	1					Hose assembly	Conduit flexible	Schlauchleitung	Conducto	Slangledning	
53	VOE 12805482	1					Hose assembly	Conduit flexible	Schlauchleitung	Conducto	Slangledning	

1		**Leveling Blade Installation** **Installation de la lame de nivellement** **Nivellierblatt, Einbau** **Instalación de hoja niveladora** **Planeringsblad, ditsättning**	Catalogue id **20736**	Group **987**
2				
3			Illustr. No **1082289**	Section **110**
4				
5		**12804816**	Issue **20044521-B**	Page **541**

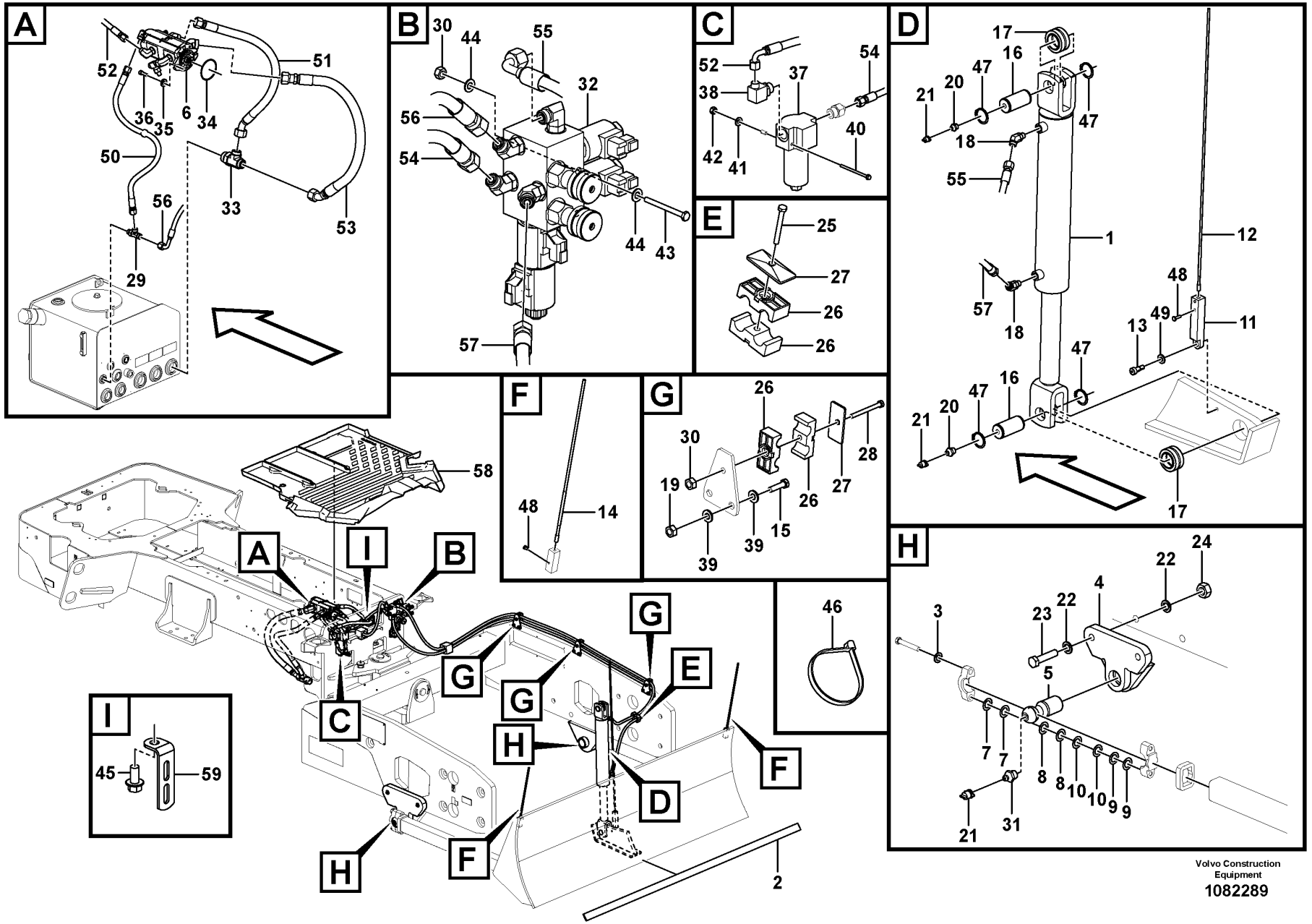

Volvo Construction Equipment

1082289

Fig.	Part No.	Quantity 1	2	3	PS	KIT	Description	Dénomination	Bezeichnung	Denominación	Benämning	Notes
54	VOE 12758905	1					Hose assembly	Conduit flexible	Schlauchleitung	Conducto	Slangledning	
55	VOE 12781089	1					Hose assembly	Conduit flexible	Schlauchleitung	Conducto	Slangledning	
56	VOE 12813307	1					Hose assembly	Conduit flexible	Schlauchleitung	Conducto	Slangledning	
57	RM 43878164	1					Hose assembly	Conduit flexible	Schlauchleitung	Conducto	Slangledning	
58	VOE 12791797	1					Floor mat	Tapis sol	Bodenmatte	Alfombra piso	Golvmatta	
59	VOE 13965559	1					Bracket	Console	Konsole	Consola	Konsol	

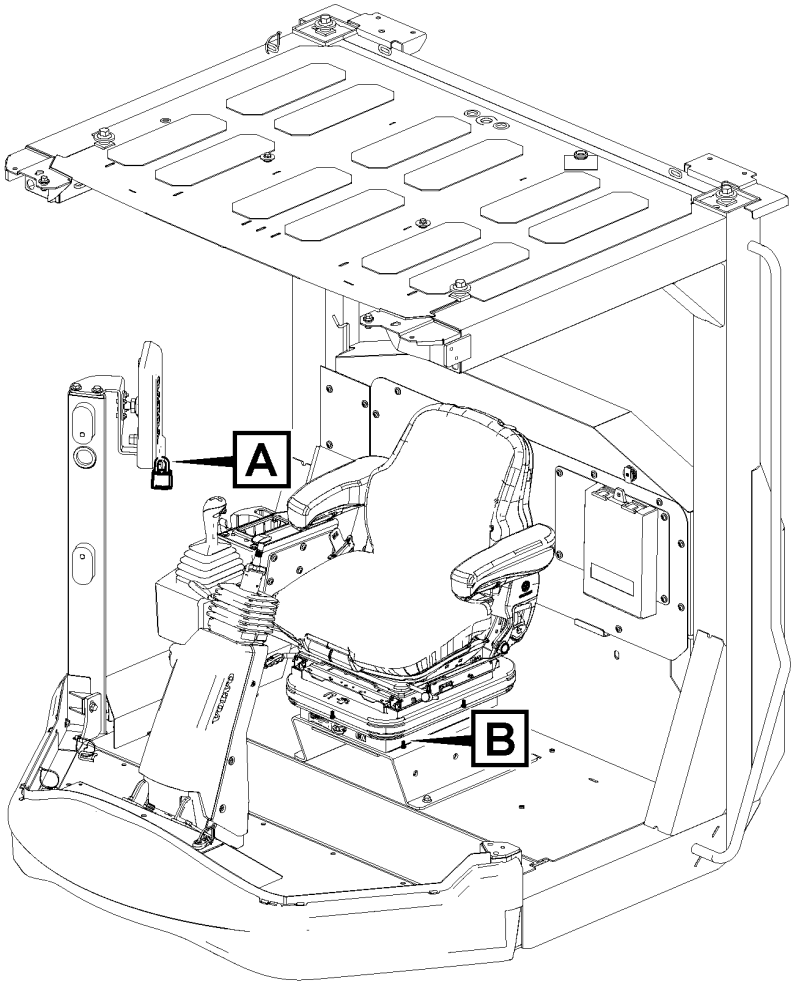
A
B

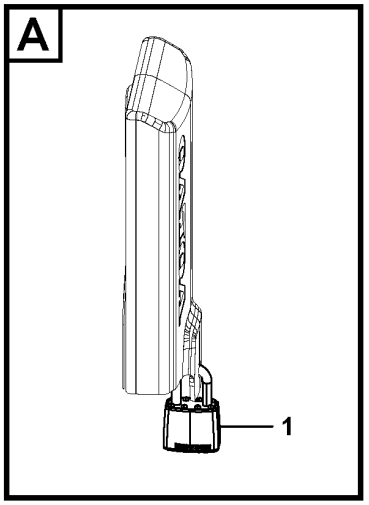
A
1

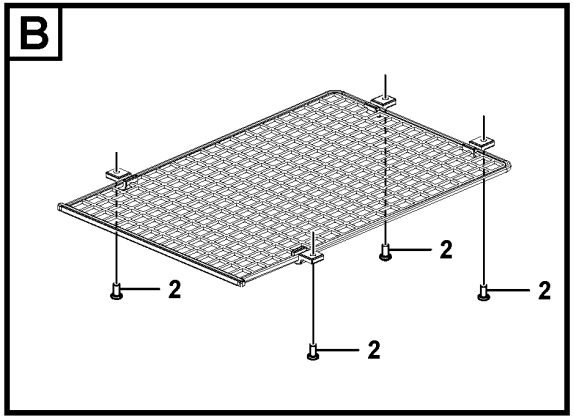
B
2
2
2
2

Fig.	Part No.	Quantity 1	2	3	PS	KIT	Description	Dénomination	Bezeichnung	Denominación	Benämning	Notes
1	RM 43907906	1					Lock	Serrure	Schloss	Cierre	Lås	
2	VOE 969404	4					Six point socket screw	Vis à 6 pans creux	Sechszahn-Hohlschraube	Racor de seis dientes	Sextandhålskruv	

1		**Vandalism kit** **Kit de protection antivandalisme** **Vandalisierungschutz** **Protección contra vandalismo** **Vandalskydd**	Catalogue id **20736**	Group **992**
2				
3			Illustr. No **1082297**	Section **200**
4				
5		**12816536**	Issue **20044521-B**	Page **545**

REPLACED PARTS
PIÉCES PÉRIMÉES ET REMPLACÉES
ERSETZTE ARTIKEL

PIEZAS SUBSTITUDAS
ERSATTA ARTIKLAR

Catalogue id	Group
20736	**10**
Issue	Page
20044521-B	**546**

Part No	Replaced By	Quantity
VOE 15651453	* * * USE VOE 15652588	1.00

Part No	Replaced By	Quantity

Part No	Replaced By	Quantity

Part No	Replaced By	Quantity

Part No	Group	Sect	Page	Part No	Group	Sect	Page	Part No	Group	Sect	Page	Part No	Group	Sect	Page	Part No	Group	Sect	Page
CH 401017	363	100	219	RM 13205083	364	200	229	RM 13275342	441	100	291	RM 18000018	870	100	433	RM 43918820	897	100	455
CH 401017	363	200	221	RM 13205364	912	400	517	RM 13275342	441	110	293	RM 18004119	911	1600	499	RM 43922509	645	100	329
CH 401017	363	300	223	RM 13209648	371	100	239	RM 13284195	463	300	305	RM 18004127	463	100	301	RM 43924059	987	100	533
CH 87356	987	100	533	RM 13209903	711	200	341	RM 13294756	987	100	533	RM 18004424	711	200	341	RM 43924059	987	110	539
CH 87356	987	110	539	RM 13213509	911	800	489	RM 13294756	987	110	539	RM 18007278	711	200	341	RM 43928241	218	100	77
CH 87357	987	100	533	RM 13213525	911	800	489	RM 13294806	987	100	533	RM 18008821	987	100	535	RM 43939206	711	100	339
CH 87357	987	110	539	RM 13213624	234	100	91	RM 13294806	987	110	539	RM 18008821	987	110	541	RM 43939206	711	200	341
RM 11713542	913	500	531	RM 13216007	441	100	291	RM 13296231	987	100	533	RM 20930897	777	700	367	RM 43955483	371	600	253
RM 11713543	777	700	367	RM 13216007	441	110	293	RM 13296231	987	110	539	RM 20930897	913	500	531	RM 43961200	897	100	455
RM 12734713	911	800	489	RM 13217450	818	200	393	RM 13351408	777	100	351	RM 20933677	235	100	93	RM 43961218	897	100	455
RM 12804841	777	100	349	RM 13218128	777	200	357	RM 13351408	777	110	353	RM 20933677	261	100	131	RM 43961226	897	100	455
RM 12804841	777	200	357	RM 13218136	777	200	357	RM 13351408	777	250	359	RM 43809623	360	100	203	RM 43965243	371	600	253
RM 12804841	777	250	359	RM 13218177	777	100	349	RM 13351887	352	100	181	RM 43809623	360	200	205	RM 43968551	911	500	483
RM 12817745	911	1500	497	RM 13218177	777	150	355	RM 13352174	352	100	181	RM 43820364	911	1500	497	RM 46636452	711	100	339
RM 13080106	911	1010	495	RM 13225339	818	200	393	RM 13355003	897	500	469	RM 43844521	911	1700	501	RM 46637708	870	100	431
RM 13080106	912	400	517	RM 13225503	818	200	393	RM 13366067	897	200	457	RM 43844521	912	700	521	RM 46652590	911	100	479
RM 13090097	777	700	367	RM 13228200	913	500	531	RM 13366075	897	200	457	RM 43844554	777	100	349	RM 46653770	913	100	525
RM 13167390	777	100	349	RM 13228937	645	100	329	RM 13382973	897	100	455	RM 43844554	777	110	353	RM 46663944	987	100	533
RM 13167390	777	150	355	RM 13229083	463	500	309	RM 13412069	777	100	349	RM 43844554	913	500	531	RM 46663944	987	110	539
RM 13176789	371	600	253	RM 13229190	463	500	309	RM 13412069	777	150	355	RM 43844570	913	300	527	RM 46670378	911	800	489
RM 13179205	777	200	357	RM 13232616	777	250	359	RM 13412648	818	200	393	RM 43844588	645	100	329	RM 46670501	911	600	485
RM 13179239	777	200	357	RM 13235874	777	800	369	RM 13431937	463	500	309	RM 43844695	777	600	365	RM 46670519	911	700	487
RM 13179247	777	200	357	RM 13239967	911	800	489	RM 13451646	897	200	457	RM 43844695	777	700	367	RM 46670717	911	1500	497
RM 13179577	777	100	349	RM 13247341	777	700	367	RM 13461033	913	300	527	RM 43844760	913	400	529	RM 46670717	911	1600	499
RM 13179577	777	150	355	RM 13247416	463	500	309	RM 13461645	987	100	535	RM 43856814	711	100	339	RM 46676979	912	2000	523
RM 13180450	911	500	483	RM 13254503	371	600	253	RM 13461645	987	110	541	RM 43856822	711	100	339	RM 46680948	218	100	77
RM 13182308	777	100	349	RM 13254784	987	100	535	RM 13494182	463	300	305	RM 43856822	711	200	341	RM 46680955	218	100	77
RM 13182308	777	110	353	RM 13254784	987	110	541	RM 13494190	463	300	305	RM 43857994	261	400	137	RM 46682803	870	100	433
RM 13184072	777	100	349	RM 13263363	463	400	307	RM 13515770	987	100	533	RM 43858174	777	810	371	RM 46685673	364	200	229
RM 13184072	777	110	353	RM 13263371	463	400	307	RM 13515770	987	110	539	RM 43858174	777	900	373	RM 46688792	911	700	487
RM 13184445	441	100	291	RM 13263389	463	400	307	RM 13521760	913	500	531	RM 43859412	212	300	53	RM 46691903	911	100	479
RM 13184445	441	110	293	RM 13263934	912	700	521	RM 13907761	913	100	525	RM 43878164	987	100	537	RM 46691903	987	100	535
RM 13185376	777	250	359	RM 13266846	463	400	307	RM 13955894	912	220	511	RM 43878164	987	110	543	RM 46691903	987	110	541
RM 13198908	364	200	229	RM 13273354	362	400	215	RM 13971072	821	200	397	RM 43886696	870	100	433	RM 46694550	897	100	455
RM 13198908	371	600	253	RM 13273362	362	400	215	RM 14280457	261	400	137	RM 43907906	992	200	545	RM 46695342	911	700	487
RM 13199344	897	100	455	RM 13273818	870	100	433	RM 17236967	517	100	317	RM 43912021	897	100	455	RM 50269984	777	100	349

NUMERICAL INDEX
RÉPERTOIRE DE NUMÉROS
NUMMERNREGISTER

INDICE DE NÚMERO
NUMMERREGISTER

Catalogue id 20736 | Group 10
Issue 20044521-B | Page 548

Part No	Group	Sect	Page
RM 50269984	777	150	355
RM 50270248	711	100	339
RM 50270248	711	200	341
RM 50270248	987	100	533
RM 50270248	987	110	539
RM 50273986	987	100	533
RM 50273986	987	110	539
RM 50274299	235	100	93
RM 50274299	261	100	131
RM 50274299	261	400	137
RM 50278019	913	500	531
RM 50278894	912	2000	523
RM 50829647	371	100	239
RM 50829647	711	200	341
RM 50829654	711	200	341
RM 50829654	821	100	395
RM 50829654	821	200	397
RM 50829662	711	200	341
RM 50829670	360	100	203
RM 50829670	360	400	209
RM 54577838	987	100	533
RM 54577838	987	110	539
RM 54584776	777	250	359
RM 54632781	463	300	305
RM 54633185	463	500	309
RM 56998610	913	500	531
RM 58754458	371	200	245
RM 58754458	371	600	253
RM 58771668	364	100	227
RM 58788852	360	100	203
RM 58788852	360	200	205
RM 58799768	912	350	515
RM 58813791	777	700	367
RM 58853870	821	100	395
RM 58853870	821	200	397
RM 58878562	364	200	229
RM 58878562	371	600	253
RM 58880501	911	800	489
RM 58891540	913	500	531
RM 58893108	353	200	185
RM 58898677	913	400	529
RM 58901653	442	200	297
RM 58901653	911	1700	501
RM 58901653	911	1800	503
RM 58903741	777	700	367
RM 58910852	371	200	243
RM 58916578	463	200	303
RM 58916628	463	400	307
RM 58917014	517	100	317
RM 58965542	897	200	457
RM 58966086	442	200	297
RM 58974155	463	200	303
RM 58974155	463	500	309
RM 58974155	517	100	317
RM 58978255	897	100	455
RM 59031674	463	100	301
RM 59031997	911	1000	493
RM 59031997	911	1010	495
RM 59035410	911	900	491
RM 59040923	912	350	515
RM 59068866	911	1010	495
RM 59077602	912	300	513
RM 59077602	912	350	515
RM 59081323	821	200	397
RM 59087452	897	200	457
RM 59102749	777	700	367
RM 59102913	912	350	515
RM 59109272	711	200	341
RM 59110312	912	100	505
RM 59110312	912	150	507
RM 59117317	371	200	243
RM 59117317	371	700	255
RM 59117317	371	800	257
RM 59117317	870	100	433
RM 59117333	371	100	239
RM 59121855	261	400	137
RM 59121855	870	100	433
RM 59123802	777	700	367
RM 59134577	387	100	275
RM 59134577	387	200	277
RM 59144428	234	100	91
RM 59144428	777	100	349
RM 59144428	777	150	355
RM 59146241	463	200	303
RM 59146241	463	500	309
RM 59146290	463	300	305
RM 59146613	463	500	309
RM 59146654	463	500	309
RM 59146662	463	500	309
RM 59146670	463	500	309
RM 59147249	911	600	485
RM 59153650	463	500	309
RM 59163758	771	100	347
RM 59177915	441	100	291
RM 59177915	441	110	293
RM 59179218	252	100	109
RM 59179226	252	100	109
RM 59185074	371	300	247
RM 59190975	645	100	329
RM 59190975	711	100	339
RM 59197012	911	1500	497
RM 59208512	777	100	349
RM 59208512	777	150	355
RM 59209015	870	100	433
RM 59214775	711	100	339
RM 59218289	463	400	307
RM 59218511	517	100	317
RM 59242834	463	500	309
RM 59242867	463	500	309
RM 59243162	463	500	309
RM 59245209	913	500	531
RM 59246603	897	100	455
RM 59246611	897	100	455
RM 59246645	897	200	457
RM 59246660	897	200	457
RM 59246819	463	500	309
RM 59246835	463	500	309
RM 59249292	912	350	515
RM 59251009	463	200	303
RM 59277756	777	100	349
RM 59277756	777	150	355
RM 59277764	777	250	359
RM 59277772	777	100	349
RM 59277772	777	150	355
RM 59286336	442	100	295
RM 59296632	777	200	357
RM 59298208	711	100	339
RM 59299545	711	100	339
RM 59306894	911	1000	493
RM 59307611	911	1010	495
RM 59329979	442	200	297
RM 59337097	777	700	367
RM 59359836	912	2000	523
RM 59360966	913	500	531
RM 59387498	913	500	531
RM 59387605	913	500	531
RM 59427096	777	1200	379
RM 59436741	711	100	339
RM 59436865	362	400	215
RM 59450528	711	100	339
RM 59465658	371	100	241
RM 59465658	371	200	245
RM 59465666	371	100	241
RM 59465674	371	200	245
RM 59510065	441	100	291
RM 59510065	441	110	293
RM 59524447	771	100	347
RM 59565044	218	100	77
RM 59565044	818	200	393
RM 59580571	442	200	297
RM 59583500	987	100	535
RM 59583500	987	110	541
RM 59600593	777	250	359
RM 59607853	711	100	339
RM 59607861	711	100	339
RM 59613612	777	100	349
RM 59613612	777	110	353
RM 59617985	442	200	297
RM 59631499	987	100	533
RM 59631499	987	110	539
RM 59683805	987	100	533
RM 59683805	987	110	539
RM 59696666	777	900	373
RM 59704429	371	200	243
RM 59778068	463	300	305
RM 59785246	777	700	367
RM 59785303	777	700	367
RM 59785519	777	700	367
RM 59785519	913	500	531
RM 59785642	777	700	367
RM 59794115	463	200	303
RM 59794115	463	500	309
RM 59812594	911	600	485
RM 59813279	881	100	449
RM 59813279	881	200	451
RM 59849661	353	100	183
RM 59861872	777	700	367
RM 59861872	913	500	531
RM 59922526	911	1000	493
RM 59922526	911	1010	495

Part No	Group	Sect	Page	Part No	Group	Sect	Page	Part No	Group	Sect	Page	Part No	Group	Sect	Page	Part No	Group	Sect	Page
RM 59922658	911	100	479	RM 80809940	371	1400	269	RM 95373973	371	200	245	RM 96701578	777	1100	377	RM 96702329	818	200	393
RM 59922658	913	400	529	RM 80809940	371	400	249	RM 95373973	371	500	251	RM 96701578	777	1200	379	RM 96702378	371	500	251
RM 59923961	777	600	365	RM 80809940	371	600	253	RM 95373973	371	600	253	RM 96701578	987	100	533	RM 96702378	810	100	387
RM 59923961	913	300	527	RM 80809940	911	1700	501	RM 95373973	387	200	277	RM 96701578	987	110	539	RM 96702386	371	200	243
RM 59923961	913	400	529	RM 80917826	371	1400	269	RM 95373973	911	1010	495	RM 96701917	261	200	133	RM 96702428	777	200	357
RM 59924027	442	200	297	RM 90502592	463	400	307	RM 95373973	987	100	535	RM 96701917	371	200	245	RM 96702428	911	600	485
RM 59924027	911	1000	493	RM 90502816	517	100	317	RM 95373973	987	110	541	RM 96701917	821	100	395	RM 96702428	912	300	513
RM 59924027	911	1010	495	RM 90502949	463	400	307	RM 95412946	711	100	339	RM 96701917	821	200	397	RM 96702444	261	200	133
RM 59924035	912	400	517	RM 935069	912	300	513	RM 95439006	777	100	349	RM 96701917	870	100	433	RM 96702444	711	200	341
RM 59926659	217	200	75	RM 935085	912	700	521	RM 95439006	777	150	355	RM 96701958	371	100	239	RM 96702667	463	100	301
RM 59929059	371	900	259	RM 95024170	371	200	245	RM 95671285	870	100	433	RM 96701958	821	100	395	RM 96702667	711	200	341
RM 59929711	771	100	347	RM 95049359	645	100	329	RM 95720256	777	100	349	RM 96701958	821	200	397	RM 96702667	711	300	343
RM 59933622	912	350	515	RM 95086062	777	700	367	RM 95720256	777	150	355	RM 96701966	371	1400	269	RM 96702667	777	800	369
RM 59933713	777	700	367	RM 95097663	777	700	367	RM 95720256	777	150	355	RM 96702162	913	400	529	RM 96702667	777	810	371
RM 59936559	911	900	491	RM 95098679	645	100	329	RM 95860052	371	900	259	RM 96702162	987	100	535	RM 96702667	821	100	395
RM 59941203	913	500	531	RM 95098679	711	100	339	RM 95919247	442	100	295	RM 96702162	987	110	541	RM 96702667	821	200	397
RM 59949339	777	700	367	RM 95175881	441	100	291	RM 95919254	442	100	295	RM 96702170	870	100	431	RM 96702667	821	300	399
RM 59949511	777	700	367	RM 95175881	441	110	293	RM 95919460	911	1700	501	RM 96702261	256	100	127	RM 96702709	777	250	359
RM 59972877	777	700	367	RM 95201547	711	100	339	RM 95934451	218	100	77	RM 96702261	261	200	133	RM 96702816	371	100	241
RM 59980482	442	200	297	RM 95201547	711	200	341	RM 95943346	371	900	259	RM 96702261	371	100	241	RM 96702832	371	200	243
RM 59980482	911	1800	503	RM 95201547	987	100	533	RM 95958963	911	1010	495	RM 96702279	261	100	131	RM 96703442	256	100	127
RM 59980706	911	600	485	RM 95201547	987	110	539	RM 95988739	777	100	349	RM 96702279	263	100	143	RM 96703699	777	100	351
RM 59986422	777	700	367	RM 95220893	261	100	131	RM 95988739	777	110	353	RM 96702279	371	100	239	RM 96703699	777	1000	375
RM 59990010	441	100	291	RM 95220919	256	100	127	RM 95988796	913	100	525	RM 96702279	371	1300	267	RM 96703699	777	110	353
RM 59990010	441	110	293	RM 95223384	987	100	535	RM 95988796	913	400	529	RM 96702279	371	200	245	RM 96703699	777	1100	377
RM 59990010	911	1700	501	RM 95223384	987	110	541	RM 95988796	987	100	535	RM 96702287	263	100	143	RM 96703699	777	1200	379
RM 59990010	911	1800	503	RM 95301834	371	900	259	RM 95988796	987	110	541	RM 96702287	711	200	341	RM 96703699	987	100	533
RM 59990010	911	800	489	RM 95301875	911	600	485	RM 95988804	777	600	365	RM 96702287	715	100	345	RM 96703699	987	110	539
RM 59993881	442	200	297	RM 95301875	912	400	517	RM 961991	362	400	215	RM 96702287	852	100	423	RM 96704234	235	100	93
RM 59993881	911	1700	501	RM 95323465	913	400	529	RM 96701461	870	100	433	RM 96702287	870	100	433	RM 96704234	371	100	239
RM 59993881	911	1800	503	RM 95325916	256	100	127	RM 96701479	911	1000	493	RM 96702287	911	1700	501	RM 96704234	387	100	275
RM 70149034	911	200	481	RM 95373973	356	300	195	RM 96701479	911	1010	495	RM 96702329	261	400	137	RM 96704234	870	100	433
RM 80681422	897	100	455	RM 95373973	356	400	197	RM 96701560	818	200	393	RM 96702329	442	200	297	RM 96704234	897	600	471
RM 80681455	897	100	455	RM 95373973	362	500	217	RM 96701578	777	100	351	RM 96702329	711	200	341	RM 96704309	235	100	93
RM 80792500	371	1400	269	RM 95373973	363	100	219	RM 96701578	777	1000	375	RM 96702329	777	100	351	RM 96704309	261	200	133
RM 80809940	371	1300	267	RM 95373973	371	1000	261	RM 96701578	777	110	353	RM 96702329	777	110	353	RM 96704309	371	100	239

NUMERICAL INDEX
RÉPERTOIRE DE NUMÉROS
NUMMERNREGISTER

INDICE DE NÚMERO
NUMMERREGISTER

NUMERICAL INDEX
RÉPERTOIRE DE NUMÉROS
NUMMERNREGISTER

INDICE DE NÚMERO
NUMMERREGISTER

Catalogue id 20736 | Group 10
Issue 20044521-B | Page 550

Part No	Group	Sect	Page
RM 96704309	371	200	245
RM 96704309	821	300	399
RM 96704309	870	100	433
RM 96704309	911	1700	501
RM 96704309	911	1800	503
RM 96704309	911	800	489
RM 96704556	371	100	241
RM 96704556	441	100	291
RM 96704556	441	110	293
RM 96704564	235	100	93
RM 96704564	371	700	255
RM 96704564	371	800	257
RM 96704564	387	100	275
RM 96704564	897	600	471
RM 96704580	442	200	297
RM 96704606	313	100	171
RM 96704804	364	100	227
RM 96704804	911	800	489
RM 96704978	777	900	373
RM 96705041	371	900	259
RM 96705041	387	200	277
RM 96705041	987	100	535
RM 96705041	987	110	541
RM 96705082	881	100	449
RM 96705082	881	200	451
RM 96705132	261	400	137
RM 96705132	364	100	227
RM 96705132	821	200	397
RM 96705173	371	100	239
RM 96705272	256	100	127
RM 96705272	645	100	329
RM 96705272	912	400	517
RM 96705439	911	1000	493
RM 96705546	911	800	489
RM 96705553	987	100	533
RM 96705553	987	110	539
RM 96705587	252	100	109
RM 96705587	284	300	153
RM 96705587	363	100	219
RM 96705587	442	200	297
RM 96705587	911	1600	499
RM 96705595	442	200	297
RM 96705595	911	1700	501
RM 96705595	911	1800	503
RM 96705637	777	400	361
RM 96705736	261	400	137
RM 96705736	371	1400	269
RM 96705736	821	200	397
RM 96706809	711	100	339
RM 96706825	911	1700	501
RM 96709126	841	200	417
RM 96710983	777	100	349
RM 96710983	777	150	355
RM 96711882	218	100	77
RM 96711882	818	200	393
RM 96712237	261	200	133
RM 96712237	711	100	339
RM 96712237	711	200	341
RM 96712237	777	400	361
RM 96712237	777	500	363
RM 96712237	777	800	369
RM 96712237	777	810	371
RM 96712237	777	900	373
RM 96712237	821	100	395
RM 96712237	821	200	397
RM 96712237	821	300	399
RM 96712237	911	200	481
RM 96712724	711	200	341
RM 96712773	371	1400	269
RM 96713094	911	1600	499
RM 96713185	261	200	133
RM 96713185	261	400	137
RM 96713185	353	200	185
RM 96713185	371	100	239
RM 96713185	371	200	245
RM 96713185	870	100	433
RM 96713912	870	100	431
RM 96713979	217	200	75
RM 96713979	233	200	85
RM 96713979	233	300	87
RM 96713979	252	100	109
RM 96713979	256	100	127
RM 96713979	261	100	131
RM 96713979	261	400	137
RM 96713979	313	100	171
RM 96713979	362	500	217
RM 96713979	821	300	399
RM 96713979	870	100	433
RM 96713979	911	800	489
RM 96713987	987	100	533
RM 96713987	987	110	539
RM 96714043	777	500	363
RM 96714407	252	100	109
RM 96714407	261	200	133
RM 96714407	263	100	143
RM 96714407	711	200	341
RM 96714407	821	100	395
RM 96714407	821	200	397
RM 96714407	821	300	399
RM 96714407	870	100	431
RM 96714407	912	300	513
RM 96714647	841	300	419
RM 96714928	777	900	373
RM 96715040	263	200	149
RM 96715131	911	600	485
RM 96715552	261	200	133
RM 96718671	441	100	291
RM 96718671	441	110	293
RM 96718820	217	200	75
RM 96718820	261	100	131
RM 96718820	371	300	247
RM 96718820	371	400	249
RM 96718820	387	100	275
RM 96718820	711	200	341
RM 96718820	711	200	341
RM 96718820	821	300	399
RM 96718820	852	100	423
RM 96718879	827	100	403
RM 96719869	711	100	339
RM 96720156	371	600	253
RM 96720446	441	100	291
RM 96720446	441	110	293
RM 96720446	463	100	301
RM 96720446	777	900	373
RM 96721121	235	100	93
RM 96721121	870	100	433
RM 96725023	777	600	365
RM 96725411	870	100	431
RM 96726112	371	1400	269
RM 96726435	911	1500	497
RM 96726435	912	220	511
RM 96727961	234	100	91
RM 96728522	987	100	535
RM 96728522	987	110	541
RM 96728704	233	200	85
RM 96728704	233	300	87
RM 96728704	371	200	245
RM 96728704	911	1500	497
RM 96728787	912	200	509
RM 96728787	987	100	535
RM 96728787	987	110	541
RM 96729264	252	100	109
RM 96729595	870	100	433
RM 96735550	911	600	485
RM 96735758	218	100	77
RM 96736822	777	100	349
RM 96736822	777	110	353
RM 96737069	777	100	351
RM 96737069	777	110	353
RM 96738315	371	1400	269
RM 96738547	353	300	187
RM 96738596	218	100	77
RM 96738596	442	200	297
RM 96738596	463	100	301
RM 96738596	711	100	339
RM 96738596	711	200	341
RM 96738596	711	300	343
RM 96738596	777	100	349
RM 96738596	777	110	353
RM 96738596	777	1100	377
RM 96738596	777	1200	379
RM 96738596	777	250	359
RM 96738596	777	600	365
RM 96738596	821	300	399
RM 96738596	870	100	433
RM 96738596	911	1700	501
RM 96738596	911	1800	503
RM 96738596	911	800	489
RM 96738646	711	200	341
RM 96738646	867	100	429
RM 96738927	252	100	109
RM 96739388	987	100	533
RM 96739388	987	110	539
RM 96740204	911	1500	497
RM 96740204	911	1600	499
RM 96740998	441	100	291
RM 96740998	441	110	293
RM 96741046	235	100	93
RM 96741046	256	100	127
RM 96741046	261	200	133

Part No	Group	Sect	Page	Part No	Group	Sect	Page	Part No	Group	Sect	Page	Part No	Group	Sect	Page	Part No	Group	Sect	Page
RM 96741046	263	100	143	RM 96744685	911	800	489	VOE 11164488	841	200	417	VOE 11412535	810	200	389	VOE 11444159	843	100	421
RM 96741046	263	200	149	RM 96746003	870	100	433	VOE 11164488	880	200	447	VOE 11412544	872	200	443	VOE 11444164	880	200	447
RM 96741046	371	100	239	RM 96746417	441	100	291	VOE 11164554	393	100	279	VOE 11412552	362	100	211	VOE 11444172	831	200	407
RM 96741046	371	1300	267	RM 96746417	441	110	293	VOE 11170170	363	300	223	VOE 11412552	362	500	217	VOE 11444172	837	200	411
RM 96741046	371	200	245	RM 96746417	463	100	301	VOE 11170171	363	300	223	VOE 11412553	362	100	211	VOE 11444172	880	100	445
RM 96741046	442	100	295	RM 96753660	353	300	187	VOE 11170371	364	100	227	VOE 11412553	362	500	217	VOE 11444182	831	200	407
RM 96741046	645	100	329	RM 969225	911	800	489	VOE 11170371	371	300	247	VOE 11412556	362	100	211	VOE 11444217	837	300	413
RM 96741046	715	100	345	RM 983396	867	100	429	VOE 11170371	371	400	249	VOE 11412556	362	500	217	VOE 11444227	831	200	407
RM 96741046	777	200	357	VOE 1083597	393	100	279	VOE 11171564	371	1400	269	VOE 11412561	837	300	413	VOE 11444229	831	200	407
RM 96741046	821	100	395	VOE 11006632	870	200	437	VOE 11171564	387	200	277	VOE 11412563	831	200	407	VOE 11444230	831	200	407
RM 96741046	821	200	397	VOE 11006711	641	200	327	VOE 11171733	356	500	199	VOE 11412564	831	200	407	VOE 11444240	880	100	445
RM 96741046	870	100	431	VOE 11006712	641	200	327	VOE 11171733	356	600	201	VOE 11412565	831	200	407	VOE 11444252	882	100	453
RM 96741046	911	1000	493	VOE 11006880	366	100	237	VOE 11172369	234	100	91	VOE 11412566	831	200	407	VOE 11444298	880	200	447
RM 96741046	911	1010	495	VOE 11007026	872	200	443	VOE 11172907	234	100	91	VOE 11412703	837	200	411	VOE 11444329	882	100	453
RM 96741046	911	1700	501	VOE 11015720	870	100	431	VOE 11175891	837	300	413	VOE 11412713	870	100	433	VOE 11444433	880	100	445
RM 96741046	911	1800	503	VOE 11039553	353	100	183	VOE 11201898	393	100	279	VOE 11412738	837	200	411	VOE 11703980	872	200	443
RM 96741046	911	800	489	VOE 11039856	356	100	191	VOE 11201899	880	200	447	VOE 11412739	837	200	411	VOE 11706882	463	200	303
RM 96741046	912	400	517	VOE 11039856	356	300	195	VOE 11204217	880	100	445	VOE 11412743	837	200	411	VOE 11706884	463	200	303
RM 96741046	913	400	529	VOE 11039856	356	500	199	VOE 11204217	880	200	447	VOE 11412744	831	200	407	VOE 11707766	870	100	431
RM 96741046	987	100	535	VOE 11078015	880	100	445	VOE 11205676	831	100	405	VOE 11412753	882	100	453	VOE 11709746	256	200	129
RM 96741046	987	100	535	VOE 11104469	837	200	411	VOE 11207000	284	100	151	VOE 11412754	882	100	453	VOE 11709888	645	100	329
RM 96741046	987	110	541	VOE 11104728	831	100	405	VOE 11207000	284	300	153	VOE 11412765	831	100	405	VOE 11711801	463	200	303
RM 96741046	987	110	541	VOE 11104728	831	200	407	VOE 11380500	366	100	237	VOE 11412784	872	100	441	VOE 11711805	463	300	305
RM 96741103	715	100	345	VOE 11104749	831	100	405	VOE 11384310	398	100	281	VOE 11412927	837	300	413	VOE 11711806	463	300	305
RM 96741863	463	100	301	VOE 11104947	371	300	247	VOE 11384320	398	200	283	VOE 11412937	882	100	453	VOE 11711807	463	300	305
RM 96742010	442	200	297	VOE 11113262	371	300	247	VOE 11412071	872	100	441	VOE 11419486	371	200	243	VOE 11711860	463	500	309
RM 96742408	777	100	351	VOE 11113262	371	400	249	VOE 11412071	880	100	445	VOE 11428014	364	300	231	VOE 11713542	777	700	367
RM 96742408	777	1000	375	VOE 11113885	880	100	445	VOE 11412209	897	500	469	VOE 11428016	364	300	231	VOE 11713542	912	350	515
RM 96742408	777	110	353	VOE 11114711	711	200	341	VOE 11412292	831	200	407	VOE 11428160	364	300	231	VOE 11713542	913	500	531
RM 96742408	777	1100	377	VOE 11116814	897	500	469	VOE 11412307	810	200	389	VOE 11429232	841	100	415	VOE 11713551	777	700	367
RM 96742408	777	1200	379	VOE 11117464	363	100	219	VOE 11412314	843	100	421	VOE 11429233	841	100	415	VOE 11713552	777	700	367
RM 96742945	364	100	227	VOE 11117464	837	100	409	VOE 11412370	872	200	443	VOE 11429252	860	100	427	VOE 11713552	912	350	515
RM 96743851	777	100	349	VOE 11117464	837	200	411	VOE 11412371	872	200	443	VOE 11444156	821	300	399	VOE 11806306	356	500	199
RM 96743851	777	150	355	VOE 11117464	837	300	413	VOE 11412408	860	100	427	VOE 11444156	872	100	441	VOE 11806306	356	600	201
RM 96744503	987	100	533	VOE 11117464	880	200	447	VOE 11412531	880	200	447	VOE 11444156	872	200	443	VOE 11886713	371	100	239
RM 96744503	987	110	539	VOE 11164457	870	100	431	VOE 11412532	880	200	447	VOE 11444158	831	200	407	VOE 1271494	870	100	431

NUMERICAL INDEX
RÉPERTOIRE DE NUMÉROS
NUMMERNREGISTER

INDICE DE NÚMERO
NUMMERREGISTER

Catalogue id 20736 | Group 10
Issue 20044521-B | Page 552

Part No	Group	Sect	Page
VOE 12727649	987	100	533
VOE 12727649	987	110	539
VOE 12727975	987	100	533
VOE 12727975	987	110	539
VOE 12731487	987	100	533
VOE 12731487	987	110	539
VOE 12739530	987	100	533
VOE 12739530	987	110	539
VOE 12750364	263	100	143
VOE 12758601	911	500	483
VOE 12758863	911	1500	497
VOE 12758863	911	1600	499
VOE 12758898	911	1500	497
VOE 12758905	987	100	537
VOE 12758905	987	110	543
VOE 12758976	987	100	535
VOE 12758976	987	110	541
VOE 12759124	911	600	485
VOE 12760159	911	1700	501
VOE 12760160	911	1700	501
VOE 12760816	897	300	459
VOE 12760816	897	400	463
VOE 12760816	897	400	463
VOE 12761664	897	300	459
VOE 12761664	897	400	463
VOE 12761664	897	400	463
VOE 12761673	897	300	459
VOE 12761673	897	300	459
VOE 12761673	897	400	463
VOE 12761673	897	400	463
VOE 12762590	911	1500	497
VOE 12762590	911	1600	499
VOE 12762592	987	100	535
VOE 12762592	987	110	541
VOE 12762597	911	800	489
VOE 12762599	911	1700	501
VOE 12762600	911	1700	501
VOE 12763454	771	100	347
VOE 12763488	911	600	485
VOE 12763491	645	500	331
VOE 12764952	911	1000	493
VOE 12765350	441	110	293
VOE 12765352	441	100	291
VOE 12765648	897	100	455
VOE 12765761	897	100	455
VOE 12766132	897	100	455
VOE 12766170	261	100	131
VOE 12766338	911	1700	501
VOE 12766478	442	200	297
VOE 12766557	897	200	457
VOE 12766803	353	300	187
VOE 12767167	987	100	533
VOE 12767167	987	110	539
VOE 12767219	897	300	459
VOE 12767219	897	400	463
VOE 12767219	897	400	463
VOE 12767837	362	400	215
VOE 12769284	897	300	459
VOE 12769284	897	400	463
VOE 12769284	897	400	463
VOE 12777027	897	200	457
VOE 12777027	897	300	459
VOE 12777262	913	100	525
VOE 12777278	218	100	77
VOE 12777416	261	100	131
VOE 12777431	256	100	127
VOE 12777847	645	500	331
VOE 12778666	897	200	457
VOE 12779024	771	100	347
VOE 12779259	911	500	483
VOE 12779521	256	100	127
VOE 12779522	256	100	127
VOE 12779548	777	400	361
VOE 12779549	777	500	363
VOE 12779828	261	400	137
VOE 12779849	777	900	373
VOE 12779850	777	900	373
VOE 12779874	235	100	93
VOE 12779875	235	100	93
VOE 12779876	235	100	93
VOE 12780354	371	1400	269
VOE 12780356	371	1400	269
VOE 12780635	897	600	471
VOE 12780636	897	600	471
VOE 12780660	821	100	395
VOE 12780660	821	200	397
VOE 12780661	821	100	395
VOE 12780661	821	200	397
VOE 12780664	821	100	395
VOE 12780664	821	200	397
VOE 12780767	261	400	137
VOE 12780830	867	100	429
VOE 12780934	870	100	433
VOE 12781089	987	100	537
VOE 12781089	987	110	543
VOE 12781135	843	100	421
VOE 12781136	843	100	421
VOE 12781145	870	200	437
VOE 12781600	212	300	53
VOE 12781619	821	100	395
VOE 12781619	821	200	397
VOE 12781642	261	100	131
VOE 12781854	843	100	421
VOE 12782759	841	100	415
VOE 12782830	897	300	459
VOE 12782832	897	300	459
VOE 12782833	897	300	459
VOE 12782834	897	300	459
VOE 12782836	897	300	459
VOE 12782838	897	400	465
VOE 12782840	897	400	465
VOE 12782841	897	400	465
VOE 12782842	897	400	465
VOE 12782845	897	400	465
VOE 12782846	897	400	465
VOE 12782847	897	400	465
VOE 12782849	897	400	465
VOE 12783041	897	200	457
VOE 12783041	897	500	469
VOE 12783042	897	500	469
VOE 12783375	818	200	393
VOE 12783483	911	700	487
VOE 12783631	870	100	431
VOE 12783664	261	200	133
VOE 12783670	218	100	77
VOE 12783794	235	100	93
VOE 12784034	463	100	301
VOE 12784342	261	400	137
VOE 12784950	371	200	245
VOE 12785203	897	500	469
VOE 12785259	897	500	469
VOE 12785847	364	100	227
VOE 12787930	371	200	243
VOE 12787930	711	200	341
VOE 12787967	212	300	53
VOE 12788021	235	100	93
VOE 12788045	364	100	227
VOE 12788057	897	600	471
VOE 12788338	364	100	227
VOE 12788482	261	100	131
VOE 12788540	217	200	75
VOE 12788564	261	100	131
VOE 12788564	261	300	135
VOE 12788698	870	200	437
VOE 12788699	777	100	351
VOE 12788699	777	110	353
VOE 12788700	777	100	351
VOE 12788700	777	110	353
VOE 12789720	897	400	465
VOE 12789722	897	400	465
VOE 12790084	870	100	431
VOE 12790088	870	100	431
VOE 12790101	870	100	433
VOE 12790170	371	900	259
VOE 12790175	881	100	449
VOE 12790175	881	200	451
VOE 12790176	897	300	459
VOE 12790176	897	400	463
VOE 12790176	897	400	463
VOE 12790213	897	300	459
VOE 12790213	897	400	463
VOE 12790213	897	400	463
VOE 12790218	897	200	457
VOE 12791252	911	1500	497
VOE 12791252	911	1600	499
VOE 12791576	872	100	441
VOE 12791797	360	400	209
VOE 12791797	987	110	543
VOE 12791829	363	200	221
VOE 12792120	870	200	437
VOE 12792153	897	300	459
VOE 12792153	897	400	463
VOE 12792153	897	400	463
VOE 12792254	897	500	469
VOE 12792340	263	200	149
VOE 12792366	831	100	405
VOE 12792620	371	600	253
VOE 12792623	371	900	259
VOE 12792631	371	200	245
VOE 12792894	353	100	183

Part No	Group	Sect	Page
VOE 12792894	371	100	241
VOE 12792894	371	1200	265
VOE 12792894	371	1300	267
VOE 12792894	371	200	245
VOE 12792894	371	300	247
VOE 12792894	371	400	249
VOE 12792897	362	100	211
VOE 12792897	362	500	217
VOE 12792939	911	1700	501
VOE 12793022	235	100	93
VOE 12793022	261	200	133
VOE 12793022	363	100	219
VOE 12793022	371	100	241
VOE 12793022	371	200	243
VOE 12793022	870	100	433
VOE 12793381	645	500	331
VOE 12793910	363	200	221
VOE 12793917	363	400	225
VOE 12793920	233	300	87
VOE 12793920	261	200	133
VOE 12793920	371	1300	267
VOE 12795393	371	1400	269
VOE 12795795	880	100	445
VOE 12795916	870	100	431
VOE 12796118	897	300	459
VOE 12796119	897	300	461
VOE 12796120	897	300	461
VOE 12796122	897	300	461
VOE 12796123	897	400	465
VOE 12796125	897	300	461
VOE 12796126	897	400	465
VOE 12796127	897	400	465
VOE 12796129	897	400	465
VOE 12796130	897	400	465
VOE 12796131	897	400	465
VOE 12798277	218	100	77
VOE 12798277	233	200	85
VOE 12798277	233	300	87
VOE 12798277	233	400	89
VOE 12798277	234	100	91
VOE 12798277	235	100	93
VOE 12798277	252	100	109
VOE 12798277	256	100	127
VOE 12798277	256	200	129
VOE 12798277	261	100	131
VOE 12798277	261	200	133
VOE 12798277	261	300	135
VOE 12798277	261	400	137
VOE 12798277	263	100	143
VOE 12798277	263	200	149
VOE 12798277	313	100	171
VOE 12798277	362	300	213
VOE 12798277	371	100	239
VOE 12798277	371	200	243
VOE 12798277	371	900	259
VOE 12798277	441	100	291
VOE 12798277	441	110	293
VOE 12798277	442	100	295
VOE 12798277	442	200	297
VOE 12798277	463	100	301
VOE 12798277	463	200	303
VOE 12798277	463	300	305
VOE 12798277	463	400	307
VOE 12798277	463	500	309
VOE 12798277	517	100	317
VOE 12798277	645	100	329
VOE 12798277	645	500	331
VOE 12798277	711	100	339
VOE 12798277	711	200	341
VOE 12798277	711	300	343
VOE 12798277	777	600	365
VOE 12798277	777	700	367
VOE 12798277	821	300	399
VOE 12798277	897	100	455
VOE 12798277	911	100	479
VOE 12798277	911	200	481
VOE 12798277	911	500	483
VOE 12798277	911	600	485
VOE 12798277	911	700	487
VOE 12798277	911	800	489
VOE 12798277	911	900	491
VOE 12798277	912	300	513
VOE 12798277	912	350	515
VOE 12798277	912	400	517
VOE 12798279	212	300	53
VOE 12798279	217	200	75
VOE 12798279	284	300	153
VOE 12798280	212	300	53
VOE 12798280	217	200	75
VOE 12798280	284	300	153
VOE 12798439	872	100	441
VOE 12798632	912	200	509
VOE 12798632	912	700	521
VOE 12798632	913	100	525
VOE 12798643	911	1000	493
VOE 12799908	912	100	505
VOE 12799909	912	150	507
VOE 12800386	371	500	251
VOE 12801825	911	800	489
VOE 12801926	897	100	455
VOE 12802437	442	200	297
VOE 12802439	777	1100	377
VOE 12802649	912	2000	523
VOE 12803394	711	200	341
VOE 12803450	371	200	243
VOE 12804600	897	200	457
VOE 12804606	897	100	455
VOE 12804622	364	100	227
VOE 12804688	387	100	275
VOE 12804688	387	200	277
VOE 12804738	371	100	239
VOE 12804739	371	100	239
VOE 12804740	371	100	239
VOE 12804742	371	100	239
VOE 12804743	371	100	239
VOE 12804744	371	100	239
VOE 12804745	371	100	239
VOE 12804746	371	100	239
VOE 12804747	371	100	239
VOE 12804770	911	1600	499
VOE 12804772	911	1500	497
VOE 12804773	442	100	295
VOE 12804794	371	200	243
VOE 12804795	371	300	247
VOE 12804795	371	400	249
VOE 12804799	387	200	277
VOE 12804801	371	700	255
VOE 12804801	371	800	257
VOE 12804811	911	1500	497
VOE 12804811	912	100	505
VOE 12804812	911	1600	499
VOE 12804812	912	150	507
VOE 12804813	386	100	273
VOE 12804813	911	1700	501
VOE 12804814	911	1800	503
VOE 12804816	360	100	203
VOE 12804816	371	700	255
VOE 12804816	912	500	519
VOE 12804816	913	300	527
VOE 12804816	987	110	539
VOE 12804817	360	400	209
VOE 12804817	913	400	529
VOE 12804843	777	100	349
VOE 12804851	777	110	353
VOE 12804851	777	200	357
VOE 12804851	777	250	359
VOE 12804851	913	500	531
VOE 12804873	911	1010	495
VOE 12804914	821	100	395
VOE 12804914	826	100	401
VOE 12804914	897	600	471
VOE 12804930	826	100	401
VOE 12804931	826	100	401
VOE 12804953	821	200	397
VOE 12804953	826	100	401
VOE 12804953	897	600	471
VOE 12804983	777	1200	379
VOE 12804998	860	100	427
VOE 12805128	852	100	423
VOE 12805129	852	100	423
VOE 12805286	235	100	93
VOE 12805443	334	100	179
VOE 12805443	354	100	189
VOE 12805443	363	100	219
VOE 12805443	363	200	221
VOE 12805443	363	300	223
VOE 12805443	363	400	225
VOE 12805443	364	100	227
VOE 12805443	364	300	231
VOE 12805443	364	400	233
VOE 12805443	366	100	237
VOE 12805443	371	1000	261
VOE 12805443	371	1100	263
VOE 12805443	371	400	249
VOE 12805443	371	500	251
VOE 12805443	372	100	271
VOE 12805443	387	200	277
VOE 12805443	641	200	327
VOE 12805443	810	200	389
VOE 12805443	818	100	391

NUMERICAL INDEX
RÉPERTOIRE DE NUMÉROS
NUMMERNREGISTER

INDICE DE NÚMERO
NUMMERREGISTER

NUMERICAL INDEX
RÉPERTOIRE DE NUMÉROS
NUMMERNREGISTER

INDICE DE NÚMERO
NUMMERREGISTER

Catalogue id 20736 | Group 10
Issue 20044521-B | Page 554

Part No	Group	Sect	Page
VOE 12805443	818	200	393
VOE 12805443	831	100	405
VOE 12805443	831	200	407
VOE 12805443	837	200	411
VOE 12805443	837	300	413
VOE 12805443	843	100	421
VOE 12805443	852	200	425
VOE 12805443	870	100	431
VOE 12805443	870	200	437
VOE 12805443	872	100	441
VOE 12805443	872	200	443
VOE 12805443	880	100	445
VOE 12805443	880	200	447
VOE 12805443	881	100	449
VOE 12805443	882	100	453
VOE 12805443	912	500	519
VOE 12805444	818	100	391
VOE 12805450	870	100	431
VOE 12805482	911	600	485
VOE 12805482	913	400	529
VOE 12805482	987	100	535
VOE 12805482	987	110	541
VOE 12805693	360	200	205
VOE 12805693	371	800	257
VOE 12805693	913	300	527
VOE 12805693	987	100	533
VOE 12805694	360	300	207
VOE 12805694	913	400	529
VOE 12805696	356	300	195
VOE 12805696	356	400	197
VOE 12805730	334	100	179
VOE 12805730	364	100	227
VOE 12805730	366	100	237
VOE 12805730	371	1000	261
VOE 12805730	371	1100	263
VOE 12805730	371	300	247
VOE 12805730	372	100	271
VOE 12805730	387	100	275
VOE 12805730	641	200	327
VOE 12805730	810	100	387
VOE 12805730	810	200	389
VOE 12805730	818	200	393
VOE 12805730	827	100	403
VOE 12805730	837	100	409
VOE 12805730	852	100	423
VOE 12805730	867	100	429
VOE 12805730	881	200	451
VOE 12805884	261	100	131
VOE 12806004	371	100	239
VOE 12806007	371	100	239
VOE 12806078	912	500	519
VOE 12806090	912	200	509
VOE 12806221	821	300	399
VOE 12806371	911	600	485
VOE 12806391	911	600	485
VOE 12806410	387	100	275
VOE 12806429	352	100	181
VOE 12806429	353	100	183
VOE 12806429	353	200	185
VOE 12806429	353	300	187
VOE 12806429	364	500	235
VOE 12806429	371	1200	265
VOE 12806429	371	1300	267
VOE 12806447	911	800	489
VOE 12806457	897	100	455
VOE 12806561	987	100	535
VOE 12806561	987	110	541
VOE 12806631	911	900	491
VOE 12806640	364	200	229
VOE 12806640	371	600	253
VOE 12806652	372	100	271
VOE 12807258	911	1010	495
VOE 12807271	912	220	511
VOE 12807272	912	220	511
VOE 12807589	872	100	441
VOE 12807590	872	100	441
VOE 12808039	711	200	341
VOE 12809026	911	1010	495
VOE 12809755	897	100	455
VOE 12809756	897	100	455
VOE 12809850	777	100	349
VOE 12809850	777	250	359
VOE 12810083	841	300	419
VOE 12810084	841	300	419
VOE 12810318	645	100	329
VOE 12810620	897	200	457
VOE 12810620	897	300	461
VOE 12810708	356	300	195
VOE 12810708	362	100	211
VOE 12810740	852	200	425
VOE 12810786	393	100	279
VOE 12810826	897	200	457
VOE 12810954	398	200	283
VOE 12810955	398	100	281
VOE 12811012	911	1010	495
VOE 12811125	371	1300	267
VOE 12811174	371	1400	269
VOE 12811175	841	200	417
VOE 12811307	852	200	425
VOE 12811450	372	100	271
VOE 12811612	911	1010	495
VOE 12811804	356	500	199
VOE 12811805	362	500	217
VOE 12811890	356	400	197
VOE 12811890	362	100	211
VOE 12812132	897	300	459
VOE 12812132	897	400	465
VOE 12812132	897	400	465
VOE 12812141	897	300	459
VOE 12812141	897	400	465
VOE 12812141	897	400	465
VOE 12812145	356	100	191
VOE 12812151	911	600	485
VOE 12812152	911	600	485
VOE 12812162	356	200	193
VOE 12812171	911	1700	501
VOE 12812187	911	800	489
VOE 12812230	897	400	465
VOE 12812231	897	400	467
VOE 12812251	897	400	467
VOE 12812256	897	400	465
VOE 12812257	897	400	467
VOE 12812258	897	400	467
VOE 12812262	911	900	491
VOE 12812264	911	1700	501
VOE 12812337	911	500	483
VOE 12812338	911	500	483
VOE 12812510	911	800	489
VOE 12812572	911	700	487
VOE 12812579	897	300	461
VOE 12812581	897	300	461
VOE 12812588	371	1100	263
VOE 12812619	897	300	461
VOE 12812620	897	300	461
VOE 12812621	897	300	461
VOE 12812622	897	400	467
VOE 12812623	897	400	467
VOE 12812625	897	400	467
VOE 12812627	897	400	467
VOE 12812629	897	400	467
VOE 12812630	897	400	467
VOE 12812635	897	400	467
VOE 12812637	897	400	467
VOE 12812736	356	600	201
VOE 12812761	463	100	301
VOE 12812831	371	200	243
VOE 12812916	371	1400	269
VOE 12812957	841	300	419
VOE 12813204	911	1800	503
VOE 12813244	897	100	455
VOE 12813249	897	100	455
VOE 12813307	987	100	537
VOE 12813307	987	110	543
VOE 12813410	897	200	457
VOE 12813412	897	300	459
VOE 12813412	897	400	465
VOE 12813412	897	400	465
VOE 12813452	234	100	91
VOE 12813628	777	110	353
VOE 12813929	234	100	91
VOE 12813951	911	1800	503
VOE 12814020	777	1000	375
VOE 12814279	911	1800	503
VOE 12814279	911	800	489
VOE 12814408	897	200	457
VOE 12814410	897	300	459
VOE 12814410	897	400	465
VOE 12814410	897	400	465
VOE 12814424	870	200	439
VOE 12814464	263	100	143
VOE 12814465	263	100	143
VOE 12814486	235	100	93
VOE 12814498	897	100	455
VOE 12814542	777	800	369
VOE 12814542	777	810	371
VOE 12814673	261	100	131
VOE 12814686	234	100	91
VOE 12814762	235	100	93
VOE 12814934	870	200	439
VOE 12814935	870	200	437

Part No	Group	Sect	Page	Part No	Group	Sect	Page	Part No	Group	Sect	Page	Part No	Group	Sect	Page	Part No	Group	Sect	Page
VOE 12814998	371	100	239	VOE 13933862	777	100	349	VOE 13945444	362	500	217	VOE 13955894	841	300	419	VOE 13971072	777	400	361
VOE 12815027	870	200	439	VOE 13933862	777	110	353	VOE 13946544	360	200	205	VOE 13955894	870	100	431	VOE 13971072	777	500	363
VOE 12815064	897	100	455	VOE 13933864	442	200	297	VOE 13946544	360	300	207	VOE 13955894	911	1000	493	VOE 13971072	821	100	395
VOE 12815135	897	300	459	VOE 13933864	777	600	365	VOE 13946544	360	400	209	VOE 13955894	911	1500	497	VOE 13971095	371	500	251
VOE 12815135	897	300	459	VOE 13933864	911	1000	493	VOE 13946544	393	100	279	VOE 13955894	911	1600	499	VOE 13971095	810	200	389
VOE 12815135	897	400	463	VOE 13933864	912	700	521	VOE 13946544	837	300	413	VOE 13955894	912	200	509	VOE 13971098	852	100	423
VOE 12815135	897	400	463	VOE 13933866	217	200	75	VOE 13946544	870	100	433	VOE 13955894	987	100	535	VOE 13974598	870	100	431
VOE 12815212	641	100	325	VOE 13933868	645	100	329	VOE 13946934	360	100	203	VOE 13955894	987	110	541	VOE 14016673	362	100	211
VOE 12815249	897	200	457	VOE 13933868	913	300	527	VOE 13947760	837	300	413	VOE 13955897	818	200	393	VOE 14016673	363	200	221
VOE 12815250	897	300	461	VOE 13933872	913	100	525	VOE 13948356	831	200	407	VOE 13955900	777	100	349	VOE 14016673	363	300	223
VOE 12815251	897	100	455	VOE 13933874	911	1000	493	VOE 13949278	366	100	237	VOE 13955900	777	150	355	VOE 14025792	837	300	413
VOE 12815370	777	800	369	VOE 13933874	911	1010	495	VOE 13949278	398	100	281	VOE 13955900	777	250	359	VOE 14213026	371	1000	261
VOE 12815371	777	810	371	VOE 13933878	777	600	365	VOE 13949278	398	200	283	VOE 13960143	356	300	195	VOE 14213026	371	500	251
VOE 12815482	870	100	435	VOE 13933878	913	300	527	VOE 13949278	837	300	413	VOE 13960143	356	400	197	VOE 14213026	870	200	437
VOE 12815789	821	100	395	VOE 13933878	913	400	529	VOE 13949747	870	200	437	VOE 13960143	387	100	275	VOE 14370761	356	500	199
VOE 12815789	821	100	395	VOE 13933905	912	100	505	VOE 13949867	810	200	389	VOE 13960143	810	200	389	VOE 14370761	356	600	201
VOE 12815789	821	100	395	VOE 13933905	912	220	511	VOE 13951976	777	200	357	VOE 13960143	827	100	403	VOE 14370881	356	500	199
VOE 12815789	821	200	397	VOE 13933912	912	100	505	VOE 13955894	233	200	85	VOE 13960145	827	100	403	VOE 14370881	356	600	201
VOE 12815789	821	200	397	VOE 13933912	912	150	507	VOE 13955894	252	100	109	VOE 13961647	362	100	211	VOE 14508629	363	200	221
VOE 12815789	821	200	397	VOE 13933923	645	100	329	VOE 13955894	261	200	133	VOE 13961647	362	500	217	VOE 14509344	870	200	437
VOE 12815790	821	100	395	VOE 13933936	463	100	301	VOE 13955894	261	400	137	VOE 13961962	810	100	387	VOE 14522575	371	200	245
VOE 12815790	821	200	397	VOE 13940090	261	400	137	VOE 13955894	284	300	153	VOE 13961962	870	200	437	VOE 14604058	372	100	271
VOE 12815868	235	100	93	VOE 13940090	360	100	203	VOE 13955894	353	200	185	VOE 13965182	387	100	275	VOE 14616297	897	100	455
VOE 12817592	715	100	345	VOE 13940090	360	200	205	VOE 13955894	362	300	213	VOE 13965182	387	200	277	VOE 14634548	372	100	271
VOE 12817746	911	1500	497	VOE 13940090	364	100	227	VOE 13955894	362	400	215	VOE 13965182	870	100	431	VOE 14637451	363	200	221
VOE 12818255	371	1000	261	VOE 13940090	371	200	243	VOE 13955894	371	100	241	VOE 13965220	641	200	327	VOE 14637451	363	300	223
VOE 12818699	641	200	327	VOE 13940090	442	200	297	VOE 13955894	371	100	239	VOE 13965483	398	100	281	VOE 14647695	363	100	219
VOE 12818793	334	100	179	VOE 13940090	821	200	397	VOE 13955894	371	1400	269	VOE 13965483	398	200	283	VOE 14655954	372	100	271
VOE 12819432	852	100	423	VOE 13940097	831	100	405	VOE 13955894	371	200	245	VOE 13965559	987	100	537	VOE 14680827	870	200	437
VOE 12820816	386	100	273	VOE 13941793	641	200	327	VOE 13955894	371	900	259	VOE 13965559	987	110	543	VOE 15001955	837	200	411
VOE 12821056	353	100	183	VOE 13942668	261	100	131	VOE 13955894	387	100	275	VOE 13967934	362	100	211	VOE 15012075	880	100	445
VOE 12821112	371	1200	265	VOE 13943472	870	100	433	VOE 13955894	387	200	277	VOE 13967934	362	500	217	VOE 15015297	880	100	445
VOE 1378257	235	100	93	VOE 13943472	870	200	437	VOE 13955894	442	200	297	VOE 13969160	372	100	271	VOE 15015301	387	200	277
VOE 13930463	870	100	435	VOE 13943474	261	100	131	VOE 13955894	711	200	341	VOE 13969162	372	100	271	VOE 15015692	880	200	447
VOE 13933857	442	200	297	VOE 13945301	870	100	433	VOE 13955894	711	200	341	VOE 13971068	870	100	431	VOE 15021902	356	300	195
VOE 13933858	777	600	365	VOE 13945444	362	100	211	VOE 13955894	821	300	399	VOE 13971072	711	200	341	VOE 15021902	356	400	197

NUMERICAL INDEX
RÉPERTOIRE DE NUMÉROS
NUMMERNREGISTER

INDICE DE NÚMERO
NUMMERREGISTER

Part No	Group	Sect	Page
VOE 15021902	356	500	199
VOE 15021902	356	600	201
VOE 15021902	371	500	251
VOE 15021902	810	200	389
VOE 15031146	870	100	433
VOE 15034902	870	200	437
VOE 15035267	911	500	483
VOE 15038213	831	200	407
VOE 15043714	837	300	413
VOE 15052460	364	500	235
VOE 15052786	872	200	443
VOE 15060343	831	100	405
VOE 15073116	870	200	437
VOE 15073133	870	200	437
VOE 15073580	371	500	251
VOE 15073801	870	200	437
VOE 15073805	870	200	437
VOE 15074185	870	200	437
VOE 15075798	870	200	437
VOE 15075800	870	200	437
VOE 15076813	870	200	437
VOE 15081227	860	100	427
VOE 15082057	872	200	443
VOE 15082068	872	200	443
VOE 15082744	870	100	431
VOE 15087248	837	300	413
VOE 15099010	841	100	415
VOE 15099010	841	300	419
VOE 15103658	870	100	433
VOE 15104738	870	200	437
VOE 15111485	870	200	437
VOE 15114639	897	600	471
VOE 15123520	872	200	443
VOE 15123520	872	200	443
VOE 15123520	872	200	443
VOE 15134478	872	200	443
VOE 15140510	831	100	405
VOE 15141190	870	200	437
VOE 15143614	831	200	407
VOE 15144048	843	100	421
VOE 15144052	831	100	405
VOE 15144740	334	100	179
VOE 15144938	831	100	405
VOE 15152938	897	200	457
VOE 15163471	911	1000	493
VOE 15164333	831	100	405
VOE 15166830	880	200	447
VOE 15167490	912	350	515
VOE 15180719	880	100	445
VOE 15186257	897	300	459
VOE 15187615	911	1700	501
VOE 15189718	831	100	405
VOE 15193308	233	300	87
VOE 15197331	831	100	405
VOE 15197332	913	500	531
VOE 15197447	913	500	531
VOE 15197657	831	100	405
VOE 15197681	831	100	405
VOE 15197701	831	100	405
VOE 15210112	362	300	213
VOE 15212150	364	500	235
VOE 15402411	313	100	171
VOE 15651138	233	400	89
VOE 15651453	911	1000	493
VOE 15663179	234	100	91
VOE 15670553	356	600	201
VOE 15670554	356	200	193
VOE 15670554	356	400	197
VOE 15682898	371	200	243
VOE 15682898	711	200	341
VOE 15801112	911	1700	501
VOE 16021154	353	100	183
VOE 1613068	880	200	447
VOE 16263612	364	300	231
VOE 16631880	256	200	129
VOE 16633047	256	200	129
VOE 16633052	256	200	129
VOE 16658808	212	100	51
VOE 16658808	212	100	51
VOE 16658808	212	100	51
VOE 16658959	211	100	47
VOE 16658973	211	100	47
VOE 16659098	215	200	61
VOE 16659100	215	200	61
VOE 16659180	211	200	49
VOE 16659283	215	300	63
VOE 16660344	214	100	57
VOE 16660409	217	100	71
VOE 16660409	223	100	81
VOE 16660409	255	300	123
VOE 16660443	215	200	61
VOE 16660443	236	100	95
VOE 16660459	216	200	69
VOE 16660459	262	200	141
VOE 16660484	211	200	49
VOE 16660585	293	100	161
VOE 16660598	215	100	59
VOE 16660598	251	100	101
VOE 16660598	255	400	125
VOE 16660598	293	100	161
VOE 16660598	293	100	161
VOE 16660606	211	100	47
VOE 16660606	236	100	95
VOE 16660606	237	100	97
VOE 16660681	237	100	97
VOE 16660690	237	100	97
VOE 16660690	237	150	99
VOE 16660692	237	100	97
VOE 16660692	237	150	99
VOE 16660694	237	100	97
VOE 16660694	237	150	99
VOE 16660707	255	400	125
VOE 16660752	214	100	57
VOE 16660752	254	100	111
VOE 16660752	255	100	119
VOE 16660752	331	100	175
VOE 16660815	215	300	63
VOE 16668177	331	100	175
VOE 16668217	251	100	101
VOE 16668217	254	400	117
VOE 16668217	255	200	121
VOE 16668217	293	100	161
VOE 16668221	236	100	95
VOE 16668221	284	100	151
VOE 16668221	284	100	151
VOE 16668221	284	100	151
VOE 16668223	211	200	49
VOE 16668223	211	200	49
VOE 16668235	215	100	59
VOE 16668235	215	300	63
VOE 16668235	263	150	147
VOE 16668235	286	300	159
VOE 16668235	286	300	159
VOE 16668235	286	300	159
VOE 16668235	286	300	159
VOE 16668238	236	100	95
VOE 16668238	254	100	111
VOE 16668238	262	100	139
VOE 16668267	262	100	139
VOE 16668271	262	100	139
VOE 16668278	262	200	141
VOE 16668290	217	100	71
VOE 16668296	216	150	67
VOE 16668298	254	100	111
VOE 16668298	254	100	111
VOE 16668301	212	100	51
VOE 16668301	254	200	113
VOE 16668304	331	100	175
VOE 16668308	254	200	113
VOE 16668318	236	100	95
VOE 16668334	210	50	43
VOE 16668337	211	200	49
VOE 16668341	214	100	57
VOE 16668352	213	100	55
VOE 16668373	254	100	111
VOE 16668375	214	100	57
VOE 16668377	284	100	151
VOE 16668407	284	100	151
VOE 16668434	237	100	97
VOE 16668440	237	100	97
VOE 16668443	215	100	59
VOE 16668443	217	100	71
VOE 16668452	284	100	151
VOE 16668454	216	200	69
VOE 16668456	211	200	49
VOE 16668456	223	100	81
VOE 16668459	262	200	141
VOE 16668465	215	100	59
VOE 16668467	262	100	139
VOE 16668469	321	100	173
VOE 16668472	255	100	119
VOE 16668474	233	150	83
VOE 16668478	210	50	43
VOE 16668478	255	100	119
VOE 16668481	211	200	49
VOE 16668483	254	100	111
VOE 16668486	293	100	161
VOE 16668490	255	100	119
VOE 16668497	293	100	161

Part No	Group	Sect	Page	Part No	Group	Sect	Page	Part No	Group	Sect	Page	Part No	Group	Sect	Page	Part No	Group	Sect	Page
VOE 16668499	293	100	161	VOE 16669834	211	100	47	VOE 16670770	262	100	139	VOE 16671720	255	300	123	VOE 16672274	293	200	163
VOE 16668499	293	200	163	VOE 16669993	215	100	59	VOE 16670780	263	150	147	VOE 16671720	255	300	123	VOE 16672424	262	200	141
VOE 16668581	215	100	59	VOE 16670038	255	200	121	VOE 16670811	215	100	59	VOE 16671723	255	300	123	VOE 16672483	293	200	163
VOE 16668585	217	100	71	VOE 16670077	215	100	59	VOE 16670818	215	100	59	VOE 16671735	286	200	157	VOE 16672492	293	100	161
VOE 16668594	215	100	59	VOE 16670111	211	100	47	VOE 16671186	217	100	71	VOE 16671737	286	200	157	VOE 16672517	293	100	161
VOE 16668599	262	200	141	VOE 16670182	211	100	47	VOE 16671235	215	100	59	VOE 16671739	286	200	157	VOE 16672519	262	200	141
VOE 16668627	216	100	65	VOE 16670202	211	100	47	VOE 16671245	215	200	61	VOE 16671761	251	200	103	VOE 16672548	262	100	139
VOE 16668630	215	300	63	VOE 16670206	211	100	47	VOE 16671245	215	200	61	VOE 16671877	321	100	173	VOE 16672554	211	100	47
VOE 16668658	214	100	57	VOE 16670217	211	100	47	VOE 16671261	251	100	101	VOE 16671897	251	200	103	VOE 16672554	293	200	163
VOE 16668658	215	300	63	VOE 16670219	214	100	57	VOE 16671268	211	100	47	VOE 16671901	236	100	95	VOE 16672612	254	200	113
VOE 16668667	215	200	61	VOE 16670222	215	300	63	VOE 16671280	211	100	47	VOE 16671958	262	100	139	VOE 16672616	255	100	119
VOE 16668715	254	400	117	VOE 16670234	216	100	65	VOE 16671284	211	100	47	VOE 16671986	251	300	105	VOE 16672640	211	100	47
VOE 16668715	255	400	125	VOE 16670250	216	100	65	VOE 16671300	214	100	57	VOE 16671997	251	350	107	VOE 16672640	251	200	103
VOE 16668729	255	400	125	VOE 16670263	216	100	65	VOE 16671313	214	100	57	VOE 16672081	251	300	105	VOE 16672645	251	200	103
VOE 16668729	293	100	161	VOE 16670267	216	100	65	VOE 16671366	216	100	65	VOE 16672081	251	300	105	VOE 16672645	255	100	119
VOE 16668729	293	100	161	VOE 16670398	216	100	65	VOE 16671383	216	100	65	VOE 16672081	251	300	105	VOE 16672645	293	200	163
VOE 16668745	223	100	81	VOE 16670401	216	100	65	VOE 16671385	216	100	65	VOE 16672086	251	100	101	VOE 16672648	251	200	103
VOE 16668745	223	100	81	VOE 16670403	216	100	65	VOE 16671389	211	200	49	VOE 16672163	293	100	161	VOE 16672656	217	100	71
VOE 16668745	255	300	123	VOE 16670406	216	100	65	VOE 16671410	236	100	95	VOE 16672163	293	200	163	VOE 16672665	255	200	121
VOE 16668745	255	300	123	VOE 16670412	215	300	63	VOE 16671427	212	100	51	VOE 16672165	211	100	47	VOE 16672668	212	100	51
VOE 16668745	262	100	139	VOE 16670446	215	100	59	VOE 16671479	216	100	65	VOE 16672171	254	200	113	VOE 16672676	255	200	121
VOE 16668745	262	200	141	VOE 16670458	215	100	59	VOE 16671557	216	100	65	VOE 16672173	254	400	117	VOE 16672680	237	100	97
VOE 16668745	293	200	163	VOE 16670466	215	100	59	VOE 16671563	216	100	65	VOE 16672176	254	400	117	VOE 16672708	214	100	57
VOE 16668753	255	200	121	VOE 16670476	217	150	73	VOE 16671570	233	150	83	VOE 16672178	254	400	117	VOE 16672710	215	300	63
VOE 16668765	255	300	123	VOE 16670484	217	150	73	VOE 16671578	233	150	83	VOE 16672180	254	400	117	VOE 16672714	215	300	63
VOE 16668765	255	300	123	VOE 16670489	215	100	59	VOE 16671595	215	200	61	VOE 16672199	213	100	55	VOE 16672717	215	300	63
VOE 16668783	210	50	43	VOE 16670495	215	100	59	VOE 16671623	216	150	67	VOE 16672199	216	100	65	VOE 16672728	213	100	55
VOE 16668790	236	100	95	VOE 16670499	215	100	59	VOE 16671647	237	100	97	VOE 16672205	213	100	55	VOE 16672728	216	100	65
VOE 16668823	212	100	51	VOE 16670501	212	100	51	VOE 16671647	255	200	121	VOE 16672205	216	100	65	VOE 16672731	213	100	55
VOE 16668838	211	100	47	VOE 16670501	262	200	141	VOE 16671657	216	150	67	VOE 16672218	223	100	81	VOE 16672731	216	100	65
VOE 16668857	211	100	47	VOE 16670511	223	100	81	VOE 16671659	216	150	67	VOE 16672223	223	100	81	VOE 16672735	216	100	65
VOE 16668875	216	150	67	VOE 16670519	236	100	95	VOE 16671664	251	200	103	VOE 16672235	237	150	99	VOE 16672739	255	200	121
VOE 16668915	237	150	99	VOE 16670522	236	100	95	VOE 16671666	255	200	121	VOE 16672239	237	150	99	VOE 16672746	237	100	97
VOE 16669718	223	100	81	VOE 16670540	236	100	95	VOE 16671670	211	200	49	VOE 16672242	251	300	105	VOE 16672748	237	100	97
VOE 16669816	236	100	95	VOE 16670641	236	100	95	VOE 16671676	255	400	125	VOE 16672245	286	100	155	VOE 16672751	237	150	99
VOE 16669831	211	100	47	VOE 16670644	331	200	177	VOE 16671681	212	100	51	VOE 16672265	251	300	105	VOE 16672758	236	100	95

NUMERICAL INDEX
RÉPERTOIRE DE NUMÉROS
NUMMERNREGISTER

INDICE DE NÚMERO
NUMMERREGISTER

NUMERICAL INDEX
RÉPERTOIRE DE NUMÉROS
NUMMERNREGISTER

INDICE DE NÚMERO
NUMMERREGISTER

Catalogue id 20736 | Group 10
Issue 20044521-B | Page 558

Part No	Group	Sect	Page
VOE 16672775	211	200	49
VOE 16672784	236	100	95
VOE 16672790	236	100	95
VOE 16672793	284	100	151
VOE 16672793	284	100	151
VOE 16672904	255	300	123
VOE 16672904	255	300	123
VOE 16672910	263	150	147
VOE 16672932	263	140	145
VOE 16672958	321	100	173
VOE 16672966	210	50	43
VOE 16672982	211	200	49
VOE 16672982	223	100	81
VOE 16672984	251	350	107
VOE 16677953	237	100	97
VOE 16682691	263	140	145
VOE 16685267	641	200	327
VOE 16685676	641	100	325
VOE 16688881	641	200	327
VOE 17004223	234	100	91
VOE 17201956	233	300	87
VOE 17201959	233	300	87
VOE 17216855	256	200	129
VOE 17219167	364	500	235
VOE 17219969	371	200	243
VOE 17225331	334	100	179
VOE 17228562	870	200	437
VOE 17228574	880	100	445
VOE 17230228	217	100	71
VOE 17230256	211	200	49
VOE 17230256	223	100	81
VOE 17230275	237	100	97
VOE 17230310	210	50	43
VOE 17231773	912	2000	523
VOE 17231794	912	2000	523
VOE 17231796	912	2000	523
VOE 17231798	912	2000	523
VOE 17231800	912	2000	523
VOE 17235682	256	200	129
VOE 17236313	517	100	317
VOE 17236658	256	100	127
VOE 17236658	256	200	129
VOE 17236919	463	300	305
VOE 17236921	463	300	305
VOE 17236922	463	300	305
VOE 17236923	463	300	305
VOE 17236925	463	300	305
VOE 17236926	463	300	305
VOE 17236929	463	300	305
VOE 17236934	463	500	309
VOE 17236935	463	500	309
VOE 17236958	463	500	309
VOE 17236960	463	500	309
VOE 17236970	517	100	317
VOE 17236980	517	100	317
VOE 17236982	517	100	317
VOE 17236995	517	100	317
VOE 17236997	463	300	305
VOE 17242311	810	200	389
VOE 17243329	880	200	447
VOE 17245807	913	100	525
VOE 17248666	262	200	141
VOE 17248667	262	100	139
VOE 17248668	211	200	49
VOE 17248685	263	140	145
VOE 17248685	321	100	173
VOE 17248698	263	140	145
VOE 17248699	255	100	119
VOE 17248702	254	200	113
VOE 17248703	254	300	115
VOE 17248704	254	300	115
VOE 17248705	254	300	115
VOE 17248707	236	100	95
VOE 17248708	237	100	97
VOE 17248713	284	100	151
VOE 17248715	210	50	43
VOE 17248717	254	300	115
VOE 17248722	284	100	151
VOE 17248724	284	100	151
VOE 17248724	284	100	151
VOE 17248726	331	100	175
VOE 17248726	331	200	177
VOE 17248728	284	100	151
VOE 17256194	261	400	137
VOE 17258211	364	400	233
VOE 17259196	831	200	407
VOE 17259407	233	150	83
VOE 17259435	251	350	107
VOE 17259808	880	100	445
VOE 17260240	261	300	135
VOE 17260241	261	300	135
VOE 17260244	261	300	135
VOE 17262304	254	200	113
VOE 17262305	254	200	113
VOE 17262306	254	200	113
VOE 17265779	256	200	129
VOE 17266079	256	200	129
VOE 17269024	831	200	407
VOE 17296415	831	100	405
VOE 17296415	831	200	407
VOE 17317525	210	100	45
VOE 17317525	210	50	43
VOE 17317525	211	100	47
VOE 17317525	211	200	49
VOE 17317525	212	100	51
VOE 17317525	213	100	55
VOE 17317525	214	100	57
VOE 17317525	215	100	59
VOE 17317525	215	200	61
VOE 17317525	215	300	63
VOE 17317525	216	150	67
VOE 17317525	216	200	69
VOE 17317525	217	100	71
VOE 17317525	217	150	73
VOE 17317525	222	200	79
VOE 17317525	223	100	81
VOE 17317525	233	150	83
VOE 17317525	236	100	95
VOE 17317525	237	100	97
VOE 17317525	237	150	99
VOE 17317525	251	100	101
VOE 17317525	251	200	103
VOE 17317525	251	300	105
VOE 17317525	251	350	107
VOE 17317525	254	100	111
VOE 17317525	254	200	113
VOE 17317525	254	300	115
VOE 17317525	254	400	117
VOE 17317525	255	100	119
VOE 17317525	255	200	121
VOE 17317525	255	300	123
VOE 17317525	255	400	125
VOE 17317525	262	100	139
VOE 17317525	262	200	141
VOE 17317525	263	140	145
VOE 17317525	263	150	147
VOE 17317525	284	100	151
VOE 17317525	286	100	155
VOE 17317525	286	200	157
VOE 17317525	286	300	159
VOE 17317525	293	100	161
VOE 17317525	293	200	163
VOE 17317525	321	100	173
VOE 17317525	331	100	175
VOE 17317525	331	200	177
VOE 17317530	210	100	45
VOE 17317530	210	50	43
VOE 17317530	211	100	47
VOE 17317530	211	200	49
VOE 17317530	212	100	51
VOE 17317530	213	100	55
VOE 17317530	214	100	57
VOE 17317530	215	100	59
VOE 17317530	215	200	61
VOE 17317530	215	300	63
VOE 17317530	216	150	67
VOE 17317530	216	200	69
VOE 17317530	217	100	71
VOE 17317530	217	150	73
VOE 17317530	222	200	79
VOE 17317530	223	100	81
VOE 17317530	233	150	83
VOE 17317530	236	100	95
VOE 17317530	237	100	97
VOE 17317530	237	150	99
VOE 17317530	251	100	101
VOE 17317530	251	200	103
VOE 17317530	251	300	105
VOE 17317530	251	350	107
VOE 17317530	254	100	111
VOE 17317530	254	200	113
VOE 17317530	254	300	115
VOE 17317530	254	400	117
VOE 17317530	255	100	119
VOE 17317530	255	200	121
VOE 17317530	255	300	123
VOE 17317530	255	400	125
VOE 17317530	262	100	139
VOE 17317530	262	200	141
VOE 17317530	263	140	145

Part No	Group	Sect	Page	Part No	Group	Sect	Page	Part No	Group	Sect	Page	Part No	Group	Sect	Page	Part No	Group	Sect	Page
VOE 17317530	263	150	147	VOE 17442907	463	500	309	VOE 3537521	870	100	431	VOE 935013	442	200	297	VOE 935097	911	800	489
VOE 17317530	284	100	151	VOE 192288	841	200	417	VOE 3963173	356	500	199	VOE 935013	777	600	365	VOE 935229	912	400	517
VOE 17317530	286	100	155	VOE 20395795	371	200	245	VOE 3963173	356	600	201	VOE 935014	913	100	525	VOE 935282	442	200	299
VOE 17317530	286	200	157	VOE 20395795	371	700	255	VOE 46689238	216	100	65	VOE 935015	911	1010	495	VOE 935325	912	400	517
VOE 17317530	286	300	159	VOE 20438083	354	100	189	VOE 46691127	216	100	65	VOE 935016	911	100	479	VOE 935544	911	100	479
VOE 17317530	293	100	161	VOE 20443755	870	200	437	VOE 4824275	837	200	411	VOE 935017	913	300	527	VOE 935544	913	300	527
VOE 17317530	293	200	163	VOE 20443758	870	200	437	VOE 4854955	234	100	91	VOE 935017	913	400	529	VOE 935574	217	200	75
VOE 17317530	321	100	173	VOE 20565961	393	100	279	VOE 4861701	911	600	485	VOE 935067	912	200	509	VOE 935640	912	100	505
VOE 17317530	331	100	175	VOE 20717624	371	500	251	VOE 4881440	870	100	433	VOE 935069	442	200	297	VOE 935640	912	150	507
VOE 17317530	331	200	177	VOE 20838729	364	500	235	VOE 4881440	911	1500	497	VOE 935069	912	100	505	VOE 935640	912	500	519
VOE 17324107	222	200	79	VOE 20992232	364	300	231	VOE 4881440	911	1600	499	VOE 935069	912	150	507	VOE 935640	987	100	533
VOE 17333869	831	100	405	VOE 21253523	371	100	239	VOE 4881440	911	500	483	VOE 935069	912	500	519	VOE 935640	987	110	539
VOE 17389898	237	100	97	VOE 21442535	364	300	231	VOE 4881440	911	800	489	VOE 935070	911	100	479	VOE 935772	911	100	479
VOE 17398596	831	100	405	VOE 22278479	371	500	251	VOE 4881656	837	300	413	VOE 935073	263	200	149	VOE 936058	912	400	517
VOE 17400627	213	100	55	VOE 22437050	210	50	43	VOE 4935756	362	100	211	VOE 935073	777	100	349	VOE 936609	441	100	291
VOE 17400627	216	100	65	VOE 22568176	233	150	83	VOE 4935756	362	500	217	VOE 935073	777	110	353	VOE 936609	441	110	293
VOE 17400629	237	100	97	VOE 22653100	251	200	103	VOE 59218461	517	100	317	VOE 935073	913	300	527	VOE 936612	442	200	297
VOE 17400631	237	100	97	VOE 22673373	212	100	51	VOE 60110175	372	100	271	VOE 935073	913	400	529	VOE 936623	911	1700	501
VOE 17400632	237	100	97	VOE 22673424	211	100	47	VOE 667352	363	200	221	VOE 935074	987	100	535	VOE 936623	911	1800	503
VOE 17400635	262	200	141	VOE 22673434	211	100	47	VOE 667352	363	300	223	VOE 935074	987	110	541	VOE 936623	911	800	489
VOE 17402983	236	100	95	VOE 22673444	211	100	47	VOE 6848760	870	100	431	VOE 935080	777	600	365	VOE 936694	987	100	535
VOE 17402984	236	100	95	VOE 22673446	211	100	47	VOE 70377122	364	300	231	VOE 935080	911	1000	493	VOE 936694	987	110	541
VOE 17402988	236	100	95	VOE 22673447	214	100	57	VOE 70377148	364	300	231	VOE 935080	911	1010	495	VOE 936767	912	200	509
VOE 17413636	398	100	281	VOE 22673449	214	100	57	VOE 7081803	880	100	445	VOE 935082	912	220	511	VOE 936767	912	220	511
VOE 17413636	398	200	283	VOE 22673450	211	200	49	VOE 762681	837	200	411	VOE 935084	912	220	511	VOE 936932	442	200	297
VOE 17423696	837	300	413	VOE 22673460	215	300	63	VOE 874033	356	500	199	VOE 935085	263	200	149	VOE 936932	911	1700	501
VOE 17424980	641	200	327	VOE 22673567	237	150	99	VOE 874033	356	600	201	VOE 935085	911	1800	503	VOE 936932	912	700	521
VOE 17429006	641	200	327	VOE 22673572	237	150	99	VOE 874955	356	500	199	VOE 935085	912	100	505	VOE 937519	912	100	505
VOE 17429393	912	2000	523	VOE 22673584	251	200	103	VOE 874955	356	600	201	VOE 935085	912	150	507	VOE 937697	441	100	291
VOE 17431224	393	100	279	VOE 22673584	293	200	163	VOE 914482	777	100	349	VOE 935085	912	200	509	VOE 937697	441	110	293
VOE 17431552	263	100	143	VOE 22673591	254	100	111	VOE 914482	777	150	355	VOE 935092	263	200	149	VOE 941262	363	300	223
VOE 17433036	831	100	405	VOE 22673602	254	400	117	VOE 925075	234	100	91	VOE 935092	442	200	297	VOE 941267	362	100	211
VOE 17437223	235	100	93	VOE 22673612	255	400	125	VOE 930431	870	100	433	VOE 935092	777	600	365	VOE 941267	362	500	217
VOE 17437414	398	200	283	VOE 22673617	223	100	81	VOE 930431	911	1000	493	VOE 935092	912	200	509	VOE 941267	371	500	251
VOE 17442901	517	100	317	VOE 3537499	870	100	435	VOE 931824	235	100	93	VOE 935092	912	220	511	VOE 941268	810	100	387
VOE 17442904	463	500	309	VOE 3537507	870	100	431	VOE 935013	261	100	131	VOE 935092	913	100	525	VOE 941268	810	200	389

NUMERICAL INDEX
RÉPERTOIRE DE NUMÉROS
NUMMERNREGISTER

INDICE DE NÚMERO
NUMMERREGISTER

Catalogue id 20736 | Group 10
Issue 20044521-B | Page 560

Part No	Group	Sect	Page
VOE 941268	872	100	441
VOE 941269	371	500	251
VOE 942001	372	100	271
VOE 942605	831	200	407
VOE 942767	371	300	247
VOE 942767	371	400	249
VOE 942866	371	500	251
VOE 942866	880	100	445
VOE 942866	880	200	447
VOE 943367	261	100	131
VOE 943367	261	400	137
VOE 943717	387	100	275
VOE 946173	837	100	409
VOE 946329	356	300	195
VOE 946329	356	400	197
VOE 946329	356	500	199
VOE 946329	356	600	201
VOE 946329	371	500	251
VOE 946329	641	200	327
VOE 946329	810	200	389
VOE 946329	841	100	415
VOE 946329	841	300	419
VOE 946329	852	100	423
VOE 946329	852	200	425
VOE 946440	870	100	435
VOE 946440	870	200	437
VOE 946441	987	100	535
VOE 946441	987	110	541
VOE 946472	870	100	431
VOE 946671	870	100	431
VOE 946777	353	200	185
VOE 946777	354	100	189
VOE 947178	261	400	137
VOE 947354	810	200	389
VOE 948556	810	200	389
VOE 948645	387	100	275
VOE 948645	387	200	277
VOE 948645	837	100	409
VOE 948645	837	200	411
VOE 948645	837	300	413
VOE 948645	852	100	423
VOE 948645	870	100	431
VOE 949221	234	100	91
VOE 949894	880	200	447
VOE 949921	364	300	231
VOE 949921	371	300	247
VOE 949921	393	100	279
VOE 949921	841	200	417
VOE 949921	860	100	427
VOE 949921	870	100	431
VOE 949921	882	100	453
VOE 951081	777	100	349
VOE 951081	777	150	355
VOE 951671	831	100	405
VOE 9518442	234	100	91
VOE 955313	261	400	137
VOE 955782	233	200	85
VOE 955782	256	100	127
VOE 955782	261	200	133
VOE 955782	263	100	143
VOE 955782	284	300	153
VOE 955782	362	400	215
VOE 955782	371	100	239
VOE 955782	911	1500	497
VOE 955782	911	1600	499
VOE 955782	987	100	535
VOE 955782	987	110	541
VOE 955785	777	100	351
VOE 955785	777	110	353
VOE 955785	777	250	359
VOE 955804	641	200	327
VOE 955890	261	100	131
VOE 955891	353	200	185
VOE 955891	371	100	239
VOE 955892	235	100	93
VOE 955892	371	100	239
VOE 955892	371	1400	269
VOE 955892	371	600	253
VOE 955892	387	100	275
VOE 955892	711	100	339
VOE 955892	821	100	395
VOE 955892	821	200	397
VOE 955892	897	600	471
VOE 955892	911	1700	501
VOE 955892	911	800	489
VOE 955892	987	100	535
VOE 955892	987	110	541
VOE 955896	911	1700	501
VOE 955903	777	900	373
VOE 959220	371	1400	269
VOE 959220	387	200	277
VOE 959220	641	200	327
VOE 960139	393	100	279
VOE 960139	841	200	417
VOE 960139	860	100	427
VOE 960139	880	100	445
VOE 960139	880	200	447
VOE 960139	897	600	471
VOE 961970	371	500	251
VOE 961970	810	100	387
VOE 961970	870	200	437
VOE 961971	371	300	247
VOE 961971	371	400	249
VOE 961991	362	300	213
VOE 961991	912	200	509
VOE 961991	912	220	511
VOE 962656	372	100	271
VOE 965561	371	100	239
VOE 965826	353	200	185
VOE 965826	354	100	189
VOE 965831	353	300	187
VOE 966786	831	100	405
VOE 967579	897	600	471
VOE 968589	810	200	389
VOE 969161	372	100	271
VOE 969404	992	200	545
VOE 969407	364	100	227
VOE 969422	353	200	185
VOE 969478	880	200	447
VOE 969587	841	200	417
VOE 969587	860	100	427
VOE 969587	870	100	431
VOE 969587	880	200	447
VOE 969846	831	200	407
VOE 969983	987	100	535
VOE 969983	987	110	541
VOE 971071	256	100	127
VOE 971071	261	200	133
VOE 971071	263	100	143
VOE 971071	371	100	241
VOE 971071	371	200	245
VOE 971071	715	100	345
VOE 971071	870	100	435
VOE 971071	987	100	533
VOE 971071	987	110	539
VOE 971321	364	300	231
VOE 971321	872	100	441
VOE 971321	881	100	449
VOE 971321	881	200	451
VOE 971322	371	300	247
VOE 971322	810	100	387
VOE 971322	837	300	413
VOE 971322	841	200	417
VOE 971322	860	100	427
VOE 971322	881	100	449
VOE 971322	881	200	451
VOE 971330	882	100	453
VOE 971368	641	200	327
VOE 971368	872	100	441
VOE 971383	872	100	441
VOE 972007	880	100	445
VOE 972079	860	100	427
VOE 972544	371	400	249
VOE 973477	353	300	187
VOE 973546	235	100	93
VOE 975237	831	200	407
VOE 975367	882	100	453
VOE 975371	362	100	211
VOE 975371	362	500	217
VOE 975373	872	200	443
VOE 976164	837	200	411
VOE 976170	831	200	407
VOE 976170	837	200	411
VOE 976170	880	100	445
VOE 976945	867	100	429
VOE 978129	911	100	479
VOE 978129	912	400	517
VOE 978129	912	400	517
VOE 978129	912	400	517
VOE 978129	913	100	525
VOE 978129	913	400	529
VOE 978932	711	100	339
VOE 978932	777	100	349
VOE 978932	777	150	355
VOE 978932	777	250	359
VOE 978932	818	200	393
VOE 978999	372	100	271
VOE 979151	872	100	441
VOE 981056	810	200	389
VOE 981208	880	100	445

Part No	Group	Sect	Page
VOE 981904	371	200	245
VOE 982724	235	100	93
VOE 983021	387	200	277
VOE 983241	362	300	213
VOE 983241	371	100	239
VOE 983242	364	100	227
VOE 983242	810	200	389
VOE 983242	837	200	411
VOE 983251	387	100	275
VOE 983251	827	100	403
VOE 983272	867	100	429
VOE 983274	777	200	357
VOE 983286	818	200	393
VOE 983288	777	100	349
VOE 983288	777	150	355
VOE 983305	987	100	535
VOE 983305	987	110	541
VOE 983311	818	200	393
VOE 983335	263	100	143
VOE 983379	362	100	211
VOE 983379	362	500	217
VOE 983893	360	100	203
VOE 983893	360	200	205
VOE 983911	777	1100	377
VOE 983911	777	1200	379
VOE 984391	252	100	109
VOE 984515	810	100	387
VOE 990426	987	100	535
VOE 990426	987	110	541
VOE 990736	442	200	297
VOE 990736	777	600	365
VOE 990736	911	100	479
VOE 990736	912	100	505
VOE 990736	912	100	505
VOE 990736	912	100	505
VOE 990736	912	300	513
VOE 990736	912	500	519
VOE 990737	263	200	149
VOE 990737	442	200	297
VOE 990737	463	100	301
VOE 990737	911	100	479
VOE 990737	911	1800	503
VOE 990737	912	100	505
VOE 990737	912	100	505
VOE 990737	912	100	505
VOE 990737	912	100	505
VOE 990737	912	100	505
VOE 990737	912	150	507
VOE 990737	912	150	507
VOE 990737	912	150	507
VOE 990737	912	150	507
VOE 990737	912	300	513
VOE 990737	912	500	519
VOE 990737	912	500	519
VOE 990737	912	700	521
VOE 990737	912	700	521
VOE 990737	987	100	533
VOE 990737	987	110	539
VOE 990738	442	200	297
VOE 990738	777	600	365
VOE 990738	777	600	365
VOE 990738	911	100	479
VOE 990738	912	200	509
VOE 990738	912	200	509
VOE 990738	912	220	511
VOE 990738	913	100	525
VOE 990738	913	100	525
VOE 990738	913	400	529
VOE 990738	913	400	529
VOE 990738	987	100	535
VOE 990738	987	110	541
VOE 990739	912	200	509
VOE 990739	912	220	511
VOE 990740	442	200	297
VOE 990740	777	600	365
VOE 990740	911	100	479
VOE 990740	911	1000	493
VOE 990740	911	1000	493
VOE 990740	911	1000	493
VOE 990740	911	1010	495
VOE 990740	911	1010	495
VOE 990740	911	800	489
VOE 990740	912	700	521
VOE 990951	356	300	195
VOE 990951	356	400	197
VOE 990951	356	500	199
VOE 990951	356	600	201
VOE 992453	371	100	239
VOE 993320	263	200	149
VOE 993320	777	600	365
VOE 993320	911	1800	503
VOE 993320	912	100	505
VOE 993320	912	100	505
VOE 993320	912	100	505
VOE 993320	912	150	507
VOE 993320	912	150	507
VOE 993320	912	150	507
VOE 993320	912	500	519
VOE 993320	912	700	521
VOE 993320	912	700	521
VOE 993320	987	100	533
VOE 993320	987	110	539
VOE 993321	911	100	479
VOE 993322	442	200	297
VOE 993322	777	600	365
VOE 993322	911	800	489
VOE 993322	912	200	509
VOE 993322	912	200	509
VOE 993322	912	200	509
VOE 993322	912	220	511
VOE 993322	912	220	511
VOE 993322	913	100	525
VOE 993322	913	400	529
VOE 993323	442	200	297
VOE 993323	777	600	365
VOE 993323	911	100	479
VOE 993323	911	1000	493
VOE 993323	912	700	521
VOE 993323	913	100	525
VOE 993323	913	400	529
VOE 993323	987	100	535
VOE 993323	987	110	541
VOE 993324	911	100	479
VOE 993324	911	1000	493
VOE 993324	911	1010	495
VOE 993324	912	400	517
VOE 993324	912	400	517
ZM 2290012	463	300	305

NUMERICAL INDEX
RÉPERTOIRE DE NUMÉROS
NUMMERNREGISTER

INDICE DE NÚMERO
NUMMERREGISTER