RUTHZIL TRATOR COMERCIAL DE PEÇAS LTDA 11 97083-6812 ROLANDO

CATERPILLAR

山工机械

SEM616B WHEEL LOADER PARTS LIST

SEM616B 轮式装载机
零部件图册

前言

SEM616B 轮式装载机零部件图册，是为了便于用户在使用、维修和保养等工作中的方便而编绘的，以供在使用过程中查阅及参考，也可帮助用户了解本机的结构和装配关系。发动机随机已有零部件图册，本书故未编出。

图册按各总成及结构布局绘制出了各零部件的图形及相互关系。凡不可拆卸的部件，一般只标出部件代号，不另列其组成零件。明细表编译了名称、代号及数量。

随着技术更新和生产的不断发展，产品将不断改进，故本图册的内容会有部分不相一致，因此用户在订购零部件时，请与当地代理联系并指明车辆型号和出厂编号。代理商将根据卡特彼勒（青州）有限公司提供的网络支持明确确定该机所装配零件编码，提供有力的服务支持。

卡特彼勒（青州）有限公司

二零一三年一月

FOREWORD

THIS PART LIST OF MODEL SEM616B WHEEL LOADER IS INTENT AS A CONSULTATION REFERENCE FOR THE CUSTOMER TO USE THE MACHINE, AND TO HELP THEM REPAIR AND MAINTAIN THE LOADERS. IT CAN ALSO HELP THE USERS TO BE FAMILIAR WITH THE CONSTRUCTION AND ASSEMBLY RELATION OF THE MACHINE. THE ENGINE HAS ITS OWN PART LIST WITH IT, SO THIS BOOK DOES NOT CONTAIN THE ENGINE PART LIST.

THE PART LIST CONTAINS THE PART-DRAWINGS OF DEFERENT ASSEMBLIES, SHOWING THE SHAPE OF THE PARTS AS WELL AS THE ASSEMBLING RELATION. THE COMPONENTS WHICH CAN NOT BE TAKEN APART (AS THE WELDMENT OR RIVETED ASSEMBLIES)
ARE INDICATED ONLY BY THEIR COMPONENT NUMBERS WITHOUT THE CONSISTING PART NUMBERS.

STRUCTURES AND SPECIFICATIONS OF THE MACHINE ARE SUBJECT TO CHANGE FOR IMPROVEMENT WITHOUT NOTICE BEFORE THE LIST BEING REVISED, SO WHEN ORDERING SPARE PARTS, PLEASE COMMUNICATE WITH LOCAL AGENT AND POINT OUT THE CORRECT VEHICLE TYPE AND LEAVE NUMBER. THE AGENT WILL DEFINITUDE THE PARTS NUMBER ACCORDING TO THE NETWORK SUPPORT OF CATERPILLAR(QINGZHOU)LTD, PROVIDE POWERFUL SERVICE SUPPORT.

Caterpillar (Qingzhou) Ltd.

JAN 2013

目录

传动系统 Transmission system 4
轮边减速器总成 Wheel-end-reducer assembly 8
主减速器及差速器 Main reducer & Differential assembly 12
制动器总成 Pliers assembly 16
变速箱系统 Gear box system 18
前进低档离合器总成 Clutch Assembly 29
倒退高档离合器总成 Clutch Assembly 31
变矩器总成 Torque converter assembly 36
轮胎轮辋 Tire & Rim Assembly 46
制动系统 Braking system 48
传动液压系统 Transmission hydraulic system 54
转向液压系统 Steering hydraulic system 58
转向油缸 Steering cylinder 64
工作装置液压系统总成 Working device hydraulic system 66
转斗油缸 Tilt cylinder 72
举升油缸 Lifting cylinder 74
冷却系统 Cooling package 78
柴油机装置 Diesel device 80
加油机构 Throttle 82
柴油箱总成 Fuel tank assembly 84
机油箱总成 Hydraulic tank assembly 88
发动机罩总成 Engine hood assembly 90
左侧地板扶梯总成 Floor & ladder assembly 92
右侧地板总成 Floor assembly 93
动臂装置总成 Lift arm assembly 96
铲斗总成 Bucket assembly 100
前车架 Front frame 102

版权所有 不得翻印

前挡泥瓦总成 Front fender 106
前灯架总成 Front lamp frame assembly 108
后车架 Rear frame 110
摆动架总成 Oscillating frame assembly 114
配重铁总成 Counterweight assembly 116
驾驶室 Cab 118
驾驶室（配件）Cab(sale) 120
转向操纵机构总成 Steering control system 124
变速操纵机构总成 Speed control system 126
变速操纵杆 Speed control rod assembly 130
工作阀操纵机构总成 Control mechanism for implement valve assembly 132
电气系统总成 Electrical system 134
仪表盘 Gauge panel 140

传动系统 Transmission system

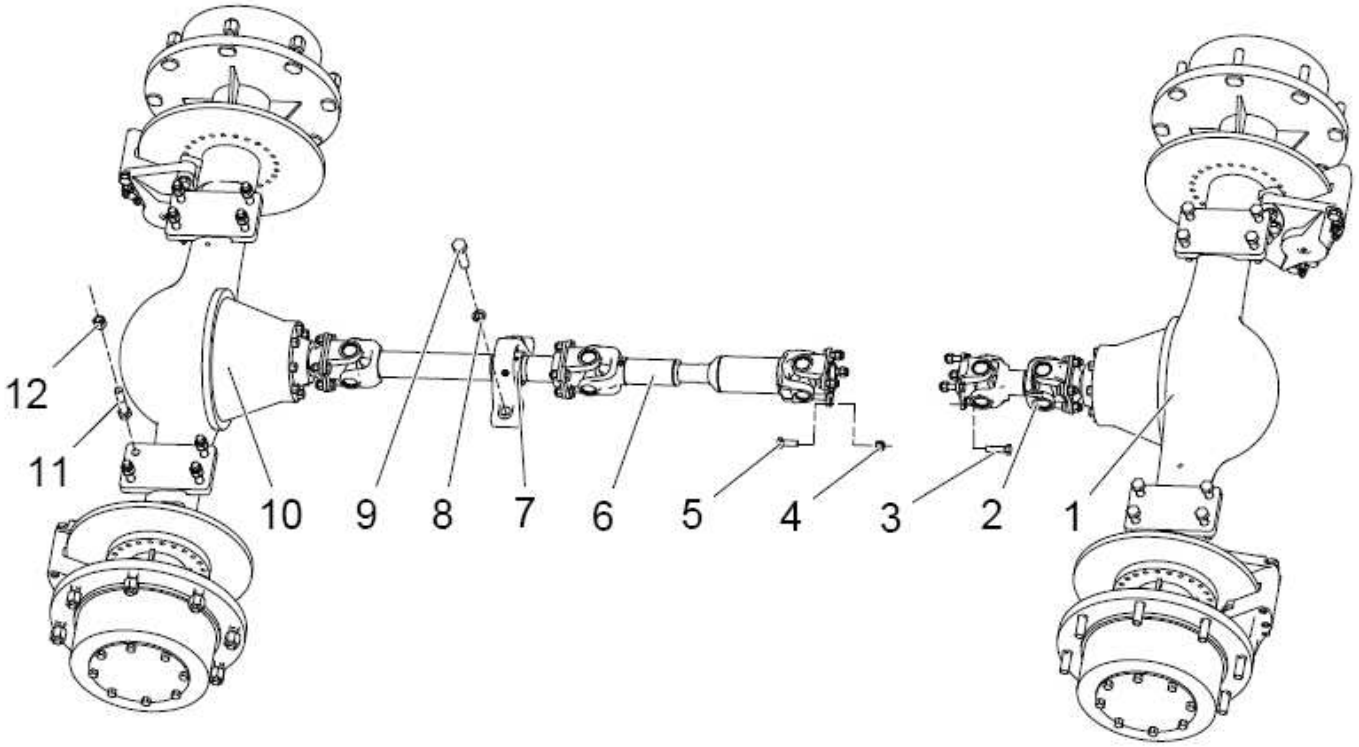

传动系统 Transmission system

序号 SER.NO	零件名称	Part name	零件编码 Part code	规格/代号 Specification	数量 Quantity	备注 Remarks
1	中间传动轴总成	Intermediate drive shaft	Z110170150		1	
2	传动轴支座总成（16）	Driving shaft bracket (16)	W044700000		1	
3	前传动轴总成 ZL16D	Front drive shaft	Z110170100		1	
4	前驱动桥 ZL15	Front drive axle	W040100000		1	
5	螺栓 M12×1.5×35	Bolt	B041111235		20	
6	螺母 M12×1.5	Nut	B0502D1210		20	
7	螺栓 M14×1.5×35	Bolt	B041111435		4	
8	垫圈 14	Washer	B060111404		4	
9	变速箱-变矩器总成	Gear box - Torque converter assembly	W030100003	ZL15-YJ280B	1	
10	螺母 M12×1.5	Nut	B0502D1210		4	
11	螺栓 M12×1.5×45	Bolt	B041111245		4	
12	后传动轴 ZL16D	Rear drive shaft	Z110170110		1	
13	后驱动桥 ZL15	Rear drive axle	W041800000		1	

驱动桥总成 Axle assembly

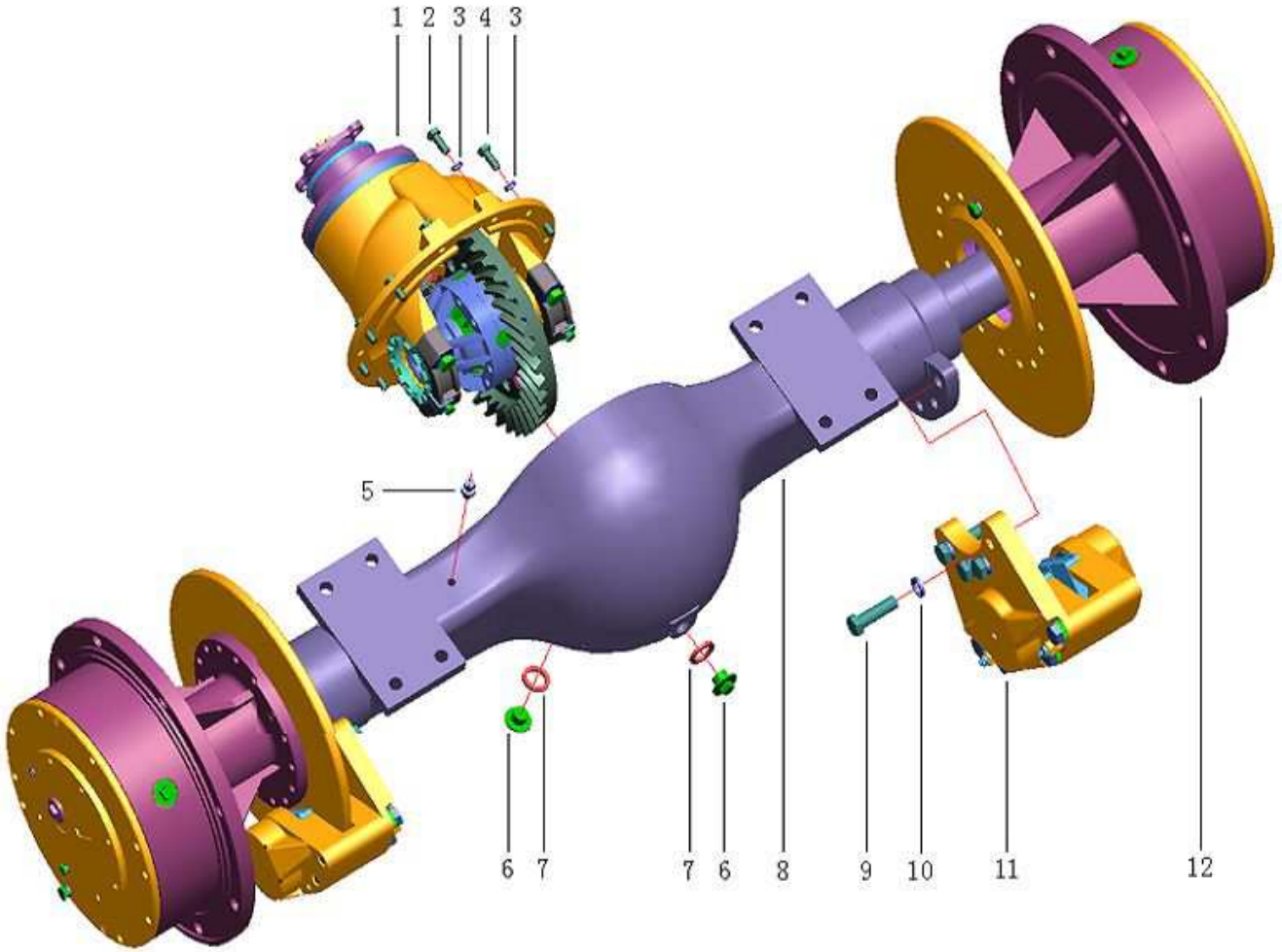

驱动桥总成

驱动桥总成 Axle assembly

序号 SER.NO	零件名称	Part name	零件编码 Part code	规格/代号 Specification/code	数量 Quantity	备注 Remarks
	前桥主减速器总成	Front main reducer	W040102080		1	
1	后桥主减速器总成	Rear main reducer	W040102090		1	
2	螺栓 M10×45	Bolt M10×45	B040811045		4	
3	垫圈 10	Washer 10	B060111003		12	
4	螺栓 M10×25	Bolt M10×25	B040811025		8	
5	通气塞总成 M10×1	Plug M10×1	W040100520		1	
6	螺塞 M20X1.5	Plug M20X1.5	W040100530		2	
7	组合垫 20	Washer 20	B060812003		2	
	前桥壳	Front axle case	W040102130		1	
8	后桥壳	Rear axle case	W040102140		1	
9	螺栓 M16×1.5×55	Bolt M16×1.5×55	B041011655		8	
10	垫圈 16	Washer 16	B060111604		8	
11	制动钳	Brake pliers	W040100120		2	
12	轮边减速器	Final Reducer			2	不提供总成配件

轮边减速器总成　Wheel-end-reducer assembly

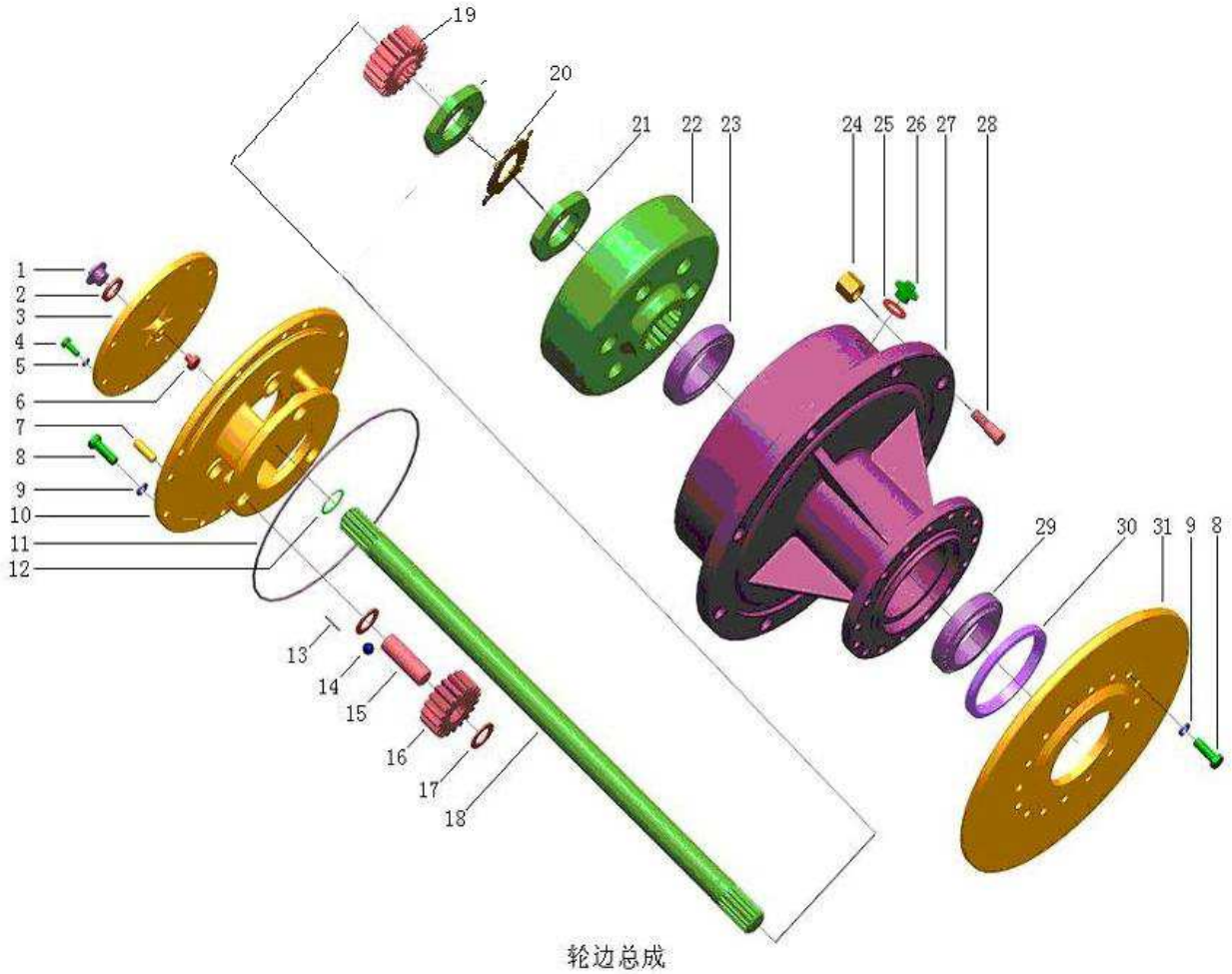

轮边总成

版权所有 不得翻印

轮边减速器总成 Wheel-end-reducer assembly

序号 SER.NO	零件名称	Part name	零件编码 Part code	规格/代号 Specification	数量 Quantity	备注 Remarks
1	螺塞 M16×1.5	Plug M16×1.5	W040100670		2	
2	组合垫 16	Washer 16	B060811603		2	
3	盖	Cover	W040102110		2	
4	螺栓 M8×20	Bolt M8×20	B040910820		16	
5	垫圈 8	Washer 8	B060110802		16	
6	挡销	Pin	W040100690		2	
7	定位销 12×32	Pin 12×32	B080121232		4	
8	螺栓 M12×1.25×35	Bolt M12×1.25×35	B041010005		16	
9	垫圈 12	Washer 12	B060111203		16	
10	行星轮架	Planet carrier	W040100970		2	
11	O 型密封圈 259X3.5	O-ring 259X3.5	W040100710		2	
12	挡圈 35	Snag 35	B070213502		2	
13	滚针 φ3×29.8	Needle roller φ3×29.8	W040100900		174	
14	钢球 φ5	Steel ball φ5	B120710500		6	
15	行星轮轴	Planet shaft	W040102060		6	
16	行星轮	Planet gear	W040100040		6	
17	行星轮挡圈	Spacer	W040101120		12	
18	半轴	Axle shaft (S)	W040100020 短		2	
	半轴	Axle shaft (L)	W040100550 长		2	

轮边减速器总成 Wheel-end-reducer assembly

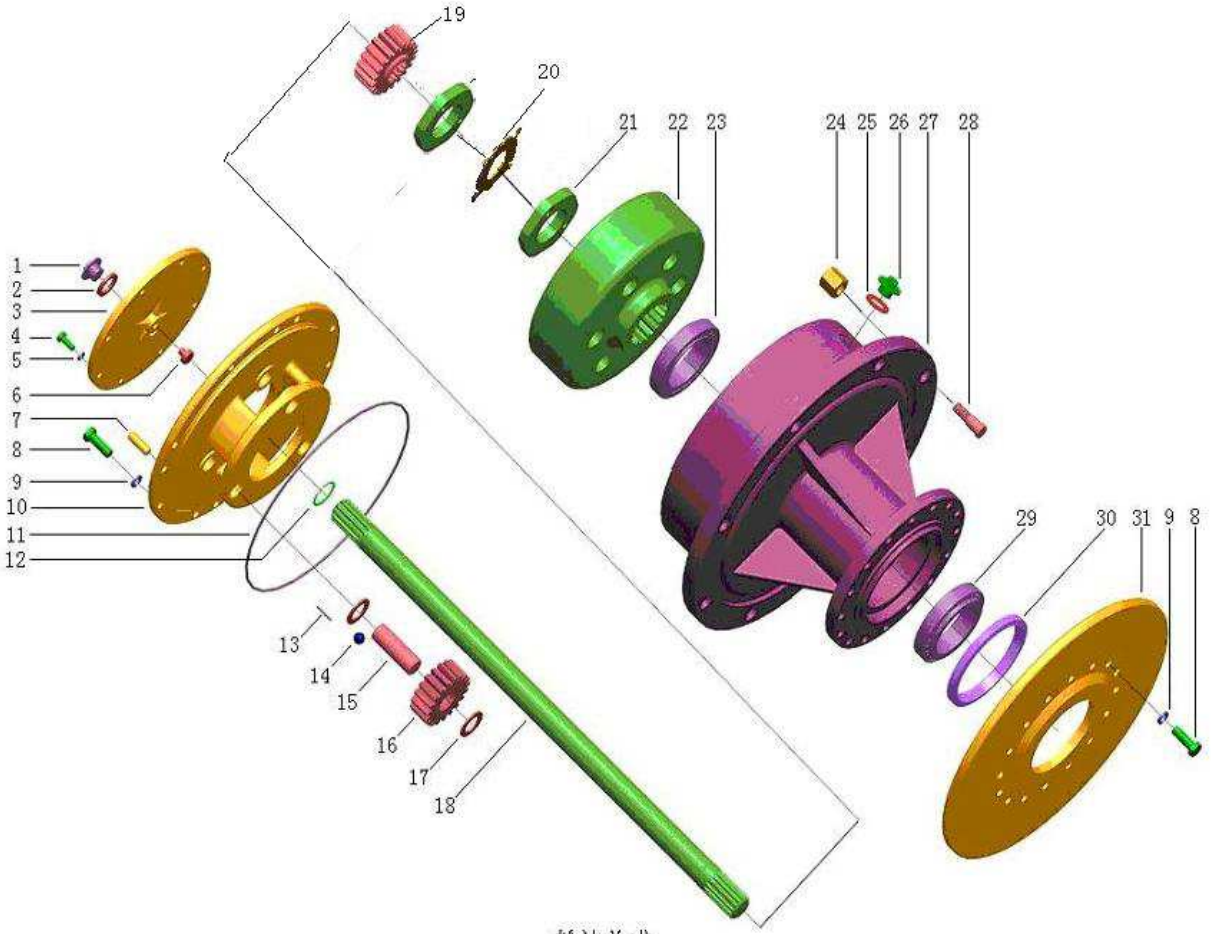

轮边减速器总成 Wheel-end-reducer assembly

序号 SER.NO	零件名称	Part name	零件编码 Part code	规格/代号 Specification	数量 Quantity	备注 Remarks
19	太阳轮	Sun gear	W040100030		2	
20	垫圈	Washer	W040100770		2	
21	锁紧螺母	Lock nut	W040100980		2	
22	齿圈	Gear ring	W040101270		2	
23	轴承 32014	Bearing 32014	B120400021		2	
25	组合垫 24	Washer 24	B060812403		2	
26	螺塞 M24×1.5	Plug M24×1.5	W040100820		2	
27	外壳轮毂	Case	W040100260		2	
	轮辋螺栓 右旋	Rim bolt CW	W040100630		8	
28	轮辋螺栓 左旋	Rim bolt CCW	W040100620		8	
29	轴承 32015	Bearing 32015	B120400018		2	
30	油封 FIB 115×140×14	Sealing FIB 115×140×14	B160210008		2	
31	制动盘	Brake disc	W040100250		2	

主减速器及差速器 Main reducer& Differential assembly

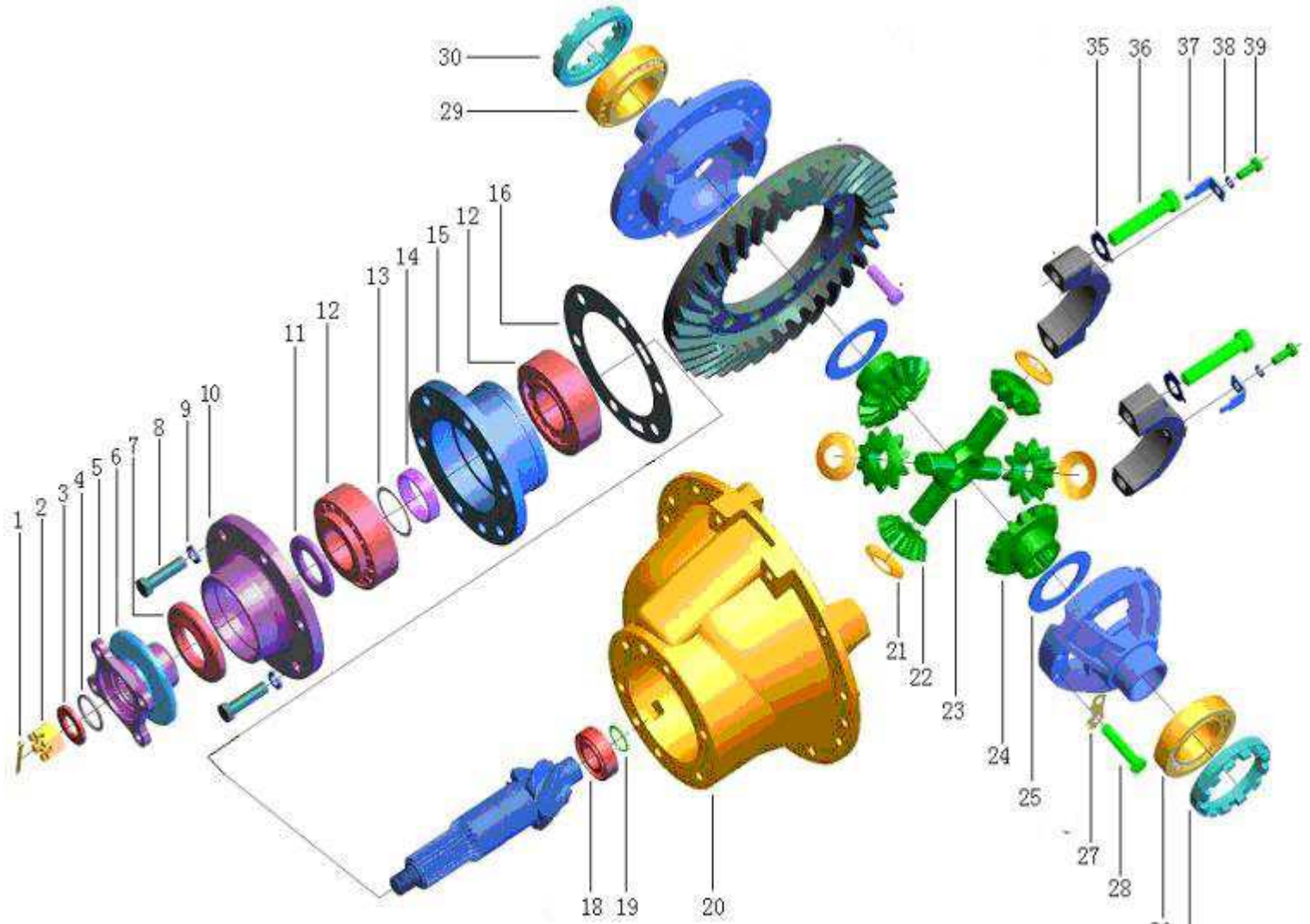

主减速器总成

版权所有

主减速器及差速器 Main reducer & Differential assembly

序号 SER.NO	零件名称	Part name	零件编码 Part code	规格/代号 Specification	数量 Quantity	备注 Remarks
1	开口销 3.2×40	Pin 3.2×40	B080210015		1	
2	开槽螺母 M20×1.5	Nut M20×1.5	W040100640		1	
3	垫圈	Washer	W040101430		1	
4	O 形密封圈 36×3.5	O-ring 36×3.5	W040101440		1	
5	输入法兰	Flange	W040100080		1	
6	防尘罩	Dustproof cover	W040101240		1	
7	圆锥主动齿轮油封	Sealing FB 84×47×12.5	B160240045		1	
8	螺栓 M12×1.25×45	Bolt M12×1.25×45	B041010006		6	
9	垫圈 12	Washer 12	B060111203		6	
10	轴承盖	Bearing cover	W040101250		1	
11	轴承止推垫圈	Bearing thrust washer	W040101490		1	
12	滚动轴承 32309	Bearing 32309	B120400019		2	
13	轴承调整垫片	Bearing adjusting washer	W040101110		1 组	
14	轴承隔套	Bearing sleeve	W040101510		1	
15	轴承套	Sleeve	W040101520		1	
16	调整垫片	Adjusting washer	W040101530		1 组	
17	轴承 102205	Bearing 102205	B120400087		1	
18	挡圈 25	Ring 25	B070212501		1	
19	开口销 3.2×40	Pin 3.2×40	B080210015		1	

主减速器及差速器　Main reducer& Differential assembly

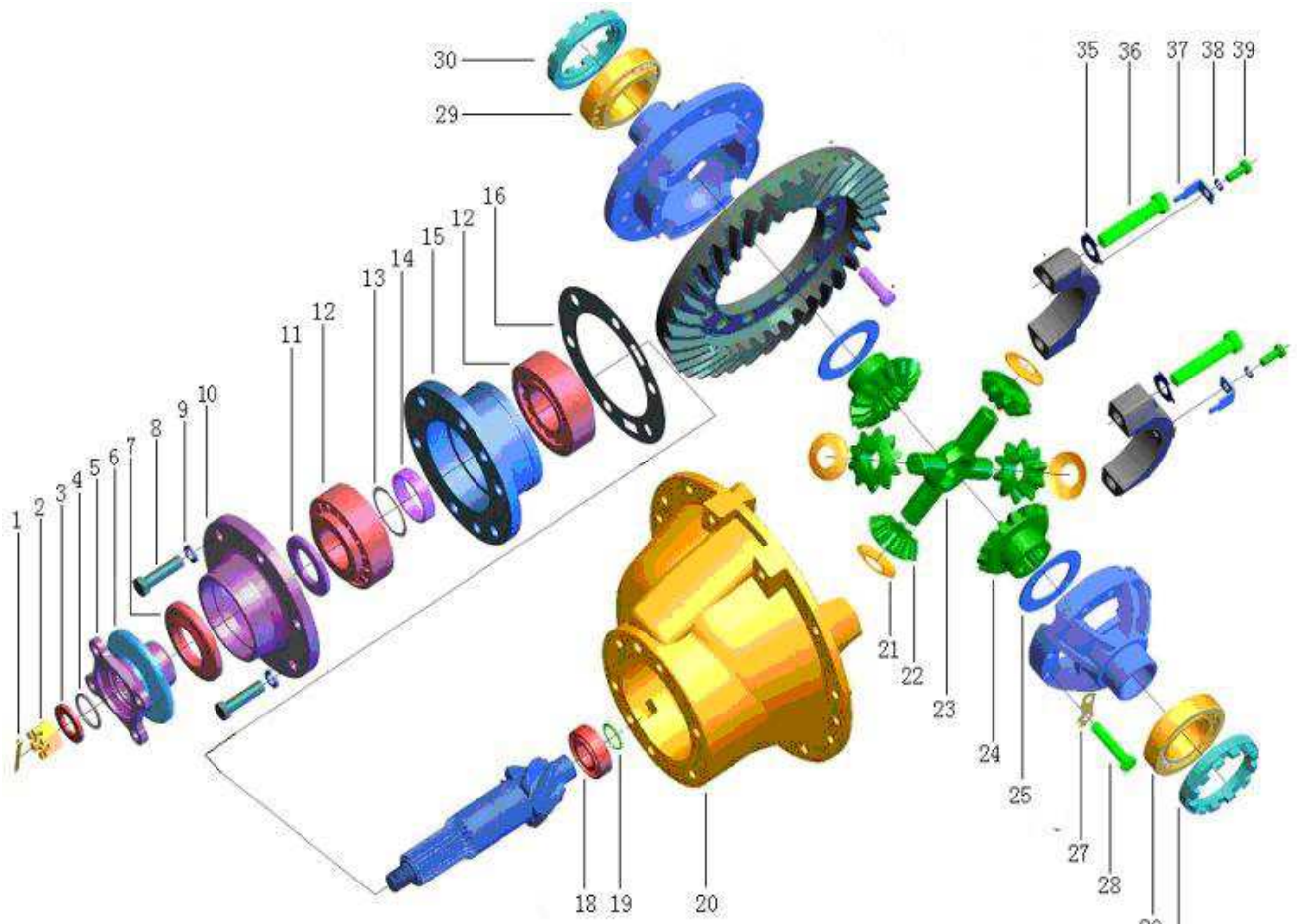

主减速器总成

主减速器及差速器 Main reducer & Differential assembly

序号 SER. NO	零件名称	Part name	零件编码 Part code	规格/代号 Specification	数量 Quantity	备注 Remarks
20	主减速器壳	Main reducer case	W040102120		1	
21	差速器行星齿轮垫	Planet gear washer	W040101070		4	
22	差速器行星齿轮	Planet gear	W040100920		4	
23	差速器行星齿轮轴	Planet gear shaft	W040101170		1	
24	半轴齿轮	Gear	W040100150		2	
25	半轴齿轮垫	Gear washer	W040101130		2	
26	差速器壳	Differential case			1	
27	防松垫片	Lock washer	W040101630		4	
28	差速器壳螺栓	Bolt	W040101640		8	
29	轴承 32210	Bearing 32210	B120400008		2	
30	调整螺母	Adjusting nut	W040101650		2	
34	差速器轴承盖	Bearing cover	W040101700		2	
35	锁片	Lock washer	W040101710		4	
36	螺栓 M14×1.5×70	Bolt M14×1.5×70	B041011470		4	
37	调整螺母锁片	Adjusting nut washer	W040101720		2	
38	垫圈 8	Washer 8	B060110802		2	
39	螺栓 M8×16	Bolt M8×16	B040810816		2	
	注意：主从动螺伞齿轮,差速器壳体,差速器总成存在铆接装配关系，因此不单独提供。除非有特殊维修能力才能单独购买。					
	Note: gear, differential case, differential assembly doesn't supply.					

制动器总成 Pliers assembly

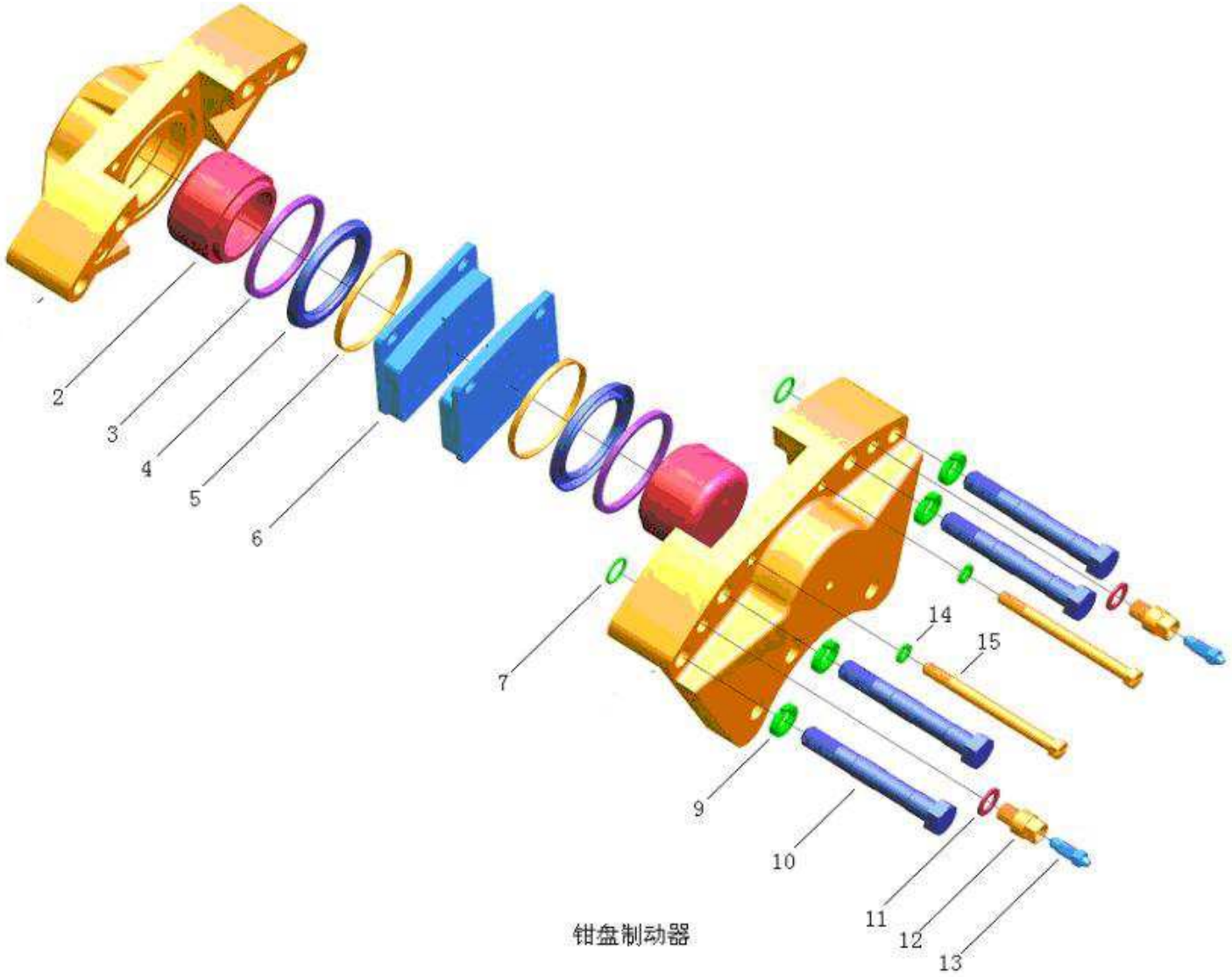

版权所有 不得翻印

制动器总成 Pliers assembly

序号 SER. NO	零件名称	Part name	零件编码 Part code	规格/代号 Specification	数量 Quantity	备注 Remarks
1	外钳	Pliers	W040101730		1	
2	活塞	Piston	W041600502		2	
3	矩形密封圈	Rectangle sealing	W040101230		2	
4	防尘罩	Dustproof cover	W040101240		2	
5	卡圈	Ring	W040101770		2	
6	制动片	Brake piece	W040101370		2	
7	O 形圈 20×2.4	O-ring 20×2.4	W110010660		2	
9	垫圈 18	Washer 18	B060111805		4	
10	螺栓	Bolt	W040101800		4	
11	垫圈	Washer	W040101810		2	
12	接头	Adapter	W040101820		2	
13	放气嘴	Air bleed valve	W040100110		2	
14	垫圈 10	Washer	B060111003		2	
15	螺栓销	Bolt pin	W040101840		2	

变速箱系统 Gear box system

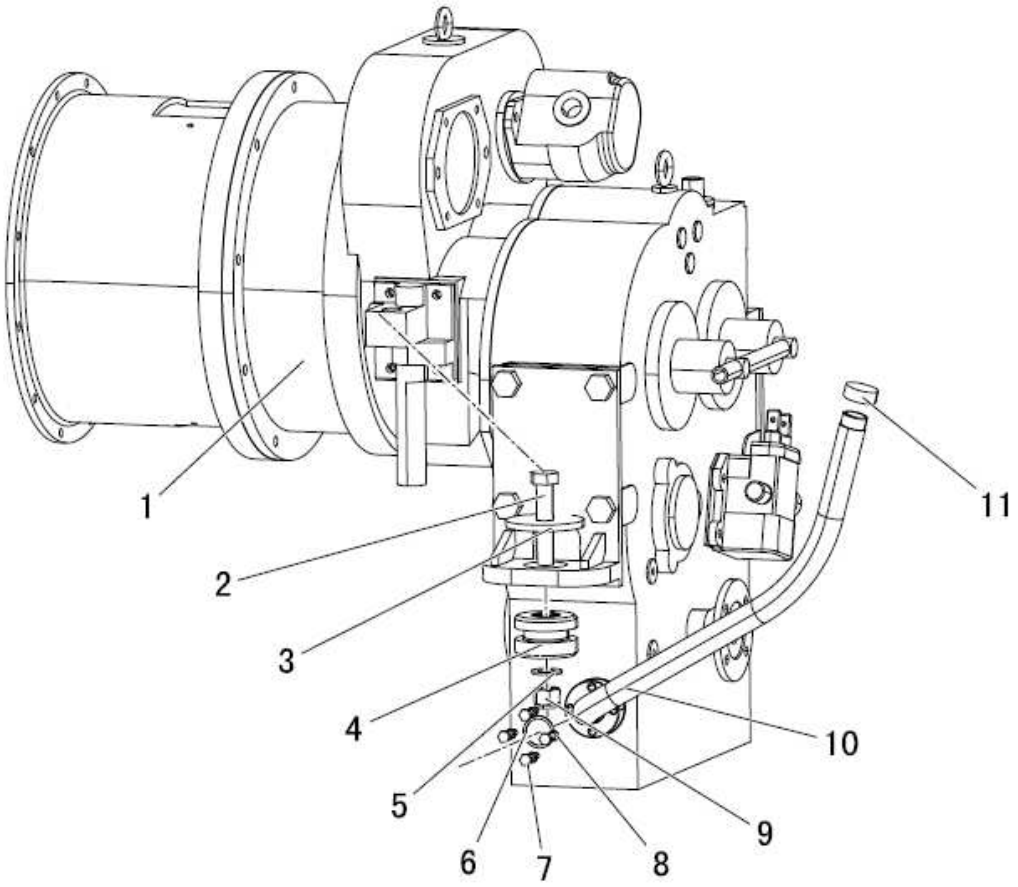

版权所有 不得翻印

变速箱系统 Gear box system

序号 SER.NO	零件名称	Part name	零件编码 Part code	规格/代号 Specification	数量 Quantity	备注 Remarks
1	变速箱-变矩器总成	Gear box -Torque converter	W030100003		1	
2	螺栓 M20×100	Bolt M20×100	B040810008	GB/T5782-2000	2	
3	减震垫片	Shock absorber gasket	Z1B01401800		2	
4	Marc_16 减振垫	Marc_16 Gasket	Z1B01401400		2	
5	垫圈 20	Washer 20	B060412003	GB/T97.1-2002	2	
6	O 形圈 32.5×3.55	O-ring 32.5×3.55	B160130325	GB/T3452.1-2005	1	
7	螺栓 M8×35	Bolt M8×35	B040910835	GB/T5783-2000	4	
8	垫圈 8	Washer 8	B060110802	GB93-87	4	
9	尼龙锁紧螺母 M20	Locknut M20	B050212017	GB/T889.1-2000	2	
10	加油管组件	Refueling pipe assembly	Z1B010002		1	
11	加油盖(650)	Refuel cover(650)	Z5A01002000		1	

变速箱总成 Transmission Assembly

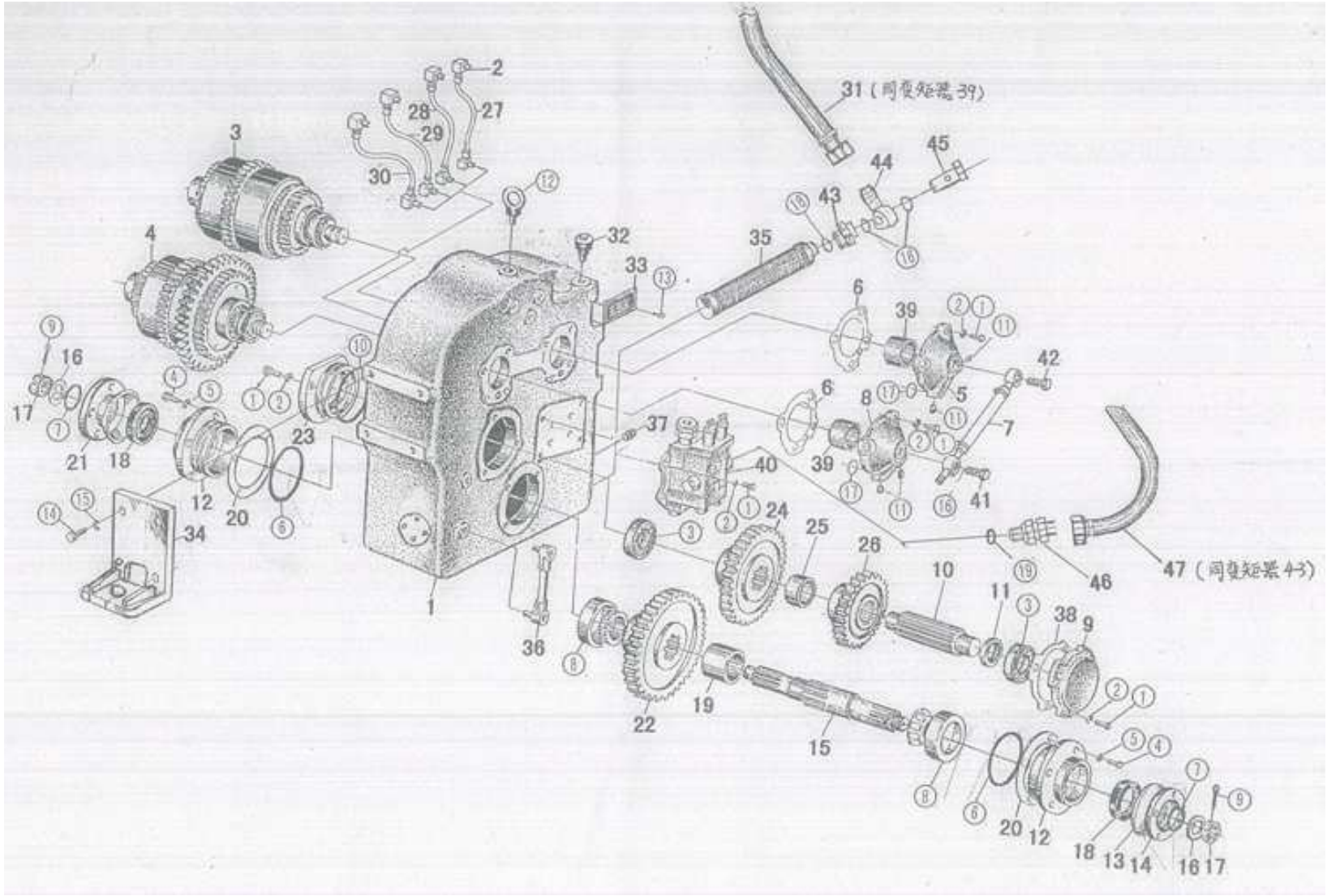

变速箱总成 Transmission Assembly

序号 SER.NO	零件名称	Part name	零件编码 Part code	规格/代号 Specification	数量 Quantity	备注 Remarks
1	变速箱箱体	Gearbox housing	W030100400	ZL15.5-1	1	
2	直角管接头	Right angle adapter	W030100540	ZL15.5-2	8	
3	前进档离合器轴总成	Forward clutch shaft assembly	W030100010	ZL15.5.1	1	
4	倒退档离合器轴总成	Reverse clutch shaft assembly	W030100020	ZL15.5.2	1	
5	前进档进油盖组件	Oil inlet cap assembly (f)	W030100415	ZL15.5.3	1	
6	进油盖密封垫	Inlet cover gasket	W030103160	ZL15.5.3-3	2	
7	润滑油管总成	lubricating vitta assembly	W030124600	ZL15.5.9	1	
8	倒退档进油盖组件	Oil inlet cap assembly (r)	W030100416	ZL15.5.4	1	
9	中间轴前端盖	Countershaft end cap(f)	W030100470	ZL15.5-3	1	
10	中间轴	Countershaft	W030100300	ZL15.5-6	1	
11	挡圈	Retainer	W030103180	ZL15.5-7	1	
12	轴承座	Bearing carrier	W030100810	ZL15.5-9	2	
13	防尘罩	dust boot	W030100490	ZL15.5-4	2	
14	前输出联接法兰	Front output flange	W030100150	ZL15.5-10	1	
15	输出轴	Output shaft	W030100380	ZL15.5-11	1	
16	垫圈	Washer	W030103040	ZL15.5-12	2	
17	六角槽型螺母	Hex nut	W030103050	ZL15.5-8	2	
18	油封总成 47×84×12.5	Oil seal group	B160240045		2	
19	隔套	Spacer sleeve	W030100360	ZL15.5-15	1	

变速箱总成 Transmission Assembly

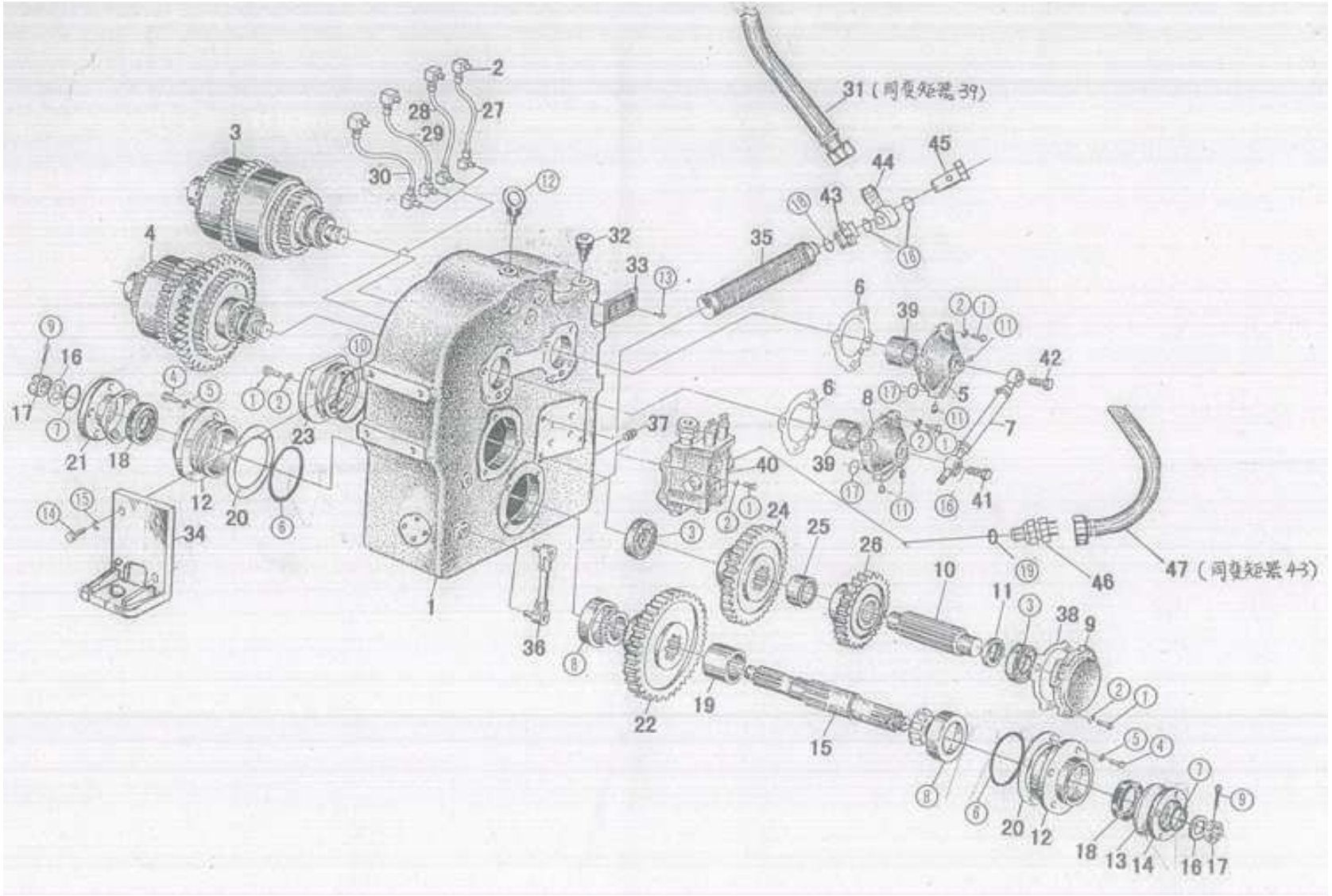

变速箱总成 Transmission Assembly

序号 SER.NO	零件名称	Part name	零件编码 Part code	规格/代号 Specification	数量 Quantity	备注 Remarks
20	调整垫	Adjustment shim	W030103140	ZL15.5-14	1组	
21	后输出联接法兰	Rear output flange	W030100770	ZL15.5-13	1	
22	输出齿轮	Output gear	W030100260	ZL15.5-16	1	
23	中间轴后端盖	Countershaft end cap(r)	W030100230	ZL15.5-5	1	
24	中间轴大齿轮	Countershaft bull gear	W030100320	ZL15.5-17	1	
25	隔环	Spacer ring	W030100412	ZL15.5-19	1	
26	中间轴小齿轮	Countershaft pinion	W030100300	ZL15.5-20	1	
27	离合器油管	Clutch oil line	W030100840	ZL15.5.10		
28	离合器油管	Clutch oil line	W030100850	ZL15.5.11	1	
29	离合器油管	Clutch oil line	W030100860	ZL15.5.12	1	
30	离合器油管	Clutch oil line	W030100870	ZL15.5.13	1	
32	呼吸器总成	Respirator assembly	Z610240990	ZL15.5.14	1	
33	变速箱标牌	Gearbox namelabel	W030125200	ZL15.5-31	1	
34	变速箱固定座	Gearbox support	W030103060	ZL15.5.6	2	
35	滤油网	Oil screen	W030100530	ZL15.5.8	1	
36	油标	Oil indicator	W110001540	GCY-100	1	
37	带磁铁油塞	Magnetic oil plug	W030125400	ZL15.5.7	1	
38	中间轴前端密封垫	Countershaft seal gasket(f)	W030103160	ZL15.5-32	1	
39	套	Sleeve	W030100120	ZL15.5.3-2	2	

变速箱总成 Transmission Assembly

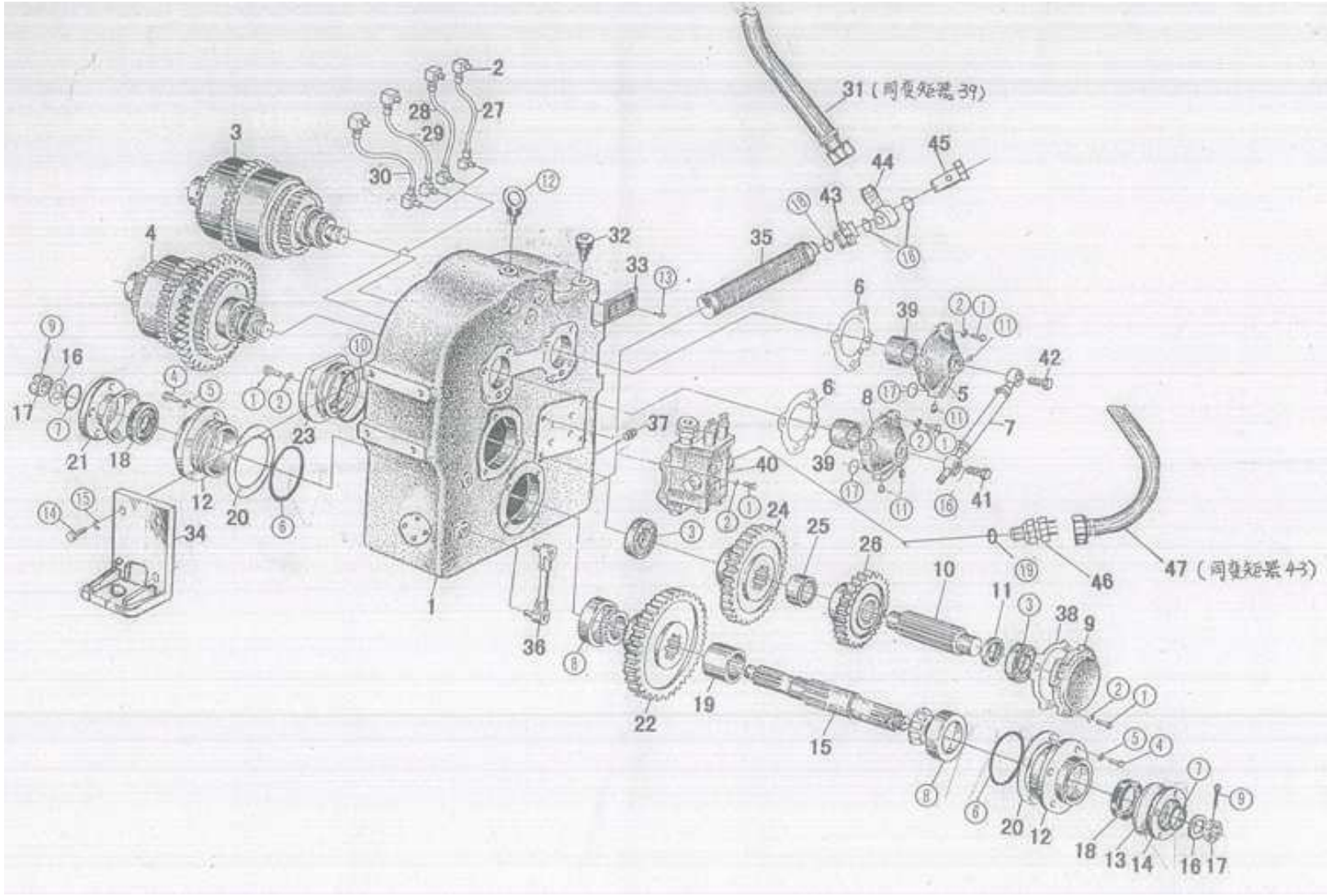

变速箱总成 Transmission Assembly

序号 SER.NO	零件名称	Part name	零件编码 Part code	规格/代号 Specification	数量 Quantity	备注 Remarks
40	变速操纵阀	Gear box control valve	W110000771	ZL15.5.5	1	
41	空心螺栓 M27×2	Hollow bolt	W030125500	ZL15.5.9-1	1	
42	空心螺栓 M14×1.5	Hollow bolt	W030125600	ZL15.5.9-4	1	
43	管接头	Pipe adapter	W030125700	ZL15C.5.16-1	1	
44	球形接头	Ball adapter	W030125800	ZL15C.5.16-2	1	
45	空心螺栓 M27×2	Hollow bolt	W030125900	ZL15.5.9-1	1	
46	进口阀及变速操纵阀接头	Gear box control valve connection fitting	W030126000	YJ280-37	1	
47	高压油管总成	High pressure oil pipe assembly	W030126100	ZL15.5.17-2	1	

变速箱总成 Transmission Assembly

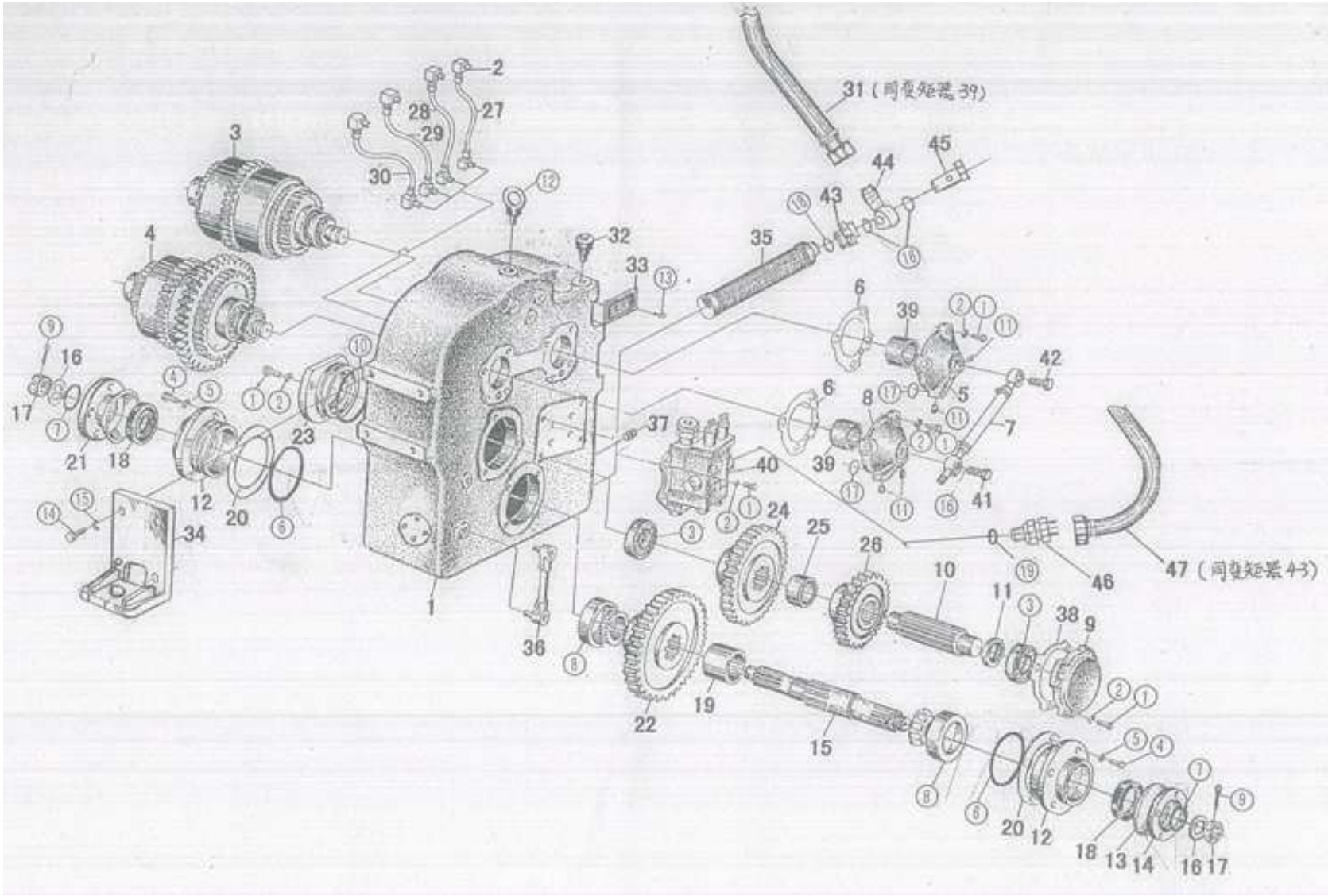

变速箱总成 Transmission Assembly

序号 SER.NO	零件名称	Part name	零件编码 Part code	规格/代号 Specification	数量 Quantity	备注 Remarks
-1	螺栓 M10X30	Bolt	B040911030	GB/T5783-2000	16	
-2	垫圈 10	Washer	B060111003	GB93-87	16	
-3	轴承 308	Bearing	B120134023	GB/T276-1994	2	
-4	螺栓 M12X30	Bolt	B040911030	GB/T5783-2000	8	
-5	垫圈 12	Washer	B060111203	GB93-87	8	
-6	O 型圈 103X3.55	O-ring	B160131030	GB/T3452.1-2005	2	
-7	O 型圈 30X3.0	O-ring	W030126200	GB3452.1-82	2	
-8	轴承 7308E	Bearing	W030100520	GB297-84	2	
-9	开口销 2.5X26	cotter pin	B080210021	GB/T91-2000	2	
-10	O 型圈 82.5X3.55	O-ring	B160120978	GB3452.1-82	1	
-11	螺塞 ZG1/8’	plug	W030102030	Q/ZB285-77	4	
-12	吊环螺钉 M12	eye bolt	W030126300	GB/825-88	1	
-13	铆钉 2X5	Rivet	W030126400	GB827-86	4	
-14	螺栓 M20X40	Bolt	B040912040	GB/T5783-2000	8	
-15	垫圈 20	Washer	B060112005	GB93-87	8	
-16	组合垫圈 27	Combine gasket	W030126500	JB1002-77	3	
-17	O 型圈 10.6X2.65	O-ring	B160120106	GB/T3452.1-2005	4	
-18	组合垫圈 48	Combine gasket	W030126600	JB1002-77	1	
-19	组合垫圈 14	Combine gasket	W030126700	JB1002-77	1	

前进低档离合器总成 Clutch Assembly

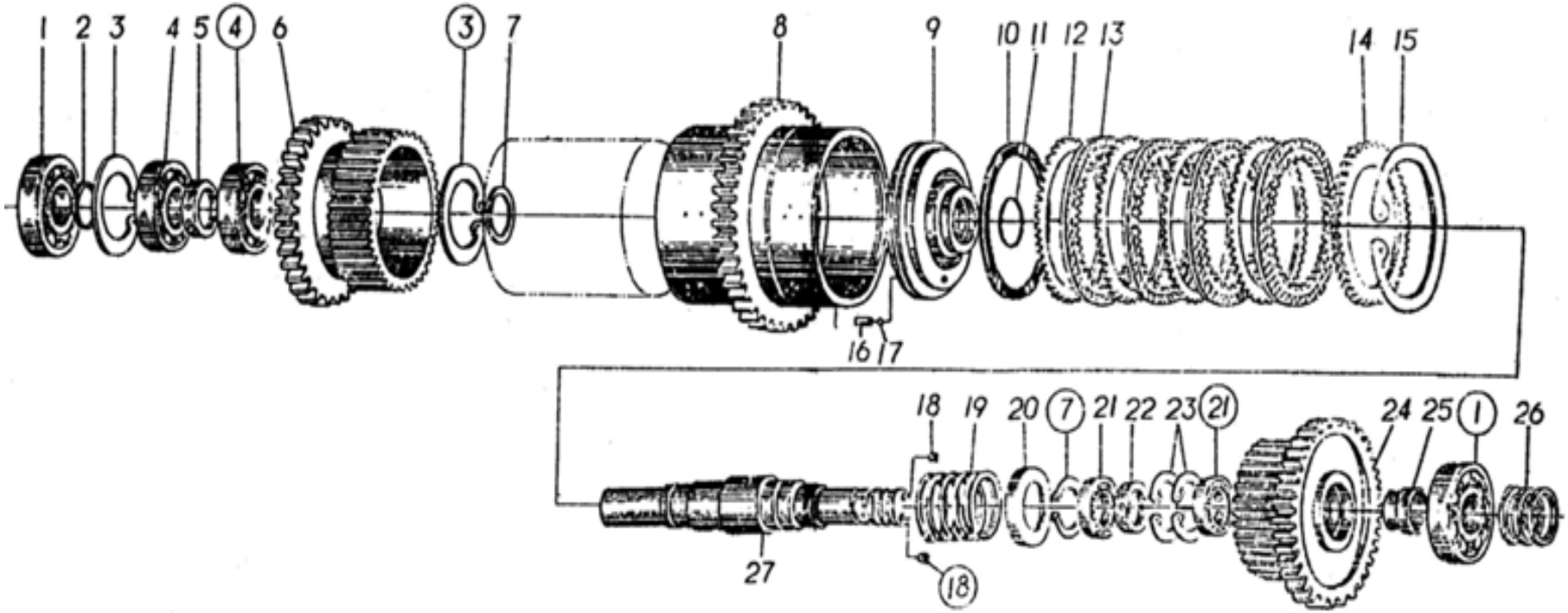

前进低档离合器总成 Clutch Assembly

序号 SER.NO	零件名称	Part name	零件编码 Part code	规格/代号 Specification	数量 Quantity	备注 Remarks
1	轴承 308	Bearing	B120134023	GB276-89	2	
2	垫圈	Washer	W030100210	ZL15.5.1-12	1	
3	止动环 80	lock ring	B120638000	GB305-89	2	
4	轴承 50208	Bearing	B121124018	GB277-89	2	
5	挡圈	Retainer	W030100301	ZL15.5.1-1	1	
6	齿轮	Gear	W030100310	ZL15.5.1-2	1	
7	挡圈 50	Retainer	B070255002	GB894.1-86		
8	前进低档离合器壳体	Clutch housing(f,l)	W030100800	ZL15.5.1.2-1	1	
9	活塞	Piston	W020700270	ZL15.5.1.1-1	2	
10	外封环	Outer seal ring	W110015002	ZL15.5.1.1-3	1	
11	内封环	Inner oil ring	w110015001	ZL15.5.1.1-4	1	
12	离合器被动片	Clutch driven disc	W040100610	ZL15.5.1-4	8	
13	离合器主动片	Clutch drive disc	W040100600	ZL15.5.1.3	8	
14	离合器活塞压板	Clutch piston plate	W030100402	ZL15.5.1-3	2	
15	挡圈 150	Retainer	B070250011	GB894.1-86	2	
18	内六角螺塞	Socket head plug	W030102030	Q/zB285-77	2	
19	离合器弹簧	Clutch spring	W030100440	ZL15.5.1-5	2	
20	弹簧座圈	Spring retainer	W030102040	ZL15.5.1-11	2	
21	轴承 108	Bearing	B120114012	GB276-89	2	

前进低档离合器总成 Clutch Assembly

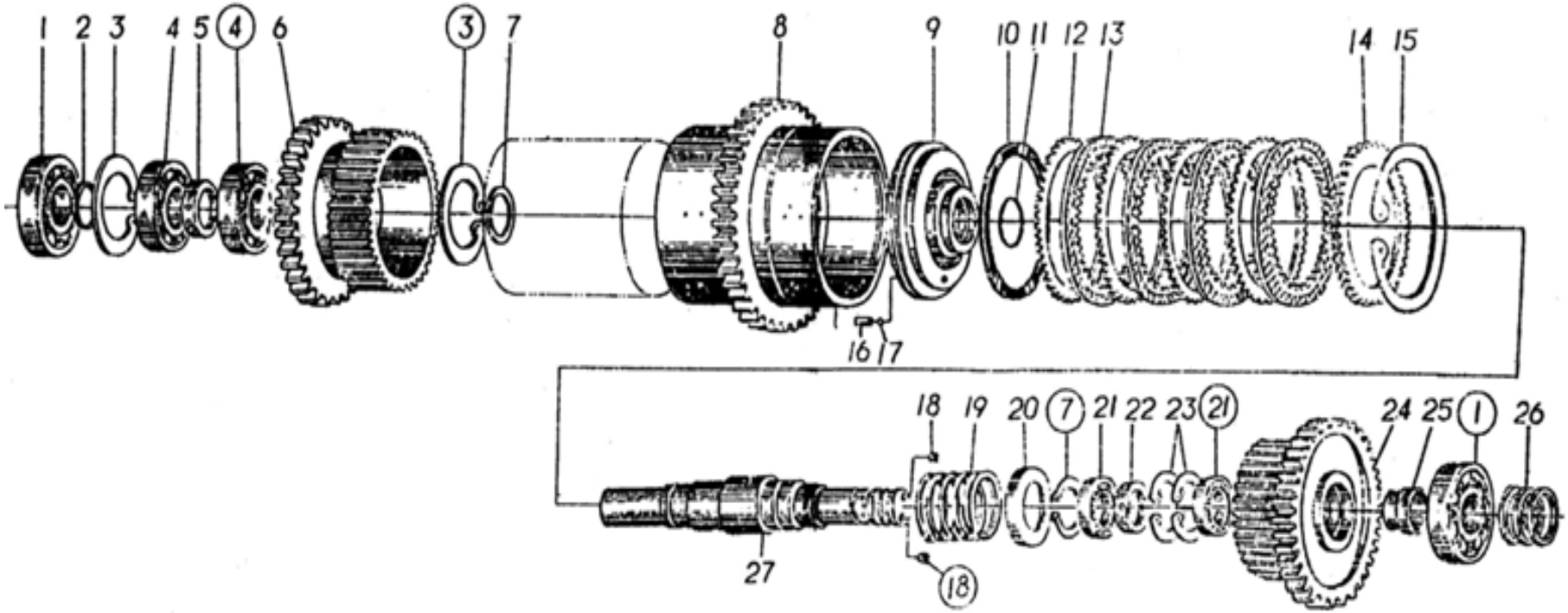

前进低档离合器总成 Clutch Assembly

序号 SER.NO	零件名称	Part name	零件编码 Part code	规格/代号 Specification	数量 Quantity	备注 Remarks
22	挡圈	Retainer	W030102050	ZL15.5.1.7	1	
23	挡圈 68	Retainer	B070156803	GB893.1-86	2	
24	齿轮	Gear	W030100730	ZL15.5.1-6	1	
25	隔套	Spacer sleeve	W030102060	ZL15.5.1-10	1	
26	密封环	Ring seal	Z510210240	ZL15.5.1-14	3	
27	离合器轴	Clutch shaft	W030100720	ZL15.5.1.2-2	1	

倒退高档离合器总成 Clutch Assembly

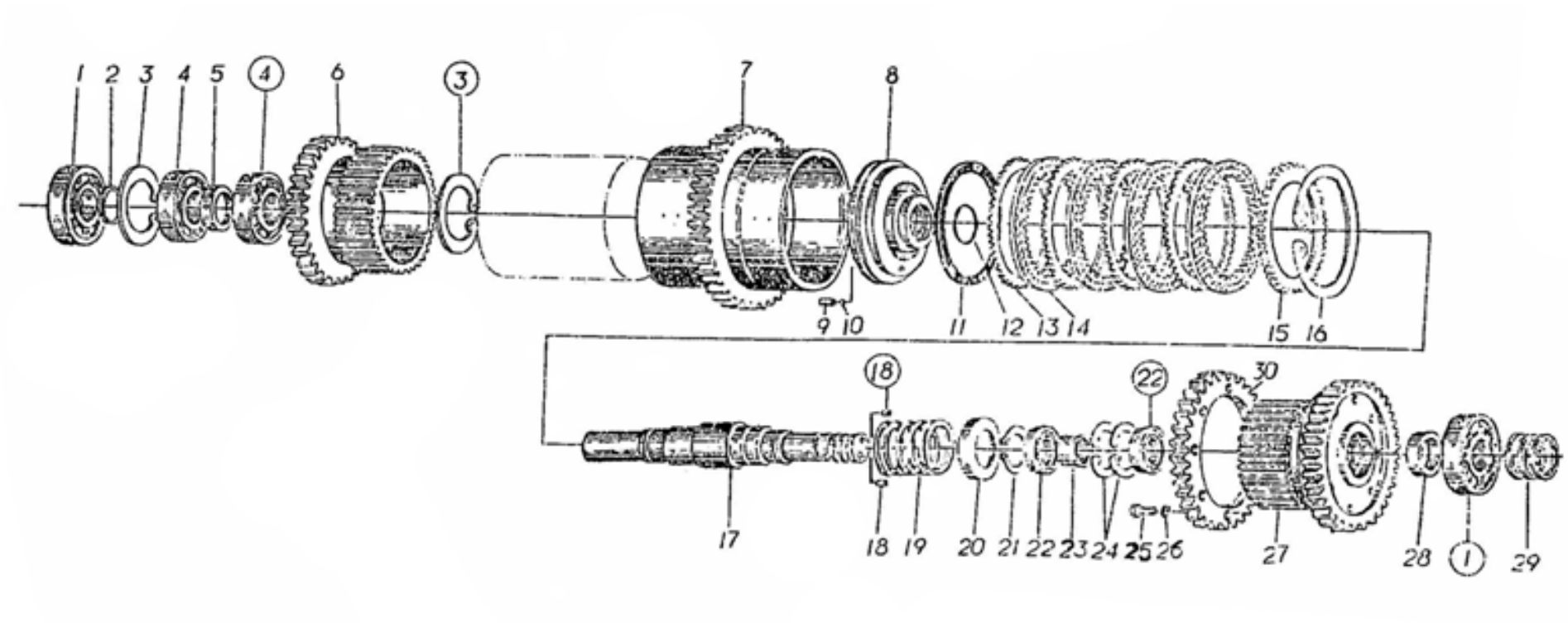

倒退高档离合器总成 Clutch Assembly

序号 SER. NO	零件名称	Part name	零件编码 Part code	规格/代号 Specification	数量 Quantity	备注 Remarks
1	轴承 308	Bearing	B120134023	GB276-89	2	
2	垫圈	Washer	W030100210	ZL15.5.1-12	1	
3	止动环 80	lock ring	B120638000	GB305-89	2	
4	轴承 50208	Bearing	B121124018	GB277-89	2	
5	挡圈	Retainer	W030100301	ZL15.5.1-1	1	
6	齿轮	Gear	W030100310	ZL15.5.1-2	1	
7	倒退档离合器壳体	Reverse clutch case	W030100130	ZL15.5.2.1-1	1	
8	活塞	Piston	W030100610	ZL15.5.1.1-1	2	
11	外封环	Outer seal ring	W110015002	ZL15.5.1.1-3	1	
12	内封环	Inner oil ring	w110015001	ZL15.5.1.1-4	1	
13	离合器被动片	Clutch driven disc	W040100610	ZL15.5.1-4	8	
14	离合器主动片	Clutch drive disc	W040100600	ZL15.5.1.3	8	
15	离合器活塞压板	Clutch piston plate	W030100402	ZL15.5.1-3	2	
16	挡圈 150	Retainer	B070250011	GB894.1-86	2	
17	离合器轴	Clutch shaft	W030100430	ZL15.5.2.1-2	1	
18	内六角螺塞	Socket head plug	W030102030	Q/zB285-77	2	
19	离合器弹簧	Clutch spring	W030100440	ZL15.5.1-5	2	
20	弹簧座圈	Spring retainer	W030102040	ZL15.5.1-11	2	
21	挡圈 50	Retainer	B070255002	GB894.1-86	2	

倒退高档离合器总成 Clutch Assembly

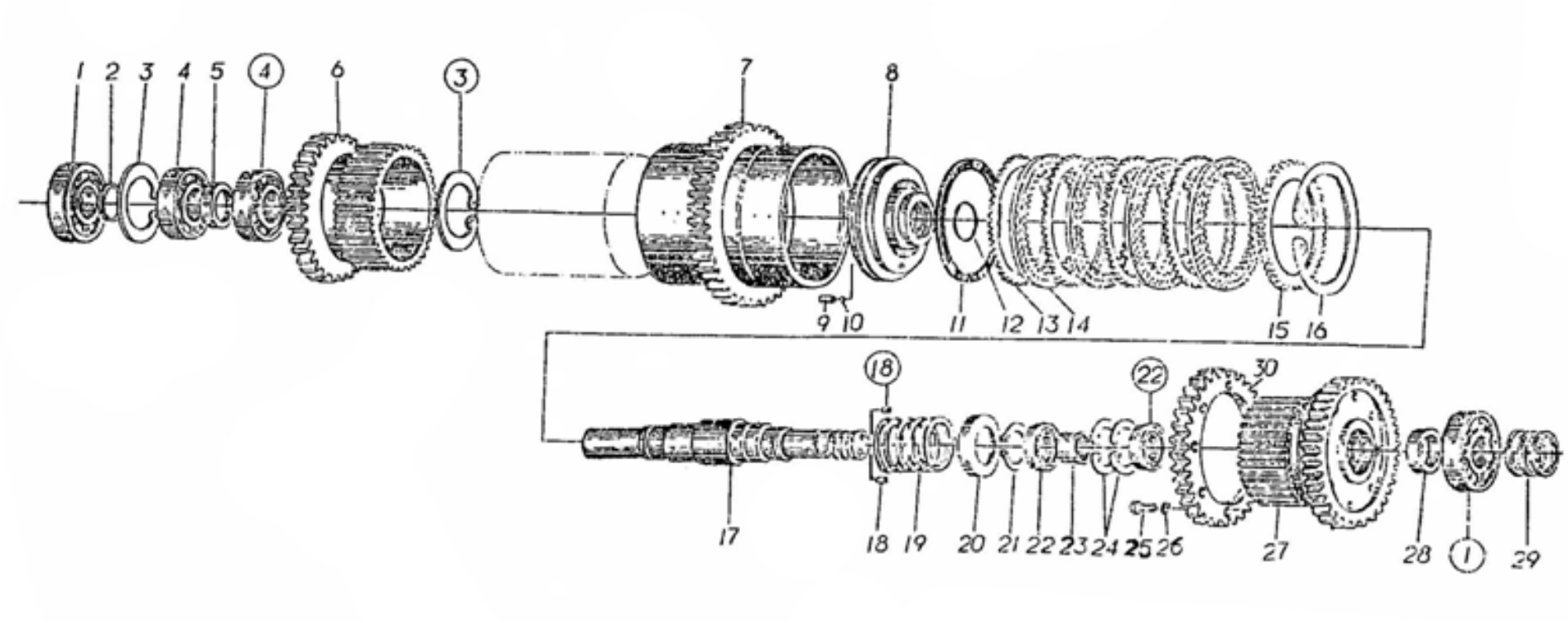

倒退高档离合器总成 Clutch Assembly

序号 SER.NO	零件名称	Part name	零件编码 Part code	规格/代号 Specification	数量 Quantity	备注 Remarks
22	轴承 209	Bearing	B120124019	GB276-89	2	
23	挡环	snap ring	W030102070	ZL15.5.2-1	1	
24	挡圈 80	Retainer	B070118003	GB893.1-86	2	
25	螺栓 M12×40	Bolt	B040911240	GB/T5783-2000	6	
26	垫圈 12－140HV	Washer	B060511203	GB/T848-2002	6	
27	齿轮	Gear	W030102080	ZL15.5.2.2-2	1	
28	隔套	Spacer sleeve	W030100360	ZL15.5.2-2	1	
29	密封环	Ring seal	Z510210240	ZL15.5.1-14	3	
30	齿轮	Gear	W030100270	ZL15.5.2-2-1	1	

变矩器总成 Torque converter assembly

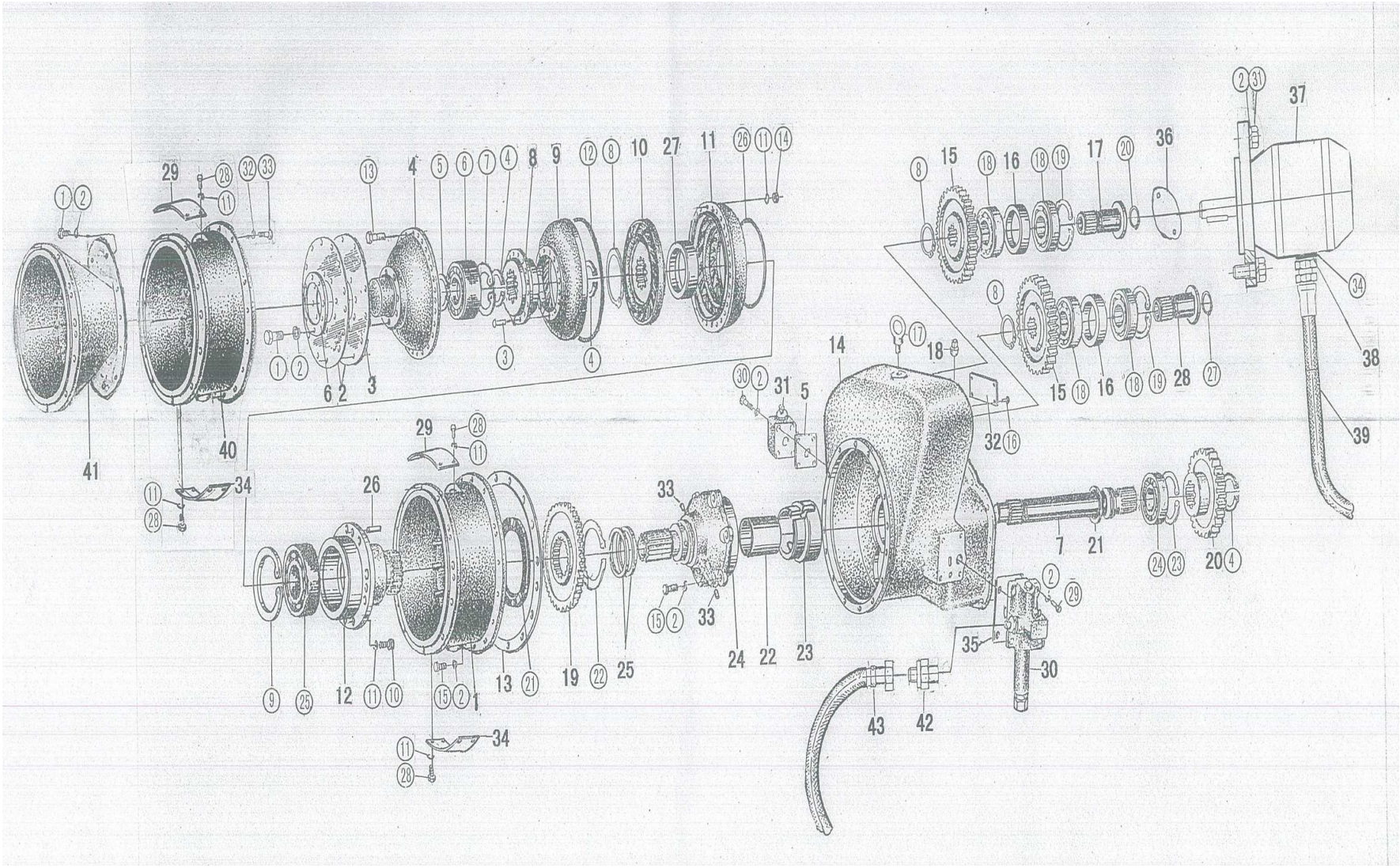

版权所有 不得翻印

变矩器总成 Torque converter assembly

序号 SER.NO	零件名称	Part name	零件编码 Part code	规格/代号 Specification	数量 Quantity	备注 Remarks
1	中节	Case	W030120100	YJ280B-01	1	
2	弹性板总成（包括弹性板及双联垫片）	Elastic plate	W020700210	YJ280B-ZC1		
4	泵轮罩	Impeller shell	W020700110	YJ280B-04	1	
5	出口阀纸垫	Paper gasket	W030123600	YJ265-34	1	
6	压板	Filler	W030120500	ZL30F.11-33	1	
7	主动轴	Main shaft	W020700150	YJ280-07	1	
9	涡轮总成（包括涡轮、涡轮座、铆钉 8×22）	Turbine	W020700240	YJ280-ZC2	1	
10	导轮	Stator	W020700080	YJ280-10	1	
11	泵轮	Impeller	W020700070	YJ280-11	1	
12	泵轮座	Impeller hub	W030121200	YJ280-12	1	
	泵轮总成（包括泵轮、泵轮座、定位销 8×22、O 型圈 128×3.55、螺栓 M8X22、弹垫 8、	Impeller assembly	W020100610	YJ280-ZC3		
13	密封垫	Gasket	W030121300	YJ280-13	1	
14	壳体	Housing	W020700230	YJ280-14	1	
15	驱动油泵被动齿轮	Driven gear	W030121500	YJ280-15	2	
16	垫圈	Washer	W030121600	YJ280-16	2	
17	驱动油泵轴 II	Driving shaft II	W030121700	YJ280-17	1	
19	驱动油泵主动齿轮	Driving gear	W030121900	YJ280-19	1	
20	主动齿轮	Driving gear	W020700200	YJ280-20	1	
21	密封环 50	Sealing ring	W020100221	YJ280-21	1	

变矩器总成 Torque converter assembly

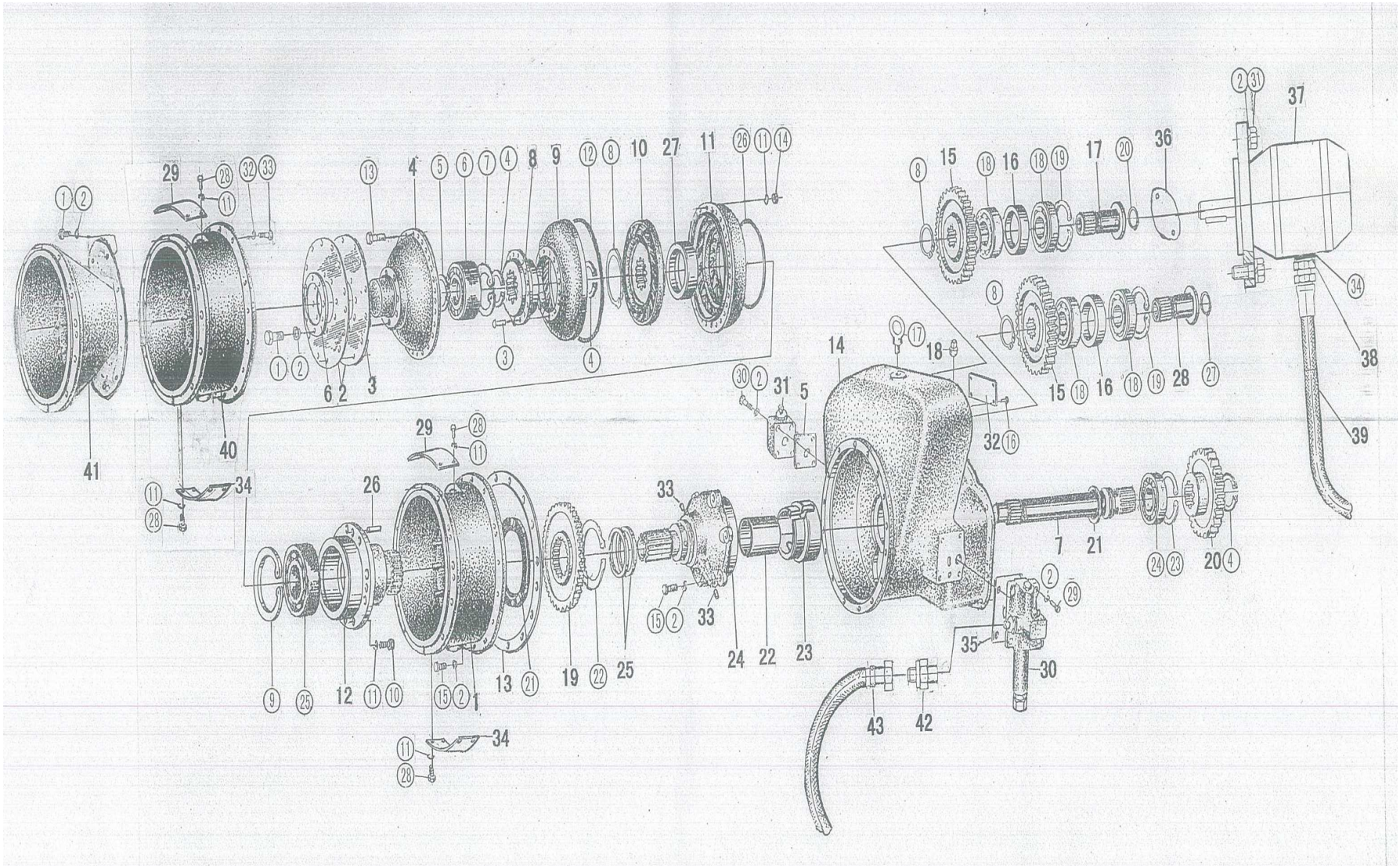

版权所有 不得翻印

变矩器总成 Torque converter assembly

序号 SER.NO	零件名称	Part name	零件编码 Part code	规格/代号 Specification	数量 Quantity	备注 Remarks
22	套	Sleeve	W020700160	ZL30F.11-10	1	
23	内封油套	Sleeve	W030122300	YJ280-23	1	
24	导轮座总成（包括导轮座及压盖）	Stator hub	W020700050	YJ280-ZC4	1	
25	密封环 80	Sealing ring 80	Z200020280	ZL30F.11-19	2	
26	定位销 8×22	Pin 8×22	W030122600	YJ280-26	4	
27	定位套	Setting sleeve	W030122700	YJ280-27	1	
28	驱动油泵轴 I	Driving shaft I	W030122800	YJ280-28	1	
29	中节盖板	Cover	W020100620	YJ280B-29	1	
	加长连接中节盖板	Lang cover	W020100630	YJ280-29	1	
30	减压阀总成	Safety valve assembly	W030123000	YJ26501-1	1	
31	出口阀总成	Outer valve assembly	W030123100	YJ26501-2	1	
32	变矩器标牌	Name plate	W030123200	YJ280-30	1	
34	观察盖	Cover	W030123400	YJ265-31 小	2	
35	减压阀纸垫	Paper gasket	W030123500	YJ315X.11.2-15	1	
36	纸垫	Gasket	W030123700	YJ280B-38	1	
37	齿轮泵总成	Gear box	W030123800	CBF-E25ALPX	1	
38	接头	Adapter	W030123900	YJ280B.3-1	1	
39	低压油管总成	Hose as.	W030125100	YJ280B.3-2	1	
40	加长连接中节	Joint case	W030124100	YJ280B-36	1	

变矩器总成 Torque converter assembly

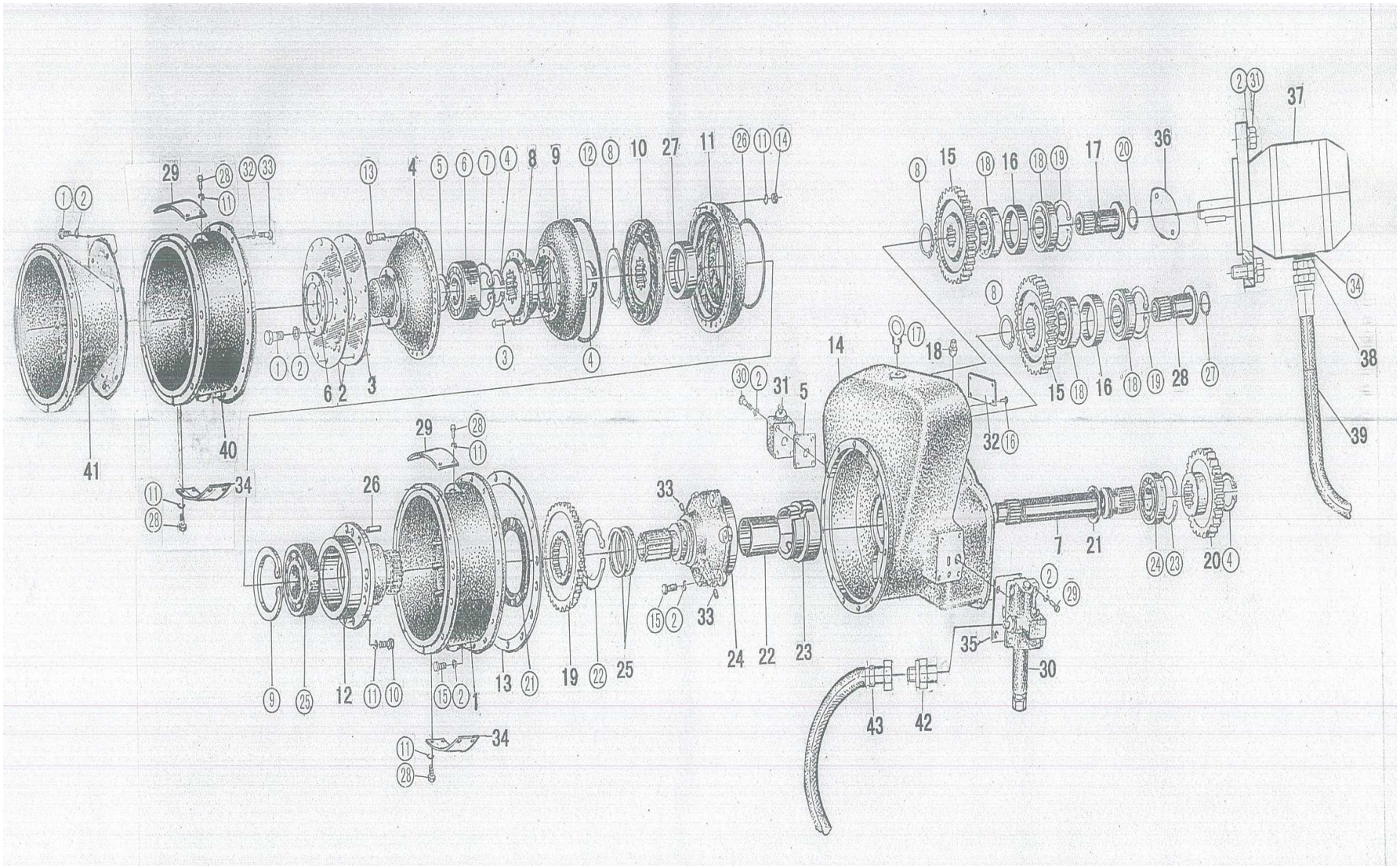

版权所有 不得翻印

变矩器总成 Torque converter assembly

序号 SER.NO	零件名称	Part name	零件编码 Part code	规格/代号 Specification	数量 Quantity	备注 Remarks
41	加长连接盘	Joint plate	W030124200	YJ280B-35	1	
42	接头	Adapter	W030124300	YJ280-37	1	

变矩器总成 Torque converter assembly

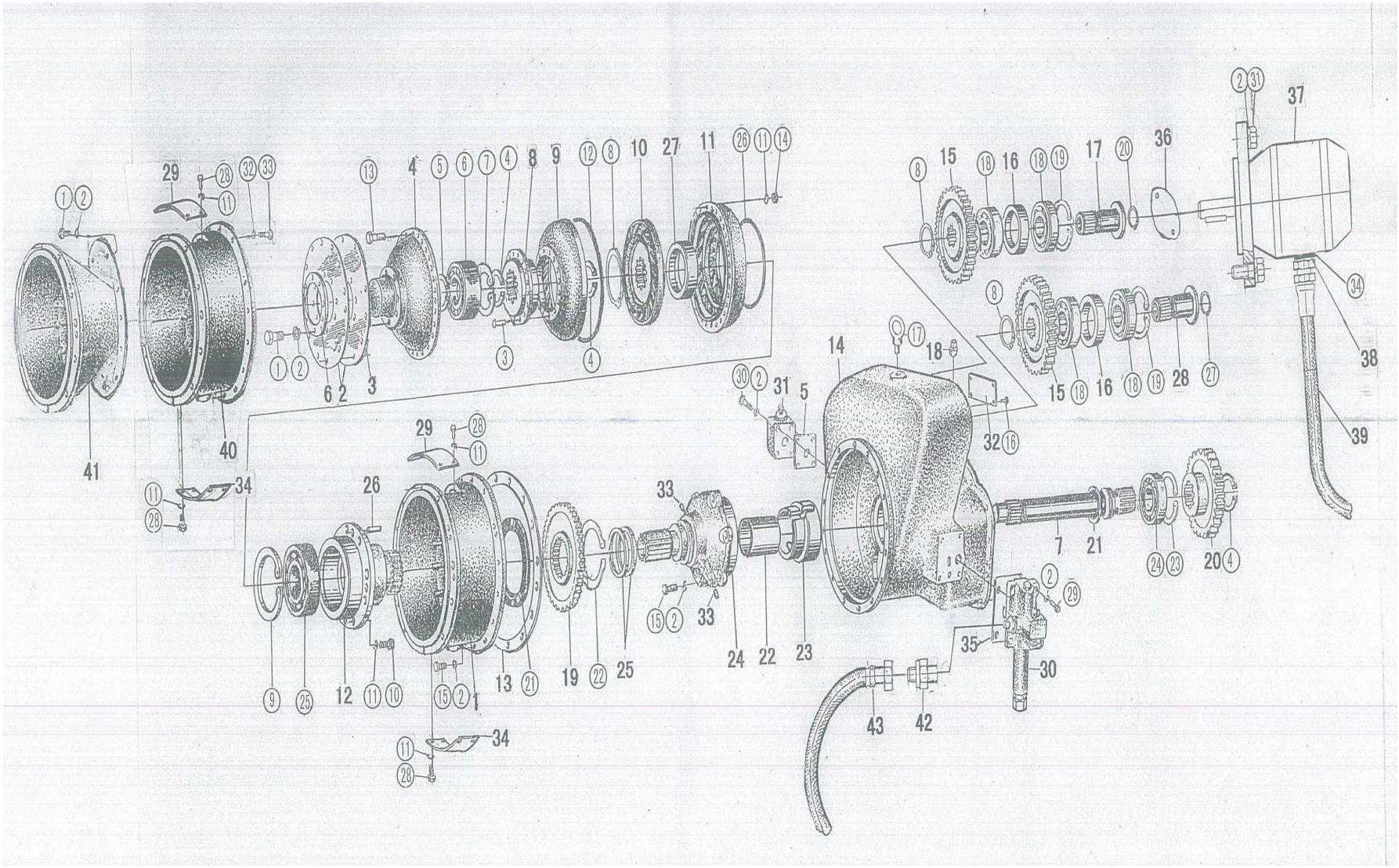

版权所有 不得翻印

变矩器总成 Torque converter assembly

序号 SER.NO	零件名称	Part name	零件编码 Part code	规格/代号 Specification	数量 Quantity	备注 Remarks
1	螺栓 M10X20	Bolt M10X20	B040911020		8	
2	垫圈 10	Washer 10	B060111003		38	
4	轴挡圈 40	Snap ring 40	B070214002		3	
5	轴挡圈 30	Snap ring 30	B070113001		1	
6	轴承 4074106	Bearing 4074106	W110002670		1	
7	孔挡圈 55	Snap ring 55	B070155502		1	
8	轴挡圈 50	Snap ring 50	B070155002		3	
9	孔挡圈 110	Snap ring 110	B070250001		1	
10	螺栓 M8X22	Bolt M8X22	B040910820		8	
11	垫圈 8	Washer 8	B060110802		40	
12	O 型圈 294.5X3.6	O-ring 294.5X3.6	B160130294		1	
13	螺栓 M8X35	Bolt M8X35	B040910835		24	
14	螺母 M8	Nut M8	B050360807		24	
15	螺栓 M10X35	Bolt M10X35	B040911035		20	
16	铆钉 2X5	Rivet 2X5	B090110205		4	
17	吊环螺钉 M10	Screw M10	B010921020		1	
18	轴承 6010E	Bearing 6010E	B120115016		4	
19	孔挡圈 80	Snap ring 80	B070158003		2	
20	孔挡圈 20	Snap ring 20	B070152001		1	

变矩器总成 Torque converter assembly

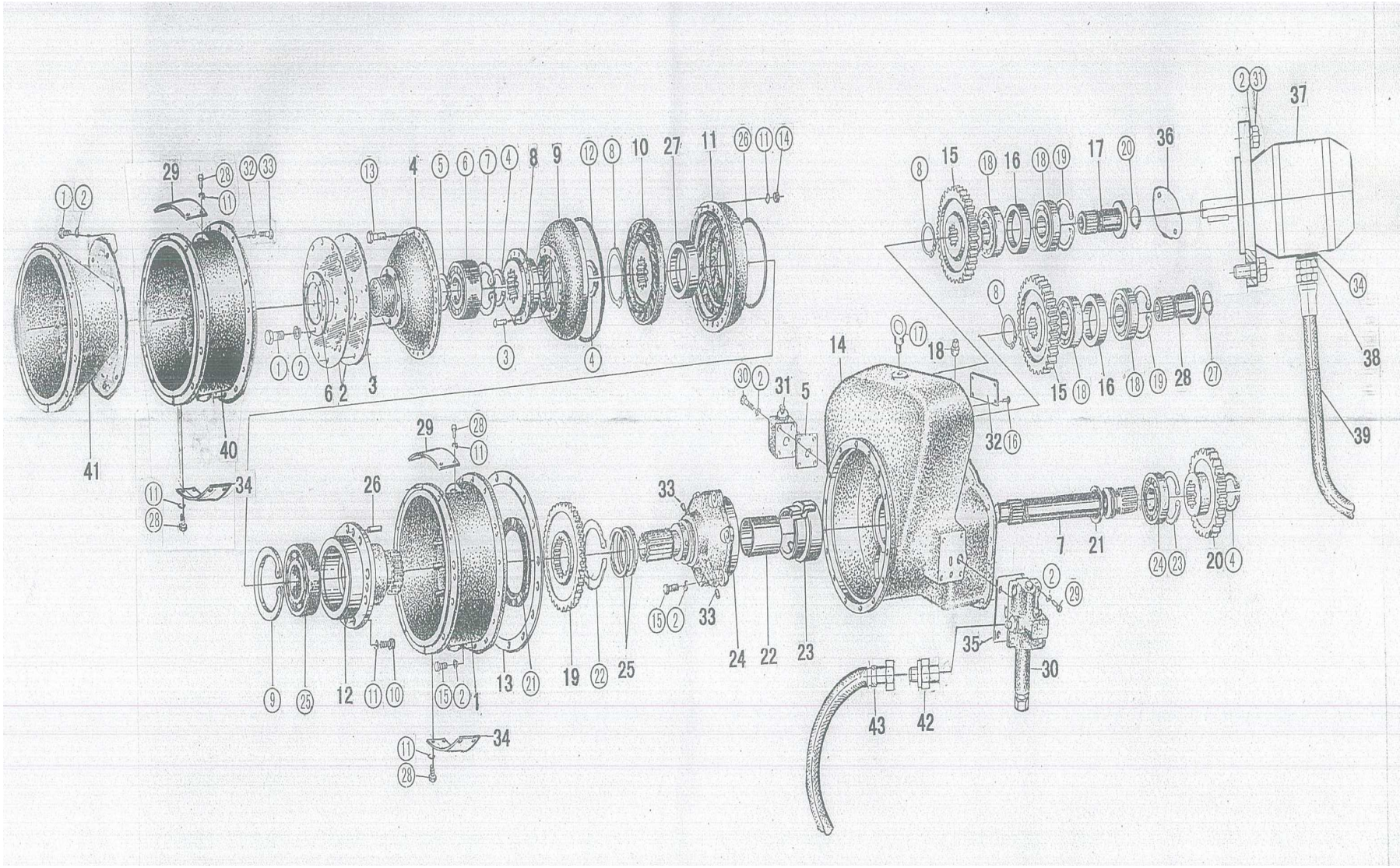

版权所有 不得翻印

变矩器总成 Torque converter assembly

序号 SER.NO	零件名称	Part name	零件编码 Part code	规格/代号 Specification	数量 Quantity	备注 Remarks
21	油封 100X120X13	Oil sealing 100X120X13	W110016140		1	
22	轴挡圈 100	Snap ring 100	B070250002		1	
23	孔挡圈 90	Snap ring 90	B070159003		3	
24	轴承 6308E	Bearing 6308E	B120134023		1	
25	轴承 212E	Bearing 212E	B120126022		1	
26	O 型圈 128X3.55	O-ring 128X3.55	B160131281		1	
27	孔挡圈 30	Snap ring 30	B070113001		1	
28	螺栓 M8X10	Bolt M8X10	B040910810		8	
29	螺栓 M10X25	Bolt M10X25	B040911025		4	
30	螺栓 M10X60	Bolt M10X60	B040811060		4	
31	螺栓 M10X30	Bolt M10X30	B040911030		2	
32	垫圈 12	Washer 12	B060111203		9	
33	螺栓 M12X35	Bolt M12X35	B040911235		9	
34	组合垫圈 33	Washer 33	W030124500		1	

轮胎轮辋 Tire & Rim Assembly

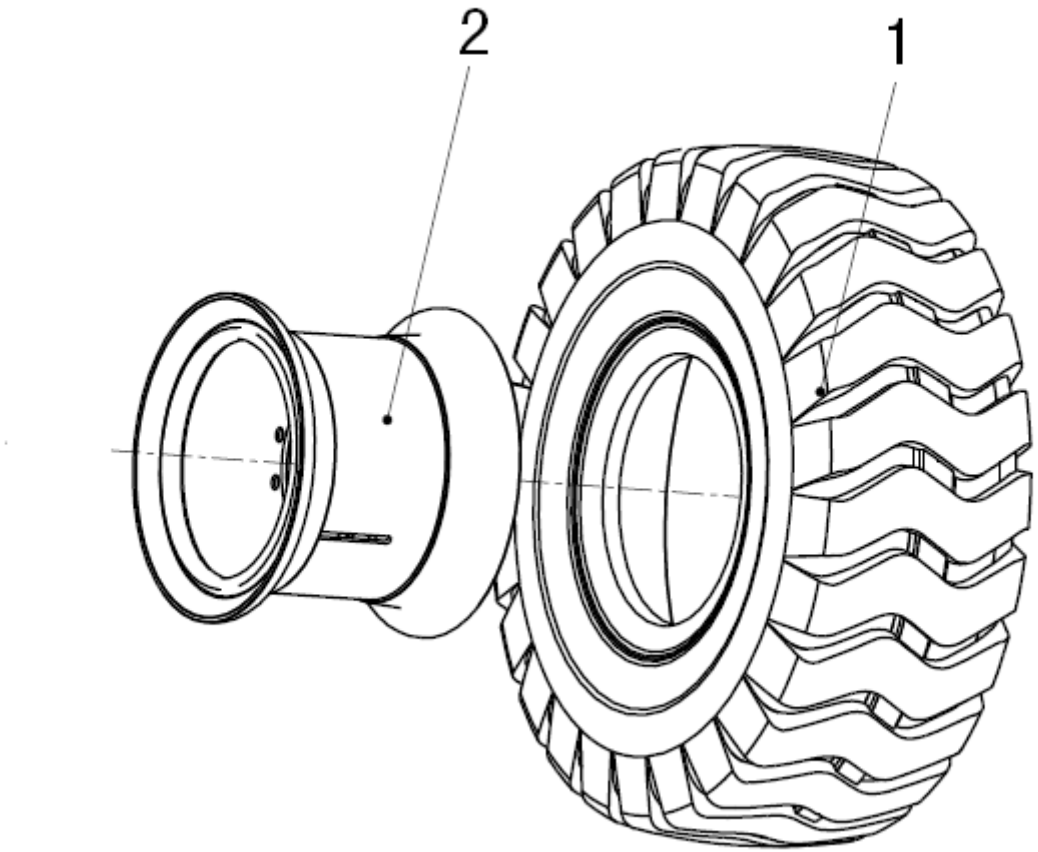

版权所有 不得翻印

轮胎轮辋 Tire & Rim Assembly

序号 SER. NO	零件名称	Part name	零件编码 Part code	规格/代号 Specification	数量 Quantity	**备注** Remarks
1	轮胎 16-20	Tire	W110000010		4	
2	轮辋组件	Wheel rim	Z1201700500		4	

制动系统 Braking system

Error!

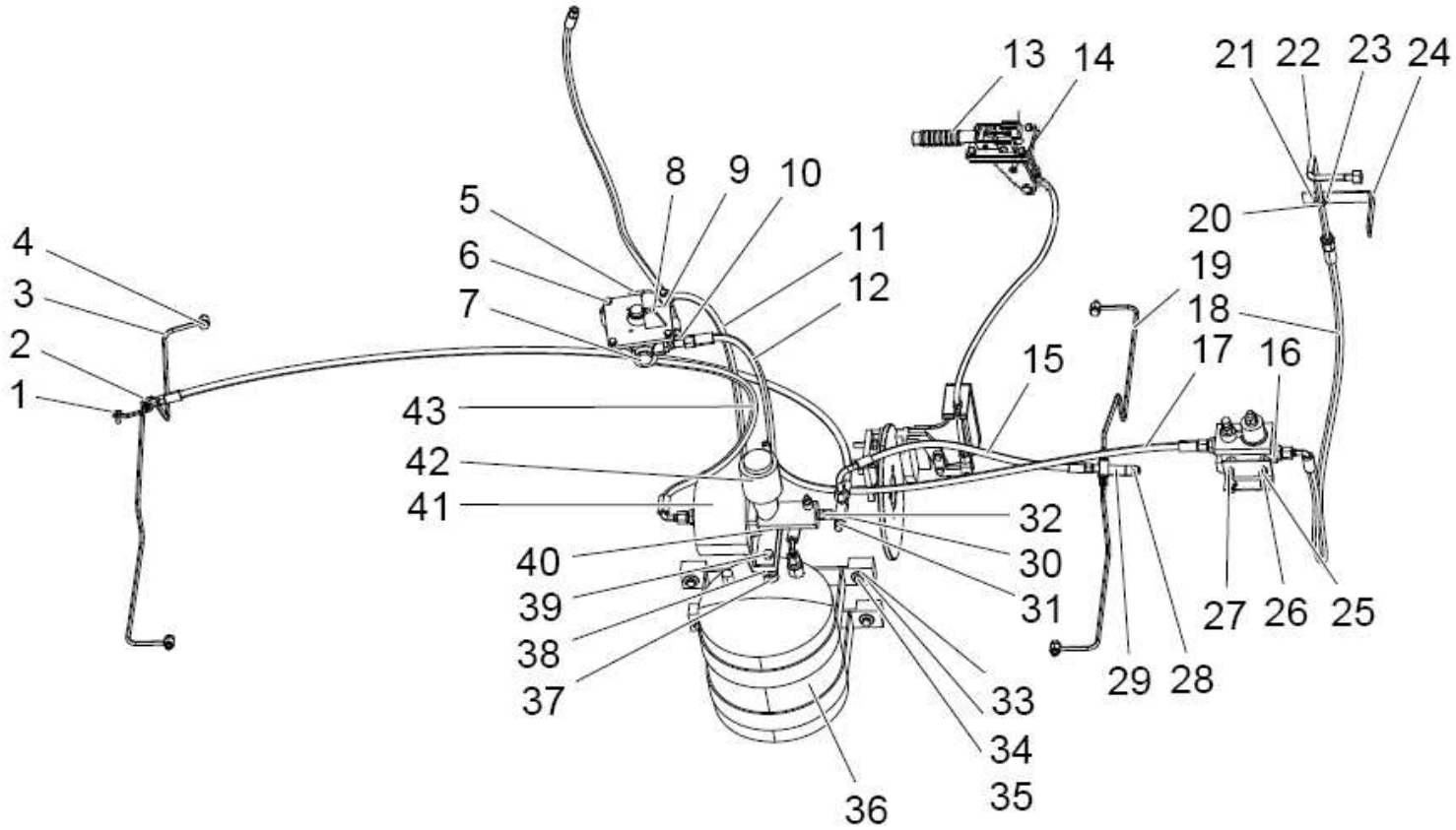

制动系统 Braking system

序号 SER.NO	零件名称	Part name	零件编码 Part code	规格/代号 Specification	数量 Quantity	备注 Remarks
1	垫圈	Washer	B060110802	GB93-87	1	
2	M14 制动软管	M14 Brake hose	Z1B02200300		1	
3	制动油管Ⅱ(WM)	Brake pipe Ⅱ (WM)	Z110070291		1	
4	螺栓	Bolt	B041200002	JB999-77	2	
5	四通接头	Four-way adapter	Z1200700700		1	
6	螺栓	Bolt	B040910830	GB/T5783-2000	8	
7	螺堵	Plug	Z610070100	ZL60D.7-13	1	
8	油水分离器进出气接头	Air inlet or outlet fitting in fuel water separator	Z310340020	ZL30D-34-3	3	
9	气制动阀(带脚踏板)	Air brake valve	W110000100		1	
10	三通接头	T-connection fitting	Z1200701700		1	
11	M14 制动软管	M14 Brake hose	Z1200701600		1	
12	M18 制动软管	M18 Brake hose	Z1B02200500		1	
13	刹车软轴	Braking	Z1200701200		1	
14	手制动系统(WM)	Empowered braking system	Z110070111		1	
15	M14 制动软管组件(高压 900)	M14 Brake hose assembly	Z1B022020		1	
16	多功能卸荷阀	Unloaded valve	W110002580		1	
17	M18 制动软管组件（低压 1100）	M18 Brake hose assembly	Z1B022018		1	
18	M18 制动软管组件	M18 Brake hose assembly	Z3B02200500		1	

制动系统 Braking system

Error!

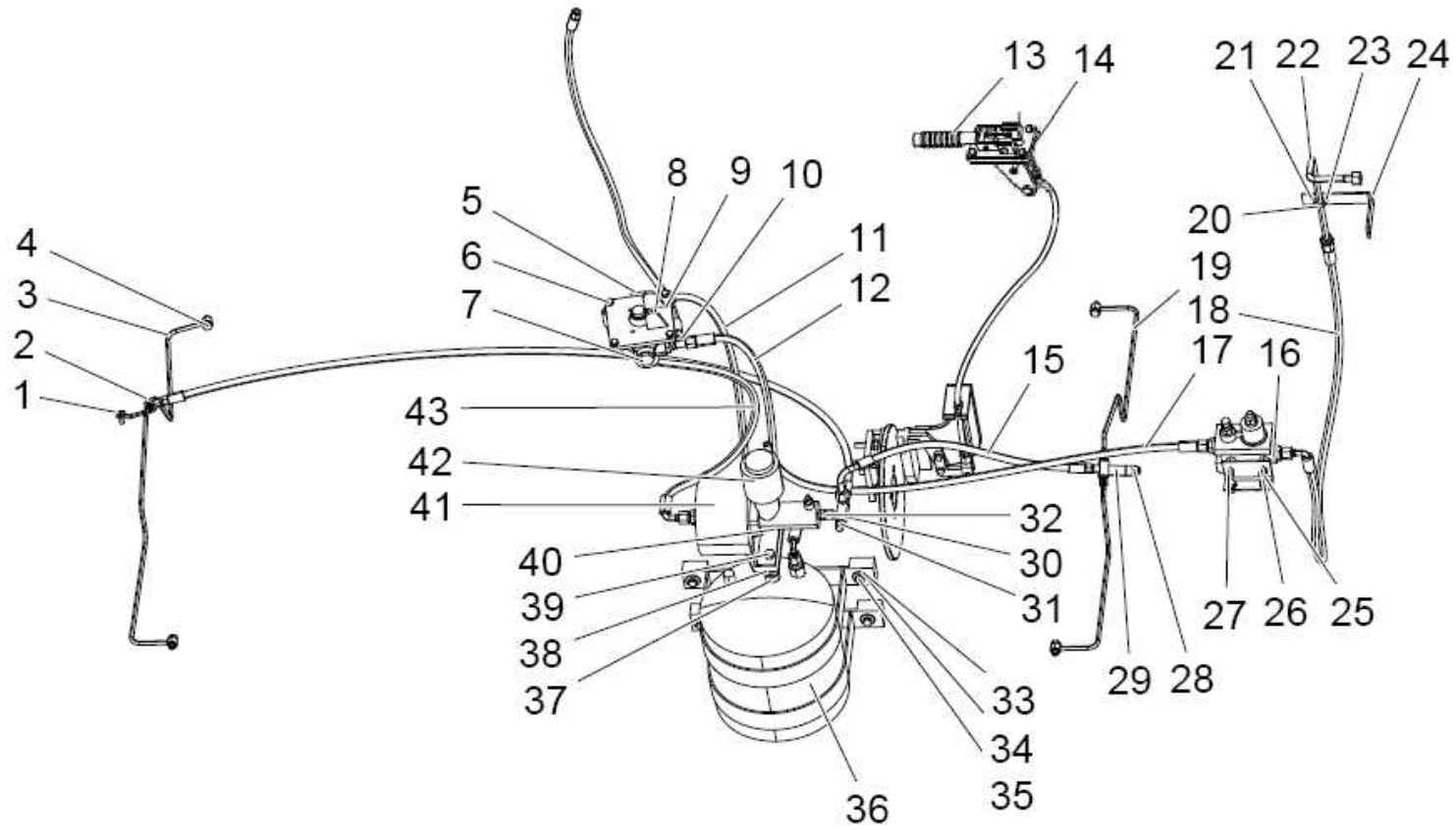

制动系统 Braking system

序号 SER.NO	零件名称	Part name	零件编码 Part code	规格/代号 Specification	数量 Quantity	备注 Remarks
19	制动油管组件	Brake hose assembly	Z1B022023		1	
20	U型螺栓	U - Bolt	Z310530100		1	
21	螺母	Nut	B050330605	GB/T6170-2000	2	
22	空压机出气管组件	Air compressor outlet hose	Z1B022021		1	
23	垫圈	Washer	B060410602	GB/T97.1-2002	2	
24	空压机出气管支架	Air compressor outlet hose support	Z1B022019		1	
25	螺栓	Bolt	B040910880	GB/T5783-2000	2	
26	螺母	Nut	B050330807	GB/T6170-2000	2	
27	垫圈	Washer	B060410802	GB/T97.1-2002	2	
28	螺栓	Bolt	B040910816	GB/T5783-2000	2	
29	前三通接头	T-connection fitting	Z1200702100		1	
30	手控制动阀进气接头	Empowered braking valve adapter	Z510100110	ZL50D.10-16	1	
31	测压接头	Pressure tap	W152200000		1	
32	四通接头	Four-way adapter	Z1B02201500		1	
33	垫圈	Washer	B060331003	GB96.1-2002	4	
34	垫圈	Washer	B060111003	GB93-87	6	
35	螺栓	Bolt	B040911045	GB/T5783-2000	4	
36	贮气筒	Air reservoir	W083000000B		1	

制动系统 Braking system

Error!

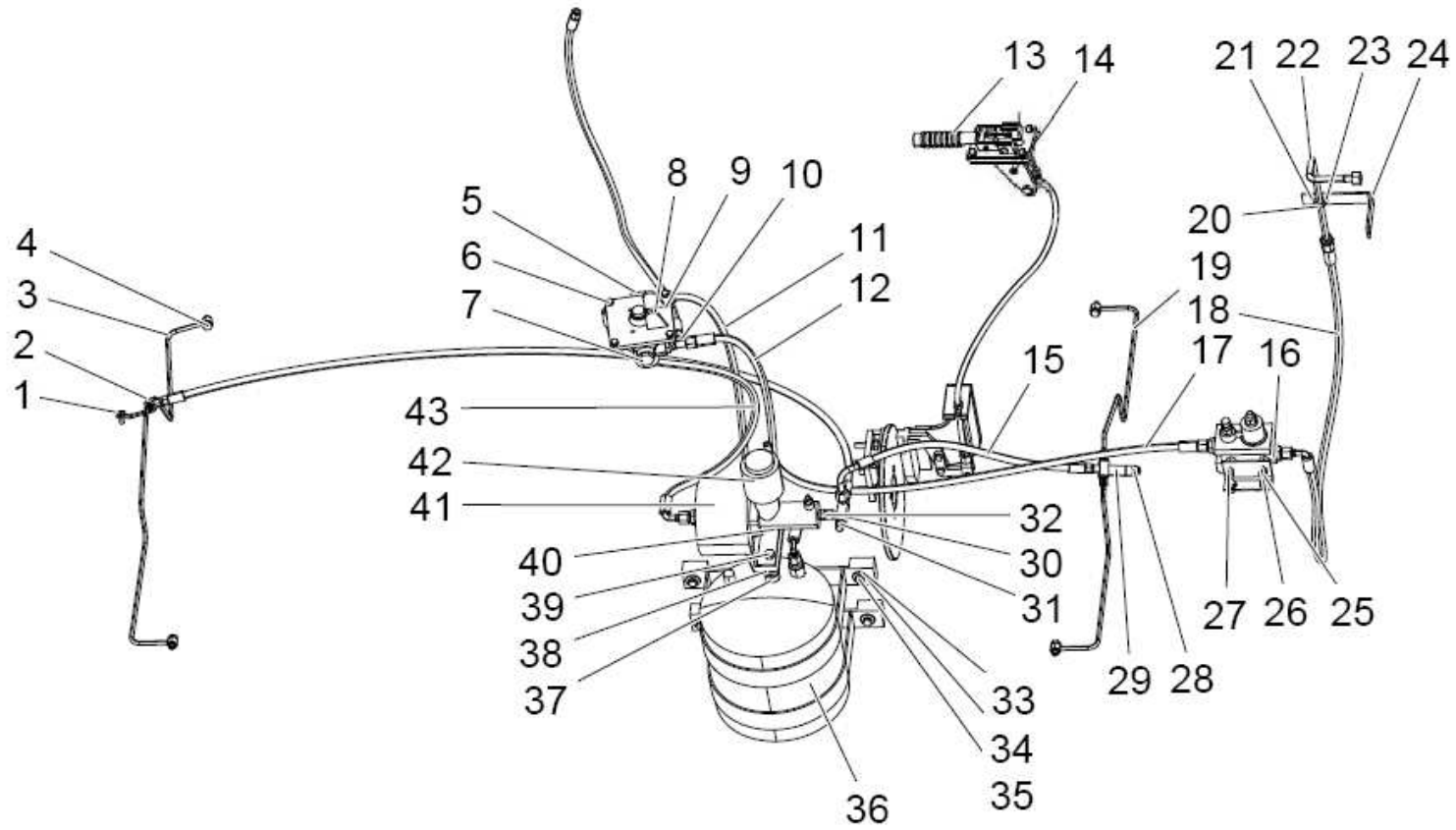

制动系统 Braking system

序号 SER.NO	零件名称	Part name	零件编码 Part code	规格/代号 Specification	数量 Quantity	备注 Remarks
37	螺母	Nut	B050331211	GB/T6170-2000	2	
38	加力器支架	Assistor bracket	Z1B02201200		1	
39	螺栓	Bolt	B040911230	GB/T5783-2000	2	
40	垫圈	Washer	B060111203	GB93-87	2	
41	加力器	Assistor	W110002650		1	
42	螺栓	Bolt	B040911030	GB/T5783-2000	2	
43	M18 制动软管	M18 Brake hose	Z1B02200600		1	
	手制动操纵总成（总）(WM)	Hand brake	Z110070730		1	
	圆钢	Iron	C12031318		0	
	气压表进气软管组件	Barometer inlet hose	Z1B022025		1	
	垫圈用(用 B060811002)	Combine seal gasket	B060801002	10 JB982-77	4	

传动液压系统 Transmission hydraulic system

Error!

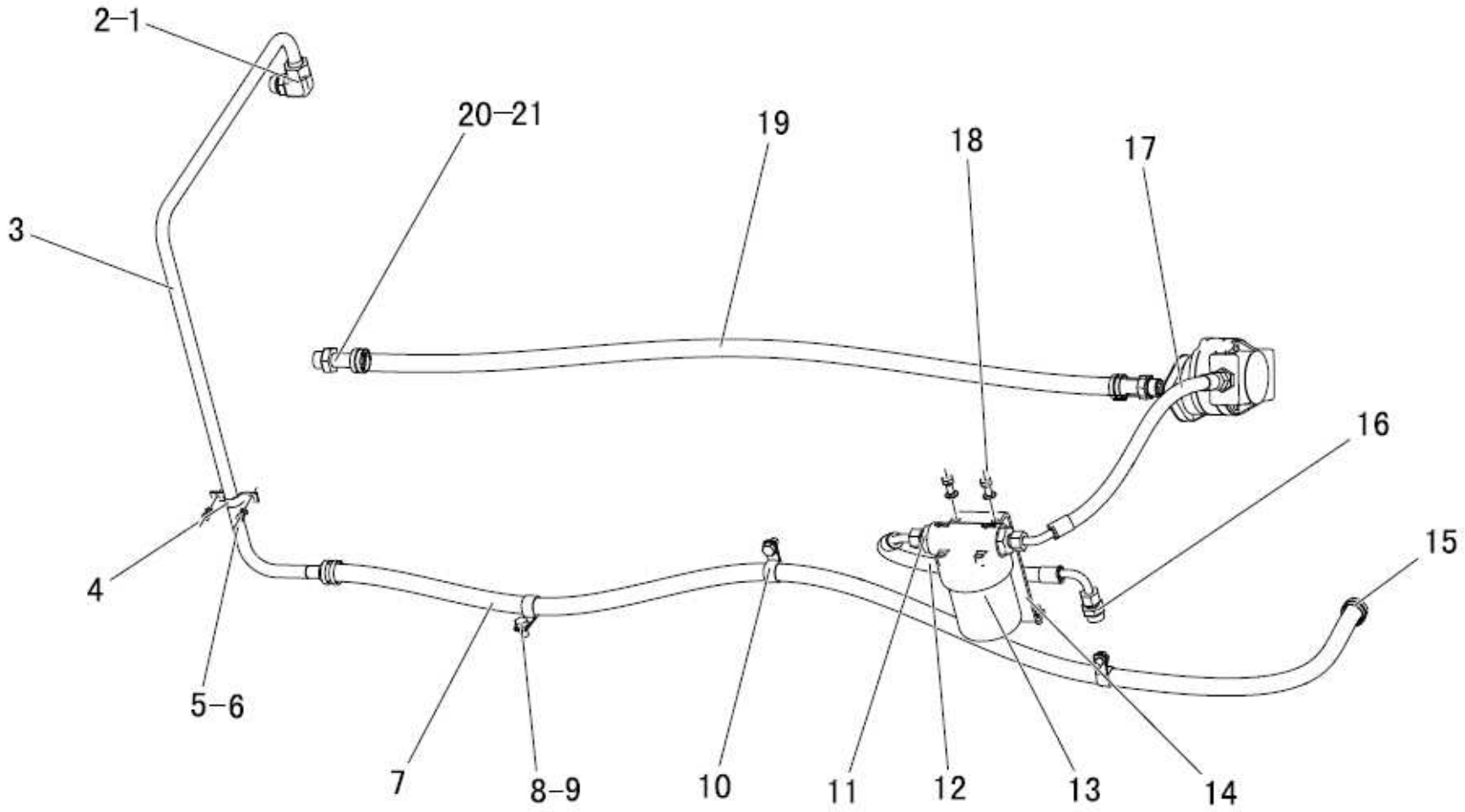

版权所有 不得翻印

传动液压系统 Transmission hydraulic system

序号 SER.NO	零件名称	Part name	零件编码 Part code	规格/代号 Specification	数量 Quantity	备注 Remarks
1	接头	Connection fitting	Z1B01701000		1	
2	O形圈	O-ring	B160110200	GB/T3452.1-2005	1	
3	硬管组件	Tube assembly	Z1B01701200		1	
4	管卡	Clip	Z1B01701700		1	
5	螺栓	Bolt	B040910610	GB/T5783-2000	2	
6	垫圈	Washer	B060460602	GB/T97.1-2002	2	
7	低压耐油胶管	Lower pressure hose	Z1B01701400		1	
8	螺栓	Bolt	B040911220	GB/T5783-2000	4	
9	垫圈	Washer	B060461203	GB/T97.1-2002	4	
10	管卡	Clip	Z5A01701900		4	
11	接头	Connection fitting	Z1B01700500		2	
11	O形圈	O-ring	B160130300	GB/T3452.1-2005	2	
12	高压软管组件	High pressure hose assembly	Z1B01700300		1	
13	滤油器	Oil filter	W154200000A		1	
13	滤油器滤芯	Oil filter element	W154200010		1	
14	支架	Bracket	Z1B01701100		1	
15	喉箍	Hose clamp	B190110320	JB/T8870-1999	8	
16	传动泵回油接头	Transmission pump oil return joint	Z1201001800		2	
17	高压软管组件	High pressure hose assembly	Z1B01700100		1	

传动液压系统 Transmission hydraulic system

Error!

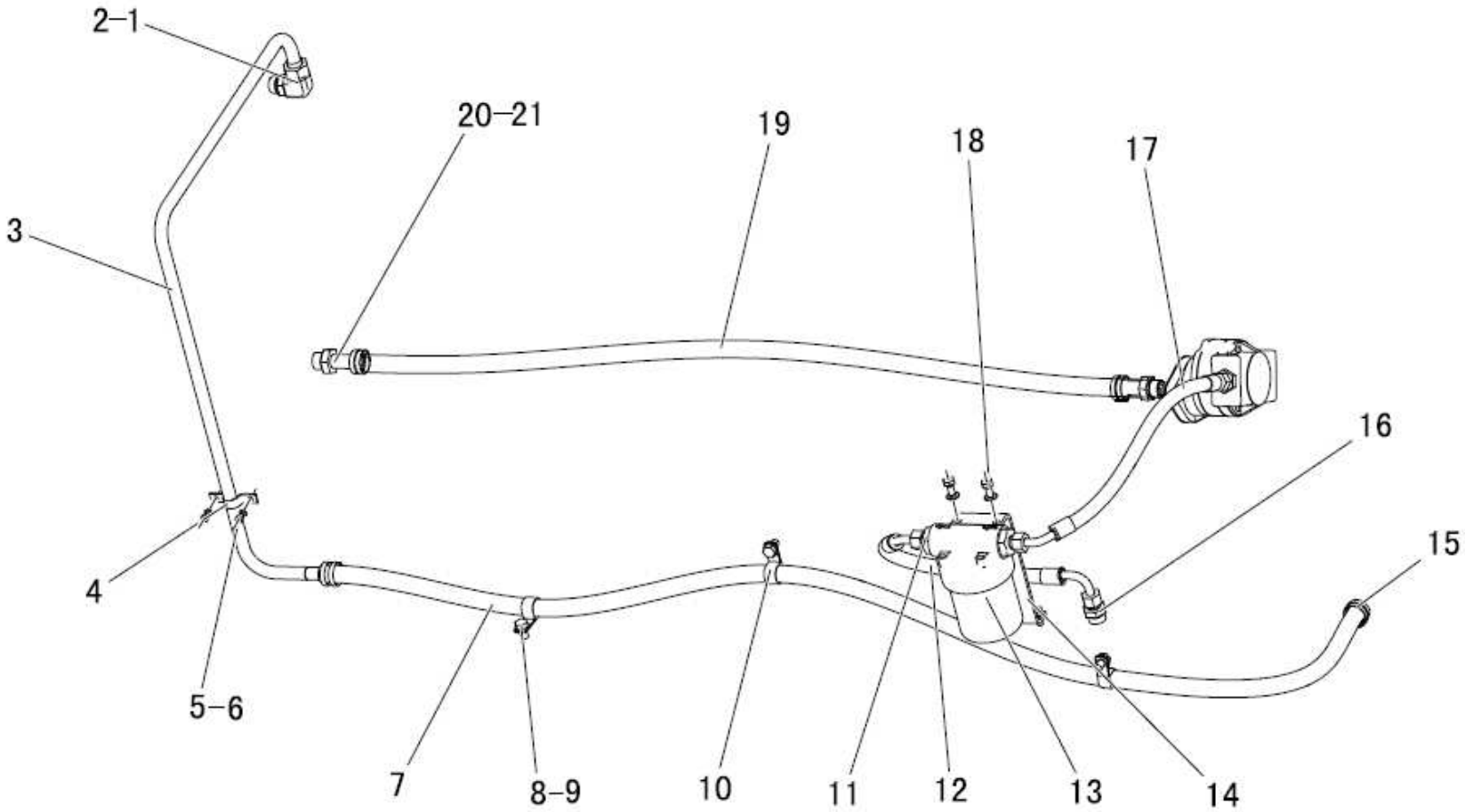

传动液压系统 Transmission hydraulic system

序号 SER.NO	零件名称	Part name	零件编码 Part code	规格/代号 Specification	数量 Quantity	备注 Remarks
18	螺栓	Bolt	B040911020	GB/T5783-2000	4	
18	垫圈	Washer	B060461002	GB/T97.1-2002	4	
19	低压耐油胶管	Lower pressure hose	Z1B01701500		1	
20	变矩器出油接头	Torque converter oil outlet adapter	Z110100040	ZL16D.10-8	2	
21	垫圈	Washer	B060802703	JB982-77	2	

转向液压系统 Steering hydraulic system

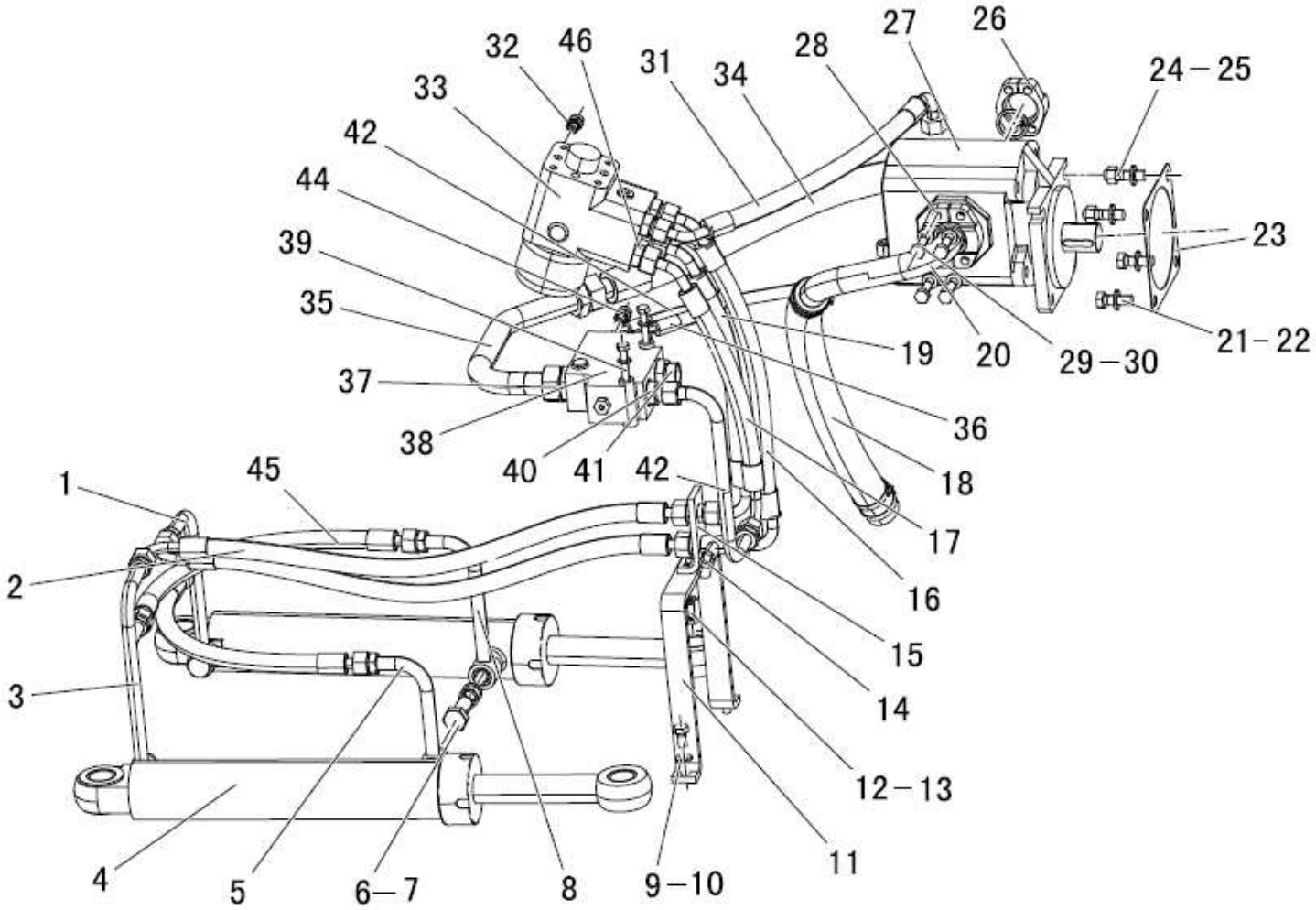

转向液压系统 Steering hydraulic system

序号 SER.NO	零件名称	Part name	零件编码 Part code	规格/代号 Specification	数量 Quantity	备注 Remarks
1	硬管组件	Tube assembly	Z1B01800100		1	
2	高压软管组件(696)	High pressure hose assembly(696)	Z1B01801500		2	
3	硬管组件	Tube assembly	Z1B01800300		1	
4	转向油缸 63×249	Steer cylinder 63×249	W050300000		2	
5	左转向缸小腔接头	Fitting	Z1B01800700		1	
6	空心螺栓 ZL30F.18-9	Hollow bolt ZL30F.18-9	Z320180090		4	
7	O 形圈 19×2.65	O-ring 19×2.65	B160120190	GB/T3452.1-2005	8	
8	硬管组件	Tube assembly	Z1B01800500		1	
9	螺栓 M10×20	Bolt M10×20	B040911020	GB/T5783-2000	2	
10	垫圈 10-300HV	Washer 10-300HV	B060461002	GB/T97.1-2002	2	
11	支架	Bracket	Z3A01802300		1	
12	螺栓 M8×20	Bolt M8×20	B040910820	GB/T5783-2000	2	
13	垫圈 8-300HV	Washer 8-300HV	B060460802	GB/T97.1-2002	2	
14	测压接头	Pressure tap fitting	W152200000	TC-D10	1	
15	固定座	Bracket	Z1B203002		1	
16	高压软管组件(456)	High pressure hose assembly(456)	Z1B01802100		1	
17	高压软管组件(380)	High pressure hose assembly(380)	Z1B01802900		1	
18	吸油管	Oil suction pipe	Z1B018032		1	
18	喉箍 2A	Hose clamp 2A	NB19011050000		4	

转向液压系统 Steering hydraulic system

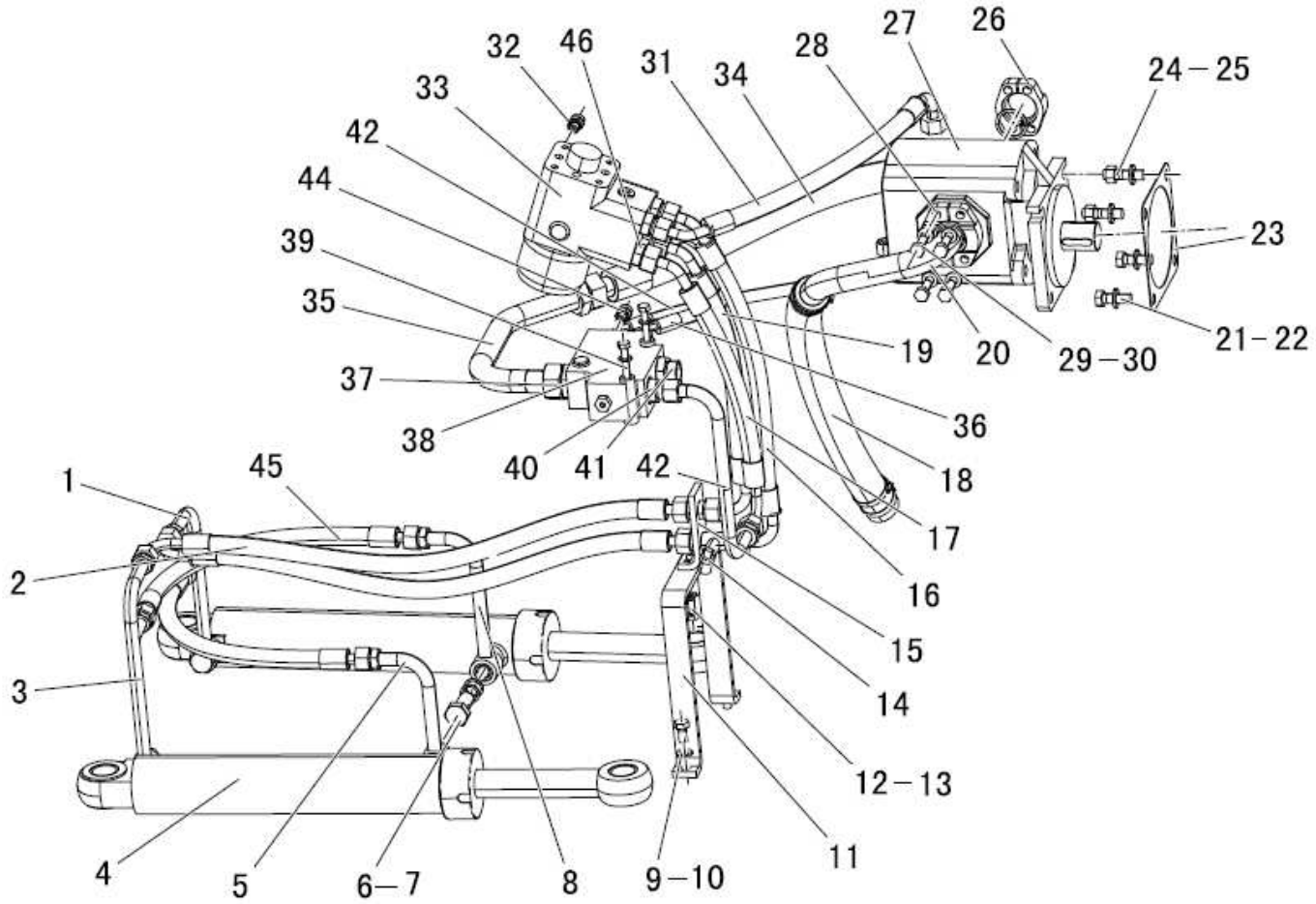

转向液压系统 Steering hydraulic system

序号 SER. NO	零件名称	Part name	零件编码 Part code	规格/代号 Specification	数量 Quantity	备注 Remarks
19	高压软管组件(380)	High pressure hose assembly	Z1B01801900		1	
20	吸油接头	Connection Fitting	Z1202001301		1	
21	螺栓 M12×35	Bolt M12×35	B040911235		2	
22	垫圈 12	Washer 12	B060411203		4	
23	垫片 ZL30D-26-22	Gasket	Z310260050		1	
24	螺母 M12	Nut M12	B050331211		2	
25	螺柱 M12×35	Threaded stud M12×35	B100111235		2	
26	O 形圈 32.93×3.53	O-ring 32.93×3.53	B160130329	2-219N552-90	1	
26	出油口拼合法兰	Split flange	Z110200080	ZL16D.20-8	1	
27	齿轮油泵(CBGj2063)	Gear pump(CBGj2063)	W064300000		1	
28	拼合法兰	Split flange	Z5301905900		1	
28	O 形圈 37.5×3.55	O-ring 37.5×3.55	B160130375		1	
29	螺栓 M10×30	Bolt M10×30	B040911030		8	
30	垫圈 10-300HV	Washer 10-300HV	B060461002		8	
31	转向器回油管组件(482)	Oil pipe assembly(482)	Z1B01802300		1	
32	接头	Fitting	Z5A20101000		1	
32	O 形圈 9×2.65	O-ring 9×2.65	B160120090		1	
33	转向器 502-5177+831-2804	Steering gear	W092500000B	BZZ 1-320	1	
34	高压软管组件(558)	High pressure hose assembly	Z1B01801300		1	

转向液压系统 Steering hydraulic system

Error!

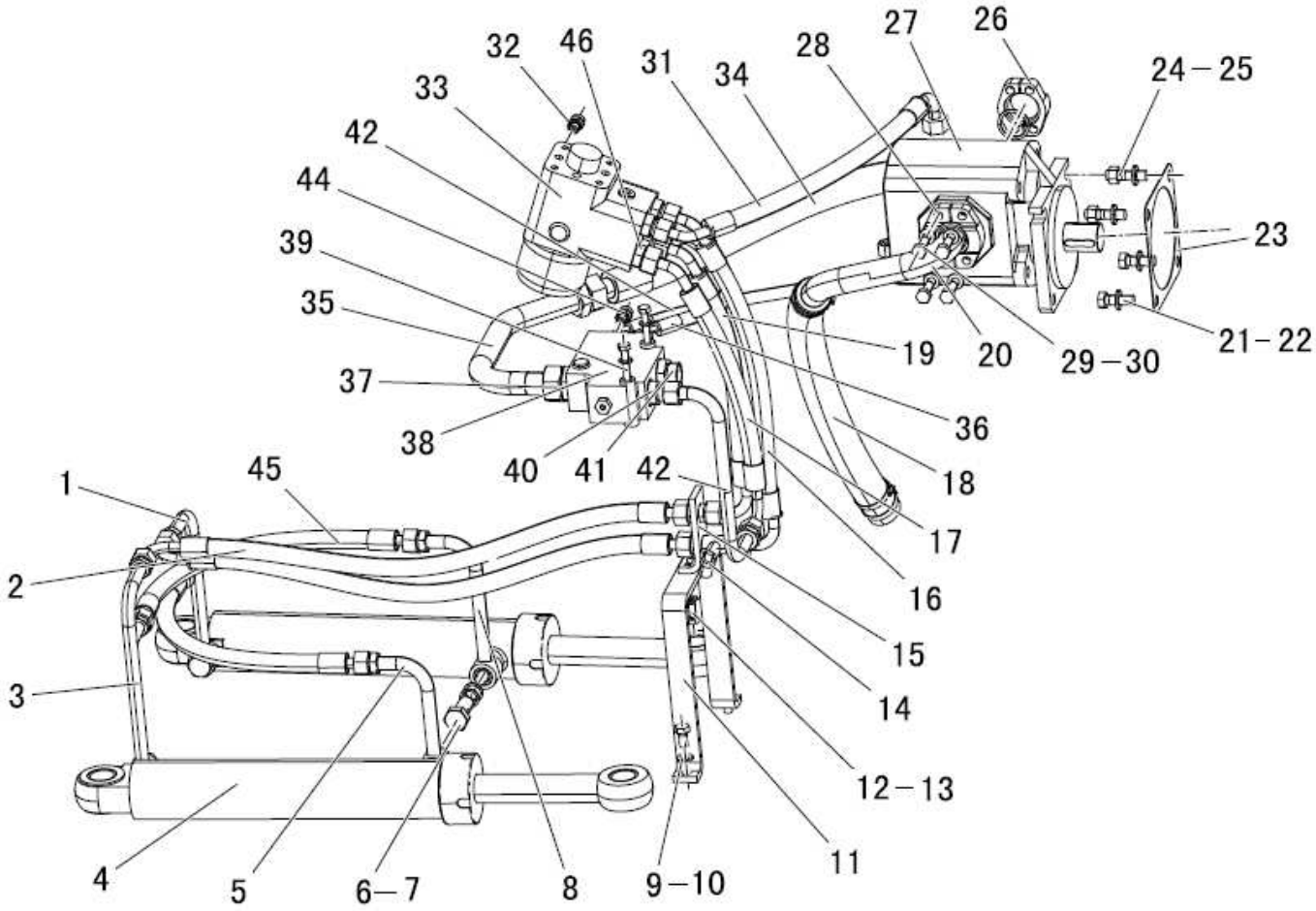

转向液压系统 Steering hydraulic system

序号 SER.NO	零件名称	Part name	零件编码 Part code	规格/代号 Specification	数量 Quantity	备注 Remarks
35	硬管组件	Tube assembly	Z1B01801100		1	
36	LS 油管 (L=466)	LS Pipe (L=466)	Z1B01802500		1	
37	O 型圈 26×2	O-ring 26×2	B161620260		1	
37	接头	Fitting	Z1202001200		1	
38	优先阀	Priority valve	W110000300	YXL-F160L-N7	1	
39	螺栓 M8×70	Bolt M8×70	B040810870		2	
39	垫圈 8-300HV	Washer 8-300HV	B060460802		2	
40	接头	Fitting	Z1202001100		1	
40	O 形圈 13.2×1.8	O-ring 13.2×1.8	B160110132	GB/T3452.1-2005	1	
41	接头	Fitting	Z1201905100		1	
42	硬管组件	Tube assembly	Z1B01800900		1	
43	优先阀回油管组件(408)	Oil pipe assembly(408)	Z1B01802700		1	
44	接头	Fitting	Z1B01803100		2	
45	高压软管组件(470)	High pressure hose as.	Z1B01801700		2	
46	O 形圈 17×2.65	O-ring 17×2.65	B160120170		4	
46	接头	Fitting	Z3A01801500		4	

转向油缸 Steering cylinder

Error!

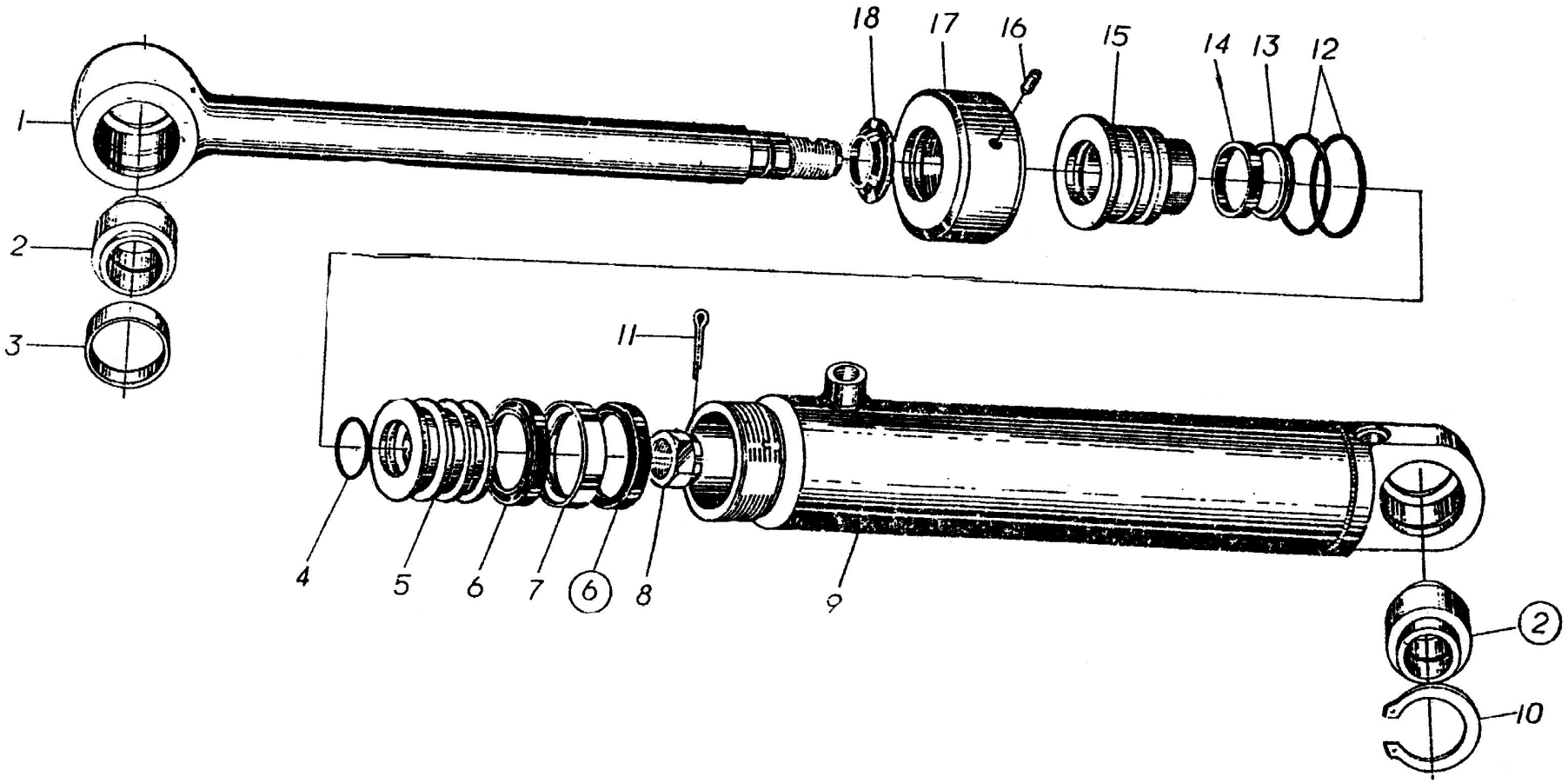

版权所有 不得翻印

转向油缸 Steering cylinder

序号 SER. NO	零件名称	Part name	零件编码 Part code	规格/代号 Specification	数量 Quantity	备注 Remarks
1	活塞杆	Piston rod	W050300090		1	
2	关节轴承	Bearing	B120523022		2	
3	挡圈	Snap			1	
4	密封圈	Seal ring			1	
5	活塞	Piston	W050300120		1	
6	孔用 Yx 密封圈	Seal ring			2	
7	导向环	Guide ring			1	
8	开槽螺母	Nut			1	
9	缸体	Body	W050300100		1	
10	孔用弹性挡圈	Snap ring			1	
11	开口销	Pin			1	
12	O 形密封圈	O ring			2	
13	孔用 Yx 密封圈	Seal ring			1	
14	导向环	Guide ring			1	
15	导向套	Guide sleeve	W050300110		1	
16	螺钉	Bolt			1	
17	缸盖	Cover	W050300130		1	
18	防尘圈	Dust			1	
	转向油缸油封	Steering cylinder sealing	W050200010		1 套	

工作装置液压系统总成 Working device hydraulic system

Error!

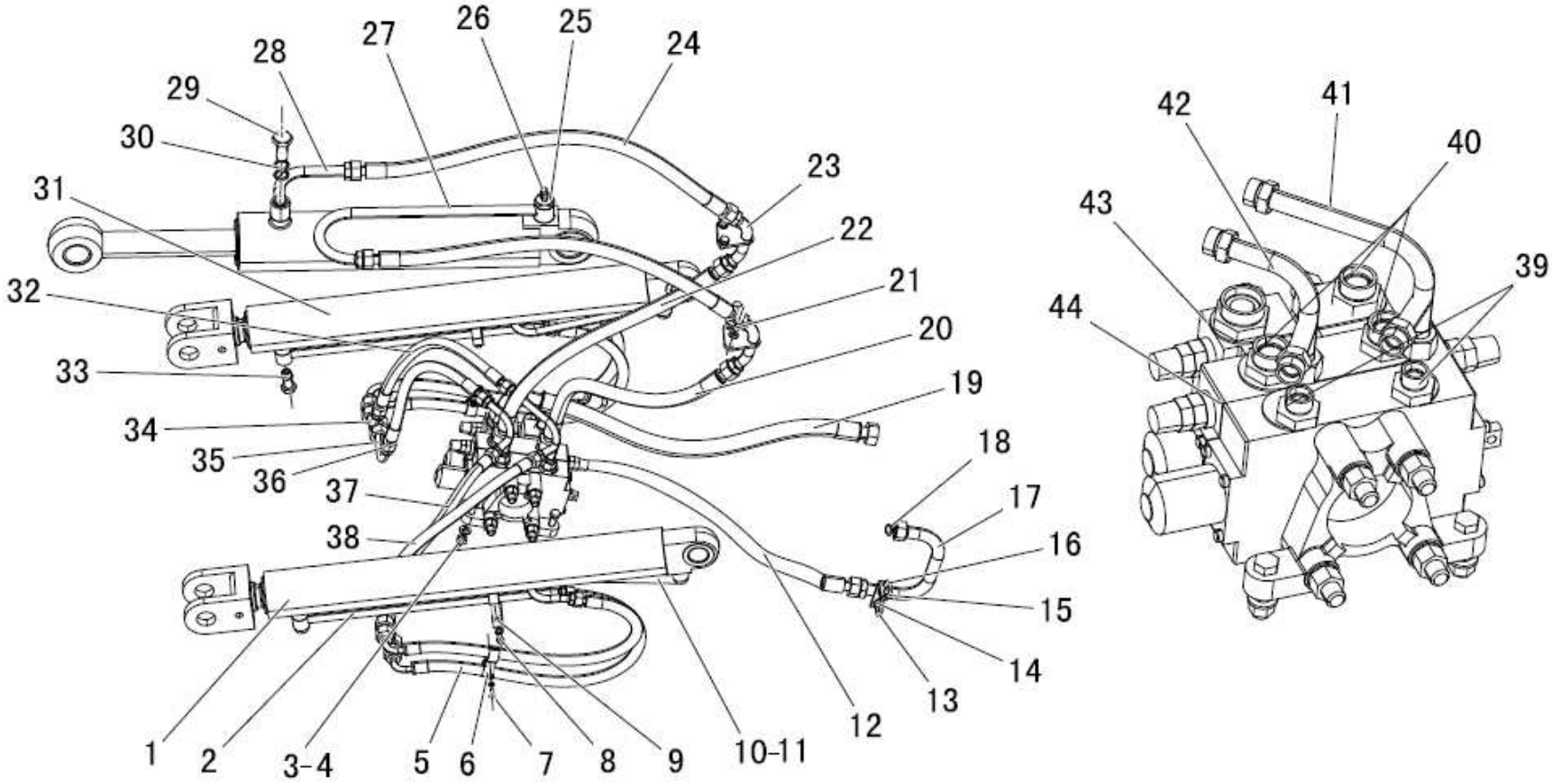

工作装置液压系统总成 Working device hydraulic system

序号 SER.NO	零件名称	Part name	零件编码 Part code	规格/代号 Specification	数量 Quantity	备注 Remarks
1	举升缸	Lifting cylinder	W050200000		2	Y
2	举升缸小腔接管	Lift cylinder small chamber joint tube	Z1201901300		2	
3	螺栓	Bolt	B040911250	GB/T5783-2000	4	
3	垫圈	Washer	B060461203	GB/T97.1-2002	4	
4	螺母	Nut	B050331211	GB/T6170-2000	4	
5	举升缸油管	Lifting cylinder pipe	Z1201901000		4	
6	管卡	Clip	Z1201905000		4	
7	螺栓	Bolt	B040910620	GB/T5783-2000	2	
7	螺母	Nut	B050330605	GB/T6170-2000	2	
7	垫圈	Washer	B060460602	GB/T97.1-2002	2	
8	螺栓	Bolt	B040910830	GB/T5783-2000	4	
8	垫圈	Washer	B060460802	GB/T97.1-2002	4	
9	管卡	Clip	Z110190070	ZL16D.19-7	2	
10	左举升缸大腔接管	Left lift cylinder big chamber joint tube	Z1201900500		1	
11	右举升缸大腔接管	Right lift cylinder big chamber joint tube	Z1201900800		1	
12	高压软管组件	High pressure hose assembly	Z1B01900800		1	
13	U 型螺栓	U bolt	Z5B01900900		1	
14	螺母	Nut	B050330807	GB/T6170-2000	2	
14	垫圈	Washer	B060460802	GB/T97.1-2002	2	

工作装置液压系统总成 Working device hydraulic system

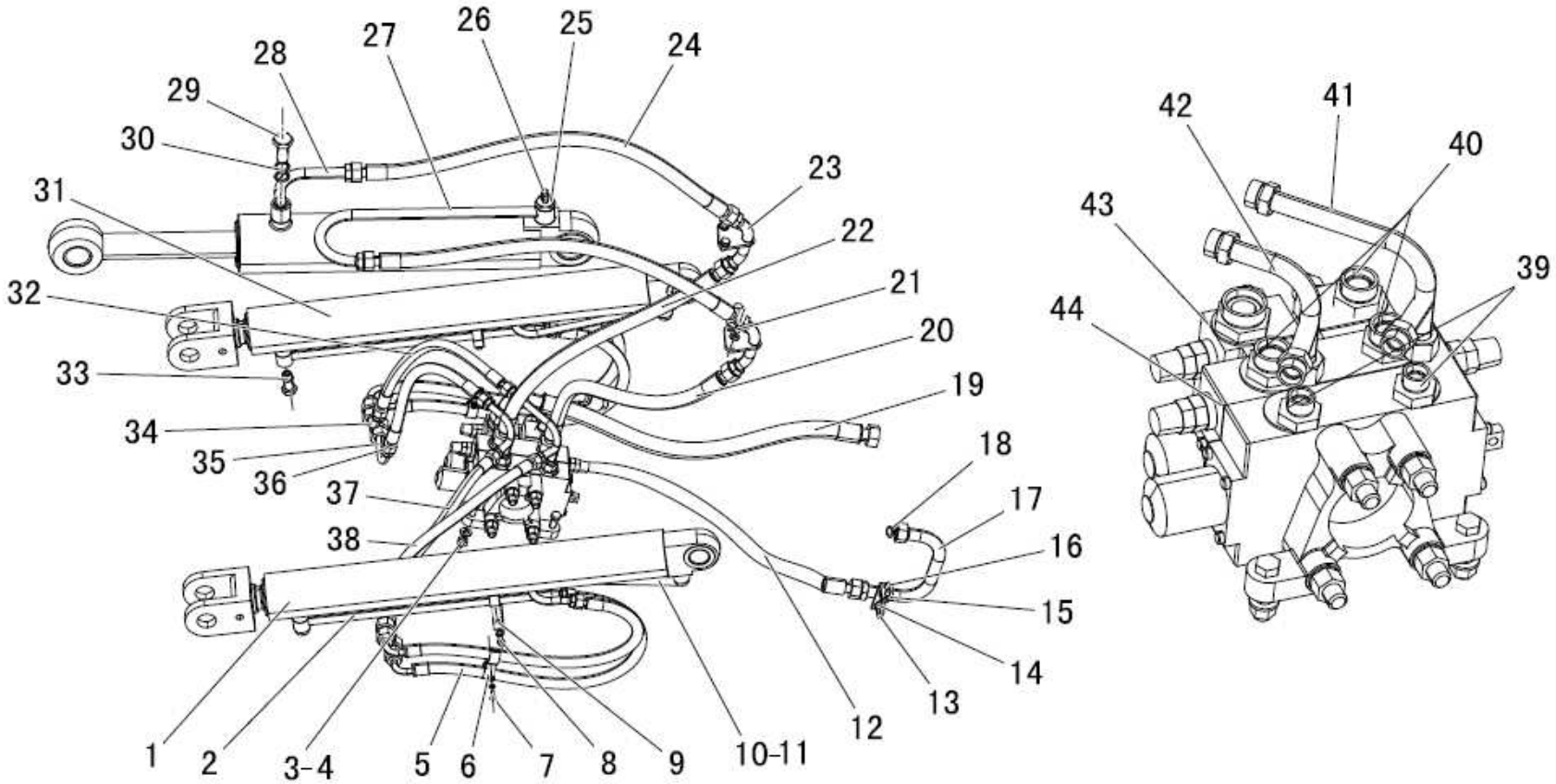

工作装置液压系统总成 Working device hydraulic system

序号 SER. NO	零件名称	Part name	零件编码 Part code	规格/代号 Specification	数量 Quantity	备注 Remarks
15	支架	Bracket	Z1B01900700		1	
16	螺栓	Bolt	B040911020	GB/T5783-2000	2	
16	垫圈	Washer	B060461002	GB/T97.1-2002	2	
17	硬管组件	Tube assembly	Z1B01900500		1	
18	O形圈	O-ring	B160110200	GB/T3452.1-2005	1	
19	高压软管组件	High pressure hose assembly	Z1B01901000		1	
20	高压软管组件	High pressure hose assembly	Z1B01901200		1	
21	螺栓	Bolt	B040911020	GB/T5783-2000	4	
21	垫圈	Washer	B060461002	GB/T97.1-2002	4	
22	高压软管组件	High pressure hose assembly	Z1B01901400		1	
23	中间接管	Middle joint tube	Z1201900400		2	
24	高压油管	High pressure oil tube	Z1201906600		2	
25	空心螺栓	Hollow bolt	Z1201905400		1	
26	测压接头	Pressure tap	W152200000	TC-D10	1	
27	转斗缸小腔接管	Tilt cylinder small chamber joint tube	Z1B01902400		1	
28	转斗缸小腔接管	Tilt cylinder small chamber joint tube	Z1201900100		1	
29	转向油缸空心螺栓	Steering cylinder hollow blot	Z510230040		1	
30	O形圈	O-ring	B160130236	GB/T3452.1-2005	4	
31	转斗缸	Tilt cylinder	W050100000		1	Y

工作装置液压系统总成 Working device hydraulic system

Error!

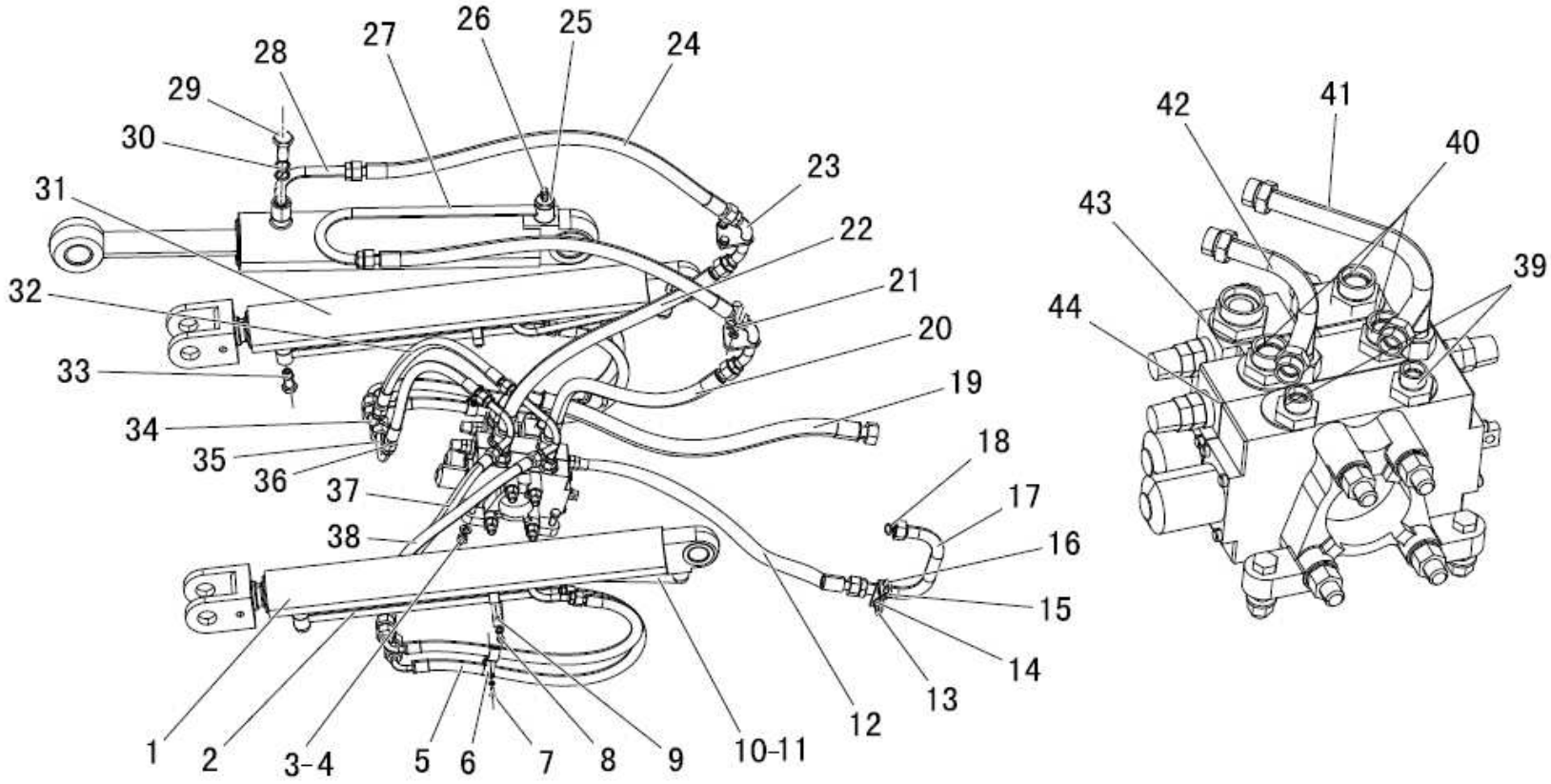

工作装置液压系统总成 Working device hydraulic system

序号 SER.NO	零件名称	Part name	零件编码 Part code	规格/代号 Specification	数量 Quantity	备注 Remarks
32	高压软管组件	High pressure hose assembly	Z1B01902200		2	
33	空心螺栓	Hollow bolt	Z320180090		4	
33	O 形圈	O-ring	B160120190	GB/T3452.1-2005	8	
34	举升接头	Lifting connector	Z1201901400		2	
35	下降接头	Lowering connector	Z1201901100		2	
36	螺母	Nut	Z1B019029		8	
37	高压软管组件	High pressure hose assembly	Z1B01902000		1	
38	高压软管组件	High pressure hose assembly	Z1B01901600		1	
39	传动泵回油接头	Transmission pump oil return joint	Z1201001800		2	
39	O 形圈	O-ring	B160110132	GB/T3452.1-2005	2	
40	接头	Connection fitting	Z1201905100		3	
41	举升三通接头	Lifting t-connector	Z1B01900100		1	
42	下降三通接头	Lowering t-connector	Z1B01900300		1	
43	接头	Connection fitting	Z1202001200		1	
44	工作阀	Implement valve	W070000010B	ZL20	1	
44	主安全阀	Main relief valve	W070100040		1	
44	左过载阀	Left overload valve	W070100020		1	
44	右过载阀	Right overload valve	W070100030		1	

转斗油缸 Tilt cylinder

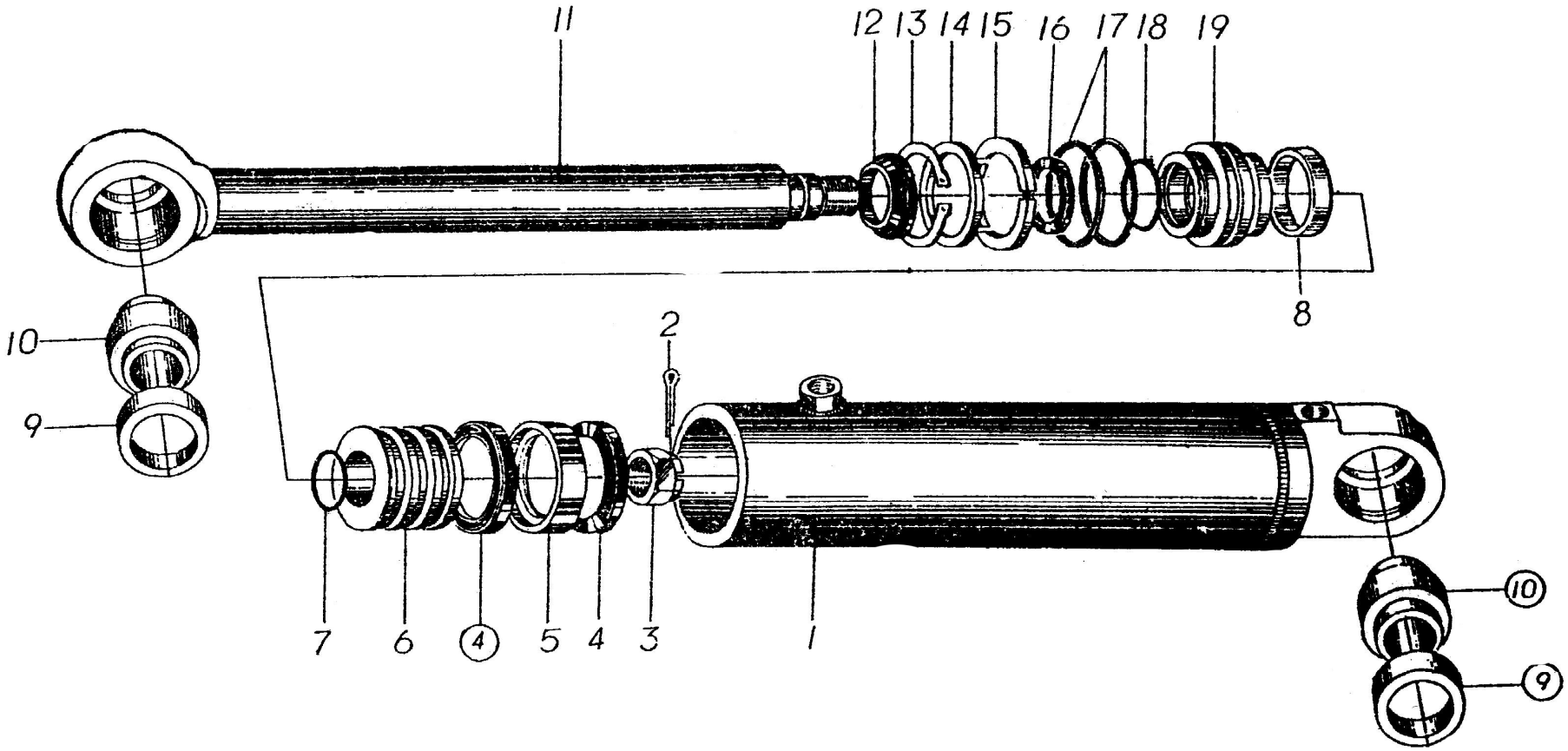

山工机械™

转斗油缸 Tilt cylinder

序号 SER. NO	零件名称	Part name	零件编码 Part code	规格/代号 Specification	数量 Quantity	备注 Remarks
1	缸体组件	Cylinder assembly	W050100140		1	
2	开口销	Cotter pin			1	
3	锁紧螺母	Locknut			1	
4	孔用 Ax 密封圈	Hole ax sealing ring			1	
5	导向环	Guide sleeve			1	
6	活塞	Piston	W050100160		1	
7	O 型密封圈	O-ring			1	
8	导向环	Guide sleeve			1	
9	挡套	Retainer sleeve			1	
10	关节轴承	Joint bearing	B120525035		1	
11	活塞杆	Piston rod	W050100130		1	
12	防尘圈	Dust seal			1	
13	弹性挡圈	Retainer			1	
14	挡环	Snap ring			1	
15	卡键	Clip key	W050100180		1	
16	Ax 孔用密封圈	Sealing-ring			1	
17	O 型密封圈	O-ring			1	
18	斯特封	Step-seal			1	
19	导向套	Guide collar	W050100150		1	
	转斗缸油封密封件用一个零件代码：W050900016 All cylinder sealing share one part number: W050900016					

举升油缸 Lifting cylinder

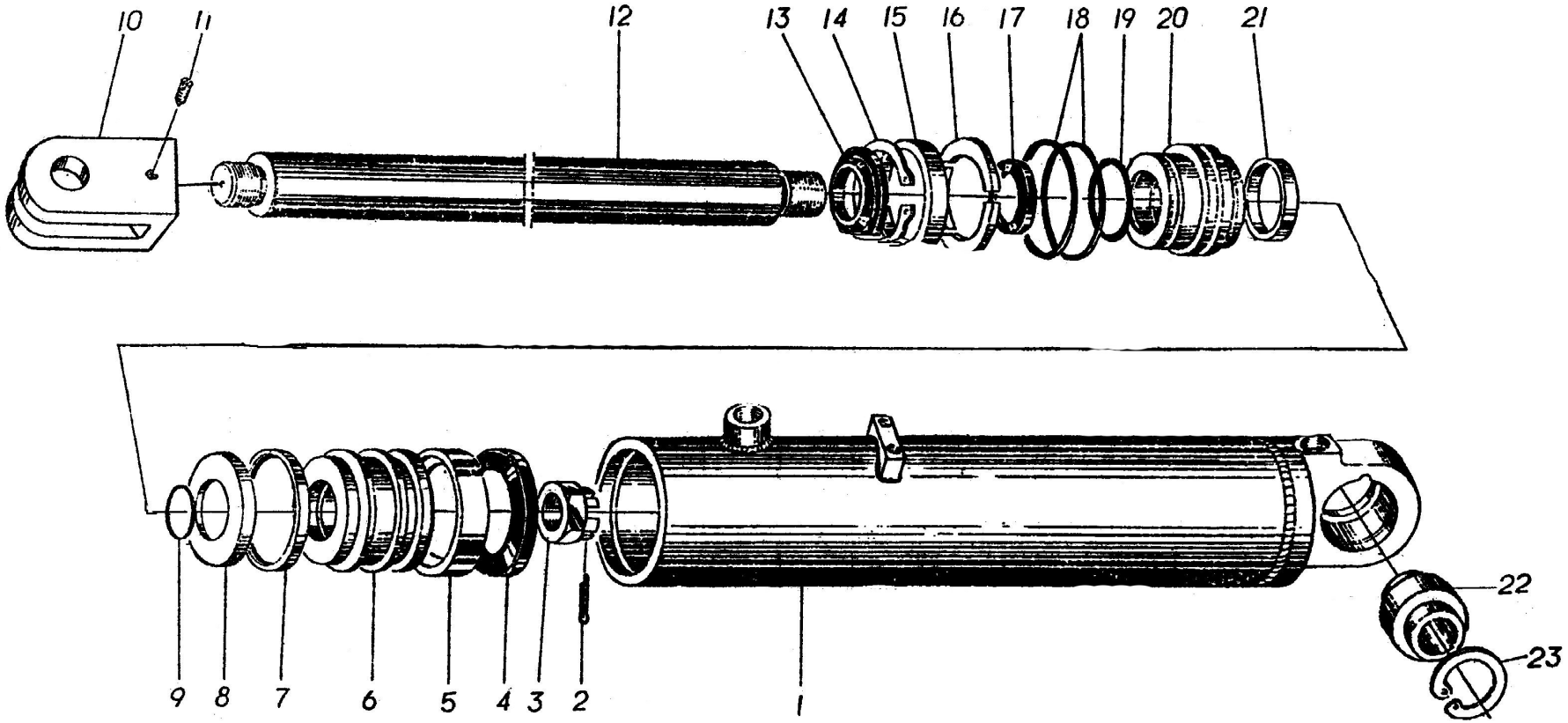

版权所有 不得翻印

举升油缸 Lifting cylinder

序号 SER. NO	零件名称	Part name	零件编码 Part code	规格/代号 Specification	数量 Quantity	备注 Remarks
1	缸体组件	Cylinder assembly	W050200130		1	
2	开口销	Cotter pin			1	
3	螺母	Nut			1	
4	孔用 Ax 密封圈	Hole ax sealing ring			1	
5	导向环	Guide sleeve			1	
6	活塞	Piston	W050200150		1	
7	格来圈	Glad-ring			1	
8	挡盖	Retaining cap			1	
9	O 型密封圈	O-ring			1	
10	叉头	Yoke			1	
11	螺钉	Threaded screw			1	
12	活塞杆	Piston rod	W050200120		1	
13	防尘圈	Dust seal			1	
14	弹性挡圈	Retainer			1	
15	挡环	Snap ring			1	
16	卡键	Clip key	W050200170		1	
17	孔用 Ax 密封圈	Hole ax sealing ring			1	
18	O 型密封圈	O-ring			1	
19	斯特封	Step-seal			1	

举升油缸 Lifting cylinder

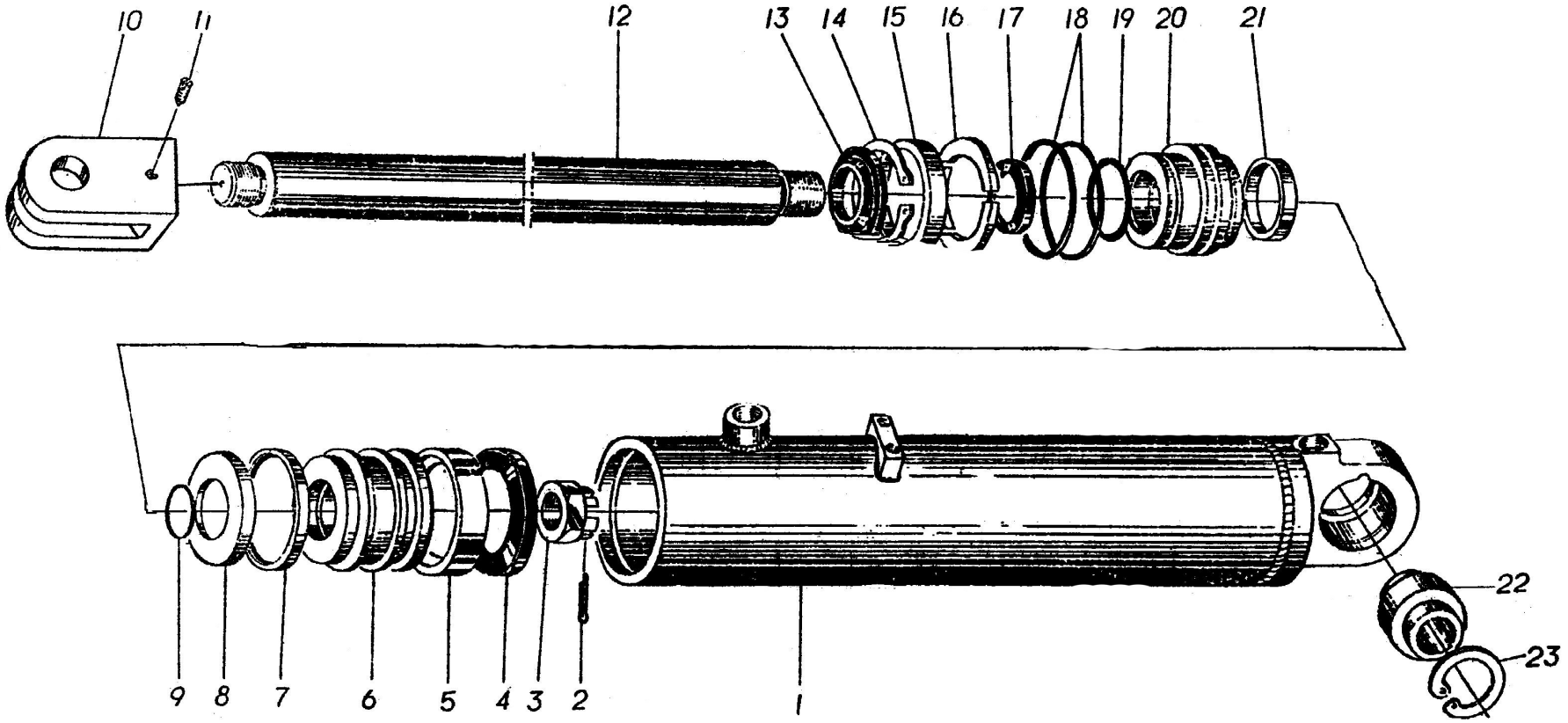

版权所有 不得翻印

举升油缸 Lifting cylinder

序号 SER.NO	零件名称	Part name	零件编码 Part code	规格/代号 Specification	数量 Quantity	备注 Remarks
20	导向套	Guide collar	W050200140		1	
21	导向环	Guide sleeve			1	
22	关节轴承	Joint bearing	B120524028		1	
23	孔用弹性挡圈	Snap ring for hole			1	
	举升缸油封密封件用一个零件代码：W050600061 All cylinder sealing share one part number:W050600061					

冷却系统 Cooling package

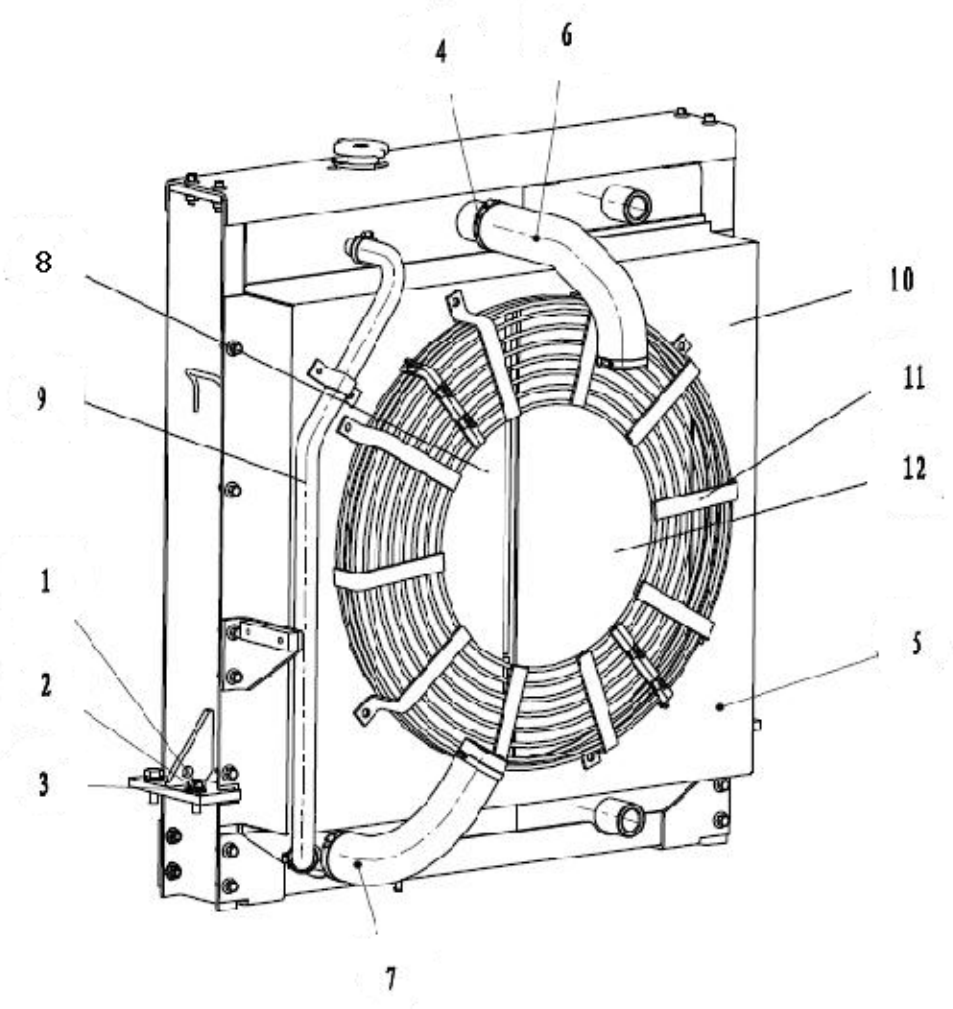

版权所有 不得翻印

冷却系统 Cooling package

序号 SER. NO	零件名称	Part name	零件编码 Part code	规格/代号 Specification	数量 Quantity	备注 Remarks
1	螺栓 M10×30	Bolt	B040911030		4	
2	垫圈 10	Washer	B060111003		4	
3	垫圈 10-300HV	Washer	B060461002		4	
4	喉箍（不锈钢）	Clamp	B190120600	D39-D64	4	
5	Gen2 616 冷却组(Lout) 616	Cooling package	W216900000B		1	
6	水箱进水管	Piper	Z1B00900100		1	
7	水箱出水管	Piper	Z1B00900200		1	
8	水散热器	Water radiator	W216900400B	ZL16 (L)-1301000	1	
9	补水橡胶管	Piper	W216900100B	ZL16 (L)-1303003	1	
10	导风罩	Cover	W216900200B	ZL16 (L)-1303000	1	
11	护网	Cover	W216900300B	ZL16 (L)-1306000	1	
12	油散热器	Oil radiator	W216900500B	ZL16 (L)-1302000	1	

柴油机装置 Diesel device

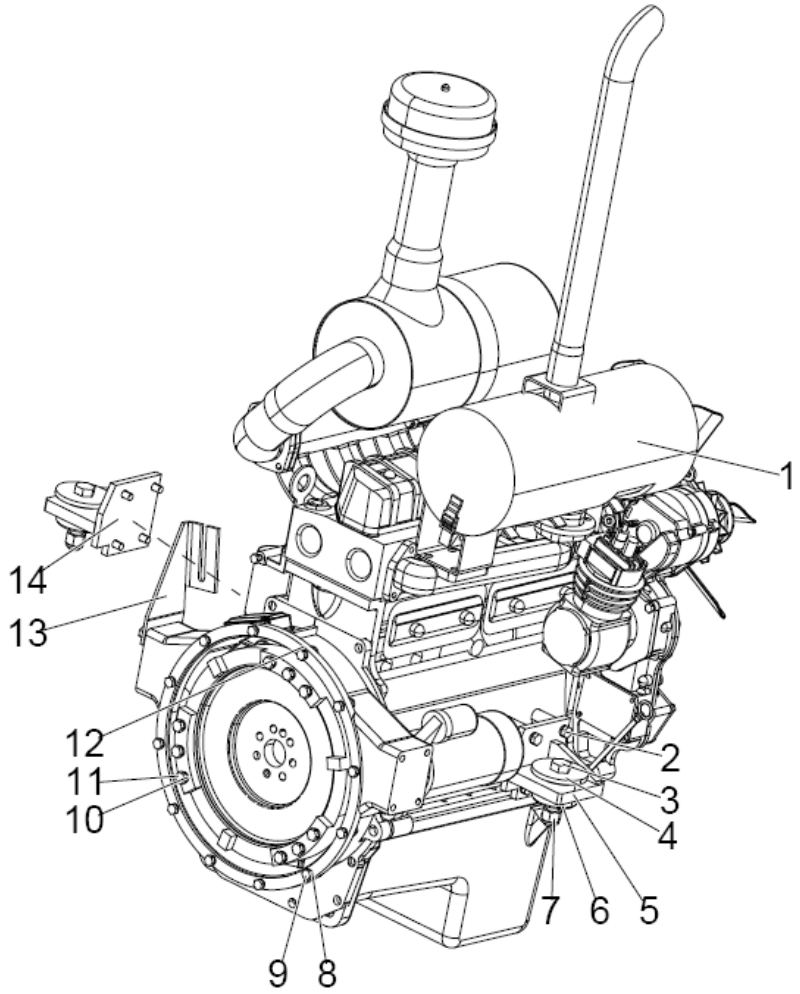

版权所有 不得翻印

柴油机装置 Diesel device

序号 SER.NO	零件名称	Part name	零件编码 Part code	规格/代号 Specification	数量 Quantity	备注 Remarks
1	消音器包裹	Silencer parcel	Z1B601001		1	
2	螺栓 M12×30	Bolt M12×30	B040911230	GB/T5783-2000	8	
3	螺栓 M20×100	Bolt M20×100	B040810008		2	
4	减震垫片	Damping washer	Z1B01401800		2	
5	发动机右支架	Right engine bracket	Z1B01401300		1	
6	Marc_16 减振垫	Marc_16 Damping pad	Z1B01401400		2	
7	尼龙锁紧螺母 M20	Nylon lock nut M20	B050212017	GB/T889.1-2000	2	
8	垫圈 10	Washer 10	B060111003	GB93-87	12	
9	螺栓 M10X30	Bolt M10×30	B040911030	GB/T5783-2000	12	
10	垫圈 12	Washer 12	B060111203	GB93-87	19	
11	螺栓 M12×25	Bolt M12×25	B040911225	GB/T5783-2000	11	
12	柴油机(YT4A2-24)	Diesel engine	W47060000		1	
13	加油支架	Gas holder	Z1B014021		1	
14	发动机左支架	Left engine support	Z1B01400900		1	

加油机构 Throttle

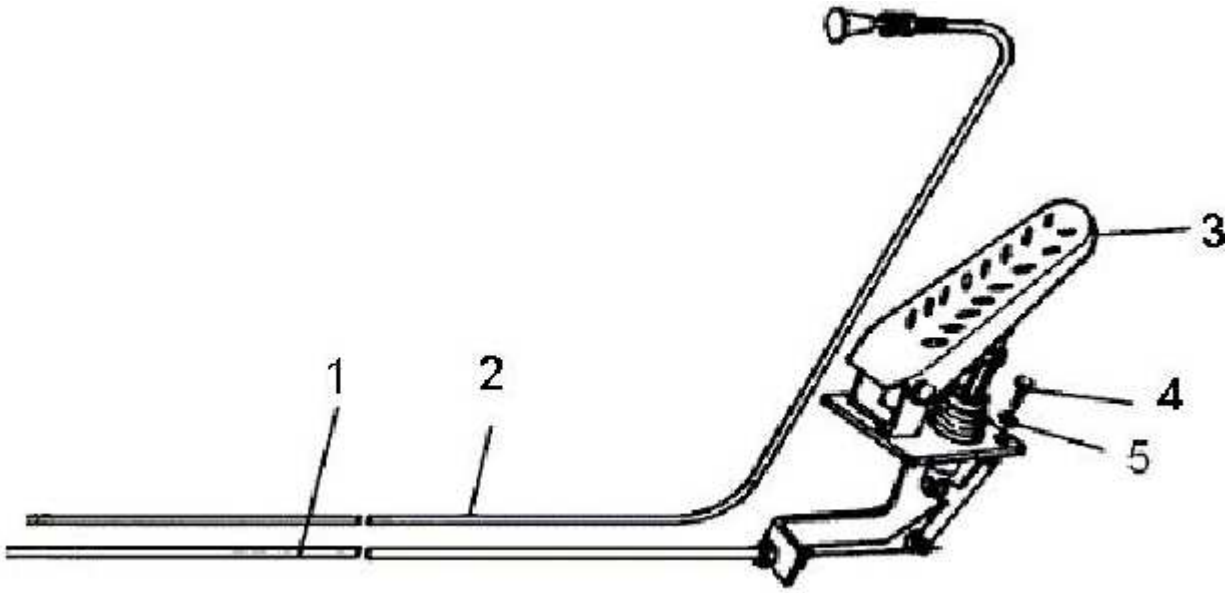

版权所有 不得翻印

加油机构 Throttle

序号 SER.NO	零件名称	Part name	零件编码 Part code	规格/代号 Specification	数量 Quantity	备注 Remarks
1	油门软轴	Push-pull cable pedal	W210000010B		1	
2	熄火线	Extinguishing wire	W210000020B		1	
3	油门踏板	Throttle pedal	W110001840		1	
4	螺栓 M6×20	Bolt M6×20	B040910620	GB/T5783-2000	3	
5	垫圈 6	Washer 6	B060110602	GB93-87	3	

柴油箱总成 Fuel tank assembly

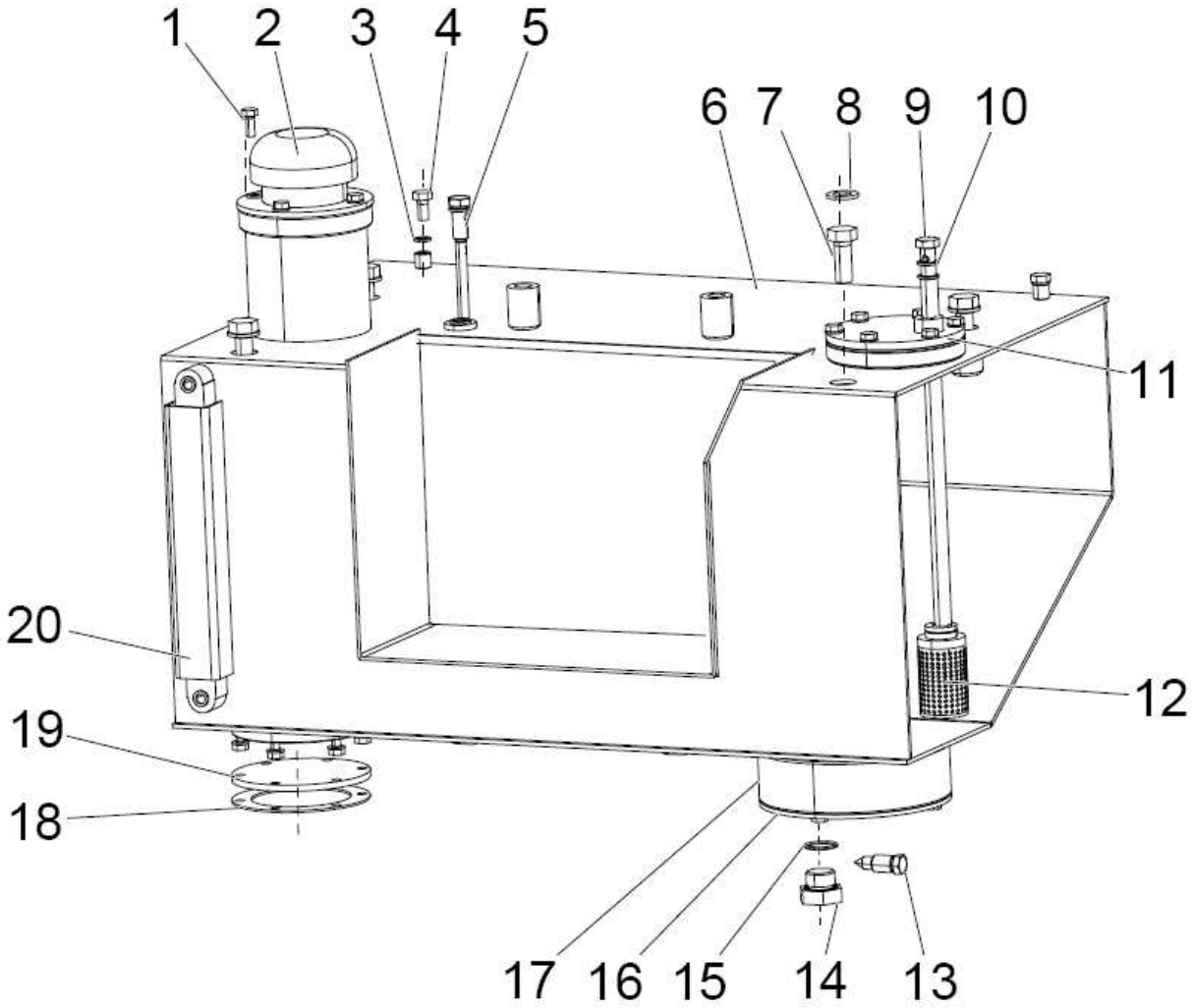

版权所有 不得翻印

柴油箱总成 Fuel tank assembly

序号 SER.NO	零件名称	Part name	零件编码 Part code	规格/代号 Specification	数量 Quantity	备注 Remarks
1	螺栓 M8×20	Bolt	B040910820	GB/T5783-2000	20	
2	加油滤清器 QL-8	Refueling filter	W110001460		1	
3	组合密封垫圈 A10	Combine seal gasket	B060811002	JB982-77	2	
4	螺栓 M10×20	Bolt	B040911020	GB/T5783-2000	2	
5	回油管组件	Fuel return pipe	Z1B013041		1	
6	616B 柴油箱组件	616B Fuel tank assembly	NZ1B0130000010		1	
7	螺栓 M16×40	Bolt	B040911640	GB/T5783-2000	4	
8	垫圈 16	Washer	B060411603	GB/T97.1-2002	4	
9	铰接螺栓 M14×1.5×32	Joint bolt	B041201432	JB999.6-77	1	
10	组合密封垫圈 A14	Combine seal gasket	B060811403	JB982-77	4	
11	吸油口组件	Oil suction	Z1B01301500		1	
12	吸油滤网(WM)	Return screen	Z610180200	Zl60d.18.3	1	
13	放油阀芯	Oil release valve spool	Z320130020	ZL30F.13-2	1	
14	螺堵	Plug	Z5B01302500		1	
15	O 形圈 26.5×2.65	O-ring	B160120265	GB/T3452.1-2005	1	
16	固定板	Retaining plate	Z5B514008		1	
17	耐火板固定座	Retainer	Z5B514006		1	
18	密封垫	Gasket	Z3B01301400		2	
19	法兰盘	Flange	Z1B01302200		1	

柴油箱总成 Fuel tank assembly

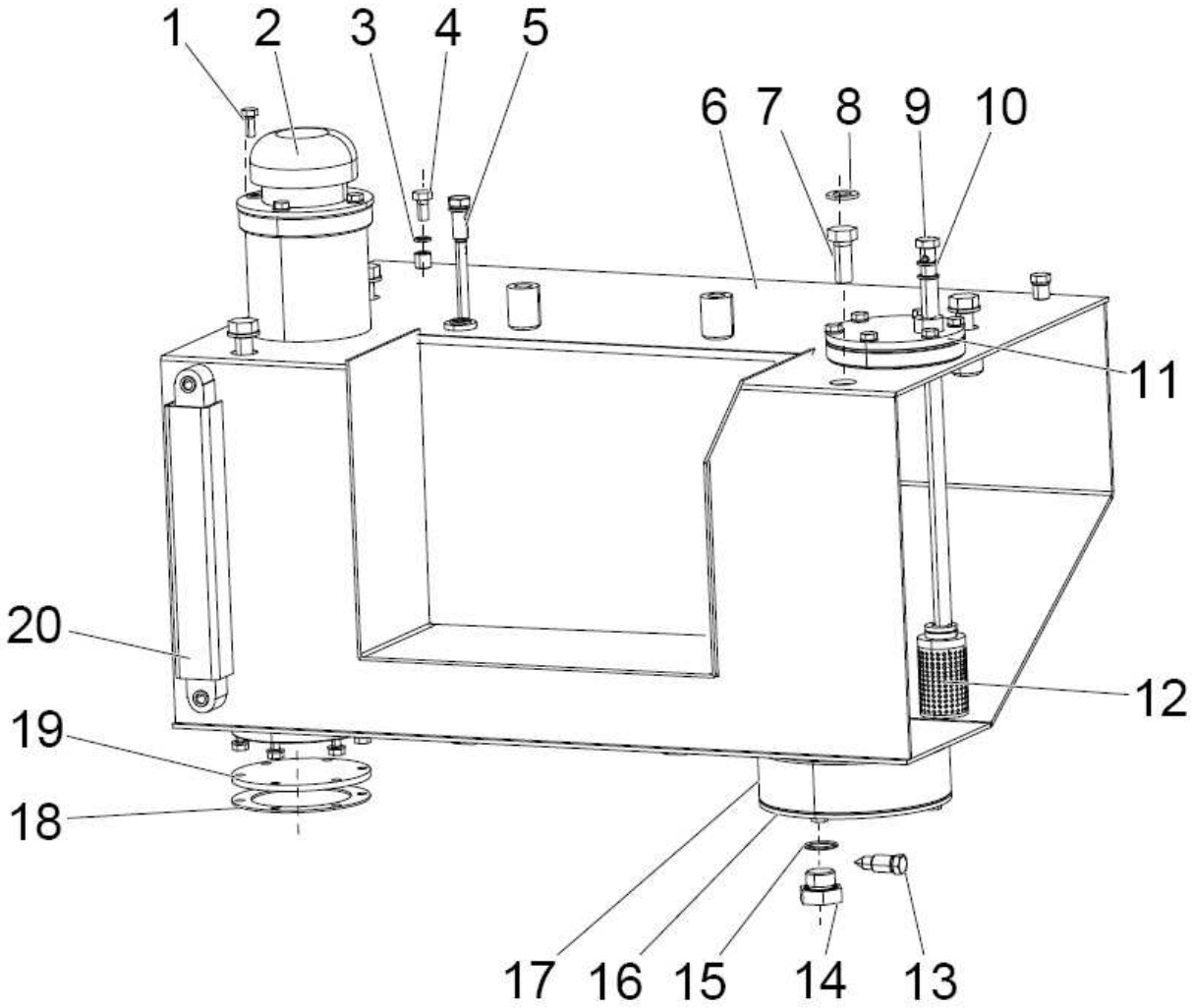

版权所有 不得翻印

柴油箱总成 Fuel tank assembly

序号 SER.NO	零件名称	Part name	零件编码 Part code	规格/代号 Specification	数量 Quantity	备注 Remarks
20	液位计	Oil level gauge	W110021283		1	
	垫圈 8	Washer	B060110802	GB93-87	20	
	O 形圈 (WM) 30×2.65	O-ring	B160120300	GB/T3452.1-2005	1	

机油箱总成 Hydraulic tank assembly

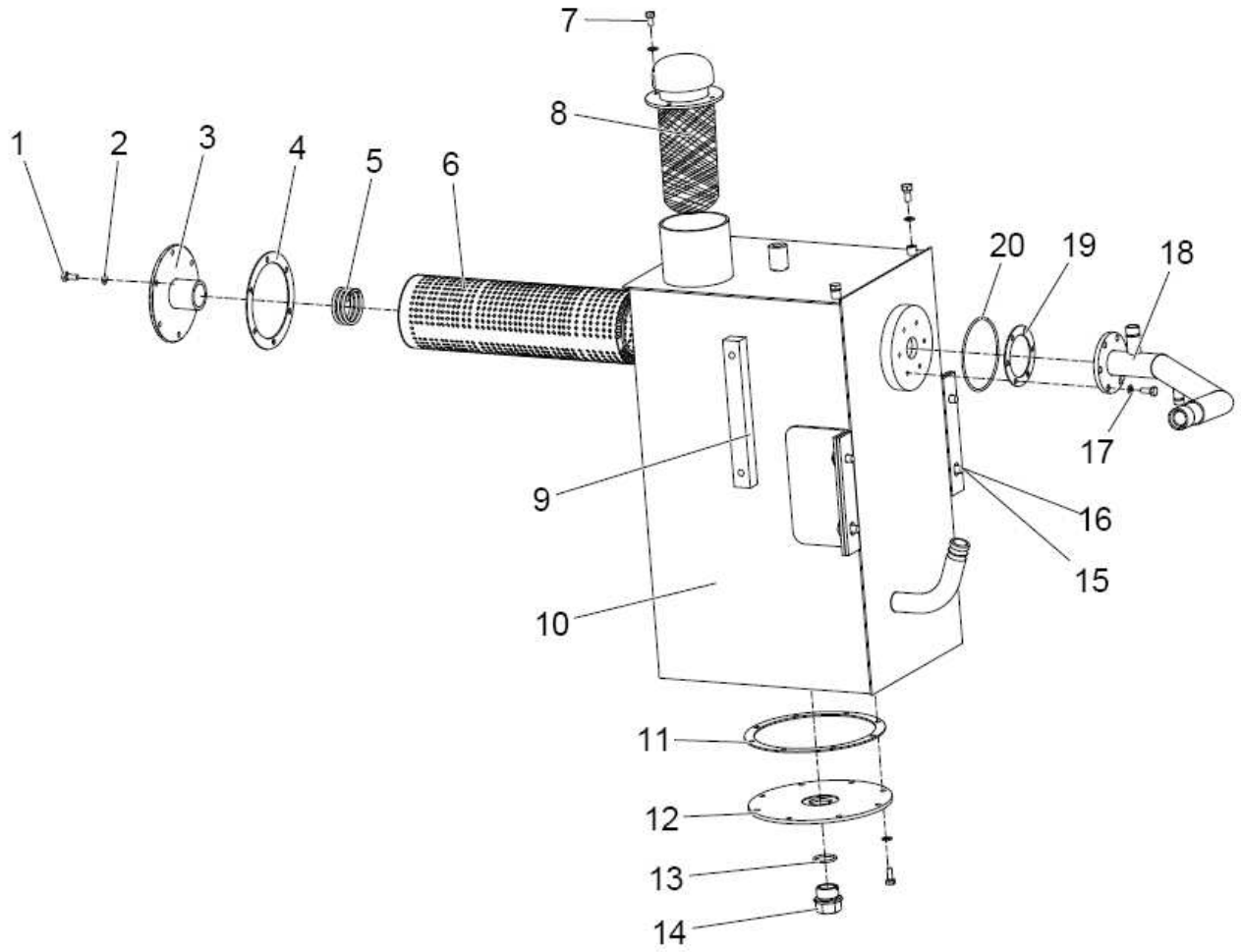

版权所有 不得翻印

机油箱总成 Hydraulic tank assembly

序号 SER.NO	零件名称	Part name	零件编码 Part code	规格/代号 Specification	数量 Quantity	备注 Remarks
1	螺栓 M8×20	Bolt M8×20	B040910820	GB/T5783-2000	20	
2	垫圈 8	Washer 8	B060410802	GB/T97.1-2002	18	
3	滤口法兰	Flange	Z110140200	ZL16D.14.2	1	
4	滤口密封垫	Gasket	Z110140010	ZL16D.14-1	1	
5	弹簧	Spring	Z510270010	ZL50D.27-1	1	
6	回油滤网	Return oil screen	W110005640	YLX-50-H (50F)	1	
7	螺栓 M8×16	Bolt M8×16	B040910816	GB/T5783-2000	4	
8	加油滤清器 QL-8	Refueling filter QL-8	W110001460		1	
9	液位计 L=200	Oil level gauge L=200	W110021281		1	
10	616B 机油箱组件	616B Hydraulic tank assembly	NZ1B0200000010		1	
11	密封垫	Gasket	Z510240030	ZL50D.24-5	1	
12	法兰盘	Flange	Z1201300400		1	
13	O 形圈 32.5×3.55	O-ring 32.5×3.55	B160130325	GB/T3452.1-2005	1	
14	放油螺塞	Purge cock	Z640060320		1	
15	螺栓 M12×25	Bolt M12×25	B040911225	GB/T5783-2000	4	
16	垫圈 12-200HV	Washer	B060331203	GB96.1-2002	4.0	
17	组合密封垫圈 A8	Gasket A8	B060810802	JB982-77	6	
18	回油接头组件	Fuel return fitting as.	Z1B02001300		1	
19	密封垫 I	Gasket I	Z320200030	ZL30F.20-3	1	
20	O 形圈 15×3.55	O-ring 15×3.55	B160131150	GB/T3452.1-2005	1	

发动机罩总成 Engine hood assembly

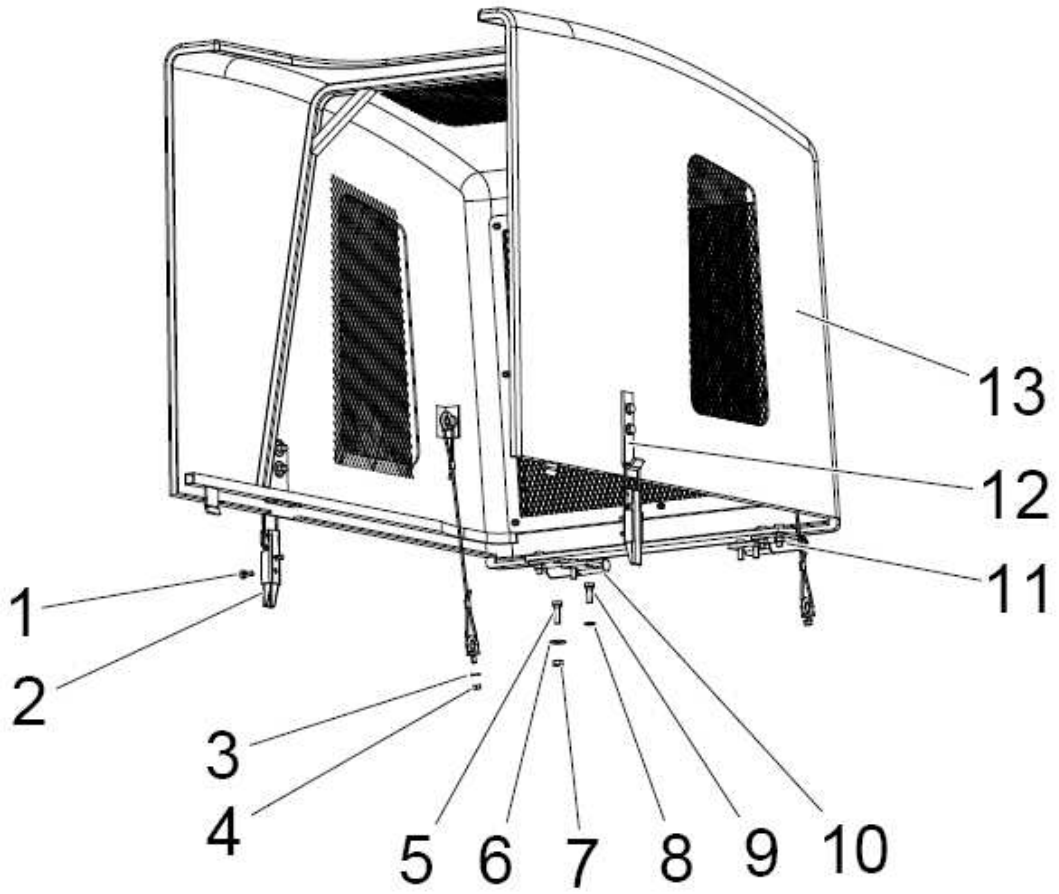

版权所有 不得翻印

发动机罩总成 Engine hood assembly

序号 SER.NO	零件名称	Part name	零件编码 Part code	规格/代号 Specification	数量 Quantity	备注 Remarks
1	螺栓	Bolt	B040910820	GB/T5783-2000	4	
2	挂鼻	Hook	W380000130A		2	
3	垫圈	Washer	B060460802	GB/T97.1-2002	2	
4	螺母	Nut	B050330807	GB/T6170-2000	2	
5	螺栓	Bolt	B040911035	GB/T5783-2000	8	
6	垫圈	Washer	B060331003	GB96.1-2002	8	
7	螺母	Nut	B050331008	GB/T6170-2000	4	
8	垫圈	Washer	B060461002	GB/T97.1-2002	4	
9	螺栓	Bolt	B040911030	GB/T5783-2000	4	
10	铰链组件Ⅱ	Hinge assemblyⅡ	Z1B01201100		1	
11	铰链组件Ⅰ	Hinge assemblyⅠ	Z1B01201900		1	
12	挂钩	Hook	W380000140A		2	
13	发动机罩组件	Engine hood assembly	NZ1B0120010020		1	

左侧地板扶梯总成 Floor & ladder assembly

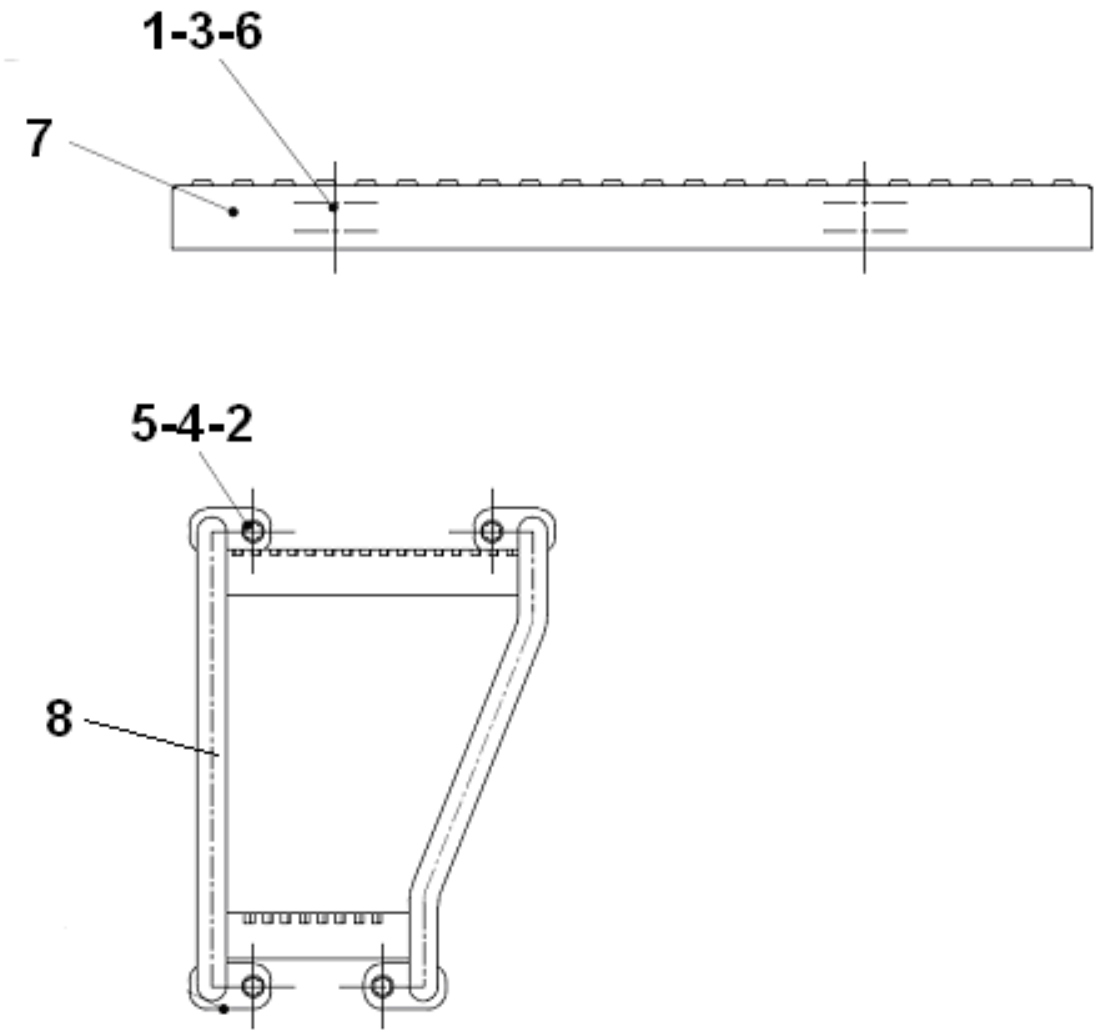

版权所有 不得翻印

左侧地板扶梯总成 Floor & ladder assembly

序号 SER. NO	零件名称	Part name	零件编码 Part code	规格/代号 Specification	数量 Quantity	备注 Remarks
1	螺栓 M12×25	Bolt	B040911225	GB/T5783-2000	4	
2	垫圈 12	Washer	B060111203	GB/93-1987	4	
3	垫圈 12	Washer	B060411203	GB/T97.1-2002	4	
4	螺栓 M10×30	Bolt	B040911030	GB/T5783-2000	4	
5	垫圈 10	Washer	B060111003	GB/93-1987	4	
6	垫圈 10	Washer	B060421002	GB/T97.1-2002	4	
7	左侧地板组件	Left floor assembly	Z1B02500100		1	
8	左侧扶梯组件	Left handrails &ladders assembly	Z1B02500200		1	

右侧地板总成 Floor assembly

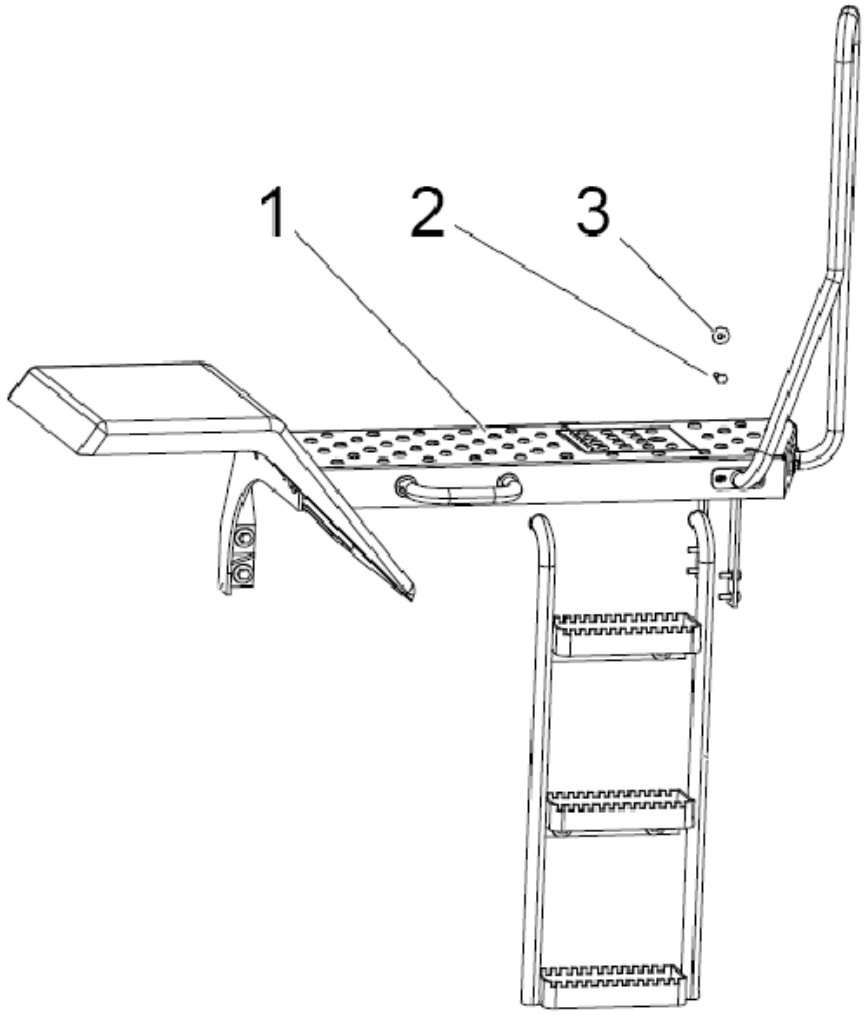

版权所有 不得翻印

右侧地板总成 Floor assembly

序号 SER.NO	零件名称	Part name	零件编码 Part code	规格/代号 Specification	数量 Quantity	备注 Remarks
1	侧地板组件	Floor assembly	Z1B02600100		1	
2	螺栓 M10×30	Bolt	B040911030	GB/T5783-2000	4	
3	垫圈 10	Washer	B060421002	GB/T97.1-2002	4	

动臂装置总成 Lift arm assembly

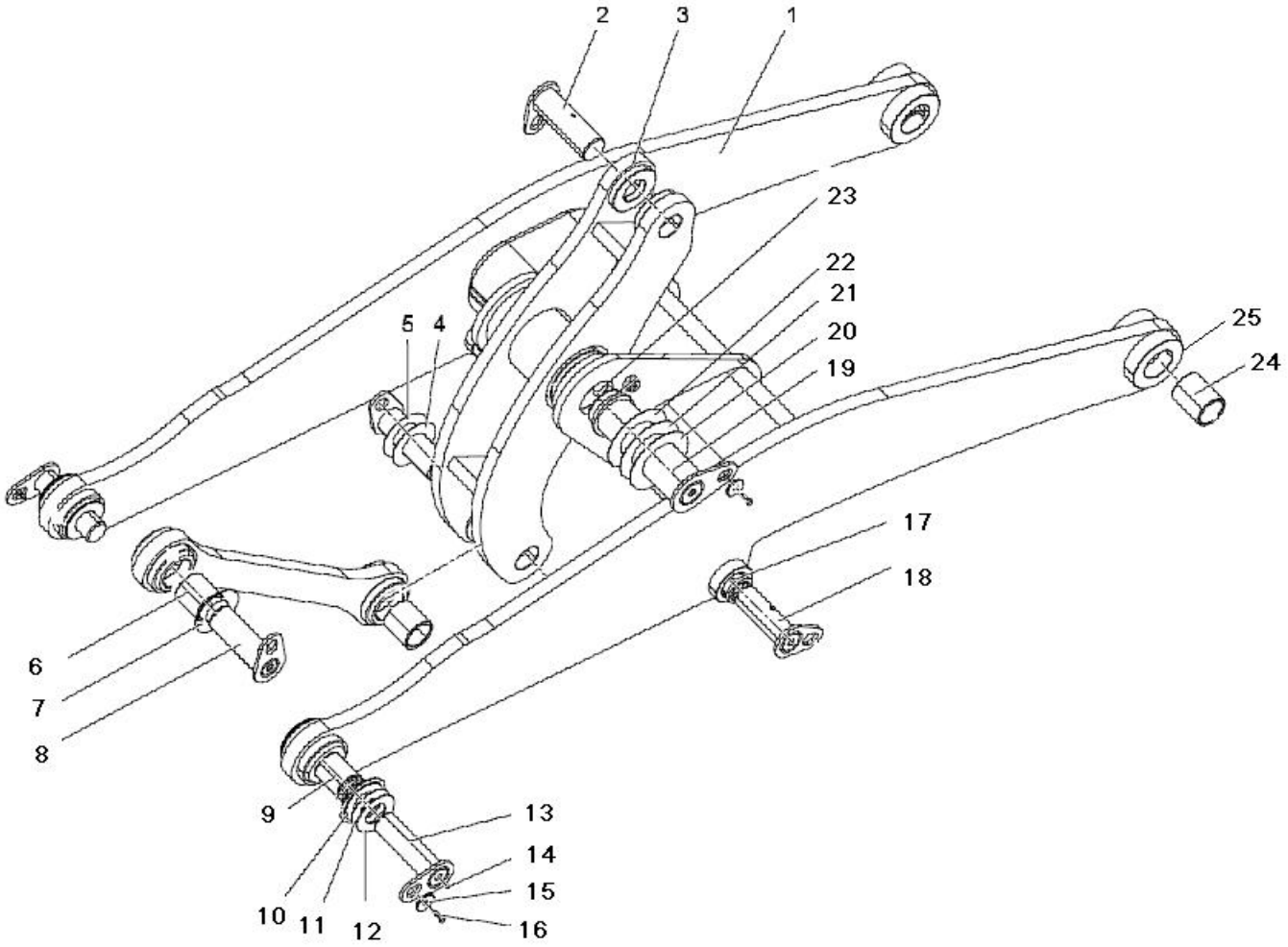

版权所有 不得翻印

动臂装置总成 Lift arm assembly

序号 SER.NO	零件名称	Part name	零件编码 Part code	规格/代号 Specification	数量 Quantity	备注 Remarks
1	动臂	Lift arm	Z110010230		1	
2	销轴总成	Pin assembly	Z110010550		2	
3	摇臂总成	Rocker arm assembly	Z130010220		1	
4	调整垫 t1	Adjustment shim	Z1200100900		4	
5	调整垫 t1.5	Adjustment shim	Z1200101400		4	
6	衬套 11	Bushing	Z110010030		2	
7	调整垫 t2	Adjustment shim	Z1200100100		2	
8	拉杆	Tension rod	Z110010200		1	
9	衬套	Bushing	Z110010050		2	
10	调整垫 t1.5	Adjustment shim	Z1200100200		4	
11	调整垫 t1	Adjustment shim	Z1200100300		4	
12	调整垫 t1	Adjustment shim	Z1200100600		4	
13	铲斗动臂销轴总成	Bucket - lift arm pin assembly	Z110010640		2	
14	油杯 M10×1	Oil cup	B150101000	JB/T7940.1-1995	8	
15	垫圈 16-200HV	Washer	B060331602		8	
16	螺栓 M16×30	Bolt	B040911630	GB/T5783-2000	8	
17	衬套	Bushing	Z110010070		2	
18	动臂中销轴总成	Lift arm middle pin assembly	Z110010610		2	
19	摇臂主销轴总成	Tilt lever main pin assembly	Z110010580		1	

动臂装置总成 Lift arm assembly

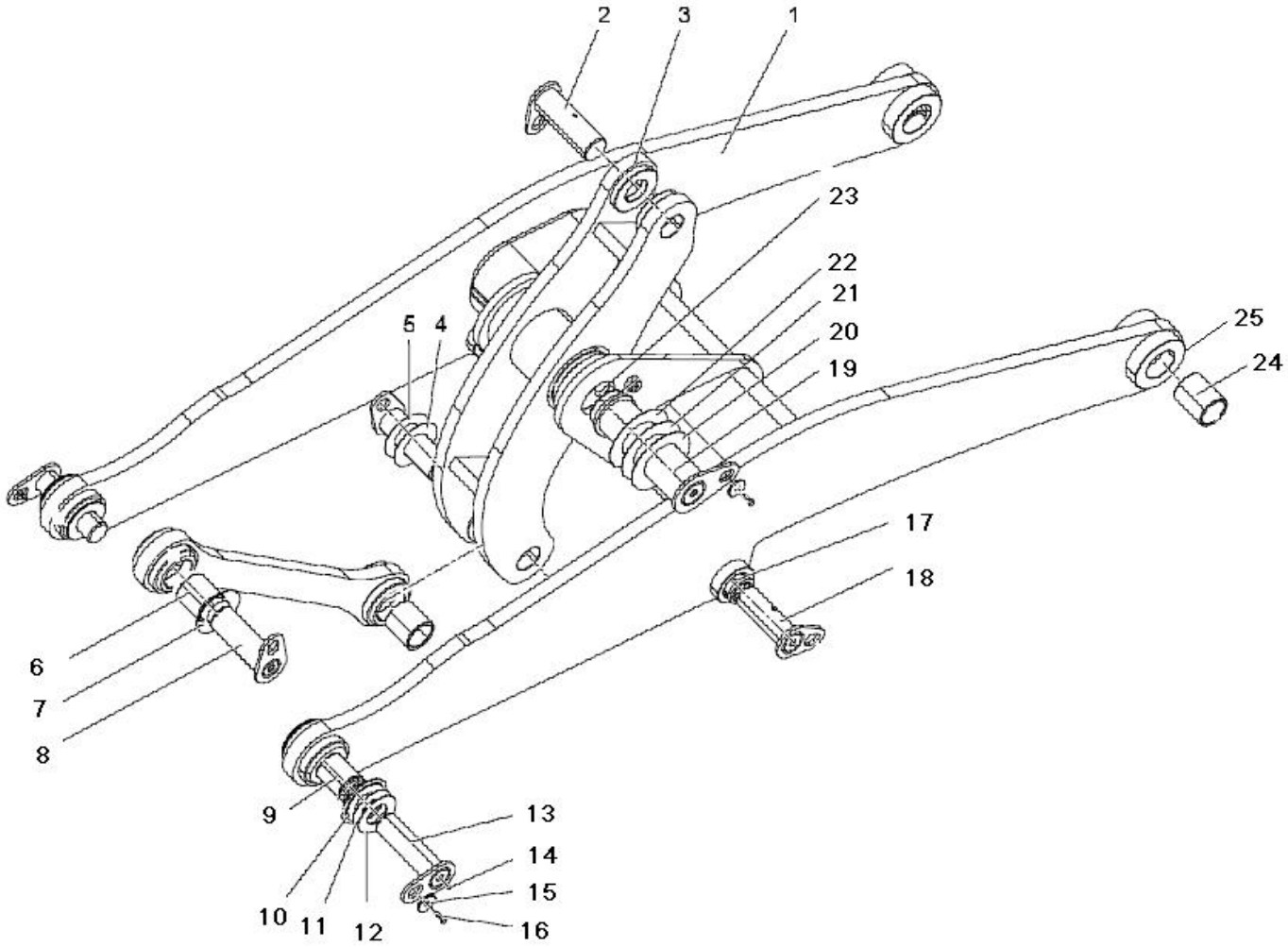

版权所有 不得翻印

动臂装置总成 Lift arm assembly

序号 SER.NO	零件名称	Part name	零件编码 Part code	规格/代号 Specification	数量 Quantity	备注 Remarks
20	调整垫 t1.5	Adjustment shim	Z1200101100	ZL50F.1-18	2	
21	调整垫 t1	Adjustment shim	Z1200101200	ZL50F.1-17	2	
22	调整垫 t1	Adjustment shim	Z1200101500	ZL50F.1-10	4	
23	衬套	Bushing	Z110010040		1	
24	衬套	Bushing	Z110010060		2	
25	调整垫 t1.5	Adjustment shim	Z1200101700	GB/T9877.1-1988	4	

铲斗总成 Bucket assembly

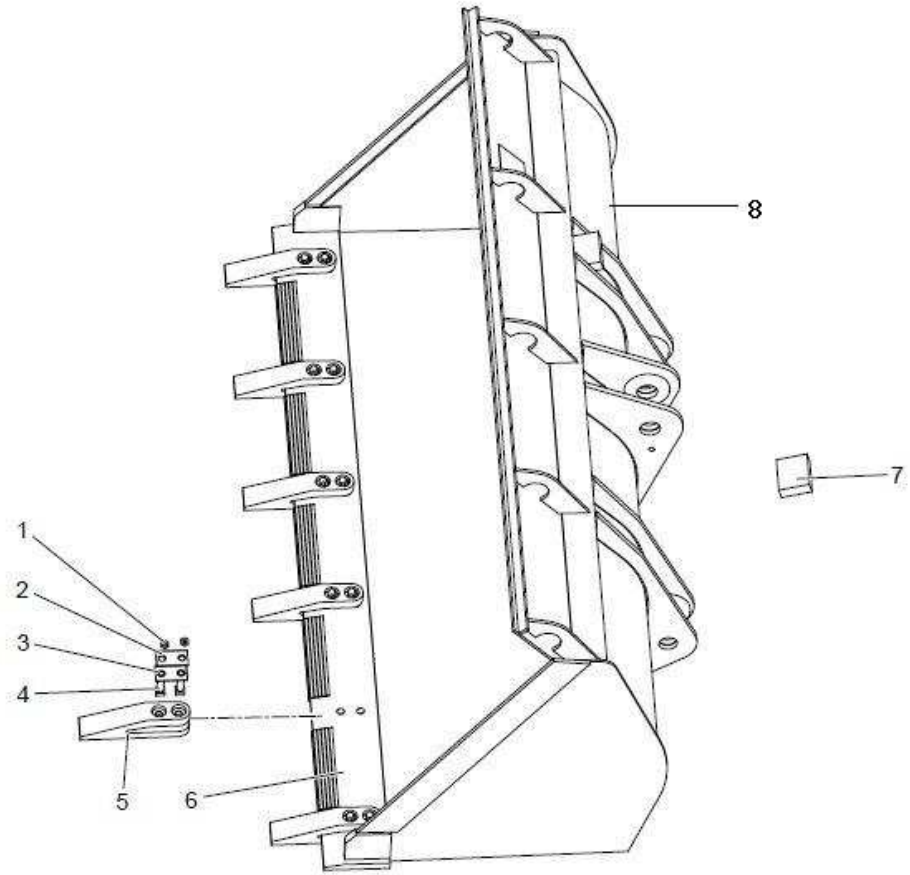

版权所有 不得翻印

铲斗总成 Bucket assembly

序号 SER.NO	零件名称	Part name	零件编码 Part code	规格/代号 Specification	数量 Quantity	备注 Remarks
1	螺母	Nut	B050331614		12	
2	斗齿螺栓	Bucket teeth bolt	Z110010010		12	
3	调整垫片	Trimmed gasket	Z1B001016		1	
4	调整垫片	Trimmed gasket	Z1B001017		1	
5	斗齿	Bucket teeth	Z110010020		6	
6	主刃板	The main blade plate	Z1B00101300		1	
7	收斗限位块	Load limited block	Z1B00101400		2	
8	铲斗组件	Bucket assembly	Z1B00100100		1	

前车架 Front frame Error!

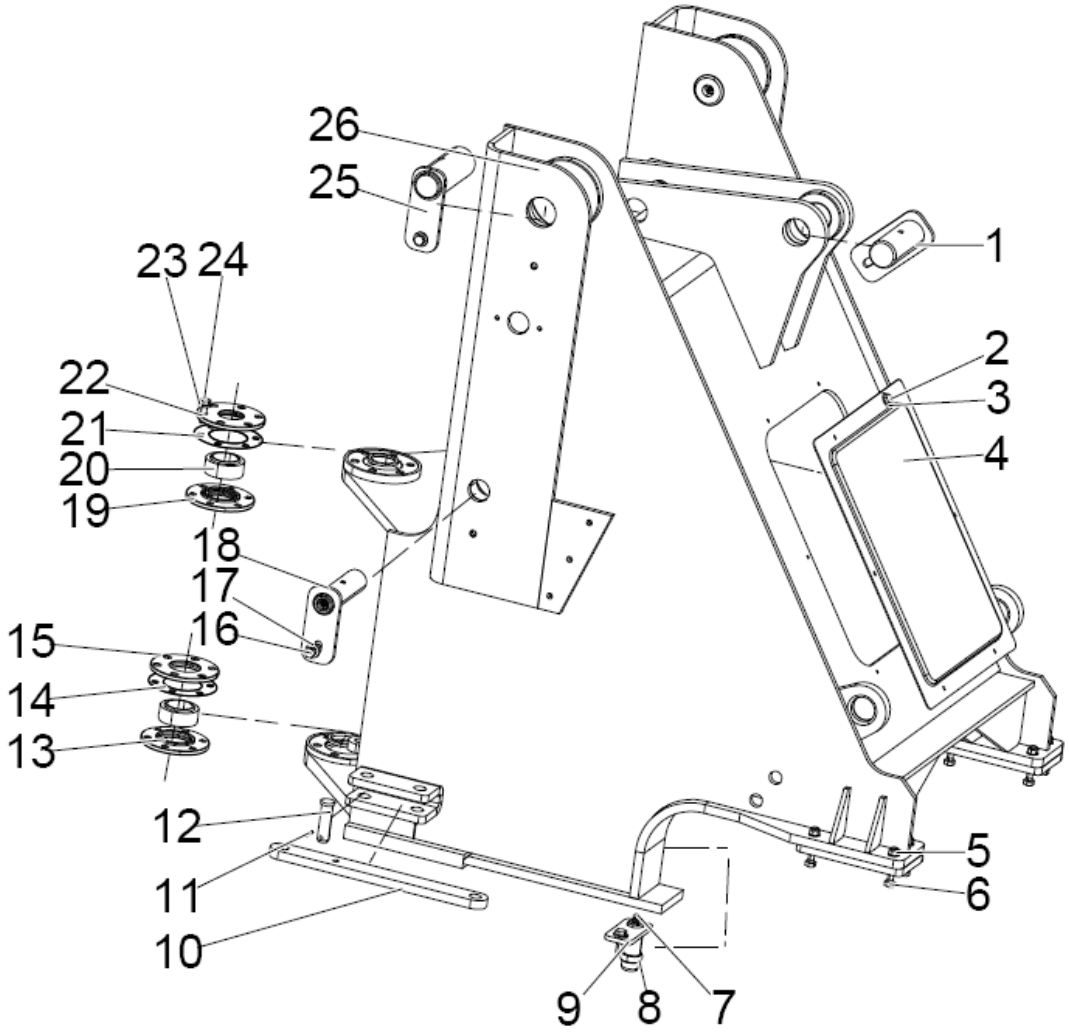

前车架 Front frame

序号 SER.NO	零件名称	Part name	零件编码 Part code	规格/代号 Specification	数量 Quantity	备注 Remarks
1	翻斗缸后销轴总成	Tipping bucket cylinder pin shaft	Z110020680		1	
2	螺栓 M6×12	Bolt M6×12	B040910612	GB/T5783-2000	6	
3	垫圈 6	Washer6	B060410602	GB/T97.1-2002	6	
4	小盖板	The small coner	Z110020010		1	
5	尼龙锁紧螺母 M16	Nylon lock nut	B050211614	GB/T889.1-2000	8	
6	螺栓 M16×80	Bolt M16×80	B040811680	GB/T5782-2000	8	
7	油杯 M10×1	Grease cup M10×1	B150211000	JB/T7940.2-1995	7	
8	支承垫	Bearing pad	Z110020070		2	
9	转向缸铰接总成	Steering cylinder hinge assembly	Z110020650		2	
10	锁止杆	Locking rod	Z1B002016		1	
11	开口销 6.3×30	Cotter pin 6.3×30	B080210016	GB/T91-2000	2	
12	插销	Bolt	Z310020020		2	
13	下铰接下轴承盖	The lower hinged lower bearing cover	Z110020030		1	
14	铰接调整垫δ0.2	Hinged adjustment pad δ0.2	Z110020050		4	
15	下铰接上轴承盖	The lower hinged on the bearing cap	Z110020020		1	
16	螺栓 M12×25	Bolt M12×25	B040911225	GB/T5783-2000	7	
17	垫圈 12-200HV	Washer 12-200HV	B060331203	GB96.1-2002	7	
18	举升缸后销轴总成	Lift cylinder pin shaft assembly	Z110020560		2	
19	上铰接下轴承盖	Hinged on the lower bearing cover	Z110020110		1	

前车架 Front frame Error!

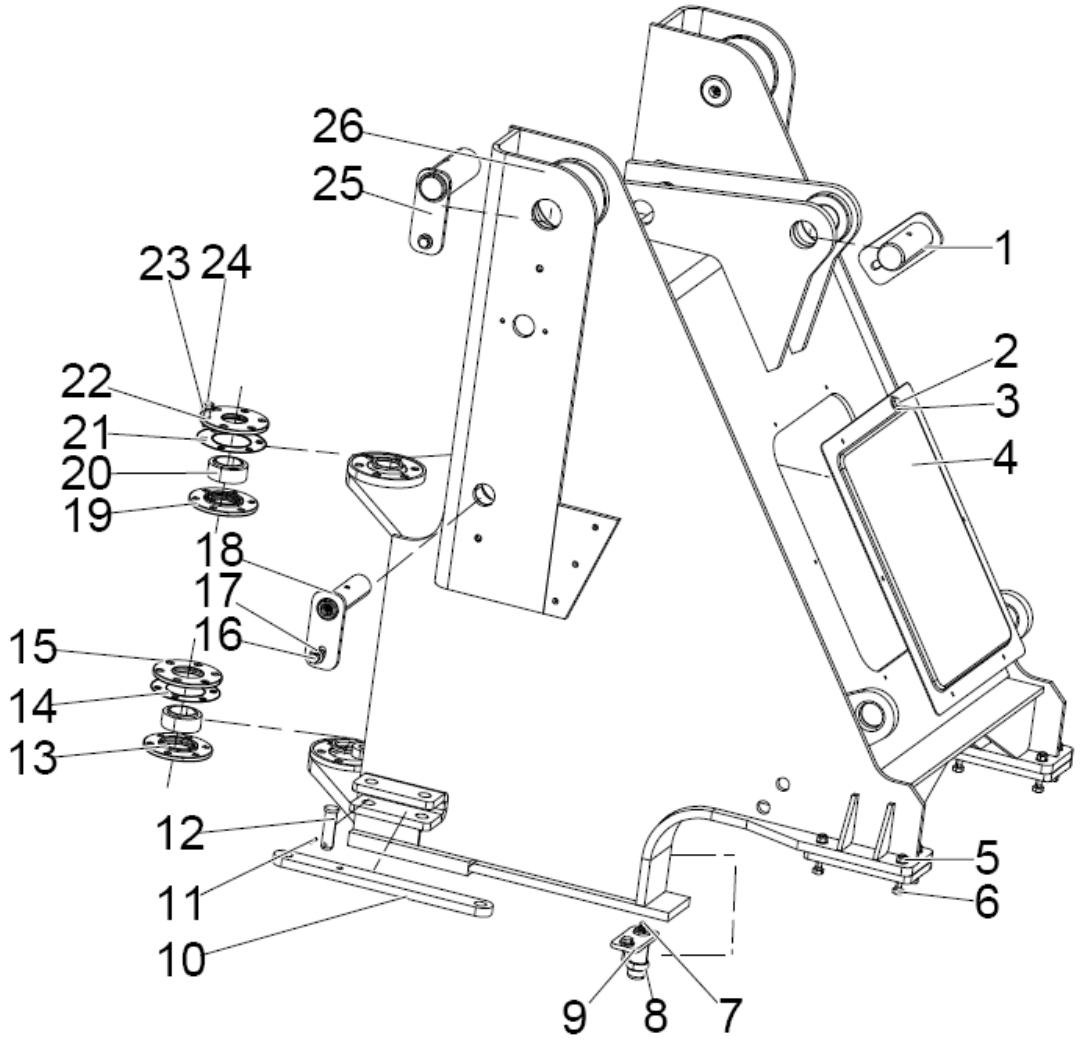

版权所有 不得翻印

前车架 Front frame

序号 SER.NO	零件名称	Part name	零件编码 Part code	规格/代号 Specification	数量 Quantity	备注 Remarks
20	关节轴承 GE45ES	Joint bearing GE45ES	B120524532	GB304.5-81	2	
21	铰接调整垫δ0.5	Hinged adjustment pad δ0.5	Z110020140		4	
22	上铰接上轴承盖	Hinged on the bearing cap	Z110020090		1	
23	垫圈 10	Washer 10	B060411002	GB/T97.1-2002	12	
24	螺栓 M10×50	Bolt M10×50	B040911050	GB/T5783-2000	12	
25	动臂后销轴总成	Boom pin shaft assembly	Z110020790		2	
26	前车架组件	The front frame assembly	Z1B00200100		1	

前挡泥瓦总成 Front fender

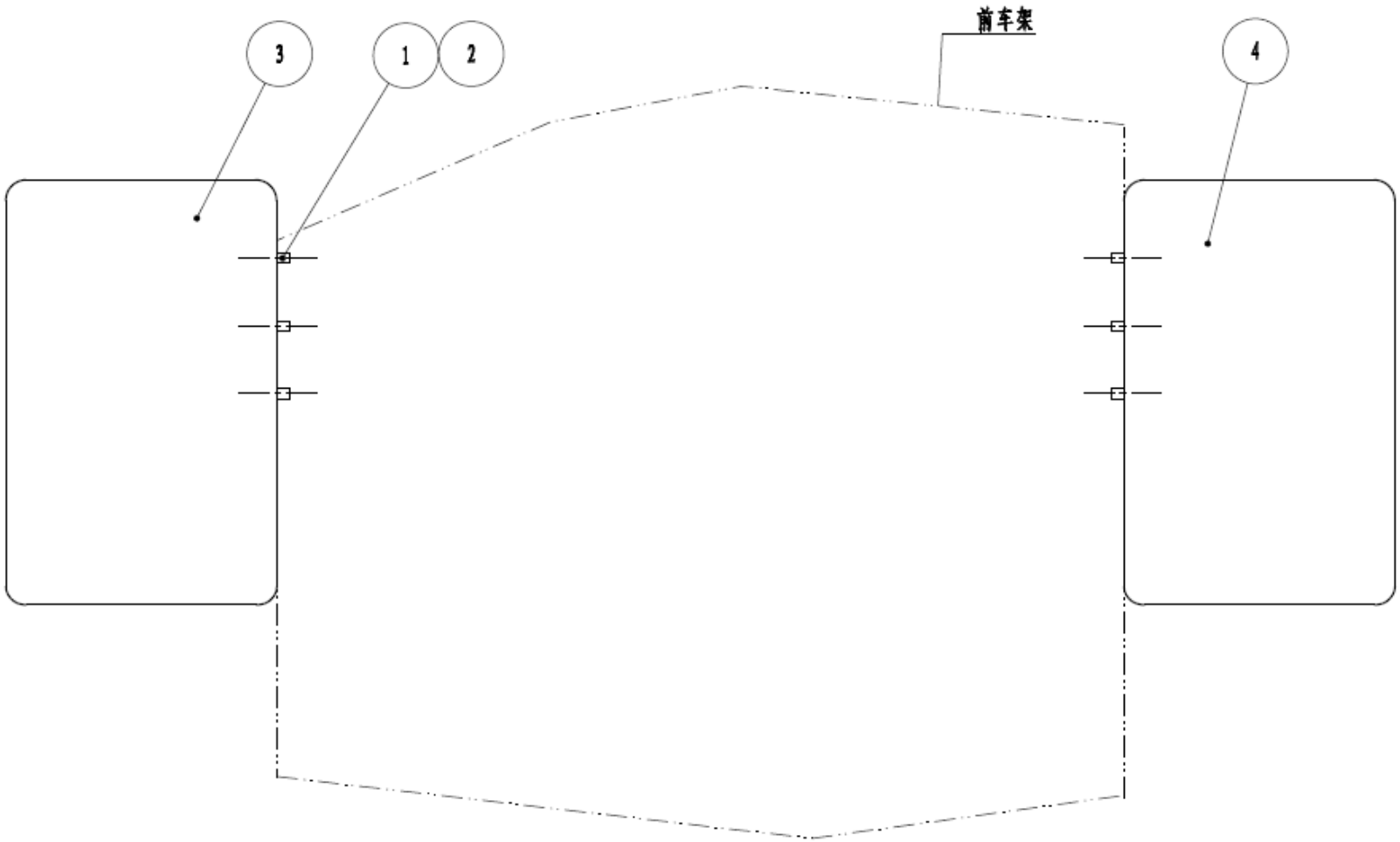

版权所有 不得翻印

前挡泥瓦总成 Front fender

序号 SER.NO	零件名称	Part name	零件编码 Part code	规格/代号 Specification	数量 Quantity	备注 Remarks
1	螺栓 M12×25	Bolt	B040911225	GB/T5783-2000	6	
2	垫圈 12	Washer	B060411203	GB/T97.1-2002	6	
3	挡泥瓦总成(左)	Left fender group	Z130020010		1	
4	挡泥瓦总成(右)	Right fender group	Z130020510		1	

前灯架总成 Front lamp frame assembly

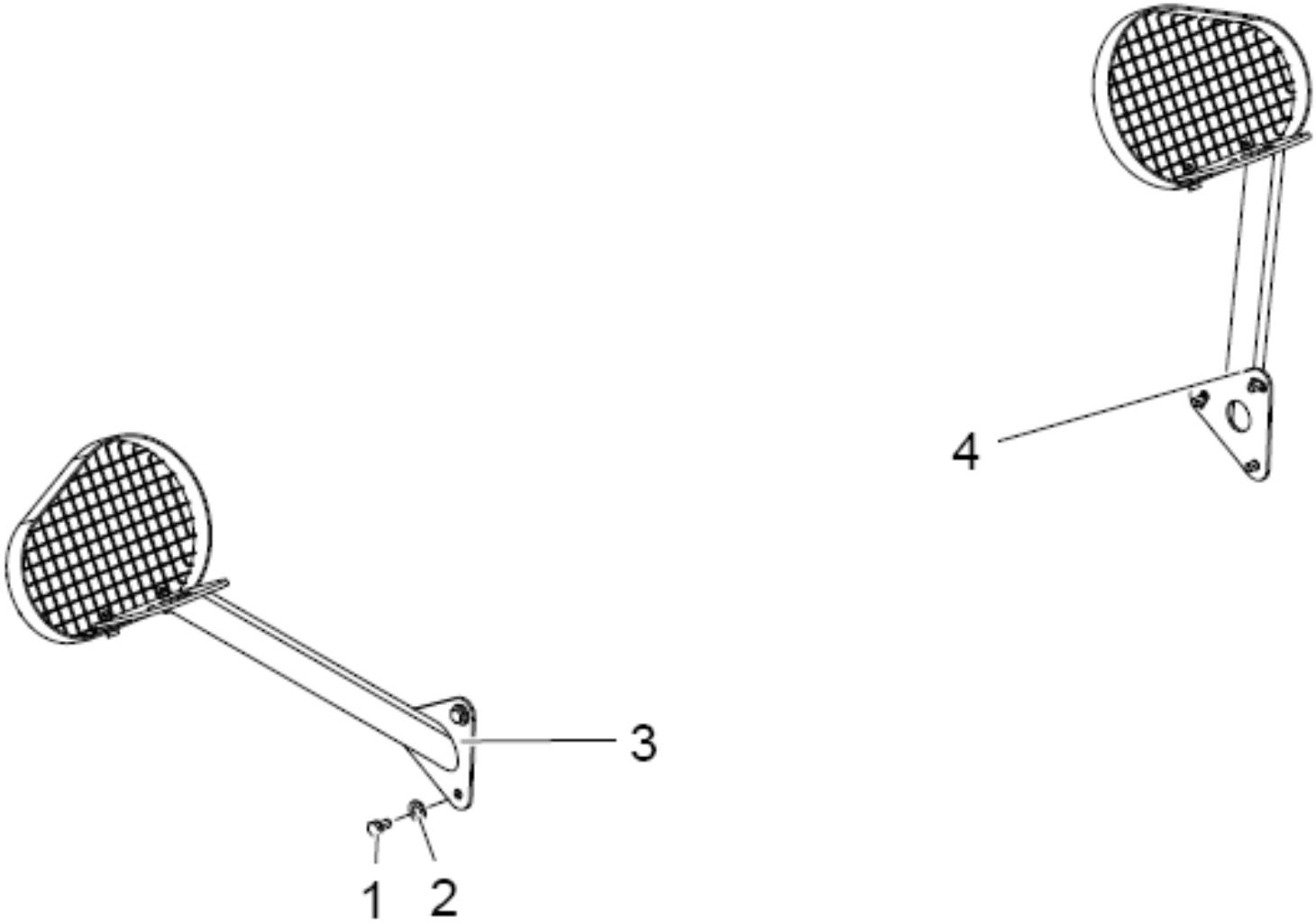

版权所有 不得翻印

前灯架总成 Front lamp frame assembly

序号 SER.NO	零件名称	Part name	零件编码 Part code	规格/代号 Specification	数量 Quantity	备注 Remarks
1	螺栓 M8X16	Bolt M8X16	B040910816		4	
2	垫圈 8	Washer 8	B060410802		4	
3	左前灯架组件	Left front lamp component	Z1B027001		1	
4	右前灯架组件	Right front lamp component	Z1B027004		1	

后车架 Rear frame

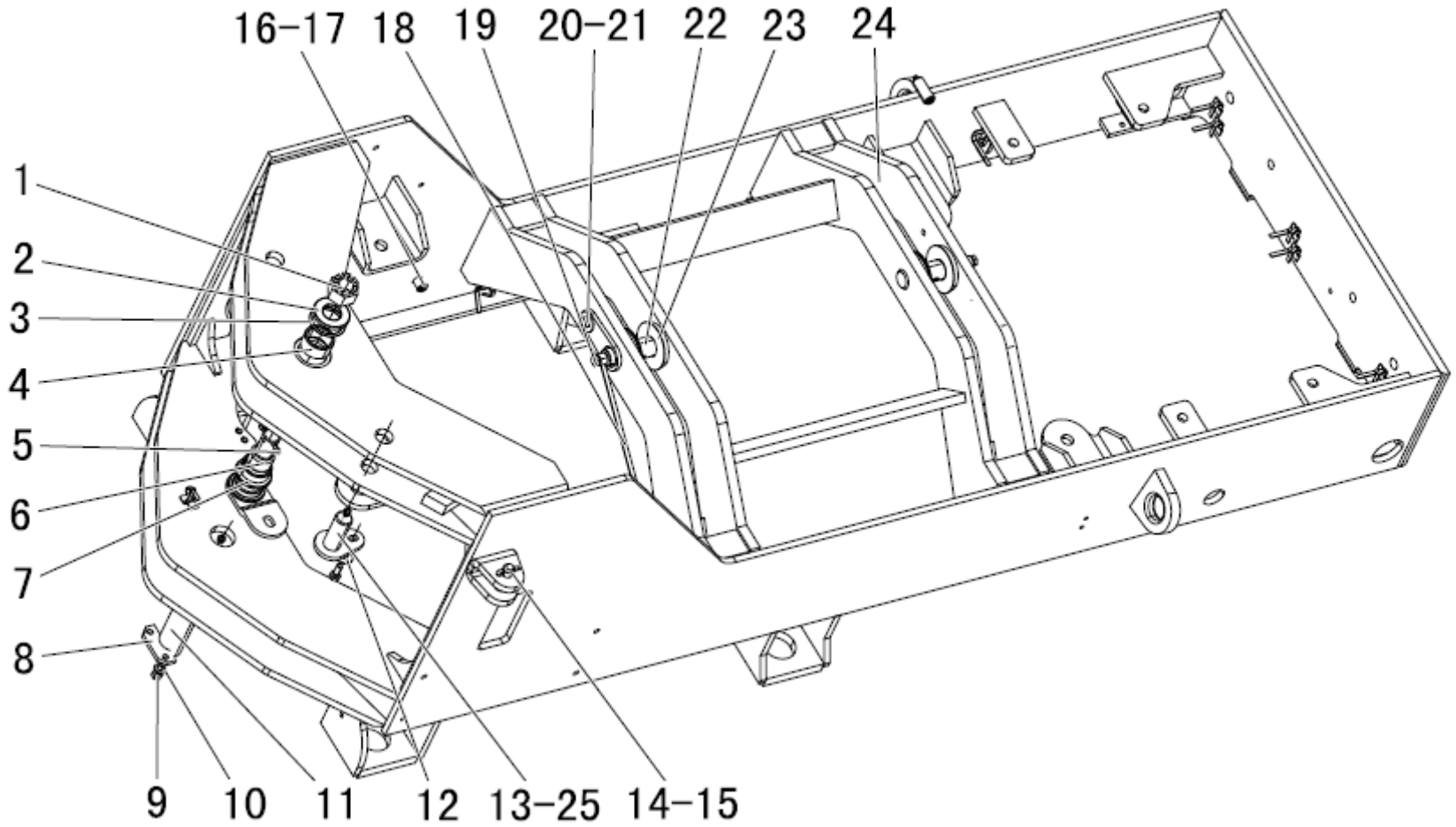

版权所有 不得翻印

后车架 Rear frame

序号 SER. NO	零件名称	Part name	零件编码 Part code	规格/代号 Specification	数量 Quantity	备注 Remarks
1	螺母 M30	NutM30	B050833034	GB6178-86	1	
2	垫	Gasket	Z110030010	ZL16D.3-1	1	
3	调整垫片 δ0.5	Trimmed gasketδ0.5	Z110030150	ZL16D.3-17	2	
3	调整垫片 δ0.2	Trimmed gasketδ0.2	Z110030020	ZL16D.3-2	2	
4	支承套	Sleeve	Z110030030	ZL16D.3-3	1	
5	开口销 6.3×50	Cotter pin6.3×50	B080210018	GB/T91-2000	1	
6	下铰接轴总成	Articulation pivot shaft	Z110030600	ZL16D.3.2	1	
7	隔套	Spacer sleeve	Z110030040	ZL16D.3-4	1	
8	定轴板	Shaft positioning plate	Z110030050	ZL16D.3-5	1	
9	螺栓 M10×25	BoltM10×25	B040911025	GB/T5783-2000	4	
10	垫圈 10	Washer10	B060411002	GB/T97.1-2002	2	
11	上铰接轴	Upper joint pin	Z110030060	ZL16D.3-6	1	
12	垫圈 10-200HV	Washer10-200HV	B060331003	GB96.1-2002	2	
13	转向销轴总成	Pin assembly	Z110030630	ZL16D.3.3	2	
14	插销	Pin	Z310020020	ZL30D-2-17	1	
15	开口销 6.3×30	Cotter pin6.3×30	B080210016	GB/T91-2000	1	
16	组合密封垫圈 A10	Gasket A10	B060811002	JB982-77	8	
17	油杯 M10×1	Oil cupM10×1	B150101000	JB/T7940.1-1995	6	
18	前转向润滑油管(左)	Front lubricating line (L)	Z620020700	ZL60F.2.8	2	

后车架 Rear frame

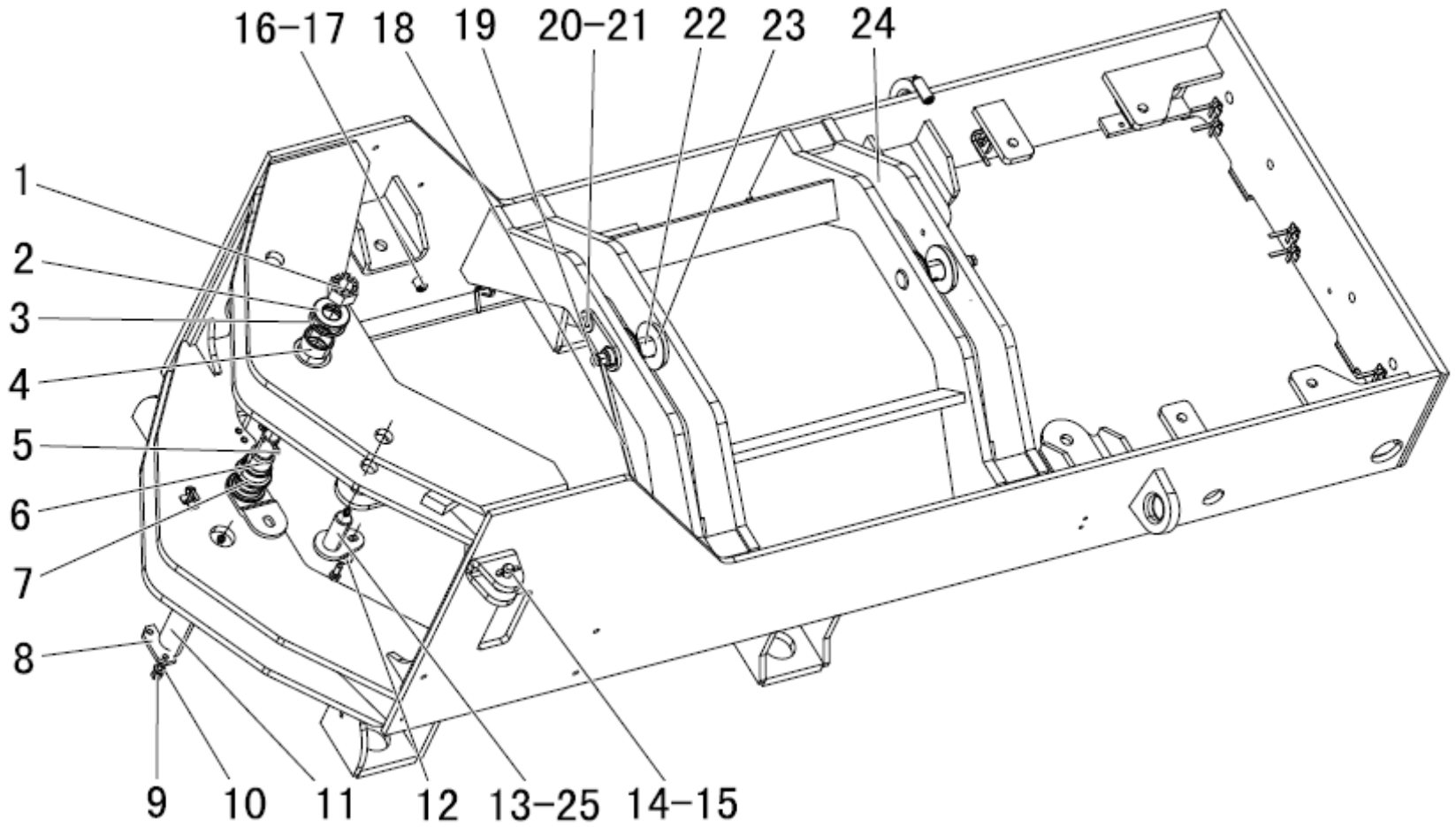

版权所有 不得翻印

后车架 Rear frame

序号 SER.NO	零件名称	Part name	零件编码 Part code	规格/代号 Specification	数量 Quantity	备注 Remarks
19	螺栓 M10×1×25	BoltM10×1×25	B041200002	JB999-77	4	
20	螺栓 M12×30	BoltM12×30	B040911230	GB/T5783-2000	2	
21	垫圈 12-200HV	Washer12-200HV	B060331203	GB96.1-2002	2	
22	摆动架销轴总成（WM）	Oscillate frame pin（WM）	Z140030240		2	
23	垫圈 0.5	Washer0.5	MG19004037		4	
23	垫圈 1	Washer1	MG19004038		4	
24	后车架组件	Rear frame assembly	Z1B00300100		1	
25	支承垫	Support pad	Z110020070	ZL16D.2-7	2	

摆动架总成 Oscillating frame assembly

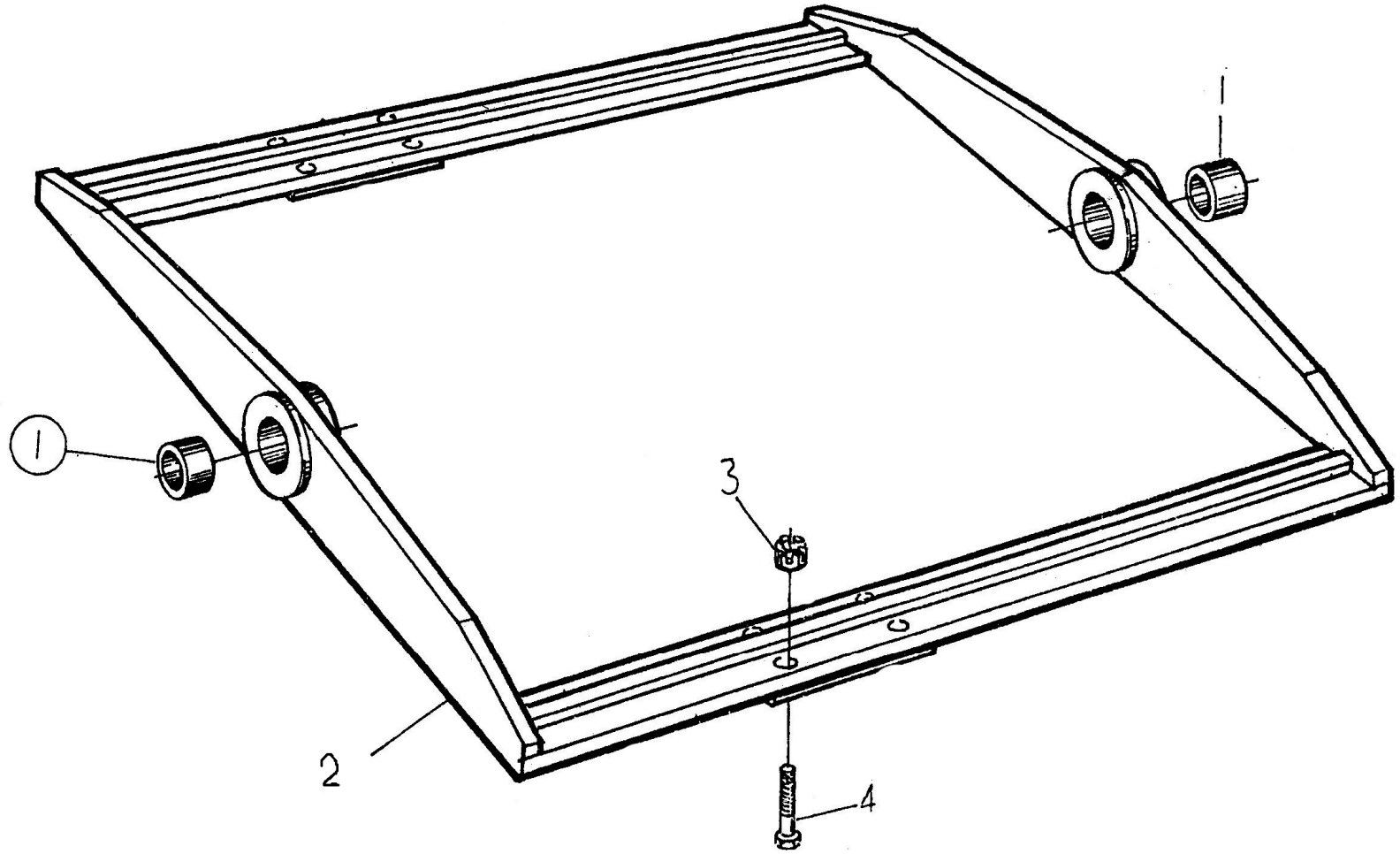

版权所有 不得翻印

摆动架总成 Oscillating frame assembly

序号 SER.NO	零件名称	Part name	零件编码 Part code	规格/代号 Specification	数量 Quantity	备注 Remarks
1	尼龙锁紧螺母	Nylon locknut	B050211614	GB/T889.1-2000	8	
2	驱动桥螺栓	Drive axle bolt	B040811680		8	
3	衬套	Bushing	Z140150140		1	
4	摆动架组件	Oscillating frame assembly	Z1B01500100		1	

配重铁总成 Counterweight assembly

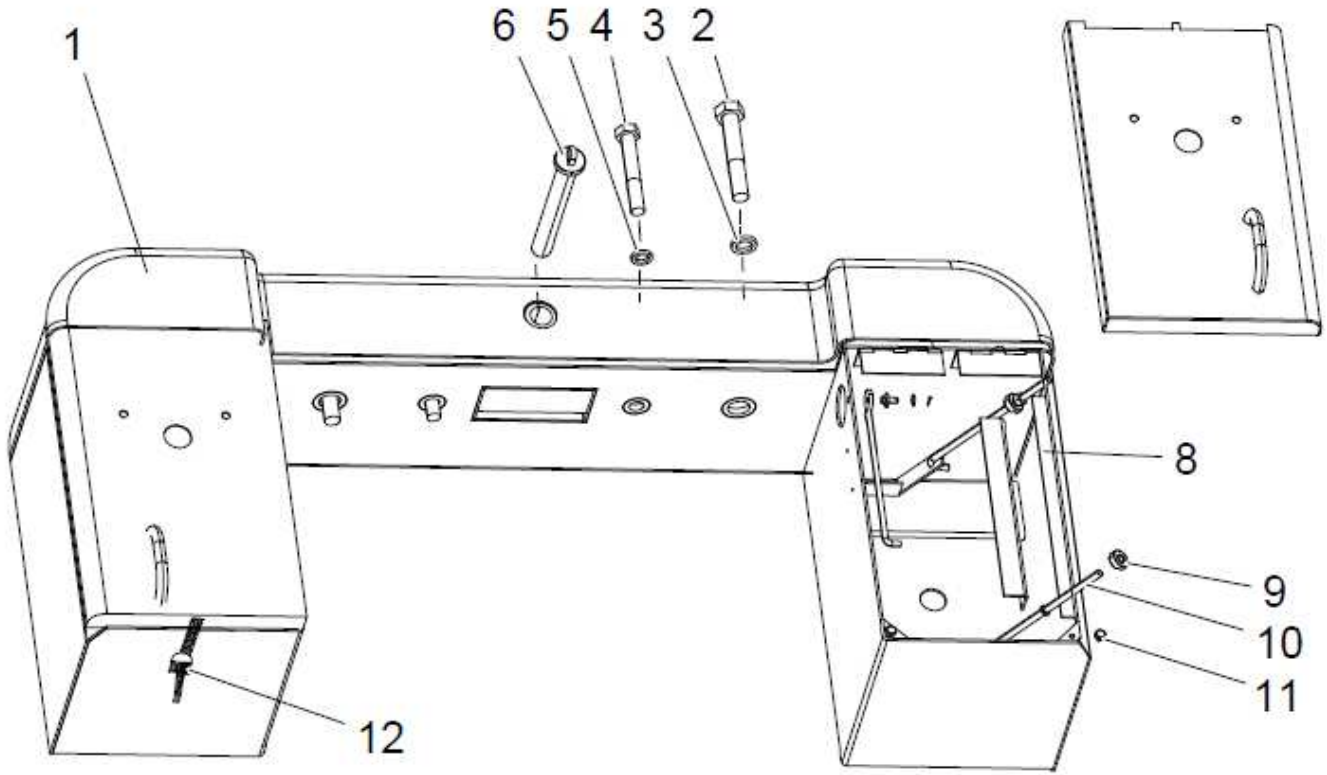

配重铁总成 Counterweight assembly

序号 SER.NO	零件名称	Part name	零件编码 Part code	规格/代号 Specification	数量 Quantity	备注 Remarks
1	616B 配重铁组件（带开关）	616B Counterweight assembly	NZ1B0160010000		1	
2	螺栓	Bolt	B040810015	GB/T5782-2000	2	
3	垫圈	Washer	B060112406	GB93-87	2	
4	螺栓	Bolt	B040810037	GB/T5782-2000	2	
5	垫圈	Washer	B060112005	GB93-87	2	
6	锁销（WM）	Detent	Z130030310		1	
8	电瓶压板	Battery clamping plate	Z110030660	ZL16D.3.5	2	
9	支撑垫	Support gasket	Z1202100200		4	
10	压紧螺栓(wm)	Hold-down bolt	Z130210210		4	
11	减震垫	Shock absorber gasket	Z320240440	ZL30F.24-4	4	
12	小挂锁	Lock	W110004750		2	
	电源总开关	Power switch	W110024070	37DS2-36010B，180A	1	
	螺母 M10	Nut	B050331008	GB/T6170-2000	4	
	垫圈 10	Washer	B060111003	GB/93-1987	4	

驾驶室 Cab

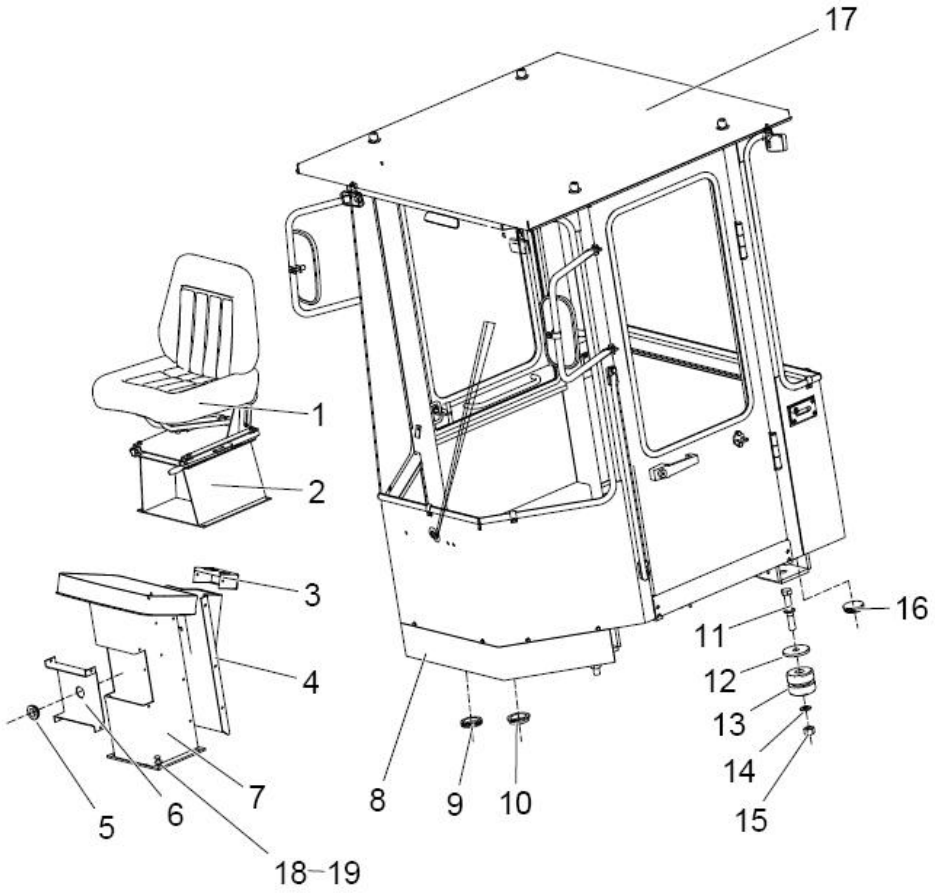

驾驶室 Cab

序号 SER.NO	零件名称	Part name	零件编码 Part code	规格/代号 Specification	数量 Quantity	备注 Remarks
1	座椅（配头枕）	Seat	W100000030B	SN6-0000	1	
2	座椅支座组件	Seat Bracket	Z1B00407900		1	
3	上盖	Upper cap	Z320050040	ZL30F.5-5	1	
4	护罩	Shield	Z3A00422600		1	
5	变速杆密封套	Gear lever seal sleeve	Z3A00422300		1	
6	挡板	Baffle	Z3A00423600		1	
7	操纵台支架总成	Console bracket assembly	Z3A00421600		1	
8	围裙组件	Skirt assembly	Z1B004412		1	
9	护套	Cover	Z320050080	ZL30F.5-14	1	
10	转向管柱密封套	Seal sleeve	Z3A00422100		1	
11	螺栓 M20×130	Bolt M20×130	B040810037	GB/T5782-2000	4	
12	垫	Gasket	Z010202130		4	
13	Marc_30 减震器	Marc_30Shock absorber	Z3B01400400		4	
14	垫圈 20	Washer20	B060412003	GB/T97.1-2002	8	
15	螺母 M20	Nut M20	B050332018	GB/T6170-2000	4	
16	密封盖Ⅲ	Seal coverⅢ	Z3A00403300		4	
17	驾驶室（配件）	Cab (sale)	NZ1B0041190020		1	
18	螺栓 M12×30	Bolt M12×30	B040911230	GB/T5783-2000	4	
19	垫圈 12	Washer 12	B060411203	GB/T97.1-2002	4	

驾驶室（配件）Cab(sale)

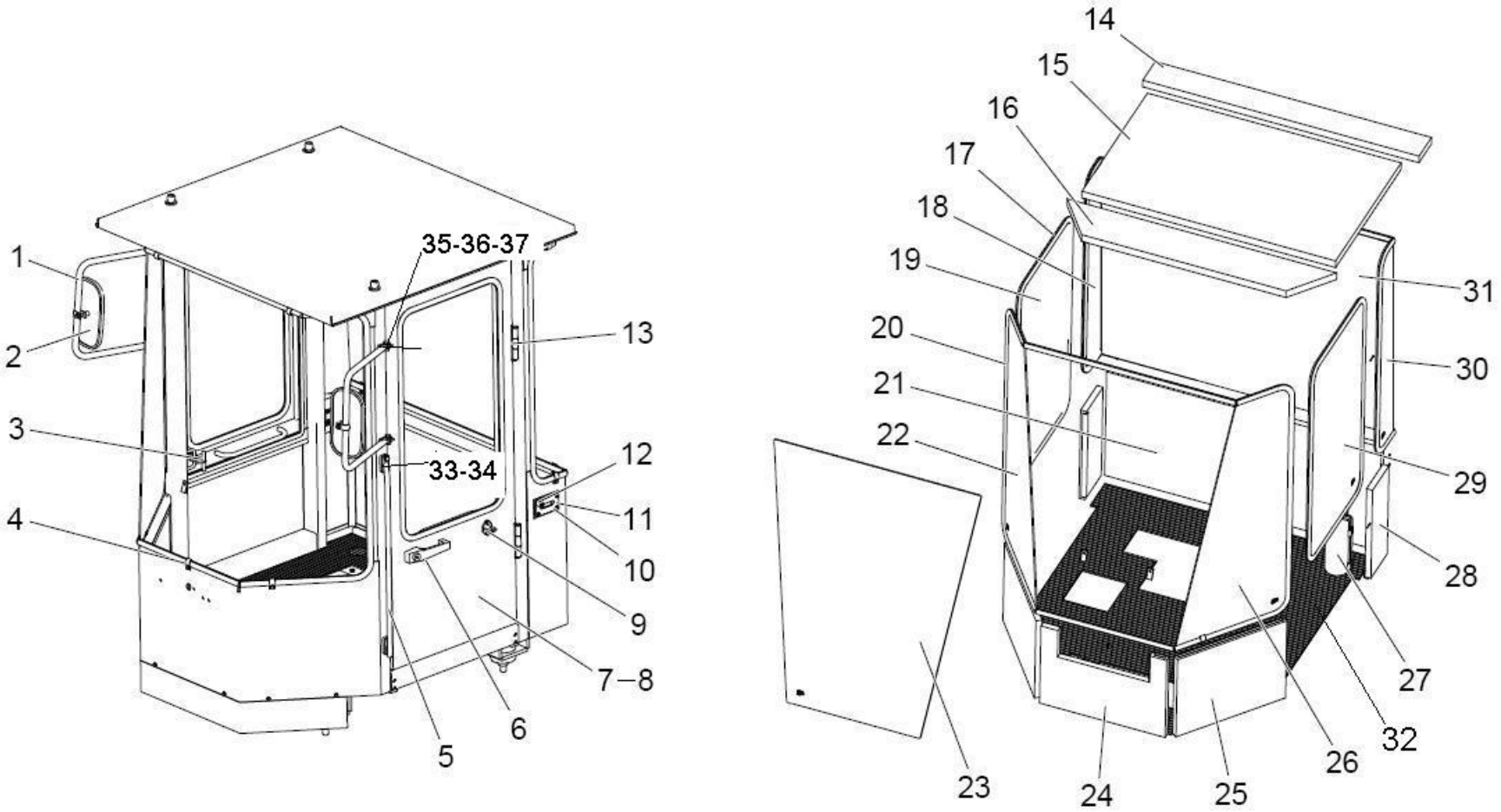

驾驶室（配件）Cab(sale)

序号 SER.NO	零件名称	Part name	零件编码 Part code	规格/代号 Specification	数量 Quantity	备注 Remarks
1	后视镜支架	Rear view mirror bracket	Z1B00403400		2	
2	倒车镜	MIrror	W110008001		2	
3	侧门挂钩组件	Side door hook assembly	Z1200902000		2	
4	玻璃卡	clamp	Z320040160	ZL30F.4-19	15	
5	扶手组件	Handrails group	Z1B00405900		1	
6	门锁(WM)	Lock(WM)	W110031060	WZY30-25	1	
7	左门组件	Left hand door group	NZ1B0040600010		1	
8	右门组件	Right hangd door group	NZ1B0040610010		1	
9	锁止（瑞安）	Lock	W110022620	瑞安	2	
10	盖板	Cover plate	Z550043570		2	
11	减震垫	Shock absorber	Z550043580		2	
12	减震垫	Shock absorber	Z330041290		2	
13	铰链轴	hinge shaft	Z330041170		4	
14	顶后海绵	Rear sponge	Z1B00407400		1	
15	顶海绵	Ceiling sponge	Z1B00407300		1	
16	顶前海绵	Front sponge	Z1B00407200		1	
17	玻璃密封条	Sealing	C33192000	B085	19	
18	右后侧玻璃	Right rear side galss	Z1B00406800		1	
19	右门上玻璃	Right door upper glass	Z1B00406400		1	

驾驶室 Cab

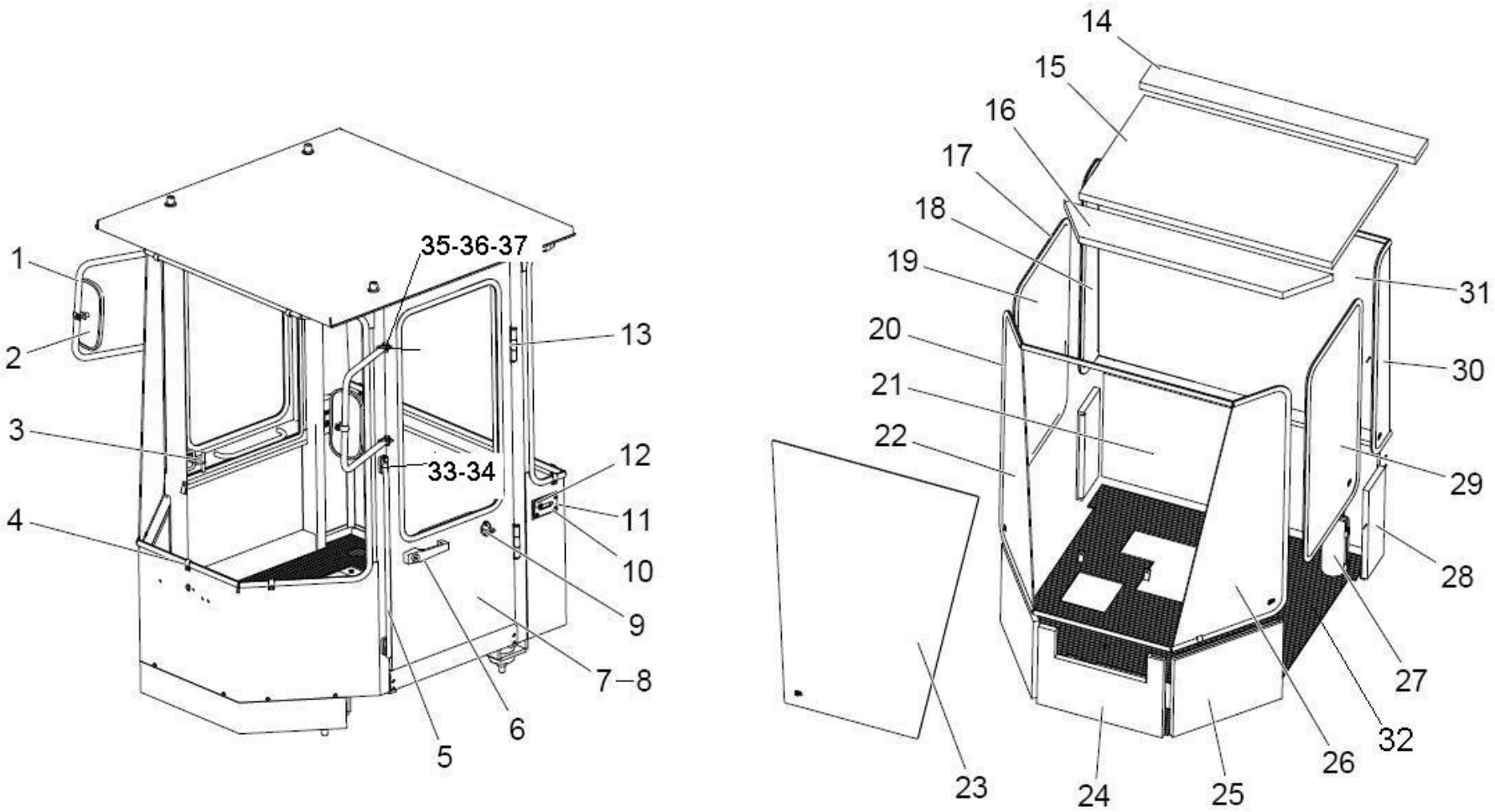

版权所有 不得翻印

驾驶室 Cab

序号 SER.NO	零件名称	Part name	零件编码 Part code	规格/代号 Specification	数量 Quantity	备注 Remarks
20	玻璃密封条	Sealing	C33199000	B086	11.3	
21	后海绵	Rear sponge	Z1B00407700		1	
22	右前侧玻璃	Right front galss	Z1B004118		1	
23	前玻璃	Front glass	Z1B004116		1	
24	前海绵	Front sponge	Z1B004121		1	
25	前侧海绵	Front side sponge	Z1B004120		2	
26	左前侧玻璃	Left front galss	Z1B004117		1	
27	电子灭火器	Fire extinguisher	W110022310	MFZL-1	1	
28	后侧海绵	Rear side sponge	Z1B00407800		2	
29	左门上玻璃	Left door upper glass	Z1B00406200		1	
30	左后侧玻璃	Left rear side galss	Z1B00406700		1	
31	后玻璃	Rear glass	Z1B00406600		1	
32	橡胶地板	Rubber floor	Z1B00409300			
33	螺栓 M10×16	Bolt M10×16	B040911016	GB/T5783-2000	4	
34	垫圈 10	Washer 10	B060111003	GB93-87	4	
35	螺栓 M10×25	Bolt M10×25	B040911025	GB/T5783-2000	4	
36	垫圈 10	Washer 10	B060411002	GB/T97.1-2002	8	
37	螺母 M10	Nut M10	B050331008	GB/T6170-2000	4	

转向操纵机构总成 Steering control system

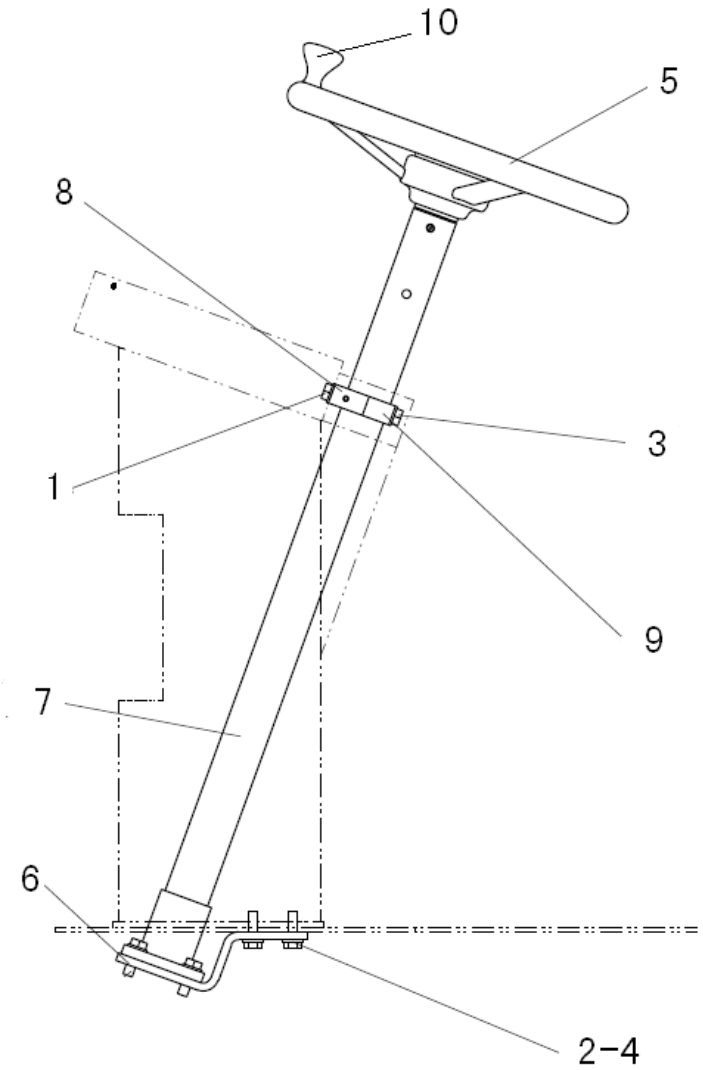

版权所有 不得翻印

转向操纵机构总成 Steering control system

序号 SER. NO	零件名称	Part name	零件编码 Part code	规格/代号 Specification	数量 Quantity	备注 Remarks
1	螺栓 M10×20	Bolt M10x20	B040911020		2	
2	螺栓 M10×30	Bolt M10x30	B040911030		7	
3	螺栓 M10×40	Bolt M10x40	B040911040		2	
4	垫圈(用 B060411002)10	Washer 10	B060421002		11	
5	方向盘 NJ130	Steering wheel	W090100000		1	
6	转向器固定板	Steering plate	Z1B00600100		1	
7	转向管柱机构组件	Steering column assembly	Z1B00600400		1	
8	管柱固定座	Steering column seat	Z520060100		1	
9	管柱固定卡	Steering column clamp	Z520060110		1	
10	方向盘疙瘩 M8	Steering wheel knob	W090100002		1	

变速操纵机构总成 Speed control system

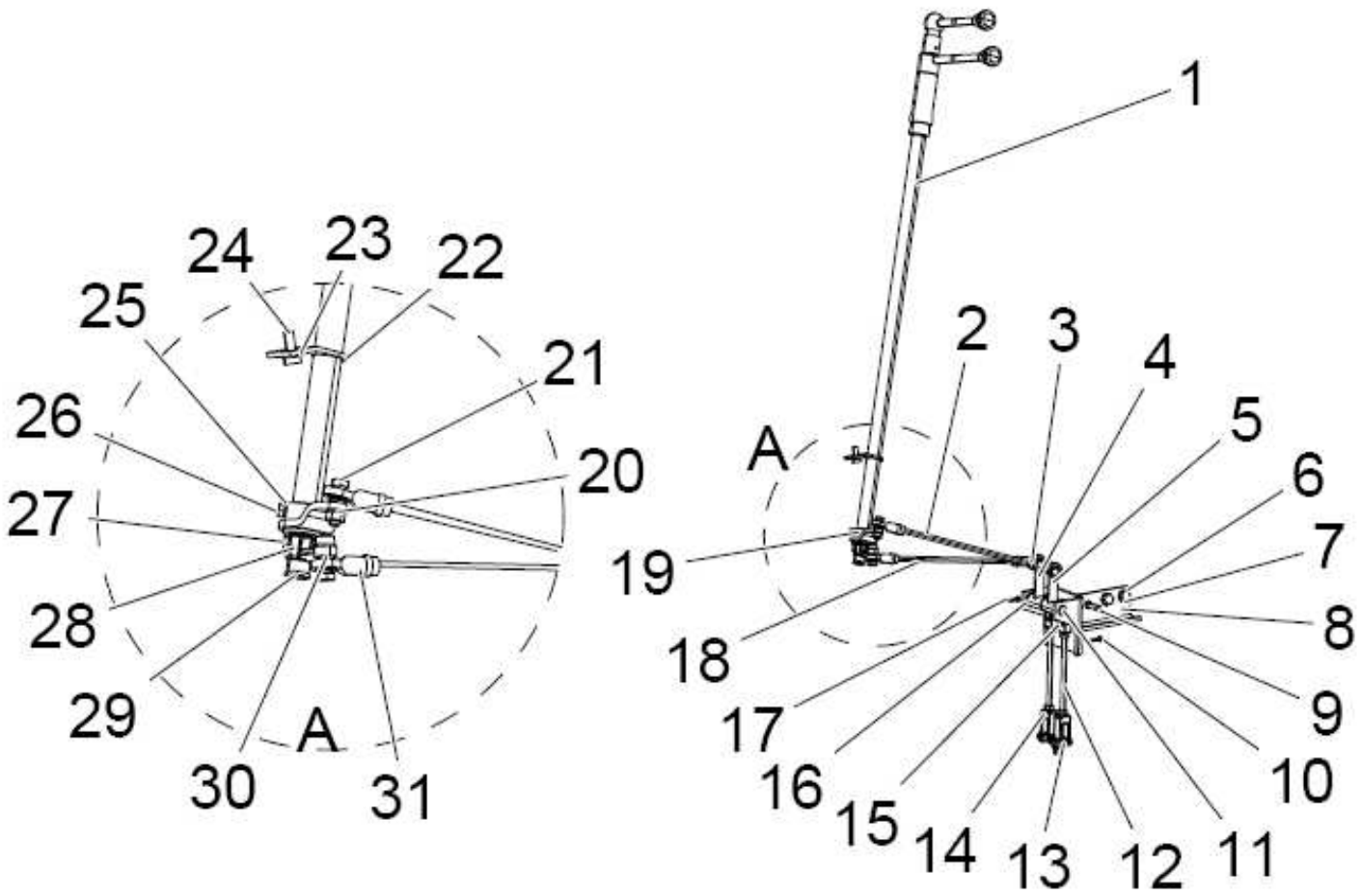

变速操纵机构总成 Speed control system

序号 SER.NO	零件名称	Part name	零件编码 Part code	规格/代号 Specification	数量 Quantity	备注 Remarks
1	变速操纵杆机构	Control lever	Z1B00700100		1	
2	变速拉杆	Speed control rod	Z1B00700300		1	
3	螺母	Nut	B050330807	GB/T6170-2000	4	
4	换向摆臂	Reverse pendulum arm	Z1B00700200		1	
5	变速摆臂	Speed control arm	Z1B00700500		1	
6	螺栓	Bolt	B040911020	GB/T5783-2000	2	
7	垫圈	Washer	B060411002	GB/T97.1-2002	4	
8	变速支架	Speed control bracket	Z1B00700800		1	
9	销轴	Pin mandrel	B080330828	GB882-86	2	
10	开口销	Cotter pin	B080210012	GB91-1986	4	
11	销轴	Pin mandrel	B080340001	GB/T882-1986	1	
12	联接杆	Linkage	Z1B00701500		2	
13	销轴	Pin mandrel	Z1B00701400		2	
14	连接叉	Yoke	Z110060010	ZL16D.6-1	2	
15	联接叉	Yoke	Z110060110	ZL16D.6-11	2	
16	垫圈	Washer	B060411203	GB/T97.1-2002	3	
17	开口销	Cotter pin	B080210418	GB/T91-2000	1	
18	换向拉杆	Reverse rod	Z1B00700400		1	
19	变速摇臂总成	Speed ROCKER ARM	Z320070190	ZL30F.7.1	1	

变速操纵机构总成 Speed control system

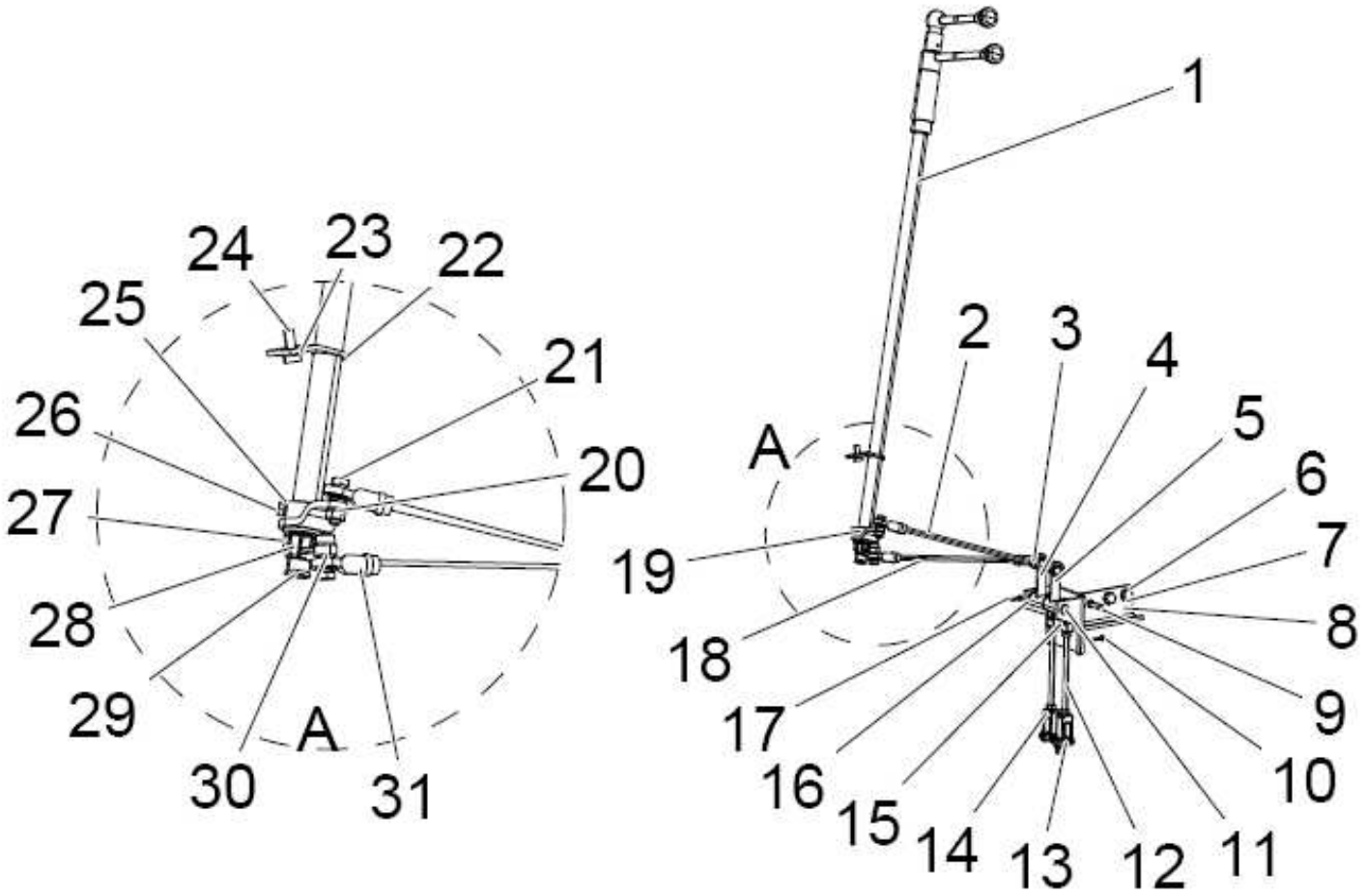

变速操纵机构总成 Speed control system

序号 SER.NO	零件名称	Part name	零件编码 Part code	规格/代号 Specification	数量 Quantity	备注 Remarks
20	垫圈	Washer	B060410802	GB/T97.1-2002	4	
21	轴承螺栓	Bearing bolt	Z320070040	ZL30F.7-4	2	
22	固定板	Mounting plate	Z320070020	ZL30F.7-2	1	
23	垫圈	Washer	B060460802	GB/T97.1-2002	1	
24	螺栓	Bolt	B040910820	GB/T5783-2000	1	
25	垫圈	Washer	B060110602	GB93-87	1	
26	螺栓	Bolt	B040910610	GB/T5783-2000	1	
27	螺栓	Bolt	B040910620	GB/T5783-2000	1	
28	换向摇臂	Rocker arm for reverse	Z1B00701000		1	
29	衬套	Bushing	Z320070060	ZL30F.7-6	1	
30	垫	Gasket	Z320070050	ZL30F.7-5	2	
31	关节轴承	Joint bearing	B120910808	GB/T9161-2001	2	

变速操纵杆 Speed control rod assembly

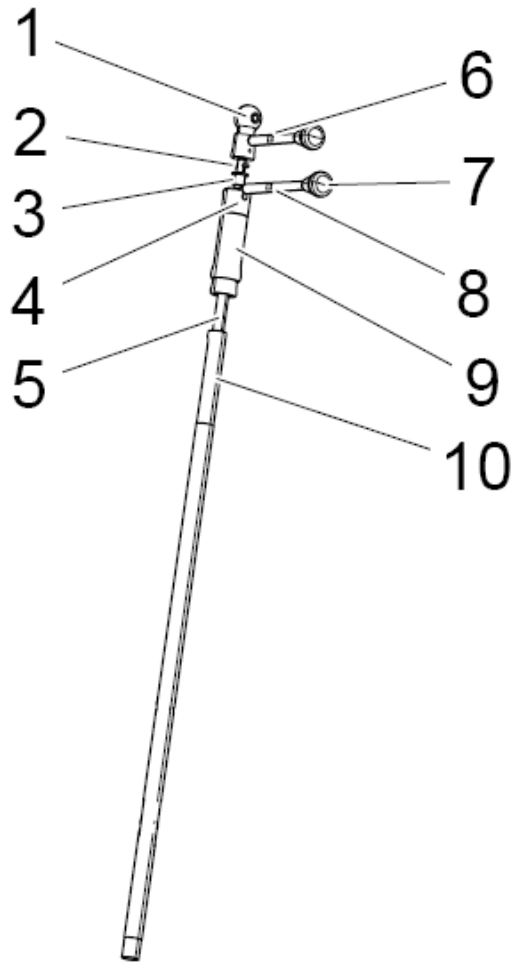

版权所有 不得翻印

变速操纵杆 Speed control rod assembly

序号 SER.NO	零件名称	Part name	零件编码 Part code	规格/代号 Specification	数量 Quantity	备注 Remarks
1	进退操纵手柄座	Control handle assembly	Z320070130	ZL30F.7-14	1	
2	销	Pin m	Z320070141		1	
3	衬套	Bushing	Z320070150		1	
4	变速操纵手柄座	Speed control handle	Z1B00700900		1	
5	进退操纵杆	Control lever	Z1B00701300		1	
6	进退操纵手柄	Control handle assembly	Z320070110	ZL30F.7-12	1	
7	手柄疙瘩	Handle	Z320070120	ZL30F.7-13	2	
8	变速操纵手柄	Speed control handle	Z320070100	ZL30F.7-11	1	
9	加长套	Bushing	Z1B00701100		1	
10	变速操纵杆	Control lever	Z1B00701200		1	

工作阀操纵机构总成 Control mechanism for implement valve assembly

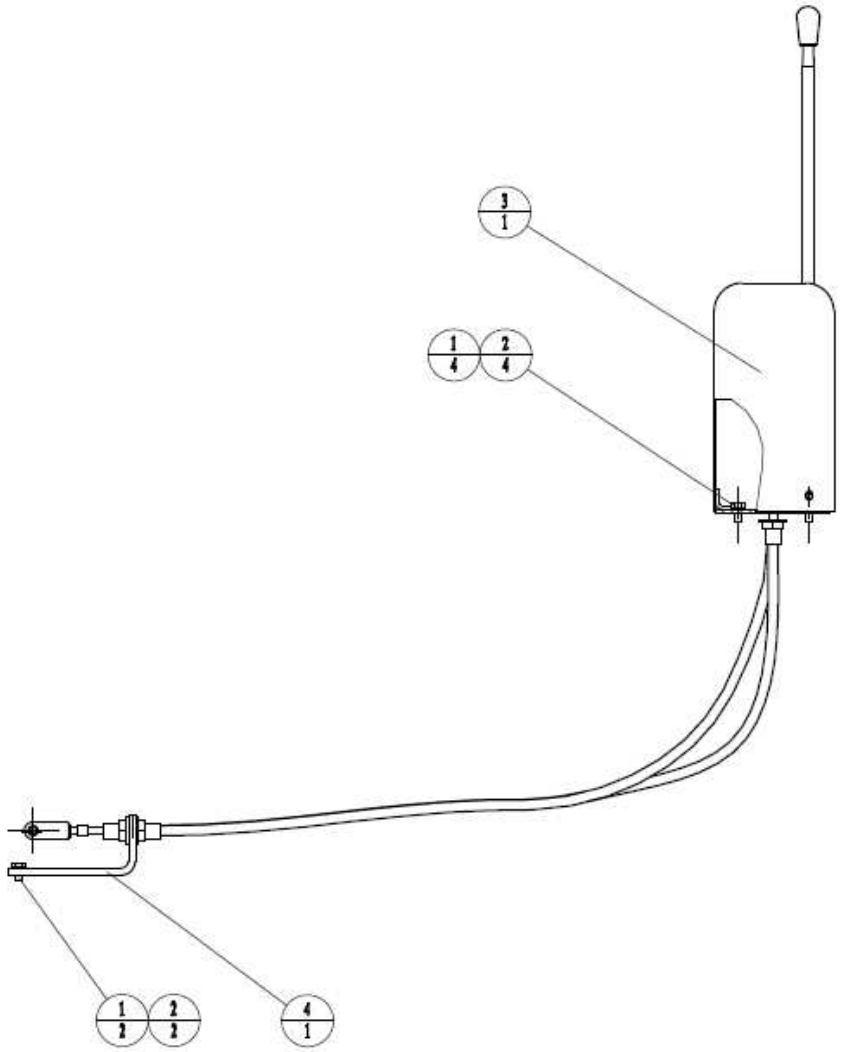

版权所有 不得翻印

工作阀操纵机构总成 Control mechanism for implement valve assembly

序号 SER.NO	零件名称	Part name	零件编码 Part code	规格/代号 Specification	数量 Quantity	备注 Remarks
1	螺栓 M10×25	Bolt M10×25	B040911020		6	
2	垫圈 10	Washer 10	B060411002		6	
3	工作操纵机构	Control mechanism	Z1200800101		1	
4	软轴支架	Bracket	Z1B00500100		1	
	工作操纵软轴	Cable	W100000050B		1	

电气系统总成 Electrical system

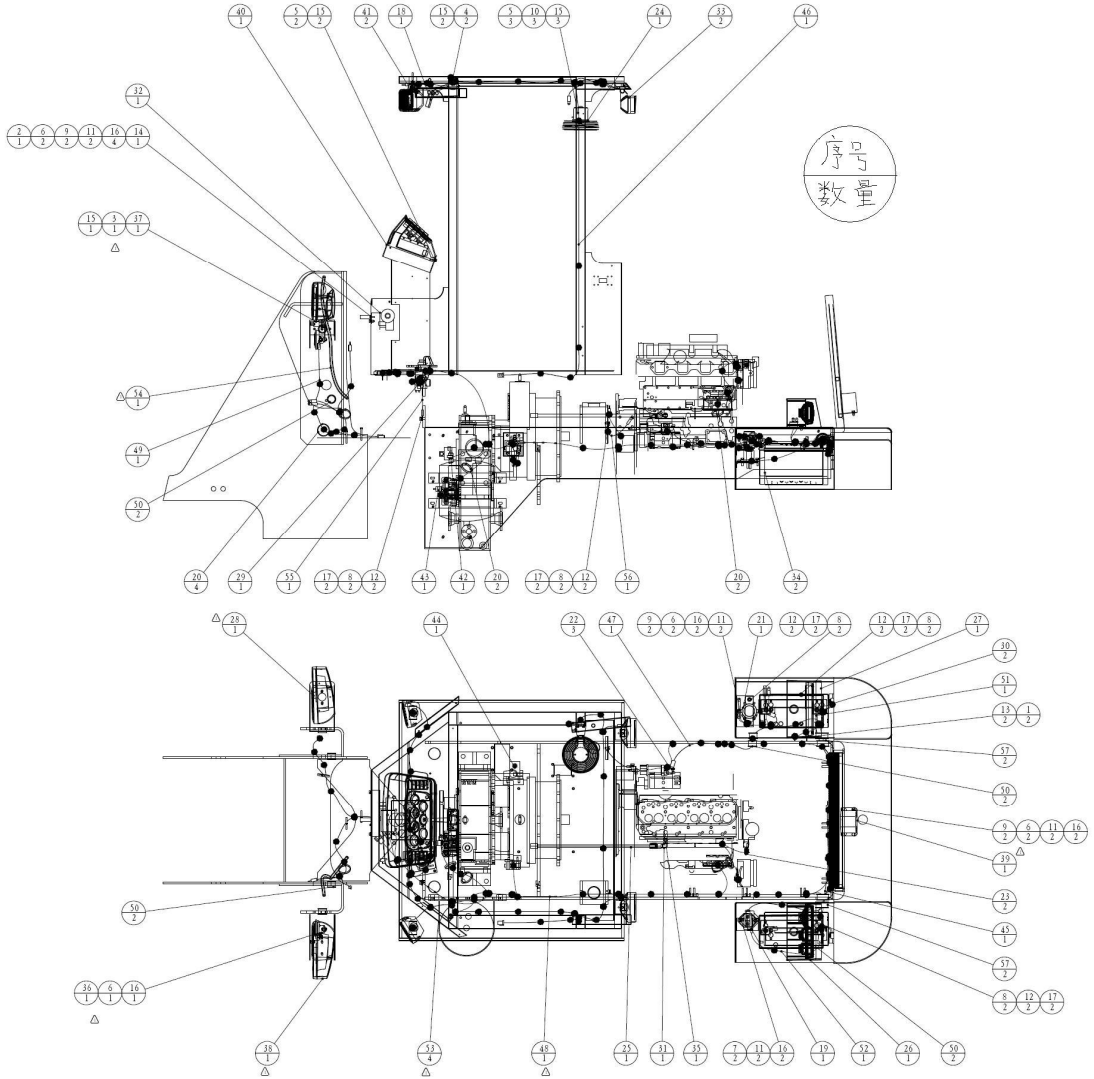

版权所有 不得翻印

电气系统总成 Electrical system

序号 SER.NO	零件名称	Part name	零件编码 Part code	规格/代号 Specification	数量 Quantity	备注 Remarks
1	十字槽盘头螺钉 M4×20	Screw	B010710420	GB/T818-2000	2	
2	十字槽盘头螺钉 M5×20	Screw	B010710520	GB/T818-2000	1	
3	螺钉 M6×10	Screw	B010710610	GB/T818-2000	1	
4	螺钉 M6×16	Screw	B010710616	GB/T818-2000	2	
5	螺栓 M6×20	Bolt	B040910620	GB/T5783-2000	5	
6	螺栓 M8×20	Bolt	B040910820	GB/T5783-2000	7	
7	螺栓 M8×35	Bolt	B040910835	GB/T5783-2000	2	
8	螺栓 M10×20	Bolt	B040911020	GB/T5783-2000	8	
9	螺母 M8	Nut	B050330807	GB/T6170-2000	6	
10	垫圈 6	Washer	B060110602	GB93-87	11	
11	垫圈 8	Washer	B060110802	GB93-87	8	
12	垫圈 10	Washer	B060111003	GB93-87	8	
13	垫圈 4	Washer	B060410402	GB/T97.1-2002	2	
14	垫圈 5	Washer	B060410501	GB/T97.1-2002	1	
15	垫圈 6	Washer	B060410602	GB/T97.1-2002	8	
16	垫圈 8	Washer	B060410802	GB/T97.1-2002	11	
17	垫圈 10	Washer	B060411002	GB/T97.1-2002	8	
18	顶棚灯 带内视	Dome lamp	W110000590	带内视	1	
19	电源总开关 JK861	Main power switch	W110000620	JK861	1	

电气系统总成 Electrical system

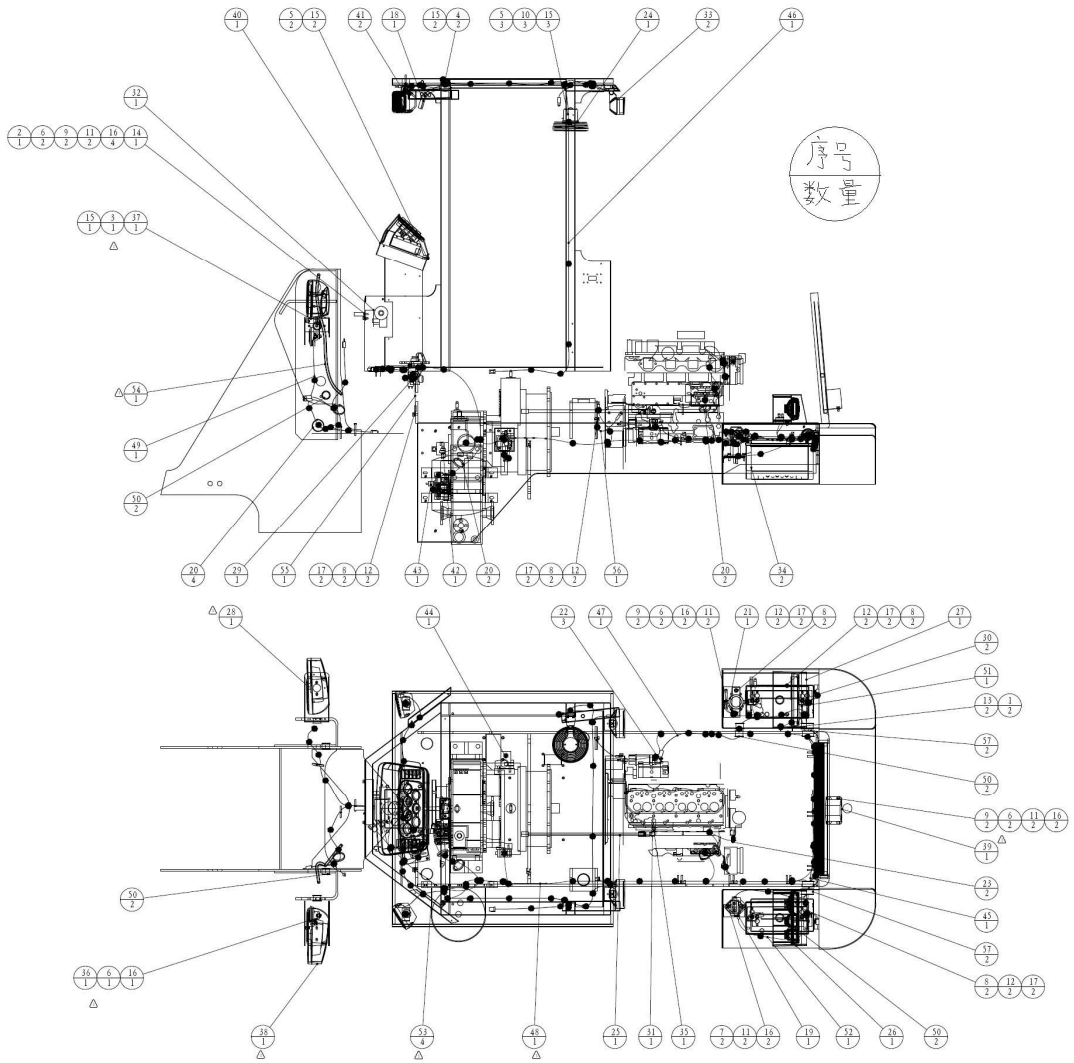

版权所有 不得翻印

电气系统总成 Electrical system

序号 SER. NO	零件名称	Part name	零件编码 Part code	规格/代号 Specification	数量 Quantity	备注 Remarks
20	扎带 ZD300×8	Clip	W110023590	ZD300×8	8	
22	护套（启动马达处红色）	Sleeve	W370000070		3	
23	温度传感器 WG-1 R3/8	Sensing for temperature	W370000070A	WG-1 R3/8	2	
24	电风扇 WF-01	Fan	W370000160B	WF-01	1	
25	直感机油压力表进油管	Pipe for engine oil pressure meter	W370000670B	(2300) 616B	1	
26	左后组合灯	Left rear combined lamp	W370000700B		1	
27	右后组合灯	Right rear combined lamp	W370000710B		1	
28	前组合灯（右）	Front combined lamp(R)	W370001910B		1	
29	刹车灯开关 JN150-3720010	Brick lamp switch	W370400000	JN150-3720010	1	
30	负极护套	Negative boot PVC	W46000044		2	
31	直感机油压力表进油管接头	Connect for engine oil pipe	W46000046		1	
32	雨刮器 600*650	Wiper	W46000058	600*650	1	
33	工作灯	Work light	W46000090		2	
34	蓄电池 100Ah	Battery 3T5760 As	W46000094	100Ah	2	
35	过渡接头 NPT1/4-M14×1.5	Joints	W46000146	NPT1/4-M14×1.5	1	
36	单音喇叭（高音）	Monotone horn	W46000168		1	
37	继电器 JQ202S-PLE	Really	W46000176	JQ202S-PLE	1	
38	前组合灯（左）	Front combined lamp (L)	W46000177		1	
39	倒车报警器	Back up alarm	W370000770B		1	

电气系统总成 Electrical system

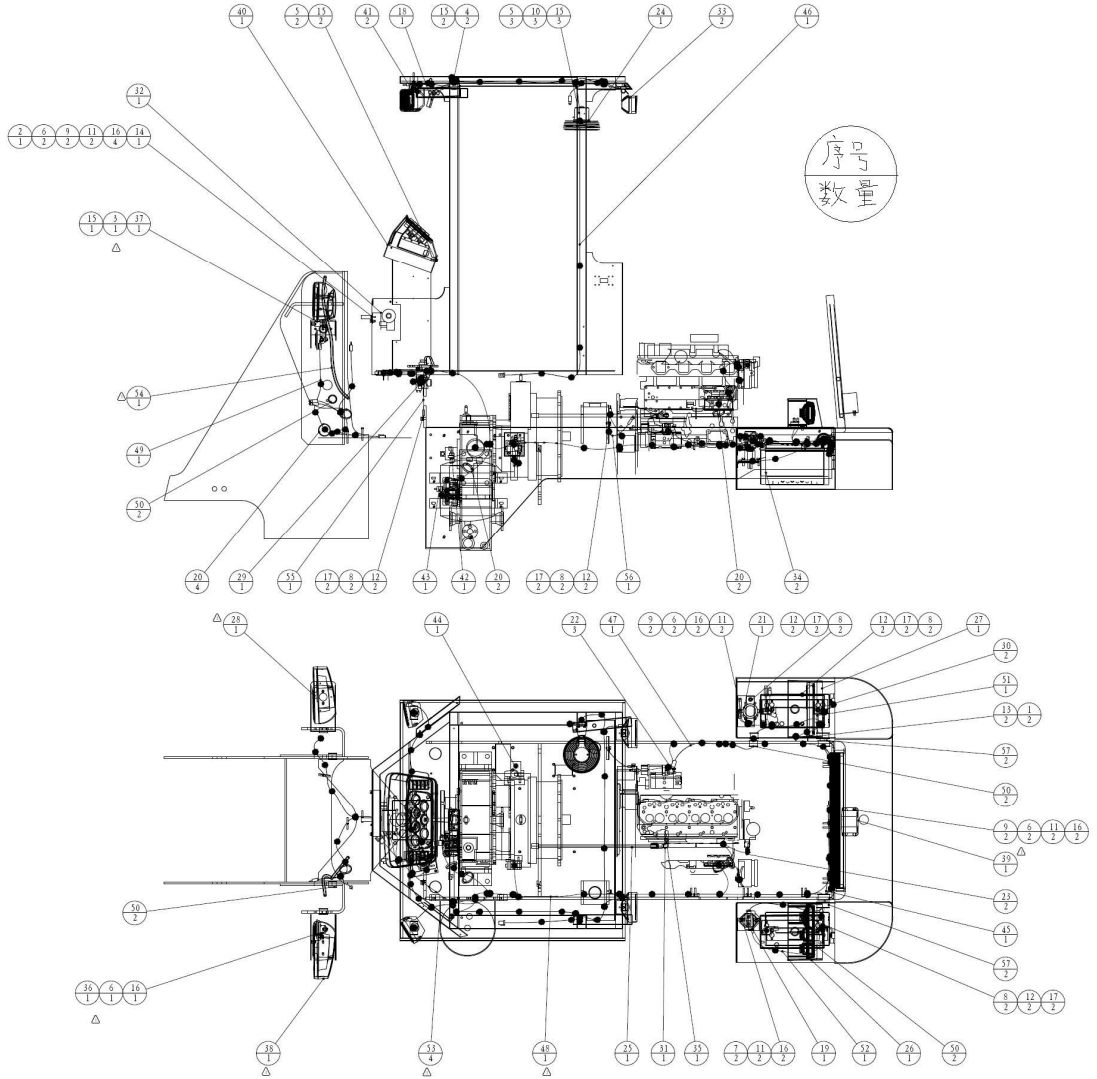

版权所有 不得翻印

电气系统总成 Electrical system

序号 SER.NO	零件名称	Part name	零件编码 Part code	规格/代号 Specification	数量 Quantity	备注 Remarks
40	仪表盘 616B	Dash panel	W46000202	616B	1	
41	防雾灯 650B	Anti-fog lamp TCMD	W46000190	650B	2	
42	压力开关 （气报警）	Press ion selection valve	W46000192	（气报警）	1	
43	倒车灯压力开关	Switch of reverse lamp pressure	W46000193	0.7MPa(NO) 45WZ1/8	1	
44	油管接头	Joints	Z110100090	ZL16D.10-13	1	
45	电瓶搭铁线	Battery negative wire	Z1B02100400		1	
46	顶棚线束组件 616B	Ceiling harness	Z1B021010		1	
47	起动机电瓶线 L=1200	Battery wire for starter	Z1B02100500		1	
48	后车架线束组件 616B	Rear frame harness	Z1B021008		1	
49	前车架线束组件	Newfane's	Z1B553002		1	
50	护线套	Bushings	Z320210020	ZL30F.21-2	8	
51	电瓶连接线 L=1800	Battery connection wire	Z320210061	L=1800	1	
52	电瓶负极线（L=700）	Battery negative wire	Z3A02101700		1	
53	工作灯连接线束组件 1	Operating light connect line group 1	Z3B550006		4	
54	喇叭连接线束组件	Horn connecting line component	Z3B550008		1	
55	搭铁线 190 L=190	Grounding cable	Z520210320	L=190	1	
56	搭铁线 330 L=330	Grounding cable	Z520210330	L=330	1	
57	护线套	Grommet	Z5A02102200		4	

仪表盘 Gauge panel

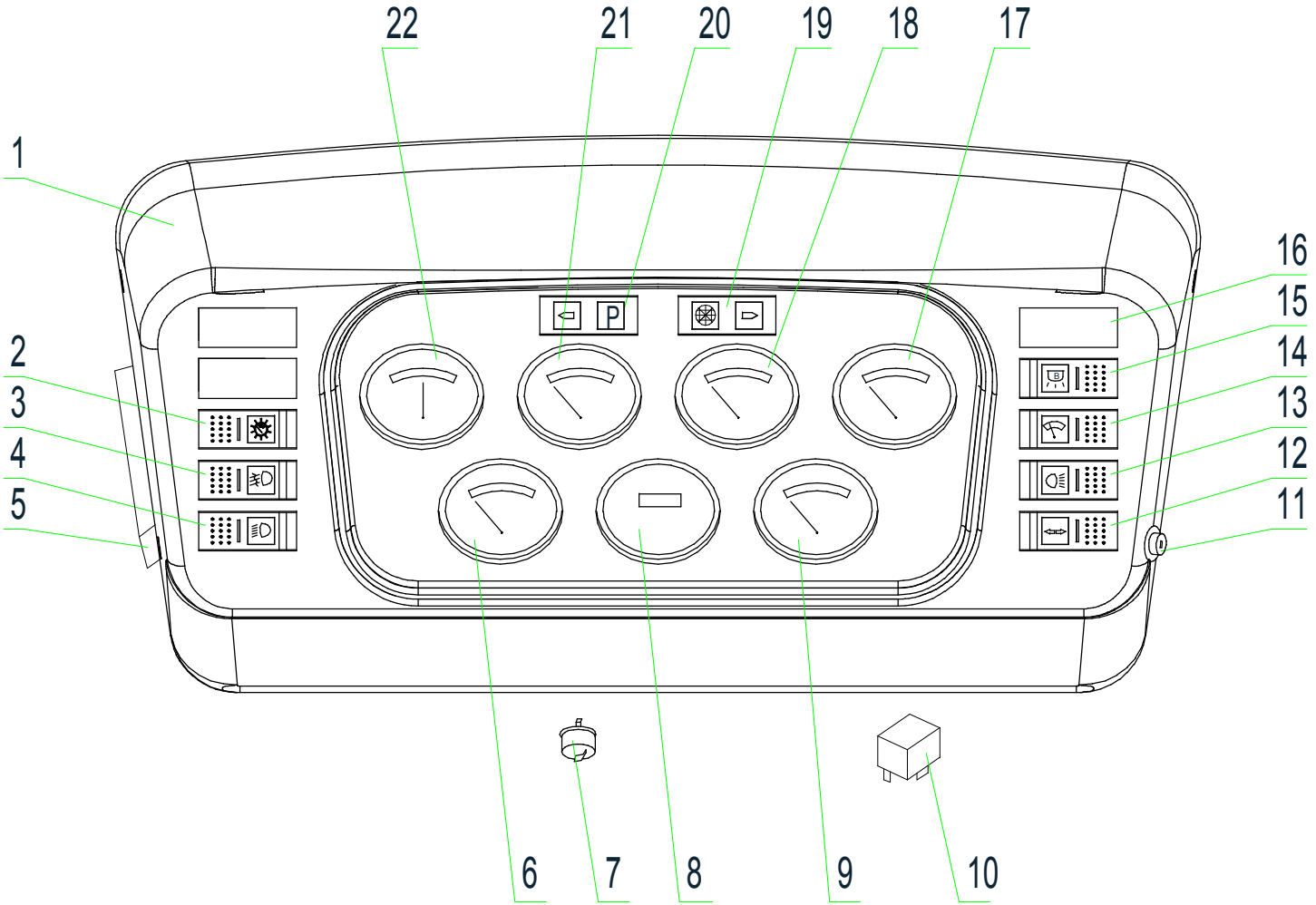

版权所有 不得翻印

仪表盘 Gauge panel

序号 SER. NO	零件名称	Part name	零件编码 Part code	规格/代号 Specification	数量 Quantity	备注 Remarks
1	仪表盘	Dash panel	W370200000A		1	
2	仪表及行车灯开关	Panel lamp switch	W110000640		1	
3	防雾灯开关	Anti-fog lamp switch	W110000670		1	
4	前大灯开关	Front lamp switch	W110000760		1	
5	保险盒	Fuse box	W370200010A		1	
6	发动机水温表	Engine coolant thermometer	W110002810		1	
7	闪光器	Steering flasher	W110001200		1	
8	工时表	Hour meter	W110023670		1	
9	变矩器油温表	Oil thermometer	W110002830		1	
10	启动继电器	Start relay	W110030400		1	
11	电锁	Electric lock	W370200040A		1	
12	转向开关	Steering switch	W110006780		1	
13	后大灯开关	Rear lamp switch	W110004720		1	
14	雨刮器开关	Wiper switch	W110000730		1	
15	顶棚灯开关	Ceiling lamp switch	W110000650		1	
16	盖板	Cover	W110007470		1	
17	气压表	Air pressure	W110002780		1	
18	变速油压表	Oil pressure	W110023650		1	
19	右转向指示	Steering light (right)	W370200020A		1	

仪表盘 Gauge panel

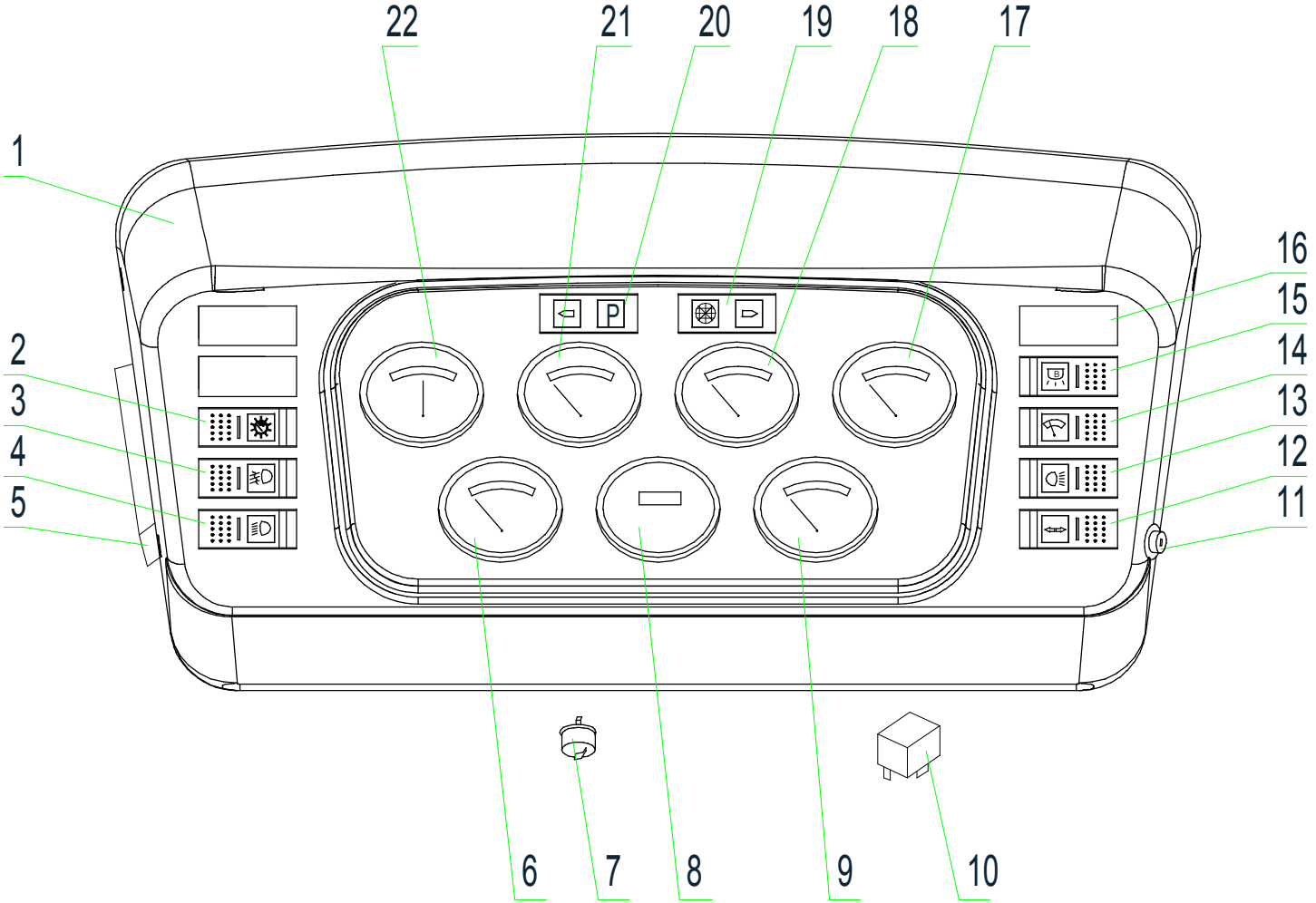

版权所有 不得翻印

仪表盘 Gauge panel

序号 SER.NO	零件名称	Part name	零件编码 Part code	规格/代号 Specification	数量 Quantity	备注 Remarks
20	左转向指示	Steering light (left)	W370200030A		1	
21	发动机机油压力表	Enging oil pressure	W110009000		1	
22	电压表	Valtage	W370000080A		1	

版权所有 不得翻印