RUTHZIL TRATOR COMERCIAL DE PEÇAS LTDA 11 97083-6812 ROLANDO

PÁ-CARREGADEIRA SEM618D (EURO III)

CATÁLOGO DE PEÇAS

PÁGINA INTENCIONALMENTE EM BRANCO

INTRODUÇÃO

Este Catálogo de Peças da pá-carregadeira SEM618D tem a intenção de ser uma referência de consulta para o cliente para utilizar a máquina, e para ajudá-los na reparação e manutenção das máquinas. Também pode ajudar os usuários na familiarização com a relação entre os conjuntos e a constituição das peças da máquina. O motor possui seu próprio Catálogo de Peças, então este material não contém a lista de peças do motor.

O Catálogo de Peças contém os desenhos parciais dos diferentes conjuntos, mostrando a forma das peças, bem como a relação de montagem. Os componentes que não podem ser separados (como os conjuntos soldados ou rebitados) são indicados apenas pelos números dos componentes, sem os números de peça consistentes.

As estruturas e especificações da máquina estão sujeitas a alterações sem aviso prévio, visando sua melhoria, antes da revisão do Catálogo, portanto, ao solicitar peças de reposição, os usuários são obrigados a informar-nos a data de fabricação e o número de série da pá-carregadeira.

SEM - Shandong Engineering Machinery Co. Ltd.

AGOSTO DE 2017

PÁGINA INTENCIONALMENTE EM BRANCO

ÍNDICE

Conjunto da Caçamba 6
Sistema de Transmissão 8
Conjunto do Eixo Motriz 10
Conjunto da Redução Final no Cubo das Rodas 12
Redução Principal e Conjunto do Diferencial 16
Conjunto da Pinça de Freio 20
Conjunto de Pneu e Roda 22
Sistema de Transmissão 24
Caixa de Transmissão 26
Conjunto da Embreagem Baixa/À Frente (BeiLian) 34
Conjunto da Embreagem Alta/À Ré (Beilian) 38
Conjunto do Conversor de Torque (BeiLian) 42
Sistema de Freio 52
Sistema Hidráulico da Transmissão 56
Sistema Hidráulico da Direção 58
Conjunto do Cilindro de Direção 64
Sistema Hidráulico do Dispositivo de Trabalho 66
Cilindro de Inclinação 72
Cilindro de Levantamento 74
Sistema Hidráulico Piloto 76
Sistema de Arrefecimento 82
Conjunto do Radiador 84
Motor Diesel 86
Isolante Acústico 88
Conjunto do Tanque de Combustível 90
Conjunto do Tanque Hidráulico 1 92
Conjunto do Tanque Hidráulico 2 94
Conjunto da Tampa do Motor 96
Suporte da Válvula Piloto 98
Conjunto do Piso e da Escada Esquerda 100
Conjunto do Braço de Levantamento 102
Chassi Dianteiro 106
Para-Lamas Dianteiros 110
Conjunto da Lanterna Dianteira 112

2017, Todos os direitos reservados - SEM Machinery

Chassi Traseiro 114
Conjunto do Chassi Oscilante 118
Conjunto do Contrapeso 120
Conjunto da Cabine 122
Sistema do Controle de Direção 126
Sistema do Controle de Velocidade 128
Mecanismo de Controle do Conjunto da Válvula do Implemento 132
Sistema Elétrico 134
Painel de Instrumentos 138
Caixa de Fusíveis 140
Sistema de Ar Condicionado 142

2017, Todos os direitos reservados - SEM Machinery

PÁGINA INTENCIONALMENTE EM BRANCO

Conjunto da Caçamba

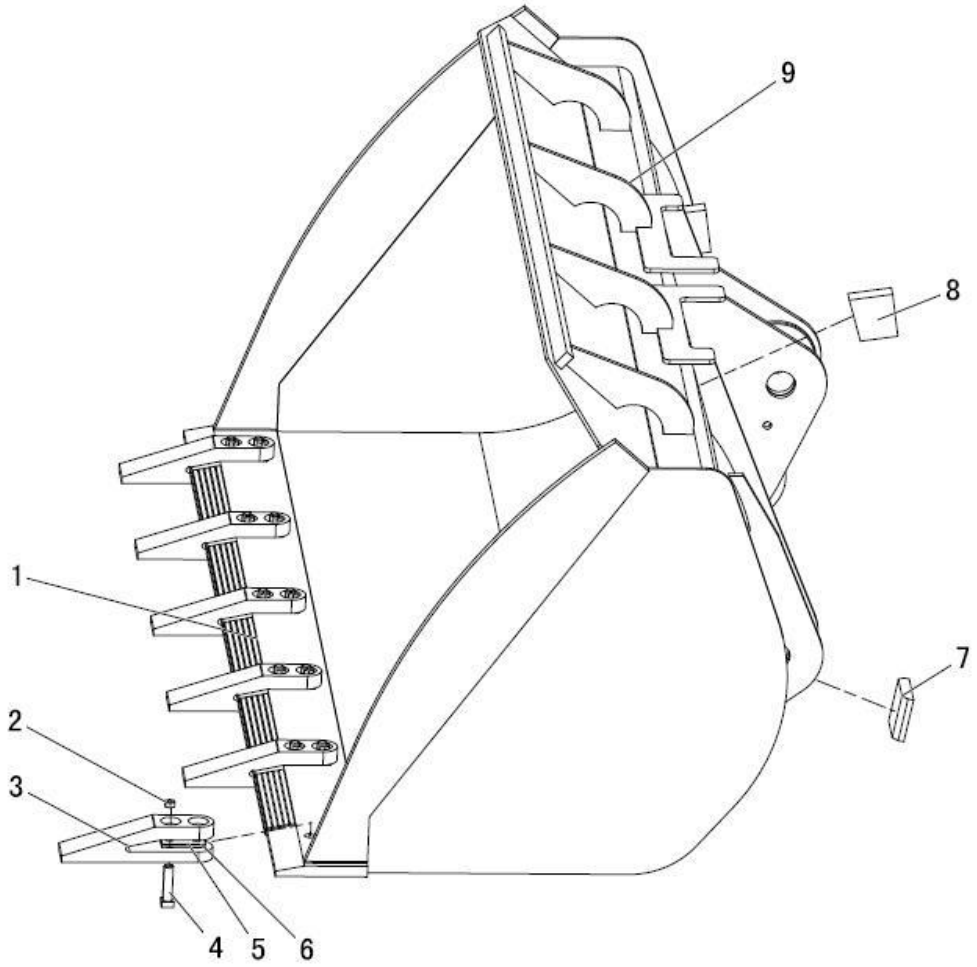

2017, Todos os direitos reservados - SEM Machinery

Conjunto da Caçamba

ITEM	DESCRIÇÃO DA PEÇA	NÚMERO DA PEÇA	ESPECIFICAÇÃO	QTD.	NOTAS
1	Borda cortante	Z1B104002		1	
2	Porca M16	B050331614		12	
3	Dente da caçamba	Z110010020		6	
4	Parafuso do dente da caçamba	Z110010010		12	
5	Calço de ajuste	Z1B001016		6	
6	Calço de ajuste	Z1B001017		6	
7	Bloco limitador de descarga	Z1B104024		2	
8	Bloco limitador de carga	Z1B104023		2	
9	Conjunto da caçamba	Z1B104001		1	
-	Conjunto da caçamba 618D (1 lado)	NZ1B10400100		1	

2017, Todos os direitos reservados - SEM Machinery

Sistema de Transmissão

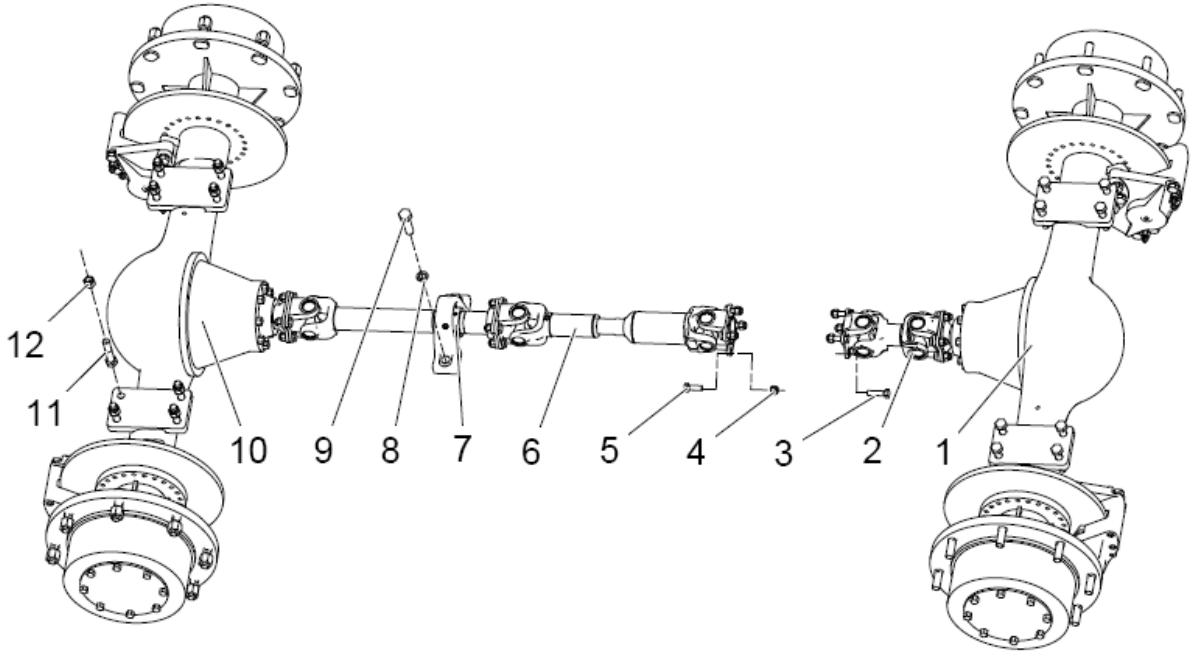

2017, Todos os direitos reservados - SEM Machinery

Sistema de Transmissão

ITEM	DESCRIÇÃO DA PEÇA	NÚMERO DA PEÇA	ESPECIFICAÇÃO	QTD.	NOTAS
1	Eixo motriz traseiro	W44082000		1	
2	Árvore de transmissão traseira	Z110170110		1	
3	Parafuso M12×1.5×45	B041111245		4	
4	Porca M12×1.5	B0502D1210		20	
5	Parafuso M12×1.5×35	B041111235		16	
6	Árvore de transmissão central	Z1B352001		1	
7	Mancal central (16)	W44021000		1	
8	Arruela	B060111805		2	
9	Parafuso M18×65-10.9	B040961865		2	
10	Eixo motriz dianteiro	W44081000		1	
11	Parafuso M16×80	B040811680		16	
12	Porca M16	B050211614		16	

2017, Todos os direitos reservados - SEM Machinery

Conjunto do Eixo Motriz

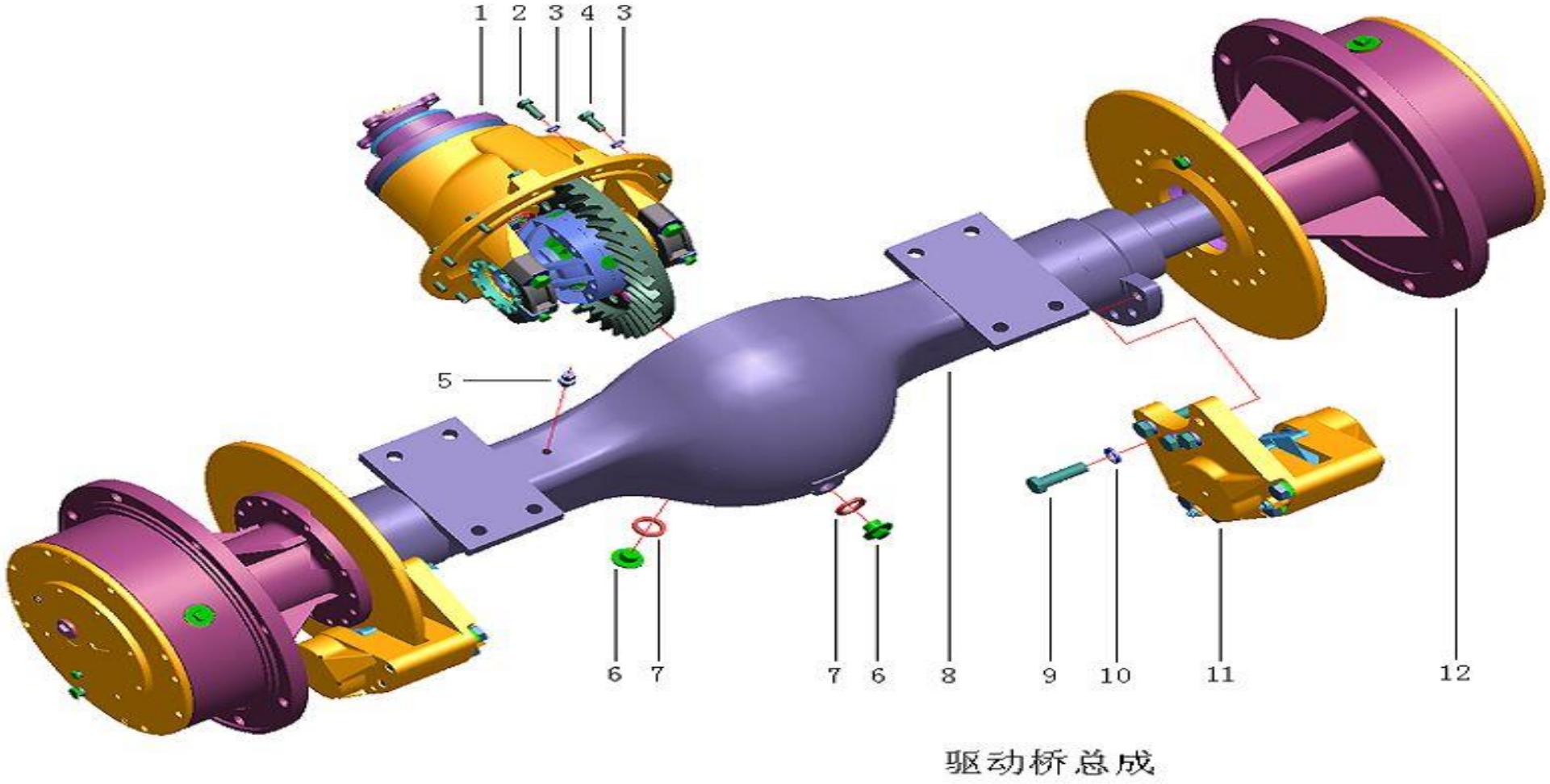

2017, Todos os direitos reservados - SEM Machinery

Conjunto do Eixo Motriz

ITEM	DESCRIÇÃO DA PEÇA	NÚMERO DA PEÇA	ESPECIFICAÇÃO	QTD.	NOTAS
1	Redução final e diferencial dianteiro	W040102080		1	
	Redução final e diferencial dianteiro	W040102090		1	
2	Parafuso M10×45	B040811045		2	
3	Arruela 10	B060111003		3	
4	Parafuso M10×25	B040811025		4	
5	Bujão M10×1	W040100520		5	
6	Bujão M20X1.5	W040100530		6	
7	Arruela 20	B060812003		7	
8	Carcaça do eixo dianteiro	W040102130		8	
	Carcaça do eixo traseiro	W040102140		8	
9	Parafuso M16×1.5×55	B041011655		8	
10	Arruela 16	B060111604		8	
11	Pinça de freio	W040100120		2	
12	Cubo da roda	W44081100		2	Item virtual

2017, Todos os direitos reservados - SEM Machinery

Conjunto da Redução Final no Cubo das Rodas

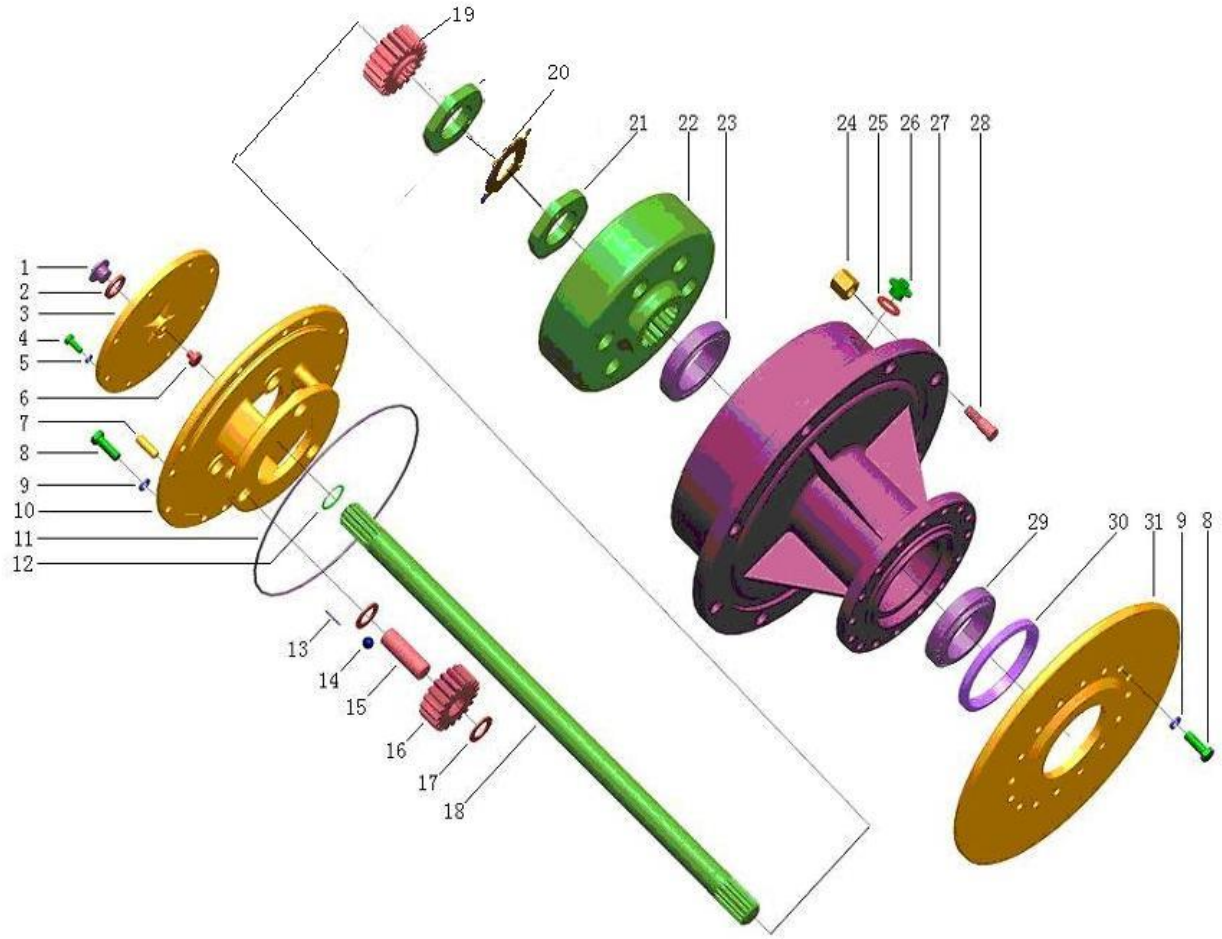

2017, Todos os direitos reservados - SEM Machinery

Conjunto da Redução Final no Cubo das Rodas

ITEM	DESCRIÇÃO DA PEÇA	NÚMERO DA PEÇA	ESPECIFICAÇÃO	QTD.	NOTAS
1	Bujão M16×1.5	W040100670		2	
2	Arruela 16	B060811603		2	
3	Cover	W040102110		2	
4	Parafuso M8×20	B040910820		16	
5	Arruela 8	B060110802		16	
6	Pino	W040100690		2	
7	Pino 12×32	B080121232		4	
8	Parafuso M12×1.25×35	B041010005		16	
9	Arruela 12	B060111203		16	
10	Suporte da planetária	W44081030		2	
11	Anel “O” 300X3.55	W44081040		2	
12	Anel de retenção 35	B070213502		2	
13	Rolete agulha Ø 3×29.8	W040100900		174	
14	Esfera de aço Ø5	B120710500		6	
15	Eixo da planetária	W040102060		6	
16	Engrenagem planetária	W44081050		6	
17	Espaçador	W040101120		12	
18	Semieixo (S)	W040100020		2	Curto
	Semieixo (L)	W040100550		2	Longo

2017, Todos os direitos reservados - SEM Machinery

Conjunto da Redução Final no Cubo das Rodas (Continuação)

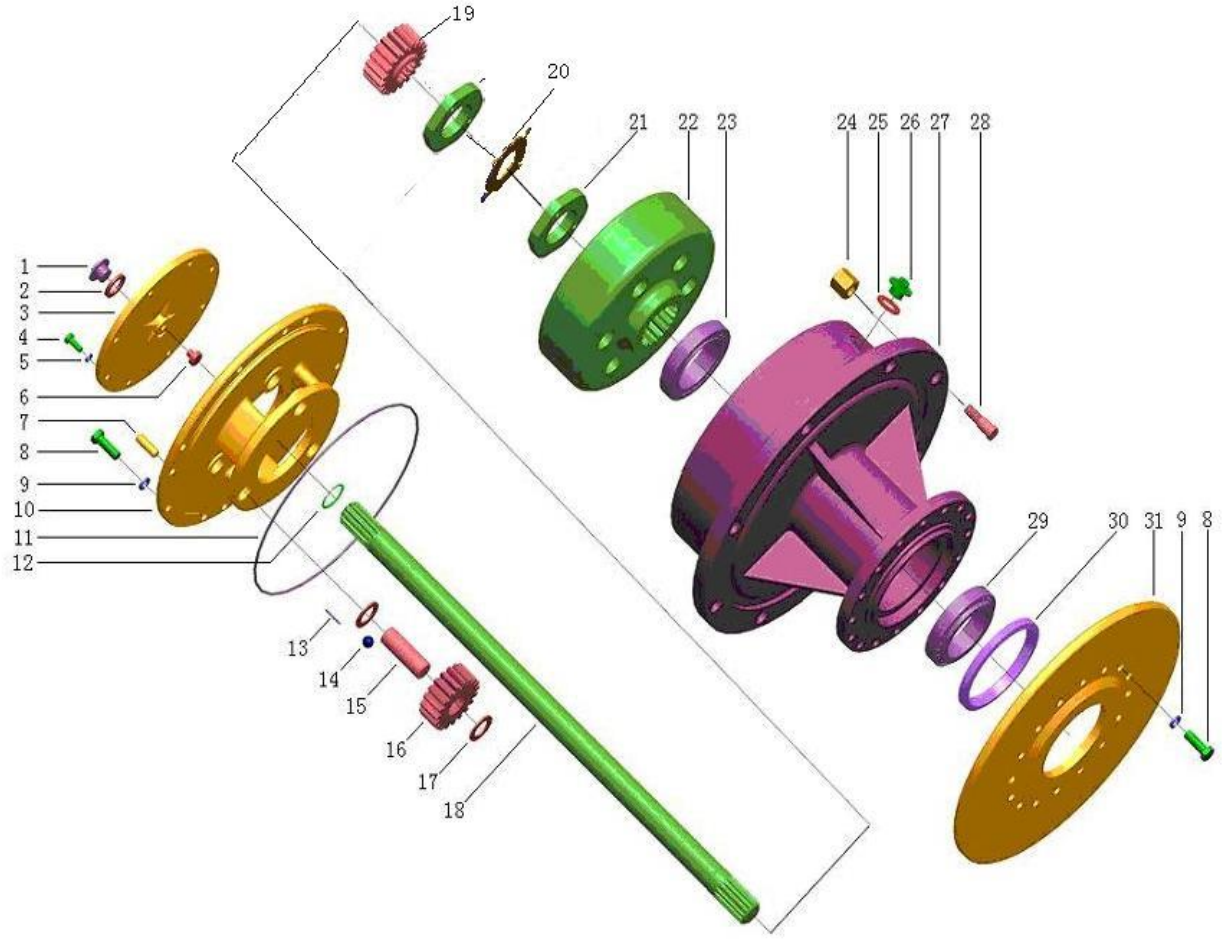

2017, Todos os direitos reservados - SEM Machinery

Conjunto da Redução Final no Cubo das Rodas (Continuação)

ITEM	DESCRIÇÃO DA PEÇA	NÚMERO DA PEÇA	ESPECIFICAÇÃO	QTD.	NOTAS
19	Engrenagem solar	W44081060		2	
20	Arruela	W040100770		2	
21	Porca trava	W040100980		2	
22	Engrenagem anelar	W44081070		2	
23	Rolamento 32014	B120400021		2	
24	N/D	N/D		-	
25	Arruela 24	B060812403		2	
26	Bujão M24×1.5	W040100820		2	
27	Carcaça	W44081010		2	
28	Parafuso da roda (sentido horário)	W040100630		8	
	Parafuso da roda (sentido anti-horário)	W040100620		8	
29	Rolamento 32015	B120400018		2	
30	Vedação FIB 115×140×14	B160210008		2	
31	Disco do freio	W040100250		2	
24	Porca	W040100800		1	
	Porca	W040100810		1	

2017, Todos os direitos reservados - SEM Machinery

Redução Principal e Conjunto do Diferencial

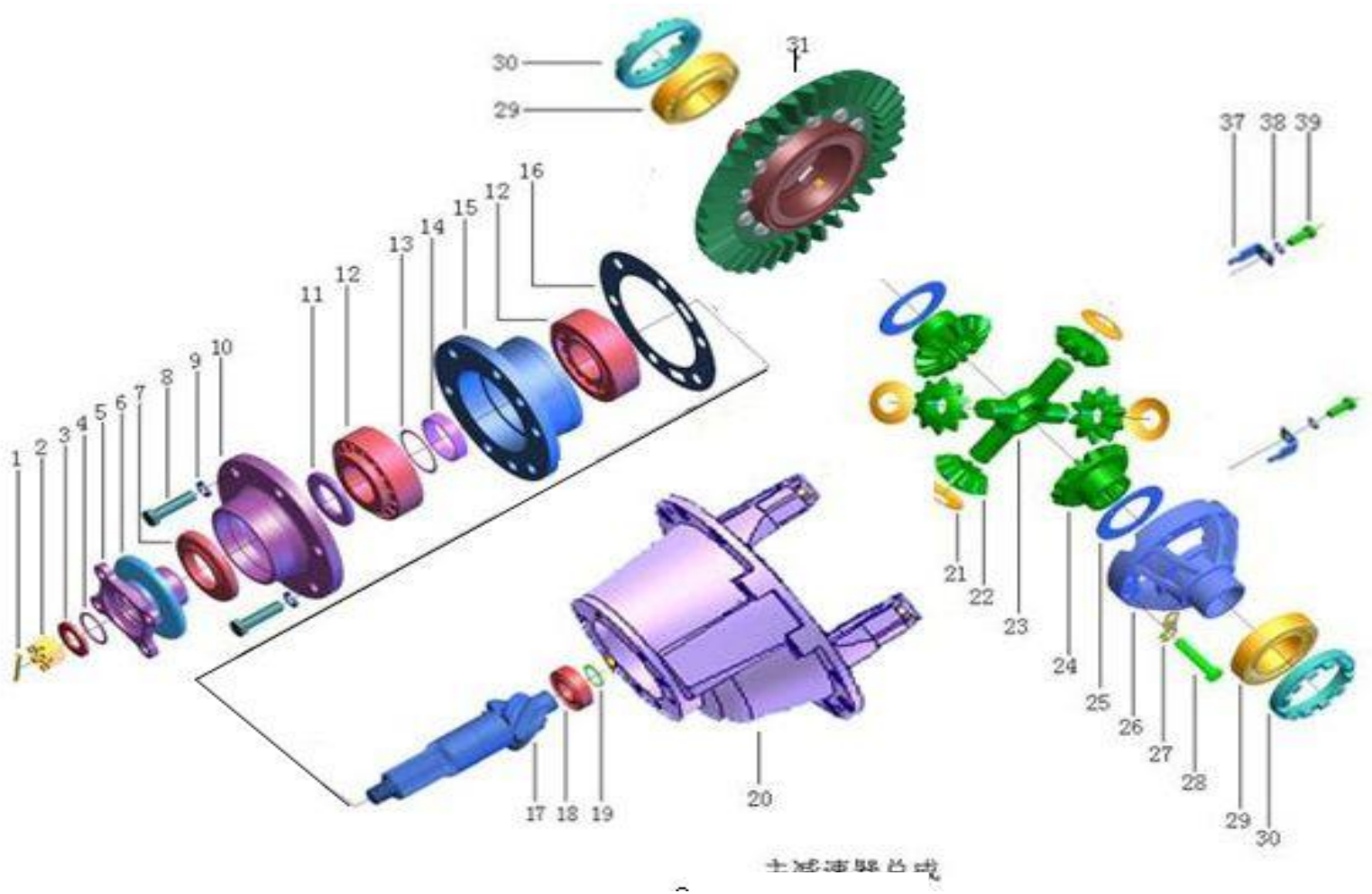

2017, Todos os direitos reservados - SEM Machinery

Redução Principal e Conjunto do Diferencial

ITEM	DESCRIÇÃO DA PEÇA	NÚMERO DA PEÇA	ESPECIFICAÇÃO	QTD.	NOTAS
1	Pino 3.2×40	B080210015		1	
2	Porca M20×1.5	W040100640		1	
3	Arruela	W040101430		1	
4	Anel “O” 36×3.5	W040101440		1	
5	Flange	W040100080		1	
6	Guarda-pó da tampa	W040101240		1	
7	Vedação FB 84×47×12.5	B160240045		1	
8	Parafuso M12×1.25×45	B041010006		6	
9	Arruela 12	B060111203		6	
10	Tampa do rolamento	W040101250		1	
11	Arruela de apoio do rolamento	W040101490		1	
12	Rolamento 32309	B120400019		2	
13	Arruela de ajuste do rolamento	W040101110		1	Jogo
14	Luva do rolamento	W040101510		1	
15	Luva	W040101520		1	
16	Arruela de ajuste	W040101530		1	Jogo
17	Coroa (diant/esquerdo – tras/direito)				
18	Rolamento NF205	B120400087		1	
19	Anel 25	B070212501		1	

2017, Todos os direitos reservados - SEM Machinery

Redução Principal e Conjunto do Diferencial (Continuação)

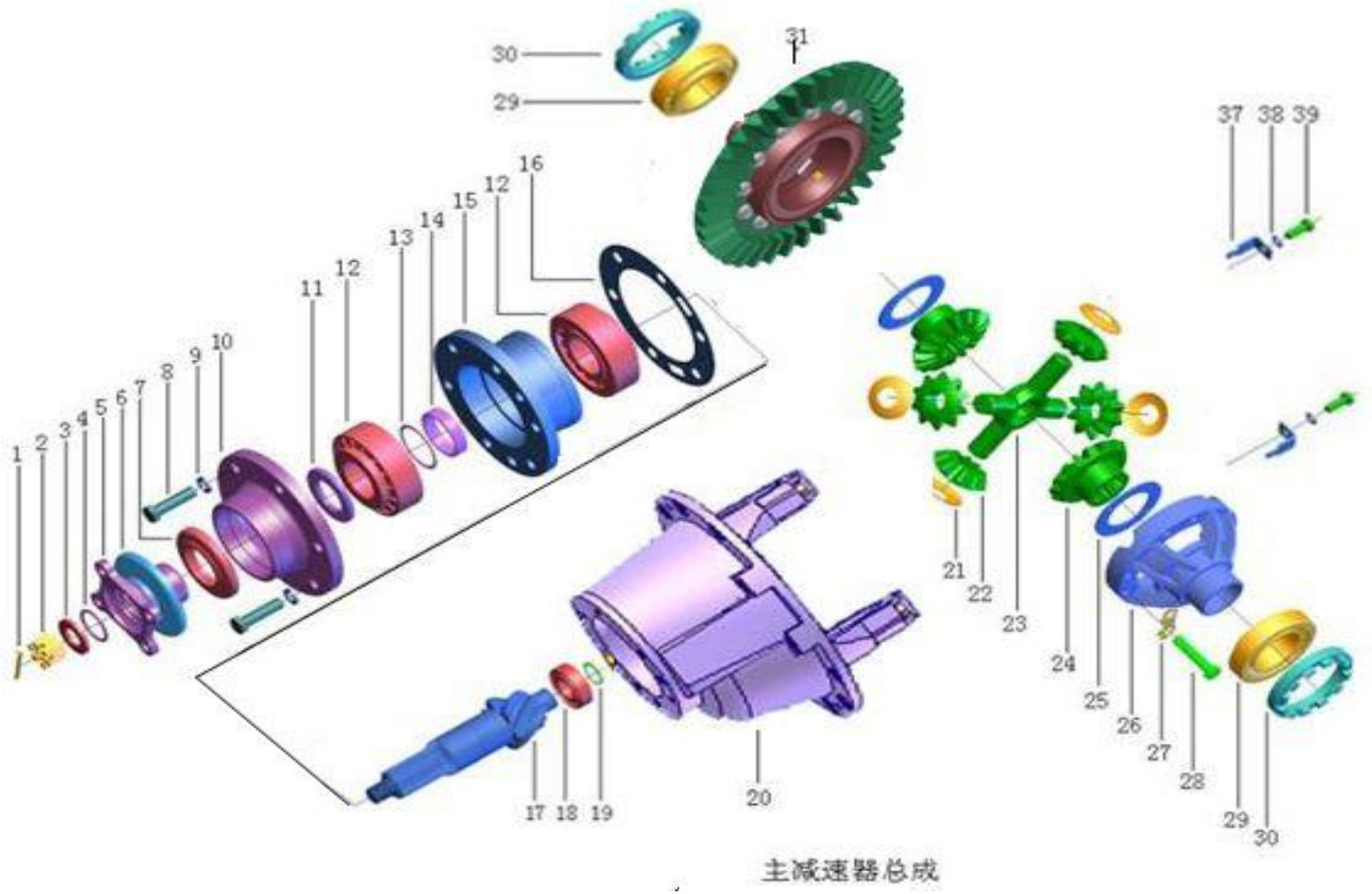

2017, Todos os direitos reservados - SEM Machinery

Redução Principal e Conjunto do Diferencial (Continuação)

ITEM	DESCRIÇÃO DA PEÇA	NÚMERO DA PEÇA	ESPECIFICAÇÃO	QTD.	NOTAS
20	Carcaça da redução principal	W040102120		1	
21	Arruela da engrenagem planetária	W040101070		4	
22	Engrenagem planetária	W040100920		4	
23	Eixo da engrenagem planetária	W040101170		1	
24	Engrenagem	W040100150		2	
25	Arruela da engrenagem	W040101130		2	
26	Carcaça do diferencial (direita)	W040101210		1	
27	Arruela-trava	W040101630		4	
28	Parafuso	W040101640		8	
29	Rolamento 32210	B120400008		2	
30	Porca de ajuste	W040101650		2	
37	Porca da arruela de ajuste	W040101720		2	
39	Parafuso M8×16	B040810816		2	

2017, Todos os direitos reservados - SEM Machinery

Conjunto da Pinça de Freio

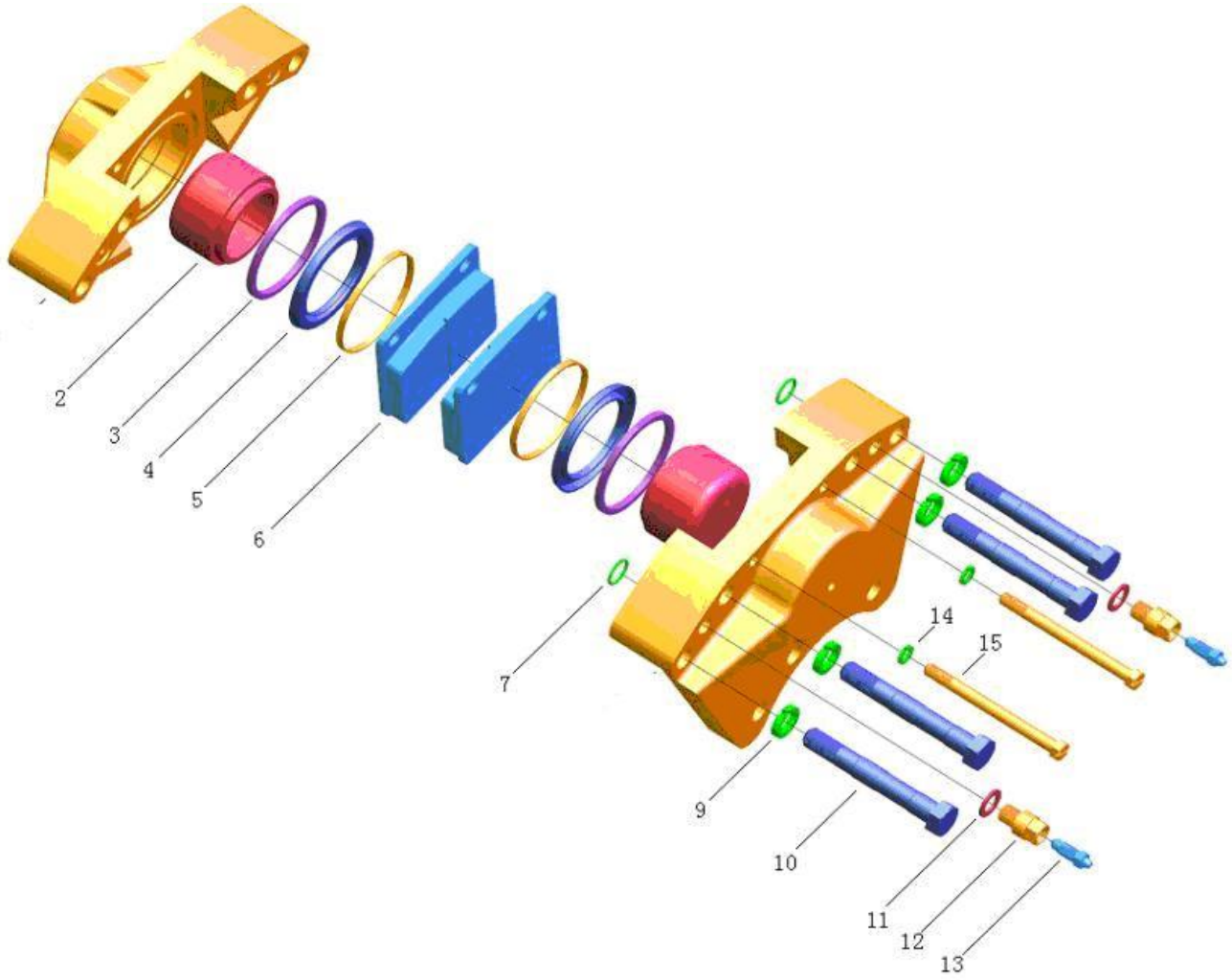

2017, Todos os direitos reservados - SEM Machinery

Conjunto da Pinça de Freio

ITEM	DESCRIÇÃO DA PEÇA	NÚMERO DA PEÇA	ESPECIFICAÇÃO	QTD.	NOTAS
1	Pinça	W040101730		1	
2	Pistão	W041600502		2	
3	Vedação retangular	W040101230		2	
4	Guarda-pó	W040101240		2	
5	Anel	W040101770		2	
6	Pastilha	W040101370		2	
7	Anel “O” 20×2.4	W110010660		2	
9	Arruela 18	B060111805		4	
10	Parafuso	W040101800		4	
11	Arruela	W040101810		2	
12	Adaptador	W040101820		2	
13	Válvula de sangria	W040100110		2	
14	Arruela 10	B060111003		2	
15	Parafuso	W040101840		2	

2017, Todos os direitos reservados - SEM Machinery

Conjunto de Pneu e Roda

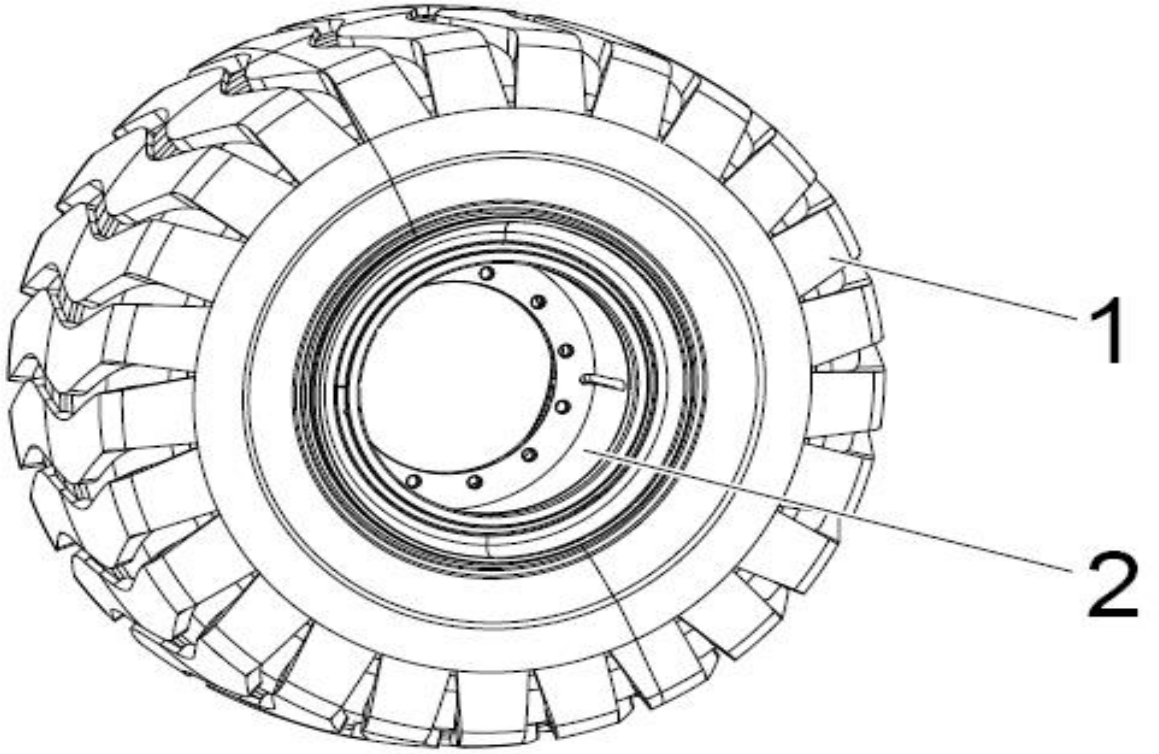

2017, Todos os direitos reservados - SEM Machinery

Conjunto de Pneu e Roda

ITEM	DESCRIÇÃO DA PEÇA	NÚMERO DA PEÇA	ESPECIFICAÇÃO	QTD.	NOTAS
1	Pneu	W110000010		4	
2	Roda	Z1B356001		4	

2017, Todos os direitos reservados - SEM Machinery

Sistema de Transmissão

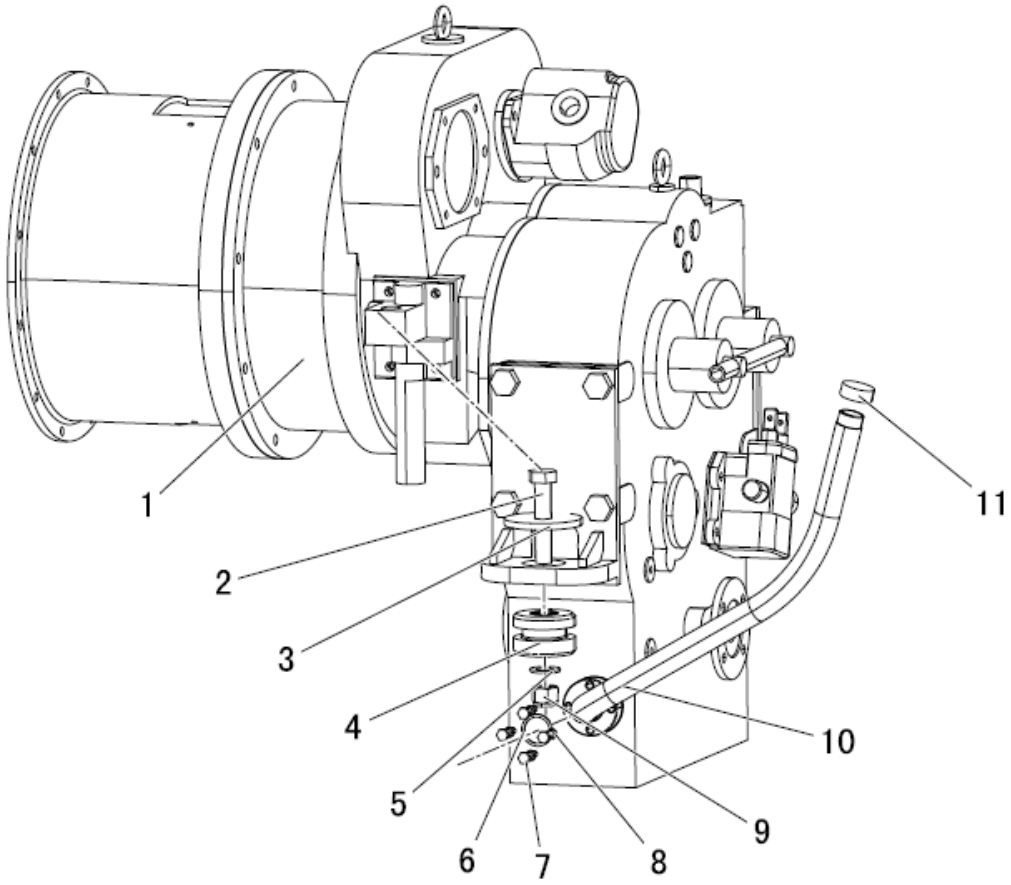

2017, Todos os direitos reservados - SEM Machinery

Sistema de Transmissão

ITEM	DESCRIÇÃO DA PEÇA	NÚMERO DA PEÇA	ESPECIFICAÇÃO	QTD.	NOTAS
1	Caixa de transmissão/conversor de torque	W022900000		1	
2	Parafuso M20×100	B040810008	GB/T5782-2000	2	
3	Apoio do coxim	Z1B01401800		2	
4	Coxim	Z1B01401400		2	
5	Arruela 20	B060412003	GB/T97.1-2002	2	
6	Anel “O” 32.5×3.55	B160130325	GB/T3452.1-2005	1	
7	Parafuso M8×35	B040910835	GB/T5783-2000	4	
8	Arruela 8	B060110802	GB93-87	4	
9	Porca-trava M20	B050212017	GB/T889.1-2000	2	
10	Conjunto do tubo de abastecimento	Z1B010001		1	
11	Tampa de abastecimento de óleo (650)	Z5A01002000		1	

2017, Todos os direitos reservados - SEM Machinery

Caixa de Transmissão

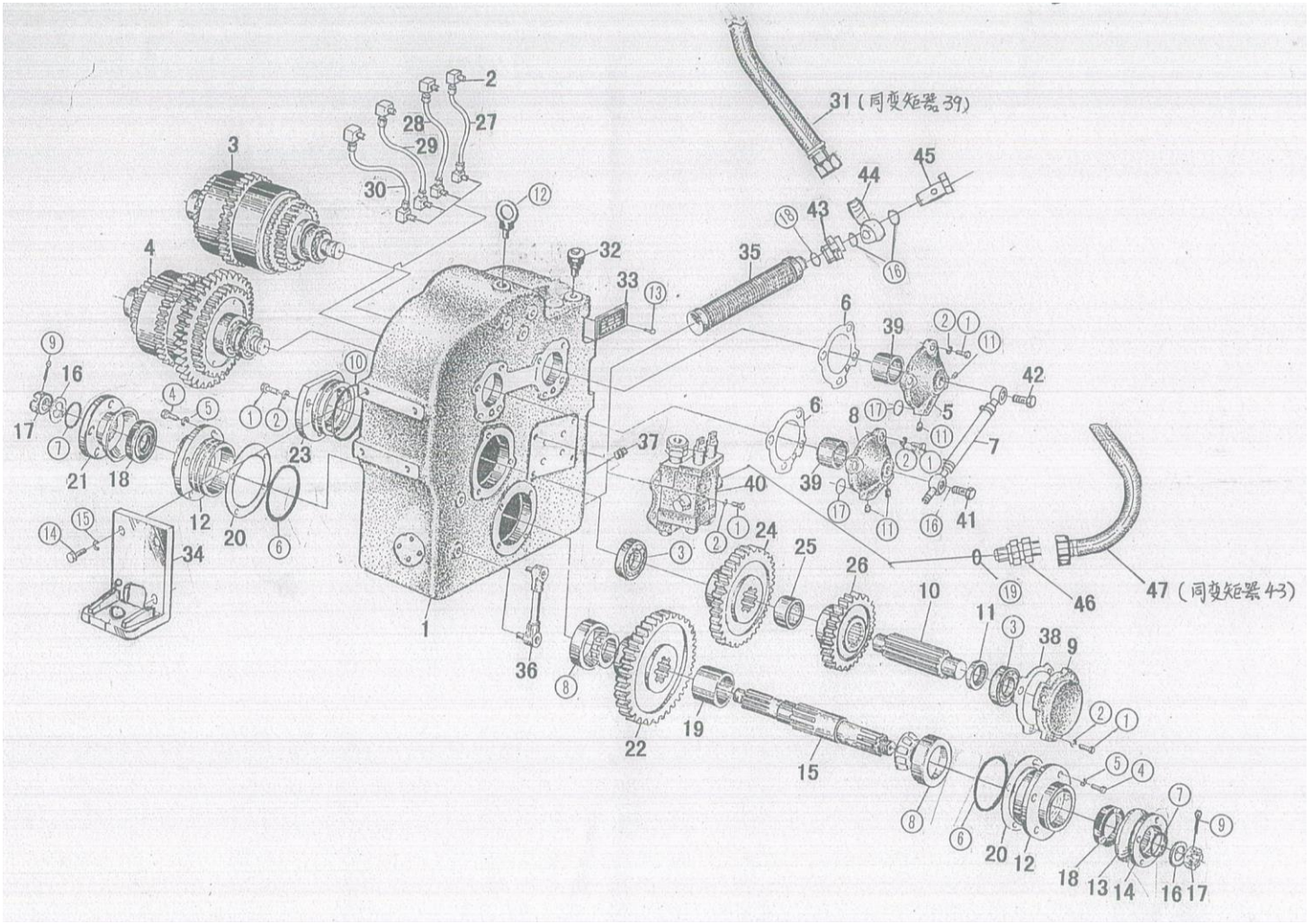

2017, Todos os direitos reservados - SEM Machinery

Caixa de Transmissão

ITEM	DESCRIÇÃO DA PEÇA	NÚMERO DA PEÇA	ESPECIFICAÇÃO	QTD.	NOTAS
1	Carcaça da caixa de transmissão	W030100400		1	
2	Adaptador	W030100540		8	
3	Embreagem	W030100010		1	
4	Embreagem	W030100020		1	
5	Tampa	W030100415		1	
6	Tampa	W030103160		2	
7	Tubo de lubrificação	W030124600		1	
8	Tampa	W030100416		1	
9	Tampa	W030100470		1	
10	Árvore intermediária	W030100300		1	
11	Anel de retenção	W030103180		1	
12	Suporte do rolamento	W030100810		2	
13	Protetor	W030100490		2	
14	Flange	W030100150		1	
15	Eixo	W030100380		1	
16	Arruela	W030103040		2	
17	Porca	W030103050		2	
18	Vedação	B160240045		2	
19	Luva	W030100360		1	

2017, Todos os direitos reservados - SEM Machinery

Caixa de Transmissão (Continuação)

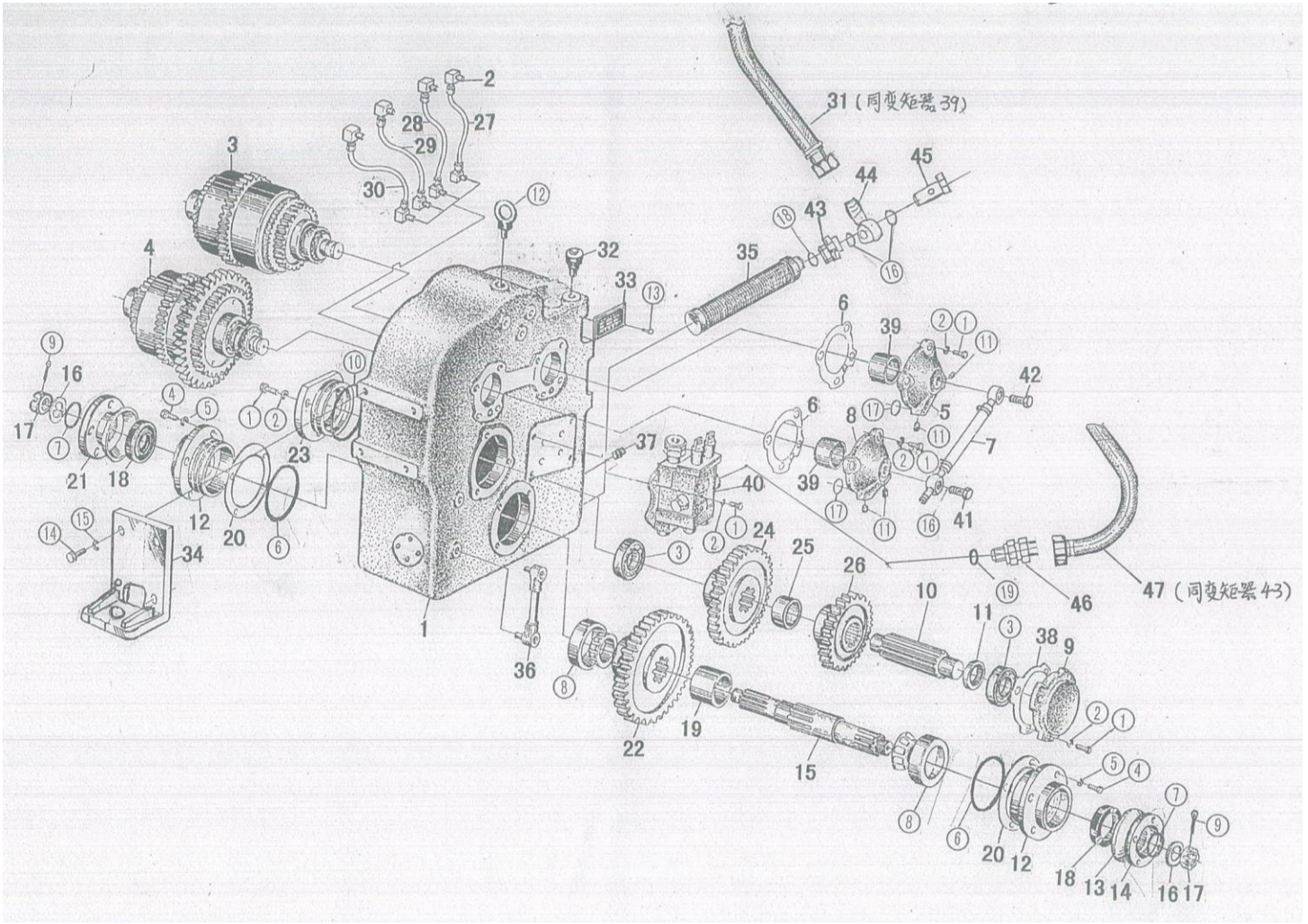

2017, Todos os direitos reservados - SEM Machinery

Caixa de Transmissão (Continuação)

ITEM	DESCRIÇÃO DA PEÇA	NÚMERO DA PEÇA	ESPECIFICAÇÃO	QTD.	NOTAS
20	Arruela de ajuste	W030103140		1	Jogo
21	Flange	W030100770		1	
22	Engrenagem	W030100260		1	
23	Tampa	W030100230		1	
24	Engrenagem	W030100320		1	
25	Luva	W030100412		1	
26	Engrenagem	W030100300		1	
27	Tubo	W030100840			
28	Tubo	W030100850		1	
29	Tubo	W030100860		1	
30	Tubo	W030100870		1	
31	Conjunto do tubo	W030125100		1	
32	Respiro	Z610240990		1	
33	Plaqueta de identificação	W030125200		1	
34	Suporte	W030103060		2	
35	Tela do filtro	W030100530		1	
36	Indicador de nível	W110001540		1	
37	Bujão de óleo	W030125400		1	
38	Junta de vedação	W030103160		1	

2017, Todos os direitos reservados - SEM Machinery

Caixa de Transmissão (Continuação)

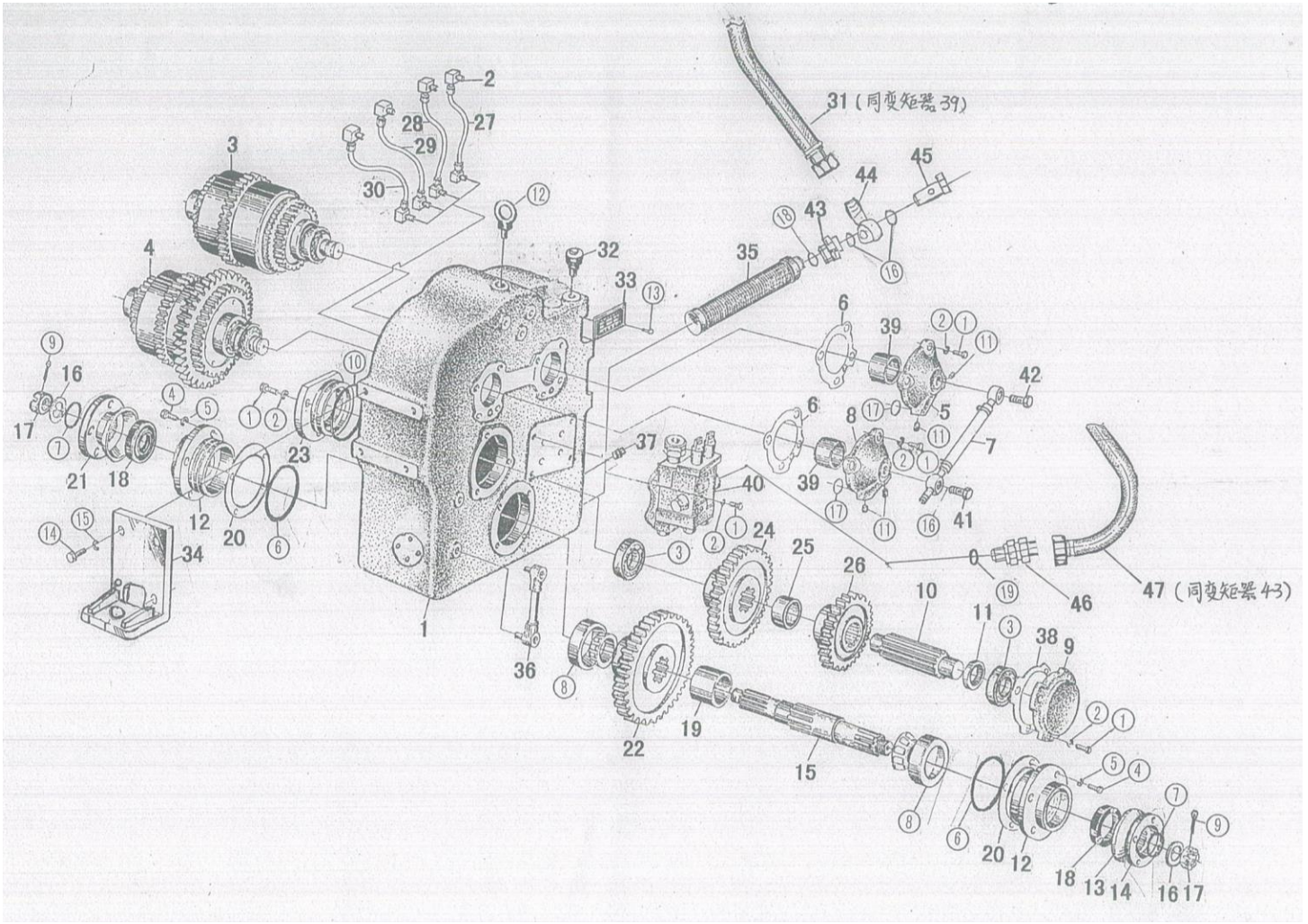

2017, Todos os direitos reservados - SEM Machinery

Caixa de Transmissão (Continuação)

ITEM	DESCRIÇÃO DA PEÇA	NÚMERO DA PEÇA	ESPECIFICAÇÃO	QTD.	NOTAS
39	Luva	W030100120		2	
40	Válvula de controle de marcha	W110000771		1	
41	Parafuso oco	W030125500		1	
42	Parafuso oco	W030125600		1	
43	Adaptador	W030125700		1	
44	Adaptador	W030125800		1	
45	Parafuso oco	W030125900		1	
46	Adaptador	W030126000		1	
47	Conjunto da mangueira	W030126100		1	

2017, Todos os direitos reservados - SEM Machinery

Caixa de Transmissão (Continuação)

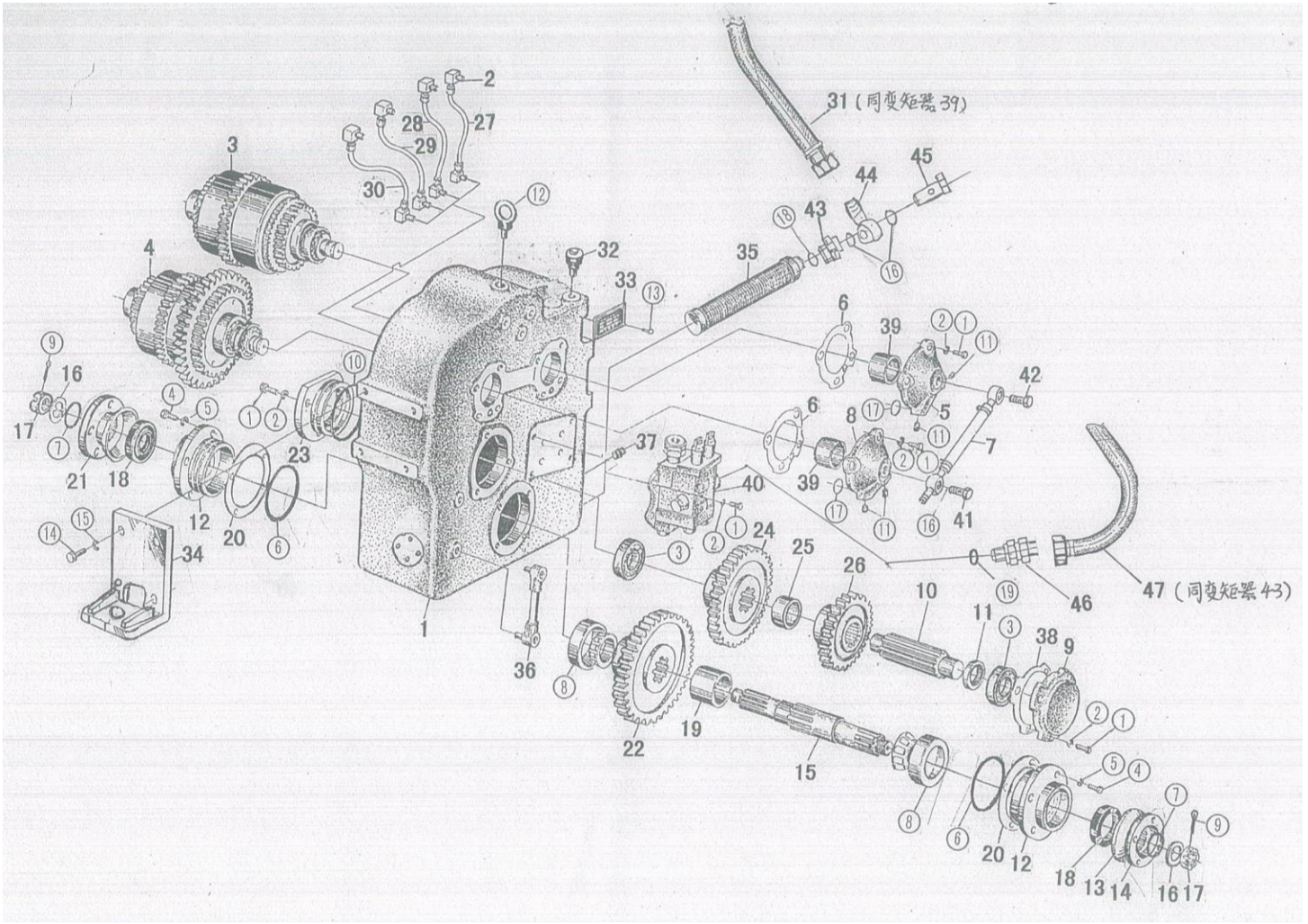

2017, Todos os direitos reservados - SEM Machinery

Caixa de Transmissão (Continuação)

ITEM	DESCRIÇÃO DA PEÇA	NÚMERO DA PEÇA	ESPECIFICAÇÃO	QTD.	NOTAS
(1)	Parafuso M10X30	B040911030		16	
(2)	Arruela 10	B060111003		16	
(3)	Rolamento 308	B120134023		2	
(4)	Parafuso M12X30	B040911030		8	
(5)	Arruela 12	B060111203		8	
(6)	Anel “O” 103X3.55	B160131030		2	
(7)	Anel “O” 30X3.0	W030126200		2	
(8)	Rolamento 7308E	W030100520		2	
(9)	Pino 2.5X26	B080210021		2	
(10)	Anel “O” 82.5X3.55	B160120978		1	
(11)	Bujão	W030102030		4	
(12)	Parafuso M12	W030126300		1	
(13)	Rebite 2X5	W030126400		4	
(14)	Parafuso M20X40	B040912040		8	
(15)	Arruela 20	B060112005		8	
(16)	Arruela 27	W030126500		3	
(17)	Anel “O” 10.6X2.65	B160120106		4	
(18)	Arruela 48	W030126600		1	
(19)	Arruela 14	W030126700		1	

2017, Todos os direitos reservados - SEM Machinery

Conjunto da Embreagem Baixa/À Frente (BeiLian)

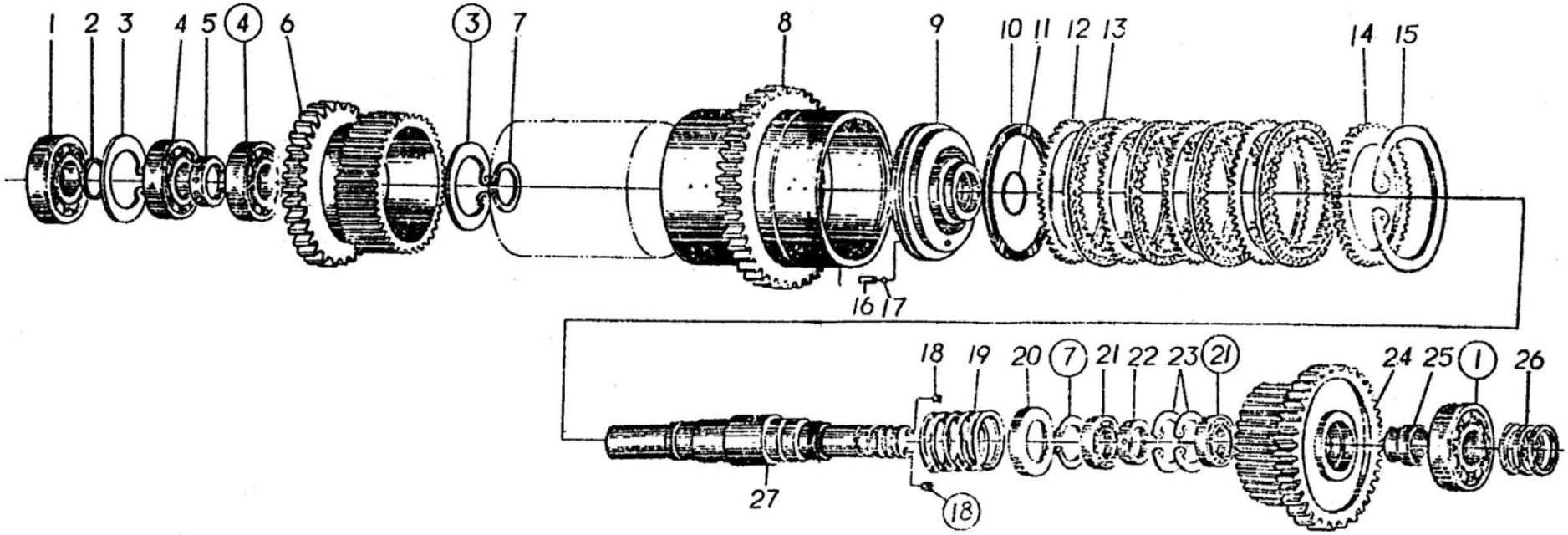

2017, Todos os direitos reservados - SEM Machinery

Conjunto da Embreagem Baixa/À Frente (BeiLian)

ITEM	DESCRIÇÃO DA PEÇA	NÚMERO DA PEÇA	ESPECIFICAÇÃO	QTD.	NOTAS
1	Rolamento 108	B120114012		2	
2	Arruela	W030100210		1	
3	Anel de retenção	B070255002		2	
4	Rolamento 50208	B121124018		2	
5	Anel de retenção	W030100301		1	
6	Engrenagem	W030100310		1	
7	Anel-trava	B120638000	GB305-89	2	
8	Luva da engrenagem	W030100800		1	
9	Pistão	W020700270		1	
10	Anel de vedação	W110015002		1	
11	Anel de vedação	W110015001		1	
12	Disco acionado	W040100610		8	
13	Disco conduzido	W040100600		8	
14	Placa	W030100402		2	
15	Anel-trava 150	B070250011		2	
16	Assento da válvula de retenção	W030102020		1	
17	Esfera de aço	B120710476		1	
18	Bujão	W030102030		2	
19	Mola	W030100440		2	

2017, Todos os direitos reservados - SEM Machinery

Conjunto da Embreagem Baixa/À Frente (BeiLian) (Continuação)

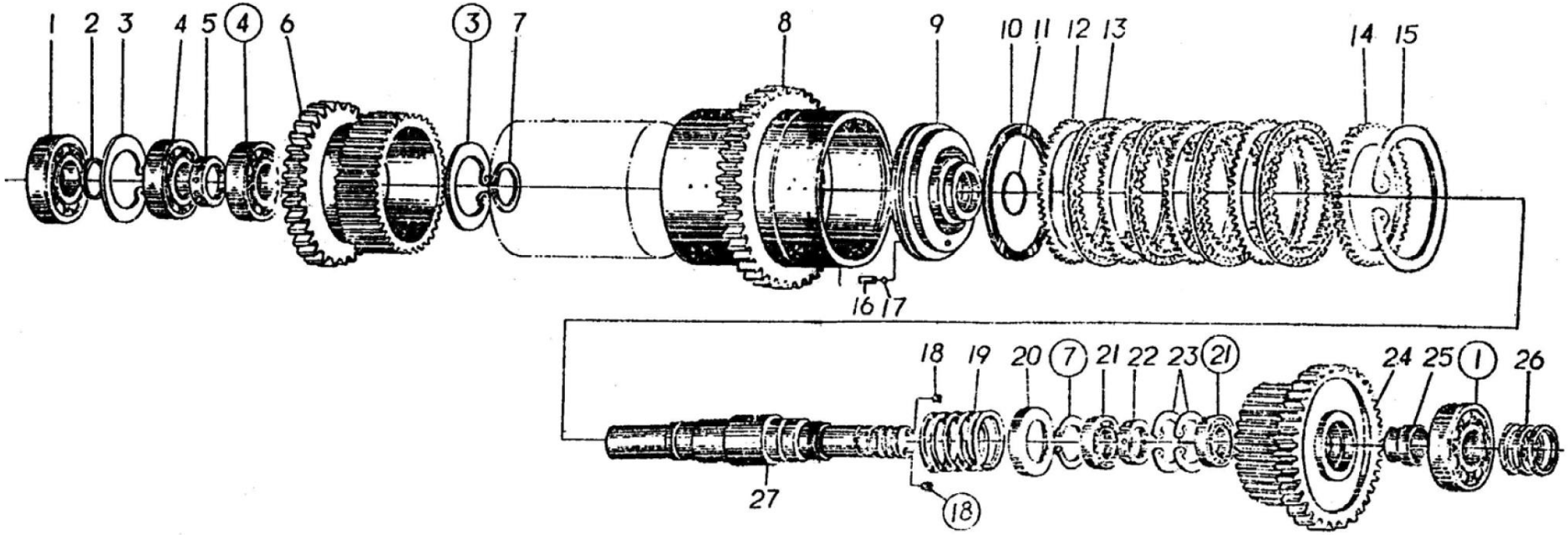

2017, Todos os direitos reservados - SEM Machinery

Conjunto da Embreagem Baixa/À Frente (BeiLian) (Continuação)

ITEM	DESCRIÇÃO DA PEÇA	NÚMERO DA PEÇA	ESPECIFICAÇÃO	QTD.	NOTAS
20	Retentor da mola	W030102040		2	
21	Rolamento 108	B120114012		2	
22	Anel-trava	W030102050		1	
23	Anel-trava 68	B070156803		2	
24	Engrenagem	W030100730		1	
25	Anel-trava	W030102060		1	
26	Arruela de vedação	Z510210240		3	
27	Eixo	W030100720		1	

2017, Todos os direitos reservados - SEM Machinery

Conjunto da Embreagem Alta/À Ré (BeiLian)

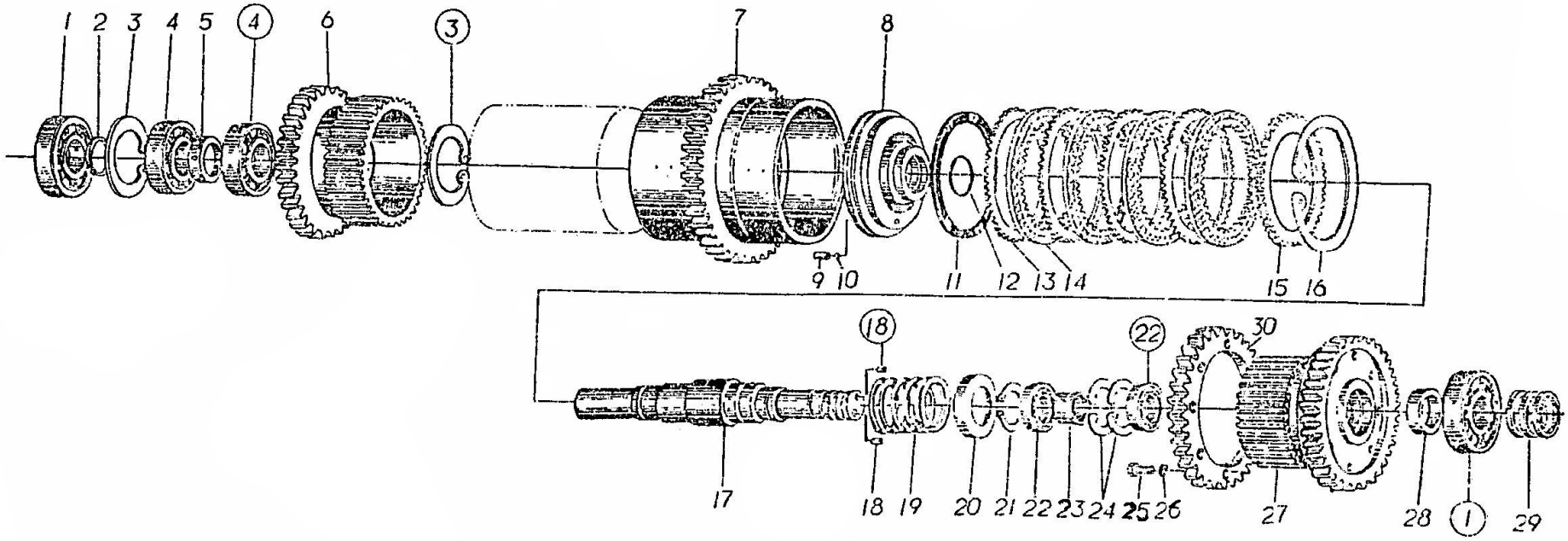

2017, Todos os direitos reservados - SEM Machinery

Conjunto da Embreagem Alta/À Ré (BeiLian)

ITEM	DESCRIÇÃO DA PEÇA	NÚMERO DA PEÇA	ESPECIFICAÇÃO	QTD.	NOTAS
1	Rolamento 308	B120134023		2	
2	Arruela	W030100210		1	
3	Anel-trava	W030100600		2	
4	Rolamento 50208	B121124018		2	
5	Anel de retenção	W030100301		1	
6	Engrenagem	W030100310		1	
7	Luva da engrenagem	W030100130		1	
8	Pistão	W030100610		1	
9	Assento da válvula de retenção	W030102020		1	
10	Esfera de aço	B120710476		1	
11	Anel de vedação	W110015002		1	
12	Anel de vedação	W110015001		1	
13	Disco acionado	W040100610		8	
14	Disco conduzido	W040100600		8	
15	Placa	W030100402		2	
16	Anel de retenção 150	B070250011		2	
17	Eixo	W030100430		1	
18	Bujão	W030102030		2	
19	Mola	W030100440		2	

2017, Todos os direitos reservados - SEM Machinery

Conjunto da Embreagem Alta/À Ré (BeiLian) (Continuação)

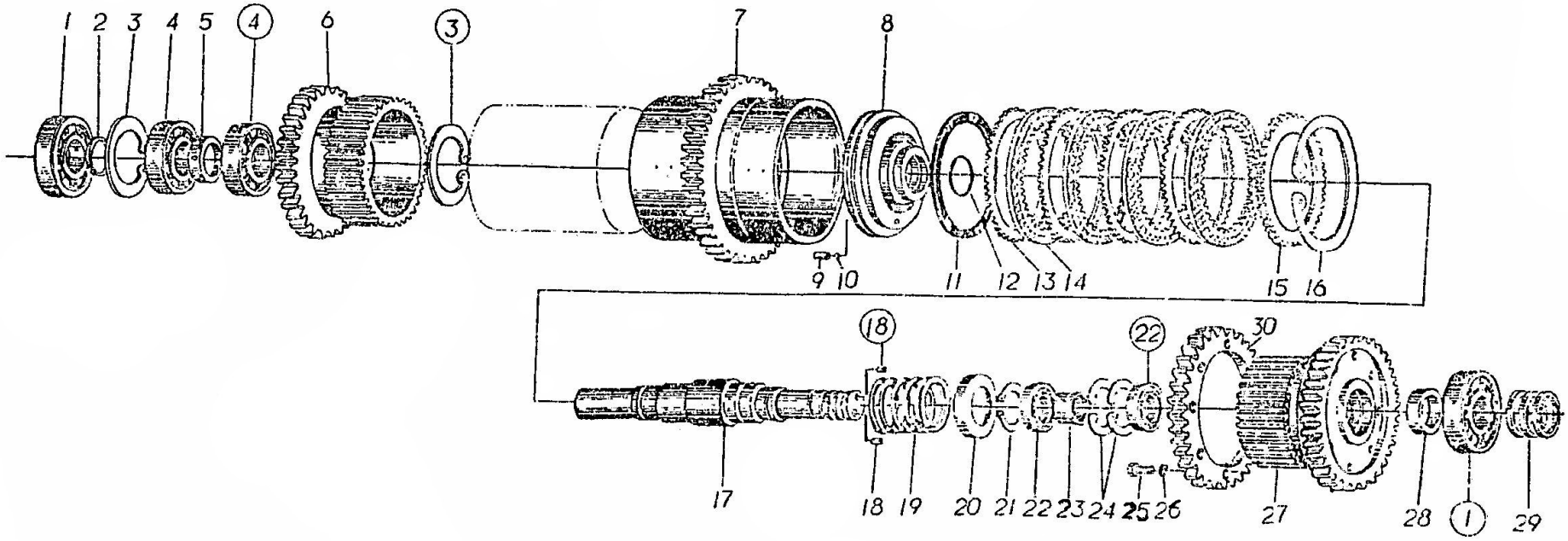

2017, Todos os direitos reservados - SEM Machinery

Conjunto da Embreagem Alta/À Ré (BeiLian) (Continuação)

ITEM	DESCRIÇÃO DA PEÇA	NÚMERO DA PEÇA	ESPECIFICAÇÃO	QTD.	NOTAS
20	Anel de retenção	W030102040		2	
21	Anel de retenção 50	B070255002		2	
22	Rolamento 208	B120124019		2	
23	Anel de retenção	W030102070		1	
24	Anel de retenção 80	B070118003		2	
25	Parafuso M12×40	B040911240		6	
26	Arruela 12-140HV	B060511203		6	
27	Engrenagem	W030102080		1	
28	Espaçador	W030100360		1	
29	Anel de vedação	Z510210240		3	
30	Engrenagem	W030100270		1	

2017, Todos os direitos reservados - SEM Machinery

Conjunto do Conversor de Torque (BeiLian)

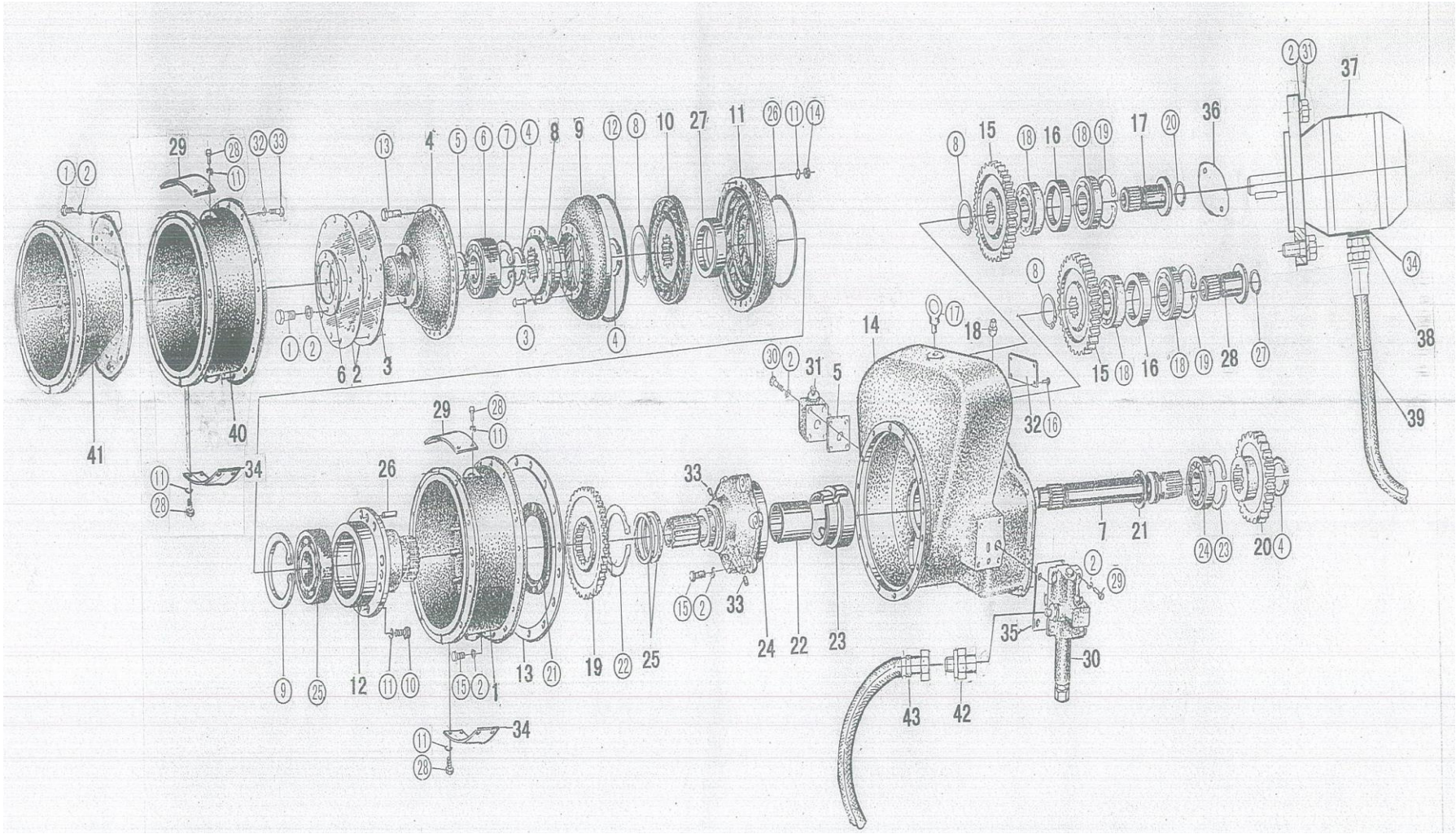

2017, Todos os direitos reservados - SEM Machinery

Conjunto do Conversor de Torque (BeiLian)

ITEM	DESCRIÇÃO DA PEÇA	NÚMERO DA PEÇA	ESPECIFICAÇÃO	QTD.	NOTAS
-	Conversor de torque	W020700005		1	
1	Carcaça	W030120100		1	
2	Placa elástica	W020700210		2	
3	Espaçador duplo	W030120300		6	
4	Carcaça do impulsor	W020700110		1	
5	Junta de papel	W030123600		1	
6	Funil	W030120500		1	
7	Eixo principal	W020700150		1	
8	Cubo da turbina	-		1	Reposição não disponível
9	Turbina	W020700240		1	Composto de turbina e rebites
10	Estator	W020700080		1	
11	Impulsor	W020700070		1	
12	Cubo do impulsor	W030121200		1	
	Conjunto do impulsor	W020100610		1	
13	Junta	W030121300		1	
14	Alojamento	W020700230		1	
15	Engrenagem conduzida	W022700002		2	
16	Arruela	W030121600		2	
17	Eixo de transmissão II	W030121700		1	
18	Bujão ZG1/2"	W030121800		1	

2017, Todos os direitos reservados - SEM Machinery

Conjunto do Conversor de Torque (BeiLian) (Continuação)

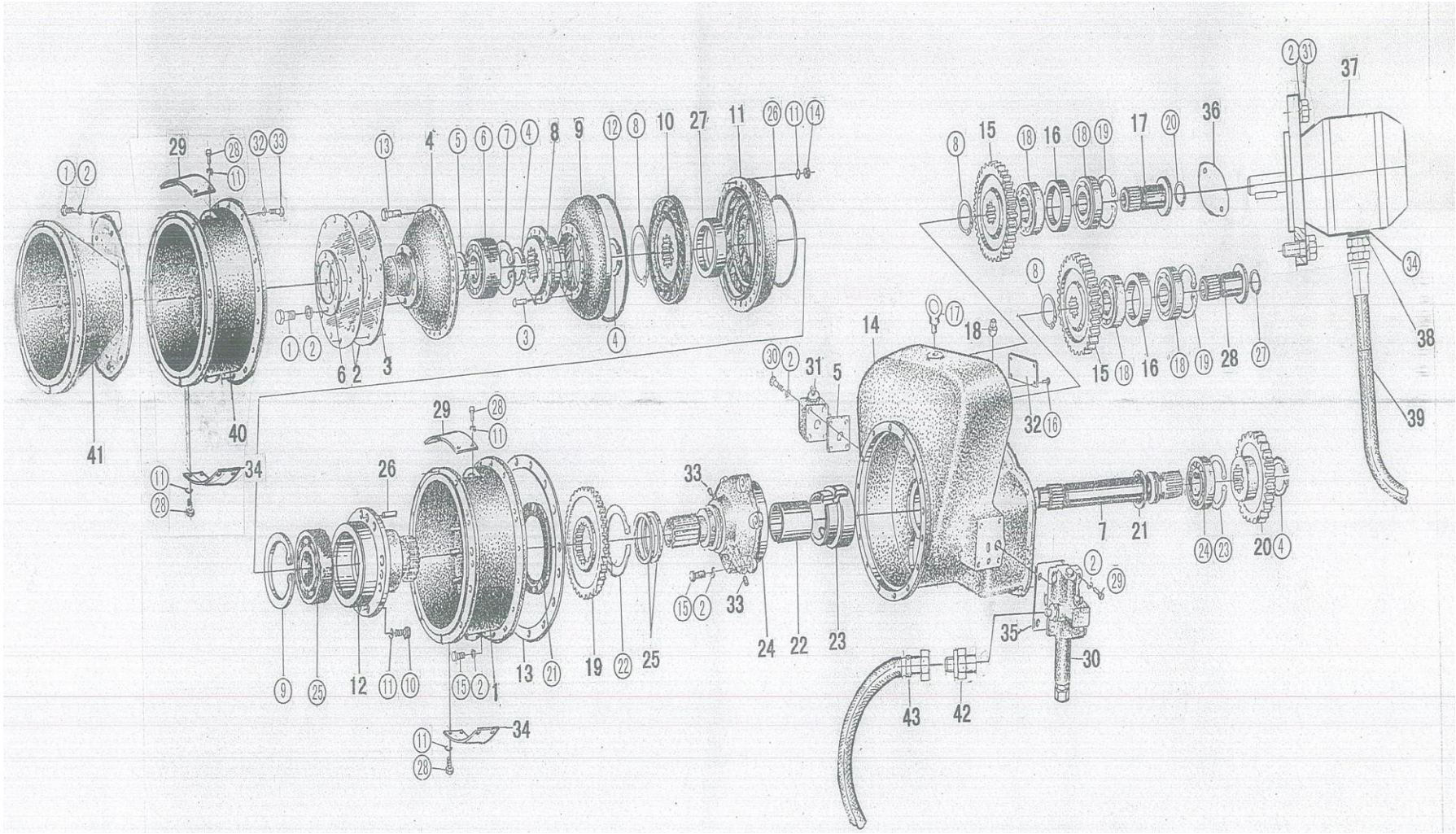

2017, Todos os direitos reservados - SEM Machinery

Conjunto do Conversor de Torque (BeiLian) (Continuação)

ITEM	DESCRIÇÃO DA PEÇA	NÚMERO DA PEÇA	ESPECIFICAÇÃO	QTD.	NOTAS
19	Engrenagem conduzida	W022700001		1	
20	Engrenagem conduzida	W020700200		1	
21	Anel de vedação	W020100221		1	
22	Luva	W020700160		1	
23	Prisioneiro da luva	W030122300		1	
24	Cubo do estator	W020700050		1	
25	Anel de vedação 80	Z200020280		2	
26	Pino 8×22	W030122600		4	
27	Luva de ajuste	W030122700		1	
28	Eixo de transmissão I	W030122800		1	
29	Tampa	W020100620		1	
	Tampa	W020100630		1	
30	Conjunto da válvula de segurança	W030123000		1	
31	Conjunto da válvula externa	W030123100		1	
32	Plaqueta de identificação	W030123200		1	
33	Tampa	-		2	
34	Tampa	W030123400		1	
35	Junta de papel	W030123500		1	
36	Junta	W030123700		1	

2017, Todos os direitos reservados - SEM Machinery

Conjunto do Conversor de Torque (BeiLian) (Continuação)

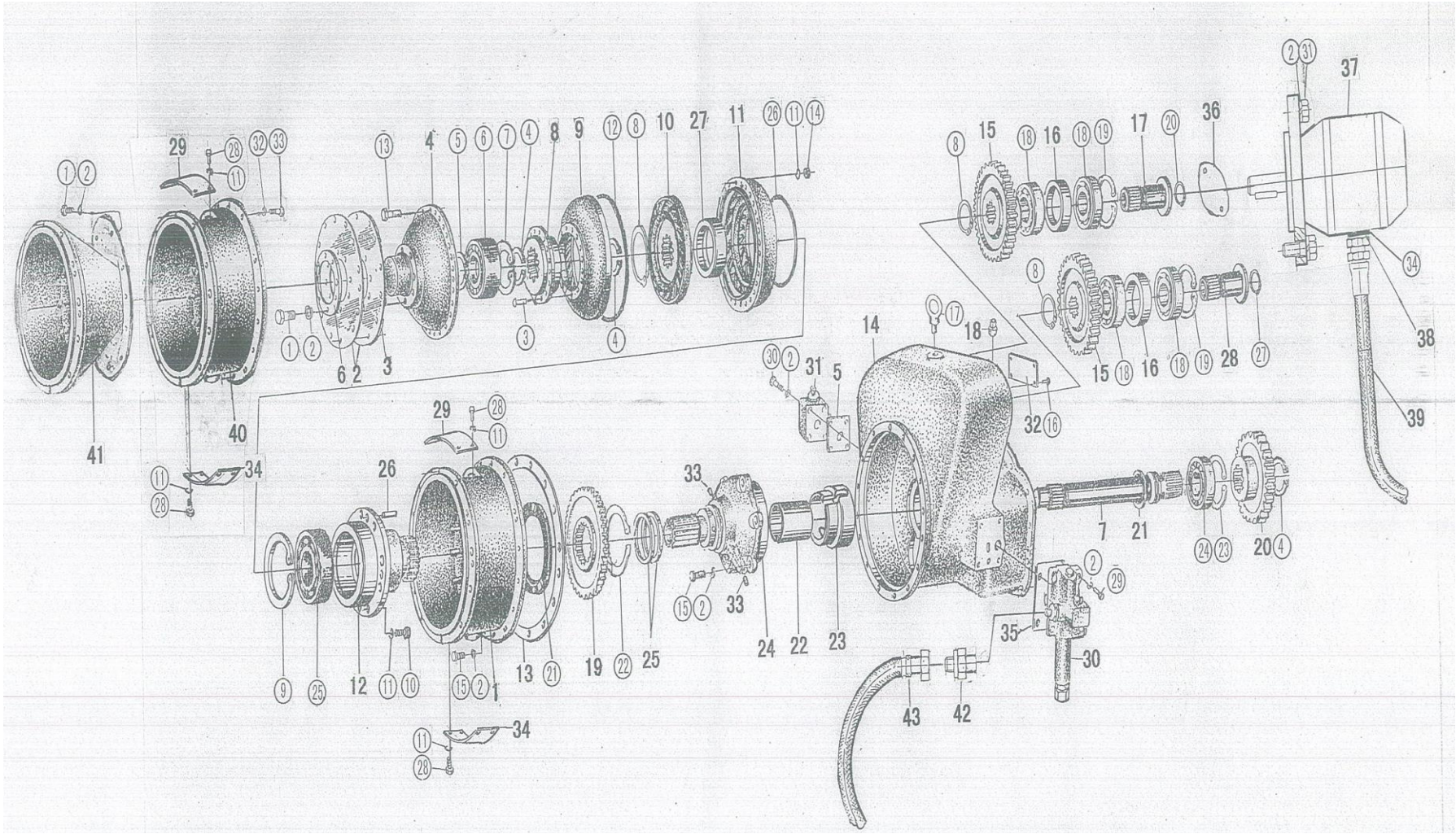

2017, Todos os direitos reservados - SEM Machinery

Conjunto do Conversor de Torque (BeiLian) (Continuação)

ITEM	DESCRIÇÃO DA PEÇA	NÚMERO DA PEÇA	ESPECIFICAÇÃO	QTD.	NOTAS
37	Caixa de transmissão	W030123800		1	
38	Adaptador	W030123900		1	
39	Conjunto da mangueira	W030125100		1	
40	Carcaça	W030124100		1	
41	Carcaça	W030124200		1	
42	Adaptador	W030124300		1	
34	Tampa	W030124300		2	
35	Junta	W030123500		1	
36	Junta	W030123700		1	

2017, Todos os direitos reservados - SEM Machinery

Conjunto do Conversor de Torque (BeiLian) (Continuação)

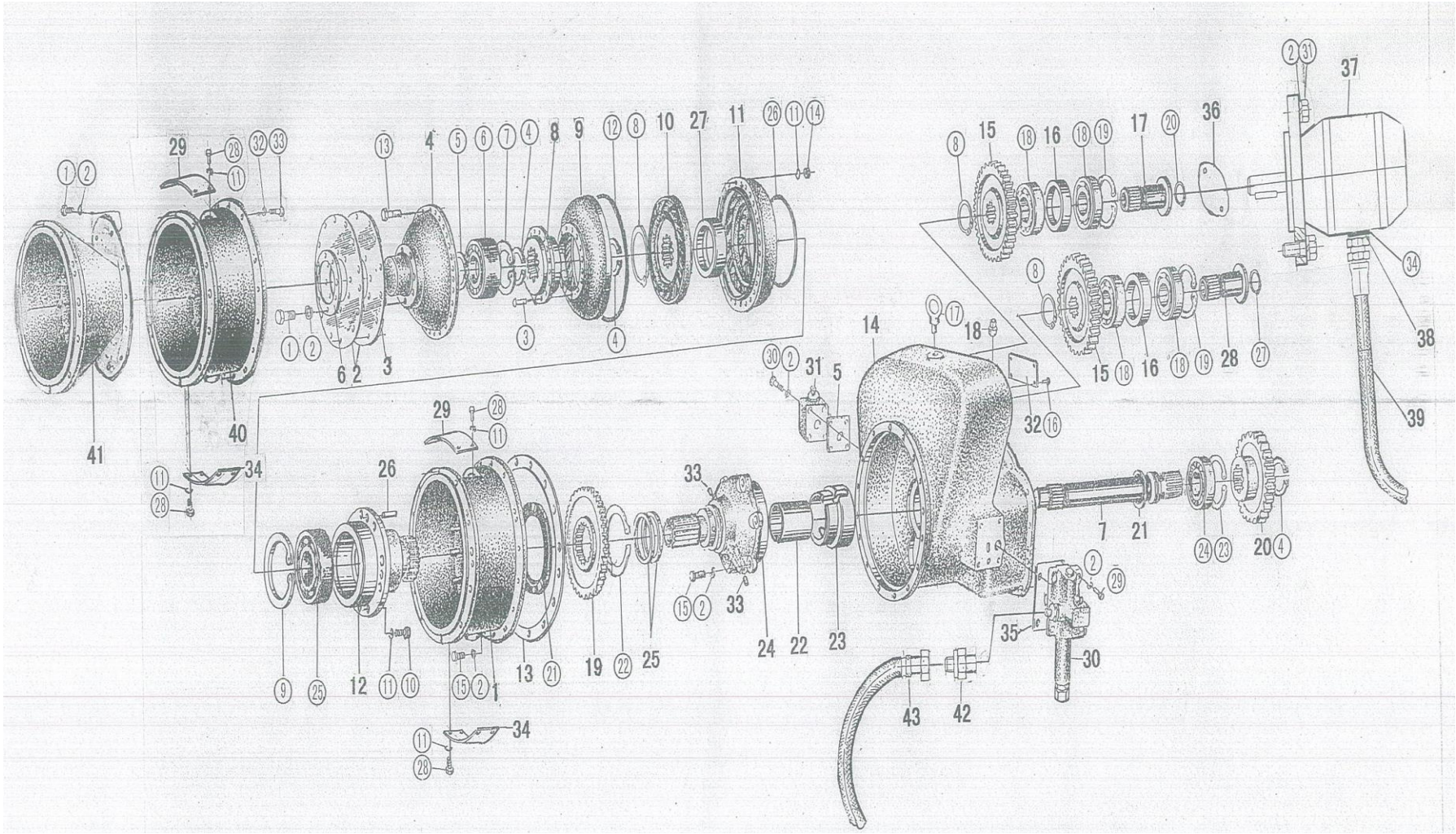

2017, Todos os direitos reservados - SEM Machinery

Conjunto do Conversor de Torque (BeiLian) (Continuação)

ITEM	DESCRIÇÃO DA PEÇA	NÚMERO DA PEÇA	ESPECIFICAÇÃO	QTD.	NOTAS
(1)	Parafuso M10X20	B040911020		8	
(2)	Arruela 10	B060111003		38	
(3)	Rebite 2X5	B090410822		12	
(4)	Anel de retenção 40	B070214002		3	
(5)	Anel de retenção 30	B070113001		1	
(6)	Rolamento 4074106	W110002670		1	
(7)	Anel de retenção 55	B070155502		1	
(8)	Anel de retenção 50	B070155002		3	
(9)	Anel de retenção 110	B070250001		1	
(10)	Parafuso M8X22	B040910820		8	
(11)	Arruela 8	B060110802		40	
(12)	Anel “O” 294.5X3.6	B160130294		1	
(13)	Parafuso M8X35	B040910835		24	
(14)	Porca M8	B050360807		24	
(15)	Parafuso M10X35	B040911035		20	
(16)	Rebite 2X5	B090110205		4	
(17)	Parafuso M10	B010921020		1	
(18)	Rolamento 6010E	B120115016		4	
(19)	Anel de retenção 80	B070158003		2	

2017, Todos os direitos reservados - SEM Machinery

Conjunto do Conversor de Torque (BeiLian) (Continuação)

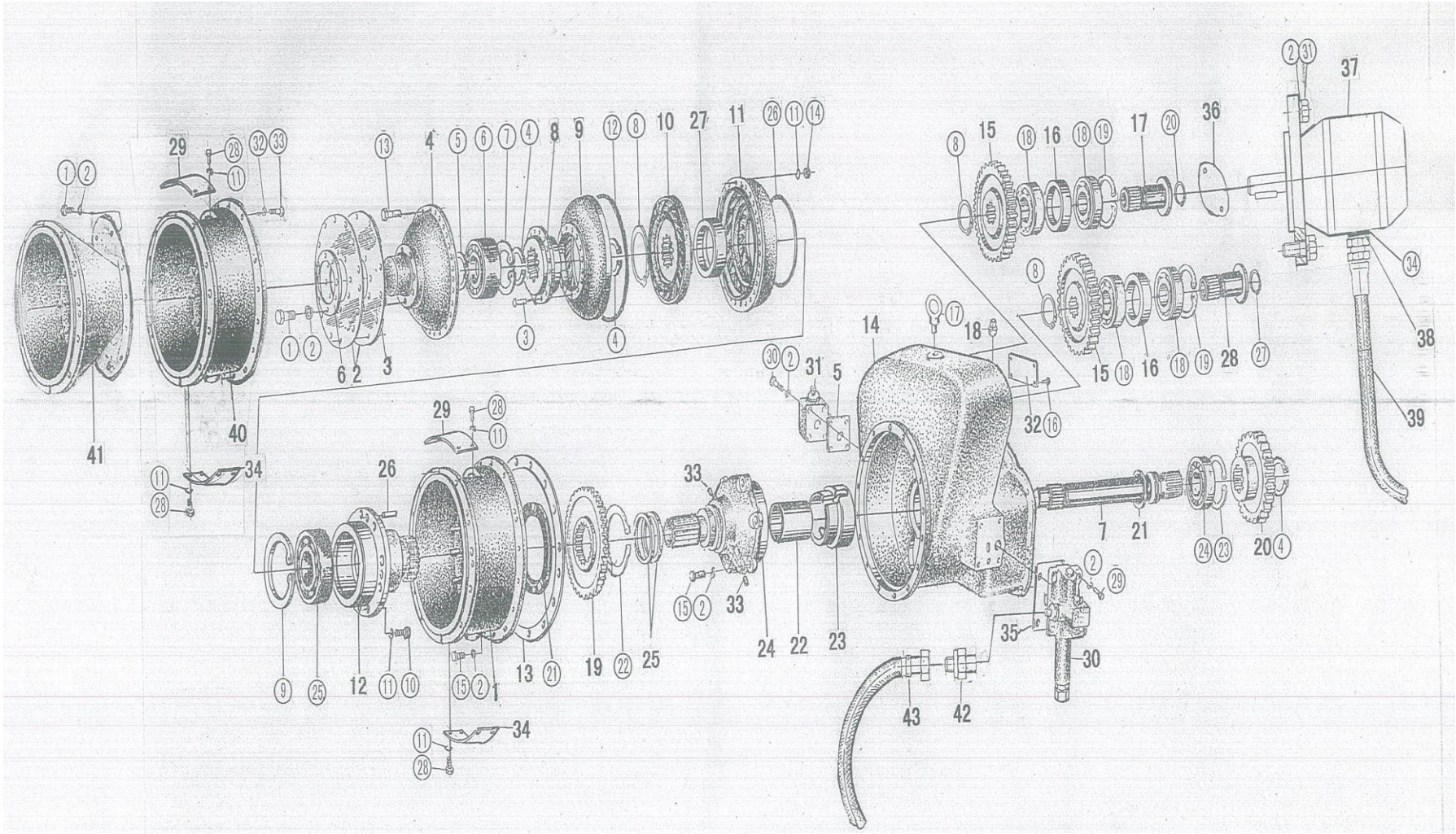

2017, Todos os direitos reservados - SEM Machinery

Conjunto do Conversor de Torque (BeiLian) (Continuação)

ITEM	DESCRIÇÃO DA PEÇA	NÚMERO DA PEÇA	ESPECIFICAÇÃO	QTD.	NOTAS
(20)	Anel de retenção 20	B070152001		1	
(21)	Vedador de óleo 100X120X13	W110016140		1	
(22)	Anel de retenção 100	B070250002		1	
(23)	Anel de retenção 90	B070159003		3	
(24)	Rolamento 6308E	B120134023		1	
(25)	Rolamento 212E	B120126022		1	
(26)	Anel “O” 128X3.55	B160131281		1	
(27)	Anel de retenção 30	B070113001		1	
(28)	Parafuso M8X10	B040910810		8	
(29)	Parafuso M10X25	B040911025		4	
(30)	Parafuso M10X60	B040811060		4	
(31)	Parafuso M10X30	B040911030		2	
(32)	Arruela 12	B060111203		9	
(33)	Parafuso M12X35	B040911235		9	
(34)	Arruela 33	W030124500		1	

2017, Todos os direitos reservados - SEM Machinery

Sistema de Freio

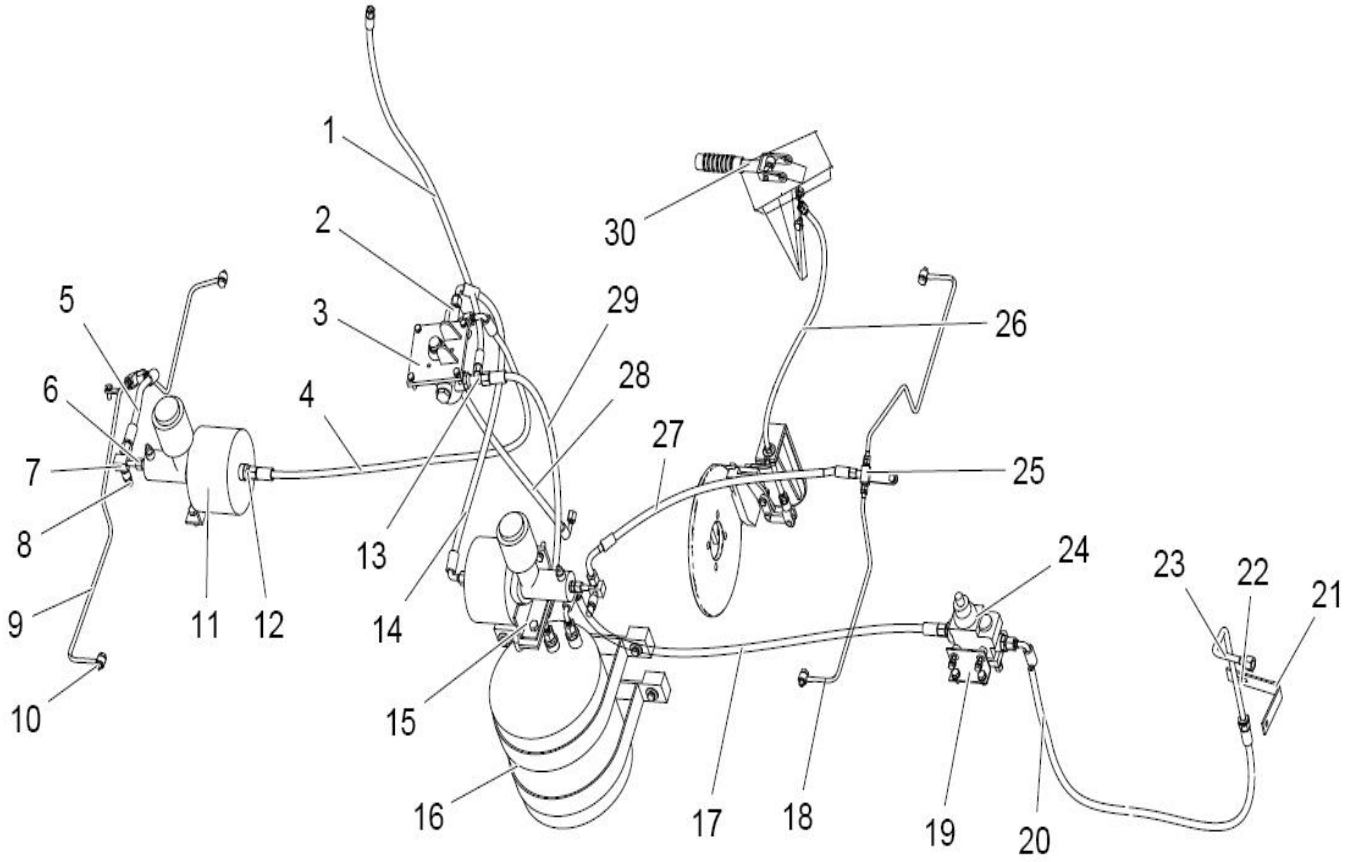

2017, Todos os direitos reservados - SEM Machinery

Sistema de Freio

ITEM	DESCRIÇÃO DA PEÇA	NÚMERO DA PEÇA	ESPECIFICAÇÃO	QTD.	NOTAS
1	Mangueira	Z1B022025		1	
2	Conexão	Z3B373017		1	
3	Válvula de freio	W110000100	XM60C	1	
4	Conjunto da mangueira M18 (L=800)	Z5B371004		1	
5	Conjunto da mangueira M14 (alta pressão)	Z5B361029		1	
6	Conexão	Z510100110	ZL50D.10-16	2	
7	Conexão T	Z5202209100		2	
8	Registro de pressão	W152200000	TC-D10	2	
9	Conjunto do tubo	Z1B022023		2	
10	Junta de vedação	B060811002	A10 JB982-77	8	
11	Servo-freio	W110002650	ZL16D	2	
12	Conexão	Z310340020	ZL30D-34-3	6	
13	Conexão	Z310340020	ZL30D-34-3	1	
14	Mangueira M18	Z1B02200600		1	
15	Suporte	Z1B02201200		1	
16	Reservatório de ar	W083000000B		1	
17	Conjunto da mangueira M18	Z1B022018		1	
18	Tubo (WM)	Z110070291		2	

2017, Todos os direitos reservados - SEM Machinery

Sistema de Freio (Continuação)

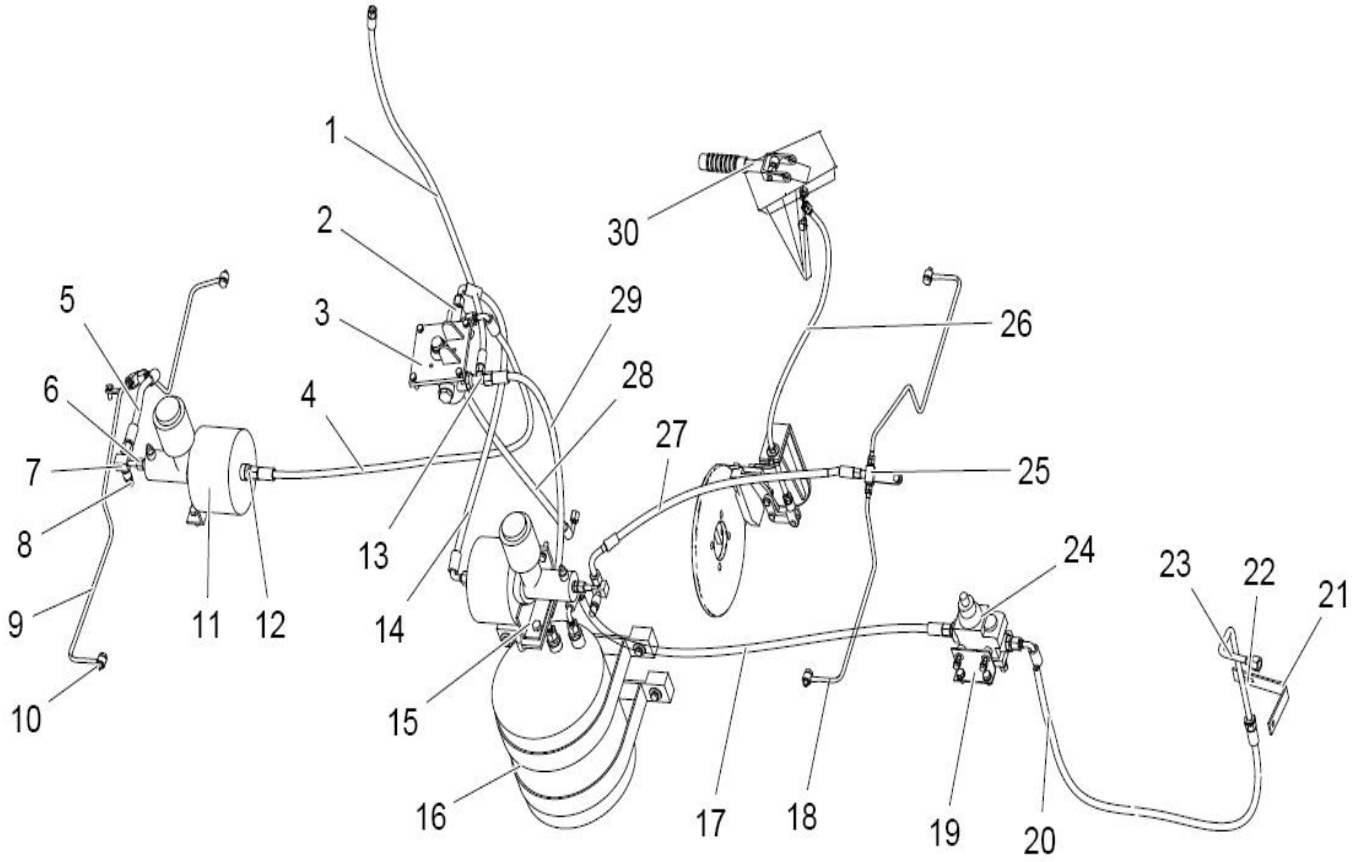

2017, Todos os direitos reservados - SEM Machinery

Sistema de Freio (Continuação)

ITEM	DESCRIÇÃO DA PEÇA	NÚMERO DA PEÇA	ESPECIFICAÇÃO	QTD.	NOTAS
19	Suporte	Z1B375001		1	
20	Conjunto da mangueira M18 (L=260)	Z520220480		1	
21	Suporte	Z1D330001		1	
22	Parafuso U	Z310530100		1	
23	Conjunto da mangueira	Z1B022021		1	
24	Válvula	W110002580	ZL16D	1	
25	Conexão T	Z1200702100		2	
26	Cabo	Z1200701200		1	
27	Conjunto da mangueira M14 (L=900)	Z1B022020		1	
28	Conjunto da mangueira M14	Z1200701600		1	
29	Conjunto da mangueira M18	Z1B02200500		1	
30	Sistema do freio de estacionamento	Z110070111		1	

2017, Todos os direitos reservados - SEM Machinery

Sistema Hidráulico da Transmissão

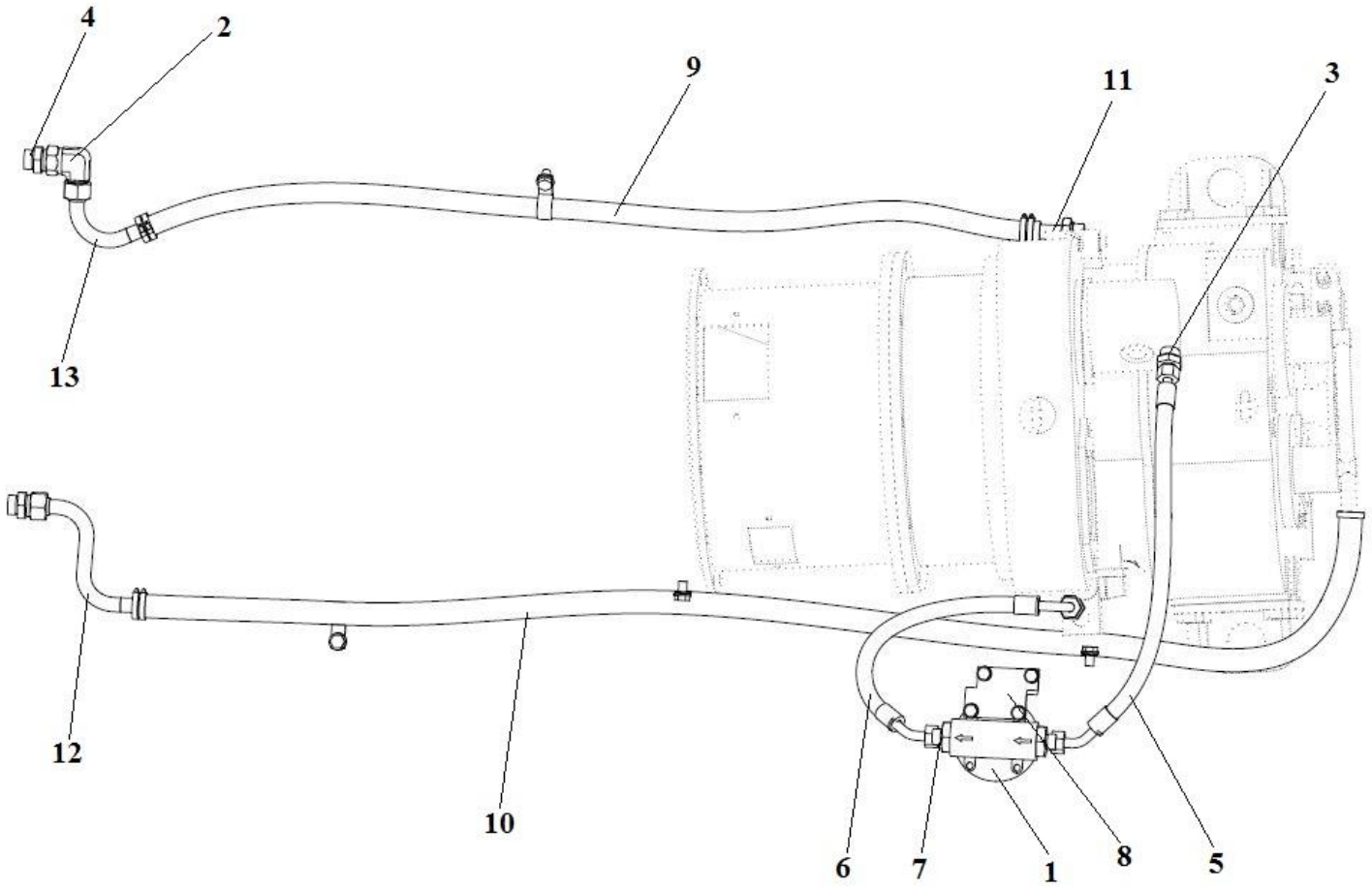

2017, Todos os direitos reservados - SEM Machinery

Sistema Hidráulico da Transmissão

ITEM	DESCRIÇÃO DA PEÇA	NÚMERO DA PEÇA	ESPECIFICAÇÃO	QTD.	NOTAS
1	Conjunto do filtro	W154200000A		1	
2	Adaptador	W154700390		1	
3	Adaptador da entrada da bomba	Z1201001800		2	
4	Conexão	Z1201905100		2	
5	Conjunto da mangueira de alta pressão	Z1B01700100		1	
6	Conjunto da mangueira de alta pressão	Z1B01700300		1	
7	Conexão	Z1B01700500		2	
8	Suporte	Z1B01701100		1	
9	Mangueira de baixa pressão	Z1B01701500		1	
10	Mangueira de baixa pressão	Z1B017021		1	
11	Conjunto do tubo	Z1B210001		1	
12	Conjunto do tubo	Z1D017001		1	
13	Conjunto do tubo	Z1D017003		1	
-	Arruela de vedação combinada	B060802703		1	
-	Anel ”O”	B160110200		2	
-	Anel ”O”	B160130300		2	
-	Abraçadeira	B190110320		2	
-	Clipe do tubo	Z5A01701900		4	

2017, Todos os direitos reservados - SEM Machinery

Sistema Hidráulico da Direção

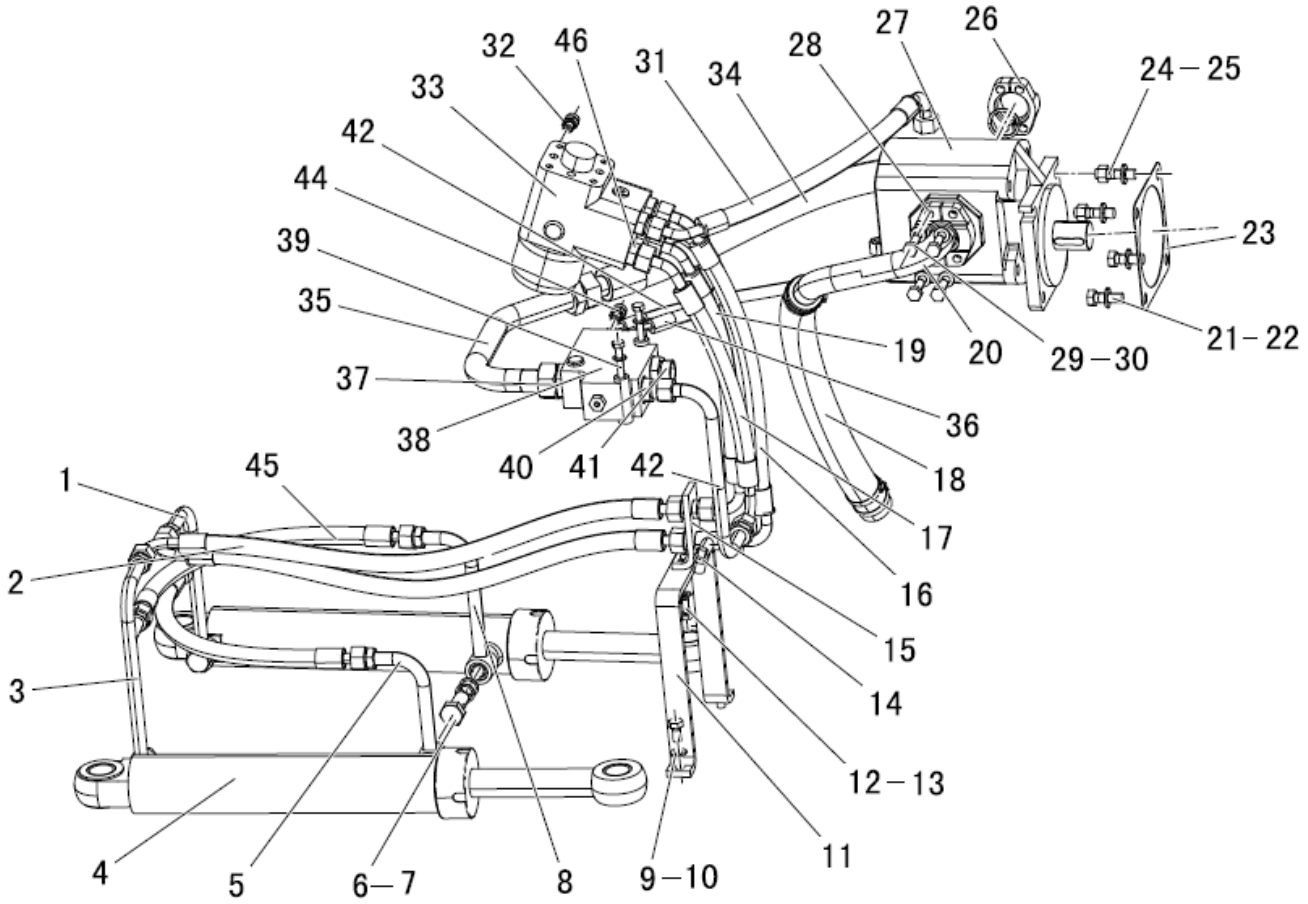

2017, Todos os direitos reservados - SEM Machinery

Sistema Hidráulico da Direção

ITEM	DESCRIÇÃO DA PEÇA	NÚMERO DA PEÇA	ESPECIFICAÇÃO	QTD.	NOTAS
1	Conjunto do tubo	Z1B01800100		1	
2	Mangueira de alta pressão (696)	Z1B01801500		2	
3	Conjunto do tubo	Z1B01800300		1	
4	Cilindro de direção 63×249	W050300000		2	
5	Conexão	Z1B01800700		1	
6	Parafuso oco ZL30F.18-9	Z320180090		4	
7	Anel “O” 19×2.65	B160120190	GB/T3452.1-2005	8	
8	Conjunto do tubo	Z1B01800500		1	
9	Parafuso M10×20	B040911020	GB/T5783-2000	2	
10	Arruela 10-300HV	B060461002	GB/T97.1-2002	2	
11	Suporte	Z1B203001		1	
12	Parafuso M8×20	B040910820	GB/T5783-2000	2	
13	Arruela 8-300HV	B060460802	GB/T97.1-2002	2	
14	Registro de pressão	W152200000	TC-D10	1	
15	Suporte	Z1B203002		1	
16	Mangueira de alta pressão (456)	Z1B01802100		1	
17	Mangueira de alta pressão (380)	Z1B01802900		1	
18	Tubo de sucção de óleo	Z1B018032		1	
18	Grampo da mangueira 2A	NB19011050000		4	

2017, Todos os direitos reservados - SEM Machinery

Sistema Hidráulico da Direção (Continuação)

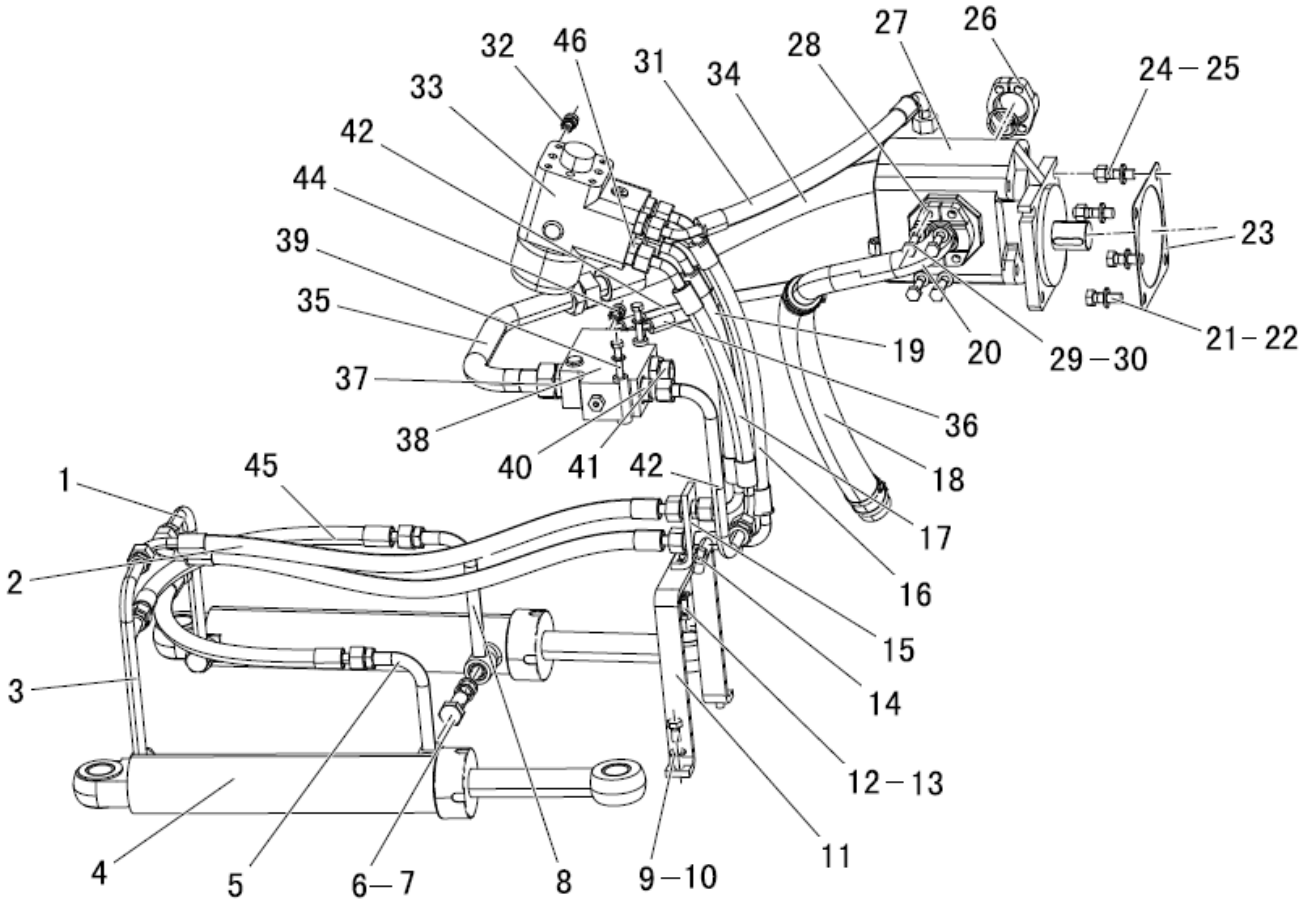

2017, Todos os direitos reservados - SEM Machinery

Sistema Hidráulico da Direção (Continuação)

ITEM	DESCRIÇÃO DA PEÇA	NÚMERO DA PEÇA	ESPECIFICAÇÃO	QTD.	NOTAS
19	Mangueira de alta pressão (380)	Z1B01801900		1	
20	Conexão	Z1202001301		1	
21	Parafuso M12×35	B040911235		2	
22	Arruela 12	B060411203		4	
23	Junta de vedação ZL30D-26-22	Z310260050		1	
24	Porca M12	B050331211		2	
25	Prisioneiro M12×35	B100111235		2	
26	Anel “O” 32.93×3.53	B160130329	2-219N552-90	1	
	Flange bipartida	Z110200080	ZL16D.20-8	1	
27	Bomba de engrenagens (CBGj2063)	W064300000		1	
28	Flange bipartida	Z5301905900		1	
	Anel “O” 37.5×3.55	B160130375		1	
29	Parafuso M10×30	B040911030		8	
30	Arruela 10-300HV	B060461002		8	
31	Conjunto do tubo (482)	Z1B01802300		1	
32	Conexão	Z5A20101000		1	
	Anel “O” 9×2.65	B160120090		1	
33	Caixa de direção	W42251000		1	
34	Mangueira de alta pressão (558)	Z1B01801300		1	

2017, Todos os direitos reservados - SEM Machinery

Sistema Hidráulico da Direção (Continuação)

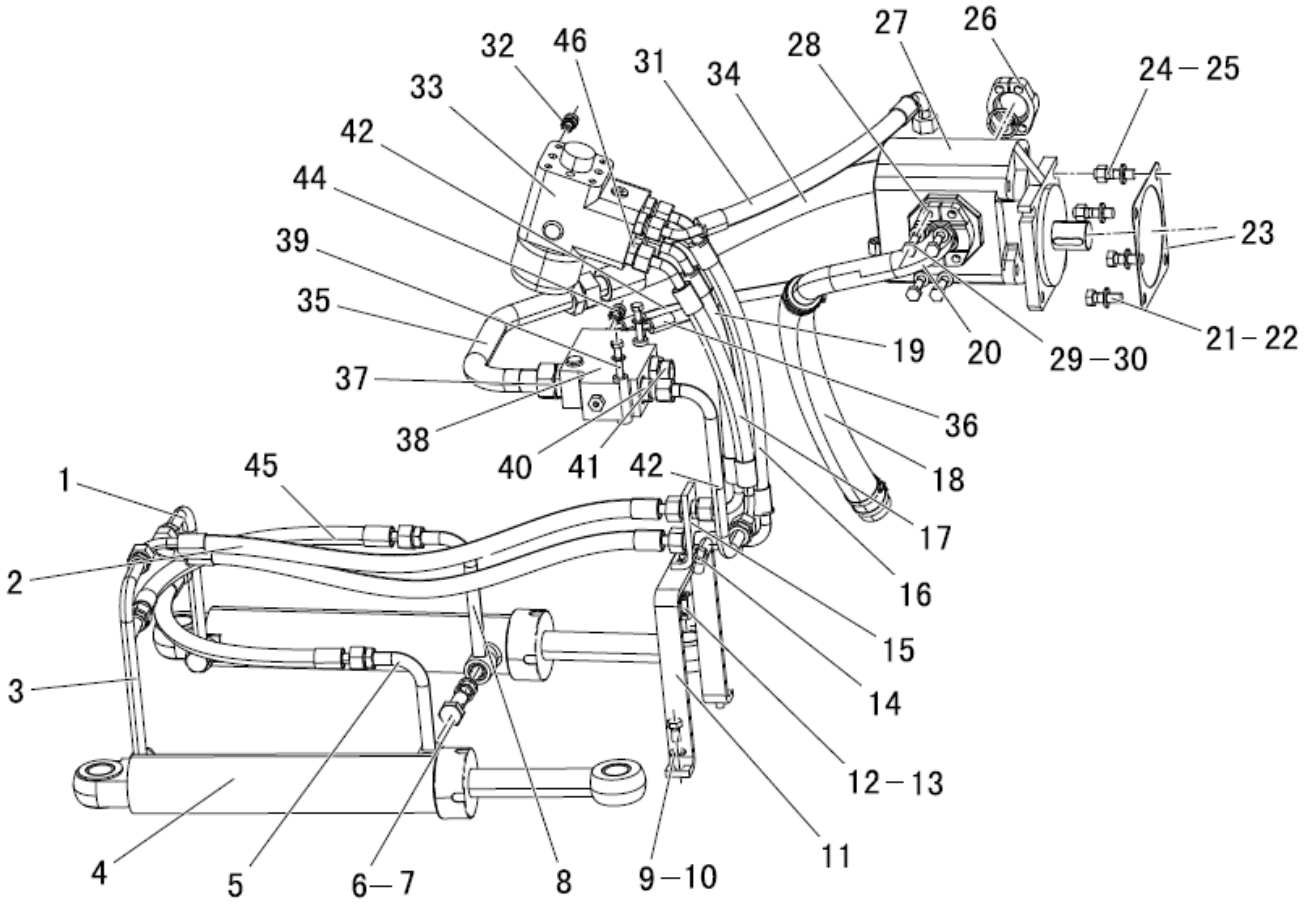

2017, Todos os direitos reservados - SEM Machinery

Sistema Hidráulico da Direção (Continuação)

ITEM	DESCRIÇÃO DA PEÇA	NÚMERO DA PEÇA	ESPECIFICAÇÃO	QTD.	NOTAS
35	Conjunto do tubo	Z1B216001		1	
36	Tubo LS (L=466)	Z1B01802500		1	
37	Anel “O” 26×2	B161620260		1	
37	Conexão	Z1202001200		1	
38	Válvula de prioridade	W42116000	YXL-F160L-14N7-A	1	
39	Parafuso M8×70	B040810870		2	
39	Arruela 8-300HV	B060460802		2	
40	Conexão	Z1202001100		1	
40	Anel “O” 13.2×1.8	B160110132	GB/T3452.1-2005	1	
41	Conexão	Z1201905100		1	
42	Conjunto do tubo	Z1B01800900		1	
43	Conjunto do tubo de óleo (408)	Z1B01802700		1	
44	Conexão	Z1B01803100		2	
45	Mangueira de alta pressão	Z1B01801700		2	
46	Anel “O” 17×2.65	B160120170		4	
46	Conexão	Z3A01801500		4	

2017, Todos os direitos reservados - SEM Machinery

Conjunto do Cilindro de Direção

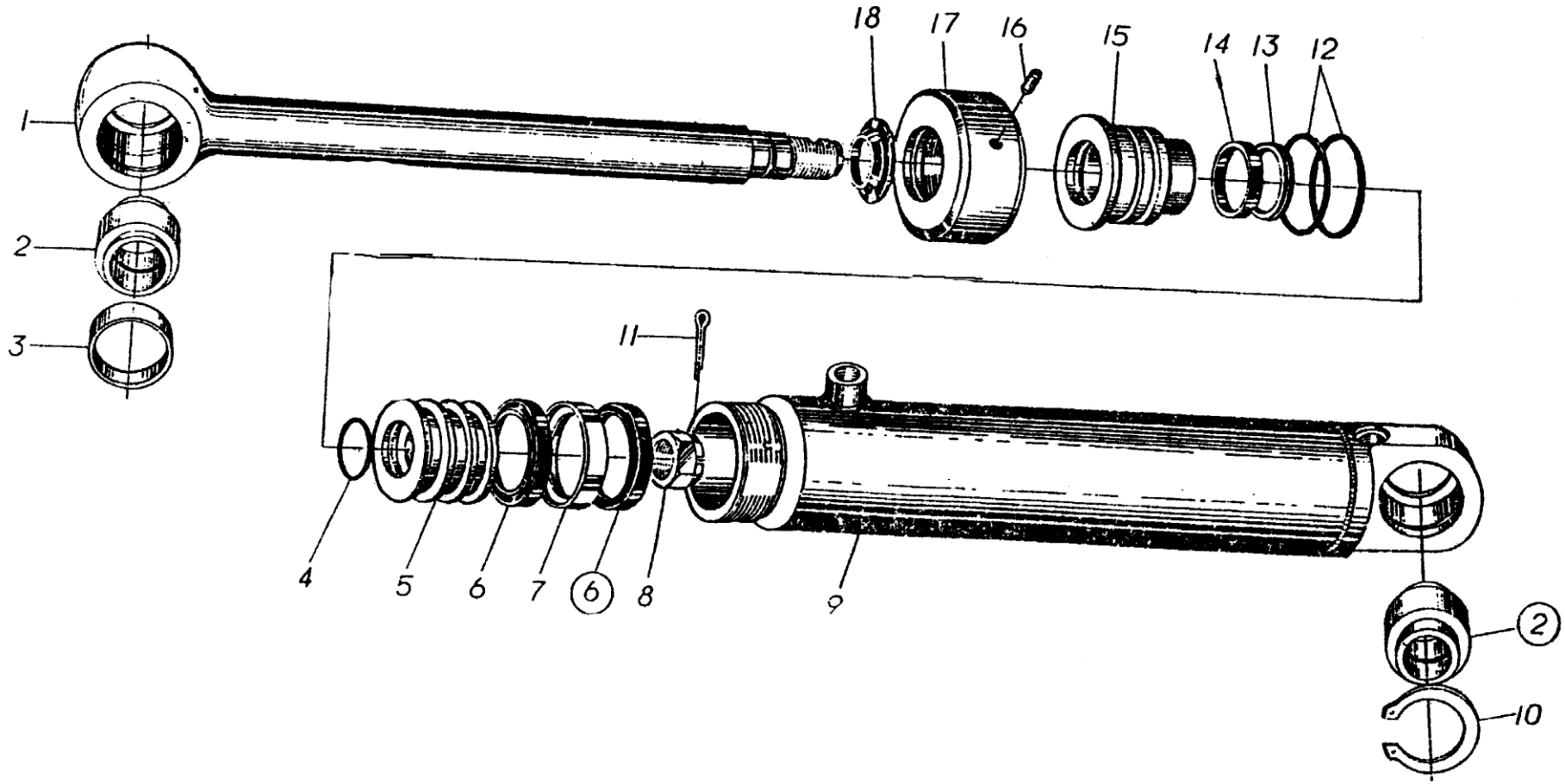

2017, Todos os direitos reservados - SEM Machinery

Conjunto do Cilindro de Direção

ITEM	DESCRIÇÃO DA PEÇA	NÚMERO DA PEÇA	ESPECIFICAÇÃO	QTD.	NOTAS
1	Haste do pistão	W050300090		1	
2	Rolamento	B120523022		2	
3	Anel de retenção	-		1	
4	Anel de retenção	-		1	
5	Pistão	W050300120		1	
6	Anel de vedação	-		2	
7	Anel guia	-		1	
8	Porca	-		1	
9	Corpo	W050300100		1	
10	Anel de retenção	-		1	
11	Pino	-		1	
12	Anel “O”	-		2	
13	Anel de vedação	-		1	
14	Anel guia	-		1	
15	Guia da luva	W050300110		1	
16	Parafuso	-		1	
17	Tampa	W050300130		1	
18	Guarda-pó	-		1	
-	Jogo de vedação do cilindro	W050200010		1	Tampa

2017, Todos os direitos reservados - SEM Machinery

Sistema Hidráulico do Dispositivo de Trabalho

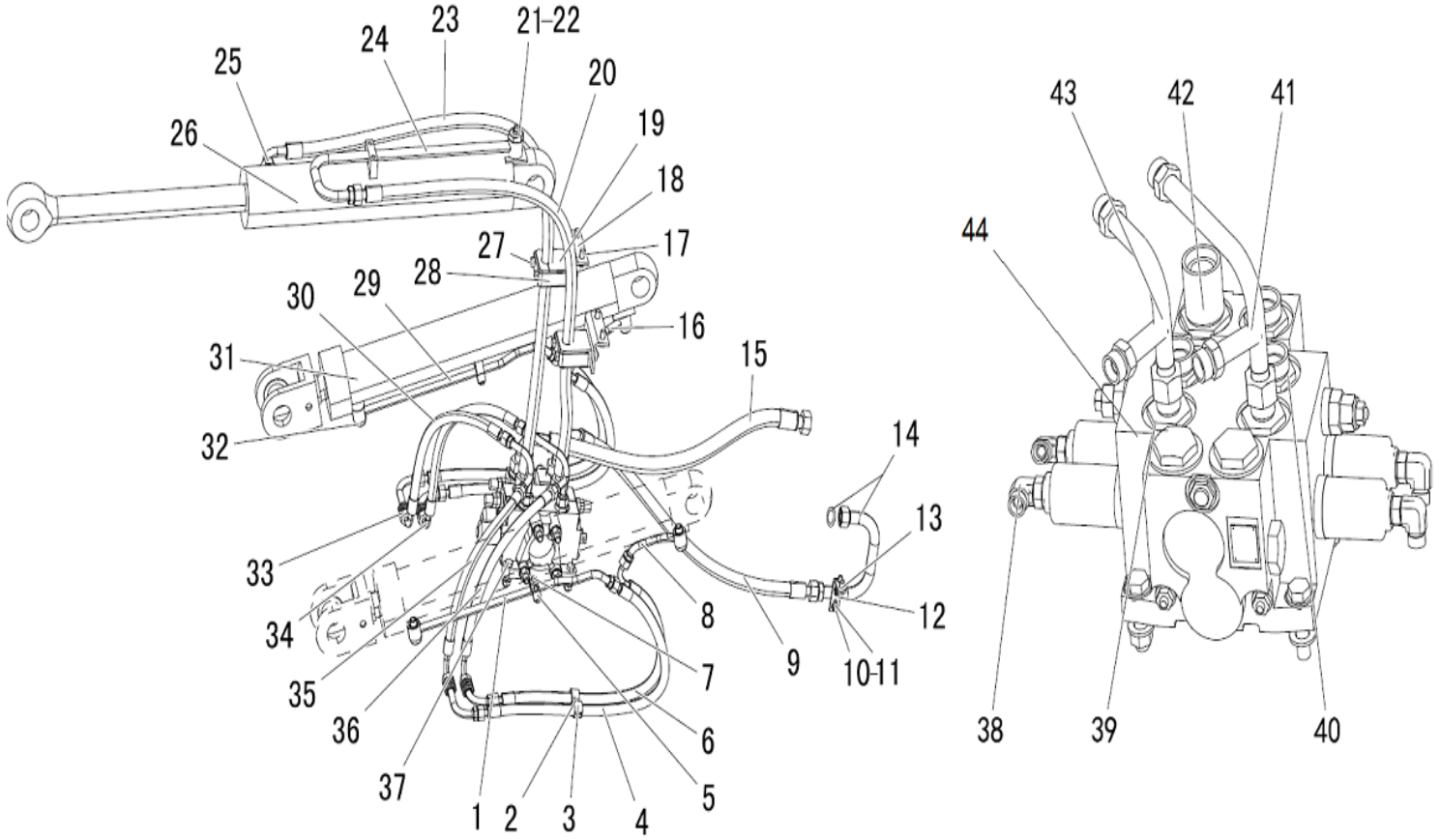

2017, Todos os direitos reservados - SEM Machinery

Sistema Hidráulico do Dispositivo de Trabalho

ITEM	DESCRIÇÃO DA PEÇA	NÚMERO DA PEÇA	ESPECIFICAÇÃO	QTD.	NOTAS
1	Conexão do tubo	Z1B202005		1	
2	Parafuso M6×20	B040910620	GB/T5783-2000	2	
2	Porca M6	B050330605	GB/T6170-2000	2	
2	Arruela 6-300HV	B060460602	GB/T97.1-2002	2	
3	Grampo do tubo	Z1201905000		4	
4	Mangueira de alta pressão Ø12.7	Z1B202020		2	
5	Grampo do tubo	Z110190070	ZL16D.19-7	2	
6	Mangueira de alta pressão Ø12.7	Z1B202026		2	
7	Parafuso M8×30	B040910830	GB/T5783-2000	4	
7	Arruela 8-300HV	B060460802	GB/T97.1-2002	4	
8	Conexão do tubo	Z1B202007		1	
9	Mangueira de alta pressão	Z1B01900800		1	
10	Parafuso U (M8×Ø300)	Z5B01900900		1	
11	Porca M8	B050330807	GB/T6170-2000	2	
11	Arruela 8-300HV	B060460802	GB/T97.1-2002	2	
12	Suporte	Z1B01900700		1	
13	Parafuso M10×20	B040911020	GB/T5783-2000	2	
13	Arruela 10-300HV	B060461002	GB/T97.1-2002	2	
14	Conjunto do tubo	Z1B01900500		1	

2017, Todos os direitos reservados - SEM Machinery

Sistema Hidráulico do Dispositivo de Trabalho (Continuação)

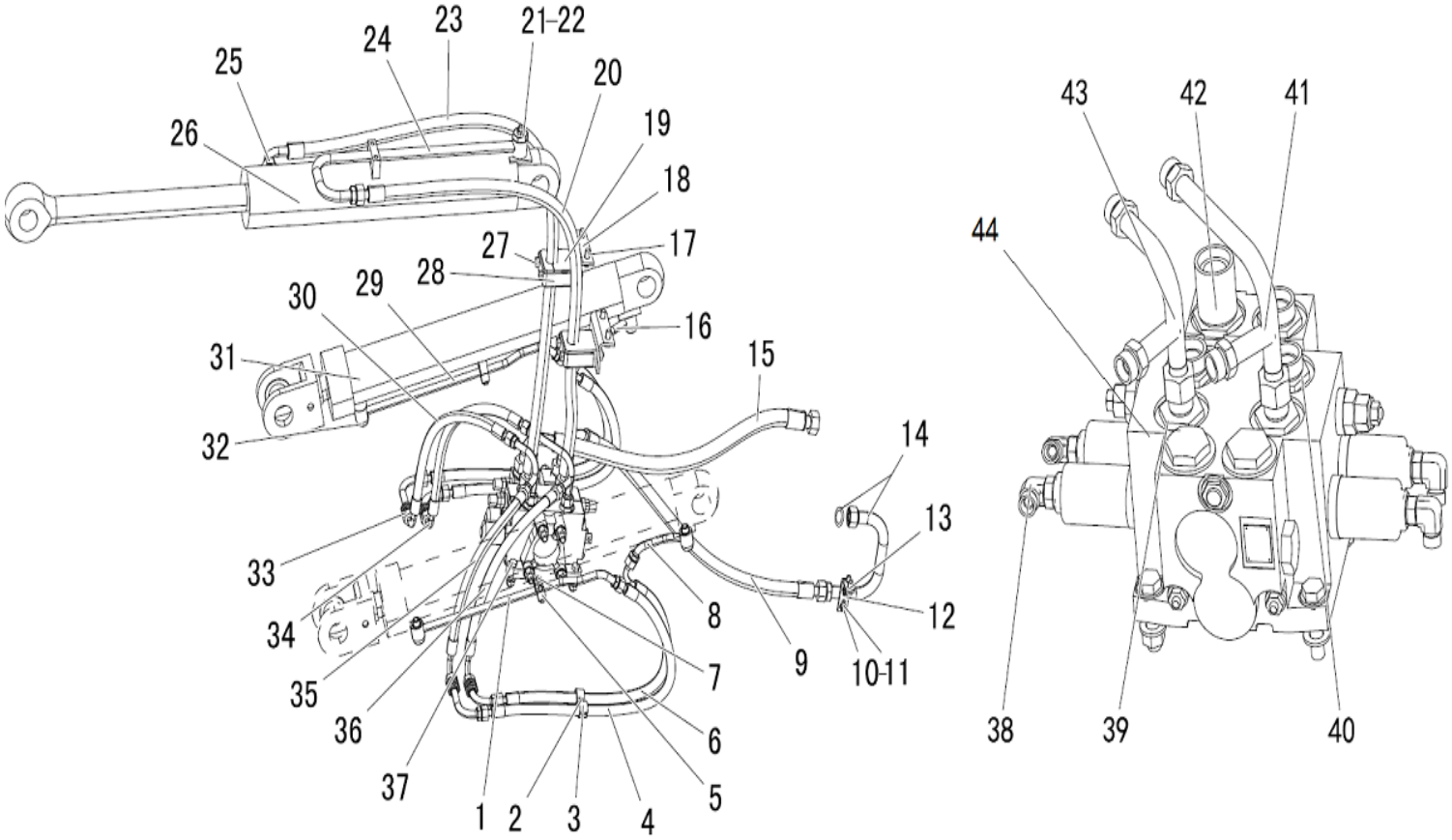

2017, Todos os direitos reservados - SEM Machinery

Sistema Hidráulico do Dispositivo de Trabalho (Continuação)

ITEM	DESCRIÇÃO DA PEÇA	NÚMERO DA PEÇA	ESPECIFICAÇÃO	QTD.	NOTAS
14	Anel “O” 20×1.8	B160110200	GB/T3452.1-2005	1	
15	Mangueira de alta pressão Ø25.4	Z1B202001		1	
16	Conexão do tubo	Z1B202011		1	
17	Parafuso M12×25	B040911225	GB/T5783-2000	4	
18	Placa de retenção	Z1B202013		2	
19	Grampo	Z1B202014		2	
20	Mangueira de alta pressão Ø19.1	Z1B202018		1	
21	Registro de pressão TC-D10	W152200000		1	
21	Parafuso oco	Z1201905400		1	
22	Anel “O” 23.6×3.55	B160130236	GB/T3452.1-2005	2	
23	Mangueira de alta pressão Ø19.1	Z1B202016		1	
24	Conjunto do tubo	Z1B202003		1	
25	Conexão	Z3A01702000		1	
25	Anel “O” 23.6×2.65	B160120236	GB/T3452.1-2005	1	
26	Cilindro de inclinação 100×542	W42098000		1	
27	Parafuso M12×110	B040860004	GB/T5782-2000	4	
27	Porca M12	B050331211	GB/T6170-2000	8	
27	Arruela 12-300HV	B060461203	GB/T97.1-2002	12	
28	Suporte	Z1B202015		2	

2017, Todos os direitos reservados - SEM Machinery

Sistema Hidráulico do Dispositivo de Trabalho (Continuação)

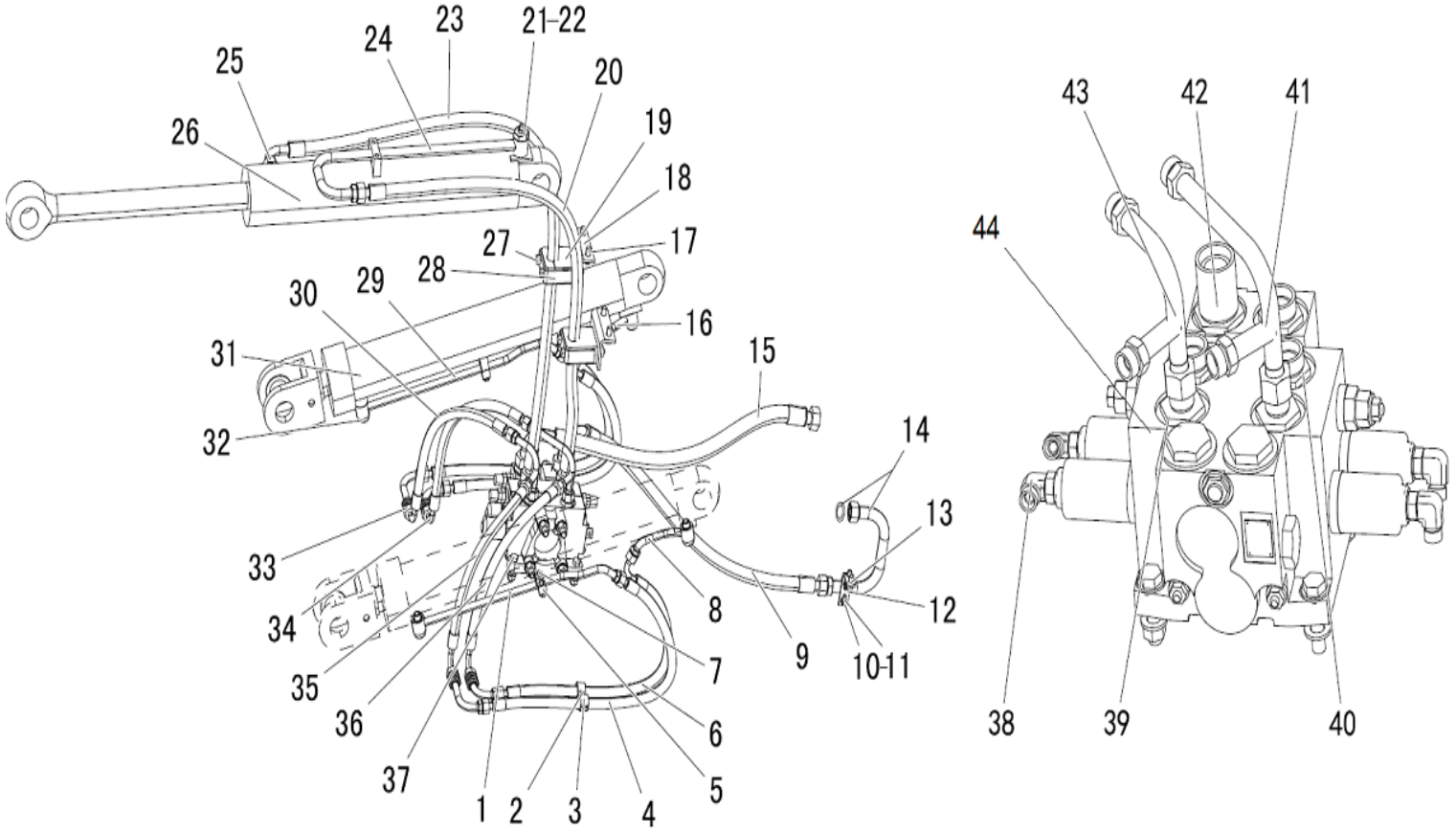

2017, Todos os direitos reservados - SEM Machinery

Sistema Hidráulico do Dispositivo de Trabalho (Continuação)

ITEM	DESCRIÇÃO DA PEÇA	NÚMERO DA PEÇA	ESPECIFICAÇÃO	QTD.	NOTAS
29	Conexão do tubo	Z1B202009		1	
30	Mangueira de alta pressão Ø12.7	Z1B202022		1	
31	Cilindro de levantamento 90×638	W42097000		2	
32	Parafuso oco	Z320180090	ZL30F.18-9	4	
32	Anel “O” 19×2.65	B160120190	GB/T3452.1-2005	8	
33	Conexão de levantamento	Z1201901400		2	
33	Porca M22×1.5	Z1B019029		8	
34	Conexão de abaixamento	Z1201901100		2	
35	Mangueira de alta pressão Ø12.7	Z1B202024		2	
36	Mangueira de alta pressão Ø12.7	Z1B202028		1	
37	Parafuso M12×50	B040911250	GB/T5783-2000	4	
38	Adaptador	W42000274		1	
39	Adaptador	W42000382		2	
40	Conexão	W42000384		3	
41	Conexão T	Z1B01900100		1	
42	Adaptador	W42000506		1	
43	Conexão T	Z1B01900300		1	
44	Válvula do dispositivo (controle hidráulico)	W42127000		1	

2017, Todos os direitos reservados - SEM Machinery

Cilindro de Inclinação

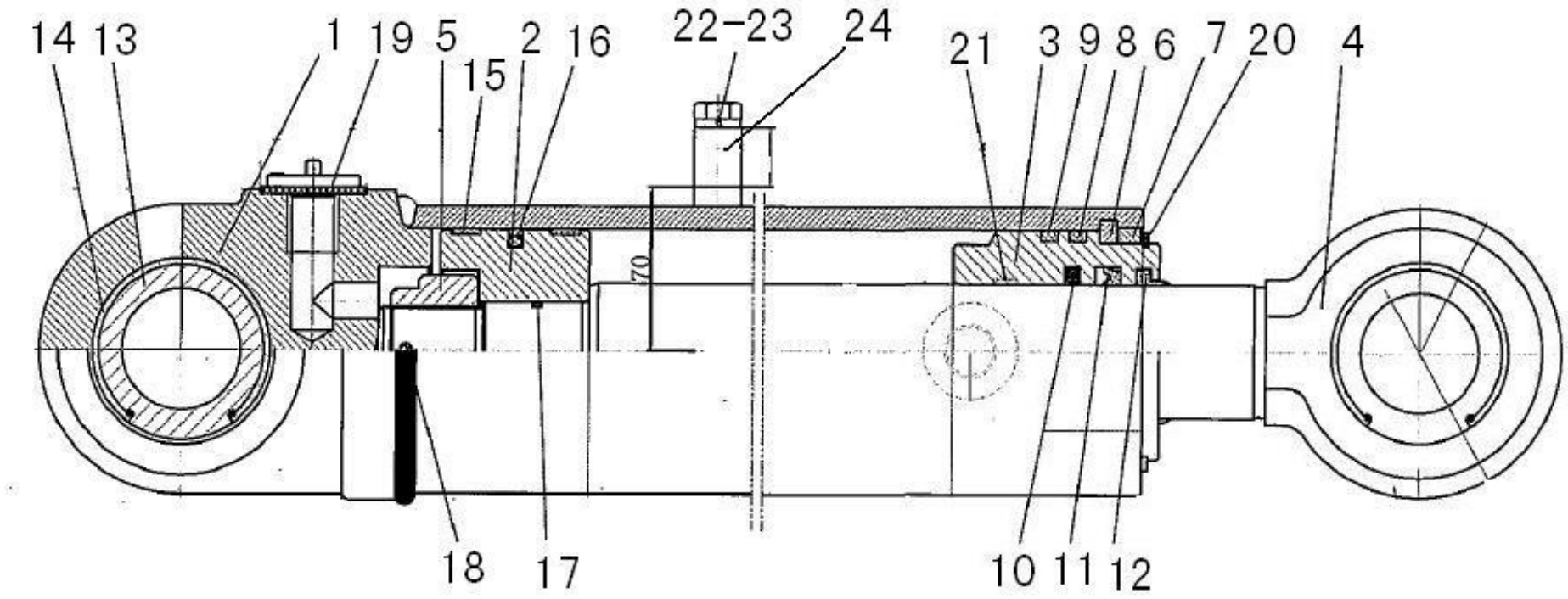

2017, Todos os direitos reservados - SEM Machinery

Cilindro de Inclinação

ITEM	DESCRIÇÃO DA PEÇA	NÚMERO DA PEÇA	ESPECIFICAÇÃO	QTD.	NOTAS
1	Carcaça	W42098010	ZL618-F-01	1	
2	Pistão	W42098020	ZL618-F-02	1	
3	Guia do colar	W42098030	ZL618-F-03	1	
4	Haste do pistão	W42098040	ZL618-F-04	1	
5	Porca	W42098050	ZL618-F-05	1	
13	Junção do rolamento	B120525035	GE50ES	2	
-	Jogo de vedação do cilindro	W42098060	-	1	

2017, Todos os direitos reservados - SEM Machinery

Cilindro de Levantamento

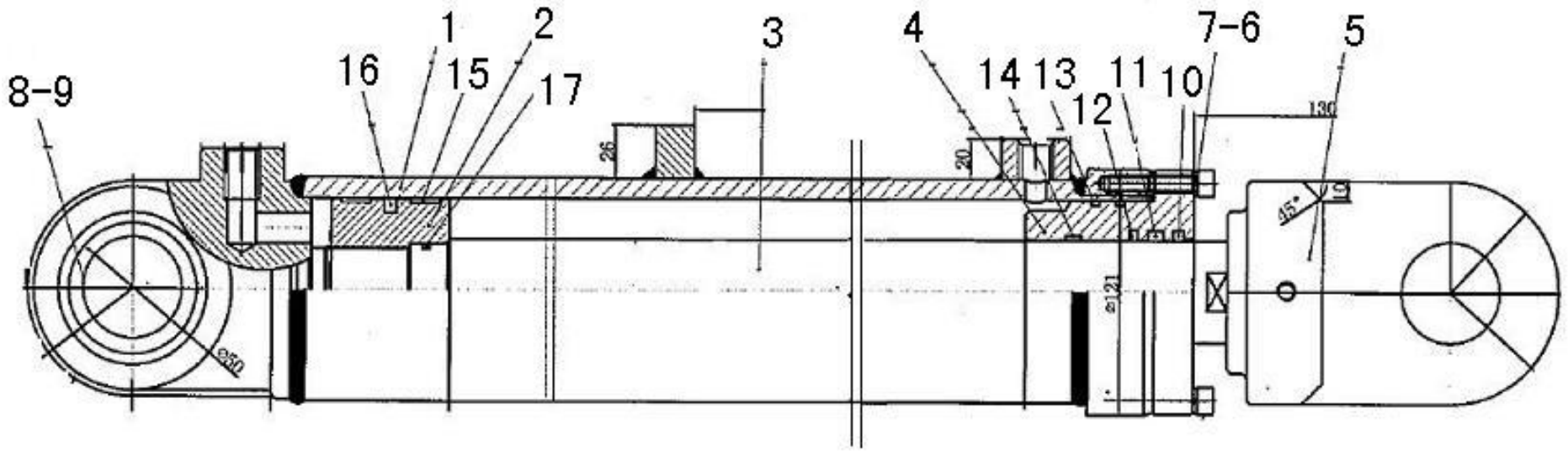

2017, Todos os direitos reservados - SEM Machinery

Cilindro de Levantamento

ITEM	DESCRIÇÃO DA PEÇA	NÚMERO DA PEÇA	ESPECIFICAÇÃO	QTD.	NOTAS
1	Carcaça	W42097010	ZL618-01	1	
2	Pistão	W42097020	ZL618-02	1	
3	Haste do pistão	W42097030	ZL618-03	1	
4	Guia do colar	W42097040	ZL618-04	1	
8	Junção do rolamento	B120525035	GE50ES	1	
-	Jogo de vedação do cilindro	W42097050		1	

2017, Todos os direitos reservados - SEM Machinery

Sistema Hidráulico Piloto

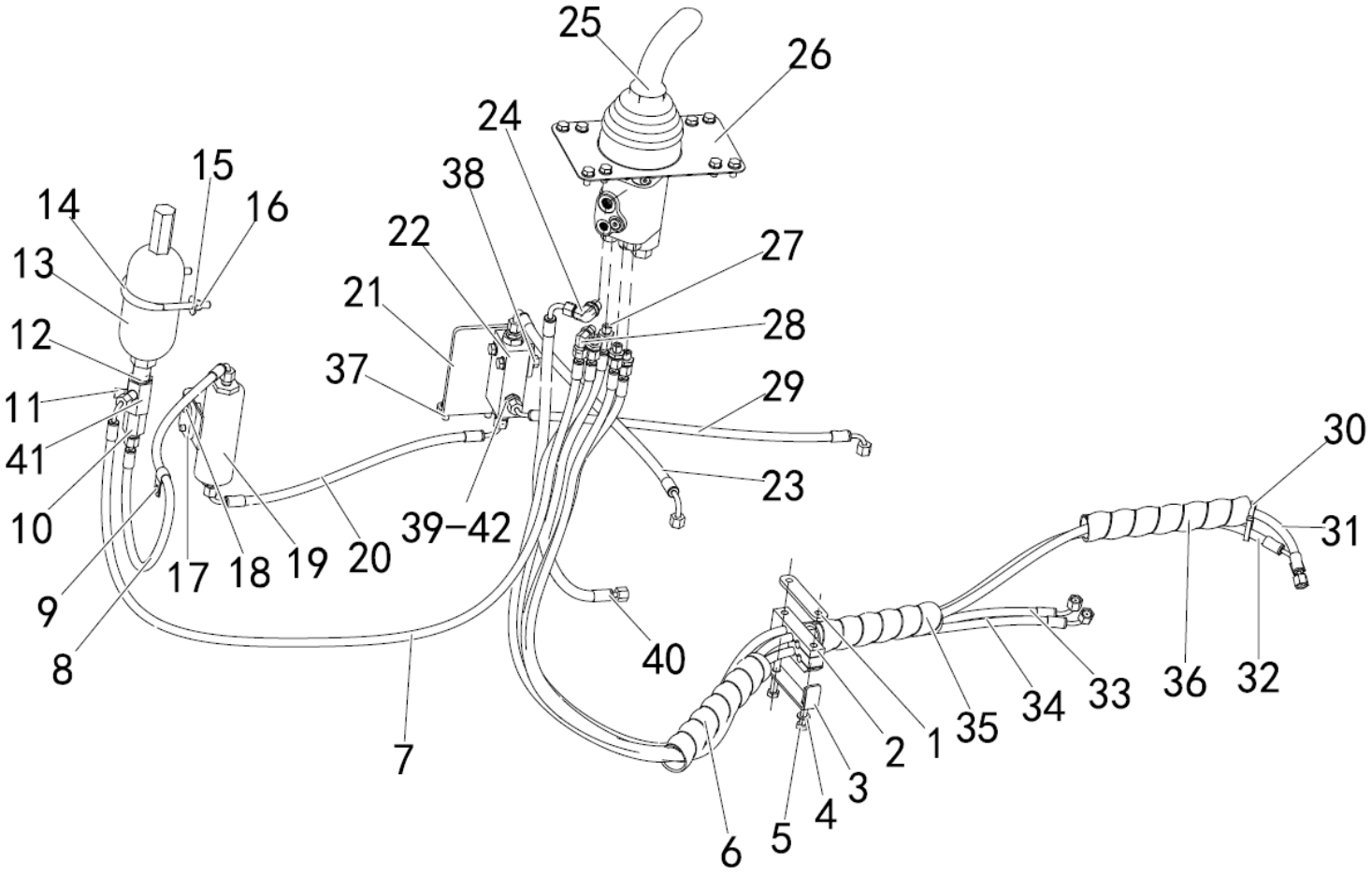

2017, Todos os direitos reservados - SEM Machinery

Sistema Hidráulico Piloto

ITEM	DESCRIÇÃO DA PEÇA	NÚMERO DA PEÇA	ESPECIFICAÇÃO	QTD.	NOTAS
1	Placa	Z1B205005		1	
2	Clipe	Z1B205021		1	
3	Placa	Z1B205024		1	
4	Arruela	B060461002		20	
5	Parafuso	B040811065		4	
6	Proteção	MG22013118		1	
7	Conjunto de mangueira	Z1B205008		1	
8	Conjunto de mangueira	Z1B205006		1	
9	Clipe do tubo	W44000031	ZL30F.22-9	1	Polipropileno
10	Válvula de retenção	W272400010B		1	
11	Adaptador	W152200000		1	
12	Anel “O”	B160120265		1	
13	Acumulador piloto	W110021000		1	
14	Parafuso “U” 45	Z520520930		1	
15	Arruela	B060331003		2	
16	Porca-trava	B500151013		2	
17	Suporte	Z1B205012		1	
18	Parafuso	B040911020		10	

2017, Todos os direitos reservados - SEM Machinery

Sistema Hidráulico Piloto (Continuação)

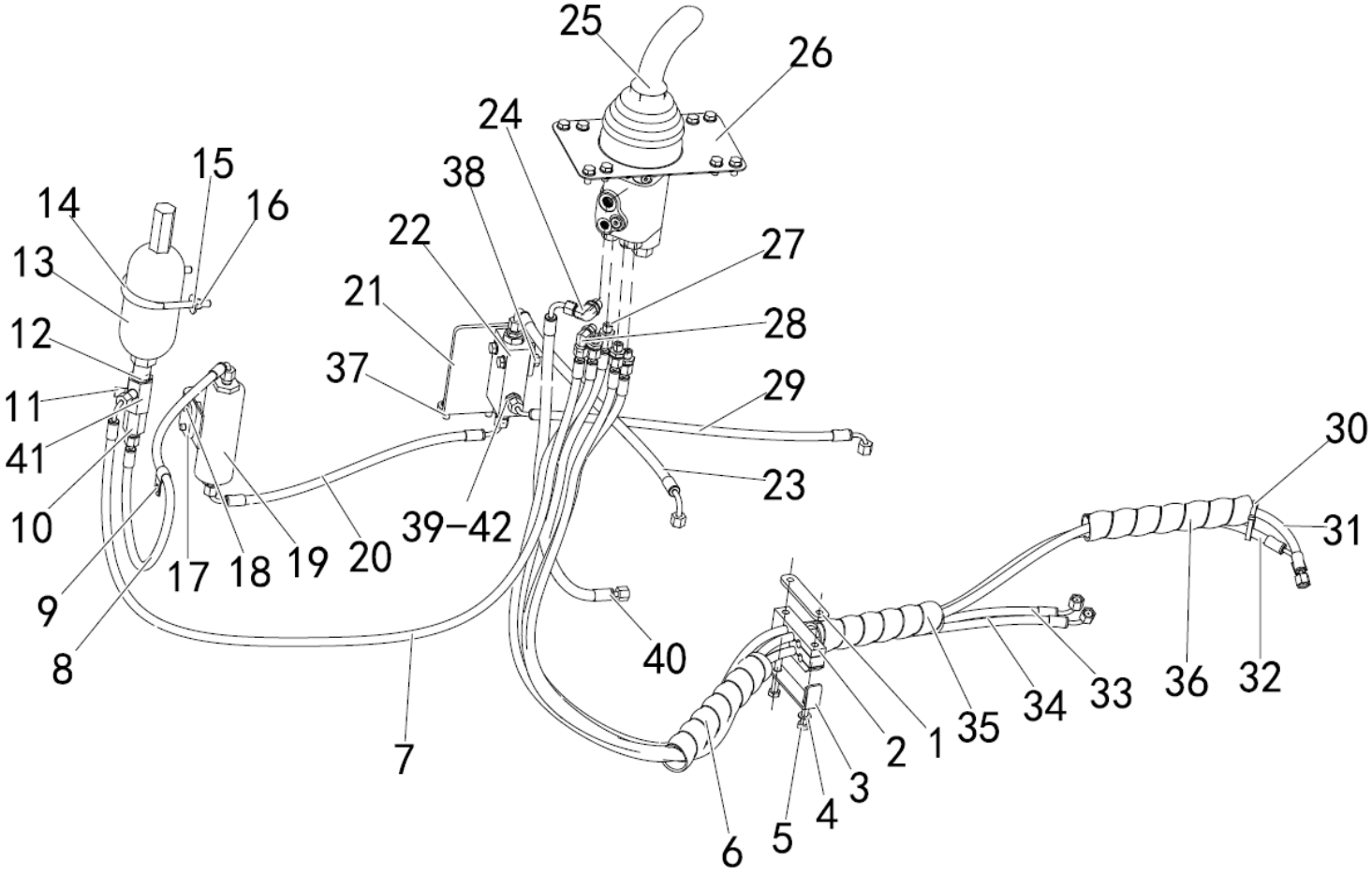

2017, Todos os direitos reservados - SEM Machinery

Sistema Hidráulico Piloto (Continuação)

ITEM	DESCRIÇÃO DA PEÇA	NÚMERO DA PEÇA	ESPECIFICAÇÃO	QTD.	NOTAS
19	Filtro de pressão (válvula piloto)	W110015500A		1	
	Filtro	W110015510A		1	
20	Conjunto da mangueira	Z1B205014		1	
21	Suporte	Z1B205013		1	
22	Interruptor de pressão	W42054000		1	
23	Conjunto da mangueira	Z1B205010		1	
24	Adaptador	W42000429		1	
25	Válvula piloto (2F)	W42131000		1	
26	Placa	Z1B708006		1	
27	Conexão	Z520520920		2	
28	União	W154700010		1	
29	Conjunto da mangueira	Z1B205016		1	
30	Clipe	W110001370		1	
31	Conjunto da mangueira	Z1B205025		1	
32	Conjunto da mangueira	Z1B205018		1	
33	Conjunto da mangueira	Z1B205001		1	
34	Conjunto da mangueira	Z1B248001		1	
35	Protetor	Z1B248003		1	

2017, Todos os direitos reservados - SEM Machinery

Sistema Hidráulico Piloto (Continuação)

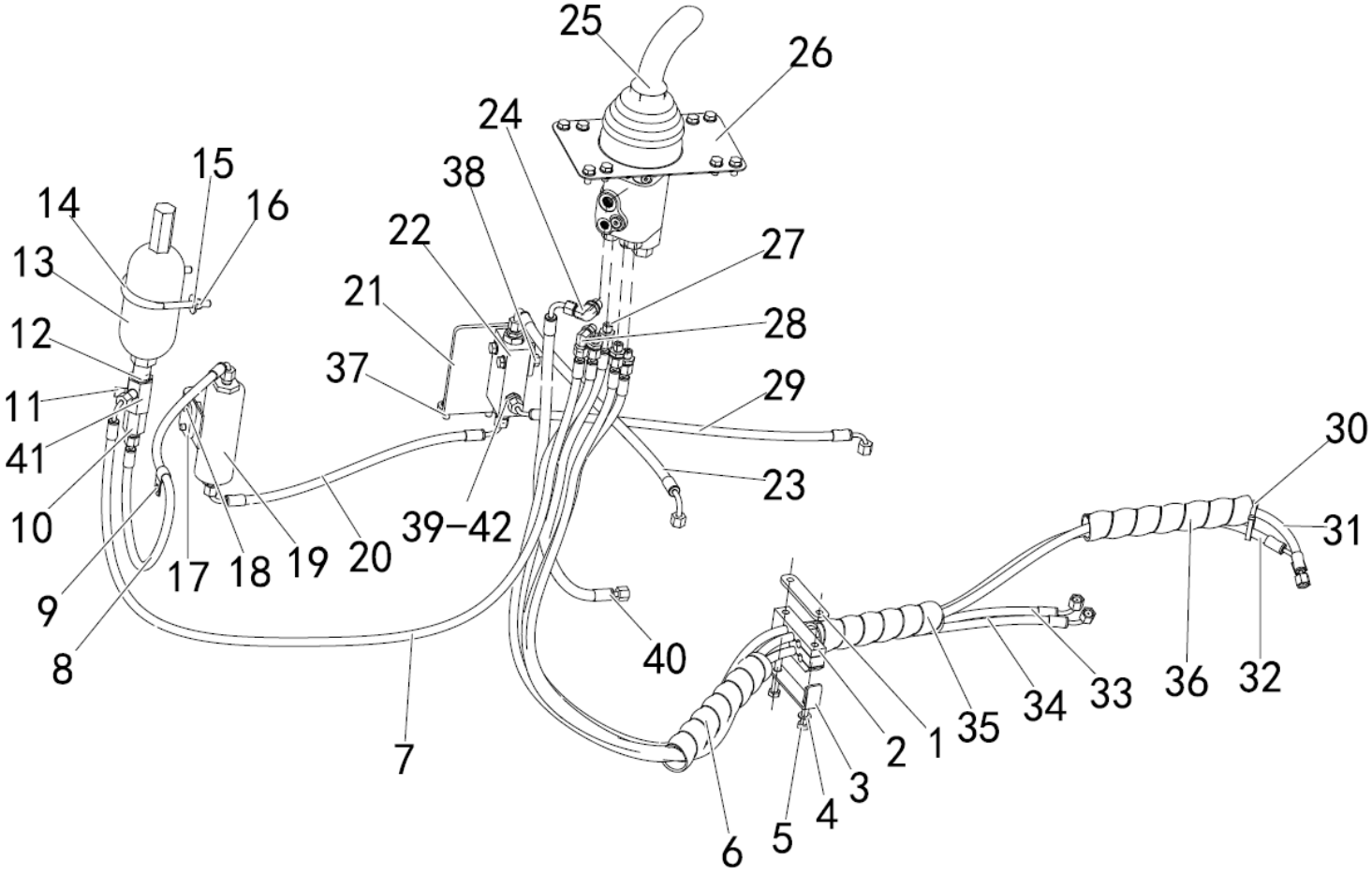

2017, Todos os direitos reservados - SEM Machinery

Sistema Hidráulico Piloto (Continuação)

ITEM	DESCRIÇÃO DA PEÇA	NÚMERO DA PEÇA	ESPECIFICAÇÃO	QTD.	NOTAS
36	Proteção	MG22013119		1	
37	Parafuso	B040911025		1	
38	Porca	B050331008		4	
39	Anel “O”	B160120112		2	
40	Conjunto da mangueira	Z1B205022		1	
41	Conexão “T”	Z5B031019		1	
42	Conexão	Z6B01800500		1	

2017, Todos os direitos reservados - SEM Machinery

Sistema de Arrefecimento

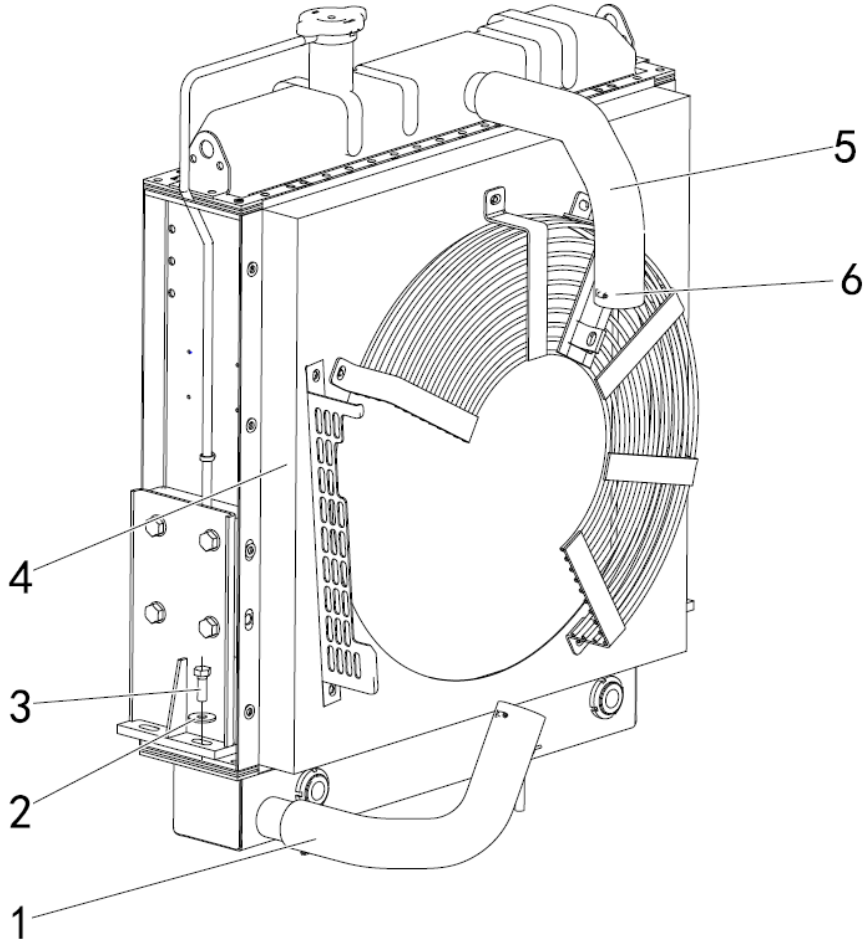

2017, Todos os direitos reservados - SEM Machinery

Sistema de Arrefecimento

ITEM	DESCRIÇÃO DA PEÇA	NÚMERO DA PEÇA	ESPECIFICAÇÃO	QTD.	NOTAS
1	Mangueira de saída	Z1D009002		1	
2	Arruela	B060331003		4	
3	Parafuso	B040911030		4	
4	Conjunto do radiador	W47220000		1	
5	Mangueira de entrada	Z1D009001		1	
6	Abraçadeira	B190120600		4	

2017, Todos os direitos reservados - SEM Machinery

Conjunto do Radiador

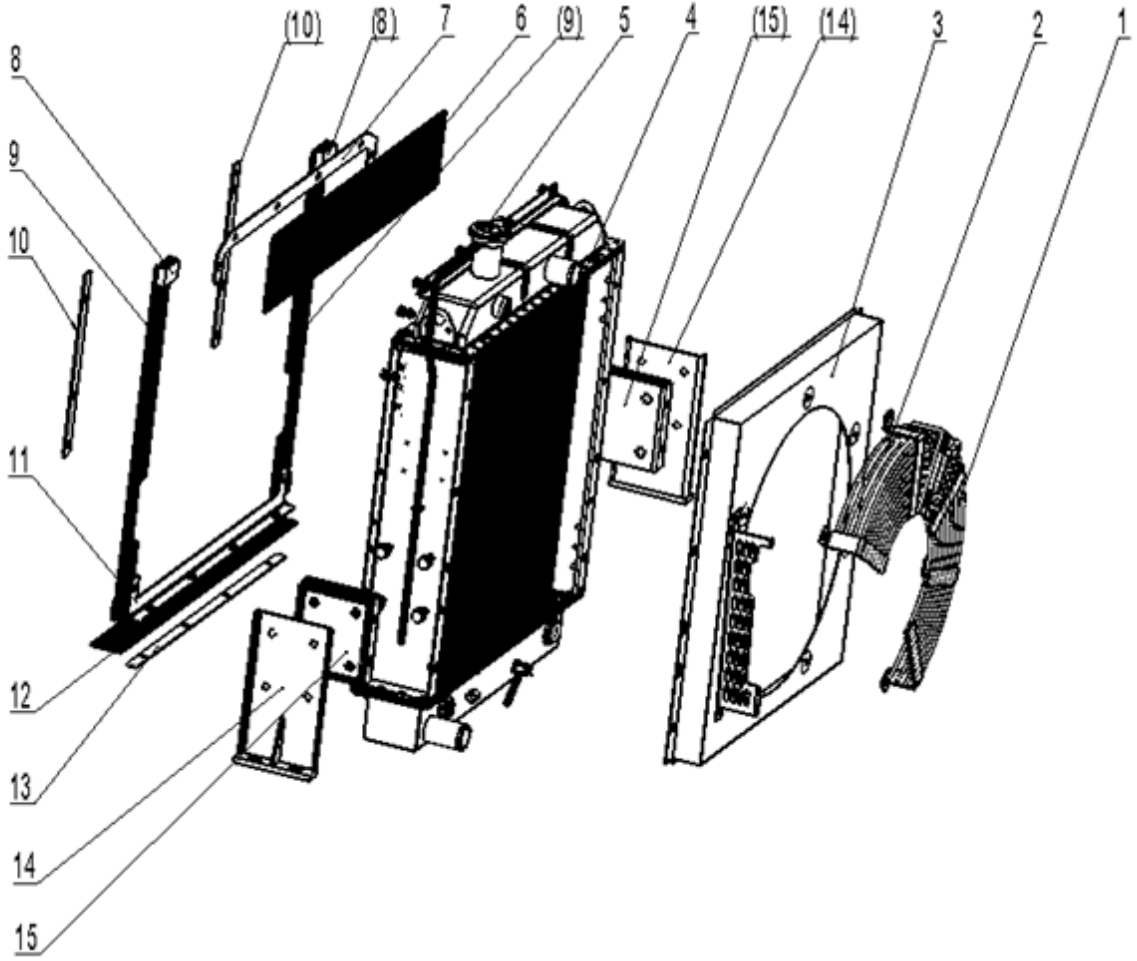

2017, Todos os direitos reservados - SEM Machinery

Conjunto do Radiador

ITEM	DESCRIÇÃO DA PEÇA	NÚMERO DA PEÇA	ESPECIFICAÇÃO	QTD.	NOTAS
1	Conjunto da proteção 1	W47220010		1	
2	Conjunto da proteção 2	W47220020		1	
3	Conjunto do defletor	W47220030		1	
4	Conjunto do radiador	W47220040		1	
5	Tampa	W0138000010		1	
6	Placa superior	W47220050		1	
7	Clipe da placa superior	W47220060		1	
8	Espuma de vedação	W47220070		2	
9	Placa lateral	W47220080		2	
10	Clipe da placa lateral	W47220090		2	
11	Placa inferior	W47220100		1	
12	Placa inferior	W47220110		1	
13	Clipe da placa inferior	W47220120		1	
14	Suporte	W47220130		2	
15	Conjunto do coxim	W47220140		2	

2017, Todos os direitos reservados - SEM Machinery

Motor Diesel

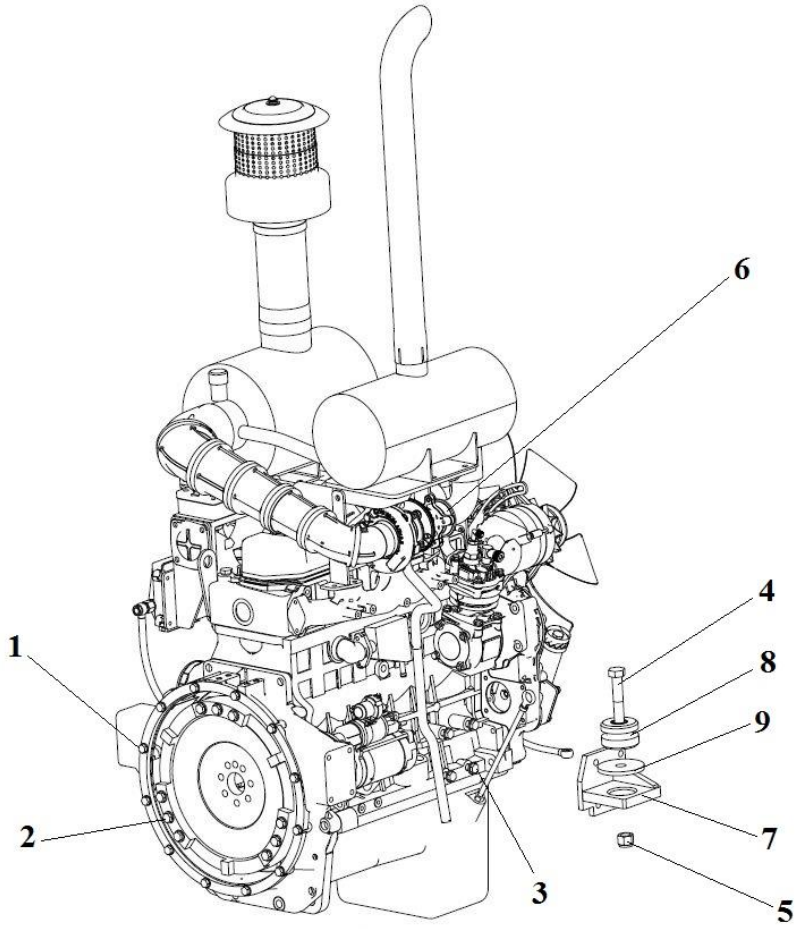

2017, Todos os direitos reservados - SEM Machinery

Motor Diesel

ITEM	DESCRIÇÃO DA PEÇA	NÚMERO DA PEÇA	ESPECIFICAÇÃO	QTD.	NOTAS
1	Parafuso	B040911030		12	
1	Arruela	B060461002		12	
2	Parafuso	B040911225		9	
2	Arruela	B060461203		8	
3	Parafuso	B040911230		8	
3	Arruela	B060461203		9	
4	Parafuso	B040810008		2	
5	Porca	B050212017		2	
6	Motor Diesel	W47221000		1	
7	Suporte do motor	Z1B01401300		1	
8	Coxim do motor	Z1B01401400		2	
9	Calço	Z1B01401800		2	
0	Clipe	W370000370A		4	

2017, Todos os direitos reservados - SEM Machinery

Isolante Acústico

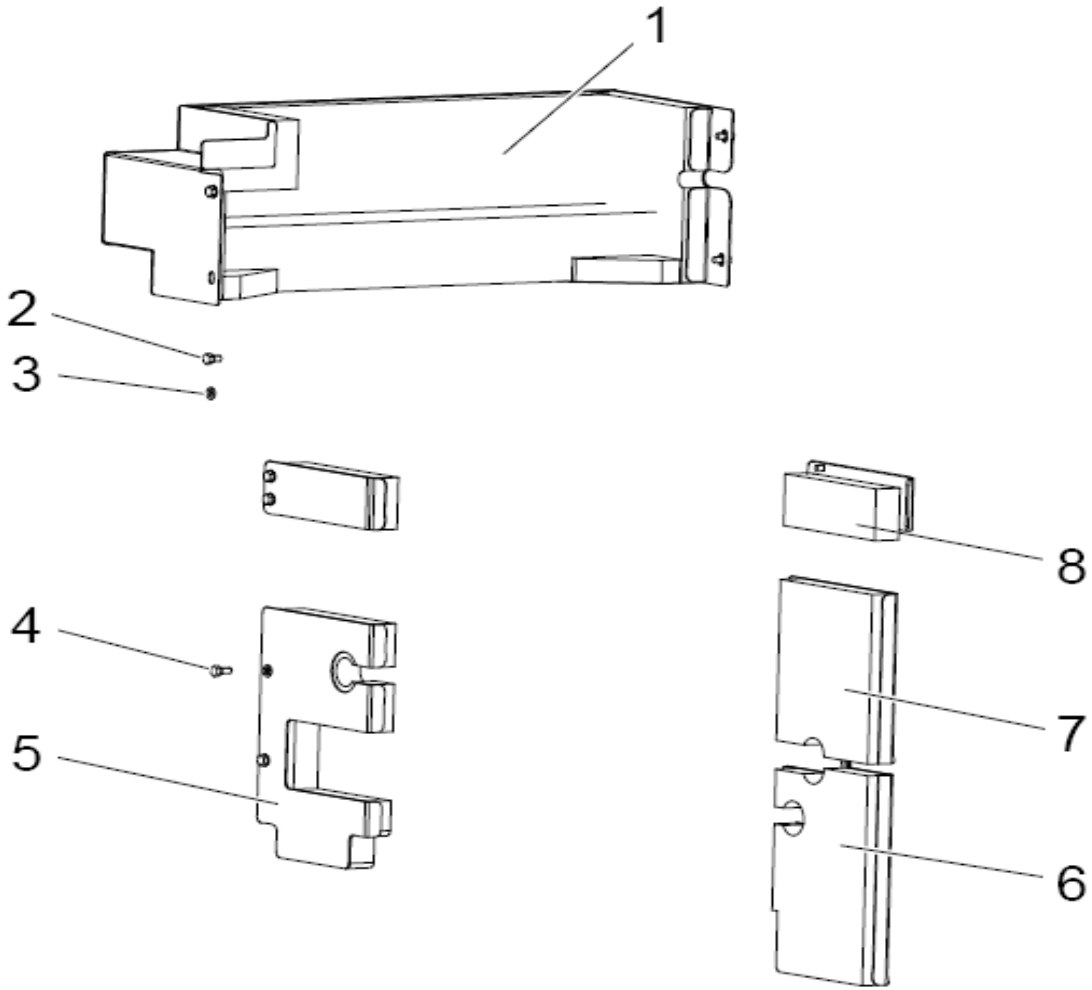

2017, Todos os direitos reservados - SEM Machinery

Isolante Acústico

ITEM	DESCRIÇÃO DA PEÇA	NÚMERO DA PEÇA	ESPECIFICAÇÃO	QTD.	NOTAS
1	Isolante acústico inferior	Z1B517003		1	
2	Parafuso M10x16	B040911016	GB/T5783-2000	8	
3	Arruela 10	B060411002	GB/T97.1-2002	14	
4	Parafuso M10x20	B040911020	GB/T5783-2000	4	
5	Isolante acústico direito	Z1B517004		1	
6	Isolante acústico esquerdo	Z1B517030		1	
7	Isolante acústico esquerdo	Z1B517036		1	
8	Isolante acústico da tampa	Z1B517002		2	

2017, Todos os direitos reservados - SEM Machinery

Conjunto do Tanque de Combustível

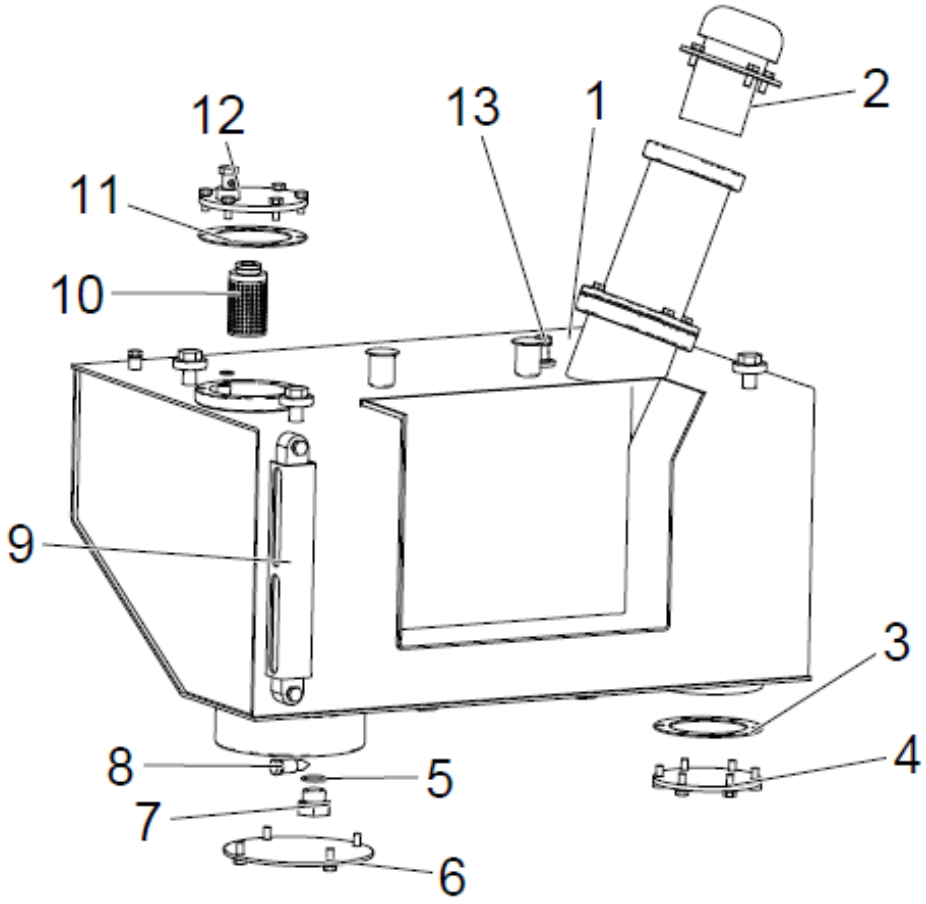

2017, Todos os direitos reservados - SEM Machinery

Conjunto do Tanque de Combustível

ITEM	DESCRIÇÃO DA PEÇA	NÚMERO DA PEÇA	ESPECIFICAÇÃO	QTD.	NOTAS
1	Conjunto do tanque de combustível	NZ1D51300100		1	
2	Elemento do filtro Ql-8	W110001460		1	
3	Espaçador da vedação	Z3B01301400		1	
4	Placa do flange	Z1B01302200		1	
5	Anel “O”	B160120265		1	
6	Placa do flange	Z5B514008		1	
7	Bujão	Z5B01302500		1	
8	Núcleo do dreno de óleo	Z320130020		1	
9	Medidor de nível	W110021283		1	
10	Filtro	Z610180200		1	
11	Espaçador da vedação	Z3B01301400		1	
12	Conjunto do duto de sucção	Z1B01301500		1	
13	Duto do retorno de óleo	Z1B013041		1	
-	Parafuso M8x20	B040910820		26	
-	Arruela	B060410802		24	

2017, Todos os direitos reservados - SEM Machinery

Conjunto do Tanque Hidráulico 1

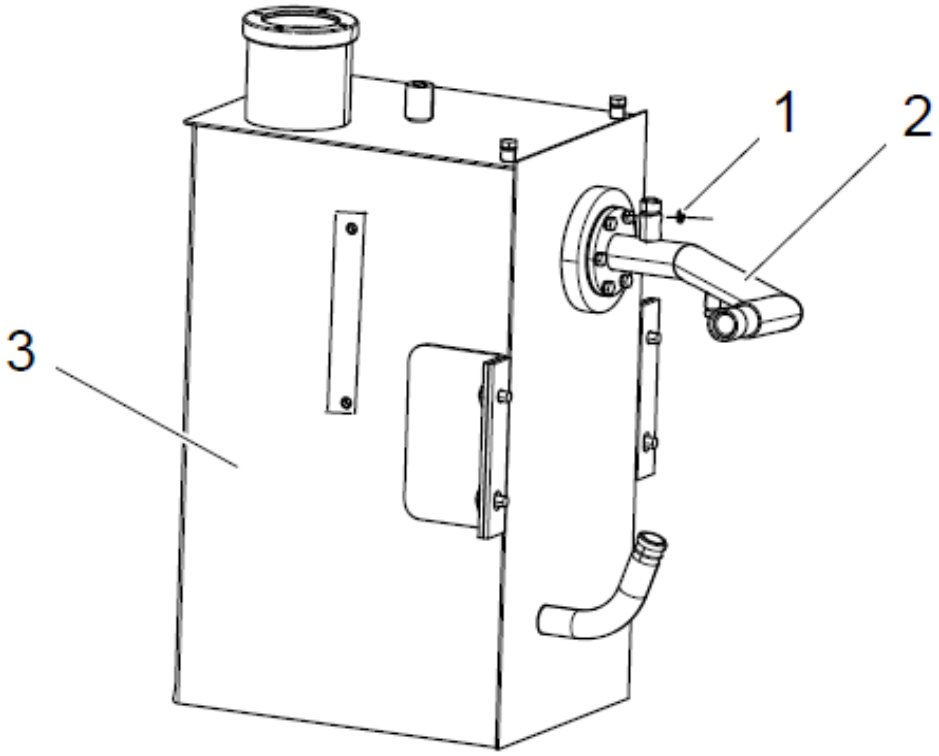

2017, Todos os direitos reservados - SEM Machinery

Conjunto do Tanque Hidráulico 1

ITEM	DESCRIÇÃO DA PEÇA	NÚMERO DA PEÇA	ESPECIFICAÇÃO	QTD.	NOTAS
1	Conjunto do tanque hidráulico 616B	NZ1B0200000010		1	
2	Junta de vedação combinada A8	B060810802		6	
3	Parafuso M8×20	B040910820		6	
4	Conjunto da conexão de retorno	Z1B521001		1	
5	Parafuso M8×20	B040911225		4	
6	Arruela 12-200Hv	B060331203		4	

2017, Todos os direitos reservados - SEM Machinery

Conjunto do Tanque Hidráulico 2

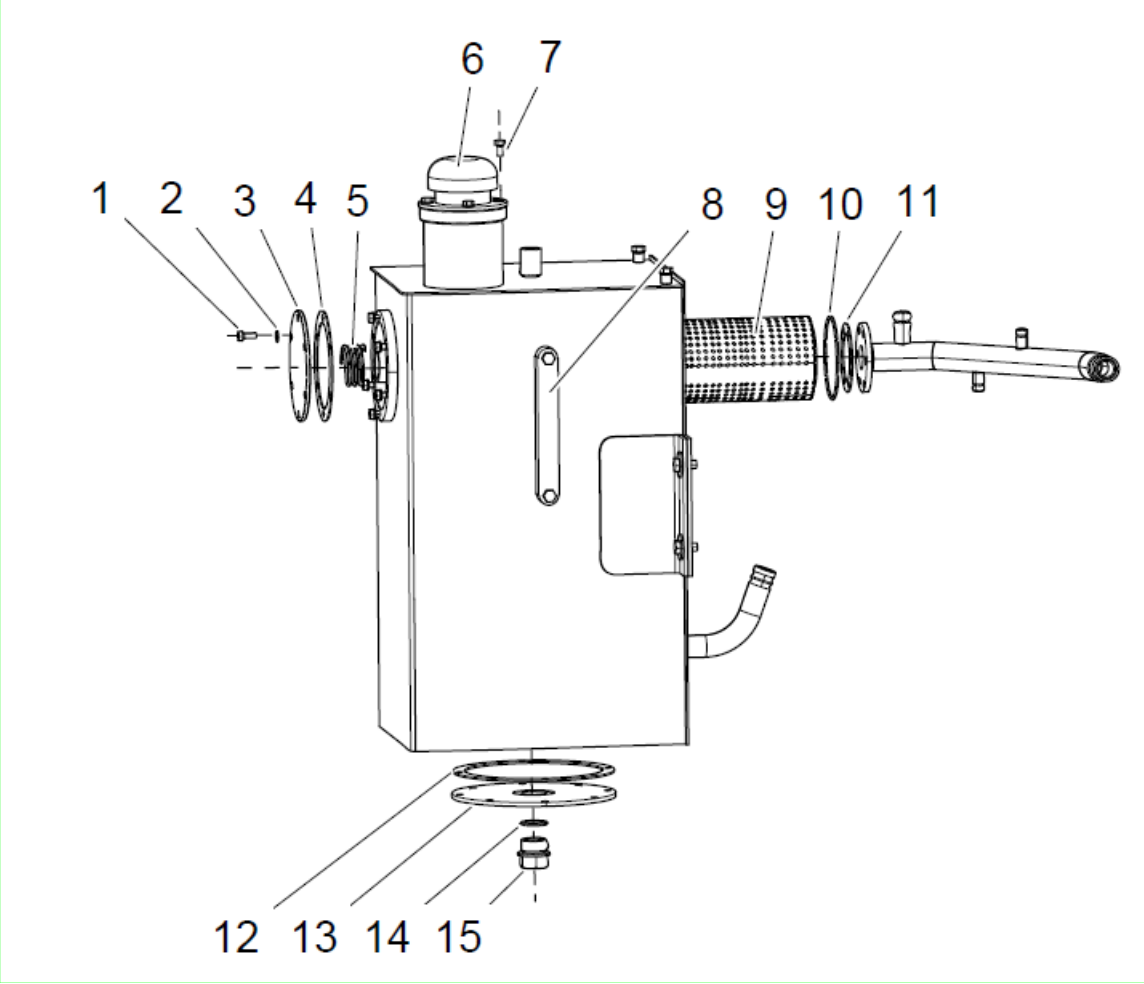

2017, Todos os direitos reservados - SEM Machinery

Conjunto do Tanque Hidráulico 2

ITEM	DESCRIÇÃO DA PEÇA	NÚMERO DA PEÇA	ESPECIFICAÇÃO	QTD.	NOTAS
1	Parafuso M8×20	B040910820	GB/T5783-2000	20	
2	Arruela 8	B060410802	GB/T97.1-2002	18	
3	Flange	Z110140200	ZL16D.14.2	1	
4	Junta de vedação	Z110140010	ZL16D.14-1	1	
5	Mola	Z510270010	ZL50D.27-1	1	
6	Filtro de reabastecimento	W110001460	QL-8	1	
7	Parafuso M8×16	B040910816	GB/T5783-2000	4	
8	Medidor de nível	W110021285	L=200	1	
9	Tela do retorno de óleo	W110005670	ZL16F	1	
10	Anel “O” 32.5×3.55	B160131150		1	
11	Junta de vedação	Z320200030	ZL30F.20-3	1	
12	Junta de vedação	Z510240030		1	
13	Flange	Z1201300400		1	
14	Anel “O” 32.5×3.55	B160130325		1	
15	Bujão	Z640060320		1	

2017, Todos os direitos reservados - SEM Machinery

Conjunto da Tampa do Motor

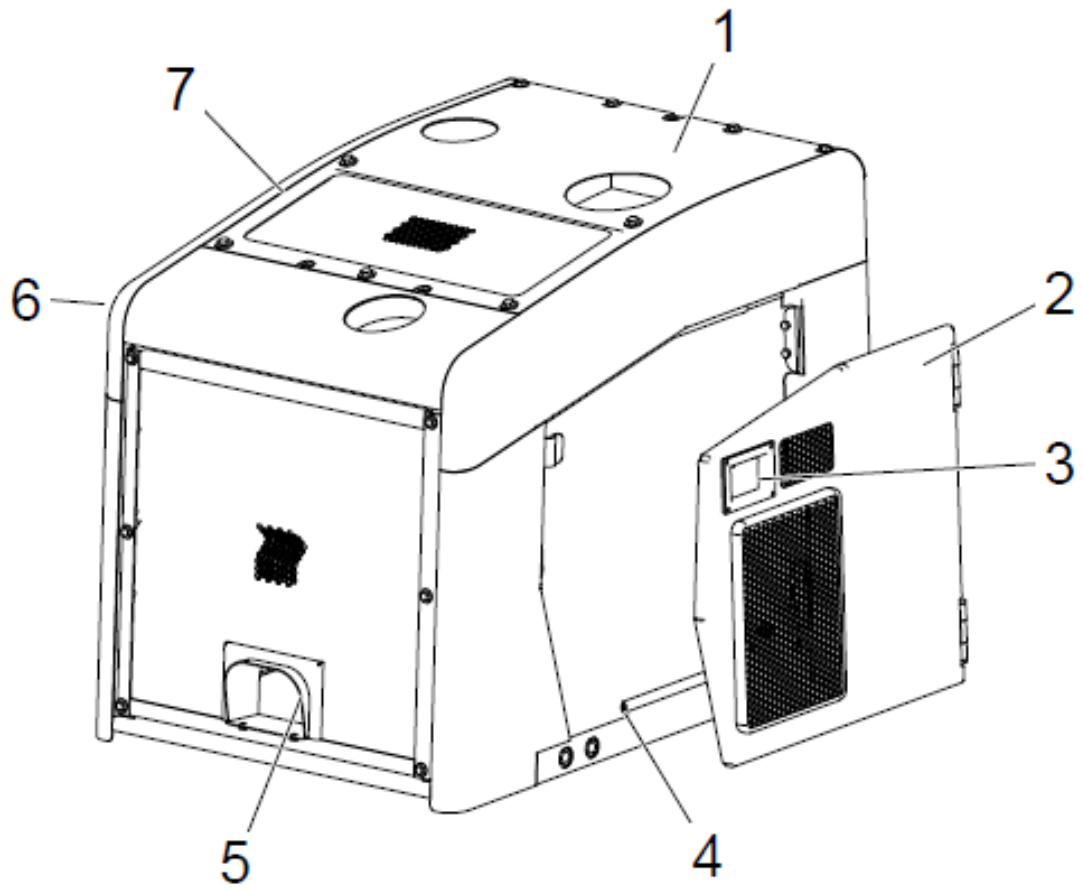

2017, Todos os direitos reservados - SEM Machinery

Conjunto da Tampa do Motor

ITEM	DESCRIÇÃO DA PEÇA	NÚMERO DA PEÇA	ESPECIFICAÇÃO	QTD.	NOTAS
1	Conjunto da tampa do motor	NZ1D51200100		1	
2	Conjunto da tampa direita	Z1D512028		1	
3	Conjunto da trava da tampa	W110002390		1	
4	Guarnição da tampa	W380000200B		1	
5	Conjunto da grade	Z1D512038		1	
6	Conjunto da tampa esquerda	Z1D512034		1	
7	Conjunto da trava das tampas laterais	W110002390		2	

2017, Todos os direitos reservados - SEM Machinery

Suporte da Válvula Piloto

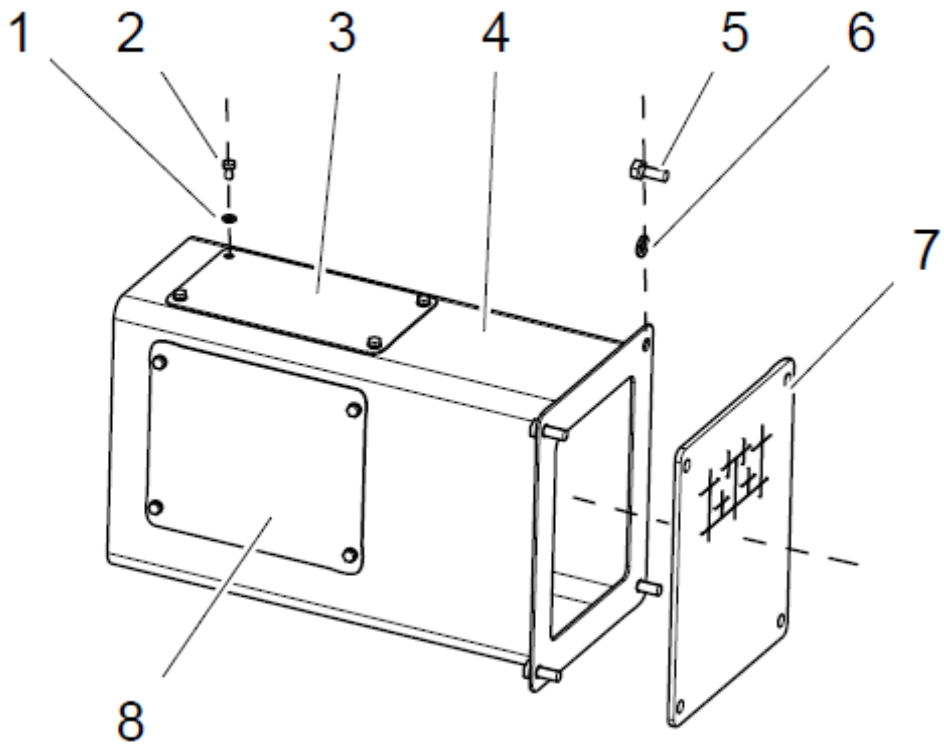

2017, Todos os direitos reservados - SEM Machinery

Suporte da Válvula Piloto

ITEM	DESCRIÇÃO DA PEÇA	NÚMERO DA PEÇA	ESPECIFICAÇÃO	QTD.	NOTAS
1	Arruela 6	B060410602		8	
2	Parafuso M6x12	B040910612		8	
3	Tampa de manutenção	Z1B708009		1	
4	Suporte	Z1B708001		1	
5	Parafuso M10x25	B040911025		4	
6	Arruela 10	B060411002		4	
7	Espaçador	Z1B708005		1	
8	Tampa de Manutenção	Z1B708008		1	

2017, Todos os direitos reservados - SEM Machinery

Conjunto do Piso e da Escada Esquerda

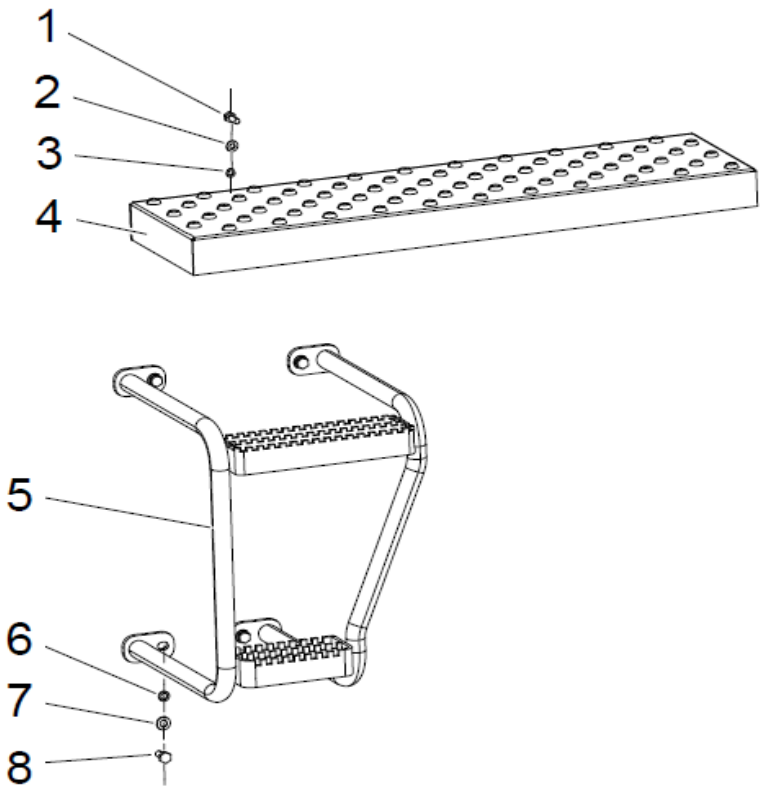

2017, Todos os direitos reservados - SEM Machinery

Conjunto do Piso e da Escada Esquerda

ITEM	DESCRIÇÃO DA PEÇA	NÚMERO DA PEÇA	ESPECIFICAÇÃO	QTD.	NOTAS
1	Parafuso M10×30	B040911030	GB/T5783-2000	4	
2	Arruela 10	B060421002	GB/T97.1-2002	4	
3	Arruela 10	B060111003	GB/93-1987	4	
4	Conjunto do piso esquerdo	Z1B02500100		1	
5	Conjunto da escada e corrimão esquerdo	Z1B02500200		1	
6	Arruela 12	B060111203	GB/93-1987	4	
7	Arruela 12	B060411203	GB/T97.1-2002	4	
8	Parafuso M12×25	B040911225	GB/T5783-2000	4	

2017, Todos os direitos reservados - SEM Machinery

Conjunto do Braço de Levantamento

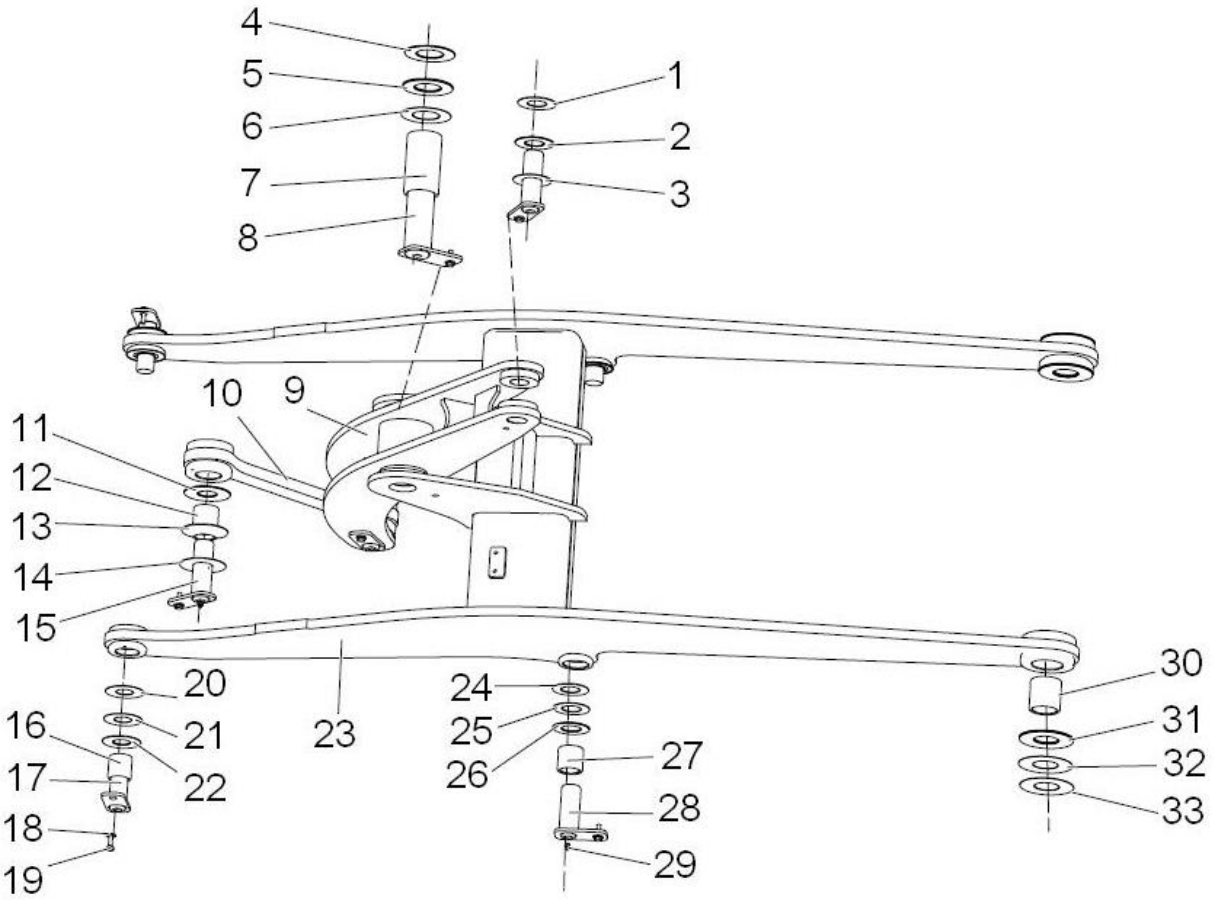

2017, Todos os direitos reservados - SEM Machinery

Conjunto do Braço de Levantamento

ITEM	DESCRIÇÃO DA PEÇA	NÚMERO DA PEÇA	ESPECIFICAÇÃO	QTD.	NOTAS
1	Calço de ajuste t2	Z1200101000		1	
2	Calço de ajuste t1.5	Z1200101100		2	
3	Calço de ajuste t1	Z1200101200		2	
4	Calço de ajuste t1	Z1200100900		2	
5	Calço de ajuste t1.5	Z1200100800		2	
6	Calço de ajuste t2	Z1200100700		1	
7	Bucha	Z110010040		1	
8	Pino do balancim	Z110010580		1	
9	Conjunto do balancim	Z1B106004		1	
10	Conjunto da haste	Z1B106001		1	
11	Calço de ajuste t1	Z1200100600		4	
12	Bucha 11	Z110010030		2	
13	Calço de ajuste t1.5	Z1200100500		4	
14	Calço de ajuste t2	Z1200100400		2	
15	Pino do eixo	Z110010550		3	
16	Bucha	Z110010050		2	
17	Conjunto do pino da caçamba	Z110010640		2	
18	Arruela 16-200HV	B060331602	GB96.1-2002	8	
19	Parafuso M16×30	B040911630	GB/T5783-2000	8	

2017, Todos os direitos reservados - SEM Machinery

Conjunto do Braço de Levantamento (Continuação)

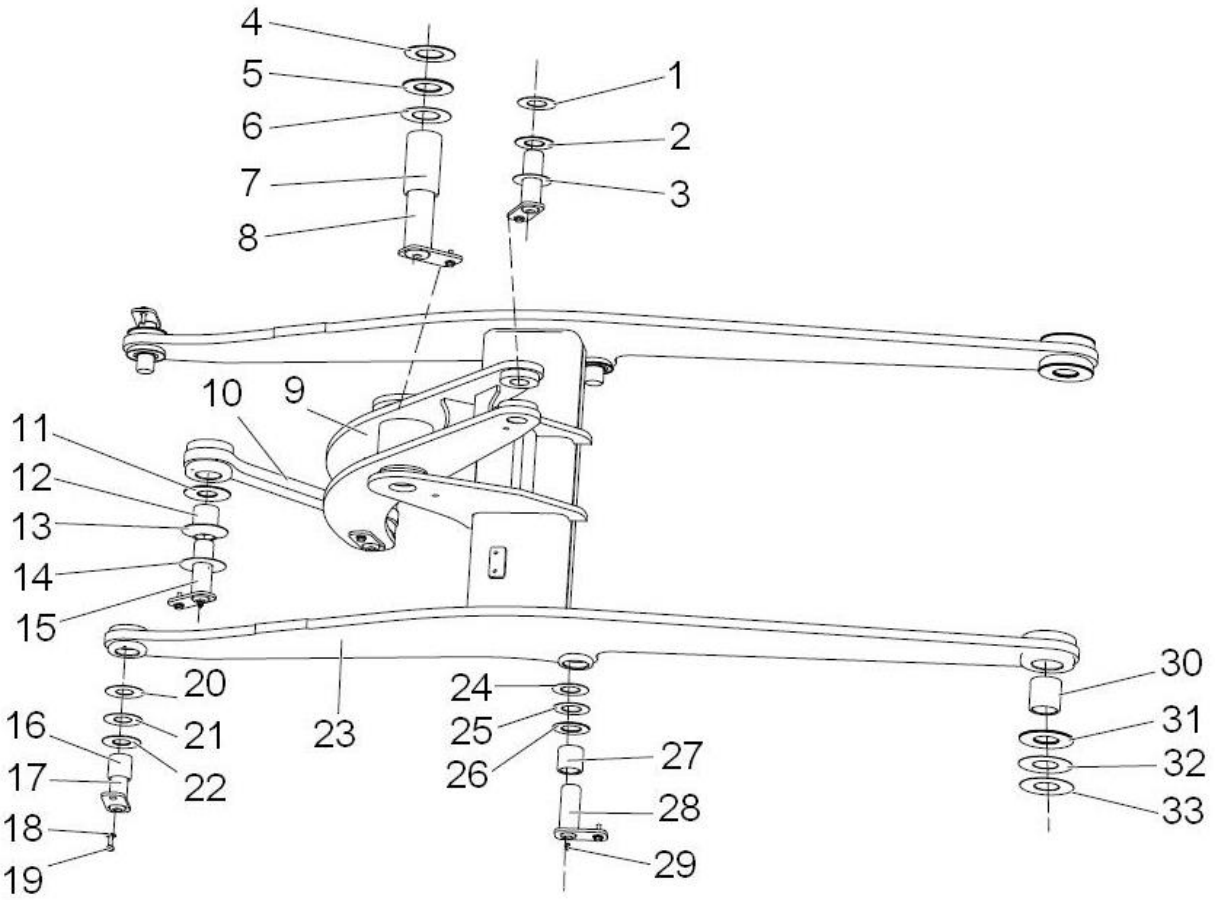

2017, Todos os direitos reservados - SEM Machinery

Conjunto do Braço de Levantamento (Continuação)

ITEM	DESCRIÇÃO DA PEÇA	NÚMERO DA PEÇA	ESPECIFICAÇÃO	QTD.	NOTAS
20	Calço de ajuste t1	Z1200100300		4	
21	Calço de ajuste t1.5	Z1200100200		4	
22	Calço de ajuste t2	Z1200100100		2	
23	Conjunto do braço de levantamento	Z1B106013		1	
24	Calço de ajuste Ø1	Z310210030		2	
25	Calço de ajuste Ø1.5	Z310210040		4	
26	Calço de ajuste Ø2	Z310210050		4	
27	Bucha	Z1B106026		2	
28	Conjunto do pino da lança	Z1B106023		2	
29	Graxeira M10×1	B150101000	JB/T7940.1-1995	7	
30	Bucha	Z1B106025		2	
31	Calço de ajuste t2	Z1B106030		2	
32	Calço de ajuste t1.5	Z1B106031		4	
33	Calço de ajuste t1	Z1B106032		4	
-	Bloco limitador	Z1B106017		1	

2017, Todos os direitos reservados - SEM Machinery

Chassi Dianteiro

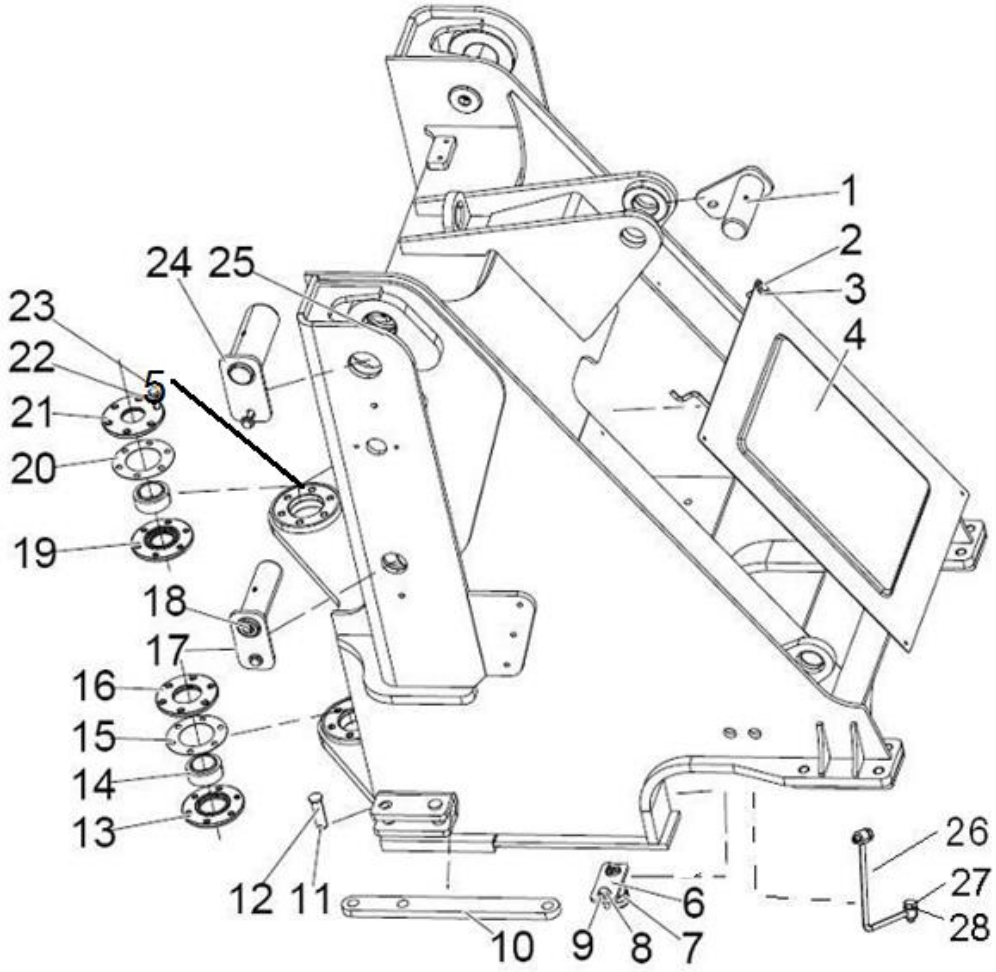

2017, Todos os direitos reservados - SEM Machinery

Chassi Dianteiro

ITEM	DESCRIÇÃO DA PEÇA	NÚMERO DA PEÇA	ESPECIFICAÇÃO	QTD.	NOTAS
1	Conjunto do eixo	Z110020680		1	
2	Parafuso M6×12	B040910612	GB/T5783-2000	4	
3	Arruela 6	B060410602	GB/T97.1-2002	4	
4	Tampa pequena	Z1B402046		1	
5	Tampa do rolamento da articulação	Z110020090		1	
6	Conjunto da articulação	Z110020650		2	
7	Suporte do calço	Z110020070		2	
8	Parafuso M12×25	B040911225	GB/T5783-2000	7	
9	Arruela 12-200HV	B060331203	GB96.1-2002	7	
10	Haste de travamento	Z1B402047		1	
11	Contra pino 6.3×30	B080210016	GB/T91-2000	2	
12	Parafuso	Z310020020		2	
13	Tampa do rolamento	Z110020030		1	
14	Junção do rolamento	B120524532	GB304.5-81	2	
15	Calço de ajuste Ø0.2	Z110020050		4	
16	Tampa do rolamento	Z110020020		1	
17	Conjunto do pino	Z1B402037		2	
18	Graxeira	B150101000		5	
19	Tampa do rolamento	Z110020110		1	

2017, Todos os direitos reservados - SEM Machinery

Chassi Dianteiro (Continuação)

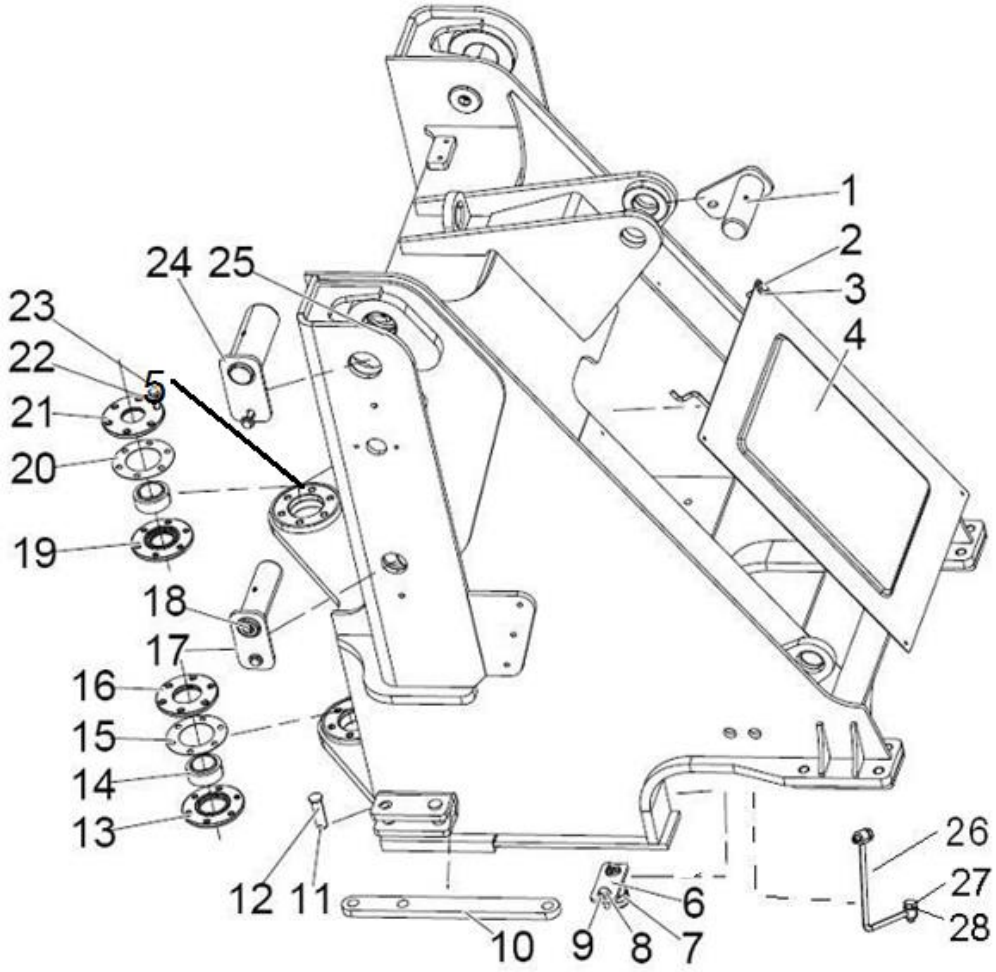

2017, Todos os direitos reservados - SEM Machinery

Chassi Dianteiro (Continuação)

ITEM	DESCRIÇÃO DA PEÇA	NÚMERO DA PEÇA	ESPECIFICAÇÃO	QTD.	NOTAS
20	Junção do rolamento GE45ES	B12052432		2	
21	Calço de ajuste 0.5	Z110020140		4	
22	Arruela 10	B060411002	GB/T97.1-2002	12	
23	Parafuso M10×50	B040911050	GB/T5783-2000	12	
24	Conjunto do pino	Z1B402040		2	
25	Chassi dianteiro	Z1B402001		1	
26	Tubo de lubrificação	Z320020730		2	
27	Parafuso M10×1×25	B041200002	JB999-77	2	
28	Arruela de vedação	B060811002	JB/T982-1977	8	

2017, Todos os direitos reservados - SEM Machinery

Para-Lamas Dianteiros

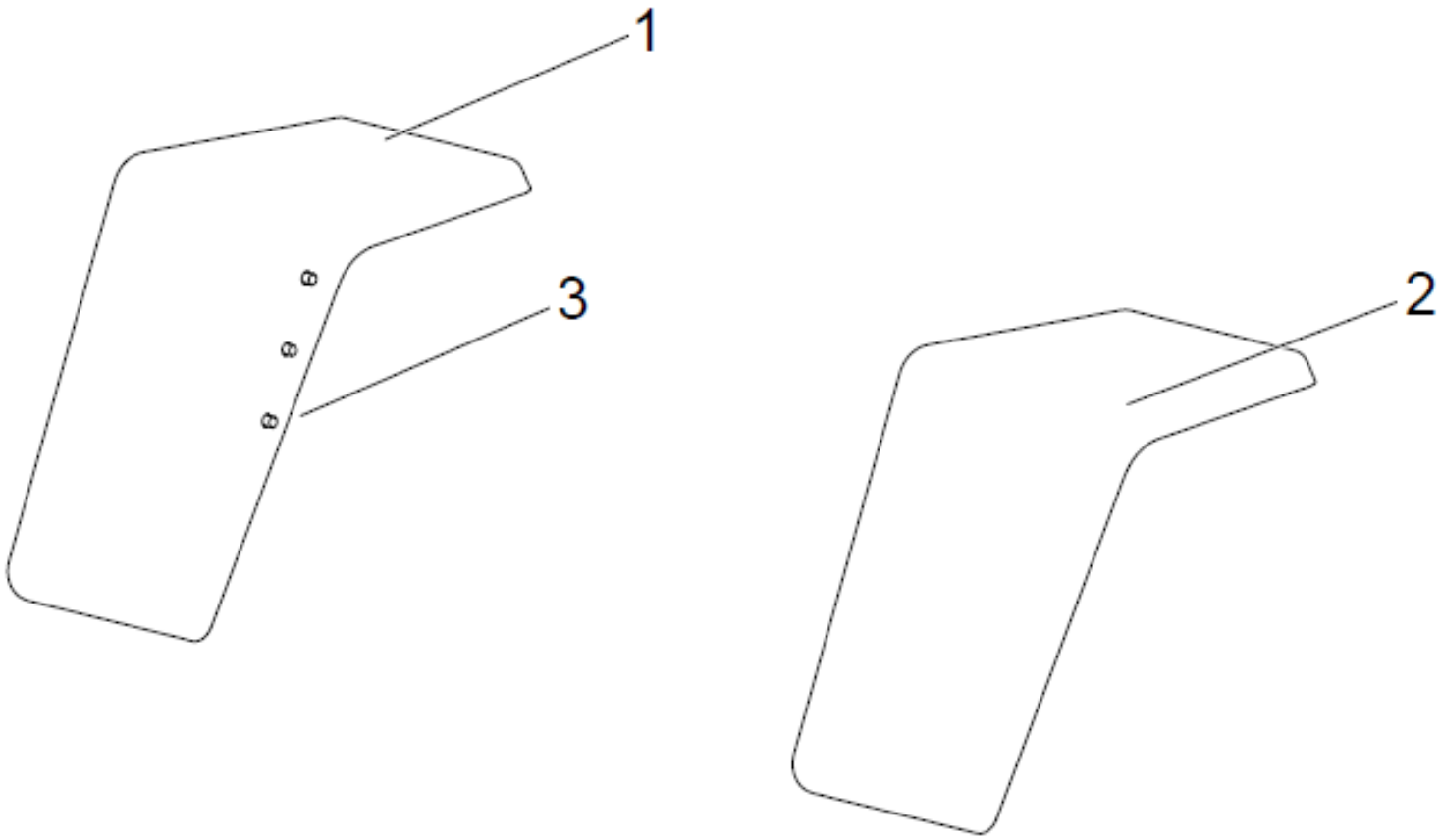

2017, Todos os direitos reservados - SEM Machinery

Para-Lamas Dianteiros

ITEM	DESCRIÇÃO DA PEÇA	NÚMERO DA PEÇA	ESPECIFICAÇÃO	QTD.	NOTAS
1	Conjunto do para-lamas direito	Z1B527005		1	
2	Conjunto do para-lamas esquerdo	Z1B527001		1	
3	Parafuso	B040911220		6	
4	Arruela	B060411203		6	

2017, Todos os direitos reservados - SEM Machinery

Conjunto da Lanterna Dianteira

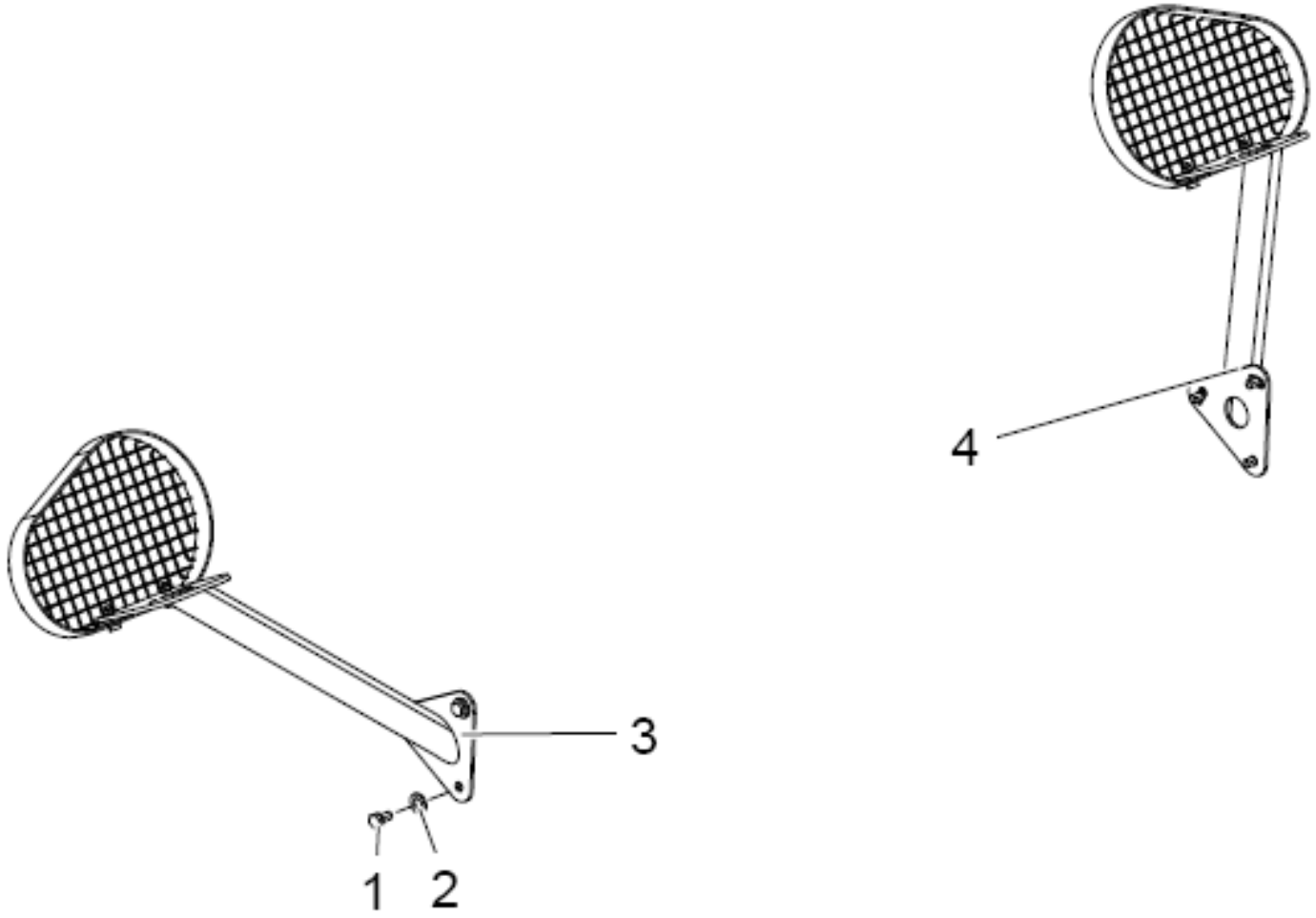

2017, Todos os direitos reservados - SEM Machinery

Conjunto da Lanterna Dianteira

ITEM	DESCRIÇÃO DA PEÇA	NÚMERO DA PEÇA	ESPECIFICAÇÃO	QTD.	NOTAS
1	Parafuso M8X16	B040910816		4	
2	Arruela 8	B060410802		4	
3	Suporte da lanterna dianteira esquerda	Z1B027001		1	
4	Suporte da lanterna dianteira direita	Z1B027004		1	

2017, Todos os direitos reservados - SEM Machinery

Chassi Traseiro

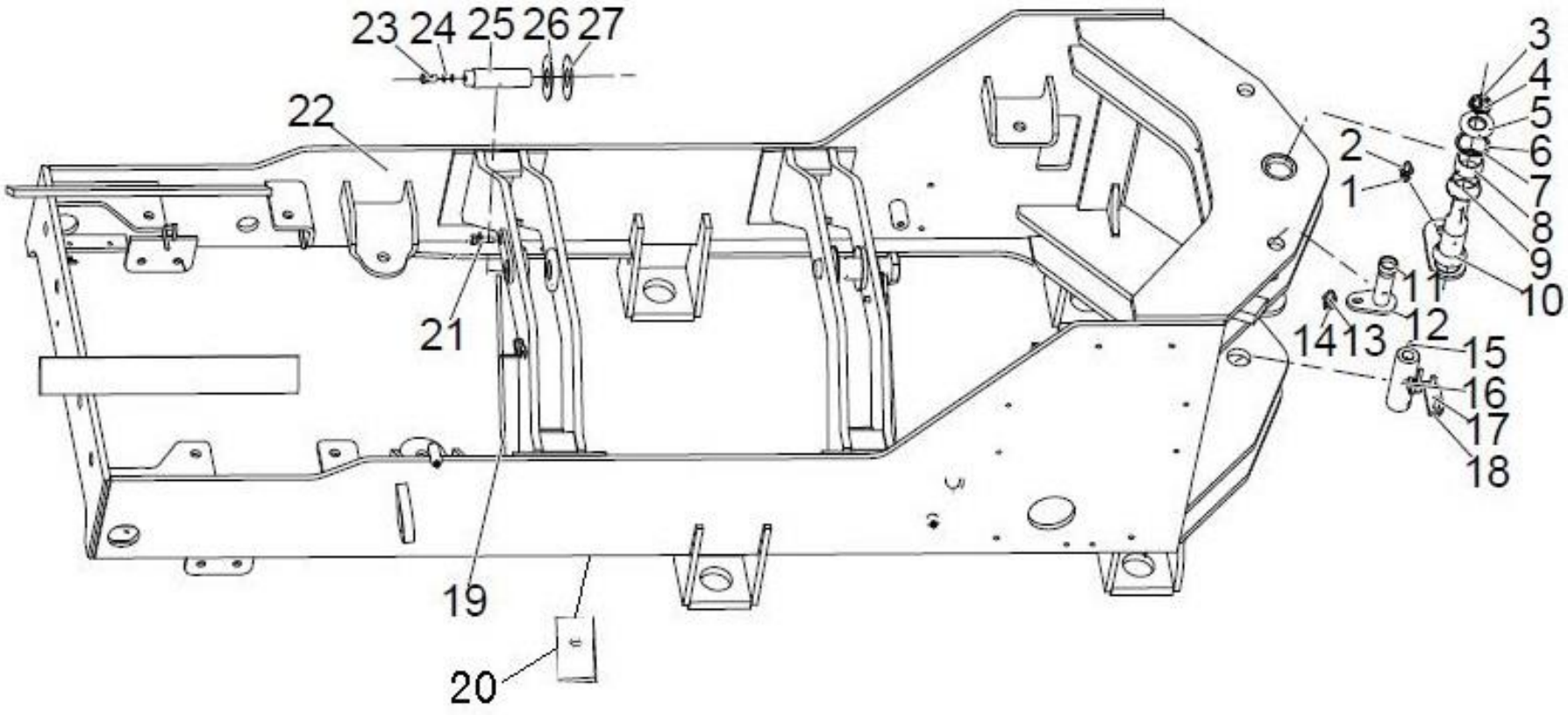

2017, Todos os direitos reservados - SEM Machinery

Chassi Traseiro

ITEM	DESCRIÇÃO DA PEÇA	NÚMERO DA PEÇA	ESPECIFICAÇÃO	QTD.	NOTAS
1	Parafuso M16×30	B040911630	GB/T5783-2000	1	
2	Arruela 16-200HV	B060331602	GB96.1-2002	1	
3	Porca M30	B050833034	GB6178-86	1	
4	Contra pino 6.3×50	B080210018	GB/T91-2000	1	
5	Calço de ajuste Ø0.2	Z110030020		2	
6	Coxim	Z110030010		1	
7	Calço de ajuste Ø0.5	Z110030150		2	
8	Luva de apoio	Z110030030		1	
9	Luva do espaçador	Z110030040		1	
10	Conjunto do eixo da articulação	Z110030600		1	
11	Mancal	Z110020070		2	
12	Conjunto do eixo de direção	Z110030630		2	
13	Parafuso M10×25	B040911025	GB/T5783-2000	4	
14	Arruela 10-200HV	B060331003	GB96.1-2002	2	
15	Graxeira M10×1	B150101000	JB/T7940.1-1995	2	
16	Eixo articulado	Z110030060		1	
17	Placa de fixação do eixo	Z110030050		1	
18	Arruela 10	B060411002	GB/T97.1-2002	2	
19	Tubo de óleo (esquerdo)	Z620020700		2	

2017, Todos os direitos reservados - SEM Machinery

Chassi Traseiro (Continuação)

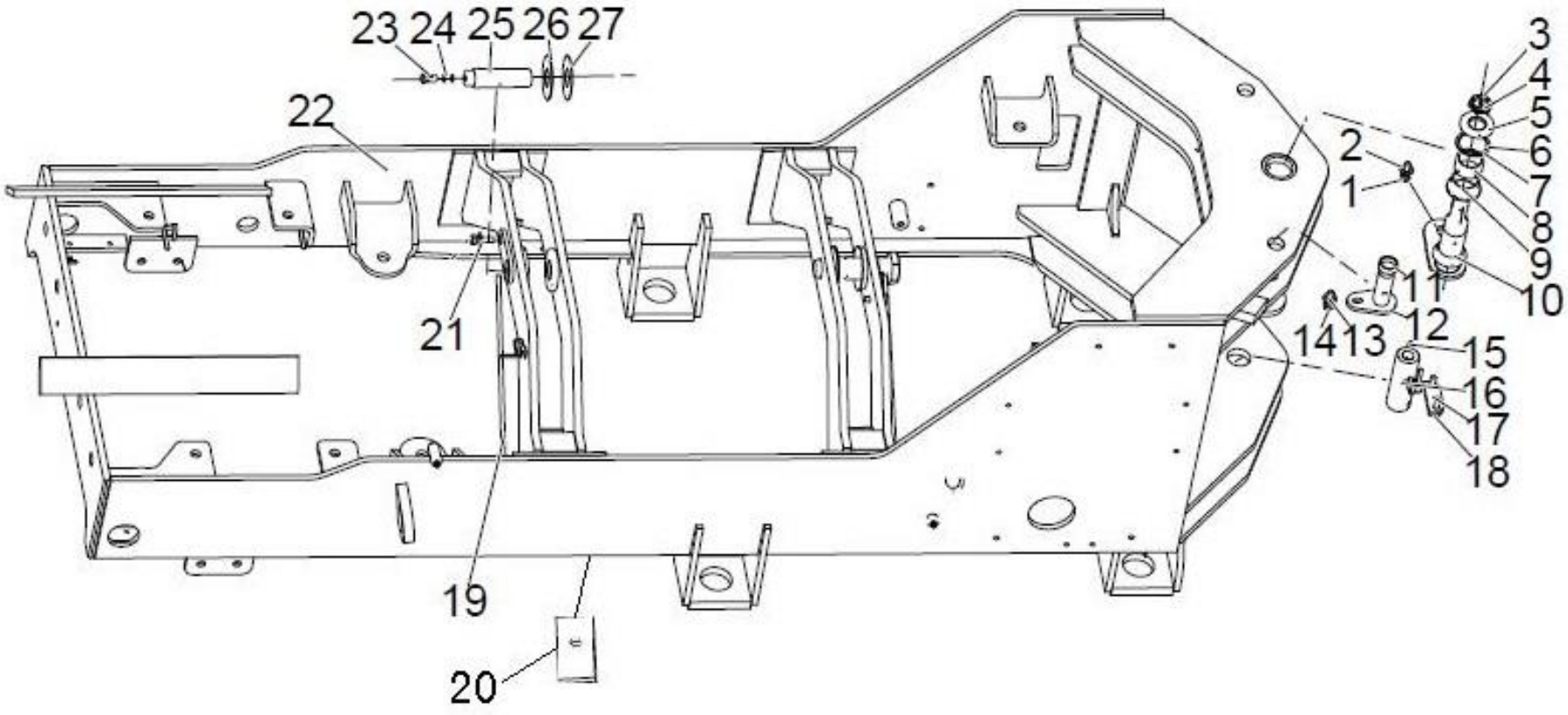

2017, Todos os direitos reservados - SEM Machinery

Chassi Traseiro (Continuação)

ITEM	DESCRIÇÃO DA PEÇA	NÚMERO DA PEÇA	ESPECIFICAÇÃO	QTD.	NOTAS
20	Parafuso M12×30	B040911230	GB/T5783-2000	2	
21	Arruela 12-200HV	B060331203	GB96.1-2002	2	
22	Conjunto do chassi traseiro	Z1B405001		1	
23	Parafuso M10×1×25	B041200002	JB999-77	4	
24	Arruela de vedação A10	B060811002	JB982-77	8	
25	Conjunto do pino (WM)	Z140030240		2	
26	Arruela 0.5	MG19004037		4	
27	Arruela 1	MG19004038		4	

2017, Todos os direitos reservados - SEM Machinery

Conjunto do Chassi Oscilante

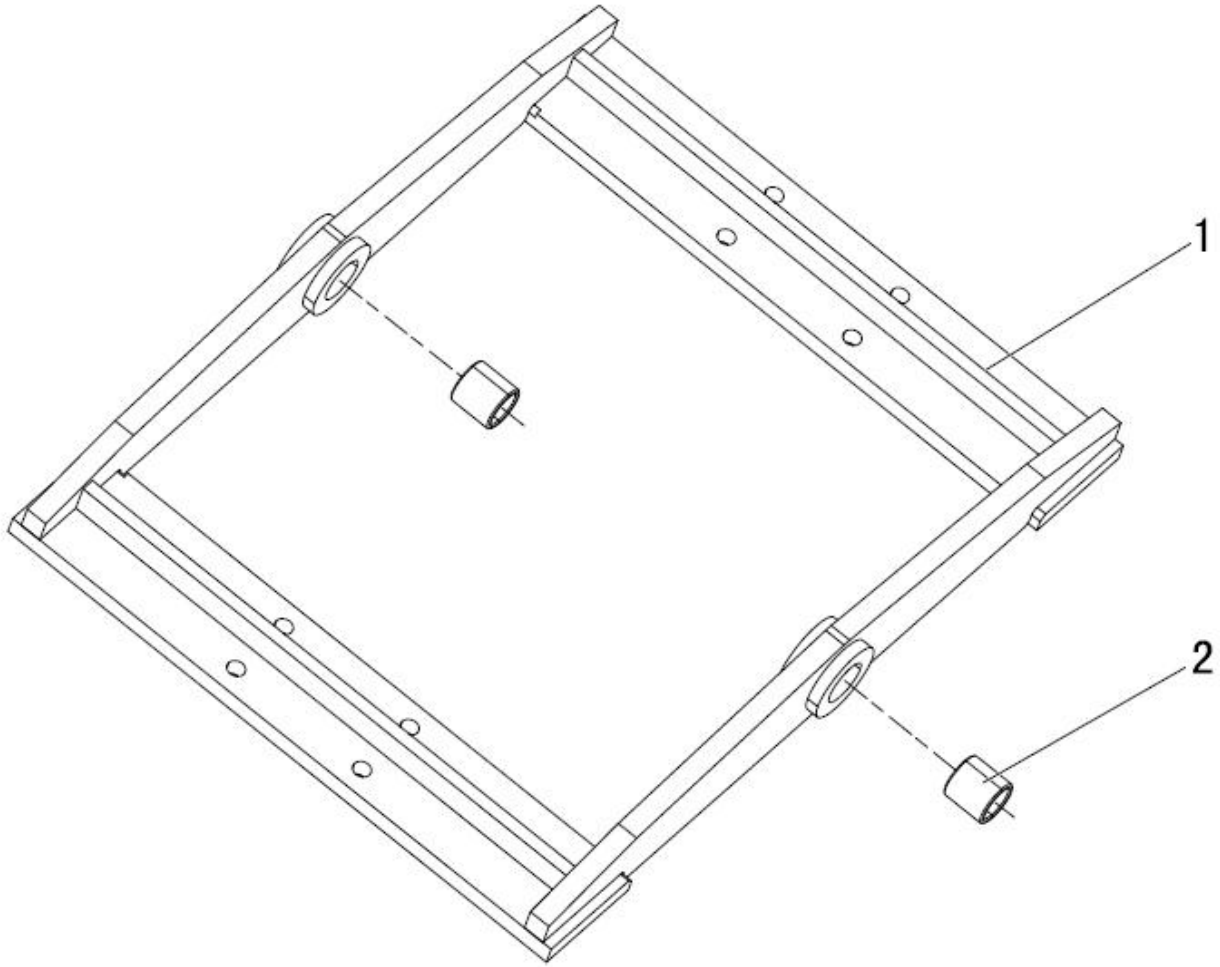

2017, Todos os direitos reservados - SEM Machinery

Conjunto do Chassi Oscilante

ITEM	DESCRIÇÃO DA PEÇA	NÚMERO DA PEÇA	ESPECIFICAÇÃO	QTD.	NOTAS
1	Conjunto do chassi oscilante	Z1B415001		1	
2	Bucha	Z140150140		1	

2017, Todos os direitos reservados - SEM Machinery

Conjunto do Contrapeso

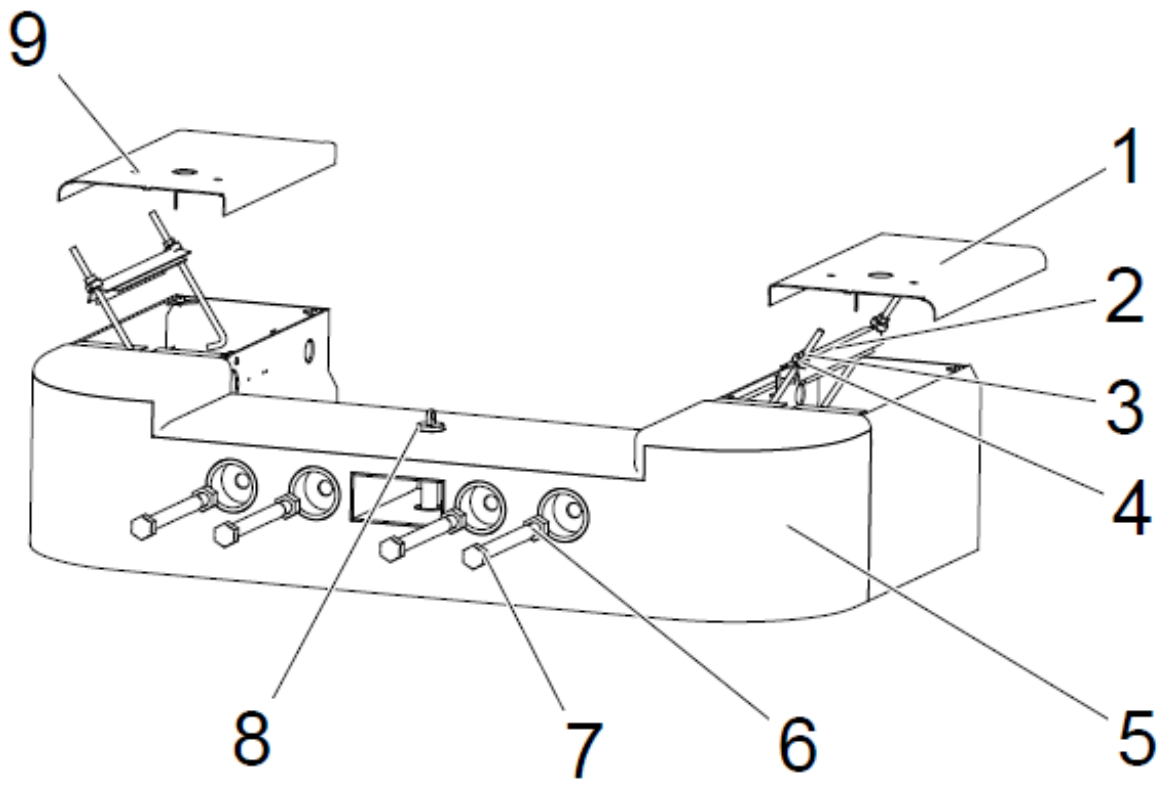

2017, Todos os direitos reservados - SEM Machinery

Conjunto do Contrapeso

ITEM	DESCRIÇÃO DA PEÇA	NÚMERO DA PEÇA	ESPECIFICAÇÃO	QTD.	NOTAS
1	Tampa da caixa da bateria	Z1D516006		1	
2	Conjunto da articulação	Z110030660		2	
3	Parafuso	Z130210210		4	
4	Espaçador	Z1202100200		4	
4	Porca	B050331008		4	
5	Contrapeso	NZ1D51600100		1	
6	Porca	B050332421		4	
7	Parafuso	Z520150090		2	
8	Pino de reboque	Z130030310		1	
9	Tampa da caixa da bateria	Z1D516006		1	

2017, Todos os direitos reservados - SEM Machinery

Conjunto da Cabine

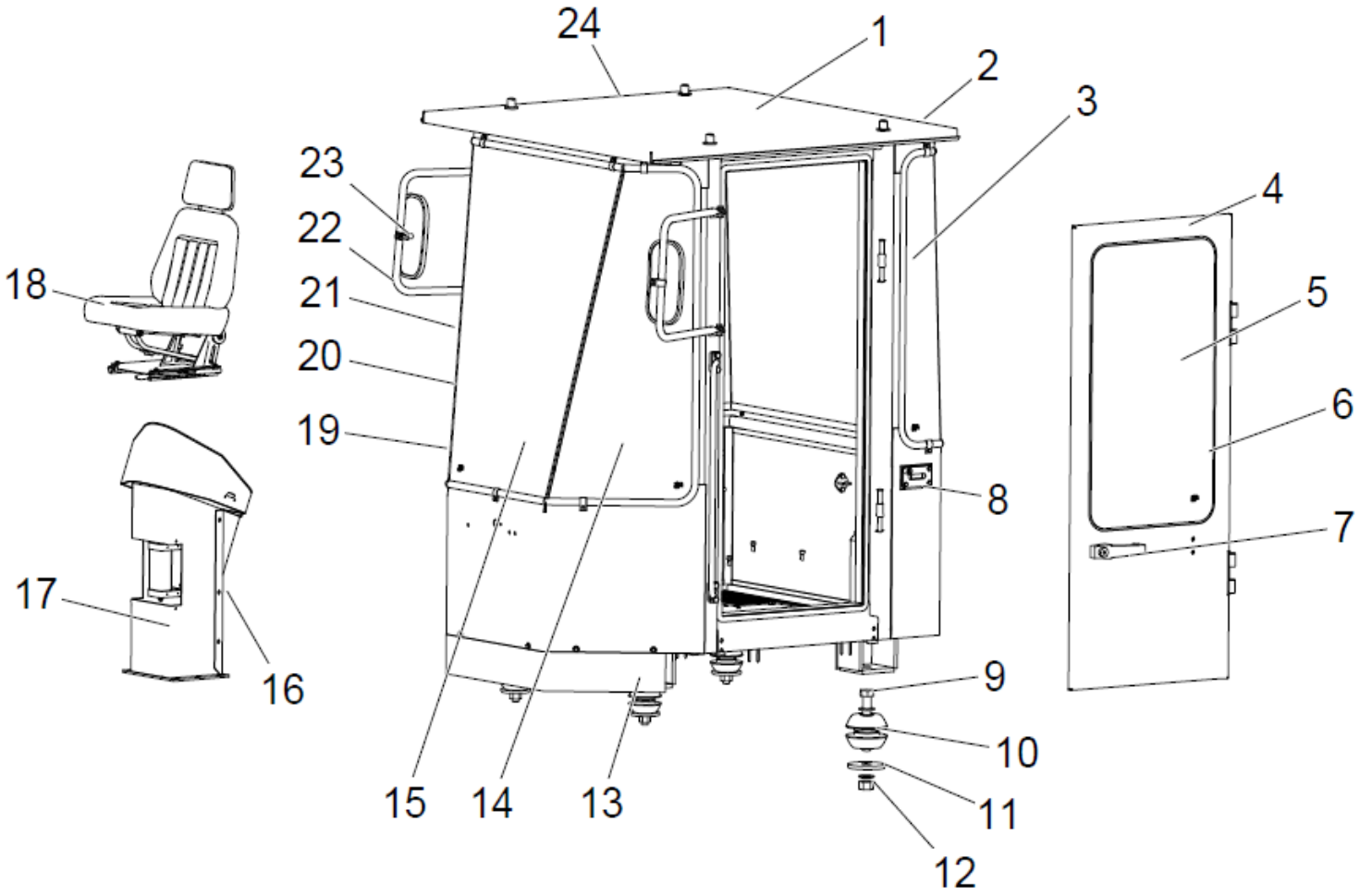

2017, Todos os direitos reservados - SEM Machinery

Conjunto da Cabine

ITEM	DESCRIÇÃO DA PEÇA	NÚMERO DA PEÇA	ESPECIFICAÇÃO	QTD.	NOTAS
1	Cabine (acessório)	NZ1D70000010		1	
2	Vidro traseiro	Z1B00406600		1	
3	Vidro traseiro esquerdo	Z1B00406700		1	
4	Conjunto da porta esquerda	NZ1B0040600010		1	
5	Conjunto do vidro da porta esquerda	Z1B00406200		1	
6	Guarnição do vidro	C33192000		7,3	Metros
7	Fechadura	W110031060		1	
8	Trinco	W110022620		2	
9	Parafuso	B040810037		4	
10	Coxim	Z1B004425		8	
11	Espaçador	Z010202130		4	
12	Porca	B050332018		4	
13	Conjunto da saia	Z1B004412		1	
14	Vidro dianteiro esquerdo	Z1B004117		1	
15	Vidro dianteiro	Z1B004116		1	
16	Guarnição do vidro	C33199000		11,3	Metros
17	Tampa de proteção	Z3D004011		1	
18	Conjunto do assento	W100000030B		1	
19	Vidro dianteiro direito	Z1B004118		1	

2017, Todos os direitos reservados - SEM Machinery

Conjunto da Cabine (Continuação)

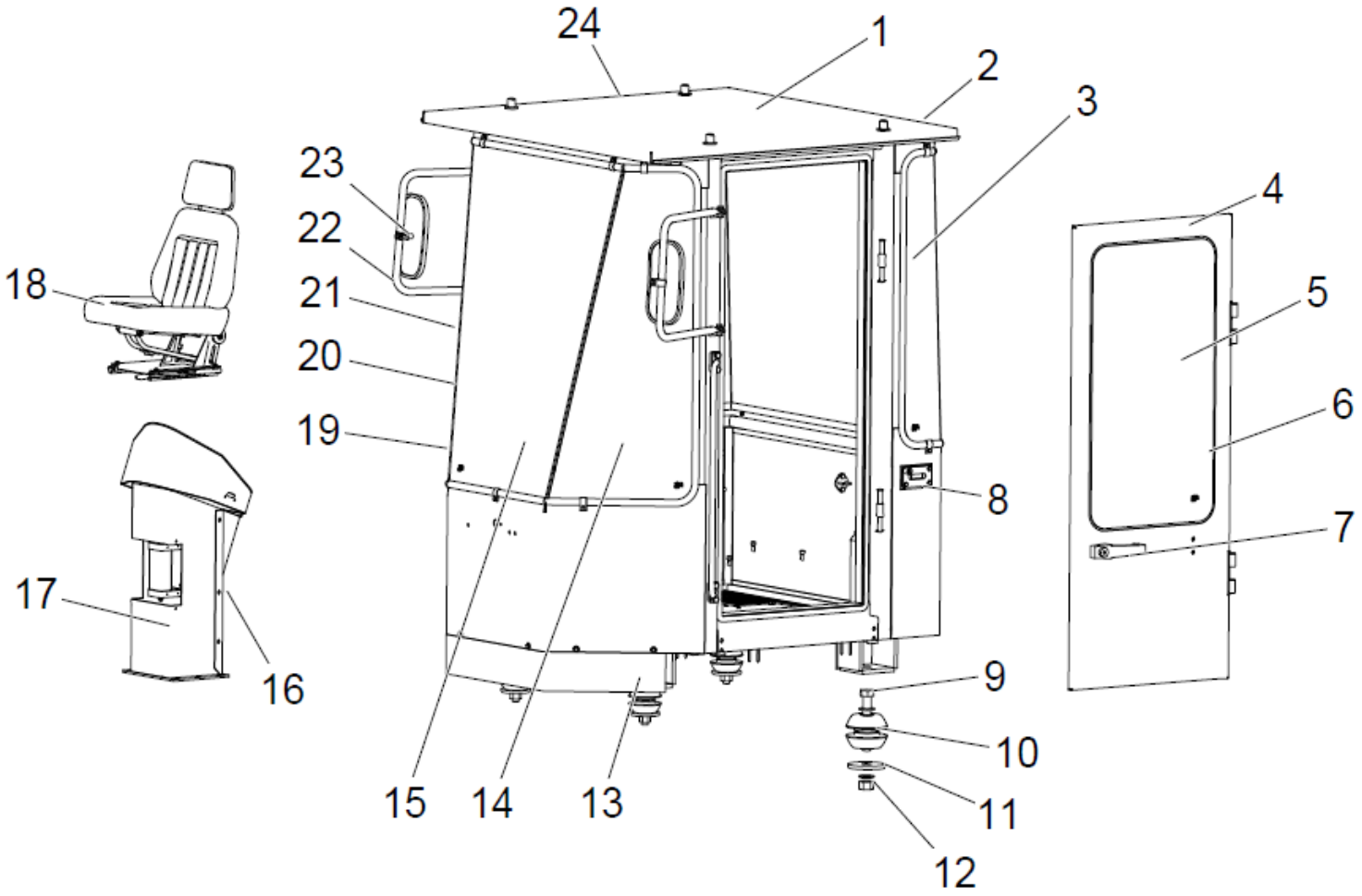

2017, Todos os direitos reservados - SEM Machinery

Conjunto da Cabine (Continuação)

ITEM	DESCRIÇÃO DA PEÇA	NÚMERO DA PEÇA	ESPECIFICAÇÃO	QTD.	NOTAS
20	Conjunto da porta direita.	NZ1B0040610010		1	
21	Vidro da porta direita	Z1B00406400		1	
22	Suporte do espelho retrovisor	Z1B00403400		1	
23	Espelho retrovisor	W110008001		1	
24	Vidro traseiro direito	Z1B00406800		2	
-	Chicote elétrico da luz de trabalho 1	Z3B550006		2	
-	Chicote elétrico da luz de trabalho 2	Z3B550007		-	
-	Lanterna	W110000590		1	
-	Ventilador WF-01	W370000160B		-	
-	Limpador do para-brisa 600X650	W46000058		1	
-	Luz de trabalho	W46000090		1	
-	Luz de neblina 650B	W46000190		1	
-	Chicote elétrico da luz do teto	Z1B021010		2	

2017, Todos os direitos reservados - SEM Machinery

Sistema do Controle de Direção

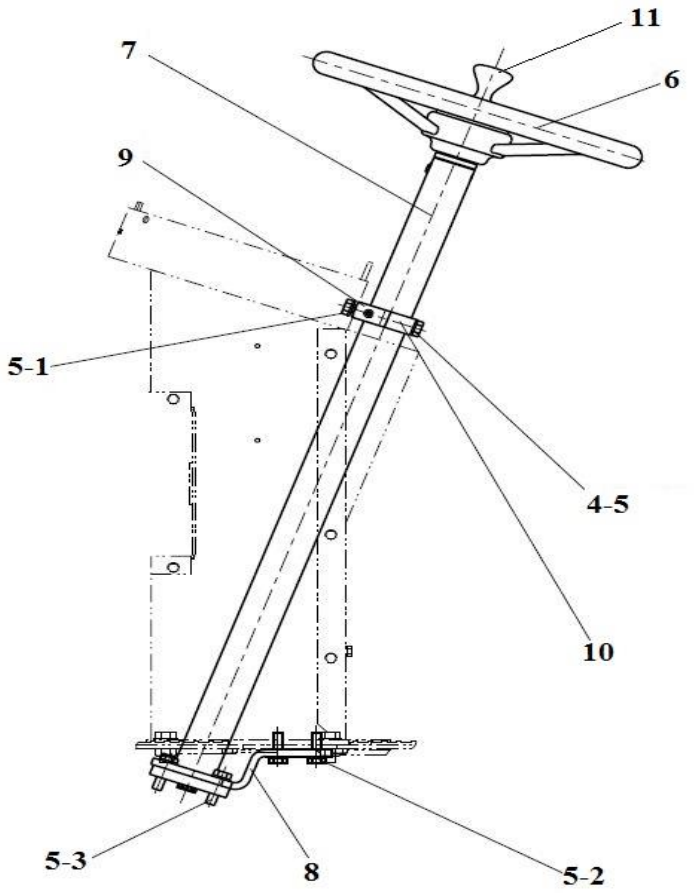

2017, Todos os direitos reservados - SEM Machinery

Sistema do Controle de Direção

ITEM	DESCRIÇÃO DA PEÇA	NÚMERO DA PEÇA	ESPECIFICAÇÃO	QTD.	NOTAS
1	Parafuso M10x20	B040911020		2	
2	Parafuso M10x30	B040911030		3	
3	Parafuso	B040911035		4	
4	Parafuso M10x40	B040911040		2	
5	Arruela 10	B060421002		11	
6	Volante de direção	W090100000	NJ130	1	
7	Base da coluna de direção	Z1B00600100		1	
8	Placa de fixação	Z1D006005		1	
9	Assento da coluna de direção	Z520060100		1	
10	Abraçadeira da coluna de direção	Z520060110		1	
11	Manípulo do volante de direção	W090100002		1	

2017, Todos os direitos reservados - SEM Machinery

Sistema do Controle de Velocidade

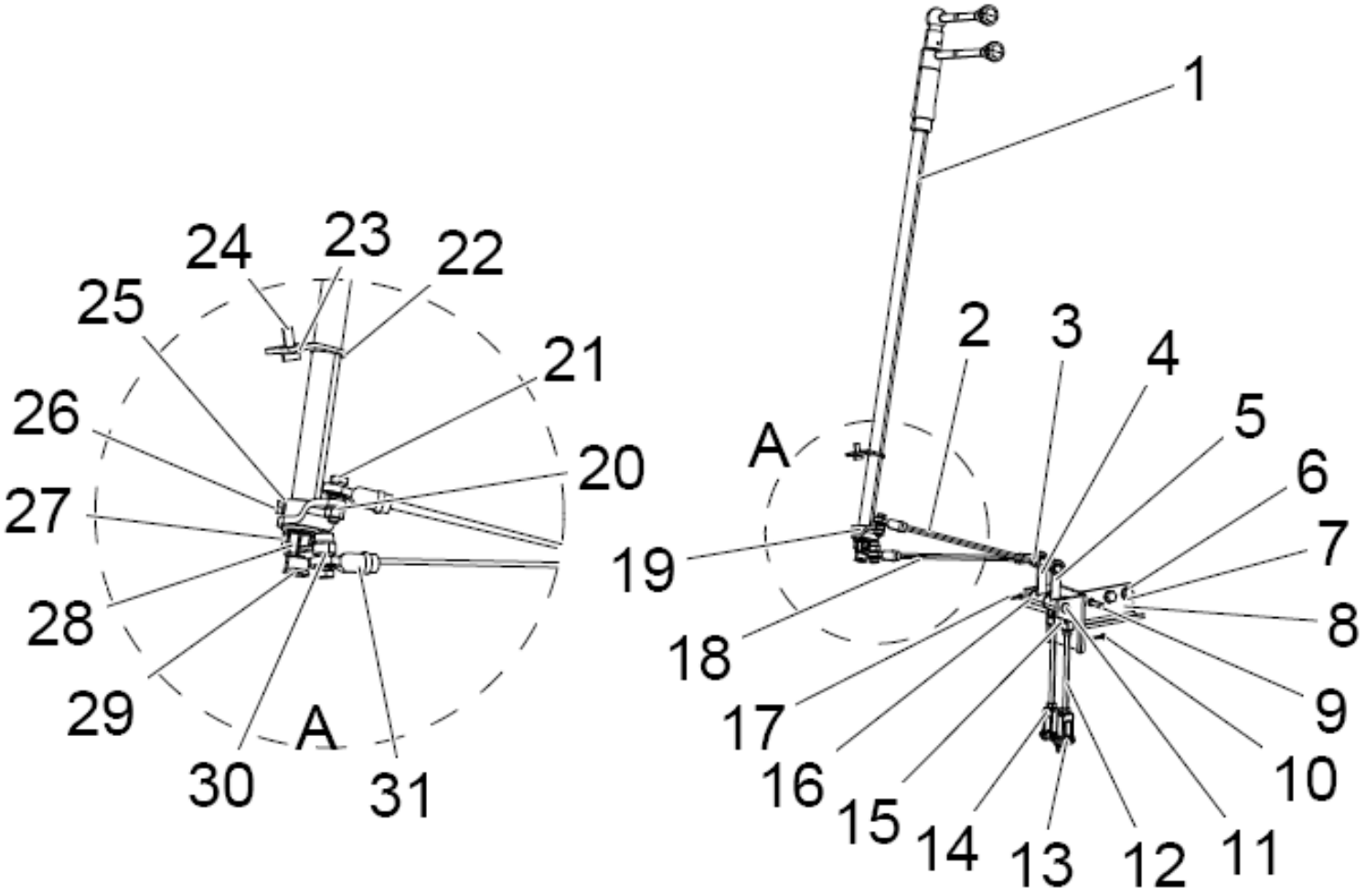

2017, Todos os direitos reservados - SEM Machinery

Sistema do Controle de Velocidade

ITEM	DESCRIÇÃO DA PEÇA	NÚMERO DA PEÇA	ESPECIFICAÇÃO	QTD.	NOTAS
1	Alavanca de controle	Z1B00700100		1	
2	Haste do controle de velocidade	Z1B00700300		1	
3	Porca	B050330807	GB/T6170-2000	4	
4	Braço do pêndulo de ré	Z1B00700200		1	
5	Braço do controle de velocidade	Z1B00700500		1	
6	Parafuso	B040911020	GB/T5783-2000	2	
7	Arruela	B060411002	GB/T97.1-2002	4	
8	Suporte do controle de velocidade	Z1B00700800		1	
9	Pino	B080330828	GB882-86	2	
10	Contra pino	B080210012	GB91-1986	4	
11	Pino	B080340001	GB/T882-1986	1	
12	Articulação	Z1B00701500		2	
13	Pino	Z1B00701400		2	
14	Garfo	Z110060010	ZL16D.6-1	2	
15	Garfo	Z110060110	ZL16D.6-11	2	
16	Arruela	B060411203	GB/T97.1-2002	3	
17	Contra pino	B080210418	GB/T91-2000	1	
18	Haste da ré	Z1B00700400		1	
19	Balancim de velocidade	Z320070190	ZL30F.7.1	1	

2017, Todos os direitos reservados - SEM Machinery

Sistema do Controle de Velocidade (Continuação)

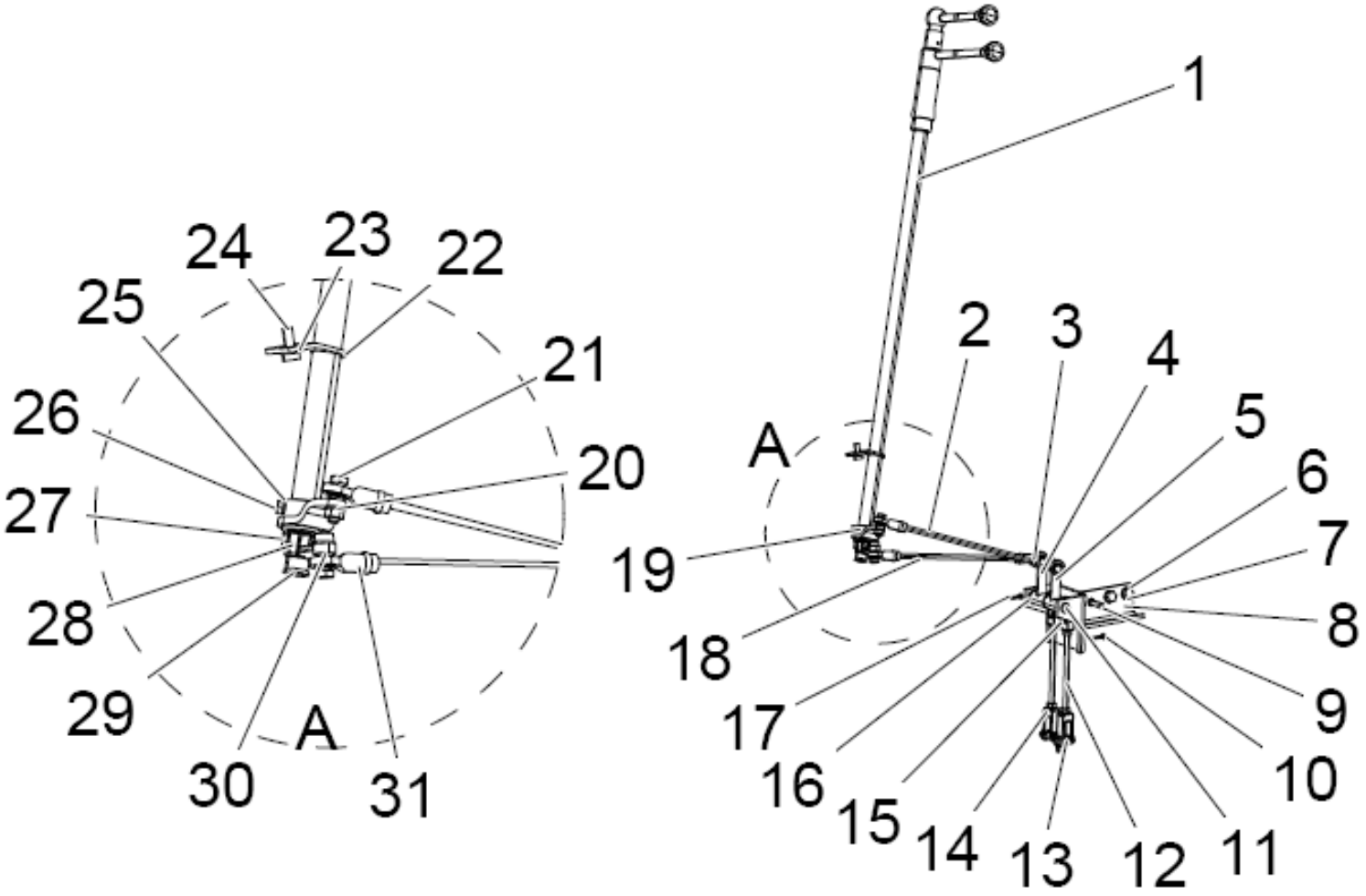

2017, Todos os direitos reservados - SEM Machinery

Sistema do Controle de Velocidade (Continuação)

ITEM	DESCRIÇÃO DA PEÇA	NÚMERO DA PEÇA	ESPECIFICAÇÃO	QTD.	NOTAS
20	Arruela	B060410802	GB/T97.1-2002	4	
21	Parafuso	Z320070040	ZL30F.7-4	2	
22	Placa de apoio	Z320070020	ZL30F.7-2	1	
23	Arruela	B060460802	GB/T97.1-2002	1	
24	Parafuso	B040910820	GB/T5783-2000	1	
25	Arruela	B060110602	GB93-87	1	
26	Parafuso	B040910610	GB/T5783-2000	1	
27	Parafuso	B040910620	GB/T5783-2000	1	
28	Balancim para a ré	Z1B00701000		1	
29	Bucha	Z320070060	ZL30F.7-6	1	
30	Junta de vedação	Z320070050	ZL30F.7-5	2	
31	Junção do rolamento	B120910808	GB/T9161-2001	2	

2017, Todos os direitos reservados - SEM Machinery

Mecanismo de Controle do Conjunto da Válvula do Implemento

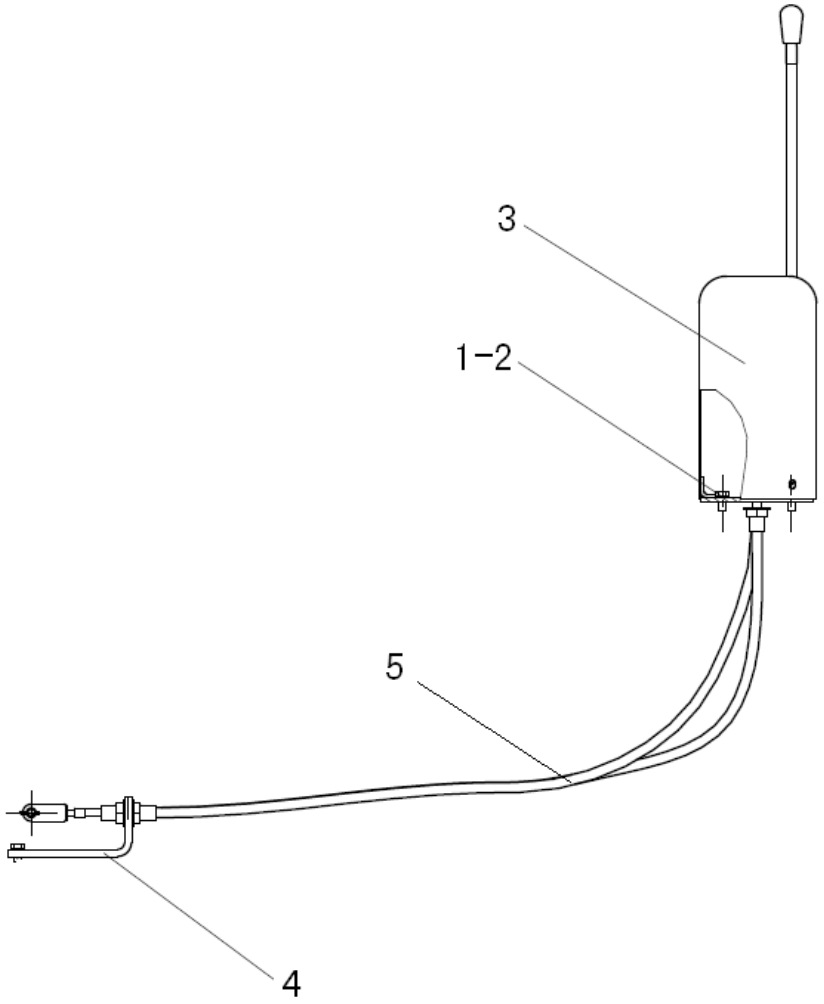

2017, Todos os direitos reservados - SEM Machinery

Mecanismo de Controle do Conjunto da Válvula do Implemento

ITEM	DESCRIÇÃO DA PEÇA	NÚMERO DA PEÇA	ESPECIFICAÇÃO	QTD.	NOTAS
1	Parafuso M10×25	B040911020		6	
2	Arruela 10	B060411002		6	
3	Mecanismo de controle	Z1200800101		1	
4	Suporte	Z1B00500100		1	
5	Cabo	W100000050B		1	

2017, Todos os direitos reservados - SEM Machinery

Sistema Elétrico

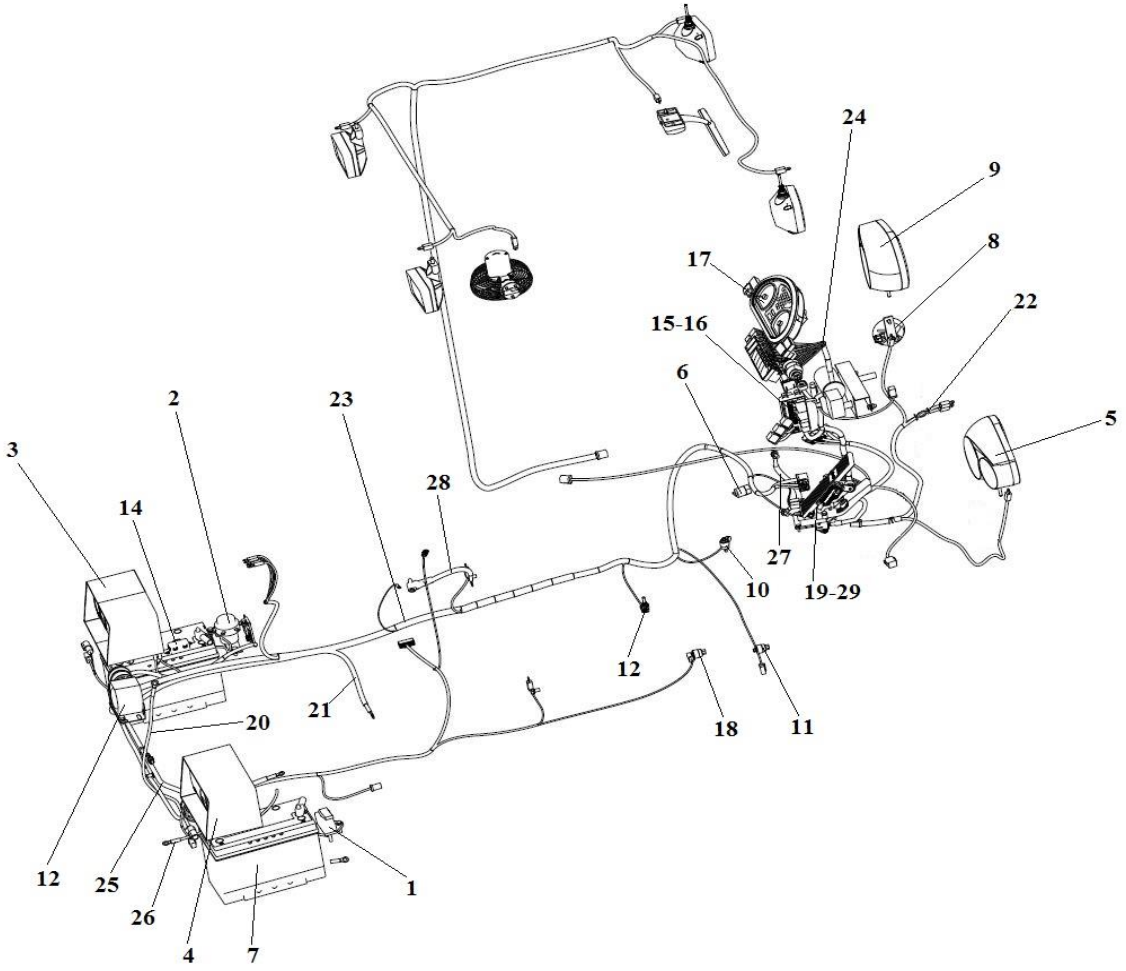

2017, Todos os direitos reservados - SEM Machinery

Sistema Elétrico

ITEM	DESCRIÇÃO DA PEÇA	NÚMERO DA PEÇA	ESPECIFICAÇÃO	QTD.	NOTAS
1	Interruptor principal	W110000620		1	
2	Chave geral (180A)	W110024070		1	
3	Lanterna combinada traseira esquerda	W370000700B		1	
4	Lanterna combinada traseira direita	W370000710B		1	
5	Lanterna combinada dianteira direita	W370001910B		1	
6	Interruptor da luz de freio	W370400000		1	
7	Bateria 3T5760	W46000094		2	
8	Buzina	W46000168		1	
9	Lanterna combinada dianteira esquerda	W46000177		1	
10	Válvula de seleção de pressão	W46000192		1	
11	Interruptor da luz da ré	W46000193		1	
12	Alarme de ré	W46000292		1	
13	Sensor de temperatura	W46000295		1	
14	Fusível principal de potência	W46000299		1	
15	Relé	W46000317		1	
16	Caixa de controle	W46000402		1	
17	Painel	W46000403		1	
18	Interruptor da pressão de óleo da transmissão	W46000408		1	

2017, Todos os direitos reservados - SEM Machinery

Sistema Elétrico (Continuação)

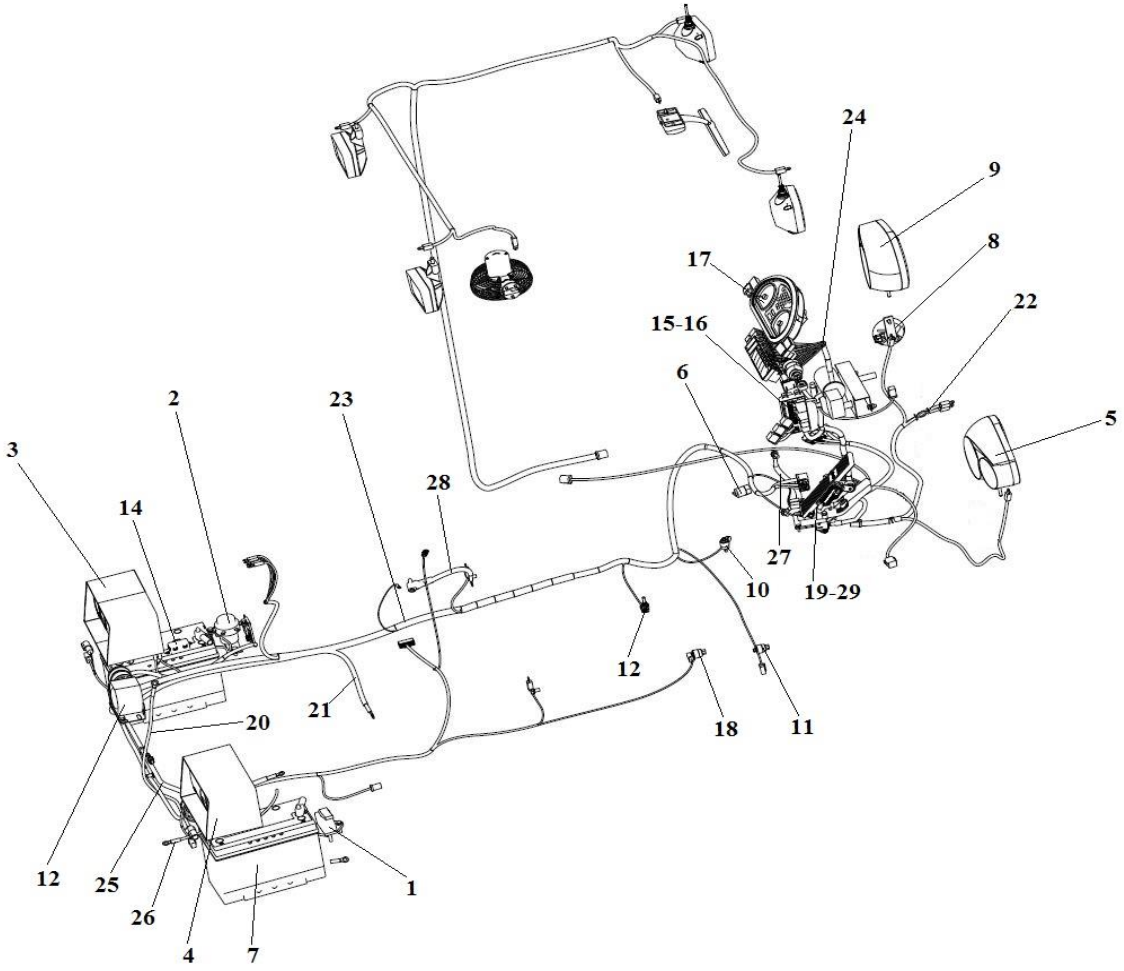

2017, Todos os direitos reservados - SEM Machinery

Sistema Elétrico (Continuação)

ITEM	DESCRIÇÃO DA PEÇA	NÚMERO DA PEÇA	ESPECIFICAÇÃO	QTD.	NOTAS
19	Pedal do acelerador	W46000424		1	
20	Cabo negative da bateria	Z1B02100400		1	
21	Cabo da bateria ao motor de partida	Z1B02100500		1	
22	Chicote elétrico do chassi dianteiro	Z1B554002		1	
23	Chicote elétrico do chassi traseiro	Z1D021001		1	
24	Chicote elétrico do painel	Z1D021002		1	
25	Cabo de conexão da bateria	Z320210061		1	
26	Cabo negative da bateria	Z3A02101700		1	
27	Cabo terra	Z520210320		1	
28	Cabo terra	Z520210330		1	
29	Conjunto de fixação do pedal do acelerador	Z5B565004		1	

2017, Todos os direitos reservados - SEM Machinery

Painel de Instrumentos

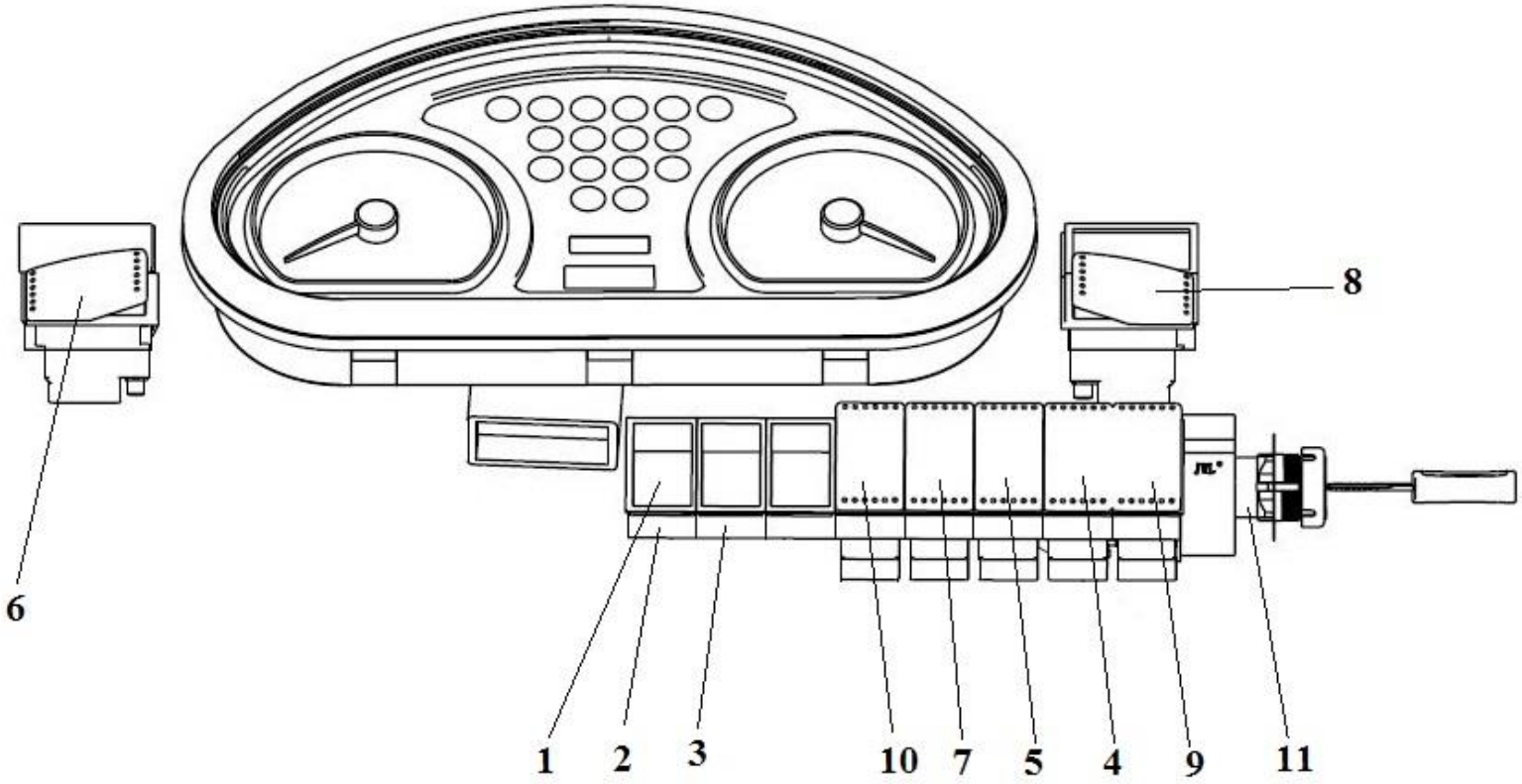

2017, Todos os direitos reservados - SEM Machinery

Painel de Instrumentos

ITEM	DESCRIÇÃO DA PEÇA	NÚMERO DA PEÇA	ESPECIFICAÇÃO	QTD.	NOTAS
1	Placa	W110007470		4	
2	Suporte	W110008740		2	
3	Quadro intermediário	W110008750		10	
4	Interruptor da luz dianteira	W46000307		1	
5	Interruptor da luz traseira	W46000308		1	
6	Interruptor do limpador do para-brisa	W46000310		1	
7	Interruptor do painel	W46000318		1	
8	Interruptor do indicador de direção	W46000320		1	
9	Interruptor do farol alto/baixo	W46000337		1	
10	Interruptor da luz do teto	W46000410		1	
11	Interruptor combinado	W46000297		1	
12	Interruptor de diagnóstico	W46000393		1	

2017, Todos os direitos reservados - SEM Machinery

Caixa de Fusíveis

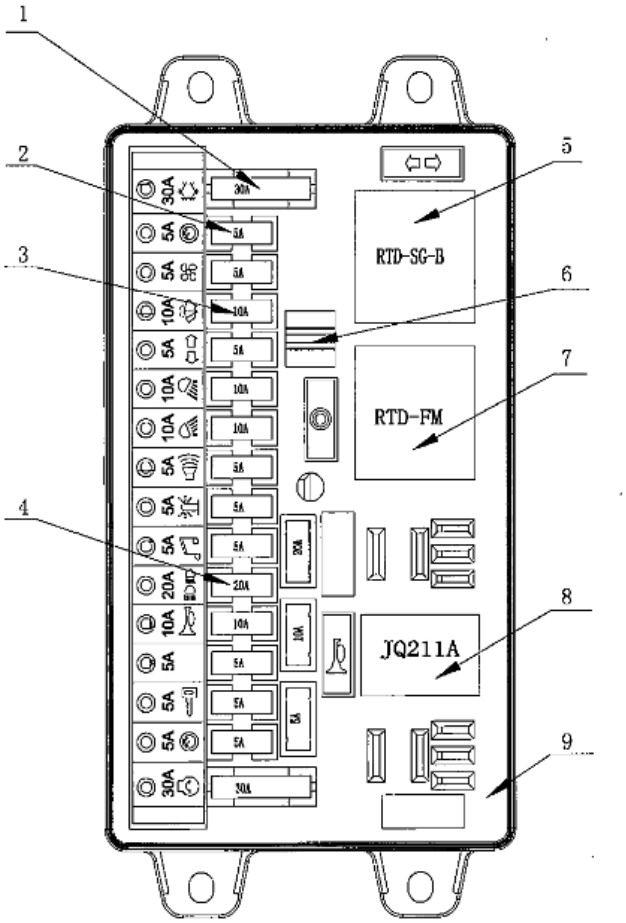

2017, Todos os direitos reservados - SEM Machinery

Caixa de Fusíveis

ITEM	DESCRIÇÃO DA PEÇA	NÚMERO DA PEÇA	ESPECIFICAÇÃO	QTD.	NOTAS
1	Fusível 30A	W46000272		2	
2	Fusível 5A	W370200130A		10	
3	Fusível 10A	W370200140A		5	
4	Fusível 20A	W46000271		2	
5	Relé do pisca-alerta	W370002410B	RTD-SG-B	1	
6	N/D	-		-	
7	Cigarra	W46000264	RTD-FM	1	
8	Relé da buzina	W46000317	JQ211A	1	
9	Caixa de fusíveis	-		1	

2017, Todos os direitos reservados - SEM Machinery

Sistema de Ar Condicionado

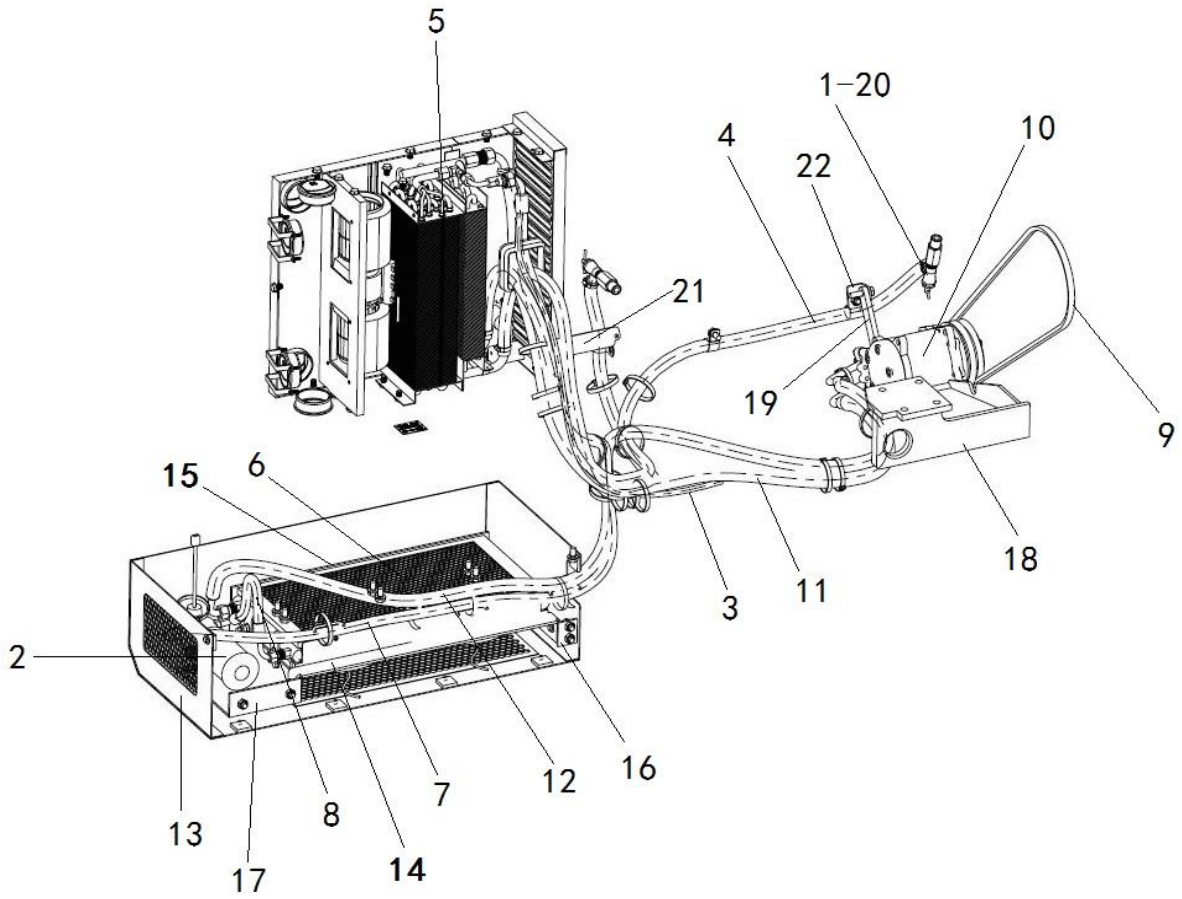

2017, Todos os direitos reservados - SEM Machinery

Sistema de Ar Condicionado

ITEM	DESCRIÇÃO DA PEÇA	NÚMERO DA PEÇA	ESPECIFICAÇÃO	QTD.	NOTAS
1	Válvula da água	W300601200B		2	
2	Reservatório	W301200900		1	
3	Subconjunto do chicote elétrico do ar condicionado	W46000222		1	
4	Mangueira de aquecimento II	W48000091		2	
5	Evaporador	W48000203		1	
6	Condensador	W48000204		1	
7	Conjunto da mangueira	W48000320		1	
8	Conjunto da mangueira	W48000330		1	
9	Correia do compressor	W48000480		1	
10	Compressor	W48000481		1	
11	Conjunto da mangueira	W48000588		1	
12	Conjunto da mangueira	W48000589		1	
13	Proteção do condensador	Z1B705016		1	
	Suporte do condensador	Z1B705027		1	
14	Placa de vedação (inferior)	Z1B705022		1	
15	Placa de vedação (superior)	Z1B705023		1	
16	Suporte de fixação I	Z1B705030		1	
17	Suporte de fixação II	Z1B705033		1	

2017, Todos os direitos reservados - SEM Machinery

Sistema de Ar Condicionado (Continuação)

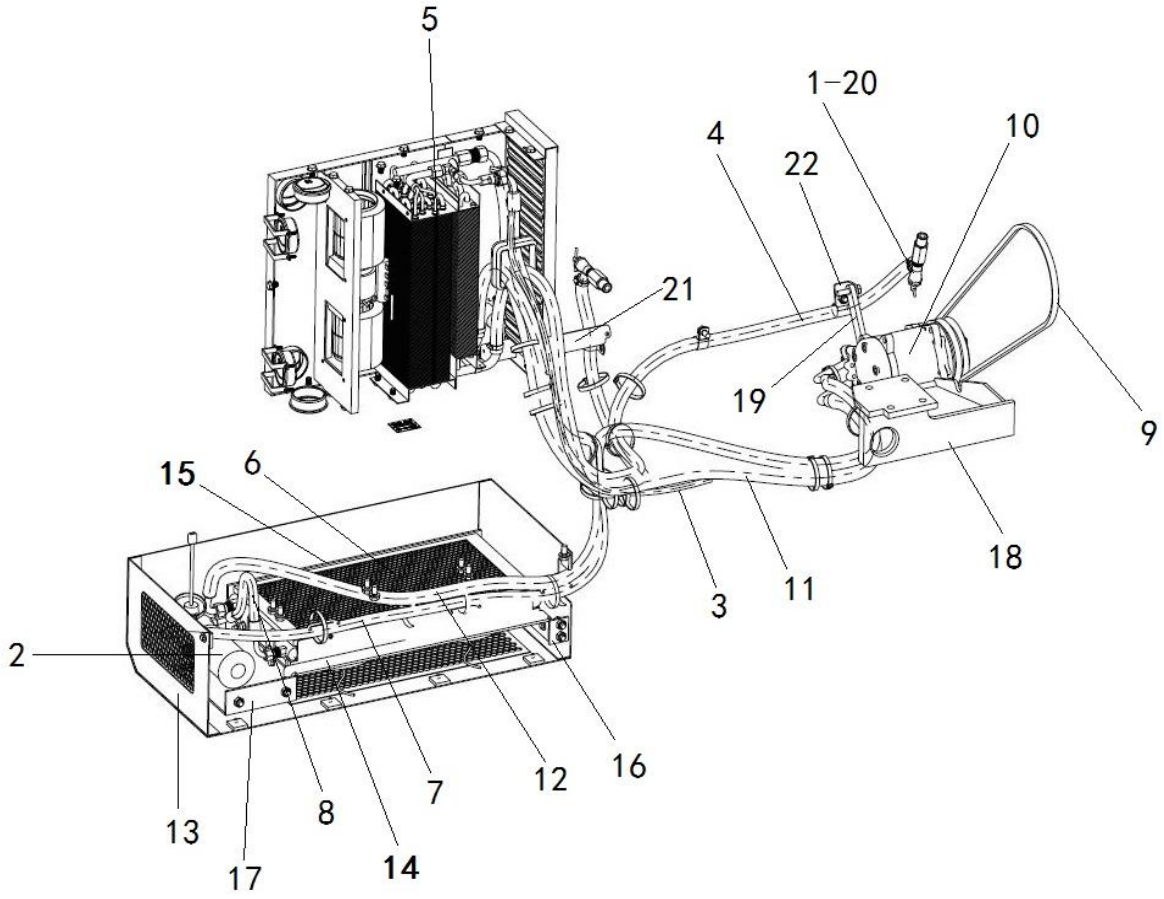

2017, Todos os direitos reservados - SEM Machinery

Sistema de Ar Condicionado (Continuação)

ITEM	DESCRIÇÃO DA PEÇA	NÚMERO DA PEÇA	ESPECIFICAÇÃO	QTD.	NOTAS
18	Suporte do compressor	Z1B715008		1	
19	Placa de ajuste	Z1B715013		1	
20	Adaptador da Válvula	Z1B715014		2	
21	Suporte da mangueira	Z1B715015		1	
22	Suporte da mangueira	Z1B715017		1	
-	Parafuso	B010450001		1	
-	Arruela-trava	B062021001		3	
-	Abraçadeira	B190120250		2	
-	Abraçadeira	B190120250		2	
-	Clipe	W370000370A		22	
-	Clipe do tubo	Z5A02701000		3	
-	Anel de proteção do tubo	TD16040023		1	
-	Decalques de indicação do gás refrigerante	MG19001108		1	

2017, Todos os direitos reservados - SEM Machinery



http://www.semmachinery.com

© 2017, SHANDONG ENGINEERING MACHINERY CO. LTD.