PÁ-CARREGADEIRA
SEM636D

CATÁLOGO DE PEÇAS

PÁGINA INTENCIONALMENTE EM BRANCO

INTRODUÇÃO

Este Catálogo de Peças da pá-carregadeira SEM636D tem a intenção de ser uma referência de consulta para o cliente para utilizar a máquina, e para ajudá-los na reparação e manutenção das máquinas. Também pode ajudar os usuários na familiarização com a relação entre os conjuntos e a constituição das peças da máquina. O motor possui seu próprio Catálogo de Peças, então este material não contém a lista de peças do motor.

O Catálogo de Peças contém os desenhos parciais dos diferentes conjuntos, mostrando a forma das peças, bem como a relação de montagem. Os componentes que não podem ser separados (como os conjuntos soldados ou rebitados) são indicados apenas pelos números dos componentes, sem os números de peça consistentes.

As estruturas e especificações da máquina estão sujeitas a alterações sem aviso prévio, visando sua melhoria, antes da revisão do Catálogo, portanto, ao solicitar peças de reposição, os usuários são obrigados a informar-nos a data de fabricação e o número de série da pá-carregadeira.

SEM - Shandong Engineering Machinery Co. Ltd.

SETEMBRO DE 2017

PÁGINA INTENCIONALMENTE EM BRANCO

ÍNDICE

Conjunto do Conversor de Torque....4
Conjunto da Transmissão....12
Conjunto do Eixo de Entrada....20
Conjunto de Mudança da Marcha a Ré....24
Conjunto do Eixo Intermediário....28
Conjunto do Eixo de Saída....32
Mecanismo do Garfo de Mudanças....34
Sistema de Transmissão....36
Conjunto dos Eixos Motrizes Dianteiro/Traseiro....38
Conjunto da Redução Principal....40
Conjunto da Redução no Cubo da Roda....44
Conjunto da Pinça de Freio....48
Conjunto de Freio - Eixo Dianteiro....50
Conjunto de Freio - Eixo Traseiro....52
Conjunto de Freio - Cabine....54
Conjunto de Freio - Motor....58
Conjunto do Reservatório de Ar....60
Sistema Hidráulico da Transmissão....62
Sistema Hidráulico da Direção....66
Cilindro de Direção....70
Sistema Hidráulico de Trabalho....72
Cilindro de Inclinação....78
Sistema Hidráulico Piloto....84
Sistema de Arrefecimento do Óleo Hidráulico....88
Sistema de Arrefecimento....90
Conjunto dos Radiadores....92
Instalação do Motor Diesel....94
Conjunto do Tanque de Combustível....98
Conjunto do Reservatório Hidráulico....102
Conjunto do Capô do Motor....106
Conjunto do Braço de Levantamento....110
Conjunto da Caçamba....114
Conjunto da Escala....118
Conjunto do Chassi Dianteiro....120

2017, Todos os direitos reservados - SEM Machinery

Conjunto do Para-Lama Dianteiro 124
Conjunto da Estrutura da Lanterna Dianteira 126
Conjunto do Chassi Traseiro 128
Conjunto do Chassi Oscilante 132
Conjunto do Contrapeso 134
Conjunto da Cabine 136
Conjunto do Controle Piloto 142
Conjunto do Controle da Direção 144
Sistema Elétrico 146
Painel de Interruptores 152
Sistema do Ar Condicionado 1 154
Sistema do Ar Condicionado 2 156
Sistema do Ar Condicionado 3 158
Sistema do Ar Condicionado 4 160

2017, Todos os direitos reservados - SEM Machinery

PÁGINA INTENCIONALMENTE EM BRANCO

2017, Todos os direitos reservados - SEM Machinery

Conjunto do Conversor de Torque

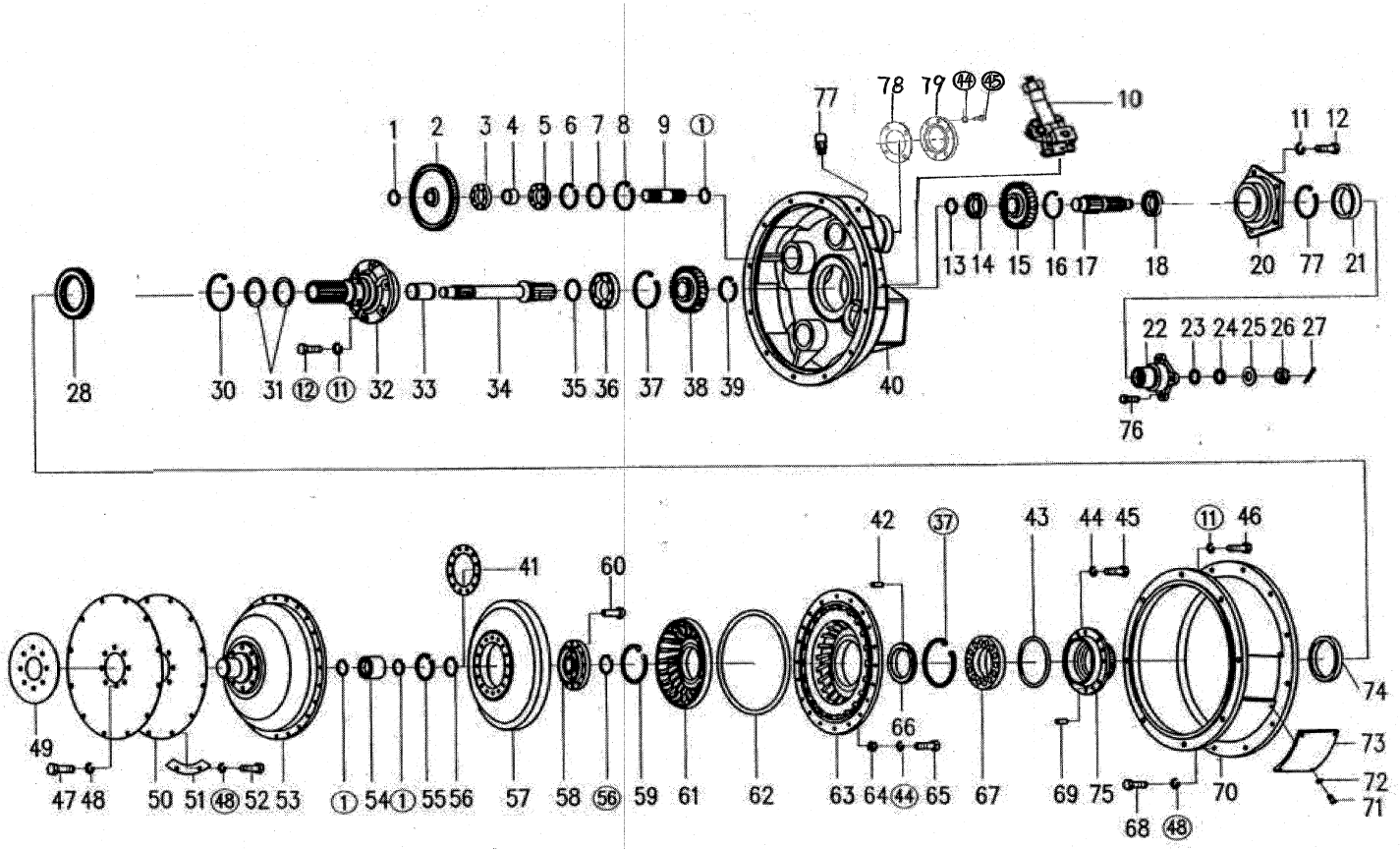

2017, Todos os direitos reservados - SEM Machinery

Conjunto do Conversor de Torque

ITEM	DESCRIÇÃO DA PEÇA	NÚMERO DA PEÇA	ESPECIFICAÇÃO	QTD.	NOTAS
1	Anel de retenção 30	B070213001		4	
2	Engrenagem acionada	W021300020B		2	
3	Rolamento 206	B120123016		2	
4	Luva	-		2	
5	Rolamento 50206	B121124016		2	
6	Anel trava 62/67.7	B120630620		2	
7	Arruela	-		2	
8	Anel de retenção 68	B070156803		2	
9	Eixo de acionamento da bomba	W020200151		1	
	Eixo de acionamento da bomba	W021300030B		1	
10	Conjunto da válvula de alívio	W020700006		1	
11	Arruela 12	B060111203		19	
12	Parafuso M12×30	B040911230		5	
13	Anel de retenção 35	B070213502		1	
14	Rolamento 307	B120133521		1	
15	Engrenagem acionada	W020200171		1	
16	Anel de retenção 90	B070159003		1	
17	Eixo de saída	W020200201		1	
18	Rolamento 308	B120134023		1	
20	Vedação do flange	W020200241		1	
21	Retentor de óleo 55×82×12	W110001590		1	

2017, Todos os direitos reservados - SEM Machinery

Conjunto do Conversor de Torque

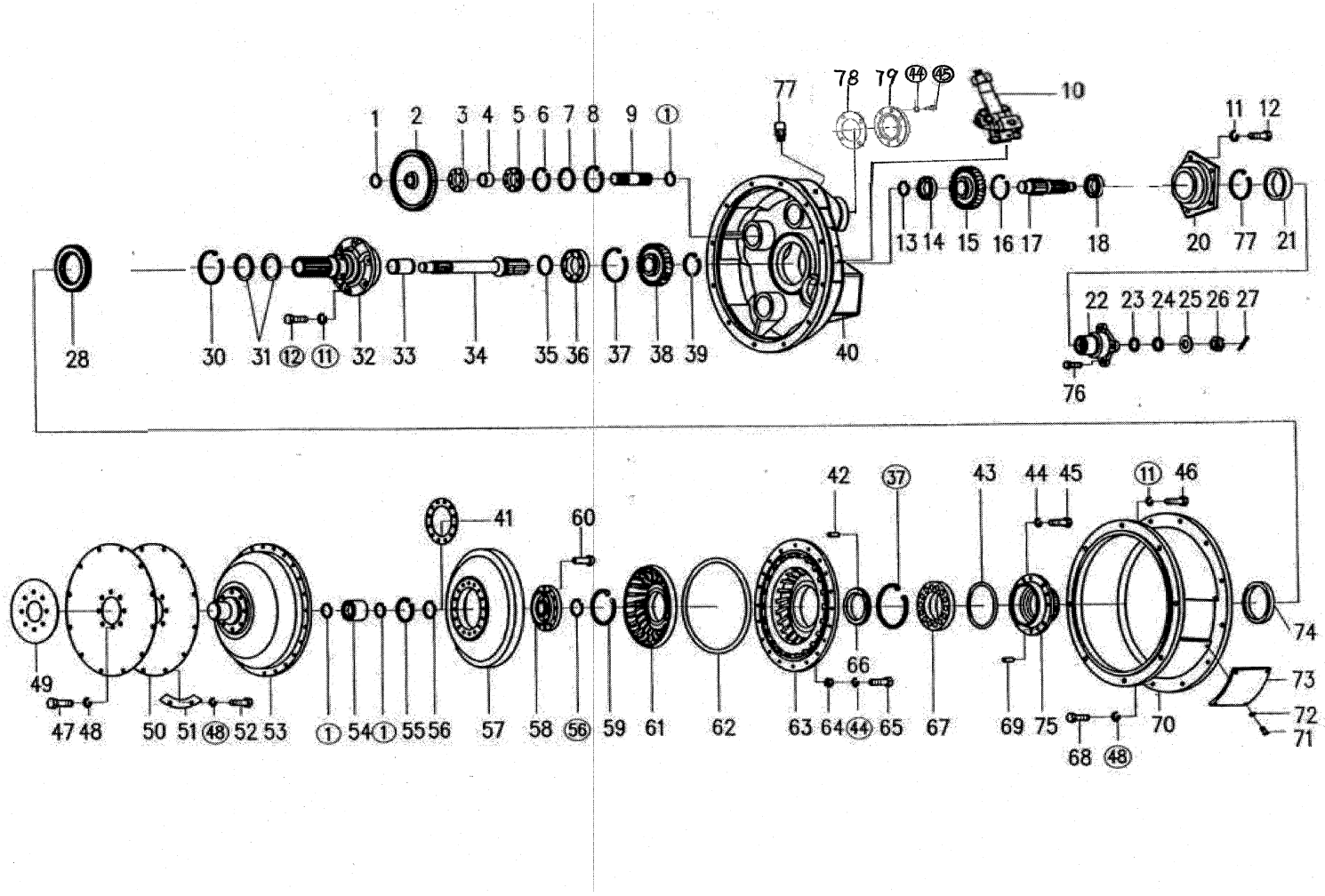

2017, Todos os direitos reservados - SEM Machinery

Conjunto do Conversor de Torque

ITEM	DESCRIÇÃO DA PEÇA	NÚMERO DA PEÇA	ESPECIFICAÇÃO	QTD.	NOTAS
22	Acoplamento do flange	W020200261		1	
23	Arruela	-		1	
24	Junta de vedação	-		1	
25	Arruela	-		1	
26	Porca M24x1.5	-		1	
27	Pino 5x45	B080210545		1	
28	Engrenagem acionada da bomba	W021300010B		1	
30	Anel de retenção 100	B070150002		1	
31	Anel de vedação 80	Z200020280		2	
32	Ressalto do estator	W020200041		1	
33	Luva	-		1	
34	Eixo acionador	W020200211		1	
35	Anel de vedação 60	W020100210		1	
36	Rolamento 310	B120135027		1	
37	Anel de retenção 110	B070150006		2	
38	Engrenagem acionadora	W020200161		1	
39	Anel de retenção 48	B070214802		1	
40	Carcaça	W020200251		1	
41	Placa espaçadora	-		1	
42	Pino A6×20	-		1	

2017, Todos os direitos reservados - SEM Machinery

Conjunto do Conversor de Torque

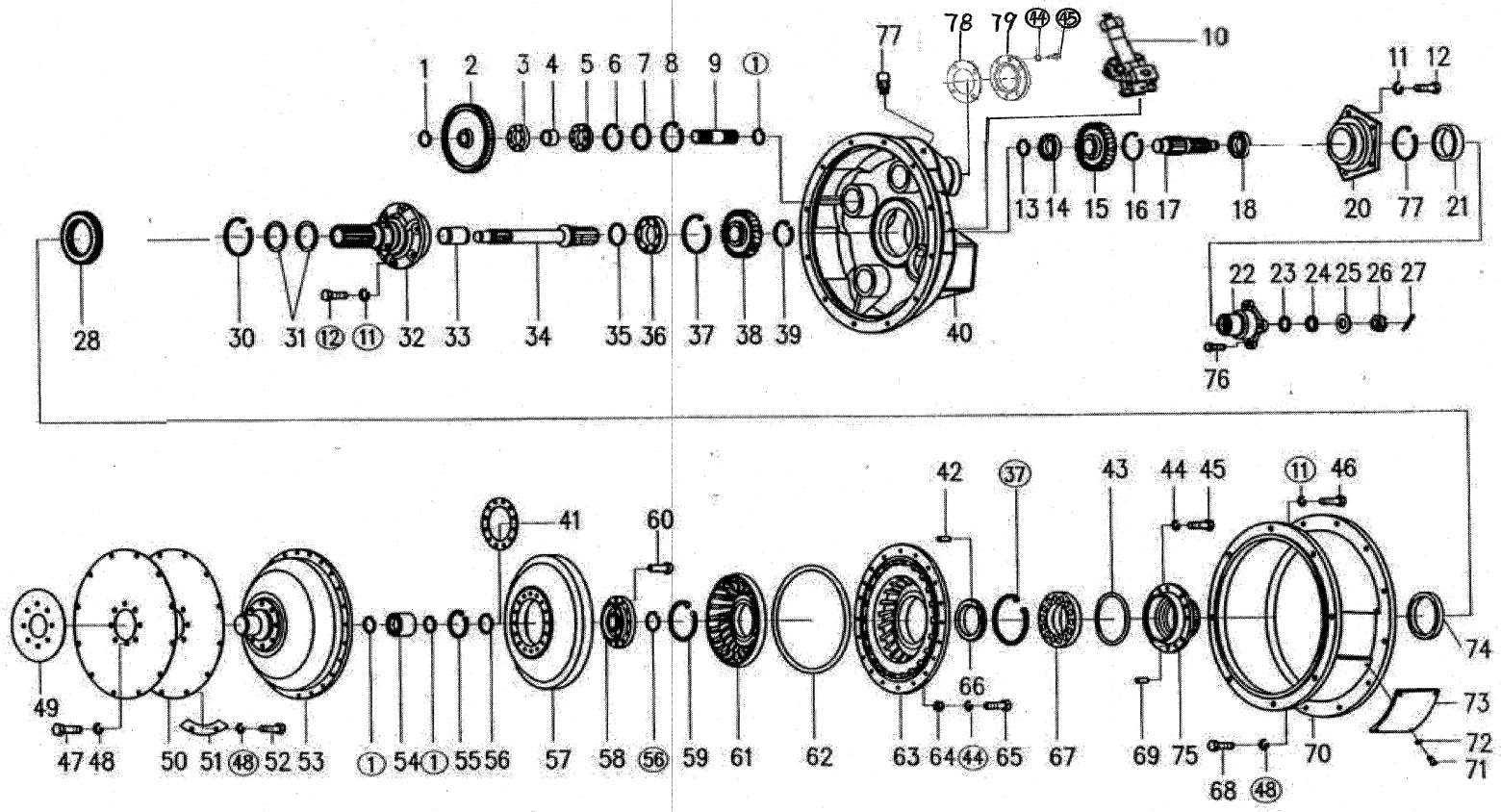

2017, Todos os direitos reservados - SEM Machinery

Conjunto do Conversor de Torque YJ320B (W021200000)

ITEM	DESCRIÇÃO DA PEÇA	NÚMERO DA PEÇA	ESPECIFICAÇÃO	QTD.	NOTAS
43	Anel “O” 128×3.55	B160131281		1	
44	Arruela 8	B060110802		36	
45	Parafuso M8×22	-		12	
46	Parafuso M10×35	B040911035		12	
47	Parafuso M10×20	B040911020		8	
48	Arruela 10	B060111003		36	
49	Placa espaçadora	-		1	
50	Placa flexível	W020700020		2	
51	Conector duplo	-		6	
52	Parafuso M12x25	B040911225		8	
53	Roda de acoplamento	W020200081		1	
54	Rolamento de agulha 4074106	W110002670		1	
55	Anel de retenção 55	B070155502		1	
56	Anel de retenção 38	B070213802		2	
57	Turbina	W020700003		1	
58	Ressalto da turbine	-		1	
59	Anel de retenção 60	B070256002		1	
60	Rebite 8×30	-		12	
61	Estator	W020700002		1	
62	Anel “O” 339×3.5	W110012130		1	

2017, Todos os direitos reservados - SEM Machinery

Conjunto do Conversor de Torque

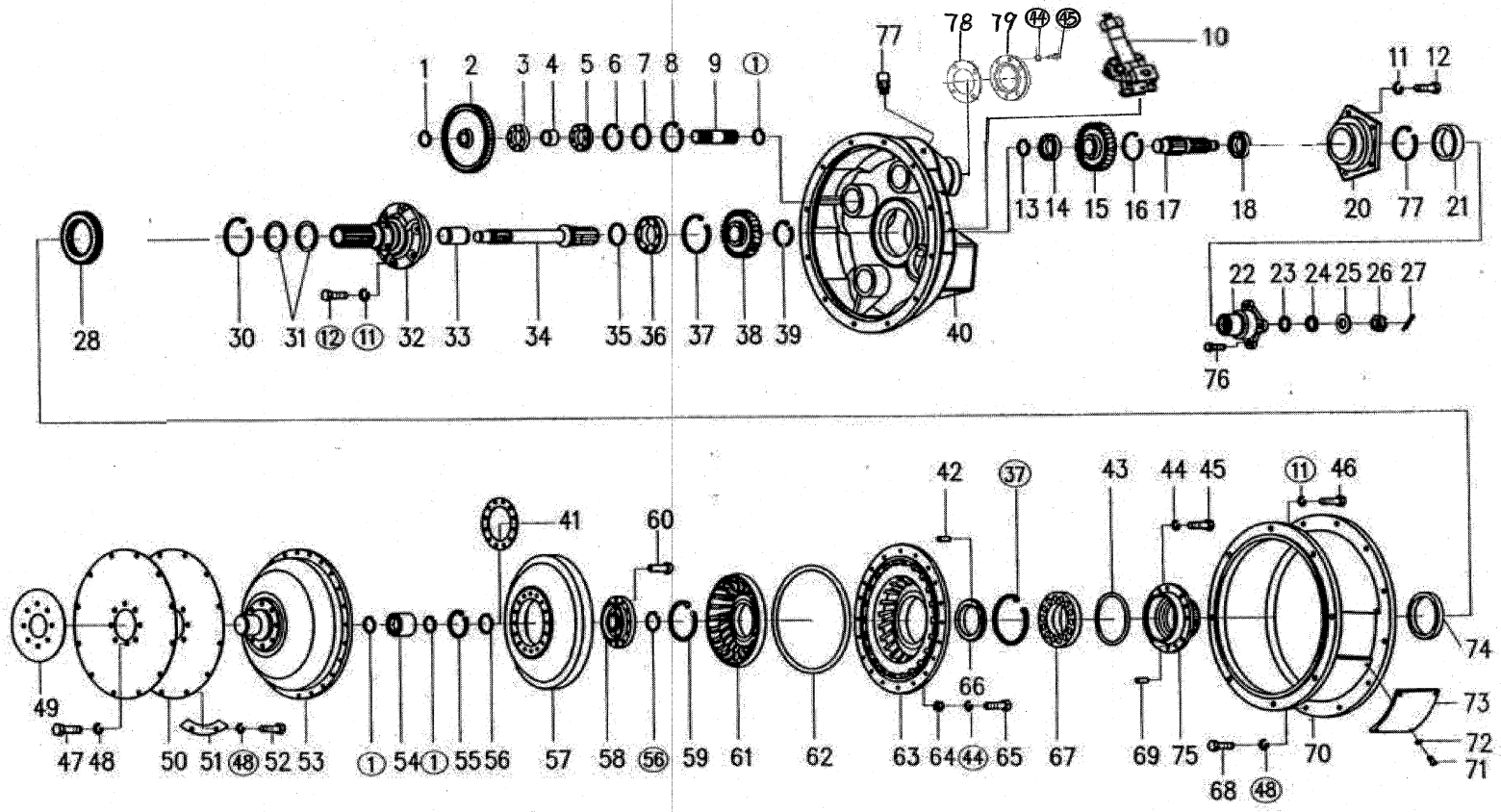

2017, Todos os direitos reservados - SEM Machinery

Conjunto do Conversor de Torque

ITEM	DESCRIÇÃO DA PEÇA	NÚMERO DA PEÇA	ESPECIFICAÇÃO	QTD.	NOTAS
63	Rotor	W020700010		1	
		W020200021		1	
64	Porca M8	B050330807		24	
65	Parafuso M8x30	B040910830		24	
66	Anel isolador	-		1	
67	Rolamento D212	B120126022		1	
68	Parafuso M10x30	B040911030		12	
69	Pino de ajustagem	-		4	
70	Carcaça intermediária do volante do motor	W020700030		1	
71	Parafuso M6x15	B010210615		8	
72	Arruela 6	B060110602		8	
73	Visor	-		1	
74	Retentor de óleo 100×120×13	W110016140		2	
75	Ressalto do rotor	W020200051		1	
76	Parafuso	-		4	
77	Conexão	Z321260060		1	
78	Arruela	Z310260030		1	
79	Tampa	W021200030		1	

2017, Todos os direitos reservados - SEM Machinery

Conjunto da Transmissão

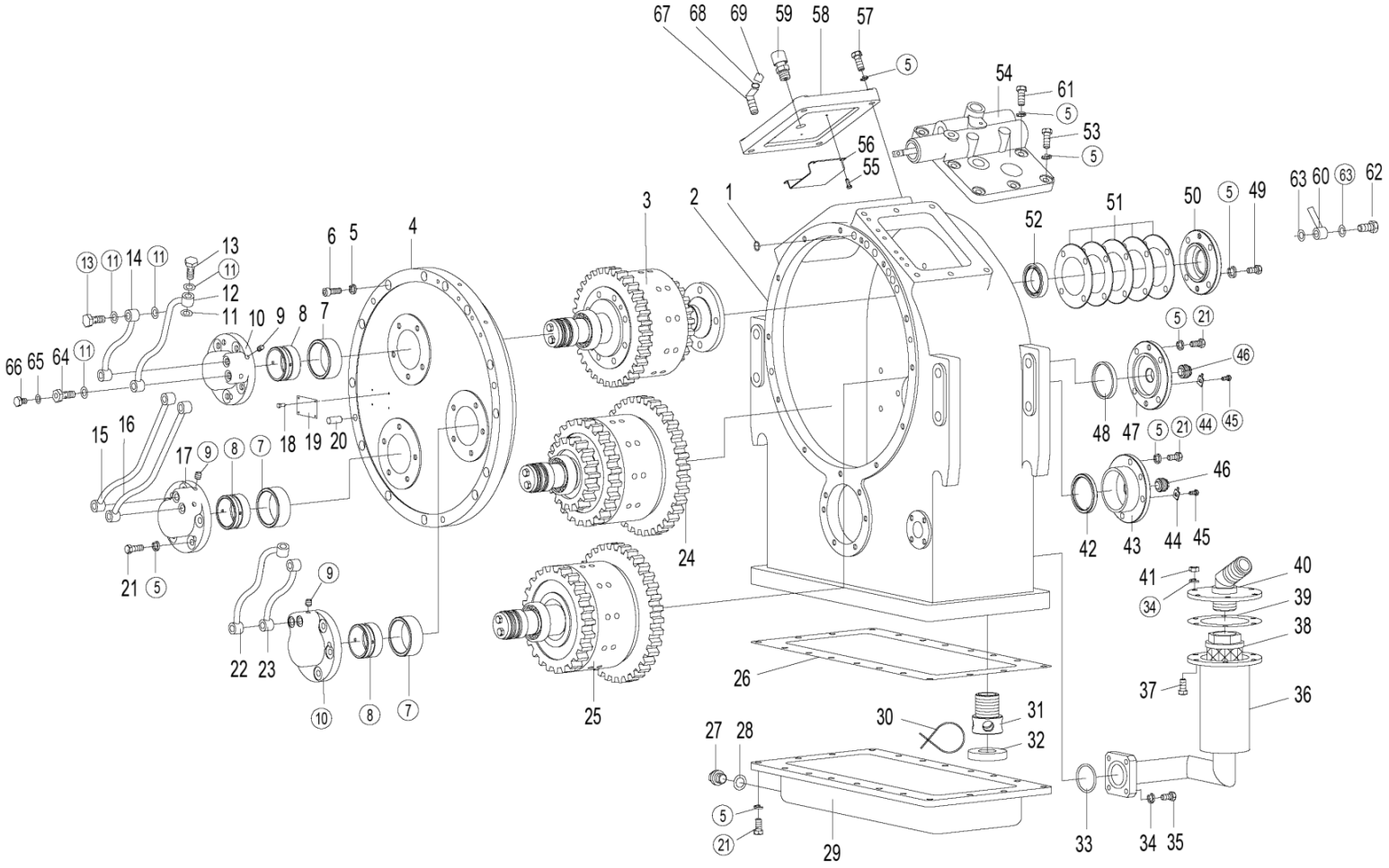

2017, Todos os direitos reservados - SEM Machinery

Conjunto da Transmissão

ITEM	DESCRIÇÃO DA PEÇA	NÚMERO DA PEÇA	ESPECIFICAÇÃO	QTD.	NOTAS
1	Anel “O” 14x2.65	B160120085		6	
2	Carcaça	Z3204700102		1	
3	Embreagem	Z320470720		1	
4	Tampa da extremidade maior	Z320470031		1	
5	Arruela 10	B060111003		90	
6	Parafuso M10x30	B010411030		13	
7	Luva	Z320470040		3	
8	Luva	Z320470060		3	
9	Bujão Z1/8”	B110400108		6	
10	Tampa	NZ32047005100		2	
11	Arruela A12	B060811203		24	
12	Tubo de lubrificação da 1ª marcha	Z320471530		1	
13	Parafuso oco	Z320471500		11	
14	Tubo de lubrificação da 1ª marcha	Z320471510		1	
15	Tubo de lubrificação da 2ª marcha	Z320471550		1	
16	Tubo de lubrificação da 2ª marcha	Z320471570		1	
17	Tampa do eixo intermediário	NZ32047007100		1	
18	Rebite 2x5	B090110205		4	
19	Placa	-		1	
20	Pino B12x40	B080121240		2	

2017, Todos os direitos reservados - SEM Machinery

Conjunto da Transmissão

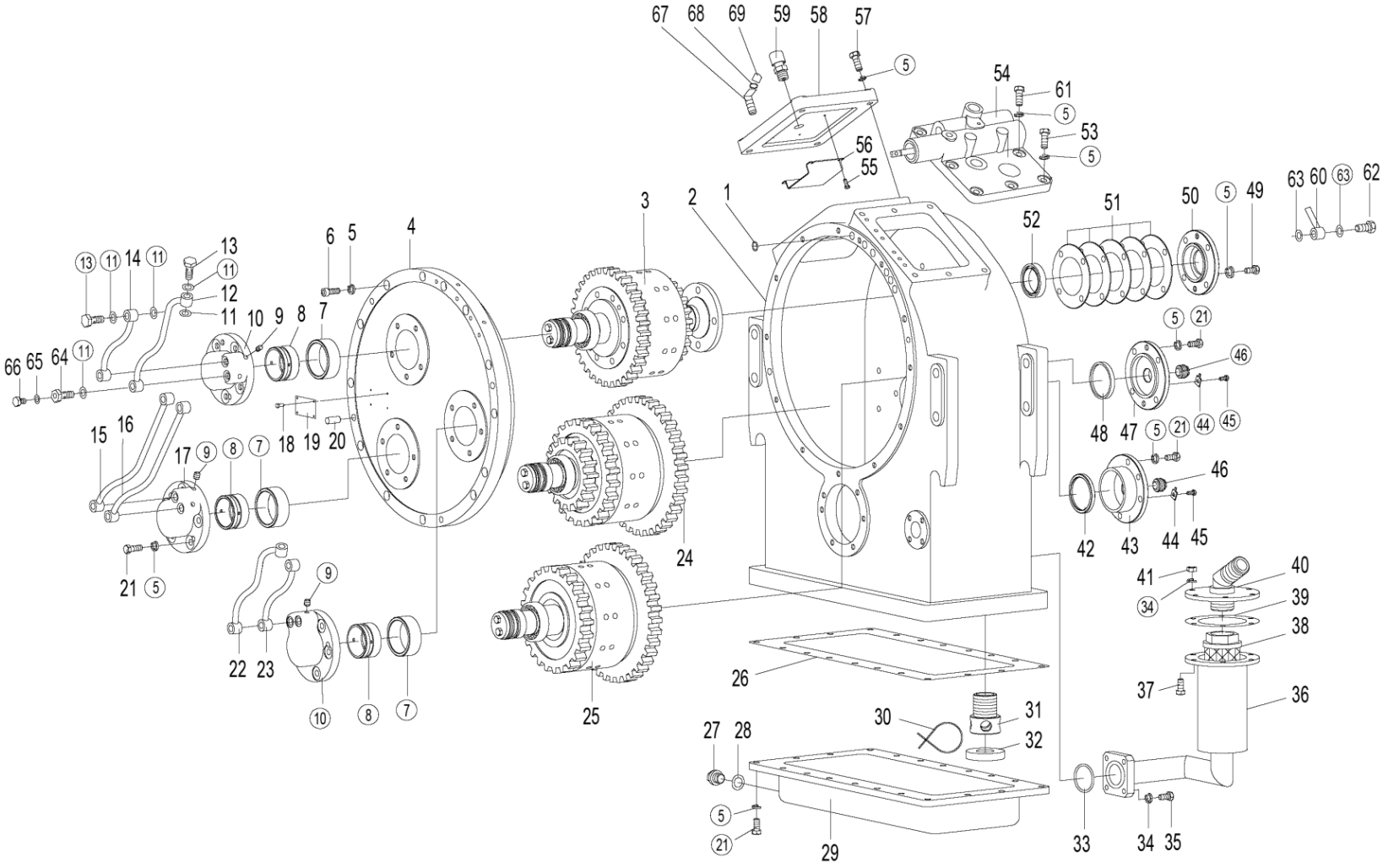

2017, Todos os direitos reservados - SEM Machinery

Conjunto da Transmissão

ITEM	DESCRIÇÃO DA PEÇA	NÚMERO DA PEÇA	ESPECIFICAÇÃO	QTD.	NOTAS
21	Parafuso M10x30	B040911030		30	
22	Tubo de lubrificação da 2ª marcha	Z320471590		1	
23	Tubo de lubrificação da marcha a ré	Z320471610		1	
24	Embreagem	Z320470460		1	
25	Embreagem	Z320470770		1	
26	Junta de vedação	Z320470190		1	
27	Parafuso	Z200020720		1	
28	Anel “O” 22.4x2.65	B160120224		1	
29	Carter de óleo	Z320470180		1	
30	Arame de aço Ø2x120	-		2	
31	Tubo de sucção	Z320470400		1	
32	Imã	Z320470390		1	
33	Anel “O” 42.5x3.55	B160130425		1	
34	Arruela 8	B060110802		14	
35	Parafuso M8x30	B040910835		4	
36	Filtro de óleo	W031600000		1	
37	Parafuso M8x25	B040910825		6	
38	Elemento	Z320470910	WL-100x100-J	1	
39	Espaçador	-		1	
40	Adaptador	-		1	

2017, Todos os direitos reservados - SEM Machinery

Conjunto da Transmissão

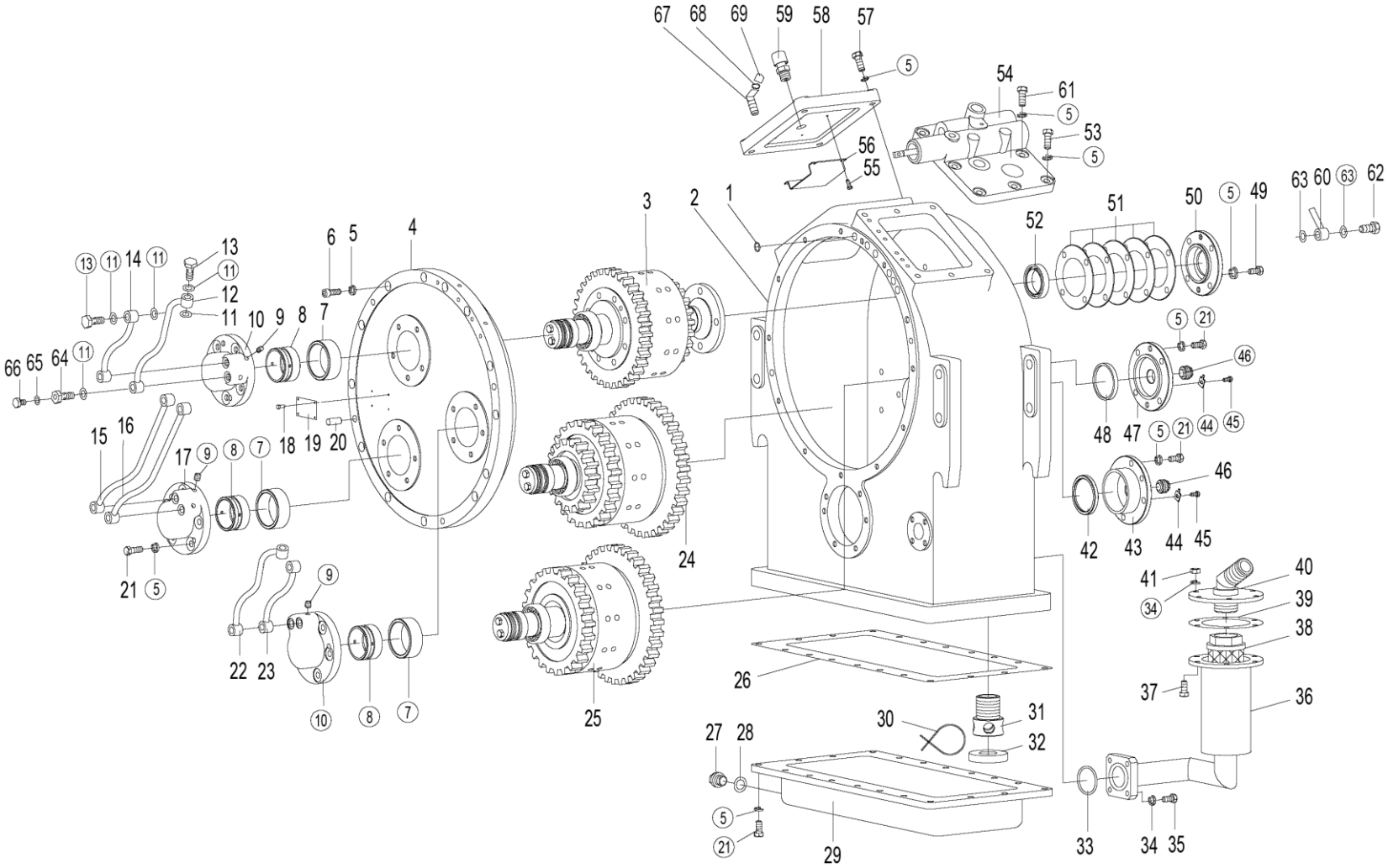

2017, Todos os direitos reservados - SEM Machinery

Conjunto da Transmissão

ITEM	DESCRIÇÃO DA PEÇA	NÚMERO DA PEÇA	ESPECIFICAÇÃO	QTD.	NOTAS
41	Porca M8	B050330807		6	
42	Espaçador de ajuste	Z3204702401		1	
43	Tampa do eixo intermediário	Z3204702301		1	
44	Placa de trava	Z320470210		2	
45	Parafuso M6x6	B040910606		2	
46	Parafuso de ajuste	Z320470220		2	
47	Tampa	Z3204703201		1	
48	Espaçador de ajuste	Z3204703301		1	
49	Parafuso	Z320471420		4	
50	Tampa eixo de entrada	Z320470261		1	
51	Calço espessura 0,05	Z320470271		2	
	Calço espessura 0,1	Z320470281		2	
	Calço espessura 0,2	Z320470291		2	
	Calço espessura 0,3	Z320470301		1	
	Calço espessura 0,5	Z320470311		1	
52	Retentor de óleo PD45x62x12	B160210036		1	
53	Parafuso M10x50	B040911050		6	
54	Válvula de controle da transmissão	Z320471140		1	
55	Parafuso M4x10	B010210410		4	
56	Tampa	Z320470410		1	

2017, Todos os direitos reservados - SEM Machinery

Conjunto da Transmissão

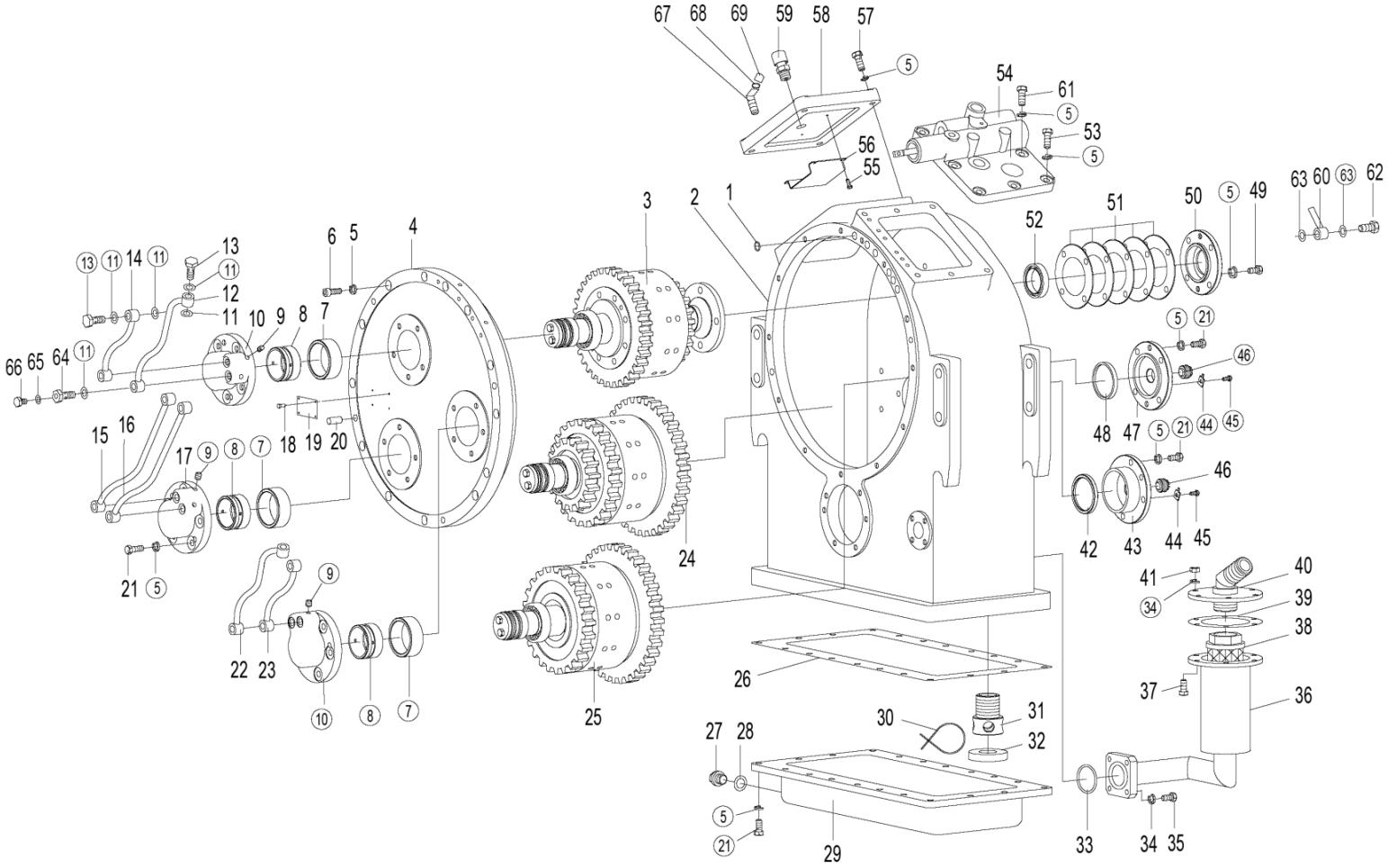

2017, Todos os direitos reservados - SEM Machinery

Conjunto da Transmissão

ITEM	DESCRIÇÃO DA PEÇA	NÚMERO DA PEÇA	ESPECIFICAÇÃO	QTD.	NOTAS
57	Parafuso M10x35	B040911035		4	
58	Tampa da transmissão	Z320470422		1	
59	Conjunto do respiro	Z320471040		1	
60	Mangueira de baixa pressão M14×1.5	Z3204716701		1	
61	Parafuso M10x55	B040811055		2	
62	Parafuso M10×1×25	B041200002		1	
63	Arruela A10	B060811002		2	
64	Parafuso	Z320471700		1	
65	Bujão M10×1	B110601010		1	
66	Arruela 10	B060901002		1	
67	Conexão	Z321260060		1	
68	Abraçadeira da mangueira D25	B190120250		1	
69	Tubo de lubrificação	Z3B302001		1	

2017, Todos os direitos reservados - SEM Machinery

Conjunto do Eixo de Entrada

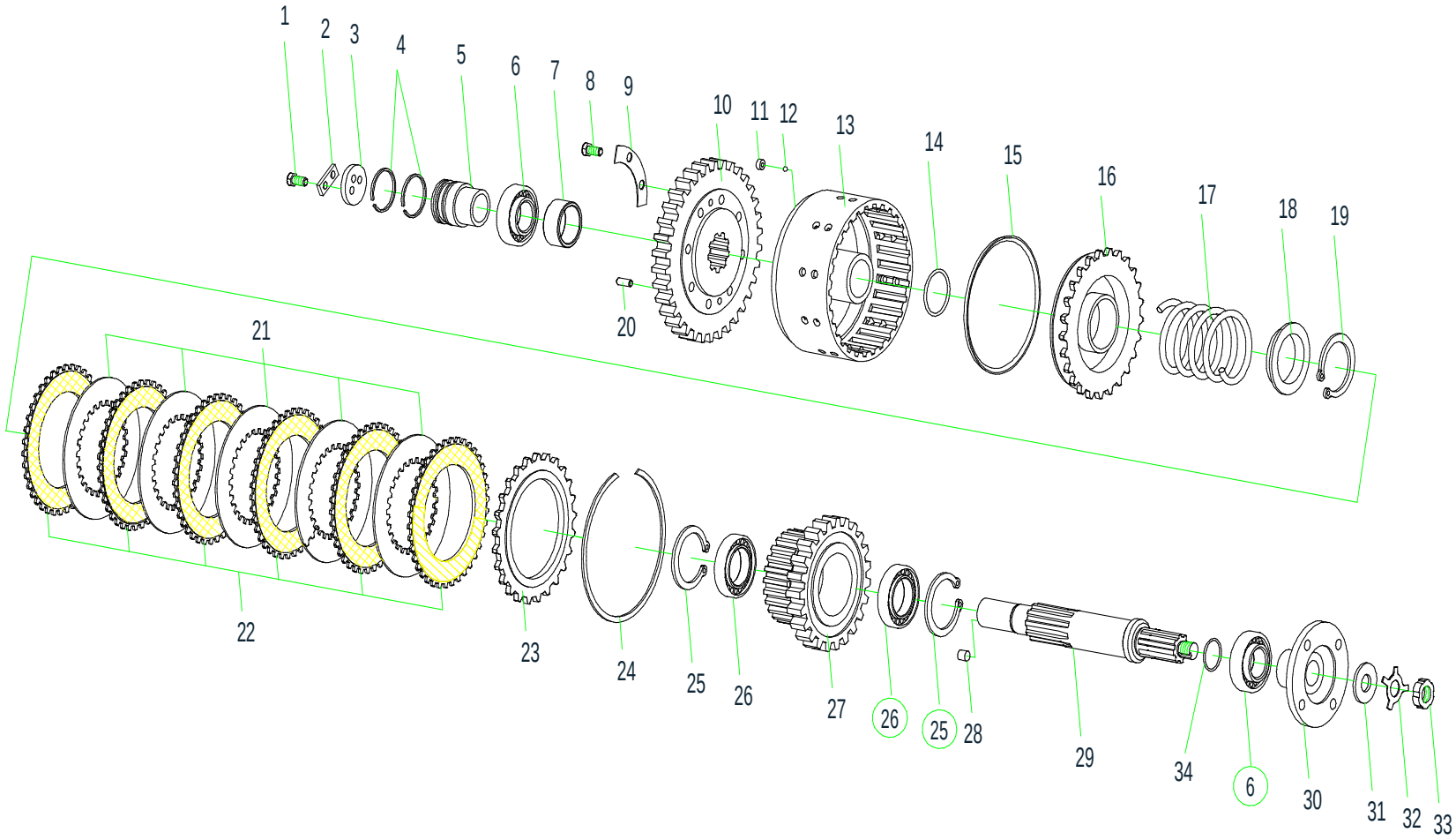

2017, Todos os direitos reservados - SEM Machinery

Conjunto do Eixo de Entrada

ITEM	DESCRIÇÃO DA PEÇA	NÚMERO DA PEÇA	ESPECIFICAÇÃO	QTD.	NOTAS
1	Parafuso M8x16	B040910816		2	
2	Placa de trava	Z320470470		1	
3	Avental	Z320470480		1	
4	Anel de vedação do pistão	Z320470490		2	
5	Luva	Z320470500		1	
6	Rolamento 7507E	B120400025		2	
7	Luva	Z320470740		1	
8	Parafuso M10x25	B040911025		8	
9	Trava	Z320470550		1	
10	Engrenagem da 2ª e 4ª marchas	NZ32047075010		1	Contém os itens 11, 12 e 13
11	Assento da esfera	Z320471680		1	
12	Esfera de aço Ø5	B120710500		1	
13	Engrenagem anelar	-		1	Não fornecido
14	Anel “O” 53×3.55	B160130001		1	
15	Anel de vedação	Z320470590		1	
16	Pistão	Z320470580		1	
17	Mola	Z320470630		1	
18	Retentor da mola	Z320470640		1	
19	Anel de retenção 60	B070256002		1	
20	Pino A8x22	B080110822		2	

2017, Todos os direitos reservados - SEM Machinery

Conjunto do Eixo de Entrada

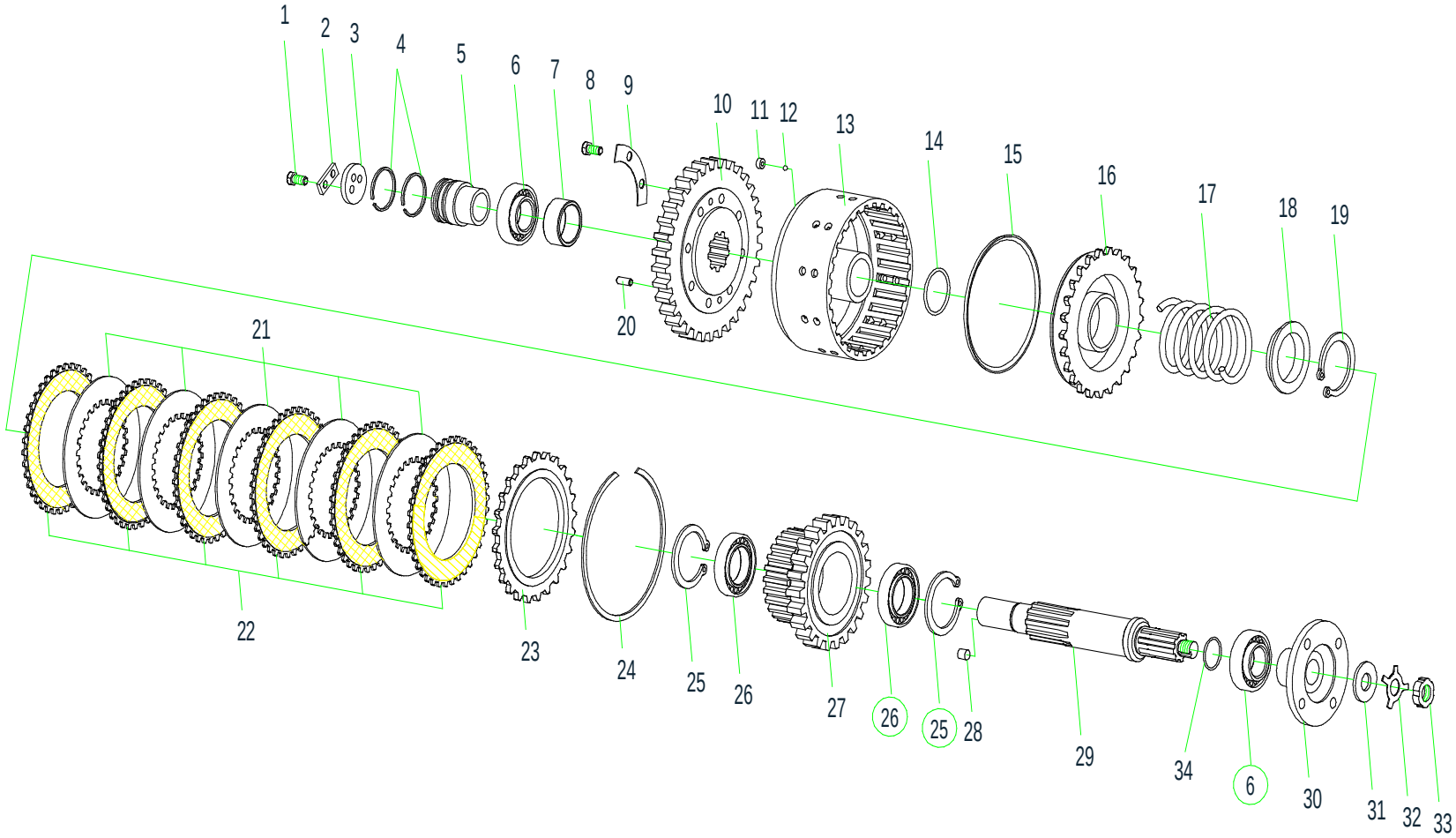

2017, Todos os direitos reservados - SEM Machinery

Conjunto do Eixo de Entrada

ITEM	DESCRIÇÃO DA PEÇA	NÚMERO DA PEÇA	ESPECIFICAÇÃO	QTD.	NOTAS
21	Discos acionados	Z320470600		5	
22	Discos acionados	Z320470680		6	
23	Disco da extremidade	Z320470620		1	
24	Anel de retenção	Z320470610		1	
25	Anel de retenção 75	B070157503		2	
26	Rolamento 109	B120114516		2	
27	Engrenagem da 1ª e 3ª marchas	Z320470760		1	
28	Bujão	Z320470560		1	
29	Eixo de entrada	Z3204707301		1	
30	Flange do eixo de entrada	Z3204706901		1	
31	Placa de apoio	Z320470250		1	
32	Arruela 20	B061302004		1	
33	Porca M20 x1.5	B051312008		1	
34	Anel “O” 28×5.3	-		1	

2017, Todos os direitos reservados - SEM Machinery

Conjunto de Mudança da Marcha a Ré

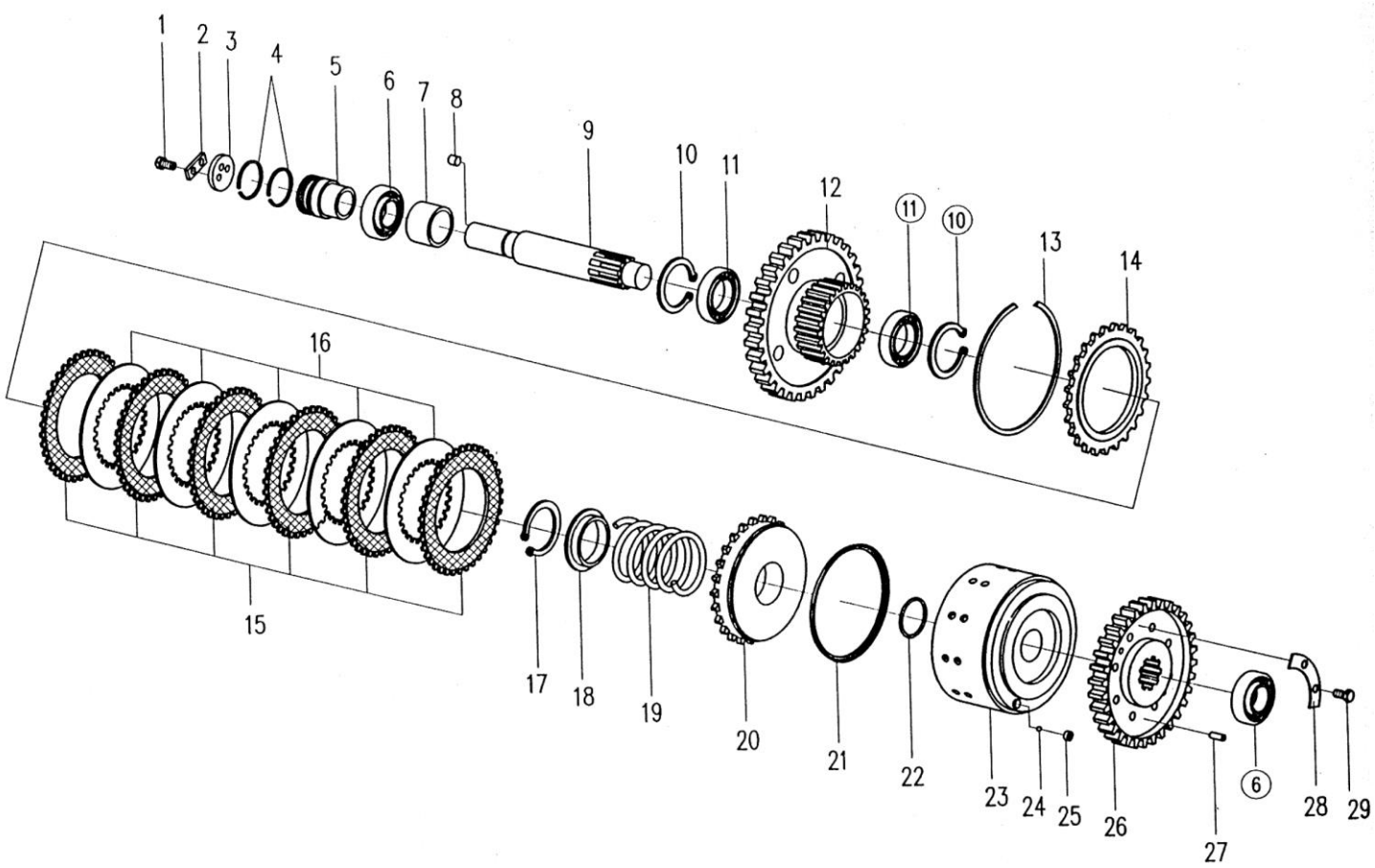

2017, Todos os direitos reservados - SEM Machinery

Conjunto de Mudança da Marcha a Ré

ITEM	DESCRIÇÃO DA PEÇA	NÚMERO DA PEÇA	ESPECIFICAÇÃO	QTD.	NOTAS
1	Parafuso M8x16	B040910816		2	
2	Placa trava	Z320470470		1	
3	Avental	Z320470480		1	
4	Anel de vedação	Z320470490		2	
5	Luva	Z320470500		1	
6	Rolamento 7507E	B120400025		2	
7	Luva de apoio	Z320470520		1	
8	Bujão	Z320470560		1	
9	Eixo da engrenagem de ré	Z320470780		1	
10	Anel de retenção 75	B070157503		2	
11	Rolamento 109	B120114516		2	
12	Engrenagem da marcha a ré	Z320470800		1	
13	Anel de retenção	Z320470610		1	
14	Disco da extremidade	Z320470620		1	
15	Discos acionados	Z320470680		6	
16	Discos acionados	Z320470600		5	
17	Anel de retenção 60	B070256002		1	
18	Retentor da mola	Z320470640		1	
19	Mola	Z320470630		1	
20	Pistão	Z320470580		1	

2017, Todos os direitos reservados - SEM Machinery

Conjunto de Mudança da Marcha a Ré

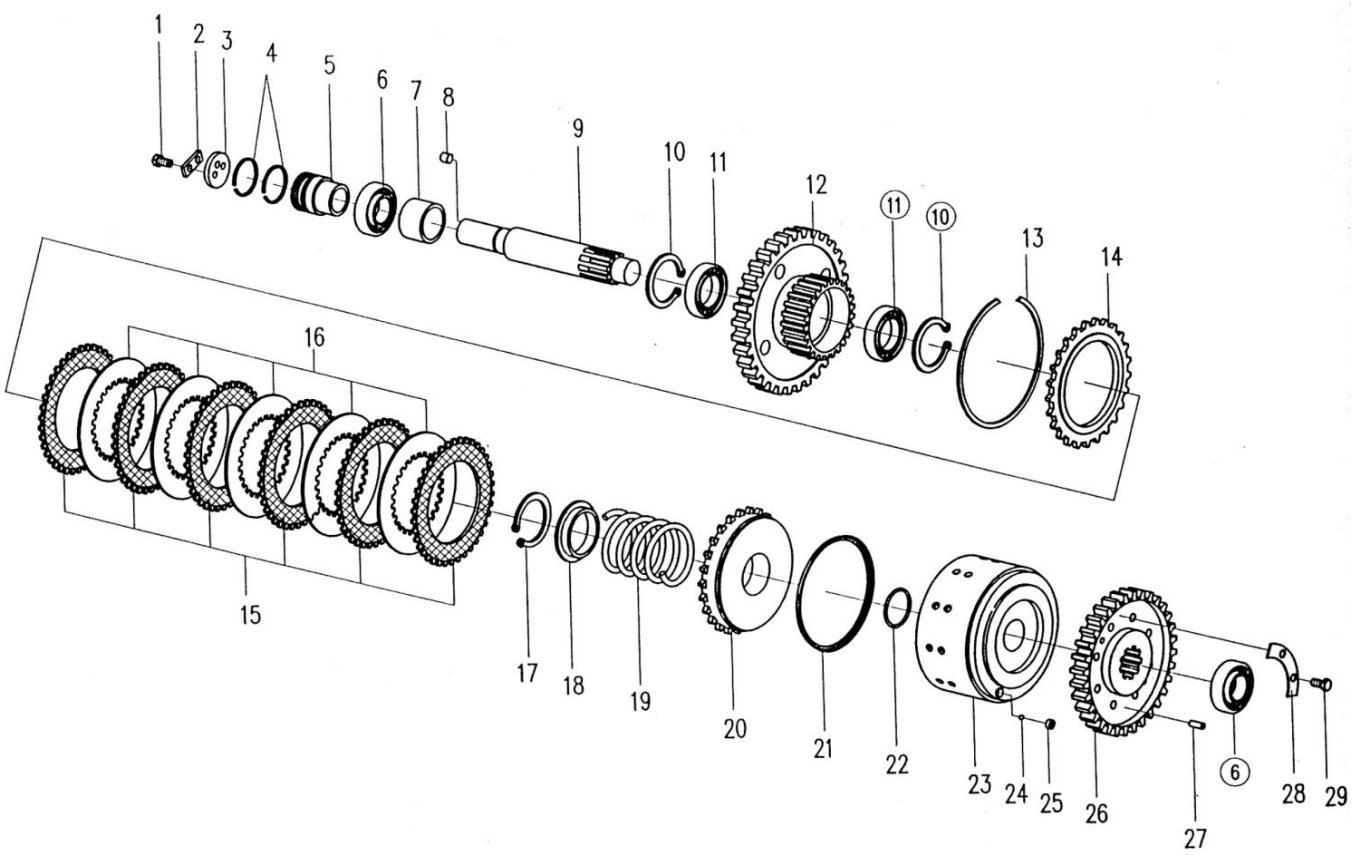

2017, Todos os direitos reservados - SEM Machinery

Conjunto de Mudança da Marcha a Ré

ITEM	DESCRIÇÃO DA PEÇA	NÚMERO DA PEÇA	ESPECIFICAÇÃO	QTD.	NOTAS
21	Anel de vedação	Z320470590		1	
22	Anel “O” 53x3.55	B160130001		1	
23	Assento da engrenagem anelar	-		1	
24	Esfera de aço ø5	B120710500		1	
25	Assento da esfera	Z320471680		1	
26	Pinhão da marcha a ré	NZ32047081010		1	Contém os itens 23 e 23
27	Pino A8x22	B080110822		2	
28	Placa de trava	Z320470550		4	
29	Parafuso M10x25	B040911025		8	

2017, Todos os direitos reservados - SEM Machinery

Conjunto do Eixo Intermediário

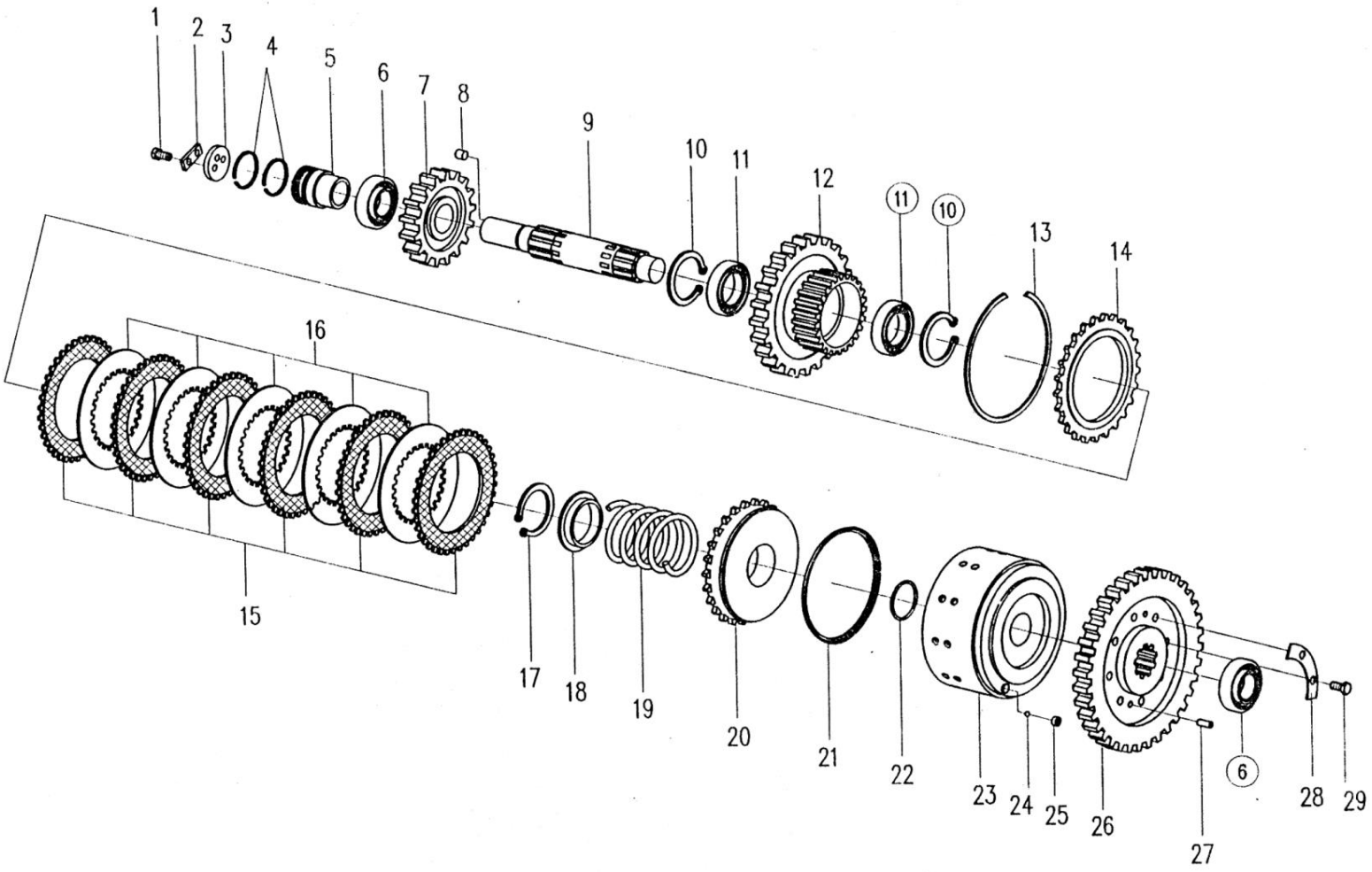

2017, Todos os direitos reservados - SEM Machinery

Conjunto do Eixo Intermediário

ITEM	DESCRIÇÃO DA PEÇA	NÚMERO DA PEÇA	ESPECIFICAÇÃO	QTD.	NOTAS
1	Parafuso M8x16	B040910816		2	
2	Placa de trava	Z320470470		1	
3	Avental	Z320470480		1	
4	Anel de vedação	Z320470490		2	
5	Luva	Z320470500		1	
6	Rolamento 7507E	B120400025		2	
7	Engrenagem da marcha baixa	Z320470520		1	
8	Bujão	Z320470560		1	
9	Eixo da engrenagem acionadora	Z320470510		1	
10	Anel de retenção 75	B070157503		2	
11	Rolamento 109	B120114516		2	
12	Engrenagem da 2ª e 4ª marchas	Z320470530		1	
13	Anel de retenção	Z320470610		1	
14	Disco da extremidade	Z320470620		1	
15	Discos acionados	Z320470680		6	
16	Discos acionados	Z320470600		5	
17	Anel de retenção 60	B070256002		1	
18	Retentor da mola	Z320470640		1	
19	Mola	Z320470630		1	
20	Pistão	Z320470580		1	

2017, Todos os direitos reservados - SEM Machinery

Conjunto do Eixo Intermediário

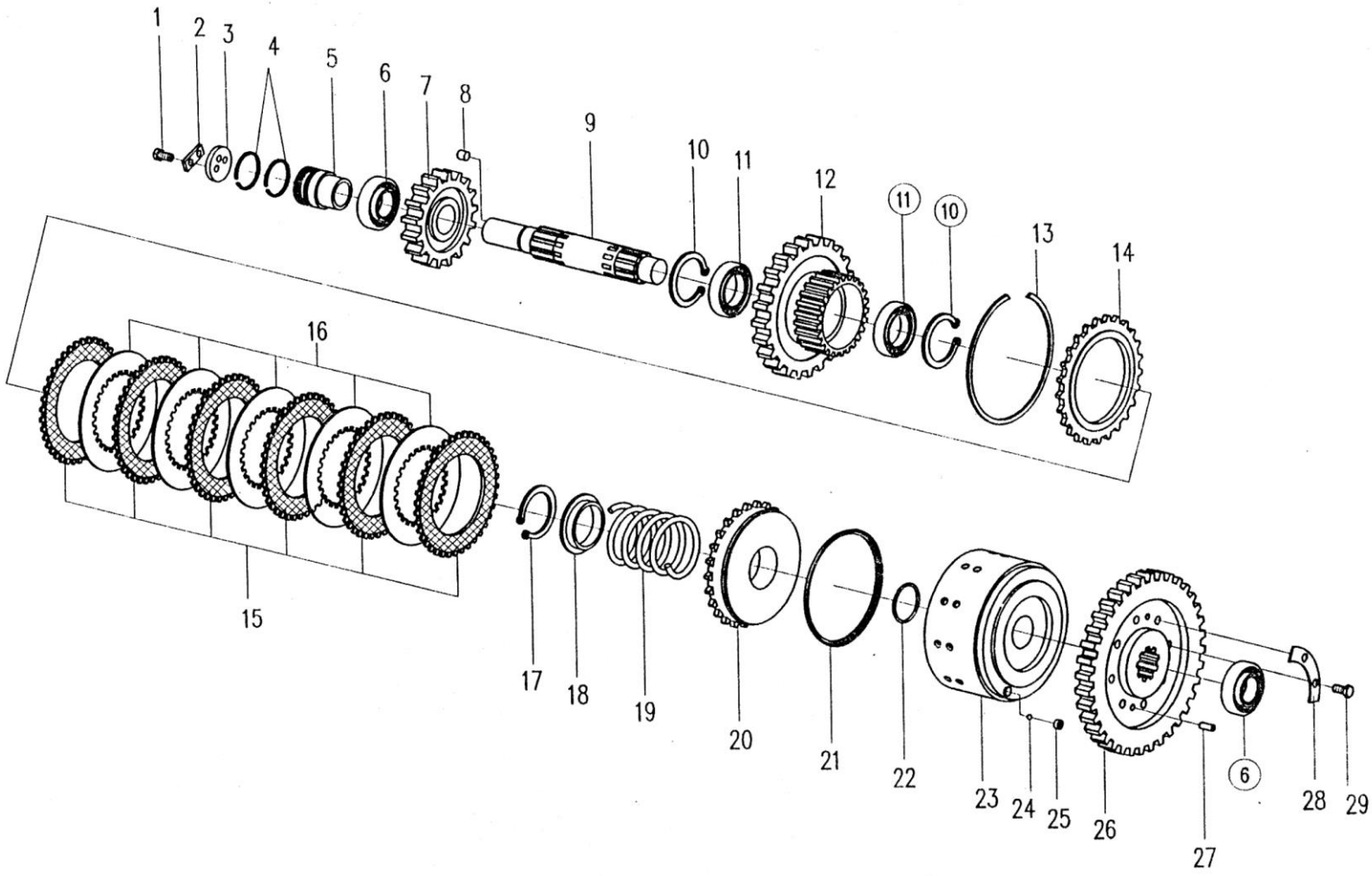

2017, Todos os direitos reservados - SEM Machinery

Conjunto do Eixo Intermediário

ITEM	DESCRIÇÃO DA PEÇA	NÚMERO DA PEÇA	ESPECIFICAÇÃO	QTD.	NOTAS
21	Anel de vedação	Z320470590		1	
22	Anel “O” 53x3.55	B160130001		1	
23	Assento da engrenagem anelar	-		1	
24	Esfera de aço ø5	B120710500		1	
25	Assento da esfera	Z320471680		1	
26	Engrenagem da 1ª e 3ª marchas	NZ32047054010		1	Contém os itens 23 e 29
27	Pino A8x22	B080110822		2	
28	Placa de trava	Z320470550		4	
29	Parafuso M10x25	B040911025		8	

2017, Todos os direitos reservados - SEM Machinery

Conjunto do Eixo de Saída

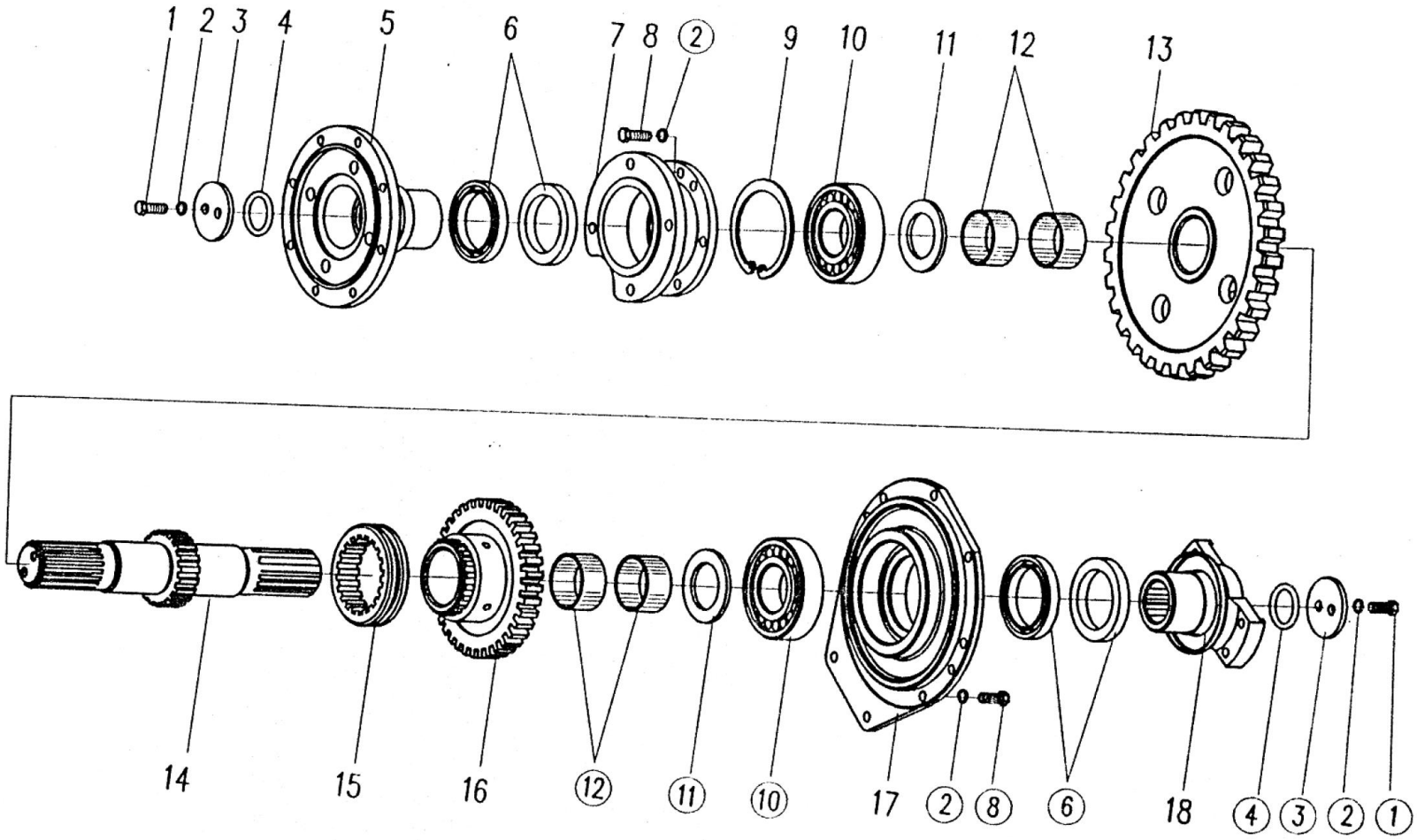

2017, Todos os direitos reservados - SEM Machinery

Conjunto do Eixo de Saída

ITEM	DESCRIÇÃO DA PEÇA	NÚMERO DA PEÇA	ESPECIFICAÇÃO	QTD.	NOTAS
1	Parafuso M10x25-10.9	B040961025		4	
2	Arruela 10	B060111003		18	
3	Placa	Z320470080		2	
4	Anel “O”	Z320470100		2	
5	Flange do eixo de saída dianteiro	Z320470441		1	
6	Anel de vedação SG65x90x12	B160240001		4	
7	Tampa do rolamento	Z320470111		1	
8	Parafuso M10x30	B040911030		14	
9	Anel de retenção 90	B070159003		1	
10	Rolamento 310	B120135027		2	
11	Espaçador	Z320470120		2	
12	Luva	Z320470140		4	
13	Engrenagem da marcha baixa	Z320470130		1	
14	Eixo de saída	Z320470160		1	
15	Luva deslizante Alta/Baixa	Z320470150		1	
16	Engrenagem da marcha alta	Z320470170		1	
17	Tampa do rolamento	Z320470200		1	
18	Flange de conexão	Z320471430		1	

2017, Todos os direitos reservados - SEM Machinery

Mecanismo do Garfo de Mudanças

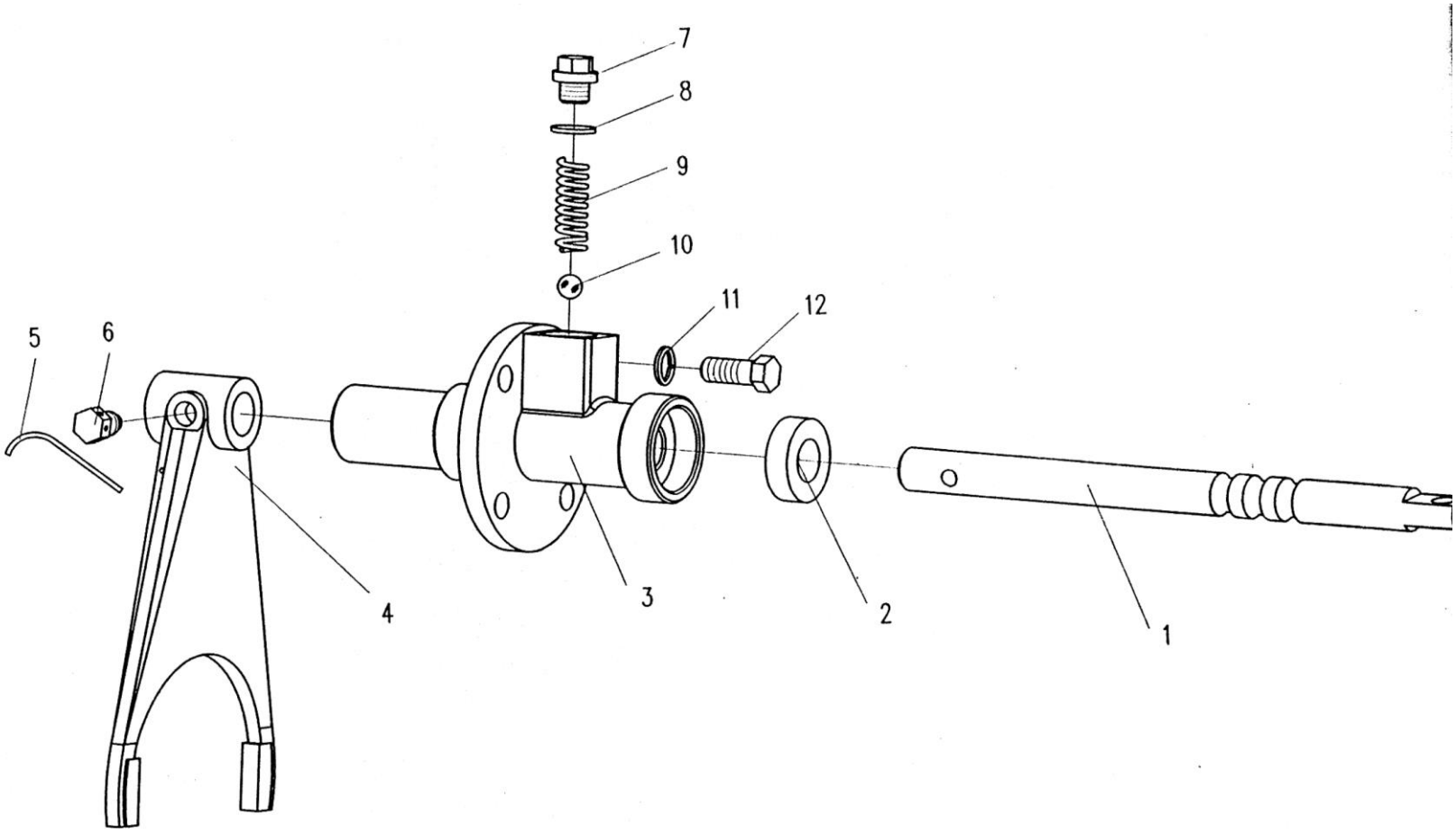

2017, Todos os direitos reservados - SEM Machinery

Mecanismo do Garfo de Mudanças

ITEM	DESCRIÇÃO DA PEÇA	NÚMERO DA PEÇA	ESPECIFICAÇÃO	QTD.	NOTAS
1	Eixo do garfo	Z320470370		1	
2	Retentor de óleo FB18x35x10	B160230002		1	
3	Assento do garfo	Z320470360		1	
4	Garfo	Z3204703501		1	
5	Arame de aço Ø1x100	-		1	
6	Parafuso	Z320470340		1	
7	Parafuso	Z200020800		1	
8	Arruela de trava	Z510210370		1	
9	Mola	Z200020860		1	
10	Esfera de aço Ø10	B120711000		1	
11	Arruela trava 10	B060111003		4	
12	Parafuso M10x25	B040911025		4	

2017, Todos os direitos reservados - SEM Machinery

Sistema de Transmissão

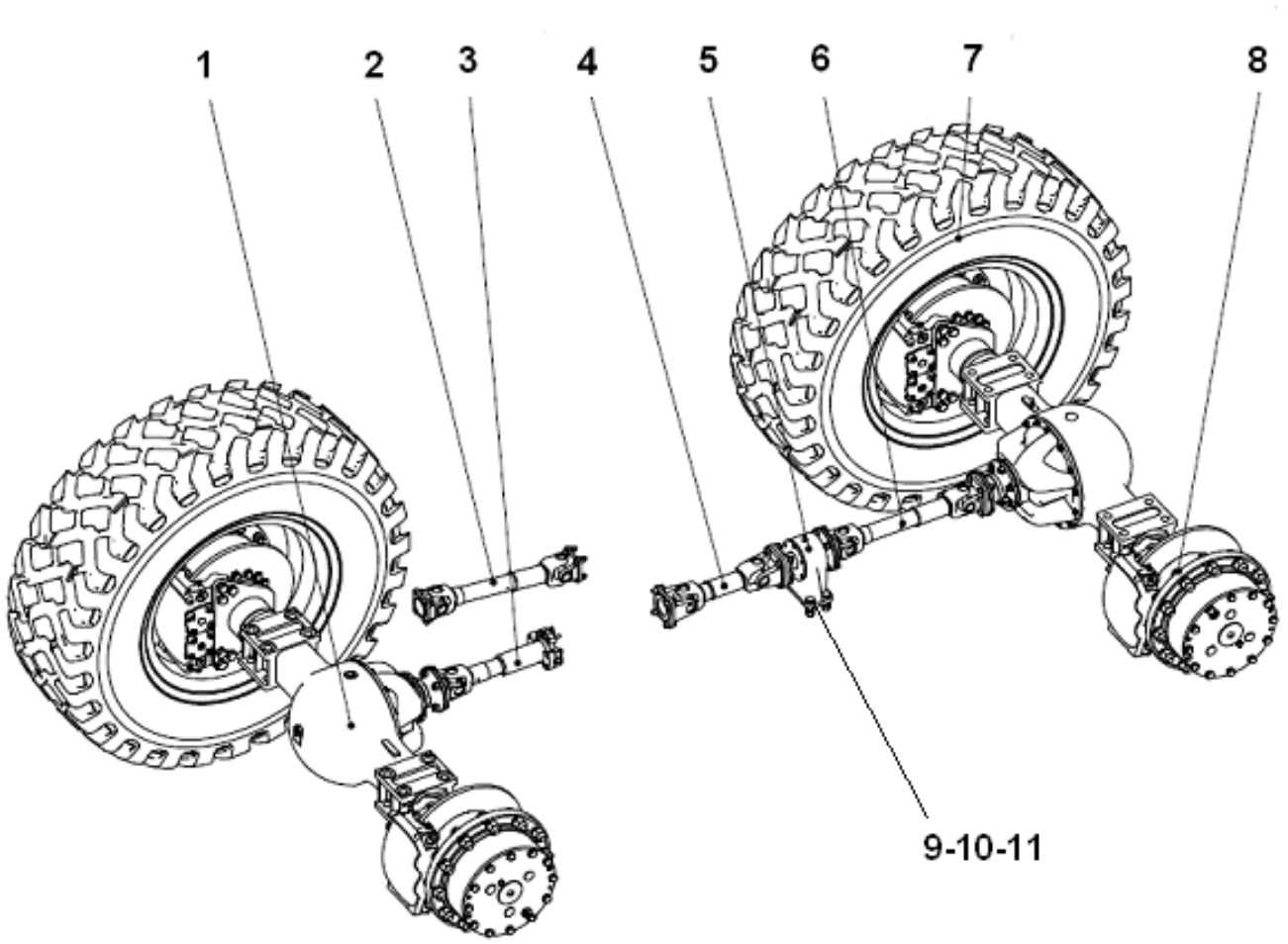

2017, Todos os direitos reservados - SEM Machinery

Sistema de Transmissão

ITEM	DESCRIÇÃO DA PEÇA	NÚMERO DA PEÇA	ESPECIFICAÇÃO	QTD.	NOTAS
1	Conjunto do eixo motriz traseiro	W043200000		1	
2	Árvore longitudinal principal	Z3B355001		1	
3	Árvore longitudinal traseira	Z321260050		1	
4	Árvore longitudinal intermediária	Z320730160		1	
5	Mancal da árvore longitudinal	W045000000		1	
6	Árvore longitudinal dianteira	Z321260010		1	
7	Conjunto da roda e pneu	NZ32010005000		4	
	Pneu	W110000020		4	
	Conjunto da roda	Z321260030		4	
8	Conjunto do eixo motriz dianteiro	W043100000		1	
9	Parafuso M16	B040811660		4	
10	Porca M16	B050331614		4	
11	Arruela 16	B060111604		4	

2017, Todos os direitos reservados - SEM Machinery

Conjunto dos Eixos Motrizes Dianteiro/Traseiro

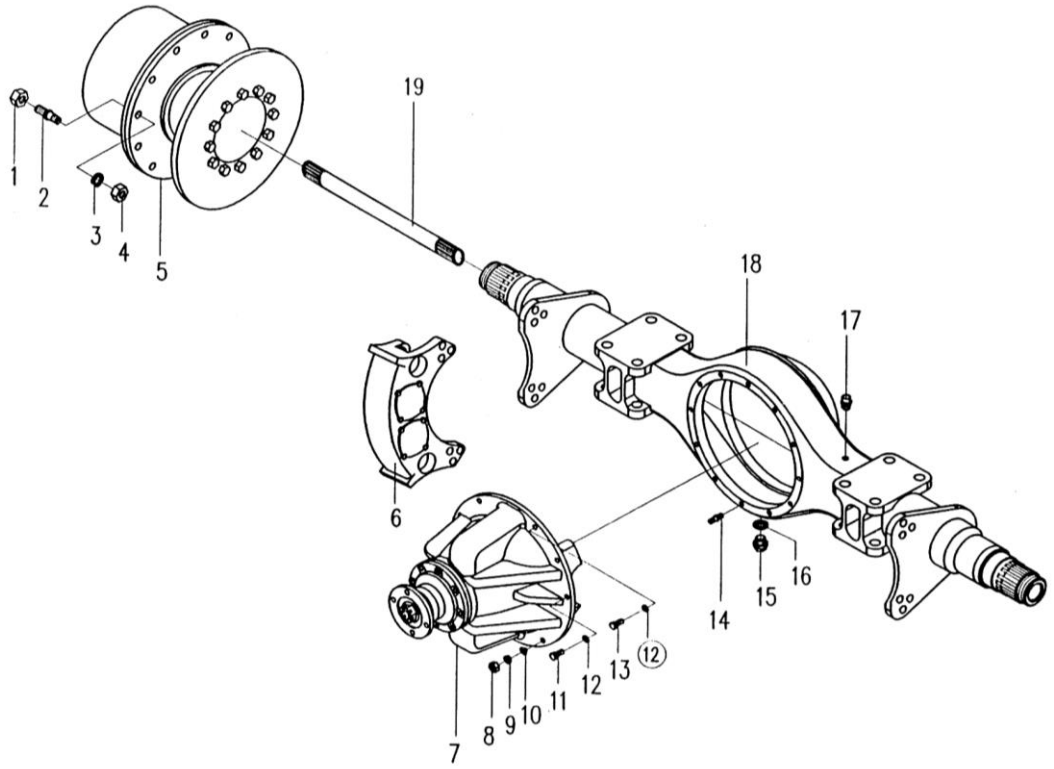

2017, Todos os direitos reservados - SEM Machinery

Conjunto dos Eixos Motrizes Dianteiro/Traseiro

ITEM	DESCRIÇÃO DA PEÇA	NÚMERO DA PEÇA	ESPECIFICAÇÃO	QTD.	NOTAS
1	Porca	W043900370		24	
2	Parafuso da roda	W043900370		24	
3	Arruela 20	W043900370		24	
4	Porca M20×1.5	W043900370		24	
5	Conjunto da redução do cubo da roda	-		2	
6	Conjunto da pinça de freio	W041200000		2	
7	Conjunto da redução principal	W043100140		1	
8	Porca M10	B050331008		3	
9	Arruela10	B060111003		3	
10	Cone fixo	W043100460		3	
11	Parafuso M10×30	B040911030		7	
12	Arruela10	B060111003		11	
13	Parafuso M10×40	B040811040		4	
14	Prisioneiro M10×50	B100311050		3	
15	Bujão M24×1.5	W043100470		2	
16	Vedação composta	B060802403		2	
17	Válvula de sangria	W043100490		1	
18	Conjunto da carcaça	W043100130		1	
19	Semieixo	W043100180		2	

2017, Todos os direitos reservados - SEM Machinery

Conjunto da Redução Principal

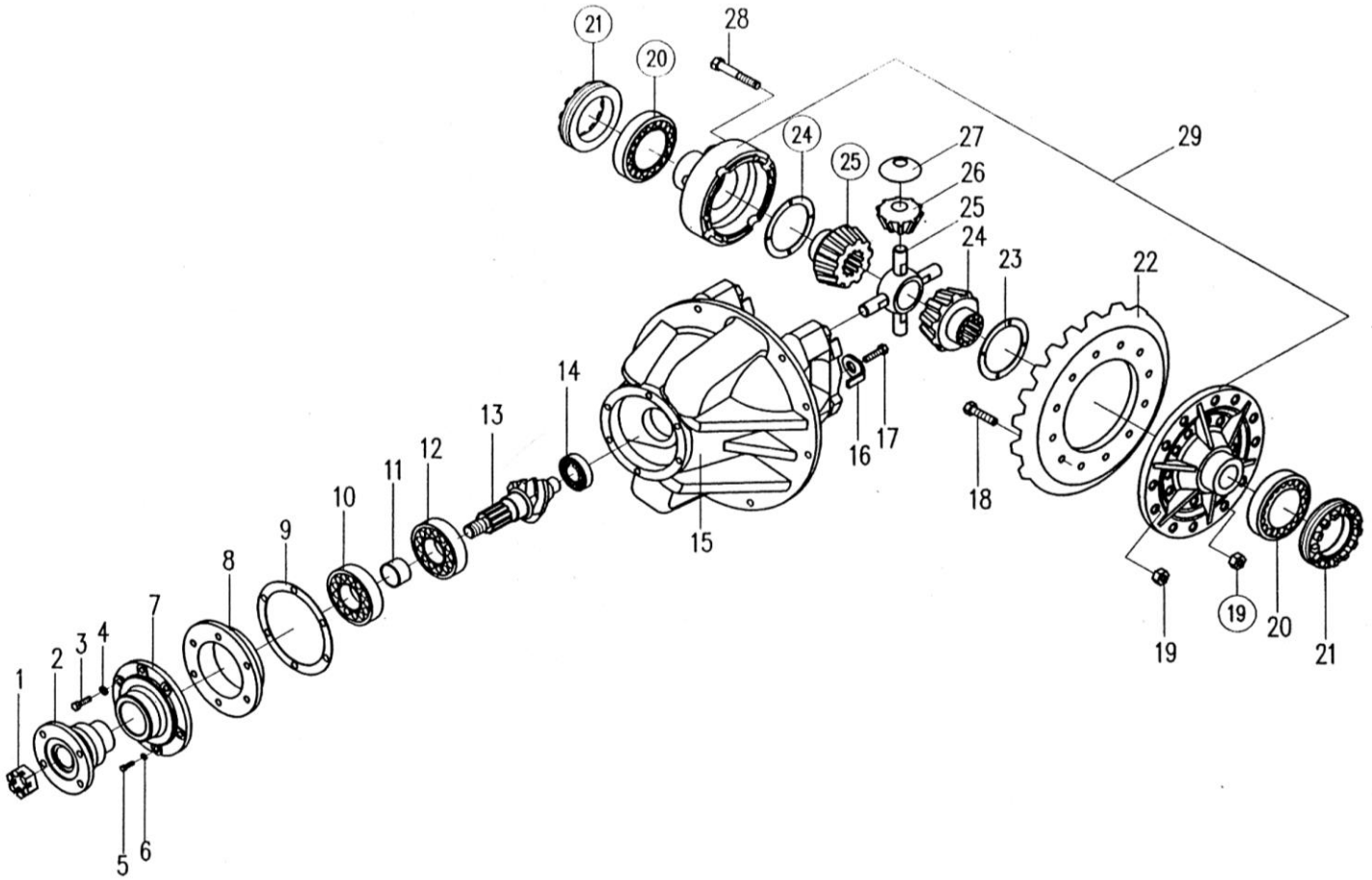

2017, Todos os direitos reservados - SEM Machinery

Conjunto da Redução Principal

ITEM	DESCRIÇÃO DA PEÇA	NÚMERO DA PEÇA	ESPECIFICAÇÃO	QTD.	NOTAS
1	Porca-trava	W043100310		1	
2	Conjunto do flange	W043100420		1	
3	Parafuso M14×1.5×45	B041011445		5	
4	Arruela 14	B060111404		5	
5	Parafuso M12×1.5×45	B041111245		1	
6	Arruela 12	B060111203		1	
7	Conjunto do alojamento	W043100500		1	
8	Alojamento do rolamento	W043100510		1	
9	Arruela	W043100520		1	Grupo
10	Rolamento 27309E	B120400084		1	
11	Luva	W043100290		1	
12	Rolamento 27310E	B120400085		1	
13	Pinhão	W043100120		1	Eixo motriz dianteiro
	Pinhão	W043200130		1	Eixo motriz traseiro
14	Rolamento 102306	B120400086		1	
15	Conjunto da redução principal	W043100140		1	
16	Placa de trava	-		2	
17	Parafuso M10×20	B040911020		2	
18	Parafuso M12×1.25×50	W043100530		12	
19	Parafuso M12×1.25	B050410003		20	

2017, Todos os direitos reservados - SEM Machinery

Conjunto da Redução Principal

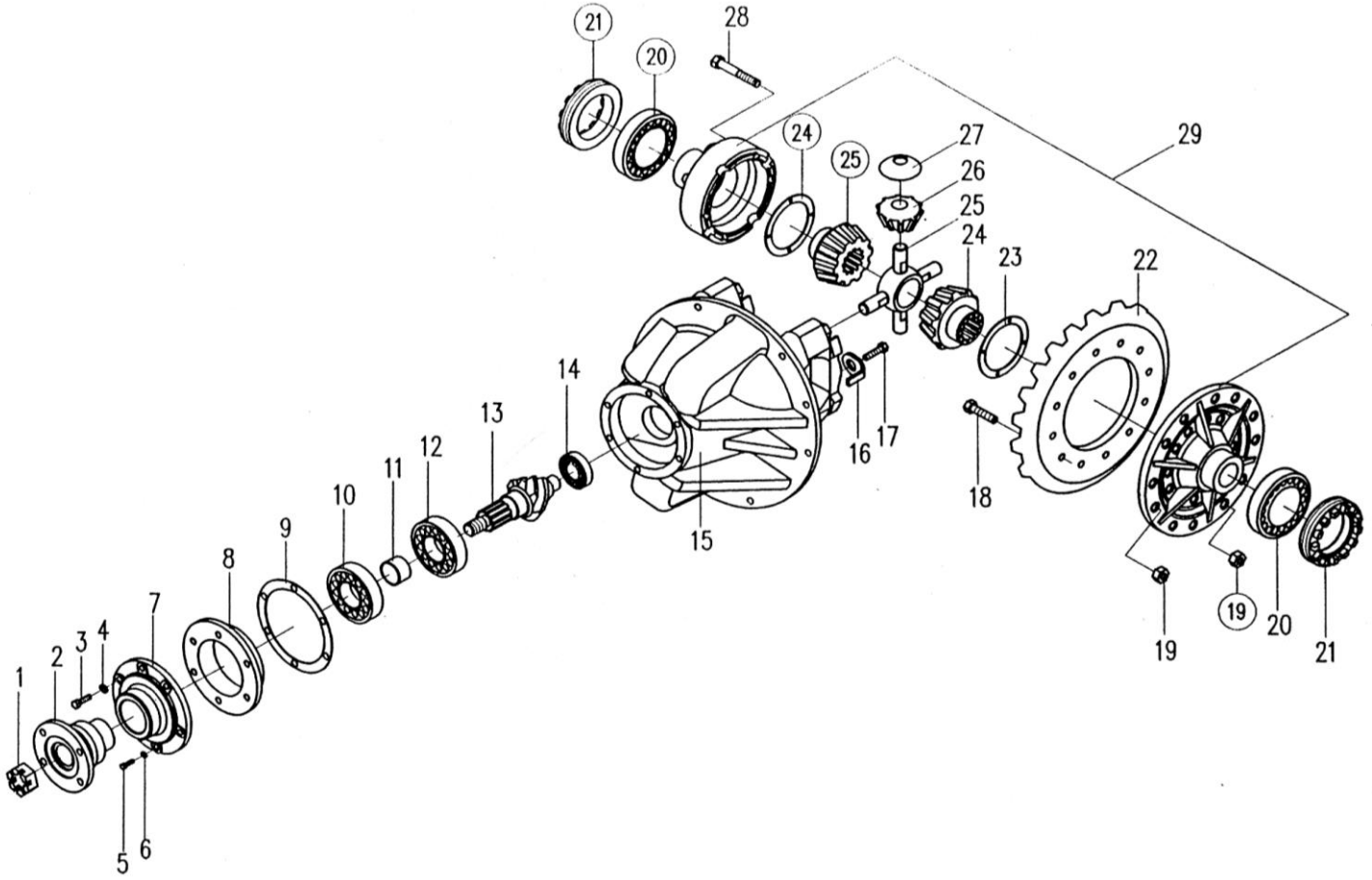

2017, Todos os direitos reservados - SEM Machinery

Conjunto da Redução Principal

ITEM	DESCRIÇÃO DA PEÇA	NÚMERO DA PEÇA	ESPECIFICAÇÃO	QTD.	NOTAS
20	Rolamento 7814E	B120400083		2	
21	Porca de ajuste	B120400540		2	
22	Coroa cônica de dentes helicoidais	W043100120		1	Eixo motriz dianteiro
	Coroa cônica de dentes helicoidais	W043200130		1	Eixo motriz traseiro
23	Arruela da planetária	W043100360		2	
24	Engrenagem planetária do diferencial	W043100350		2	
25	Cruzeta	W043100320		1	
26	Engrenagem planetária	W043100330		4	
27	Arruela da engrenagem planetária	W043100340		4	
28	Parafuso	W043100550		8	
29	Conjunto da carcaça do diferencial	W043100170		1	
-	Vedador de óleo 60×80×8	W043100680		1	Duplo
-	Vedador de óleo 60×80×8	W043100670		1	Simples

2017, Todos os direitos reservados - SEM Machinery

Conjunto da Redução no Cubo da Roda

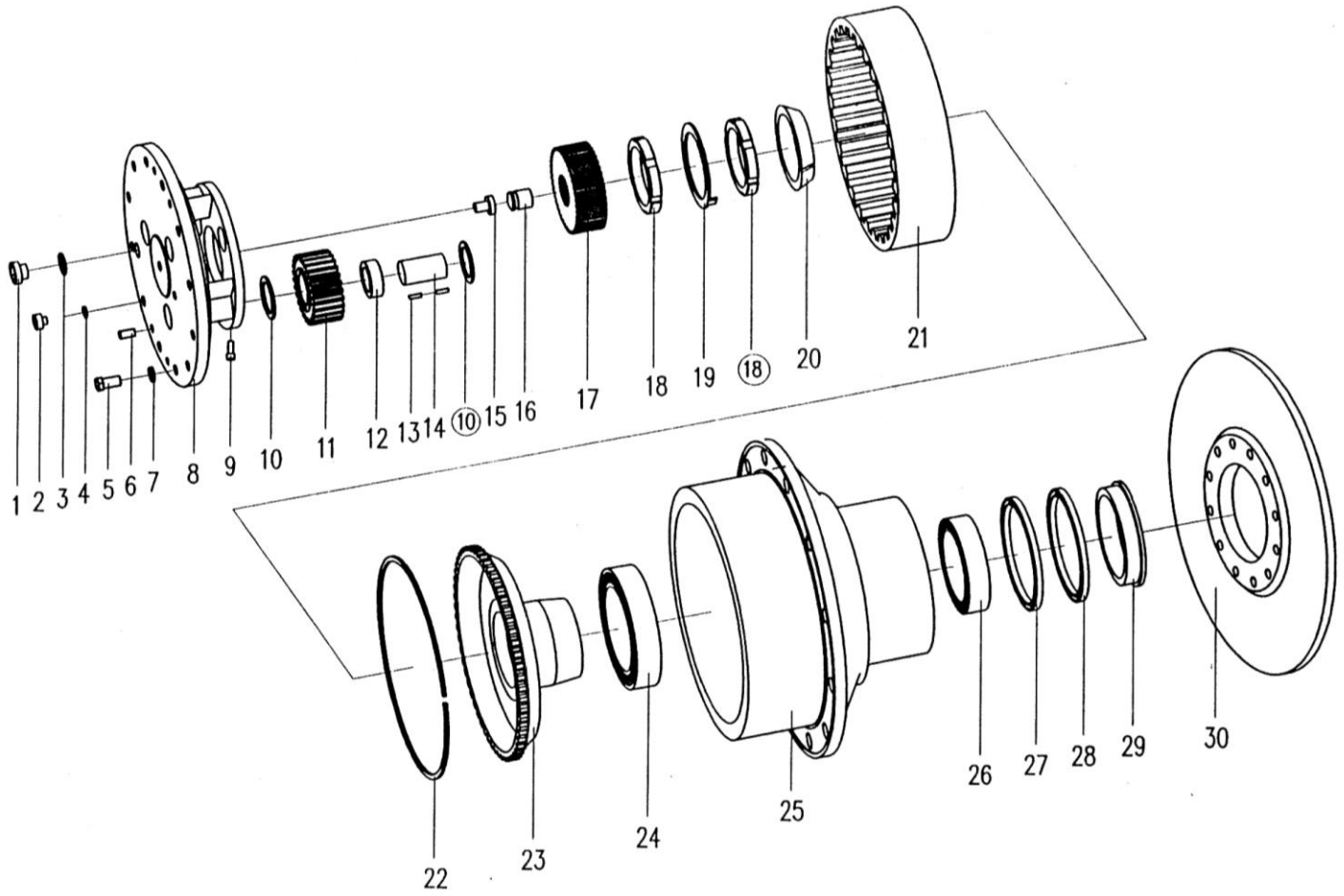

2017, Todos os direitos reservados - SEM Machinery

Conjunto da Redução no Cubo da Roda

ITEM	DESCRIÇÃO DA PEÇA	NÚMERO DA PEÇA	ESPECIFICAÇÃO	QTD.	NOTAS
1	Bujão M24×1.5	W043100470		1	
2	Bujão M12×1.25×9	W043100570		1	
3	Vedação composta	B060802403		1	
4	Vedação composta	B060811203		1	
5	Parafuso M16×1.5×30	B041111630		12	
6	Pino B12×24	B080121224		2	
7	Arruela 16	B060411603		12	
8	Porta-planetárias	W043100270		1	
9	Parafuso M8×15	W043100580		3	
10	Arruela	W043100200		6	
11	Engrenagem planetária	W043100250		3	
12	Luva	W043100380		3	
13	Rolete	W043100300		126	
14	Pino da engrenagem planetária	W043100410		3	
15	Bloco	W043100600		4	
16	Suporte de ajuste	W043100400		1	
17	Engrenagem solar	W043100240		1	
18	Porca M75×2	W043100280		2	
19	Arruela de trava	W043100110		1	
20	Luva	W043100370		1	

2017, Todos os direitos reservados - SEM Machinery

Conjunto da Redução no Cubo da Roda

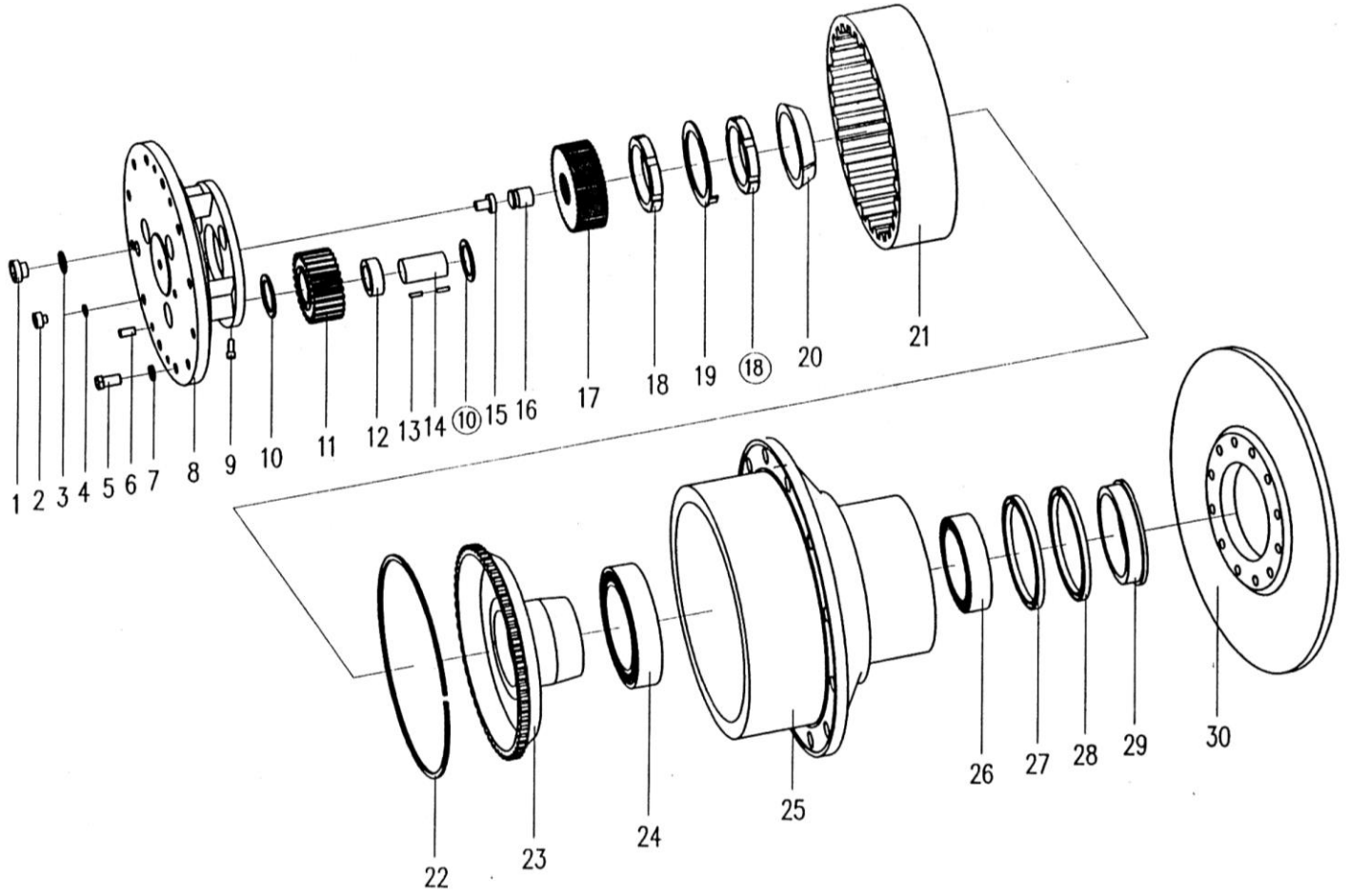

2017, Todos os direitos reservados - SEM Machinery

Conjunto da Redução no Cubo da Roda

ITEM	DESCRIÇÃO DA PEÇA	NÚMERO DA PEÇA	ESPECIFICAÇÃO	QTD.	NOTAS
21	Engrenagem anelar	W043100150		1	
22	Anel trava	W043100260		1	
23	Apoio da engrenagem anelar	W043100160		1	
24	Rolamento 2007124E	B120400013		1	
25	Cubo	W043100210		1	
26	Rolamento 2007122E	B120400012		1	
27	Retentor de óleo B140×170×15	B160210010		1	
28	Retentor de óleo FB140×170×15	B160230010		1	
29	Alojamento do retentor de óleo	W043100190		1	
30	Disco de freio	W043100220		1	

2017, Todos os direitos reservados - SEM Machinery

Conjunto da Pinça de Freio

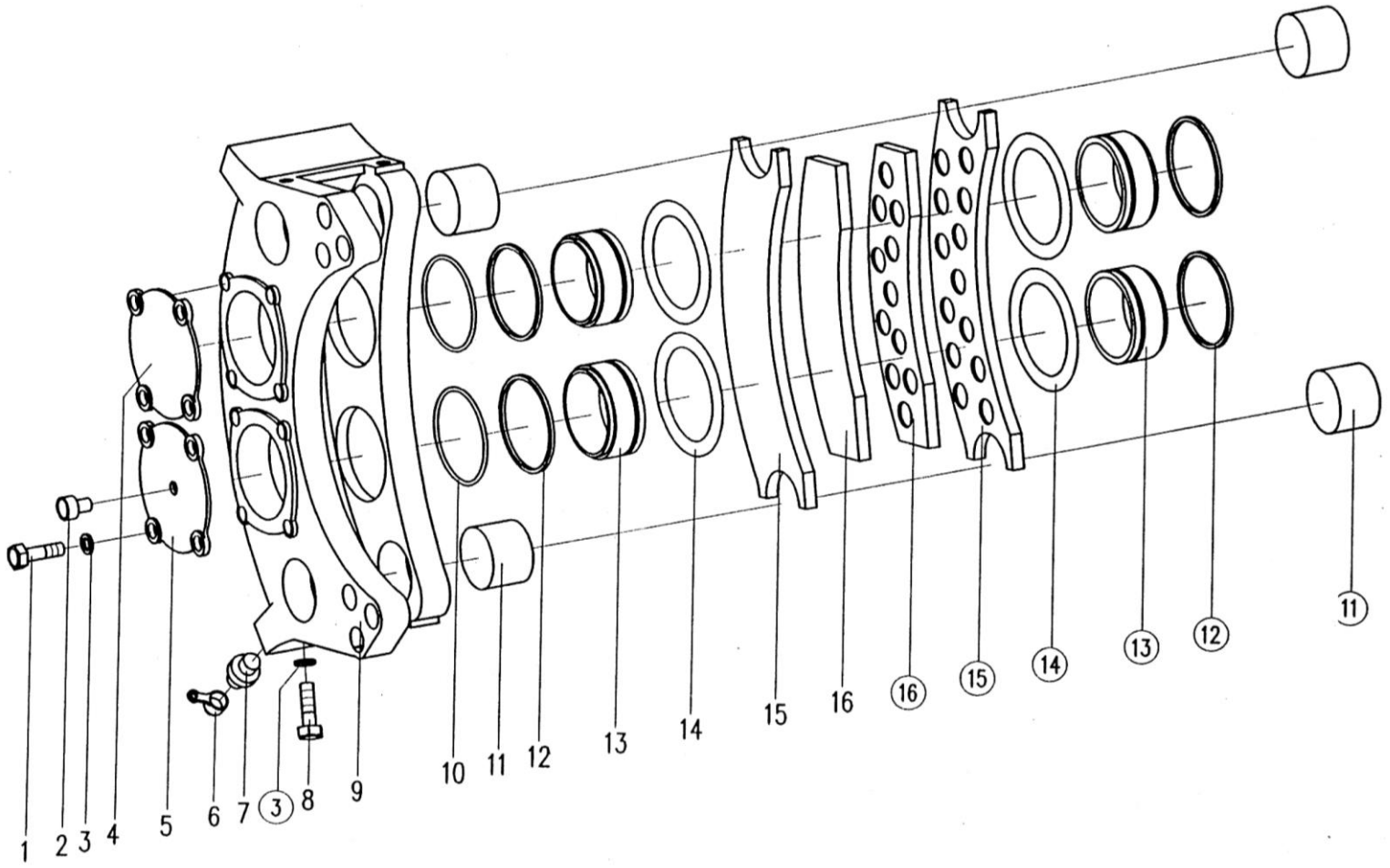

2017, Todos os direitos reservados - SEM Machinery

Conjunto da Pinça de Freio

ITEM	DESCRIÇÃO DA PEÇA	NÚMERO DA PEÇA	ESPECIFICAÇÃO	QTD.	NOTAS
1	Parafuso M10×35	B040911035		8	
2	Bujão	-		1	
3	Arruela 10	B060111003		12	
4	Tampa	-		1	
5	Tampa	-		1	
6	Tampa protetora da válvula de sangria	-		2	
7	Válvula de sangria	W041400681		2	
8	Parafuso M10×35	B040911035		4	
9	Carcaça da pinça	-		1	
10	Anel “O” 75×3.1	W110010620		2	
11	Pino	-		4	
12	Anel de pressão retangular	W041200050		4	
13	Pistão	W041400661		4	
14	Anel guarda-pó	W041200040		4	
15	Placa da pastilha de freio	W080200010		4	
16	Pastilha de freio	W080200010		4	

2017, Todos os direitos reservados - SEM Machinery

Conjunto de Freio - Eixo Dianteiro

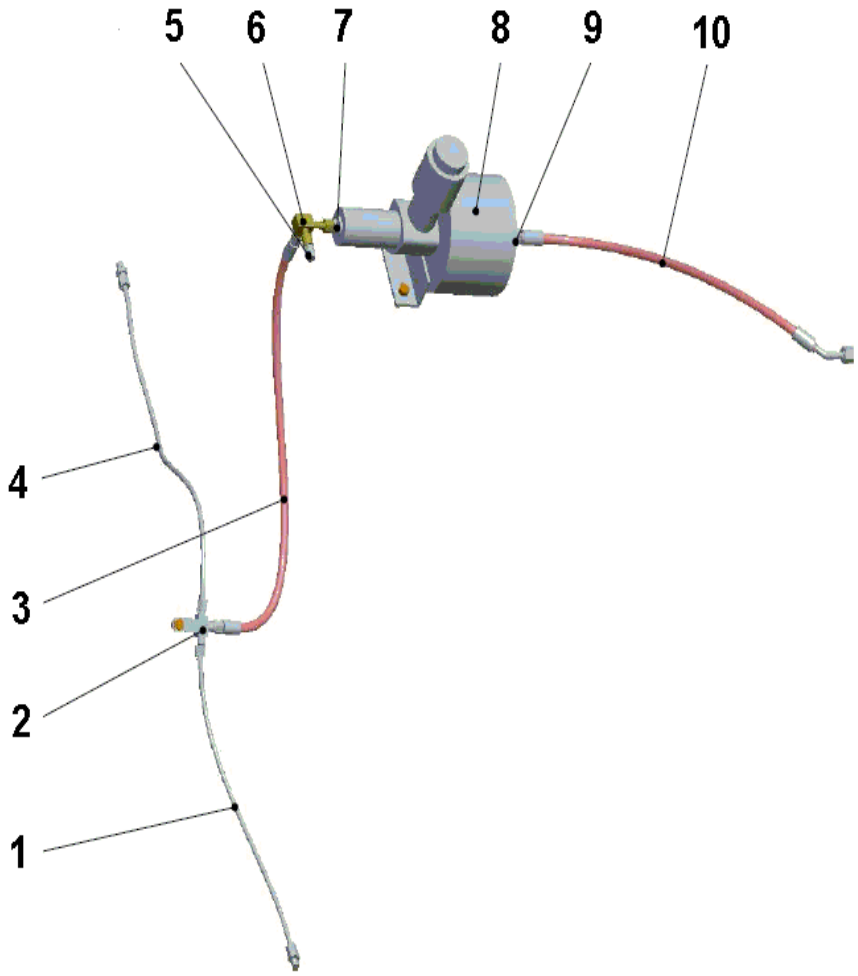

2017, Todos os direitos reservados - SEM Machinery

Conjunto de Freio - Eixo Dianteiro

ITEM	DESCRIÇÃO DA PEÇA	NÚMERO DA PEÇA	ESPECIFICAÇÃO	QTD.	NOTAS
1	Mangueira do freio II	Z330220050		1	
2	Conexão “T”	Z3212702100		1	
3	Mangueira do freio M14	Z3B371004		1	
4	Mangueira do freio	Z520220130		1	
5	Conexão da medição de pressão	W152200000		1	
6	Conexão “T”	Z5202209100		1	
7	Conexão	Z320220020		3	
8	Reforçador da pressão de ar	W062100000		1	
9	Conexão do separador	Z310340020		1	
10	Conjunto da mangueira do freio M18	Z5B336014		1	

2017, Todos os direitos reservados - SEM Machinery

Conjunto de Freio - Eixo Traseiro

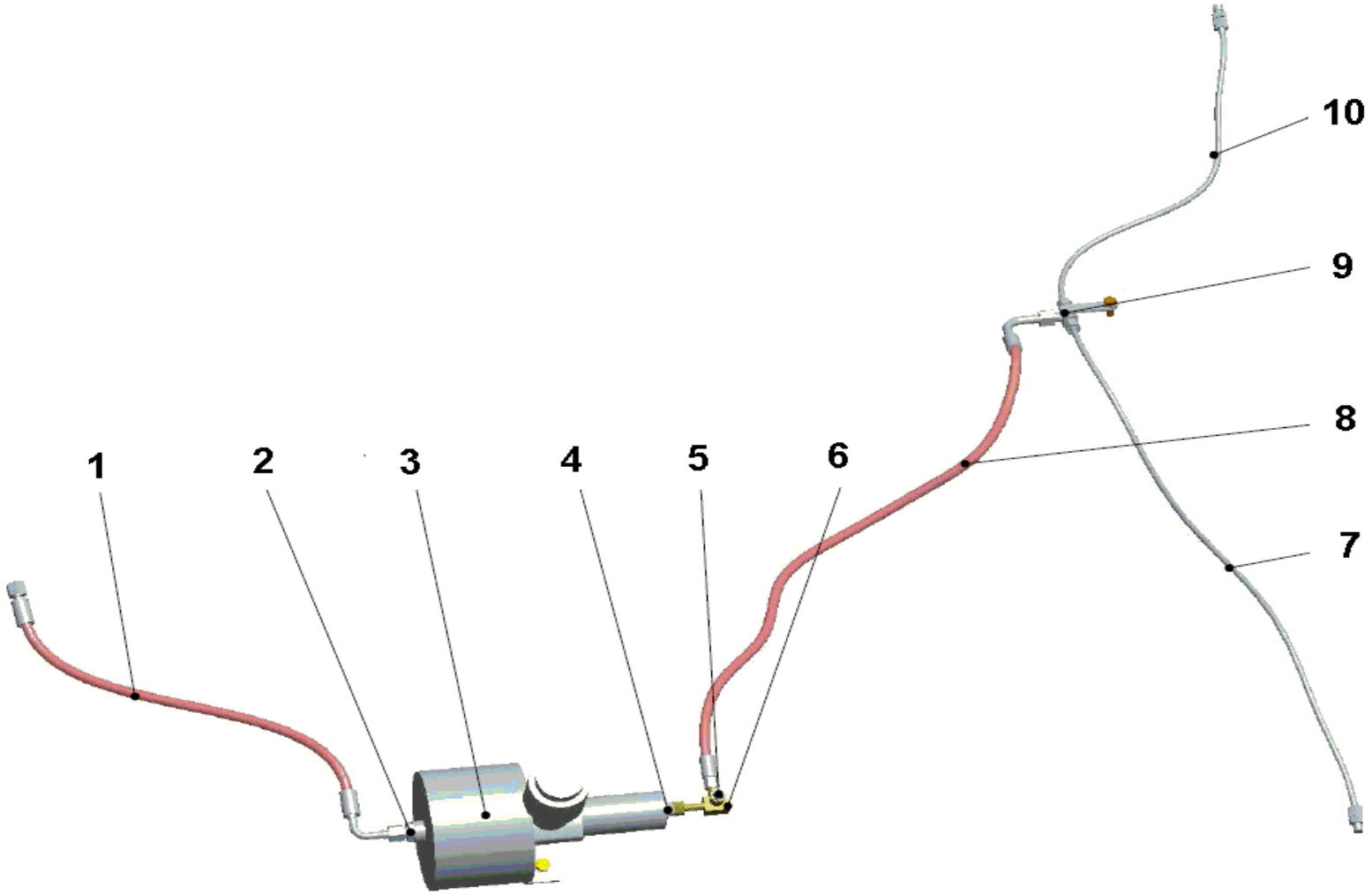

2017, Todos os direitos reservados - SEM Machinery

Conjunto de Freio - Eixo Traseiro

ITEM	DESCRIÇÃO DA PEÇA	NÚMERO DA PEÇA	ESPECIFICAÇÃO	QTD.	NOTAS
1	Mangueira de freio M18	Z1B02200500		1	
2	Conexão	Z310340020	ZL30D-34-3	1	
3	Reforçador da pressão de ar	W062100000		1	
4	Conexão	Z320220020	ZL30F.22-5	3	
5	Conexão da medição de pressão	W152200000		1	
6	Conexão “T”	Z5202209100		1	
7	Tubo	Z320540030	(Z)ZL30F.22.2	1	
8	Conjunto da mangueira de freio M14	Z3B371001		1	
9	Conexão “T”	Z3212702100		1	
10	Mangueira de freio (L=650)	Z330220030		1	

2017, Todos os direitos reservados - SEM Machinery

Conjunto de Freio - Cabine

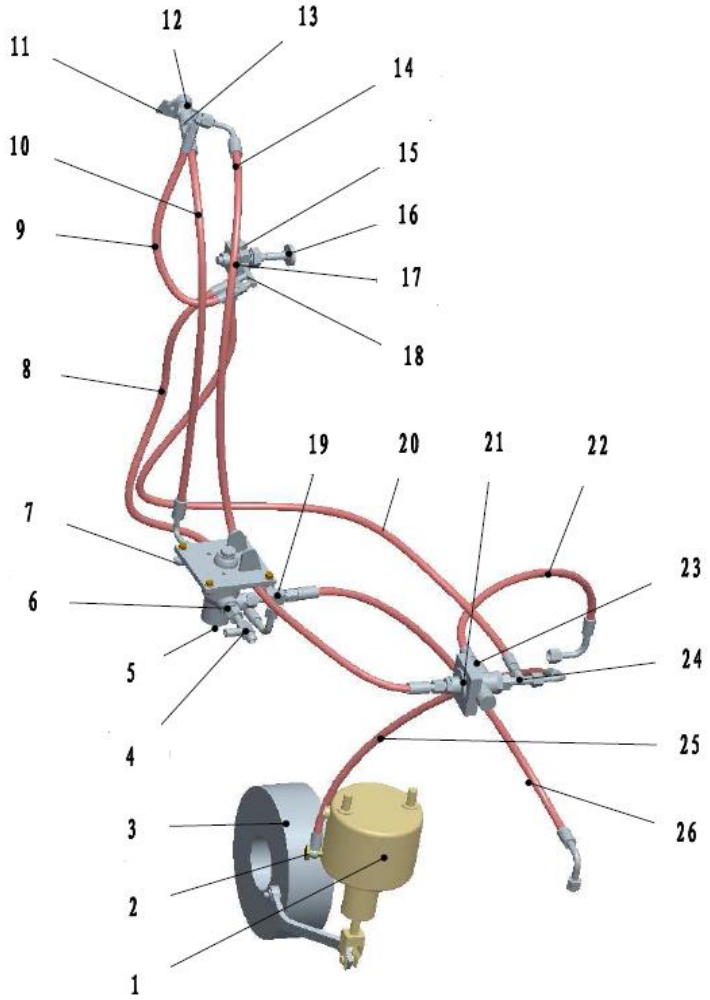

2017, Todos os direitos reservados - SEM Machinery

Conjunto de Freio - Cabine

ITEM	DESCRIÇÃO DA PEÇA	NÚMERO DA PEÇA	ESPECIFICAÇÃO	QTD.	NOTAS
1	Câmara de freio QZ50-3507002	W080900000		1	
2	Parafuso oco	Z510100690		1	
3	Conjunto de freio	Z310340431		1	
4	Conexão “T”	Z5101008600		1	
5	Válvula pneumática de freio XM60C	W110000100		1	
6	Conexão	Z310340020	ZL30D-34-3	4	
7	Conexão “T”	Z420220130	ZL40F.22.4	1	
8	Mangueira de freio M14 (L=960)	Z3B371002		1	
9	Conjunto da mangueira do manômetro	Z3B022016		1	
10	Mangueira de freio M18 (L=1500)	Z520220300		1	
11	Placa de identificação da válvula QZ50	Z520220280		1	
12	Válvula comutadora QZ50	W110020910		1	
13	Conexão	Z520220270		2	
14	Mangueira de freio M18	Z5A02201300		1	
15	Plugue da válvula	Z320220060	ZL30F.22-11	1	
16	Válvula de freio QZ50-3526002	W110000090		1	
17	Conexão	Z310340060	ZL30D-34-29	1	
18	Conexão “T”	Z320220260	ZL30F.22.11	1	
19	Adaptador de 4-vias	Z5B02200900		1	
20	Mangueira	Z310340830	ZL30D-34-27	1	

2017, Todos os direitos reservados - SEM Machinery

Conjunto de Freio - Cabine

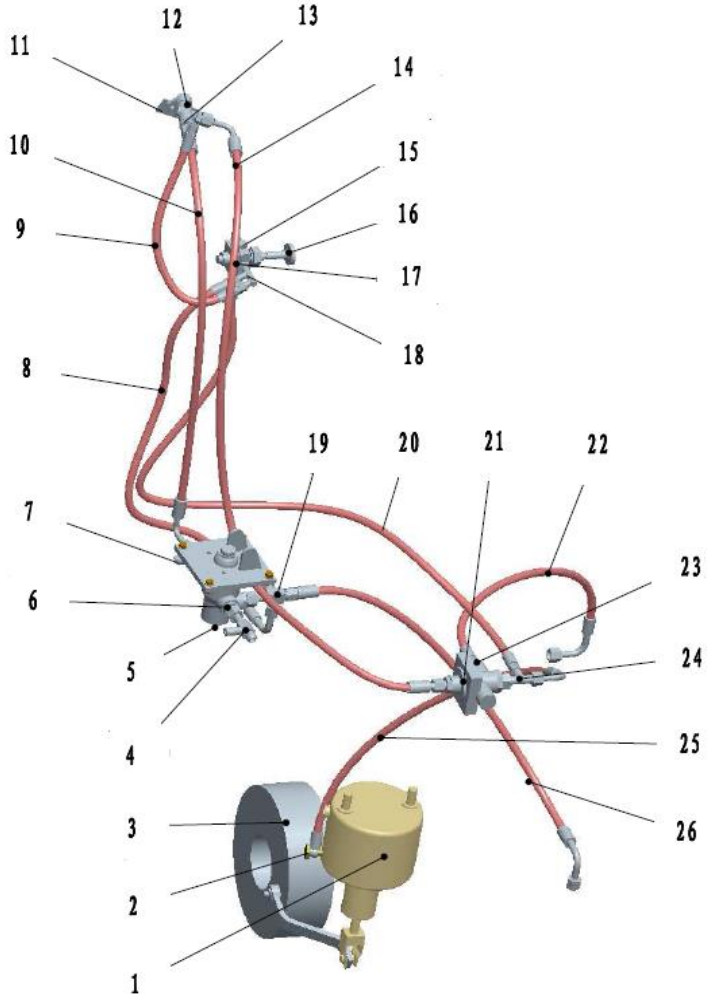

2017, Todos os direitos reservados - SEM Machinery

Conjunto de Freio - Cabine

ITEM	DESCRIÇÃO DA PEÇA	NÚMERO DA PEÇA	ESPECIFICAÇÃO	QTD.	NOTAS
21	Válvula de controle QZ50-3516001	W110000140		1	
22	Mangueira de freio M14 (L=950)	Z520220220	ZL50F.22.14	1	
23	Conexão	Z310340050	ZL30D-34-26	1	
24	Conexão “T”	Z310340790	ZL30D-34-25	1	
25	Mangueira de freio M14 (L=900)	Z3B376008		1	
26	Mangueira de freio M18	Z3B02200300		1	

2017, Todos os direitos reservados - SEM Machinery

Conjunto de Freio - Motor

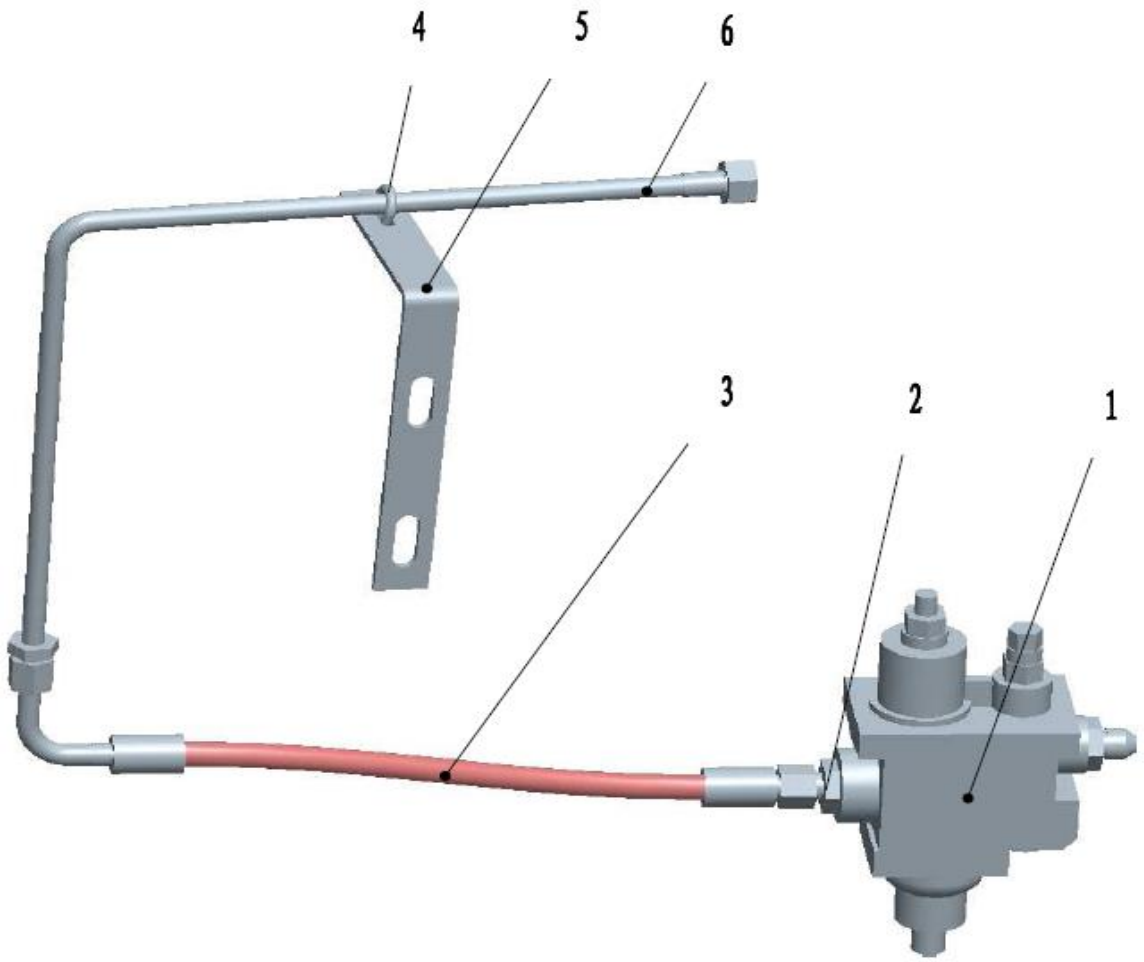

2017, Todos os direitos reservados - SEM Machinery

Conjunto de Freio - Motor

ITEM	DESCRIÇÃO DA PEÇA	NÚMERO DA PEÇA	ESPECIFICAÇÃO	QTD.	NOTAS
1	Válvula do separador água-combustível	W110000160	SH380A-3511002	1	
2	Conexão	Z310340020	ZL30D-34-3	2	
3	Mangueira de freio M18	Z3B390007		1	
4	Parafuso “U”	Z310530100		1	
5	Abraçadeira	Z3B390005		1	
6	Tubo	Z3B390001		1	

2017, Todos os direitos reservados - SEM Machinery

Conjunto do Reservatório de Ar

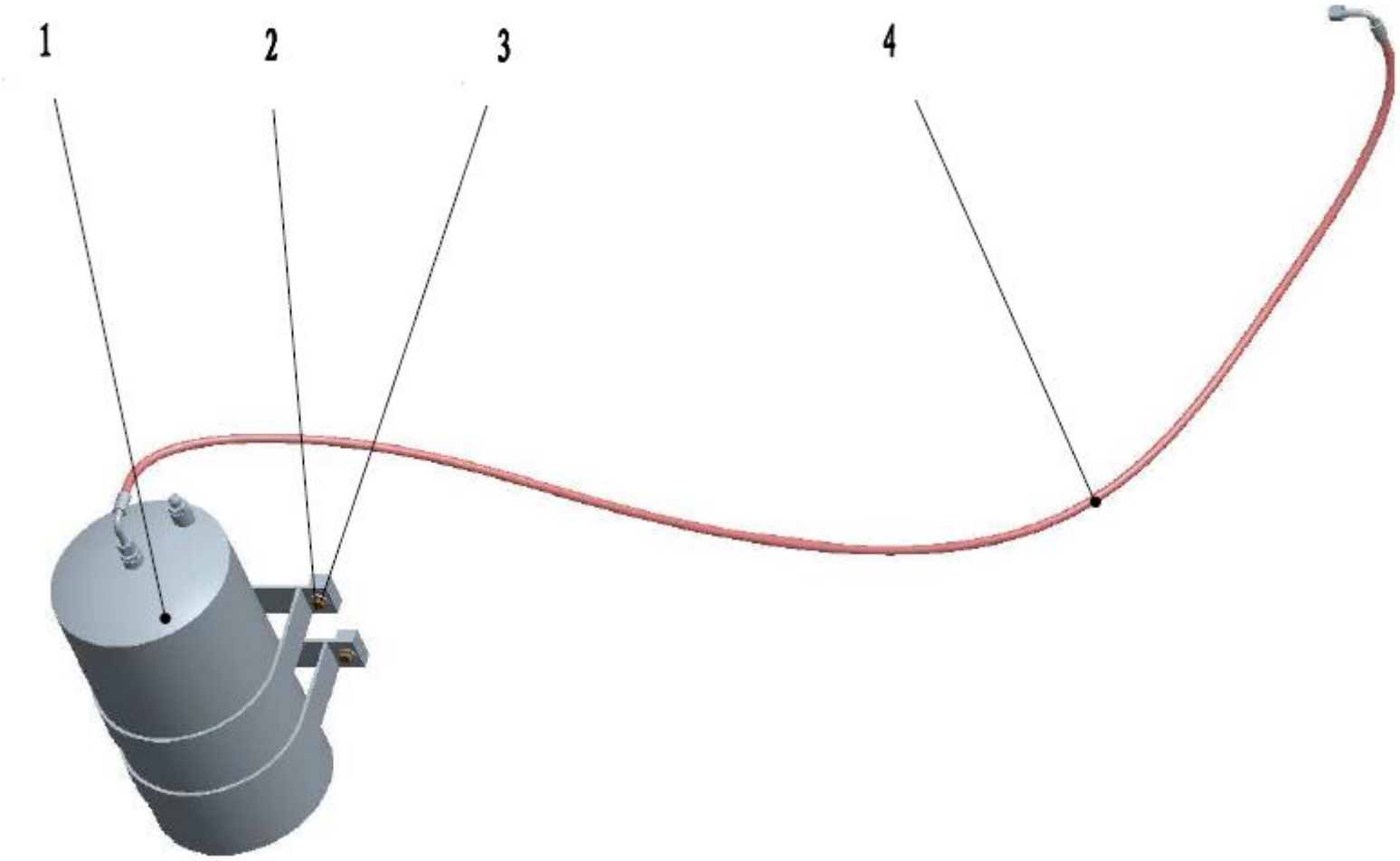

2017, Todos os direitos reservados - SEM Machinery

Conjunto do Reservatório de Ar

ITEM	DESCRIÇÃO DA PEÇA	NÚMERO DA PEÇA	ESPECIFICAÇÃO	QTD.	NOTAS
1	Reservatório de ar	W082900000B		1	
2	Parafuso	B040911040		4	
3	Arruela	B060331003		4	
4	Mangueira de freio M18	Z3B390006		1	

2017, Todos os direitos reservados - SEM Machinery

Sistema Hidráulico da Transmissão

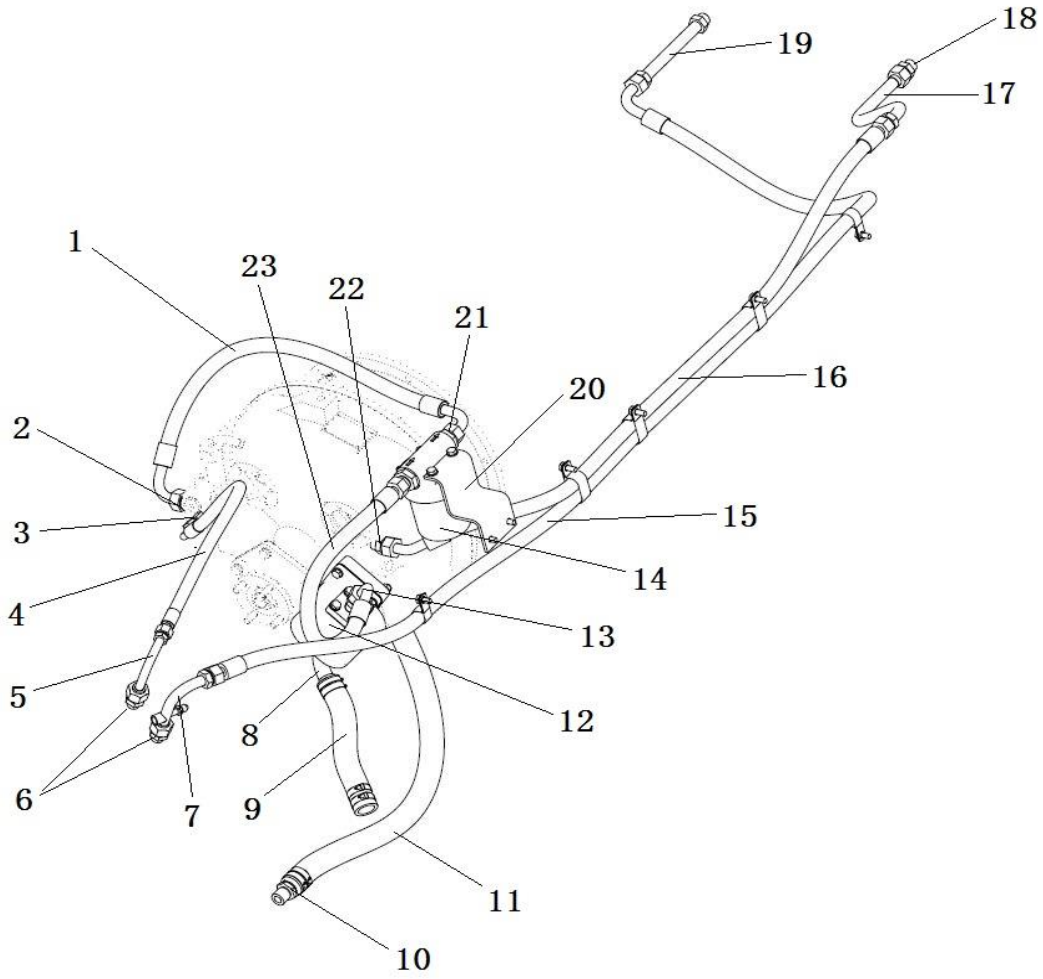

2017, Todos os direitos reservados - SEM Machinery

Sistema Hidráulico da Transmissão

ITEM	DESCRIÇÃO DA PEÇA	NÚMERO DA PEÇA	ESPECIFICAÇÃO	QTD.	NOTAS
1	Conjunto da mangueira de alta pressão	Z3B01701200		1	
2	União da caixa da transmissão	Z5A01703800		1	
3	União de saída da válvula de alívio	Z320170051		1	
4	Conjunto da mangueira de alta pressão	Z3A01702100		1	
5	União de entrada da válvula de controle	Z3A01701800		1	
6	Conexão	Z3A01702000		2	
6	Anel “O”	B160120236		2	
7	União do retorno de óleo	Z3A01701700		1	
8	Conjunto de entrada da bomba CB32	Z3A01700100		1	
9	Mangueira de baixa pressão	Z320720030		1	
10	Conexão	Z330170020		1	
11	União da mangueira	Z310280101		1	
	Mangueira de baixa pressão	Z510260070		1	
12	Anel de retenção	B070212501		1	
	Bomba de engrenagens	W060400000		1	
	Coxim	Z310260030		1	
	Coxim	Z3B01701200		1	
	Luva do adaptador	Z5A01703800		1	
	Terminal	Z320170051		1	

2017, Todos os direitos reservados - SEM Machinery

Sistema Hidráulico da Transmissão

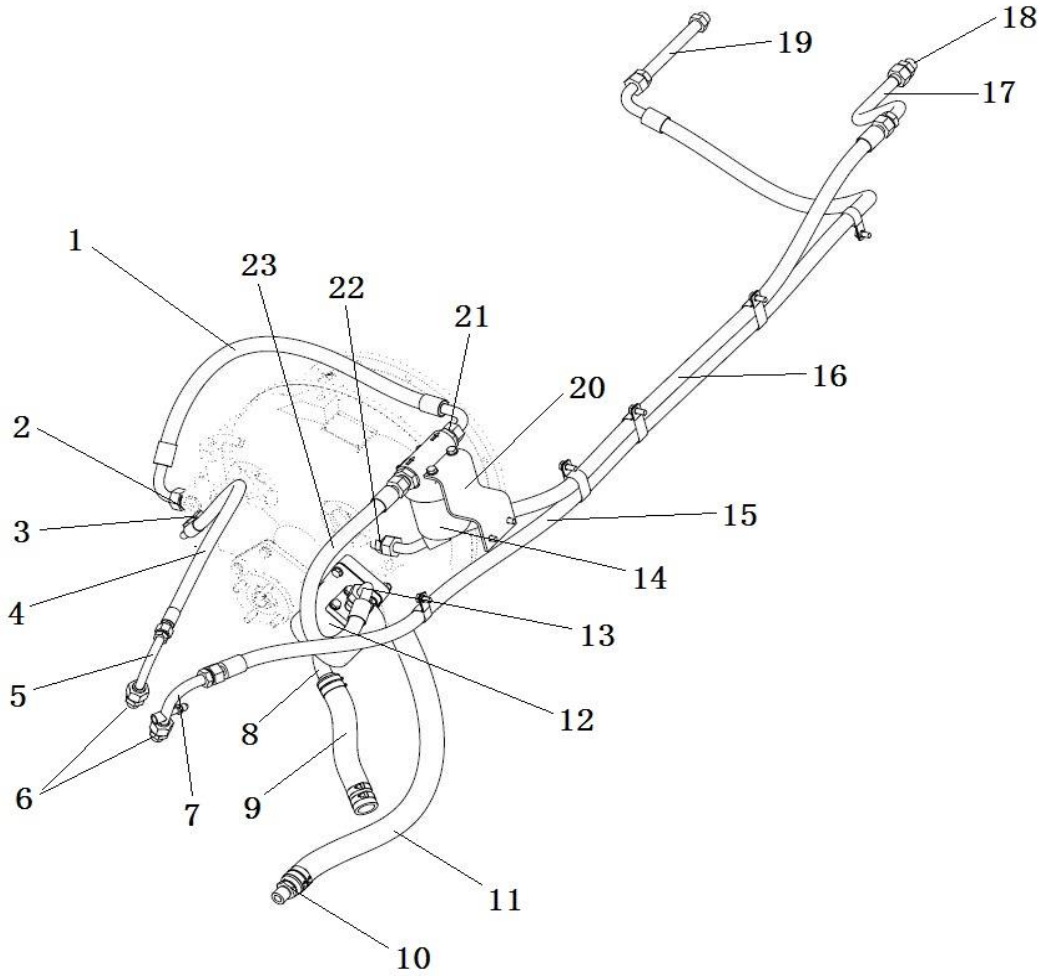

2017, Todos os direitos reservados - SEM Machinery

Sistema Hidráulico da Transmissão

ITEM	DESCRIÇÃO DA PEÇA	NÚMERO DA PEÇA	ESPECIFICAÇÃO	QTD.	NOTAS
13	Conjunto da saída da bomba	Z3B01701100		1	
	Anel “O”	B160130375		2	
14	Filtro	W154200000A		1	
	Elemento do filtro	W154200010A		1	
15	Conjunto da mangueira de alta pressão	5221515		1	
16	Conjunto da mangueira de alta pressão	5221514		1	
17	Conjunto da tubulação de aço	Z3D208004		1	
18	Conexão	Z3A01701900		1	
	Anel “O”	B160110200		1	
19	Conjunto da tubulação de aço	Z3D208001		1	
20	Suporte do filtro	Z3B202010		1	
21	Conexão	Z5A01703400		2	
22	Conexão	Z3A01701900		1	
	Anel “O”	B160120236		1	
	Anel “O”	B160130300		2	
23	Conjunto da mangueira de alta pressão	Z3B207019		1	

2017, Todos os direitos reservados - SEM Machinery

Sistema Hidráulico da Direção

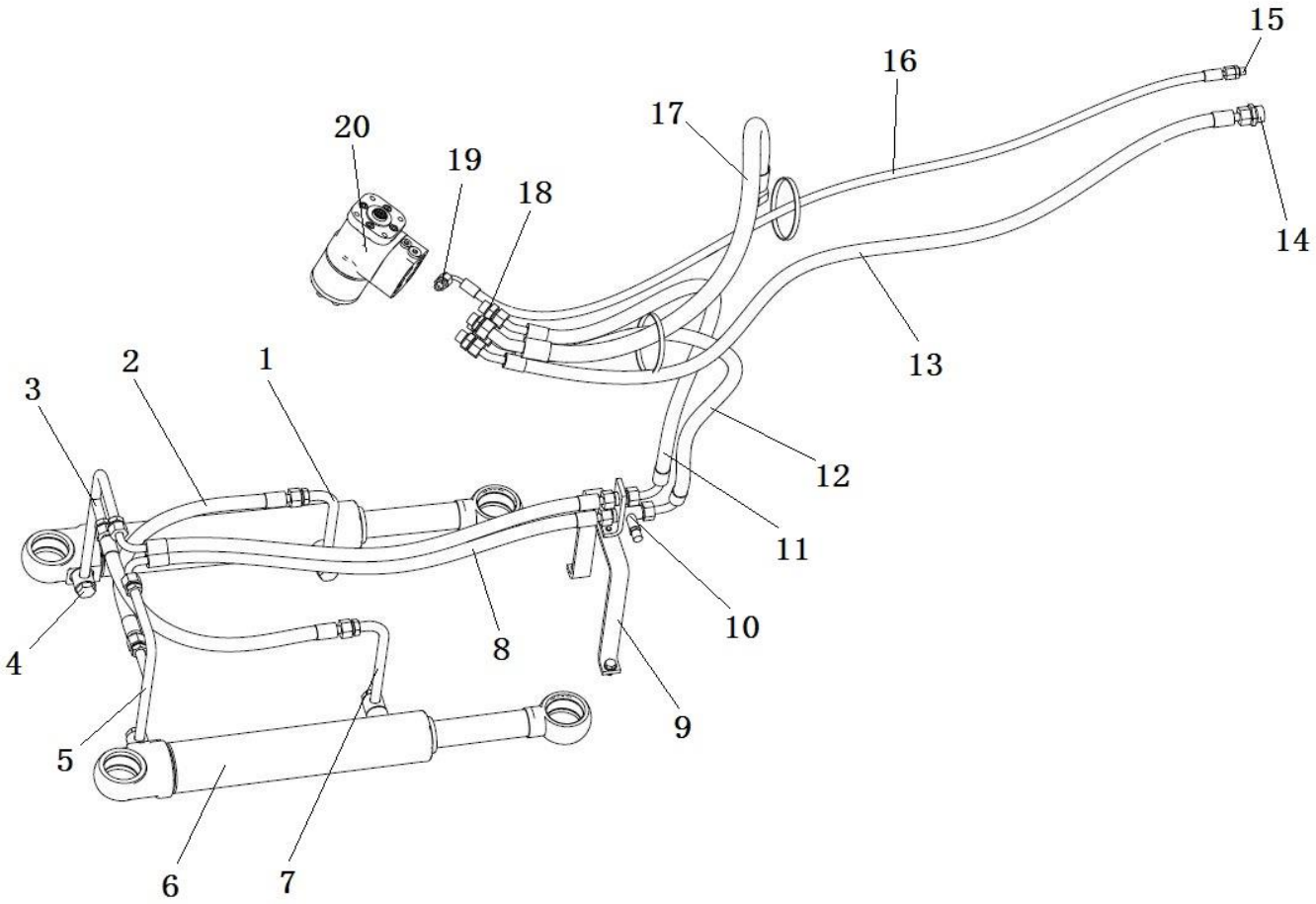

2017, Todos os direitos reservados - SEM Machinery

Sistema Hidráulico da Direção

ITEM	DESCRIÇÃO DA PEÇA	NÚMERO DA PEÇA	ESPECIFICAÇÃO	QTD.	NOTAS
1	União traseira do cilindro direito	Z3A01801900		1	
2	Conjunto da mangueira de alta pressão	Z3A01803100		2	
3	União dianteira do cilindro direito	Z3A01802900		1	
4	Parafuso oco	Z320180090		4	
	Anel “O”	B160120190		8	
5	União traseira do cilindro esquerdo	Z3A01803000		1	
6	Cilindro de direção	W050600000B		2	
	Vedador do cilindro	W050600100B		1	
	Mancal GE40ES	B120524028		2	
7	União dianteira do cilindro esquerdo	Z3A01800800		1	
8	Conjunto da mangueira de alta pressão	Z3A01801300		2	
9	Suporte	Z3A01802300		1	
10	União de pressão	W152200000		1	
	Assento permanente	Z3A01801200		1	
11	Conjunto da mangueira de alta pressão	5221517		1	
12	Conjunto da mangueira de alta pressão	5221519		1	
13	Conjunto da mangueira de alta pressão	Z3B205001		1	
14	Conexão	Z3A01800200		1	
	Anel “O”	B160130224		1	

2017, Todos os direitos reservados - SEM Machinery

Sistema Hidráulico da Direção

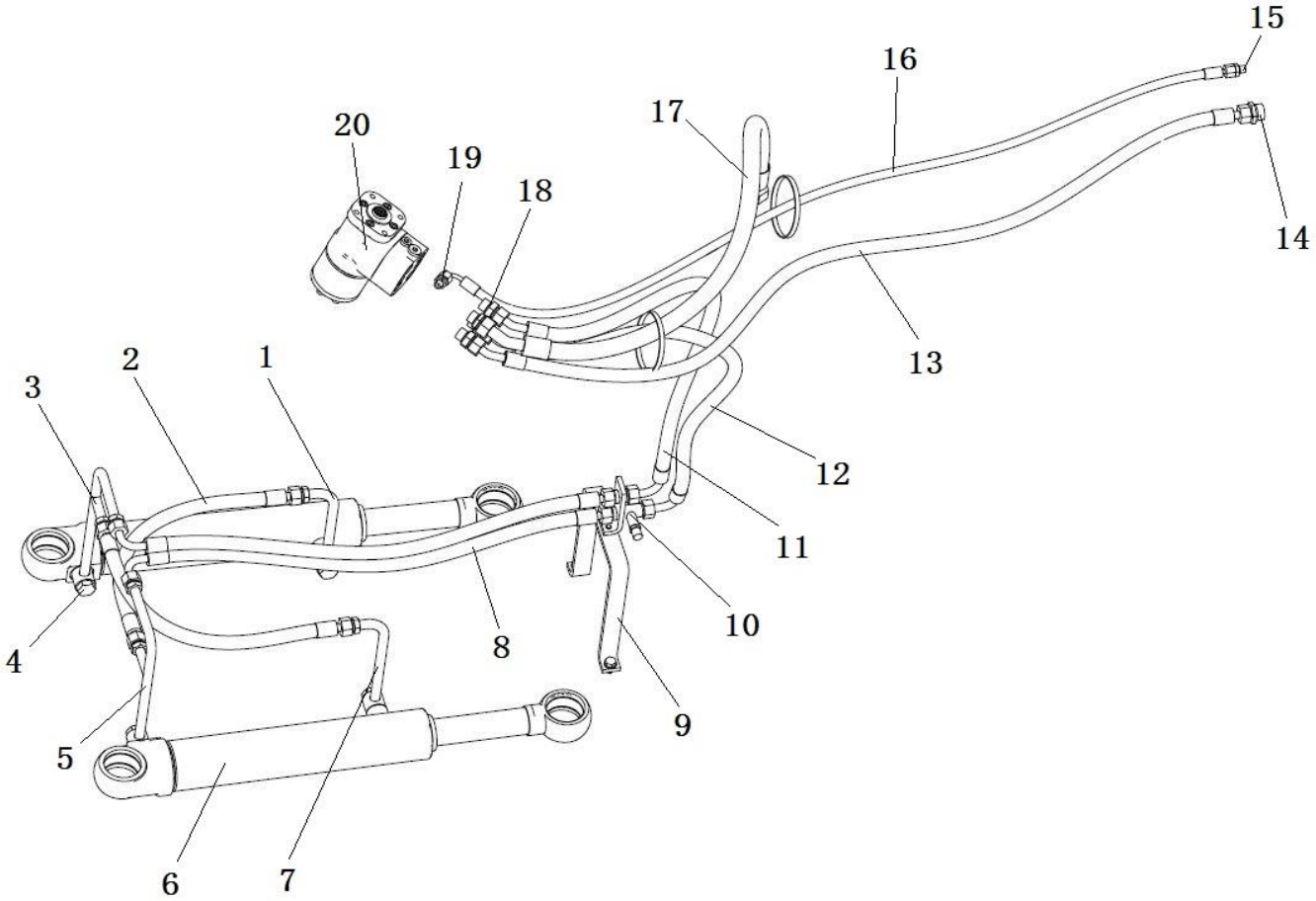

2017, Todos os direitos reservados - SEM Machinery

Sistema Hidráulico da Direção

ITEM	DESCRIÇÃO DA PEÇA	NÚMERO DA PEÇA	ESPECIFICAÇÃO	QTD.	NOTAS
15	Conexão	Z5A20101000			
	Anel “O”	B160120090			
16	Conjunto da mangueira de alta pressão	TD16019001			
17	União de direção	Z5A20103800			
	Conjunto da mangueira de alta pressão	Z5D018009			
18	Conexão	Z3A01801500			
	Anel “O”	B160120170			
19	Conexão	Z5A20101000			
	Anel “O”	B160120090			
20	Caixa de direção	W42253000			

2017, Todos os direitos reservados - SEM Machinery

Cilindro de Direção

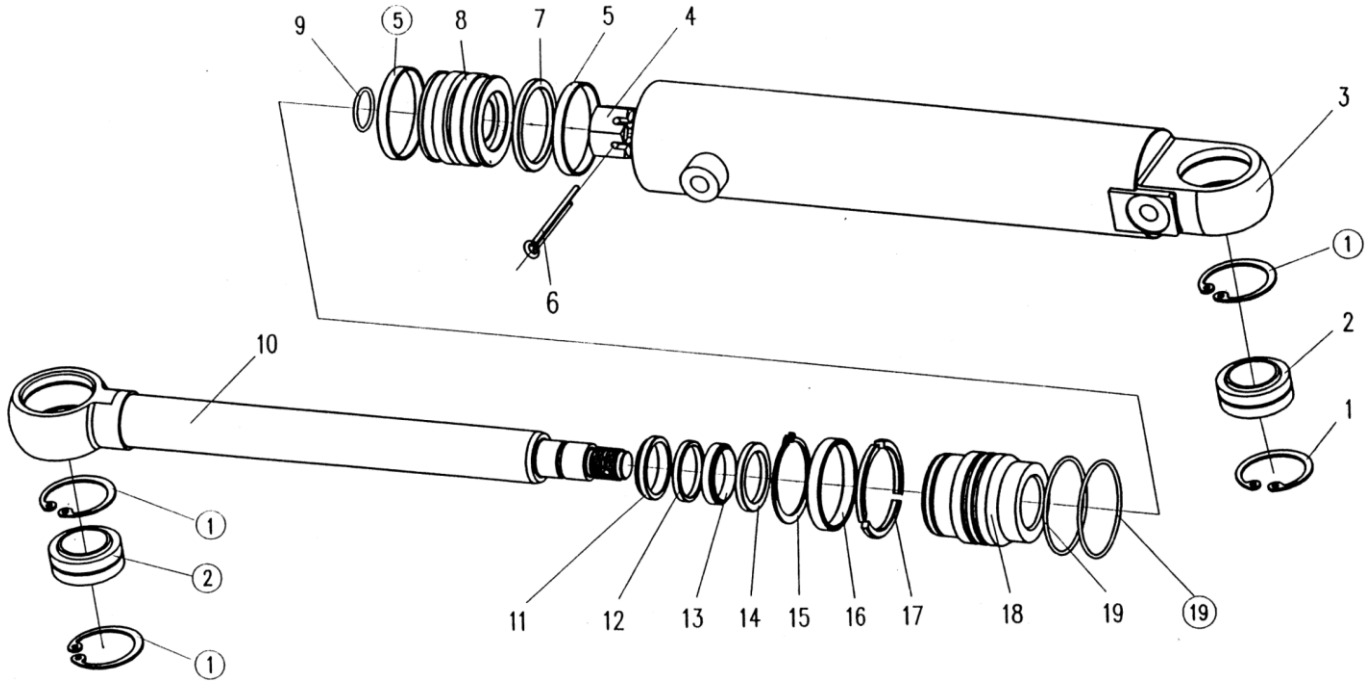

2017, Todos os direitos reservados - SEM Machinery

Cilindro de Direção

ITEM	DESCRIÇÃO DA PEÇA	NÚMERO DA PEÇA	ESPECIFICAÇÃO	QTD.	NOTAS
1	Anel de retenção 62	B070256202		4	
2	Junção do rolamento GE40ES	B120524028		2	
3	Bloco do cilindro	W050600050		1	
4	Porca M30×2	W050600180		1	
5	Anel de apoio D80xD75x9.5	-		2	
6	Pino bipartido 5x50	-		1	
7	Anel deslizante combinado ZHQD80	-		1	
8	Pistão	W050600080		1	
9	Anel “O” 32x3.1	-		1	
10	Haste do pistão	W050600090		1	
11	Anel guarda-pó D45xD55x10	-		1	
12	Anel de retenção D45xD53x2	-		1	
13	Anel de vedação	-		1	
14	Anel deslizante combinado ZHQD45	-		1	
15	Anel de retenção 72	W050600140		1	
16	Anel de retenção	W050600150		1	
17	Clipe	W050600160		1	
18	Guia da luva	W050600170		1	
19	Anel “O” 80x3.1	-		2	

NOTA: O jogo de vedadores deste cilindro é fornecido separadamente com o código **W050600100B**.

2017, Todos os direitos reservados - SEM Machinery

Sistema Hidráulico de Trabalho

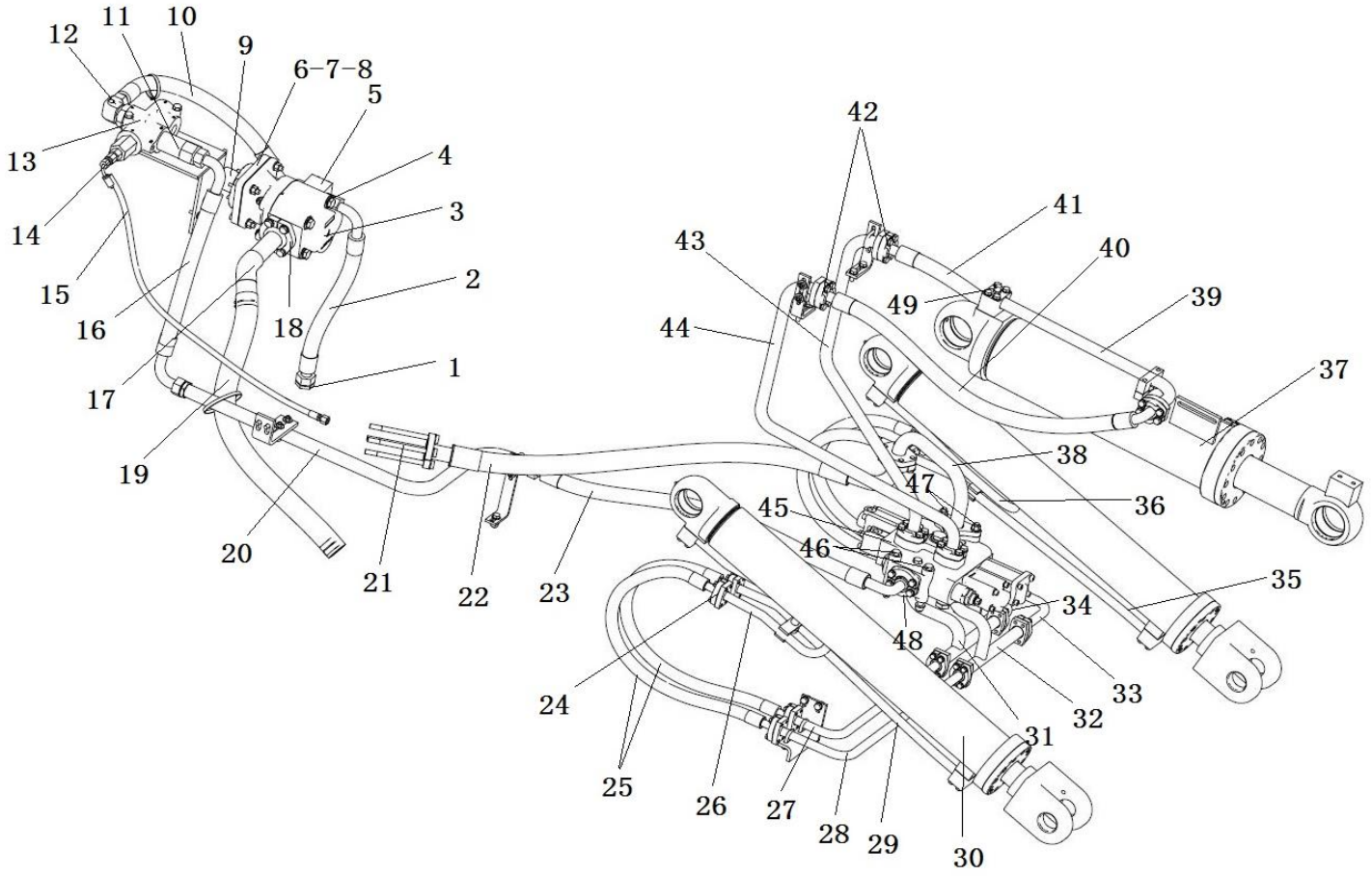

2017, Todos os direitos reservados - SEM Machinery

Sistema Hidráulico de Trabalho

ITEM	DESCRIÇÃO DA PEÇA	NÚMERO DA PEÇA	ESPECIFICAÇÃO	QTD.	NOTAS
1	Bujão	W42000297		1	
2	Conjunto da mangueira de alta pressão	Z3B266001		1	
3	Bomba	W42201000		1	
4	União da bomba	Z1201000700		2	
5	Coletor	Z3B266003		1	
5	Anel “O”	B160130375		1	
6	Conector da bomba	Z3B20010300		1	
7	Coxim	Z310260030		1	
8	Coxim	Z5A20202700		1	
9	Luva do adaptador da bomba	Z3B20000100		1	
10	Conjunto da mangueira de alta pressão	Z3D019005		1	
11	Conector	Z3D019007		1	
12	Conector	W272400000A		1	
13	Válvula de prioridade	W270500000B		1	
14	Conexão	Z5A20101000		1	
	Anel “O”	B160120090		1	
15	Conjunto da mangueira de alta pressão	Z5B261020		1	
16	Conjunto da mangueira de alta pressão	Z3B20003500		1	
17	União da bomba de trabalho	Z3B20004300		1	
18	Flange bipartida	W150000290A		1	

2017, Todos os direitos reservados - SEM Machinery

Sistema Hidráulico de Trabalho

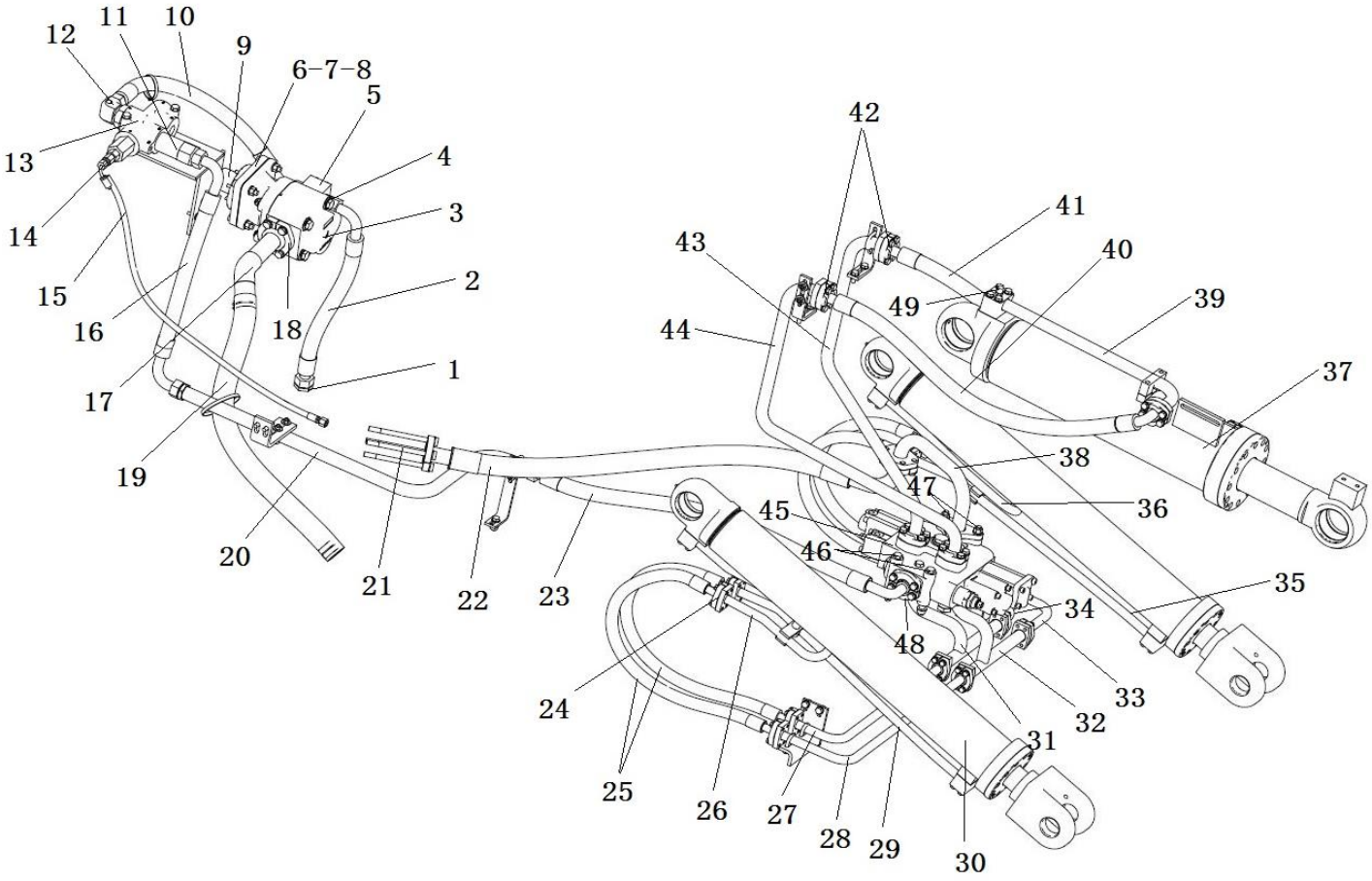

2017, Todos os direitos reservados - SEM Machinery

Sistema Hidráulico de Trabalho

ITEM	DESCRIÇÃO DA PEÇA	NÚMERO DA PEÇA	ESPECIFICAÇÃO	QTD.	NOTAS
18	Anel “O”	B160130560		1	
19	Mangueira de baixa pressão	Z3B249001		1	
20	Tubo de válvula do dispositivo	Z3B20004600		1	
21	Parafuso	Z520520490		4	
22	Conjunto da mangueira de alta pressão	Z3B249011		1	
	Flange bipartida	Z610200090		2	
23	Conjunto da mangueira de alta pressão	Z3B200346		1	
24	Flange bipartida	Z610200100		12	
25	Conjunto da mangueira de alta pressão	Z3A20006700		4	
26	Mangueira do cilindro	Z3B20008800		1	
27	União da válvula do dispositivo	Z3B20008500		1	
28	União da válvula do dispositivo	Z3B20008200		1	
29	Mangueira de alta pressão	Z3B20014000		1	
30	Cilindro de levantamento	W050500002		2	
	Anel “O”	B160130236		4	
31	Conexão	Z3B200330		1	
	Anel “O”	B160130224		4	
32	Conexão	Z3B200334		1	
33	Conexão	Z3B20008400		1	

2017, Todos os direitos reservados - SEM Machinery

Sistema Hidráulico de Trabalho

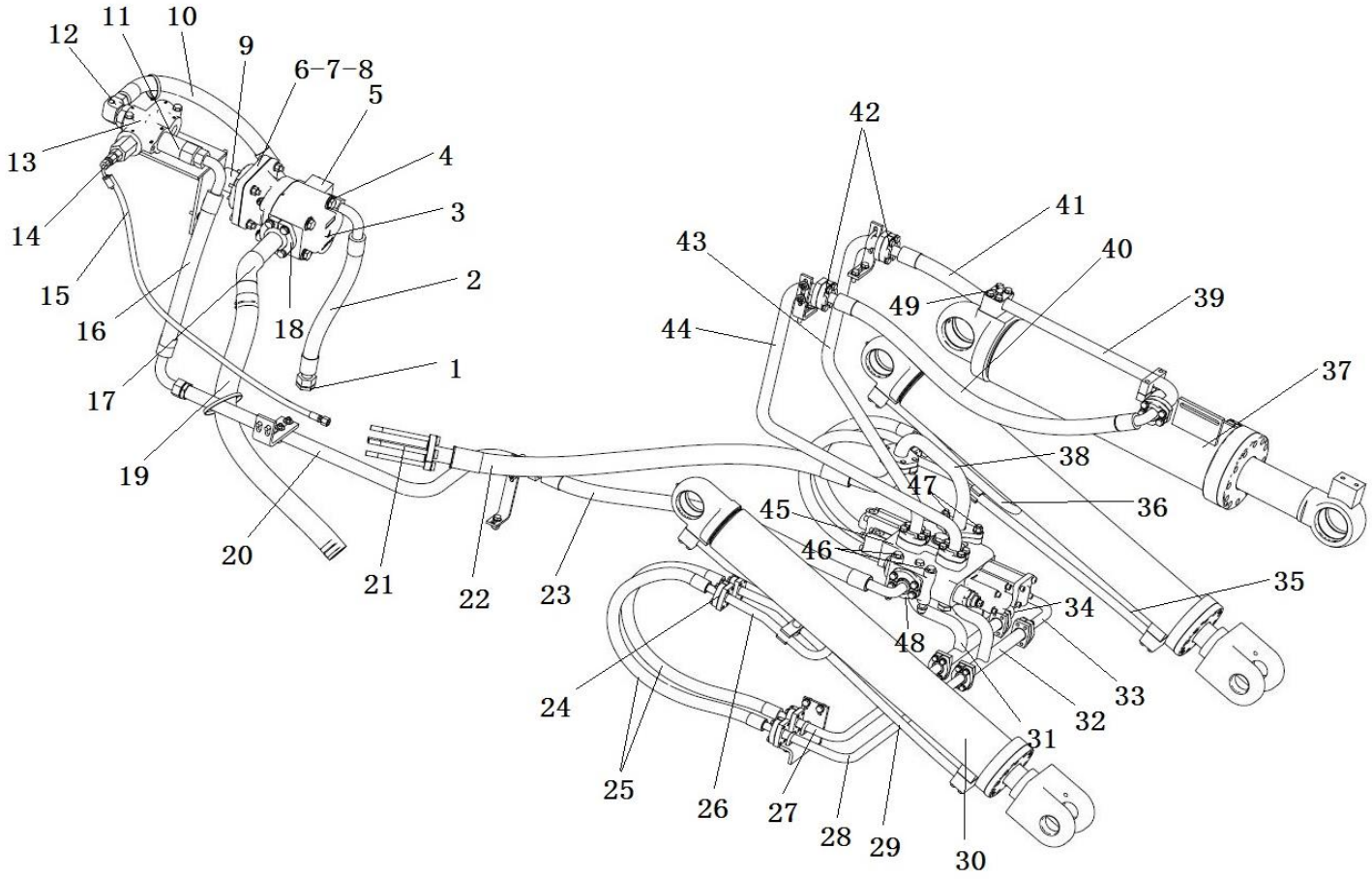

2017, Todos os direitos reservados - SEM Machinery

Sistema Hidráulico de Trabalho

ITEM	DESCRIÇÃO DA PEÇA	NÚMERO DA PEÇA	ESPECIFICAÇÃO	QTD.	NOTAS
34	Conexão	Z3B20008300		1	
35	Tubo	Z3B20008900		1	
36	Tubo	Z3B20008700		1	
37	Cilindro de direção	W42323000		1	
38	Conexão	Z3B200327		1	
	Anel “O”	B160130425		1	
39	Conexão	Z3D019010		1	
	Anel “O”	B160130280		1	
40	Tubo	Z3B20006900		1	
41	Tubo	Z3B20007100		1	
42	Flange	Z610200060		8	
43	Tubo	Z3B200340		1	
	Anel “O”	B160130329		2	
44	Tubo	Z3B200343		1	
45	Válvula de distribuição de trabalho	W42055000		1	
46	Parafuso	Z310100010		2	
47	Parafuso	Z310100110		2	
48	Flange	Z610200080		1	
49	Conexão	W152200000		1	

2017, Todos os direitos reservados - SEM Machinery

Cilindro de Inclinação

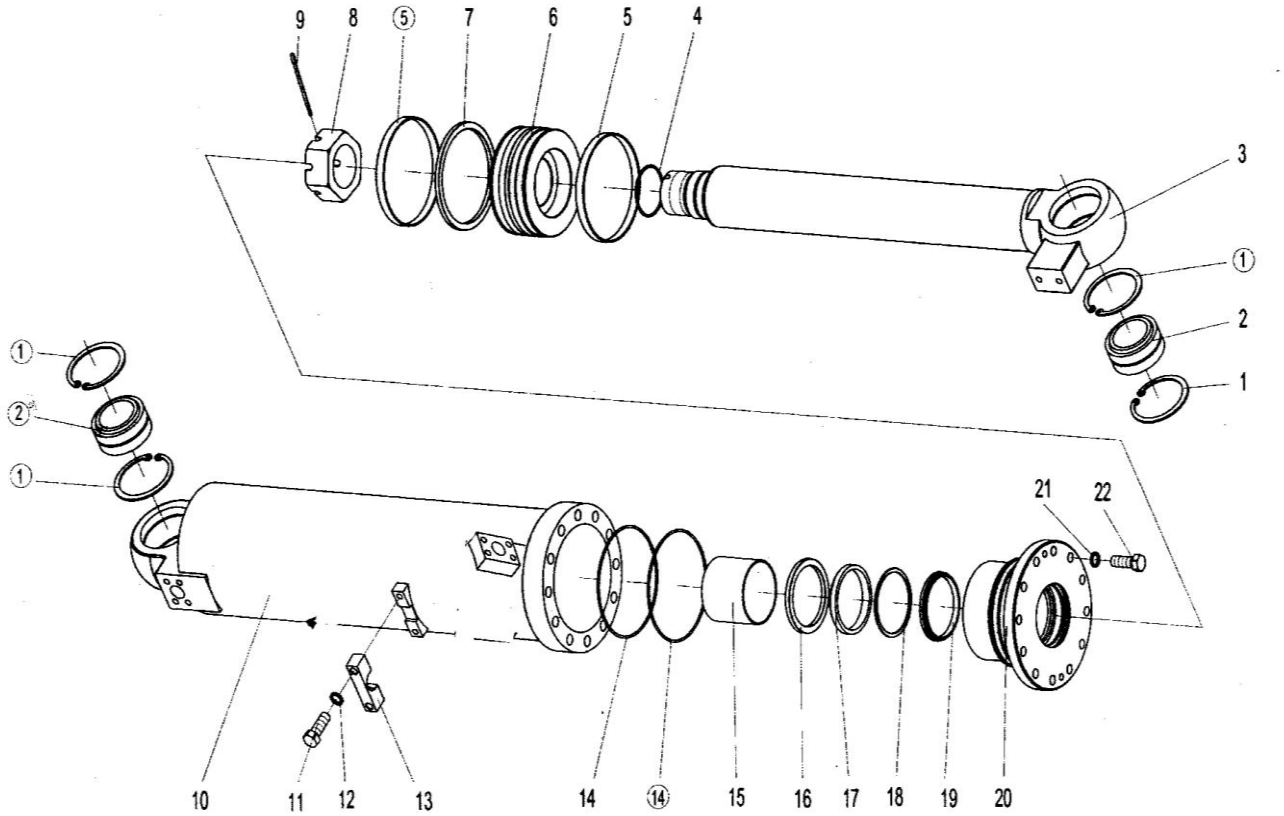

2017, Todos os direitos reservados - SEM Machinery

Cilindro de Inclinação

ITEM	DESCRIÇÃO DA PEÇA	NÚMERO DA PEÇA	ESPECIFICAÇÃO	QTD.	NOTAS
1	Anel de retenção 90	W42323050		4	
2	União Rolamento GE60ES	W42323060		2	
3	Haste do pistão	W42323040		1	
4	Anel “O”	-		1	
5	Anel de apoio	-		2	
6	Pistão	W42323020		1	
7	Anel deslizante combinado ZHQD160	-		1	
8	Porca M64x2	-		1	
9	Pino bipartido 8x90	-		1	
10	Bloco do cilindro	W42323010		1	
11	Parafuso M10x40	-		2	
12	Arruela 10	-		2	
13	Placa	-		1	
14	Anel “O”	-		2	
15	Rolamento	-		1	
16	Anel deslizante combinado ZHQD90	-		1	
17	Anel de vedação	-		1	
18	Anel de retenção	-		1	
19	Anel guarda-pó	-		1	
20	Guia da luva	W42323030		1	

2017, Todos os direitos reservados - SEM Machinery

Cilindro de Inclinação

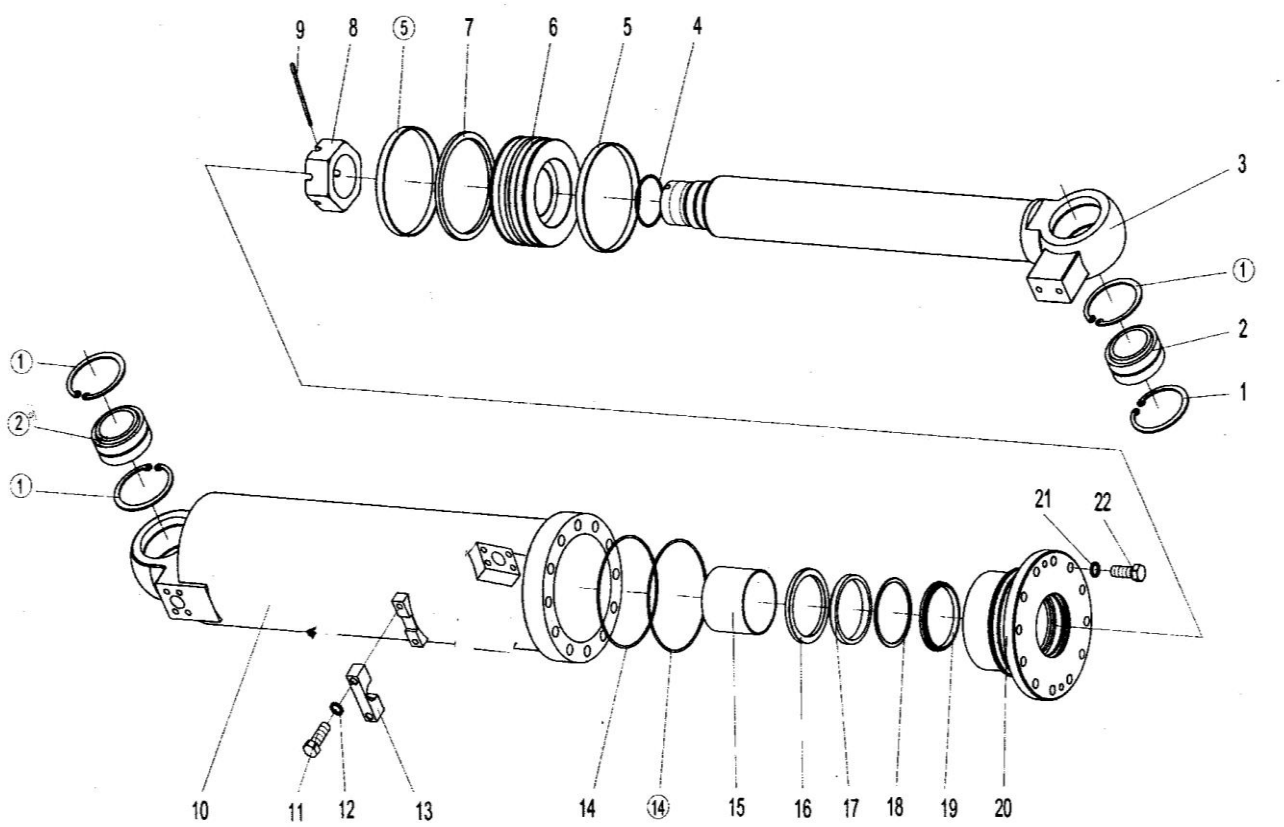

2017, Todos os direitos reservados - SEM Machinery

Cilindro de Inclinação

ITEM	DESCRIÇÃO DA PEÇA	NÚMERO DA PEÇA	ESPECIFICAÇÃO	QTD.	NOTAS
21	Parafuso M16×45	-		12	
22	Arruela 16	-		12	

NOTA: O jogo de vedadores deste cilindro é fornecido separadamente com o código **W42323070**.

2017, Todos os direitos reservados - SEM Machinery

Cilindro de Levantamento

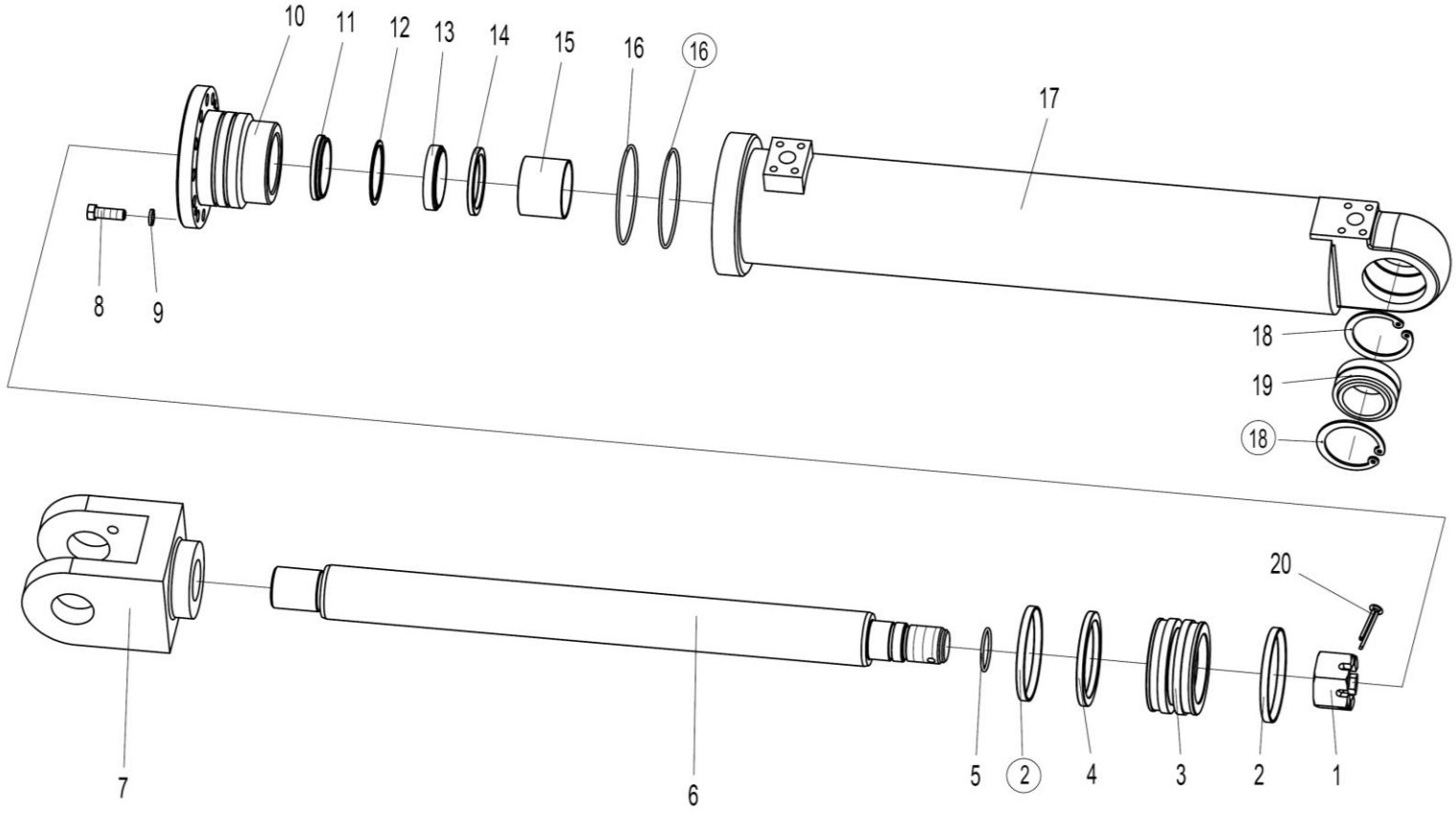

2017, Todos os direitos reservados - SEM Machinery

Cilindro de Levantamento

ITEM	DESCRIÇÃO DA PEÇA	NÚMERO DA PEÇA	ESPECIFICAÇÃO	QTD.	NOTAS
1	Porca M27×1.5	W050500160	GB6178-1986	1	
2	Anel de apoio D80xd75×9.5	-		2	
3	Pistão	W050500110	ZL30F.31-1	1	
4	Anel deslizante combinado ZHQD110	-		1	
5	Anel “O” 45×3.1	-		1	
6	Haste do pistão	W050500120	ZL30F.31-2	1	
7	Garfo da cabeça	W050500140	ZL30F.31-4	1	
8	Parafuso M12×35	B040911235	GB5783-2000	12	
9	Arruela 12	B060111203	GB93-1987	12	
10	Guia da luva	W050500130	ZL30F.31-3	1	
11	Anel guarda-pó D75×d63×11	-		1	
12	Anel de retenção D75×d63×2	-		1	
13	Anel de vedação	-	BS 6378 P5008	1	
14	Anel deslizante combinado ZHQd63	-		1	
15	Rolamento	W050500200	SF-1	1	
16	Anel “O” 110×3.1	-	GB1235-1976	2	
17	Bloco do cilindro	W050500150	ZL30F.31.1	1	
18	Anel de retenção 75	B070157503	GB893.1-1986	2	
19	União Rolamento GE50ES	B120525035	GB304.5-1981	1	
20	Pino bipartido 8x80	B080310880	GB91-1986	1	

NOTA: O jogo de vedadores deste cilindro é fornecido separadamente com o código **W050500032**.

2017, Todos os direitos reservados - SEM Machinery

Sistema Hidráulico Piloto

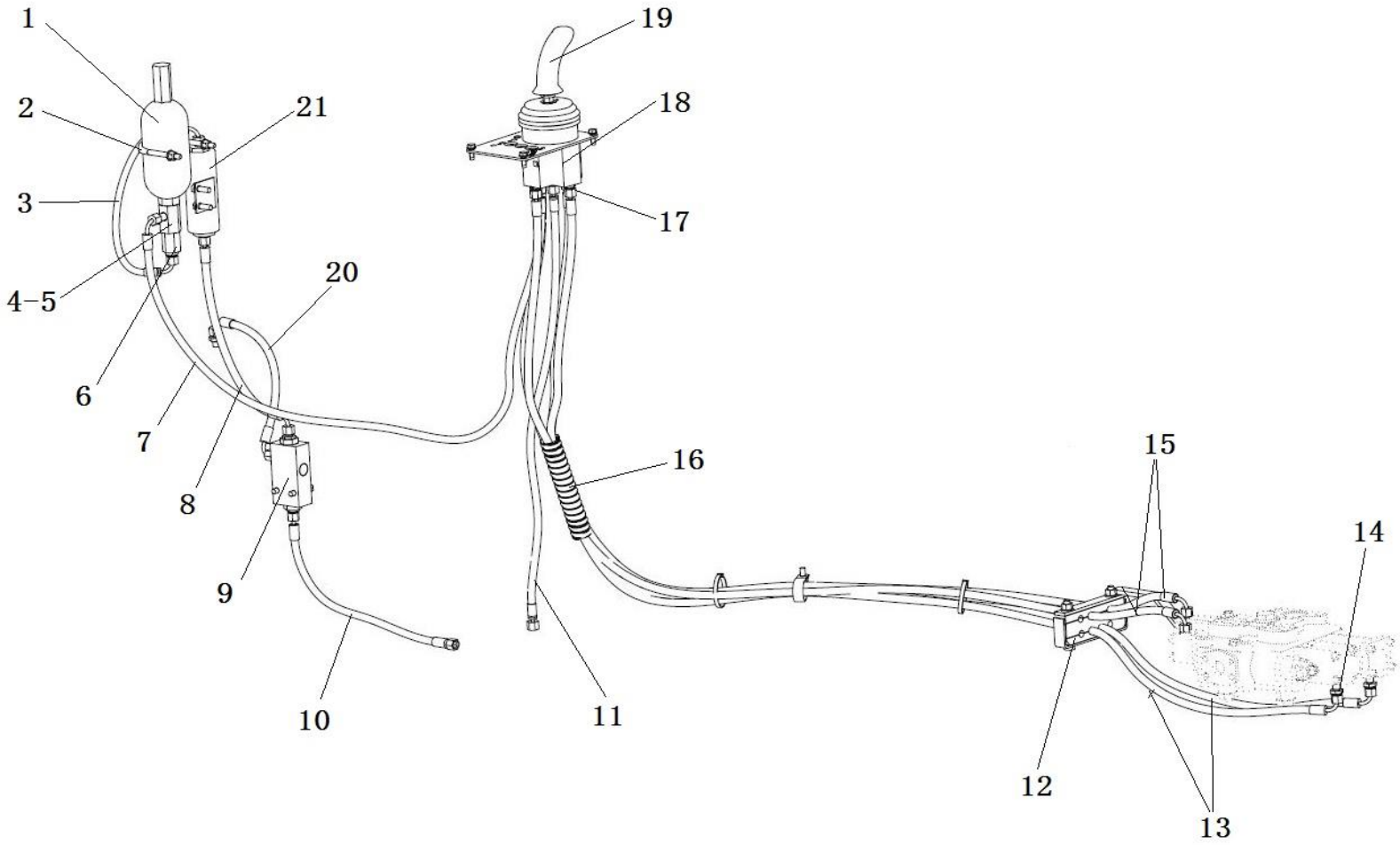

2017, Todos os direitos reservados - SEM Machinery

Sistema Hidráulico Piloto

ITEM	DESCRIÇÃO DA PEÇA	NÚMERO DA PEÇA	ESPECIFICAÇÃO	QTD.	NOTAS
1	Anel “O”	B160120265		1	
1	Acumulador piloto	W110021000		1	
2	Porca	B500151013		2	
2	Parafuso “U”	Z520520930		1	
3	Tubo	Z5A20000100		1	
4	Conexão	W152200000		1	
5	Conexão	Z5B031019		1	
6	Válvula de retenção	W272400010B		1	
7	Conexão	Z3A20001600		2	
7	Tubo	Z5B031015		1	
8	Tubo	Z5B250003		1	
9	Válvula seletora de pressão	W42054000		1	
10	Tubo	Z3B204013		1	
11	Tubo	Z1B213001		1	
12	Abraçadeira	Z3B251003		1	
	Suporte	Z3D209001		1	
	Suporte	Z520520800		1	
	Espaçador	Z520520810		2	
13	Tubo	Z520520950		2	

2017, Todos os direitos reservados - SEM Machinery

Sistema Hidráulico Piloto

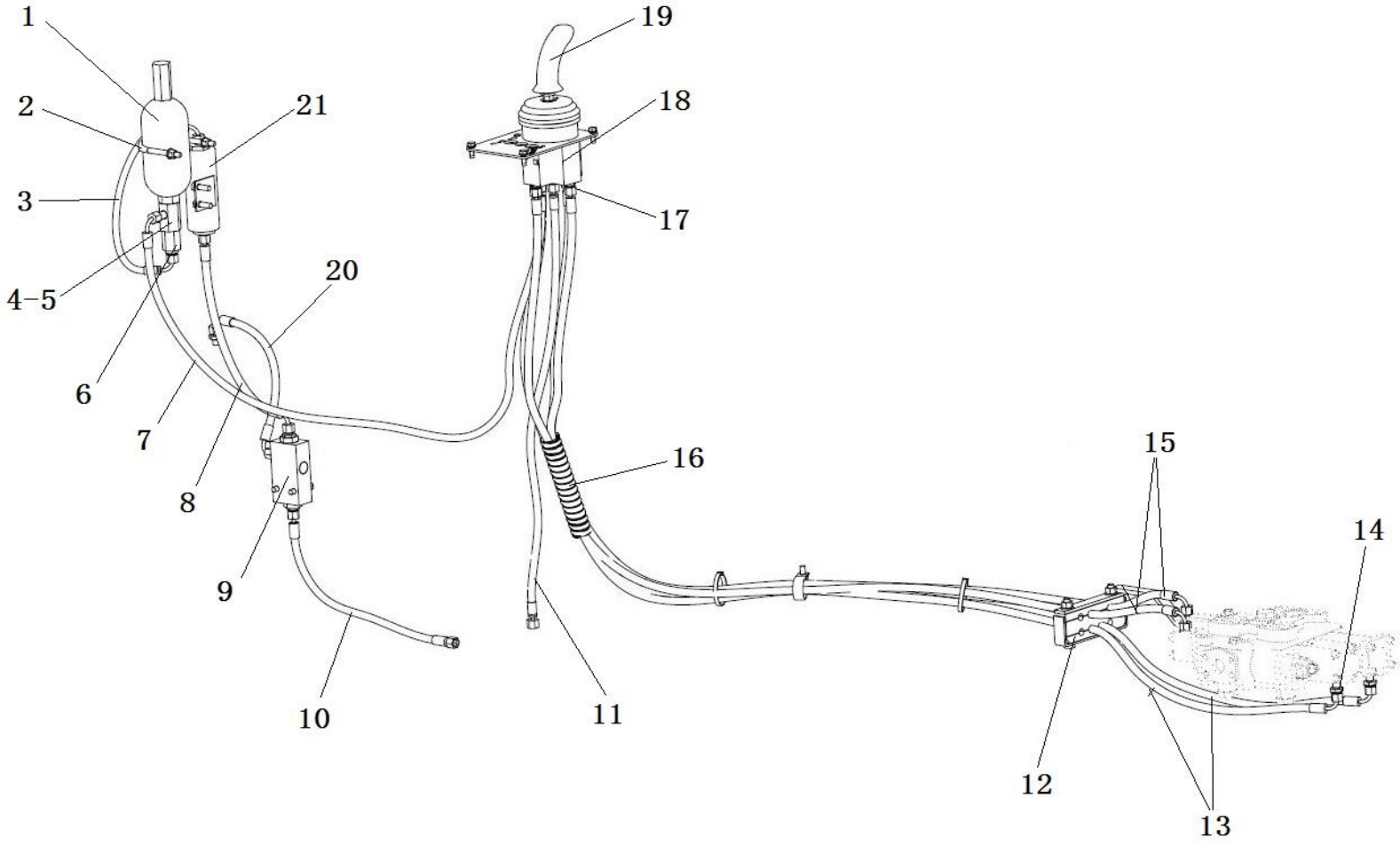

2017, Todos os direitos reservados - SEM Machinery

Sistema Hidráulico Piloto

ITEM	DESCRIÇÃO DA PEÇA	NÚMERO DA PEÇA	ESPECIFICAÇÃO	QTD.	NOTAS
14	Conexão	Z520520920		1	
15	Tubo	5209943		2	
16	Luva de proteção	Z5A052008		1	
17	Conexão	Z3A20004500		4	
18	Válvula piloto	W271400000A		1	
19	Manípulo	W42133000		1	
20	Anel “O”	B160120112		1	
	Conexão	Z3D209004		1	
	Conexão	Z6B01800500		1	
21	Filtro	W110015500A		1	
21	Elemento do filtro	W110015510A		1	

2017, Todos os direitos reservados - SEM Machinery

Sistema de Arrefecimento do Óleo Hidráulico

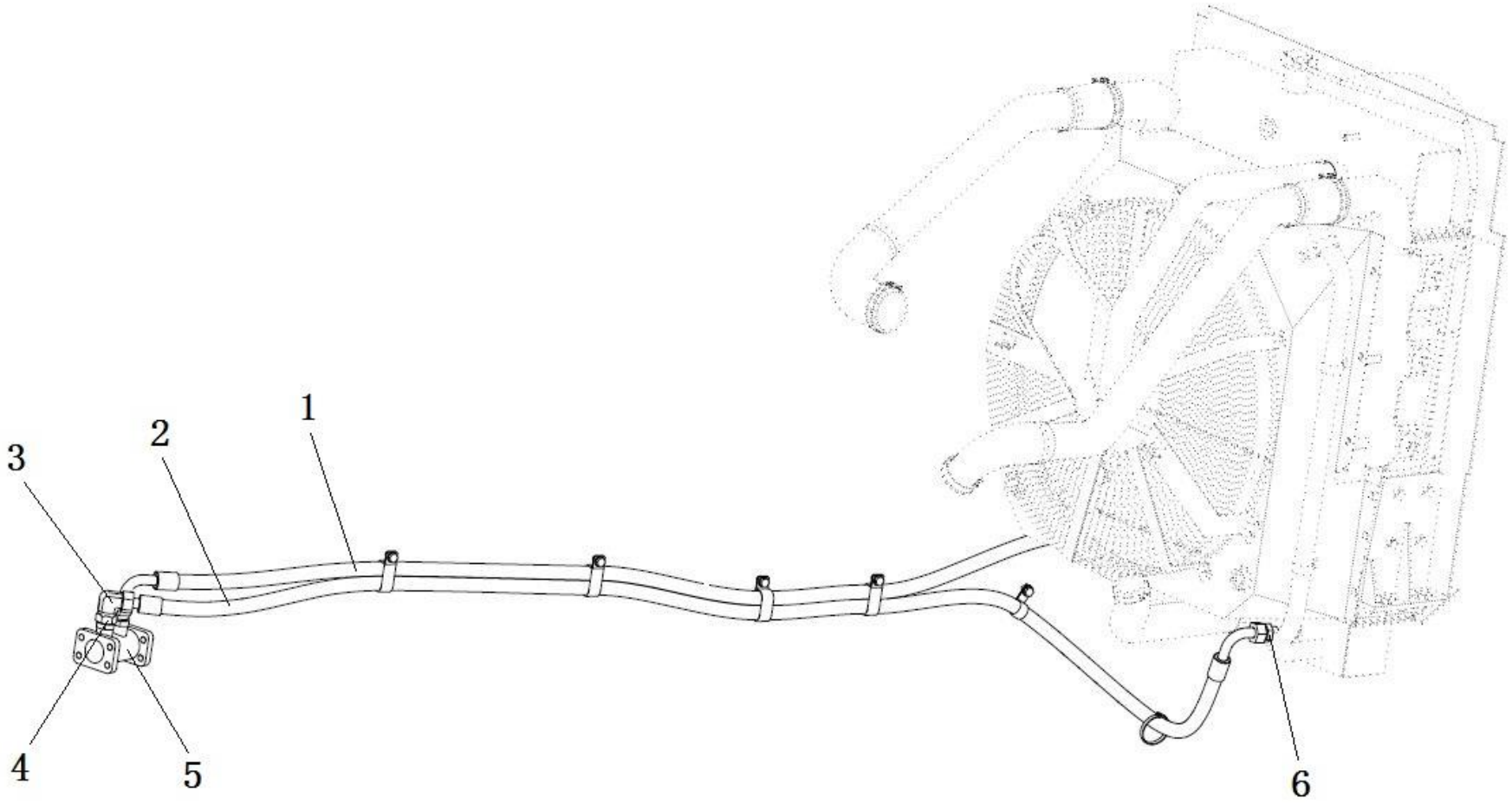

2017, Todos os direitos reservados - SEM Machinery

Sistema de Arrefecimento do Sistema Hidráulico

ITEM	DESCRIÇÃO DA PEÇA	NÚMERO DA PEÇA	ESPECIFICAÇÃO	QTD.	NOTAS
1	Tubo	Z3B250003		1.0	
2	Tubo	Z3D024001		1.0	
3	Conexão	W42000026		1.0	
4	Conexão	W272300000A		2.0	
5	Anel “O”	B160130500		1.0	
	Válvula de pressão	W077200000A		1.0	
6	Anel “O”	B160120236		2.0	
	Conexão	Z3A01701900		2.0	

2017, Todos os direitos reservados - SEM Machinery

Sistema de Arrefecimento

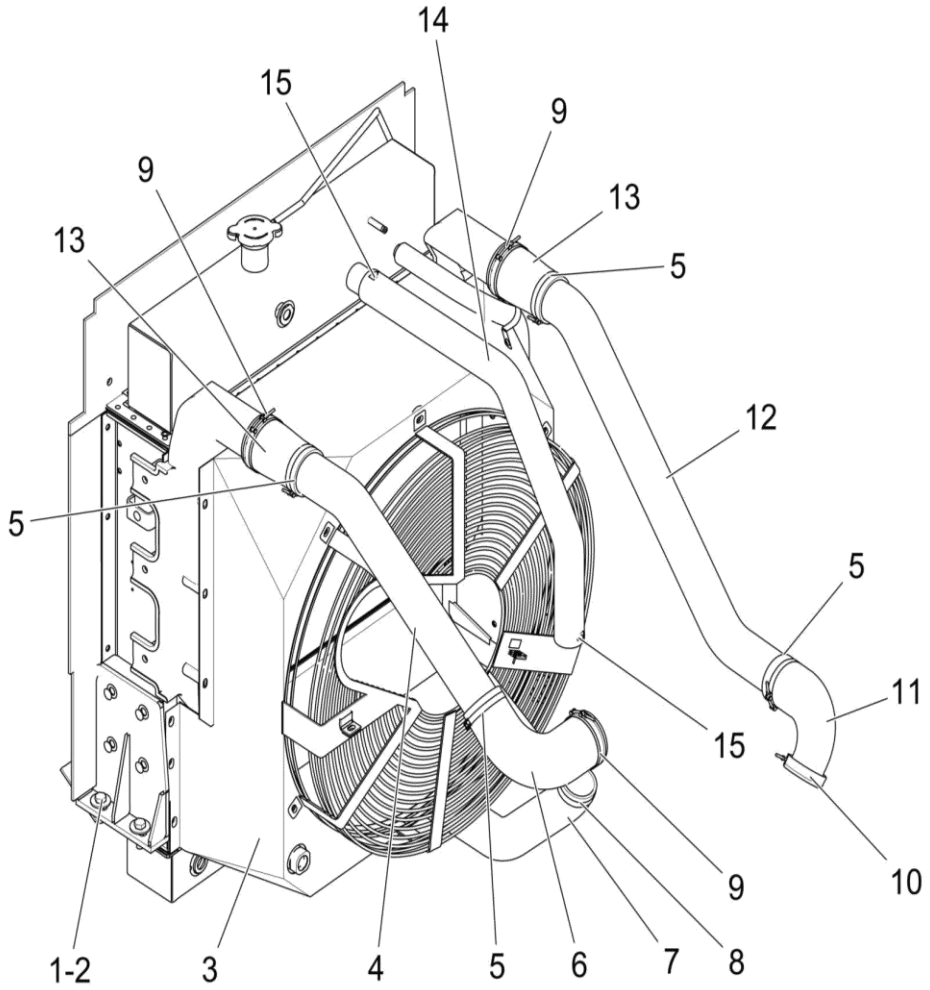

2017, Todos os direitos reservados - SEM Machinery

Sistema de Arrefecimento

ITEM	DESCRIÇÃO DA PEÇA	NÚMERO DA PEÇA	ESPECIFICAÇÃO	QTD.	NOTAS
1	Parafuso	B040911240		4	
2	Arruela	B060331203		4	
3	Conjunto dos radiadores	5200309		1	
4	Tubo	5200307		1	
5	Abraçadeira	B190310800		4	
6	Mangueira	Z3D651001		1	
7	Mangueira de entrada de água	5200305		1	
8	Abraçadeira	B190120700		2	
9	Abraçadeira	B190310880		3	
10	Abraçadeira	5200310		1	
11	Conjunto	5200306		1	
12	Tubo	5200308		1	
13	Mangueira	Z3D651005		2	
14	Mangueira de saída de água	5200304		1	
15	Abraçadeira	B190120600		2	

2017, Todos os direitos reservados - SEM Machinery

Conjunto dos Radiadores

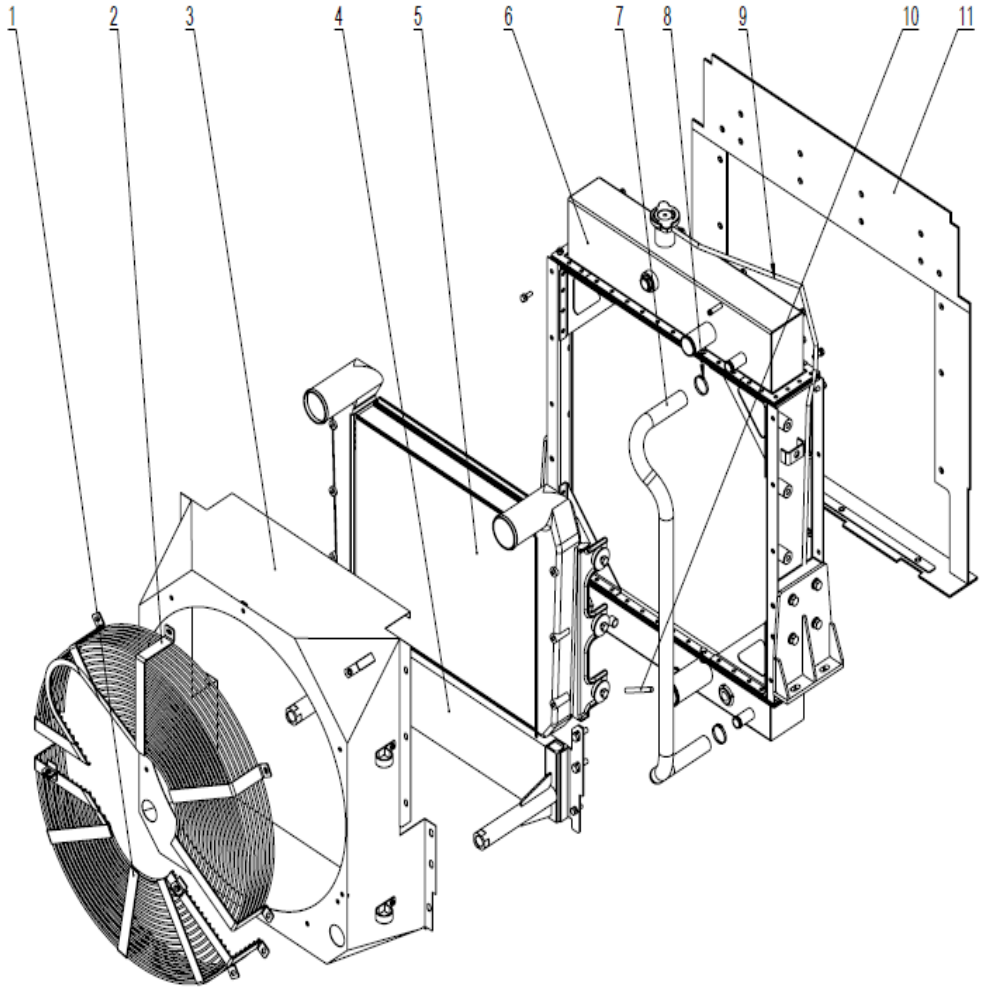

2017, Todos os direitos reservados - SEM Machinery

Conjunto dos Radiadores

ITEM	DESCRIÇÃO DA PEÇA	NÚMERO DA PEÇA	ESPECIFICAÇÃO	QTD.	NOTAS
1	Grade de proteção inferior	W47030016		1	
2	Grade de proteção superior	W47030017		1	
3	Defletor	W47030018		1	
4	Radiador de óleo	W47030019		1	
5	Intercooler do motor (ar-ar)	W47030020		1	
6	Conjunto do radiador de água	W47030021		1	
7	Mangueira	W47030022		1	
11	Conjunto da placa de borracha e da placa de pressão	W47030023		1	

2017, Todos os direitos reservados - SEM Machinery

Instalação do Motor Diesel

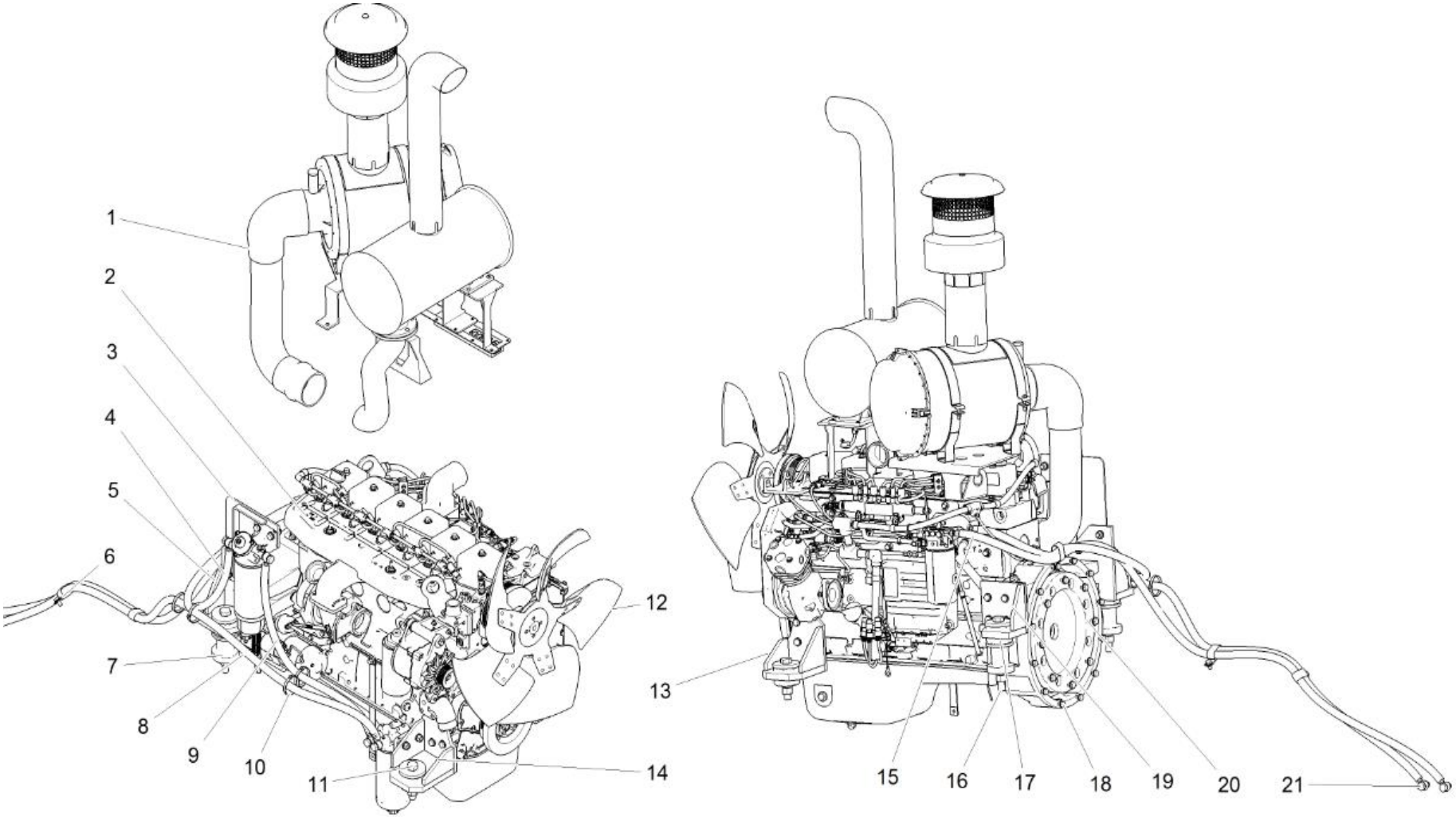

2017, Todos os direitos reservados - SEM Machinery

Instalação do Motor Diesel

ITEM	DESCRIÇÃO DA PEÇA	NÚMERO DA PEÇA	ESPECIFICAÇÃO	QTD.	NOTAS
1	Conjunto de acessórios	5200297		1	
2	Motor Diesel	5200296		1	
3	Suporte do motor	5215699		1	
	Parafuso	B040911240		7	
	Porca	B050331211		7	
	Arruela	B060461203		26	
4	Tubo	Y3B600014		1	
5	Suporte do motor	5200298		1	
6	Abraçadeira	Z5B018023		3	
	Parafuso	B040911020		2	
	Arruela	B060461002		2	
7	Espaçador	5232651		2	
8	Tubo de combustível	5224946		1	
9	Tubo de combustível	Y3B600016		1	
10	Abraçadeira	W370000370A		4	
11	Parafuso	B040810003		2	
	Porca	B050332018		4	
12	Ventilador	W47173000		1	
13	Suporte do motor	5216402		1	

2017, Todos os direitos reservados - SEM Machinery

Instalação do Motor Diesel

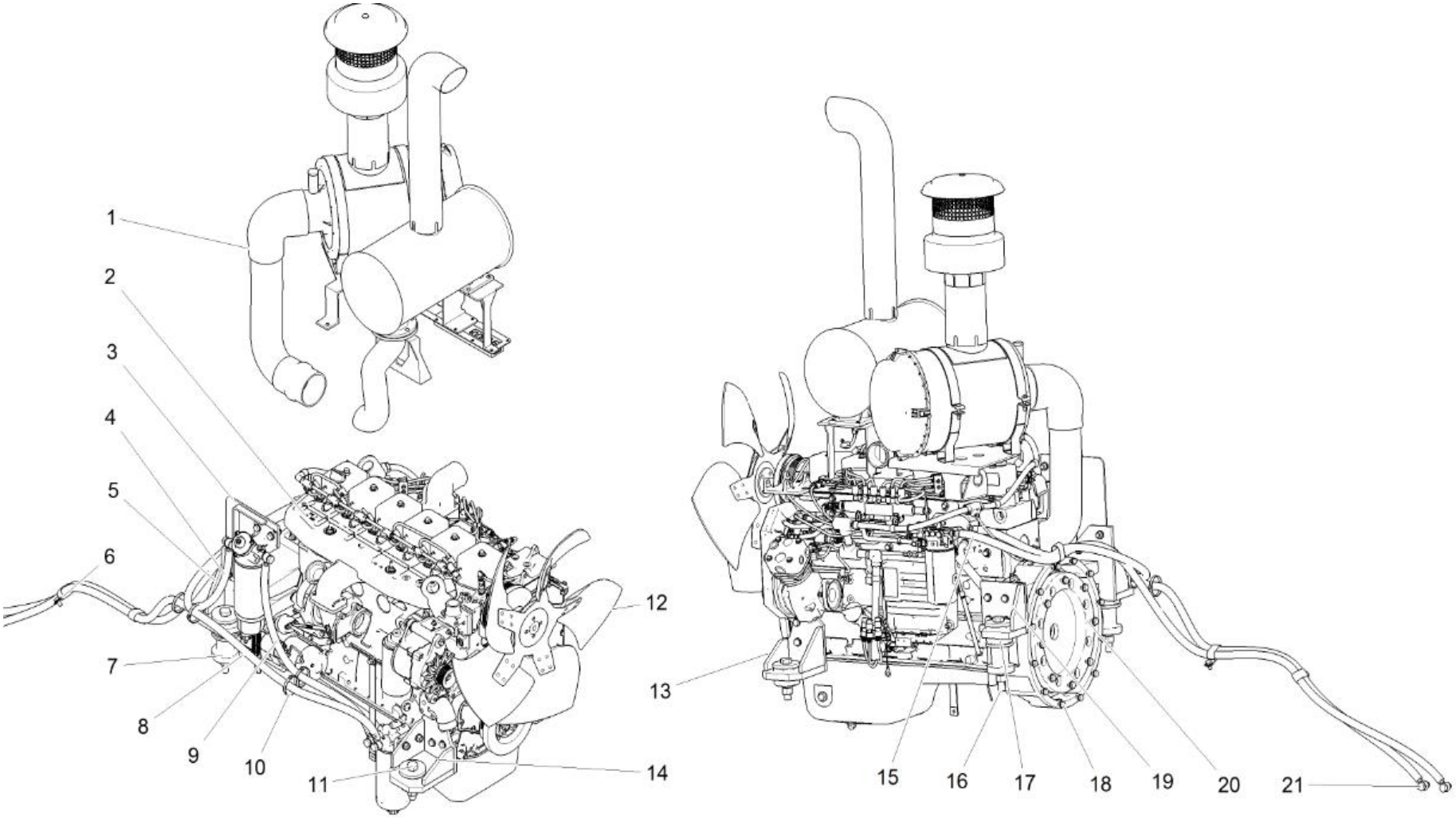

2017, Todos os direitos reservados - SEM Machinery

Instalação do Motor Diesel

ITEM	DESCRIÇÃO DA PEÇA	NÚMERO DA PEÇA	ESPECIFICAÇÃO	QTD.	NOTAS
14	Suporte do motor	5216401		1	
	Parafuso	B040911230		8	
	Arruela	B060461203		16	
15	Tubo de combustível	5224947		1	
16	Parafuso	B040830017		2	
17	Coxim	Z5B06300100		4	
	Calço	Z5B06301400		4	
18	Parafuso	B040911030		12	
	Arruela	B060461002		12	
19	Suporte do motor	5215696		1	
	Parafuso	B040911230		14	
20	Placa de conexão	5216405		1	
	Parafuso	B040811260		8	
21	Arruela	B060811603		12	
	Parafuso	Y3B600020		6	

2017, Todos os direitos reservados - SEM Machinery

Conjunto do Tanque de Combustível

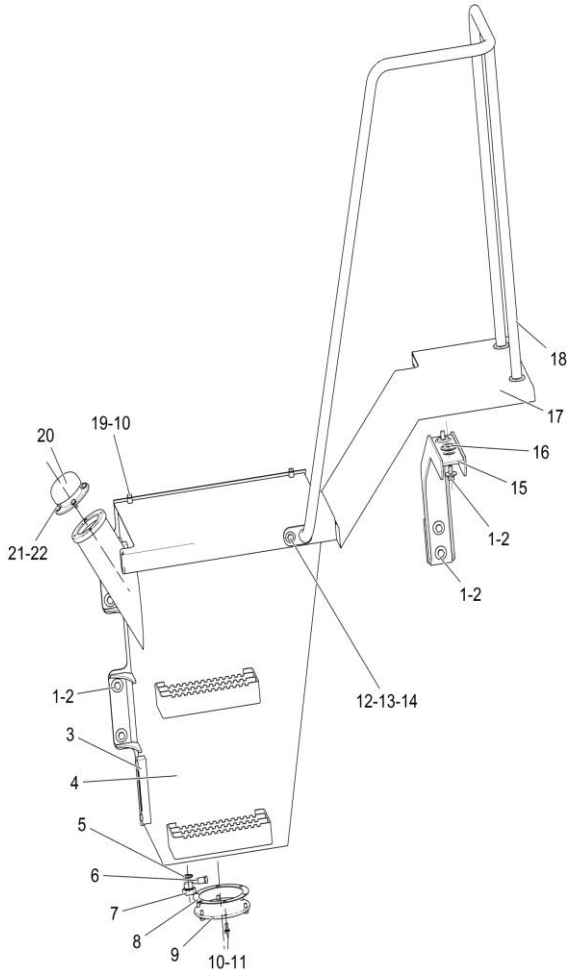

2017, Todos os direitos reservados - SEM Machinery

Conjunto do Tanque de Combustível

ITEM	DESCRIÇÃO DA PEÇA	NÚMERO DA PEÇA	ESPECIFICAÇÃO	QTD.	NOTAS
1	Parafuso	B040961230		10	
2	Arruela	B060361203		10	
3	Medidor de nível	W110021284		2	
4	Conjunto do tanque de combustível (B)	5225594		1	
5	Anel “O”	B160120265		1	
6	Núcleo do dreno de óleo	Z320130020		1	
7	Bujão	Z5B01302500		1	
8	Espaçador de vedação	Z320200060		1	
9	Placa do flange	Z5B01301300		1	
10	Parafuso	B040910820		11	
11	Arruela	B060410802		6	
12	Parafuso	B040911025		1	
13	Arruela	B060331003		1	
14	Porca	B050331614		2	
15	Conjunto do suporte	Z3D026002		1	
16	Assento fixo	Z5B061038		2	
17	Conjunto do para-lama	5225610		1	
18	Conjunto do corrimão	5225616		1	
19	Vedador combinado	B060810802		2	

2017, Todos os direitos reservados - SEM Machinery

Conjunto do Tanque de Combustível

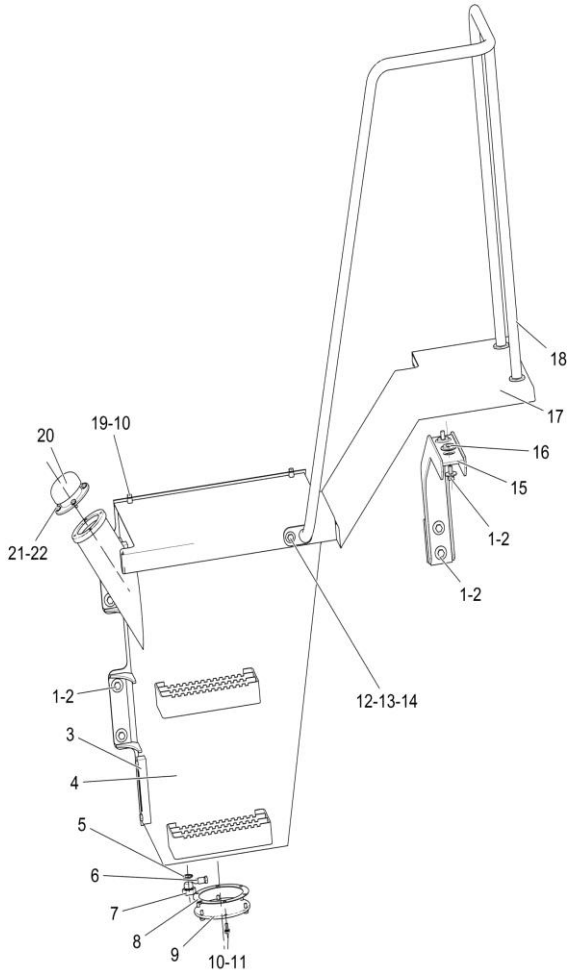

2017, Todos os direitos reservados - SEM Machinery

Conjunto do Tanque de Combustível

ITEM	DESCRIÇÃO DA PEÇA	NÚMERO DA PEÇA	ESPECIFICAÇÃO	QTD.	NOTAS
20	Filtro de abastecimento	W110001461		1	
21	Parafuso	B040910816		4	
22	Arruela	B060460802		4	

2017, Todos os direitos reservados - SEM Machinery

Conjunto do Reservatório Hidráulico

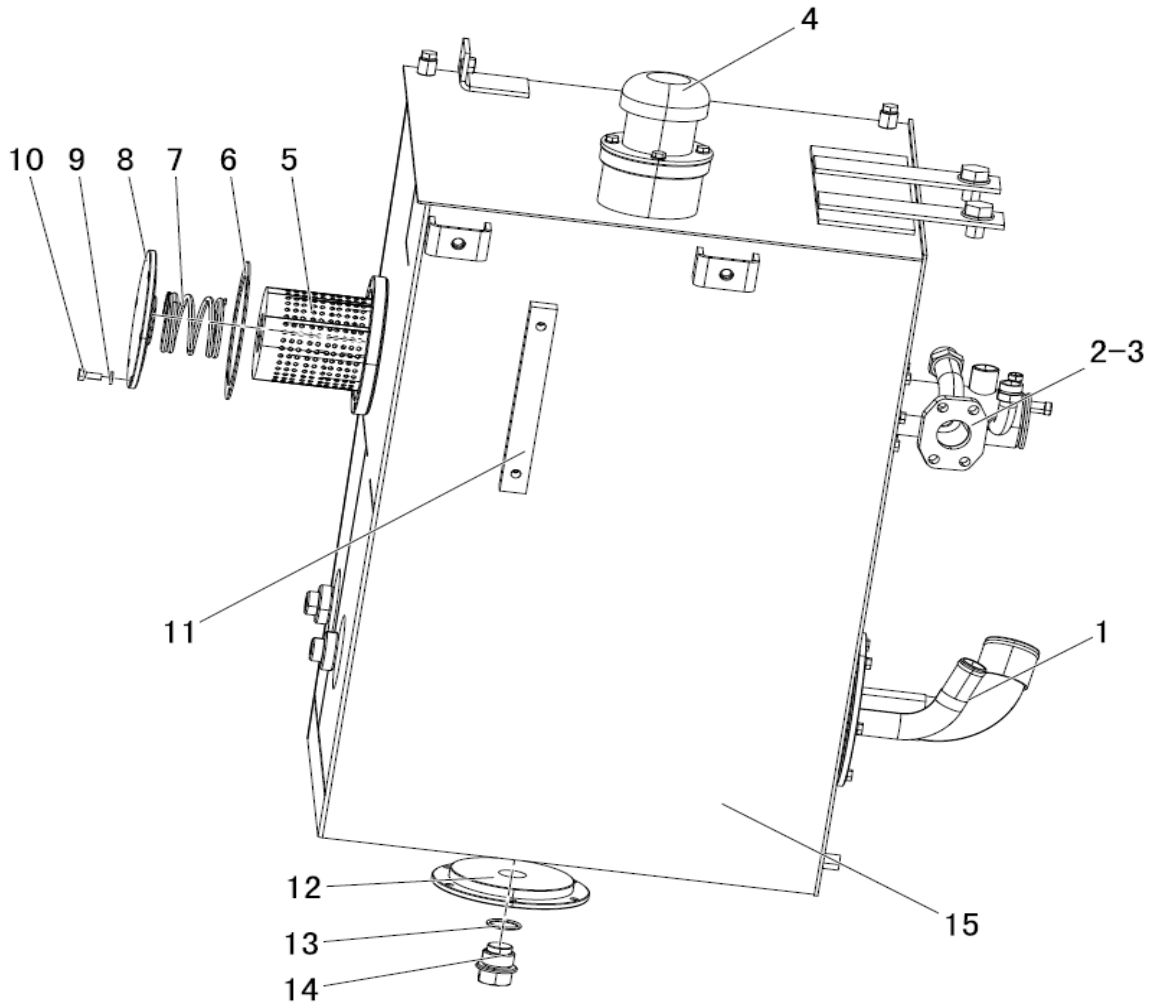

2017, Todos os direitos reservados - SEM Machinery

Conjunto do Reservatório Hidráulico

ITEM	DESCRIÇÃO DA PEÇA	NÚMERO DA PEÇA	ESPECIFICAÇÃO	QTD.	NOTAS
1	Tela filtrante de retorno do óleo	W110005650		1	
2	Mola	Z320200041		1	
3	Espaçador	Z320200060		2	
4	Tampa do reservatório	Z320200050		1	
5	Parafuso	B040910820		26	
6	Arruela	B060460802		30	
7	Mola	5227869		1	
8	Parafuso	B040961030		13	
9	Arruela	B060461002		4	
10	Conjunto do reservatório hidráulico	5227880		1	
11	Flange do duto de limpeza	Z5A01300400		1	
12	Anel “O”	B160130325		1	
13	Parafuso do dreno de óleo	Z640060320		1	
14	Parafuso	B040961230		10	
15	Arruela	B060361203		8	
16	Espaçador	Z320200030		2	
17	Conjunto do flange de sução do óleo	Z3A50000100		1	
18	Conjunto do flange de retorno do óleo	Z3A50000300		1	
19	Medidor de nível	W110021284		1	

2017, Todos os direitos reservados - SEM Machinery

Conjunto do Reservatório Hidráulico

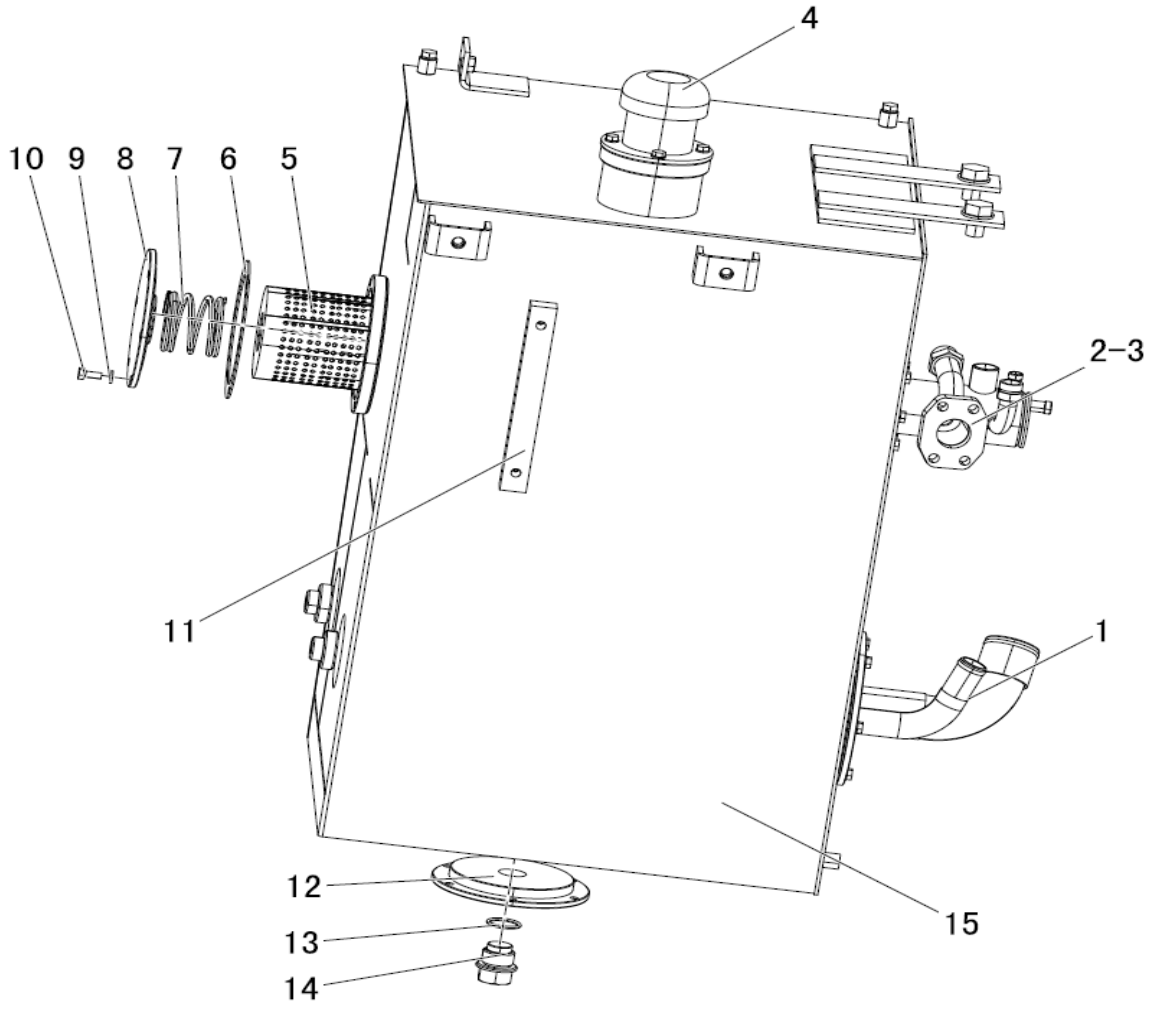

2017, Todos os direitos reservados - SEM Machinery

Conjunto do Reservatório Hidráulico

ITEM	DESCRIÇÃO DA PEÇA	NÚMERO DA PEÇA	ESPECIFICAÇÃO	QTD.	NOTAS
20	Respiro	W380000000A		1	
21	Conjunto do para-lama	5227860		1	
22	Conjunto do corrimão	5227861		1	
23	Conjunto do suporte	Z3D026002		1	
24	Assento fixo	Z5B061038		2	
25	Conjunto do corrimão	Z3D026023		1	
26	Porca	B050331614		2	
27	Arruela	B060461603		2	

2017, Todos os direitos reservados - SEM Machinery

Conjunto do Capô do Motor

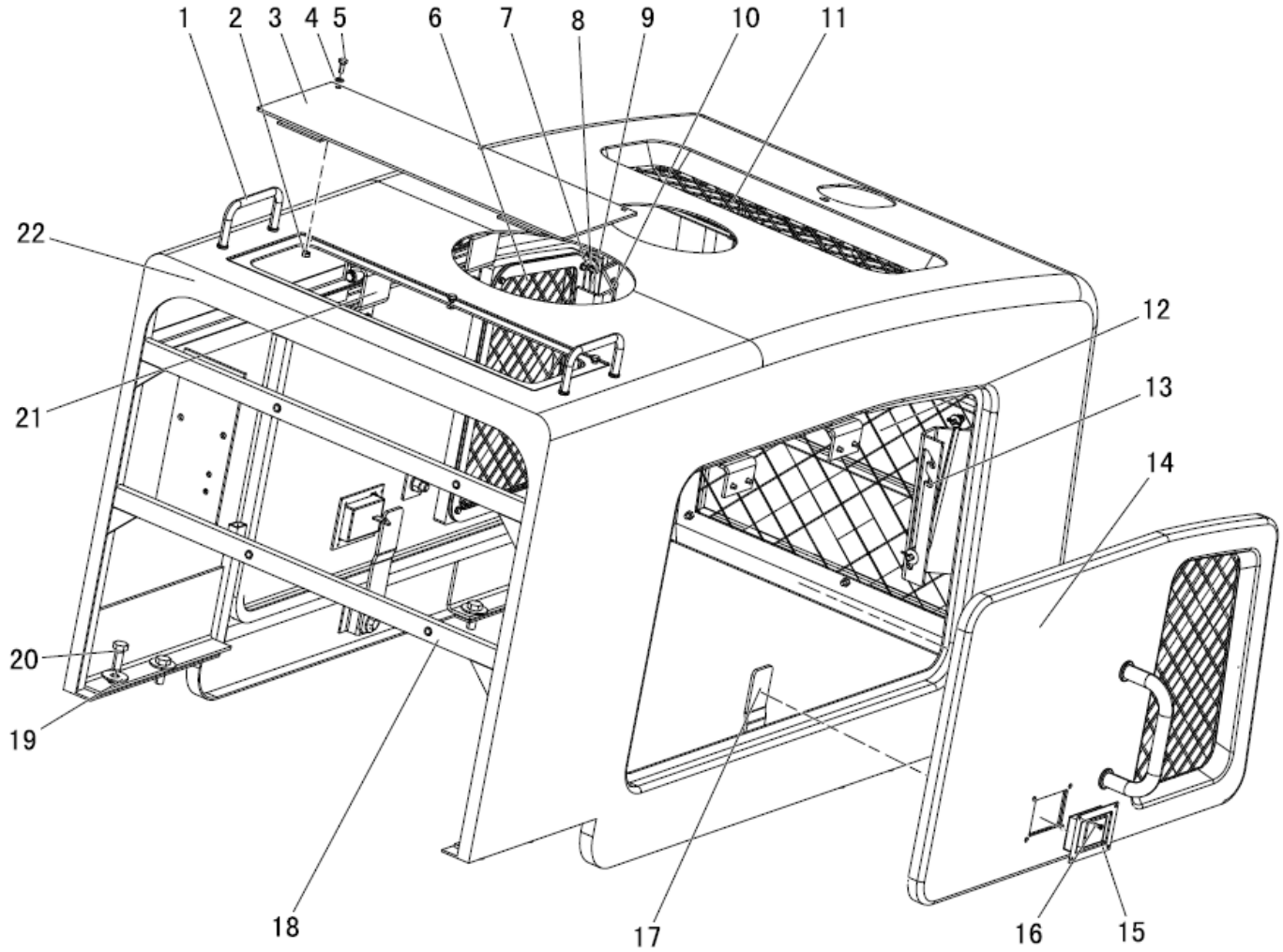

2017, Todos os direitos reservados - SEM Machinery

Conjunto do Capô do Motor

ITEM	DESCRIÇÃO DA PEÇA	NÚMERO DA PEÇA	ESPECIFICAÇÃO	QTD.	NOTAS
1	Puxador	Z3B01202500		2	
2	Porca M8	B050330807		11	
3	Tampa superior	Z3B01201100		1	
4	Arruela 8	B060410802		27	
5	Parafuso M8×20	B040910820		3	
6	Conjunto da tampa direita	Z3B01200900		1	
7	Contra-pino 3×20	B080210320		4	
8	Pino B8×28	B080330828		2	
9	Conjunto da haste	Z3B512031		2	
10	Placa	-		1	
11	Grade superior	Z3B01201700		1	
12	Grade traseira	Z3B01202000		1	
13	Placa	-		1	
14	Conjunto da tampa esquerda	Z3B01200200		1	
15	Trava (WM)504J	W110002390		2	
16	Parafuso M5×16	B010810516		8	
17	Placa de trava	-		2	
18	Suporte	-		1	
19	Arruela 16-200HV	B060331602		8	

2017, Todos os direitos reservados - SEM Machinery

Conjunto do Capô do Motor

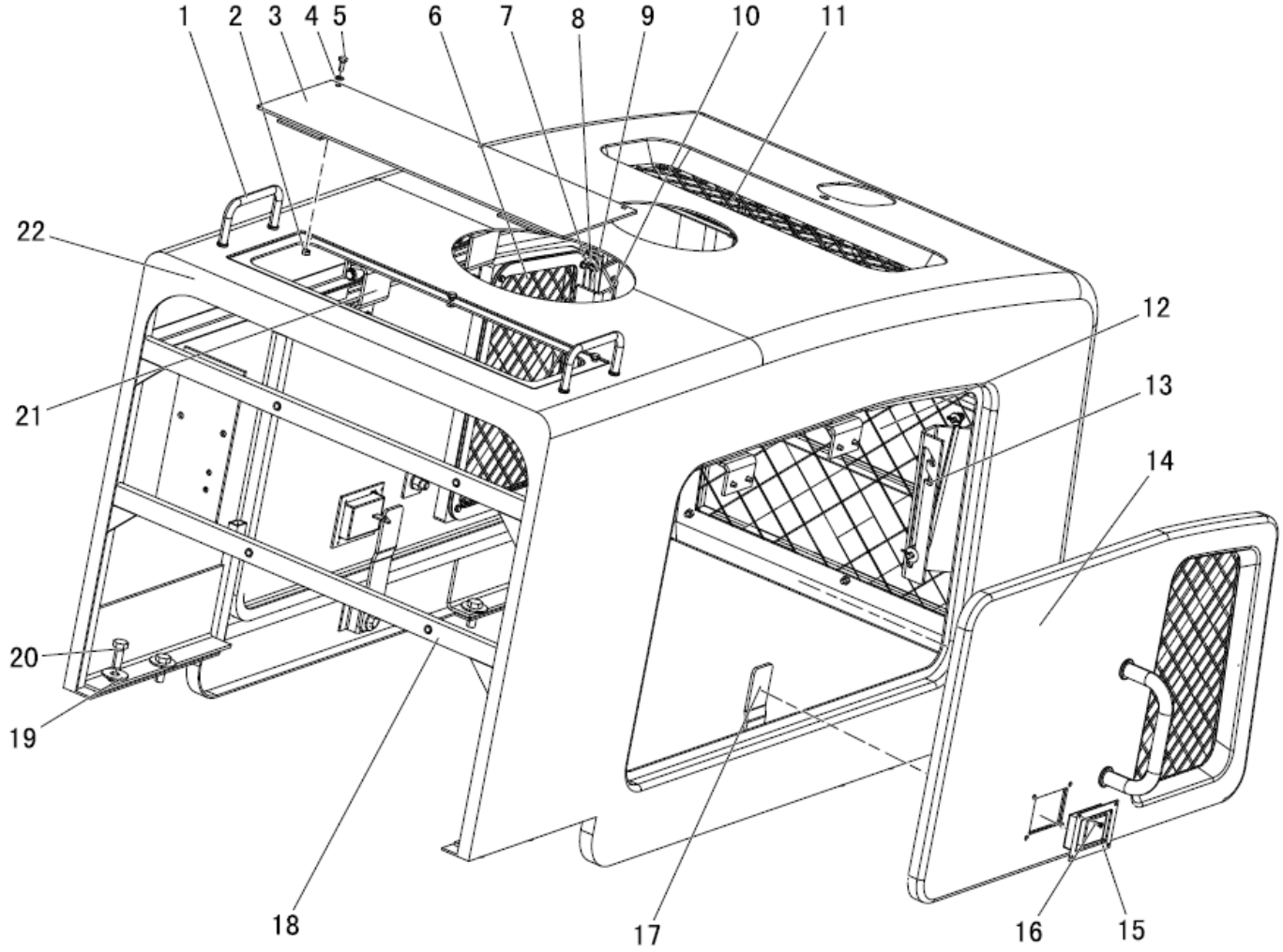

2017, Todos os direitos reservados - SEM Machinery

Conjunto do Capô do Motor

ITEM	DESCRIÇÃO DA PEÇA	NÚMERO DA PEÇA	ESPECIFICAÇÃO	QTD.	NOTAS
20	Parafuso M16×40	B040911640		8	
21	Conjunto da dobradiça	Z6B01203800		4	
22	Capô do motor	NZ3B54200110		1	

2017, Todos os direitos reservados - SEM Machinery

Conjunto do Braço de Levantamento

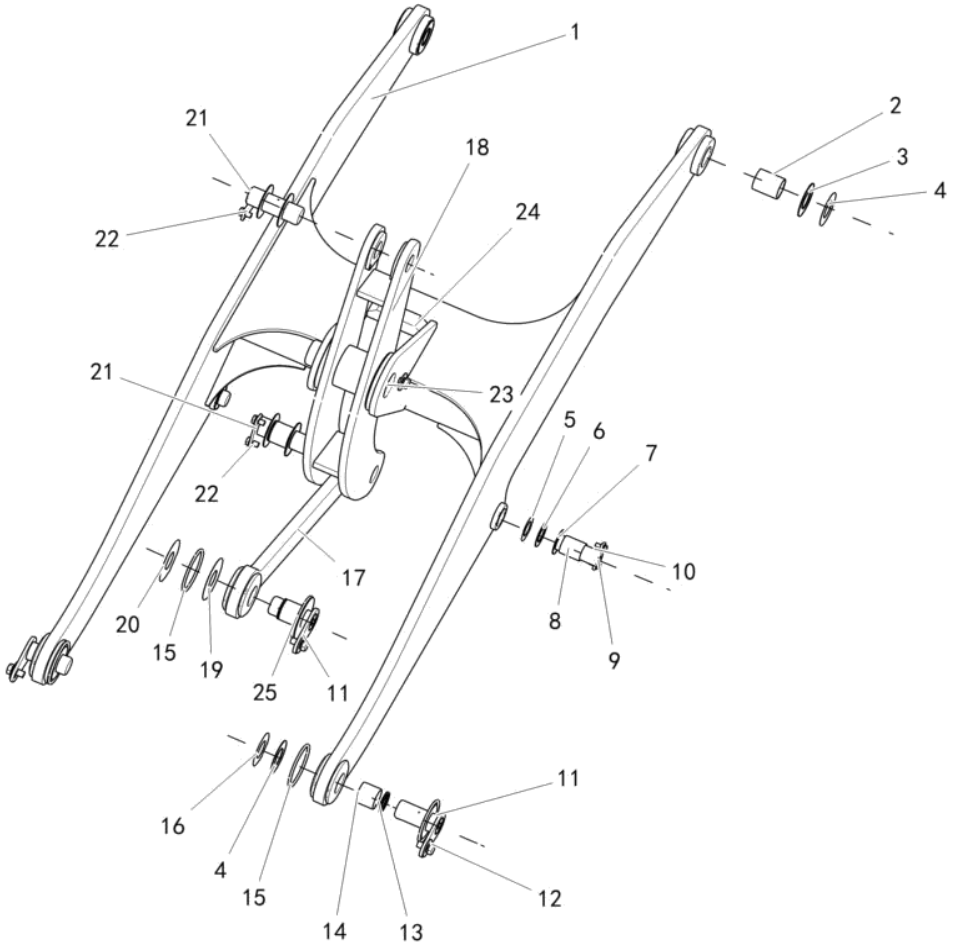

2017, Todos os direitos reservados - SEM Machinery

Conjunto do Braço de Levantamento

ITEM	DESCRIÇÃO DA PEÇA	NÚMERO DA PEÇA	ESPECIFICAÇÃO	QTD.	NOTAS
1	Braço	Z331020011		1	
2	Luvas	Z310010581		2	
3	Calço de ajuste	Z310010120		6	
4	Calço de ajuste	Z310010110		12	
5	Calço de ajuste	Z310010100		4	
6	Calço de ajuste	Z310010170		4	
7	Calço de ajuste	Z310010180		2	
8	Luva	Z310010571		2	
9	Pino	Z310010040		2	
10	Parafuso	B040911230		4	
	Arruela	B060111203		4	
	Placa de trava	Z310010030		2	
11	Conjunto de trava	Z310010760		3	
12	Parafuso	B040912040		4	
	Arruela	B060332004		4	
13	Vedador	B160420006		4	
14	Luva	Z310010561		2	
15	Anel	Z331010130		4	
16	Calço de ajuste	Z310010070		12	
17	Haste de articulação	NZ33102004020		1	

2017, Todos os direitos reservados - SEM Machinery

Conjunto do Braço de Levantamento

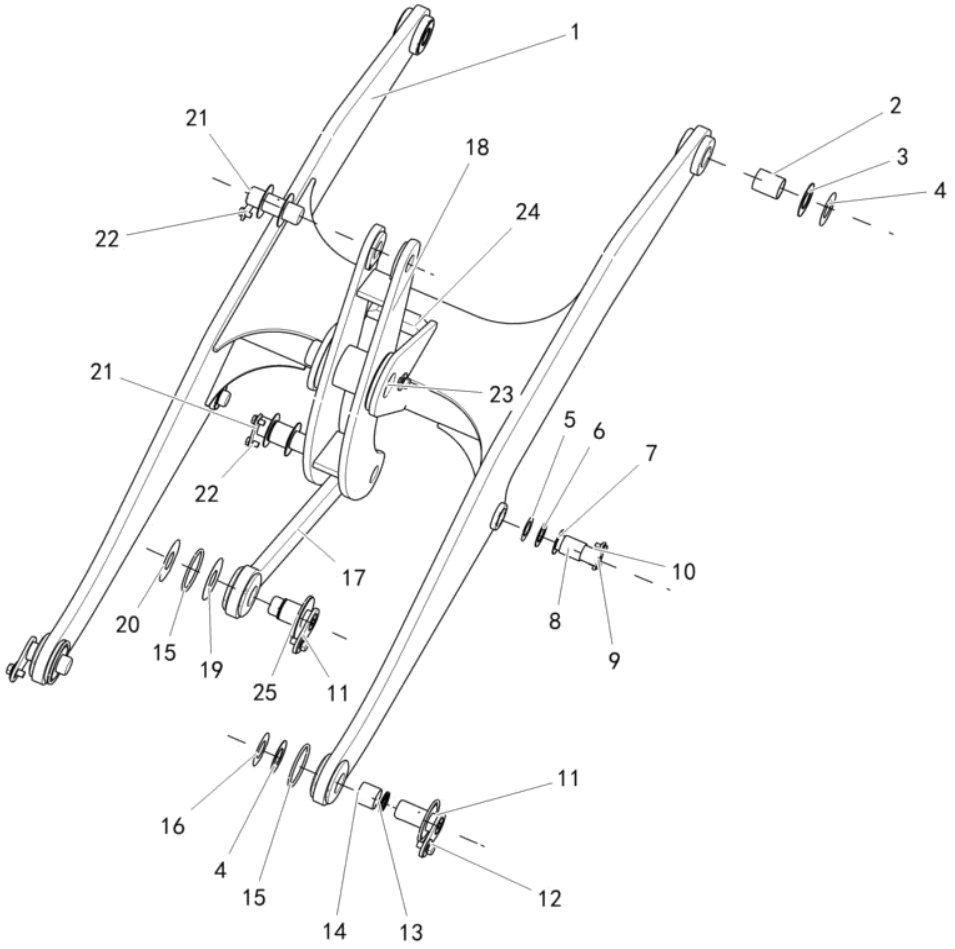

2017, Todos os direitos reservados - SEM Machinery

Conjunto do Braço de Levantamento

ITEM	DESCRIÇÃO DA PEÇA	NÚMERO DA PEÇA	ESPECIFICAÇÃO	QTD.	NOTAS
18	Balancim	NZ310010210110		1	
19	Calço de ajuste	Z310010130		2	
20	Calço de ajuste	Z310010080		2	
	Calço de ajuste	Z310010090		2	
	Calço de ajuste	Z310010150		2	
	Calço de ajuste	Z310010160		1	
21	Pino	Z310010010		2	
22	Placa de trava	Z310010020		2	
23	Pino	Z310010280		1	
24	Placa de trava	Z331020080		1	
25	Calço de ajuste	Z310010140		1	

2017, Todos os direitos reservados - SEM Machinery

Conjunto da Caçamba

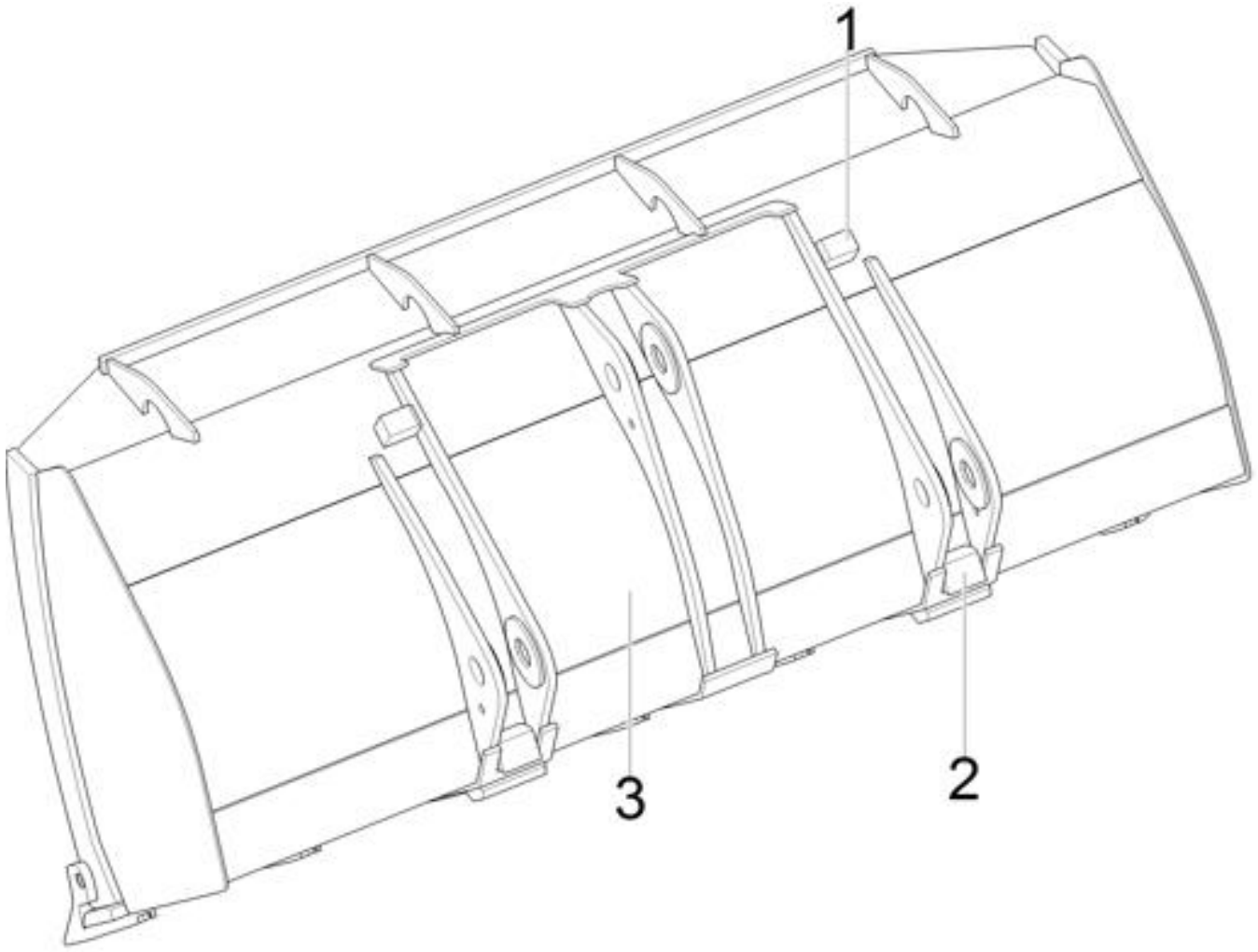

2017, Todos os direitos reservados - SEM Machinery

Conjunto da Caçamba

ITEM	DESCRIÇÃO DA PEÇA	NÚMERO DA PEÇA	ESPECIFICAÇÃO	QTD.	NOTAS
1	Placa de trava	Z3B104024		2	
2	Placa de trava	Z3B104023		2	
3	Caçamba	NZ3B10400100		1	

2017, Todos os direitos reservados - SEM Machinery

Conjunto da Caçamba

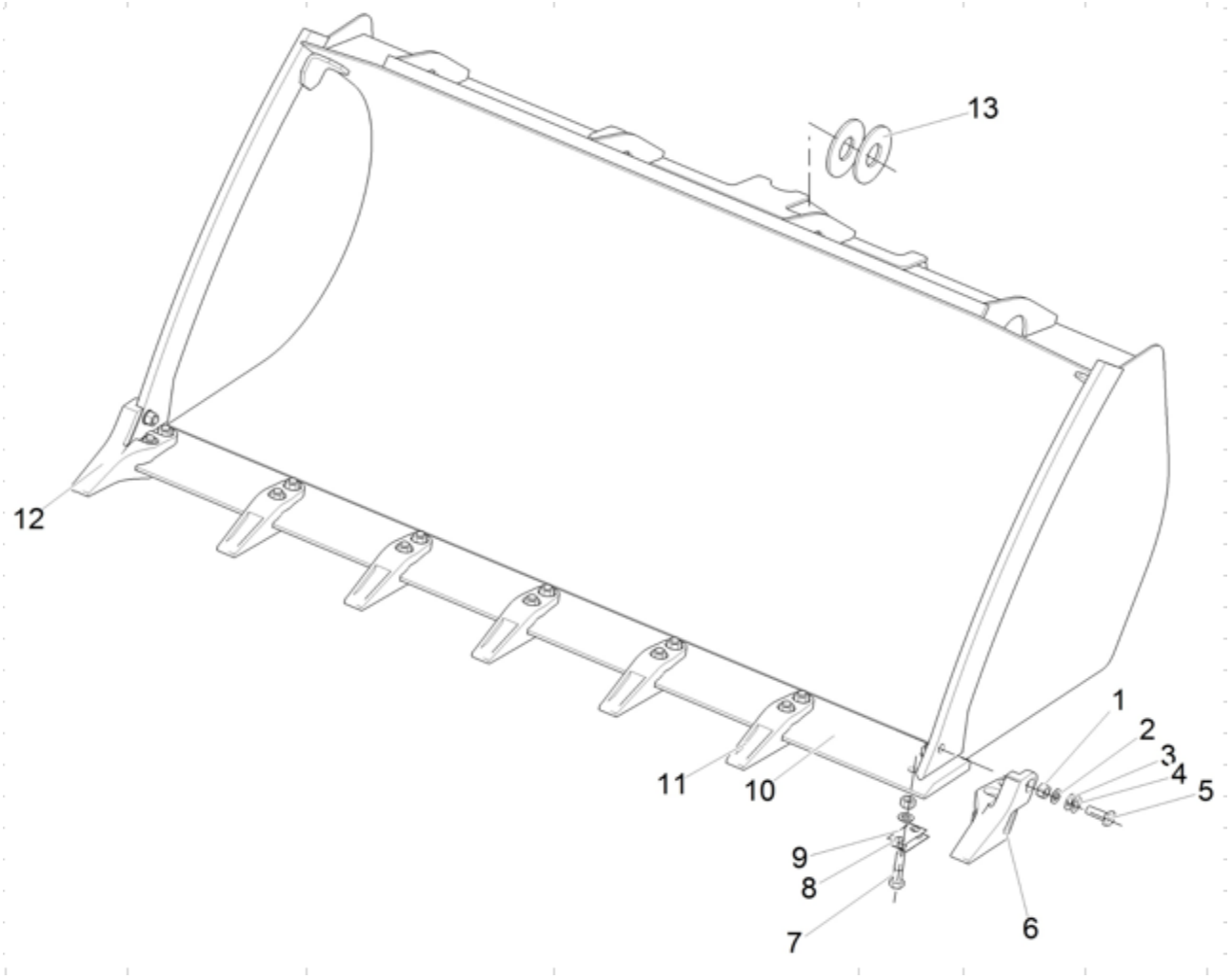

2017, Todos os direitos reservados - SEM Machinery

Conjunto da Caçamba

ITEM	DESCRIÇÃO DA PEÇA	NÚMERO DA PEÇA	ESPECIFICAÇÃO	QTD.	NOTAS
1	Porca	B050332018		16	
2	Arruela	B060412003		16	
3	Calço de ajuste	Z3B103008		2	
4	Calço de ajuste	Z3B103009		2	
5	Parafuso	B040442055		2	
6	Borda cortante esquerda	W110008115B		1	
7	Parafuso	B040812080		14	
8	Calço de ajuste	Z3B103006		7	
9	Calço de ajuste	Z3B103007		7	
10	Borda	Z3B104025		1	
11	Dente central	W110008116B		5	
12	Borda cortante direita	W110008117B		1	
13	Apoio	Z310010480		6	

2017, Todos os direitos reservados - SEM Machinery

Conjunto da Escala

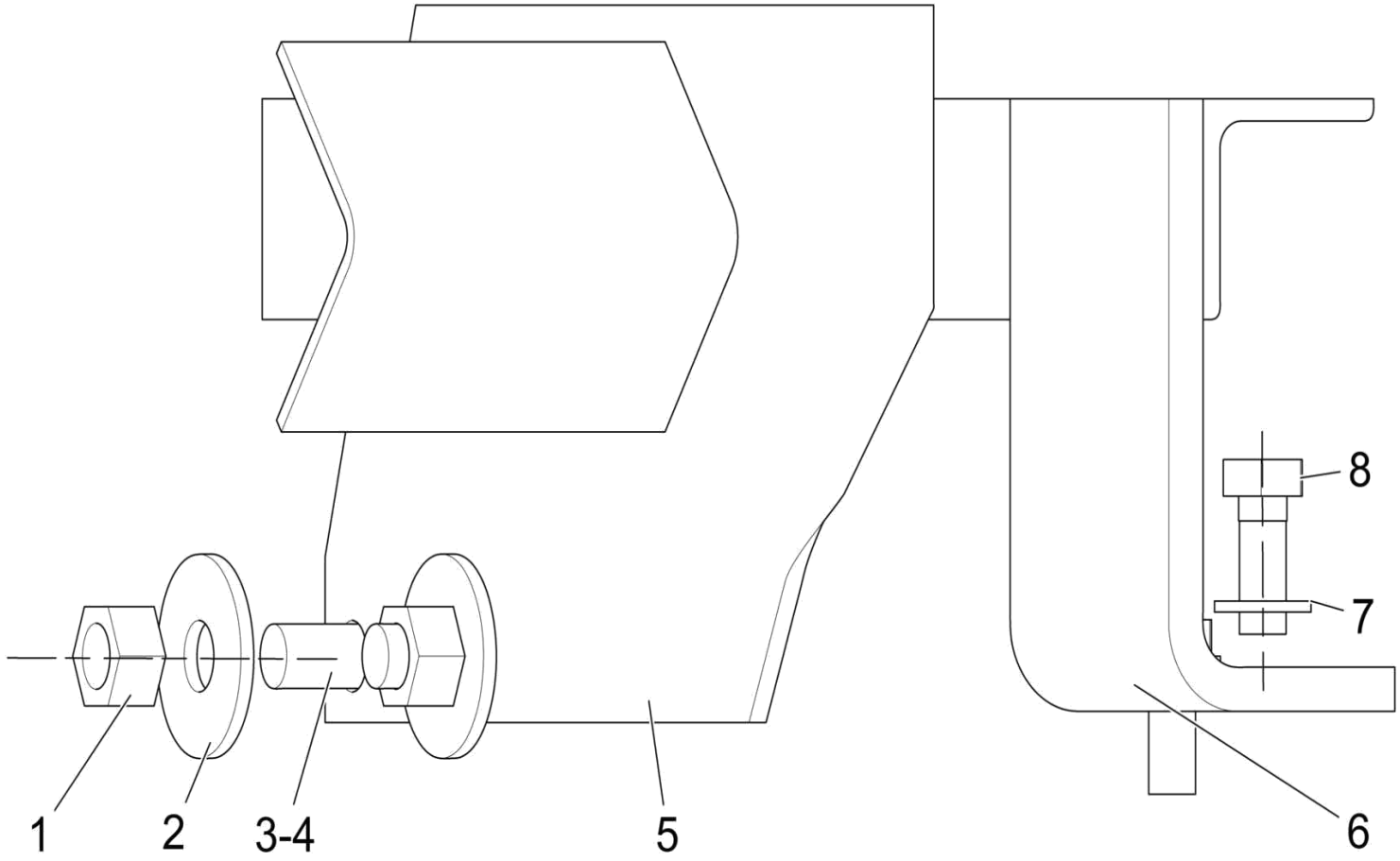

2017, Todos os direitos reservados - SEM Machinery

Conjunto da Escala

ITEM	DESCRIÇÃO DA PEÇA	NÚMERO DA PEÇA	ESPECIFICAÇÃO	QTD.	NOTAS
1	Porca	B050331211		2	
2	Arruela	B060331203		2	
3	Parafuso	B040911235		2	
4	Arruela	B060411203		2	
5	Suporte de ajuste	Z530330040		1	
6	Graduação	Z3D033001		1	
7	Arruela	B060411002		2	
8	Parafuso	B040911025		2	

2017, Todos os direitos reservados - SEM Machinery

Conjunto do Chassi Dianteiro

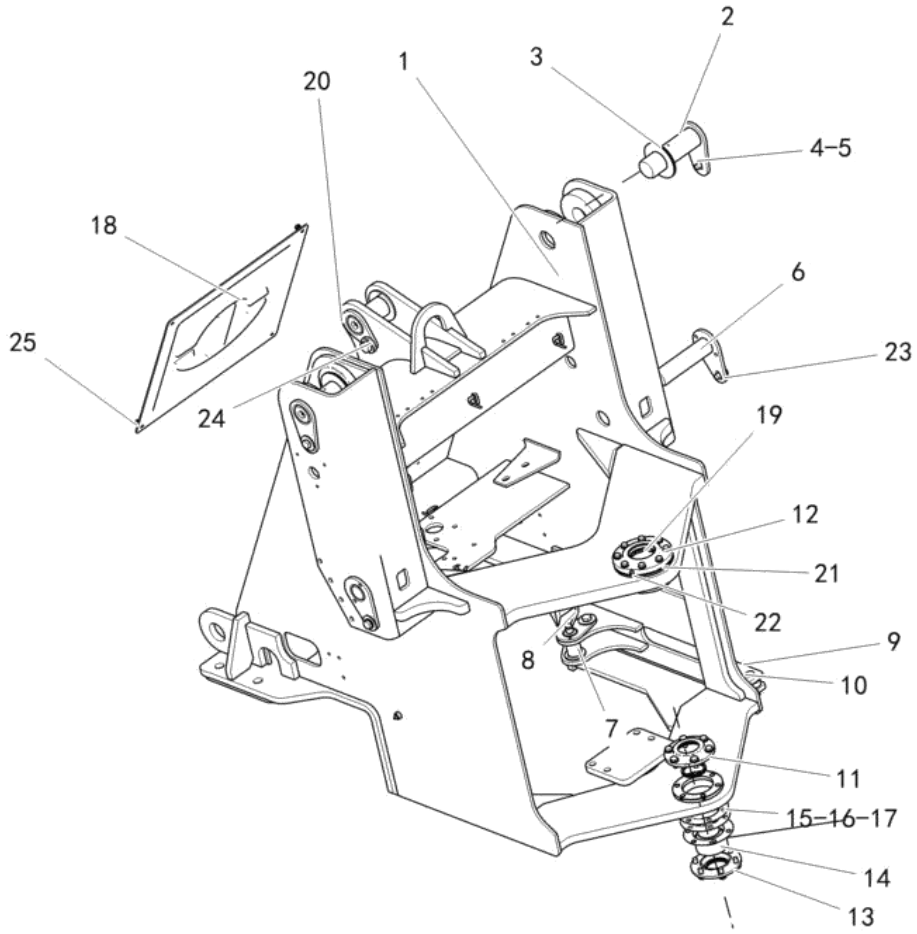

2017, Todos os direitos reservados - SEM Machinery

Conjunto do Chassi Dianteiro

ITEM	DESCRIÇÃO DA PEÇA	NÚMERO DA PEÇA	ESPECIFICAÇÃO	QTD.	NOTAS
1	Chassi dianteiro	Z3B00200100		1	
2	Pino	Z320020660		2	
3	Calço de ajuste	Z310010070		4	
	Calço de ajuste	Z310010110		4	
	Calço de ajuste	Z310010120		2	
4	Arruela	B060331602		6	
5	Parafuso	B040911225		12	
6	Pino	Z320020691		2	
7	Conjunto do pino	Z3B00202900		2	
8	Tubo	Z320020730		2	
9	Contra-pino	B080210890		1	
	Barra de travamento	Z3B002033		1	
10	Pino	Z310020020		1	
	Contra-pino	B080210016		1	
11	Tampa do rolamento	Z3D405005		1	
12	Tampa do rolamento	Z3B00202000		1	
13	Vedador	B160420006		2	
	Tampa do rolamento	Z3D405004		1	
14	Rolamento	B120526044		1	

2017, Todos os direitos reservados - SEM Machinery

Conjunto do Chassi Dianteiro

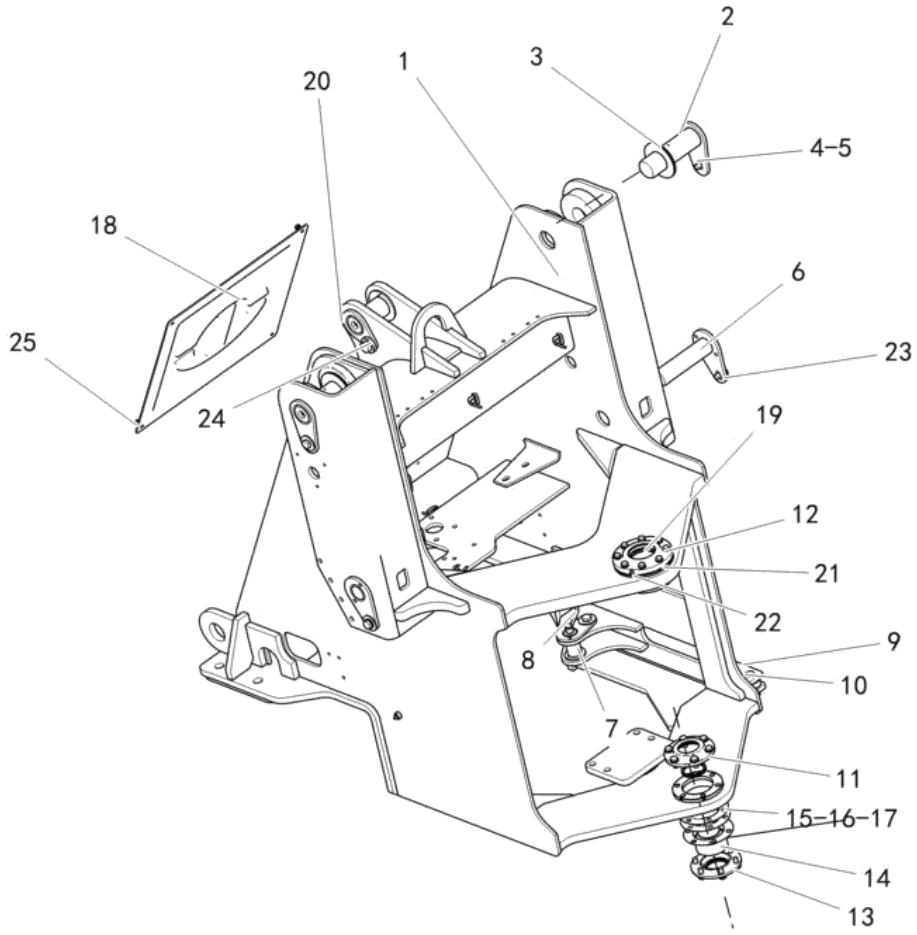

2017, Todos os direitos reservados - SEM Machinery

Conjunto do Chassi Dianteiro

ITEM	DESCRIÇÃO DA PEÇA	NÚMERO DA PEÇA	ESPECIFICAÇÃO	QTD.	NOTAS
15	Calço de ajuste	Z310390020		2	
16	Calço de ajuste	Z310390100		2	
17	Calço de ajuste	Z310390110		2	
	Calço de ajuste	Z310390120		2	
18	Tampa	Z310020481		1	
19	Rolamento	B120406028		2	
20	Pino	Z310020640		1	
21	Vedador	B160410010		2	
	Calço de ajuste	Z3B00202100		5	
	Calço de ajuste	Z3B00202200		2	
22	Graxeira	B150101000		6	
23	Parafuso	B040911625		6	
	Arruela	B060461603		2	
24	Parafuso	B040912040		1	
25	Parafuso	B040910816		4	
	Arruela	B060410802		4	

2017, Todos os direitos reservados - SEM Machinery

Conjunto do Para-Lama Dianteiro

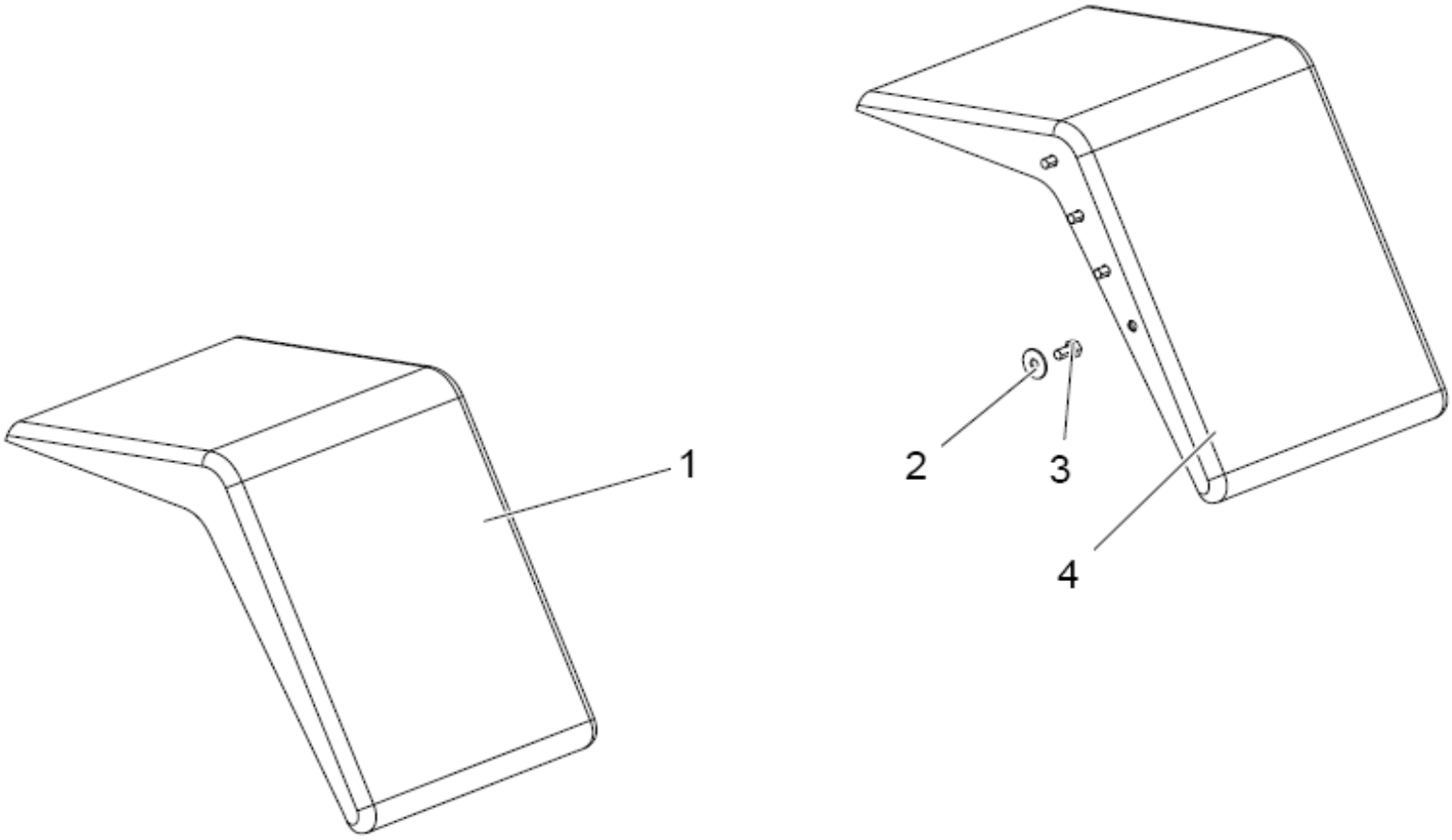

2017, Todos os direitos reservados - SEM Machinery

Conjunto do Para-Lama Dianteiro

ITEM	DESCRIÇÃO DA PEÇA	NÚMERO DA PEÇA	ESPECIFICAÇÃO	QTD.	NOTAS
1	Para-lama esquerdo	Z3B00202300		1	
2	Arruela 16	B060411603	GB97.1-2002	8	
3	Parafuso M16X25	B040911625	GB5783-2000	8	
4	Para-lama direito	Z3B00202600		1	

2017, Todos os direitos reservados - SEM Machinery

Conjunto da Estrutura da Lanterna Dianteira

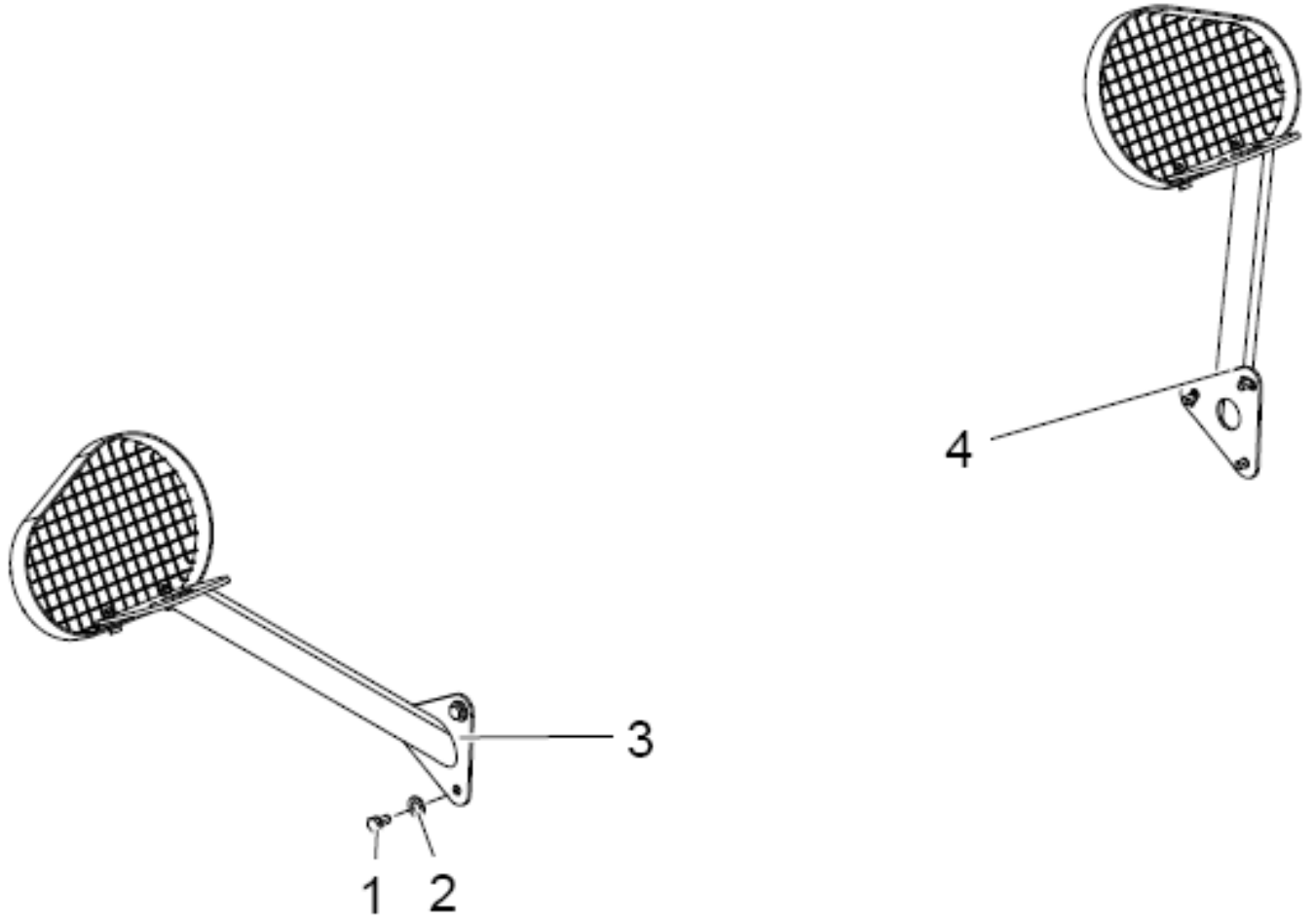

2017, Todos os direitos reservados - SEM Machinery

Conjunto da Estrutura da Lanterna Dianteira

ITEM	DESCRIÇÃO DA PEÇA	NÚMERO DA PEÇA	ESPECIFICAÇÃO	QTD.	NOTAS
1	Arruela	B060331003		6	
2	Parafuso	B040911020		6	
3	Conjunto da estrutura da lanterna	Z52502017		1	
4	Parafuso	B040910616		8	
5	Arruela	B060410602		8	
6	Tampa da lanterna esquerda	Z52502003		1	
7	Lanterna esquerda	NZ5250200100		1	
8	Tampa da lanterna direita	Z52502004		1	
9	Lanterna direita	NZ5250200100		1	
10	Conjunto da estrutura da lanterna	Z52502018		1	

2017, Todos os direitos reservados - SEM Machinery

Conjunto do Chassi Traseiro

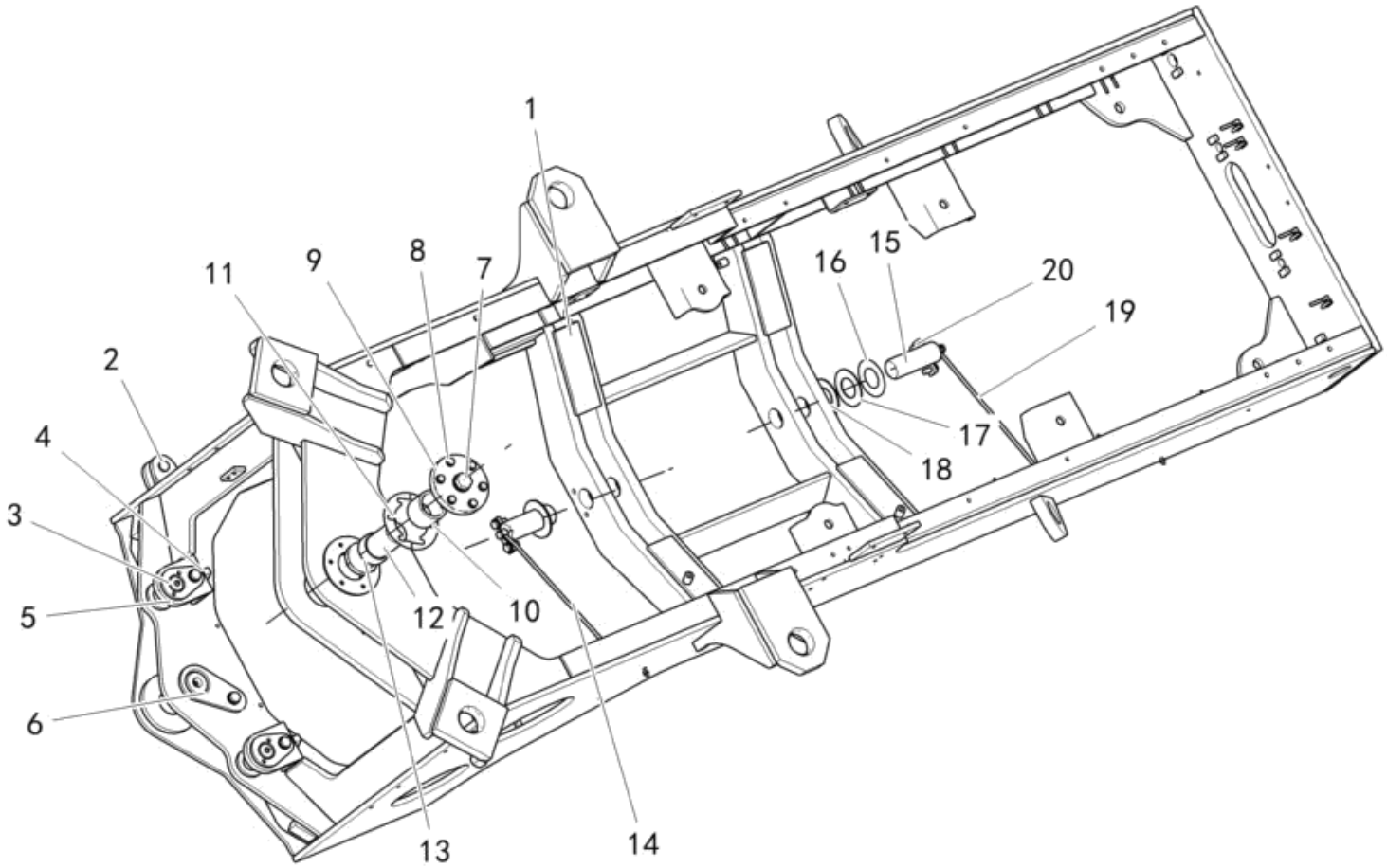

2017, Todos os direitos reservados - SEM Machinery

Conjunto do Chassi Traseiro

ITEM	DESCRIÇÃO DA PEÇA	NÚMERO DA PEÇA	ESPECIFICAÇÃO	QTD.	NOTAS
1	Chassi traseiro	Z3D403001		1	
2	Pino bipartido	B080210016		1	
2	Pino	Z310020020		1	
3	Pino	Z3B00302800		2	
4	Parafuso	B040911635		3	
	Arruela	B060411603		3	
5	Graxeira	B150101000		5	
6	Pino	Z320030650		1	
7	Parafuso	B040862490		1	
	Arruela	B060412404		1	
8	Parafuso	B040911045		6	
	Arruela	B060411002		6	
9	Placa de trava	Z3B00303300		1	
10	Luva	Z3B00303200		1	
11	Calço de ajuste	Z3B00303400		4	
	Calço de ajuste	Z3B00303500		2	
	Calço de ajuste	Z3B00303600		2	
12	Pino	Z3B00303100		1	
13	Luva	Z3B00303000		1	

2017, Todos os direitos reservados - SEM Machinery

Conjunto do Chassi Traseiro

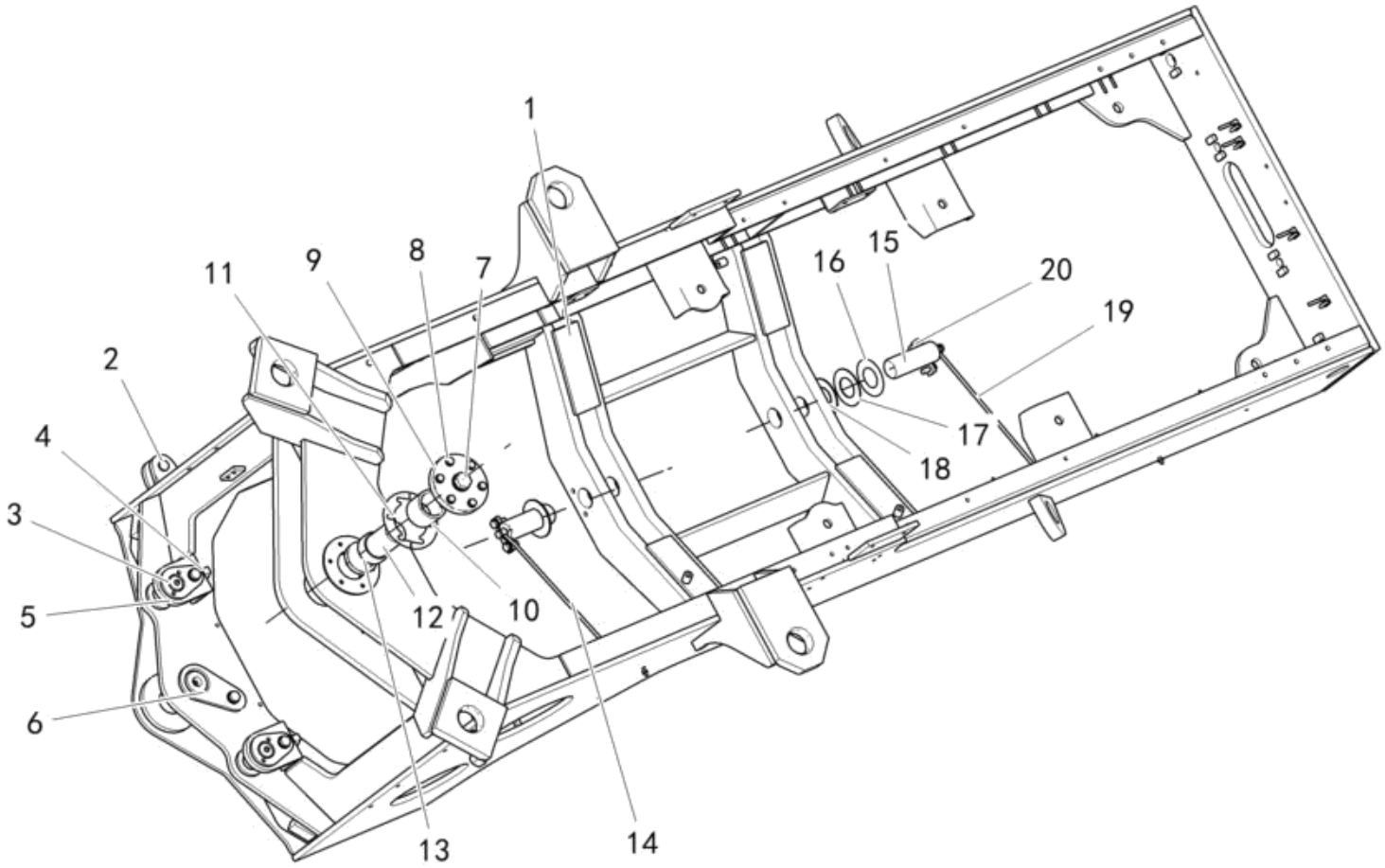

2017, Todos os direitos reservados - SEM Machinery

Conjunto do Chassi Traseiro

ITEM	DESCRIÇÃO DA PEÇA	NÚMERO DA PEÇA	ESPECIFICAÇÃO	QTD.	NOTAS
14	Tubo	Z320030700		1	
15	Pino	Z320030790		2	
16	Calço de ajuste	Z310210030		2	
17	Calço de ajuste	Z310210040		2	
18	Calço de ajuste	Z310210050		2	
19	Tubo	Z5B003051		1	
20	Placa de trava	Z310010030		2	

2017, Todos os direitos reservados - SEM Machinery

Conjunto do Chassi Oscilante

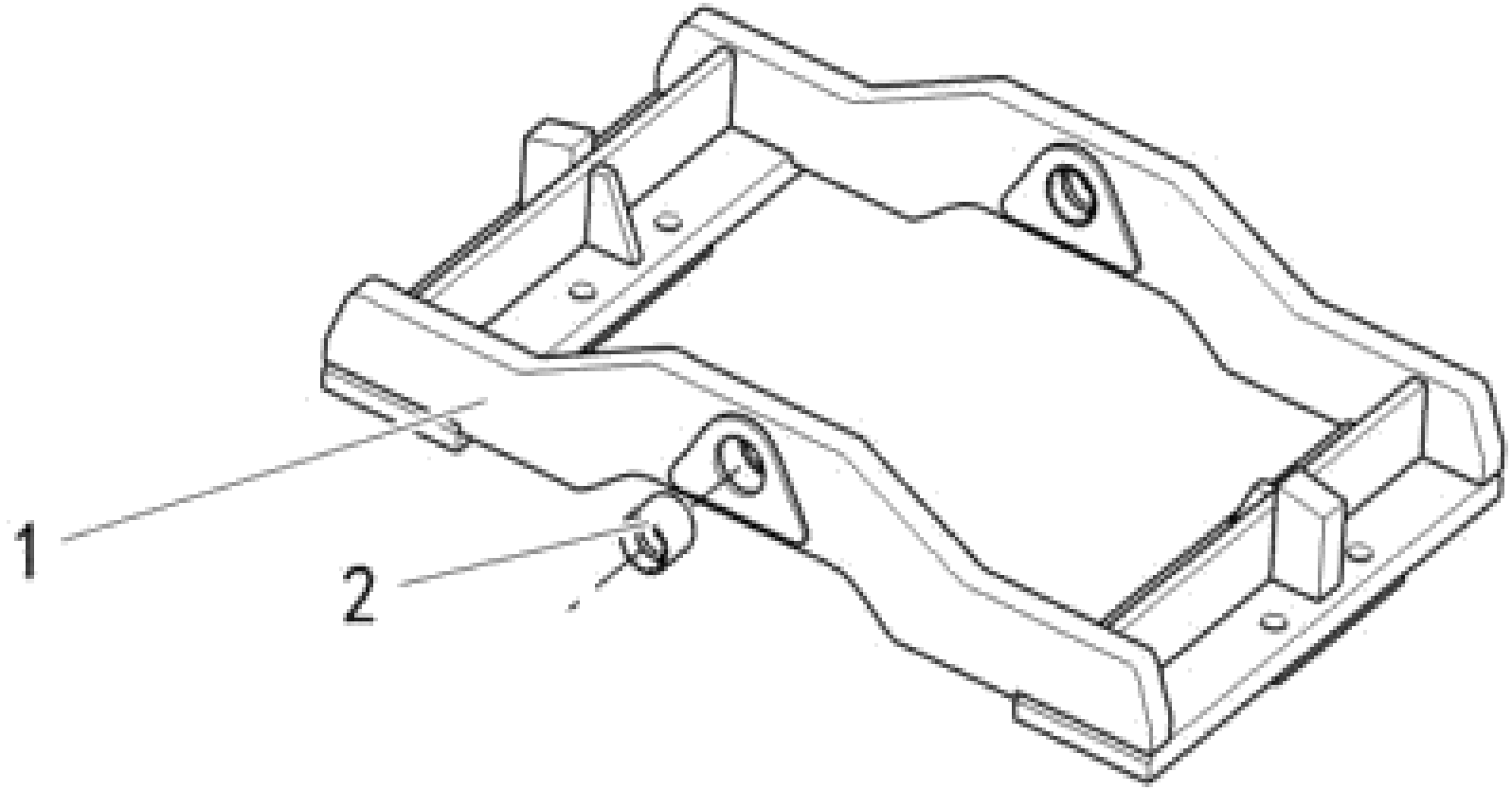

2017, Todos os direitos reservados - SEM Machinery

Conjunto do Chassi Oscilante

ITEM	DESCRIÇÃO DA PEÇA	NÚMERO DA PEÇA	ESPECIFICAÇÃO	QTD.	NOTAS
1	Chassi oscilante	NZ3B0150010000		1	
2	Bucha	Z310210211		2	

2017, Todos os direitos reservados - SEM Machinery

Conjunto do Contrapeso

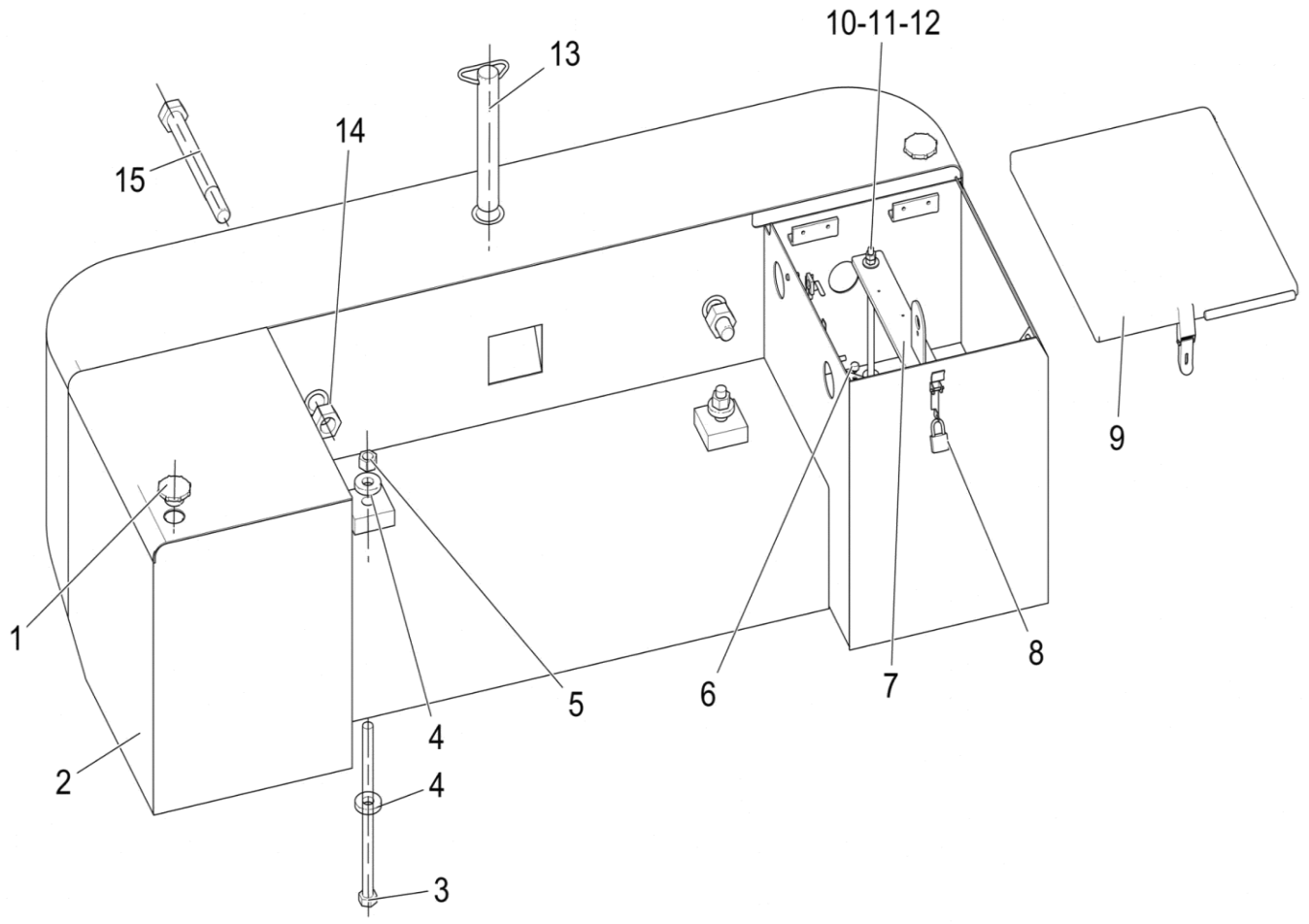

2017, Todos os direitos reservados - SEM Machinery

Conjunto do Contrapeso

ITEM	DESCRIÇÃO DA PEÇA	NÚMERO DA PEÇA	ESPECIFICAÇÃO	QTD.	NOTAS
1	Bujão	Z5B065048		2	
2	Contrapeso	5205139		1	
	Proteção do chicote elétrica	TD16062025		1	
	Lanterna combinada traseira	W46000287		2	
3	Parafuso	B040860012		2	
4	Arruela	Z5B065057		4	
5	Porca	B050332018		2	
6	Junta de amortecimento	Z320240440		2	
7	Placa de pressão	Z3D526017		1	
8	Fecho	W110004750		1	
9	Tampa esquerda	Z3D526010		1	
10	Parafuso	Z330160350		2	
11	Porca	B050331008		4	
12	Arruela	B060331003		2	
13	Pino de reboque	Z3201600301		1	
14	Porca	B050333025		2	
15	Parafuso	Z520150090		2	

2017, Todos os direitos reservados - SEM Machinery

Conjunto da Cabine

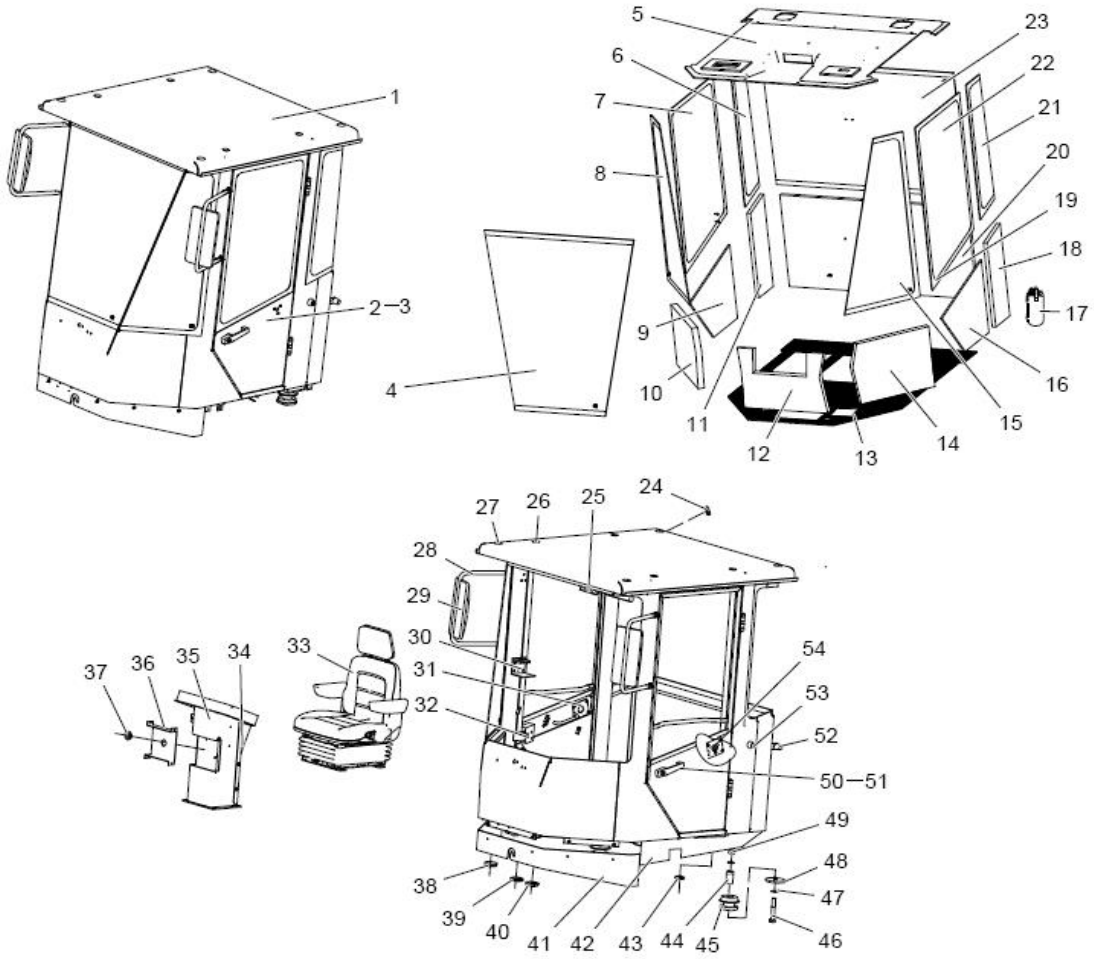

2017, Todos os direitos reservados - SEM Machinery

Conjunto da Cabine

ITEM	DESCRIÇÃO DA PEÇA	NÚMERO DA PEÇA	ESPECIFICAÇÃO	QTD.	NOTAS
1	Conjunto da cabine	NZ3A0040020030		1	
2	Porta esquerda	NZ3A0040260010		1	
3	Porta direita	NZ3A0040200010		1	
4	Vidro dianteiro	Z3A00400500		1	
5	Forro do teto	Z3A00404200		1	
6	Vidro lateral esquerda direita	Z3A00425400		1	
7	Vidro da porta direita	Z3A00404100		1	
8	Vidro dianteiro direito	Z3A00425300		1	
9	Acabamento da porta direita	Z3A00403800		1	
10	Acabamento dianteiro direito	Z3A00403100		1	
11	Acabamento traseiro direito	Z3A00403400		1	
12	Acabamento dianteiro	Z3A00403000		1	
13	Tapete do piso	Z5B729001		1	
14	Acabamento dianteiro esquerdo	Z3A00402700		1	
15	Vidro lateral dianteiro	Z3A00400400		1	
16	Acabamento da porta esquerda	Z3A00401300		1	
17	Extintor de incêndio MFZL-1	W110022310		1	
18	Acabamento traseiro esquerdo	Z3A00403600		1	
19	Guarnição da porta	Z010201030		7,6	Metros

2017, Todos os direitos reservados - SEM Machinery

Conjunto da Cabine

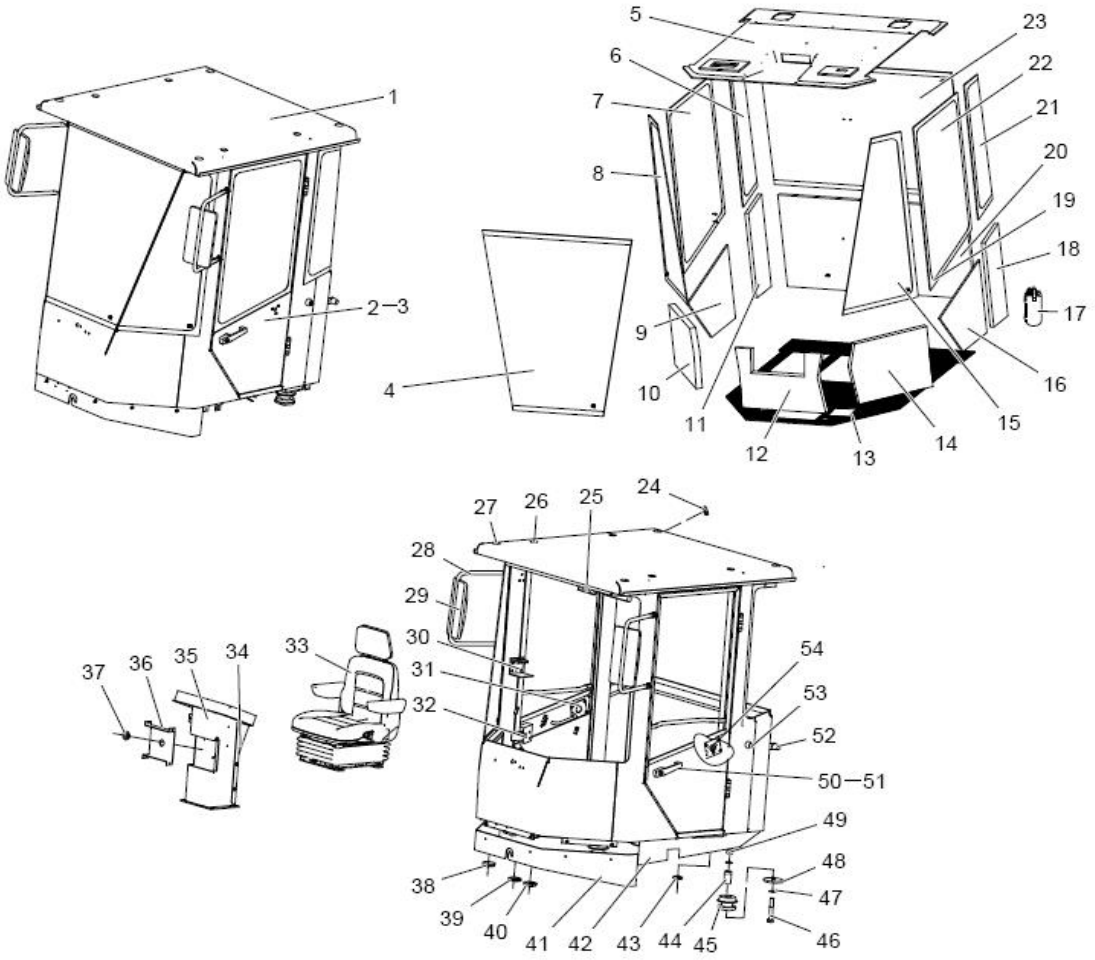

2017, Todos os direitos reservados - SEM Machinery

Conjunto da Cabine

ITEM	DESCRIÇÃO DA PEÇA	NÚMERO DA PEÇA	ESPECIFICAÇÃO	QTD.	NOTAS
20	Acabamento traseiro	Z3A00403500		1	
21	Vidro lateral traseiro	Z3A00400700		1	
22	Vidro da porta esquerda	Z3A00404300		1	
23	Vidro traseiro	Z3A00400600		1	
24	Luva de vedação	Z3A00402400		4	
25	Espelho retrovisor interno	W101400000A		1	
26	Luva de vedação	Z3A00401100		4	
27	Luva de vedação	Z3A00401800		4	
28	Suporte do espelho retrovisor	Z3A00413200		2	
29	Espelho retrovisor	W110000370		2	
30	Porta-copo	W101800000A		1	
31	Placa da tampa	Z3A00425900		1	
32	Conjunto do pino trava	Z3A00425600		2	
33	Assento	W102000000A		1	
34	Chapa	Z3A00422600		1	
35	Conjunto do console	Z3A00421600		1	
36	Anteparo	Z3A00423600		1	
37	Coifa da alavanca de marchas	Z3A00422300		1	
38	Tampa de vedação	Z3A00403300		4	

2017, Todos os direitos reservados - SEM Machinery

Conjunto da Cabine

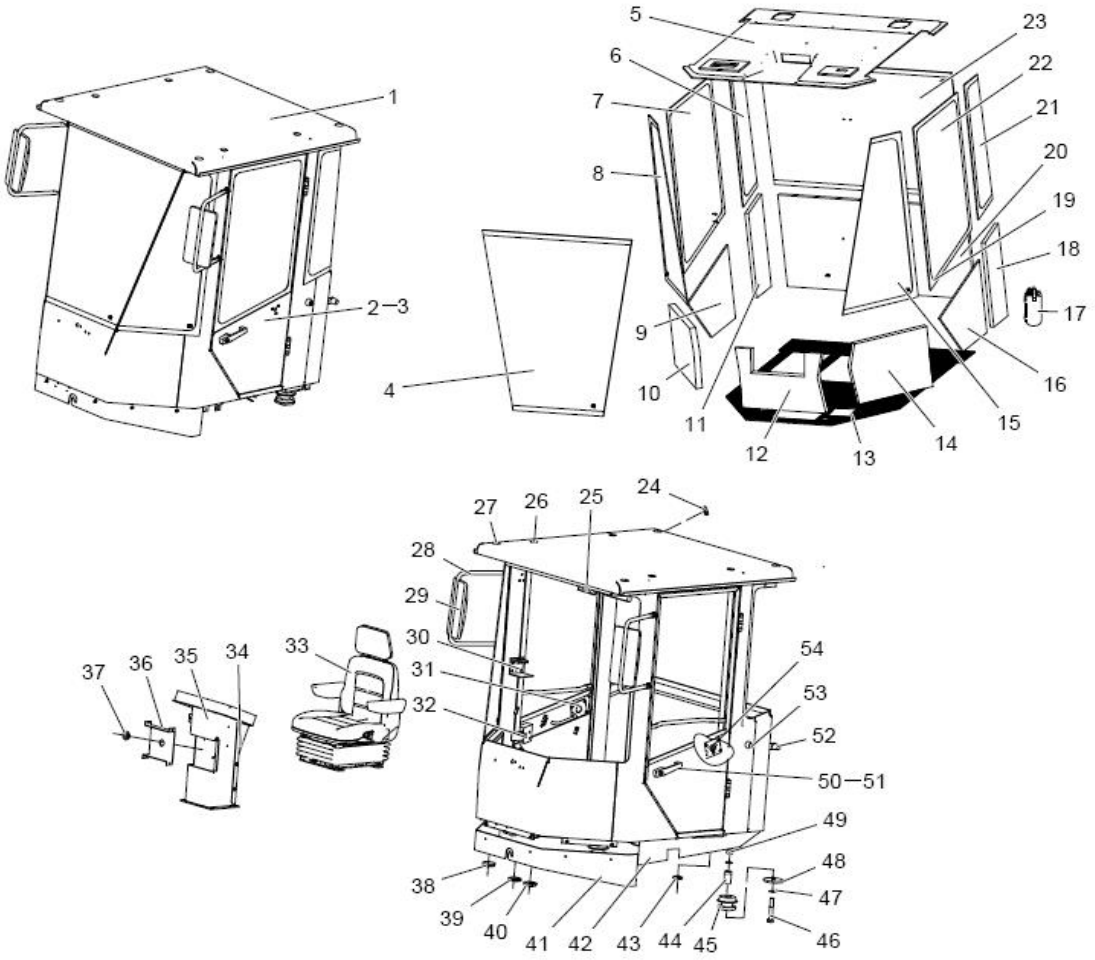

2017, Todos os direitos reservados - SEM Machinery

Conjunto da Cabine

ITEM	DESCRIÇÃO DA PEÇA	NÚMERO DA PEÇA	ESPECIFICAÇÃO	QTD.	NOTAS
39	Tampa	Z320050080	ZL30F.5-14	1	
40	Luva de vedação	Z3A00422100		1	
41	Proteção dianteira (pintada)	Z3A00400100		1	
42	Placa (pintada)	Z3A00401900		2	
43	Luva de vedação	Z3A00402100		2	
44	Bucha	Z3A00420000		4	
45	Coxim	W105000000A		4	
46	Parafuso M20×130	B040810037	GB/T5782-2000	4	
47	Arruela 20	B060412003	GB/T97.1-2002	8	
48	Arruela	Z3A00420100		4	
49	Porca M20	B050332018	GB/T6170-2000	4	
50	Maçaneta da porta esquerda	W110022600		1	
51	Maçaneta da porta direita	W110022610		1	
52	Batente	Z3A00403900		2	
53	Conjunto da fechadura da porta	W102200000A		2	
54	Tampa da fechadura da porta esquerda	Z3A00429400		1	

2017, Todos os direitos reservados - SEM Machinery

Conjunto do Controle Piloto

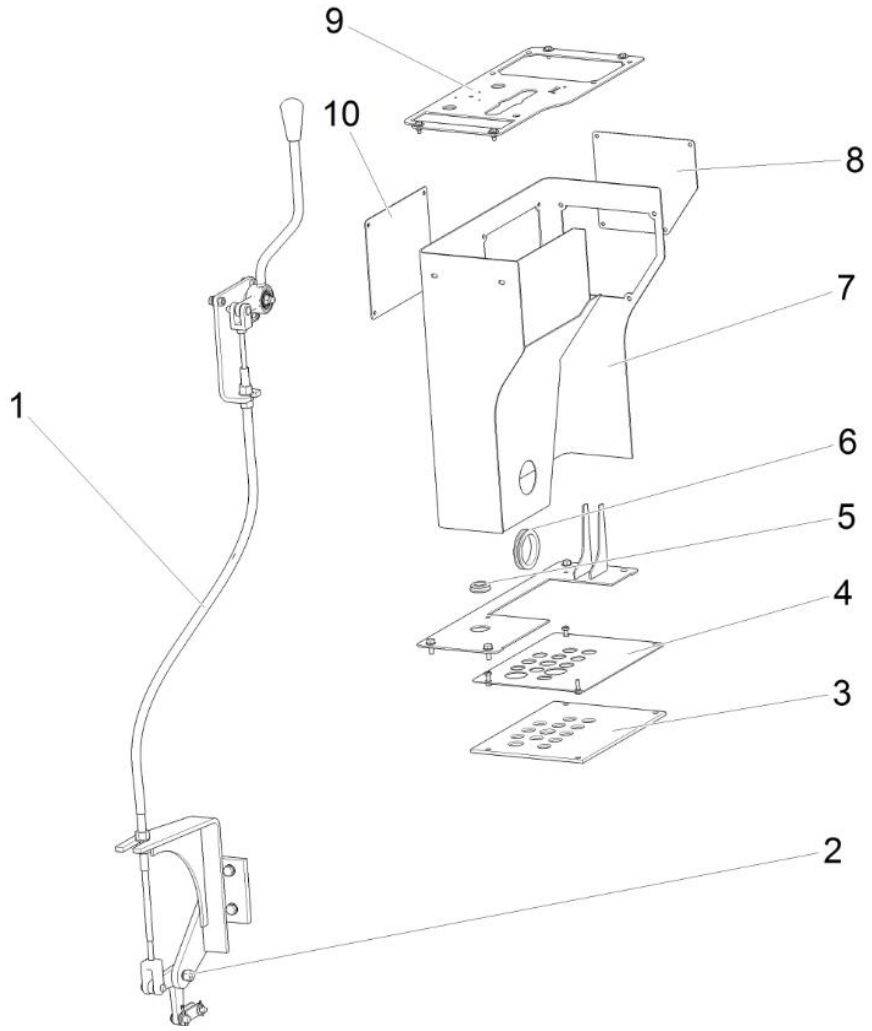

2017, Todos os direitos reservados - SEM Machinery

Conjunto do Controle Piloto

ITEM	DESCRIÇÃO DA PEÇA	NÚMERO DA PEÇA	ESPECIFICAÇÃO	QTD.	NOTAS
1	Controle da velocidade alta e baixa	W48000592		1	
2	Porca	B050211210	M12 GB/T889.1-2000	1	
3	Vedador da tampa	Z5B751019		1	
4	Calço de vedação	Z5B751009		1	
5	Calço de vedação	Z3A00422500		1	
6	Luva de proteção	Z320050080	ZL30F.5-14	1	
7	Plataforma de controle	Z3D005001		1	
8	Placa da tampa	Z5B751005		1	
9	Placa da tampa	Z5B751018		1	
10	Placa da tampa	Z5B751008		1	

2017, Todos os direitos reservados - SEM Machinery

Conjunto do Controle da Direção

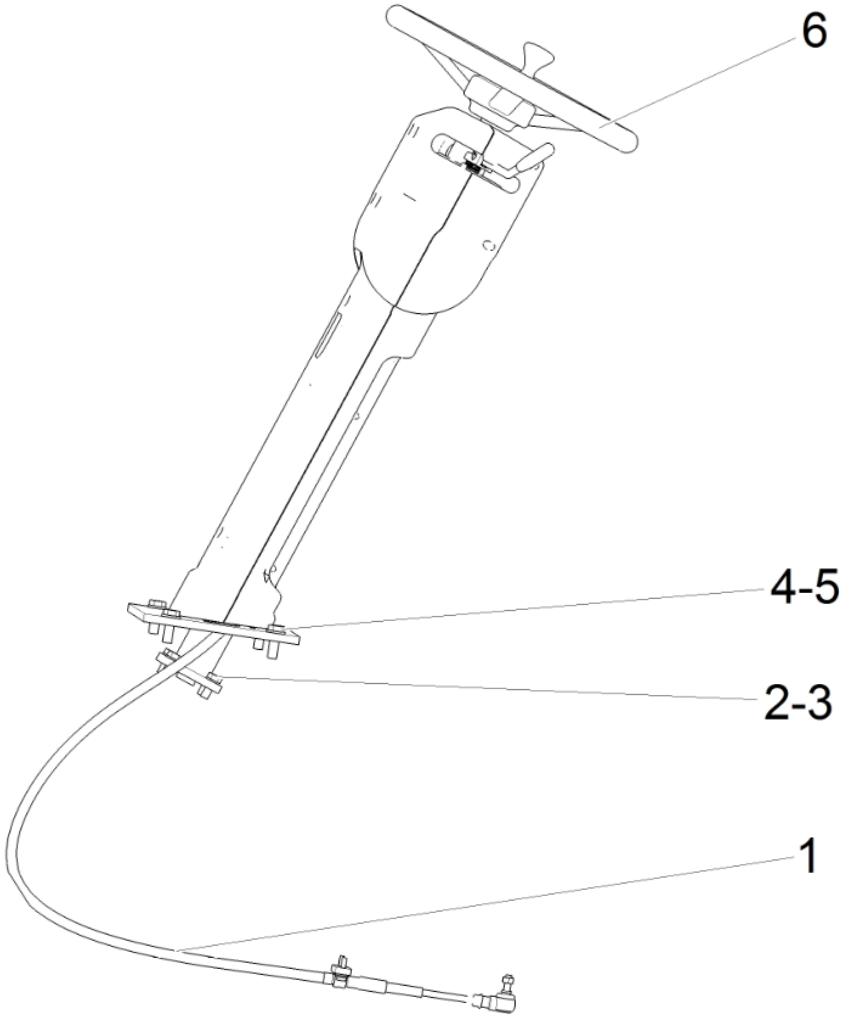

2017, Todos os direitos reservados - SEM Machinery

Conjunto do Controle da Direção

ITEM	DESCRIÇÃO DA PEÇA	NÚMERO DA PEÇA	ESPECIFICAÇÃO	QTD.	NOTAS
1	Controle da direção	W48000583		1	
	Eixo flexível	5196059		1	
2	Parafuso	B040911235		4	
3	Arruela	B060461002		4	
4	Parafuso	B040911025		4	
5	Arruela	B060461203		4	
6	Volante de direção	W090100000		1	

2017, Todos os direitos reservados - SEM Machinery

Sistema Elétrico

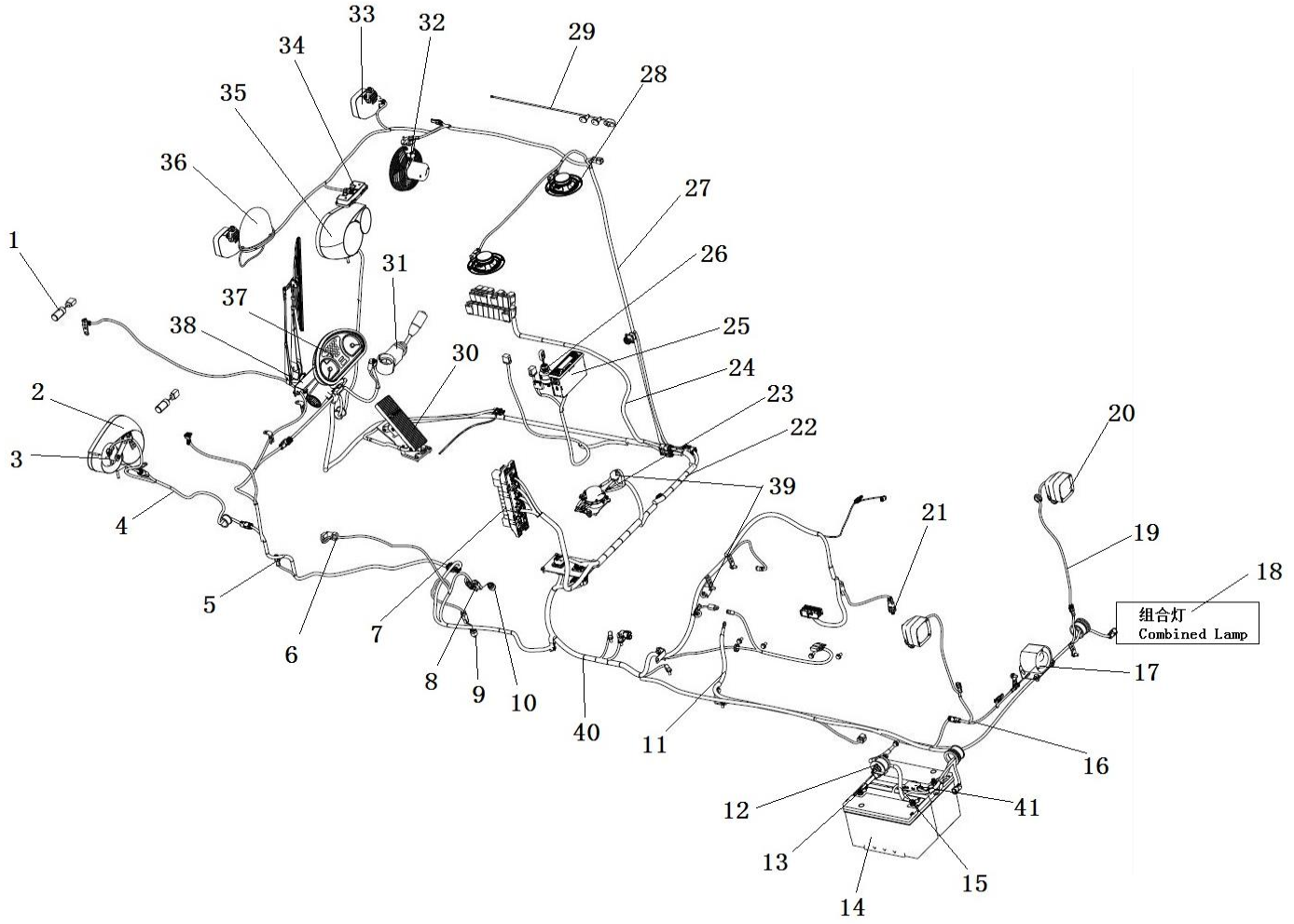

2017, Todos os direitos reservados - SEM Machinery

Sistema Elétrico

ITEM	DESCRIÇÃO DA PEÇA	NÚMERO DA PEÇA	ESPECIFICAÇÃO	QTD.	NOTAS
1	Interruptor de proximidade	W110022990		2	
2	Lanterna	W46000285		1	
3	Buzina	W46000168		1	
4	Chicote elétrico	Z3D554007		1	
5	Chicote elétrico	Z3D554006		1	
6	Interruptor de freio	W370400000		1	
7	Caixa de controle elétrico	W46000428		1	
8	Sensor de temperatura	W46000295		1	
9	Interruptor de pressão	W46000193		1	
10	Interruptor de pressão	W46000408		1	
11	Chicote elétrico	Z3A02101000		1	
12	Interruptor de freio	W110025560		1	
13	Chicote elétrico	Z3B021004		1	
14	Bateria	W46000094		2	
15	Chicote elétrico	Z330210060		1	
16	Chicote elétrico	Z3D554003		1	
17	Alarme	W46000292		1	
18	Lanterna	W46000287		2	
19	Chicote elétrico	Z3D554004		1	

2017, Todos os direitos reservados - SEM Machinery

Sistema Elétrico

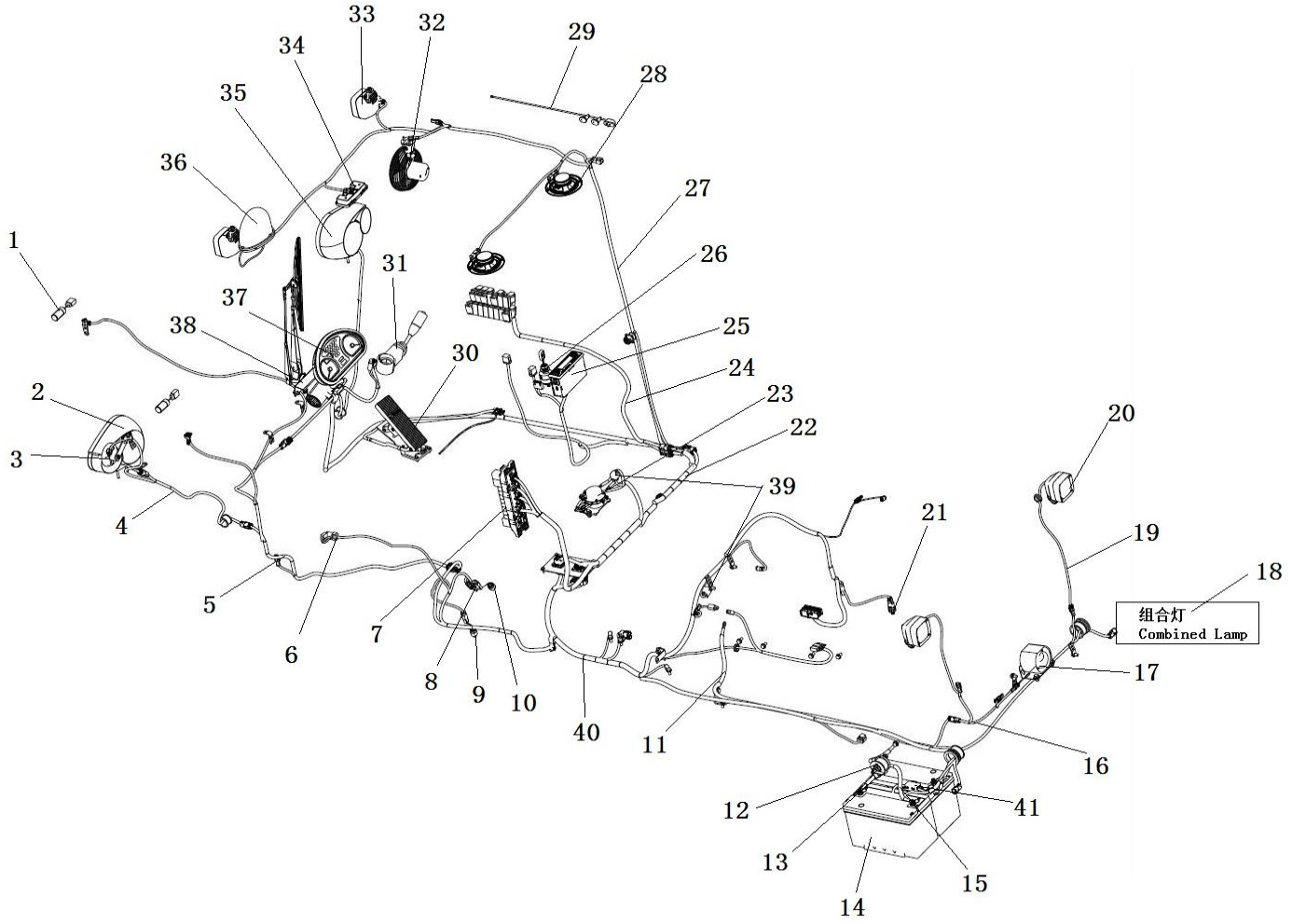

2017, Todos os direitos reservados - SEM Machinery

Sistema Elétrico

ITEM	DESCRIÇÃO DA PEÇA	NÚMERO DA PEÇA	ESPECIFICAÇÃO	QTD.	NOTAS
20	Lanterna	W46000378		2	
21	Interruptor de pressão	W46000304		1	
22	Chicote elétrico	Z3D554001		1	
23	Relé	W46000335		1	
24	Chicote elétrico	Z3D554005		1	
25	Rádio	W46000370		1	
26	Trava	W46000297		1	
27	Chicote elétrico	Z3D554008		1	
28	Buzina	W46000372		2	
29	Antena	W46000371		1	
30	Pedal do acelerador	W46000466		1	
	Suporte	Z1D021004		1	
31	Interruptor combinado	W46000298		1	
32	Ventilador	W46000294		1	
33	Lanterna	W46000417		2	
34	Lanterna	W46000095		1	
35	Luz dianteira	W46000286		1	
36	Luz de advertência	W46000290		1	
37	Painel de instrumentos	5039587		1	

2017, Todos os direitos reservados - SEM Machinery

Sistema Elétrico

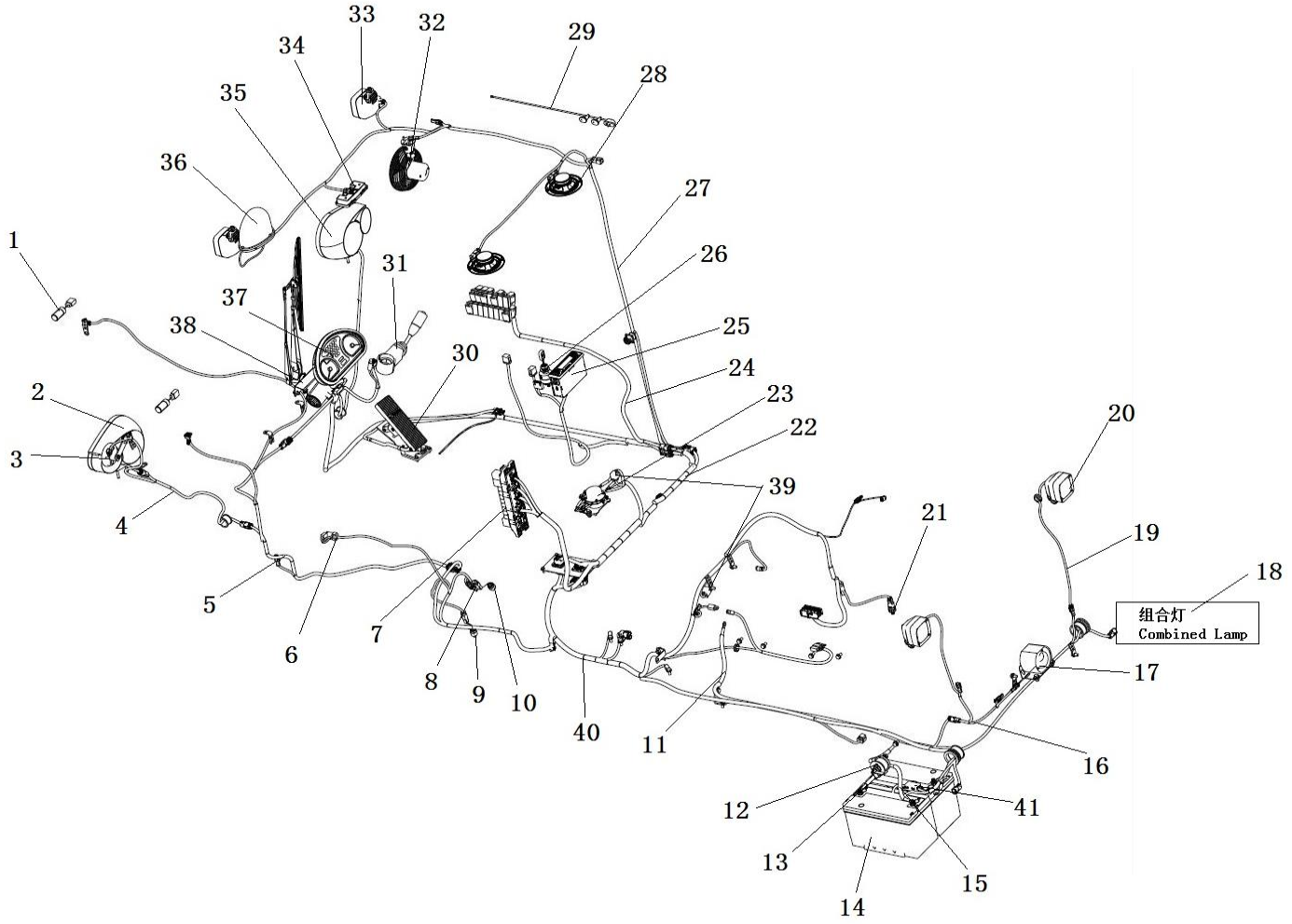

2017, Todos os direitos reservados - SEM Machinery

Sistema Elétrico

ITEM	DESCRIÇÃO DA PEÇA	NÚMERO DA PEÇA	ESPECIFICAÇÃO	QTD.	NOTAS
38	Limpador do para-brisa	W46000058		1	
	Motor elétrico	W46000071		1	
	Palheta do limpador do para-brisa	W46000072		1	
39	Relé	W46000176		2	
40	Chicote elétrico	Z3D554002		1	
41	Caixa de fusíveis	W46000299		1	

2017, Todos os direitos reservados - SEM Machinery

Painel de Interruptores

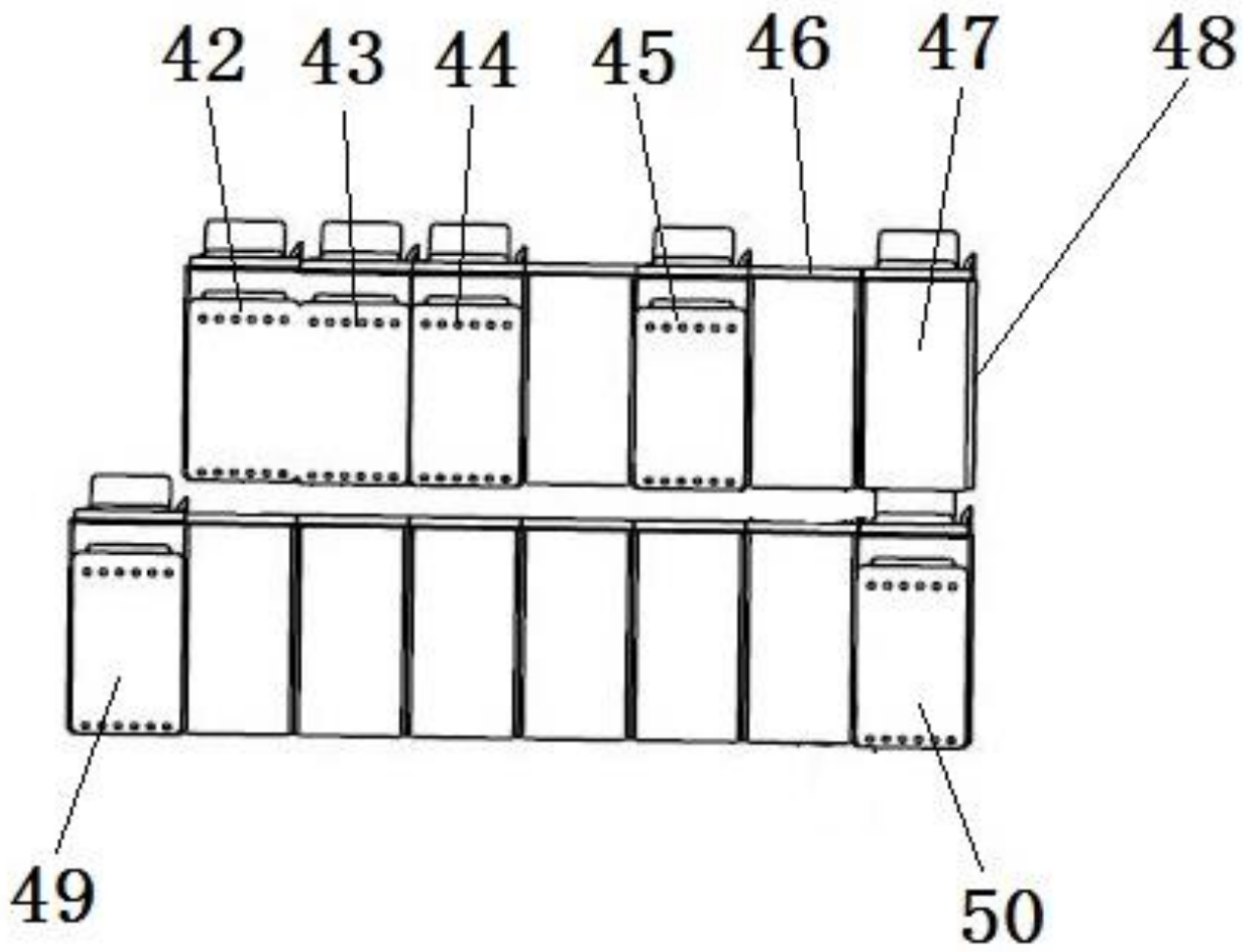

2017, Todos os direitos reservados - SEM Machinery

Painel de Interruptores

ITEM	DESCRIÇÃO DA PEÇA	NÚMERO DA PEÇA	ESPECIFICAÇÃO	QTD.	NOTAS
42	Interruptor	W46000307		1	
43	Interruptor	W46000308		1	
44	Interruptor	W46000312		1	
45	Interruptor	W46000310		1	
46	Suporte	W110008750		11	
47	Tampa	W110007470		9	
48	Suporte	W110008740		4	
49	Interruptor	W46000393		1	
50	Interruptor	W46000309		1	

2017, Todos os direitos reservados - SEM Machinery

Sistema do Ar Condicionado 1

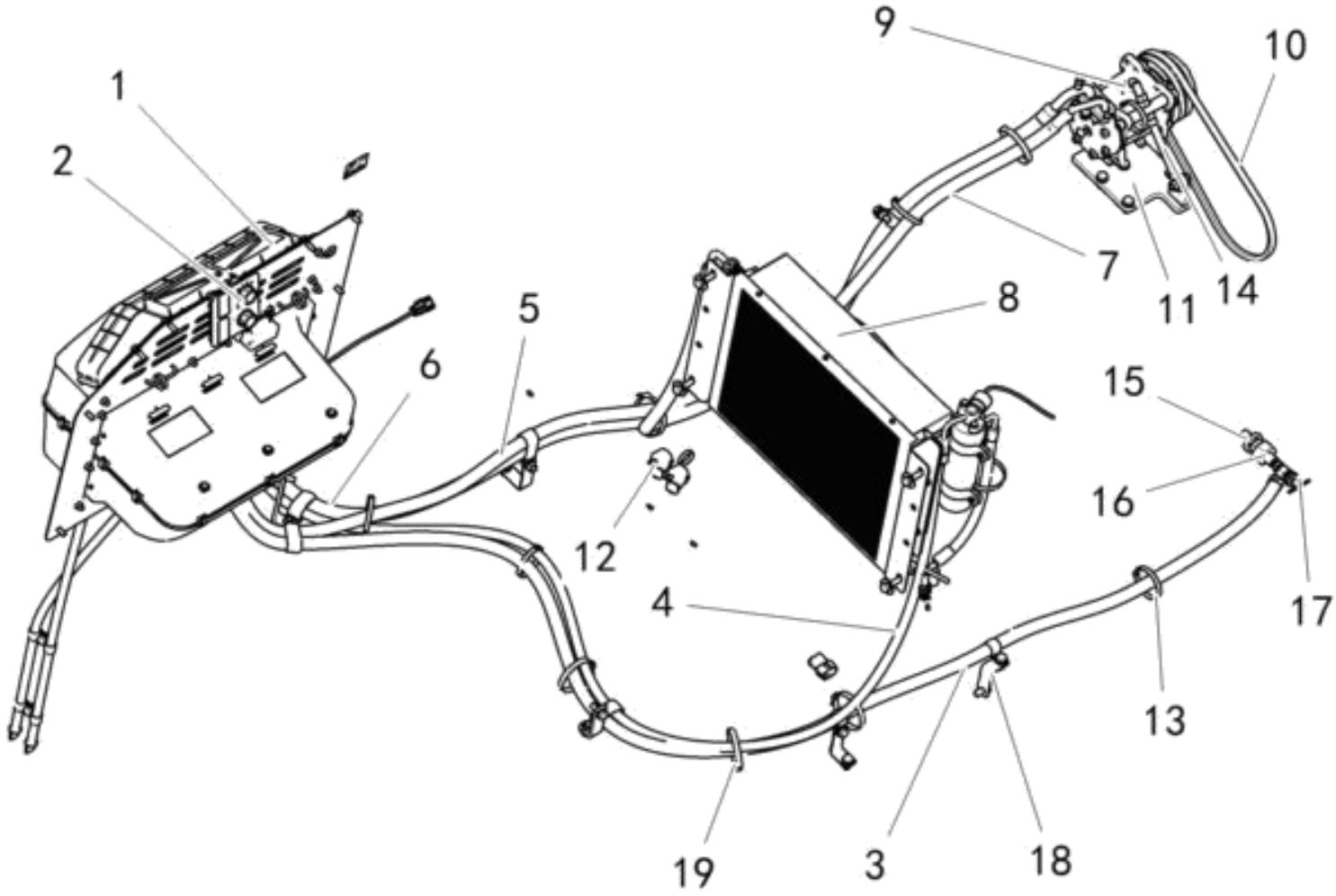

2017, Todos os direitos reservados - SEM Machinery

Sistema do Ar Condicionado 1

ITEM	DESCRIÇÃO DA PEÇA	NÚMERO DA PEÇA	ESPECIFICAÇÃO	QTD.	NOTAS
1	Evaporador	Z5B753001		1	
2	Painel de controle	W48000391		1	
3	Tubo	W48000072		1	
4	Tubo	W48000598		1	
5	Tubo	5209310		1	
6	Tubo	W48000596		1	
7	Tubo	W48000597		1	
8	Condenador	Z5B753002		1	
9	Compressor	W48000446		1	
10	Correia em “V”	W48000346		1	
11	Suporte do compressor	Z3D707001		1	
12	Relé	W46000176		2	
13	Abraçadeira	W370000370A		6	
14	Haste de ajuste	Z3B705006		1	
15	Conexão	Z3A02701600		1	
16	Conexão	Z5B02700700		2	
17	Válvula da água	W300601200B		2	
18	Suporte	Z5D706001		1	
19	Abraçadeira	W110004430		9	

2017, Todos os direitos reservados - SEM Machinery

Sistema do Ar Condicionado 2

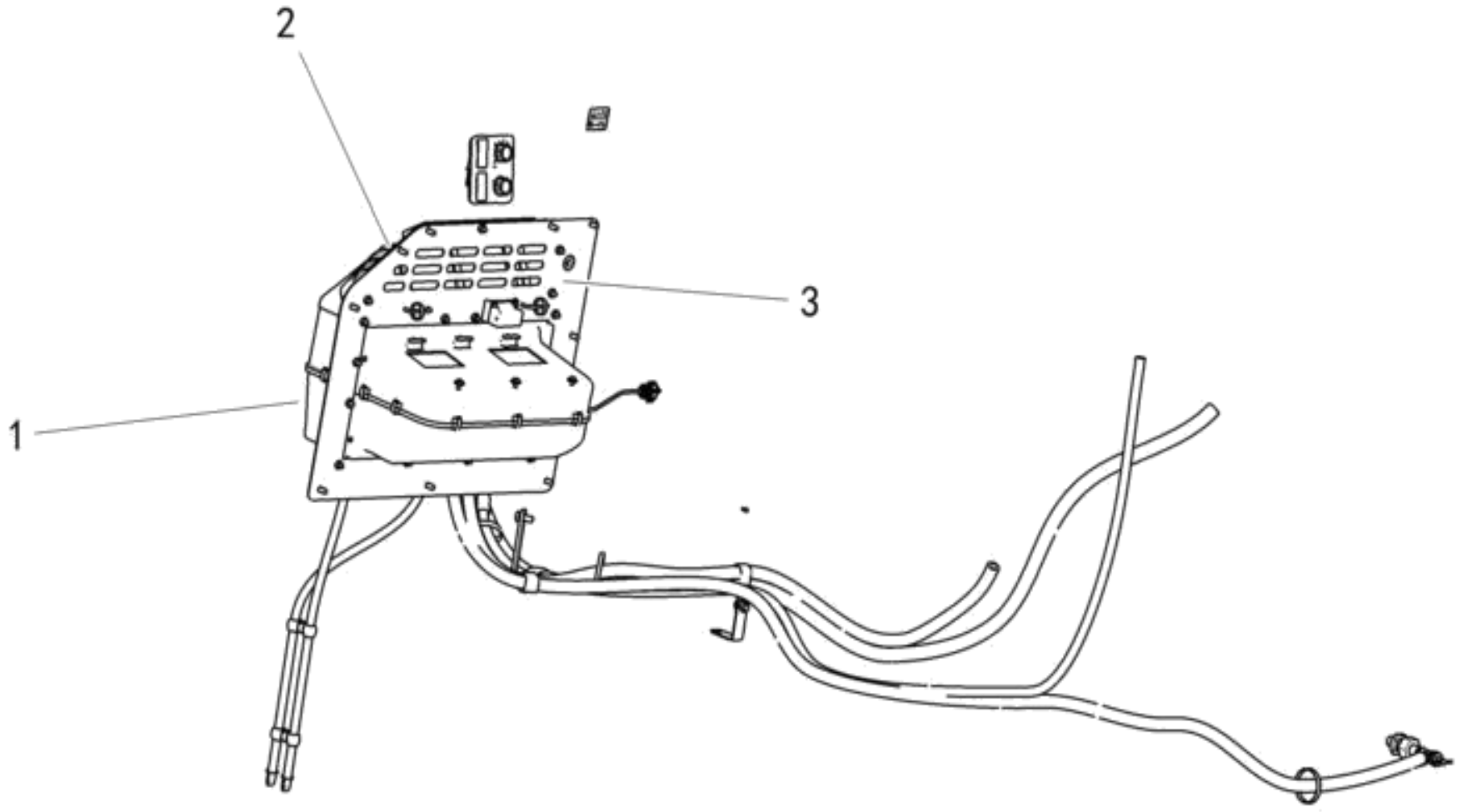

2017, Todos os direitos reservados - SEM Machinery

Sistema do Ar Condicionado 2

ITEM	DESCRIÇÃO DA PEÇA	NÚMERO DA PEÇA	ESPECIFICAÇÃO	QTD.	NOTAS
1	Evaporador	W48000372		1	
2	Duto de entrada de ar	W48000379		1	
	Suporte	W48000380		1	
	Filtro do ar condicionado	W48000381			
	Filtro de retorno do ar condicionado	W48000382		1	
3	Suporte	Z5B753003		1	

2017, Todos os direitos reservados - SEM Machinery

Sistema do Ar Condicionado 3

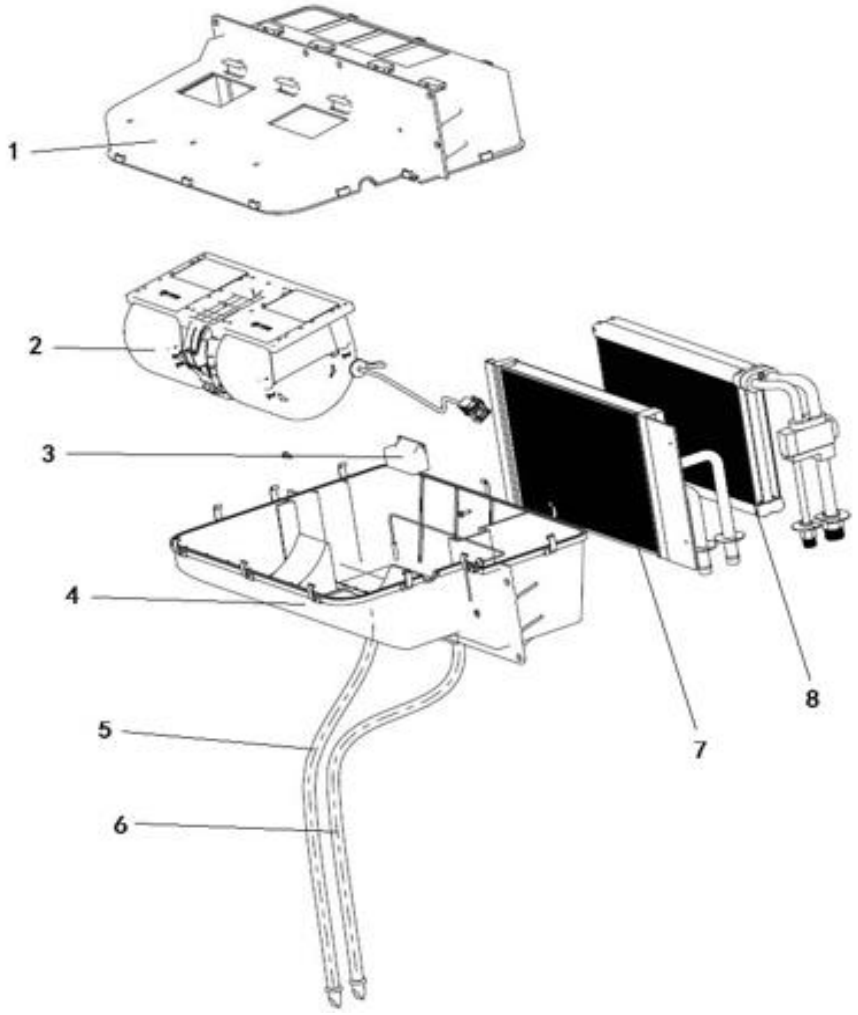

2017, Todos os direitos reservados - SEM Machinery

Sistema do Ar Condicionado 3

ITEM	DESCRIÇÃO DA PEÇA	NÚMERO DA PEÇA	ESPECIFICAÇÃO	QTD.	NOTAS
1	Carcaça evaporador	W48000374		1	
2	Ventilador do evaporador	W48000377		1	
3	Interruptor de temperatura	W48000455		1	
4	Carcaça do evaporador	W48000373		1	
5	Tubo	W48000442		1	
6	Tubo	W48000441		1	
7	Radiador do aquecimento	W48000375		1	
8	Radiador de refrigeração	W48000376		1	

2017, Todos os direitos reservados - SEM Machinery

Sistema do Ar Condicionado 4

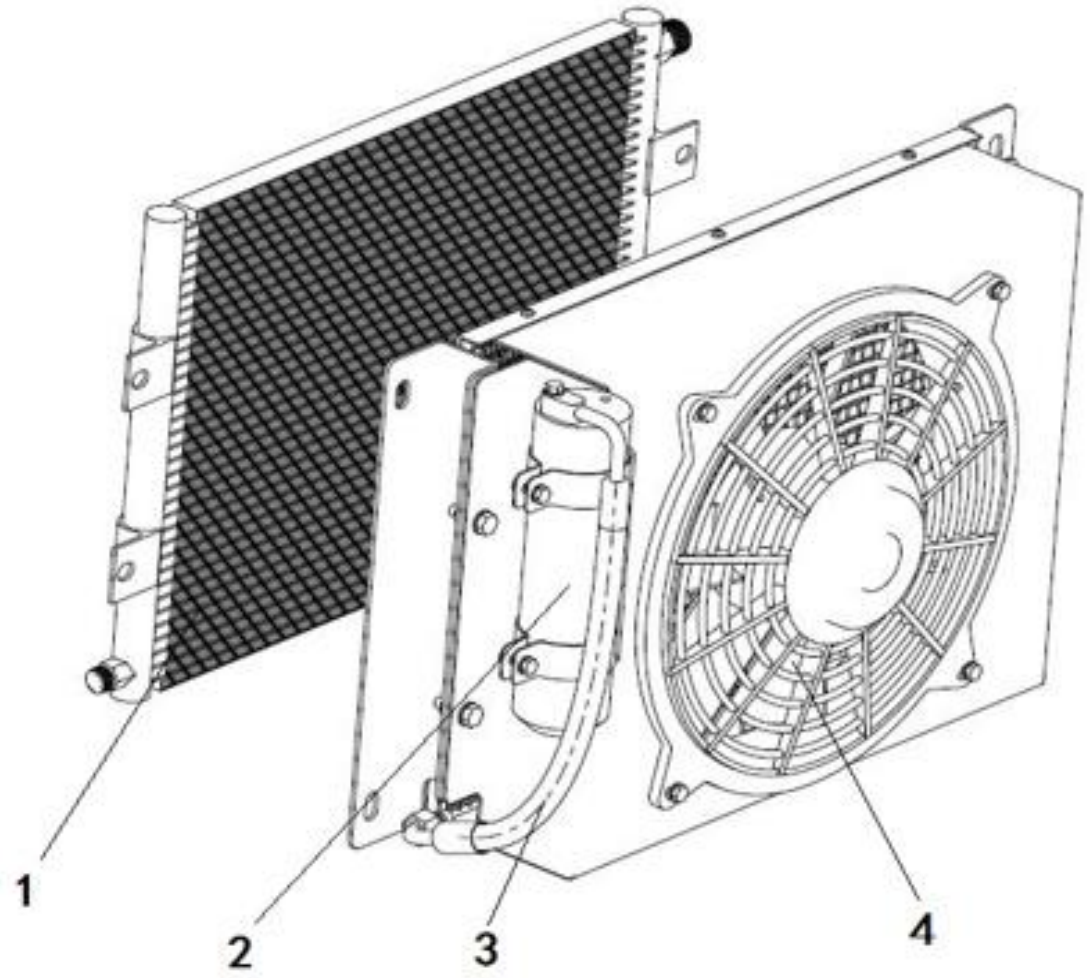

2017, Todos os direitos reservados - SEM Machinery

Sistema do Ar Condicionado 4

ITEM	DESCRIÇÃO DA PEÇA	NÚMERO DA PEÇA	ESPECIFICAÇÃO	QTD.	NOTAS
1	Elemento do condensador	W48000384		1	
2	Receptor	W48000387		1	
3	Tubo	W48000386		1	
4	Ventilador do condensador	W48000389		1	

2017, Todos os direitos reservados - SEM Machinery



http://www.semmachinery.com

© 2017, SHANDONG ENGINEERING MACHINERY CO. LTD.