PÁ-CARREGADEIRA
SEM638

CATÁLOGO DE PEÇAS

PÁGINA INTENCIONALMENTE EM BRANCO

INTRODUÇÃO

Este Catálogo de Peças da pá-carregadeira SEM638 tem a intenção de ser uma referência de consulta para o cliente para utilizar a máquina, e para ajudá-los na reparação e manutenção das máquinas. Também pode ajudar os usuários na familiarização com a relação entre os conjuntos e a constituição das peças da máquina. O motor possui seu próprio Catálogo de Peças, então este material não contém a lista de peças do motor.

O Catálogo de Peças contém os desenhos parciais dos diferentes conjuntos, mostrando a forma das peças, bem como a relação de montagem. Os componentes que não podem ser separados (como os conjuntos soldados ou rebitados) são indicados apenas pelos números dos componentes, sem os números de peça consistentes.

As estruturas e especificações da máquina estão sujeitas a alterações sem aviso prévio, visando sua melhoria, antes da revisão do Catálogo, portanto, ao solicitar peças de reposição, os usuários são obrigados a informar-nos a data de fabricação e o número de série da pá-carregadeira.

SEM - Shandong Engineering Machinery Co. Ltd.

JULHO DE 2017

PÁGINA INTENCIONALMENTE EM BRANCO

ÍNDICE

Conjunto do Conversor de Torque YJ320B (W021200000) 4
Conjunto da Transmissão 12
Conjunto do Eixo de Entrada 20
Conjunto de Mudança da Marcha a Ré 24
Conjunto do Eixo Intermediário 28
Conjunto do Eixo de Saída 32
Mecanismo do Garfo de Mudanças 34
Sistema de Transmissão 36
Conjunto dos Eixos Motrizes Dianteiro/Traseiro (Xuzhou Meritor) 38
Conjunto da Redução Principal (Xuzhou Meritor) 42
Conjunto da Redução no Cubo da Roda (Xuzhou Meritor) 46
Conjunto da Pinça de Freio (Xuzhou Meritor) 50
Conjunto do Mancal da Árvore Longitudinal 52
Rolamento 309 53
Suporte do Conjunto da Transmissão 54
Conjunto da Roda 56
Sistema de Freio 58
Sistema de Freio (Válvula Comutadora) 66
Sistema Hidráulico da Transmissão 74
Sistema Hidráulico da Direção 80
Cilindro de Direção (80x294) 84
Sistema Hidráulico de Trabalho 86
Sistema Hidráulico de Trabalho (XC6110) 96
Sistema Hidráulico de Trabalho (6BT5.9) 110
Cilindro de Levantamento 1 124
Mecanismo do Acelerador 130
Cabo do acelerador (2450) 131
Instalação do Motor Diesel (638) 132
Instalação do Motor Diesel (636, 639) 136
Conjunto do Tanque de Combustível 140
Flange do duto de limpeza 141
Conjunto do Reservatório Hidráulico 142
Conjunto do Piso (Lado Esquerdo) 146
Conjunto do Piso (Lado Direito) 148
Conjunto do Capô do Motor 150

2017, Todos os direitos reservados - SEM Machinery

Conjunto da Ferramenta de Trabalho 154
Conjunto da Escala 158
Conjunto do Chassi Dianteiro 160
Conjunto do Chassi Traseiro 166
Conjunto do Chassi Oscilante 170
Conjunto do Contrapeso 172
Conjunto da Cabine 1 174
Conjunto da Cabine 2 178
Conjunto da Cabine 3 182
Conjunto da Válvula de Trabalho do Mecanismo de Controle das Velocidades Alta e Baixa (Operação Mecânica) 184
Conjunto do Mecanismo de Controle Piloto 30 188
Conjunto do Mecanismo de Controle da Transmissão 192
Mecanismo de Controle da Direção 194
Conjunto do Painel de Controle 196
Sistema Elétrico 200
Sistema do Ar Condicionado (XC6110) 208
Sistema do Ar Condicionado (6BT5.9) 212
Sistema de Aquecimento (XC6110) 216
Sistema de Aquecimento (6BT5.9) 218

2017, Todos os direitos reservados - SEM Machinery

PÁGINA INTENCIONALMENTE EM BRANCO

Conjunto do Conversor de Torque YJ320B (W021200000)

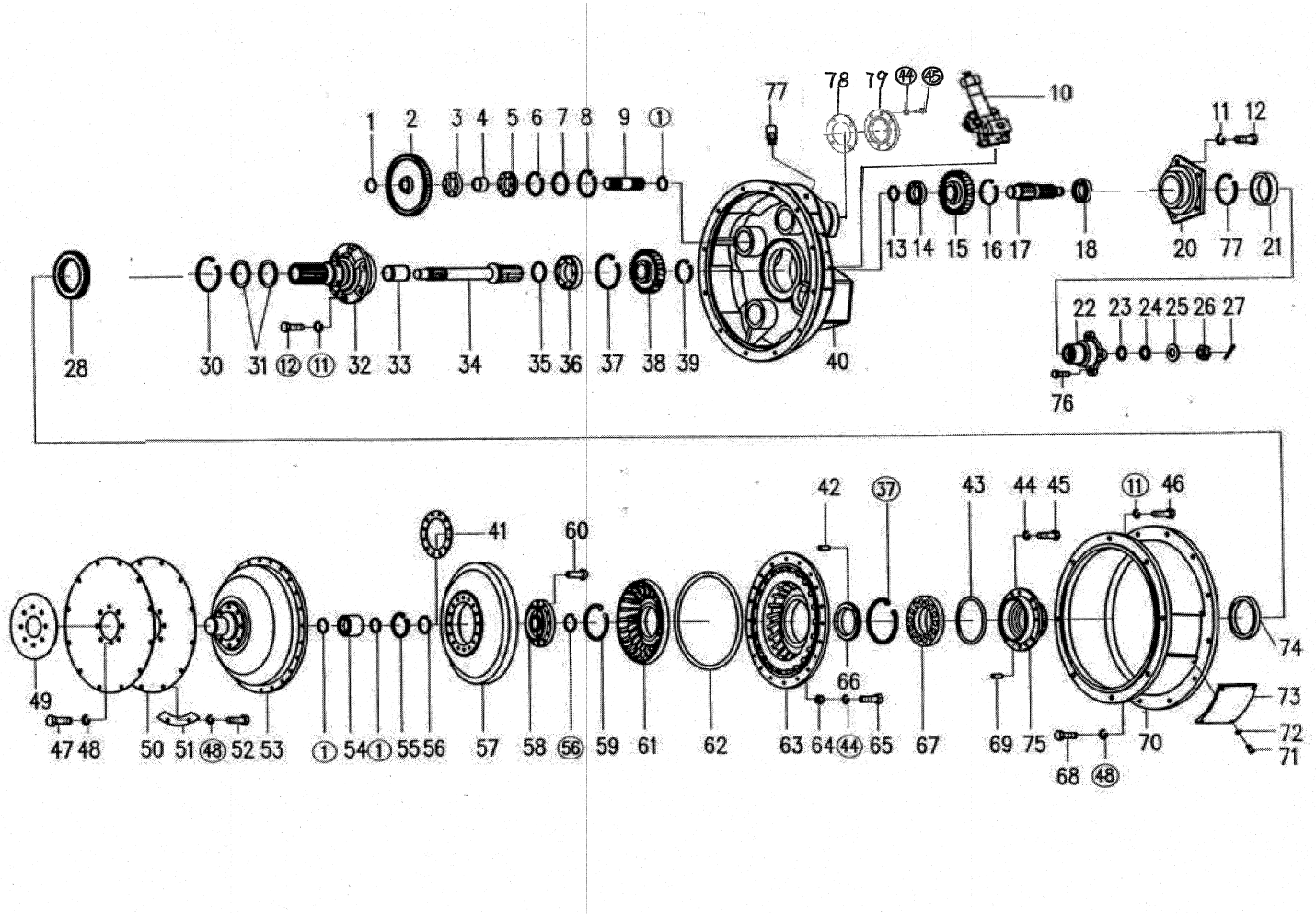

2017, Todos os direitos reservados - SEM Machinery

Conjunto do Conversor de Torque YJ320B (W021200000)

ITEM	DESCRIÇÃO DA PEÇA	NÚMERO DA PEÇA	ESPECIFICAÇÃO	QTD.	NOTAS
1	Anel de retenção 30	B070213001		4	
2	Engrenagem acionada	W021200020		2	
3	Rolamento 206	B120123016		2	
4	Luva			2	
5	Rolamento 50206	B121124016		2	
6	Anel trava 62/67.7	B120630620		2	
7	Arruela			2	
8	Anel de retenção 68	B070156803		2	
9	Eixo de acionamento da bomba	W020200151		2	
10	Conjunto da válvula de alívio	W020700006		1	
11	Arruela 12	B060111203		19	
12	Parafuso M12×30	B040911230		5	
13	Anel de retenção 35	B070213502		1	
14	Rolamento 307	B120133521		1	
15	Engrenagem acionada	W020200171		1	
16	Anel de retenção 90	B070159003		1	
17	Eixo de saída	W020200201		1	
18	Rolamento 308	B120134023		1	
20	Vedação da flange	W020200241		1	
21	Retentor de óleo 55×82×12	W110001590		1	

2017, Todos os direitos reservados - SEM Machinery

Conjunto do Conversor de Torque YJ320B (W021200000)

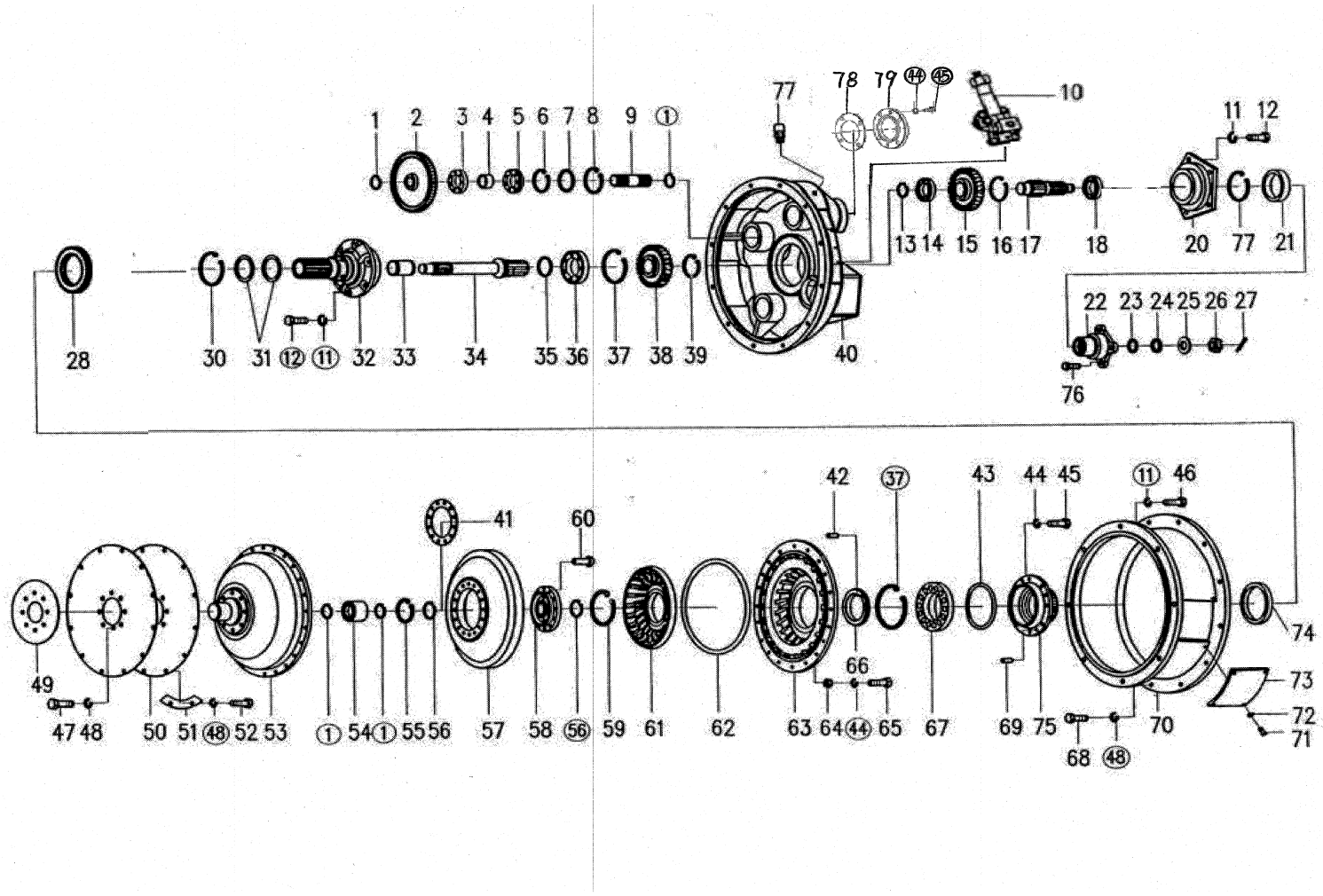

2017, Todos os direitos reservados - SEM Machinery

Conjunto do Conversor de Torque YJ320B (W021200000)

ITEM	DESCRIÇÃO DA PEÇA	NÚMERO DA PEÇA	ESPECIFICAÇÃO	QTD.	NOTAS
22	Acoplamento da flange	W020200261		1	
23	Arruela			1	
24	Junta de vedação			1	
25	Arruela			1	
26	Porca M24x1.5			1	
27	Pino 5x45	B080210545		1	
28	Engrenagem acionada da bomba	W021200010	W020200181		
30	Anel de retenção 100	B070150002			
31	Anel de vedação 80	Z200020280		2	
32	Ressalto do estator	W020200041		1	
33	Luva			1	
34	Eixo acionador	W020200211		1	
35	Anel de vedação 60	W020100210		1	
36	Rolamento 310	B120135027		1	
37	Anel de retenção 110	B070150006		2	
38	Engrenagem acionadora	W020200161		1	
39	Anel de retenção 48	B070214802		1	
40	Carcaça	W020200251		1	
41	Placa espaçadora			1	
42	Pino A6×20			1	

2017, Todos os direitos reservados - SEM Machinery

Conjunto do Conversor de Torque YJ320B (W021200000)

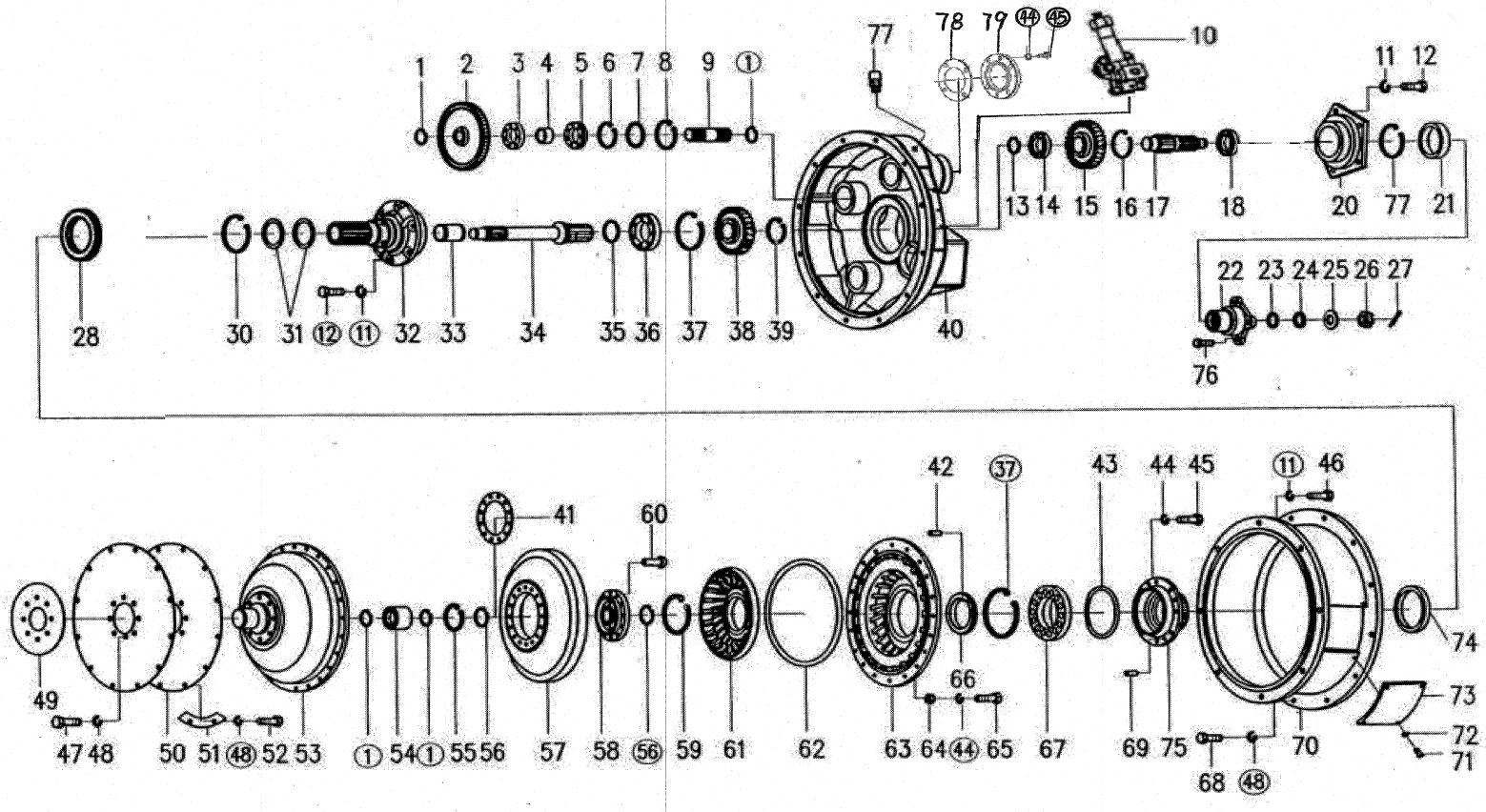

2017, Todos os direitos reservados - SEM Machinery

Conjunto do Conversor de Torque YJ320B (W021200000)

ITEM	DESCRIÇÃO DA PEÇA	NÚMERO DA PEÇA	ESPECIFICAÇÃO	QTD.	NOTAS
43	Anel O 128×3.55	B160131281		1	
44	Arruela 8	B060110802		36	
45	Parafuso M8×22			12	
46	Parafuso M10×35	B040911035		12	
47	Parafuso M10×20	B040911020		8	
48	Arruela 10	B060111003		36	
49	Placa espaçadora			1	
50	Placa flexível	W020700020		2	
51	Conector duplo			6	
52	Parafuso M12x25	B040911225		8	
53	Roda de acoplamento	W020200081		1	
54	Rolamento de agulha 4074106	W110002670		1	
55	Anel de retenção 55	B070155502		1	
56	Anel de retenção 38	B070213802		2	
57	Turbina	W020700003		1	
58	Ressalto da turbine			1	
59	Anel de retenção 60	B070256002		1	
60	Rebite 8×30			12	
61	Estator	W020700002		1	
62	Anel O 339×3.5	W110012130		1	

2017, Todos os direitos reservados - SEM Machinery

Conjunto do Conversor de Torque YJ320B (W021200000)

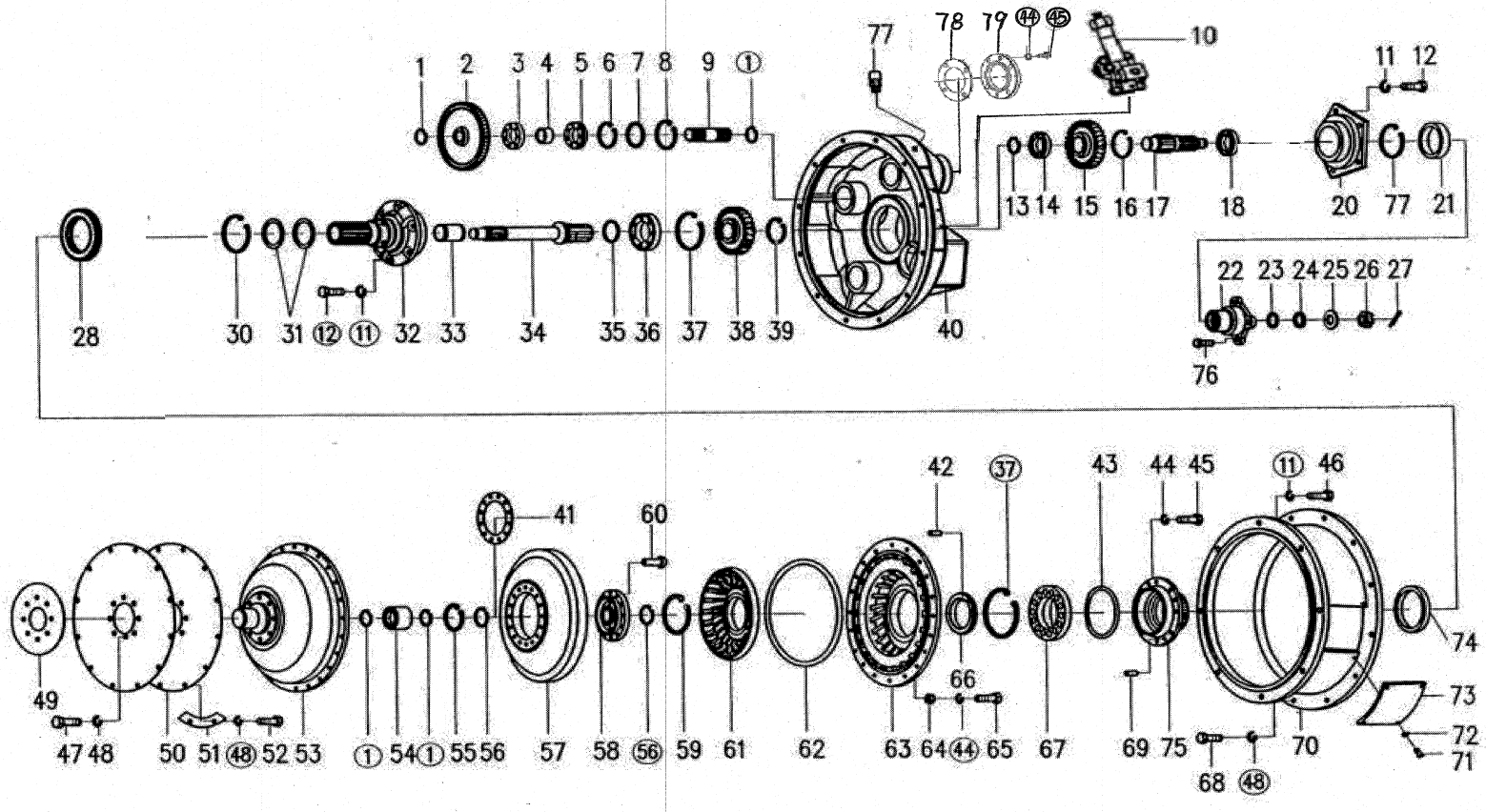

2017, Todos os direitos reservados - SEM Machinery

Conjunto do Conversor de Torque YJ320B (W021200000)

ITEM	DESCRIÇÃO DA PEÇA	NÚMERO DA PEÇA	ESPECIFICAÇÃO	QTD.	NOTAS
63	Rotor	W020700010		1	
		W020200021		1	
64	Porca M8	B050330807		24	
65	Parafuso M8x30	B040910830		24	
66	Anel isolador			1	
67	Rolamento D212	B120126022		1	
68	Parafuso M10x30	B040911030		12	
69	Pino de ajustagem			4	
70	Carcaça intermediária do volante do motor	W020700030		1	
71	Parafuso M6x15	B010210615		8	
72	Arruela 6	B060110602		8	
73	Visor			1	
74	Retentor de óleo 100×120×13	W110016140		2	
75	Ressalto do rotor	W020200051		1	
76	Parafuso			4	
77	Conexão	Z321260060		1	
78	Arruela	Z310260030		1	
79	Tampa	W021200030		1	

2017, Todos os direitos reservados - SEM Machinery

Conjunto da Transmissão

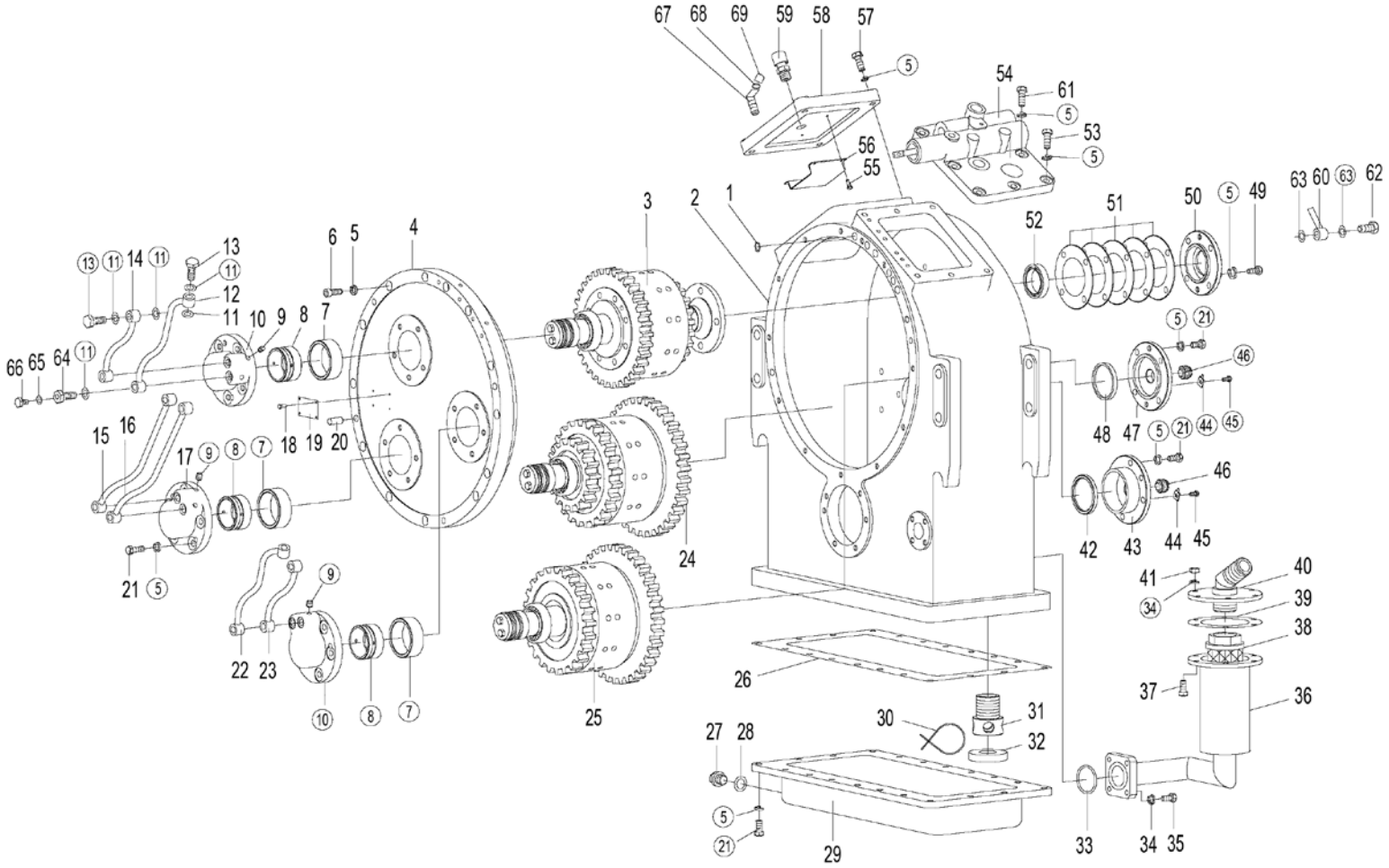

2017, Todos os direitos reservados - SEM Machinery

Conjunto da Transmissão

ITEM	DESCRIÇÃO DA PEÇA	NÚMERO DA PEÇA	ESPECIFICAÇÃO	QTD.	NOTAS
1	Anel O 14x2.65	B160120085		6	
2	Carcaça	Z320470011		1	
3	Embreagem	Z320470720		1	
4	Tampa da extremidade maior	Z320470031		1	
5	Arruela 10	B060111003		90	
6	Parafuso M10x30	B010411030		13	
7	Luva	Z320470040		3	
8	Luva	Z320470060		3	
9	Bujão Z1/8”	B110400108		6	
10	Tampa	Z320470051		2	
11	Arruela A12	B060811203		24	
12	Tubo de lubrificação da 1ª marcha	Z320471530		1	
13	Parafuso oco	Z320471500		11	
14	Tubo de lubrificação da 1ª marcha	Z320471510		1	
15	Tubo de lubrificação da 2ª marcha	Z320471550		1	
16	Tubo de lubrificação da 2ª marcha	Z320471570		1	
17	Tampa do eixo intermediário	Z320470071		1	
18	Rebite 2x5	B090110205		4	
19	Placa	Z200021120		1	
20	Pino B12x40	B080121240		2	

2017, Todos os direitos reservados - SEM Machinery

Conjunto da Transmissão

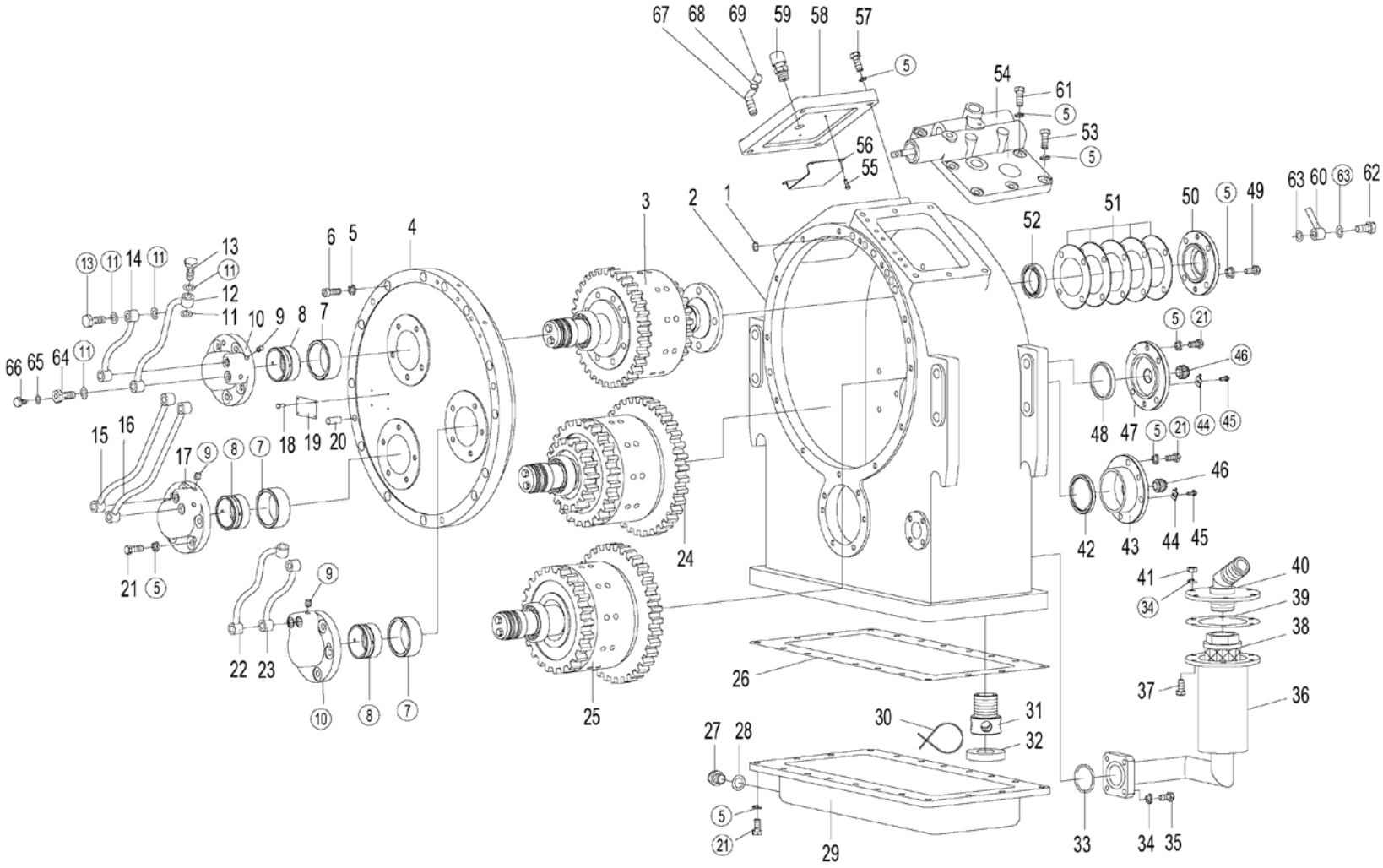

2017, Todos os direitos reservados - SEM Machinery

Conjunto da Transmissão

ITEM	DESCRIÇÃO DA PEÇA	NÚMERO DA PEÇA	ESPECIFICAÇÃO	QTD.	NOTAS
21	Parafuso M10x30	B040911030		30	
22	Tubo de lubrificação da 2ª marcha	Z320471590		1	
23	Tubo de lubrificação da marcha a ré	Z320471610		1	
24	Embreagem	Z320470460		1	
25	Embreagem	Z320470770		1	
26	Junta de vedação	Z320470190		1	
27	Parafuso	Z200020720		1	
28	Anel O 22.4x2.65	B160120224		1	
29	Carter de óleo	Z320470180		1	
30	Arame de aço Ø2x120	Z320470380		2	
31	Tubo de sucção	Z320470400		1	
32	Imã	Z320470390		1	
33	Anel O 42.5x3.55	B160130425		1	
34	Arruela 8	B060110802		14	
35	Parafuso M8x30	B040910835		4	
36	Tubo	Z320470930		1	
37	Parafuso M8x25	B040910825		6	
38	Elemento WL-100x100-J	Z320470910		1	
39	Espaçador	Z320470920		1	
40	Adaptador	Z320471000		1	

2017, Todos os direitos reservados - SEM Machinery

Conjunto da Transmissão

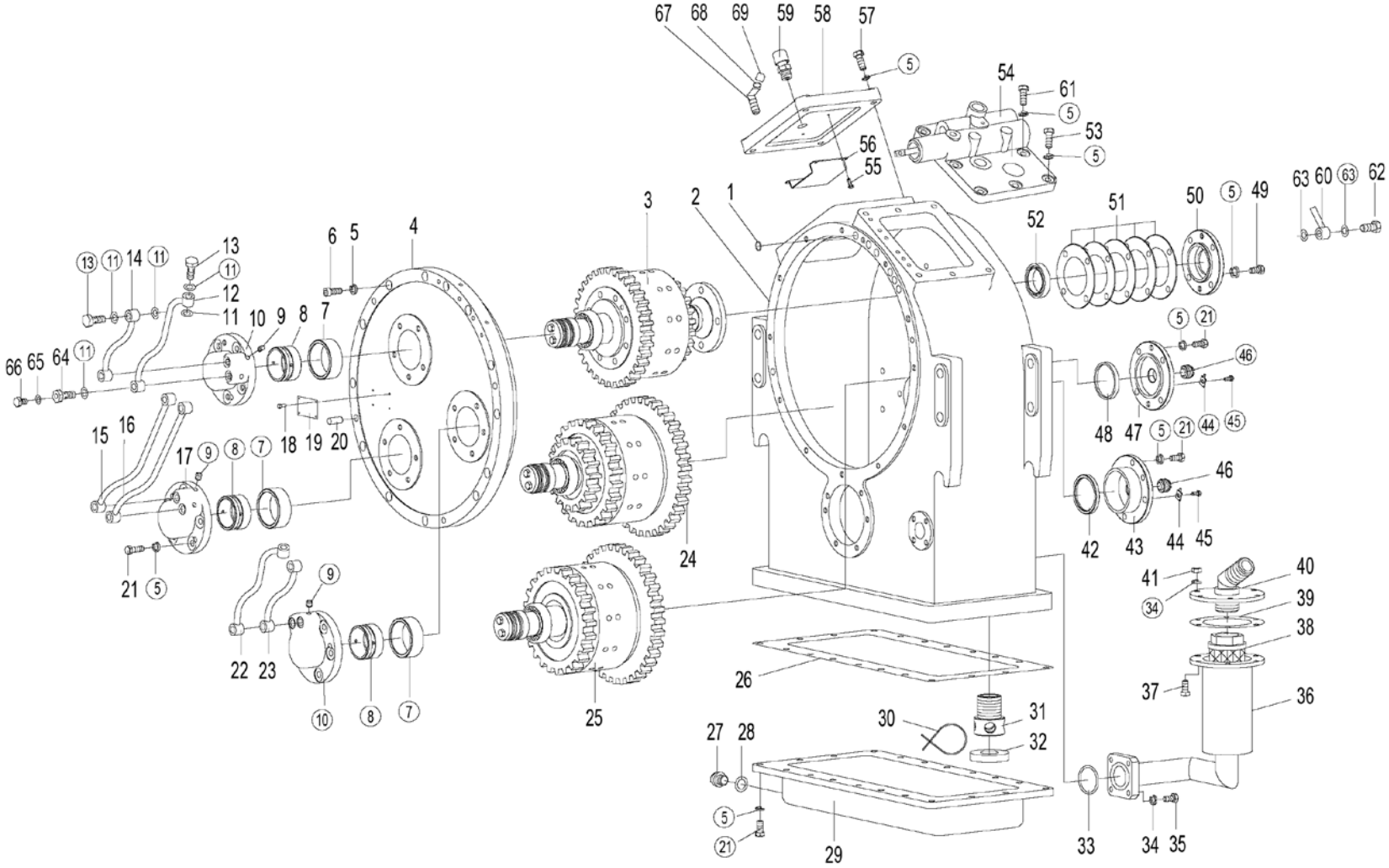

2017, Todos os direitos reservados - SEM Machinery

Conjunto da Transmissão

ITEM	DESCRIÇÃO DA PEÇA	NÚMERO DA PEÇA	ESPECIFICAÇÃO	QTD.	NOTAS
41	Porca M8	B050330807		6	
42	Espaçador de ajuste	Z3204702401		1	
43	Tampa do eixo intermediário	Z3204702301		1	
44	Placa de trava	Z320470210		2	
45	Parafuso M6x6	B040910606		2	
46	Parafuso de ajuste	Z320470220		2	
47	Tampa	Z3204703201		1	
48	Espaçador de ajuste	Z3204703301		1	
49	Parafuso	Z320471420		4	
50	Tampa eixo de entrada	Z320470261		1	
51	Calço espessura 0,05	Z320470271		2	
	Calço espessura 0,1	Z320470281		2	
	Calço espessura 0,2	Z320470291		2	
	Calço espessura 0,3	Z320470301		1	
	Calço espessura 0,5	Z320470311		1	
52	Retentor de óleo PD45x62x12	B160210036		1	
53	Parafuso M10x50	B040911050		6	
54	Válvula de controle da transmissão	Z320471140		1	
55	Parafuso M4x10	B010210410		4	
56	Tampa	Z320470410		1	

2017, Todos os direitos reservados - SEM Machinery

Conjunto da Transmissão

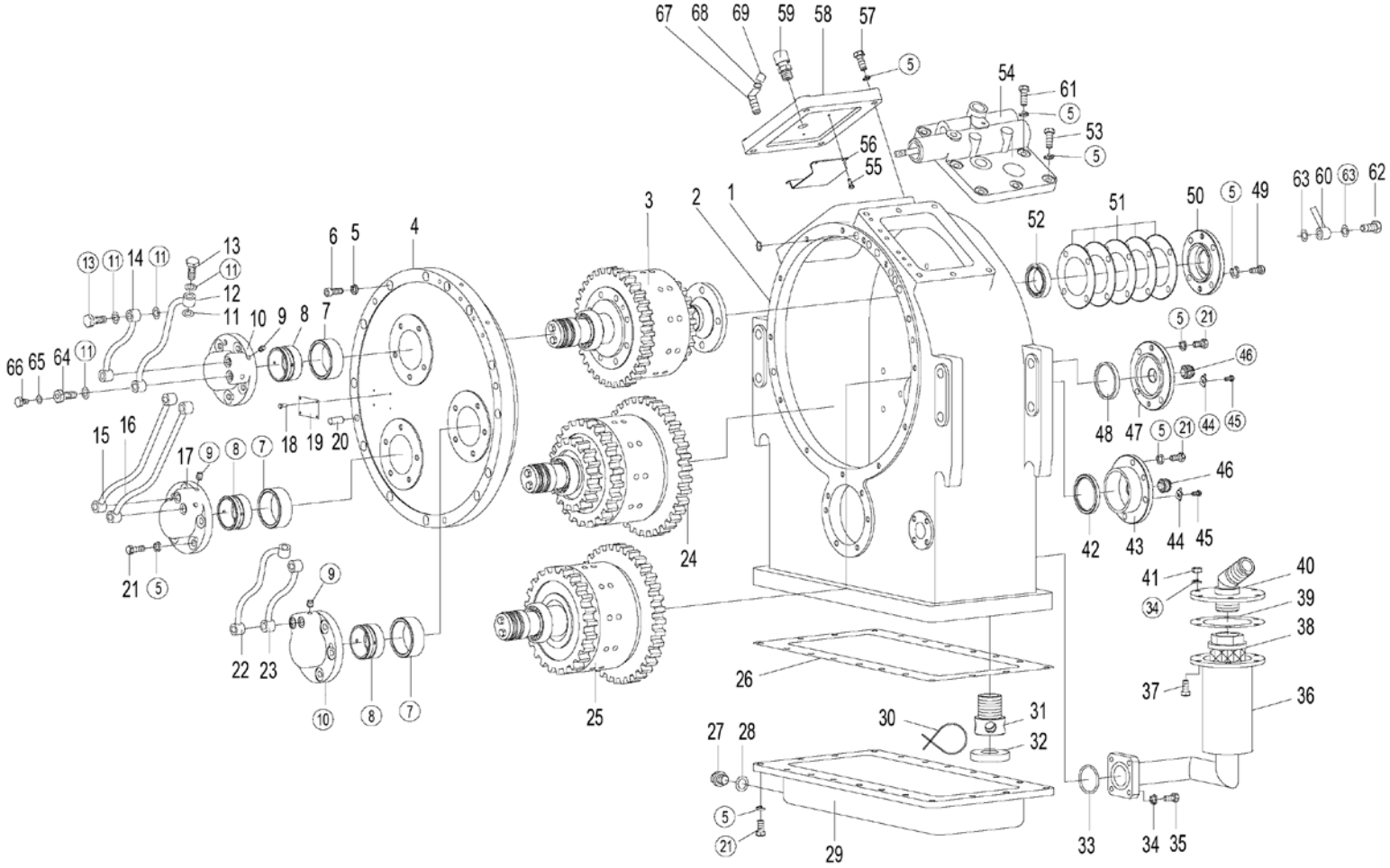

2017, Todos os direitos reservados - SEM Machinery

Conjunto da Transmissão

ITEM	DESCRIÇÃO DA PEÇA	NÚMERO DA PEÇA	ESPECIFICAÇÃO	QTD.	NOTAS
57	Parafuso M10x35	B040911035		4	
58	Tampa da transmissão	Z320470422		1	
59	Conjunto do respiro	Z320471040		1	
60	Mangueira de baixa pressão M14×1.5	Z3204716701		1	
61	Parafuso M10x55	B040811055		2	
62	Parafuso M10×1×25	B041200002		1	
63	Arruela A10	B060811002		2	
64	Parafuso	Z320471700		1	
65	Bujão M10×1	B110601010		1	
66	Arruela 10	B060901002		1	
67	Conexão	Z321260060		1	
68	Abraçadeira da mangueira D25	B190120250		1	
69	Tubo de lubrificação	Z321260090		1	
	Conjunto da tampa da marcha a ré	NZ32047005100		2	
	Conjunto da tampa do eixo intermediário	NZ32047007100		1	

2017, Todos os direitos reservados - SEM Machinery

Conjunto do Eixo de Entrada

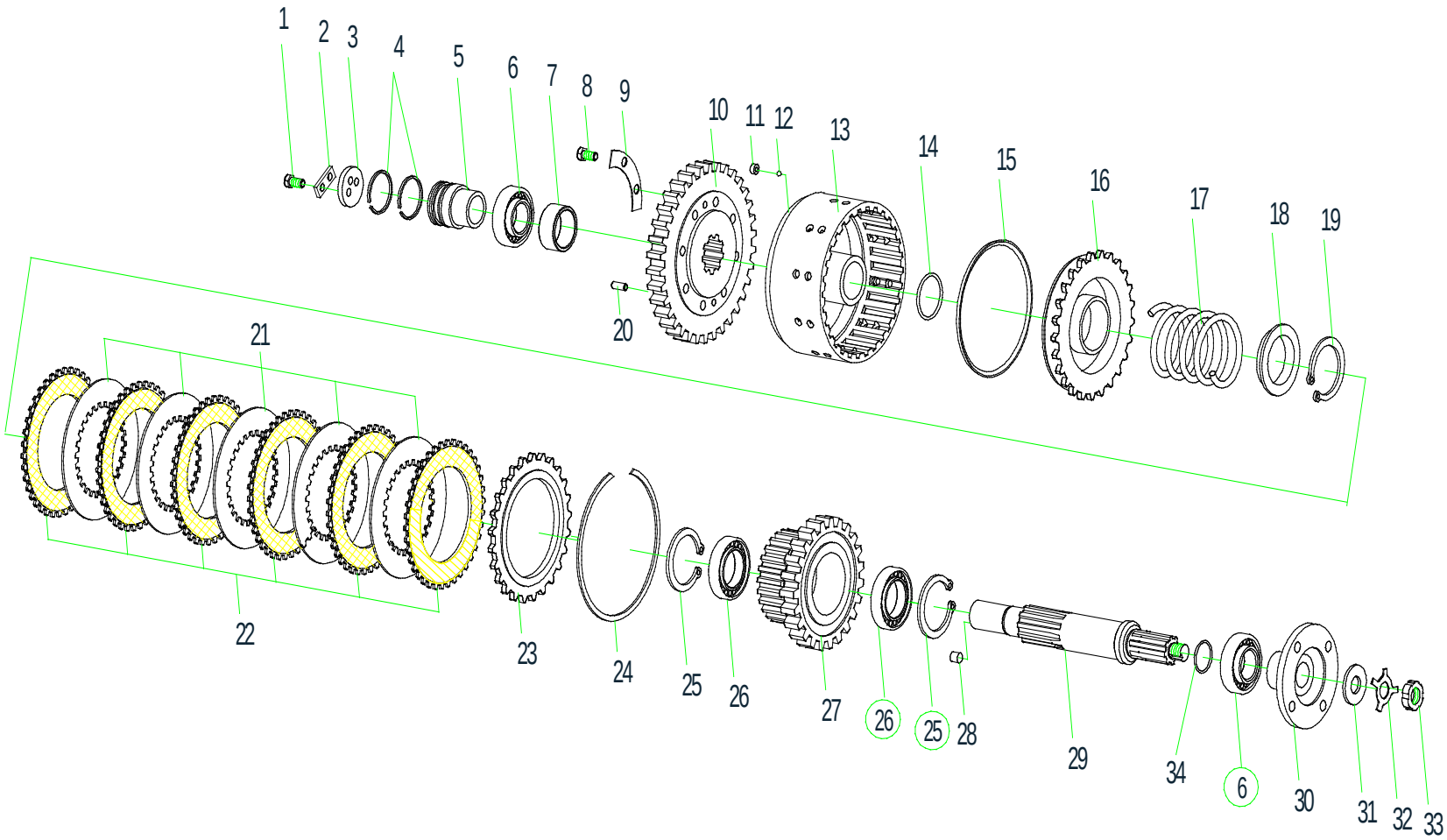

2017, Todos os direitos reservados - SEM Machinery

Conjunto do Eixo de Entrada

ITEM	DESCRIÇÃO DA PEÇA	NÚMERO DA PEÇA	ESPECIFICAÇÃO	QTD.	NOTAS
1	Parafuso M8x16	B040910816		2	
2	Placa de trava	Z320470470		1	
3	Avental	Z320470480		1	
4	Anel de vedação do pistão	Z320470490		2	
5	Luva	Z320470500		1	
6	Rolamento 7507E	B120400025		2	
7	Luva	Z320470740		1	
8	Parafuso M10x25	B040911025		8	
9	Trava	Z320470550		1	
10	Engrenagem da 2ª e 4ª marchas	Z320470750		1	
11	Assento da esfera	Z320471680		1	
12	Esfera de aço Ø5	B120710500		1	
13	Engrenagem anelar	Z320470650		1	
14	Anel O 53×3.55	B160130001		1	
15	Anel de vedação	Z320470590		1	
16	Pistão	Z320470580		1	
17	Mola	Z320470630		1	
18	Retentor da mola	Z320470640		1	
19	Anel de retenção 60	B070256002		1	
20	Pino A8x22	B080110822		2	

2017, Todos os direitos reservados - SEM Machinery

Conjunto do Eixo de Entrada

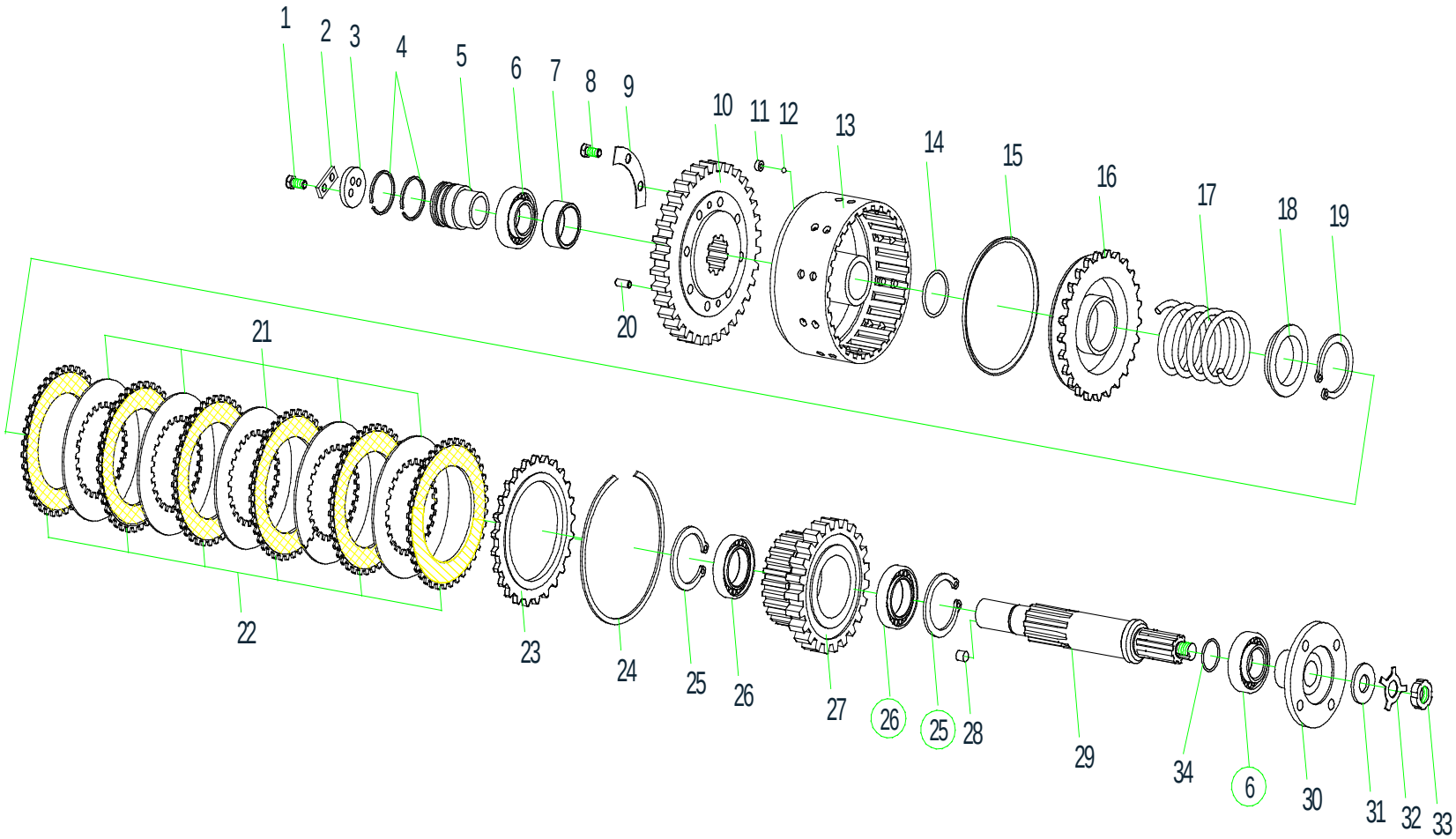

2017, Todos os direitos reservados - SEM Machinery

Conjunto do Eixo de Entrada

ITEM	DESCRIÇÃO DA PEÇA	NÚMERO DA PEÇA	ESPECIFICAÇÃO	QTD.	NOTAS
21	Discos acionados	Z320470600		5	
22	Discos acionados	Z320470680		6	
23	Disco da extremidade	Z320470620		1	
24	Anel de retenção	Z320470610		1	
25	Anel de retenção 75	B070157503		2	
26	Rolamento 109	B120114516		2	
27	Engrenagem da 1ª e 3ª marchas	Z320470760		1	
28	Bujão	Z320470560		1	
29	Eixo de entrada	Z3204707301		1	
30	Flange do eixo de entrada	Z3204706901		1	
31	Placa de apoio	Z320470250		1	
32	Arruela 20	B061302004		1	
33	Porca M20 x1.5	B051312008		1	
34	Anel O 28×5.3	Z32047171001		1	

2017, Todos os direitos reservados - SEM Machinery

Conjunto de Mudança da Marcha a Ré

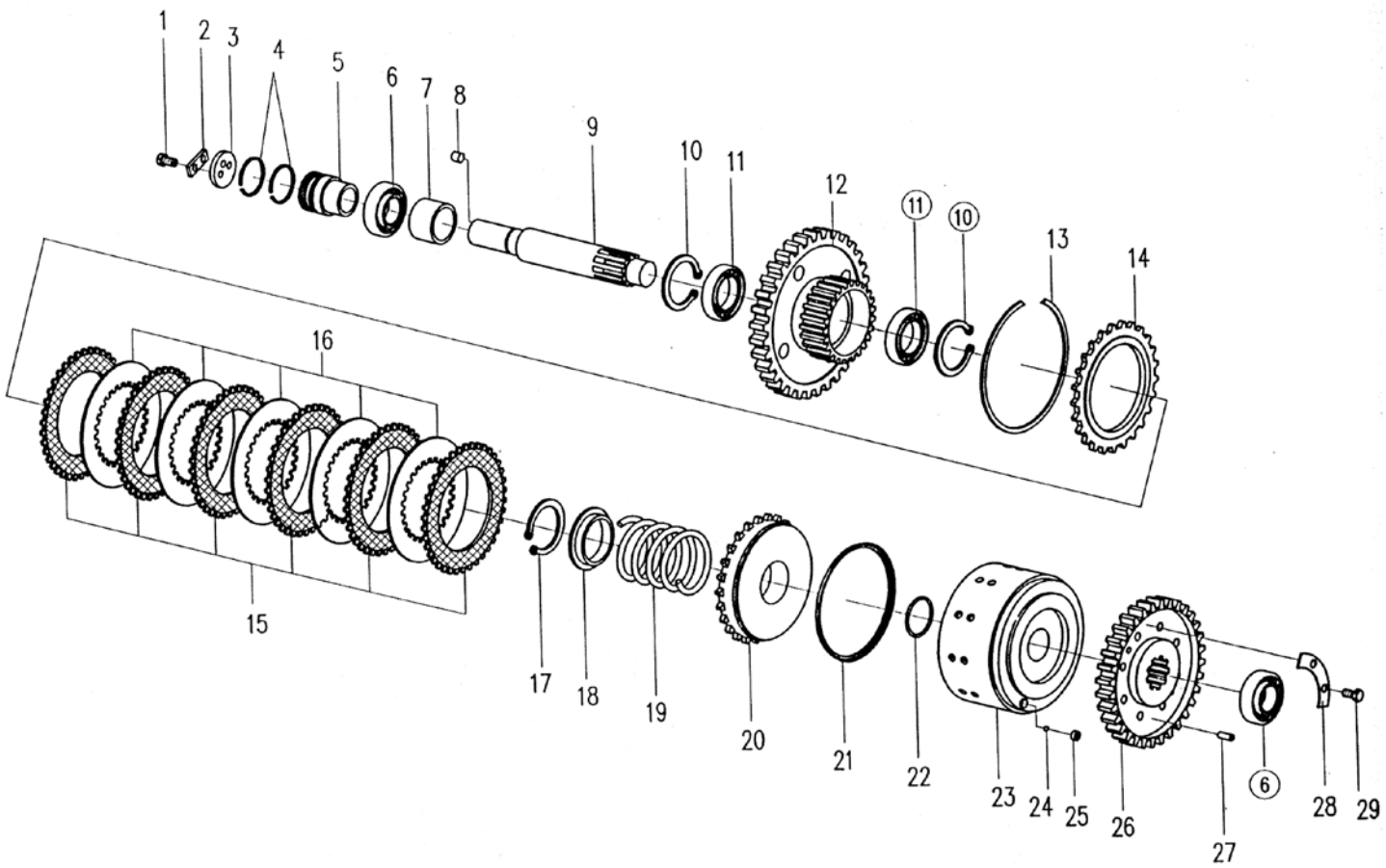

2017, Todos os direitos reservados - SEM Machinery

Conjunto de Mudança da Marcha a Ré

ITEM	DESCRIÇÃO DA PEÇA	NÚMERO DA PEÇA	ESPECIFICAÇÃO	QTD.	NOTAS
1	Parafuso M8x16	B040910816		2	
2	Placa trava	Z320470470		1	
3	Avental	Z320470480		1	
4	Anel de vedação	Z320470490		2	
5	Luva	Z320470500		1	
6	Rolamento 7507E	B120400025		2	
7	Luva de apoio	Z320470520		1	
8	Bujão	Z320470560		1	
9	Eixo da engrenagem de ré	Z320470780		1	
10	Anel de retenção 75	B070157503		2	
11	Rolamento 109	B120114516		2	
12	Engrenagem da marcha a ré	Z320470800		1	
13	Anel de retenção	Z320470610		1	
14	Disco da extremidade	Z320470620		1	
15	Discos acionados	Z320470680		6	
16	Discos acionados	Z320470600		5	
17	Anel de retenção 60	B070256002		1	
18	Retentor da mola	Z320470640		1	
19	Mola	Z320470630		1	
20	Pistão	Z320470580		1	

2017, Todos os direitos reservados - SEM Machinery

Conjunto de Mudança da Marcha a Ré

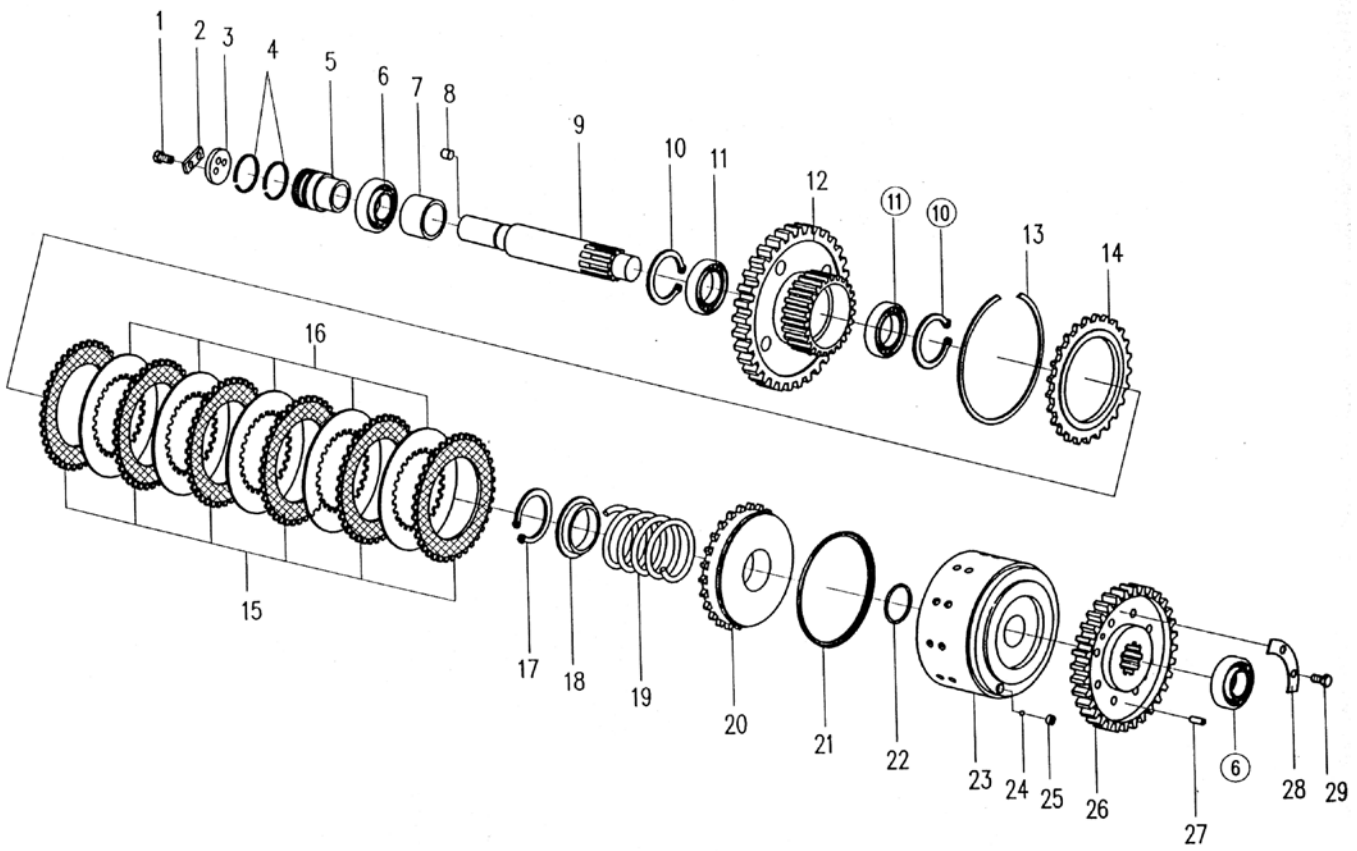

2017, Todos os direitos reservados - SEM Machinery

Conjunto de Mudança da Marcha a Ré

ITEM	DESCRIÇÃO DA PEÇA	NÚMERO DA PEÇA	ESPECIFICAÇÃO	QTD.	NOTAS
21	Anel de vedação	Z320470590		1	
22	Anel O 53x3.55	B160130001		1	
23	Assento da engrenagem anelar	Z320470650		1	
24	Esfera de aço ø5	B120710500		1	
25	Assento da esfera	Z320471680		1	
26	Pinhão da marcha a ré	Z320470810		1	
27	Pino A8x22	B080110822		2	
28	Placa de trava	Z320470550		4	
29	Parafuso M10x25	B040911025		8	

NOTA: N° 23 e 26 podem ser fornecidos juntos com o número da peça NZ32047081010.

2017, Todos os direitos reservados - SEM Machinery

Conjunto do Eixo Intermediário

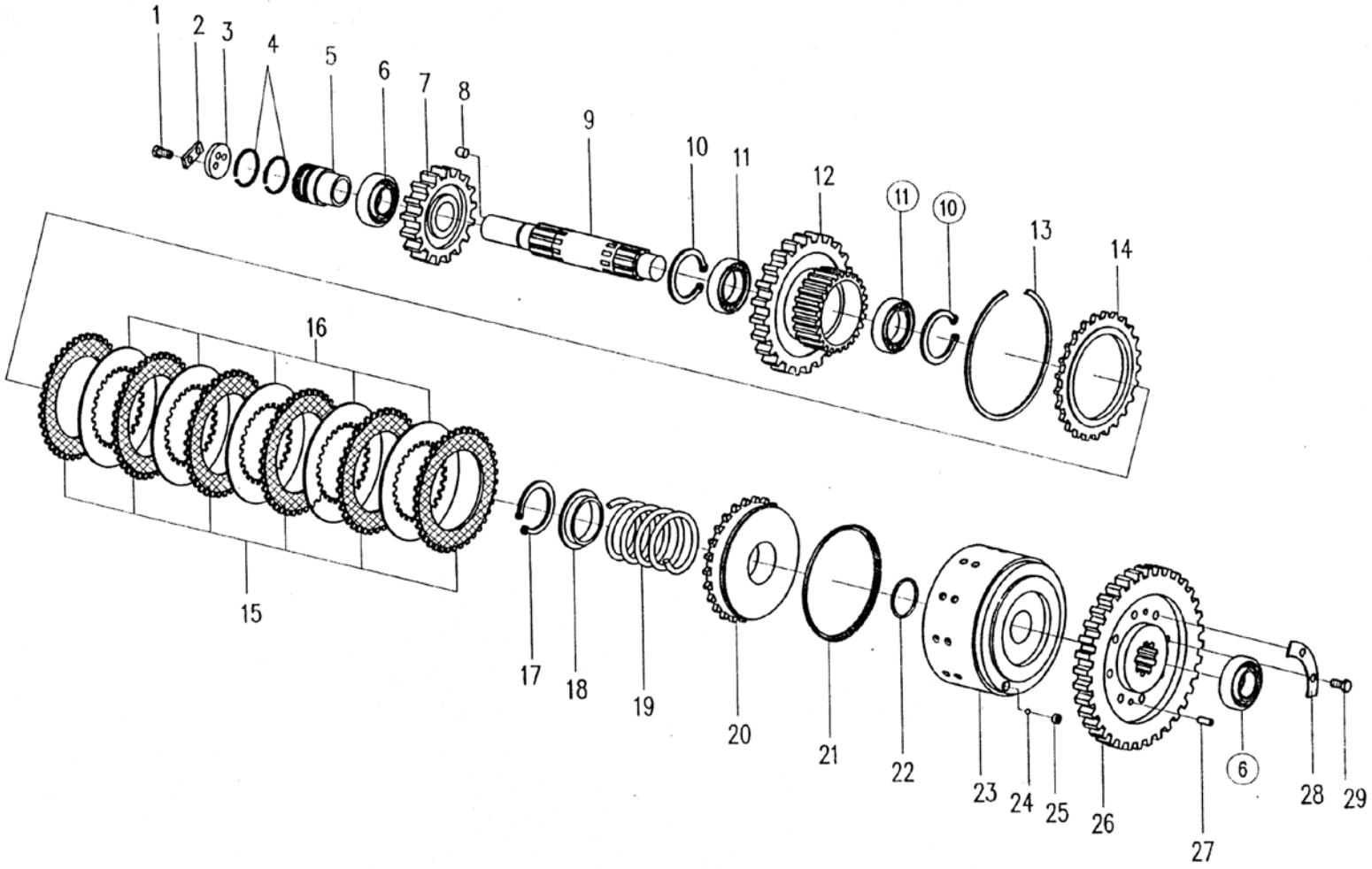

2017, Todos os direitos reservados - SEM Machinery

Conjunto do Eixo Intermediário

ITEM	DESCRIÇÃO DA PEÇA	NÚMERO DA PEÇA	ESPECIFICAÇÃO	QTD.	NOTAS
1	Parafuso M8x16	B040910816		2	
2	Placa de trava	Z320470470		1	
3	Avental	Z320470480		1	
4	Anel de vedação	Z320470490		2	
5	Luva	Z320470500		1	
6	Rolamento 7507E	B120400025		2	
7	Engrenagem da marcha baixa	Z320470520		1	
8	Bujão	Z320470560		1	
9	Eixo da engrenagem acionadora	Z320470510		1	
10	Anel de retenção 75	B070157503		2	
11	Rolamento 109	B120114516		2	
12	Engrenagem da 2ª e 4ª marchas	Z320470530		1	
13	Anel de retenção	Z320470610		1	
14	Disco da extremidade	Z320470620		1	
15	Discos acionados	Z320470680		6	
16	Discos acionados	Z320470600		5	
17	Anel de retenção 60	B070256002		1	
18	Retentor da mola	Z320470640		1	
19	Mola	Z320470630		1	
20	Pistão	Z320470580		1	

2017, Todos os direitos reservados - SEM Machinery

Conjunto do Eixo Intermediário

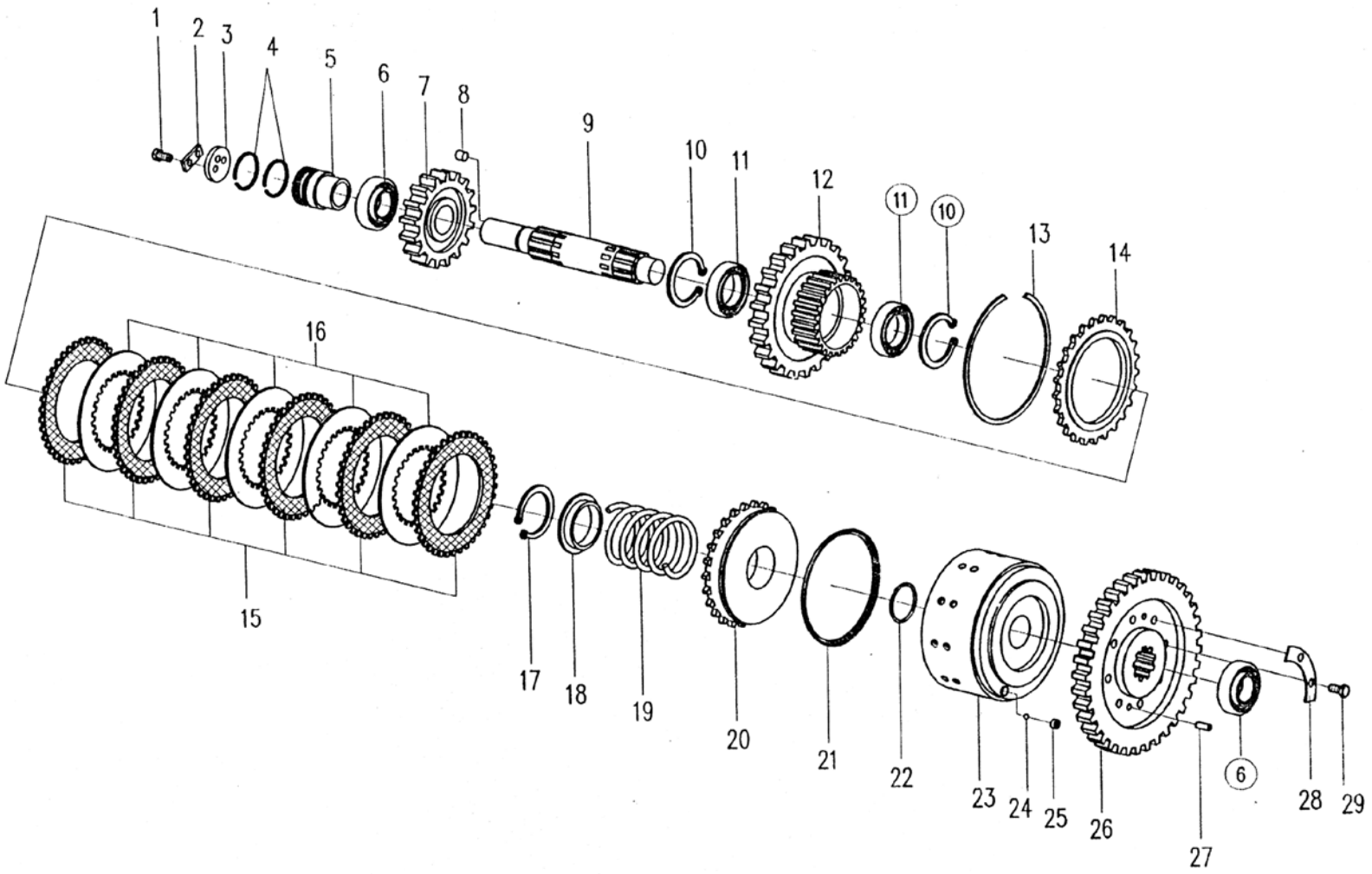

2017, Todos os direitos reservados - SEM Machinery

Conjunto do Eixo Intermediário

ITEM	DESCRIÇÃO DA PEÇA	NÚMERO DA PEÇA	ESPECIFICAÇÃO	QTD.	NOTAS
21	Anel de vedação	Z320470590		1	
22	Anel O 53x3.55	B160130001		1	
23	Assento da engrenagem anelar	Z320470650		1	
24	Esfera de aço ø5	B120710500		1	
25	Assento da esfera	Z320471680		1	
26	Engrenagem da 1ª e 3ª marchas	Z320470540		1	
27	Pino A8x22	B080110822		2	
28	Placa de trava	Z320470550		4	
29	Parafuso M10x25	B040911025		8	

NOTA: N° 23 e 26 podem ser fornecidos juntos com o número da peça NZ32047054010.

2017, Todos os direitos reservados - SEM Machinery

Conjunto do Eixo de Saída

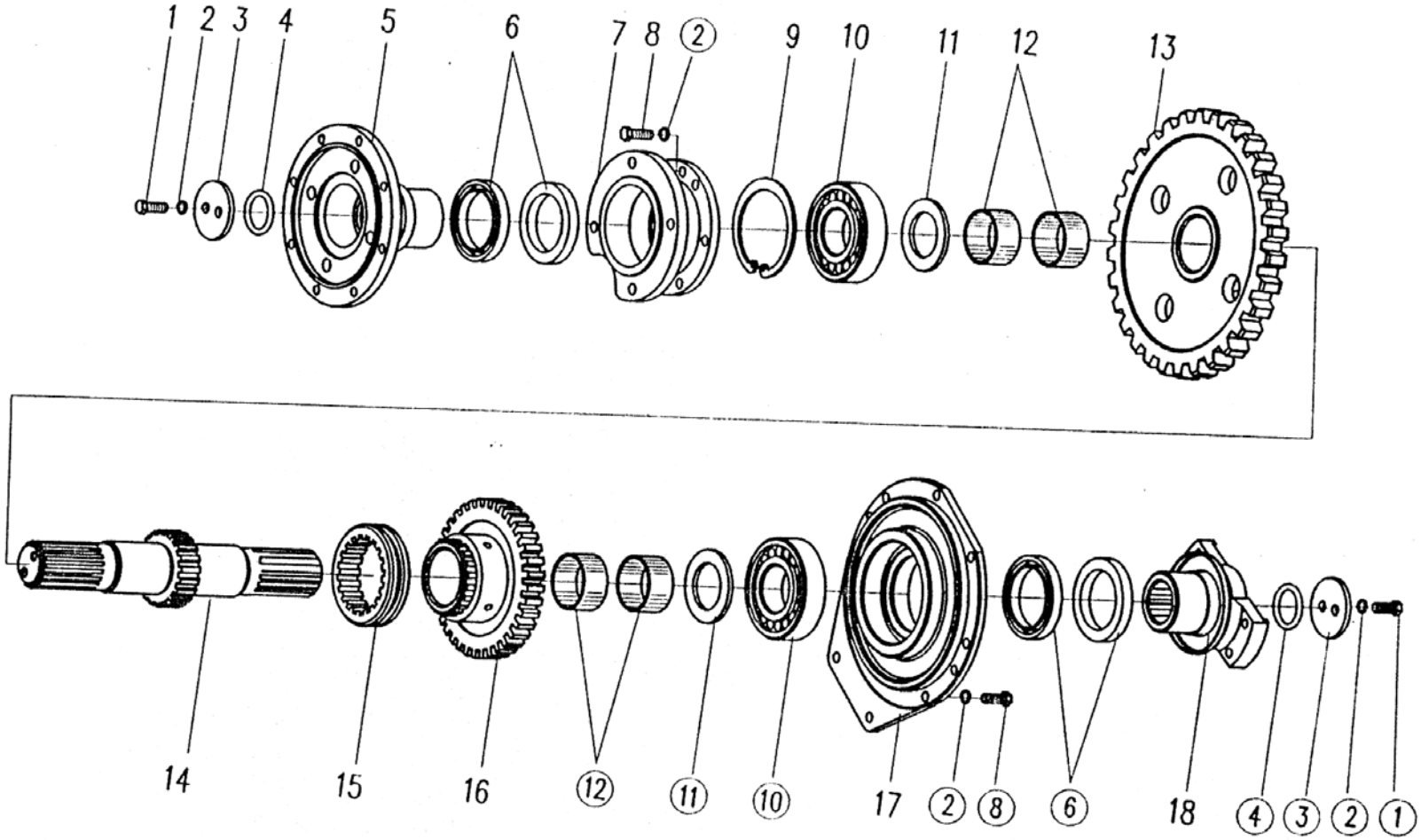

2017, Todos os direitos reservados - SEM Machinery

Conjunto do Eixo de Saída

ITEM	DESCRIÇÃO DA PEÇA	NÚMERO DA PEÇA	ESPECIFICAÇÃO	QTD.	NOTAS
1	Parafuso M10x25-10.9	B040961025		4	
2	Arruela 10	B060111003		18	
3	Placa	Z320470080		2	
4	Anel O	Z320470100		2	
5	Flange do eixo de saída dianteiro	Z320470441		1	
6	Anel de vedação SG65x90x12	B160240001		4	
7	Tampa do rolamento	Z320470111		1	
8	Parafuso M10x30	B040911030		14	
9	Anel de retenção 90	B070159003		1	
10	Rolamento 310	B120135027		2	
11	Espaçador	Z320470120		2	
12	Luva	Z320470140		4	
13	Engrenagem da marcha baixa	Z320470130		1	
14	Eixo de saída	Z320470160		1	
15	Luva deslizante Alta/Baixa	Z320470150		1	
16	Engrenagem da marcha alta	Z320470170		1	
17	Tampa do rolamento	Z320470200		1	
18	Flange de conexão	Z320471430		1	

2017, Todos os direitos reservados - SEM Machinery

Mecanismo do Garfo de Mudanças

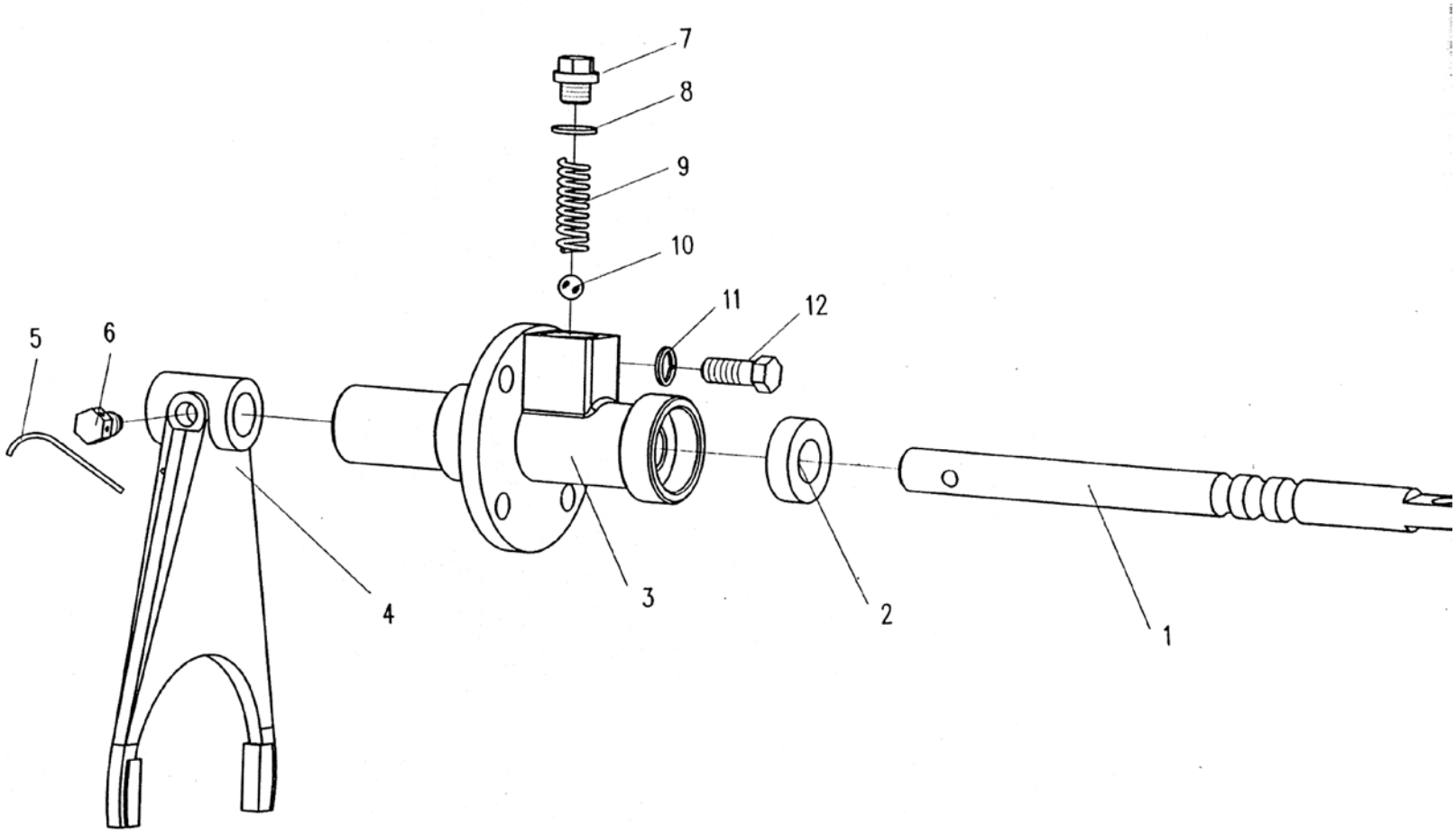

2017, Todos os direitos reservados - SEM Machinery

Mecanismo do Garfo de Mudanças

ITEM	DESCRIÇÃO DA PEÇA	NÚMERO DA PEÇA	ESPECIFICAÇÃO	QTD.	NOTAS
1	Eixo do garfo	Z320470370		1	
2	Retentor de óleo FB18x35x10	B160230002		1	
3	Assento do garfo	Z320470360		1	
4	Garfo	Z320470350		1	
5	Arame de aço Ø1x100	Z200021000		1	
6	Parafuso	Z320470340		1	
7	Parafuso	Z200020800		1	
8	Arruela de trava	Z510210370		1	
9	Mola	Z200020860		1	
10	Esfera de aço Ø10	B120711000		1	
11	Arruela trava 10	B060111003		4	
12	Parafuso M10x25	B040911025		4	

2017, Todos os direitos reservados - SEM Machinery

Sistema de Transmissão

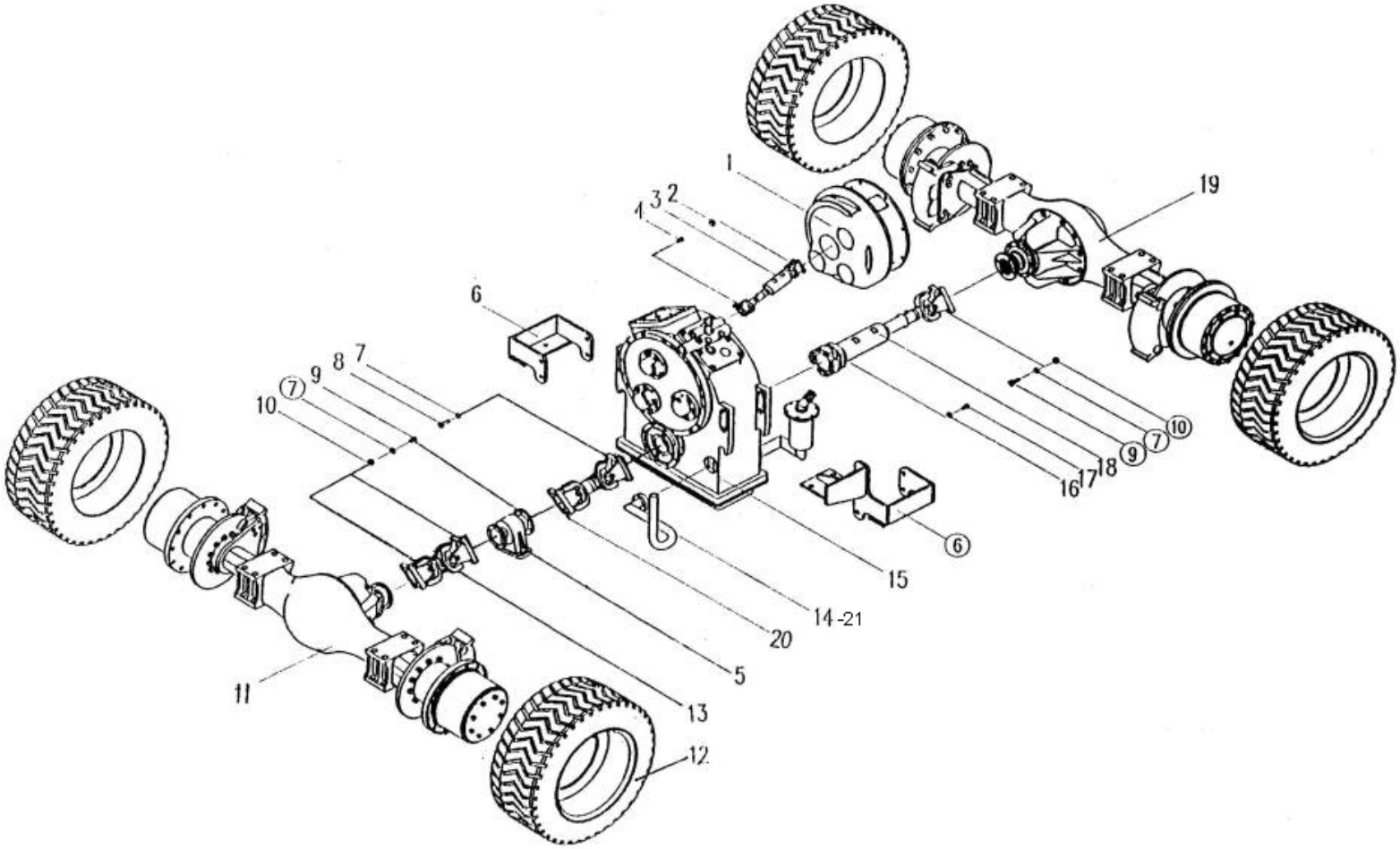

2017, Todos os direitos reservados - SEM Machinery

Sistema de Transmissão

ITEM	DESCRIÇÃO DA PEÇA	NÚMERO DA PEÇA	ESPECIFICAÇÃO	QTD.	NOTAS
1	Conversor de torque	W021200000		1	
2	Porca M12×1.5	B0502D1210		8	
3	Árvore longitudinal principal	Z320730010		1	
4	Parafuso M12×1.5×35	B041111235		4	
5	Mancal da árvore longitudinal	W040400000		1	
6	Suporte da caixa de transmissão	Z320730020		1	
7	Arruela 14	B060111404		20	
8	Parafuso M14×1.5×30	B041111430		4	
9	Parafuso M14×1.5×45	B041111445		8	
10	Porca M14×1.5	B0502D1412		16	
11	Conjunto do eixo motriz dianteiro	W043100000		1	
12	Conjunto da roda	Z321260020		4	
13	Árvore longitudinal dianteiro	Z321260010		1	
14	Tubo de óleo	Z320470861		1	
15	Caixa de transmissão	NZ32047000012		1	
16	Arruela 10	B060111003		4	
17	Parafuso M12×1.25×45	B041100003		4	
18	Árvore longitudinal traseiro	Z321260050		1	
19	Conjunto do eixo motriz traseiro	W043200000		1	
20	Árvore longitudinal intermediária	Z320730160		1	

2017, Todos os direitos reservados - SEM Machinery

Conjunto dos Eixos Motrizes Dianteiro/Traseiro (Xuzhou Meritor)

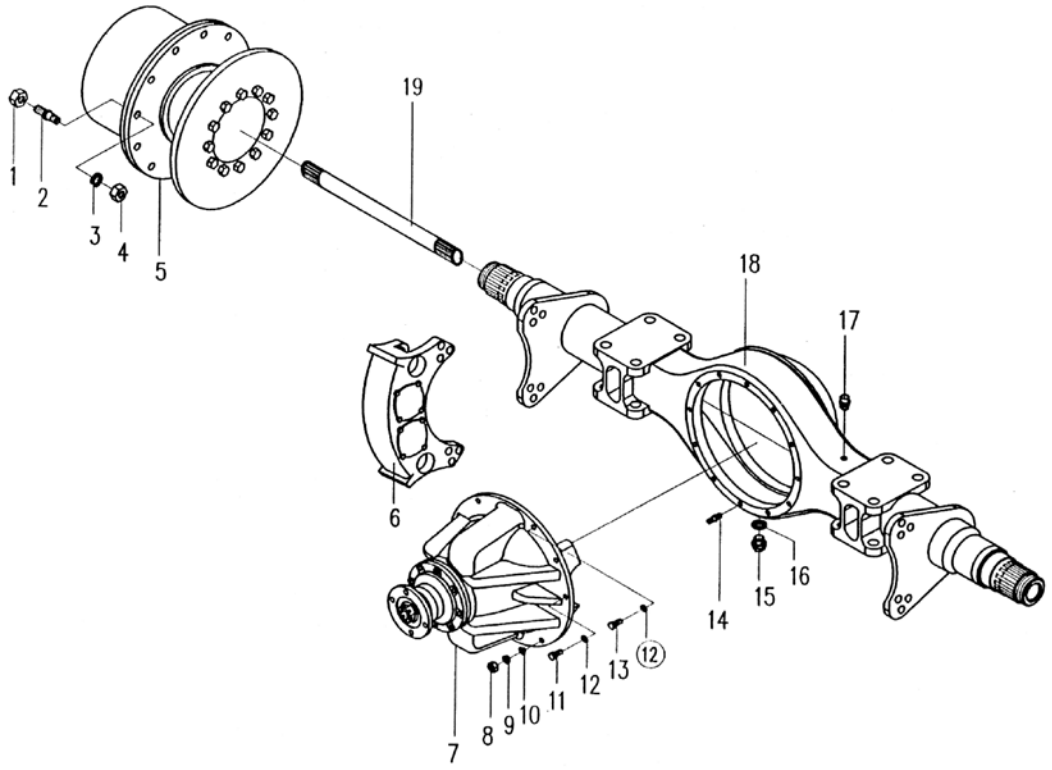

2017, Todos os direitos reservados - SEM Machinery

Conjunto dos Eixos Motrizes Dianteiro/Traseiro (Xuzhou Meritor)

ITEM	DESCRIÇÃO DA PEÇA	NÚMERO DA PEÇA	ESPECIFICAÇÃO	QTD.	NOTAS
1	Porca	W043900370		24	
2	Parafuso da roda	W043900370		24	
3	Arruela 20	W043900370		24	
4	Porca M20×1.5	W043900370		24	
5	Conjunto da redução do cubo da roda			2	
6	Conjunto da pinça de freio	W041200000		2	
7	Conjunto da redução principal	W043100140		1	
8	Porca M10	B050331008		3	
9	Arruela10	B060111003		3	
10	Cone fixo	W043100460		3	
11	Parafuso M10×30	B040911030		7	
12	Arruela10	B060111003		11	
13	Parafuso M10×40	B040811040		4	
14	Prisioneiro M10×50	B100311050		3	
15	Bujão M24×1.5	W043100470		2	
16	Vedação composta	B060802403		2	
17	Válvula de sangria	W043100490		1	
18	Conjunto da carcaça	W043100130		1	
19	Semieixo	W043100180		2	

2017, Todos os direitos reservados - SEM Machinery

Conjunto dos Eixos Motrizes Dianteiro/Traseiro (Xuzhou Meritor)

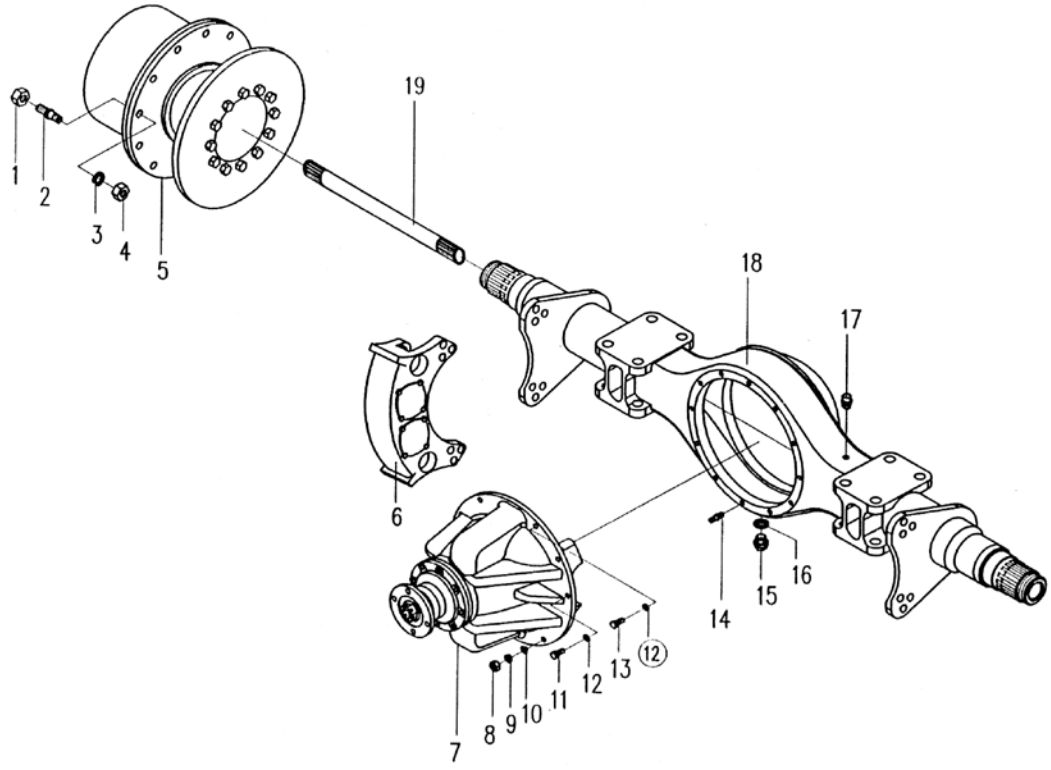

2017, Todos os direitos reservados - SEM Machinery

Conjunto dos Eixos Motrizes Dianteiro/Traseiro (Xuzhou Meritor)

ITEM	DESCRIÇÃO DA PEÇA	NÚMERO DA PEÇA	ESPECIFICAÇÃO	QTD.	NOTAS
NOTA	Conjunto da redução principal (eixo traseiro)	W043200120		1	
	Coroa cônica de dentes helicoidais (eixo traseiro)	W043200130		1	
	Coroa cônica de dentes helicoidais (eixo traseiro)	W043200130		1	
	Carcaça (eixo traseiro)	W043200110		1	
	Retentor de óleo60×80×8	B160410007		1	

2017, Todos os direitos reservados - SEM Machinery

Conjunto da Redução Principal (Xuzhou Meritor)

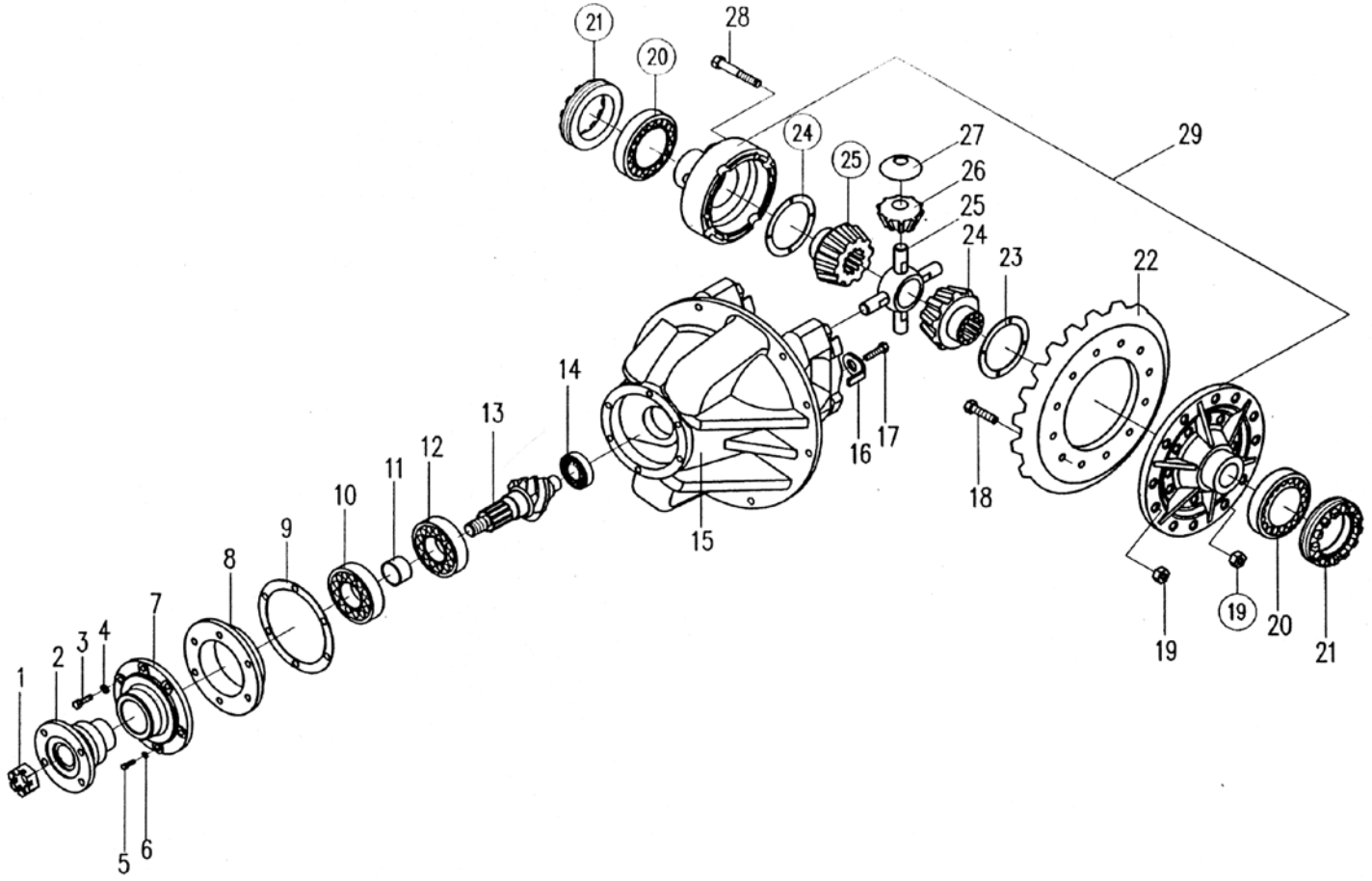

2017, Todos os direitos reservados - SEM Machinery

Conjunto da Redução Principal (Xuzhou Meritor)

ITEM	DESCRIÇÃO DA PEÇA	NÚMERO DA PEÇA	ESPECIFICAÇÃO	QTD.	NOTAS
1	Porca-trava	W043100310		1	
2	Conjunto do flange	W043100420		1	
3	Parafuso M14×1.5×45	B041011445		5	
4	Arruela 14	B060111404		5	
5	Parafuso M12×1.5×45	B041111245		1	
6	Arruela 12	B060111203		1	
7	Conjunto do alojamento	W043100500		1	
8	Alojamento do rolamento	W043100510		1	
9	Arruela	W043100520		1(*)	
10	Rolamento 27309E	B120400084		1	
11	Luva	W043100290		1	
12	Rolamento 27310E	B120400085		1	
13	Pinhão	W043100120		1	
14	Rolamento 102306	B120400086		1	
15	Conjunto da redução principal	W043100140		1	
16	Placa de trava			2	
17	Parafuso M10×20	B040911020		2	
18	Parafuso M12×1.25×50	W043100530		12	
19	Parafuso M12×1.25	B050410003		20	
20	Rolamento 7814E	B120400083		2	

2017, Todos os direitos reservados - SEM Machinery

Conjunto da Redução Principal (Xuzhou Meritor)

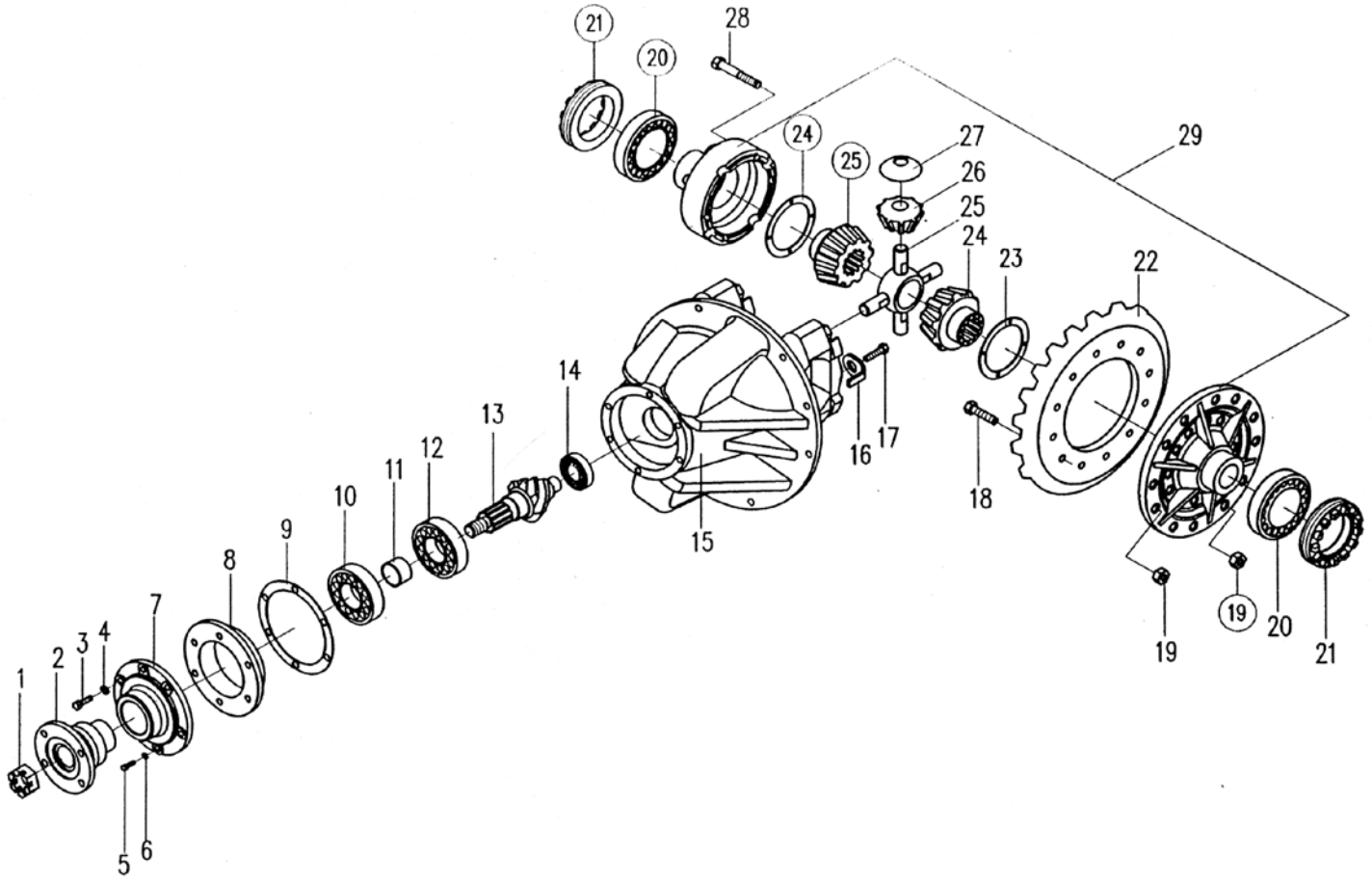

2017, Todos os direitos reservados - SEM Machinery

Conjunto da Redução Principal (Xuzhou Meritor)

ITEM	DESCRIÇÃO DA PEÇA	NÚMERO DA PEÇA	ESPECIFICAÇÃO	QTD.	NOTAS
21	Porca de ajuste	B120400540		2	
22	Coroa cônica de dentes helicoidais	W043100120		1	
23	Arruela da planetária	W043100360		2	
24	Engrenagem planetária do diferencial	W043100350		2	
25	Cruzeta	W043100320		1	
26	Engrenagem planetária	W043100330		4	
27	Arruela da engrenagem planetária	W043100340		4	
28	Parafuso	W043100550		8	
29	Conjunto da carcaça do diferencial	W043100170		1	

2017, Todos os direitos reservados - SEM Machinery

Conjunto da Redução no Cubo da Roda (Xuzhou Meritor)

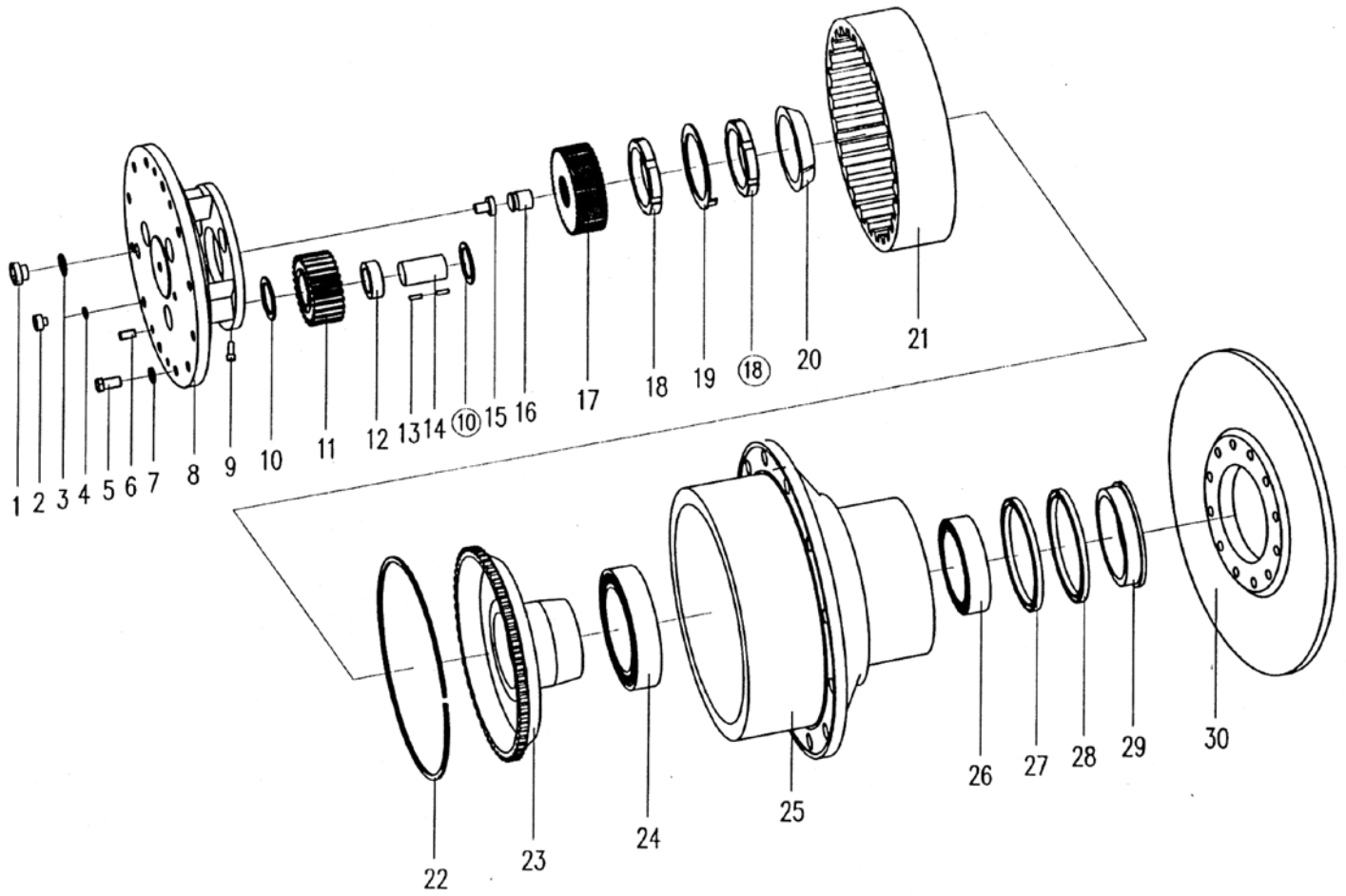

2017, Todos os direitos reservados - SEM Machinery

Conjunto da Redução no Cubo da Roda (Xuzhou Meritor)

ITEM	DESCRIÇÃO DA PEÇA	NÚMERO DA PEÇA	ESPECIFICAÇÃO	QTD.	NOTAS
1	Bujão M24×1.5	W043100470		1	
2	Bujão M12×1.25×9	W043100570		1	
3	Vedação composta	B060802403		1	
4	Vedação composta	B060811203		1	
5	Parafuso M16×1.5×30	B041111630		12	
6	Pino B12×24	B080121224		2	
7	Arruela 16	B060411603		12	
8	Porta-planetárias	W043100270		1	
9	Parafuso M8×15	W043100580		3	
10	Arruela	W043100200		6	
11	Engrenagem planetária	W043100250		3	
12	Luva	W043100380		3	
13	Rolete	W043100300		126	
14	Pino da engrenagem planetária	W043100410		3	
15	Bloco	W043100600		4	
16	Suporte de ajuste	W043100400		1	
17	Engrenagem solar	W043100240		1	
18	Porca M75×2	W043100280		2	
19	Arruela de trava	W043100110		1	
20	Luva	W043100370		1	

2017, Todos os direitos reservados - SEM Machinery

Conjunto da Redução no Cubo da Roda (Xuzhou Meritor)

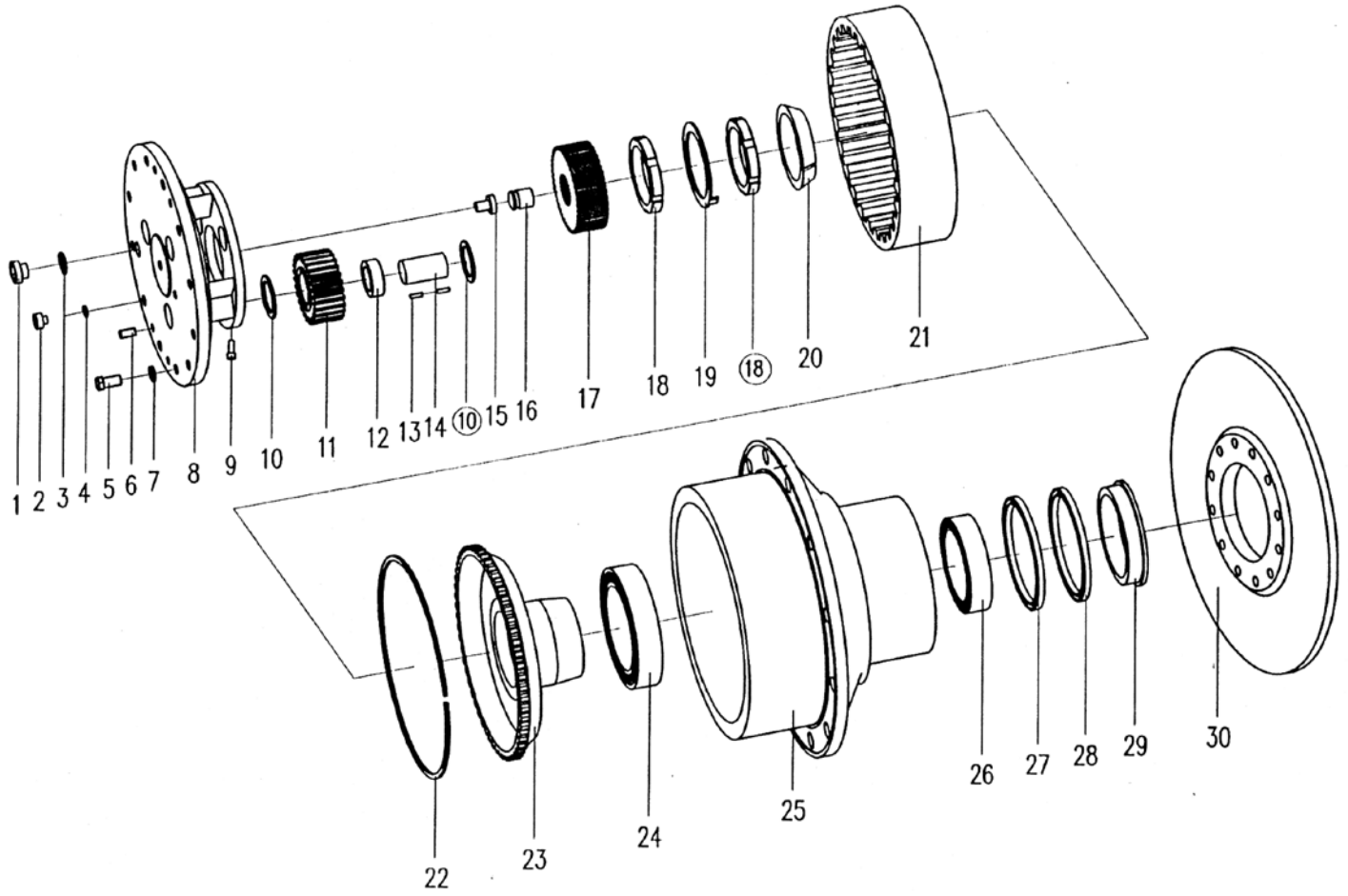

2017, Todos os direitos reservados - SEM Machinery

Conjunto da Redução no Cubo da Roda (Xuzhou Meritor)

ITEM	DESCRIÇÃO DA PEÇA	NÚMERO DA PEÇA	ESPECIFICAÇÃO	QTD.	NOTAS
21	Engrenagem anelar	W043100150		1	
22	Anel trava	W043100260		1	
23	Apoio da engrenagem anelar	W043100160		1	
24	Rolamento 2007124E	B120400013		1	
25	Cubo	W043100210		1	
26	Rolamento 2007122E	B120400012		1	
27	Retentor de óleo B140×170×15	B160210010		1	
28	Retentor de óleo FB140×170×15	B160230010		1	
29	Alojamento do retentor de óleo	W043100190		1	
30	Disco de freio	W043100220		1	

2017, Todos os direitos reservados - SEM Machinery

Conjunto da Pinça de Freio (Xuzhou Meritor)

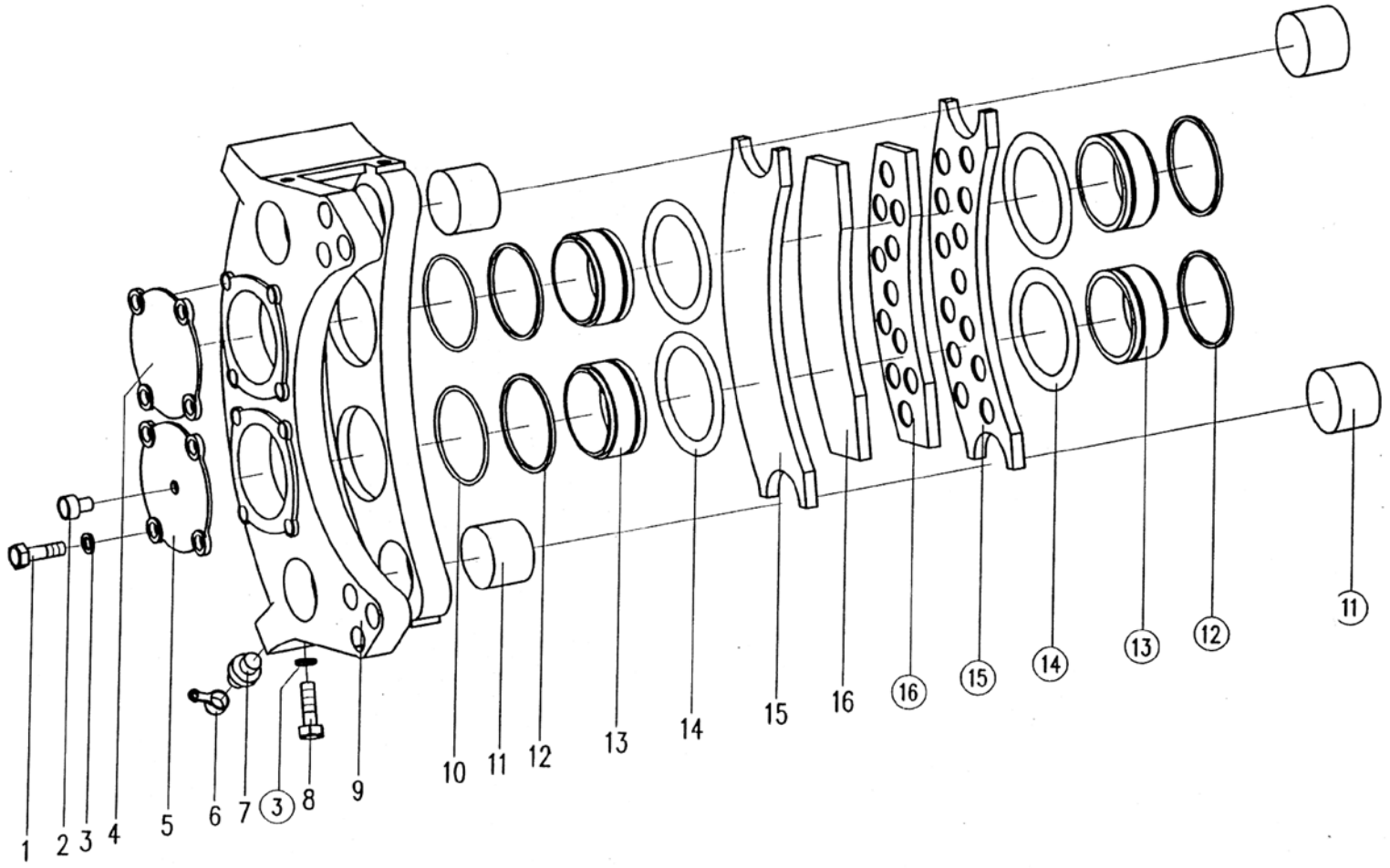

2017, Todos os direitos reservados - SEM Machinery

Conjunto da Pinça de Freio (Xuzhou Meritor)

ITEM	DESCRIÇÃO DA PEÇA	NÚMERO DA PEÇA	ESPECIFICAÇÃO	QTD.	NOTAS
1	Parafuso M10×35	B040911035		8	
2	Bujão			1	
3	Arruela 10	B060111003		12	
4	Tampa			1	
5	Tampa			1	
6	Tampa protetora da válvula de sangria			2	
7	Válvula de sangria	W041400681		2	
8	Parafuso M10×35	B040911035		4	
9	Carcaça da pinça			1	
10	Anel O 75×3.1	W110010620		2	
11	Pino			4	
12	Anel de pressão retangular	W041200050		4	
13	Pistão	W041400661		4	
14	Anel guarda-pó	W041200040		4	
15	Placa da pastilha de freio	W080200010		4	
16	Pastilha de freio	W080200010		4	

2017, Todos os direitos reservados - SEM Machinery

Conjunto do Mancal da Árvore Longitudinal

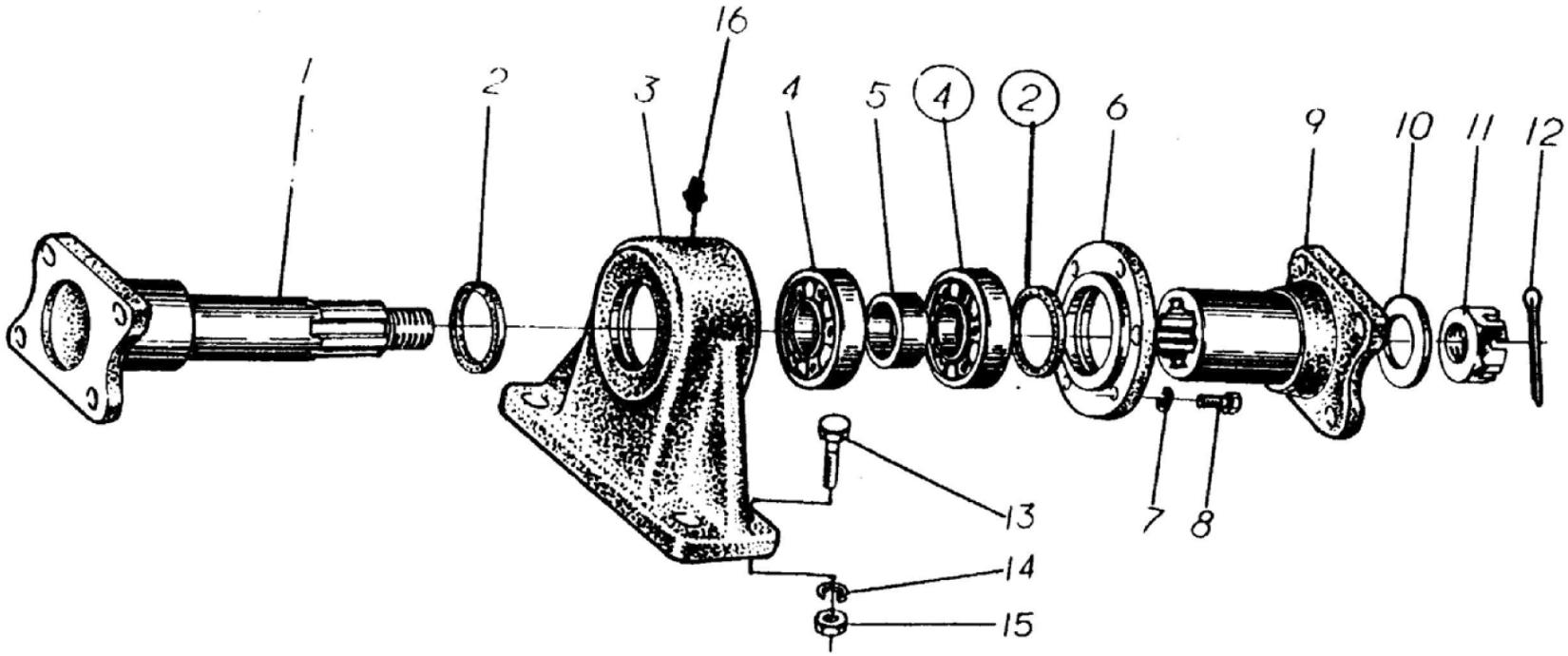

2017, Todos os direitos reservados - SEM Machinery

Conjunto do Mancal da Árvore Longitudinal

ITEM	DESCRIÇÃO DA PEÇA	NÚMERO DA PEÇA	ESPECIFICAÇÃO	QTD.	NOTAS
1	Eixo estriado	Z320100030		1	
2	Anel de vedação	Z320100040		2	
3	Assento do rolamento	Z320100050		1	
4	Rolamento 309	B120134525		2	
5	Luva de isolamento	Z320100060		1	
6	Tampa do rolamento	Z320100070		1	
7	Arruela trava 8	B060110802		6	
8	Parafuso M8×20	B040710820		6	
9	Flange	Z200020060		1	
10	Espaçador	Z200020080		1	
11	Porca M27×1.5	Z200020090		1	
12	Pino 5×50	B080210550		1	
13	Parafuso M16×60	B040811660		4	
14	Arruela 16	B060111604		4	
15	Porca M16	B050331614		4	
16	Graxeira M10×1	B150101000		1	

2017, Todos os direitos reservados - SEM Machinery

Suporte do Conjunto da Transmissão

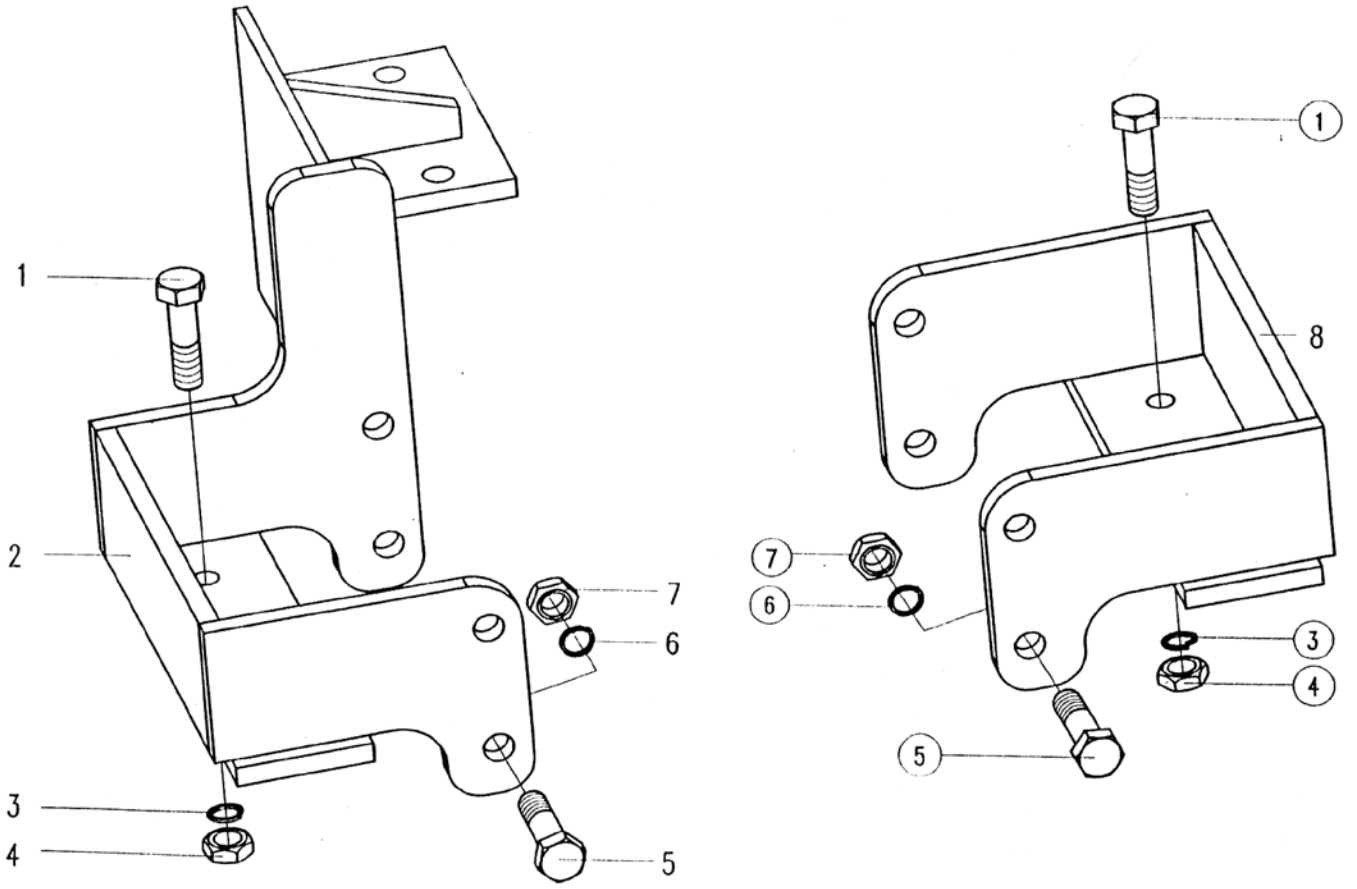

2017, Todos os direitos reservados - SEM Machinery

Suporte do Conjunto da Transmissão

ITEM	DESCRIÇÃO DA PEÇA	NÚMERO DA PEÇA	ESPECIFICAÇÃO	QTD.	NOTAS
1	Parafuso M14×55	B040811455		4	
2	Suporte esquerdo	Z320730071		1	
3	Arruela 14	B060111403		4	
4	Porca M14	B050331412		4	
5	Parafuso M16×70	B040811670		8	
6	Arruela 16	B060111604		8	
7	Porca M16	B050331614		8	
8	Suporte direito	Z320730030		1	

2017, Todos os direitos reservados - SEM Machinery

Conjunto da Roda

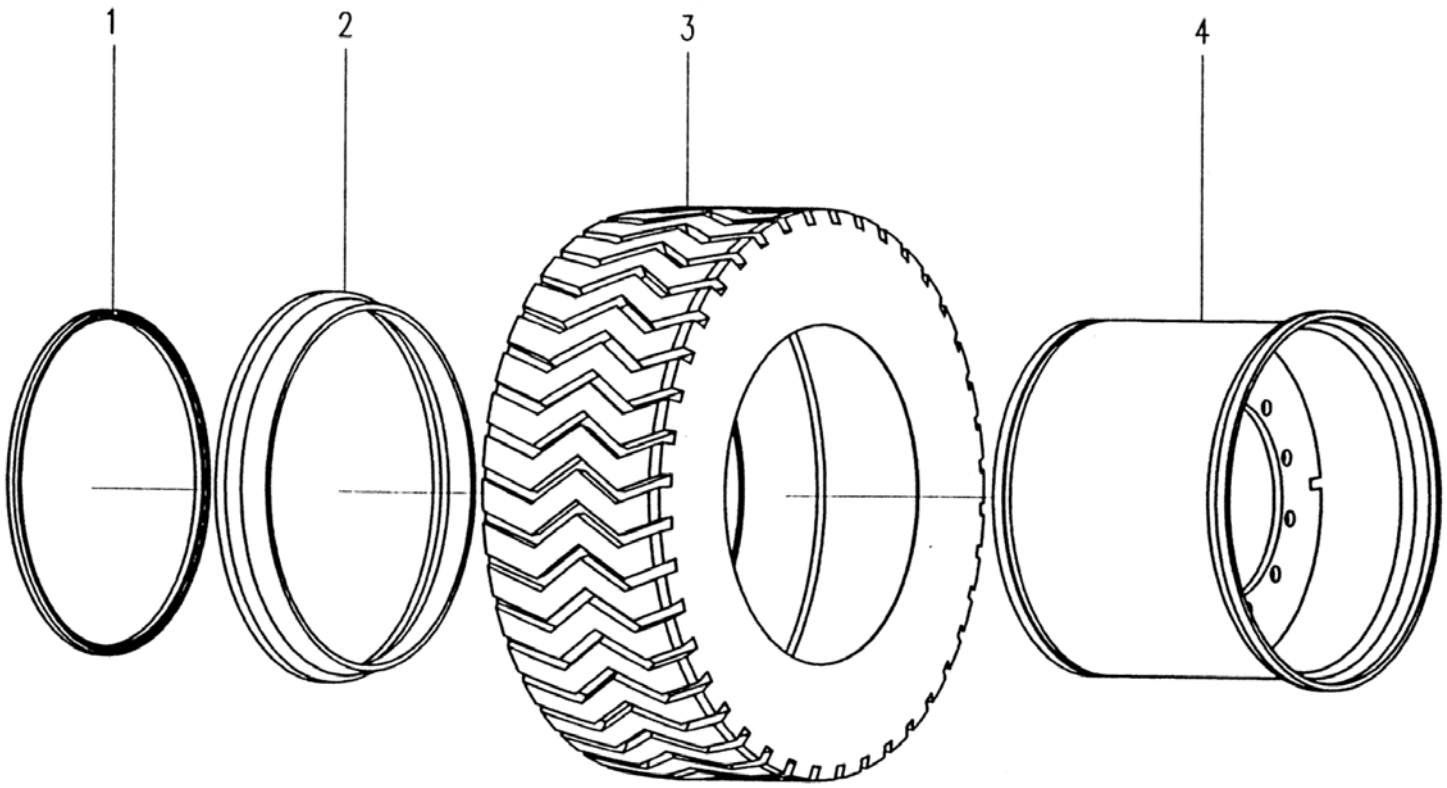

2017, Todos os direitos reservados - SEM Machinery

Conjunto da Roda

ITEM	DESCRIÇÃO DA PEÇA	NÚMERO DA PEÇA	ESPECIFICAÇÃO	QTD.	NOTAS
1	Anel trava			4	
2	Anel de retenção externo			4	
3	Pneu 17.5-25	W110000020		4	
4	Roda 14.00/1.5-2.5	B130110002		4	
	Conjunto da roda (composto dos Nº 1, 2 e 4)	Z321260030		4	

2017, Todos os direitos reservados - SEM Machinery

Sistema de Freio

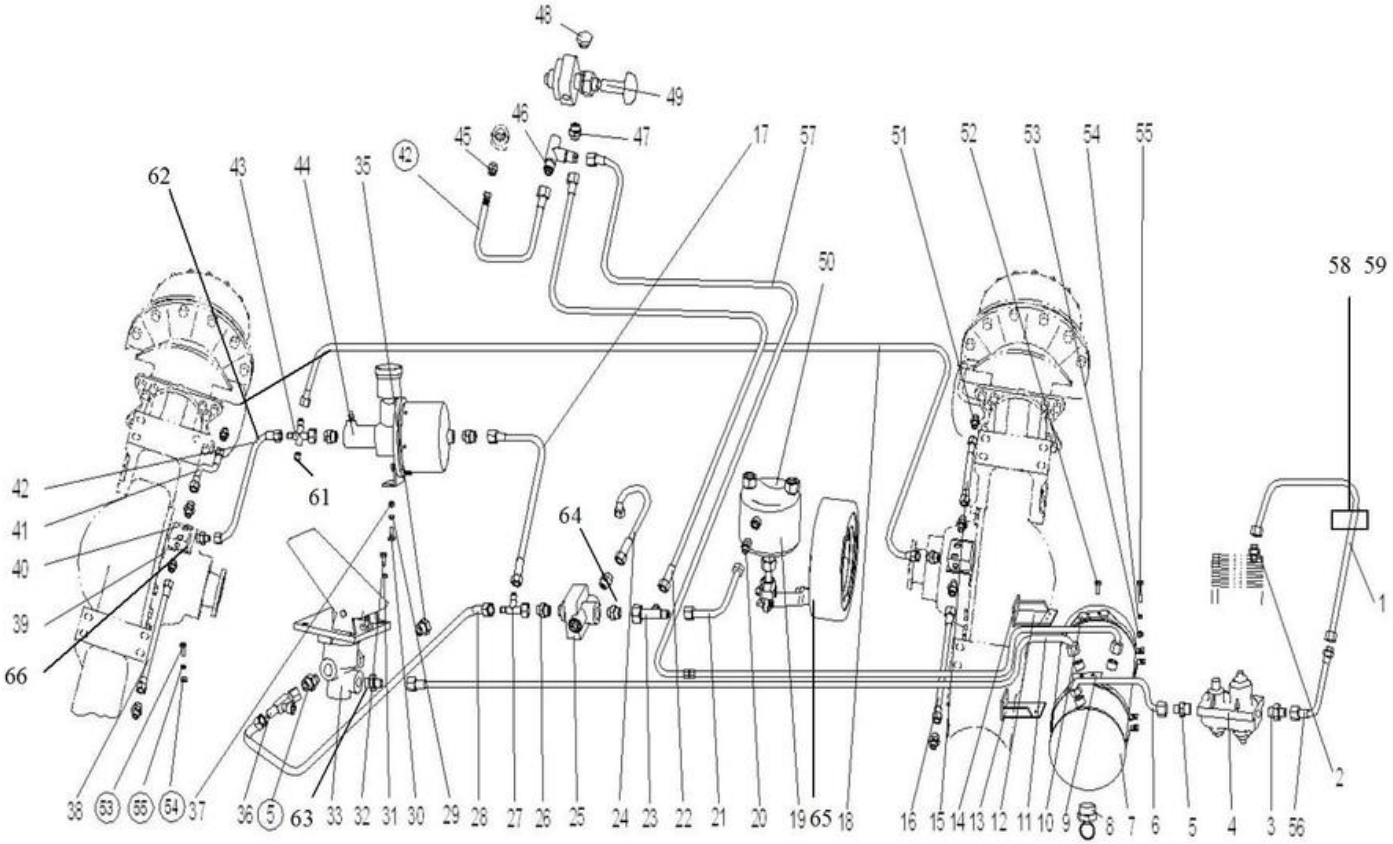

2017, Todos os direitos reservados - SEM Machinery

Sistema de Freio

ITEM	DESCRIÇÃO DA PEÇA	NÚMERO DA PEÇA	ESPECIFICAÇÃO	QTD.	NOTAS
1	Tubo do compressor de ar	Z321270060		1	
2	União do compressor de ar	Z310341020		1	
3	União da entrada da água	Z310341030		1	
4	Válvula combinada de água	W110000160		1	
5	União interna e externa de água	Z310340020		4	
6	Tubo de entrada do reservatório de ar	Z3302202900		1	
7	Reservatório de ar	Z520220850		1	
8	Válvula de alívio da água	W110000210		1	
9	Conjunto do suporte esquerdo	Z520220870		1	
10	Conjunto do suporte direito	Z520220900		1	
11	Mangueira de freio M18 (2500)	Z320220210		1	
12	Mangueira de freio M14	Z3A02200200		1	
13	Suporte direito do reservatório de ar	Z520220500		1	
14	Suporte esquerdo do reservatório de ar	Z520220520		1	
15	Tubo de freio 3	Z320540030		1	
16	Tubo de freio 1	Z330220030		1	
17	Mangueira de freio M18	Z320220380		1	
18	Mangueira de freio do eixo traseiro	Z320540050		1	
19	Câmara pneumática do freio de estacionamento	W080900000		1	
20	Parafuso oco	Z510100690		1	

2017, Todos os direitos reservados - SEM Machinery

Sistema de Freio

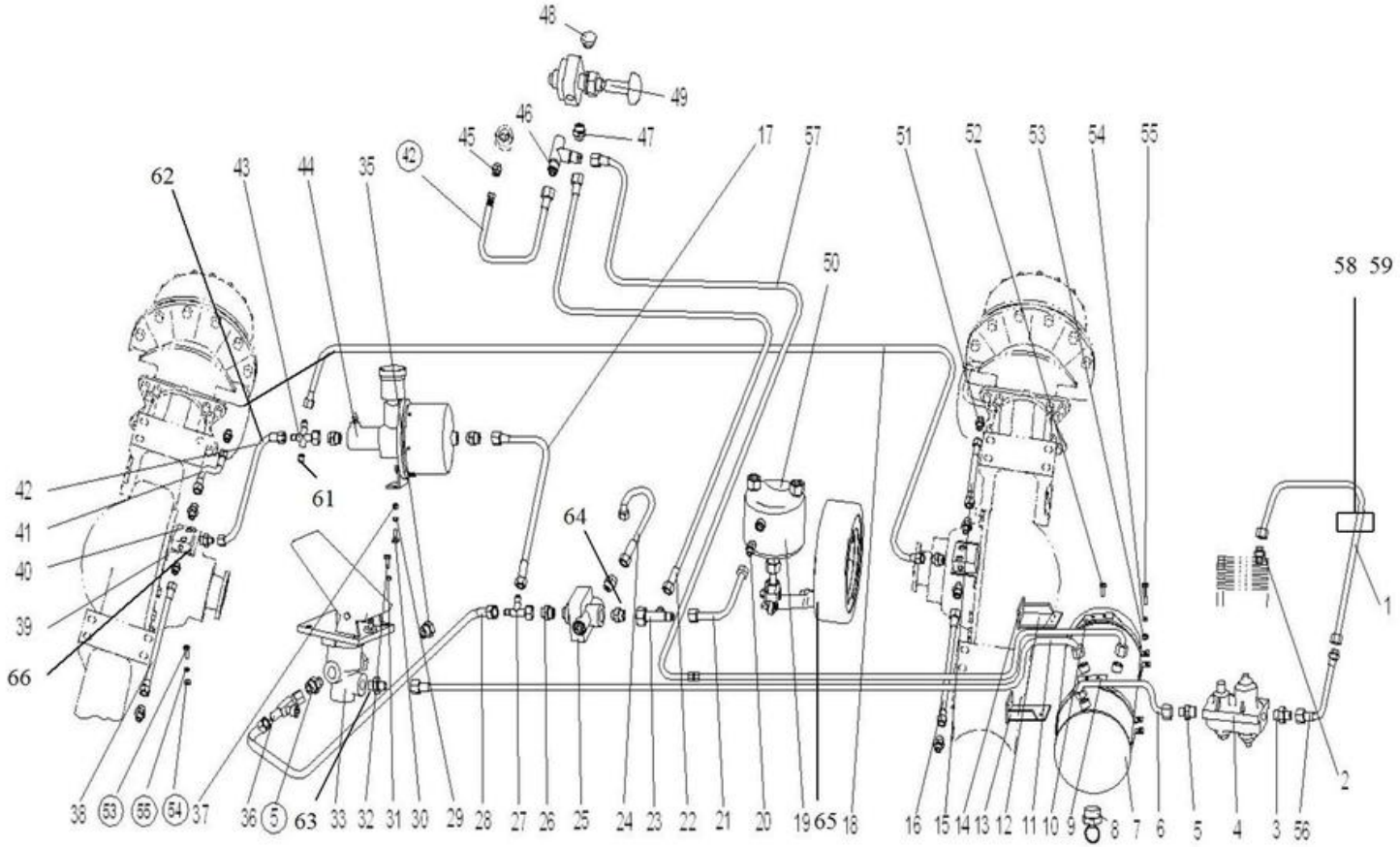

2017, Todos os direitos reservados - SEM Machinery

Sistema de Freio

ITEM	DESCRIÇÃO DA PEÇA	NÚMERO DA PEÇA	ESPECIFICAÇÃO	QTD.	NOTAS
	Arruela 12	B060811203		2	
21	Mangueira de freio M14 (1200)	Z320220470		1	
22	Tubo da saída de ar (1500)	Z310340830		1	
23	Conexão	Z310340790		1	
24	Mangueira de freio M14 (700)	Z320220400		1	
25	Válvula de corte de controle pneumático	W110000140		1	
26	Conexão da válvula de corte de controle pneumático	Z310340050		2	
27	Conexão “T” da válvula de corte de controle pneumático	Z420220130		1	
28	Mangueira de freio M18	Z3A0220300		1	
29	Arruela 12	B060111203		2	
30	Parafuso M12×30	B040911230		2	
31	Arruela 8	B060110802		4	
32	Parafuso M8×30	Z040910830		4	
33	Válvula do freio pneumático (com pedal)	W110000100		1	
35	Bujão	Z610070100		1	
36	Conexão “T” do interruptor da luz de freio	Z5101008600		1	
37	Porca M12	B050331211		2	
38	Parafuso M12	Z330220050		1	
39	Suporte da conexão T	Z321270011		2	

2017, Todos os direitos reservados - SEM Machinery

Sistema de Freio

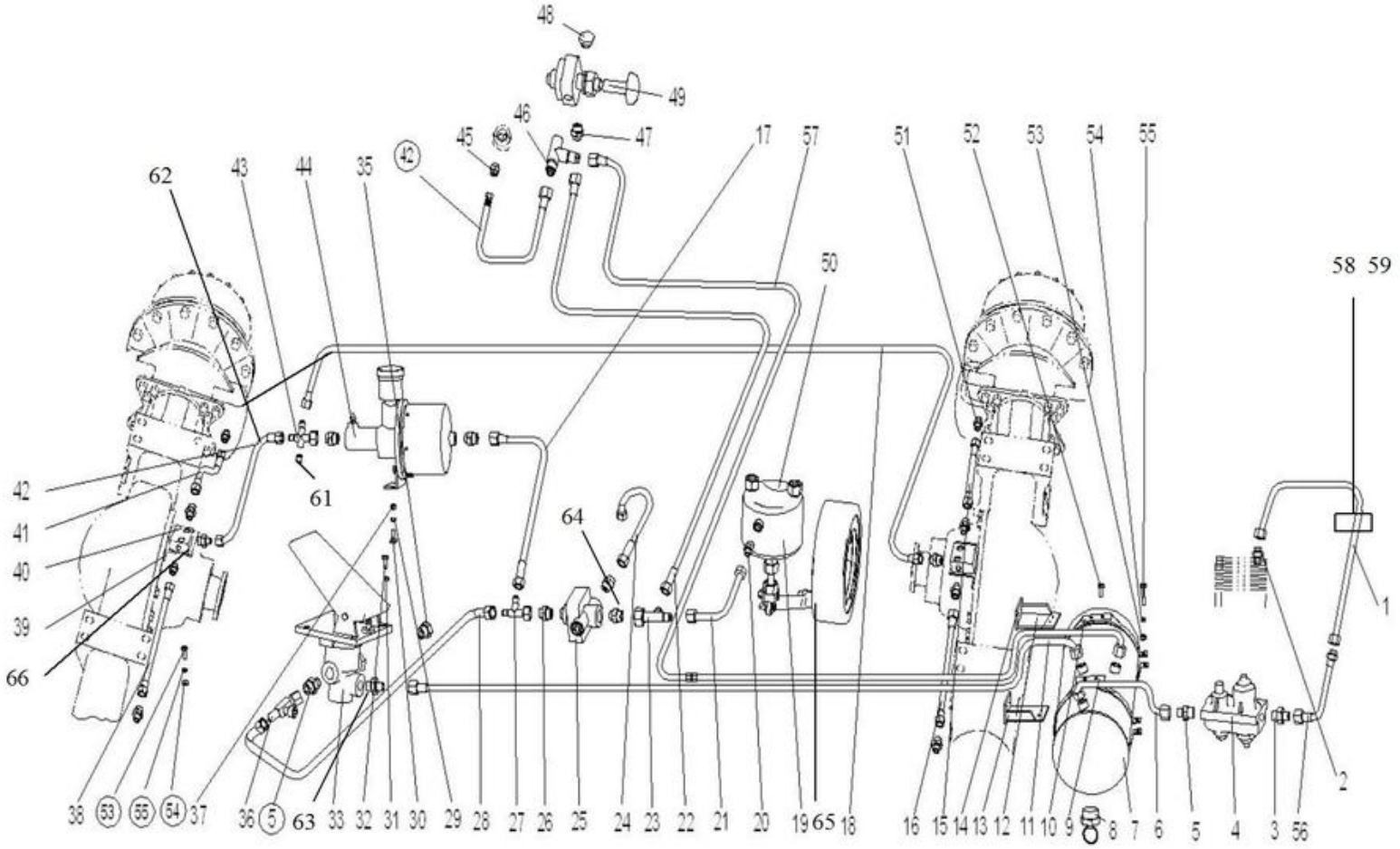

2017, Todos os direitos reservados - SEM Machinery

Sistema de Freio

ITEM	DESCRIÇÃO DA PEÇA	NÚMERO DA PEÇA	ESPECIFICAÇÃO	QTD.	NOTAS
35	Bujão	Z610070100		1	
36	Conexão “T” do interruptor da luz de freio	Z5101008600		1	
37	Porca M12	B050331211		2	
38	Parafuso M12	Z330220050		1	
39	Suporte da conexão T	Z321270011		2	
40	Válvula de 3 vias	Z510100050		2	
41	Tubo de freio 1	Z520220130		1	
42	Mangueira de freio M14 (700)	Z3A02200400		2	
43	Conexão da bomba do reforçador	Z3302202600		1	
44	Bomba do reforçador	W062100000		1	
45	Conexão ao manômetro	Z320220070		1	
46	Conexão “T” da válvula manual de freio	Z320220260		1	
47	Conexão de saída de ar	Z310340060		1	
48	Válvula de freio manual	Z320220060		1	
49	Válvula de freio de controle manual	W110000090		1	
50	Conjunto do freio de estacionamento e emergência	Z310340431		1	
51	Conexão	Z320220020		11	
52	Parafuso M10X30	B040911030		6	
53	Porca M10	B050331008		10	
54	Arruela 14	B060111003		8	

2017, Todos os direitos reservados - SEM Machinery

Sistema de Freio

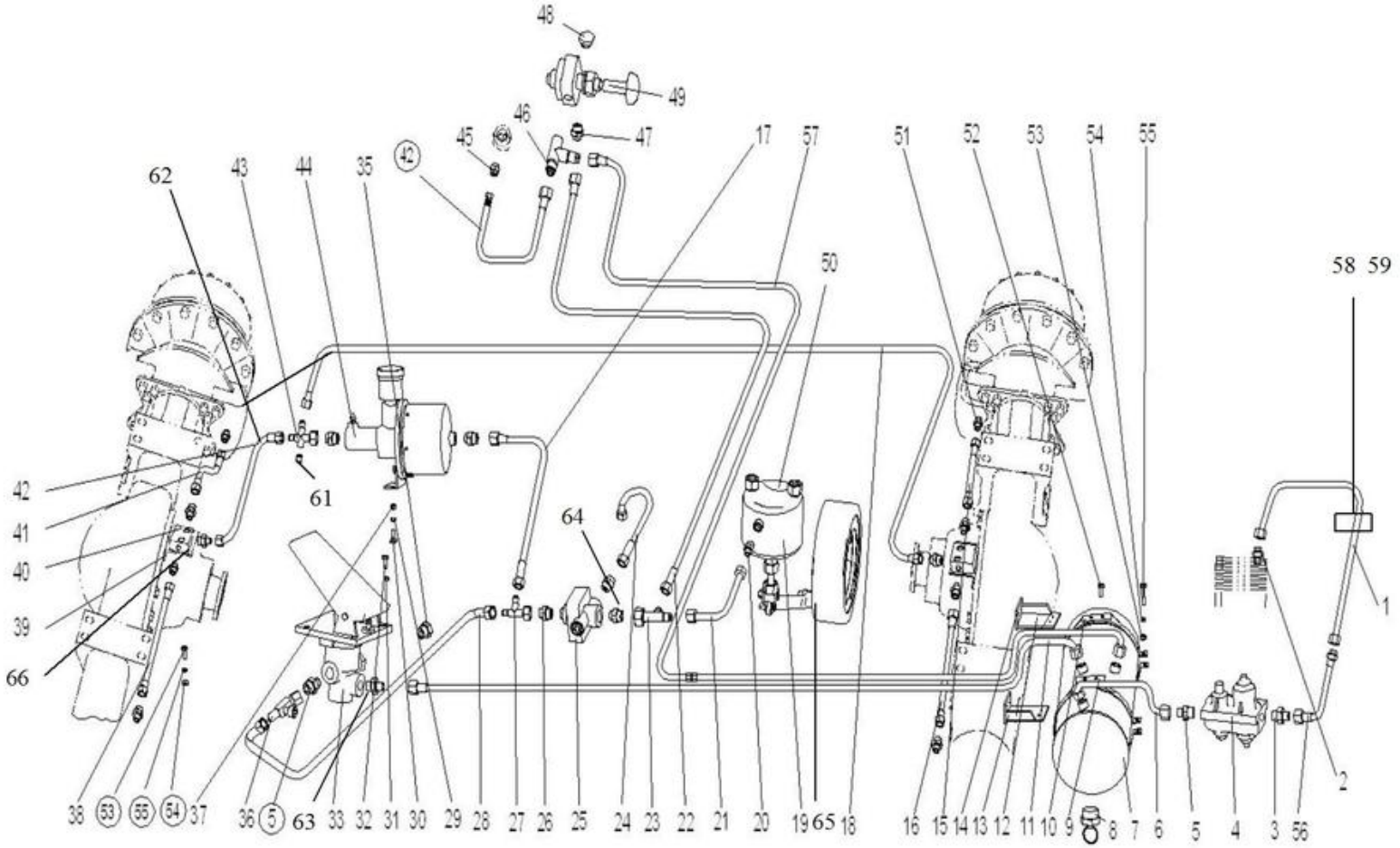

2017, Todos os direitos reservados - SEM Machinery

Sistema de Freio

ITEM	DESCRIÇÃO DA PEÇA	NÚMERO DA PEÇA	ESPECIFICAÇÃO	QTD.	NOTAS
55	Parafuso M10X80	B040611080		2	
56	Mangueira de freio M18 (830)	Z520520280		1	
57	Mangueira de freio M14	Z3A02200100		1	
58	Parafuso “U”	Z310530100		1	
59	Suporte	Z321270030		1	
60	Conexão “T”	Z3212702100		1	
61	Conexão de medição da pressão	W152200000		1	
62	Cinta	W110001370		1	
63	Conexão “T”	Z5A02201100		1	
64	Vedação combinada	B060811403		1	
65	Conjunto do freio	Z310340431		1	
66	Conexão “T”	Z3212702100		1	
1	Tubo do compressor de ar	Z322090020		1	
56	Mangueira de freio M18	Z322090040		1	

2017, Todos os direitos reservados - SEM Machinery

Sistema de Freio (Válvula Comutadora)

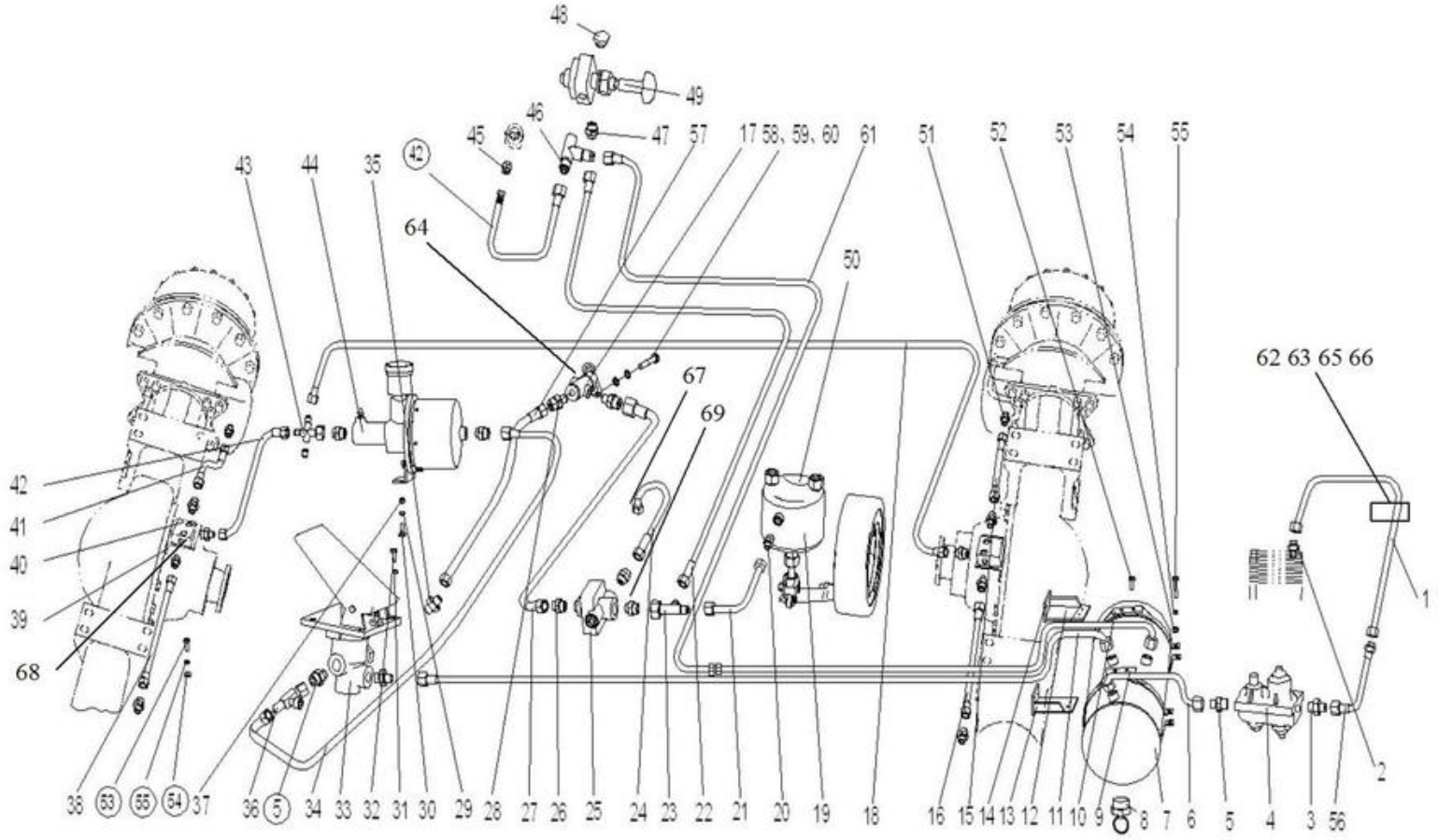

2017, Todos os direitos reservados - SEM Machinery

Sistema de Freio (Válvula Comutadora)

ITEM	DESCRIÇÃO DA PEÇA	NÚMERO DA PEÇA	ESPECIFICAÇÃO	QTD.	NOTAS
1	Tubo do compressor de ar	Z321270060		1	
2	União do compressor de ar	Z310341020		1	
3	União da entrada da água	Z310341030		1	
4	Válvula combinada de água	W110000160		1	
5	União interna e externa de água	Z310340020		4	
6	Tubo de entrada do reservatório de ar	Z3302202900		1	
7	Reservatório de ar	Z520220850		1	
8	Válvula de alívio da água	W110000210		1	
9	Conjunto do suporte esquerdo	Z520220870		1	
10	Conjunto do suporte direito	Z520220900		1	
11	Mangueira de freio M18 (2500)	Z320220210		1	
12	Mangueira de freio M14	Z3A02200200		1	
13	Suporte direito do reservatório de ar	Z520220500		1	
14	Suporte esquerdo do reservatório de ar	Z520220520		1	
15	Tubo de freio 3	Z320540030		1	
16	Tubo de freio 1	Z330220030		1	
17	Válvula comutadora	W110020910		1	
18	Mangueira de freio do eixo traseiro	Z320540050		1	
19	Câmara pneumática do freio de estacionamento	W080900000		1	
20	Parafuso oco	Z510100690		1	

2017, Todos os direitos reservados - SEM Machinery

Sistema de Freio (Válvula Comutadora)

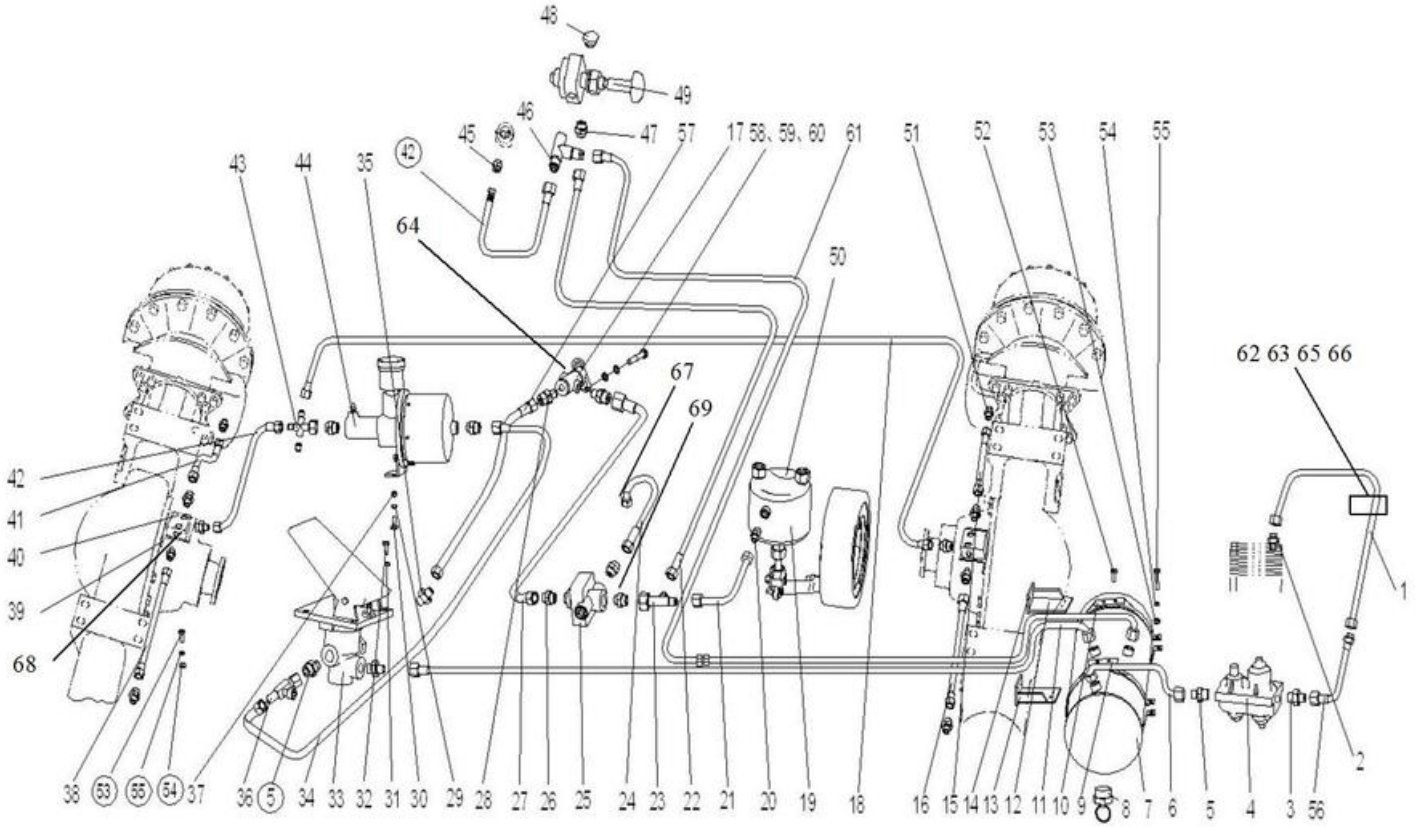

2017, Todos os direitos reservados - SEM Machinery

Sistema de Freio (Válvula Comutadora)

ITEM	DESCRIÇÃO DA PEÇA	NÚMERO DA PEÇA	ESPECIFICAÇÃO	QTD.	NOTAS
	Arruela 12	B060811203		2	
21	Mangueira de freio M14 (1200)	Z320220470		1	
22	Tubo da saída de ar (1500)	Z310340830		1	
23	Conexão	Z310340790		1	
24	Mangueira de freio M14 (700)	Z420220400		1	
25	Válvula de corte de controle pneumático	W110000140		1	
26	Conexão da válvula de corte de controle pneumático	Z310340050		2	
27	Mangueira de freio M18	Z520220300		1	
28	Arremate	Z520220270		1	
29	Arruela 12	B060111203		2	
30	Parafuso M12×30	B040911230		2	
31	Arruela 8	B060110802		4	
32	Parafuso M8×30	B040910830		4	
33	Válvula do freio pneumático (com pedal)	W110000100		1	
34	Mangueira de freio M18	Z320220380		1	
35	Arremate	Z310340020		1	
36	Conexão “T” da luz de freio	Z5101008600		1	
37	Porca M12	B050331211		2	
38	Parafuso M12	Z330220050		1	
39	Suporte da conexão T	Z321270011		2	

2017, Todos os direitos reservados - SEM Machinery

Sistema de Freio (Válvula Comutadora)

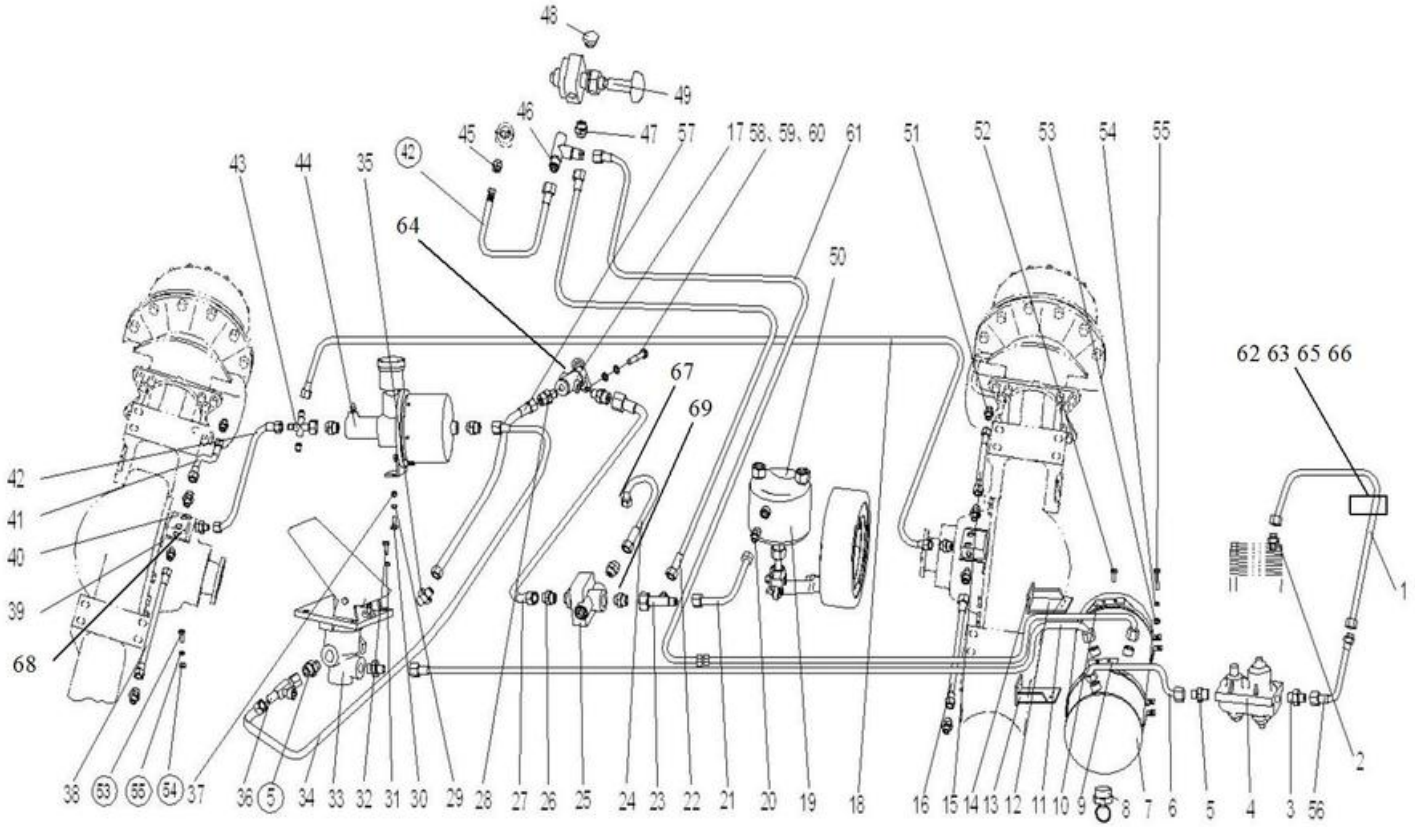

2017, Todos os direitos reservados - SEM Machinery

Sistema de Freio (Válvula Comutadora)

ITEM	DESCRIÇÃO DA PEÇA	NÚMERO DA PEÇA	ESPECIFICAÇÃO	QTD.	NOTAS
40	Válvula de 3 vias	Z510100050		2	
41	Tubo de freio 1	Z520220130		1	
42	Mangueira de freio M14 (700)	Z420220240		2	
43	Conexão da bomba do reforçador	Z3302202600		1	
44	Bomba do reforçador	W062100000		1	
45	Conexão ao manômetro	Z320220070		1	
46	Conexão “T” da válvula manual de freio	Z320220260		1	
47	Conexão de saída de ar	Z310340060		1	
48	Válvula de freio manual	Z320220060		1	
49	Válvula de freio de controle manual	W110000090		1	
50	Conjunto do freio de estacionamento e emergência	Z310340431		1	
51	Conexão	Z320220020		11	
52	Parafuso M10X30	B040911030		6	
53	Porca M10	B050331008		10	
54	Arruela 14	B060111003		8	
55	Parafuso M10X80	B040611080		2	
56	Mangueira de freio M18 (830)	Z520520280		1	
57	Mangueira de freio M18	Z520220300		2	
58	Parafuso	B010310512		2	
59	Arruela 5	B060110501		2	

2017, Todos os direitos reservados - SEM Machinery

Sistema de Freio (Válvula Comutadora)

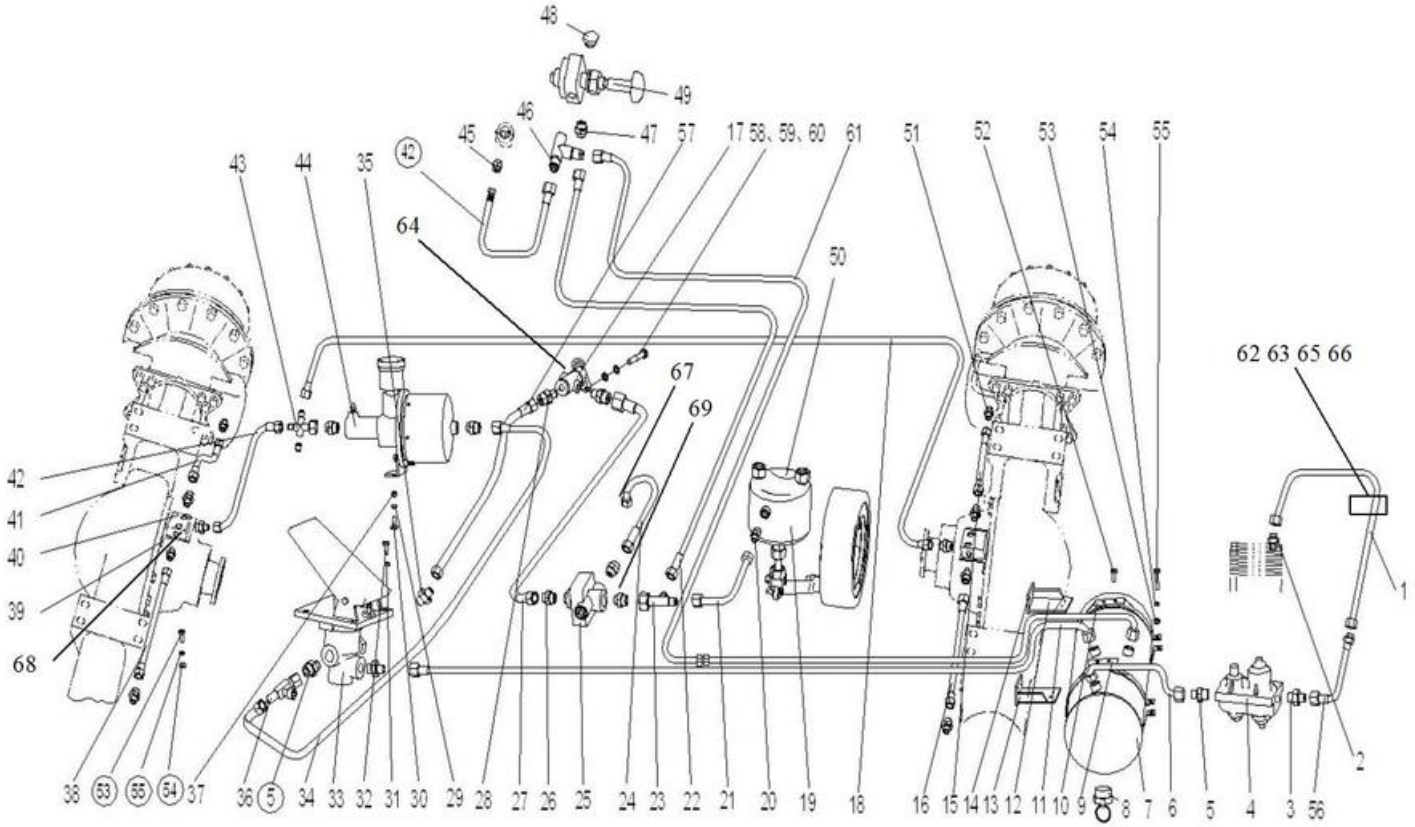

2017, Todos os direitos reservados - SEM Machinery

Sistema de Freio (Válvula Comutadora)

ITEM	DESCRIÇÃO DA PEÇA	NÚMERO DA PEÇA	ESPECIFICAÇÃO	QTD.	NOTAS
60	Arruela 5	B060410501		2	
61	Mangueira de freio M14	Z3A02200100		1	
62	Parafuso U	Z310530100		1	
63	Suporte	Z321270030		1	
64	Placa de identificação	Z520220280		1	
65	Porca M6	B050330605		1	
66	Arruela 6	B060410602		1	
67	Arruela 22	B060802203		1	
68	Parafuso M10X20	B040911020		1	
69	Arruela 14	B060811403		1	
1	Tubo do compressor de ar (Cummins)	Z322090020		1	
5	Mangueira de freio M18 (Cummins)	Z322090040		1	

2017, Todos os direitos reservados - SEM Machinery

Sistema Hidráulico da Transmissão

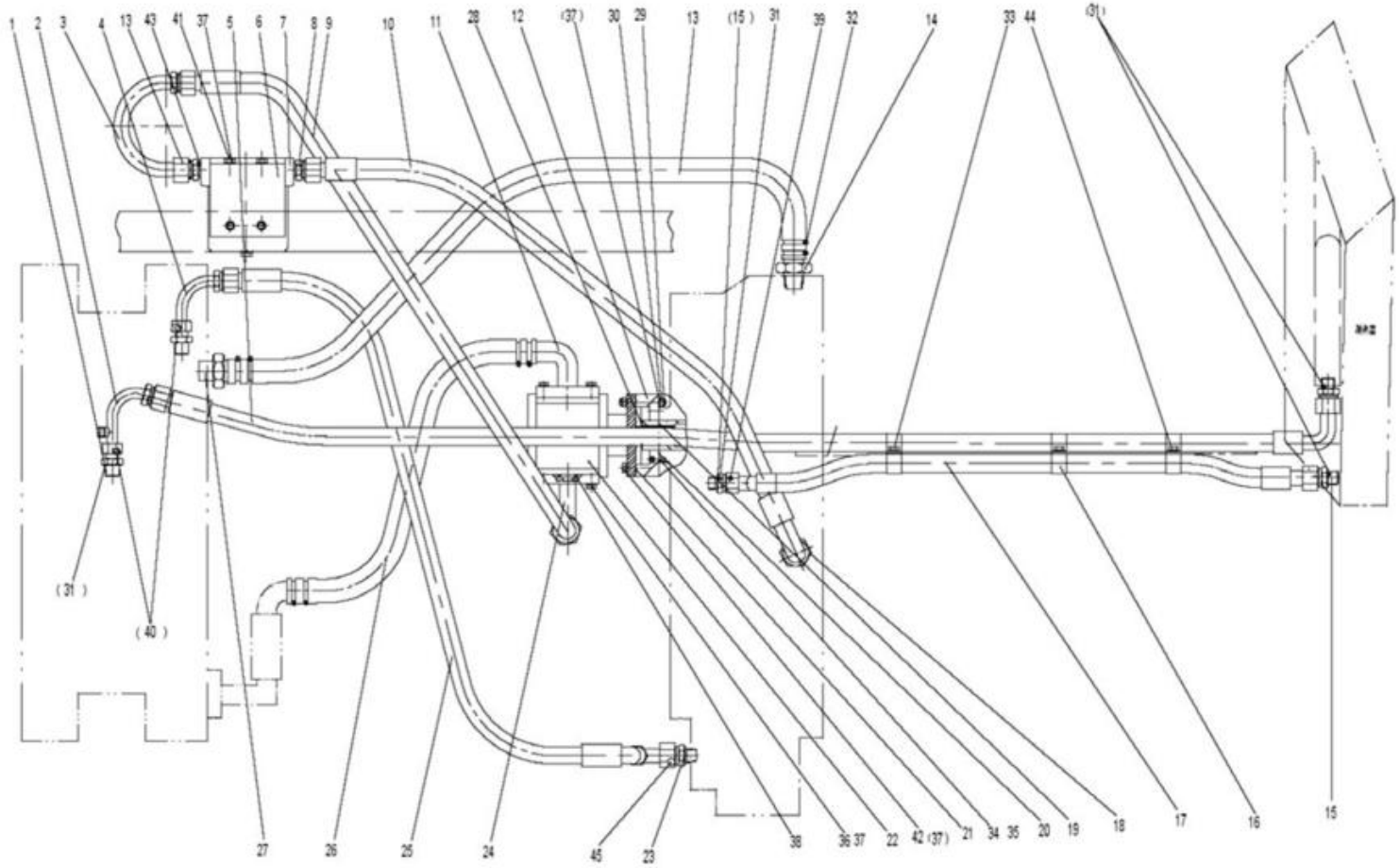

2017, Todos os direitos reservados - SEM Machinery

Sistema Hidráulico da Transmissão

ITEM	DESCRIÇÃO DA PEÇA	NÚMERO DA PEÇA	ESPECIFICAÇÃO	QTD.	NOTAS
1	Adaptador	Z3A01702000		2	
2	Adaptador do retorno de óleo	Z3A01701700		1	
3	Adaptador do tubo	Z3A01700800		1	
4	Adaptador	Z3A01701800		1	
5	Conjunto da mangueira de alta pressão ø19 (840)	Z3A01700600		1	
6	Placa de ajuste	Z3A01701000		1	
7	Filtro de óleo	W154200000A		1	
(7)	Conjunto da tela do filtro	W154200010		1	
8	Adaptador	Z5A01703400		2	
9	Conjunto da mangueira de alta pressão ø19 (540)	Z3A01700400		1	
10	Conjunto da mangueira de alta pressão ø19 (1220)	Z3A01701200		1	
11	Conjunto da entrada da bomba de óleo	Z3A01700100		1	
12	Disco de acoplamento	Z310280340		1	
13	Mangueira de baixa pressão	Z510260070		1	
14	Adaptador	Z310280101		1	
15	Adaptador	Z3A01701900		3	
16	Abraçadeira	Z520171200		6	
17	Mangueira de alta pressão Ø19	Z3A01701400		1	
18	Adaptador	Z5A01703800		1	

2017, Todos os direitos reservados - SEM Machinery

Sistema Hidráulico da Transmissão

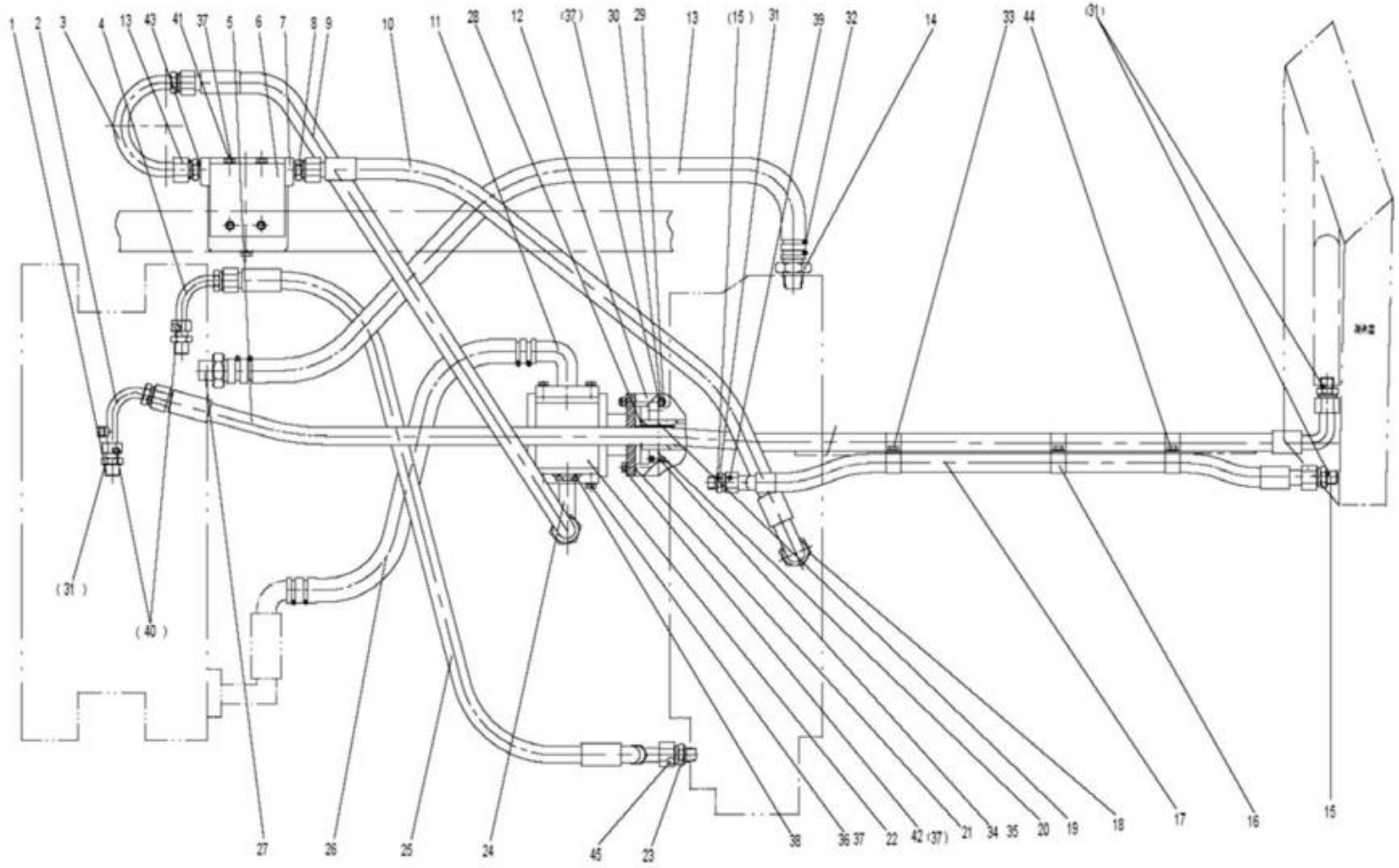

2017, Todos os direitos reservados - SEM Machinery

Sistema Hidráulico da Transmissão

ITEM	DESCRIÇÃO DA PEÇA	NÚMERO DA PEÇA	ESPECIFICAÇÃO	QTD.	NOTAS
19	Luva de conexão	Z310280330		1	
20	Espaçador	Z310260030		1	
21	Espaçador	Z310280320		1	
22	Bomba de óleo	W060400000		1	
23	Conexão de saída de óleo	Z320170051		1	
24	Conexão de saída da bomba de óleo	Z3A01701100		1	
25	Conjunto da mangueira de alta pressão Ø12.5	Z3A01702100		1	
26	Mangueira de baixa pressão	Z320720030		1	
27	Adaptador	Z330170020		1	
28	Anel de retenção 25	B070212501		1	
29	Parafuso M10×70	B100311070		2	
30	Porca M10	B050331008		4	
31	Anel O 23.6X2.65	B160120236		5	
32	Abraçadeira d50	B190110500		8	
33	Parafuso M10×20	B040911020		3	
34	Parafuso M8X20	B010410820		6	
35	Arruela 8	B060110802		6	
36	Parafuso M10X30	B040911030		8	
37	Arruela 10	B060111003		18	
38	Anel O 37.5X3.55	B160130375		2	

2017, Todos os direitos reservados - SEM Machinery

Sistema Hidráulico da Transmissão

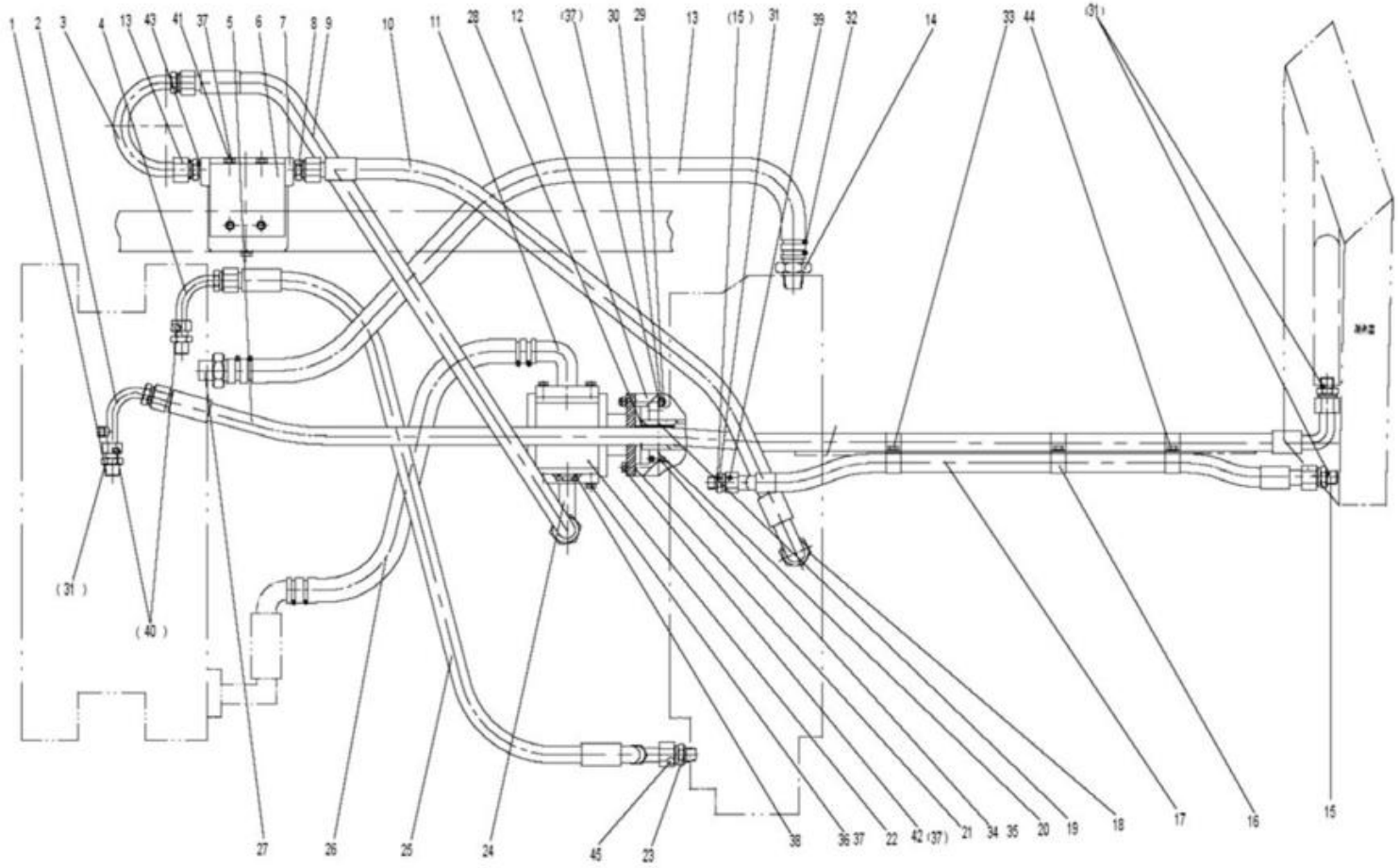

2017, Todos os direitos reservados - SEM Machinery

Sistema Hidráulico da Transmissão

ITEM	DESCRIÇÃO DA PEÇA	NÚMERO DA PEÇA	ESPECIFICAÇÃO	QTD.	NOTAS
39	Anel O 20X2	B161620200		8	
40	Anel O 20X1.8	B160110200		3	
41	Parafuso M10×25	B040911025		4	
42	Parafuso M10×35	B040911035		2	
43	Anel O 30X3.55	B160130300		2	
44	Arruela 10	B060411002		3	
45	Anel O 19X2.65	B161620120		2	
5	Conjunto da mangueira de alta pressão Ø19	Z3A01702300		1	
17	Conjunto da mangueira de alta pressão Ø19	Z3A01702500		1	

2017, Todos os direitos reservados - SEM Machinery

Sistema Hidráulico da Direção

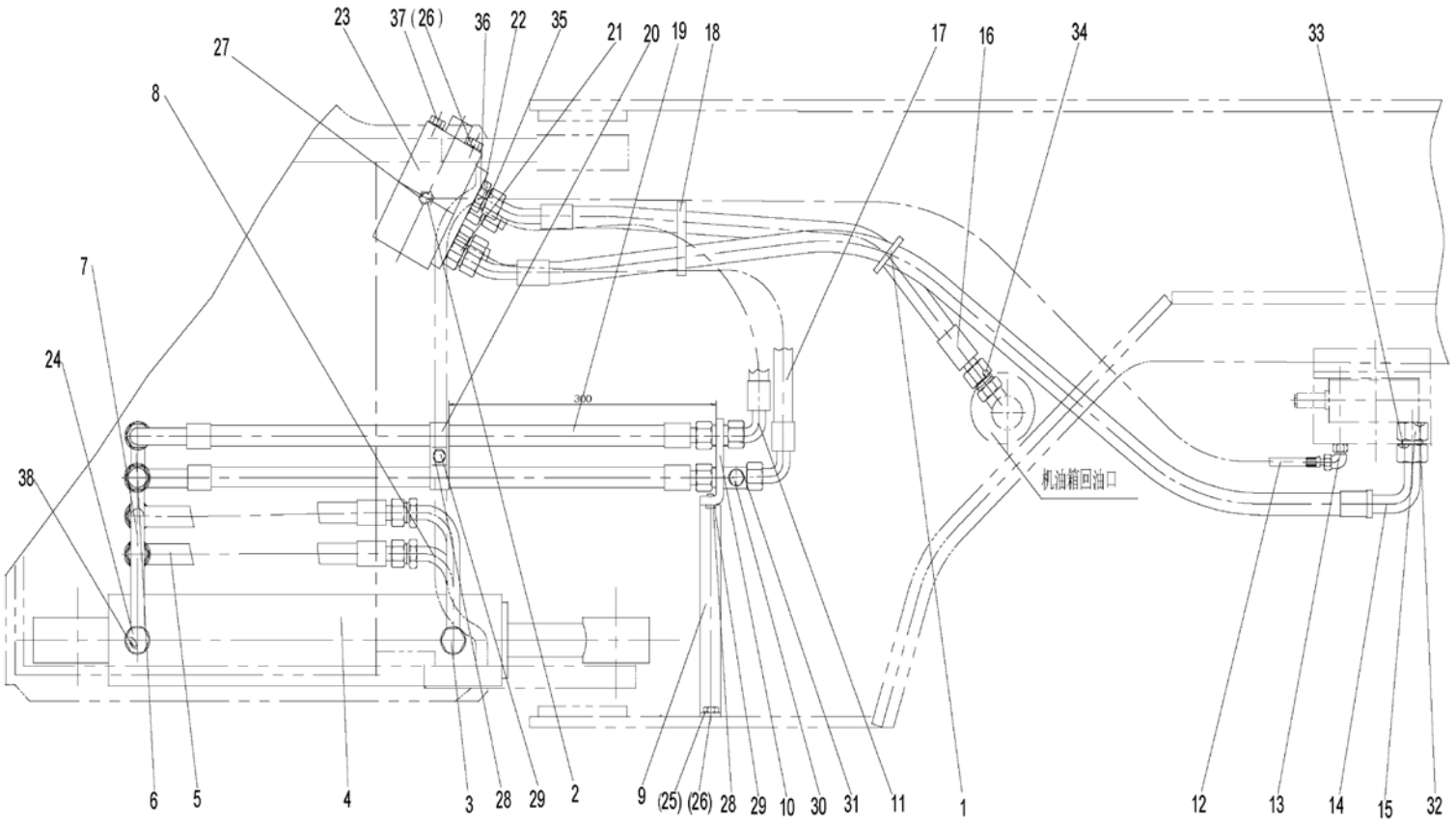

2017, Todos os direitos reservados - SEM Machinery

Sistema Hidráulico da Direção

ITEM	DESCRIÇÃO DA PEÇA	NÚMERO DA PEÇA	ESPECIFICAÇÃO	QTD.	NOTAS
1	Cinta	W110001370		1	
2	Adaptador	Z5A20101000		1	
3	Tubo ao cilindro de direção	Z3A01800800		1	
4	Cilindro de direção 80×294	W050600000		2	
5	Conjunto da mangueira de alta pressão 1/2”	Z3A01803100		2	
6	Tubo ao cilindro de direção	Z3A01802900		1	
7	Tubo ao cilindro de direção	Z3A01803000		1	
8	Tubo ao cilindro de direção	Z3A01801900		1	
9	Suporte	Z3A01802300		1	
10	Assento	Z3A01801200		1	
11	Conjunto da mangueira de alta pressão 1/2”	Z3A01802400		1	
12	Mangueira LS	Z3A01803500		1	
13	Adaptador	W271600000A		1	
14	Conjunto da mangueira de alta pressão 1/2”	Z3A01800300		1	
15	Adaptador	Z3A01800200		1	
16	Conjunto da mangueira de alta pressão Ø 19	Z3A01801600		2	
17	Conjunto da mangueira de alta pressão 1/2”	Z3A01803600		1	
18	Cinta	W150000030		1	

2017, Todos os direitos reservados - SEM Machinery

Sistema Hidráulico da Direção

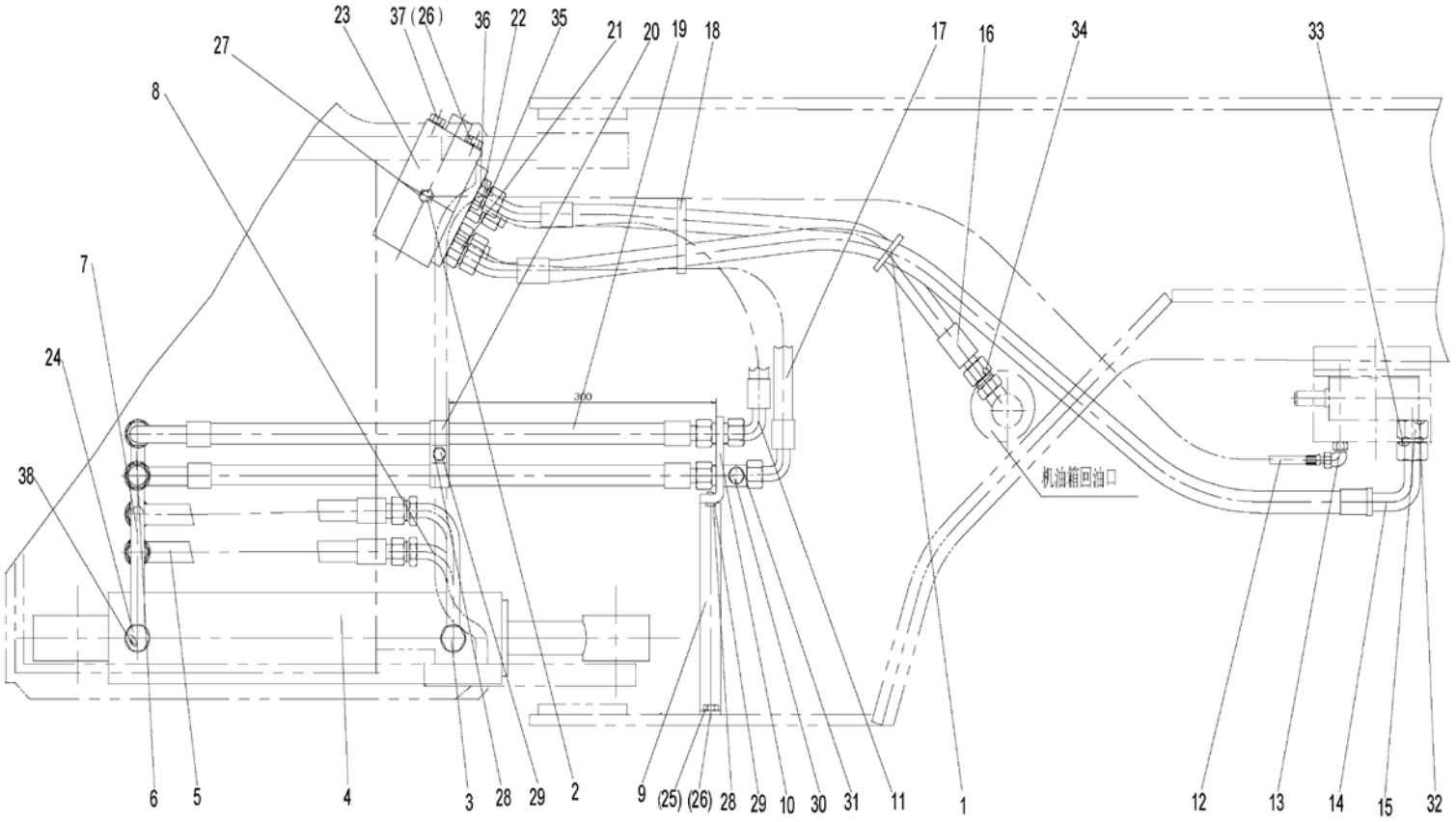

2017, Todos os direitos reservados - SEM Machinery

Sistema Hidráulico da Direção

ITEM	DESCRIÇÃO DA PEÇA	NÚMERO DA PEÇA	ESPECIFICAÇÃO	QTD.	NOTAS
19	Conjunto da mangueira de alta pressão 1/2”	Z3A01801300		2	
20	Abraçadeira	Z5205707000		2	
21	Adaptador	Z3A01801500		3	
22	Adaptador	Z5A20103800		1	
23	Unidade da direção completamente hidráulica BZZ1-400	W091100000A		1	
24	Parafuso oco	Z320180090		4	
25	Parafuso M10×20	B040911020		2	
26	Arruela 10	B060111003		6	
27	Anel O 9×2.65	B160120090		1	
28	Arruela 8	B060110802		3	
29	Parafuso M8×20	B040910820		3	
30	Bujão M10×1	B110601010		1	
31	Arruela 10	B060901002		1	
32	Anel O 22.4×3.55	B160130224		1	
33	Anel O 12×2	B161620120		14	
34	Anel O 20×2	B161620200		1	
35	Anel O 15×2	B161620150		1	
36	Anel O 17×2.65	B160120170		4	
37	Parafuso M10×30	B040911030		4	
38	Anel O 19×2.65	B160120190		8	

2017, Todos os direitos reservados - SEM Machinery

Cilindro de Direção (80x294)

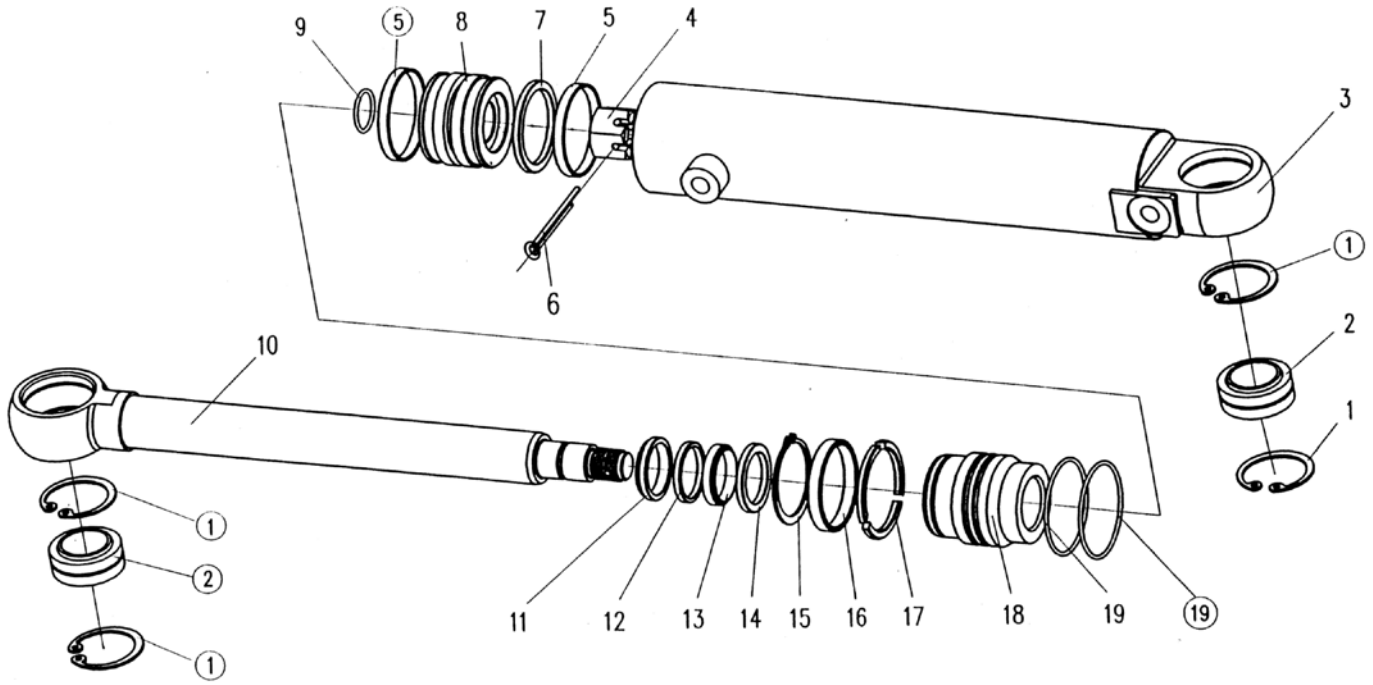

2017, Todos os direitos reservados - SEM Machinery

Cilindro de Direção (80x294)

ITEM	DESCRIÇÃO DA PEÇA	NÚMERO DA PEÇA	ESPECIFICAÇÃO	QTD.	NOTAS
1	Anel de retenção 62	B070116202		4	
2	Junção do rolamento GE40ES			2	
3	Bloco do cilindro			1	
4	Porca M30×2			1	
5	Anel de apoio D80xD75x9.5			2	
6	Pino bipartido 5x50			1	
7	Anel deslizante combinado ZHQD80			1	
8	Pistão			1	
9	Anel O 32x3.1	W110010640		1	
10	Haste do pistão			1	
11	Anel guarda-pó D45xD55x10			1	
12	Anel de retenção D45xD53x2			1	
13	Anel de vedação			1	
14	Anel deslizante combinado ZHQD45			1	
15	Anel de retenção 72			1	
16	Anel de retenção			1	
17	Clipe			1	
18	Guia da luva			1	
19	Anel O 80x3.1			2	

NOTA: O jogo de vedadores deste cilindro é fornecido separadamente com o código W050600061.

2017, Todos os direitos reservados - SEM Machinery

Sistema Hidráulico de Trabalho

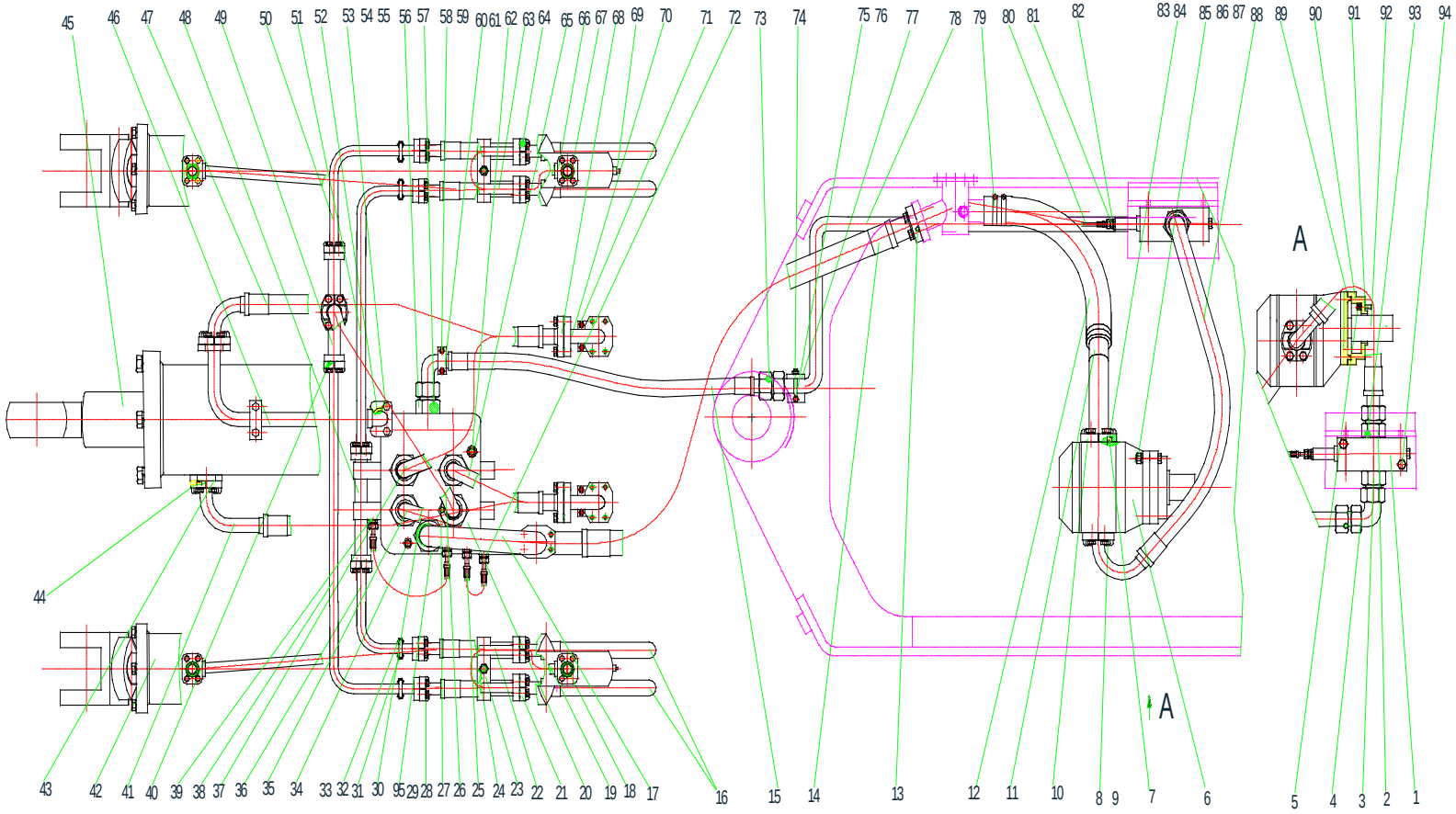

2017, Todos os direitos reservados - SEM Machinery

Sistema Hidráulico de Trabalho

ITEM	DESCRIÇÃO DA PEÇA	NÚMERO DA PEÇA	ESPECIFICAÇÃO	QTD.	NOTAS
1	Válvula de prioridade VLH	W270500000A		1	
2	União S1CH	W272200000A		1	
3	União 1CH	W272100000A		1	
4	União 2C9-45	W272000000A		1	
5	Parafuso M8×25	B010410825		6	
6	Bomba do implemento CBGj2100/CBGq2100	W061200000		1	
7	Anel O 45×3.55	B160130450		1	
8	Parafuso M10×30	B040911030		37	
9	Arruela 10	B060111003		48	
10	Flange bipartido	Z610200090		3	
11	Tudo de entrada de óleo	Z3A20004300		1	
12	Mangueira de baixa pressão	Z320190080		1	
13	Anel O 47.5×3.55	B160130475		2	
14	Mangueira de retorno de óleo	Z3A20006400		1	
15	Mangueira de entrada de óleo	Z3A01900400		1	
16	Mangueira de alta pressão	Z3A20006700		4	
17	União	Z3A20000200		1	
18	Anel O 23.6×3.55	B160130236		4	
19	Mangueira	Z320190380		1	
20	Válvula	W270100000A		1	

2017, Todos os direitos reservados - SEM Machinery

Sistema Hidráulico de Trabalho

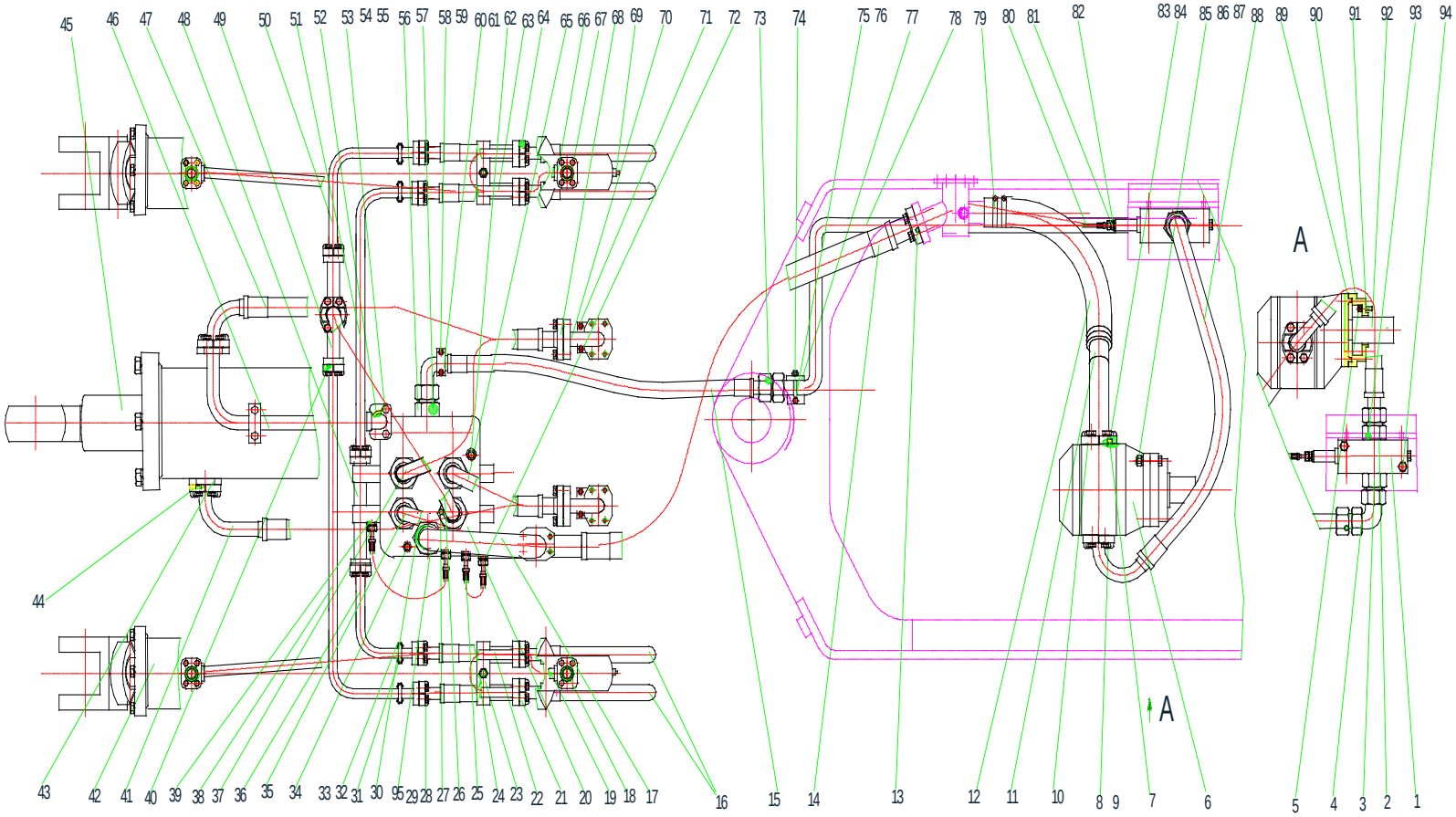

2017, Todos os direitos reservados - SEM Machinery

Sistema Hidráulico de Trabalho

ITEM	DESCRIÇÃO DA PEÇA	NÚMERO DA PEÇA	ESPECIFICAÇÃO	QTD.	NOTAS
(20)	Válvula principal de segurança (16.5MPa)	W270100010A		1	
(20)	Válvula de sobrecarga (18.5MPa)	W270100020A		1	
(20)	Válvula de sobrecarga (8MPa)	W270100030A		1	
21	Flange bipartido	Z610200100		12	
22	Mangueira	Z320190450		1	
23	Placa	Z320190030		2	
24	Clipe	Z320190040		2	
25	Mangueira de óleo piloto (350)	Z3A01900100		2	
26	Conjunto da mangueira de alta pressão Ø25	Z3A20002400		1	
27	Anel O 29.74×2.95	B160860297		5	
28	Parafuso M8×30	B040910830		48	
29	Arruela 8	B060110803		70	
30	Anel O 32.5×2.65	B160120325		2	
31	“U” Parafuso	Z320190050		4	
32	Porca 8	B050330807		10	
33	Arruela 8	B060410802		10	
34	Parafuso M10×130	B040810004		1	
35	Conjunto da mangueira de alta pressão Ø25	Z3A20001800		1	
36	União inferior	Z321060510		1	

2017, Todos os direitos reservados - SEM Machinery

Sistema Hidráulico de Trabalho

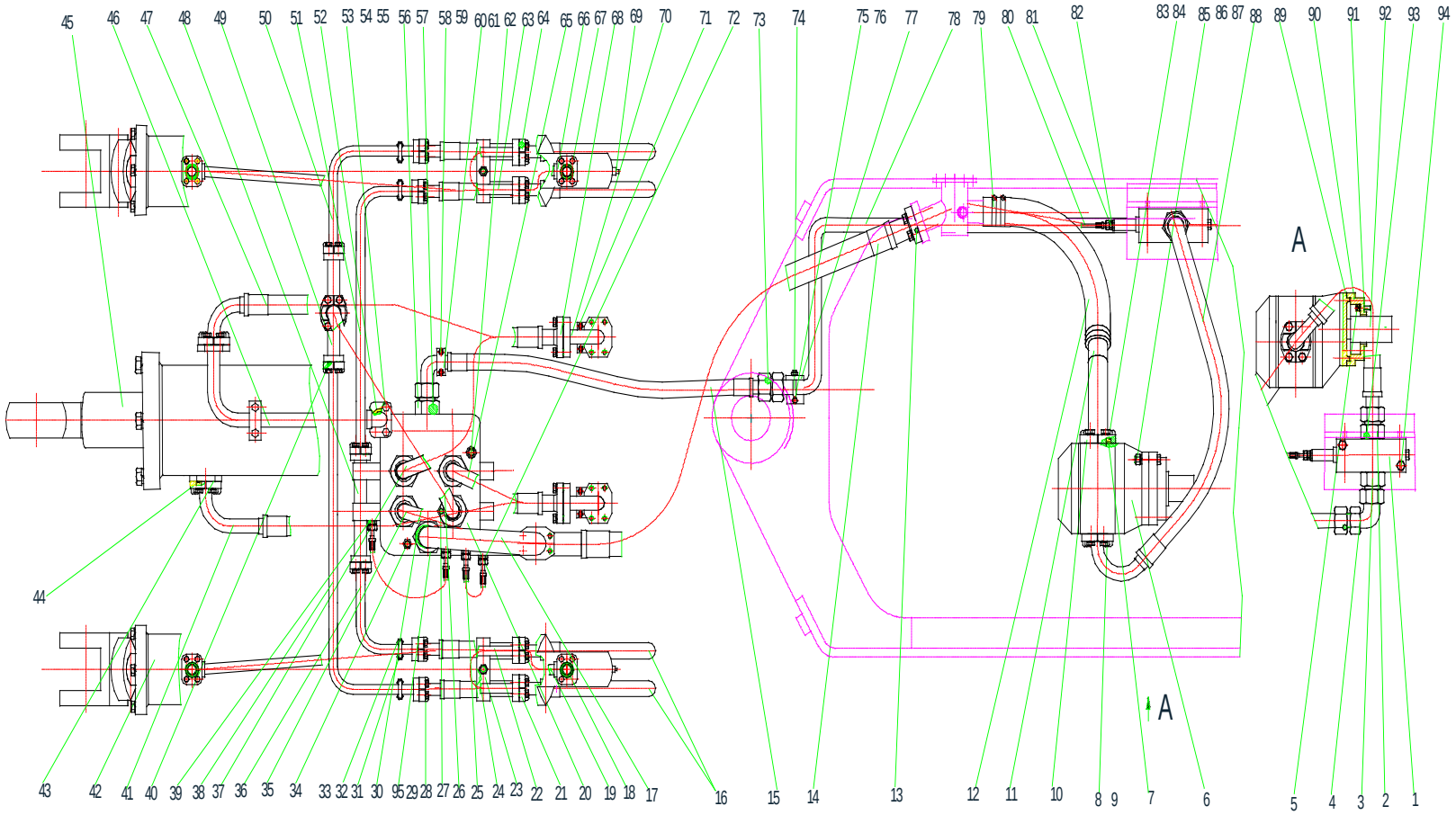

2017, Todos os direitos reservados - SEM Machinery

Sistema Hidráulico de Trabalho

ITEM	DESCRIÇÃO DA PEÇA	NÚMERO DA PEÇA	ESPECIFICAÇÃO	QTD.	NOTAS
37	Conjunto da mangueira de alta pressão Ø25	Z3A20000300		1	
38	União	Z321060100		1	
39	Anel O 11.89×1.98	B160830120		2	
40	Anel O 22.4×3.55	B160130224		4	
41	Mangueira de alta pressão	Z3A20007100		1	
42	Cilindro de levantamento Ø110×780	W050500002		2	
43	Flange bipartido	Z610200060		1	
44	Anel O 32.93×3.53	B160130329		9	
45	Cilindro de inclinação Ø160×499	W050400001		1	
46	União	Z320190570		1	
47	Mangueira de alta pressão	Z3A20006900		1	
48	União	Z3A20000700		1	
49	União	Z3A20000500		1	
50	União	Z321060470		1	
51	União	Z321060490		1	
52	Anel O 28×3.55	B160130280		1	
53	Parafuso M10×65	B040811065		4	
54	Parafuso M10×1	B110601010		1	
55	Arruela 10	B060901002		1	
56	União S1CO-36-16	W271700000A		5	

2017, Todos os direitos reservados - SEM Machinery

Sistema Hidráulico de Trabalho

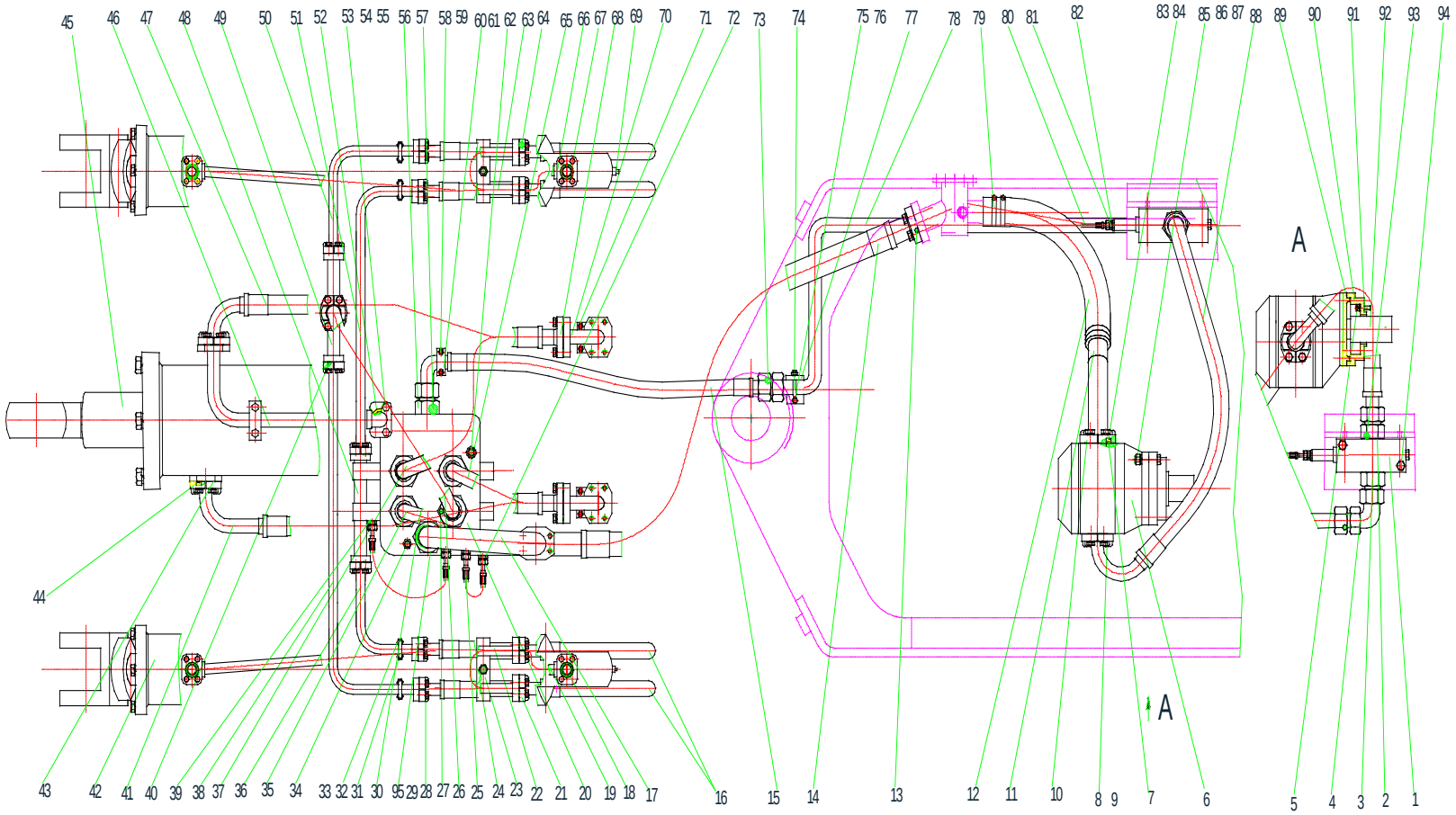

2017, Todos os direitos reservados - SEM Machinery

Sistema Hidráulico de Trabalho

ITEM	DESCRIÇÃO DA PEÇA	NÚMERO DA PEÇA	ESPECIFICAÇÃO	QTD.	NOTAS
57	Anel O 37.47×2.95	B160860375		1	
58	Parafuso M6×16	B040910616		2	
59	Arruela 6	B060110602		2	
60	Bloco de apoio	Z3A20007700		1	
61	Clipe	Z3A20007800		1	
62	Parafuso M10×50	B040811050		2	
63	Mangueira	Z320190800		1	
64	Anel O 25×3.55	B160130250		8	
65	Conjunto da mangueira de alta pressão Ø25	Z3A20001000		1	
66	Mangueira	Z320190780		1	
67	Parafuso M8×55	B040810855		16	
68	Flange bipartido	Z610200060		8	
69	Graxeira M10×1	B150101000		2	
70	União	Z320490250		2	
71	Parafuso M10×20	B040911020		4	
72	União	Z3A20001600		2	
73	Anel O 26×2	B161620260		7	
74	Parafuso “U”	Z320190020		1	
75	Porca M10	B050331008		4	
76	Arruela 10	B060411002		1	

2017, Todos os direitos reservados - SEM Machinery

Sistema Hidráulico de Trabalho

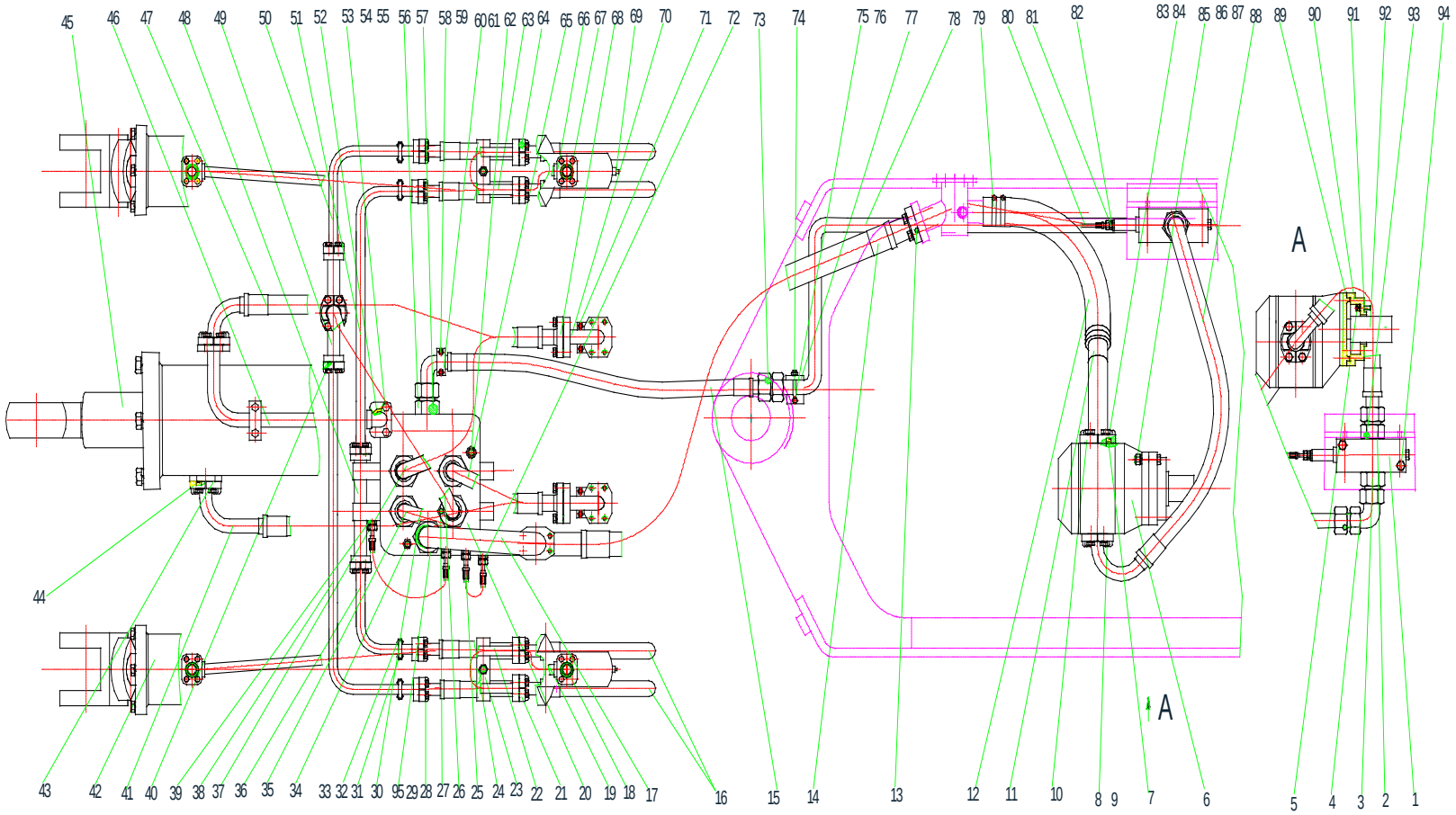

2017, Todos os direitos reservados - SEM Machinery

Sistema Hidráulico de Trabalho

ITEM	DESCRIÇÃO DA PEÇA	NÚMERO DA PEÇA	ESPECIFICAÇÃO	QTD.	NOTAS
77	Suporte de fixação	Z3A20005200		1	
78	Tubo de óleo de saída	Z3A20004600		1	
79	Abraçadeira da mangueira d60	B190110600		4	
80	Tubo de retorno de óleo	Z3A20003800		1	
81	União	Z3A20101000		1	
82	Anel O 9×2.65	B160120090		1	
83	Parafuso M12×35	B040911235		14	
84	Arruela 12	B060111202		20	
85	Parafuso M12×55	B040811255		4	
86	Porca M12-6	B050311210		4	
87	Arruela 12	B060411203		4	
88	Conjunto da mangueira de alta pressão Ø25	Z3A20003500		1	
89	Coxim	Z310260050		1	
90	Disco de acoplamento da bomba CBG2100	Z310260040		1	
91	Coxim	Z310260030		1	
92	Tampa do acoplamento da bomba CBG2100	Z310260020		1	
93	Anel O 38.5×3	B160870385		2	
94	Parafuso M12×100	B040810010		2	
95	União S1CO-45-20	W271900000A		1	

2017, Todos os direitos reservados - SEM Machinery

Sistema Hidráulico de Trabalho (XC6110)

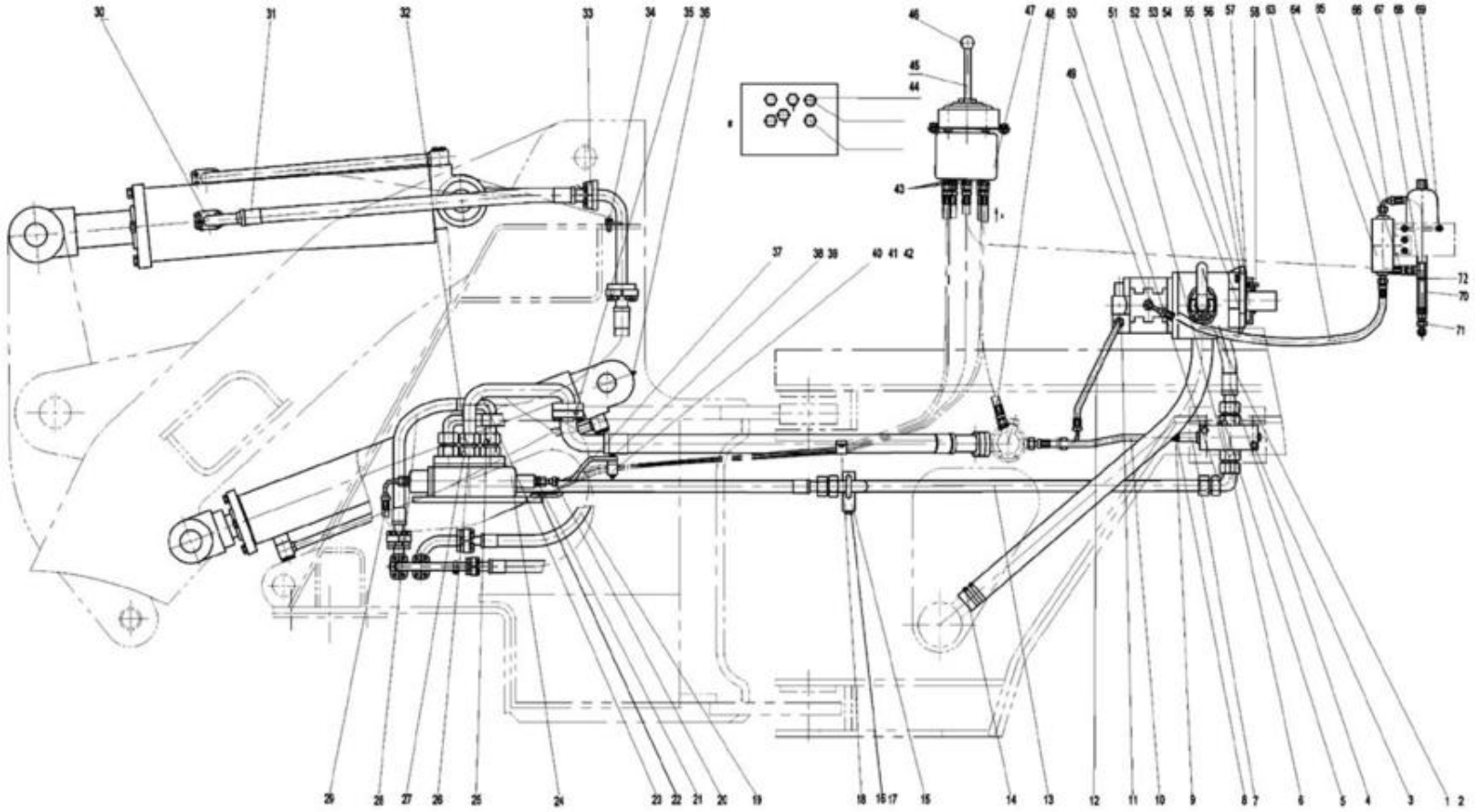

2017, Todos os direitos reservados - SEM Machinery

Sistema Hidráulico de Trabalho (XC6110)

ITEM	DESCRIÇÃO DA PEÇA	NÚMERO DA PEÇA	ESPECIFICAÇÃO	QTD.	NOTAS
1	Parafuso M10×30	B040911030		37	
2	Arruela 10	B060111003		55	
3	Parafuso M12×100	B040810010		2	
4	Conjunto da mangueira de alta pressão Ø25	Z3A20003500		1	
5	Anel O 38.5×3	B160870385		2	
6	União	W272200000A		1	
7	Válvula de prioridade	W270500000A		1	
8	Parafuso M10×130	B040810004		1	
9	União	Z5A20101000		1	
10	Mangueira de retorno de óleo	Z3A20003800		1	
11	União	Z3A20000300		1	
12	Mangueira de retorno de óleo	Z3A20003700		1	
13	Tubo de saída de óleo	Z3A20004600		1	
14	Abraçadeira da mangueira D60	B190110600		4	
15	Suporte de fixação	Z3A20005200		1	
16	Porca M10	B050311008		4	
17	Arruela 10	B060411002		2	
18	Clipe	Z5A20400500		1	
19	Conjunto da mangueira de alta pressão Ø25	Z3A20001800		1	

2017, Todos os direitos reservados - SEM Machinery

Sistema Hidráulico de Trabalho (XC6110)

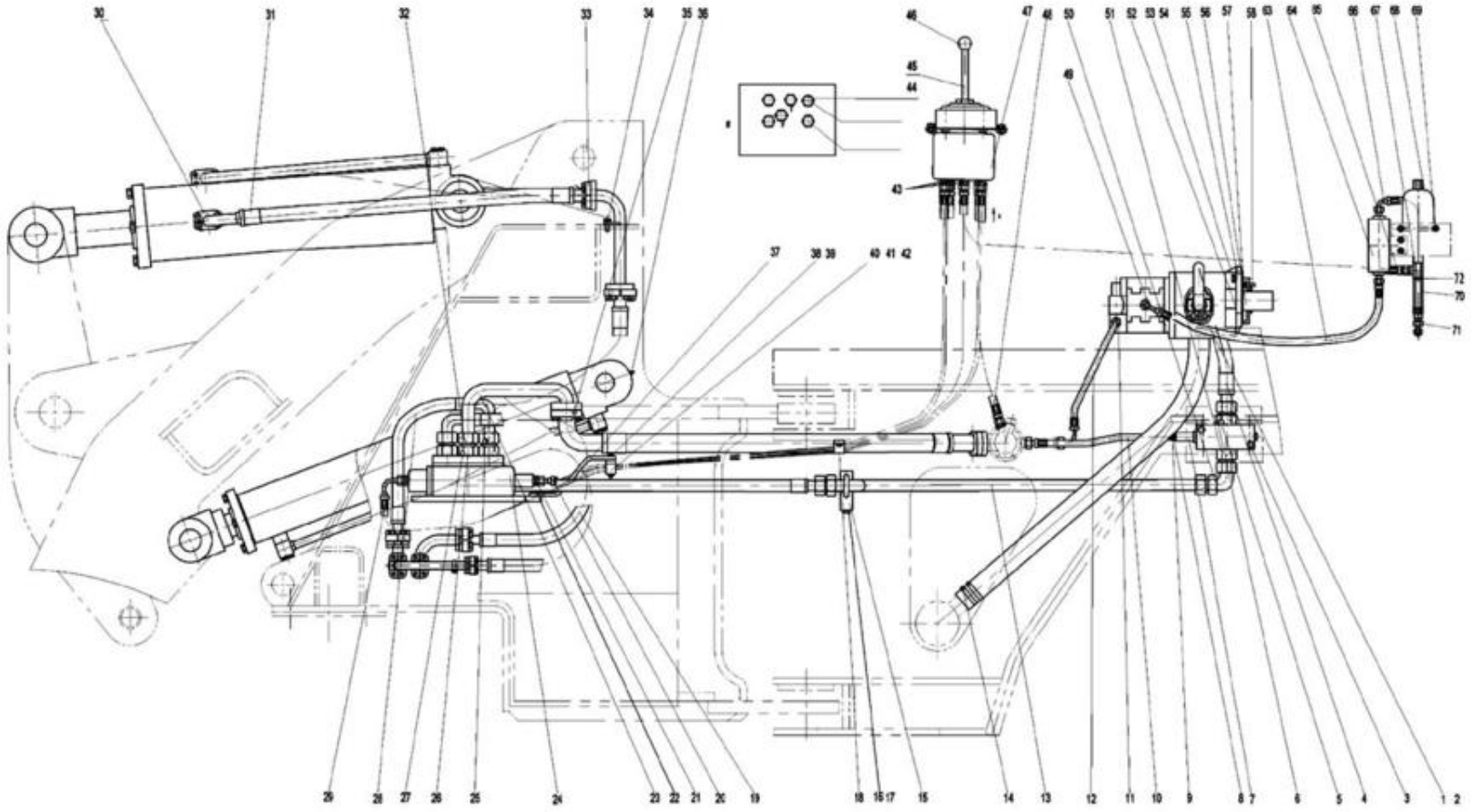

2017, Todos os direitos reservados - SEM Machinery

Sistema Hidráulico de Trabalho (XC6110)

ITEM	DESCRIÇÃO DA PEÇA	NÚMERO DA PEÇA	ESPECIFICAÇÃO	QTD.	NOTAS
20	Mangueira de óleo piloto (2200)	Z3A20001700		2	
21	União	Z3A20001600		6	
22	Parafuso M12×20	B040911220		1	
23	União de retorno de óleo	Z3A20001200		1	
24	Válvula do implemento	W270900000A		1	
(24)	Válvula de segurança principal (16.5MPa)	W270100010A		1	
(24)	Válvula de sobrecarga (18.5MPa)	W270100020A		1	
(24)	Válvula de sobrecarga (8MPa)	W270100030A		1	
25	Anel O 26×2	B161620260		7	
26	União	W271900000A		1	
27	Anel O 37.47×2.95	B160860375		1	
28	Conjunto da mangueira de alta pressão Ø25	Z3A20002400		1	
29	Mangueira de óleo piloto (2600)	Z520520950		2	
30	Flange bipartido	Z610200060		1	
31	Mangueira de alta pressão	Z3A20007100		1	
32	Anel O 32.5×2.65	B160120325		2	
33	Flange bipartido	Z610200080		8	
34	Parafuso M10×20	B040911020		11	
35	Anel O 47.5×3.55	B160130475		2	
36	Graxeira M10X1	B150101000		2	

2017, Todos os direitos reservados - SEM Machinery

Sistema Hidráulico de Trabalho (XC6110)

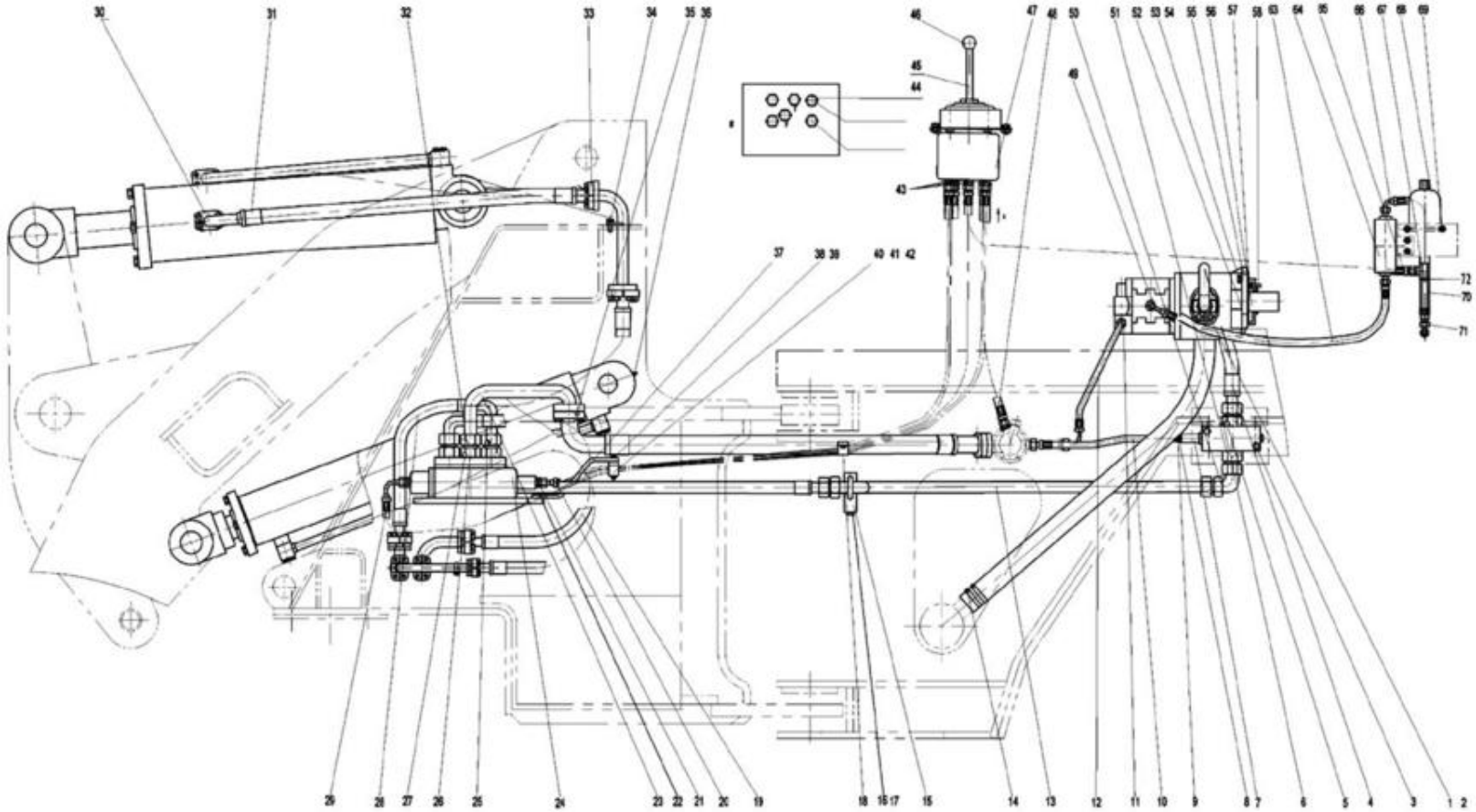

2017, Todos os direitos reservados - SEM Machinery

Sistema Hidráulico de Trabalho (XC6110)

ITEM	DESCRIÇÃO DA PEÇA	NÚMERO DA PEÇA	ESPECIFICAÇÃO	QTD.	NOTAS
37	Suporte de fixação	Z3A20005400		1	
38	Parafuso M12×85	B040811285		2	
39	Porca M12-6	B050311210		7	
40	Tampa	Z520520810		2	
41	Fixação	Z520520820		1	
42	Suporte	Z520520800		1	
43	Anel O 11.89×1.98	B160830120		14	
44	União	Z3A20004500		4	
45	Controle da válvula piloto	Z3A20003300		1	
46	Manípulo	Z010140010		2	
47	Válvula piloto	W271200000A		1	
48	Retorno de óleo da válvula piloto	Z3A20004100		1	
49	União	W272000000A		1	
50	União	Z520520920		1	
51	União	W272100000A		1	
52	Disco de acoplamento da bomba CBG2100	Z310260040		1	
53	Parafuso M12X55	B040811255		4	
54	Arruela 12	B060411203		6	
55	Amortecedor	Z310260050		1	
56	Tampa de acoplamento da bomba CBG2100	Z310260020		1	

2017, Todos os direitos reservados - SEM Machinery

Sistema Hidráulico de Trabalho (XC6110)

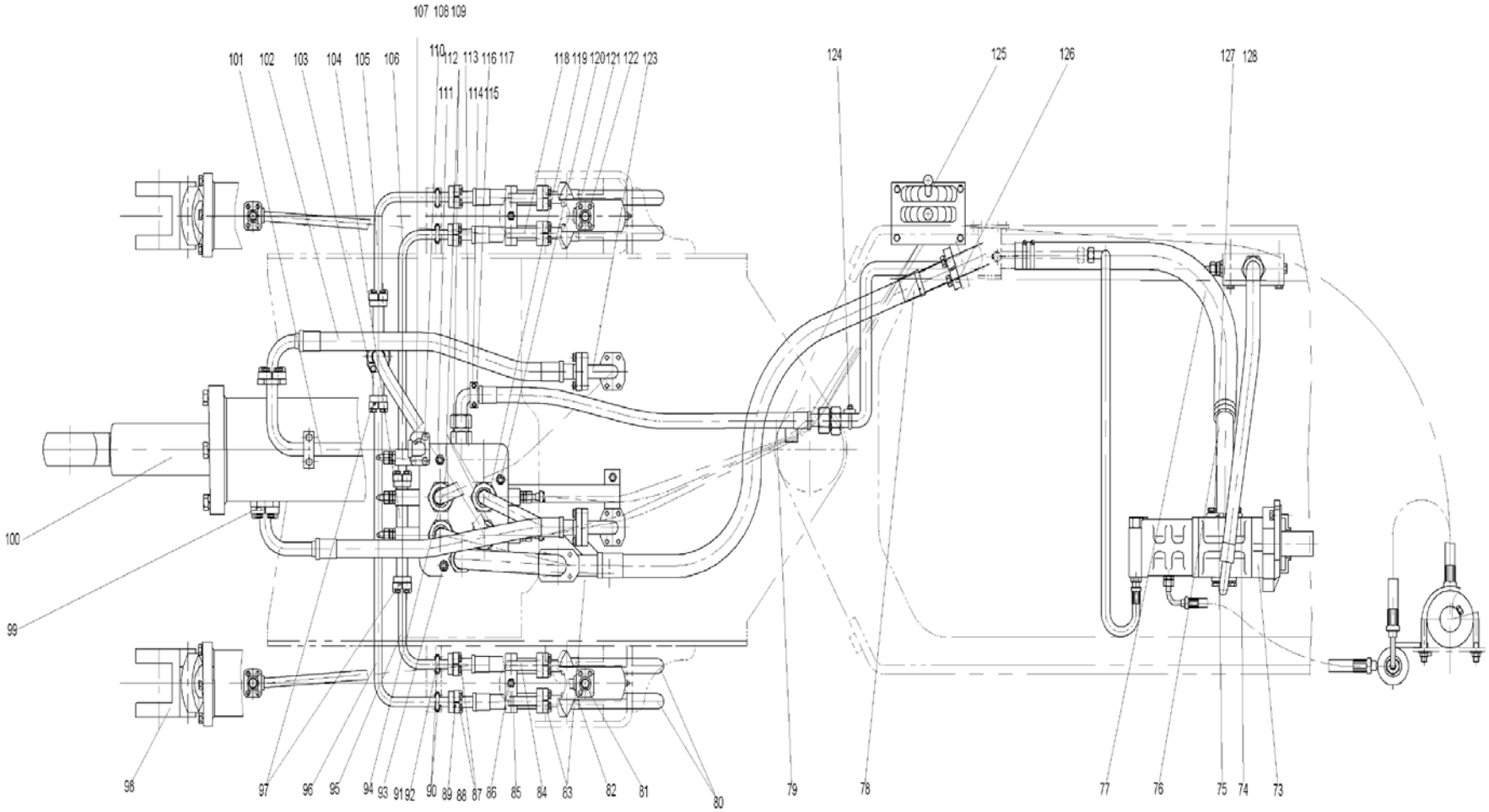

2017, Todos os direitos reservados - SEM Machinery

Sistema Hidráulico de Trabalho (XC6110)

ITEM	DESCRIÇÃO DA PEÇA	NÚMERO DA PEÇA	ESPECIFICAÇÃO	QTD.	NOTAS
57	Amortecedor	Z310260030		1	
58	Parafuso M8X25	B010410825		6	
59	Mangueira	Z3A20003900		1	
60	Filtro de pressão	W110015500		1	
61	Mangueira	Z3A20004000		1	
62	Mangueira	Z3A20000100		1	
63	Conector “T”	Z520520890		1	
64	Acumulador piloto	W110021000		1	
65	Parafuso “U”	Z520520930		1	
66	Válvula de retenção	W072100000		1	
68	União	Z520520910		1	
69	Arruela 18	B060801803		2	
70	Bomba dupla CBGj2100 / 1010-XF	W063900000A		1	
71	Flange bipartido	Z610200090		3	
72	Anel O 43.7×3.55	B160130437		1	
73	Tubo de sucção da bomba de trabalho	Z3A20004300		1	
74	Mangueira de baixa pressão	Z320190080		1	
75	Mangueira de retorno de óleo	Z3A20006400		1	
76	Mangueira de entrada de óleo	Z3A20004900		1	
77	Mangueira de alta pressão	Z3A20006700		4	

2017, Todos os direitos reservados - SEM Machinery

Sistema Hidráulico de Trabalho (XC6110)

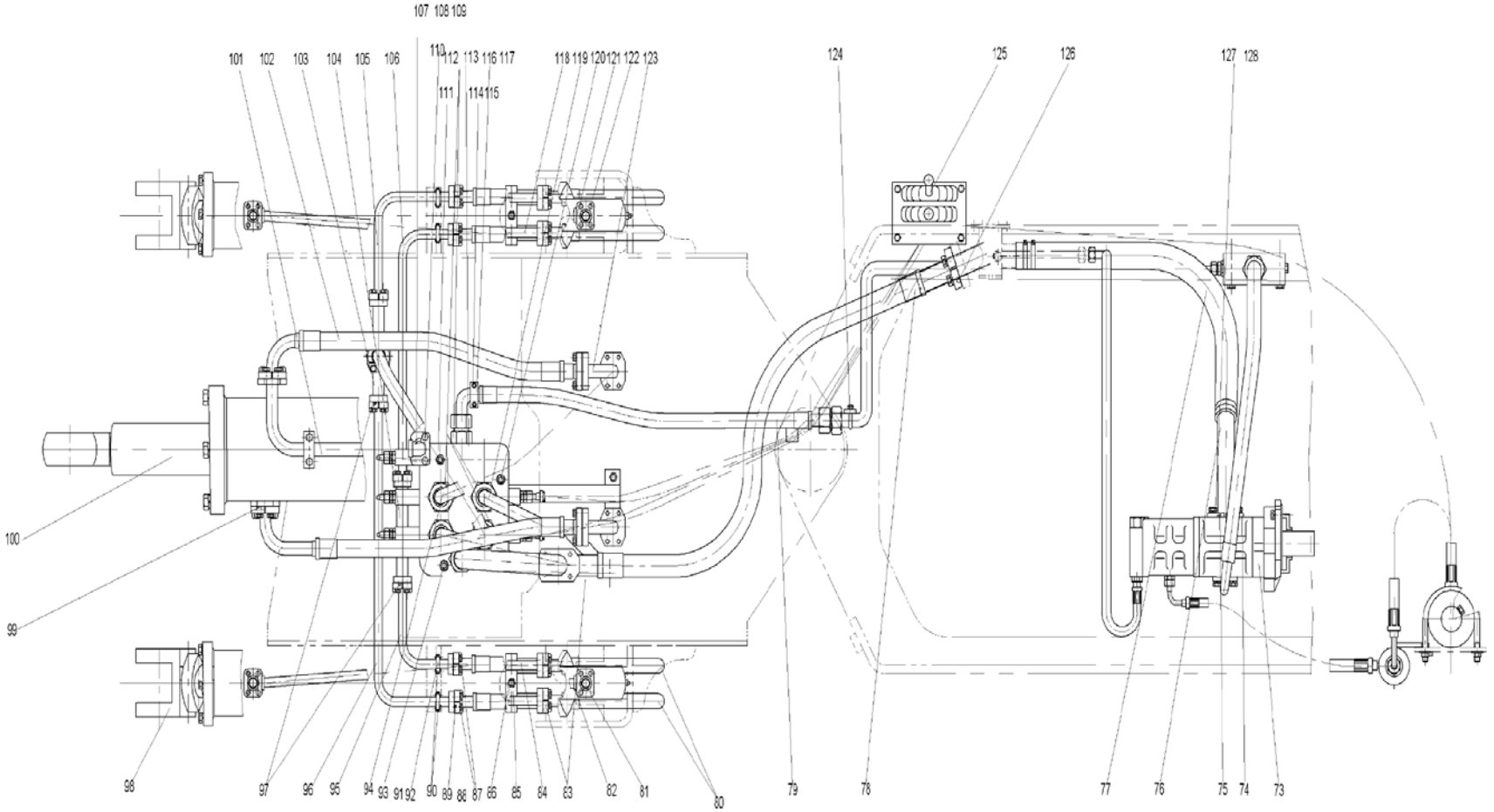

2017, Todos os direitos reservados - SEM Machinery

Sistema Hidráulico de Trabalho (XC6110)

ITEM	DESCRIÇÃO DA PEÇA	NÚMERO DA PEÇA	ESPECIFICAÇÃO	QTD.	NOTAS
78	Anel O 23.6×3.55	B160130236		4	
79	Mangueira	Z320190380		1	
80	Flange bipartido	Z610200100		12	
81	Mangueira	Z320190450		1	
82	Placa de fixação	Z320190030		2	
83	Clipe	Z320190040		2	
84	Parafuso M8×30	B040910830		48	
85	Arruela 8	B060110802		82	
86	Anel O 25×3.55	B160130250		14	
87	Parafuso “U”	Z320190050		4	
88	Arruela 8	B060410802		10	
89	Porca M8	B050330807		14	
90	Parafuso M10×130	B040810004		1	
91	Ø25 Conjunto da mangueira de alta pressão	Z3A20000300		1	
92	União	Z321060510		1	
93	União	Z321060100		1	
94	Anel O 22.4×3.55	B160130224		4	
95	Cilindro de levantamento Ø110X780	W050500002		2	
96	Anel O 32.93×3.53	B160130329		9	
97	Cilindro de inclinação Ø160X499	W050400001		1	

2017, Todos os direitos reservados - SEM Machinery

Sistema Hidráulico de Trabalho (XC6110)

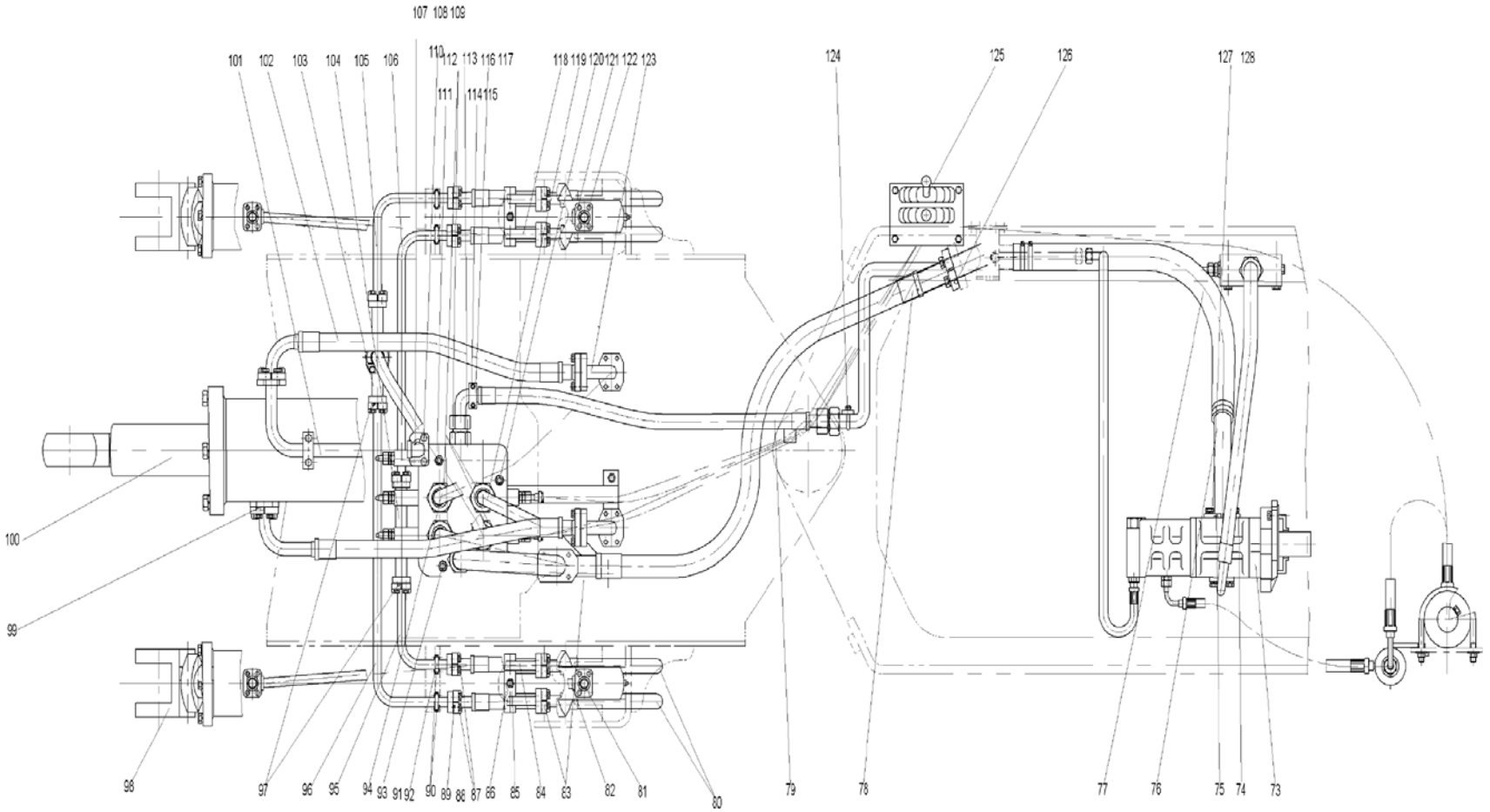

2017, Todos os direitos reservados - SEM Machinery

Sistema Hidráulico de Trabalho (XC6110)

ITEM	DESCRIÇÃO DA PEÇA	NÚMERO DA PEÇA	ESPECIFICAÇÃO	QTD.	NOTAS
98	União	Z320190570		1	
99	Mangueira de alta pressão	Z3A20006900		1	
100	União	Z3A20000500		1	
101	União	Z3A20000700		1	
102	União	Z321060470		1	
103	União	Z321060490		1	
104	Anel O 28×3.55	B160130280		1	
105	Parafuso M10×65	B040811065		4	
106	Bujão M10X1	B110601010		2	
107	Arruela 10	B060901002		2	
108	Anel O 20×2	B161620200		2	
109	União	W271700000A		5	
110	Conjunto da mangueira de alta pressão Ø19	Z3A20002900		1	
111	Parafuso M6×16	B040910616		2	
112	Arruela 6	B060110602		2	
113	Bloco de apoio	Z3A20007700		1	
114	Clipe	Z3A20007800		1	
115	Mangueira	Z320190800		1	
116	Conjunto da mangueira de alta pressão Ø25	Z3A20001000		1	
117	Parafuso M10×50	B040811050		2	

2017, Todos os direitos reservados - SEM Machinery

Sistema Hidráulico de Trabalho (XC6110)

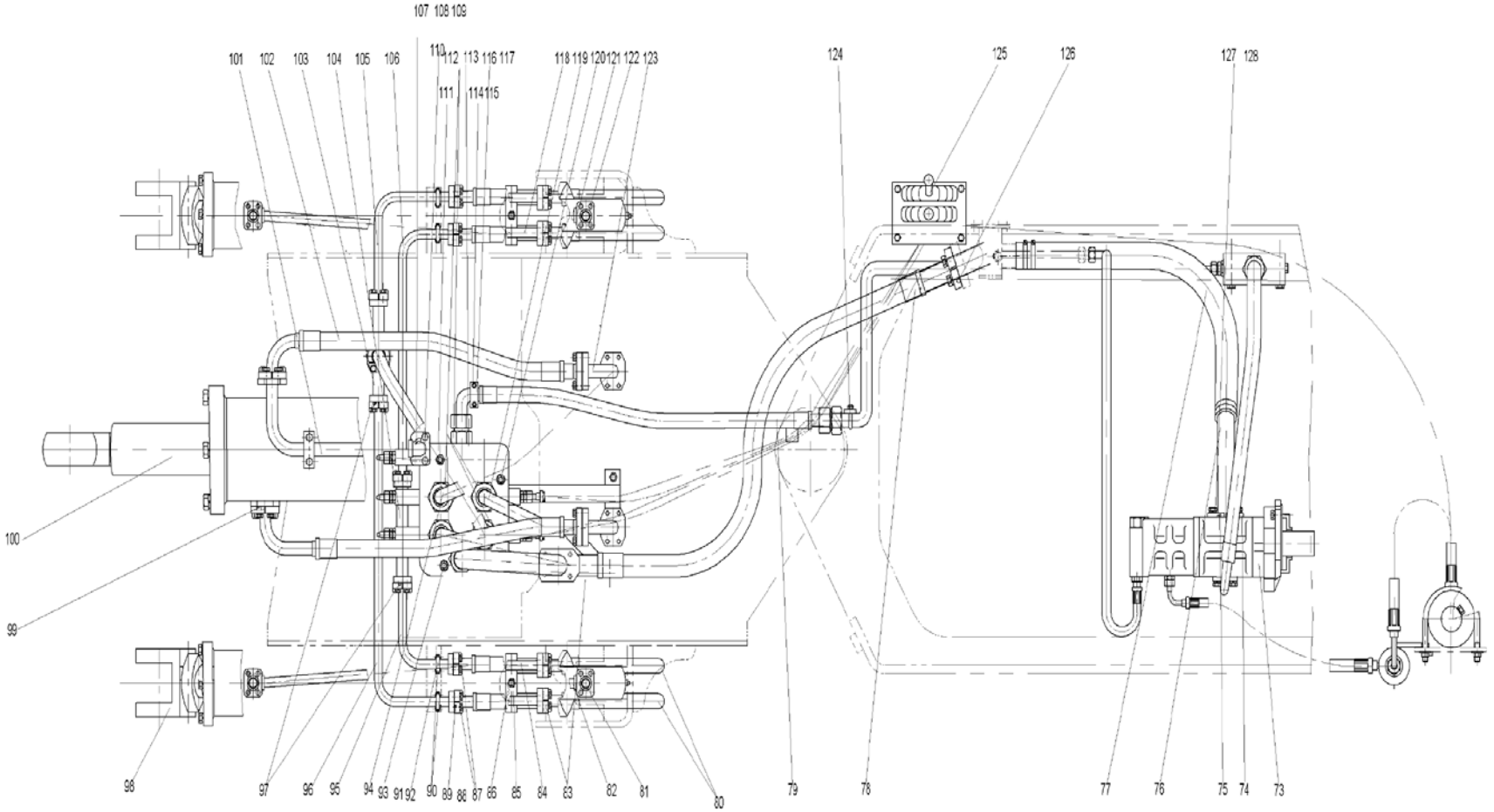

2017, Todos os direitos reservados - SEM Machinery

Sistema Hidráulico de Trabalho (XC6110)

ITEM	DESCRIÇÃO DA PEÇA	NÚMERO DA PEÇA	ESPECIFICAÇÃO	QTD.	NOTAS
118	Parafuso M8×55	B040810855		16	
119	Tubo do cilindro	Z320190780		1	
120	União	Z320490250		2	
121	Parafuso “U”	Z3A20008000		2	
122	Válvula tripla de controle	Z3A20005100		1	
123	Anel O 47.5×3.55	B160130475		2	
124	Arruela 10	B060111203		21	
125	Parafuso M12×35	B040911235		14	

2017, Todos os direitos reservados - SEM Machinery

Sistema Hidráulico de Trabalho (6BT5.9)

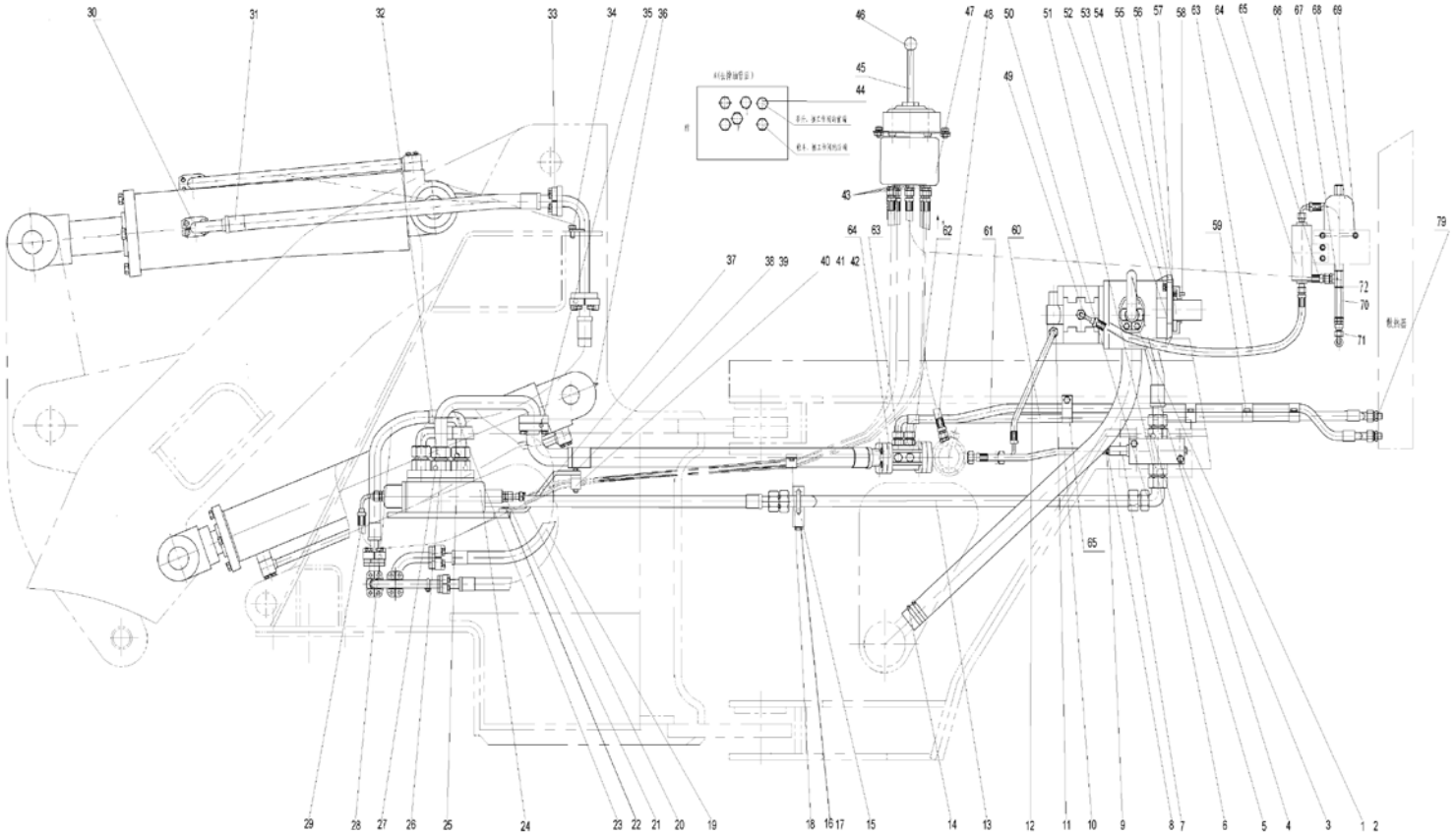

2017, Todos os direitos reservados - SEM Machinery

Sistema Hidráulico de Trabalho (6BT5.9)

ITEM	DESCRIÇÃO DA PEÇA	NÚMERO DA PEÇA	ESPECIFICAÇÃO	QTD.	NOTAS
1	Parafuso M10×30	B040911030		37	
2	Arruela 10	B060111003		55	
3	Parafuso M12×100	B040810010		2	
4	Conjunto da mangueira de alta pressão Ø25	Z3A20003500		1	
5	Anel O 38.5×3	B160870385		2	
6	União	W272200000A		1	
7	Válvula de prioridade	W270500000A		1	
8	Parafuso M10×130	B040810004		1	
9	União	Z5A20101000		1	
10	Mangueira	Z3A20003800		1	
11	União	Z3A20000300		1	
12	Mangueira	Z3A20003700		1	
13	Tubo	Z3A20004600		1	
14	Abraçadeira da mangueira D60	B190110600		4	
15	Placa de fixação	Z3A20005200		1	
16	Porca M10	B050311008		4	
17	Arruela 10	B060411002		2	
18	Clipe	Z5A20400500		1	
19	Conjunto da mangueira de alta pressão Ø25	Z3A20001800		1	
20	Mangueira de óleo piloto (2200)	Z3A20001700		2	

2017, Todos os direitos reservados - SEM Machinery

Sistema Hidráulico de Trabalho (6BT5.9)

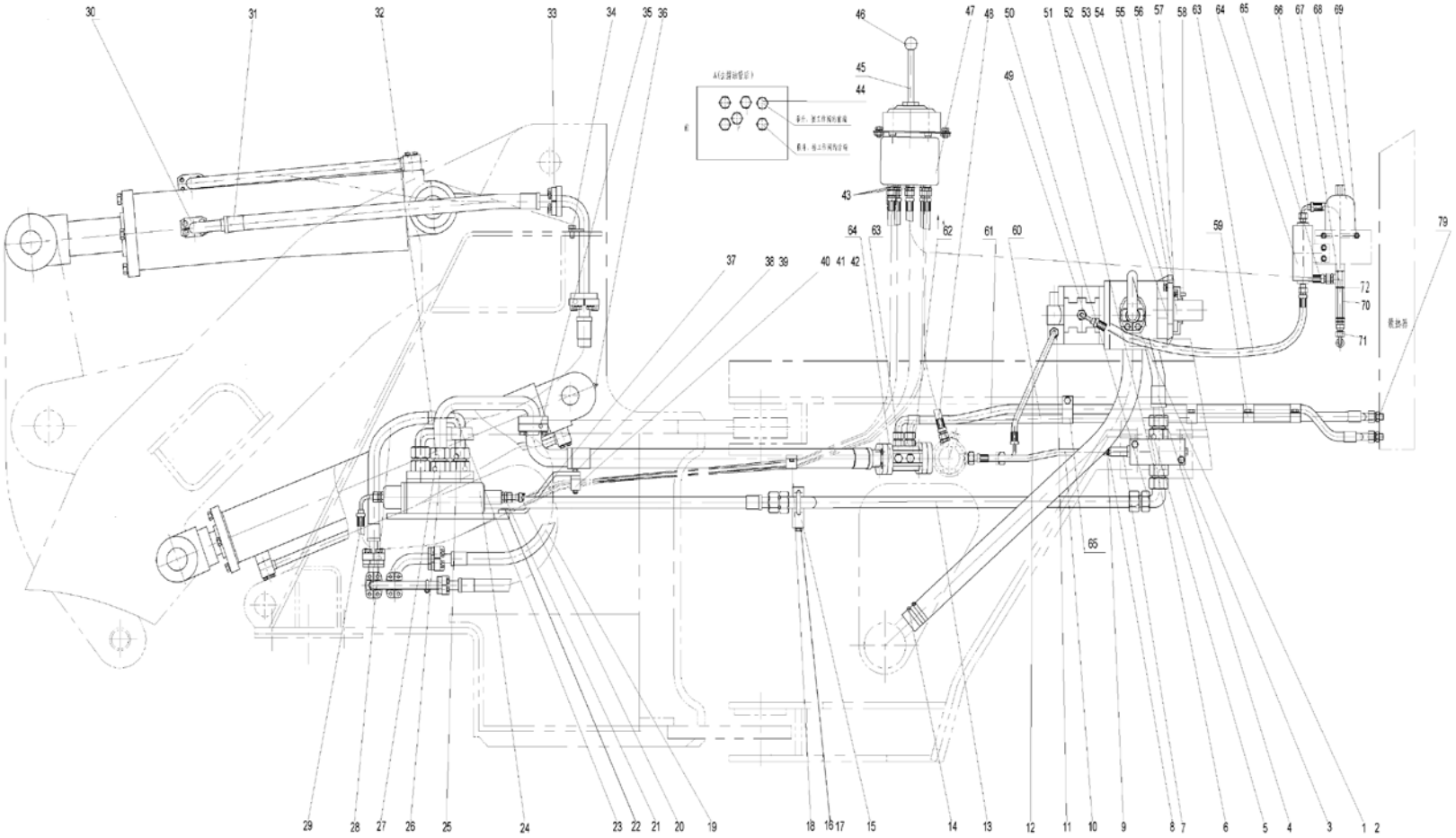

2017, Todos os direitos reservados - SEM Machinery

Sistema Hidráulico de Trabalho (6BT5.9)

ITEM	DESCRIÇÃO DA PEÇA	NÚMERO DA PEÇA	ESPECIFICAÇÃO	QTD.	NOTAS
21	União	Z3A20001600		4	
22	Parafuso M12×20	B040911220		1	
23	União da válvula do implemento	Z3A20001200		1	
24	Válvula do implemento	W270900000A		1	
(24)	Válvula de segurança principal (16.5MPa)	W270100010A		1	
(24)	Válvula de sobrecarga (18.5MPa)	W270100020A		1	
(24)	Válvula de sobrecarga (8MPa)	W270100030A		1	
25	Anel O 26×2	B161620260		7	
26	União	W271900000A		1	
27	Anel O 37.47×2.95	B160860375		1	
28	Conjunto da mangueira de alta pressão Ø25	Z3A20002400		1	
29	Mangueira (2600)	Z520520950		2	
30	Flange bipartido	Z610200060		1	
31	Mangueira de alta pressão	Z3A20007100		1	
32	Anel O 32.5×2.65	B160120325		2	
33	Flange bipartido	Z610200080		8	
34	Parafuso M10×20	B040911020		11	
35	Anel O 47.5×3.55	B160130475		2	
36	Graxeira M10X1	B150101000		2	
37	Suporte de fixação	Z3A20005400		1	

2017, Todos os direitos reservados - SEM Machinery

Sistema Hidráulico de Trabalho (6BT5.9)

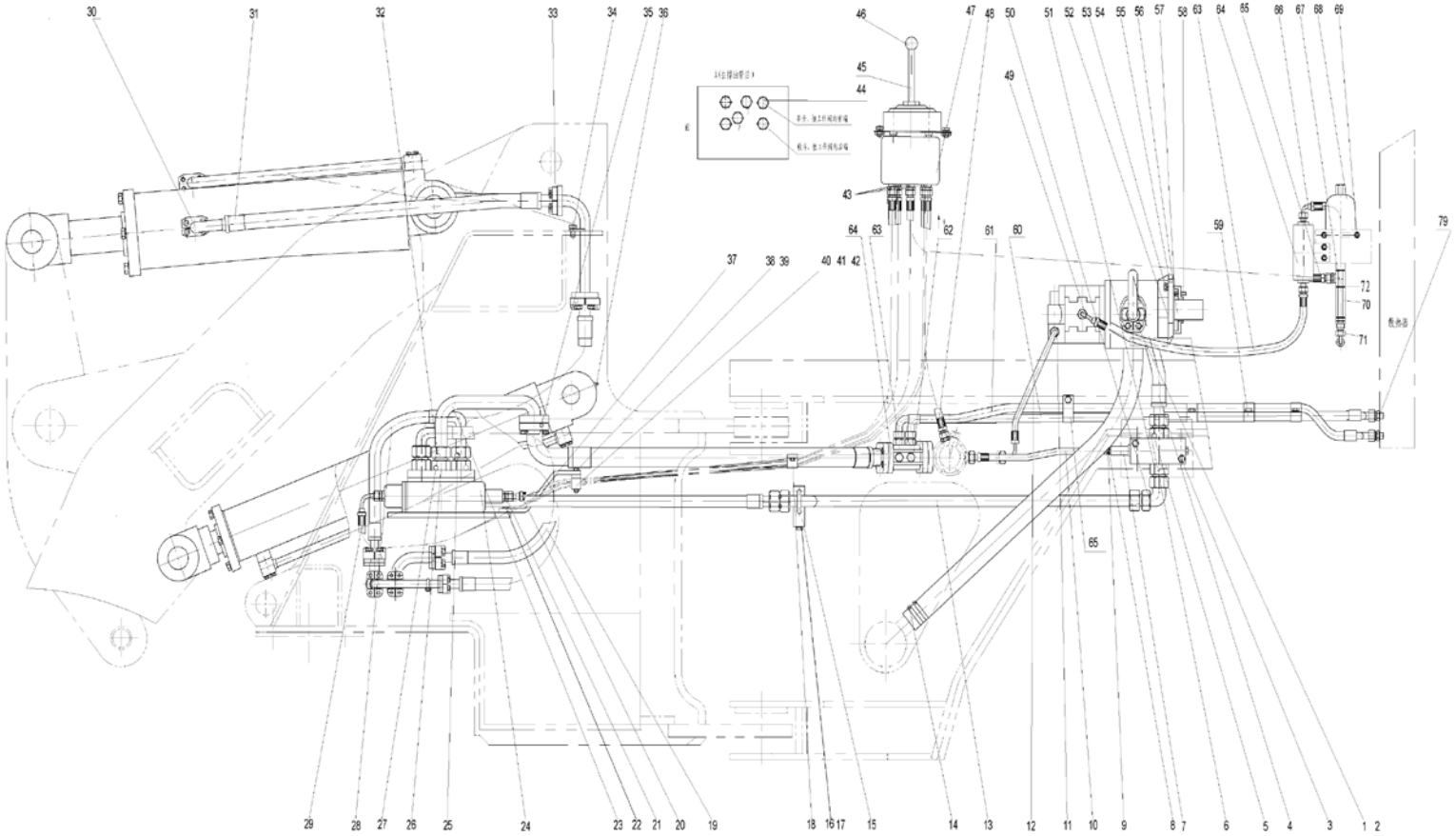

2017, Todos os direitos reservados - SEM Machinery

Sistema Hidráulico de Trabalho (6BT5.9)

ITEM	DESCRIÇÃO DA PEÇA	NÚMERO DA PEÇA	ESPECIFICAÇÃO	QTD.	NOTAS
38	Parafuso M12×85	B040811285		2	
39	Porca M12-6	B050311210		7	
40	Tampa	Z520520810		2	
41	Fixação	Z520520820		1	
42	Suporte	Z520520800		1	
43	Anel O 11.89×1.98	B160830120		14	
44	União	Z3A20004500		4	
45	Controle da válvula piloto	Z3A20003300		1	
46	Manípulo	Z010140010		2	
47	Válvula piloto	W270600000A		1	
48	Tubo de retorno de óleo	Z3A20004100		1	
49	União	W272000000A		1	
50	União	Z520520920		1	
51	União	W272100000A		1	
52	Disco de acoplamento da bomba CBG2100	Z310260040		1	
53	Parafuso M12X55	B040811255		4	
54	Arruela 12	B060411203		6	
55	Amortecedor	Z310260050		1	
56	Tampa de acoplamento da bomba CBG2100	Z310260020		1	
57	Amortecedor	Z310260030		1	

2017, Todos os direitos reservados - SEM Machinery

Sistema Hidráulico de Trabalho (6BT5.9)

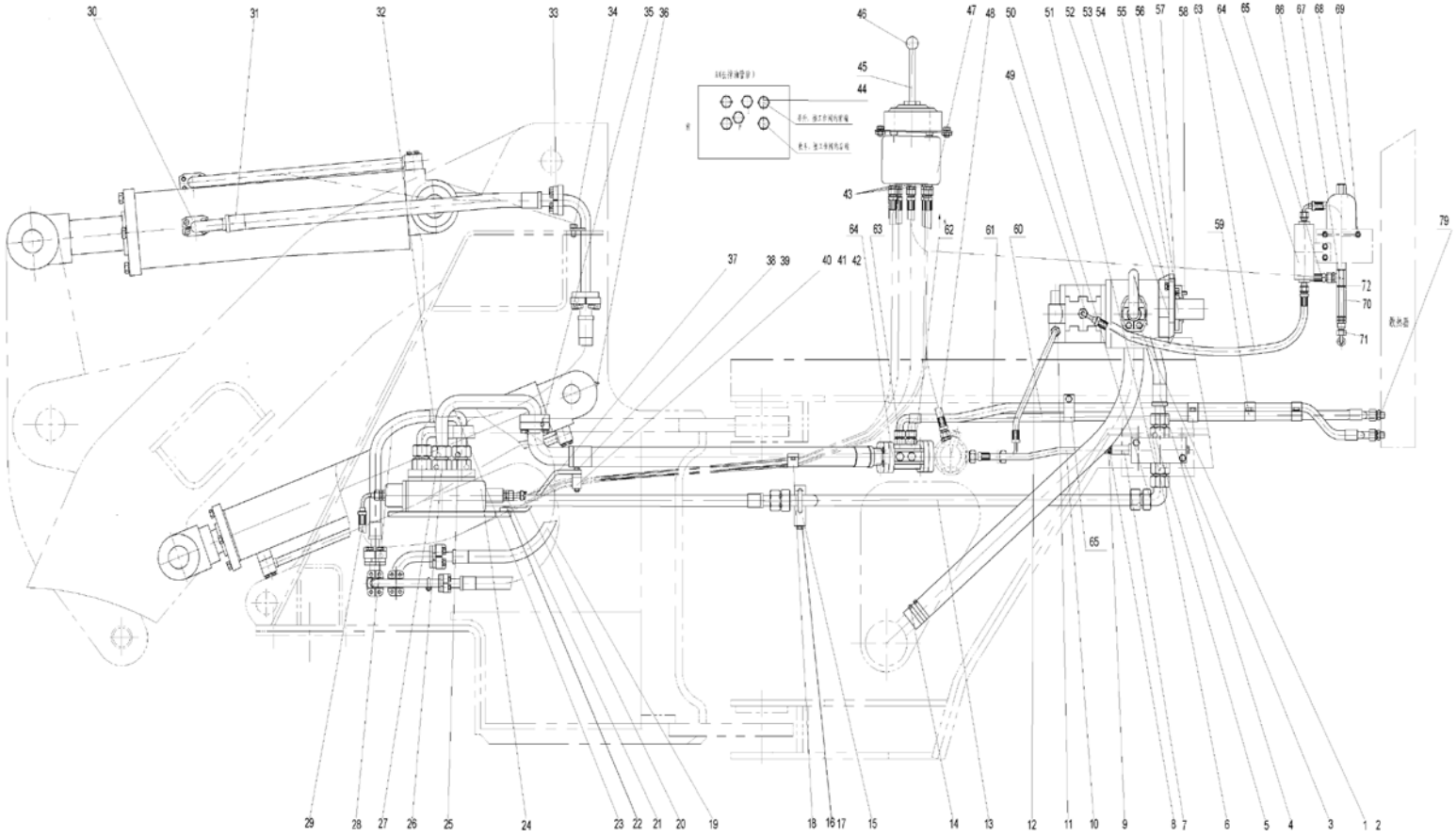

2017, Todos os direitos reservados - SEM Machinery

Sistema Hidráulico de Trabalho (6BT5.9)

ITEM	DESCRIÇÃO DA PEÇA	NÚMERO DA PEÇA	ESPECIFICAÇÃO	QTD.	NOTAS
58	Parafuso M8X25	B010410825		6	
59	Mangueira	Z3A20003900		1	
60	Filtro de pressão	W110015500		1	
61	Mangueira	Z3A20004000		1	
62	Mangueira	Z3A20000100		1	
63	Conector “T”	Z520520890		1	
64	Acumulador piloto	W110021000		1	
65	Parafuso “U”	Z520520930		1	
66	Válvula de retenção	W072100000		1	
67	União	Z520520910		1	
68	Arruela18	B060801803		2	
69	Válvula de contrapressão	W077200000A		1	
70	União	W272300000A		2	
71	Parafuso	Z520520490		4	
72	Conjunto da mangueira de alta pressão Ø19	Z3A20100100		1	
73	Conjunto da mangueira de alta pressão Ø19	Z3A20100300		1	
74	Clipe	Z520171200		6	
75	União	Z3A01701900		2	
76	Clipe	Z330170410		1	
77	Bomba dupla CBGj2100/1010-XF	W063900000A		1	

2017, Todos os direitos reservados - SEM Machinery

Sistema Hidráulico de Trabalho (6BT5.9)

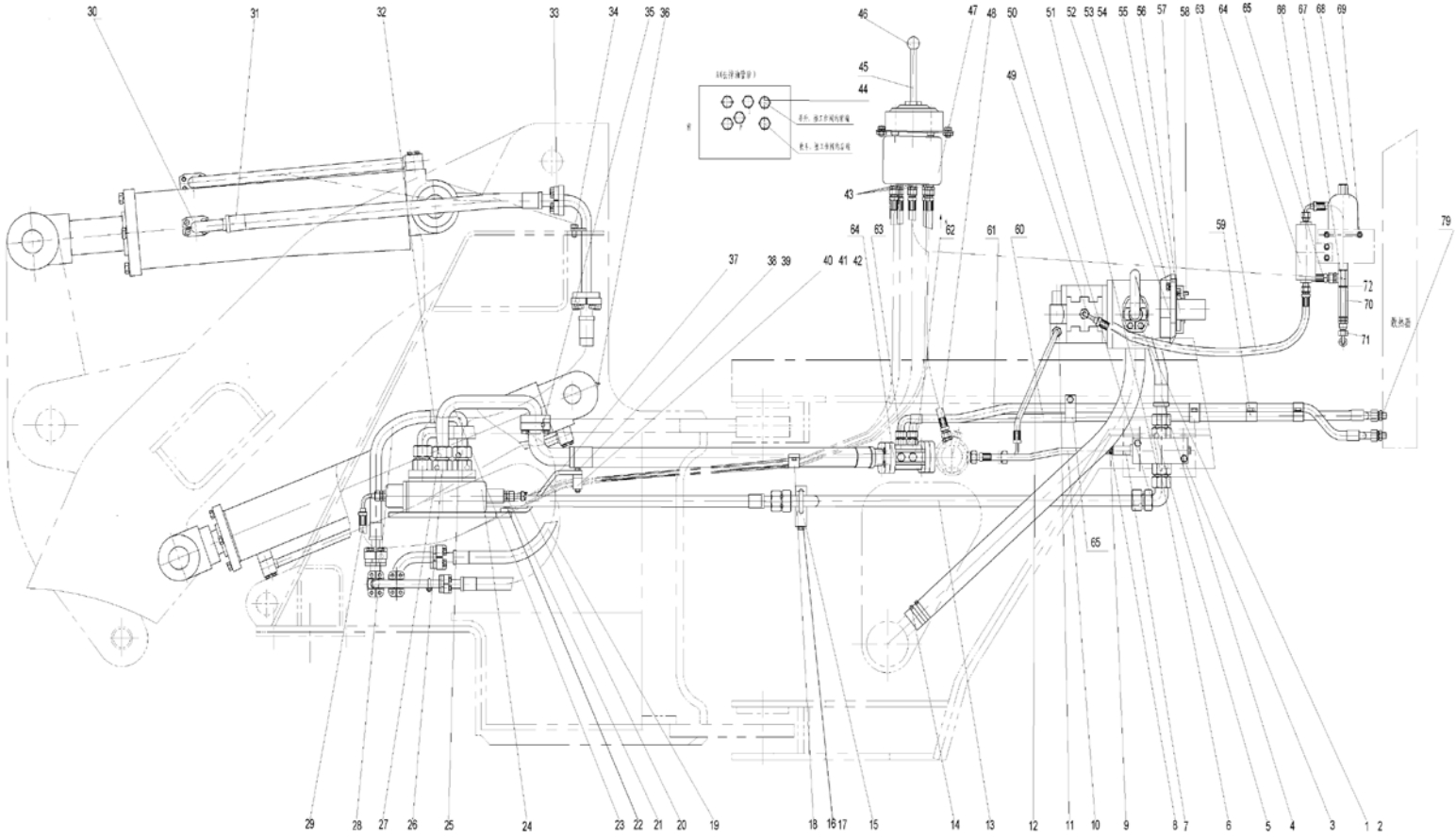

2017, Todos os direitos reservados - SEM Machinery

Sistema Hidráulico de Trabalho (6BT5.9)

ITEM	DESCRIÇÃO DA PEÇA	NÚMERO DA PEÇA	ESPECIFICAÇÃO	QTD.	NOTAS
78	Flange bipartido	Z610200090		3	
79	Anel O 43.7×3.55	B160130437		1	
80	Tubo de entrada	Z3A20004300		1	
81	Mangueira de baixa pressão	Z320190080		1	
82	Mangueira de retorno	Z3A20006400		1	
83	Mangueira	Z3A20004900		1	
84	Mangueira de alta pressão	Z3A20006700		4	
85	Anel O 23.6×3.55	B160130236		4	
86	Tubo	Z320190380		1	
87	Flange bipartido	Z610200100		12	
88	Mangueira	Z320190450		1	
89	Placa de fixação	Z320190030		2	
90	Clipe	Z320190040		2	
91	Parafuso M8×30	B040910830		48	
92	Arruela 8	B060110802		82	
93	Anel O 25×3.55	B160130250		14	
94	Parafuso “U”	Z320190050		4	
95	Arruela 8	B060410802		10	
96	Porca M8	B050330807		14	
97	Parafuso M10×130	B040810004		1	

2017, Todos os direitos reservados - SEM Machinery

Sistema Hidráulico de Trabalho (6BT5.9)

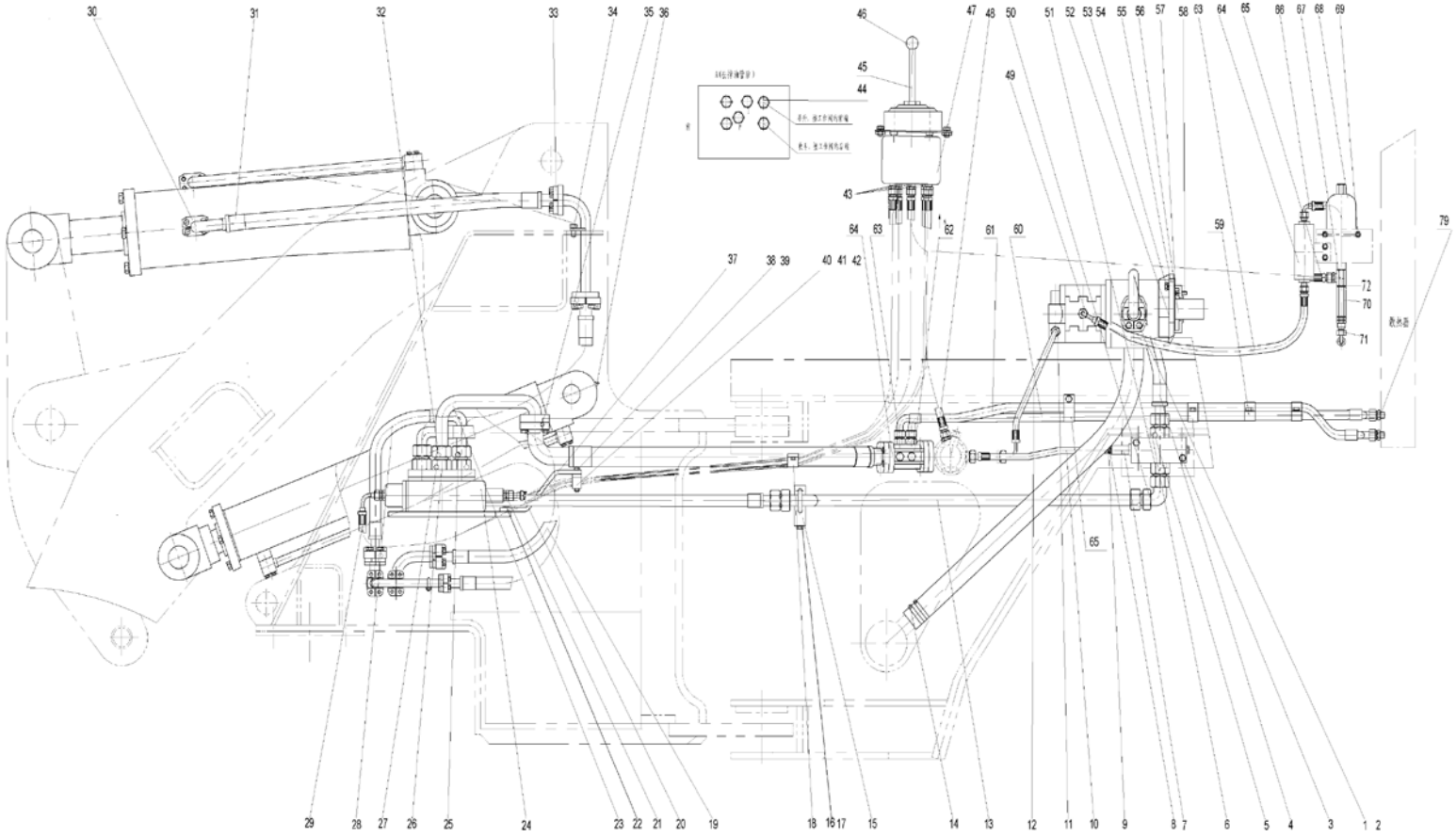

2017, Todos os direitos reservados - SEM Machinery

Sistema Hidráulico de Trabalho (6BT5.9)

ITEM	DESCRIÇÃO DA PEÇA	NÚMERO DA PEÇA	ESPECIFICAÇÃO	QTD.	NOTAS
98	Conjunto da mangueira de alta pressão Ø25	Z3A20000300		1	
99	União	Z321060510		1	
100	União	Z321060100		1	
101	Anel O 22.4×3.55	B160130224		4	
102	Cilindro de levantamento Ø110X780	W050500002		2	
103	Anel O 32.93×3.53	B160130329		9	
104	Cilindro de inclinação Ø160X499	W050400001		1	
105	União	Z320190570		1	
106	Mangueira de alta pressão	Z3A20006900		1	
107	União	Z3A20000500		1	
108	União	Z3A20000700		1	
109	União	Z321060470		1	
110	União	Z321060490		1	
111	Anel O 28×3.55	B160130280		1	
112	Parafuso M10×65	B040811065		4	
113	Bujão M10X1	B110601010		2	
114	Arruela 10	B060901002		2	
115	Anel O 20×2	B161620200		2	
116	União	W271700000A		5	
117	Ø19 Conjunto da mangueira de alta pressão	Z3A20002900		1	

2017, Todos os direitos reservados - SEM Machinery

Sistema Hidráulico de Trabalho (6BT5.9)

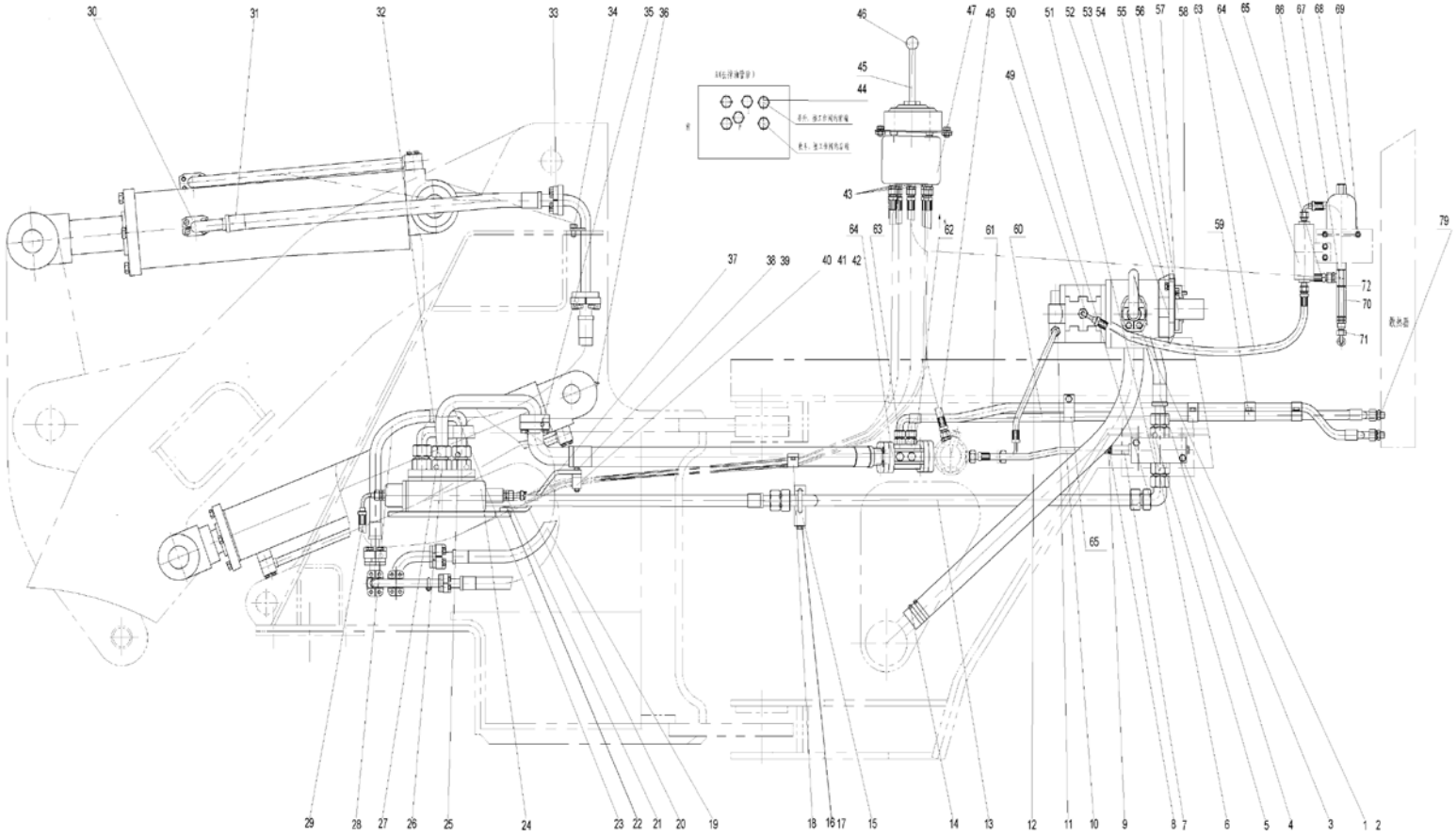

2017, Todos os direitos reservados - SEM Machinery

Sistema Hidráulico de Trabalho (6BT5.9)

ITEM	DESCRIÇÃO DA PEÇA	NÚMERO DA PEÇA	ESPECIFICAÇÃO	QTD.	NOTAS
118	Parafuso M6×16	B040910616		2	
119	Arruela 6	B060110602		2	
120	Bloco de apoio	Z3A20007700		1	
121	Clipe	Z3A20007800		1	
122	União	W271800000A		2	
123	Conjunto da mangueira de alta pressão Ø19	Z3A20003100		1	
124	Tubo inferior do cilindro	Z320190800		1	
125	Conjunto da mangueira de alta pressão Ø25	Z3A20001000		1	
126	Parafuso M10×50	B040811050		2	
127	Parafuso M8×55	B040810855		16	
128	Tubo	Z320190780		1	
129	União	Z320490250		2	
130	Parafuso “U”	Z320190020		1	
131	Válvula tripla de controle	Z3A20005100		2	
132	Anel O 47.5×3.55	B160130475		2	
133	Arruela 10	B060111203		21	
134	Parafuso M12×35	B040911235		14	

2017, Todos os direitos reservados - SEM Machinery

Cilindro de Levantamento 1

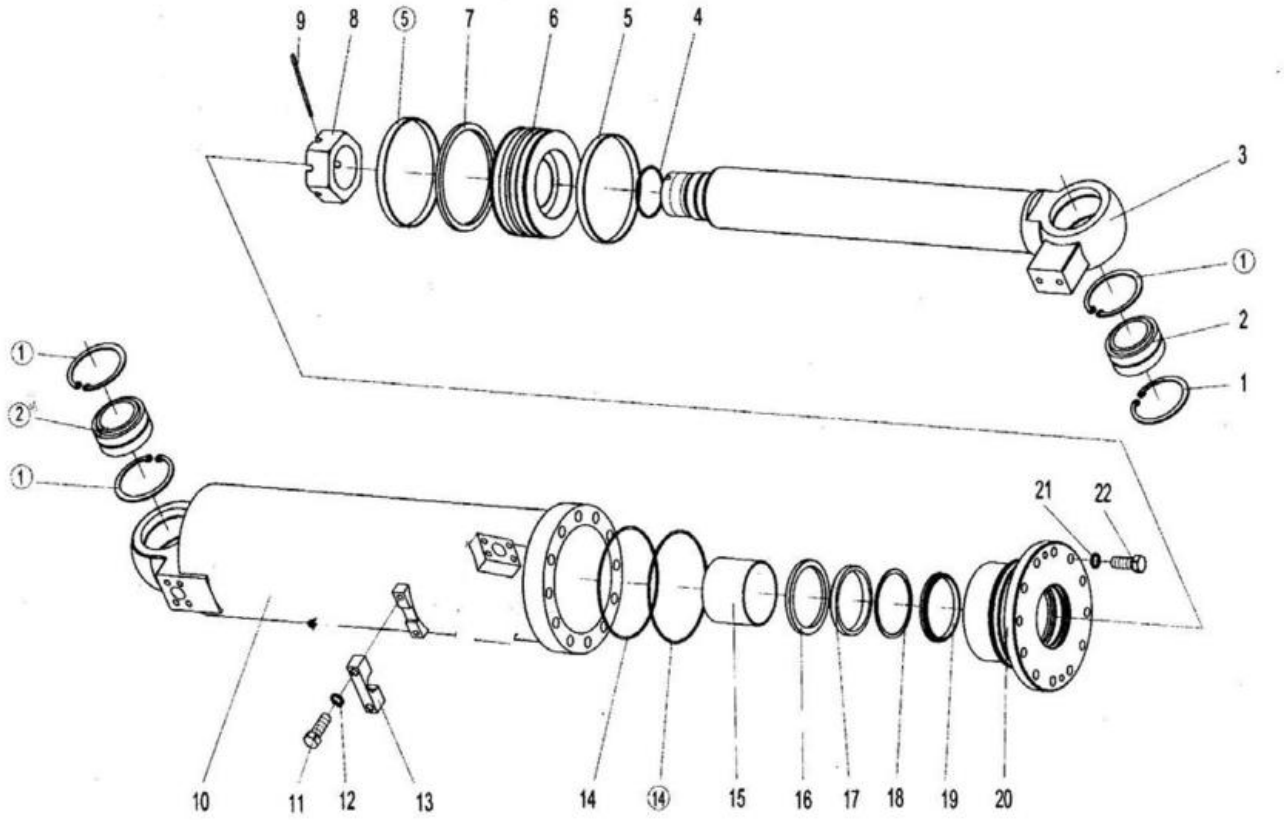

2017, Todos os direitos reservados - SEM Machinery

Cilindro de Levantamento 1

ITEM	DESCRIÇÃO DA PEÇA	NÚMERO DA PEÇA	ESPECIFICAÇÃO	QTD.	NOTAS
1	Anel de retenção 90	B070159003		4	
2	União Rolamento GE60ES	B120526044		2	
3	Haste do pistão			1	
4	Anel O 70x3.1			1	
5	Anel de apoio D160×d144X20			2	
6	Pistão			1	
7	Anel deslizante combinado ZHQD160			1	
8	Porca M64x2			1	
9	Pino bipartido 8x90	B080210890		1	
10	Bloco do cilindro			1	
11	Parafuso M10x40	B040911040		2	
12	Arruela 10	B060111003		2	
13	Placa			1	
14	Anel O 160×5.7			2	
15	Rolamento			1	
16	Anel deslizante combinado ZHQD90			1	
17	Anel de vedação			1	
18	Anel de retenção D90xD102x2			1	
19	Anel guarda-pó D90xD102x11			1	
20	Guia da luva			1	

2017, Todos os direitos reservados - SEM Machinery

Cilindro de Levantamento 1

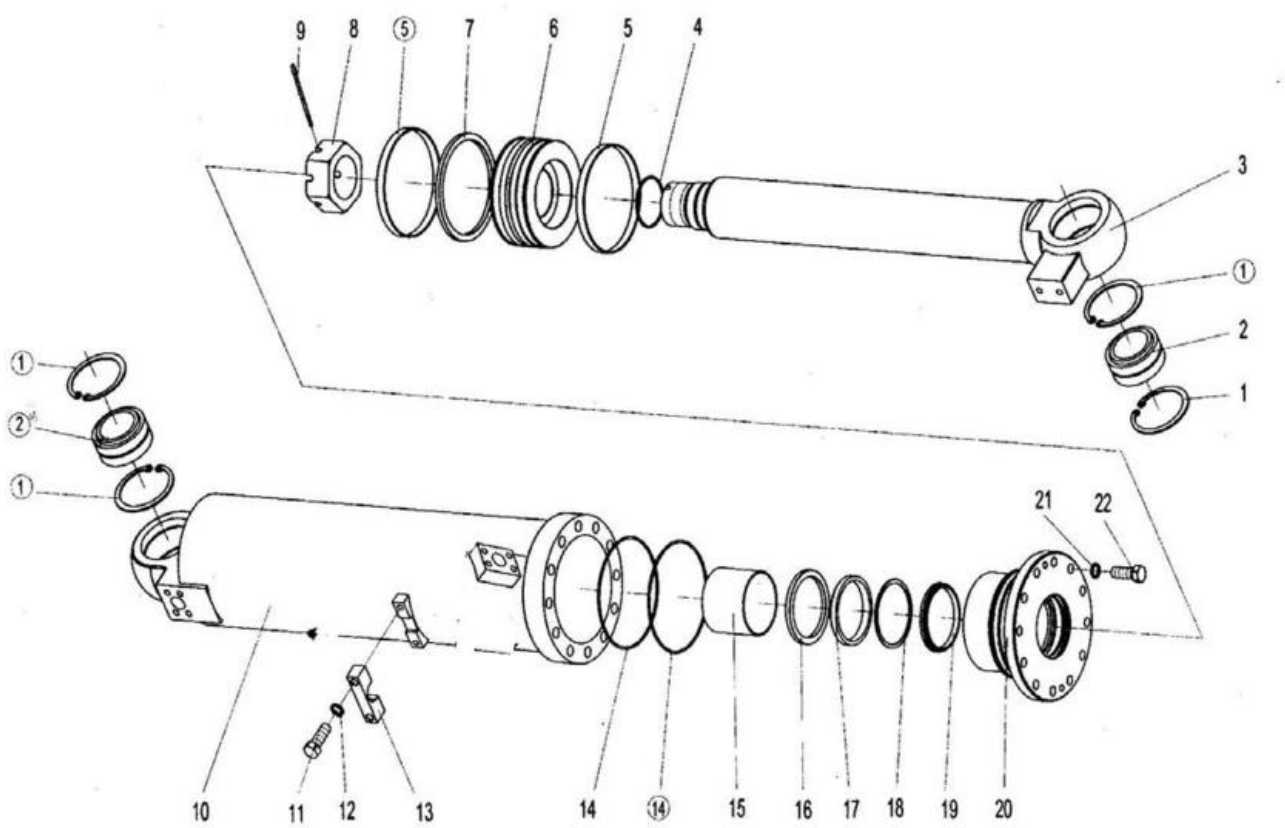

2017, Todos os direitos reservados - SEM Machinery

Cilindro de Levantamento 1

ITEM	DESCRIÇÃO DA PEÇA	NÚMERO DA PEÇA	ESPECIFICAÇÃO	QTD.	NOTAS
21	Parafuso M16×45	B040911645		12	
22	Arruela 16	B060111604		12	

NOTA: O jogo de vedadores deste cilindro é fornecido separadamente com o código W050400034.

2017, Todos os direitos reservados - SEM Machinery

Cilindro de Levantamento 2

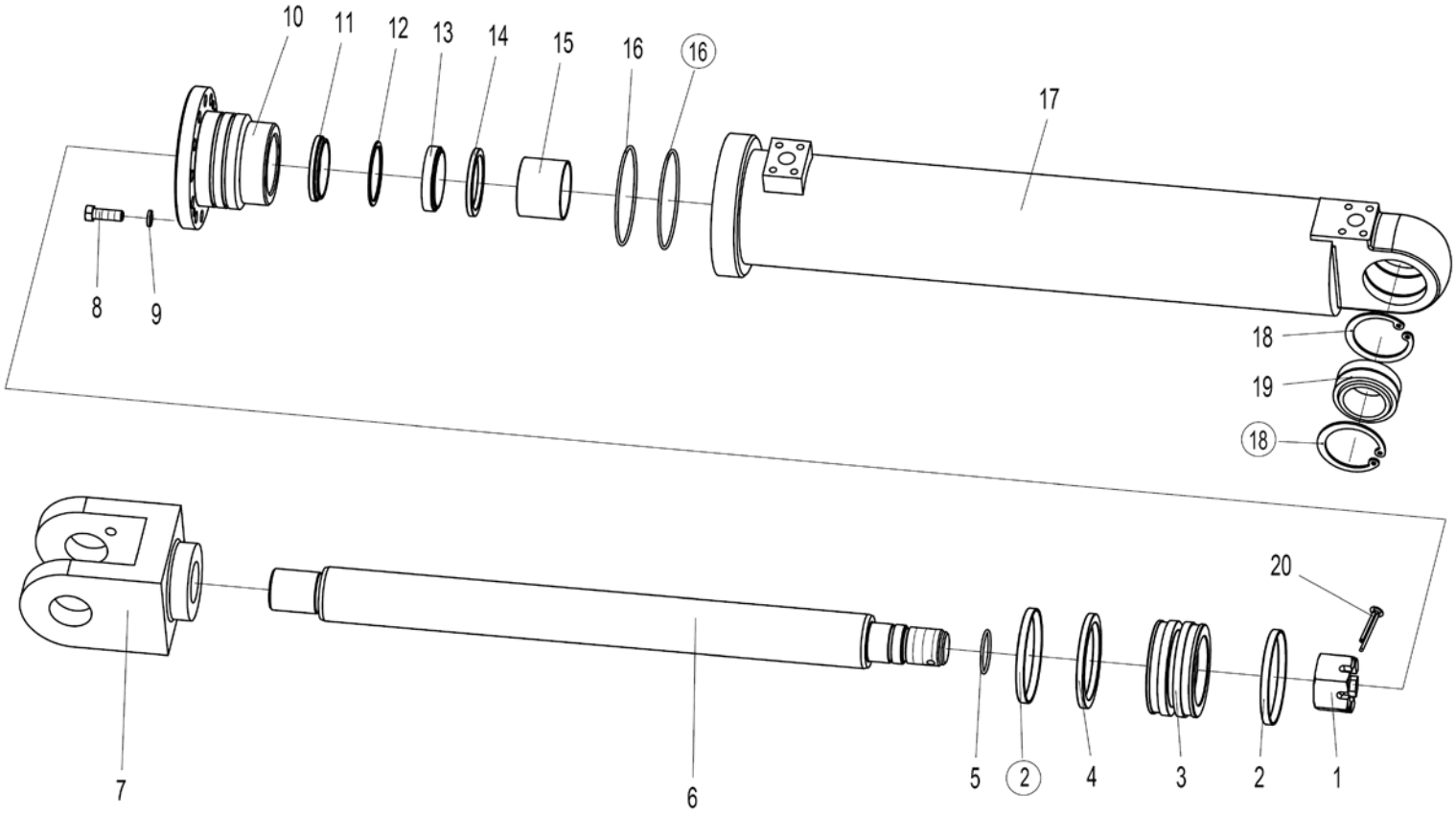

2017, Todos os direitos reservados - SEM Machinery

Cilindro de Levantamento 2

ITEM	DESCRIÇÃO DA PEÇA	NÚMERO DA PEÇA	ESPECIFICAÇÃO	QTD.	NOTAS
1	Porca M27×1.5			1	
2	Anel de apoio D80xd75×9.5			2	
3	Pistão			1	
4	Anel deslizante combinado ZHQD110			1	
5	Anel O 45×3.1			1	
6	Haste do pistão			1	
7	Garfo da cabeça			1	
8	Parafuso M12×35	B040911235		12	
9	Arruela 12	B060111203		12	
10	Guia da luva			1	
11	Anel guarda-pó D75×d63×11			1	
12	Anel de retenção D75×d63×2			1	
13	Anel de vedação			1	
14	Anel deslizante combinado ZHQd63			1	
15	Rolamento			1	
16	Anel O 110×3.1			2	
17	Bloco do cilindro			1	
18	Anel de retenção 75	B070157503		2	
19	União Rolamento GE50ES	B120525035		1	
20	Pino bipartido 8x80			1	

NOTA: O jogo de vedadores deste cilindro é fornecido separadamente com o código W050500032.

2017, Todos os direitos reservados - SEM Machinery

Mecanismo do Acelerador

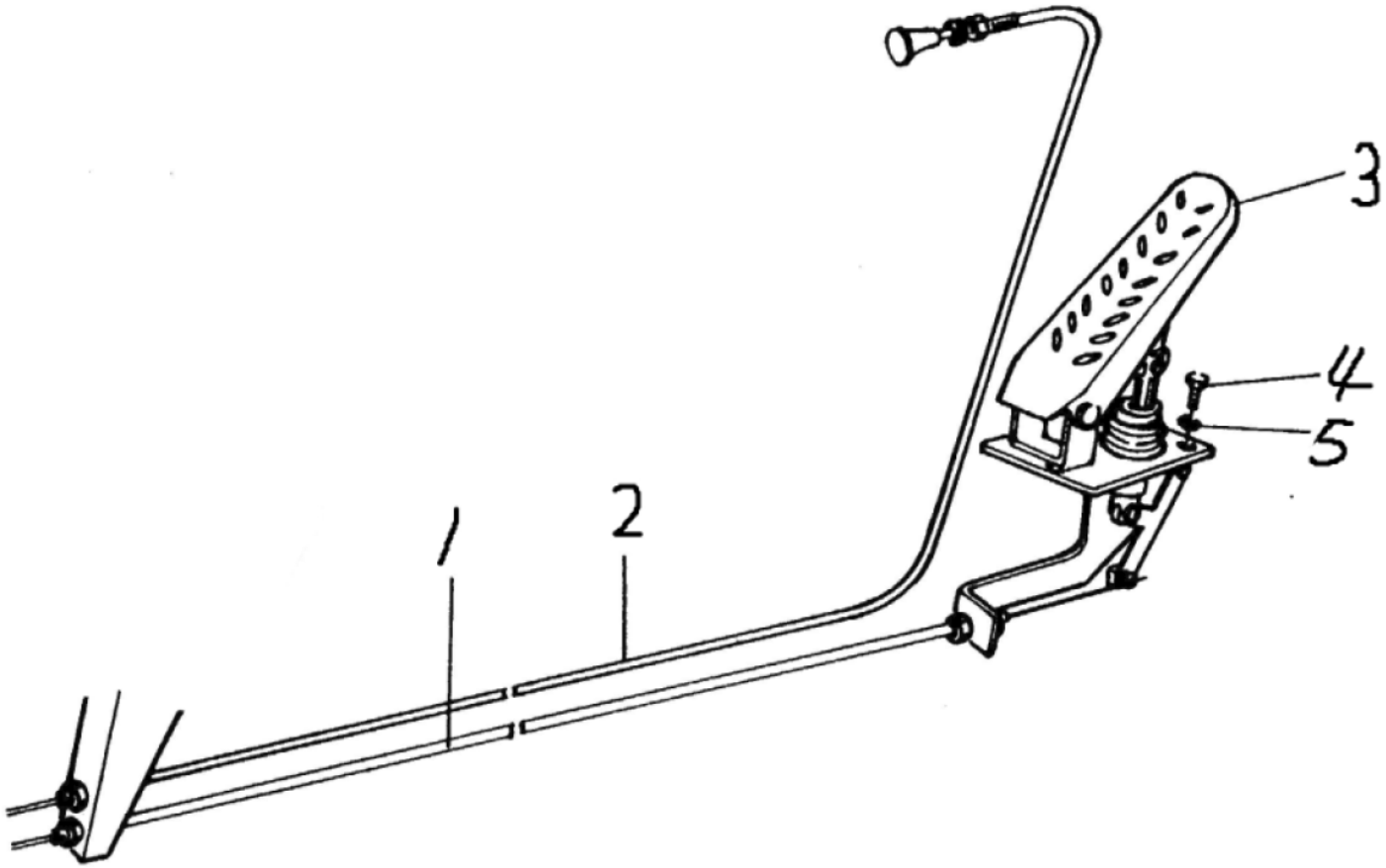

2017, Todos os direitos reservados - SEM Machinery

Mecanismo do Acelerador

ITEM	DESCRIÇÃO DA PEÇA	NÚMERO DA PEÇA	ESPECIFICAÇÃO	QTD.	NOTAS
1	Cabo do acelerador (2450)	Z420230030		1	
2	Cabo do estrangulador (3100)	W110009530		1	
3	Pedal do acelerador	W110001840		1	
4	Parafuso M6×16	B040710616		3	
5	Arruela 6	B060110602		3	

2017, Todos os direitos reservados - SEM Machinery

Instalação do Motor Diesel (638)

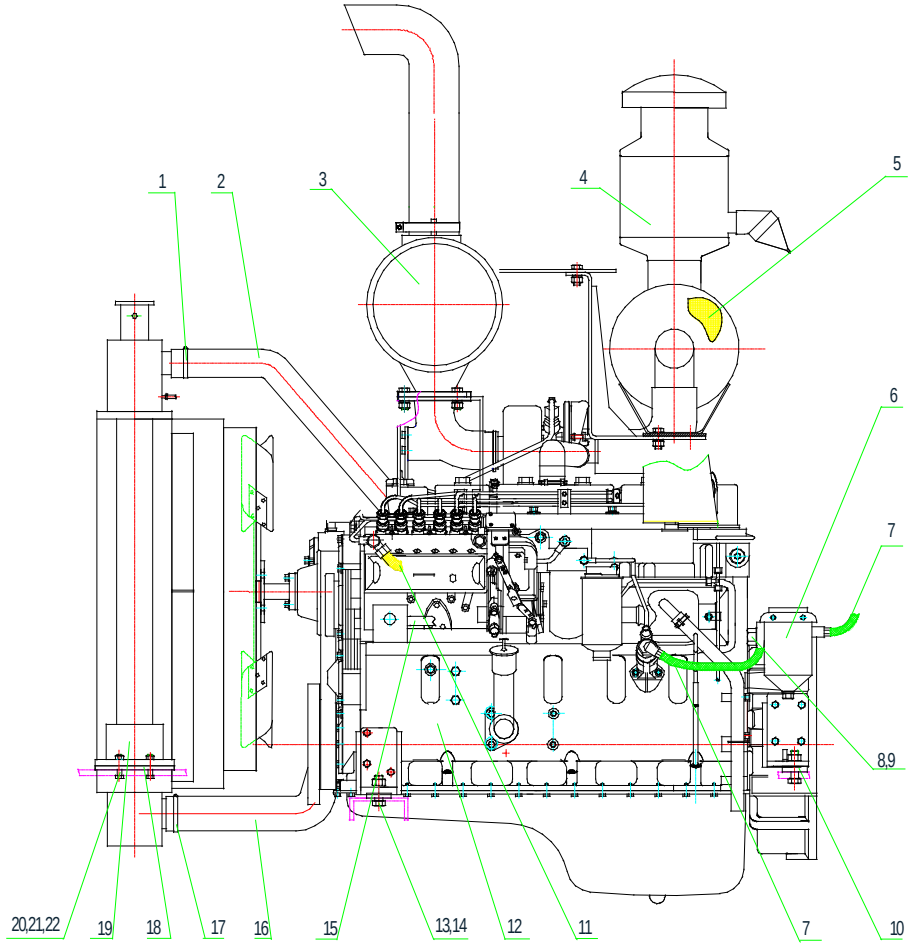

2017, Todos os direitos reservados - SEM Machinery

Instalação do Motor Diesel (638)

ITEM	DESCRIÇÃO DA PEÇA	NÚMERO DA PEÇA	ESPECIFICAÇÃO	QTD.	NOTAS
1	Abraçadeira	B190110600	JB/T8870-1999	2	
2	Tubo do liquido de arrefecimento	W010220050	KCB20103001	1	
3	Silencioso	W010220090		1	
4	Filtro de ar	W010220010	KW2140	1	
5	Elemento do filtro	W010220020	KW2140	1	
6	Elemento do pré filtro	W012102200			
7	Linha de sucção do óleo	Z322050010		2	
8	Parafuso M14	B041201432	JB999.6-77	1	
9	Arruela A14	B060811403	JB982-77	2	
10	Suporte do motor	Z310070470		4	
11	Linha de retorno de óleo	Z322050020		1	
12	Motor	W010210000	6BT5.9-C92-02	1	
13	Parafuso M20×70	B040812070	GB5782-2000	4	
14	Porca M20	B050212017	GB889.1-2000	4	
15	Tubo da entrada do compressor	Z420170020		1	
16	Tubo do liquido de arrefecimento	W010220060	JB/T8870-1999	1	
17	Abraçadeira	B190110700		2	
18	Conjunto do sistema de arrefecimento	Z320140020		2	
19	Sistema de arrefecimento	W211200000		1	
20	Parafuso M10×40	B040811250	GB5782-2000	4	

2017, Todos os direitos reservados - SEM Machinery

Instalação do Motor Diesel (638)

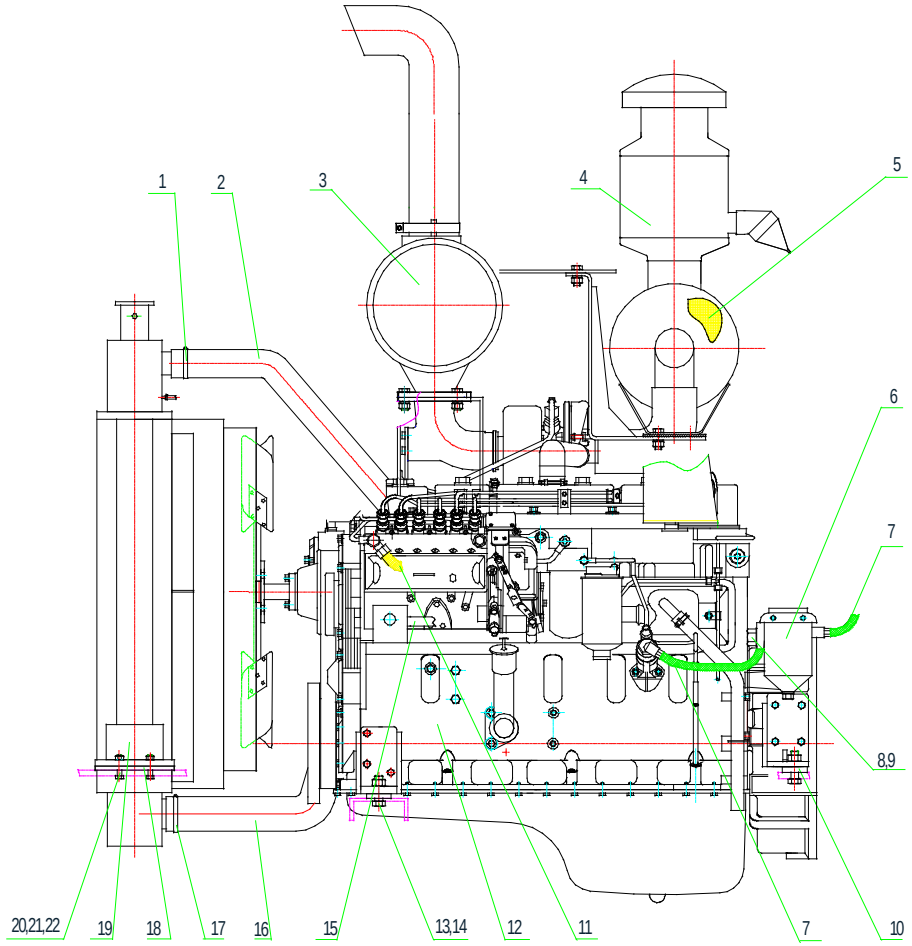

2017, Todos os direitos reservados - SEM Machinery

Instalação do Motor Diesel (638)

ITEM	DESCRIÇÃO DA PEÇA	NÚMERO DA PEÇA	ESPECIFICAÇÃO	QTD.	NOTAS
21	Porca M16	B040811250	GB889.1-2000	4	
22	Arruela 12	B050211210	GB/T97.1-2002	4	

2017, Todos os direitos reservados - SEM Machinery

Instalação do Motor Diesel (636, 639)

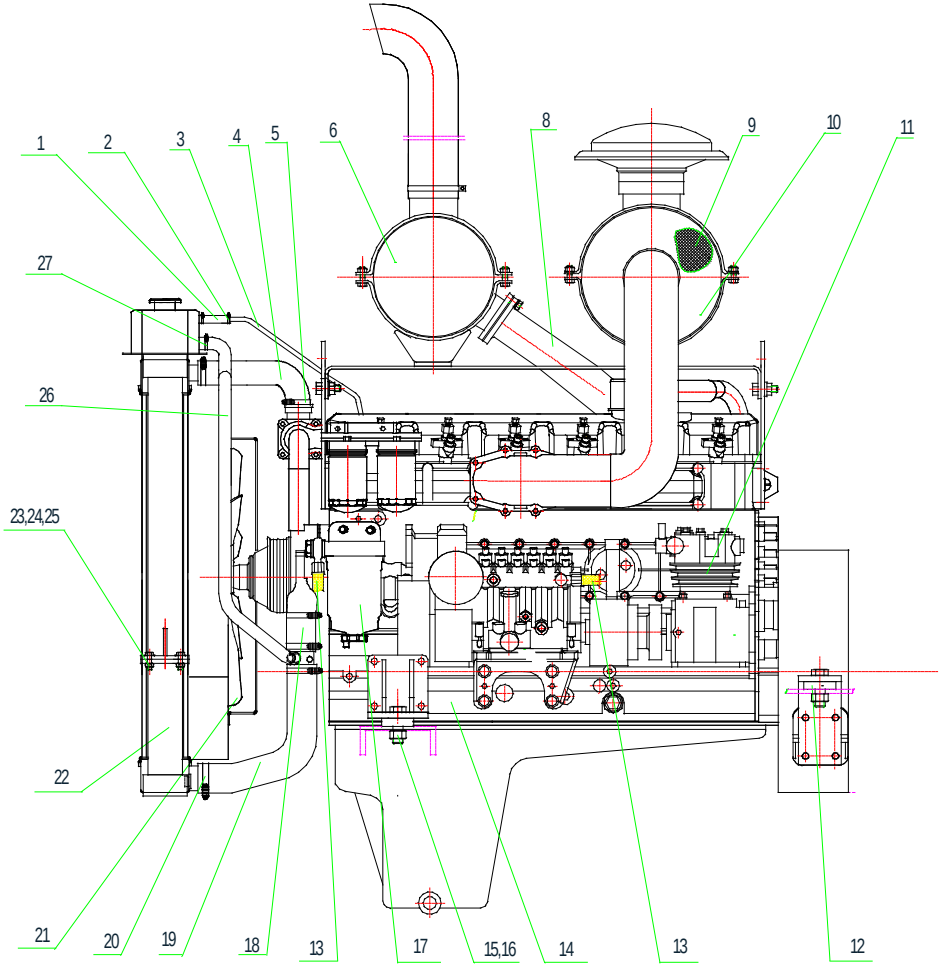

2017, Todos os direitos reservados - SEM Machinery

Instalação do Motor Diesel (636, 639)

ITEM	DESCRIÇÃO DA PEÇA	NÚMERO DA PEÇA	ESPECIFICAÇÃO	QTD.	NOTAS
1	Tubo (borracha)	Z5A01400100		2	
2	Abraçadeira	B190120252	QC/T619-1999	4	
3	Tubo (aço)	Z3A01400100		1	
4	Tubo do liquido de arrefecimento	Z3A01400600		1	
5	Abraçadeira	B190120500	QC/T619-1999	2	
6	Silencioso	Z3A01401001		1	
8	Tubo de escapamento	W010340010	1008071/AKG5-8	1	
9	Elemento do filtro de ar	W110020870	KLQ－8F	1	
10	Filtro de ar	W013500000	KLQ－8F	1	
11	Compressor de ar arrefecido a água	W010340020	017-SG9A	1	
12	Suporte do motor	Z310070470		4	
13	Linha de retorno de óleo	Z320820020		2	
14	Motor	W010340001	6110/125G5-SG9A	1	
15	Parafuso M20×70	B040812070	GB5782-2000	4	
16	Porca M20	B050212017	GB889.1-2000	4	
17	Elemento do pré filtro de combustível	W012102200		1	
18	Tubo do liquido de arrefecimento (bomba de água)	Z3A01400200		1	
19	Tubo do liquido de arrefecimento (reservatório de água)	Z3A01400400		1	
20	Abraçadeira	B190120800	QC/T619-1999	4	

2017, Todos os direitos reservados - SEM Machinery

Instalação do Motor Diesel (636, 639)

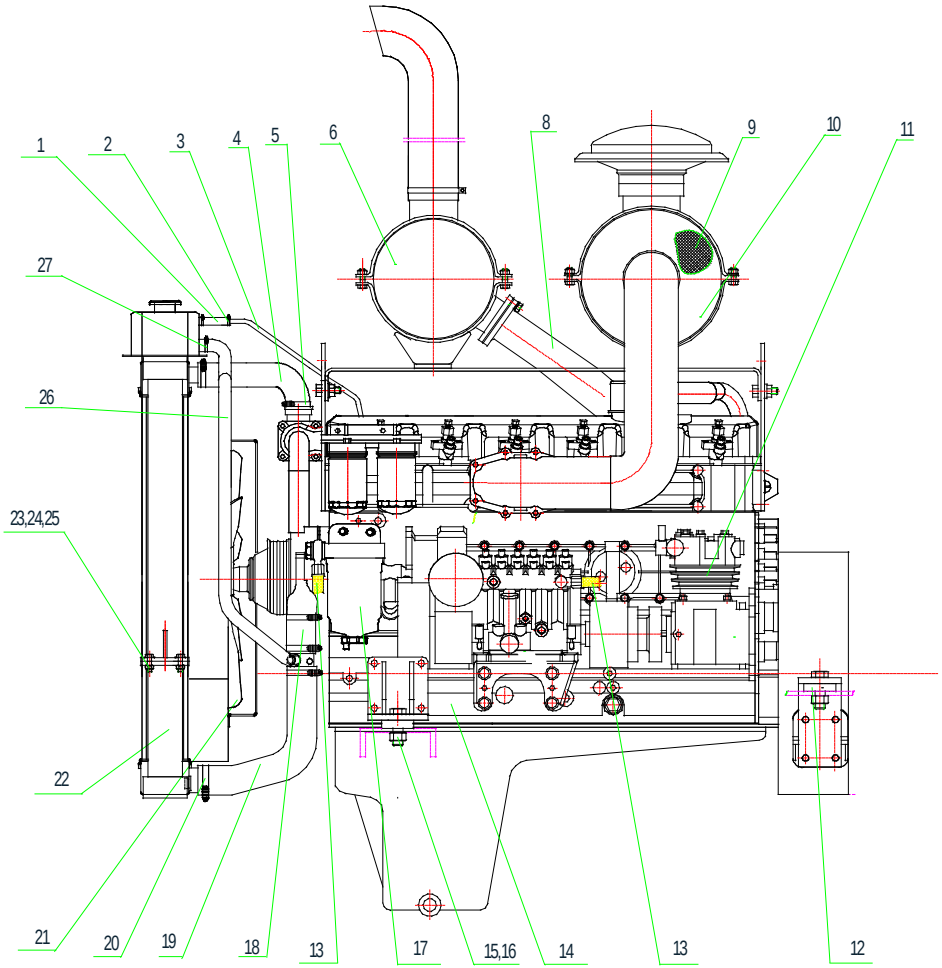

2017, Todos os direitos reservados - SEM Machinery

Instalação do Motor Diesel (636, 639)

ITEM	DESCRIÇÃO DA PEÇA	NÚMERO DA PEÇA	ESPECIFICAÇÃO	QTD.	NOTAS
21	Ventilador de aço (Ø660)	W010340030		1	
22	Radiador	W010490000A		1	
23	Parafuso M12X50	B040811250	GB5782-2000	4	
24	Porca M12	B050211210	GB889.1-2000	4	
25	Arruela 12	B060411203	GB/T97.1-2002	4	
26	Tubo de entrada do liquido de arrefecimento	Z3A01400500		1	
27	Abraçadeira	B190120320	QC/T619-1999	2	

2017, Todos os direitos reservados - SEM Machinery

Conjunto do Tanque de Combustível

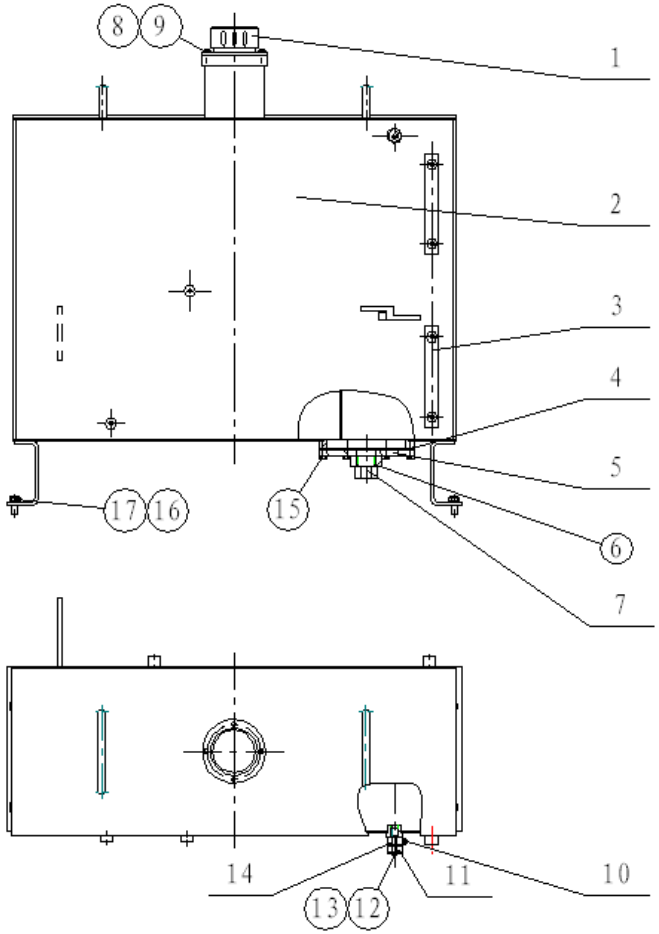

2017, Todos os direitos reservados - SEM Machinery

Conjunto do Tanque de Combustível

ITEM	DESCRIÇÃO DA PEÇA	NÚMERO DA PEÇA	ESPECIFICAÇÃO	QTD.	NOTAS
1	Tela do filtro	W110001460		1	
2	Carcaça do filtro de combustível	Z3A01300100		1	
3	Indicador de nível	W110021282		2	
4	Espaçador	Z320200060		1	
5	Flange do duto de limpeza	Z5A01300400		1	
6	Anel O 32.5×3.55	B160130325		1	
7	Parafuso M36×1.5	Z640060320		1	
8	Parafuso M8×16	B040910816		4	
9	Arruela 8	B060110802		10	
10	Válvula de esfera 1/2“	W110002740		1	
11	União	Z320130270		1	
12	Parafuso	B041201432		1	
13	Arruela A14	B060811403		2	
14	União	Z320130260		1	
15	Parafuso M8×20	B040910820		6	
16	Parafuso M12×20	B040911220		4	
17	Arruela 12	B060411203		4	
	Conjunto de tanque Diesel (acessório)	NZ3A0130010010		1	

2017, Todos os direitos reservados - SEM Machinery

Conjunto do Reservatório Hidráulico

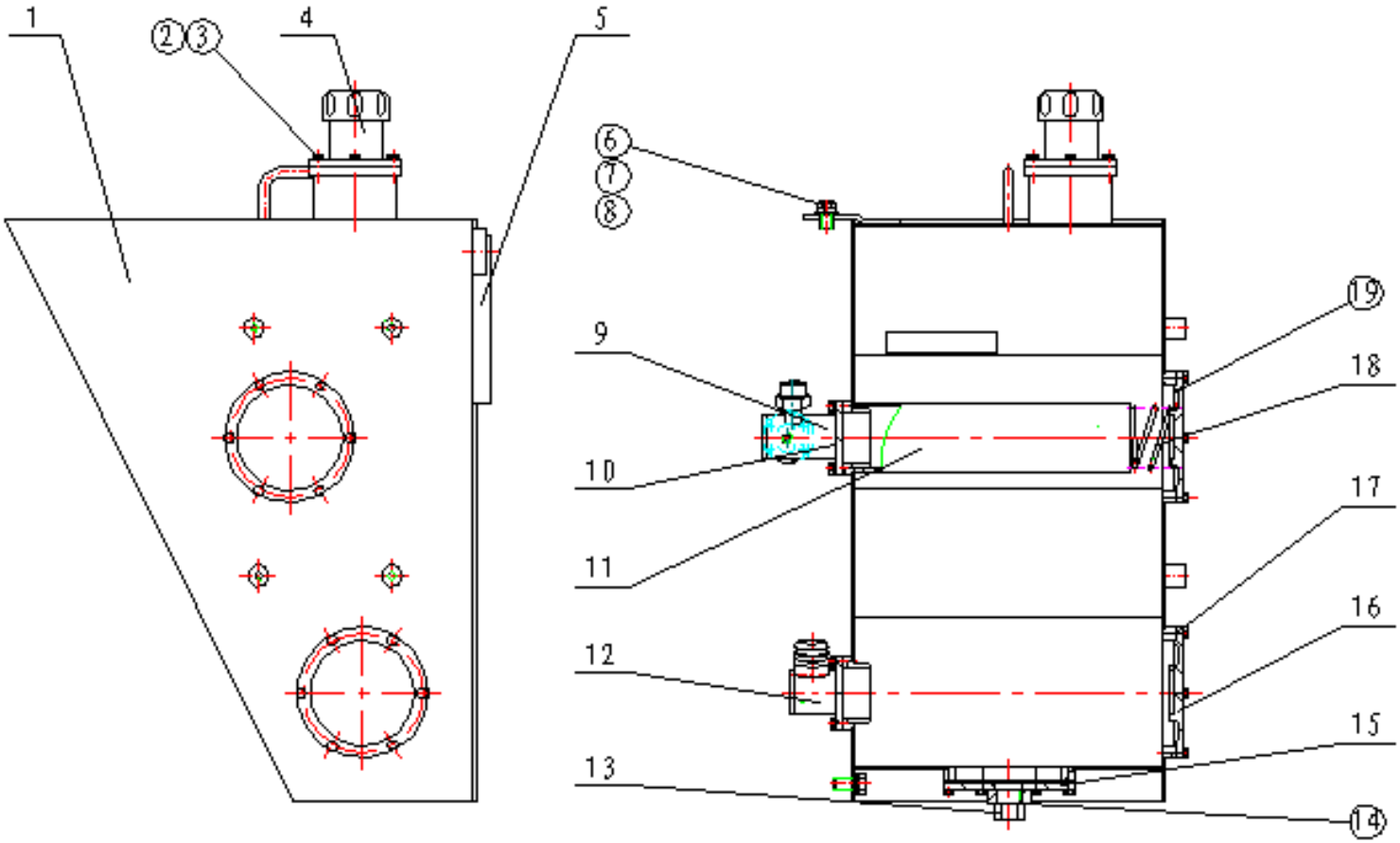

2017, Todos os direitos reservados - SEM Machinery

Conjunto do Reservatório Hidráulico

ITEM	DESCRIÇÃO DA PEÇA	NÚMERO DA PEÇA	ESPECIFICAÇÃO	QTD.	NOTAS
1	Reservatório hidráulico	Z3A02000100		1	
2	Parafuso M8×20	B040910820		34	
3	Arruela 8	B060110802		34	
4	Tela do filtro de óleo	W380000000A		1	
5	Indicador do nível de óleo	W110021281		1	
6	Arruela 16	B060111604		4	
7	Parafuso M16×25	B040911625		4	
8	Arruela 16	B060411603		4	
9	Conjunto do flange do retorno de óleo	Z3A02000200		1	
(9)	Conjunto do flange do retorno de óleo (piloto)	Z3A50000300		1	
10	Espaçador de vedação I	Z320200030		2	
11	Tela de filtro do óleo YLX-51-H(30F)	W110005650		1	
12	Conjunto do flange de sucção de óleo	Z3A50000100		1	
13	Parafuso M36×1.5	Z640060320		1	
14	Anel O 32.5×3.55	B160130325		1	
15	Flange do duto de limpeza	Z5A01300400		1	
16	Filtro da Tampa	Z320200050		2	
17	Espaçador de vedação II	Z320200060		3	
18	Mola	Z320200041		1	
19	Anel O 42.5×3.55	B160130425		1	

2017, Todos os direitos reservados - SEM Machinery

Conjunto do Reservatório Hidráulico

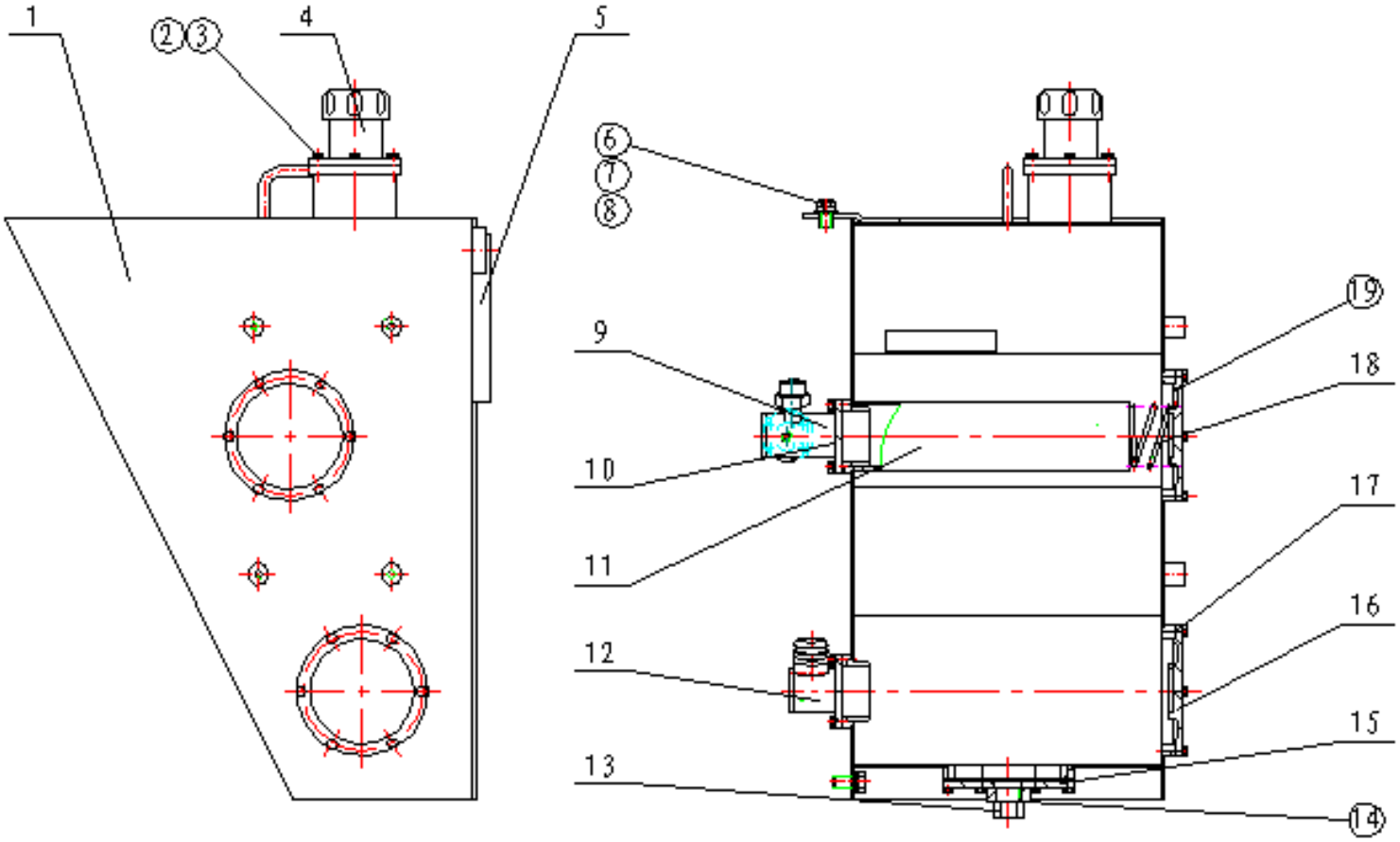

2017, Todos os direitos reservados - SEM Machinery

Conjunto do Reservatório Hidráulico

ITEM	DESCRIÇÃO DA PEÇA	NÚMERO DA PEÇA	ESPECIFICAÇÃO	QTD.	NOTAS
19	Conjunto do reservatório hidráulico (acessório)	NZ3A0200010020		1	
	Conjunto do reservatório hidráulico (piloto - acessório)	NZ3A0200010030			

2017, Todos os direitos reservados - SEM Machinery

Conjunto do Piso (Lado Esquerdo)

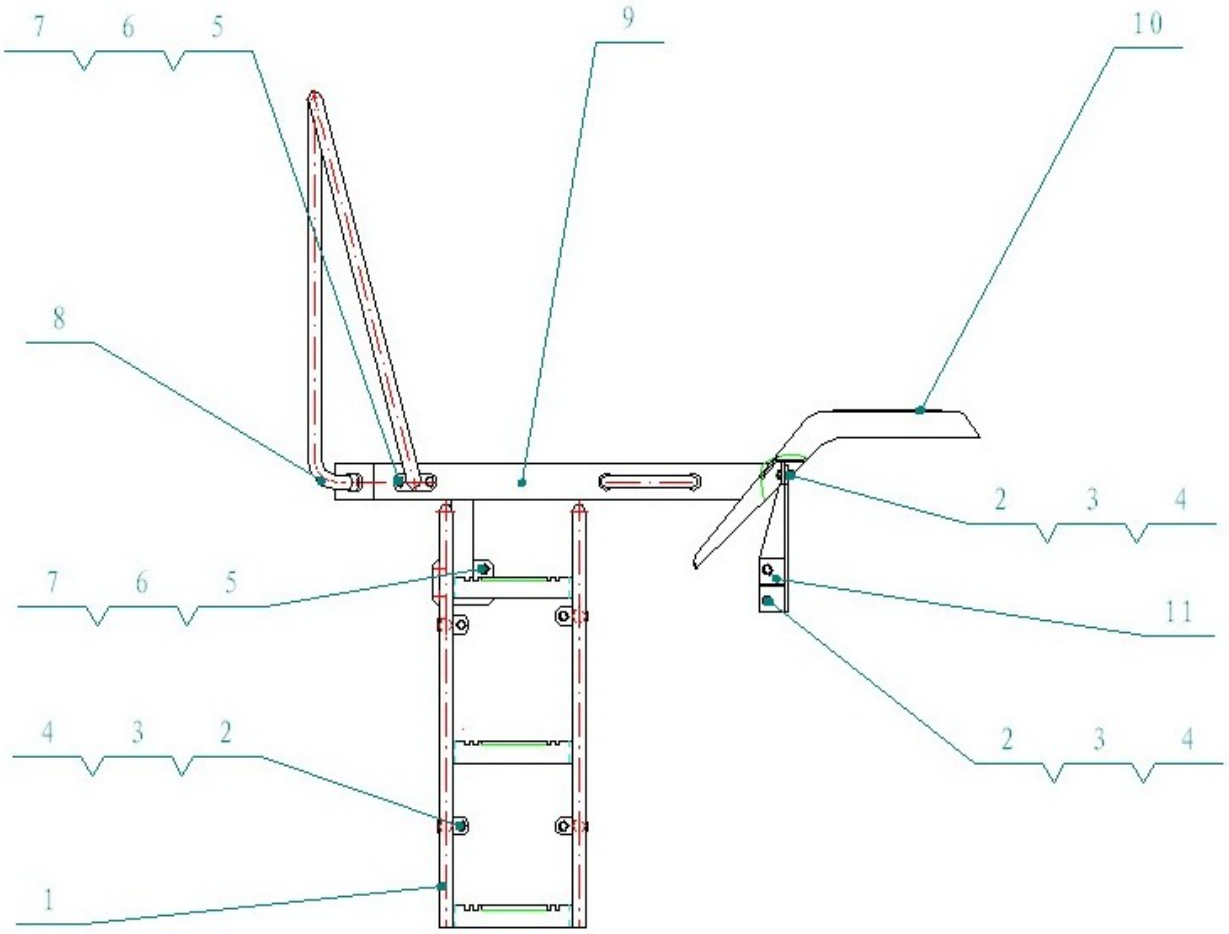

2017, Todos os direitos reservados - SEM Machinery

Conjunto do Piso (Lado Esquerdo)

ITEM	DESCRIÇÃO DA PEÇA	NÚMERO DA PEÇA	ESPECIFICAÇÃO	QTD.	NOTAS
1	Escada esquerda	Z3A02500200		1	
2	Arruela 12	B060111203		8	
3	Arruela 12	B060311203		8	
4	Parafuso M12X30	B040911230		8	
5	Parafuso M10X30	B040911030		8	
6	Arruela 10	B060111004		8	
7	Arruela 10	B060411002		8	
8	Conjunto do corrimão (esquerdo)	Z3A02503200		1	
9	Conjunto do piso (esquerdo)	Z3A02500100		1	
10	Material anti-escorregadio	W380000090A		1	
11	Suporte	Z3A02500300		1	

2017, Todos os direitos reservados - SEM Machinery

Conjunto do Piso (Lado Direito)

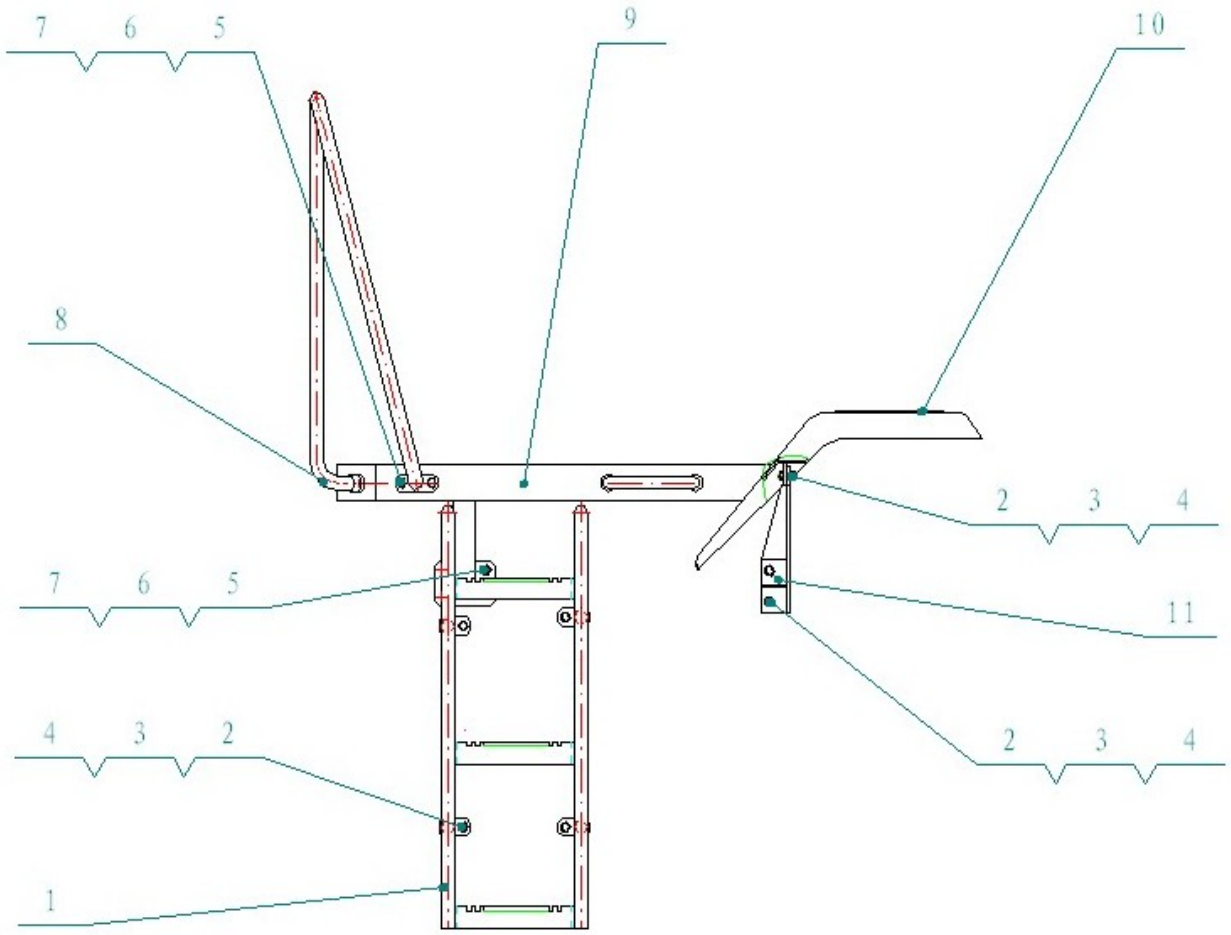

2017, Todos os direitos reservados - SEM Machinery

Conjunto do Piso (Lado Direito)

ITEM	DESCRIÇÃO DA PEÇA	NÚMERO DA PEÇA	ESPECIFICAÇÃO	QTD.	NOTAS
1	Escada direita	Z3A02600200		1	
2	Arruela 12	B060111203		8	
3	Arruela 12	B060311203		8	
4	Parafuso M12X30	B040911230		8	
5	Parafuso M10X30	B040911030		8	
6	Arruela 10	B060111004		8	
7	Arruela 10	B060411002		8	
8	Conjunto do corrimão (direito)	Z3A02601200		1	
9	Placa da guarda	Z3A02601500		1	
10	Arruela 8	B060110802		2	
11	Arruela 8	B060310802		2	
12	Parafuso M8X16	B040910816		2	
13	Trava de mola	Z5A02502600		1	
14	Conjunto do piso (direito)	Z3A02600100		1	
15	Material anti-escorregadio	W380000090A		1	
16	Suporte	Z3A02600300		1	

2017, Todos os direitos reservados - SEM Machinery

Conjunto do Capô do Motor

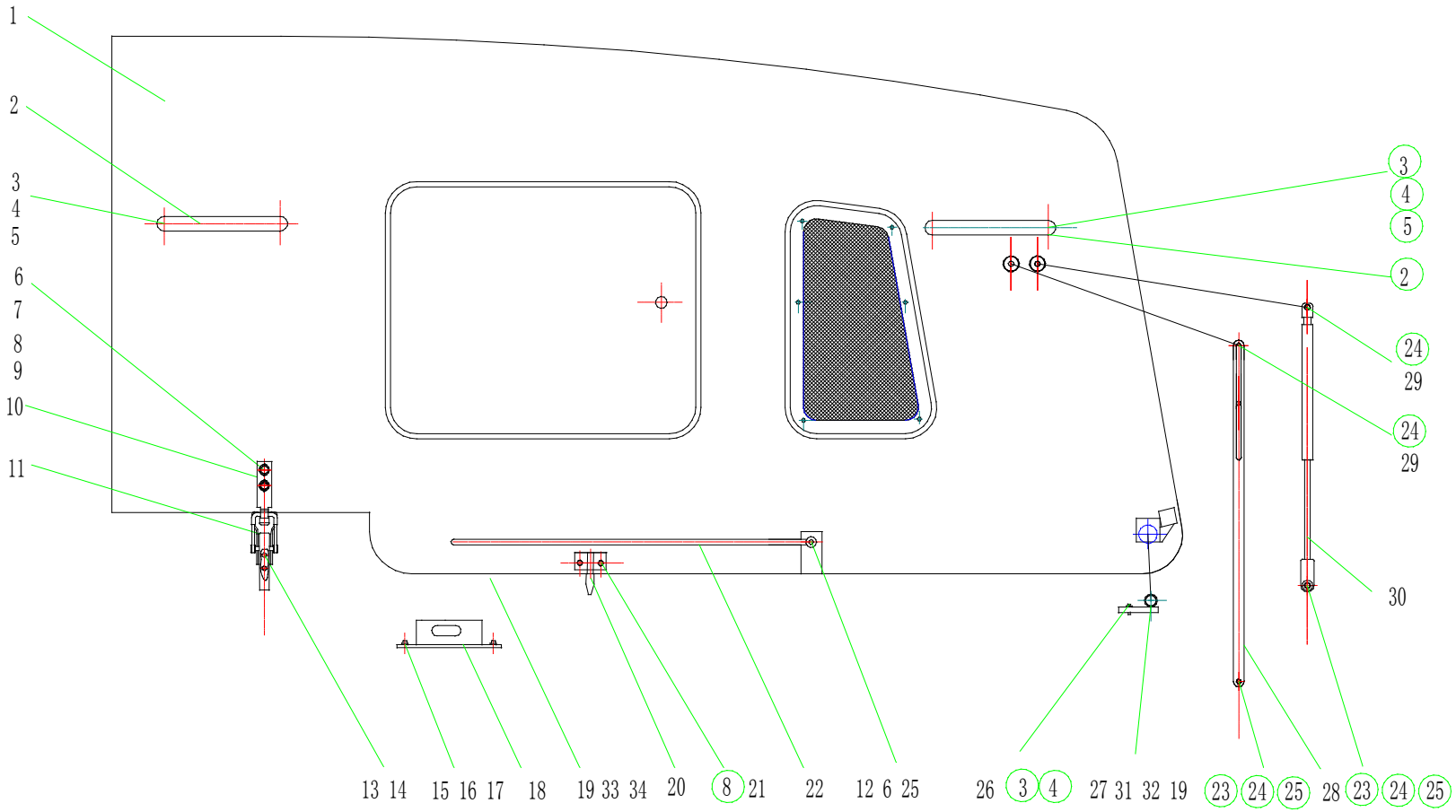

2017, Todos os direitos reservados - SEM Machinery

Conjunto do Capô do Motor

ITEM	DESCRIÇÃO DA PEÇA	NÚMERO DA PEÇA	ESPECIFICAÇÃO	QTD.	NOTAS
1	Capô de fibra de vidro	Z3A01200100		1	
2	Conjunto do puxador dianteiro	Z5A01200500		4	
3	Arruela 16	B060116604		12	
4	Arruela 16	B060411603		12	
5	Porca 16	B050331614		8	
6	Arruela 10	B060411002		9	
7	Placa de ajuste	Z5A01200800		4	
8	Arruela 10	B060110003		12	
9	Parafuso M10x40	B040911040		4	
10	Gancho do capô	W380000140A		2	
11	Conjunto da trava	W380000130A		2	
12	Pino 10x35	Z080311035		1	
13	Arruela 8	B060110802		4	
14	Parafuso M8x20	B040910820		4	
15	Parafuso M6x20	B040910620		2	
16	Arruela 6	B060110602		2	
17	Arruela 6	B060310601		2	
18	Placa de trava	Z5A01201600		1	
19	Arruela	Z5A01207700		6	
20	Pino	Z330120220		2	

2017, Todos os direitos reservados - SEM Machinery

Conjunto do Capô do Motor

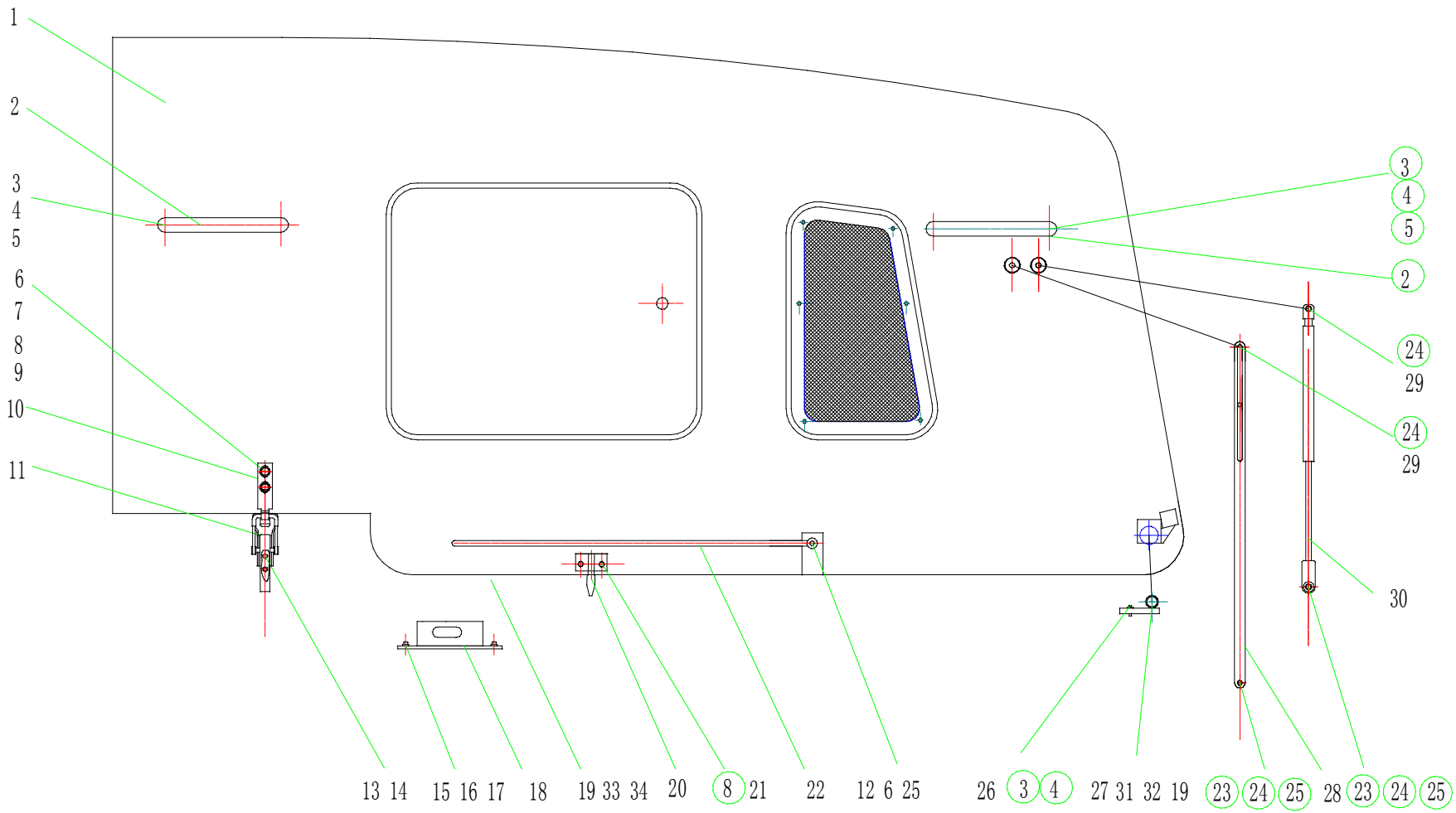

2017, Todos os direitos reservados - SEM Machinery

Conjunto do Capô do Motor

ITEM	DESCRIÇÃO DA PEÇA	NÚMERO DA PEÇA	ESPECIFICAÇÃO	QTD.	NOTAS
21	Parafuso M10x20	B040911020		4	
22	Trava do capô	Z5A01201500		1	
23	Pino 8x35	Z080310835		5	
24	Arruela 8	B060410802		8	
25	Pino 2.5x20	B080210004		5	
26	Parafuso M16x40	B040911640		4	
27	Conjunto de pino da dobradiça esquerda	Z5A01200700		1	
28	Haste de controle	Z5A01200400		2	
29	Parafuso M8x40	B040610840		4	
30	Mola a gás (amortecedor)	W380000060A		2	
31	Conjunto do pino direito	Z5A01201400		1	

2017, Todos os direitos reservados - SEM Machinery

Conjunto da Ferramenta de Trabalho

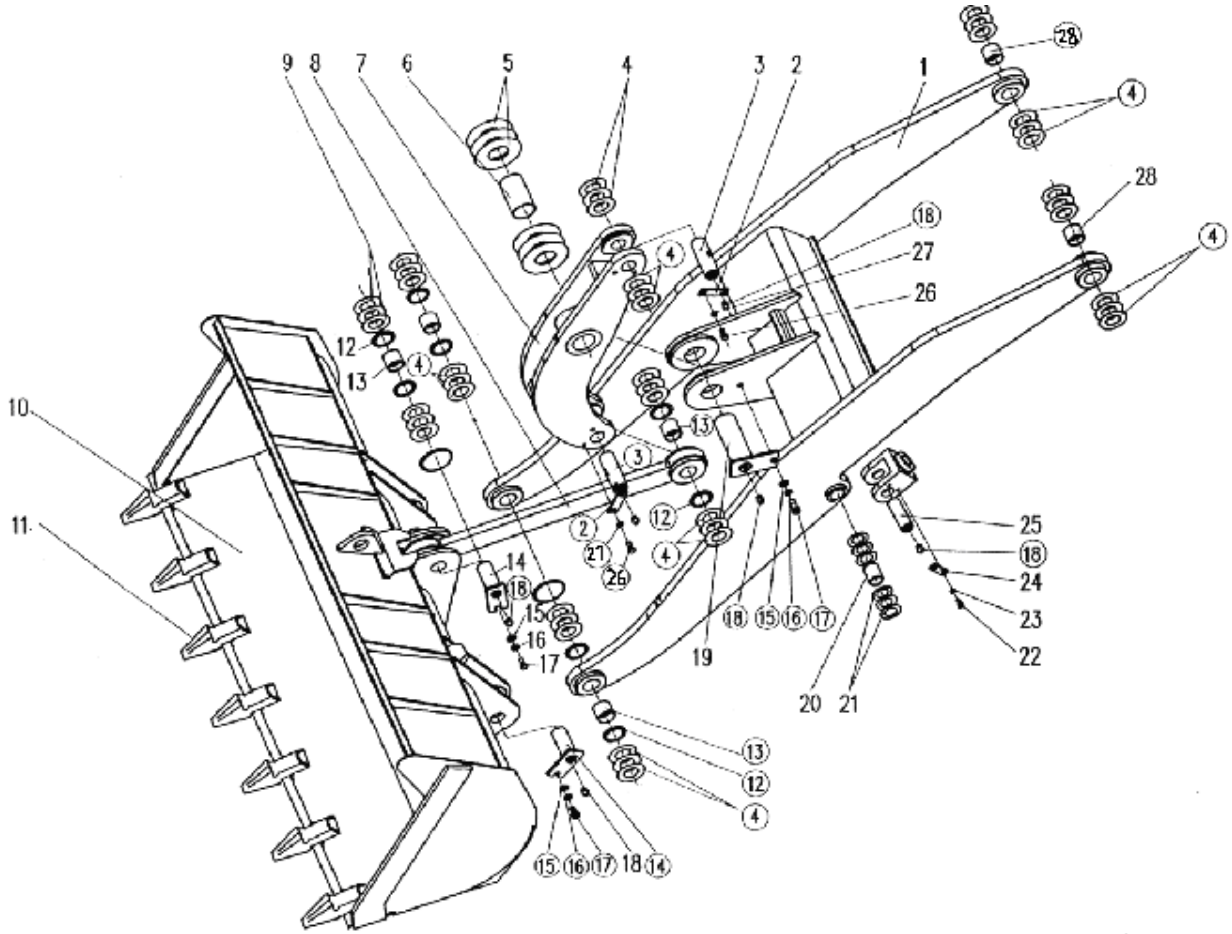

2017, Todos os direitos reservados - SEM Machinery

Conjunto da Ferramenta de Trabalho

ITEM	DESCRIÇÃO DA PEÇA	NÚMERO DA PEÇA	ESPECIFICAÇÃO	QTD.	NOTAS
1	Braço levantamento	Z3100105901		1	
2	Placa posicionadora	Z310010020		2	
3	Pino	Z310010010		2	
4	Espaçador de ajuste 1	Z310010070		12	
	Espaçador de ajuste 1.5	Z310010110		12	
	Espaçador de ajuste 2	Z310010120		6	
5	Espaçador de ajuste	Z310010090		2	
	Espaçador de ajuste	Z310010150		2	
	Espaçador de ajuste	Z310010160		1	
6	Bucha do braço	Z310010201		1	
	Vedador de óleo	Z3A00112700			
7	Balancim	Z3100102101		1	
8	Haste de articulação	Z310010731		1	
9	Espaçador de ajuste 1	Z310010080		2	
	Espaçador de ajuste 1.5	Z310010130		2	
	Espaçador de ajuste 2	Z310010140		1	
10	Caçamba padrão	NZ32154001010		1	
11	Dente da caçamba	Z310010401		7	
12	Vedador de óleo	Z3A00112600		8	
13	Bucha	Z3100105602		4	

2017, Todos os direitos reservados - SEM Machinery

Conjunto da Ferramenta de Trabalho

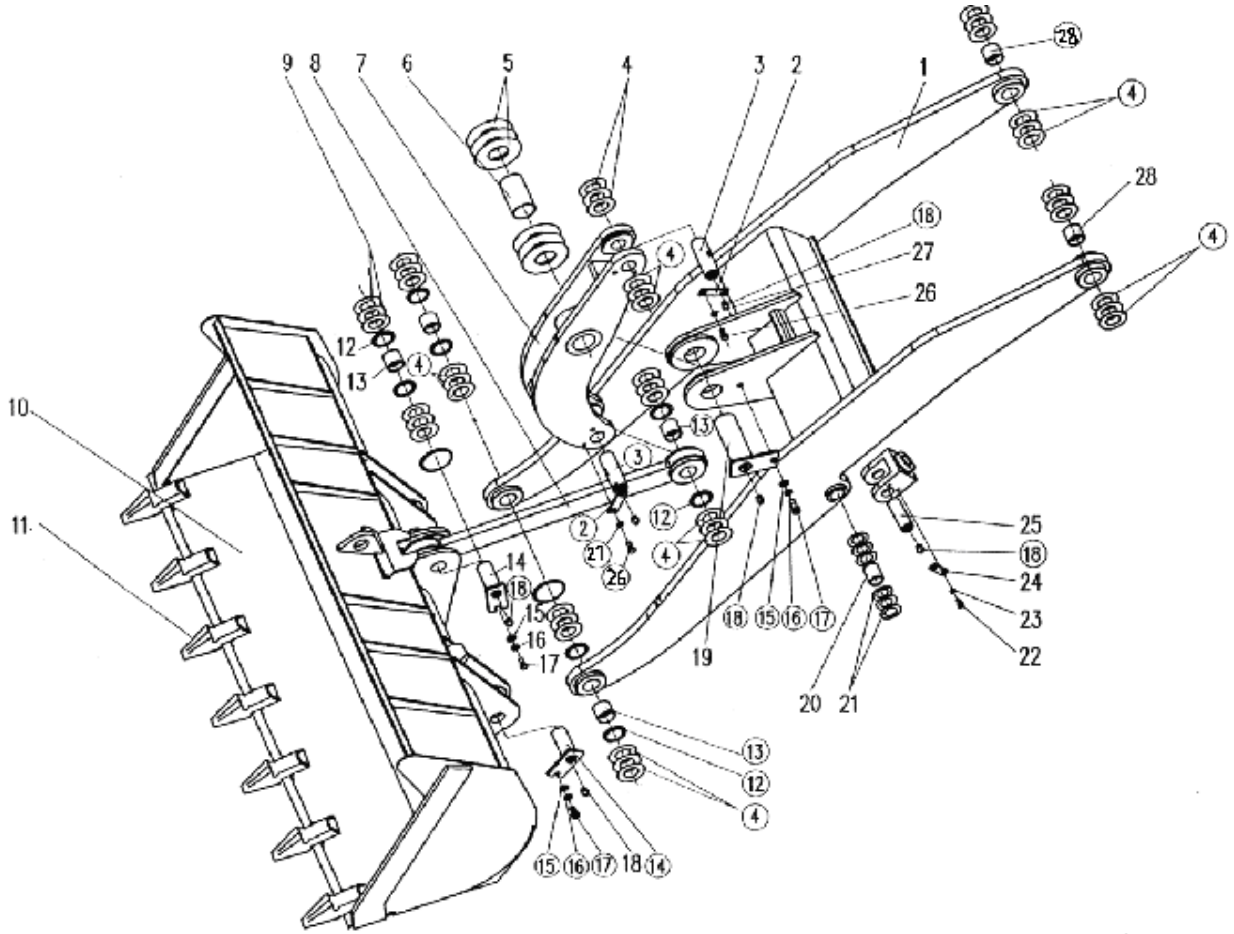

2017, Todos os direitos reservados - SEM Machinery

Conjunto da Ferramenta de Trabalho

ITEM	DESCRIÇÃO DA PEÇA	NÚMERO DA PEÇA	ESPECIFICAÇÃO	QTD.	NOTAS
14	Pino	Z310010760		3	
15	Arruela 20	B060332004		4	
16	Arruela 20	B060112005		4	
17	Parafuso M20×40	B040912040		4	
18	Graxeira M10×1	B150101000		8	
19	Pino do balancim	Z310010280		1	
20	Bucha	Z310010571		2	
21	Espaçador de ajuste 1	Z310010100		4	
	Espaçador de ajuste 1.5	Z310010170		4	
	Espaçador de ajuste 2	Z310010180		2	
22	Parafuso M12×30	B040911230		4	
23	Arruela 12	B060111203		4	
24	Placa de posicionamento	Z310010030		2	
25	Pino	Z310010040		2	
26	Parafuso M16×30	B040911630		4	
27	Arruela 16	B060111604		4	
28	Bucha	Z310010581		2	

2017, Todos os direitos reservados - SEM Machinery

Conjunto da Escala

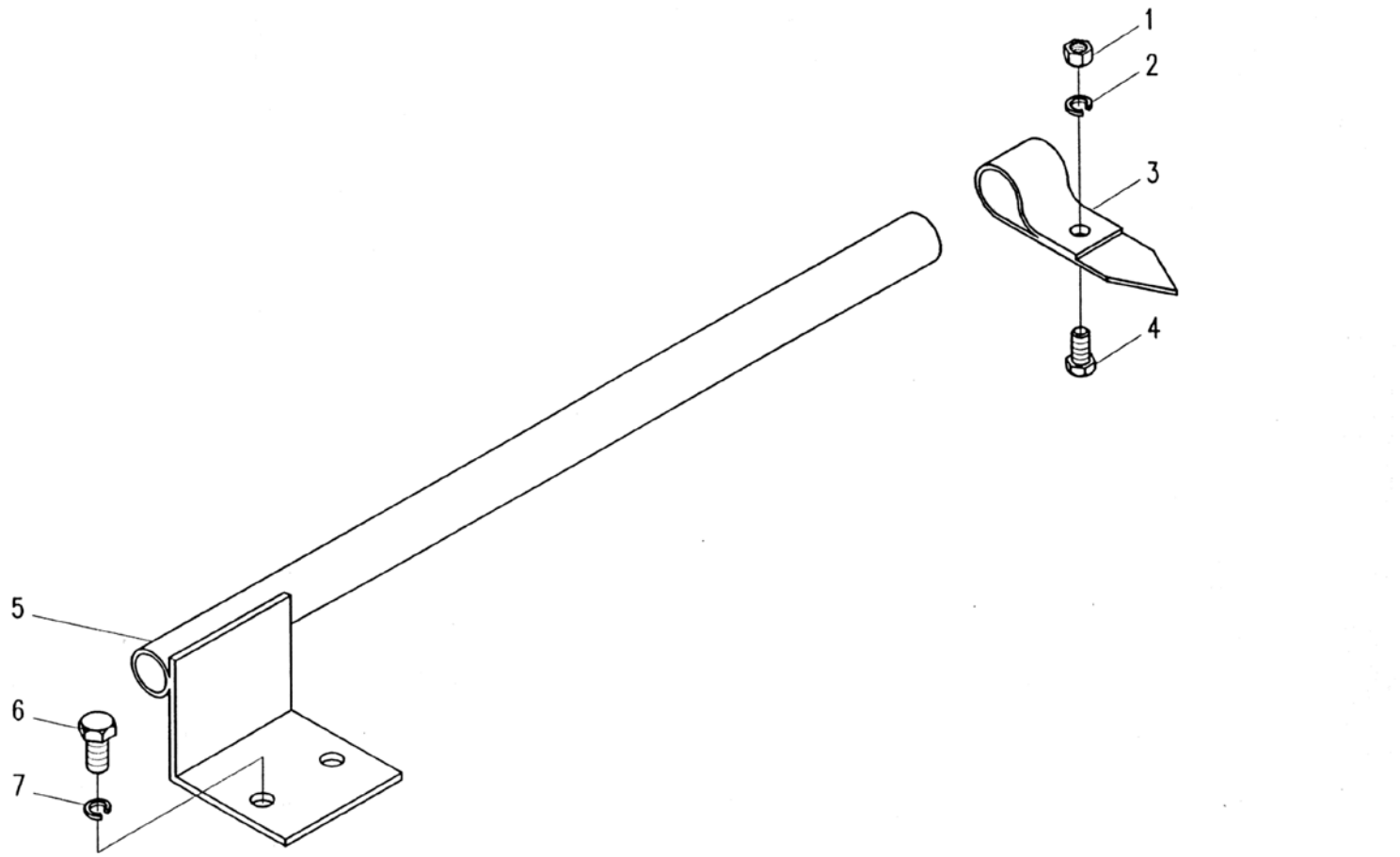

2017, Todos os direitos reservados - SEM Machinery

Conjunto da Escala

ITEM	DESCRIÇÃO DA PEÇA	NÚMERO DA PEÇA	ESPECIFICAÇÃO	QTD.	NOTAS
1	Porca M8	B050330807		1	
2	Arruela 12	B060110802		1	
3	Seta	Z510290020		1	
4	Parafuso M8x16	B040910816		1	
5	Régua	Z310410020		1	
6	Parafuso M10x20	B040911020		2	
7	Arruela 10	B060111003		2	

2017, Todos os direitos reservados - SEM Machinery

Conjunto do Chassi Dianteiro

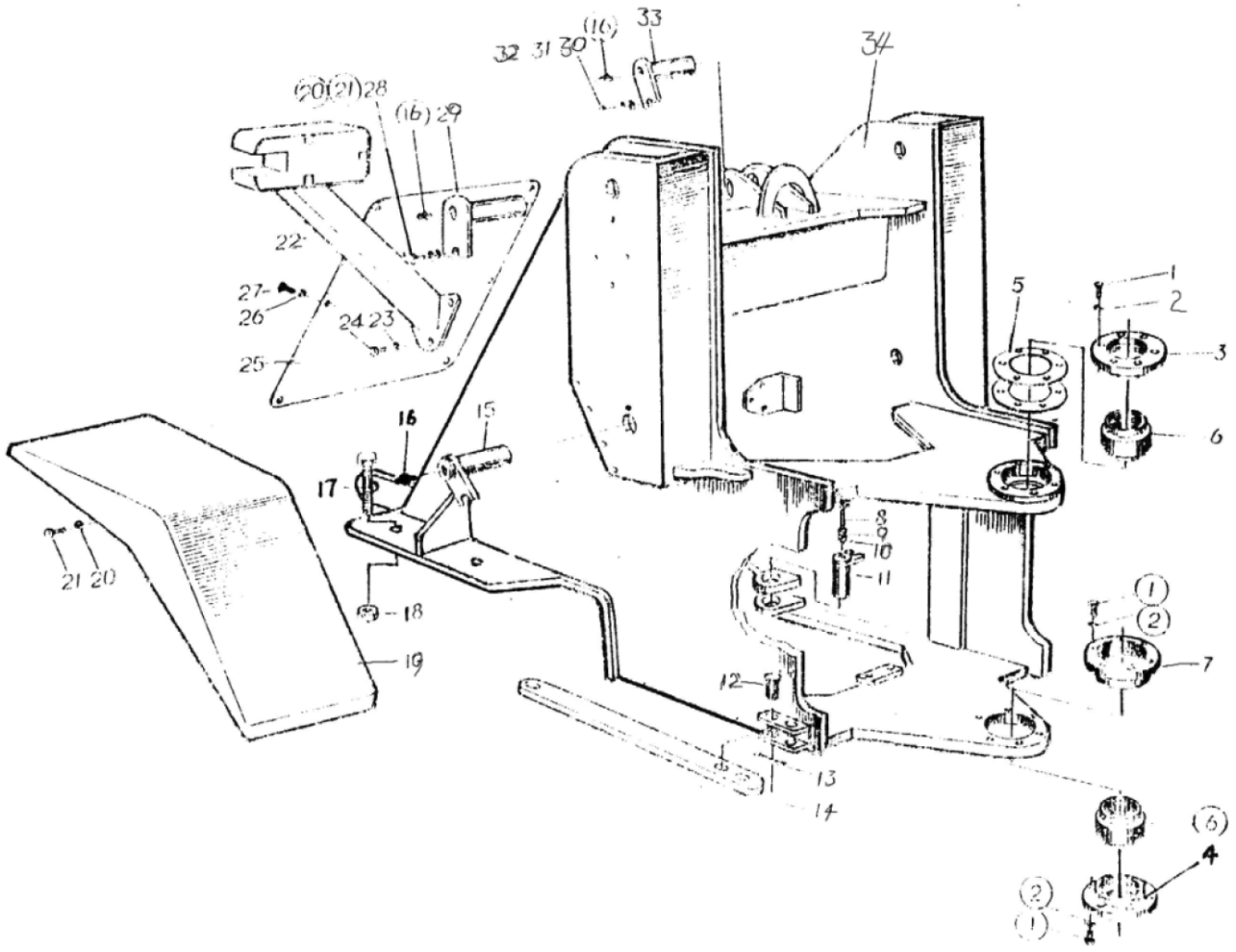

2017, Todos os direitos reservados - SEM Machinery

Conjunto do Chassi Dianteiro

ITEM	DESCRIÇÃO DA PEÇA	NÚMERO DA PEÇA	ESPECIFICAÇÃO	QTD.	NOTAS
1	Parafuso M12×30	B040911230		18	
	Arruela 12	B060411203		18	
2	Arruela 12	B060111203		18	
3	Tampa do rolamento	Z310390010		1	
4	Tampa do rolamento	Z310390090		12	
5	Calço Espessura 0.05	Z310390020		2	
	Calço Espessura 0.1	Z310390100		2	
	Calço Espessura 0.3	Z310390110		2	
	Calço Espessura 0.5	Z310390120		2	
6	Rolamento GE60ES	B120526044		2	
7	Caixa do rolamento	Z310390130		1	
8	Tubo de lubrificação do cilindro de direção	Z320020730		2	
9	Parafuso M10×1×25	B041200002		4	
10	Arruela A10	B060811002		8	
11	Pino do cilindro de direção	Z320020500		2	
12	Bujão	Z310020020		2	
13	Pino 6.3×30	B080210016		2	
14	Alavanca de trava	Z320020010		1	
15	Pino do cilindro de levantamento	Z320020691		2	
16	Graxeira M10×1	B150101000		5	

2017, Todos os direitos reservados - SEM Machinery

Conjunto do Chassi Dianteiro

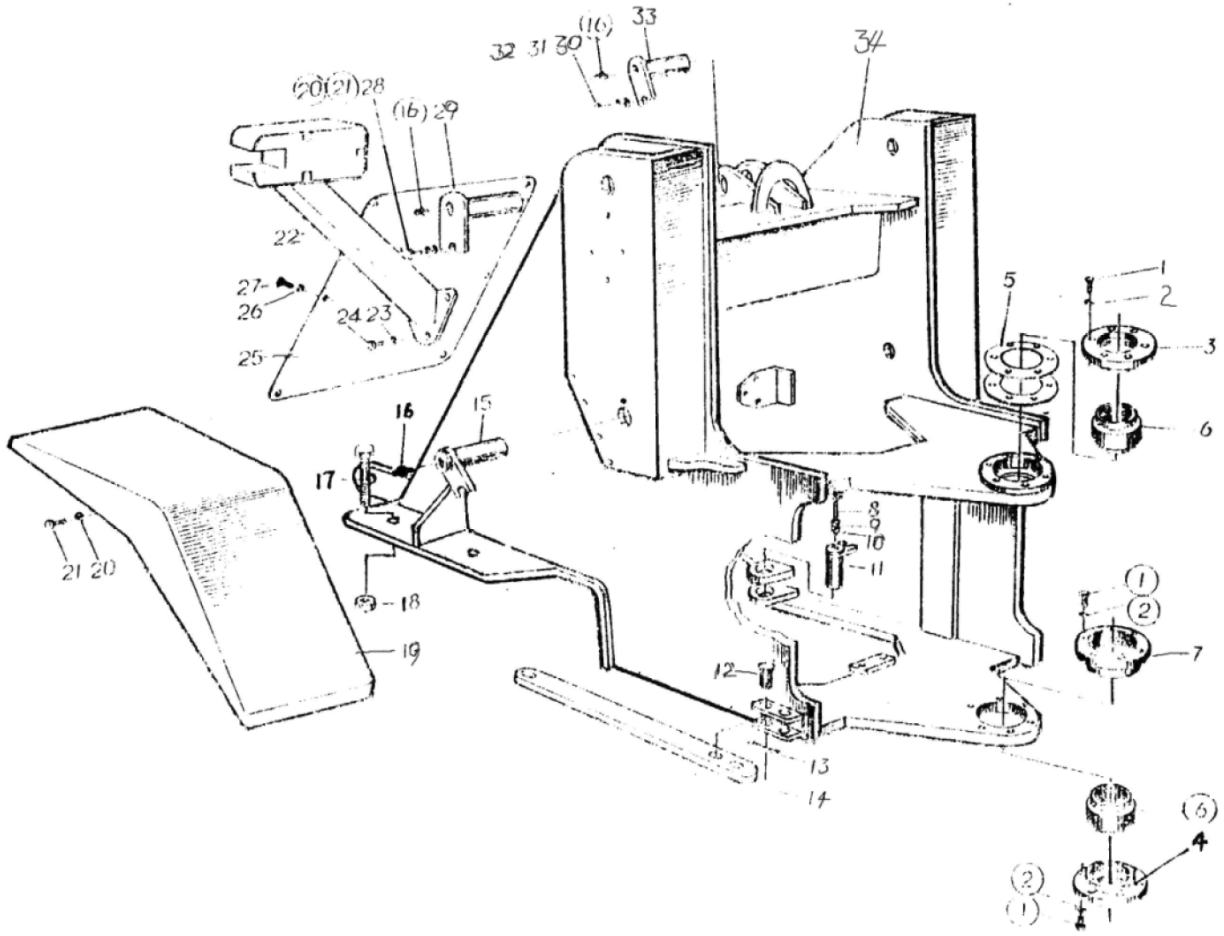

2017, Todos os direitos reservados - SEM Machinery

Conjunto do Chassi Dianteiro

ITEM	DESCRIÇÃO DA PEÇA	NÚMERO DA PEÇA	ESPECIFICAÇÃO	QTD.	NOTAS
17	Parafuso M24×220	B040810023		8	
18	Porca trava M24	B050212419		8	
	Arruela 24	B060412404		8	
19	Para-lama (esquerdo)	Z320020610		1	
	Para-lama (direito)	Z320020780		1	
20	Arruela 16	B060111604		14	
21	Parafuso M16×30	B040911630		6	
	Parafuso M16×25	B040911625		8	
22	Armação da lanterna (esquerda)	NZ32002060010		1	
	Armação da lanterna (direita)	NZ32002055010		1	
23	Arruela 10	B060111003		12	
	Arruela 10	B060331003		12	
24	Parafuso M10×20	B040911020		12	
25	Tampa menor	Z310020481		1	
26	Arruela 8	B060110802		4	
	Arruela 8	B060410802		4	
27	Parafuso M8×16	B040910816		4	
28	Arruela 16	B060331602		6	
29	Conjunto do pino do braço de levantamento	Z320020660		2	
	Espaçador de ajuste	Z310010070		4	

2017, Todos os direitos reservados - SEM Machinery

Conjunto do Chassi Dianteiro

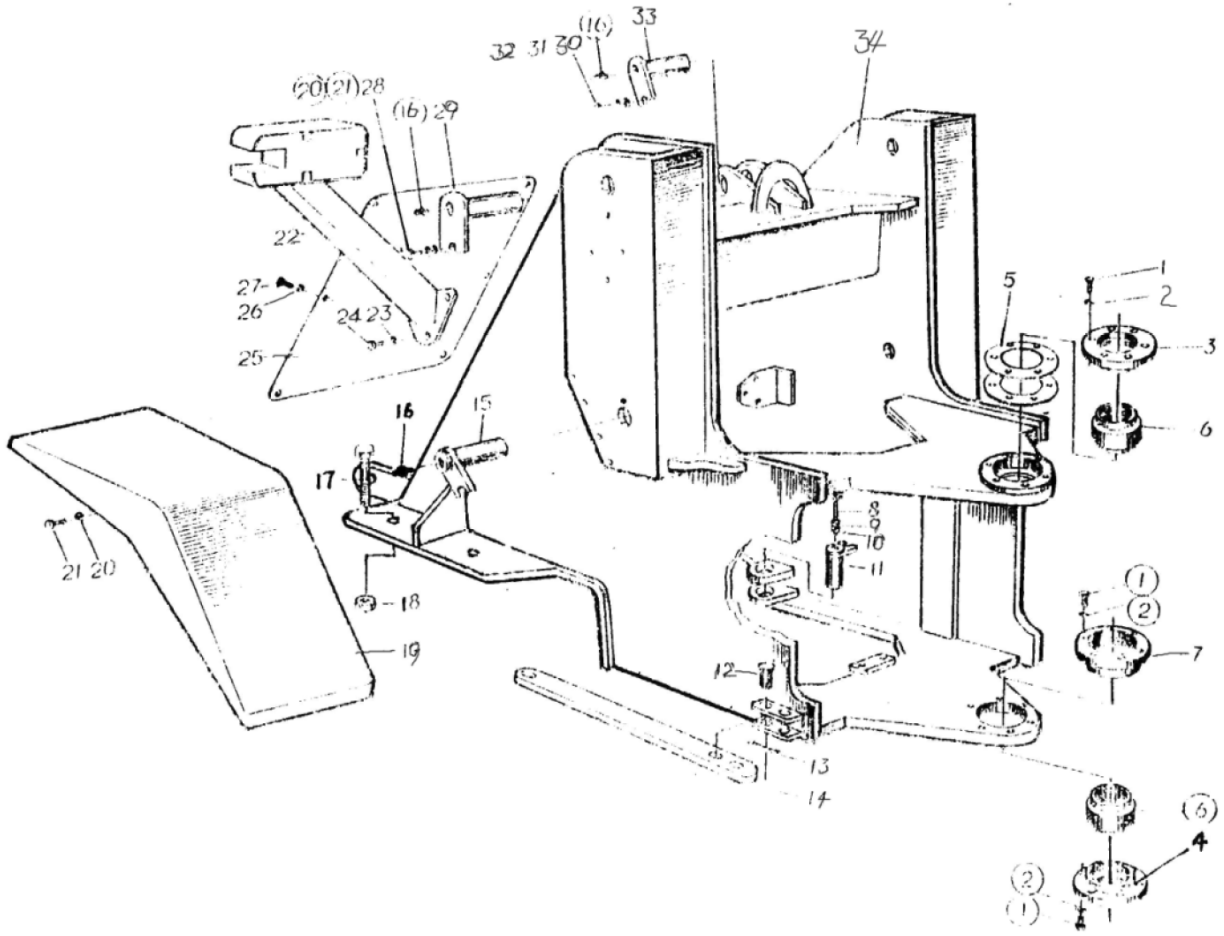

2017, Todos os direitos reservados - SEM Machinery

Conjunto do Chassi Dianteiro

ITEM	DESCRIÇÃO DA PEÇA	NÚMERO DA PEÇA	ESPECIFICAÇÃO	QTD.	NOTAS
	Espaçador de ajuste	Z310010110		4	
	Espaçador de ajuste	Z310010120		2	
30	Parafuso M20×35	B040912035		1	
31	Arruela 20	B060112005		1	
32	Arruela 20	B060332004		1	
33	Pino traseiro do cilindro de inclinação	Z310020640		1	
34	Chassi dianteiro	Z3A00200100		1	
35	Suporte do tubo do cilindro de inclinação (direito)	Z320020850		1	
	Suporte do tubo do cilindro de inclinação (esquerdo)	Z320020830		1	

2017, Todos os direitos reservados - SEM Machinery

Conjunto do Chassi Traseiro

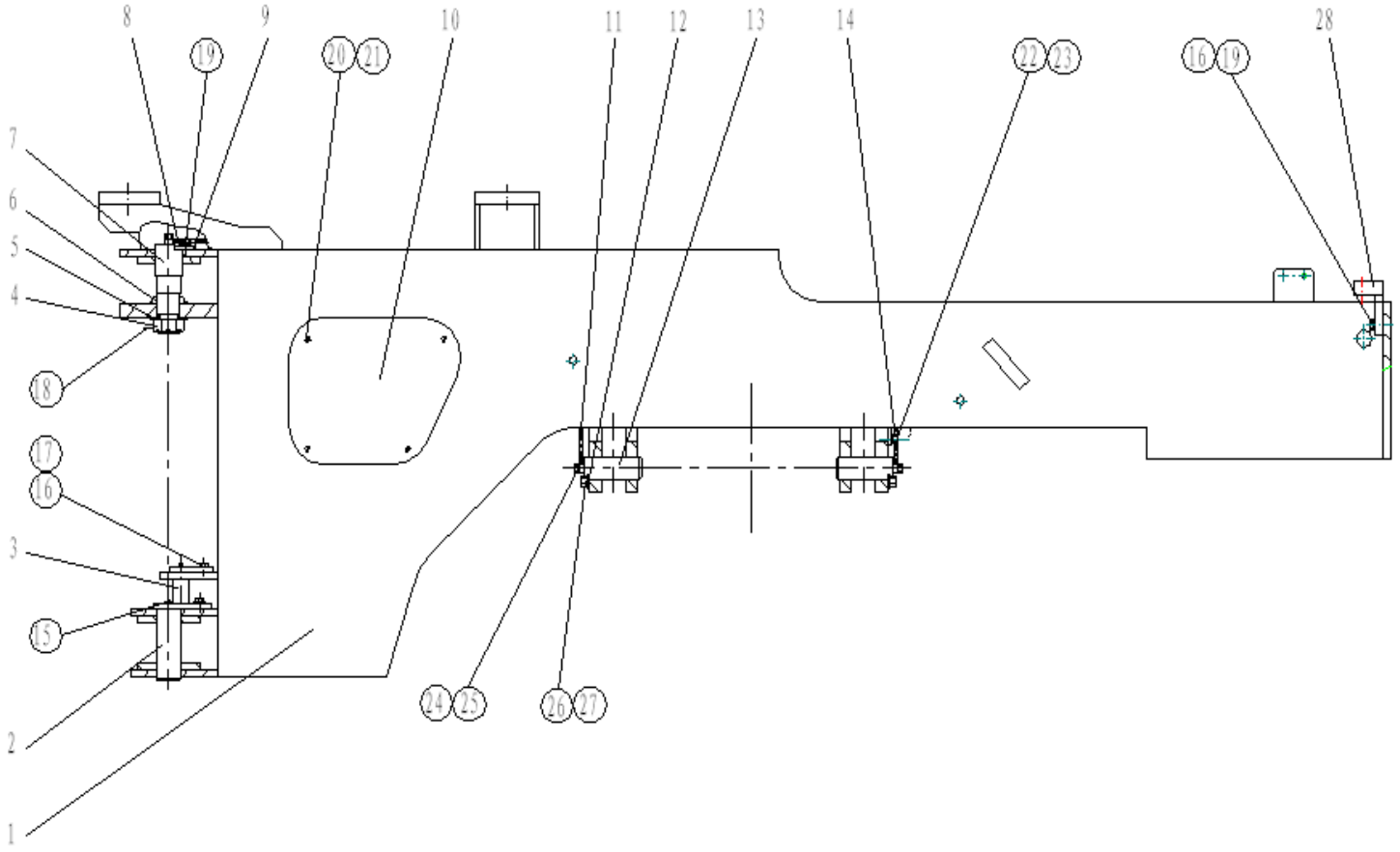

2017, Todos os direitos reservados - SEM Machinery

Conjunto do Chassi Traseiro

ITEM	DESCRIÇÃO DA PEÇA	NÚMERO DA PEÇA	ESPECIFICAÇÃO	QTD.	NOTAS
1	Chassi traseiro	Z3A00300100		1	
2	Conjunto da articulação inferior	Z320030650		1	
3	Conjunto do pino da direção	Z320020500		2	
4	Porca	Z310390070		4	
5	Espaçador	Z320030010		1	
6	Bucha	Z320030020		1	
7	Articulação superior	Z320030030		1	
8	Placa da articulação superior	Z320030040		1	
9	Tubo de lubrificação da articulação superior	Z320030680		1	
10	Tampa da placa	Z320030050		1	
11	Tubo de lubrificação do pino	Z320030700		1	
12	Placa fixa	Z310010030		2	
13	Pino do chassi oscilante	Z320030790		1	
14	Tubo de lubrificação	Z320030750		1	
15	Graxeira M10×1	B150101000		6	
16	Parafuso M16×30	B040911630		9	
17	Arruela 16	B060411603		3	
18	Pino 8×90	B080210890		1	
19	Arruela 16	B060111604		6	
20	Parafuso M6×16	B010210616		4	

2017, Todos os direitos reservados - SEM Machinery

Conjunto do Chassi Traseiro

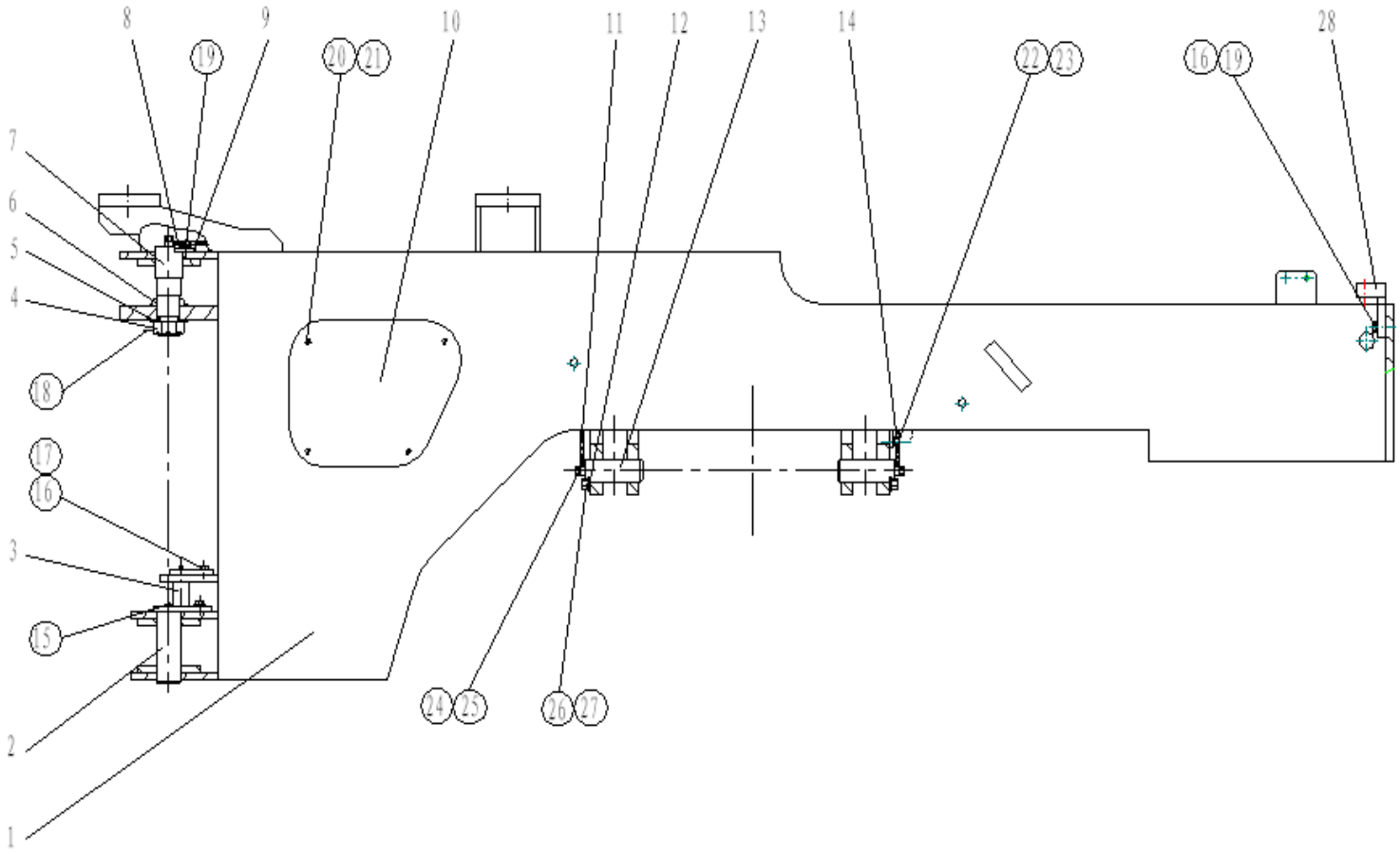

2017, Todos os direitos reservados - SEM Machinery

Conjunto do Chassi Traseiro

ITEM	DESCRIÇÃO DA PEÇA	NÚMERO DA PEÇA	ESPECIFICAÇÃO	QTD.	NOTAS
21	Arruela 6	B060110602		4	
22	Parafuso M10×30	B040911030		6	
23	Arruela 10	B060111003		6	
24	Parafuso M10×1×25	B041200002		6	
25	Arruela 10	B060811002		12	
26	Parafuso M12×30	B040911230		4	
27	Arruela 12	B060111203		4	
28	Suporte do capô	Z3A00302500		2	

2017, Todos os direitos reservados - SEM Machinery

Conjunto do Chassi Oscilante

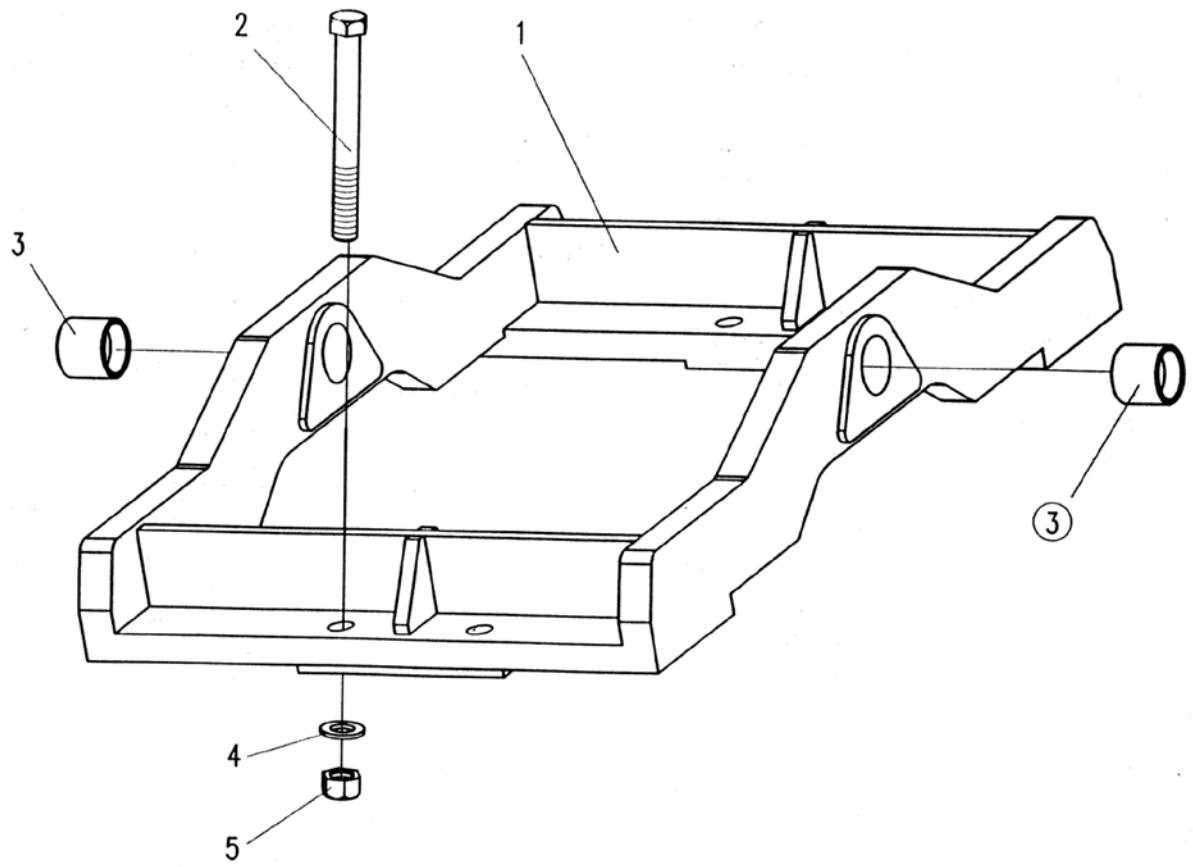

2017, Todos os direitos reservados - SEM Machinery

Conjunto do Chassi Oscilante

ITEM	DESCRIÇÃO DA PEÇA	NÚMERO DA PEÇA	ESPECIFICAÇÃO	QTD.	NOTAS
1	Chassi oscilante	Z321240010		1	
2	Parafuso M20x220	B040810023		8	
3	Bucha	Z310210211		2	
4	Arruela 24	B060412404		8	
5	Porca M24	B050212419		8	

2017, Todos os direitos reservados - SEM Machinery

Conjunto do Contrapeso

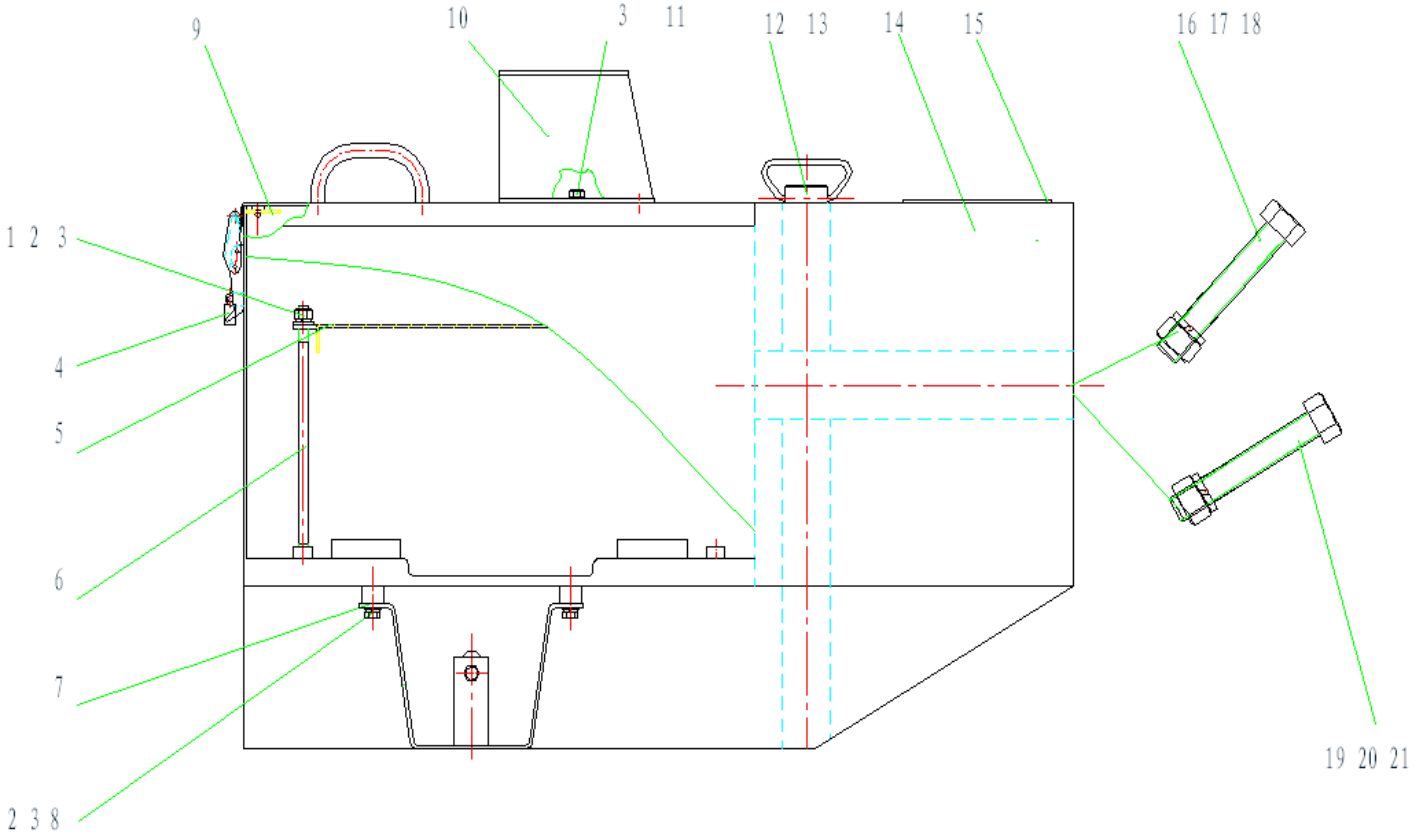

2017, Todos os direitos reservados - SEM Machinery

Conjunto do Contrapeso

ITEM	DESCRIÇÃO DA PEÇA	NÚMERO DA PEÇA	ESPECIFICAÇÃO	QTD.	NOTAS
1	Arruela 10	B060411002		12	
2	Arruela 10	B060111003		8	
3	Porca M10	B050331008		2	
4	Trava	W110004750		2	
5	Placa de pressão	Z3301604400		1	
6	Prisioneiro	Z330160350		2	
7	Pedal	Z330160360		2	
8	Parafuso M10×25	B040911025		6	
9	Amortecedor	Z320240440		4	
10	Estrutura da lanterna	NZ32024048100		2	
11	Parafuso M10×20	B040911020		4	
12	Pino de reboque	NZ52016003000		1	
13	Manípulo	Z520160020		1	
14	Contrapeso	Z3A01600100		1	
15	Arruela	W380000080A		4	
16	Porca M20	B050332018		2	
17	Arruela 20	B060112005		2	
18	Parafuso M20×210	B040830017		2	
19	Arruela 30	B060113008		2	
20	Porca M30	B050333025		2	
21	Parafuso M30×210	B040830018		2	

2017, Todos os direitos reservados - SEM Machinery

Conjunto da Cabine 1

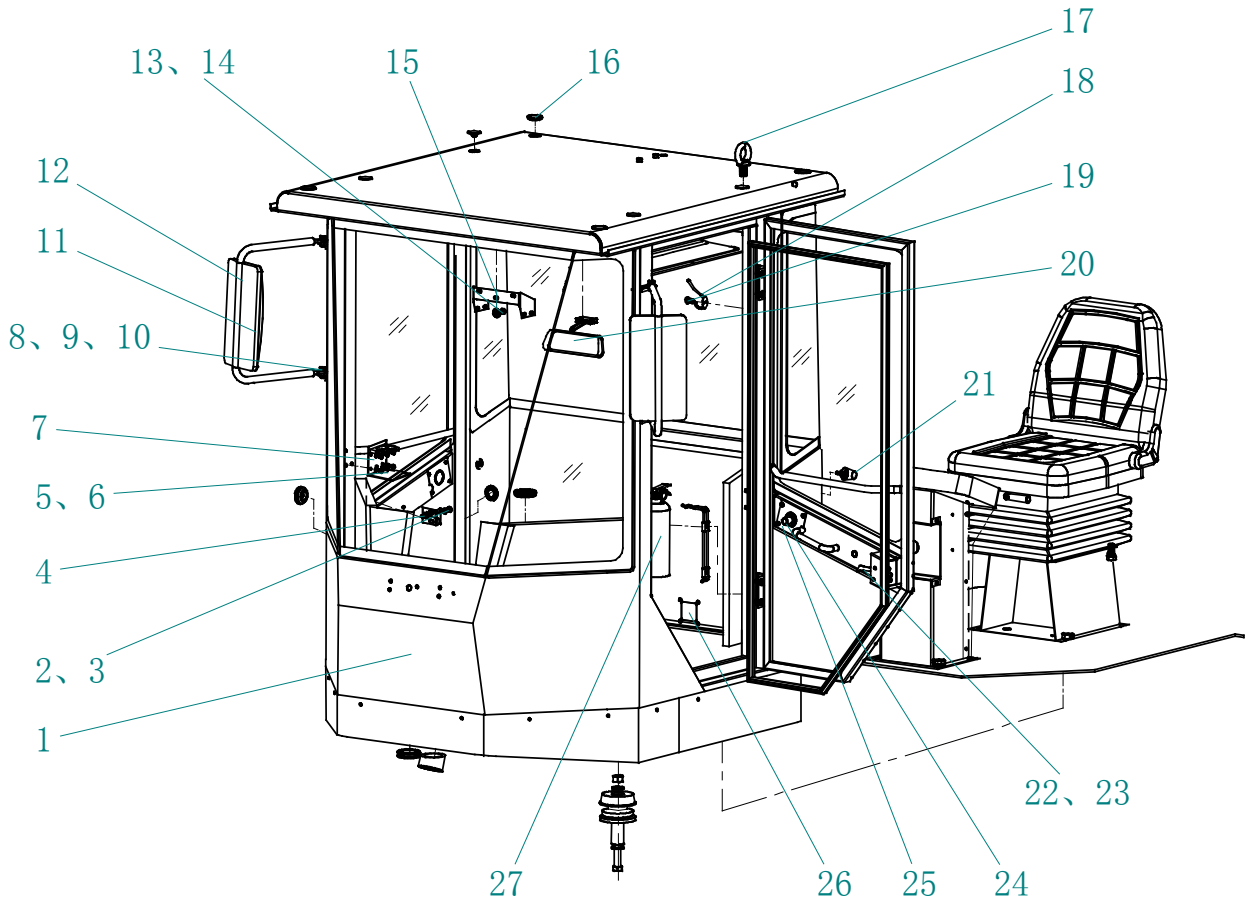

2017, Todos os direitos reservados - SEM Machinery

Conjunto da Cabine 1

ITEM	DESCRIÇÃO DA PEÇA	NÚMERO DA PEÇA	ESPECIFICAÇÃO	QTD.	NOTAS
1	Cabine	NZ3A0040020010		1	
2	Arruela 8	B060310802		8	
3	Parafuso M8×16	B040910816		8	
4	Conjunto do eixo do trinco	Z3A00425600		2	
5	Parafuso M5×16	B010710516		6	
6	Arruela trava 5	B060110501		6	
7	Porta-copo	W101800000A		1	
8	Arruela 10	B060311003		8	
9	Parafuso M10×25	B040911025		8	
10	Porca M10	B050311008		8	
11	Espelho retrovisor	W110000370		2	
12	Suporte do espelho retrovisor	Z3A00413200		2	
13	Arruela 6	B060310601		3	
14	Parafuso M6×20	B040910620		3	
15	Suporte do rádio	Z3A00428200		1	
16	Vedação da tampa	Z3A00401800		5	
17	Parafuso M16×28	B010921628		4	
18	Cabide	Z320041090		1	
19	Parafuso M4×20	B010710420		2	
20	Espelho interno	W101400000A		1	

2017, Todos os direitos reservados - SEM Machinery

Conjunto da Cabine 1

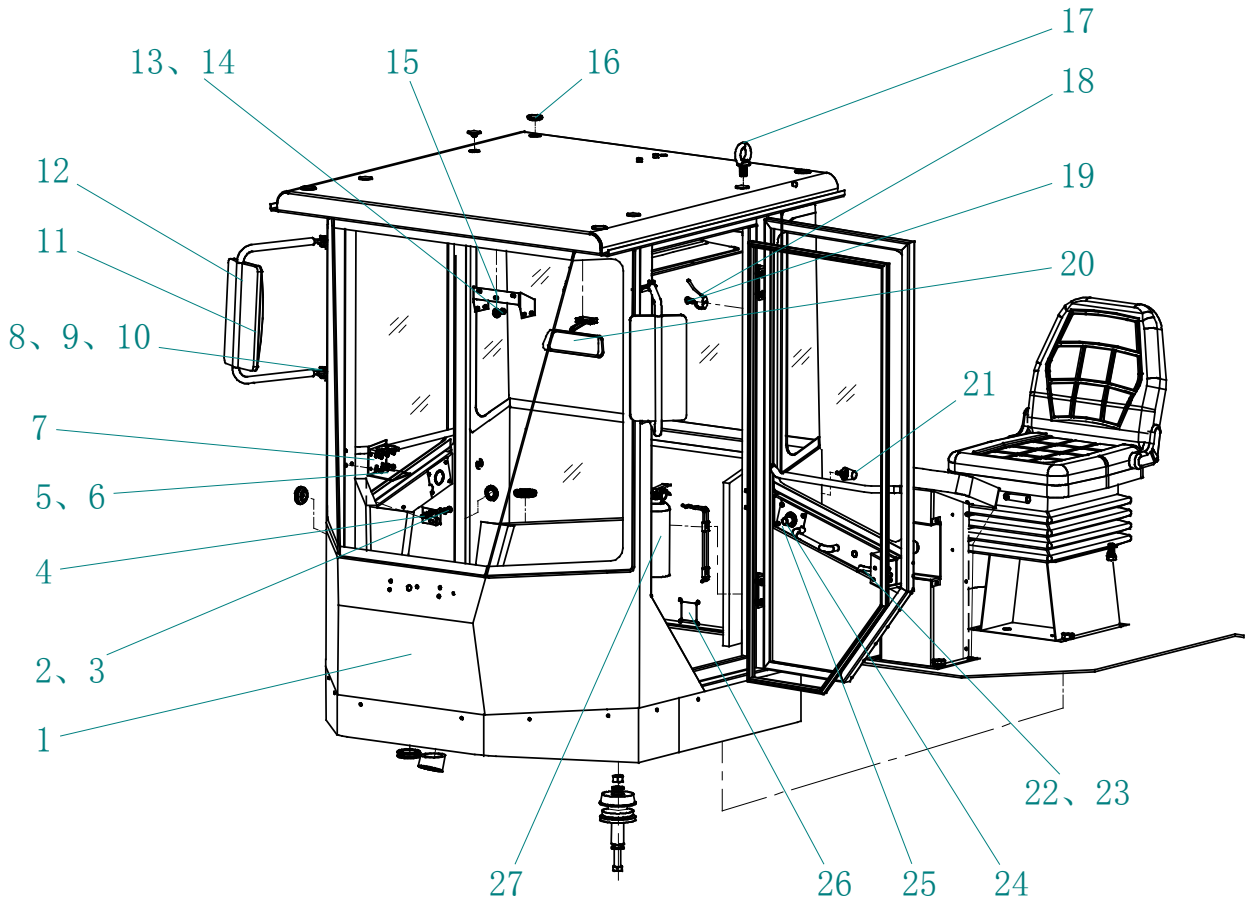

2017, Todos os direitos reservados - SEM Machinery

Conjunto da Cabine 1

ITEM	DESCRIÇÃO DA PEÇA	NÚMERO DA PEÇA	ESPECIFICAÇÃO	QTD.	NOTAS
21	Batente	Z3A00403900		2	
22	Fechadura da porta (esquerda)	W110022600		1	
23	Fechadura da porta (direita)	W110022610		1	
24	Conjunto da fechadura interna	W102200000A		2	
25	Tampa	Z3A00425900		1	
26	Tampa	Z3A00428800		1	
27	Extintor de incêndio	W110022310		1	

2017, Todos os direitos reservados - SEM Machinery

Conjunto da Cabine 2

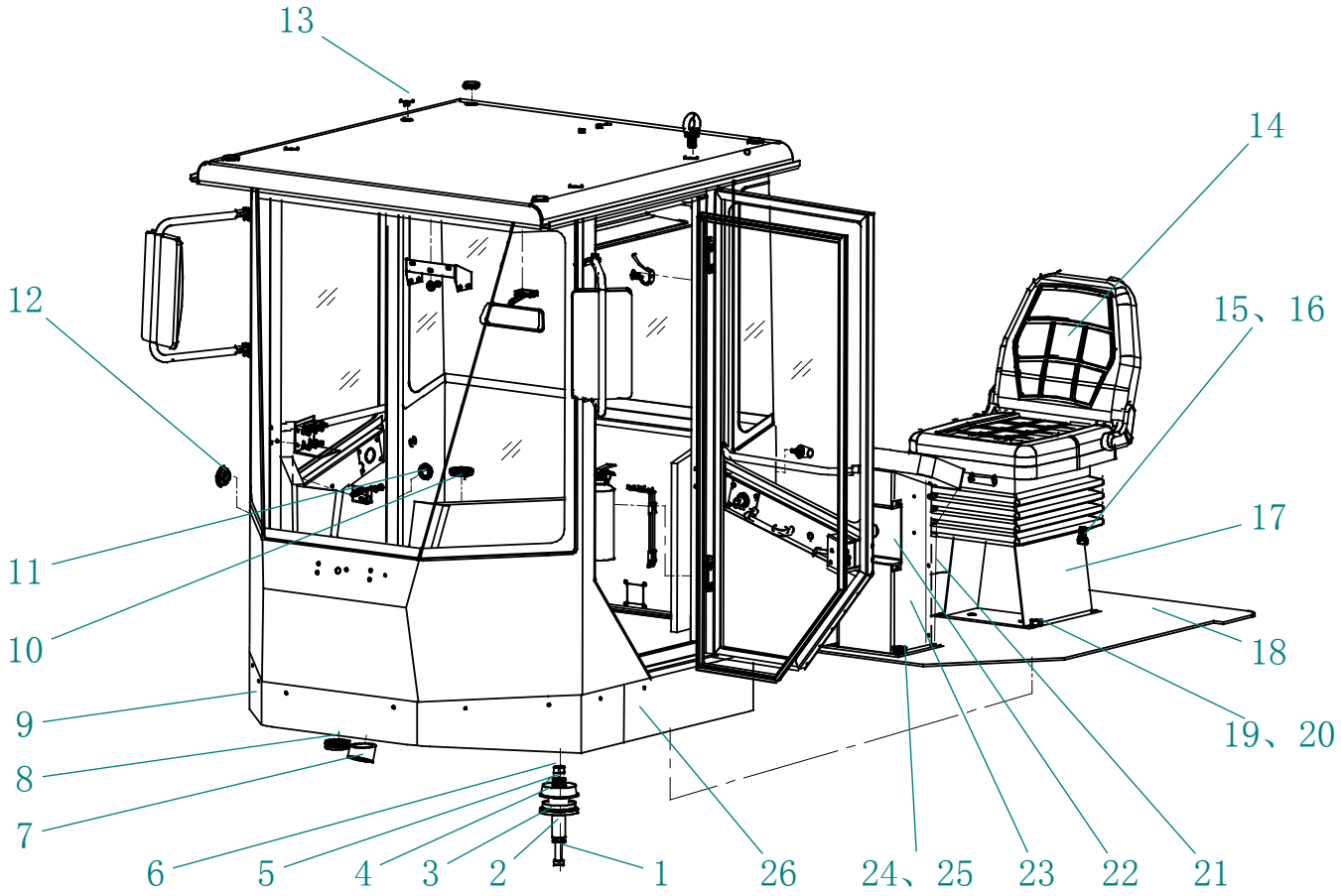

2017, Todos os direitos reservados - SEM Machinery

Conjunto da Cabine 2

ITEM	DESCRIÇÃO DA PEÇA	NÚMERO DA PEÇA	ESPECIFICAÇÃO	QTD.	NOTAS
1	Parafuso M20×130	B040810037		4	
2	Revestimento	Z3A00420000		4	
3	Arruela	Z3A00420100		4	
4	Suporte da cabine	W105000000A		4	
5	Arruela 20	B060412003		4	
6	Porca M20	B050332018		4	
7	Anel protetor da coluna de direção	Z3A00422100		1	
8	Ilhó	Z320050080		1	
9	Painel dianteiro	Z3A00400100		1	
10	Luva da vedação III	Z3A00403300		4	
11	Luva da vedação II	Z3A00401800		4	
12	Luva da vedação IV	Z3A00415600		1	
13	Luva da vedação I	Z3A00401100		4	
14	Assento (padrão)	W110012541		1	
(14)	Assento (com ar condicionado)	W102000000A		1	
15	Arruela 8	B060310802		8	
16	Parafuso M8×16	B040910816		8	
17	Suporte do assento	Z3A00404400		1	
18	Tapete de borracha (padrão)	Z3A00421900		1	
19	Arruela 10	B060311003		8	

2017, Todos os direitos reservados - SEM Machinery

Conjunto da Cabine 2

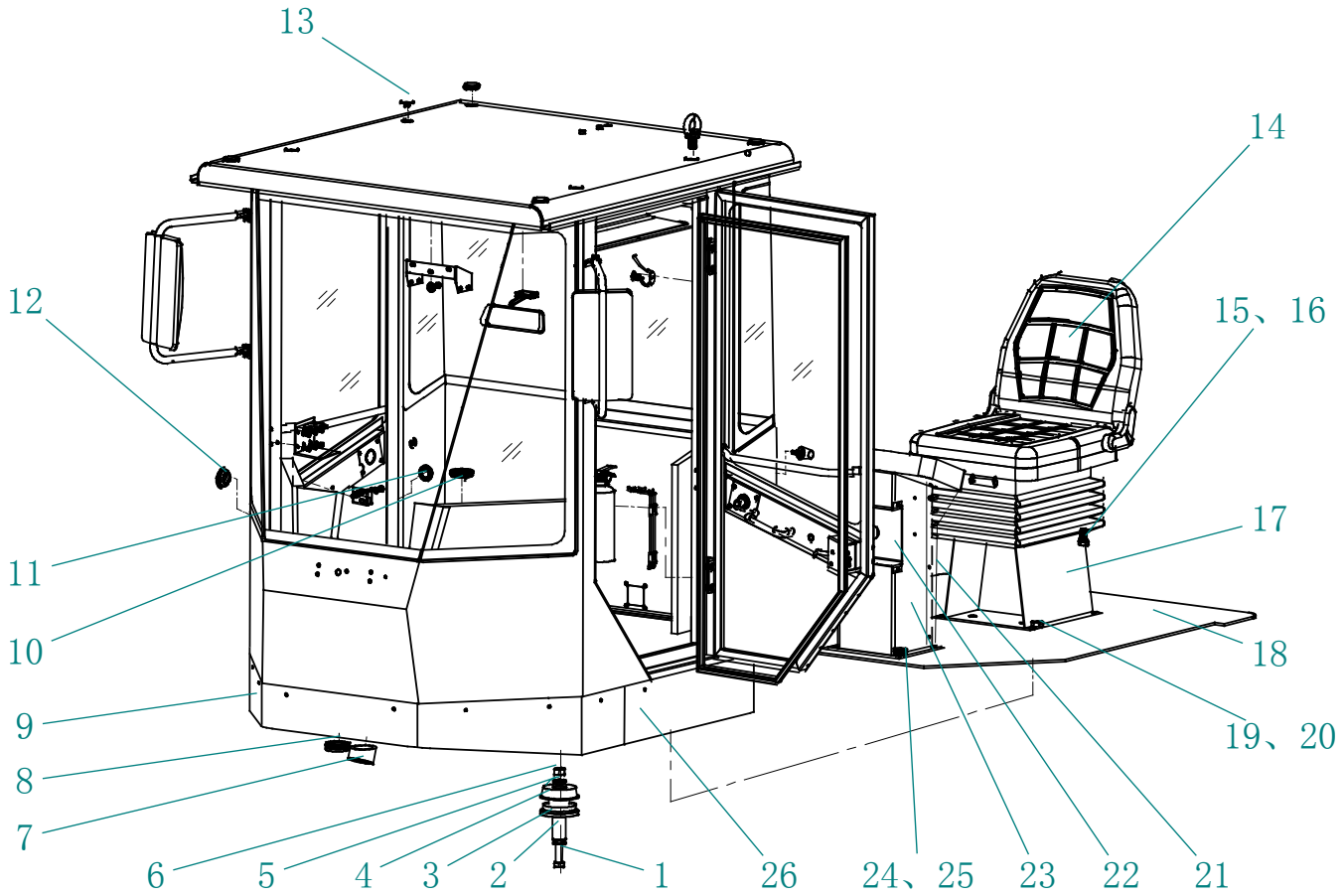

2017, Todos os direitos reservados - SEM Machinery

Conjunto da Cabine 2

ITEM	DESCRIÇÃO DA PEÇA	NÚMERO DA PEÇA	ESPECIFICAÇÃO	QTD.	NOTAS
20	Parafuso M10×25	B040911025		8	
21	Tampa do console	Z3A00422600		1	
22	Defletor	Z3A00423600		1	
23	Conjunto do suporte do console	Z3A00421600		1	
24	Arruela 12	B060411203		4	
25	Parafuso M12×30	B040911230		4	
26	Proteção lateral	Z3A00401900		2	

2017, Todos os direitos reservados - SEM Machinery

Conjunto da Cabine 3

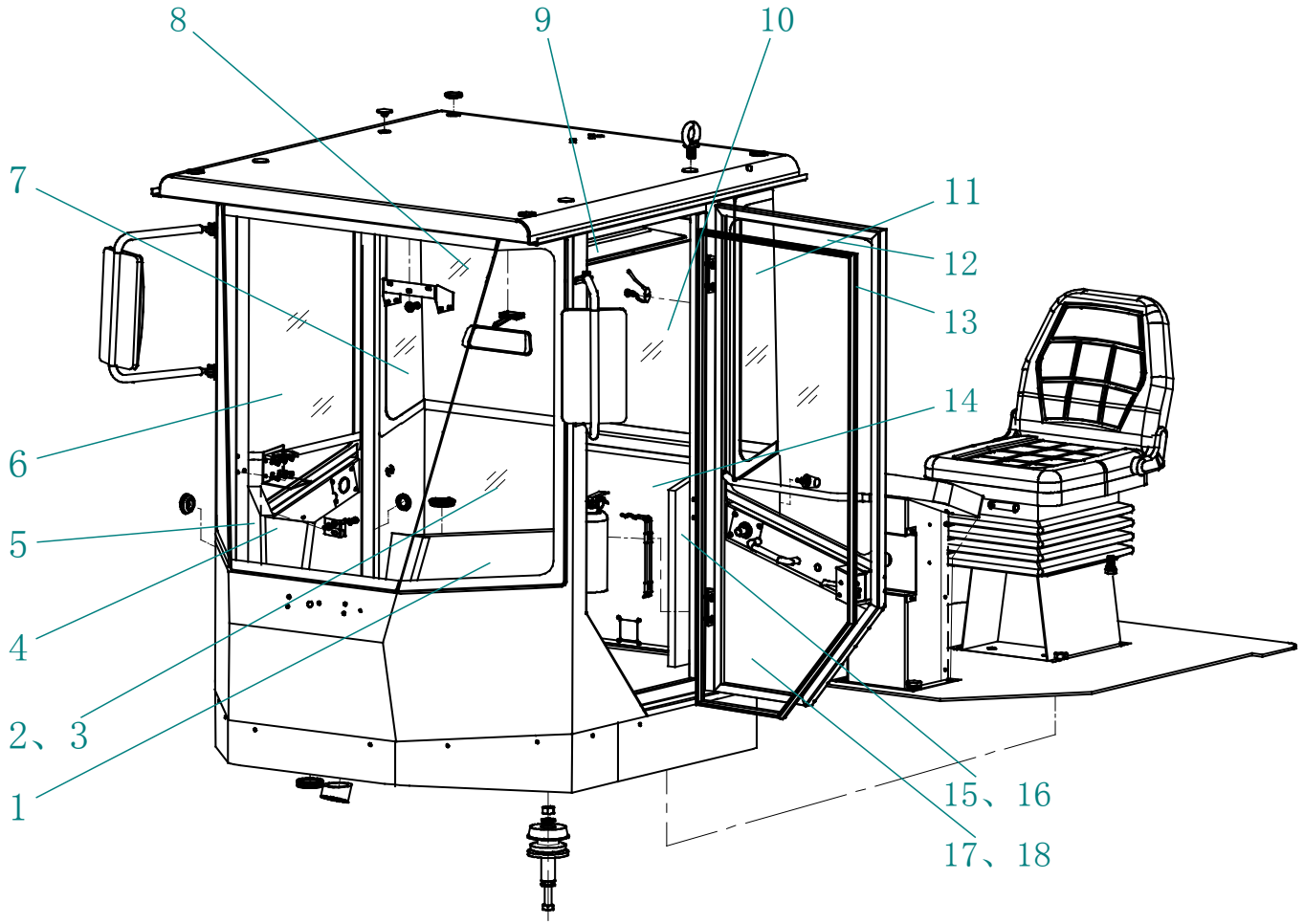

2017, Todos os direitos reservados - SEM Machinery

Conjunto da Cabine 3

ITEM	DESCRIÇÃO DA PEÇA	NÚMERO DA PEÇA	ESPECIFICAÇÃO	QTD.	NOTAS
1	Revestimento esquerdo e dianteiro	Z3A00402700		1	
2	Vidro dianteiro e esquerdo	Z3A00400400		1	
3	Vidro dianteiro e direito	Z3A00425300		1	
4	Acabamento dianteiro	Z3A00403000		1	
5	Acabamento dianteiro e direito	Z3A00403100		1	
6	Vidro da porta direita	Z3A00404100		1	
7	Vidro traseiro e direito	Z3A00425400		1	
8	Vidro dianteiro	Z3A00400500		1	
9	Forração (padrão)	Z3A00415800		1	
(9)	Forração (opcional)	Z3A00404200		1	
10	Vidro traseiro	Z3A00400600		1	
11	Vidro traseiro e esquerdo	Z3A00400700		1	
12	Vidro da porta esquerda	Z3A00404300		1	
13	Guarnição da porta	Z010201030		7.6M	
14	Acabamento traseiro	Z3A00403500		1	
15	Acabamento traseiro e direito	Z3A00403400		1	
16	Acabamento traseiro e esquerdo	Z3A00403600		1	
17	Acabamento da porta esquerda	Z3A00401300		1	
18	Acabamento da porta direita	Z3A00403800		1	
	Conjunto da cabine (acessório)	NZ5A7000000000		1	

2017, Todos os direitos reservados - SEM Machinery

Conjunto da Válvula de Trabalho do Mecanismo de Controle das Velocidades Alta e Baixa (Operação Mecânica)

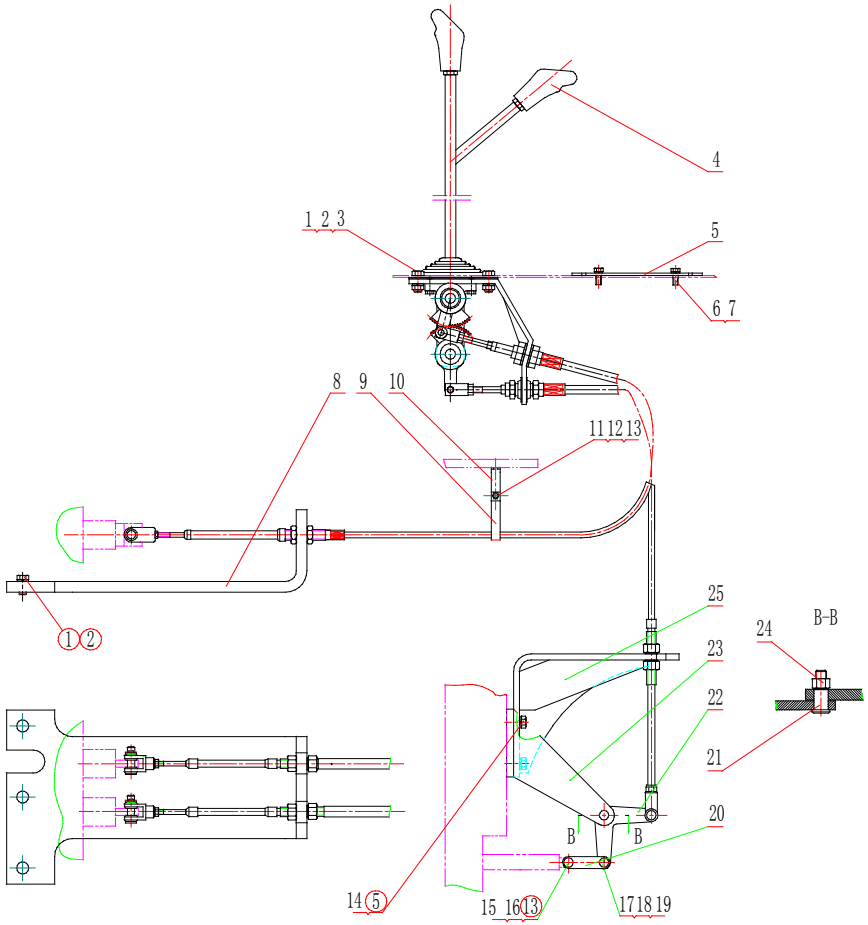

2017, Todos os direitos reservados - SEM Machinery

Conjunto da Válvula de Trabalho do Mecanismo de Controle das Velocidades Alta e Baixa (Operação Mecânica)

ITEM	DESCRIÇÃO DA PEÇA	NÚMERO DA PEÇA	ESPECIFICAÇÃO	QTD.	NOTAS
1	Arruela 12	B060111203		7	
2	Parafuso M12×30	B040911230		7	
3	Porca M12	B050331210		4	
4	Válvula de trabalho do mecanismo de controle	W100000250A		1	
5	Tampa	Z3A00800200		1	
6	Parafuso M6×35	B010210635		4	
7	Arruela 6	B060110602		4	
8	Suporte	Z3A00800100		1	
9	Clipe	Z5A20400500		1	
10	Placa fixa	Z3A00800300		1	
11	Parafuso M10×25	B040911020		1	
12	Arruela 10	B060111003		5	
13	Arruela 10	B060411002		2	
14	Parafuso M10×25	B040911025		4	
15	Pino 10×30	B080311030		1	
16	Pino bipartido 3.2×16	B080210007		1	
17	Pino 12×35	B080311235		1	
18	Pino bipartido 4×20	B080210420		1	
19	Arruela 12	B060411203		1	

2017, Todos os direitos reservados - SEM Machinery

Conjunto da Válvula de Trabalho do Mecanismo de Controle das Velocidades Alta e Baixa (Operação Mecânica)

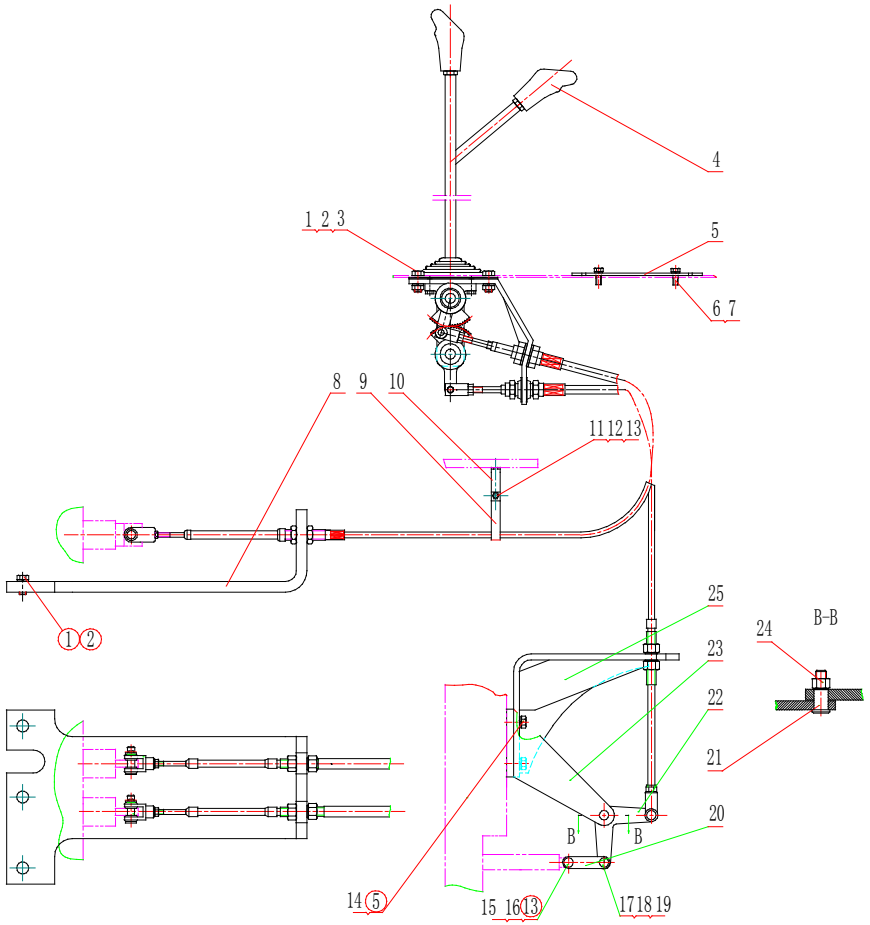

2017, Todos os direitos reservados - SEM Machinery

Conjunto da Válvula de Trabalho do Mecanismo de Controle das Velocidades Alta e Baixa (Operação Mecânica)

ITEM	DESCRIÇÃO DA PEÇA	NÚMERO DA PEÇA	ESPECIFICAÇÃO	QTD.	NOTAS
20	Placa	Z320840040		2	
21	Pino	Z420090080		1	
22	Braço da velocidade alta/baixa	Z320840120		1	
23	Suporte	Z320840031		1	
24	Porca M12	B050211212		1	
25	Conjunto do suporte	Z320840021		1	
	Cabo de controle da válvula de trabalho (2500)	W100000251A		2	
	Cabo de controle da velocidade alta/baixa (1370)	W100000252A		1	

2017, Todos os direitos reservados - SEM Machinery

Conjunto do Mecanismo de Controle Piloto 30

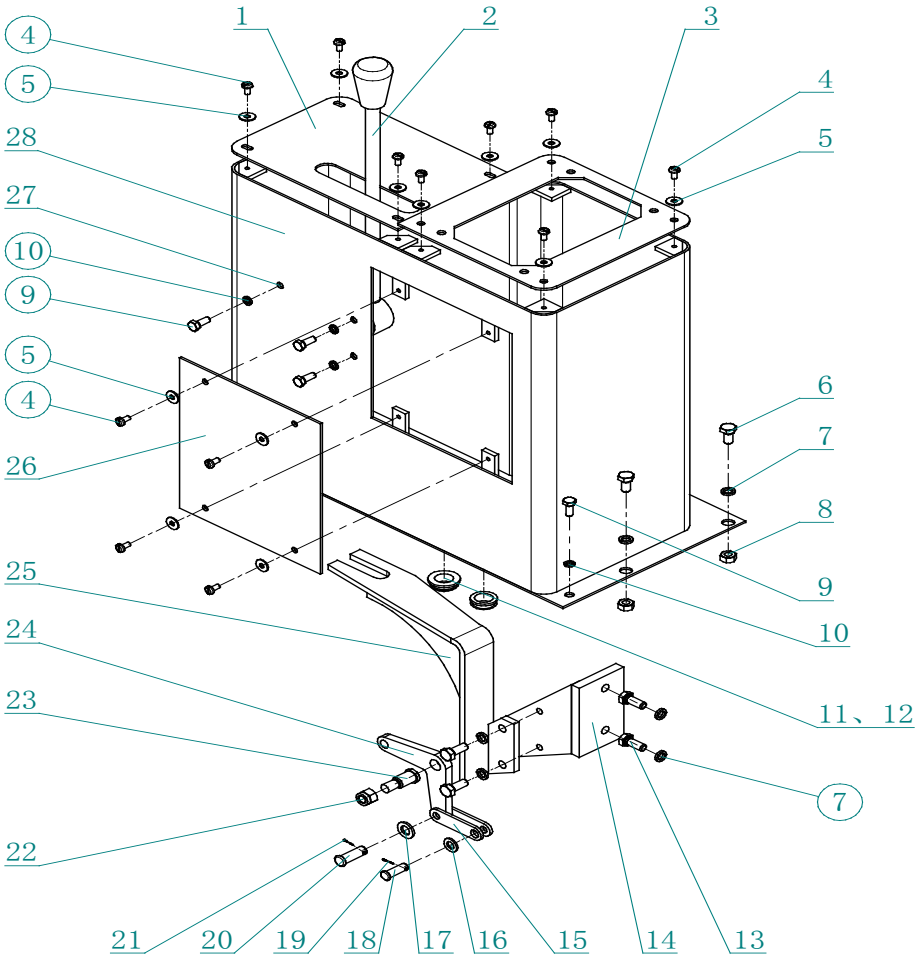

2017, Todos os direitos reservados - SEM Machinery

Conjunto do Mecanismo de Controle Piloto 30

ITEM	DESCRIÇÃO DA PEÇA	NÚMERO DA PEÇA	ESPECIFICAÇÃO	QTD.	NOTAS
1	Placa da tampa	Z3A00500200		1	
2	Mecanismo de controle da velocidade alta/baixa (cabo)	W102100000A		1	
3	Placa de fixação da válvula piloto	Z3A00500402		1	
4	Parafuso M6×12	B010210612		12	
5	Arruela 6	B060310601		12	
6	Parafuso M10×20	B040911020		2	
7	Arruela 10	B060111003		6	
8	Porca M10	B050331008		2	
9	Parafuso M8×20	B040910820		6	
10	Arruela 8	B060110802		6	
11	Vedação sobreposta I	Z3A00422400		8	
12	Vedação sobreposta II	Z3A00422500		1	
13	Parafuso M10×25	B040911025		4	
14	Suporte	Z320840031		1	
15	Placa de conexão	Z320840040		2	
16	Arruela 10	B060211002		1	
17	Arruela 12	B060211203		1	
18	Pino 10×30	B080311030		1	
19	Pino 3.2×16	B080210007		1	
20	Pino 12×35	B080311235		1	

2017, Todos os direitos reservados - SEM Machinery

Conjunto do Mecanismo de Controle Piloto 30

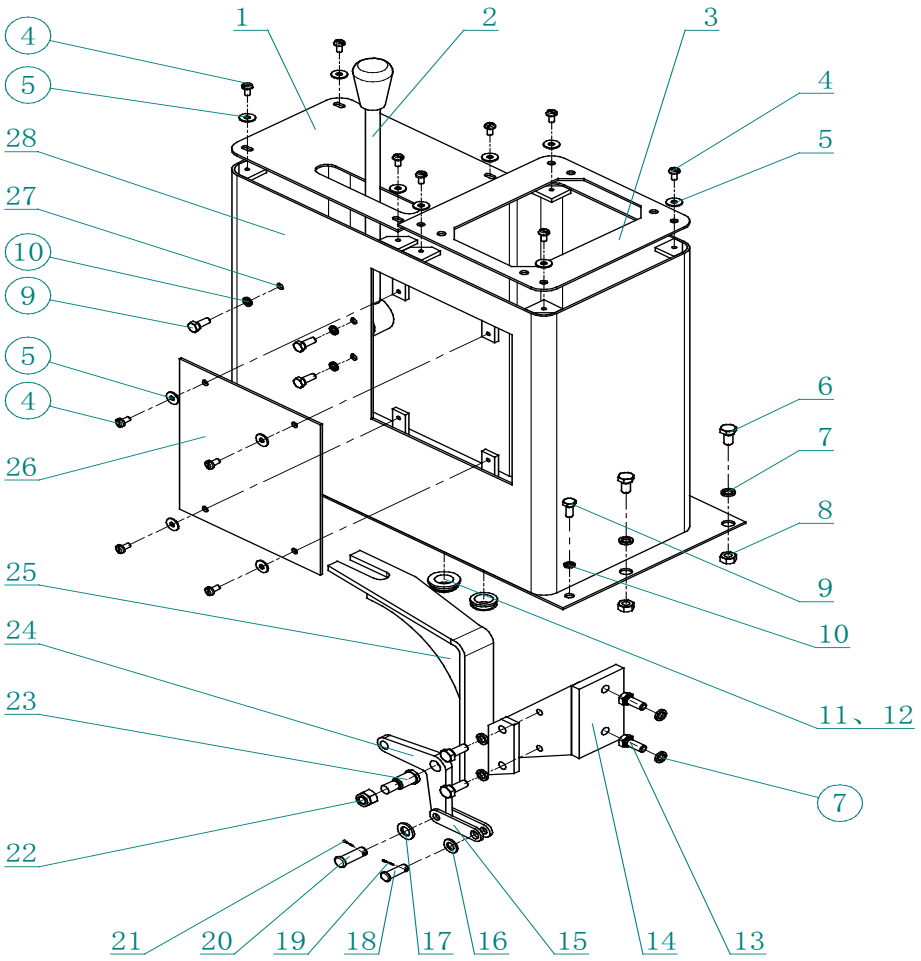

2017, Todos os direitos reservados - SEM Machinery

Conjunto do Mecanismo de Controle Piloto 30

ITEM	DESCRIÇÃO DA PEÇA	NÚMERO DA PEÇA	ESPECIFICAÇÃO	QTD.	NOTAS
21	Pino 4×20	B080210420		1	
22	Porca M12	B050211210		1	
23	Pino	Z420090080		1	
24	Braço do controle de velocidade	Z320840120		1	
25	Suporte	Z320840021		1	
26	Tampa direita	Z3A00500700		1	
27	Porca M8	B050330807		3	
28	Suporte da válvula piloto	Z3A00500102		1	
	Cabo de controle da velocidade alta/baixa (1400)	W102100010A		1	

2017, Todos os direitos reservados - SEM Machinery

Conjunto do Mecanismo de Controle da Transmissão

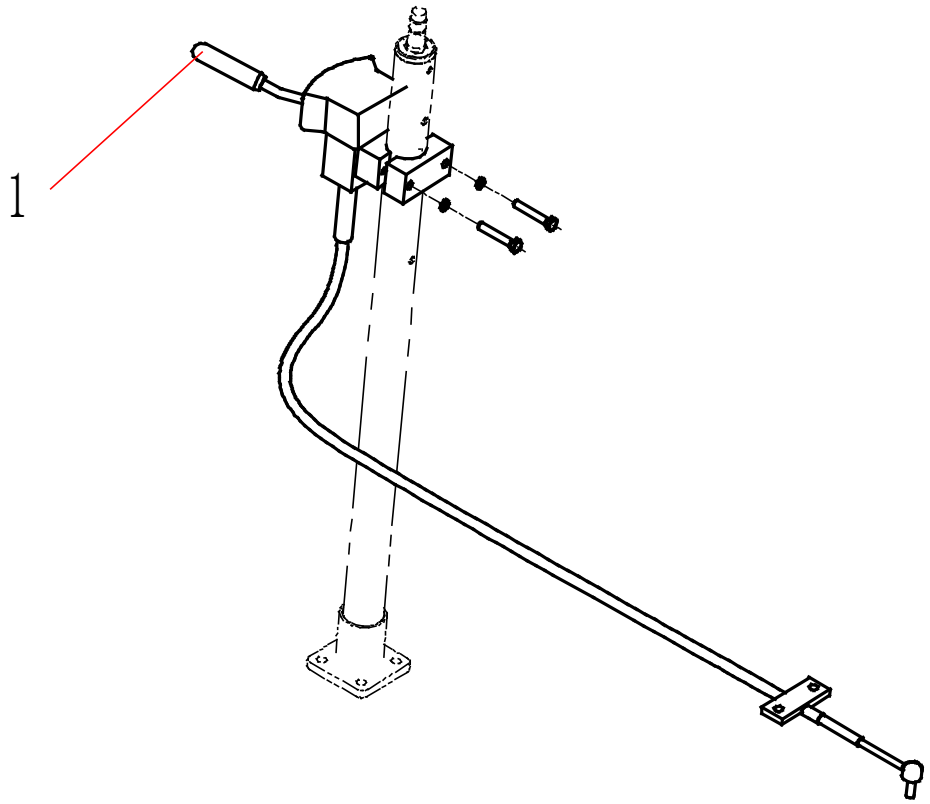

2017, Todos os direitos reservados - SEM Machinery

Conjunto do Mecanismo de Controle da Transmissão

ITEM	DESCRIÇÃO DA PEÇA	NÚMERO DA PEÇA	ESPECIFICAÇÃO	QTD.	NOTAS
1	Conjunto do mecanismo de controle da mudança de marchas	W100000260A		1	
	Cabo de controle da mudança de marchas (2000)	W100000270A		1	

2017, Todos os direitos reservados - SEM Machinery

Mecanismo de Controle da Direção

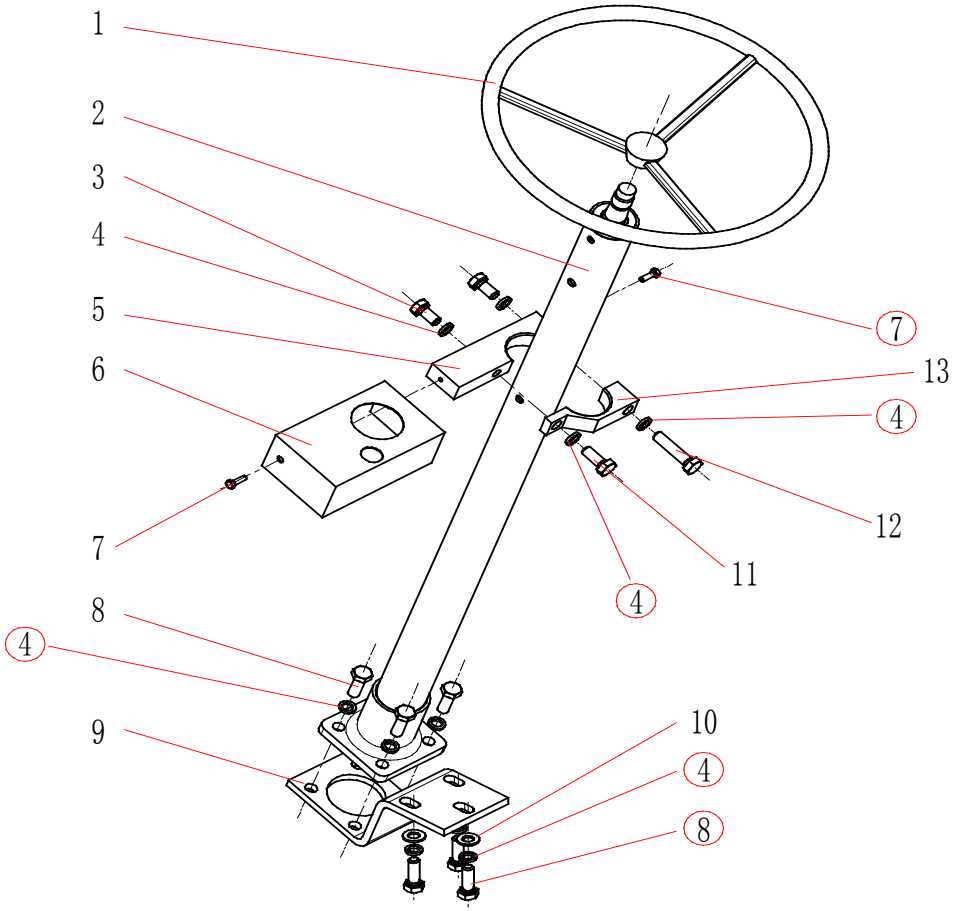

2017, Todos os direitos reservados - SEM Machinery

Mecanismo de Controle da Direção

ITEM	DESCRIÇÃO DA PEÇA	NÚMERO DA PEÇA	ESPECIFICAÇÃO	QTD.	NOTAS
1	Volante de direção	W090100000		1	
2	Conjunto da coluna de direção	Z520060010		1	
3	Parafuso M10×20	B040911020		2	
4	Arruela 10	B060111003		11	
5	Apoio da coluna	Z3A00600200		1	
6	Tampa	Z3A00600100		1	
7	Parafuso M5×16	B010210516		2	
8	Parafuso M10×30	B040911030		7	
9	Placa do mecanismo de direção	Z320060040		1	
10	Arruela 10	B060411002		3	
11	Parafuso M10×25	B040911025		1	
12	Parafuso M10×45	B040911045		1	
13	Clipe da coluna	Z3A00600300		1	

2017, Todos os direitos reservados - SEM Machinery

Conjunto do Painel de Controle

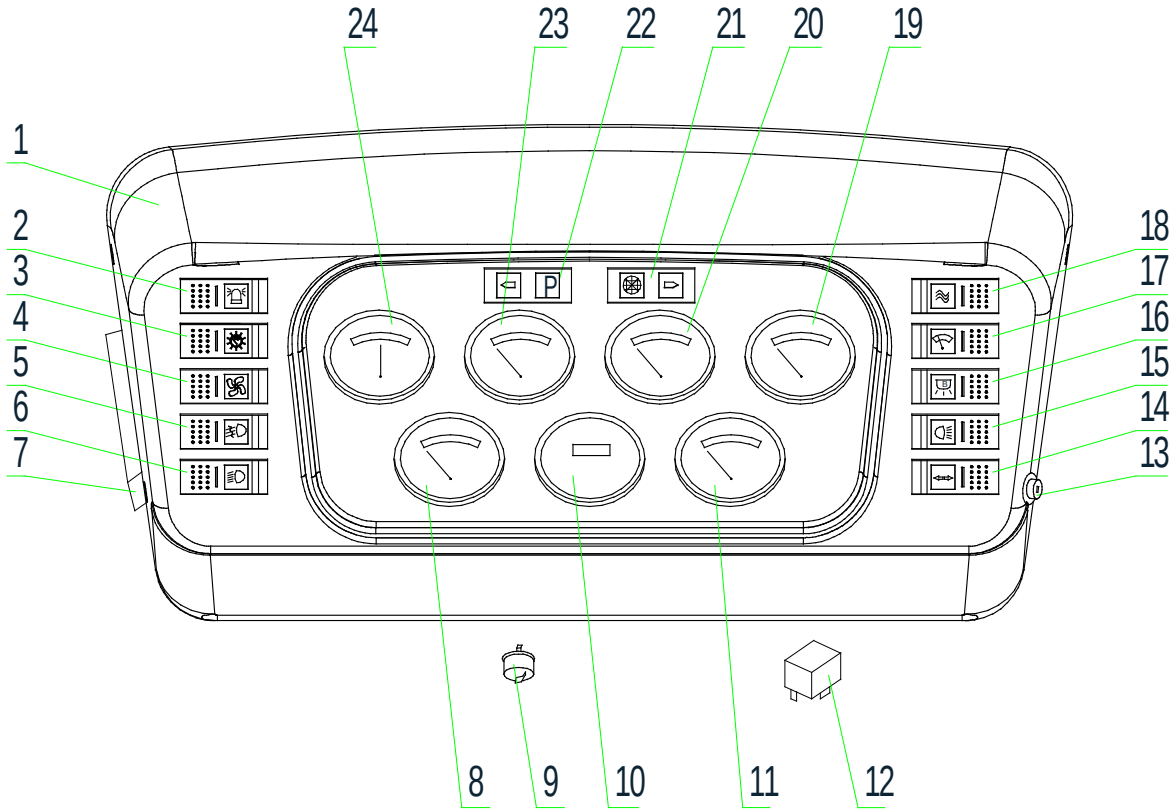

2017, Todos os direitos reservados - SEM Machinery

Conjunto do Painel de Controle

ITEM	DESCRIÇÃO DA PEÇA	NÚMERO DA PEÇA	ESPECIFICAÇÃO	QTD.	NOTAS
1	Carcaça do painel	W370100000A		1	
(1)	Carcaça do painel	W370000300A		1	
2	Interruptor da luz giratória	W110023660		1	
3	Interruptor da luz do painel	W110000640		1	
4	Interruptor do ventilador	W110000710		1	
5	Interruptor da luz de neblina	W110000670		1	
6	Interruptor do farol dianteiro	W110000760		1	
7	Caixa de fusíveis	W370200010A		1	
8	Termômetro do liquido de arrefecimento do motor	W110002810		1	
9	Lampejador da direção	W110001200		1	
10	Horímetro	W110023670		1	
11	Termômetro de óleo	W110002830		1	
12	Relé de partida	W110030400		1	
13	Trava elétrica	W370200040A		1	
14	Interruptor da direção	W110006780		1	
15	Interruptor do farol traseiro	W110004720		1	
16	Interruptor da luz do teto	W110000650		1	
17	Interruptor do limpador	W110000730		1	
18	Interruptor do pré-aquecedor	W110019990		1	
19	Manômetro da pressão de ar	W110002780			

2017, Todos os direitos reservados - SEM Machinery

Conjunto do Painel de Controle

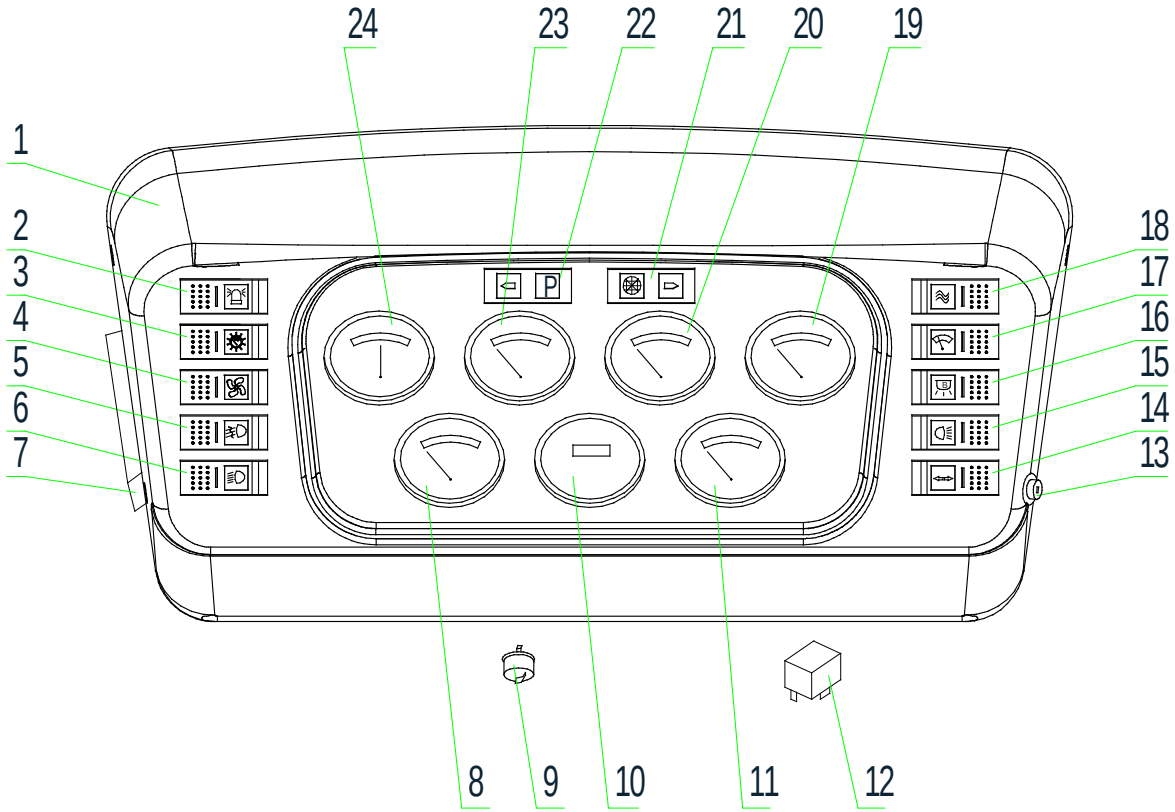

2017, Todos os direitos reservados - SEM Machinery

Conjunto do Painel de Controle

ITEM	DESCRIÇÃO DA PEÇA	NÚMERO DA PEÇA	ESPECIFICAÇÃO	QTD.	NOTAS
20	Manômetro da pressão de óleo	W110023650		1	
21	Luz indicadora da direção (direita)	W370200020A		1	
22	Luz indicadora da direção (esquerda)	W370200030A		1	
23	Manômetro da pressão de óleo do motor	W110009000		1	
24	Voltímetro	W370000080A		1	
	Mangueira da pressão de óleo	W110023960		1	

2017, Todos os direitos reservados - SEM Machinery

Sistema Elétrico

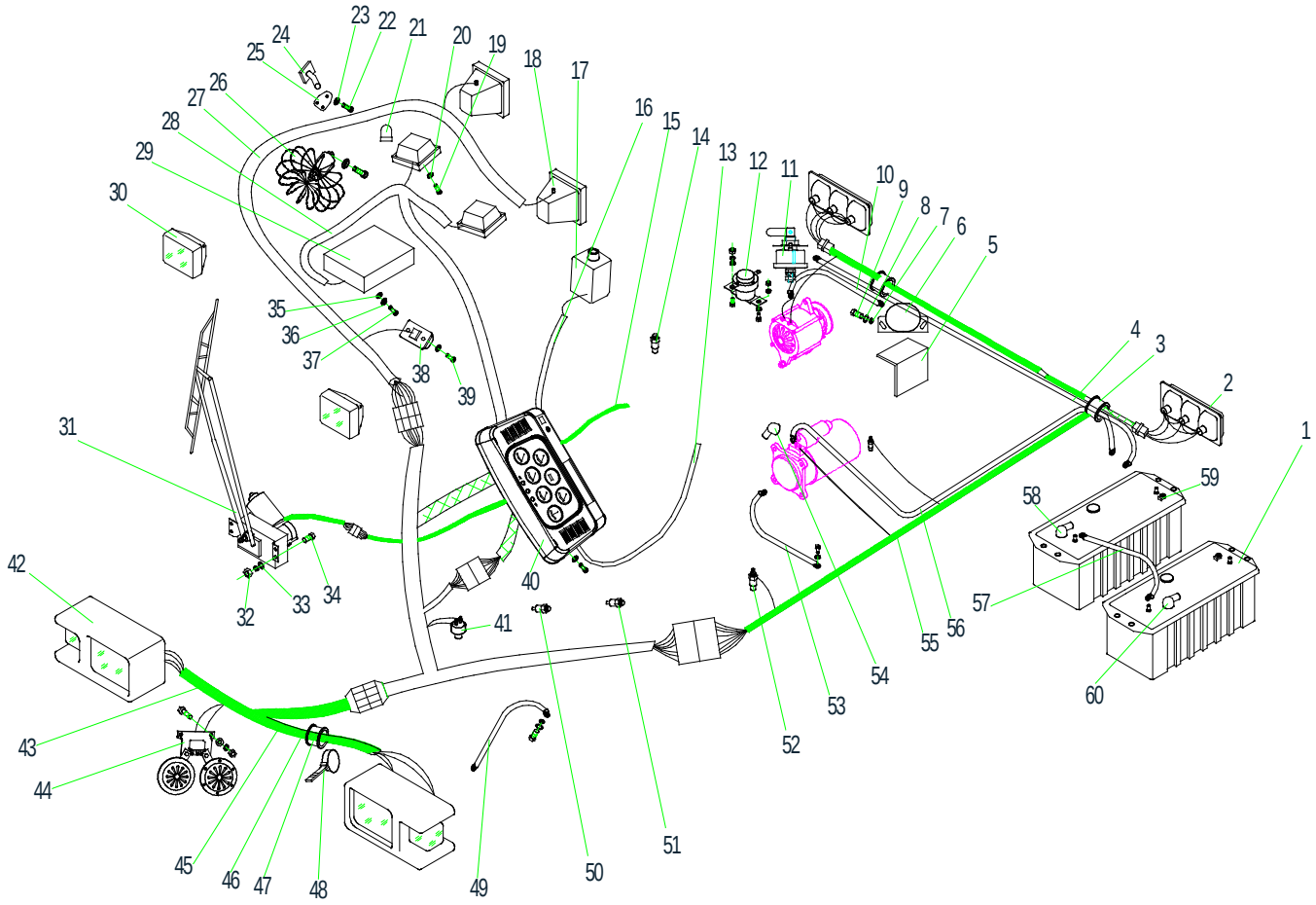

2017, Todos os direitos reservados - SEM Machinery

Sistema Elétrico

ITEM	DESCRIÇÃO DA PEÇA	NÚMERO DA PEÇA	ESPECIFICAÇÃO	QTD.	NOTAS
1	Bateria	W110024670		2	
2	Luz combinada traseira	W370000320A		2	
3	Ilhó	Z5A02102200		4	
4	Cabo negativo da bateria	Z3A02101700		1	
5	Suporte do alarme de ré	Z3A02100700		1	
6	Alarme de ré	W370000010A		1	
7	Arruela 10	B060111003		11	
8	Arruela 10	B060411002		8	
9	Parafuso M10×20	B040911020		11	
10	Cabo de bateria	Z3A02101800		1	
11	Disjuntor	W110025560		1	
12	Interruptor geral (180A)	W110024070		1	
13	Tubo do manômetro de pressão de óleo (3000)	Z320210180		1	
14	União do tubo do manômetro de pressão de óleo	Z320210190		1	
15	Chicote elétrico da válvula piloto	Z3A02100300		1	
16	Chicote elétrico do lavador do para-brisa	Z5A02100700		1	
17	Lavador do para-brisa	W370000040A		1	
18	Luz traseira	W370000330A		2	
19	Parafuso M4×20	B010710420		10	

2017, Todos os direitos reservados - SEM Machinery

Sistema Elétrico

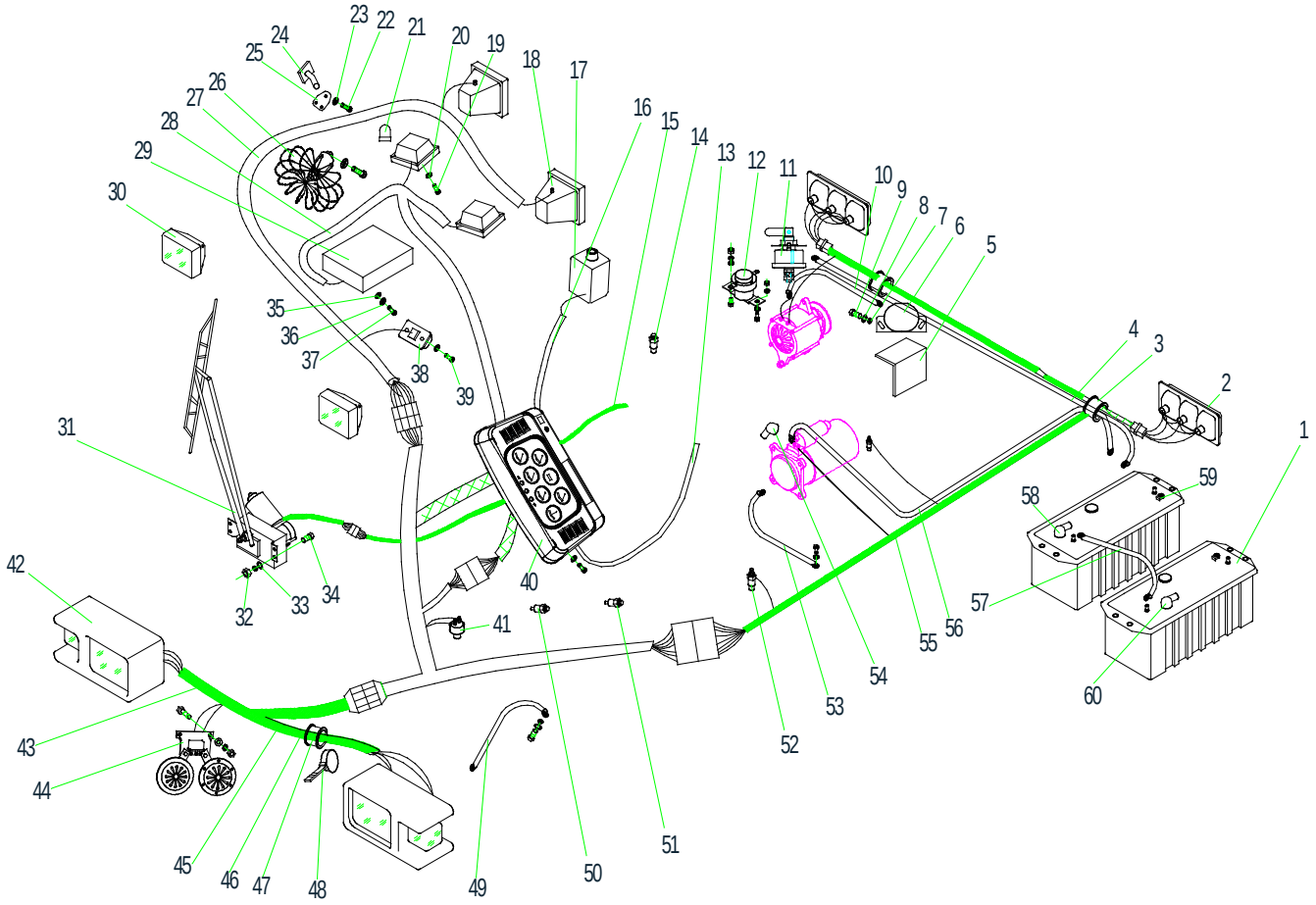

2017, Todos os direitos reservados - SEM Machinery

Sistema Elétrico

ITEM	DESCRIÇÃO DA PEÇA	NÚMERO DA PEÇA	ESPECIFICAÇÃO	QTD.	NOTAS
20	Arruela 4	B060410402		10	
21	Luz intermitente	W110009990		1	
22	Parafuso M8×30	B040910830		3	
23	Arruela 8	B060110802		12	
24	Suporte do ventilador	Z550040040		1	
25	Suporte	Z310070490		1	
26	Ventilador	W110001270		1	
27	Chicote elétrico do teto	Z3A02101600		1	
28	Chicote elétrico do rádio	Z5A02100500		1	
29	Rádio	W370000030A		1	
30	Luz de neblina	W370000420A		2	
31	Limpador do para-brisa	W370000340A		1	
32	Porca M8	B050330807		8	
33	Arruela 8	B060410802		8	
34	Parafuso M8×20	B040910820		9	
35	Arruela 6	B060410602		20	
36	Arruela 6	B060110602		12	
37	Parafuso M6×20	B040910620		14	
38	Luz do teto	W370000020A		1	
39	Parafuso M6×16	B010210616		6	

2017, Todos os direitos reservados - SEM Machinery

Sistema Elétrico

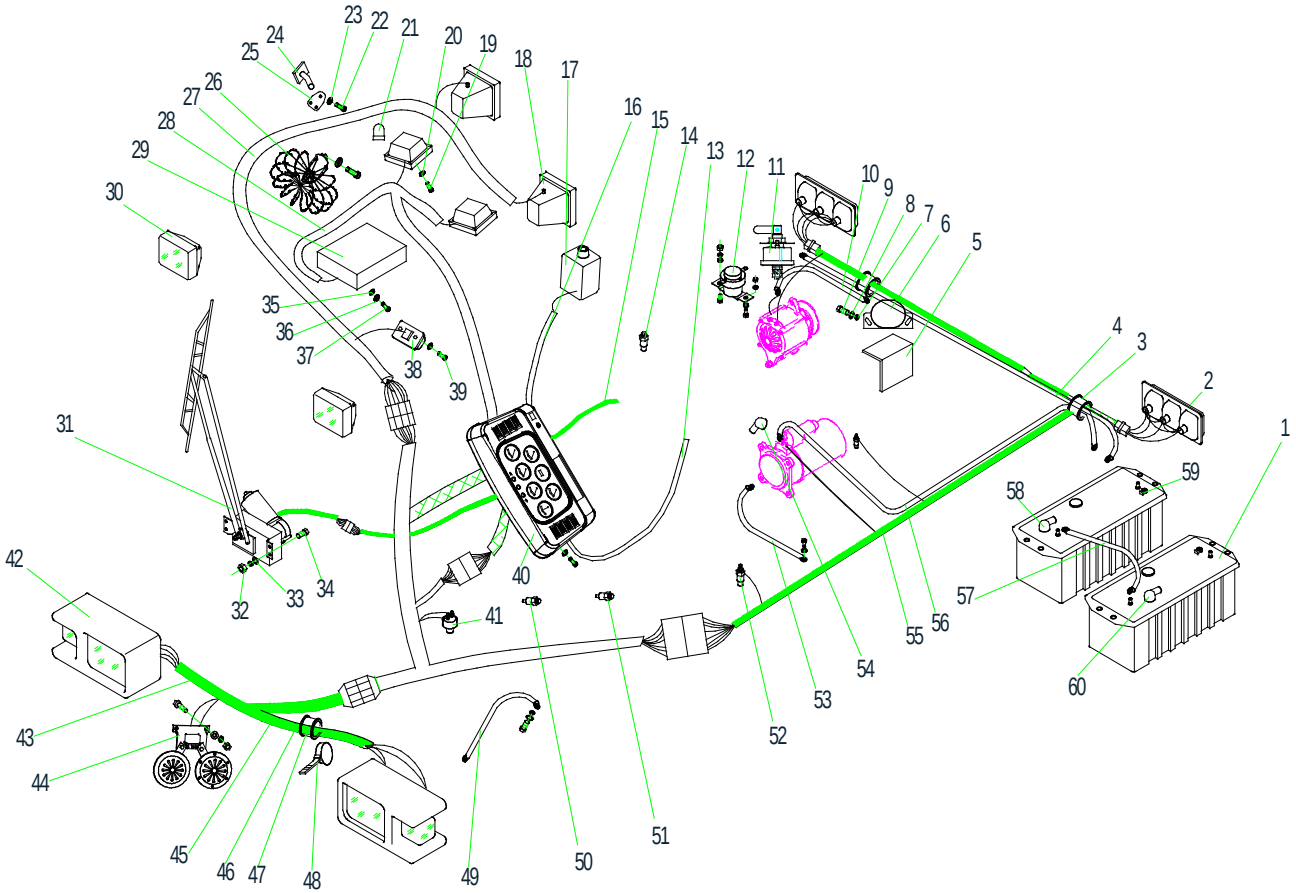

2017, Todos os direitos reservados - SEM Machinery

Sistema Elétrico

ITEM	DESCRIÇÃO DA PEÇA	NÚMERO DA PEÇA	ESPECIFICAÇÃO	QTD.	NOTAS
40	Painel de instrumentos (XC6110)	W370100000A		1	
(40)	Painel de instrumentos (6BT5.9)	W370000300A		1	
41	Interruptor da luz de freio	W370400000		1	
42	Luz combinada dianteira	W370000310A		2	
43	Chicote elétrico da luz combinada dianteira (direito)	Z3A02101500		1	
44	Buzina	W110022050		1	
45	Chicote elétrico do chassi dianteiro	Z3A02100100		1	
46	Chicote elétrico da luz combinada dianteira (esquerdo)	Z3A02101400		1	
47	Clipe	W110023590		4	
48	Ilhó dos chicotes elétricos	Z320210020		6	
49	Cabo da bateria	Z520210320		1	
50	Interruptor de pressão	W110023910		1	
51	Interruptor da luz traseira	W110022970		1	
52	Sensor de temperatura	W370000020A		1	
53	Cabo da bateria	Z520210330		1	
54	Ilhó	W370000070		1	
55	Chicote elétrico do chassi traseiro (XC6110)	Z3A02100200		1	
(55)	Chicote elétrico do chassi traseiro (6BT5.9)	Z3A02100500		1	
56	Cabo da bateria	Z3A02101000		1	

2017, Todos os direitos reservados - SEM Machinery

Sistema Elétrico

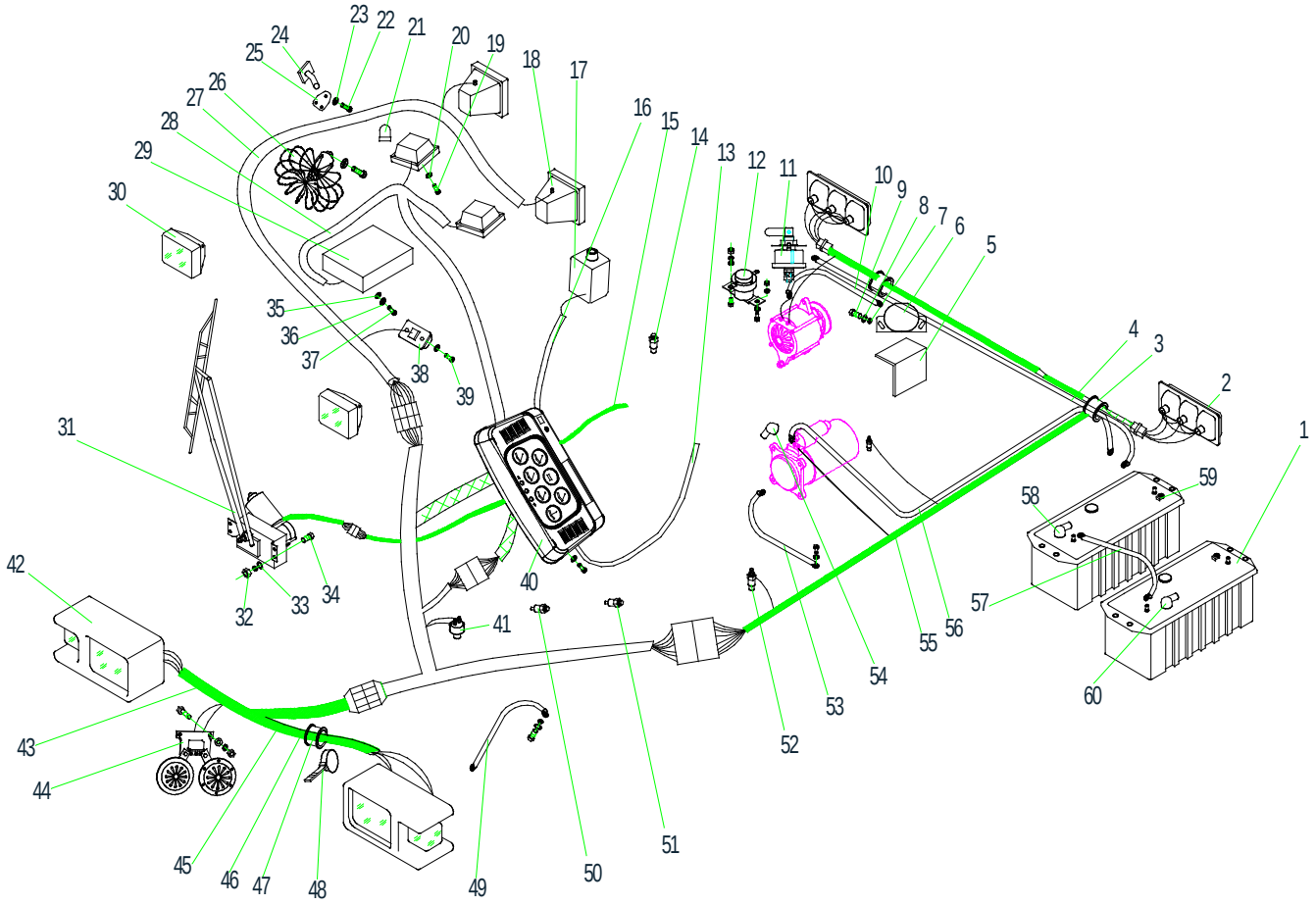

2017, Todos os direitos reservados - SEM Machinery

Sistema Elétrico

ITEM	DESCRIÇÃO DA PEÇA	NÚMERO DA PEÇA	ESPECIFICAÇÃO	QTD.	NOTAS
57	Cabo da bateria	Z520210340		1	
58	Capa do polo negativo da bateria	W110024970		3	
59	Abraçadeira do terminal da bateria	W110024810		2	
60	Capa do polo positivo da bateria	W110024960		2	

2017, Todos os direitos reservados - SEM Machinery

Sistema do Ar Condicionado (XC6110)

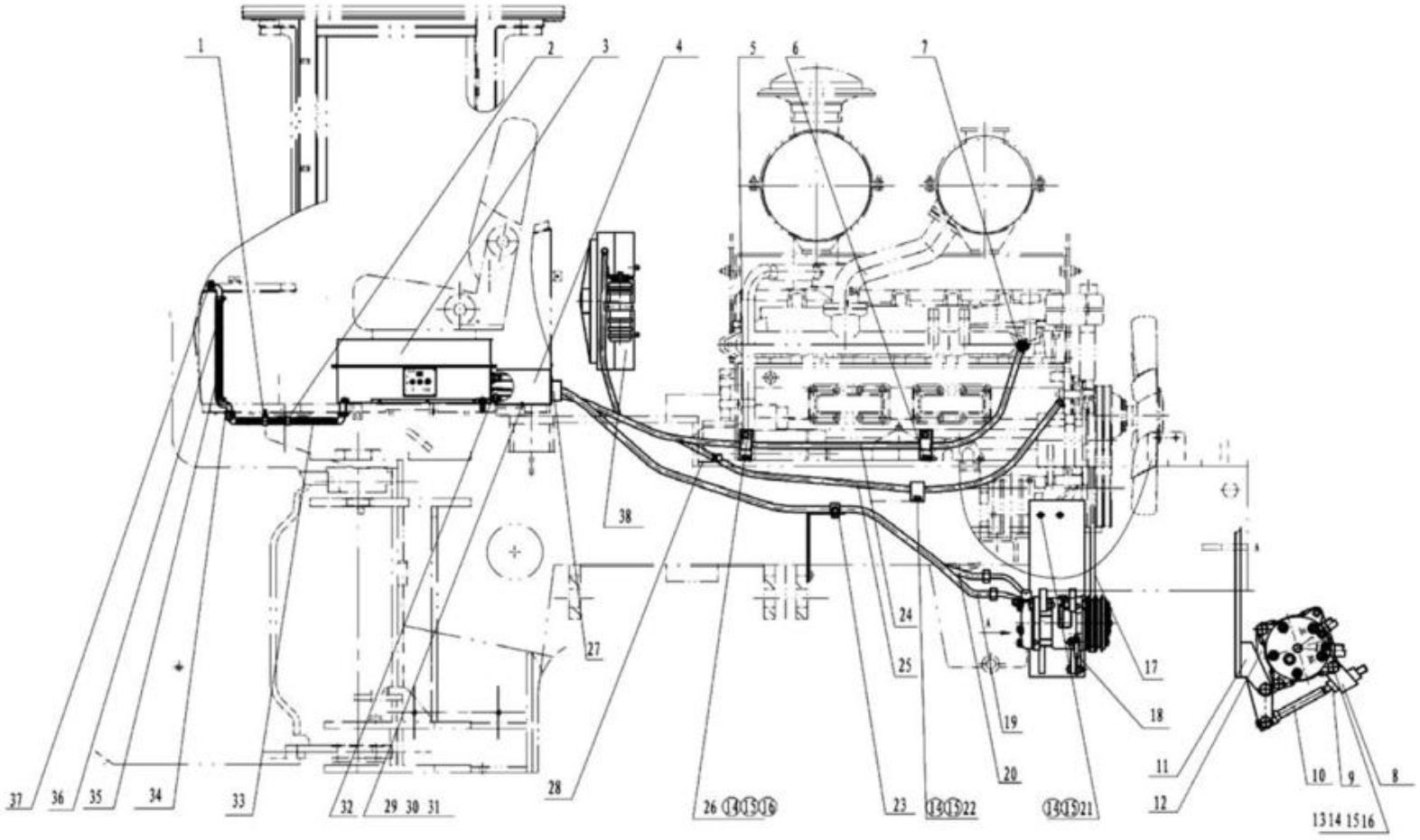

2017, Todos os direitos reservados - SEM Machinery

Sistema do Ar Condicionado (XC6110)

ITEM	DESCRIÇÃO DA PEÇA	NÚMERO DA PEÇA	ESPECIFICAÇÃO	QTD.	NOTAS
1	Clipe	Z5A02700900		1	
2	Clipe	W110001370		8	
3	Evaporador	W370400010A		1	
4	Tampa do conector	Z5A02700600		1	
5	Clipe	Z5A02701000		4	
6	Clipe	Z3A02700500		3	
7	Adaptador	Z5A02700700		1	
8	Placa de fixação	Z320510020		1	
9	Porca M12	B050331211		2	
10	Haste de ajuste	Z329010060		1	
11	Suporte do compressor	Z329010050		1	
12	Placa	Z320510010		2	
13	Parafuso M10X40	B040911040		1	
14	Arruela 10	B060411002		27	
15	Arruela 10	B060111003		27	
16	Porca M10	B050331008		12	
17	Correia em “V” Tipo A	W370600100A		1	
18	Compressor	W370400030A		1	
19	Mangueira do compressor - condensador	W370600200A		1	
20	Mangueira do evaporador - compressor	W370600300A		1	

2017, Todos os direitos reservados - SEM Machinery

Sistema do Ar Condicionado (XC6110)

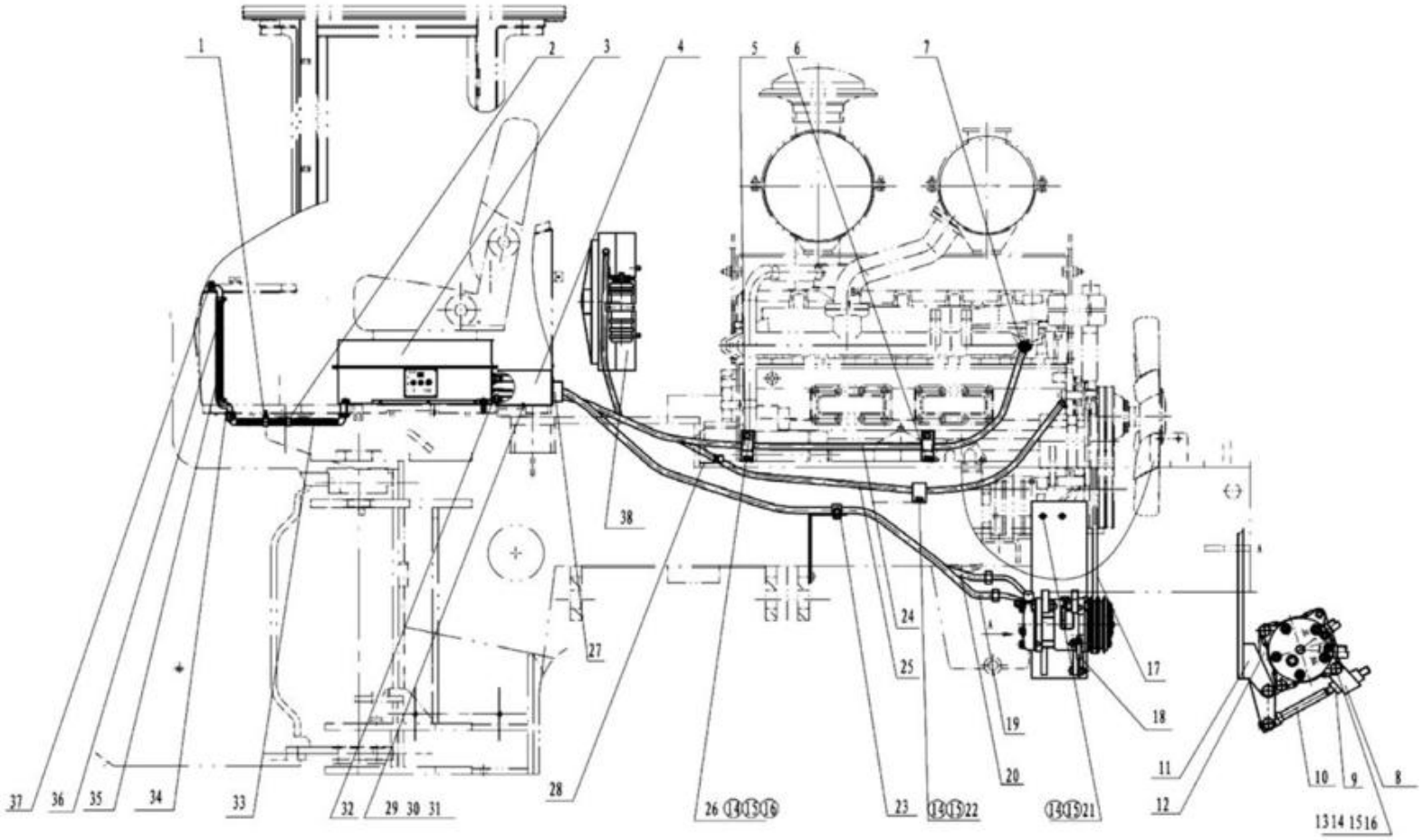

2017, Todos os direitos reservados - SEM Machinery

Sistema do Ar Condicionado (XC6110)

ITEM	DESCRIÇÃO DA PEÇA	NÚMERO DA PEÇA	ESPECIFICAÇÃO	QTD.	NOTAS
21	Parafuso M10X30	B040911030		9	
22	Parafuso M10X20	B040911020		5	
23	Clipe duplo	Z3A02700700		1	
24	Tubo de saída	W370400050A		1	
25	Tubo de entrada	W370400040A		1	
26	Parafuso M10X25	B040911025		12	
27	Guarda do tubo	W370400100A		1	
28	Suporte do clipe	Z3A02701300		1	
29	Parafuso M6×10	B040910610		7	
30	Arruela 6	B060410602		7	
31	Arruela 6	B060110602		7	
32	Abraçadeira da mangueira D25	B190120250		4	
33	Tubo do desembaçador 1	W370400110A		1	
34	Adaptador do desembaçador	W370400120A		1	
35	Tubo do desembaçador 2	W370400130A		1	
36	Abraçadeira da mangueira D50	B190110500		4	
37	Duto do desembaçador	W370400140A		1	
38	Condensador	W370900400A		1	

2017, Todos os direitos reservados - SEM Machinery

Sistema do Ar Condicionado (6BT5.9)

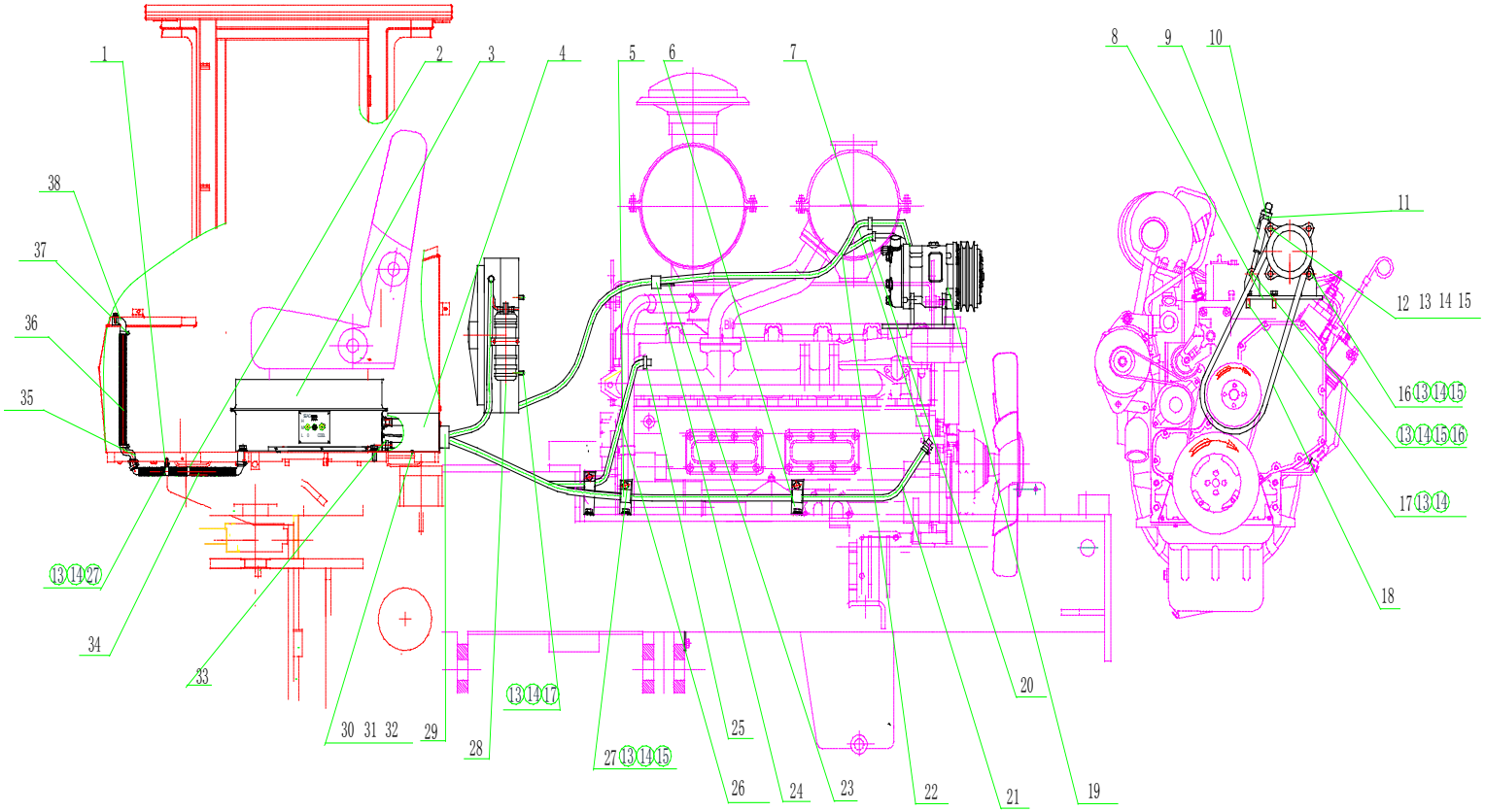

2017, Todos os direitos reservados - SEM Machinery

Sistema do Ar Condicionado (6BT5.9)

ITEM	DESCRIÇÃO DA PEÇA	NÚMERO DA PEÇA	ESPECIFICAÇÃO	QTD.	NOTAS
1	Clipe	Z5A02700900		1	
2	Clipe	W110001370		8	
3	Evaporador	W370400010A		1	
4	Tampa do conector	Z5A02700600		1	
5	Clipe	Z5A02701000		3	
6	Clipe	Z3A02701400		3	
7	Conexão do interruptor	Z520290020		1	
8	Suporte do compressor	Z322070010		1	
9	Haste de ajuste	Z420270030		1	
10	Placa de fixação	Z420270020		1	
11	Porca M12	B050331211		2	
12	Parafuso M10X40	B040911040		1	
13	Arruela 10	B060411002		19	
14	Arruela 10	B060111003		19	
15	Porca M10	B050331008		8	
16	Parafuso M10X30	B040911030		3	
17	Parafuso M10X20	B040911020		9	
18	Correia em “V” Tipo A	W370900100A		1	
19	Compressor	W370400030A		1	
20	Tubo do compressor - condensador	W370900200A		1	

2017, Todos os direitos reservados - SEM Machinery

Sistema do Ar Condicionado (6BT5.9)

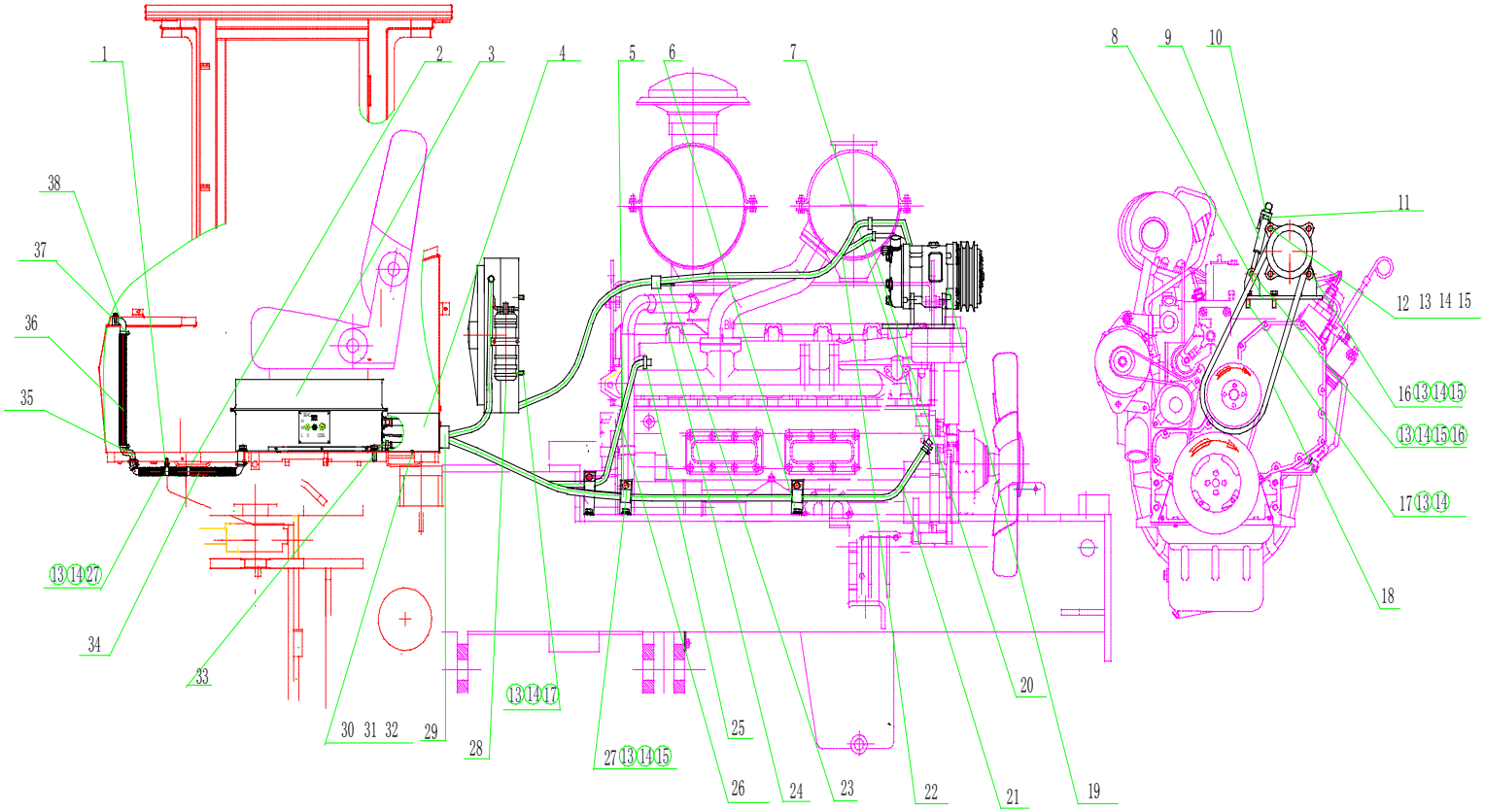

2017, Todos os direitos reservados - SEM Machinery

Sistema do Ar Condicionado (6BT5.9)

ITEM	DESCRIÇÃO DA PEÇA	NÚMERO DA PEÇA	ESPECIFICAÇÃO	QTD.	NOTAS
21	Tubo de entrada	W370400040A		1	
22	Tubo do evaporador - compressor	W370900300A		1	
23	Suporte do clipe	Z3A02700600		1	
24	Clipe duplo	Z3A02700700		3	
25	Adaptador	Z530780050		1	
26	Tubo de saída	W370400050A		1	
27	Parafuso M10X25	B040911025		6	
28	Condensador	W370900400A		1	
29	Guarda do tubo	W370400100A		1	
30	Arruela 6	B060410602		7	
31	Arruela 6	B060110602		7	
32	Parafuso M6×10	B040910610		7	
33	Abraçadeira da mangueira d25	B190120250		4	
34	Tubo do desembaçador 1	W370400110A		1	
35	Adaptador do desembaçador	W370400120A		1	
36	Tubo do desembaçador 2	W370400130A		1	
37	Abraçadeira da mangueira d50	B190110500		1	
38	Duto do desembaçador	W370400140A		1	

2017, Todos os direitos reservados - SEM Machinery

Sistema de Aquecimento (XC6110)

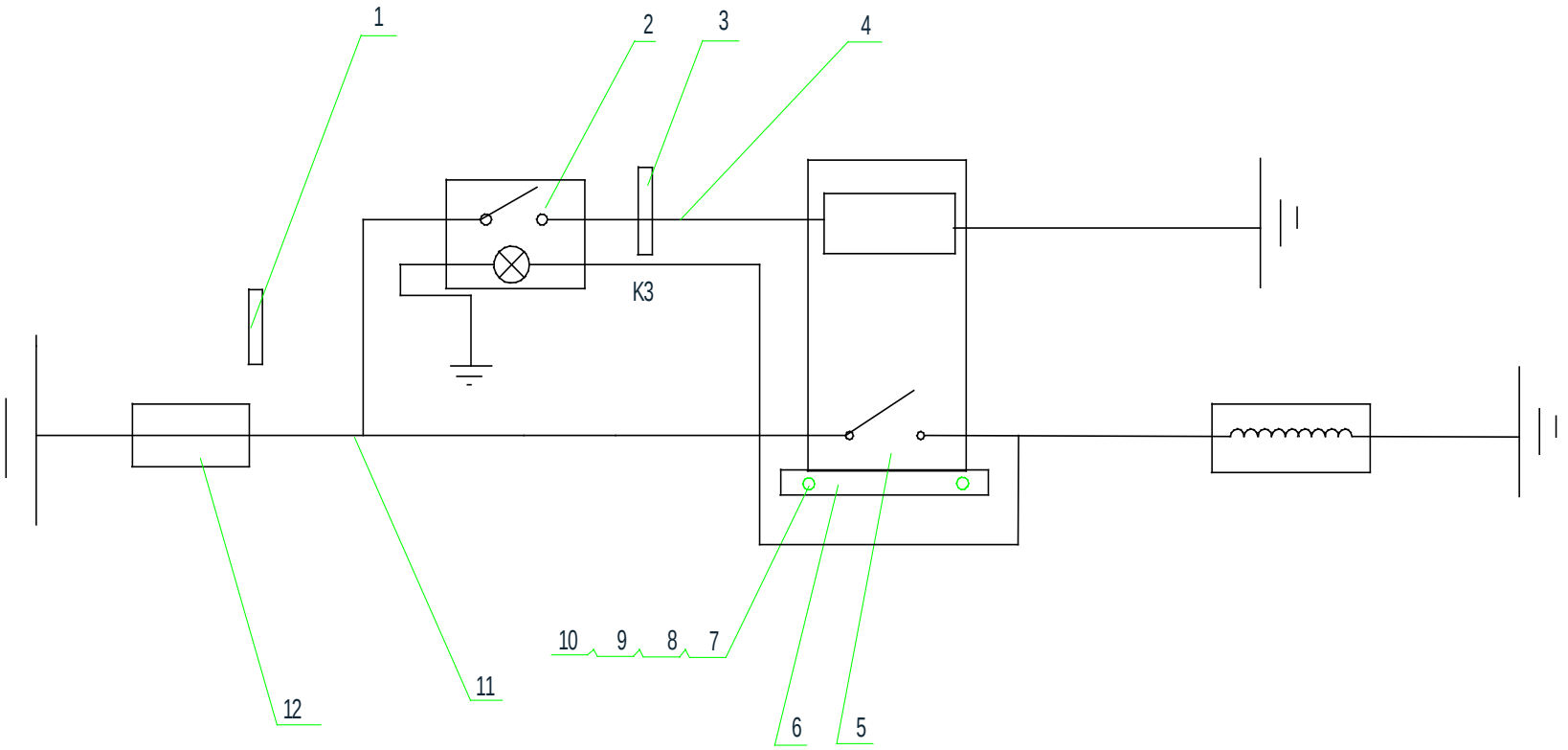

2017, Todos os direitos reservados - SEM Machinery

Sistema de Aquecimento (XC6110)

ITEM	DESCRIÇÃO DA PEÇA	NÚMERO DA PEÇA	ESPECIFICAÇÃO	QTD.	NOTAS
1	Etiqueta	Z330620020		1	
2	Interruptor	W110019990		1	
3	Clipe ZD200X8	W110001370		6	
4	Chicote elétrico	Z330620040		1	
5	Relé	W110009610	MZJ100A/006	1	
6	Suporte do relé	Z330620010		1	
7	Parafuso M4X10	B010210410	GB67-2000	2	
8	Porca M4	B050310405	GB6170-2000	2	
9	Arruela 4	B060110401	GB93-87	2	
10	Arruela 4-100HV	B060210402	GB95-2002	2	
11	Chicote elétrico do controle	Z330620030		1	
12	Fusível	W110006670		1	

2017, Todos os direitos reservados - SEM Machinery

Sistema de Aquecimento (6BT5.9)

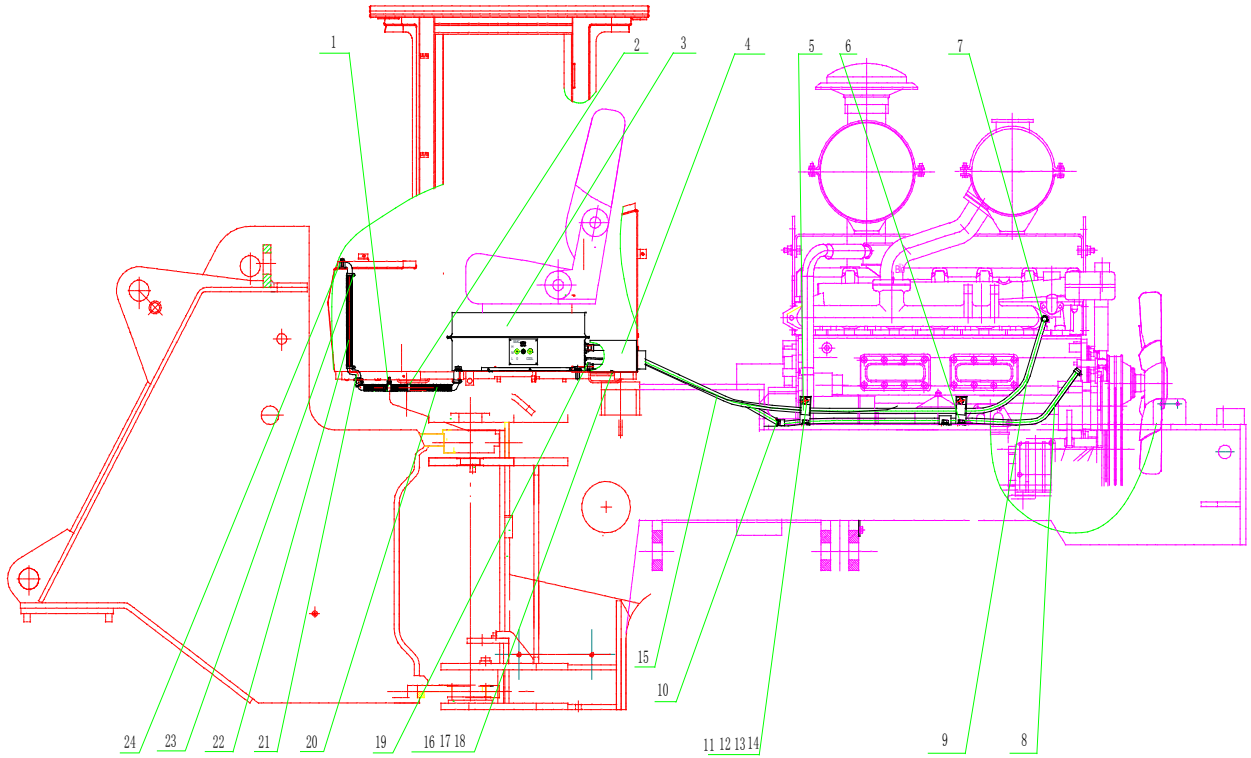

2017, Todos os direitos reservados - SEM Machinery

Sistema de Aquecimento (6BT5.9)

ITEM	DESCRIÇÃO DA PEÇA	NÚMERO DA PEÇA	ESPECIFICAÇÃO	QTD.	NOTAS
1	Clipe	Z5A02700900	D60	1	
2	Clipe	W110001370	ZD200X8	8	
3	Aquecedor	W100000320		1	
4	Adaptador	Z5A02700600		1	
5	Clipe	Z5A02701000		4	
6	Suporte do clipe	Z3A02700500		2	
7	Adaptador do retorno	Z329010070		1	
8	Tubo de entrada	W370400040A	9921200002	1	
9	Tubo de saída	W370400050A	9921200003	1	
10	Suporte do clipe	Z3A02701300		1	
11	Porca M10	B050331008	GB6170-2000	3	
12	Parafuso M10X25	B040911025	GB5783-2000	12	
13	Arruela 10	B060411002	GB97.1-2002	15	
14	Arruela 10	B060111003	GB93-1987	15	
15	Chicote elétrico	W370800020A	GB5783-2000	1	
16	Parafuso M6X10	B040910610	GB5783-2000	7	
17	Arruela 6	B060410602	GB97.1-2002	7	
18	Arruela 6	B060110602	GB93-1987	7	
19	Abraçadeira da mangueira D25	B190120250	JB8870-1999	4	
20	Tubo do desembaçador 1	W370400110A		1	

2017, Todos os direitos reservados - SEM Machinery

Sistema de Aquecimento (6BT5.9)

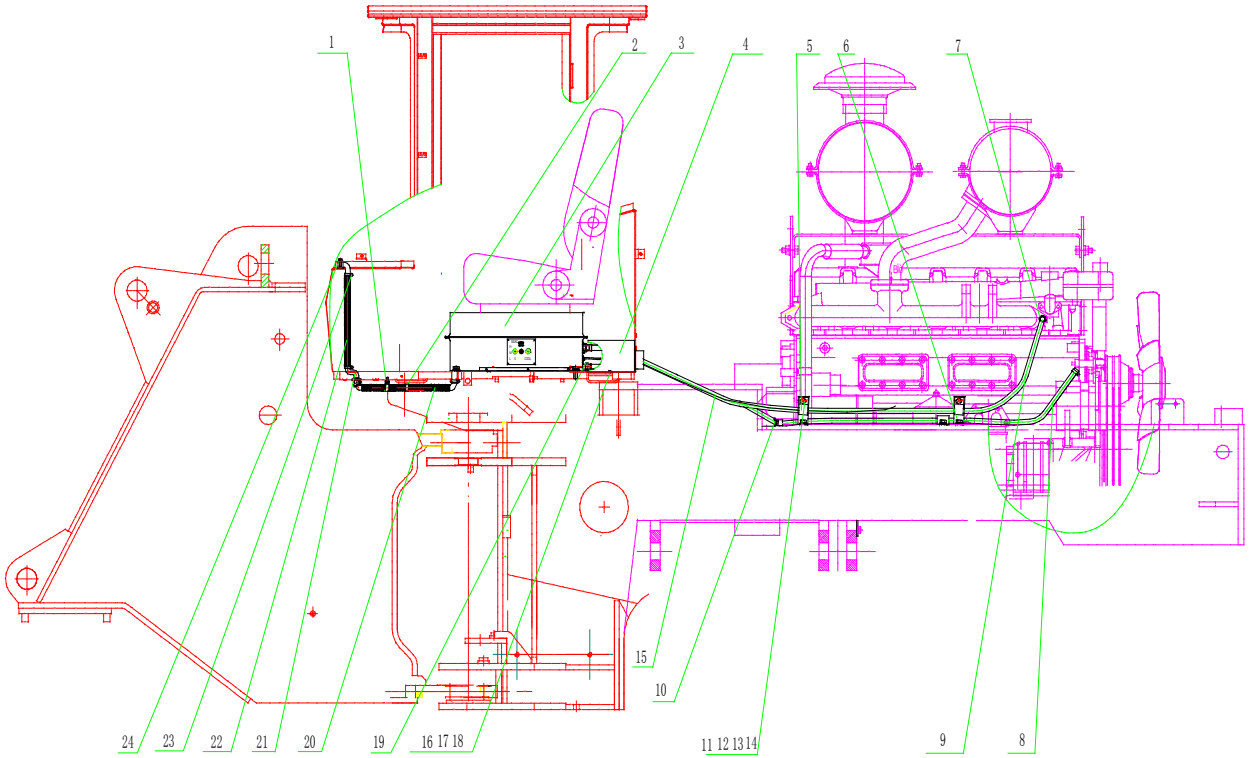

2017, Todos os direitos reservados - SEM Machinery

Sistema de Aquecimento (6BT5.9)

ITEM	DESCRIÇÃO DA PEÇA	NÚMERO DA PEÇA	ESPECIFICAÇÃO	QTD.	NOTAS
21	Adaptador do desembaçador 2	W370400120A		1	
22	Tubo do desembaçador 2	W370400130A		1	
23	Abraçadeira da mangueira D50	B190110500	JB8870-1999	4	
24	Duto do desembaçador	W370400140A	9921200002	1	

2017, Todos os direitos reservados - SEM Machinery



http://www.semmachinery.com

© 2017, SHANDONG ENGINEERING MACHINERY CO. LTD.