RUTHZIL TRATOR COMERCIAL DE PEÇAS LTDA 11 97083-6812 ROLANDO CITRANGULO

CATERPILLAR

SEM639C WHEEL LOADER PARTS LIST

SEM639C 轮式装载机
零部件图册

中国·山东山工机械有限公司

SHANDONG SEM MACHINERY CO., LTD

前言

SEM639C 轮式装载机零部件图册，是为了便于用户在使用、维修和保养等工作中的方便而编绘的，以供在使用过程中查阅及参考，也可帮助用户了解本机的结构和装配关系。发动机随机已有零部件图册，本书故未编出。

图册按各总成及结构布局绘制出了各零部件的图形及相互关系。凡不可拆卸的部件，一般只标出部件代号，不另列其组成零件。明细表编译了名称、代号及数量。

随着技术更新和生产的不断发展，产品将不断改进，故本图册的内容会有部分不相一致，因此用户在订购零部件时，请指明车出厂日期和编号。

山东山工机械有限公司

二零一一年十月

FOREWORD

THIS PART LIST OF MODEL SEM639C WHEEL LOADER IS INTENT AS A CONSULTATION REFERENCE FOR THE CUSTOMER TO USE THE MACHINE, AND TO HELP THEM REPAIR AND MAINTAIN THE LOADERS. IT CAN ALSO HELP THE USERS TO BE FAMILIAR WITH THE CONSTRUCTION AND ASSEMBLY RELATION OF THE MACHINE. THE ENGINE HAS ITS OWN PART LIST WITH IT, SO THIS BOOK DOES NOT CONTAIN THE ENGINE PART LIST.

THE PART LIST CONTAINS THE PART-DRAWINGS OF DEFERENT ASSEMBLIES, SHOWING THE SHAPE OF THE PARTS AS WELL AS THE ASSEMBLING RELATION. THE COMPONENTS WHICH CAN NOT BE TAKEN APART (AS THE WELDMENT OR RIVETED ASSEMBLIES)
ARE INDICATED ONLY BY THEIR COMPONENT NUMBERS WITHOUT THE CONSISTING PART NUMBERS.

STRUCTURES AND SPECIFICATIONS OF THE MACHINE ARE SUBJECT TO CHANGE FOR IMPROVEMENT WITHOUT NOTICE BEFORE THE LIST BEING REVISED, SO WHEN ORDERING SPARE PARTS, USERS ARE KINDLY REQUESTED TO INFORM US THE MANUFACTURED DATE AND BATCH NUMBER OF THE WHEEL LOADER.

SEM MACHINERY CO., LTD

Otc. 2011

目录

传动系统 Transmission system 2
前桥总成 Front axle assembly 4
后桥总成 Rear axle assembly 6
轮边减速器总成 Wheel-end-reducer assembly 8
主减速器及差速器 Main reducer & Differential assembly 12
制动器总成 Pliers assembly 16
变速箱总成 Gear box 18
输入轴总成 Input shaft assembly 26
倒档轴总成 Reverse gear shift assembly 30
中间轴总成 Clutch shift 34
输出轴总成 Output shift assembly 38
高低档拨叉机构 Shift yoke mechanism 40
变矩器总成 Torque converter assembly 42
制动前桥组件 Braking front axle assembly 52
制动后桥组件 Braking rear axle assembly 54
制动驾驶室组件 Braking cab assembly 56
制动驾驶室组件 Braking cab assembly 58
发动机制动系统 Engine braking system 60
储气筒组件 Air-tank assembly 62
传动液压系统 Transmission hydraulic system 64
转向液压系统 Steering hydraulic system 68
转向油缸 Steering cylinder 72

工作装置液压系统总成 Working device hydraulic system 74
转斗油缸 Tilt cylinder 82
举升油缸 Lifting cylinder 86
先导液压系统 Pilot hydraulic system 90
冷却液压系统 Cooling hydraulic system 96
冷却系统 Cooling package 98
水箱 Cooling tank 100
柴油机装置 Diesel device 102
加油机构 Throttle 106
柴油箱总成 Fuel tank assembly 108
机油箱总成 Hydraulic tank assembly 110
发动机罩总成 Engine hood assembly 112
左侧地板扶梯总成 Left floor & ladder assembly 116
右侧地板扶梯总成 Right floor & ladder assembly 118
动臂装置总成 Lift arm assembly 120
铲斗总成 Bucket assembly 124
标尺总成 Staff guage 126
前车架 Front frame 128
前挡泥瓦总成 Front fender 132
前灯架总成 Front lamp frame assembly 134
后车架 Rear frame 136
摆动架总成 Oscillating frame assembly 140
配重铁总成 Counterweight assembly 142

驾驶室 Cab 144
先导阀支架总成 Pilot valve bracket assembly 150
转向操纵机构总成 Steering control system 154
电气系统总成 Electrical system 156
仪表盘 Gauge panel 162
空调系统 Air condition 166
电器附件 Electical attachment 169

传动系统 Transmission system

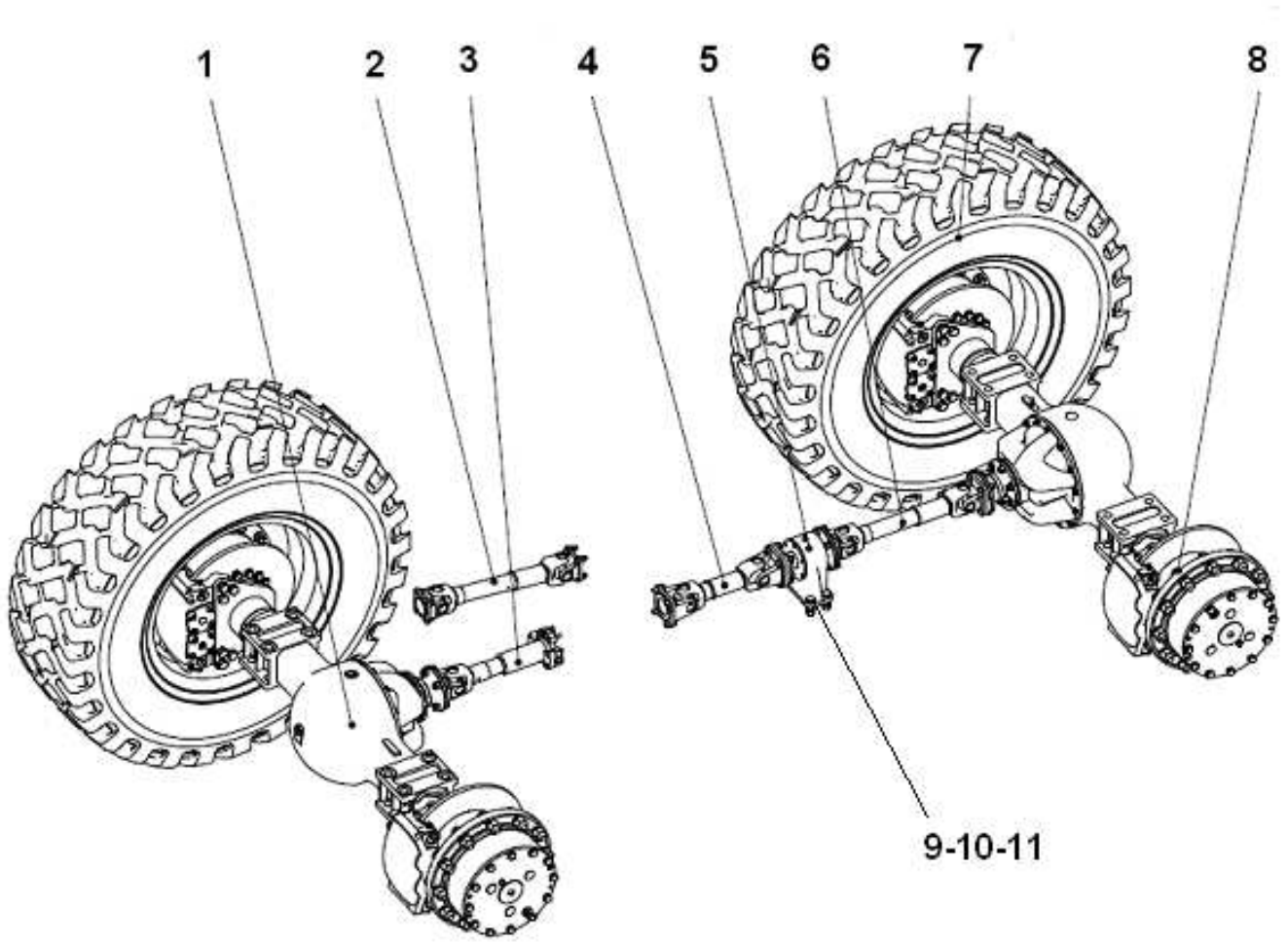

传动系统 Transmission system

序号 SER. NO	零件名称	Part name	零件编码 Part code	规格/代号 Specification	数量 Quantity	备注 Remarks
1	后桥总成	Rear axle assembly	W043200000		1	
2	639C 主传动轴	Main drive shaft	Z3B355001		1	
3	后传动轴	Rear drive shaft	Z321260050		1	
4	中间传动轴	Intermediate drive shaft	Z320730160		1	
5	传动轴支座	Driving shaft bracket	W045000000		1	
6	前传动轴	Front drive shaft	Z321260010		1	
7	轮胎&轮辋总成	Tire and rim assembly	NZ32010005000		4	
	轮胎	Tire	W110000020		4	
	轮辋总成	Rim assembly	Z321260030		4	
8	前桥总成	Front axle assembly	W043100000		1	
9	螺栓 M16	Bolt M16	B040811660		4	
10	螺母 M16	Nut M16	B050331614		4	
11	垫圈 16	Washer 16	B060111604		4	

前桥总成 Front axle assembly

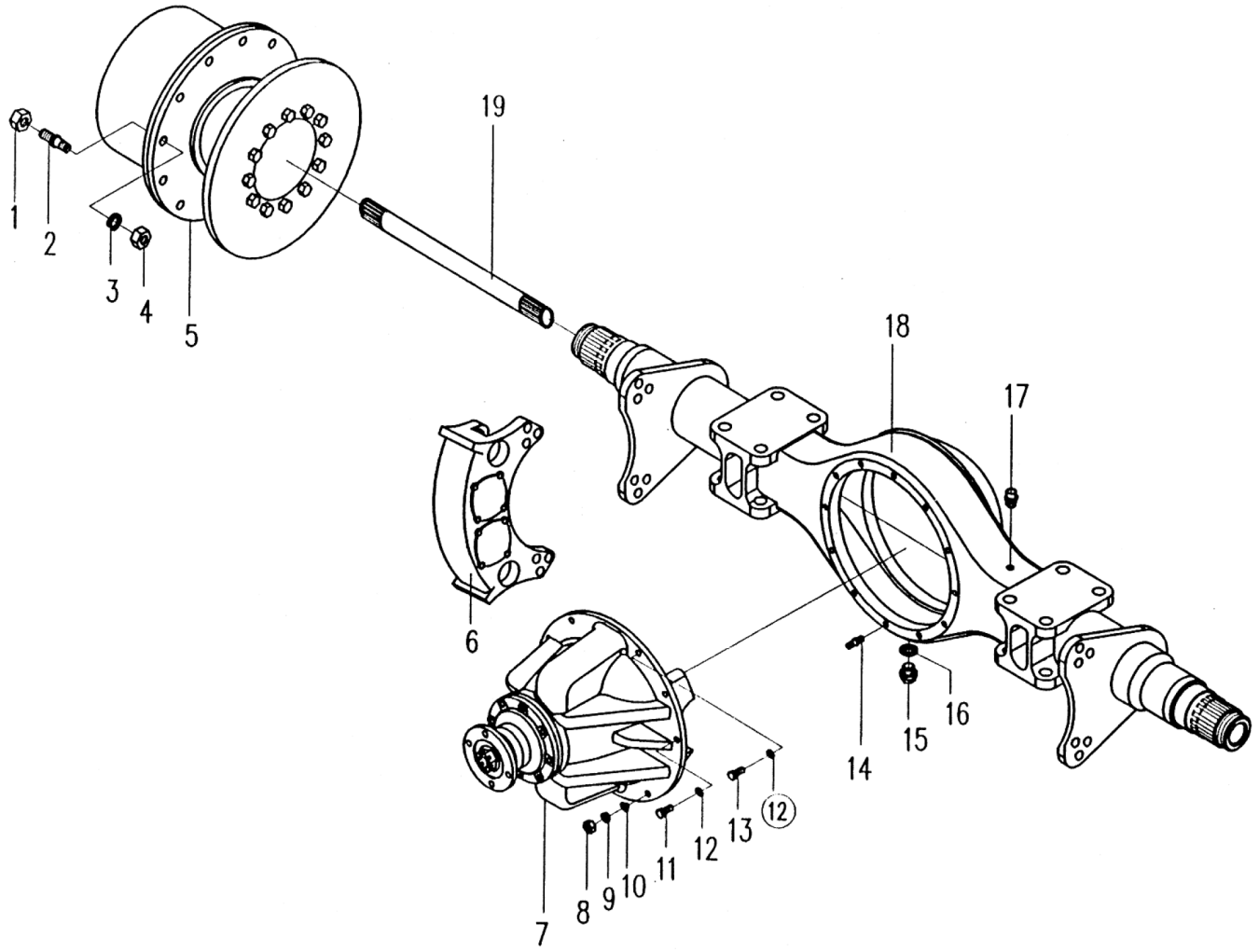

前桥总成 Front axle assembly

序号 SER. NO	零件名称	Part name	零件编码 Part code	规格/代号 Specification/code	数量 Quantity	备注 Remarks
1	轮辋螺母	Nut	W043900370		24	
2	轮辋螺栓	Rim bolt	W043900370		24	
3	垫圈 20	Washer 20	W043900370		24	
4	螺母 M20×1.5	Nut M20×1.5	B050462017		24	
5	轮边减速器总成	Wheel-end-reducer			2	
6	制动器总成	Pliers assembly	W041200000		2	
7	主减速器总成	Main reducer assembly	W043100140		1	
8	螺母 M10	Nut M10	B050331008		3	
9	垫圈 10	Washer10	B060111003		3	
10	固定锥套	Fixed cone	W043100460		3	
11	螺栓 M10×30	Bolt M10×30	B040911030		7	
12	垫圈 10	Washer10	B060111003		11	
13	螺栓 M10×40	Bolt M10×40	B040811040		4	
14	螺柱 M10×50	Double-screw bolt M10×50	B100311050		3	
15	螺塞 M24×1.5	Thread plug M24×1.5	W041400941		2	
16	组合密封垫圈	Compound seal	B060802403		2	
17	通气塞	Air bleed valve	W043100490		1	
18	桥壳总成	Housing assembly	W043100130		1	
19	半轴	Axle shaft	W043100180		2	

后桥总成 Rear axle assembly

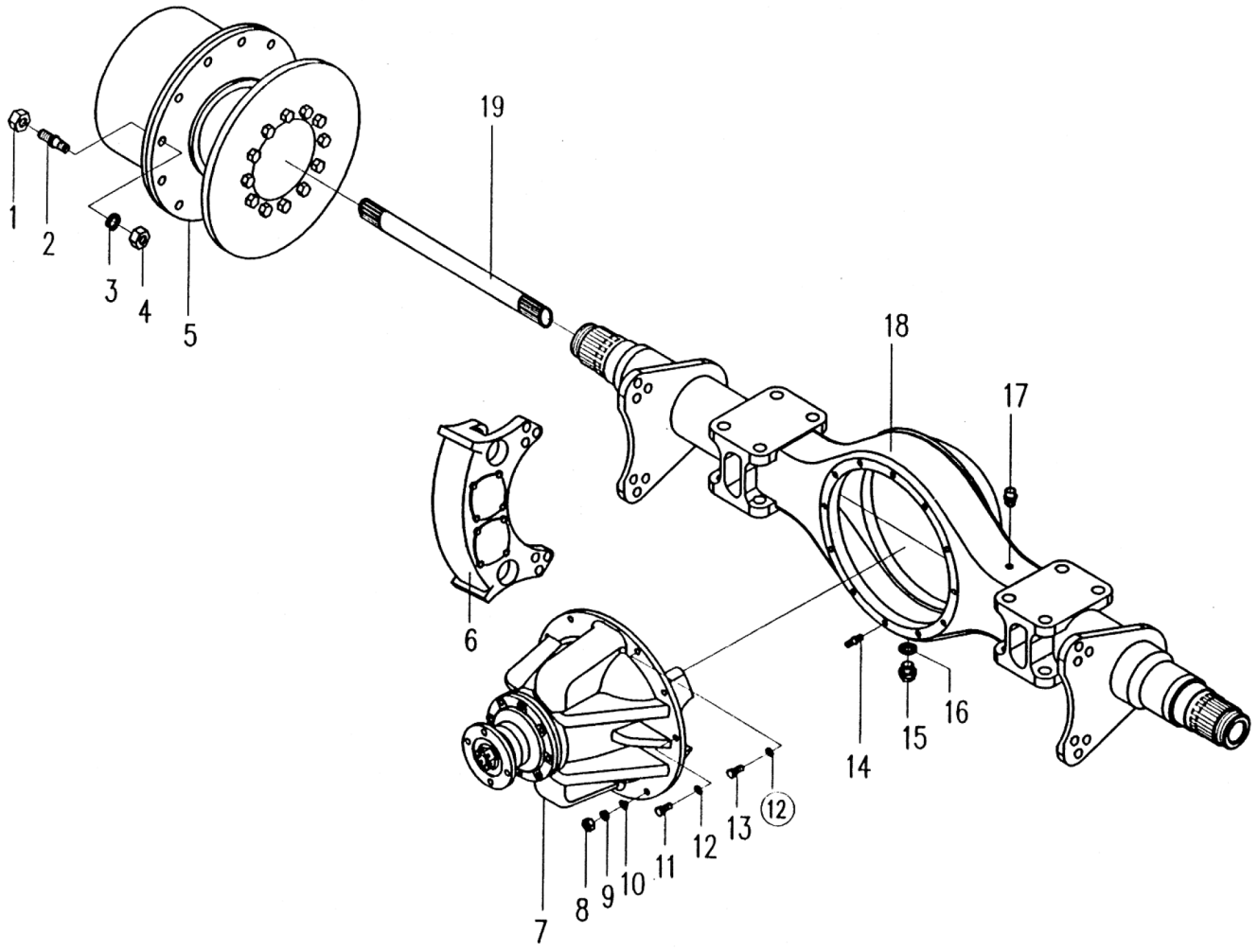

后桥总成 Rear axle assembly

序号 SER. NO	零件名称	Part name	零件编码 Part code	规格/代号 Specification	数量 Quantity	备注 Remarks
1	轮辋螺母	Nut	W043900370		24	
2	轮辋螺栓	Rim bolt	W043900370		24	
3	垫圈 20	Washer 20	W043900370		24	
4	螺母 M20×1.5	Nut M20×1.5	B050462017		24	
5	轮边减速器总成	Wheel-end-reducer ass.			2	
6	制动器总成	Pliers assembly	W041200000		2	
7	主减速器总成	Main reducer assembly	W043200120		1	
8	螺母 M10	Nut M10	B050331008		3	
9	垫圈 10	Washer10	B060111003		3	
10	固定锥套	Fixed cone	W043100460		3	
11	螺栓 M10×30	Bolt M10×30	B040911030		7	
12	垫圈 10	Washer10	B060111003		11	
13	螺栓 M10×40	Bolt M10×40	B040811040		4	
14	螺柱 M10×50	Double-screw bolt M10×50	B100311050		3	
15	螺塞 M24×1.5	Thread plug M24×1.5	W041400941		2	
16	组合密封垫圈	Compound seal	B060802403		2	
17	通气塞	Air bleed valve	W043100490		1	
18	桥壳总成	Housing assembly	W043200110		1	
19	半轴	Axle shaft	W043100180		2	

轮边减速器总成　Wheel-end-reducer assembly

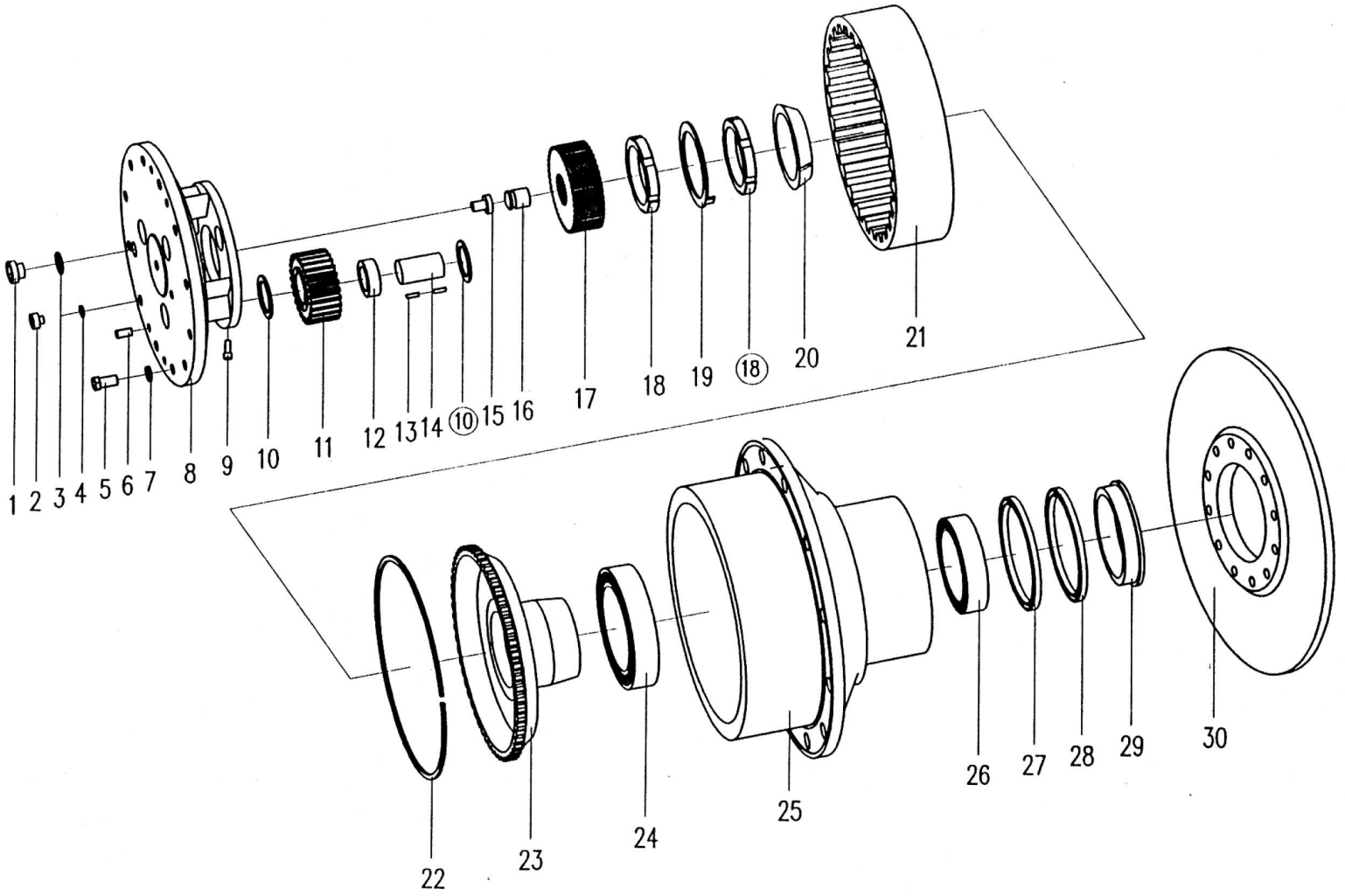

轮边减速器总成 Wheel-end-reducer assembly

序号 SER.NO	零件名称	Part name	零件编码 Part code	规格/代号 Specification	数量 Quantity	备注 Remarks
1	油塞 M24×1.5	Plug M24×1.5	W041400941		1	
2	螺塞 M12×1.25×9	Thread plug M12×1.25×9	W043100570		1	
3	组合密封垫圈	Compound seal	B060802403		1	
4	组合密封垫圈	Compound seal	B060811203		1	
5	螺栓 M16×1.5×30	Bolt M16×1.5×30	B041111630		12	
6	销 B12×24	Pin B12×24			2	
7	垫圈 16	Washer 16	B060411603		12	
8	行星轮架	Planet gear spider	W043100270		1	
9	螺钉 M8×15	Screw M8×15	W043100580		3	
10	行星轮垫片	Planet gear washer	W043100200		6	
11	行星轮	Planet gear	W043100250		3	
12	隔套	Sleeve	W043100380		3	
13	滚针	Roll	W043100300		126	
14	行星轮轴	Planet gear pin	W043100410		3	
15	限位块	Block	W043100600		4	
16	调整支柱	Adjusting support	W043100400		1	
17	太阳轮	Sun gear	W043100240		1	
18	螺母 M75×2	Nut M75×2	W043100280		2	
19	锁紧垫片	Lock washer	W043100110		1	

轮边减速器总成 Wheel-end-reducer assembly

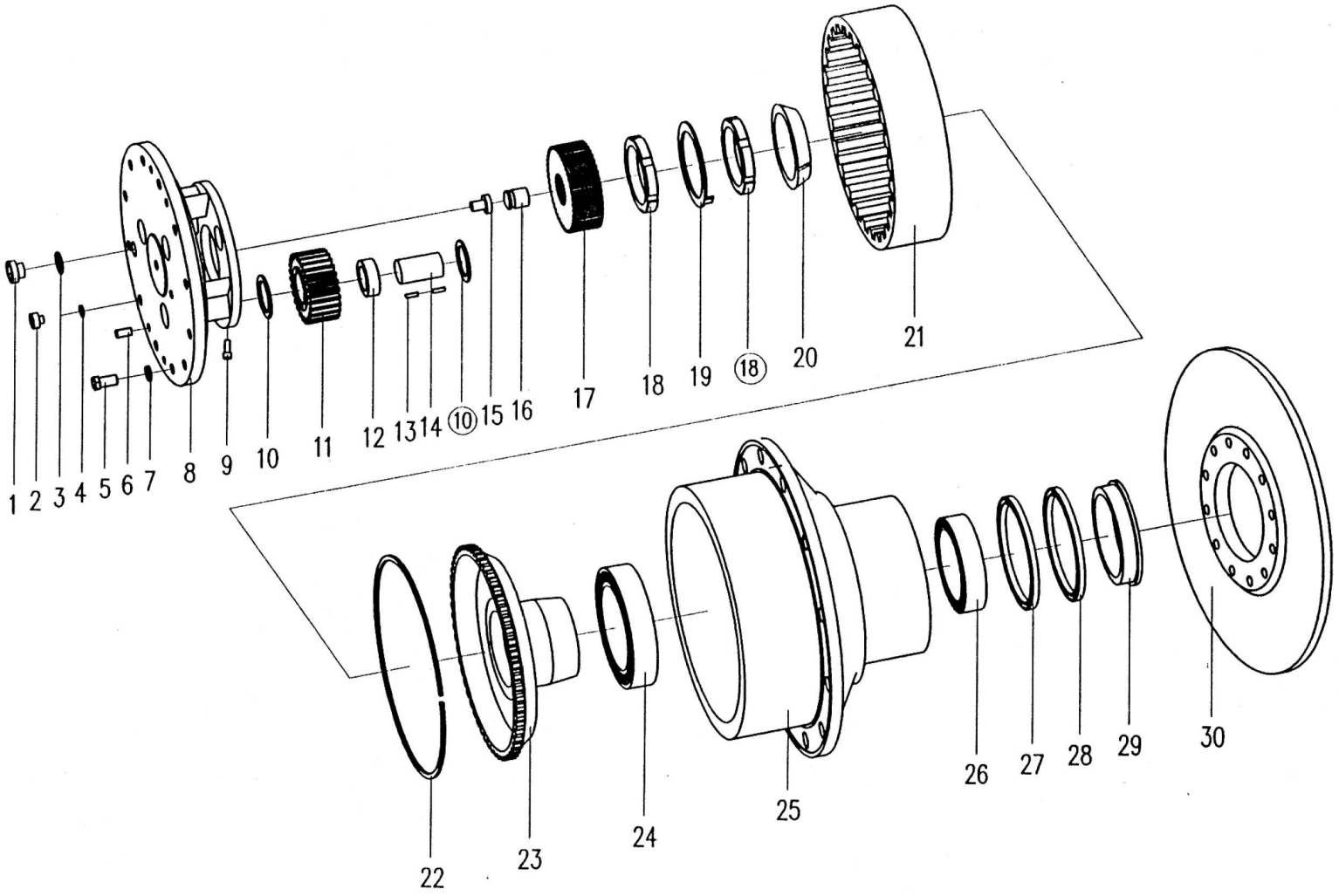

轮边减速器总成 Wheel-end-reducer assembly

序号 SER.NO	零件名称	Part name	零件编码 Part code	规格/代号 Specification	数量 Quantity	**备注** Remarks
20	锥套	Sleeve	W043100370		1	
21	齿圈	Gear ring	W043100150		1	
22	卡环	Lock ring	W043100260		1	
23	齿圈支撑	Gear ring support	W043100160		1	
24	轴承 2007124E	Bearing 2007124E	B120400013		1	
25	轮毂	Hub	W043100210		1	
26	轴承 2007122E	Bearing 2007122E	B120400012		1	
27	油封	Oil seal	W043100620		1	
28	油封	Oil seal	W043100620		1	
29	油封座	Oil seal cage	W043100190		1	
30	制动盘	Brake disc	W043100220		1	

主减速器及差速器 Main reducer& Differential assembly

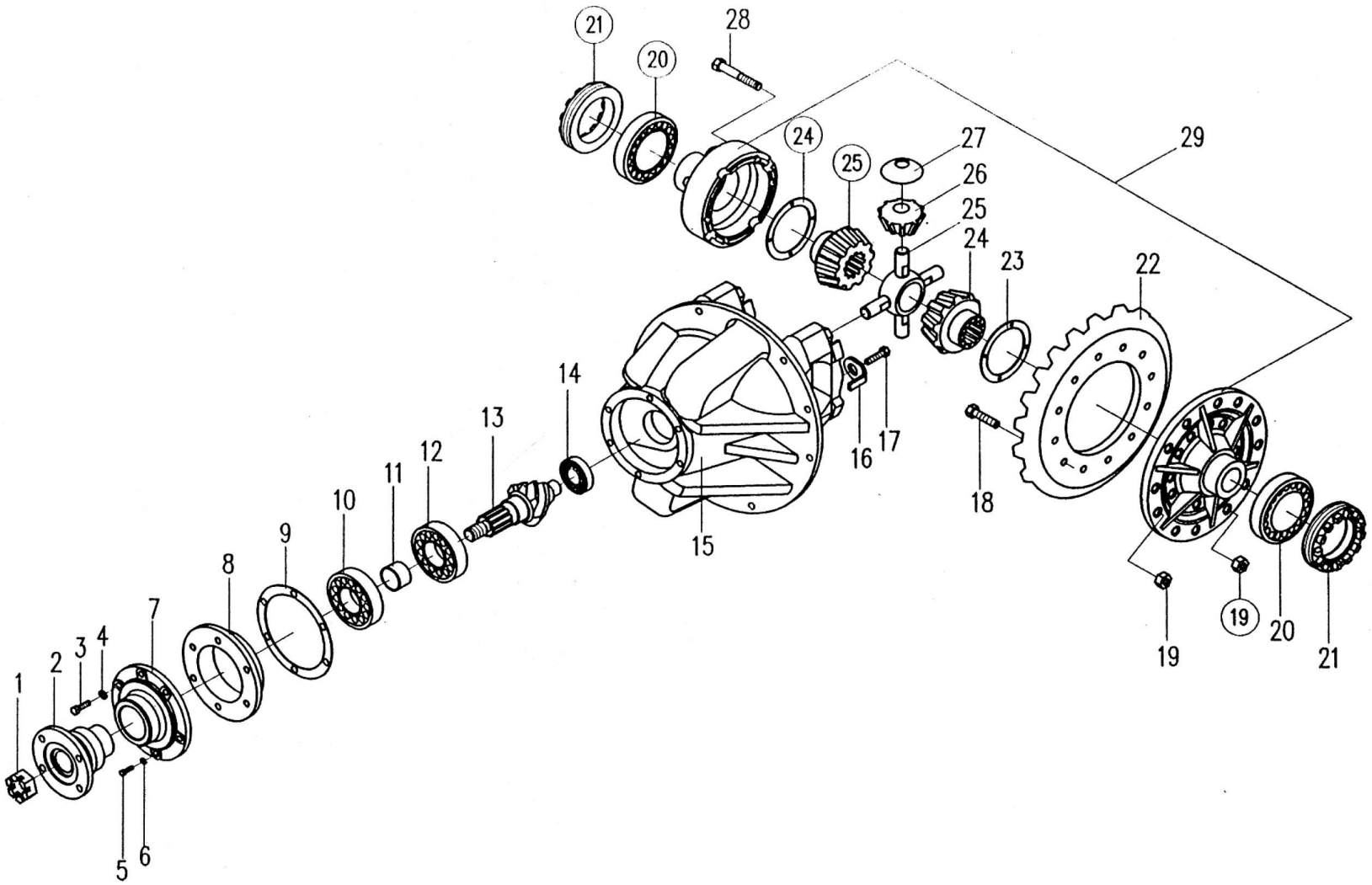

主减速器及差速器 Main reducer & Differential assembly

序号 SER.NO	零件名称	Part name	零件编码 Part code	规格/代号 Specification	数量 Quantity	备注 Remarks
1	锁紧螺母	Lock Nut	W043100310		1	
2	连接法兰组件	Flange assembly	W043100420		1	
3	螺栓 M14×1.5×45	Bolt M14×1.5×45	B041111445		5	
4	垫圈 14	Washer 14	B060111404		5	
5	螺栓 M12×1.5×45	Bolt M12×1.5×45	B041111245		1	
6	垫圈 12	Washer 12	B060111203		1	
7	盖总成	Cage assembly	W043100500		1	
8	轴承座	Bearing cage	W043100510		1	
9	垫片	Washer	W043100520		1 组	
10	轴承 27309E	Bearing 27309E	B120400084		1	
11	隔套	Sleeve	W043100290		1	
12	轴承 27310E	Bearing 27310E	B120400085		1	
13	主从动螺旋伞齿轮	Spiral bevel driving gear	W043100120		1	Front axle
	主从动螺旋伞齿轮	Spiral bevel driving gear	W043200130		1	Rear axle
14	轴承 102306	Bearing 102306	B120400086		1	
15	主减速器总成	Main reducer assembly	W043100140		1	
16	锁紧片	Lock plate			2	
17	螺栓 M10×20	Bolt M10×20	B040911020		2	
18	螺栓 M12×1.25×50	Bolt M12×1.25×50	W043100530		12	

版权所有 不得翻印

主减速器及差速器　Main reducer& Differential assembly

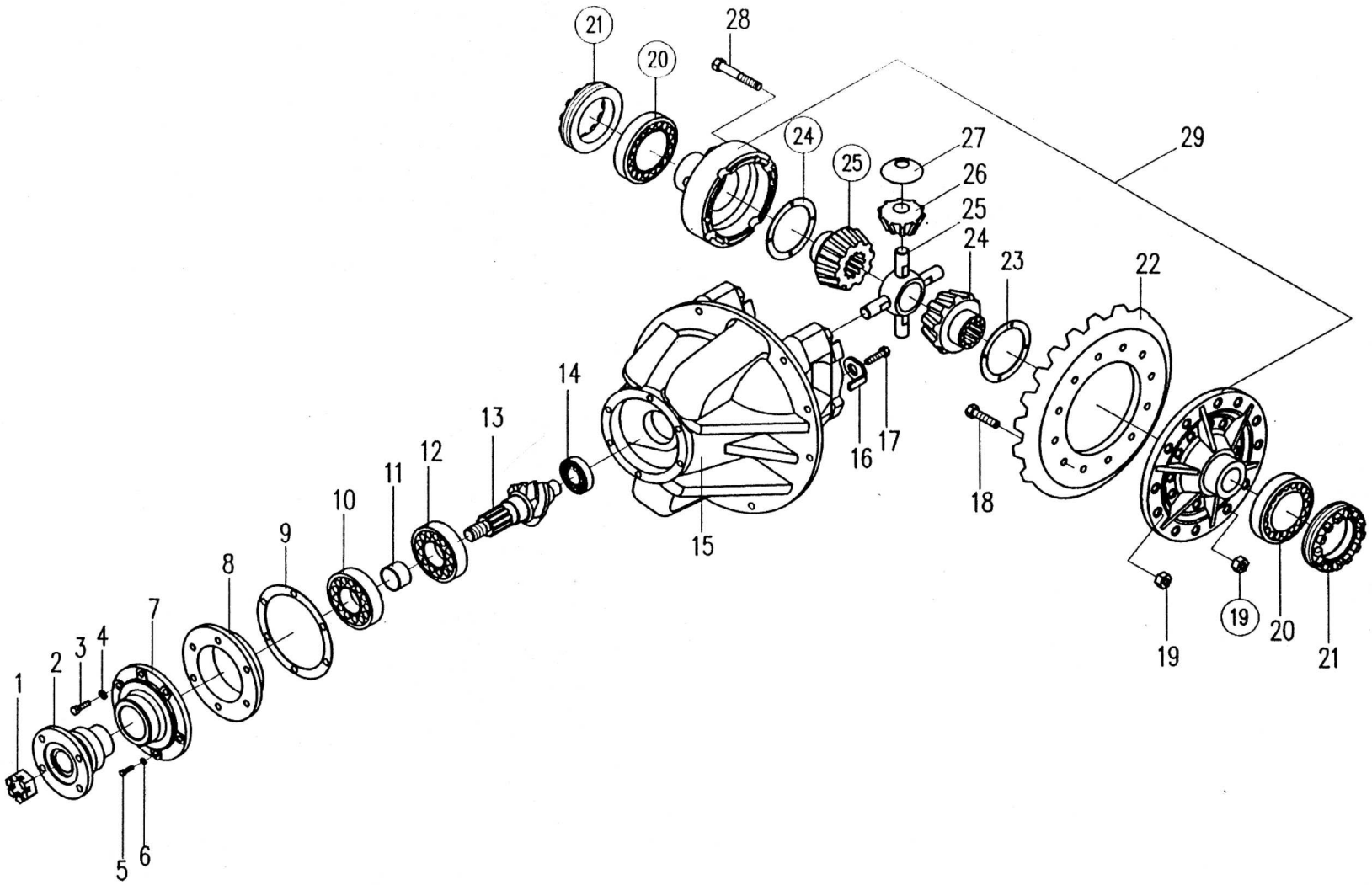

主减速器及差速器 Main reducer & Differential assembly

序号 SER.NO	零件名称	Part name	零件编码 Part code	规格/代号 Specification	数量 Quantity	备注 Remarks
19	螺母 M12×1.25	Bolt M12×1.25	B050410001		20	
20	轴承 7814E	Bearing 7814E	B120400083		2	
21	调整螺母	Adjusting nut			2	
22	主从动螺旋伞齿轮	Spiral bevel driving gear	W043100120		1	Front axle
	主从动螺旋伞齿轮	Spiral bevel driving gear	W043200130		1	Rear axle
23	半轴齿轮垫片	Axle shaft gear washer	W043100360		2	
24	半轴齿轮	Axle shaft gear	W043100350		2	
25	十字轴	Cardan shaft	W043100320		1	
26	行星轮	Planet gear	W043100330		4	
27	行星齿轮垫片	Planet gear washer	W043100340		4	
28	差速器螺栓	Differential bolt	W043100550		8	
29	差速器总成	Differential case ass.	W043100170		1	
	主减油封 60×80×8	Oil seal 60×80×8	W043100680			双唇 double
	主减油封 60×80×8	Oil seal 60×80×8	W043100670		1	单唇 single

制动器总成 Pliers assembly

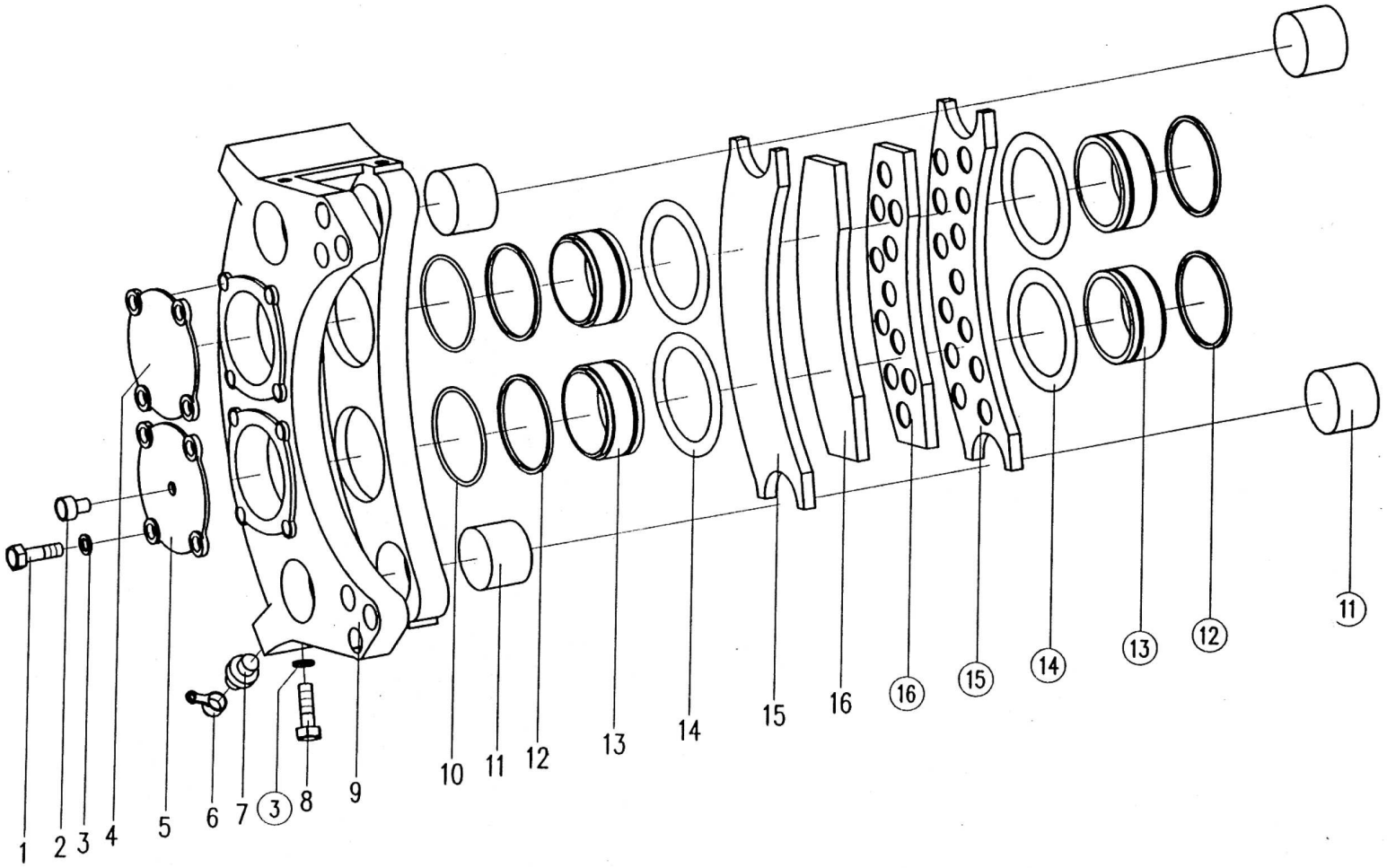

制动器总成 Pliers assembly

序号 SER.NO	零件名称	Part name	零件编码 Part code	规格/代号 Specification	数量 Quantity	**备注** Remarks
1	螺栓 M10×35	Bolt M10×35	B040911035		8	
2	孔塞	Plug			1	
3	垫圈 10	Washer 10	B060111003		12	
4	封油分泵盖	Cover			1	
5	进油分泵盖	Cover			1	
6	放气嘴保护罩	Protect cover	W110040130		2	
7	放气嘴	Air bleed valve	W041400681		2	
8	螺栓 M10×35	Bolt M10×35	B040911035		4	
9	夹钳体	Clamp body			1	
10	O 型密封圈 75×3.1	O-ring 75×3.1	W110010620		2	
11	销轴	Pin			4	
12	矩形密封圈	Rectangle ring	W041200050		4	
13	活塞	Piston	W041400661		4	
14	防尘圈	Dustproof ring	W041200040		4	
15	摩擦垫块底板	Friction slice soleplate	W080200010		4	
16	摩擦片	Friction slice	W080200010		4	

变速箱总成 Gear box

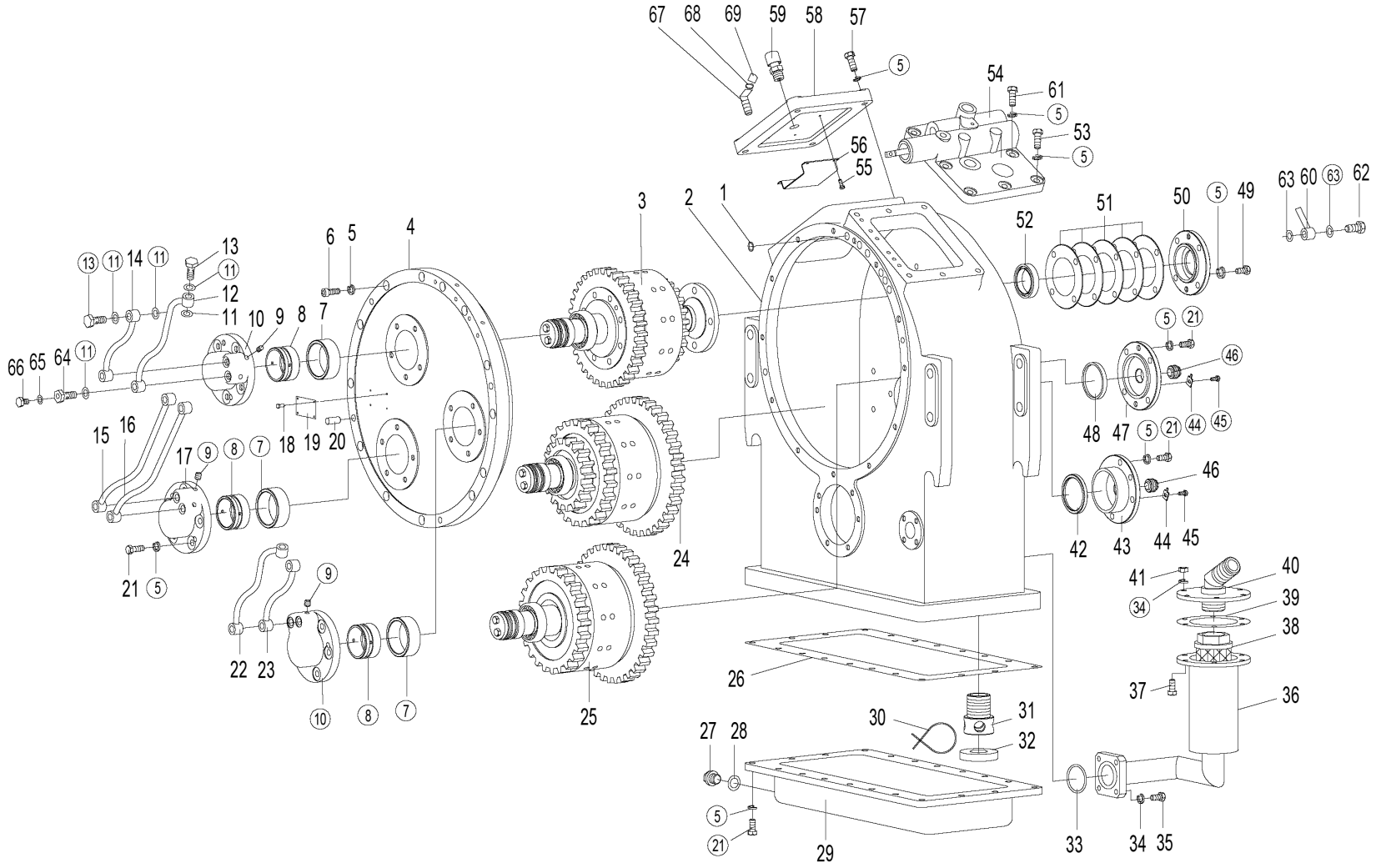

变速箱总成 Gear box

序号 SER. NO	零件名称	Part name	零件编码 Part code	规格/代号 Specification	数量 Quantity	备注 Remarks
1	O 型圈 14x2.65	O ring 14x2.65	B160120085		6	
2	箱体	Housing	Z3204700102		1	
3	输入轴总成	Clutch	Z320470720		1	
4	大端盖	Large end cover	Z320470031		1	
5	垫圈 10	Washer 10	B060111003		90	
6	螺钉 M10x30	Screw M10x30	B010411030		13	
7	轴套	Sleeve	Z320470040		3	
8	外封油套	Sleeve	Z320470060		3	
9	螺塞 Z1/8”	Plug Z1/8”	B110400108		6	
10	输入、倒档轴进油盖组件	Oil inlet cover	NZ32047005100		2	
11	垫圈 A12	Washer A12	B060811203		24	
12	Ⅰ档油管	Ⅰst gear vitta	Z320471530		1	
13	空心螺栓	Hollow bolt	Z320471500		11	
14	润滑油管Ⅰ	Wbricating vitta Ⅰ	Z320471510		1	
15	Ⅱ档油管	Ⅱst gear vitta	Z320471550		1	
16	润滑油管Ⅱ	Wbricating vitta Ⅱ	Z320471570		1	
17	中间轴进油盖组件	Inlet cover	NZ32047007100		1	
18	铆钉 2x5	Rivet 2x5	B090110205		4	
19	变速箱标牌	Plate			1	

变速箱总成 Gear box

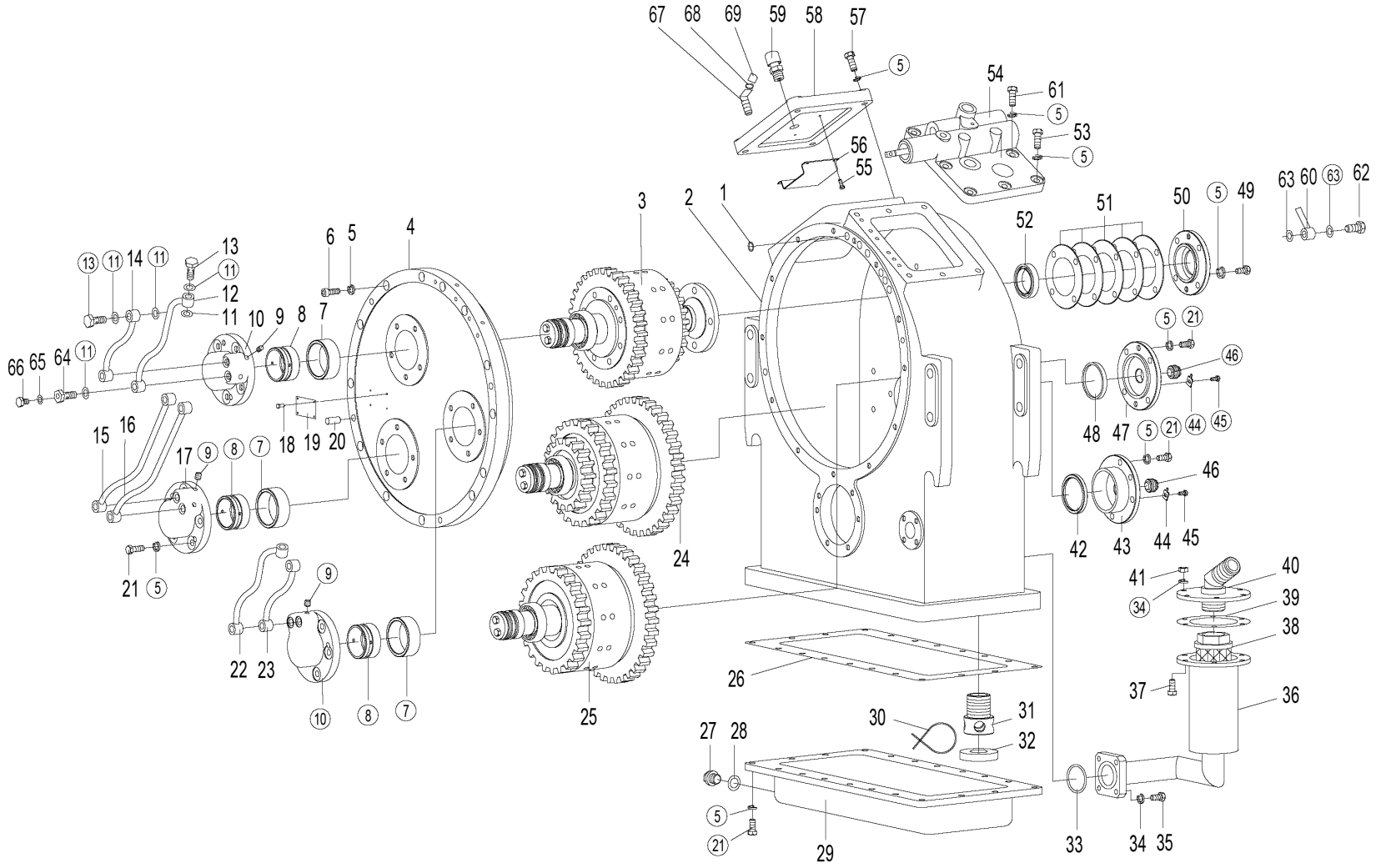

变速箱总成 Gear box

序号 SER. NO	零件名称	Part name	零件编码 Part code	规格/代号 Specification	数量 Quantity	备注 Remarks
20	销 B12x40	Pin B12x40	B080121240		2	
21	螺栓 M10x30	Bolt M10x30	B040911030		30	
22	润滑油管Ⅲ	Wbricating vitta Ⅲ	Z320471590		1	
23	倒档油管	Reveres gear vitta	Z320471610		1	
24	中间轴总成	Clutch	Z320470460		1	
25	倒档轴总成	Clutch	Z320470770		1	
26	油底壳纸垫	Paper gasket	Z320470190		1	
27	螺钉	Screw	Z200020720		1	
28	O 型圈 22.4x2.65	O ring 22.4x2.65	B160120224		1	
29	油底壳	Oil pan	Z320470180		1	
30	防松丝 Φ2x120	Slack wire φ2x120			2	
31	吸油管	Suction tube	Z320470400		1	
32	永久磁铁	Magnet	Z320470390		1	
33	O 型圈 42.5x3.55	O ring 42.5x3.55	B160130425		1	
34	垫圈 8	Washer 8	B060110802		14	
35	螺栓 M8x30	Bolt M8x30	B040910835		4	
36	滤油器总成	Oil filter	W031600000		1	
37	螺栓 M8x25	Bolt M8x25	B040910825		6	
38	滤芯	Element	Z320470910	WL-100x100-J	1	

变速箱总成 Gear box

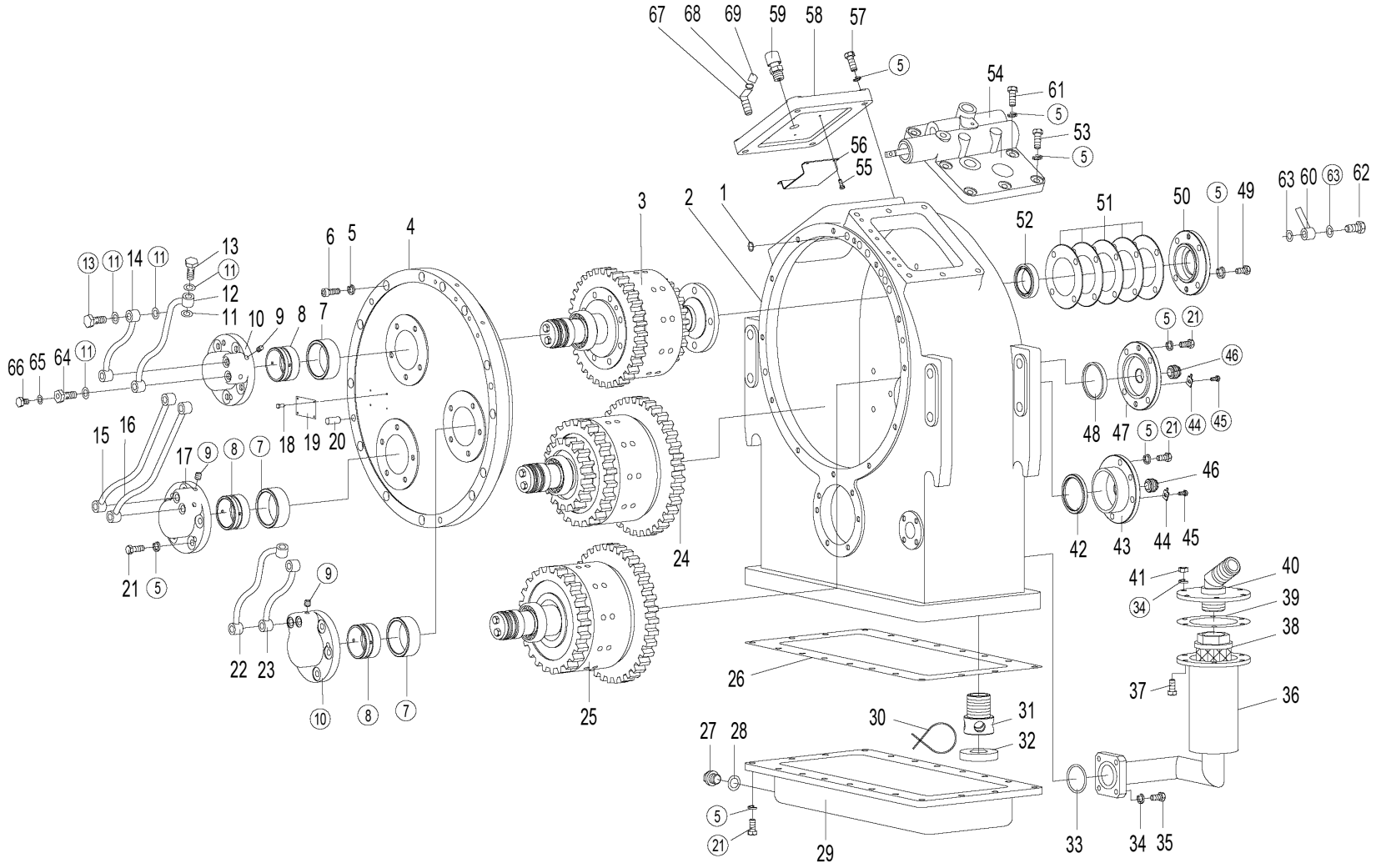

变速箱总成 Gear box

序号 SER. NO	零件名称	Part name	零件编码 Part code	规格/代号 Specification	数量 Quantity	备注 Remarks
39	垫片	Spacer			1	
40	接头总成	Adapter say			1	
41	螺母 M8	Nut M8	B050330807		6	
42	中间轴调整环	Adjusting spacer	Z3204702401		1	
43	中间轴端盖	End cover Middle shaft	Z3204702301		1	
44	止动片	Lock plate	Z320470210		2	
45	螺栓 M6x6	Bolt M6x6	B040910606		2	
46	调整螺丝	Adjusting screw	Z320470220		2	
47	倒档轴端盖	End cover reverse	Z3204703201		1	
48	倒档轴调整环	Adjusting spacer	Z3204703301		1	
49	小六角头螺栓	Bolt	Z320471420		4	
50	输入轴端盖	End cover, input shaft	Z320470261		1	
51	输入轴调整垫片δ0.05	Shim, input shaft δ0.05	Z320470271		2	
	输入轴调整垫片δ0.1	Shim, input shaft δ0.1	Z320470281		2	
	输入轴调整垫片δ0.2	Shim, input shaft δ0.2	Z320470291		2	
	输入轴调整垫片δ0.3	Shim, input shaft δ0.3	Z320470301		1	
	输入轴调整垫片δ0.5	Shim, input shaft δ0.5	Z320470311		1	
52	油封 PD45x62x12	Oil seal PD45x62x12	B160210036		1	
53	螺栓 M10x50	Bolt M10x50	B040911050		6	

变速箱总成 Gear box

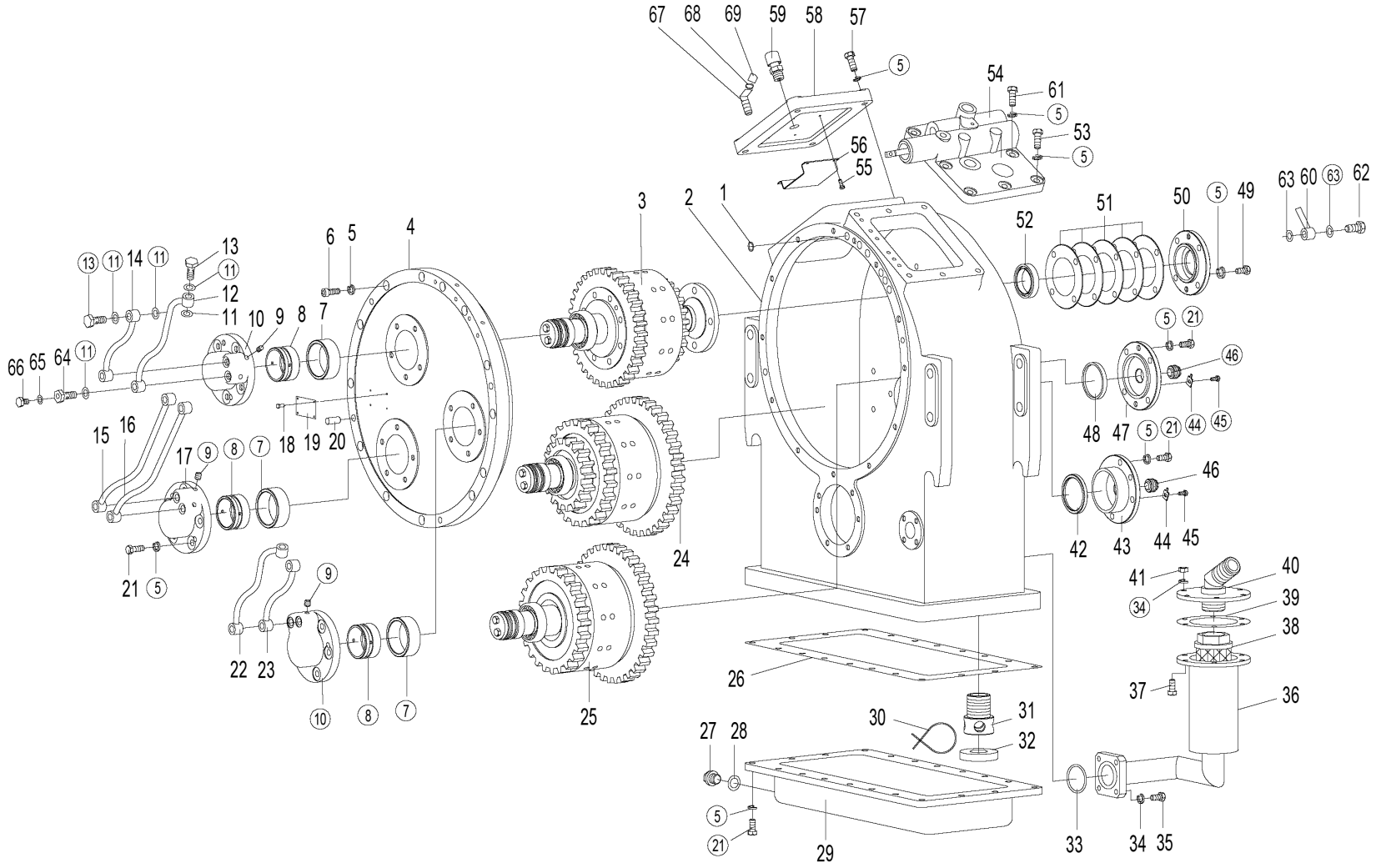

变速箱总成 Gear box

序号 SER. NO	零件名称	Part name	零件编码 Part code	规格/代号 Specification	数量 Quantity	备注 Remarks
54	变速操纵阀总成	Gear control valve	Z320471140		1	
55	螺钉 M4x10	Screw M4x10	B010210410		4	
56	挡油盖	Cover	Z320470410		1	
57	螺栓 M10x35	Bolt M10x35	B040911035		4	
58	变速箱盖	Transmission cover	Z320470422		1	
59	呼吸器总成	Breather assembly	Z320471040		1	
60	M14×1.5 低压软管	Low pressure hose M14×1.5	Z3204716701		1	
61	螺栓 M10×55	Bolt M10x55	B040811055		2	
62	螺栓 M10×1×25	Bolt M10×1×25	B041200002		1	
63	组合垫圈 A10	Washer A10	B060811002		2	
64	清洁度测试螺栓	Bolt	Z320471700		1	
65	螺塞	Plug M10×1	B110601010		1	
66	垫圈	Washer 10	B060901002		1	
67	接头总成	Connector	Z321260060		1	
68	喉箍 d25	Hose clamp d25	B190120250		1	
69	油管	Hose	Z3B302001		1	

输入轴总成 Input shaft assembly

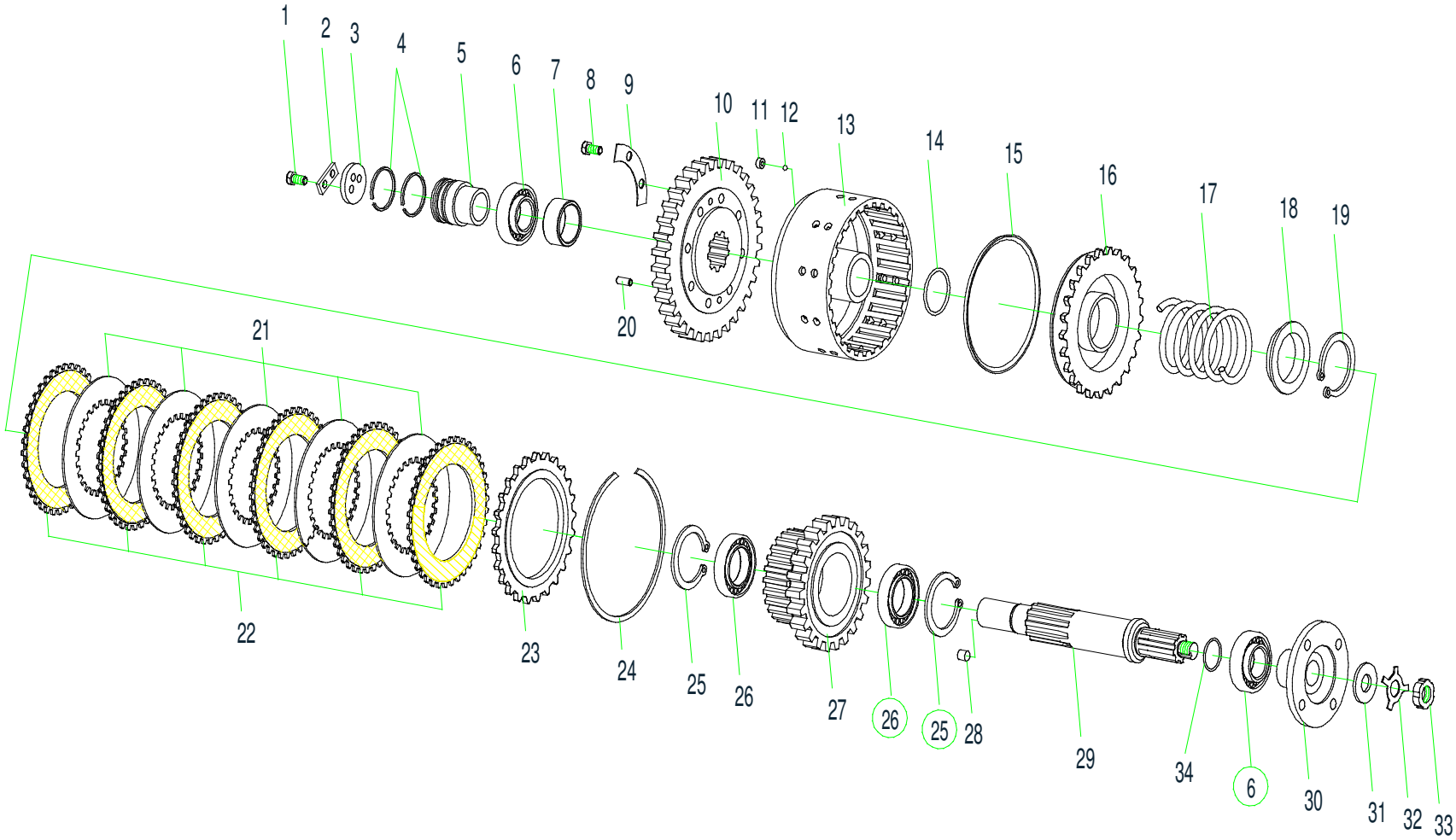

输入轴总成 Input shaft assembly

序号 SER.NO	零件名称	Part name	零件编码 Part code	规格/代号 Specification	数量 Quantity	备注 Remarks
1	螺栓 M8x16	Bolt M8x16	B040910816		2	
2	止动垫	Lock plate	Z320470470		1	
3	轴端挡板	Apron	Z320470480		1	
4	活塞环	Piston seal ring	Z320470490		2	
5	内封油套	Stud sleeve	Z320470500		1	
6	轴承 7507E	Bearing 7507E	B120400025		2	
7	输入轴轴套	Sleeve	Z320470740		1	
8	螺栓 M10x25	Bolt M10x25	B040911025		8	
9	锁止片	Lock skim Plug	Z320470550		1	
10	输入轴 2、4 档齿轮	2st,4nd speed gear	NZ32047075010		1	Contains 11.12.13
11	球座	Ball seat	Z320471680		1	
12	钢球 Φ5	Steel ball φ5	B120710500		1	
13	齿圈总成	Gear ring seat			1	No supply
14	O 型圈 53x3.55	O ring 53×3.55	B160130001		1	
15	活塞外封环	Piston output seal ring	Z320470590		1	
16	活塞	Piston	Z320470580		1	
17	弹簧	Spring	Z320470630		1	
18	弹簧座	Spring retainer	Z320470640		1	
19	挡圈 60	Snap ring 60	B070256002		1	

输入轴总成 Input shaft assembly

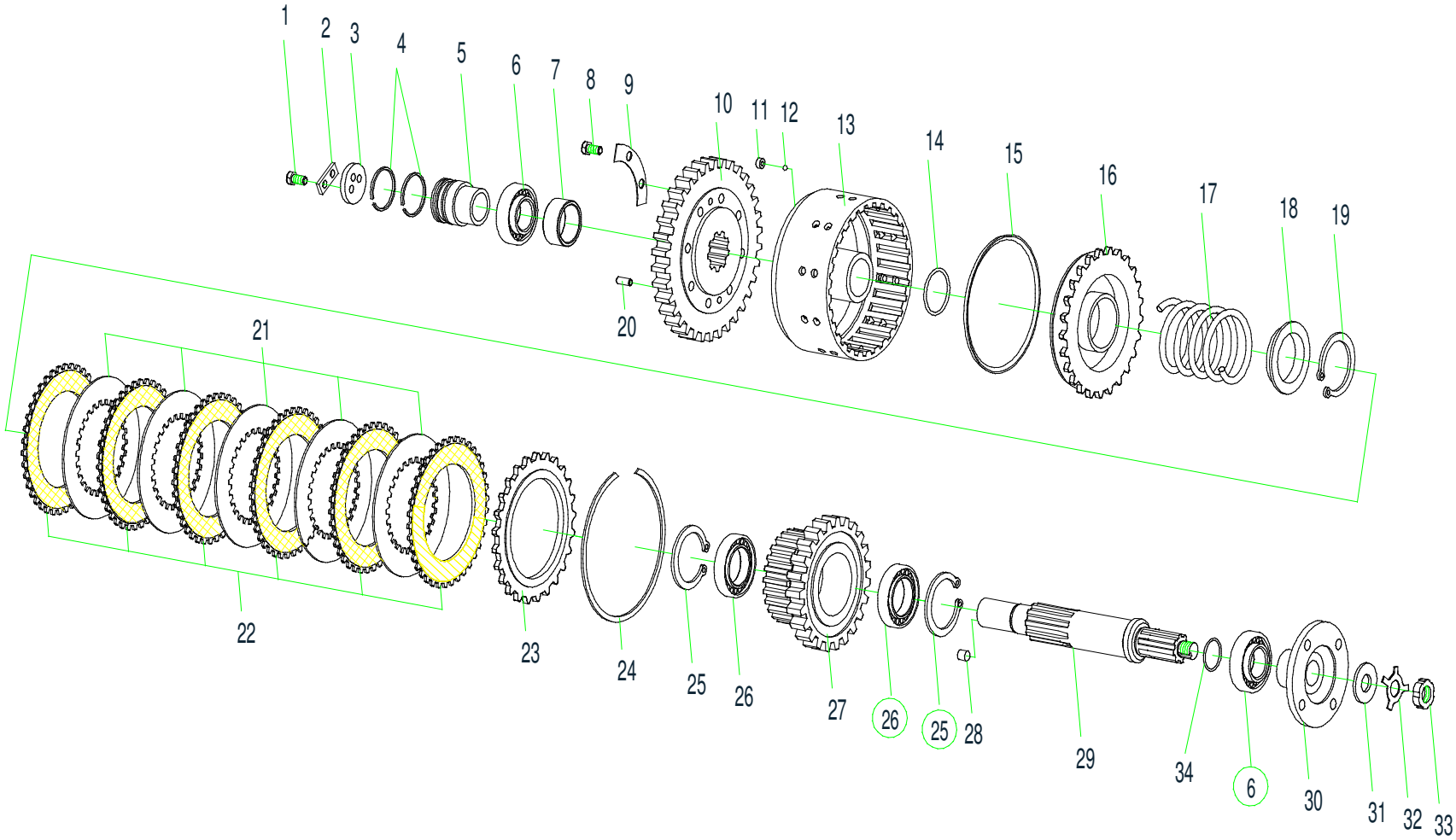

输入轴总成 Input shaft assembly

序号 SER.NO	零件名称	Part name	零件编码 Part code	规格/代号 Specification	数量 Quantity	**备注** Remarks
20	销 A8x22	Pin A8x22	B080110822		2	
21	内摩擦片	Driven disc	Z320470600		5	
22	外摩擦片	Driven disc	Z320470680		6	
23	外端盘	Output end disc	Z320470620		1	
24	挡圈	Snap ring	Z320470610		1	
25	挡圈 75	Snap ring 75	B070157503		2	
26	轴承 109	Bearing 109	B120114516		2	
27	输入轴 1、3 档齿轮	1st,3nd speed gear	Z320470760		1	
28	闷塞	Plug	Z320470560		1	
29	输入轴	Input shaft	Z3204707301		1	
30	输入法兰总成	Input shaft flange	Z3204706901		1	
31	输入轴压板	Input shaft set plate	Z320470250		1	
32	垫圈 20	Washer 20	B061302004		1	
33	螺母 M20x1.5	Nut M20 x1.5	B051312008		1	
34	O 型圈 28×5.3	O ring 28x5.3			1	

倒档轴总成 Reverse gear shift assembly

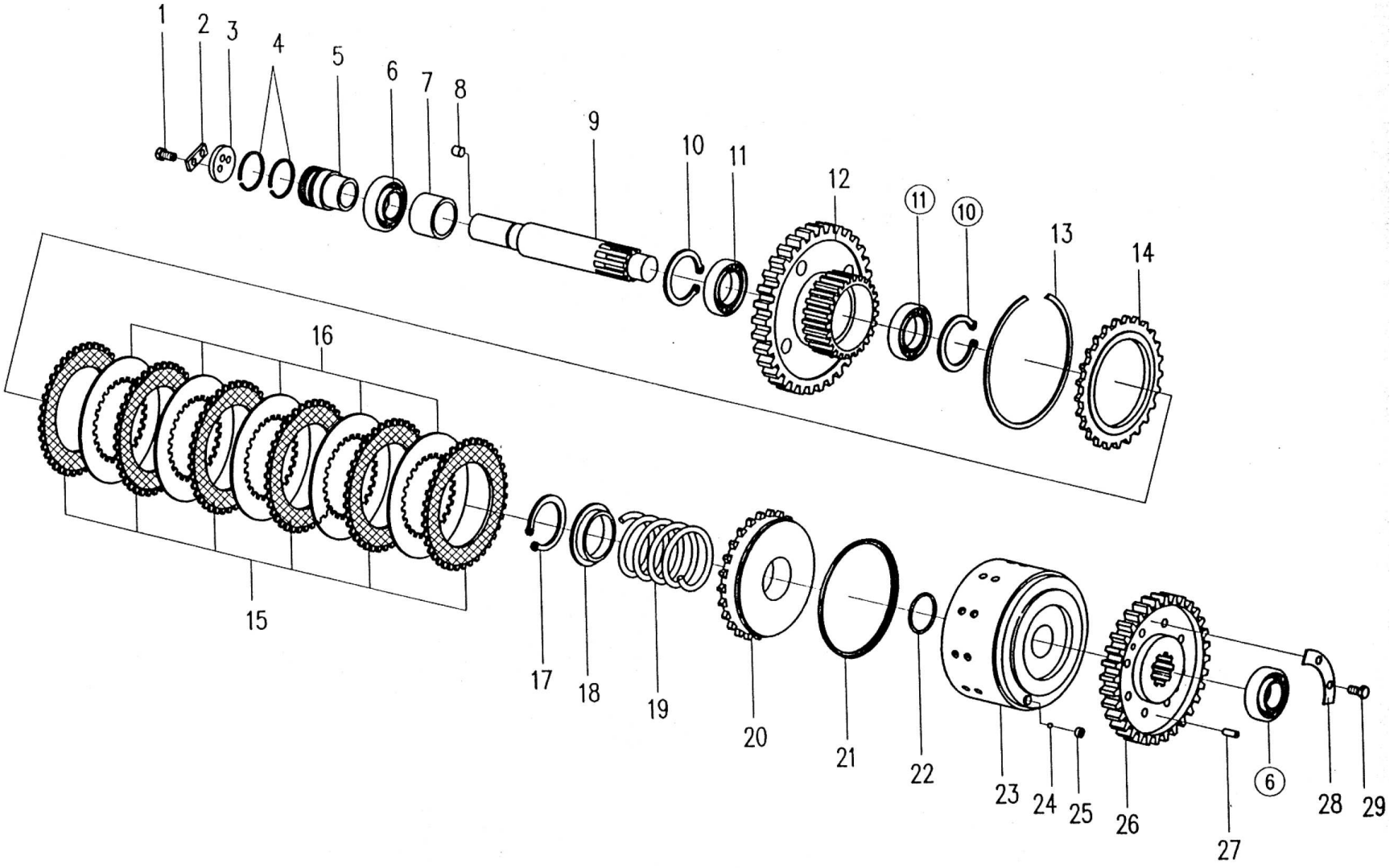

倒档轴总成 Reverse gear shift assembly

序号 SER. NO	零件名称	Part name	零件编码 Part code	规格/代号 Specification	数量 Quantity	备注 Remarks
1	螺栓 M8x16	Bolt m8x16	B040910816		2	
2	止动垫	Lock plate	Z320470470		1	
3	轴端挡板	Apron	Z320470480		1	
4	活塞环	Piseon seal ring	Z320470490		2	
5	内封油套	Stud sleeve	Z320470500		1	
6	轴承 7507E	Bearing 7507e	B120400025		2	
7	倒档轴轴套	Support sleeve ror r/speed	Z320470520		1	
8	闷塞	Plug	Z320470560		1	
9	倒档轴	Reverse gear shaft	Z320470780		1	
10	挡圈 75	Snap ring 75	B070157503		2	
11	轴承 109	Bearing 109	B120114516		2	
12	倒档轴大齿轮	Gear reverse shaft	Z320470800		1	
13	挡圈	Snap ring	Z320470610		1	
14	外端盘	Output end disc	Z320470620		1	
15	外摩擦片	Driven disc	Z320470680		6	
16	内摩擦片	Driven disc	Z320470600		5	
17	挡圈 60	Snap ring 60	B070256002		1	
18	弹簧座	Spring retainer	Z320470640		1	
19	弹簧	Spring	Z320470630		1	

倒档轴总成 Reverse gear shift assembly

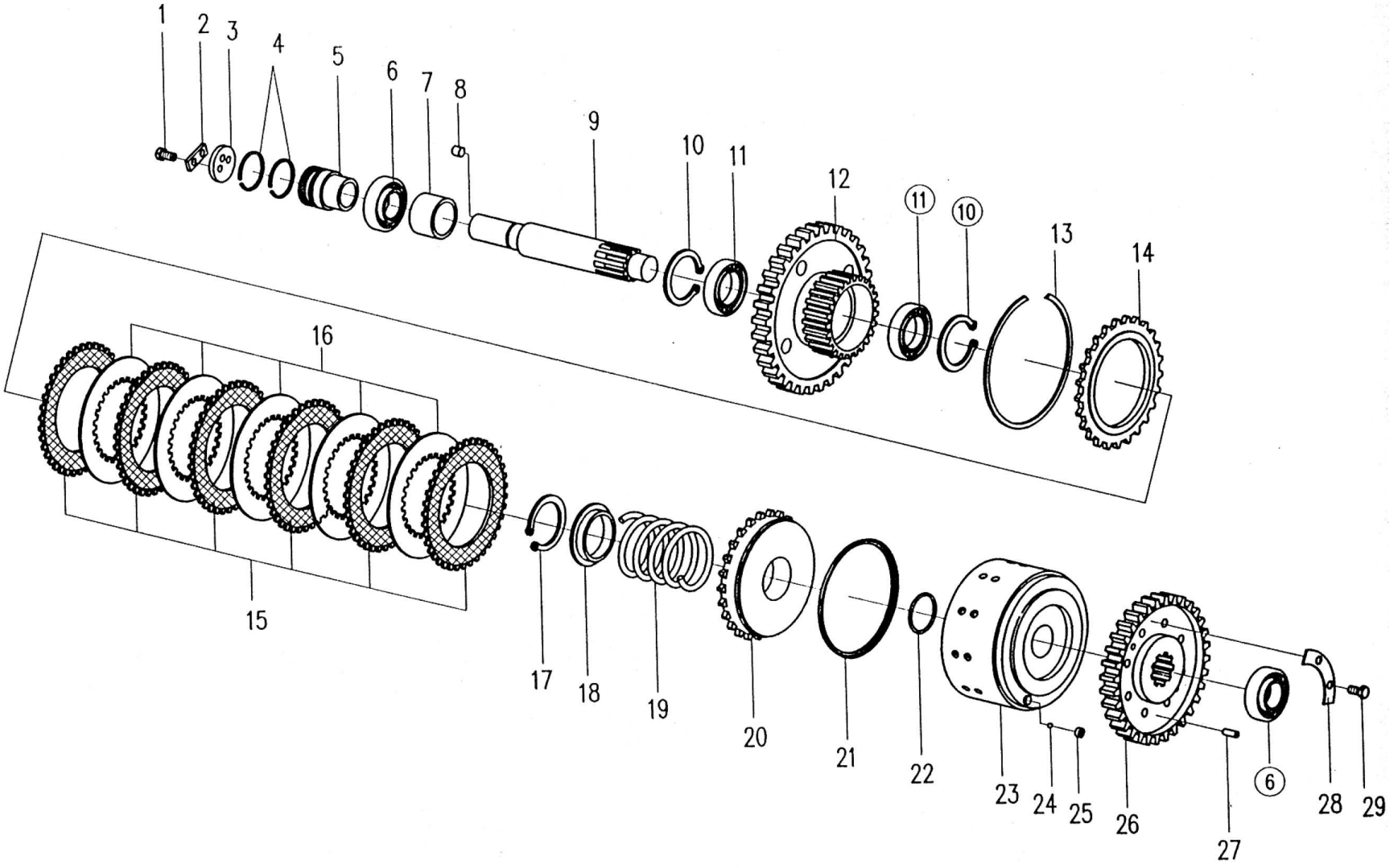

倒档轴总成 Reverse gear shift assembly

序号 SER.NO	零件名称	Part name	零件编码 Part code	规格/代号 Specification	数量 Quantity	备注 Remarks
20	活塞	Piston	Z320470580		1	
21	活塞外封环	Piston outpot seal ring	Z320470590		1	
22	O 型圈 53x3.55	O ring 53x3.55	B160130001		1	
23	齿圈总成	Gear ring seat			1	
24	钢球 Φ5	Steel ball φ5	B120710500		1	
25	球座	Ball seat	Z320471680		1	
26	倒档轴小齿轮	Pinion reverse shaft	NZ32047081010		1	Contains 23.29
27	销 A8x22	Pin a8x22	B080110822		2	
28	锁止片	Lock plate	Z320470550		4	
29	螺栓 M10x25	Bolt m10x25	B040911025		8	

中间轴总成 Clutch shift

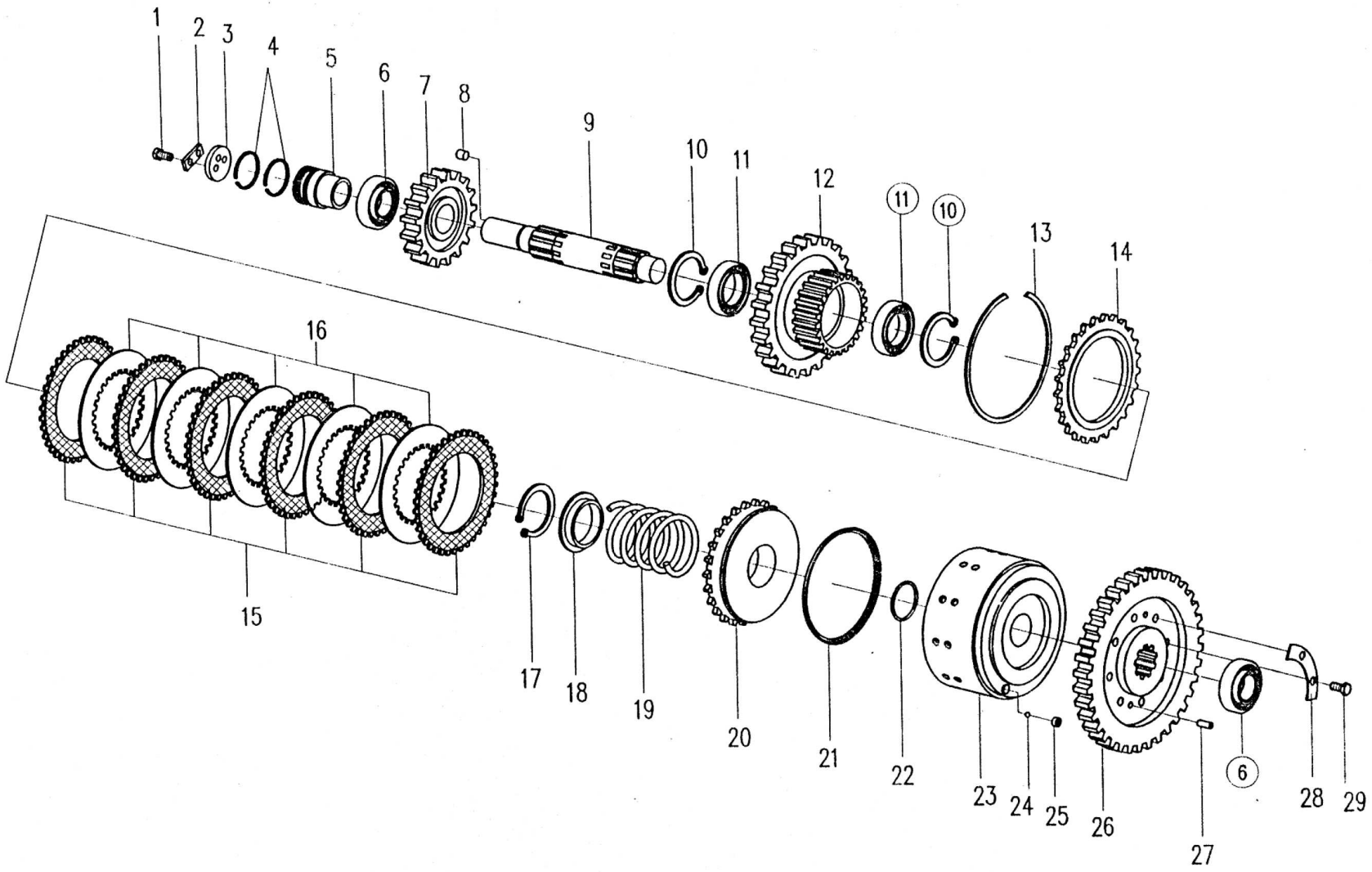

中间轴总成 Clutch shift

序号 SER.NO	零件名称	Part name	零件编码 Part code	规格/代号 Specification	数量 Quantity	备注 Remarks
1	螺栓 M8x16	Bolt m8x16	B040910816		2	
2	止动垫	Lock plate	Z320470470		1	
3	轴端挡板	Apron	Z320470480		1	
4	活塞环	Piseon seal ring	Z320470490		2	
5	内封油套	Stud sleeve	Z320470500		1	
6	轴承 7507E	Bearing 7507e	B120400025		2	
7	中间轴低档齿轮	Low speed gear	Z320470520		1	
8	闷塞	Plug	Z320470560		1	
9	中间轴	Mind driving gear shaft	Z320470510		1	
10	挡圈 75	Snap ring 75	B070157503		2	
11	轴承 109	Bearing 109	B120114516		2	
12	中间轴Ⅱ、Ⅳ档齿轮	2nd, 4rd speed gear	Z320470530		1	
13	挡圈	Snap ring	Z320470610		1	
14	外端盘	Output end disc	Z320470620		1	
15	外摩擦片	Driven disc	Z320470680		6	
16	内摩擦片	Driven disc	Z320470600		5	
17	挡圈 60	Snap ring 60	B070256002		1	
18	弹簧座	Spring retainer	Z320470640		1	
19	弹簧	Spring	Z320470630		1	

中间轴总成 Clutch shift

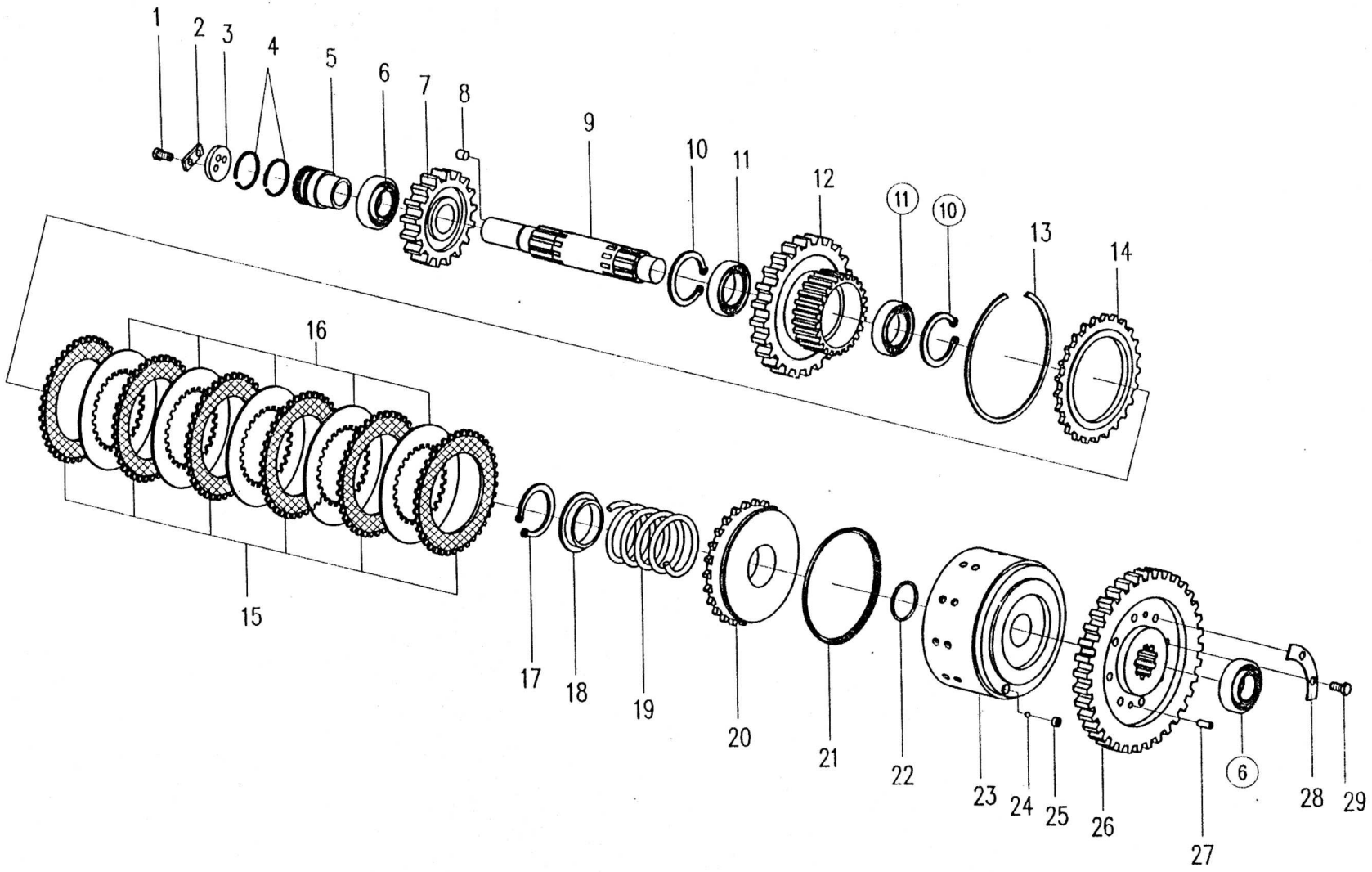

中间轴总成 Clutch shift

序号 SER.NO	零件名称	Part name	零件编码 Part code	规格/代号 Specification	数量 Quantity	备注 Remarks
20	活塞	Piston	Z320470580		1	
21	活塞外封环	Piston outpot seal ring	Z320470590		1	
22	O 型圈 53x3.55	O ring 53x3.55	B160130001		1	
23	齿圈总成	Gear ring seat			1	
24	钢球 Φ5	Steel ball φ5	B120710500		1	
25	球座	Ball seat	Z320471680		1	
26	中间轴Ⅰ、Ⅲ档齿轮	1st, 3nd speed gear	NZ32047054010		1	Contains 23.29
27	销 A8x22	Pin a8x22	B080110822		2	
28	锁止片	Lock plate	Z320470550		4	
29	螺栓 M10x25	Bolt m10x25	B040911025		8	

输出轴总成 Output shift assembly

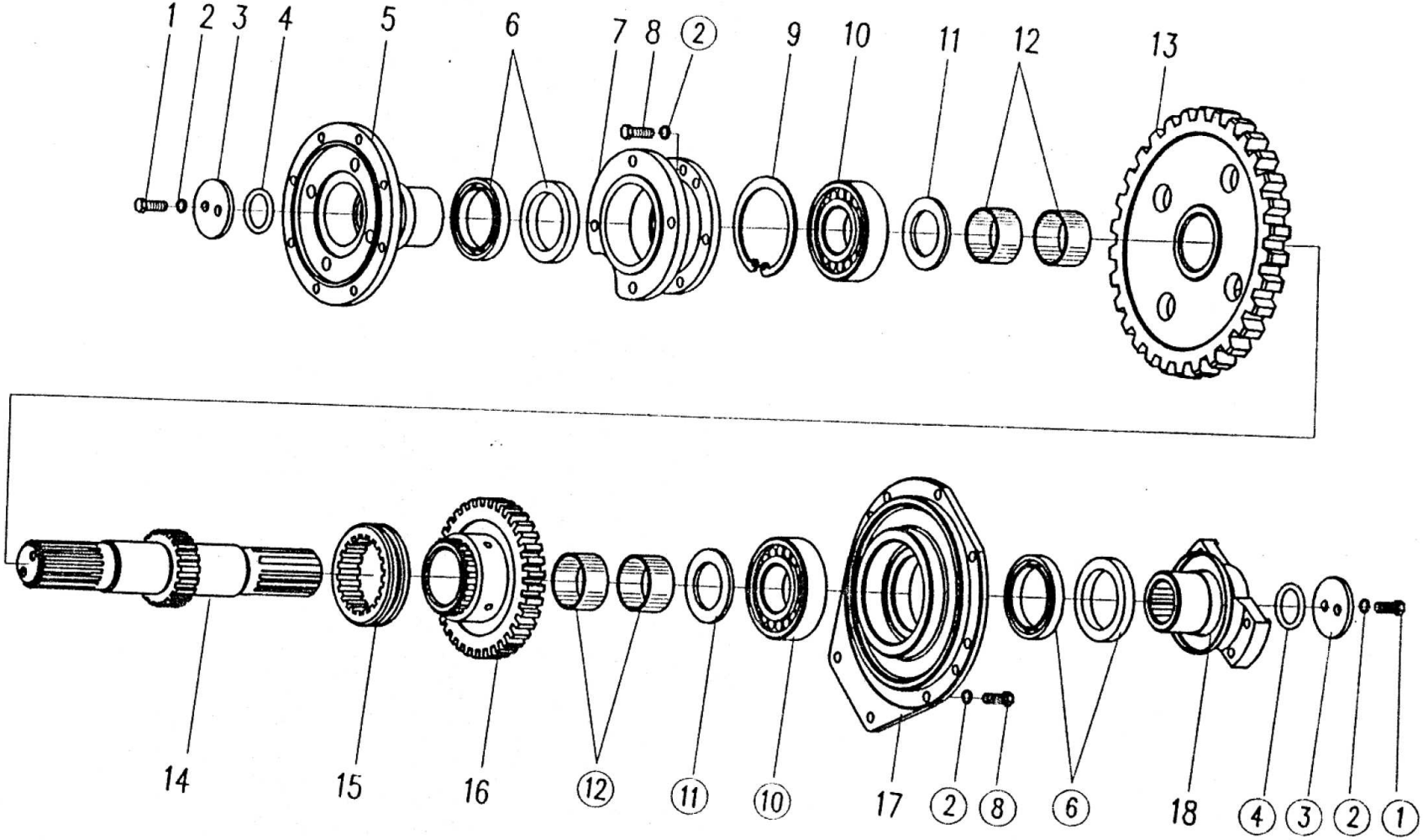

输出轴总成 Output shift assembly

序号 SER.NO	零件名称	Part name	零件编码 Part code	规格/代号 Specification	数量 Quantity	备注 Remarks
1	螺栓 M10x25	Bolt M10x25-10.9	B040961025		4	
2	垫圈 10	Washer 10	B060111003		18	
3	压板	Set plate	Z320470080		2	
4	O 型圈	O ring	Z320470100		2	
5	变速箱前输出法兰	Front output shaft flange	Z320470441		1	
6	油封 SG65x90x12	Seal ring SG65x90x12	B160240001		4	
7	输出轴前端盖	Bearing cover	Z320470111		1	
8	螺栓 M10x30	Bolt M10x30	B040911030		14	
9	挡圈 90	Snap ring 90	B070159003		1	
10	轴承 310	Bearing 310	B120135027		2	
11	止推环	Lock spacer	Z320470120		2	
12	输出轴轴套	Shaft sleeve	Z320470140		4	
13	输出轴低档齿轮	Low speed gear on output shaft	Z320470130		1	
14	输出轴	Output shaft	Z320470160		1	
15	高低档滑动齿套	H/L Slide sleeve	Z320470150		1	
16	输出轴高档齿轮	High speed gear on output shaft	Z320470170		1	
17	输出轴后端盖	Bearing cover	Z320470200		1	
18	后输出法兰总成	Rear output connecting flange	Z320471430		1	

高低档拨叉机构 Shift yoke mechanism

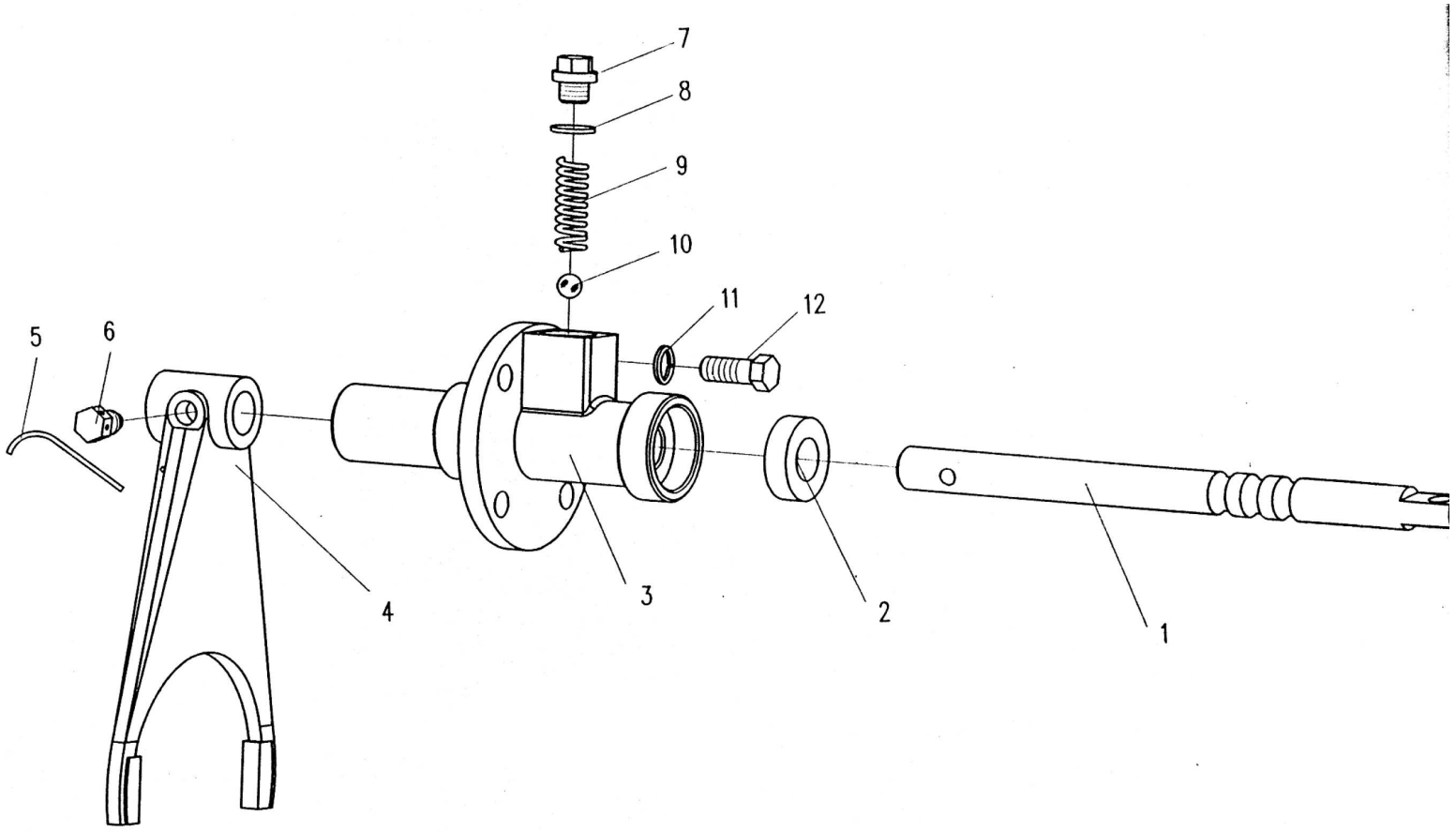

高低档拨叉机构 Shift yoke mechanism

序号 SER.NO	零件名称	Part name	零件编码 Part code	规格/代号 Specification	数量 Quantity	备注 Remarks
1	拨叉轴	Yoke shaft	Z320470370		1	
2	油封 FB18x35x10	Oil seal FB18x35x10	B160230002		1	
3	拨叉支架 5	Yoke seat	Z320470360		1	
4	换档拨叉	Yoke	Z3204703501		1	
5	防松丝 Φ1x100	Slack wire φ1x100			1	
6	紧定螺钉	Screw	Z320470340		1	
7	螺钉	Screw	Z200020800		1	
8	垫圈	Lock washer	Z510210370		1	
9	弹簧	Spring	Z200020860		1	
10	钢球 Φ10	Steel ball φ10	B120711000		1	
11	垫圈 10	Lock washer 10	B060111003		4	
12	螺栓 M10x25	Bolt M10x25	B040911025		4	

变矩器总成 Torque converter assembly

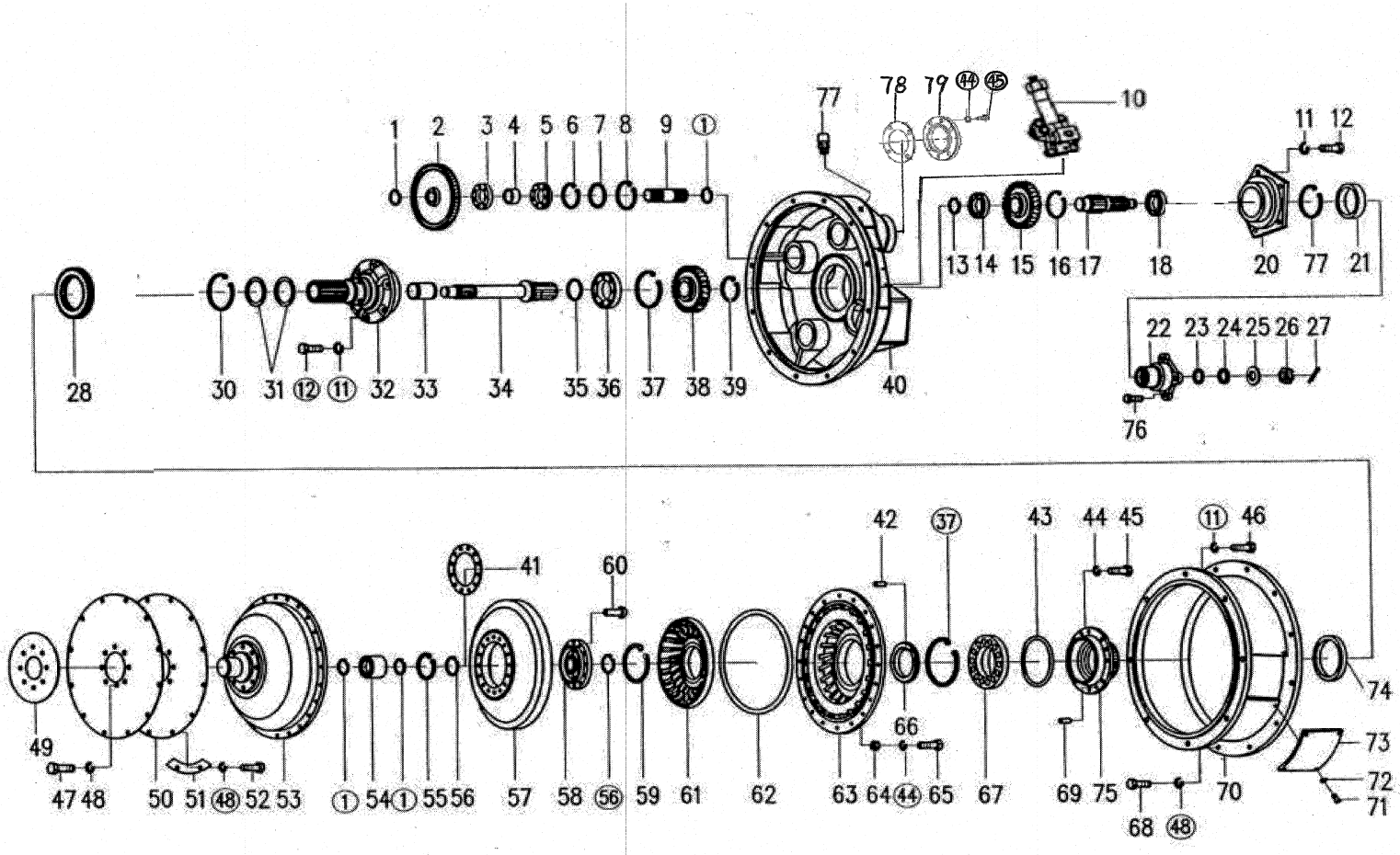

变矩器总成 Torque converter assembly

序号 SER.NO	零件名称	Part name	零件编码 Part code	规格/代号 Specification	数量 Quantity	备注 Remarks
1	挡圈 30	Snap ring 30	B070213001		4	
2	驱动油泵被动齿轮	Driven gear	W021300020B		2	
3	轴承 206	Bearing 206	B120123016		2	
4	套	Sleeve			2	
5	轴承 50206	Bearing 50206	B121124016		2	
6	止动环 62/67.7	Lock ring62/67.7	B120630620		2	
7	垫圈	Washer			2	
8	挡圈 68	Snap ring 68	B070156803		2	
9	驱动油泵轴	Drive pump shaft	W020200151		1	
	驱动油泵轴	Drive pump shaft	W021300030B		1	
10	减压阀总成	Relief valve asy	W020700006		1	
11	垫圈 12	Washer 12	B060111203		19	
12	螺栓 M12x30	Bolt M12×30	B040911230		5	
13	挡圈 35	Snap ring 35	B070213502		1	
14	轴承 307	Bearing 307	B120133521		1	
15	被动齿轮	Driven gear	W020200171		1	
16	挡圈 90	Snap ring 90	B070159003		1	
17	输出轴	Output shaft	W020200201		1	
18	轴承 308	Bearing 308	B120134023		1	

变矩器总成 Torque converter assembly

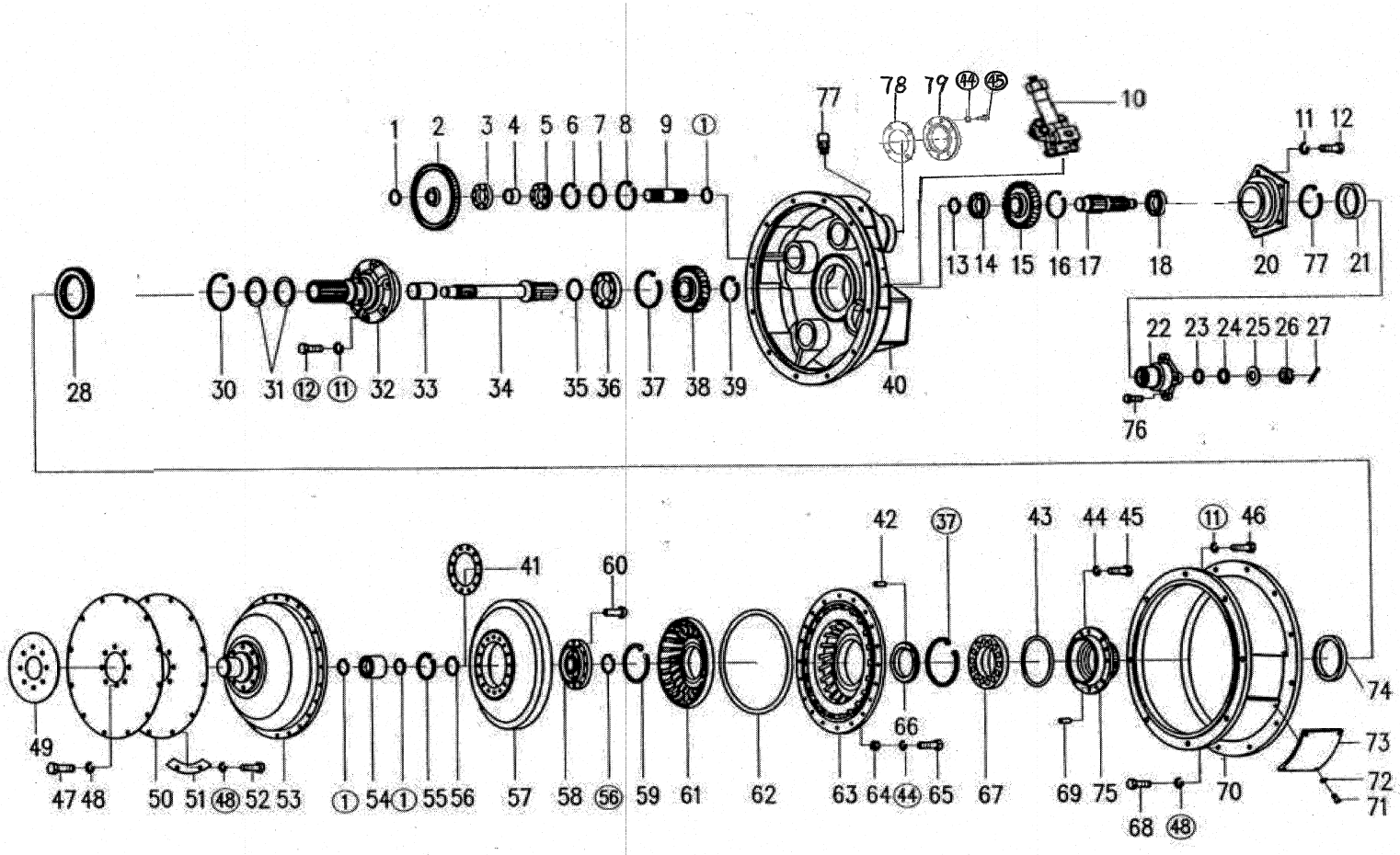

变矩器总成 Torque converter assembly

序号 SER. NO	零件名称	Part name	零件编码 Part code	规格/代号 Specification	数量 Quantity	备注 Remarks
20	油封法兰	Seal flange	W020200241		1	
21	油封 55×82×16	Oil seal 55×82×12	W110001590		1	
22	输出连接法兰	Coupling flang	W020200261		1	
23	垫圈	Washer			1	
24	密封垫	Gasket			1	
25	垫圈	Washer			1	
26	六角槽型螺母 M24x1.5	Hex slot nut M24x1.5			1	
27	销 5x45	Pin 5x45	B080210545		1	
28	驱动油泵主动齿轮	Driving gear on drive pump	W021300010B		1	
29						
30	挡圈 100	Snap ring 100	B070150002		1	
31	密封环 80	Seal ring 80	Z200020280		2	
32	导轮座	Stator boss	W020200041		1	
33	套	Sleeve			1	
34	主动轴	Driving shaft	W020200211		1	
35	密封环 60	Seal ring 60	W020100210		1	
36	轴承 310	Bearing 310	B120135027		1	
37	挡圈 110	Snap ring 110	B070150006		2	
38	主动齿轮	Driving gear	W020200161		1	

变矩器总成 Torque converter assembly

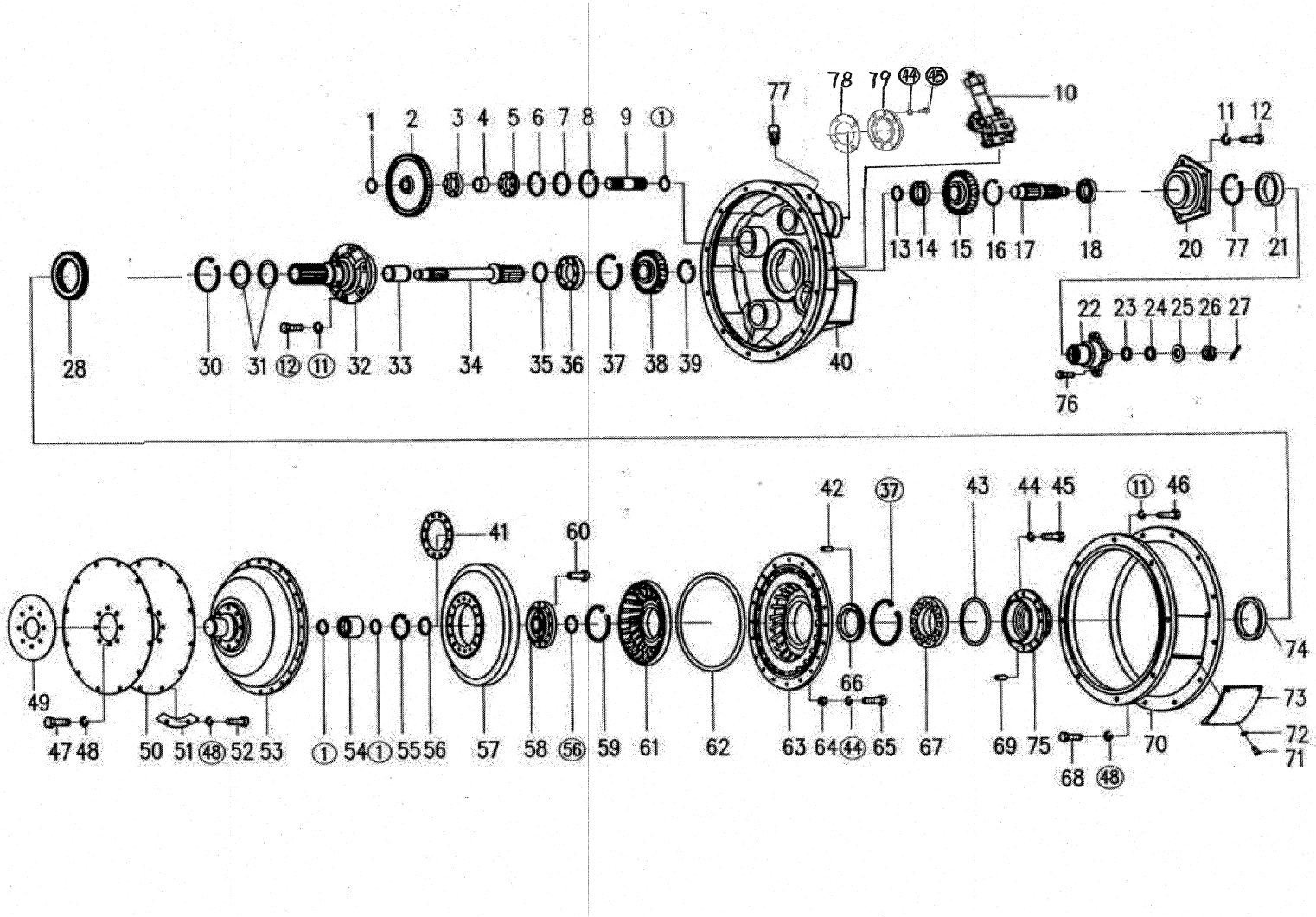

变矩器总成 Torque converter assembly

序号 SER. NO	零件名称	Part name	零件编码 Part code	规格/代号 Specification	数量 Quantity	备注 Remarks
39	挡圈 48	Snap ring 48	B070214802		1	
40	变矩器壳体	Case	W020200251		1	
41	垫板	Spacing plate			1	
42	销 A6×20	Pin A6×20			1	
43	O 型圈 128×3.55	O ring 128×3.55	B160131281		1	
44	垫圈 8	Washer 8	B060110802		36	
45	螺栓 M8x22	Bolt M8×22			12	
46	螺栓 M10x35	Bolt M10×35	B040911035		12	
47	螺栓 M10x20	Bolt M10×20	B040911020		8	
48	垫圈 10	Washer 10	B060111003		36	
49	垫板	Spacing plate			1	
50	弹性板(320B)	Flexibility plank	W020700020		2	
51	双联垫片	Double connected mat slice			6	
52	螺栓 M12x25	Bolt M12x25	B040911225		8	
53	联接轮	Coupling wheel	W020200081		1	
54	滚针轴承 4074106	Needle roller bearing	W110002670		1	
55	挡圈 55	Snap ring 55	B070155502		1	
56	挡圈 38	Snap ring 38	B070213802		2	
57	涡轮总成	Turbine	W020700003		1	

变矩器总成 Torque converter assembly

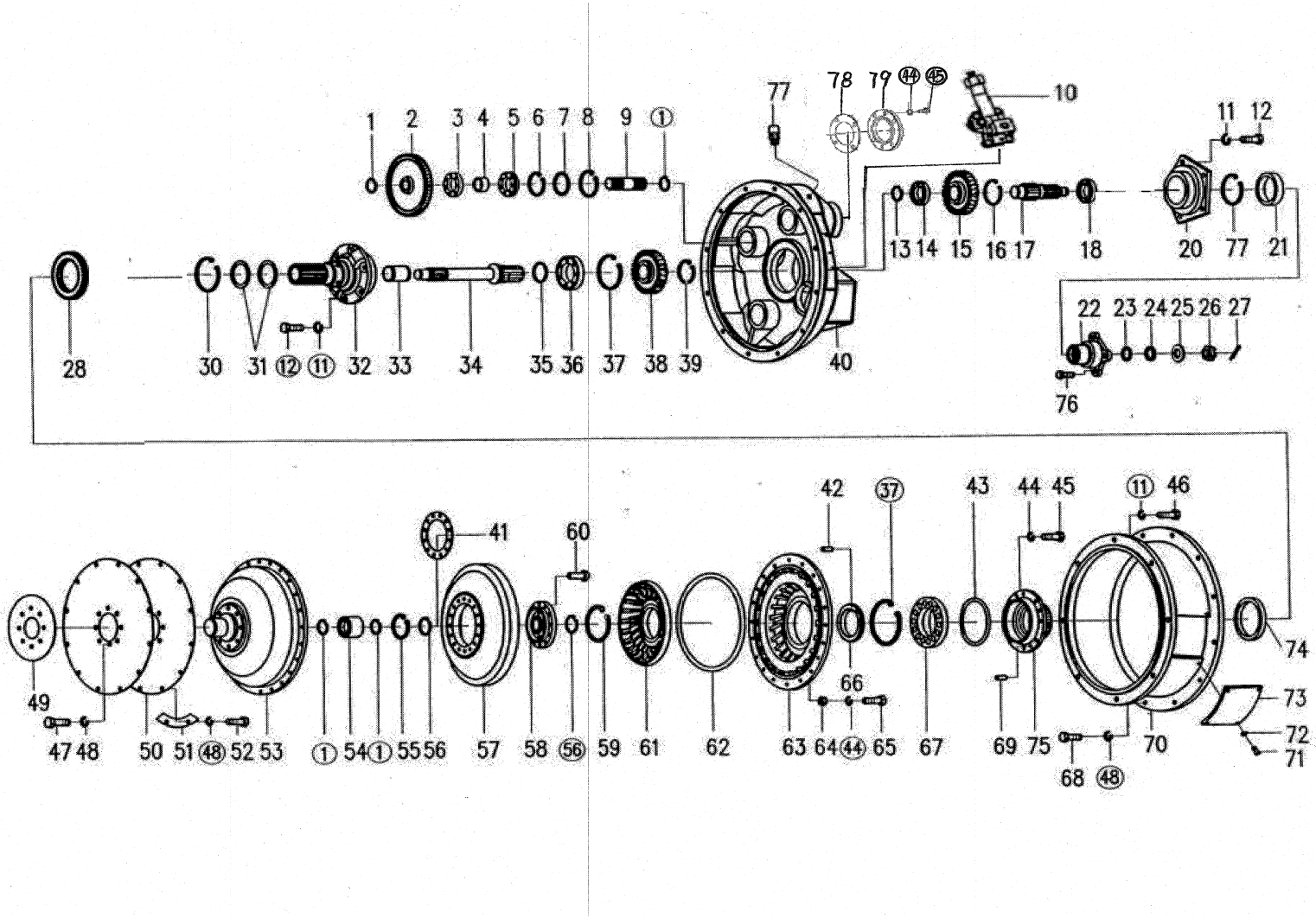

变矩器总成 Torque converter assembly

序号 SER.NO	零件名称	Part name	零件编码 Part code	规格/代号 Specification	数量 Quantity	备注 Remarks
58	涡轮座	Turbine boss			1	58
59	挡圈 60	Snap ring 60	B070256002		1	59
60	铆钉 8×30	Rivet 8×30			12	60
61	导轮	Stator	W020700002		1	61
62	O 型圈 339×3.5	O ring 339×3.5	W110012130		1	62
63	泵轮总成	Impeller assembly	W020700010		1	63
	泵轮	Impeller	W020200021		1	
64	螺母 M8	M8	B050330807		24	64
65	螺栓 M8x30	Bolt M8x30	B040910830		24	65
66	隔环	Isolating ring			1	66
67	轴承 D212	Bearing cage D212	B120126022		1	67
68	螺栓 M10x30	Bolt M10x30	B040911030		12	68
69	定位销	Set pin			4	69
70	飞轮壳中节	Flywheel case	W020700030		1	70
71	螺栓 M6x10	Bolt M6x15	B010210615		8	71
72	垫圈 6	Washer 6	B060110602		8	72
73	观察盖	Sight cap			1	73
74	油封 100×120×13	Oil seal 100×120×13	W110016140		2	74
75	泵轮座	Impeller boss	W020200051		1	75

变矩器总成 Torque converter assembly

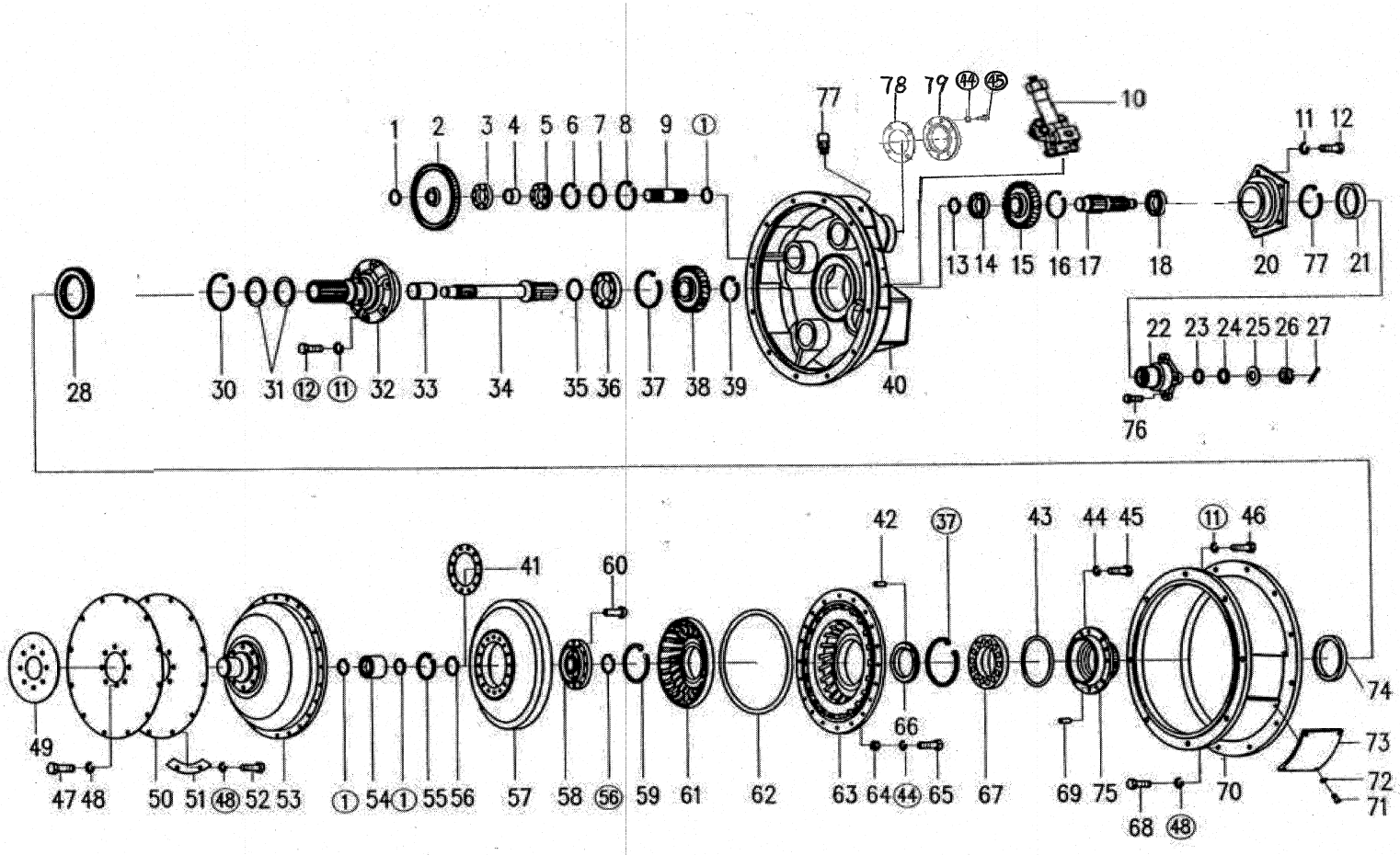

变矩器总成 Torque converter assembly

序号 SER.NO	零件名称	Part name	零件编码 Part code	规格/代号 Specification	数量 Quantity	备注 Remarks
76	螺栓	Bolt			4	
77	接头总成	Connector	Z321260060		1	
78	垫片	Washer	Z310260030		1	
79	盖板	Cover			1	

制动前桥组件 Braking front axle assembly

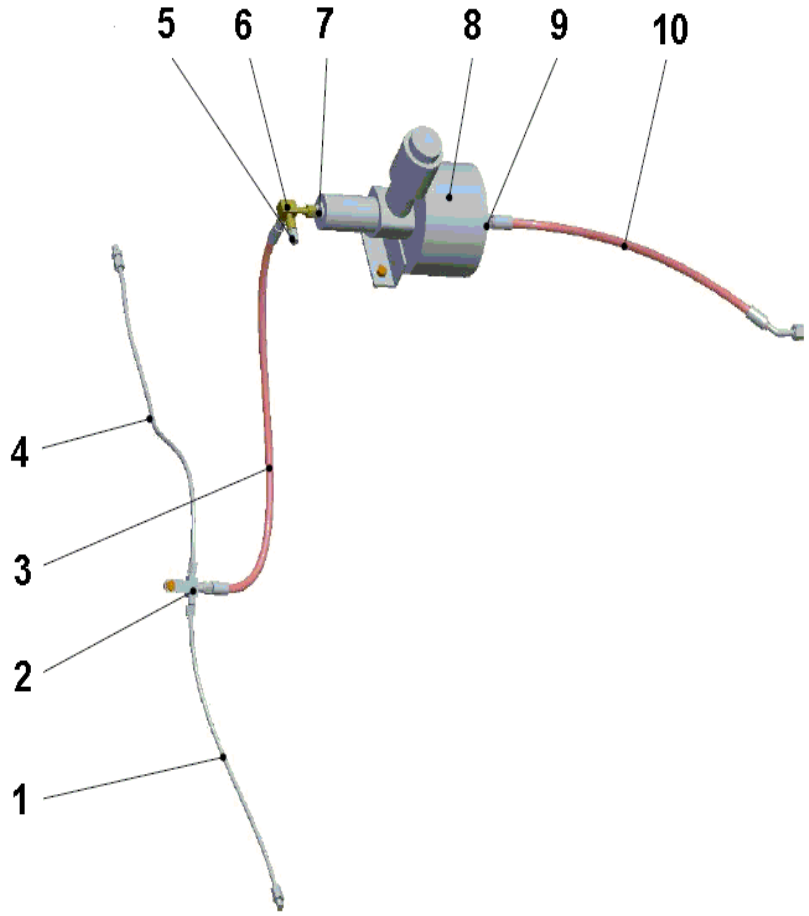

制动前桥组件 Braking front axle assembly

序号 SER.NO	零件名称	Part name	零件编码 Part code	规格/代号 Specification	数量 Quantity	**备注** Remarks
1	制动支管 II	Brake hose II	Z330220050		1	
2	三通接头	T-connection fitting	Z3212702100		1	
3	M14 制动软管	M14 Brake hose	Z3B371004		1	
4	制动支管	Brake hose	Z520220130		1	
5	测压接头	Pressure tap fitting	W152200000		1	
6	三通接头	T-connection fitting	Z5202209100		1	
7	驻车气室接头	Fitting	Z320220020		3	
8	空气加力泵	Air pressure booster	W062100000		1	
9	油水分离器接头	Separator Fitting	Z310340020		1	
10	M18 制动软管组件	M18Brake hose 组件	Z5B336014		1	

制动后桥组件 Braking rear axle assembly

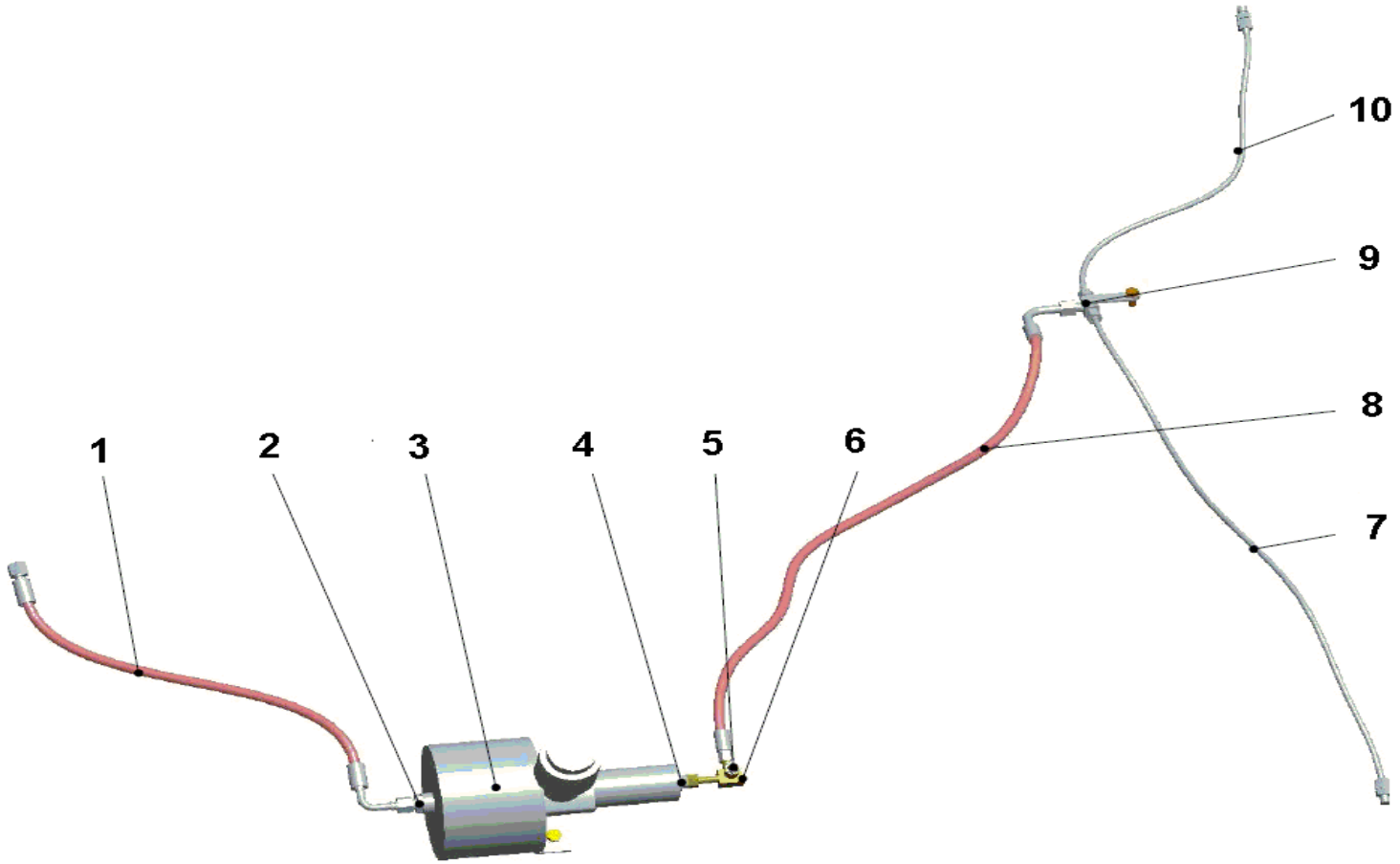

制动后桥组件 Braking rear axle assembly

序号 SER.NO	零件名称	Part name	零件编码 Part code	规格/代号 Specification	数量 Quantity	备注 Remarks
1	M18 制动软管	M18 rake hose	Z1B02200500		1	
2	油水分离器进出气接头	Ftting	Z310340020	ZL30D-34-3	1	
3	空气加力泵 XM60-3510002	Air pressure booster	W062100000		1	
4	驻车制动气室接头	Fitting	Z320220020	ZL30F.22-5	3	
5	测压接头 TC-D10	Pressure tap fitting	W152200000		1	
6	三通接头	T-connection fitting	Z5202209100		1	
7	制动铜管Ⅱ(L=850)	Tube	Z320540030	(Z)ZL30F.22.2	1	
8	M14 制动软管组件（L=1230）	M14Brake hose assembly	Z3B371001		1	
9	三通接头	T-connection fitting	Z3212702100		1	
10	制动支管Ⅰ（L=650）	Brake hoseⅠ（L=650）	Z330220030		1	

制动驾驶室组件 Braking cab assembly

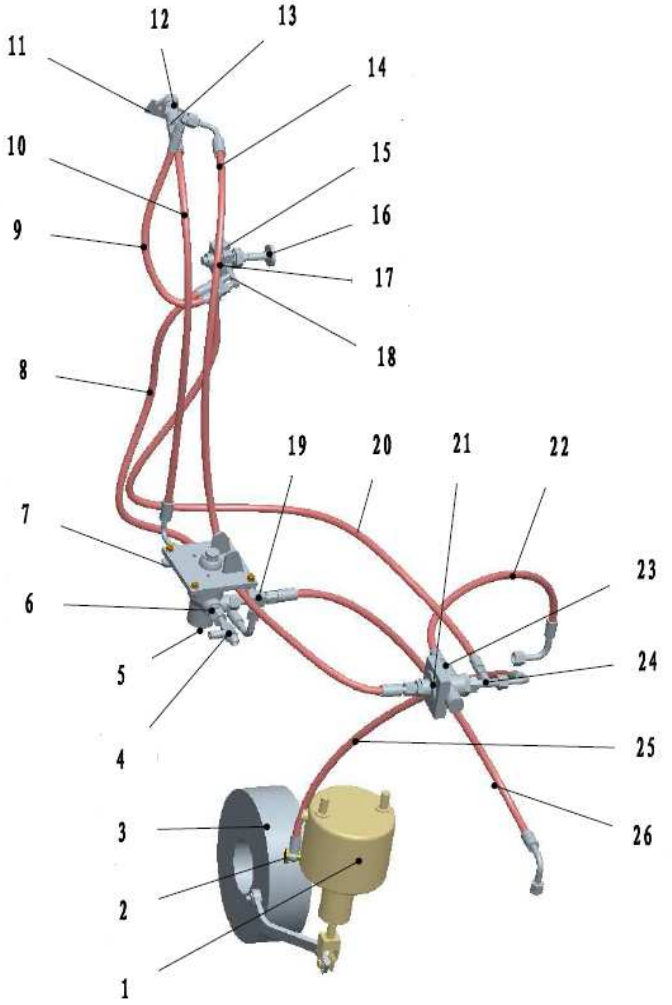

制动驾驶室组件 Braking cab assembly

序号 SER.NO	零件名称	Part name	零件编码 Part code	规格/代号 Specification	数量 Quantity	备注 Remarks
1	驻车制动气室 QZ50-3507002	Braking chamber	W080900000		1	
2	空心螺栓	Hollow bolt	Z510100690		1	
3	紧急与停车制动器总成	Braking assembly	Z310340431		1	
4	制动灯开关三通	T-connection fitting	Z5101008600		1	
5	气制动阀(带脚踏板)XM60C	Air brake valve XM60C	W110000100		1	
6	油水分离器进出气接头	Connection fitting	Z310340020	ZL30D-34-3	4	
7	三通接头	T-connection fitting	Z420220130	ZL40F.22.4	1	
8	M14 制动软管组件（低压 L=960）	M14Brake hose assembly	Z3B371002		1	
9	气压表软管组件(双直)	BarometerHose assembly	Z3B022016		1	
10	M18 制动软管(L=1500)	M18Brake hose(L=1500)	Z520220300		1	
11	QZ50 开关阀铭牌	QZ50Switch valveNameplate	Z520220280		1	
12	开关阀 QZ50	Switch valveQZ50	W110020910		1	
13	接头	Fitting	Z520220270		2	
14	M18 制动软管	M18Brake hose	Z5A02201300		1	
15	手控制动阀堵头	Unpowered braking valve Plug	Z320220060	ZL30F.22-11	1	
16	手控制动阀 QZ50-3526002	Unpowered braking valve	W110000090		1	
17	出气接头	Connection fitting	Z310340060	ZL30D-34-29	1	
18	手控制动阀三通接头	T-connection fitting	Z320220260	ZL30F.22.11	1	
19	四通接头	Four-way adapter	Z5B02200900		1	

制动驾驶室组件 Braking cab assembly

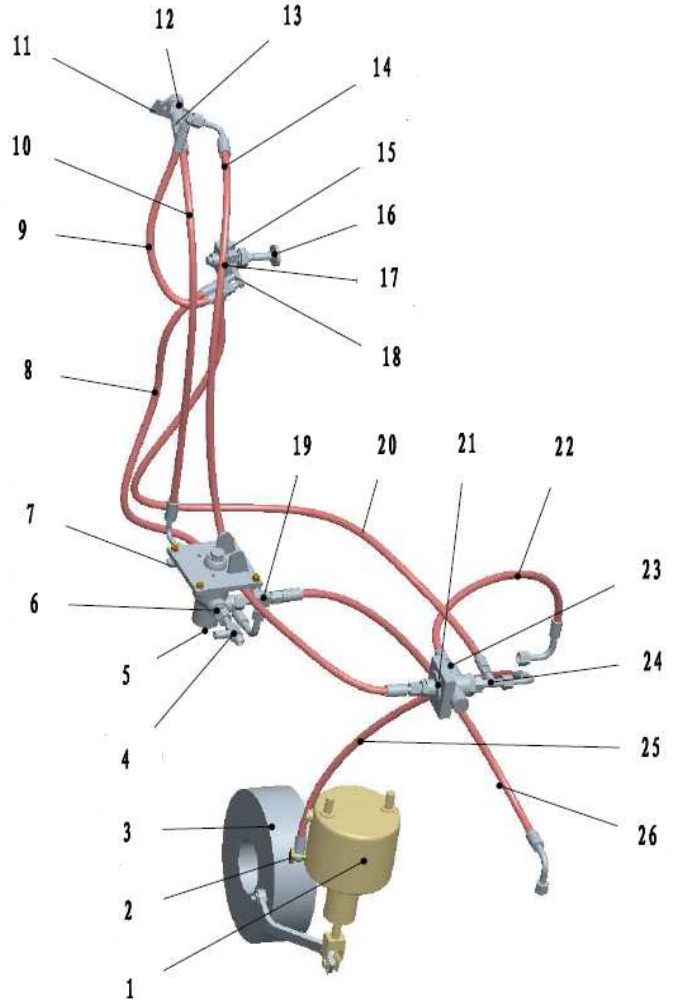

制动驾驶室组件 Braking cab assembly

序号 SER.NO	零件名称	Part name	零件编码 Part code	规格/代号 Specification	数量 Quantity	备注 Remarks
20	手控制动阀出气管	Unpowered braking valve hose	Z310340830	ZL30D-34-27	1	
21	气控截止阀 QZ50-3516001	Air control valve QZ50-3516001	W110000140		1	
22	M14 制动软管(高压)(L=950)	M14Brake hose(L=950)	Z520220220	ZL50F.22.14	1	
23	气控截止阀接头	Air control valveFitting	Z310340050	ZL30D-34-26	1	
24	气控截止阀三通接头	T-connection fitting	Z310340790	ZL30D-34-25	1	
25	M14 制动软管组件（L=900）	M14 Brake hose assembly（L=900）	Z3B376008		1	
26	M18 制动软管	M18 Brake hose	Z3B02200300		1	

发动机制动系统 Engine braking system

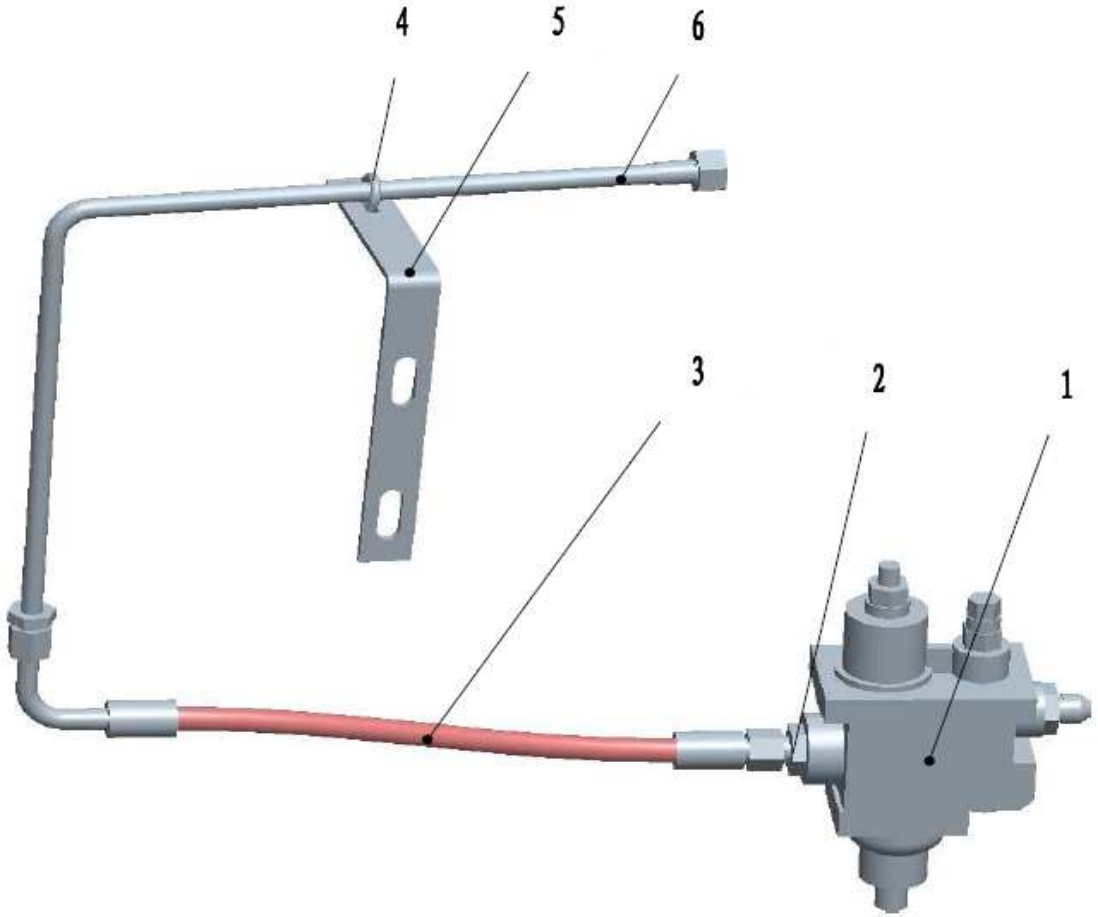

发动机制动系统 Engine braking system

序号 SER.NO	零件名称	Part name	零件编码 Part code	规格/代号 Specification	数量 Quantity	**备注** Remarks
1	油水分离器组合阀	Fuel water separator valve	W110000160	SH380A-3511002	1	
2	油水分离器进出气接头	Connection fitting	Z310340020	ZL30D-34-3	2	
3	M18 制动软管组件	M18 Brake hose assembly	Z3B390007		1	
4	U 型螺栓	U bolt	Z310530100		1	
5	支架	Bracket	Z3B390005		1	
6	空压机出气管	Tube	Z3B390001		1	

储气筒组件 Air-tank assembly

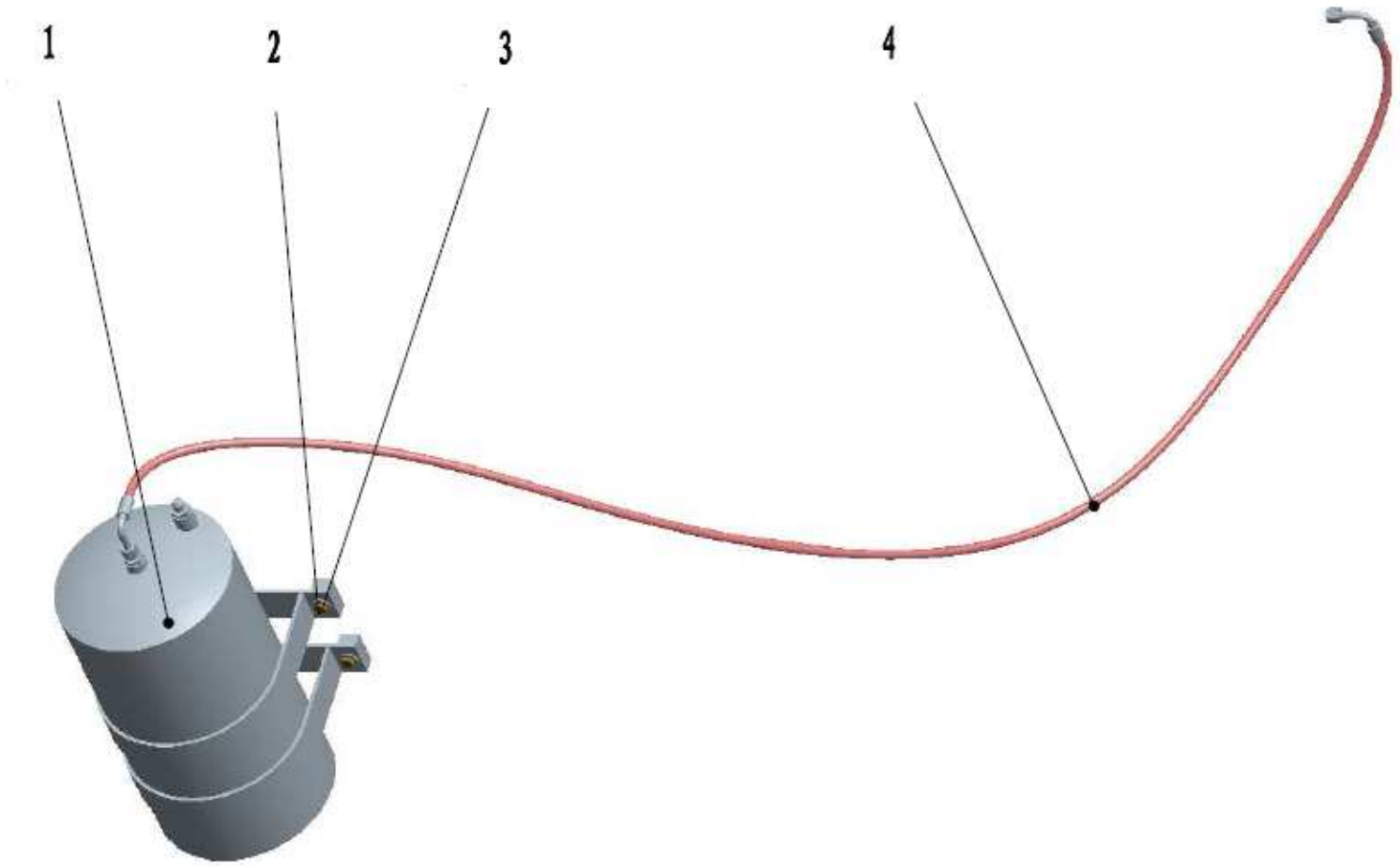

储气筒组件 Air-tank assembly

序号 SER.NO	零件名称	Part name	零件编码 Part code	规格/代号 Specification	数量 Quantity	**备注** Remarks
1	空气罐	Air-tank	W082900000B		1	
2	螺栓	Bolt	B040911040		4	
3	垫圈	Washer	B060331003		4	
4	M18 制动软管	M18 braking hose assembly	Z3B390006		1	

传动液压系统 Transmission hydraulic system

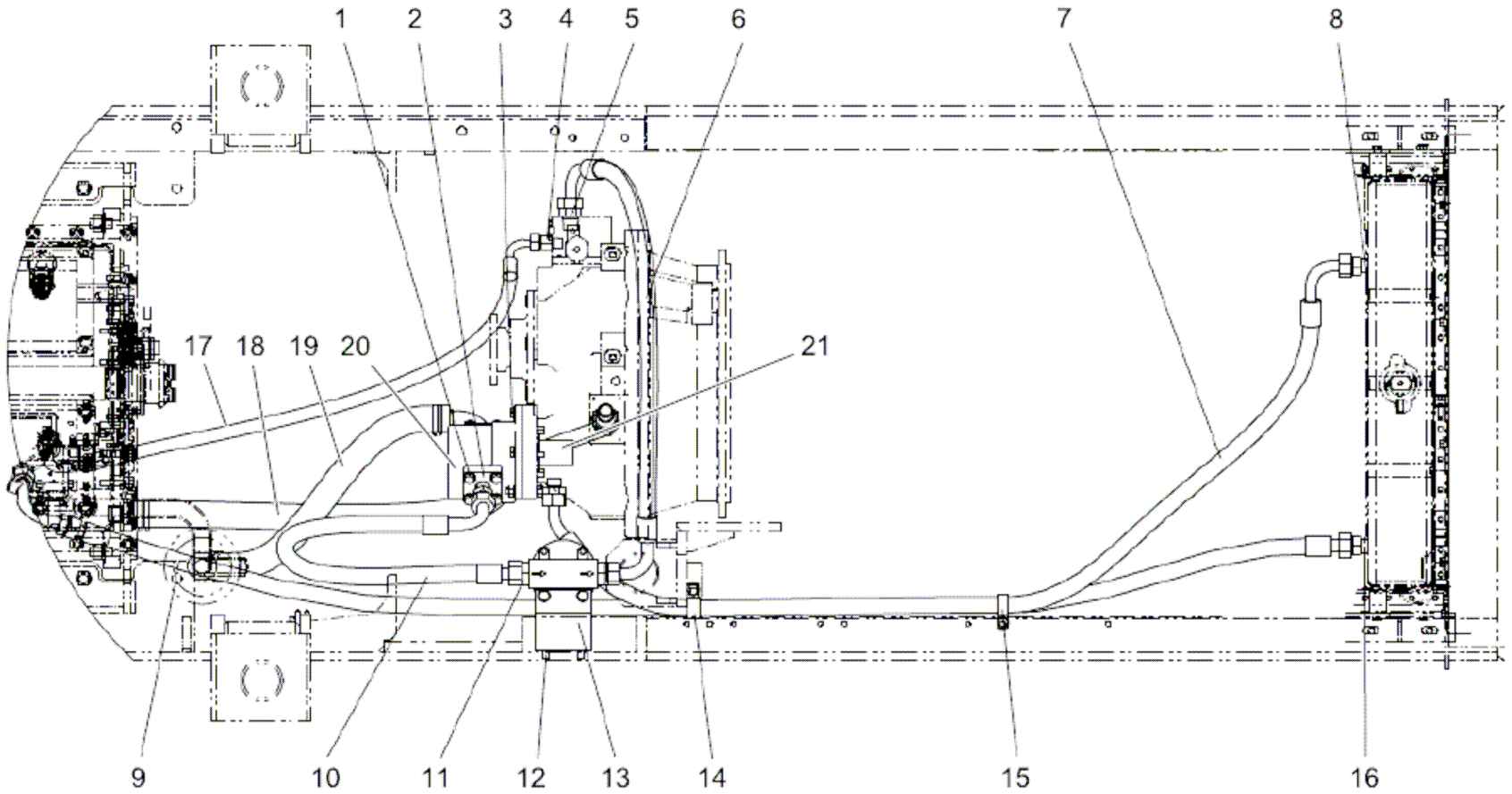

传动液压系统 Transmission hydraulic system

序号 SER.NO	零件名称	Part name	零件编码 Part code	规格/代号 Specification	数量 Quantity	备注 Remarks
1	螺栓	Bolt	B040911030	M10×30	8	
1	垫圈	Washer	B060461002	10-300HV	14	
2	油泵出油口组件	Pump Fitting	Z3B01701100		1	
2	O 形圈	O-ring	B160130375	37.5×3.55	2	
3	螺栓	Bolt	B040911035	M10×35	2	
3	垫圈	Washer	B060461002	10-300HV	4	
4	减压阀出油口接头	Fitting	Z320170051		1	
5	变速箱接头	Gear box jiont	Z5A01703800		1	
6	φ19 高压软管总成 L=950	φ19 High pressure hose ass.	Z3B01701200		1	
7	φ19.1 高压软管组件	φ19.1 High pressure hose ass.	Z3B248008	L=1800	1	
8	接头	Fitting	Z3A01701900		2	
	O 形圈	O-ring	B160120236	23.6×2.65	2	
9	φ19.1 高压软管组件	φ19.1 High pressure hose ass.	Z3B248006	L=2280	1	
10	φ19.1 高压软管组件	φ19.1High pressure hose ass.	Z3B207019		1	
11	接头	Fitting	Z5A01703400		2	
	O 形圈	O-ring	B160130300	30×3.55	2	
12	滤油器	Oil filter	W154200000A		1	
	滤油器滤芯	filter	W154200010A			
13	滤油器支架	Oil filterBracket	Z3B202010		1	

传动液压系统 Transmission hydraulic system

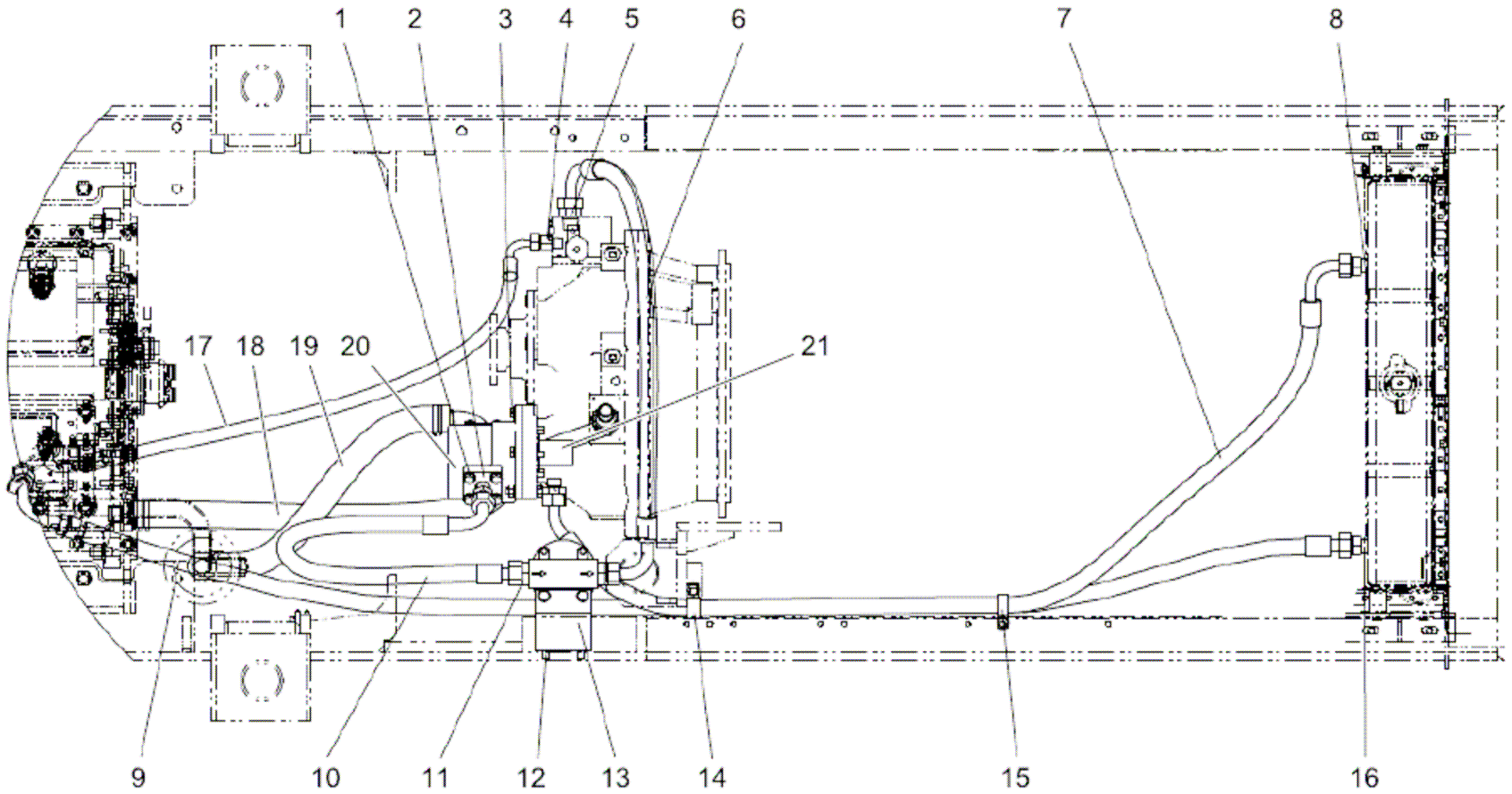

传动液压系统 Transmission hydraulic system

序号 SER.NO	零件名称	Part name	零件编码 Part code	规格/代号 Specification	数量 Quantity	备注 Remarks
15	管卡（φ19）	Pipe clamp（φ19）	Z520171200		4	
16	O 形圈	O-ring	B160120236	23.6×2.65	2	
	接头	Fitting	Z3A01701900		1	
17	φ12.7 高压软管组件	High pressure hose ass.	Z3B248004	L=1000	1	
18	低压耐油胶管	Lower pressure hose	Z3B248016		1	
	接头	Fitting	Z3B248010		1	
	弯管组件	Pipe	Z3B248013		1	
19	低压耐油胶管	Lower pressure hose	Z3B248002	L=505	1	
	泵进油口组件	Pump Fitting	Z3B248001		1	
20	齿轮油泵	Gear pump	W060400000	CB32	1	
	垫片	Gasket	Z310260030		1	
	垫片	Gasket	Z310280320		1	
21	油泵连接套	Oil pump connecting sleeve	Z310280330		1	
	联接盘	Joint plate	Z310280340		1	

转向液压系统　Steering hydraulic system

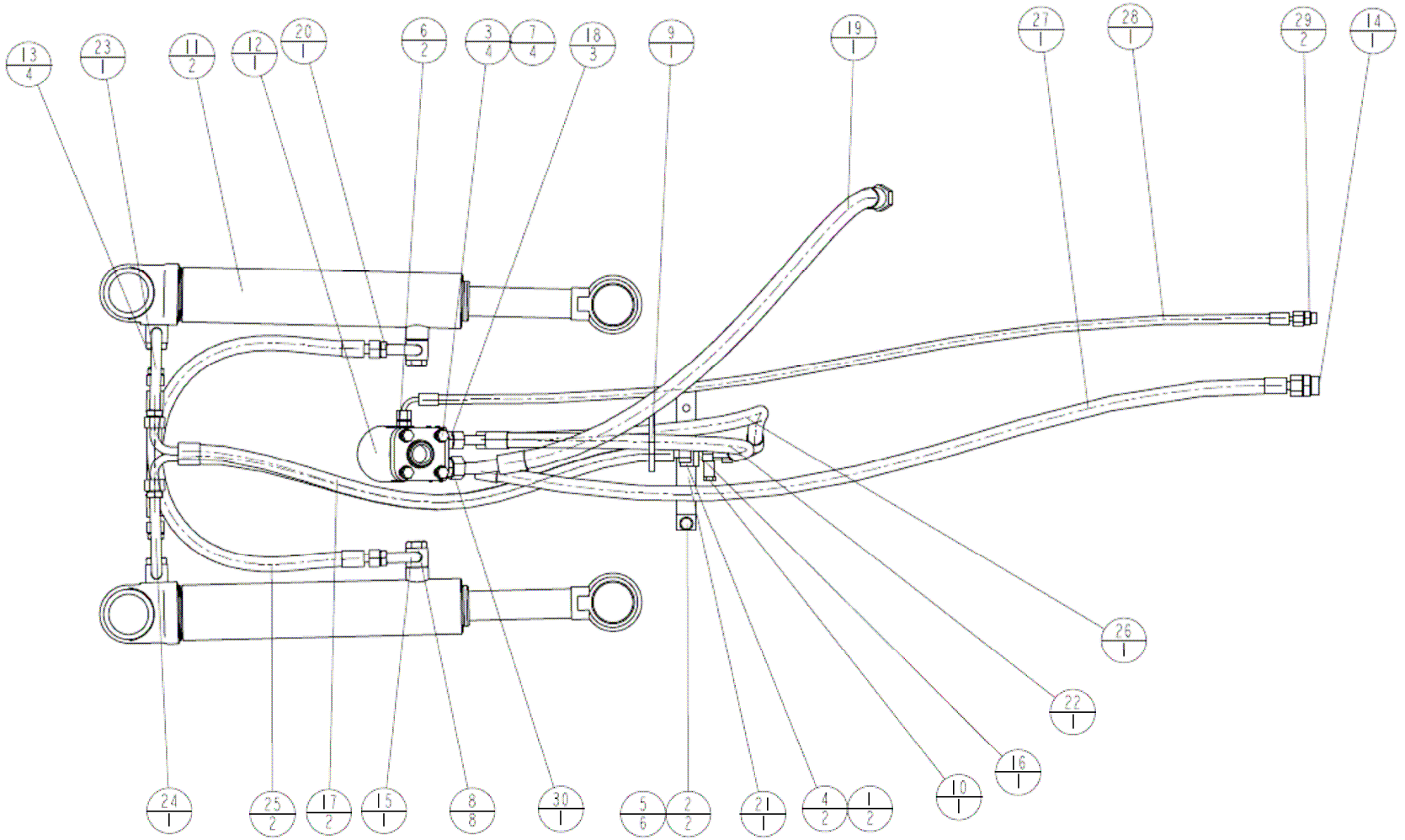

转向液压系统 Steering hydraulic system

序号 SER.NO	零件名称	Part name	零件编码 Part code	规格/代号 Specification	数量 Quantity	备注 Remarks
1	螺栓 M8X20	Bolt M8X20	B040910820		2	
2	螺栓 M10X20	Bolt M10X20	B040911020		2	
3	螺栓 M10X30	Bolt M10X30	B040911030		4	
4	垫圈 8	Washer 8	B060410802		2	
5	垫圈 10	Washer 10	B060421002		6	
6	O 型圈	O-ring	B160120090		2	
7	O 型圈	O-ring	B160120170		4	
8	O 型圈	O-ring	B160120190		8	
9	扎带	Hose strap	W110001370		1	
10	测压接头	Adaptor	W152200000		1	
11	转向缸	Steering cylinder	W050600000B		2	
12	转向器	Steering valve	W091100000A		1	
13	空心螺栓	Hollow bolt	Z320180090		4	
14	接头	Adaptor	Z3A01800200		1	
15	左转向缸后接头	Tube assembly	Z3A01800800		1	
16	固定座	Fitting GP	Z3A01801200		1	
17	Φ12 高压软管总成	Hose assembly	Z3A01801300		2	
18	接头	Adaptor	Z3A01801500		3	
19	转向器回油管	Hose assembly	Z3A01801600		1	

版权所有 不得翻印

转向液压系统　Steering hydraulic system

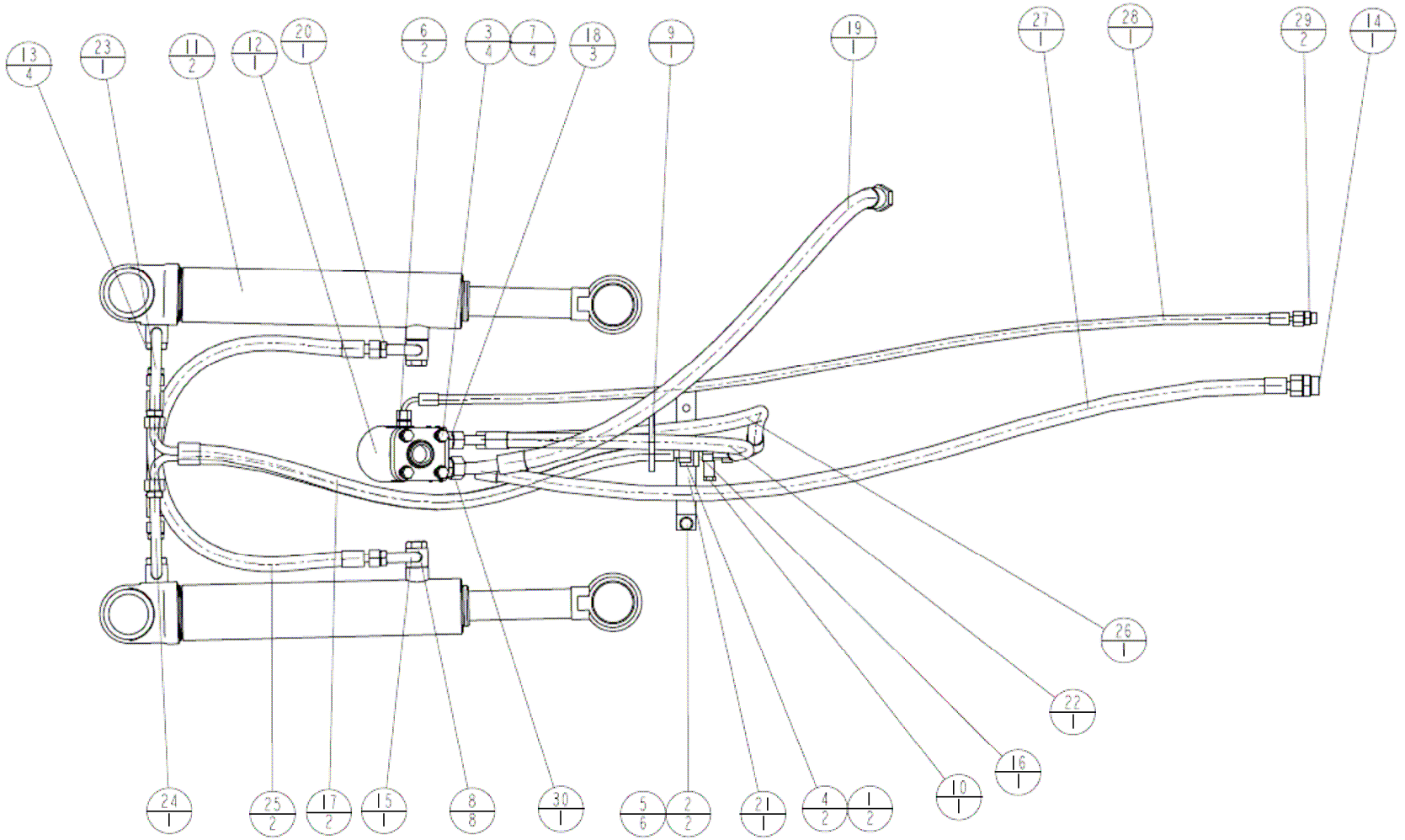

转向液压系统 Steering hydraulic system

序号 SER.NO	零件名称	Part name	零件编码 Part code	规格/代号 Specification	数量 Quantity	备注 Remarks
20	右转向缸后接头	Tube assembly	Z3A01801900		1	
21	固定支架	Bracket	Z3A01802300		1	
22	Φ12.5 高压软管总成	Hose assembly	Z3A01802400		1	
23	右转向缸前接头	Tube assembly	Z3A01802900		1	
24	左转向缸前接头	Tube assembly	Z3A01803000		1	
25	Φ12.5 高压软管总成	Hose assembly	Z3A01803100		2	
26	Φ12.5 高压软管总成	Hose assembly	Z3A01803600		1	
27	高压软管总成	Hose assembly	Z3B01800300		1	
28	先导油管	Hose assembly	Z3B01803500		1	
29	接头	Adaptor	Z5A20101000		2	
30	接头	Adaptor	Z5A20103800		1	

转向油缸 Steering cylinder

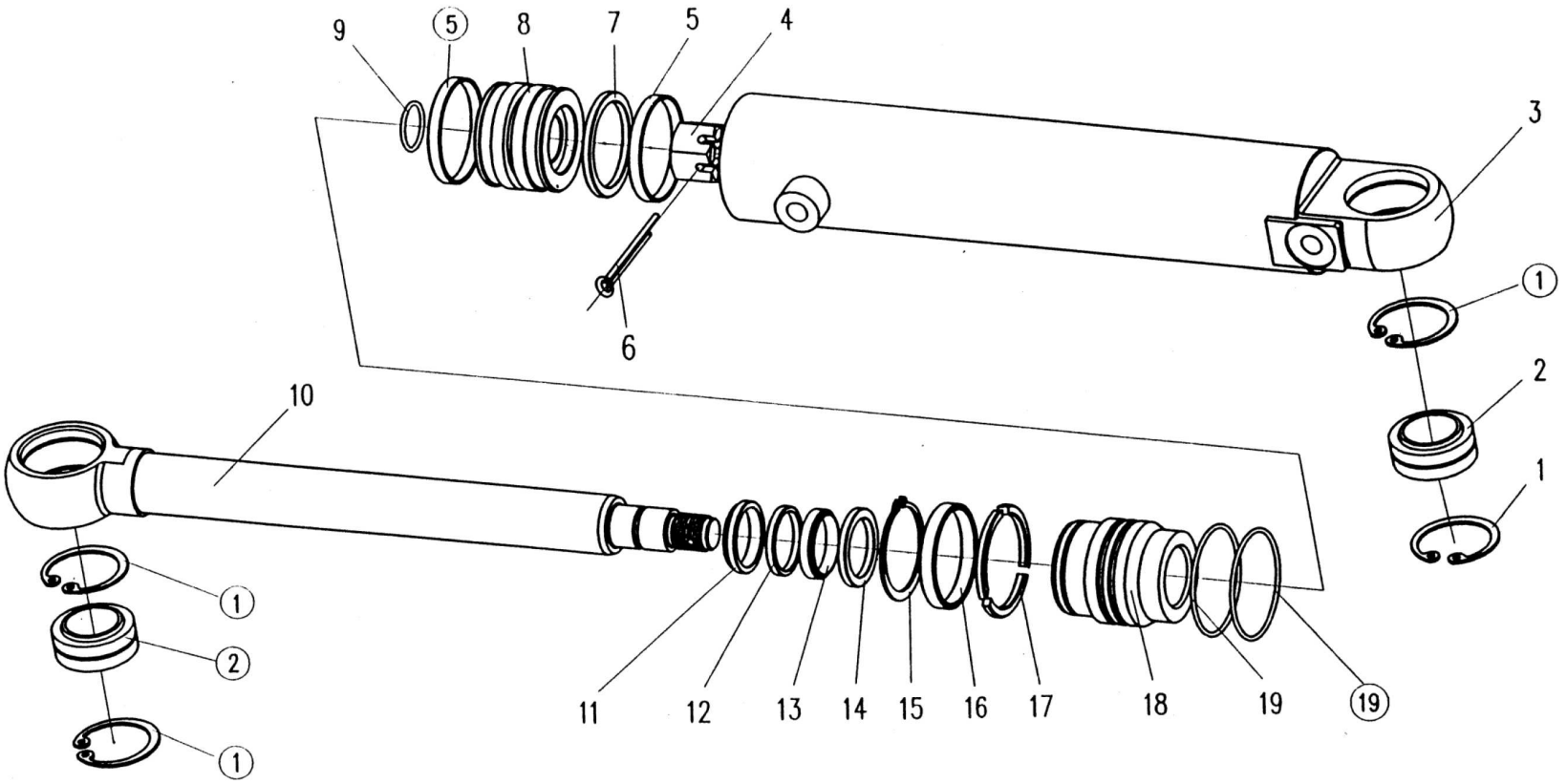

转向油缸 Steering cylinder

序号 SER. NO	零件名称	Part name	零件编码 Part code	规格/代号 Specification	数量 Quantity	备注 Remarks
1	挡圈 62	Snap ring 62	B070256202		4	
2	关节轴承 GE40ES	Joint bearing GE40ES	B120524028		2	
3	缸体	Cylinder block	W050600050		1	
4	槽形螺母 M30X2	Slot nut M30×2	W050600180		1	
5	支承环	Support ring D80xd75x9.5			2	
6	开口销 5X50	Split pin 5x50			1	
7	组合滑环 ZHQD80	Combined slide ring ZHQD80			1	
8	活塞	Piston	W050600080		1	
9	O 形圈 32X3.1	"O"ring 32x3.1			1	
10	活塞杆	Piston rod	W050600090		1	
11	防尘圈 d45XD55X10	Dust ring d45xD55x10			1	
12	挡圈 d45XD53X2	Snap ring d45xD53x2			1	
13	派克密封圈	seal ring of parker			1	
14	组合滑环 ZHQd45	Combined slide ring ZHQd45			1	
15	挡圈 72	Snap ring 72	W050600140		1	
16	挡环	Snap ring	W050600150		1	
17	卡键	Clip for hole	W050600160		1	
18	导向套	Guide sleeve	W050600170		1	
19	O 形圈 80X3.1	"O"ring 80x3.1			2	
	注：此油缸的密封件为配件时只有一个编码，具体为：W050600100B **Sealing package: W050600100B**					

工作装置液压系统总成 Working device hydraulic system

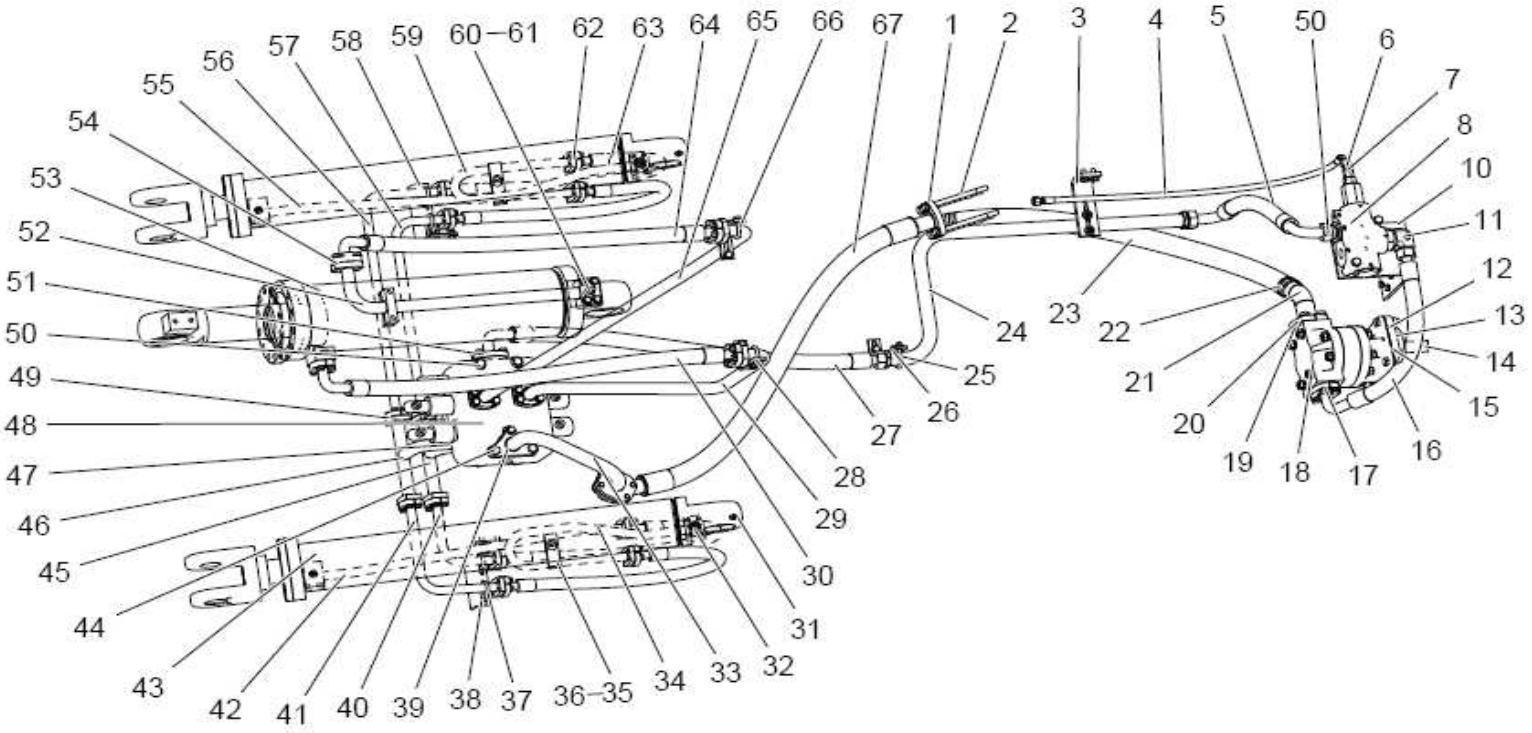

工作装置液压系统总成 Working device hydraulic system

序号 SER.NO	零件名称	Part name	零件编码 Part code	规格/代号 Specification	数量 Quantity	备注 Remarks
1	拼合法兰	Split flange	Z610200090	ZL60D.20-9	2	
2	先导工作阀固定螺栓 167	Implement valve Bolt167	Z520520490	(X)ZL50F.19-11	4	
3	固定支架	Bracket	Z3B20028000		1	
4	先导油管 L=872 Φ6	Pilot hoseL=872 φ6	Z3B20003800		1	
5	Φ25 高压软管总成 L=568	Φ25 hose assembly	Z3B20003500		1	
6	接头	Fitting	W272200000A	S1CH-36-42.1	1	
7	接头	Fitting	Z5A20101000		1	
8	O 形圈 9×2.65	O-ring 9×2.65	B160120090	GB/T3452.1-2005	1	
9	优先阀 VLH-240	priority valveVLH-240	W270500000B	883-2702-053	1	
10	支架组件	Bracket AS	Z3B249004		1	
11	接头 S1CH9-36-42OG(W14)	FittingS1CH9-36-42OG(W14)	W272400000A		1	
12	油泵连接盘	Pump Joint plate	Z3B20010300		1	
13	垫片	Gasket	Z310260030	ZL30D-26-8	1	
14	油泵连接套	Oil pump connecting sleeve	Z3B20000100		1	
15	垫片	Gasket	Z5A20202700		1	
16	Φ25.4 高压软管组件 L=580	Φ25.4 hose assembly	Z3B249002		1	
17	拼合法兰	Split flange	Z520180060	ZL50F.18-6	1	
18	齿轮油泵（97 CCW）	Gear pump（97 CCW）	W066900000B	307-5498	1	
19	O 形圈 56×3.55	O-ring 56×3.55	B160130560	GB/T3452.1-2005	1	

工作装置液压系统总成 Working device hydraulic system

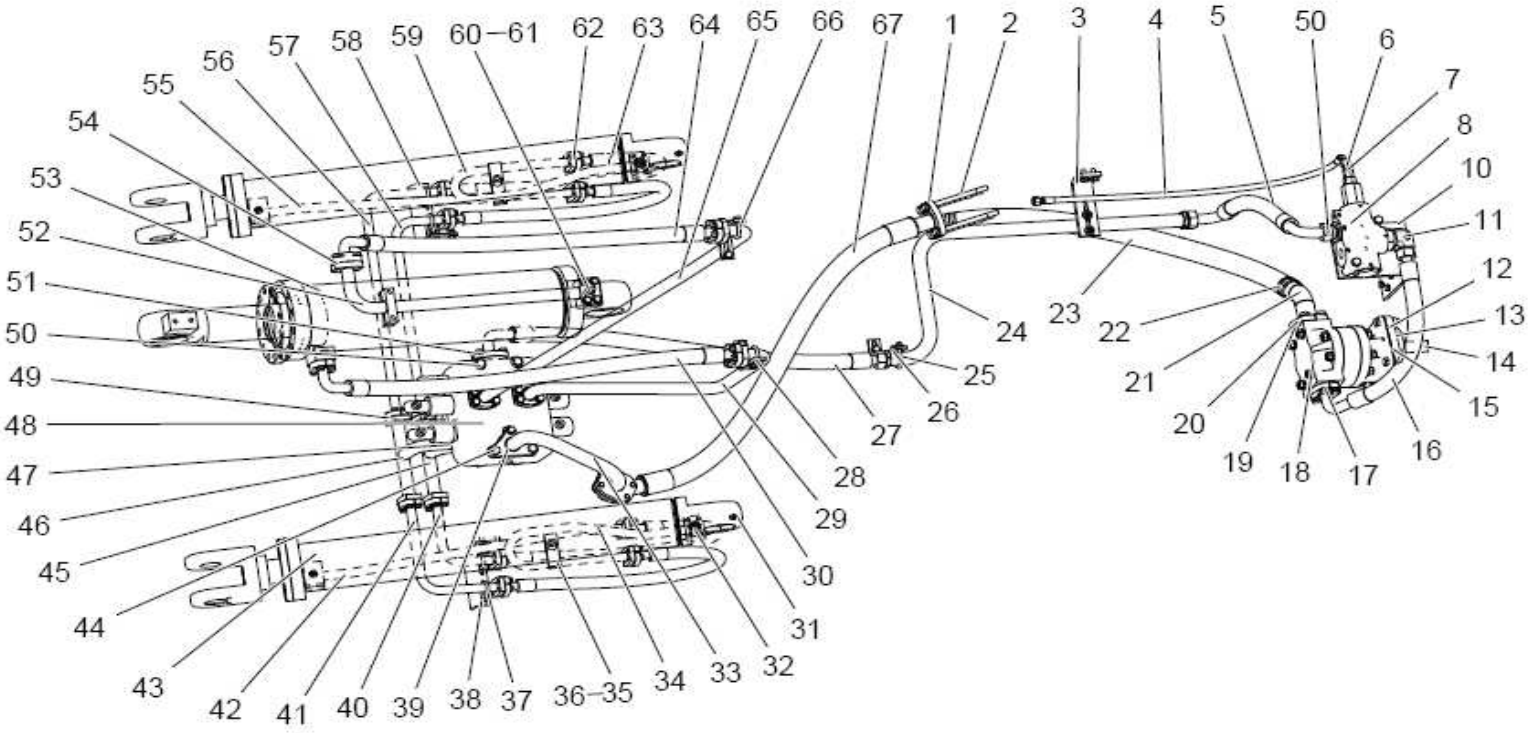

工作装置液压系统总成 Working device hydraulic system

序号 SER.NO	零件名称	Part name	零件编码 Part code	规格/代号 Specification	数量 Quantity	备注 Remarks
20	拼合法兰	Split flange	W150000290A	SFL-32UN	1	
21	工作泵进油接头	Implement pump Fitting	Z3B249007		1	
22	喉箍（不锈钢） D39-D64	Hose clamp D39-D64	B190120600	QC/T619-1999	4	
23	低压耐油胶管	Lower pressure hose	Z3B249001		1	
24	工作阀中间油管	Implement valve Pipe	Z3B20004600		1	
25	U型螺栓	U bolt	Z3B20024000		2	
26	固定板	Retaining plate	Z3A20005200		1	
27	Φ25.4高压软管组件	Φ25.4 High pressure hose as.	Z3B200346		1	
28	固定板	Retaining plate	Z3B20032400		2	
29	弯管组件（左）	Pipe AS(left)	Z3B249013		1	
30	φ25高压软管总成	φ25 High pressure hose ass.	Z3B20007100		1	
31	油杯 M10×1	Oil cup M10×1	B150101000	JB/T7940.1-1995	2	
32	O形圈 23.6×3.55	O-ring 23.6×3.55	B160130236	GB/T3452.1-2005	4	
33	工作阀回油接头	Fuel return fitting	Z3B249021		1	
34	左举升缸举升油管	left Lift cylinder Pipe	Z3B20008700		1	
35	管卡固定板	Hose clip fixed plate	Z320190030	ZL30F.19-7	2	
36	管卡	Pipe clamp	Z320190040	ZL30F.19-8	2	
37	U型螺栓	U bolt	Z3B20025000		4	
38	左管卡固定支架	left Pipe clampBracket	Z320020830		1	

工作装置液压系统总成 Working device hydraulic system

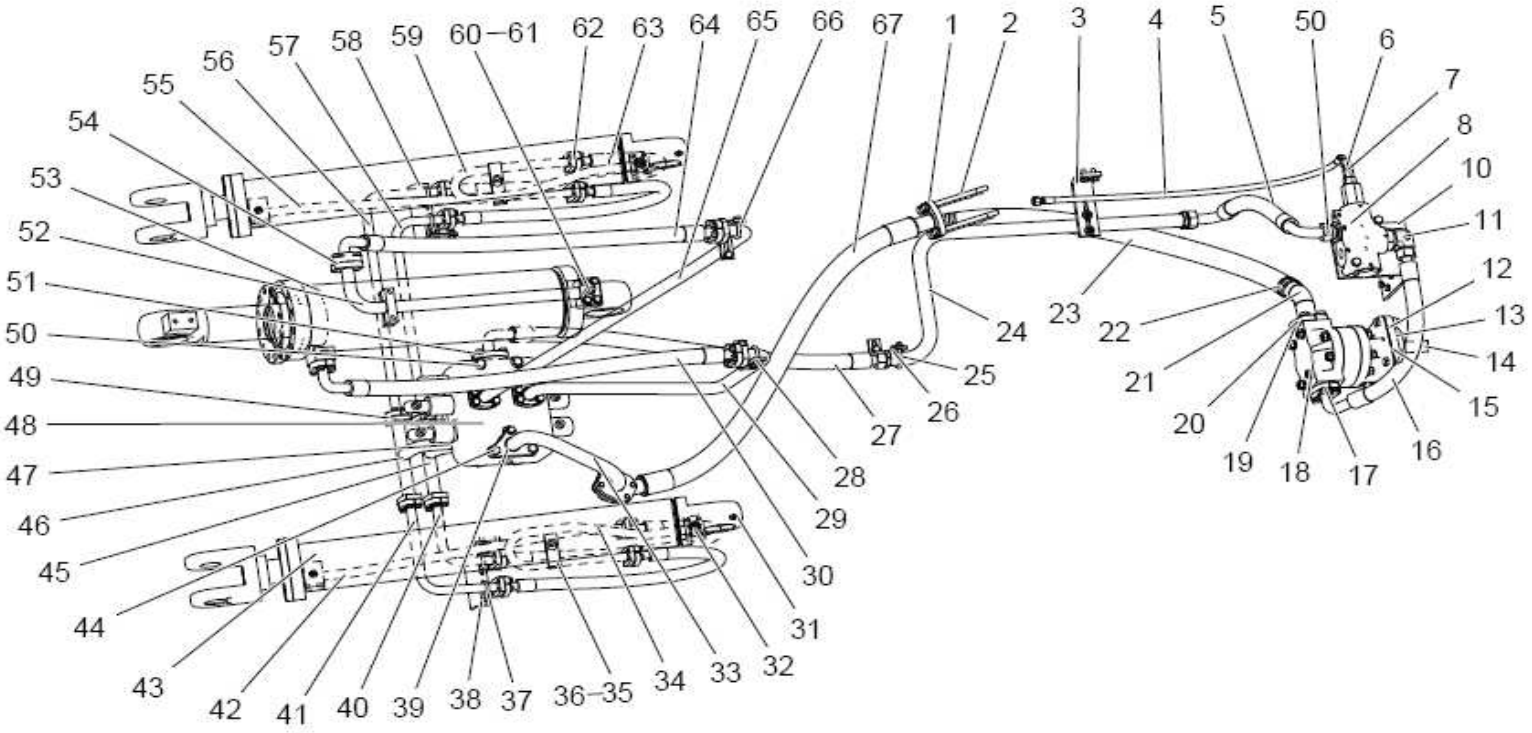

工作装置液压系统总成 Working device hydraulic system

序号 SER.NO	零件名称	Part name	零件编码 Part code	规格/代号 Specification	数量 Quantity	备注 Remarks
39	O 形圈 42.5×3.55	O-ring 42.5×3.55	B160130425	GB/T3452.1-2005	1	
40	工作阀举升接头	Connector	Z3B20008300		1	
41	工作阀举升接头	Connector	Z3B20008400		1	
42	左举升缸下降油管	Lift cylinder Pipe	Z3B20008900		1	
43	举升缸 Φ110×780	Lift cylinder φ110×780	W050500002		2	
44	先导工作阀固定螺栓 167	Implement valve Bolt167	Z520520490	(X)ZL50F.19-11	2	
45	工作阀下降中接头	Connector	Z3B200330		1	
46	工作阀举升中接头	Connector	Z3B200334		1	
47	O 形圈 32.93×3.53	O-ring32.93×3.53	B160130329	2-219N552-90	2	
48	工作分配阀	Implement dispensing valve	W42055000	EY25-00	1	
	工作阀主安全阀	Safty valve	W42055001		1	
	工作阀大腔过载阀	Safty valve	W42055002		1	
	工作阀小腔过载阀阀	Safty valve	W42055003		1	
49	O 形圈 22.4×3.55	O-ring 22.4×3.55	B160130224	GB/T3452.1-2005	4	
50	工作阀固定螺栓(138)	Implement valve Bolt(138)	Z310100010		2	
51	拼合法兰	Split flange	Z610200080	ZL60D.20-8	1	
52	收斗接头组件	Fitting AS	Z3B20008600		1	
53	转斗缸 Φ150 x 499	Tilt cylinder φ150χ499	W050400001B		1	
54	拼合法兰	Split flange	Z610200060	ZL60D.20-6	8	

工作装置液压系统总成 Working device hydraulic system

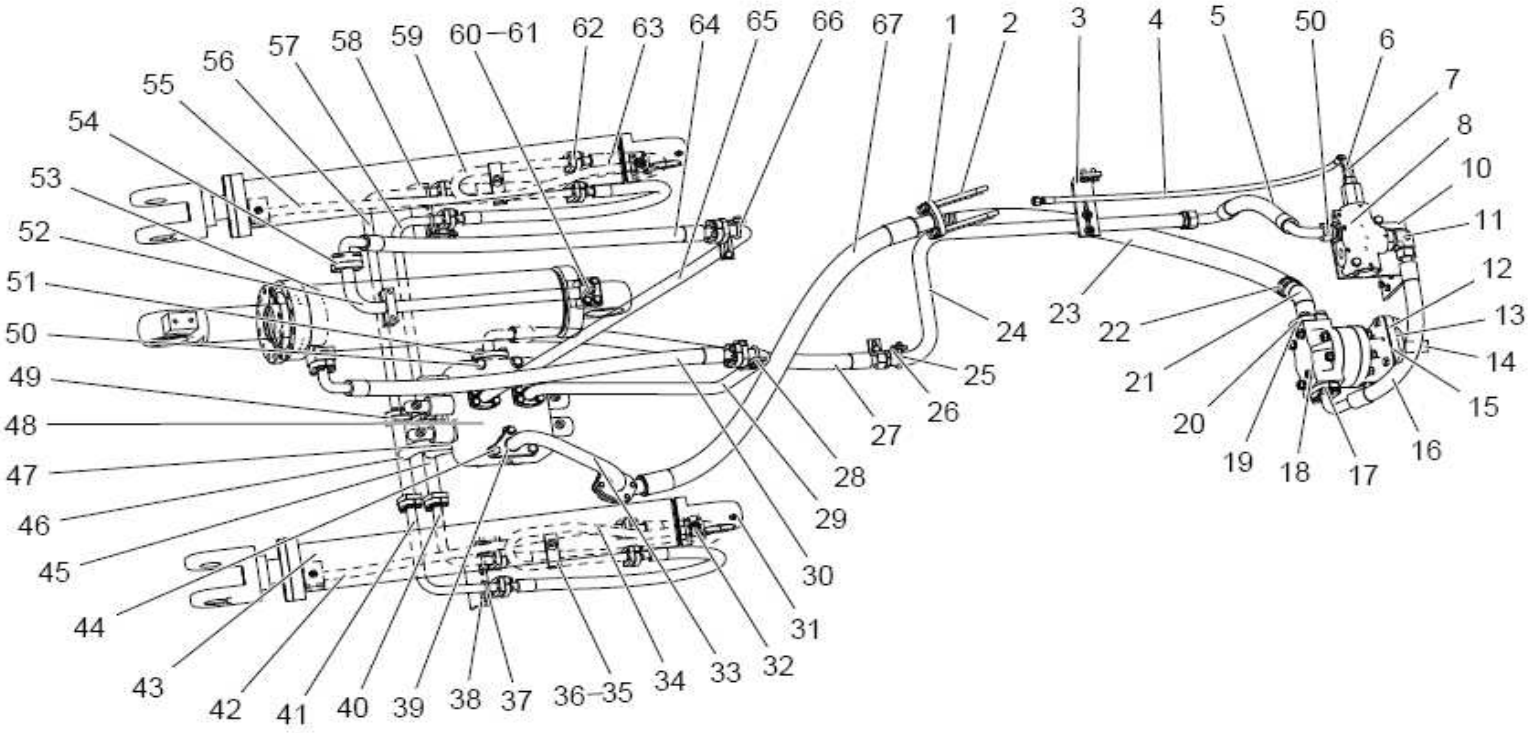

工作装置液压系统总成 Working device hydraulic system

序号 SER.NO	零件名称	Part name	零件编码 Part code	规格/代号 Specification	数量 Quantity	**备注** Remarks
55	右举升缸下降油管	Right Lift cylinder Pipe	Z3B20014000		1	
56	工作阀举升接头	Connector	Z3B20008200		1	
57	工作阀举升接头	Connector	Z3B20008500		1	
58	右管卡固定支架	Right Pipe clampbracket	Z320020850		1	
59	右举升缸举升油管	Right Lift cylinder Pipe	Z3B20008800		1	
60	O 形圈 28×3.55	O-ring 28×3.55	B160130280	GB/T3452.1-2005	1	
61	测压接头	Pressure tap fitting	W152200000	TC-D10	1	
62	拼合法兰	Split flange	Z610200100	ZL60D.20-10	12	
63	举升缸高压油管 L=950	Lift cylinderhigh pressure oil pipel=950	Z3A20006700		4	
64	Φ25 高压软管总成 L=1015	Φ 25High pressure hose assemblyl=1015	Z3B20006900		1	
65	弯管组件（右）	Pipe AS（right）	Z3B200343		1	
66	U 型螺栓（M8×Φ30）	U bolt（M8×Φ30）	Z5B01900900		2	
67	Φ 38.1 高压软管组件 L=1280	Φ 38.1 High pressure hose assembly L=1280	Z3B249011		1	
	支撑套	Sleeve	Z3B249009		4	

转斗油缸 Tilt cylinder

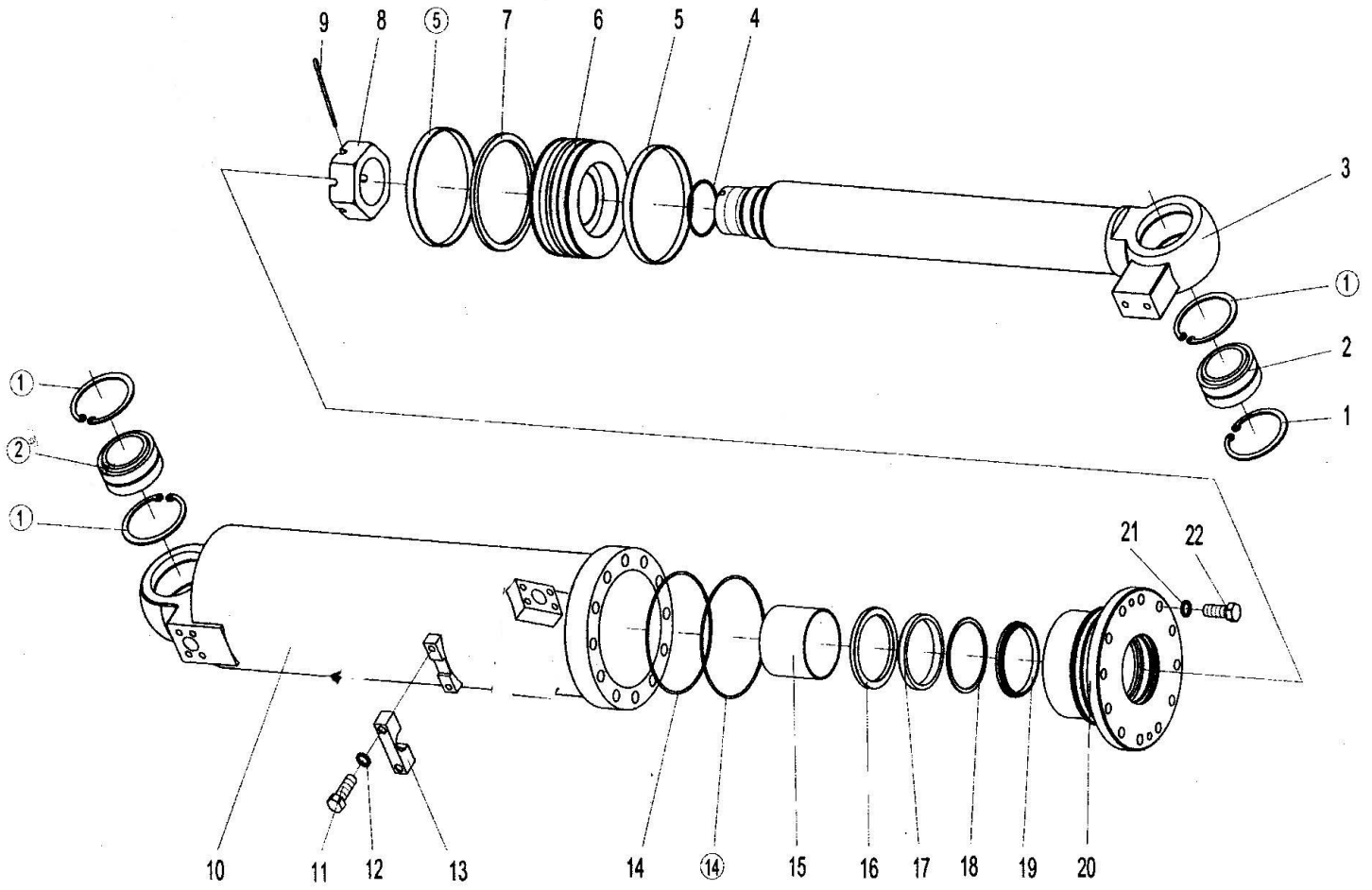

转斗油缸 Tilt cylinder

序号 SER.NO	零件名称	Part name	零件编码 Part code	规格/代号 Specification	数量 Quantity	备注 Remarks
1	挡圈 90	Snap ring 90	B070159003		4	
2	关节轴承 GE60ES	Joint bearing GE60ES	B120526044		2	
3	活塞杆	Piston rod	W050400021B		1	
4	O 形圈	“O”ring			1	
5	支承环	Support ring			2	
6	活塞	Piston	W050400041B		1	
7	组合滑环 ZHQD160	Combined slide ring			1	
8	槽形螺母 M64X2	Slot nut M64x2			1	
9	开口销 8X90	Split pin 8x90	B080210890		1	
10	缸体	Cylider block	W050400011B		1	
11	螺栓 M10X40	Bolt M10x40	B040911040		2	
12	垫圈 10	Washer 10	B060111003		2	
13	压板	Set plate			1	
14	O 形圈	“O”ring			2	
15	复合轴承	Combined bearing			1	
16	组合滑环 ZHQd90	Combined slide ring ZHQd90			1	
17	派克密封圈	seal ring of parker			1	
18	挡圈	Snap ring			1	
19	防尘圈	Dust ring			1	

转斗油缸 Tilt cylinder

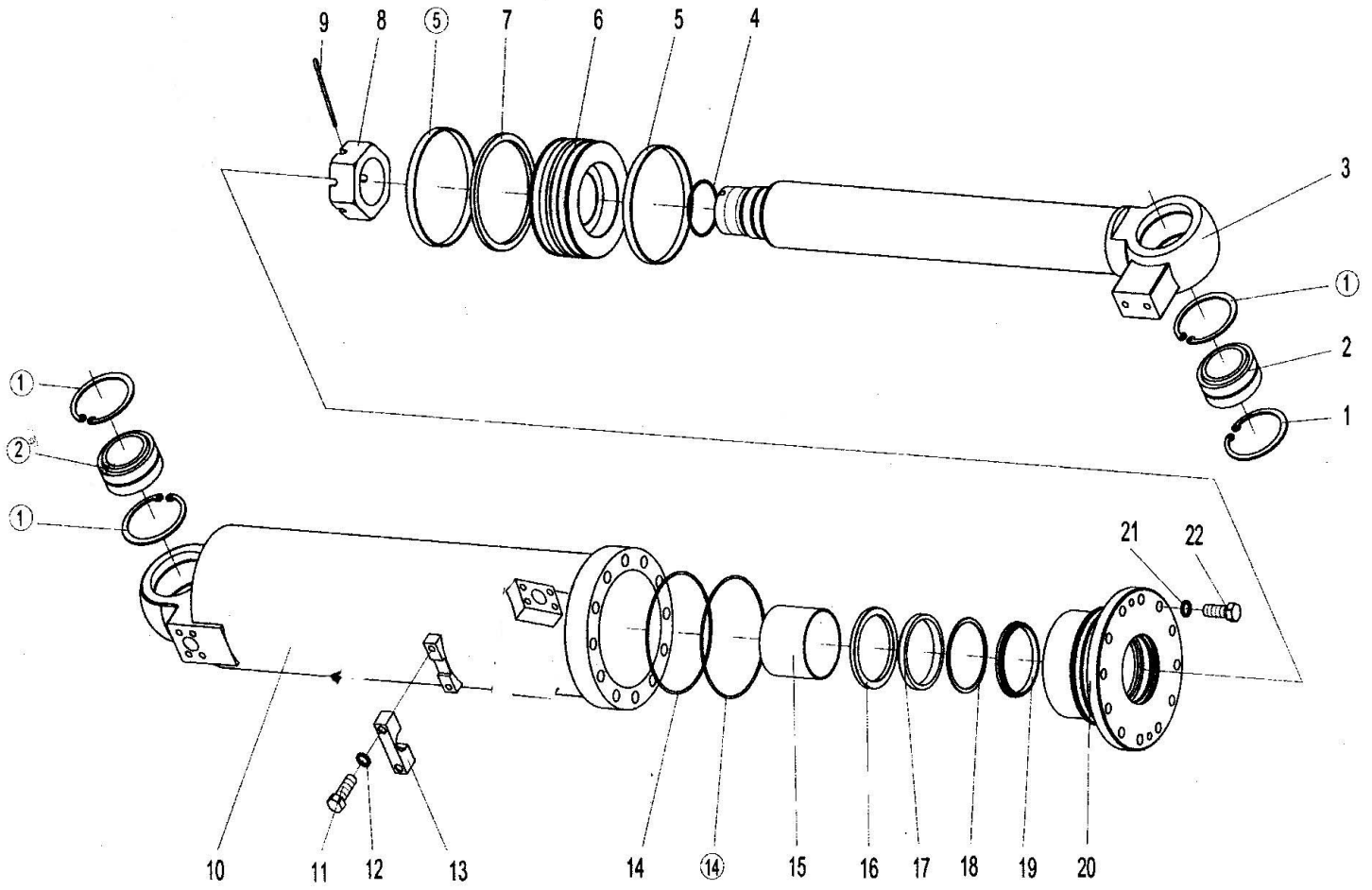

转斗油缸 Tilt cylinder

序号 SER.NO	零件名称	Part name	零件编码 Part code	规格/代号 Specification	数量 Quantity	**备注** Remarks
20	导向套	Guide sleeve	W050400031B		1	
21	螺栓 M16X45	Bolt M16×45	B040911645		12	
22	垫圈 16	Washer 16	B060111604		12	
	注：此油缸的密封件为配件时只有一个编码，具体为：W050400061B **Sealing package: W050400061B**					

举升油缸 Lifting cylinder

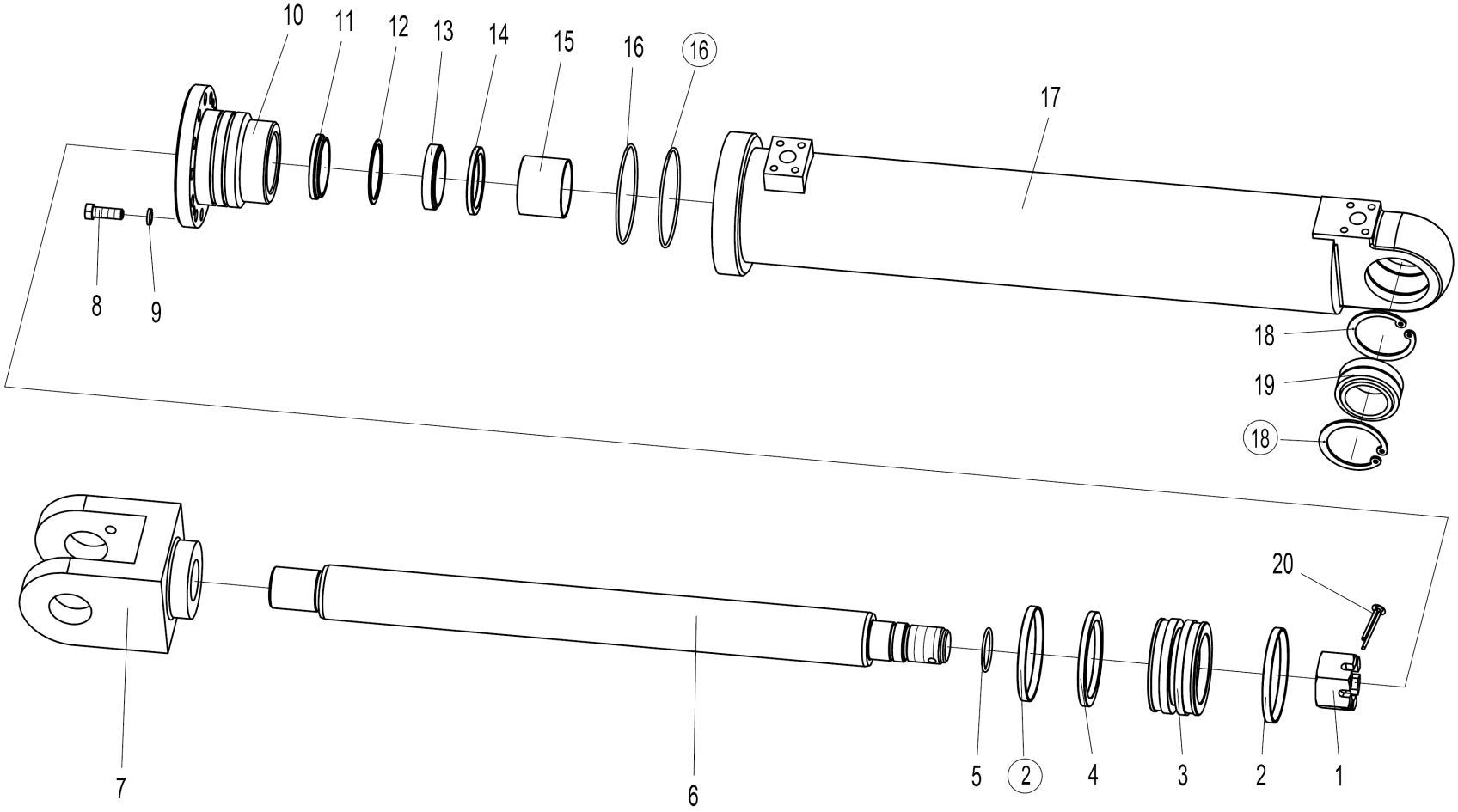

举升油缸 Lifting cylinder

序号 SER.NO	零件名称	Part name	零件编码 Part code	规格/代号 Specification	数量 Quantity	备注 Remarks
1	槽形螺母 M27X1.5	Slot nut M27×1.5	W050500160	GB6178-1986	1	
2	支承环	Support ring D80xd75×9.5			2	
3	活塞	Piston	W050500110	ZL30F.31-1	1	
4	组合滑环 ZHQD110	Combined slide ring			1	
5	O 形圈 45X3.1	“O”ring 45×3.1			1	
6	活塞杆	Piston rod	W050500120	ZL30F.31-2	1	
7	叉头	Forked head	W050500140	ZL30F.31-4	1	
8	螺栓 M12X35	Bolt M12×35	B040911235	GB5783-2000	12	
9	垫圈 12	Washer 12	B060111203	GB93-1987	12	
10	导向套	Guide sleeve	W050500130	ZL30F.31-3	1	
11	防尘圈 D75Xd63X11	Dust ring D75×d63×11			1	
12	挡圈 D75Xd63X2	Snap ring D75×d63×2			1	
13	派克密封圈	seal ring of parker		BS 6378 P5008	1	
14	组合滑环 ZHQd63	Combined slide ring ZHQd63			1	
15	复合轴承	Combined bearing	W050500200	SF-1	1	
16	O 形圈 110X3.1	“O”ring 110×3.1		GB1235-1976	2	
17	缸体	Cylider block	W050500150	ZL30F.31.1	1	
18	挡圈 75	Snap ring 75	B070157503	GB893.1-1986	2	
19	关节轴承 GE50ES	Joint bearing GE50ES	B120525035	GB304.5-1981	1	

举升油缸 Lifting cylinder

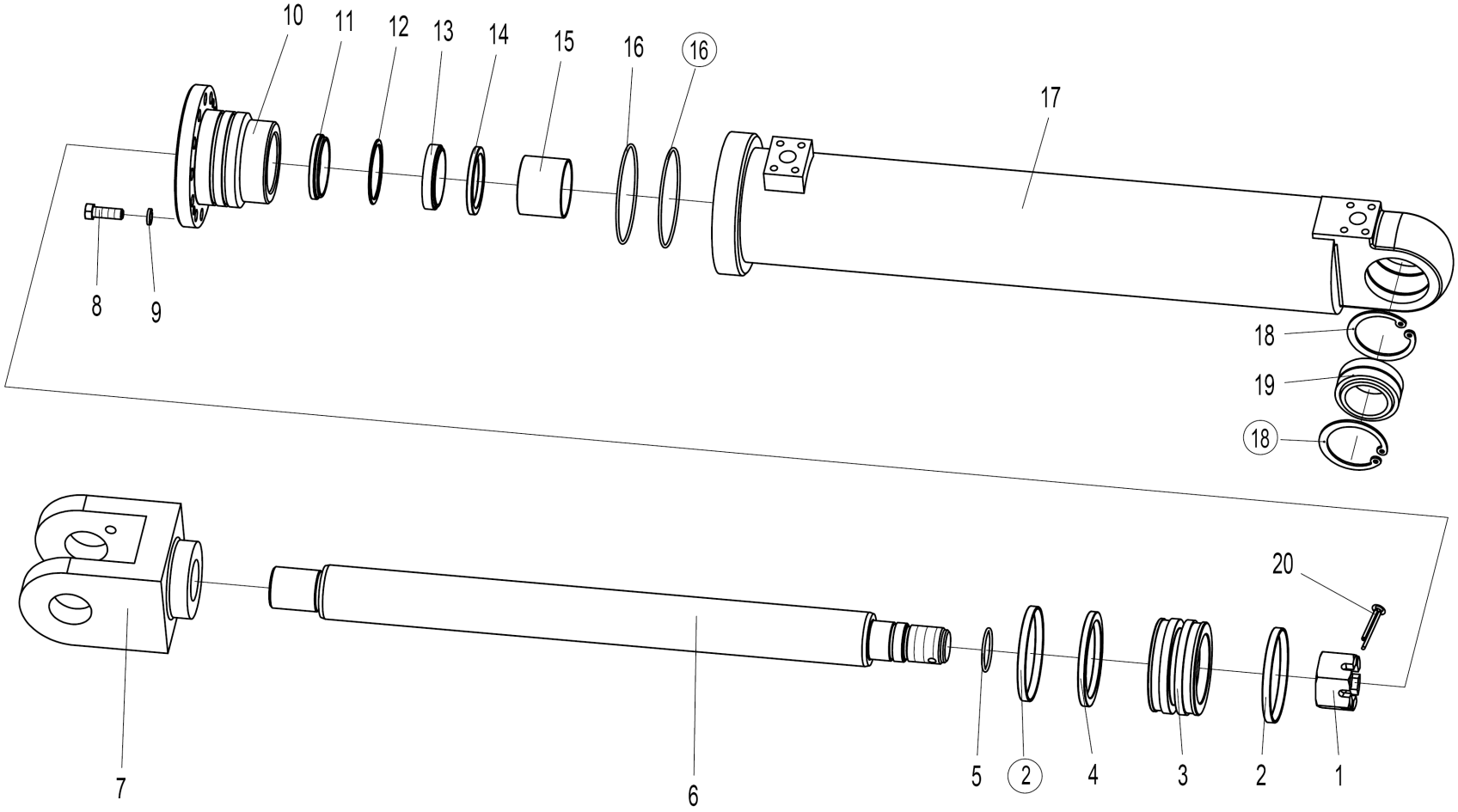

举升油缸 Lifting cylinder

序号 SER.NO	零件名称	Part name	零件编码 Part code	规格/代号 Specification	数量 Quantity	**备注** Remarks
20	开口销 8X80	Split pin 8x80	B080310880	GB91-1986	1	
	注：此油缸的密封件为配件时只有一个编码，具体为：W050500032 **Sealing package: W050500032**					

先导液压系统 Pilot hydraulic system

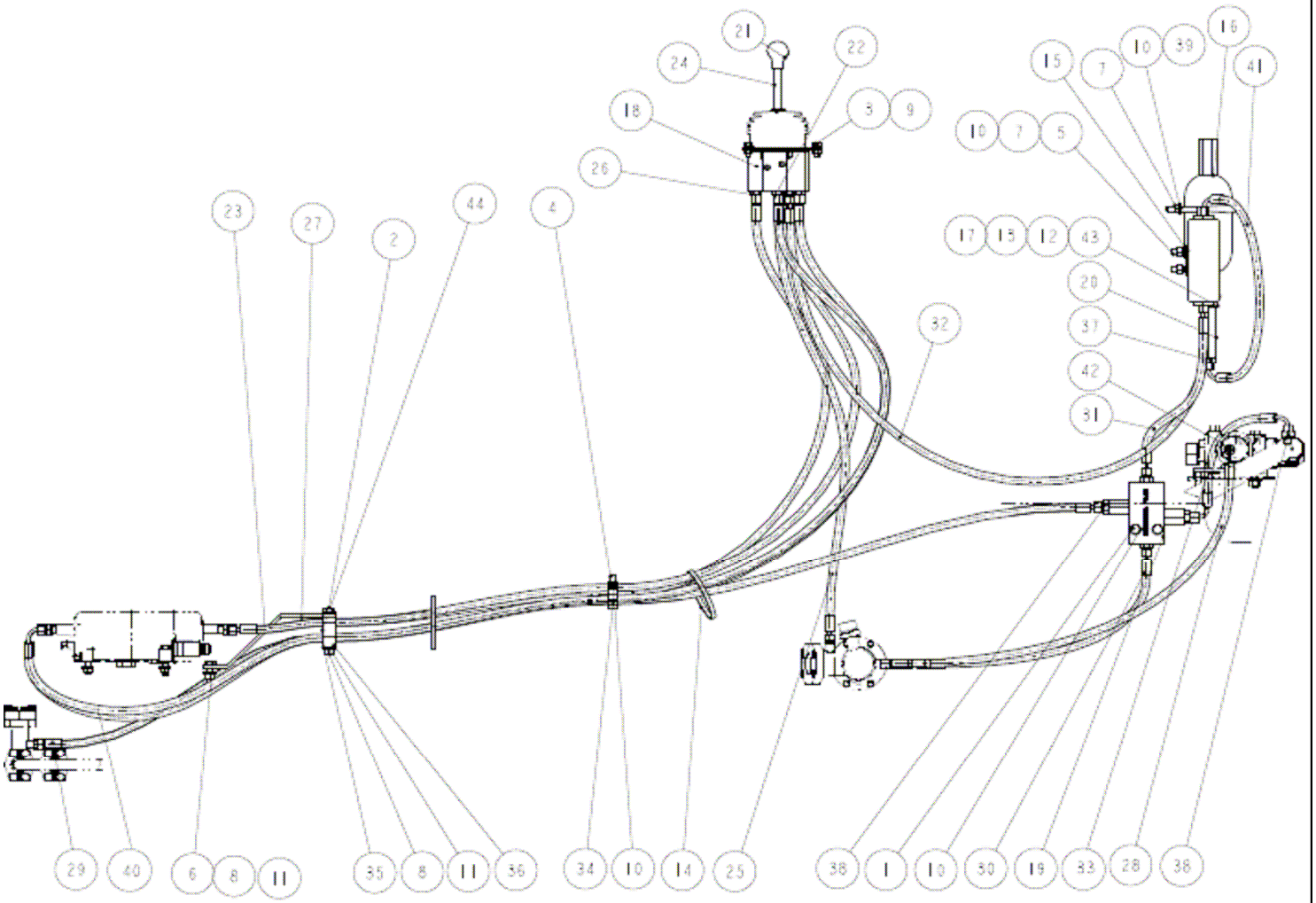

先导液压系统 Pilot hydraulic system

序号 SER.NO	零件名称	Part name	零件编码 Part code	规格/代号 Specification	数量 Quantity	**备注** Remarks
1	螺栓 M10×50	Bolt	B040811050		2	
2	螺栓 M10×50	Bolt	B040811285		2	
3	螺栓 M10×50	Bolt	B040910820		4	
4	螺栓 M10×50	Bolt	B040911020		1	
5	螺栓 M10×50	Bolt	B040911030		2	
6	螺栓 M10×50	Bolt	B040911235		1	
7	螺母 M10	Nut	B050331008		4	
8	螺母 M10	Nut	B050331211		3	
9	垫圈 8	Washer	B060410802		4	
10	垫圈 10	Washer	B060421002		7	
11	垫圈 12	Washer	B060461203		3	
12	O 型圈	"O" ring	B160120112		1	
13	O 型圈	"O" ring	B160120265		1	
14	扎带	Strap	W110001370		2	
15	先导滤油器	Filter	W110015500A		1	
	先导滤油器滤芯	Filter	W110015510A			
16	先导储能器	Accumulator	W110021000		1	
17	测压接头	Adapter	W152200000		1	
18	先导阀	Pilot valve	W271400000A		1	

先导液压系统 Pilot hydraulic system

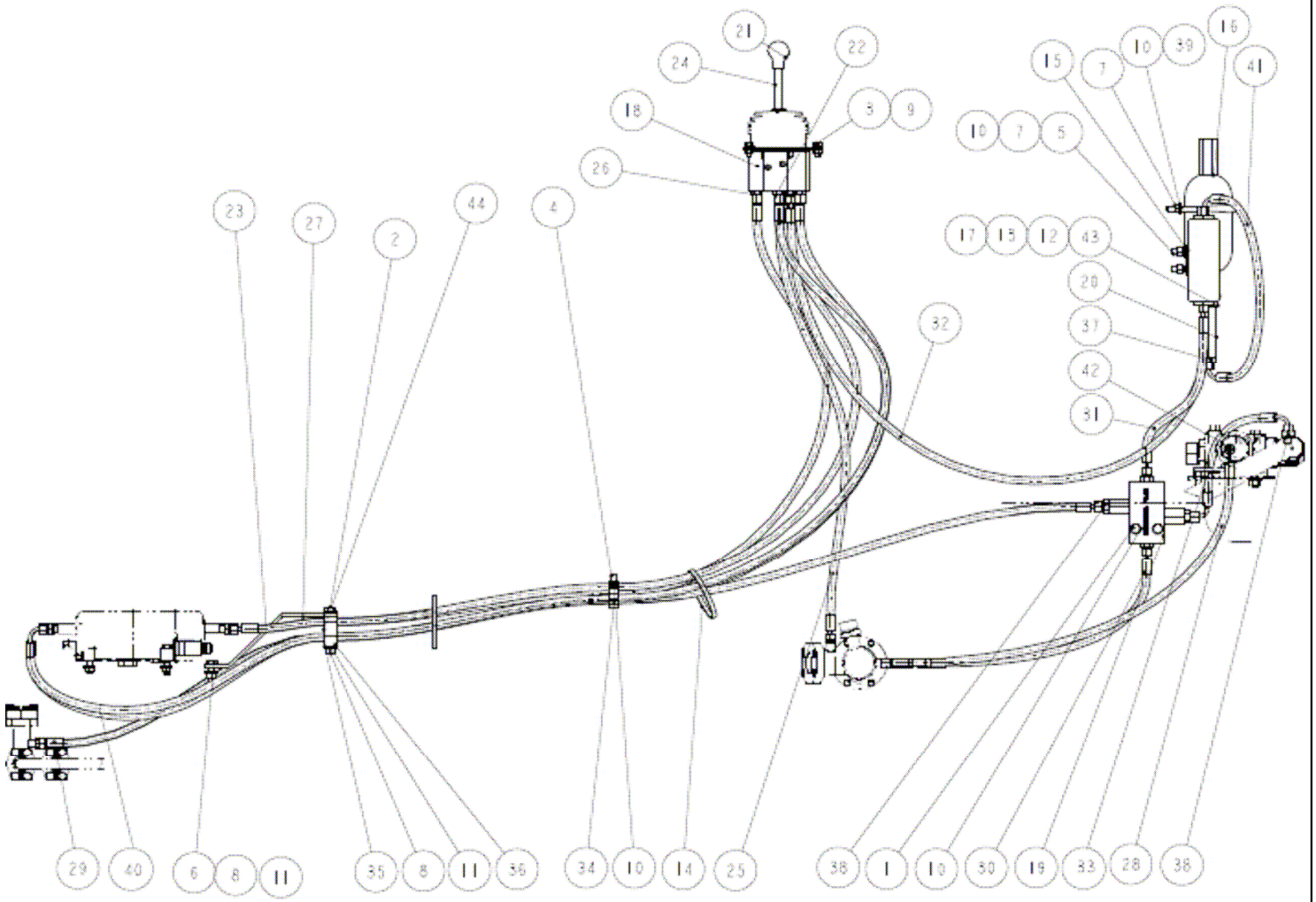

先导液压系统 Pilot hydraulic system

序号 SER. NO	零件名称	Part name	零件编码 Part code	规格/代号 Specification	数量 Quantity	备注 Remarks
19	选择阀	Select vavle	W272400000B		1	
20	单向阀	Check vavle	W272400010B		1	
21	球形握手	Knob	Z010140010		1	
22	接头	Adapter	Z3A20001600		6	
23	油管	Hose	Z3A20001700		2	
24	先导阀操纵杆	Handle	Z3A20003300		1	
25	先导阀回油管	Hose	Z3A20004100		1	
26	接头	Adapter	Z3A20004500		4	
27	支架	Braket	Z3A20004500		1	
28	优先阀回油管	Hose	Z3B20003800		1	
29	先导油管	Hose	Z3B204011		1	
30	选择阀回油管	Hose	Z3B204013		1	
31	先导油管	Hose	Z3B223001		1	
32	先导油管	Hose	Z3B223003		1	
33	先导油管	Hose	Z3B225001		1	
34	管卡	Clip	Z520171210		1	
35	支架	Braket	Z520520800		1	
36	隔套	Sleeve	Z520520810		2	
37	接头	Adapter	Z520520910		1	

先导液压系统 Pilot hydraulic system

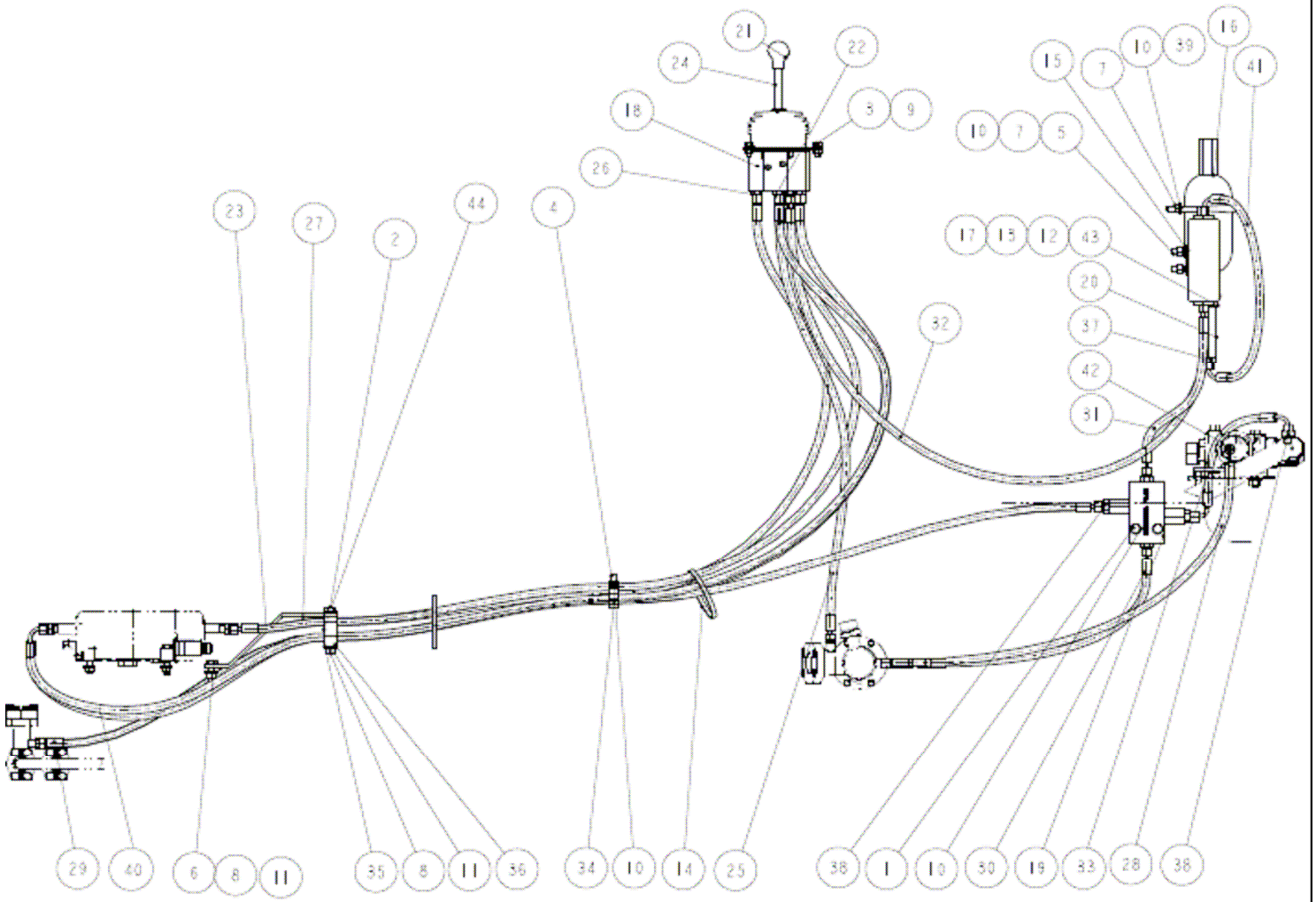

先导液压系统 Pilot hydraulic system

序号 SER.NO	零件名称	Part name	零件编码 Part code	规格/代号 Specification	数量 Quantity	备注 Remarks
38	接头	Adapter	Z520520920		3	
39	U型螺栓	U-bolt	Z520520930		1	
40	先导油管	Hose	Z520520950		2	
41	先导油管	Hose	Z5A20000100		1	
42	接头	Adapter	Z5A20101000		1	
43	三通接头	T-Adapter	Z5B031019		1	
44	先导管固定卡	Hose guide	Z5B20000600		1	

冷却液压系统 Cooling hydraulic system

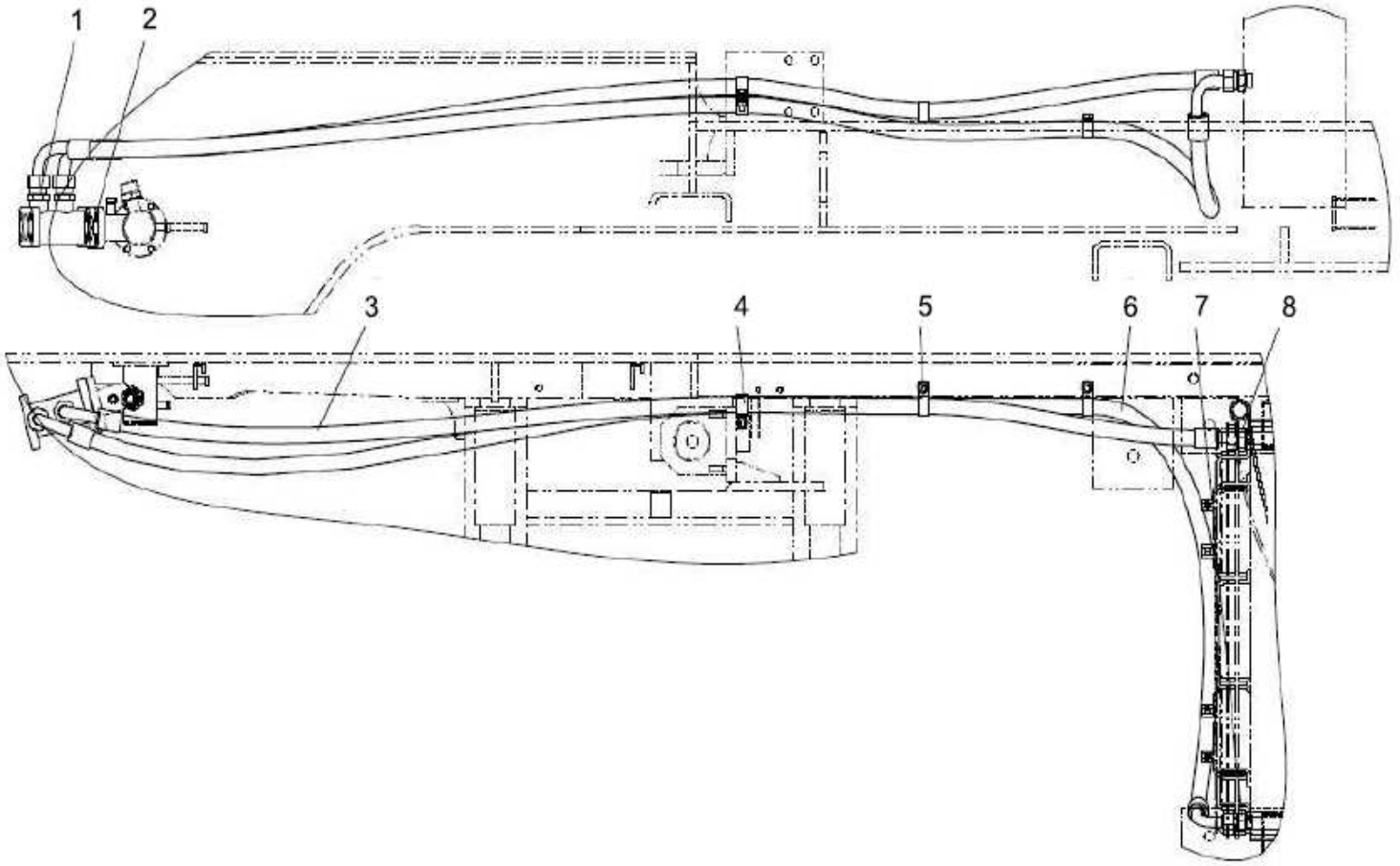

冷却液压系统 Cooling hydraulic system

序号 SER.NO	零件名称	Part name	零件编码 Part code	规格/代号 Specification	数量 Quantity	备注 Remarks
1	接头	Fitting	W272300000A	S1CH-30-27.1	2	
2	背压阀	Relief valve	W077200000A		1	
	O形圈	O-ring	B160130475	47.5×3.55	1	
3	Φ19.1高压软管组件	Φ19.1 High pressure hose	Z3B250003	L=2250	1	
4	管卡（Φ19）	Pipe clamp（Φ19）	Z520171200		4	
	螺栓	Bolt	B040911030	M10×30	1	
	螺母	Nut	B050331008	M10	1	
	垫圈	Washer	B060461002	10-300HV	4	
5	螺栓	Bolt	B040911020	M10×20	2	
6	Φ19.1高压软管组件	Φ19.1 High pressure hose	Z3B250001	L=3100	1	
7	接头	Fitting	Z3A01701900		2	
	O形圈	O-ring	B160120236	23.6×2.65	2	

冷却系统 Cooling package

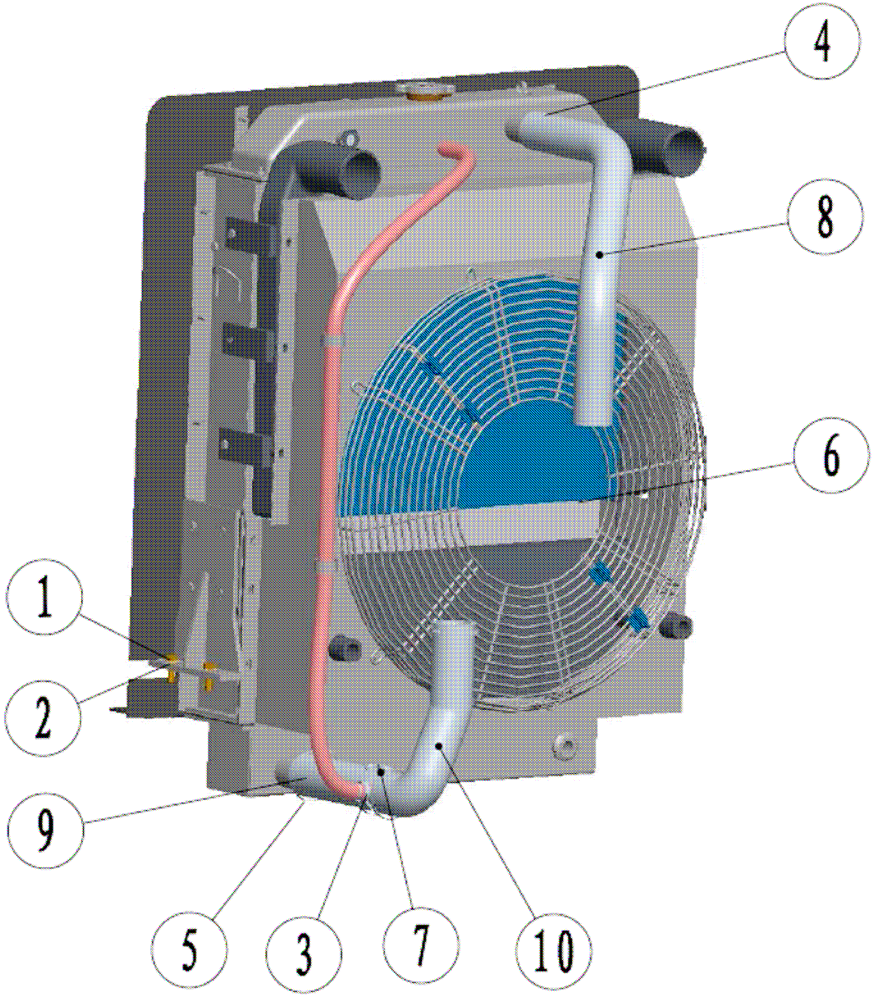

冷却系统 Cooling package

序号 SER.NO	零件名称	Part name	零件编码 Part code	规格/代号 Specification	数量 Quantity	备注 Remarks
1	螺栓 M12×35	Bolt M12	B040911235	GB/T5783-2000	4	
2	垫圈 12	Washer 12	B060411203	GB/T97.1-2002	4	
3	喉箍（不锈钢）D19-D38	Hose clamp	B190120320	QC/T619-1999	1	
4	喉箍（不锈钢）D39-D64	Hose clamp	B190120600	QC/T619-1999	2	
5	喉箍（不锈钢）D58-D83	Hose clamp	B190120800	QC/T619-1999	4	
6	冷却组 639C	Cooling tank	W47030000		1	
7	三通	T connector	Z3B65000400		1	
8	水箱进水管	Cooling package inlet Hose	Z3B650007		1	
9	水箱出水管	Outlet Hose	Z3B650008		1	
10	发动机进水管	Pump water inlet hose	Z3B650009		1	

水箱 Cooling tank

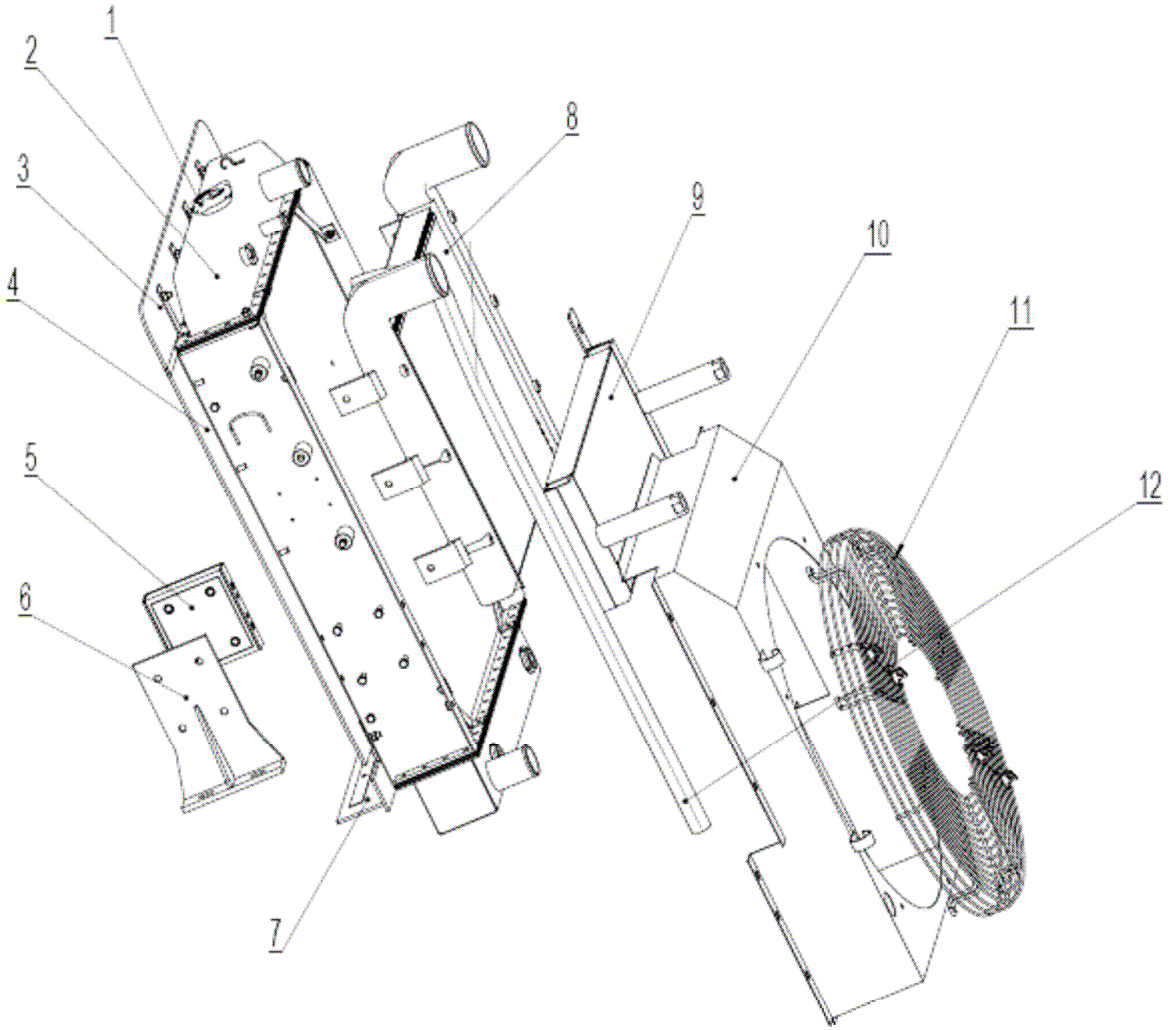

水箱 Cooling tank

序号 SER.NO	零件名称	Part name	零件编码 Part code	规格/代号 Specification	数量 Quantity	备注 Remarks
1	复式加水口盖	Cap	W47030003		1	
2	水散热器	Water radiator	W47030004		1	
3	上挡风胶板	Plate	W47030005		1	
4	侧挡风胶板	Plate	W47030006		1	
5	减震器分总成	Shock absorber	W47030007		1	
6	支架分总成	Bracket	W47030008		1	
7	下挡风胶板	Plate	W47030009		1	
8	中冷器分总成	Intercooler	W47030010		1	
9	液压油散热器	Oil radiator	W47030011		1	
10	导风罩分总成	Wind guide cover	W47030012		1	
11	护网分总成	Shield	W47030013		1	
12	胶管	Tube	W47030014		1	

版权所有 不得翻印

柴油机装置 Diesel device

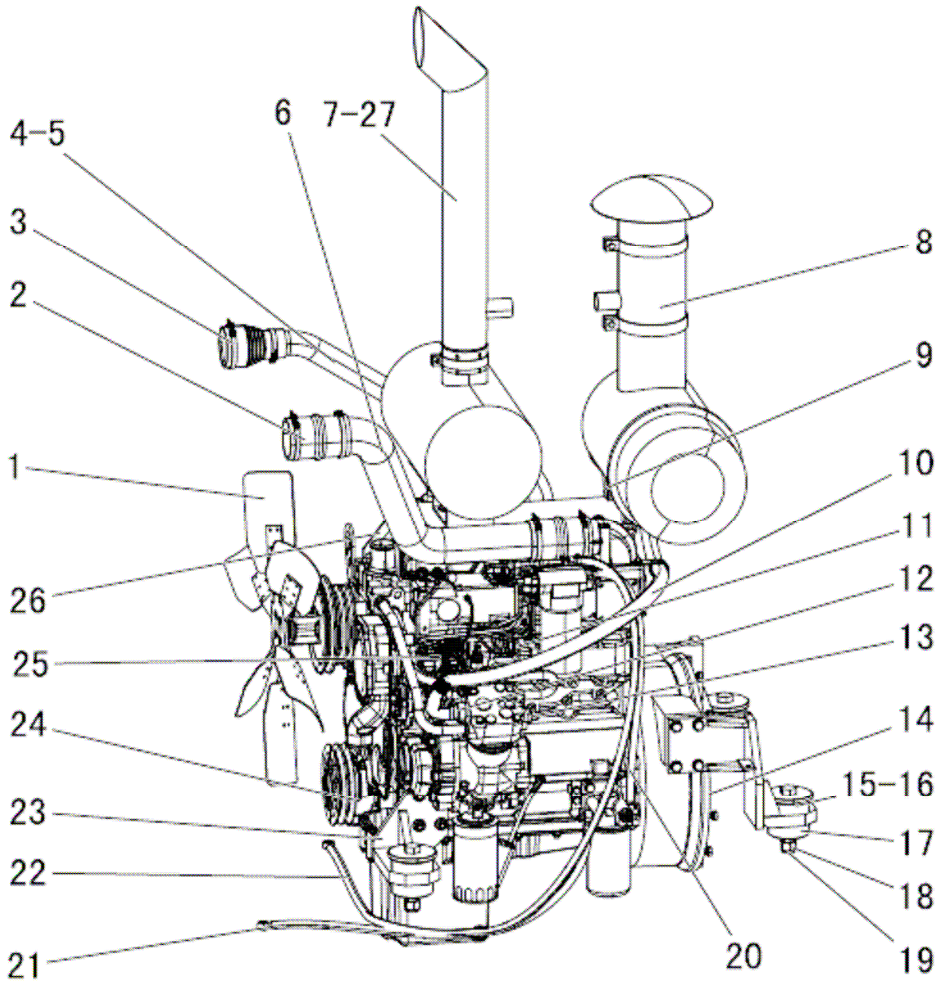

柴油机装置 Diesel device

序号 SER. NO	零件名称	Part name	零件编码 Part code	规格/代号 Specification	数量 Quantity	备注 Remarks
1	风扇	Fan	W210420000A	FS660X41F-A	1	
2	进气管端硅胶管	Hose	Z5A60400800		2	
3	硅胶管	Hose	Z3A60103300		1	
4	中冷器进气管	Hose	Z3A60101000		1	
5	压气机端硅胶管	Hose	Z5A60400700		1	
6	中冷器出气管	Hose	Z3A60101100		1	
7	消声器总成(ZL30)1104-010	Muffer (ZL30)1104-010	W213800000A		1	
	消声器	Muffer	W213800001A			
	引射管	Muffer	W213800002A			
	消声器连接胶管	Pipe	W213800003A			
8	空滤器 639C	Air filter639C	W47031000		1	
	空滤器滤芯	Filter	W010250080			
9	进气胶管	Pipe	Z3A60100600		1	
10	空压机进气管	Pipe	Z5B604049		1	
11	加油支架	Bracket	Z3B602006		1	
12	空压机进气接头	Fitting	Z5A60401300		1	
13	油水分离器进出气接头	Fitting	Z310340020	ZL30D-34-3	1	
14	飞轮过渡盘	Transition case	Z3B602001		1	
15	右前支架组件	Right front Bracket	Z3B602003		1	

柴油机装置 Diesel device

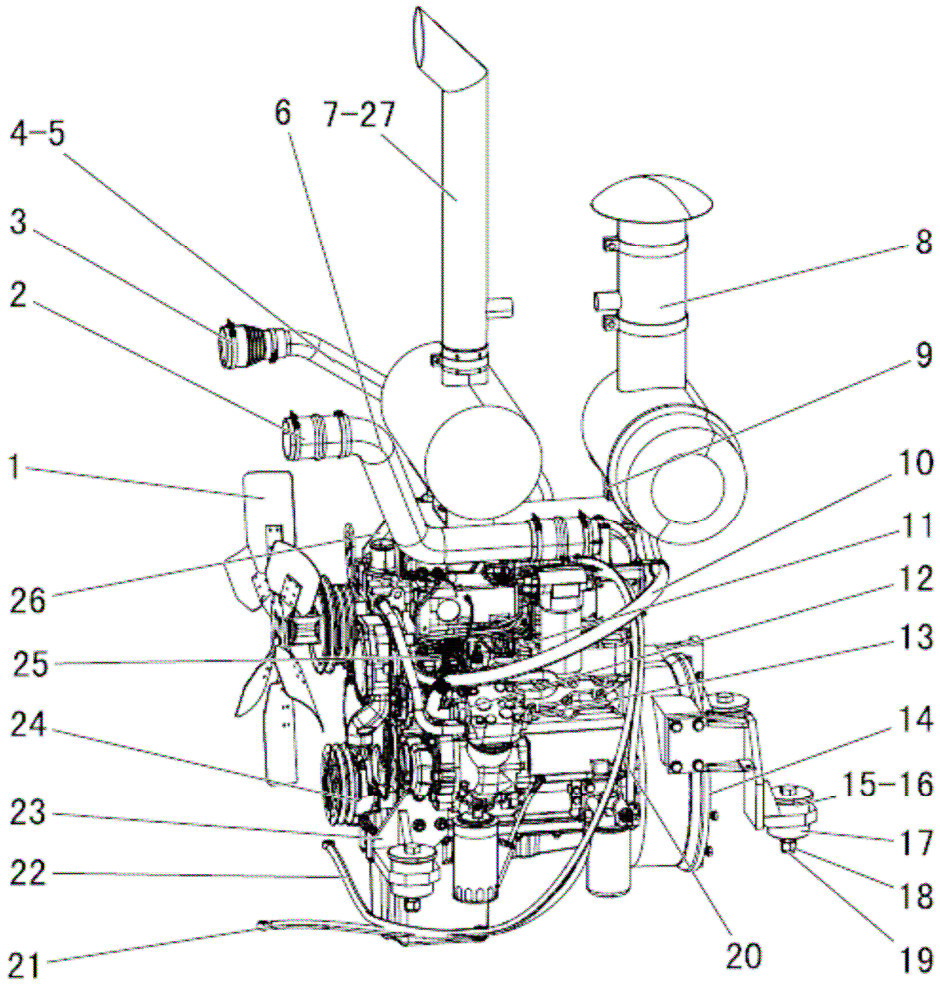

柴油机装置 Diesel device

序号 SER.NO	零件名称	Part name	零件编码 Part code	规格/代号 Specification	数量 Quantity	备注 Remarks
16	左前支架组件	Left front Bracket	Z3B602002		1	
17	1104_减震器组件	1104_Shock absorber	Z3A60102900		4	
18	尼龙锁紧螺母 M20	LocknutM20	B050212017	GB/T889.1-2000	4	
20	螺栓 M20×130	Bolt M20×130	B040810037	GB/T5782-2000	4	
21	柴油管	Hose	Z3B602012		1	
24	燃油管	Hose	Z3A60101600		1	
25	柴油机回油管（L=1050）	Hose	Z320820020		1	
26	右后支架组件	Right front Bracket	Z3B602004		1	
27	左后支架组件	Left rear Bracket	Z3B602005		1	
	柴油机	Diesel	W213500000A		1	

加油机构 Throttle

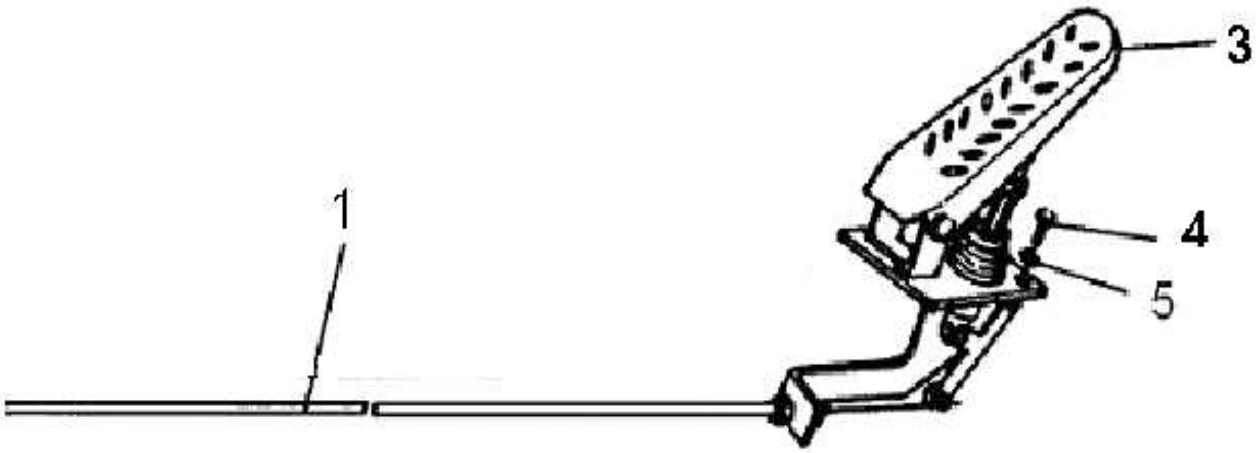

加油机构 Throttle

序号 SER.NO	零件名称	Part name	零件编码 Part code	规格/代号 Specification	数量 Quantity	备注 Remarks
1	油门软轴	Push-pull cable pedal	W47046000		1	
3	油门踏板	Throttle pedal	W110001840		1	
4	螺栓 M6×20	Bolt M6×20	B040910620	GB/T5783-2000	3	
5	垫圈 6	Washer6	B060110602	GB93-87	3	

柴油箱总成 Fuel tank assembly

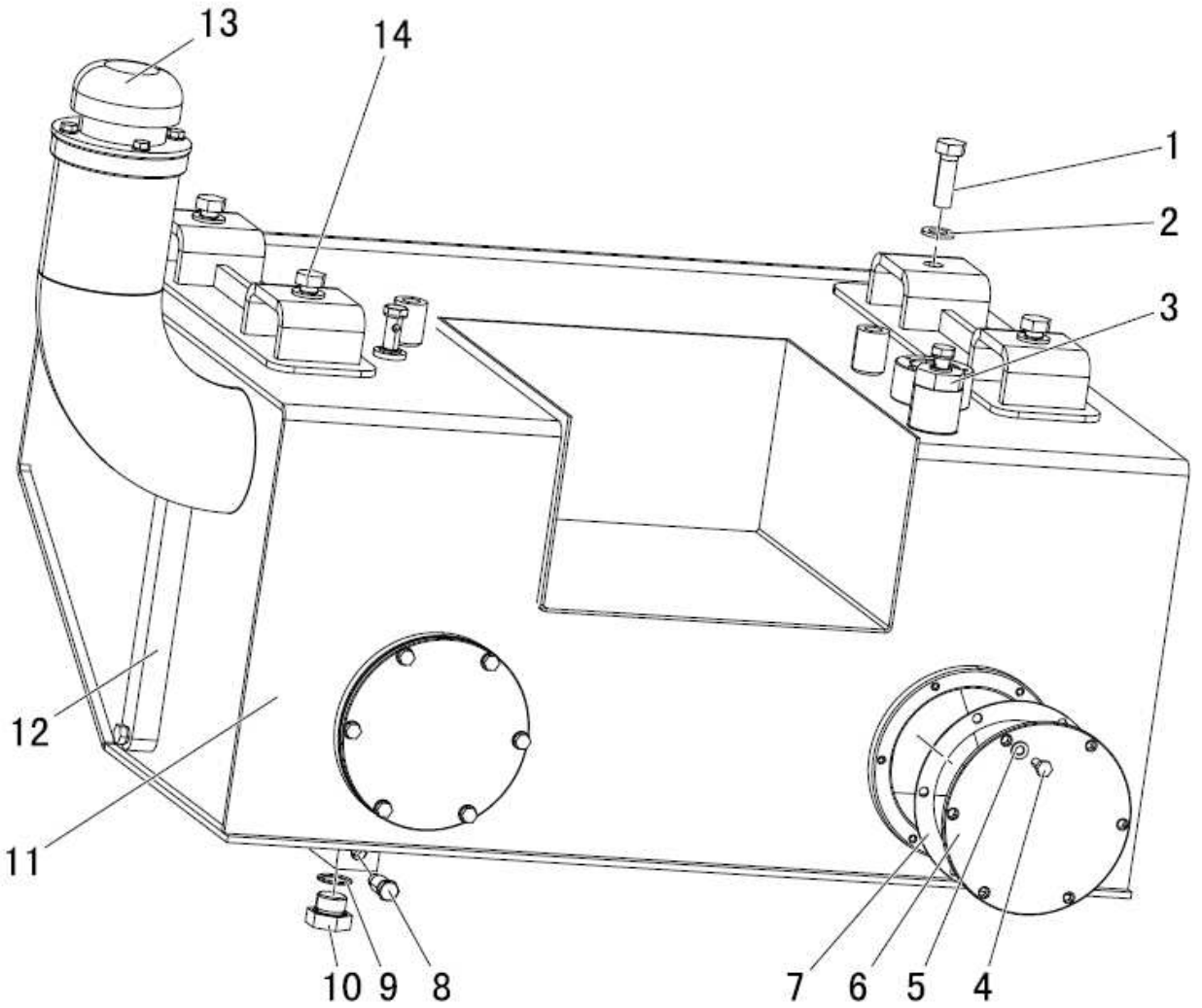

柴油箱总成 Fuel tank assembly

序号 SER.NO	零件名称	Part name	零件编码 Part code	规格/代号 Specification	数量 Quantity	备注 Remarks
1	螺栓 M16X50	Bolt M16X50	B040911650		4	
2	垫圈	Washer	B060411603		4	
3	吸回油口组件	Oil port assembly	Z3B013022		1	
4	螺栓 M8X20	Bolt M8X20	B040910820		16	
5	垫圈 8	Washer8	B060410802		16	
6	法兰盘	Flange	Z5B01301300		2	
7	密封垫 II	GasketII	Z320200060		2	
8	放油阀芯	Oil release valve spool	Z320130020		1	
9	O 型圈	O-ring	B160120265		1	
10	螺堵	Plug	Z5B01302500		1	
11	柴油箱组件（PEC）	Fuel tank assembly（PEC）	NZ3B54300100		1	
12	液位计	oil level gauge	W110021286		1	
13	加油滤清器	Refueling filter	W110001460		1	
14	回油管组件	Oil pipe assembly	Z1B013041		1	

机油箱总成 Hydraulic tank assembly

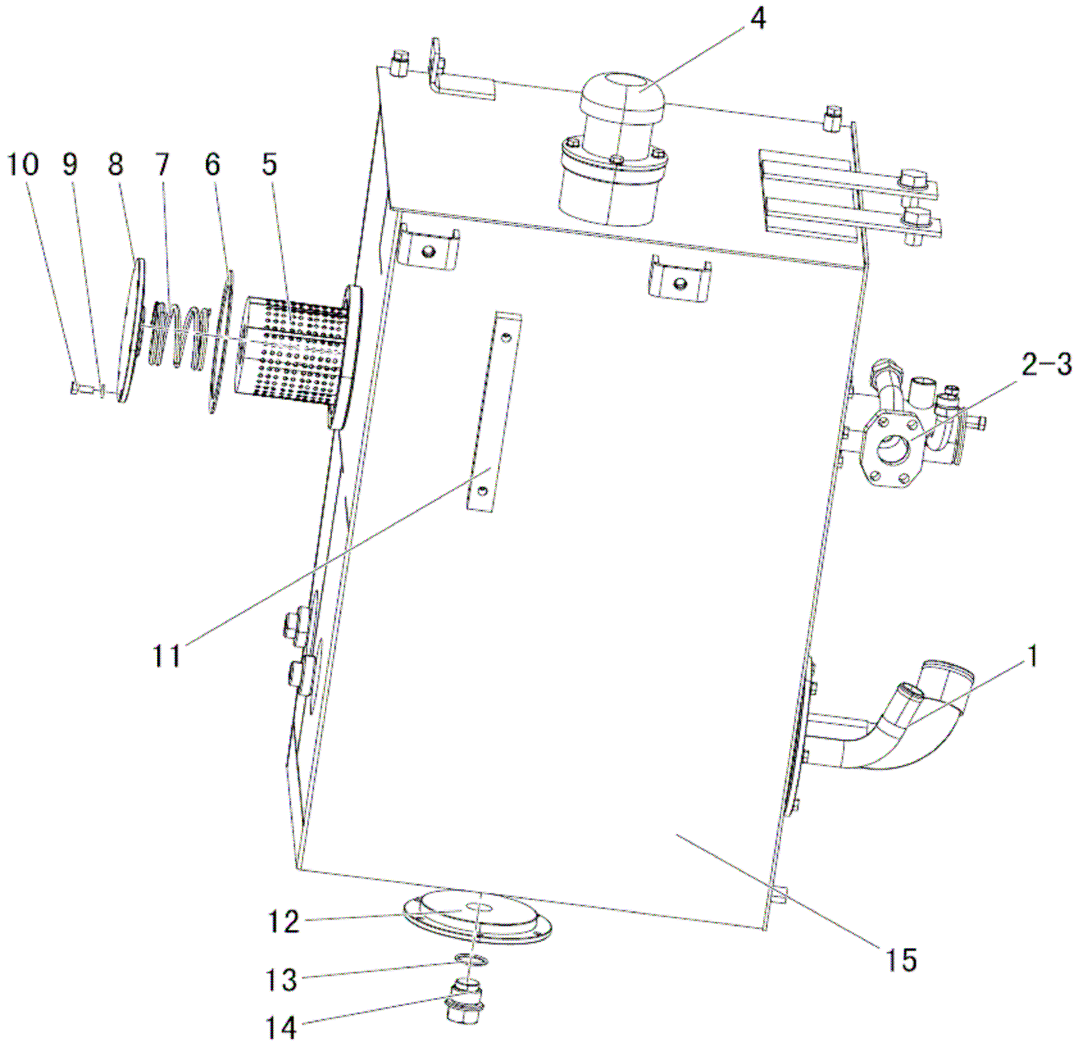

机油箱总成 Hydraulic tank assembly

序号 SER.NO	零件名称	Part name	零件编码 Part code	规格/代号 Specification	数量 Quantity	备注 Remarks
1	吸油法兰总成	Flange	Z3A50000100		1	
2	回油法兰总成	Flange	Z3A50000300			
3	密封垫Ⅰ	GasketⅠ	Z320200030		2	
4	加油滤清呼吸器	Filter respirator	W380000000A		1	
5	回油滤网 YLX-51-H(30F)	Return oil screen	W110005650		1	
6	密封垫Ⅱ	GasketⅡ	Z320200060	ZL30F.20-6	2	
7	弹簧	Spring	Z320200041		1	
8	滤网顶盖	Screen cover	Z320200050	ZL30F.20-5	1	
9	垫圈 8	Washer8	B060410802	GB/T97.1-2002	28	
10	螺栓 M8×20	BoltM8×20	B040910820	GB/T5783-2000	28	
11	液位计 L=200	oil level gauge L=200	W110021285		1	
12	清洗口法兰	Cleaning port flange	Z5A01300400		1	
13	O 形圈 32.5×3.55	O-ring 32.5×3.55	B160130325	GB/T3452.1-2005	1	
14	放油螺塞	Purge cock	Z640060320		1	
15	机油箱总成(帕金斯 C 系列用)	Hydraulic tank	NZ3B54400000		1	

发动机罩总成 Engine hood assembly

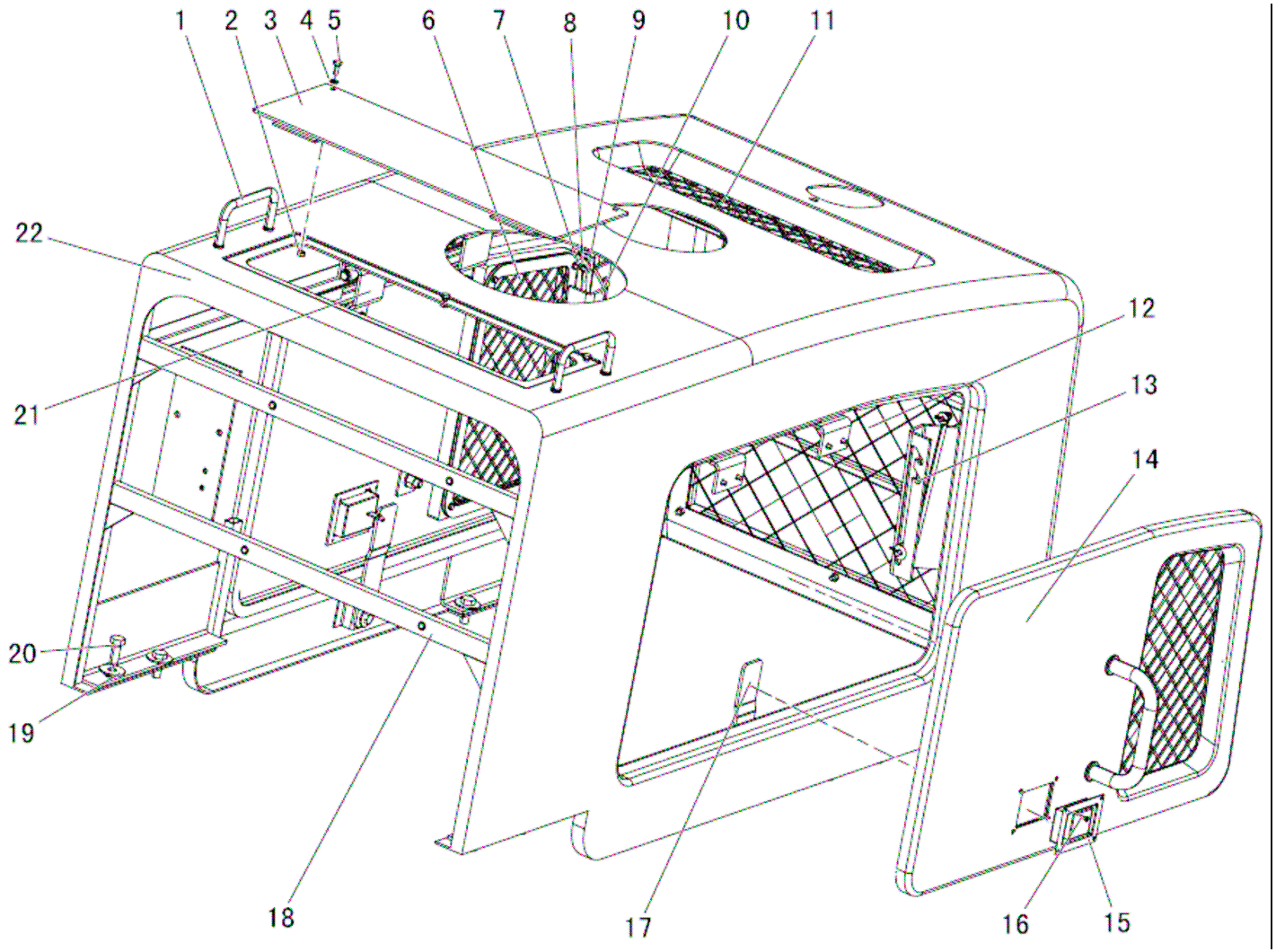

发动机罩总成 Engine hood assembly

序号 SER.NO	零件名称	Part name	零件编码 Part code	规格/代号 Specification	数量 Quantity	备注 Remarks
1	把手	Handle	Z3B01202500		2	
2	螺母 M8	NutM8	B050330807		11	
3	前上盖	Upper cap	Z3B01201100		1	
4	垫圈 8	Washer8	B060410802		27	
5	螺栓 M8×20	BoltM8×20	B040910820		3	
6	右侧门总成	Right door assembly	Z3B01200900		1	
7	开口销 3×20	Cotter pin3×20	B080210320		4	
8	销轴 B8×28	Pin mandrelB8×28	B080330828		2	
9	支撑杆组件	Rod assembly	Z3B512031		2	
10	键止板 II	PlateII			1	
11	上部格栅总成	Upper grill	Z3B01201700		1	
12	后格栅	Rear grill	Z3B01202000		1	
13	键止板 I	PlateI			1	
14	左侧门总成	Left hand door assembly	Z3B01200200		1	
15	机罩锁(WM)504J	Lock(WM)504J	W110002390		2	
16	螺钉 M5×16	Threaded screw M5×16	B010810516		8	
17	锁止板	Lock plate			2	
18	骨架	Bracket			1	
19	垫圈 16-200HV	Washer16-200HV	B060331602		8	

发动机罩总成 Engine hood assembly

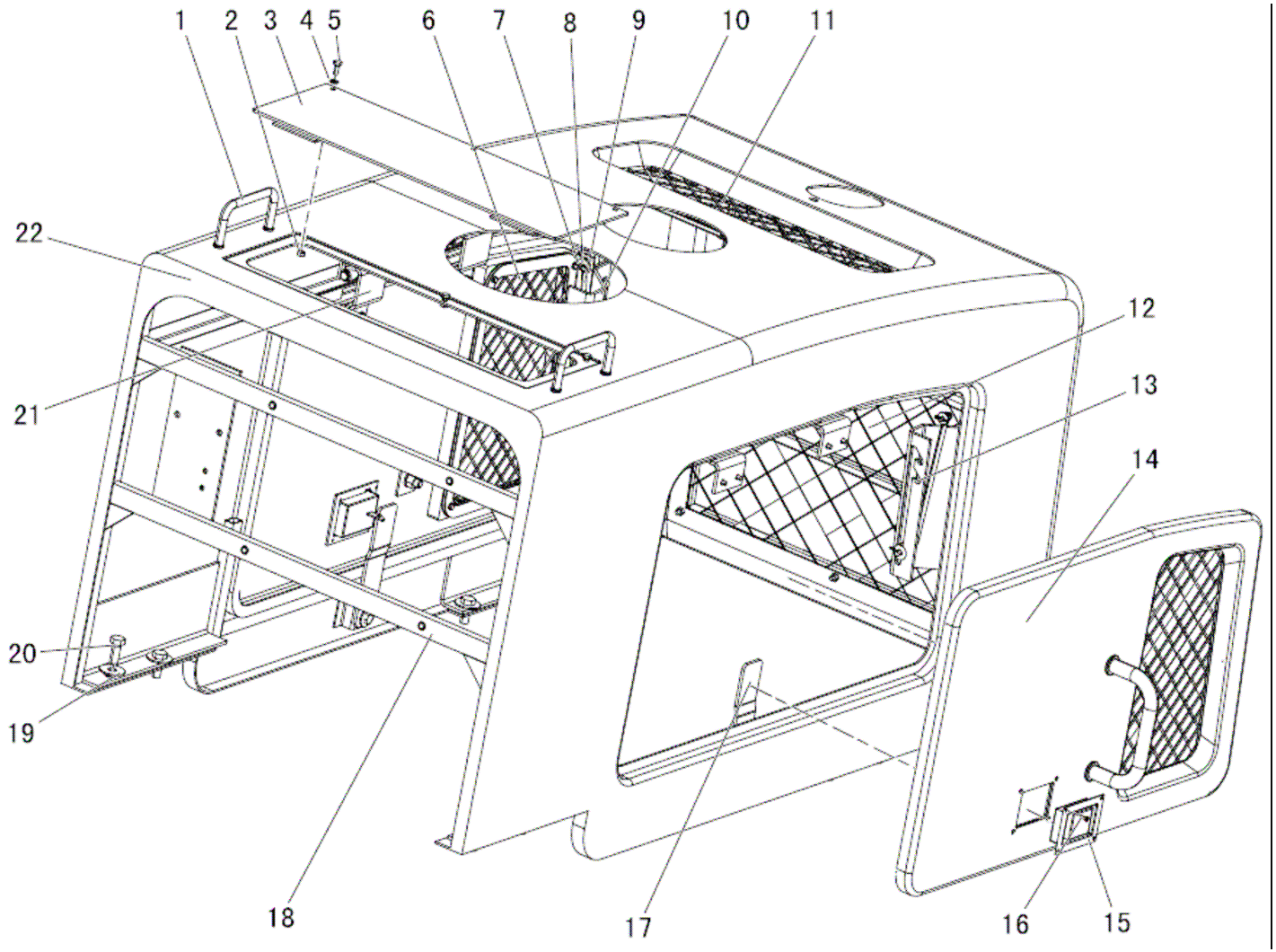

发动机罩总成 Engine hood assembly

序号 SER.NO	零件名称	Part name	零件编码 Part code	规格/代号 Specification	数量 Quantity	备注 Remarks
20	螺栓 M16×40	BoltM16×40	B040911640		8	
21	铰链组件	Hinge assembly	Z6B01203800		4	
22	玻璃钢发动机罩(配件.贴花)	Engine hood	NZ3B54200110		1	

左侧地板扶梯总成 Left floor & ladder assembly

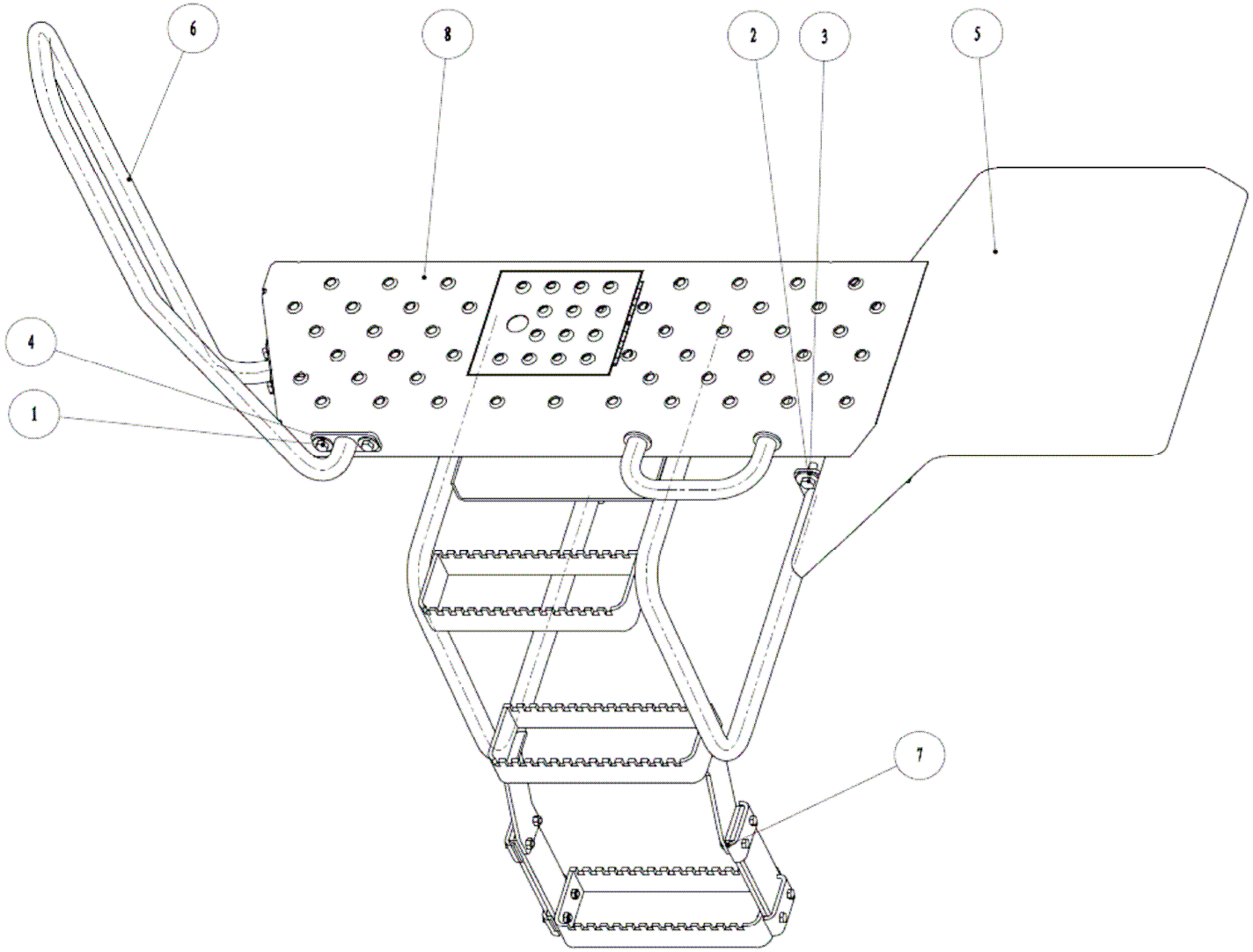

左侧地板扶梯总成 Left floor & ladder assembly

序号 SER.NO	零件名称	Part name	零件编码 Part code	规格/代号 Specification	数量 Quantity	备注 Remarks
1	螺栓 M10X30	Bolt M10X30	B040911030		8	
2	螺栓 M12X30	Bolt M12X30	B040911230		8	
3	垫圈 12	Washer 12	B060331203		8	
4	垫圈 10	Washer 10	B060331003		8	
5	左支撑板总成	Left bracket assembly	Z3A02500300		1	
6	左前扶手组件	Left Front Grab	Z3A02503200		1	
7	左侧扶梯	Left ladder	Z3B02500100		1	
8	左侧地板组件	Side floor (L)	Z3B02501000		1	

右侧地板扶梯总成 Right floor & ladder assembly

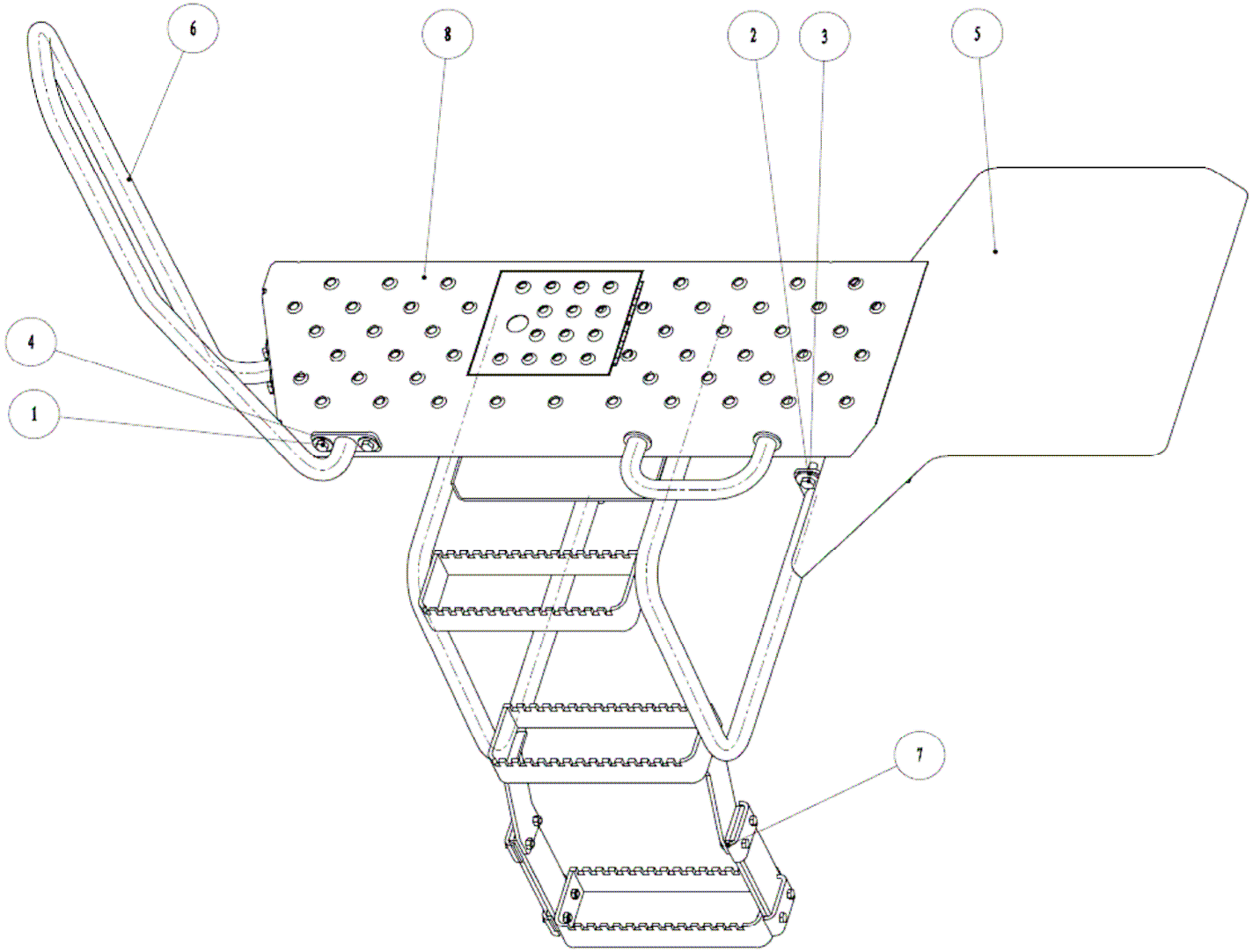

右侧地板扶梯总成 Right floor & ladder assembly

序号 SER.NO	零件名称	Part name	零件编码 Part code	规格/代号 Specification	数量 Quantity	备注 Remarks
1	螺栓 M10X30	Bolt M10X30	B040911030		8	
2	螺栓 M12X30	Bolt M12X30	B040911230		8	
3	垫圈 12	Washer 12	B060331203		8	
4	垫圈 10	Washer 10	B060331003		8	
5	左支撑板总成	Left bracket assembly	Z3A02500300		1	
6	左前扶手组件	Left Front Grab	Z3A02503200		1	
7	左侧扶梯	Left ladder	Z3B02500100		1	
8	左侧地板组件	Side floor (L)	Z3B02501000		1	

动臂装置总成 Lift arm assembly

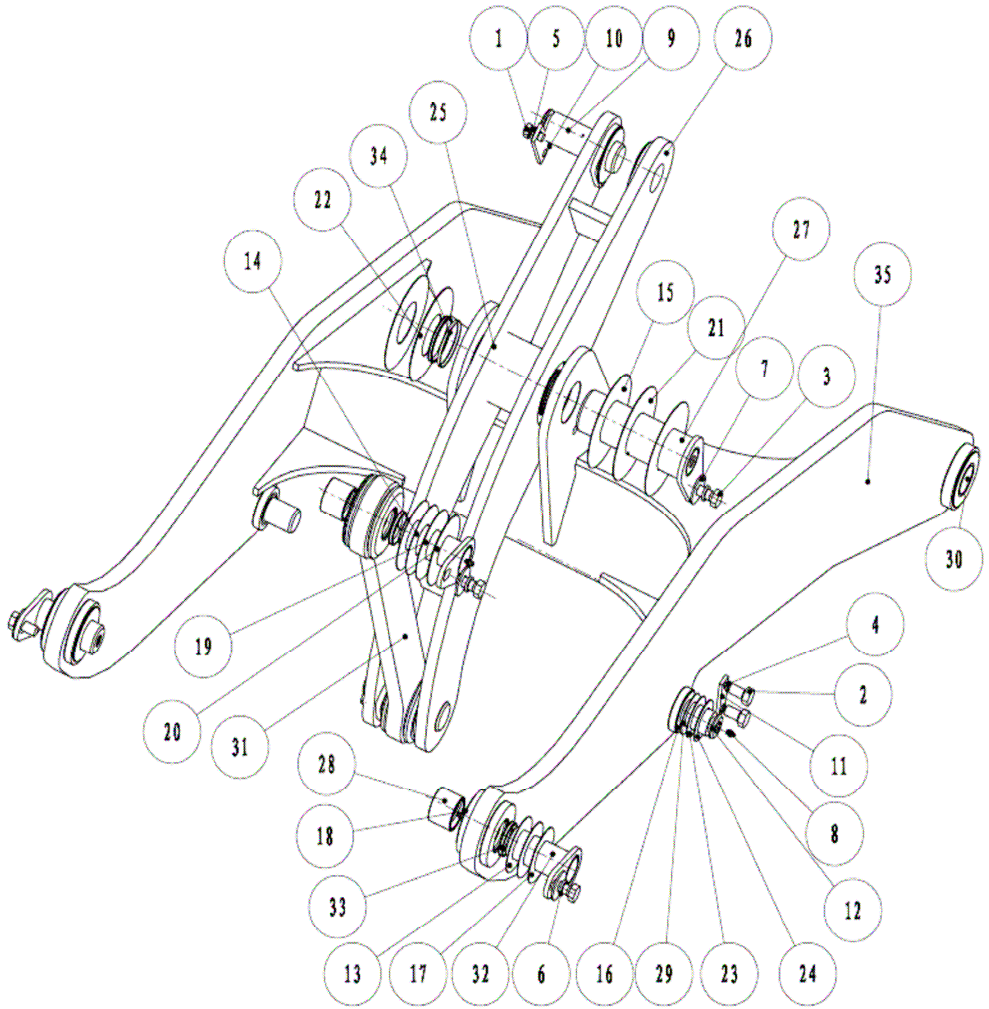

动臂装置总成 Lift arm assembly

序号 SER.NO	零件名称	Part name	零件编码 Part code	规格/代号 Specification	数量 Quantity	备注 Remarks
1	螺栓 M16X30	Bolt M16x30	B040911630		4	
2	螺栓 M20X35	Bolt M20x35	B040912035		4	
3	螺栓 M12X30	Bolt M12x30	B040911230		4	
4	垫圈 12	Washer 12	B060111203		4	
5	垫圈 16	Washer 16	B060111604		4	
6	垫圈 20	Washer 20	B060112005		4	
7	垫圈 20	Washer 20	B060332004		4	
8	油杯 M10X1	Oil cup M10x1	B150101000		8	
9	销轴	Pin	Z310010010		2	
10	定轴板	Shaft positioning plate	Z310010020		2	
11	定轴板	Shaft positioning plate	Z310010030		2	
12	销轴	Pin	Z310010040		2	
13	调整垫 I	Adjusting gasket I	Z310010070		12	
14	调整垫 I	Adjusting gasket I	Z310010080		2	
15	调整垫 I	Adjusting gasket I	Z310010090		2	
16	调整垫 I	Adjusting gasket I	Z310010100		2	
17	调整垫 II	Adjusting gasket II	Z310010110		12	
18	调整垫 III	Adjusting gasket III	Z310010120		6	
19	调整垫 II	Adjusting gasket II	Z310010130		2	

动臂装置总成 Lift arm assembly

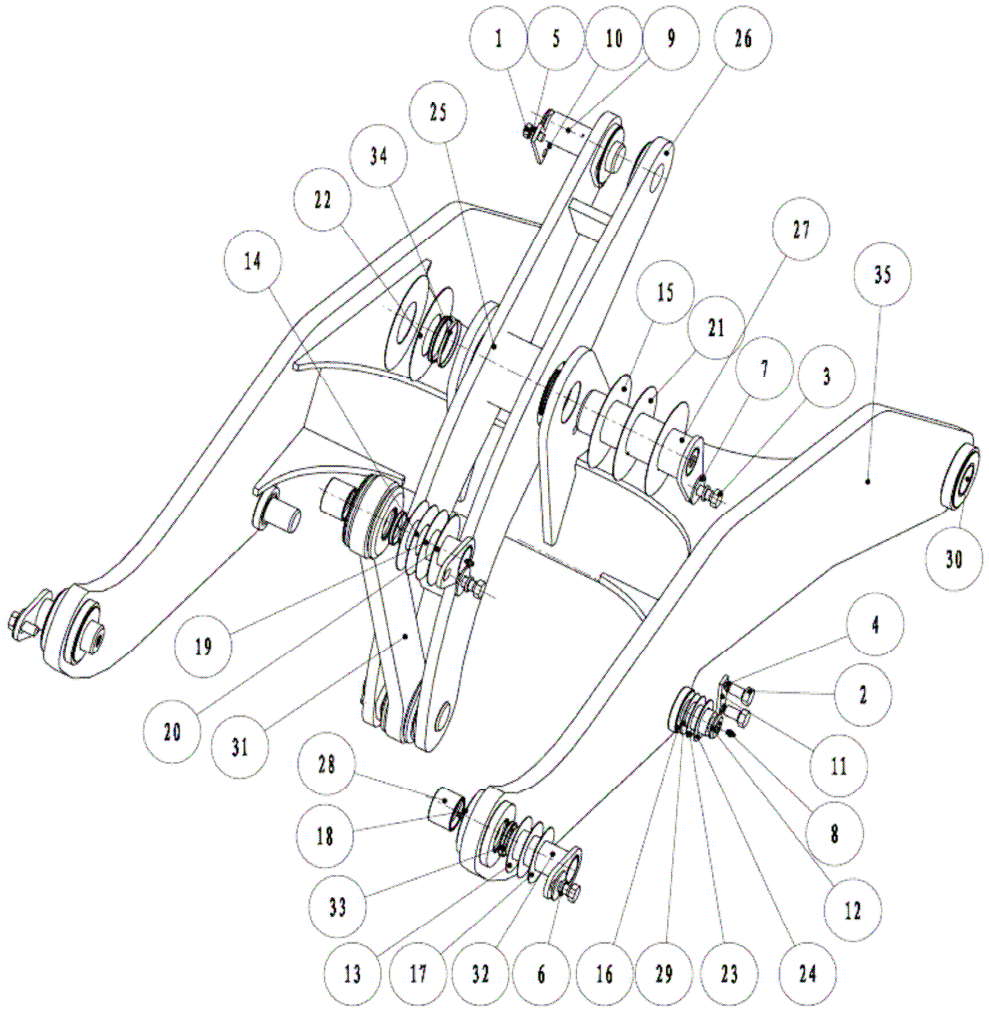

动臂装置总成 Lift arm assembly

序号 SER.NO	零件名称	Part name	零件编码 Part code	规格/代号 Specification	数量 Quantity	备注 Remarks
20	调整垫 III	Adjusting gasket III	Z310010140		1	
21	调整垫 I	Adjusting gasket I	Z310010150		2	
22	调整垫 I	Adjusting gasket I	Z310010160		1	
23	调整垫 I	Adjusting gasket I	Z310010170		2	
24	调整垫 I	Adjusting gasket I	Z310010180		1	
25	衬套	Bushing	Z310010201		1	
26	摇臂	Rocker arm	NZ310010210110		1	
27	摇臂销轴	Rocker arm pin	Z310010280		1	
28	衬套 I	Bushing I	Z310010561		4	
29	衬套	Bushing	Z310010571		2	
30	衬套	Bushing	Z310010581		2	
31	拉杆	Linkage rod	NZ33102004020		1	
32	动臂铲斗销轴总成	Pin assembly	Z310010760		3	
33	油封 FB60X70X6	Oil seal	B160420006		8	
35	动臂	Lift arm	Z331020011		1	
	防尘圈(动臂,拉杆前端)	Dust seal	Z331010130		6	

铲斗总成

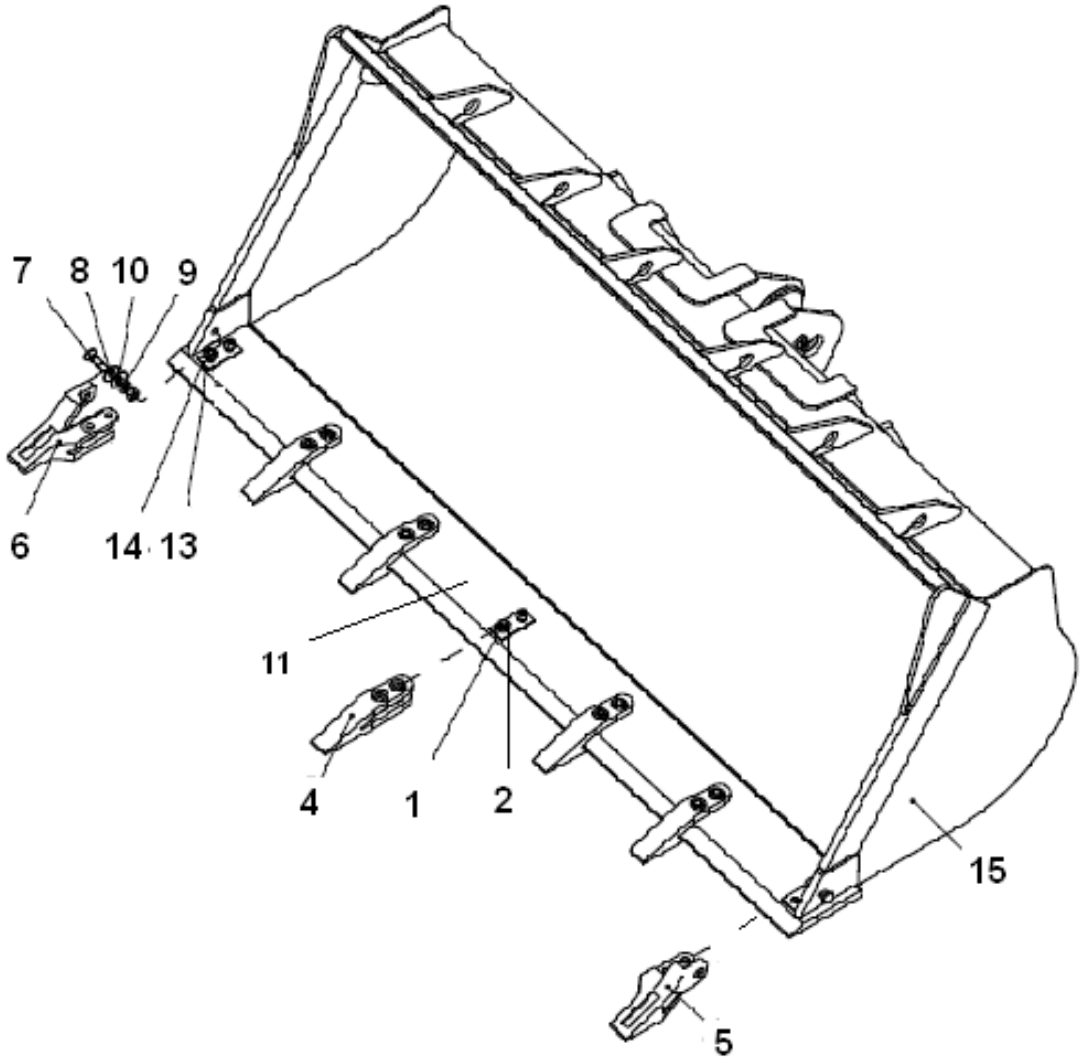

铲斗总成 Bucket assembly

序号 SER.NO	零件名称	Part name	零件编码 Part code	规格/代号 Specification	数量 Quantity	备注 Remarks
1	螺栓 M20×80	Bolt M20×80	B040812080	GB35-88	10	
2	螺母 M20	NutM20	B050332018	GB/T6170-2000	10	
4	中间齿	Middle teeth	W110008116B		5	
5	边斗齿（左）	Bucket teeth(l)	W110008115B		1	
6	边斗齿（右）	Bucket teeth(r)	W110008117B		1	
7	边齿螺栓	Bolt	B040442055		2	
8	调整垫	Ddjustment shim	Z3B103008		2	
9	垫圈	Washer	B060412003		2	
10	调整垫	Ddjustment shim	Z3B103009		2	
11	主刃板	Cutting edge	Z3B104003		1	
13	调整垫片	Trimmed gasket	Z3B103006		7	
14	调整垫片	Trimmed gasket	Z3B103007		7	
15	三方标准斗总成	Bucket assembly	NZ3B10400100		1	assembly code
	卸料限位块	Limited block	Z3B104023		2	
	收斗限位块	Load limited block	Z331010120		2	

标尺总成 Staff guage

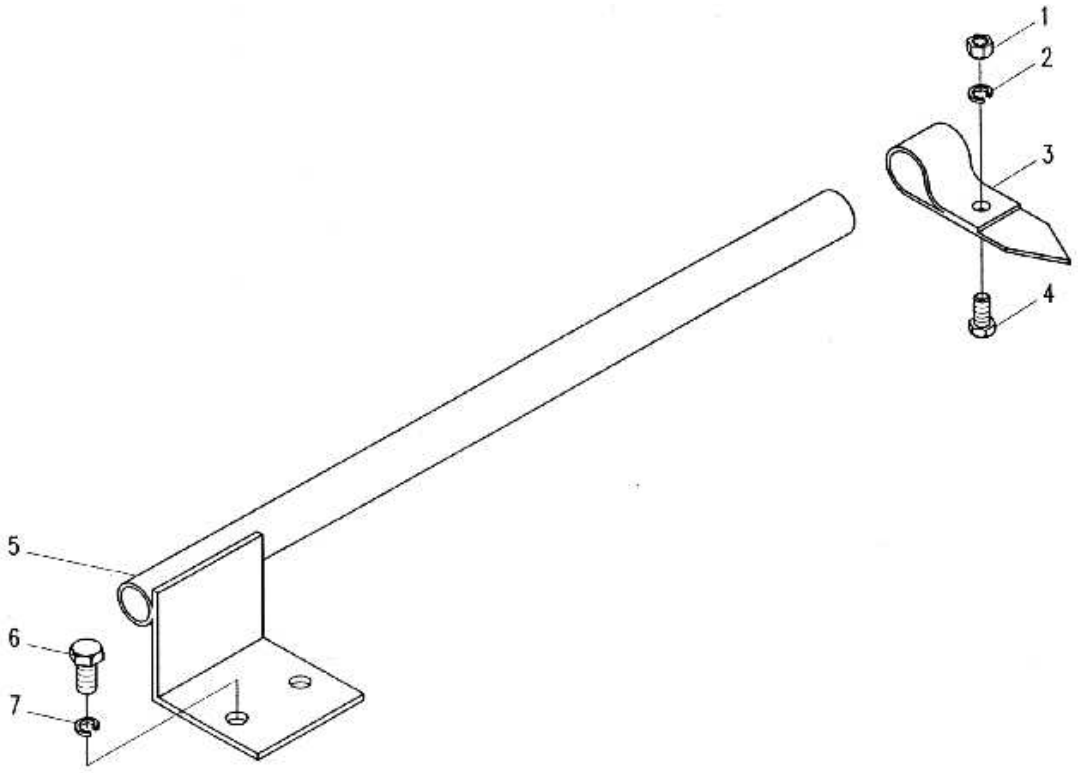

标尺总成 Staff guage

序号 SER.NO	零件名称	Part name	零件编码 Part code	规格/代号 Specification	数量 Quantity	**备注** Remarks
1	螺母 M8	Nut M8	B050330807	GB/T6170-2000	1	
2	垫圈 8	Washer8	B060110802	GB93-87	1	
3	箭头	Arrowhead	Z510290020		1	
4	螺栓 M8X16	Bolt M8X16	B040910816	GB/T5783-2000	1	
5	标尺	Staff guage	Z310410020		1	
6	螺栓 M10X20	Bolt M10X20	B040911020	GB/T5783-2000	2	
7	垫圈 10	Washer 10	B060111003	GB93-87	2	

前车架 Front frame

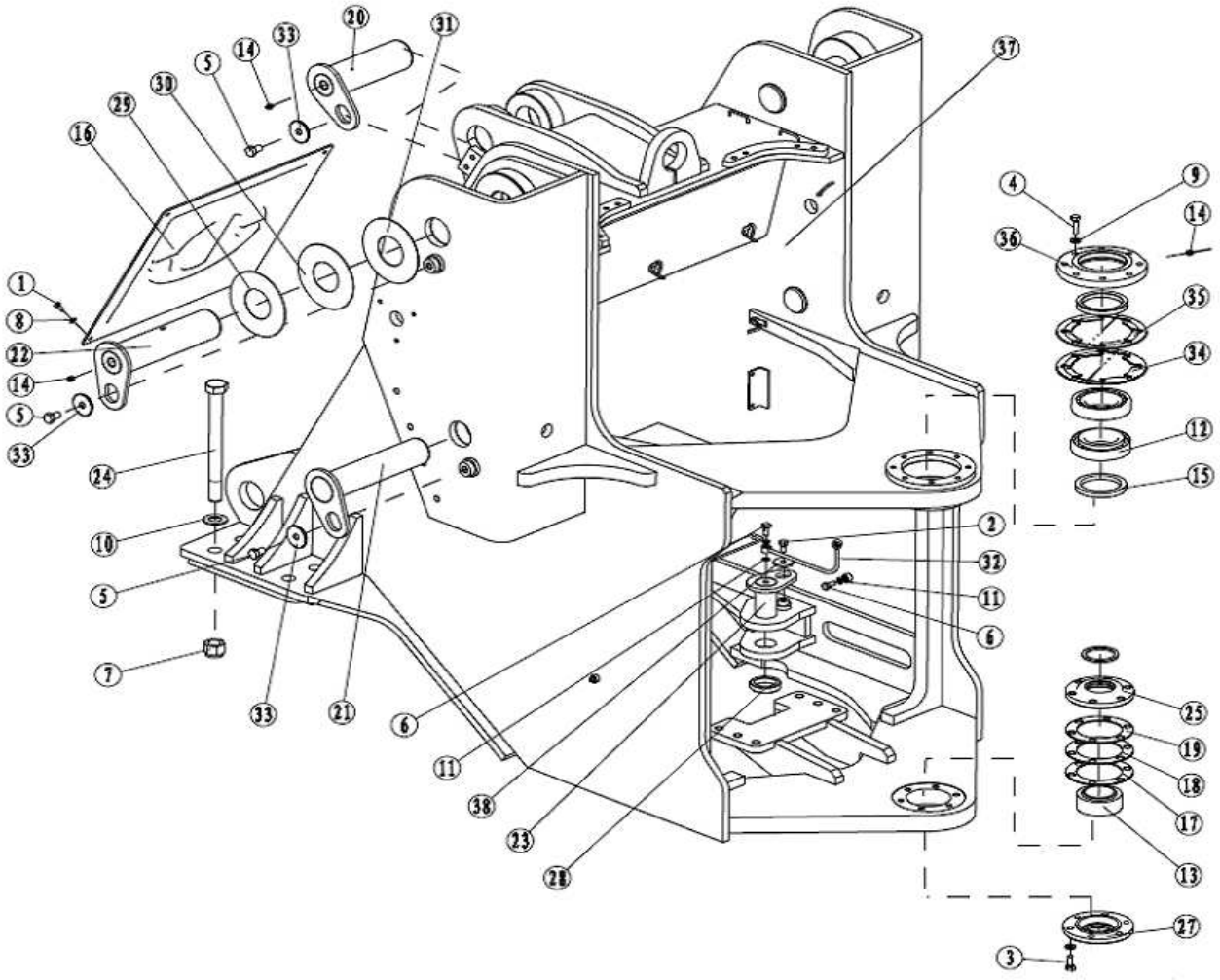

前车架 Front frame

序号 SER.NO	零件名称	Part name	零件编码 Part code	规格/代号 Specification	数量 Quantity	备注 Remarks
1	螺栓 M8×16	Bolt M8×16	B040910816	GB/T5783-2000	4	
2	螺栓 M16×25	Bolt M16×25	B040911625	GB/T5783-2000	6	
3	螺栓 M12×25	Bolt M12×25	B040911225	GB/T5783-2000	12	
4	螺栓 M10×40	Bolt M10×40	B040911040	GB/T5783-2000	8	
5	螺栓 M20×35	Bolt M20×35	B040912035	GB/T5783-2000	5	
6	螺栓 M10×1×25	Bolt M10×1×25	B041200002	JB999-77	4	
7	尼龙锁紧螺母 M24	Locknut M24	B050212419	GB/T889.1-2000	8	
8	垫圈 8	Washer 8	B060410802	GB/T97.1-2002	4	
9	垫圈 12	Washer 12	B060411203	GB/T97.1-2002	20	
10	垫圈 24	Washer 24	B060412404	GB/T97.1-2002	8	
11	组合密封垫圈 A10	Gasket A10	B060811002	JB982-77	8	
12	圆锥滚子轴承	Bearing	B120406028	GB/T297-1994	2	
13	大游隙关节轴承(C3 组)	Joint bearing(C3)	B120526044		1	
14	油杯 M10×1	Oil cup M10×1	B150101000	JB/T7940.1-1995	3	
15	骨架油封	Skeleton type oil seal	B160410010		2	
16	小盖板	Small cover plate	Z310020481		1	
17	调整垫片	Trimmed gasket	Z310390100		2	
18	调整垫片	Trimmed gasket	Z310390110		2	
19	调整垫片	Trimmed gasket	Z310390120		2	

前车架 Front frame

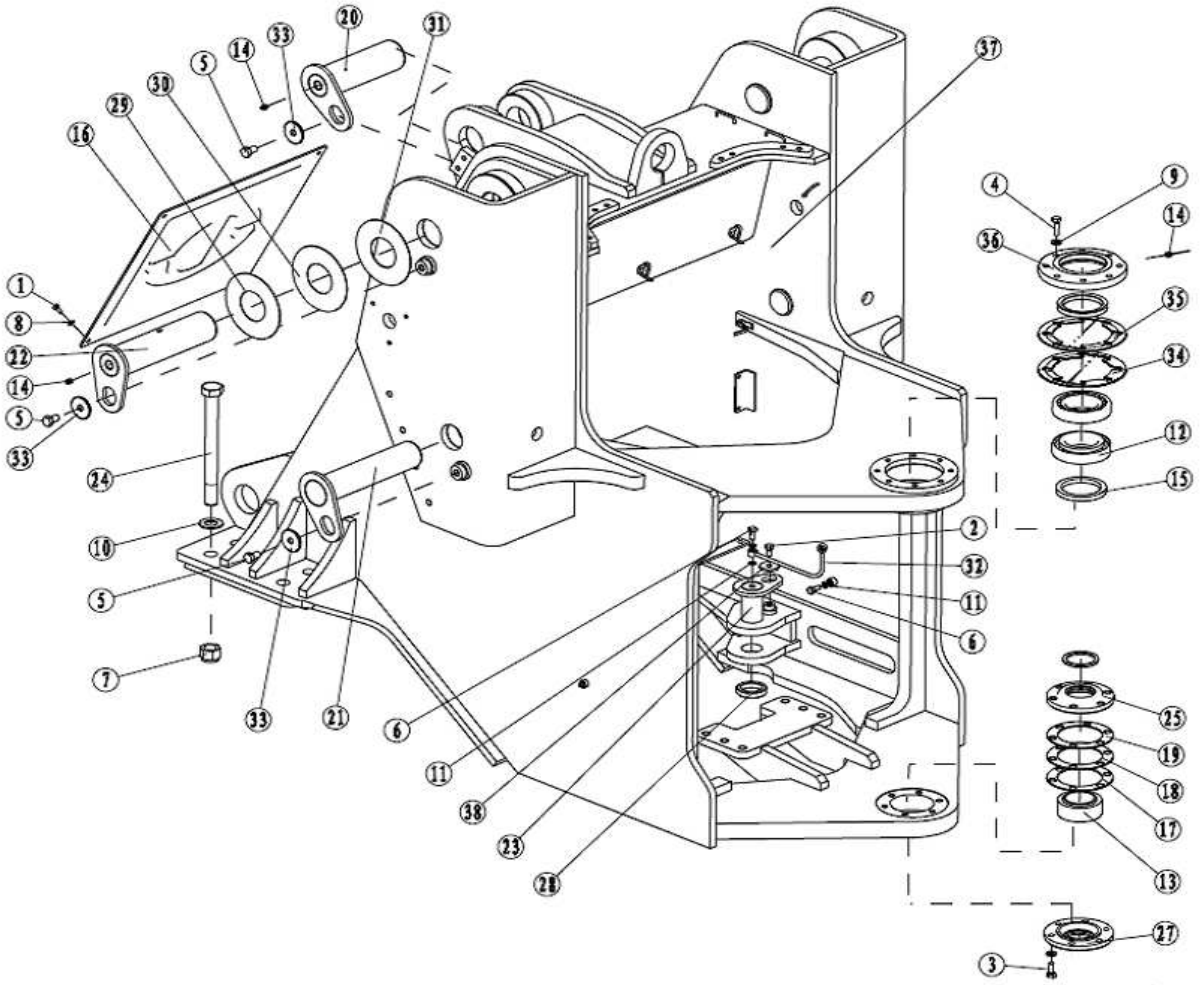

前车架 Front frame

序号 SER.NO	零件名称	Part name	零件编码 Part code	规格/代号 Specification	数量 Quantity	备注 Remarks
20	转斗缸后销轴总成	Pin assembly	Z310020640		1	
21	举升缸后销轴总成	Pin assembly	Z320020691		2	
22	动臂后销轴总成	Pin assembly	Z320020660		2	
23	转向缸前销轴总成	Pin assembly	Z3B00202900		2	
24	螺栓 M24×320	BoltM24×320	B040810023		8	
25	下铰接上轴承盖	bearing cover	Z310390130		1	
27	下铰接下轴承盖	Bearing cover	Z310390090		1	
29	调整垫片	Trimmed gasket	Z310010070		2	
30	调整垫片	Trimmed gasket	Z310010110		2	
31	调整垫片	Trimmed gasket	Z310010120		2	
32	前转向润滑油管	Lubricating line	Z320020730		2	
33	平垫	Washer	B060332004		1	
34	调整垫 t0.1	adjustment shim t0.1	Z3B00202100		4	
35	调整垫 t0.5	adjustment shim t0.5	Z3B00202200		2	
36	上轴承盖	Upper bearing cover	Z3B00202000		1	
37	前车架（SEM 桥）	Front frame（SEM）	Z3B00200100		1	
38	平垫	Washer	B060331602		6	

前挡泥瓦总成 Front fender

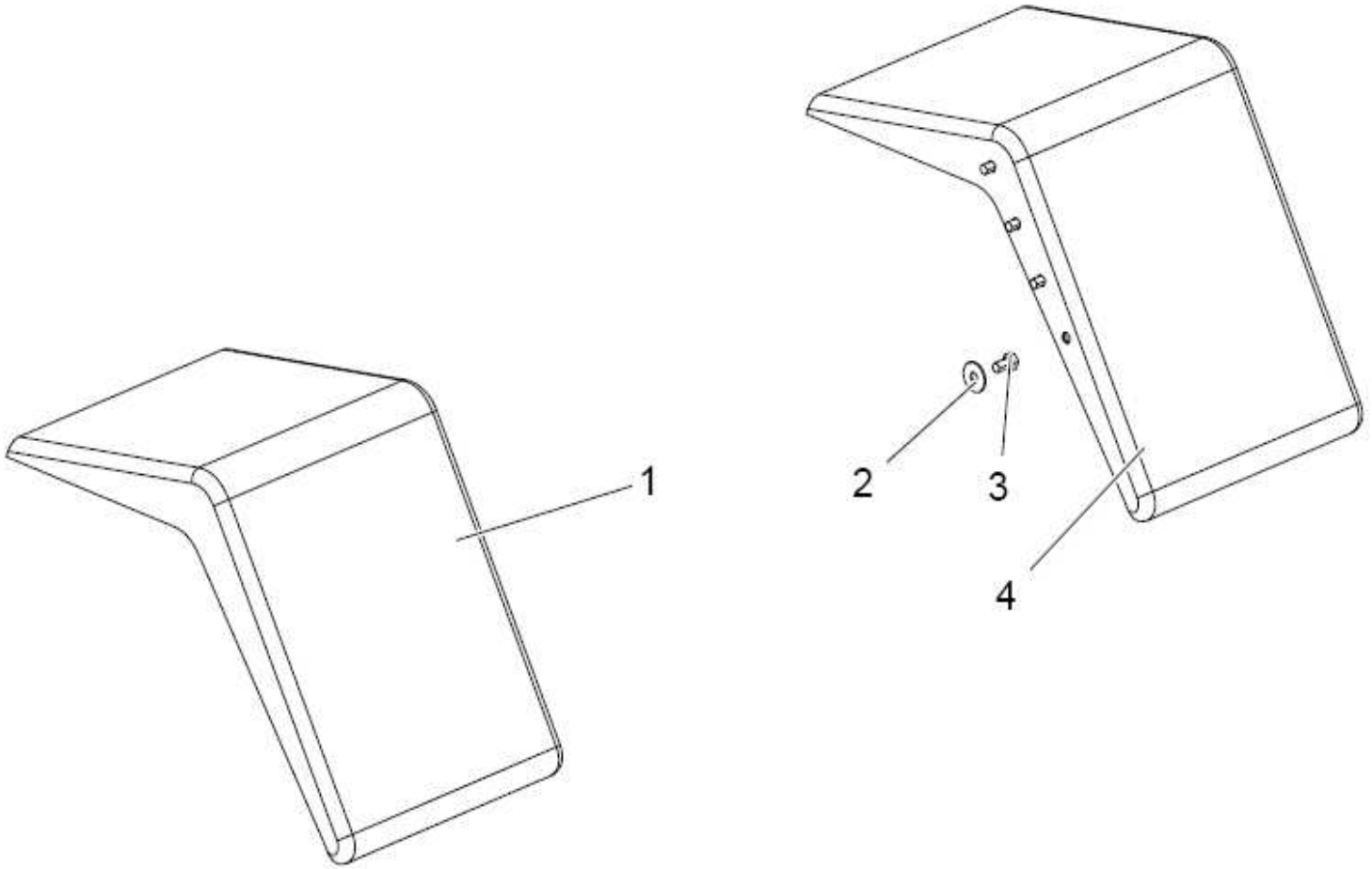

前挡泥瓦总成 Front fender

序号 SER.NO	零件名称	Part name	零件编码 Part code	规格/代号 Specification	数量 Quantity	**备注** Remarks
1	挡泥瓦（左）	Left fender group	Z3B00202300		1	
2	垫圈 16	Washer 16	B060411603	GB97.1-2002	8	
3	螺栓 M16X25	Bolt M16X25	B040911625	GB5783-2000	8	
4	挡泥瓦（右）	Right fender group	Z3B00202600		1	

前灯架总成 Front lamp frame assembly

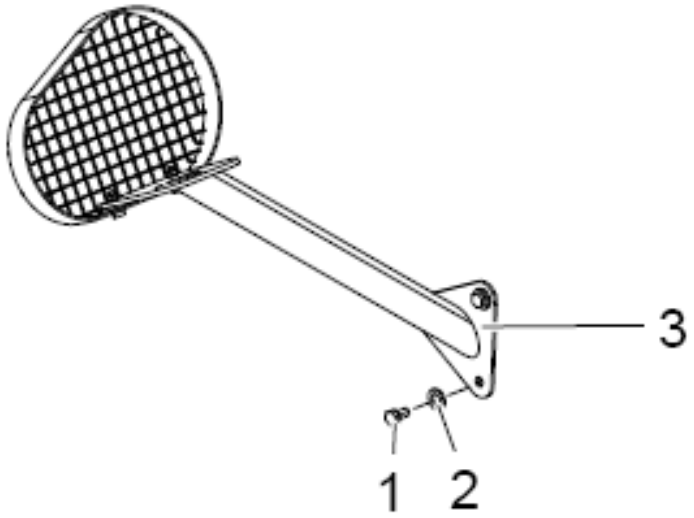

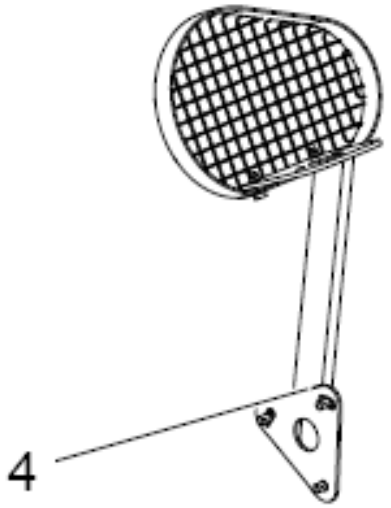

前灯架总成 Front lamp frame assembly

序号 SER.NO	零件名称	Part name	零件编码 Part code	规格/代号 Specification	数量 Quantity	备注 Remarks
1	螺栓 M10X20	Bolt M10X20	B040911020	GB5783-2000	6	
2	垫圈 10	Washer 10	B060311602	GB96.1-2002	6	
3	左前灯架组件	Left front lamp component	NZ5250200100		1	
4	右前灯架组件	Right front lamp component	NZ5250200200		1	

后车架 Rear frame

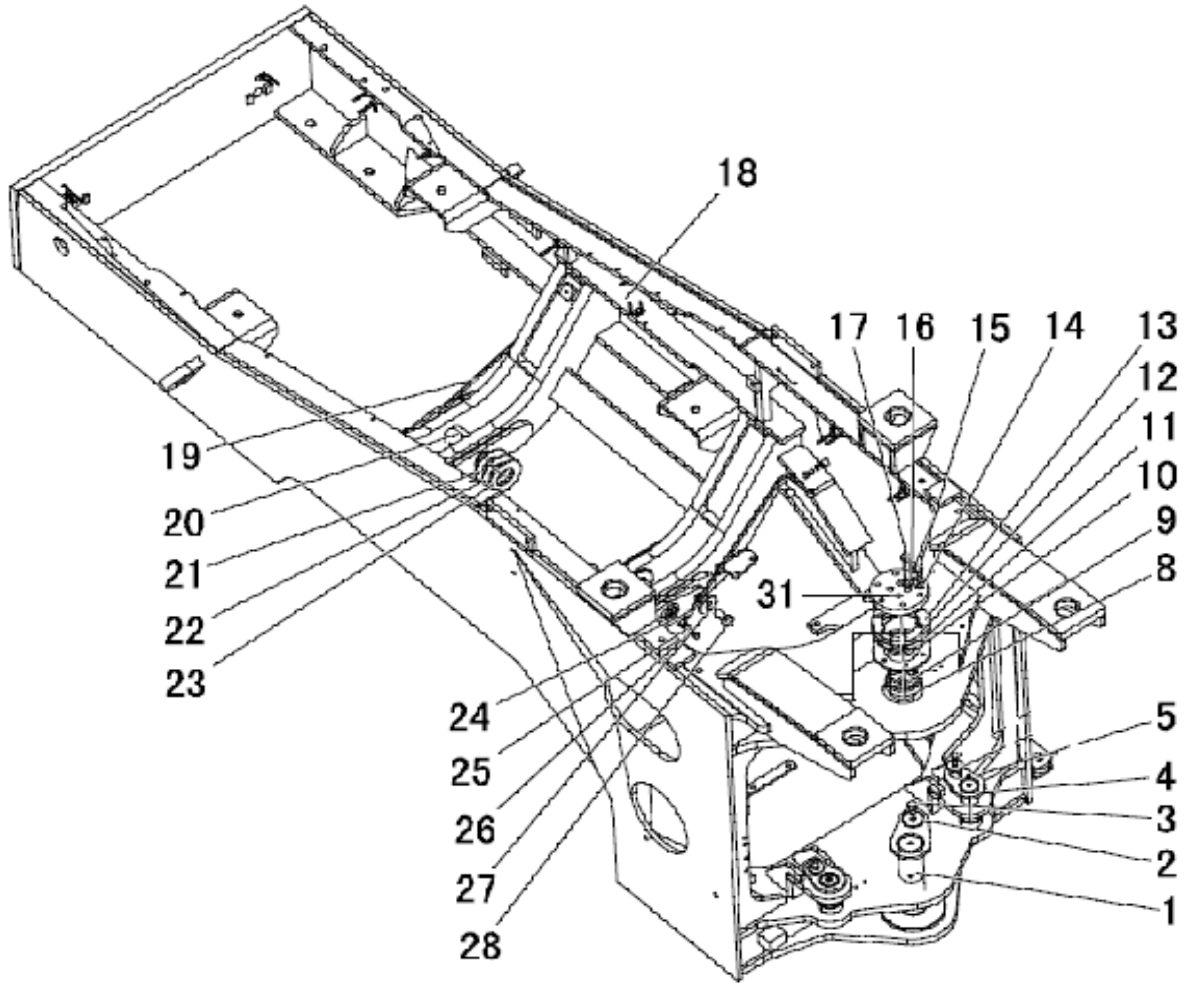

后车架 Rear frame

序号 SER.NO	零件名称	Part name	零件编码 Part code	规格/代号 Specification	数量 Quantity	备注 Remarks
1	下铰接销轴总成	Hinged pin assembly	Z320030650		1	
2	垫圈	Washer	B060411603		3	
3	螺栓 M16X30	Bolt M16X30	B040911630		3	
4	后转向销轴总成	Pin assembly	Z3B00302800		2	
5	油杯 M10X1	Oil cup M10X1	B150101000		5	
8	下隔套	Lower spacer	Z3B00303000		1	
9	上铰接销轴总成	Hinged pin assembly	Z3B00303100		1	
10	上隔套	Upper spacer	Z3B00303200		1	
11	调整垫 I	adjustment shiml	Z3B00303400		4	
12	调整垫 II	adjustment shimll	Z3B00303500		2	
13	调整垫 III	adjustment shimlll	Z3B00303600		2	
14	垫圈 10	Washer10	B060411002		6	
15	螺栓 M10X45	Bolt M10X45	B040911045		6	
16	垫圈 24	Washer 24	B060412404		4	
17	螺栓 M24X90	Bolt M24X90	B040862490		4	
18	后车架组件	Rear frame assembly	Z3B00300100		1	
19	摆架销轴润滑油管 I	Lubricating line I	Z320030700		1	
20	摆动架销轴	Oscillate frame pin	Z320030790		2	
21	调整垫	adjustment shim	Z310210030		2	

后车架 Rear frame

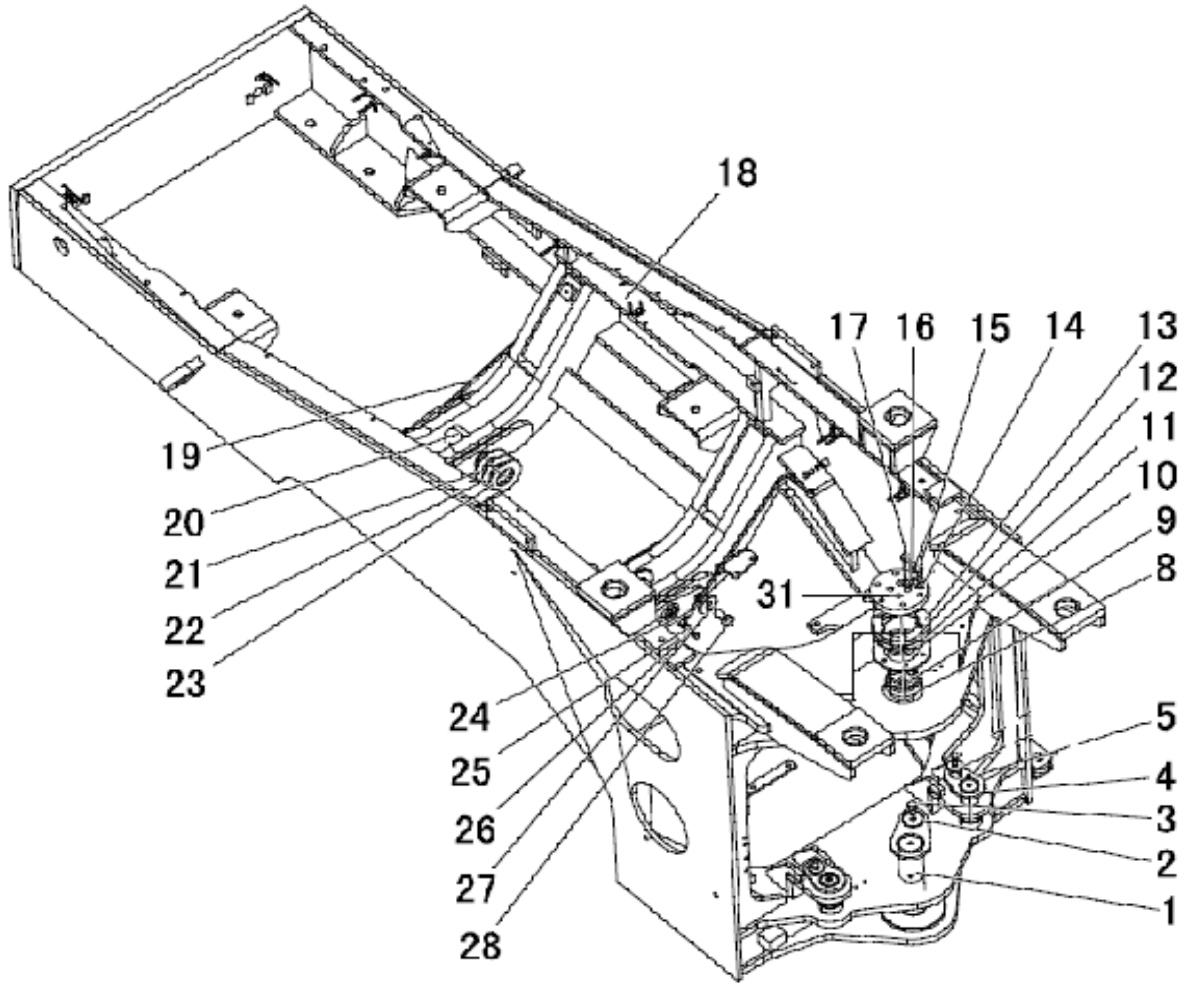

后车架 Rear frame

序号 SER.NO	零件名称	Part name	零件编码 Part code	规格/代号 Specification	数量 Quantity	备注 Remarks
22	调整垫片	Trimmed gasket	Z310210040		2	
23	调整垫片	Trimmed gasket	Z310210050		2	
24	摆架销轴润滑油管 II	Lubricating linell	Z320030750		1	
25	组合密封垫圈	Gasket	B060811002		8	
26	螺栓 M10X1X25	Bolt M10X1X25	B041200002		4	
27	垫圈	Washer	B060411203		4	
28	螺栓 M12	Bolt M12	B040911230		4	
31	上铰接销轴固定盘	Pin mandrelPlate	Z3B00303300		1	

摆动架总成 Oscillating frame assembly

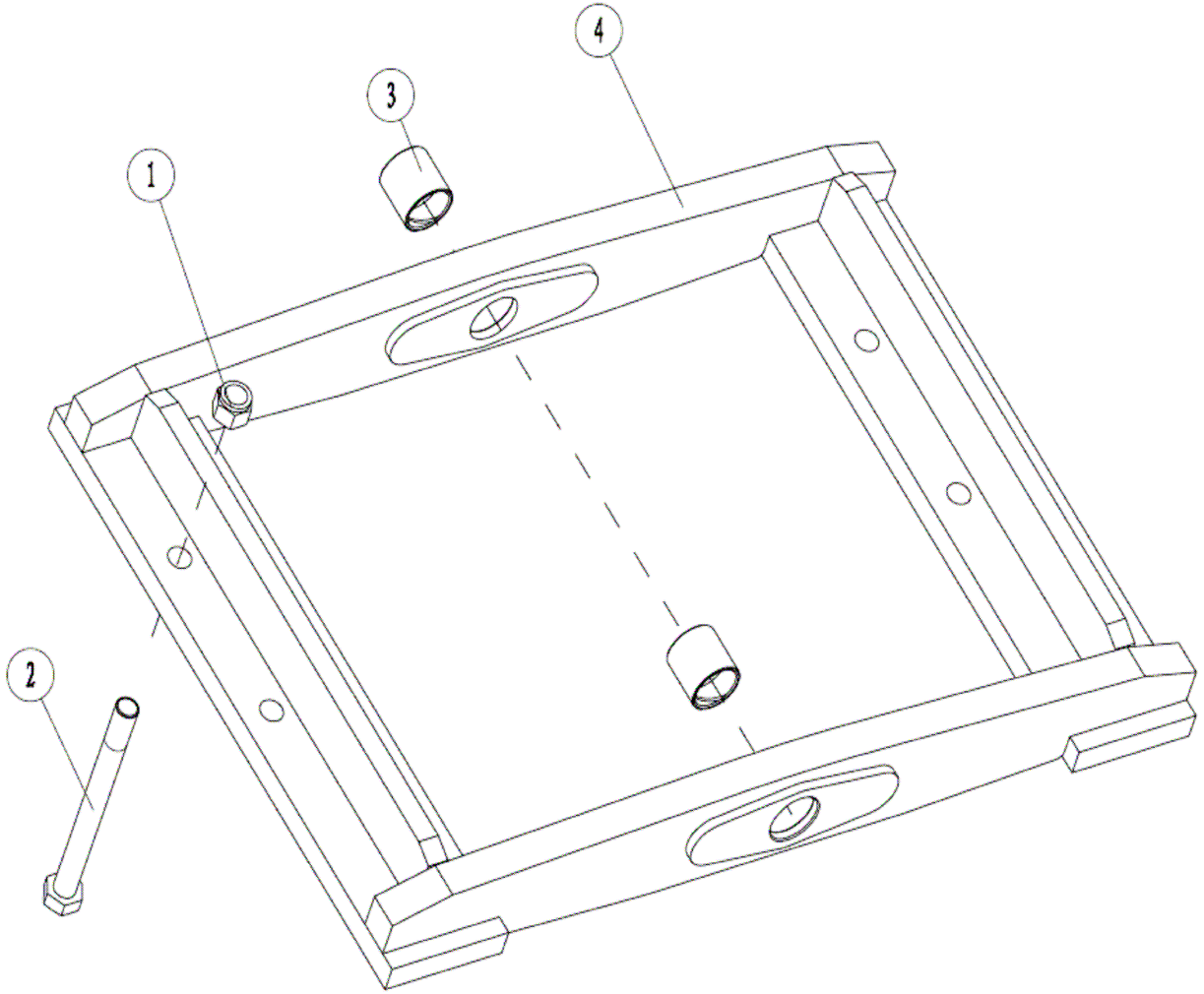

摆动架总成 Oscillating frame assembly

序号 SER.NO	零件名称	Part name	零件编码 Part code	规格/代号 Specification	数量 Quantity	备注 Remarks
1	尼龙锁紧螺母 M30	LocknutM30	B050212419	GB/T889.1-2000	8	
2	螺栓	Bolt	B040810023		8	
3	衬套	Bushing	Z310210211		1	
4	摆动架组件	Oscillating frame assembly	NZ3B0150010000			Contains 3

配重铁总成 Counterweight assembly

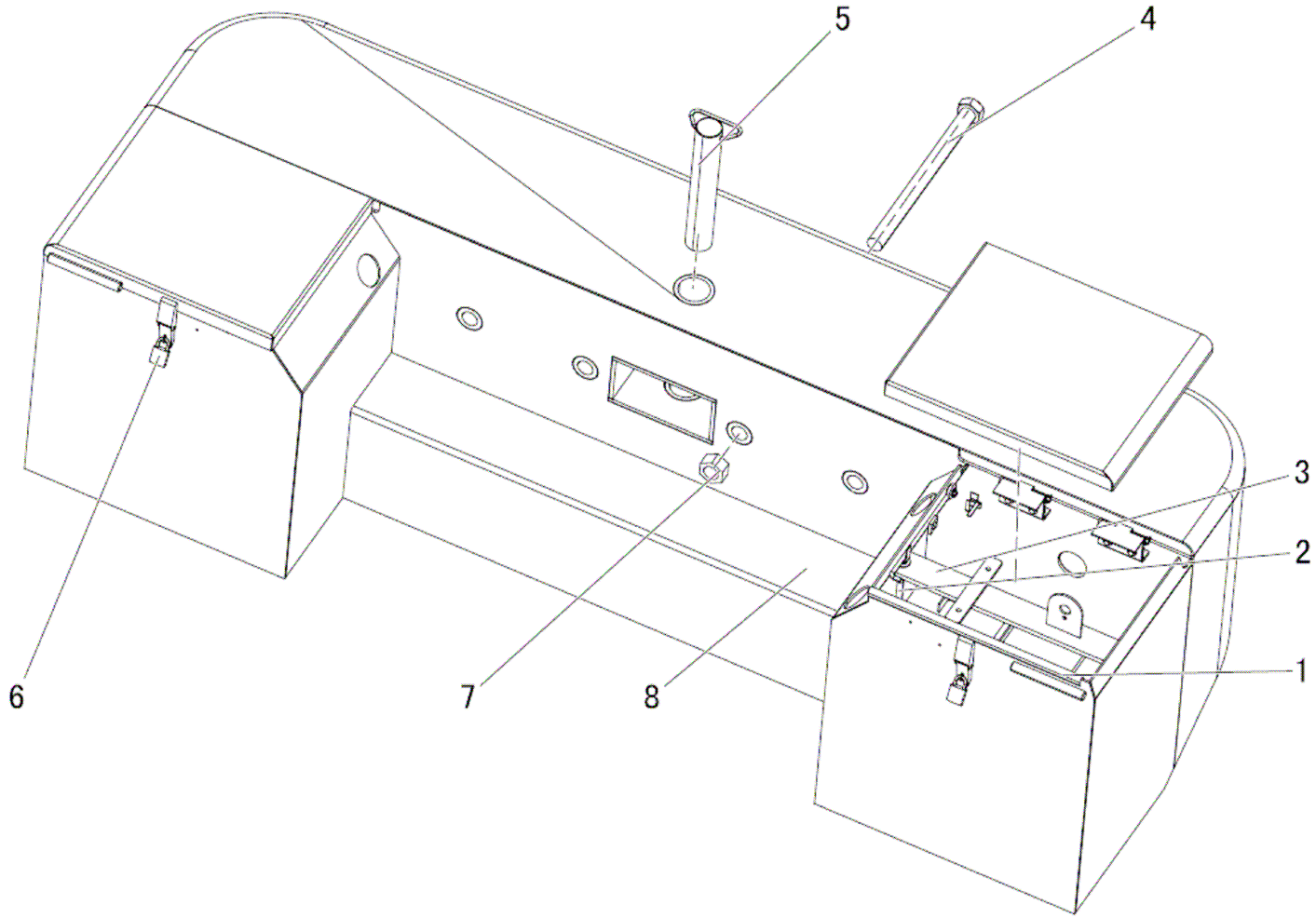

配重铁总成 Counterweight assembly

序号 SER.NO	零件名称	Part name	零件编码 Part code	规格/代号 Specification	数量 Quantity	**备注** Remarks
1	减震橡胶	Rubber shim	Z320240440		2	
2	压紧螺柱	Pressure studs	Z330160350		2	
3	压板组件	Clamping plate component	NZ330160430010		1	
4	螺栓 M30×285	Bolt M30×380	Z520150090		4	
5	拖车销组件	Trailer pin component	NZ32016003000		1	
6	小挂锁	Lock	W110004750		2	
7	螺母 M30	Nut M30	B050333025	GB/T6170-2000	2	
8	配重铁组件	Counterweight assembly	Z3B539001		1	

驾驶室 Cab

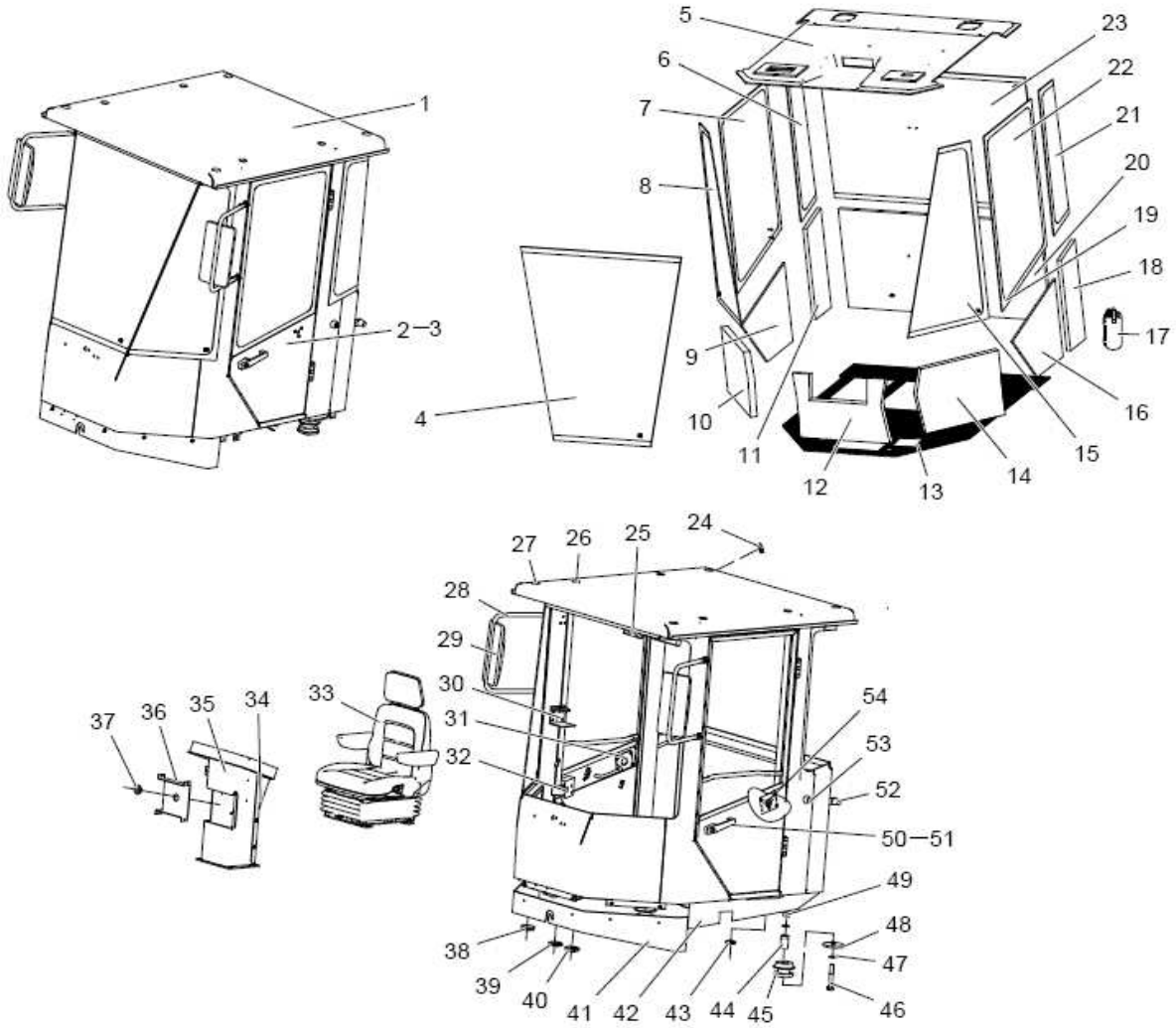
1
2—3
4
5
6
7
8
9
10
11
12
13
14
15
16
17
18
19
20
21
22
23
24
25
26
27
28
29
30
31
32
33
34
35
36
37
38
39
40
41
42
43
44
45
46
47
48
49
50—51
52
53
54

驾驶室 Cab

序号 SER.NO	零件名称	Part name	零件编码 Part code	规格/代号 Specification	数量 Quantity	备注 Remarks
1	驾驶室焊接组件(配件.贴花)	Cab assembly	NZ3A0040020030		1	
2	左门组件	Left hand door group	NZ3A0040260010		1	
3	右门组件	Right hangd door group	NZ3A0040200010		1	
4	前玻璃	Front glass	Z3A00400500		1	
5	顶内饰（选配）	Ceiling adorn	Z3A00404200		1	
6	右后侧玻璃	Right rear side galss	Z3A00425400		1	
7	右门玻璃	Right door glass	Z3A00404100		1	
8	右前侧玻璃	Right front galss	Z3A00425300		1	
9	右门内饰	Right door trim	Z3A00403800		1	
10	前右内饰	Front right trim	Z3A00403100		1	
11	右后内饰	Right rear trim	Z3A00403400		1	
12	前内饰	Front trim	Z3A00403000		1	
13	室内橡胶地板（先导/空调）	Rubber floor	Z5B729001		1	
14	前左内饰	Front left trim	Z3A00402700		1	
15	前侧玻璃	Front side glass	Z3A00400400		1	
16	左门内饰	Left door trim	Z3A00401300		1	
17	电子灭火器 MFZL-1	Fire extinguisher MFZL-1	W110022310		1	
18	左后内饰	Left rear trim	Z3A00403600		1	
19	侧门密封条	Side door sealing	Z010201030		7.6	

驾驶室 Cab

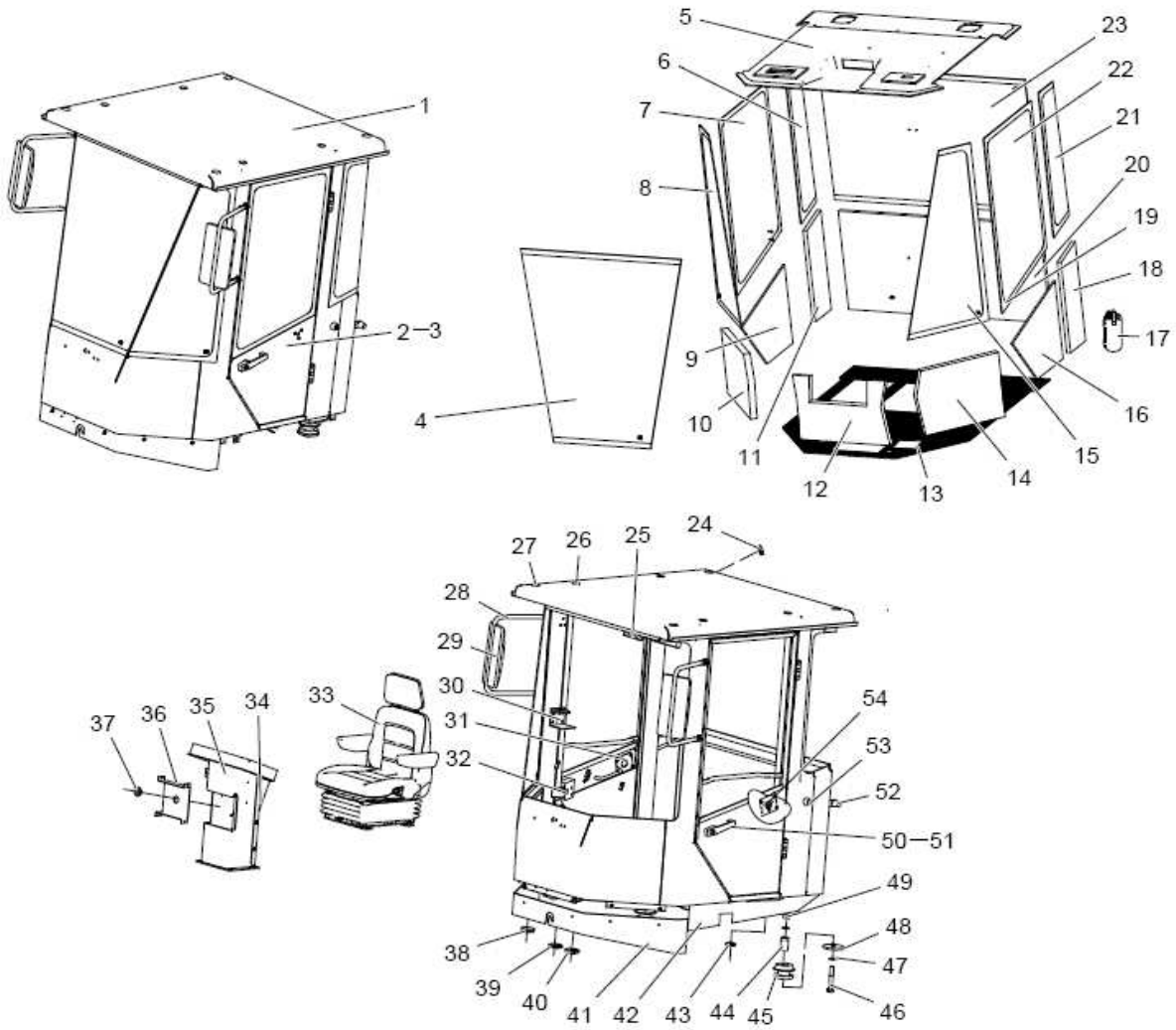
1
2—3
4
5
6
7
8
9
10
11
12
13
14
15
16
17
18
19
20
21
22
23
24
25
26
27
28
29
30
31
32
33
34
35
36
37
38
39
40
41
42
43
44
45
46
47
48
49
50—51
52
53
54

驾驶室 Cab

序号 SER.NO	零件名称	Part name	零件编码 Part code	规格/代号 Specification	数量 Quantity	备注 Remarks
20	后内饰	Rear trim	Z3A00403500		1	
21	后侧玻璃	Rear side glass	Z3A00400700		1	
22	左门玻璃	Left door glass	Z3A00404300		1	
23	后玻璃	Rear glass	Z3A00400600		1	
24	密封套III	Seal sleeveIII	Z3A00402400		4	
25	内视镜 GEN-1	MirrorGEN-1	W101400000A		1	
26	密封套 I	Seal sleeve I	Z3A00401100		4	
27	密封盖 I	Seal cover I	Z3A00401800		4	
28	右后视镜支架(喷深蓝漆)	R-Rear view mirror bracket	Z3A00413200		2	
29	倒车镜 30F 型	Reversing Mirror	W110000370		2	
30	水杯座	Cup support	W101800000A		1	
31	锁止盖板	Lock cover plate	Z3A00425900		1	
32	锁轴组件(喷深蓝漆)	Lock pin assembly	Z3A00425600		2	
33	大座椅(装空调)+安全带	Seat	W102000000A		1	
34	护罩	Shield	Z3A00422600		1	
35	操纵台支架总成	Console bracket assembly	Z3A00421600		1	
36	挡板	Baffle	Z3A00423600		1	
37	变速杆密封套	Gear lever seal sleeve	Z3A00422300		1	
38	密封盖III	Seal cover III	Z3A00403300		4	

驾驶室 Cab

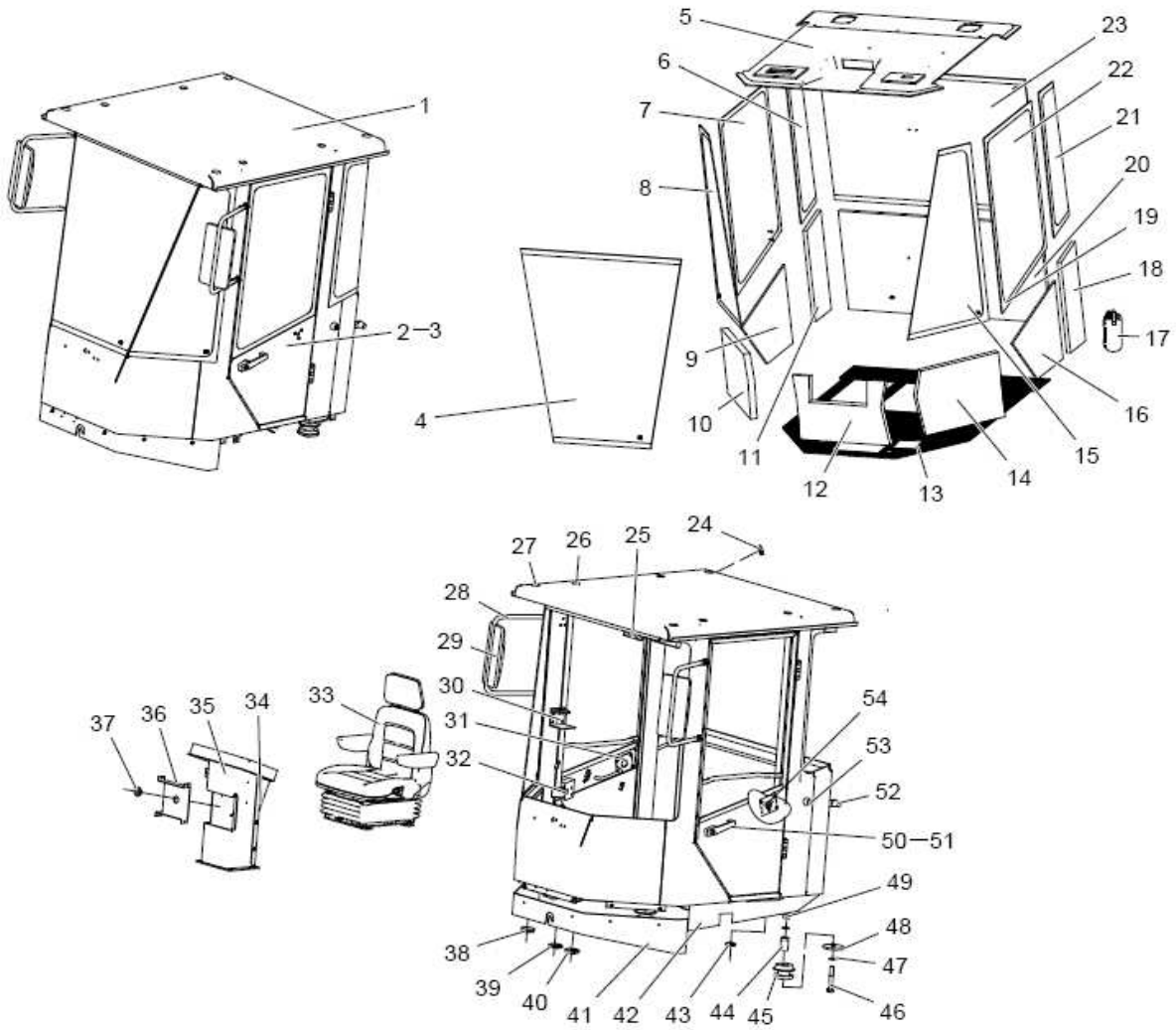
1
2—3
4
5
6
7
8
9
10
11
12
13
14
15
16
17
18
19
20
21
22
23
24
25
26
27
28
29
30
31
32
33
34
35
36
37
38
39
40
41
42
43
44
45
46
47
48
49
50—51
52
53
54

驾驶室 Cab

序号 SER.NO	零件名称	Part name	零件编码 Part code	规格/代号 Specification	数量 Quantity	备注 Remarks
39	护套	Cover	Z320050080	ZL30F.5-14	1	
40	转向管柱密封套	Sleeve seal sleeve	Z3A00422100		1	
41	前护板(喷深蓝漆)	Front guard (pain blue spray)	Z3A00400100		1	
42	侧护板(喷深蓝漆)	Plate (pain blue spray	Z3A00401900		2	
43	密封套Ⅱ	Seal sleevell	Z3A00402100		2	
44	衬套	Bushing	Z3A00420000		4	
45	驾驶室减震器	Shock absorber	W105000000A		4	
46	螺栓 M20×130	Bolt M20×130	B040810037	GB/T5782-2000	4	
47	垫圈 20	washer20	B060412003	GB/T97.1-2002	8	
48	大平垫	washer	Z3A00420100		4	
49	螺母 M20	NutM20	B050332018	GB/T6170-2000	4	
50	左门锁（瑞安）	Left door lock	W110022600		1	
51	右门锁（瑞安）	Right lock	W110022610		1	
52	缓冲器	Cushion	Z3A00403900		2	
53	门锁止组件	Door Lock assembly	W102200000A		2	
54	左门锁止盖板	Left door lock cover plate	Z3A00429400		1	

先导阀支架总成 Pilot valve bracket assembly

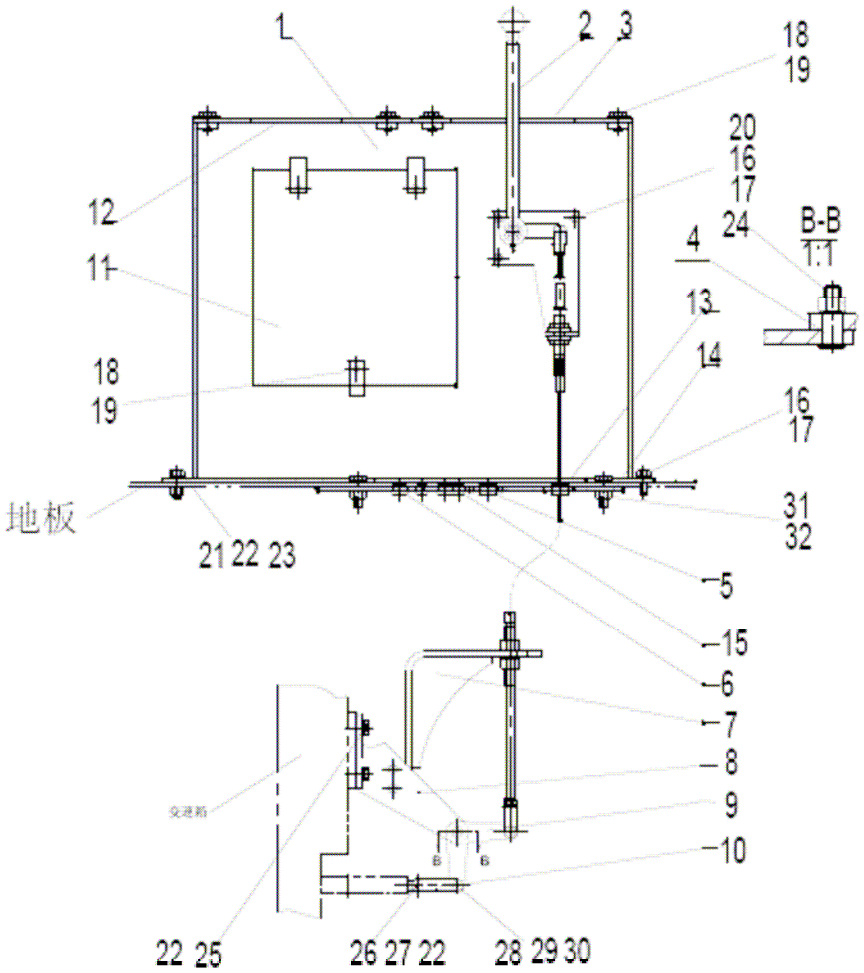

先导阀支架总成 Pilot valve bracket assembly

序号 SER. NO	零件名称	Part name	零件编码 Part code	规格/代号 Specification	数量 Quantity	备注 Remarks
1	先导阀支架	Pilot valve frame	Z5B701004		1	
2	高低速操纵机构（软轴）	High-low control	W102100000A		1	
3	盖板	Cover	Z3A00500202		1	
4	销轴	Shaft pin	Z420090080		1	
5	密封套Ⅱ	Seal matⅡ	Z3A00422500		1	
6	密封套Ⅰ	Seal matⅠ	Z3A00422400		6	
7	软轴固定板总成	Bracket	Z320840021		1	
8	支架	Bracket	Z320840031		1	
9	高低速摆臂	Bend arm	Z320840120		1	
10	连板	Connecting plate	Z320840040		2	
11	右盖板	Right cover	Z5B701007		1	
12	先导阀固定板	Pilot valve cover	Z5B701006		1	
13	密封套	Seal mat	Z3A00422300		1	
14	密封盖板Ⅱ	Seal coverⅡ	Z3A00501001		1	
15	密封帽	Seal hat	Z3A00428900		4	
16	螺栓 M8×20	Bolt M8×20	B040910820		6	
17	垫圈 8	Washer 8	B060410802		6	
18	螺栓 M6×16	Bolt M6×16	B010710616		11	
19	垫圈 6	Washer 6	B060310601		11	

先导阀支架总成 Pilot valve bracket assembly

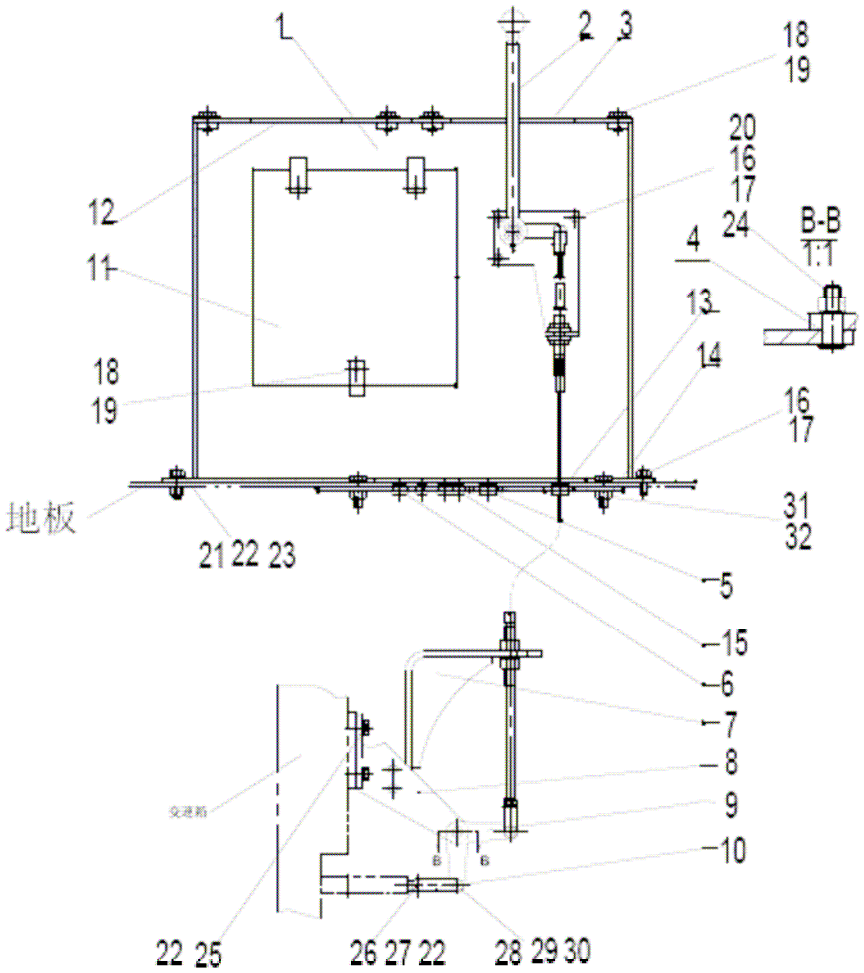

先导阀支架总成 Pilot valve bracket assembly

序号 SER. NO	零件名称	Part name	零件编码 Part code	规格/代号 Specification	数量 Quantity	备注 Remarks
20	螺母 M8	Nut M8	B050330807		3	
21	螺栓 M10×20	Bolt M10×20	B040911020		1	
22	垫圈 10	Washer 10	B060411002		6	
23	螺母 M10	Nut M8	B050331008		1	
24	螺母 M12	Nut M12	B050211210		1	
25	螺栓 M10×25	Bolt M10×25	B040911025		4	
26	销轴	Shaft pin	B080311030		1	
27	销	pin	B080210012		1	
28	销轴	Shaft pin	B080311230		1	
29	销	Pin	B080210430		1	
30	垫圈 12	Washer 12	B060411203		1	
31	螺栓 M6×20	Bolt M6×20	B040910620		4	
32	垫圈 6	Washer 6	B060410602		4	
	30 先导式高低速操纵软轴	High-low control cable	W102100010A			

转向操纵机构总成 Steering control system

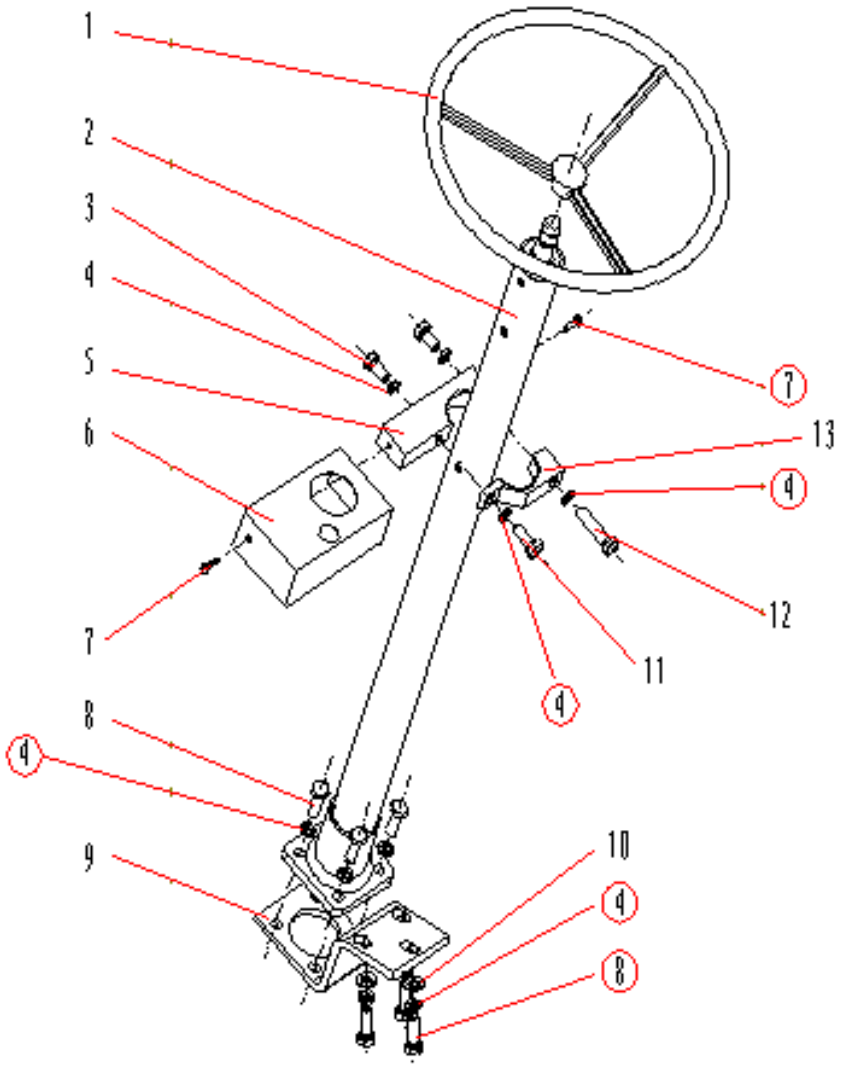

转向操纵机构总成 Steering control system

序号 SER.NO	零件名称	Part name	零件编码 Part code	规格/代号 Specification	数量 Quantity	备注 Remarks
1	方向盘	Steering wheel	W090100000		1	
2	转向管柱总成	Steering column assembly	Z520060010		1	
3	螺栓 M10×20	Bolt M10×20	B040911020		2	
4	垫圈 10	Washer 10	B060111003		11	
5	管柱固定座	Column retainer	Z3A00600200		1	
6	上盖	Above cover	Z3A00600100		1	
7	螺栓 M5×10	Bolt M5×10	B040910510		2	
8	螺栓 M10×30	Bolt M10×30	B040911030		7	
9	转向器固定板	Set plate	Z320060040		1	
10	垫圈 10	Washer 10	B060411002		3	
11	螺栓 M10×25	Bolt M10×25	B040911025		1	
12	螺栓 M10×45	Bolt M10×45	B040911045		1	
13	管柱固定卡	Column clip	Z3A00600300		1	
	方向盘疙瘩(规格型号为 M8)	teering wheel handle	W090100002			

电气系统总成 Electrical system

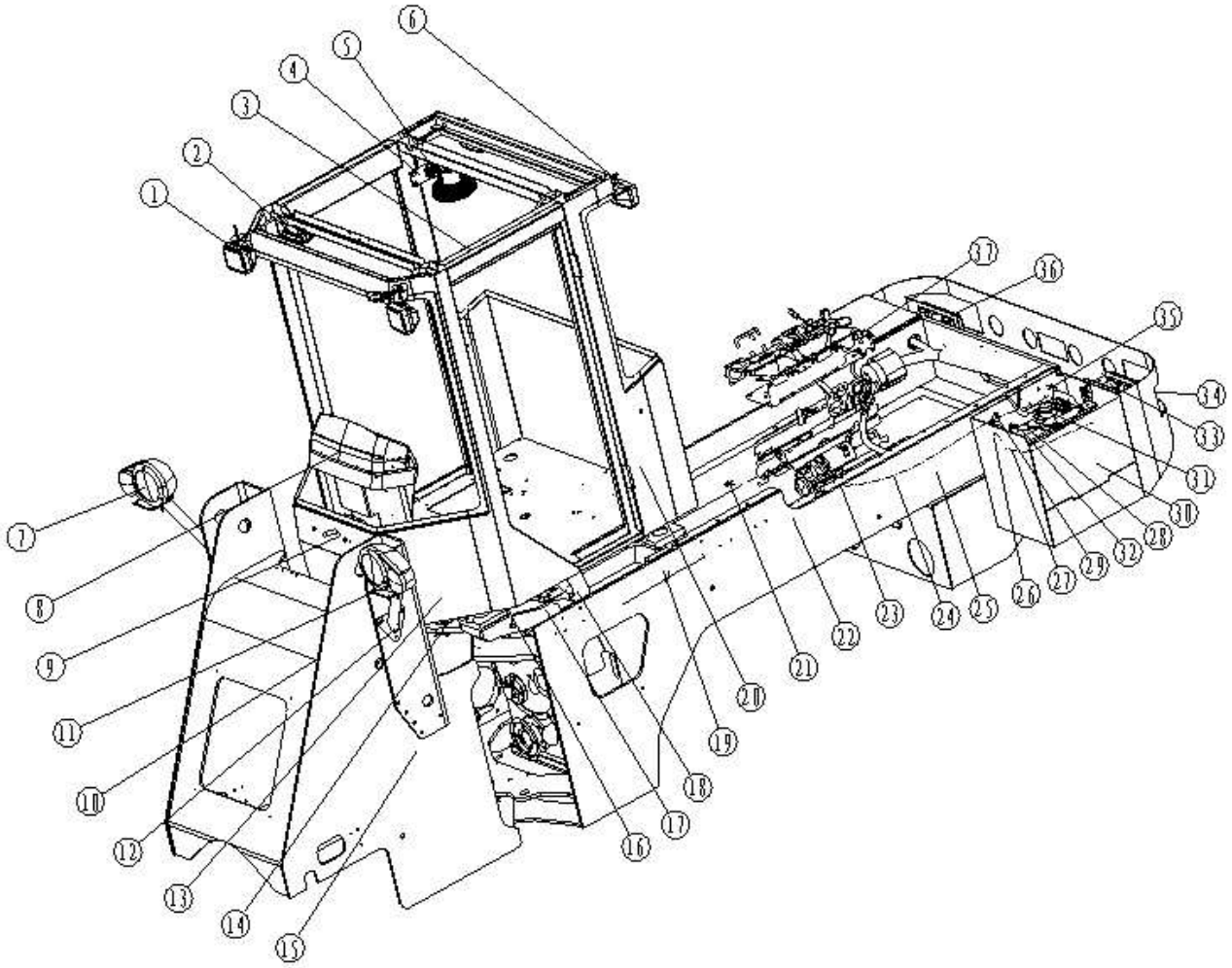

电气系统总成 Electrical system

序号 SER.NO	零件名称	Part name	零件编码 Part code	规格/代号 Specification	数量 Quantity	备注 Remarks
1	防雾灯	Anti-fog lamp	W370000470A		2	
2	顶棚灯	Ceiling lamp	W370000020A		1	
3	650 顶棚线束组件	650Harness on ceiling	Z5A02103100		1	
4	风扇固定板	Fan Retaining plate	Z3B02100300		1	
5	电风扇	Fan	W370000160B	WF-01	1	
6	后大灯	Rear lamp	W370000480A		2	
7	前组合灯（右）	Front combine lamp（R）	W370001910B		1	
8	仪表盘 639C	Gauge panel639C	W46001003		1	
9	雨刮器 600*650	Windshield wiper group	W46000058		1	
	雨刮刷	Wiper brush	W46000072	PS600/650DB(双杆)	1	
	雨刮电机	Windshield wiper motor	W46000071	ZD2531-F6(控负))	1	
10	双音电喇叭	Horn	W110022050	DL125	1	
11	前组合灯(左)	Front lamp(left)	W370001900B		1	
12	护线套	Harness cover	Z320210020	ZL30F.21-2	4	
13	压力开关（气报警）	Pressure switch(air alarm)	W370000260B		1	
14	刹车灯开关	Brake lamp switch	W370400000	JN150-3720010	1	
15	扎带（Panduit）	Clip（Panduit）	W370000370A	PLB4H-TL0	4	
16	搭铁线 L=190	safety CableL=190	Z520210320		1	
17	温度传感器	Temperature sensor	W370000070A	WG-1 R3/8	1	

电气系统总成 Electrical system

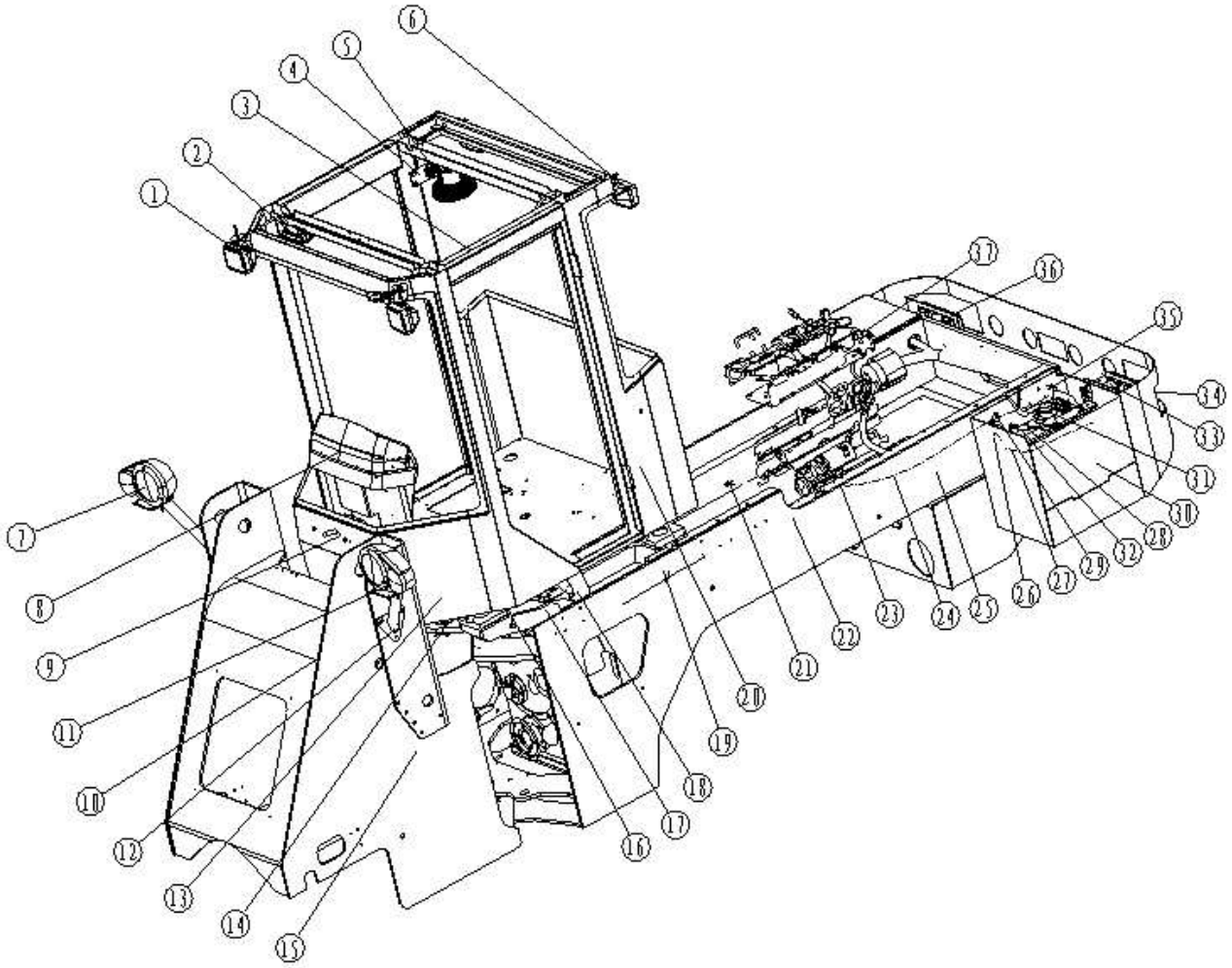

电气系统总成 Electrical system

序号 SER.NO	零件名称	Part name	零件编码 Part code	规格/代号 Specification	数量 Quantity	备注 Remarks
18	倒车灯开关(常开、机械式)	Reversing lamp switch	W110022970	JK231E(NO、M10X1)	1	
19	后车架线束组件 639C	Harness for rear frame	Z3B561001		1	
20	直流接触器	DC contactor	W110009610	MZJ100A/006	1	
21	搭铁线 L=400	safety CableL=400	Z330210060		1	
22	扎带	Clip	W110001370	ZD200×8	4	
23	护套（启动马达处红色）	Cover	W370000070		3	
24	电瓶连接线 L=1800	Battery connect cable	Z320210061		1	
25	油量传感器	Oil indicator	W46000036		1	
26	电瓶搭铁线（L=280）	battery safety cable	Z3A02101800		1	
27	电瓶负极线（L=700）	Battery negative cable	Z3A02101700		1	
28	电瓶连接线组件	Battery connect cable	Z3B021004		1	
29	断路开关	Disconnect switch	W110025560	K01K18	1	
30	蓄电池 100Ah	Battery100Ah	W46000094		2	
31	电源总开关	power switch	W110024070	37DS2-36010B	1	
32	负极护套	negative boot	W46000044		2	
33	倒车报警器	backup alarm	W370000770B		1	
34	后组合灯(不带倒车灯)	Rear combine lamp	W370000780B		1	
35	护线套	Harness cover	Z5A02102200		2	
36	后组合灯(带倒车灯)	Rear combine lamp	W370000790B		1	

电气系统总成 Electrical system

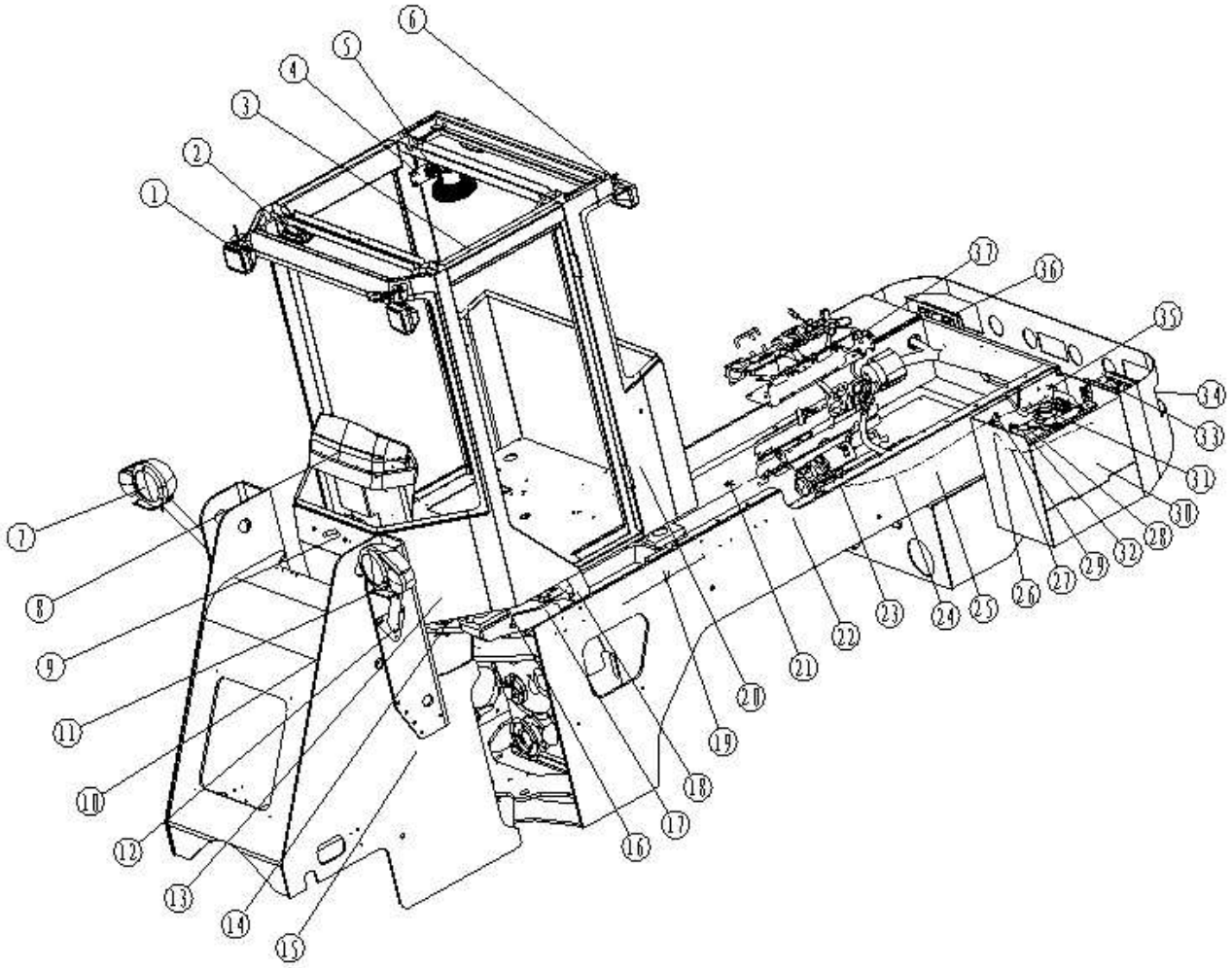

电气系统总成 Electrical system

序号 SER.NO	零件名称	Part name	零件编码 Part code	规格/代号 Specification	数量 Quantity	**备注** Remarks
37	发动机水温传感器接头	Engine water temperature sensorConnection fitting	Z3B561002	M18-3/8	1	
	前车架线束	Front frame harness	Z3A02100100		1	

仪表盘 Gauge panel

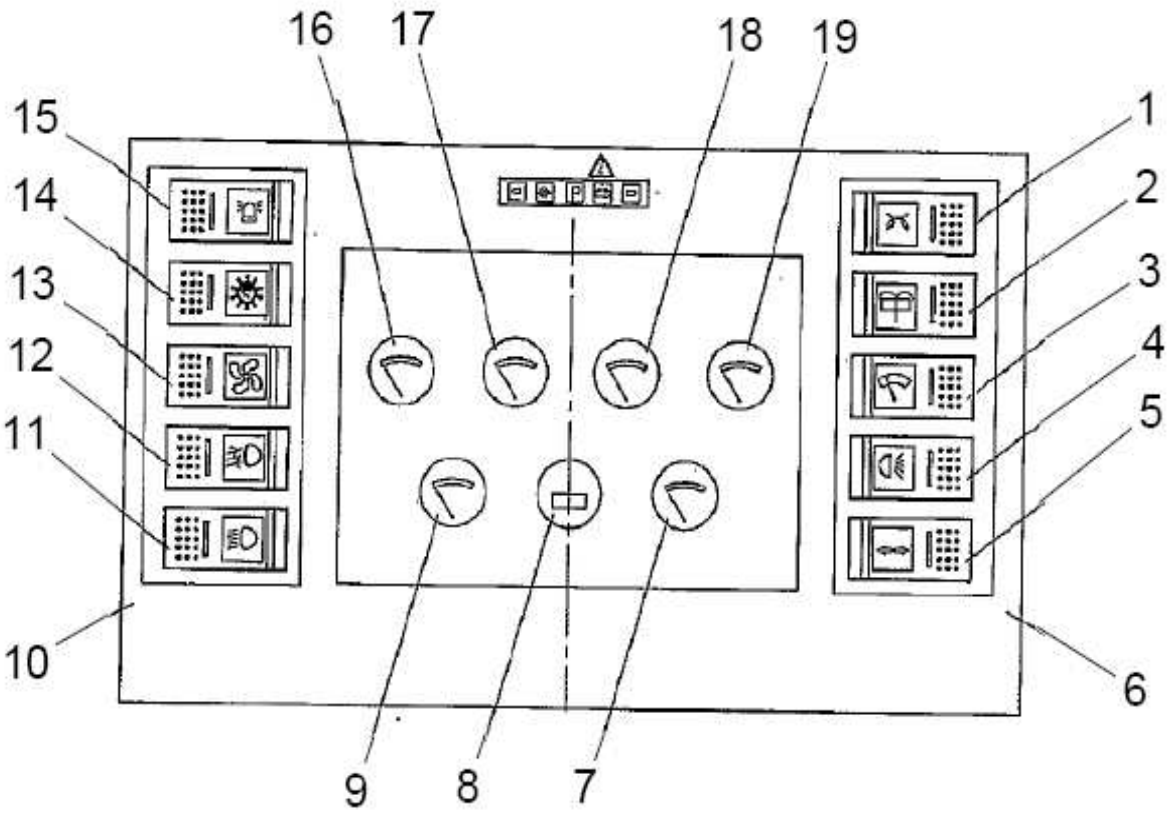

仪表盘 Gauge panel

序号 SER. NO	零件名称	Part name	零件编码 Part code	规格/代号 Specification	数量 Quantity	备注 Remarks
1	预热开关	Pre-heater switch	W110019990	JK932-009-2.34	1	
2	洗涤器开关	Syringe switch	W46000143	JK939-002-2.7	1	
3	雨刷开关	Windshield wiper switch	W46000142	JK939-047-2.5	1	
4	后大灯开关	REAR LAMP SWITCH	W46000141	JK939-002-3.25	1	
5	转向灯开关	Turn light switch	W46000140	JK939-305-2.3	1	
6	电锁	Electric lock	W370200040A	JK412	1	
7	油温表	Oil temperature gauge	W370000500	YW242-2B	1	
8	工时表	service hours meter	W46000134	R8865A(M6.3)	1	
9	水温表	Water temperature gauge	W370000490	SW242-2A	1	
10	保险盒（14 路保险）	Fuse box	W370200010A		1	
	保险丝片(GEN-1)5A	Fuse(GEN-1)5A	W370200070A	5A	1	
	保险丝片(GEN-1)10A	Fuse(GEN-1)10A	W370200080A	10A	8	
	保险丝片(GEN-1)15A	Fuse(GEN-1)15A	W370200090A	15A	3	
	保险丝片(GEN-1)20A	Fuse(GEN-1)20A	W370200100A	20A	2	
	蜂鸣器	Buzzer	W370000590	FM251S	1	
	闪光器	Steering flasher	W370000480	SG-258H	1	
	锁车继电器	Lock relay	W370000570A	HFV4/024 1Z6SGD2	1	
	启动继电器	Start relay	W370200050A	JD291	1	
	仪表盘外壳	Gauge panelcasing	W46000145	ZL2-237-001	1	

仪表盘 Gauge panel

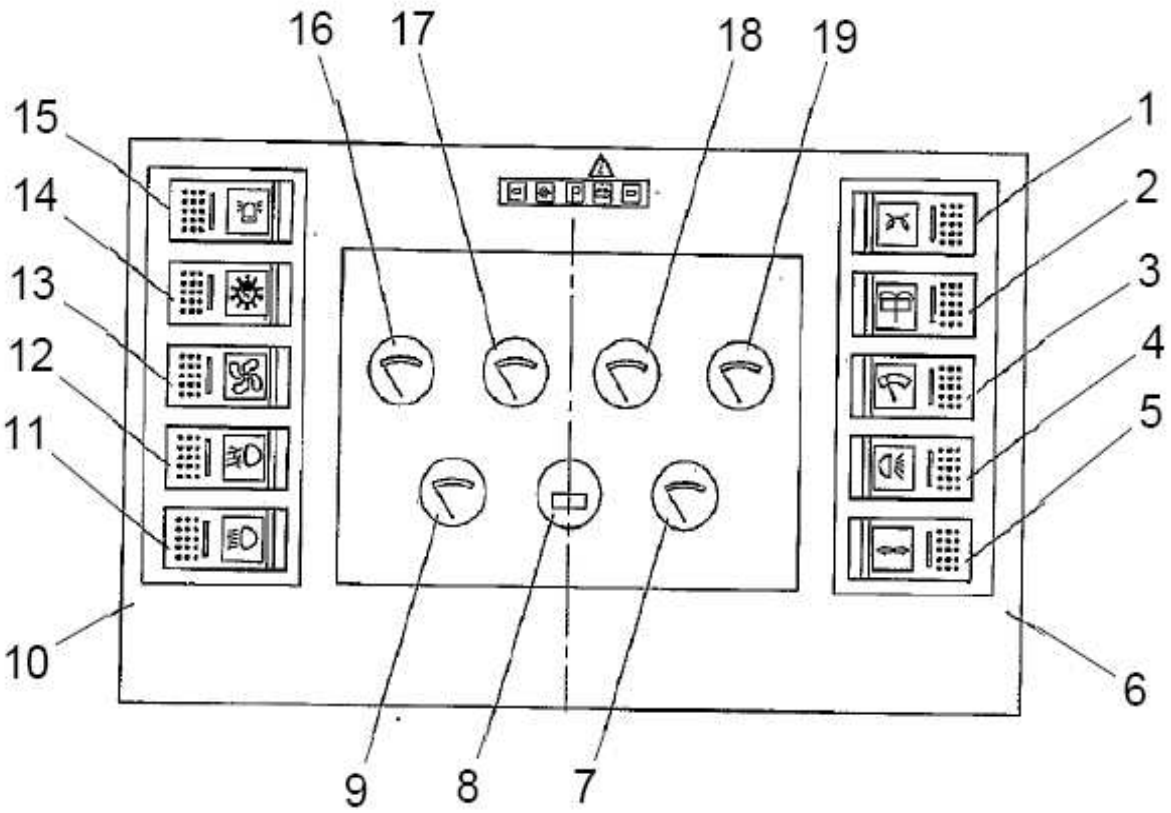

仪表盘 Gauge panel

序号 SER.NO	零件名称	Part name	零件编码 Part code	规格/代号 Specification	数量 Quantity	备注 Remarks
11	前大灯开关	Head lamp switch	W46000139	JK939-028-2.2	1	
12	防雾灯开关	Anti-fog lamp switch	W46000138	JK939-002-2.21	1	
13	风扇开关	Fan switch	W46000137	JK939-002-2.8	1	
14	仪表及行车灯开关	Panel lamp switch	W46000136	JK939-002-3.27	1	
15	警示灯开关	Warn light switch	W46000135	JK939-002-3.33	1	
16	电压表	Voltmeter	W370000540	DY242-2A	1	
17	油量表	Oil gauge	W46000163	RY242-2E	1	
18	变速油压表	Gearbox oil pressure guage	W370000520	YY04-04F/3.2MPA	1	
19	气压表	Barometer	W370000550	YY04-02/1MPA	1	
	变速油压表油管 L=2400	Pipe	W110023950			

空调系统 Air condition

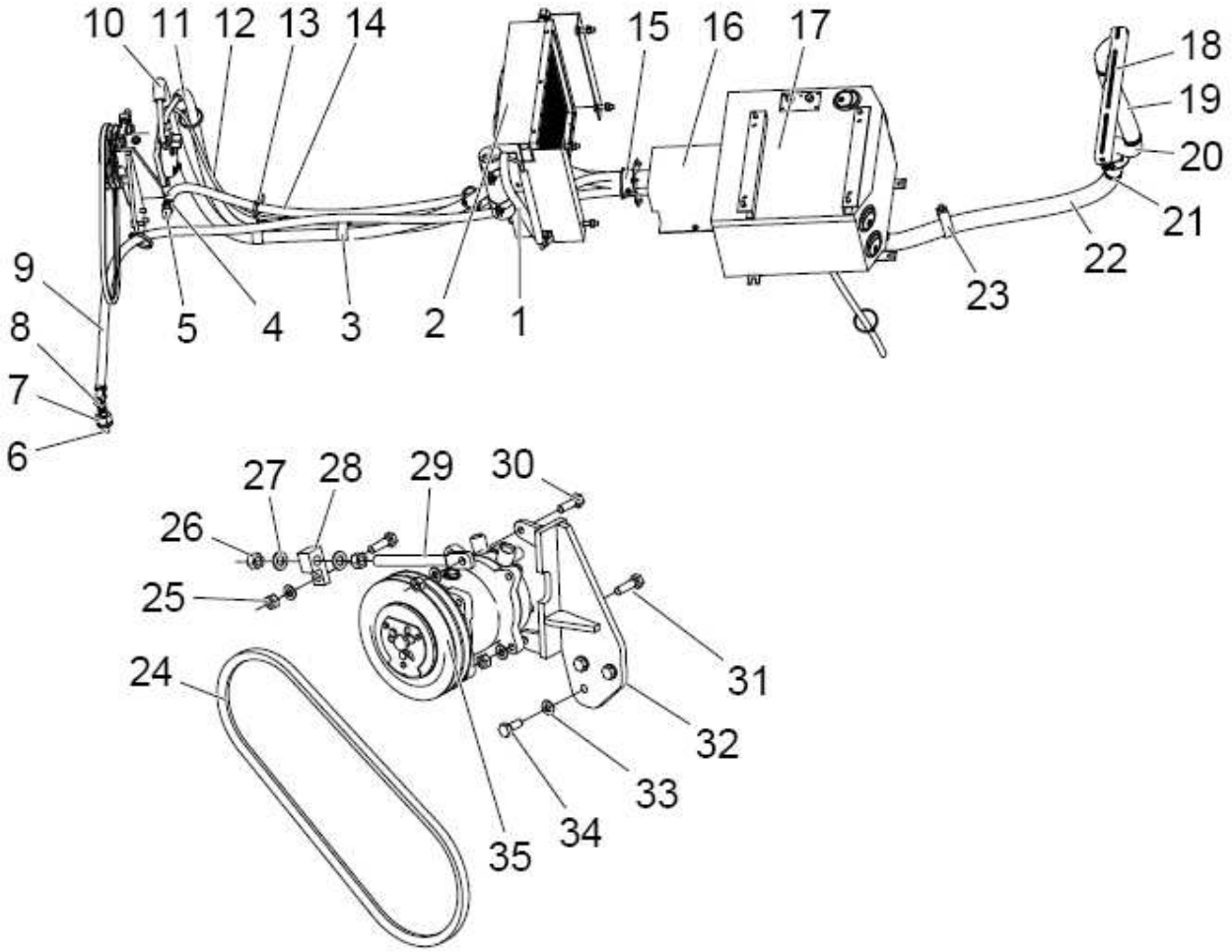

空调系统 Air condition

序号 SER.NO	零件名称	Part name	零件编码 Part code	规格/代号 Specification	数量 Quantity	备注 Remarks
1	贮-膨软管组件（30/XDAL）	Hose assembly（30/XDAL）	W48000113		1	
2	冷凝器	Condenser	W48000116		1	
3	管卡	Clip	Z3A02700700		2	
4	喉箍 d25	Hose clampd25	B190120250	JB/T8870-1999	4	
5	暖风水管接头 NPTF1/2-14	Warm air-water adapter	Z5B726009		1	
6	空调进水接头	Inlet coupler	Z5A02700700		1	
7	手阀接头	coupling	Z5B02700700		1	
8	手动水阀	manul water Valve	W300601200B		1	
9	暖水管 I	Warm water Pipel	W48000090		1	
10	蒸-压软管（30Perkins）	Evaporator-compressor hose	W48000115		1	
11	压-冷高压软管	Cool high pressure hose	W48000104		1	
12	空调线束 639C	HVAC harness639C	W46000092		1	
13	扎带（Panduit）PLB4H-TL0	Clip（Panduit）PLB4H-TL0	W370000370A		7	
14	暖水管 II	Warm water Pipell	W48000091		1	
15	管路支架组件	Tube bracket assembly	W48000101		1	
16	盖板	Cover plate	Z5A02700600		1	
17	蒸发器	Evaporator	W48003001		1	
18	除霜风腔	Defroster	W48000097		1	
19	室内除霜波纹管	Inner defrosting	W48000098		1	

空调系统 Air condition

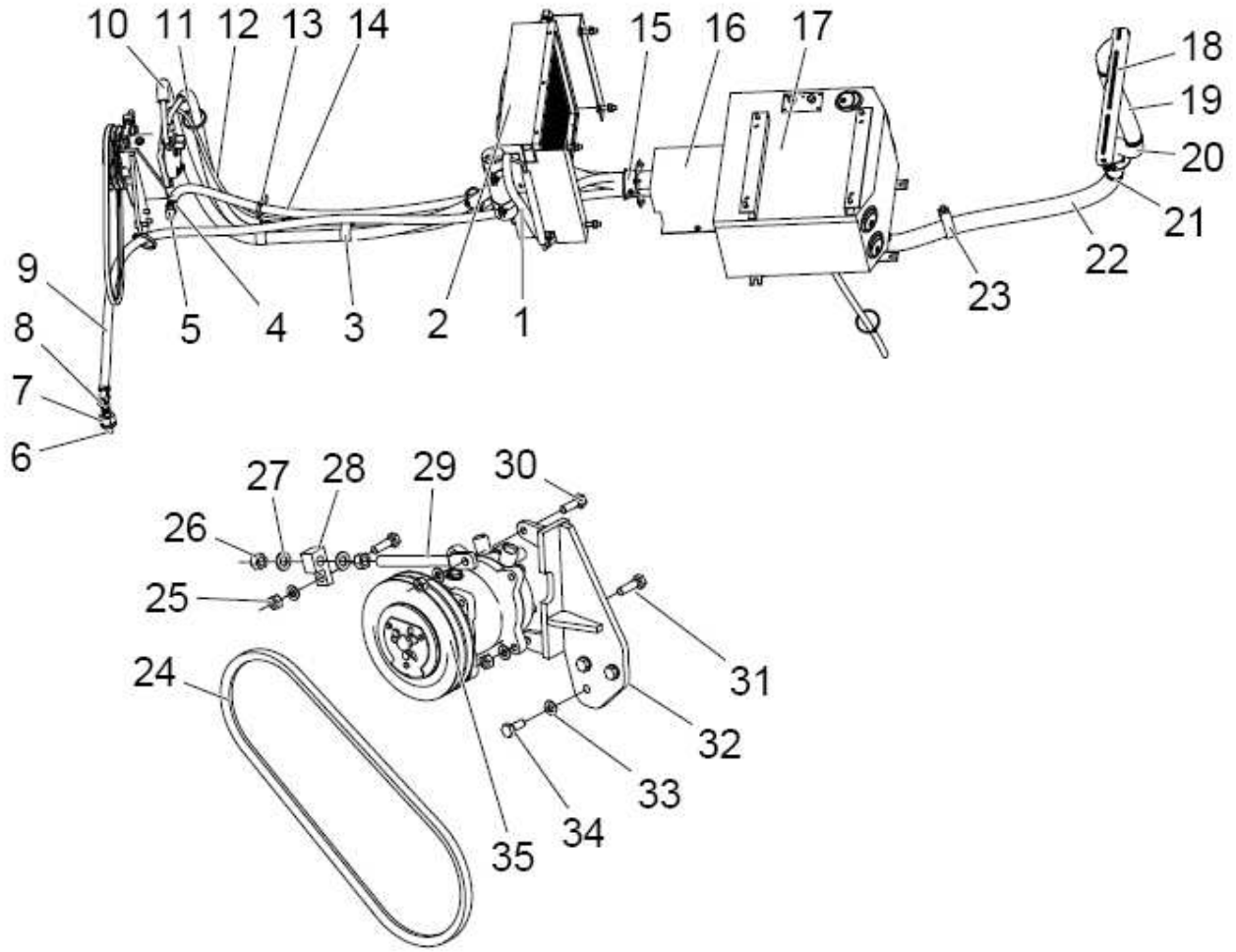

空调系统 Air condition

序号 SER.NO	零件名称	Part name	零件编码 Part code	规格/代号 Specification	数量 Quantity	备注 Remarks
20	除霜过渡接头	Coupler	W48000099		1	
21	喉箍 2A	Hose clamp2A	NB19011050000		4	
22	室外除霜波纹管	Outer defrosting tube	W48000100		1	
23	管卡	Clip	Z5A02700900		1	
24	压缩机皮带 1090LI	Compressor belt1090LI	W300601100B		1	
25	螺母 M10	NutM10	B050331008	GB/T6170-2000	4	
26	螺母 M12	NutM12	B050331211	GB/T6170-2000	2	
27	垫圈 12	Washer12	B060411203	GB/T97.1-2002	2	
28	压缩机连接块	Compressor joint	Z5B02700500		1	
29	压缩机调整杆	Compressor adjusting rod	Z3B02700500		1	
30	螺栓 M10×30	BoltM10×30	B040911030	GB/T5783-2000	1	
31	螺栓 M10×35	BoltM10×35	B040911035	GB/T5783-2000	3	
32	压缩机支架组件	Compressor bracket assembly	Z3B718001		1	
33	垫圈 10	Washer10	B060411002	GB/T97.1-2002	7	
34	螺栓 M10×25	BoltM10×25	B040911025	GB/T5783-2000	3	
35	压缩机组件（槽轮 170）	Compressor assembly	W48000153		1	

电器附件 Electical attachment

序号 SER.NO	零件名称	Part name	零件编码 Part code	规格/代号 Specification	数量 Quantity	备注 Remarks
1	先导装置	Pilot device				
	先导阀线束	Pilot valve harness	Z3A02100300		1	
2	收放机装置	Retraction device				
	收录机线束	Radio wire harness	Z5A02100500		1	
	收录机	Radio	W370000400A		1	
3	警示灯装置	Caution light device				
	弹头磁吸警示灯黄色	warning lights	W110009990	LTD2-5	1	
	护线套	Bushings	Z320210020	ZL30F.21-2	1	

版权所有 不得翻印