目录
Catalogue

发动机关联部件.....7
ENGINE RELATED PARTS.....7
发动机附件及安装.....8
ENGINE MOUNTING AND ATTACHMENT.....8
空滤器.....12
AIR CLEANER.....12
发动机附件及安装.....14
ENGINE MOUNTING AND ATTACHMENT.....14
冷却系统.....16
COOLING SYSTEM.....16
散热器.....22
RADIATOR.....22
冷却系统.....24
COOLING SYSTEM.....24
散热器.....30
RADIATOR.....30
燃油箱及管路.....32
FUEL TANK AND PIPING.....32
燃油箱及管路.....36
FUEL TANK AND PIPING.....36
发动机操纵.....40
ENGINE CONTROL.....40
发动机操纵.....42
ENGINE CONTROL.....42
变矩器、变速箱及管路.....44
CONVERTOR、TRANSMISSIN AND PIPING.....44
变速箱及安装.....45
TRANSMISSION CASE AND ASSEMBLY.....45
变速箱.....49
TRANSMISSION CASE.....49
变矩器部件.....51
PART,TORQUE CONVERTER.....51
吸油管部件.....55
OIL SUCTION PIPE ASSEMBLY.....55
传感器部件.....57
SENSOR ASSEMBLY.....57
发动机连接部件.....59
ENGINE CONNECTION ASSEMBLY.....59
加油管部件.....61
REFUELING PIPE ASSEMBLY.....61
滤油器部件.....63
OIL FILTER ASSEMBLY.....63

离合器部件.....65
CLUTCH ASSEMBLY.....65
离合器部件.....71
CLUTCH ASSEMBLY.....71
离合器部件.....77
CLUTCH ASSEMBLY.....77
取力器部件.....83
P.T.O ASSEMBLY.....83
取力器部件.....85
P.T.O ASSEMBLY.....85
箱体部件.....87
HOUSING ASSEMBLY.....87
操纵阀部件.....89
CONTROL VALVE ASSEMBLY.....89
输入部件.....95
INPUT ASSEMBLY.....95
输出部件.....99
OUTPUT ASSEMBLY.....99
操纵阀部件.....101
CONTROL VALVE ASSEMBLY.....101
转速表部件.....105
TACHOMETER ASSEMBLY.....105
惰轮部件.....107
IDLE WHEEL ASSEMBLY.....107
停车制动器部件.....109
SHUTDOWN BRAKE ASSEMBLY.....109
压力阀部件.....111
PRESSURE VALVE ASSEMBLY.....111
变速箱及安装.....113
TRANSMISSION CASE AND ASSEMBLY.....113
变速操纵总成.....117
GEAR SHIFT CONTROL ASS＇Y.....117
变速变矩及拔销管路（康明斯）.....119
变速变矩及拔销管路（上柴）.....123
拔销油缸总成.....127
OIL CYLINDER ASS＇Y.....127
转向及行走系统.....129
STEERING AND TRACK SYSTEM.....129
传动轴总成.....130
DRIVE SHAFT ASS＇Y.....130
停车制动系统.....132
PARKING BRAKE SYSTEM.....132
后桥.....134
REAR AXLE.....134
主传动机构.....136
REAR AXLE.....136

后桥支承装置 140
SUPPORT DEVICE 140
差速器总成 144
DIFFERENTIAL ASS＇Y 144
主机架 146
MAIN FRAME 146
主机架 152
MAIN FRAME 152
前机架 158
FRAME 158
平衡箱 162
BALANCE BOX 162
钳式制动器总成 172
BRAKE ASS＇Y 172
前桥总成 174
FRONT AXLE ASS＇Y 174
转向及倾斜管路（不带旁通阀） 182
转向及倾斜管路（带旁通阀） 188
前轮倾斜油缸总成 196
TILT OIL CYLINDER ASS′Y 196
前轮转向油缸总成(左) 198
STEERING OIL CYLINDER ASS＇Y(L.H.) 198
前轮转向油缸总成(右) 202
STEERING OIL CYLINDER ASS＇Y(R.H.) 202
机架转向油缸(左) 206
TURNING OIL CYLINDER(L.H.) 206
机架转向油缸(右) 208
TURNING OIL CYLINDER(R.H.) 208
行车制动管路系统 210
TRAVELING BRAKE PIPING SYSTEM 210
配重 216
COUNTERWEIGHT 216
配重 218
COUNTERWEIGHT 218
护罩 220
GUARD 220
机罩总成(配康明斯) 221
HOOD ASS＇Y 221
机罩总成(配上柴) 223
HOOD ASS＇Y 223
变速箱保护罩总成 225
TRANSMISSION CASE PTOTECT COVER ASS'Y 225
工作装置控制系统 227
WORK EQUIPMENT CONTROL SYSTEM 227
工作油箱总成 228
OIL TANK ASS＇Y 228

工作泵管路总成 232
HYDRAUTIC PIPING ASS′Y 232
铲刀提升倾斜管路总成 236
BLADE LIFT AND TILT PIPING ASS′Y 236
铲刀倾斜油缸总成 240
BLADE TILT OIL CYLINDER ASS′Y 240
铲刀提升油缸总成 244
BLADE LIFTING OIL CYLINDER ASS′Y 244
回转及调角管路总成 248
ROTARY AND TILT PIPING ASS′Y 248
侧出油缸总成 252
OIL CYLINDER ASS＇Y 252
调角油缸总成(右) 254
TILT OIL CYLINDER ASS＇Y(R.H.) 254
调角油缸总成(左) 258
TILT OIL CYLINDER ASS＇Y(L.H.) 258
工作装置操纵 262
WORK EQUIPMENT CONTROL 262
工作装置 268
WORK EQUIPMENT 268
工作装置总成 269
WORK EQUIPMENT ASS＇Y 269
铲刀 277
BLADE 277
蜗轮箱 279
TURBINE BOX 279
工作装置总成 283
WORK EQUIPMENT ASS＇Y 283
铲刀 291
BLADE 291
电气系统 293
ELECTRICAL SYSTEM 293
电气系统（配康明斯） 294
ELECTRICAL SYSTEM(FOR CUMMINS) 294
电气系统（配康明斯） 298
ELECTRICAL SYSTEM(FOR CUMMINS) 298
电气系统（配康明斯） 302
ELECTRICAL SYSTEM(FOR CUMMINS) 302
电气系统(配上柴) 306
ELECTRICAL SYSTEM(FOR SDEC) 306
电气系统(配上柴) 310
ELECTRICAL SYSTEM(FOR SDEC) 310
电气系统(配上柴) 314
ELECTRICAL SYSTEM(FOR SDEC) 314
驾驶室电气系统 318
CAB ELECTRIC SYSTEM 318

附属装置 322
ATTCHMENT EQUIPMENT 322
牵引架 323
TRACTION FRAME 323
司机座总成 325
OPERATOR ' S SEAT 325
座椅 327
SEAT 327
驾驶室总成 329
CAB ASS ' Y 329
驾驶室总成 333
CAB ASS ' Y 333
驾驶室总成 337
CAB ASS ' Y 337
驾驶室总成 341
CAB ASS ' Y 341
空调总成 345
AIR CONDITIONER ASS ' Y 345
空调总成 351
AIR CONDITIONER ASS ' Y 351
标牌总成 357
LABEL PLATE ASS ' Y 357
标牌总成 361
LABEL PLATE ASS ' Y 361
驾驶室内饰 365
CAB DECORATE 365
随机工具 367
TOOL IN COMPANY WITH MACHINE 367
工具箱 369
TOOL BOX 369
选装部件 371
OPTIONAL PARTS 371
地板架 372
FRAME, FLOOR PLATE 372
轮胎保护系统 374
TIRE PROTECTION SYSTEM 374
前推土板总成 376
BLADE ASS ' Y 376
前推土板油缸 380
OIL CYLINDER FOR FRONT MOLDBOARD 380
松土器总成 382
RIPPER ASS ' Y 382
松土器管路总成 386
RIPPER PIPING ASS′ Y 386
松土器油缸 388
RIPPER OIL CYLINDER 388

发动机关联部件

ENGINE RELATED PARTS

发动机附件及安装

ENGINE MOUNTING AND ATTACHMENT

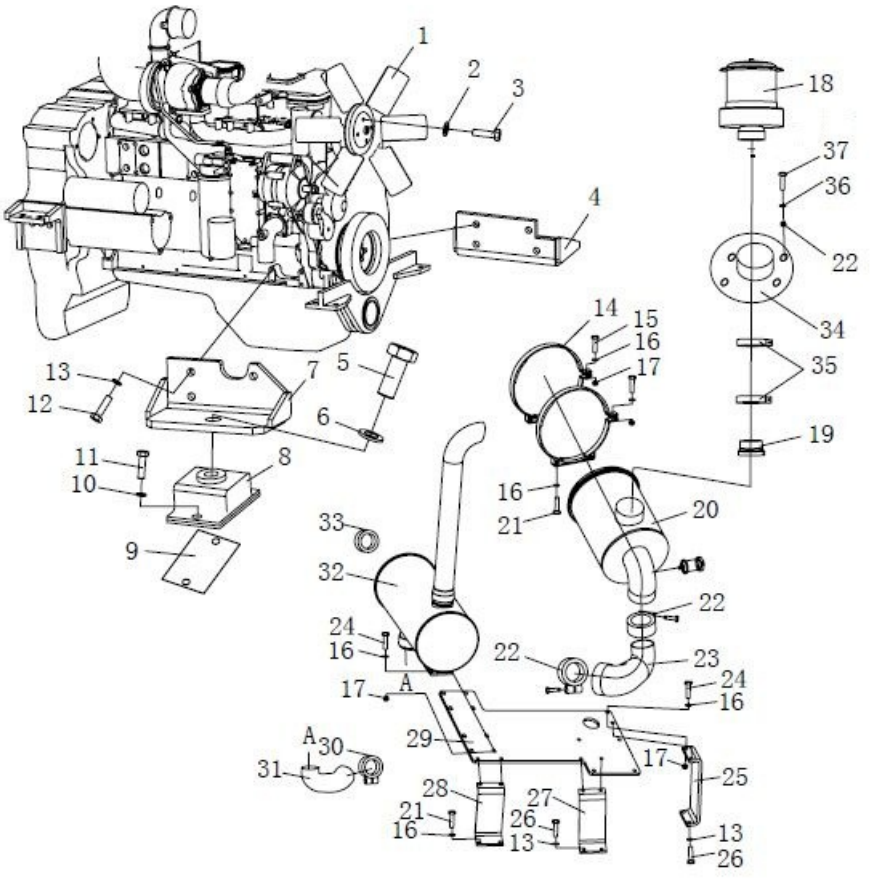

发动机附件及安装

ENGINE MOUNTING AND ATTACHMENT

件号 ITEM	部件号 PART NO.	零件名称	PART NAME	数量 Q'TY
1	222-01-13000	风扇	FAN	1
2	01643-30823	垫圈 8	WASHER	4
3	01010-50890	螺栓 M8X90	BOLT	4
4	222-01-11000	后支架(右)	BRACKET(R.H.)	1
5	01010-51850	螺栓 M18X50	BOLT	2
6	01643-31845	垫圈 18	WASHER	2
7	222-01-09000	后支架(左)	BRACKET(L.H.)	1
8	222-01-07000	减振器	DAMPER	2
9	222-01-00009	调整垫片	SPACER	4
10	01602-21236	垫圈 12	WASHER	4
11	01010-51225	螺栓 M12X25	BOLT	4
12	01010-51235	螺栓 M12X35	BOLT	6
13	01643-31232	垫圈 12	WASHER	8
14	222-01-12000	支架	BRACKET	2
15	01010-51045	螺栓 M10X45	BOLT	2
16	01643-31032	垫圈 10	WASHER	27
17	01580-11008	螺母 M10	NUT	25
18	263-01-32000	预滤器	PREFILTER	1
19	222-01-00011	管	TUBE	1
20	222-01-10000	空滤器	AIR CLEANER	1

发动机附件及安装

ENGINE MOUNTING AND ATTACHMENT

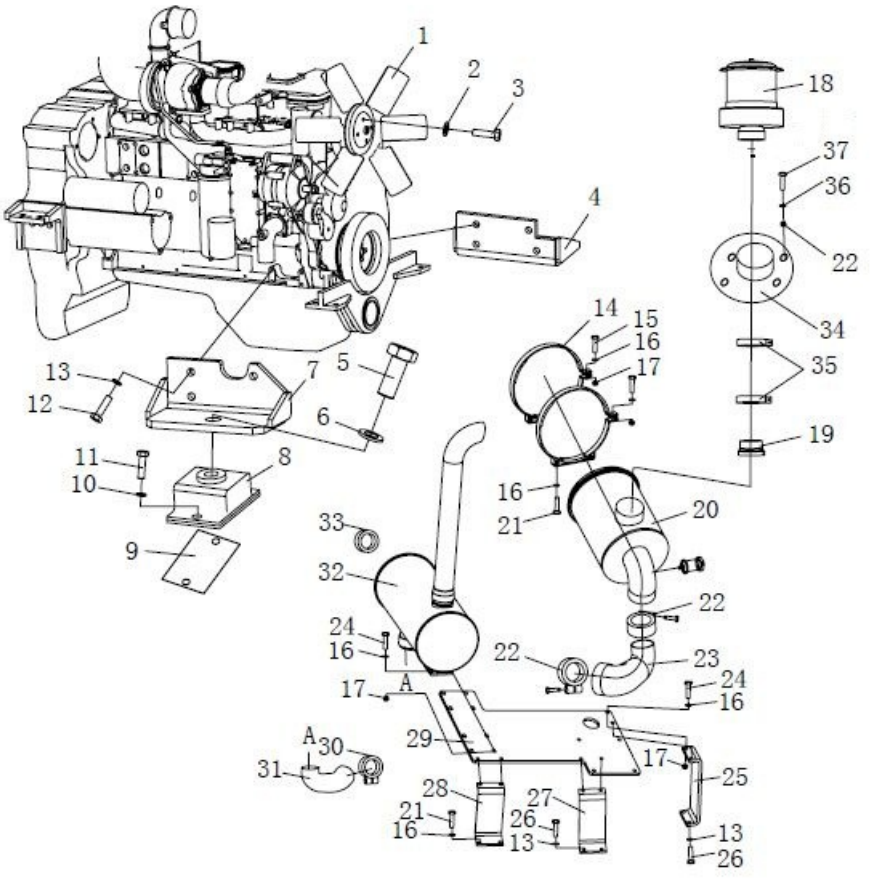

发动机附件及安装

ENGINE MOUNTING AND ATTACHMENT

件号 ITEM	部件号 PART NO.	零件名称	PART NAME	数量 Q'TY
21	01010-51030	螺栓 M10X30	BOLT	8
22	07281-01159	喉箍	CLAMP	2
23	222-01-00005	进气管	AIR INTAKE PIPE	2
24	01010-51035	螺栓 M10X35	BOLT	15
25	222-01-00007	板	PLATE	1
26	01010-51230	螺栓 M12X30	BOLT	2
27	222-01-00006	板	PLATE	1
28	222-01-00008	板	PLATE	1
29	222-01-00004	板	PLATE	1
30	254-01-03000	卡箍	CLAMP	1
31	222-01-08000	排气管	EXHAUST PIPE	1
32	222-01-06000	消音器	MUFFLER	1
33	222-01-00010	管	TUBE	1
34	222-01-19000	过渡管	TUBE	1
35	224-01-11000	T 型喉箍	T CLAMP	2
36	01640-21016	垫圈 10	WASHER	4
37	01010-51020	螺栓 M10X20	BOLT	4

空滤器

AIR CLEANER

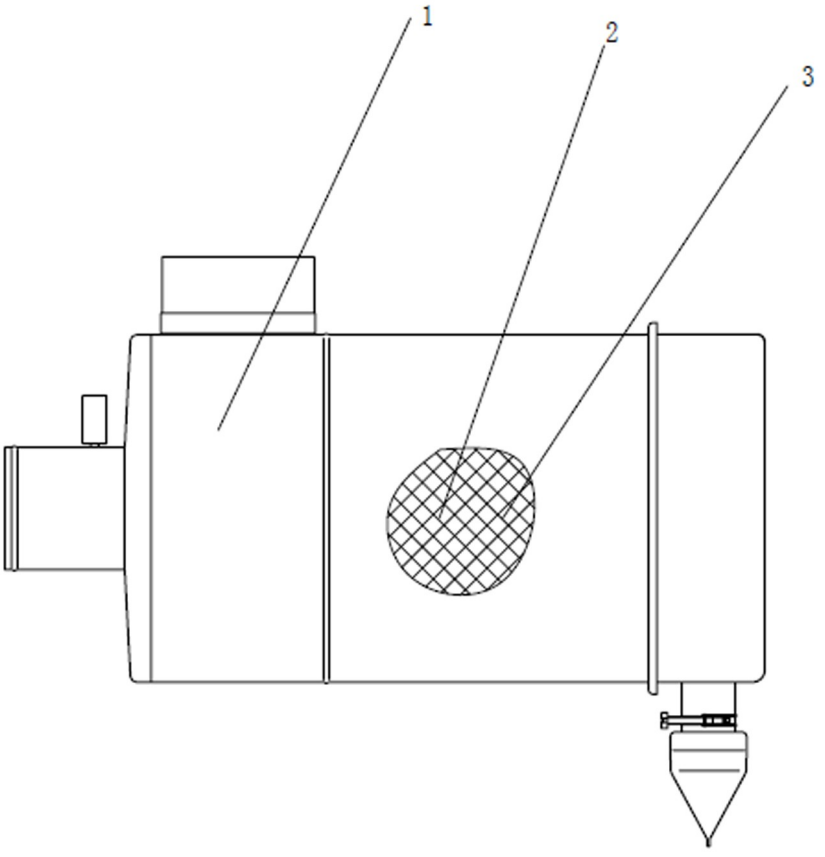

空滤器

AIR CLEANER

件号 ITEM	部件号 PART NO.	零件名称	PART NAME	数量 Q'TY
1	222-01-10001	壳体	HOUSING BODY	1
2	222-01-10002	大滤芯		1
3	222-01-10003	小滤芯		1

发动机附件及安装

ENGINE MOUNTING AND ATTACHMENT

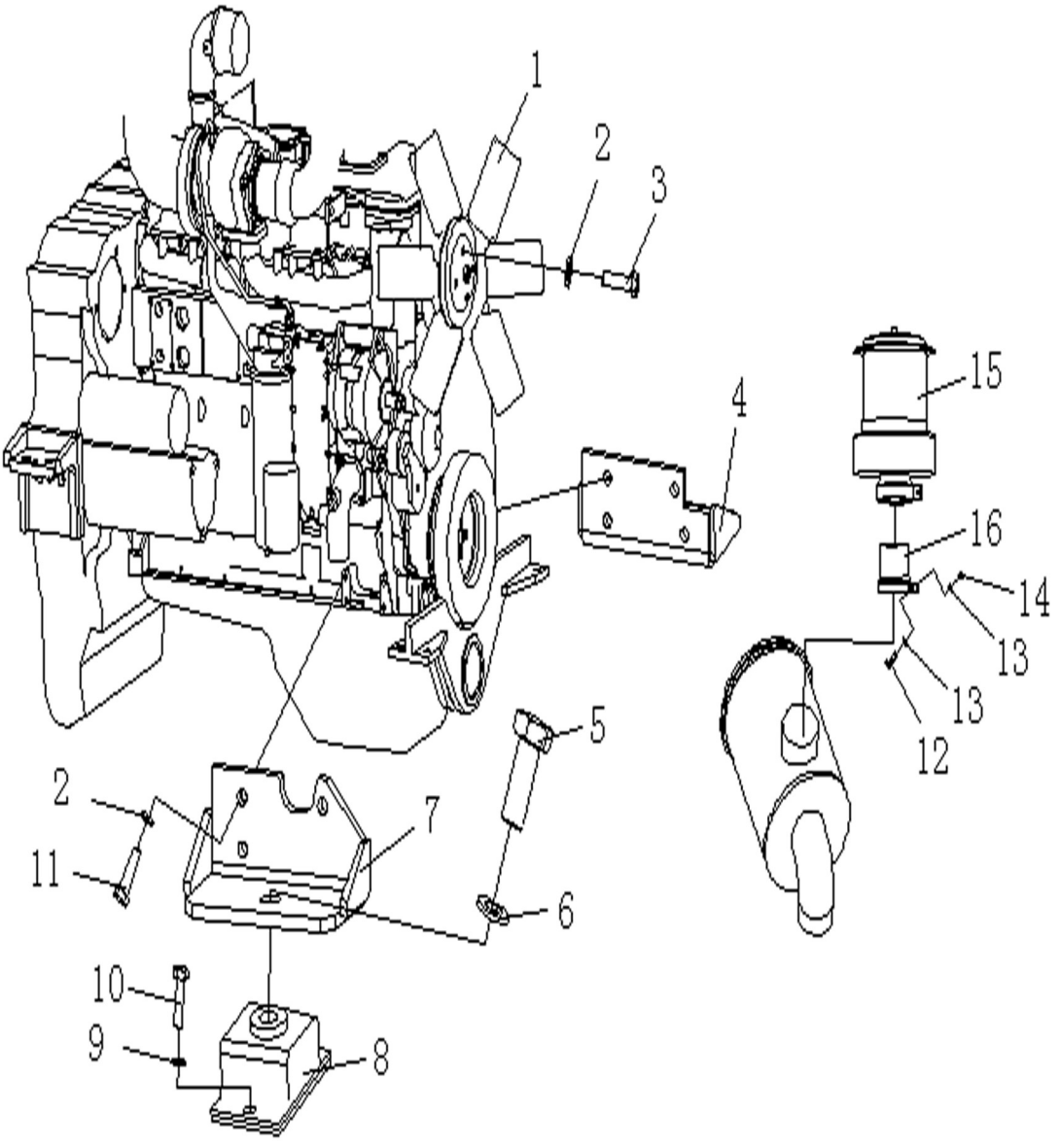

发动机附件及安装

ENGINE MOUNTING AND ATTACHMENT

件号 ITEM	部件号 PART NO.	零件名称	PART NAME	数量 Q'TY
1	222-01-14000	风扇	FAN	1
2	01643-31232	垫圈 12	WASHER	12
3	01011-51210	螺栓 M12X110	BOLT	4
4	222-01-15000	右支架(后)	BRACKET(R.H.)	1
5	01010-51850	螺栓 M18X50	BOLT	2
6	01643-31845	垫圈 18	WASHER	2
7	222-01-16000	左支架(后)	SUPPORT(L.H.)	1
8	222-01-07000	减振器	DAMPER	2
9	01602-21236	垫圈 12	WASHER	4
10	01010-51225	螺栓 M12X25	BOLT	4
11	01010-51230	螺栓 M12X30	BOLT	8
12	01010-51050	螺栓 M10X50	BOLT	1
13	01643-31032	垫圈 10	WASHER	2
14	01580-11008	螺母 M10	NUT	1
15	263-01-32000	预滤器	PREFILTER	1
16	222-01-17000	过渡管	TUBE	1

冷却系统

COOLING SYSTEM

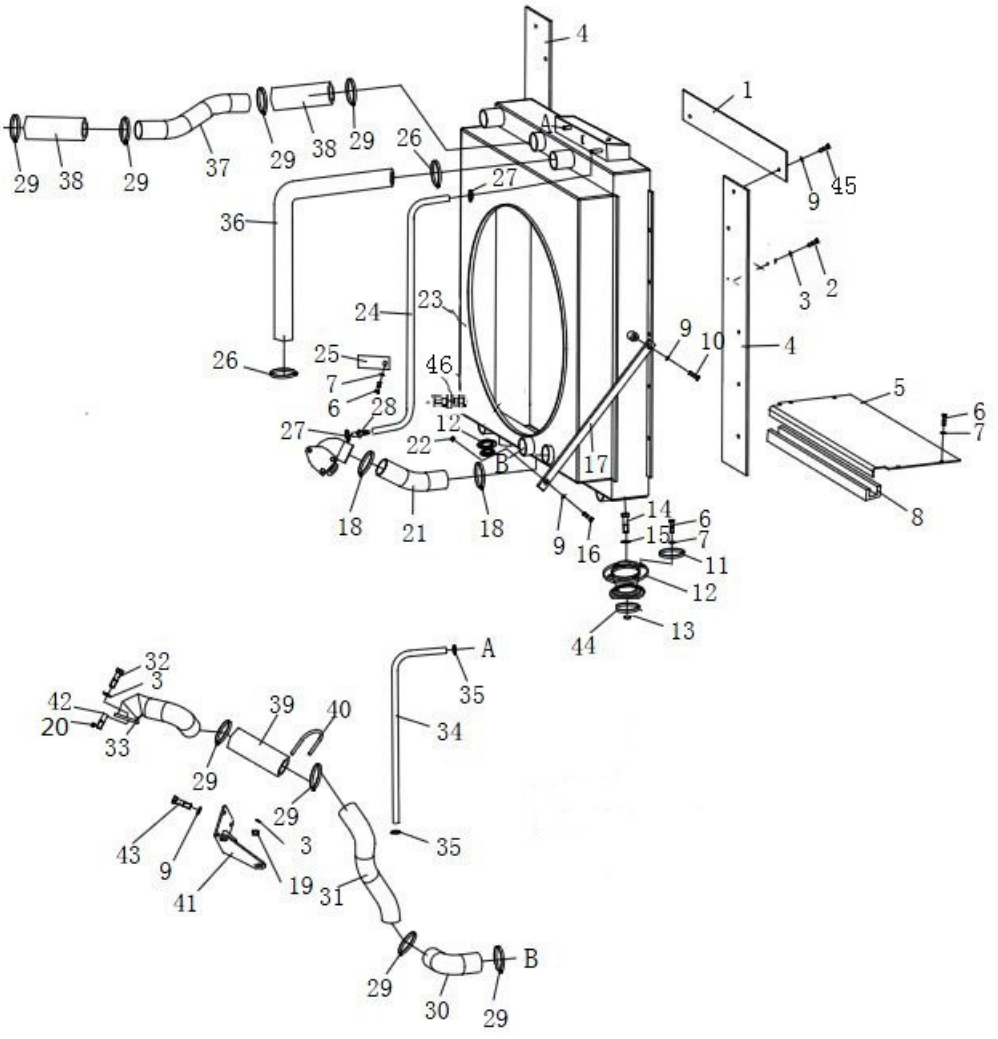

冷却系统

COOLING SYSTEM

件号 ITEM	部件号 PART NO.	零件名称	PART NAME	数量 Q'TY
1	222-03-10000	密封板	SEAL PLATE	1
2	01010-50816	螺栓 M8X16	BOLT	8
3	01643-30823	垫圈 8	WASHER	16
4	222-03-09000	密封板	SEAL PLATE	2
5	222-03-00011	板	PLATE	1
6	01010-51020	螺栓 M10X20	BOLT	13
7	01643-31032	垫圈 10	WASHER	13
8	222-03-00012	密封条	SEAL STRIP	1
9	01643-31232	垫圈 12	WASHER	8
10	01010-51225	螺栓 M12X25	BOLT	2
11	247-01-00005	垫片	WASHER	8
12	263-51-07000	减振器	DAMPER	2
13	01580-12016	螺母 M20	NUT	2
14	01011-52020	螺栓 M20X120	BOLT	2
15	01643-32060	垫圈 20	WASHER	2
16	01010-51240	螺栓 M12X40	BOLT	2
17	222-03-00013	板	PLATE	2
18	07281-00809	喉箍	CLAMP	2
19	01580-10806	螺母 M8	NUT	4
20	01582-10806	螺母 M8	NUT	1

冷却系统

COOLING SYSTEM

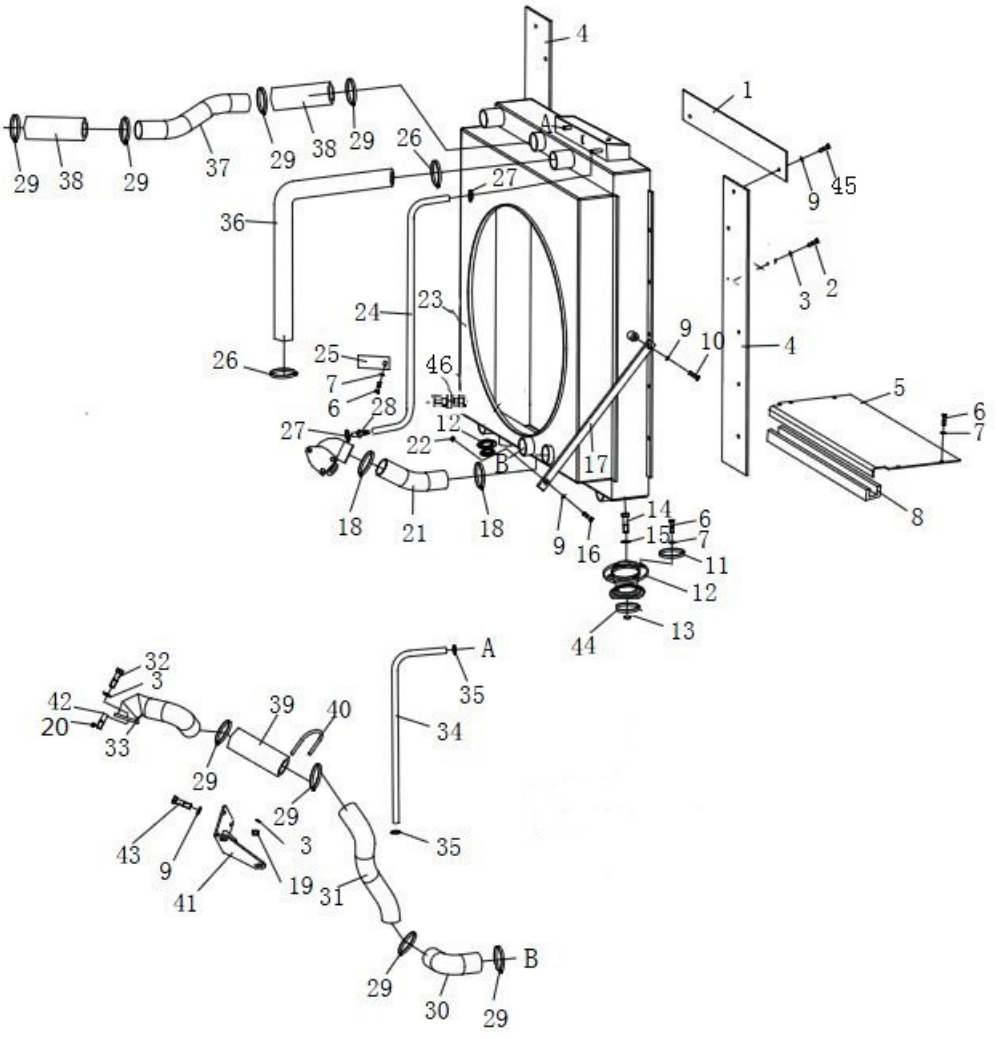

冷却系统

COOLING SYSTEM

件号 ITEM	部件号 PART NO.	零件名称	PART NAME	数量 Q'TY
21	222-03-00009	进水管	INTAKE PIPE	1
22	01580-11210	螺母M12	NUT	2
23	222-03-08000	散热器	RADIATOR	1
24	07261-02012	软管	HOSE	1
25	08035-13010	线夹	CLIP	1
26	07281-00609	喉箍	CLAMP	2
27	07281-00359	喉箍	CLAMP	2
28	222-03-00010	接头	NIPPLE	1
29	222-03-11000	T型喉箍	T-CLAMP	8
30	222-03-00015	管	TUBE	1
31	222-03-00006	管	TUBE	1
32	01120-50885	螺柱	STUD	1
33	222-03-23000	进气管	AIR INTAKE PIPE	1
34	07260-00990	软管	HOSE	1
35	07281-00197	喉箍	CLAMP	2
36	222-03-00008	管	TUBE	1
37	222-03-00007	管	TUBE	1
38	222-03-00014	管	TUBE	2
39	222-03-00033	管	TUBE	1
40	224-03-00009	U形夹	U-CLIP	2

冷却系统

COOLING SYSTEM

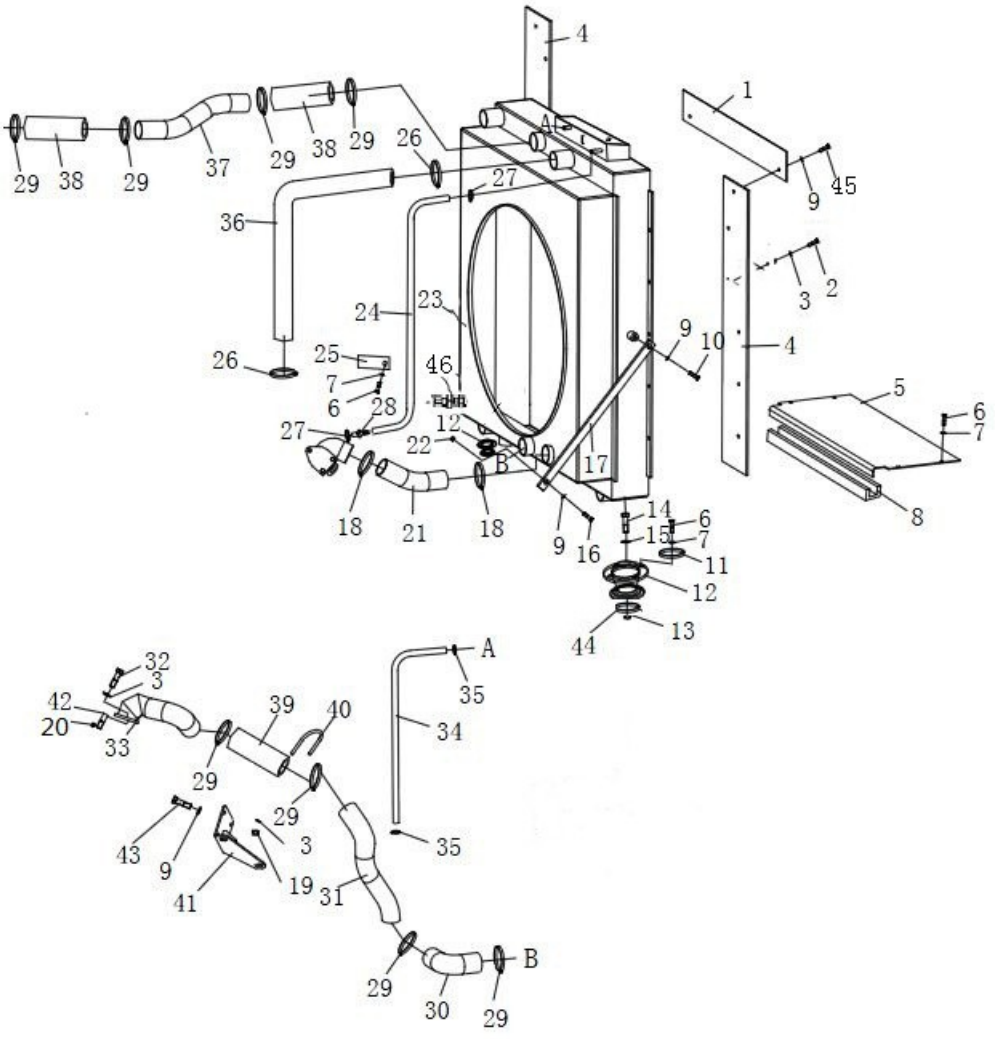

冷却系统

COOLING SYSTEM

件号 ITEM	部件号 PART NO.	零件名称	PART NAME	数量 Q'TY
41	222-03-17000	支架	BRACKET	1
42	01010-50885	螺栓 M8X85	BOLT	3
43	01010-51230	螺栓 M12X30	BOLT	2
44	263-51-00008	调整垫	SHIM	2
45	01010-51220	螺栓 M12X20	BOLT	2
46	222-76-00006	接头	NIPPLE	1

散热器

RADIATOR

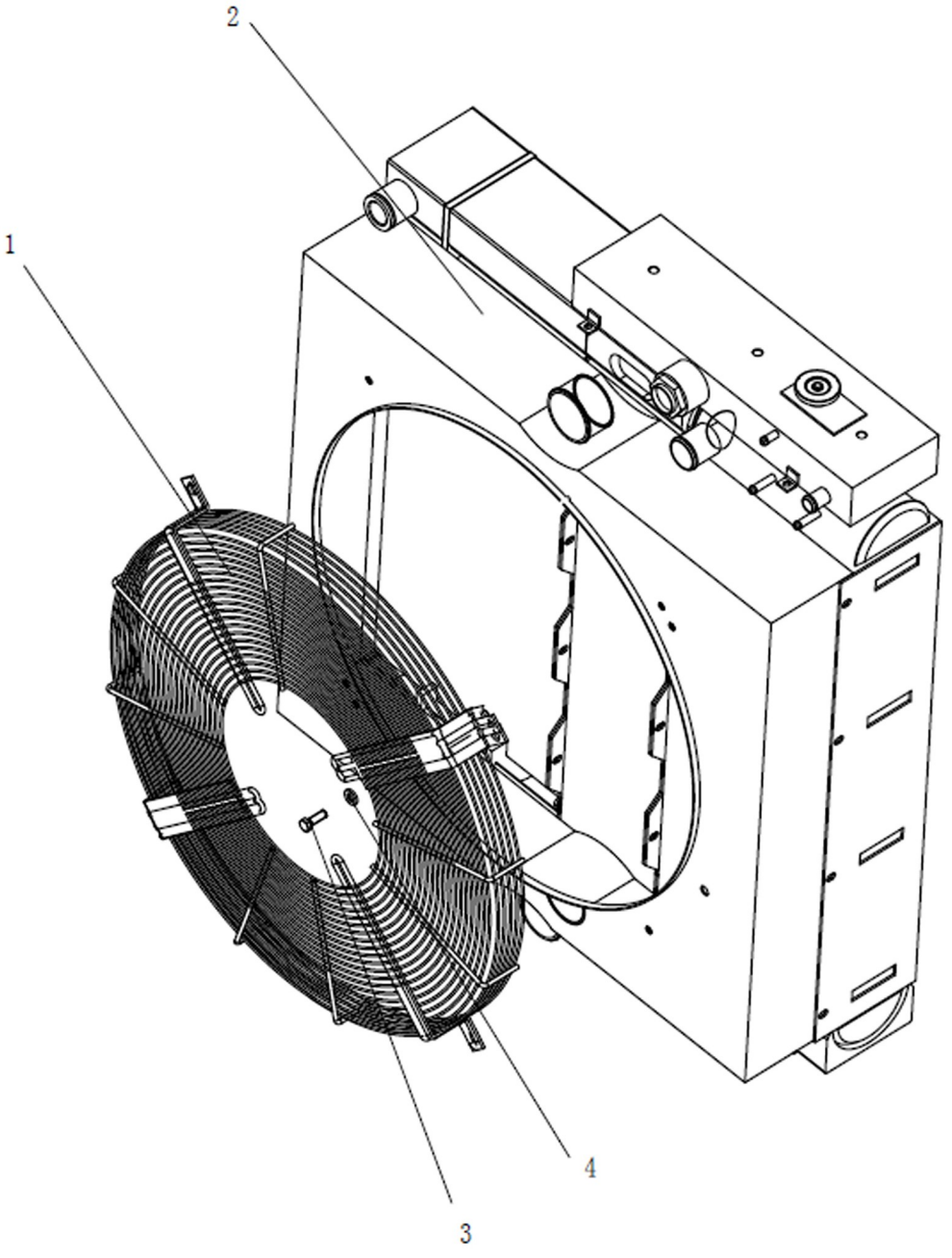

散热器

RADIATOR

件号 ITEM	部件号 PART NO.	零件名称	PART NAME	数量 Q'TY
1	222-03-08100	护罩（199-0464）		2
2	222-03-08200	散热器		1
3	01010-50825	螺栓 M8X25	BOLT	6
4	01643-30823	垫圈 8	WASHER	6

冷却系统

COOLING SYSTEM

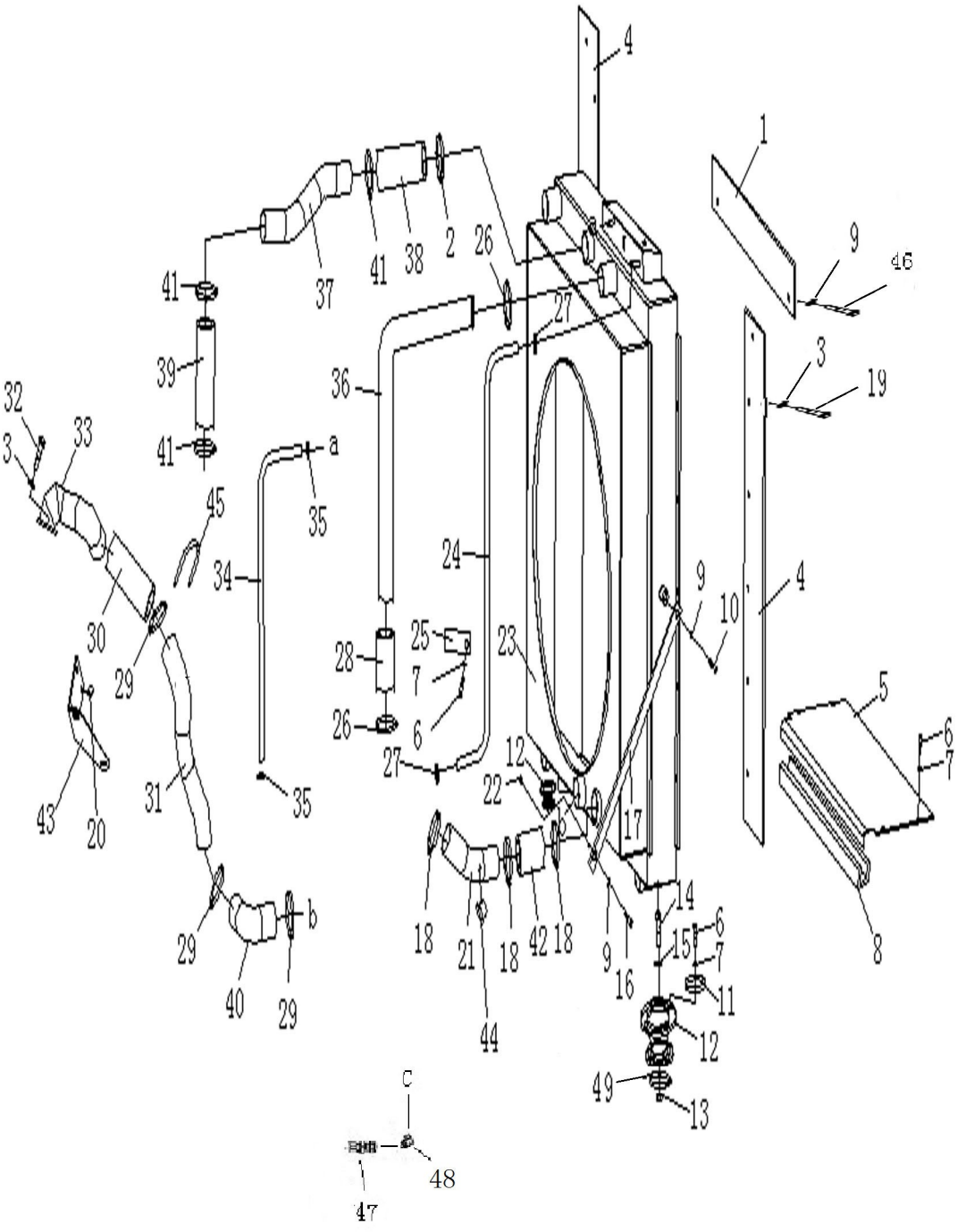

冷却系统

COOLING SYSTEM

件号 ITEM	部件号 PART NO.	零件名称	PART NAME	数量 Q'TY
1	222-03-16000	密封板	SEAL PLATE	1
2	224-03-03000	T 型喉箍	RADIATOR	1
3	01643-30823	垫圈 8	WASHER	18
4	222-03-09000	密封板	SEAL PLATE	2
5	224-03-00005	板	PLATE	1
6	01010-51020	螺栓 M10X20	BOLT	13
7	01643-31032	垫圈 10	WASHER	13
8	222-03-00012	密封条	SEAL STRIP	1
9	01643-31232	垫圈 12	WASHER	6
10	01010-51225	螺栓 M12X25	BOLT	2
11	247-01-00005	垫片	WASHER	8
12	263-51-07000	减振器	DAMPER	2
13	01580-12016	螺母 M20	NUT	2
14	01011-52020	螺栓 M20X120	BOLT	2
15	01643-32060	垫圈 20	WASHER	2
16	01010-51240	螺栓 M12X40	BOLT	2
17	222-03-00013	板	PLATE	2
18	07281-00709	喉箍	CLAMP	5
19	01010-50820	螺栓 M8X20	BOLT	8
20	01580-10806	螺母 M8	NUT	4

冷却系统

COOLING SYSTEM

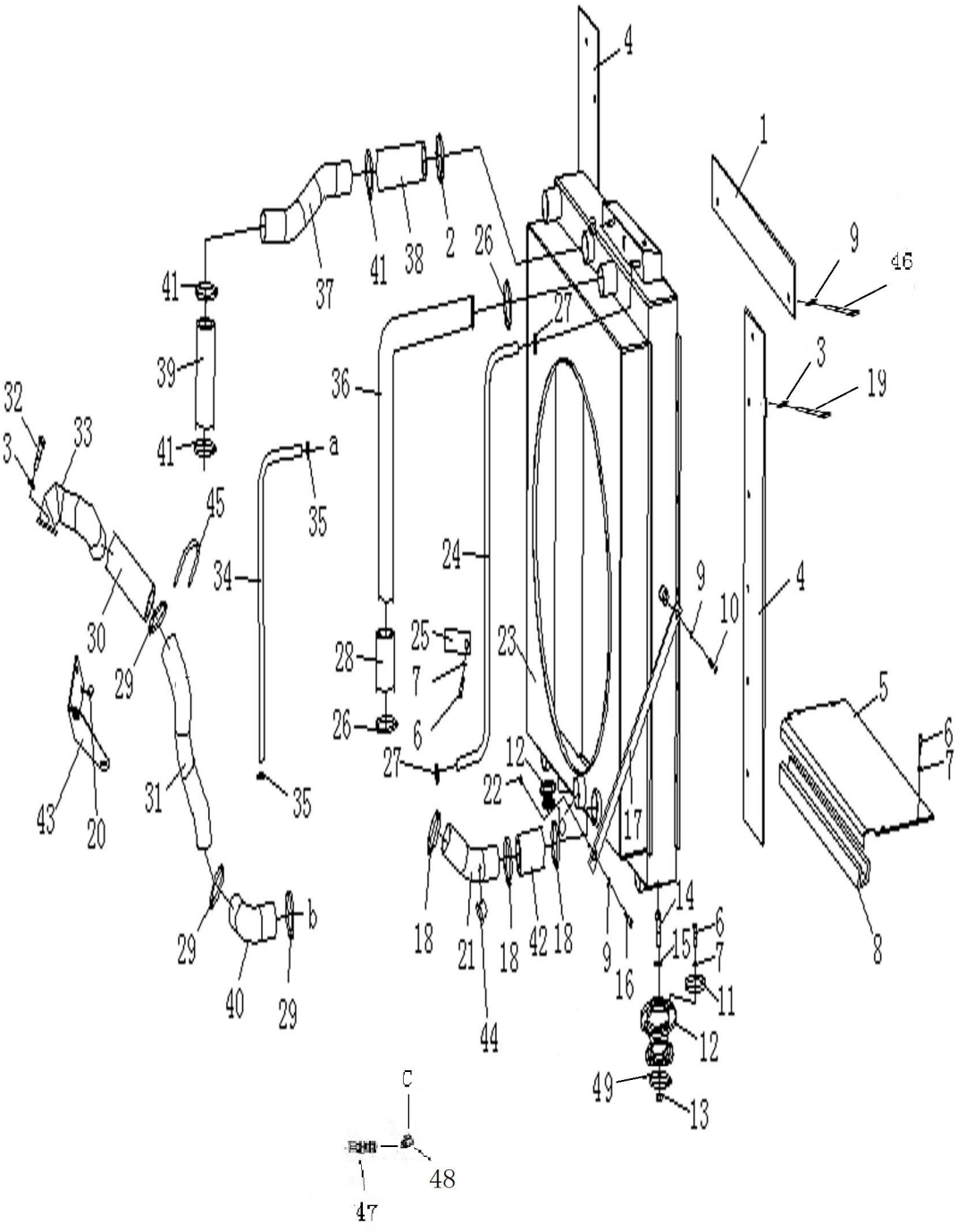

冷却系统

COOLING SYSTEM

件号 ITEM	部件号 PART NO.	零件名称	PART NAME	数量 Q'TY
21	222-03-14000	管	TUBE	1
22	01580-11210	螺母M12	NUT	2
23	222-03-18000	散热器	RADIATOR	1
24	07261-02012	软管	HOSE	1
25	08035-13010	线夹	CLIP	1
26	07281-00809	喉箍	CLAMP	5
27	07281-00359	喉箍	CLAMP	2
28	222-03-00001	软管	HOSE	2
29	222-03-11000	T型喉箍	T-CLAMP	4
30	222-03-00033	管	TUBE	1
31	222-03-00016	管	TUBE	1
32	01010-50825	螺栓M8X25	BOLT	6
33	222-03-13000	管	TUBE	1
34	07260-00990	软管	HOSE	1
35	07281-00197	喉箍	CLAMP	2
36	224-03-00003	管	TUBE	1
37	222-03-00020	管	TUBE	1
38	222-03-00019	管	TUBE	1
39	222-03-00018	管	TUBE	1
40	222-03-00017	管	TUBE	1

冷却系统

COOLING SYSTEM

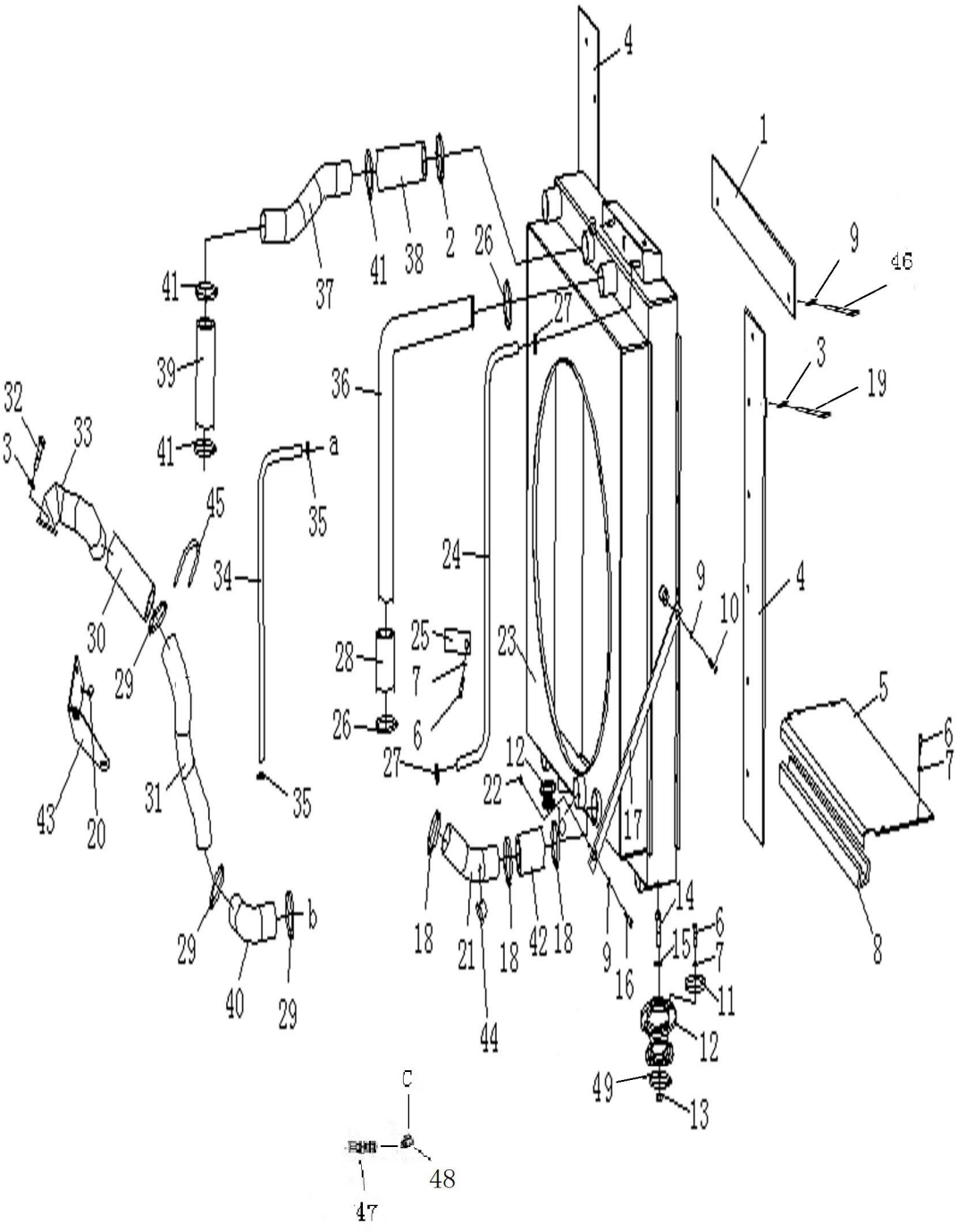

冷却系统

COOLING SYSTEM

件号 ITEM	部件号 PART NO.	零件名称	PART NAME	数量 Q'TY
41	222-03-15000	T 型喉箍	CLAMP	3
42	222-03-00023	橡胶管	RUBBER TUBE	1
43	222-03-00026	板	PLATE	1
44	222-03-00024	丝堵	PLUG	1
45	222-03-00022	U 形夹	U-CLIP	2
45	224-03-00009	U 形夹	U-CLIP	2
46	01010-51220	螺栓 M12X20	BOLT	2
47	222-76-00006	接头	NIPPLE	1
48	224-76-05000	接头	NIPPLE	1
49	263-51-00008	调整垫	SHIM	2

散热器

RADIATOR

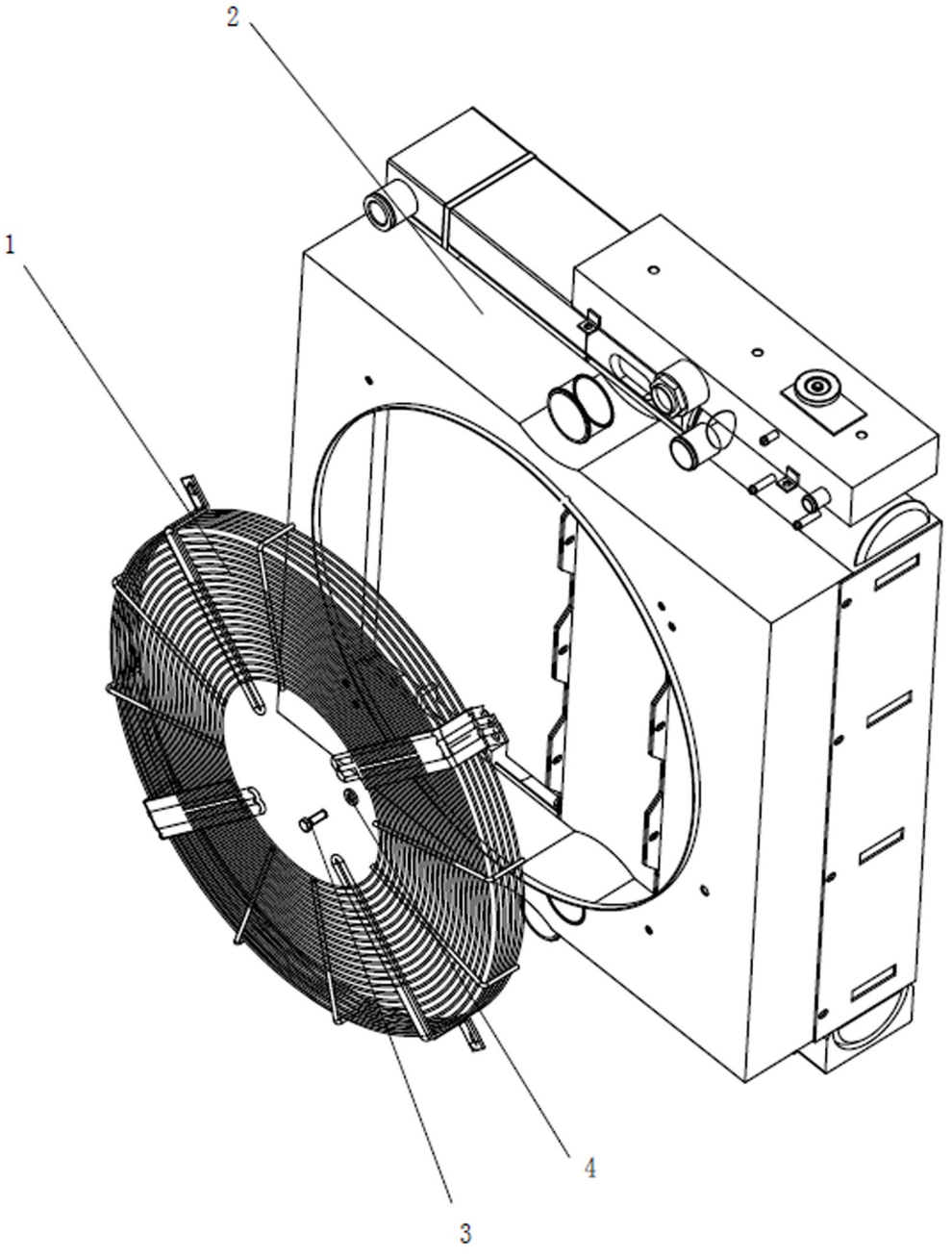

散热器

RADIATOR

件号 ITEM	部件号 PART NO.	零件名称	PART NAME	数量 Q'TY
1	222-03-18001	护罩	GUARD	2
2	222-03-18002	壳体		1
3	01010-50620	螺栓 M6X20	BOLT	6
4	01643-30623	垫圈 6	WASHER	6

燃油箱及管路

FUEL TANK AND PIPING

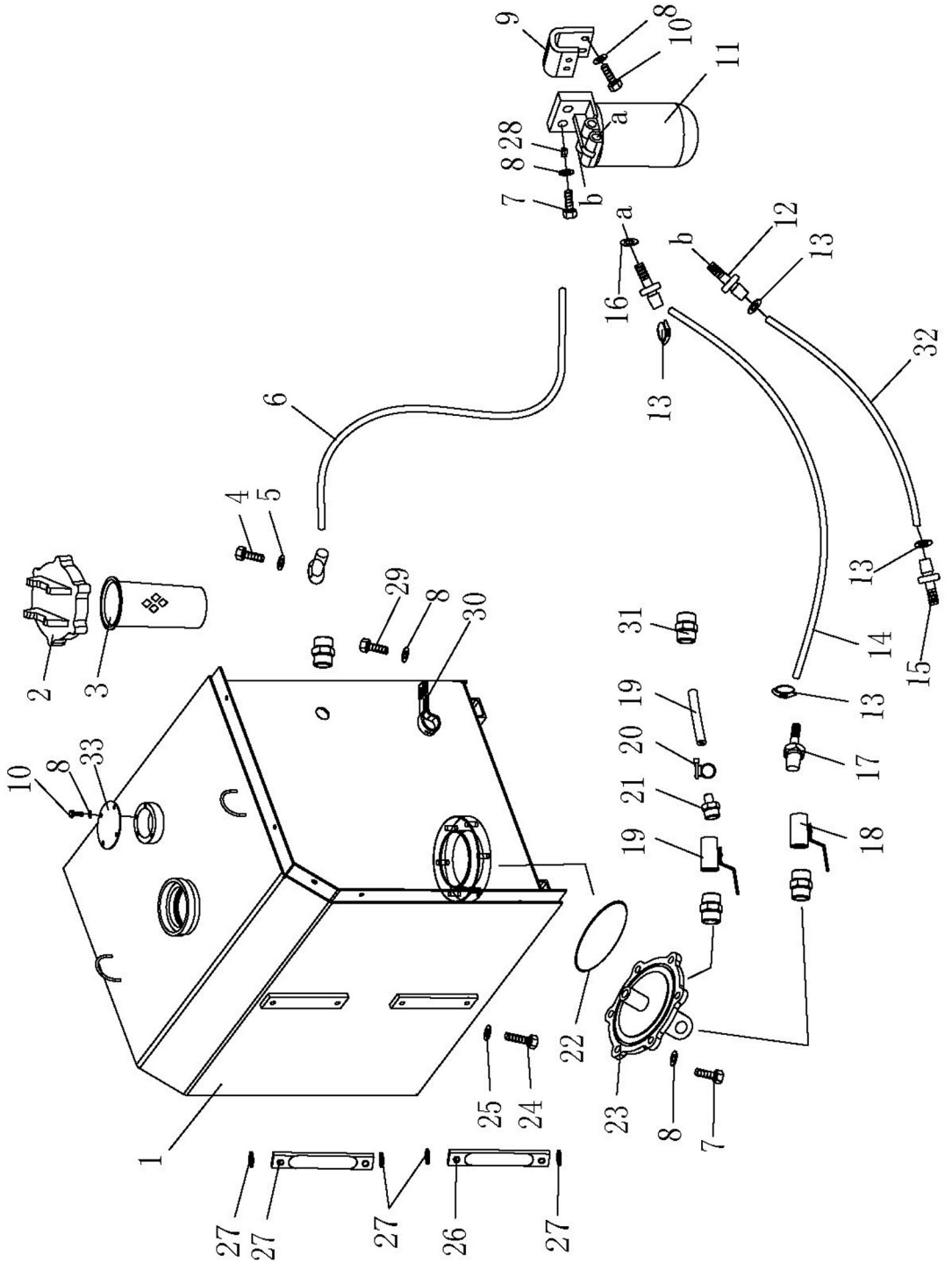

燃油箱及管路

FUEL TANK AND PIPING

件号 ITEM	部件号 PART NO.	零件名称	PART NAME	数量 Q'TY
1	222-04-03000	燃油箱	FUEL TANK	1
2	222-04-06000	油箱盖	OIL TANK COVER	1
3	07056-18416	过滤网	FILTER SCREEN	1
4	222-77-00004	空心螺栓	BOLT	1
5	07005-01412	密封垫圈	GASKET	2
6	222-04-04000	回油管	SCAVENGE PIPE	1
7	01010-51035	螺栓 M10X35	BOLT	8
8	01643-31032	垫圈 10	WASHER	15
9	222-04-00010	支架	BRACKET	1
10	01010-51025	螺栓 M10X25	BOLT	12
11	222-04-05000	油水分离器	OIL AND WATER SEPARATOR	1
12	222-04-00008	接头	NIPPLE	2
13	07281-00229	喉箍	CLAMP	4
14	07288-01206	软管	HOSE	1
15	222-04-00009	接头	NIPPLE	1
16	07005-01612	密封垫圈	GASKET	2
17	222-04-00011	接头	NIPPLE	1
18	07700-40460	阀门	VALVE	2
19	07270-21265	软管	HOSE	1
20	07280-01210	管夹	CLIP	1

燃油箱及管路

FUEL TANK AND PIPING

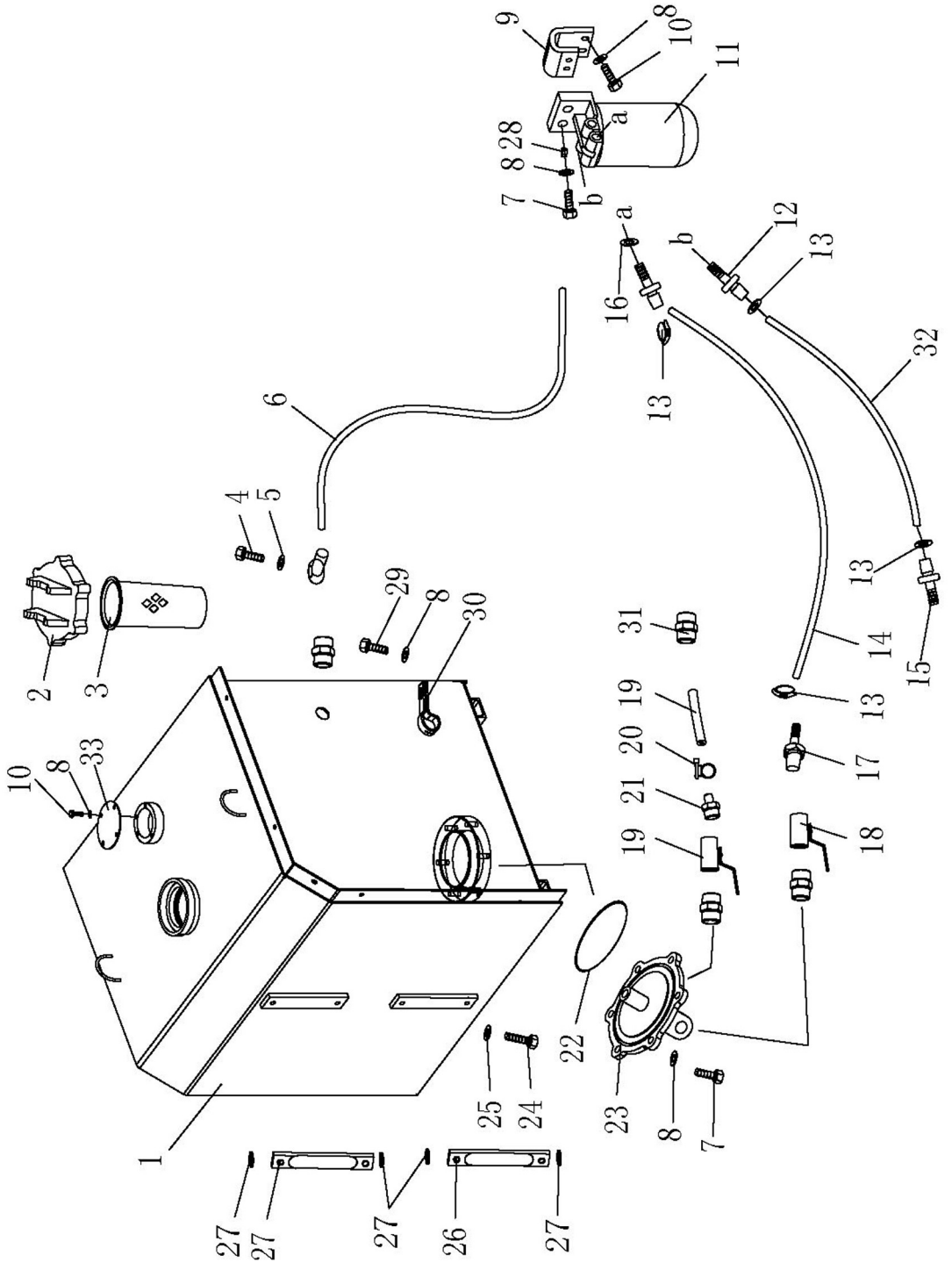

燃油箱及管路

FUEL TANK AND PIPING

件号 ITEM	部件号 PART NO.	零件名称	PART NAME	数量 Q'TY
21	222-04-00013	放水接头	JOINT	1
22	07000-12135	O形圈	O-RING	1
23	222-04-00014	法兰盘	FLANGE	1
24	01010-51435	螺栓 M14X35	BOLT	4
25	01643-31445	垫圈 14	WASHER	4
26	222-04-02000	油尺	DIPSTICK	2
27	07005-01212	密封垫圈	GASKET	4
28	01580-11008	螺母 M10	NUT	2
29	01010-51016	螺栓 M10X16	BOLT	1
30	08035-13010	线夹	CLIP	1
31	07325-10400	管接头	NIPPLE	2
32	07288-01204	软管	HOSE	1
33	222-04-00015	盖	COVER	1

燃油箱及管路

FUEL TANK AND PIPING

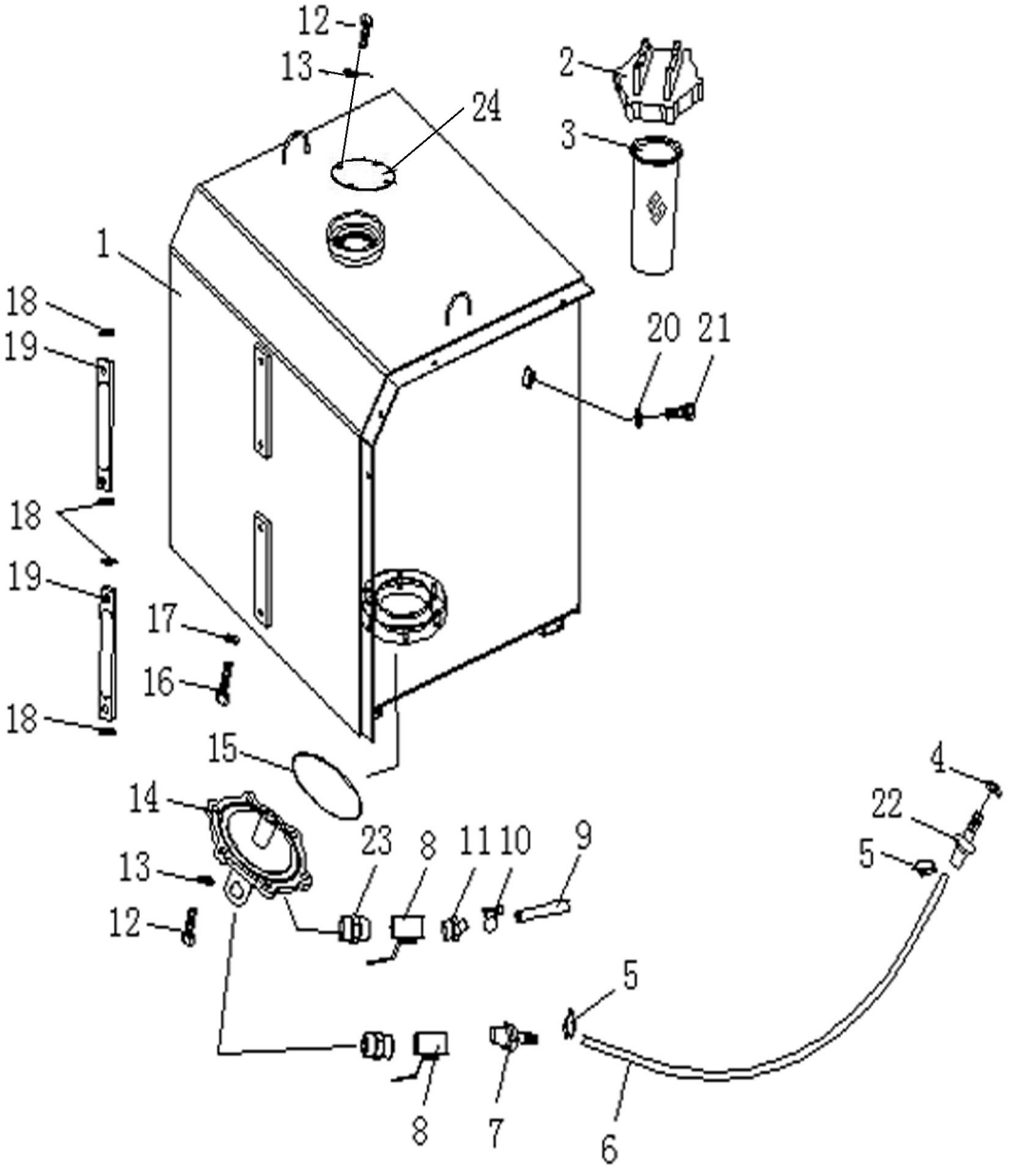

燃油箱及管路

FUEL TANK AND PIPING

件号 ITEM	部件号 PART NO.	零件名称	PART NAME	数量 Q'TY
1	222-04-03000	燃油箱	FUEL TANK	1
2	222-04-06000	油箱盖	OIL TANK COVER	1
3	07056-18416	过滤网	FILTER SCREEN	1
4	07002-11423	O形圈	O-RING	1
5	07281-00229	喉箍	CLAMP	2
6	07288-01213	软管	HOSE	1
7	222-04-00011	接头	NIPPLE	1
8	07700-40460	阀门	VALVE	2
9	07270-21265	软管	HOSE	1
10	07281-00197	喉箍	CLAMP	1
11	222-04-00013	放水接头	JOINT	1
12	01010-51025	螺栓M10X25	BOLT	1
13	01643-31032	垫圈10	WASHER	2
14	222-04-00014	法兰盘	FLANGE	1
15	07000-12135	O形圈	O-RING	1
16	01010-51435	螺栓M14X35	BOLT	4
17	01643-31445	垫圈14	WASHER	4
18	07005-01212	密封垫圈	GASKET	1
19	222-04-02000	油尺	DIPSTICK	2
20	07206-31014	铰接螺栓	BOLT,HINGE	1

燃油箱及管路

FUEL TANK AND PIPING

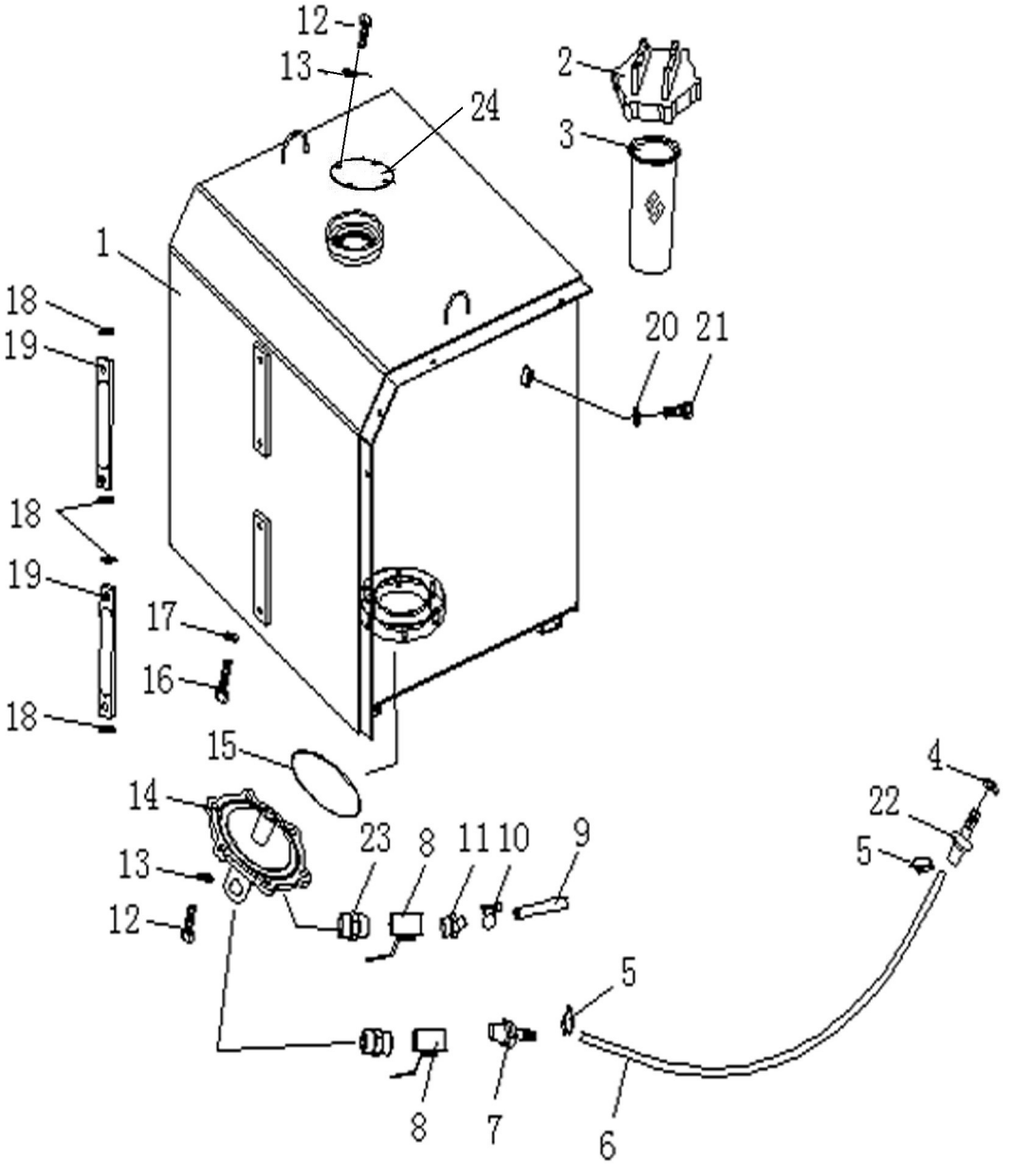

燃油箱及管路

FUEL TANK AND PIPING

件号 ITEM	部件号 PART NO.	零件名称	PART NAME	数量 Q'TY
21	07005-01412	密封垫圈	GASKET	1
22	222-04-00012	接头	NIPPLE	1
23	07325-10400	管接头	NIPPLE	2
24	222-04-00015	盖	COVER	1

发动机操纵

ENGINE CONTROL

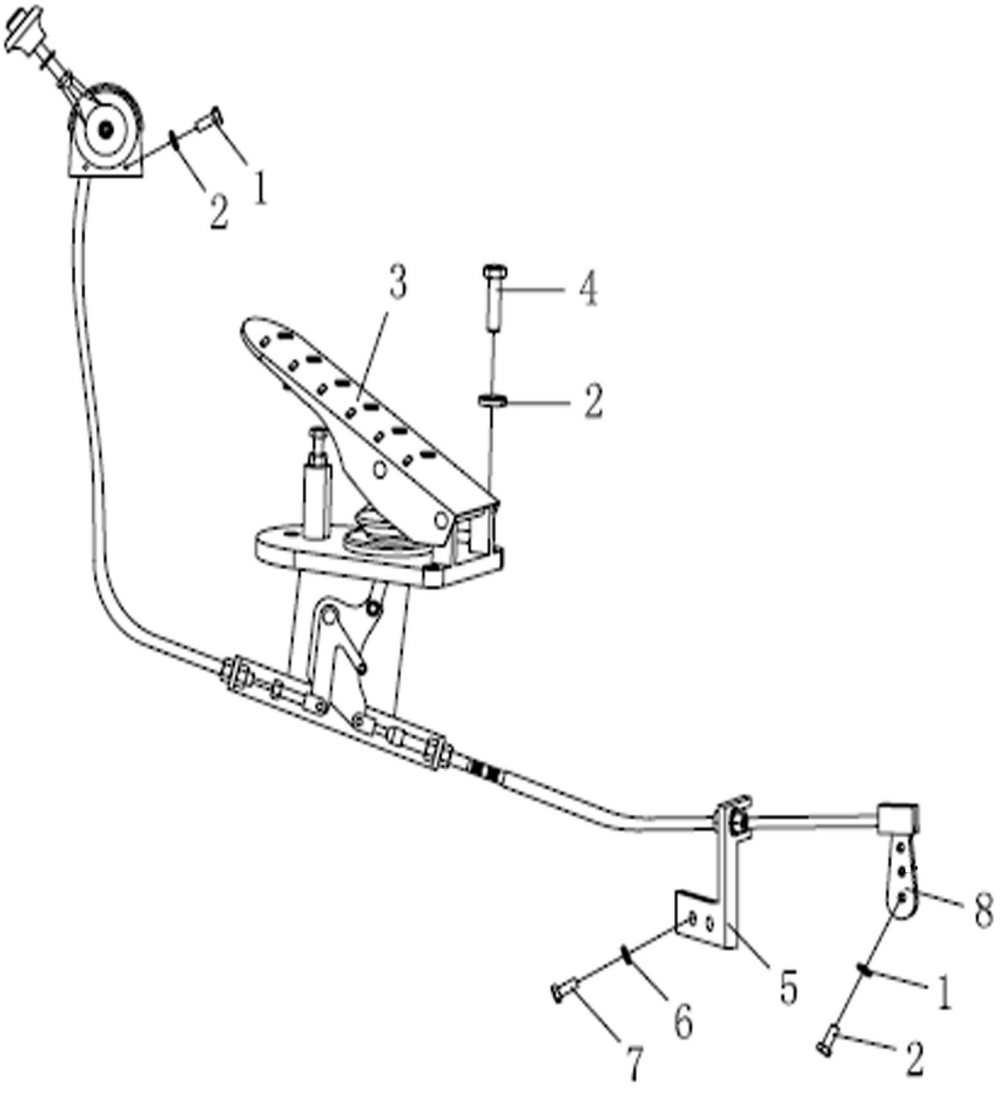

发动机操纵

ENGINE CONTROL

件号 ITEM	部件号 PART NO.	零件名称	PART NAME	数量 Q'TY
1	01010-50625	螺栓 M6X25	BOLT	2
2	01643-30623	垫圈 6	WASHER	7
3	222-05-12000	联动油门	PEDAL	1
4	01010-50616	螺栓 M6X16	BOLT	5
5	222-05-11000	油门支架	BRACKET	1
6	01643-31232	垫圈 12	WASHER	2
7	01010-51225	螺栓 M12X25	BOLT	2
8				1

发动机操纵

ENGINE CONTROL

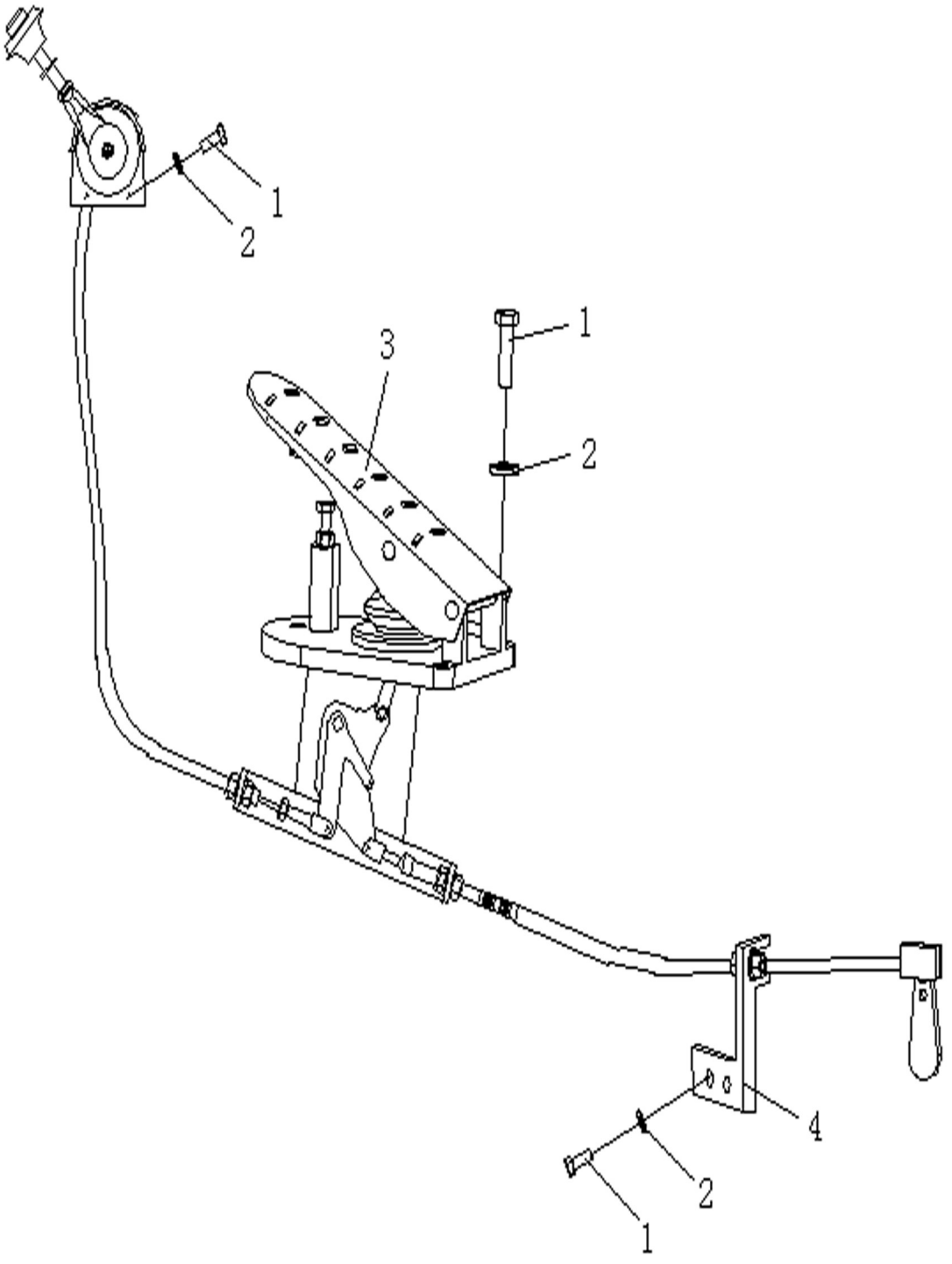

发动机操纵

ENGINE CONTROL

件号 ITEM	部件号 PART NO.	零件名称	PART NAME	数量 Q'TY
1	01010-50625	螺栓 M6X25	BOLT	4
2	01643-30623	垫圈 6	WASHER	4
3	222-05-12000	联动油门	PEDAL	1
4	222-05-00008	油门支架	BRACKET	1

变矩器、变速箱及管路

CONVERTOR、TRANSMISSIN AND PIPING

变速箱及安装

TRANSMISSION CASE AND ASSEMBLY

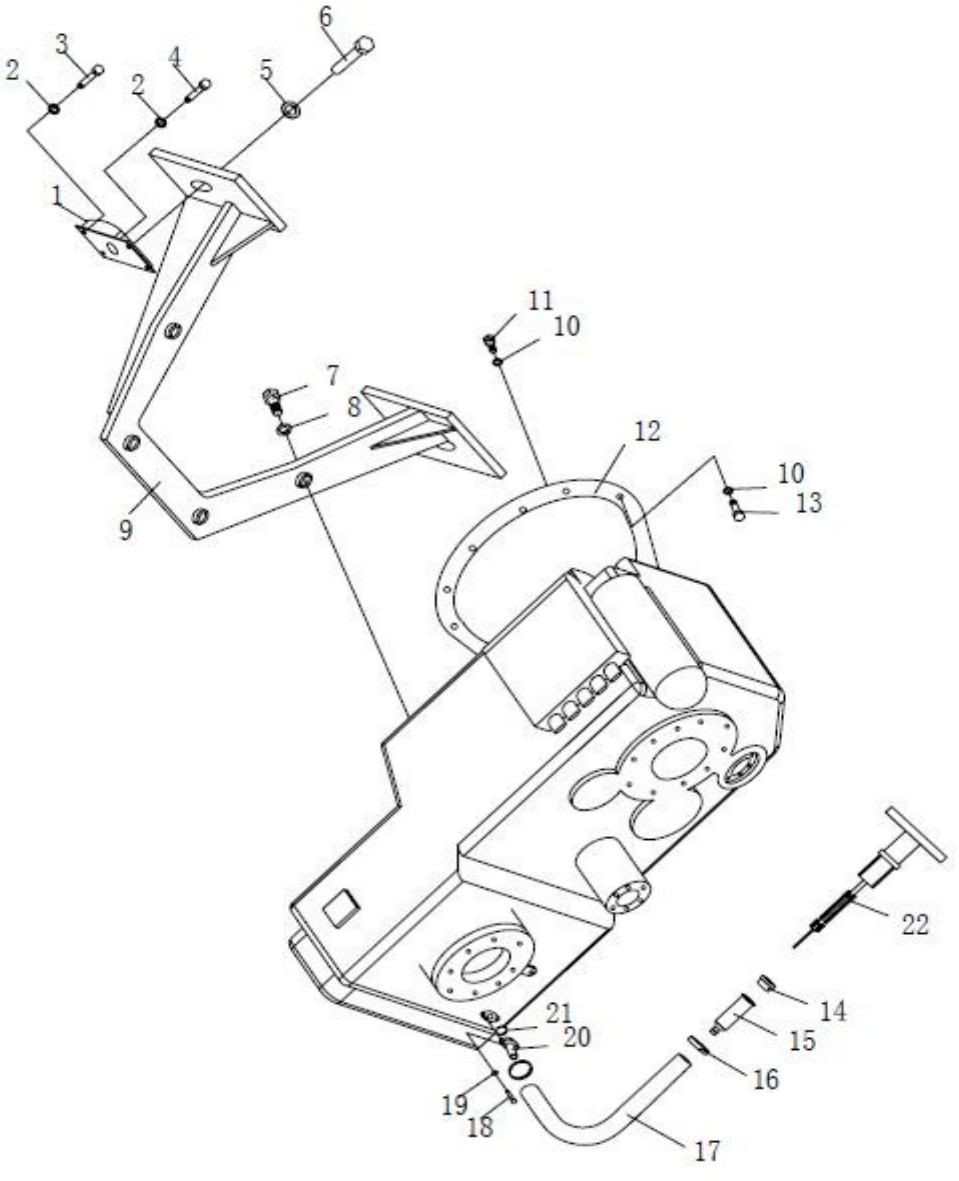

变速箱及安装

TRANSMISSION CASE AND ASSEMBLY

件号 ITEM	部件号 PART NO.	零件名称	PART NAME	数量 Q'TY
1	222-15-05000	减振器	DAMPER	2
2	01643-31445	垫圈 14	WASHER	8
3	01010-51445	螺栓 M14X45	BOLT	4
4	01010-51435	螺栓 M14X35	BOLT	4
5	01643-32460	垫圈 24	WASHER	2
6	01010-52455	螺栓 M24X55	BOLT	2
7	01010-52090	螺栓 M20X90	BOLT	4
8	01643-32060	垫圈 20	WASHER	4
9	222-15-06000	支架	BRACKET	1
10	01643-31032	垫圈 10	WASHER	16
11	01010-51070	螺栓 M10X70	BOLT	4
12	222-15-04000	变速箱	TRANSMISSION CASE	1
13	01010-51060	螺栓 M10X60	BOLT	12
14	222-15-13000	螺塞	PLUG	1
15	222-15-08000	接头	NIPPLE	1
16	07281-00489	喉箍	CLAMP	2
17	222-15-00001	软管	HOSE	1
18	01010-50825	螺栓 M8X25	BOLT	2
19	01643-30823	垫圈 8	WASHER	2
20	222-15-10000	法兰	FLANGE	1

变速箱及安装

TRANSMISSION CASE AND ASSEMBLY

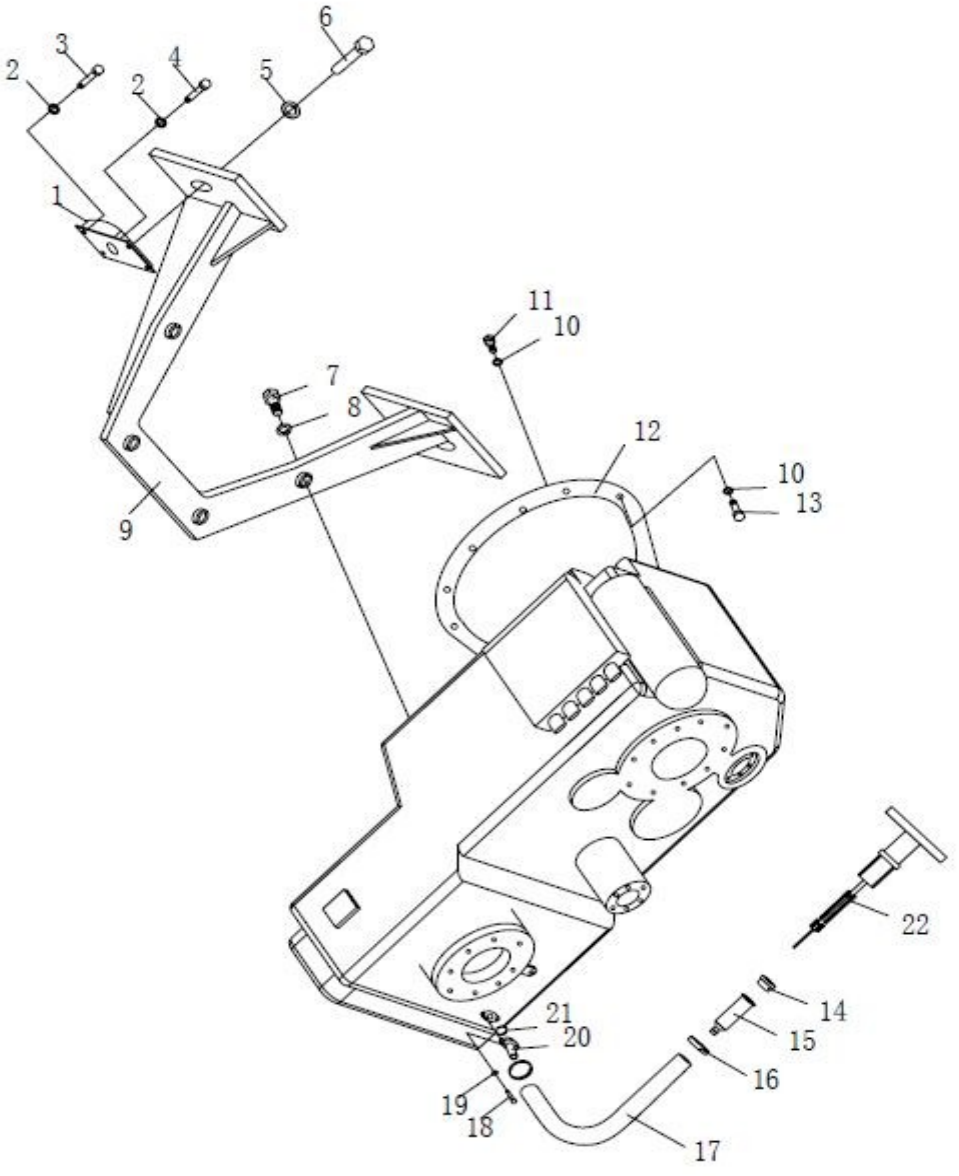

变速箱及安装

TRANSMISSION CASE AND ASSEMBLY

件号 ITEM	部件号 PART NO.	零件名称	PART NAME	数量 Q'TY
21	07000-13035	O形圈	O-RING	1
22	222-15-14000	油尺	DIPSTICK	1

变速箱

TRANSMISSION CASE

变速箱

TRANSMISSION CASE

件号 ITEM	部件号 PART NO.	零件名称	PART NAME	数量 Q'TY
1	222-15-04A00	变矩器部件	PART,TORQUE CONVERTER	1
2	222-15-04B00	箱体部件	HOUSING ASSEMBLY	1
3	222-15-04C00	输入部件	INPUT ASSEMBLY	1
4	222-15-04D00	输出部件	OUTPUT ASSEMBLY	1
5	222-15-04E00	操纵阀部件	CONTROL VALVE ASSEMBLY	1
6	222-15-04F00	转速表部件	TACHOMETER ASSEMBLY	1
7	222-15-04G00	惰轮部件	IDLE WHEEL ASSEMBLY	1
8	222-15-04H00	停车制动器部件	SHUTDOWN BRAKE ASSEMBLY	1
9	222-15-04I00	压力阀部件	PRESSURE VALVE ASSEMBLY	1
10	222-15-04J00	吸油管部件	OIL SUCTION PIPE ASSEMBLY	1
11	222-15-04K00	传感器部件	SENSOR ASSEMBLY	1
12	222-15-04L00	发动机连接部件	ENGINE CONNECTION ASSEMBLY	1
13	222-15-04M00	加油管部件	REFUELING PIPE ASSEMBLY	1
14	222-15-04N00	滤油器部件	OIL FILTER ASSEMBLY	1
15	222-15-04P00	离合器部件	CLUTCH ASSEMBLY	1
16	222-15-04Q00	离合器部件	CLUTCH ASSEMBLY	1
17	222-15-04R00	离合器部件	CLUTCH ASSEMBLY	1
18	222-15-04S00	取力器部件	P.T.O ASSEMBLY	1
19	222-15-04T00	取力器部件	P.T.O ASSEMBLY	1
20	222-15-04U00	操纵阀部件	CONTROL VALVE ASSEMBLY	1

变矩器部件

PART,TORQUE CONVERTER

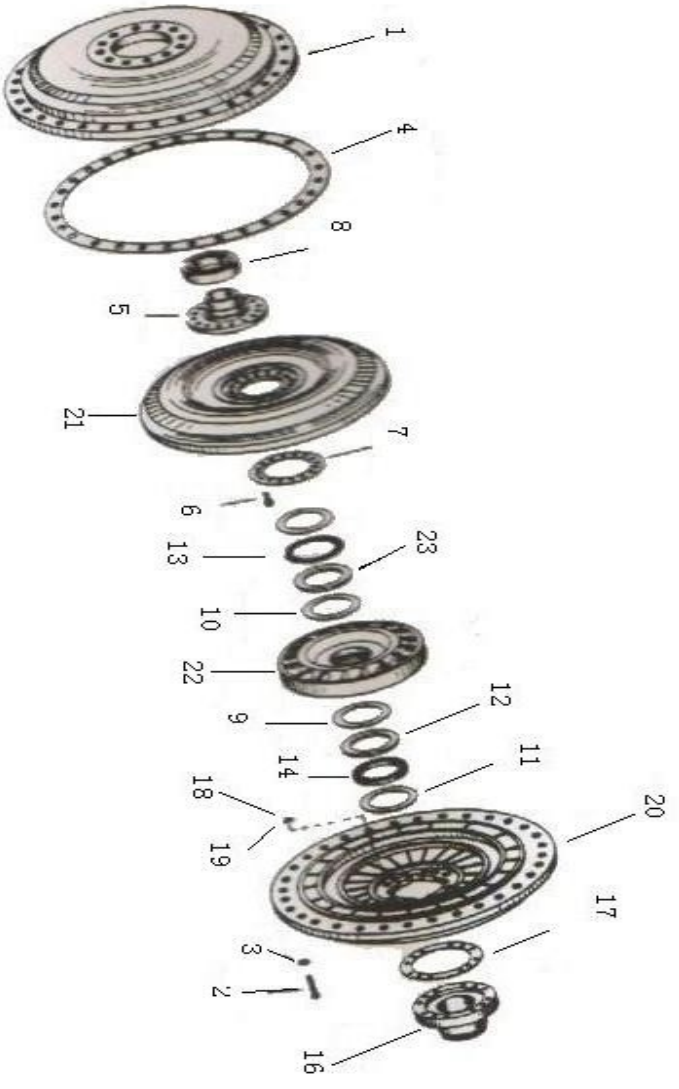

变矩器部件

PART,TORQUE CONVERTER

件号 ITEM	部件号 PART NO.	零件名称	PART NAME	数量 Q'TY
1	222-15-04001	罩壳	CASING	1
2	GB5783-86	六角头螺栓M5×18	HEX BOLT	36
3	01641---20812	垫圈	WASHER	36
4	222-15-04002	纸垫	GASKET	1
5	222-15-04003	涡轮法兰	TURBINE FLANGE	1
6	GB5783--86	螺栓M8*18	BOLT	16
7	01641--20812	垫圈	WASHER	16
8	GB/T276-94	轴承	BEARING	1
9	222-15-04004	垫片	WASHER	1
10	222-15-04005	调整垫片	SPACER	1
11	222-15-04006	箱体垫圈	HOUSING WASHER	2
12	222-15-04007	轴用垫圈	WASHER FOR SHAFT	2
13	222-15-04008	滚柱推力轴承	THRUST ROLLER BEARING	1
14	222-15-04009	滚柱推力轴承	THRUST ROLLER BEARING	1
15	222-15-04010	弹性挡圈	RETAINER	1
16	222-15-04011	泵轮座	SEAT, PUMP PULLEY	1
17	222-15-04012	纸垫	GASKET	1
18	GB5783---86	螺栓	BOLT	12
19	01641-20812	垫圈8(废弃)	WASHER	12
20	222-15-04013	泵轮	PUMP PULLEY	1

变矩器部件

PART,TORQUE CONVERTER

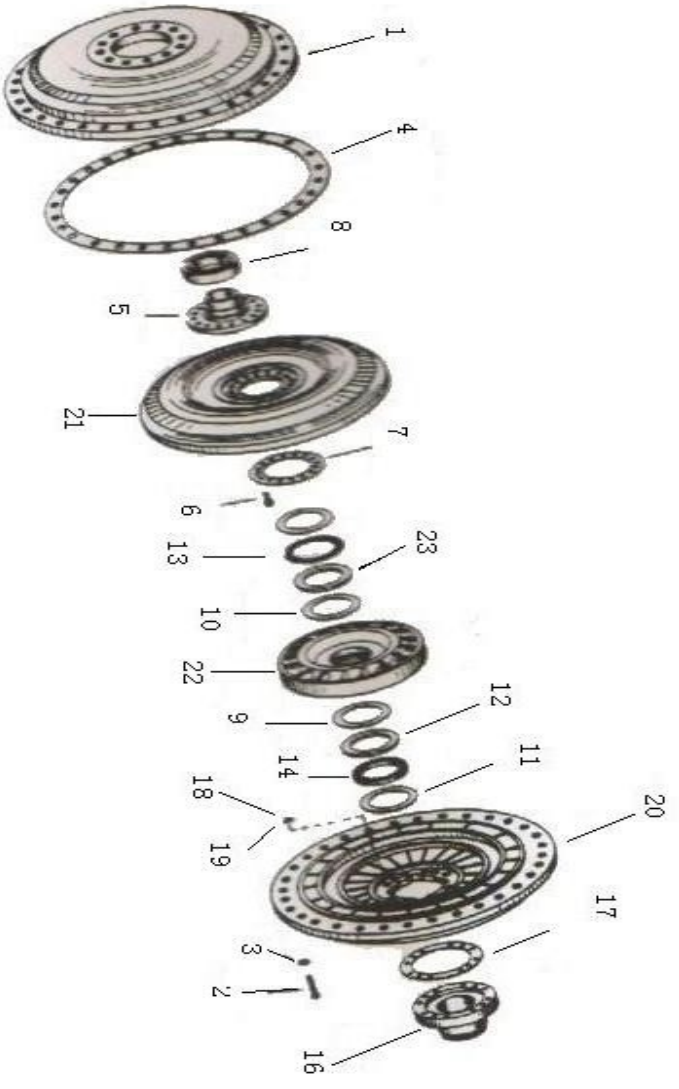

变矩器部件

PART,TORQUE CONVERTER

件号 ITEM	部件号 PART NO.	零件名称	PART NAME	数量 Q'TY
21	222-15-04014	涡轮	TURBINE	1
22	222-15-04015	导轮	IDLER PULLEY	
23	222-15-04016	导轮自由轮外环	OUTER RING	1
24	222-15-04017	滚柱	BALL	28
25	222-15-04018	弹簧套	SLEEVE,SPRING	28
26	222-15-04019	弹簧	SPRING	28
27	222-15-04020	滚柱	BALL	28
28	222-15-04021	垫片	WASHER	2
29	222-15-04022	导轮自由轮内环 60*95*1	BALL BEARING 16012	2
30	222-15-04023	导轮自由轮内环	INNER RING	1

吸油管部件

OIL SUCTION PIPE ASSEMBLY

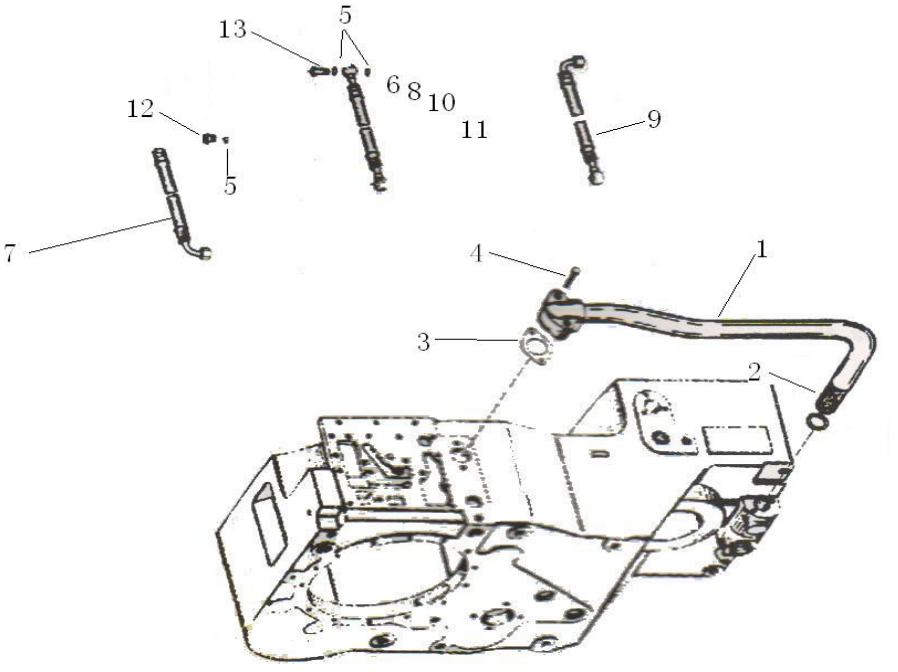

吸油管部件

OIL SUCTION PIPE ASSEMBLY

件号 ITEM	部件号 PART NO.	零件名称	PART NAME	数量 Q'TY
1	222-15-04108	吸油管组件	OIL SUCTION PIPE GROUP	1
2	222-15-04109	吸油虑组件	OIL SUCTION FILTER GROUP	1
3	222-15-04110	纸垫	GASKET	2
4	01010-50850	螺栓 M8X50	BOLT	4
5	222-15-04111	紫铜垫圈	COPPER WASHER	20
6	222-15-04112	软管	HOSE	1
7	222-15-04113	软管	HOSE	1
8	222-15-04114	软管	HOSE	1
9	222-15-04115	软管	HOSE	1
10	222-15-04116	软管	HOSE	1
11	222-15-04117	软管	HOSE	1
12	222-15-04118	管接头	NIPPLE	4
13	222-15-04119	空心螺栓	BOLT	8

传感器部件

SENSOR ASSEMBLY

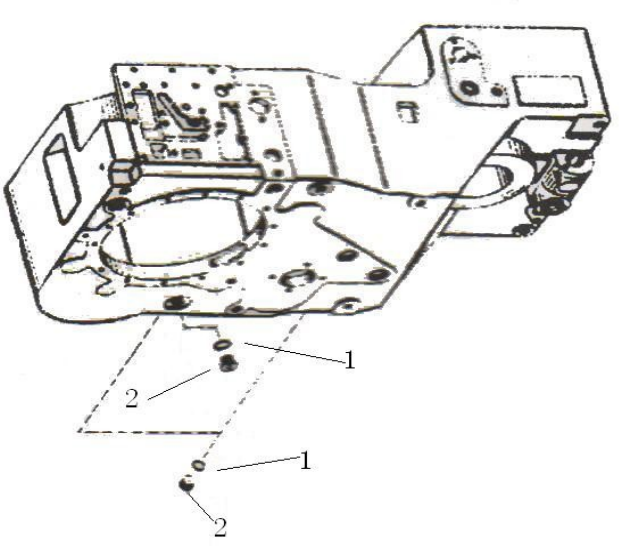

传感器部件

SENSOR ASSEMBLY

件号 ITEM	部件号 PART NO.	零件名称	PART NAME	数量 Q'TY
1	222-15-04120	垫圈	WASHER	3
2	222-15-04121	螺塞	PLUG	3

发动机连接部件

ENGINE CONNECTION ASSEMBLY

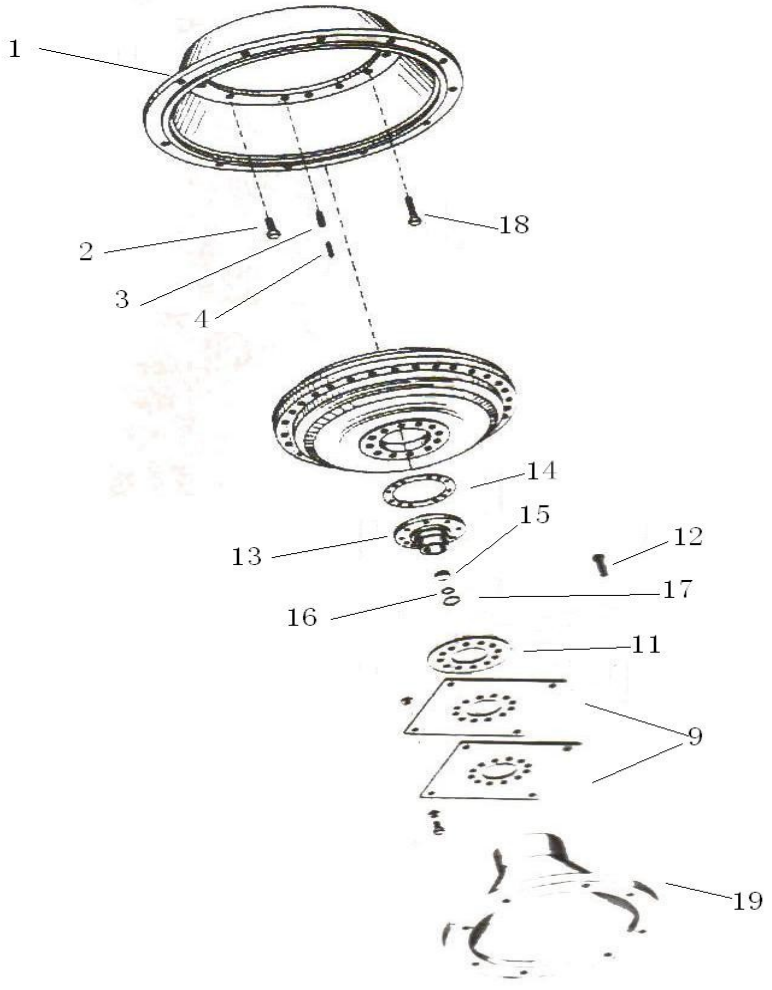

发动机连接部件

ENGINE CONNECTION ASSEMBLY

件号 ITEM	部件号 PART NO.	零件名称	PART NAME	数量 Q'TY
1	222-15-04122	连接外壳	CONNECTION CASING	1
2	GB5783-86	六角头螺栓M5×18	HEX BOLT	12
3	04025-01028	圆柱销	PIN	2
4	04025-00628	圆柱销	PIN	2
5	222-15-04123	盖	COVER	1
6	GB5783--86	螺栓M8*18	BOLT	4
7	01581-00605	螺母M6	NUT	4
8	222-15-04124	盖	COVER	1
9	222-15-04125	膜片组件	MEMBRANE SET	1
10	222-15-04126	膜片组件	MEMBRANE SET	1
11	222-15-04127	隔圈	SPACING RING	1
12	GB5783---86	螺栓	BOLT	12
13	222-15-04128	罩法兰	COVER FLANGE	1
14	222-15-04129	纸垫	GASKET	1
15	222-15-04130	垫圈	WASHER	1
16	222-15-04131	O型圈	O-RING	1
17	GB894.1-86	挡圈	RETAINER	1
18	01010-51050	螺栓M10X50	BOLT	2
19	222-15-04132	过渡罩	REDUCING COVER	1

加油管部件

REFUELING PIPE ASSEMBLY

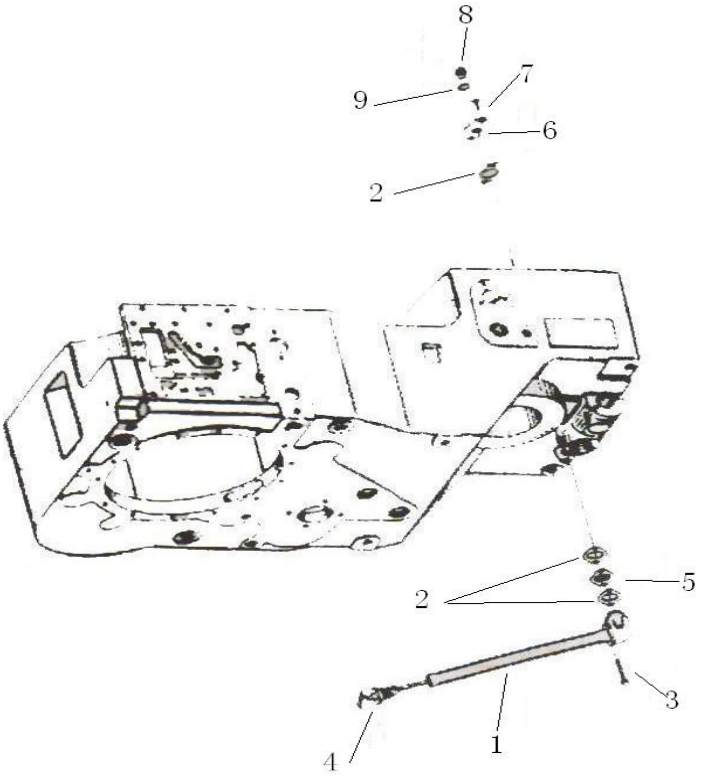

加油管部件

REFUELING PIPE ASSEMBLY

件号 ITEM	部件号 PART NO.	零件名称	PART NAME	数量 Q'TY
1	222-15-04133	加油管组件	REFUELING PIPE GROUP	1
2	222-15-04134	纸垫	GASKET	3
3	01010-50850	螺栓M8X50	BOLT	2
4	222-15-04135	油标尺组件	DIPSTICK UNIT	1
5	222-15-04136	挡板	PLATE	1
6	222-15-04137	盖板	PLATE	1
7	GB5783-86	六角头螺栓M5×18	HEX BOLT	2
8	222-15-04138	螺塞	PLUG	1
9	222-15-04139	垫圈	WASHER	1

滤油器部件

OIL FILTER ASSEMBLY

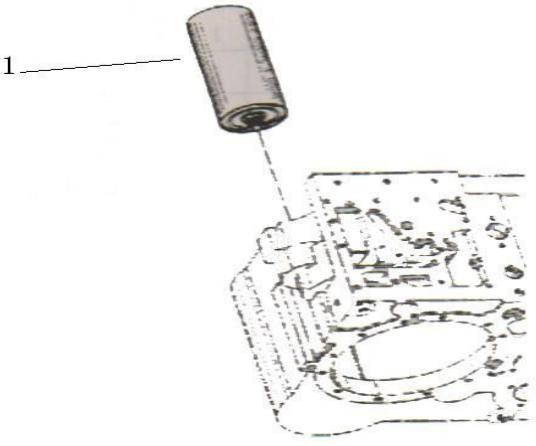

滤油器部件

OIL FILTER ASSEMBLY

件号 ITEM	部件号 PART NO.	零件名称	PART NAME	数量 Q'TY
1	222-15-04140	旋转滤油器	OIL FILTER,SCREW-IN	1

离合器部件

CLUTCH ASSEMBLY

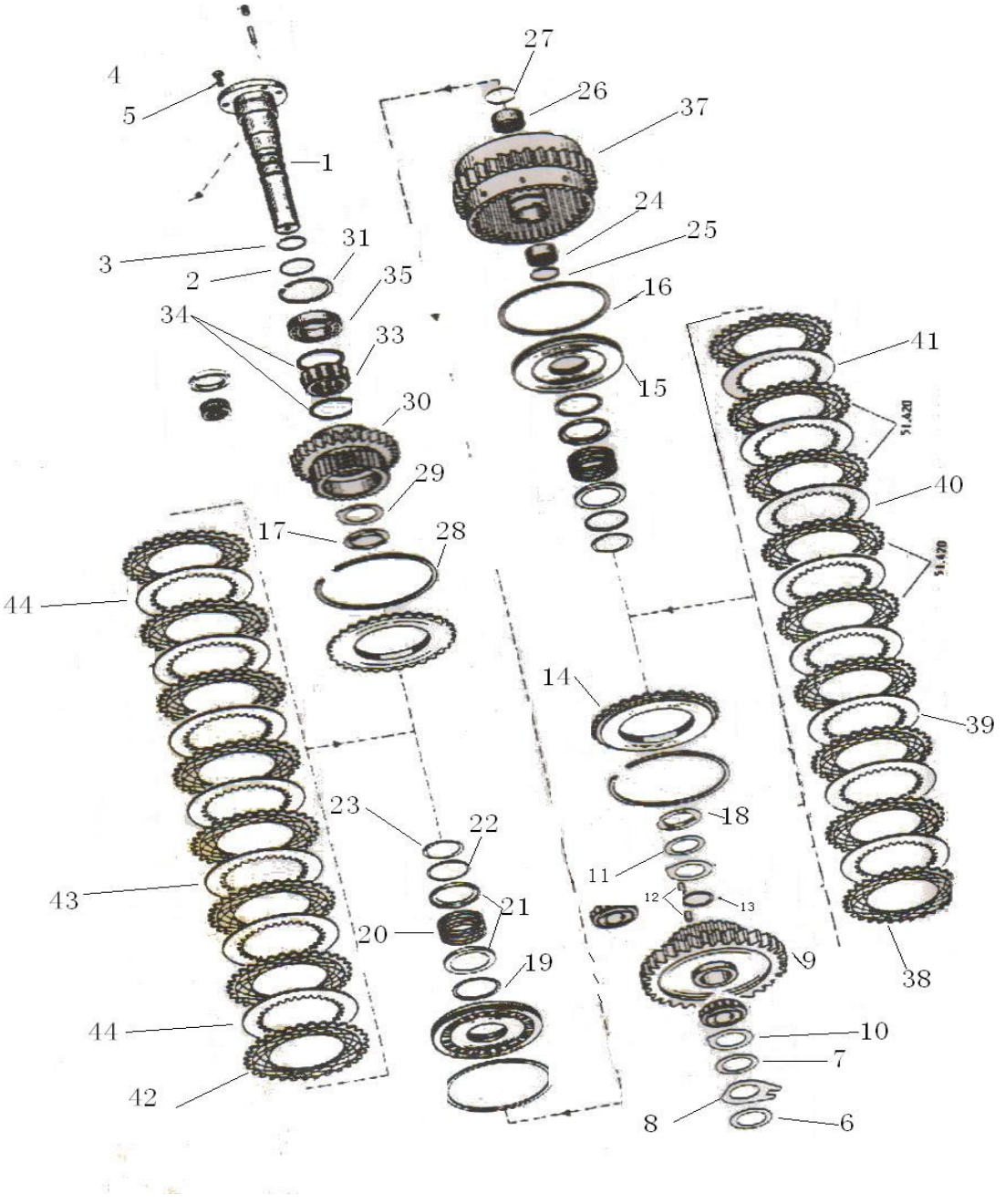

离合器部件

CLUTCH ASSEMBLY

件号 ITEM	部件号 PART NO.	零件名称	PART NAME	数量 Q'TY
1	222-15-04141	轴	SHAFT	1
2	222-15-04142	O型圈	O-RING	1
3	222-15-04143	搭扣密封环	AGRAFF SEALING RING	3
4	GB898-88	螺柱	STUD	3
5	01581-00806	螺母M8	NUT	3
6	222-15-04144	调整垫片	SPACER	1
7	222-15-04145	承磨垫	ABRASION PAD	1
8	222-15-04146	止动垫片	SPACER	1
9	222-15-04147	齿轮	GEAR	1
10	222-15-04148	止动垫圈	WASHER	1
11	222-15-04149	承磨垫	ABRASION PAD	1
12	222-15-04150	滚子组	ROLLER SET	1
13	222-15-04151	垫圈	WASHER	1
14	222-15-04152	承压板	PRESSURE PLATE	2
15	222-15-04153	活塞	PISTON	2
16	222-15-04154	异形密封环	PROFILE SEALING RING	2
17	222-15-04155	止动片	STOPPER	1
18	222-15-04156	止动片	STOPPER	1
19	222-15-04157	异形密封环	PROFILE SEALING RING	2
20	222-15-04158	压力弹簧	COMPRESSED SPRING	2

离合器部件

CLUTCH ASSEMBLY

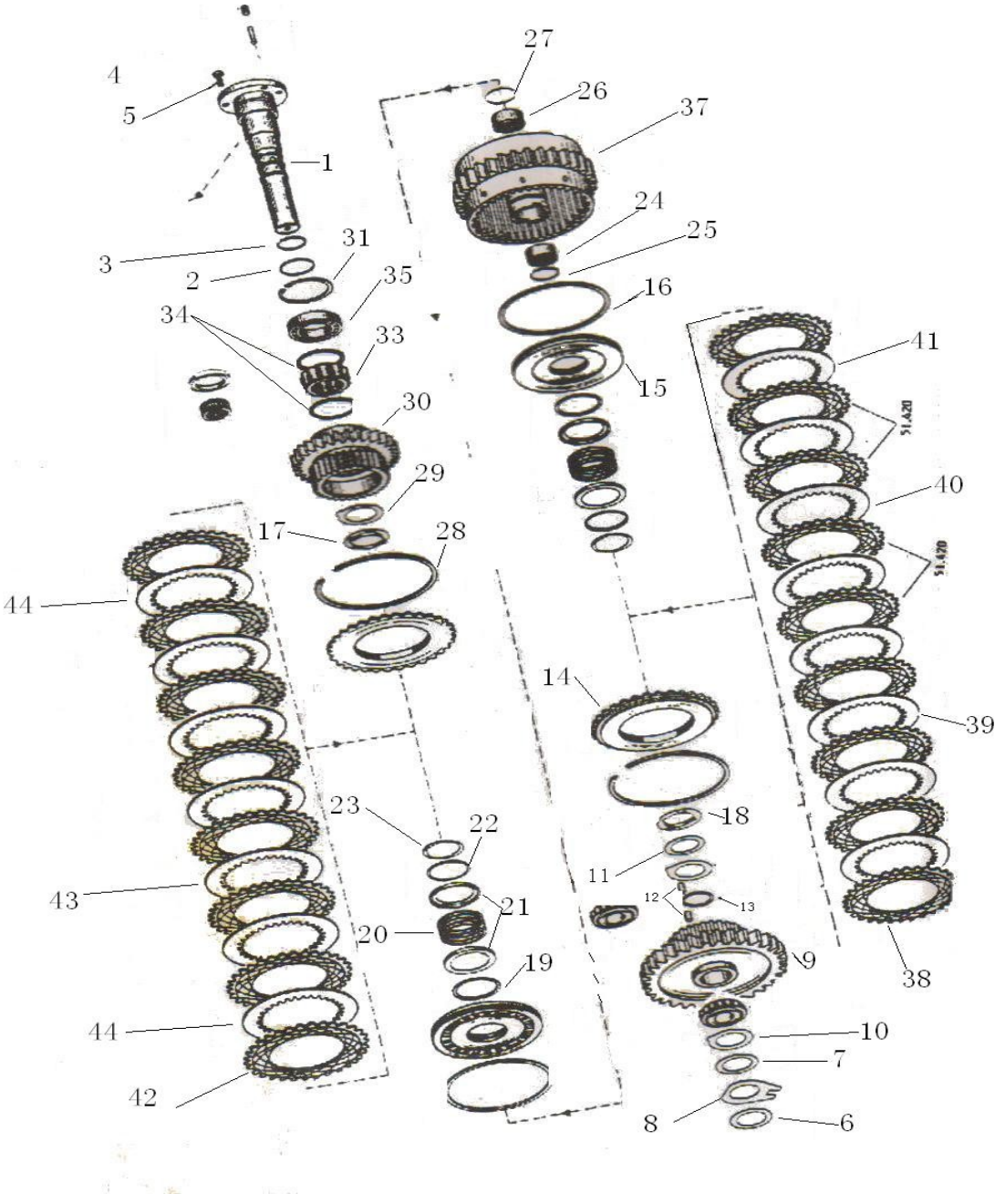

离合器部件

CLUTCH ASSEMBLY

件号 ITEM	部件号 PART NO.	零件名称	PART NAME	数量 Q'TY
21	222-15-04159	导向环	RING	4
22	222-15-04160	挡圈	RETAINER	2
23	222-15-04161	导向环	RING	2
24	222-15-04162	滚针轴承	ROLL BEARING	1
25	222-15-04163	弹性轴承	FLEXIBLE SPRAG	1
26	222-15-04164	滚针轴承	ROLL BEARING	1
27	222-15-04165	弹性挡圈	RETAINER	1
28	222-15-04166	弹性挡圈	RETAINER	2
29	222-15-04167	承磨垫	ABRASION PAD	1
30	222-15-04168	齿轮	GEAR	1
31	GB893.1-86	孔用挡圈	RETAINER	1
32	222-15-04169	调整垫片	SPACER	1
33	222-15-04170	滚柱轴承	BALL BEARING	1
34	222-15-04171	挡圈	RETAINER	1
35	222-15-04172	球轴承	BALL BEARING	1
36	222-15-04173	离合器外壳	CLUTCH CASING	1
37	222-15-04174	外摩擦片	EX.FRICTIONAL DISC	9
38	222-15-04175	内摩擦片	IN.FRICTIONAL DISC	4
39	222-15-04176	内摩擦片	IN.FRICTIONAL DISC	3
40	222-15-04177	内摩擦片	IN.FRICTIONAL DISC	1

离合器部件

CLUTCH ASSEMBLY

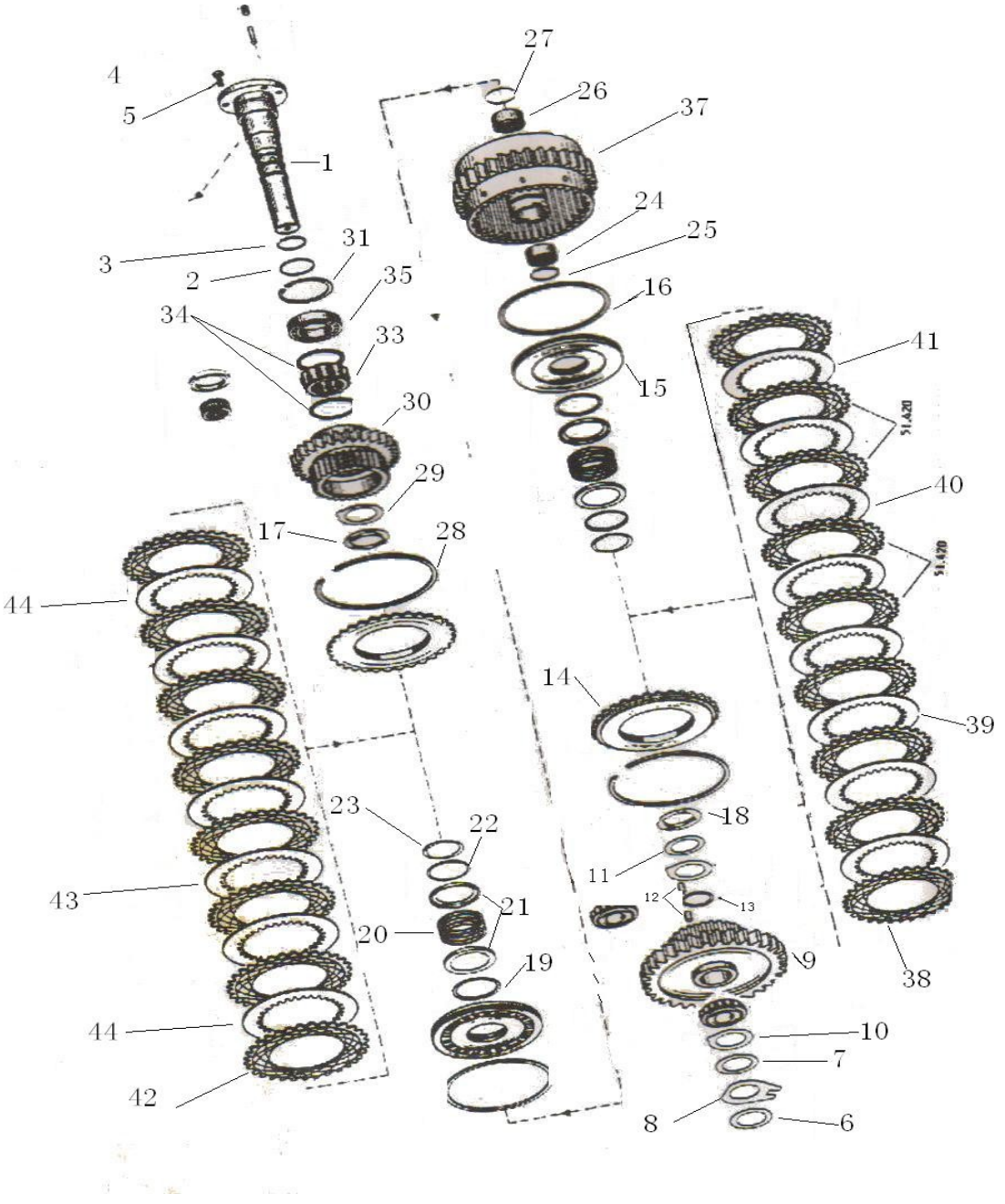

离合器部件

CLUTCH ASSEMBLY

件号 ITEM	部件号 PART NO.	零件名称	PART NAME	数量 Q'TY
41	222-15-04178	外摩擦片	EX.FRICTIONAL DIS	8
42	222-15-04179	内摩擦片	IN.FRICTIONAL DISC	4
43	222-15-04180	内摩擦片	IN.FRICTIONAL DISC	2
44	222-15-04181	内摩擦片	IN.FRICTIONAL DISC	1

离合器部件

CLUTCH ASSEMBLY

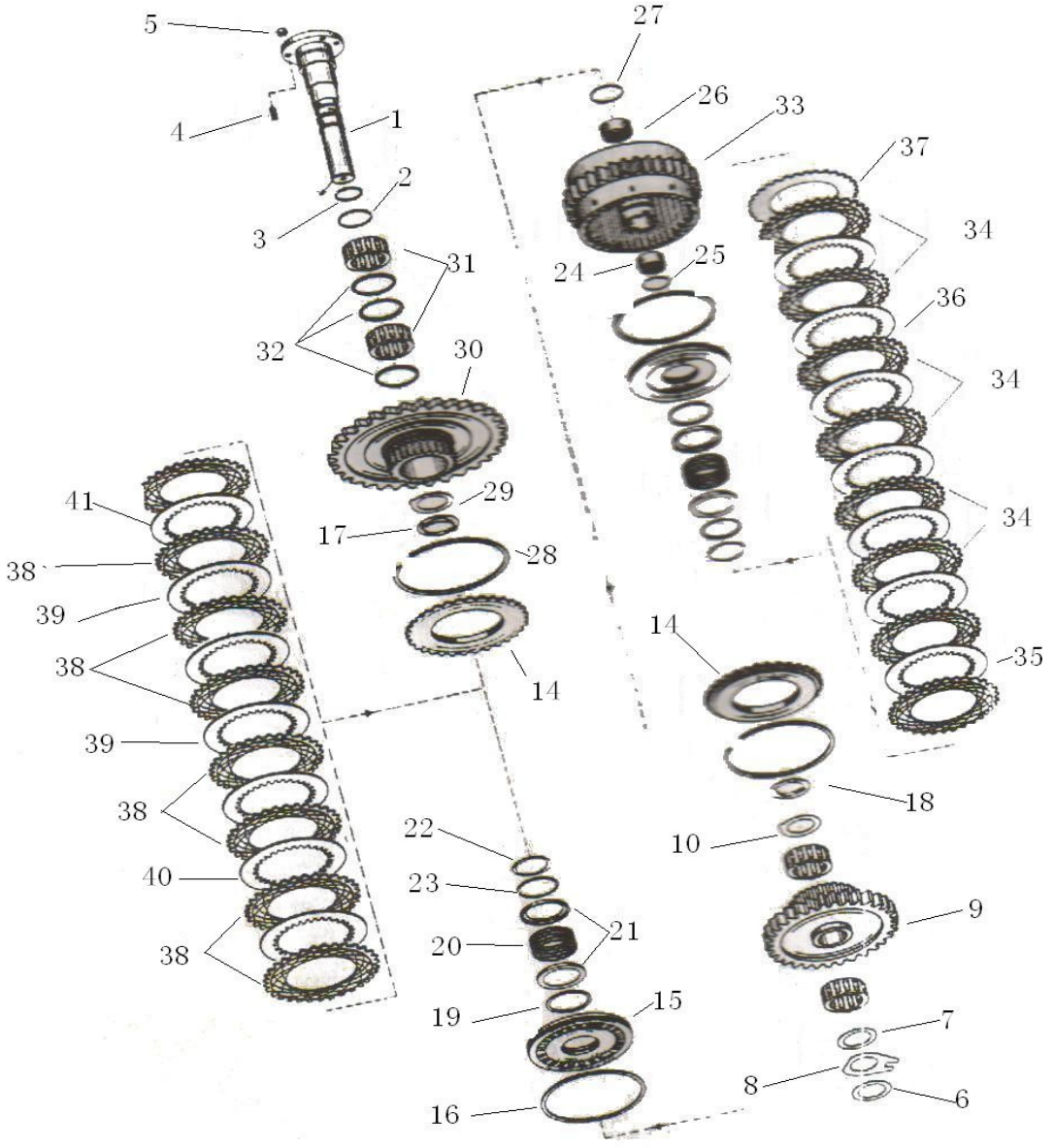

离合器部件

CLUTCH ASSEMBLY

件号 ITEM	部件号 PART NO.	零件名称	PART NAME	数量 Q'TY
1	222-15-04182	轴	SHAFT	1
2	222-15-04183	O型圈	O-RING	1
3	222-15-04184	搭扣密封环	AGRAFF SEALING RING	3
4	GB898-88	螺柱	STUD	3
5	01581-00806	螺母M8	NUT	3
6	222-15-04185	调整垫片	SPACER	1
7	222-15-04186	承磨垫	ABRASION PAD	1
8	222-15-04187	止动垫片	SPACER	1
9	222-15-04188	齿轮	GEAR	1
10	222-15-04189	止动垫圈	WASHER	2
11	222-15-04190	承磨垫	ABRASION PAD	1
12	222-15-04191	滚子组	ROLLER SET	1
13	222-15-04192	垫圈	WASHER	1
14	222-15-04193	承压板	PRESSURE PLATE	2
15	222-15-04194	活塞	PISTON	2
16	222-15-04195	异形密封环	PROFILE SEALING RING	2
17	222-15-04196	止动环	RING	1
18	222-15-04197	止动环	RING	1
19	222-15-04198	异形密封环	PROFILE SEALING RING	2
20	222-15-04199	压力弹簧	COMPRESSED SPRING	2

离合器部件

CLUTCH ASSEMBLY

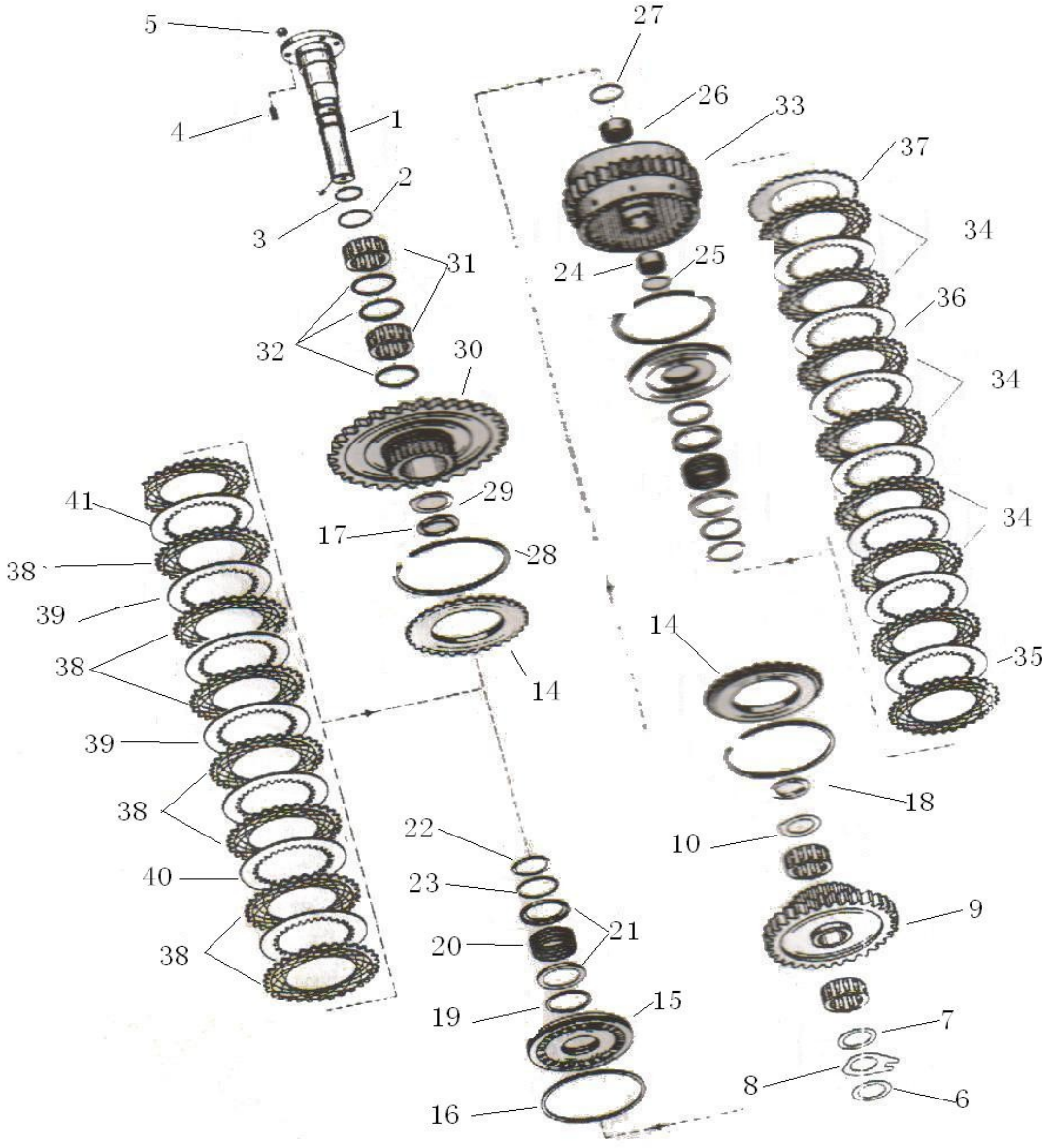

离合器部件

CLUTCH ASSEMBLY

件号 ITEM	部件号 PART NO.	零件名称	PART NAME	数量 Q'TY
21	222-15-04200	导向环	RING	4
22	222-15-04201	挡圈	RETAINER	2
23	222-15-04202	导向环	RING	2
24	222-15-04203	滚针轴承	ROLL BEARING	1
25	222-15-04204	弹性轴承	FLEXIBLE SPRAG	1
26	222-15-04205	滚针轴承	ROLL BEARING	1
27	222-15-04206	弹性挡圈	RETAINER	1
28	222-15-04207	弹性挡圈	RETAINER	2
29	222-15-04208	承磨垫	ABRASION PAD	1
30	222-15-04209	齿轮	GEAR	1
31	222-15-04210	滚柱轴承	BALL BEARING	1
32	222-15-04211	挡圈	RETAINER	3
33	222-15-04212	离合器外壳	CLUTCH CASING	1
34	222-15-04213	外摩擦片	EX.FRICTIONAL DISC	9
35	222-15-04214	内摩擦片	IN.FRICTIONAL DISC	4
36	222-15-04215	内摩擦片	IN.FRICTIONAL DISC	3
37	222-15-04216	内摩擦片	IN.FRICTIONAL DISC	1
38	222-15-04217	外摩擦片	EX.FRICTIONAL DISC	8
39	222-15-04218	内摩擦片	IN.FRICTIONAL DISC	4
40	222-15-04219	内摩擦片	IN.FRICTIONAL DISC	2

离合器部件

CLUTCH ASSEMBLY

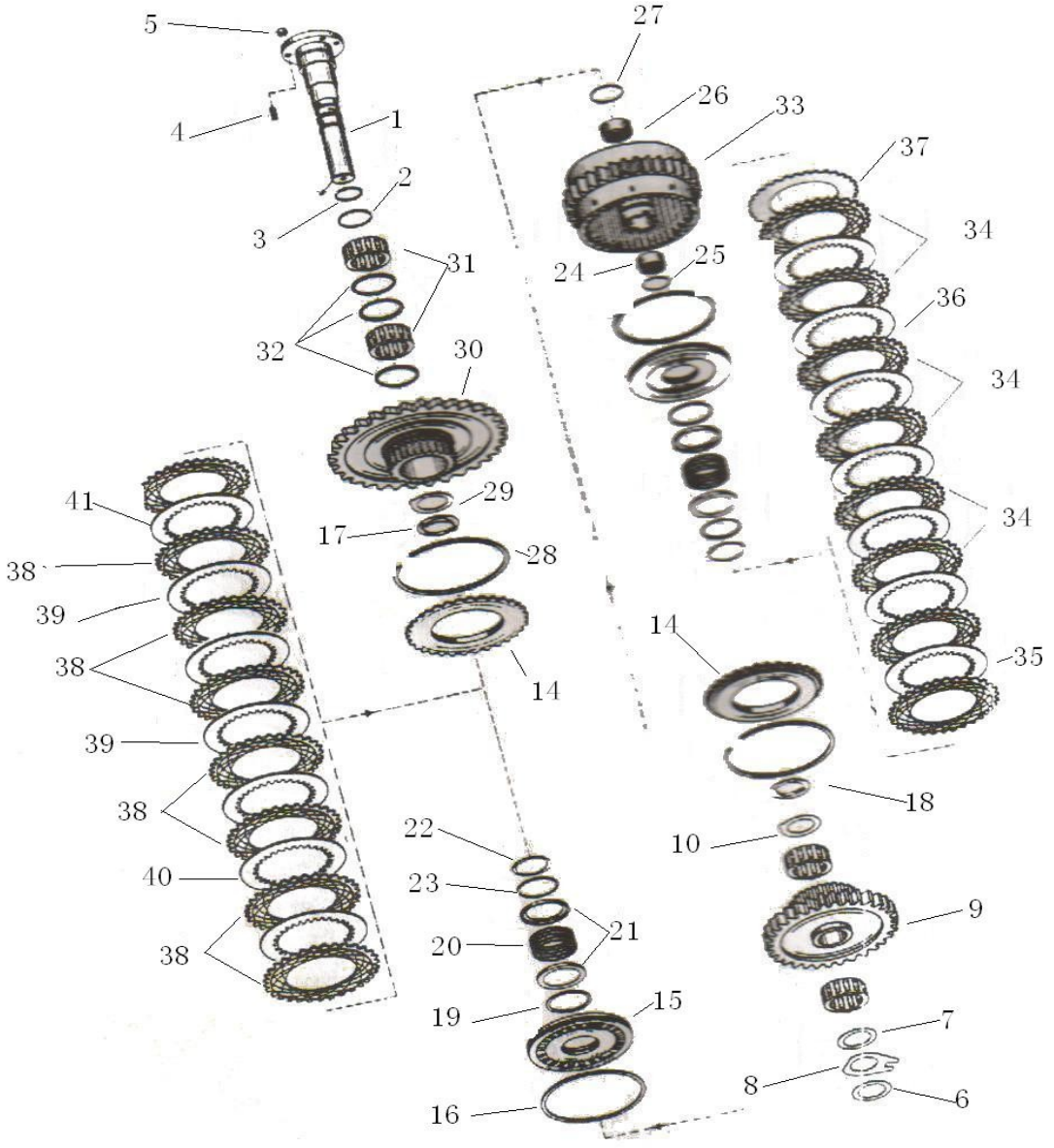

离合器部件

CLUTCH ASSEMBLY

件号 ITEM	部件号 PART NO.	零件名称	PART NAME	数量 Q'TY
41	222-15-04220	内摩擦片	IN.FRICTIONAL DISC	1

离合器部件

CLUTCH ASSEMBLY

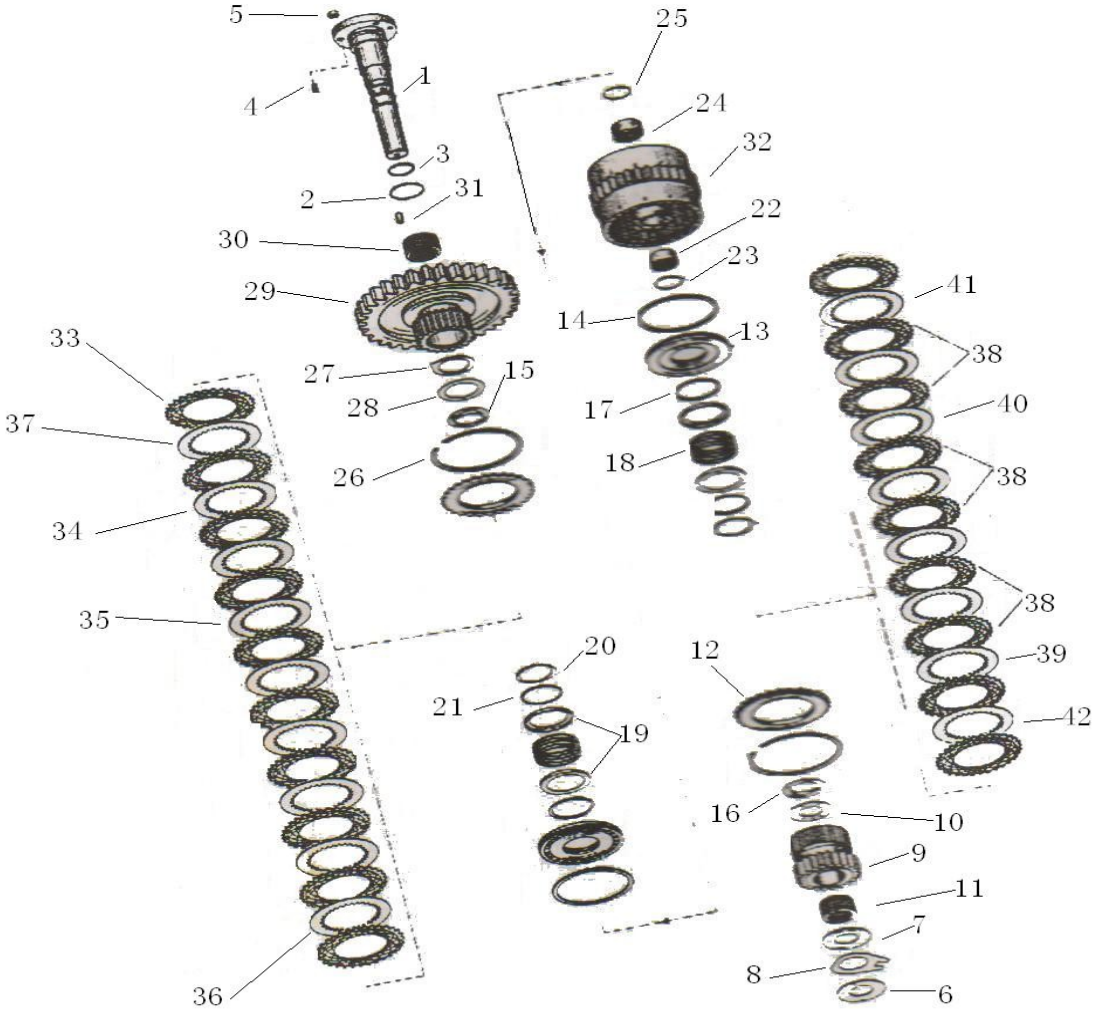

离合器部件

CLUTCH ASSEMBLY

件号 ITEM	部件号 PART NO.	零件名称	PART NAME	数量 Q'TY
1	222-15-04221	轴	SHAFT	1
2	222-15-04222	O型圈	O-RING	1
3	222-15-04223	搭扣密封环	AGRAFF SEALING RING	3
4	GB898-88	螺柱	STUD	2
5	01581-00806	螺母M8	NUT	2
6	222-15-04224	调整垫片	SPACER	1
7	222-15-04225	承磨垫	ABRASION PAD	1
8	222-15-04226	止动垫片	SPACER	1
9	222-15-04227	齿轮	GEAR	1
10	222-15-04228	承磨垫	ABRASION PAD	1
11	222-15-04229	滚针轴承	ROLL BEARING	1
12	222-15-04230	承压板	PRESSURE PLATE	2
13	222-15-04231	活塞	PISTON	2
14	222-15-04232	异形密封环	PROFILE SEALING RING	2
15	222-15-04233	止动环	RING	1
16	222-15-04234	止动环	RING	1
17	222-15-04235	异形密封环	PROFILE SEALING RING	2
18	222-15-04236	压力弹簧	COMPRESSED SPRING	2
19	222-15-04237	导向环	RING	4
20	222-15-04238	挡圈	RETAINER	2

离合器部件

CLUTCH ASSEMBLY

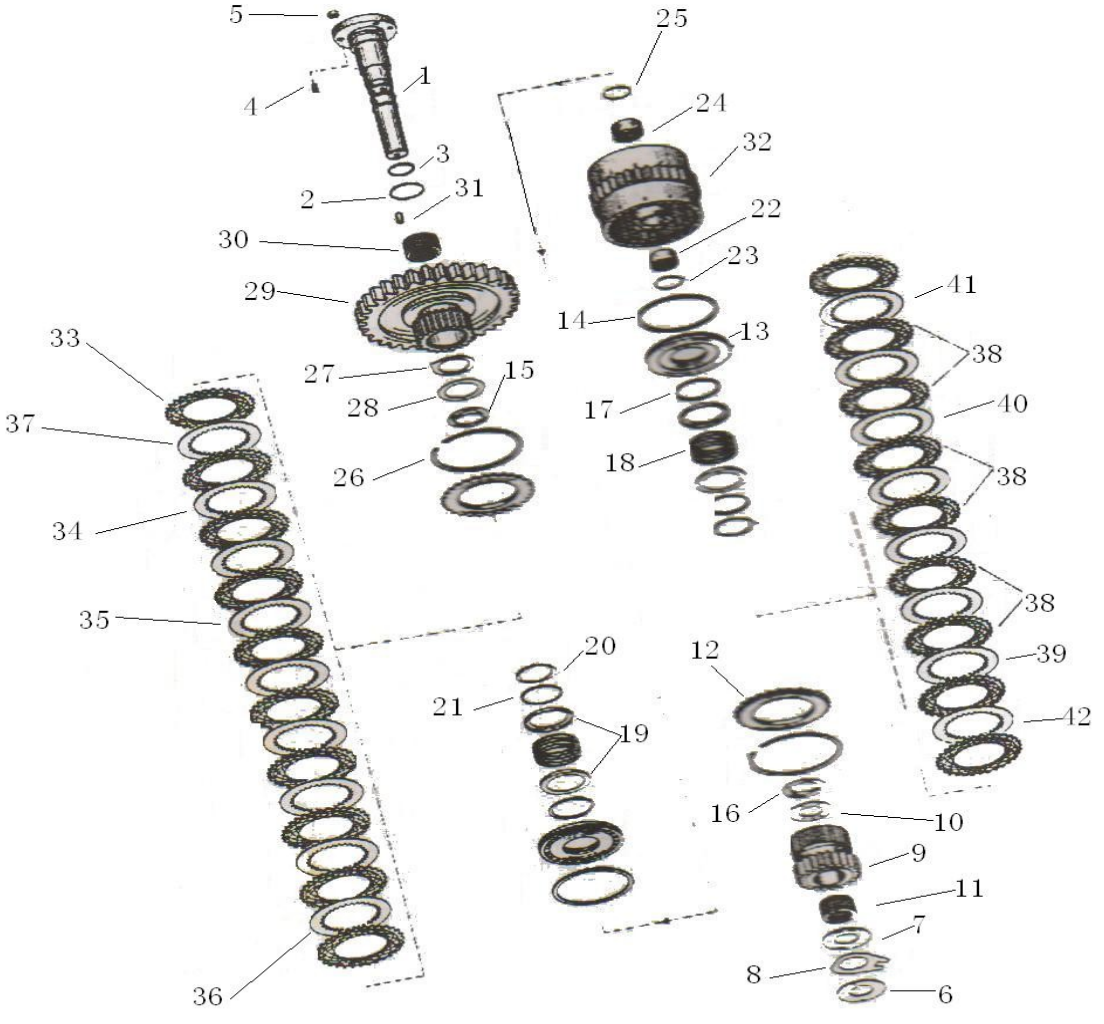

离合器部件

CLUTCH ASSEMBLY

件号 ITEM	部件号 PART NO.	零件名称	PART NAME	数量 Q'TY
21	222-15-04239	导向环	RING	2
22	222-15-04240	滚针轴承	ROLL BEARING	1
23	222-15-04241	弹性挡圈	RETAINER	1
24	222-15-04242	滚针轴承	ROLL BEARING	1
25	222-15-04243	弹性挡圈	RETAINER	1
26	222-15-04244	弹性挡圈	RETAINER	2
27	222-15-04245	承磨垫	ABRASION PAD	1
28	222-15-04246	垫片	WASHER	1
29	222-15-04247	齿轮	GEAR	1
30	222-15-04248	滚针组	NEEDLE SET	1
31	222-15-04249	滚柱	BALL	12
32	222-15-04250	离合器外壳	CLUTCH CASING	1
33	222-15-04251	外摩擦片	EX.FRICTIONAL DISC	10
34	222-15-04252	内摩擦片	IN.FRICTIONAL DISC	1
35	222-15-04253	内摩擦片	IN.FRICTIONAL DISC	6
36	222-15-04254	内摩擦片	IN.FRICTIONAL DISC	1
37	222-15-04255	内摩擦片	IN.FRICTIONAL DISC	1
38	222-15-04256	外摩擦片	EX.FRICTIONAL DISC	9
39	222-15-04257	内摩擦片	IN.FRICTIONAL DISC	4
40	222-15-04258	内摩擦片	IN.FRICTIONAL DISC	2

离合器部件

CLUTCH ASSEMBLY

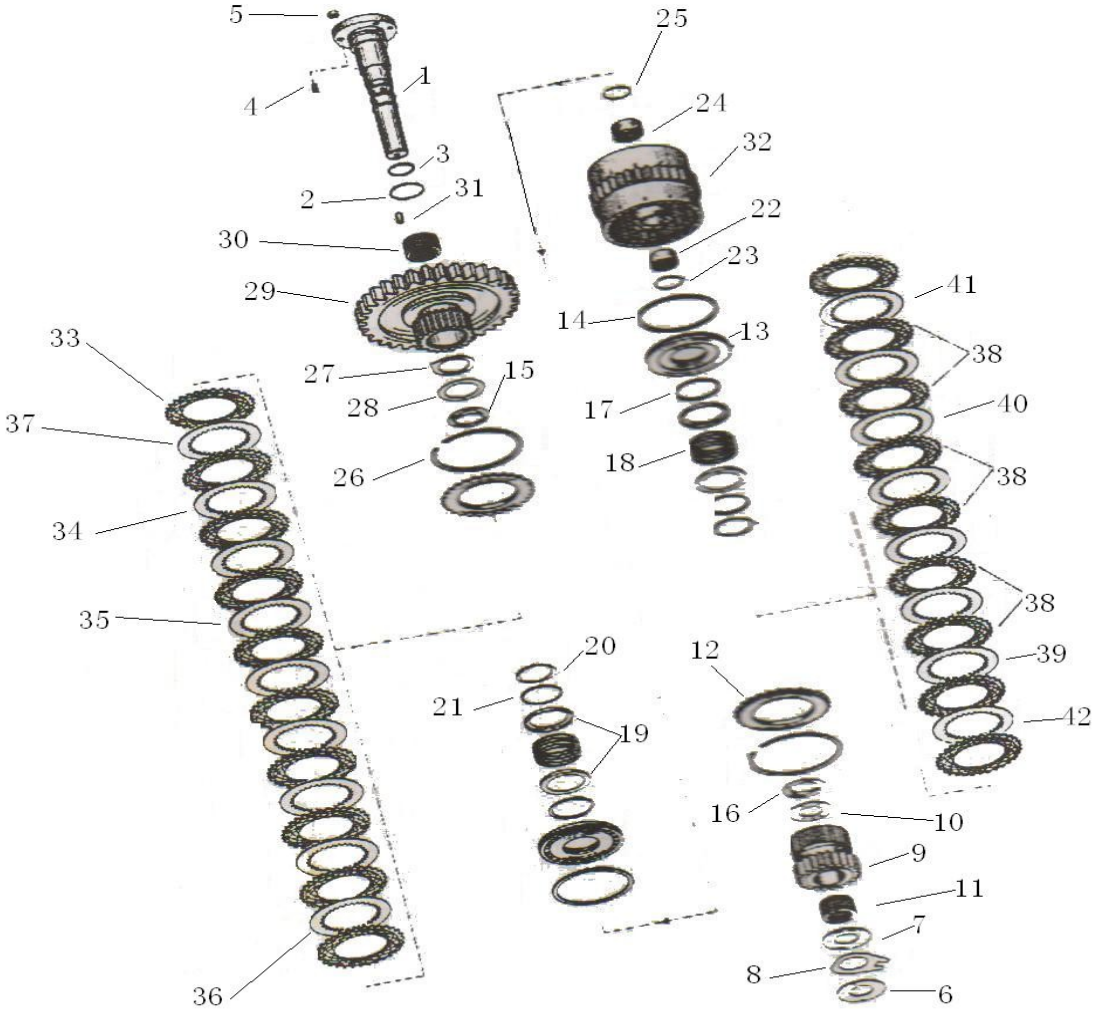

离合器部件

CLUTCH ASSEMBLY

件号 ITEM	部件号 PART NO.	零件名称	PART NAME	数量 Q'TY
41	222-15-04259	内摩擦片	IN.FRICTIONAL DISC	1
42	222-15-04260	内摩擦片	IN.FRICTIONAL DISC	1

取力器部件

P.T.O ASSEMBLY

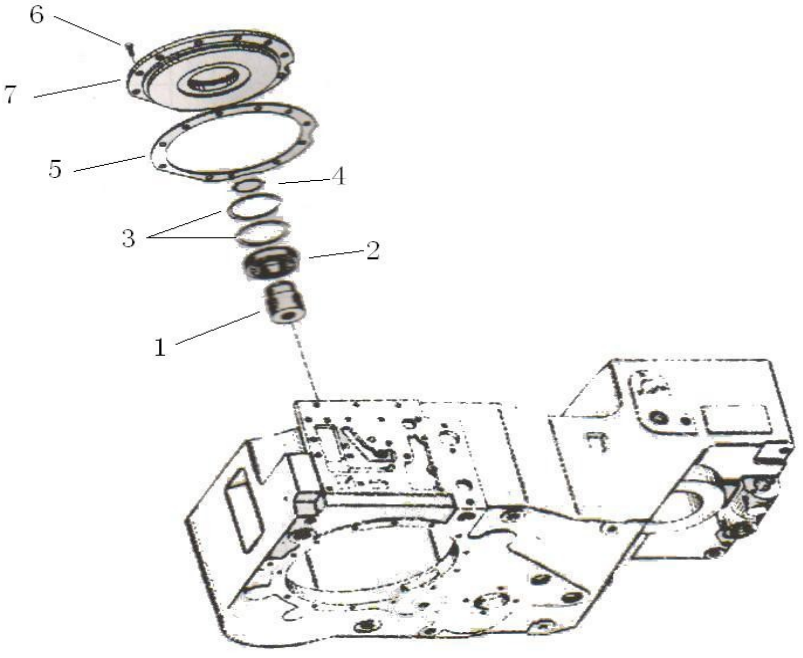

取力器部件

P.T.O ASSEMBLY

件号 ITEM	部件号 PART NO.	零件名称	PART NAME	数量 Q'TY
1	222-15-04261	取力器轴	P.T.O.SHAFT	1
2	222-15-04262	球轴	BALL SHAFT	1
3	222-15-04263	轴用弹性挡圈	FLEXIBLE SPRAG FOR SHAFT	2
4	222-15-04264	轴用挡圈	RETAINER	1
5	222-15-04265	纸垫	GASKET	1
6	GB5783-86	六角头螺栓 M5×18	HEX BOLT	11
7	222-15-04266	输出箱体轮毂	OUTPUT HOUSING RIM	1
8	222-15-04267	传动齿轮	TRANSMISSION GEAR	1
9	222-15-04268	轴用弹性挡圈	FLEXIBLE SPRAG FOR SHAFT	1
10	GB290-89	滚针轴承	ROLL BEARING	1
11	222-15-04269	孔用弹性挡圈	FLEXIBLE SPRAG FOR HOLE	2

取力器部件

P.T.O ASSEMBLY

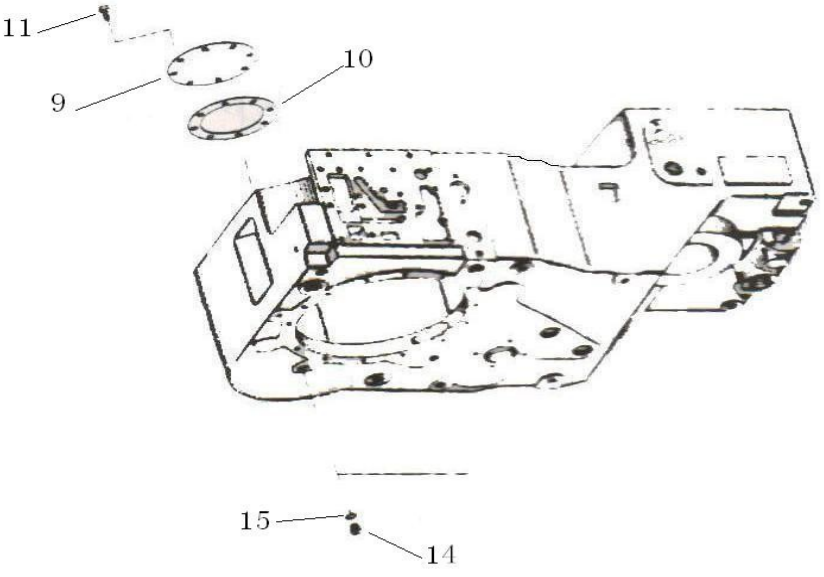

取力器部件

P.T.O ASSEMBLY

件号 ITEM	部件号 PART NO.	零件名称	PART NAME	数量 Q'TY
1	222-15-04270	取力器轴	P.T.OSHAFT	1
2	222-15-04271	传动齿轮	TRANSMISSION GEAR	1
3	222-15-04272	轴用弹性挡圈	FLEXIBLE SPRAG FOR SHAFT	1
4	GB290-89	滚针轴承	ROLL BEARING	1
5	222-15-04273	孔用弹性挡圈	FLEXIBLE SPRAG FOR HOLE	1
6	222-15-04274	球轴	BALL SHAFT	1
7	222-15-04275	轴用弹性挡圈	FLEXIBLE SPRAG FOR SHAFT	2
8	222-15-04276	轴用挡圈	RETAINER	1
9	222-15-04277	泵法兰	PUMP FLANGE	1
10	222-15-04278	纸垫	GASKET	1
11	GB783-86	螺栓	BOLT	8
12	222-15-04279	软管	HOSE	1
13	222-15-04280	油管组件	OIL PIPE GROUP	1
14	222-15-04281	空心螺栓	BOLT	1
15	222-15-04282	紫铜垫圈	COPPER WASHER	4

箱体部件

HOUSING ASSEMBLY

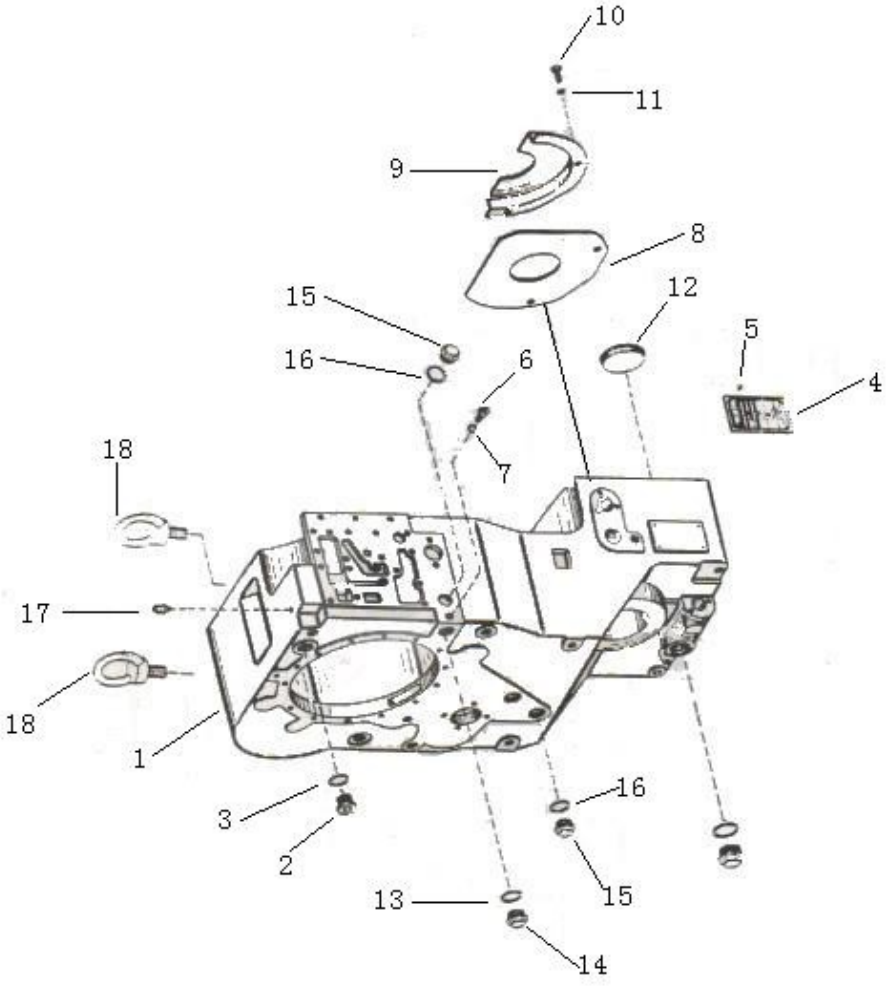

箱体部件

HOUSING ASSEMBLY

件号 ITEM	部件号 PART NO.	零件名称	PART NAME	数量 Q'TY
1	222-15-04024	箱体	BOX BODY	1
2	222-15-04025	螺塞	PLUG	1
3	222-15-04026	O型圈	O-RING	1
4	222-15-04027	铭牌	LABEL PLATE	1
5	04418-03050	标牌铆钉	RIVET	4
6	222-15-04028	螺塞	PLUG	1
7	222-15-04029	O型圈	O-RING	1
8	222-15-04030	盖板	PLATE	1
9	222-15-04031	盖板	PLATE	1
10	GB5783-86	六角头螺栓M5×18	HEX BOLT	2
11	01641-20812	垫圈8(废弃)	WASHER	2
12	222-15-04032	密封罩	SEALING COVER	2
13	222-15-04033	紫铜垫圈	COPPER WASHER	1
14	222-15-04034	螺塞	PLUG	1
15	222-15-04035	螺塞	PLUG	2
16	222-15-04036	O型圈	O-RING	2
17	222-15-04037	通气帽	BREATHER CAP	1
18	04530-12035	吊环螺钉	BOLT,HOISTING EYE	2

操纵阀部件

CONTROL VALVE ASSEMBLY

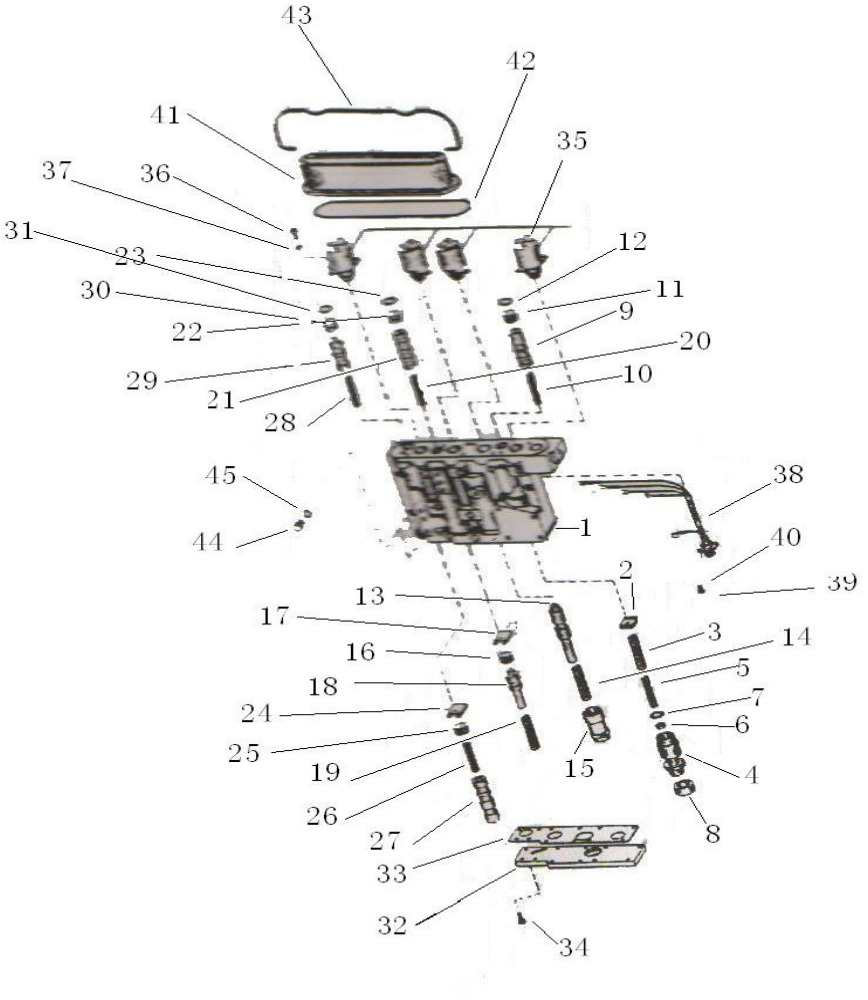

操纵阀部件

CONTROL VALVE ASSEMBLY

件号 ITEM	部件号 PART NO.	零件名称	PART NAME	数量 Q'TY
1	222-15-04283	阀体	VALVE BODY	1
2	222-15-04284	锁片	LOCKING PLATE	1
3	222-15-04285	弹簧	SPRING	1
4	222-15-04286	阀芯	VALVE CORE	1
5	222-15-04287	弹簧	SPRING	1
6	222-15-04288	隔套	SPACER	1
7	222-15-04289	垫片	WASHER	6
8	222-15-04290	衬套	BUSHING	1
9	222-15-04291	阀芯	VALVE CORE	1
10	222-15-04292	弹簧	SPRING	1
11	222-15-04293	挡销	PIN	1
12	222-15-04294	O型圈	O-RING	1
13	222-15-04295	阀芯	VALVE CORE	1
14	222-15-04296	弹簧	SPRING	1
15	222-15-04297	阀芯	VALVE CORE	1
16	222-15-04298	挡销	PIN	1
17	222-15-04299	固定板	PLATE	1
18	222-15-04300	阀芯	VALVE CORE	1
19	222-15-04301	弹簧	SPRING	1
20	222-15-04302	弹簧	SPRING	1

操纵阀部件

CONTROL VALVE ASSEMBLY

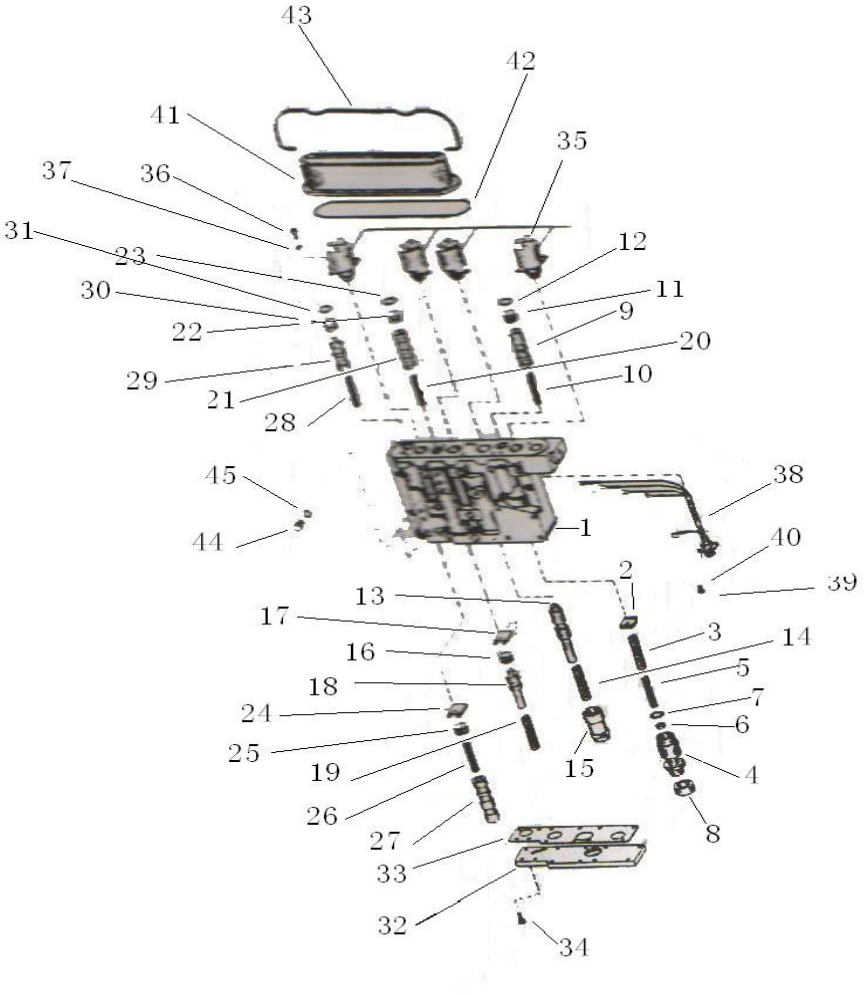

操纵阀部件

CONTROL VALVE ASSEMBLY

件号 ITEM	部件号 PART NO.	零件名称	PART NAME	数量 Q'TY
21	222-15-04303	阀芯	VALVE CORE	1
22	222-15-04304	挡销	PIN	1
23	222-15-04305	O型圈	O-RING	1
24	222-15-04306	锁片	LOCKING PLATE	1
25	222-15-04307	挡销	PIN	1
26	222-15-04308	弹簧	SPRING	1
27	222-15-04309	阀芯	VALVE CORE	1
28	222-15-04310	弹簧	SPRING	1
29	222-15-04311	阀芯	VALVE CORE	11
30	222-15-04312	挡销	PIN	1
31	222-15-04313	O型圈	O-RING	1
32	222-15-04314	盖	COVER	1
33	222-15-04315	纸垫	GASKET	1
34	GB5783-86	六角头螺栓M5×18	HEX BOLT	11
35	222-15-04316	电磁阀	MAGNET VALVE	4
36	01252-70512	螺钉M5*12	BOLT	8
37	GB859-87	弹簧垫圈	WASHER,SPRING	8
38	222-15-04317	电缆组件	CABLE UNIT	1
39	GB60-85	开槽螺钉	SLOTTED SCREW	4
40	222-15-04318	鞍型弹性垫圈	SADDLE ELASTIC WASHER	4

操纵阀部件

CONTROL VALVE ASSEMBLY

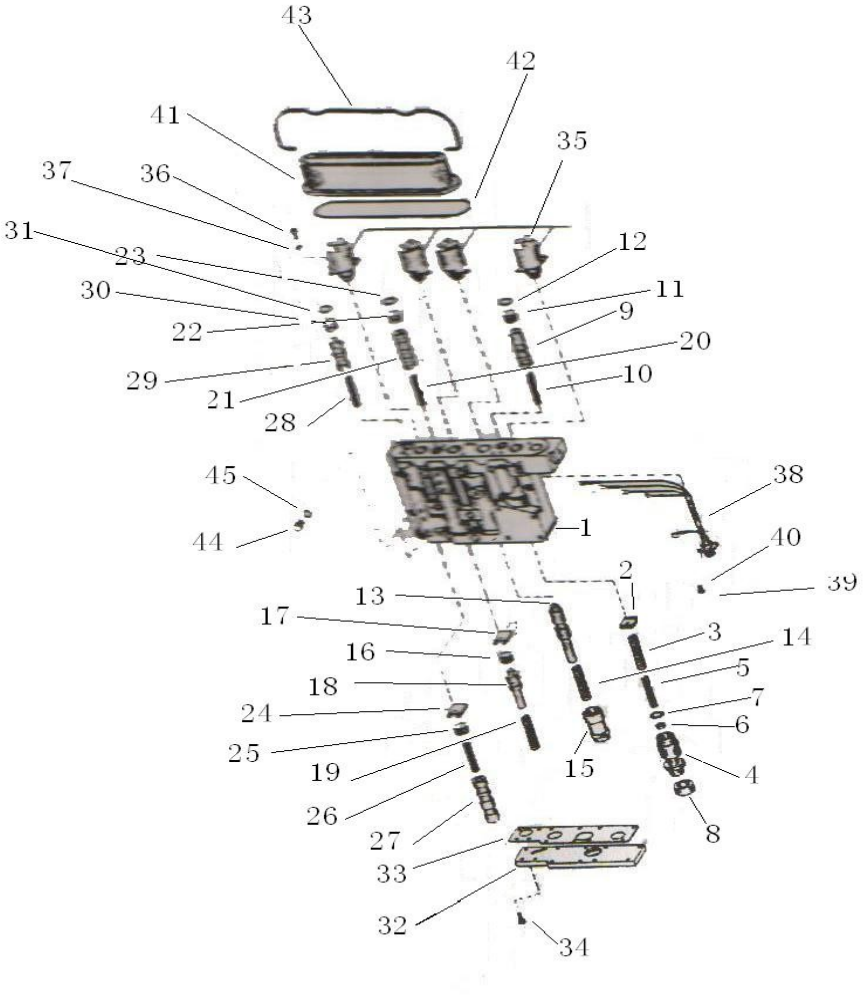

操纵阀部件

CONTROL VALVE ASSEMBLY

件号 ITEM	部件号 PART NO.	零件名称	PART NAME	数量 Q'TY
41	222-15-04319	电磁阀罩壳	SOLENOID VALVE CASING	1
42	222-15-04320	O型圈	O-RING	1
43	222-15-04321	弓夹	CRAMP	1
44	JB1000-77	螺塞	PLUG	6
45	222-15-04322	紫铜垫圈	COPPER WASHER	6

输入部件

INPUT ASSEMBLY

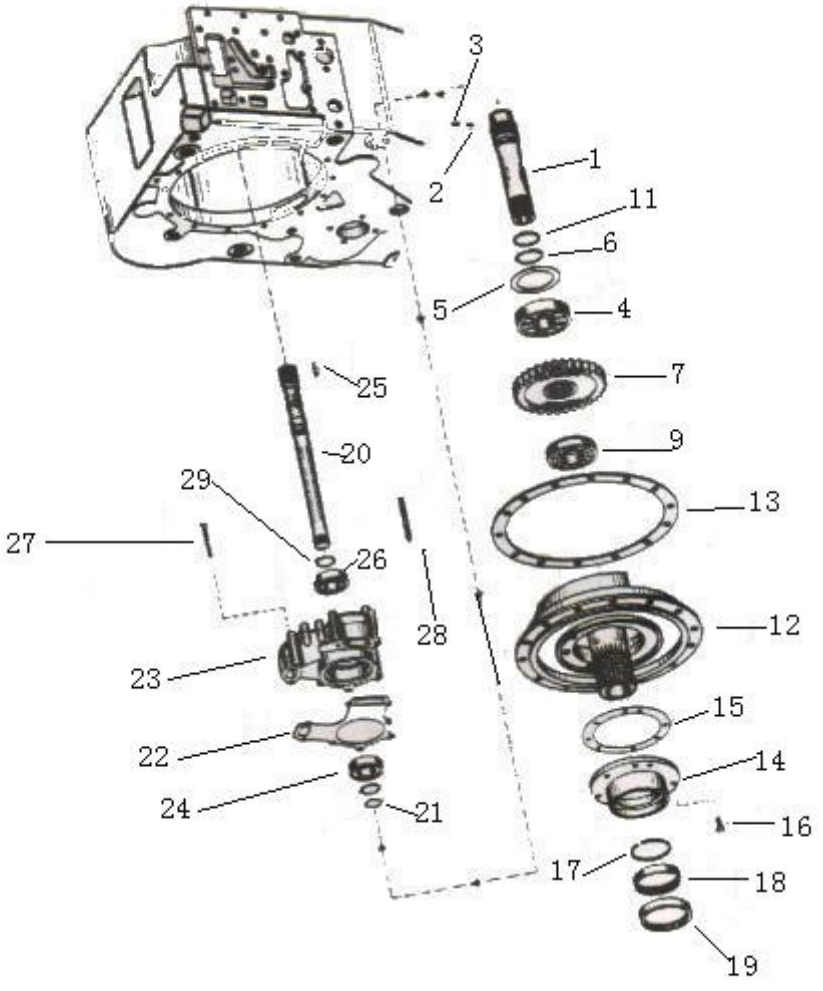

输入部件

INPUT ASSEMBLY

件号 ITEM	部件号 PART NO.	零件名称	PART NAME	数量 Q'TY
1	222-15-04038	涡轮轴	TURBINE SHAFT	1
2	GB879-86	弹性圆柱销	FLEXIBLE STRAIGHT PIN	1
3	GB879--86	弹性圆柱销	FLEXIBLE STRAIGHT PIN	1
4	222-15-04039	球轴承	BALL BEARING	1
5	222-15-04040	调整垫片	SPACER	1
6	222-15-04041	弹性挡圈	RETAINER	1
7	222-15-04042	输入齿轮	INPUT GEAR	1
8	222-15-04043	垫圈	WASHER	1
9	222-15-04044	滚柱轴承	BALL BEARING	1
10	222-15-04045	隔圈	SPACING RING	1
11	222-15-04046	搭扣密封环	HASP SEALING RING	1
12	222-15-04047	配油法兰	DISTRIBUTING FLANGE	1
13	222-15-04048	纸垫	GASKET	1
14	222-15-04049	泵轮轴承座	BEARING SEAT,PUMP PULLEY	1
15	222-15-04050	纸垫	GASKET	1
16	GB5783-86	六角头螺栓 M5×18	HEX BOLT	8
17	222-15-04051	搭扣密封环	HASP SEALING RING	1
18	222-15-04052	滚针轴承	ROLL BEARING	1
19	222-15-04053	轴用密封圈	SEALING RING FOR SHAFT	1
20	222-15-04054	辅助驱动轴	STAND-BY DRIVING SHAFT	1

输入部件

INPUT ASSEMBLY

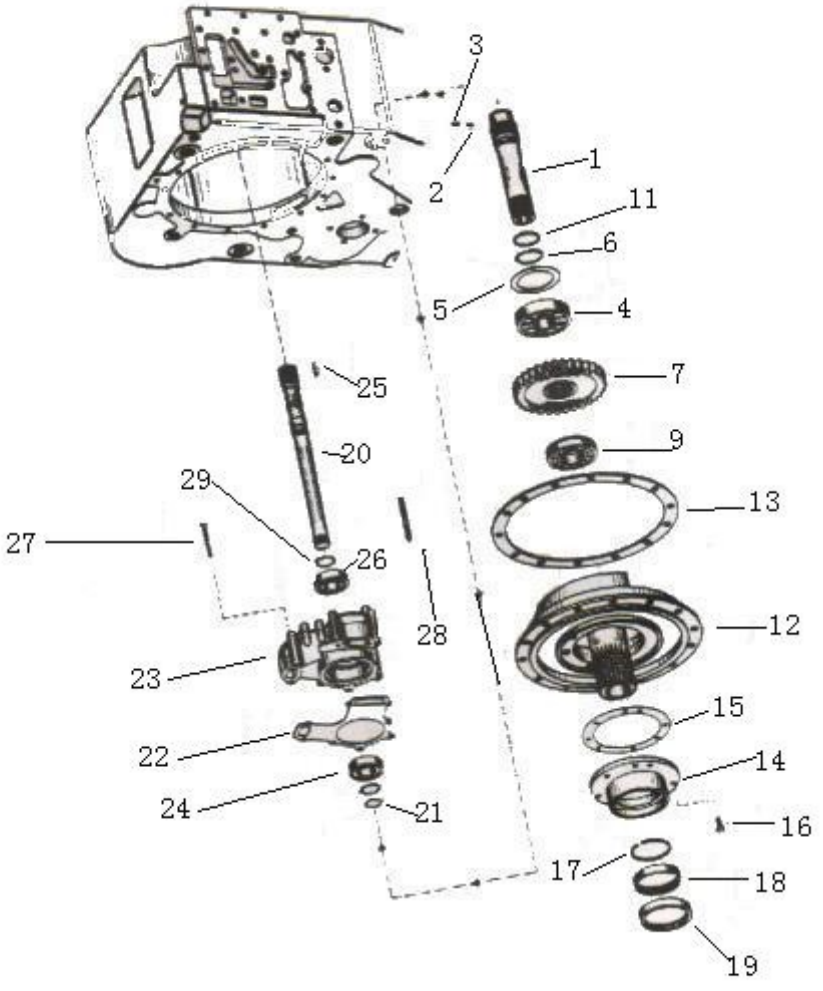

输入部件

INPUT ASSEMBLY

件号 ITEM	部件号 PART NO.	零件名称	PART NAME	数量 Q'TY
21	222-15-04055	搭扣密封环	HASP SEALING RING	1
22	222-15-04056	纸垫	GASKET	1
23	222-15-04057	齿轮泵	GEAR PUMP	1
24	222-15-04058	球轴承	BALL BEARING	1
25	GB1096-79	键C14*22	KEY	1
26	222-15-04059	球轴承	BALL BEARING	1
27	01010-50885	螺栓M8X85	BOLT	4
28	GB5782-86	螺栓M20*200	BOLT	4
29	222-15-04060	轴用挡圈	RETAINER	2

输出部件

OUTPUT ASSEMBLY

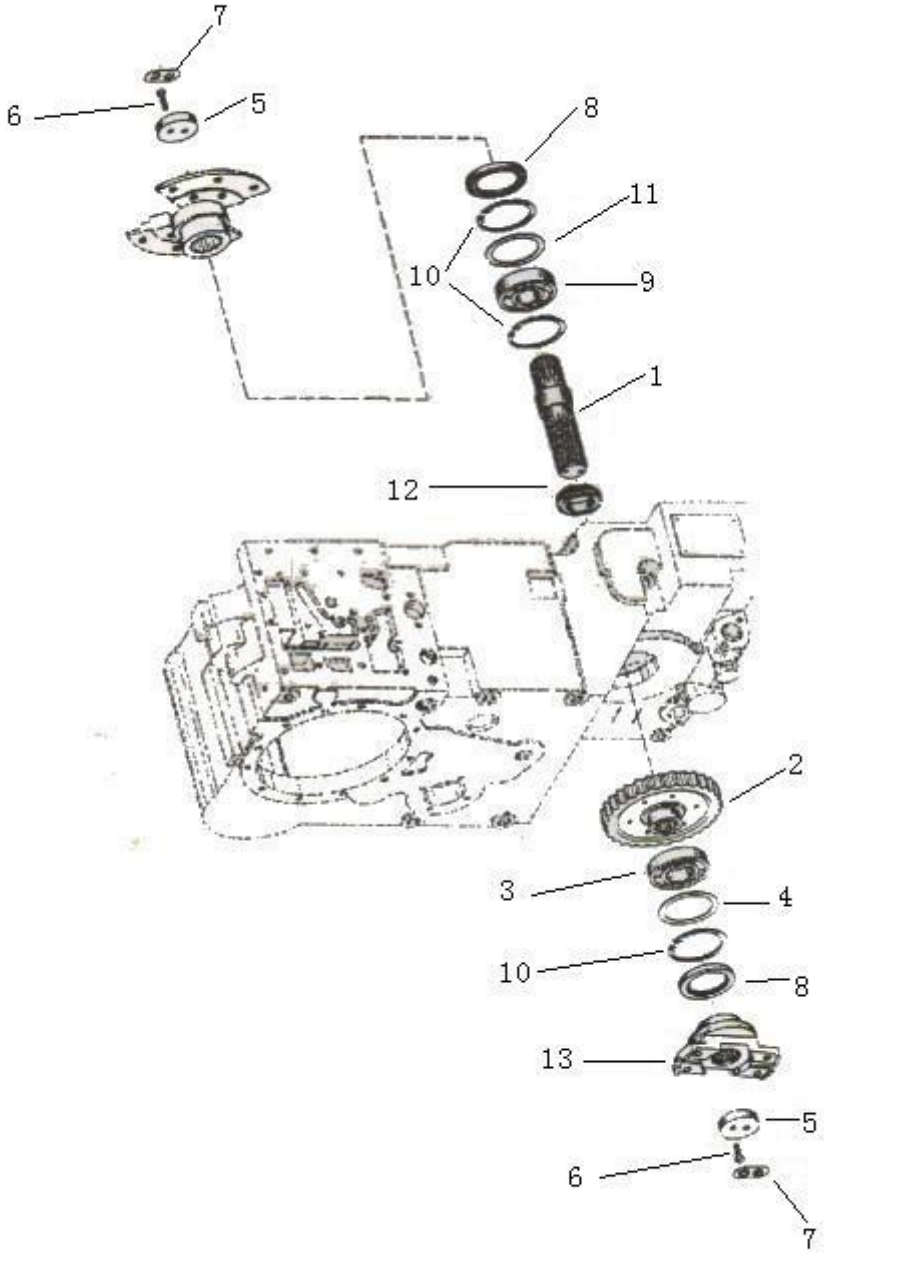

输出部件

OUTPUT ASSEMBLY

件号 ITEM	部件号 PART NO.	零件名称	PART NAME	数量 Q'TY
1	222-15-04061	输出轴	SHAFT	1
2	222-15-04062	输出齿轮	OUTPUT GEAR	1
3	GB/T283-94	圆柱滚子轴承	ROLLER BEARING	1
4	222-15-04063	调整垫片	SPACER	1
5	222-15-04064	压板	PLATE	2
6	GB5783-86	六角头螺栓 M5×18	HEX BOLT	4
7	222-15-04065	螺栓锁片	BOLT LOCKING PLATE	2
8	222-15-04066	轴用密封圈	SEALING RING FOR SHAFT	2
9	GB/T276-94	轴承	BEARING	1
10	222-15-04067	孔用挡圈	RETAINER	3
11	222-15-04068	调整垫片	SPACER	
12	222-15-04069	轴套	SLEEVE	1
13	222-15-04070	输出法兰	OUTPUT FLANGE	1

操纵阀部件

CONTROL VALVE ASSEMBLY

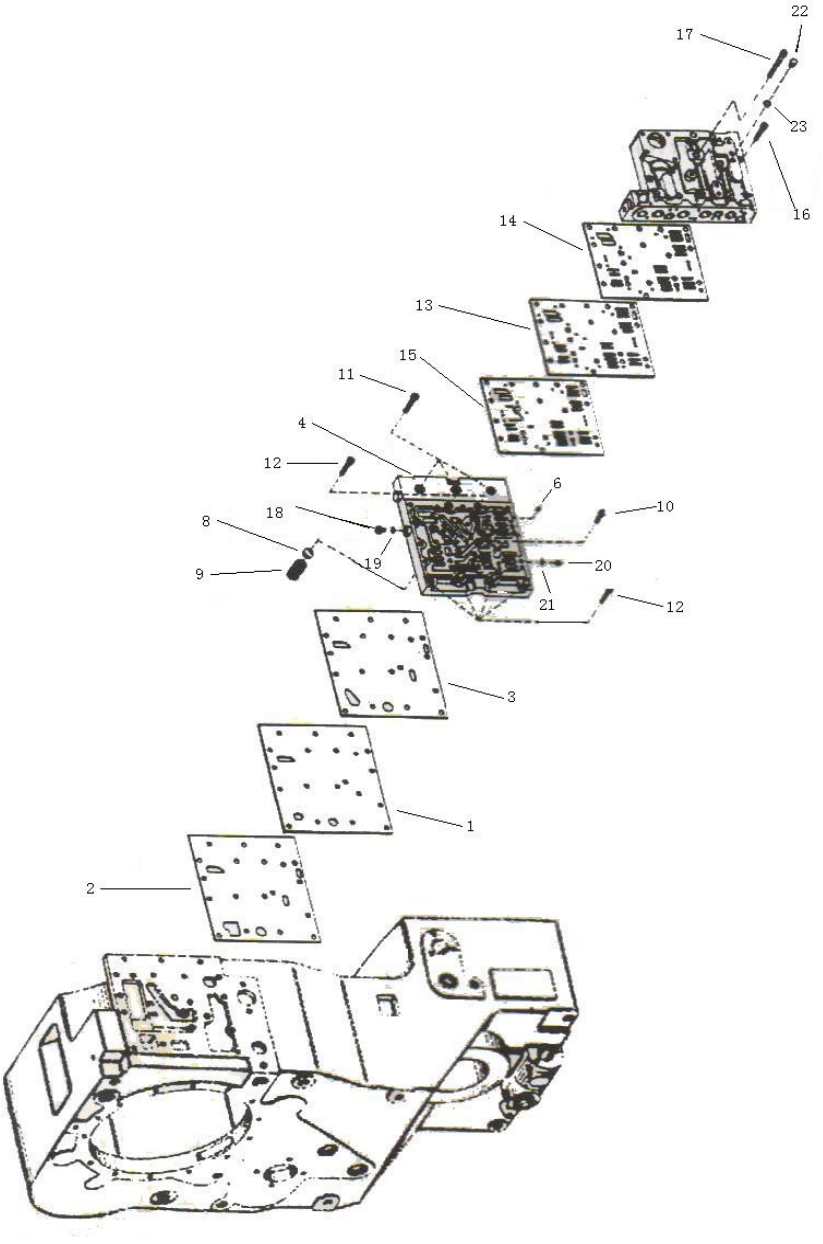

操纵阀部件

CONTROL VALVE ASSEMBLY

件号 ITEM	部件号 PART NO.	零件名称	PART NAME	数量 Q'TY
1	222-15-04071	下隔板	LOWER BAFFLE	1
2	222-15-04072	密封垫	SEALING PLATE	1
3	222-15-04073	密封垫	SEALING PLATE	1
4	222-15-04074	输油板	OIL-LINE PLATE	1
5	222-15-04075	输油板	OIL-LINE PLATE	1
6	222-15-04076	节流嘴	THROTTLE ORIFICE	1
7	222-15-04077	节流嘴	THROTTLE ORIFICE	1
8	222-15-04078	钢球	STEEL BALL	2
9	222-15-04079	弹簧	SPRING	2
10	01252-70830	螺钉 M8*30	BOLT	3
11	01252-70845	螺钉 M8*45	BOLT	3
12	01252-70835	螺钉 M8*35	BOLT	6
13	222-15-04080	上隔板	UPPER BAFFLE	1
14	222-15-04081	密封垫	SEALING PLATE	1
15	222-15-04082	密封垫	SEALING PLATE	1
16	01252--70845	内六角螺钉	SEALING PLATE	10
17	01252-70875	螺钉 M8*75	BOLT	6
18	JB1000-77	螺塞	PLUG	1
19	222-15-04083	紫铜垫圈	COPPER WASHER	1
20	222-15-04084	紧定螺钉	BOLT	1

操纵阀部件

CONTROL VALVE ASSEMBLY

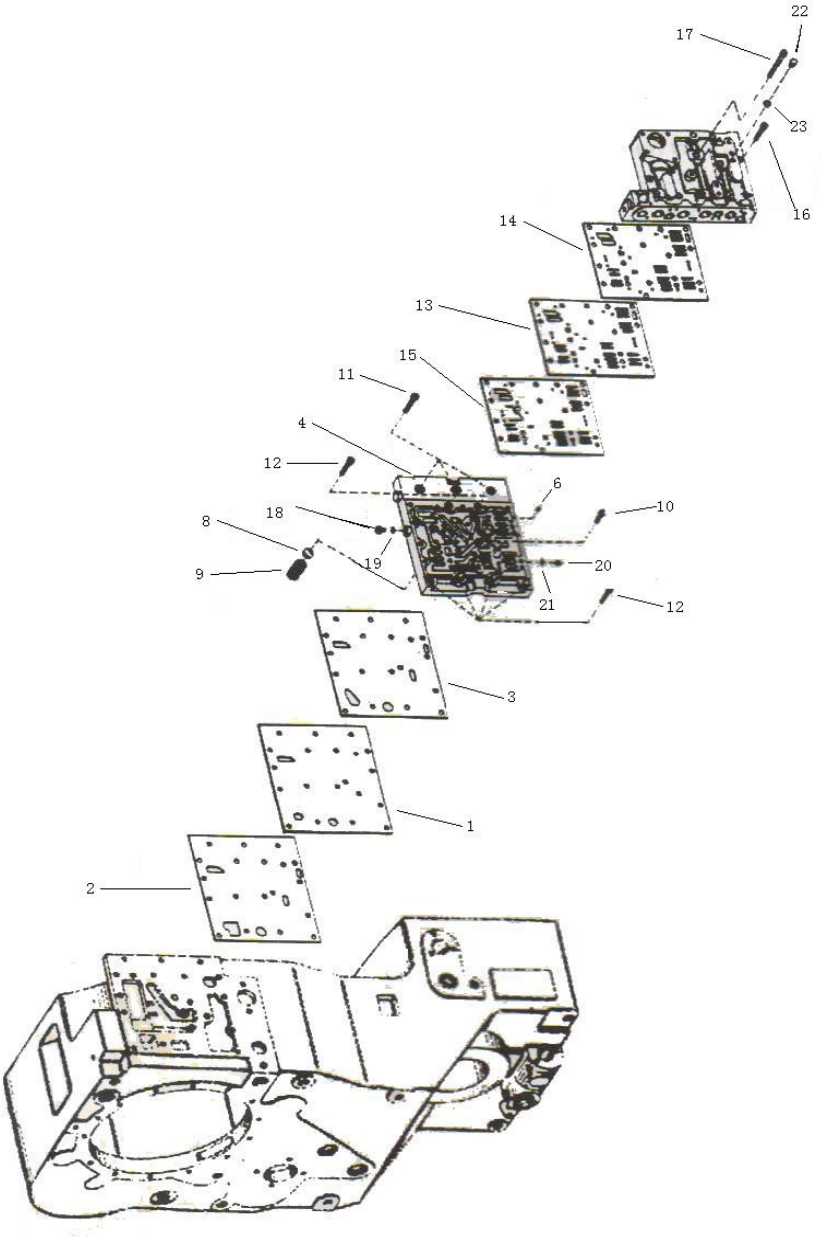

操纵阀部件

CONTROL VALVE ASSEMBLY

件号 ITEM	部件号 PART NO.	零件名称	PART NAME	数量 Q'TY
21	222-15-04085	紫铜垫圈	COPPER WASHER	1
22	JB1000--77	螺塞	PLUG	1
23	222-15-04086	紫铜垫圈	COPPER WASHER	1

转速表部件

TACHOMETER ASSEMBLY

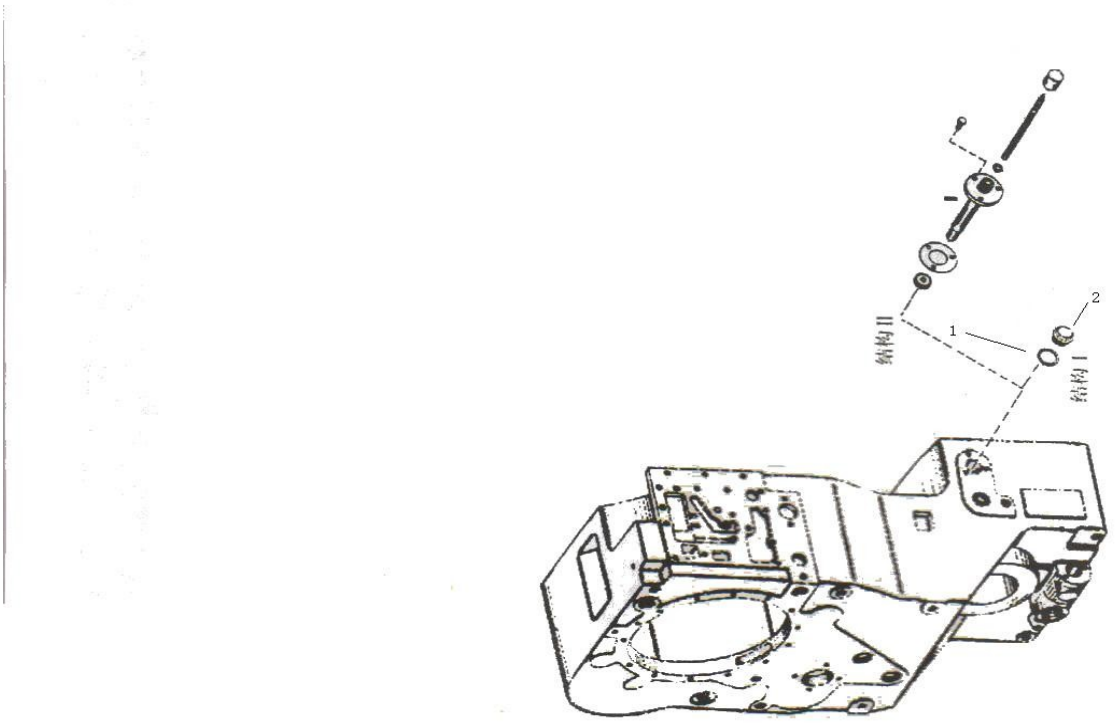

转速表部件

TACHOMETER ASSEMBLY

件号 ITEM	部件号 PART NO.	零件名称	PART NAME	数量 Q'TY
1	222-15-04087	垫圈	WASHER	1
2	222-15-04088	螺塞	PLUG	1

惰轮部件

IDLE WHEEL ASSEMBLY

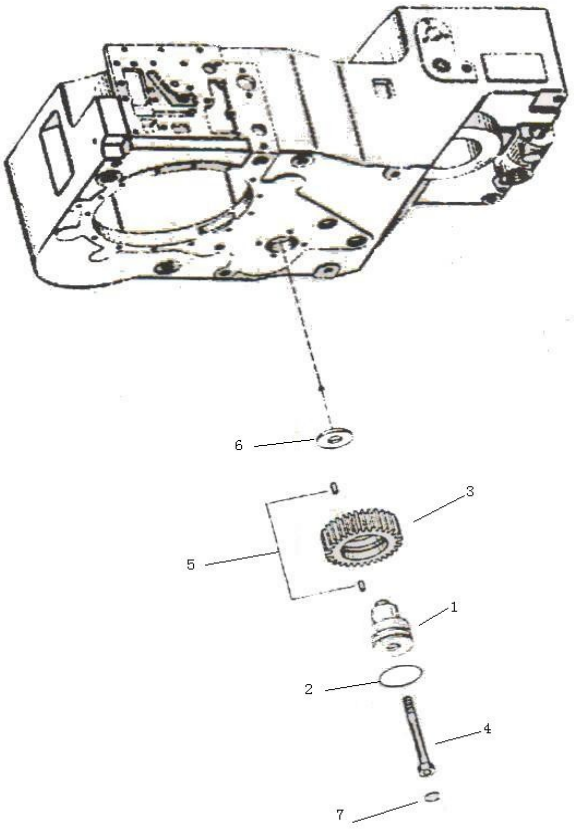

惰轮部件

IDLE WHEEL ASSEMBLY

件号 ITEM	部件号 PART NO.	零件名称	PART NAME	数量 Q'TY
1	222-15-04089	惰轮轴	SHAFT	1
2	222-15-04090	O型圈	O-RING	1
3	222-15-04091	惰轮	SHAFT	1
4	222-15-04092	螺栓	BOLT	1
5	222-15-04093	滚柱轴承	BALL BEARING	1
6	222-15-04094	垫圈	WASHER	1
7	222-15-04095	闷盖	GLAND	1

停车制动器部件

SHUTDOWN BRAKE ASSEMBLY

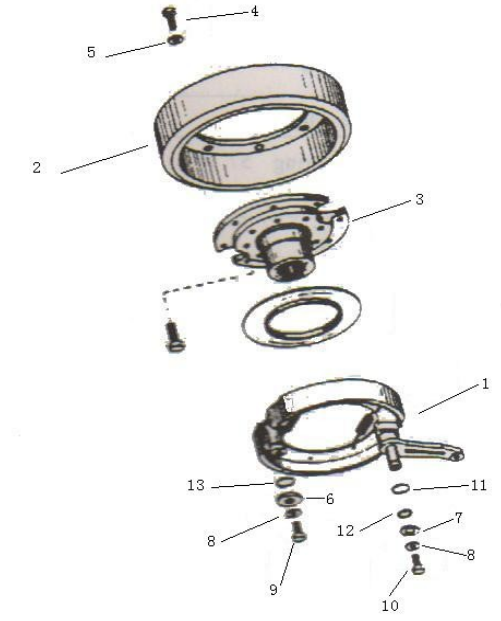

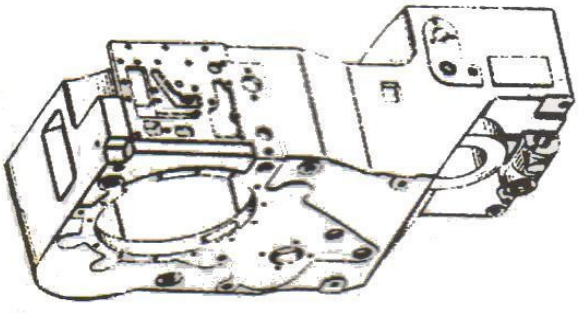

停车制动器部件

SHUTDOWN BRAKE ASSEMBLY

件号 ITEM	部件号 PART NO.	零件名称	PART NAME	数量 Q'TY
1	222-15-04096	制动组件	BRAKE SET	1
2	222-15-04097	制动鼓轮	BRAKE DRUM WHEEL	1
3	222-15-04098	停车制动器法兰	SHUTDOWN BRAKE FLANGE	1
4	GB5783-86	六角头螺栓 M5×18	HEX BOLT	8
5	01641-21016	垫圈 10(废弃)	WASHER	8
6	222-15-04099	垫圈	WASHER	1
7	222-15-04100	垫圈	WASHER	1
8				2
9	01010-51040	螺栓 M10X40	BOLT	1
10	GB5783--86	螺栓 M8*18	BOLT	1
11	222-15-04101	止动环	RING	1
12	222-15-04102	O 型圈	O-RING	1
13	222-15-04103	O 型圈	O-RING	1

压力阀部件

PRESSURE VALVE ASSEMBLY

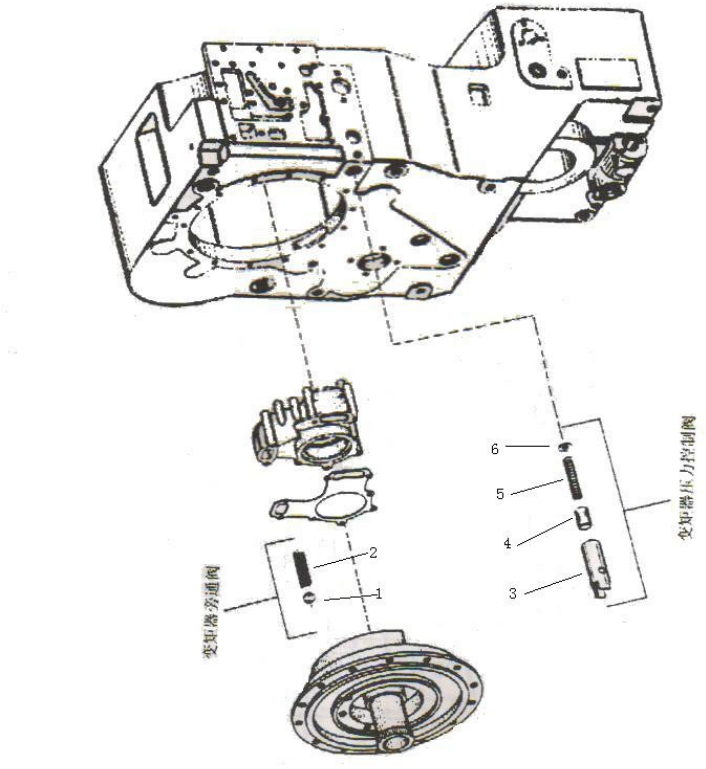

压力阀部件

PRESSURE VALVE ASSEMBLY

件号 ITEM	部件号 PART NO.	零件名称	PART NAME	数量 Q'TY
1	GB308-89	钢球 10	STEEL BALL	1
2	222-15-04104	压力弹簧	PRESSURED SPRING	1
3	222-15-04105	阀套	COVER	1
4	222-15-04106	阀芯	VALVE CORE	1
5	222-15-04107	压力弹簧	PRESSURED SPRING	1
6	GB97.1-85	垫圈	WASHER	1

变速箱及安装

TRANSMISSION CASE AND ASSEMBLY

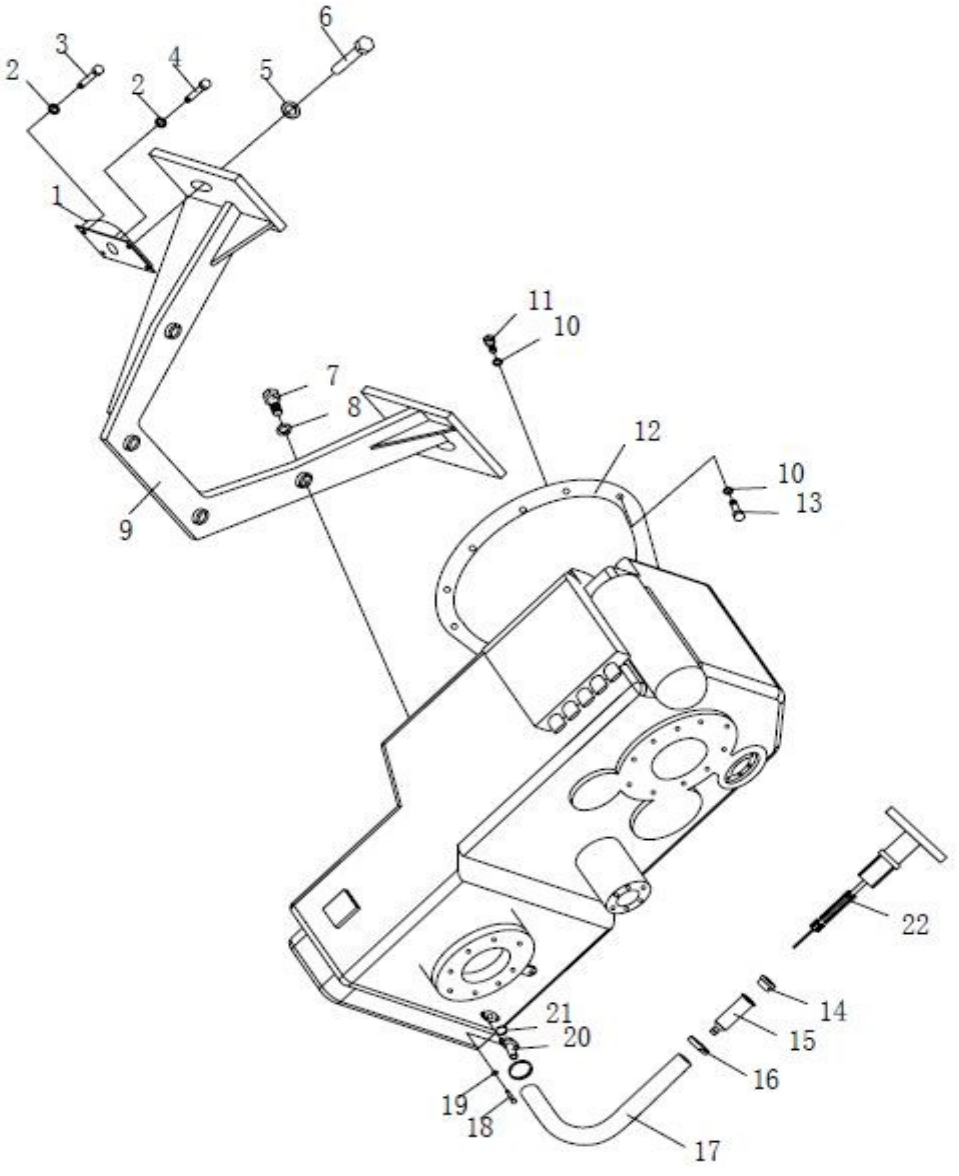

变速箱及安装

TRANSMISSION CASE AND ASSEMBLY

件号 ITEM	部件号 PART NO.	零件名称	PART NAME	数量 Q'TY
1	222-15-05000	减振器	DAMPER	2
2	01643-31445	垫圈 14	WASHER	8
3	01010-51445	螺栓 M14X45	BOLT	4
4	01010-51435	螺栓 M14X35	BOLT	4
5	01643-32460	垫圈 24	WASHER	2
6	01010-52455	螺栓 M24X55	BOLT	2
7	01010-52090	螺栓 M20X90	BOLT	4
8	01643-32060	垫圈 20	WASHER	4
9	222-15-06000	支架	BRACKET	1
10	01643-31032	垫圈 10	WASHER	16
11	01010-51060	螺栓 M10X60	BOLT	4
12	222-15-02000	变速箱	TRANSMISSION CASE	1
13	01010-51090	螺栓 M10X90	BOLT	12
14	222-15-13000	螺塞	PLUG	1
15	222-15-08000	接头	NIPPLE	1
16	07281-00489	喉箍	CLAMP	2
17	222-15-00001	软管	HOSE	1
18	01010-50825	螺栓 M8X25	BOLT	2
19	01643-30823	垫圈 8	WASHER	2
20	222-15-10000	法兰	FLANGE	1

变速箱及安装

TRANSMISSION CASE AND ASSEMBLY

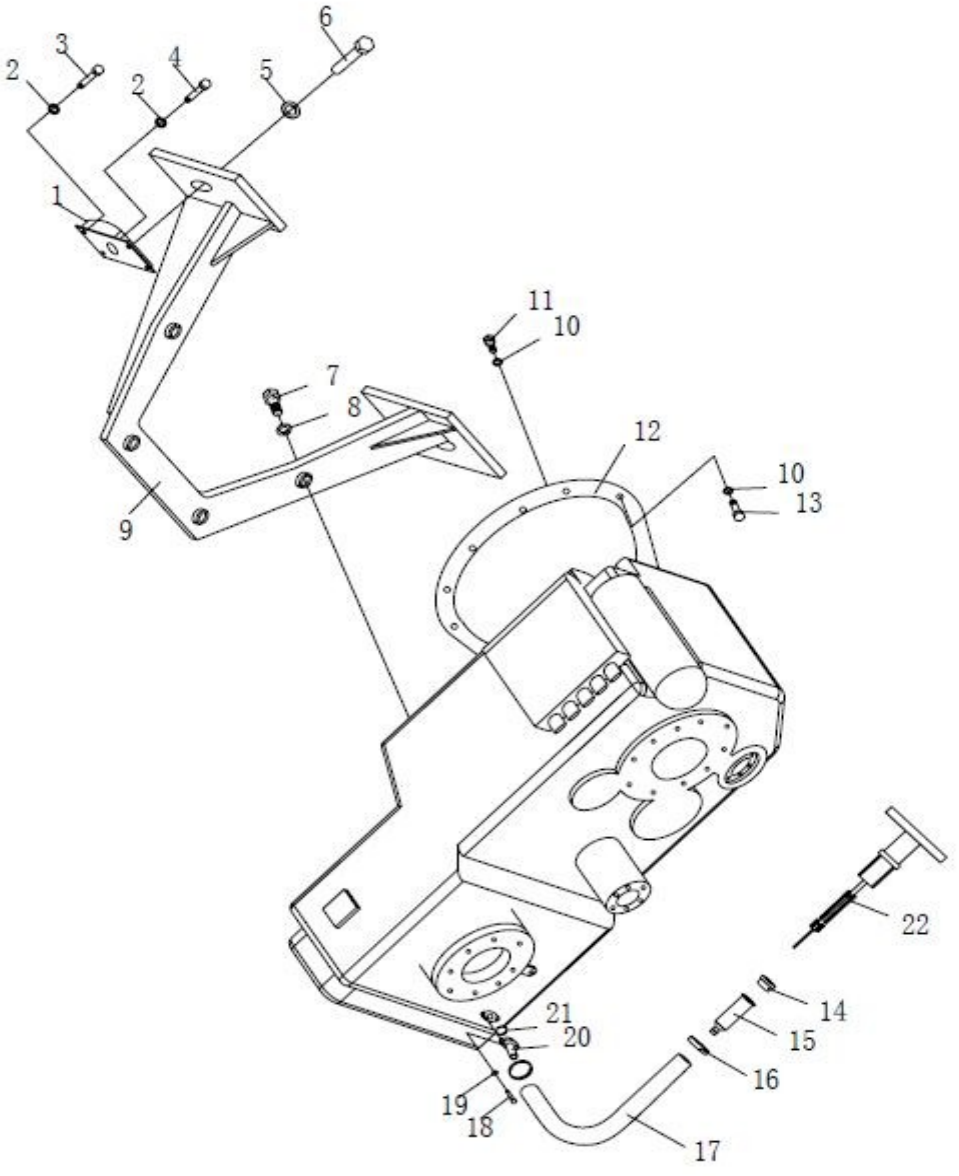

变速箱及安装

TRANSMISSION CASE AND ASSEMBLY

件号 ITEM	部件号 PART NO.	零件名称	PART NAME	数量 Q'TY
21	07000-13035	O形圈	O-RING	1
22	222-15-14000	油尺	DIPSTICK	1

变速操纵总成

GEAR SHIFT CONTROL ASS＇Y

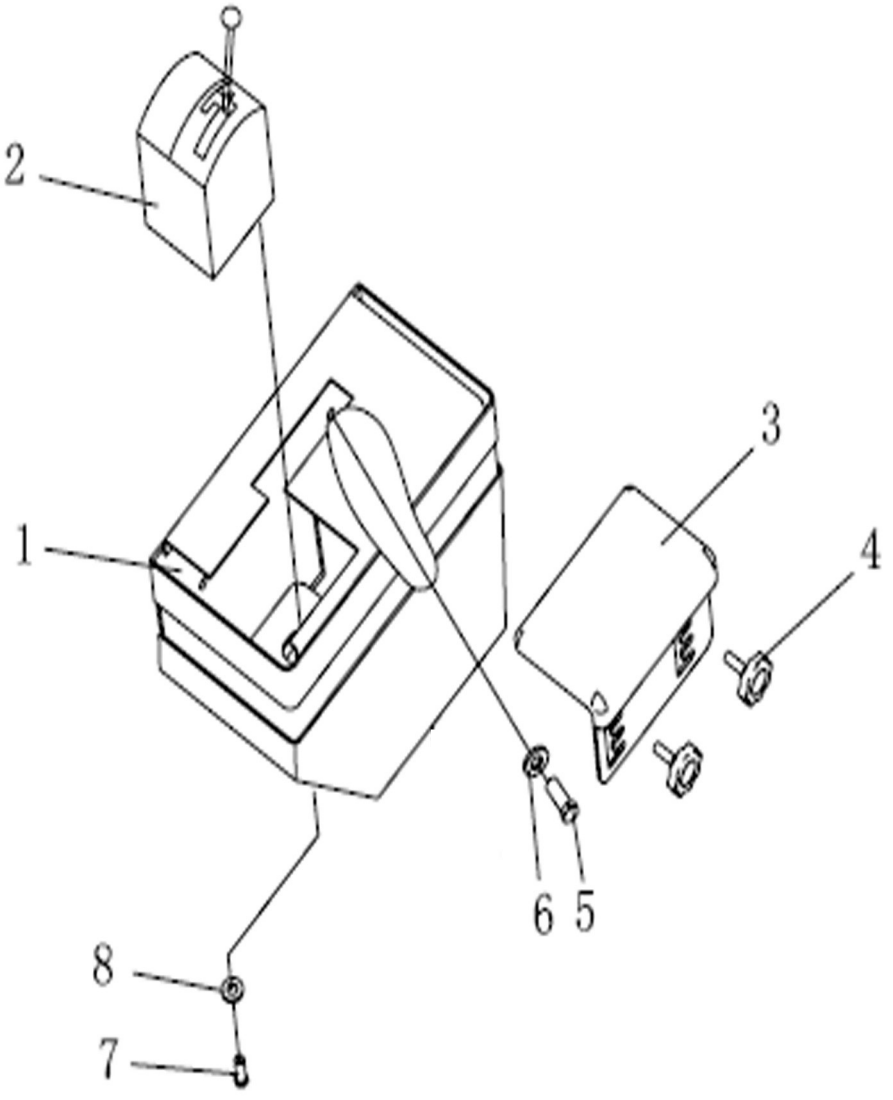

变速操纵总成

GEAR SHIFT CONTROL ASS′Y

件号 ITEM	部件号 PART NO.	零件名称	PART NAME	数量 Q'TY
1	222-25-04000	操纵箱体	CONTROL BOX	1
2	222-25-02000	控制器	CONTORLLER	1
3	222-25-06000	右扶手	ARMREST(R.H.)	1
4	222-25-07000	扶手螺栓	BOLT	2
5	01010-51230	螺栓 M12X30	BOLT	4
6	01643-31232	垫圈 12	WASHER	4
7	01010-50816	螺栓 M8X16	BOLT	2
8	01643-30823	垫圈 8	WASHER	2

变速变矩及拔销管路（康明斯）

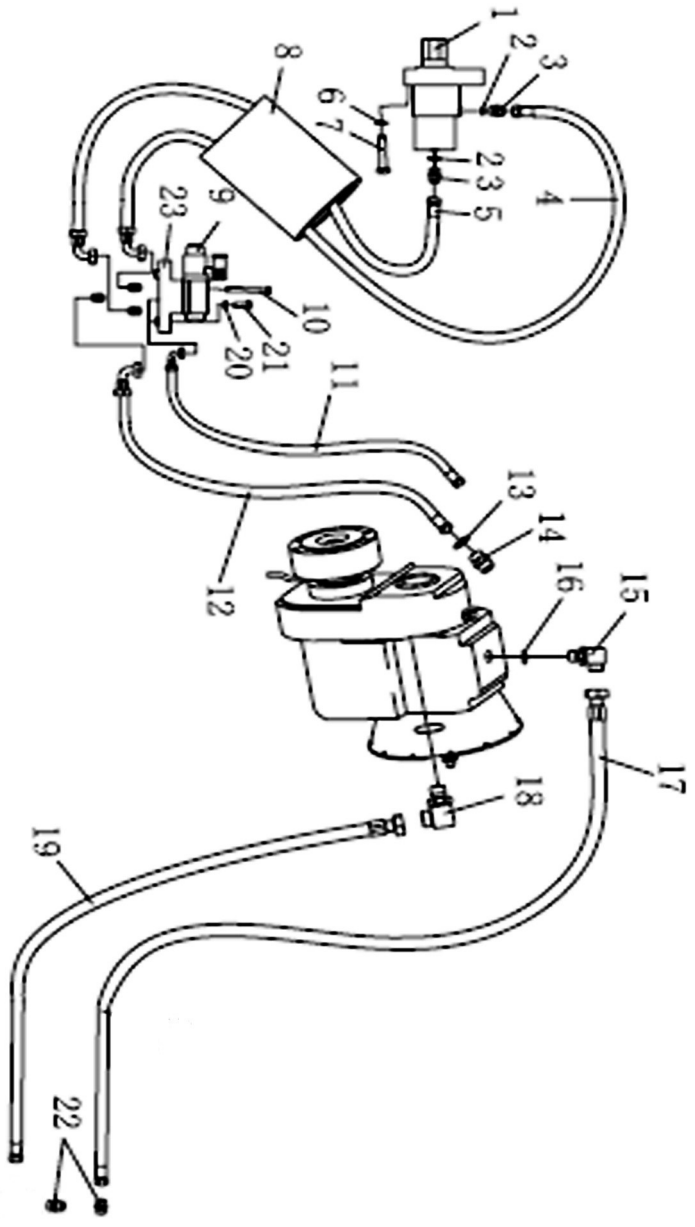

变速变矩及拔销管路（康明斯）

件号 ITEM	部件号 PART NO.	零件名称	PART NAME	数量 Q'TY
1	222-75-32000	拔销油缸	PIN REMOVAL OIL CYLINDER	1
2	07002-11423	O形圈	O-RING	2
3	222-75-00001	接头	NIPPLE	2
4	222-75-14000	软管	HOSE	1
5	222-75-15000	软管	HOSE	1
6	01643-32460	垫圈 24	WASHER	4
7	01010-52470	螺栓 M24X70	BOLT	4
8	222-75-00005	环管	RING TUBE	1
9	222-75-12000	电磁换向阀	VALVE	1
10	222-75-00004	螺栓	BOLT	4
11	222-75-16000	软管	HOSE	1
12	222-75-17000	软管	HOSE	1
13	07002-11023	O形圈	O-RING	1
14	222-75-00002	接头	NIPPLE	1
15	222-75-08000	接头	NIPPLE	1
16	07002-13034	O形圈	O-RING	2
17	222-75-18000	软管	HOSE	1
18	222-75-09000	接头	NIPPLE	1
19	222-75-19000	软管	HOSE	1
20	01010-51035	螺栓 M10X35	BOLT	3

变速变矩及拔销管路（康明斯）

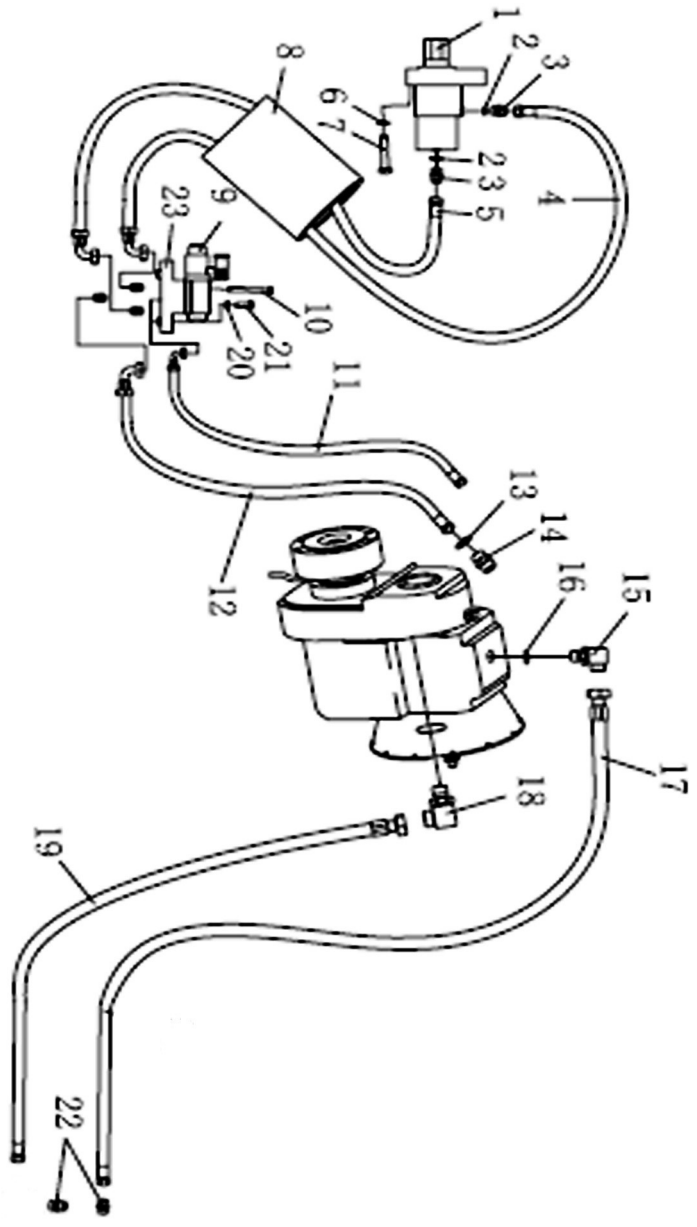

变速变矩及拔销管路（康明斯）

件号 ITEM	部件号 PART NO.	零件名称	PART NAME	数量 Q'TY
21	01643-31032	垫圈 10	WASHER	3
22	222-75-20000	接头	NIPPLE	2
23	222-75-13000	阀座	VALVE SEAT	1

变速变矩及拔销管路（上柴）

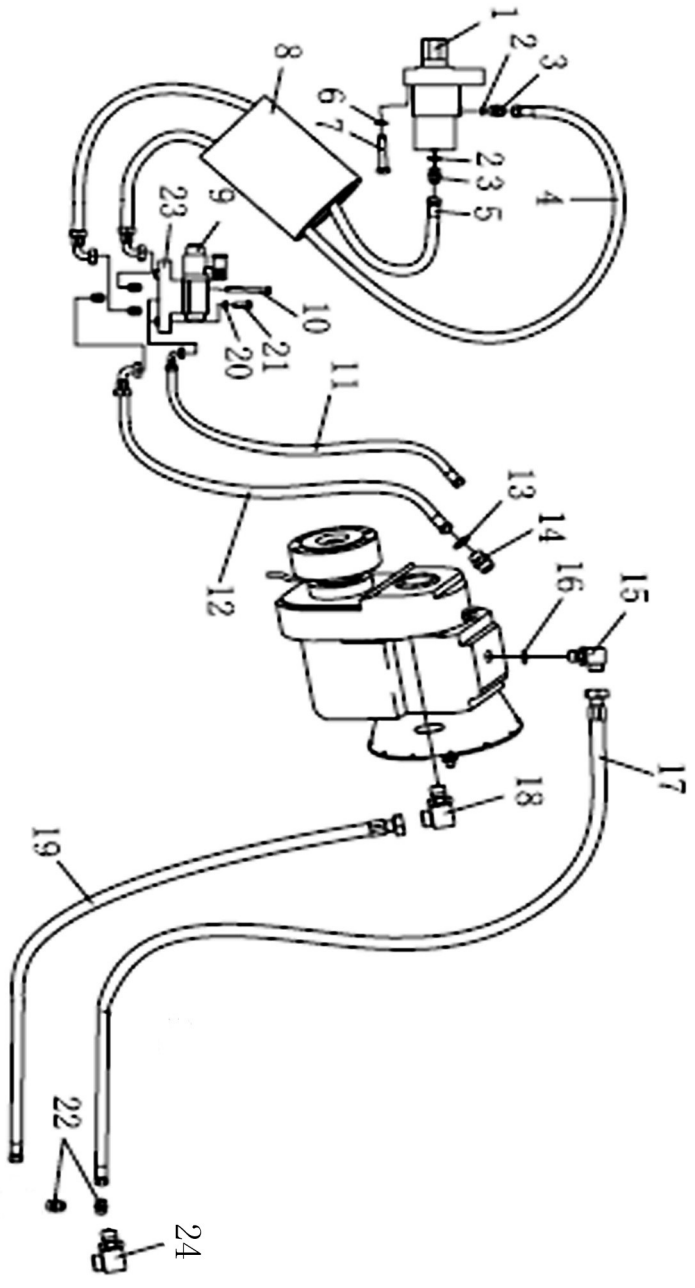

变速变矩及拔销管路（上柴）

件号 ITEM	部件号 PART NO.	零件名称	PART NAME	数量 Q'TY
1	222-75-32000	拔销油缸	PIN REMOVAL OIL CYLINDER	1
2	07002-11423	O形圈	O-RING	2
3	222-75-00001	接头	NIPPLE	2
4	222-75-14000	软管	HOSE	1
5	222-75-15000	软管	HOSE	1
6	01643-32460	垫圈24	WASHER	4
7	01010-52470	螺栓M24X70	BOLT	4
8	222-75-00005	环管	RING TUBE	1
9	222-75-12000	电磁换向阀	VALVE	1
10	222-75-00004	螺栓	BOLT	4
11	222-75-16000	软管	HOSE	1
12	222-75-17000	软管	HOSE	1
13	07002-11023	O形圈	O-RING	1
14	222-75-00002	接头	NIPPLE	1
15	222-75-08000	接头	NIPPLE	1
16	07002-13034	O形圈	O-RING	2
17	222-75-21000	软管	HOSE	1
18	222-75-09000	接头	NIPPLE	1
19	222-75-19000	软管	HOSE	1
20	01010-51035	螺栓M10X35	BOLT	3

变速变矩及拔销管路（上柴）

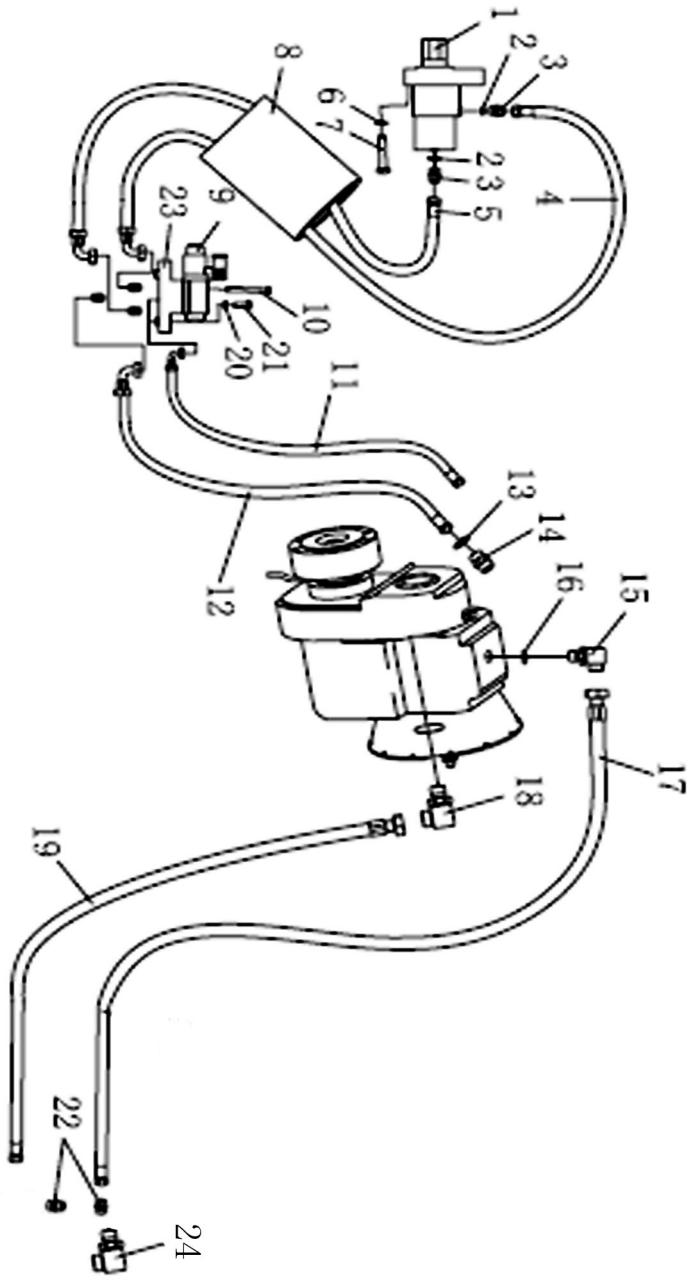

变速变矩及拔销管路（上柴）

件号 ITEM	部件号 PART NO.	零件名称	PART NAME	数量 Q'TY
21	01643-31032	垫圈 10	WASHER	3
22	222-75-20000	接头	NIPPLE	2
23	222-75-13000	阀座	VALVE SEAT	1
24	224-75-03000	接头	NIPPLE	1

拔销油缸总成

OIL CYLINDER ASS ' Y

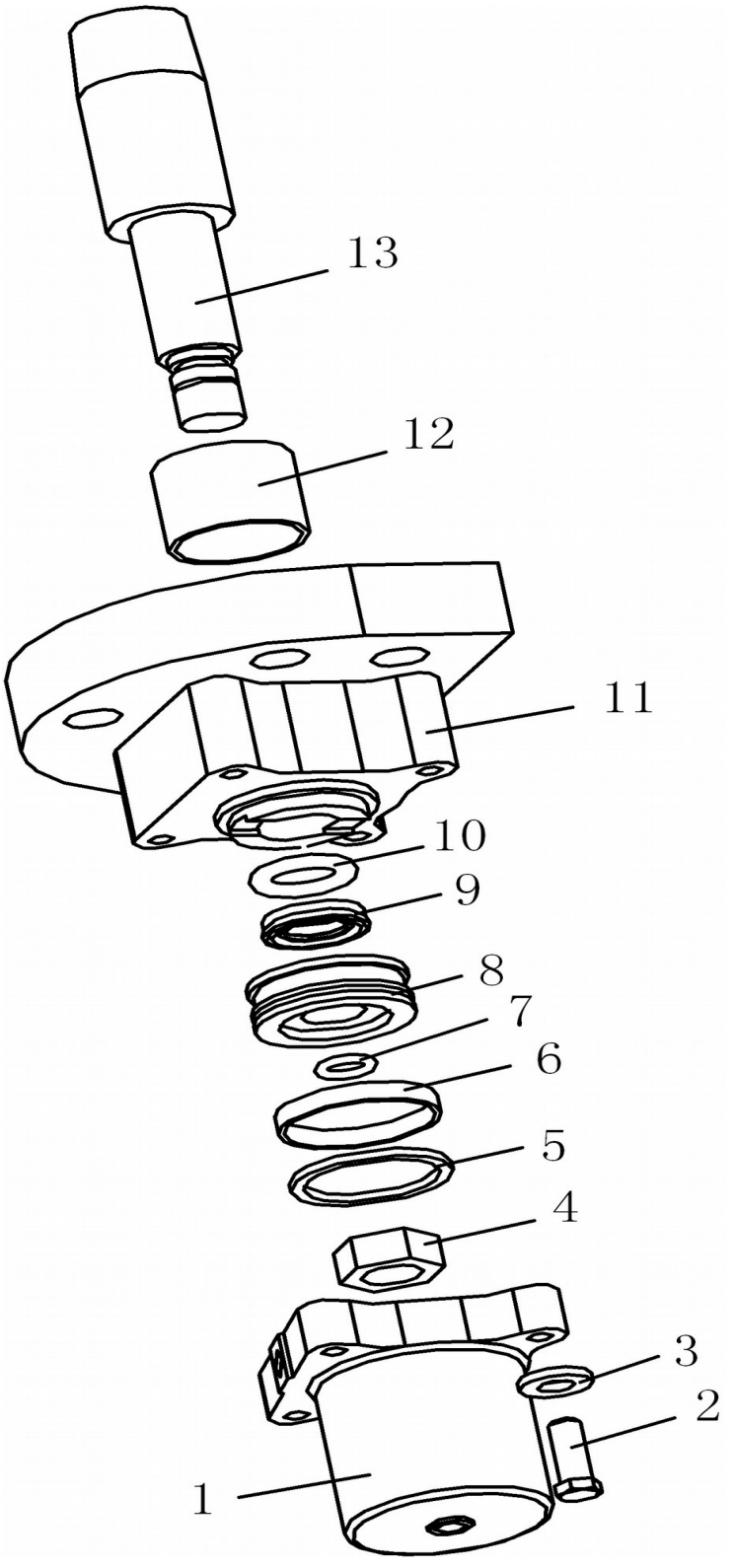

拔销油缸总成

OIL CYLINDER ASS′Y

件号 ITEM	部件号 PART NO.	零件名称	PART NAME	数量 Q'TY
1	222-75-11001	缸筒	CYLINDER DRUM	1
2	01010-51045	螺栓 M10X45	BOLT	4
3	01643-31032	垫圈 10	WASHER	4
4	222-75-11002	螺母	NUT	1
5	222-75-11100	格莱圈	GLYD RING	1
6	222-75-11200	支撑环	SUPPORT RING	1
7	07000-13022	O形圈	O-RING	1
8	222-75-11003	活塞	PISTON	1
9	222-75-11004	C1 型密封圈	RING,SEAL	1
10	07000-12080	O形圈	O-RING	1
11	222-75-11005	缸头	CYLINDER HEAD	1
12	222-75-11006	衬套	BUSHING	1
13	222-75-32001	活塞杆	ROD	1

转向及行走系统

STEERING AND TRACK SYSTEM

传动轴总成

DRIVE SHAFT ASS＇Y

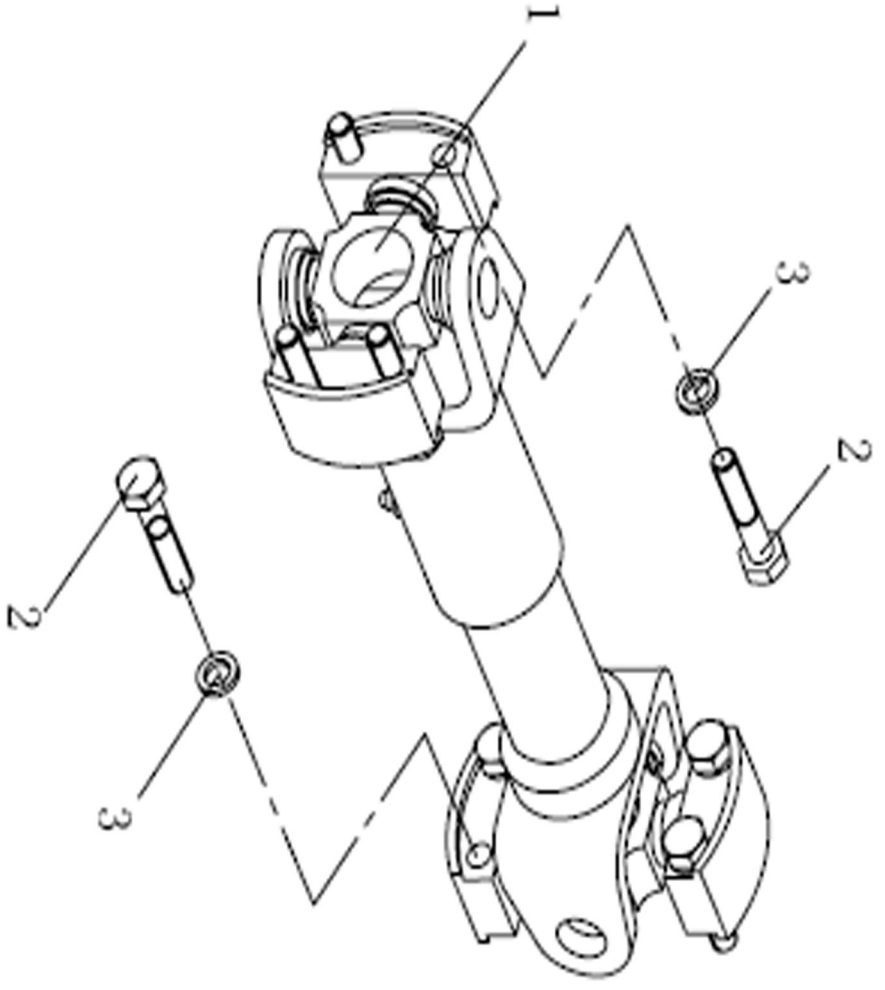

传动轴总成

DRIVE SHAFT ASS′Y

件号 ITEM	部件号 PART NO.	零件名称	PART NAME	数量 Q'TY
1	222-12-02000	传动轴	DRIVE SHAFT	1
2	222-12-00001	螺栓	BOLT	8
3	222-12-00002	垫圈	WASHER	8

停车制动系统

PARKING BRAKE SYSTEM

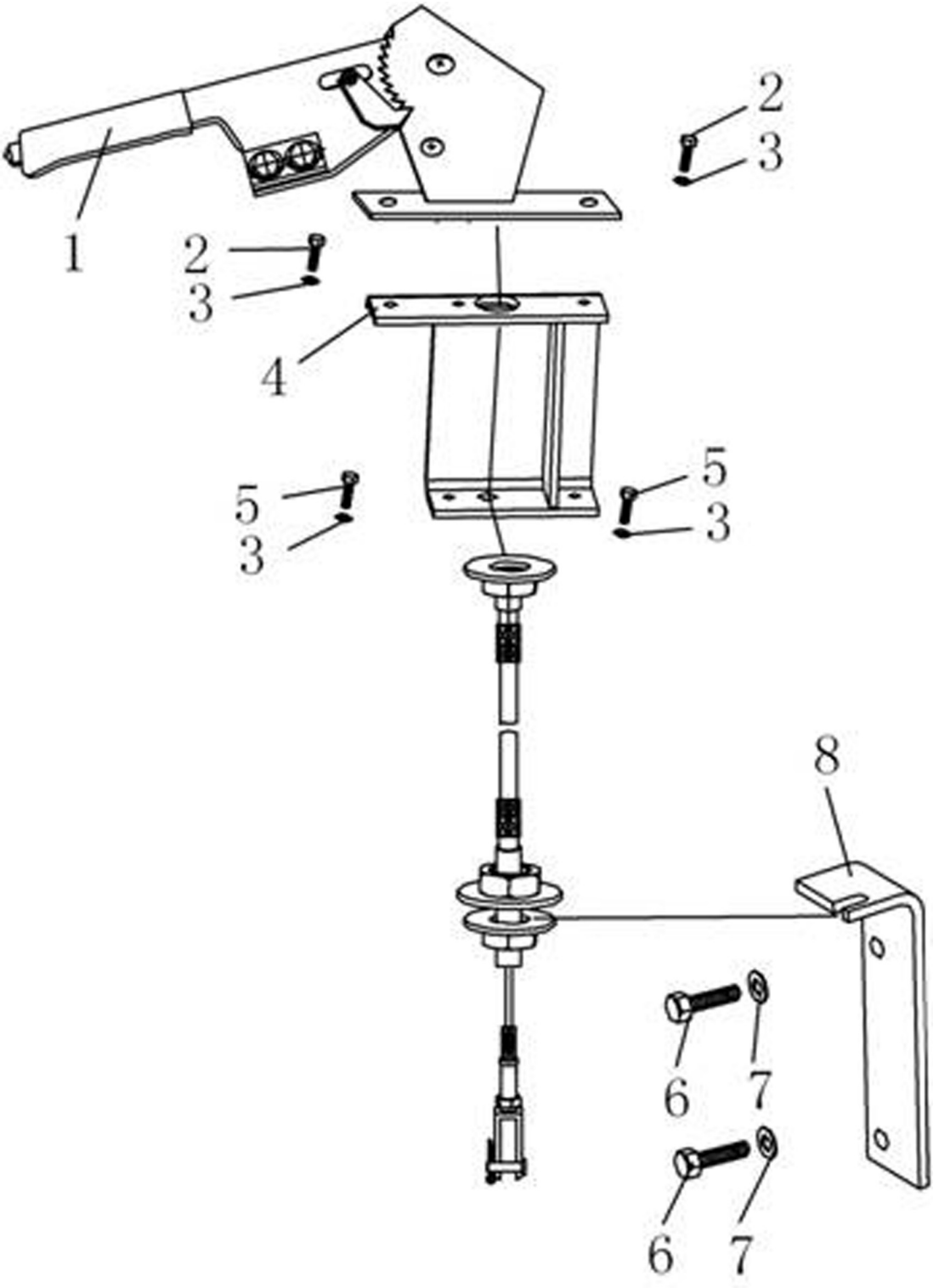

停车制动系统

PARKING BRAKE SYSTEM

件号 ITEM	部件号 PART NO.	零件名称	PART NAME	数量 Q'TY
1	222-17-01000	棘轮式手刹软轴总成	HAND BRAKE ASS' Y	1
2	01010-51025	螺栓 M10X25	BOLT	2
3	01642-21016	垫圈 10	WASHER	4
4	222-17-02000	支架	BRACKET	1
5	01010-51020	螺栓 M10X20	BOLT	2
6	01010-52035	螺栓 M20X35	BOLT	2
7	01643-32060	垫圈 20	WASHER	2
8	222-17-00001	板	PLATE	1

后桥

REAR AXLE

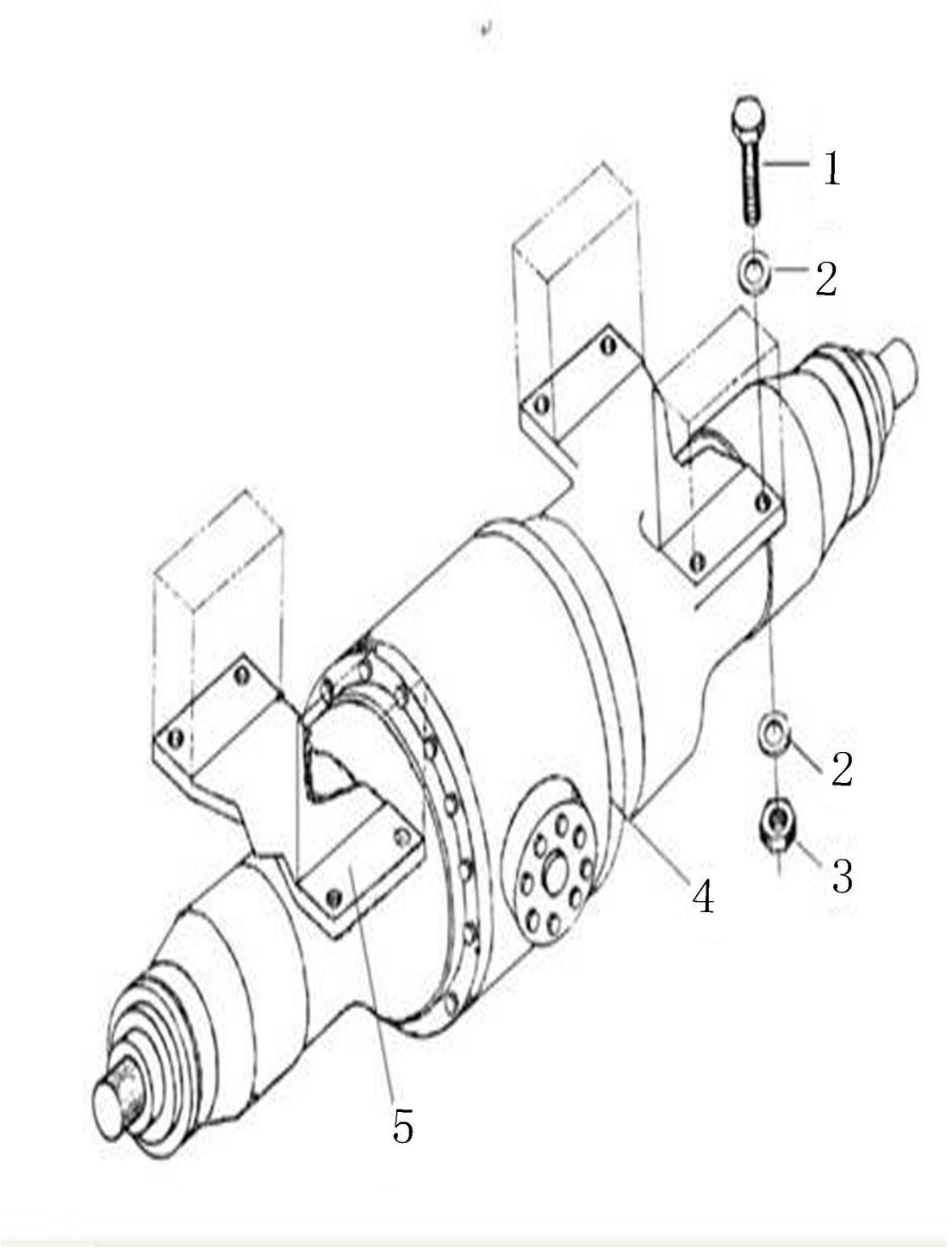

后桥

REAR AXLE

件号 ITEM	部件号 PART NO.	零件名称	PART NAME	数量 Q'TY
1	01051-52400	螺栓 M24*1.5*100	BOLT	8
2	01643-32460	垫圈 24	WASHER	16
3	01582-12419	螺母 M24*1.5	NUT	8
4	222-18-01000	主传动机构	REAR AXLE	1
5	222-18-02000	后桥支承装置	SUPPORT DEVICE	2

主传动机构

REAR AXLE

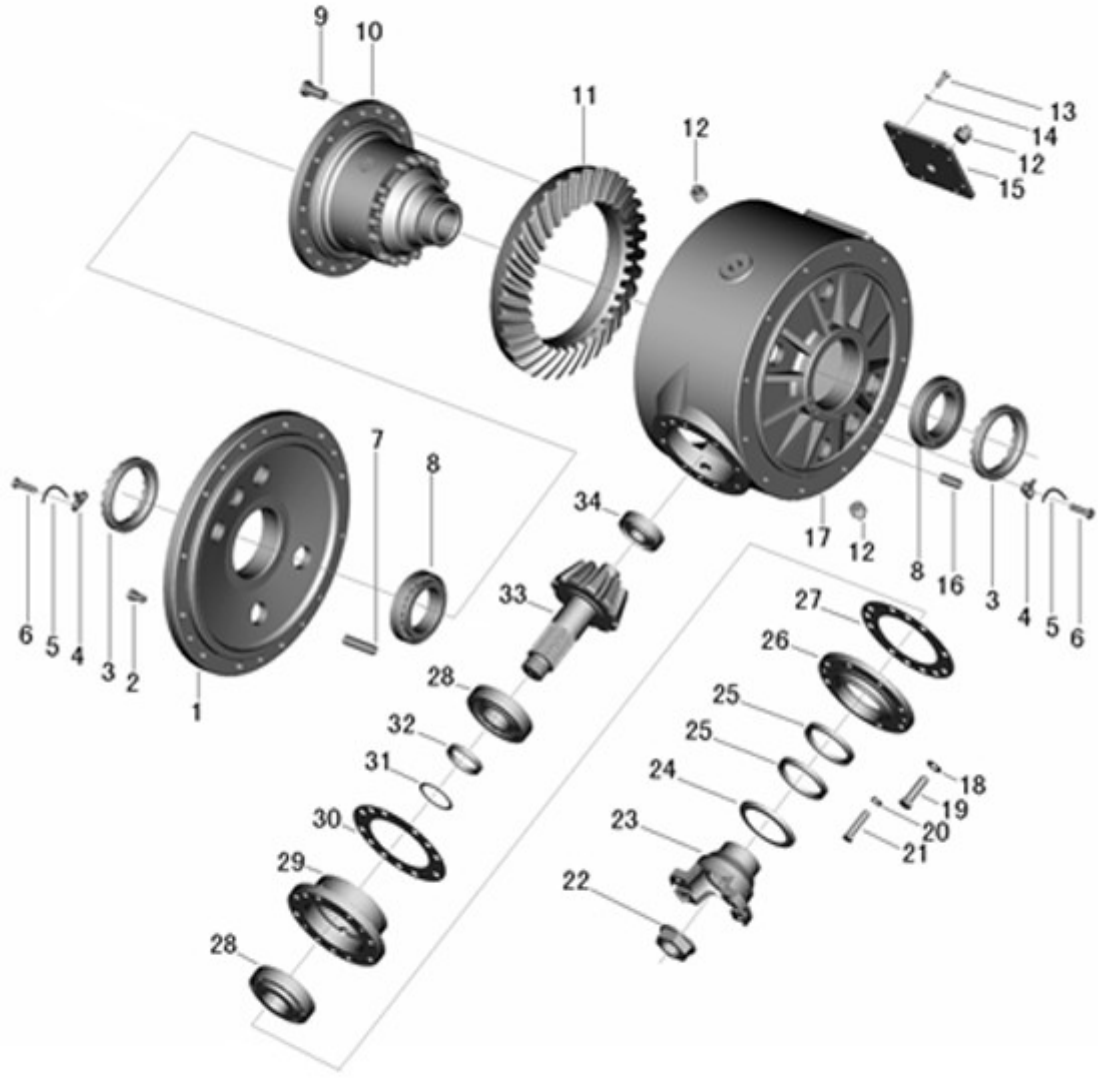

主传动机构

REAR AXLE

件号 ITEM	部件号 PART NO.	零件名称	PART NAME	数量 Q'TY
1	222-18-01001	壳盖	CASE COVER	1
2	GB/T70.1-2000	螺钉 M14*40	BOLT	3
3	222-18-01002	调整螺母	NOT	2
4	222-18-01003	琐片	LOCK BLADE	2
5	GB/T343-1994	钢丝 Φ1.5*80	STEEL WIRE	2
6	GB/T32.3-1988	螺栓 M10*1*20	BOLT	4
7	GB/T879.1-2000	弹性圆柱销 16*65	CYLINDICAL PIN	1
8	GB/T297-1994	轴承 32016	BEARING	2
9	GB/T5782-2000	螺栓 M16*35	BOLT	20
10	222-18-01100	差速器总成	DIFFERENTIAL ASS' Y	1
11	222-18-01004	盘形齿轮	DISC GEAR	1
12	402223	螺塞 ZG3/4	PLUG	3
13	GBT5782-2000	螺栓 M8*25	BOLT	8
14	GB/T93-1987	垫圈 8	WASHER	8
15	222-18-01005	后盖	COVER,REAR	1
16	GBT879.1-2000	销 16*40	PIN	1
17	222-18-01007	主传动壳体	MAIN DRIVE CASE	1
18	GBT93-1987	垫圈 12	WASHER	7
19	GB//T5782-2000	螺栓 M12*55	BOLT	7
20	GB//T93-1987	垫圈 14	WASHER	1

主传动机构

REAR AXLE

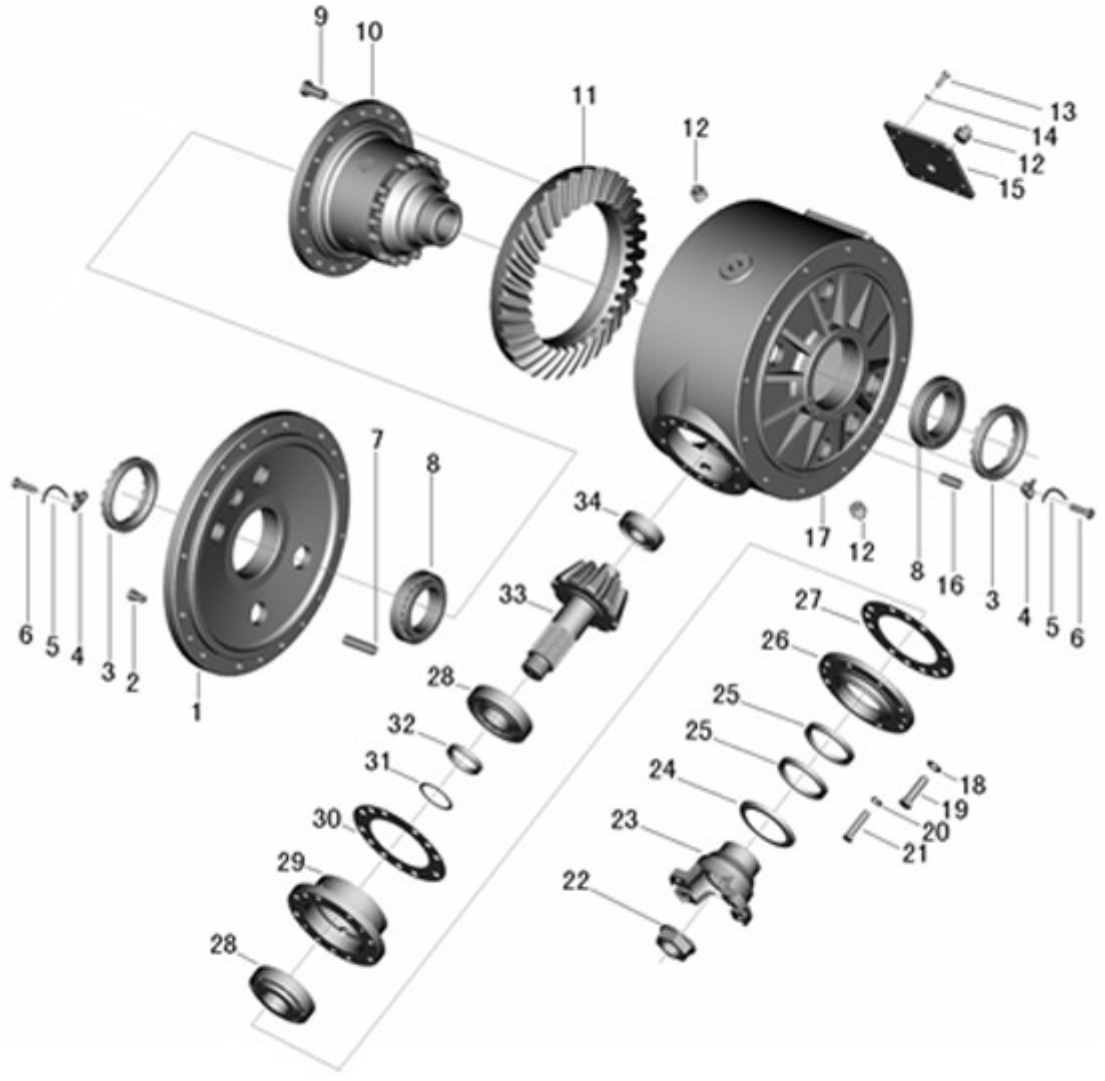

主传动机构

REAR AXLE

件号 ITEM	部件号 PART NO.	零件名称	PART NAME	数量 Q'TY
21	GB///T5782-2000	螺栓 M14*55	BOLT	1
22	222-18-01008	琐紧螺母	LOCKING NUT	1
23	222-18-01016	输入法兰	INPUT FLANGE	1
24	222-18-01017	防尘罩	COVER,DUST	1
25	GB/T9877.1-88	密封圈 FB75*95*10	WASHER	2
26	222-18-01009	密封盖	SEAL CAP	1
27	222-18-01010	垫密片	GASKET	1
28	GB//T297-1994	轴承 33311	BEARING	2
29	222-18-01011	轴承套	BEARING SLEEVE	1
30	222-18-01012	调整垫片	SPACER	1
31	222-18-01013	调整垫片	SPACER	1
32	222-18-01014	轴套	SLEEVE	1
33	222-18-01015	主动锥齿轮	BEVEL GEAR	1
34	GB/T283-1994	轴承 NJ307	BEARING	1

后桥支承装置

SUPPORT DEVICE

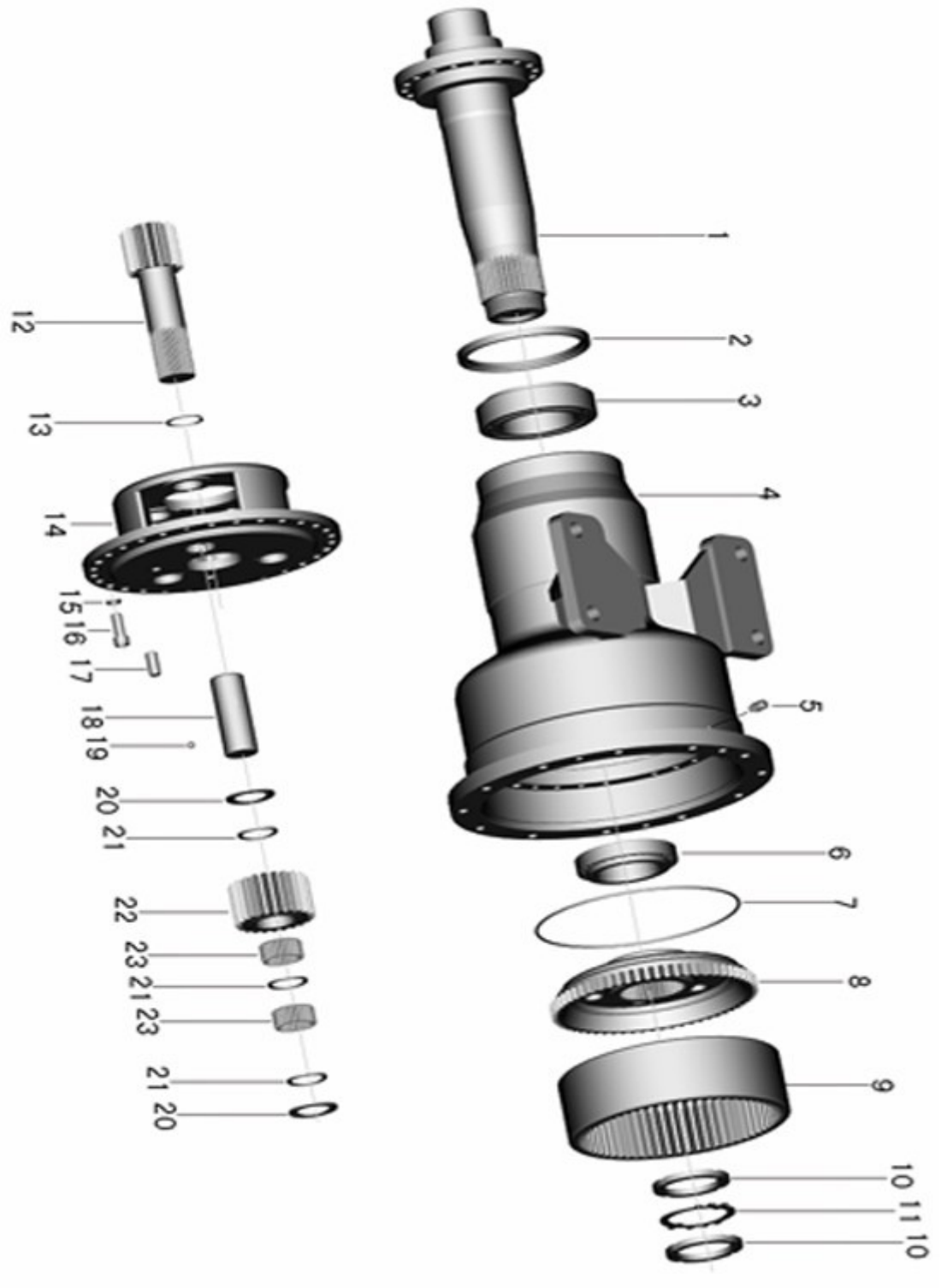

后桥支承装置

SUPPORT DEVICE

件号 ITEM	部件号 PART NO.	零件名称	PART NAME	数量 Q'TY
1	222-18-02001	双排链轮轴	SPROCKET SHAFT	2
2	991503402	油封 A165*190*13	SEAL	2
3	GB/T297-1994	轴承 32016	BEARING	2
4	222-18-02002	桥壳	AXLE HOUSING	2
5	Q9001	放气阀 NPT1/8	AIR RELEASE VALVE	2
6	GB//T297-1994	轴承 33311	BEARING	2
7	222-18-02003	钢丝挡圈	RETAINER RING,WIRE	2
8	222-18-02004	齿圈支承	SUPPORT,GEAR RING	2
9	222-18-02005	齿圈	GEAR RING	2
10	222-18-02006	圆螺母	NUT	4
11	222-18-02007	止动垫圈	WASHER	2
12	222-18-02008	太阳轮轴	SUN GEAR SHAFT	2
13	GB/T894.1-0-1986	挡圈 48	WASHER	6
14	222-18-02009	行星轮架	PLANETARY GEAR CARRIER	2
15	GB/T93-1987	垫圈 8	WASHER	50
16	GB/T70.1-2000	螺钉 M14*40	BOLT	50
17	GB/T879.1-2000	弹性圆柱销 16*65	CYLINDICAL PIN	4
18	222-18-02010	行星轮轴	PLANETARY GEAR SHAFT	6
19	GB08-89	钢球 3/8	STEEL BALL	6
20	222-18-02011	垫片	WASHER	12

后桥支承装置

SUPPORT DEVICE

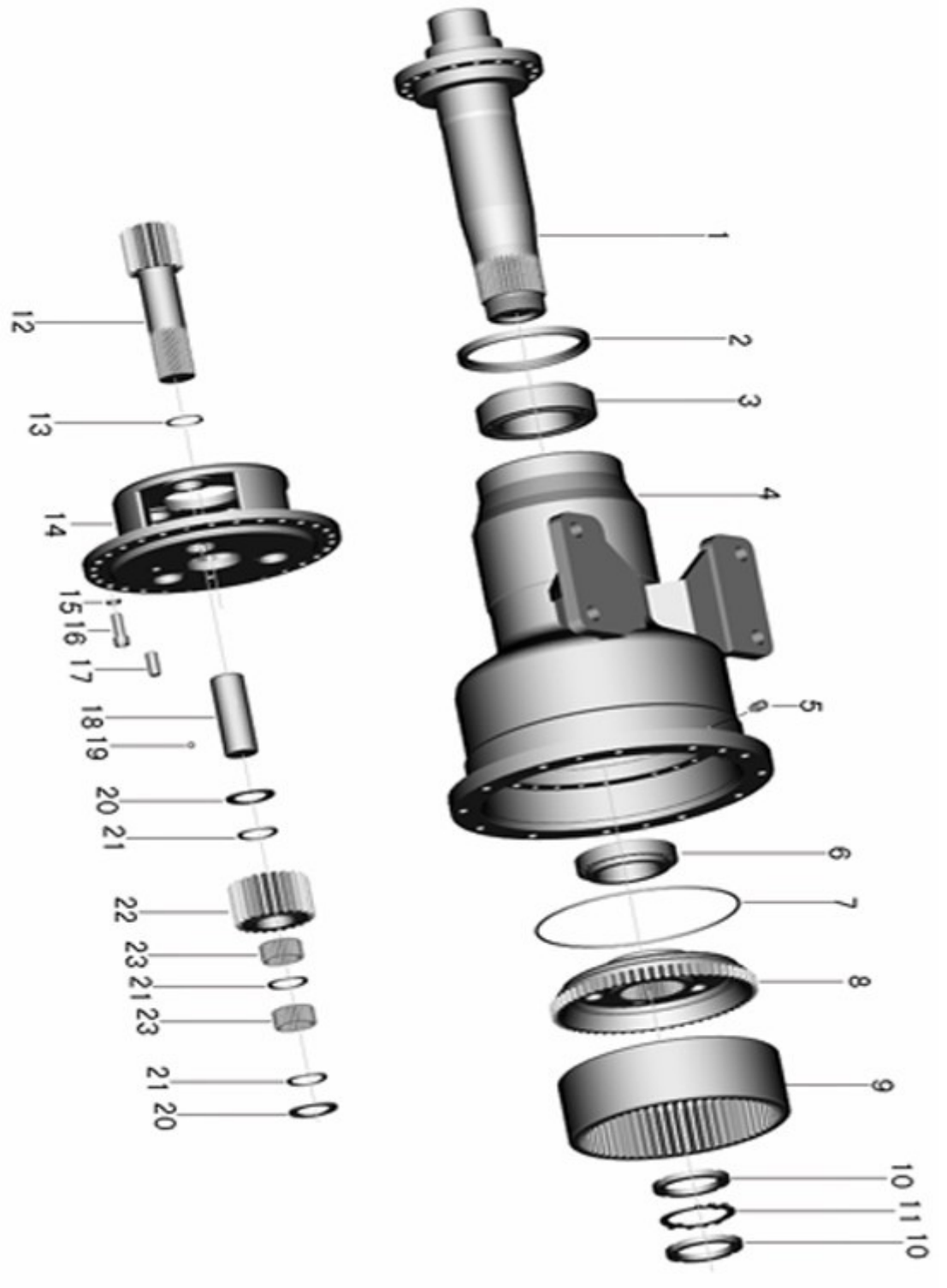

后桥支承装置

SUPPORT DEVICE

件号 ITEM	部件号 PART NO.	零件名称	PART NAME	数量 Q'TY
21	222-18-02012	挡环	RETAINER	18
22	222-18-02013	行星轮	PLANETARY GEAR	6
23	GB309-84	滚针 6*9.8	ROLLING NEEDLE	336

差速器总成

DIFFERENTIAL ASS＇Y

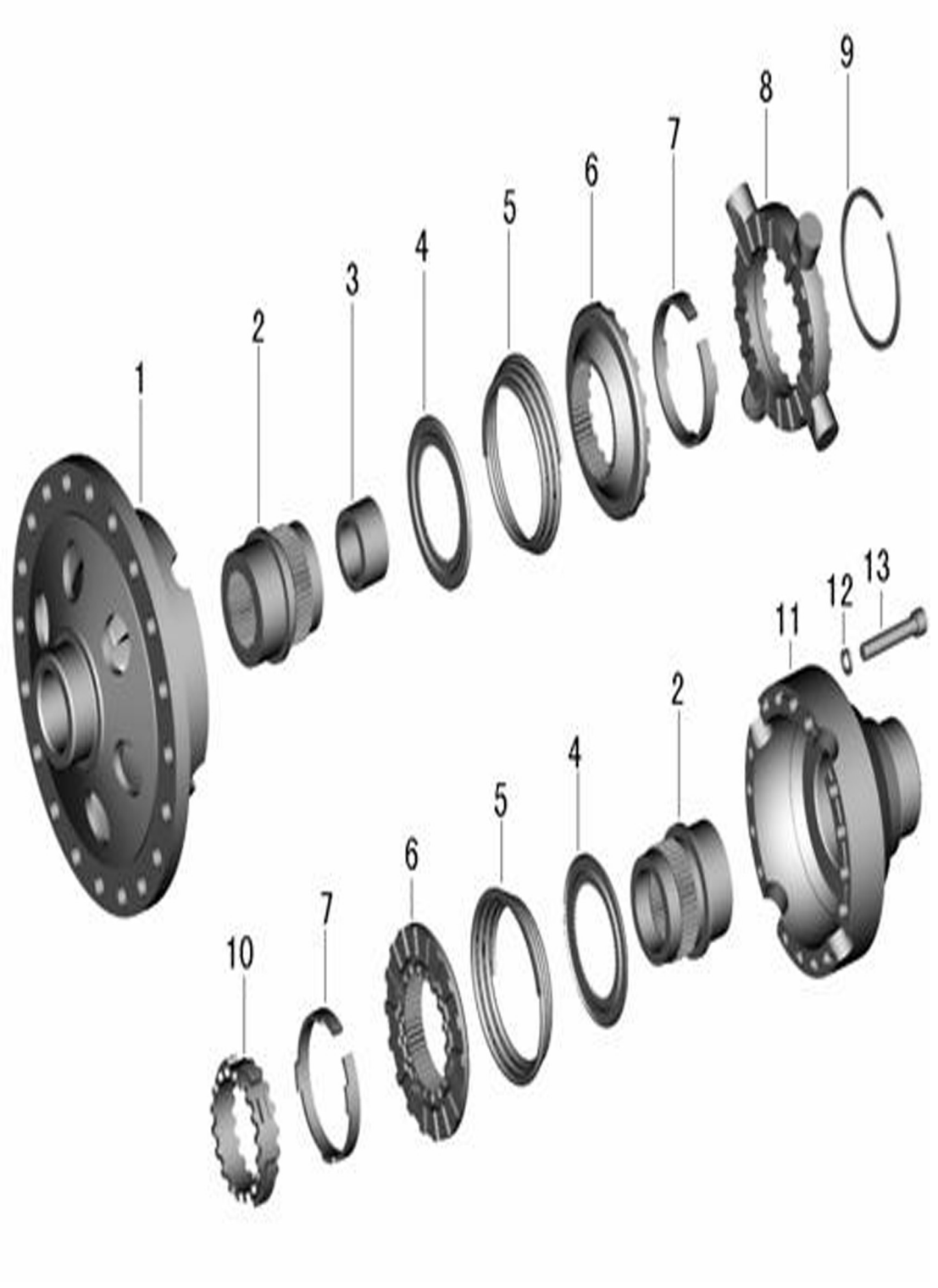

差速器总成

DIFFERENTIAL ASS′Y

件号 ITEM	部件号 PART NO.	零件名称	PART NAME	数量 Q'TY
1	222-18-01101	差速器大壳	COVER	1
2	222-18-01102	花键套	SPLINE HOUSING	2
3	222-18-01103	隔套	SPACER	1
4	222-18-01104	弹簧座	SEAT	2
5	222-18-01105	锥弹簧	SPRING	2
6	222-18-01106	从动环	RING	2
7	222-18-01107	活动环	RING	2
8	222-18-01108	主动环	RING	1
9	222-18-01109	挡环	RETAINER	1
10	222-18-01110	中央环	RING	1
11	222-18-01111	差速器小壳	COVER	1
12	222-18-01112	垫圈 12	WASHER	16
13	222-18-01113	螺钉 M12X70	BOLT	16

主机架

MAIN FRAME

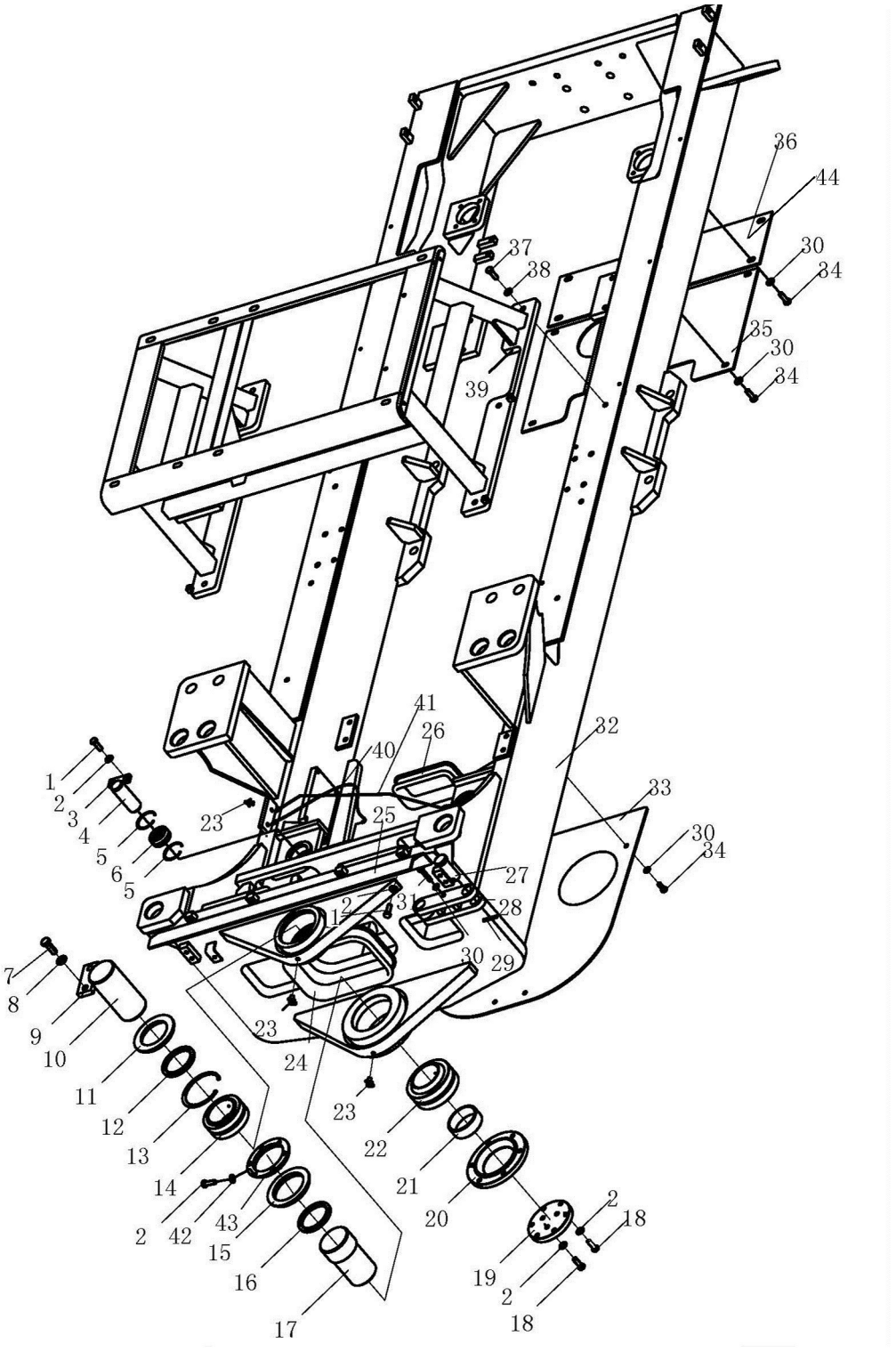

主机架

MAIN FRAME

件号 ITEM	部件号 PART NO.	零件名称	PART NAME	数量 Q'TY
1	01010-51230	螺栓 M12X30	BOLT	14
2	01643-31232	垫圈 12	WASHER	29
3	04082-00209	轴端挡板	RETAINER	2
4	222-30-00005	轴	SHAFT	2
5	04065-06220	孔用弹性挡圈	RETAINER	4
6	GB9163-GE40ES	向心关节轴承	JOINT BEARING	2
7	01010-51640	螺栓 M16X40	BOLT	2
8	01643-31645	垫圈 16	WASHER	2
9	04082-00616	轴端挡板	RETAINER	1
10	222-30-00006	轴	SHAFT	1
11	222-30-00018	盖	COVER	1
12	222-30-00008	毡圈	FELT RING	1
13	GB893.1-130	挡圈	RETAINER	1
14	GB9163-GE90ES	向心关节轴承	JOINT BEARING	1
15	222-30-00013	盖	COVER	1
16	222-30-00017	毡圈	FELT RING	1
17	222-30-00019	轴	SHAFT	1
18	01010-51240	螺栓 M12X40	BOLT	9
19	222-30-00015	盖	COVER	1
20	222-30-00016	套	SLEEVE	1

主机架

MAIN FRAME

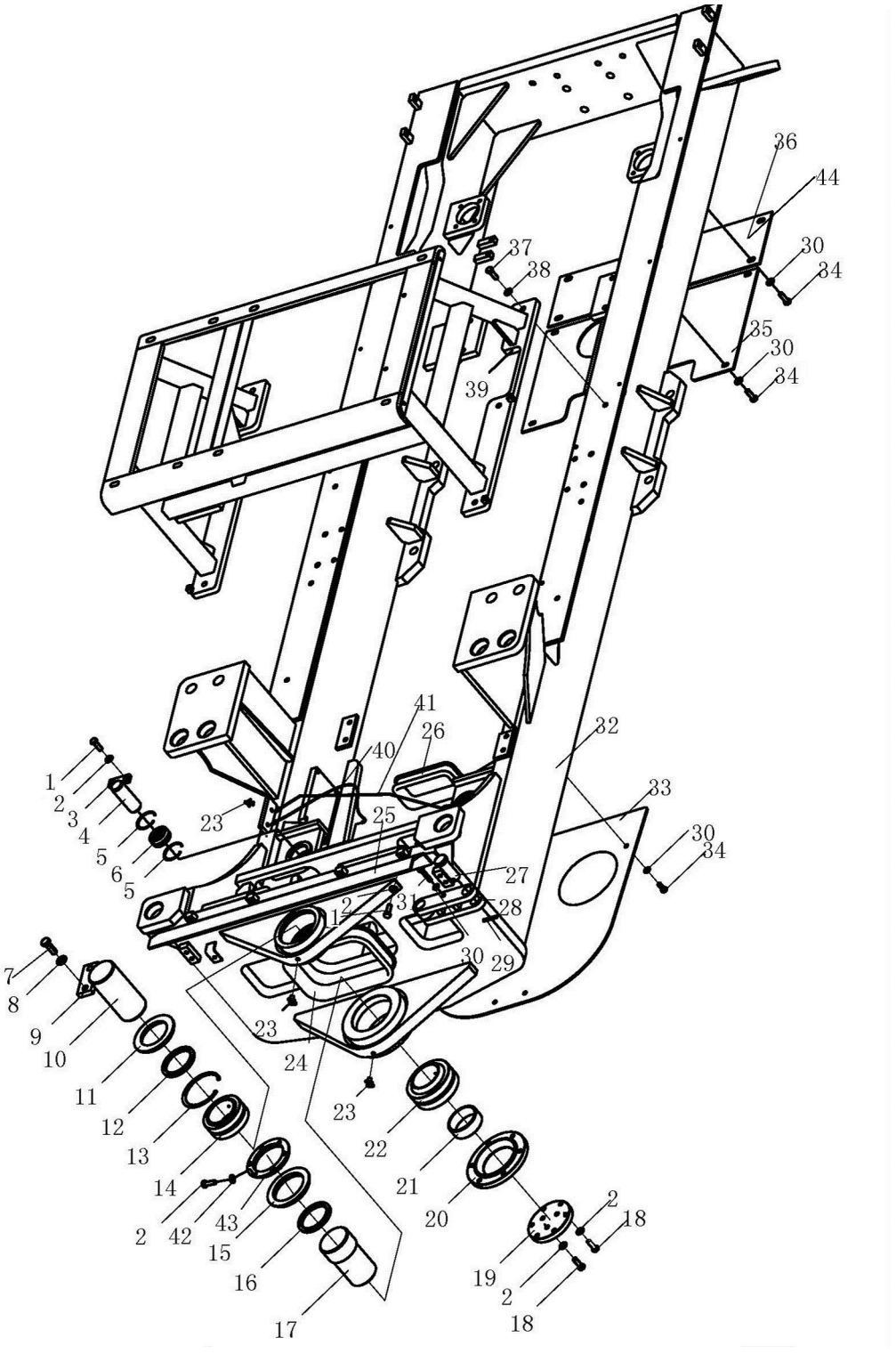

主机架

MAIN FRAME

件号 ITEM	部件号 PART NO.	零件名称	PART NAME	数量 Q'TY
21	222-30-00014	盖	COVER	1
22	GB9163- GEG90ES	向心关节轴承	JOINT BEARING	1
23	07020-01021	油杯M10*1	OIL CUP	4
24	222-30-00010	胶环	RUBBER RING	1
25	222-30-00021	护板	GUARD PLATE	1
26	222-30-00012	胶环	RUBBER RING	1
27	222-30-00009	销	PIN	2
28	222-30-03000	固定板	PLATE	1
29	04050-15050	开口销	PIN,COTTER	2
30	01643-31032	垫圈10	WASHER	13
31	01010-51060	螺栓M10X60	BOLT	1
32	222-30-04000	主机架	MAIN FRAME	1
33	222-30-00020	护板	GUARD PLATE	1
34	01010-51025	螺栓M10X25	BOLT	12
35	222-30-00004	板	PLATE	1
36	222-30-00023	板	PLATE	1
37	01010-51455	螺栓M14X55	BOLT	6
38	01643-31445	垫圈14	WASHER	6
39	222-30-05000	油箱支架	OIL TANK BRACKET	1
40	222-30-08000	润滑管路	LUBRICATION PIPE	1

主机架

MAIN FRAME

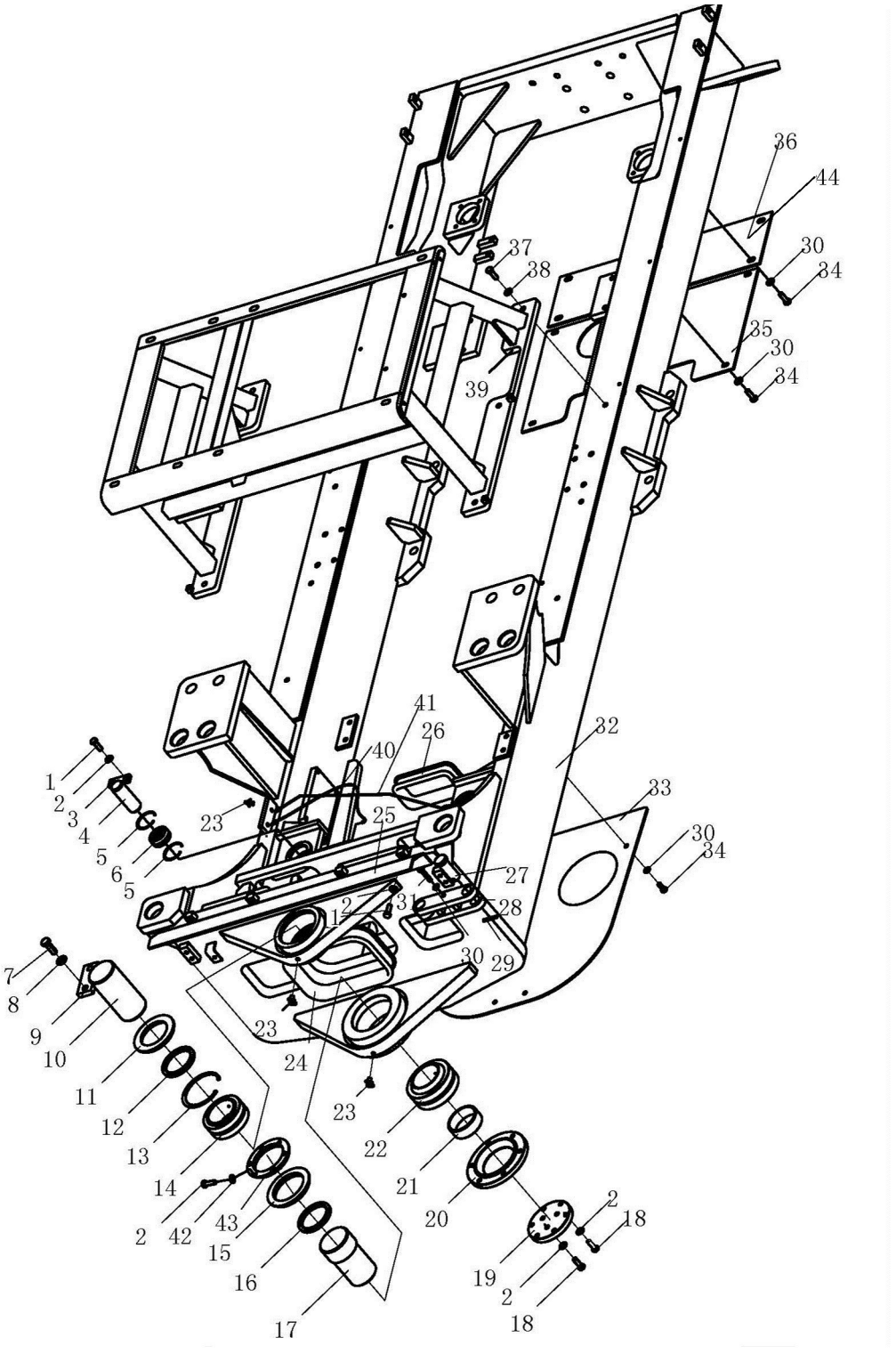

主机架

MAIN FRAME

件号 ITEM	部件号 PART NO.	零件名称	PART NAME	数量 Q'TY
41	222-30-07000	润滑管路	LUBRICATION PIPE	1
42	01010-51245	螺栓 M12X45	BOLT	6
43	222-30-00022	盖板	PLATE	1
44	222-30-00002	板	PLATE	1

主机架

MAIN FRAME

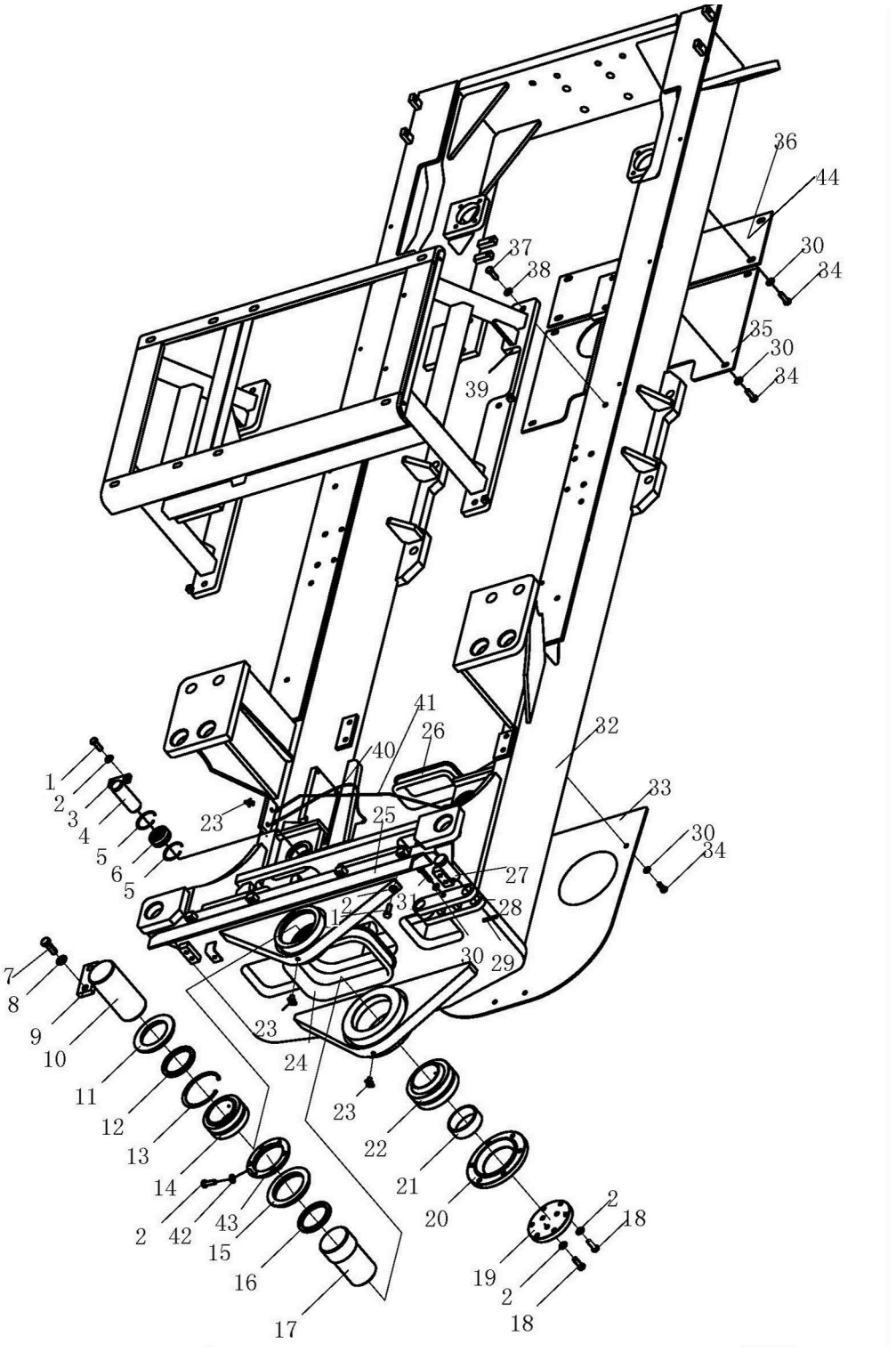

主机架

MAIN FRAME

件号 ITEM	部件号 PART NO.	零件名称	PART NAME	数量 Q'TY
1	01010-51230	螺栓 M12X30	BOLT	14
2	01643-31232	垫圈 12	WASHER	29
3	04082-00209	轴端挡板	RETAINER	2
4	222-30-00005	轴	SHAFT	2
5	04065-06220	孔用弹性挡圈	RETAINER	4
6	GB9163-GE40ES	向心关节轴承	JOINT BEARING	2
7	01010-51640	螺栓 M16X40	BOLT	2
8	01643-31645	垫圈 16	WASHER	2
9	04082-00616	轴端挡板	RETAINER	1
10	222-30-00006	轴	SHAFT	1
11	222-30-00018	盖	COVER	1
12	222-30-00008	毡圈	FELT RING	1
13	GB893.1-130	挡圈	RETAINER	1
14	GB9163-GE90ES	向心关节轴承	JOINT BEARING	1
15	222-30-00013	盖	COVER	1
16	222-30-00017	毡圈	FELT RING	1
17	222-30-00019	轴	SHAFT	1
18	01010-51240	螺栓 M12X40	BOLT	9
19	222-30-00015	盖	COVER	1
20	222-30-00016	套	SLEEVE	1

主机架

MAIN FRAME

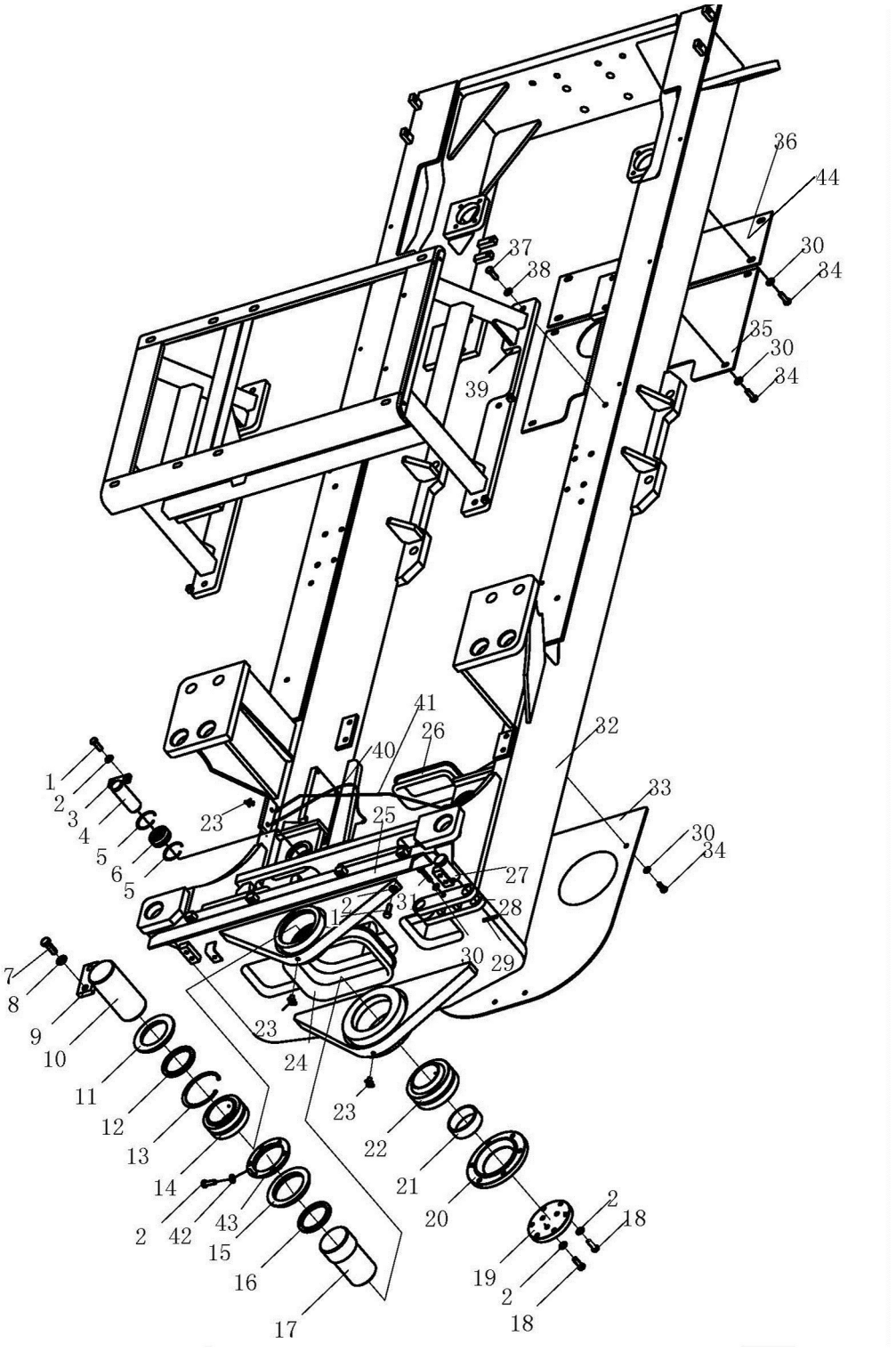

主机架

MAIN FRAME

件号 ITEM	部件号 PART NO.	零件名称	PART NAME	数量 Q'TY
21	222-30-00014	盖	COVER	1
22	GB9163- GEG90ES	向心关节轴承	JOINT BEARING	1
23	07020-01021	油杯M10*1	OIL CUP	4
24	222-30-00010	胶环	RUBBER RING	1
25	222-30-00021	护板	GUARD PLATE	1
26	222-30-00012	胶环	RUBBER RING	1
27	222-30-00009	销	PIN	2
28	222-30-03000	固定板	PLATE	1
29	04050-15050	开口销	PIN,COTTER	2
30	01643-31032	垫圈10	WASHER	13
31	01010-51060	螺栓M10X60	BOLT	1
32	222-30-06000	主机架	MAIN FRAME	1
33	222-30-00020	护板	GUARD PLATE	1
34	01010-51025	螺栓M10X25	BOLT	12
35	222-30-00004	板	PLATE	1
36	222-30-00023	板	PLATE	1
37	01010-51455	螺栓M14X55	BOLT	6
38	01643-31445	垫圈14	WASHER	6
39	222-30-05000	油箱支架	OIL TANK BRACKET	1
40	222-30-08000	润滑管路	LUBRICATION PIPE	1

主机架

MAIN FRAME

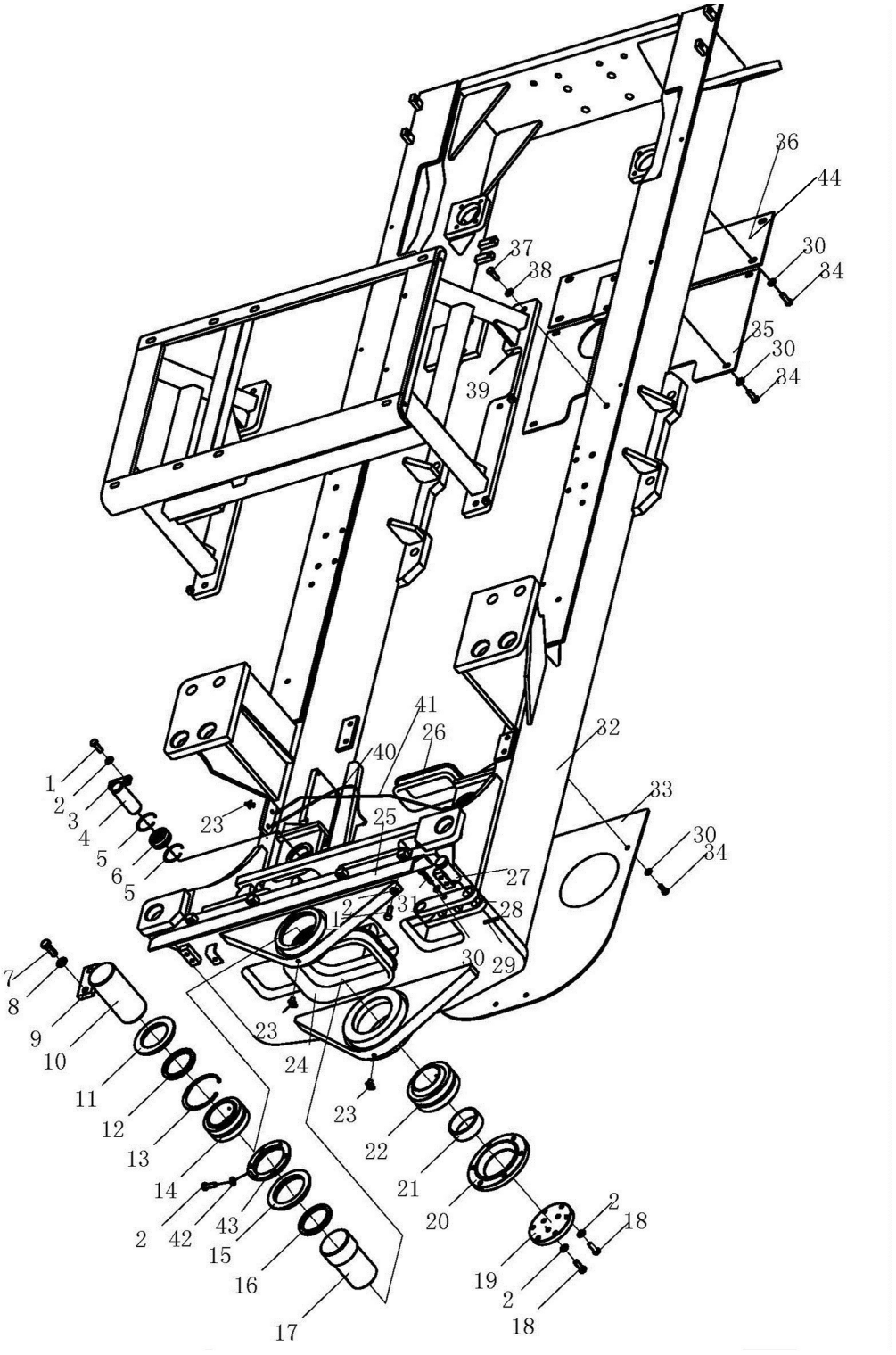

主机架

MAIN FRAME

件号 ITEM	部件号 PART NO.	零件名称	PART NAME	数量 Q'TY
41	222-30-07000	润滑管路	LUBRICATION PIPE	1
42	01010-51245	螺栓 M12X45	BOLT	6
43	222-30-00022	盖板	PLATE	1
44	222-30-00002	板	PLATE	1

前机架

FRAME

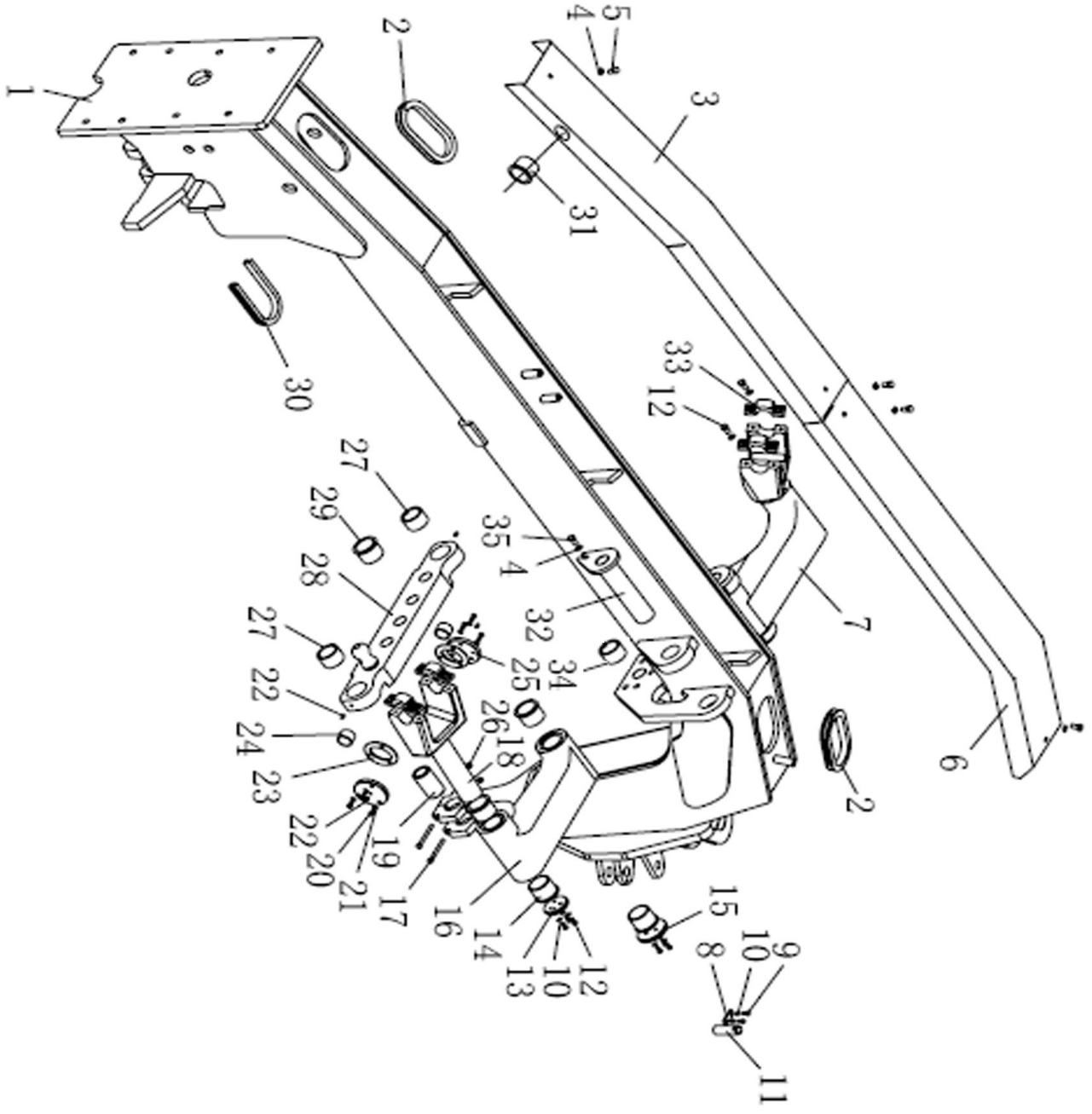
1
2
4
5
3
31
30
33
12
27
29
28
35
4
32
34
25
7
27
22
24
23
22
20
21
19
17
26
18
16
14
13
10
12
15
8
10
9
11
6
2

前机架

FRAME

件号 ITEM	部件号 PART NO.	零件名称	PART NAME	数量 Q'TY
1	222-31-06000	前机架	FRAME	1
2	222-31-00022	环管	RING TUBE	2
3	222-31-00020	盖板(前)	PLATE(FRONT)	1
4	01643-31645	垫圈 16	WASHER	6
5	01010-51630	螺栓 M16X30	BOLT	4
6	222-31-00019	盖板(后)	PLATE(REAR)	1
7	222-31-00002	右摆架	SUPPORT(R.H.)	1
8	04082-00209	轴端挡板	RETAINER	2
9	01010-51225	螺栓 M12X25	BOLT	4
10	01643-31232	垫圈 12	WASHER	28
11	222-31-00010	轴	SHAFT	2
12	01010-51245	螺栓 M12X45	BOLT	20
13	222-31-00015	盖	COVER	2
14	222-31-00011	铜套	COPPER SHEATHING	8
15	222-31-00012	盖	COVER	2
16	222-31-00001	左摆架	SUPPORT(L.H.)	1
17	01011-51230	螺栓 M12X130	BOLT	4
18	222-31-00016	支架	BRACKET	2
19	222-31-00037	空心轴	SHAFT	2
20	01010-51025	螺栓 M10X25	BOLT	12

前机架

FRAME

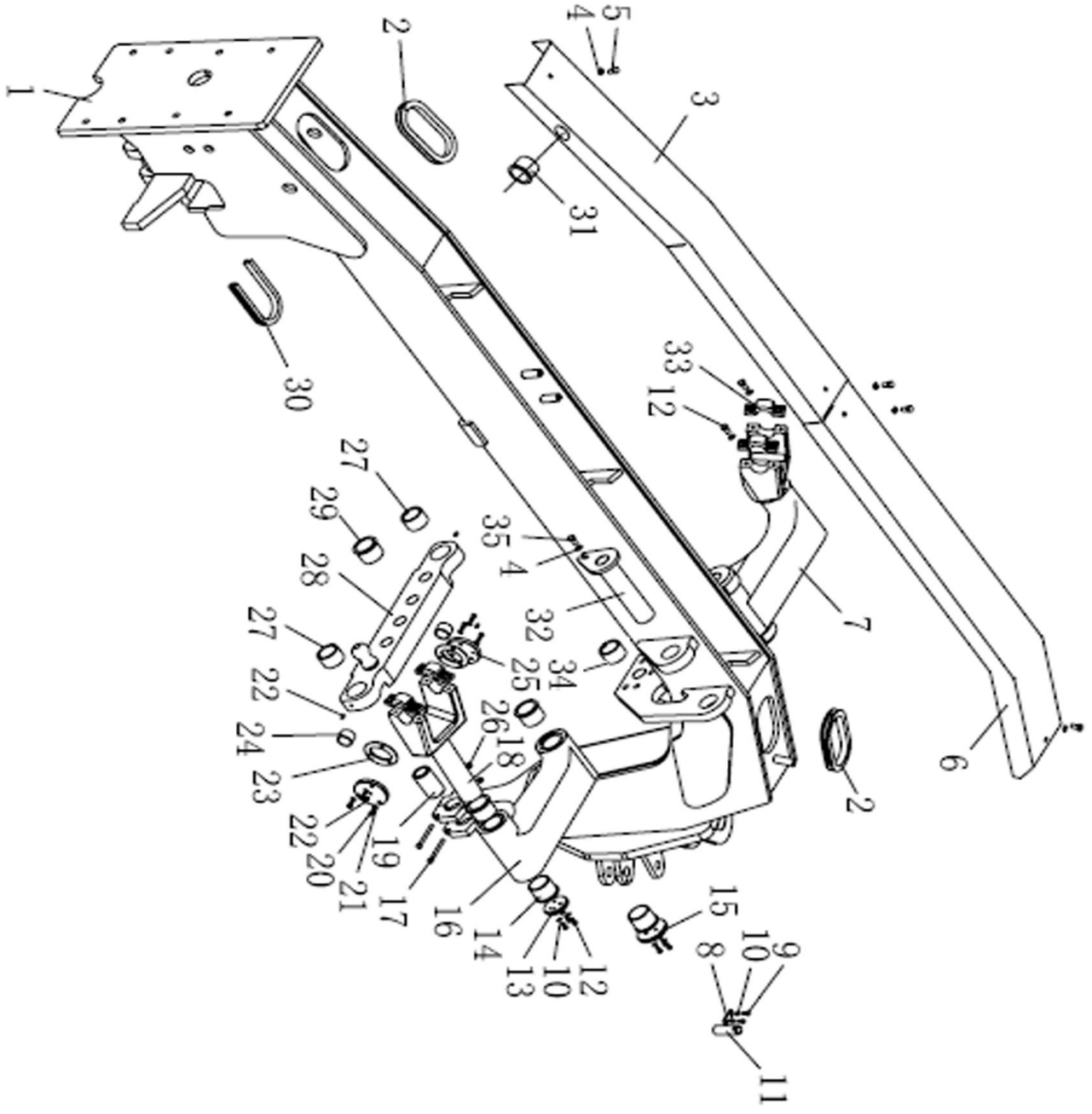
1
2
5
4
3
31
30
33
12
27
29
28
35
4
32
34
25
7
27
22
24
23
22
20
21
19
17
26
18
16
14
13
10
12
15
8
10
9
11
6
2

前机架

FRAME

件号 ITEM	部件号 PART NO.	零件名称	PART NAME	数量 Q'TY
21	01643-31032	垫圈 10	WASHER	12
22	07020-01021	油杯 M10*1	OIL CUP	13
23	222-31-00023	垫子	WASHER	4
24	222-31-00024	衬套	BUSHING	4
25	222-31-00018	盖	COVER	2
26	01580-11210	螺母 M12	NUT	4
27	222-31-00013	衬套	BUSHING	2
28	222-31-05000	横梁	BEAM	1
29	222-31-00036	套	SLEEVE	5
30	222-31-00038	环管	RING TUBE	1
31	08037-02512	环管	RING TUBE	2
32	222-31-04000	销轴	PIN SHAFT	2
33	222-31-00017	瓦盖	COVER	4
34	222-31-00030	铜套	COPPER SHEATHING	1
35	01010-51640	螺栓 M16X40	BOLT	2

平衡箱

BALANCE BOX

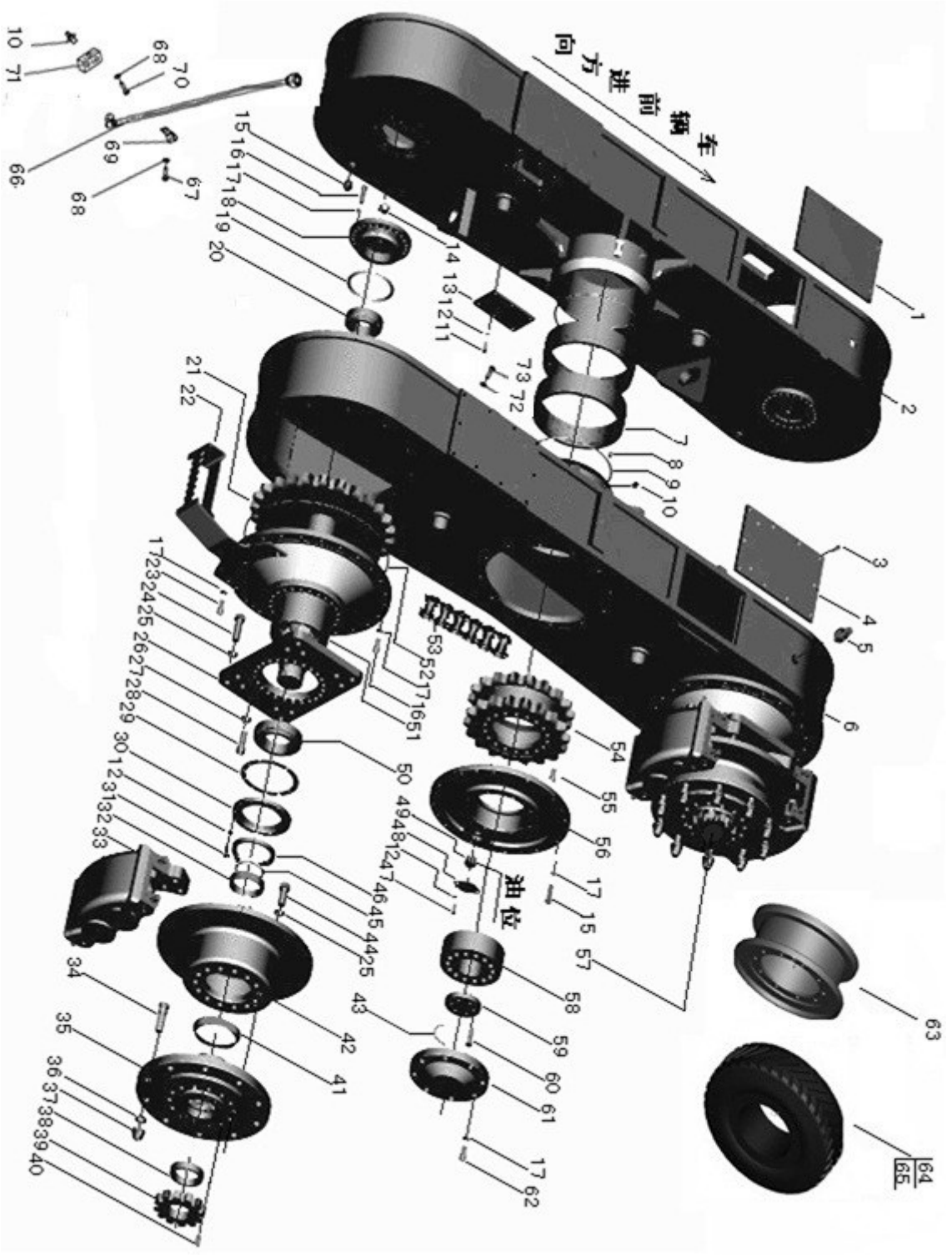

平衡箱

BALANCE BOX

件号 ITEM	部件号 PART NO.	零件名称	PART NAME	数量 Q'TY
1	222-45-00006L	左上盖板	PLATE	2
2	222-45-08000L	左平衡箱焊合	BALANCING TANK,LEFT	1
3	01252-70816	螺钉 M8X16	BOLT	40
4	222-45-00006R	右上盖板	PLATE	2
5	222-45-00038	放气阀	BREATHER PLUG	2
6	222-45-08000R	右平衡箱焊合	BALANCING TANK,RIGHT	1
7	222-45-00003	套	SLEEVE	4
8	01252-71012	螺钉 M10X12	BOLT	4
9	07000-15250	O形圈	O-RING	4
10	07020-01021	油杯 M10*1	OIL CUP	2
11	01010-50825	螺栓 M8X25	BOLT	24
12	01640-20816	垫圈 8	WASHER	88
13	222-45-00008	盖	COVER	4
14	222-45-00039	螺塞 ZG3/8	PLUG	4
15	222-45-00040	螺塞 ZG3/4	PLUG	6
16	01010-51235	螺栓 M12X35	BOLT	96
17	01642-21216	垫圈 12	WASHER	108
18	222-45-00010	盖	COVER	4
19	07000-15125	O形圈	O-RING	4
20	GB297-94-33113	轴承 33113	BEARING	4

平衡箱

BALANCE BOX

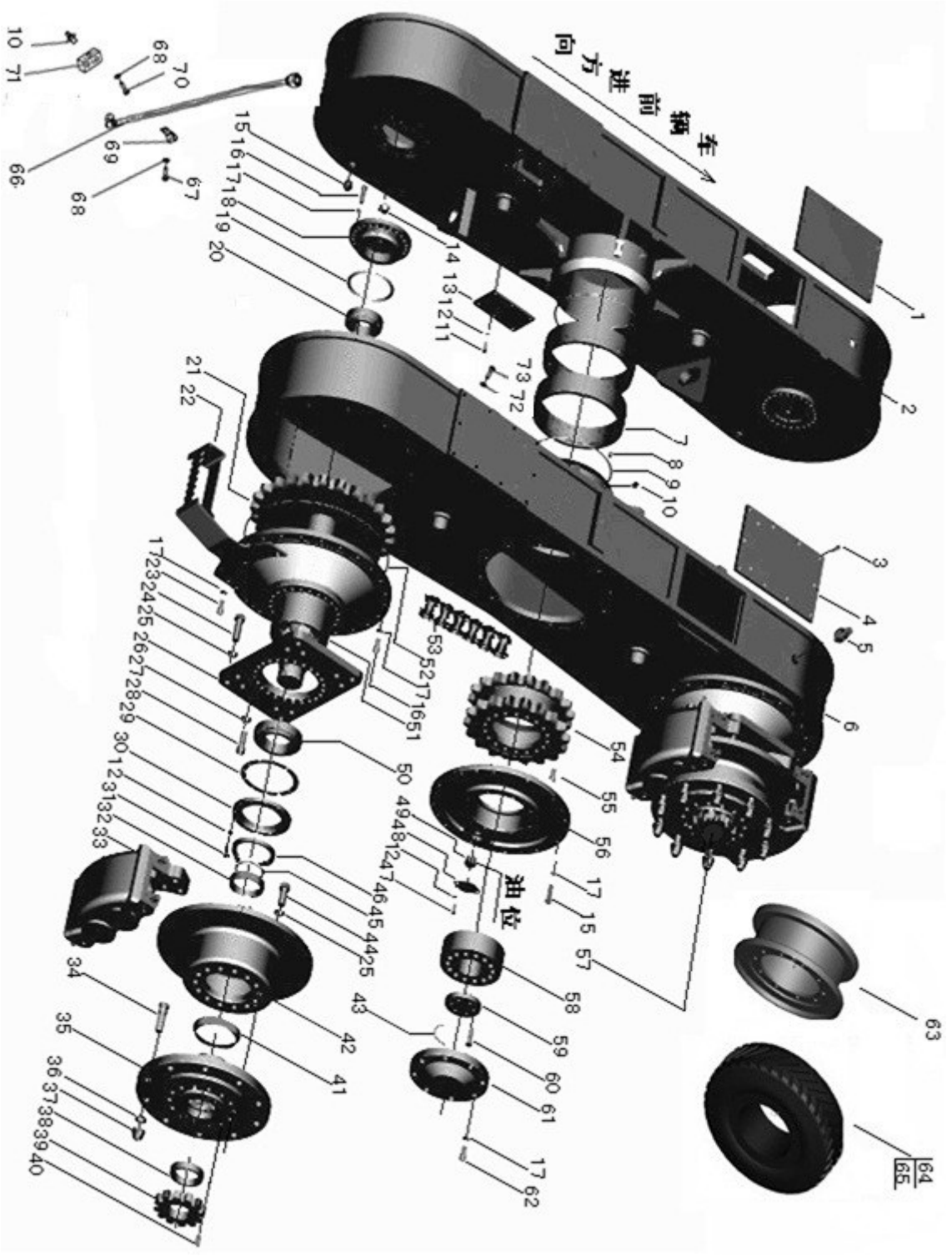

平衡箱

BALANCE BOX

件号 ITEM	部件号 PART NO.	零件名称	PART NAME	数量 Q'TY
21				2
21	222-45-00011 和 222-45- 12000	链轮和轴	SPROCKET WHEEL	2
22	222-45-07000	梯子	LADDER	4
23	01010-51245	螺栓 M12X45	BOLT	12
24	01010-52060	螺栓 M20X60	BOLT	36
25	01640-22032	垫圈 20	WASHER	36
26	222-45-00043	制动钳支架	CALIPER BRAKE ANCHOR	4
27	01640-21626	垫圈 16	WASHER	96
28	01252-71650	螺钉 M16X50	BOLT	96
29	222-45-00014	螺塞	PLUG	4
30	222-45-00021	盖	COVER	4
31	01010-50825	螺栓 M8X25	BOLT	48
32				4
32	222-45-00030	隔套	BUSHING	4
33	222-45-14000	制动器总成	BRAKE ASS' Y	6
34	222-45-00022	轮辋螺栓	BOLT	40
35	222-45-00031	花键毂	HUB	4
36	222-45-00023	弹簧垫	CUSHION,SPRING	40
37	222-45-00024	轮辋螺母	NUT	40

平衡箱

BALANCE BOX

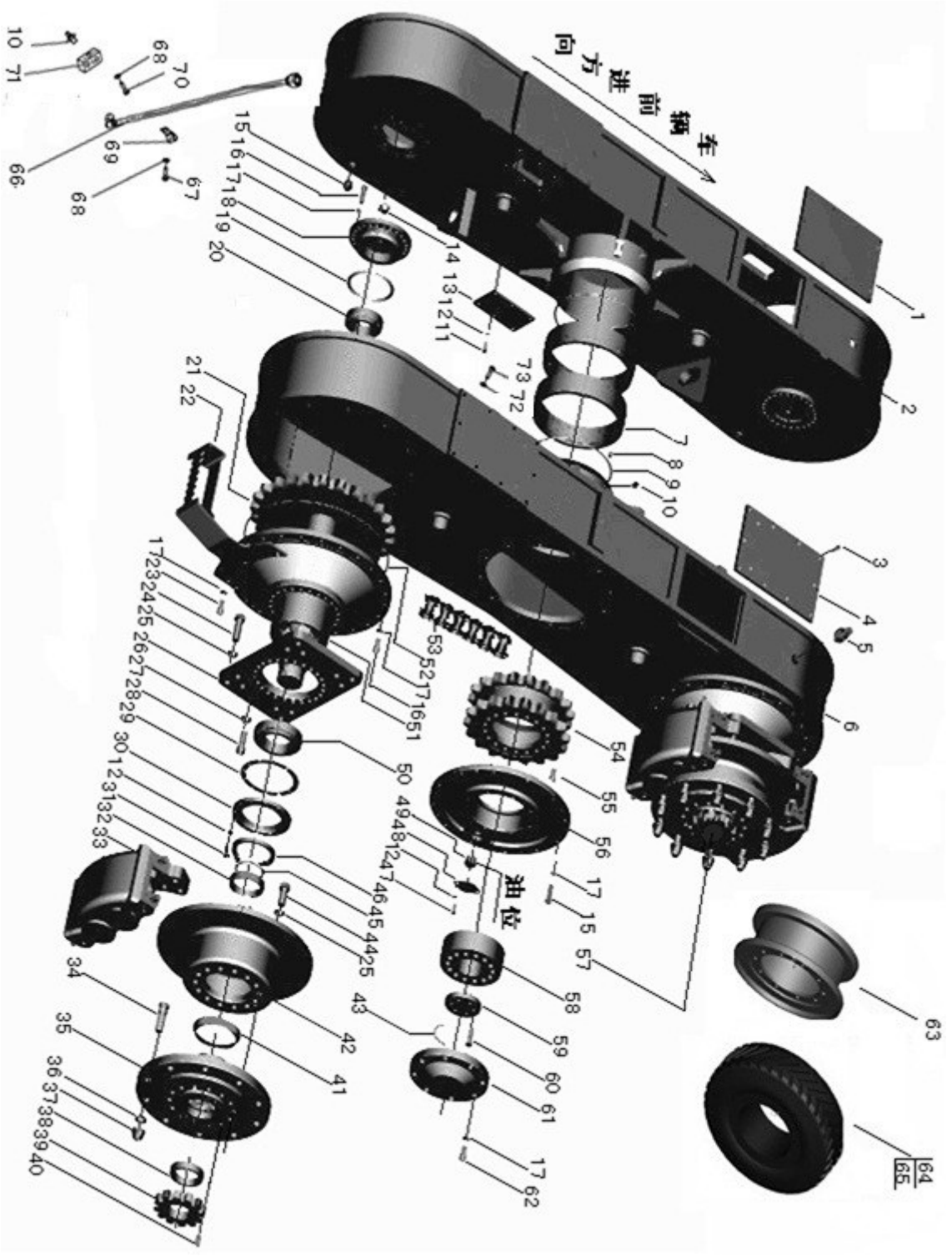

平衡箱

BALANCE BOX

件号 ITEM	部件号 PART NO.	零件名称	PART NAME	数量 Q'TY
38				4
38	222-45-00032	支承套	BUSHING	4
39	222-45-00033	圆螺母	ROUND NUT	4
39				4
40				4
40	222-45-00034	螺钉	SCREW	4
41	222-45-00035	防尘罩	DUST BOOT	4
41				4
42	222-45-00036	制动盘	BRAKE PLATE	4
43	04059-01625	铁丝	WIRE	6
44	01010-52050	螺栓 M20X50	BOLT	56
45	222-45-00042	O型圈 100X2.65	O- RING	4
46	GB9877.1 /100X125X12	骨架油封 SD100X125X12	OIL SEAL	4
47	01010-50816	螺栓 M8X16	BOLT	4
48	222-45-00028	护盖	GUARD COVER	2
49	222-45-00029	油标 M27X1.5	OIL LEVELER	2
50	GB297-94- 32018	轴承 32018	BEARING	4
51	222-45-00025	制动鼓	BRAKE DRUM	4
52	222-45-00037	O型圈 405X5.33	O-RING	4
53	222-45-09000	滚子链总成	CHAIN ASS' Y	2

平衡箱

BALANCE BOX

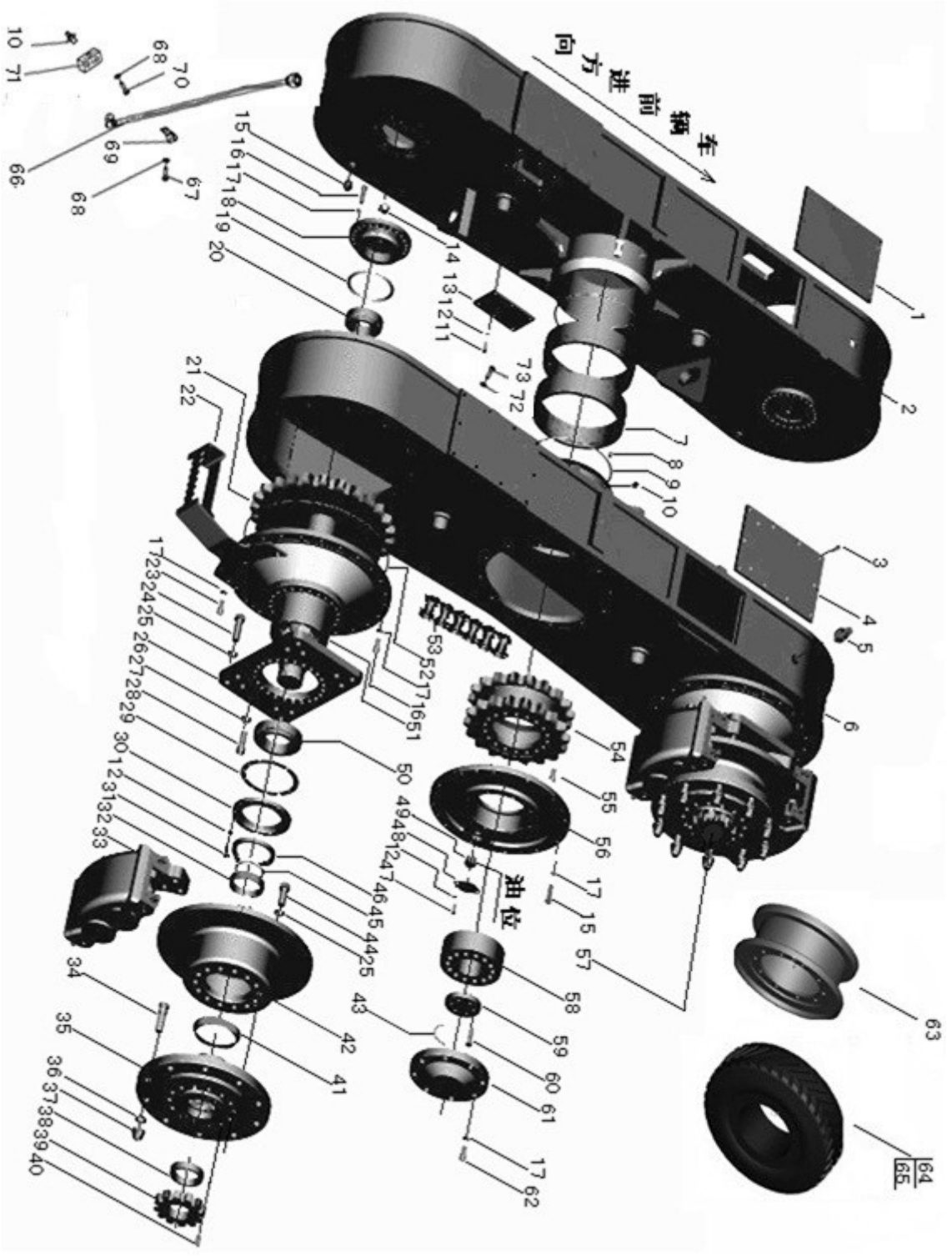

平衡箱

BALANCE BOX

件号 ITEM	部件号 PART NO.	零件名称	PART NAME	数量 Q'TY
54	222-45-00015	双排链轮	SPROCKET WHEEL	2
55	01010-51635	螺栓 M16X35	BOLT	36
56	222-45-00018	盖	COVER	2
57	222-45-00011 和 222-45- 10000	前链轮轴焊合	SPROCKET WHEEL,SHAFT	2
58	GB288-22317C	调心滚子轴承	BEARING	2
59	222-45-00016	盖	COVER	2
60	01014-51240	螺栓 M12X40	BOLT	12
61	222-45-00017	盖	COVER	2
62	01252-71230	螺钉 M12X30	BOLT	16
63	222-45-13000	轮辋总成	RIM ASS' Y	4
64	222-45-04000	驱动型轮胎	TYRES ASS' Y	4
65	222-45-16000	通用型轮胎	TYRES ASS' Y	4
66	222-45-21000	软管	HOSE	2
67	01010-50610	螺栓 M6X10	BOLT	2
68	01643-30623	垫圈 6	WASHER	6
69	08035-11010	线夹	CLIP	1
70	01010-50625	螺栓 M6X25	BOLT	4
71	222-45-00026	块	BLOCK	
72	01643-31032	垫圈 10	WASHER	4

平衡箱

BALANCE BOX

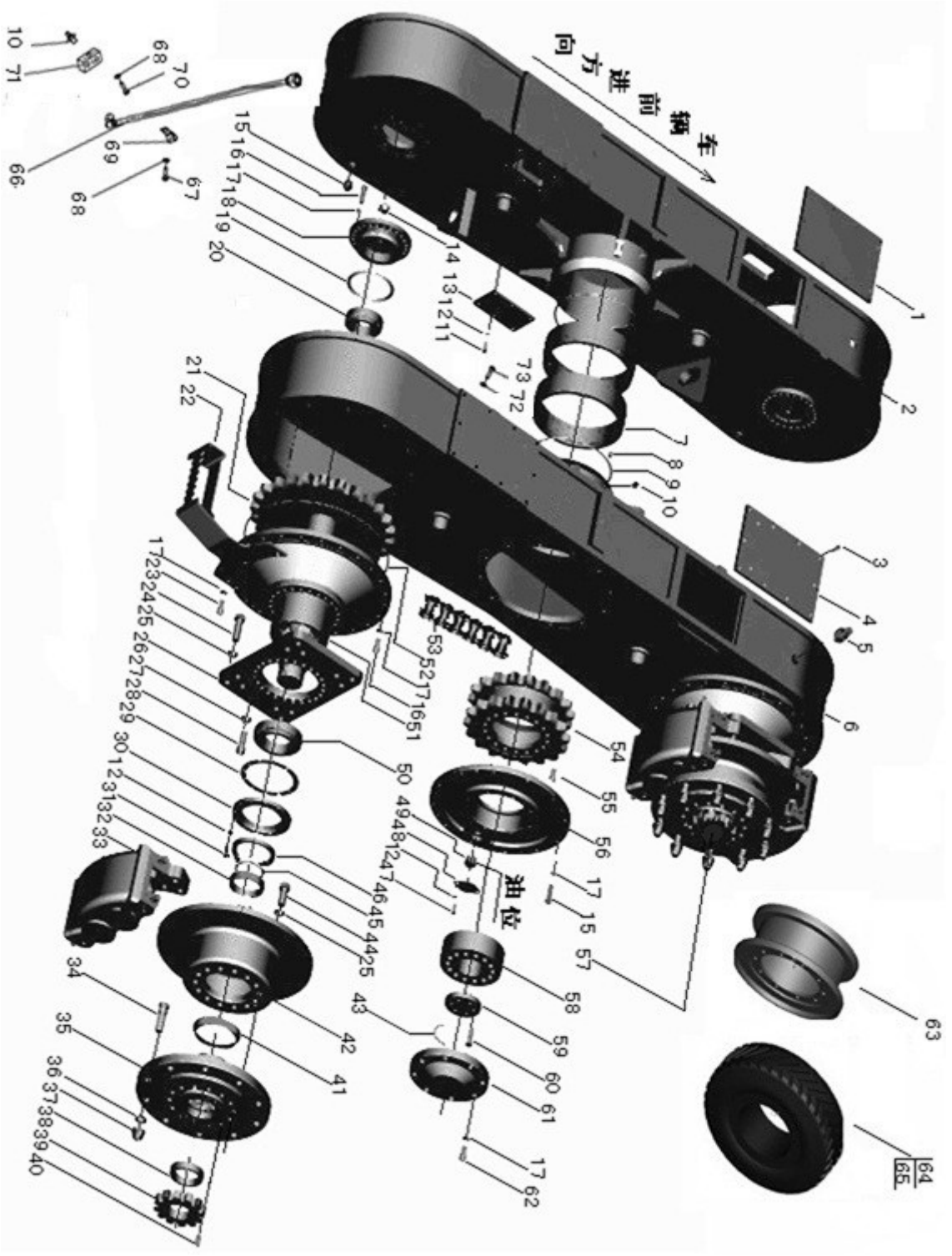

平衡箱

BALANCE BOX

件号 ITEM	部件号 PART NO.	零件名称	PART NAME	数量 Q'TY
73	01010-51016	螺栓 M10X16	BOLT	4

钳式制动器总成

BRAKE ASS＇Y

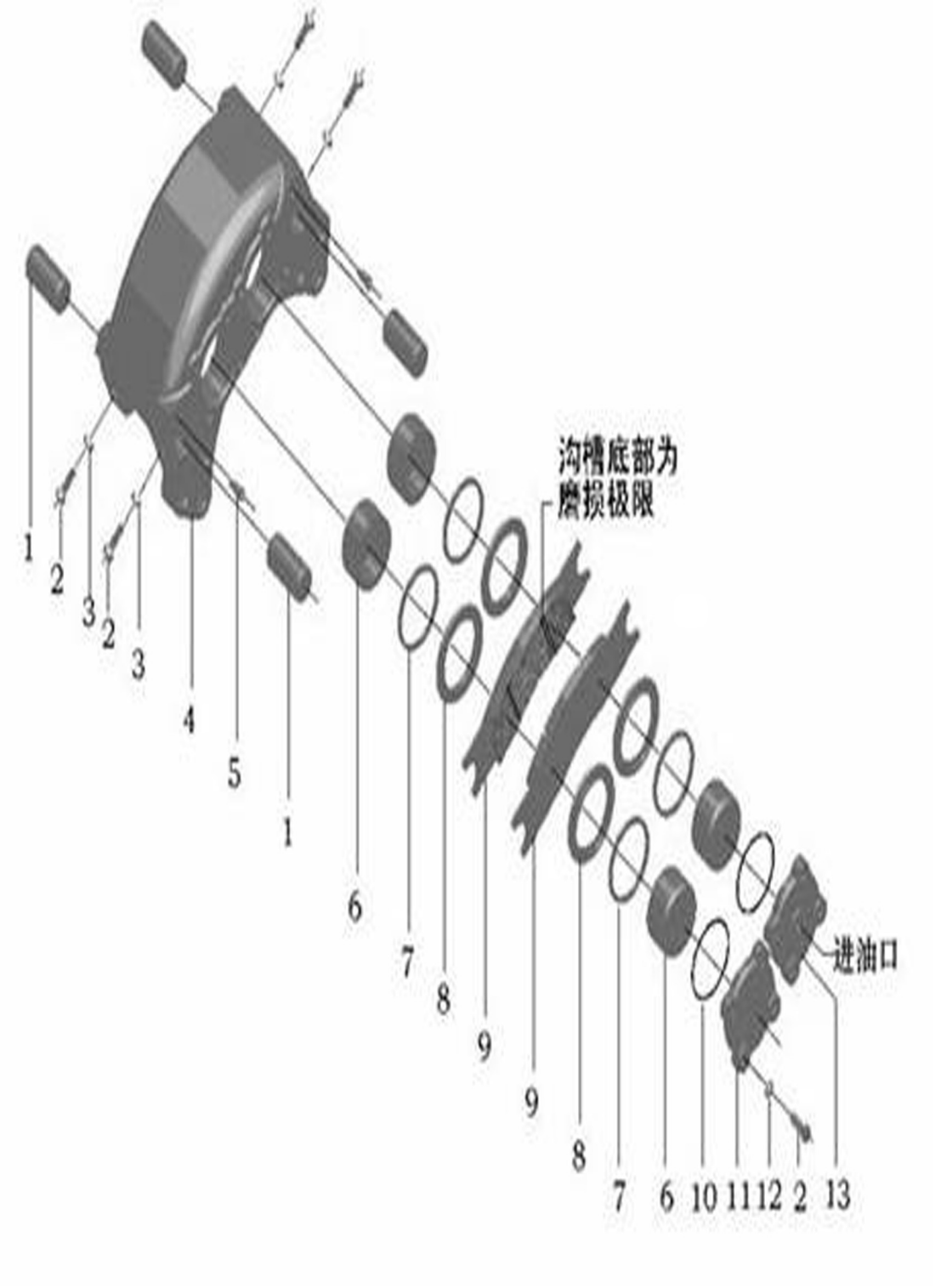

钳式制动器总成

BRAKE ASS′Y

件号 ITEM	部件号 PART NO.	零件名称	PART NAME	数量 Q'TY
1	222-45-14001	销轴	PIN SHAFT	4
2	01010-51035	螺栓M10X35	BOLT	12
3	01580-11008	螺母M10	NUT	12
4	222-45-14002	夹钳体	CLAMP	1
5	222-45-14003	放气嘴	PLATE	2
6	222-45-14004	活塞	PISTON	4
7	222-45-14005	矩形圈	RECTANGLE LOOP	4
8	222-45-14006	防尘罩	COVER,DUST	4
9	222-45-14007	摩擦片组合	WEARING PIECE	2
10	222-45-14008	O型圈75X3.1	O-RING	2
11	222-45-14009	封油盖	SEAL COVER	1
12	01641-21016	垫圈10(废弃)	WASHER	8
13	222-45-14010	进油盖	COVER,OIL FEED	1

前桥总成

FRONT AXLE ASS＇Y

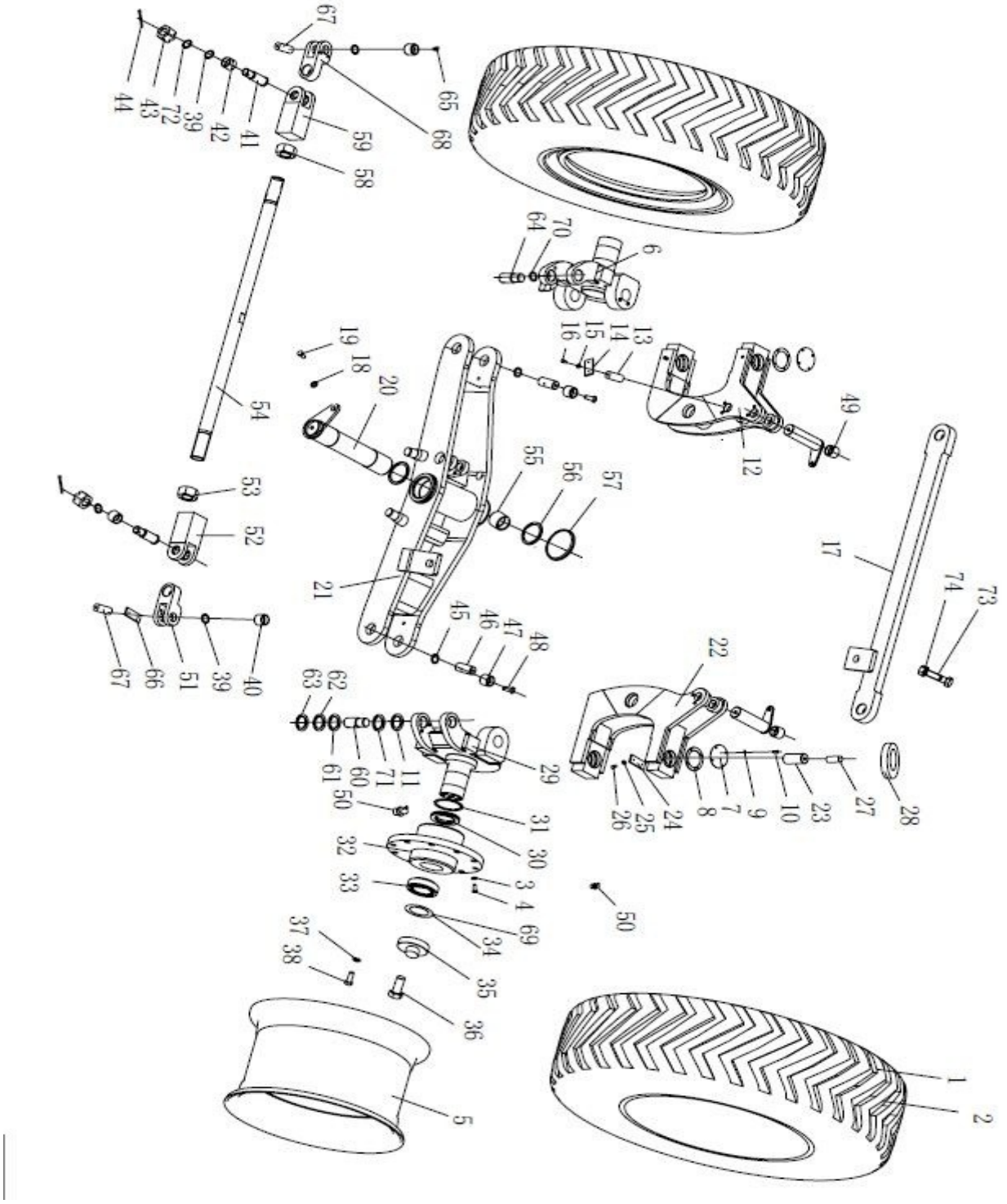

前桥总成

FRONT AXLE ASS′Y

件号 ITEM	部件号 PART NO.	零件名称	PART NAME	数量 Q'TY
1	222-45-04000	驱动型轮胎	TYRES ASS′Y	2
2	222-45-16000	通用型轮胎	TYRES ASS′Y	2
3	01643-32260	垫圈 22	WASHER	20
4	01050-52255	M22X1.5X55	BOLT	20
5	222-46-10000	前桥轮辋	RIM ASS′Y	2
6	222-46-11000	左铰接	STEERING JOINT,L	1
7	222-46-00032	盖	COVER	4
8	222-46-00042	垫	PAD	4
9	01643-30623	垫圈 6	WASHER	16
10	01010-50610	螺栓 M6X10	BOLT	16
11	04064-03515	挡圈	RETAINER	4
12	222-46-12000	左连接架	JOINT SUPPORT,L	1
13	222-46-00003	销轴	PIN SHAFT	3
14	04082-00105	轴端挡板	RETAINER	4
15	01643-31032	垫圈 10	WASHER	12
16	01010-51020	螺栓 M10X20	BOLT	12
17	222-46-29000	倾斜拉杆	LEVER	1
18	01643-32060	垫圈 20	WASHER	3
19	01010-52040	螺栓 M20X40	BOLT	1
20	222-46-13000	轴	SHAFT	1

前桥总成

FRONT AXLE ASS＇Y

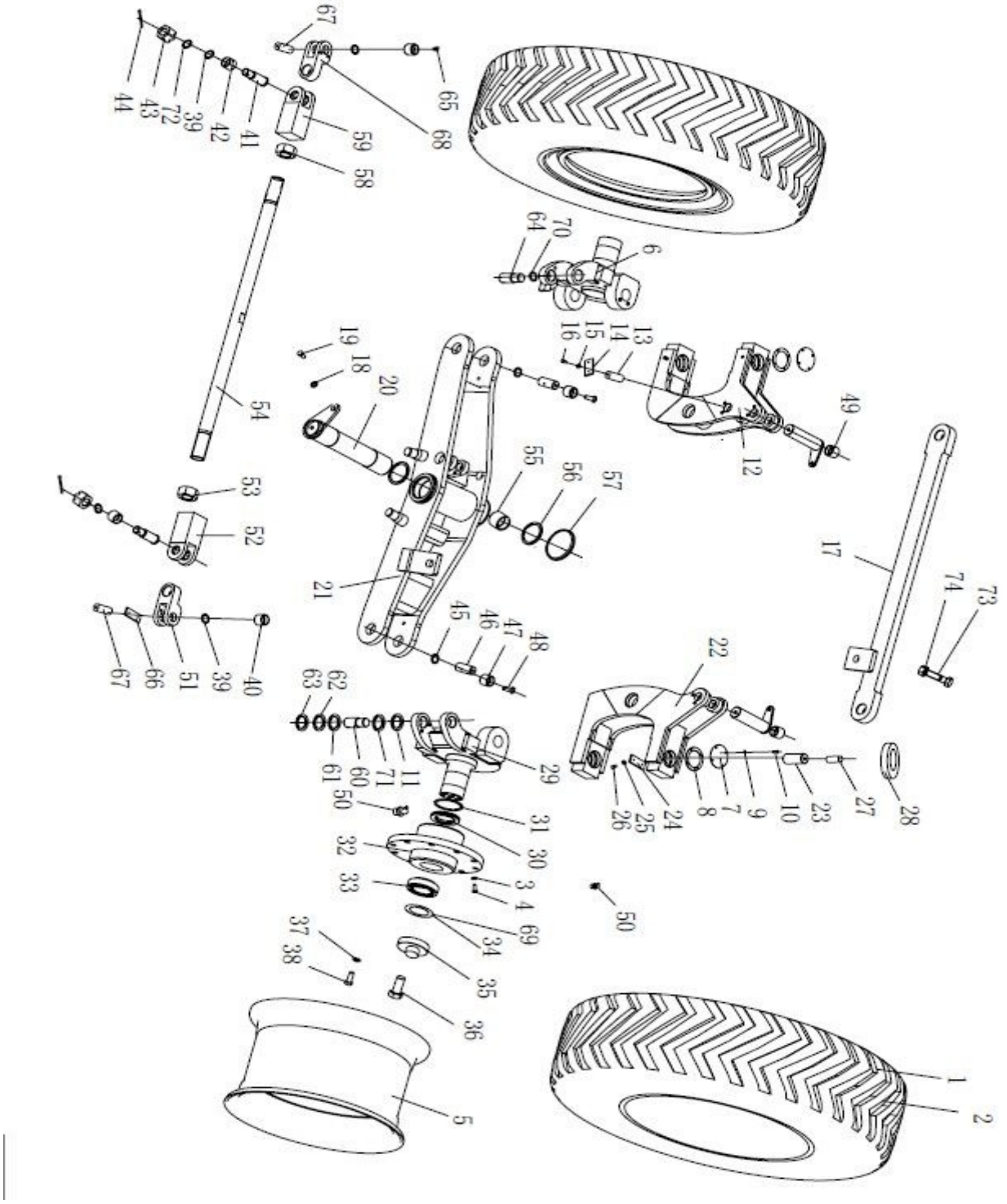

前桥总成

FRONT AXLE ASS′Y

件号 ITEM	部件号 PART NO.	零件名称	PART NAME	数量 Q'TY
21	222-46-14000	桥架	FRAME	1
22	222-46-15000	右连接架	JOINT SUPPORT,R	1
23	222-46-00004	销轴	PIN SHAFT	2
24	04082-00209	轴端挡板	RETAINER	4
25	01643-31232	垫圈 12	WASHER	10
26	01010-51225	螺栓 M12X25	BOLT	8
27	GB5801- RNA6909	滚针轴承	ROLL BEARING	4
28	GB301-51210	推力球轴承	BEARING	2
29	222-46-16000	右铰接	STEERING JOINT,R	1
30	222-46-00007	隔圈	SPACING RING	2
31	222-46-00019	环片	RING PIECE	8
32	222-46-01000	前轮毂	HUB	2
33	GB297-32018	圆锥滚子轴承	ROLLER BEARING	4
34	222-46-00050	调整垫	SHIM	14
35	222-46-00008	端盖	COVER	2
36	01010-52045	螺栓 M20X45	BOLT	2
37	01602-21236	垫圈 12	WASHER	12
38	01252-71230	螺钉 M12X30	BOLT	12
39	222-46-00012	止推垫	PAD	4
40	222-46-00045	衬套	BUSHING	4

前桥总成

FRONT AXLE ASS＇Y

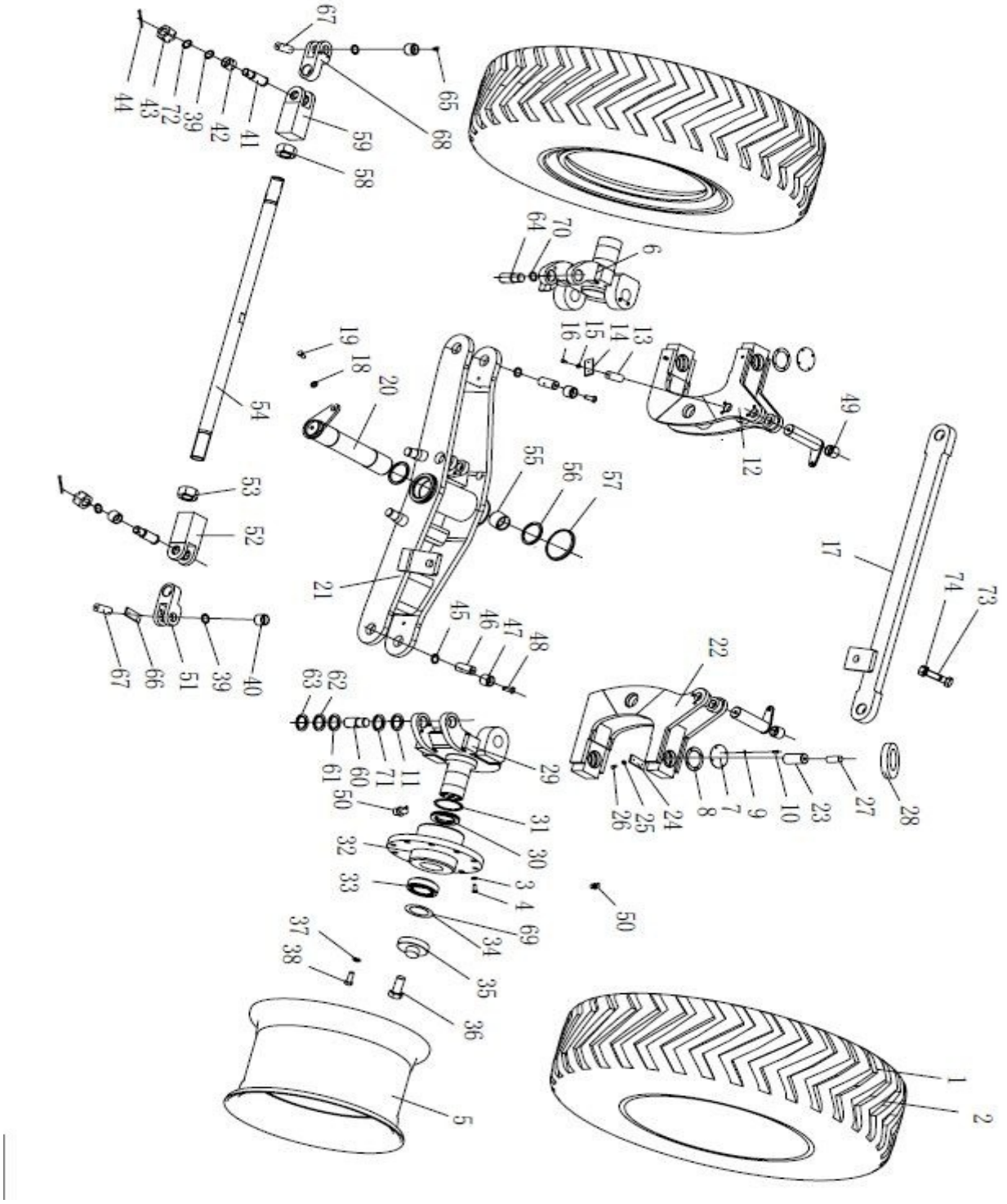

前桥总成

FRONT AXLE ASS′Y

件号 ITEM	部件号 PART NO.	零件名称	PART NAME	数量 Q'TY
41	222-46-00036	轴	SHAFT	2
42	222-46-00014	衬套	BUSHING	2
43	01593-33018	螺母M30*1.5	NUT	2
44	04050-15055	开口销	PIN,COTTER	2
45	222-46-00017	止推垫	PAD	4
46	222-46-17000	轴	SHAFT	2
47	222-46-00016	衬套	BUSHING	4
48	01010-51230	螺栓M12X30	BOLT	2
49	222-46-00035	套	SLEEVE	2
50	07020-01021	油杯M10*1	OIL CUP	15
51	222-46-00037	连接板	PLATE	1
52	222-46-00043	方钢	SQUARE STEEL	1
53	222-46-00047	螺母	NUT	2
54	222-46-00049	转向拉杆	STEERING LEVER	1
55	222-46-00027	衬套	BUSHING	2
56	222-46-00039	止推垫	PAD	2
57	222-46-00040	密封圈	SEAL RING	1
58	222-46-00046	螺母	NUT	2
59	222-46-00044	方钢	SQUARE STEEL	1
60	222-46-00021	销轴	PIN SHAFT	2

前桥总成

FRONT AXLE ASS＇Y

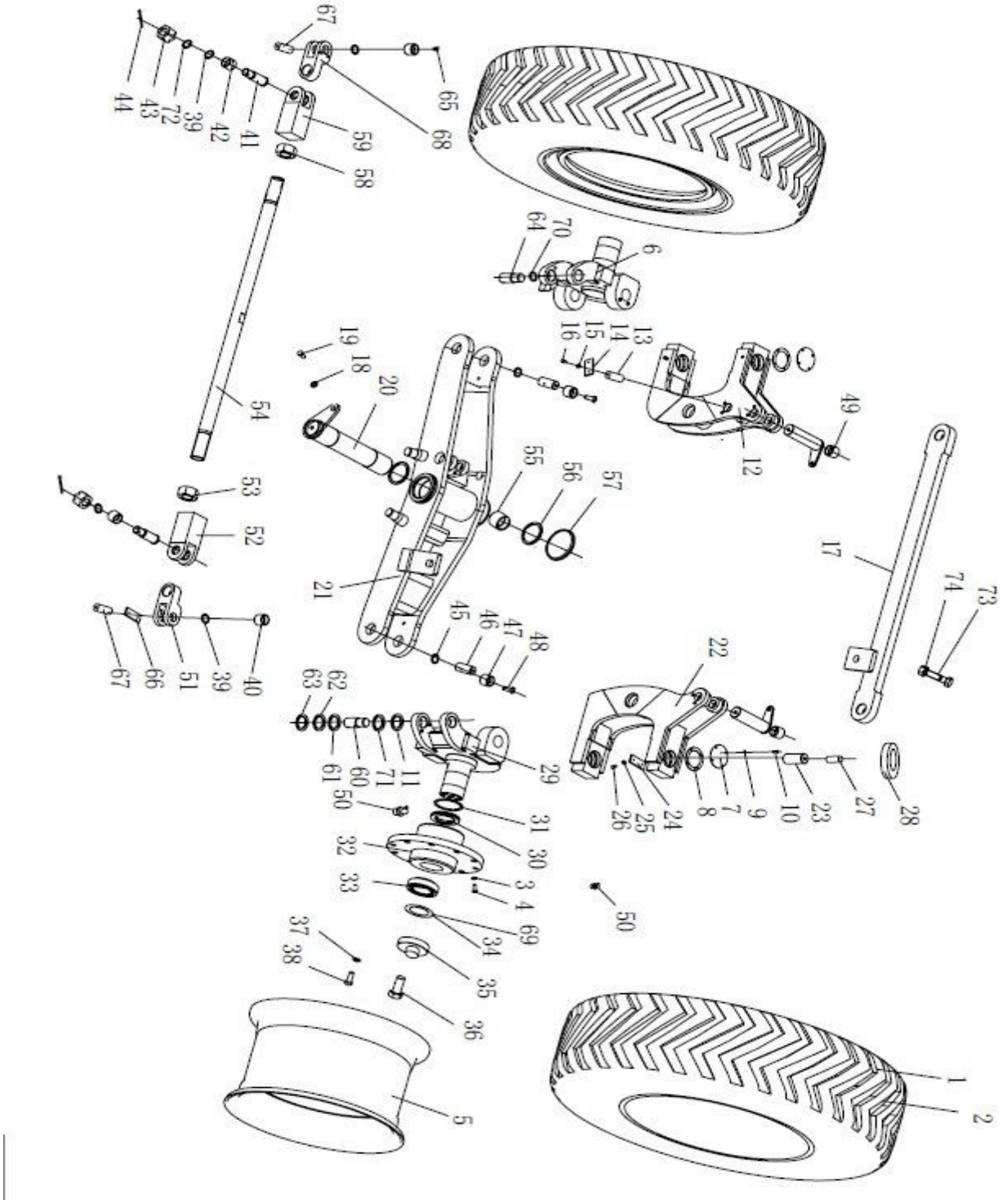

前桥总成

FRONT AXLE ASS′Y

件号 ITEM	部件号 PART NO.	零件名称	PART NAME	数量 Q'TY
61	222-46-00022	板	PLATE	6
62	222-46-00023	调整垫	SHIM	8
63	222-46-00024	调整垫	SHIM	8
64	222-46-00041	轴	SHAFT	2
65	07021-01090	油杯 90° M10*1	OIL CUP	2
66	04082-00106	轴端挡板	RETAINER	2
67	222-46-00031	销轴	PIN SHAFT	1
68	222-46-00048	连接板	PLATE	1
69	222-46-00051	调整垫	SHIM	2
70	222-46-00052	调整垫	SHIM	2
71	222-46-00053	止推垫	PAD	4
72	01640-23045	垫圈 30	WASHER	2
73	01010-52480	螺栓 M24X80	BOLT	
74	01580-02419	螺母 M24	NUT	

转向及倾斜管路（不带旁通阀）

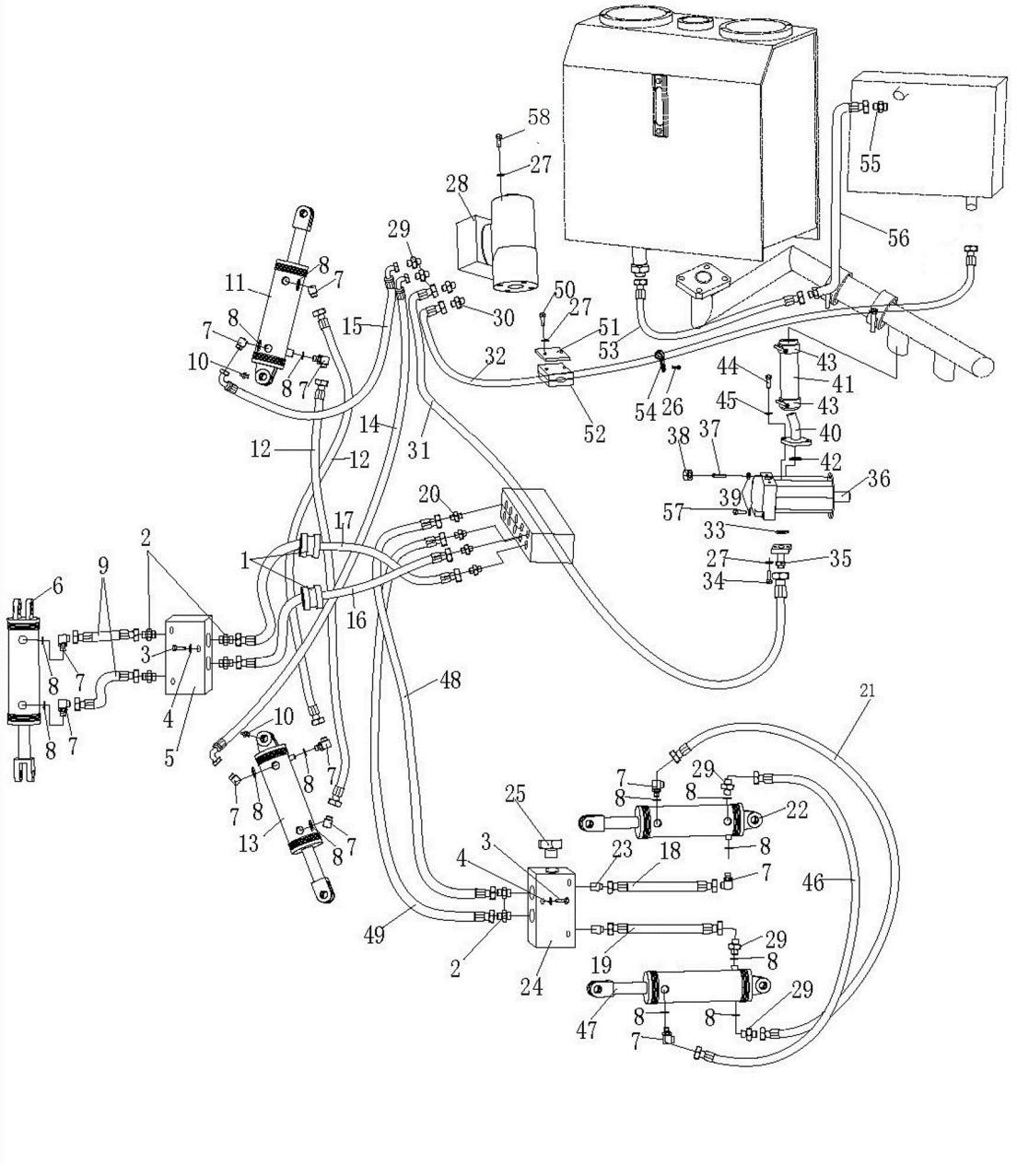

转向及倾斜管路（不带旁通阀）

件号 ITEM	部件号 PART NO.	零件名称	PART NAME	数量 Q'TY
1	222-76-00001	环管	RING TUBE	2
2	03206-02640	管接头	NIPPLE	6
3	01010-50845	螺栓M8X45	BOLT	6
4	01643-30823	垫圈8	WASHER	6
5	222-63-16000	液压锁	HYDRAULIC LOCK	1
6	222-76-02000	前轮倾斜油缸总成	TILT OIL CYLINDER ASS′Y	1
7	222-62-12000	弯头	ELBOW	11
8	07002-12034	O形圈	O-RING	14
9	222-76-03000	软管	HOSE	2
10	07020-01021	油杯M10*1	OIL CUP	2
11	222-76-28000	前轮转向油缸总成(右)	STEERING OIL CYLINDER ASS′Y(R.H.)	1
12	222-76-32000	软管	HOSE	2
13	222-76-29000	前轮转向油缸总成(左)	STEERING OIL CYLINDER ASS′Y(L.H.)	1
14	222-76-06000	软管	HOSE	1
15	222-76-07000	软管	HOSE	1
16	222-76-08000	软管	HOSE	1
17	222-76-09000	软管	HOSE	1
18	222-76-10000	软管	HOSE	1
19	222-76-11000	软管	HOSE	1
20	222-62-02000	接头	NIPPLE	4

转向及倾斜管路（不带旁通阀）

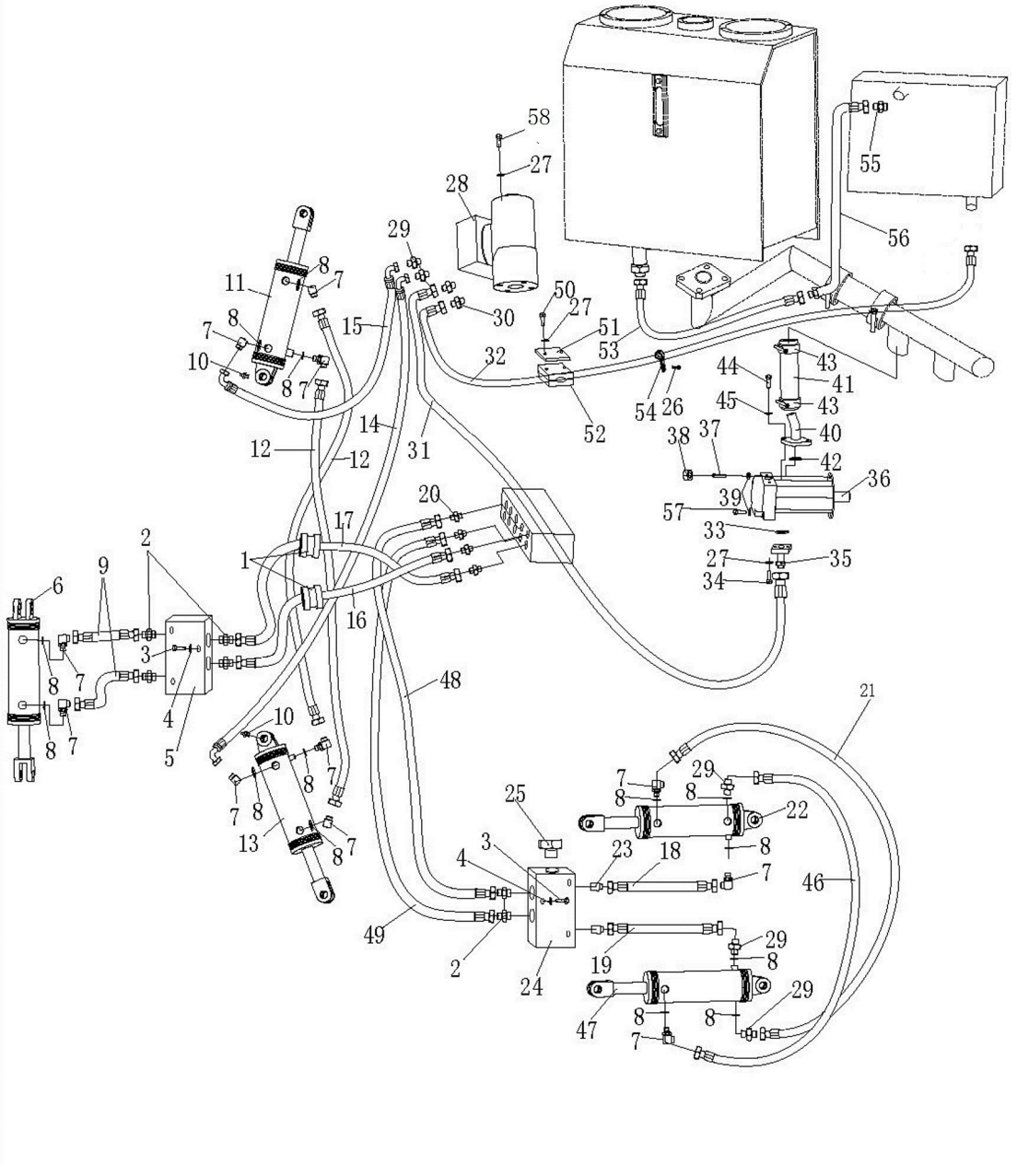

转向及倾斜管路（不带旁通阀）

件号 ITEM	部件号 PART NO.	零件名称	PART NAME	数量 Q'TY
21	222-76-12000	软管	HOSE	1
22	222-76-13000	机架转向油缸(右)	TURNING OIL CYLINDER(R.H.)	1
23	222-76-14000	弯头	ELBOW	2
24	222-76-00008	阀块	VALVE BLOCK	1
25	03212-00180	堵头	PLUG	1
26	01010-51020	螺栓 M10X20	BOLT	1
27	01643-31032	垫圈 10	WASHER	10
28	222-76-15000	转向器组件	REDIRECTOR ASS'Y	1
29	222-62-00001	接头	NIPPLE	6
30	222-76-00003	接头	NIPPLE	1
31	222-76-17000	软管	HOSE	1
32	222-76-68000	软管	HOSE	1
33	07000-13026	O形圈	O-RING	1
34	01010-51030	螺栓 M10X30	BOLT	4
35	222-76-18000	油管	OIL TUBE	1
36	222-76-19000	双联泵	PUMP	1
37	01124-51435	螺柱	STUD	2
38	01580-11411	螺母 M14	NUT	2
39	01643-31445	垫圈 14	WASHER	4
40	222-76-20000	油管	OIL TUBE	1

转向及倾斜管路（不带旁通阀）

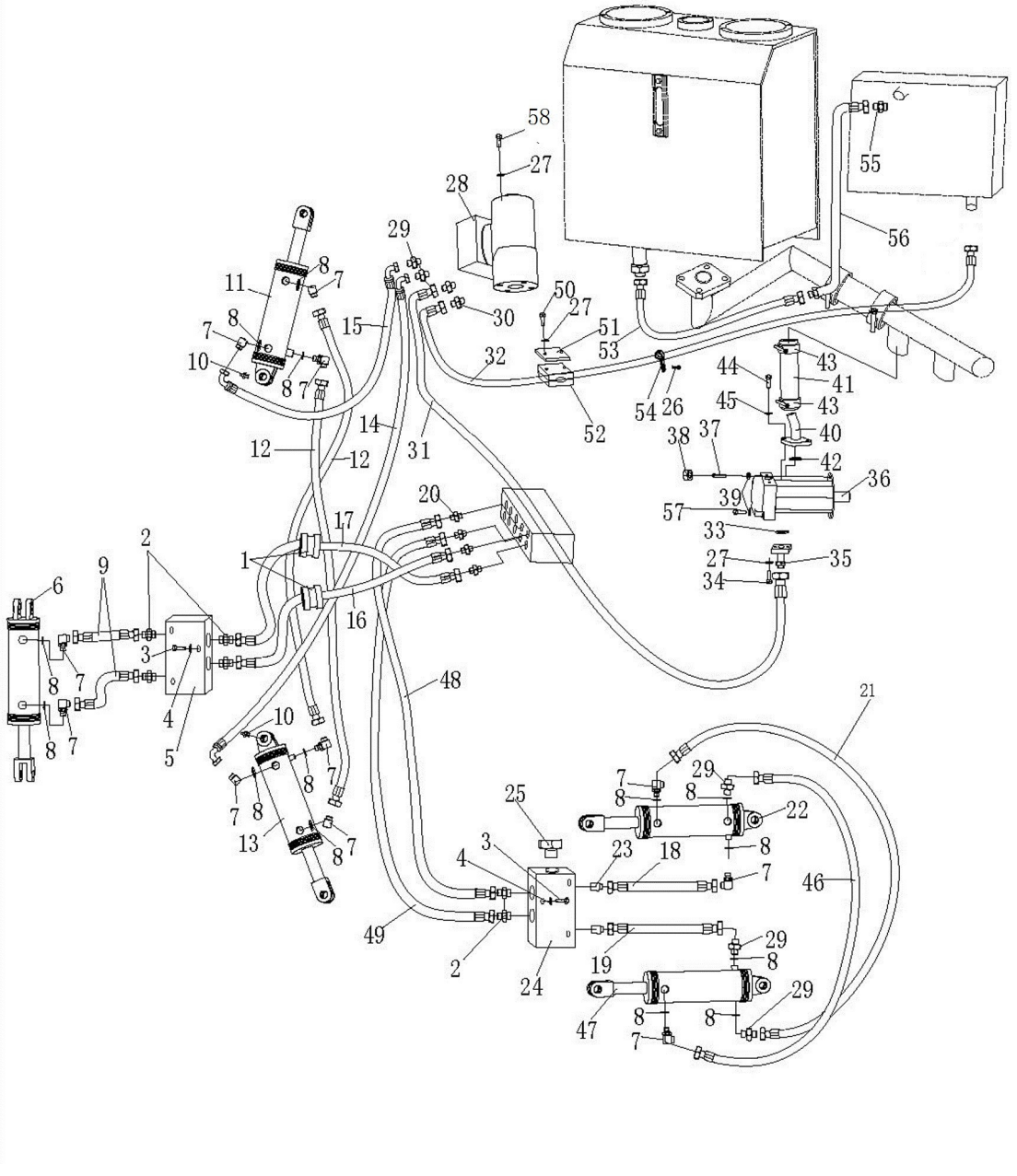

转向及倾斜管路（不带旁通阀）

件号 ITEM	部件号 PART NO.	零件名称	PART NAME	数量 Q'TY
41	07260-04111	软管	HOSE	1
42	07000-13042	O形圈	O-RING	1
43	07281-00609	喉箍	CLAMP	2
44	01010-51230	螺栓M12X30	BOLT	4
45	01643-31232	垫圈12	WASHER	4
46	222-76-21000	软管	HOSE	1
47	222-76-22000	机架转向油缸(左)	TURNING OIL CYLINDER(L.H.)	1
48	222-76-23000	软管	HOSE	1
49	222-76-01000	软管	HOSE	1
50	01010-51075	螺栓M10X75	BOLT	2
51	222-76-00004	板	PLATE	1
52	222-76-00014	板	PLATE	2
53	222-76-71000	软管		1
54	08036-13014	线夹	CLIP	1
55	222-76-00006	接头	NIPPLE	1
56	222-76-70000	硬管	TUBE	1
57	01010-51435	螺栓M14X35	BOLT	2
58	01010-51025	螺栓M10X25	BOLT	4

转向及倾斜管路（带旁通阀）

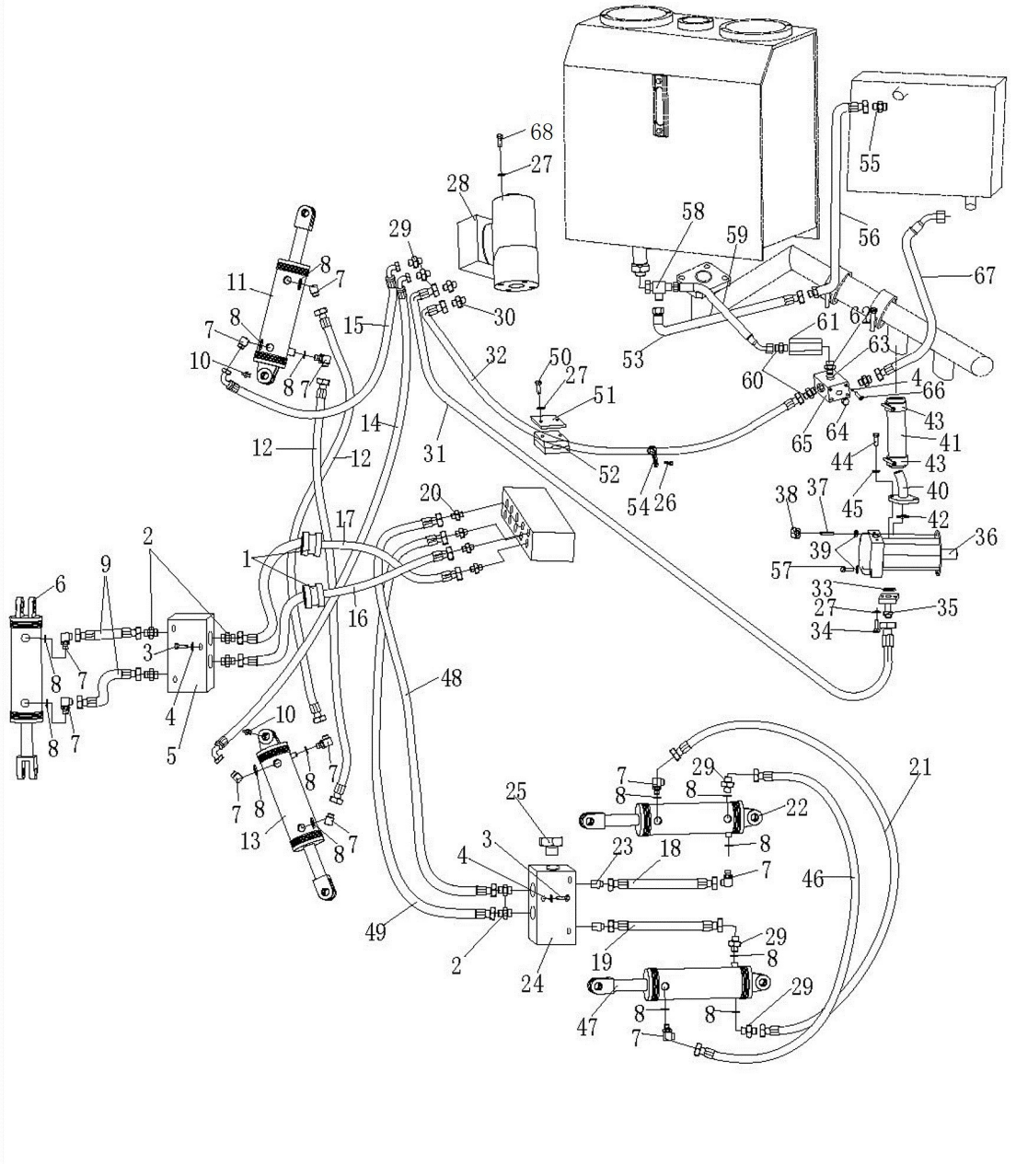

转向及倾斜管路（带旁通阀）

件号 ITEM	部件号 PART NO.	零件名称	PART NAME	数量 Q'TY
1	222-76-00001	环管	RING TUBE	2
2	03206-02640	管接头	NIPPLE	6
3	01010-50845	螺栓M8X45	BOLT	6
4	01643-30823	垫圈8	WASHER	6
5	222-63-16000	液压锁	HYDRAULIC LOCK	1
6	222-76-02000	前轮倾斜油缸总成	TILT OIL CYLINDER ASS′Y	1
7	222-62-12000	弯头	ELBOW	11
8	07002-12034	O形圈	O-RING	14
9	222-76-03000	软管	HOSE	2
10	07020-01021	油杯M10*1	OIL CUP	2
11	222-76-28000	前轮转向油缸总成(右)	STEERING OIL CYLINDER ASS′Y(R.H.)	1
12	222-76-32000	软管	HOSE	2
13	222-76-29000	前轮转向油缸总成(左)	STEERING OIL CYLINDER ASS′Y(L.H.)	1
14	222-76-06000	软管	HOSE	1
15	222-76-07000	软管	HOSE	1
16	222-76-08000	软管	HOSE	1
17	222-76-09000	软管	HOSE	1
18	222-76-10000	软管	HOSE	1
19	222-76-11000	软管	HOSE	1
20	222-62-02000	接头	NIPPLE	4

转向及倾斜管路（带旁通阀）

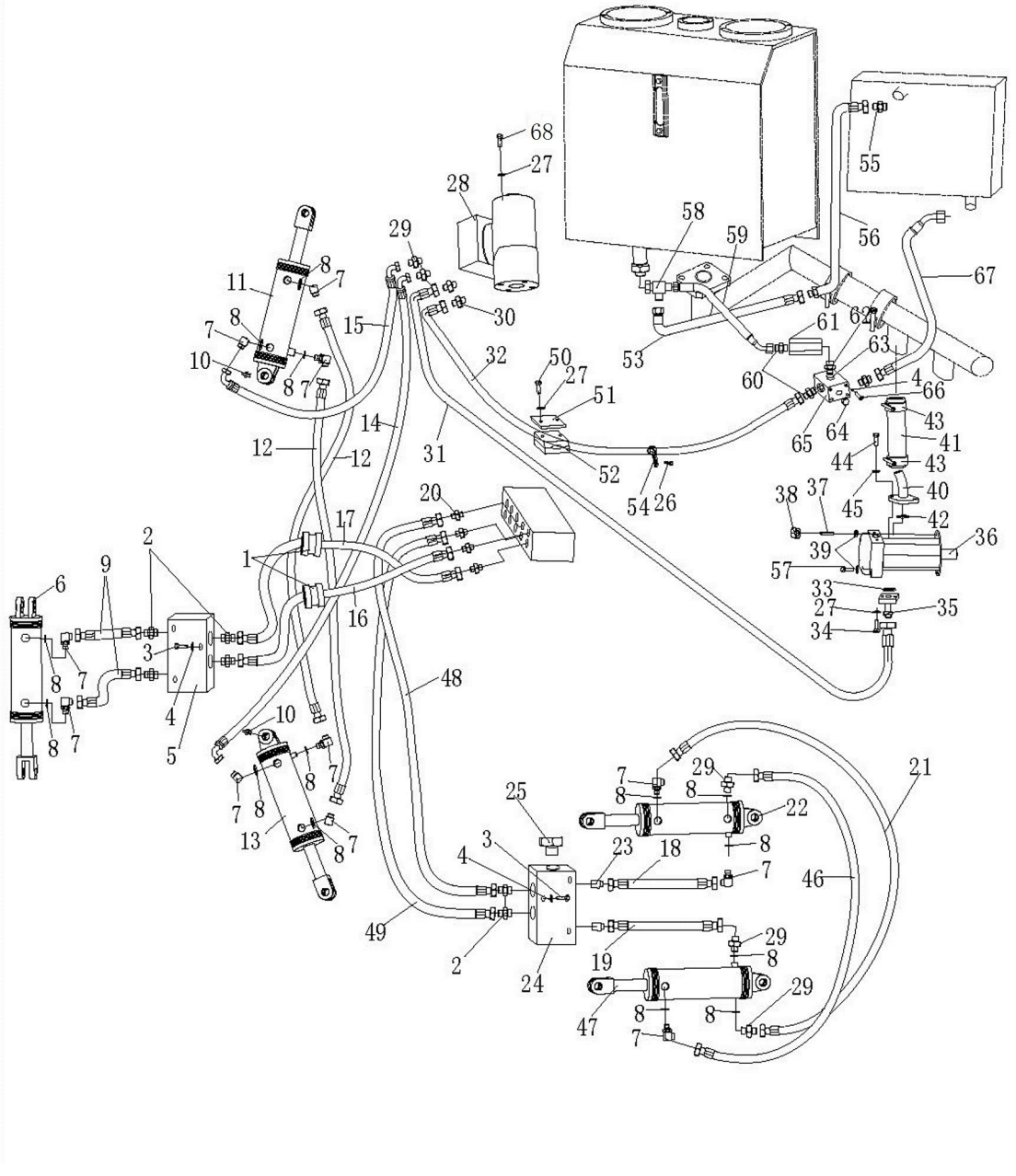

转向及倾斜管路（带旁通阀）

件号 ITEM	部件号 PART NO.	零件名称	PART NAME	数量 Q'TY
21	222-76-12000	软管	HOSE	1
22	222-76-13000	机架转向油缸(右)	TURNING OIL CYLINDER(R.H.)	1
23	222-76-14000	弯头	ELBOW	2
24	222-76-00008	阀块	VALVE BLOCK	1
25	03212-00180	堵头	PLUG	1
26	01010-51020	螺栓 M10X20	BOLT	1
27	01643-31032	垫圈 10	WASHER	10
28	222-76-15000	转向器组件	REDIRECTOR ASS'Y	1
29	222-62-00001	接头	NIPPLE	6
30	222-76-00003	接头	NIPPLE	1
31	222-76-17000	软管	HOSE	1
32	222-76-68000	软管	HOSE	1
33	07000-13026	O形圈	O-RING	1
34	01010-51030	螺栓 M10X30	BOLT	4
35	222-76-18000	油管	OIL TUBE	1
36	222-76-19000	双联泵	PUMP	1
37	01124-51435	螺柱	STUD	2
38	01580-11411	螺母 M14	NUT	2
39	01643-31445	垫圈 14	WASHER	4
40	222-76-20000	油管	OIL TUBE	1

转向及倾斜管路（带旁通阀）

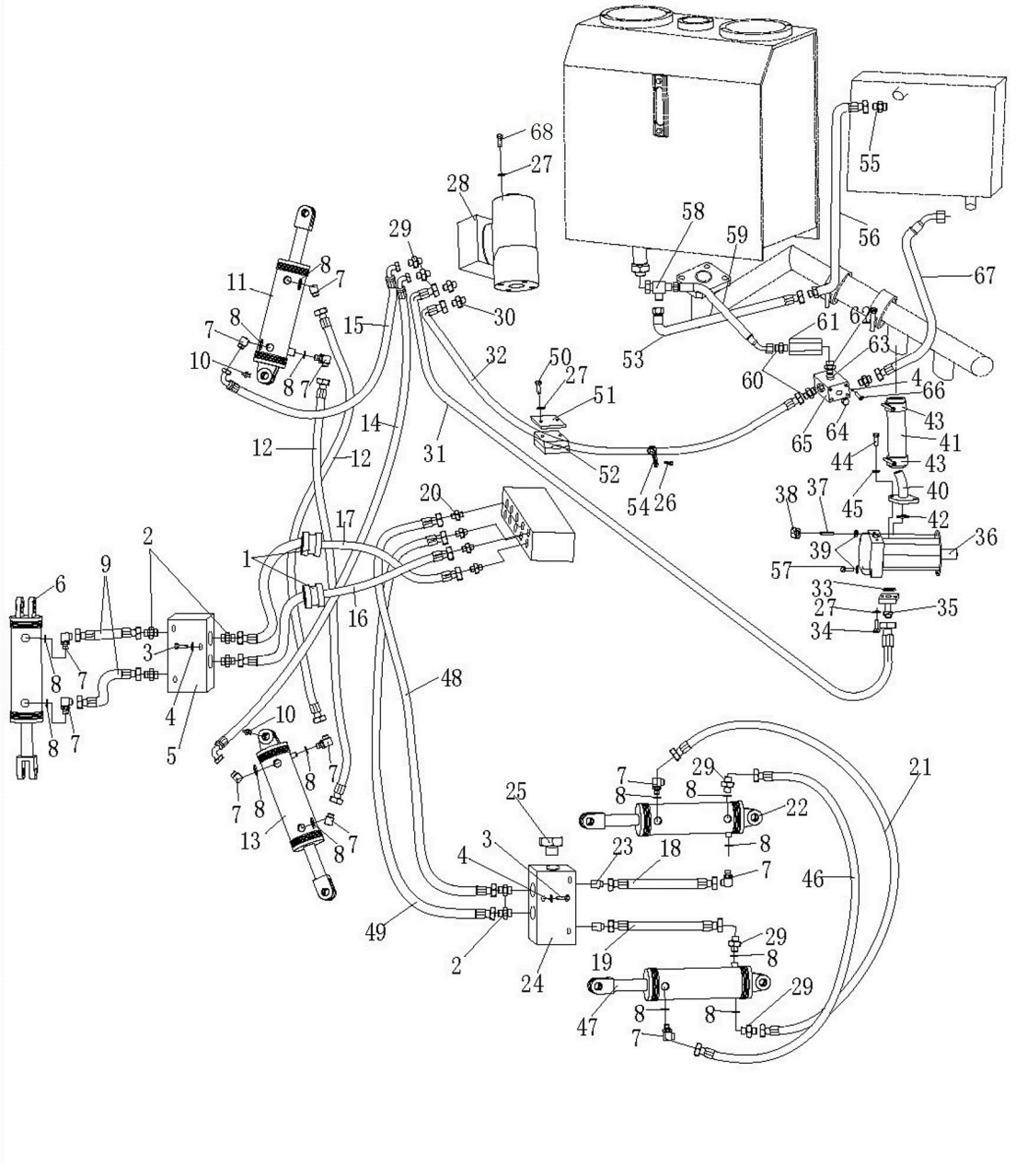

转向及倾斜管路（带旁通阀）

件号 ITEM	部件号 PART NO.	零件名称	PART NAME	数量 Q'TY
41	07260-04111	软管	HOSE	1
42	07000-13042	O形圈	O-RING	1
43	07281-00609	喉箍	CLAMP	2
44	01010-51230	螺栓M12X30	BOLT	4
45	01643-31232	垫圈12	WASHER	4
46	222-76-21000	软管	HOSE	1
47	222-76-22000	机架转向油缸(左)	TURNING OIL CYLINDER(L.H.)	1
48	222-76-23000	软管	HOSE	1
49	222-76-01000	软管	HOSE	1
50	01010-51075	螺栓M10X75	BOLT	2
51	222-76-00004	板	PLATE	1
52	222-76-00014	板	PLATE	2
53	222-76-71000	软管		1
54	08036-13014	线夹	CLIP	1
55	222-76-00006	接头	NIPPLE	1
56	222-76-70000	硬管	TUBE	1
57	01010-51435	螺栓M14X35	BOLT	2
58	222-61-11000	三通接头	TEE JOINT	1
59	222-76-63000	软管	HOSE	1
60	222-76-64000	接头	NIPPLE	3

转向及倾斜管路（带旁通阀）

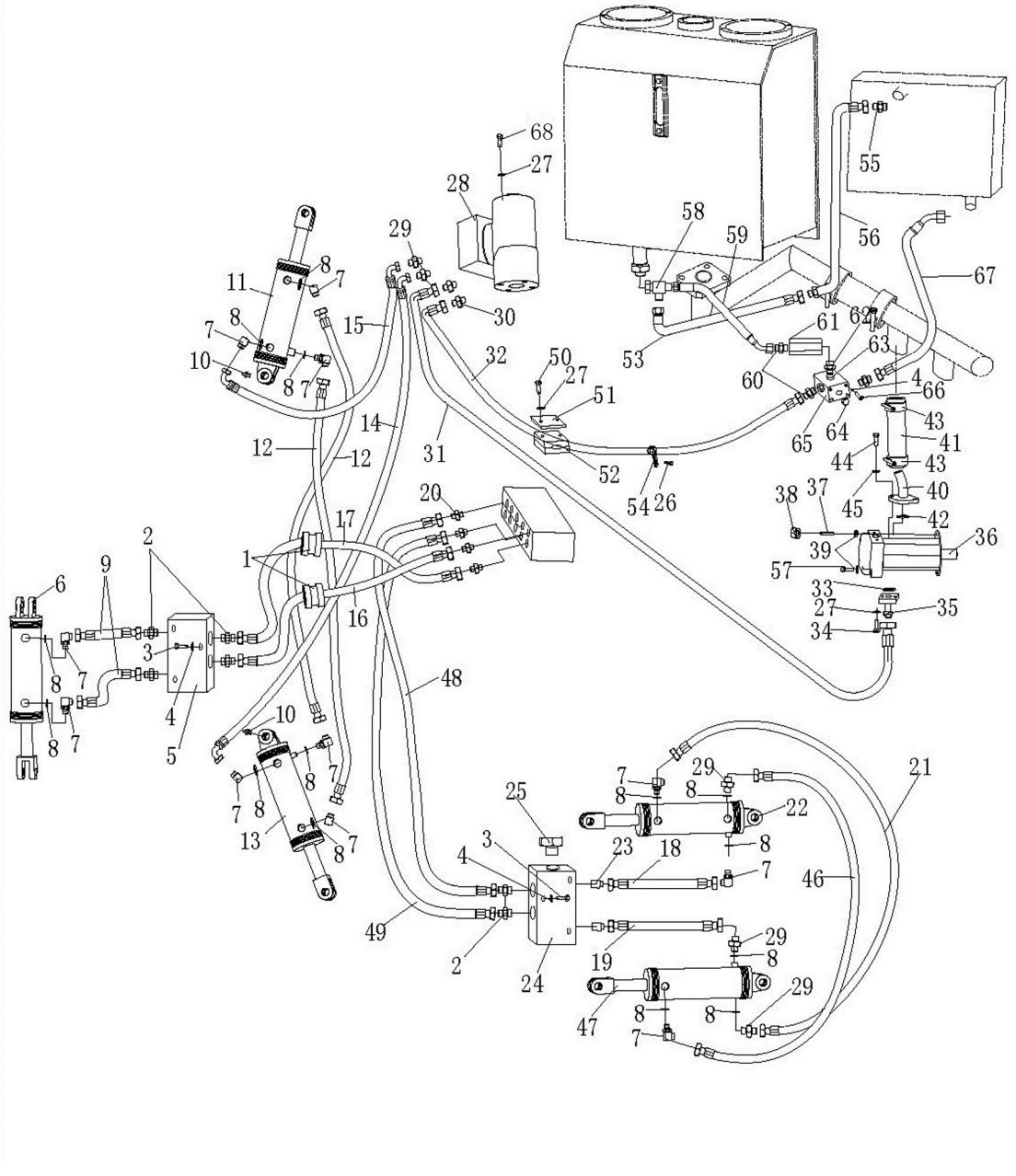

转向及倾斜管路（带旁通阀）

件号 ITEM	部件号 PART NO.	零件名称	PART NAME	数量 Q'TY
61	222-76-65000	单向阀	CHECK VALVE	1
62	222-76-00015	接头	NIPPLE	1
63	07303-02735	密封垫圈	GASKET	2
64	07042-20108	螺塞	PLUG	1
65	222-76-00013	块	BLOCK	1
66	01010-50865	螺栓 M8X65	BOLT	4
67	222-76-66000	软管	HOSE	1
68	01010-51025	螺栓 M10X25	BOLT	4

前轮倾斜油缸总成

TILT OIL CYLINDER ASS′Y

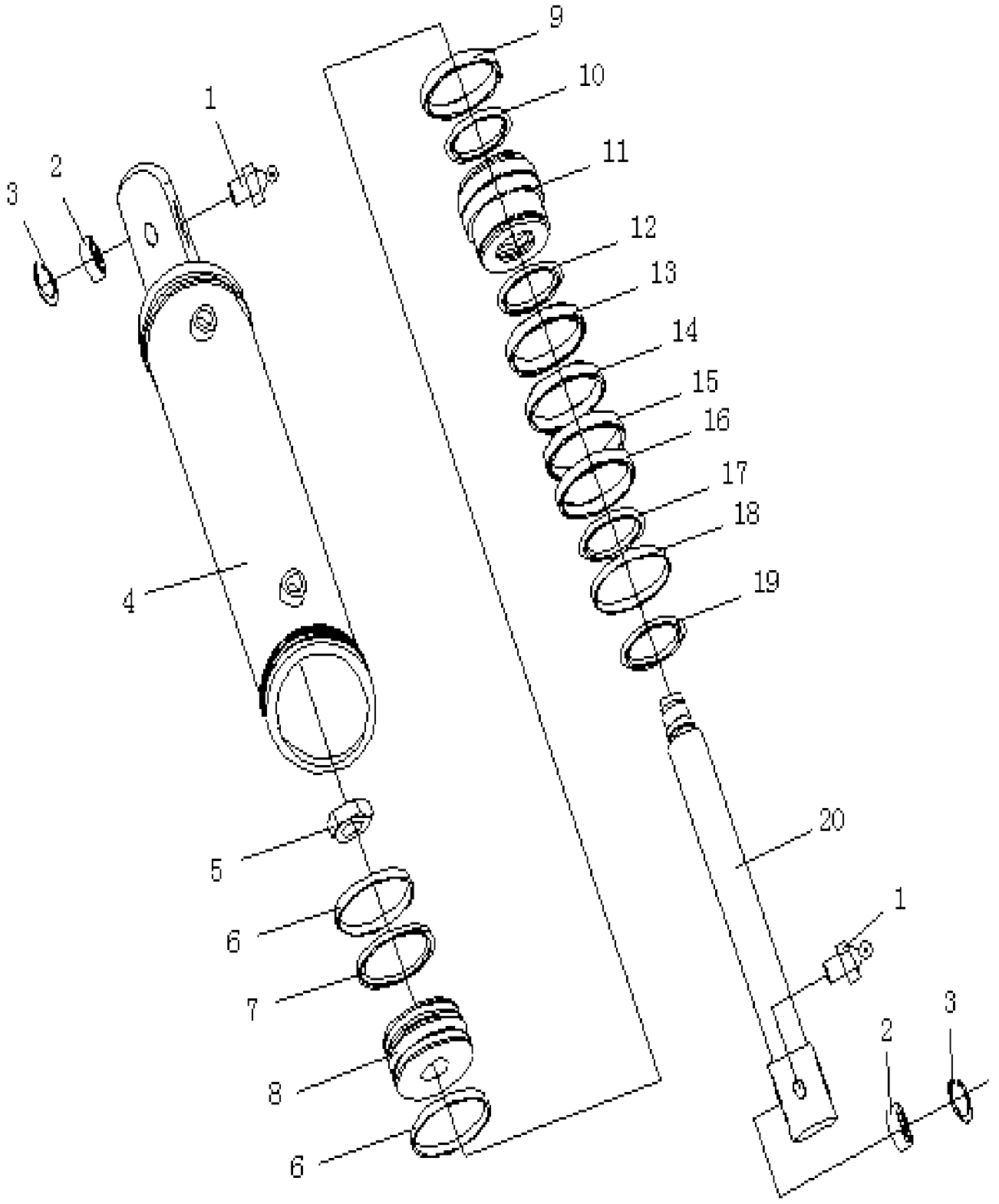

前轮倾斜油缸总成

TILT OIL CYLINDER ASS′Y

件号 ITEM	部件号 PART NO.	零件名称	PART NAME	数量 Q'TY
1	07020-01021	油杯M10*1	OIL CUP	2
2	GB304.5- GE35ES	向心关节轴承	JOINT BEARING	2
3	04065-05520	孔用弹性挡圈	RETAINER	2
4	222-76-02200	缸筒	CYLINDER DRUM	1
5	07165-13033	螺母	NUT	1
6	222-62-11008	支撑环	SUPPORT RING	2
7	222-62-11600	格莱圈	GLYD RING	1
8	222-62-11003	活塞	PISTON	1
9	07000-12025	O形圈	O-RING	1
10	222-62-11004	缸头	CYLINDER HEAD	1
11	222-62-11500	衬套	BUSHING	1
12	07000-12075	O形圈	O-RING	1
13	07146-02076	保护圈	GUARD RING	1
14	222-62-11007	斯特封	STEP SEAL	1
15	222-62-11400	KY圈	KY-RING	1
16	222-62-11300	衬套	BUSHING	1
17	07000-12080	O形圈	O-RING	1
18	222-62-11006	防尘圈	RING,DUST	1
19	07179-00069	弹性挡环	RETAINER	1
20	222-76-02100	活塞杆	ROD	1

前轮转向油缸总成(左)

STEERING OIL CYLINDER ASS ' Y(L.H.)

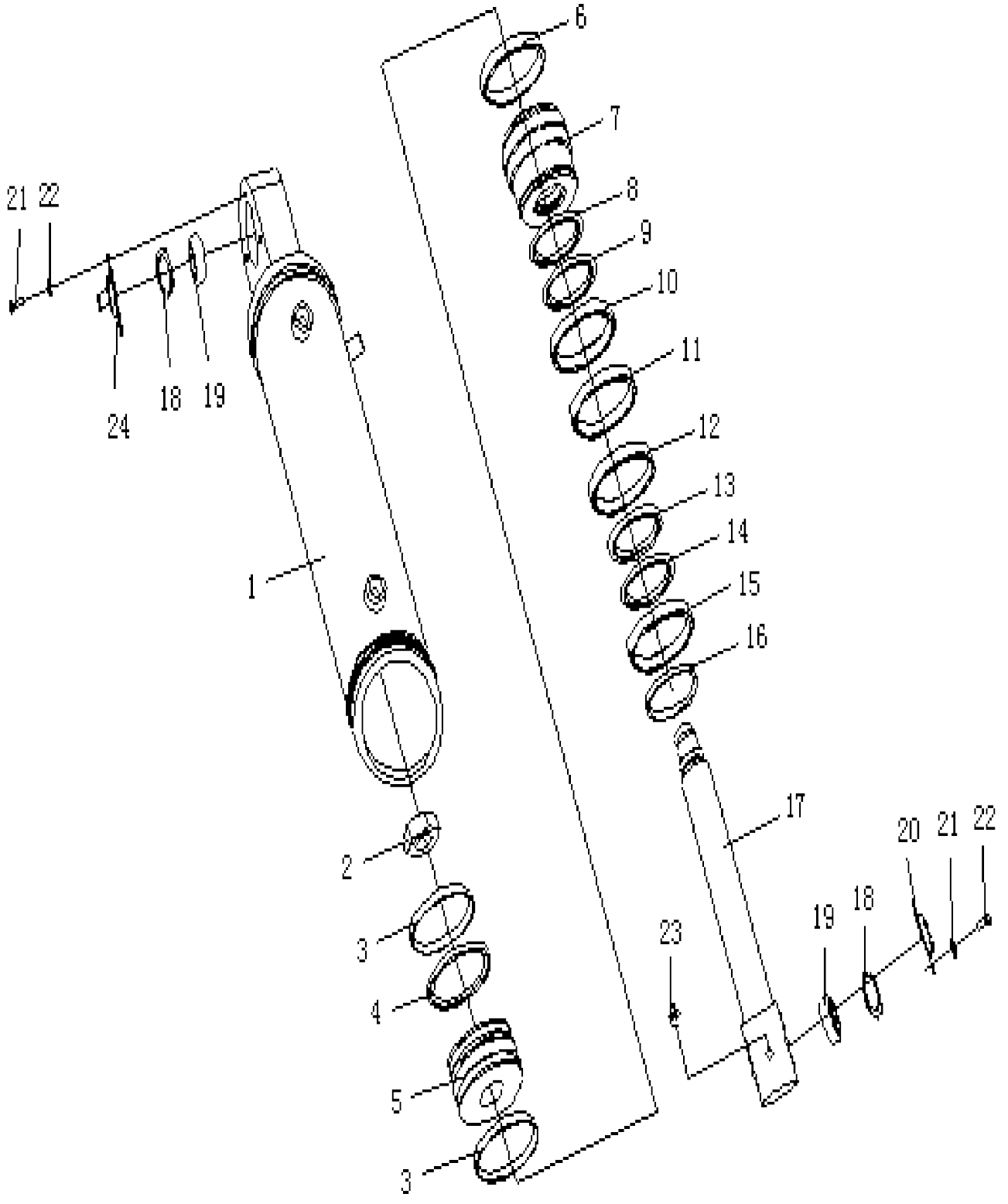

前轮转向油缸总成(左)

STEERING OIL CYLINDER ASS′Y(L.H.)

件号 ITEM	部件号 PART NO.	零件名称	PART NAME	数量 Q'TY
1	222-76-05100	缸筒	CYLINDER DRUM	1
2	07165-12426	螺母	NUT	1
3	222-63-10002	支撑环	SUPPORT RING	2
4	222-63-10600	格莱圈	GLYD RING	1
5	222-63-10003	活塞	PISTON	1
6	07000-12020	O形圈	O-RING	1
7	222-63-10004	缸头	CYLINDER HEAD	1
8	222-63-10500	衬套	BUSHING	1
9	07000-12065	O形圈	O-RING	1
10	07146-02066	保护圈	GUARD RING	1
11	222-63-10005	斯特封	STEP SEAL	1
12	222-63-10300	KY圈	KY-RING	1
13	07000-12070	O形圈	O-RING	1
14	222-63-10400	衬套	BUSHING	1
15	222-63-10006	防尘圈	RING,DUST	1
16	07179-00054	弹性挡环	RETAINER	1
17	222-76-05200	活塞杆	ROD	1
18	04065-05220	孔用弹性挡圈	RETAINER	2
19	GB304.5- GE35ES	向心关节轴承	JOINT BEARING	1
20	222-76-05300	防尘盖	COVER,DUST	1

前轮转向油缸总成(左)

STEERING OIL CYLINDER ASS ' Y(L.H.)

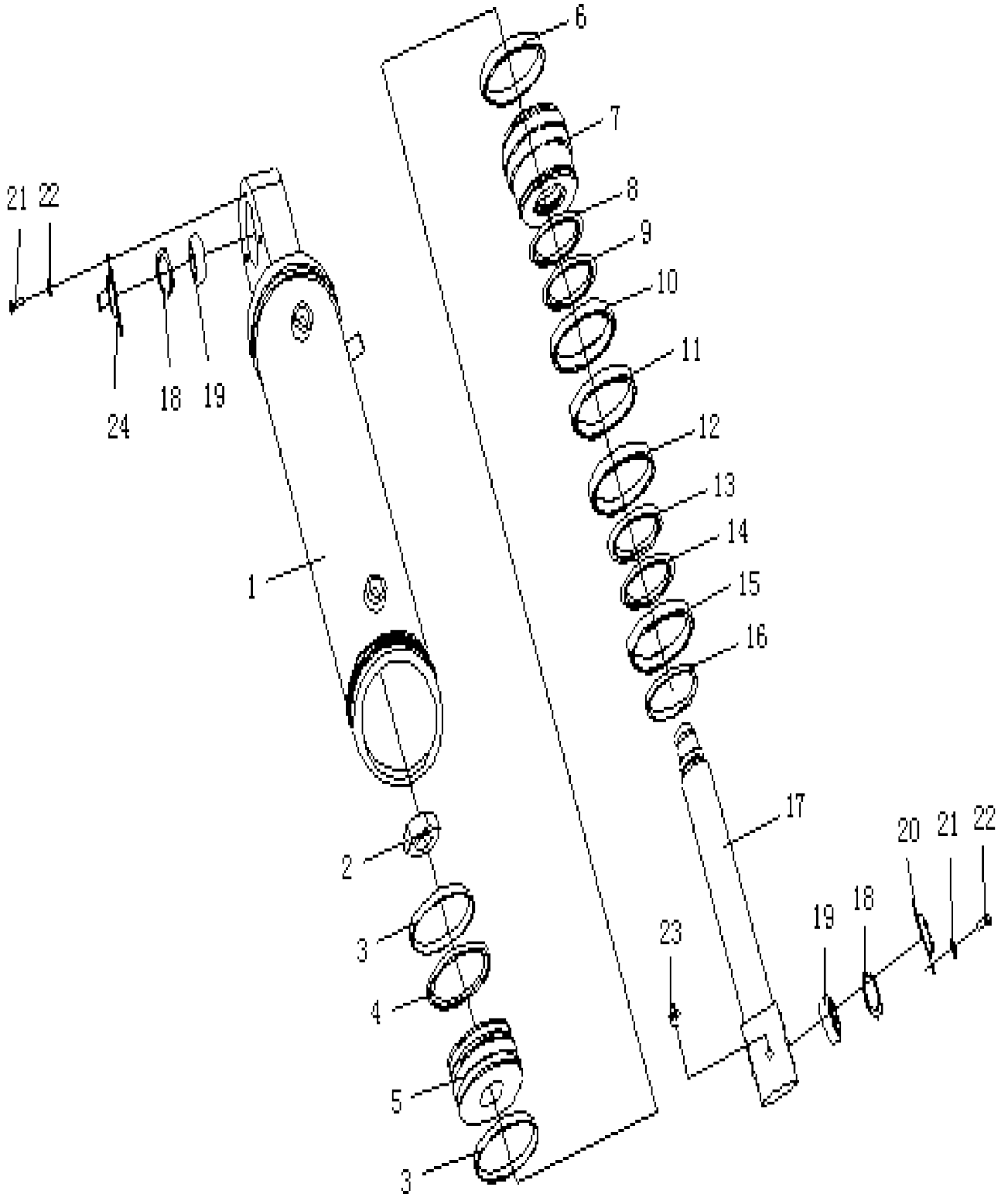

前轮转向油缸总成(左)

STEERING OIL CYLINDER ASS′Y(L.H.)

件号 ITEM	部件号 PART NO.	零件名称	PART NAME	数量 Q'TY
21	01643-30623	垫圈 6	WASHER	3
22	01010-50610	螺栓 M6X10	BOLT	3
23	07020-01021	油杯 M10*1	OIL CUP	1
24	222-76-28300	防尘盖	COVER,DUST	1

前轮转向油缸总成(右)

STEERING OIL CYLINDER ASS ' Y(R.H.)

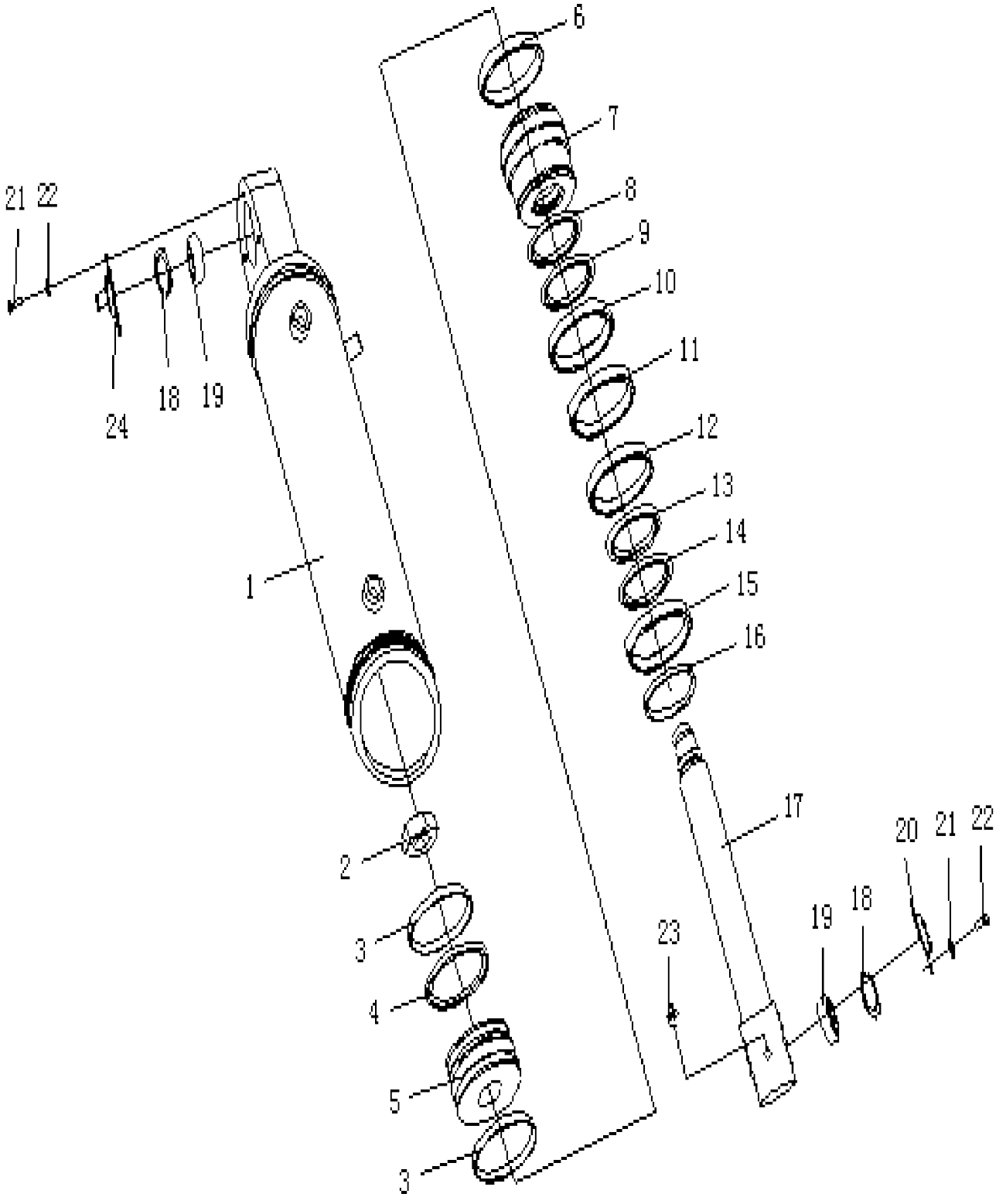

前轮转向油缸总成(右)

STEERING OIL CYLINDER ASS′Y(R.H.)

件号 ITEM	部件号 PART NO.	零件名称	PART NAME	数量 Q'TY
1	222-76-25100	缸筒	CYLINDER DRUM	1
2	07165-12426	螺母	NUT	1
3	222-63-10002	支撑环	SUPPORT RING	2
4	222-63-10600	格莱圈	GLYD RING	1
5	222-63-10003	活塞	PISTON	1
6	07000-12020	O形圈	O-RING	1
7	222-63-10004	缸头	CYLINDER HEAD	1
8	222-63-10500	衬套	BUSHING	1
9	07000-12065	O形圈	O-RING	1
10	07146-02066	保护圈	GUARD RING	1
11	222-63-10005	斯特封	STEP SEAL	1
12	222-63-10300	KY圈	KY-RING	1
13	07000-12070	O形圈	O-RING	1
14	222-63-10400	衬套	BUSHING	1
15	222-63-10006	防尘圈	RING,DUST	1
16	07179-00054	弹性挡环	RETAINER	1
17	222-76-05200	活塞杆	ROD	1
18	04065-05220	孔用弹性挡圈	RETAINER	2
19	GB304.5- GE35ES	向心关节轴承	JOINT BEARING	1
20	222-76-05300	防尘盖	COVER,DUST	1

前轮转向油缸总成(右)

STEERING OIL CYLINDER ASS ' Y(R.H.)

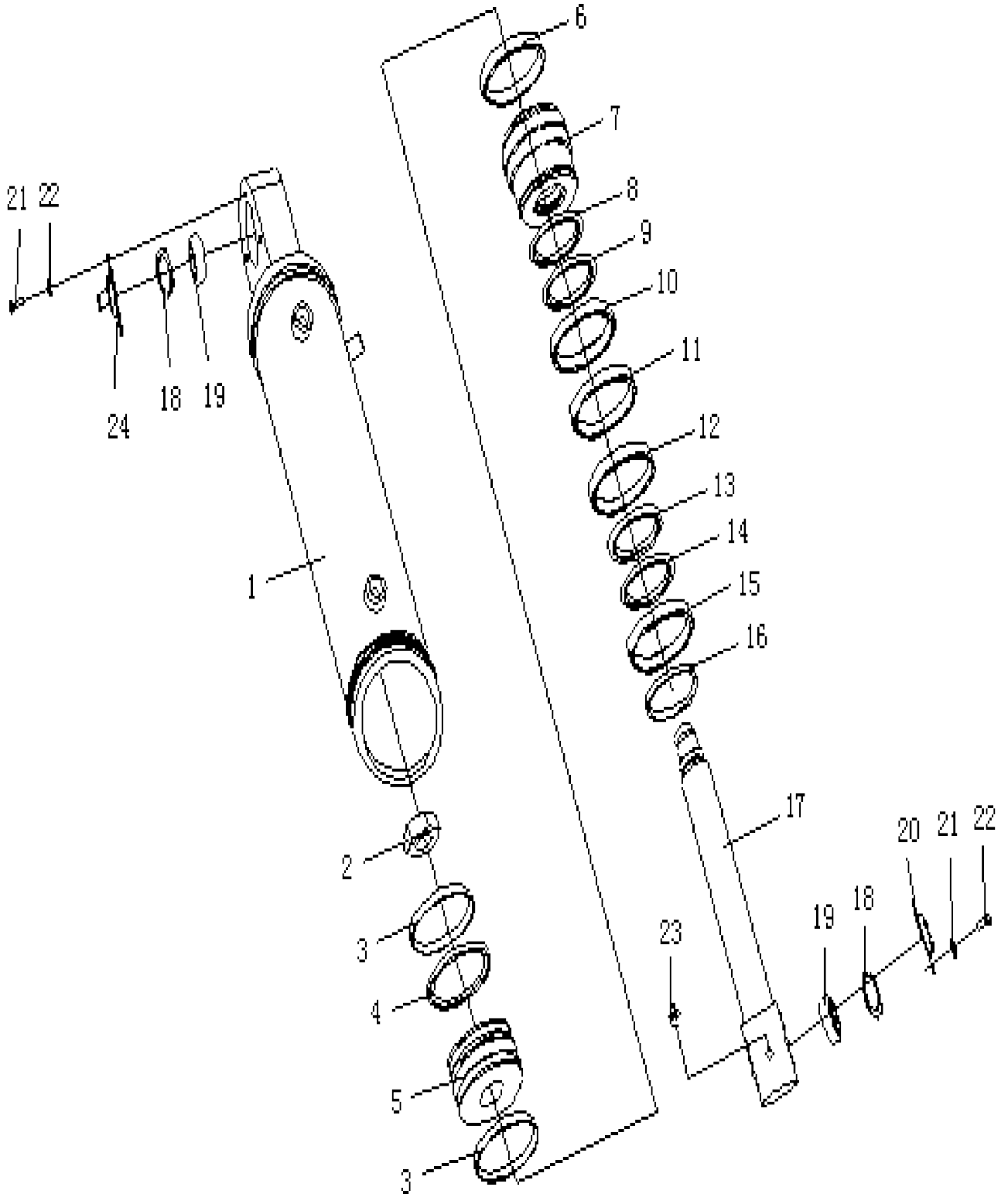

前轮转向油缸总成(右)

STEERING OIL CYLINDER ASS′Y(R.H.)

件号 ITEM	部件号 PART NO.	零件名称	PART NAME	数量 Q'TY
21	01643-30623	垫圈 6	WASHER	3
22	01010-50610	螺栓 M6X10	BOLT	3
23	07020-01021	油杯 M10*1	OIL CUP	1
24	222-76-28300	防尘盖	COVER,DUST	1

机架转向油缸(左)

TURNING OIL CYLINDER(L.H.)

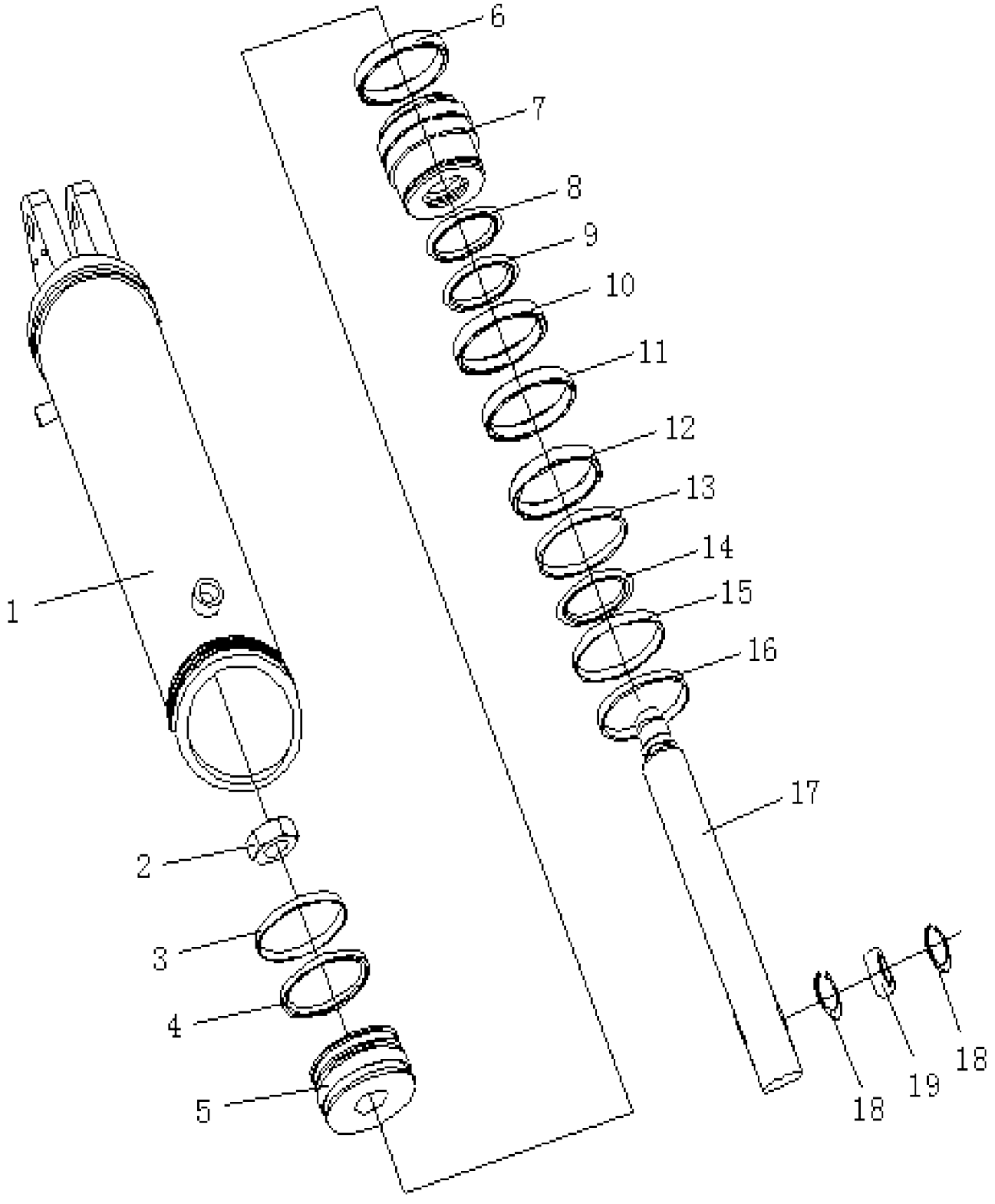

机架转向油缸(左)

TURNING OIL CYLINDER(L.H.)

件号 ITEM	部件号 PART NO.	零件名称	PART NAME	数量 Q'TY
1	222-76-22100	缸筒	CYLINDER DRUM	1
2	07165-13033	螺母	NUT	1
3	222-62-11008	支撑环	SUPPORT RING	2
4	222-62-11600	格莱圈	GLYD RING	1
5	222-62-11003	活塞	PISTON	1
6	07000-12025	O形圈	O-RING	1
7	222-62-11004	缸头	CYLINDER HEAD	1
8	222-62-11500	衬套	BUSHING	1
9	07000-12075	O形圈	O-RING	1
10	07146-02076	保护圈	GUARD RING	1
11	222-62-11007	斯特封	STEP SEAL	1
12	222-62-11400	KY圈	KY-RING	1
13	222-62-11300	衬套	BUSHING	1
14	07000-12080	O形圈	O-RING	1
15	222-62-11006	防尘圈	RING,DUST	1
16	07179-00069	弹性挡环	RETAINER	1
17	222-76-22200	活塞杆	ROD	1
18	04065-06220	孔用弹性挡圈	RETAINER	2
19	GB304.5- GE40ES	向心关节轴承	JOINT BEARING	1

机架转向油缸(右)

TURNING OIL CYLINDER(R.H.)

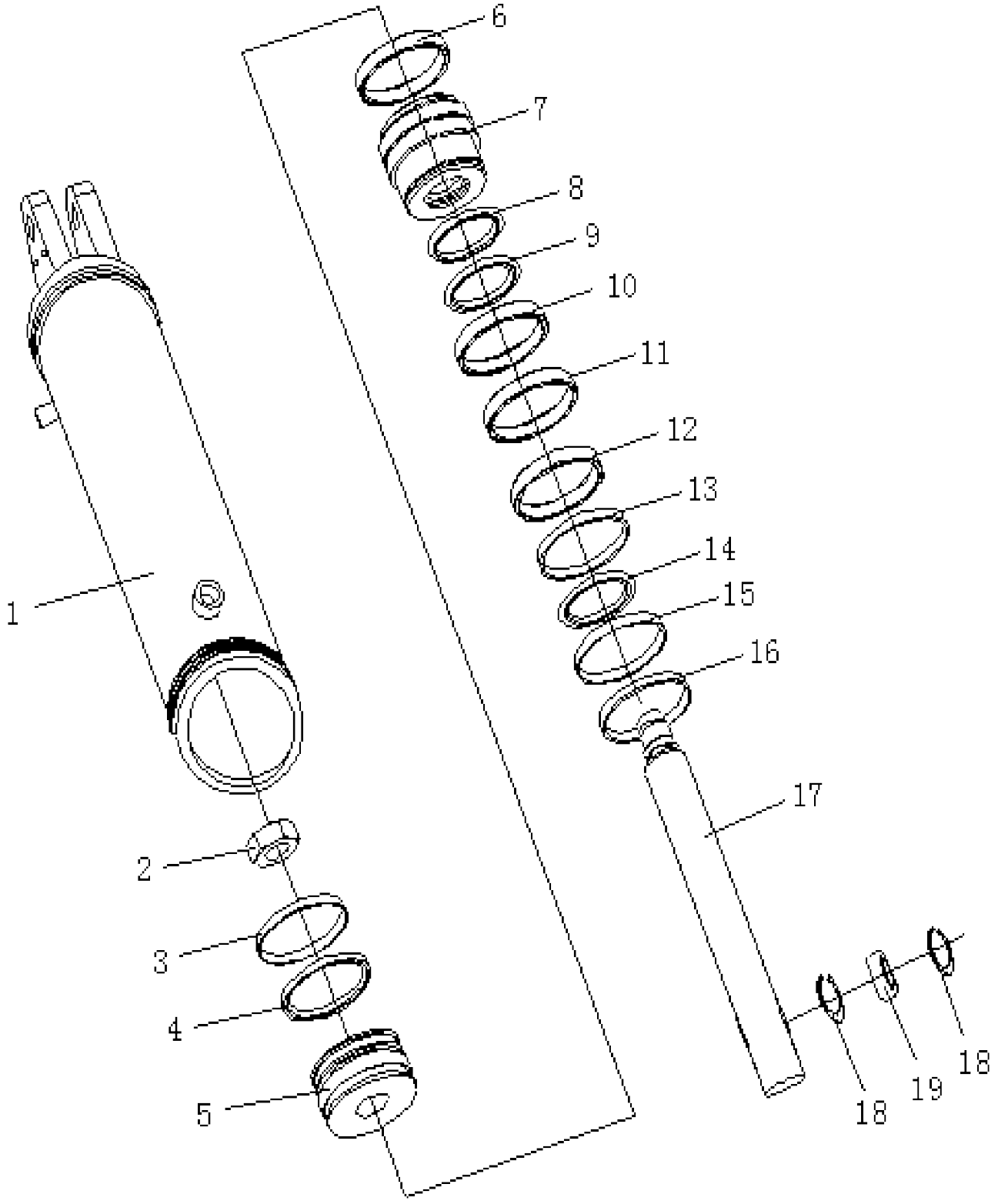

机架转向油缸(右)

TURNING OIL CYLINDER(R.H.)

件号 ITEM	部件号 PART NO.	零件名称	PART NAME	数量 Q'TY
1	222-76-13100	缸筒	CYLINDER DRUM	1
2	07165-13033	螺母	NUT	1
3	222-62-11008	支撑环	SUPPORT RING	2
4	222-62-11600	格莱圈	GLYD RING	1
5	222-62-11003	活塞	PISTON	1
6	07000-12025	O形圈	O-RING	1
7	222-62-11004	缸头	CYLINDER HEAD	1
8	222-62-11500	衬套	BUSHING	1
9	07000-12075	O形圈	O-RING	1
10	07146-02076	保护圈	GUARD RING	1
11	222-62-11007	斯特封	STEP SEAL	1
12	222-62-11400	KY圈	KY-RING	1
13	222-62-11300	衬套	BUSHING	1
14	07000-12080	O形圈	O-RING	1
15	222-62-11006	防尘圈	RING,DUST	1
16	07179-00069	弹性挡环	RETAINER	1
17	222-76-22200	活塞杆	ROD	1
18	04065-06220	孔用弹性挡圈	RETAINER	2
19	GB304.5- GE40ES	向心关节轴承	JOINT BEARING	1

行车制动管路系统

TRAVELING BRAKE PIPING SYSTEM

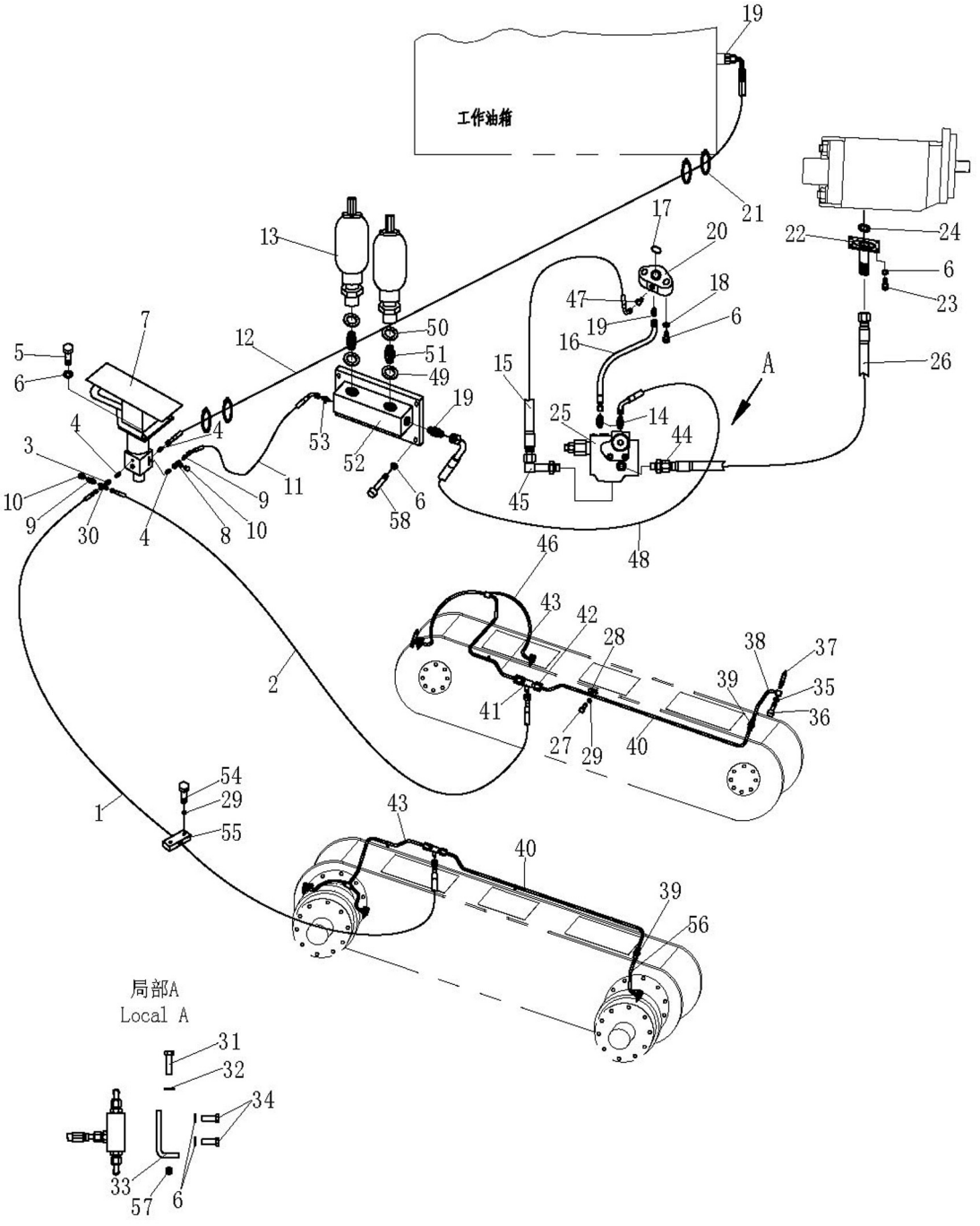

行车制动管路系统

TRAVELING BRAKE PIPING SYSTEM

件号 ITEM	部件号 PART NO.	零件名称	PART NAME	数量 Q'TY
1	222-77-38000	软管	HOSE	1
2	222-77-39000	软管	HOSE	1
3	222-77-00016	接头	NIPPLE	1
4	222-77-00017	接头	NIPPLE	3
5	01010-51030	螺栓 M10X30	BOLT	3
6	01643-31032	垫圈 10	WASHER	16
7	222-77-40000	制动阀总成	BRAKE VALVE ASS' Y	1
8	222-77-05000	接头	NIPPLE	1
9	222-77-00019	接头	NIPPLE	2
10	222-77-00020	接头	NIPPLE	2
11	222-77-41000	软管	HOSE	1
12	222-77-47000	软管	HOSE	1
13	222-77-11000	蓄能器	ACCUMULATOR	2
14	222-77-00021	接头	NIPPLE	2
15	222-77-48000	软管	HOSE	1
16	222-77-42000	软管	HOSE	1
17	07000-13025	O形圈	O-RING	1
18	01010-51060	螺栓 M10X60	BOLT	2
19	222-77-10000	接头	NIPPLE	3
20	222-77-00023	座	SEAT	1

行车制动管路系统

TRAVELING BRAKE PIPING SYSTEM

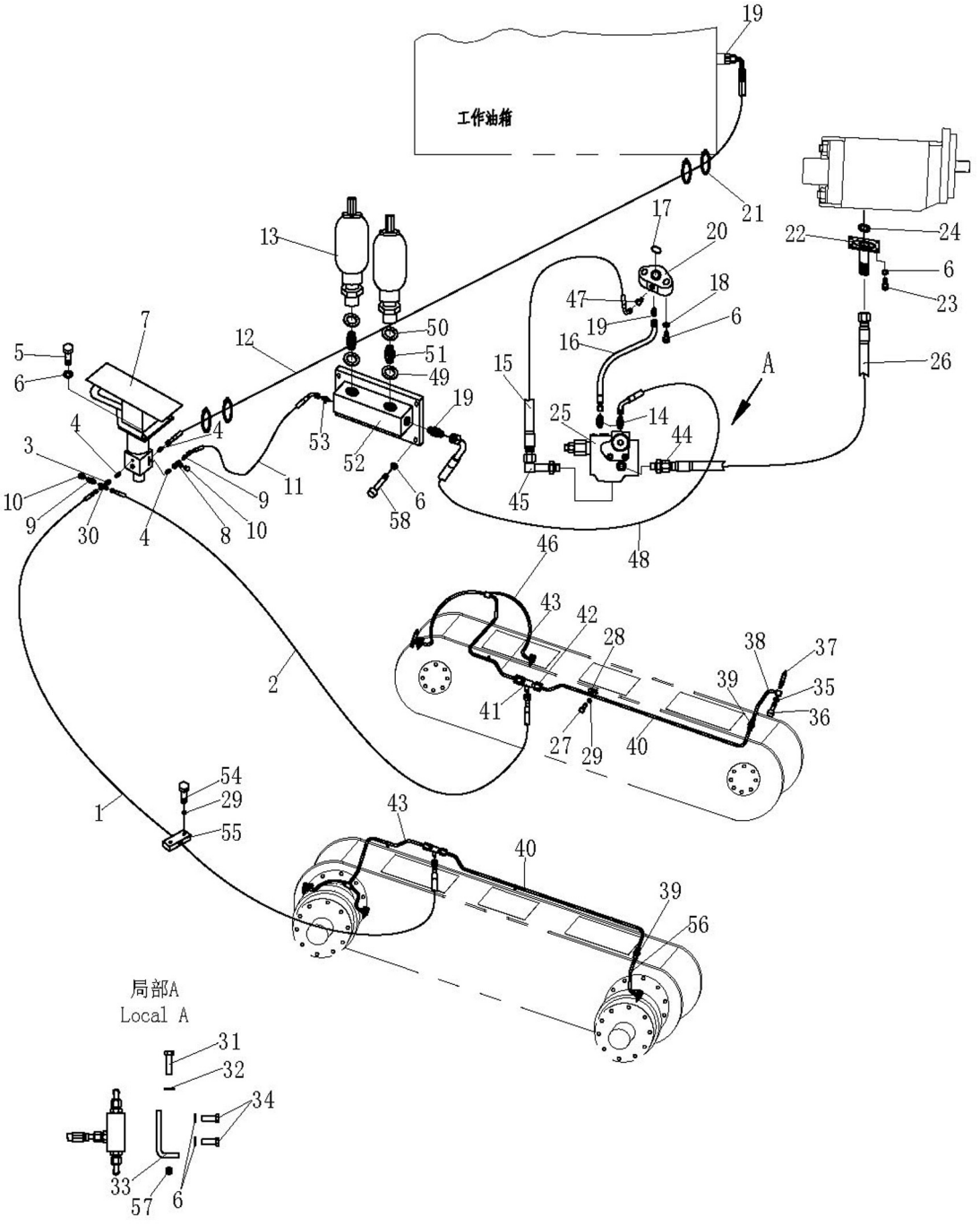

行车制动管路系统

TRAVELING BRAKE PIPING SYSTEM

件号 ITEM	部件号 PART NO.	零件名称	PART NAME	数量 Q'TY
21	08034-20834	箍	CLAMP	5
22	222-77-24000	油管	OIL TUBE	1
23	01010-51035	螺栓 M10X35	BOLT	4
24	07000-13026	O形圈	O-RING	1
25	222-77-43000	充液阀	VALVE	1
26	222-77-49000	软管	HOSE	1
27	01010-50810	螺栓 M8X10	BOLT	6
28	08035-11010	线夹	CLIP	6
29	01643-30823	垫圈 8	WASHER	8
30	222-77-00024	四通接头	JOINT	1
31	01010-51240	螺栓 M12X40	BOLT	2
32	01643-31232	垫圈 12	WASHER	2
33	222-77-00026	板	PLATE	1
34	02010-70632	螺栓	BOLT	3
35	07303-01218	密封垫圈	GASKET	12
36	222-77-00015	空心螺栓	BOLT	6
37	222-77-00003	放气螺塞	PLUG	6
38	222-77-33000	管	TUBE	1
39	222-77-19000	接头	NIPPLE	2
40	222-77-44000	管	TUBE	2

行车制动管路系统

TRAVELING BRAKE PIPING SYSTEM

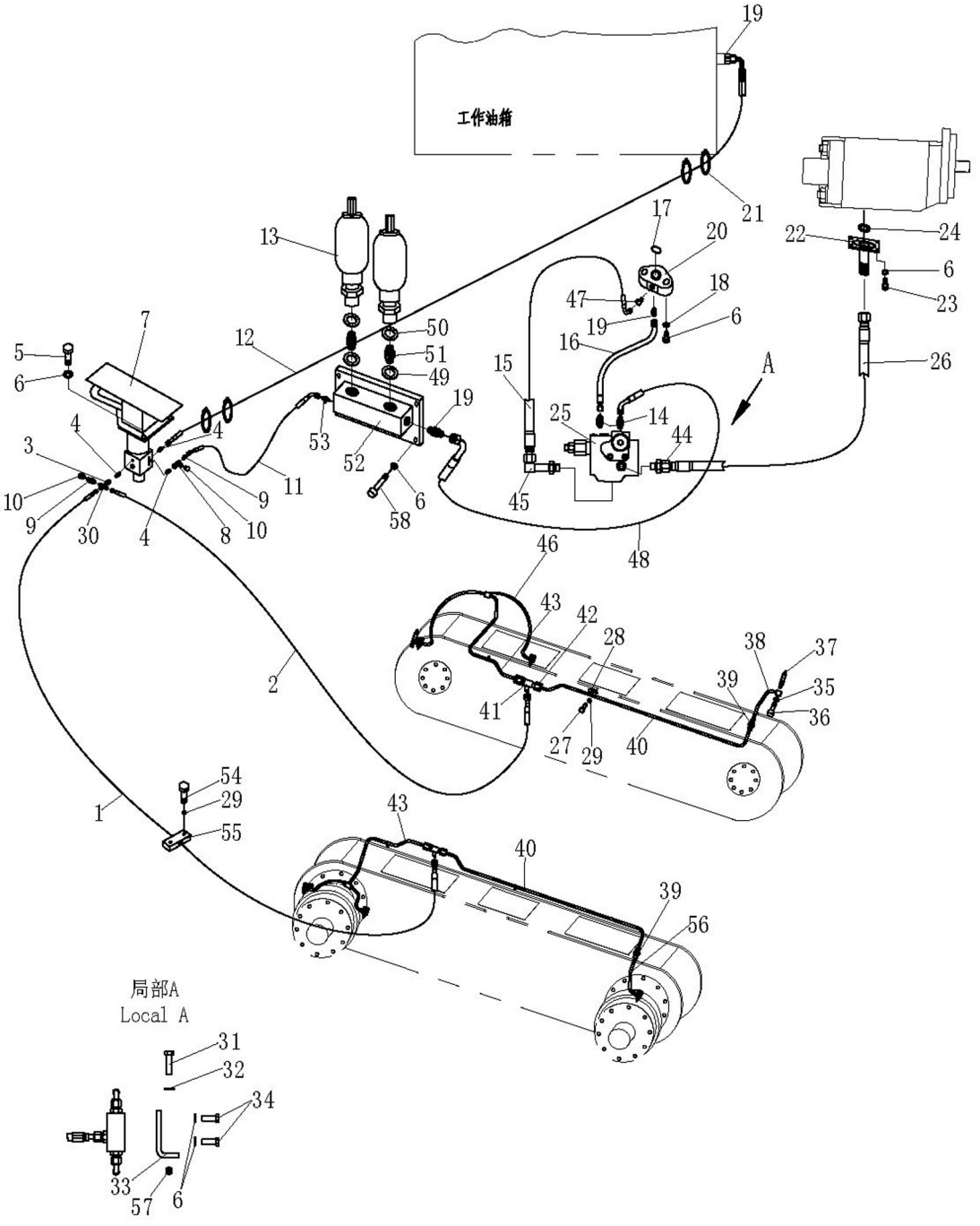

行车制动管路系统

TRAVELING BRAKE PIPING SYSTEM

件号 ITEM	部件号 PART NO.	零件名称	PART NAME	数量 Q'TY
41	222-77-34000	接头	NIPPLE	2
42	01583-51408	螺母M14*1.5	NUT	2
43	222-77-45000	管	TUBE	2
44	222-77-00027	接头	NIPPLE	1
45	222-77-46000	弯头	ELBOW	1
46	222-77-36000	管	TUBE	2
47	222-76-14000	弯头	ELBOW	1
48	222-77-50000	软管	HOSE	1
49	07303-02230	密封垫圈	GASKET	2
50	07303-02735	密封垫圈	GASKET	2
51	222-77-00001	接头	NIPPLE	2
52	222-77-09000	支架	BRACKET	1
53	222-77-31000	三通接头	TEE JOINT	1
54	01010-50816	螺栓M8X16	BOLT	2
55	04434-51708	夹	CLIP	2
56	222-77-37000	管	TUBE	1
57	01580-01210	螺母M12	NUT	2
58	01010-51025	螺栓M10X25	BOLT	4

配重

COUNTERWEIGHT

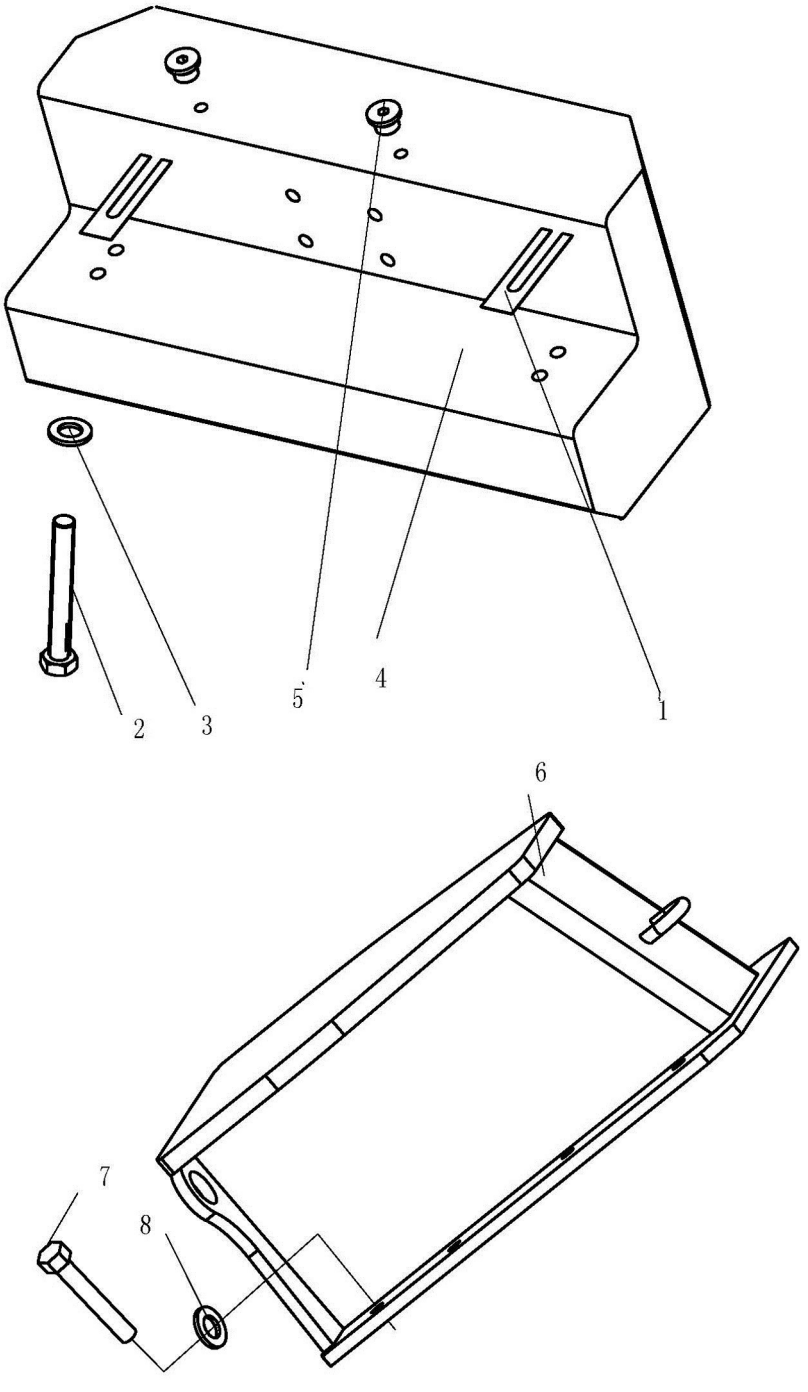

配重

COUNTERWEIGHT

件号 ITEM	部件号 PART NO.	零件名称	PART NAME	数量 Q'TY
1	222-85-00006	调整垫	SHIM	22
2	01011-51640	螺栓 M16*140	BOLT	6
3	01643-31645	垫圈 16	WASHER	6
4	222-85-00002	配重	COUNTERWEIGHT	1
5	07049-12018	防尘塞	PLUG,DUST	2
6	222-85-02000	前配重	COUNTERWEIGHT	1
7	01011-52775	螺栓 M27*175	BOLT	4
8	01643-32780	垫圈 27	WASHER	4

配重

COUNTERWEIGHT

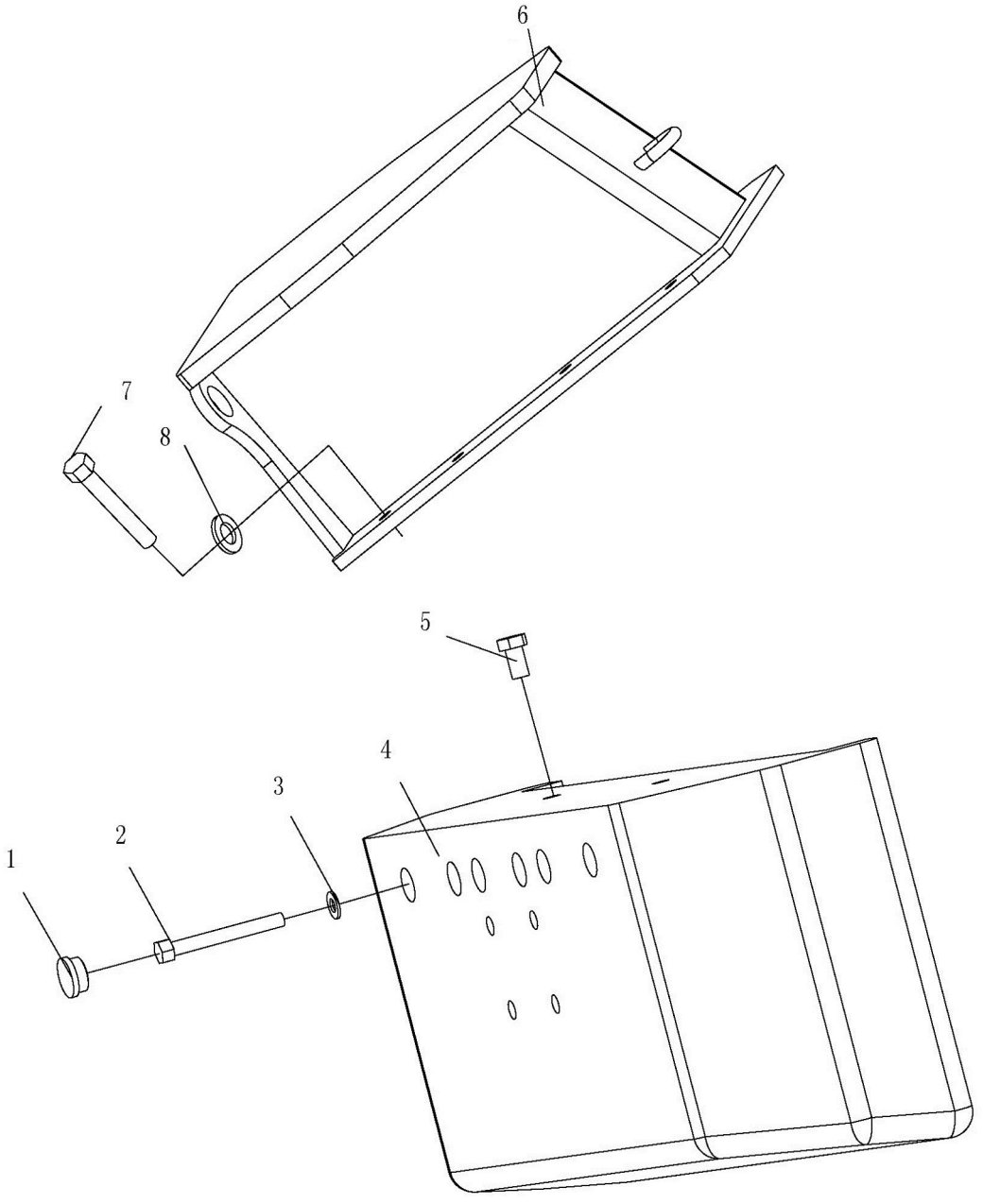

配重

COUNTERWEIGHT

件号 ITEM	部件号 PART NO.	零件名称	PART NAME	数量 Q'TY
1	222-85-00003	塞子	PLUG	6
2	01011-51640	螺栓 M16*140	BOLT	6
3	01643-31645	垫圈 16	WASHER	6
4	222-85-00002	配重	COUNTERWEIGHT	1
5	07049-12018	防尘塞	PLUG,DUST	2
6	222-85-02000	前配重	COUNTERWEIGHT	1
7	01011-52775	螺栓 M27*175	BOLT	4
8	01643-32780	垫圈 27	WASHER	4

护罩

GUARD

机罩总成(配康明斯)

HOOD ASS ' Y

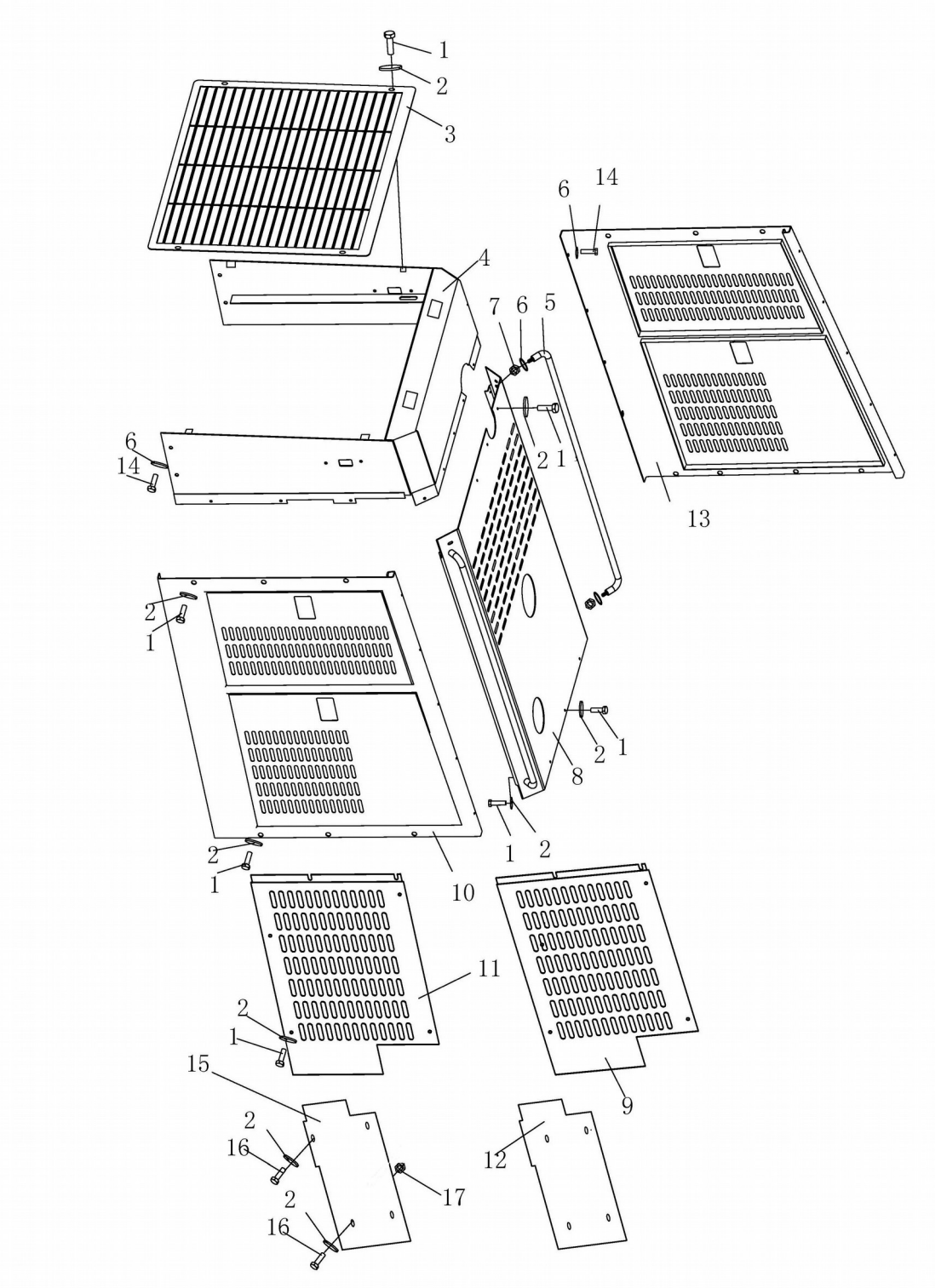

机罩总成(配康明斯)

HOOD ASS′Y

件号 ITEM	部件号 PART NO.	零件名称	PART NAME	数量 Q'TY
1	01010-50820	螺栓 M8X20	BOLT	47
2	01643-30823	垫圈 8	WASHER	55
3	222-50-12000	护栅	GUARD FENCE	1
4	224-50-01000	前罩	COVER	1
5	222-50-00004	把手	HANDLE	2
6	01643-31232	垫圈 12	WASHER	12
7	01580-11210	螺母 M12	NUT	4
8	224-50-02000	上罩	COVER	1
9	222-50-14000	左护板	GUARD PLATE(L.H.)	1
10	222-50-26000	右罩	COVER(R.H.)	1
11	222-50-13000	右护板	GUARD PLATE(R.H.)	1
12	222-50-00005	板	PLATE	1
13	222-50-27000	左罩	COVER(L.H.)	1
14	01010-51220	螺栓 M12X20	BOLT	8
15	222-50-00007	板	PLATE	1
16	01010-50816	螺栓 M8X16	BOLT	8
17	01580-10806	螺母 M8	NUT	4

机罩总成(配上柴)

HOOD ASS ' Y

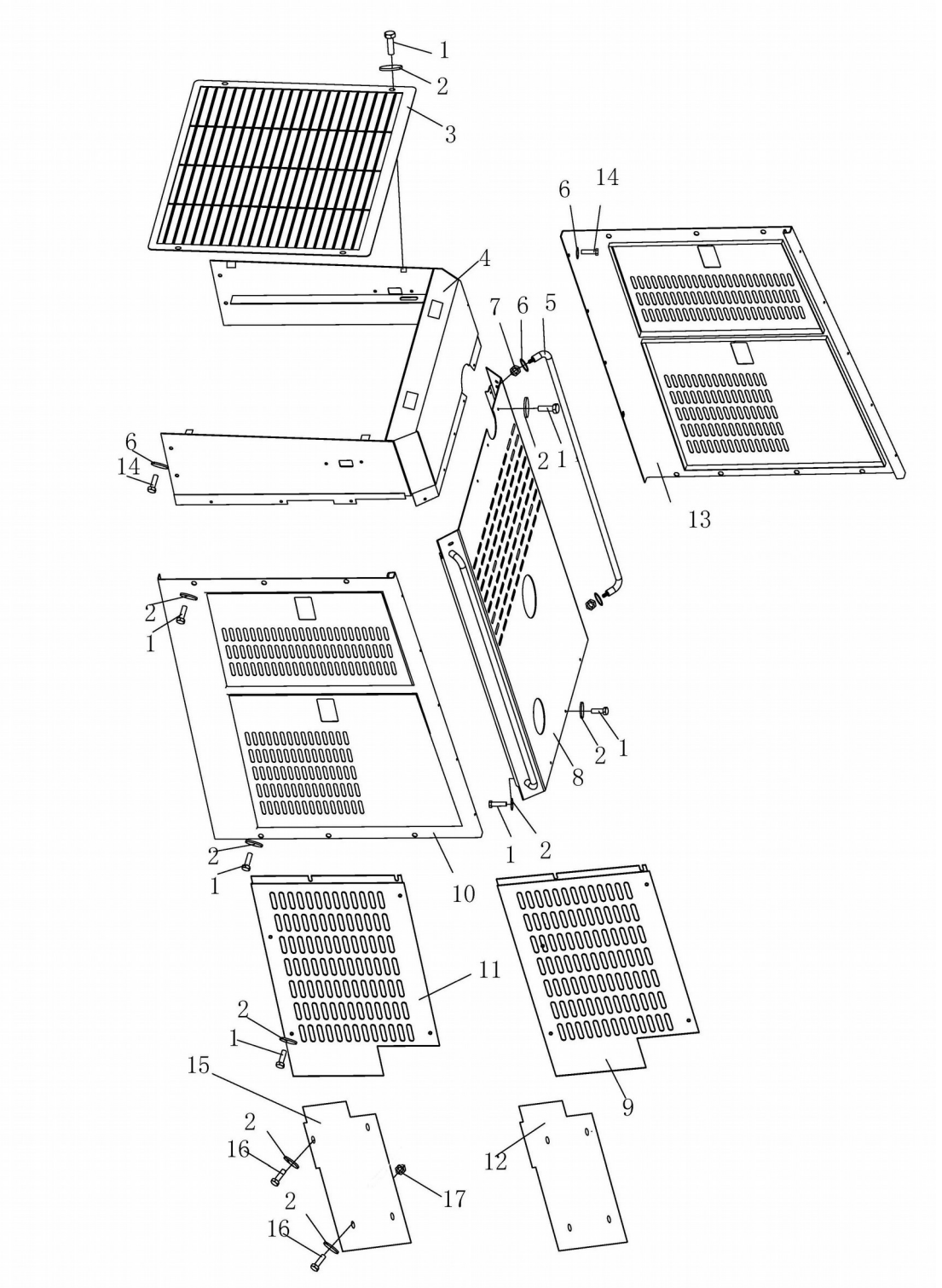

机罩总成(配上柴)

HOOD ASS′Y

件号 ITEM	部件号 PART NO.	零件名称	PART NAME	数量 Q'TY
1	01010-50820	螺栓 M8X20	BOLT	47
2	01643-30823	垫圈 8	WASHER	55
3	222-50-12000	护栅	GUARD FENCE	1
4	224-50-01000	前罩	COVER	1
5	222-50-00004	把手	HANDLE	2
6	01643-31232	垫圈 12	WASHER	12
7	01580-11210	螺母 M12	NUT	4
8	222-50-15000	上罩	COVER	1
9	222-50-14000	左护板	GUARD PLATE(L.H.)	1
10	222-50-26000	右罩	COVER(R.H.)	1
11	222-50-13000	右护板	GUARD PLATE(R.H.)	1
12	222-50-00005	板	PLATE	1
13	222-50-27000	左罩	COVER(L.H.)	1
14	01010-51220	螺栓 M12X20	BOLT	8
15	222-50-00007	板	PLATE	1
16	01010-50816	螺栓 M8X16	BOLT	8
17	01580-10806	螺母 M8	NUT	4

变速箱保护罩总成

TRANSMISSION CASE PTOTECT COVER ASS'Y

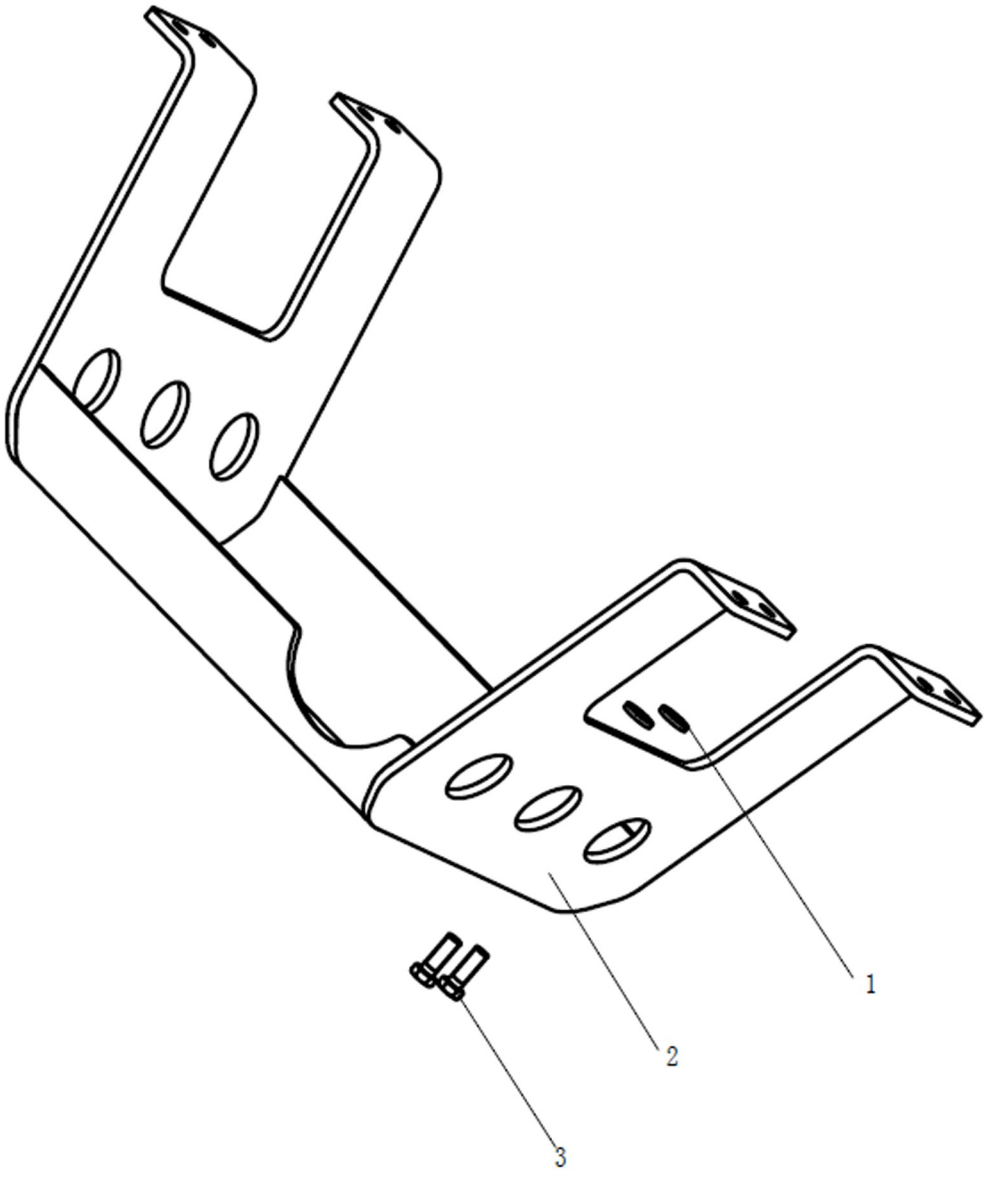

变速箱保护罩总成

TRANSMISSION CASE PTOTECT COVER ASS'Y

件号 ITEM	部件号 PART NO.	零件名称	PART NAME	数量 Q'TY
1	01643-31445	垫圈 14	WASHER	8
2	222-52-01000	变速箱保护罩	TRANSMISSION CASE PTOTECT COVER	1
3	01010-51440	螺栓 M14X40	BOLT	8

工作装置控制系统

WORK EQUIPMENT CONTROL SYSTEM

工作油箱总成

OIL TANK ASS＇Y

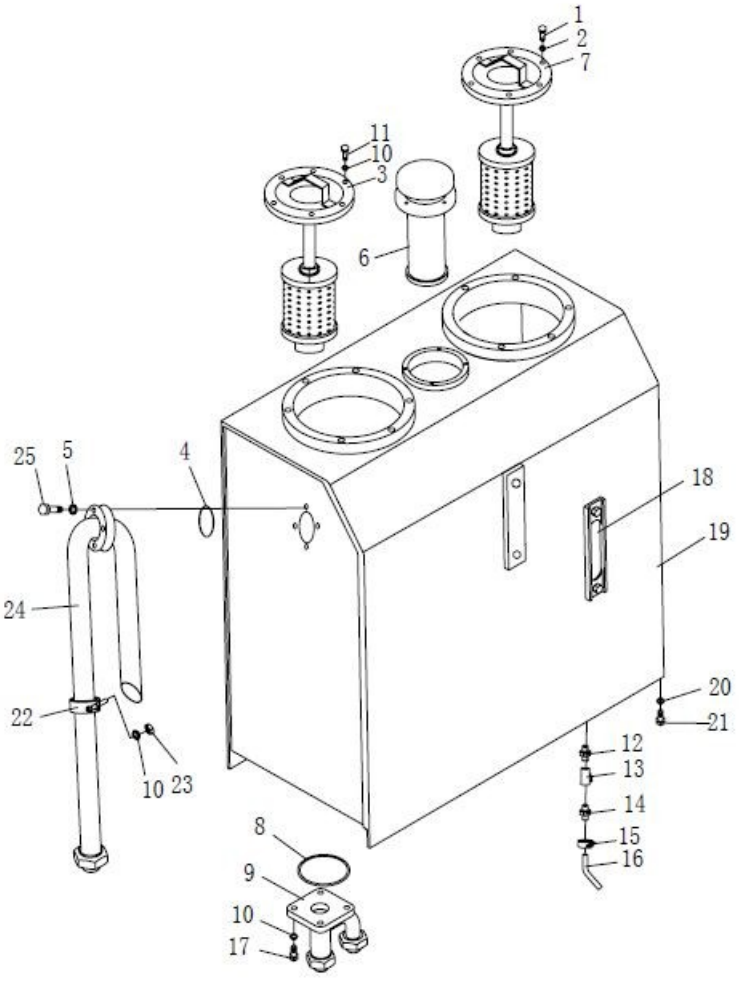

工作油箱总成

OIL TANK ASS′Y

件号 ITEM	部件号 PART NO.	零件名称	PART NAME	数量 Q'TY
1	01010-51225	螺栓 M12X25	BOLT	6
2	01643-31232	垫圈 12	WASHER	6
3	222-60-09000	回油滤油器	FILTER	1
4	07000-13045	O形圈	O-RING	1
5	01643-30823	垫圈 8	WASHER	8
6	222-60-03000	空气滤清器	AIR CLEANER	1
7	222-60-10000	吸油滤油器	OIL SUCTION STRAINER	1
8	07000-13050	O形圈	O-RING	1
9	222-60-06000	管	TUBE	1
10	01643-31032	垫圈 10	WASHER	12
11	01010-51025	螺栓 M10X25	BOLT	10
12	16Y-04-00007	管接头	NIPPLE	1
13	07700-40460	阀门	VALVE	1
14	16Y-04-00008	放水接头	JOINT	1
15	07281-00167	喉箍	CLAMP	1
16	07270-21265	软管	HOSE	1
17	01010-51030	螺栓 M10X30	BOLT	4
18	222-04-02000	油尺	DIPSTICK	1
19	222-60-08000	工作油箱	OIL TANK	1
20	01643-31445	垫圈 14	WASHER	4

工作油箱总成

OIL TANK ASS＇Y

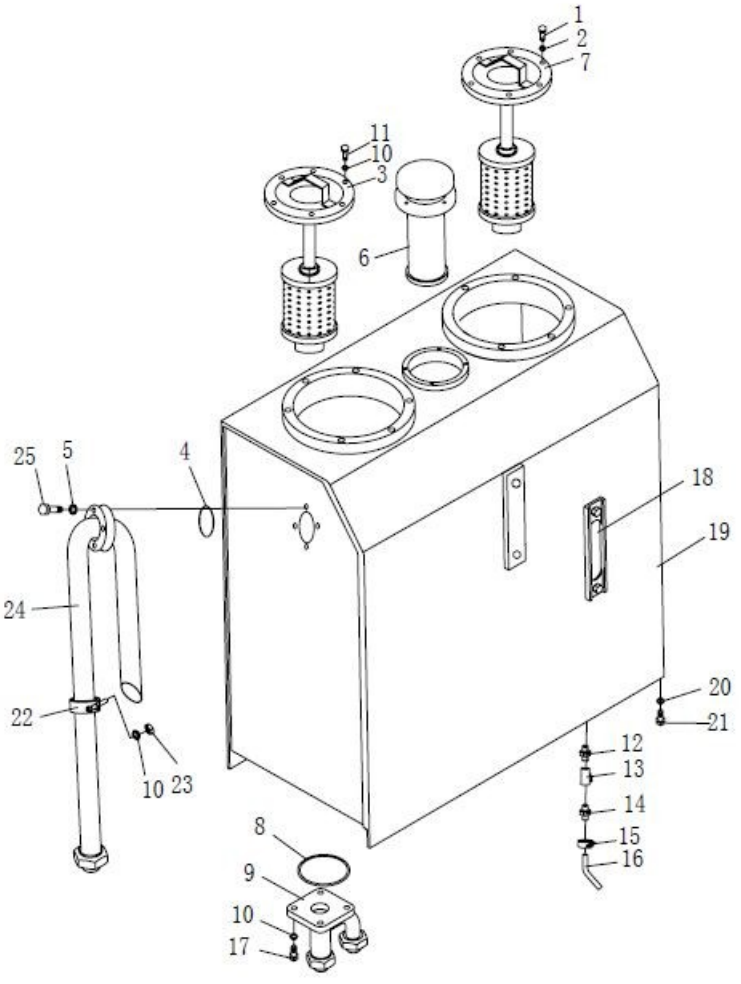

工作油箱总成

OIL TANK ASS′Y

件号 ITEM	部件号 PART NO.	零件名称	PART NAME	数量 Q'TY
21	01010-51440	螺栓M14X40	BOLT	4
22	07283-24346	管夹	CLIP	1
23	01583-51006	螺母M10*1.25	NUT	2
24	222-60-11000	油管	OIL TUBE	1
25	01010-50820	螺栓M8X20	BOLT	4

工作泵管路总成

HYDRAUTIC PIPING ASS′Y

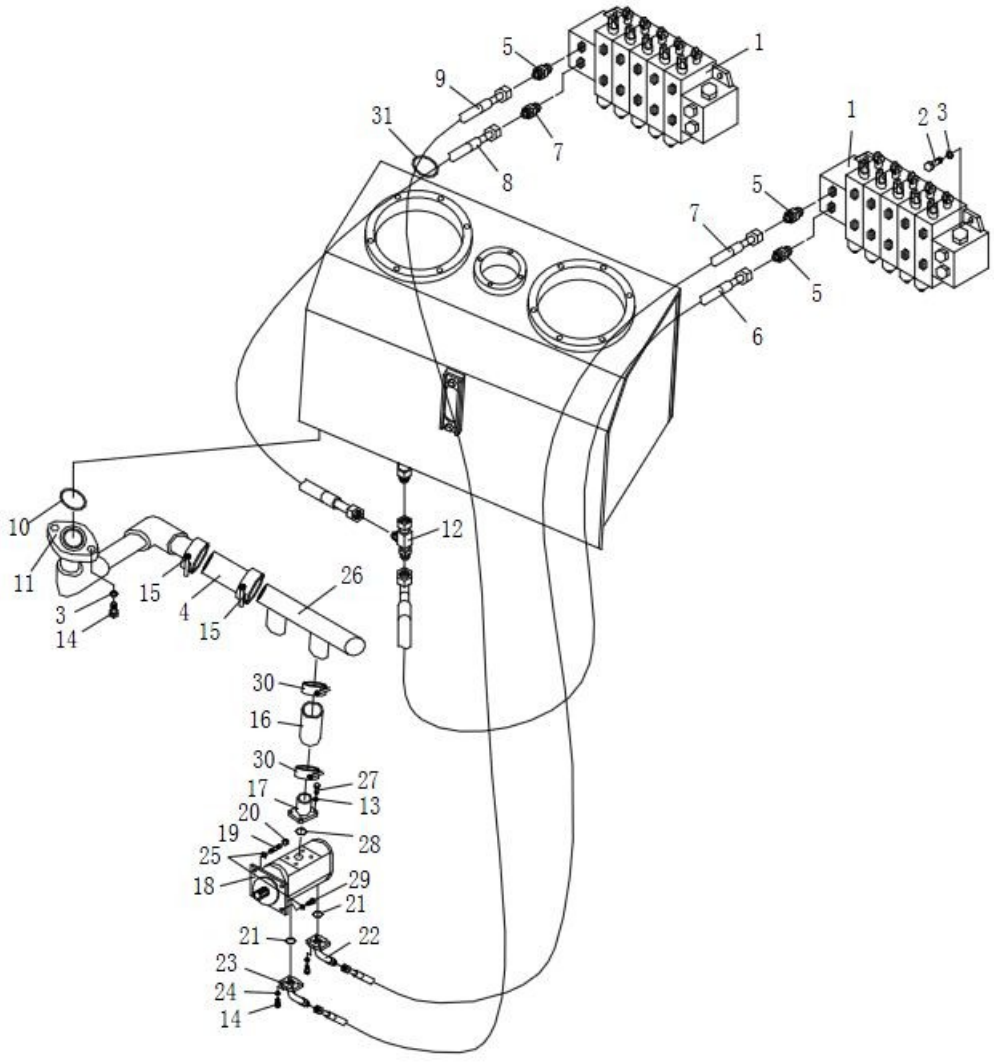

工作泵管路总成

HYDRAUTIC PIPING ASS′Y

件号 ITEM	部件号 PART NO.	零件名称	PART NAME	数量 Q'TY
1	222-61-02000	多路换向阀	VALVE ASS′Y	2
2	01252-71030	螺钉M10X30	BOLT	6
3	01602-21030	垫圈10	WASHER	6
4	07260-05816	软管	HOSE	1
5	222-61-07000	接头	NIPPLE	4
6	222-61-51000	软管		1
7	222-61-08000	软管	HOSE	1
8	222-61-50000	软管		1
9	222-61-09000	软管	HOSE	1
10	07000-12060	O形圈	O-RING	1
11	222-61-01000	管	TUBE	1
12	222-61-11000	三通接头	TEE JOINT	1
13	01643-31232	垫圈12	WASHER	4
14	01010-51030	螺栓M10X30	BOLT	12
15	07281-00809	喉箍	CLAMP	2
16	07260-04720	软管	HOSE	1
17	222-61-03000	座	SEAT	1
18	222-61-14000	双联泵	PUMP	1
19	01124-51435	螺柱	STUD	2
20	01580-11411	螺母M14	NUT	2

工作泵管路总成

HYDRAUTIC PIPING ASS′Y

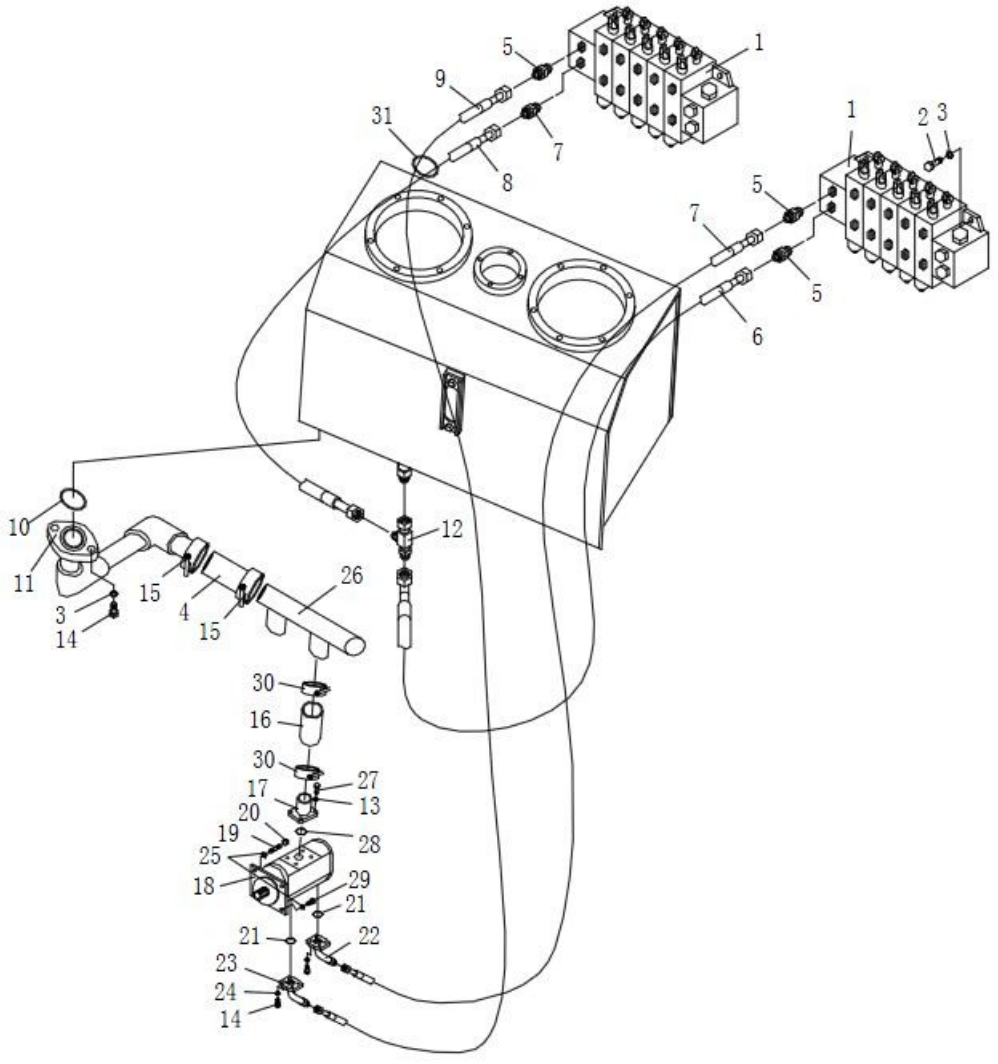

工作泵管路总成

HYDRAUTIC PIPING ASS′Y

件号 ITEM	部件号 PART NO.	零件名称	PART NAME	数量 Q'TY
21	07000-13026	O形圈	O-RING	2
22	222-61-12000	油管	OIL TUBE	1
23	222-61-13000	油管	OIL TUBE	1
24	01643-31032	垫圈 10	WASHER	12
25	01643-31445	垫圈 14	WASHER	4
26	222-61-04000	管	TUBE	1
27	01010-51230	螺栓 M12X30	BOLT	4
28	07000-13042	O形圈	O-RING	1
29	01010-51435	螺栓 M14X35	BOLT	2
30	07281-00709	喉箍	CLAMP	2
31	08034-20834	箍	CLAMP	3

铲刀提升倾斜管路总成

BLADE LIFT AND TILT PIPING ASS′Y

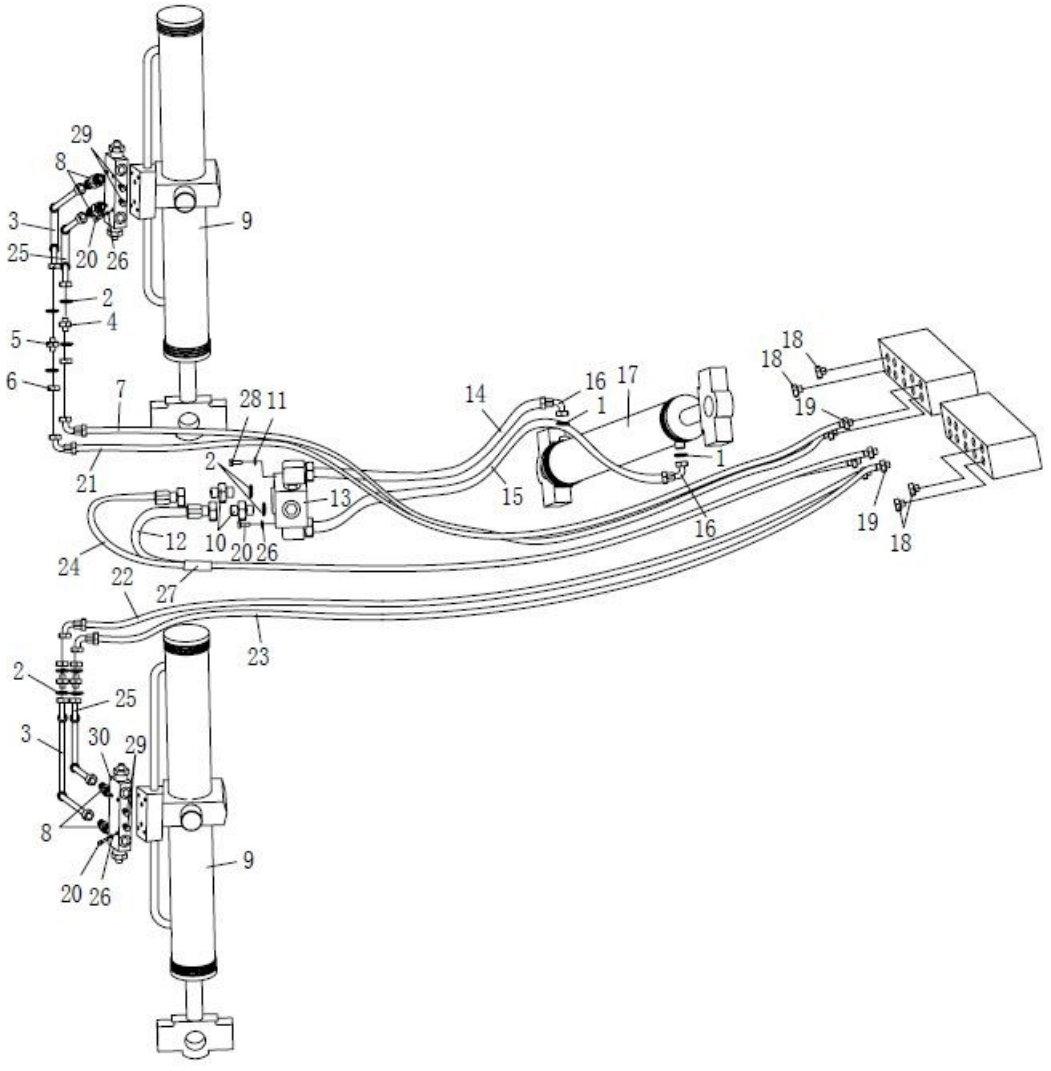

铲刀提升倾斜管路总成

BLADE LIFT AND TILT PIPING ASS′Y

件号 ITEM	部件号 PART NO.	零件名称	PART NAME	数量 Q'TY
1	07002-12034	O形圈	O-RING	4
2	01643-32460	垫圈 24	WASHER	8
3	222-62-15000	软管	HOSE	2
4	222-62-00002	接头	NIPPLE	2
5	222-62-00003	接头	NIPPLE	2
6	01583-52414	螺母 M24*1.5	NUT	2
7	222-62-03000	软管	HOSE	1
8	222-62-20000	接头	NIPPLE	4
9	222-62-22000	铲刀提升缸总成	BLADE LIFTING OIL CYLINDER ASS′Y	2
10	222-62-00001	接头	NIPPLE	2
11	01643-31232	垫圈 12	WASHER	2
12	222-62-05000	软管	HOSE	1
13	222-62-13000	液压锁	HYDRAULIC LOCK	1
14	222-62-10000	软管	HOSE	1
15	222-62-09000	软管	HOSE	1
16	222-62-12000	弯头	ELBOW	2
17	222-62-11000	倾斜油缸总成	TILT OIL CYLINDER ASS′Y	1
18	222-62-01000	堵头	PLUG	4
19	222-62-02000	接头	NIPPLE	6
20	01010-50850	螺栓 M8X50	BOLT	8

铲刀提升倾斜管路总成

BLADE LIFT AND TILT PIPING ASS′Y

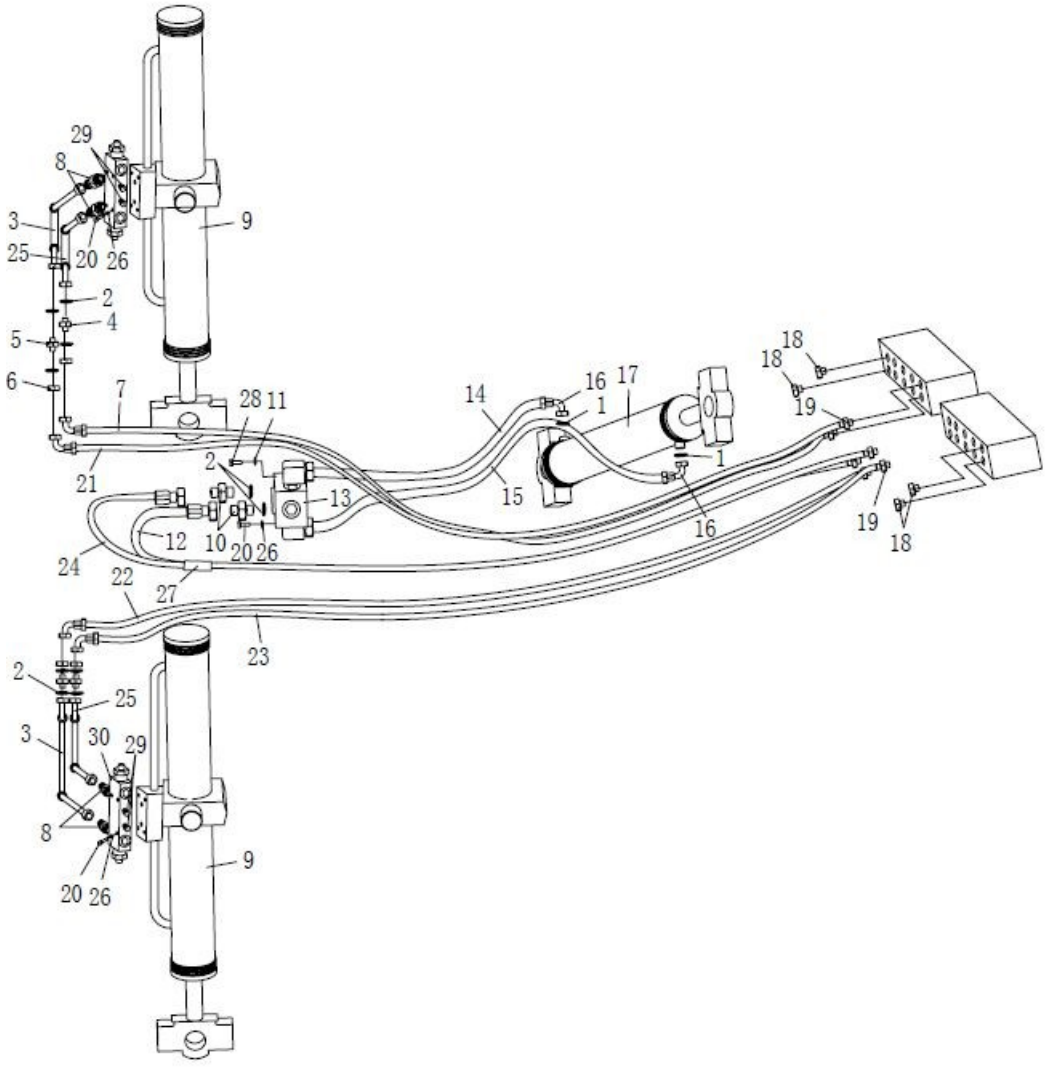

铲刀提升倾斜管路总成

BLADE LIFT AND TILT PIPING ASS′Y

件号 ITEM	部件号 PART NO.	零件名称	PART NAME	数量 Q'TY
21	222-62-06000	软管	HOSE	1
22	222-62-07000	软管	HOSE	1
23	222-62-08000	软管	HOSE	1
24	222-62-04000	软管	HOSE	1
25	222-62-16000	软管	HOSE	2
26	01643-30823	垫圈 8	WASHER	8
27	222-62-00004	保护套	PROTECT RING	12
28	01010-51275	螺栓 M12X75	BOLT	2
29	222-62-18000	堵头	PLUG	4
30	222-62-17000	平衡阀	BALANCE VALVE	2

铲刀倾斜油缸总成

BLADE TILT OIL CYLINDER ASS′Y

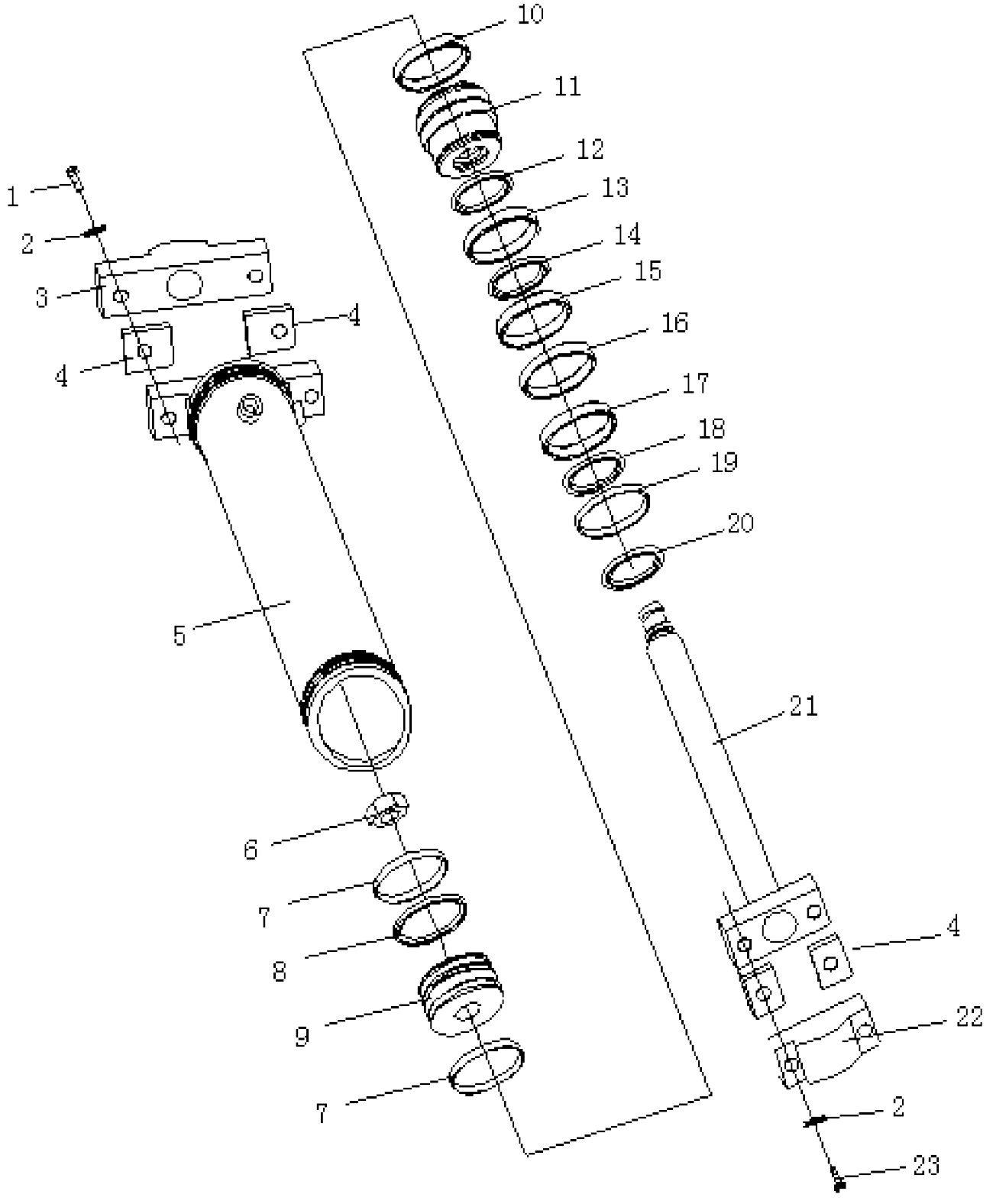

铲刀倾斜油缸总成

BLADE TILT OIL CYLINDER ASS′Y

件号 ITEM	部件号 PART NO.	零件名称	PART NAME	数量 Q'TY
1	01010-52780	螺栓 M27X80	BOLT	2
2	01643-32780	垫圈 27	WASHER	4
3	222-62-11001	瓦盖	COVER	1
4	222-62-11002	调整垫	SHIM	8
5	222-62-11200	缸筒	CYLINDER DRUM	1
6	07165-13033	螺母	NUT	1
7	222-62-11008	支撑环	SUPPORT RING	2
8	222-62-11600	格莱圈	GLYD RING	1
9	222-62-11003	活塞	PISTON	1
10	07000-12025	O形圈	O-RING	1
11	222-62-11004	缸头	CYLINDER HEAD	1
12	07000-12075	O形圈	O-RING	1
13	07146-02076	保护圈	GUARD RING	1
14	222-62-11500	衬套	BUSHING	1
15	222-62-11007	斯特封	STEP SEAL	1
16	222-62-11400	KY圈	KY-RING	1
17	222-62-11300	衬套	BUSHING	1
18	07000-12080	O形圈	O-RING	1
19	222-62-11006	防尘圈	RING,DUST	1
20	07179-00069	弹性挡环	RETAINER	1

铲刀倾斜油缸总成

BLADE TILT OIL CYLINDER ASS′Y

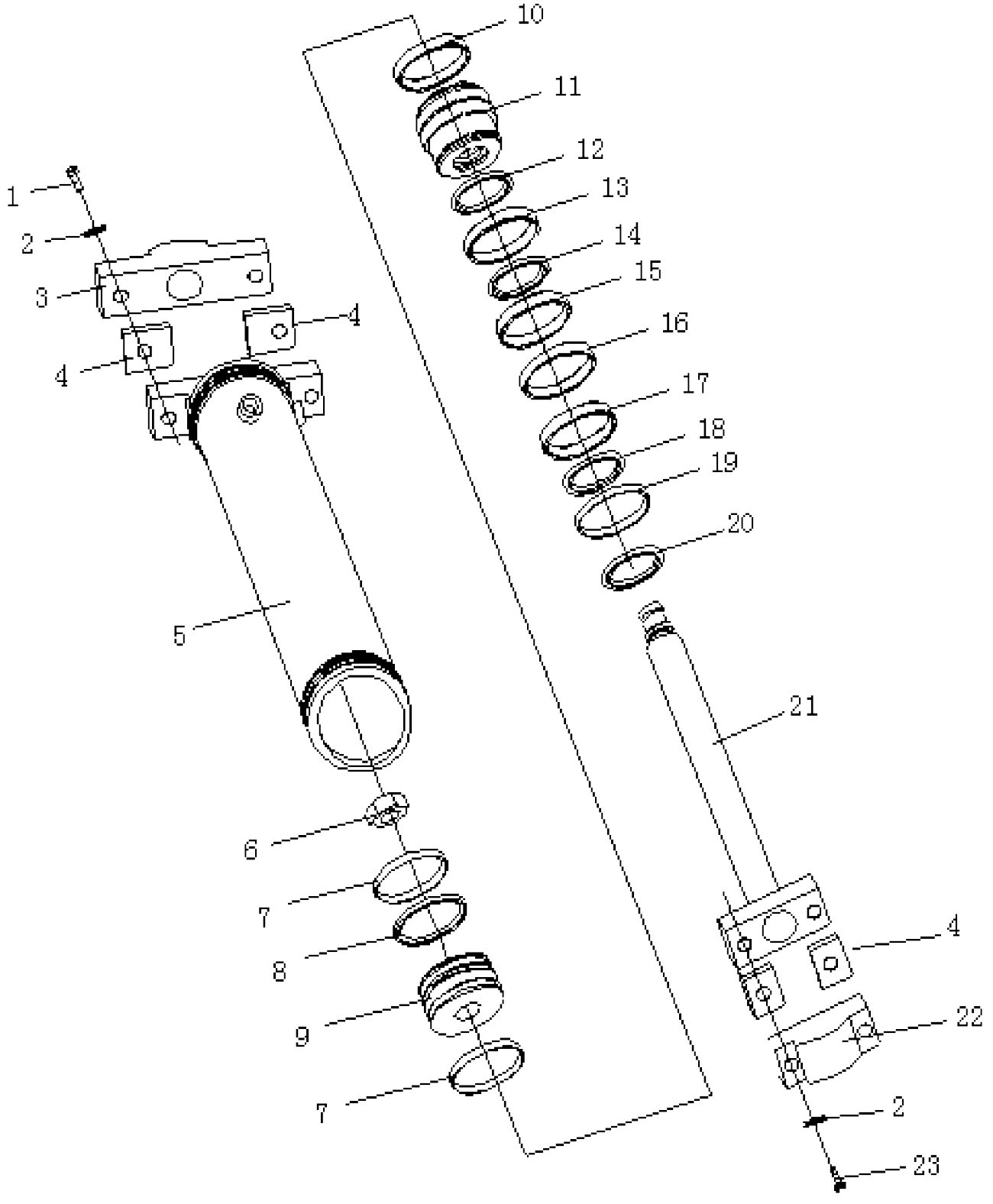

铲刀倾斜油缸总成

BLADE TILT OIL CYLINDER ASS′Y

件号 ITEM	部件号 PART NO.	零件名称	PART NAME	数量 Q'TY
21	222-62-11100	活塞杆	ROD	1
22	222-62-11005	瓦盖	COVER	1
23	01010-52795	螺栓M27X95	BOLT	2

铲刀提升油缸总成

BLADE LIFTING OIL CYLINDER ASS′Y

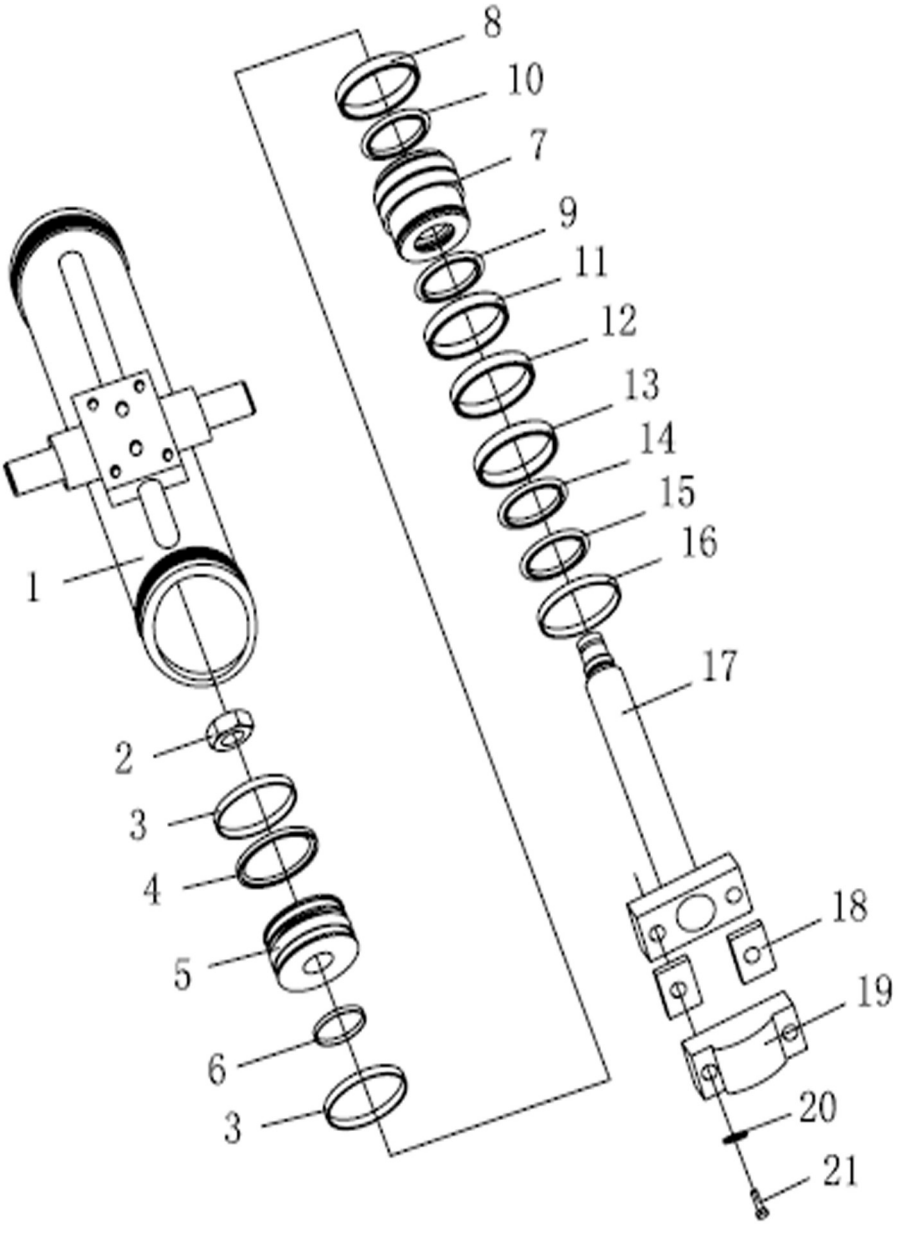

铲刀提升油缸总成

BLADE LIFTING OIL CYLINDER ASS′Y

件号 ITEM	部件号 PART NO.	零件名称	PART NAME	数量 Q'TY
1	222-62-22100	缸筒	CYLINDER DRUM	1
2	07165-13033	螺母	NUT	1
3	222-62-11008	支撑环	SUPPORT RING	2
4	222-62-11600	格莱圈	GLYD RING	1
5	222-62-11003	活塞	PISTON	1
6	07000-12025	O形圈	O-RING	1
7	222-62-11004	缸头	CYLINDER HEAD	1
8	07000-12075	O形圈	O-RING	1
9	07146-02076	保护圈	GUARD RING	1
10	222-62-11500	衬套	BUSHING	1
11	222-62-11007	斯特封	STEP SEAL	1
12	222-62-11400	KY圈	KY-RING	1
13	222-62-11300	衬套	BUSHING	1
14	222-62-11006	防尘圈	RING,DUST	1
15	07000-12080	O形圈	O-RING	1
16	07179-00069	弹性挡环	RETAINER	1
17	222-62-14100	活塞杆	ROD	1
18	222-62-11002	调整垫	SHIM	8
19	222-62-11005	瓦盖	COVER	1
20	01643-32780	垫圈27	WASHER	2

铲刀提升油缸总成

BLADE LIFTING OIL CYLINDER ASS′Y

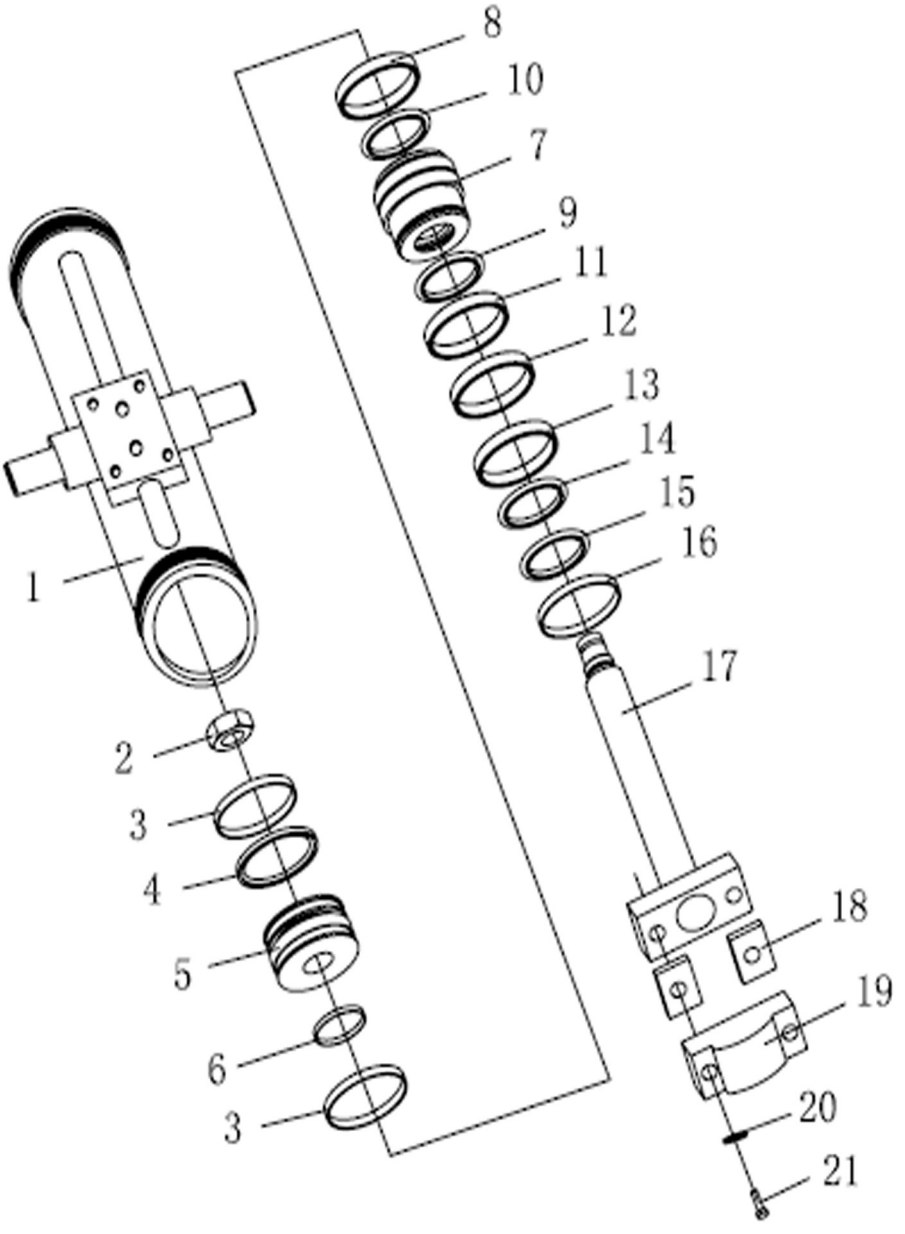

铲刀提升油缸总成

BLADE LIFTING OIL CYLINDER ASS′Y

件号 ITEM	部件号 PART NO.	零件名称	PART NAME	数量 Q'TY
21	01010-52795	螺栓 M27X95	BOLT	2

回转及调角管路总成

ROTARY AND TILT PIPING ASS′Y

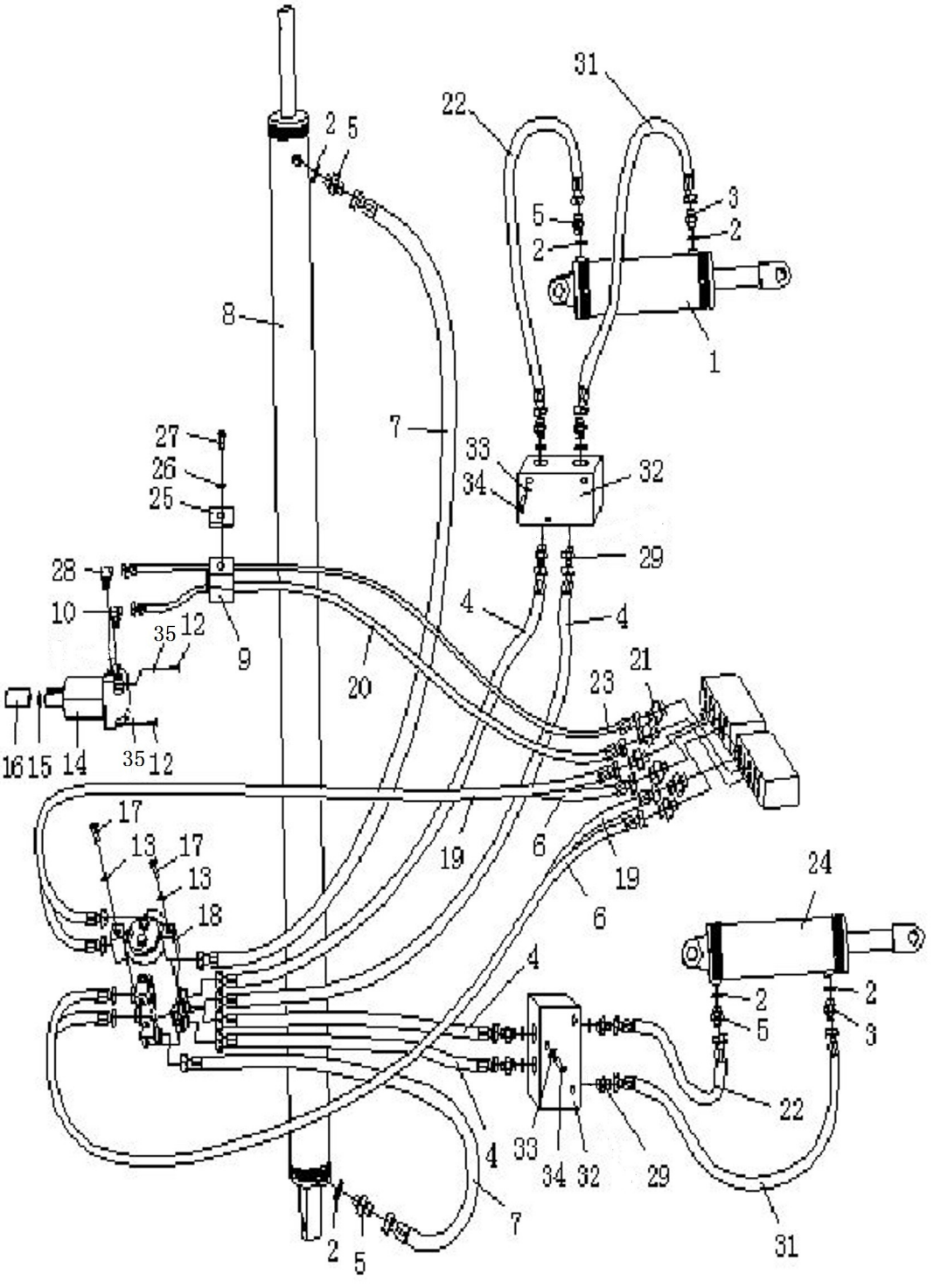

回转及调角管路总成

ROTARY AND TILT PIPING ASS′Y

件号 ITEM	部件号 PART NO.	零件名称	PART NAME	数量 Q'TY
1	222-63-10000	调角油缸总成(右)	TILT OIL CYLINDER ASS′Y(R.H.)	1
2	07002-12034	O形圈	O-RING	2
3	222-62-00001	接头	NIPPLE	2
4	222-63-12000	软管	HOSE	4
5	222-62-12000	弯头	ELBOW	4
6	222-63-15000	软管	HOSE	2
7	222-63-07000	软管	HOSE	2
8	222-63-08000	侧出油缸总成	OIL CYLINDER ASS′Y	1
9	263-75-00012	橡胶板	RUBBER PLATE	8
10	222-63-04000	调向接头	CONNECTOR	1
12	01252-71035	螺钉M10X35	BOLT	2
13	01643-31232	垫圈12	WASHER	4
14	222-63-03000	马达	MOTOR	1
15	GB1235-75*3.1	O形圈	O-RING	1
16	222-63-00001	键套	KEY SLEEVE	1
17	01010-51230	螺栓M12X30	BOLT	2
18	222-63-06000	回转接头	ROTARY JOINT	1
19	222-63-14000	软管	HOSE	2
20	222-63-01000	软管	HOSE	1
21	222-62-02000	接头	NIPPLE	6

回转及调角管路总成

ROTARY AND TILT PIPING ASS′Y

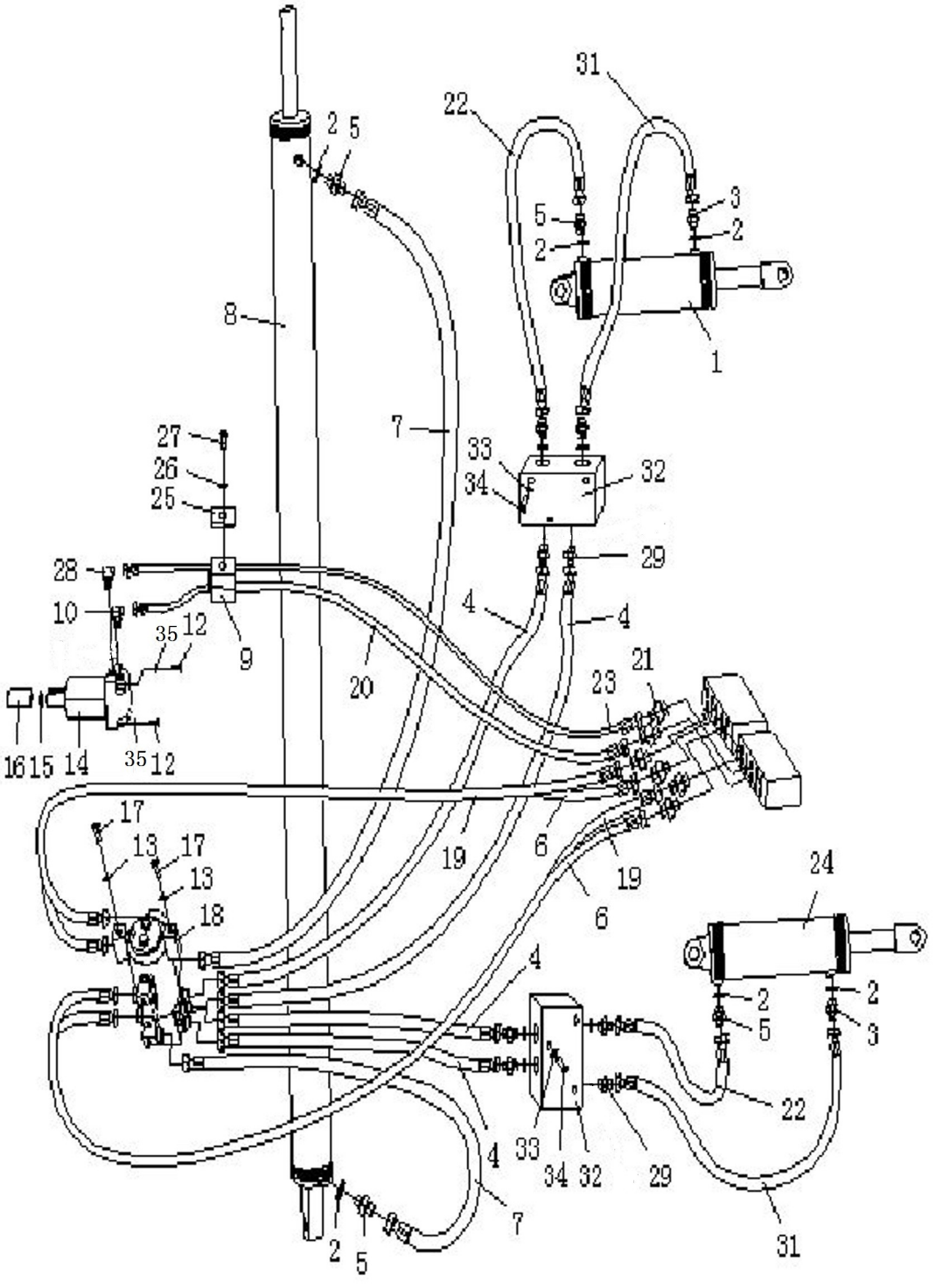

回转及调角管路总成

ROTARY AND TILT PIPING ASS′Y

件号 ITEM	部件号 PART NO.	零件名称	PART NAME	数量 Q'TY
22	222-63-09000	软管	HOSE	2
23	222-63-02000	软管	HOSE	2
24	222-63-13000	调角油缸总成(左)	TILT OIL CYLINDER ASS′Y(L.H.)	1
25	263-75-00013	板	PLATE	2
26	01643-31032	垫圈 10	WASHER	4
27	01010-51085	螺栓 M10X85	BOLT	4
28	222-63-05000	调向接头	CONNECTOR	1
29	03206-02640	管接头	NIPPLE	8
31	222-63-11000	软管	HOSE	2
32	222-63-16000	液压锁	HYDRAULIC LOCK	2
33	01010-50845	螺栓 M8X45	BOLT	6
34	01643-30823	垫圈 8	WASHER	6
35	01602-21030	垫圈 10	WASHER	2

侧出油缸总成

OIL CYLINDER ASS ' Y

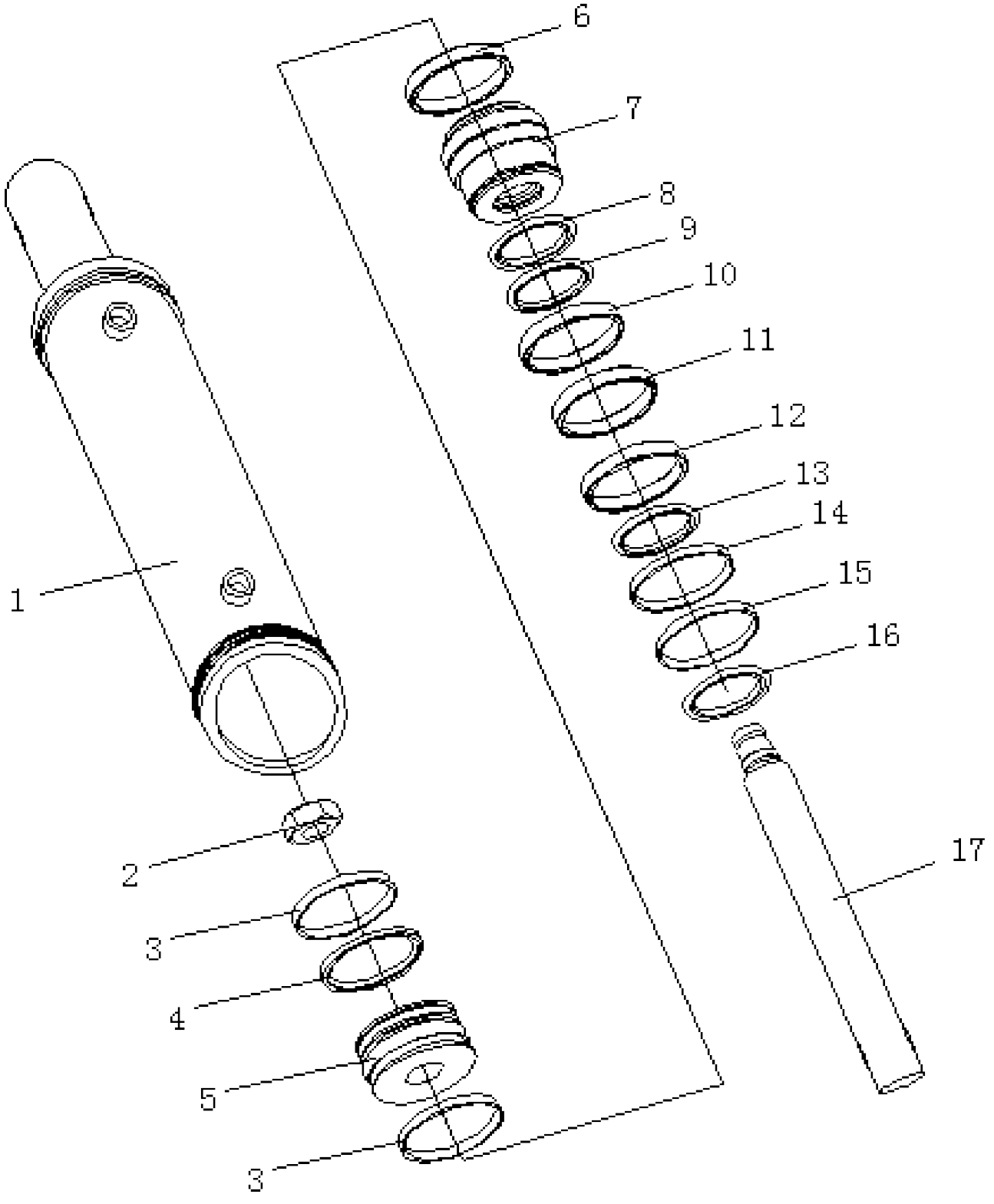

侧出油缸总成

OIL CYLINDER ASS′Y

件号 ITEM	部件号 PART NO.	零件名称	PART NAME	数量 Q'TY
1	222-63-08100	缸筒	CYLINDER DRUM	1
2	07165-13033	螺母	NUT	1
3	222-62-11008	支撑环	SUPPORT RING	2
4	222-62-11600	格莱圈	GLYD RING	1
5	222-62-11003	活塞	PISTON	1
6	07000-12025	O形圈	O-RING	1
7	222-62-11004	缸头	CYLINDER HEAD	1
8	222-62-11500	衬套	BUSHING	1
9	07000-12075	O形圈	O-RING	1
10	07146-02076	保护圈	GUARD RING	1
11	222-62-11007	斯特封	STEP SEAL	1
12	222-62-11400	KY圈	KY-RING	1
13	222-62-11300	衬套	BUSHING	1
14	07000-12080	O形圈	O-RING	1
15	222-62-11006	防尘圈	RING,DUST	1
16	07179-00069	弹性挡环	RETAINER	1
17	222-63-08001	活塞杆	ROD	1

调角油缸总成(右)

TILT OIL CYLINDER ASS＇Y(R.H.)

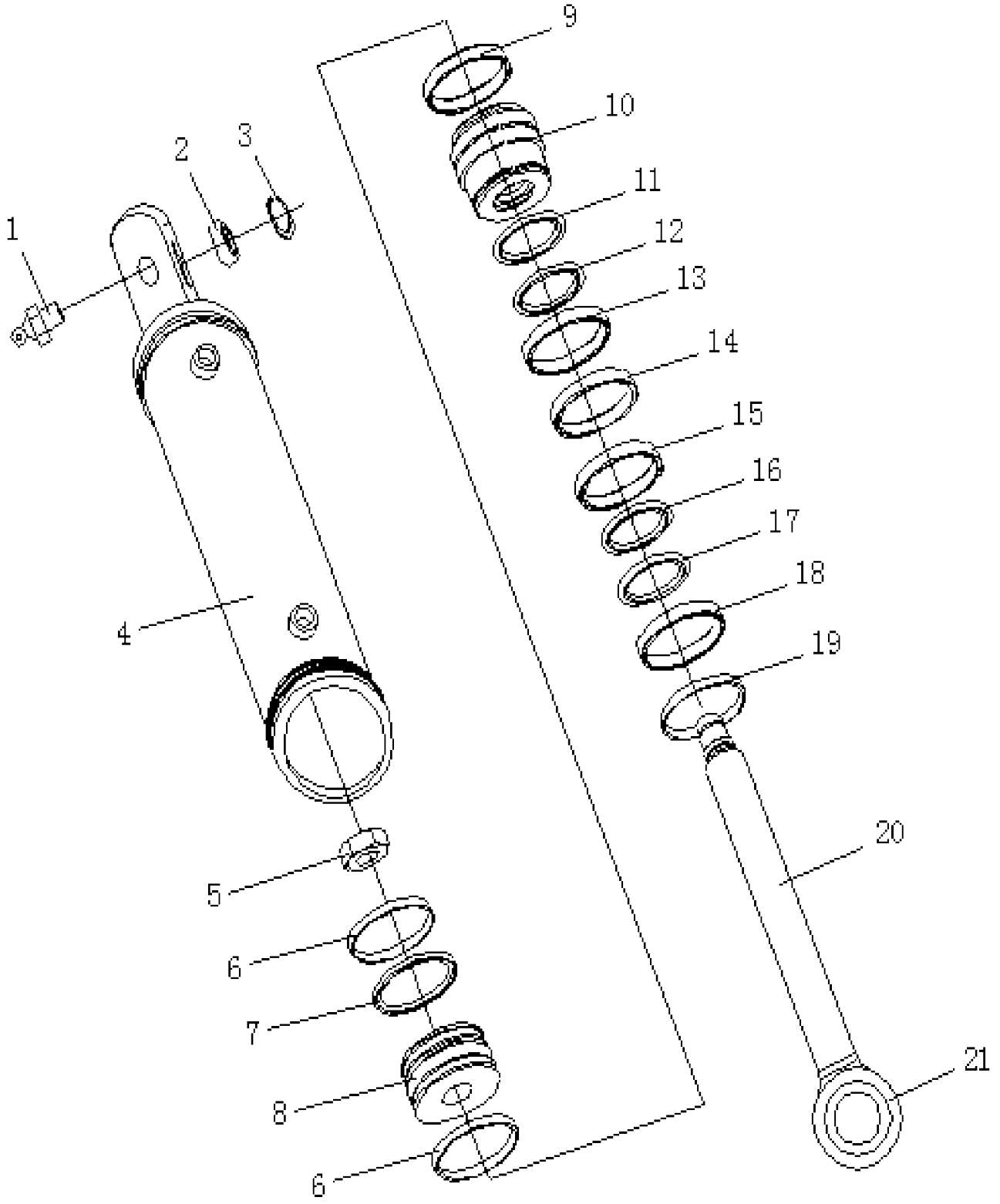

调角油缸总成(右)

TILT OIL CYLINDER ASS′Y(R.H.)

件号 ITEM	部件号 PART NO.	零件名称	PART NAME	数量 Q'TY
1	07020-01021	油杯M10*1	OIL CUP	1
2	GB304.5- GE35ES	向心关节轴承	JOINT BEARING	1
3	04065-05520	孔用弹性挡圈	RETAINER	1
4	222-63-10100	缸筒	CYLINDER DRUM	1
5	07165-12426	螺母	NUT	1
6	222-63-10002	支撑环	SUPPORT RING	2
7	222-63-10600	格莱圈	GLYD RING	1
8	222-63-10003	活塞	PISTON	1
9	07000-12020	O形圈	O-RING	1
10	222-63-10004	缸头	CYLINDER HEAD	1
11	222-63-10500	衬套	BUSHING	1
12	07000-12065	O形圈	O-RING	1
13	07146-02066	保护圈	GUARD RING	1
14	222-63-10005	斯特封	STEP SEAL	1
15	222-63-10300	KY圈	KY-RING	1
16	222-63-10400	衬套	BUSHING	1
17	07000-12070	O形圈	O-RING	1
18	222-63-10006	防尘圈	RING,DUST	1
19	07179-00054	弹性挡环	RETAINER	1
20	222-63-10200	活塞杆	ROD	1

调角油缸总成(右)

TILT OIL CYLINDER ASS＇Y(R.H.)

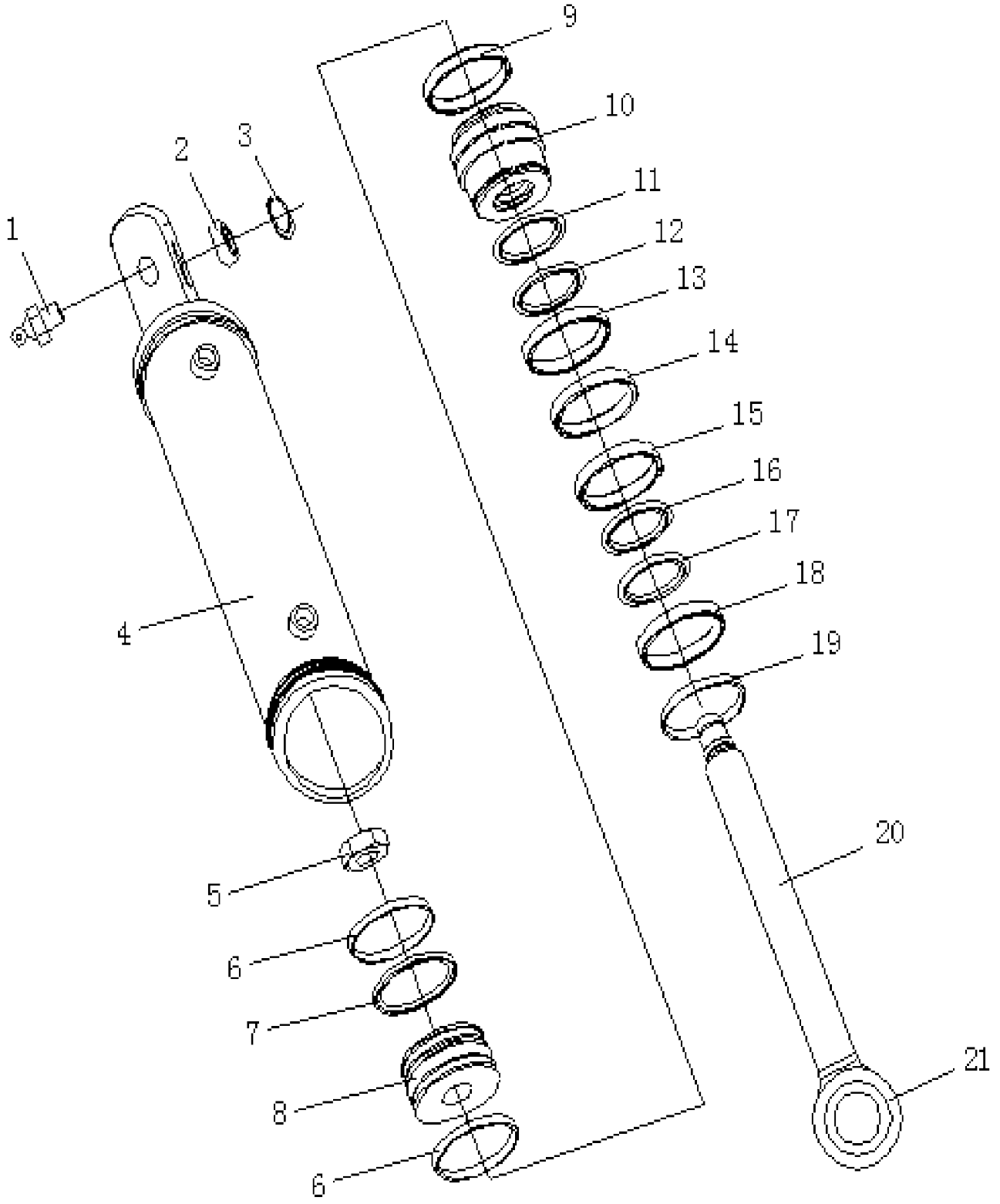

调角油缸总成(右)

TILT OIL CYLINDER ASS′Y(R.H.)

件号 ITEM	部件号 PART NO.	零件名称	PART NAME	数量 Q'TY
21	222-63-10007	衬套	BUSHING	1

调角油缸总成(左)

TILT OIL CYLINDER ASS＇Y(L.H.)

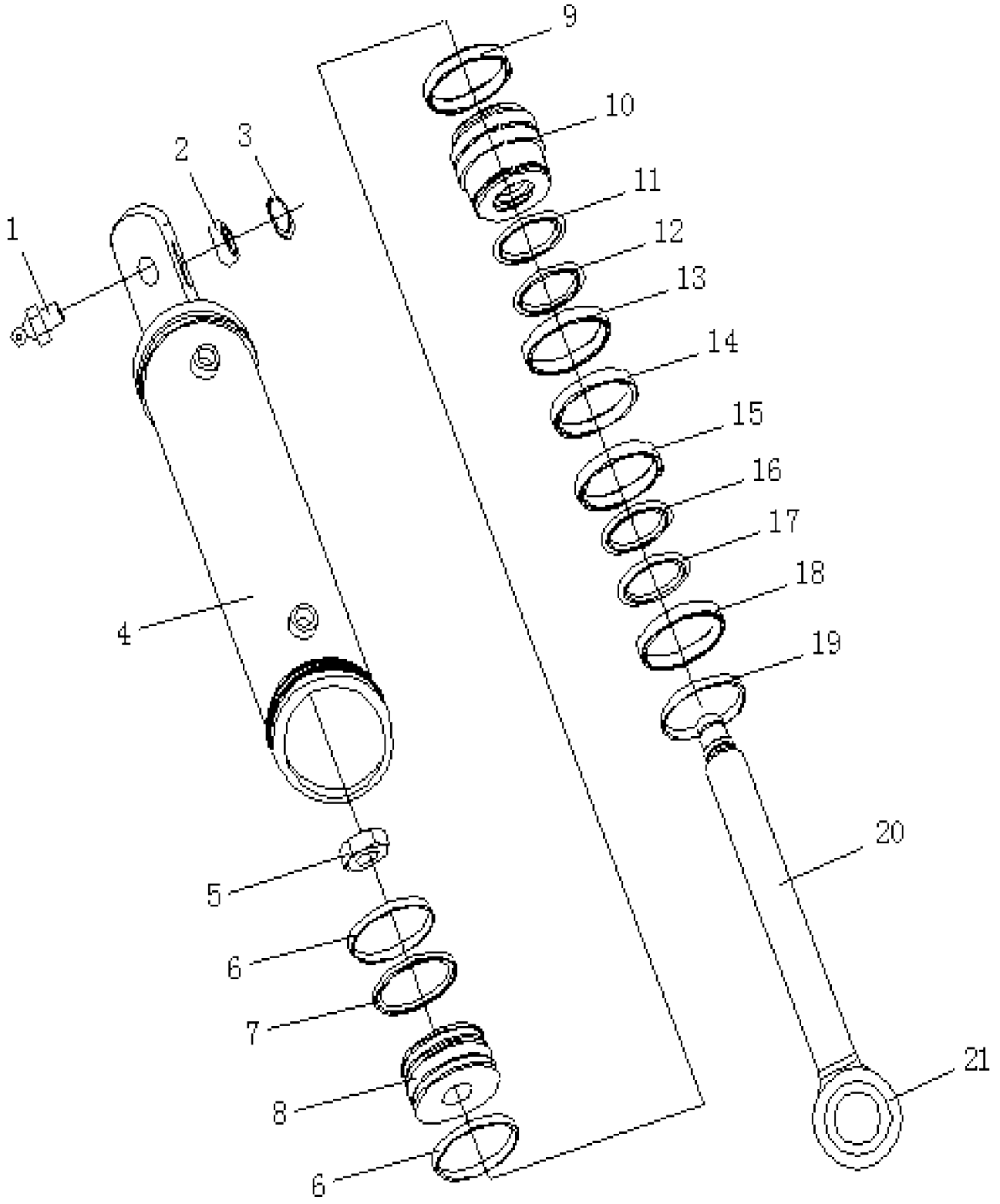

调角油缸总成(左)

TILT OIL CYLINDER ASS′Y(L.H.)

件号 ITEM	部件号 PART NO.	零件名称	PART NAME	数量 Q'TY
1	07020-01021	油杯M10*1	OIL CUP	1
2	GB304.5- GE35ES	向心关节轴承	JOINT BEARING	1
3	04065-05520	孔用弹性挡圈	RETAINER	1
4	222-63-13100	缸筒	CYLINDER DRUM	1
5	07165-12426	螺母	NUT	1
6	222-63-10002	支撑环	SUPPORT RING	2
7	222-63-10600	格莱圈	GLYD RING	1
8	222-63-10003	活塞	PISTON	1
9	07000-12020	O形圈	O-RING	1
10	222-63-10004	缸头	CYLINDER HEAD	1
11	222-63-10500	衬套	BUSHING	1
12	07000-12065	O形圈	O-RING	1
13	07146-02066	保护圈	GUARD RING	1
14	222-63-10005	斯特封	STEP SEAL	1
15	222-63-10300	KY圈	KY-RING	1
16	222-63-10400	衬套	BUSHING	1
17	07000-12070	O形圈	O-RING	1
18	222-63-10006	防尘圈	RING,DUST	1
19	07179-00054	弹性挡环	RETAINER	1
20	222-63-10200	活塞杆	ROD	1

调角油缸总成(左)

TILT OIL CYLINDER ASS＇Y(L.H.)

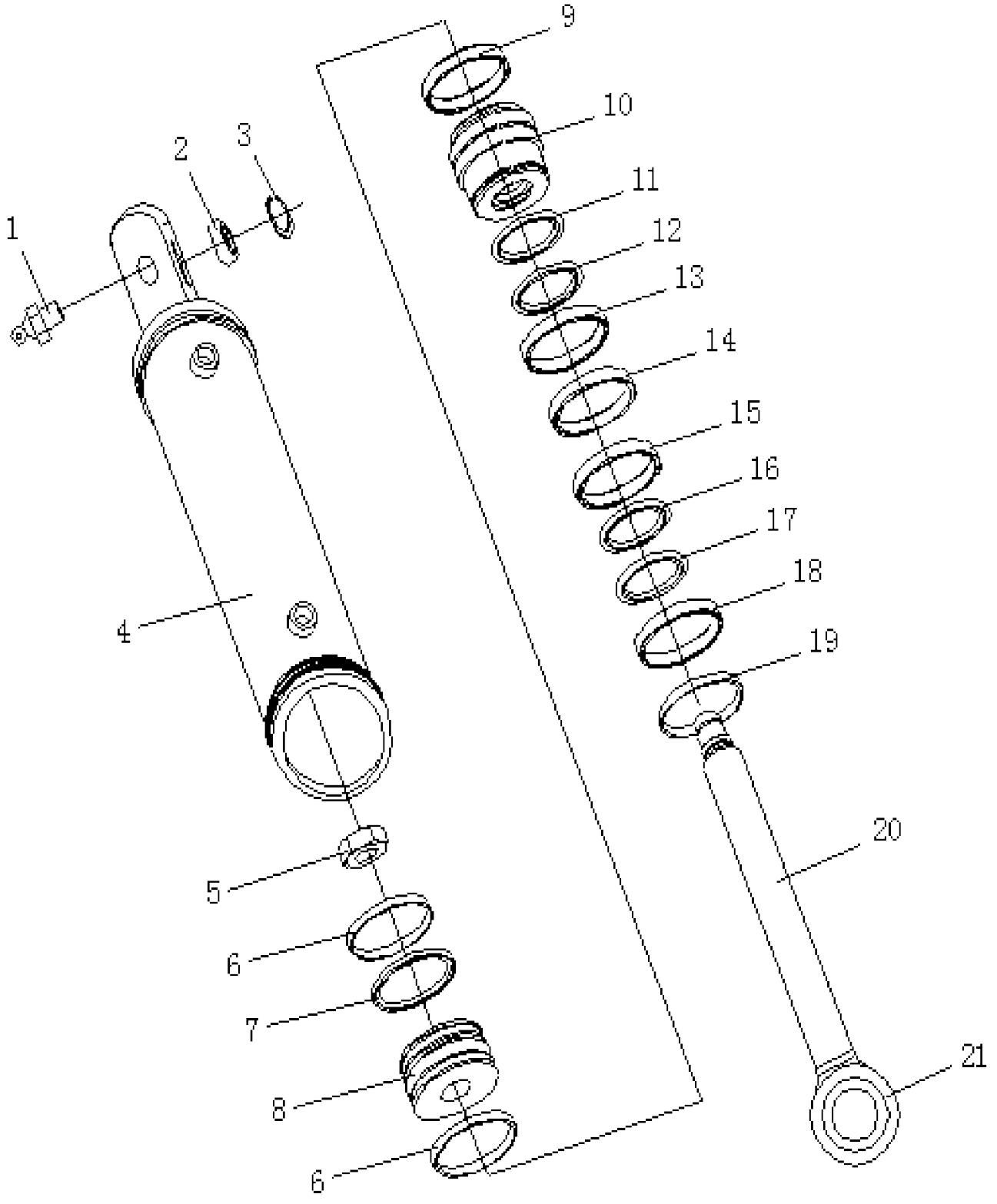

调角油缸总成(左)

TILT OIL CYLINDER ASS′Y(L.H.)

件号 ITEM	部件号 PART NO.	零件名称	PART NAME	数量 Q'TY
21	222-63-10007	衬套	BUSHING	1

工作装置操纵

WORK EQUIPMENT CONTROL

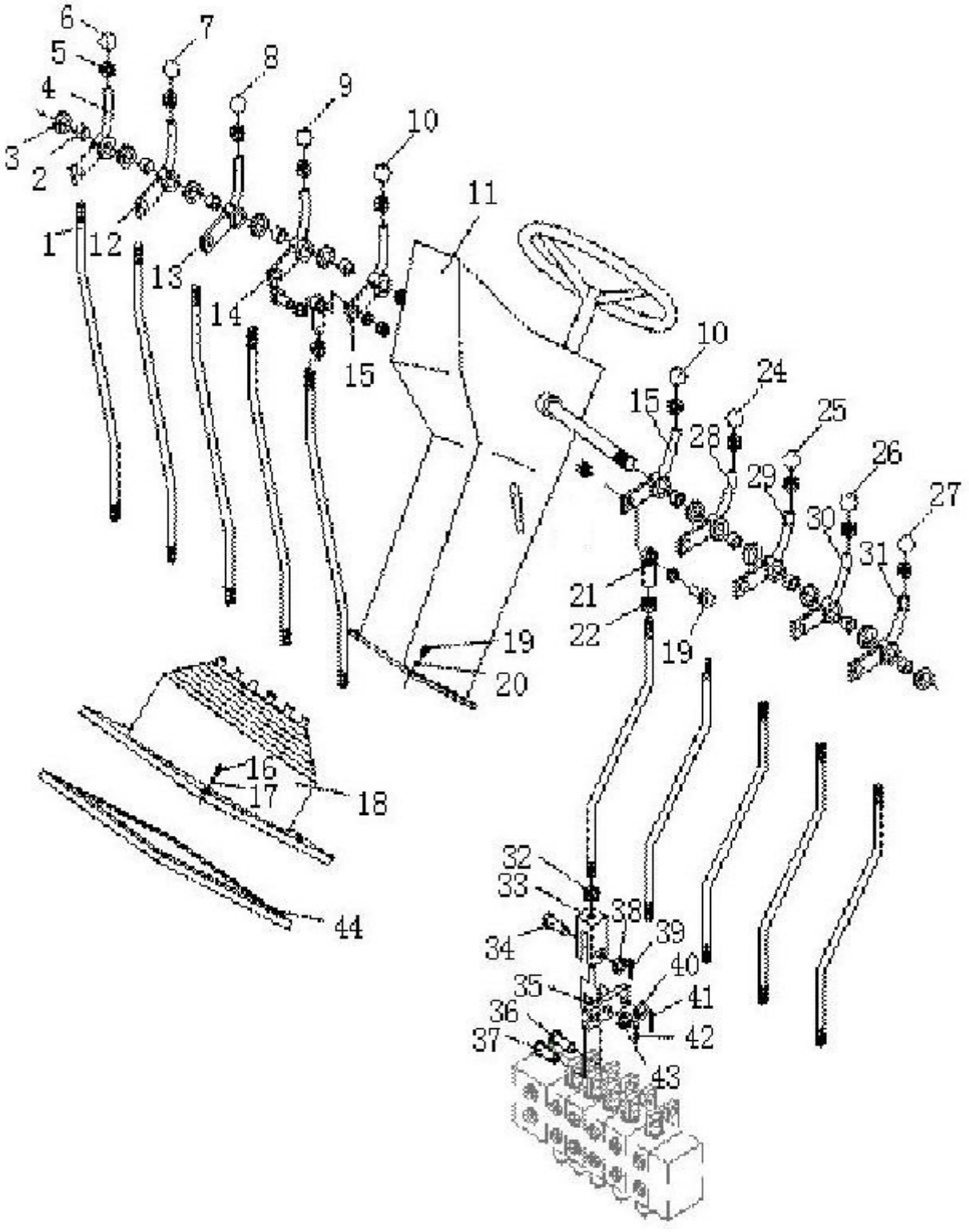

工作装置操纵

WORK EQUIPMENT CONTROL

件号 ITEM	部件号 PART NO.	零件名称	PART NAME	数量 Q'TY
1	222-71-00001	杆	LEVER	10
2	06124-02520	滚针轴承	ROLL BEARING	10
3	222-71-00002	垫圈	WASHER	8
4	222-71-09000	摇臂	ROCKER	1
5	01583-51207	螺母M12*1.5	NUT	10
6	222-71-16000	手柄	HANDLE	1
7	222-71-17000	手柄	HANDLE	1
8	222-71-18000	手柄	HANDLE	1
9	222-71-19000	手柄	HANDLE	1
10	222-71-15000	手柄	HANDLE	2
11	222-71-10000	仪表台	METER PLATFORM	1
12	222-71-08000	摇臂	ROCKER	1
13	222-71-07000	摇臂	ROCKER	1
14	222-71-06000	摇臂	ROCKER	1
15	222-71-05000	摇臂	ROCKER	2
16	01010-50616	螺栓M6X16	BOLT	8
17	01643-30623	垫圈6	WASHER	8
18	222-71-00004	护套	GUARD SLEEVE	2
19	01010-51025	螺栓M10X25	BOLT	14
20	01643-31032	垫圈10	WASHER	4

工作装置操纵

WORK EQUIPMENT CONTROL

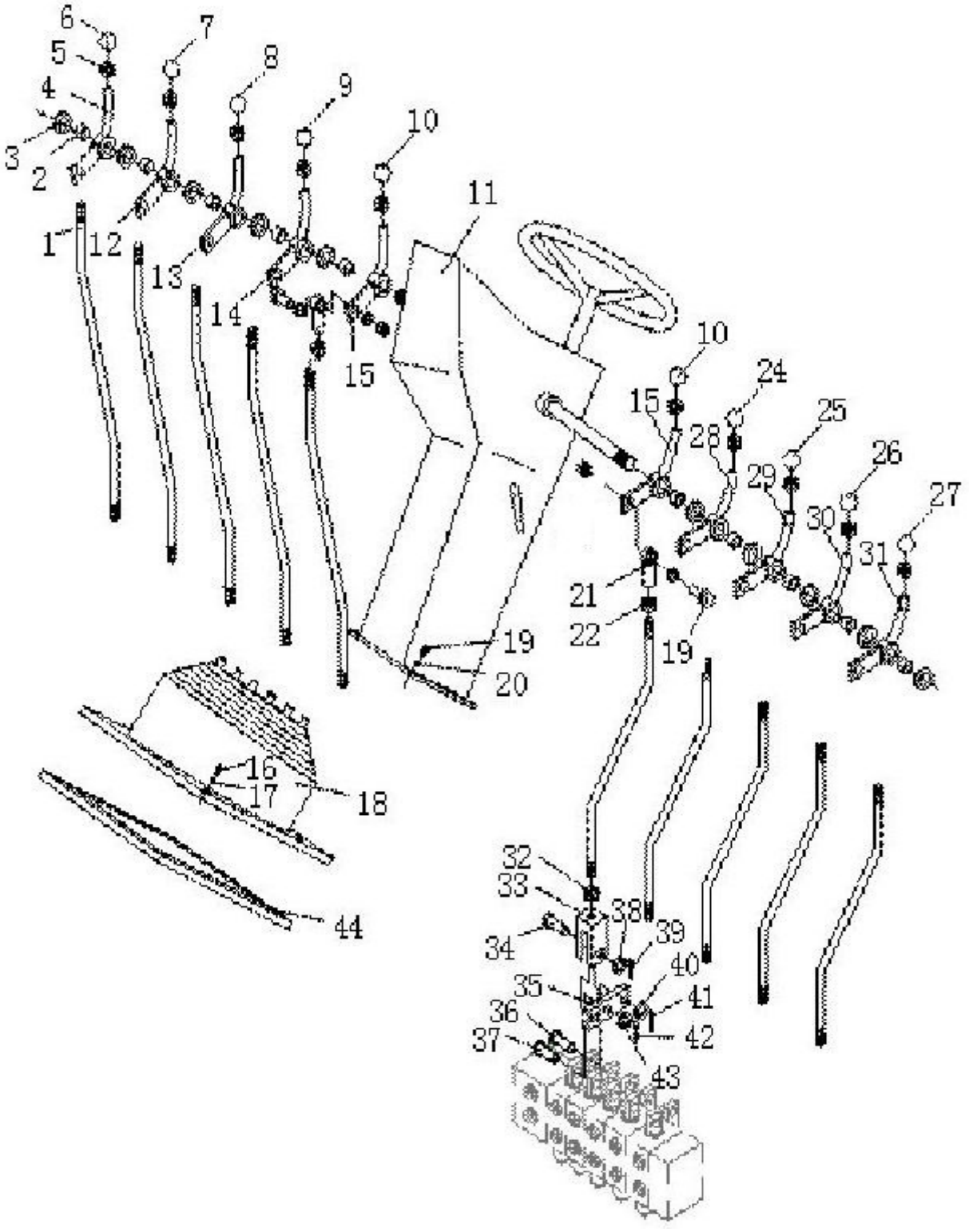

工作装置操纵

WORK EQUIPMENT CONTROL

件号 ITEM	部件号 PART NO.	零件名称	PART NAME	数量 Q'TY
21	GB9161- SIJK10C/B1	杆端关节轴承M10X1.5	BEARING	10
22	01582-11008	螺母M10X1.25	NUT	10
24	222-71-14000	手柄	HANDLE	1
25	222-71-13000	手柄	HANDLE	1
26	222-71-12000	手柄	HANDLE	1
27	222-71-11000	手柄	HANDLE	1
28	222-71-04000	摇臂	ROCKER	1
29	222-71-03000	摇臂	ROCKER	1
30	222-71-02000	摇臂	ROCKER	1
31	222-71-01000	摇臂	ROCKER	1
32	01580-10806	螺母M8	NUT	10
33	04210-20832	叉口板	PLATE	10
34	04205-10824	销轴	PIN SHAFT	10
35	222-71-00003	板	PLATE	10
36	04205-10624	销轴	PIN SHAFT	10
37	04205-10418	销轴	PIN SHAFT	10
38	01640-20816	垫圈8	WASHER	10
39	04050-12012	开口销	PIN,COTTER	10
40	01640-20610	垫圈6	WASHER	10
41	04050-11210	开口销	PIN,COTTER	10

工作装置操纵

WORK EQUIPMENT CONTROL

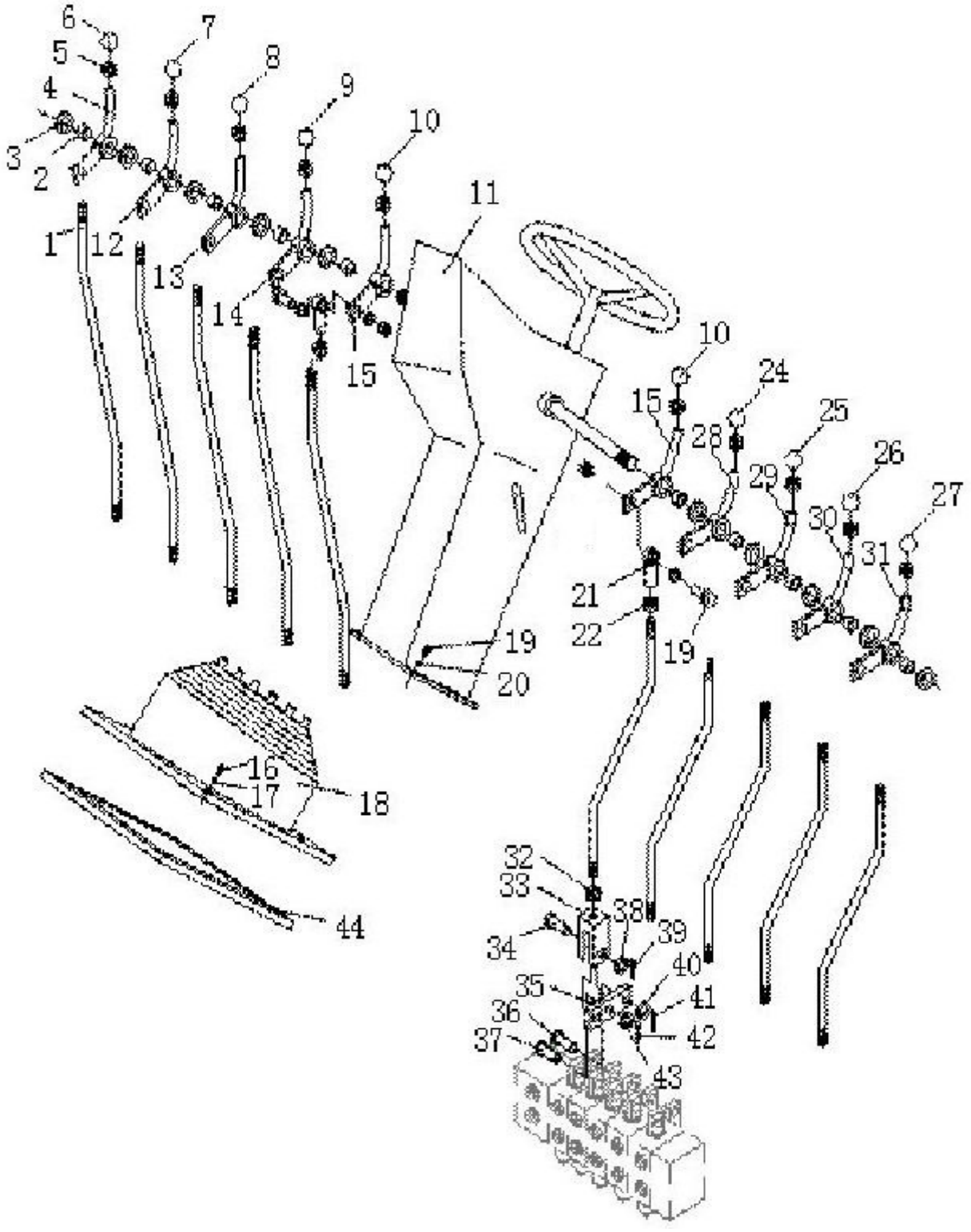

工作装置操纵

WORK EQUIPMENT CONTROL

件号 ITEM	部件号 PART NO.	零件名称	PART NAME	数量 Q'TY
42	04050-11612	开口销	PIN,COTTER	10
43	01640-20408	垫圈 4	WASHER	10
44	222-71-00005	板	PLATE	2

工作装置

WORK EQUIPMENT

工作装置总成

WORK EQUIPMENT ASS＇Y

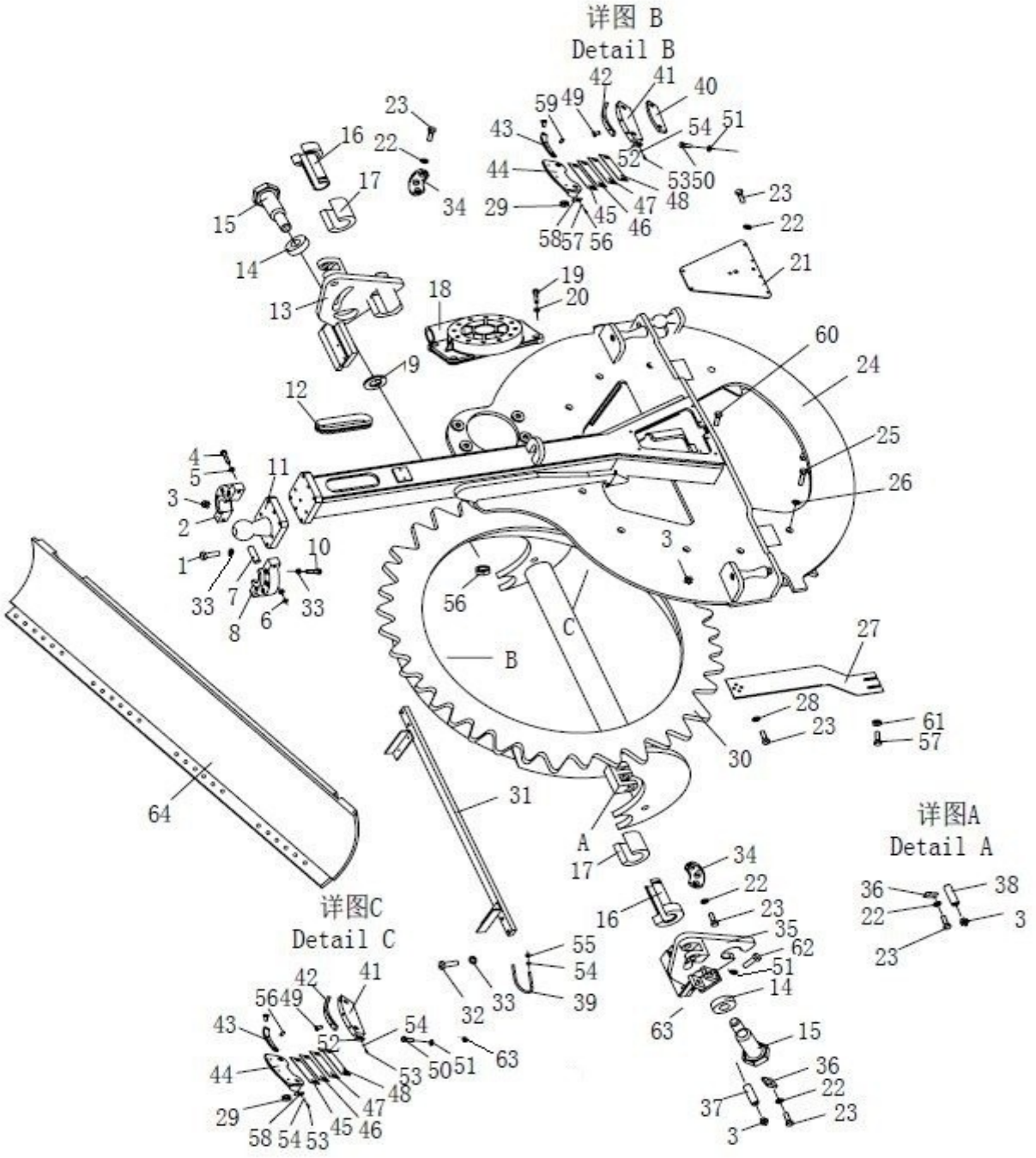

工作装置总成

WORK EQUIPMENT ASS′Y

件号 ITEM	部件号 PART NO.	零件名称	PART NAME	数量 Q'TY
1	01010-51680	螺栓M16X80	BOLT	8
2	222-80-00026	右支座	SEAT,BRACKET(R.H.)	1
3	07020-01021	油杯M10*1	OIL CUP	6
4	01253-71410	螺钉M14X110	BOLT	2
5	01643-31445	垫圈14	WASHER	4
6	01580-11411	螺母M14	NUT	2
7	04020-01224	圆柱销	PIN	2
8	222-80-00025	左支座	SUPPORT(L.H.)	1
9	222-80-00030	调整垫	SHIM	2
10	01010-51675	螺栓M16X75	BOLT	8
11	222-80-14000	球头	BALL JOINT	1
12	222-80-00008	胶管	HOSE	1
13	222-80-08000	铲刀右支撑	BLADE BRACE(R.H.)	1
14	222-80-00003	垫圈	WASHER	2
15	222-80-00007	螺栓	BOLT	2
16	222-80-00028	衬套	BUSHING	2
17	222-80-00029	衬套	BUSHING	2
18	222-80-17000	蜗轮箱	TURBINE BOX	1
19	01252-72465	螺钉M24X65	BOLT	4
20	01602-22472	垫圈24	WASHER	4

工作装置总成

WORK EQUIPMENT ASS＇Y

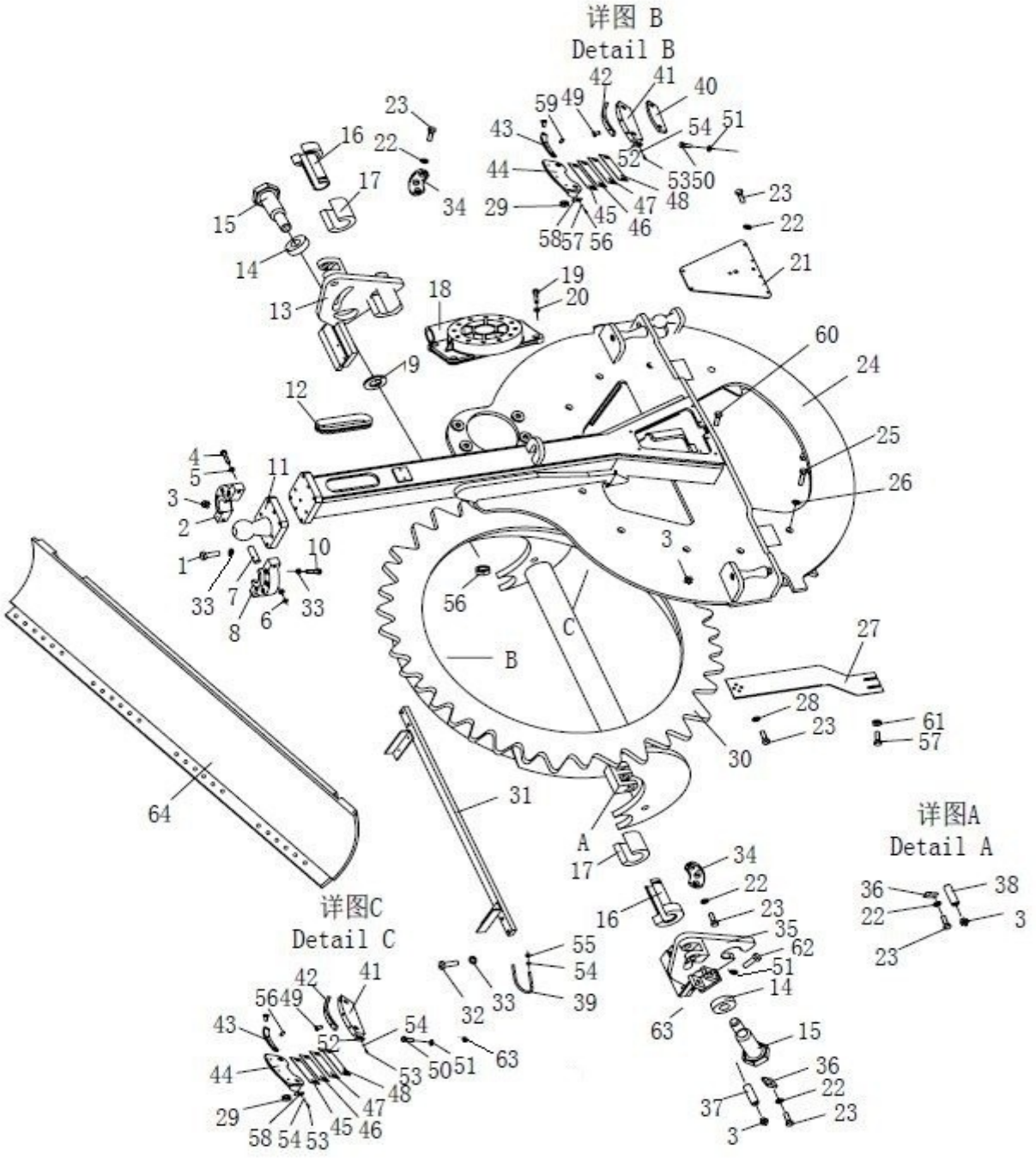

工作装置总成

WORK EQUIPMENT ASS′Y

件号 ITEM	部件号 PART NO.	零件名称	PART NAME	数量 Q'TY
21	222-80-00031	盖板	PLATE	1
22	01643-31032	垫圈 10	WASHER	20
23	01010-51020	螺栓 M10X20	BOLT	18
24	222-80-11000	牵引架	TRACTION FRAME	1
25	01011-53090	螺栓 M30*3*190	BOLT	10
26	01640-23045	垫圈 30	WASHER	20
27	222-80-00027	板	PLATE	1
28	01642-21016	垫圈 10	WASHER	4
29	01580-13024	螺母 M30*3	NUT	10
30	222-80-15000	回转圈	ROTARY RING	1
31	222-80-16000	支撑板	PLATE	1
32	01010-51655	螺栓 M16X55	BOLT	4
33	01643-31645	垫圈 16	WASHER	20
34	222-80-00019	锁板	PLATE	2
35	222-80-06000	铲刀左支撑	BLADE BRACE(L.H.)	1
36	04082-00106	轴端挡板	RETAINER	4
37	222-80-00005	轴	SHAFT	2
38	222-80-00002	轴	SHAFT	2
39	222-80-00021	U 形管夹	U-CLAMP	2
40	222-80-00024	耐磨板	PLATE	5

工作装置总成

WORK EQUIPMENT ASS＇Y

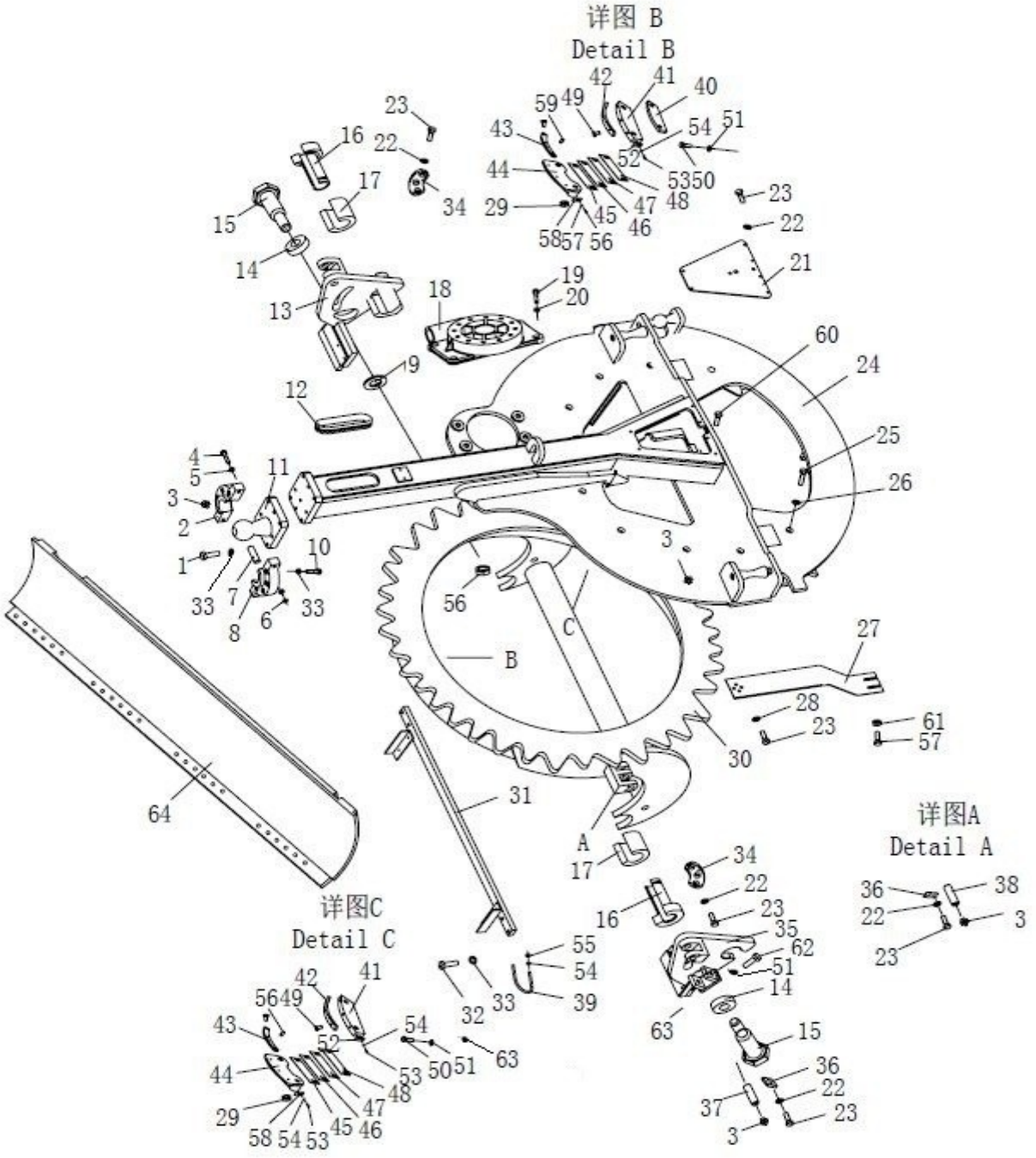

工作装置总成

WORK EQUIPMENT ASS’Y

件号 ITEM	部件号 PART NO.	零件名称	PART NAME	数量 Q’TY
41	222-80-00018	导板	GUIDE PLATE	5
42	222-80-00017	耐磨板	PLATE	5
43	222-80-00016	耐磨板	PLATE	5
44	222-80-10000	座	SEAT	5
45	222-80-00011	垫片	WASHER	20
46	222-80-00012	垫片	WASHER	10
47	222-80-00013	垫片	WASHER	10
48	222-80-00014	垫片	WASHER	16
49	01252-70816	螺钉 M8X16	BOLT	40
50	01017-32420	螺栓 M24X120	BOLT	10
51	01643-32460	垫圈 24	WASHER	14
52	222-80-00022	挡板	PLATE	10
53	01010-50820	螺栓 M8X20	BOLT	40
54	01643-30823	垫圈 8	WASHER	44
55	01598-10809	螺母 M8	NUT	4
56	01580-12016	螺母 M20	NUT	2
57	01010-51080	螺栓 M10X80	BOLT	2
58	222-80-00023	挡板	PLATE	10
59	04020-00822	圆柱销	PIN	10
60	01010-51025	螺栓 M10X25	BOLT	6

工作装置总成

WORK EQUIPMENT ASS ' Y

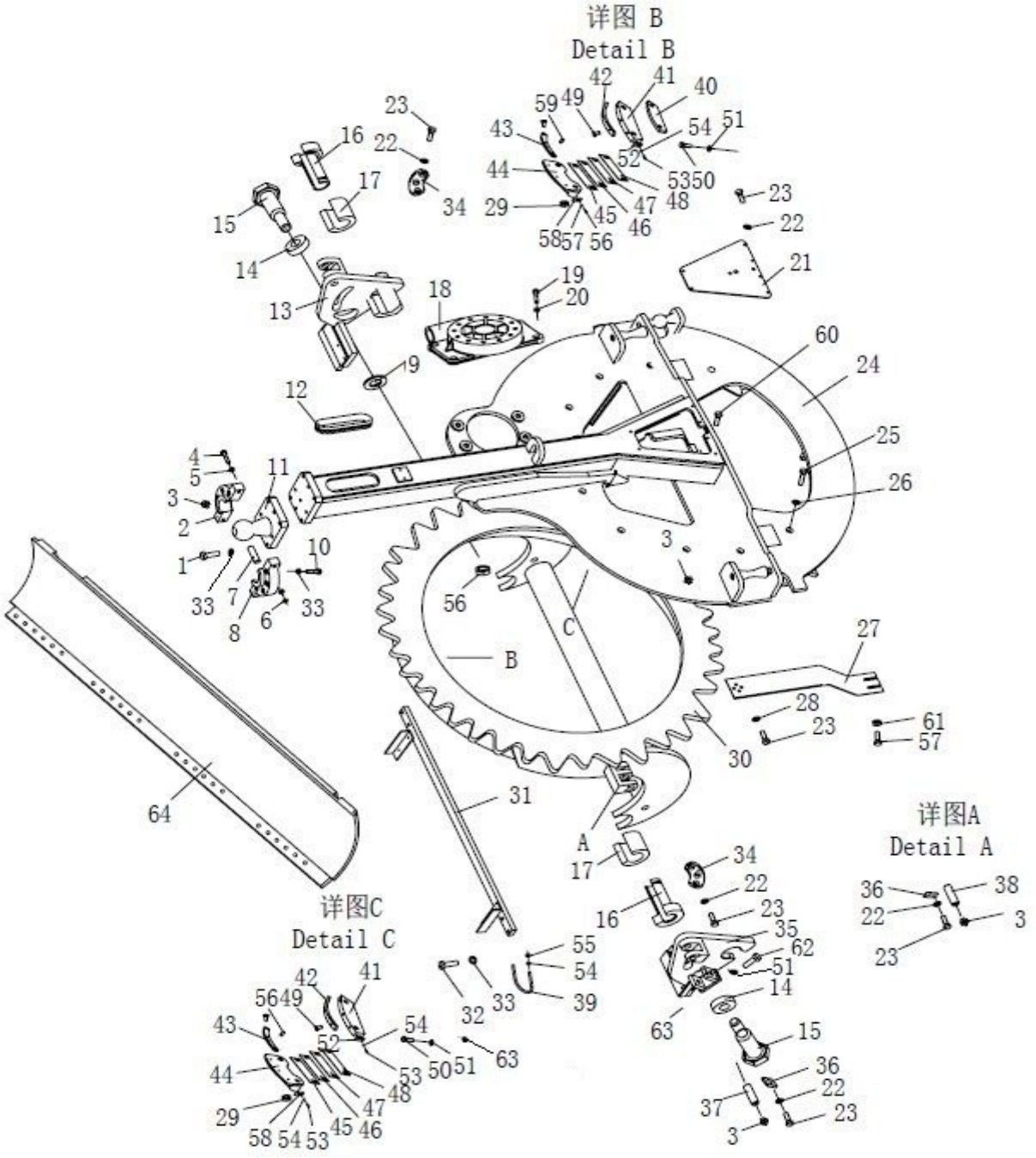

工作装置总成

WORK EQUIPMENT ASS′Y

件号 ITEM	部件号 PART NO.	零件名称	PART NAME	数量 Q'TY
61	01580-11008	螺母M10	NUT	2
62	01011-52430	螺栓M24X130	BOLT	2
63	01580-12419	螺母M24	NUT	12
64	222-80-12000	铲刀	BLADE	1

铲刀

BLADE

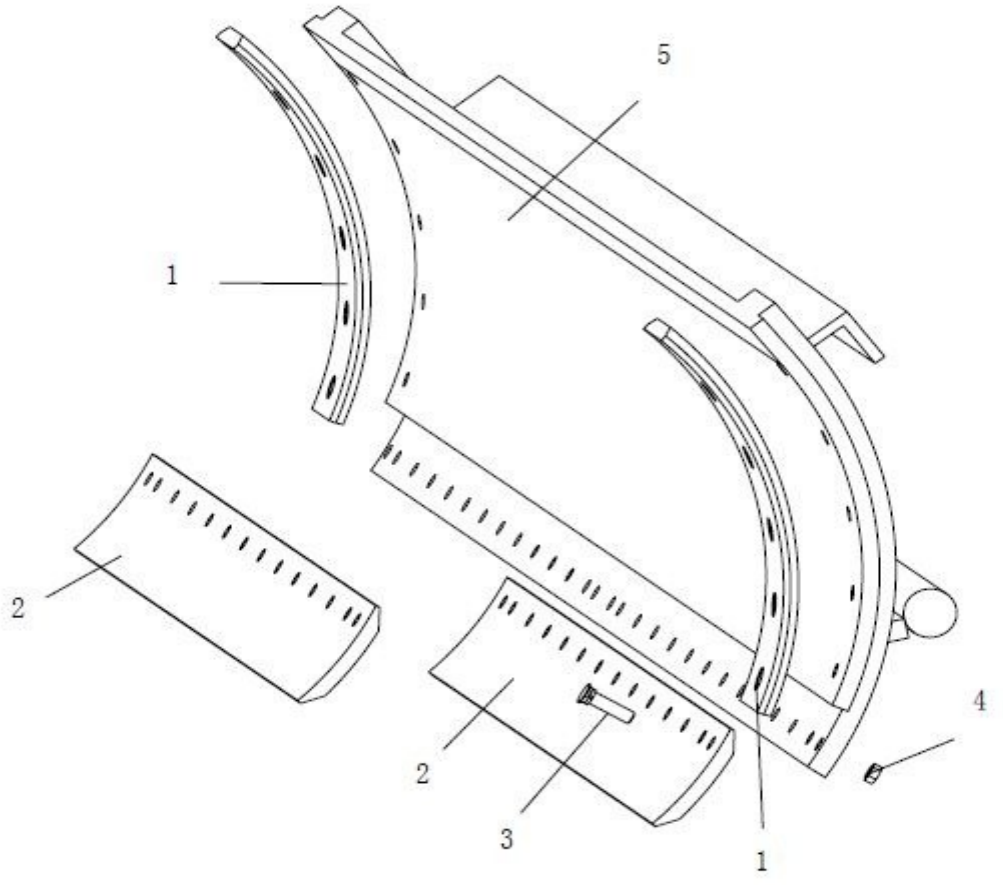

铲刀

BLADE

件号 ITEM	部件号 PART NO.	零件名称	PART NAME	数量 Q'TY
1	222-80-05001	侧刀片	BLADE	2
2	222-80-12001	刀片	BLADE	2
3	222-80-05002	螺栓	BOLT	36
4	222-81-00008	螺母	NUT	36
5	222-80-12100	铲刀体	BLADE BODY	1

蜗轮箱

TURBINE BOX

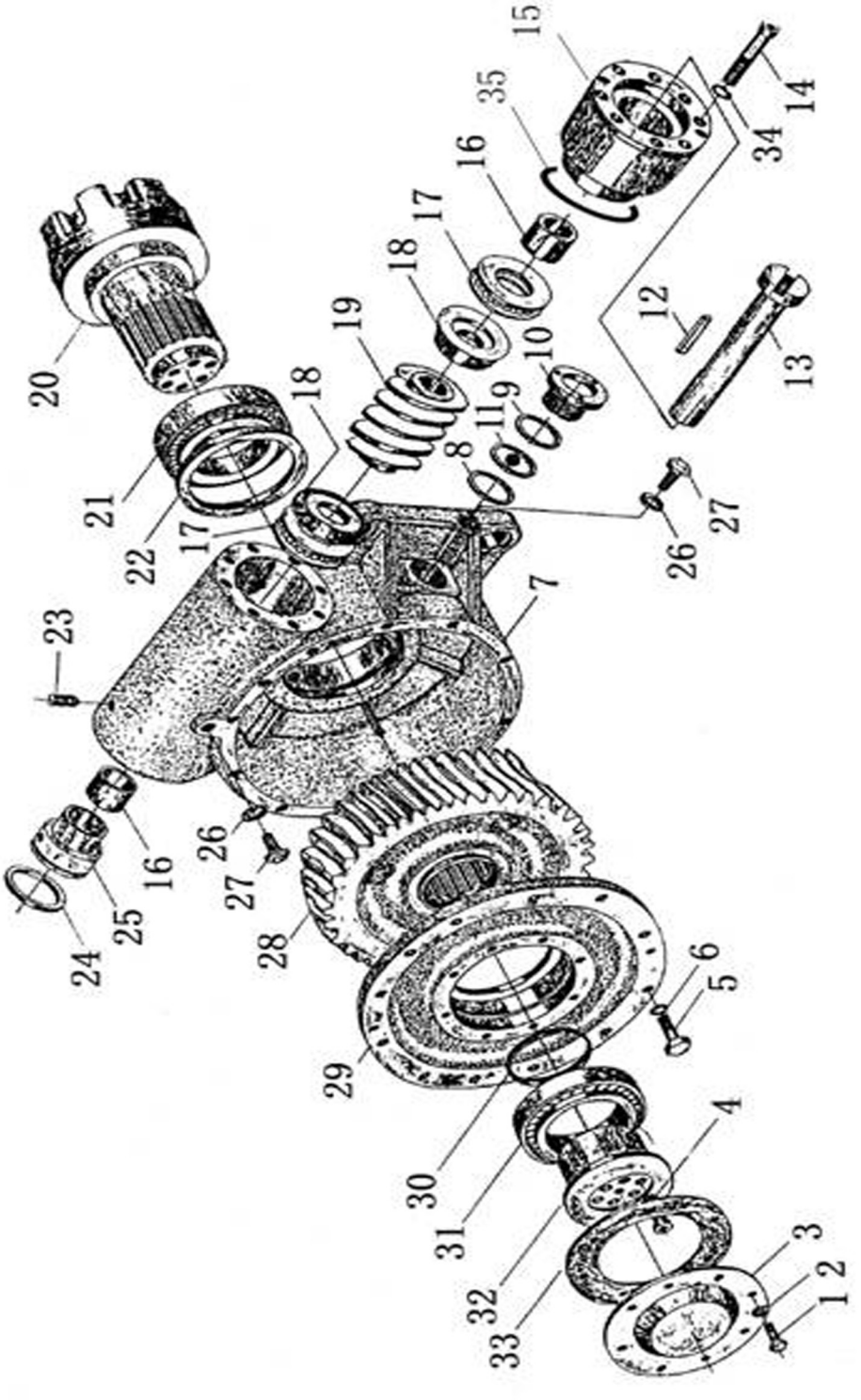

蜗轮箱

TURBINE BOX

件号 ITEM	部件号 PART NO.	零件名称	PART NAME	数量 Q'TY
1	01010-50816	螺栓 M8X16	BOLT	8
2	01642-20810	垫圈 8	WASHER	8
3	222-80-04007	盖	COVER	1
4	01252-71230	螺钉 M12X30	BOLT	6
5	01010-51025	螺栓 M10X25	BOLT	12
6	01642-21016	垫圈 10	WASHER	12
7	222-80-04014	蜗轮箱壳体	TURBINE BOX HOUSING	1
8	222-80-04016	垫	PAD	1
9	222-80-04018	垫	PAD	1
10	222-80-04015	堵	PLUG	1
11	222-80-04017	玻璃	GLASS	1
12	04000-10860	平键	FLAT KEY	1
13	222-80-04004	轴	SHAFT	1
14	01252-71070	螺钉 M10X70	BOLT	8
15	222-80-04006	轴承座	BEARING SUPPORT	1
16	222-80-04002	轴套	SLEEVE	2
17	GB301-51209	推力球轴承	BEARING	2
18	222-80-04003	盘	DISH	2
19	222-80-04005	蜗杆	WORM	1
20	222-80-04013	驱动轮	DRIVING WHEEL	1

蜗轮箱

TURBINE BOX

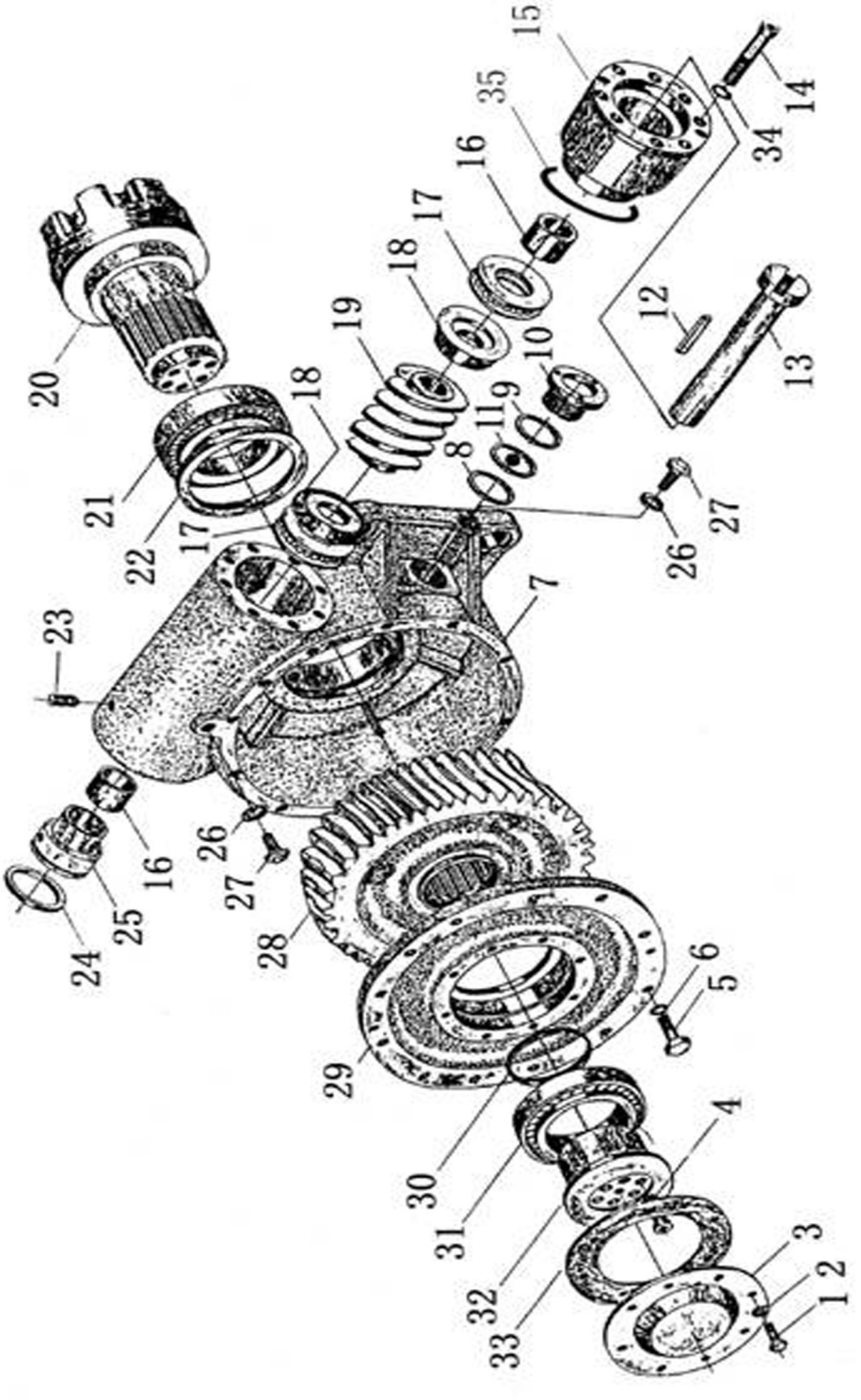

蜗轮箱

TURBINE BOX

件号 ITEM	部件号 PART NO.	零件名称	PART NAME	数量 Q'TY
21	GB297-32215	圆锥滚子轴承	ROLLER BEARING	1
22	GB9877.1- FB95*130*12	骨架油封	OIL SEAL	1
23	GB71-M10*25	螺钉	BOLT	1
24	07000-12055	O形圈	O-RING	1
25	222-80-04001	轴承座	BEARING SUPPORT	1
26	07002-11423	O形圈	O-RING	2
27	07040-11409	螺塞	PLUG	2
28	222-80-04011	蜗轮	TURBINE	1
29	222-80-04009	盖	COVER	1
30	222-80-04012	调整垫	SHIM	2
31	GB297-32015	圆锥滚子轴承	ROLLER BEARING	1
32	222-80-04010	轴承盖	BEARING COVER	1
33	222-80-04008	密封垫	GASKET	1
34	01602-21030	垫圈 10	WASHER	8
35	07000-12070	O形圈	O-RING	1

工作装置总成

WORK EQUIPMENT ASS ' Y

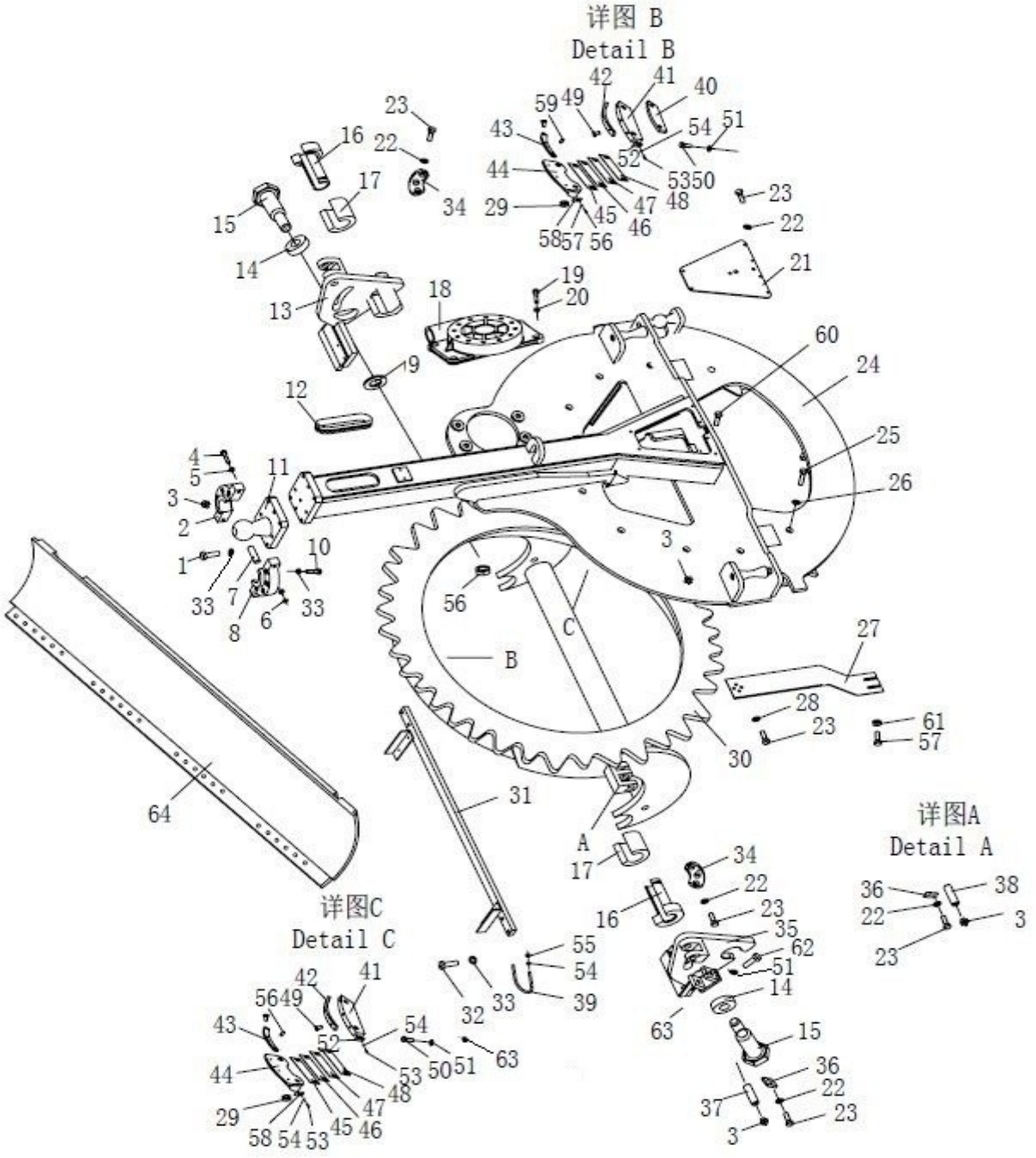

工作装置总成

WORK EQUIPMENT ASS′Y

件号 ITEM	部件号 PART NO.	零件名称	PART NAME	数量 Q'TY
1	01010-51680	螺栓M16X80	BOLT	8
2	222-80-00026	右支座	SEAT,BRACKET(R.H.)	1
3	07020-01021	油杯M10*1	OIL CUP	6
4	01253-71410	螺钉M14X110	BOLT	2
5	01643-31445	垫圈14	WASHER	4
6	01580-11411	螺母M14	NUT	2
7	04020-01224	圆柱销	PIN	2
8	222-80-00025	左支座	SUPPORT(L.H.)	1
9	222-80-00030	调整垫	SHIM	2
10	01010-51675	螺栓M16X75	BOLT	8
11	222-80-14000	球头	BALL JOINT	1
12	222-80-00008	胶管	HOSE	1
13	222-80-08000	铲刀右支撑	BLADE BRACE(R.H.)	1
14	222-80-00003	垫圈	WASHER	2
15	222-80-00007	螺栓	BOLT	2
16	222-80-00028	衬套	BUSHING	2
17	222-80-00029	衬套	BUSHING	2
18	222-80-17000	蜗轮箱	TURBINE BOX	1
19	01252-72465	螺钉M24X65	BOLT	4
20	01602-22472	垫圈24	WASHER	4

工作装置总成

WORK EQUIPMENT ASS ' Y

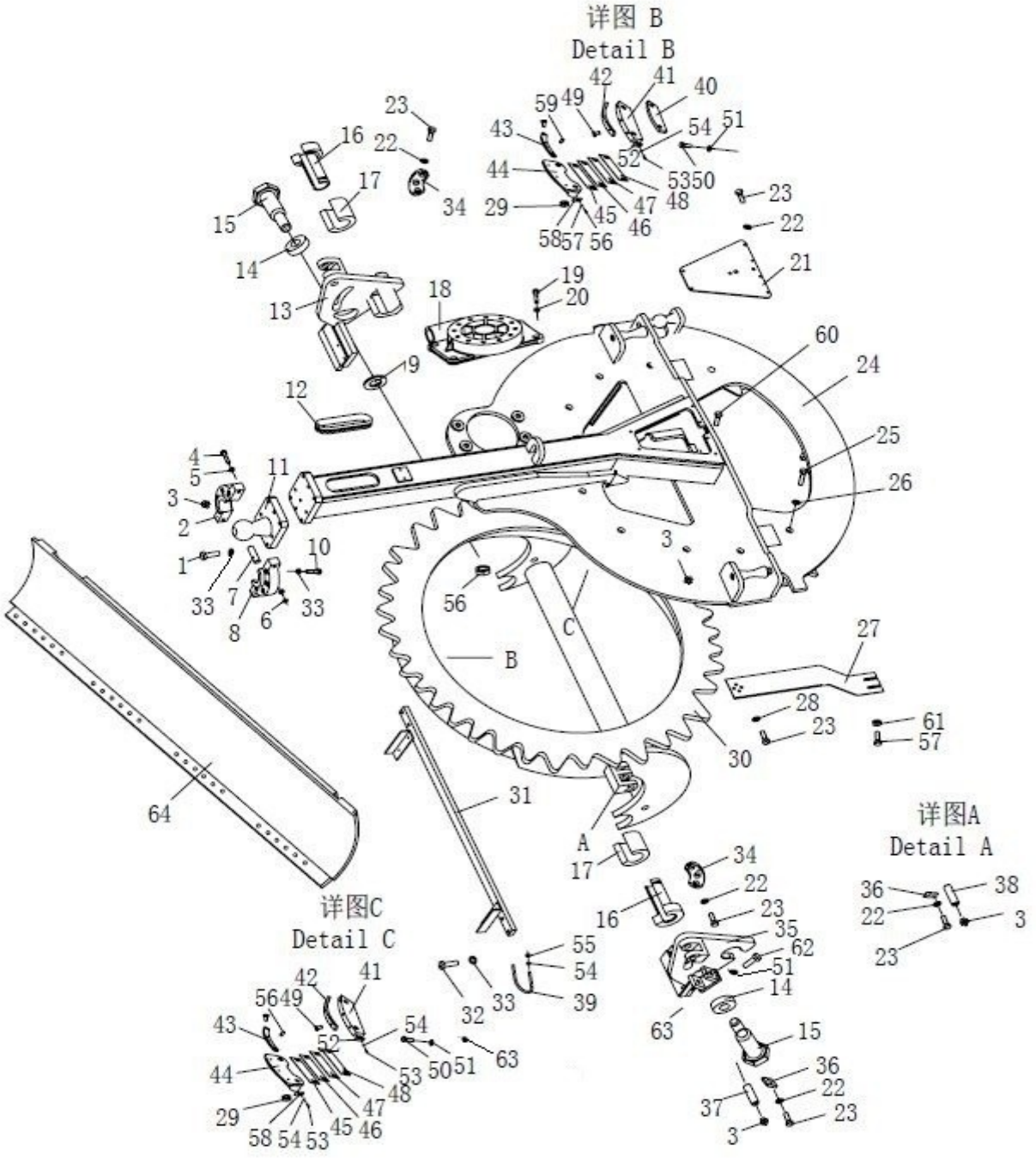

工作装置总成

WORK EQUIPMENT ASS′Y

件号 ITEM	部件号 PART NO.	零件名称	PART NAME	数量 Q'TY
21	222-80-00031	盖板	PLATE	1
22	01643-31032	垫圈 10	WASHER	20
23	01010-51020	螺栓 M10X20	BOLT	18
24	222-80-11000	牵引架	TRACTION FRAME	1
25	01011-53090	螺栓 M30*3*190	BOLT	10
26	01640-23045	垫圈 30	WASHER	20
27	222-80-00027	板	PLATE	1
28	01642-21016	垫圈 10	WASHER	4
29	01580-13024	螺母 M30*3	NUT	10
30	222-80-15000	回转圈	ROTARY RING	1
31	222-80-16000	支撑板	PLATE	1
32	01010-51655	螺栓 M16X55	BOLT	4
33	01643-31645	垫圈 16	WASHER	20
34	222-80-00019	锁板	PLATE	2
35	222-80-06000	铲刀左支撑	BLADE BRACE(L.H.)	1
36	04082-00106	轴端挡板	RETAINER	4
37	222-80-00005	轴	SHAFT	2
38	222-80-00002	轴	SHAFT	2
39	222-80-00021	U 形管夹	U-CLAMP	2
40	222-80-00024	耐磨板	PLATE	5

工作装置总成

WORK EQUIPMENT ASS＇Y

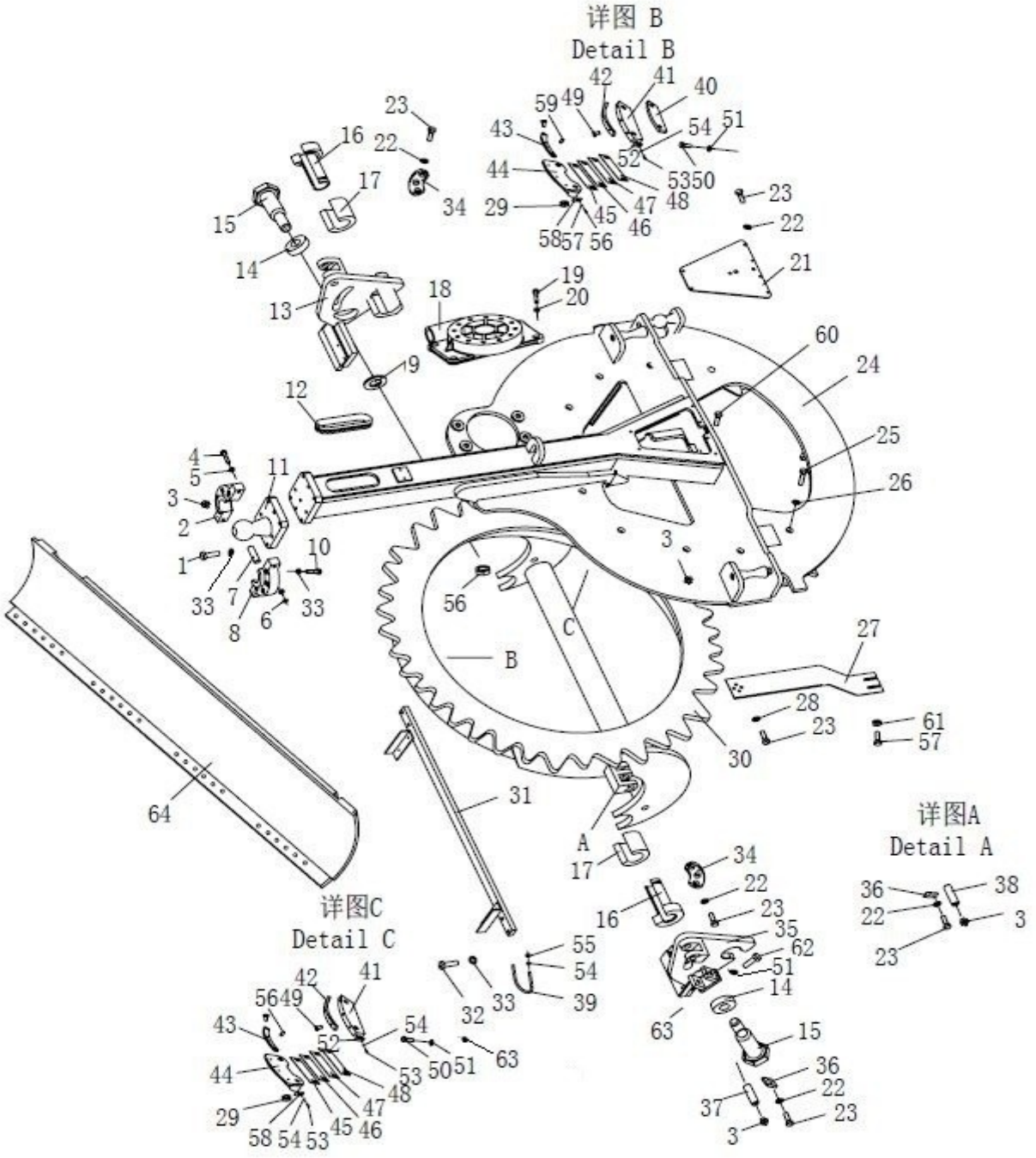

工作装置总成

WORK EQUIPMENT ASS′Y

件号 ITEM	部件号 PART NO.	零件名称	PART NAME	数量 Q'TY
41	222-80-00018	导板	GUIDE PLATE	5
42	222-80-00017	耐磨板	PLATE	5
43	222-80-00016	耐磨板	PLATE	5
44	222-80-10000	座	SEAT	5
45	222-80-00011	垫片	WASHER	20
46	222-80-00012	垫片	WASHER	10
47	222-80-00013	垫片	WASHER	10
48	222-80-00014	垫片	WASHER	16
49	01252-70816	螺钉 M8X16	BOLT	40
50	01017-32420	螺栓 M24X120	BOLT	10
51	01643-32460	垫圈 24	WASHER	14
52	222-80-00022	挡板	PLATE	10
53	01010-50820	螺栓 M8X20	BOLT	40
54	01643-30823	垫圈 8	WASHER	44
55	01598-10809	螺母 M8	NUT	4
56	01580-12016	螺母 M20	NUT	2
57	01010-51080	螺栓 M10X80	BOLT	2
58	222-80-00023	挡板	PLATE	10
59	04020-00822	圆柱销	PIN	10
60	01010-51025	螺栓 M10X25	BOLT	6

工作装置总成

WORK EQUIPMENT ASS＇Y

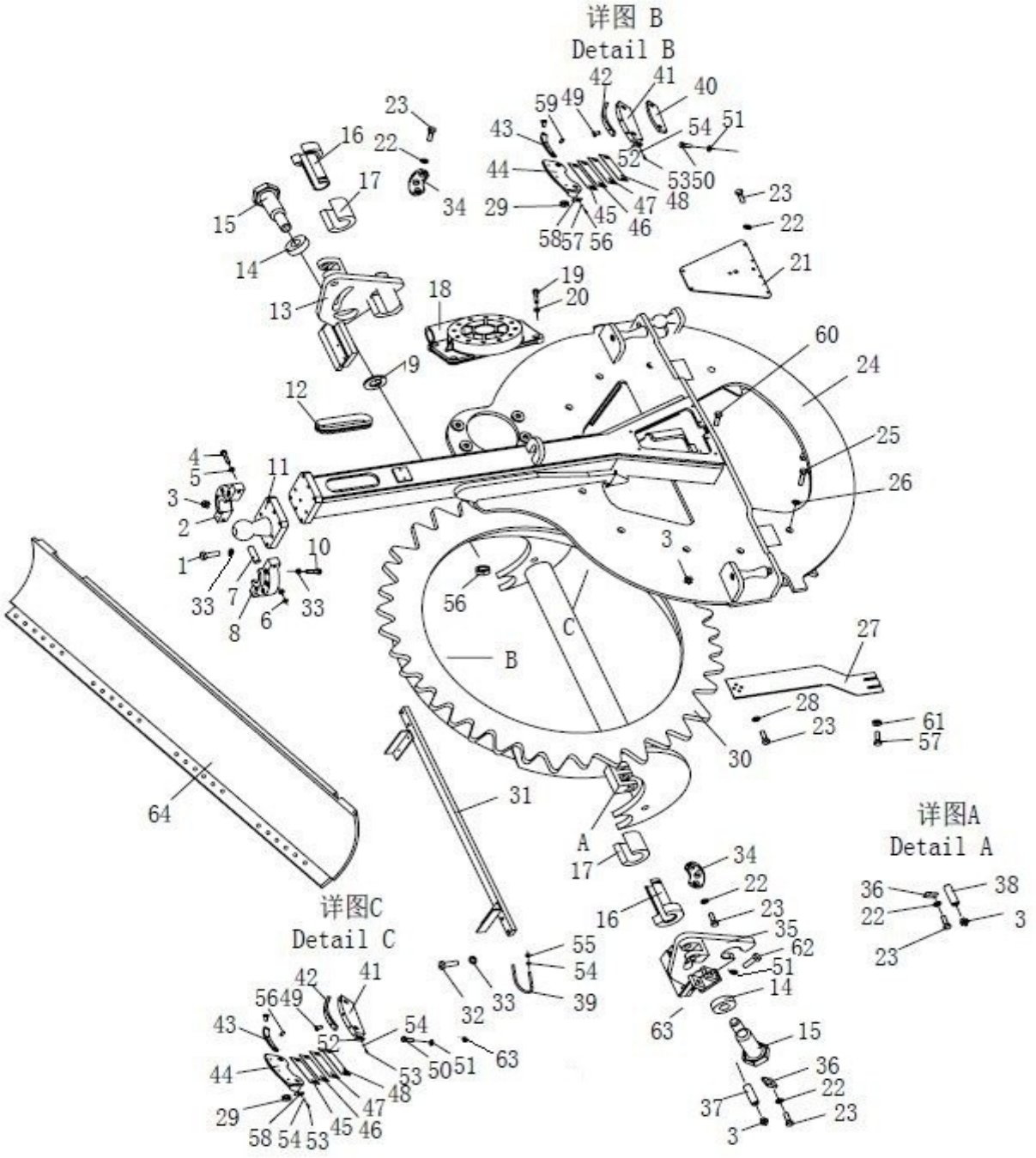

工作装置总成

WORK EQUIPMENT ASS′Y

件号 ITEM	部件号 PART NO.	零件名称	PART NAME	数量 Q'TY
61	01580-11008	螺母M10	NUT	2
62	01011-52430	螺栓M24X130	BOLT	2
63	01580-12419	螺母M24	NUT	12
64	222-80-05000	铲刀	BLADE	1

铲刀

BLADE

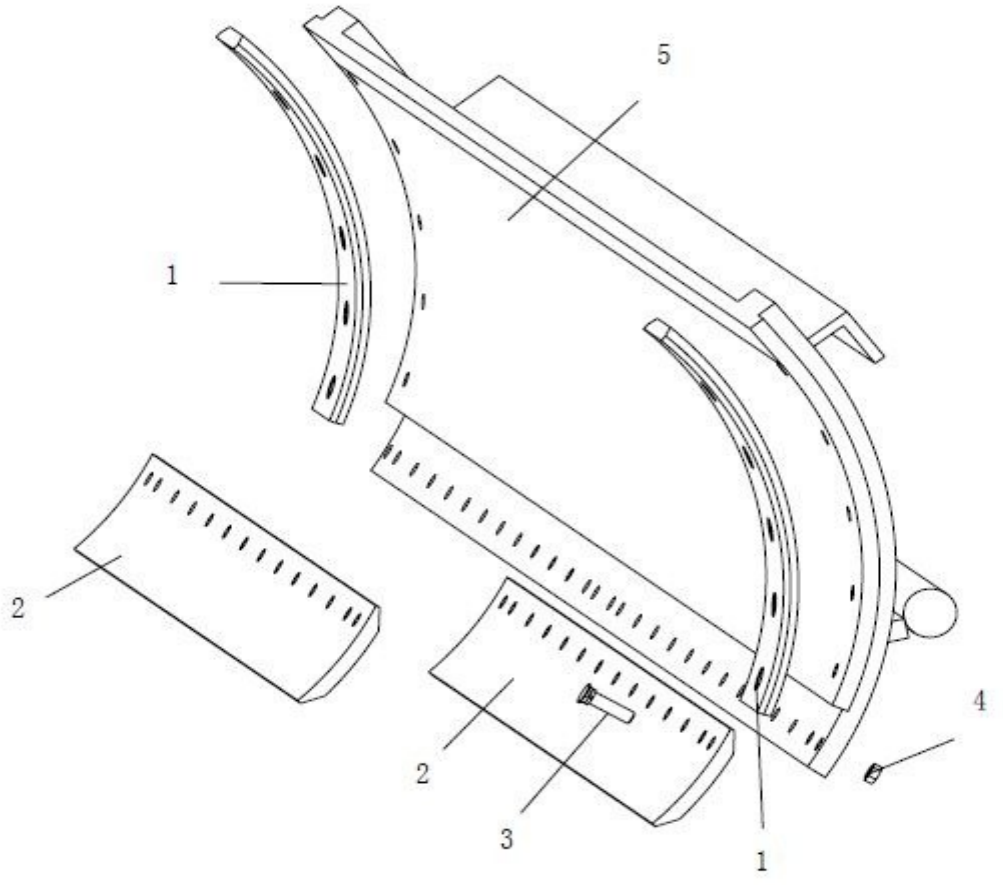

铲刀

BLADE

件号 ITEM	部件号 PART NO.	零件名称	PART NAME	数量 Q'TY
1	222-80-05001	侧刀片	BLADE	2
2	222-80-05003	刀片	BLADE	2
3	222-80-05002	螺栓	BOLT	38
4	222-81-00008	螺母	NUT	38
5	222-80-05100	铲刀体	BLADE BODY	1

电气系统

ELECTRICAL SYSTEM

电气系统（配康明斯）

ELECTRICAL SYSTEM(FOR CUMMINS)

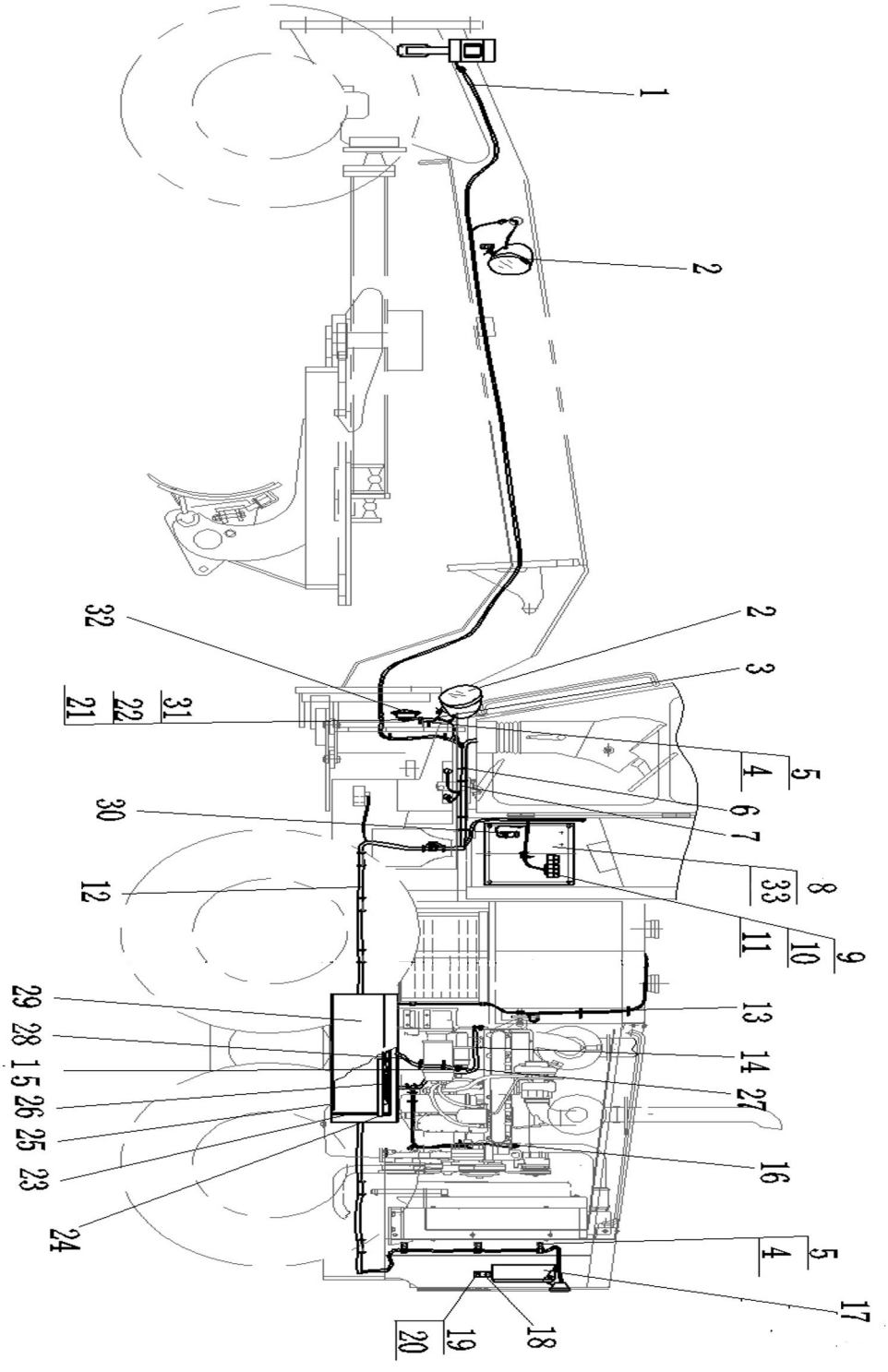

电气系统（配康明斯）

ELECTRICAL SYSTEM(FOR CUMMINS)

件号 ITEM	部件号 PART NO.	零件名称	PART NAME	数量 Q'TY
1	222-07-01000	前灯线束	WIRING HARNESS	1
2	D2401-04500	平地机圆灯	LAMP	4
3	222-07-00001	支架	BRACKET	2
4	01010-51016	螺栓 M10X16	BOLT	57
5	01643-31032	垫圈 10	WASHER	52
6	08034-20519	箍	CLAMP	44
7	222-07-33000	仪表箱线束	WIRING HARNESS	1
8	222-07-00009	板（配分体驾驶室）	PLATE	1
9	01220-40412	螺钉 M4X12	BOLT	2
10	01640-20408	垫圈 4	WASHER	2
11	D2660-02000	通用继电器	RELAY	5
12	222-07-60000	机架线束	RACK HARNESS	1
13	08035-11010	线夹	CLIP	6
14	222-07-59000	发动机线束		1
15	08038-00035	罩	COVER	7
16	D2310-12021	温度传感器	TEMPERATURE SENSOR	1
17	222-07-05000	灯罩	LAMP COVER	2
18	D2730-10701	倒车蜂鸣器	BACKING UP ALARM BELL	1
19	01220-40612	螺钉 M6X12	BOLT	6
20	01602-20619	垫圈 6	WASHER	6

电气系统（配康明斯）

ELECTRICAL SYSTEM(FOR CUMMINS)

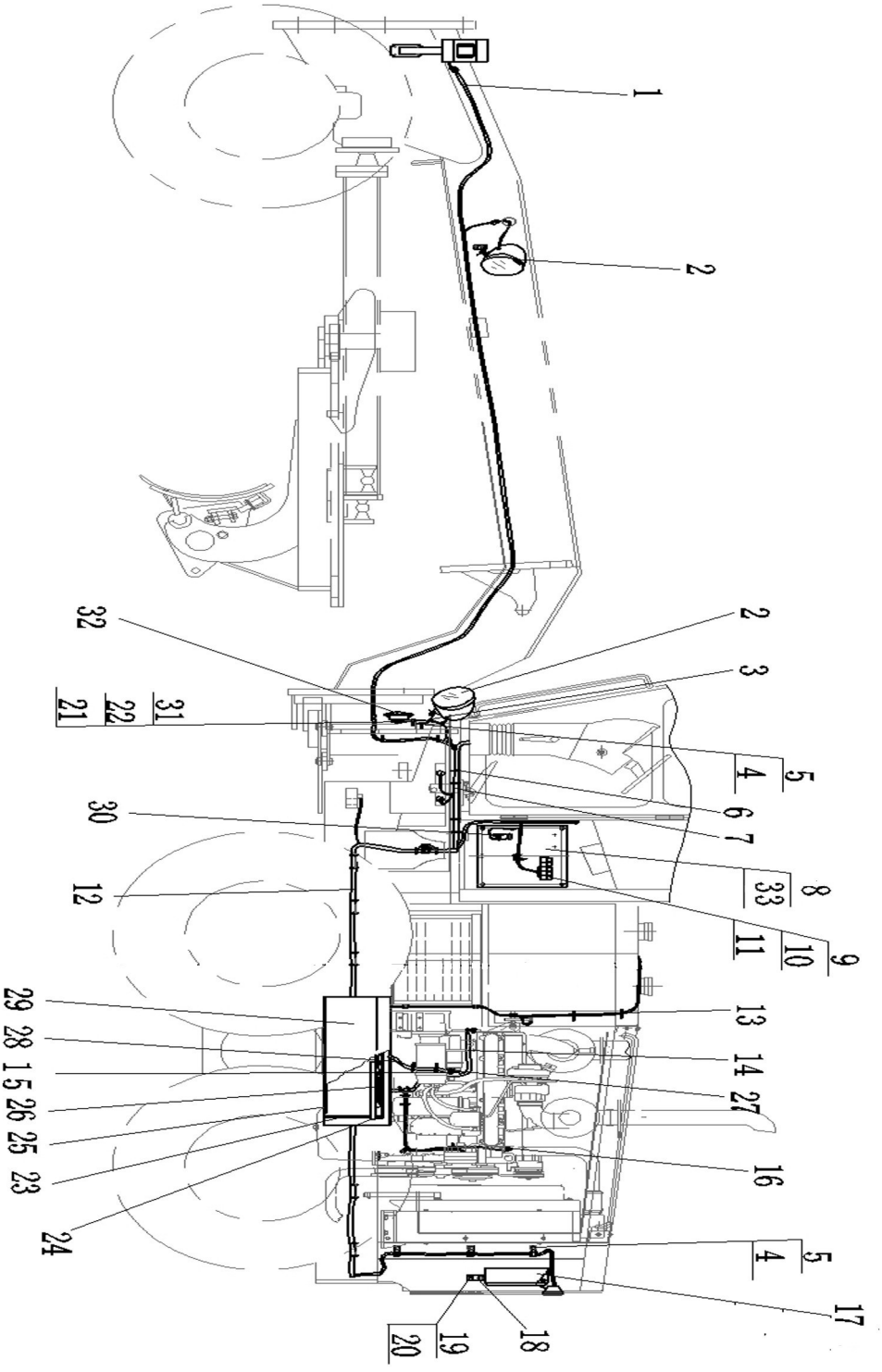

电气系统（配康明斯）

ELECTRICAL SYSTEM(FOR CUMMINS)

件号 ITEM	部件号 PART NO.	零件名称	PART NAME	数量 Q'TY
21	01010-50816	螺栓 M8X16	BOLT	11
22	01643-30823	垫圈 8	WASHER	17
23	222-07-32000	拉杆	LEVER	4
24	01580-11008	螺母 M10	NUT	8
25	222-07-00010	垫	PAD	2
26	222-07-00004	垫	PAD	1
27	08038-00519	罩	COVER	10
28	222-07-25000	电缆(继电器--马达)	CABLE	1
29	222-07-55000	蓄电池盒	BATTERY BOX	1
30	D2611-10001	预热继电器	RELAY	1
31	01580-00806	螺母 M8	NUT	1
32	D2711-10500	喇叭	HORN	1
33	222-07-00002	板（配整体驾驶室）	PLATE	1

电气系统（配康明斯）

ELECTRICAL SYSTEM(FOR CUMMINS)

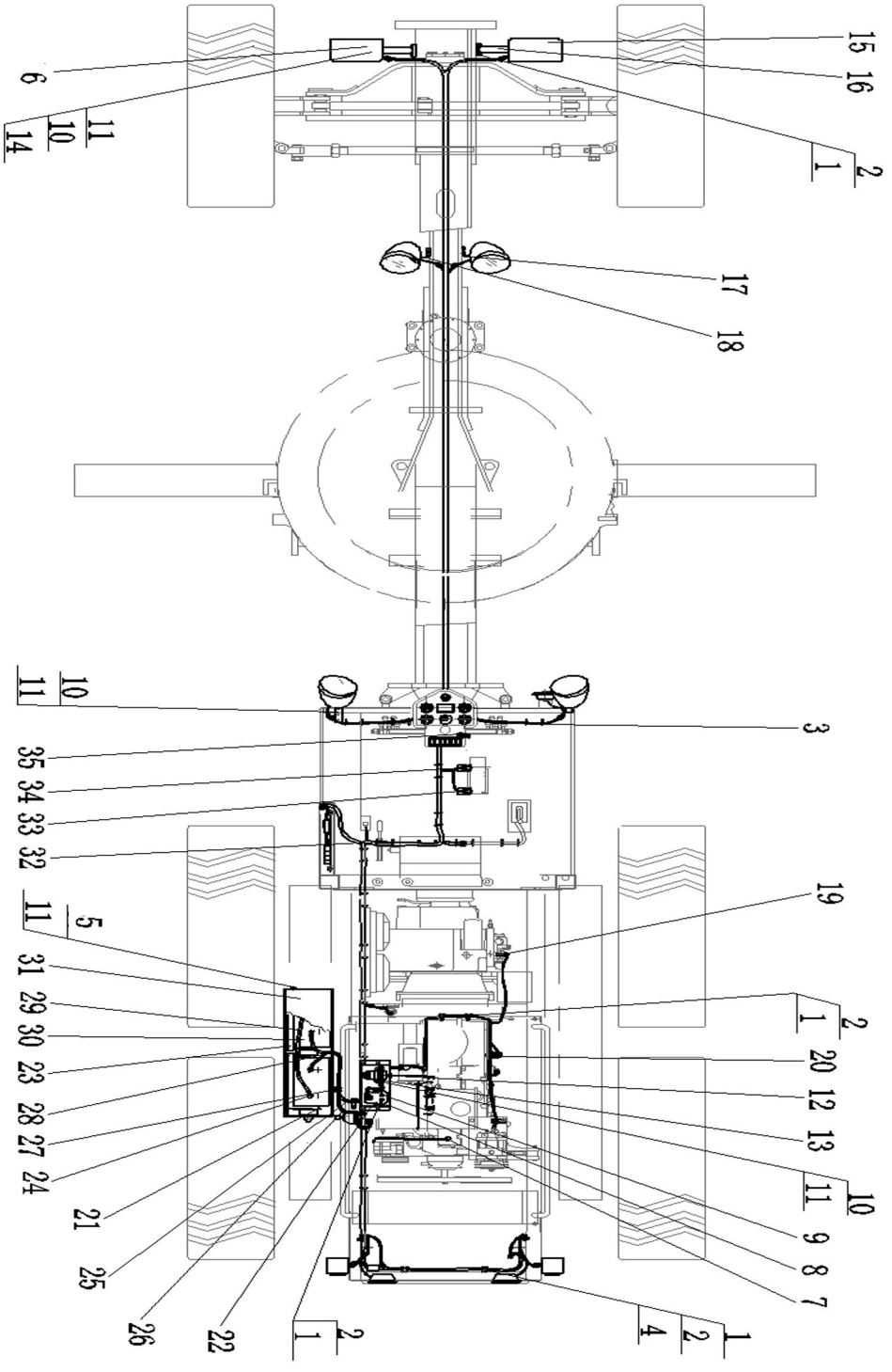

电气系统（配康明斯）

ELECTRICAL SYSTEM(FOR CUMMINS)

件号 ITEM	部件号 PART NO.	零件名称	PART NAME	数量 Q'TY
1	01010-51016	螺栓M10X16	BOLT	57
2	01643-31032	垫圈10	WASHER	52
3	08034-20519	箍	CLAMP	44
4	08035-11510	线夹	CLIP	6
5	01010-50825	螺栓M8X25	BOLT	6
6	D2451-00210	前组合灯(左)	LAMP(L.H.)	1
7	D2310-12060	温度传感器	TEMPERATURE SENSOR	1
8	222-07-20000	板	PLATE	1
9	D2630-20000	复合继电器	RELAY	1
10	01010-50816	螺栓M8X16	BOLT	11
11	01643-30823	垫圈8	WASHER	17
12	D2601-60000	蓄电池继电器	BATTERY RELAY	1
13	08038-00519	罩	COVER	10
14	01580-00806	螺母M8	NUT	9
15	D2451-00200	前组合灯(右)	LAMP(R.H.)	1
16	222-07-09000	架	FRAME	2
17	222-07-10000	支架(右)	BRACKET(R.H.)	1
18	222-07-11000	支架(左)	BRACKET(L.H.)	1
19	D2320-15010	油温传感器	OIL TEMPERATURE SENSOR	1
20	D2300-01020	压力传感器	PRESSURE SENSOR	1

电气系统（配康明斯）

ELECTRICAL SYSTEM(FOR CUMMINS)

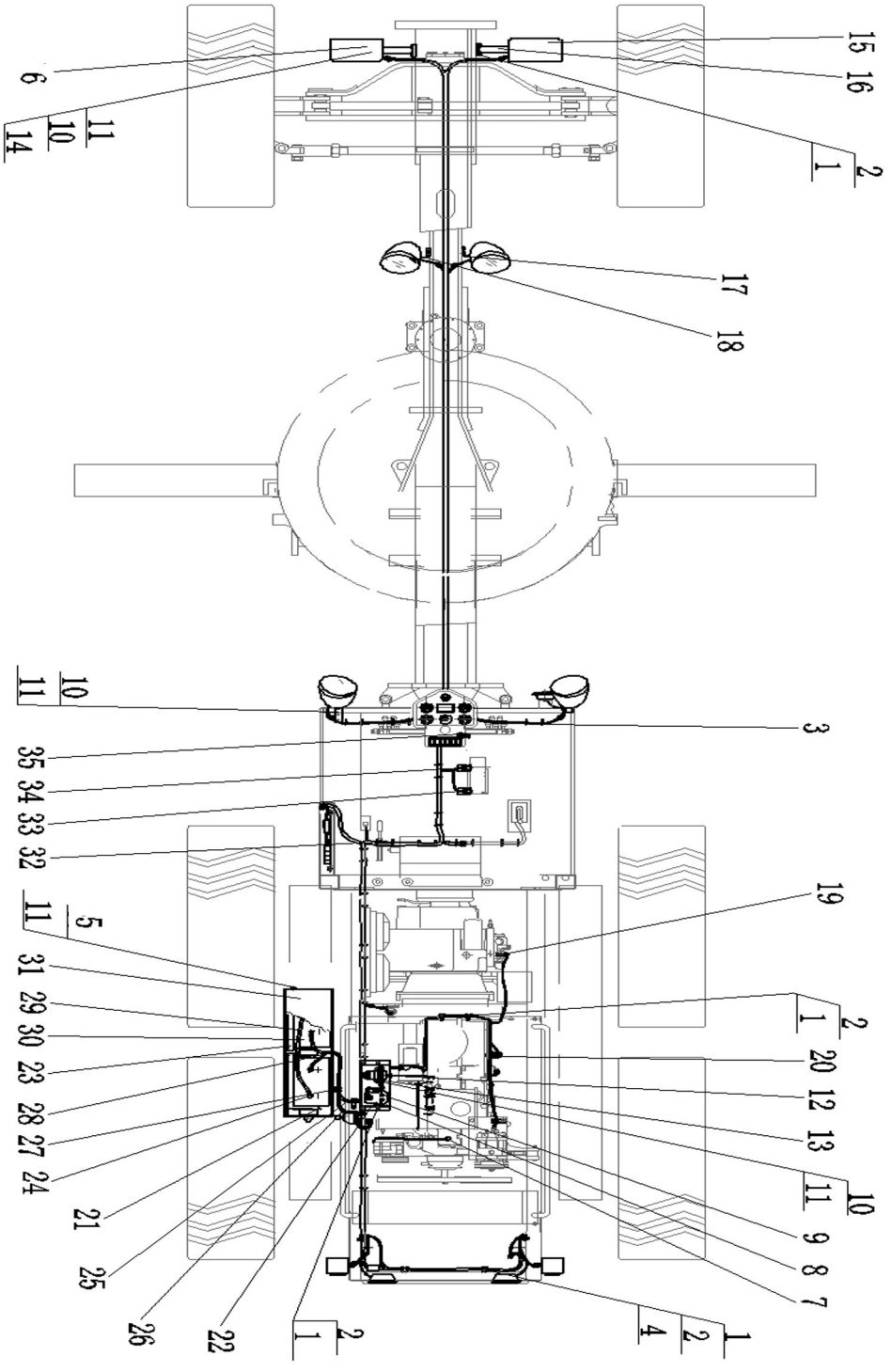

电气系统（配康明斯）

ELECTRICAL SYSTEM(FOR CUMMINS)

件号 ITEM	部件号 PART NO.	零件名称	PART NAME	数量 Q'TY
21	01010-51020	螺栓M10X20	BOLT	4
22	222-07-21000	罩	COVER	1
23	222-07-75000	压板	PLATE	2
24	08038-00035	罩	COVER	7
25	222-07-28000	电缆(继电器--蓄电池)	CABLE	1
26	222-07-57000	电缆(蓄电池负极--电源开关)	CABLE	1
27	08035-02510	线夹	CLIP	4
28	08037-05022	环管	RING TUBE	1
29	222-07-54000	电缆(蓄电池--蓄电池)	CABLE	1
30	D1010-10500	蓄电池	BATTERY	2
31	222-07-56000	盖板	PLATE	1
32	D2580-01001	接近开关	SWITCH	1
33	D2570-01000	压力开关	SWITCH	1
34	D2570-00200	压力开关	SWITCH	1
35	D2500-00000	启动开关	START SWITCH	1

电气系统（配康明斯）

ELECTRICAL SYSTEM(FOR CUMMINS)

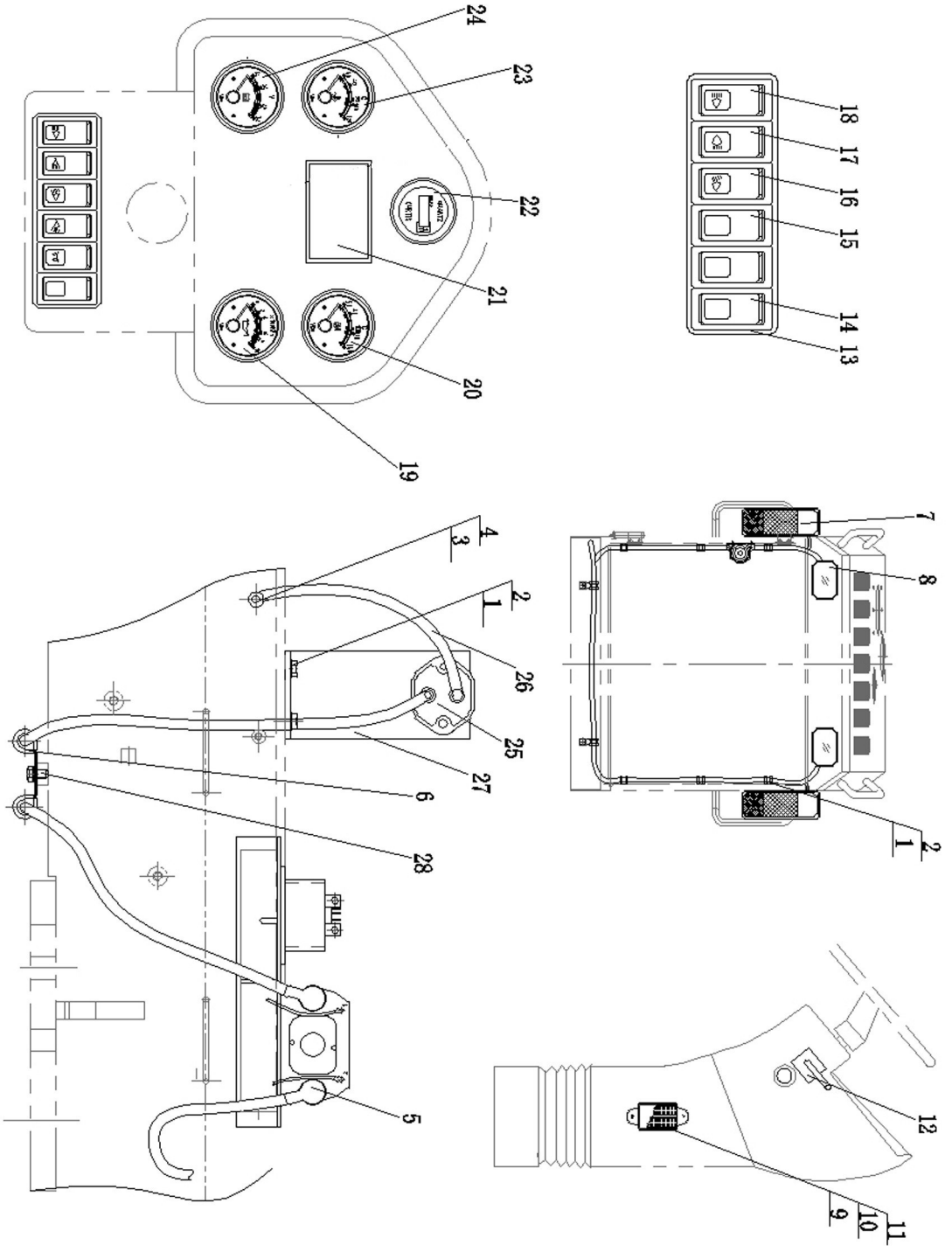

电气系统（配康明斯）

ELECTRICAL SYSTEM(FOR CUMMINS)

件号 ITEM	部件号 PART NO.	零件名称	PART NAME	数量 Q'TY
1	01010-51016	螺栓 M10X16	BOLT	2
2	01643-31032	垫圈 10	WASHER	2
3	01010-50816	螺栓 M8X16	BOLT	4
4	01643-30823	垫圈 8	WASHER	4
5	08038-00035	罩	COVER	2
6	08035-02510	线夹	CLIP	2
7	D2450-00300	平地机后三色灯	COMBINED LAMP	2
8	D2401-07000	灯	LAMP	2
9	D2763-01400	十四路熔断器盒	FUSE BOX	1
10	01220-40525	螺钉 M5X25	BOLT	2
11	01640-20508	垫圈 5	WASHER	7
12	222-07-22000	组合开关	SWITCH	1
13	260-08-00002	六联框架 (8SQZ.084.008)	FRAME	1
14	260-08-00001	盖板(8SQZ.311.000)	PLATE	2
15	D2540-08110	拔销开关	PIN REMOVAL SWITCH	1
16	D2540-08230	工作灯开关	SWITCH	1
17	D2540-08060	后灯开关	SWITCH	1
18	D2540-08070	前灯开关	SWITCH	1
19	D2102-01000	机油压力表	GAUGE,OIL PRESSURE	1
20	D2122-15000	油温表	OIL TEMPERATURE GAUGE	1

电气系统（配康明斯）

ELECTRICAL SYSTEM(FOR CUMMINS)

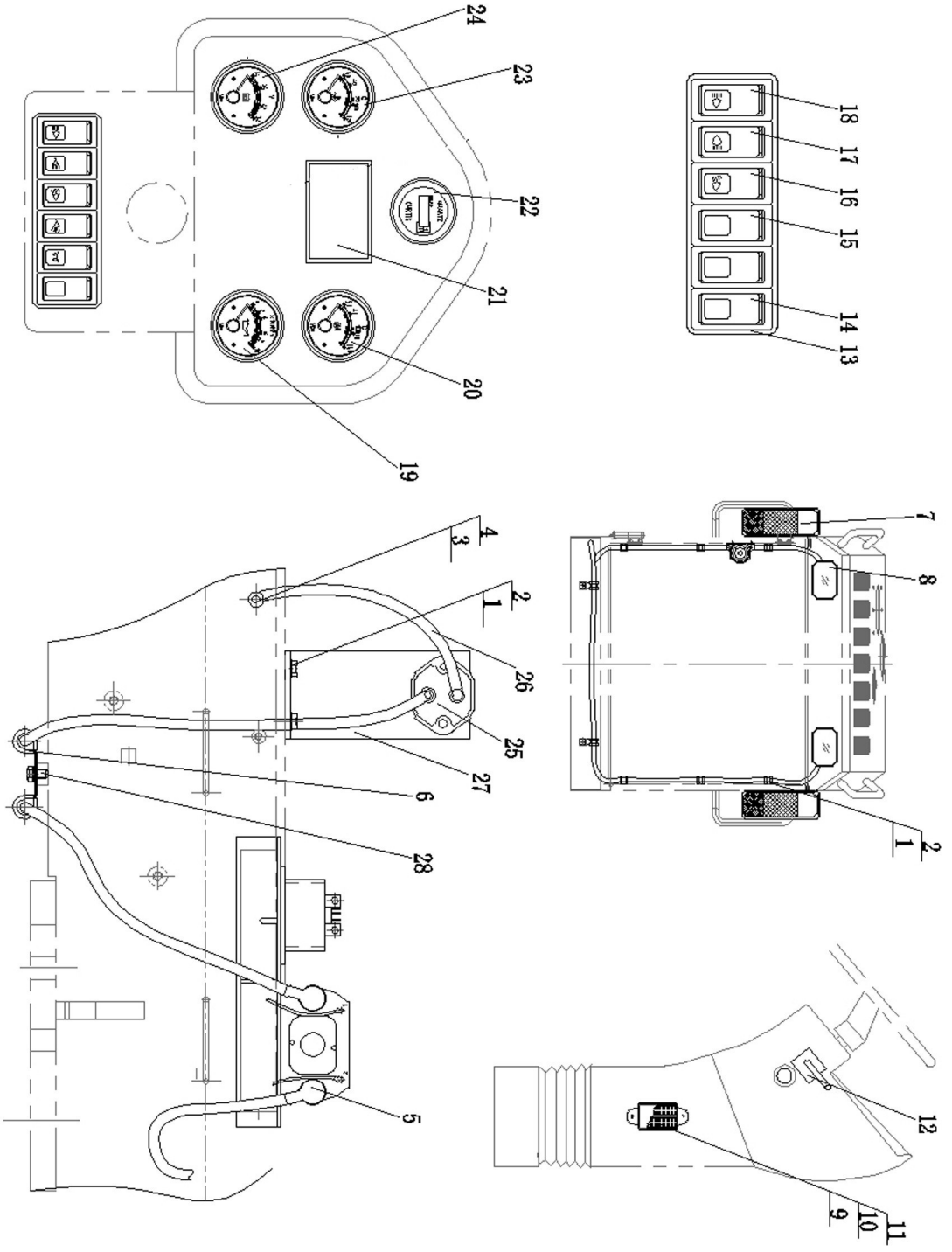

电气系统（配康明斯）

ELECTRICAL SYSTEM(FOR CUMMINS)

件号 ITEM	部件号 PART NO.	零件名称	PART NAME	数量 Q'TY
21	D2460-00000	报警单元	ALARM UNIT	1
22	D1170-00010	计时表	CHRONOMETER	1
23	D2112-12000	水温表	WATER TEMPERATURE GAUGE	1
24	D2140-03200	电压表	VOLTMETER	1
25	D2602-05001	电源开关	POWER SWITCH	1
26	222-07-58000	电缆(电源开关---搭铁)	CABLE	1
27	222-07-00011	固定板	PLATE	1
28	01010-51012	螺栓M10*12	BOLT	1

电气系统(配上柴)

ELECTRICAL SYSTEM(FOR SDEC)

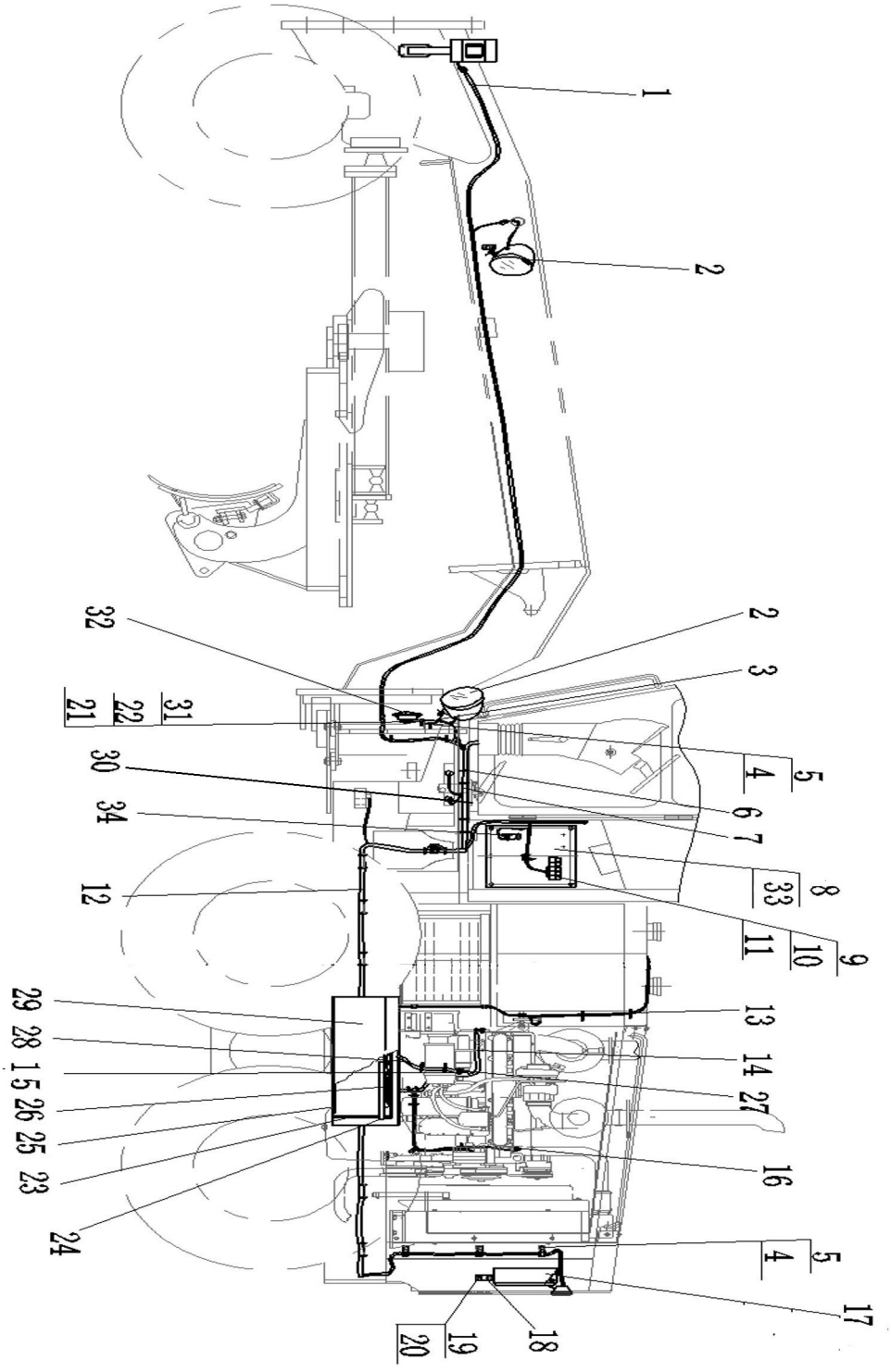

电气系统(配上柴)

ELECTRICAL SYSTEM(FOR SDEC)

件号 ITEM	部件号 PART NO.	零件名称	PART NAME	数量 Q'TY
1	222-07-01000	前灯线束	WIRING HARNESS	1
2	D2401-04500	平地机圆灯	LAMP	4
3	222-07-00001	支架	BRACKET	2
4	01010-51016	螺栓 M10X16	BOLT	51
5	01643-31032	垫圈 10	WASHER	56
6	08034-20519	箍	CLAMP	43
7	222-07-35000	仪表箱线束	WIRING HARNESS	1
8	222-07-00009	板 (配分体驾驶室)	PLATE	1
9	01220-40412	螺钉 M4X12	BOLT	2
10	01640-20408	垫圈 4	WASHER	2
11	D2660-02000	通用继电器	RELAY	5
12	222-07-61000	机架线束	RACK HARNESS	1
13	08035-11010	线夹	CLIP	11
14	222-07-04000	发动机线束	WIRING HARNESS	1
15	08038-00035	罩	COVER	7
16	D2310-12060	温度传感器	TEMPERATURE SENSOR	1
17	222-07-05000	灯罩	LAMP COVER	2
18	D2730-10701	倒车蜂鸣器	BACKING UP ALARM BELL	1
19	01220-40612	螺钉 M6X12	BOLT	4
20	01602-20619	垫圈 6	WASHER	4

电气系统(配上柴)

ELECTRICAL SYSTEM(FOR SDEC)

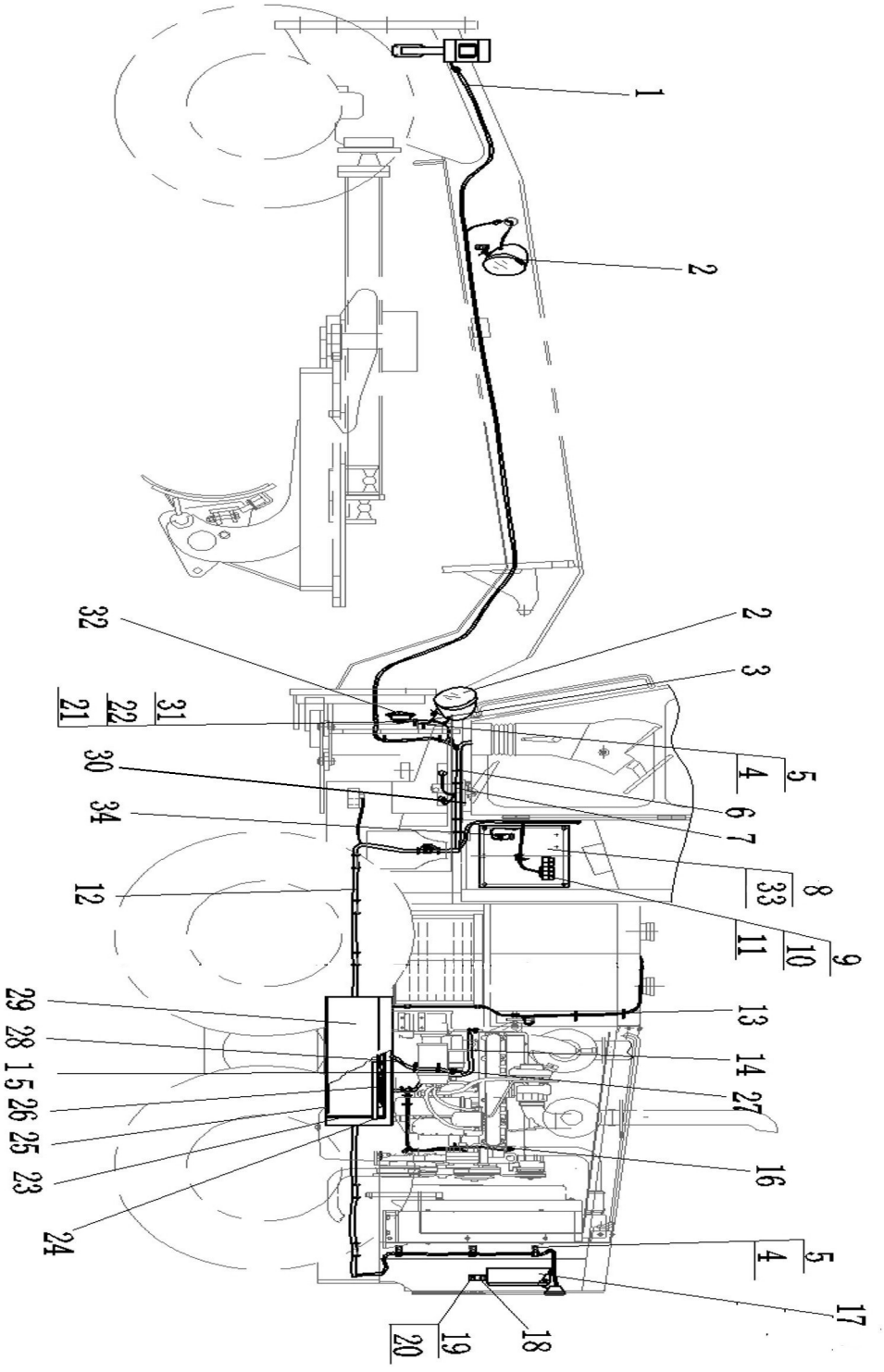

电气系统(配上柴)

ELECTRICAL SYSTEM(FOR SDEC)

件号 ITEM	部件号 PART NO.	零件名称	PART NAME	数量 Q'TY
21	01010-50816	螺栓 M8X16	BOLT	13
22	01643-30823	垫圈 8	WASHER	13
23	222-07-32000	拉杆	LEVER	4
24	01580-11008	螺母 M10	NUT	8
25	222-07-00010	垫	PAD	2
26	222-07-00004	垫	PAD	1
27	08038-00519	罩	COVER	11
28	222-07-07000	电缆(继电器--马达)	CABLE	1
29	222-07-55000	蓄电池盒	BATTERY BOX	1
30	D2611-10001	预热继电器	RELAY	1
31	01580-00806	螺母 M8	NUT	1
32	D2711-10500	喇叭	HORN	1
33	222-07-00002	板 (配整体驾驶室)	PLATE	1
34	D2580-01010	接近开关	SWITCH	1

电气系统(配上柴)

ELECTRICAL SYSTEM(FOR SDEC)

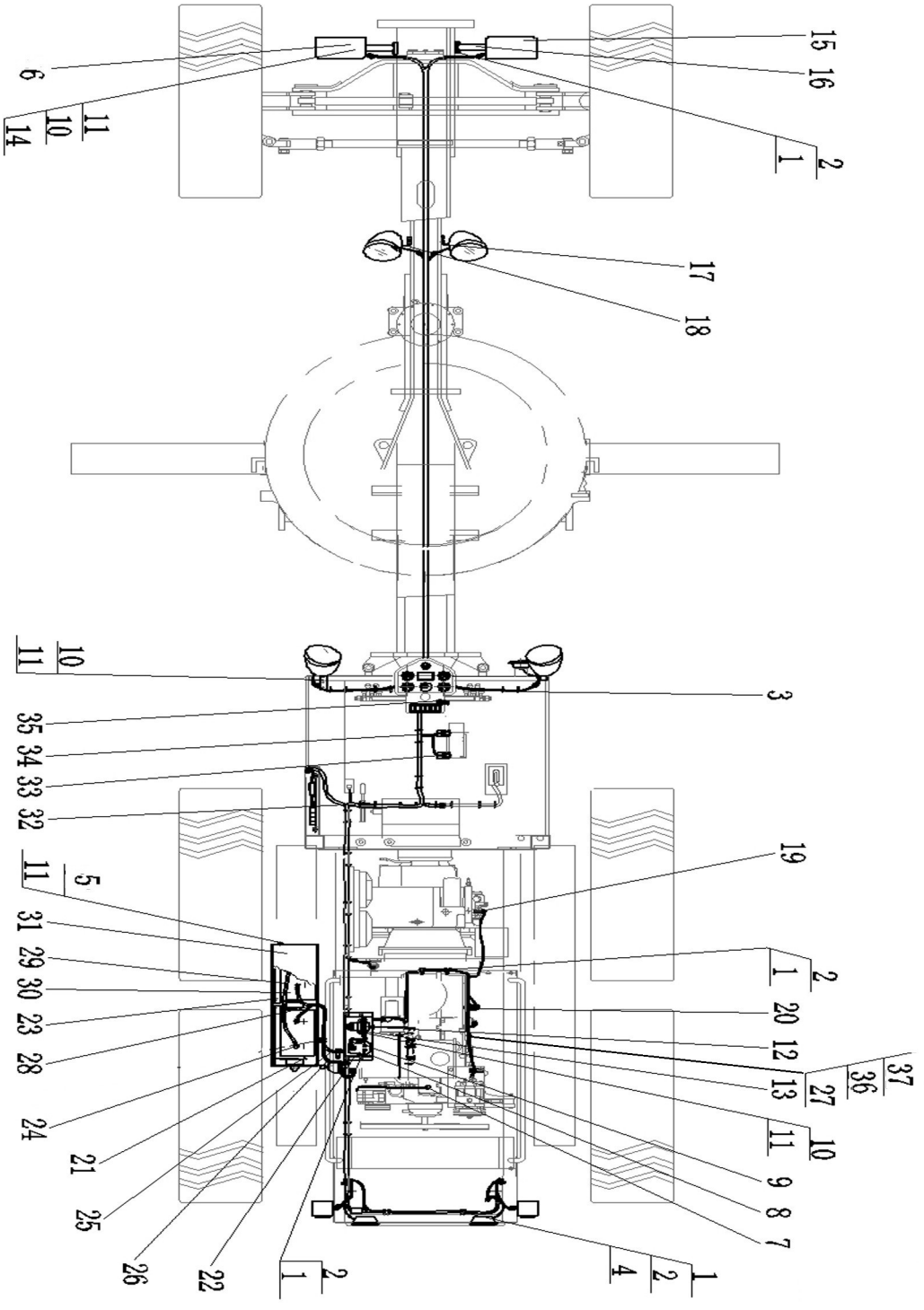

电气系统(配上柴)

ELECTRICAL SYSTEM(FOR SDEC)

件号 ITEM	部件号 PART NO.	零件名称	PART NAME	数量 Q'TY
1	01010-51016	螺栓M10X16	BOLT	51
2	01643-31032	垫圈10	WASHER	56
3	08034-20519	箍	CLAMP	43
4	08035-11510	线夹	CLIP	6
5	01010-50825	螺栓M8X25	BOLT	4
6	D2451-00210	前组合灯(左)	LAMP(L.H.)	1
7	D2310-12060	温度传感器	TEMPERATURE SENSOR	1
8	222-07-20000	板	PLATE	1
9	D2630-20000	复合继电器	RELAY	1
10	01010-50816	螺栓M8X16	BOLT	13
11	01643-30823	垫圈8	WASHER	13
12	D2601-60000	蓄电池继电器	BATTERY RELAY	1
13	08038-00519	罩	COVER	11
14	01580-00806	螺母M8	NUT	8
15	D2451-00200	前组合灯(右)	LAMP(R.H.)	1
16	222-07-09000	架	FRAME	2
17	222-07-10000	支架(右)	BRACKET(R.H.)	1
18	222-07-11000	支架(左)	BRACKET(L.H.)	1
19	D2320-15010	油温传感器	OIL TEMPERATURE SENSOR	1
20	D2300-01020	压力传感器	PRESSURE SENSOR	1

电气系统(配上柴)

ELECTRICAL SYSTEM(FOR SDEC)

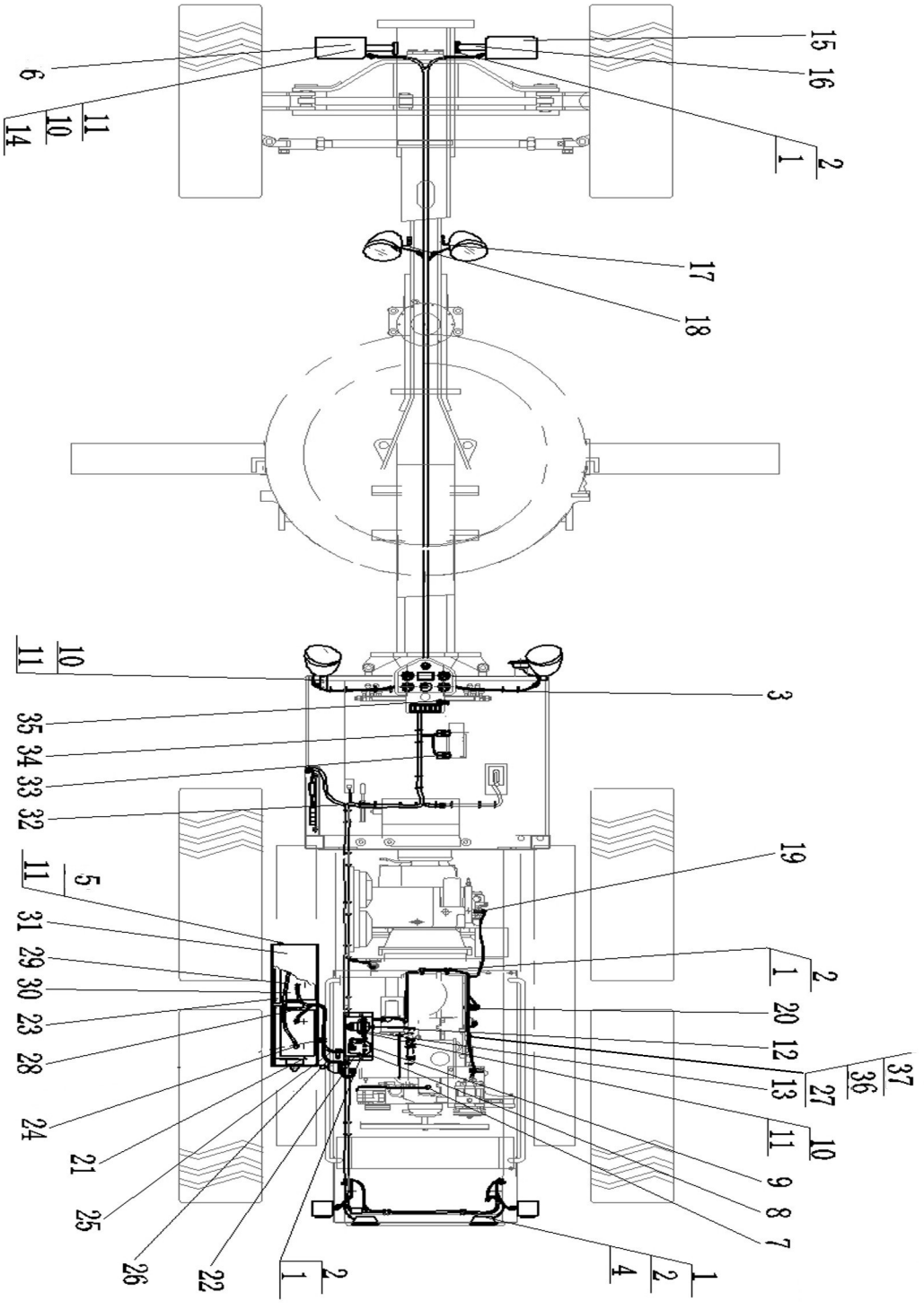

电气系统(配上柴)

ELECTRICAL SYSTEM(FOR SDEC)

件号 ITEM	部件号 PART NO.	零件名称	PART NAME	数量 Q'TY
21	01010-51020	螺栓 M10X20	BOLT	4
22	222-07-21000	罩	COVER	1
23	222-07-75000	压板	PLATE	2
24	08038-00035	罩	COVER	7
25	222-07-28000	电缆(继电器--蓄电池)	CABLE	1
26	222-07-57000	电缆(蓄电池负极--电源开关)	CABLE	1
27	08035-11014	线夹	CLIP	4
28	08037-05022	环管	RING TUBE	1
29	222-07-54000	电缆(蓄电池--蓄电池)	CABLE	1
30	D1010-10500	蓄电池	BATTERY	2
31	222-07-56000	盖板	PLATE	1
32	D2580-01001	接近开关	SWITCH	1
33	D2570-01000	压力开关	SWITCH	1
34	D2570-00200	压力开关	SWITCH	1
35	D2500-00000	启动开关	START SWITCH	1
36	01010-51212	螺栓 M12*12	BOLT	1
37	01643-31232	垫圈 12	WASHER	1

电气系统(配上柴)

ELECTRICAL SYSTEM(FOR SDEC)

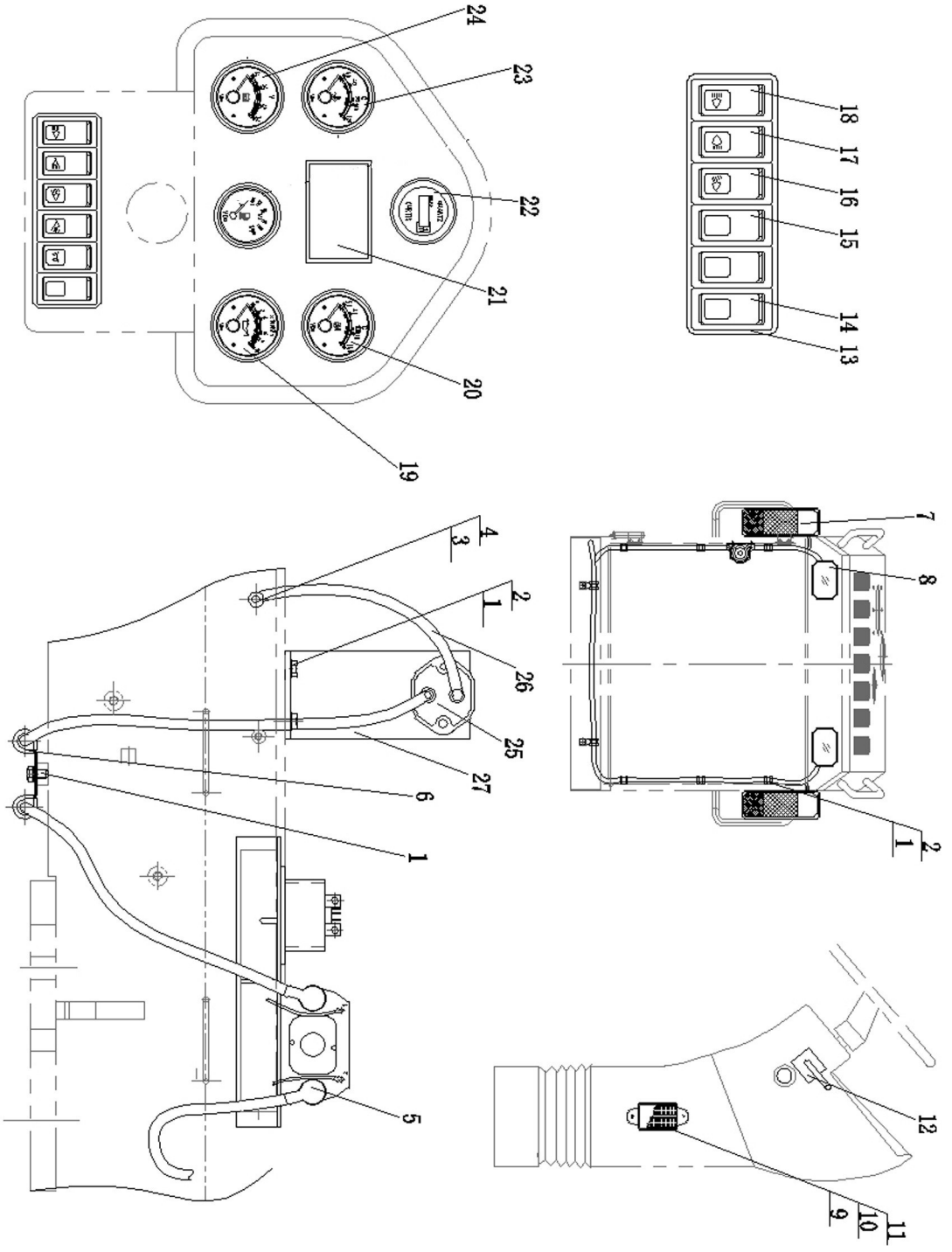

电气系统(配上柴)

ELECTRICAL SYSTEM(FOR SDEC)

件号 ITEM	部件号 PART NO.	零件名称	PART NAME	数量 Q'TY
1	01010-51016	螺栓 M10X16	BOLT	3
2	01643-31032	垫圈 10	WASHER	2
3	01010-50816	螺栓 M8X16	BOLT	4
4	01643-30823	垫圈 8	WASHER	4
5	08038-00035	罩	COVER	2
6	08035-11014	线夹	CLIP	2
7	D2450-00300	平地机后三色灯	COMBINED LAMP	2
8	D2401-07000	灯	LAMP	2
9	D2763-01400	十四路熔断器盒	FUSE BOX	1
10	01220-40525	螺钉 M5X25	BOLT	2
11	01640-20508	垫圈 5	WASHER	7
12	222-07-22000	组合开关	SWITCH	1
13	260-08-00002	六联框架 (8SQZ.084.008)	FRAME	1
14	260-08-00001	盖板(8SQZ.311.000)	PLATE	2
15	D2540-08110	拔销开关	PIN REMOVAL SWITCH	1
16	D2540-08230	工作灯开关	SWITCH	1
17	D2540-08060	后灯开关	SWITCH	1
18	D2540-08070	前灯开关	SWITCH	1
19	D2102-01000	机油压力表	GAUGE,OIL PRESSURE	1
20	D2122-15000	油温表	OIL TEMPERATURE GAUGE	1

电气系统(配上柴)

ELECTRICAL SYSTEM(FOR SDEC)

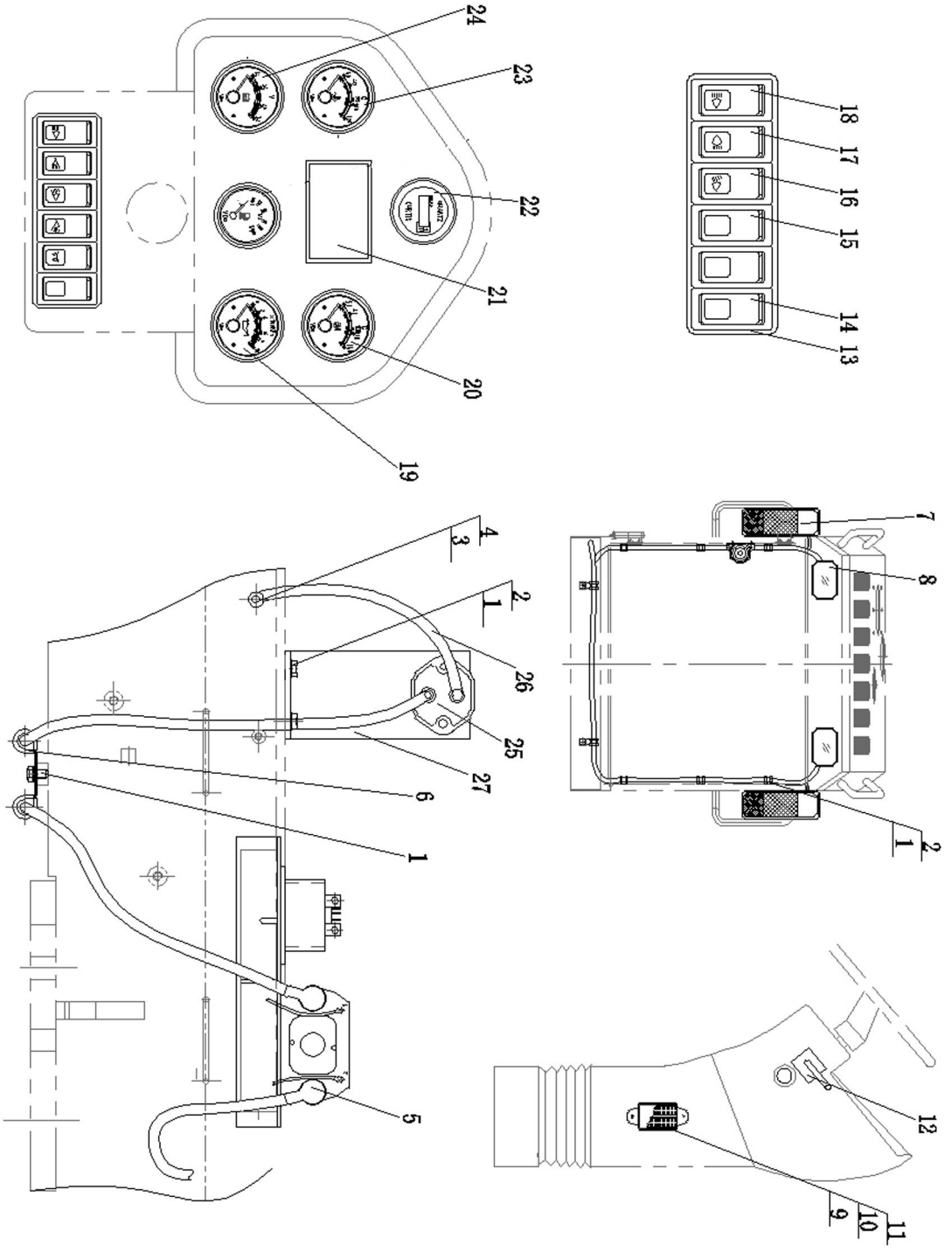

电气系统(配上柴)

ELECTRICAL SYSTEM(FOR SDEC)

件号 ITEM	部件号 PART NO.	零件名称	PART NAME	数量 Q'TY
21	D2460-00000	报警单元	ALARM UNIT	1
22	D1170-00010	计时表	CHRONOMETER	1
23	D2112-12000	水温表	WATER TEMPERATURE GAUGE	1
24	D2140-03200	电压表	VOLTMETER	1
25	D2602-05001	电源开关	POWER SWITCH	1
26	222-07-58000	电缆(电源开关---搭铁)	CABLE	1
27	222-07-00011	固定板	PLATE	1

驾驶室电气系统

CAB ELECTRIC SYSTEM

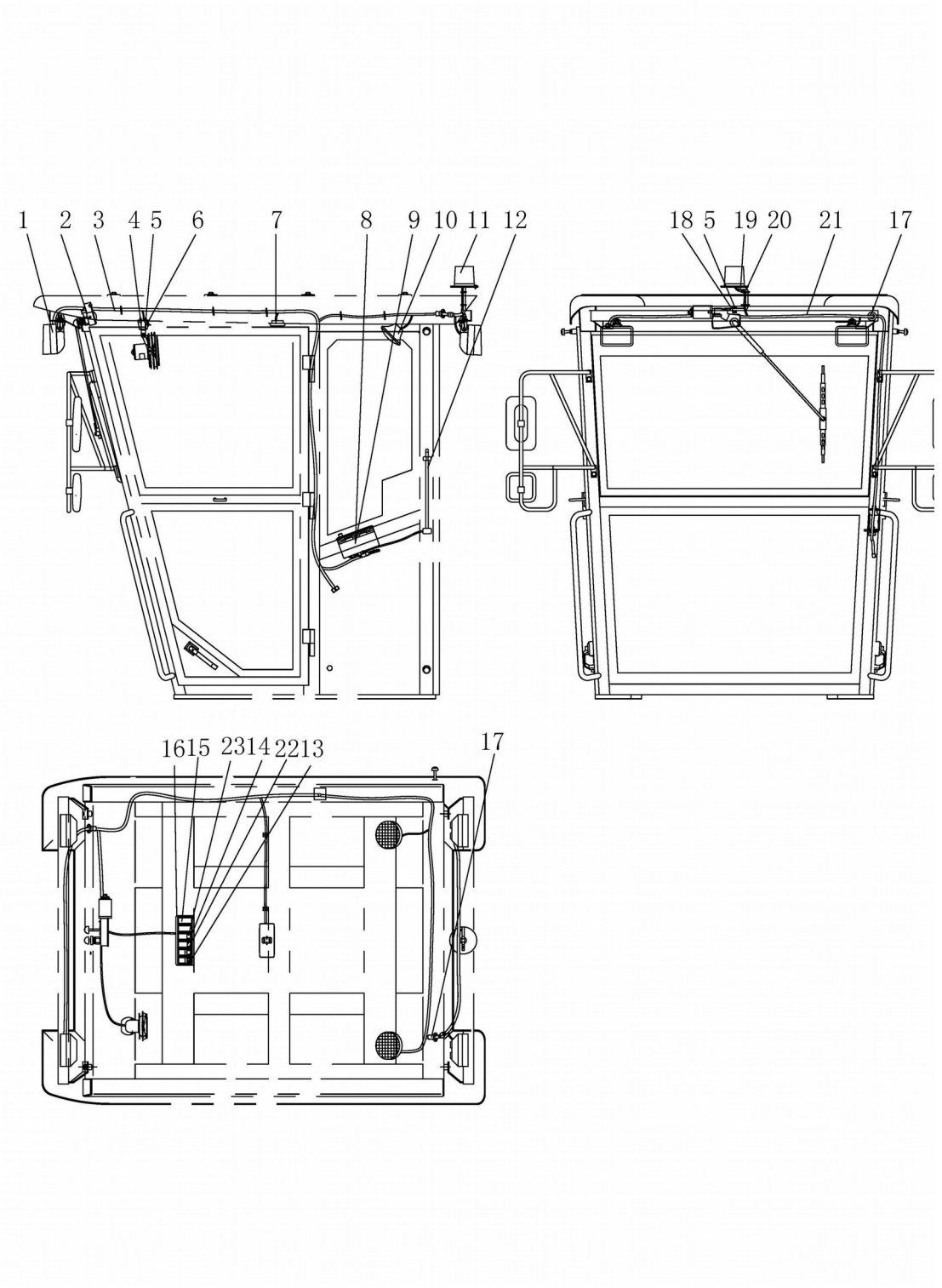

驾驶室电气系统

CAB ELECTRIC SYSTEM

件号 ITEM	部件号 PART NO.	零件名称	PART NAME	数量 Q'TY
1	D2401-07001	灯	LAMP	2
2	D2801-09520	刮雨器	WIPER	1
3	222-08-01000	驾驶室线束	CAB WIRING HARNESS	1
4	01220-40620	螺钉 M6X20	BOLT	4
5	01640-20610	垫圈 6	WASHER	6
6	D2830-42500	风扇	FAN	1
7	D2430-01010	室内灯	LAMP	1
8	D2820-00000	收音机	RADIO	1
8				1
9	222-08-00001	板	PLATE	1
10	222-08-02000	扬声器	HORN	2
11	D2445-07000	倒档警灯	ALARM LIGHT,BACKING UP	1
12	222-08-03000	天线	ANTENNA	1
13	D2540-08070	前灯开关	SWITCH	1
14	D2540-08081	雨刷开关	SWITCH	2
15	260-08-00001	盖板(8SQZ.311.000)	PLATE	4
16	260-08-00002	六联框架 (8SQZ.084.008)	FRAME	1
17	08037-11425	环管	RING TUBE	2
18	01010-50620	螺栓 M6X20	BOLT	2
19	222-08-04000	支架	BRACKET	1

驾驶室电气系统

CAB ELECTRIC SYSTEM

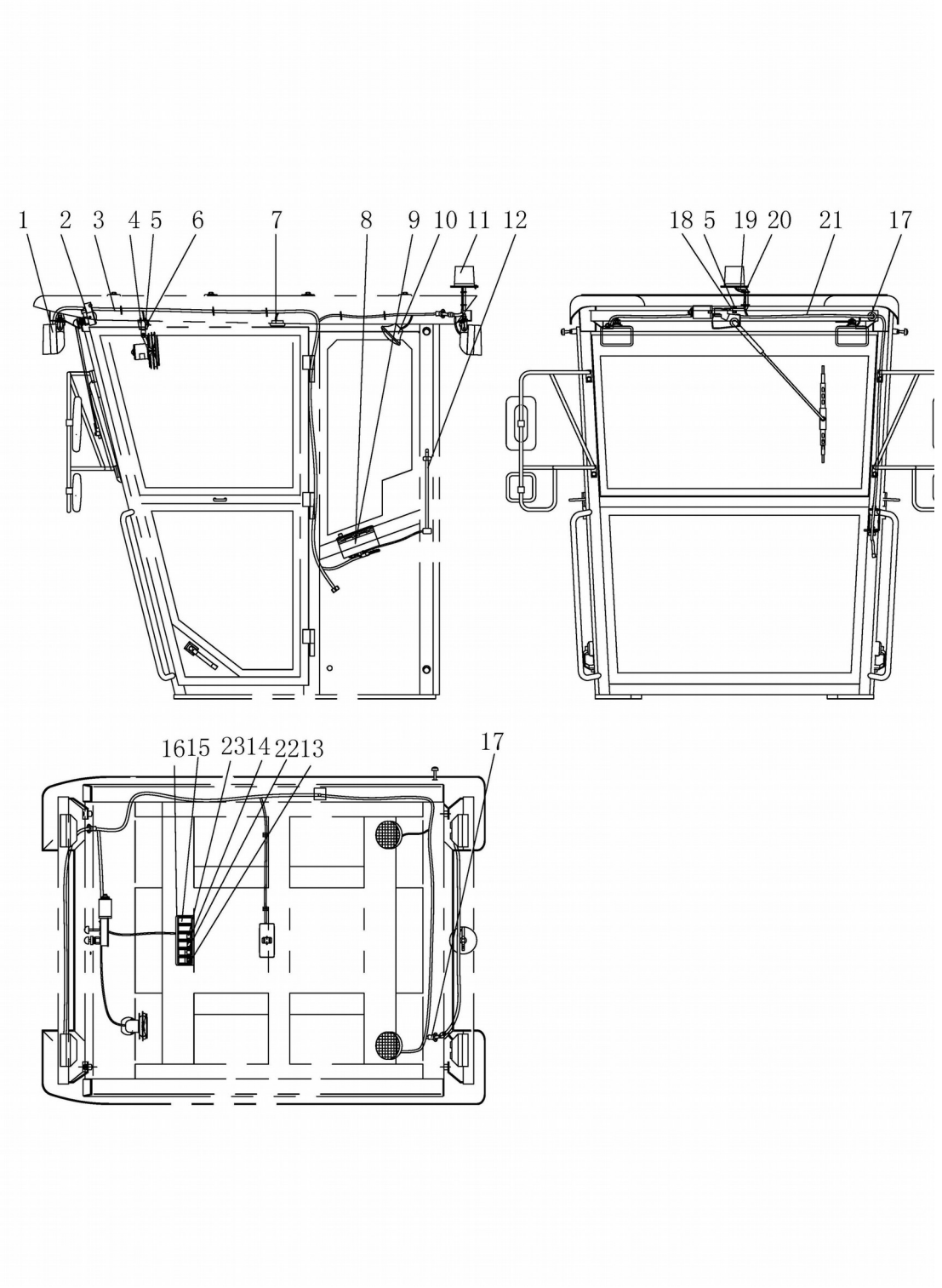

驾驶室电气系统

CAB ELECTRIC SYSTEM

件号 ITEM	部件号 PART NO.	零件名称	PART NAME	数量 Q'TY
19	222-08-08000	支架	BRACKET	1
20	08034-20519	箍	CLAMP	13
21	222-08-05000	警示灯线束	WIRING	1
22	D2540-08060	后灯开关	SWITCH	1
23	D2540-08290	警灯开关	SWITCH	

附属装置

ATTCHMENT EQUIPMENT

牵引架

TRACTION FRAME

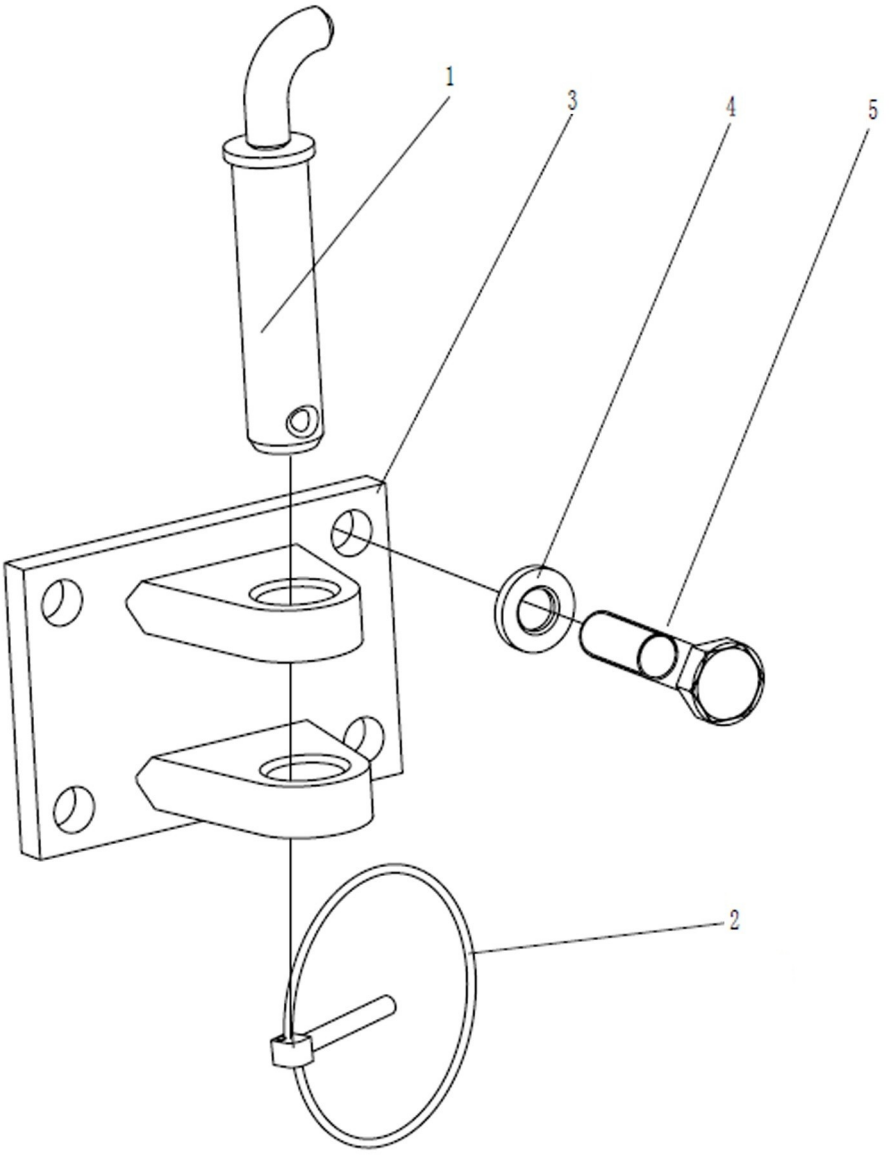

牵引架

TRACTION FRAME

件号 ITEM	部件号 PART NO.	零件名称	PART NAME	数量 Q'TY
1	222-32-01000	牵引销	TRACTION PIN	1
2	461-30-15000	销	PIN	1
3	222-32-02000	架	FRAME	1
4	01643-32060	垫圈 20	WASHER	4
5	222-32-00001	螺栓	BOLT	4

司机座总成

OPERATOR＇S SEAT

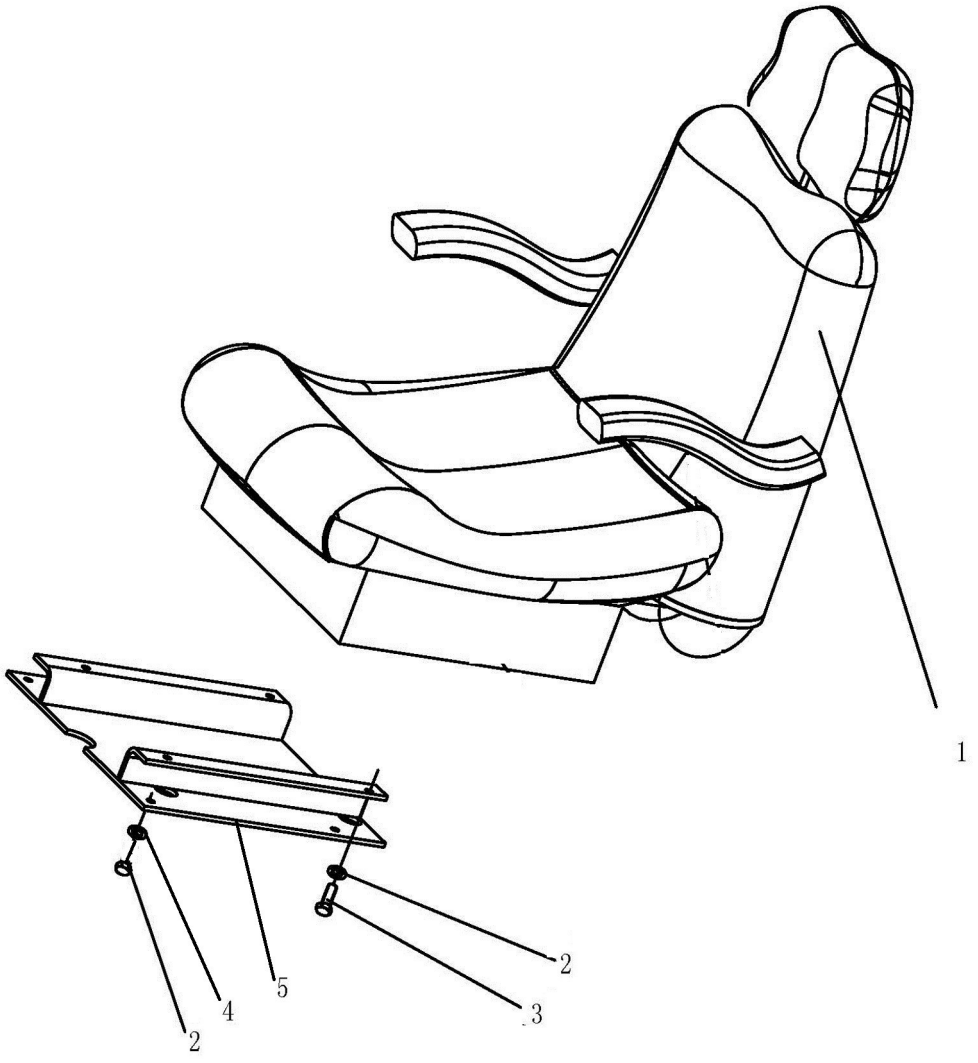

司机座总成

OPERATOR′S SEAT

件号 ITEM	部件号 PART NO.	零件名称	PART NAME	数量 Q'TY
1	222-53-01000	座椅组件	SEAT ASS′Y	1
2	01643-30823	垫圈 8	WASHER	8
3	01010-50825	螺栓 M8X25	BOLT	4
4	01580-10806	螺母 M8	NUT	4
5	222-53-02000	盖板	PLATE	1

座椅

SEAT

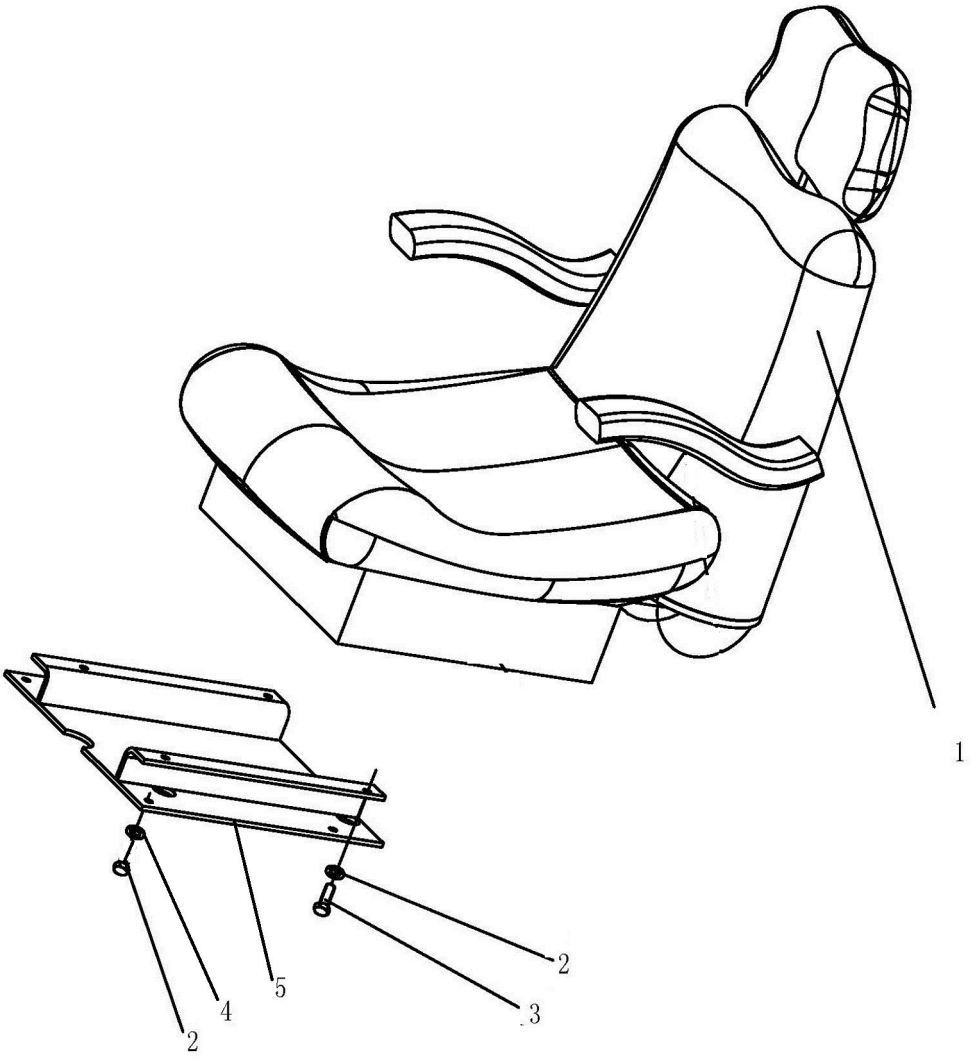

座椅

SEAT

件号 ITEM	部件号 PART NO.	零件名称	PART NAME	数量 Q'TY
1	222-53-03000	座椅组件	SEAT ASS' Y	1
2	01643-30823	垫圈 8	WASHER	8
3	01010-50825	螺栓 M8X25	BOLT	4
4	01580-10806	螺母 M8	NUT	4
5	222-53-04000	座椅支架	SEAT BRACKET	1

驾驶室总成

CAB ASS＇Y

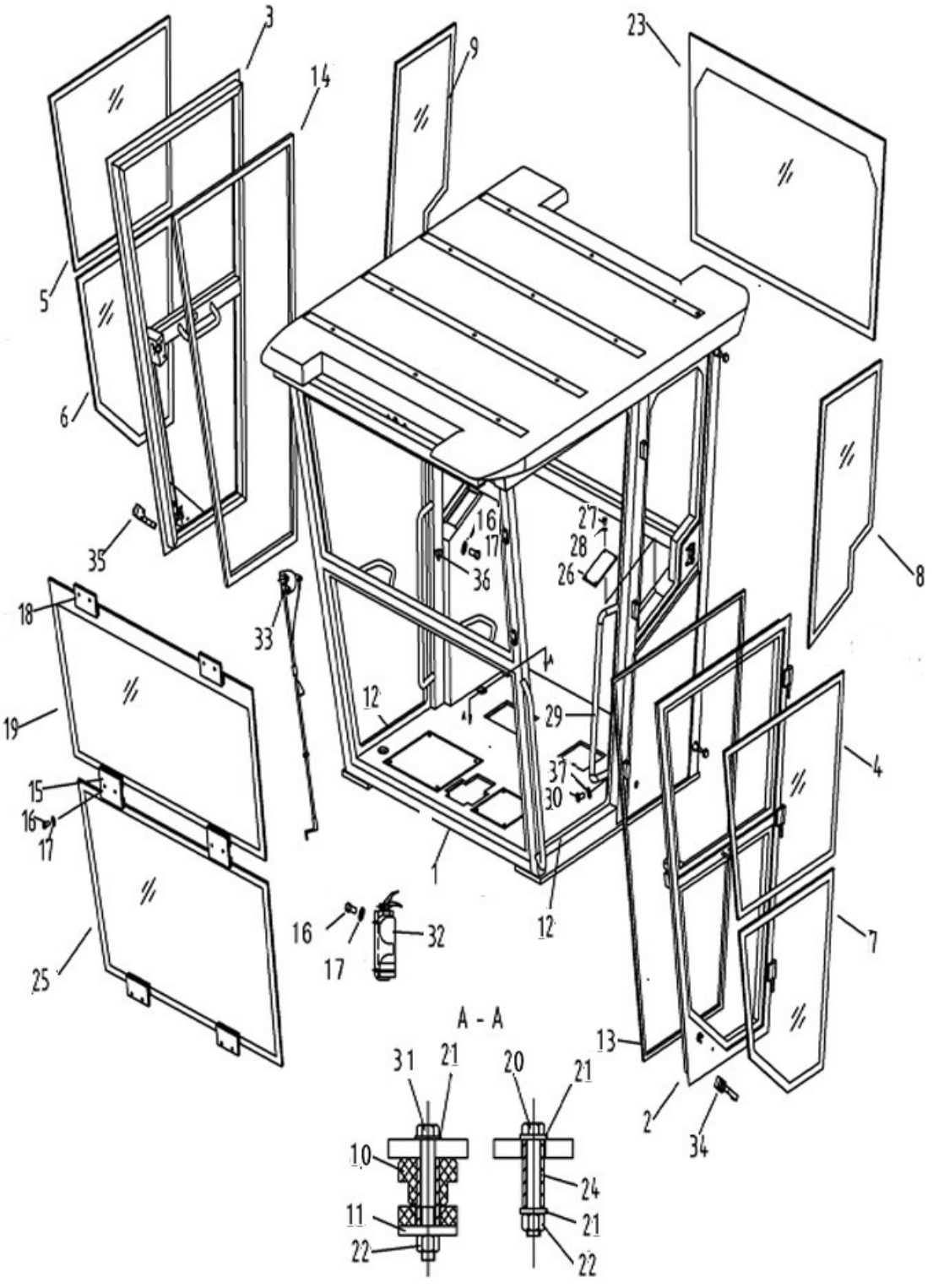

驾驶室总成

CAB ASS′Y

件号 ITEM	部件号 PART NO.	零件名称	PART NAME	数量 Q'TY
1	222-56-26000	驾驶室框架	CAB FRAME	1
2	222-56-02000	左门	DOOR(L.H.)	1
3	222-56-03000	右门	DOOR(R.H.)	1
4	222-56-00001	左门玻璃(上)	GLASS	1
5	222-56-00002	右门玻璃(上)	GLASS(R.H.)	1
6	222-56-00008	左门玻璃(下)	GLASS	1
7	222-56-00009	右门玻璃(下)	GLASS(L.H.)	1
8	222-56-00003	左侧窗玻璃	GLASS	1
9	222-56-00004	右侧窗玻璃	GLASS	1
10	222-51-02000	减震座	DAMPING SEAT	6
11	222-51-00002	垫圈	WASHER	6
12	222-56-21000	密封条	SEAL STRIP	2
13	222-56-00014	密封条(左)	SEAL STRIP	1
14	222-56-00015	密封条(右)	SEAL STRIP	1
15	222-56-17000	玻璃压板	PLATE	2
16	01235-40610	螺钉 M6*10	BOLT	25
17	01640-20610	垫圈 6	WASHER	25
18	222-56-18000	玻璃压板	PLATE	8
19	222-56-00006	前玻璃(上)	GLASS,FRONT	1
20	01011-52030	螺栓 M20X130	BOLT	4

驾驶室总成

CAB ASS＇Y

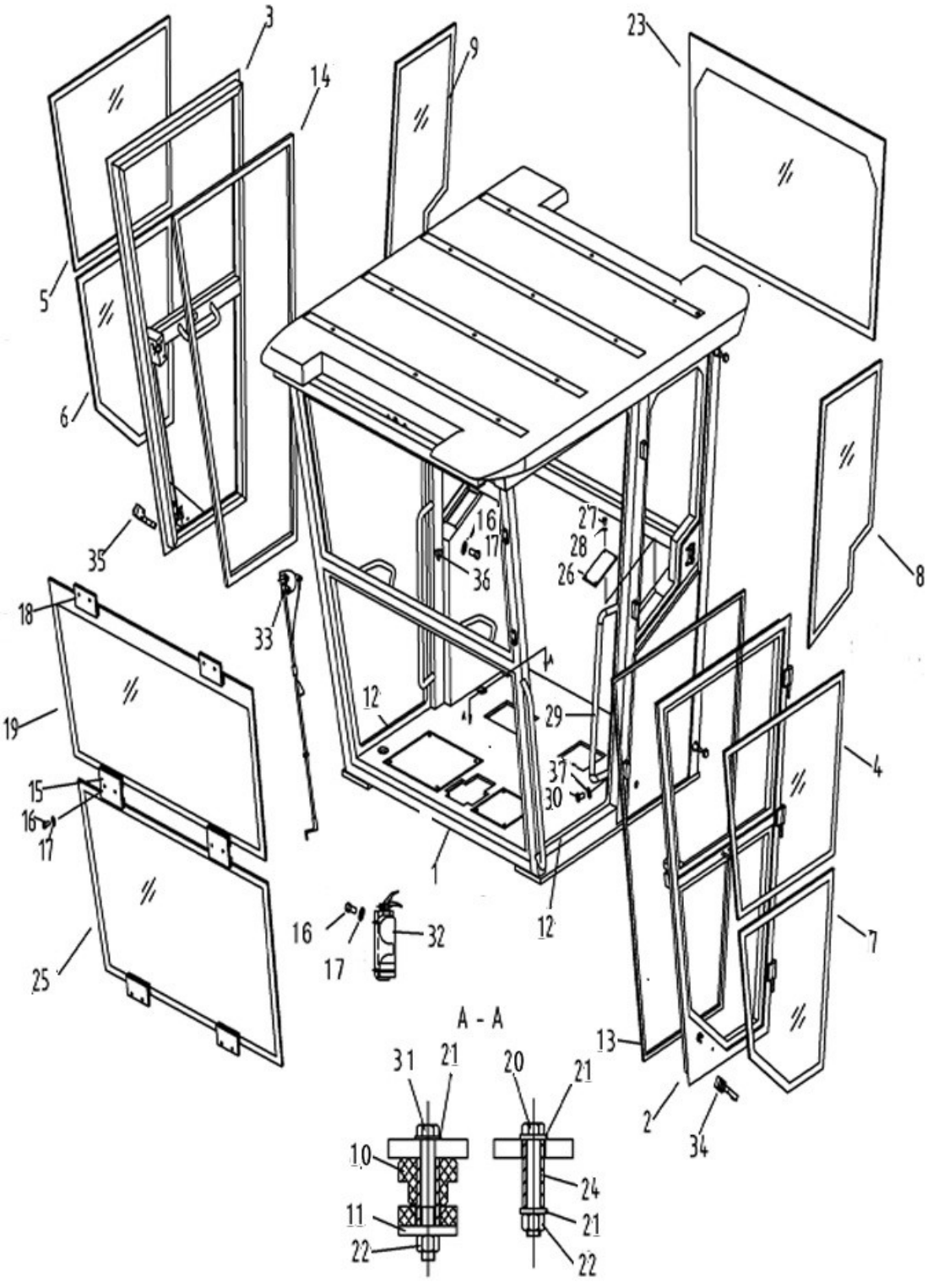

驾驶室总成

CAB ASS′Y

件号 ITEM	部件号 PART NO.	零件名称	PART NAME	数量 Q'TY
21	01643-32060	垫圈 20	WASHER	14
22	01598-12021	螺母 M20	NUT	10
23	222-56-00007	后玻璃	GLASS	1
24	222-56-00017	套	SLEEVE	4
25	222-56-00021	前玻璃(下)	GLASS,FRONT	1
26	222-56-00022	板	PLATE	2
27	01235-40510	螺钉 M5*10	BOLT	8
28	01640-20508	垫圈 5	WASHER	8
29	222-56-00024	扶手	ARMREST	2
30	01010-51014	螺栓 M10X14	BOLT	4
31	01011-52040	螺栓 M20*140	BOLT	6
32	222-56-23000	灭火器及支架	ANNIHILATOR, BRACKET	1
33	222-56-24000	遮阳帘	ABAT VENT	1
34	222-56-06000	门锁(左)	LOCK(L.H.)	1
35	222-56-07000	门锁(右)	LOCK(R.H.)	1
36	222-56-25000	衣挂钩	POTHOOK	1
37	01643-31032	垫圈 10	WASHER	7

驾驶室总成

CAB ASS＇Y

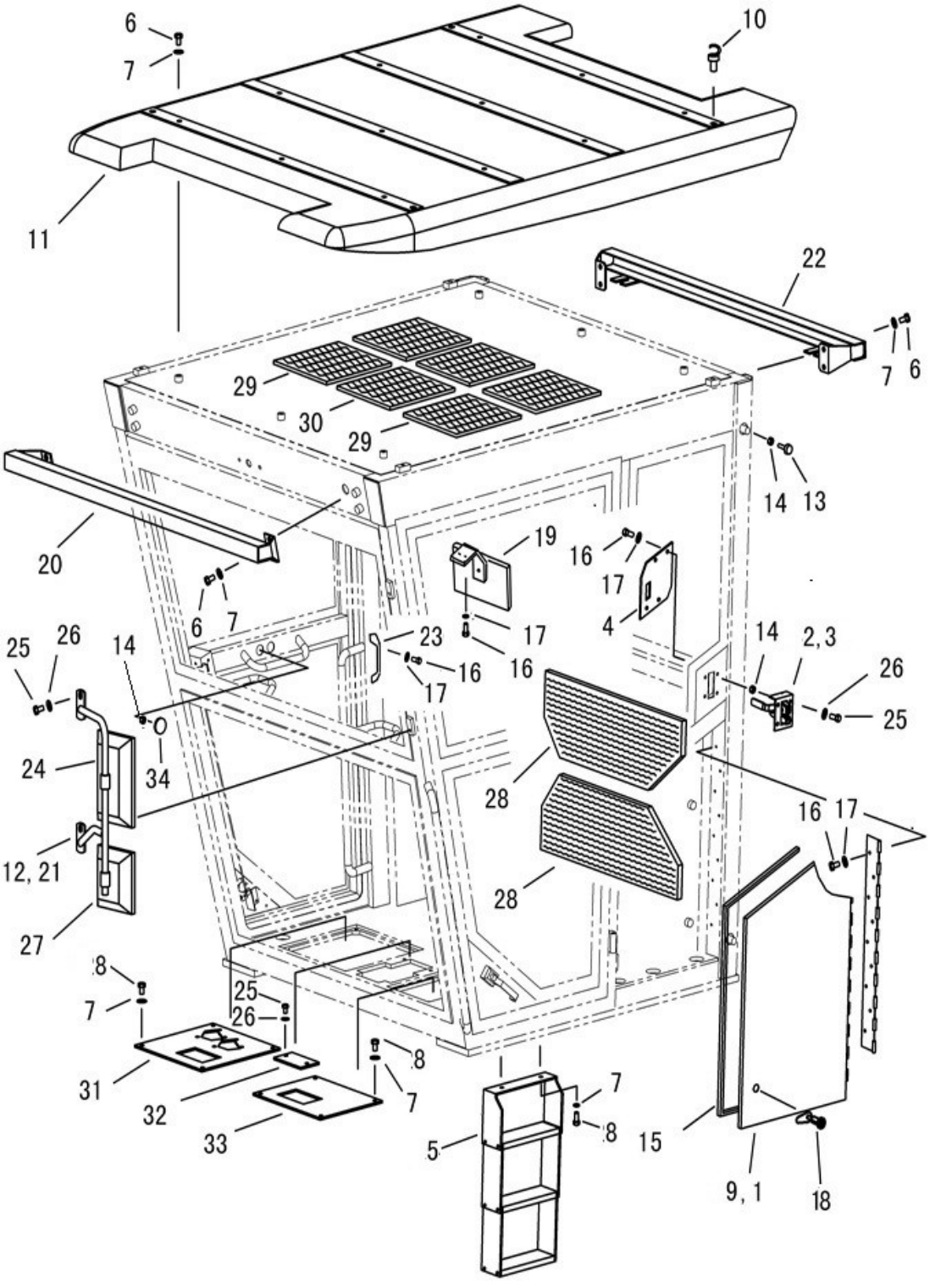

驾驶室总成

CAB ASS′Y

件号 ITEM	部件号 PART NO.	零件名称	PART NAME	数量 Q'TY
1	222-56-05000	护罩(右)	GUARD(R.H.)	1
2	222-56-08000	左碰锁总成	LOCK(L.H.)	1
3	222-56-09000	右碰锁总成	LOCK(R.H.)	1
4	222-56-00010	盖板	PLATE	2
5	222-56-14000	踏板	PEDAL	2
6	01010-51220	螺栓M12X20	BOLT	20
7	01643-31232	垫圈12	WASHER	34
8	01010-51230	螺栓M12X30	BOLT	14
9	222-56-04000	护罩(左)	GUARD(L.F.)	1
10	222-56-00023	吊环螺钉	BOLT,HOISTING EYE	4
11	222-56-00005	玻璃钢顶棚	CEILING PLATE	1
12	222-56-15000	镜架(右)	MIRROR FRAME(R.H.)	1
13	222-56-11000	缓冲块	BLOCK	4
14	01580-01008	螺母M10	NUT	16
15	222-56-00016	镶条	STRIP	2
16	01235-40610	螺钉M6*10	BOLT	24
17	01640-20610	垫圈6	WASHER	24
18	222-56-22000	门锁	LOCK	2
19	279-56-02000	后视镜	MIRROR	1
20	222-56-12000	前灯座	SEAT,FRONT	1

驾驶室总成

CAB ASS＇Y

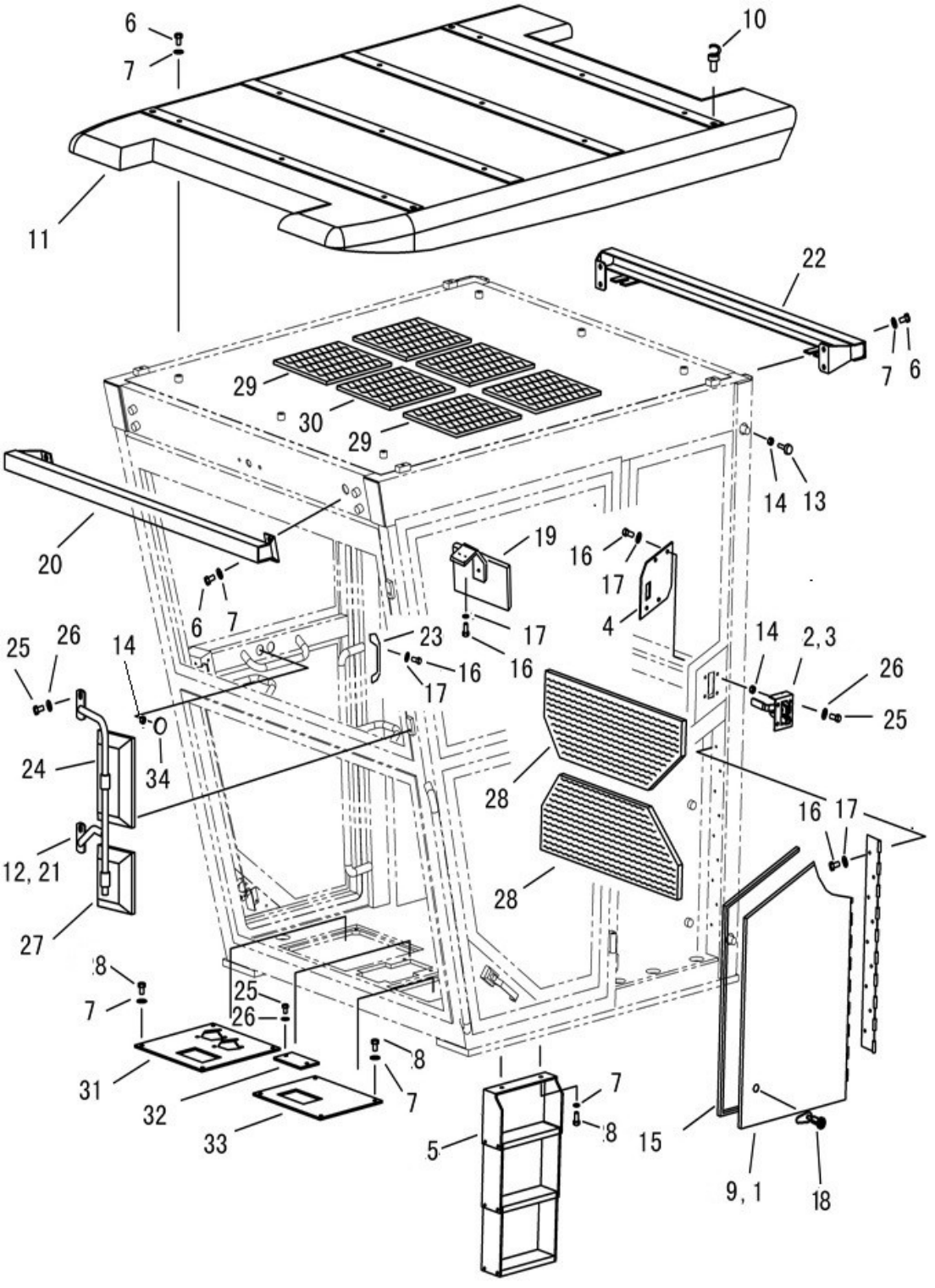

驾驶室总成

CAB ASS′Y

件号 ITEM	部件号 PART NO.	零件名称	PART NAME	数量 Q'TY
21	222-56-16000	镜架(左)	MIRROR FRAME(L.H.)	1
22	222-56-13000	后灯座	SEAT,REAR	1
23	222-56-10000	拉手	HANDLE	2
24	222-56-19000	后视镜 330*150(Φ16)	MIRROR	2
25	01010-51025	螺栓 M10X25	BOLT	14
26	01643-31032	垫圈 10	WASHER	18
27	222-56-20000	后视镜 150*150(Φ16)	MIRROR	2
28	222-56-00018	蜂窝海绵	SPONGE	2
29	222-56-00019	蜂窝海绵	SPONGE	4
30	222-56-00020	蜂窝海绵	SPONGE	2
31	222-56-00025	板	PLATE	1
32	222-56-00012	板	PLATE	1
33	222-56-00013	板	PLATE	1
34	263-56-00018	盖	COVER	2

驾驶室总成

CAB ASS＇Y

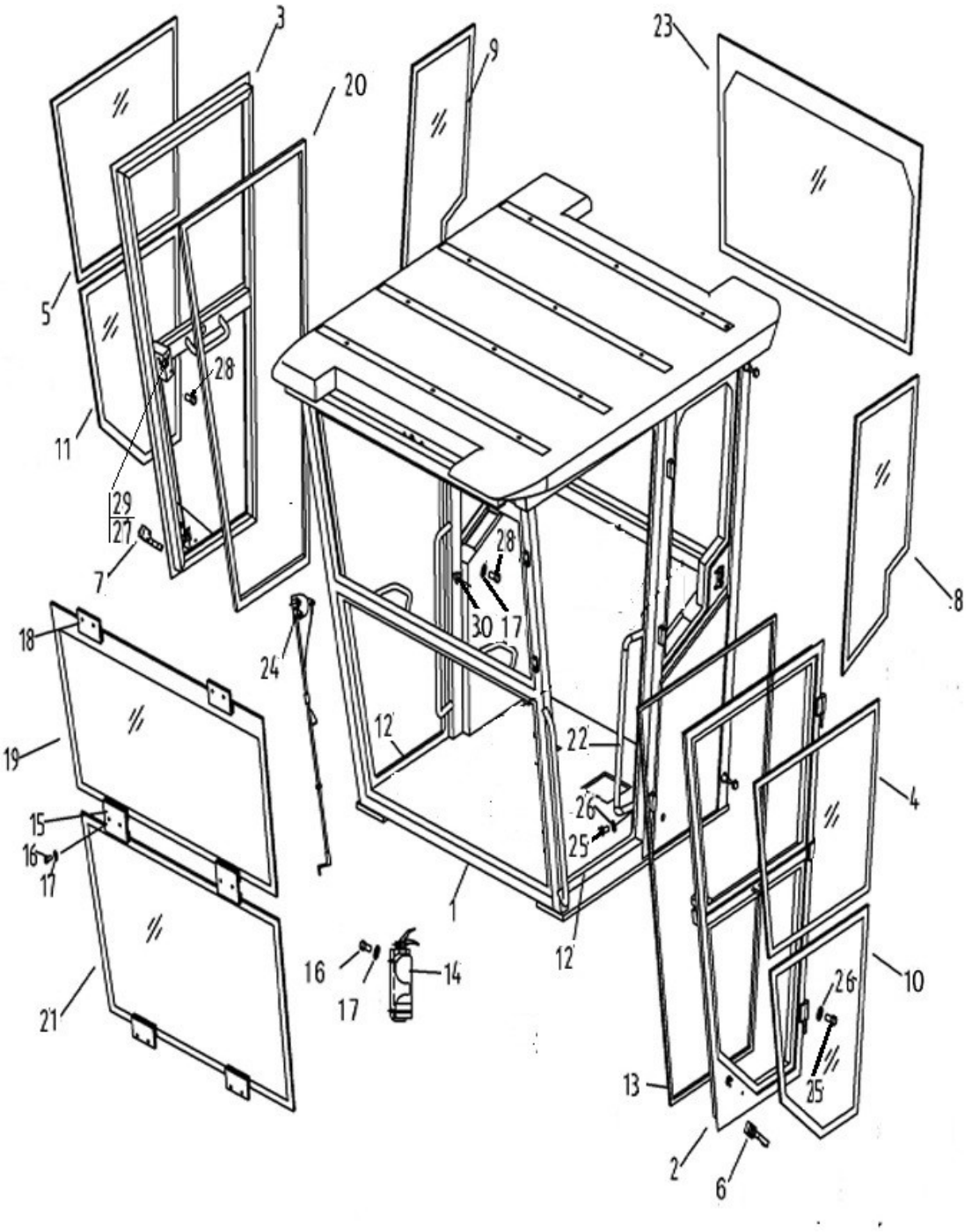

驾驶室总成

CAB ASS′Y

件号 ITEM	部件号 PART NO.	零件名称	PART NAME	数量 Q'TY
1	222-56-27000	驾驶室框架	CAB FRAME	1
2	222-56-28000	左门	DOOR(L.H.)	1
3	222-56-29000	右门	DOOR(R.H.)	1
4	222-56-00001	左门玻璃(上)	GLASS	1
5	222-56-00002	右门玻璃(上)	GLASS(R.H.)	1
6	222-56-30000	门锁(左)	LOCK(L.H.)	1
7	222-56-31000	门锁(右)	LOCK(R.H.)	1
8	222-56-00003	左侧窗玻璃	GLASS	1
9	222-56-00004	右侧窗玻璃	GLASS	1
10	222-56-00028	左门玻璃(下)	GLASS	1
11	222-56-00029	右门玻璃(下)	GLASS(R.H)	1
12	222-56-21000	密封条	SEAL STRIP	2
13	222-56-00014	密封条(左)	SEAL STRIP	1
14	222-56-23000	灭火器及支架	ANNIHILATOR, BRACKET	1
15	222-56-17000	玻璃压板	PLATE	8
16	01235-40610	螺钉 M6*10	BOLT	22
17	01640-20610	垫圈 6	WASHER	25
18	222-56-18000	玻璃压板	PLATE	2
19	222-56-00006	前玻璃(上)	GLASS,FRONT	1
20	222-56-00015	密封条(右)	SEAL STRIP	1

驾驶室总成

CAB ASS＇Y

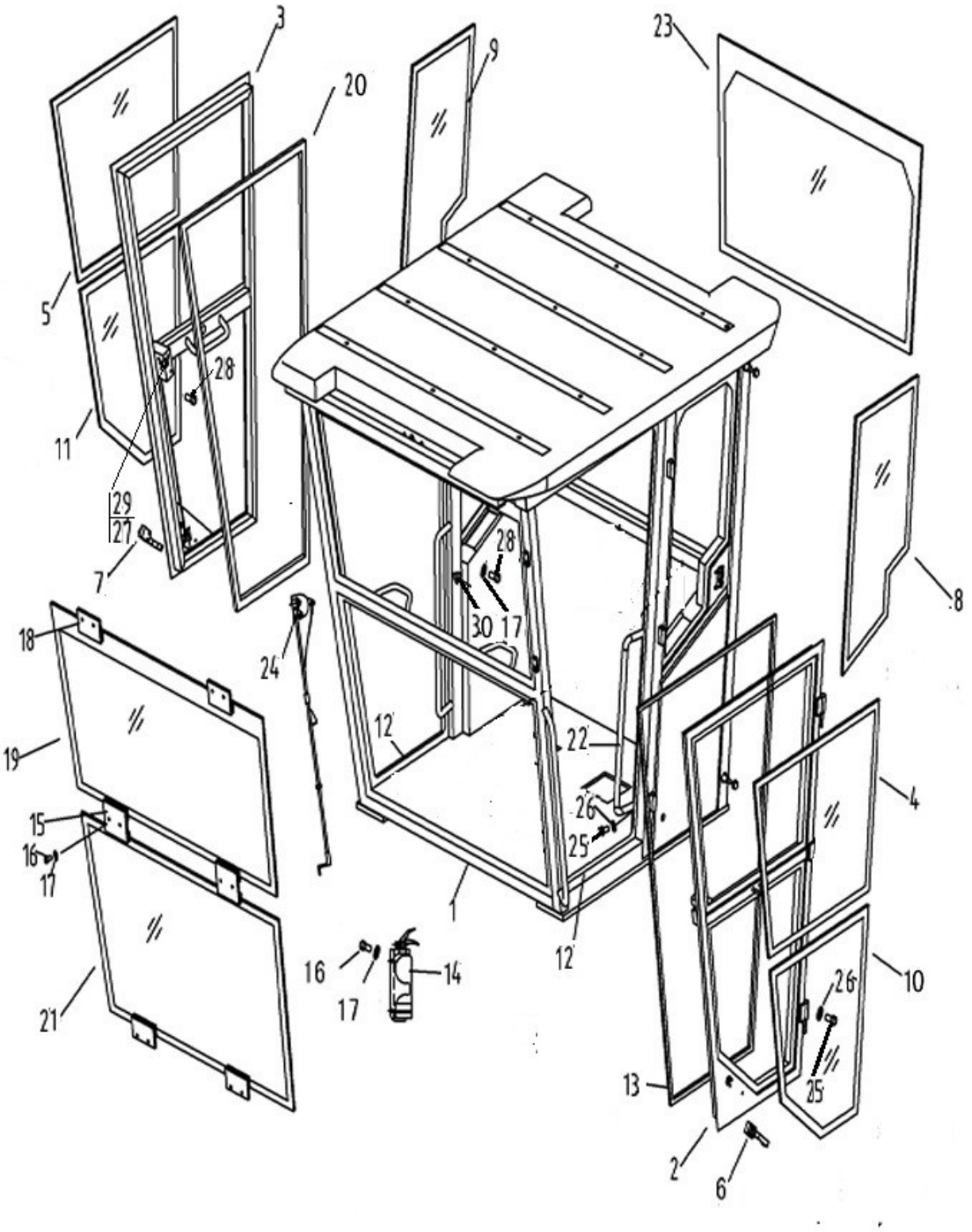

驾驶室总成

CAB ASS′Y

件号 ITEM	部件号 PART NO.	零件名称	PART NAME	数量 Q'TY
21	222-56-00027	前玻璃(下)	GLASS,FRONT	1
22	222-56-00024	扶手	ARMREST	2
23	222-56-00007	后玻璃	GLASS	1
24	222-56-24000	遮阳帘	ABAT VENT	1
25	01010-51025	螺栓 M10X25	BOLT	20
26	01643-31032	垫圈 10	WASHER	4
27	222-56-00031	盖	COVER	1
28	01235-40620	螺钉 M6*20	BOLT	7
29	222-56-00030	盖	COVER	1
30	222-56-25000	衣挂钩	POTHOOK	1

驾驶室总成

CAB ASS＇Y

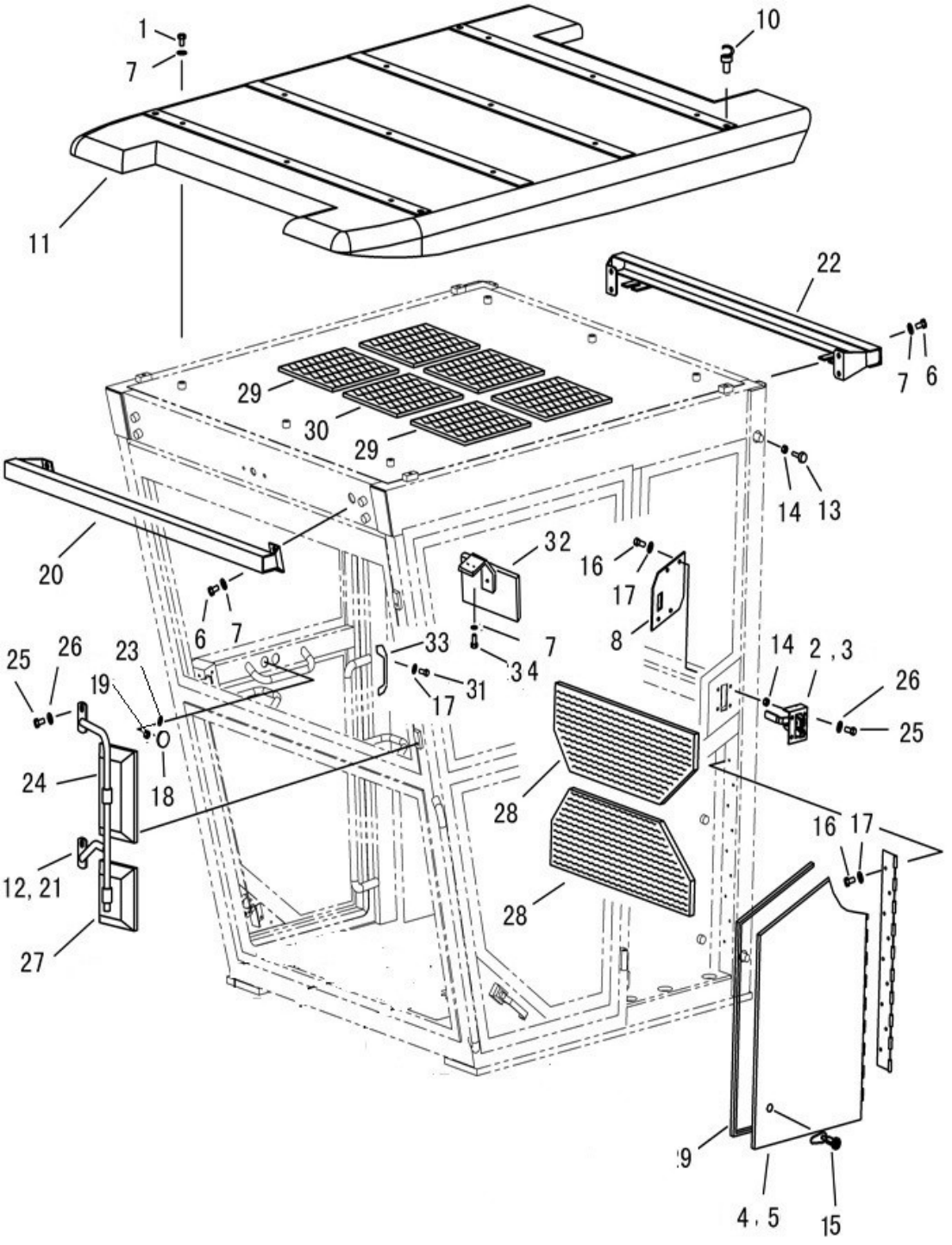

驾驶室总成

CAB ASS′Y

件号 ITEM	部件号 PART NO.	零件名称	PART NAME	数量 Q'TY
1	01010-51230	螺栓M12X30	BOLT	12
2	222-56-08000	左碰锁总成	LOCK(L.H.)	1
3	222-56-09000	右碰锁总成	LOCK(R.H.)	1
4	222-56-32000	护罩(左)	GUARD(L.H.)	1
5	222-56-33000	护罩(右)	GUARD(R.H.)	1
6	01010-51220	螺栓M12X20	BOLT	8
7	01643-31232	垫圈12	WASHER	20
8	222-56-00010	盖板	PLATE	2
9	222-56-00016	镶条	STRIP	2
10	222-56-00023	吊环螺钉	BOLT,HOISTING EYE	4
11	222-56-00005	玻璃钢顶棚	CEILING PLATE	1
12	222-56-15000	镜架(右)	MIRROR FRAME(R.H.)	1
13	222-56-11000	缓冲块	BLOCK	4
14	01580-01008	螺母M10	NUT	12
15	222-56-22000	门锁	LOCK	2
16	01235-40610	螺钉M6*10	BOLT	22
17	01640-20610	垫圈6	WASHER	22
18	263-56-00018	盖	COVER	2
19	01640-20816	垫圈8	WASHER	4
20	222-56-12000	前灯座	SEAT,FRONT	1

驾驶室总成

CAB ASS＇Y

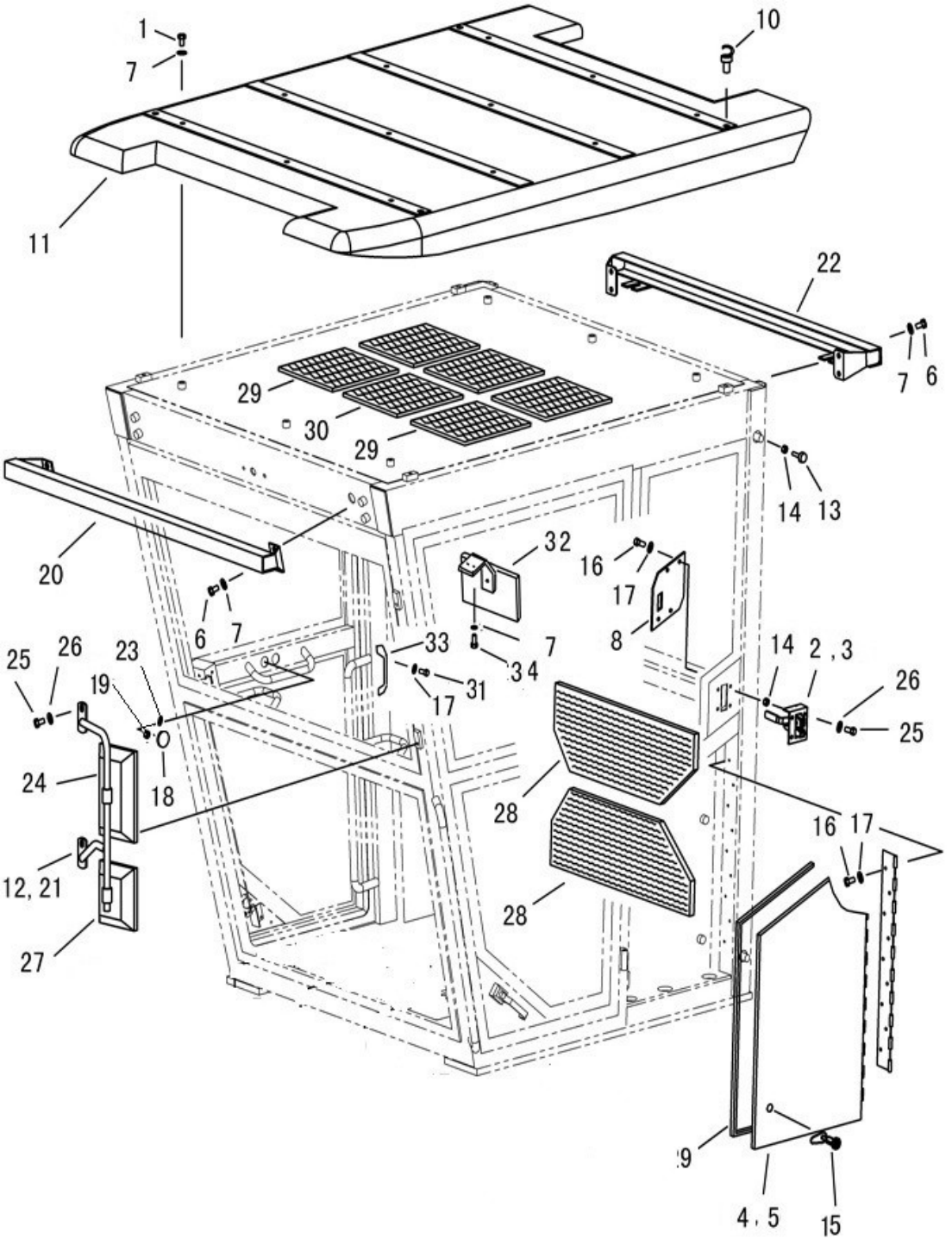

驾驶室总成

CAB ASS′Y

件号 ITEM	部件号 PART NO.	零件名称	PART NAME	数量 Q'TY
21	222-56-16000	镜架(左)	MIRROR FRAME(L.H.)	1
22	222-56-13000	后灯座	SEAT,REAR	1
23	01580-10806	螺母M8	NUT	4
24	222-56-19000	后视镜330*150(Φ16)	MIRROR	2
25	01010-51025	螺栓M10X25	BOLT	20
26	01643-31032	垫圈10	WASHER	24
27	222-56-20000	后视镜150*150(Φ16)	MIRROR	2
28	222-56-00026	蜂窝海绵	SPONGE	2
29	222-56-00019	蜂窝海绵	SPONGE	4
30	222-56-00020	蜂窝海绵	SPONGE	2
31	01235-40630	螺钉M6*30	BOLT	4
32	279-56-02000	后视镜	MIRROR	1
33	222-56-10000	拉手	HANDLE	2
34	01235-40620	螺钉M6*20	BOLT	2

空调总成

AIR CONDITIONER ASS＇Y

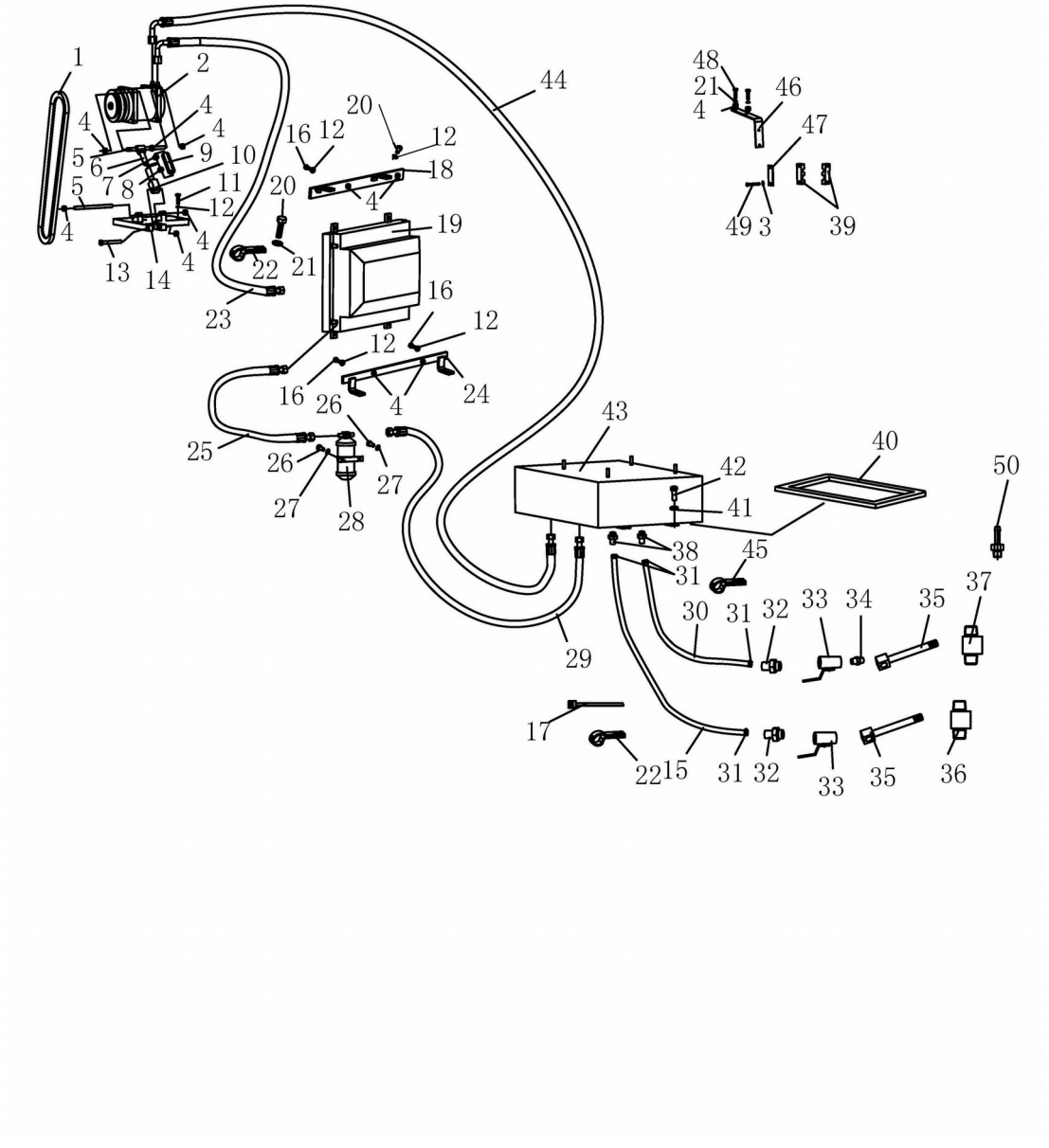

空调总成

AIR CONDITIONER ASS′Y

件号 ITEM	部件号 PART NO.	零件名称	PART NAME	数量 Q'TY
1	222-58-00007	皮带A13-835LI	BELT	1
2	263-58-01000	压缩机总成	COMPRESSOR	1
3	01643-30823	垫圈8	WASHER	2
4	01580-11008	螺母M10	NUT	15
5	263-58-00002	压缩机固定轴	SHAFT	2
6	263-58-06000	固定管	FIXED TUBE	1
7	263-58-00007	螺母	NUT	1
8	263-58-00008	螺母	NUT	1
9	263-58-00003	调整管	ADJUSTABLE TUBE	1
10	263-58-00004	固定杆	LEVER	1
11	01010-51035	螺栓M10X35	BOLT	3
12	01643-31032	垫圈10	WASHER	11
13	01010-51085	螺栓M10X85	BOLT	1
14	222-58-12000	支架	BRACKET	1
15	224-58-00002	热水管(L=2800)	TUBE	1
16	01010-51025	螺栓M10X25	BOLT	4
17	08034-20834	箍	CLAMP	1
18	222-58-11000	上支座	UPPER BRACKET	1
19	263-58-03000	冷凝器总成	CONDENSER ASS′Y	1
20	01010-51020	螺栓M10X20	BOLT	10

空调总成

AIR CONDITIONER ASS ' Y

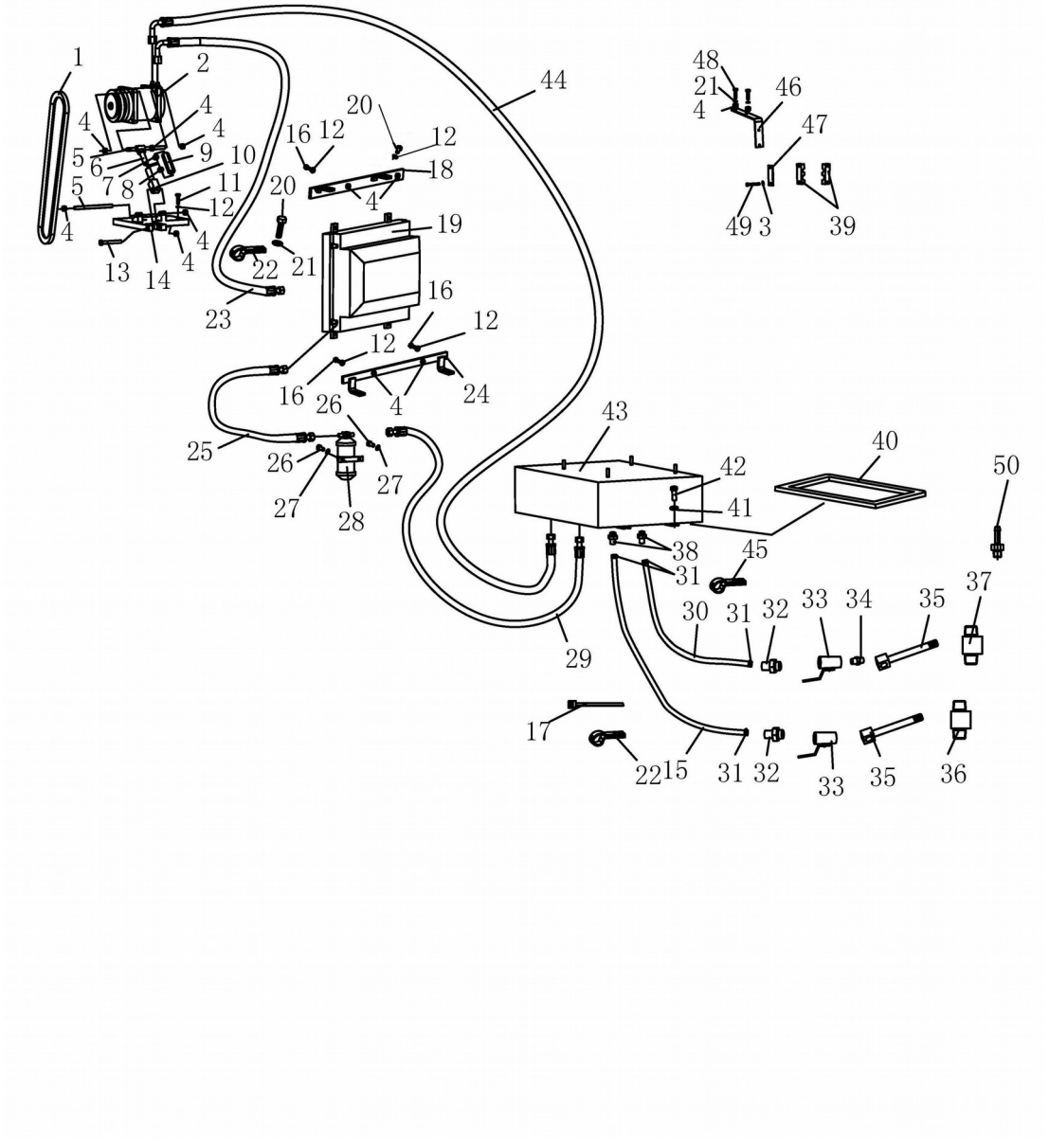

空调总成

AIR CONDITIONER ASS′Y

件号 ITEM	部件号 PART NO.	零件名称	PART NAME	数量 Q'TY
21	01640-21016	垫圈 10	WASHER	8
22	08035-12510	线夹	CLIP	9
23	222-58-04000	软管(压-冷)	HOSE	1
24	222-58-10000	下支座	NETHER BRACKET	1
25	222-58-05000	软管(储-冷)	HOSE	1
26	01010-50610	螺栓 M6X10	BOLT	2
27	01640-20610	垫圈 6	WASHER	2
28	263-58-09000	储液罐总成	TIN	1
29	222-58-01000	软管(储-蒸)	HOSE	1
30	222-58-00003	热水管(L=3500)	HOSE	2
31	07281-00229	喉箍	CLAMP	4
32	263-58-00009	接头	NIPPLE	2
33	07700-40460	阀门	VALVE	2
34	07325-10400	管接头	NIPPLE	1
35	263-58-15000	耐热橡胶水管 L=2500	HOSE	2
36	222-58-00011	三通接头	TEE JOINT	1
37	222-58-24000	接头	NIPPLE	1
38	222-58-03000	接头	NIPPLE	2
39	222-58-00009	橡胶板	RUBBER PLATE	2
40	222-58-00004	密封海绵	SPONGE	1

空调总成

AIR CONDITIONER ASS ' Y

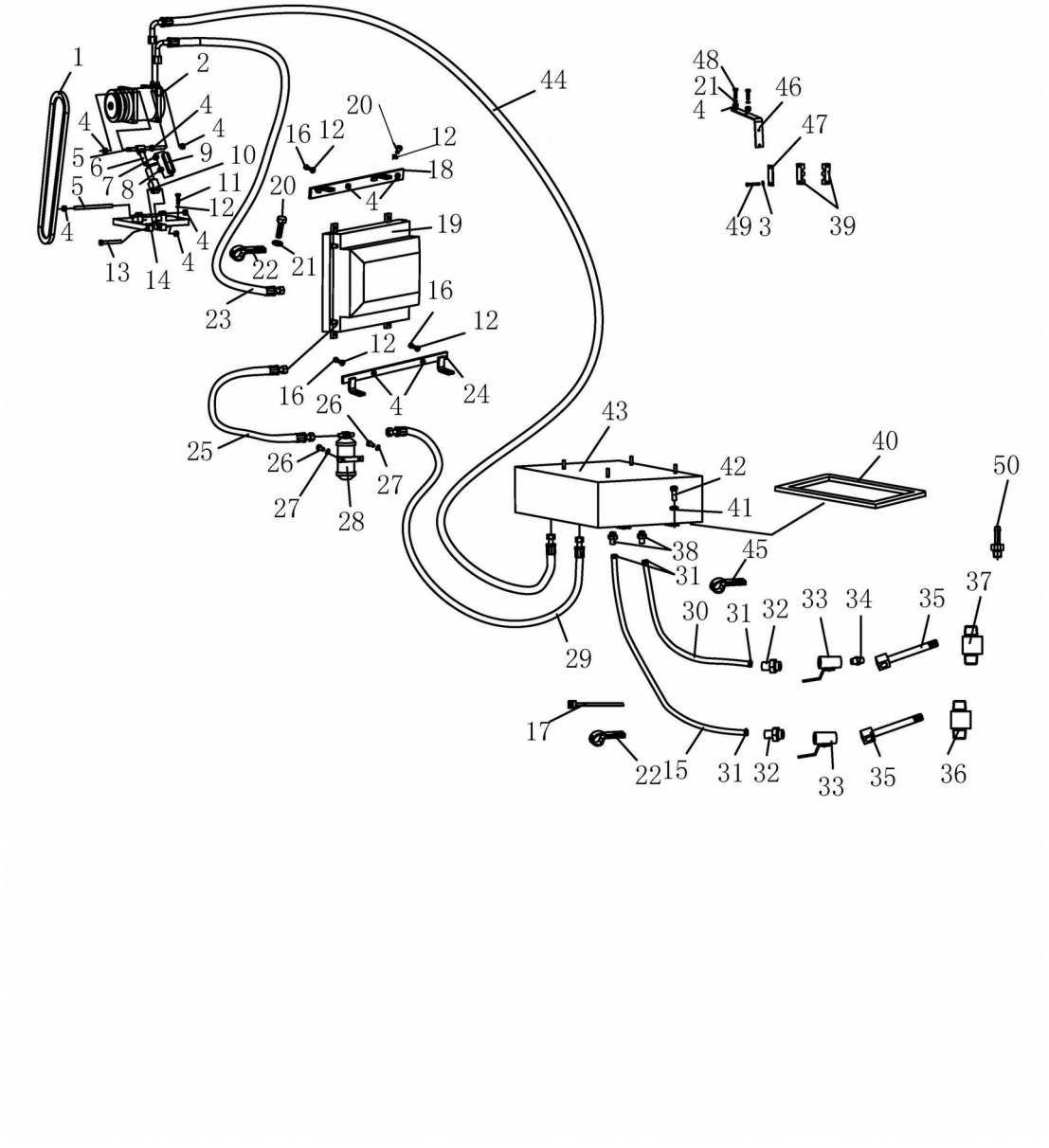

空调总成

AIR CONDITIONER ASS′Y

件号 ITEM	部件号 PART NO.	零件名称	PART NAME	数量 Q'TY
41	01643-31232	垫圈 12	WASHER	4
42	01010-51220	螺栓 M12X20	BOLT	4
43	25A-58-08000	蒸发器总成	EVAPORATOR ASS′Y	1
44	222-58-02000	软管(压-蒸)	HOSE	1
45	08035-13008	线夹	CLIP	1
46	222-58-00010	弯板	PLATE	1
47	222-58-00008	压板	PLATE	1
48	01010-51030	螺栓 M10X30	BOLT	2
49	01010-50885	螺栓 M8X85	BOLT	2
50	222-58-00013	接头	NIPPLE	1

空调总成

AIR CONDITIONER ASS＇Y

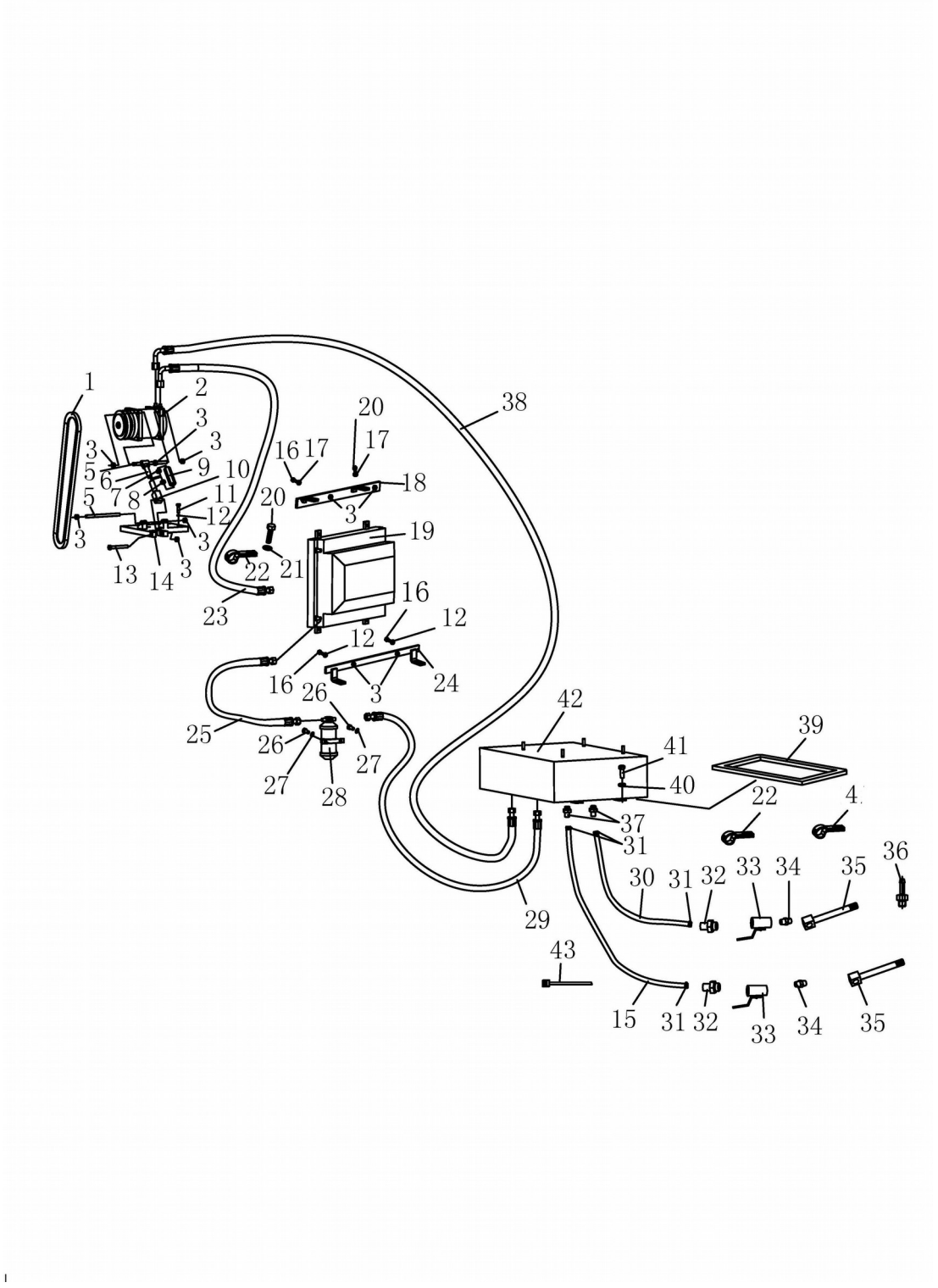

空调总成

AIR CONDITIONER ASS′Y

件号 ITEM	部件号 PART NO.	零件名称	PART NAME	数量 Q'TY
1	222-58-00001	皮带A13-890LI	BELT	1
2	263-58-01000	压缩机总成	COMPRESSOR	1
3	01580-11008	螺母M10	NUT	13
4	08035-13008	线夹	CLIP	1
5	263-58-00002	压缩机固定轴	SHAFT	2
6	263-58-06000	固定管	FIXED TUBE	1
7	263-58-00007	螺母	NUT	1
8	263-58-00008	螺母	NUT	1
9	263-58-00003	调整管	ADJUSTABLE TUBE	1
10	263-58-00004	固定杆	LEVER	1
11	01010-50830	螺栓M8X30	BOLT	4
12	01643-30823	垫圈8	WASHER	4
13	01010-51085	螺栓M10X85	BOLT	1
14	263-58-05000	压缩机固定架	BRACKET	1
15	224-58-00002	热水管(L=2800)	TUBE	1
16	01010-51025	螺栓M10X25	BOLT	4
17	01643-31032	垫圈10	WASHER	8
18	222-58-11000	上支座	UPPER BRACKET	1
19	222-58-06000	冷凝器总成	CONDENSER ASS′Y	1
20	01010-51020	螺栓M10X20	BOLT	12

空调总成

AIR CONDITIONER ASS＇Y

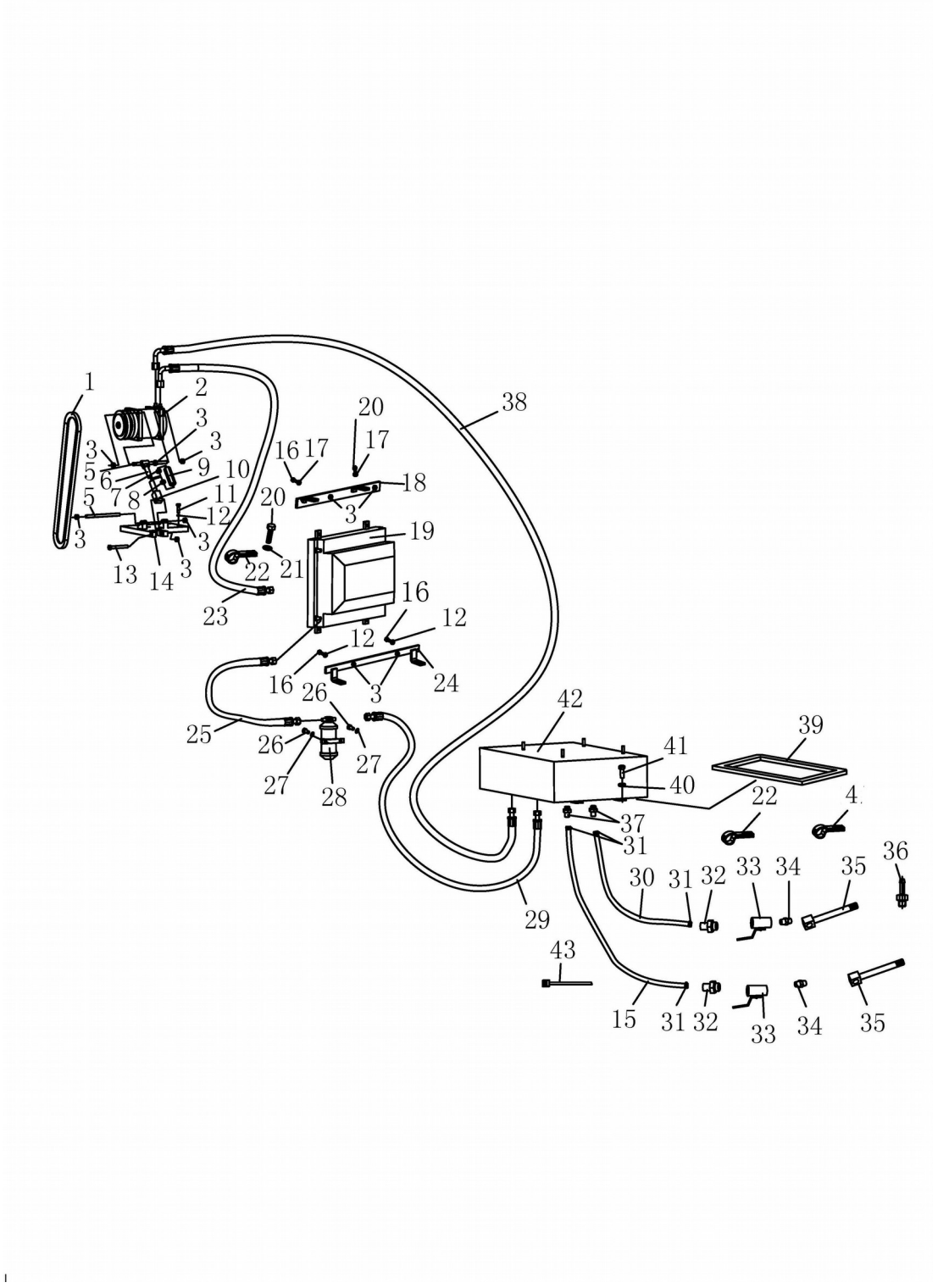

空调总成

AIR CONDITIONER ASS′Y

件号 ITEM	部件号 PART NO.	零件名称	PART NAME	数量 Q'TY
21	01640-21016	垫圈 10	WASHER	8
22	08035-12510	线夹	CLIP	9
23	222-58-04000	软管(压-冷)	HOSE	1
24	222-58-10000	下支座	NETHER BRACKET	1
25	222-58-05000	软管(储-冷)	HOSE	1
26	01010-50610	螺栓 M6X10	BOLT	2
27	01640-20610	垫圈 6	WASHER	2
28	263-58-09000	储液罐总成	TIN	1
29	222-58-01000	软管(储-蒸)	HOSE	1
30	222-58-00003	热水管(L=3500)	HOSE	2
31	07281-00259	喉箍	CLAMP	4
32	222-58-00002	管接头	NIPPLE	2
33	07700-40460	阀门	VALVE	2
34	07325-10400	管接头	NIPPLE	2
35	222-58-15000	接头	NIPPLE	2
36	263-58-14000	接头	NIPPLE	1
37	222-58-03000	接头	NIPPLE	2
38	222-58-02000	软管(压-蒸)	HOSE	1
39	222-58-00004	密封海绵	SPONGE	1
40	01643-31232	垫圈 12	WASHER	4

空调总成

AIR CONDITIONER ASS＇Y

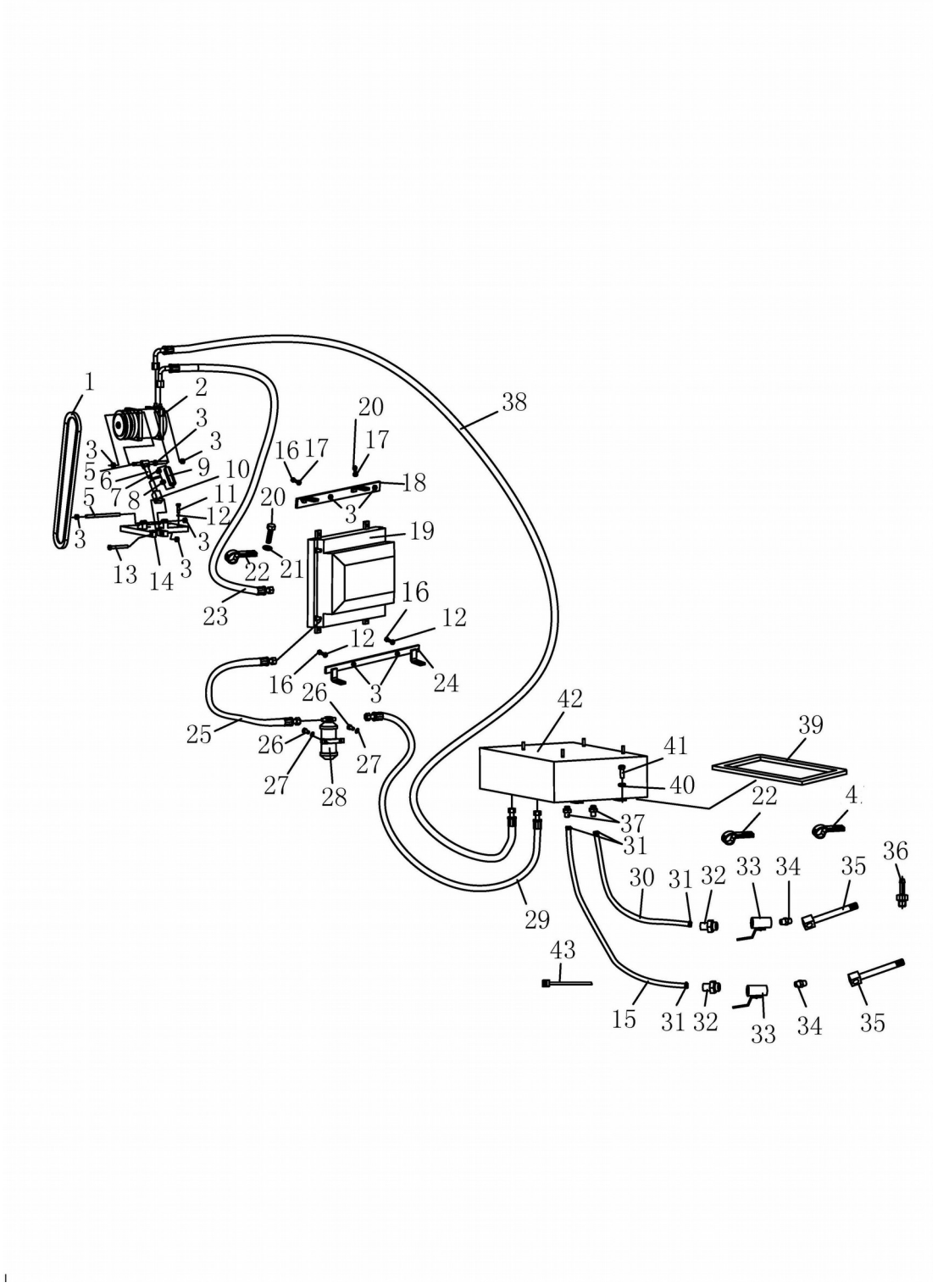

空调总成

AIR CONDITIONER ASS′Y

件号 ITEM	部件号 PART NO.	零件名称	PART NAME	数量 Q'TY
41	01010-51220	螺栓 M12X20	BOLT	4
42	25A-58-08000	蒸发器总成	EVAPORATOR ASS′Y	1
43	08034-20834	箍	CLAMP	3

标牌总成

LABEL PLATE ASS＇Y

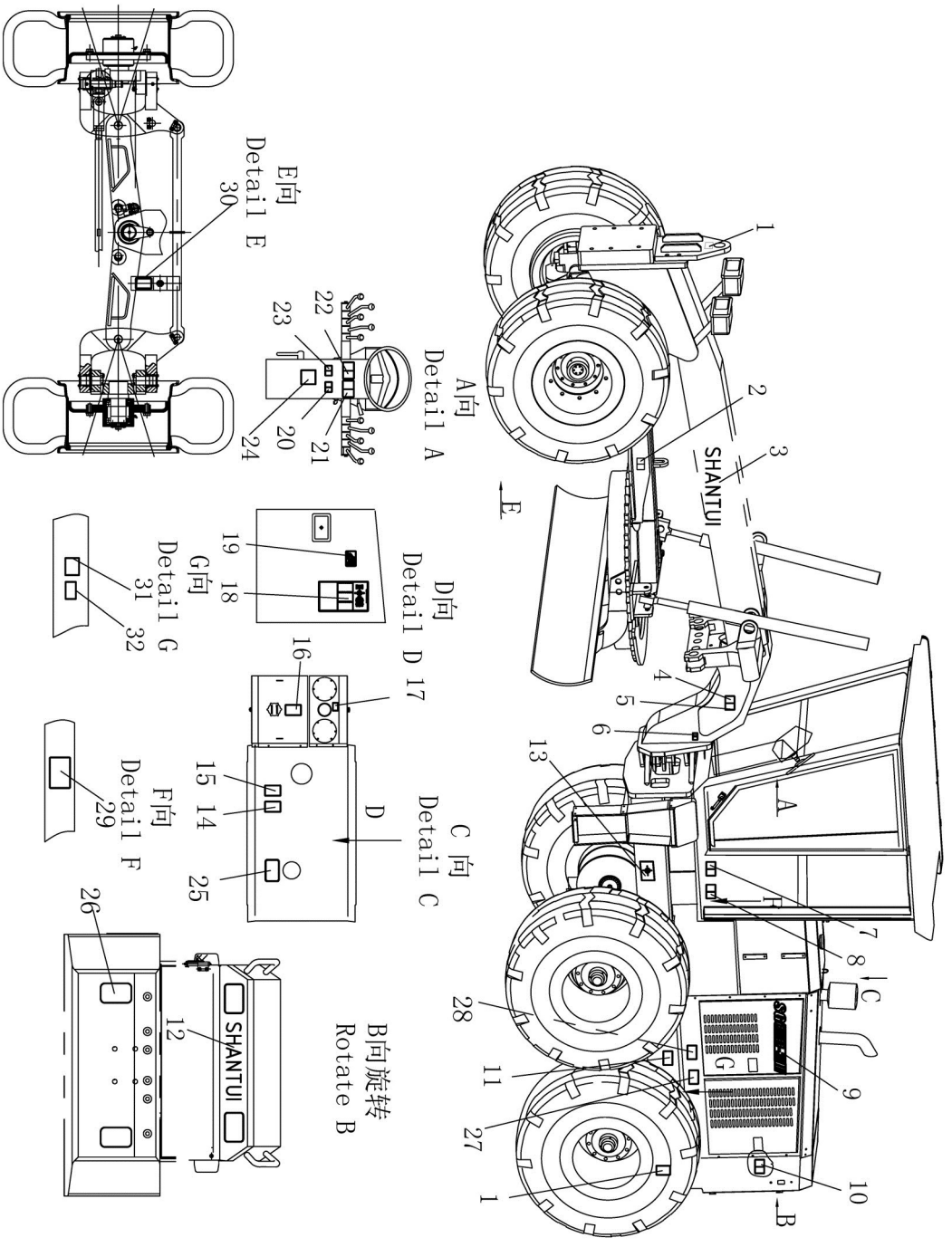

标牌总成

LABEL PLATE ASS′Y

件号 ITEM	部件号 PART NO.	零件名称	PART NAME	数量 Q'TY
1	09960-01001	标牌	LABEL PLATE	3
2	222-90-00001	标牌	LABEL PLATE	2
3	09690-00800	标牌	LABEL PLATE	2
4	09962-30100	铭牌	LABEL PLATE	1
5	04418-03060	标牌铆钉	RIVET	4
6	222-90-00002	标牌	LABEL PLATE	2
7	222-90-00003	标牌	LABEL PLATE	2
8	09961-00100	服务标牌	LABEL PLATE	2
9	222-90-00012	机型标牌	LABEL PLATE	2
10	09667-00100	标牌	LABEL PLATE	2
11	222-90-00005	标牌	LABEL PLATE	2
12	09690-10400	标牌	LABEL PLATE	1
13	09960-01012	标牌	LABEL PLATE	2
14	09650-01101	散热器标牌	LABEL PLATE	1
15	09668-00100	水箱安全牌	SAFETY PLATE	1
16	09652-01100	注意标牌	LABEL PLATE	1
17	09965-00100	工作油箱安全及使用标牌	LABEL PLATE	1
18	222-90-00007	润滑标牌	LABEL PLATE	1
19	09817-00880	标牌	LABEL PLATE	2
20	09666-00100	防火安全标牌	LABEL PLATE	1

标牌总成

LABEL PLATE ASS＇Y

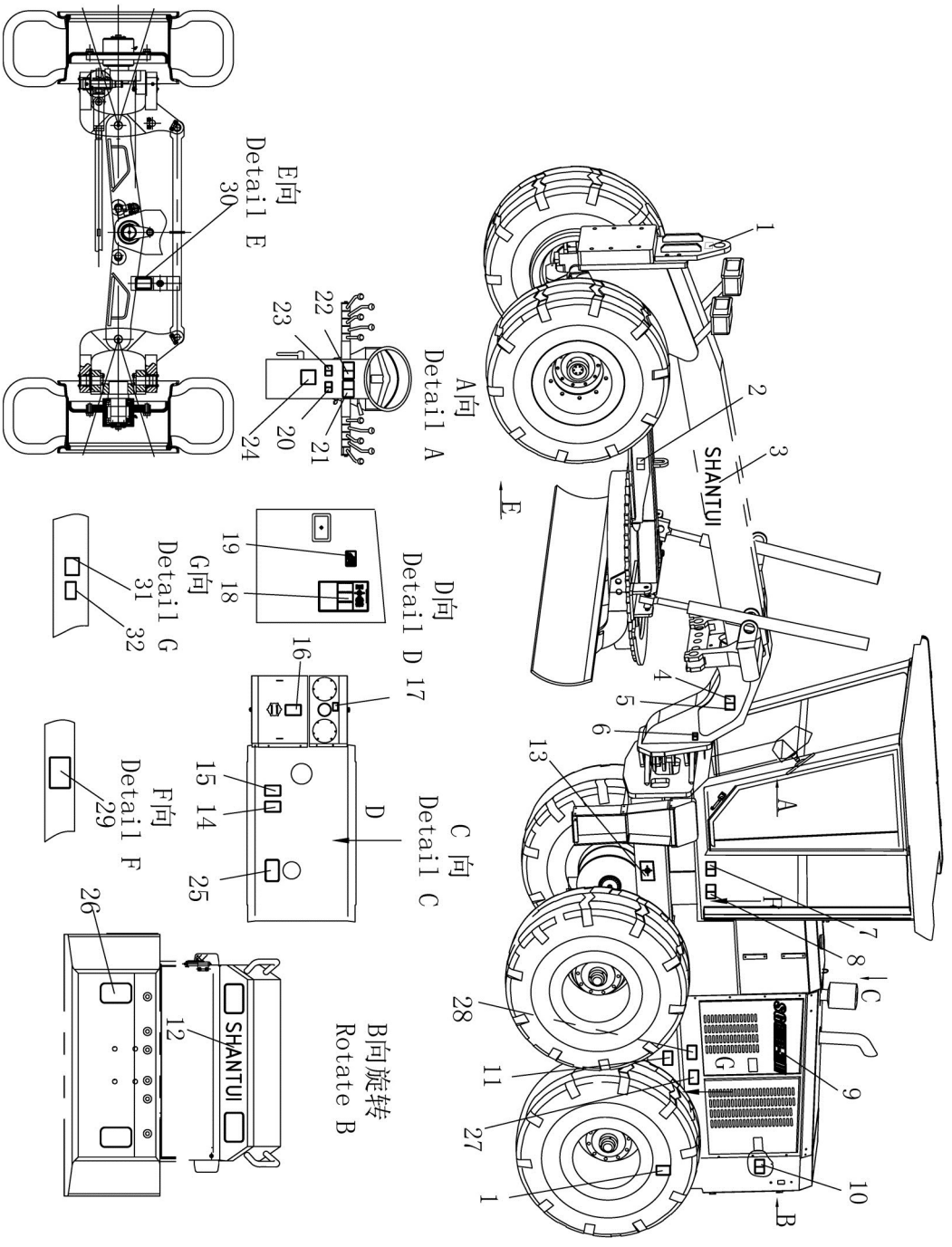

标牌总成

LABEL PLATE ASS′Y

件号 ITEM	部件号 PART NO.	零件名称	PART NAME	数量 Q'TY
21	222-90-00009	标牌	LABEL PLATE	1
22	222-90-00010	标牌	LABEL PLATE	1
23	09654-00100	标牌	LABEL PLATE	1
24	09802-11000	标牌	LABEL PLATE	1
25	222-90-00013	注意标牌	LABEL PLATE	1
26	274-90-00003	反光膜	REFLECTIVE SHEETING	2
27	263-90-00042	电源总开关标牌	LABEL PLATE	1
28	222-90-00017	警示标牌	LABEL PLATE	1
29	222-90-00011	标牌	LABEL PLATE	1
30	222-90-00016	警示标牌	LABEL PLATE	1
31	09808-01000	标牌	LABEL PLATE	1
32	09664-01000	标牌	LABEL PLATE	1

标牌总成

LABEL PLATE ASS＇Y

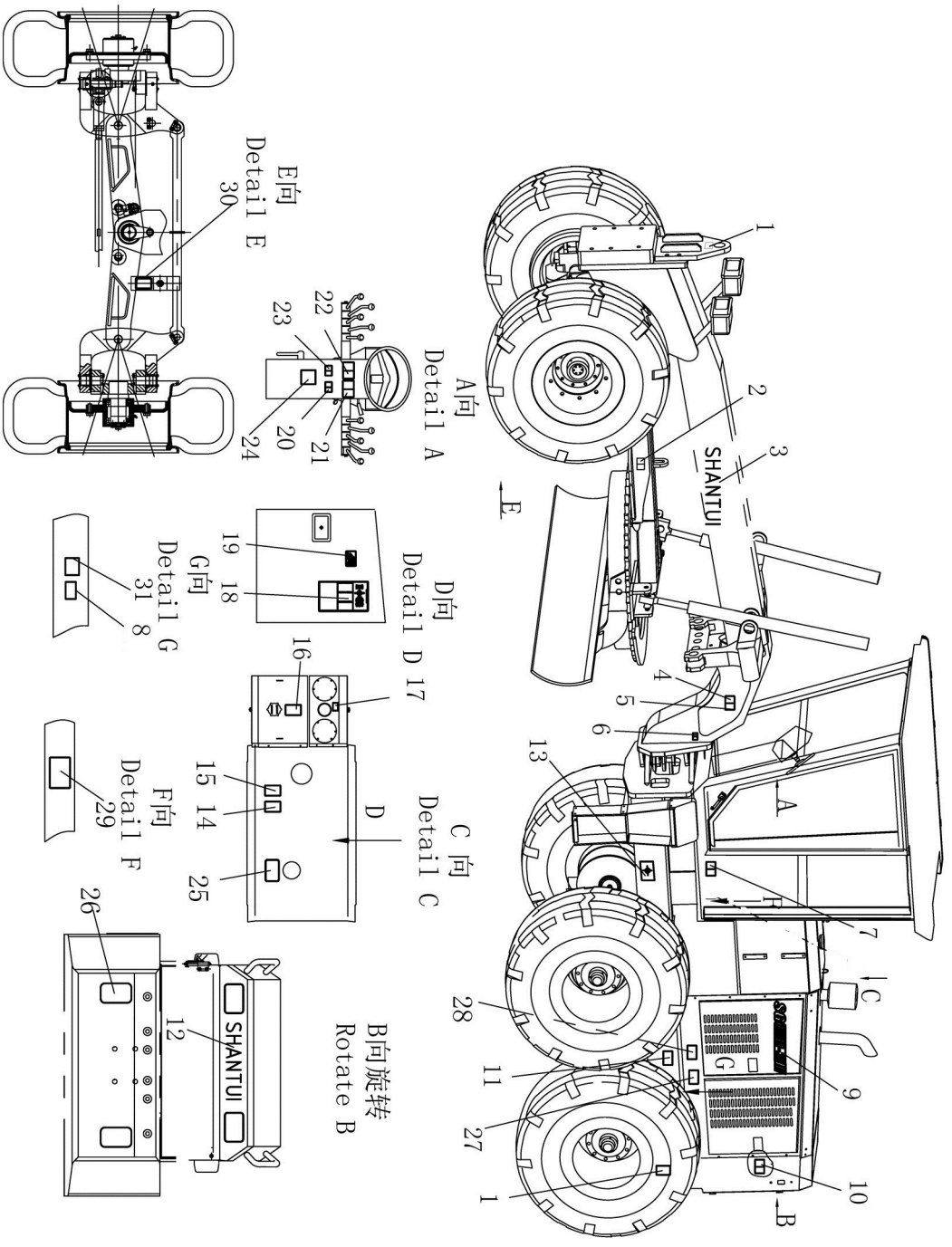

标牌总成

LABEL PLATE ASS′Y

件号 ITEM	部件号 PART NO.	零件名称	PART NAME	数量 Q'TY
1	09960-01001	标牌	LABEL PLATE	3
2	222-90-00001A	标牌	LABEL PLATE	2
3	09690-00800	标牌	LABEL PLATE	2
4	09962-32100	铭牌	LABEL PLATE	1
5	04418-03060	标牌铆钉	RIVET	4
6	222-90-00002A	标牌	LABEL PLATE	2
7	222-90-00003A	标牌	LABEL PLATE	2
8	09664-02000	标牌	LABEL PLATE	1
9	222-90-00012	机型标牌	LABEL PLATE	2
10	09667-02100	标牌	LABEL PLATE	2
11	222-90-00005A	标牌	LABEL PLATE	2
12	09690-10400	标牌	LABEL PLATE	1
13	09960-01012	标牌	LABEL PLATE	2
14	09650-02101	散热器标牌	LABEL PLATE	1
15	09668-02100	标牌	LABEL PLATE	1
16	09652-02100	注意标牌	LABEL PLATE	1
17	09965-02100	安全标牌	LABEL PLATE	1
18	222-90-00007A	润滑标牌	LABEL PLATE	1
19	09817-00880	标牌	LABEL PLATE	1
20	09666-02100	防火安全标牌	LABEL PLATE	1

标牌总成

LABEL PLATE ASS＇Y

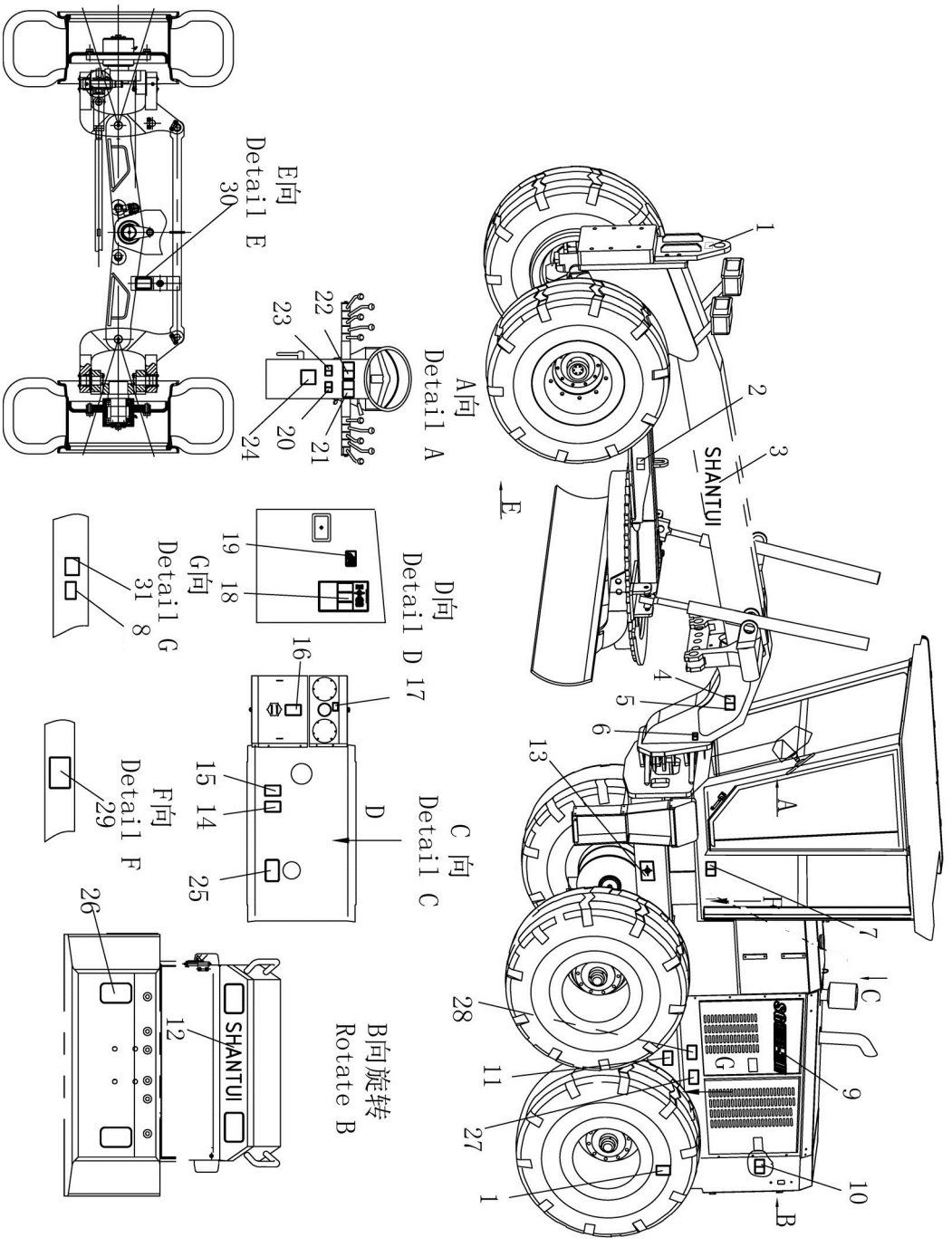

标牌总成

LABEL PLATE ASS′Y

件号 ITEM	部件号 PART NO.	零件名称	PART NAME	数量 Q'TY
21	222-90-00009A	标牌	LABEL PLATE	1
22	222-90-00010A	标牌	LABEL PLATE	1
23	09654-02100	标牌	LABEL PLATE	1
24	09802-12000	标牌	LABEL PLATE	1
25	222-90-00013A	注意标牌	LABEL PLATE	1
26	274-90-00003	反光膜	REFLECTIVE SHEETING	2
27	263-90-00042	电源总开关标牌	LABEL PLATE	1
28	222-90-00017A	警示标牌	LABEL PLATE	1
29	222-90-00011A	标牌	LABEL PLATE	1
30	222-90-00016A	警示标牌	LABEL PLATE	1
31	09808-02000	标牌	LABEL PLATE	1

驾驶室内饰

CAB DECORATE

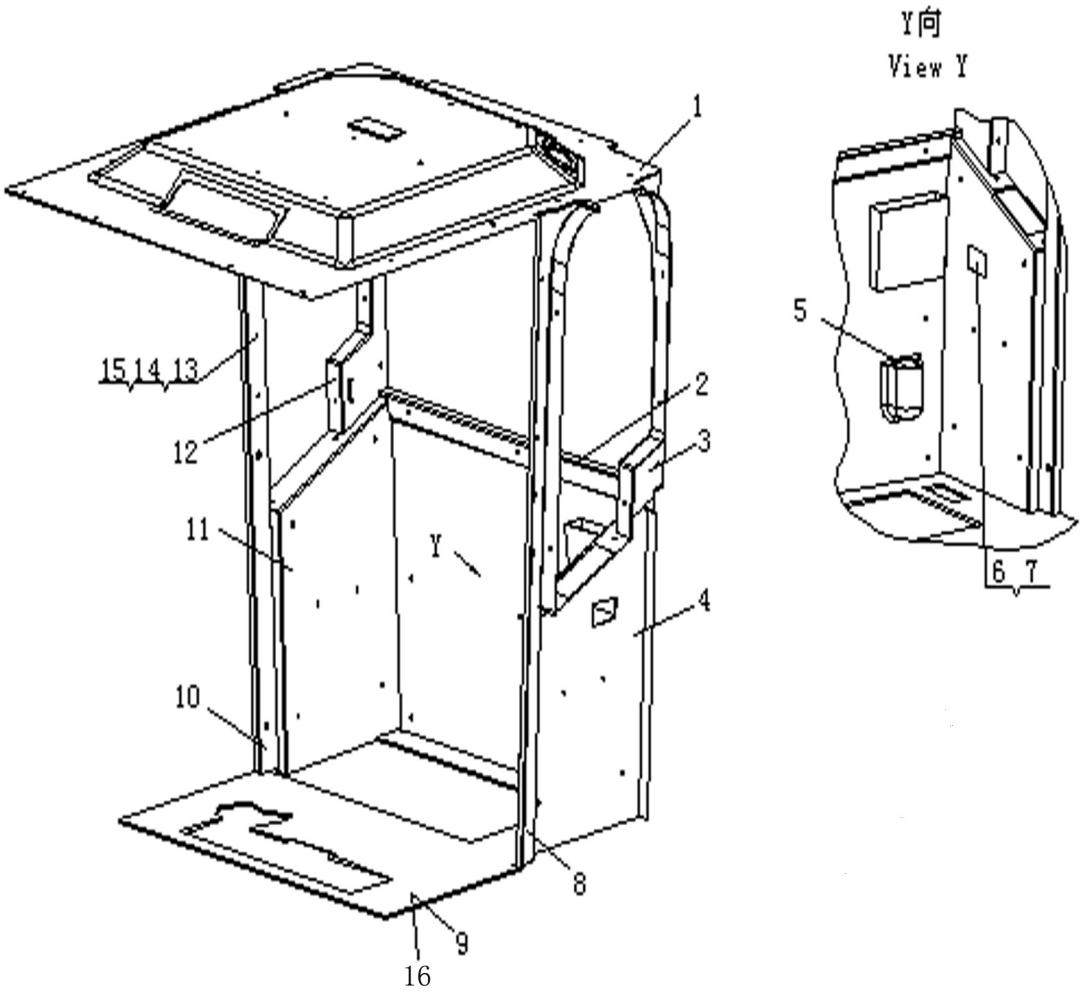

驾驶室内饰

CAB DECORATE

件号 ITEM	部件号 PART NO.	零件名称	PART NAME	数量 Q'TY
1	222-91-01000	上顶总成	PLATE	1
2	222-91-03000	后装饰板	PLATE	1
3	222-91-04000	左后立柱装饰板	REAR PLATE (L.H)	1
4	222-91-05000	左侧装饰板	LEFT PLATE	1
5	222-91-06000	茶杯座	SEAT,TEACUP	1
6	222-91-07000	烟灰缸	ASHTRAY	1
7	01236-40408	螺钉M4X8	BOLT	2
8	222-91-08000	左中立柱装饰板	MIDDLE PLATE (L.H)	1
9	222-91-00001	地板垫	PAD,FLOOR PLATE	1
10	222-91-09000	右中立柱装饰板	MIDDLE PLATE(R.H)	1
11	222-91-10000	右侧装饰板	RIGHT PLATE	1
12	222-91-11000	右后立柱装饰板	REAR PLATE(R.H)	1
13	222-91-00002	塑料帽	PLASTIC PLUG	64
14	222-91-00003	塑料垫片	PLASTIC PLUG	64
15	01235-40512	螺钉M5*12	BOLT	64
16	222-91-00006	地板垫	PAD,FLOOR PLATE	1

随机工具

TOOL IN COMPANY WITH MACHINE

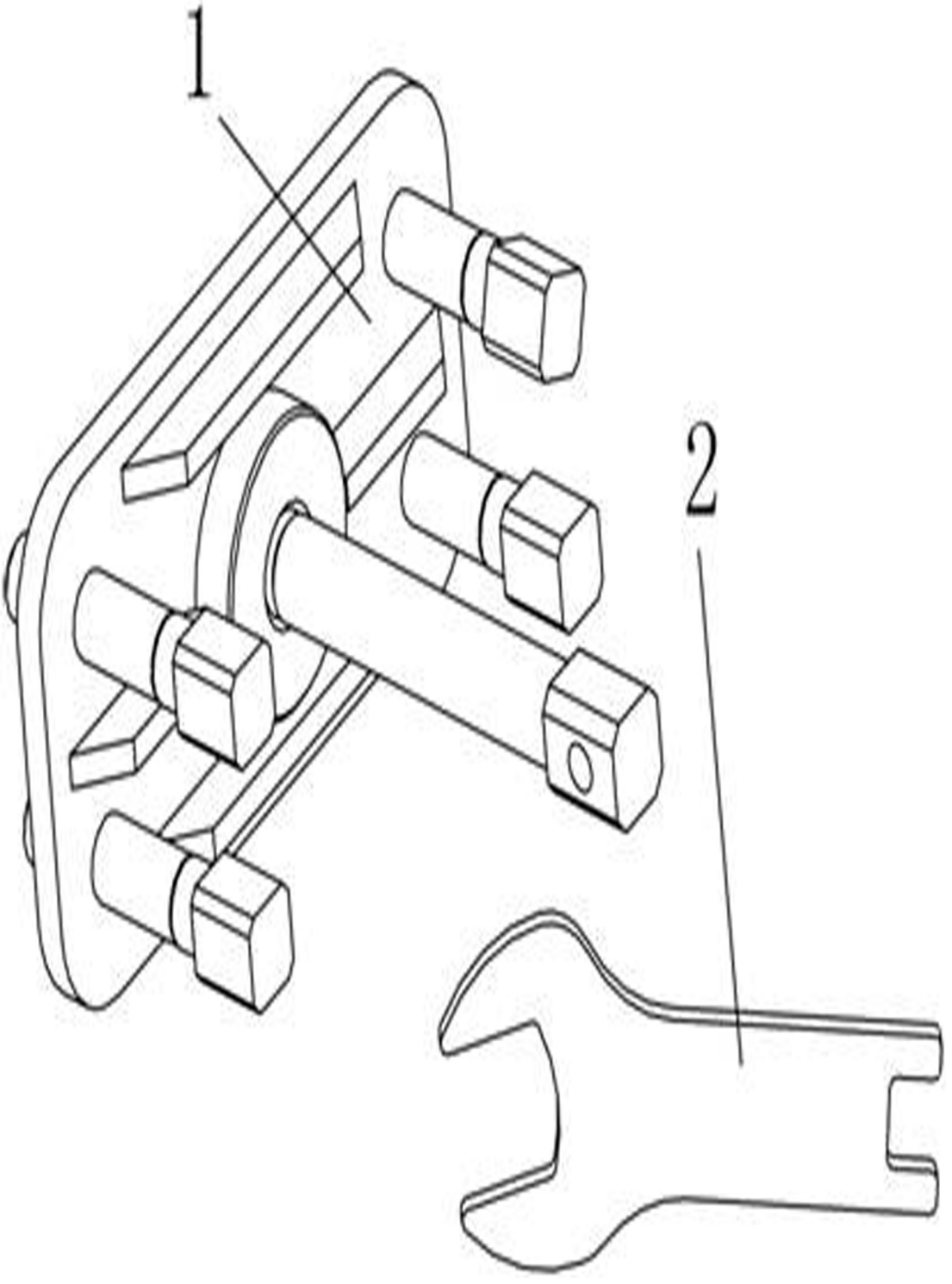

随机工具

TOOL IN COMPANY WITH MACHINE

件号 ITEM	部件号 PART NO.	零件名称	PART NAME	数量 Q'TY
1	222-96-01000	轮毂拆卸工具	TOOL	1
2	222-96-02000	扳手	WRENCH	1

工具箱

TOOL BOX

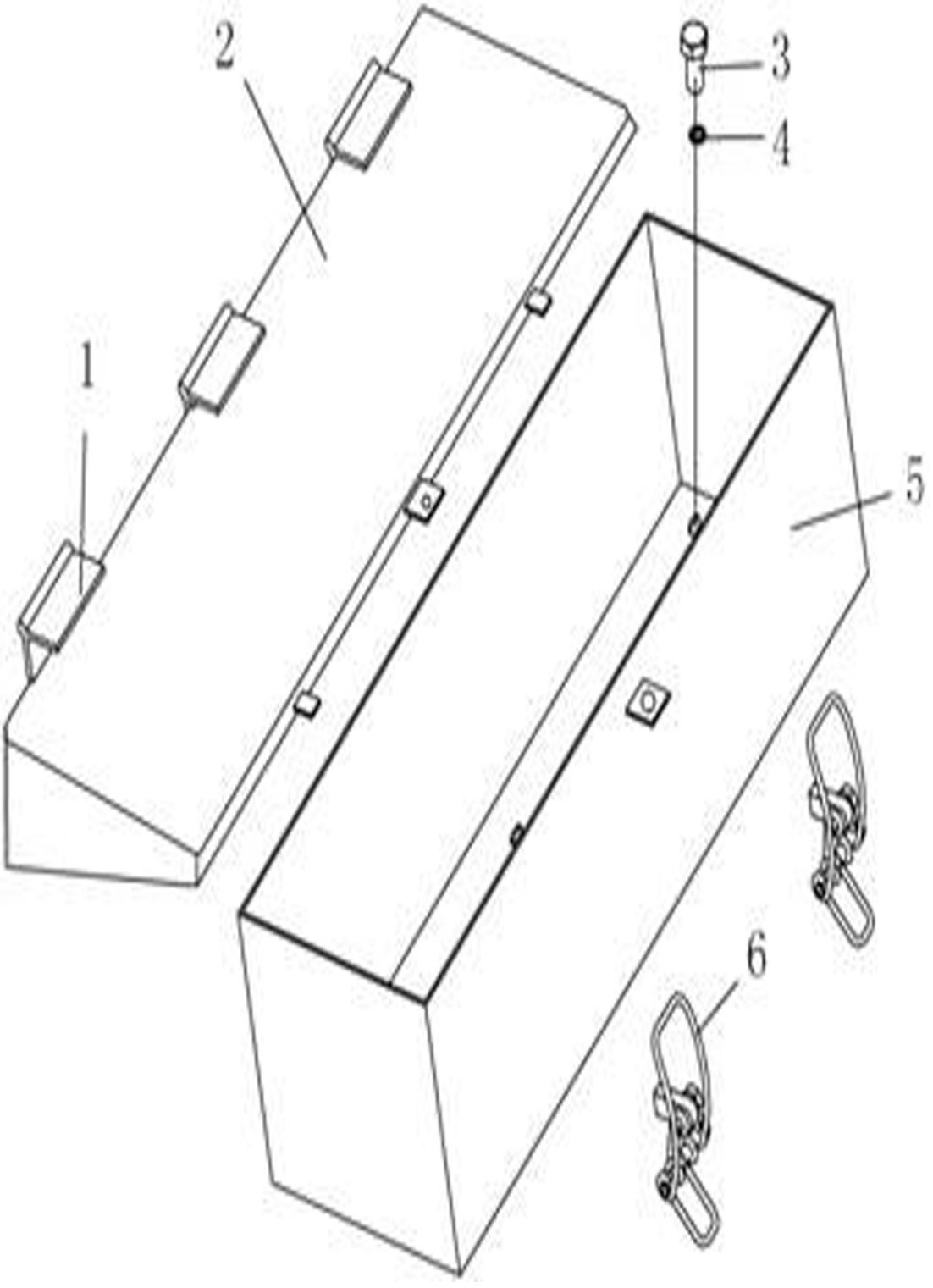

工具箱

TOOL BOX

件号 ITEM	部件号 PART NO.	零件名称	PART NAME	数量 Q'TY
1	09455-03016	合页	HINGE	3
2	222-98-00001	盖	COVER	1
3	01010-51225	螺栓 M12X25	BOLT	6
4	01643-31232	垫圈 12	WASHER	6
5	222-98-01000	下箱	TANK	1
6	222-98-02000	挂钩	HOOK	2

选装部件

OPTIONAL PARTS

地板架

FRAME, FLOOR PLATE

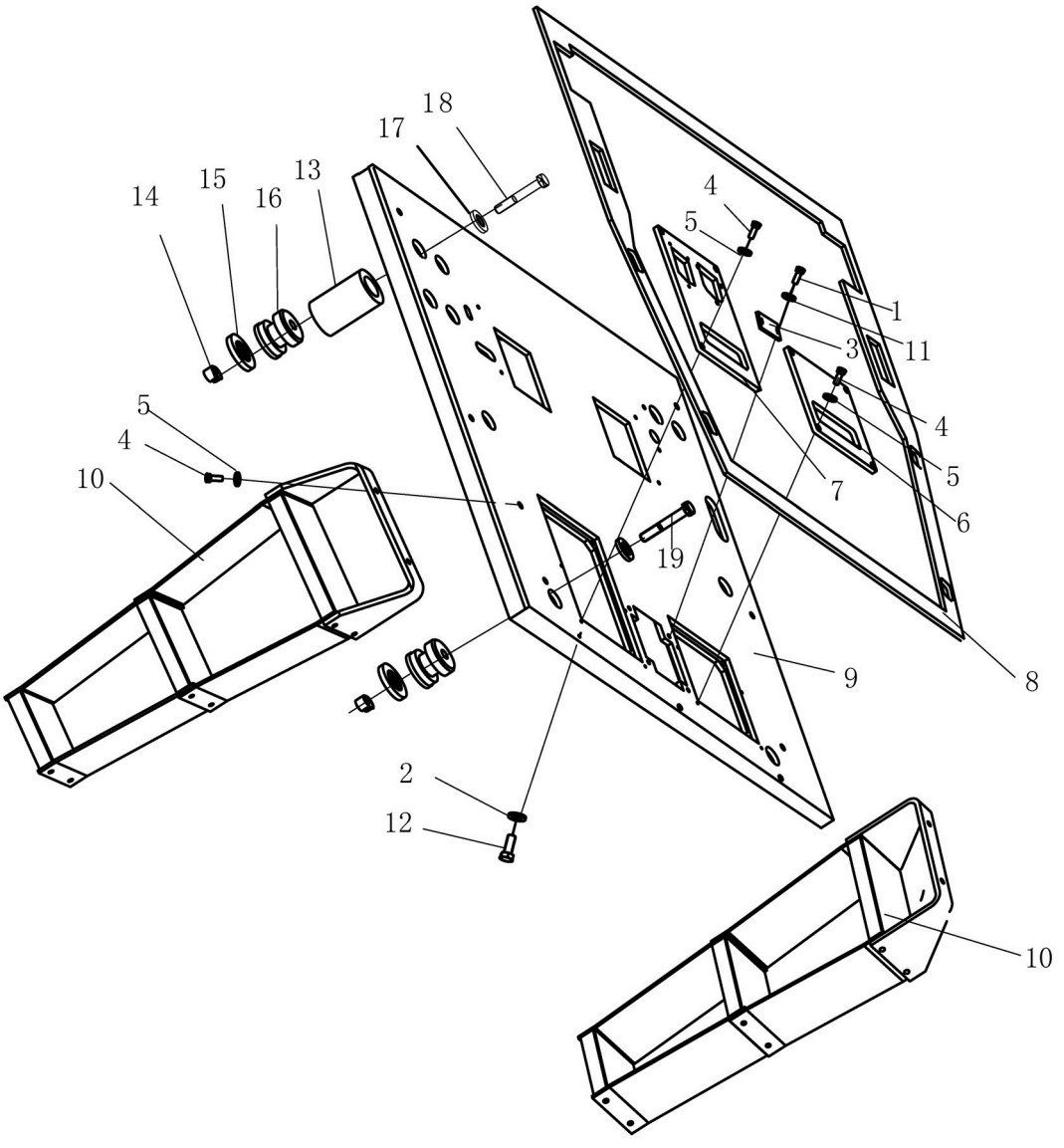

地板架

FRAME, FLOOR PLATE

件号 ITEM	部件号 PART NO.	零件名称	PART NAME	数量 Q'TY
1	01010-51025	螺栓 M10X25	BOLT	2
2	01643-31645	垫圈 16	WASHER	6
3	222-56-00012	板	PLATE	1
4	01010-51230	螺栓 M12X30	BOLT	12
5	01643-31232	垫圈 12	WASHER	12
6	222-56-00013	板	PLATE	1
7	222-56-00025	板	PLATE	1
8	222-51-00001	密封垫	GASKET	1
9	222-51-01000	地板架	FRAME, FLOOR PLATE	1
10	222-56-14000	踏板	PEDAL	2
11	01643-31032	垫圈 10	WASHER	2
12	01010-51655	螺栓 M16X55	BOLT	6
13	222-56-00017	套	SLEEVE	4
14	01598-12021	螺母 M20	NUT	10
15	222-51-00002	垫圈	WASHER	6
16	222-51-02000	减震座	DAMPING SEAT	6
17	01643-32060	垫圈 20	WASHER	14
18	01011-52040	螺栓 M20*140	BOLT	6
19	01011-52030	螺栓 M20X130	BOLT	4

轮胎保护系统

TIRE PROTECTION SYSTEM

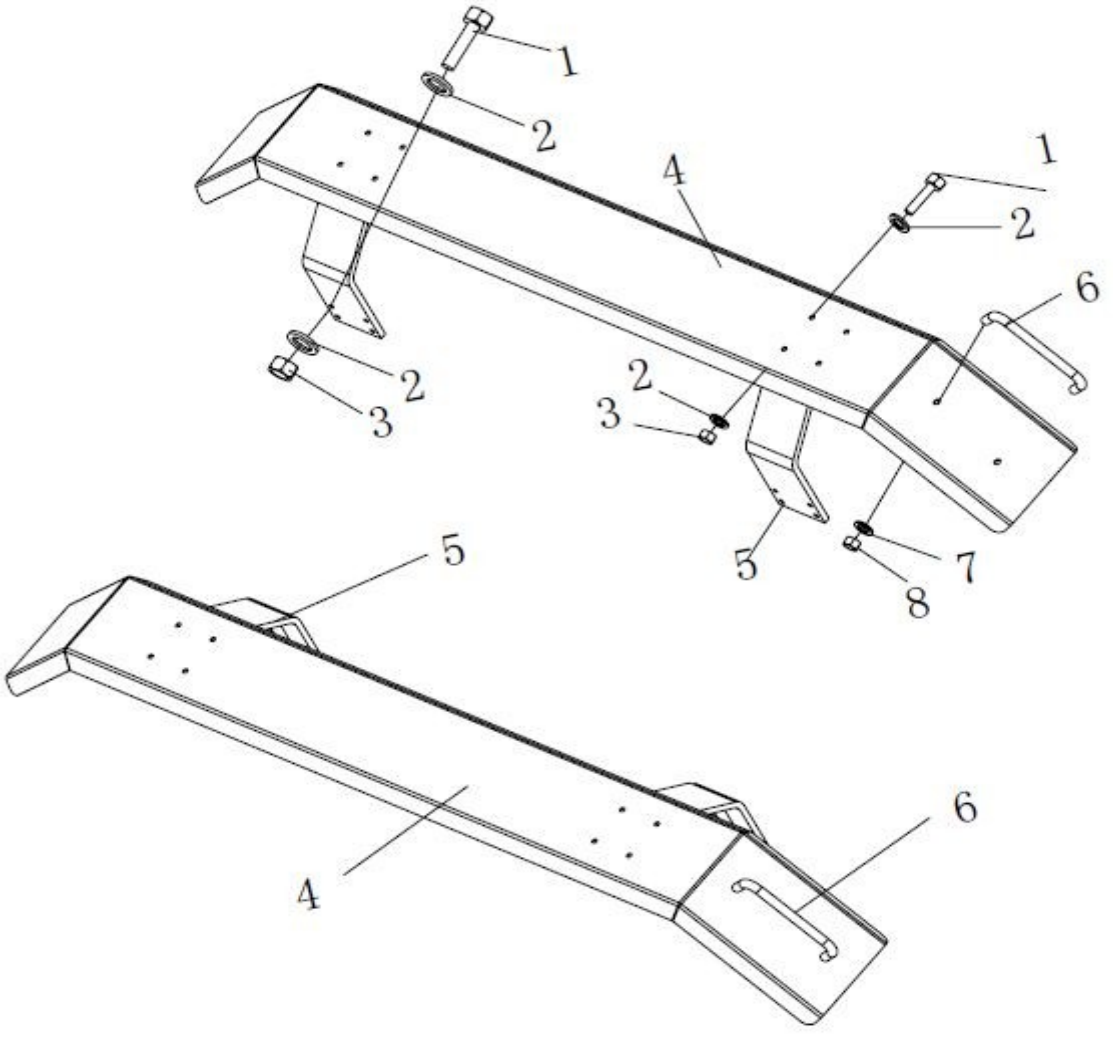

轮胎保护系统

TIRE PROTECTION SYSTEM

件号 ITEM	部件号 PART NO.	零件名称	PART NAME	数量 Q'TY
1	01010-51660	螺栓 M16*60	BOLT	32
2	01643-31645	垫圈 16	WASHER	64
3	01580-11613	螺母 M16	NUT	32
4	222-45-17200	挡泥板	PLATE	2
5	222-45-17100	挡泥板支架	DASHBOARD BRACKET	4
6	222-45-17001	把手	HANDLE	2
7	01580-11210	螺母 M12	NUT	4
8	01643-31232	垫圈 12	WASHER	4

前推土板总成

BLADE ASS＇Y

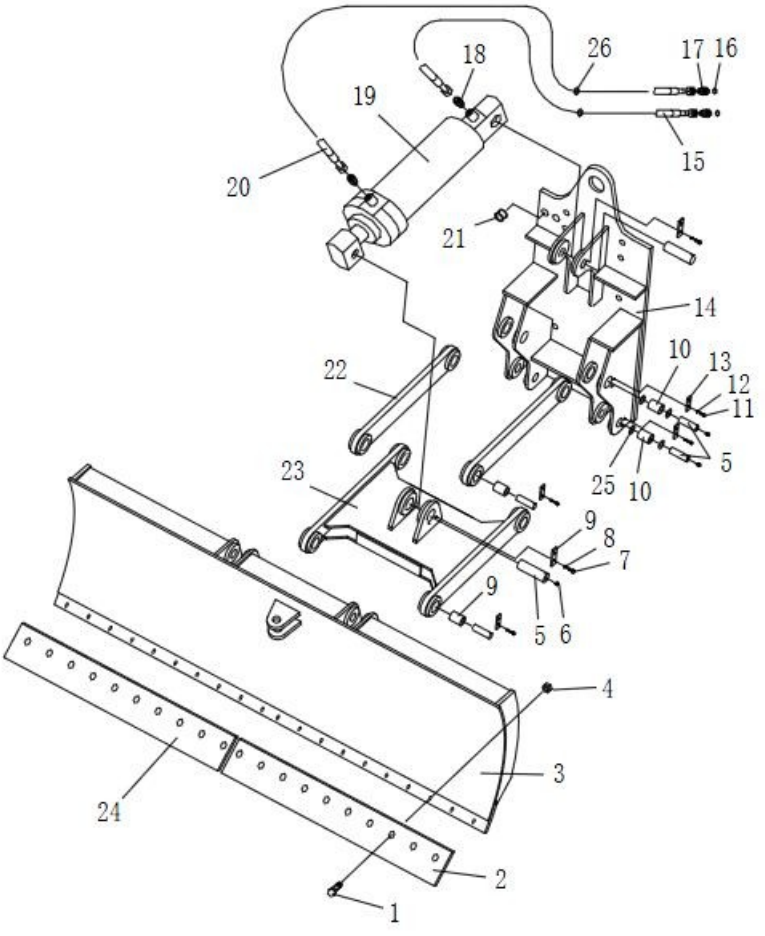

前推土板总成

BLADE ASS′Y

件号 ITEM	部件号 PART NO.	零件名称	PART NAME	数量 Q'TY
1	222-80-05002	螺栓	BOLT	20
2	222-81-00003	刀片	BLADE	1
3	222-81-08000	刀头	BLADE	1
4	222-81-00008	螺母	NUT	20
5	222-81-00001	销轴	PIN SHAFT	10
6	07020-01021	油杯 M10*1	OIL CUP	10
7	01010-51225	螺栓 M12X25	BOLT	20
8	01643-31232	垫圈 12	WASHER	20
9	222-81-00002	套	SLEEVE	4
10	GB304.5- GE50ES	关节轴承	JOINT BEARING	4
11	01010-52755	螺栓 M27X55	BOLT	8
12	01643-32780	垫圈 27	WASHER	8
13	04082-00209	轴端挡板	RETAINER	10
14	222-81-10000	托架	BRACKET	1
15	222-81-07000	软管	HOSE	1
16	07002-12034	O形圈	O-RING	2
17	222-62-02000	接头	NIPPLE	2
18	222-62-12000	弯头	ELBOW	2
19	222-81-04000	油缸	OIL CYLINDER	1
20	222-81-06000	软管	HOSE	1

前推土板总成

BLADE ASS＇Y

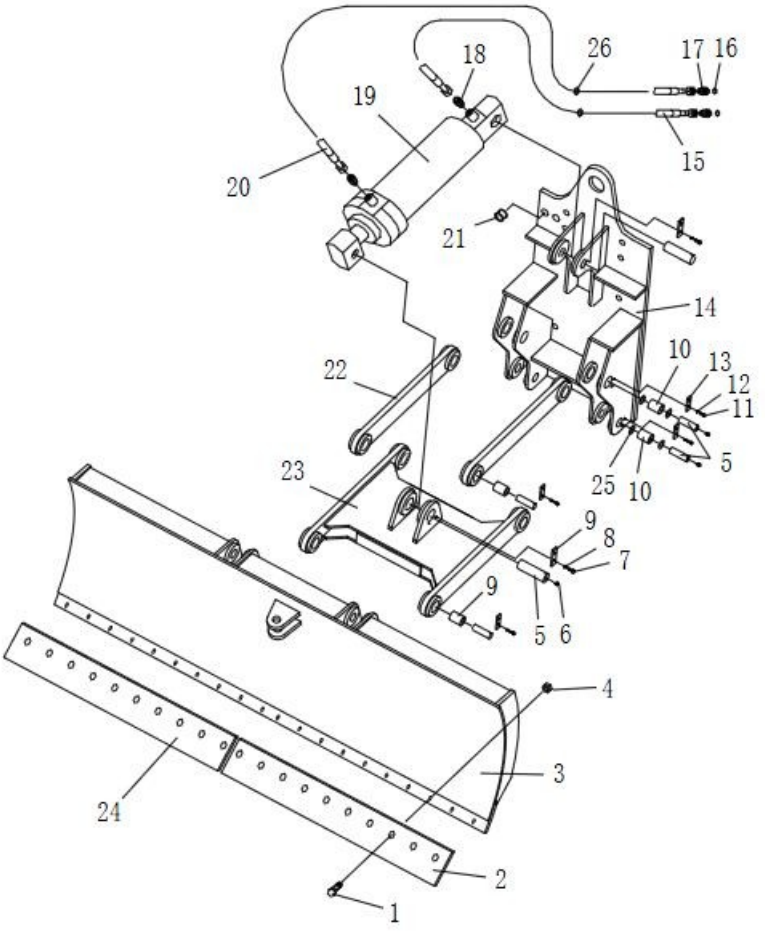

前推土板总成

BLADE ASS′Y

件号 ITEM	部件号 PART NO.	零件名称	PART NAME	数量 Q'TY
21	222-81-00004	环管	RING TUBE	2
22	222-81-02000	杆	LEVER	2
23	222-81-09000	连接架	SUPPORT	1
24	222-81-00005	刀片	BLADE	1
25	04065-07525	孔用弹性挡圈	RETAINER	8
26	222-76-00001	环管	RING TUBE	2

前推土板油缸

OIL CYLINDER FOR FRONT MOLDBOARD

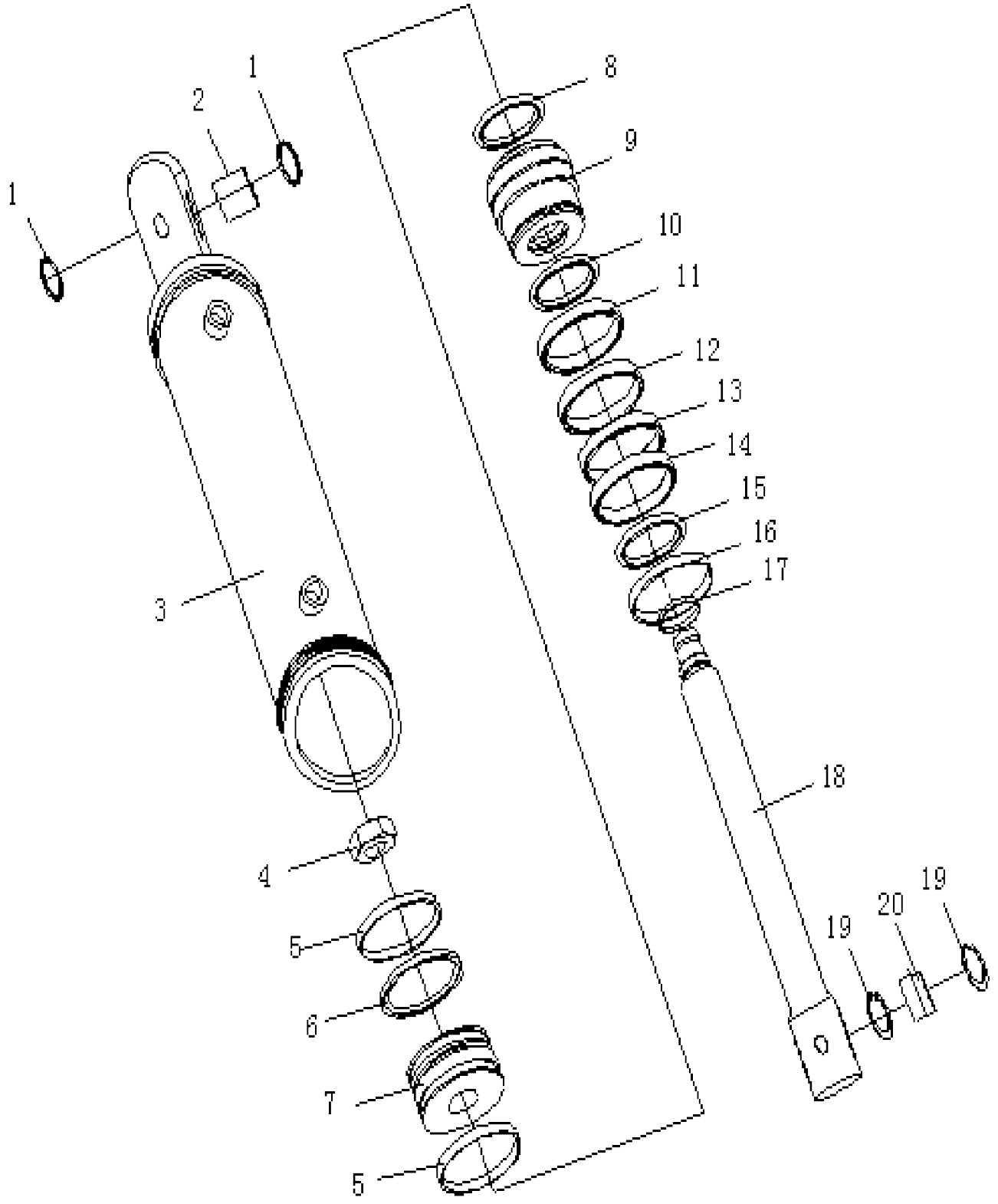

前推土板油缸

OIL CYLINDER FOR FRONT MOLDBOARD

件号 ITEM	部件号 PART NO.	零件名称	PART NAME	数量 Q'TY
1	07145-00050	防尘圈	RING,DUST	2
2	222-81-04008	衬套	BUSHING	1
3	222-81-04100	缸体	CYLINDER BODY	1
4	07165-13033	螺母	NUT	1
5	222-81-04007	支撑环	SUPPORT RING	2
6	222-81-04006	格莱圈	GLYD RING	1
7	222-81-04001	活塞	PISTON	1
8	07000-13030	O形圈	O-RING	1
9	222-81-04002	缸头	CYLINDER HEAD	1
10	07000-12085	O形圈	O-RING	1
11	07146-02086	保护圈	GUARD RING	1
12	07177-04530	衬套	BUSHING	1
13	222-81-04005	斯特封	STEP SEAL	1
14	222-81-04004	KY圈	KY-RING	1
15	07000-12090	O形圈	O-RING	1
16	222-81-04003	防尘圈	RING,DUST	1
17	07179-00064	弹性挡环	RETAINER	1
18	222-81-04200	活塞杆	ROD	1
19	04065-07525	孔用弹性挡圈	RETAINER	2
20	GB304.5-GE50ES	关节轴承	JOINT BEARING	1

松土器总成

RIPPER ASS＇Y

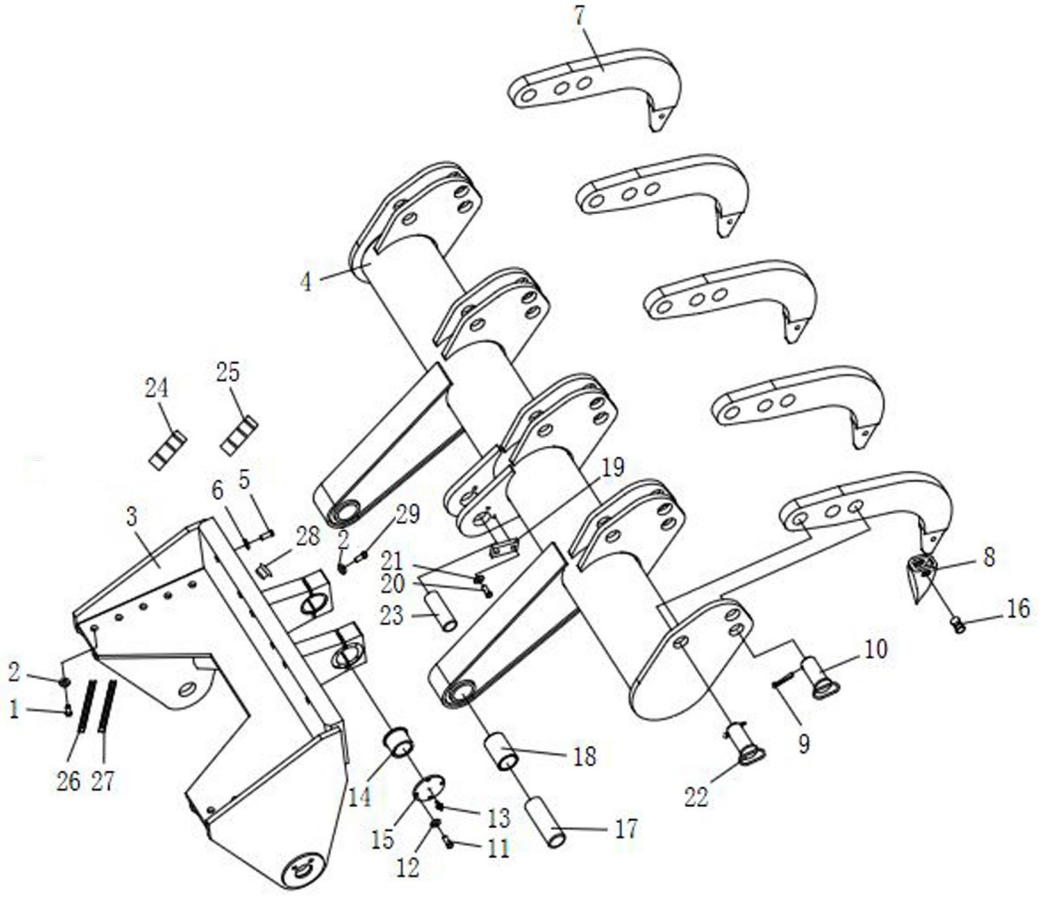

松土器总成

RIPPER ASS′Y

件号 ITEM	部件号 PART NO.	零件名称	PART NAME	数量 Q'TY
1	01010-52045	螺栓 M20X45	BOLT	10
2	01643-32060	垫圈 20	WASHER	14
3	222-84-07000	座架	SEAT FRAME((L.H.)	1
4	222-84-08000	支架	BRACKET	1
5	01010-51690	螺栓 M16X90	BOLT	6
6	01643-31645	垫圈 16	WASHER	6
7	222-84-00021	耙杆	HARROW BAR	5
8	222-84-00004	齿尖	TOOTH TIP	5
9	04050-10085	开口销	PIN,COTTER	5
10	461-31-15000	销	PIN	5
11	01010-50816	螺栓 M8X16	BOLT	8
12	01643-30823	垫圈 8	WASHER	8
13	07020-01021	油杯 M10*1	OIL CUP	5
14	222-84-00020	铜套	COPPER SHEATHING	2
15	222-84-00019	盖	COVER	2
16	04025-01655	圆柱销	PIN	5
17	222-84-00017	销轴	PIN SHAFT	2
18	222-84-00016	套	SLEEVE	2
19	04082-00514	轴端挡板	RETAINER	3
20	01010-51435	螺栓 M14X35	BOLT	6

松土器总成

RIPPER ASS＇Y

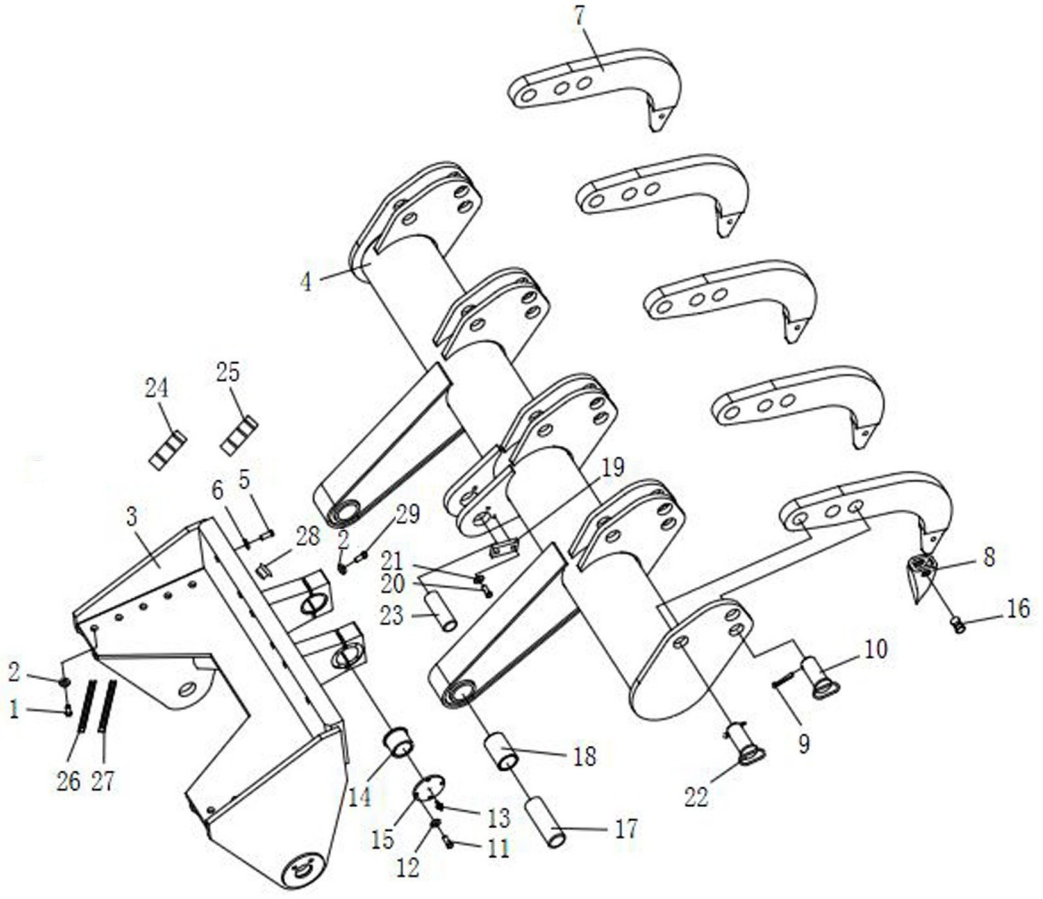

松土器总成

RIPPER ASS′Y

件号 ITEM	部件号 PART NO.	零件名称	PART NAME	数量 Q'TY
21	01643-31445	垫圈 14	WASHER	6
22	222-84-09000	插销	PIN	10
23	222-84-00018	销轴	PIN SHAFT	1
24	222-84-00022	调整垫	SHIM	12
25	222-84-00023	调整垫	SHIM	4
26	222-84-00024	调整垫	SHIM	8
27	222-84-00025	调整垫	SHIM	4
28	07049-12018	防尘塞	PLUG,DUST	2
29	01011-52000	螺栓 M20*100	BOLT	4

松土器管路总成

RIPPER PIPING ASS′Y

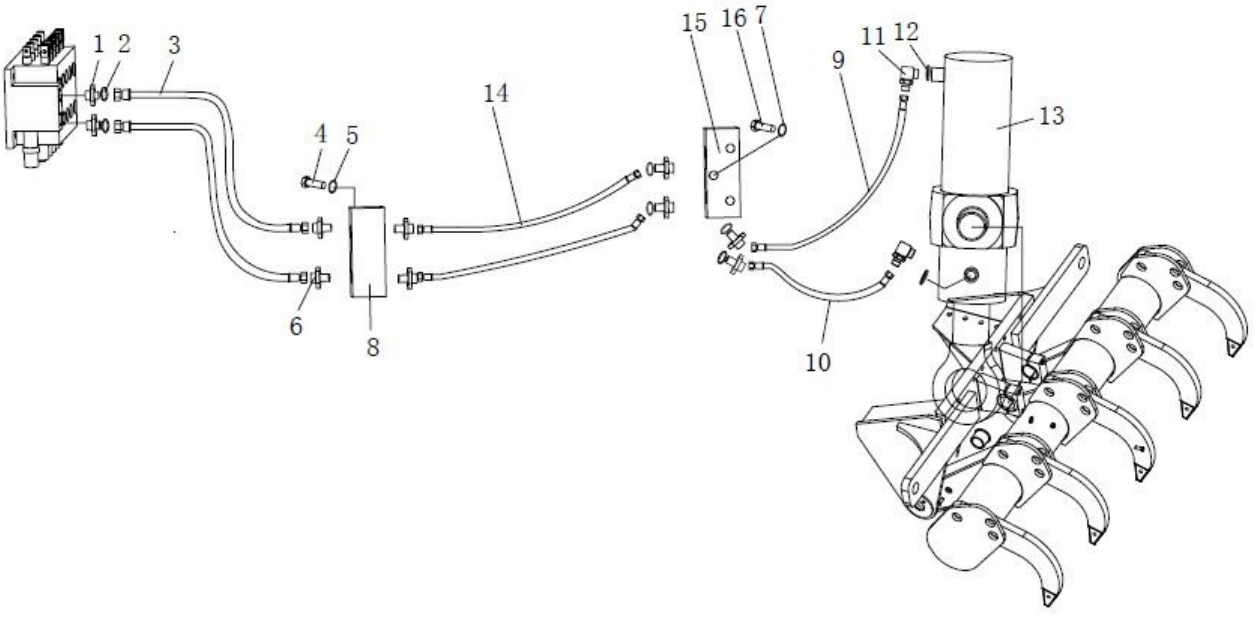

松土器管路总成

RIPPER PIPING ASS′Y

件号 ITEM	部件号 PART NO.	零件名称	PART NAME	数量 Q'TY
1	222-62-02000	接头	NIPPLE	2
2	07000-12018	O形圈	O-RING	2
3	222-86-07000	软管	HOSE	2
4	01010-50845	螺栓 M8X45	BOLT	3
5	01643-30823	垫圈 8	WASHER	3
6	03206-02640	管接头	NIPPLE	8
7	01643-31032	垫圈 10	WASHER	3
8	222-63-16000	液压锁	HYDRAULIC LOCK	1
9	222-86-09000	软管	HOSE	1
10	222-86-10000	软管	HOSE	1
11	222-62-12000	弯头	ELBOW	2
12	07002-12034	O形圈	O-RING	2
13	222-86-08000	松土器油缸	RIPPER OIL CYLINDER	1
14	222-86-11000	软管	HOSE	2
15	222-86-00003	阀块	VALVE BLOCK	1
16	01010-50850	螺栓 M8X50	BOLT	3

松土器油缸

RIPPER OIL CYLINDER

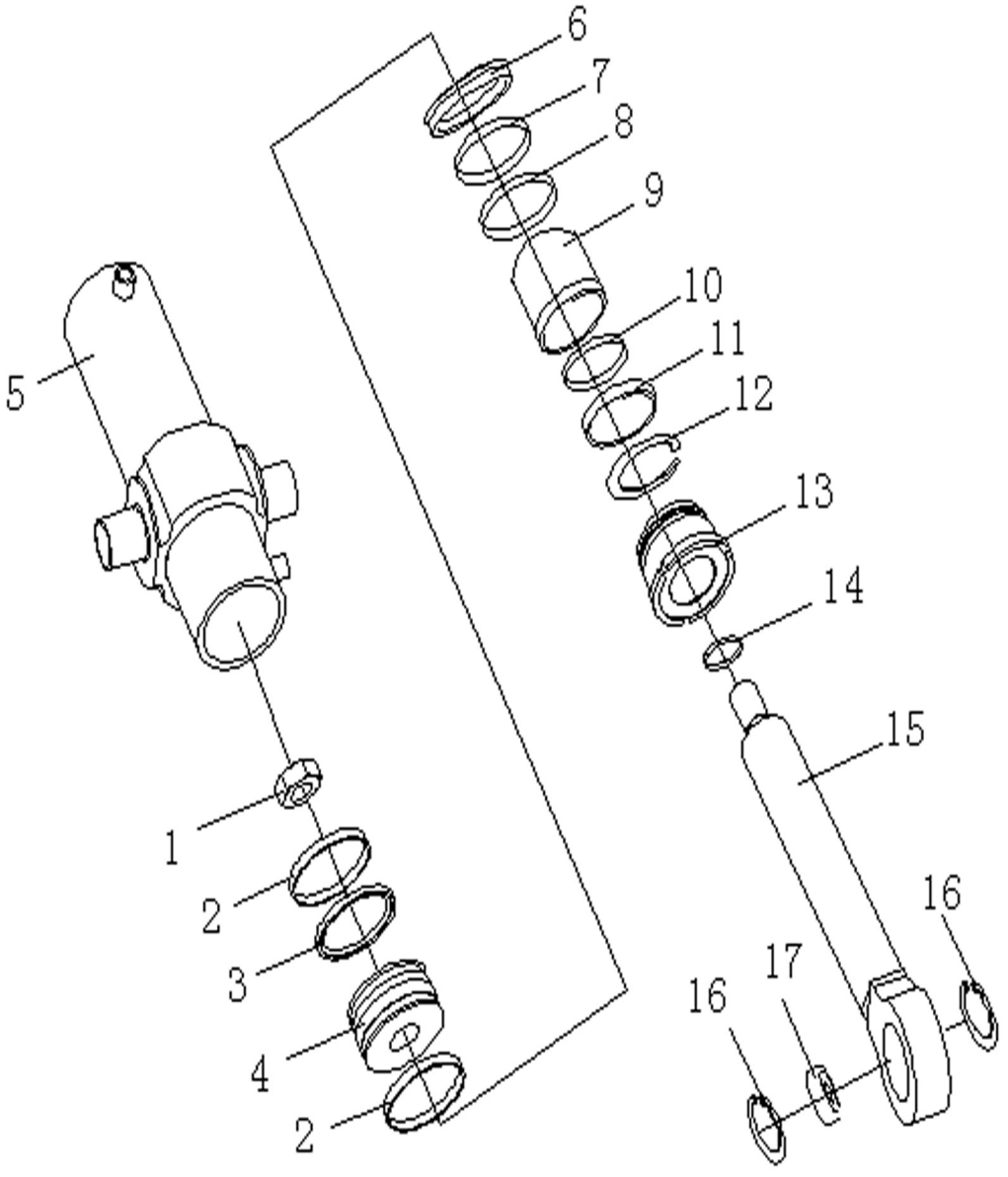

松土器油缸

RIPPER OIL CYLINDER

件号 ITEM	部件号 PART NO.	零件名称	PART NAME	数量 Q'TY
1	07165-13941	螺母	NUT	1
2	22Y-62-17004	耐磨环	RING	2
3	22Y-62-17500	组合密封圈	SEAL RING	1
4	222-86-08001	活塞	PISTON	1
5	222-86-08100	缸筒	CYLINDER DRUM	1
6	22Y-62-17900	U型密封圈	U-RING	1
7	07000-12115	O形圈	O-RING	1
8	07146-02116	保护圈	GUARD RING	1
9	22Y-62-17009	双金属耐磨套	SLEEVE	1
10	07000-12120	O形圈	O-RING	1
11	144-63-94170	防尘圈	RING,DUST	1
12	07179-13089	弹性挡环	RETAINER	1
13	22Y-62-17008	缸头	CYLINDER HEAD	1
14	07000-13039	O形圈	O-RING	1
15	222-86-08200	活塞杆	ROD	1
16	04065-09030	孔用弹性挡圈	RETAINER	2
17	GB304.5- GE60ES	关节轴承	JOINT BEARING	1