SANY

SY215C - 9M3KS

Catálogo de Peças

SY215C9M3KS （可选配）

Escavadeira Hidráulica

Equipamento No. SY021NCCM7288

Visão geral

Este catálogo fornece ilustrações e listas de peças necessárias para identificar e solicitar peças substituíveis em sua máquina Sany.

Se este catálogo for danificado, extraviado ou ficar ilegível, solicite uma cópia de substituição ao seu distribuidor da Sany.

Caso o usuário venda esta máquina, certifique-se de entregar este catálogo de peças ao novo proprietário.

Aprimoramentos no projeto podem levar a mudanças nos detalhes que podem não estar indicados neste catálogo. Consulte sempre o distribuidor da SANY para obter as informações mais recentes e disponíveis sobre esta máquina ou se tiver alguma dúvida sobre este catálogo.

Armazenando este catálogo de peças

Esta publicação se aplica apenas a esta máquina especificamente e não deve ser usada para nenhuma outra máquina.

Sempre mantenha este livro disponível para referência.

Informações de Contato

Sany Industrial Park, Xinyang Road,No.1831, Fengxian District, Shanghai,China 201413

Linha Direta de Serviço: 4008 28 2318

E-mail: sanyservice@sany.com.cn

Site: http://www.sanygroup.com

Sistema de Informações de Serviço do Sany Group

http://sis.sanygroup.com

A810201021318 Conjunto da Válvula do Interruptor

Cabeçalho da página com o código das peças e a descrição das peças

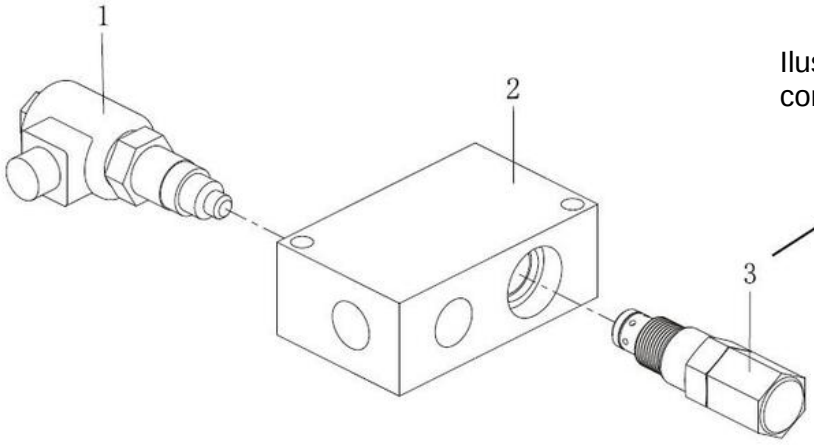

Ilustração de linha de arte com números explicativos

Rodapé da página com número da página, título do capítulo, modelo da máquina e nome do produto

3-4 Sistema Hidráulico SDCY90K7H1C Manipulador de Contêineres Vazios

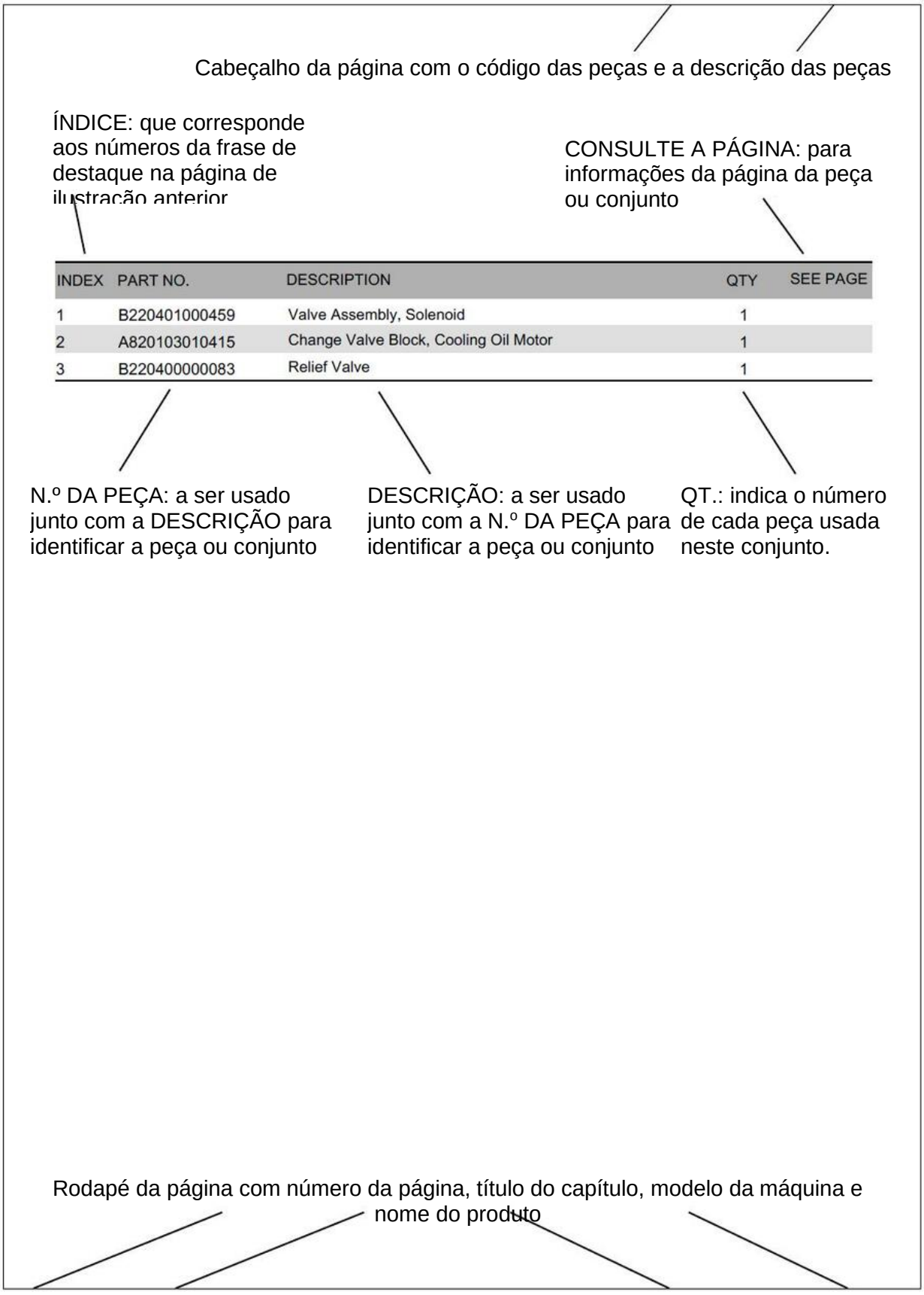

3-5 Sistema Hidráulico SDCY90K7H1C Manipulador de Contêineres Vazios

Índice

Grupo 1 SY215C9M3KS (Exportação Opcional) 1-1
SSY100000192 SY215C9M3KS (Exportação Opcional) 1-2

Grupo 2 Dispositivo de Trabalho 2-1
SSY005769767 Dispositivo de Trabalho 2-2
11777805 Tubulação de Graxa do Dispositivo de Trabalho 2- 14

Grupo 3 Sistema Hidráulico..... 3-1
SSY004740203 Sistema de Embarque 3-2
13601618 Tubulação Piloto 3-4
11543868 Tubulação PPC 3-10
B220401001302 Válvula, Piloto..... 3-20
60170604 Válvula Piloto 3-22
13609947 Tubulação da Válvula Principal 3-28
13601637 Linha GP, Coletor Piloto 3-36
60136331 Grupo de Válvulas Direcionais de Seis Solenoides 3-42
13601662 Tubulação da Bomba Principal 3-44
60211330 Filtro de Alta Pressão 3-48
SSY004740198 Tubulação principal hidráulica da plataforma 3-50
B229900006314 Conjunto de Redutor 3-70
60180835 Redutor de Giro 3-72
60180834 Motor Rotativo 3-74
60318588 Válvula de Controle Principal 3-80
13623847 Tanque de Óleo 3-92
60129702 Filtro de Ar 3-94
60123319 Conjunto de Bomba Composto 3-96
60081915 Conjunto da Bomba de Êmbolo 3-98
60193167 Regulador da Bomba Principal 3-102
60000735 Bomba de Engrenagem Piloto 3-104

Grupo 4 Cabine 4-1
SSY005524518 Cabine 4-2
13658195 Assento, Grupo de Console 4-4
130904000044B Conjunto do Apoio de Braço, Direito 4-6
60188806 Assento do Motorista 4-8
130904000043B Conjunto do Apoio de Braço, Esquerdo 4-10

Grupo 5 Conjunto Geral de Peças de Cobertura 5-1
13658380 Conjunto Geral de Peças de Cobertura 5-2
13625845 Conjunto do Capô 5-12

12908466 Conjunto de Caixa de Ferramentas 5-14
14099806 Conjunto do Apoio de Braço 5-16
12046539 Conjunto do Suporte do Espelho Retrovisor 5-18

Grupo 6 Conjunto de esteiras 6-1
12669955 Conjunto da esteira 6-2

Grupo 7 Sistema de Material Rodante 7-1
SSY005542000 Sistema de Material Rodante 7-2
60346923 Conjunto de Engrenagem de Redução 7-10
60252854 Motor de Execução 7-12
60346308 Peça de Redução 7-16
60273058 Junta Rotativa 7-18
A810302082000 Conjunto de Vedação 7-20
10473822 Conjunto de Rolamento de Giro 7-22
11841739 Rolamento de Giro 7-24
A229900006383 Dispositivo de Tensionamento 7-26

Grupo 8 Sistema de Energia 8-1
SSY004739404 Sistema de Energia 8-2
13527491 GP de Montagem, Motor 8-4
13527493 Sistema de Escapamento 8-6
13527494 Sistema de Refrigeração 8-8
60271257 Radiador 8-12
13527496 Sistema de Admissão 8-14
60210376 Filtro de Ar 8-16
SSY004739447 Sistema de Combustível 8-18
60307172 Conjunto do Filtro de Combustível 8-24

Grupo 9 Sistema Elétrico 9-1
SSY004739530 Sistema Elétrico 9-2

Grupo 10 Condicionamento de Ar 10-1
13517339 Condicionamento de Ar 10-2
60168171 Evaporador 10-10
SSY007255379 Sistemas Elétricos para Ar Condicionado 10-12

Grupo 11 Revestimento 11-1
SSY006662415 Revestimento 11-2

Grupo 12 Tubulação 12-1
SSY006659862 Tubo 12-2
11347703 Cilindro Hidráulico da Lança 12-12
60270928 Cilindro, Caçamba 12-14
60270929 Cilindro, Braço 12-16

Grupo 13 Suporte de Placa Inferior da Cabine 13-1
13916436 Suporte de Placa Inferior da Cabine 13-2

Grupo 14 Caçamba GP 14-1
SSY005476530 GP de Caçamba 14-2

Grupo 15 Conjunto da Cabine do Condutor 15-1
130901000517A Conjunto da Cabine do Condutor 15-2
60071770 Conjunto de Decoração Interna 15-4
61019395 Caixa de Controle, Dianteiro 15-6
130901000517A001 Componentes Elétricos 15-8
130988000001 Conjunto do Limpador 15-10
130907000135B 无 15-12
13558289 Suporte do Espelho Retrovisor 15-16
61018423 Vidro 15-18
60071744 Conjunto da Janela de Sucção 15-20
60129034 Conjunto da Porta 15-22
61018425 Claraboia 15-24
60243765 Janela de Correr Dianteira 15-26
61018426 Duto de Ar 15-28

Grupo 16 Contrapeso 16-1
13501474 Contrapeso 16-2

Grupo 17 Conjunto de Sistema de Injeção de Combustível 17-1
SSY006662228 Conjunto de Sistema de Injeção de Combustível 17-2
13683591 Bomba de Injeção de Combustível 17-4
12657427 Conjunto do Tanque Hidráulico 17-6

Grupo 18 Mecanismo de Controle de Execução 18-1
13916377 Mecanismo de Controle de Execução 18-2

Grupo 19 Tubulação de Martelo de Aquartelamento para Pós-venda 19-1
14106501 Tubulação de Martelo de Aquartelamento para Pós-venda 19-2
14000210 Tubulação Piloto de Martelo 19-4
14000129 Tubulação Principal da Plataforma 19-6
14105939 Tubulação do dispositivo de trabalho 19-8
150501020057B Válvula de Alívio 19-12

Grupo 20 Conjunto de Tubulação de Retorno 20-1
SSY005492689 Conjunto de Tubulação de Retorno 20-2

Grupo 21 Acessórios 21-1
14149733 Acessórios 21-2
SSY005262910 Ferramentas de Acompanhamento 21-4

Grupo 1

SY215C9M3KS (Exportação Opcional)

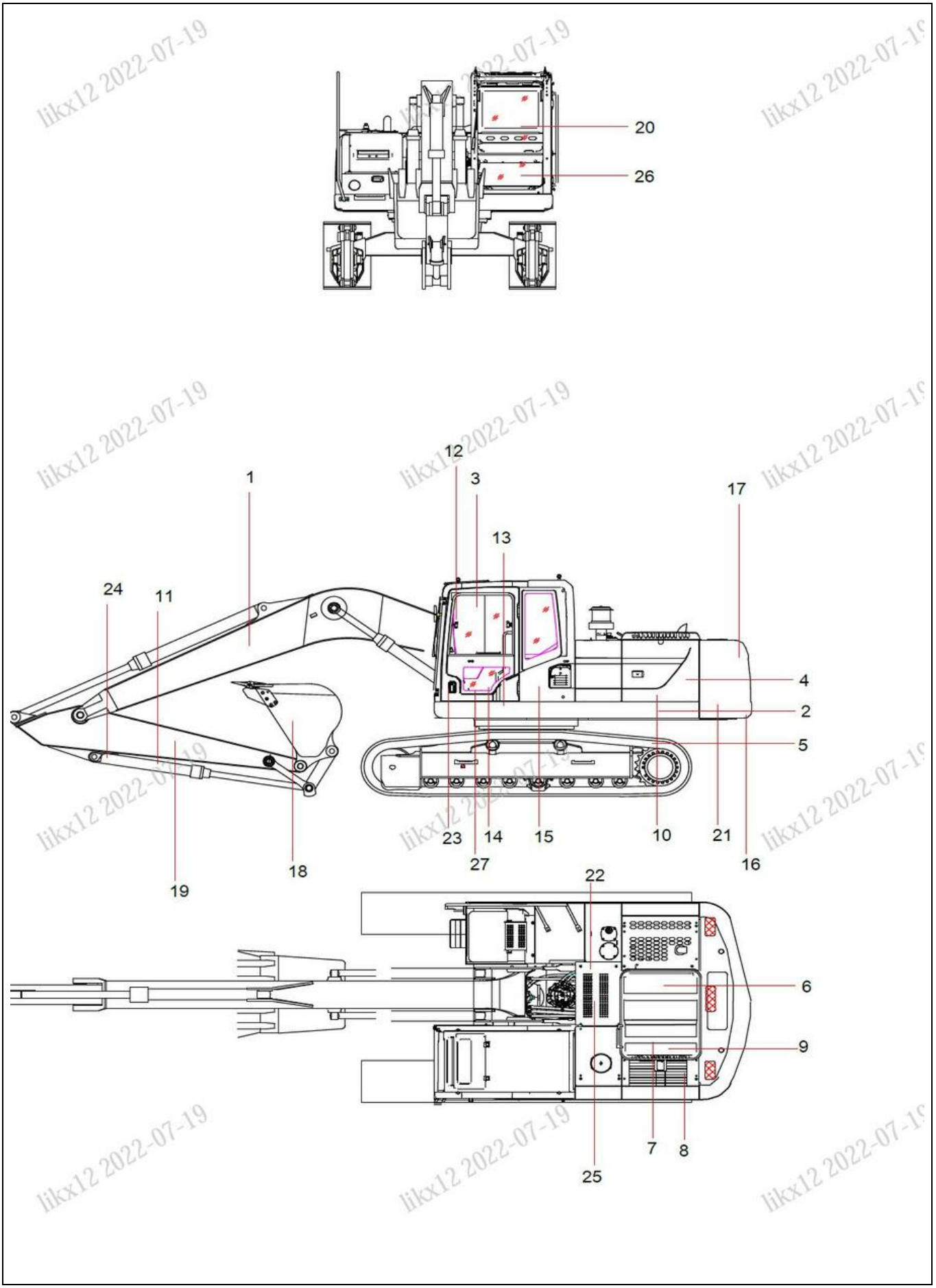
20
26
12
1
3
17
13
24
11
4
2
5
23
14
15
10
21
16
27
18
19
22
6
9
7
8
25

ÍNDICE	N.º DA PEÇA	DESCRIÇÃO	QTDE	CONSULTE A PÁGINA
1	SSY005769767	Dispositivo de Trabalho	1	2-2
2	SSY004740203	Sistema de Embarque	1	3-2
3	SSY005524518	Cabine	1	4-2
4	13658380	Conjunto Geral de Peças de Cobertura	1	5-2
5	12669955	Conjunto da Esteira	2	6-2
6	SSY005542000	Sistema de Material Rodante	1	7-2
7	SSY004739404	Sistema de Energia	1	8-2
8	SSY004739530	Sistema Elétrico	1	9-2
9	13517339	Ar Condicionado	1	10-2
10	SSY006662415	Revestimento	1	11-2
11	SSY006659862	Tubo	1	12-2
12	140806000019A	Tela	1	
13	13916436	Suporte de Placa Inferior da Cabine	1	13-2
15	13873939	Rede protetora de cabine Shenzhou	1	
17	14185663	Luz de alarme	1	
18	SSY005476530	Caçamba GP [despejar]	1	14-2
19	14024777	Conjunto do Braço	1	
20	130901000517A	Conjunto da Cabine do Condutor	1	15-2
21	13501474	Contrapeso	1	16-2
22	SSY006662228	Conjunto do Sistema de Injeção de Combustível	1	17-2
23	13916377	Mecanismo de Controle de Execução	1	18-2
24	14106501	Tubulação de Martelo de Aquartelamento para Pós-venda	1	19-2
25	SSY005492689	Conjunto de Tubo de Retorno	1	20-2
27	14149733	Acessórios	1	21-2



Grupo 2

Dispositivo de Trabalho

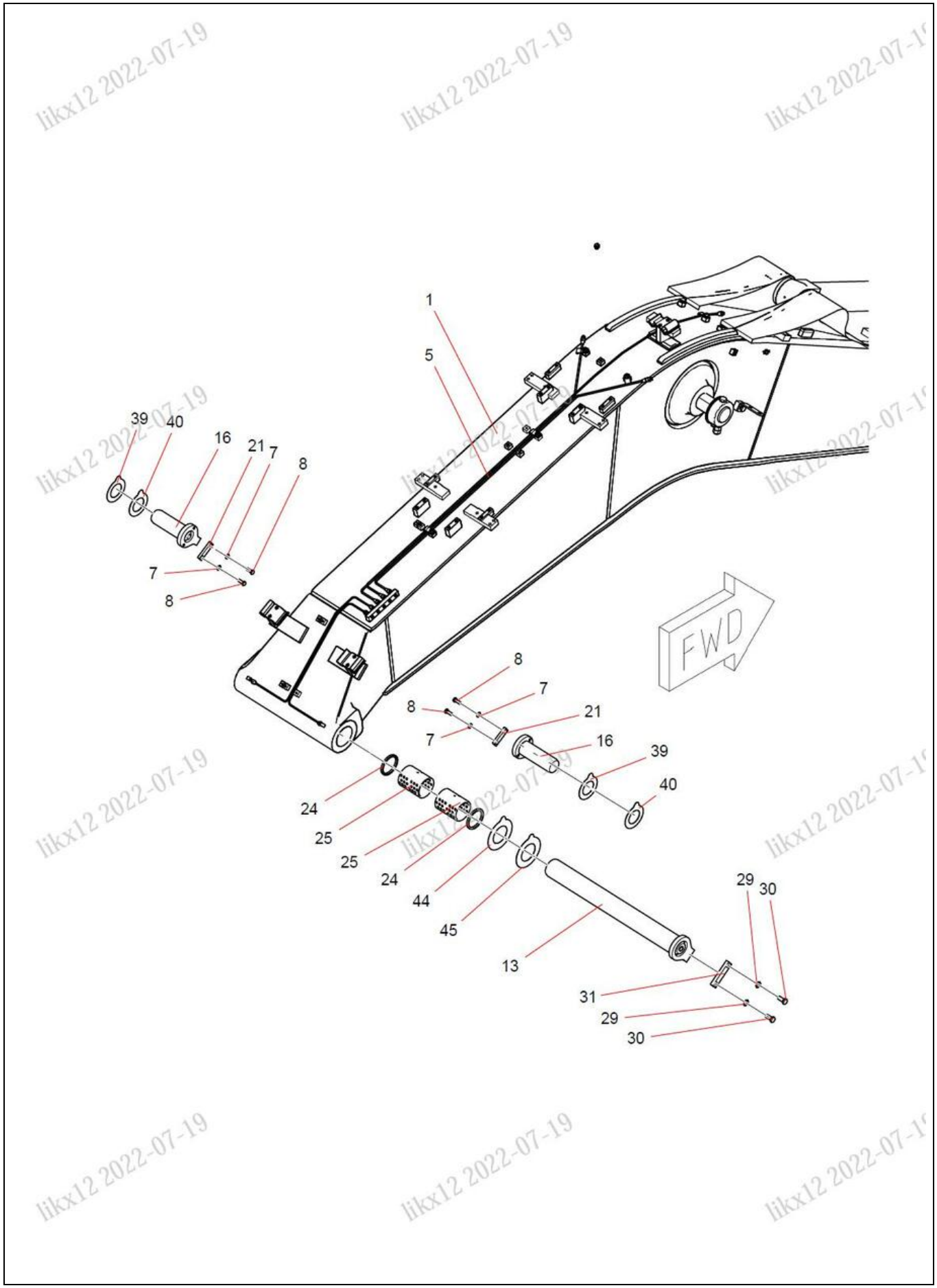
1
5
39
40
16
21
7
8
7
8
FWD
8
7
8
21
7
16
39
40
24
25
25
24
44
45
13
29
30
31
29
30

ÍNDICE	N.º DA PEÇA	DESCRIÇÃO	QTDE	CONSULTE A PÁGINA
1	13969905	Lança	1	
5	11777805	Tubulação de Graxa do Dispositivo de Trabalho	1	2-14
7	24000639	Arruela	10	
8	A210111000202	Parafuso	10	
13	11856384	Pino	1	
16	A810312110017	Pino	2	
21	11272926	Placa de Pressão	2	
24	60055872	Anel Retentor de Poeira	4	
25	SSY005401664	Manga	2	
29	24000642	Arruela	4	
30	A210111000212	Parafuso	4	
31	11324336	Placa de Pressão	1	
39	11041902	Gaxeta	2	
40	11112311	Gaxeta	[2]	
44	11041901	Gaxeta	1	
45	11112327	Gaxeta	1	

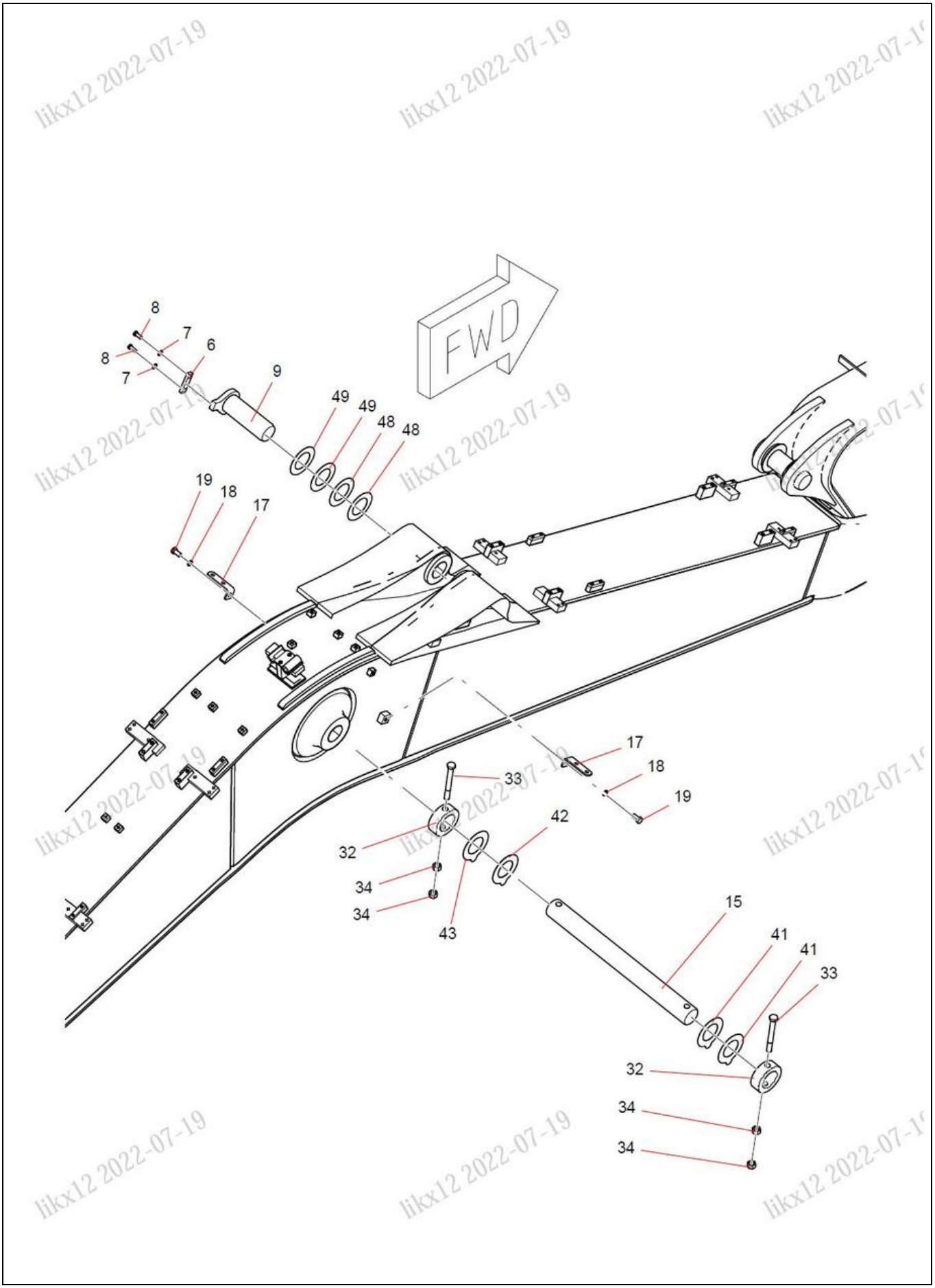
FWD
8
7
6
8
7
9
49
49
48
48
19
18
17
17
18
19
33
42
32
34
34
43
15
41
41
33
32
34
34

ÍNDICE	N.º DA PEÇA	DESCRIÇÃO	QTDE	CONSULTE A PÁGINA
6	A820101119187	Placa	3	
7	24000639	Arruela	10	
8	A210111000202	Parafuso	10	
9	A810312110021	Pino	2	
15	A820301020461	Pino	1	
17	A820101322531	Suporte de Lâmpada	2	
18	24000514	Arruela	2	
19	A210111000263	Parafuso	2	
32	A820202002009	Placa	2	
33	A210110000352	Parafuso	4	
34	A210307000029	Porca	12	
41	11169582	Gaxeta	2	
42	11112320	Gaxeta	1	
43	11041905	Gaxeta	1	
48	A820102010381	Espaçador	6	
49	A820102010382	Espaçador	6	

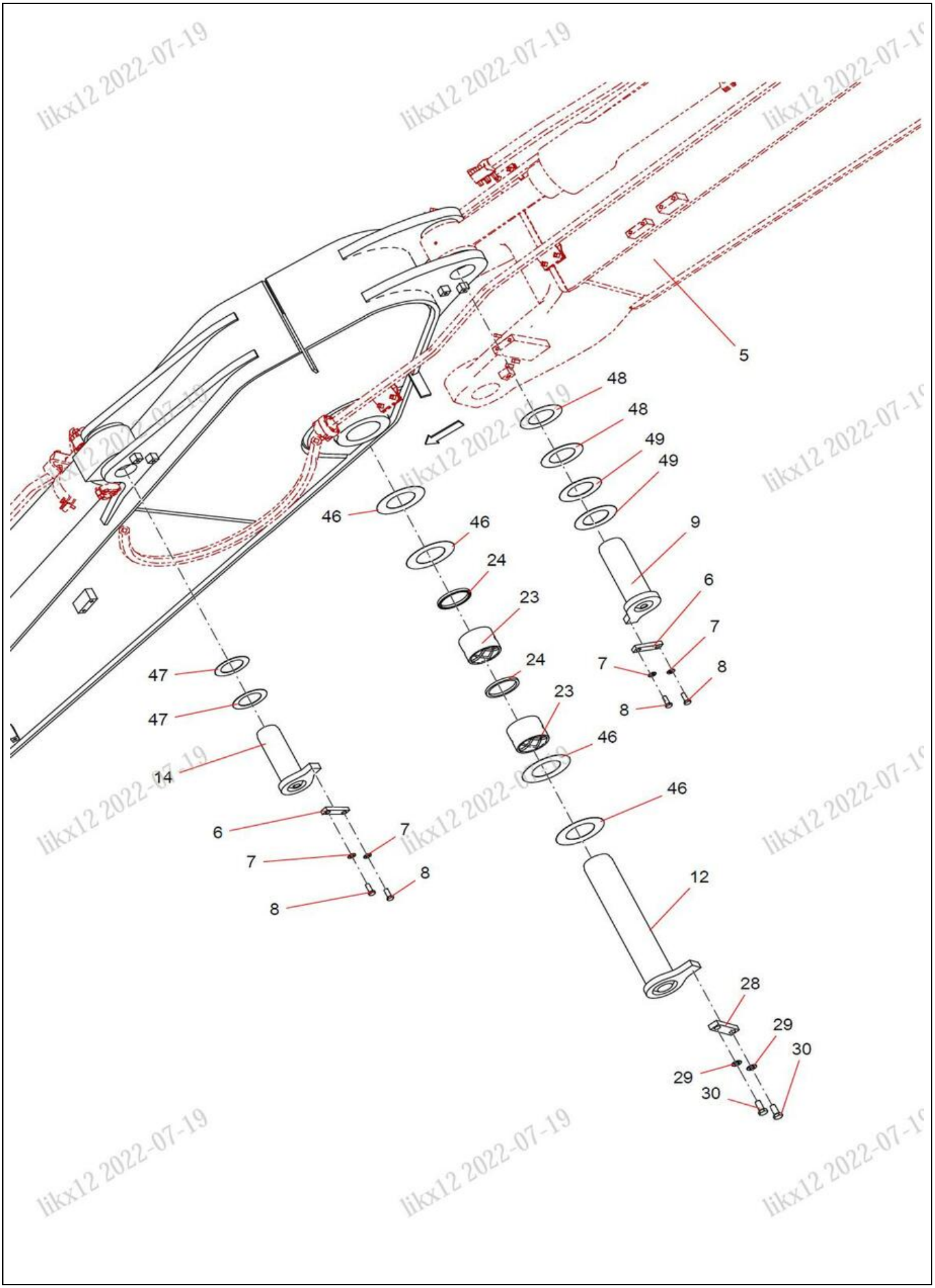
5
48
48
49
49
46
46
9
24
6
23
7
24
7
8
8
23
47
47
46
14
46
6
7
7
8
8
12
28
29
30
29
30

ÍNDICE	N.º DA PEÇA	DESCRIÇÃO	QTDE	CONSULTE A PÁGINA
5	11777805	Tubulação de Graxa do Dispositivo de Trabalho	1	2-14
6	A820101119187	Placa	3	
7	24000639	Arruela	10	
8	A210111000202	Parafuso	10	
9	A810312110021	Pino	2	
12	A810312110019	Pino	1	
14	A810312110015	Pino	1	
23	11216201	Bucha	2	
24	60055872	Anel Retentor de Poeira	4	
28	11308781	Placa de Pressão	1	
29	24000642	Arruela	4	
30	A210111000212	Parafuso	4	
46	A820102010387	Espaçador	4	
47	10167595	Gaxeta	8	
48	A820102010381	Espaçador	6	
49	A820102010382	Espaçador	6	

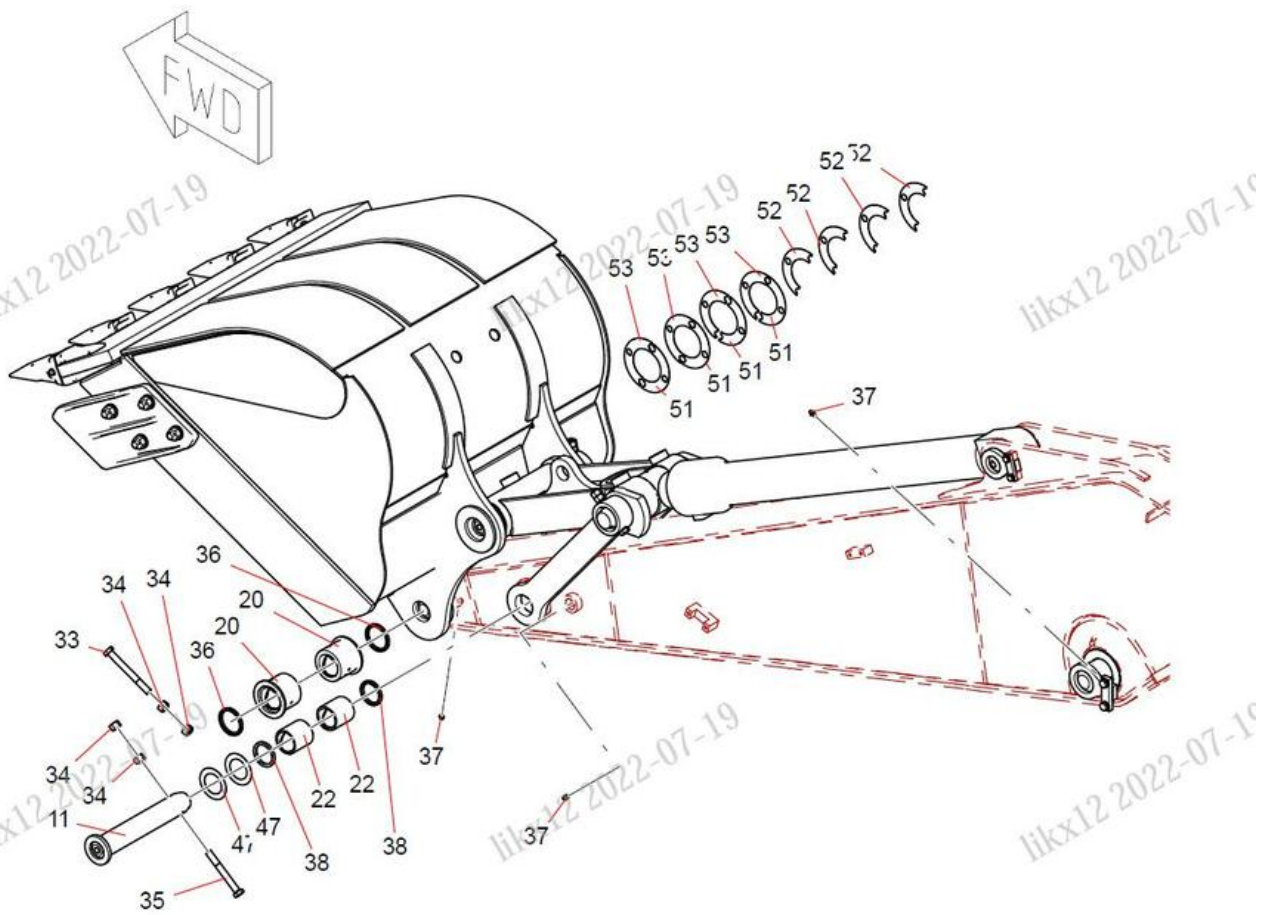

likx12 2022-07-19

ÍNDICE	N.º DA PEÇA	DESCRIÇÃO	QTDE	CONSULTE A PÁGINA
11	11696987	Pino	2	
20	11751558	Bucha	2	
22	A820202002974	Bucha	2	
33	A210110000352	Parafuso	4	
34	A210307000029	Porca	12	
35	A210110000300	Parafuso	2	
36	B230101000623	Anel Retentor de Poeira	4	
37	B229900000686	Copo de Óleo	8	
38	B230101000622	Anel Retentor de Poeira	6	
47	10167595	Gaxeta	8	
51	11297643	Calço	4	
52	11297642	Calço	4	
53	11297641	Calço	4	

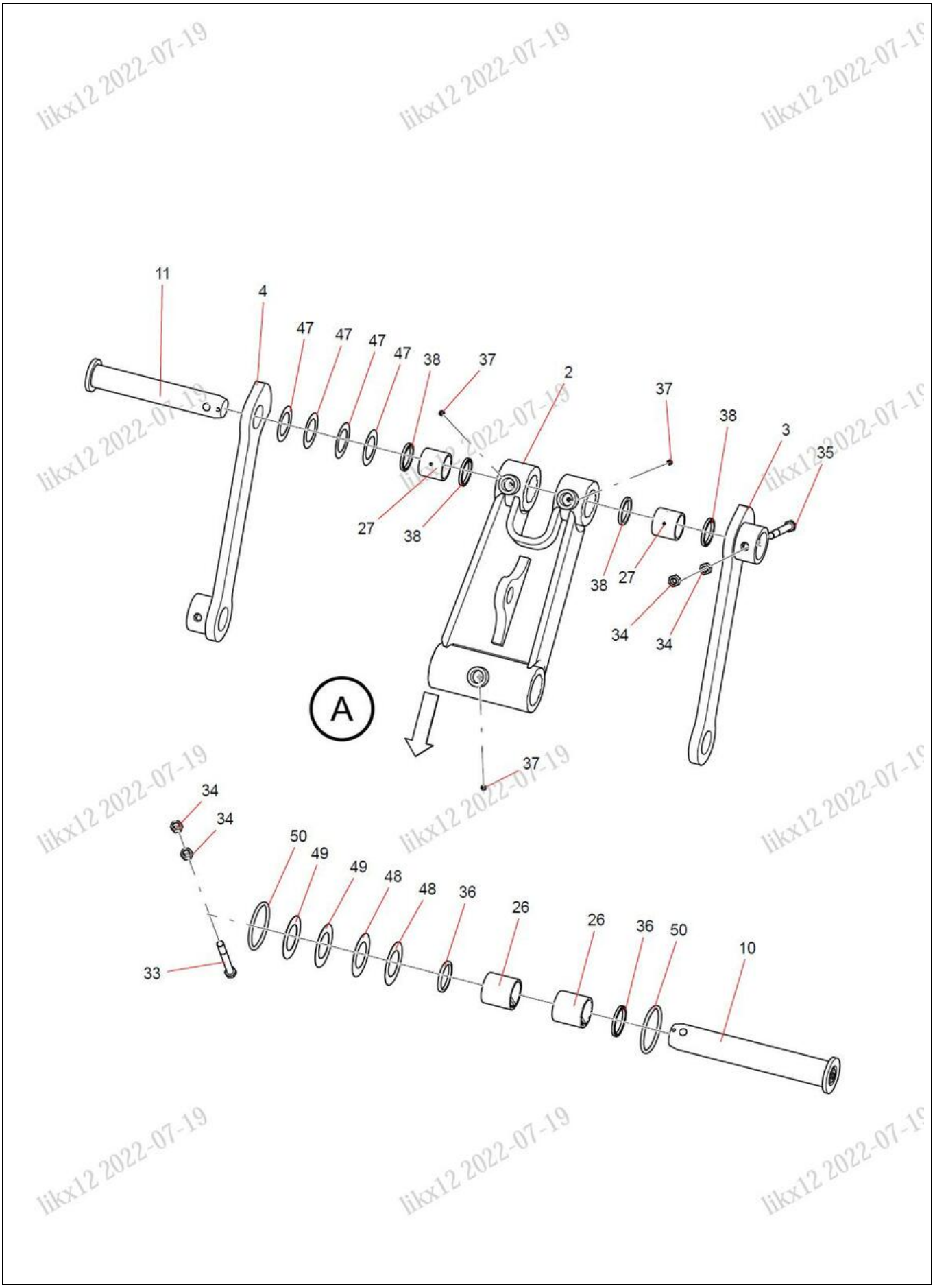
11
4
47
47
47
47
38
37
2
37
38
3
35
27
38
38
27
34
34
A
37
34
34
50
49
49
48
48
36
26
26
36
50
10
33

ÍNDICE	N.º DA PEÇA	DESCRIÇÃO	QTDE	CONSULTE A PÁGINA
2	12036517	H-link	1	
3	11266812	Balancim Esquerdo	1	
4	11266813	Balancim Direito	1	
10	A810312110014	Pino	1	
11	11696987	Pino	2	
26	A820202002972	Bucha	2	
27	A820202002973	Bucha	2	
33	A210110000352	Parafuso	4	
34	A210307000029	Porca	12	
35	A210110000300	Parafuso	2	
36	B230101000623	Anel Retentor de Poeira	4	
37	B229900000686	Copo de Óleo	8	
38	B230101000622	Anel Retentor de Poeira	6	
47	10167595	Gaxeta	8	
48	A820102010381	Espaçador	6	
49	A820102010382	Espaçador	6	
50	A210609000324	Anel O-ring	2	

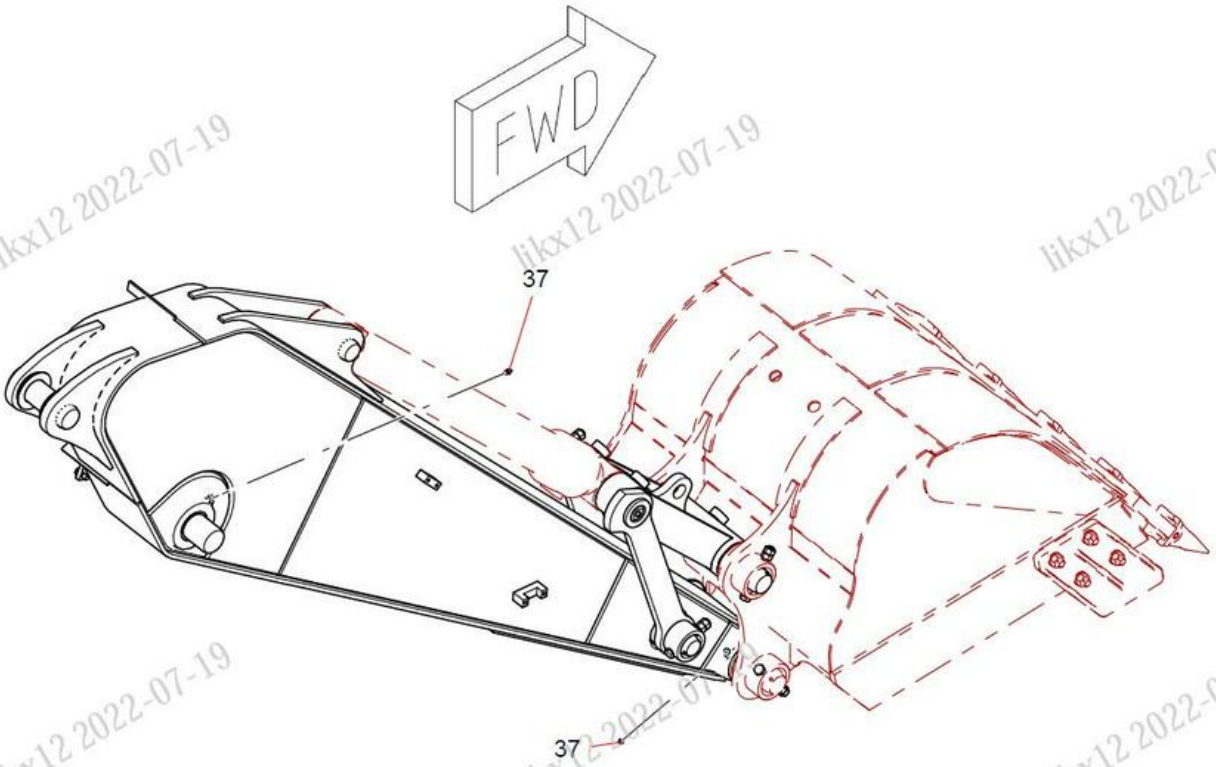

likx12 2022-07-19

ÍNDICE	N.º DA PEÇA	DESCRIÇÃO	QTDE	CONSULTE A PÁGINA
37	B229900000686	Copo de Óleo	8	

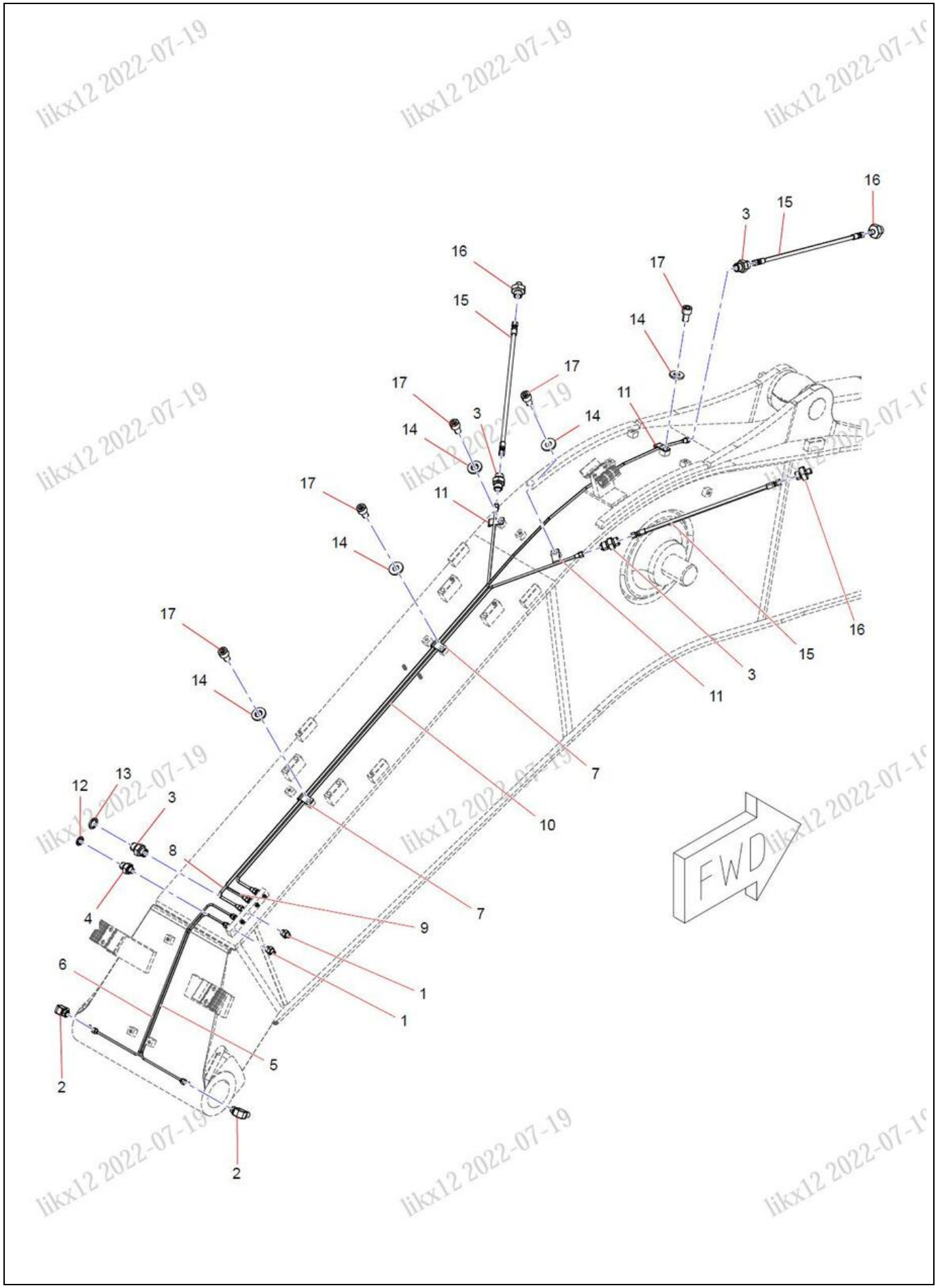
16
15
3
17
14
11
7
10
FWD
12
13
8
4
9
1
6
5
2

ÍNDICE	N.º DA PEÇA	DESCRIÇÃO	QTDE	CONSULTE A PÁGINA
1	B229900000379	Junta de Graxa	5	
2	11102369	Conexão	2	
3	11102368	Encaixe de Conexão	6	
4	11102367	Conexão	2	
5	11594962	Tubo de Graxa	1	
6	11594975	Tubo de Graxa	1	
7	A820101216696	Braçadeira do Tubo de Três	2	
8	11594983	Tubo de Graxa	1	
9	11595233	Tubo de Graxa	1	
10	11595301	Tubo de Graxa	1	
11	A820101216692	Braçadeira de Tubo Único	3	
12	A210434000005	Arruela	2	
13	A210434000007	Arruela	3	
14	A210491000120	Arruela	5	
15	60258396	TUBO DE RESINA	3	
16	A820205000858	Conector de Tubo	3	
17	A210204000334	Parafuso	5	

Grupo 3

Sistema de Embarque

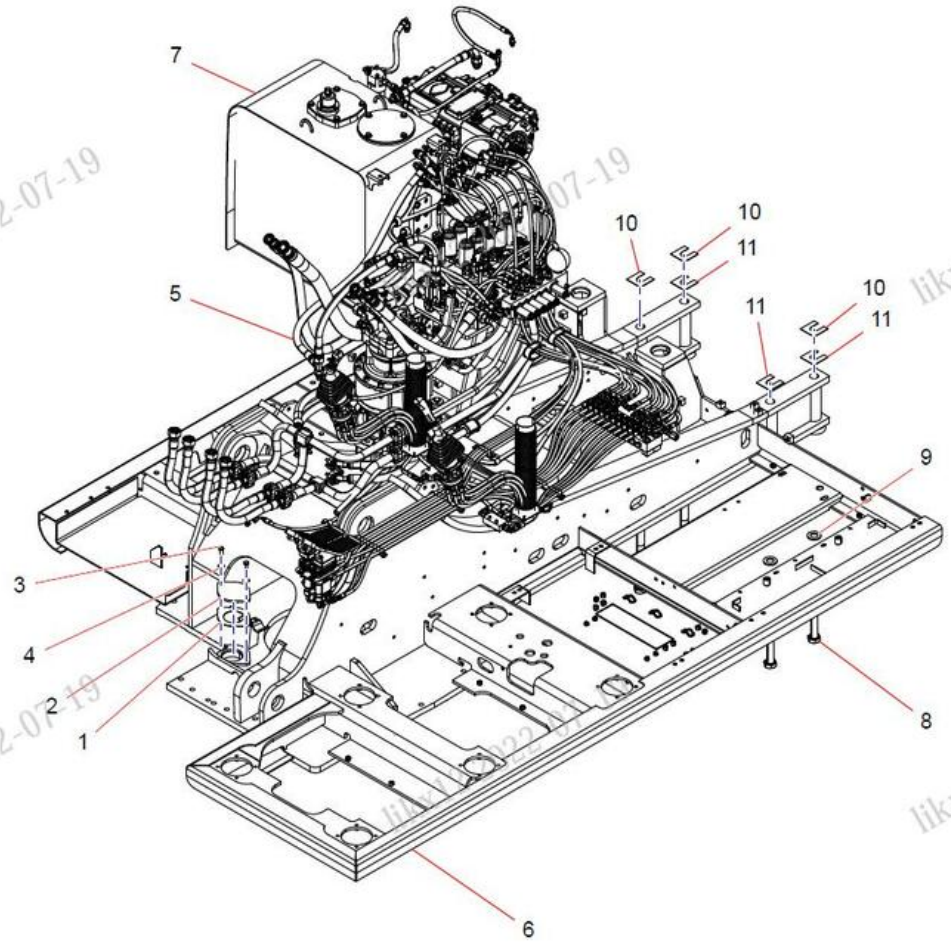

likx12 2022-07-19

ÍNDICE	N.º DA PEÇA	DESCRIÇÃO	QTDE	CONSULTE A PÁGINA
1	A820606030364	Gaxeta	1	
2	A820101117871	Cobertura	1	
3	A210111000202	Parafuso	2	
4	A210491000121	Arruela	2	
5	13601618	Tubulação Piloto	1	3-4
6	13626606	Armação Giratória	1	
7	SSY004740198	Tubulação principal hidráulica da plataforma	1	3-50
8	A210110000354	Parafuso	4	
9	A210444000003	Arruela	4	
10	11508253	Calço de Ajuste do Contrapeso	3	
11	11508248	Calço de Ajuste do Contrapeso	3	

13601618 Tubulação Piloto (1/3)

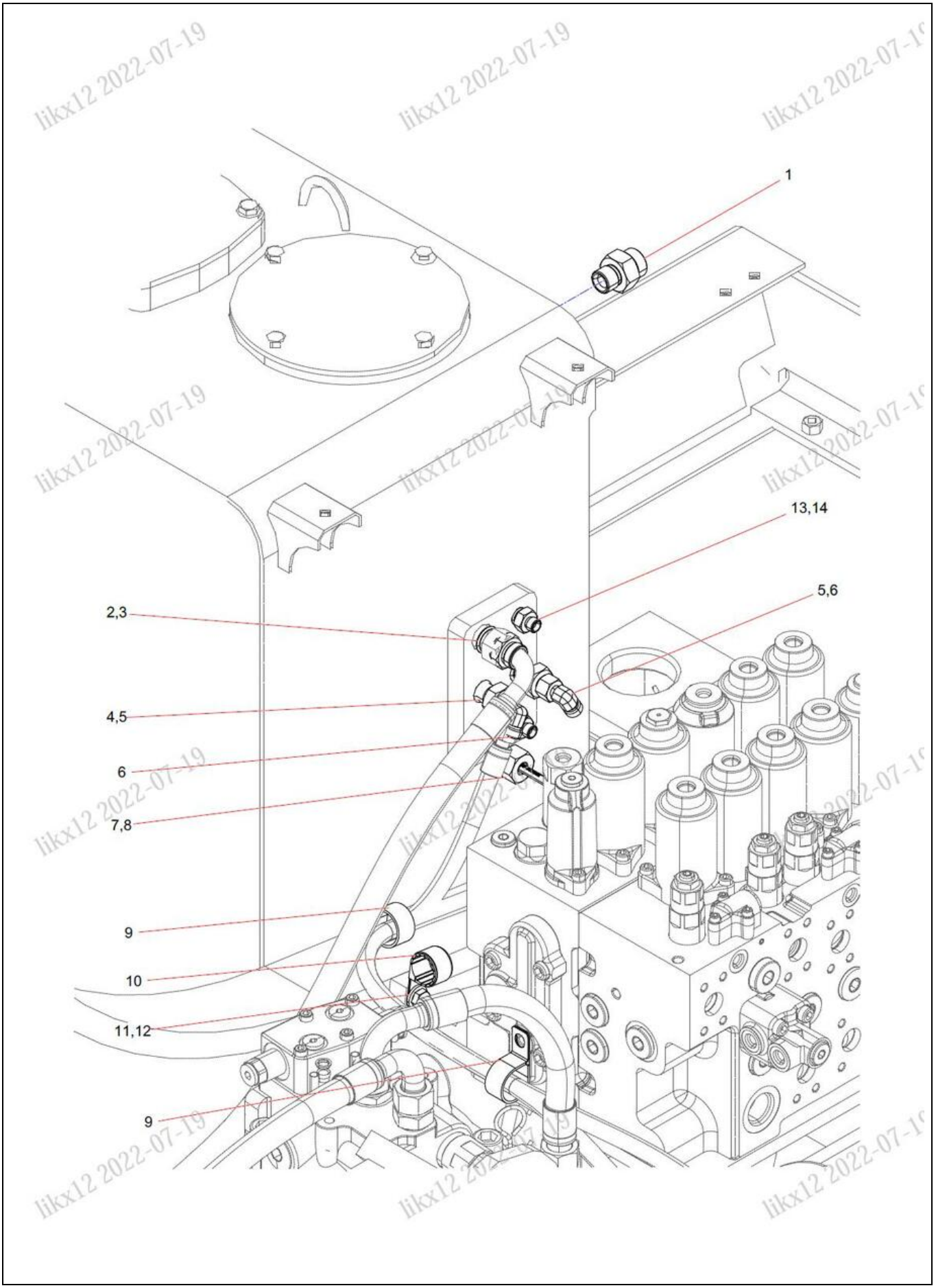

likx12 2022-07-19

ÍNDICE	N.º DA PEÇA	DESCRIÇÃO	QTDE	CONSULTE A PÁGINA
1	A820205000837	Junta, M24-M30	1	
2	A820205002377	Conexão	1	
3	A229900001581	Anel O-ring	3	
4	A230101000243	Anel O-ring	2	
5	A820205000838	Junta	2	
6	B210780000024	Encaixe de Cotovelo	2	
7	10077549	Conector	1	
8	140511010029A	SENSOR	1	
9	60086357	Clipe de Cabo	2	
10	60086356	Clipe de Cabo	2	
11	A210491000121	Arruela	4	
12	A210111000199	Parafuso	4	
13	A820205000839	Junta, M14-M14	2	
14	A230101000247	Anel O-ring	2	

13601618 Tubulação Piloto (2/3)

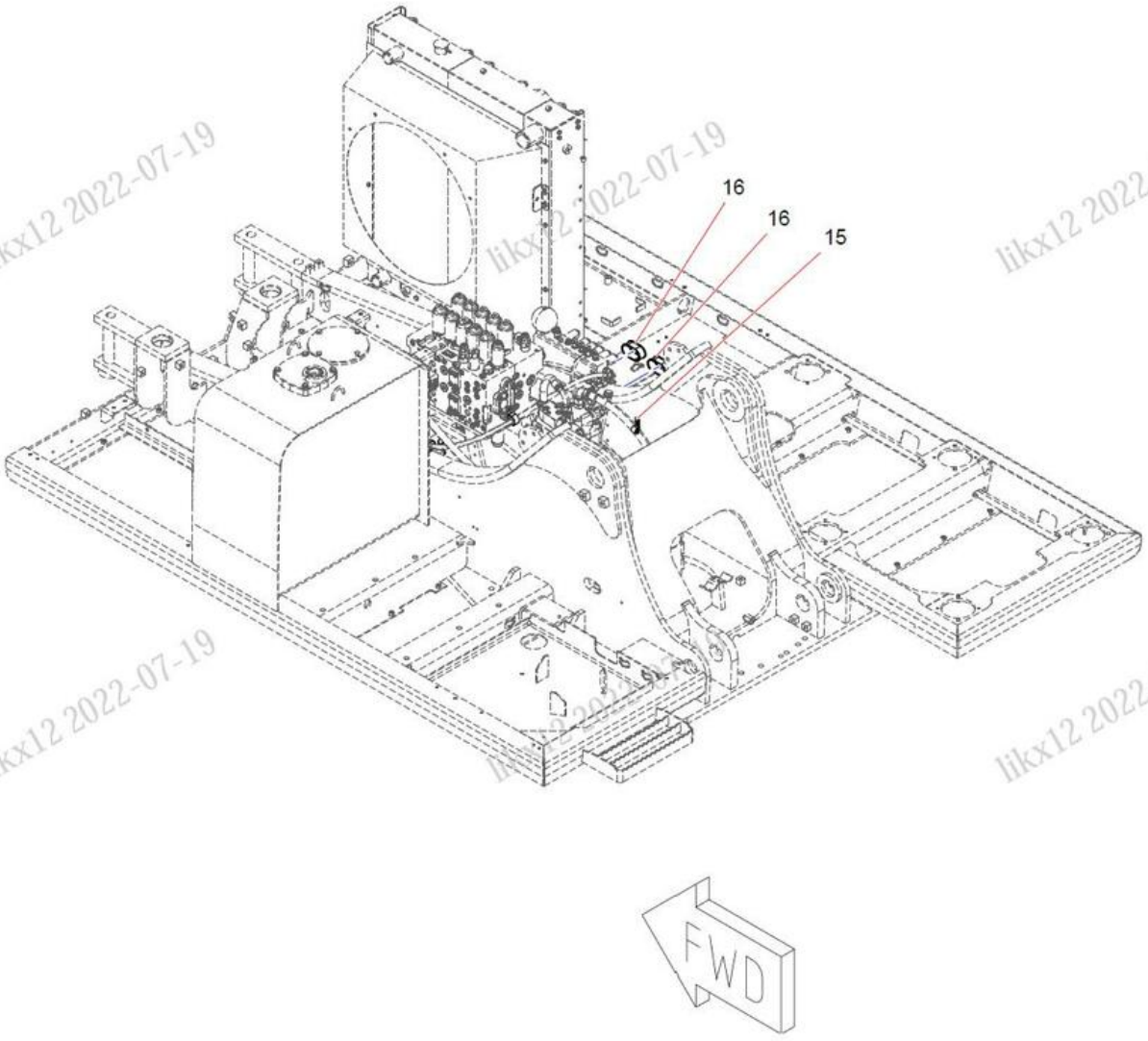

likx12 2022-07-19

ÍNDICE	N.º DA PEÇA	DESCRIÇÃO	QTDE	CONSULTE A PÁGINA
15	60086354	Clipe de Cabo	1	
16	11779657	Manga de Borracha	2	

13601618 Tubulação Piloto (3/3)

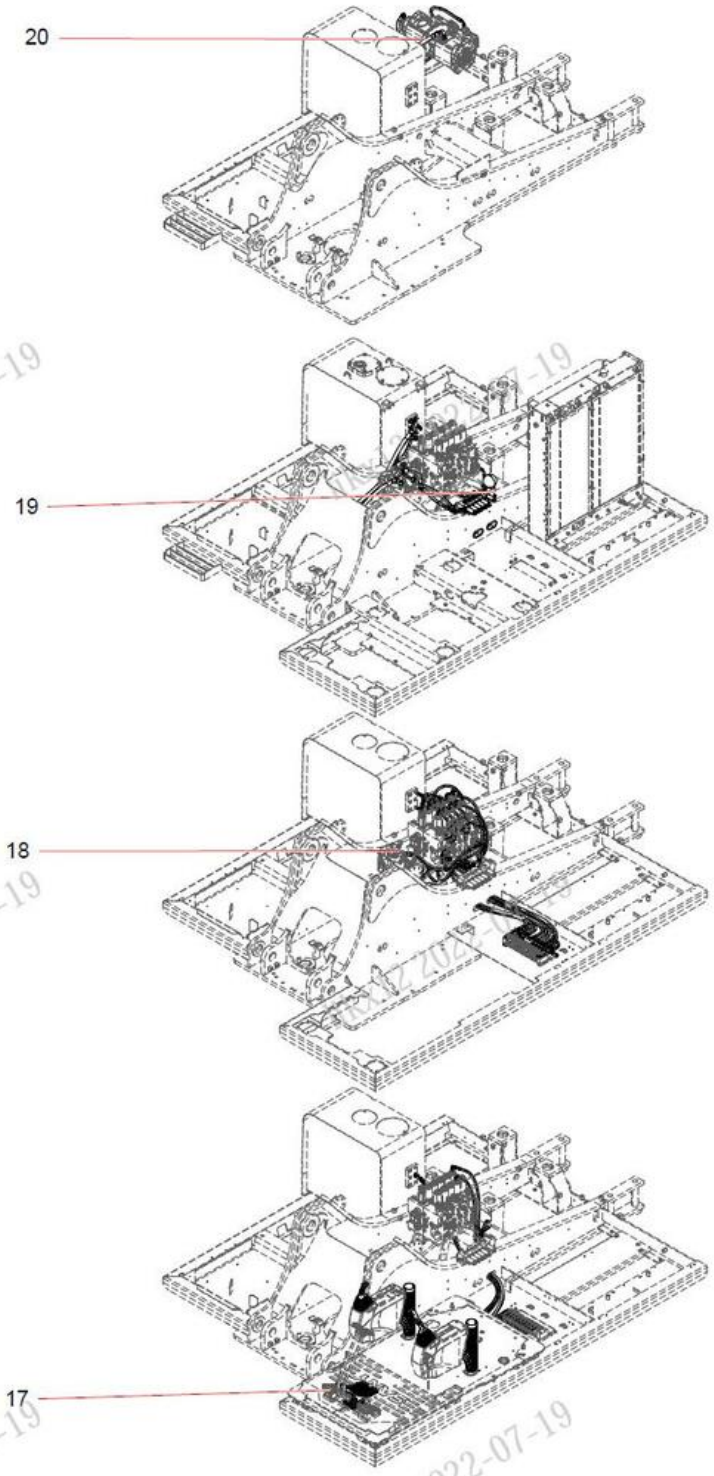

likx12 2022-07-19

ÍNDICE	N.º DA PEÇA	DESCRIÇÃO	QTDE	CONSULTE A PÁGINA
17	11543868	Tubulação PPC	1	3-10
18	13609947	Tubulação da Válvula Principal	1	3-28
19	13601637	GP de Linha, Coletor Piloto	1	3-36
20	13601662	Tubulação da Bomba Principal	1	3-44

11543868 Tubulação PPC (1/5)

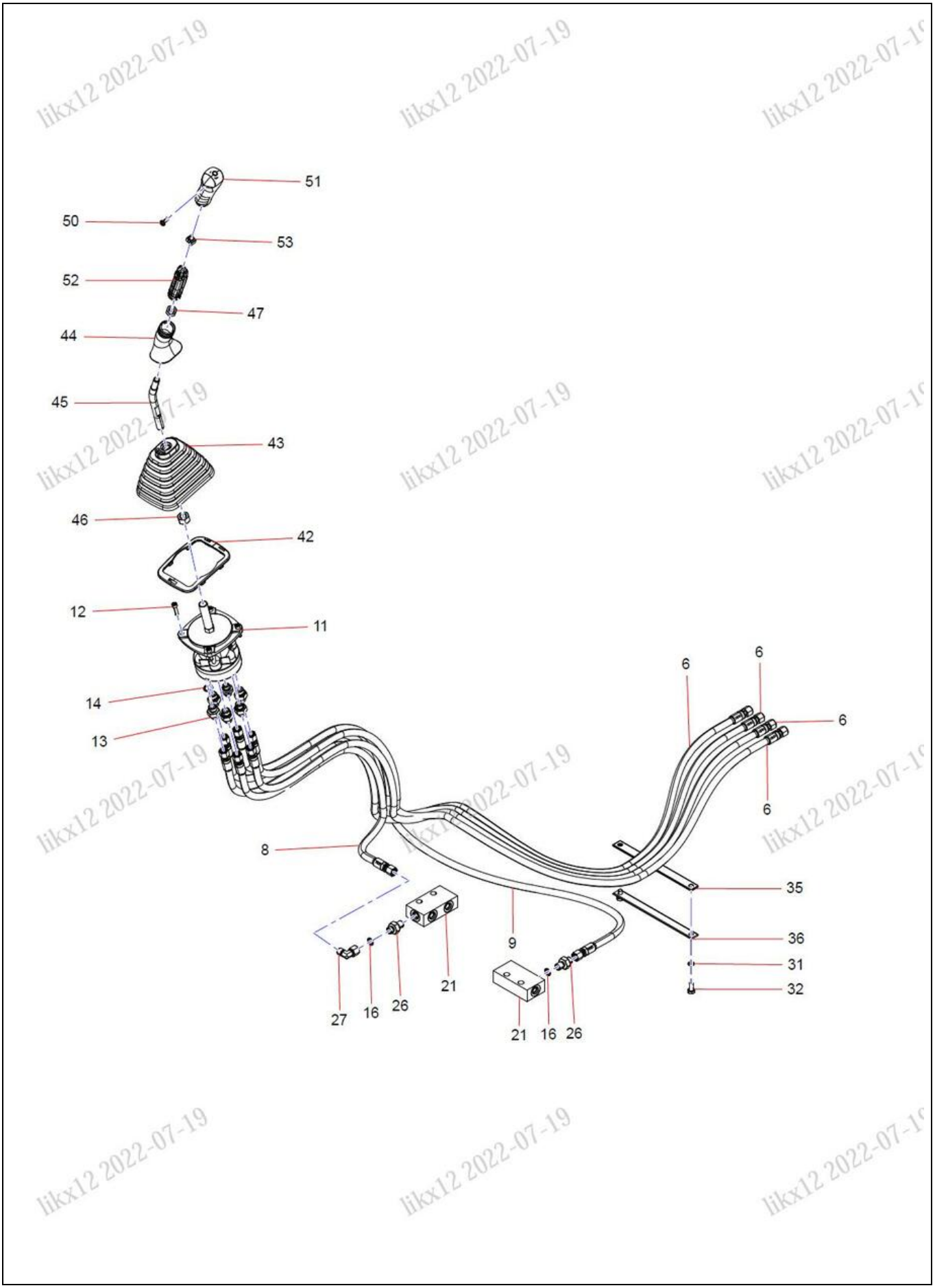

likx12 2022-07-19

ÍNDICE	N.º DA PEÇA	DESCRIÇÃO	QTDE	CONSULTE A PÁGINA
6	B230103001375	Conjunto de Mangueira	4	
8	B230103000982	Mangueira de Borracha	1	
9	B230103000985	Conjunto de Mangueira	3	
11	B220401001302	Válvula, Piloto	2	3-20
12	24002251	Parafuso	8	
13	A820205000946	Conector	10	
14	B230101000049	Anel O-ring	10	
16	B230101000047	Anel O-ring	17	
21	A820199000360	Bloco PT	2	
26	A820205000839	Junta, M14-M14	7	
27	B210780000418	Junta	2	
31	24000511	Arruela	10	
32	A210111000342	Parafuso	10	
35	11602359	Gaxeta de Borracha	2	
36	11243400	Placa de Pressão	1	
42	A229900001027	Placa	2	
43	A229900001028	Joystick, Capa de Borracha	2	
44	A229900006446	Joystick, Capa de Borracha	2	
45	11050165	Pega	2	
46	A210307000025	Porca	2	
47	A210308000006	Porca	2	
50	A210264000022	Parafuso, Acionamento	2	
51	B229900001614	Alça Direita	1	
52	A229900006438	Peça de Inserção	1	
53	A241200000875	Interruptor de Botão	1	

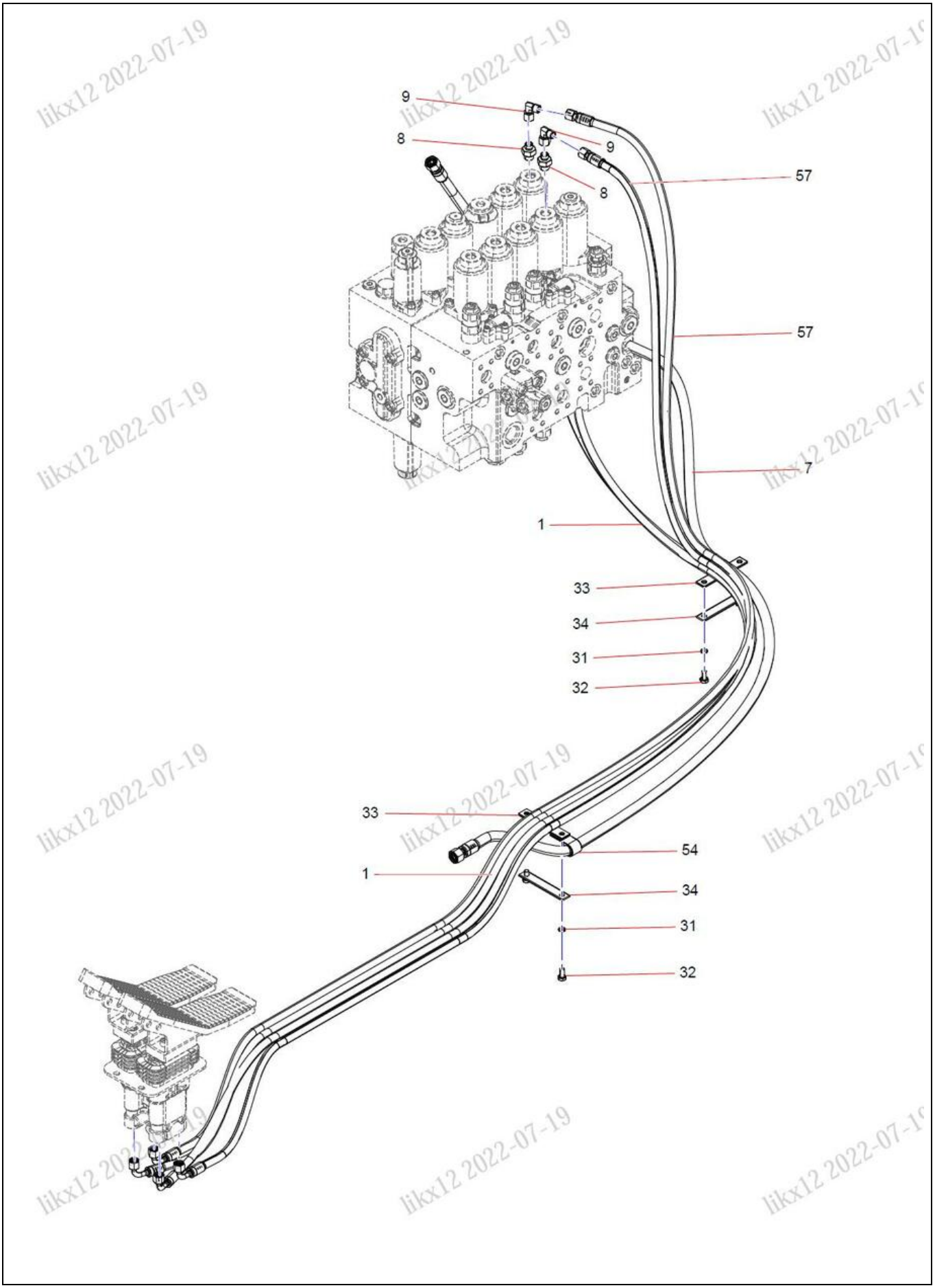
9
8
9
8
57
57
7
1
33
34
31
32
33
1
54
34
31
32

ÍNDICE	N.º DA PEÇA	DESCRIÇÃO	QTDE	CONSULTE A PÁGINA
1	B230103002658	Mangueira de Borracha	2	
7	B230103003202	Conjunto de Mangueira	1	
8	B230103000982	Mangueira de Borracha	1	
9	B230103000985	Conjunto de Mangueira	3	
31	24000511	Arruela	10	
32	A210111000342	Parafuso	10	
33	11602348	Gaxeta de Borracha	2	
34	11243374	Placa de Pressão	2	
54	60086354	Clipe de Cabo	2	
57	B230103002001	Conjunto de Mangueira	2	

11543868 Tubulação PPC (3/5)

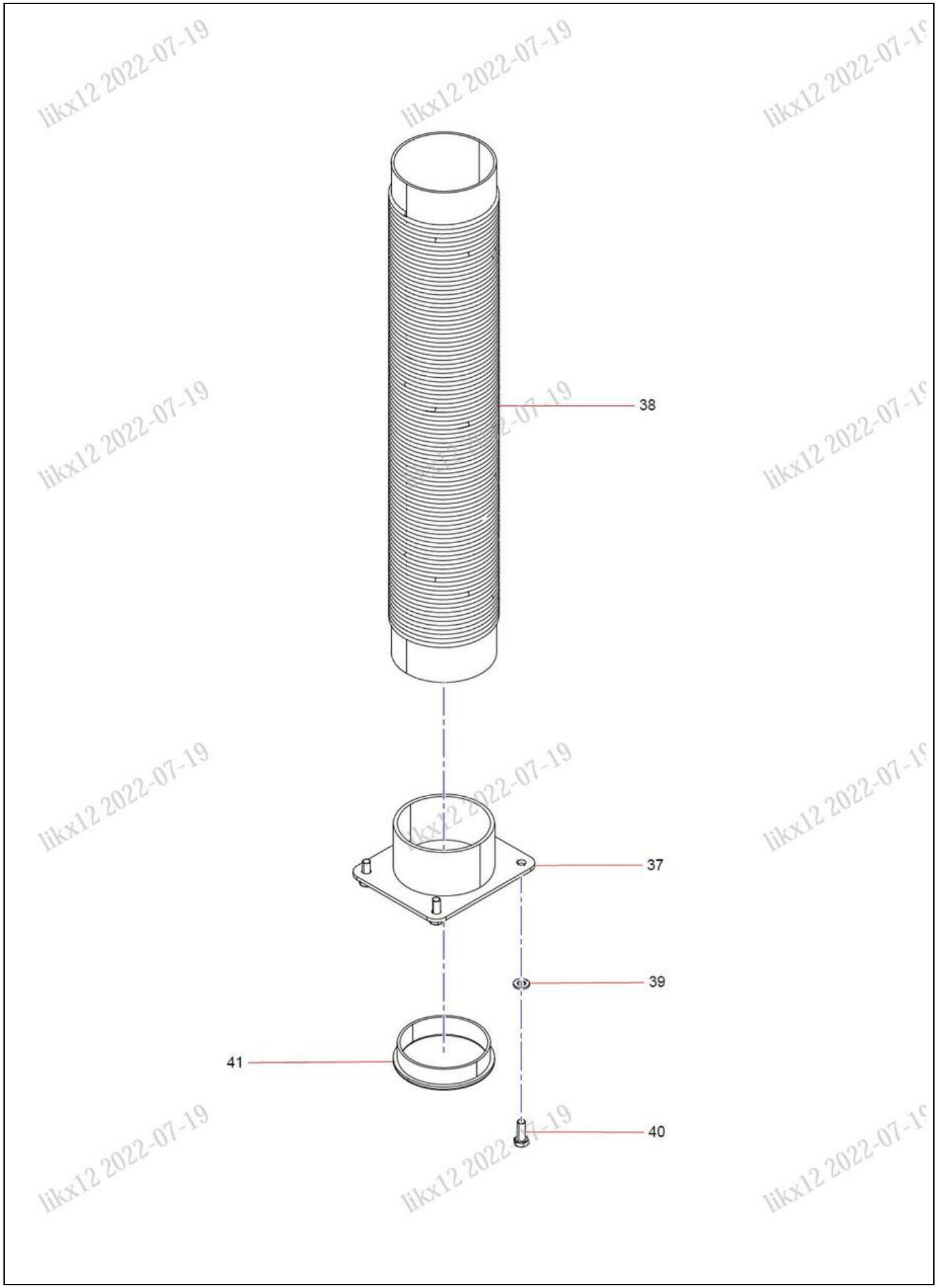

likx12 2022-07-19

ÍNDICE	N.º DA PEÇA	DESCRIÇÃO	QTDE	CONSULTE A PÁGINA
37	A820601990304	Flange	2	
38	A820601990336	Bolsas fole	2	
39	24000632	Arruela	8	
40	A210111000079	Parafuso	8	
41	11243401	Manga de Borracha	2	

11543868 Tubulação PPC (4/5)

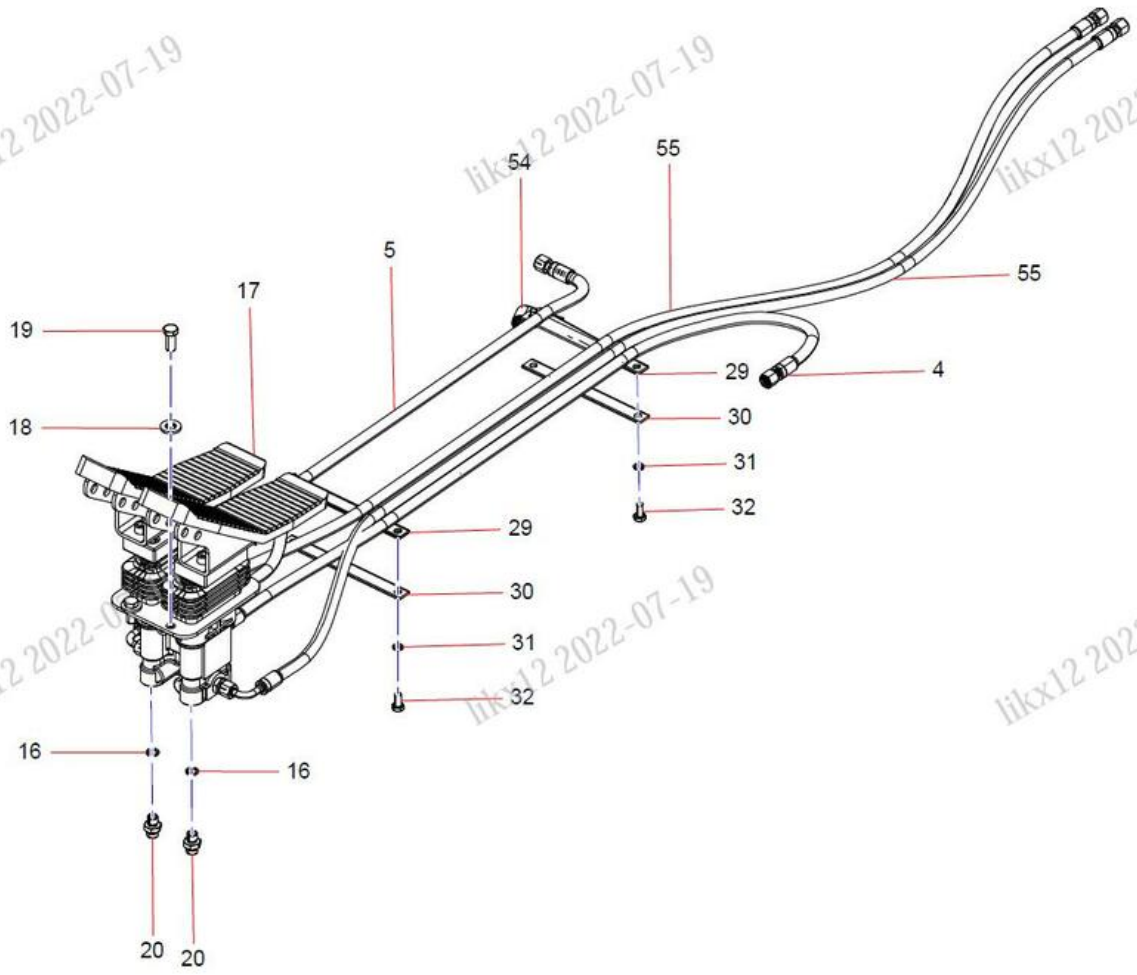

likx12 2022-07-19

ÍNDICE	N.º DA PEÇA	DESCRIÇÃO	QTDE	CONSULTE A PÁGINA
4	B230103004256	Conjunto de Mangueira	1	
5	A831211095000	Conjunto de Mangueira	1	
16	B230101000047	Anel O-ring	17	
17	60170604	Válvula Piloto	1	3-22
18	A210491000120	Arruela	4	
19	A210111000197	Parafuso	4	
20	A820205000940	Junta	7	
29	11602341	Gaxeta de Borracha	2	
30	11243372	Placa de Pressão	2	
31	24000511	Arruela	10	
32	A210111000342	Parafuso	10	
54	60086354	Clipe de Cabo	2	
55	21020054	Mangueira de Borracha	2	

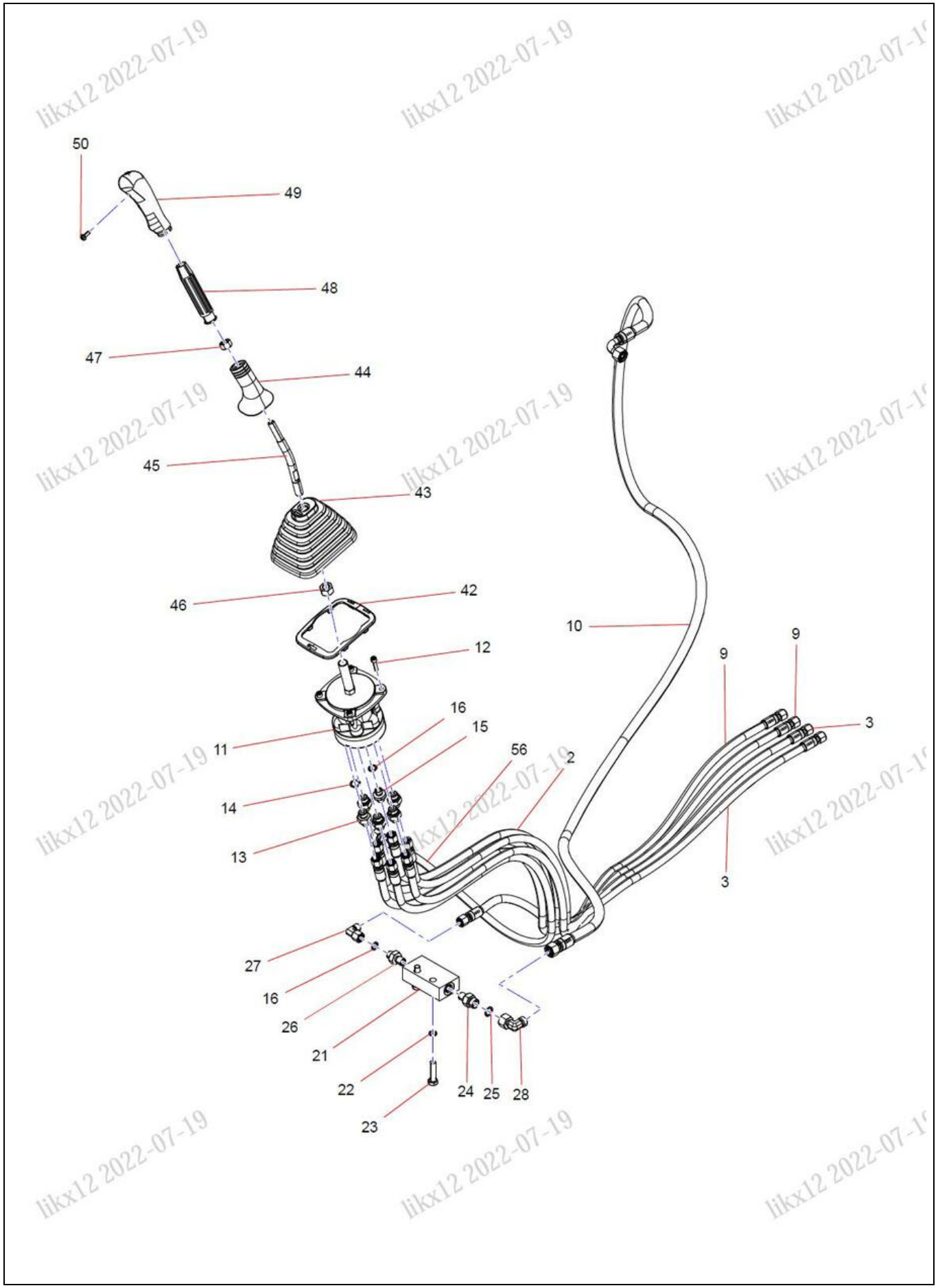
50
49
48
47
44
45
43
46
42
12
11
16
15
14
13
56
2
10
9
9
3
3
27
16
26
21
22
23
24
25
28

ÍNDICE	N.º DA PEÇA	DESCRIÇÃO	QTDE	CONSULTE A PÁGINA
2	A831211120000	Conjunto de Mangueira	1	
3	60128281	Mangueira de Borracha	2	
9	B230103000985	Conjunto de Mangueira	3	
10	B230103003282	Mangueira de Borracha	1	
11	B220401001302	Válvula, Piloto	2	3-20
12	24002251	Parafuso	8	
13	A820205000946	Conector	10	
14	B230101000049	Anel O-ring	10	
15	60020078	Junta do Filtro	3	
16	B230101000047	Anel O-ring	17	
21	A820199000360	Bloco PT	2	
22	24000512	Arruela	4	
23	21005186	Parafuso	4	
24	A820205000894	Conexão	[2]	
25	A230101000247	Anel O-ring	2	
26	A820205000839	Junta, M14-M14	7	
27	B210780000418	Junta	2	
28	B210780000024	Encaixe de Cotovelo	1	
42	A229900001027	Placa	2	
43	A229900001028	Joystick, Capa de Borracha	2	
44	A229900006446	Joystick, Capa de Borracha	2	
45	11050165	Pega	2	
46	A210307000025	Porca	2	
47	A210308000006	Porca	2	
48	60116344	Peça de Inserção	1	
49	B229900001613	Alça Esquerda	1	
50	A210264000022	Parafuso, Acionamento	2	
56	B230103002263	Conjunto de Mangueira	1	

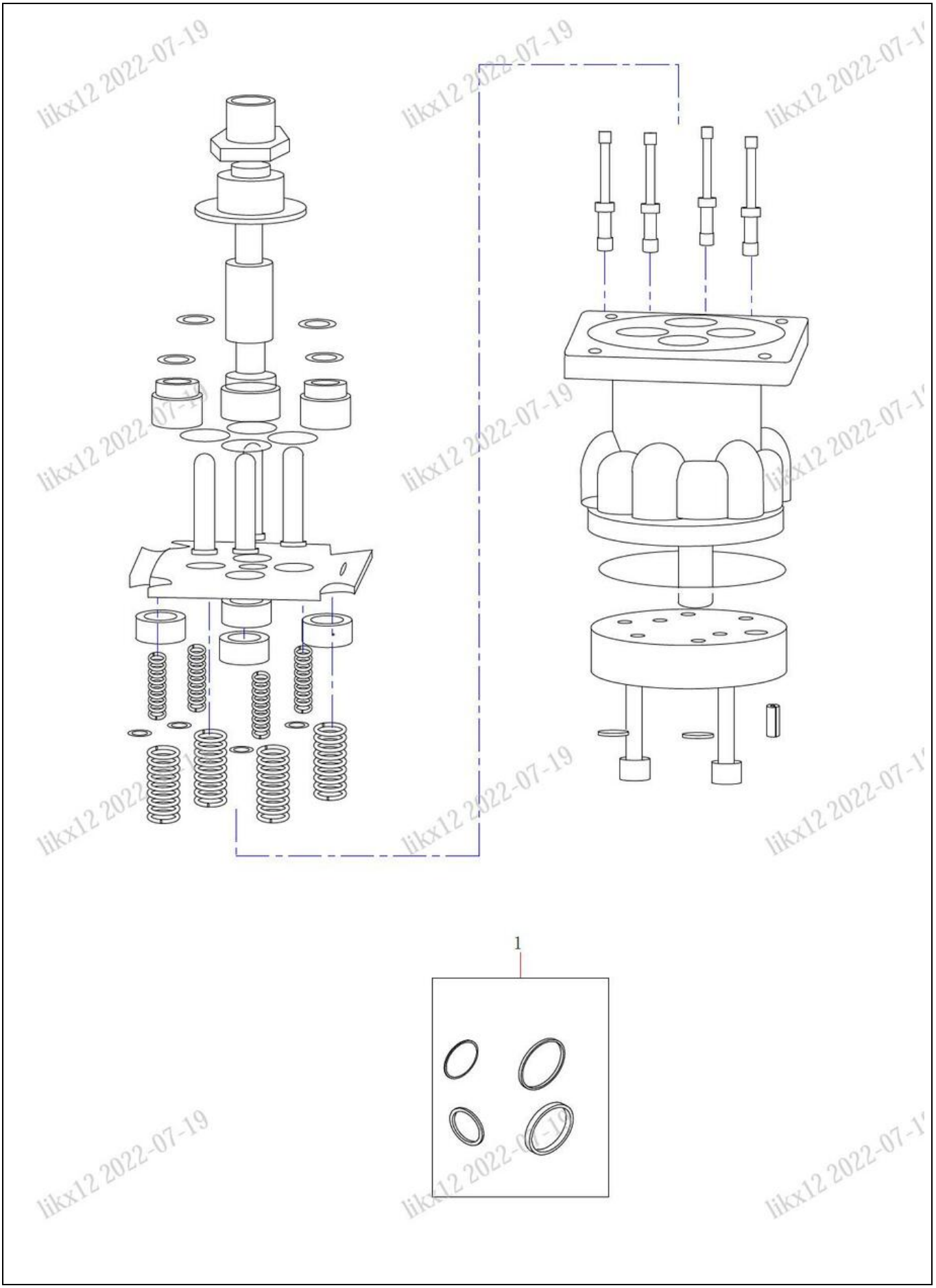
1

ÍNDICE	N.º DA PEÇA	DESCRIÇÃO	QTDE	CONSULTE A PÁGINA
1	60331163	Kit, Vedação	1	

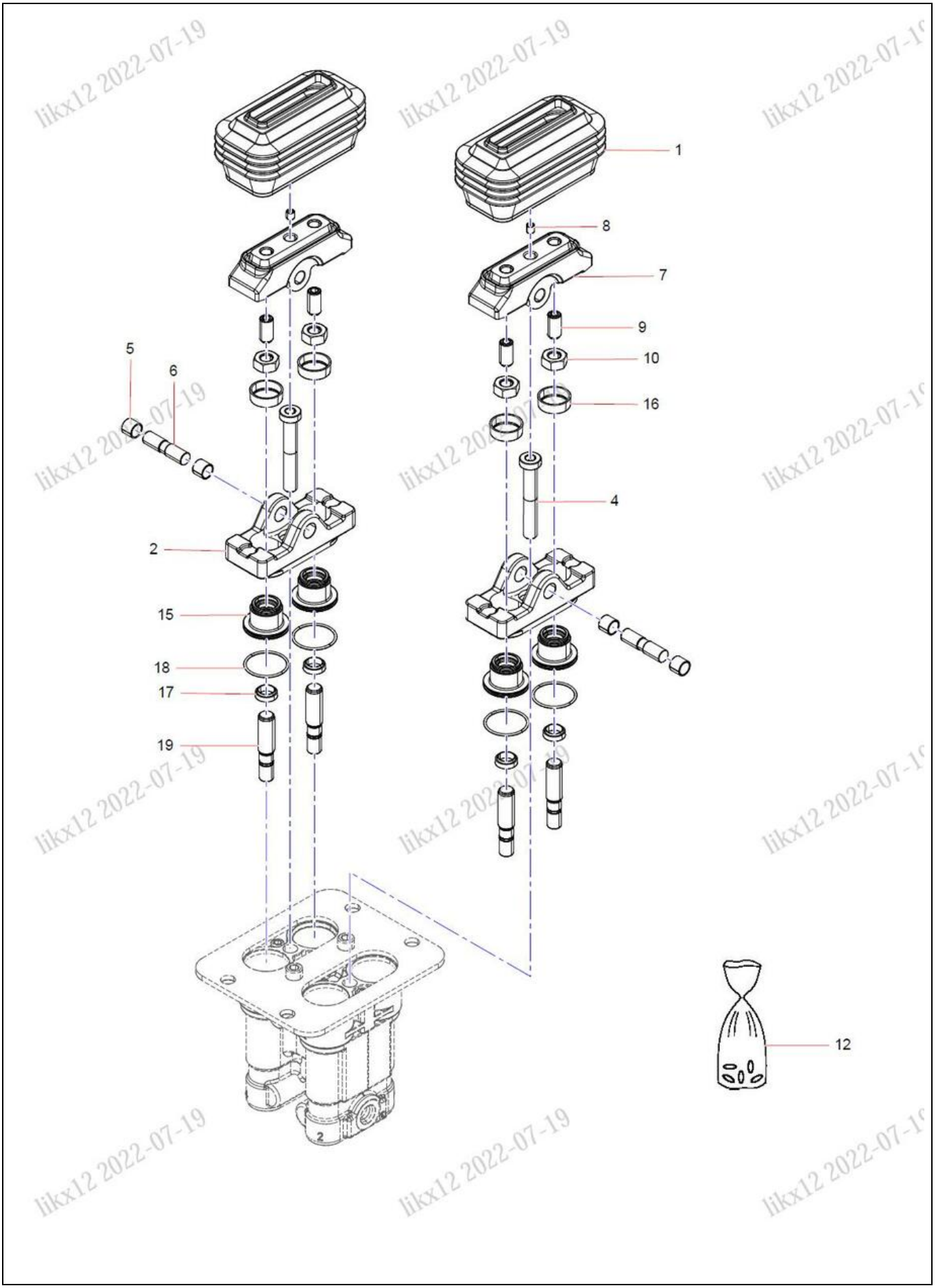
1
8
7
9
10
16
4
5
6
2
15
18
17
19
12

ÍNDICE	N.º DA PEÇA	DESCRIÇÃO	QTDE	CONSULTE A PÁGINA
1	60237083	Proteção	2	
2	60237074	Placa	2	
4	60237078	Parafuso	2	
5	60008690	Bucha	4	
6	60008585	Eixo de Cames	2	
7	60008591	Came	2	
8	60237082	Parafuso de Ajuste	2	
9	60008592	Arruela Reguladora	4	
10	60038480	Porca	4	
12	60331164	Kit de Reparo de Válvula Piloto de Pé	1	
15	60163768	Bloqueio	4	
16	60008754	Tampa da Extremidade	4	
17	60163771	Anel Retentor de Poeira	4	
18	60038720	Anel O-ring	4	
19	60273527	Êmbolo	4	

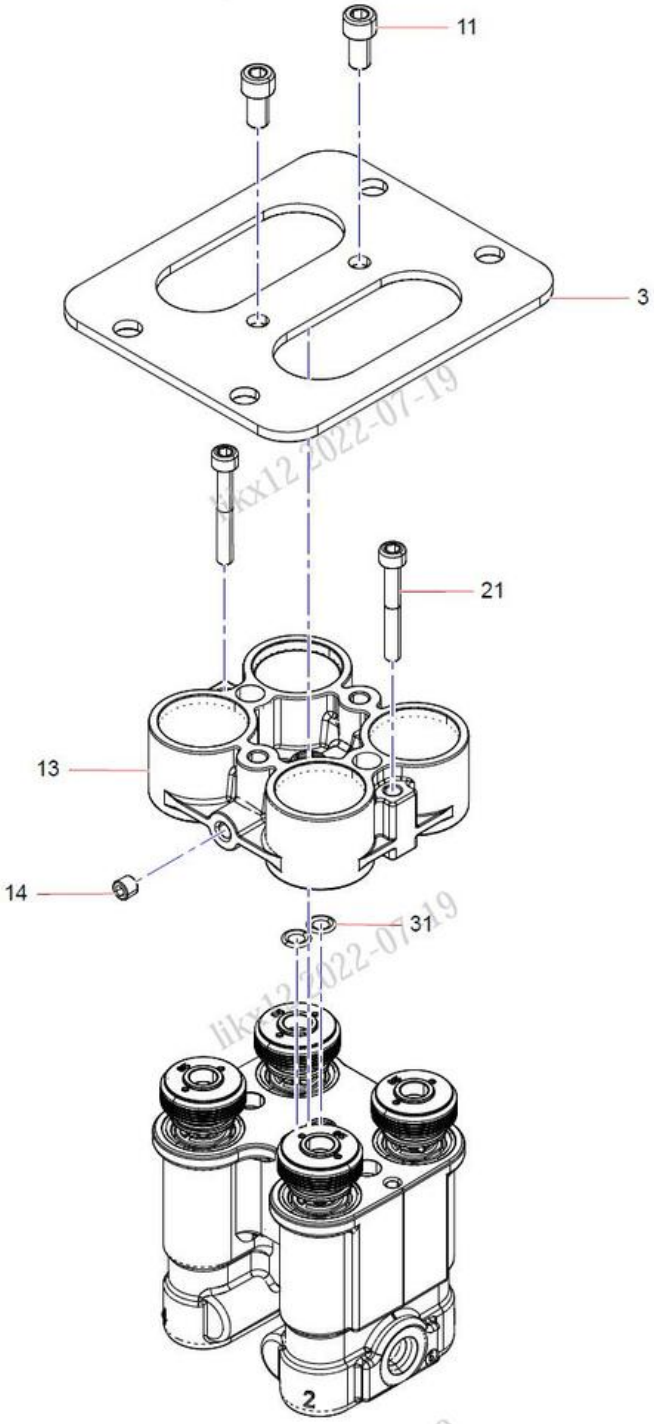

likx12 2022-07-19

ÍNDICE	N.º DA PEÇA	DESCRIÇÃO	QTDE	CONSULTE A PÁGINA
3	60237075	Placa de montagem	1	
11	60237073	Parafuso	2	
13	60237072	Corpo da Válvula	1	
14	60008728	Parafuso de Ajuste	1	
21	60038563	Parafuso	2	
31	60038727	Anel O-ring	1	

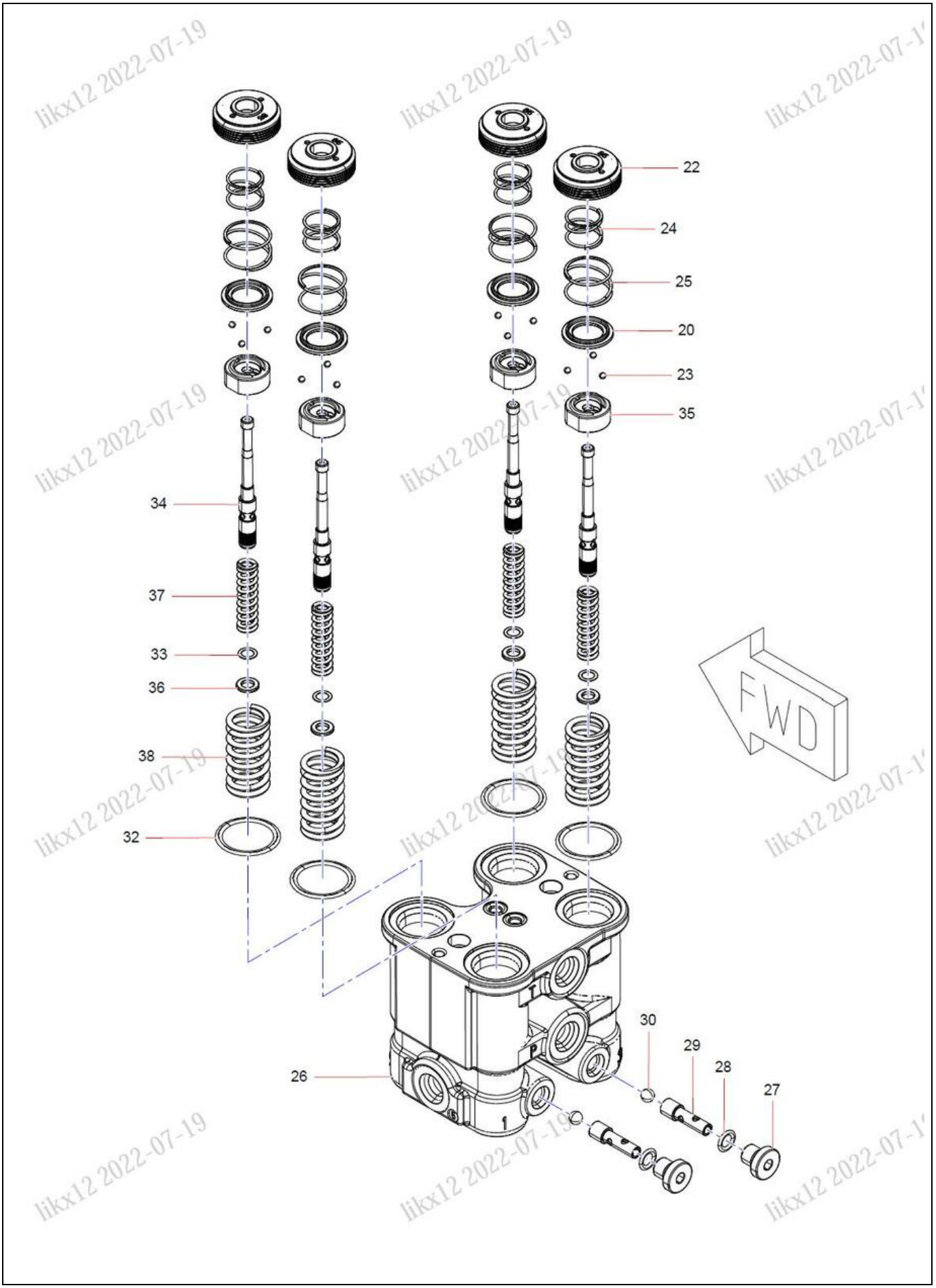
22
24
25
20
23
35
34
37
33
36
38
32
26
30
29
28
27
FWD

ÍNDICE	N.º DA PEÇA	DESCRIÇÃO	QTDE	CONSULTE A PÁGINA
20	60008756	Assento de Mola	4	
22	60008803	Pistão	4	
23	60237077	Bola	12	
24	60008766	Mola	4	
25	60008767	Mola	4	
26	60273523	Carcaça da Válvula	1	
27	60273524	Bujão	1	
28	60221657	Anel O-ring	1	
29	60273525	Assento	1	
30	60273526	Bola	1	
32	60038820	Anel O-ring	1	
33	60008597	Arruela	1	
34	60273528	Carretel spool	1	
35	60237080	Assento de Mola	1	
36	60008589	Arruela	1	
37	60008594	Mola	1	
38	60038221	Mola	1	

13609947 Tubulação da Válvula Principal (1/4)

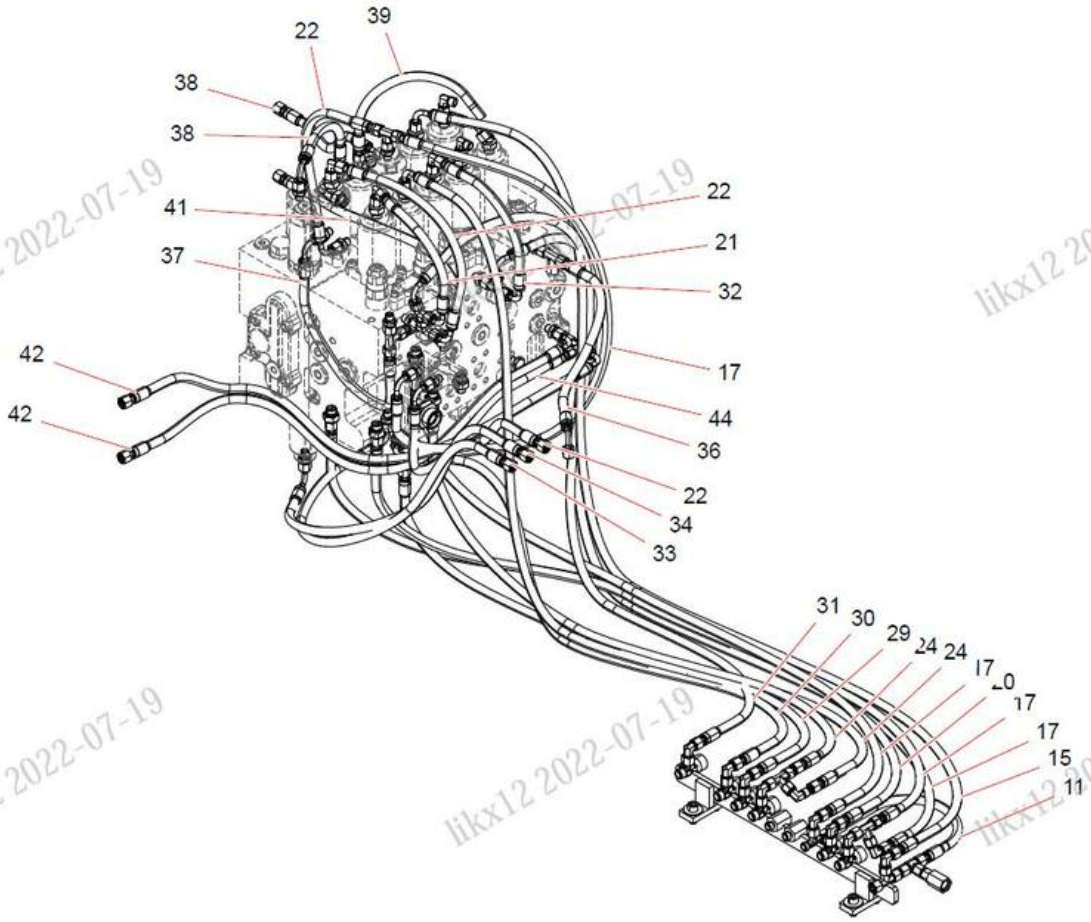

likx12 2022-07-19

ÍNDICE	N.º DA PEÇA	DESCRIÇÃO	QTDE	CONSULTE A PÁGINA
11	21030937	Mangueira de Borracha	1	
15	B230103003547	Mangueira de Borracha	1	
17	B230103001633	Conjunto de Mangueira	4	
20	21028550	Mangueira de Borracha	1	
21	B230103002657	Conjunto de Mangueira	1	
22	B230103000977	Mangueira de Borracha	3	
24	A831211120000	Conjunto de Mangueira	2	
29	B230103003295	Conjunto de Mangueira	1	
30	21053860	Conjunto de Mangueira	1	
31	B230103000886	Conjunto de Mangueira	1	
32	B230103004133	Mangueira, Borracha	1	
33	B230103000993	Mangueira	1	
34	A831213065000	Mangueira	1	
36	B230103001466	Conjunto de Mangueira	1	
37	A831213050000	Mangueira de Borracha	1	
38	B230103003423	Mangueira, Borracha	2	
39	B230103007049	Mangueira	1	
41	B230103002043	Conjunto de Mangueira	1	
42	B230103000875	Conjunto de Mangueira	2	
44	B230103000730	Mangueira de Borracha	1	

13609947 Tubulação da Válvula Principal (2/4)

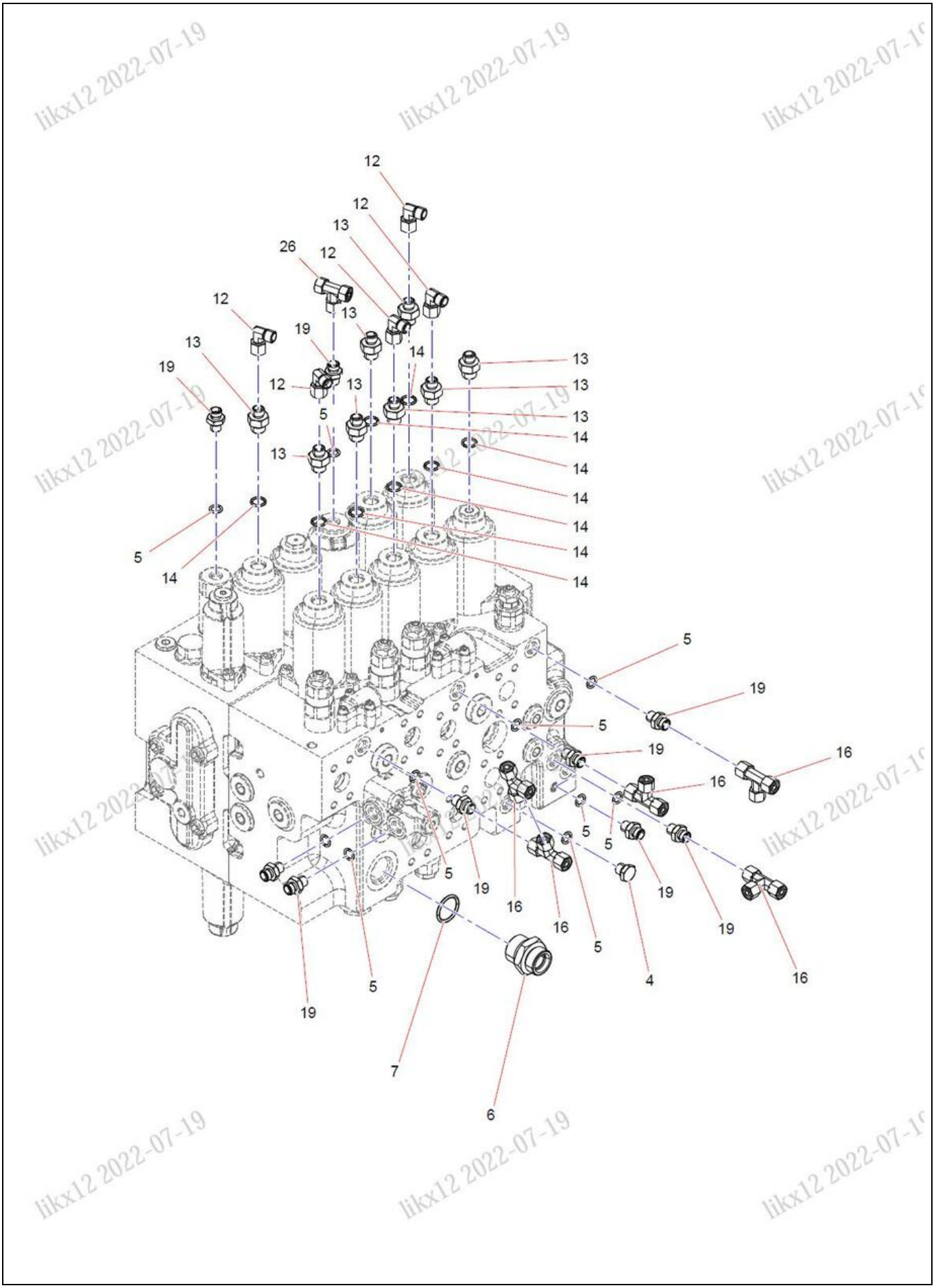

likx12 2022-07-19

ÍNDICE	N.º DA PEÇA	DESCRIÇÃO	QTDE	CONSULTE A PÁGINA
4	A820205001771	Bujão	1	
5	B230101000047	Anel O-ring	16	
6	A820205000945	Conector	1	
7	B230101000050	Anel O-ring	1	
12	B210780000418	Junta	16	
13	A820205000946	Conector	16	
14	B230101000049	Anel O-ring	16	
16	B210780000170	Junta	11	
19	A820205000940	Junta	15	
26	B210780000172	Junta	1	

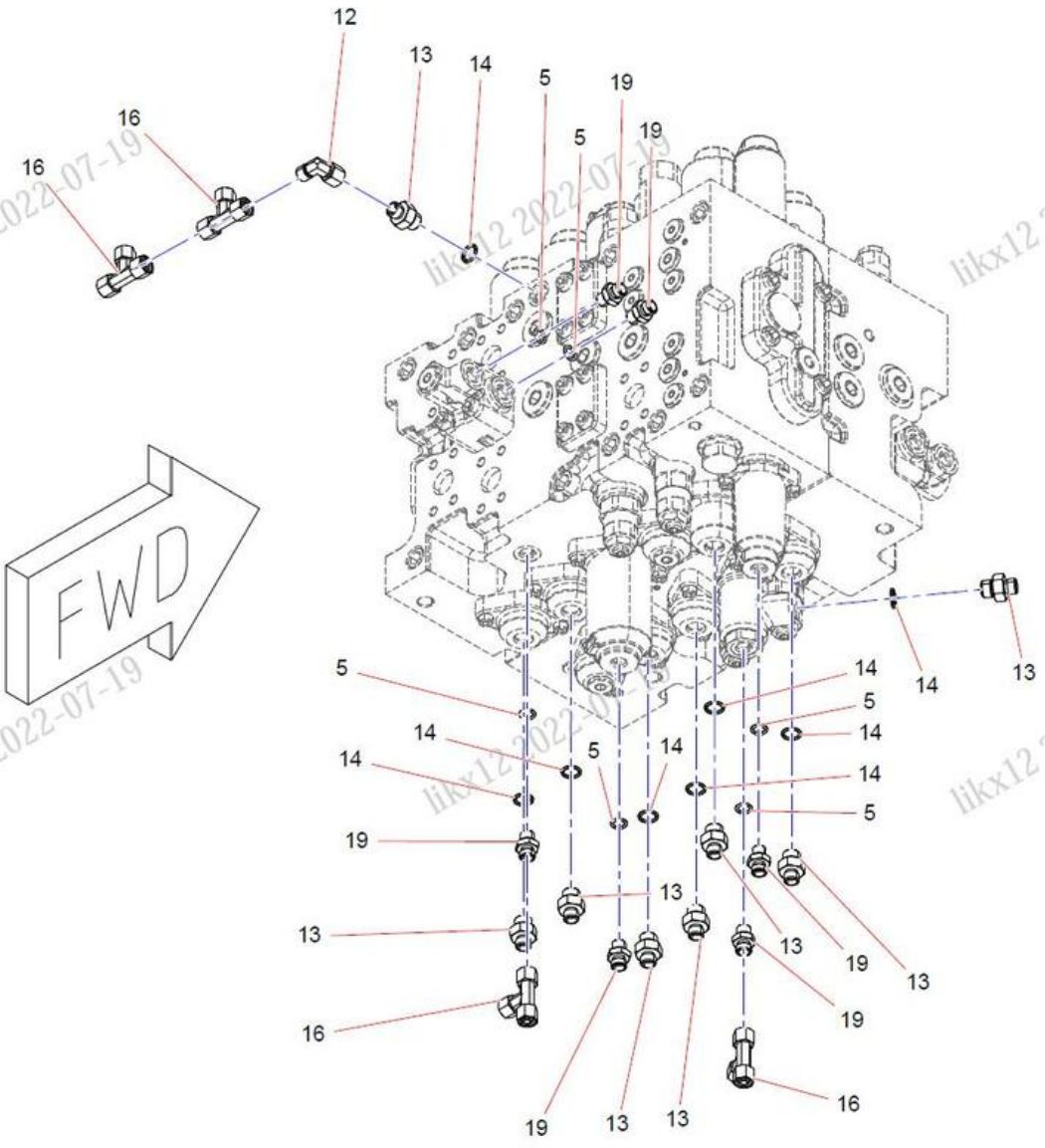

likx12 2022-07-19

ÍNDICE	N.º DA PEÇA	DESCRIÇÃO	QTDE	CONSULTE A PÁGINA
5	B230101000047	Anel O-ring	16	
12	B210780000418	Junta	16	
13	A820205000946	Conector	16	
14	B230101000049	Anel O-ring	16	
16	B210780000170	Junta	11	
19	A820205000940	Junta	15	

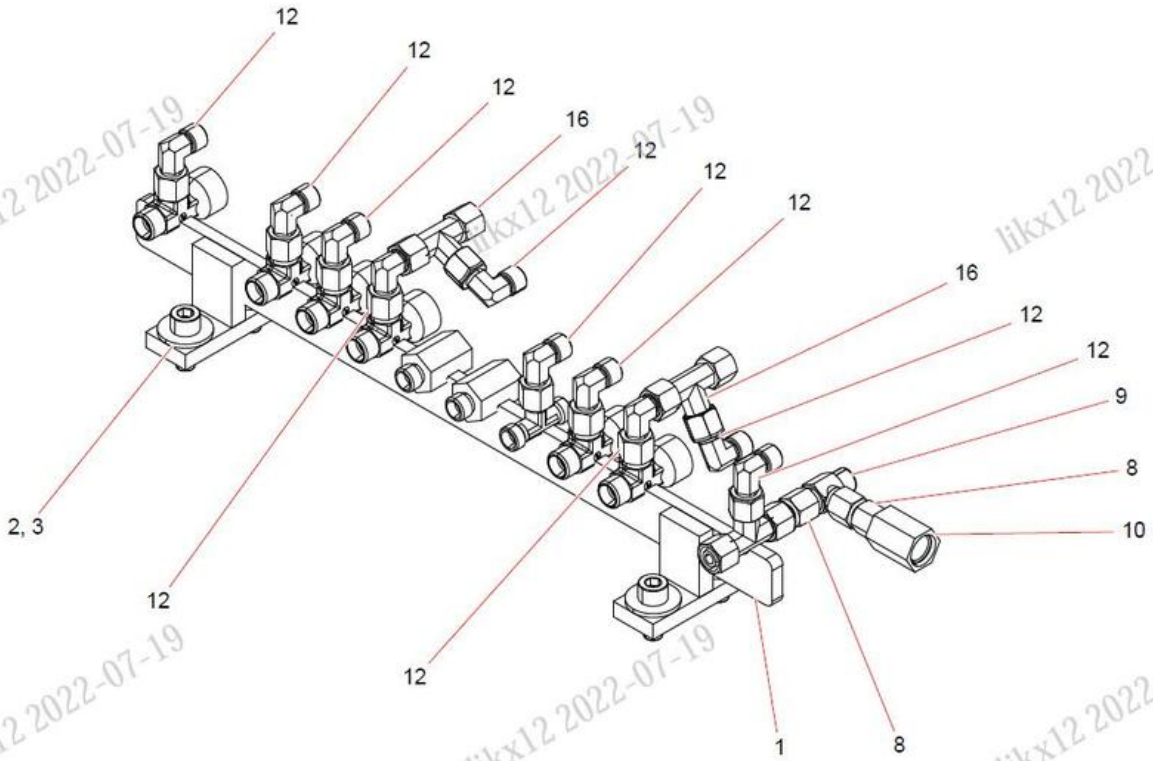

likx12 2022-07-19

ÍNDICE	N.º DA PEÇA	DESCRIÇÃO	QTDE	CONSULTE A PÁGINA
1	SSY006298668	Suporte Transitório	1	
2	60060546	Arruela	4	
3	23000066	Parafuso	4	
8	B210780001045	Adaptador de Combinação Reta	2	
9	B220400000169	Válvula Alternadora	1	
10	A820205001061	Conector de Sensor de Pressão	1	
12	B210780000418	Junta	16	
16	B210780000170	Junta	11	

13601637 Linhas GP, Coletor Piloto (1/3)

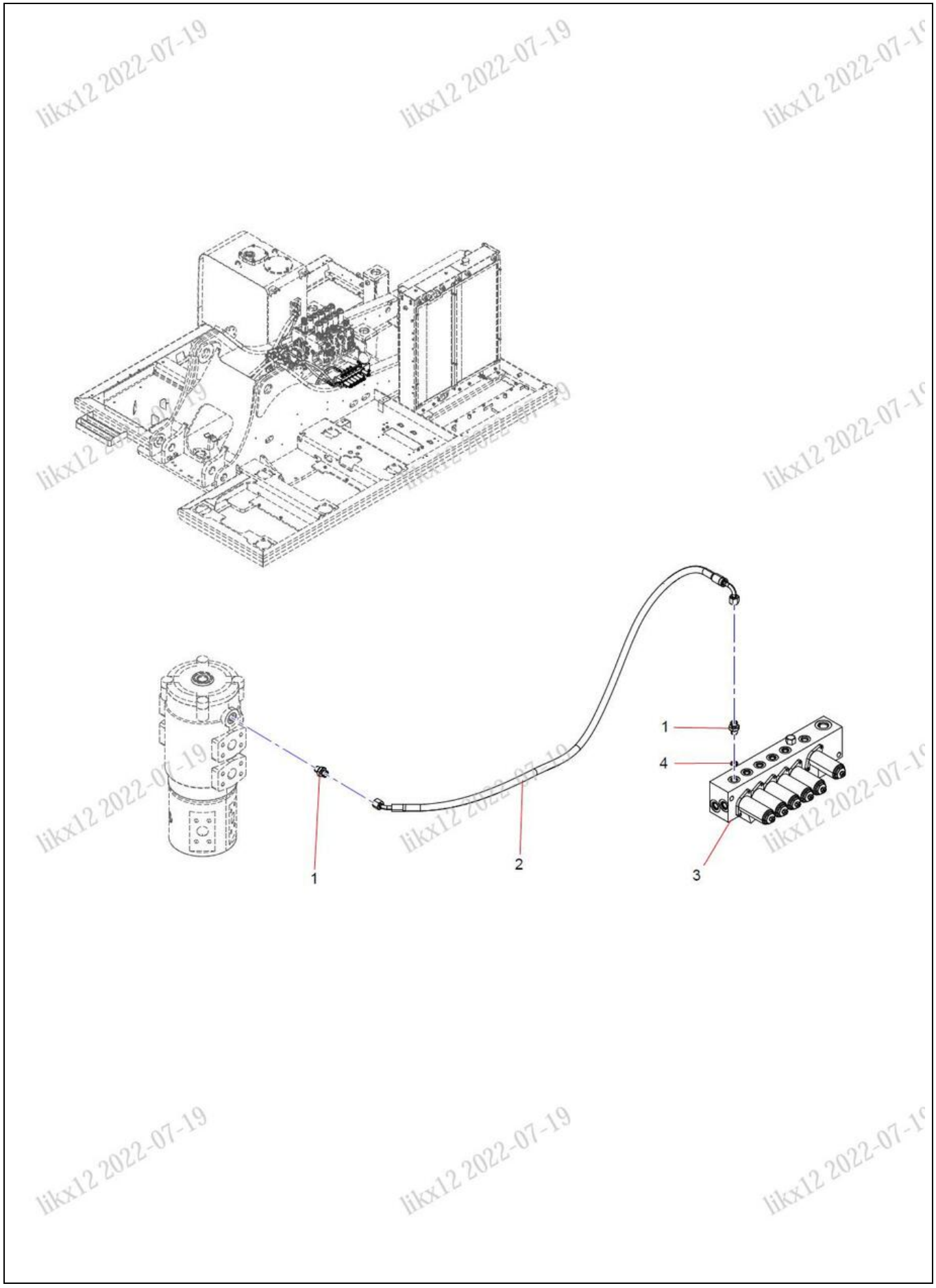

likx12 2022-07-19

ÍNDICE	N.º DA PEÇA	DESCRIÇÃO	QTDE	CONSULTE A PÁGINA
1	A820205000940	Junta	6	
2	60184562	Mangueira de Borracha	1	
3	60136331	Grupo de Válvulas Direcionais de Seis Solenoides	1	3-42
4	B230101000047	Anel O-ring	6	

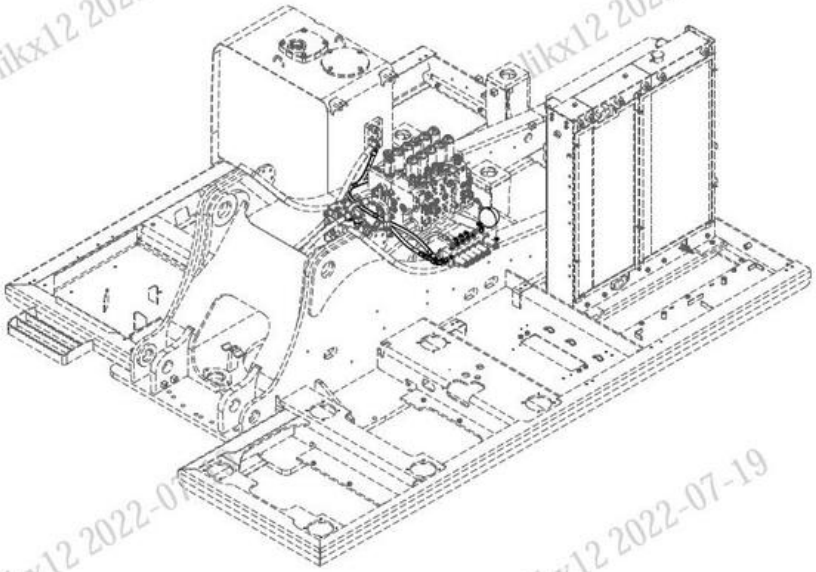

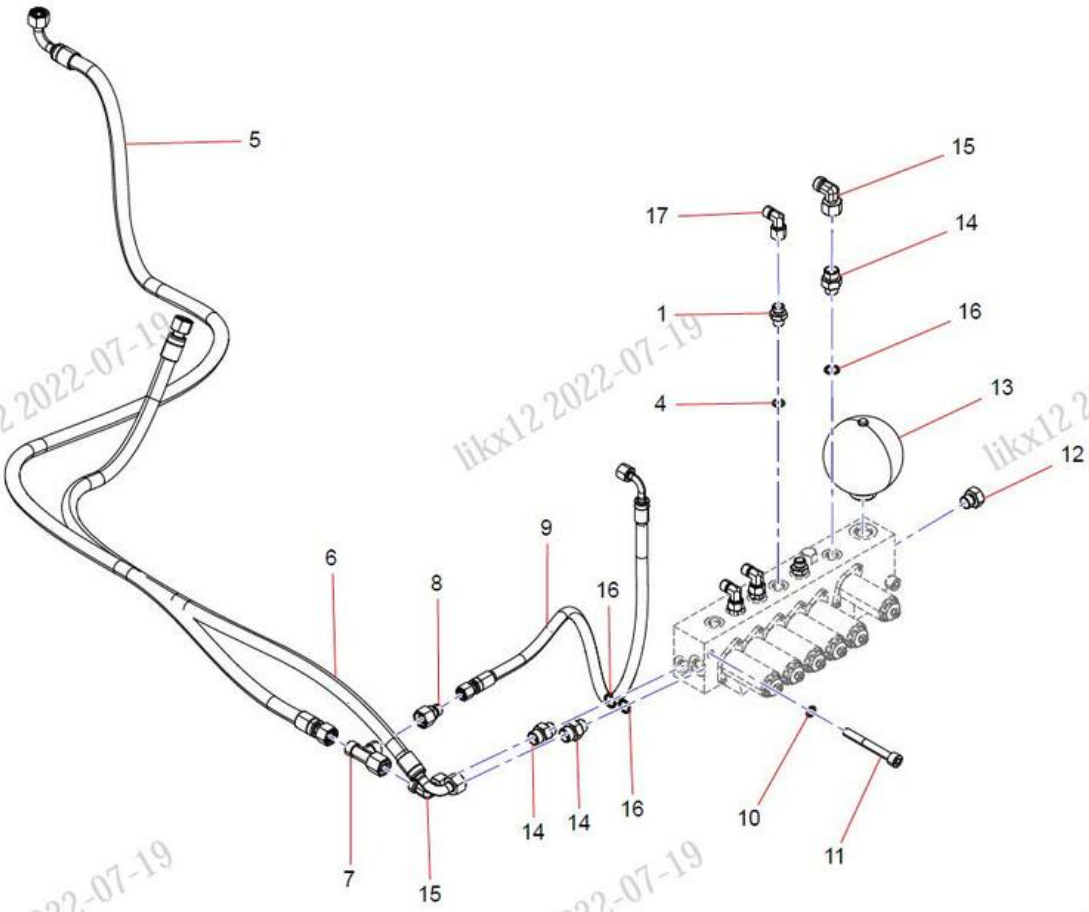
5
15
17
14
1
16
4
13
12
9
6
8
16
14
14
16
10
11
7
15

ÍNDICE	N.º DA PEÇA	DESCRIÇÃO	QTDE	CONSULTE A PÁGINA
1	A820205000940	Junta	6	
4	B230101000047	Anel O-ring	6	
5	B230103000932	Mangueira de Borracha	1	
6	B230103002533	Mangueira de Borracha	1	
7	B210780000016	Junta em T	1	
8	B210780000827	Junta	1	
9	B230103000993	Mangueira	1	
10	24000512	Arruela	2	
11	A210204000358	Parafuso	2	
12	A820205000947	Bujão	1	
13	60265303	Acumulador Diafragma	1	
14	A820205000961	Junta, G3/ 8-M18	3	
15	B210780000024	Encaixe de Cotovelo	2	
16	B230101000049	Anel O-ring	5	
17	B210780000418	Junta	3	

13601637 Linhas GP, Coletor Piloto (3/3)

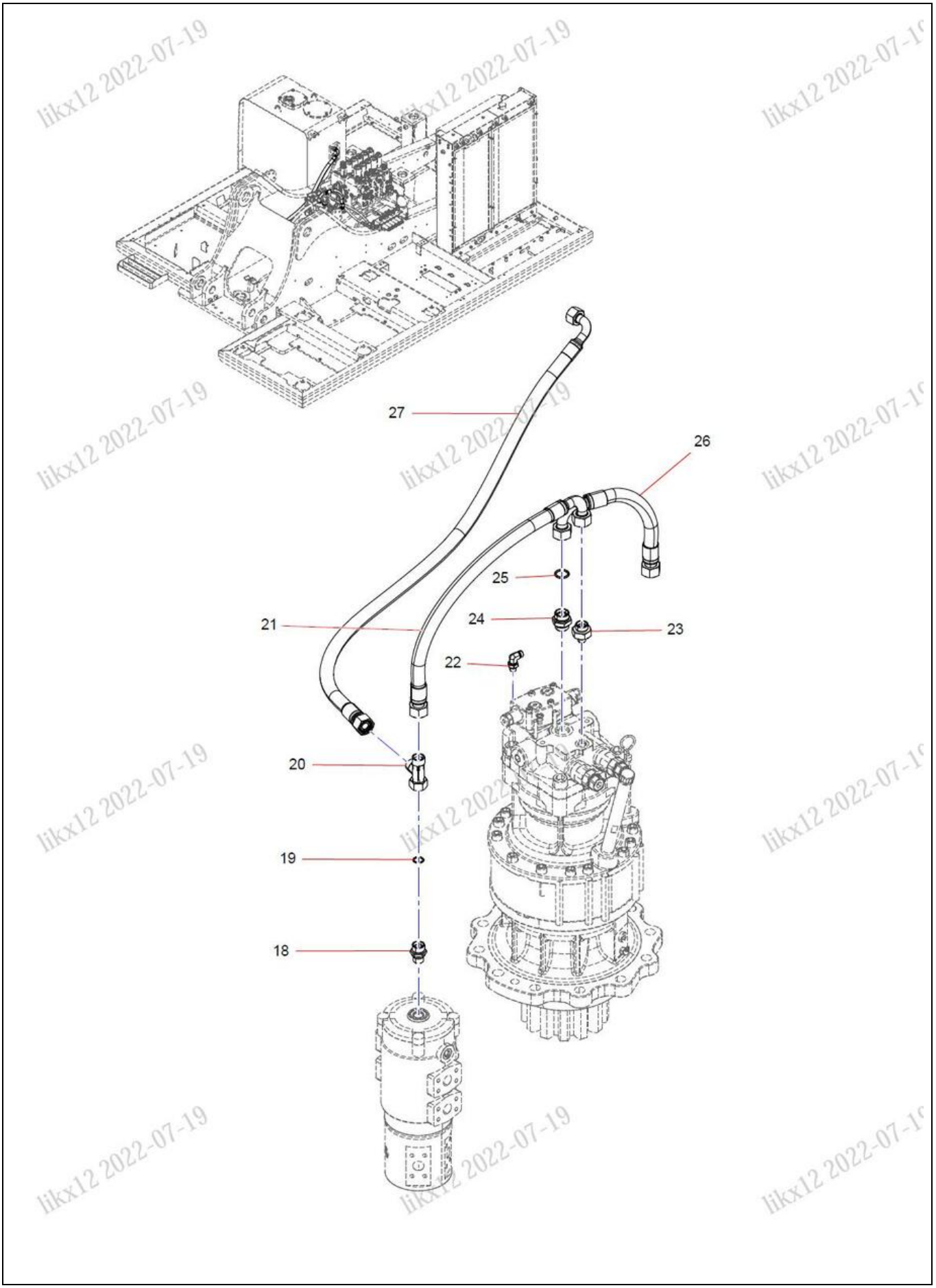

likx12 2022-07-19

ÍNDICE	N.º DA PEÇA	DESCRIÇÃO	QTDE	CONSULTE A PÁGINA
18	A820205000962	Junta	1	
19	B230101000090	Anel O-ring	1	
20	B210780001007	Junta em T	1	
21	B230103001223	Mangueira	1	
22	13184210	Conexão	2	
23	A820205000948	Conector	1	
24	A820205000942	Conector	1	
25	B230101000356	Anel O-ring	1	
26	B230103004204	Mangueira de Borracha	1	
27	23000824	Mangueira de Borracha	1	

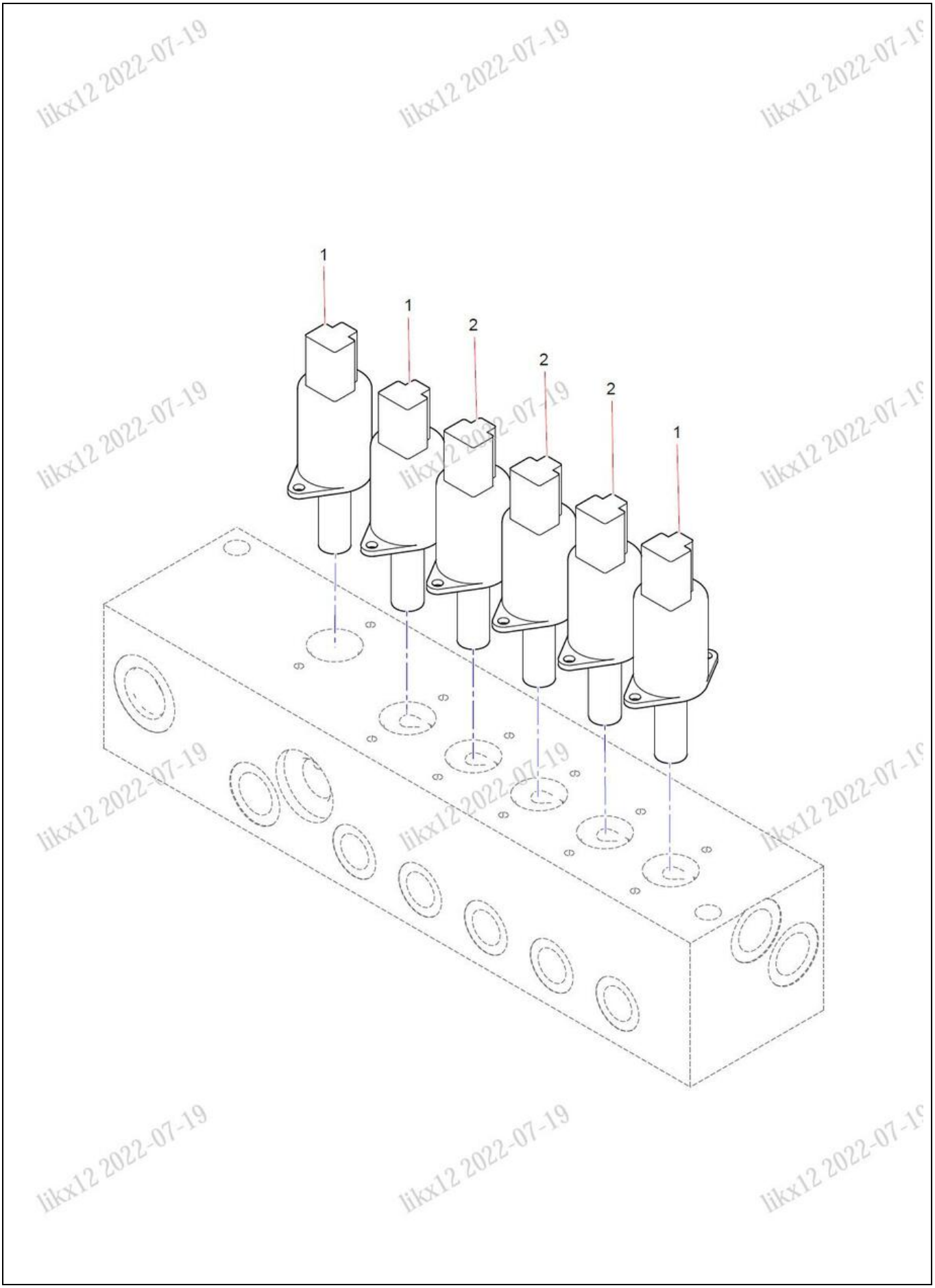

likx12 2022-07-19

ÍNDICE	N.º DA PEÇA	DESCRIÇÃO	QTDE	CONSULTE A PÁGINA
1	60065224	Válvula de Comutação Solenoide	3	
2	60065222	Válvula de Redução de Pressão	3	

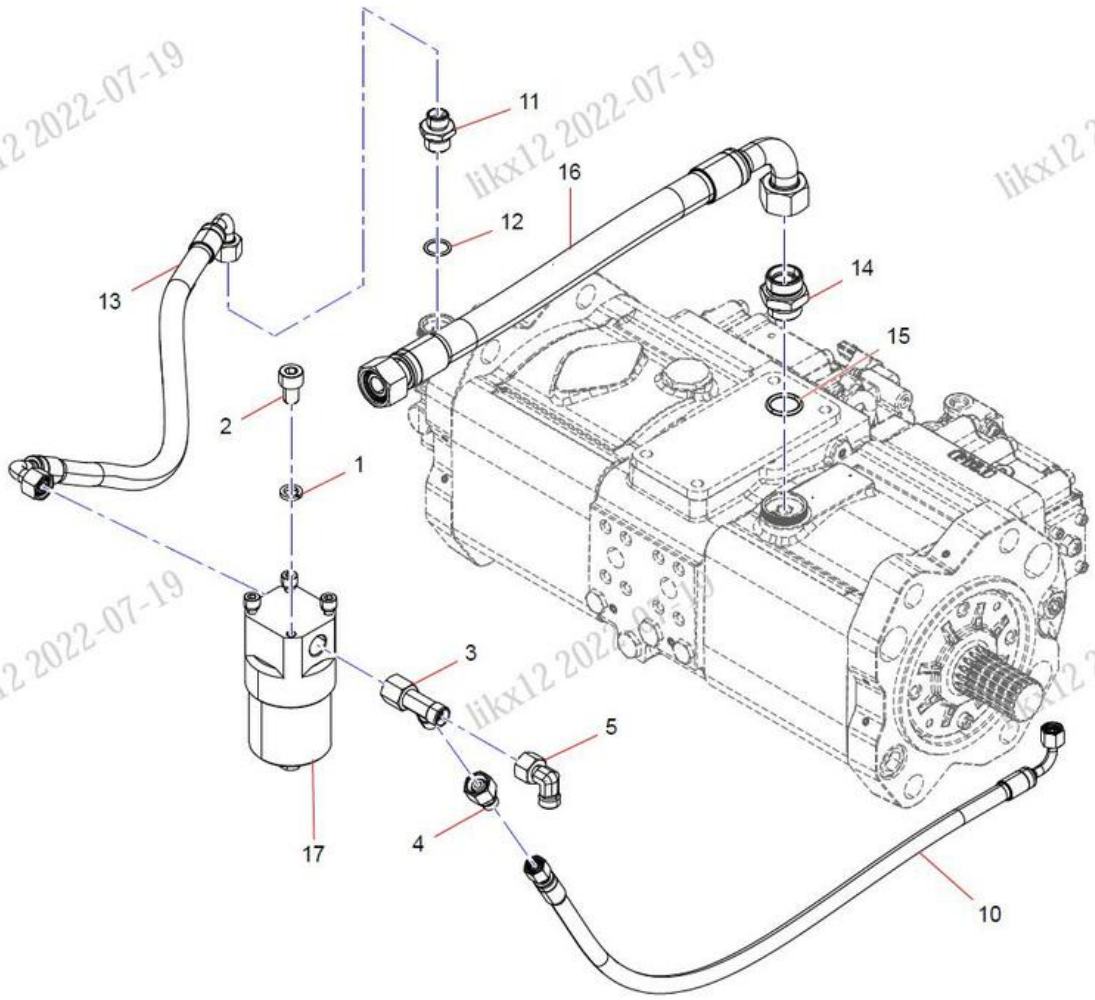

likx12 2022-07-19

ÍNDICE	N.º DA PEÇA	DESCRIÇÃO	QTDE	CONSULTE A PÁGINA
1	24000511	Arruela	4	
2	A210204000339	Parafuso	4	
3	B210780000016	Junta em T	1	
4	B210780000827	Junta	1	
5	B210780000024	Encaixe de Cotovelo	1	
10	B230103000993	Mangueira	1	
11	A820205000941	Conector	1	
12	B230101000090	Anel O-ring	1	
13	B230103003704	Conjunto de Mangueira	1	
14	A820205000942	Conector	1	
15	B230101000356	Anel O-ring	1	
16	B230103004318	Mangueira	1	
17	60211330	Filtro de Alta Pressão	1	3-48

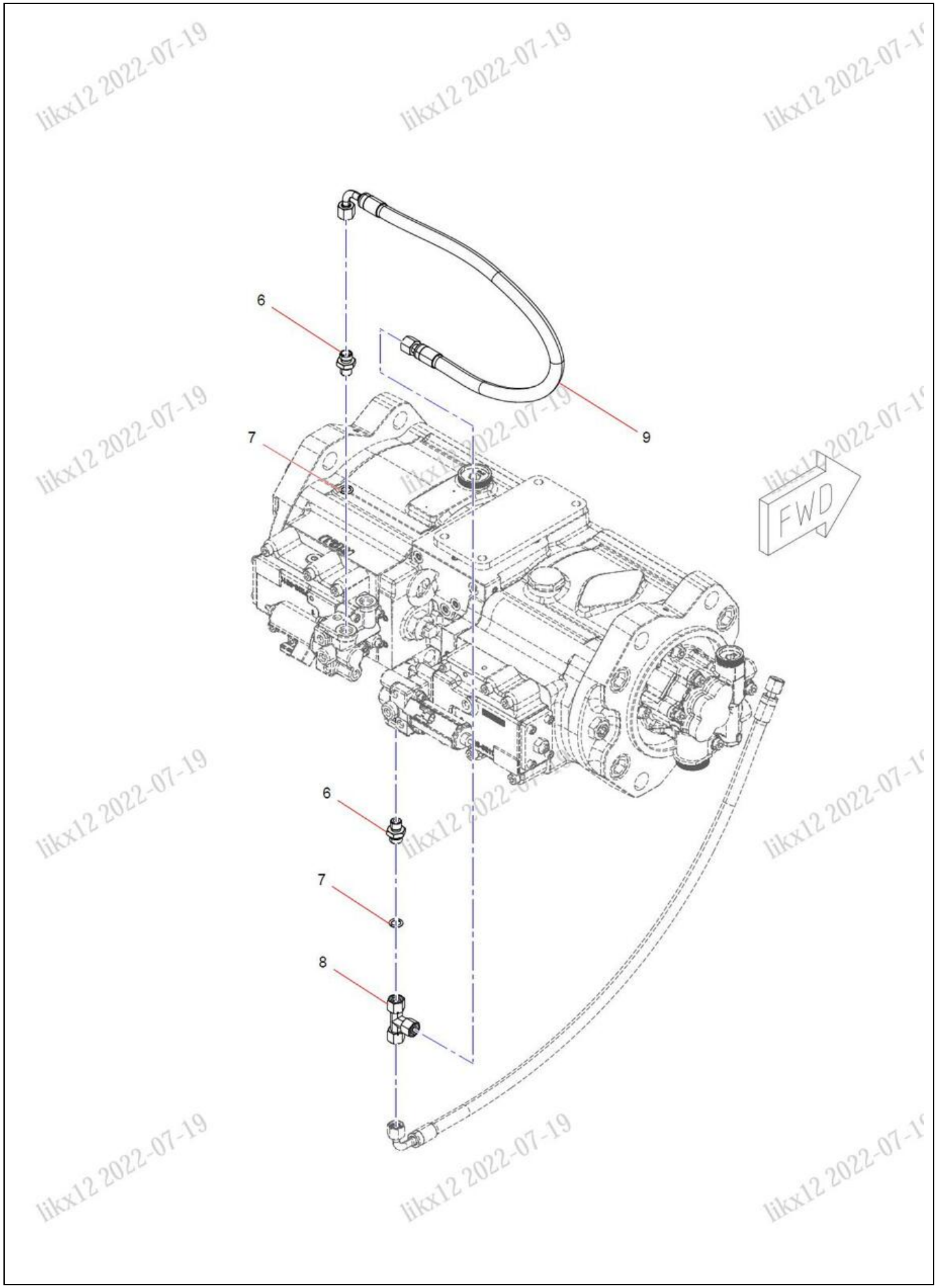

likx12 2022-07-19

ÍNDICE	N.º DA PEÇA	DESCRIÇÃO	QTDE	CONSULTE A PÁGINA
6	A820205000940	Junta	2	
7	B230101000047	Anel O-ring	2	
8	B210780000170	Junta	1	
9	B230103004593	Mangueira de Borracha	1	

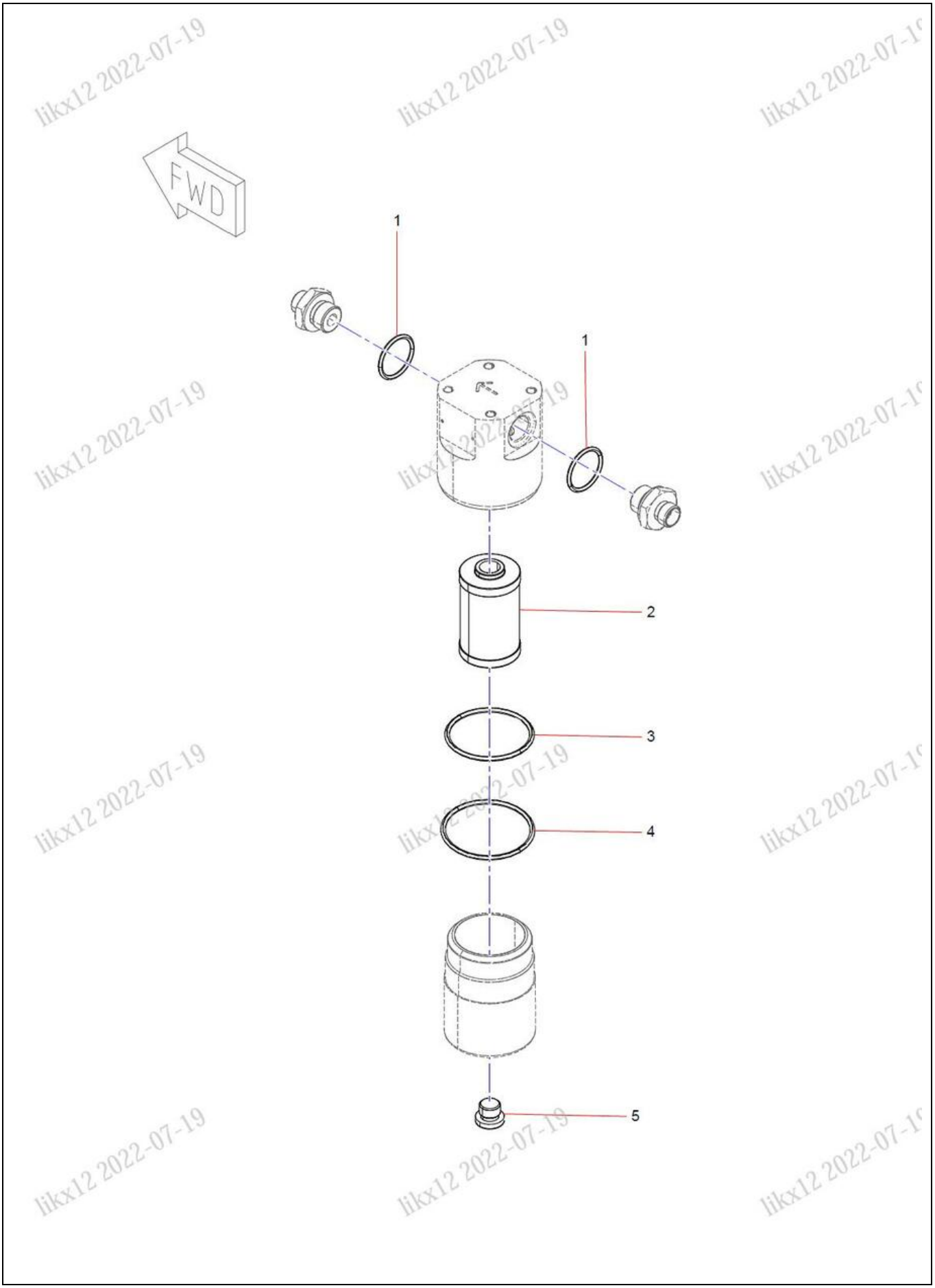

likx12 2022-07-19

ÍNDICE	N.º DA PEÇA	DESCRIÇÃO	QTDE	CONSULTE A PÁGINA
1	29010015	Gaxeta	2	
2	A222100000119	Filtro de Óleo Hidráulico Piloto	1	
3	A210609000132	Anel O-ring	1	
4	A210609000133	Anel O-ring	1	
5	B210399000001	Bujão com Rosca	1	

SSY004740198 Tubulação principal hidráulica da plataforma (1/10)

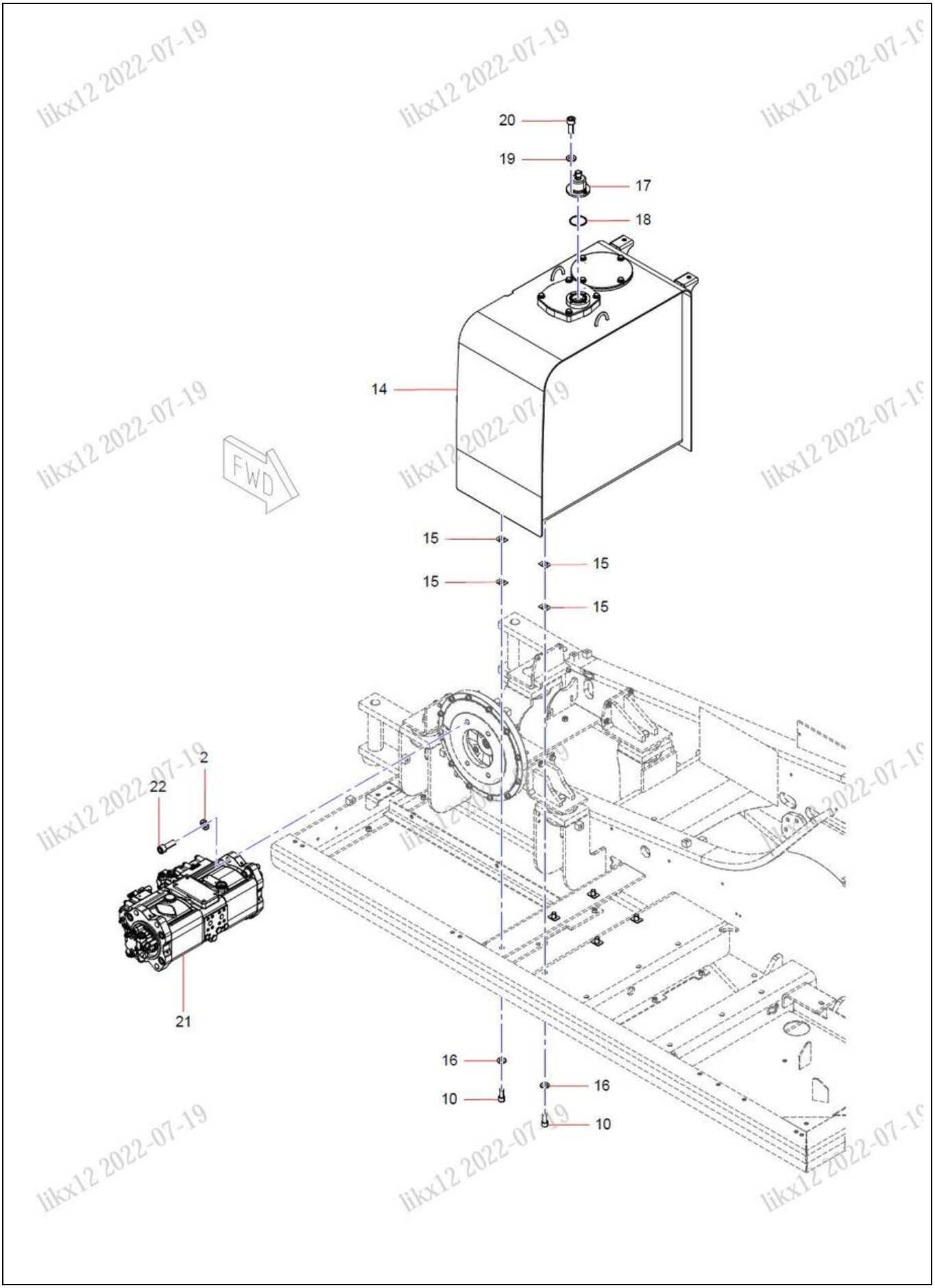

likx12 2022-07-19

ÍNDICE	N.º DA PEÇA	DESCRIÇÃO	QTDE	CONSULTE A PÁGINA
2	A210491000132	Arruela	15	
10	A210204000198	Parafuso	9	
14	13623847	Tanque de Óleo	1	3-92
15	A820101118172	Espaçador	12	
16	A210491000118	Arruela	6	
17	60129702	Filtro de Ar	1	3-94
18	B230101000366	Anel O-ring	1	
19	24000632	Arruela	4	
20	A210204000130	Parafuso	4	
21	60123319	Conjunto de Bomba Composto	1	3-96
22	A210204000300	Parafuso	4	

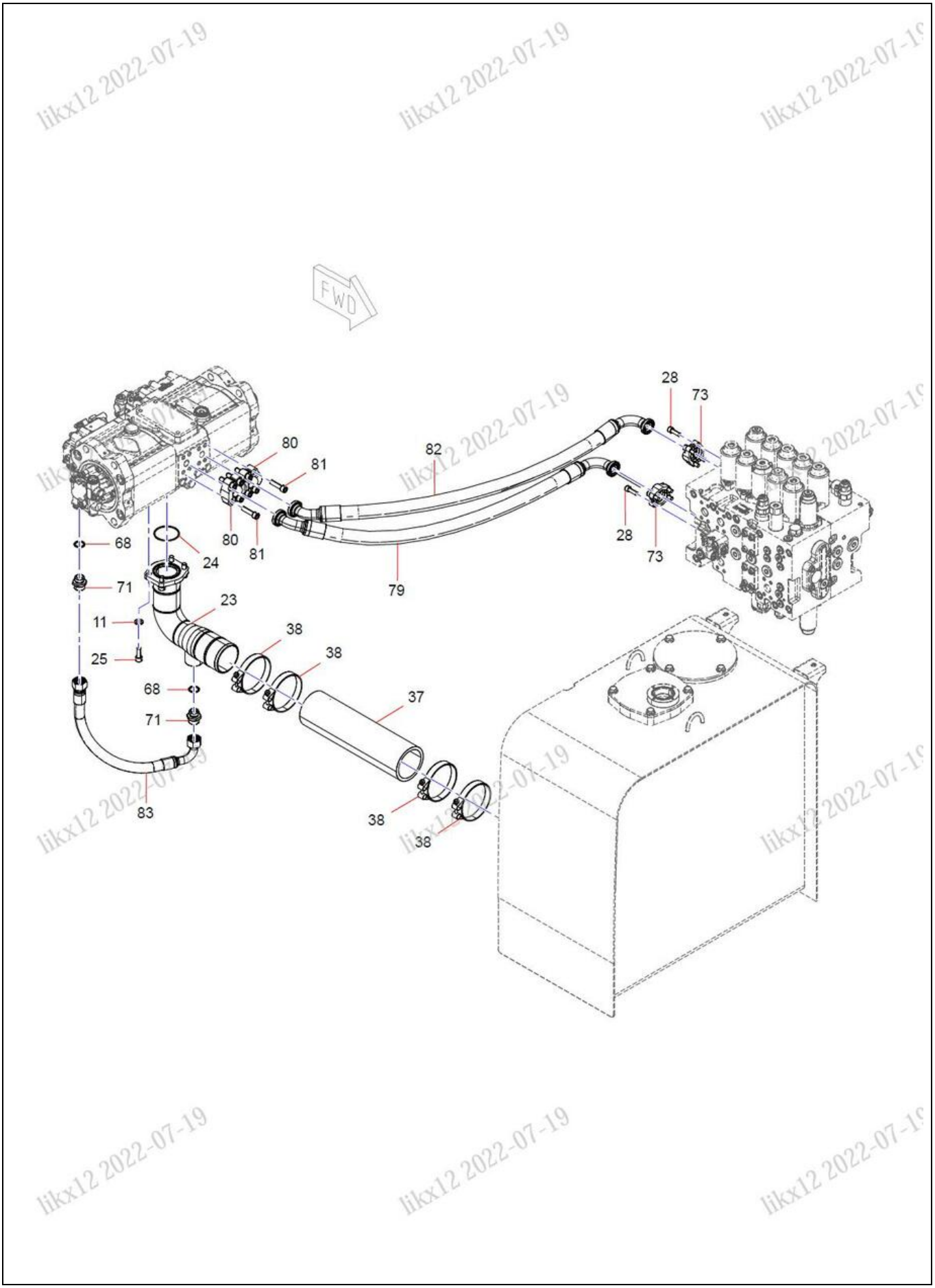
FWD
28
73
80
81
82
80
81
28
73
68
24
79
71
23
11
38
38
25
68
37
71
83
38
38

ÍNDICE	N.º DA PEÇA	DESCRIÇÃO	QTDE	CONSULTE A PÁGINA
11	24000639	Arruela	7	
23	13623327	Tubo, Sucção	1	
24	B230101000038	Anel O-ring	1	
25	A210204000337	Parafuso	10	
28	A210204000354	Parafuso	78	
37	13623276	Mangueira de Sucção	1	
38	60250343	Braçadeira Tipo T	4	
68	B230101000356	Anel O-ring	4	
71	A820205000187	Conexão	2	
73	B210780000244	Flange Dividido	32	
79	60284989	Conjunto de Mangueira	1	
80	B210780000004	Flange Dividido	4	
81	A210204000462	Parafuso	8	
82	60273783	Conjunto de Mangueira	[1]	
83	B230103001168	Conjunto de Mangueira	1	

SSY004740198 Tubulação principal hidráulica da plataforma (3/10)

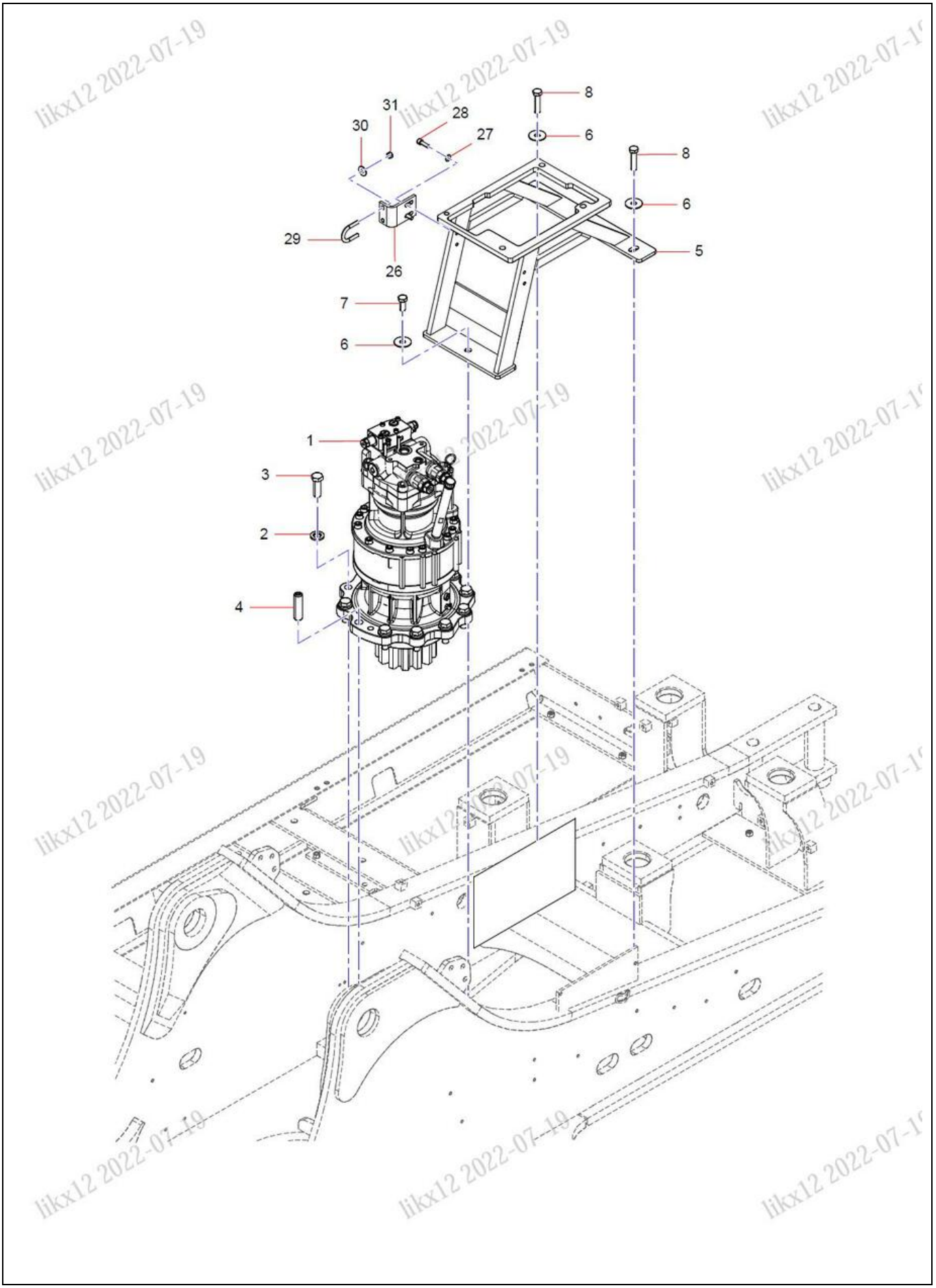

likx12 2022-07-19

ÍNDICE	N.º DA PEÇA	DESCRIÇÃO	QTDE	CONSULTE A PÁGINA
1	B229900006314	Conjunto do Redutor	1	3-70
2	A210491000132	Arruela	15	
3	A210111000062	Parafuso	11	
4	A820301012852	Pino de Posicionamento para Rolamento de Giro	1	
5	13665281	Estrutura da Válvula Principal	1	
6	60060553	Arruela	3	
7	A210111000212	Parafuso	1	
8	A210110000324	Parafuso	2	
26	11144202	Braçadeira de Suporte	1	
27	24000637	Arruela	2	
28	A210204000354	Parafuso	78	
29	11160698	Perno em U	2	
30	60060546	Arruela	4	
31	A210307000036	Porca	4	

SSY004740198 Tubulação principal hidráulica da plataforma (4/10)

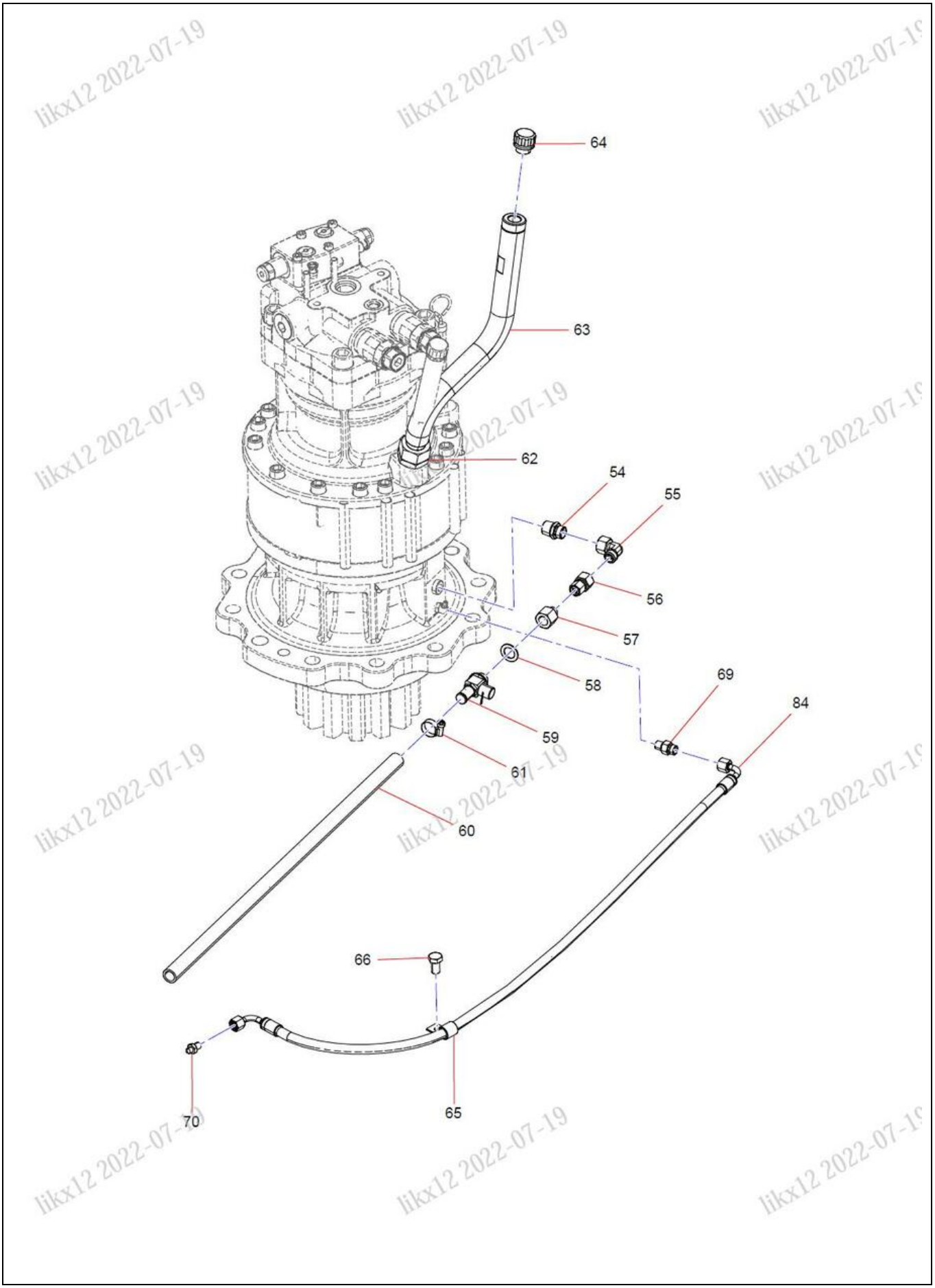

likx12 2022-07-19

ÍNDICE	N.º DA PEÇA	DESCRIÇÃO	QTDE	CONSULTE A PÁGINA
54	A820205002283	Conector de Tubo	1	
55	B210780000024	Encaixe de Cotovelo	1	
56	B210780001426	Conexões de Tubulação	1	
57	10137010	Conector	1	
58	60006360	Arruela	1	
59	B220401000916	Válvula de Drenagem	1	
60	10192981	Mangueira de Saída de Óleo	1	
61	A229900001345	Braçadeira	1	
62	13186696	Conjunto do Motor Rotativo	1	
63	13186692	Tubo, Enchimento	1	
64	60263201	Tampa de Ventilação	1	
65	60083322	Grampo de Arame	1	
66	A210111000199	Parafuso	1	
69	A820205002483	Conector de Transição	1	
70	B229900000686	Copo de Óleo	1	
84	A831233105800	Conjunto de Mangueira, Graxa	1	

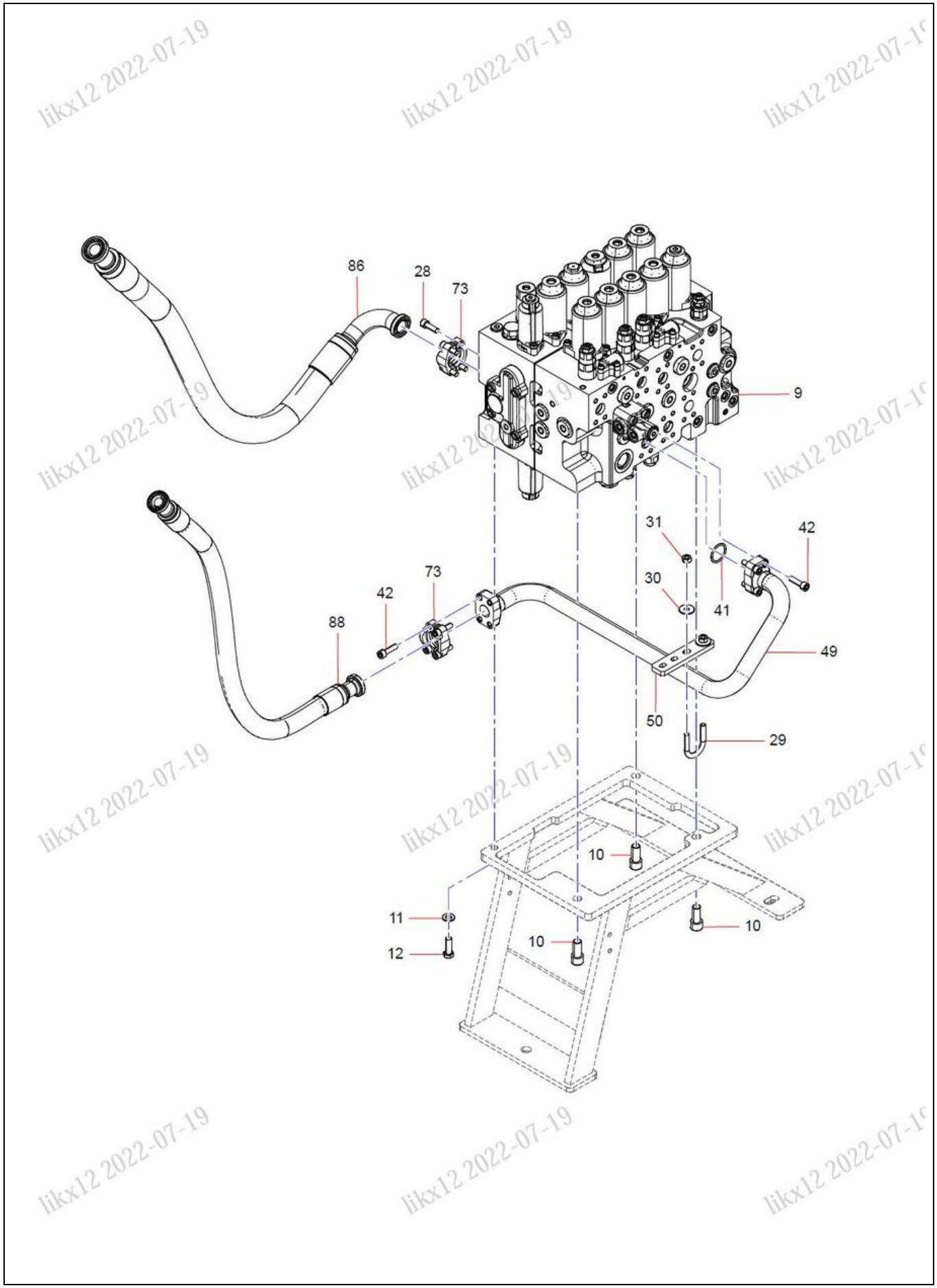

likx12 2022-07-19

ÍNDICE	N.º DA PEÇA	DESCRIÇÃO	QTDE	CONSULTE A PÁGINA
9	60318588	Válvula de Controle Principal	1	3-80
10	A210204000198	Parafuso	9	
11	24000639	Arruela	7	
12	A210111000203	Parafuso	1	
28	A210204000354	Parafuso	78	
29	11160698	Perno em U	2	
30	60060546	Arruela	4	
31	A210307000036	Porca	4	
41	B230101000456	Anel O-ring	5	
42	A210204000215	Parafuso	16	
49	11531616	Tubo de Aço	1	
50	11539370	Placa da Braçadeira	1	
73	B210780000244	Flange Dividido	32	
86	60078309	Mangueira de Borracha	1	
88	60065987	Mangueira de Borracha	1	

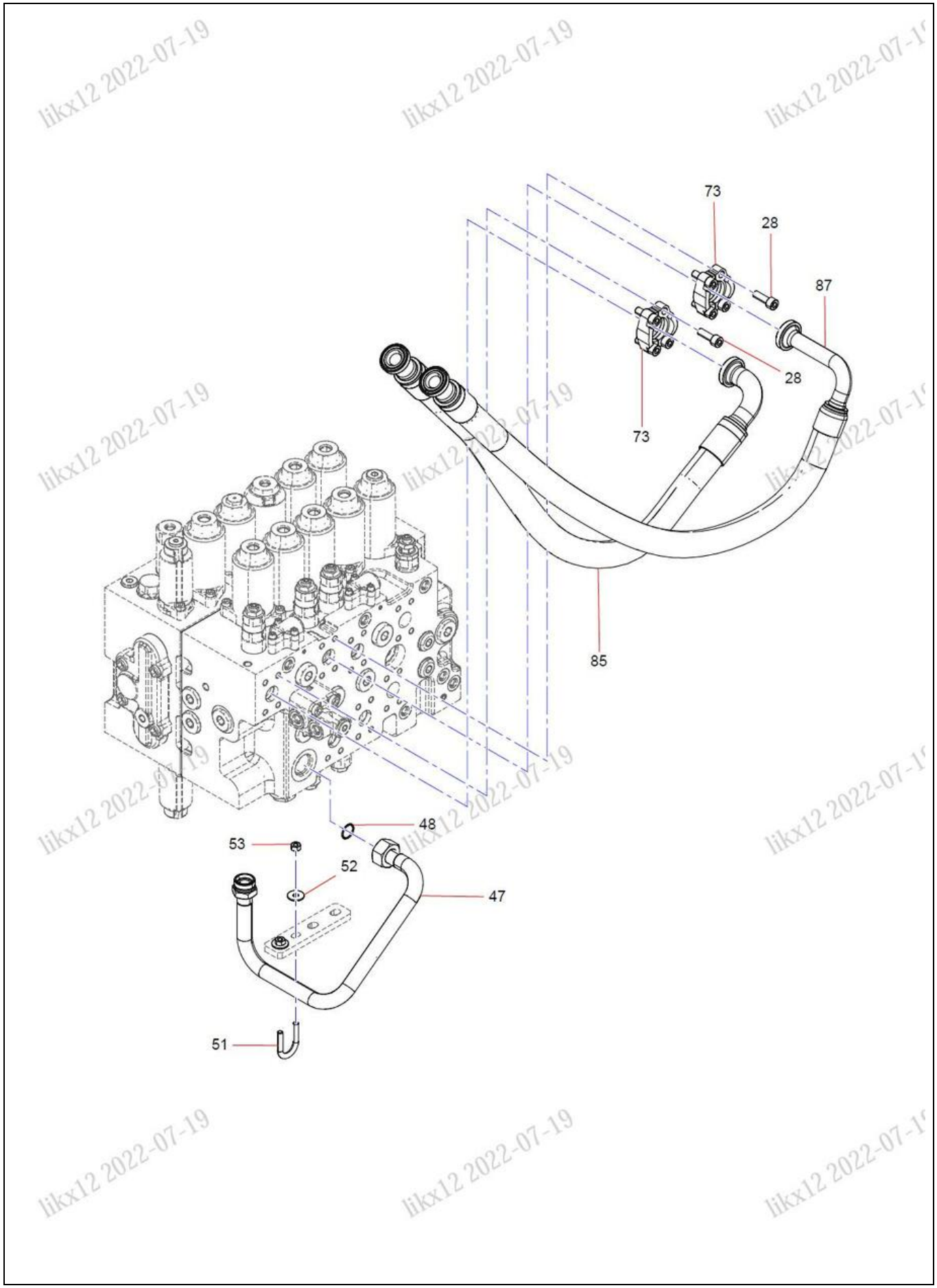

likx12 2022-07-19

ÍNDICE	N.º DA PEÇA	DESCRIÇÃO	QTDE	CONSULTE A PÁGINA
28	A210204000354	Parafuso	78	
47	11539375	Grupo de Tubos	1	
48	60000846	Anel O-ring	1	
51	11539392	Perno em U	1	
52	60060565	Arruela	2	
53	A210307000012	Porca	2	
73	B210780000244	Flange Dividido	32	
85	60032054	Mangueira de Borracha	1	
87	60041191	Mangueira de Borracha	1	

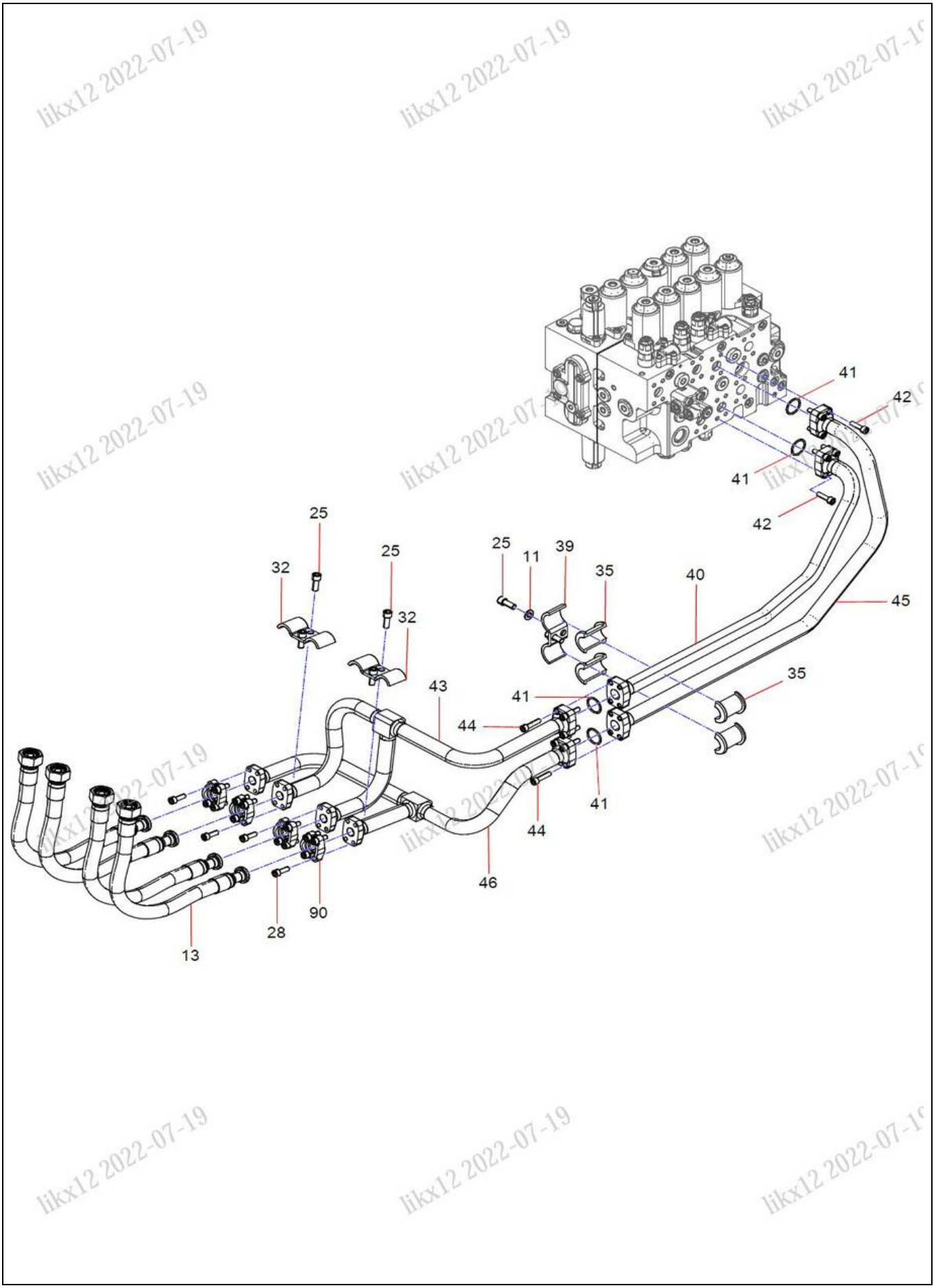

likx12 2022-07-19

ÍNDICE	N.º DA PEÇA	DESCRIÇÃO	QTDE	CONSULTE A PÁGINA
11	24000639	Arruela	7	
13	B230103002294	Mangueira de Borracha	4	
25	A210204000337	Parafuso	10	
28	A210204000354	Parafuso	78	
32	11654944	Braçadeira de Tubo de Aço	2	
35	A820606010360	Grommet	12	
39	11539353	Placa da Braçadeira	1	
40	11538578	Tubo de Aço	1	
41	B230101000456	Anel O-ring	5	
42	A210204000215	Parafuso	16	
43	11539237	Tubo para a Extremidade da Haste do Cilindro da Lança	1	
44	A210204000355	Parafuso	8	
45	11538576	Conjunto de Tubo de Aço	1	
46	11539135	Tubo para a Extremidade da Cabeça do Cilindro da Lança	1	
90	B210780000696	Flange Dividido	8	

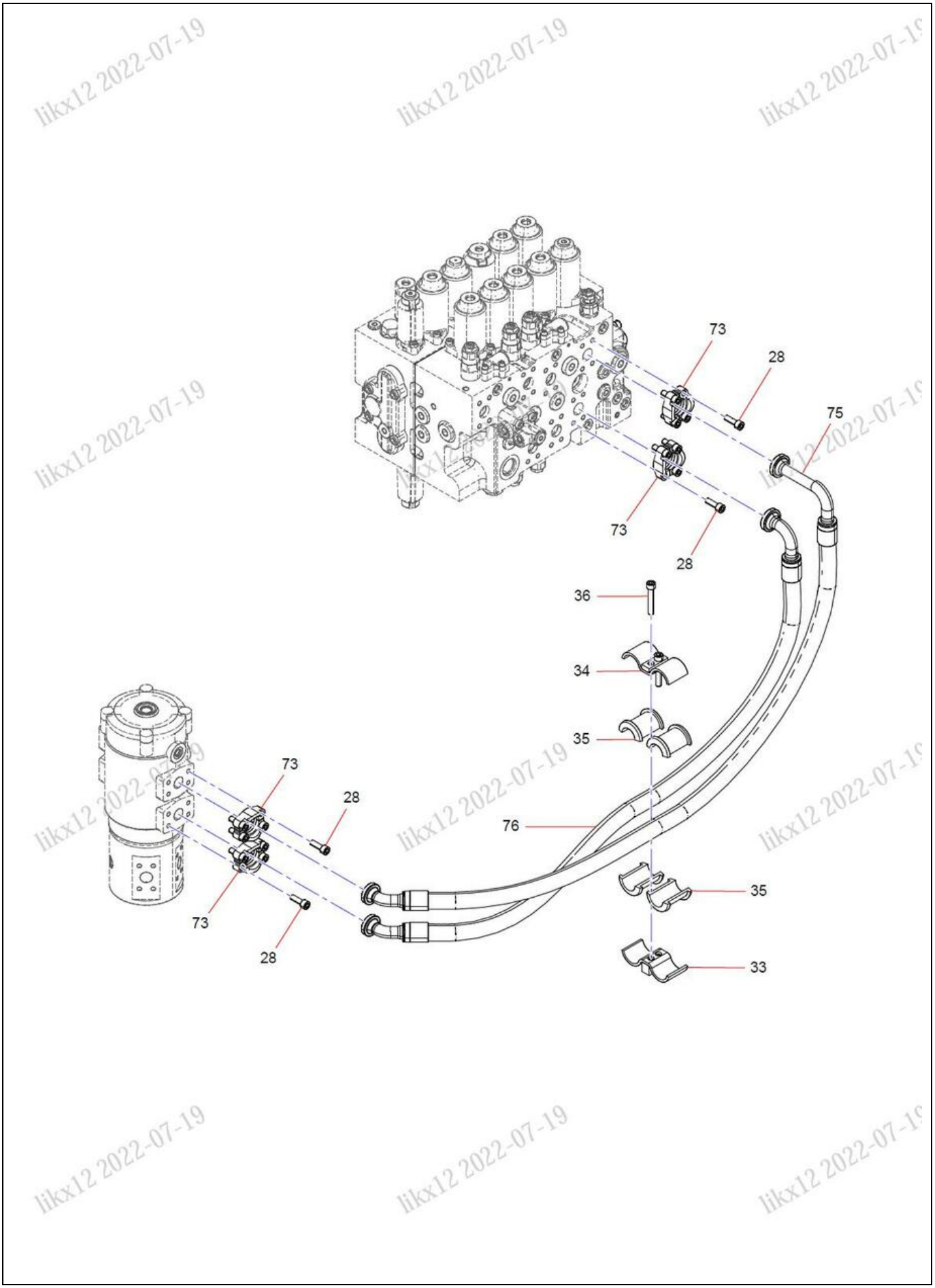

likx12 2022-07-19

ÍNDICE	N.º DA PEÇA	DESCRIÇÃO	QTDE	CONSULTE A PÁGINA
28	A210204000354	Parafuso	78	
33	A810406012424	Braçadeira de Tubo Inferior	2	
34	A810406012423	Braçadeira de Tubo Superior	2	
35	A820606010360	Grommet	12	
36	A210204000357	Parafuso	4	
73	B210780000244	Flange Dividido	32	
75	B230103002316	Mangueira	1	
76	B230103002317	Mangueira	1	

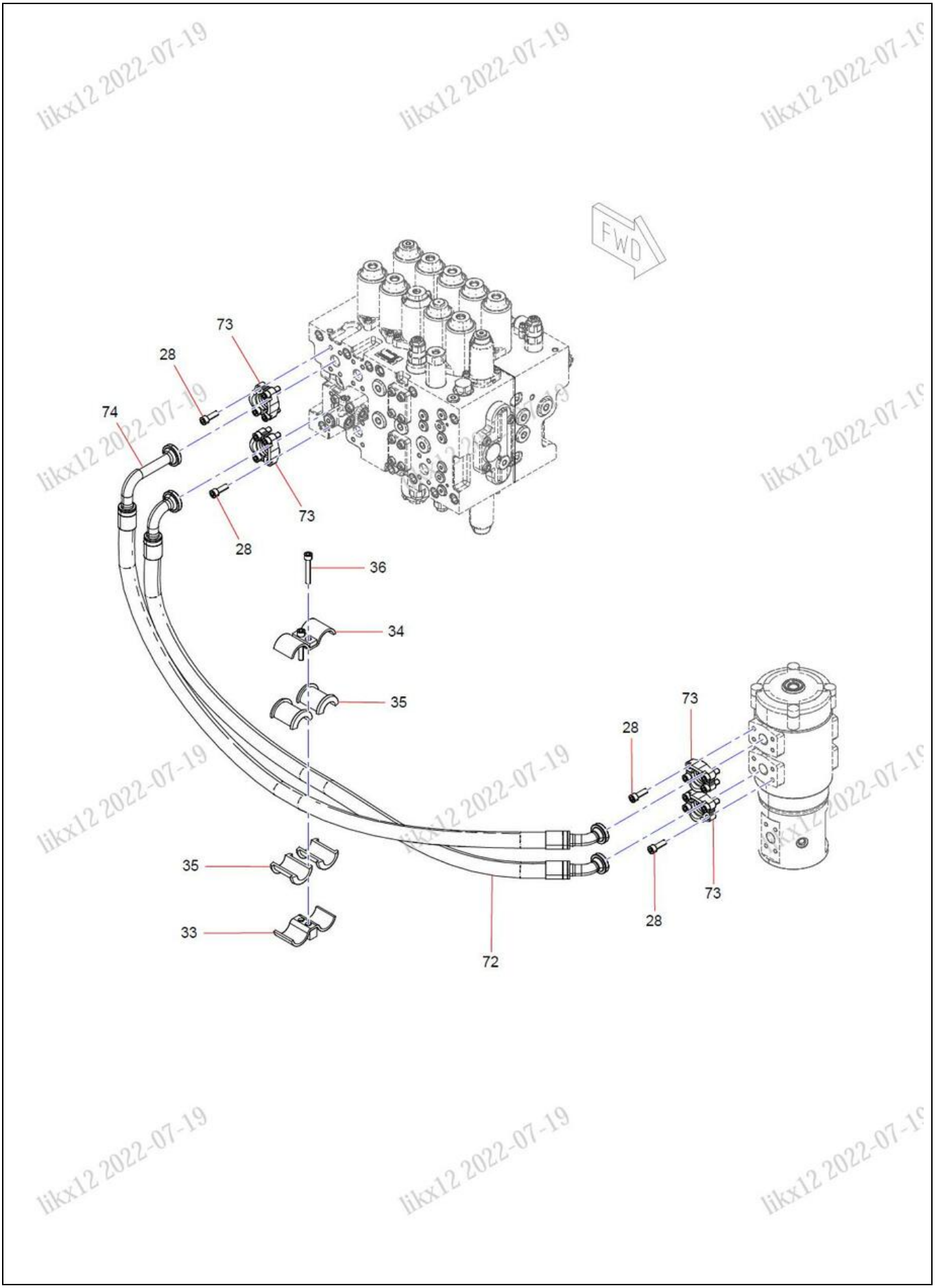

likx12 2022-07-19

ÍNDICE	N.º DA PEÇA	DESCRIÇÃO	QTDE	CONSULTE A PÁGINA
28	A210204000354	Parafuso	78	
33	A810406012424	Braçadeira de Tubo Inferior	2	
34	A810406012423	Braçadeira de Tubo Superior	2	
35	A820606010360	Grommet	12	
36	A210204000357	Parafuso	4	
72	B230103002320	Mangueira	1	
73	B210780000244	Flange Dividido	32	
74	B230103002318	Mangueira	1	

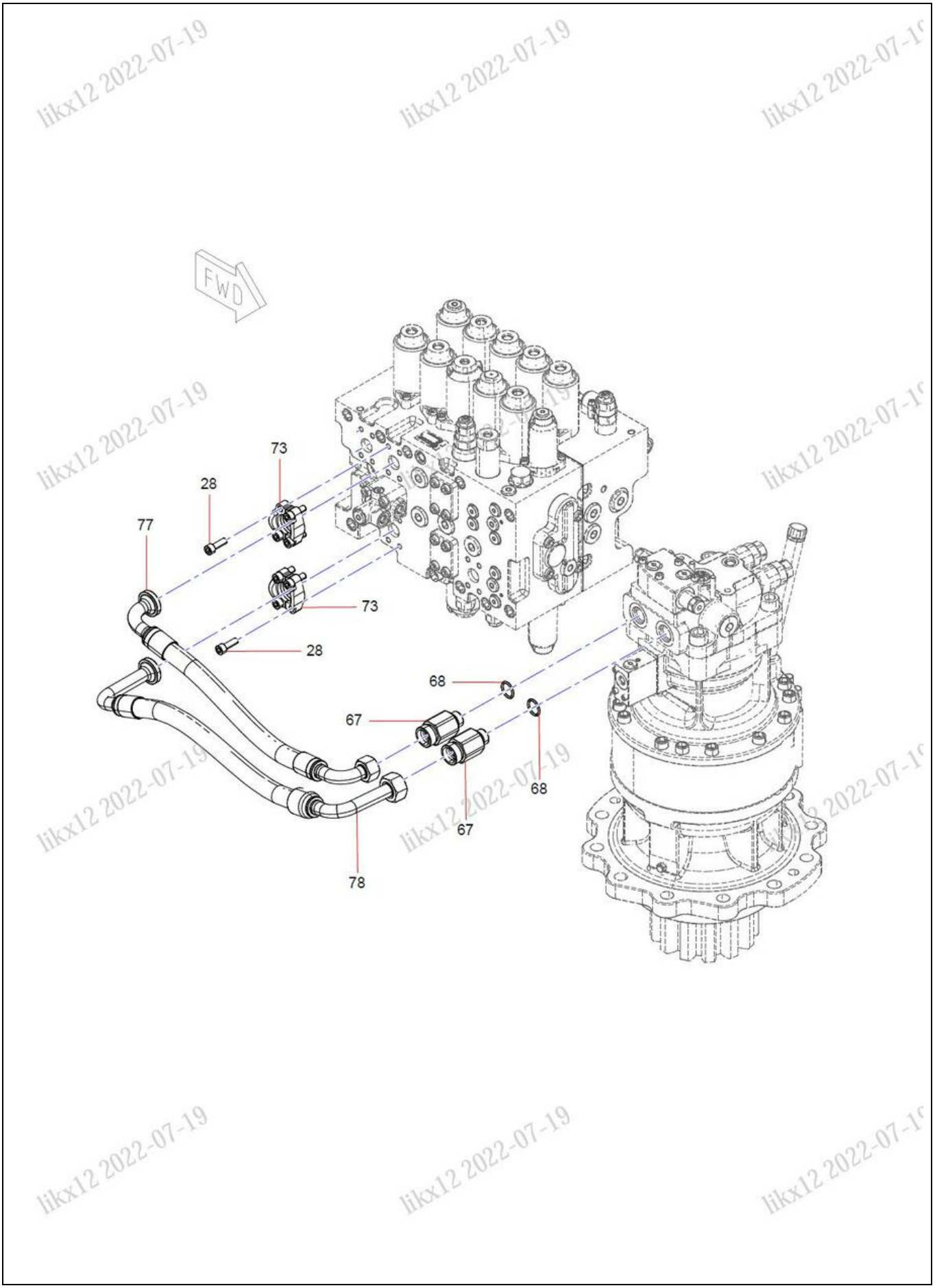

likx12 2022-07-19

ÍNDICE	N.º DA PEÇA	DESCRIÇÃO	QTDE	CONSULTE A PÁGINA
28	A210204000354	Parafuso	78	
67	A820205002474	Conexão	2	
68	B230101000356	Anel O-ring	4	
73	B210780000244	Flange Dividido	32	
77	60167468	Conjunto de Mangueira	1	
78	60167467	Conjunto de Mangueira	1	

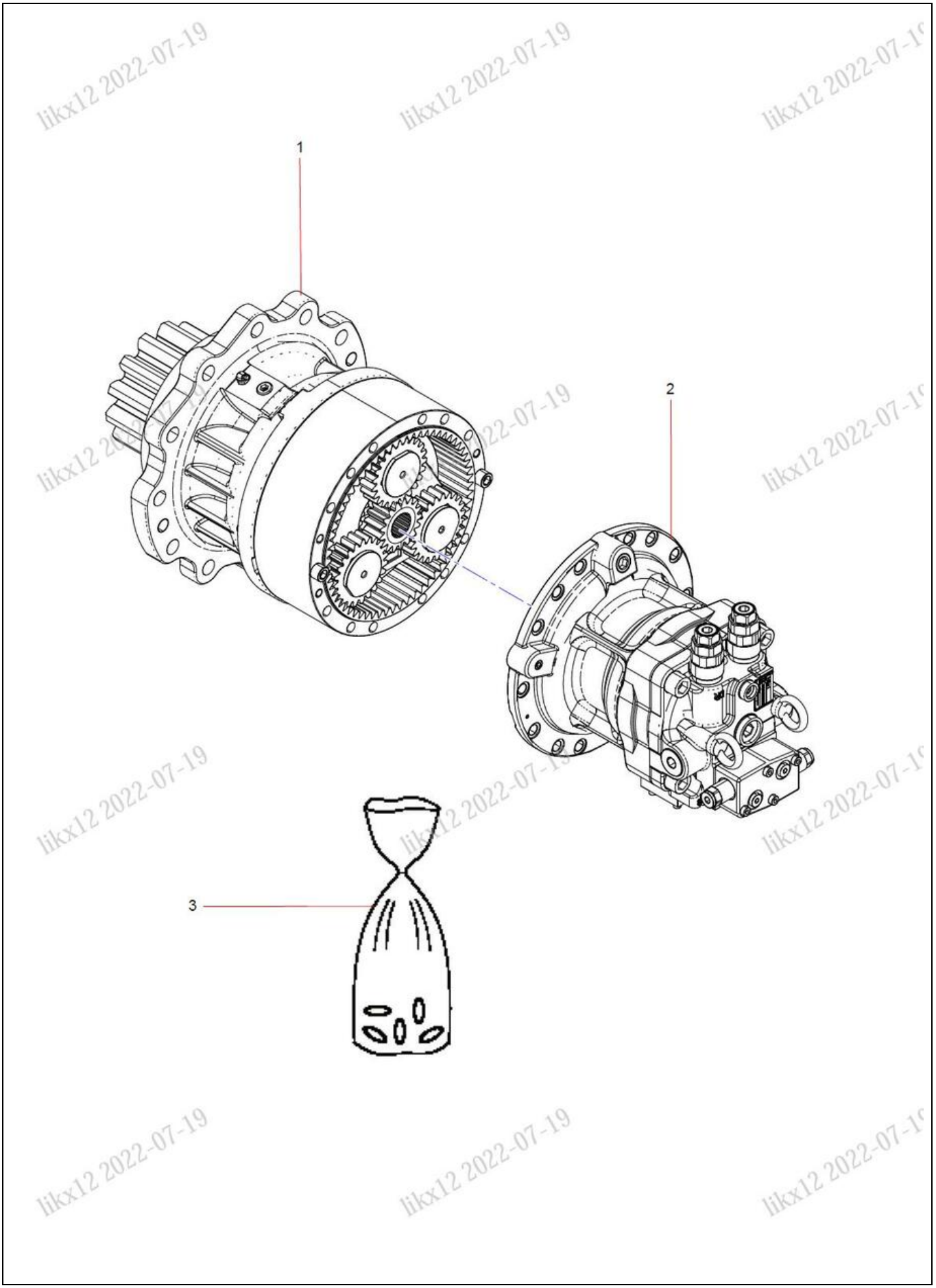

likx12 2022-07-19

ÍNDICE	N.º DA PEÇA	DESCRIÇÃO	QTDE	CONSULTE A PÁGINA
1	60180835	Redutor de Giro	1	3-72
2	60180834	Motor de giro	1	3-74
3	B229900003185	Bolsa de Manutenção da Engrenagem de Giro	1	

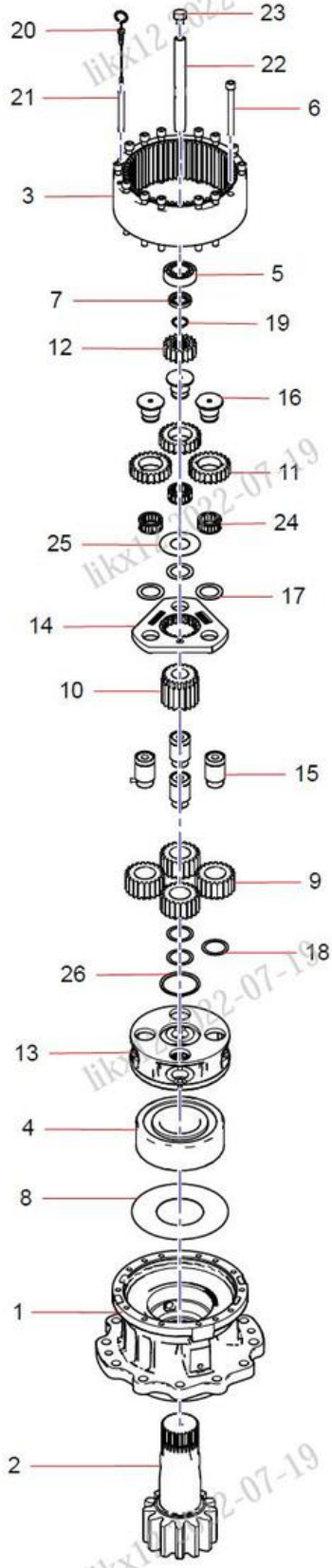

likx12 2022-07-19

ÍNDICE	N.º DA PEÇA	DESCRIÇÃO	QTDE	CONSULTE A PÁGINA
1	60065327	Carcaça, Inferior	1	
2	60065314	Engrenagem, Pinhão	1	
3	60065240	Engrenagem, Anel	1	
4	B221500000627	Rolamento, Alinhamento Automático	1	
5	B221500000626	Rolamento, Alinhamento Automático	1	
6	A210204000297	Parafuso	14	
7	60065353	Vedação, Óleo	1	
8	B230101001021	Vedação, Graxa	1	
9	60065230	Engrenagem Planetária	4	
10	60065228	Engrenagem Sol	1	
11	60065229	Engrenagem Planetária	3	
12	60065227	Engrenagem Sol	1	
13	60065319	Suporte, Engrenagem Planetária	1	
14	60065318	Placa, Suporte	1	
15	60065226	Rolamento, Conjunto do Eixo	4	
16	60008608	Eixo	3	
17	60008616	Arruela	3	
18	B229900002800	Gaxeta de Engrenagem Planetária	4	
19	60065255	Gaxeta	1	
20	60008605	Vareta de nível	1	
21	60008614	Tubo Externo da Vareta	1	
22	60008615	Tubo de Óleo	1	
23	B229900002437	Cobertura do Tubo de Respiração	1	
24	60008727	Bucha	3	
25	60008875	Anel, Pressão	1	
26	60008876	Anel, Pressão	1	

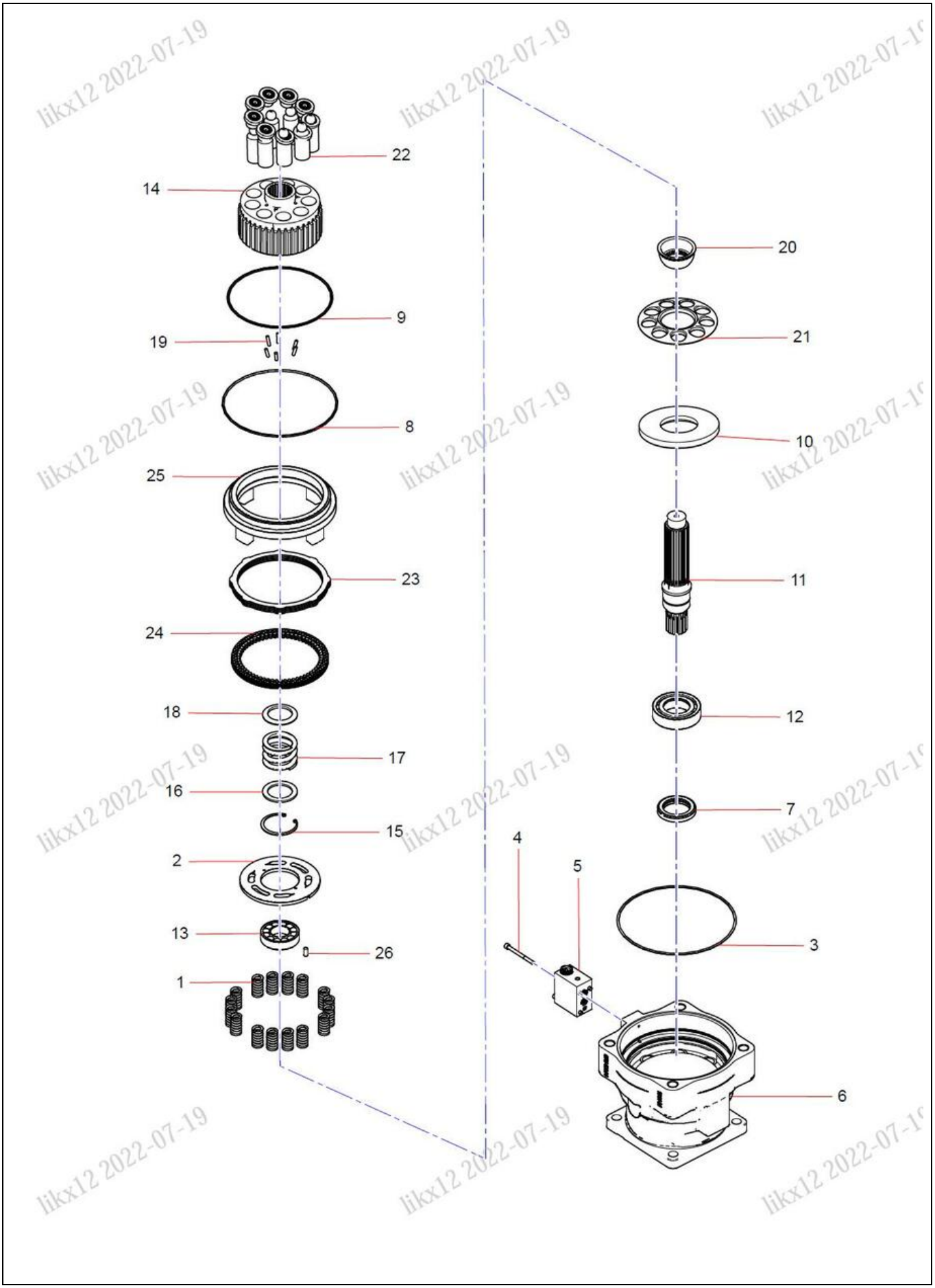
22
14
9
19
8
25
23
24
18
17
16
15
2
13
26
1
20
21
10
11
12
7
4
5
3
6

ÍNDICE	N.º DA PEÇA	DESCRIÇÃO	QTDE	CONSULTE A PÁGINA
1	60008568	Mola	16	
2	B229900002241	Placa, Porto	1	
3	60008882	Anel O-ring	1	
4	60008845	Parafuso	3	
5	B220401000688	Válvula de Atraso do Motor de Giro	1	
6	60008571	Carcaça, Motor de Giro	1	
7	60008744	Selo	1	
8	60008883	Anel O-ring	1	
9	60008881	Anel O-ring	1	
10	60008577	Placa oscilante	1	
11	60008573	Eixo, Saída do Motor	1	
12	60008740	Rolamento	1	
13	60008739	Parafuso	1	
14	60008575	Cilindro	1	
15	A880804040062	Anel Retentor	1	
16	11576466	Arruela	1	
17	11576465	Mola	1	
18	11576464	Arruela	1	
19	60084652	Rolo de Agulha	6	
20	SLM004913925	Guia da Esfera	1	
21	60008567	Placa	1	
22	B229900002240	Conjunto de Pistão	9	
23	B229900003187	Placa, Fricção	4	
24	B229900003186	Placa, Separador	3	
25	60008576	Freio, Pistão	1	
26	60008878	Pino	1	

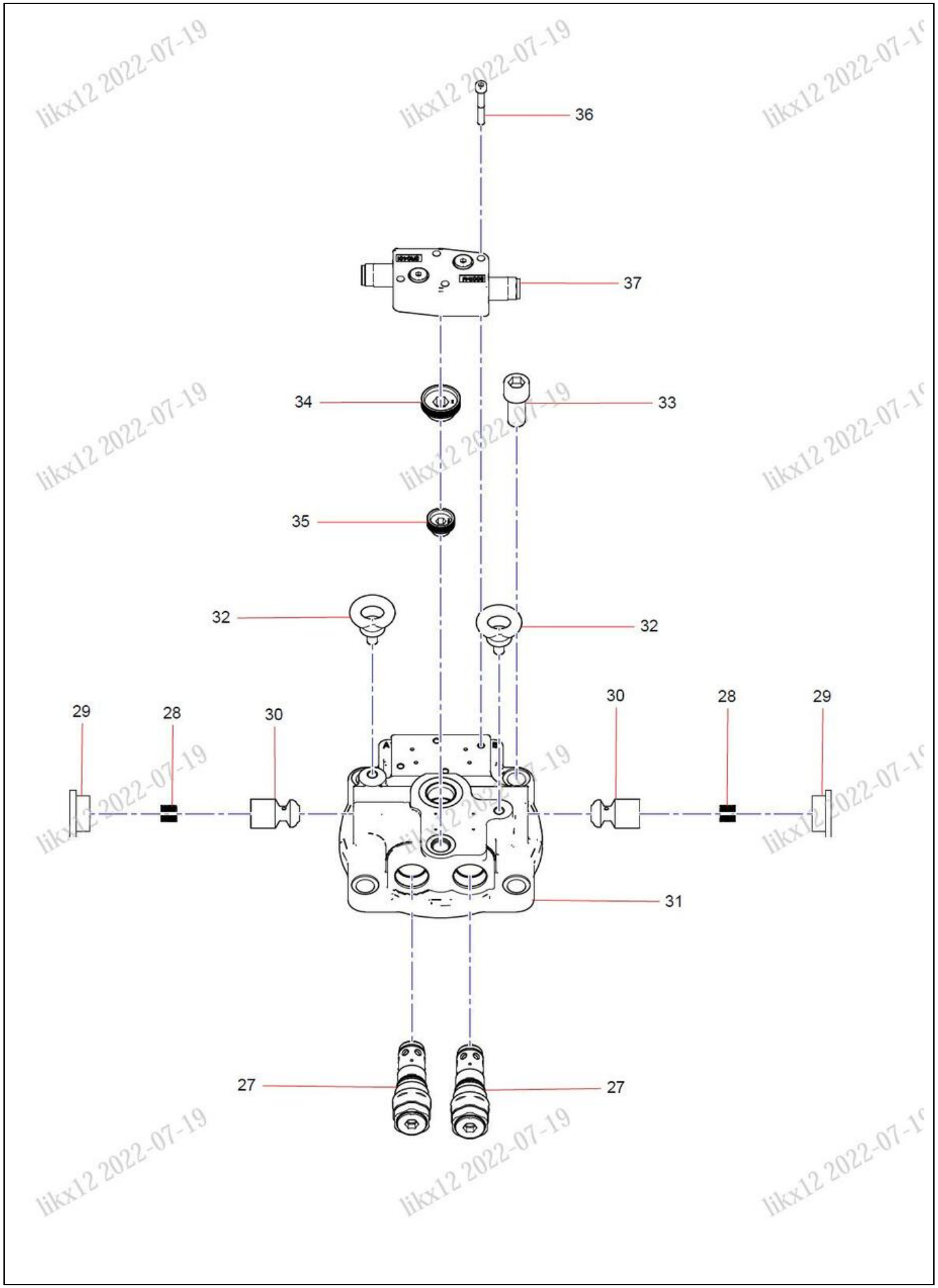
36
37
34
33
35
32
32
29
28
30
30
28
29
31
27
27

ÍNDICE	N.º DA PEÇA	DESCRIÇÃO	QTDE	CONSULTE A PÁGINA
27	B220401000693	Válvula de Alívio Rotativa 20T	2	
28	60008578	Mola	2	
29	60008716	Bujão	2	
30	60008579	Corpo, Válvula de Retenção	2	
31	60008569	Válvula, Corpo	1	
32	A313251202803	Parafuso	2	
33	60008840	Parafuso	4	
34	12317275	Bujão	1	
35	12317276	Bujão	1	
36	60084920	Parafuso	4	
37	B220401000687	Válvula Antioscilação do Motor de Giro	1	

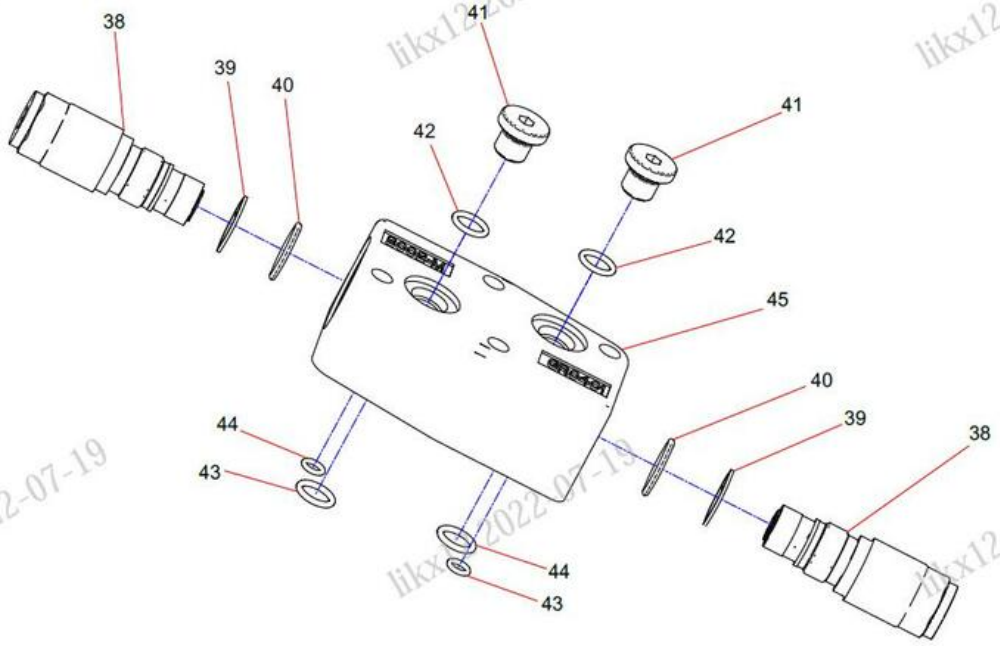

likx12 2022-07-19

ÍNDICE	N.º DA PEÇA	DESCRIÇÃO	QTDE	CONSULTE A PÁGINA
38	60008753	Válvula, antirrebote	2	
39	60008867	Anel de Vedação	2	
40	B230101000363	Anel O-ring	2	
41	60008711	Bujão	2	
42	B230103003795	Anel O-ring	2	
43	60008699	Anel O-ring	2	
44	60008707	Anel O-ring	2	
45	60008793	Corpo da Válvula	1	

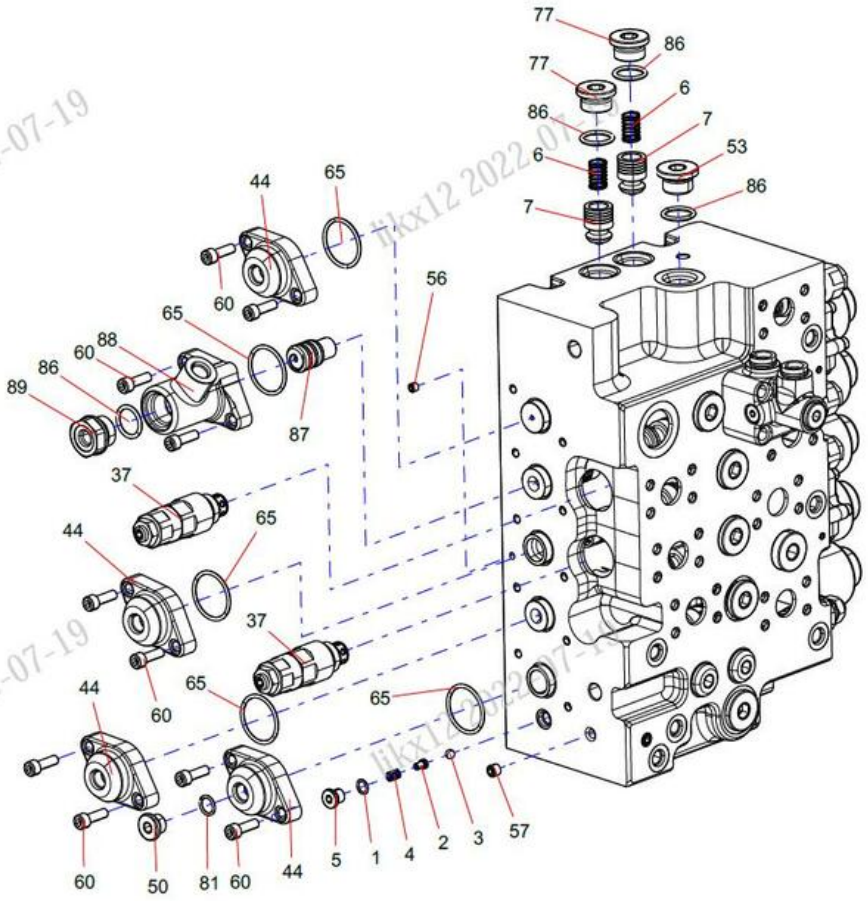

likx12 2022-07-19

ÍNDICE	N.º DA PEÇA	DESCRIÇÃO	QTDE	CONSULTE A PÁGINA
1	60008696	Anel O-ring	1	
2	60075575	Válvula de Aceleração	1	
3	60075545	Bola	1	
4	60075592	Mola	1	
5	60008714	Bujão	1	
6	60008817	Mola	10	
7	60100475	Válvula de Retenção	2	
37	60100490	Válvula de Aceleração	6	
44	60008789	Cobertura	7	
50	60008713	Bujão	6	
53	60008712	Bujão	3	
56	60008728	Parafuso de Ajuste	5	
57	60008820	Bujão	3	
60	60008721	Parafuso de Cabeça Sextavada	44	
65	60050051	Anel O-ring	9	
77	60008715	Bujão	11	
81	60008700	Anel O-ring	8	
86	60335071	Anel O-ring	17	
87	60100509	Pistão	1	
88	60100469	Cobertura	1	
89	60100468	Bujão	1	

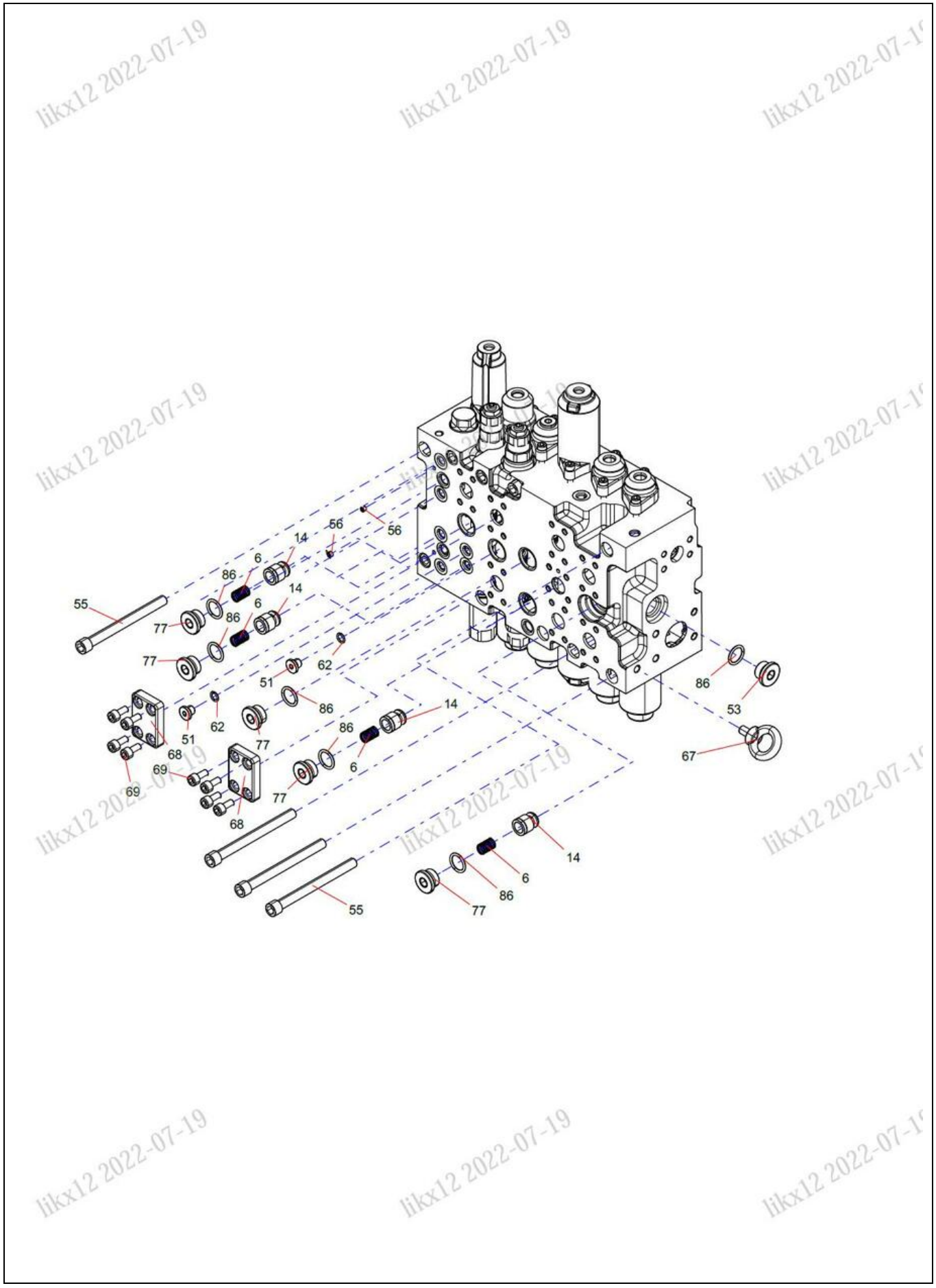

likx12 2022-07-19

ÍNDICE	N.º DA PEÇA	DESCRIÇÃO	QTDE	CONSULTE A PÁGINA
6	60008817	Mola	10	
14	60008783	Válvula de Retenção	8	
51	60008711	Bujão	7	
53	60008712	Bujão	3	
55	60100510	Parafuso	16	
56	60008728	Parafuso de Ajuste	5	
62	60008697	Anel O-ring	8	
67	23001847	Lançador	2	
68	60008781	Flange	2	
69	60008717	Parafuso	8	
77	60008715	Bujão	11	
86	60335071	Anel O-ring	17	

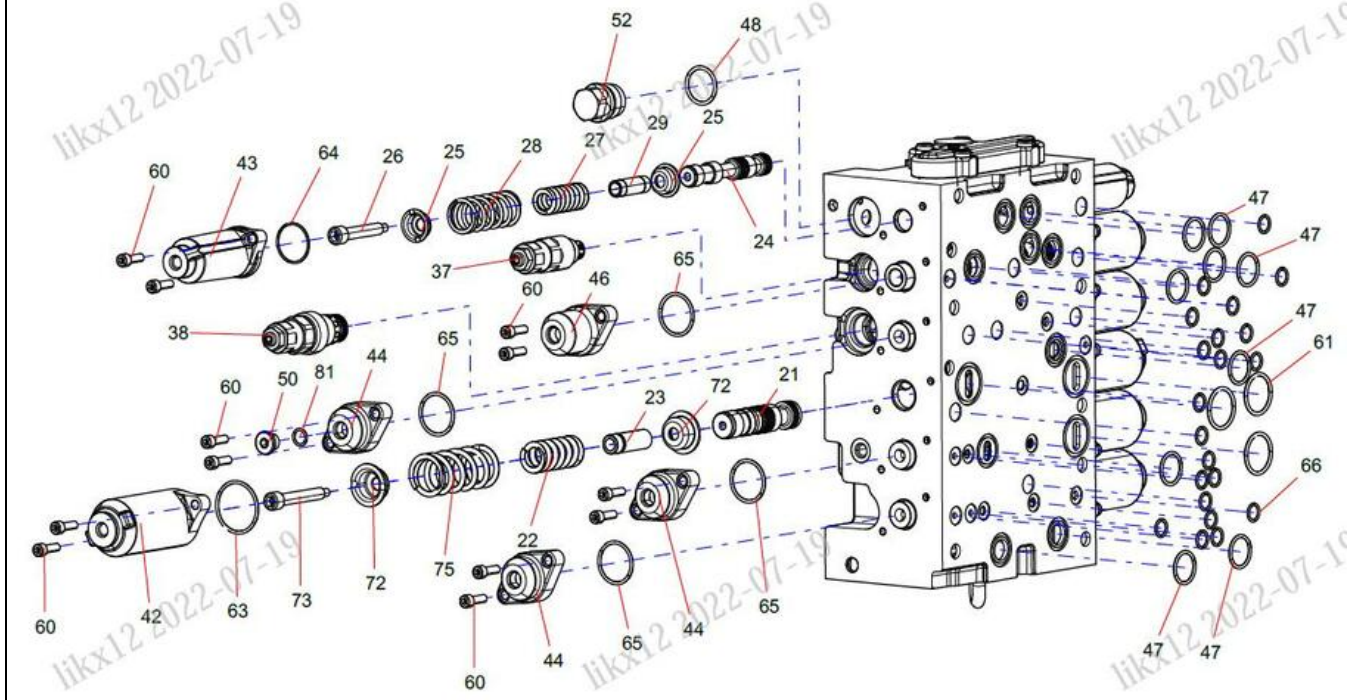

likx12 2022-07-19

ÍNDICE	N.º DA PEÇA	DESCRIÇÃO	QTDE	CONSULTE A PÁGINA
21	60100487	Válvula Prioritária de Giro	1	
22	60039319	Mola	1	
23	60008801	Anel Retentor	2	
24	60100496	Válvula de Desligamento Hidráulico	2	
25	60008825	Assento	4	
26	60038528	Parafuso	2	
27	60038244	Mola	2	
28	60038243	Mola	2	
29	60100508	Anel Retentor	2	
37	60100490	Válvula de Aceleração	6	
38	60100488	Válvula de Aceleração	2	
42	60100506	Cobertura de Mola	2	
43	60100507	Cobertura de Mola	2	
44	60008789	Cobertura	7	
46	60008790	Cobertura	1	
47	60100513	Anel O-ring	12	
48	60100516	Anel O-ring	2	
50	60008713	Bujão	6	
52	60100465	Bujão	2	
60	60008721	Parafuso de Cabeça Sextavada	44	
61	60100517	Anel O-ring	4	
63	60100514	Anel O-ring	11	
64	60008821	Anel O-ring	3	
65	60050051	Anel O-ring	9	
66	60100515	Anel O-ring	21	
72	60008823	Assento	22	
73	60008819	Prisioneiro	11	
75	60008769	Mola	9	
81	60008700	Anel O-ring	8	

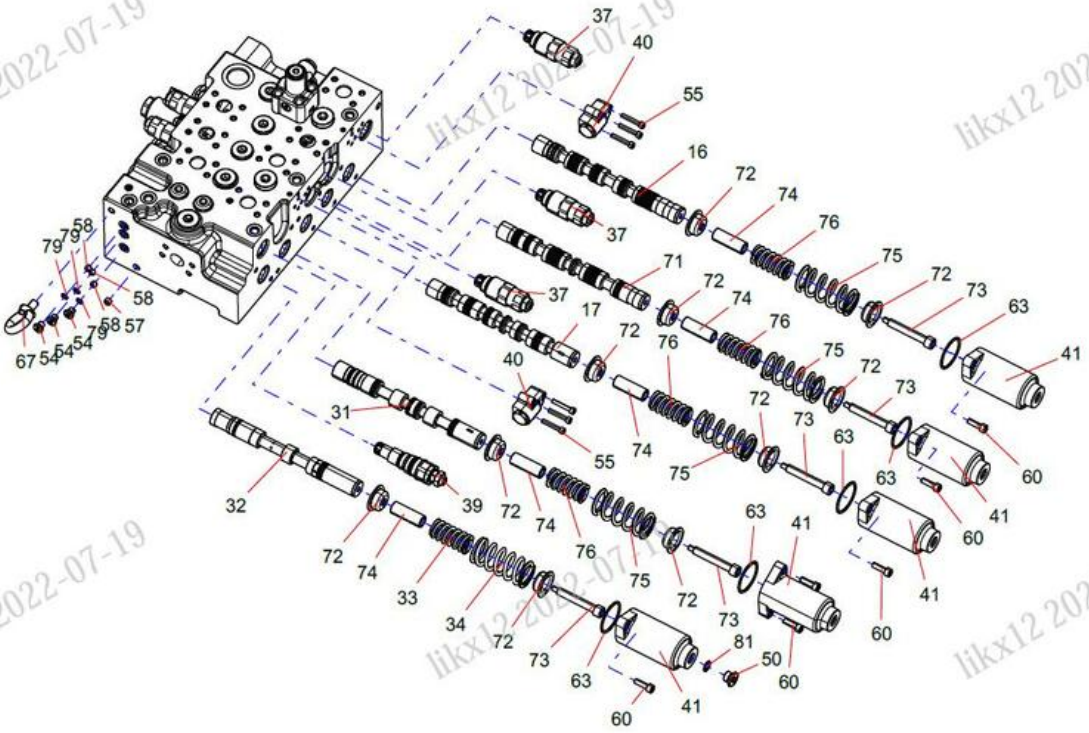
37
40
55
16
72
74
76
75
72
73
63
41
37
71
72
74
76
75
72
73
63
41
37
17
72
76
74
76
75
72
73
63
41
40
31
55
74
72
73
63
60
32
39
72
74
76
75
72
73
63
41
60
72
74
33
34
72
73
63
41
60
81
50
60

ÍNDICE	N.º DA PEÇA	DESCRIÇÃO	QTDE	CONSULTE A PÁGINA
16	60100482	Carretel de Haste H	1	
17	60100479	Lança do Carretel 1.	1	
31	60100501	Carretel de Deslocamento Esquerdo	2	
32	60100498	Carretel de Deslocamento Linear	1	
33	60100503	Mola	1	
34	60100502	Mola	1	
37	60100490	Válvula de Aceleração	6	
39	60100500	Válvula de Alívio Principal	1	
40	60100493	Conjunto da Válvula de Controle	2	
41	60100505	Cobertura de Mola	9	
50	60008713	Bujão	6	
54	60100467	Bujão	3	
55	60100510	Parafuso	16	
57	60008820	Bujão	3	
58	60100492	Válvula de Aceleração	3	
60	60008721	Parafuso de Cabeça Sextavada	44	
63	60100514	Anel O-ring	11	
67	23001847	Lançador	2	
71	60100474	Carretel da Caçamba	1	
72	60008823	Assento	22	
73	60008819	Prisioneiro	11	
74	60008818	Anel Retentor	9	
75	60008769	Mola	9	
76	60008770	Mola	8	
79	60008708	Anel O-ring	4	
81	60008700	Anel O-ring	8	

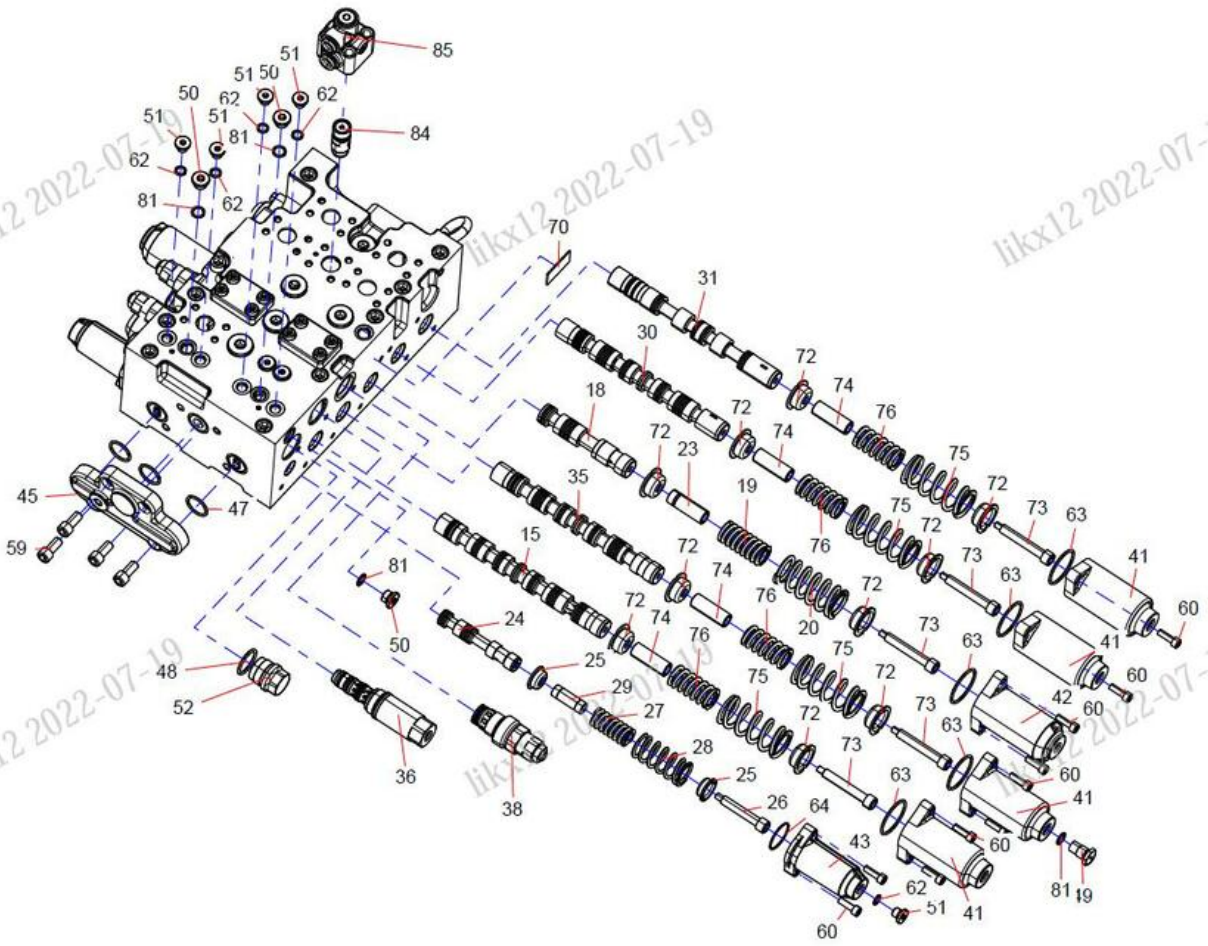

likx12 2022-07-19

ÍNDICE	N.º DA PEÇA	DESCRIÇÃO	QTDE	CONSULTE A PÁGINA
15	60100481	Carretel de Haste I	1	
18	60100480	Carretel de Lança II	1	
19	60008772	Mola	1	
20	60008771	Mola	1	
23	60008801	Anel Retentor	2	
24	60100496	Válvula de Desligamento Hidráulico	2	
25	60008825	Assento	4	
26	60038528	Parafuso	2	
27	60038244	Mola	2	
28	60038243	Mola	2	
29	60100508	Anel Retentor	2	
30	60100485	Carretel Rotativo	1	
31	60100501	Carretel de Deslocamento Esquerdo	2	
35	60100473	Carretel Sobressalente	1	
36	60100484	Válvula de Regeneração de Haste	1	
38	60100488	Válvula de Aceleração	2	
41	60100505	Cobertura de Mola	9	
42	60100506	Cobertura de Mola	2	
43	60100507	Cobertura de Mola	2	
45	60100470	Cobertura	1	
47	60100513	Anel O-ring	12	
48	60100516	Anel O-ring	2	
49	60100466	Bujão	1	
50	60008713	Bujão	6	
51	60008711	Bujão	7	
52	60100465	Bujão	2	
59	60100512	Parafusos de Cabeça Sextavada	4	
60	60008721	Parafuso de Cabeça Sextavada	44	
62	60008697	Anel O-ring	8	
63	60100514	Anel O-ring	11	
64	60008821	Anel O-ring	3	
70	60100511	Etiqueta	1	
72	60008823	Assento	22	
73	60008819	Prisioneiro	11	
74	60008818	Anel Retentor	9	
75	60008769	Mola	9	
76	60008770	Mola	8	
81	60008700	Anel O-ring	8	
84	60100476	Válvula de Retenção	1	
85	60100494	Válvula Lógica	2	

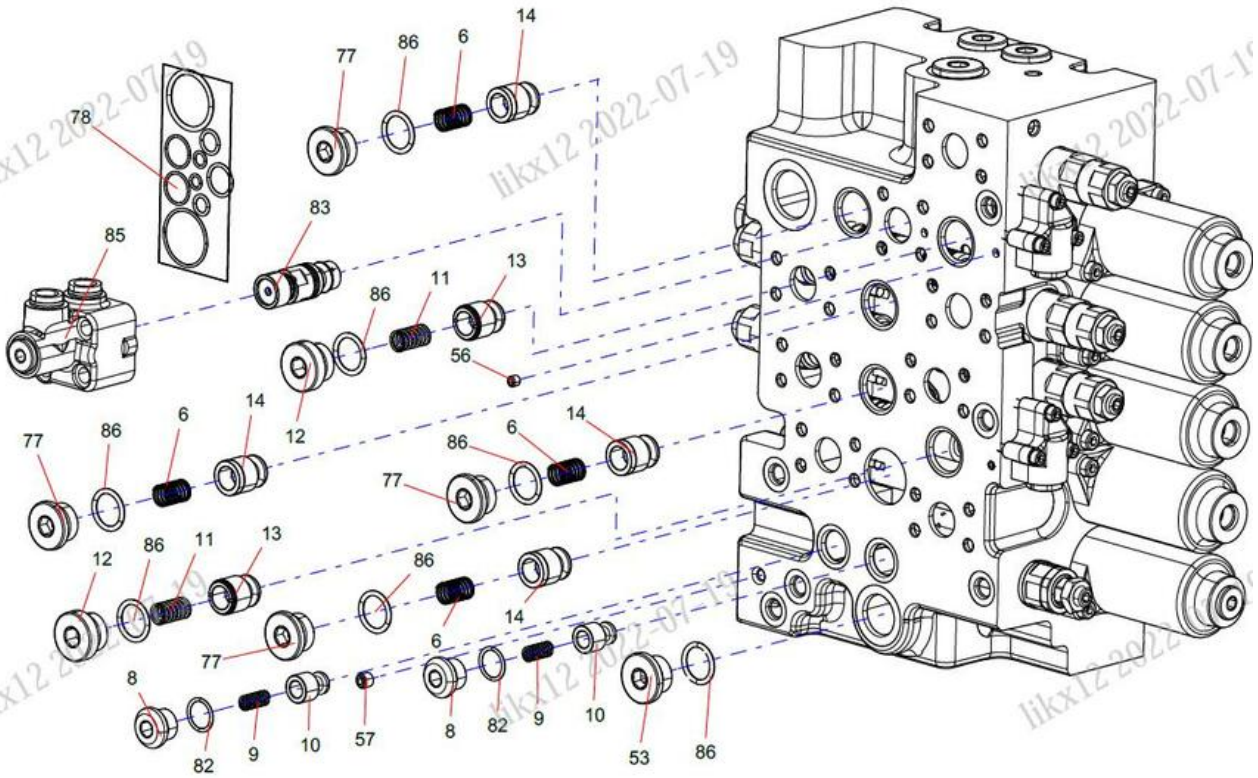

likx12 2022-07-19

ÍNDICE	N.º DA PEÇA	DESCRIÇÃO	QTDE	CONSULTE A PÁGINA
6	60008817	Mola	10	
8	60038656	Bujão de Óleo	2	
9	60100504	Mola	2	
10	60038108	Válvula Reguladora	2	
11	60008765	Mola	2	
12	60008779	Bujão	2	
13	60008784	Válvula de Retenção	2	
14	60008783	Válvula de Retenção	8	
53	60008712	Bujão	3	
56	60008728	Parafuso de Ajuste	5	
57	60008820	Bujão	3	
77	60008715	Bujão	11	
78	60000756K	Pacote de reparo para Válvula Principal	1	
82	60008703	Anel O-ring	3	
83	60100477	Válvula de Retenção	1	
85	60100494	Válvula Lógica	2	
86	60335071	Anel O-ring	17	

13623847 Tanque de Óleo

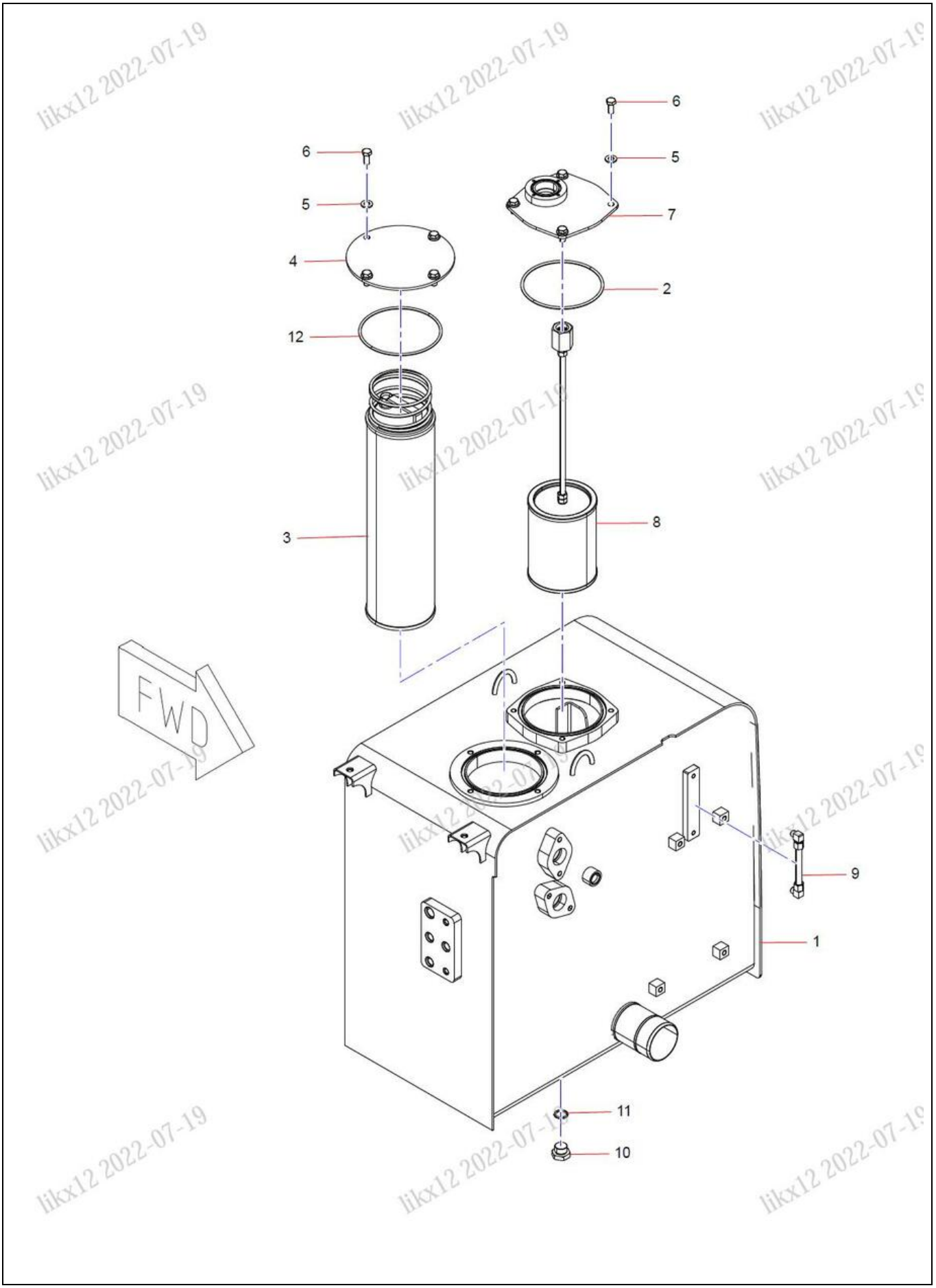

likx12 2022-07-19

ÍNDICE	N.º DA PEÇA	DESCRIÇÃO	QTDE	CONSULTE A PÁGINA
1	13623795	Depósito hidráulico	1	
2	B230101000588	Anel O-ring	1	
3	60200365	Filtro de Retorno de Óleo	1	
4	12731156	Tampa de Retorno de Óleo	1	
5	A210491000121	Arruela	8	
6	A210111000101	Parafuso	8	
7	12731158	Tampa de Sucção de Óleo	1	
8	60200363	Filtro de Sucção de Óleo	1	
9	A250100000174	Indicador de Nível	1	
10	10514225	Bujão	2	
11	B230101000356	Anel O-ring	2	
12	60112246	Anel O-ring	1	

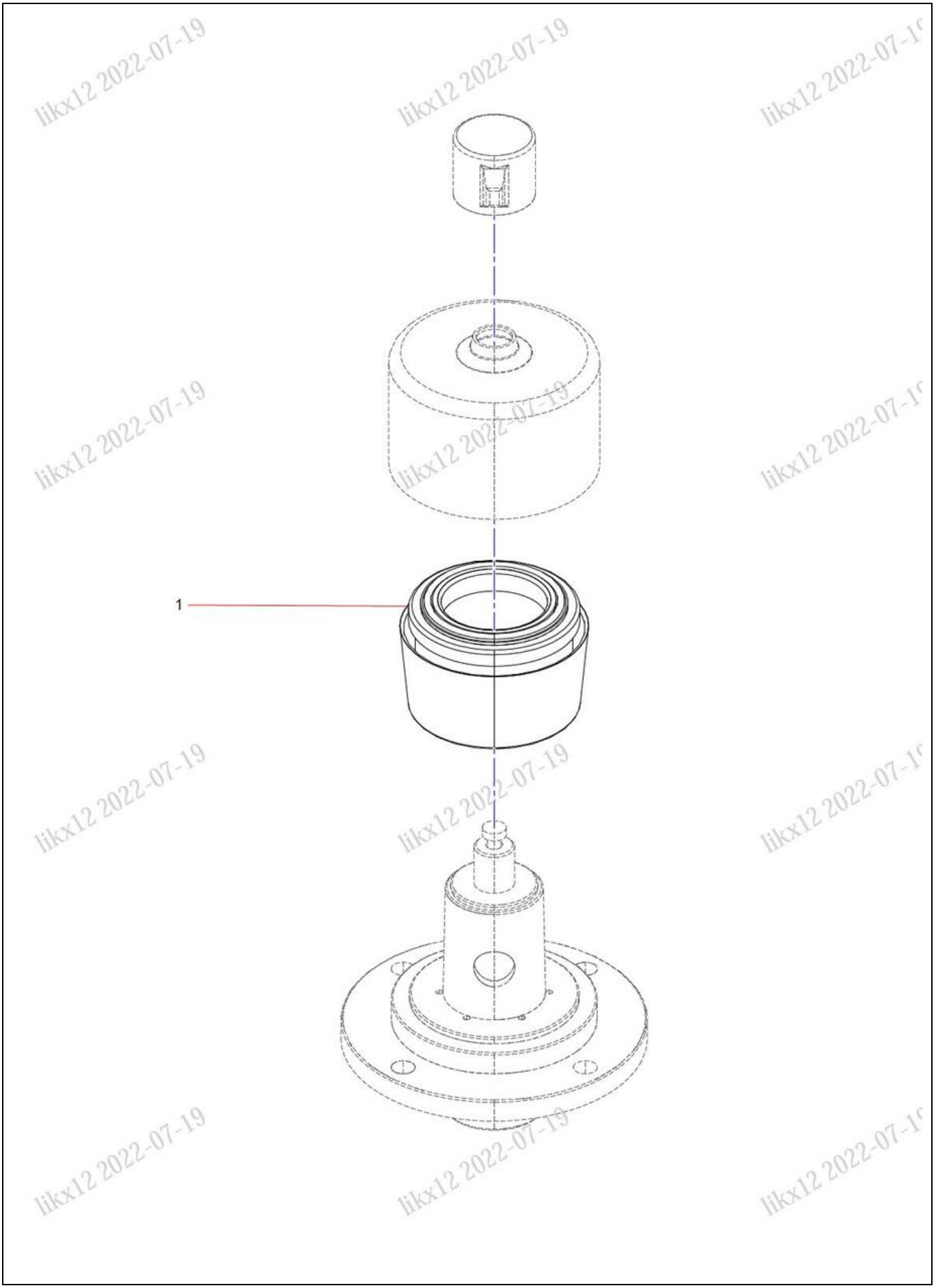
1

ÍNDICE	N.º DA PEÇA	DESCRIÇÃO	QTDE	CONSULTE A PÁGINA
1	60186788	Filtro de Respiro do Tanque Hidráulico	1	

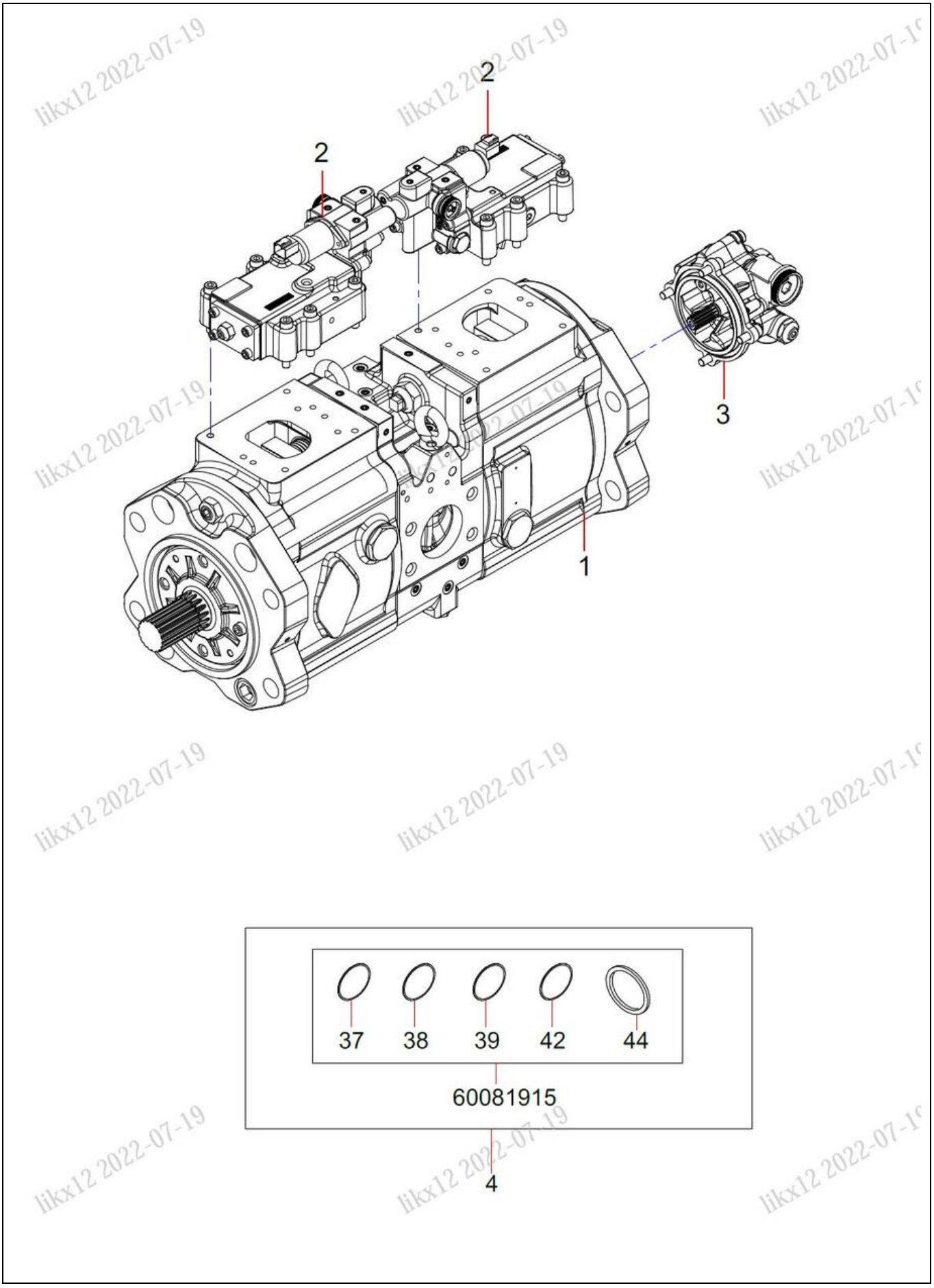

likx12 2022-07-19

ÍNDICE	N.º DA PEÇA	DESCRIÇÃO	QTDE	CONSULTE A PÁGINA
1	60081915	Conjunto de Bomba de Êmbolo	1	3-98
2	60193167	Regulador da Bomba Principal	2	3-102
3	60000735	Bomba de Engrenagem Piloto	1	3-104
4	60204222	Kit de Reparo da Bomba Principal	1	

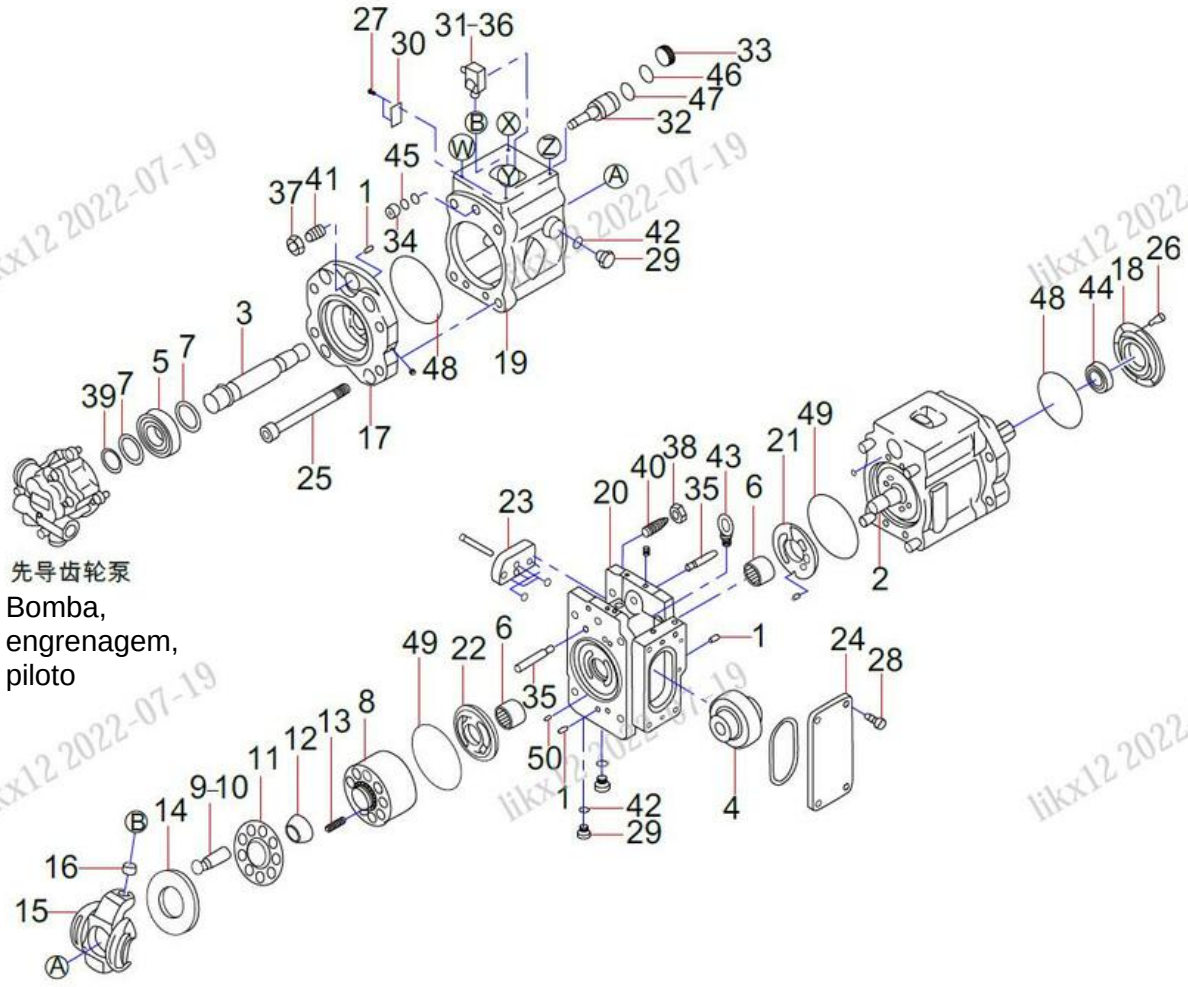
27
30
31-36
33
46
47
32
45
37
41
1
34
42
29
48
19
3
5
7
39
7
17
25
48
44
18
26
49
21
38
40
43
35
6
20
23
2
先导齿轮泵
Bomba,
engrenagem,
piloto
49
22
6
35
1
24
28
50
1
42
29
4
8
13
12
11
9-10
14
16
15

ÍNDICE	N.º DA PEÇA	DESCRIÇÃO	QTDE	CONSULTE A PÁGINA
1	60008878	Pino	4	
2	60008528	Eixo de Acionamento (Dianteiro)	1	
3	60008527	Eixo de Acionamento (Traseiro)	1	
4	60008492	Nº 1 Marcha	1	
5	60006940	Rolamento Dianteiro	2	
6	60008726	Rolamento	2	
7	60008582	Gaxeta	4	
8	B229900005459	Cilindro da Bomba Principal	2	
9	60008519	Êmbolo	18	
10	60008517	Sapatas	18	
11	60008516	Estrutura	2	
12	B229900005452	Bucha Esférica	2	
13	60008545	Mola	18	
14	B229900005449	Bota Deslizante	2	
15	B229900005455	Placa Oscilante	2	
16	60008732	Bucha	2	
17	B229900005456	Suporte de Placa Oscilante	2	
18	60008531	Capa do Mancal	1	
19	60039298	Corpo da Bomba	2	
20	60039372	Carcaça de Distribuição de Óleo	1	
21	60093151	Cárter de Óleo	1	
22	60151387	Cárter de Óleo (Esquerdo)	1	
23	60008550	Cobertura	1	
24	60008511	Cobertura	1	
25	60008543	Parafuso de Cabeça Sextavada	8	
26	60039371	Parafuso de Tampa de Cabeça Sextavada Interna	4	
27	60008722	Rebite	2	
28	60008717	Parafuso	4	
29	60008725	Bujão	4	
30	60038547	Placa de Identificação	1	
31	60008530	Pino	2	
32	60008518	Pistão	2	
33	60008521	Tampa	2	
34	60008542	Tampa	2	
35	60008501	Bucha	2	
36	60008549	Pino	2	
37	60038452	Porca Sextavada	2	
38	60039359	Porca	2	
39	60008723	Anel Retentor	2	
40	60008544	Prisioneiro	2	

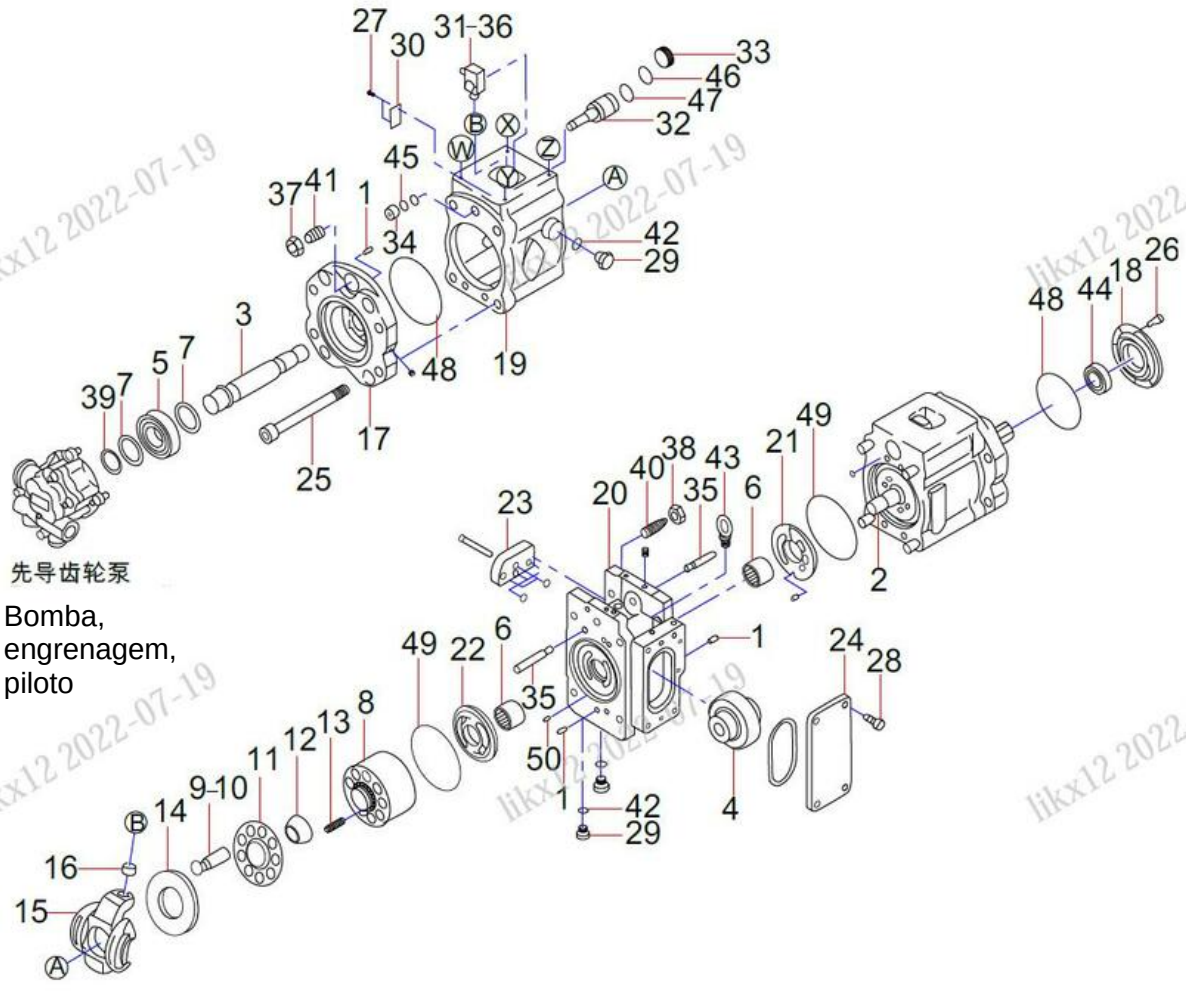

Bomba, engrenagem, piloto

ÍNDICE	N.º DA PEÇA	DESCRIÇÃO	QTDE	CONSULTE A PÁGINA
41	60008742	Prisioneiro	2	
42	60008705	Anel O-ring	4	
43	60038330	Olhal	2	
44	60151388	Selo do Óleo	1	
45	60039326	Anel Retentor	2	
46	60039325	Anel, Retentor	2	
47	60008693	Anel O-ring	2	
48	60008695	Anel O-ring	2	
49	60008691	Anel O-ring	4	
50	60008737	Pino	2	

60193167 Regulador da Bomba Principal

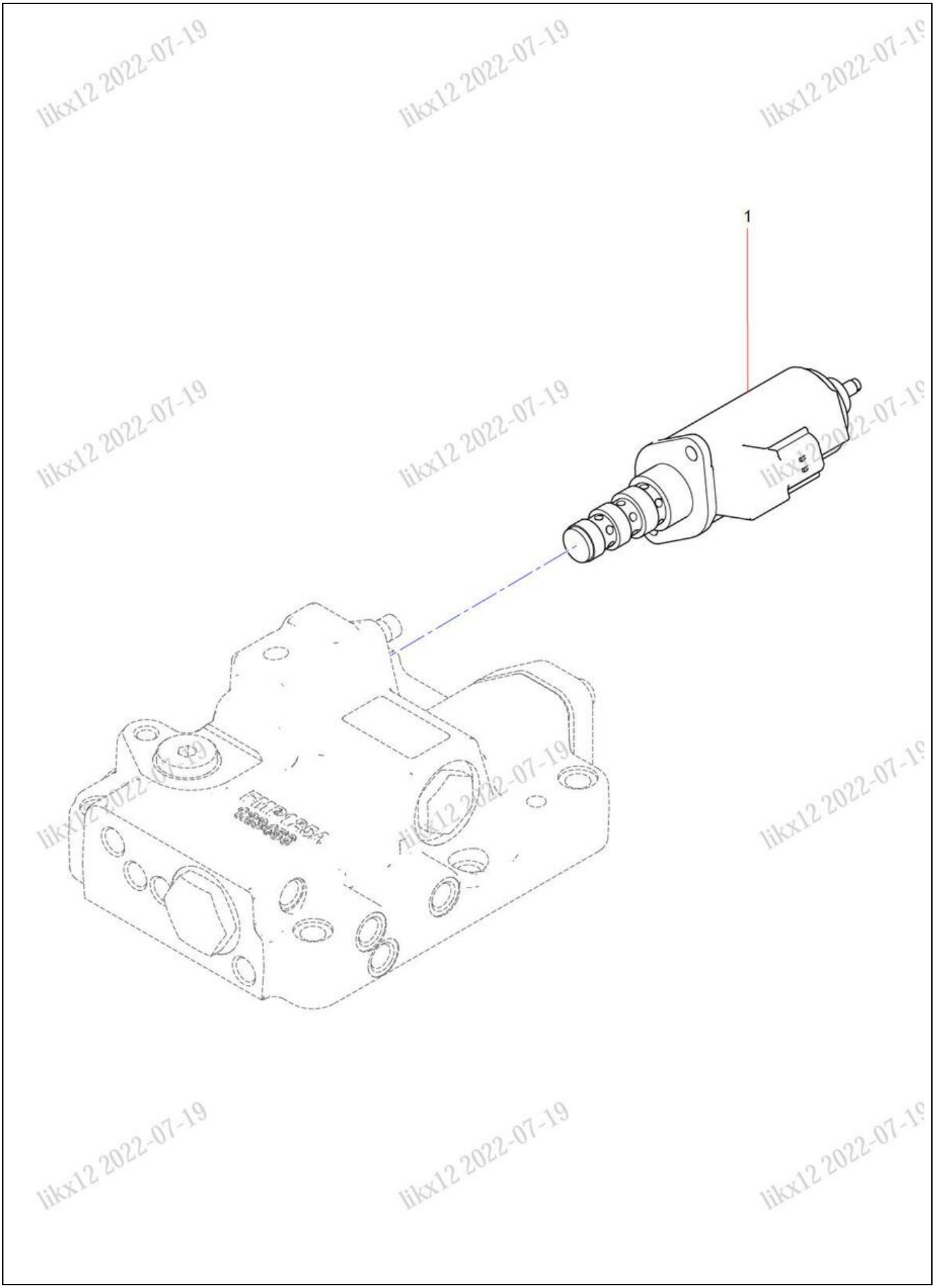

likx12 2022-07-19

ÍNDICE	N.º DA PEÇA	DESCRIÇÃO	QTDE	CONSULTE A PÁGINA
1	60081917	Válvula Redutora de Pressão Proporcional	1	

60000735 Bomba de Engrenagem Piloto

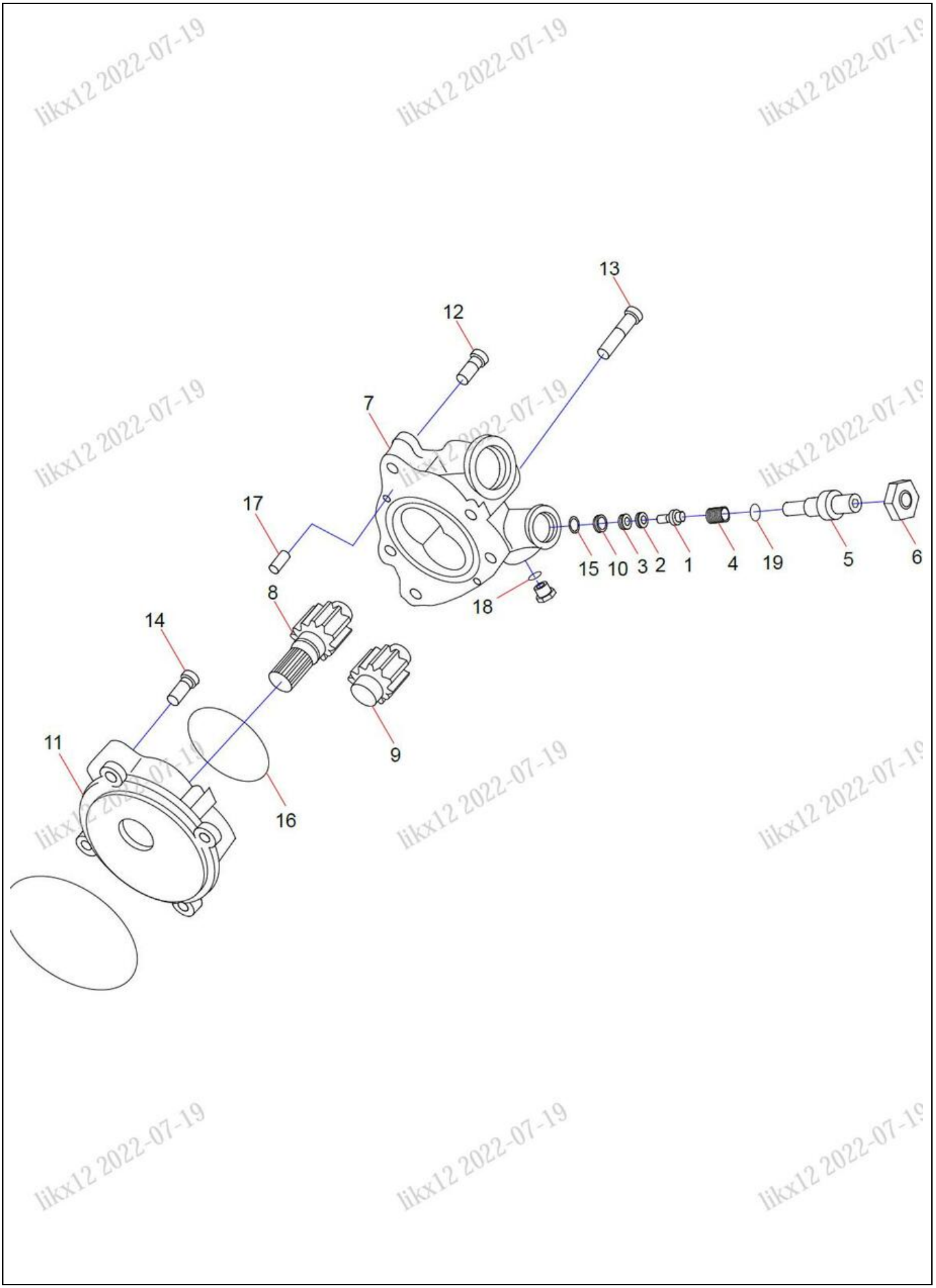

likx12 2022-07-19

ÍNDICE	N.º DA PEÇA	DESCRIÇÃO	QTDE	CONSULTE A PÁGINA
1	60008508	Haste, válvula	1	
2	60008493	Sede, válvula	1	
3	60008523	Anel Retentor	1	
4	60008500	Mola	1	
5	60008496	Haste do Parafuso de Ajuste	1	
6	60008505	Porca	1	
7	60008512	Corpo da Bomba	1	
8	60008552	Marcha	1	
9	60008581	Marcha	1	
10	60008491	Filtro	1	
11	60008509	Corpo da Bomba	1	
12	60008730	Parafuso	2	
13	60008731	Parafuso	2	
14	60008729	Parafuso	4	
15	60008873	Arruela	1	
16	60008504	Arruela	1	
17	60008736	Pino	2	
18	B230101000047	Anel O-ring	1	
19	B230101000229	Anel O-ring	1	

Grupo 4

Cabine

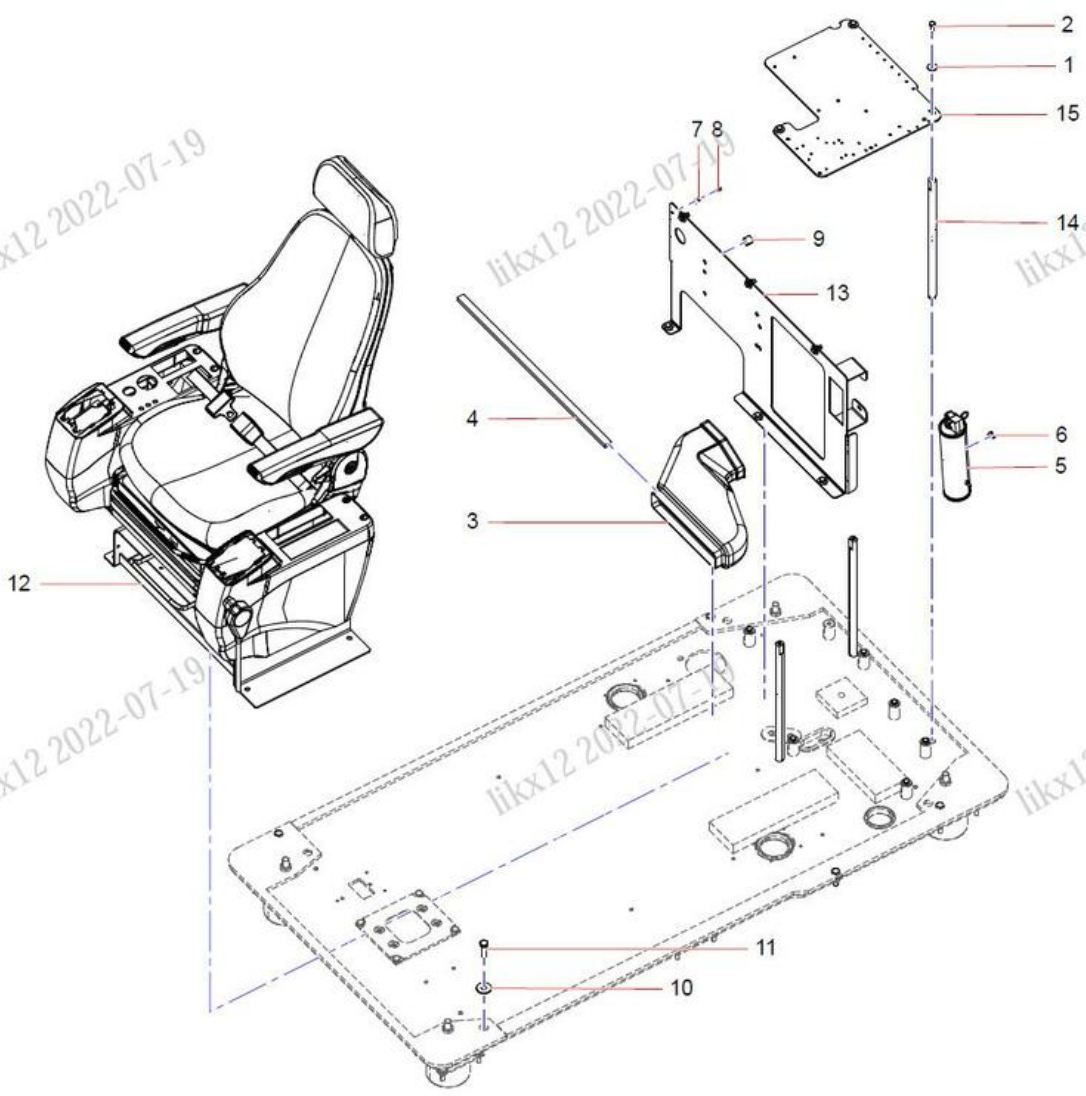

likx12 2022-07-19

ÍNDICE	N.º DA PEÇA	DESCRIÇÃO	QTDE	CONSULTE A PÁGINA
1	60060565	Arruela	15	
2	A210111000343	Parafuso	15	
3	A229900010630	Duto de Ar de Sopro acionado com o Pé	1	
4	10567493	Esponja de Vedação de Duto de Ar de Sopro acionado com o Pé	1	
5	61017060	Extintor de Incêndio de Pó Seco Simples	1	
6	A210211000007	Parafuso	2	
7	60060562	Arruela	1	
8	A210210000030	Parafuso	1	
9	SSY004583594	Bloco de Amortecimento	4	
10	60060548	Arruela	5	
11	A210111000204	Parafuso	5	
12	13658195	Assento, Grupo de Console	1	4-4
13	SSY005407649	estrutura	1	
14	12829018	Haste, Backup	3	
15	SSY005649219	Placa de instalação para equipamentos elétricos	1	

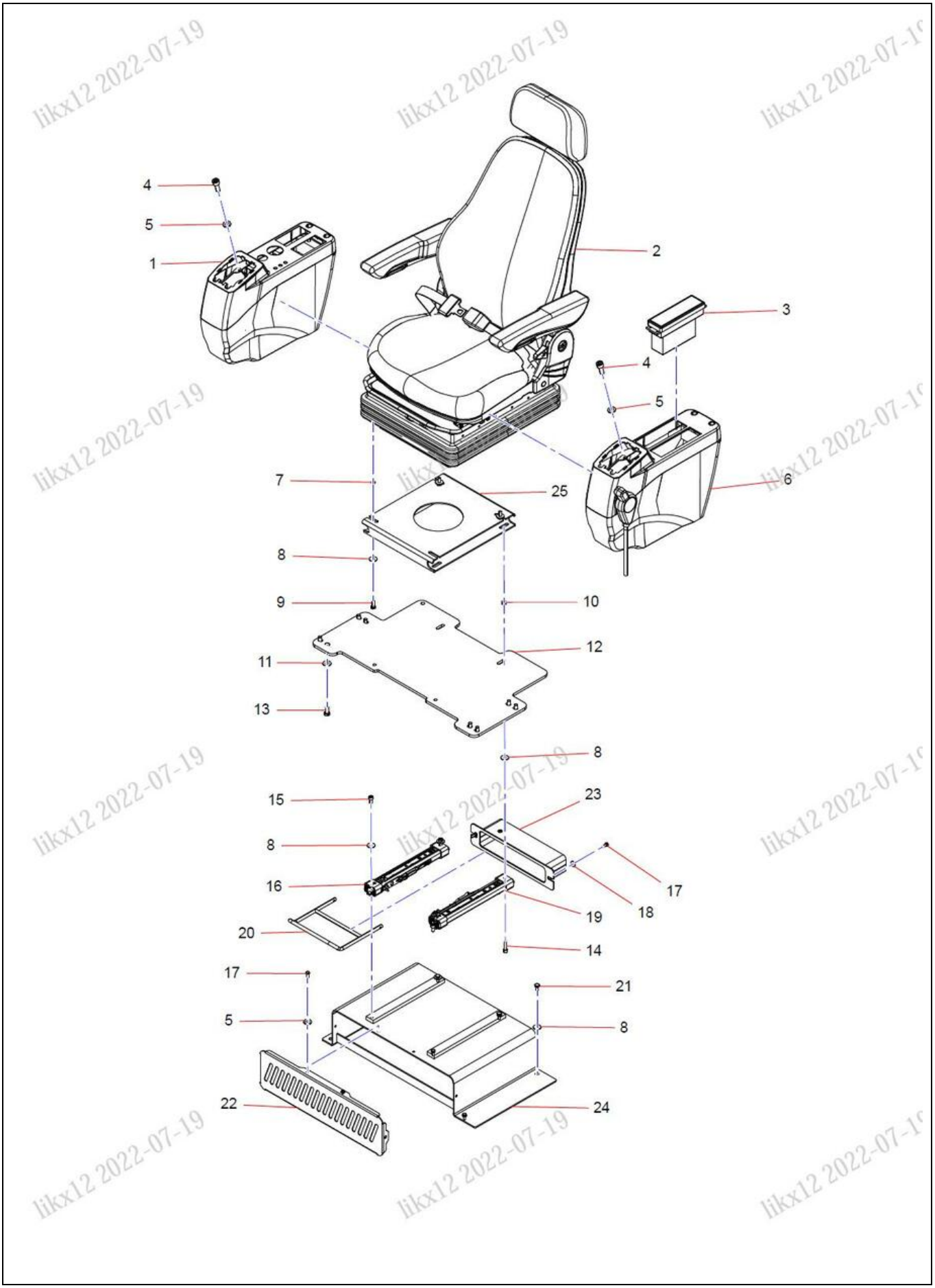
4
5
1
2
3
4
5
6
7
25
8
9
10
11
12
13
8
15
23
8
16
17
18
19
20
14
17
21
5
8
22
24

ÍNDICE	N.º DA PEÇA	DESCRIÇÃO	QTDE	CONSULTE A PÁGINA
1	130904000067A	Conjunto do Apoio de Braço, Direito	1	4-6
2	60188806	Assento do Condutor	1	4-8
3	60240844	Painel de controle	1	
4	60249819	Parafuso	8	
5	24000632	Arruela	12	
6	130904000066A	Conjunto do Apoio de Braço, Esquerdo	1	4-10
7	24000511	Arruela	4	
8	60060565	Arruela	12	
9	A210111000343	Parafuso	4	
10	A210307000055	Porca	4	
11	A210491000120	Arruela	8	
12	10115283	Placa Plana de Suporte	1	
13	A210111000012	Parafuso	8	
14	24000431	Parafuso	4	
15	A210204000340	Parafuso	4	
16	60313915	Guia do Trilho Esquerdo	1	
17	A210111000079	Parafuso	6	
18	60238783	Arruela	2	
19	60313916	Guia do Trilho Direito	1	
20	B229900000494	Haste de Trava do Assento	1	
21	A210111000342	Parafuso	4	
22	10140450	Tampa Dianteira de Suporte de Base	1	
23	10241175	Flange de Conexão do Duto de Ar	1	
24	13285402	Estrutura, Base Inferior	1	
25	10115295	Estrutura de Base Superior do Assento	1	

130904000067A Conjunto do Apoio de Braço, Direito

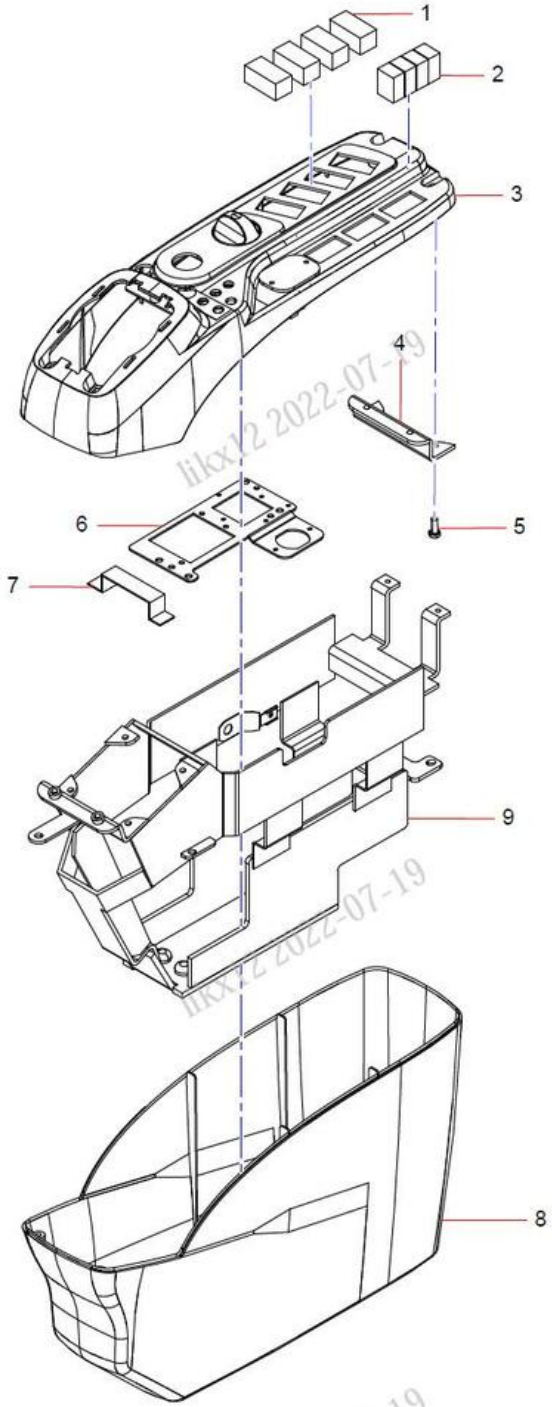

likx12 2022-07-19

ÍNDICE	N.º DA PEÇA	DESCRIÇÃO	QTDE	CONSULTE A PÁGINA
1	A241200000121	Interruptor de Gangorra (quatro juntas)	1	
2	60309919	Estrutura de 4 seções	1	
3	130904000067A002	Tampa, console superior direito	1	
4	60309924	Suporte do Chicote de Cabo	1	
5	A210210000006	Parafuso	9	
6	130904000067A004	Braçadeira de Suporte	1	
7	130904000067A003	Braçadeira de Suporte	1	
8	130904000066A003	Console, inferior	1	
9	130904000067A001	suporte, direito	1	

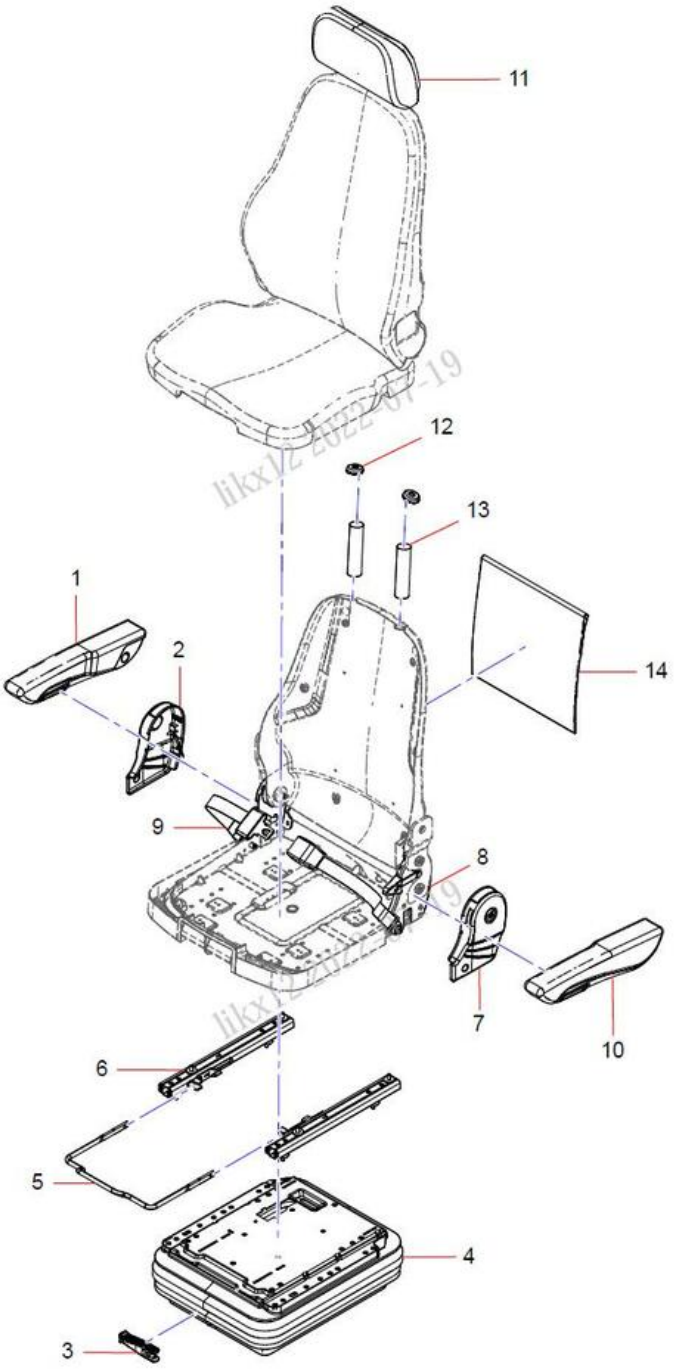

likx12 2022-07-19

ÍNDICE	N.º DA PEÇA	DESCRIÇÃO	QTDE	CONSULTE A PÁGINA
1	60309857	Conjunto do Apoio de Braço, Direito	1	
2	60309864	Cobertura, Caixa	1	
3	60309872	Pega, Ajuste, Peso	1	
4	60309871	Cobertura, Base do Assento	1	
5	60309869	Alça, Deslize, Assento	1	
6	60309866	Pista, Ajuste do Assento	1	
7	60309863	Caixa, Esquerdo	1	
8	60309861	Pega, Inclinação do Assento	1	
9	60309856	Cinto, Segurança	1	
10	60309862	Conjunto do Apoio de Braço, Esquerdo	1	
11	60309858	Conjunto do Encosto de Cabeça	1	
12	60309868	Suporte, Apoio de Cabeça	1	
13	60309870	Inserção, Apoio de Cabeça	1	
14	60309860	Montagem do Saco de Informações	1	

130904000066A Conjunto do Apoio de Braço, Esquerdo

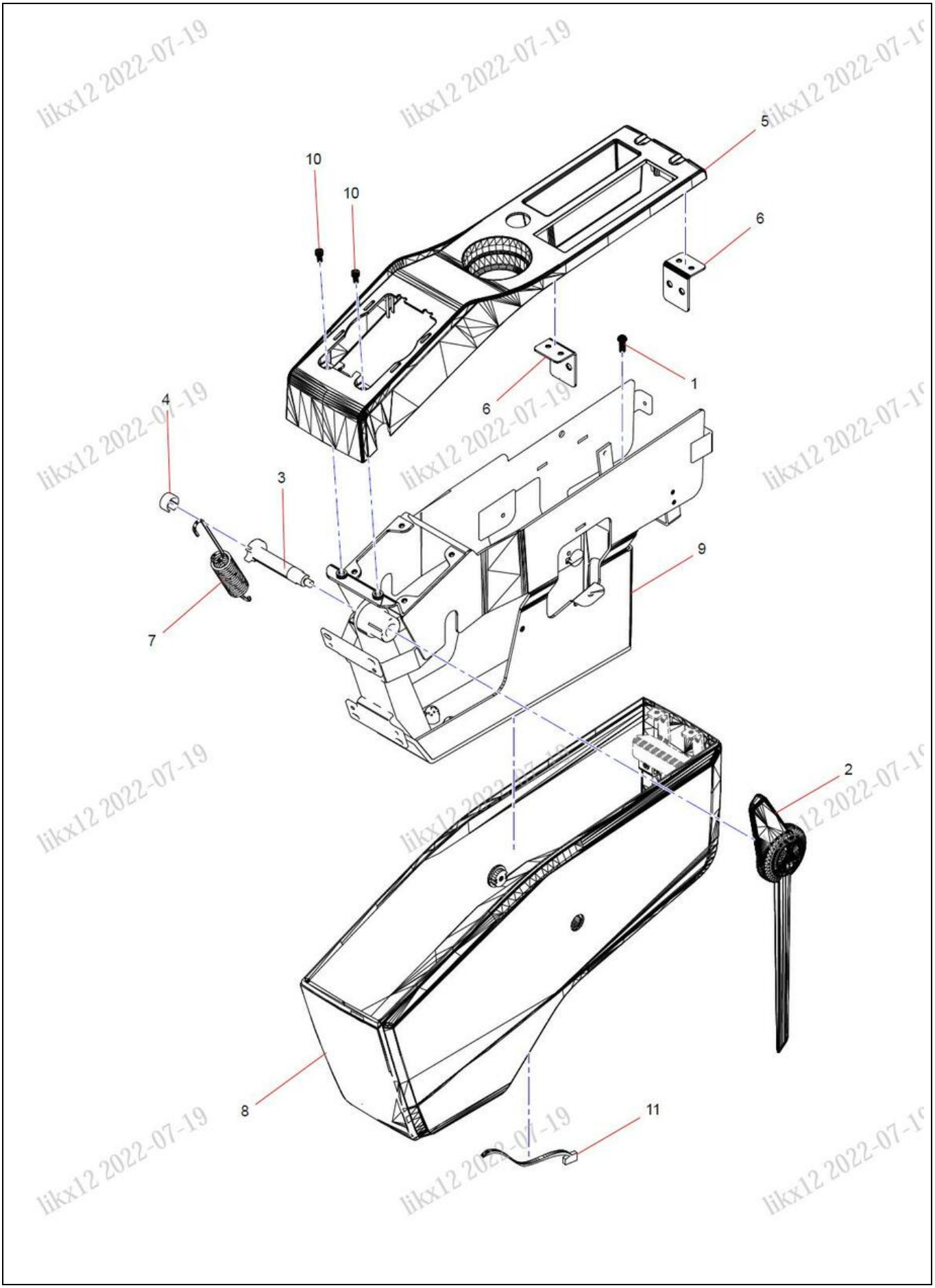

ÍNDICE	N.º DA PEÇA	DESCRIÇÃO	QTDE	CONSULTE A PÁGINA
1	A210210000008	Parafuso	1	
2	130904000066A004	Joystick de Operação do Guindaste	1	
3	130904000066A006	Eixo de Cames	1	
4	130904000066A007	Anel, Pressão	1	
5	130904000066A002	Tampa, console superior esquerdo	1	
6	60309918	Braçadeira de Suporte	2	
7	130904000066A005	Mola	1	
8	130904000066A003	Console, inferior	1	
9	130904000066A001	suporte, esquerdo	1	
10	A210204000247	Parafuso	2	
11	60309921	Micro interruptor	1	

130904000066A Conjunto do Apoio de Braço, Esquerdo

Grupo 5

Conjunto Geral de Peças de Cobertura

13658380 Conjunto Geral de Peças de Cobertura (1/5)

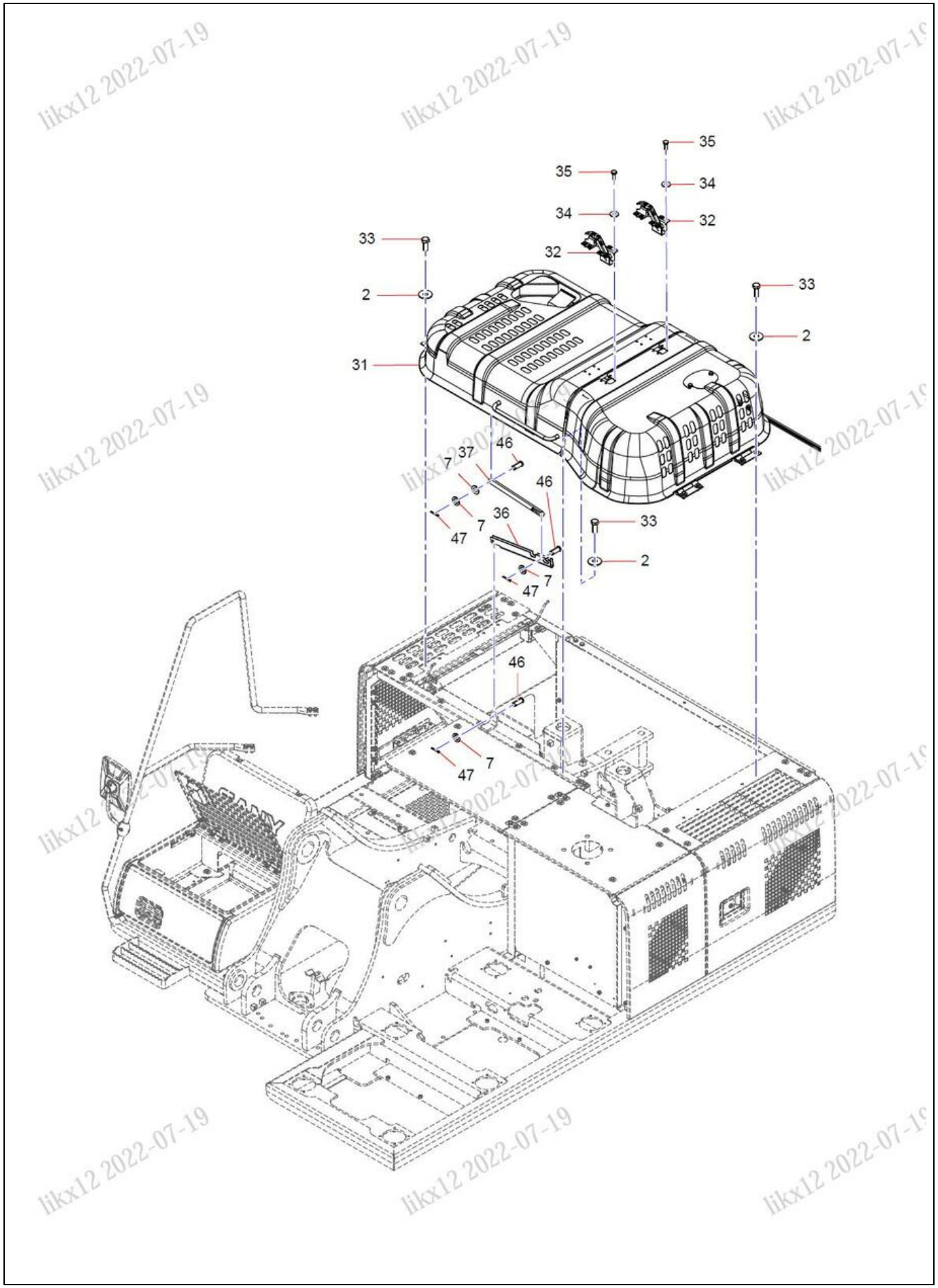

likx12 2022-07-19

ÍNDICE	N.º DA PEÇA	DESCRIÇÃO	QTDE	CONSULTE A PÁGINA
2	60060548	Arruela	160	
7	A210491000121	Arruela	24	
31	13625845	Conjunto do Capô	1	5-12
32	60275176	Trava, Capô	2	
33	A210111000202	Parafuso	12	
34	60060565	Arruela	16	
35	A210111000343	Parafuso	16	
36	A820302010101	Suporte, Capô	1	
37	A810502015065	Haste, Suporte do Capô	1	
46	A210508000009	Pino	3	
47	A210491000014	Pino	3	

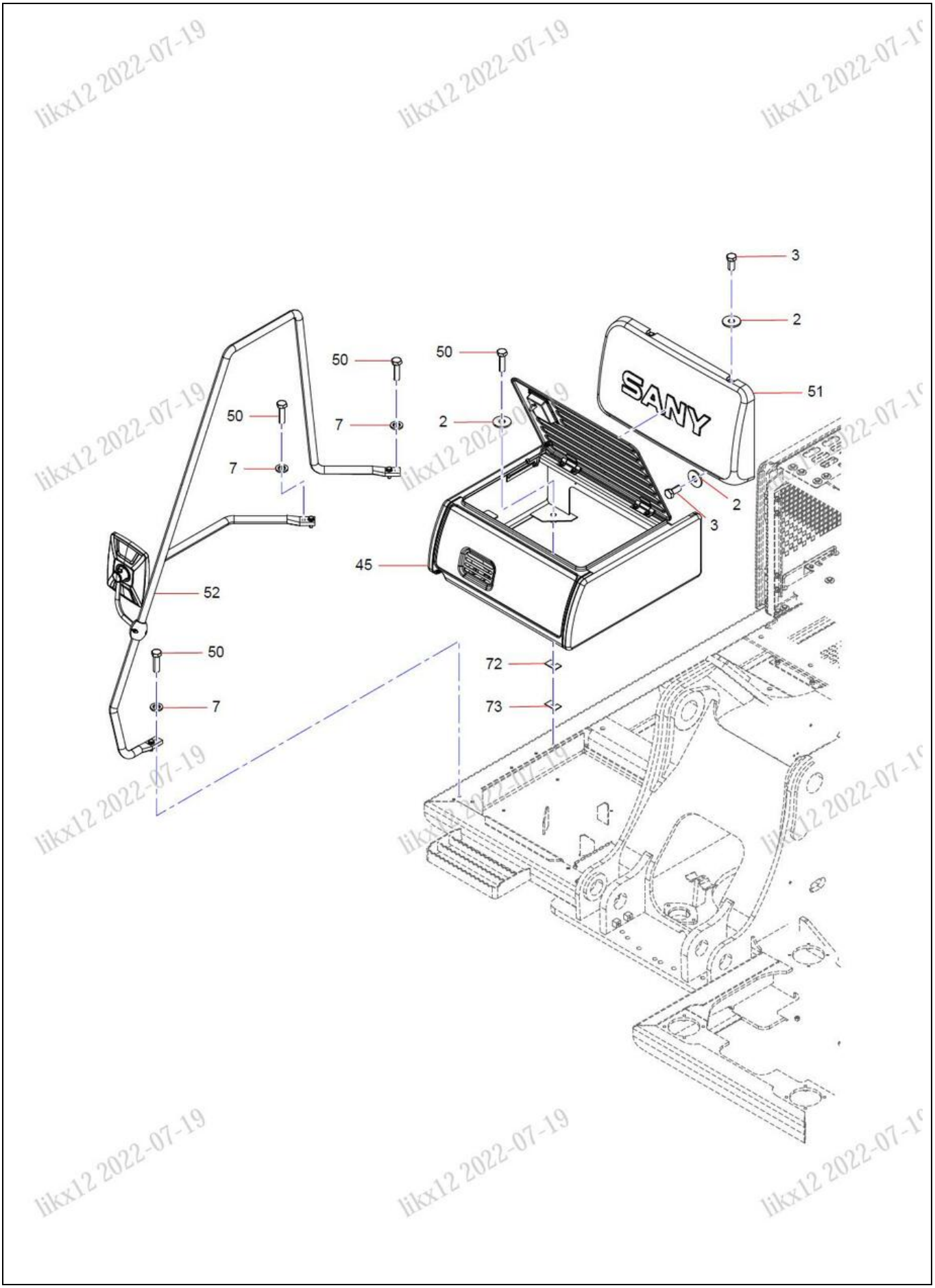
3
2
51
SANY
50
7
2
50
7
50
7
2
3
45
52
50
7
72
73

ÍNDICE	N.º DA PEÇA	DESCRIÇÃO	QTDE	CONSULTE A PÁGINA
2	60060548	Arruela	160	
3	A210111000101	Parafuso	148	
7	A210491000121	Arruela	24	
45	12908466	Conjunto de Caixa de Ferramentas	1	5-14
50	A210111000204	Parafuso	10	
51	12908471	Caixa, Armazenamento, Tampa	1	
52	14099806	Conjunto do Apoio de Braço	1	5-16
72	A820101210711	Arruela	4	
73	A820101210712	Arruela	4	

13658380 Conjunto Geral de Peças de Cobertura (3/5)

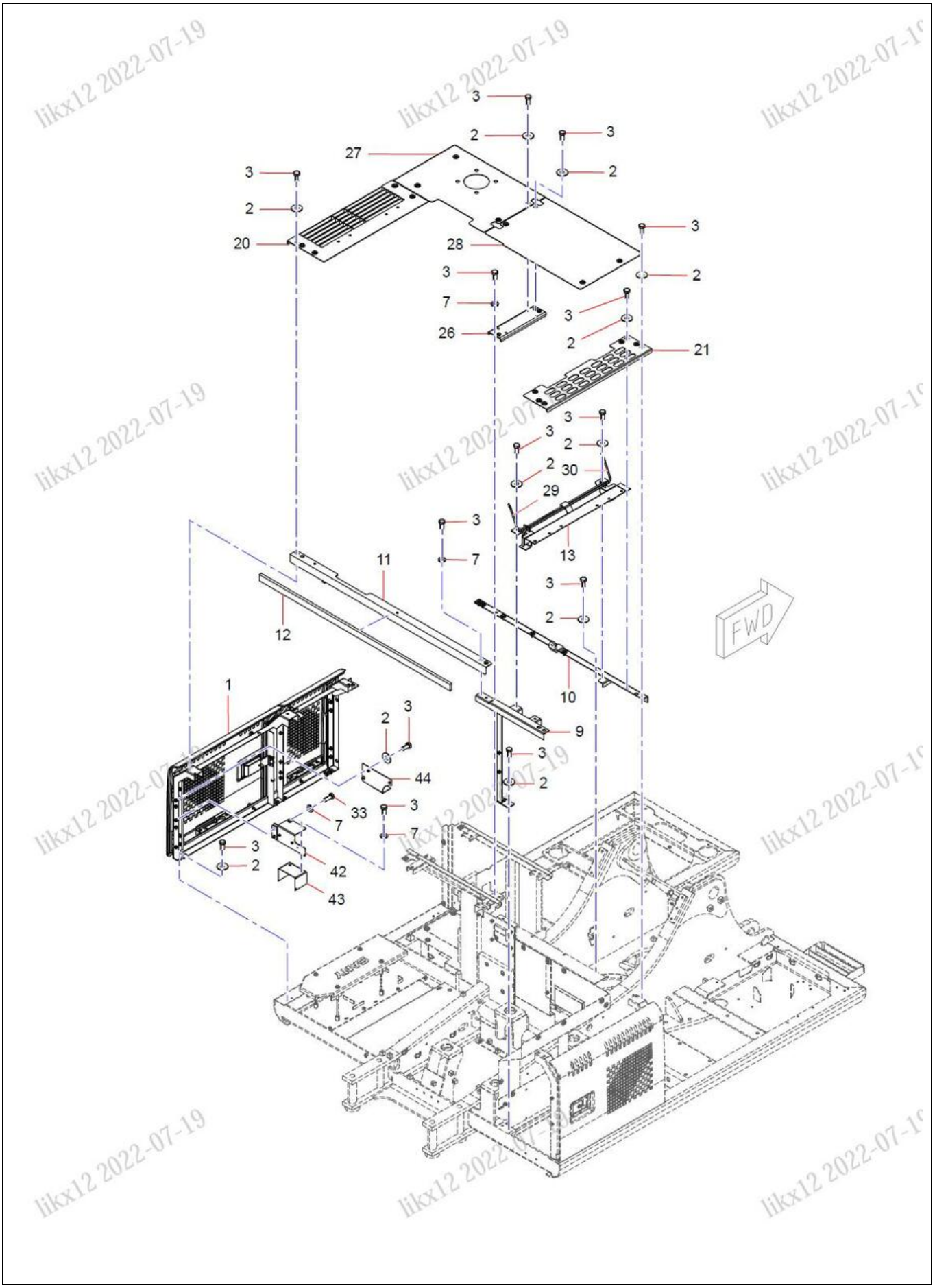

likx12 2022-07-19

ÍNDICE	N.º DA PEÇA	DESCRIÇÃO	QTDE	CONSULTE A PÁGINA
1	SSY006059630	Conjunto da Porta Esquerda	1	
2	60060548	Arruela	160	
3	A210111000101	Parafuso	148	
7	A210491000121	Arruela	24	
9	13557183	Suporte, Suporte de Estrutura	1	
10	13556735	Estrutura, Suporte	1	
11	13556752	Feixe	1	
12	13556730	Espuma, Viga Traseira	1	
13	13107173	Suporte de Apoio	1	
20	13556767	Placa de Cobertura Traseira Superior Esquerda	1	
21	SSY005237039	Painel	1	
26	SSY006249410	Viga de Conexão	1	
27	SSY005076205	Placa de Filtro de Ar	1	
28	13579071	Tampa, Parte Inferior, Motor	1	
29	13579490	Mola, Longa	1	
30	13579489	Mola, Curta	1	
33	A210111000202	Parafuso	12	
42	13328858	Suporte, Montar, Iniciar Rel	1	
43	11673094	Proteção do Relé de Partida	1	
44	13603369	Suporte, Montagem, Conjunto da Porta	1	

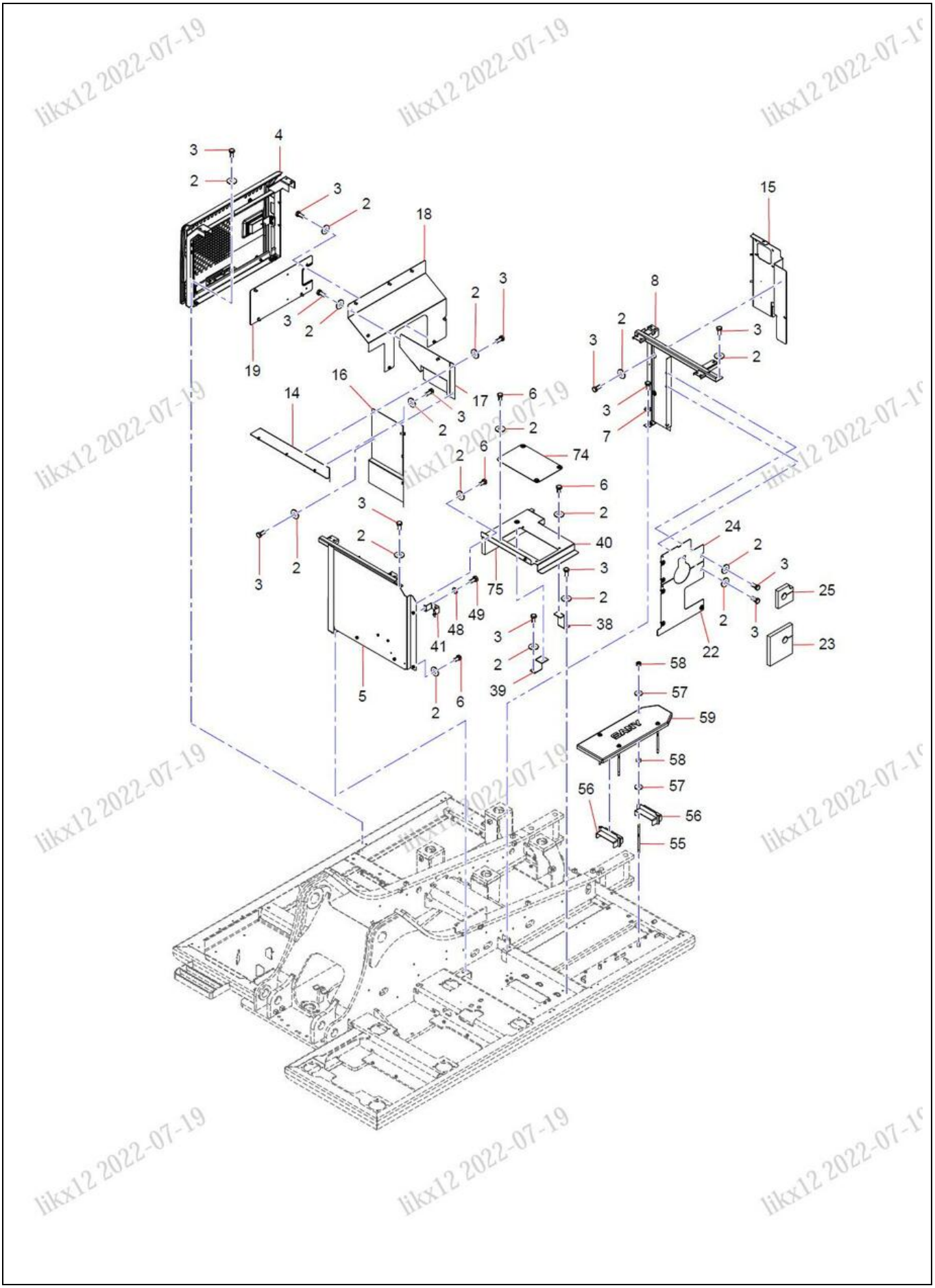
4
3
2
3
2
18
19
3
2
2
3
17
16
14
3
2
6
2
74
6
2
6
2
40
3
2
38
3
2
39
3
2
5
2
6
41
48
49
75
3
2
3
2
15
8
2
3
2
3
7
24
2
3
25
2
3
22
23
58
57
59
58
57
56
56
55

ÍNDICE	N.º DA PEÇA	DESCRIÇÃO	QTDE	CONSULTE A PÁGINA
2	60060548	Arruela	160	
3	A210111000101	Parafuso	148	
4	SSY006054331	Conjunto da Porta Direita	1	
5	SSY005662350	Conjunto de Placa de Espaçador Dianteiro Esquerdo	1	
6	A210111000199	Parafuso	10	
7	A210491000121	Arruela	24	
8	14234563	Ripa de Filtro de Ar	1	
14	13556750	Partição, Motor	1	
15	13557058	Partição, Motor	1	
16	14052212	Ripa Direita do Motor Diesel	1	
17	13556761	Partição, Motor	1	
18	13556763	Partição, Bomba	1	
19	13957495	Partição, Bomba	1	
22	13556731	Partição	1	
23	13556732	Espuma, Inferior	1	
24	13465996	Partição	1	
25	13465997	Espuma, Superior	1	
38	11459285	Braçadeira de Suporte	1	
39	13603367	Braçadeira de Suporte	1	
40	SSY005054208	Placa de Tampa Esquerda de Tubulação Piloto	1	
41	A820101216763	Braçadeira de Suporte	1	
48	24000633	Arruela	2	
49	A210111000342	Parafuso	2	
55	11592968	Prisioneiro	4	
56	12738866	Suporte, Bateria	2	
57	60060546	Arruela	8	
58	A210307000036	Porca	8	
59	14053115	Placa de Cobertura Bateria	1	
74	11459078	Porta de Acesso, Tubo Piloto	1	-
75	SSY005430815	Esponja	1	

13658380 Conjunto Geral de Peças de Cobertura (5/5)

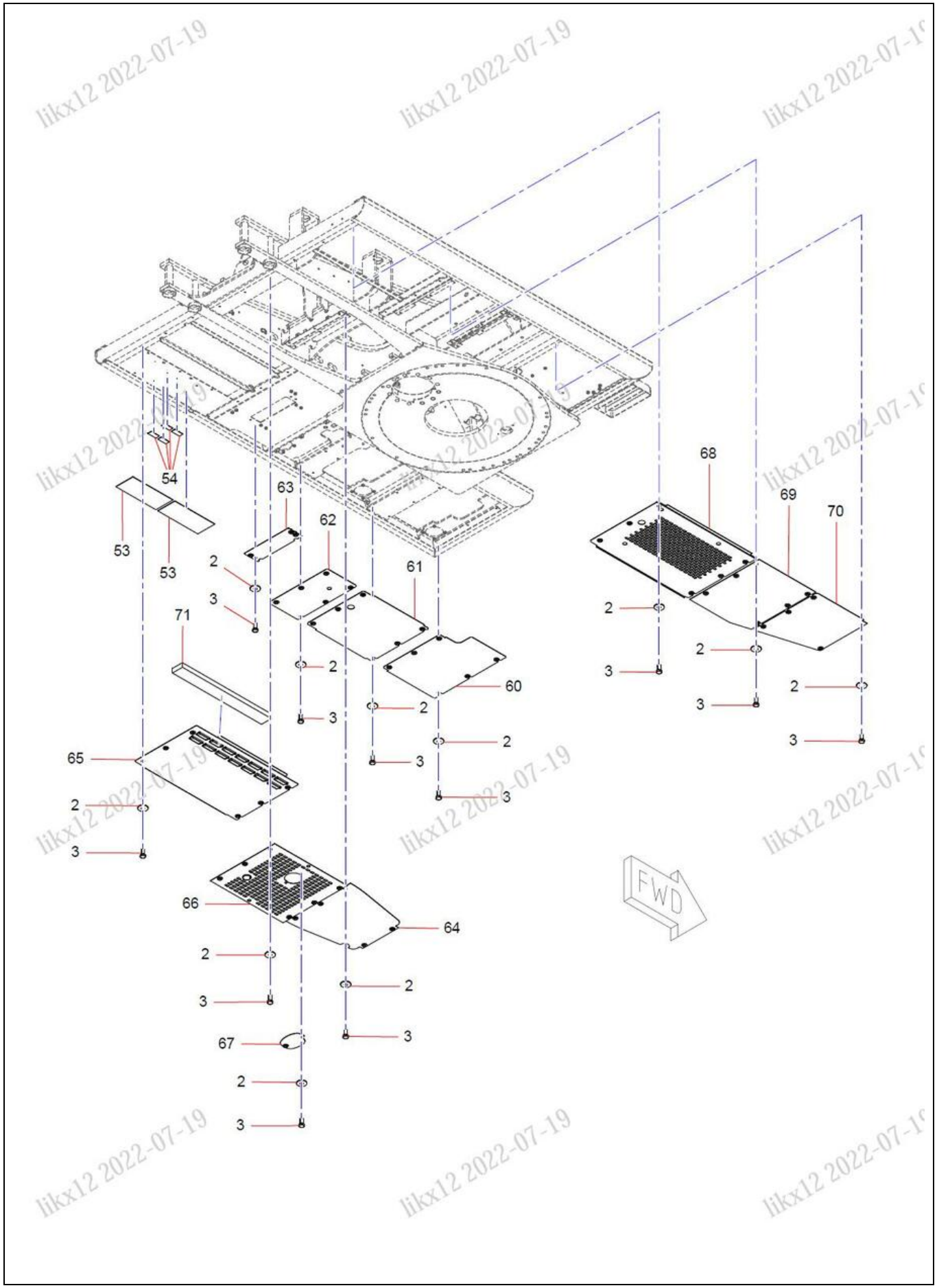

likx12 2022-07-19

ÍNDICE	N.º DA PEÇA	DESCRIÇÃO	QTDE	CONSULTE A PÁGINA
2	60060548	Arruela	160	
3	A210111000101	Parafuso	148	
53	12569035	Placa de Apoio de Borracha	2	
54	A820606030643	Almofada de Borracha	4	
60	13158361	Tampa Inferior da Cabine	1	
61	13158418	Placa da Tampa Traseira (M)	1	
62	13158420	Placa de Cobertura Inferior	1	
63	12119218	Tampa, Inferior, Partição	1	
64	A820101337218	Tampa, Inferior, Válvula de Controle Principal	1	
65	13466000	Tampa, Inferior, Refrigeradores	1	
66	13627383	Cobertura	1	
67	13649153	Cobertura	1	
68	13649152	Tampa, Inferior, Bomba	1	
69	10723433	Tampa, Inferior, Tanque Hidráulico	1	
70	12181098	Tampa, Inferior, Tanque de Combustível	1	
71	14362870	Esponja	1	

13625845 Conjunto do Capô

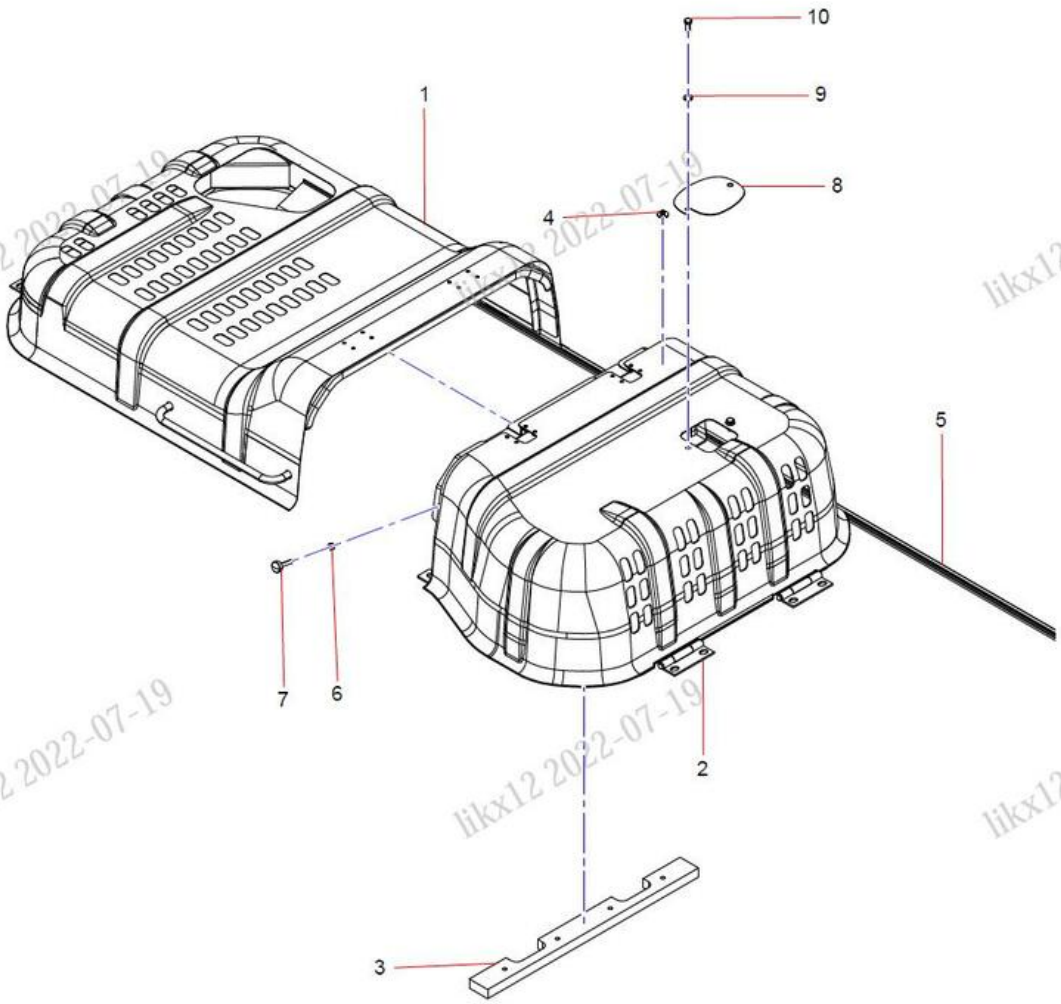

likx12 2022-07-19

ÍNDICE	N.º DA PEÇA	DESCRIÇÃO	QTDE	CONSULTE A PÁGINA
1	13722110	Estrutura Principal da Tampa do Motor	1	
2	13722118	Cobertura do Radiador	1	
3	13581649	Espuma	1	
4	11961759	Grampo	4	
5	11342744	Espuma	1	
6	A210307000036	Porca	2	
7	A810502019056	Parafuso de Localização	2	
8	13015418	Placa	1	
9	24000639	Arruela	2	
10	A210111000101	Parafuso	2	

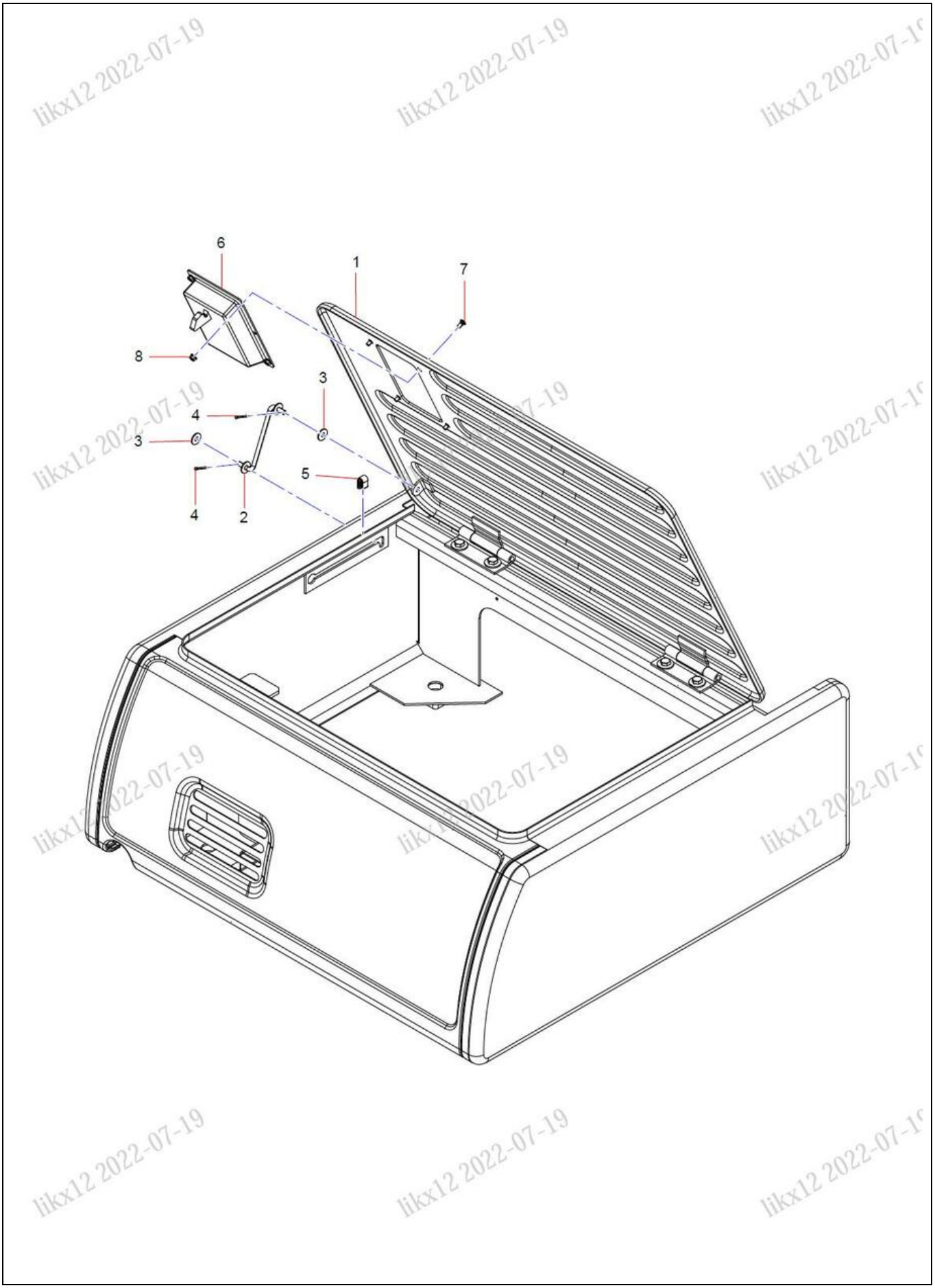

likx12 2022-07-19

ÍNDICE	N.º DA PEÇA	DESCRIÇÃO	QTDE	CONSULTE A PÁGINA
1	SSY005606539	Corpo Principal da Caixa de Ferramentas	1	
2	11938430	Alavanca	1	
3	60238783	Arruela	2	
4	A210491000007	Pino	2	
5	11413341	Tira de Vedação	1	
6	60196657	Fechadura da Porta	1	
7	11817247	Placa Fixa	4	
8	11817218	Porca Autotravante	4	

14099806 Conjunto do Apoio de Braço

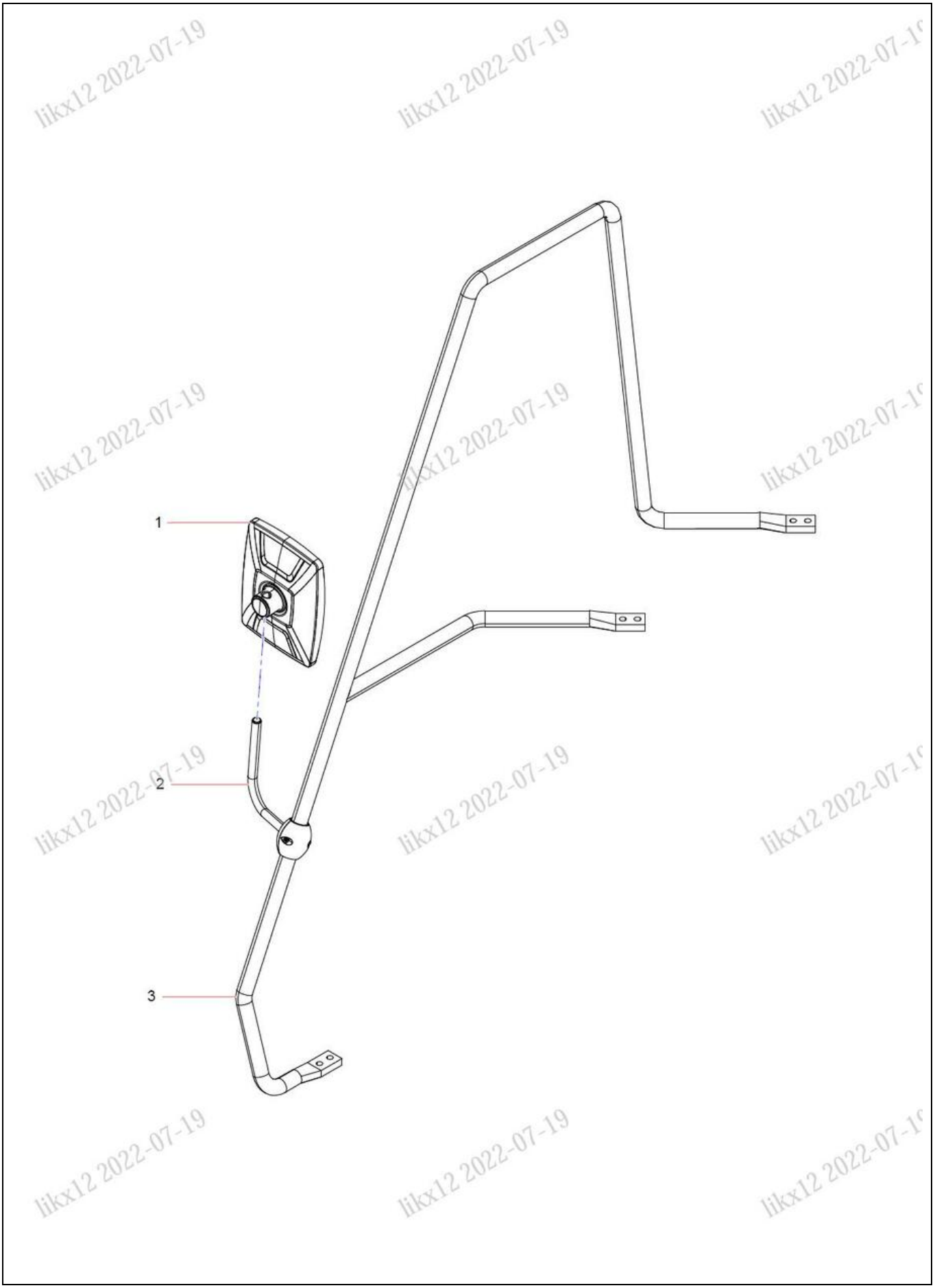

likx12 2022-07-19

ÍNDICE	N.º DA PEÇA	DESCRIÇÃO	QTDE	CONSULTE A PÁGINA
1	130907000157A	Regulagem do Espelho Retrovisor	1	
2	12046539	Conjunto do Suporte do Espelho Retrovisor	1	5-18
3	11475138	Conjunto do corrimão	1	

12046539 Conjunto do Suporte do Espelho Retrovisor

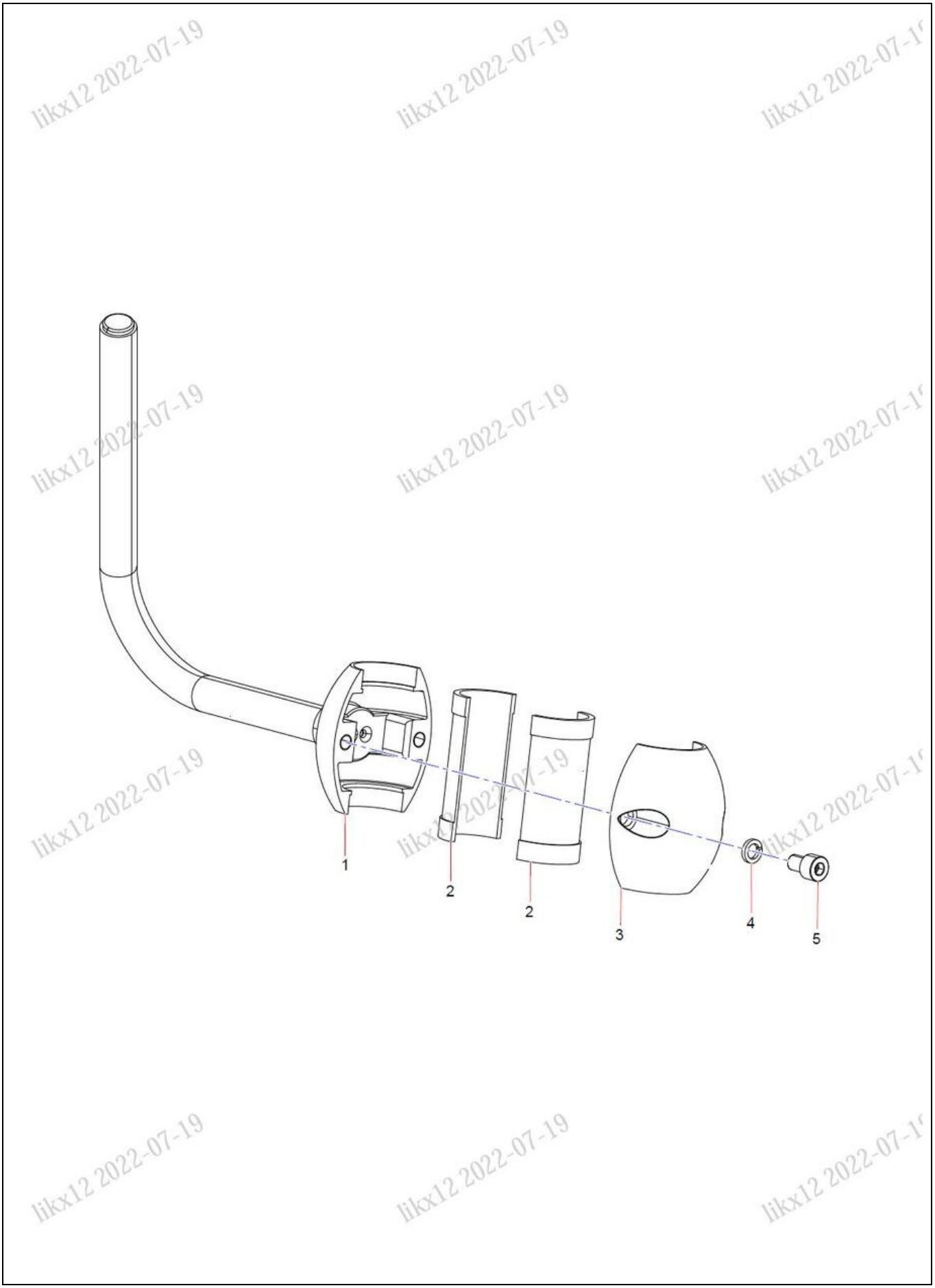

likx12 2022-07-19

ÍNDICE	N.º DA PEÇA	DESCRIÇÃO	QTDE	CONSULTE A PÁGINA
1	12046535	Solda Inferior Direita	1	
2	12046503	Manga	2	
3	12046504	Tampa de Suporte-Espelho retrovisor	1	
4	24000511	Arruela	2	
5	A210204000339	Parafuso	2	

12046539 Conjunto do Suporte do Espelho Retrovisor

Grupo 6

Conjunto da Esteira

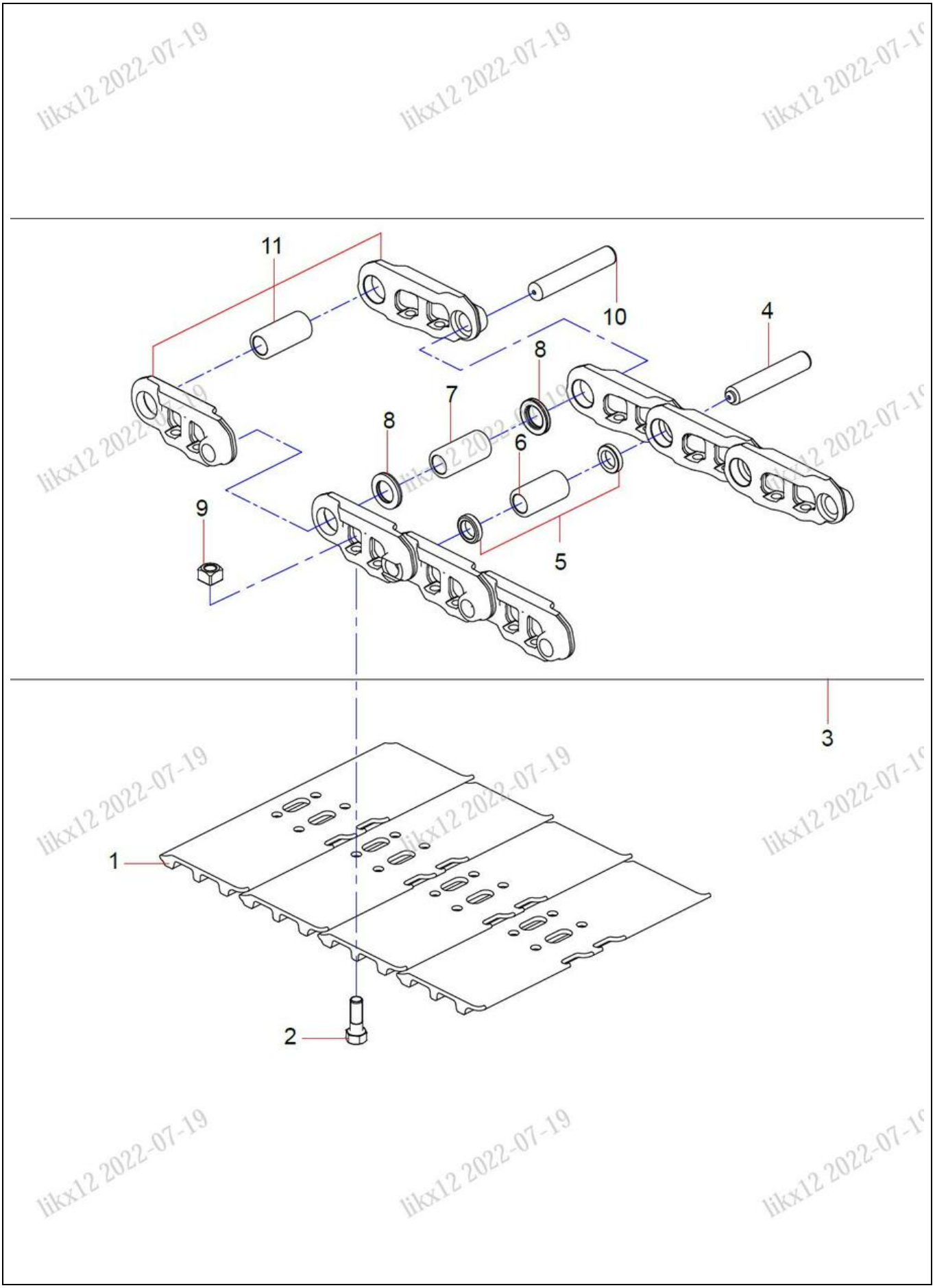
11
10
4
8
7
8
6
9
5
3
1
2

ÍNDICE	N.º DA PEÇA	DESCRIÇÃO	QTDE	CONSULTE A PÁGINA
1	12502763	Sapata da Esteira	47	
2	60051464	Parafuso	188	
3	12233708	Conjunto da Esteira de Corrente	1	
4	12110566	Pino Principal	1	
5	12372220	Anel de Vedação Principal	2	
6	13156416	Bucha Principal	1	
7	12917164	Bucha	46	
8	60173182	Anel de Vedação	92	
9	60110067	Porca	188	
10	12110568	Pino	46	
11	12387733	Unidade de Esteira	47	

Grupo 7

Sistema de Material Rodante

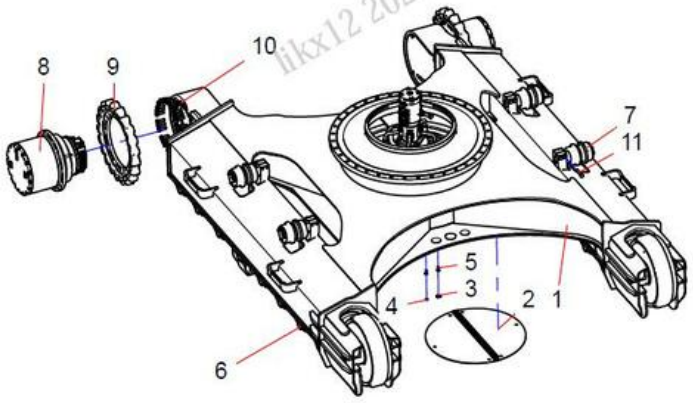

likx12 2022-07-19

ÍNDICE	N.º DA PEÇA	DESCRIÇÃO	QTDE	CONSULTE A PÁGINA
1	11935834	Estrutura de Esteira	1	
2	10131971	Conjunto da Placa de Tampa	2	
3	60060548	Arruela	6	
4	24000513	Arruela	20	
5	A210111000202	Parafuso	20	
6	10999958	Rolete de Esteira	16	
7	12168856	Rolete de Suporte	4	
8	60346923	Conjunto da Engrenagem de Redução	2	7-10
9	11221884	Volante	2	
10	A210491000118	Arruela	76	
11	A210111000347	Parafuso	8	

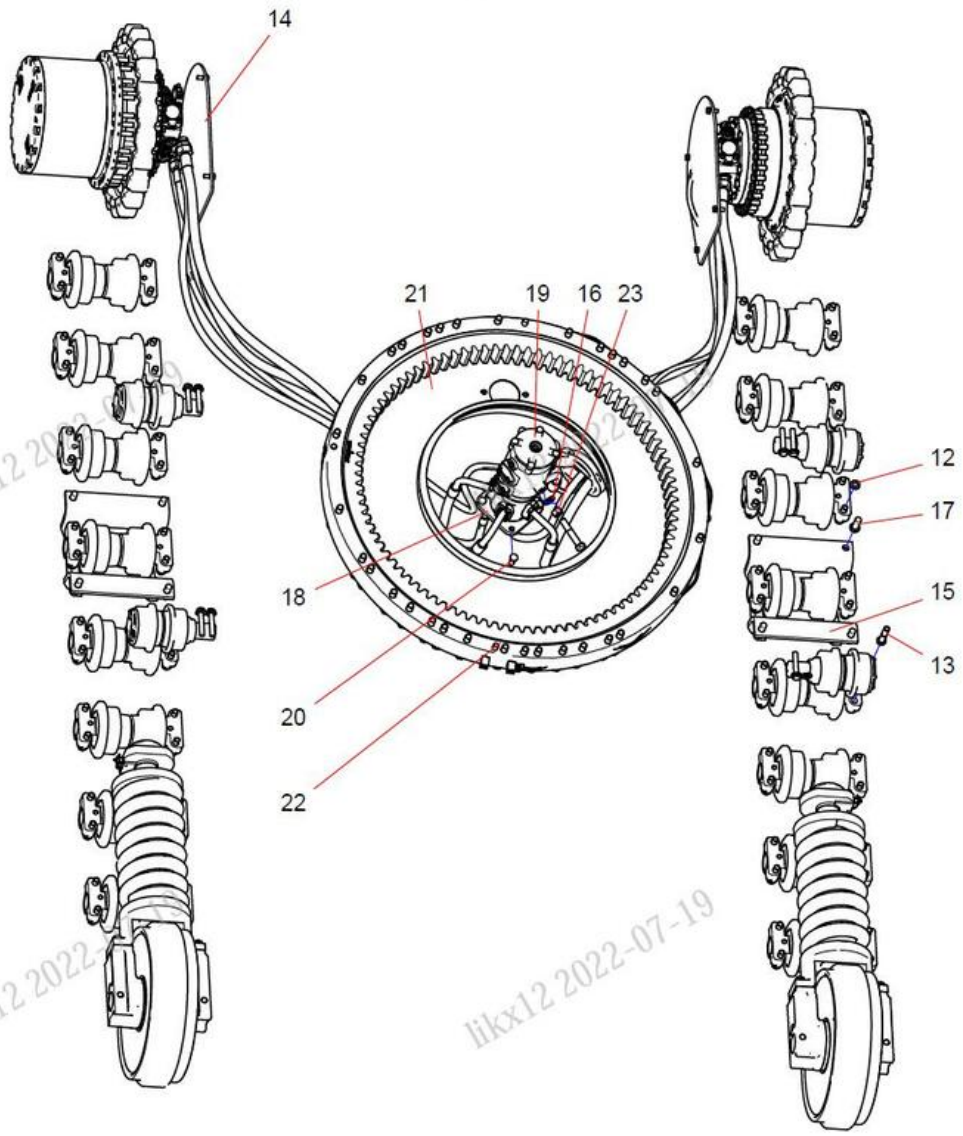

likx12 2022-07-19

ÍNDICE	N.º DA PEÇA	DESCRIÇÃO	QTDE	CONSULTE A PÁGINA
12	A210491000144	Arruela	64	
13	A210110000307	Parafuso	64	
14	A820101116020	Cobertura do Motor	2	
15	A810401990037	Placa de Proteção	2	
16	A210491000132	Arruela	9	
17	A210111000221	Parafuso	8	
18	A820101212141	Placa de Transição	1	
19	60273058	Articulação Rotativa	1	7-18
20	A210111000212	Parafuso	4	
21	A810302082000	Conjunto de Vedação	1	7-20
22	10473822	Conjunto de Rolamento de Giro	1	7-22
23	A210307000029	Porca	1	

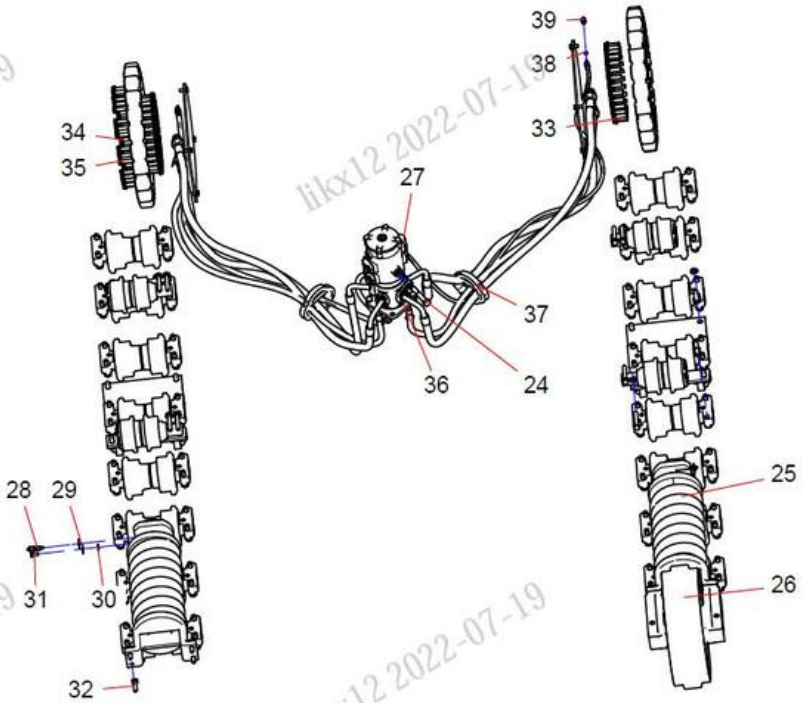

likx12 2022-07-19

ÍNDICE	N.º DA PEÇA	DESCRIÇÃO	QTDE	CONSULTE A PÁGINA
24	A210110000233	Parafuso	1	
25	A229900006383	Dispositivo de Tensionamento	2	7-26
26	14007349	Roda guia	2	
27	B210780000244	Flange Dividido	8	
28	B229900000862	Válvula de Graxa	2	
29	A820101010372	Placa de Apoio	2	
30	A210491000121	Arruela	2	
31	A210111000101	Parafuso	2	
32	A210111000054	Parafuso	8	
33	60052677	Parafuso	60	
34	21001338	Arruela	60	
35	60197801	Parafuso	60	
36	A210204000354	Parafuso	16	
37	A820606030361	Capa protetora	2	
38	B230101000047	Anel O-ring	3	
39	A820205000844	Conector	3	

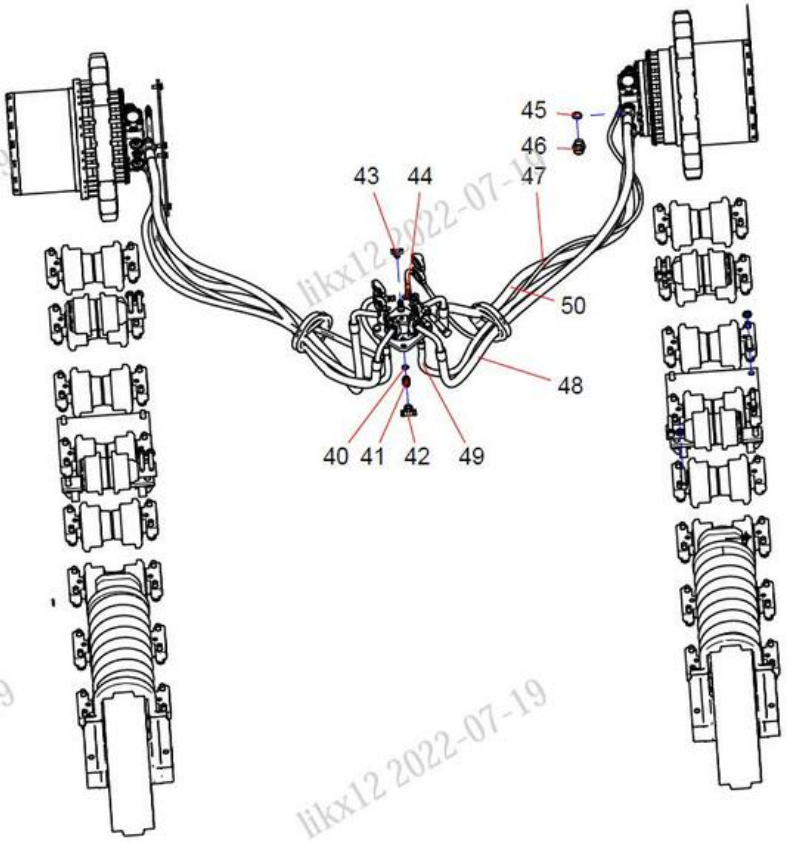

likx12 2022-07-19

ÍNDICE	N.º DA PEÇA	DESCRIÇÃO	QTDE	CONSULTE A PÁGINA
40	B230101000090	Anel O-ring	3	
41	A820205000843	Conexão	3	
42	B210780000413	Junta em T	1	
43	B210780000172	Junta	1	
44	B210780000418	Junta	1	
45	B230101000050	Anel O-ring	4	
46	A820205000834	Conexão	4	
47	B230103002473	Mangueira de Borracha	2	
48	B230103002701	Mangueira de Borracha	2	
49	B230103000284	Mangueira de Borracha	2	
50	60098562	Mangueira de Borracha	2	

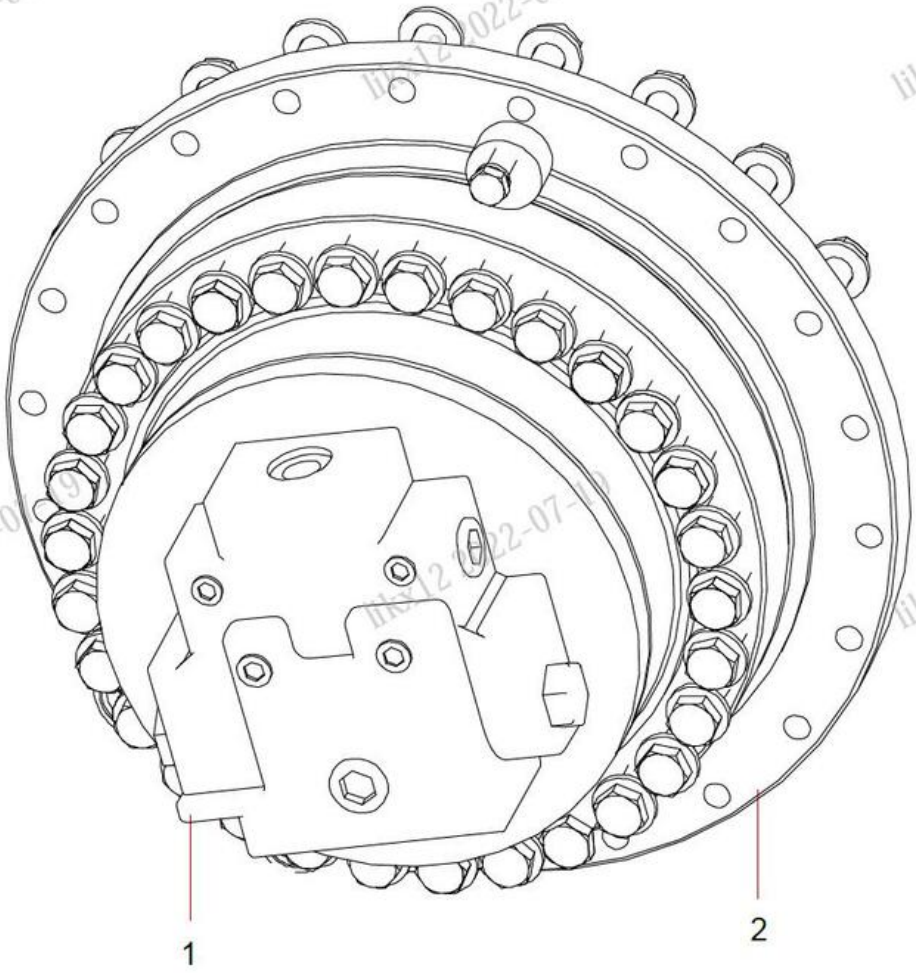

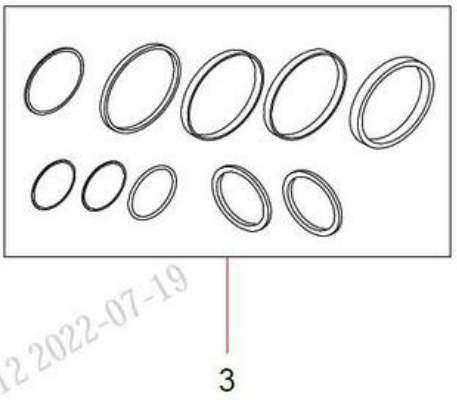

likx12 2022-07-19

ÍNDICE	N.º DA PEÇA	DESCRIÇÃO	QTDE	CONSULTE A PÁGINA
1	60252854	Motor em Funcionamento	1	7-12
2	60346308	Peça de Redução	1	7-16
3	60204231	Kit de Reparo do Assento	1	

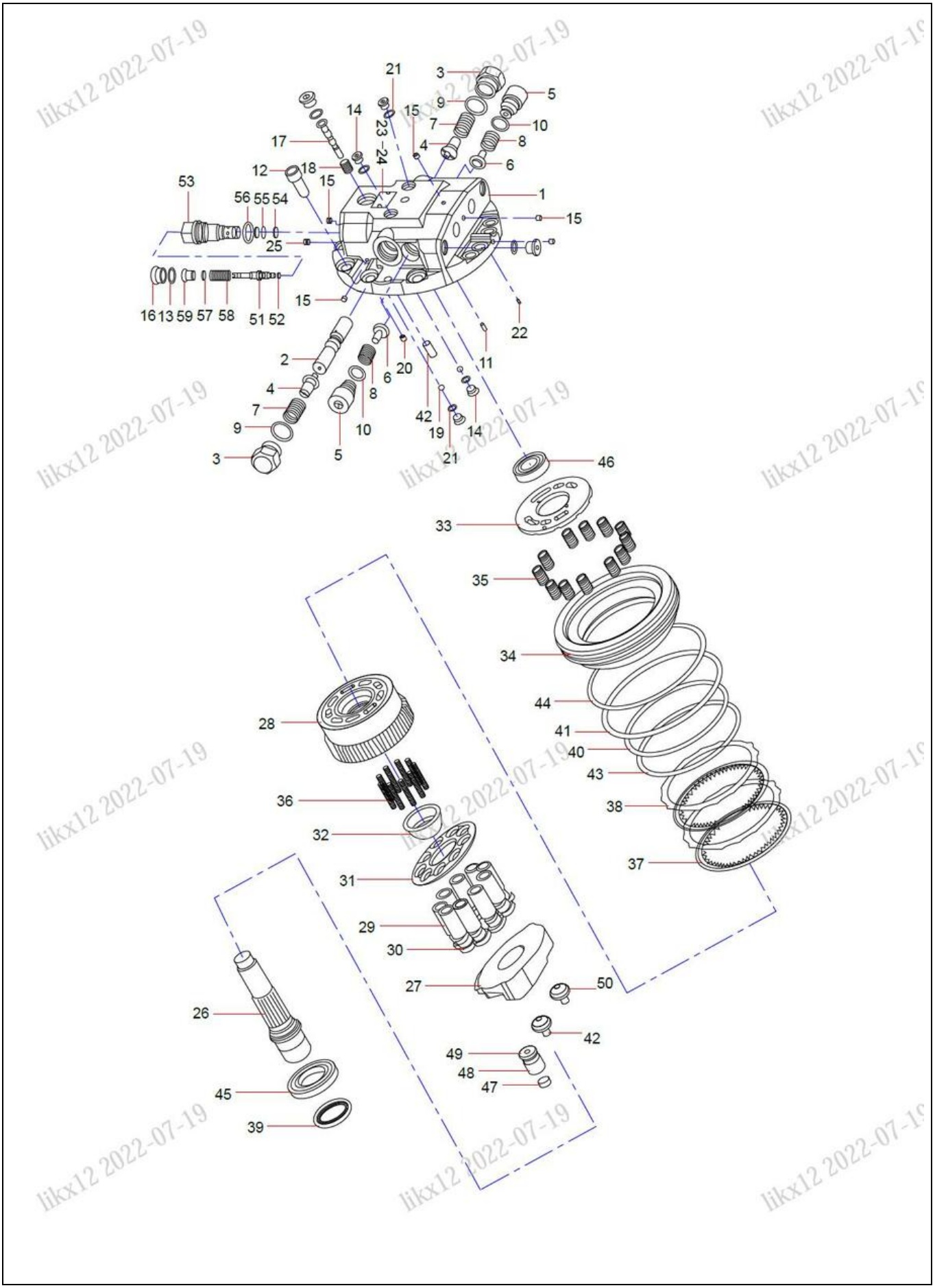
21
3
14
15
9
5
7
10
17
23
24
4
8
12
18
6
53
15
1
56
55
54
15
25
16
13
59
57
58
51
52
15
22
2
6
20
11
4
8
42
19
14
7
10
9
21
3
5
46
33
35
34
44
41
40
43
38
37
28
36
32
31
29
30
27
50
42
49
48
47
26
45
39

ÍNDICE	N.º DA PEÇA	DESCRIÇÃO	QTDE	CONSULTE A PÁGINA
1	60158964	Flange Traseiro	1	
2	60158927	CARRETEL PRINCIPAL TIPO F	1	
3	60158918	Bujão	2	
4	60158911	Bloco, Retenção	2	
5	60158924	Bujão	2	
6	60158928	Válvula de Retenção	2	
7	60158950	Mola	2	
8	60158989	Mola	2	
9	60158999	Anel O-ring	2	
10	60158997	Anel O-ring	2	
11	60158982	Pino, Paralelo	1	
12	60158979	Parafuso, Soquete	12	
13	60159002	Anel O-ring	1	
14	60082966	Bujão	4	
15	60082969	Bujão	5	
16	60158917	Bujão	1	
17	60158930	Carretel spool	1	
18	60158946	Mola	1	
19	60158912	Esfera de Aço	2	
20	60158973	Orifício	1	
21	60082992	Anel O-ring	4	
22	60158944	Filtro	1	
23	60158977	Placa de Identificação	1	
24	60158976	Rebite	2	
25	60082963	Bujão	2	
26	60158983	Eixo, Acionamento	1	
27	60158945	Tipo P de Placa Oscilante	1	
28	60158961	Cilindro	1	
29	60158968	Pistão	9	
30	60158922	Sapata	9	
31	60158953	Placa, Retentor	1	
32	60158915	Bucha esférica	1	
33	60158921	Placa, Tempo	1	
34	60158985	Pistão de Estacionamento	1	
35	60158948	Mola	12	
36	60158962	Mola	9	
37	60158978	Placa de Fricção	2	
38	60158963	Placa, Separação	2	
39	60159007	Assento, Vareta de óleo	1	
40	60158995	Anel O-ring	1	

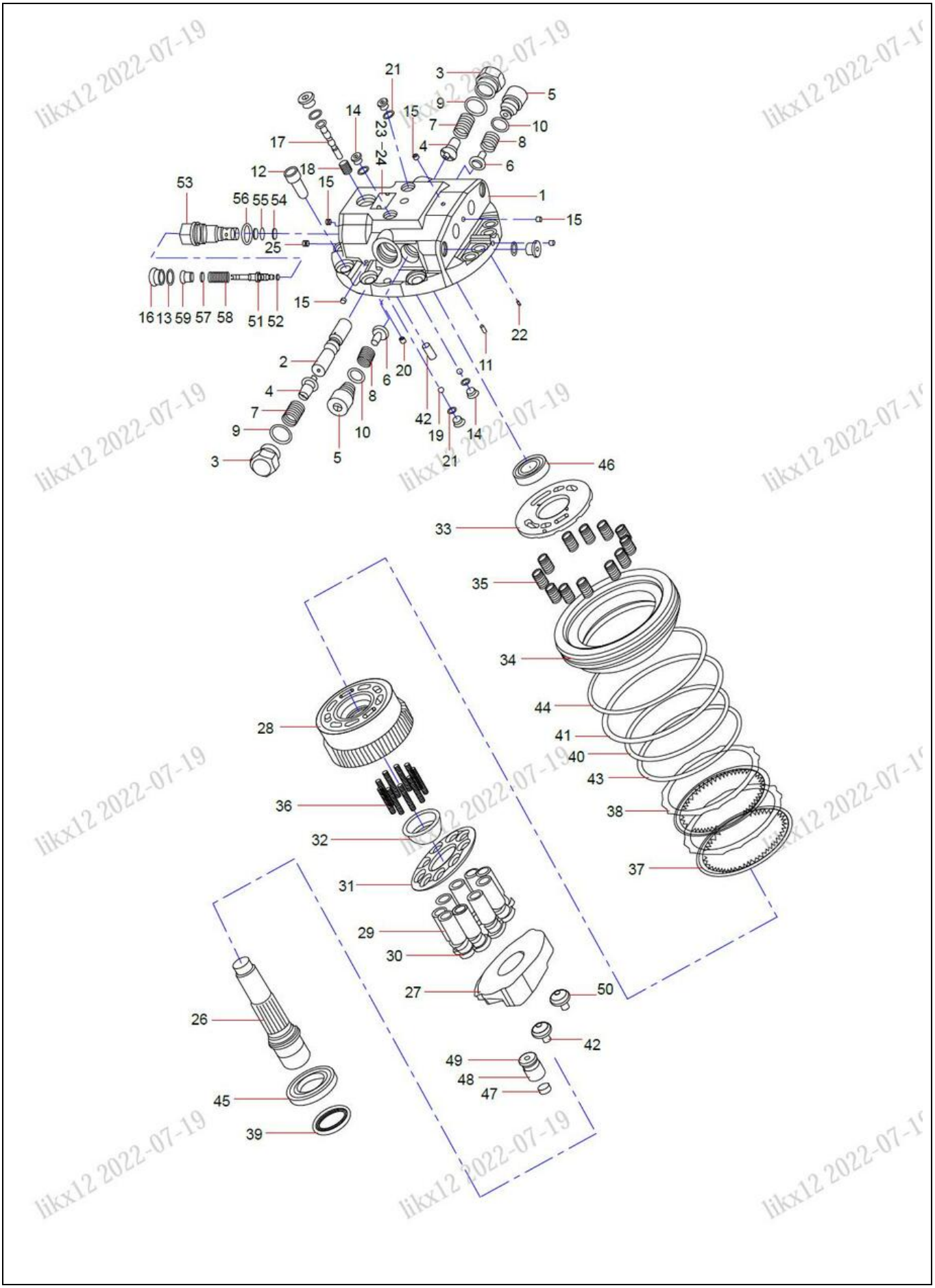

likx12 2022-07-19

ÍNDICE	N.º DA PEÇA	DESCRIÇÃO	QTDE	CONSULTE A PÁGINA
41	60158996	Anel O-ring	1	
42	60158981	Pino, Paralelo	4	
43	60158955	Arruela	1	
44	60158957	Arruela	1	
45	60158936	Rolamento, Esfera Rolante	2	
46	60158935	Rolamento, Esfera Rolante	1	
47	60158947	Mola	1	
48	60158967	Retentor do Pino do Pistão	1	
49	60158923	Bloco de Parada	1	
50	60158984	Pivô	2	
51	60158994	Êmbolo	1	
52	60159005	Pistão, Vedação	1	
53	60158929	Válvula	1	
54	60158956	Arruela	2	
55	60082994	Anel O-ring	1	
56	60158998	Anel O-ring	1	
57	60158958	Calço	1	
58	60158949	Mola	1	
59	60158969	Haste do pistão	1	

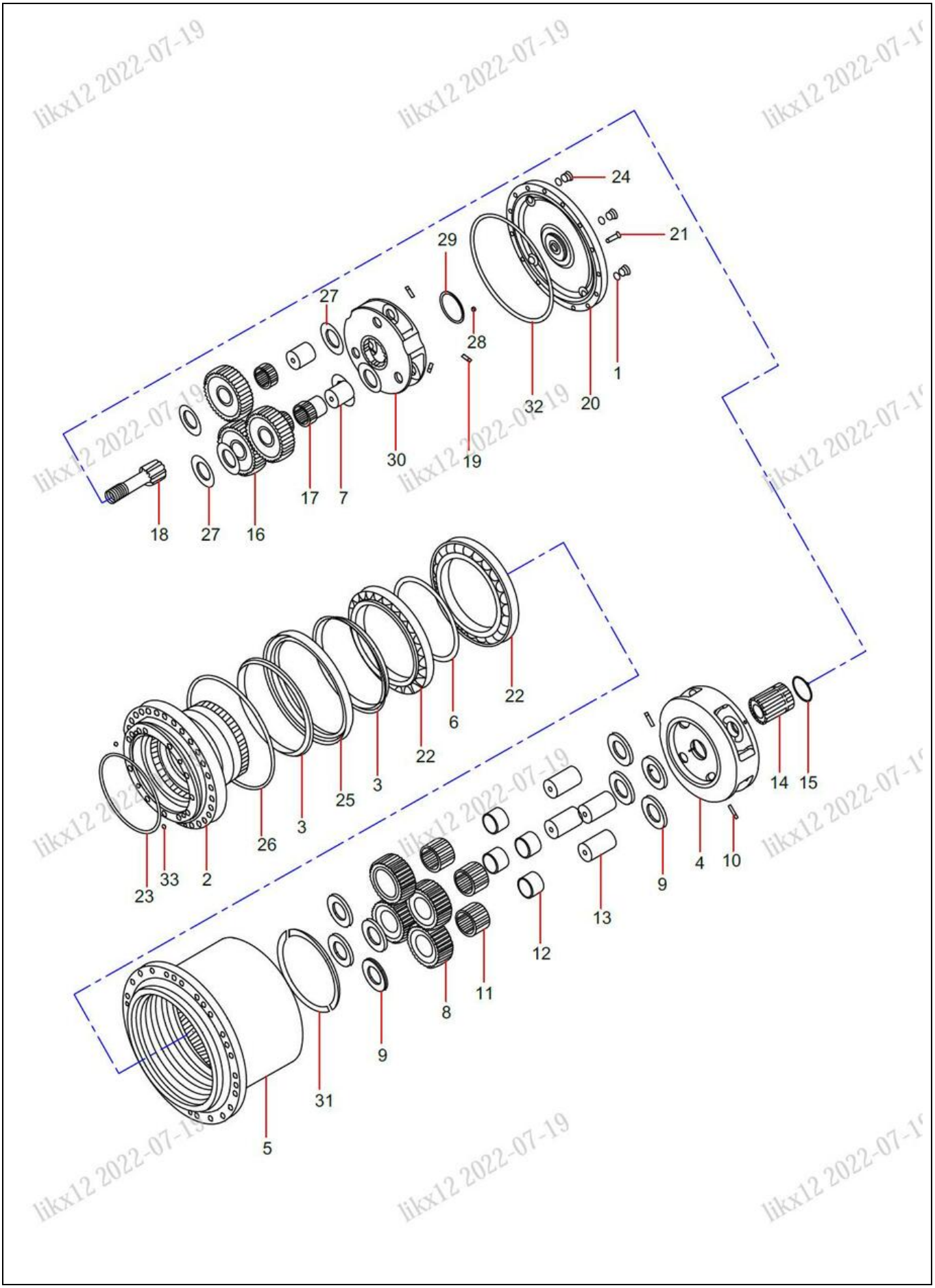
24
21
29
27
28
1
32
20
30
19
17
7
18
27
16
22
6
22
3
25
3
26
23
33
2
14
15
4
10
9
13
12
11
8
9
31
5

ÍNDICE	N.º DA PEÇA	DESCRIÇÃO	QTDE	CONSULTE A PÁGINA
1	60082995	Anel O-ring	5	
2	60346309	Rolamento Centrípeto	1	
3	60346310	Vedação Flutuante	2	
4	60158938	Suporte	1	
5	60346311	Cubo	1	
6	60158913	Arruela	1	
7	60158987	Engrenagem Planetária	3	
8	60158943	Engrenagem Planetária	4	
9	60158993	Arruela	8	
10	60158952	Pino de Mola	4	
11	60158934	Rolamento, Agulha	4	
12	60158960	Bucha, flutuante	4	
13	60158988	Engrenagem Planetária	4	
14	60158941	Engrenagem Sol	1	
15	60158972	Anel, Pressão	1	
16	60158942	Engrenagem Planetária	3	
17	60158933	Rolamento de agulha	3	
18	60158940	Engrenagem, Acionamento	1	
19	60158951	Pino-Mola	3	
20	60158959	Cobertura	1	
21	60158980	Parafuso de Tampa de Cabeça Sextavada Interna	16	
22	60158937	Esfera Angular de Rolamento	2	
23	60159001	Anel O-ring	1	
24	60158916	Bujão	5	
25	60346312	Anel de Vedação	1	
26	60159000	Anel O-ring	1	
27	60158992	Arruela	6	
28	60158991	Arruela	1	
29	60158990	Placa de Encosto	1	-
30	60158939	Suporte	1	
31	60158954	Placa de Calço	2	
32	60159003	Anel O-ring	1	
33	60082998	Anel O-ring	2	

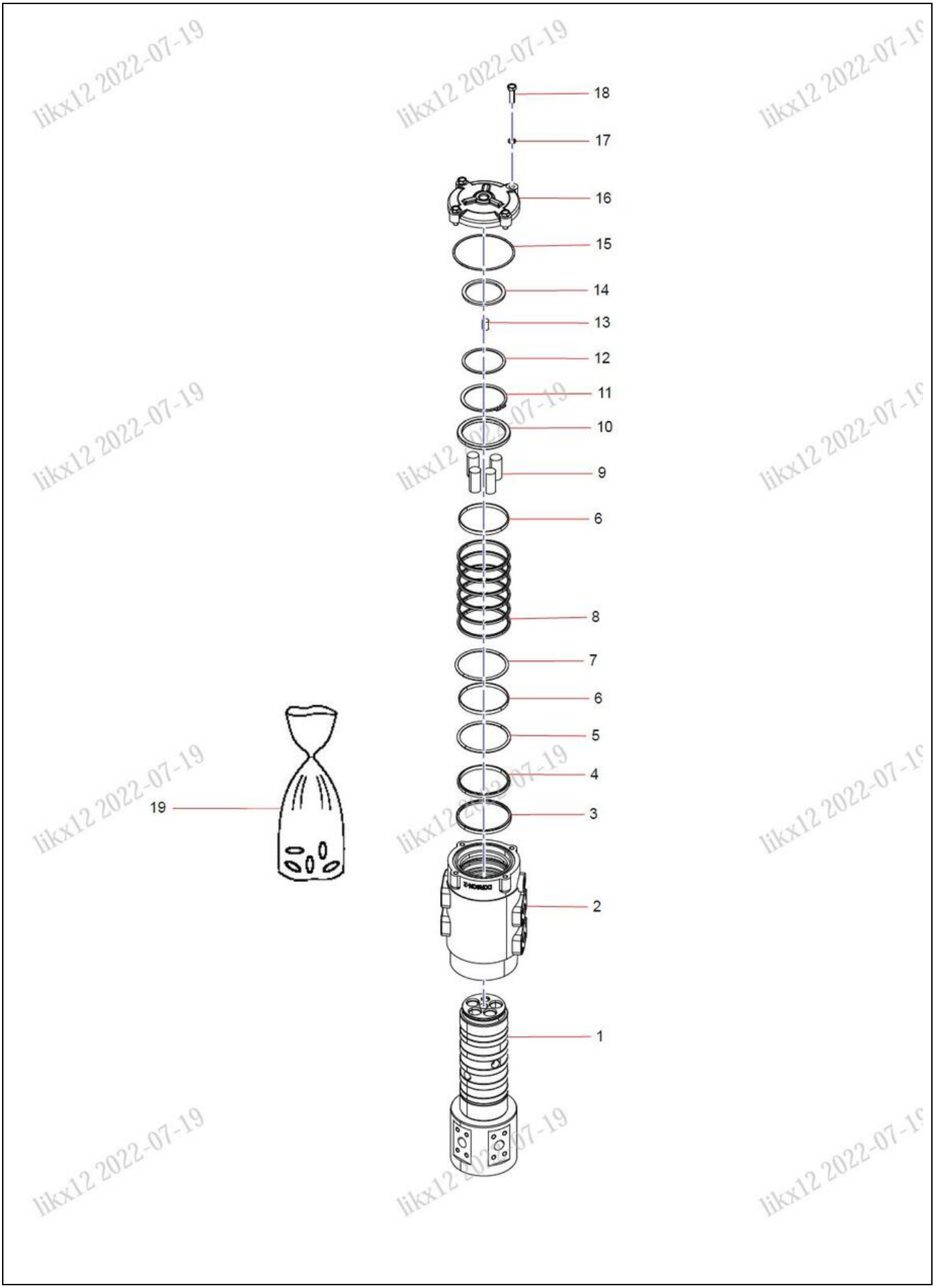
18
17
16
15
14
13
12
11
10
9
6
8
7
6
5
4
3
2
1
19

ÍNDICE	N.º DA PEÇA	DESCRIÇÃO	QTDE	CONSULTE A PÁGINA
1	61003112	Eixo Rotativo	1	
2	61003118	Corpo Giratório	1	
3	61003116	Tampa para Proteção contra Poeira	1	
4	61003115	Anel Retentor de Poeira	1	
5	61003119	Anel O-ring	1	
6	61003120	Anel de Antidesgaste	2	
7	61003125	Anel O-ring	1	
8	61003121	Vedação Rotativa	6	
9	61003113	Bujão Cônico	4	
10	61003122	Gaxeta	1	
11	61003124	Anel de Metal para Eixo	1	
12	61003126	Gaxeta	1	
13	61003114	Bujão Cônico	1	
14	61003123	Defletor	1	
15	61003117	Anel O-ring	1	
16	61003127	Tampa da Extremidade	1	
17	61003128	Arruela de Aperto	4	
18	61003129	Parafuso de Cabeça Hexagonal	4	
19	60266514	Kit de Reparo da Junta Articulada	1	

A810302082000 Conjunto de Vedação

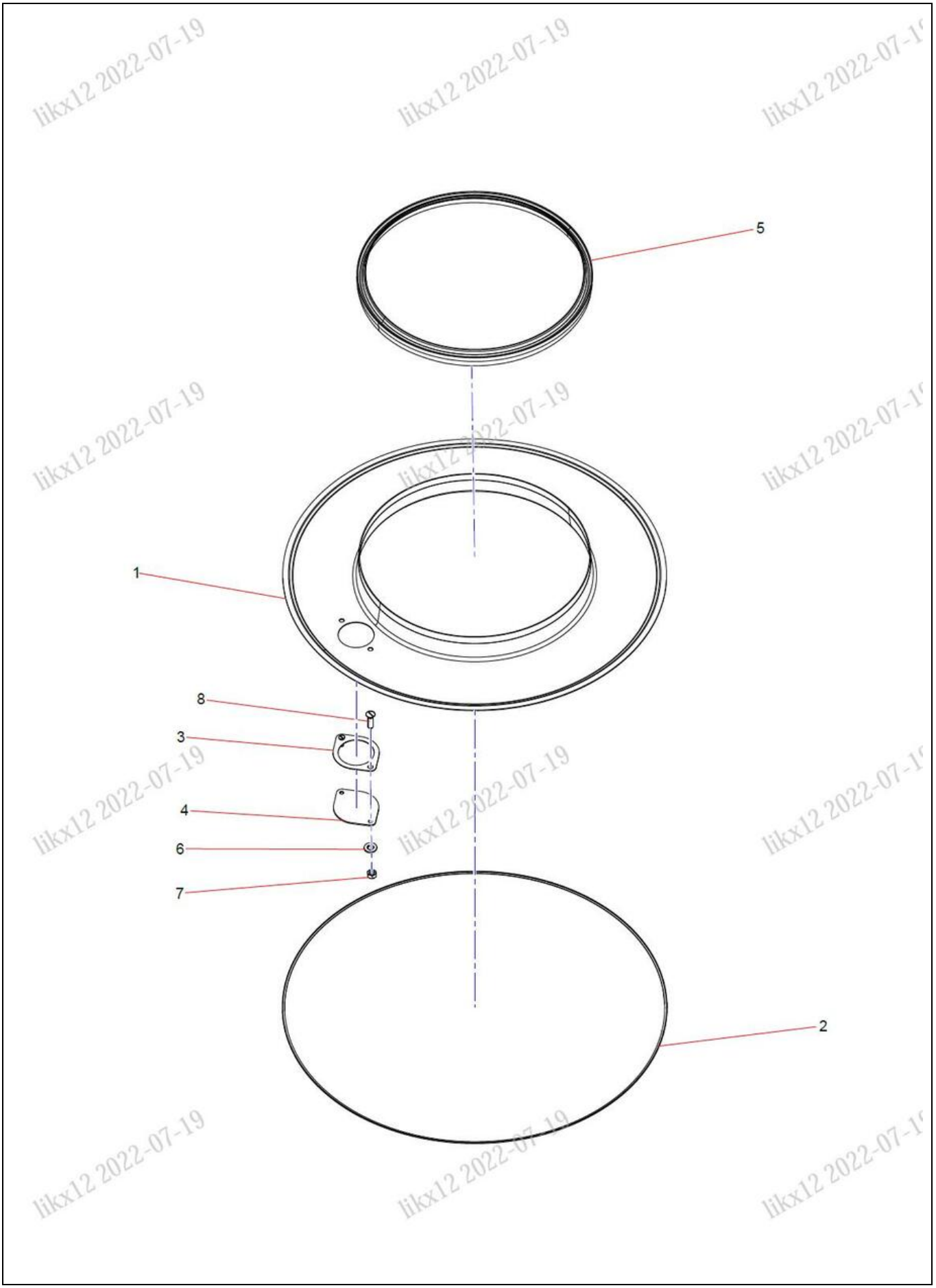

ÍNDICE	N.º DA PEÇA	DESCRIÇÃO	QTDE	CONSULTE A PÁGINA
1	A810410990020	Anel, Protetor	1	
2	A820606020169	Anel de Vedação Inferior	1	
3	A820606020170	Tapete de Borracha	1	
4	A820101210192	Placa de Vedação	1	
5	A820606020168	Anel, Vedação	1	
6	A210491000120	Arruela	2	
7	A210307000036	Porca	2	
8	A210203000009	Parafuso	2	

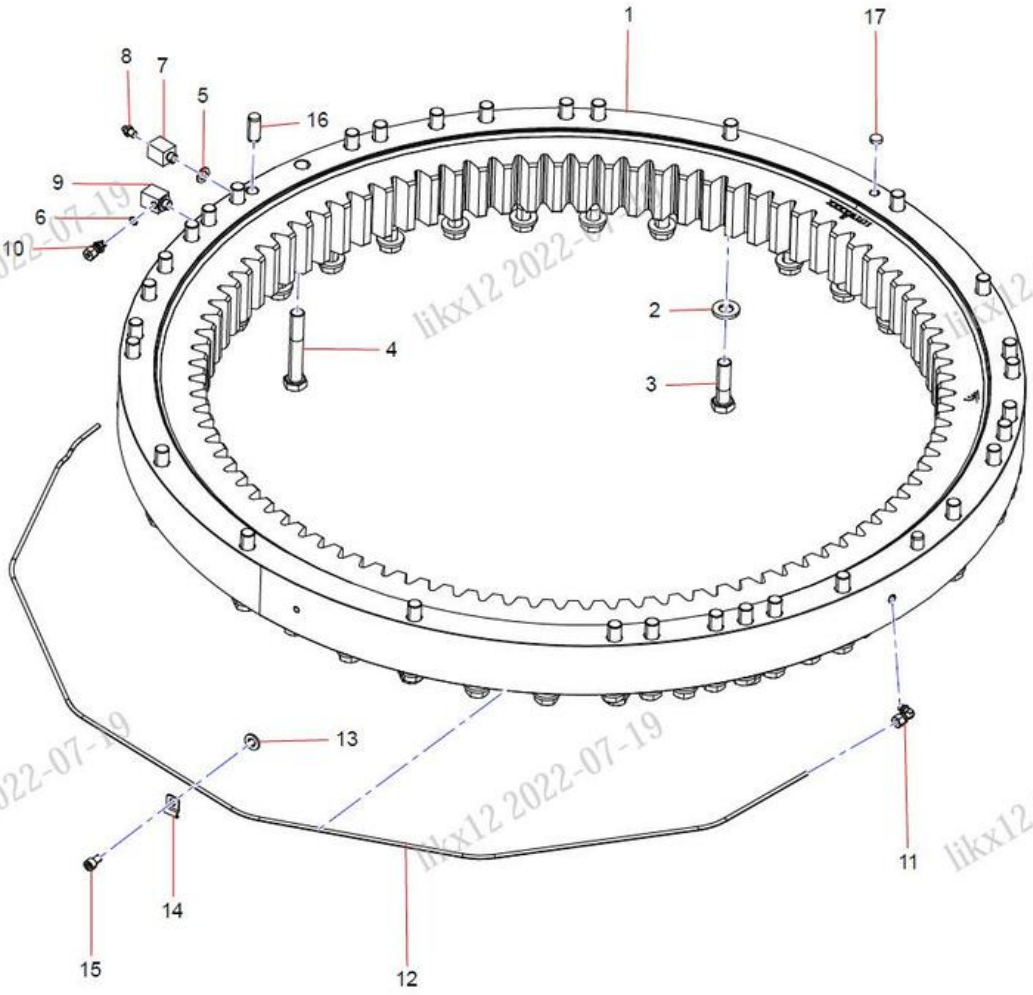

likx12 2022-07-19

ÍNDICE	N.º DA PEÇA	DESCRIÇÃO	QTDE	CONSULTE A PÁGINA
1	11841739	Rolamento de Giro	1	7-24
2	A210491000132	Arruela	68	
3	60199487	Parafuso	36	
4	60039132	Parafuso	32	
5	A820102010428	Gaxeta de Vedação	2	
6	A820102010474	Arruela	2	
7	A820205000955	Conector Quadrado	1	
8	B229900000686	Copo de Óleo	2	
9	A820205000954	Conector Quadrado	1	
10	A210711000010	Adaptador de Passagem Final	1	
11	A210770000195	Adaptador de Tubo	1	
12	A820207010191	Tubo	1	
13	A210491000120	Arruela	1	
14	A820101118370	Braçadeira	1	
15	A210204000334	Parafuso	1	
16	A820301012418	Pino	2	
17	A820606030376	Cobertura	1	

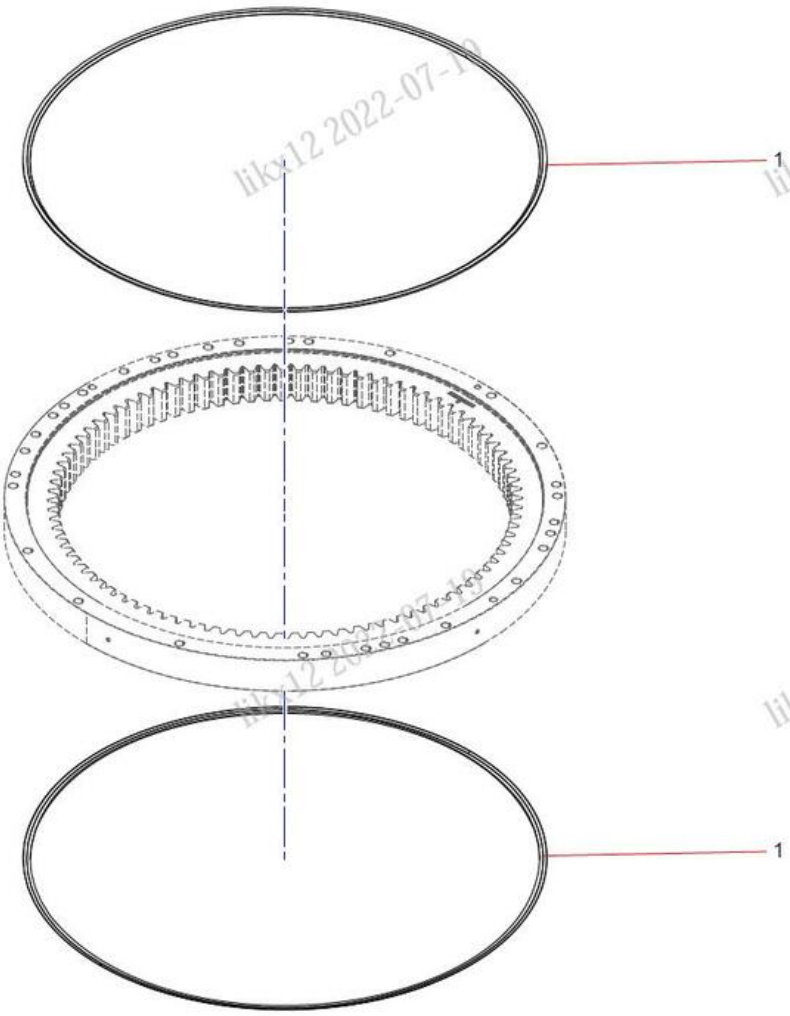

likx12 2022-07-19

ÍNDICE	N.º DA PEÇA	DESCRIÇÃO	QTDE	CONSULTE A PÁGINA
1	60199495	Tira, Vedação	2	

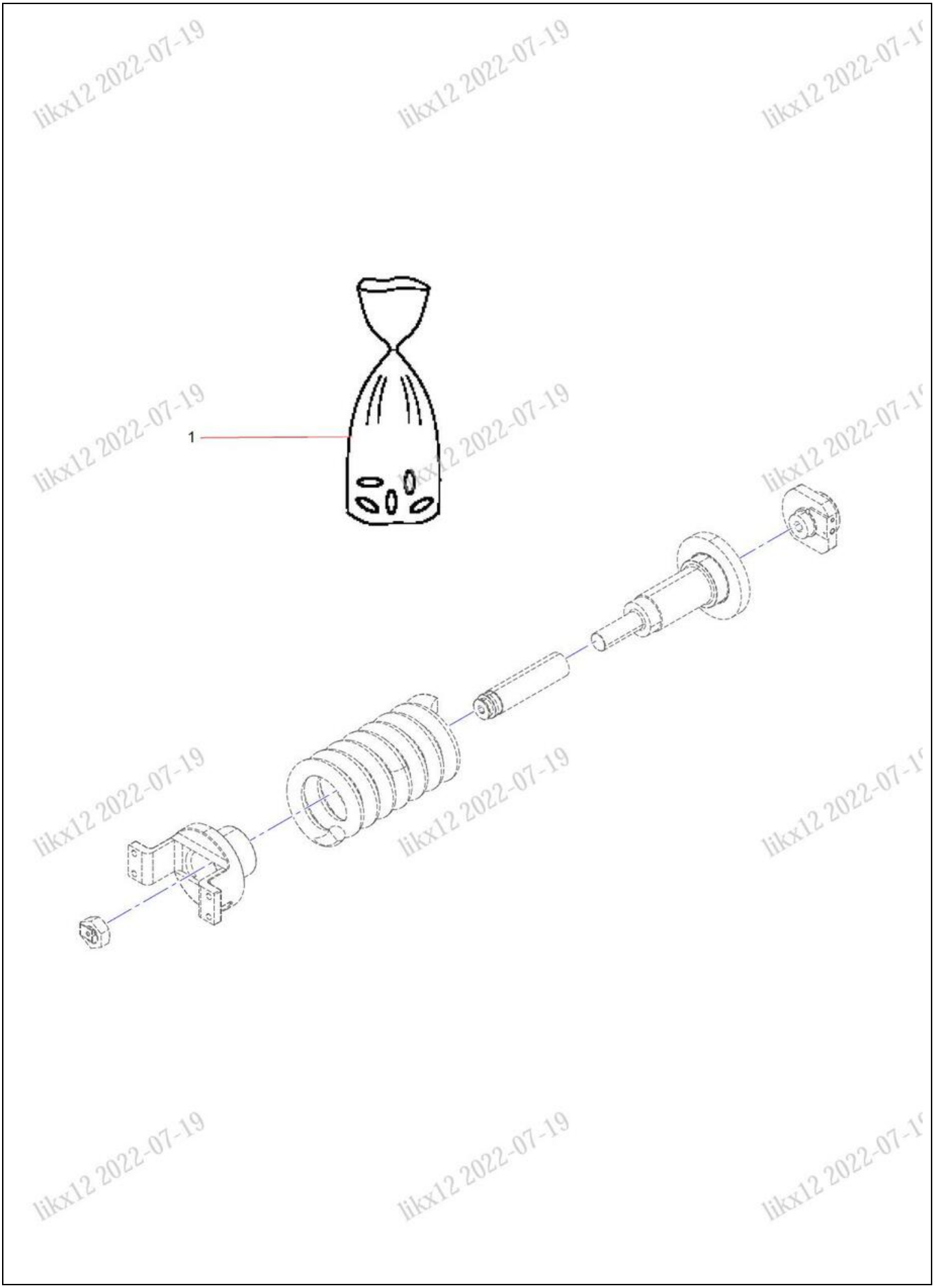

likx12 2022-07-19

ÍNDICE	N.º DA PEÇA	DESCRIÇÃO	QTDE	CONSULTE A PÁGINA
1	60018970K	Kit de Vedação	1	

Grupo 8

Sistema de Energia

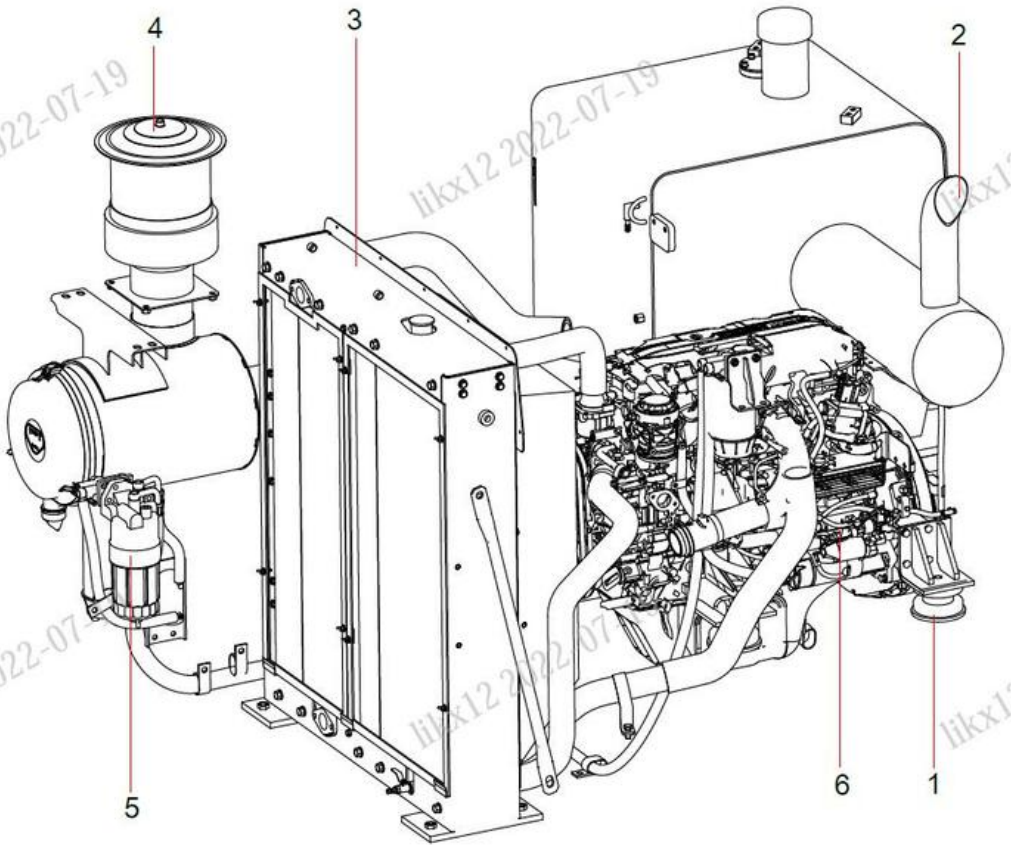

likx12 2022-07-19

ÍNDICE	N.º DA PEÇA	DESCRIÇÃO	QTDE	CONSULTE A PÁGINA
1	13527491	GP de Montagem, Motor	1	8-4
2	13527493	Sistema de Escape	1	8-6
3	13527494	Sistema de Líquido Refrigerante	1	8-8
4	13527496	Sistema de admissão	1	8-14
5	SSY004739447	Sistema de Combustível	1	8-18
6	160102050013A	Motor	1	

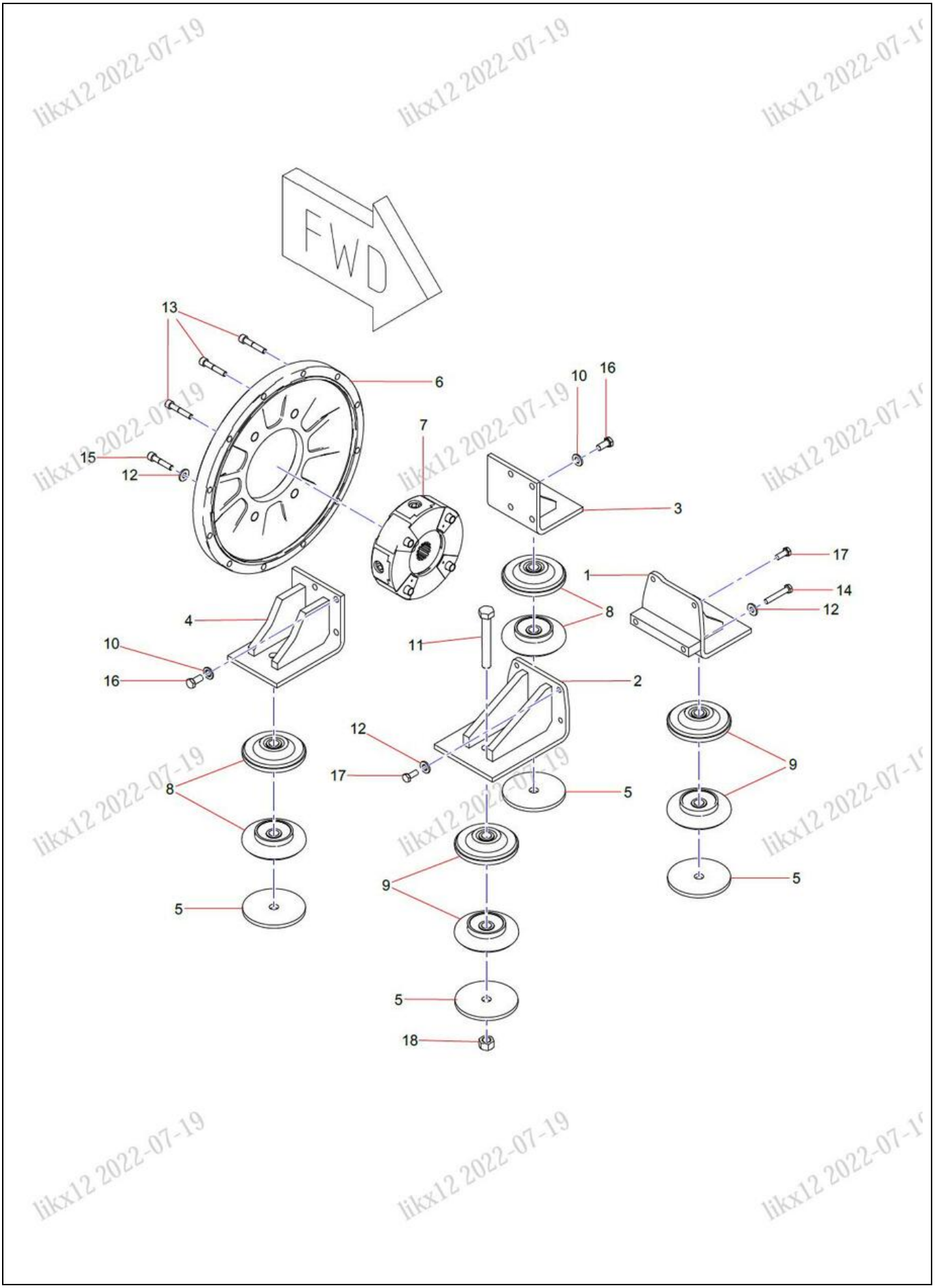
FWD
13
6
15
12
7
10
16
3
17
1
14
12
8
4
10
16
11
2
12
17
8
9
5
9
5
5
18

ÍNDICE	N.º DA PEÇA	DESCRIÇÃO	QTDE	CONSULTE A PÁGINA
1	13466489	Montagem, Motor, Dianteira, Esquerda	1	
2	13555263	Montagem, Motor, Dianteira, Direita	1	
3	13466479	Montagem, Motor, Traseira, Esquerda	1	
4	13466482	Montagem, Motor, Traseira, Direita	1	
5	13465380	Arruela	4	
6	13676469	Cobertura, Volante	1	
7	A229900009391	Engate Flangeado	1	
8	131602000068A	Montagem do Motor	1	
9	131602000069A	Montagem do Motor	1	
10	A210491000121	Arruela	8	
11	A820301021297	Parafuso	4	
12	A210491000120	Arruela	20	
13	A210204000335	Parafuso	3	
14	A210111000111	Parafuso	2	
15	A210204000356	Parafuso	9	
16	A210111000101	Parafuso	8	
17	A210111000197	Parafuso	6	
18	A210307000035	Porca	4	

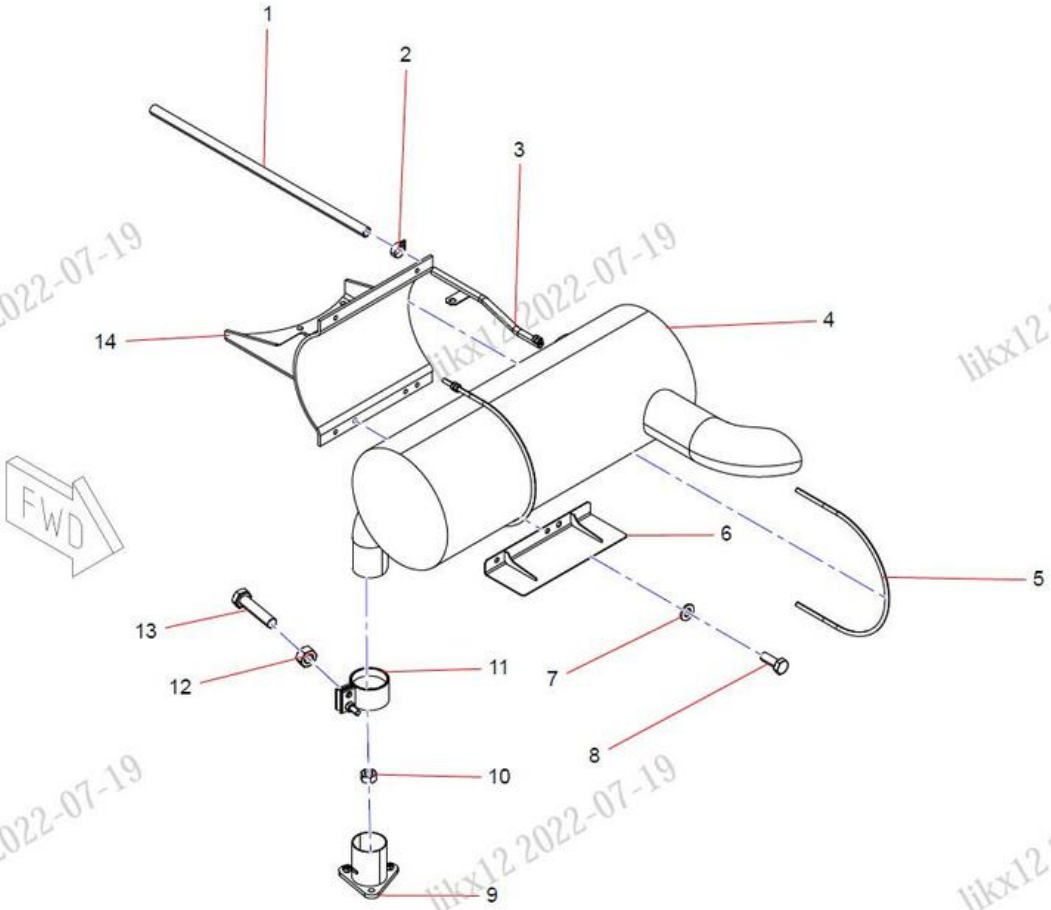

likx12 2022-07-19

ÍNDICE	N.º DA PEÇA	DESCRIÇÃO	QTDE	CONSULTE A PÁGINA
1	A820606031018	Mangueira	1	
2	A229900001347	Braçadeira	1	
3	13465368	Conjunto de Conduíte	1	
4	60270667	Silencioso	1	
5	12691275	Perno em U	2	
6	13585868	Partição	1	
7	24000633	Arruela	2	
8	A210111000343	Parafuso	2	
9	13882249	Tubulação de Saída de Ar	1	
10	A210307000055	Porca	11	
11	13463568	Braçadeira, Escapamento	1	
12	A210307000036	Porca	2	
13	A210111000120	Parafuso	2	
14	13463233	Suporte, Silenciador	1	

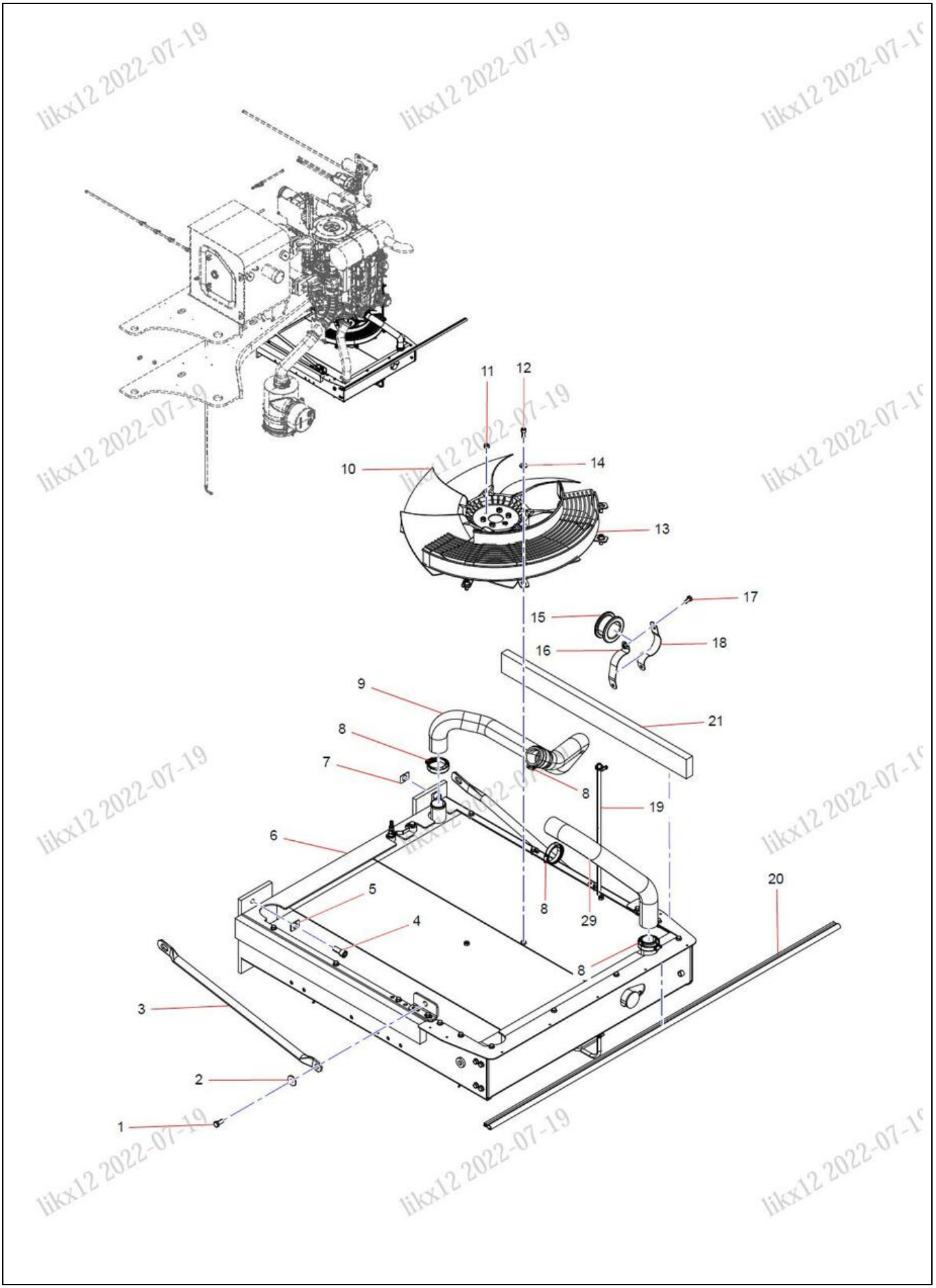
11
12
10
14
13
17
15
18
16
9
21
8
7
8
19
6
8
29
20
5
4
8
3
2
1

ÍNDICE	N.º DA PEÇA	DESCRIÇÃO	QTDE	CONSULTE A PÁGINA
1	A210111000101	Parafuso	1	
2	60060548	Arruela	1	
3	12171497	Mangueira, Cobertura	1	
4	A210204000198	Parafuso	4	
5	12897201	Espaçador	1	
6	60271257	Radiador	1	8-12
7	A820101118172	Espaçador	12	
8	60219321	Braçadeira de Mangueira	4	
9	13466571	Tubo de Saída do Radiador	1	
10	160802020090A	Ventoinha	1	
11	A210346000007	Porca	6	
12	23000066	Parafuso	4	
13	13461828	Ventilador, Conjunto de Proteção	1	
14	A210491000120	Arruela	4	
15	A820606030450	Grommet	1	
16	13462205	Braçadeira	1	
17	A210111000012	Parafuso	2	
18	13462203	Braçadeira	1	
19	13217729	Mangueira, Radiador	1	
20	13691310	Espuma	1	
21	14006570	Esponja Interna	2	
29	13466572	Tubo de Entrada do Radiador	1	

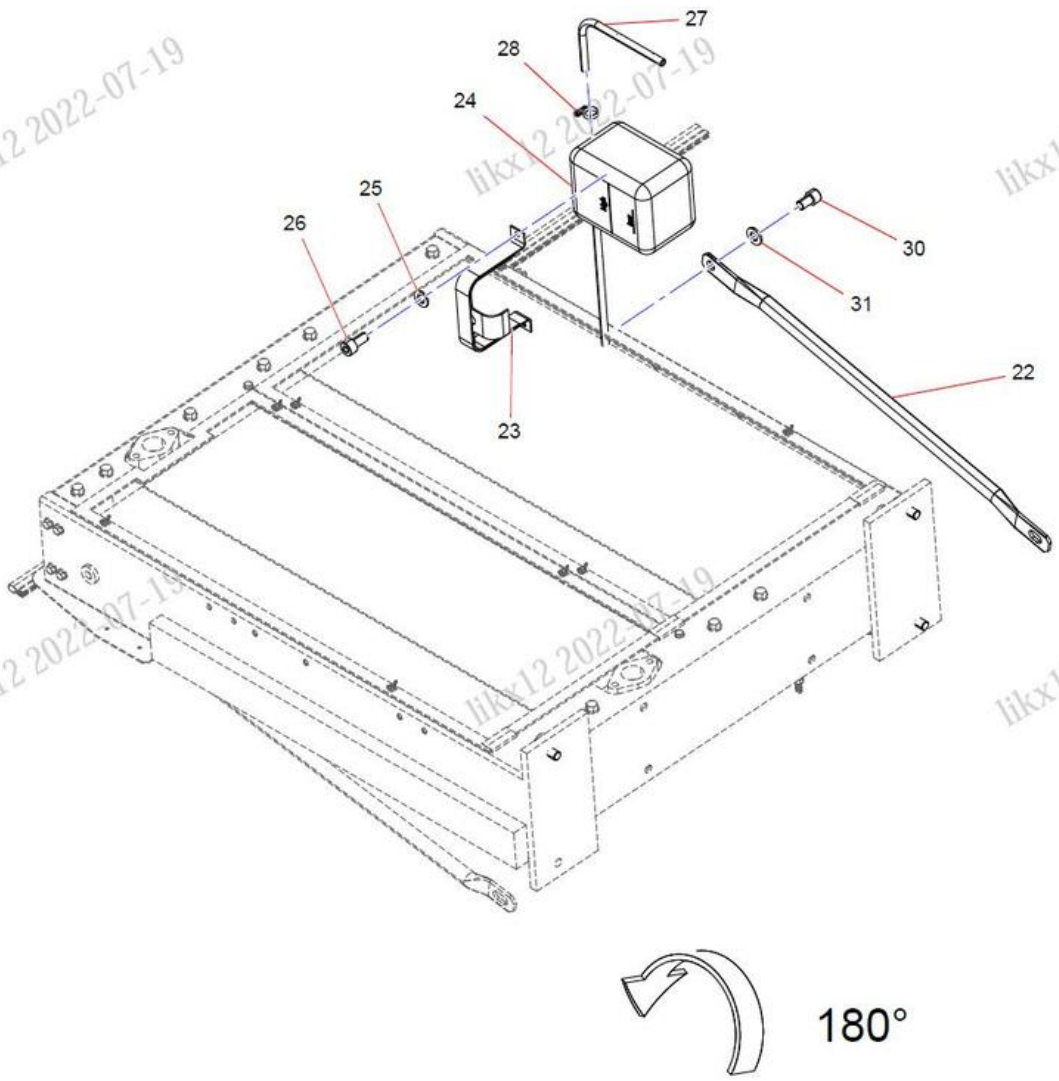

likx12 2022-07-19

ÍNDICE	N.º DA PEÇA	DESCRIÇÃO	QTDE	CONSULTE A PÁGINA
22	A820301017394	Braçadeira, Dianteira	1	
23	A810102099060	Braçadeira de Suporte	1	
24	A229900001590	Reservatório de Líquido	1	
25	24000633	Arruela	5	
26	A210204000340	Parafuso	2	
27	A820606030367	Mangueira	1	
28	A229900001345	Braçadeira	3	
30	A313041602516	Parafuso	1	
31	A210491000118	Arruela	7	

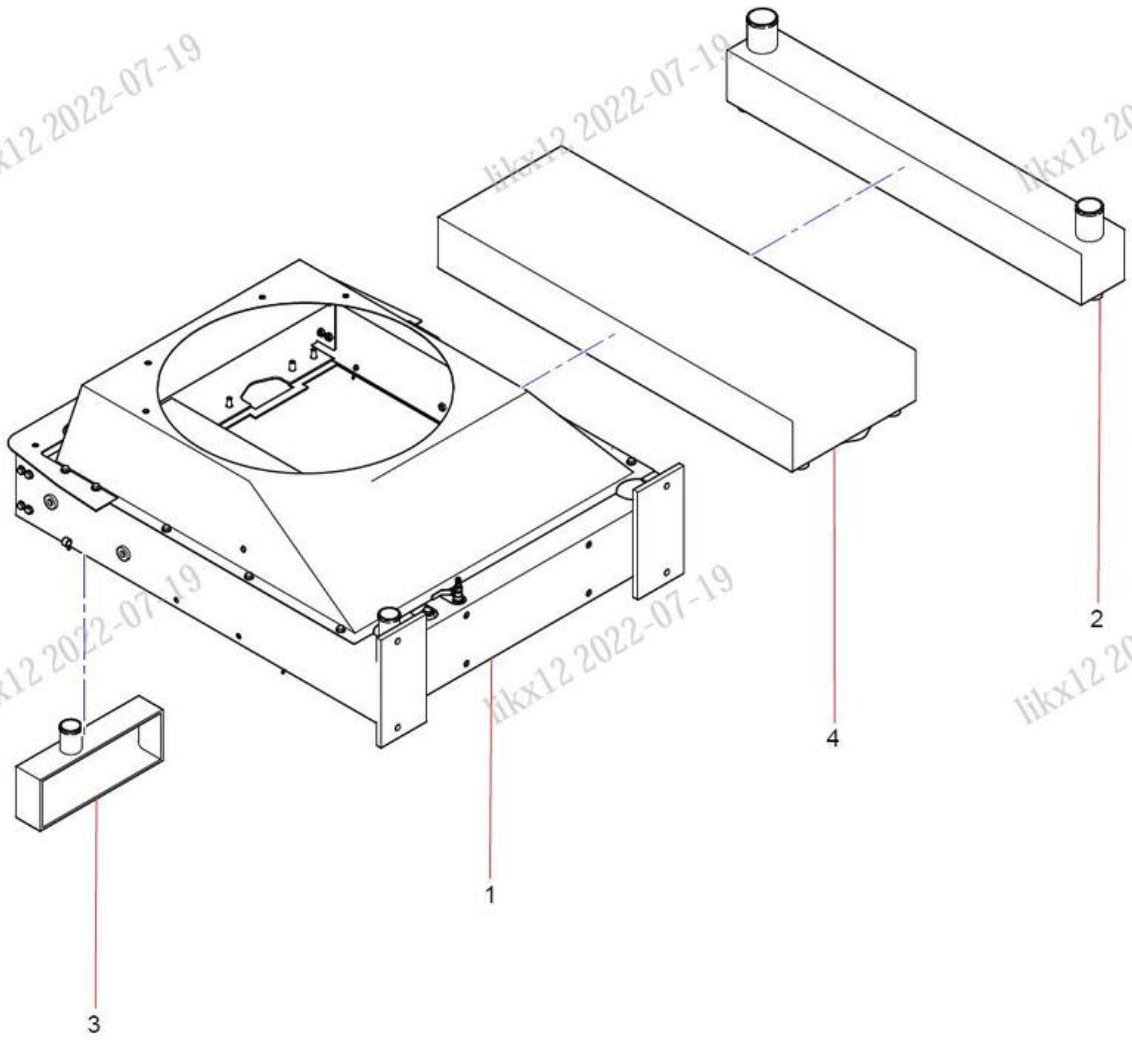

likx12 2022-07-19

ÍNDICE	N.º DA PEÇA	DESCRIÇÃO	QTDE	CONSULTE A PÁGINA
1	60271260	Radiador, Refrigerador de Ar de Carga	1	
2	60271259	Conjunto do Refrigerador, Óleo Hidráulico	1	
3	60125365	Tampa do Tanque de Água	1	
4	60271258	Radiador, Líquido Refrigerante do Motor	1	

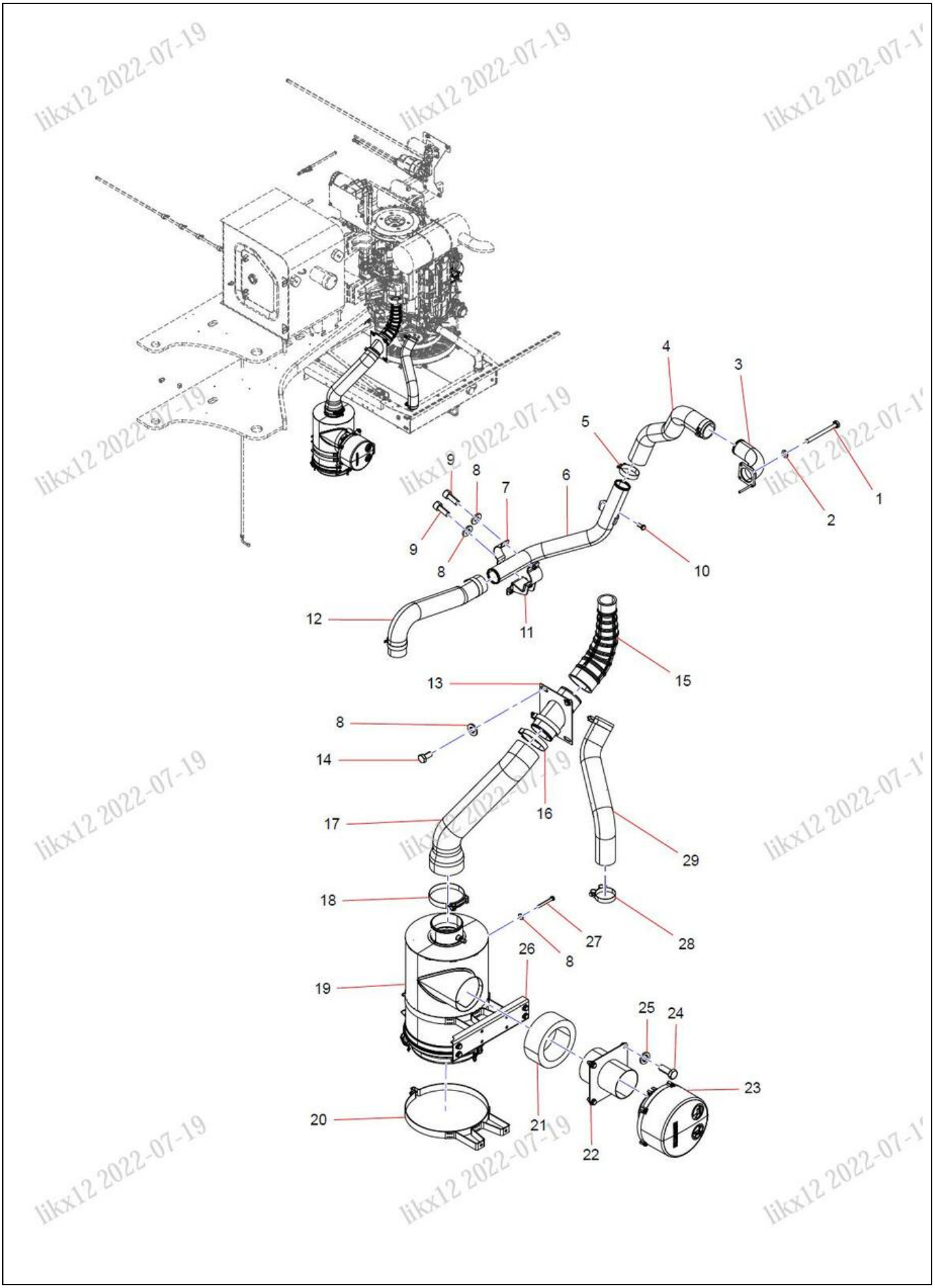
1
2
3
4
5
6
7
8
9
10
11
12
13
14
15
16
17
18
19
20
21
22
23
24
25
26
27
28
29

ÍNDICE	N.º DA PEÇA	DESCRIÇÃO	QTDE	CONSULTE A PÁGINA
1	A210111000097	Parafuso	2	
2	24000633	Arruela	2	
3	13555270	Tubo, Entrada de Ar do Motor	1	
4	13555264	Mangueira	1	
5	B229900001059	Braçadeira, tipo T	4	
6	13555267	Tubo de Aço Aerotransportado de Refrigeração Média	1	
7	13465381	Braçadeira	1	
8	A210491000120	Arruela	10	
9	23000066	Parafuso	4	
10	A210111000101	Parafuso	1	
11	13555245	Suporte, Tubo	1	
12	13463255	Tubo de Goma de Ar Frio Médio	1	
13	13463105	Tubo de Aço de Admissão	1	
14	A210111000012	Parafuso	4	
15	SSY005103894	Mangueira de Admissão de Ar	1	
16	A229900002683	Orelha de Âncora Tipo T	2	
17	13463258	Mangueira, Entrada de Ar, Dianteira	1	
18	A229900002220	Braçadeira Tipo T	1	
19	60210376	Filtro de Ar	1	8-16
20	13662313	Conjunto de Braçadeira	2	
21	12786391	Espuma	1	
22	12787331	Tubulação de Entrada de Ar	1	
23	160601000030B	Pré-filtro de Ar	1	
24	A210111000202	Parafuso	8	
25	A210491000121	Arruela	8	
26	13662310	Braçadeira de Suporte	1	
27	A210111000295	Parafuso	2	
28	21004569	Orelha de Âncora Tipo T	2	
29	SSY006073511	Mangueira de Admissão de Ar Refrigerada	1	

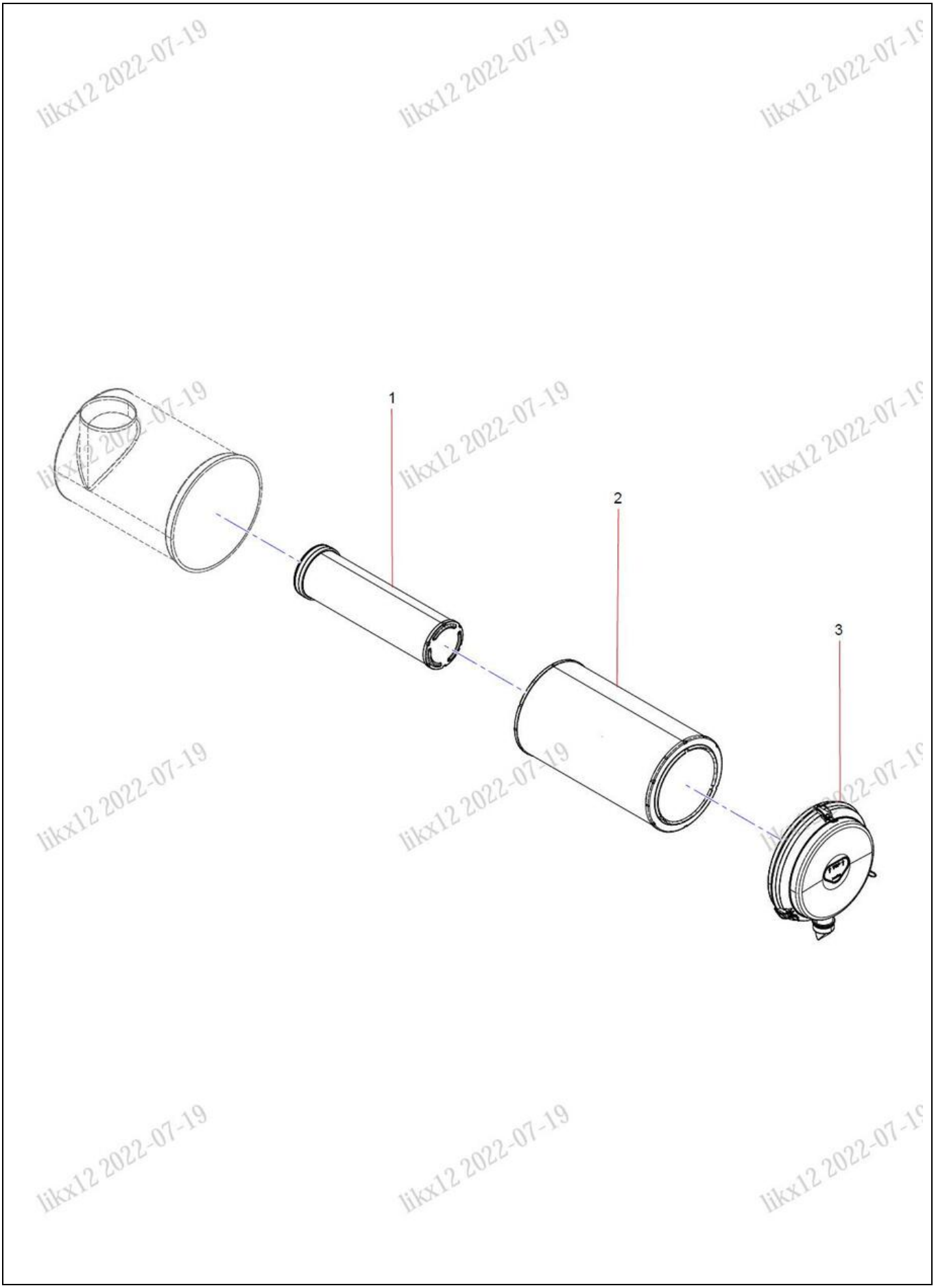

likx12 2022-07-19

ÍNDICE	N.º DA PEÇA	DESCRIÇÃO	QTDE	CONSULTE A PÁGINA
1	60207264	Elemento Seguro, Filtro de Ar	1	
2	60207265	Elemento de Filtro Principal, Filtro de Ar	1	
3	60213977	Tampa de Filtro de Ar	1	

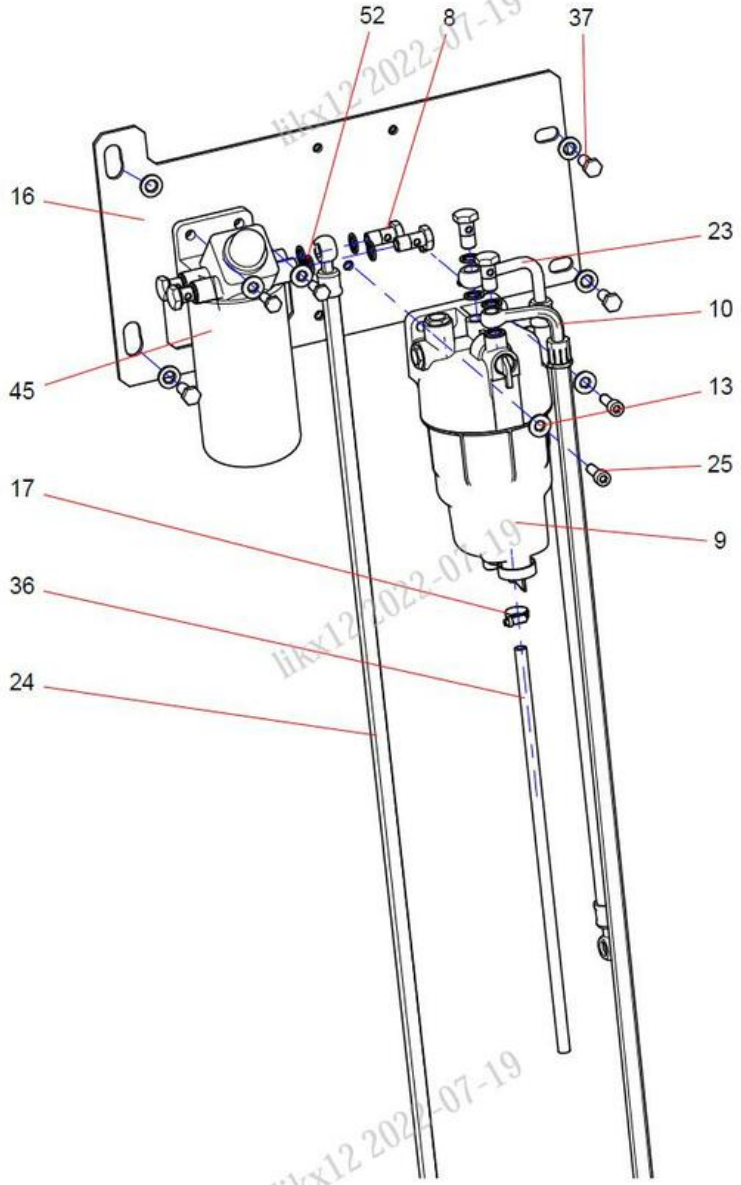

likx12 2022-07-19

ÍNDICE	N.º DA PEÇA	DESCRIÇÃO	QTDE	CONSULTE A PÁGINA
8	A210199000016	Parafuso	6	
9	60307172	Conjunto do Filtro de Combustível	1	8-24
10	14516225	Tubo de Combustível	1	
13	A210491000120	Arruela	10	
16	13766307	Suporte do Filtro de Combustível	1	
17	A229900001345	Braçadeira	3	
23	14519628	Tubo de Combustível	1	
24	13766319	Tubo de Combustível	1	
25	A210204000354	Parafuso	4	
36	A820606030737	Tubo Filtrado Bruto	1	
37	A210111000101	Parafuso	7	
45	60310822	Filtro de Combustível	1	
52	A210434000008	Arruela	12	

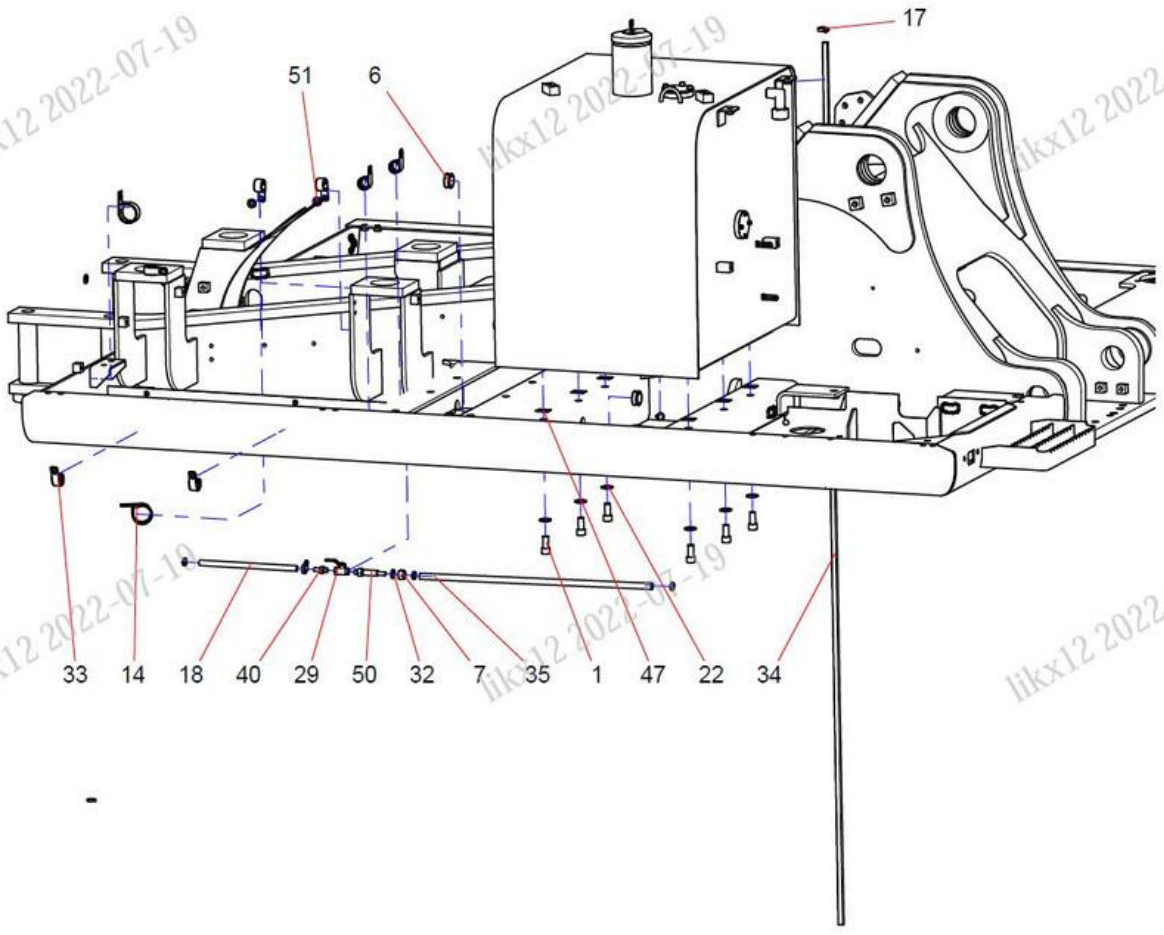

likx12 2022-07-19

ÍNDICE	N.º DA PEÇA	DESCRIÇÃO	QTDE	CONSULTE A PÁGINA
1	A210204000198	Parafuso	6	
6	11348391	Grommet	2	
7	A210307000028	Porca	1	
14	60149606	Clipe de Cabo	3	
17	A229900001345	Braçadeira	3	
18	11273607	Mangueira	1	
22	A210491000118	Arruela	6	
29	60046622	Interruptor, Combustível	1	
32	24000514	Arruela	1	
33	60086356	Clipe de Cabo	10	
34	13623908	Linha, Combustível	1	
35	11789551	Mangueira	1	
40	11331654	Conector	1	
47	A820101118172	Espaçador	6	
50	11251714	Conector	1	
51	A210491000121	Arruela	20	

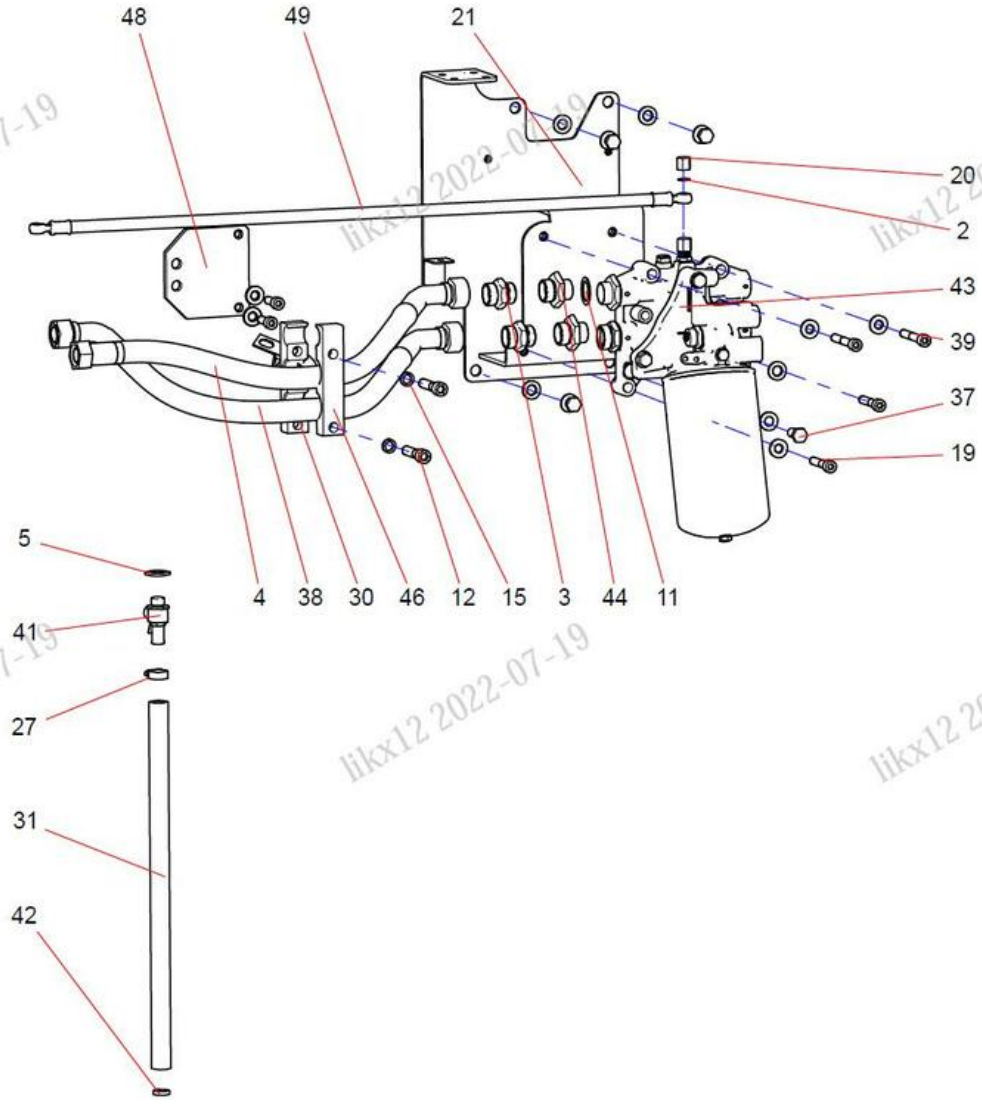

likx12 2022-07-19

ÍNDICE	N.º DA PEÇA	DESCRIÇÃO	QTDE	CONSULTE A PÁGINA
2	12697333	Bucha, Cobre	2	
3	A820205000942	Conector	4	
4	151007060007A	Mangueira de Borracha	1	
5	B229900004644	Arruela	1	
11	B230101000356	Anel O-ring	4	
12	21027533	Parafuso	2	
15	24000513	Arruela	2	
19	A210204000005	Parafuso	2	
20	12697332	Porca	1	
21	14379908	Conjunto de Placa	1	
27	A229900001347	Braçadeira	1	
30	13360390	Braçadeira do Tubo	1	
31	SSY005379242	Tubo, Dreno de Óleo	1	
37	A210111000101	Parafuso	7	
38	151007060008A	Mangueira de Borracha	1	
39	A210204000477	Parafuso	2	
41	B220401000916	Válvula de Drenagem	1	
42	A210855000003	Braçadeira de Mangueira	7	
43	B222100000398	Filtros de óleo	1	
44	B210780000028	Encaixe de Cotovelo	2	
46	13360389	Braçadeira	1	
48	13466575	Braçadeira de Suporte	1	
49	14515899	Arruela	1	

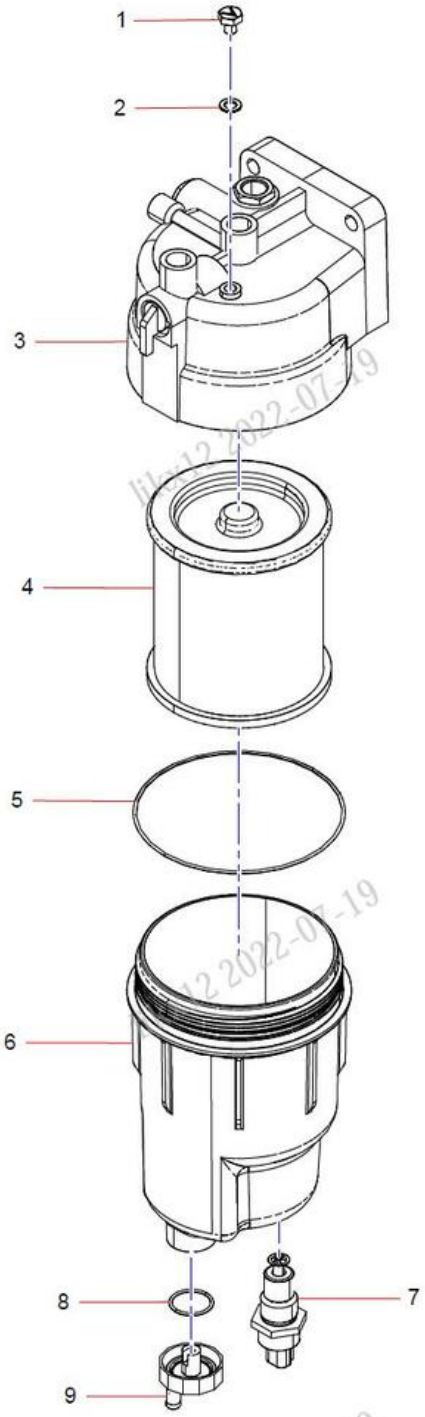

likx12 2022-07-19

ÍNDICE	N.º DA PEÇA	DESCRIÇÃO	QTDE	CONSULTE A PÁGINA
1	61005354	Parafuso	1	
2	61005355	Espaçador	1	
3	61005352	Base	1	
4	60307173	Elemento de Filtro de Separador de Água de Óleo	1	
5	61005358	Anel X	1	
6	61005353	Conjunto de Bloco	1	
7	61005359	Alarme de Nível da água	1	
8	61005357	Arruela de Vedação	1	
9	61005356	Tampa de Drenagem	1	

60307172 Conjunto do Filtro de Combustível

Grupo 9

Sistema Elétrico

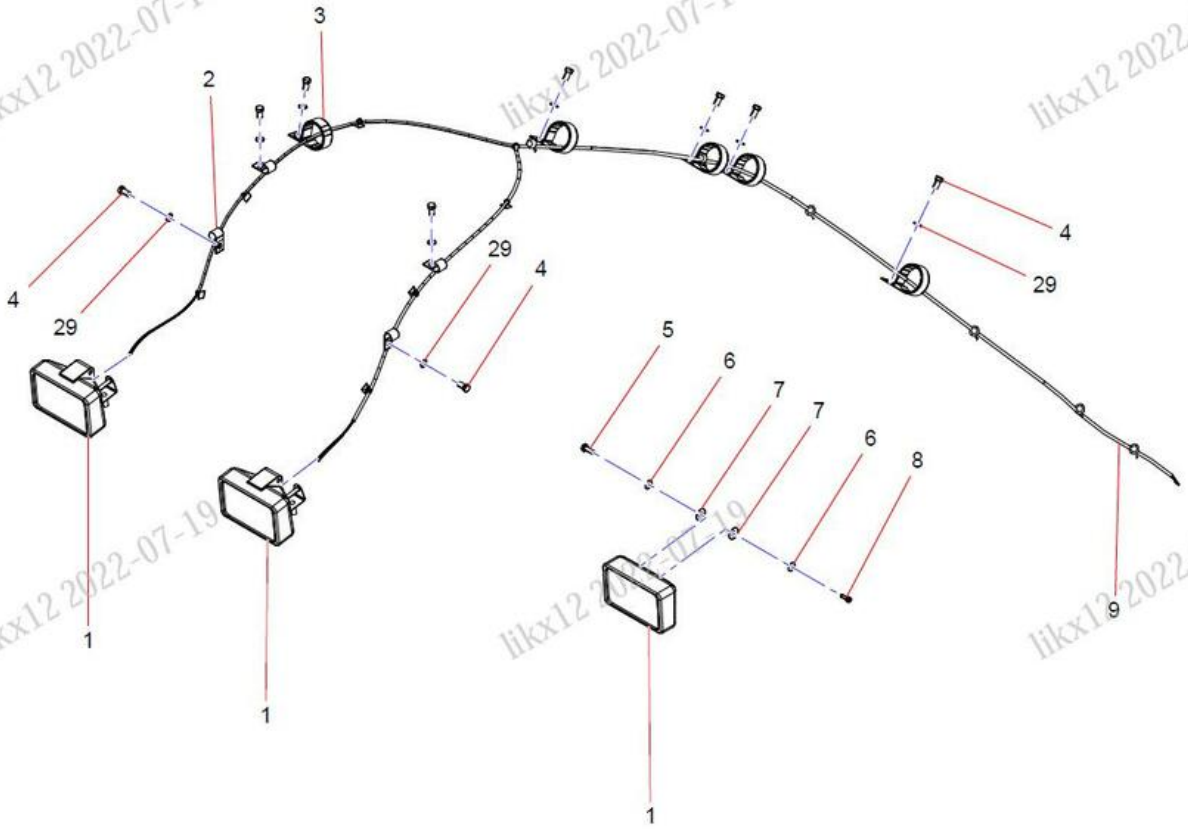

likx12 2022-07-19

ÍNDICE	N.º DA PEÇA	DESCRIÇÃO	QTDE	CONSULTE A PÁGINA
1	60114255	Farol	3	
2	60083322	Grampo de Arame	11	
3	60149356	Braçadeira, Aço	6	
4	A210111000195	Parafuso	9	
5	A210111000343	Parafuso	2	
6	60238783	Arruela	2	
7	60060565	Arruela	2	
8	60249819	Parafuso	1	
9	12252560	Leve, Trabalho, Lança	1	
29	24000633	Arruela	10	

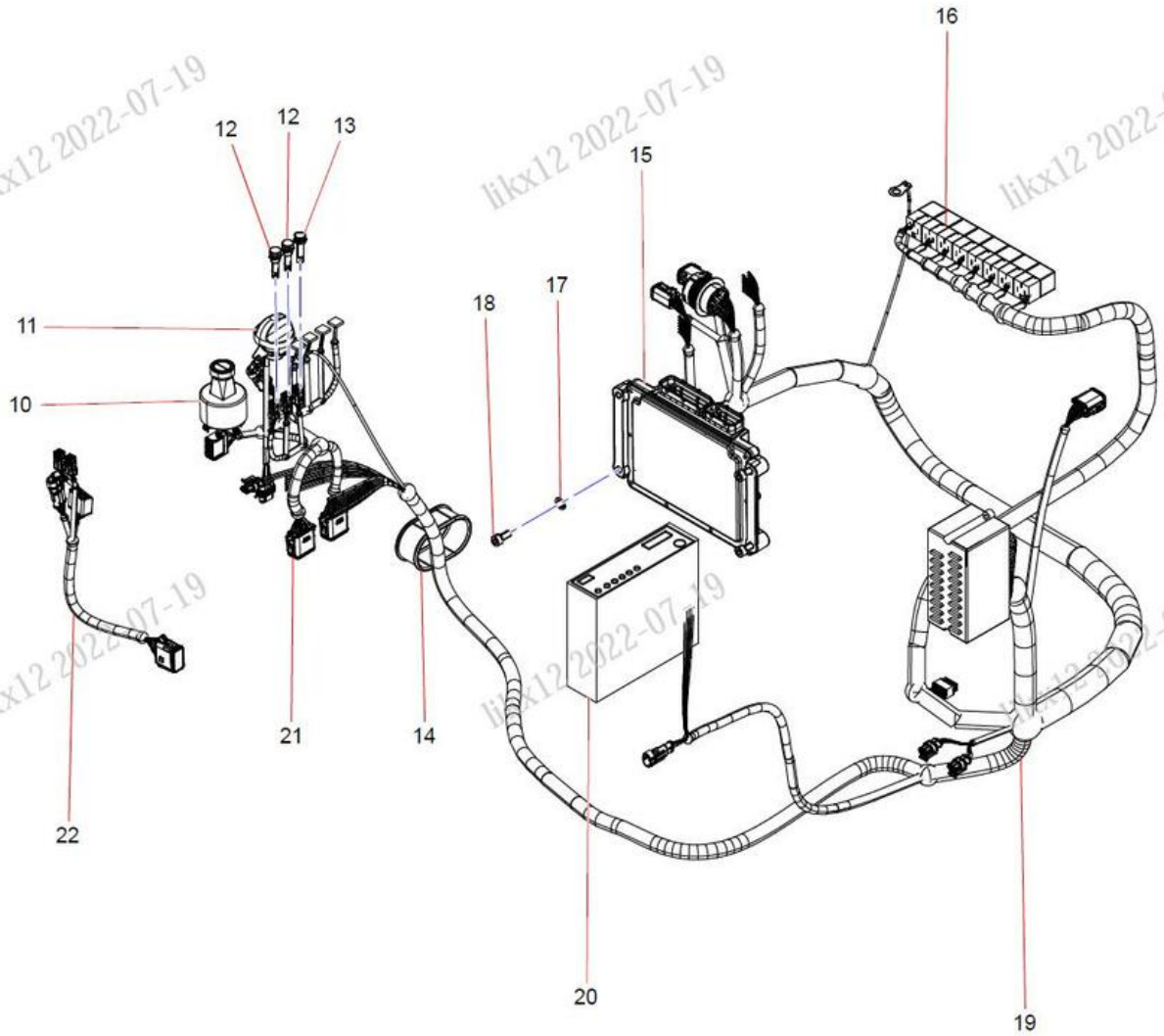

likx12 2022-07-19

ÍNDICE	N.º DA PEÇA	DESCRIÇÃO	QTDE	CONSULTE A PÁGINA
10	A241200001217	Chave de ignição	1	
11	60117463	Botão de Giro	1	
12	60212474	Lâmpada, Indicador de LED	2	
13	60212475	Lâmpada, Indicador de LED	1	
14	11779657	Manga de Borracha	2	
15	60292486	Controlador	1	
16	60245361	Relé do Meio	11	
17	24000509	Arruela	2	
18	A210204000340	Parafuso	4	
19	14361718	Chicote da Cabine	1	
20	61030659	Rádio Bluetooth	1	
21	14361720	Chicote do Interruptor de Controle	1	
22	13400087	Alarme, Deslocamento	1	

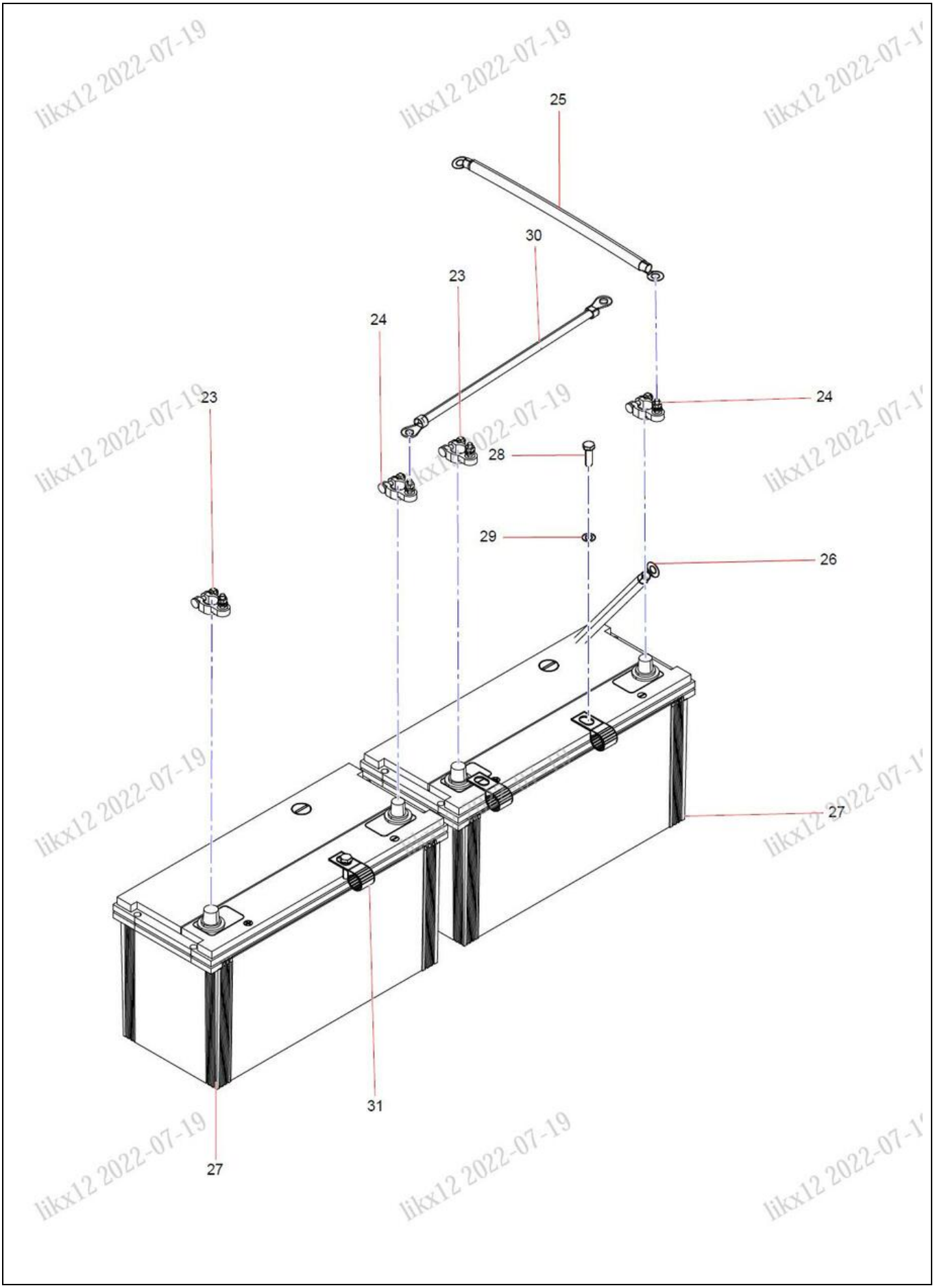

likx12 2022-07-19

ÍNDICE	N.º DA PEÇA	DESCRIÇÃO	QTDE	CONSULTE A PÁGINA
23	60013322	Grupo de Terminais Positivos da Bateria	2	
24	60013321	Grupo de Terminais Negativos da Bateria	2	
25	12537763	Linha da Fonte de Alimentação	1	
26	SSY006373013	Cabos de Ligação	1	
27	60190637	Bateria	2	
28	A210111000323	Parafuso	2	
29	24000633	Arruela	10	
30	60012793	Chicote de Fiação	1	
31	60086354	Clipe de Cabo	8	

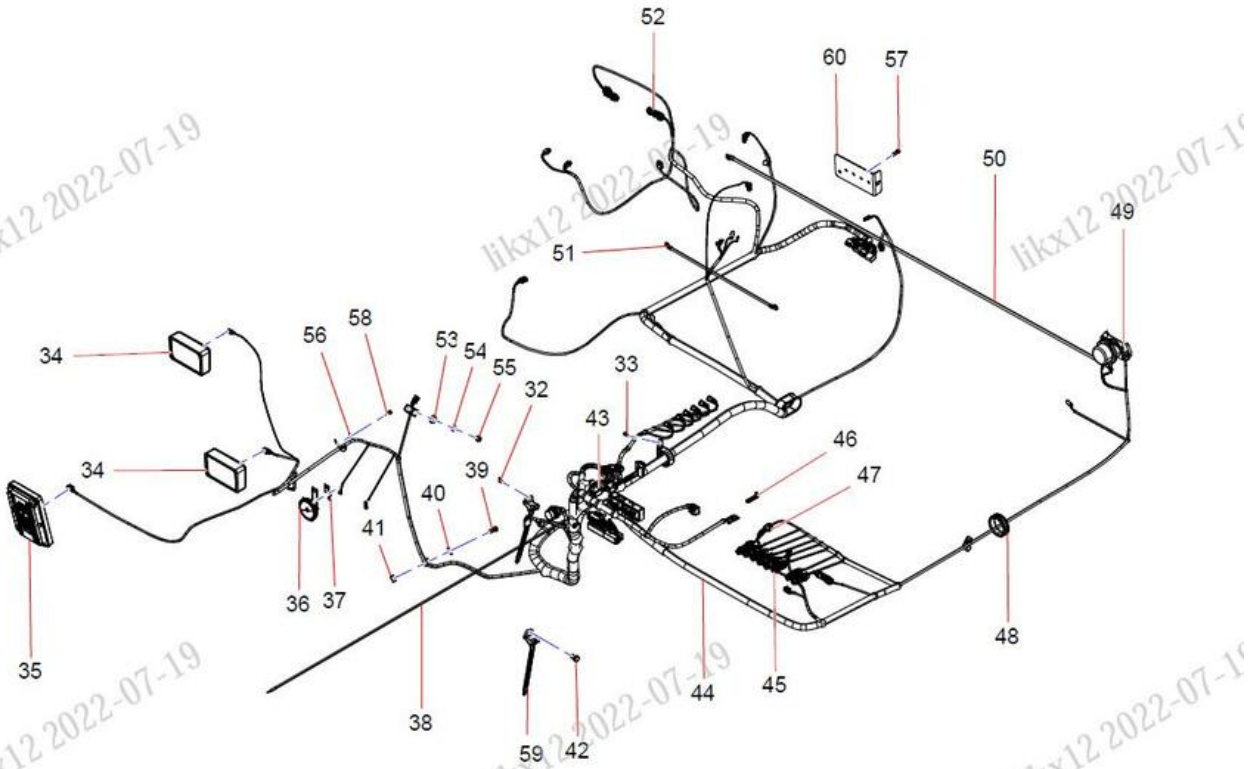

likx12 2022-07-19

ÍNDICE	N.º DA PEÇA	DESCRIÇÃO	QTDE	CONSULTE A PÁGINA
32	A210111000342	Parafuso	1	
33	A210111000079	Parafuso	1	
34	B241100000391	Trabalho, Leve	2	
35	14445612	Linha de Conversão	2	
36	60260625	Alto-falante	1	
37	11420499	Braçadeira	1	
38	60060300	Fio de Extensão da Antena	1	
39	A210210000003	Parafuso	12	
40	24000511	Arruela	2	
41	23000169	Porca	4	
42	A210111000199	Parafuso	21	
43	A210491000121	Arruela	21	
44	14361732	Arnês Corporal do Veículo	1	
45	61025930	Sensor de Pressão	9	
46	A230200000170	Grampo	1	
47	B241000000022	Tomada CC de dois núcleos	1	
48	A820606030059	Grommet	1	
49	60133547	Relé Elétrico	1	
50	60173565	Chicote de Fiação	1	
51	A810201058132	Chicote de Fiação	1	
52	B240600000116	Sensor de Pressão	2	
53	A210491000120	Arruela	12	
54	60060562	Arruela	5	
55	A210111000012	Parafuso	3	
56	24000630	Arruela	12	
57	A210210000030	Parafuso	5	
58	24002251	Parafuso	2	
59	60260292	Correia de Náilon	13	
60	13364963	Conjunto de Suporte	1	

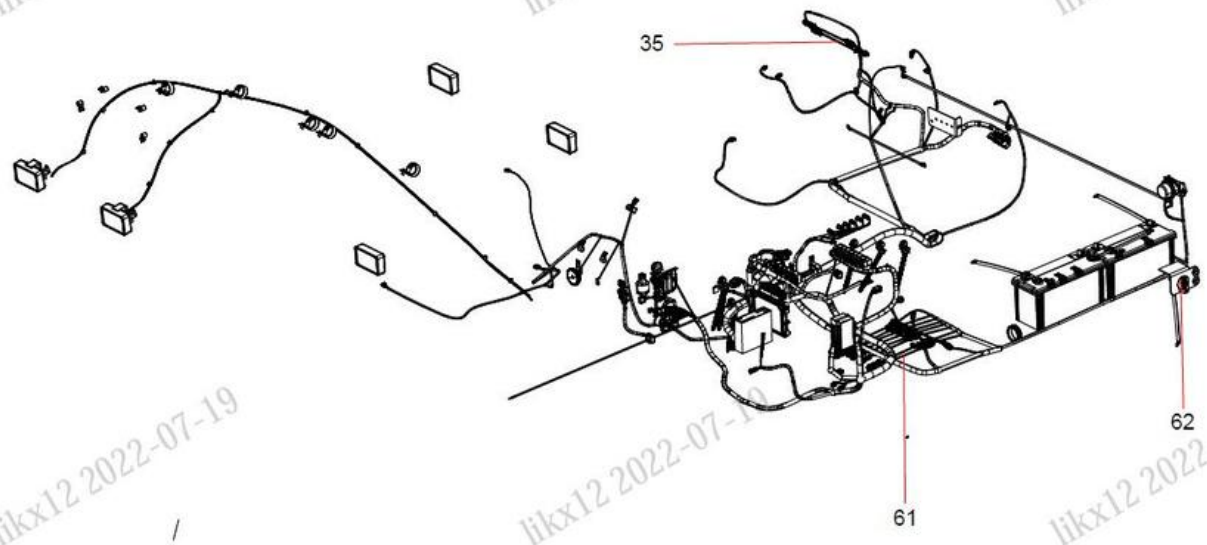

likx12 2022-07-19

ÍNDICE	N.º DA PEÇA	DESCRIÇÃO	QTDE	CONSULTE A PÁGINA
35	14445612	Linha de Conversão	2	
61	14445607	Linha de Conversão	9	
62	SSY006491373	Interruptor de energia	1	

Grupo 10

Ar Condicionado

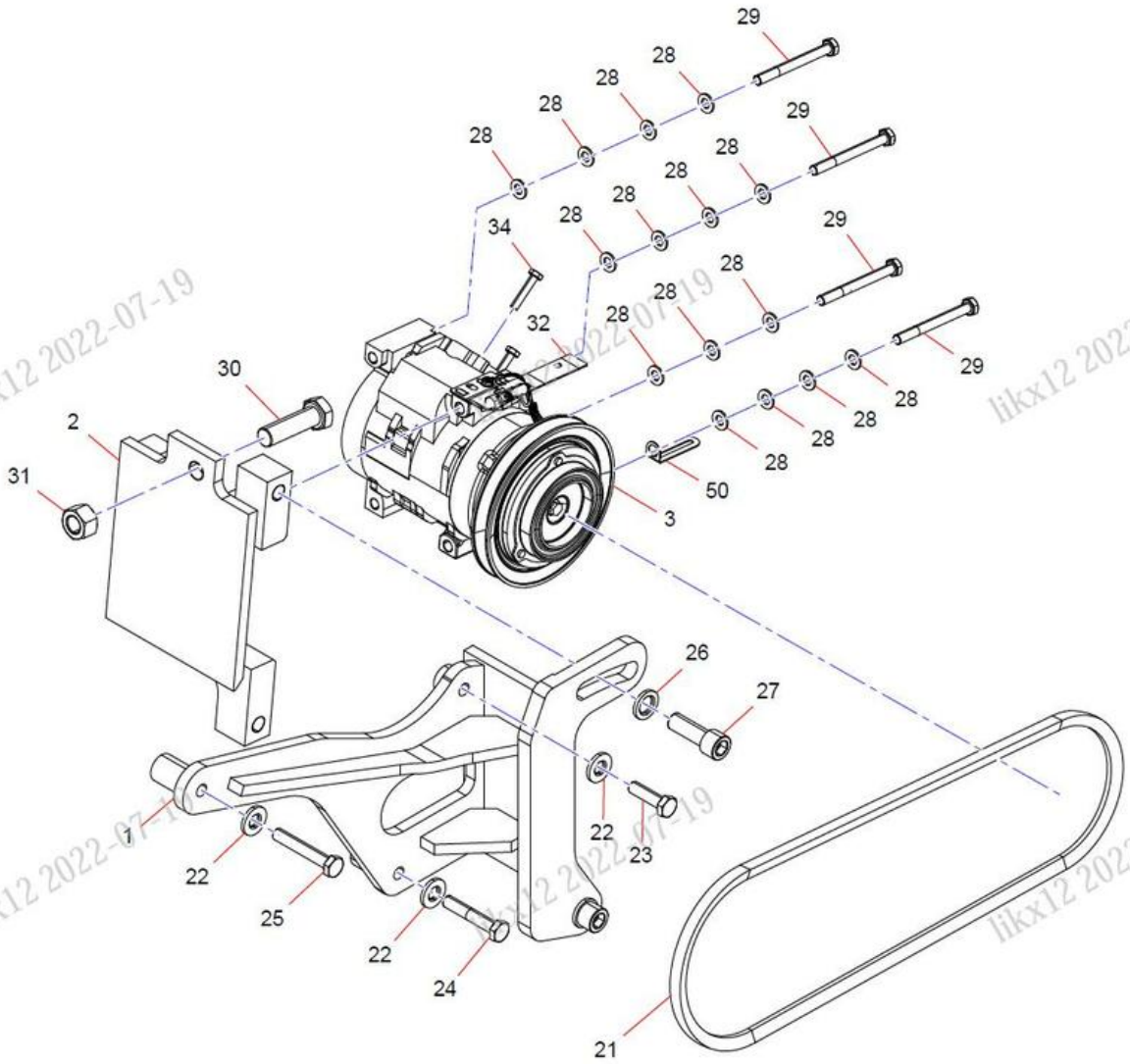

likx12 2022-07-19

ÍNDICE	N.º DA PEÇA	DESCRIÇÃO	QTDE	CONSULTE A PÁGINA
1	14211290	Suporte do Compressor	1	
2	13554671	Placa Reguladora	1	
3	B220203000007	Compressor	1	
21	A230106000321	Correia, tipo V	1	
22	A210491000120	Arruela	9	
23	A210111000026	Parafuso	1	
24	A210110000447	Parafuso	1	
25	A210111000111	Parafuso	1	
26	A210444000001	Arruela	2	
27	A210204000343	Parafuso	2	
28	24000633	Arruela	17	
29	A210108000097	Parafuso	4	
30	A210111000054	Parafuso	1	
31	A210307000028	Porca	1	
32	12049464	O suporte fixo para o plugue do compressor	1	
34	A210111000082	Parafuso	2	
50	A230200000170	Grampo	1	

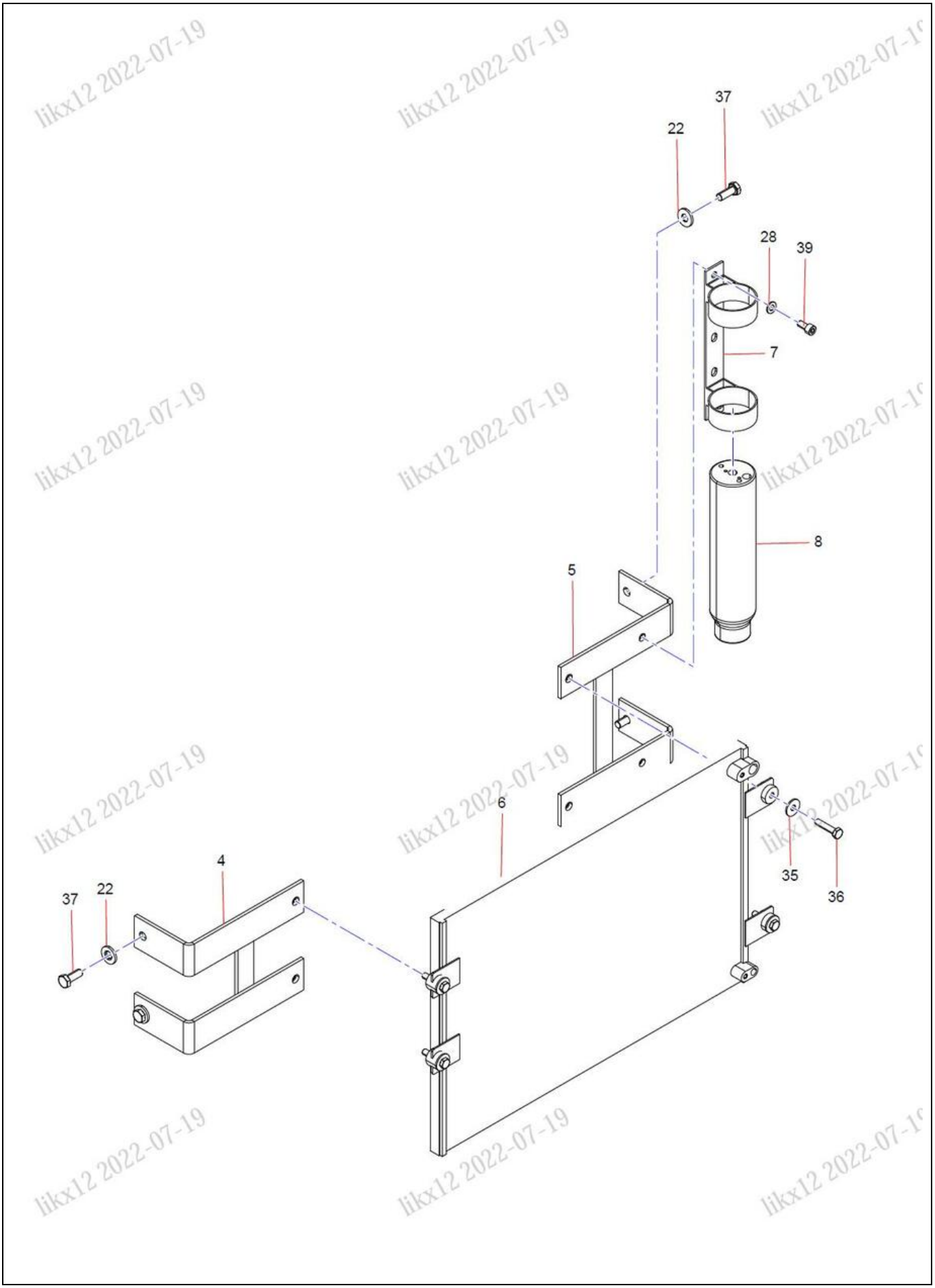

likx12 2022-07-19

ÍNDICE	N.º DA PEÇA	DESCRIÇÃO	QTDE	CONSULTE A PÁGINA
4	13466471	Suporte Esquerdo do Condensador	1	
5	13466335	Suporte Direito do Condensador	1	
6	A220700000028	Condensador	1	
7	A229900008784	Suporte do Reservatório	1	
8	B229900005141	Reservatório	1	
22	A210491000120	Arruela	9	
28	24000633	Arruela	17	
35	60060565	Arruela	11	
36	A210111000092	Parafuso	4	
37	A210111000197	Parafuso	4	
39	A210204000340	Parafuso	2	

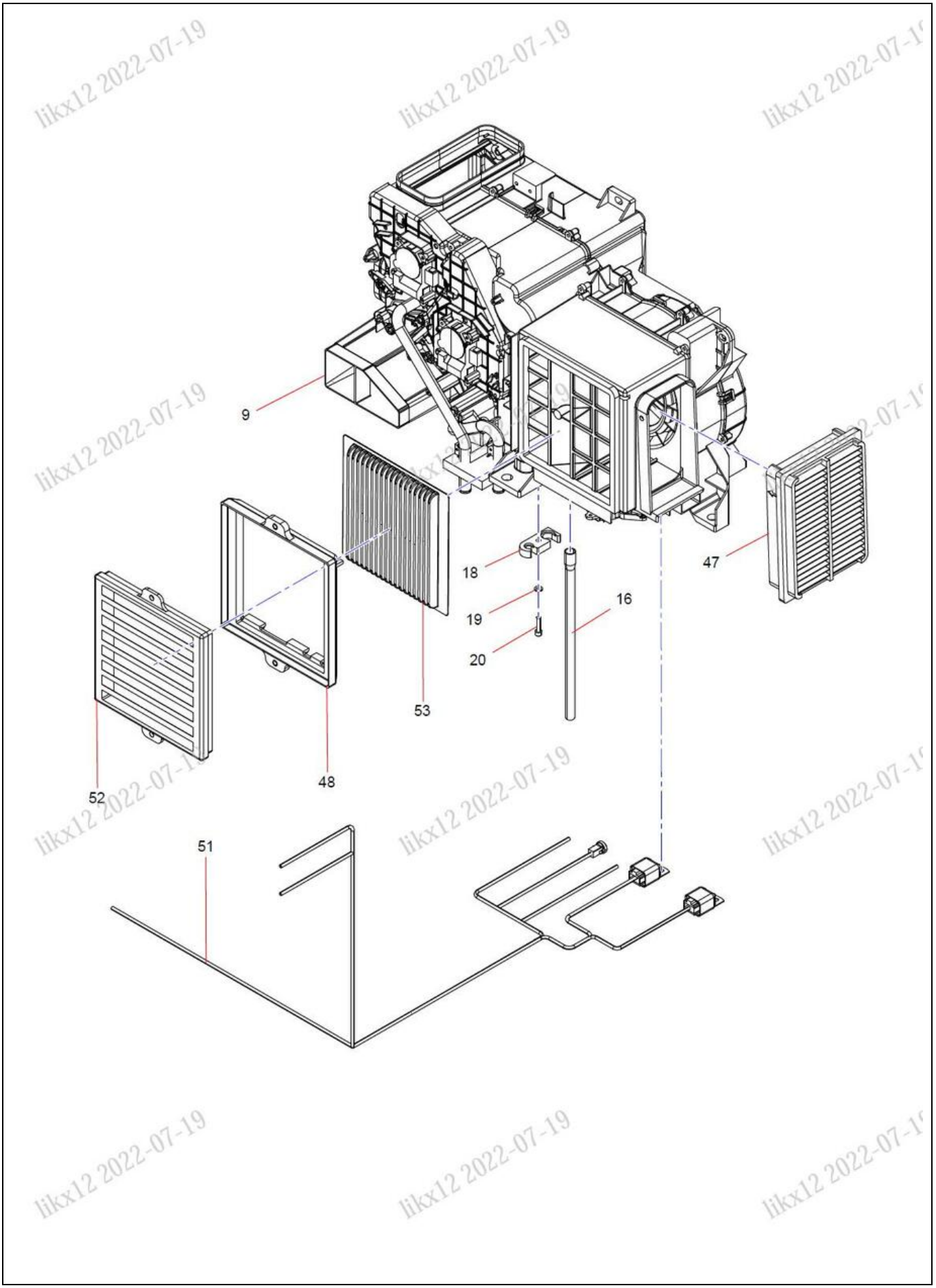
9
18
19
20
16
47
53
52
48
51

ÍNDICE	N.º DA PEÇA	DESCRIÇÃO	QTDE	CONSULTE A PÁGINA
9	60168171	Evaporador	1	10-10
16	A229900009481	Encanamento, Dreno de Água	1	
18	60250668	Placa de Pressão	1	
19	24000632	Arruela	7	
20	24002251	Parafuso	1	
47	141502000438B	Filtro de Ar Externo	1	
48	13626481	Componente da Tampa Traseira	1	
51	SSY007255379	Sistemas Elétricos para Ar Condicionado	1	10-12
52	SSY005095462	Placa da Tampa Dianteira 1	1	
53	141502000382B	Filtro de Ar Interno	1	

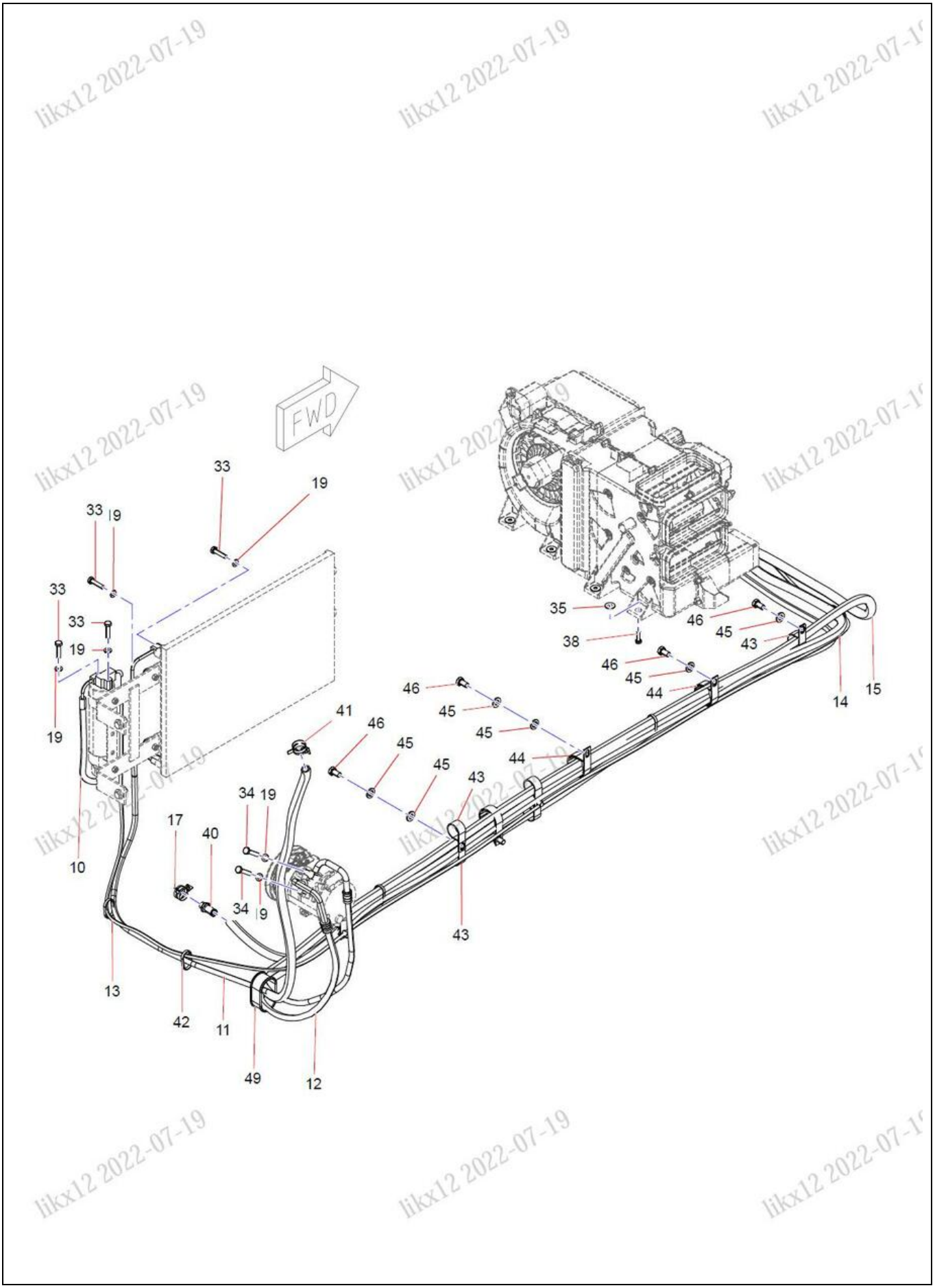
FWD
33
19
33
19
33
33
19
19
10
17
40
34
19
34
19
41
46
45
45
43
43
46
45
45
44
35
38
46
45
43
46
45
44
14
15
13
42
11
49
12

ÍNDICE	N.º DA PEÇA	DESCRIÇÃO	QTDE	CONSULTE A PÁGINA
10	60001238	Mangueira de Borracha	1	
11	60001233	Mangueira, Descarga	1	
12	60224079	Mangueira, Sucção	1	
13	60001239	Mangueira, Líquido	1	
14	12926943	Mangueira de Vapor	1	
15	13133606	Tubo Redutor	1	
17	60166393	Braçadeira	3	
19	24000632	Arruela	7	
33	A210111000081	Parafuso	4	
34	A210111000082	Parafuso	2	
35	60060565	Arruela	11	
38	A210111000323	Parafuso	7	
40	12876535	Junta de tubo	1	
41	60166495	Bomba de Engrenagem de Fluxo Dividido	1	
42	A239900000066	Correia de Náilon	90	
43	60086357	Clipe de Cabo	6	
44	60149606	Clipe de Cabo	3	
45	A210491000121	Arruela	13	
46	A210111000199	Parafuso	9	
49	11779657	Manga de Borracha	1	

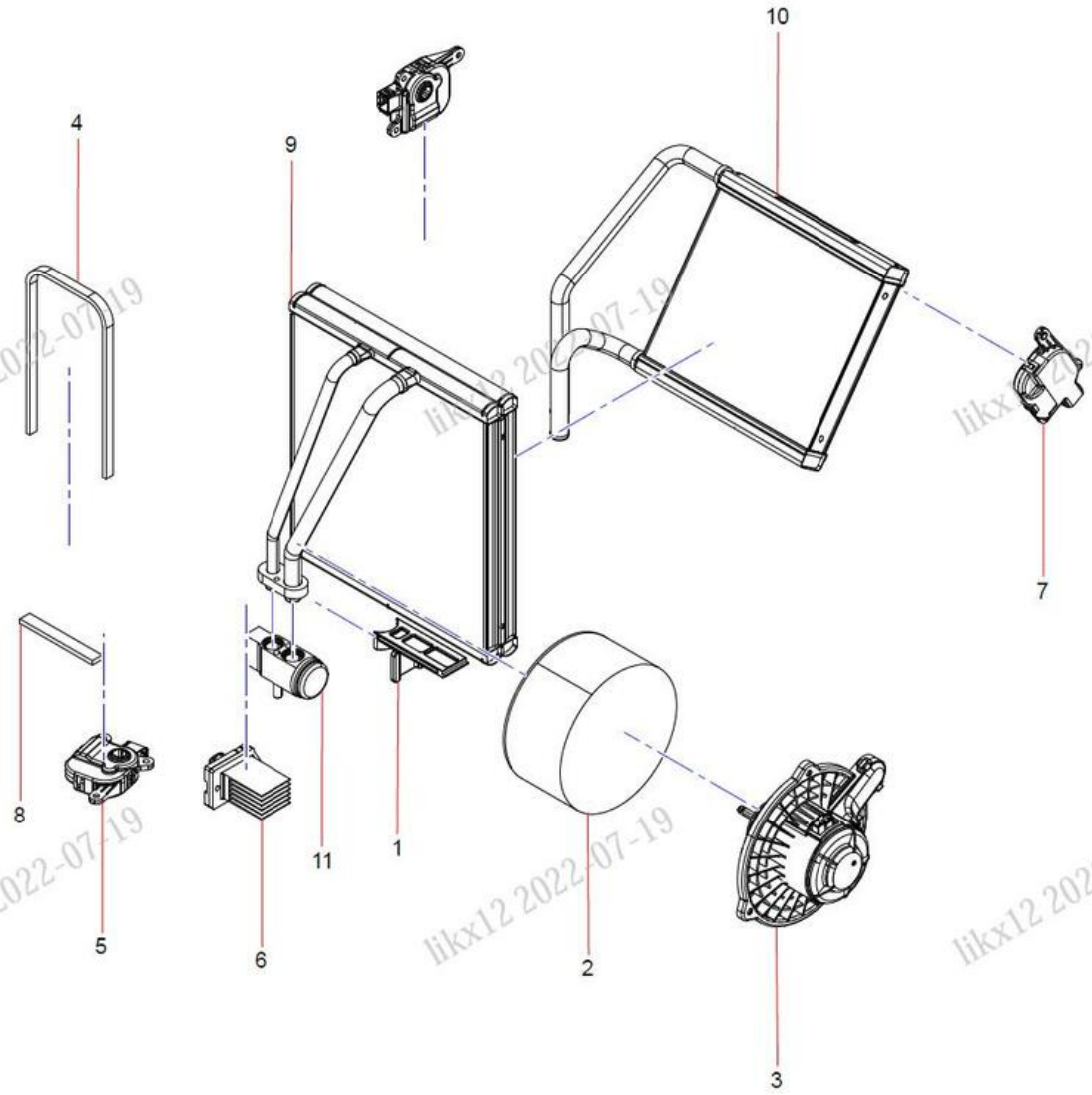

likx12 2022-07-19

ÍNDICE	N.º DA PEÇA	DESCRIÇÃO	QTDE	CONSULTE A PÁGINA
1	60049966	Sensor de Temperatura	1	
2	60049951	Pá do Ventilador	1	
3	60153199	Motor do Ventilador	1	
4	60049948	Chicote de Fiação	1	
5	60049945	Servo Motor	1	
6	60153240	Sensor de Temperatura do Ar Interno	1	
7	60049947	Servo Motor	2	
8	60033039	Sensor Anticongelante	1	
9	60153202	Conjunto do Evaporador	1	
10	60153218	Subconjunto do Evaporador	1	
11	60153197	Válvula de Expansão	1	

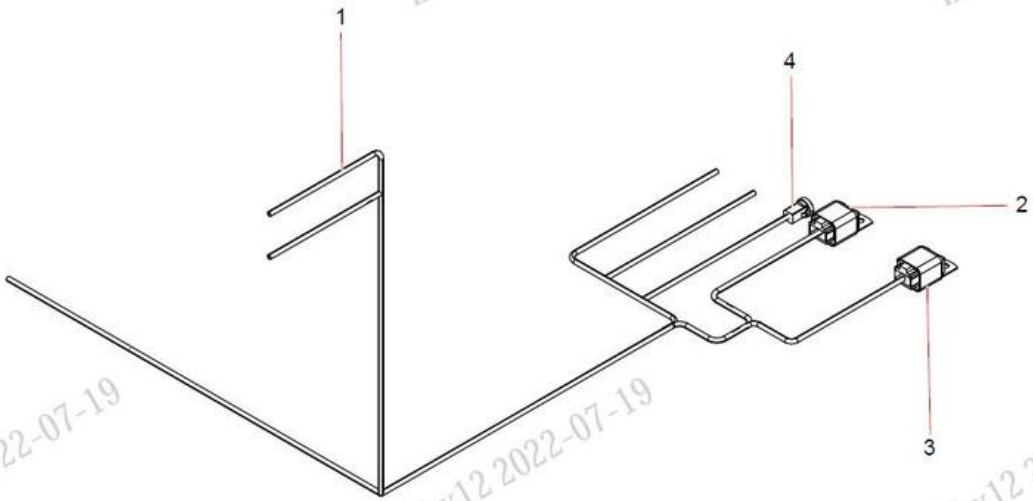

likx12 2022-07-19

ÍNDICE	N.º DA PEÇA	DESCRIÇÃO	QTDE	CONSULTE A PÁGINA
1	10448933	Chicote de Conexão do Ar Condicionado	1	
2	B240700000473	Relé Intermediário	1	
3	B240700000472	Relé Intermediário	1	
4	141502000749B	Sensor de Sol	1	

Grupo 11

Revestimento

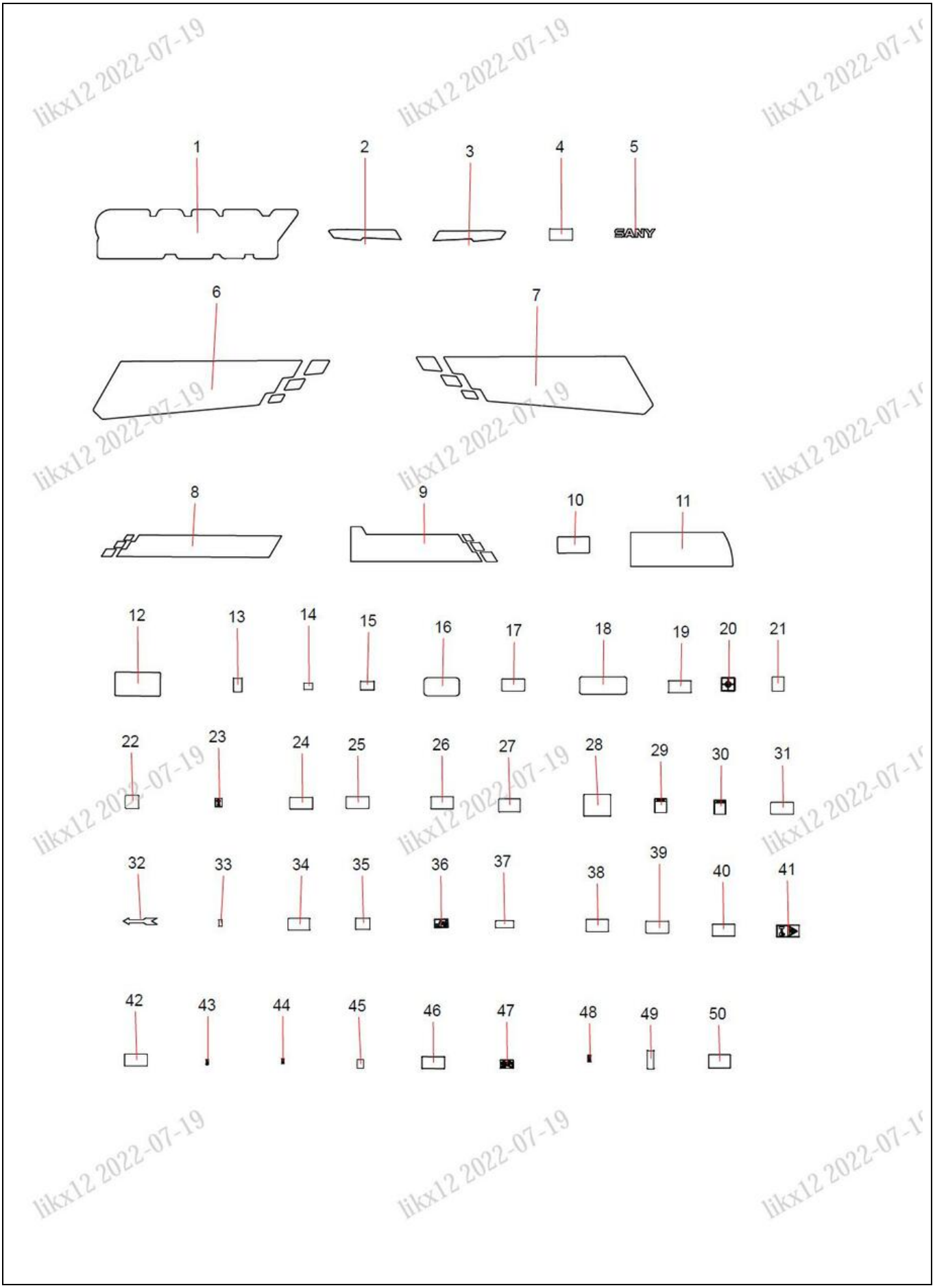

likx12 2022-07-19

ÍNDICE	N.º DA PEÇA	DESCRIÇÃO	QTDE	CONSULTE A PÁGINA
1	12722067	Adesivo, Contrapeso, Sany	1	
2	13735006	Adesivo, Contrapeso, Esquerda	1	
3	13735007	Adesivo, Contrapeso, Direito	1	
4	A820699001019	Adesivo, Aviso, Placa de Aviso de Bloqueio da Janela Dianteira	1	
5	12842974	Adesivo, Potência da Cabine	1	
6	13735100	Adesivo Esquerdo, Lança	1	
7	13735101	Adesivo Direito, Lança	1	
8	13735004	Adesivos da Fuselagem	1	
9	13735005	Adesivos da Fuselagem	1	
10	13735008	Adesivo, Contrapeso, Marcador Lateral	2	
11	13811410	Adesivos da Caixa de Ferramentas	1	
12	A820601990963	Adesivo, Aviso, Braço	2	
13	A820601990965	Placa do Logotipo do Tanque de Combustível	1	
14	A820601990929	Adesivo, Dreno, Tanque de Combustível	1	
15	14204838	Adesivo, Tanque Hidráulico	1	
16	A820699000370	Fita Antiderrapante Curta	3	
17	A820601990926	Adesivo, Aviso, Risco de Queda	3	
18	A820699000369	Fita, Antiderrapante, Longo	5	
19	12728493	Adesivo, Escapamento	1	
20	12033801	Adesivo, Centro de Gravidade	2	
21	A820601990968	Adesivo, Aviso, Tensor	2	
22	A820601990934	Adesivo, Amarração, Envio	4	
23	A820101990552	Sinal de Indicação, Ponto do Gancho de Elevação	4	
24	11464425	Adesivo, Aviso, “Leia o Manual”	1	
25	11464432	Adesivo, Aviso, Alta Tensão	1	
26	11464441	Adesivo, Aviso, Desligar	1	
27	A820601990961	Adesivo de Operação de Elevação	1	
28	13536535	Adesivo, Ponto de Graxa	1	
29	11648786	Adesivo, Aviso, Precaução antes da Partida	1	
30	12919461	Adesivo, Precaução do Motor de Parada	1	
31	A820601990969	Adesivo, Saída de Emergência	1	
32	12057746	Adesivo, Sentido de Deslocamento	2	
33	A820699001284	Adesivo, instrução de Troca de Líquido Refrigerante	1	
34	11323371	Adesivo, Aviso, Não Sentar	1	
35	A820601990962	Adesivo, Dreno, Separador de Água	1	
36	A820601990967	Ajuste do Assento de Instruções de Adesivo	1	
37	11993325	Placa de Identificação	1	
38	A820101050798	Adesivo de Cuidado com Superfície Quente	1	
39	A820601990973	Adesivo, Aviso, Tampa do Motor	1	
40	A820699001017	Adesivo, Aviso, Segurança do Cinto	1	

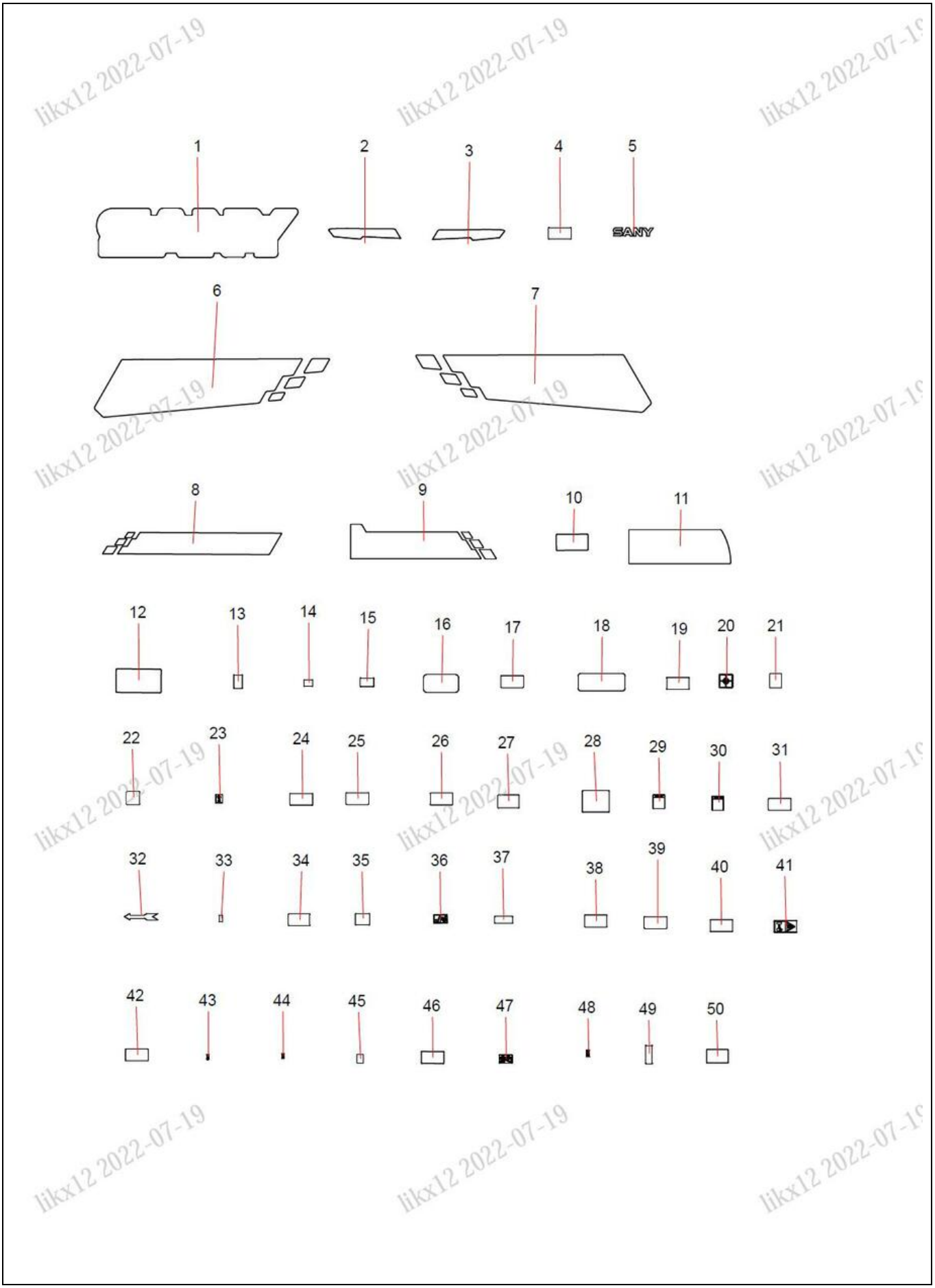

likx12 2022-07-19

ÍNDICE	N.º DA PEÇA	DESCRIÇÃO	QTDE	CONSULTE A PÁGINA
41	A820101050793	Adesivo, Aviso, Alerta de Perigo do Ventilador	1	
42	A820699000948	Adesivo, Aviso, Manual do Operador	1	
43	A820699001109	Adesivo, Tomada Elétrica	1	
44	A820601990972	Adesivo, Fonte de Alimentação	1	
45	A820601990927	Adesivo, Desbloqueio	1	
46	12403550	Placa de Alerta do Rolamento de Giro	1	
47	13711158	Revestimento de Adesivo de Nível de Óleo	1	
48	13547286	Adesivo, Cuidado	1	
49	14261956	Etiqueta	1	
50	13156487	Diagrama de Layout de Ponto de Carregamento Fixo	1	

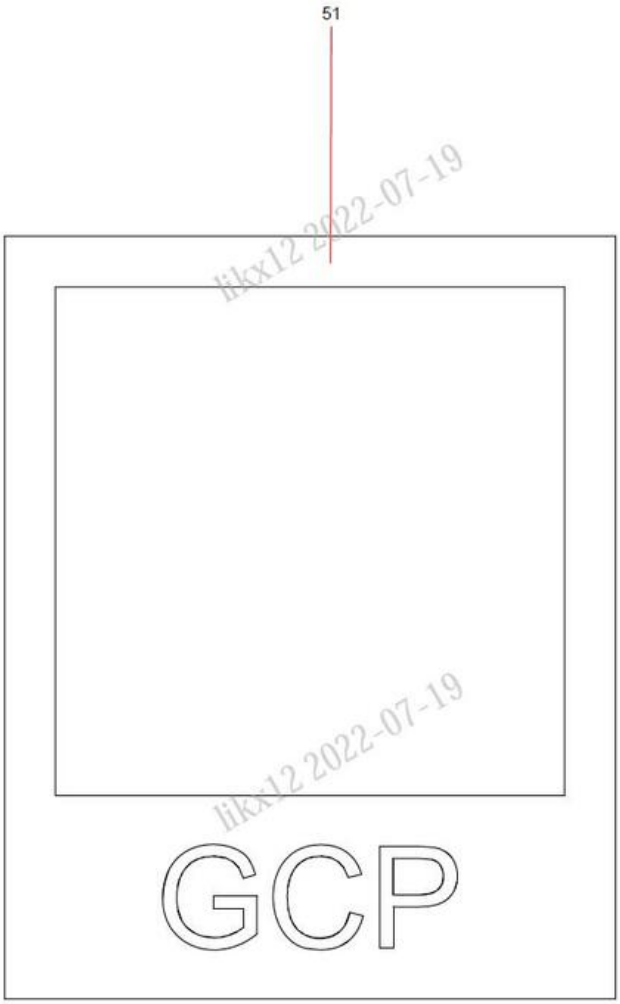

likx12 2022-07-19

ÍNDICE	N.º DA PEÇA	DESCRIÇÃO	QTDE	CONSULTE A PÁGINA
51	SSY005356077	Código QR	1	

Grupo 12

Tubo

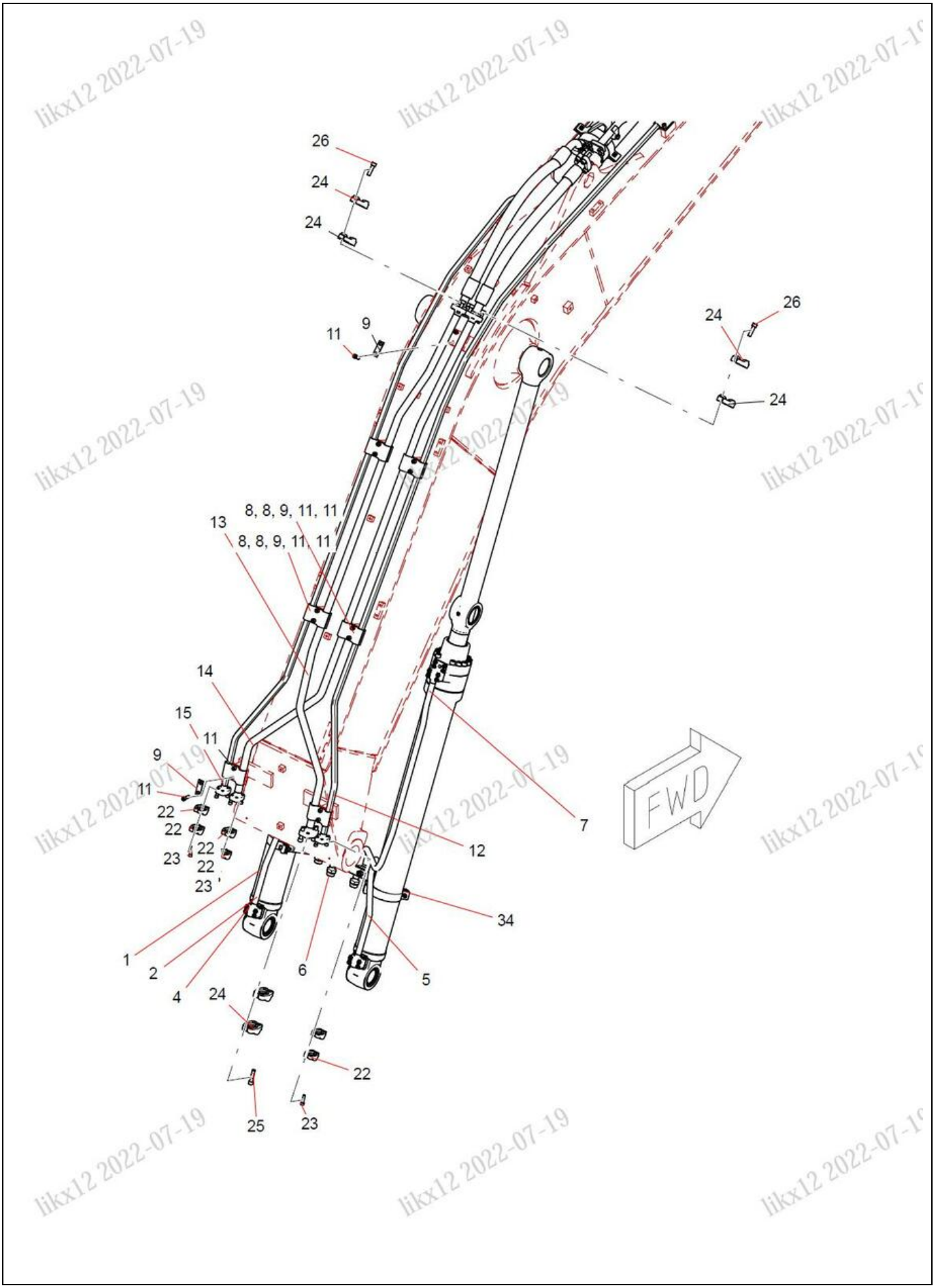
26
24
24
11
9
24
26
24
8, 8, 9, 11, 11
13
8, 8, 9, 11, 11
14
15
11
9
11
22
22
22
23
22
23
12
7
FWD
34
1
2
4
6
5
24
22
25
23

ÍNDICE	N.º DA PEÇA	DESCRIÇÃO	QTDE	CONSULTE A PÁGINA
1	11347703	Cilindro Hidráulico da Lança	2	12-12
2	11088308	Conjunto do Tubo, Hidráulico	1	
4	A210204000356	Parafuso	16	
5	11088310	Conjunto do Tubo, Hidráulico	1	
6	11608938	Conjunto do Tubo, Hidráulico	1	
7	11609402	Conjunto do Tubo, Hidráulico	1	
8	13884679	Braçadeira do Tubo	10	
9	14235466	Amortecedor	7	
11	A210204000206	Parafuso	14	
12	13885198	Conjunto de Tubo de Aço	1	
13	13885374	Conjunto de Tubo de Aço	1	
14	13885420	Conjunto de Tubo de Aço	1	
15	13885543	Conjunto de Tubo de Aço	1	
22	B210780000244	Flange Dividido	12	
23	A210204000355	Parafuso	24	
24	B210780000693	Flange Dividido	8	
25	A210204000366	Parafuso	4	
26	A210204000353	Parafuso	12	
34	11088311	Braçadeira de Suporte	2	

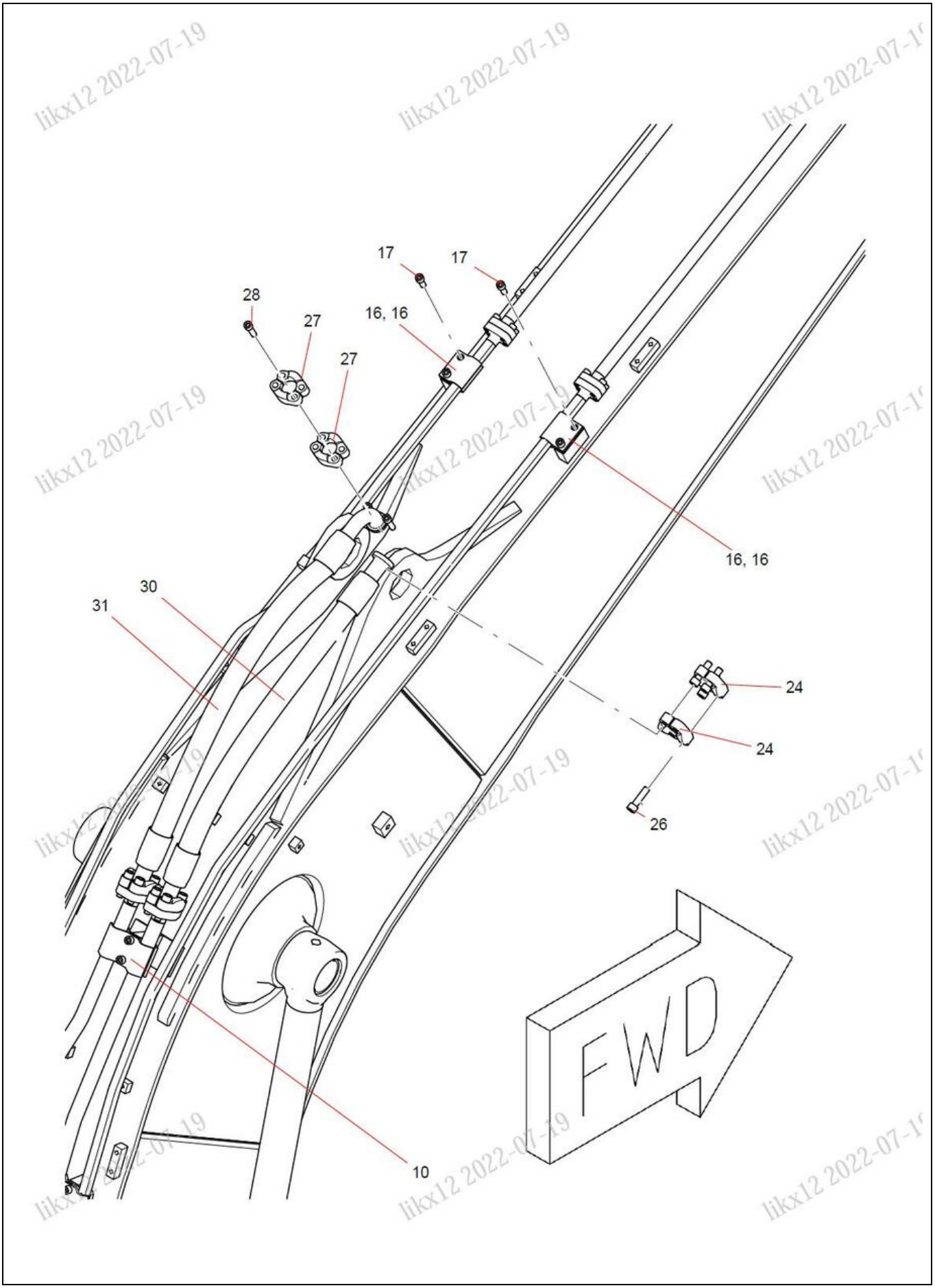
17
17
28
27
16, 16
27
16, 16
30
31
24
24
26
10
FWD

ÍNDICE	N.º DA PEÇA	DESCRIÇÃO	QTDE	CONSULTE A PÁGINA
10	13881621	Grampo do Tubo	1	
16	13505880	Grampo do Tubo	8	
17	A210204000337	Parafuso	12	
24	B210780000693	Flange Dividido	8	
26	A210204000353	Parafuso	12	
27	B210780000004	Flange Dividido	2	
28	A210204000462	Parafuso	4	
30	60037640	Mangueira	1	
31	60068308	Mangueira	1	

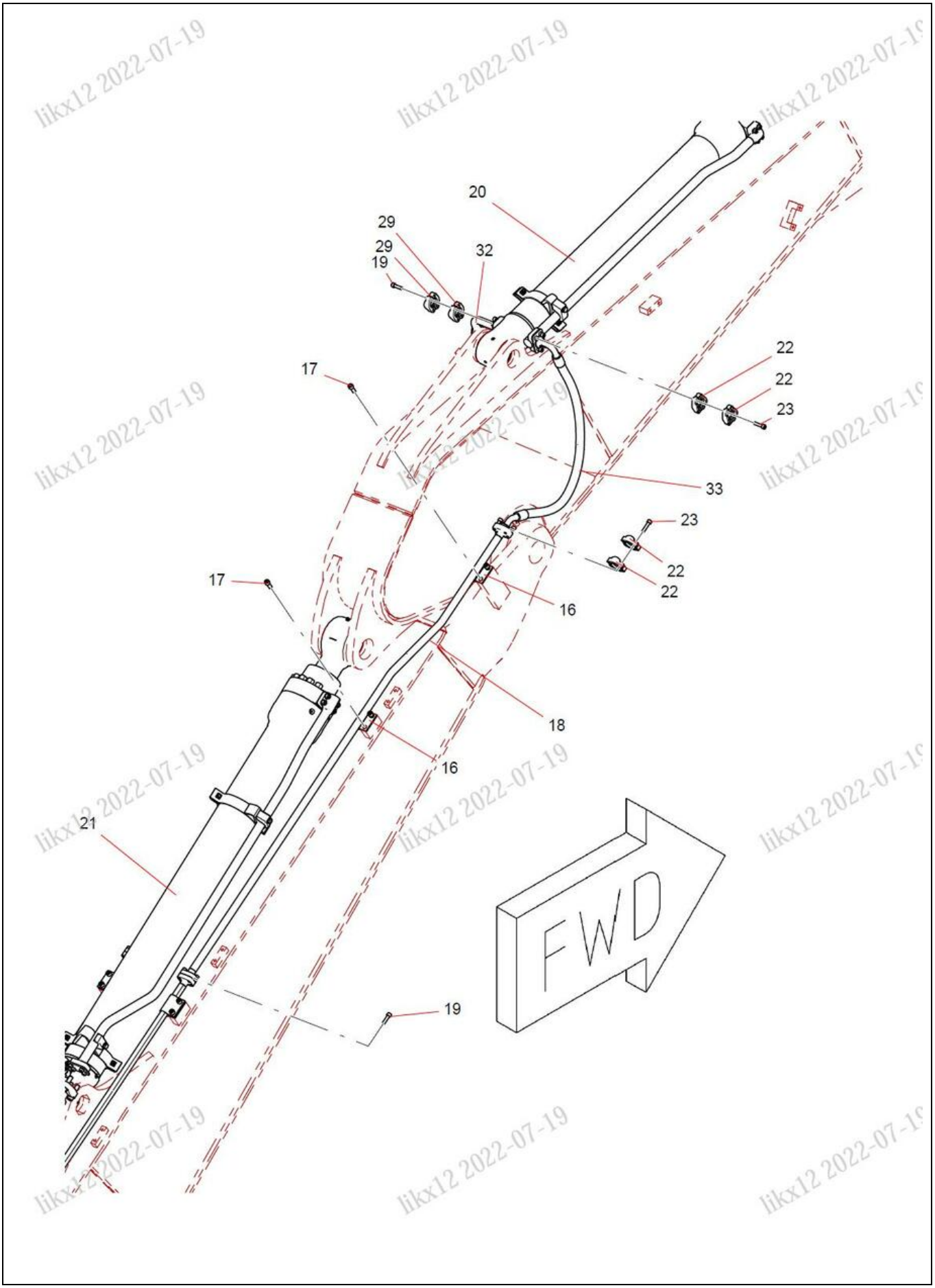
20
29
29
19
32
17
22
22
23
33
23
22
22
17
16
18
16
21
19
FWD

ÍNDICE	N.º DA PEÇA	DESCRIÇÃO	QTDE	CONSULTE A PÁGINA
16	13505880	Grampo do Tubo	8	
17	A210204000337	Parafuso	12	
18	13885603	Conjunto de Tubo de Aço	2	
19	A210204000215	Parafuso	12	
20	60270928	Cilindro, Caçamba	1	12-14
21	60270929	Cilindro, Braço	1	12-16
22	B210780000244	Flange Dividido	12	
23	A210204000355	Parafuso	24	
29	B210780000007	Flange Dividido	2	
32	151007260049A	Conjunto de Mangueira	1	
33	151007260141A	Conjunto de Mangueira	1	

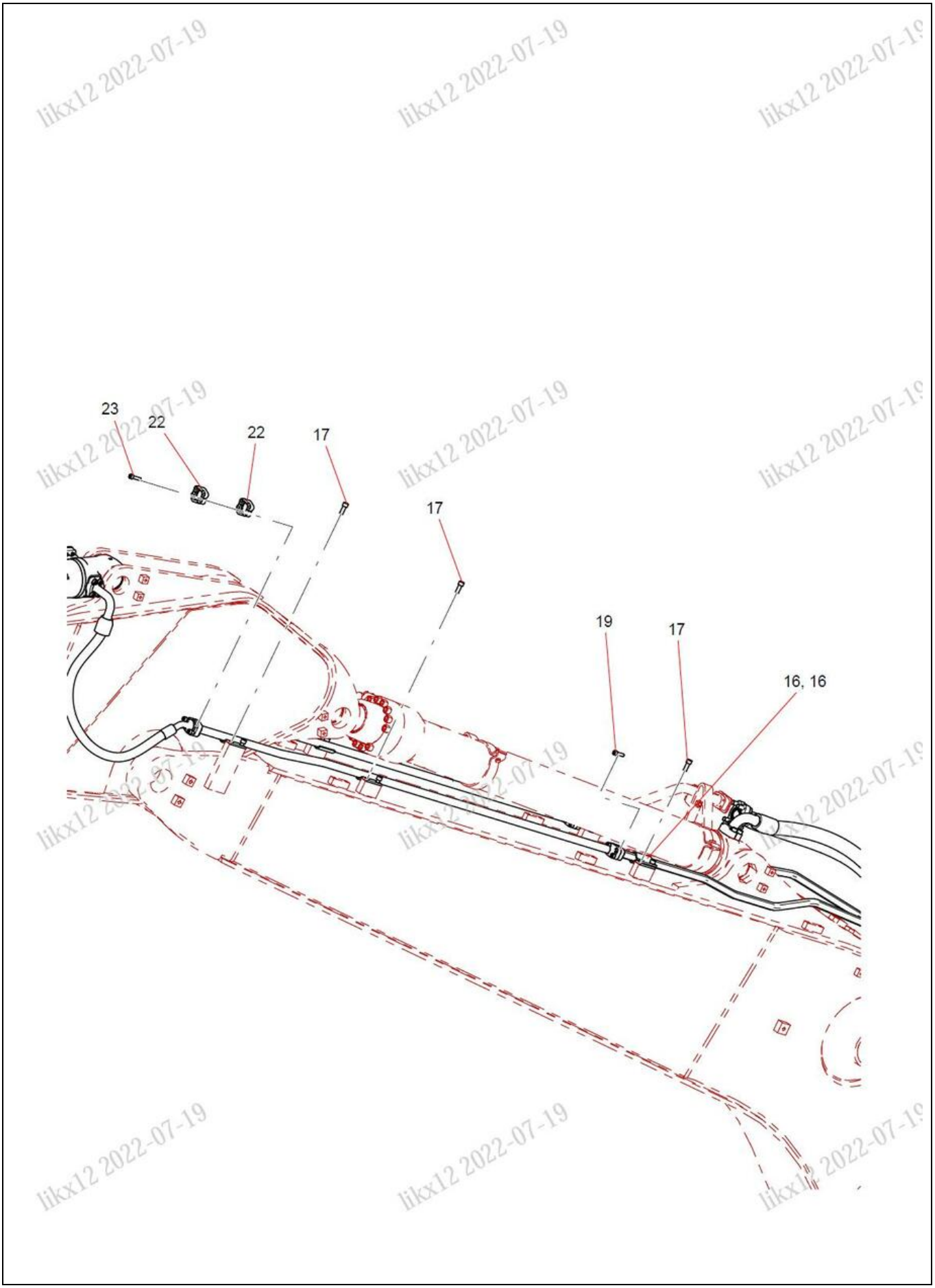
23
22
22
17
17
19
17
16, 16

ÍNDICE	N.º DA PEÇA	DESCRIÇÃO	QTDE	CONSULTE A PÁGINA
16	13505880	Grampo do Tubo	8	
17	A210204000337	Parafuso	12	
19	A210204000215	Parafuso	12	
22	B210780000244	Flange Dividido	12	
23	A210204000355	Parafuso	24	

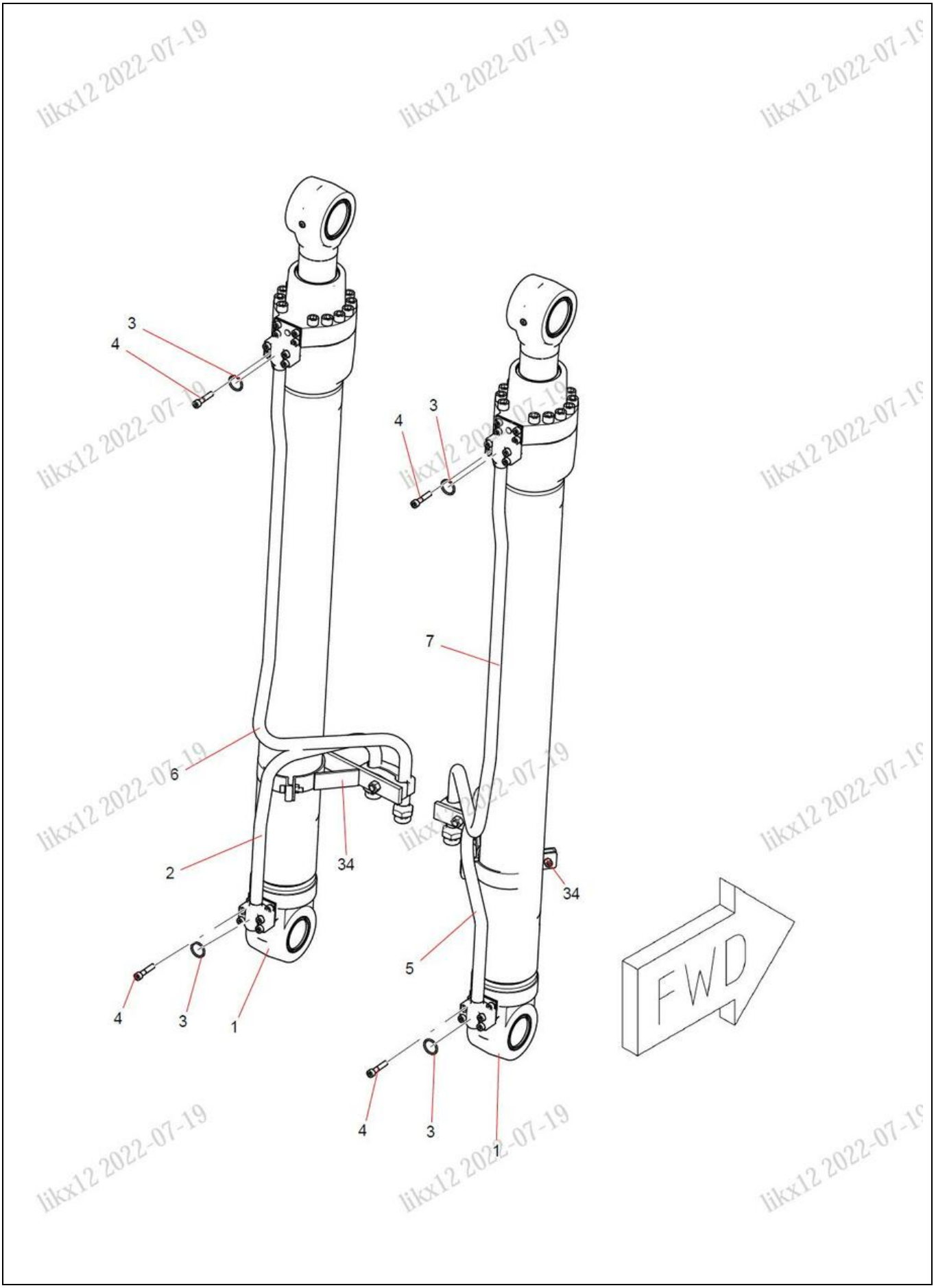
3
4
6
2
34
4
3
1
4
3
7
34
5
4
3
1
FWD

ÍNDICE	N.º DA PEÇA	DESCRIÇÃO	QTDE	CONSULTE A PÁGINA
1	11347703	Cilindro Hidráulico da Lança	2	12-12
2	11088308	Conjunto do Tubo, Hidráulico	1	
3	A210609000136	Anel O-ring	6	
4	A210204000356	Parafuso	16	
5	11088310	Conjunto do Tubo, Hidráulico	1	
6	11608938	Conjunto do Tubo, Hidráulico	1	
7	11609402	Conjunto do Tubo, Hidráulico	1	
34	11088311	Braçadeira de Suporte	2	

11347703 Cilindro Hidráulico da Lança

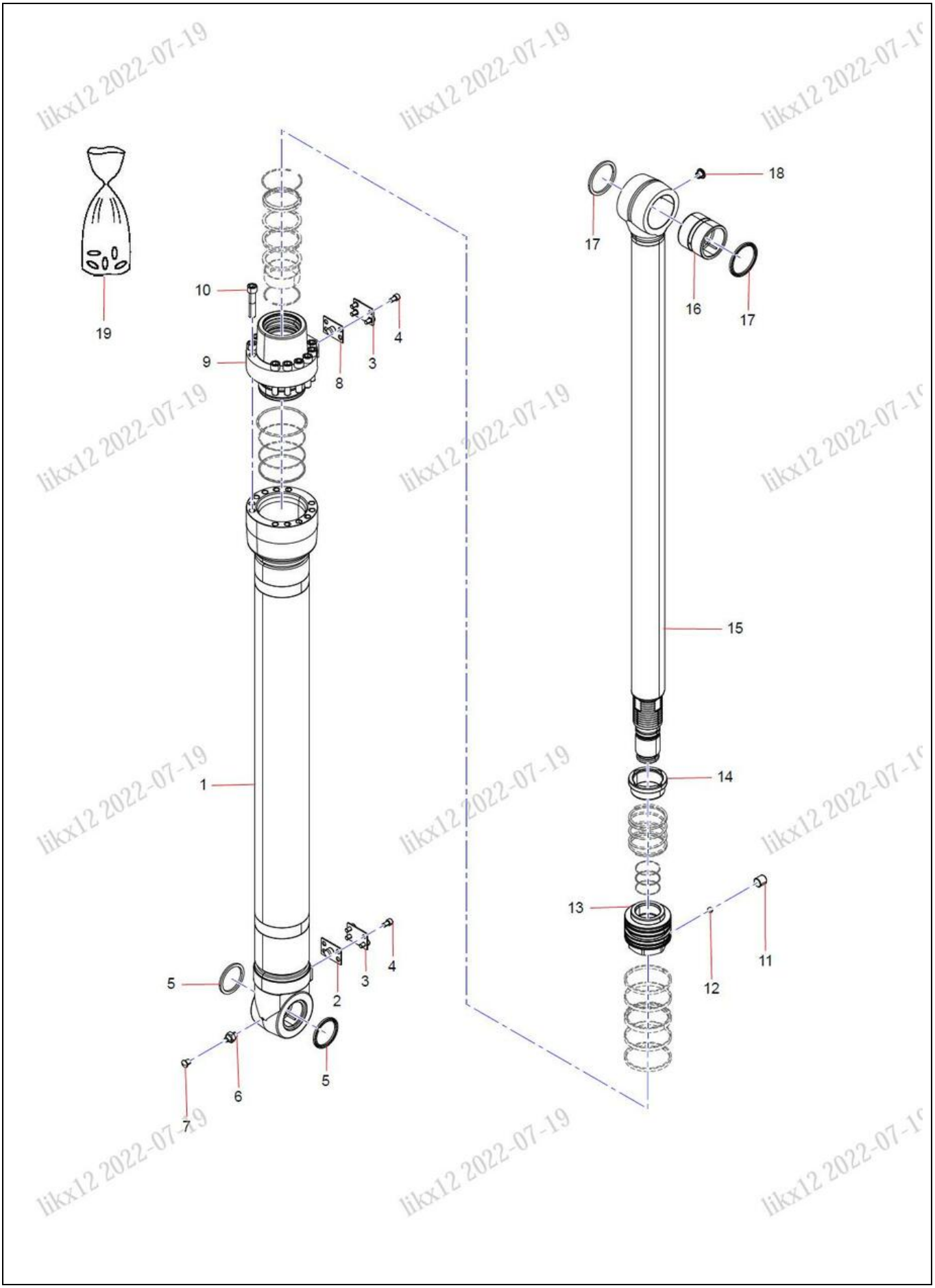

ÍNDICE	N.º DA PEÇA	DESCRIÇÃO	QTDE	CONSULTE A PÁGINA
1	11347700	Montagem de Cabeça	1	
2	SYG004829116	Almofada de Proteção	1	
3	A871800400083	Placa	2	
4	A210204000202	Parafuso	8	
5	60215141	Anel Retentor de Poeira	2	
6	A880899010003	Copo de Óleo de Pressão Direta	1	
7	A290000002660	Tampa de Proteção, Bocal	1	
8	SYG004829117	Almofada de Proteção	1	
9	11347701	Tampa da Extremidade	1	
10	A210204000498	Parafuso	12	
11	A210206000017	Parafuso	1	
12	A880899030000	Esfera de Aço	1	
13	11347656	Pistão	1	
14	11347702	Camisa do Amortecedor	1	
15	11347654	Haste do Pistão	1	
16	13211714	Bucha de Cobre	1	
17	60215142	Anel Retentor de Poeira	2	
18	11261296	Bucha Guia	1	
19	SYG005772738	Cilindro da Lança	1	

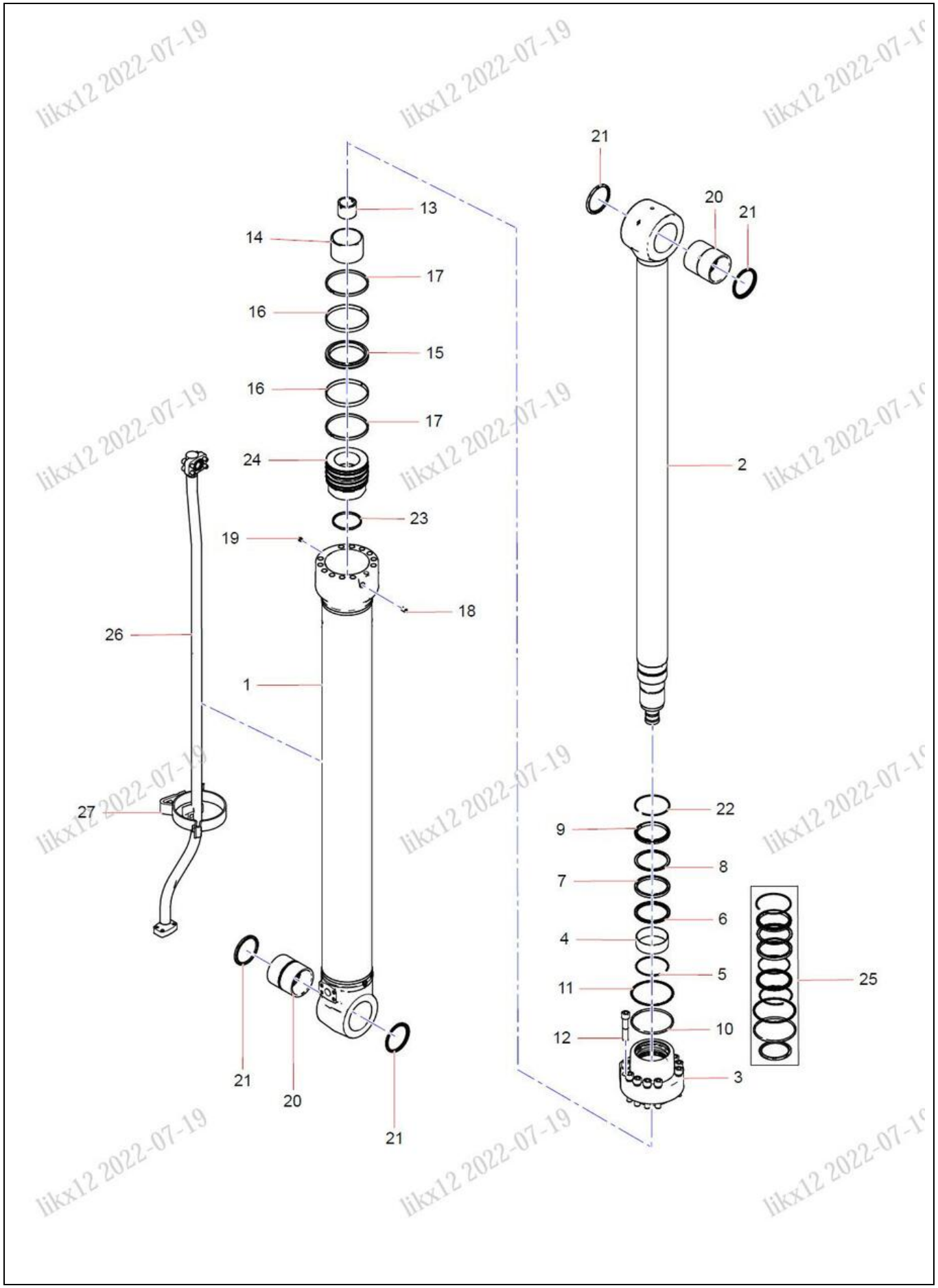
21
20
21
13
14
17
16
15
16
17
24
2
23
19
18
26
1
27
22
9
8
7
6
4
5
25
11
10
12
3
21
20
21

ÍNDICE	N.º DA PEÇA	DESCRIÇÃO	QTDE	CONSULTE A PÁGINA
1	60065269	Bloco de Cilindro	1	
2	60065296	Haste do Pistão	1	
3	60065261	Tampa da Extremidade	1	
4	60065280	Bucha de Rolamento	1	
5	60065243	Anel Retentor	1	
6	60065201	Anel de Proteção	1	
7	60065354	Anel de Vedação para Eixo	1	
8	60065309	Anel partido	1	
9	60065340	Anel Retentor de Poeira	1	
10	24003951	Anel O-ring	1	
11	60065250	Anel Retentor	1	
12	A210204000042	Parafuso	10	
13	60065192	Camisa do Amortecedor	1	
14	60065289	Pistão	1	
15	60065348	Anel de Vedação para Furo	1	
16	60065334	Anel-guia	2	
17	60065214	Anel de Sujeira	2	
18	24000487	Parafuso	1	
19	21010039	Esfera de Aço	1	
20	60065323	Bucha	2	
21	60065344	Anel Retentor de Poeira	4	
22	60065244	Anel Retentor	1	
23	60065257	Espaçador	1	
24	60065312	Porca	1	
25	60107384	Kit de Reparo do Cilindro da Caçamba 20T	1	
26	11418218	Conjunto de Tubo	1	
27	11149636	Braçadeira de Tubo	1	

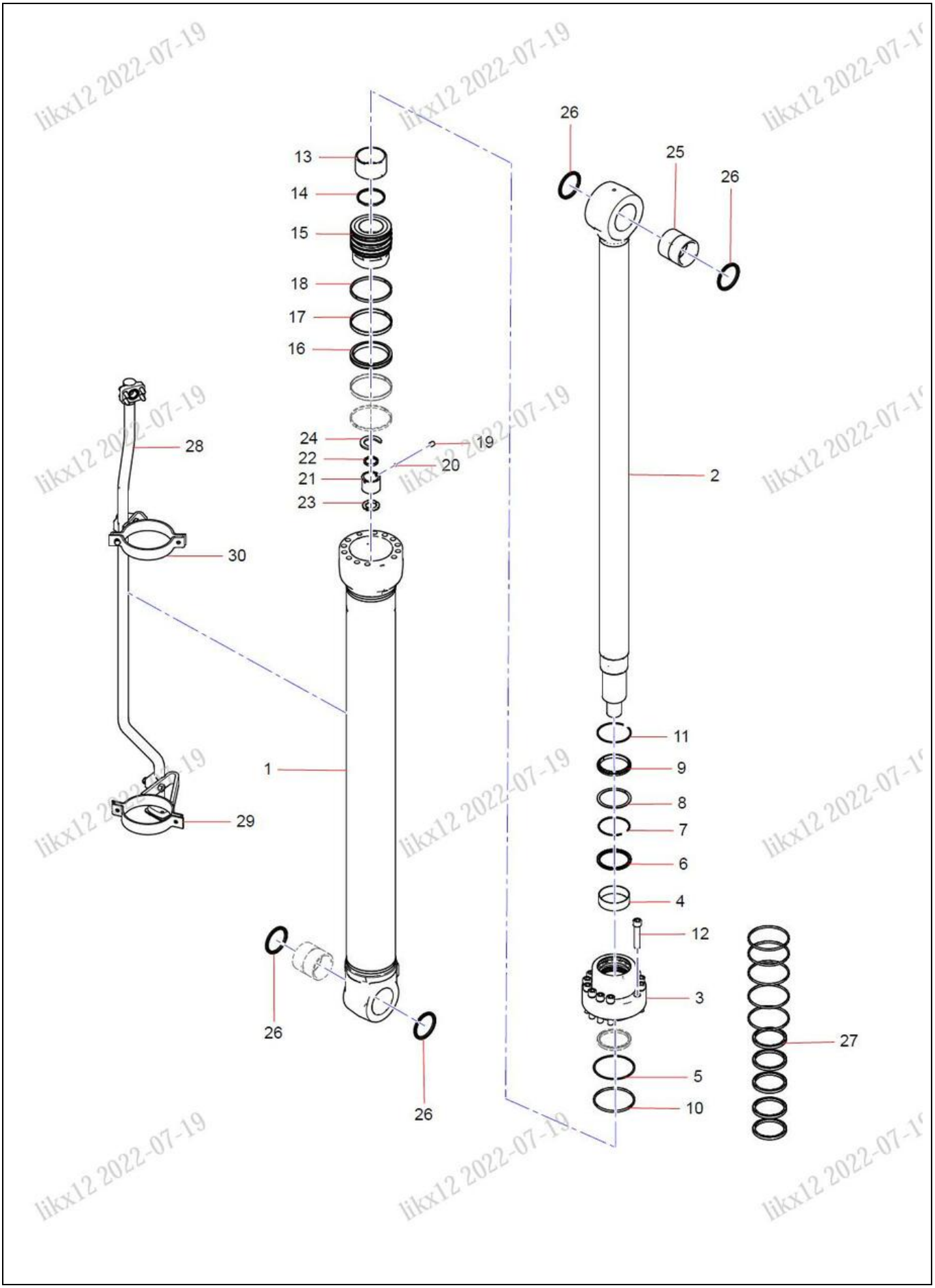
26
25
26
13
14
15
18
17
16
24
22
21
23
19
20
28
30
2
11
9
8
7
6
4
12
3
1
29
27
5
10
26
26

ÍNDICE	N.º DA PEÇA	DESCRIÇÃO	QTDE	CONSULTE A PÁGINA
1	60065271	Bloco de Cilindro	1	
2	60065298	Haste do Pistão	1	
3	60065263	Tampa da Extremidade	1	
4	60065282	Bucha de Rolamento	1	
5	60065253	Anel Retentor	2	
6	60065203	Anel Tampão	1	
7	60065356	Anel de Vedação para Eixo	1	
8	60065306	Anel partido	1	
9	60065341	Anel Retentor de Poeira	1	
10	60065332	Anel O-ring	1	
11	60065247	Anel Retentor	1	
12	60022043	Parafuso	12	
13	60065209	Camisa do Amortecedor	1	
14	60065211	Anel de Alívio de Pressão de Proteção	1	
15	60065287	Pistão	1	
16	60065351	Anel de Vedação para Furo	1	
17	60065337	Anel-guia	2	
18	60065217	Anel de Sujeira	2	
19	24000487	Parafuso	1	
20	21010039	Esfera de Aço	1	
21	60065195	Manga do Para-choque Traseiro	1	
22	60065212	Anel de Alívio de Pressão do Tampão	1	
23	60065194	Anel Retentor	2	
24	60065213	Anel de Braçadeira	1	
25	60065231	Bucha Tipo B	2	
26	60065345	Anel Retentor de Poeira	4	
27	60107383	Kit de Reparo do Cilindro da Haste 20T	1	
28	12527246	Conjunto de Tubo	1	
29	11288840	Braçadeira de Tubo	1	
30	12208107	Braçadeira de Tubo	1	

Grupo 13

Suporte de Placa Inferior da Cabine

13916436 Suporte da Placa Inferior da Cabine

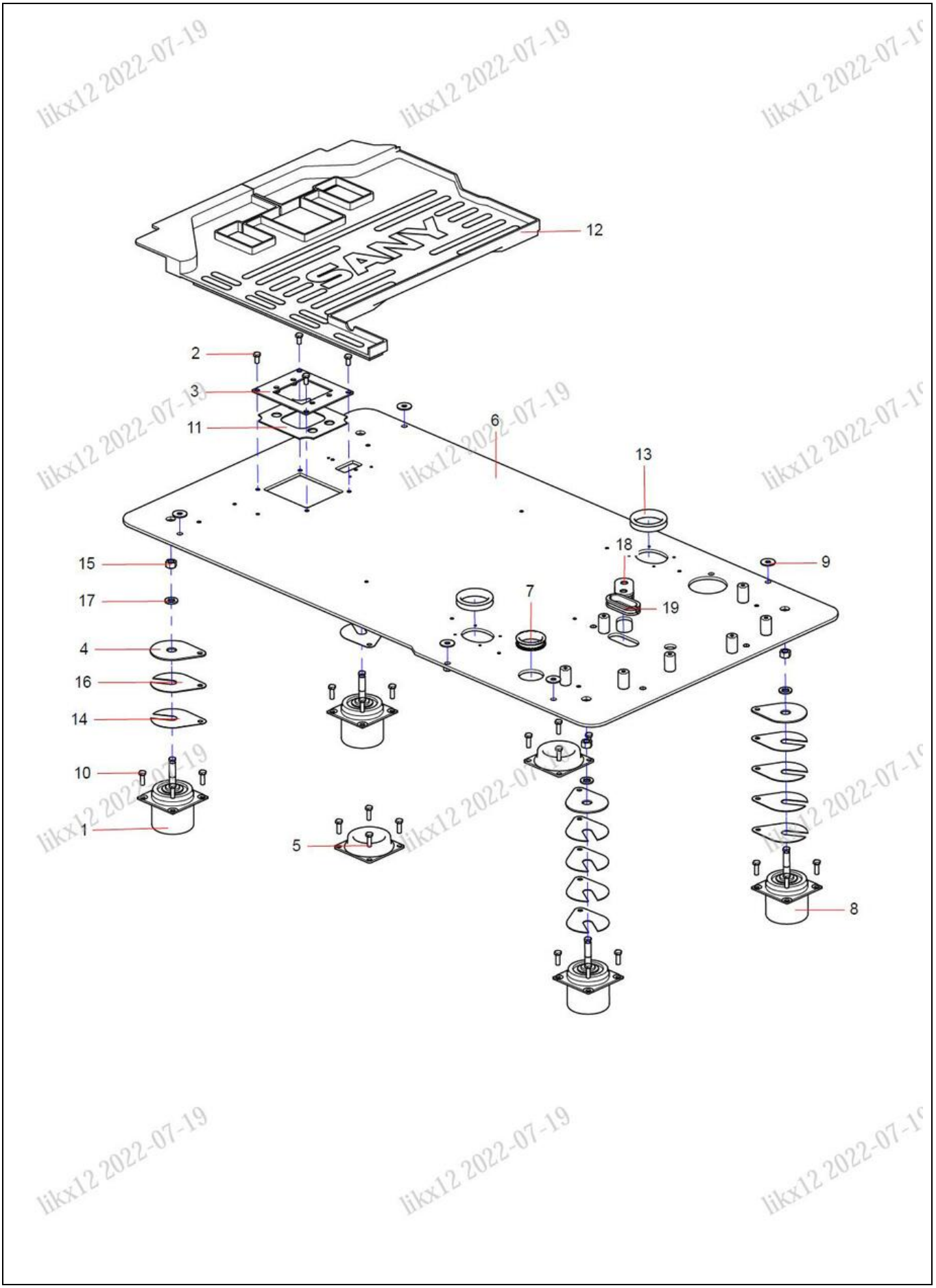

likx12 2022-07-19

ÍNDICE	N.º DA PEÇA	DESCRIÇÃO	QTDE	CONSULTE A PÁGINA
1	B229900000244	Amortecedor de Cabine	2	
2	A210111000012	Parafuso	4	
3	A810402050021	Placa de montagem	1	
4	11546613	Placa do Amortecedor	4	
5	12827984	Tapete de Borracha	2	
6	12830177	Placa de Base	1	
7	A820606030059	Grommet	1	
8	B229900000245	Amortecedor de Cabine	2	
9	60060548	Arruela	5	
10	A210111000024	Parafuso	24	
11	11937141	Vedação da Válvula acionado com o Pé	1	
12	14451383	Almofada de Piso	1	
13	A820606030056	Grommet	2	
14	11593942	Espaçador	2	
15	A210307000028	Porca	4	
16	11594064	Espaçador	10	
17	A210491000118	Arruela	4	
18	11963757	Manga de Borracha à Prova de Ar I	1	
19	11963758	Manga de Borracha à Prova de Ar II	1	

Grupo 14

Caçamba GP [despejar]

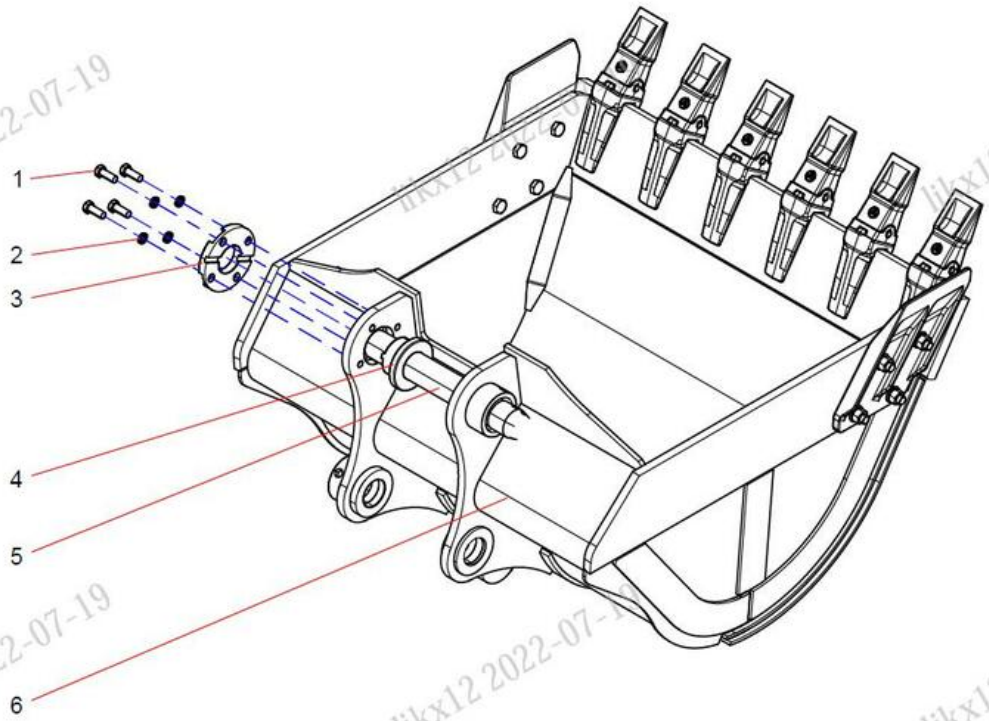

likx12 2022-07-19

ÍNDICE	N.º DA PEÇA	DESCRIÇÃO	QTDE	CONSULTE A PÁGINA
1	A210111000221	Parafuso	4	
2	24000515	Arruela	4	
3	11795852	Placa	1	
4	A820202002008	Bucha	1	
5	11795851	Pino	1	
6	11436729	Caçamba	1	

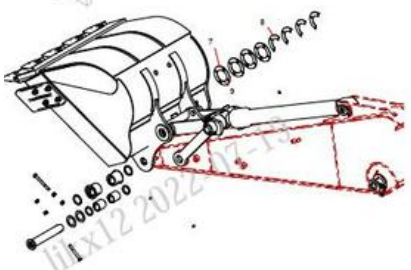

likx12 2022-07-19

ÍNDICE	N.º DA PEÇA	DESCRIÇÃO	QTDE	CONSULTE A PÁGINA
7	11297641	Calço	4	
8	11297642	Calço	4	
9	11297643	Calço	4	

Grupo 15

Conjunto da Cabine do Condutor

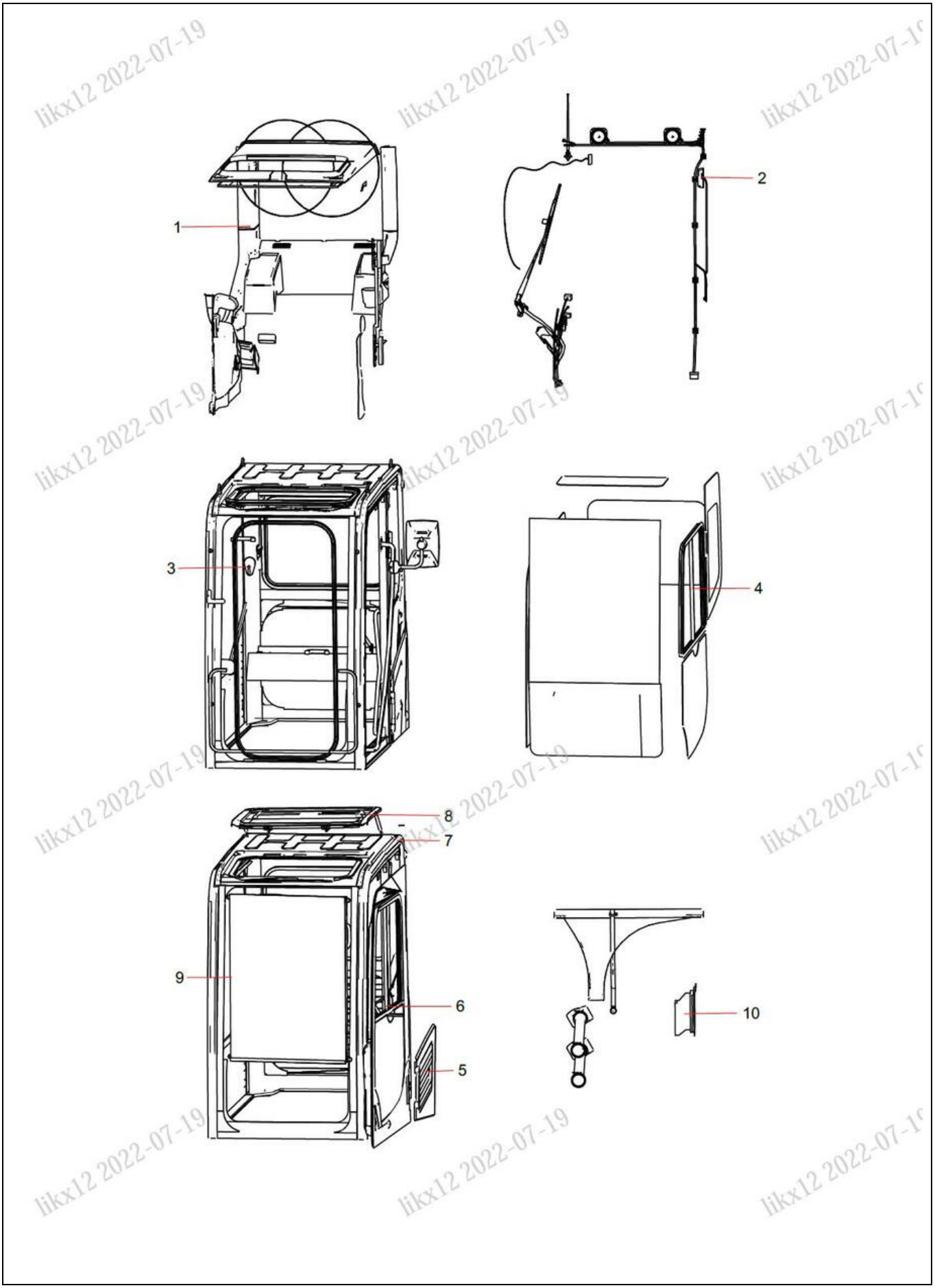
1
2
3
4
5
6
7
8
9
10

ÍNDICE	N.º DA PEÇA	DESCRIÇÃO	QTDE	CONSULTE A PÁGINA
1	60071770	Conjunto de Decoração Interna	1	15-4
2	130901000517A001	Componentes elétricos	1	15-8
3	130907000135B	无	1	15-12
4	61018423	Vidro	1	15-18
5	60071744	Conjunto da Janela de Sucção	1	15-20
6	60129034	Conjunto da Porta	1	15-22
7	61018424	Cabine	1	
8	61018425	Claraboia	1	15-24
9	60243765	Janela de Correr Dianteira	1	15-26
10	61018426	Duto de Ar	1	15-28

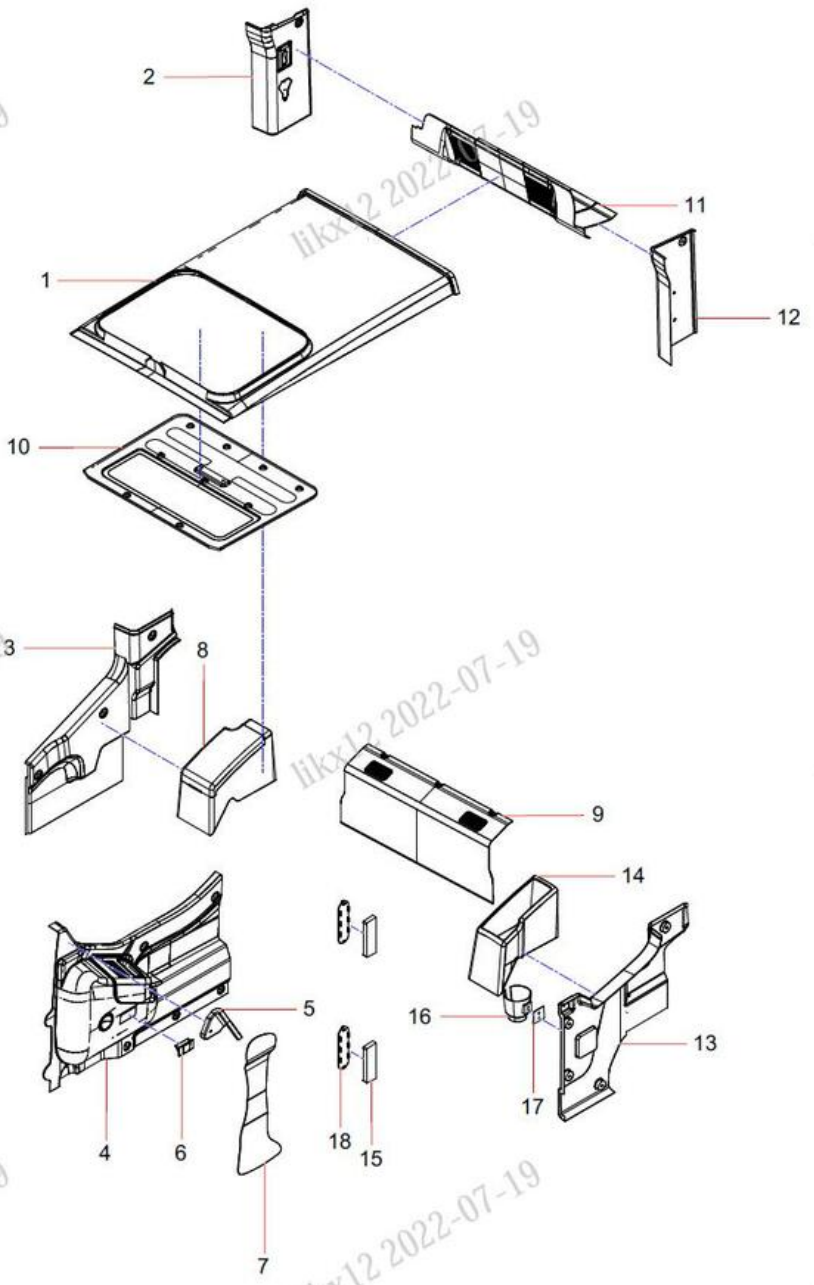

likx12 2022-07-19

ÍNDICE	N.º DA PEÇA	DESCRIÇÃO	QTDE	CONSULTE A PÁGINA
1	60071760	Parte Superior Interna	1	
2	60071776	Pilar Traseiro Direito	1	
3	60071749	Painel Traseiro Direito	1	
4	61019395	Caixa de Controle, Frente	1	15-6
5	60071796	Tampa de Montagem da Tela	1	
6	60071769	Tampa da Trava da Porta	1	
7	60071768	Placa Decorativo Superior	1	
8	60071735	Crisper	1	
9	61019396	Folha Decorativa, Rainha	1	
10	60071774	Decoração de Claraboia	1	
11	60071794	Tampa da buzina	1	
12	60071779	Vertical Traseiro Esquerdo	1	
13	60071751	Painel Traseiro Esquerdo	1	
14	60071737	Caixa de Armazenamento	1	
15	60071753	Cobertura	2	
16	60071759	Assento Individual	1	
17	61018453	Porta-copo	1	
18	60071761	Cobertura	2	

61019395 Caixa de Controle, Frente

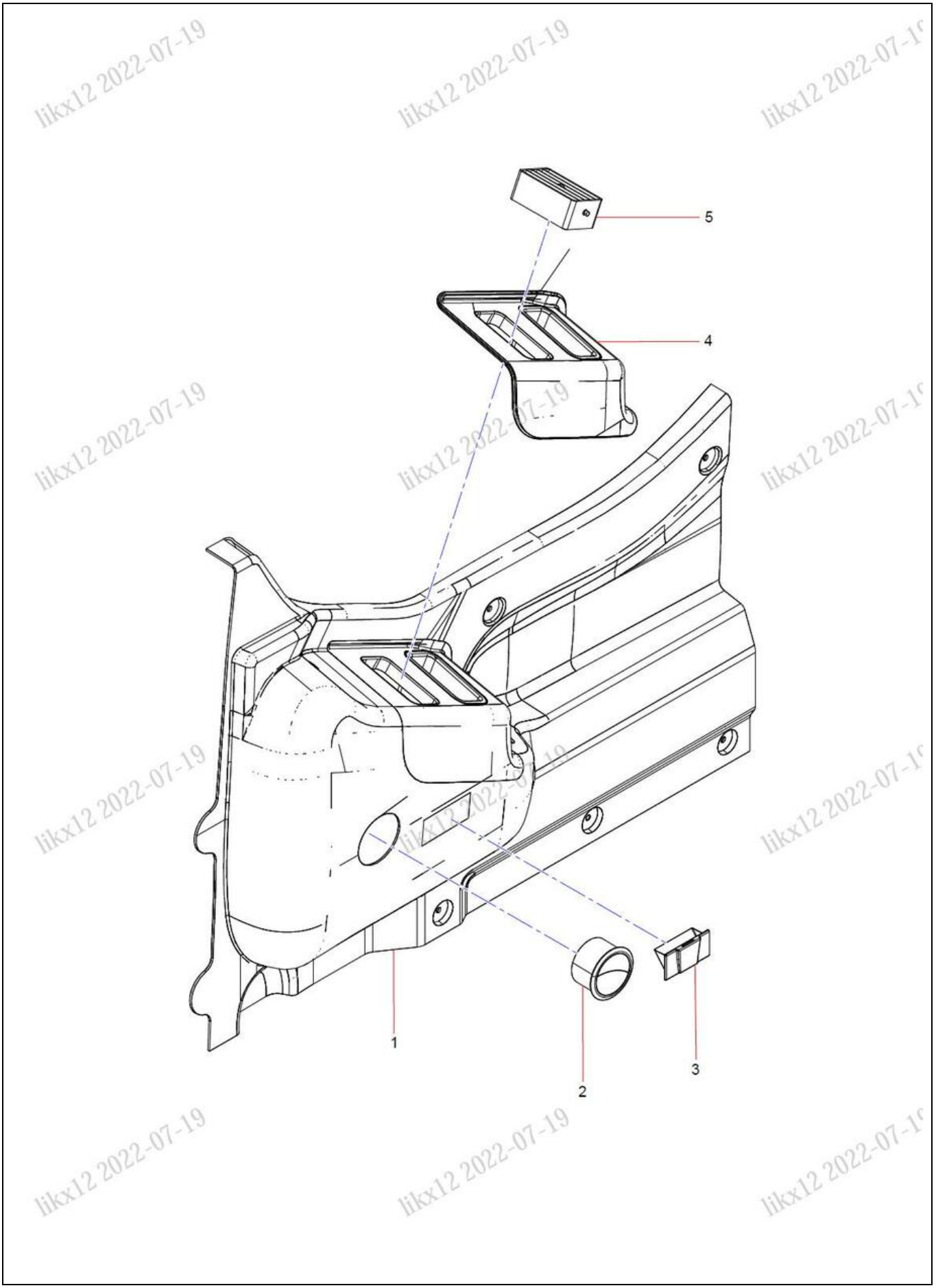

likx12 2022-07-19

ÍNDICE	N.º DA PEÇA	DESCRIÇÃO	QTDE	CONSULTE A PÁGINA
1	60071748	Painel Frontal Direito	1	
2	60238017	Saída de Ar Dianteiro	1	
3	60071746	Cinzeiro	1	
4	60071745	Porta-luvas	1	
5	60238016	Em exportação	1	

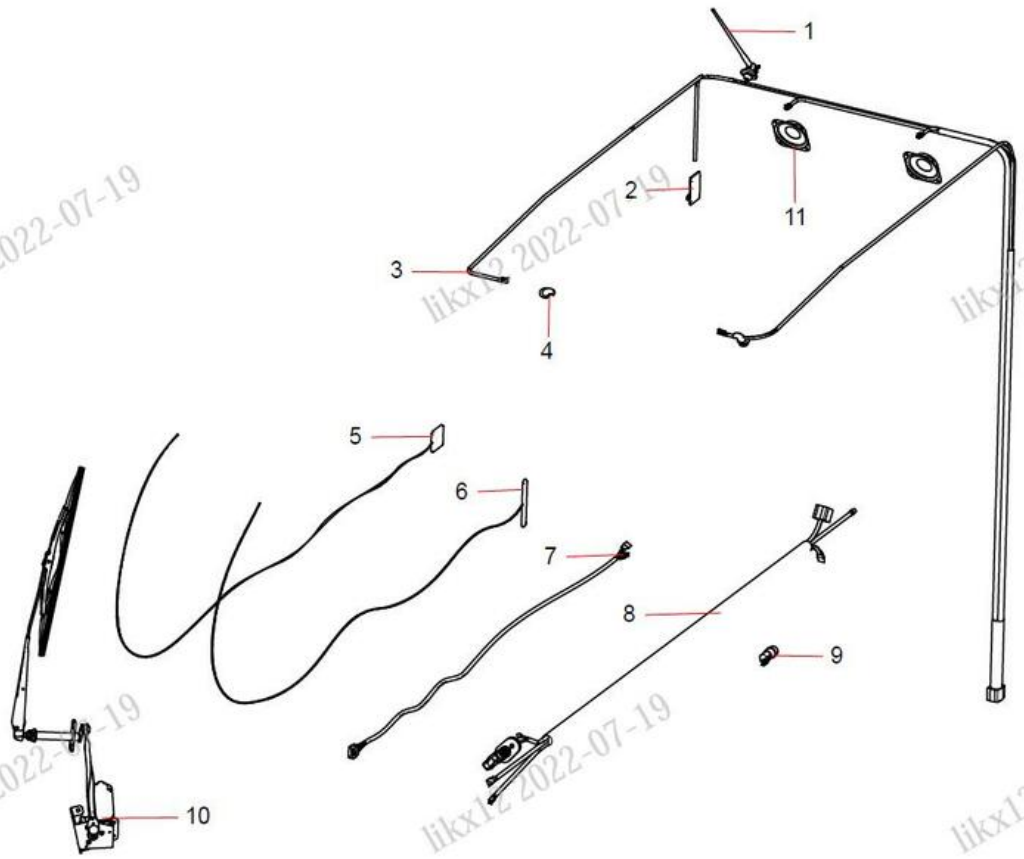

likx12 2022-07-19

ÍNDICE	N.º DA PEÇA	DESCRIÇÃO	QTDE	CONSULTE A PÁGINA
1	60090606	Antena	1	
2	60071795	Luz Interior	1	
3	13566618	Chicote Esquerdo da Cabine do Motorista	1	
4	61018427	Anel de Proteção	2	
5	11822508	Chicote Elétrico GPRS	1	
6	11822542	Chicote Elétrico GPRS	1	
7	A810201058466	Cabo Elétrico do Limpador	1	
8	14511715	Linha de Exibição	1	
9	A229900003764	Isqueiro de 24V	1	
10	130988000001	Conjunto do Limpador	1	15-10
11	60023703	Alto-falante	2	

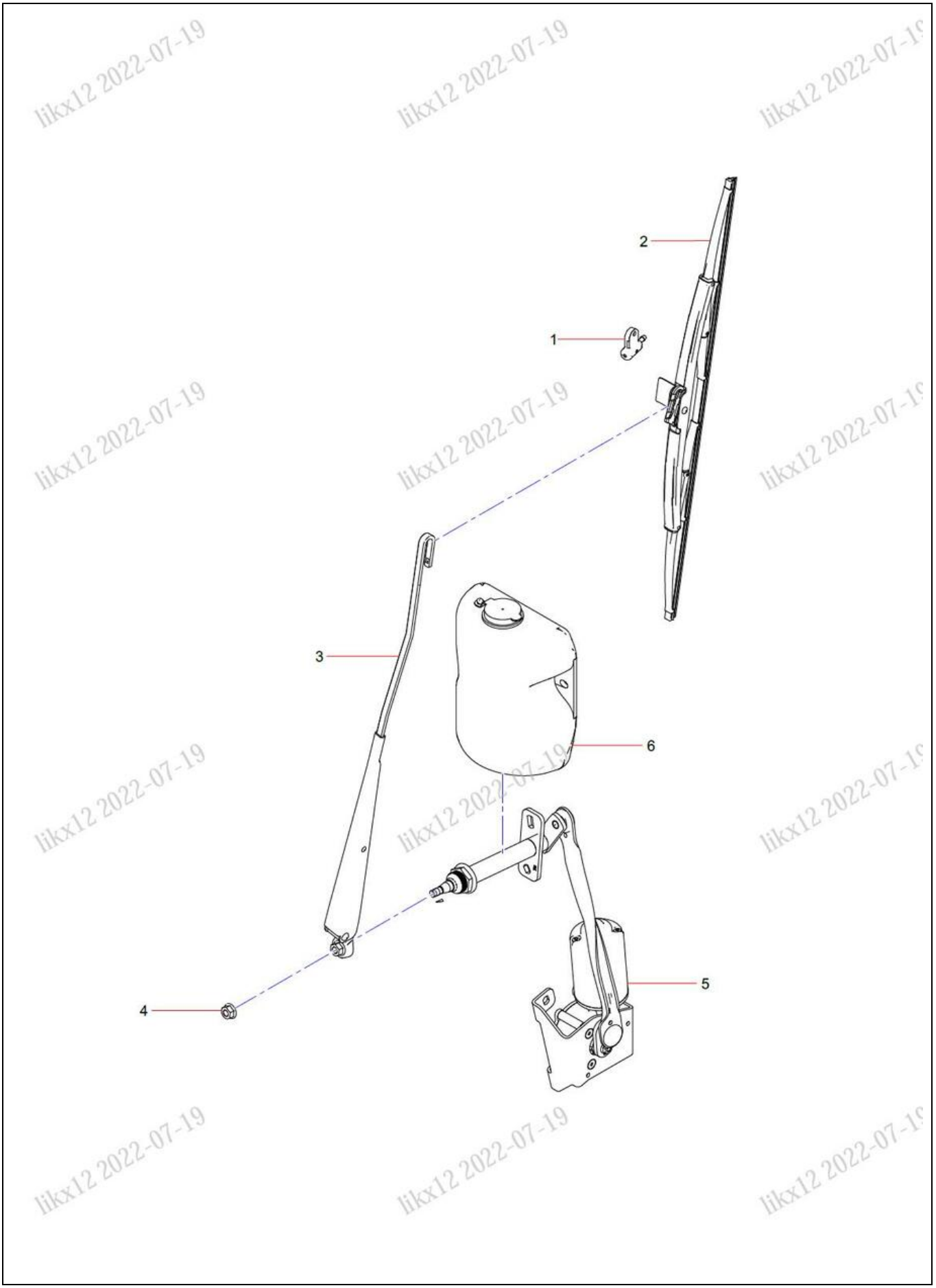

likx12 2022-07-19

ÍNDICE	N.º DA PEÇA	DESCRIÇÃO	QTDE	CONSULTE A PÁGINA
1	61018561	Bocal, Limpador	1	
2	130988000004	Pá do Para-brisas	1	
3	130988000003	Braço do Limpador	1	
4	60078169	Porca	1	
5	130988000002	Motor	1	
6	60176259	Regador	1	

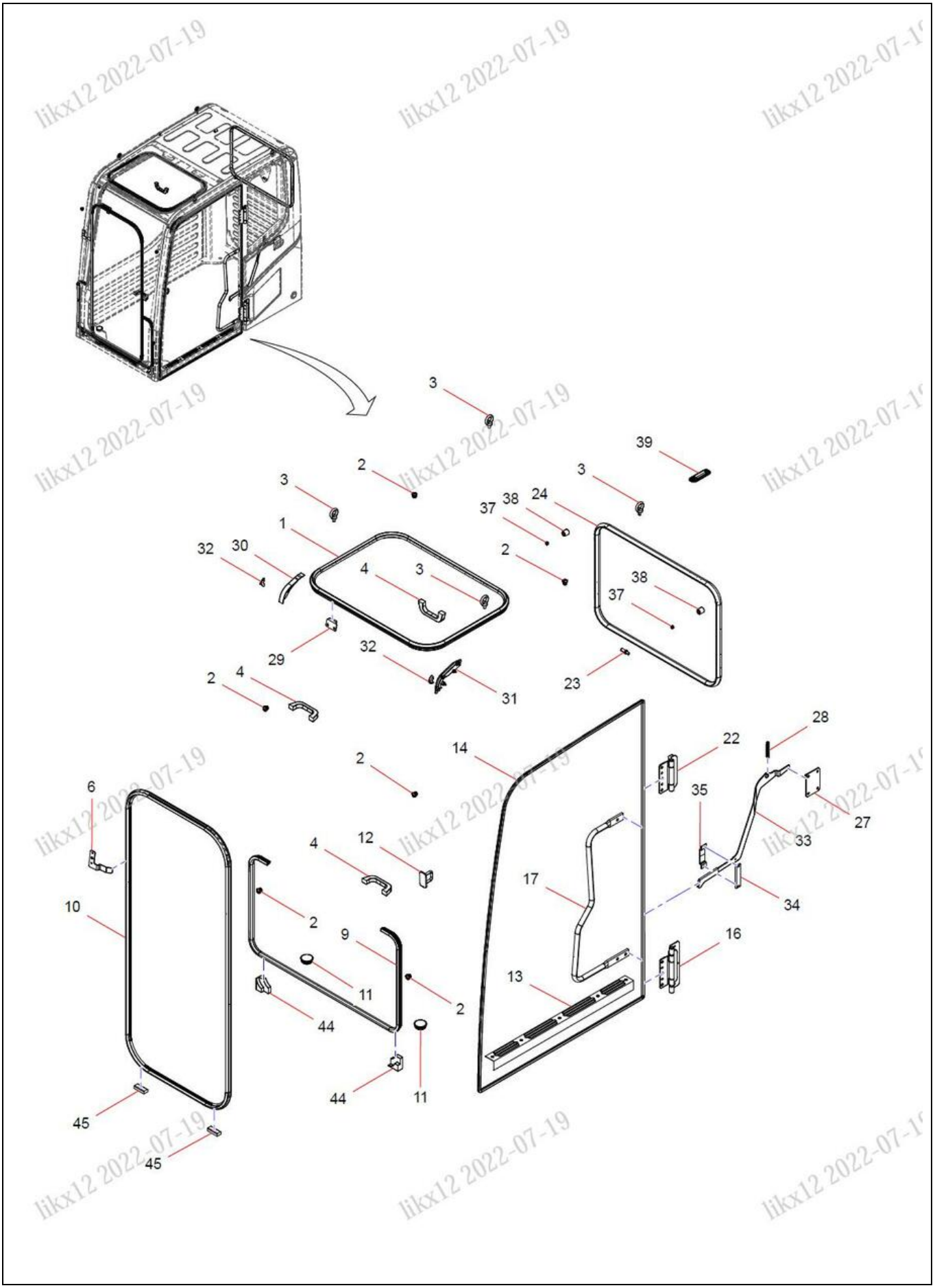
3
2
3
1
32
30
4
3
29
32
31
2
4
39
3
24
37
38
2
38
37
23
2
14
22
28
35
27
33
17
34
16
13
6
10
45
45
2
4
12
2
9
11
44
44
11
2

ÍNDICE	N.º DA PEÇA	DESCRIÇÃO	QTDE	CONSULTE A PÁGINA
1	60071786	Fita de Vedação do Teto Solar	1	
2	61018434	Batente, Anéis	8	
3	60043586	Parafuso do Anel de Elevação	4	
4	60071765	Pega	3	
6	60071777	Bocal	1	
9	60071783	Tira de Selante	1	
10	60071784	Tira de Vedação da Janela Móvel Dianteiro	1	
11	61018437	Tampa da Extremidade, Amortecedor	2	
12	61018552	Trava de Bloqueio, Porta	1	
13	60071766	Acabamento da Porta	1	
14	60071782	Tira de vedação de porta	1	
16	60071755	Dobradiça Superior da Porta	1	
17	60071771	Pega	1	
22	60071754	Dobradiça Inferior da Porta	1	
23	61018553	Massa Finita, Porta	2	
24	60071781	Tira de Selante	1	
27	61018441	Fechadura, Porta	1	
28	61018442	Mola	1	
29	61018554	Massa Finita, Bloqueio da Claraboia	2	
30	60071750	Canto Direito	1	
31	60071752	Canto Esquerdo	1	
32	61018443	Massa de Proteção, Janela, Dianteira	2	
33	61018444	Barra de Tração, Fechadura da Porta	1	
34	61018445	Placa de Borracha, Biela	1	
35	61018446	Placa finita, Biela	1	
37	61018447	Tampa da Extremidade	2	
38	61018448	Suporte de Proteção	2	
39	60071763	Balanceador	1	
44	61018557	Massa Limitada	2	
45	61018558	Massa de Proteção	2	

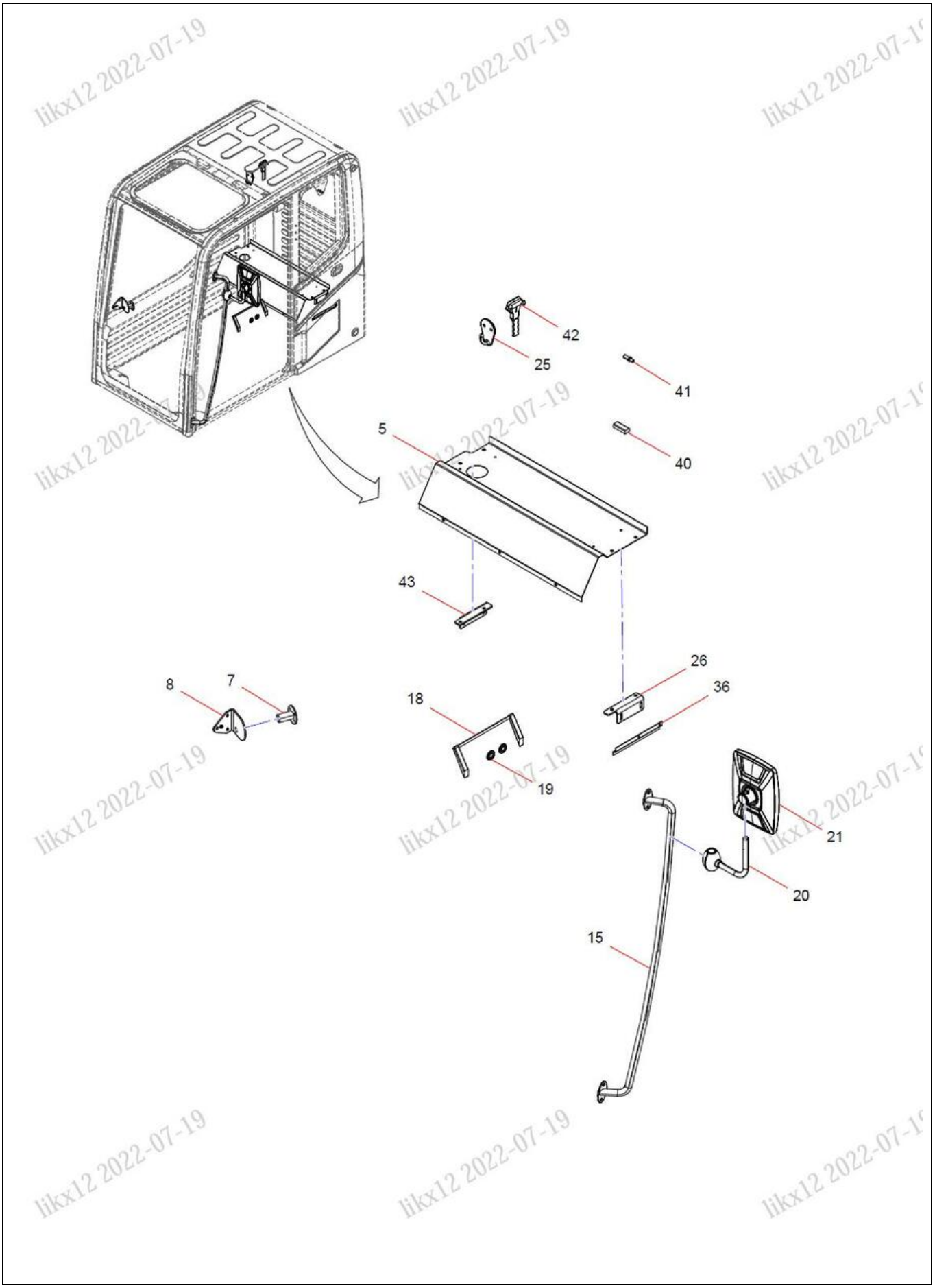

likx12 2022-07-19

ÍNDICE	N.º DA PEÇA	DESCRIÇÃO	QTDE	CONSULTE A PÁGINA
5	60071764	Cobertura de Ar Condicionado	1	
7	130907000136B		1	
8	61018436	Placa de montagem	1	
15	60071775	Apoio de Braço Externo	1	
18	60071767	Maçaneta Interna da Porta	1	
19	61018438	Placa de cobertura	2	
20	13558289	Suporte do Espelho Retrovisor	1	15-16
21	60228208	Espelho Retrovisor	1	
25	60071738	Gancho de Roupa	1	
26	61018440	Placa, Esquerda	1	
36	61018433	Placa de Pressão, Entrada de Ar	1	
40	61018555	Massa Limitada	2	
41	61018556	Trava de Bloqueio, Janela	4	
42	61018449	Martelo de Fuga	1	
43	61018450	Placa, Direita	1	

13558289 Suporte do Espelho Retrovisor

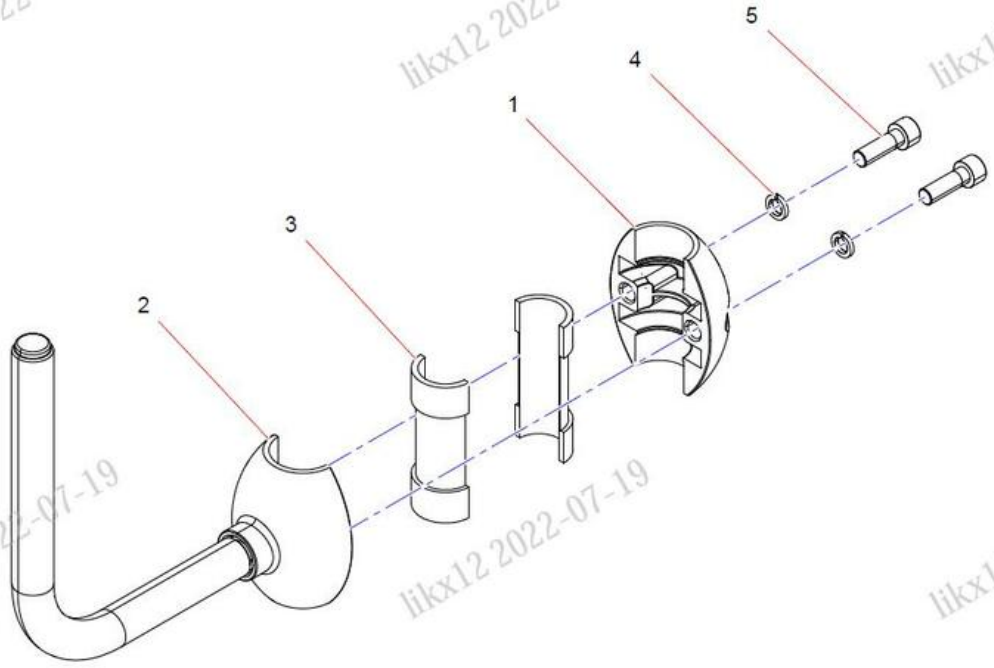

likx12 2022-07-19

ÍNDICE	N.º DA PEÇA	DESCRIÇÃO	QTDE	CONSULTE A PÁGINA
1	13556421	Montagem do Espelho Retrovisor	1	
2	13558225	Conjunto de Soldagem de Tubo de Dobra	1	
3	13558257	Bucha	2	
4	24000511	Arruela	2	
5	60060581	Parafuso	2	

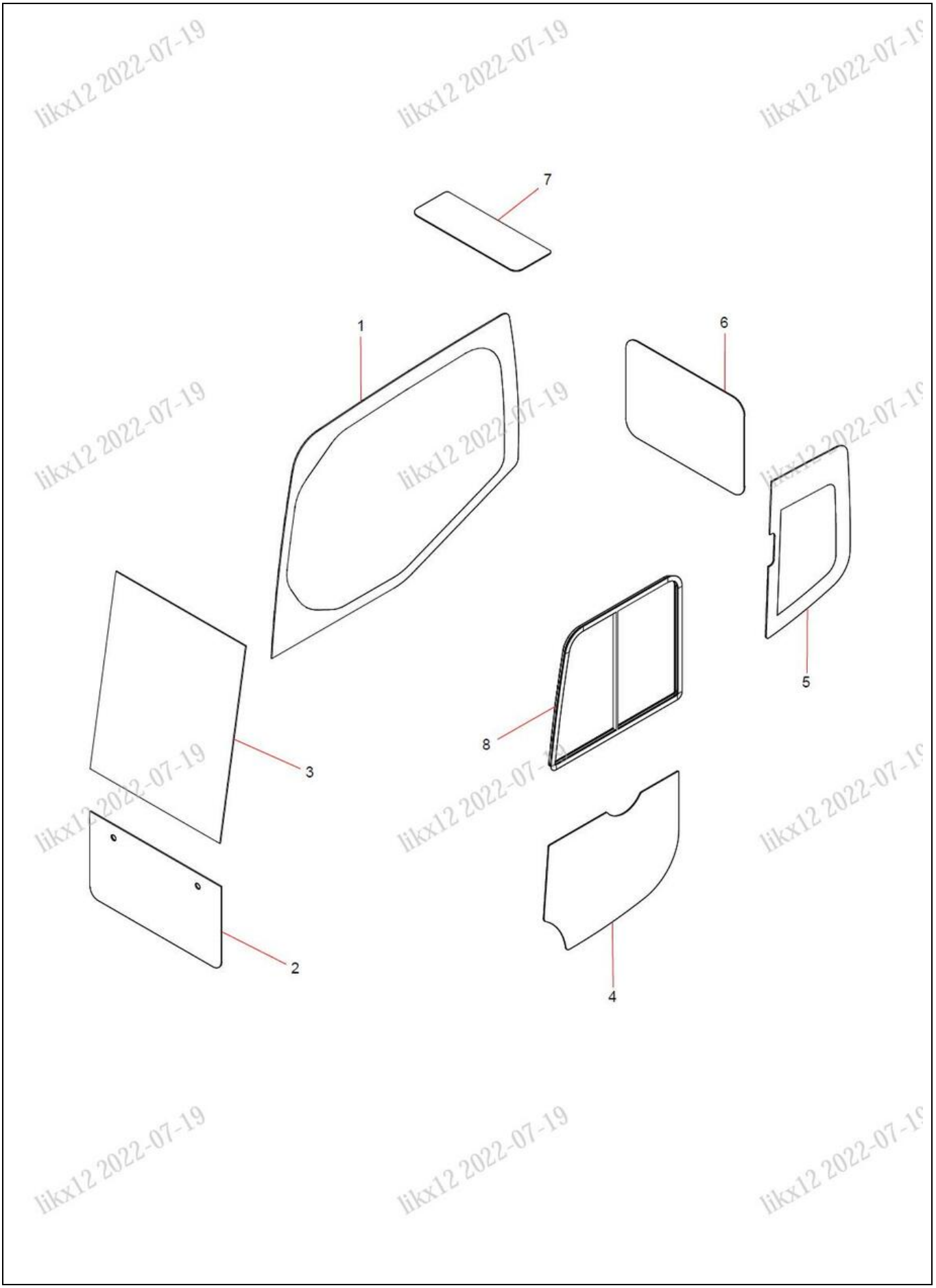

likx12 2022-07-19

ÍNDICE	N.º DA PEÇA	DESCRIÇÃO	QTDE	CONSULTE A PÁGINA
1	60071792	Vidro da Janela Direita	1	
2	60071790	Vidro Inferior Dianteiro	1	
3	60071791	Para-brisas	1	
4	60071789	Vidro Inferior na Porta	1	
5	60071793	Vidro da Janela Esquerda	1	
6	60071788	Vidro Traseiro	1	
7	60071787	Telhado de Vidro	1	
8	60071741	Conjunto de Janela Deslizante na Porta	1	

60071744 Conjunto da Janela de Sucção

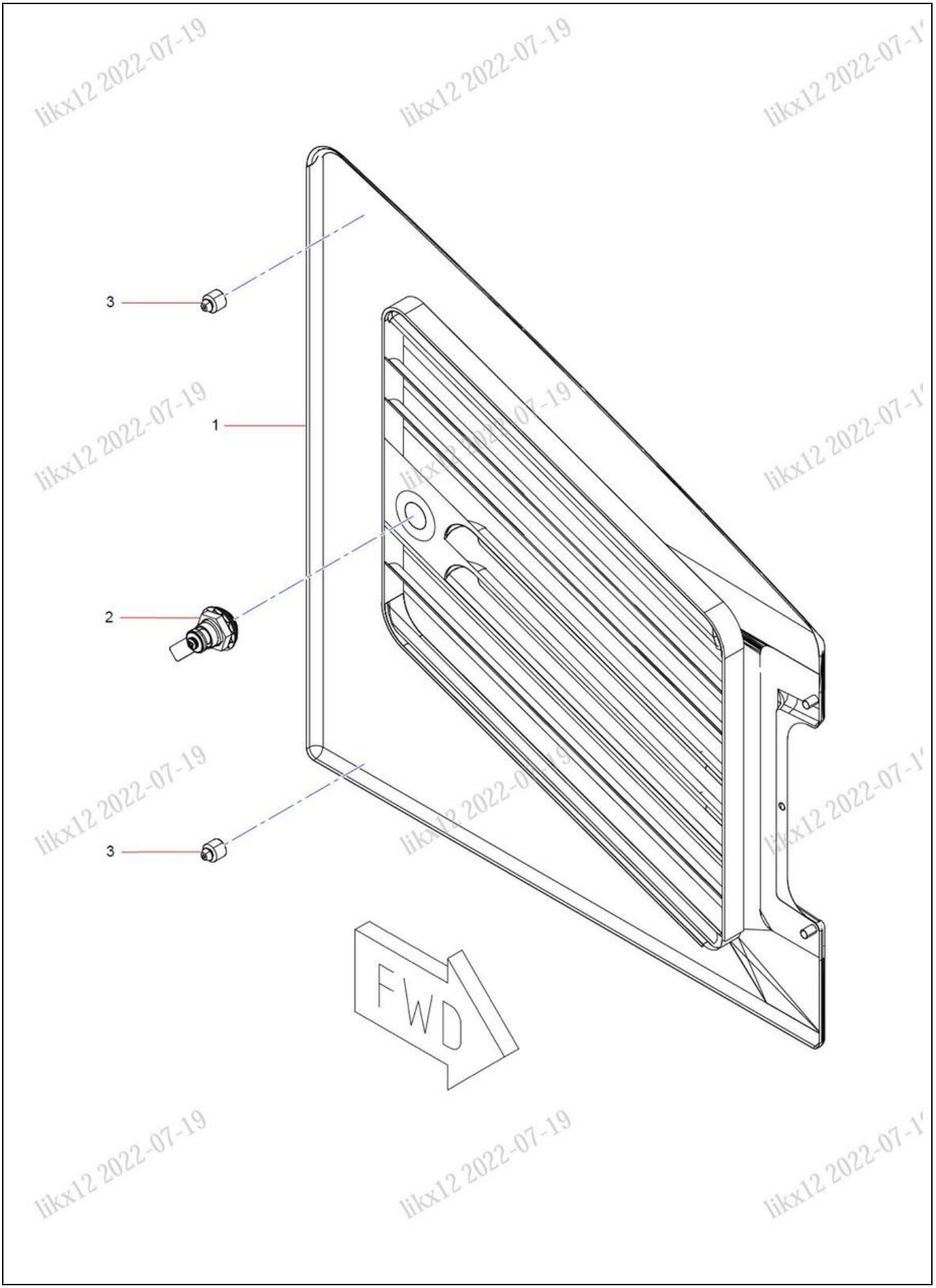

likx12 2022-07-19

ÍNDICE	N.º DA PEÇA	DESCRIÇÃO	QTDE	CONSULTE A PÁGINA
1	61018457	Janela de Sucção	1	
2	60154451	Bloqueio do para-brisas	1	
3	61018458	Janela de Sucção de Massa Finita	2	

60129034 Conjunto da Porta

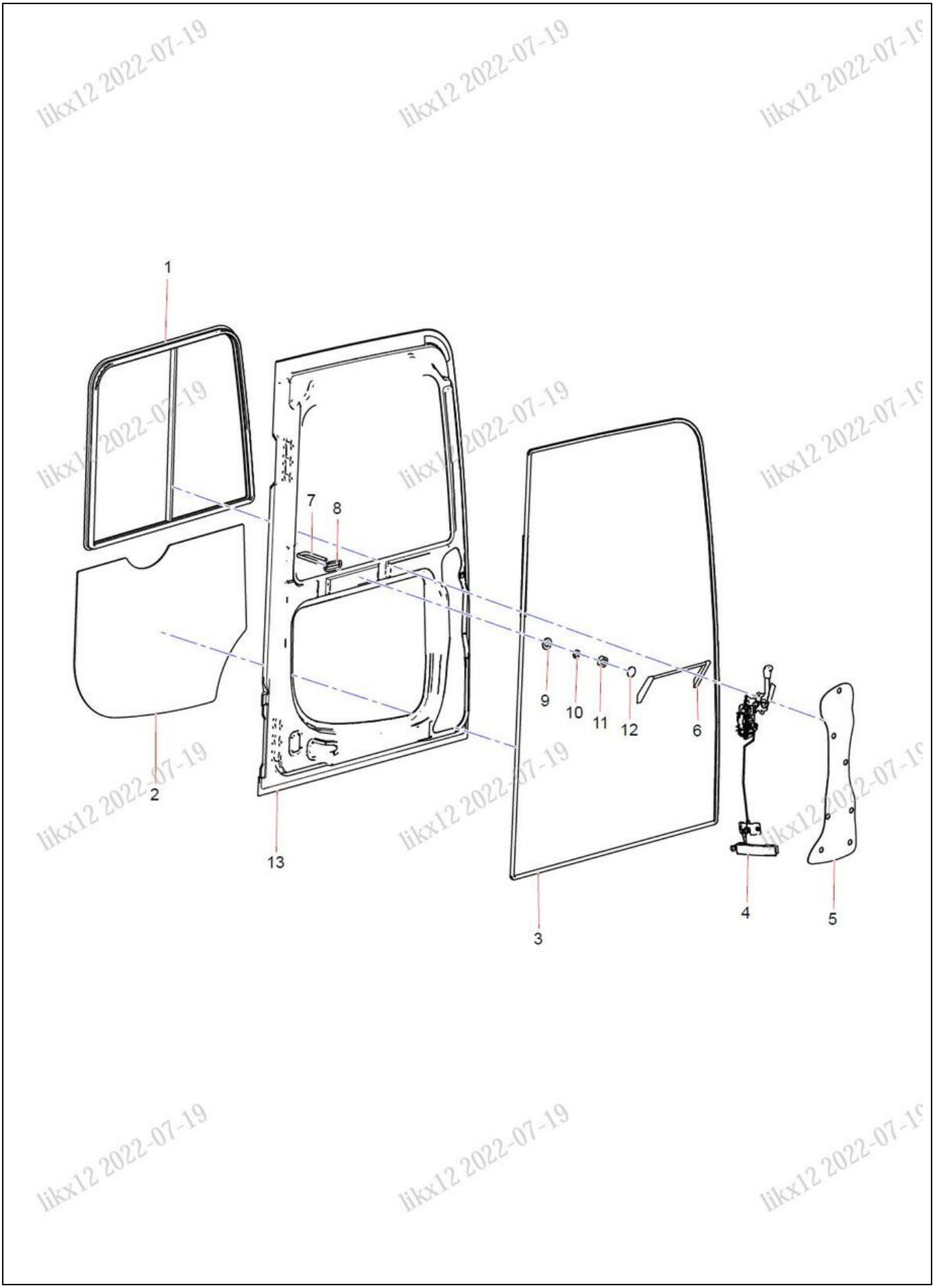

likx12 2022-07-19

ÍNDICE	N.º DA PEÇA	DESCRIÇÃO	QTDE	CONSULTE A PÁGINA
1	60071741	Conjunto de Janela Deslizante na Porta	1	
2	60071789	Vidro Inferior na Porta	1	
3	60071782	Tira de vedação de porta	1	
4	60071756	Lock (bloquear)	1	
5	60071769	Tampa da Trava da Porta	1	
6	60071767	Maçaneta Interna da Porta	1	
7	61018451	Trava de Bloqueio de U	1	
8	61018559	Bucha de Travamento em U	2	
9	24000637	Arruela	2	
10	24000512	Arruela	2	
11	A210307000036	Porca	2	
12	61018438	Placa de cobertura	2	
13	60071740	Porta, Conjunto de Soldagem	1	

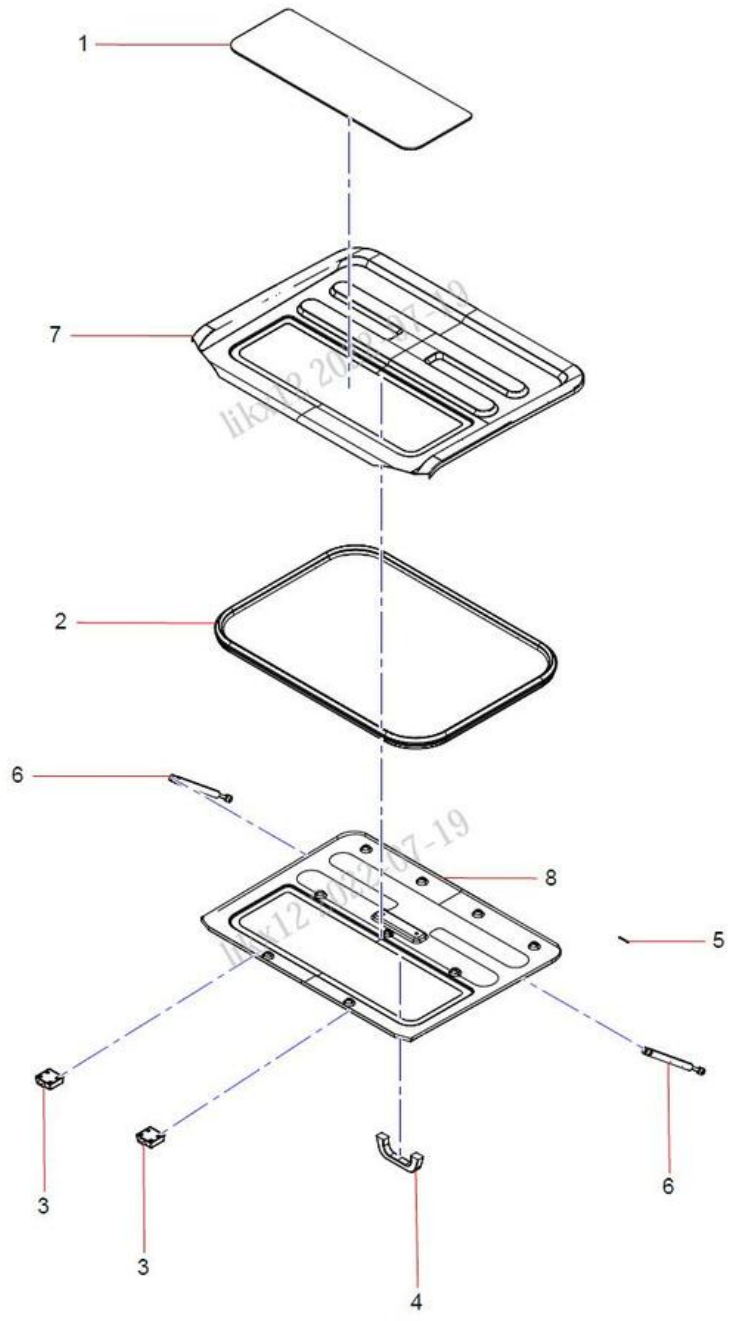

likx12 2022-07-19

ÍNDICE	N.º DA PEÇA	DESCRIÇÃO	QTDE	CONSULTE A PÁGINA
1	60071787	Telhado de Vidro	1	
2	60071786	Fita de Vedação do Teto Solar	1	
3	61018456	Fechadura, Claraboia	2	
4	60071765	Pega	1	
5	A210491000008	Contrapino	4	
6	60071773	Mola a gás da Claraboia	2	
7	60071772	Conjunto de Soldagem do Teto Solar	1	
8	60071774	Decoração de Claraboia	1	

60243765 Janela de Correr Dianteira

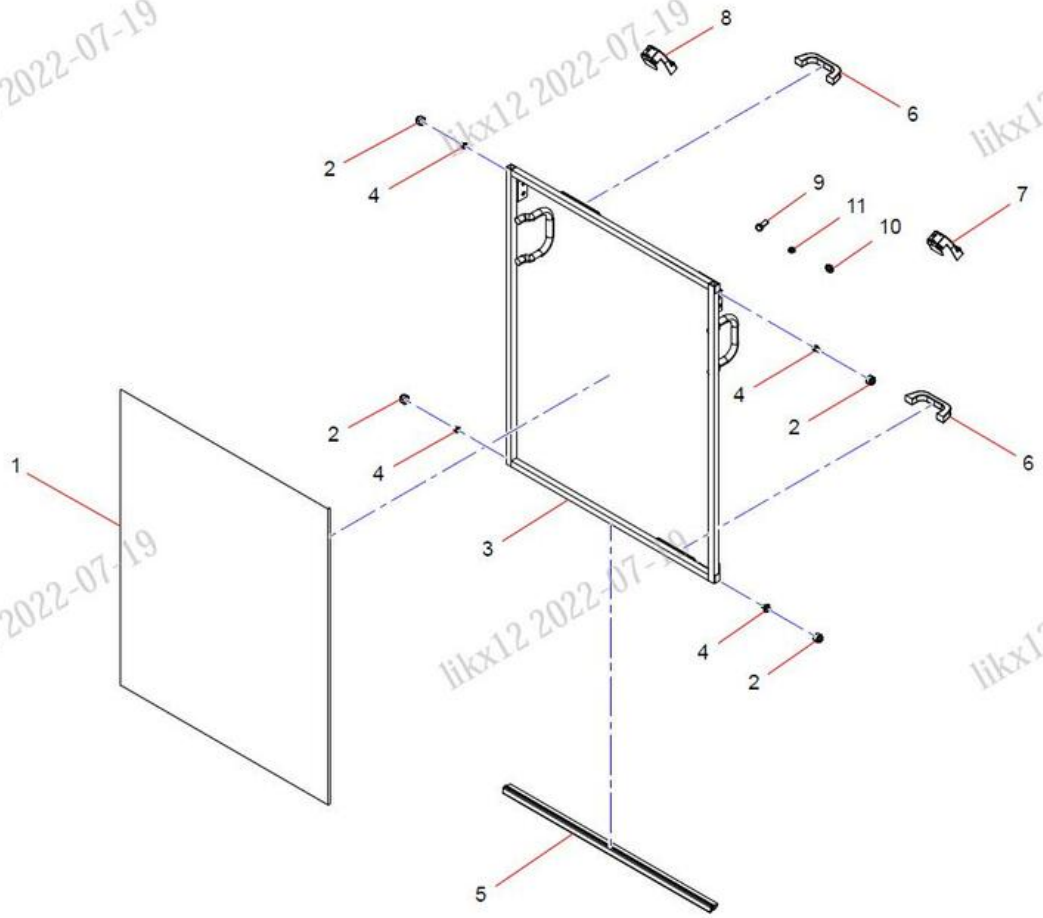

likx12 2022-07-19

ÍNDICE	N.º DA PEÇA	DESCRIÇÃO	QTDE	CONSULTE A PÁGINA
1	60071791	Para-brisas	1	
2	61018454	Roda, Esquerda	4	
3	60071743	Conjunto de Soldagem da Janela Dianteiro	1	
4	61018455	Eixo Esquerdo Abaixo	1	
5	60071785	Faixa de Vedação Inferior da Janela Dianteira	1	
6	60071765	Pega	2	
7	60071757	Trava da Janela Móvel Dianteira Esquerda	1	
8	60071758	Trava da Janela Móvel Dianteiro Direito	1	
9	A210111000342	Parafuso	4	
10	24000511	Arruela	4	
11	60060565	Arruela	4	

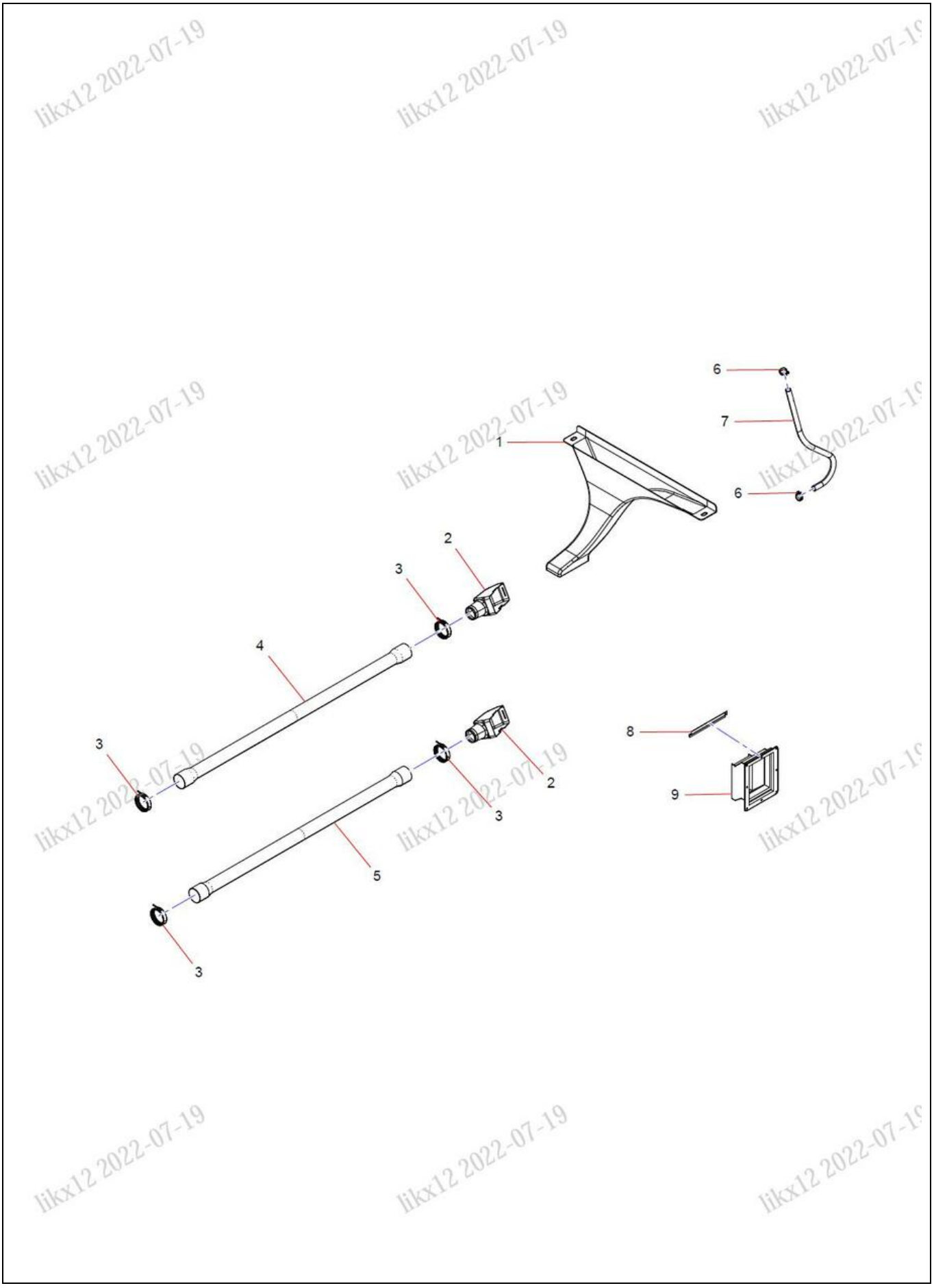

likx12 2022-07-19

ÍNDICE	N.º DA PEÇA	DESCRIÇÃO	QTDE	CONSULTE A PÁGINA
1	60071762	Duto de Ar Traseiro:	1	
2	61018429	Junta, Duto do Ar Condicionado	2	
3	61018430	Braçadeira	4	
4	61017858	Tubo de Ar Condicionado	1	
5	61017859	Tubo de Ar Condicionado	1	
6	61018431	Braçadeira	1	
7	61018432	Tubo, Crisper	1	
8	61018433	Placa de Pressão, Entrada de Ar	1	
9	60071778	Duto de Ar Esquerdo	1	

61018426 Duto de Ar

Grupo 16

Contrapeso

13501474 Contrapeso

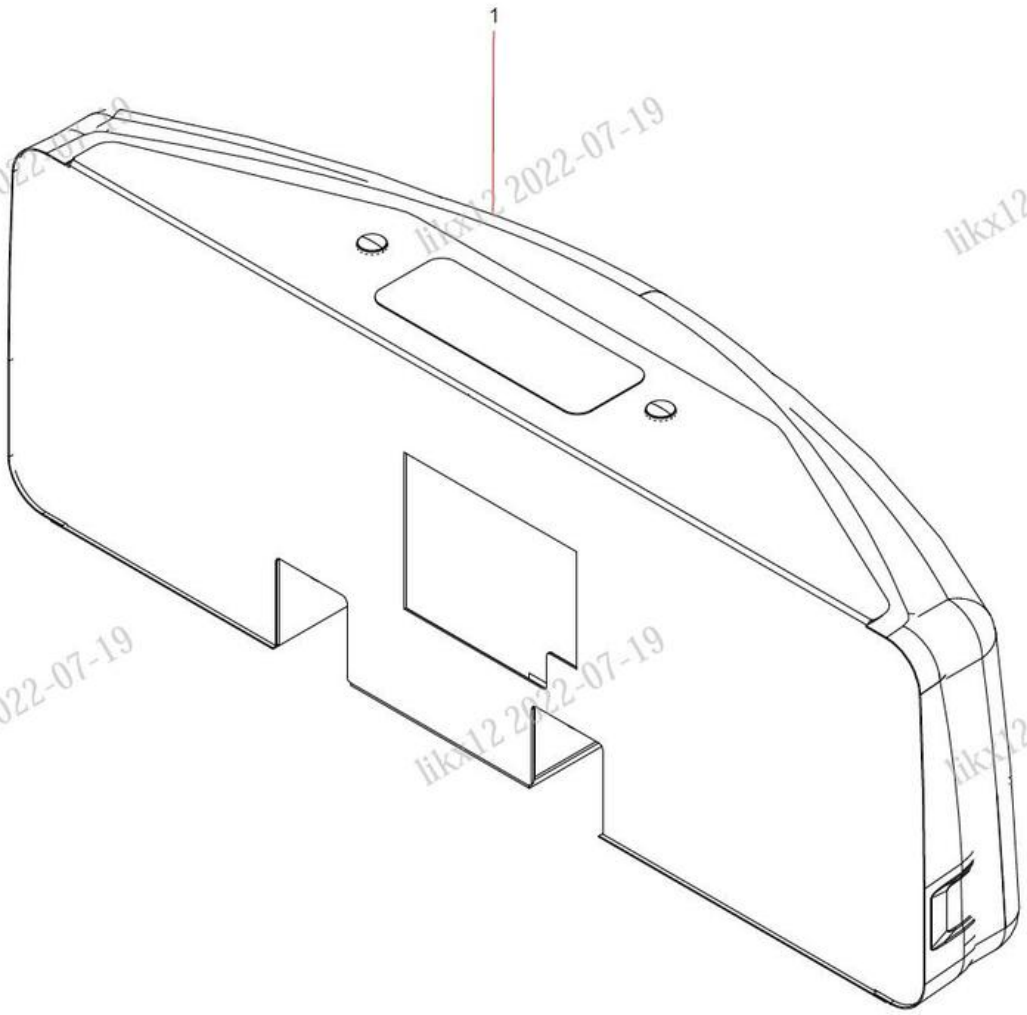

likx12 2022-07-19

ÍNDICE	N.º DA PEÇA	DESCRIÇÃO	QTDE	CONSULTE A PÁGINA
1	SSY005143045	Corpo de Contrapeso	1	

Grupo 17

Conjunto do Sistema de Injeção de Combustível

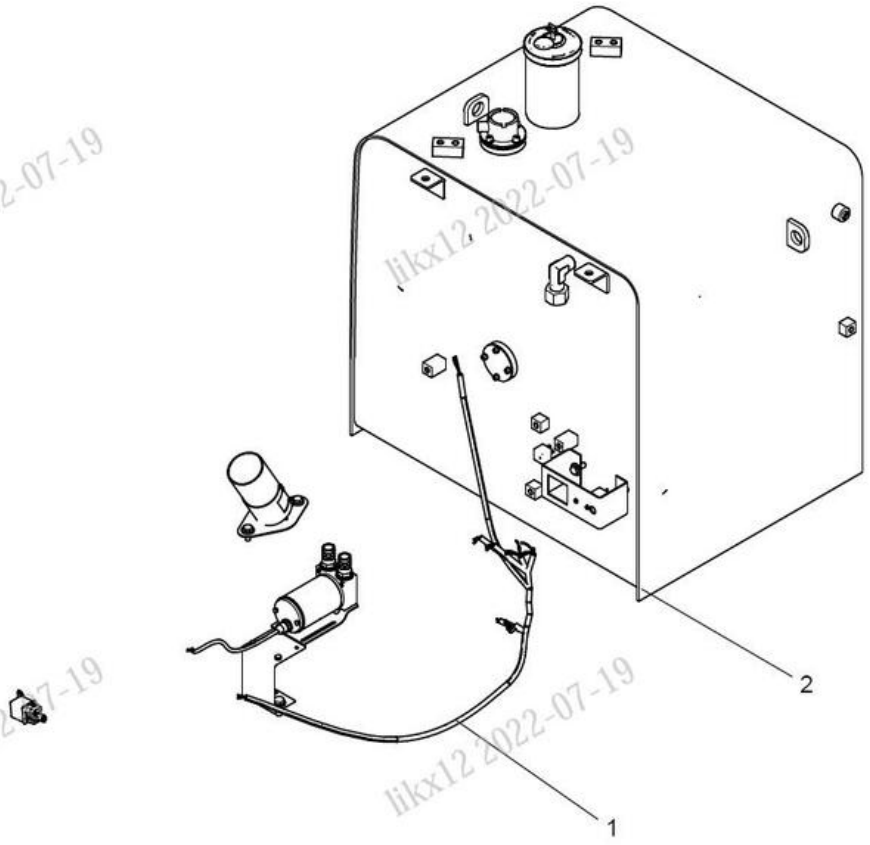

likx12 2022-07-19

ÍNDICE	N.º DA PEÇA	DESCRIÇÃO	QTDE	CONSULTE A PÁGINA
1	13683591	Bomba de Injeção de Combustível	1	17-4
2	12657427	Conjunto do Tanque de Combustível	1	17-6

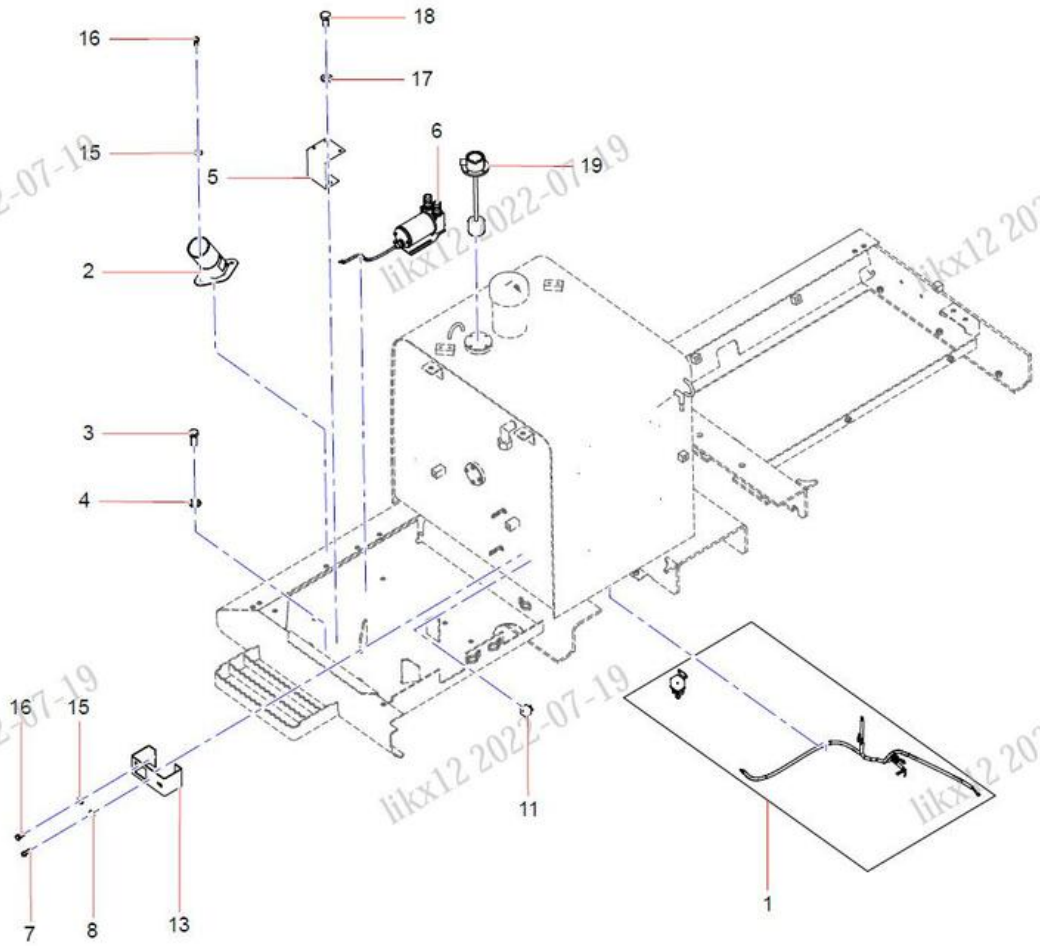

likx12 2022-07-19

ÍNDICE	N.º DA PEÇA	DESCRIÇÃO	QTDE	CONSULTE A PÁGINA
1	SSY006307058	Chicote de Adição de Combustível	1	
2	10088657	Assento, Elemento Filtrante	1	
3	A210111000202	Parafuso	2	
4	A210491000121	Arruela	2	
5	10061750	Assento, bomba de alimentação de óleo	1	
6	60320835	Conjunto da Bomba de Óleo	1	
7	A210210000030	Parafuso	2	
8	60060562	Arruela	2	
11	60245361	Relé do Meio	2	
13	10108211	Placa, montagem, relé da bomba de alimentação de óleo	1	
15	A210491000120	Arruela	4	
16	A210111000197	Parafuso	4	
17	24000632	Arruela	6	
18	A210111000078	Parafuso	6	
19	B240700000329	Relé de controle de nível de líquido	1	

12657427 Conjunto do Tanque de Combustível

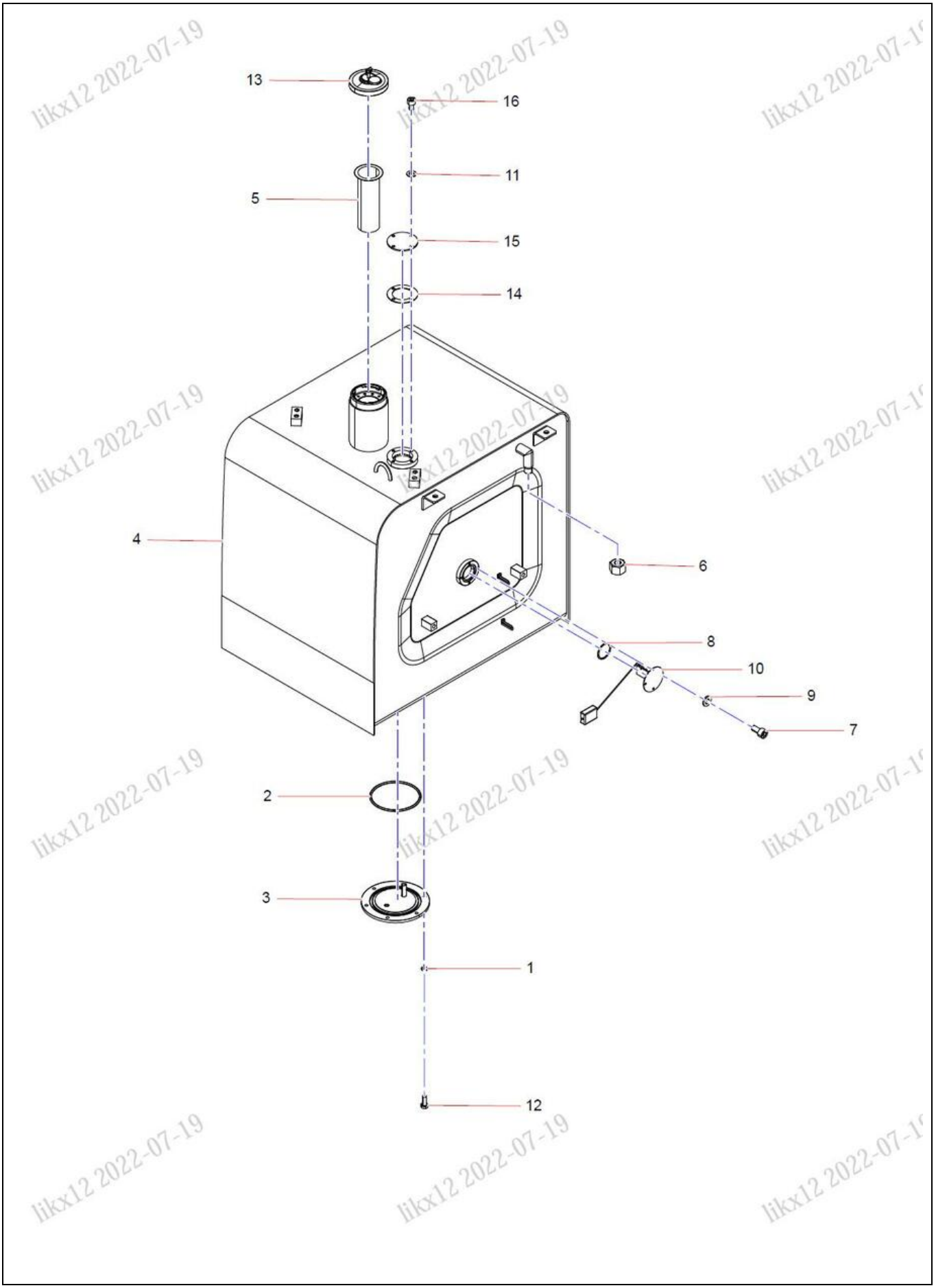

ÍNDICE	N.º DA PEÇA	DESCRIÇÃO	QTDE	CONSULTE A PÁGINA
1	24000511	Arruela	6	
2	B230101000934	Anel O-ring	1	
3	13943540	Conjunto da Tampa Inferior	1	
4	12015850	Tanque de combustível	1	
5	60117826	Conjunto do Filtro, Combustível	1	
6	10210082	Bujão com Rosca	1	
7	A210204000129	Parafuso	4	
8	B230101000457	Anel O-ring	1	
9	24000632	Arruela	4	
10	60029642	Sensor de Limite de Líquido	1	
11	24000633	Arruela	10	
12	A210111000343	Parafuso	6	
13	60234834	Tampa do Tanque de Combustível	1	
14	10210081	Gaxeta	1	
15	10210078	Conselho	1	
16	A210204000339	Parafuso	4	

12657427 Conjunto do Tanque de Combustível

Grupo 18

Mecanismo de Controle de Execução

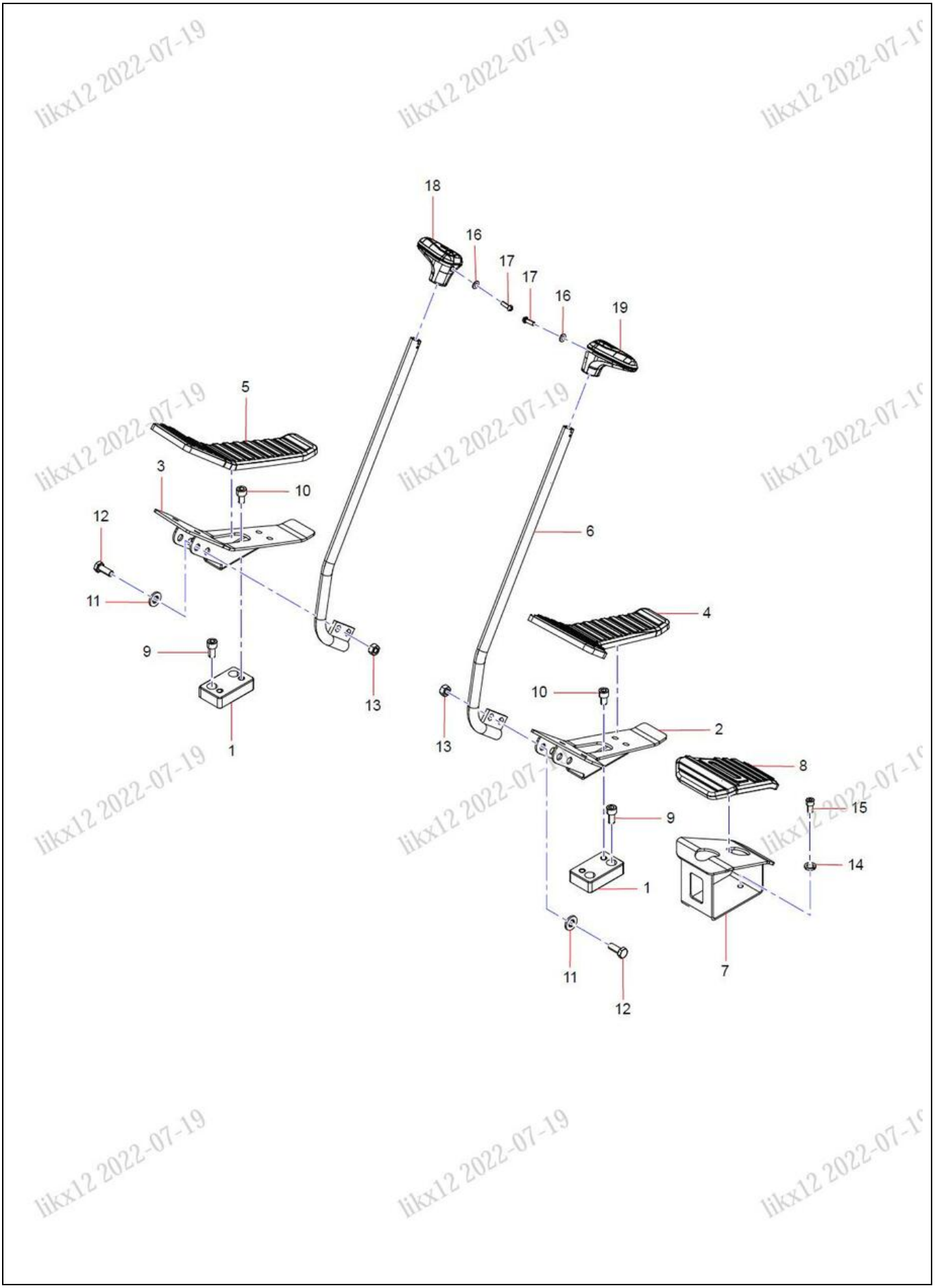

likx12 2022-07-19

ÍNDICE	N.º DA PEÇA	DESCRIÇÃO	QTDE	CONSULTE A PÁGINA
1	11571909	Bloco	2	
2	12003641	Placa de Apoio Esquerda do Pedal	1	
3	12009972	Placa de Apoio Direita do Pedal	1	
4	12009258	Luva de Borboleta da Placa de Apoio do Pé	1	
5	12010268	Manga de Apoio Direita do Pedal	1	
6	13162846	Alavanca de Controle	2	
7	12004584	Pedal	1	
8	12002592	Bucha do Pedal	1	
9	A210204000313	Parafuso	4	
10	A210204000334	Parafuso	4	
11	A210491000120	Arruela	4	
12	A210111000197	Parafuso	4	
13	A210307000036	Porca	4	
14	24000511	Arruela	2	
15	A210204000340	Parafuso	2	
16	60060562	Arruela	2	
17	A210210000030	Parafuso	2	
18	12691132	Alça Direita	1	
19	12688927	Alça Esquerda	1	

Grupo 19

Tubulação de Martelo de Aquartelamento para Pós-venda

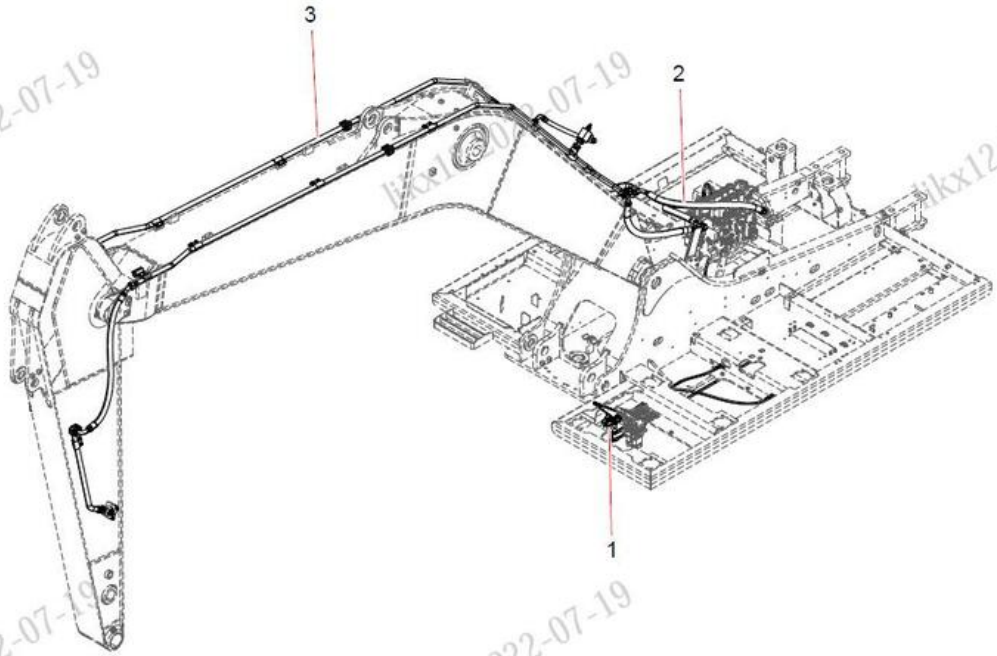

likx12 2022-07-19

ÍNDICE	N.º DA PEÇA	DESCRIÇÃO	QTDE	CONSULTE A PÁGINA
1	14000210	Tubulação Piloto de Martelo	1	19-4
2	14000129	Tubulação Principal da Plataforma	1	19-6
3	14105939	Tubo do Dispositivo de trabalho	1	19-8

14000210 Tubulação Piloto de Martelo

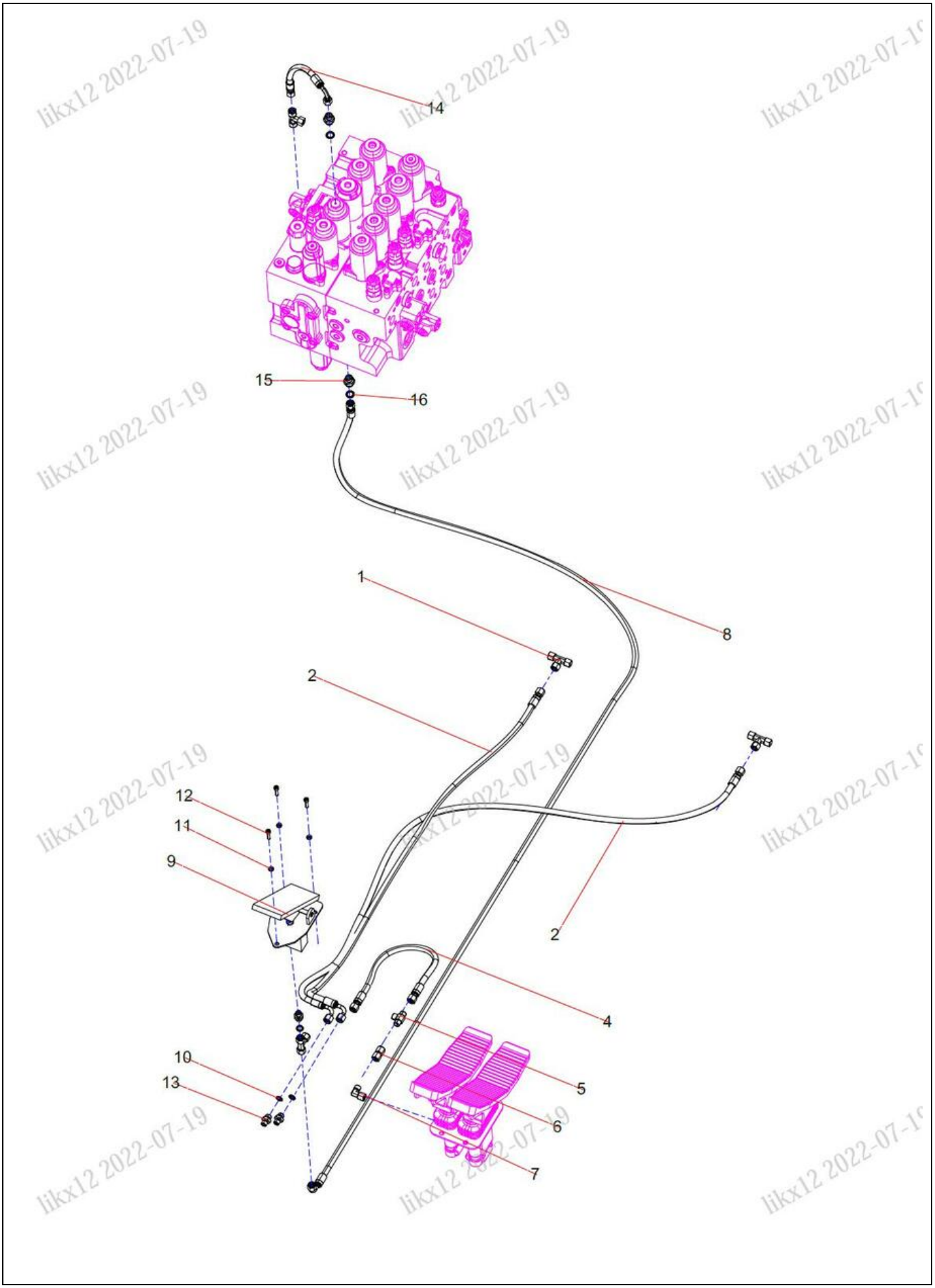

ÍNDICE	N.º DA PEÇA	DESCRIÇÃO	QTDE	CONSULTE A PÁGINA
1	B210780000170	Junta	4	
2	B230103001359	Mangueira de Borracha	2	
4	B230103000815	Mangueira de Borracha	1	
5	B220400000169	Válvula Alternadora	1	
6	B210780001045	Adaptador de Combinação Reta	1	
7	B210780000418	Junta	1	
8	B230103002658	Mangueira de Borracha	1	
9	60273948	Válvula Piloto	1	
10	B230101000047	Anel O-ring	3	
11	24000632	Arruela	3	
12	A210204000132	Parafuso	3	
13	A820205000940	Junta	3	
14	B230103000977	Mangueira de Borracha	1	
15	A820205000946	Conector	2	
16	B230101000049	Anel O-ring	2	

14000129 Tubulação Principal da Plataforma

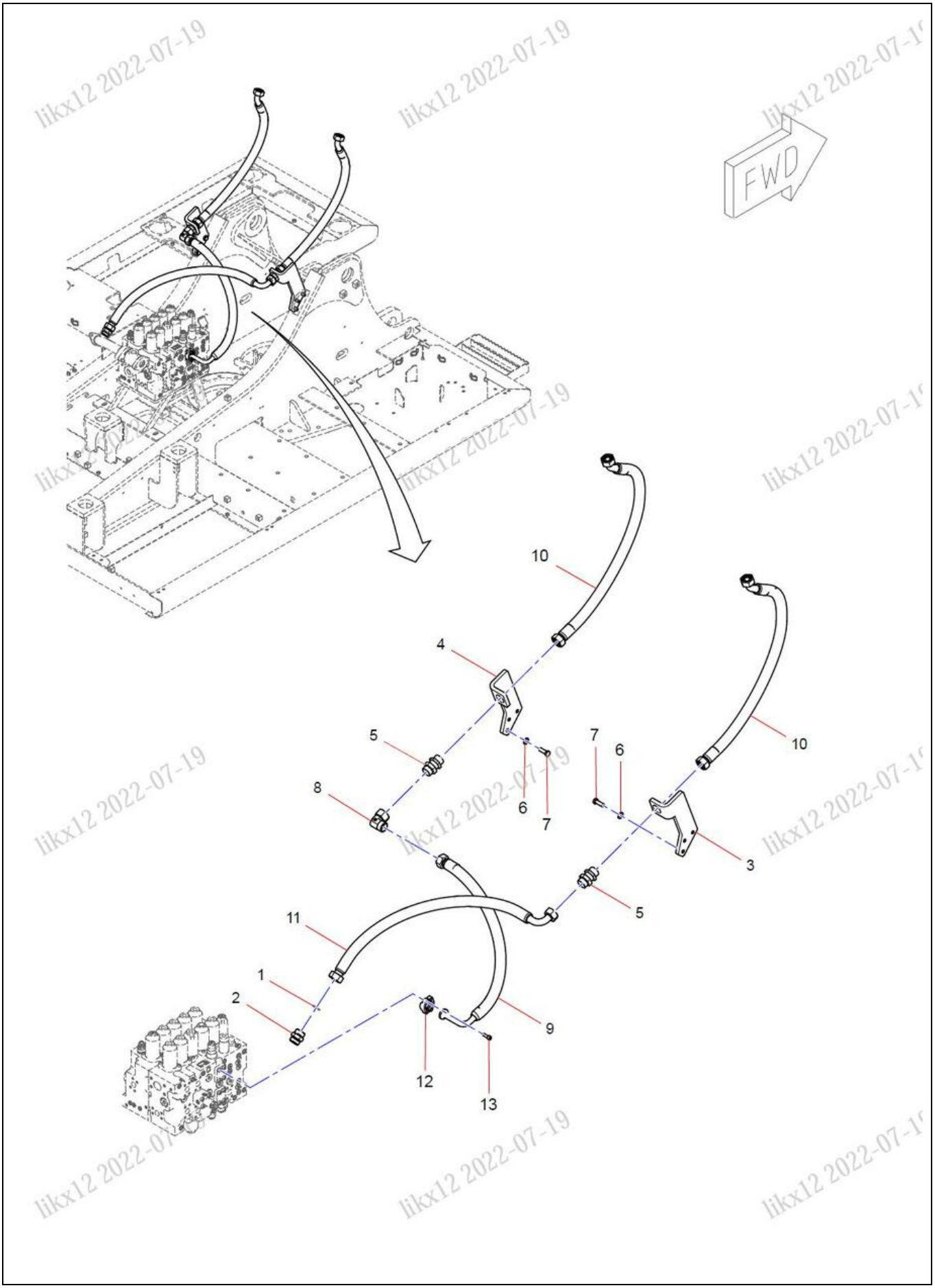

likx12 2022-07-19

ÍNDICE	N.º DA PEÇA	DESCRIÇÃO	QTDE	CONSULTE A PÁGINA
1	B230101000050	Anel O-ring	1	
2	A820205001334	Adaptador de Extremidade Reta	1	
3	14105544	Placa de Suporte	1	
4	14003931	Placa de Suporte	1	
5	21003018	Conector Reto de Antepara	2	
6	60238781	Arruela	6	
7	A210111000208	Parafuso	6	
8	B210780001241	Encaixe de Cotovelo	1	
9	60289958	Mangueira de Borracha	1	
10	60335963	Mangueira de Borracha	2	
11	B230103001578	Mangueira de Borracha	1	
12	B210780000244	Flange Dividido	2	
13	A210204000354	Parafuso	4	

14105939 Tubulação do dispositivo de trabalho (1/2)

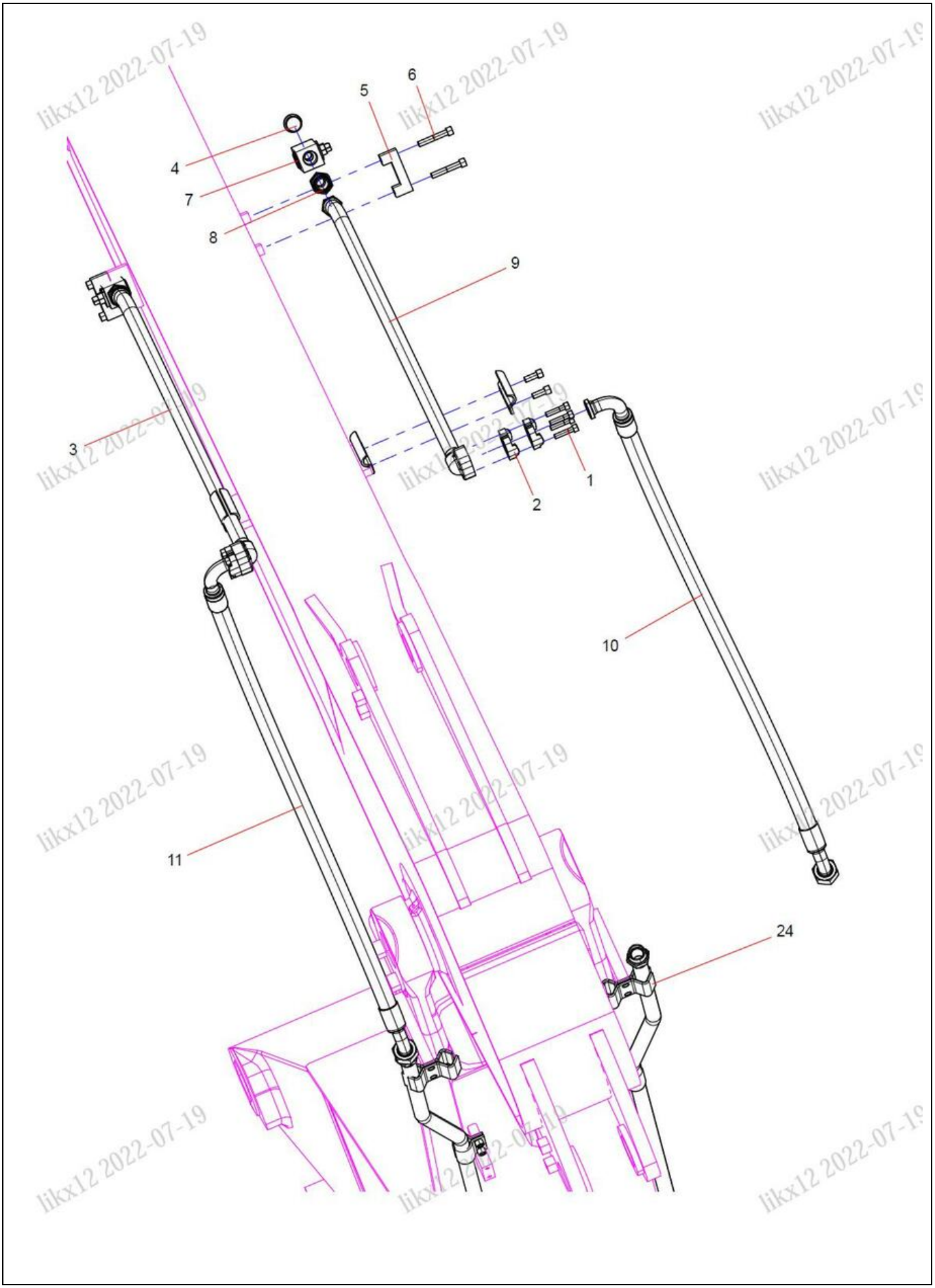

ÍNDICE	N.º DA PEÇA	DESCRIÇÃO	QTDE	CONSULTE A PÁGINA
1	A210204000364	Parafuso	16	
2	B210780000244	Flange Dividido	4	
3	13780022	Conjunto de Tubo de Aço	1	
4	B210780000896	Bujão com Rosca	2	
5	A820101332703	Tira de Encaixe	2	
6	A210204000362	Parafuso	4	
7	60260743	Válvula de Esfera	2	
8	B210780001703	Encaixe, Adaptador	2	
9	13780021	Conjunto de Tubo de Aço	1	
10	60263403	Mangueira de Borracha	1	
11	60263402	Mangueira de Borracha	1	
24	13884679	Braçadeira do Tubo	4	

14105939 Tubulação do dispositivo de trabalho (2/2)

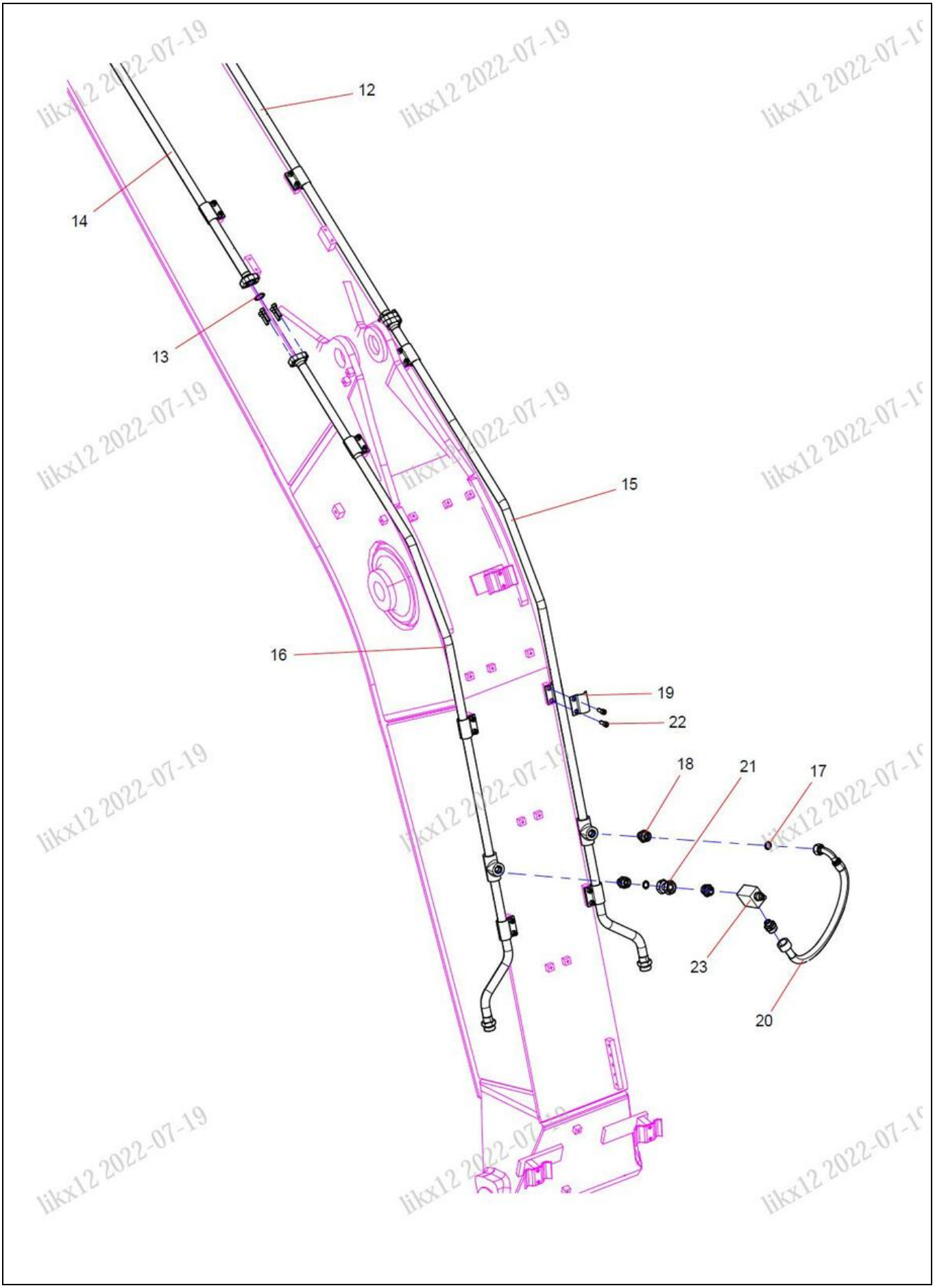

ÍNDICE	N.º DA PEÇA	DESCRIÇÃO	QTDE	CONSULTE A PÁGINA
12	13885763	Conjunto da Tubo Dianteiro Direito	1	
13	B230101000456	Anel O-ring	2	
14	13885762	Conjunto da Tubo Dianteiro Esquerdo	1	
15	13990416	Conjunto da Tubo Traseiro Direito	1	
16	13990414	Conjunto da Tubo Traseiro Esquerdo	1	
17	A229900001581	Anel O-ring	4	
18	A820205002473	Encaixe, Adaptador	4	
19	13505881	Braçadeira do Tubo	24	
20	60163193	Mangueira de Borracha	1	
21	21015744	Adaptador de Combinação Reta	1	
22	A210204000337	Parafuso	24	
23	150501020057B	Válvula de Escapamento	1	19-12

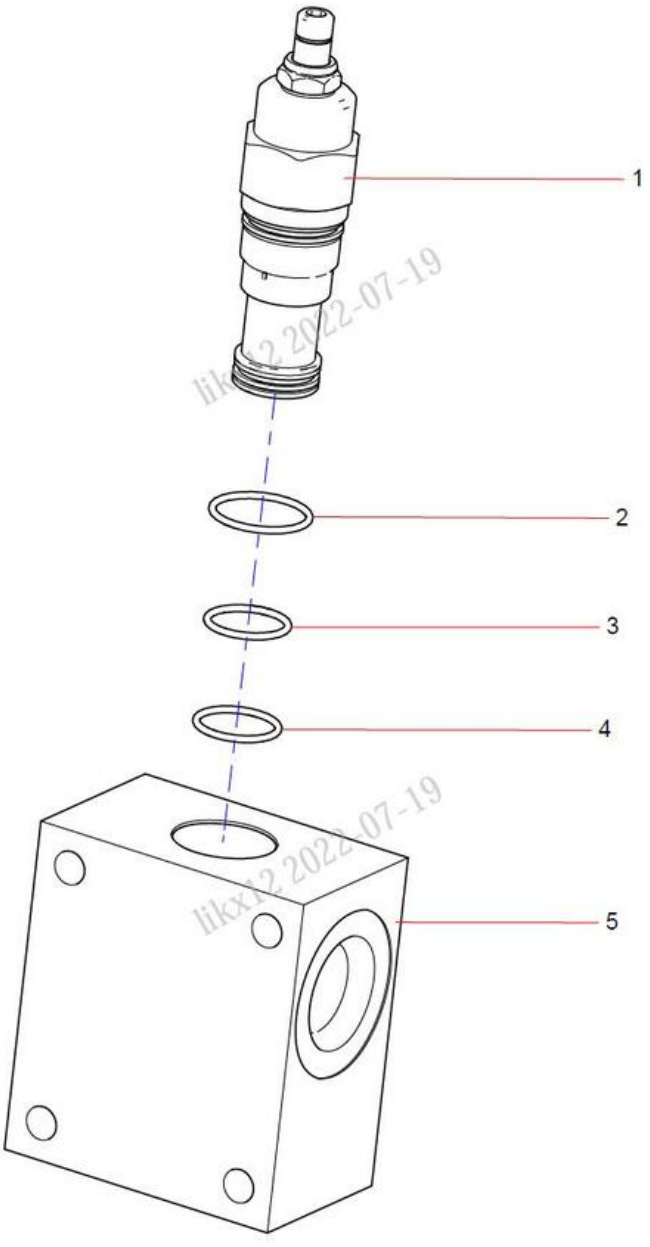

likx12 2022-07-19

ÍNDICE	N.º DA PEÇA	DESCRIÇÃO	QTDE	CONSULTE A PÁGINA
1	150501020057B002	Válvula de Alívio	1	
2	60319726	Anel O-ring	1	
3	61009322	Anel	1	
4	A210609000291	Anel O-ring	1	
5	150501020057B001	Caixa	1	

Grupo 20

Conjunto de Tubo de Retorno

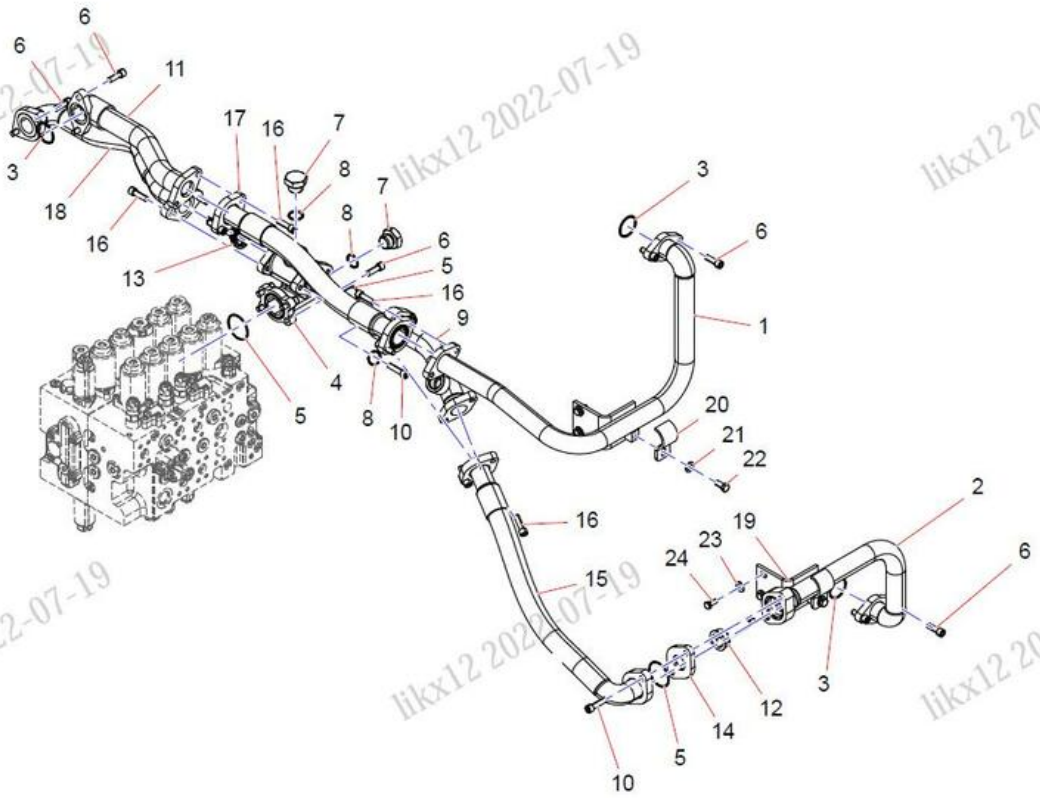

likx12 2022-07-19

ÍNDICE	N.º DA PEÇA	DESCRIÇÃO	QTDE	CONSULTE A PÁGINA
1	13623921	Braçadeira	1	
2	13623363	Conjunto de Mangueira	1	
3	B230101000244	Anel O-ring	3	
4	13786233	Bloco de Retorno de Óleo	1	
5	B230101000366	Anel O-ring	3	
6	A210204000206	Parafuso	12	
7	A820205002644	Bujão G1	2	
8	B230101000050	Anel O-ring	3	
9	SSY005027741	Tubo de Aço de Retorno de Óleo	1	
10	A210204000462	Parafuso	4	
11	13623373	Tubo de Aço de Retorno de Óleo	1	
12	60205580	Válvula de Retenção	1	
13	60205581	Válvula de Retenção	1	
14	13171843	Flange, Dividido	1	
15	13640536	Mangueira	1	
16	A210204000338	Parafuso	8	
17	13466261	Mangueira	1	
18	SSY005119271	Corda	1	
19	13556614	Placa	2	
20	12999994	Braçadeira de Suporte	2	
21	A210491000121	Arruela	2	
22	A210111000101	Parafuso	2	
23	A210491000120	Arruela	4	
24	A210111000197	Parafuso	4	

Grupo 21

Acessórios

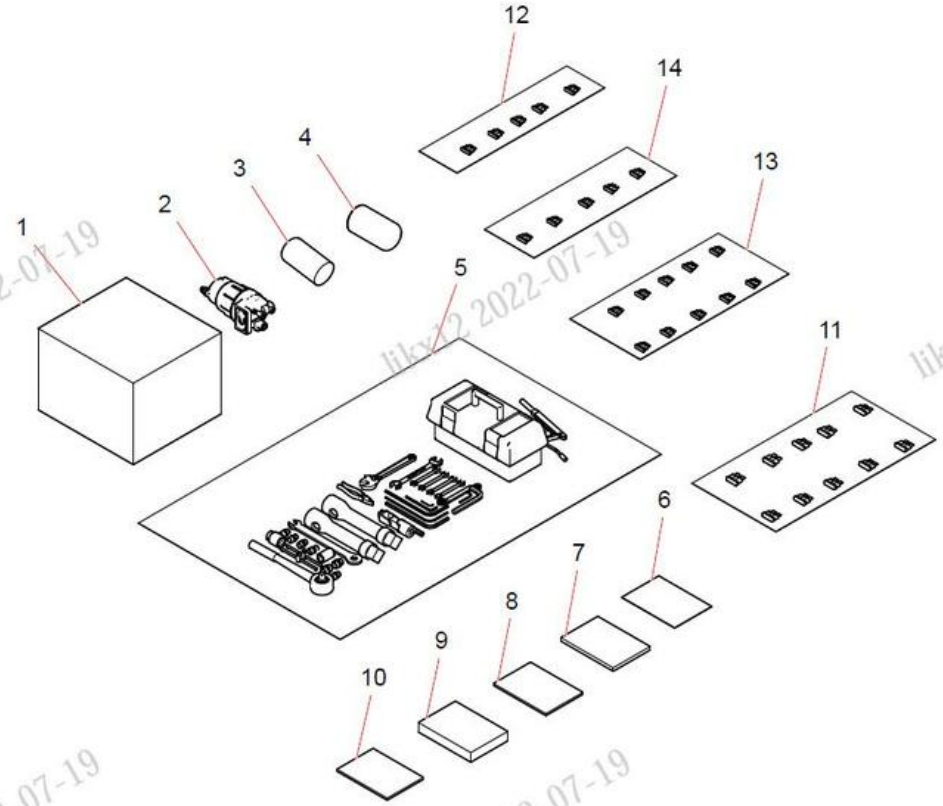

likx12 2022-07-19

ÍNDICE	N.º DA PEÇA	DESCRIÇÃO	QTDE	CONSULTE A PÁGINA
1	60041997	Caixa de Acessórios	1	
2	60307173	Elemento de Filtro de Separador de Água de Óleo	1	
3	60310823	Elemento do Filtro de Combustível	1	
4	B222100000494	Elemento de Filtro de Óleo	1	
5	SSY005262910	Ferramentas de Acompanhamento	1	21-4
6	59000039	Certificado do Fabricante	1	
7	14200600	Motor Atlas	1	
8	14048745	Manual de Operação e Manutenção de Escavadeira Hidráulica SY195/205/215/225/245/265C9 (EU Estágio IIIA)	1	
9	13661213	Manual	1	
10	11826337	Manutenção e Garantia da Escavadeira Sany (Inglês)	1	
11	A241300000016	Fusível	10	
12	A241300000017	Fusível	5	
13	A241300000019	Fusível	10	
14	A241300000018	Fusível	5	

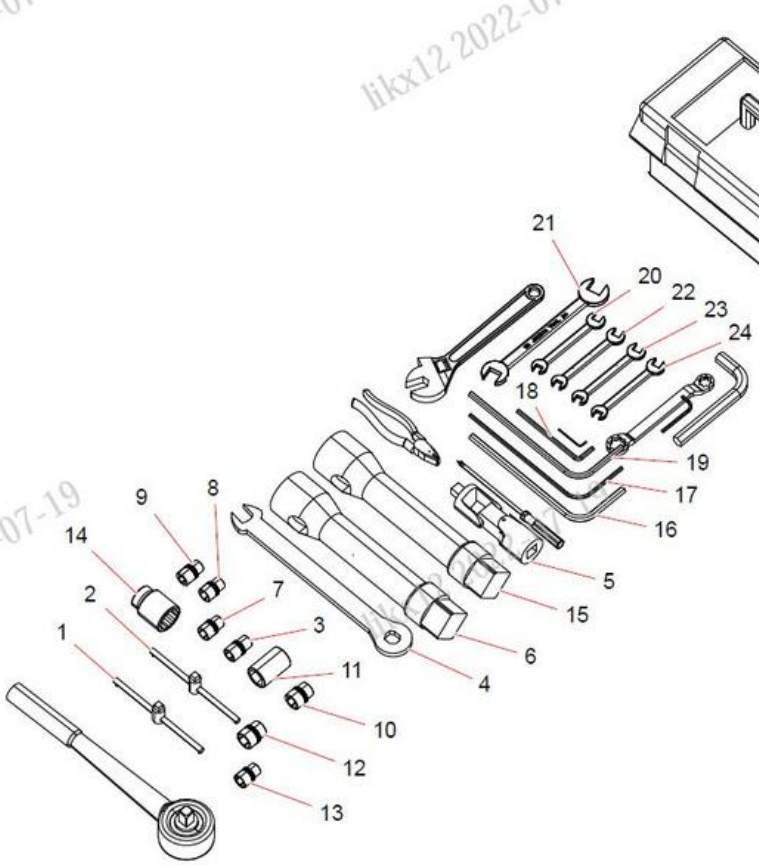

likx12 2022-07-19

ÍNDICE	N.º DA PEÇA	DESCRIÇÃO	QTDE	CONSULTE A PÁGINA
1	60001293	Pega T	1	
2	60001294	Pega T	1	
3	60001295	Tomada	1	
4	60001296	Chave, corrente	1	
5	A229900007607	Adaptador Universal	1	
6	A260401010021	Extensão, Tomada	1	
7	A260401010023	Tomada	1	
8	A260401010024	Tomada	1	
9	A260401010025	Tomada	1	
10	A260401010027	Tomada	1	
11	A260401010031	Tomada	1	
12	A260401010051	Manga	1	
13	A260401010055	Tomada	1	
14	A260401010057	Tomada	1	
15	A260401010065	Extensão	1	
16	A260401020004	Chave, Allen	1	
17	A260401020009	Chave, Allen	1	
18	A260401020010	Chave, Allen	1	
19	A260401020011	Chave, Allen	1	
20	A260401030002	Chave de boca dupla	1	
21	A260401030007	Chave de boca dupla	1	
22	A260401030008	Chave de boca dupla	1	
23	A260401030027	Chave de boca dupla	1	
24	A260401030029	Chave de boca dupla	1	

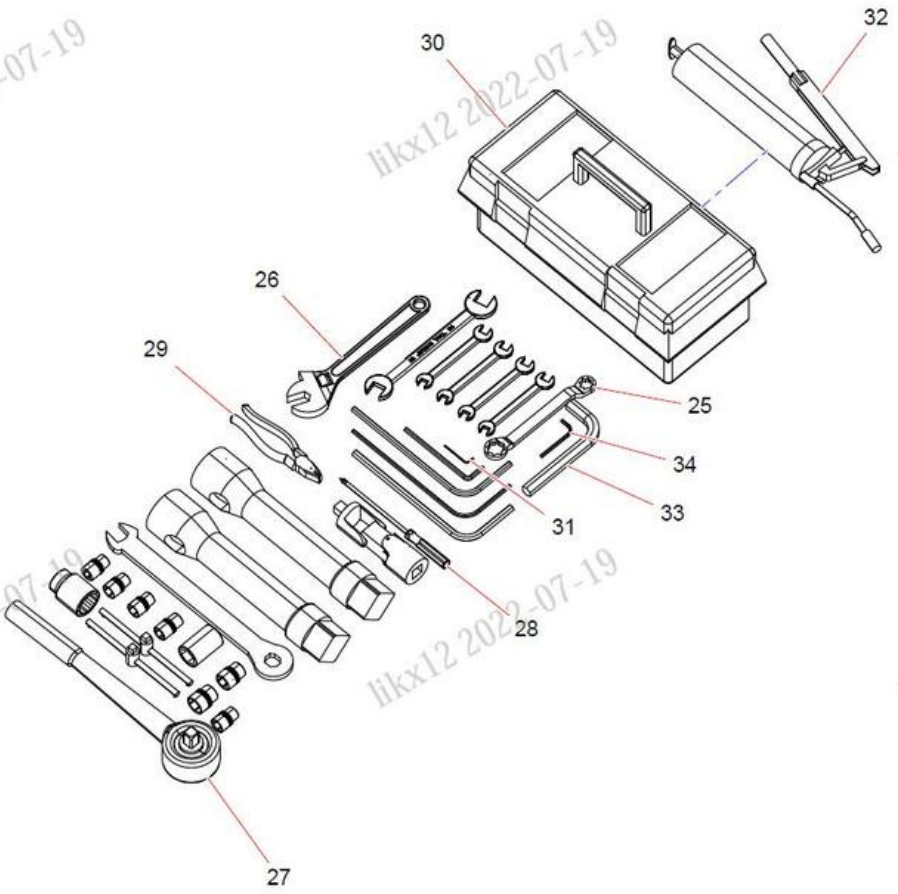

likx12 2022-07-19

ÍNDICE	N.º DA PEÇA	DESCRIÇÃO	QTDE	CONSULTE A PÁGINA
25	A260401030100	Chave, Extremidade da Caixa	1	
26	A260401040004	Chave Ajustável	1	
27	A260401090010	Chave Catraca	1	
28	A260402020026	Rotador de Parafuso com Fenda cruzada	1	
29	A260404000002	Alicate	1	
30	A290000000155	Caixa de Ferramentas Portátil	1	
31	B260401020048	Chave, Allen	1	
32	B260409000015	Pistola de Graxa Manual	1	
33	B260401020049	Chave, Allen	1	
34	A260401020008	Chave, Allen	1	

Índice

10061750 Sede, bomba de alimentação de óleo 17- 5
10077549 Conector 3-5
10088657 Sede, elemento filtrante 17-5
10108211 Placa, montagem, relé da bomba de alimentação de óleo 17-5
10115283 Placa de Aço de Suporte 4-5
10115295 Estrutura da Base Superior do Assento 4-5
10131971 Conjunto da Placa de Tampa 7-3
10137010 Conector 3-57
10140450 Tampa Dianteira de Suporte de Base 4-5
10167595 Gaxeta..... 2- 7, 2-9, 2-11
10192981 Mangueira de Drenagem de Óleo 3-57
10210078 Placa 17-7
10210081 Gaxeta..... 17-7
10210082 Bujão com Rosca..... 17-7
10241175 Flange de Conexão do Duto de Ar 4-5
10448933 Chicote de Conexão do Ar Condicionado 10-13
10473822 Conjunto de Rolamento de Giro 7-5
10514225 Bujão 3-93
10567493 Esponja de Vedação de Duto de Ar de Sopro acionado com o Pé 4-3
10723433 Tampa, Fundo, Tanque Hidráulico 5-11
10999958 Rolo de Esteira 7-3
11041901 Gaxeta..... 2-3
11041902 Gaxeta..... 2-3
11041905 Gaxeta..... 2-5
11050165 Pega/Alça..... 3-11,3-19
11088308 Conjunto de Tubo, Hidráulico 12-3, 12-11
11088310 Conjunto de Tubo, Hidráulico 12-3, 12-11
11088311 Suporte 12-3,12-11
11102367 Encaixe 2-15
11102368 Encaixe de Conexão 2-15
11102369 Encaixe 2-15
11112311 Gaxeta..... 2-3
11112320 Gaxeta..... 2-5
11112327 Gaxeta..... 2-3
11144202 Suporte 3-55
11149636 Braçadeira de Tubo 12-15
11160698 Perno em U 3-55, 3-59
11169582 Gaxeta..... 2-5
11216201 Bucha..... 2-7
11221884 Roda Motriz..... 7-3
11243372 Placa de Pressão 3-17
11243374 Placa de Pressão 3-13
11243400 Placa de Pressão 3-11
11243401 Manga de Borracha 3-15
11251714 Conector 8-21
11261296 Bucha de Cobre 12-13
11266812 Balancim Esquerdo 2-11
11266813 Balancim Direito 2-11
11272926 Placa de Pressão 2-3
11273607 Mangueira..... 8-21
11288840 Braçadeira de Tubo 12-17
11297641 Calço 2-9, 14-5
11297642 Calço 2-9, 14-5
11297643 Calço 2-9, 14-5
11308781 Placa de Pressão 2-7
11323371 Adesivo, Aviso, Não Sentar 11-3
11324336 Placa de Pressão 2-3
11331654 Conector..... 8-21
11342744 Espuma 5-13
11347654 Haste do Pistão 12-13
11347656 Pistão..... 12-13
11347700 Conjunto do Cilindro 12-13
11347701 Tampa de Extremidade 12-13
11347702 Manga de Para-choques 12-13
11347703 Cilindro Hidráulico da Lança 12-3, 12-12
11348391 Anel de Isolamento 8-21
11413341 Tira de Vedação 5-15
11418218 Conjunto do Tubo 12-15
11420499 Braçadeira 9-9
11436729 Caçamba..... 14-3
11459078 Porta de Acesso, Tubo Piloto 5-9
11459285 Suporte 5-9
11464425 Adesivo, Aviso, “Leia o Manual” 11-3
11464432 Adesivo, Aviso, Alta Tensão 11-3
11464441 Adesivo, Aviso, Desligar. 11-3
11475138 Conjunto do Corrimão 5-17
11508248 Calço de Ajuste de Contrapeso 3-3
11508253 Calço de Ajuste de Contrapeso 3-3
11531616 Tubo Aço 3-59
11538576 Conjunto de Tubo de Aço 3-63
11538578 Tubo Aço 3-63
11539135 Tubo para a Extremidade da Cabeça do Cilindro da Lança 3-63
11539237 Tubo para a Extremidade da Haste do Cilindro da Lança 3-63
11539353 Placa da Braçadeira..... 3-63
11539370 Placa da Braçadeira..... 3-59
11539375 Grupo de Tubo 3-61
11539392 Perno em U 3-61
11543868 Tubulação PPC 3-9
11546613 Placa do Amortecedor..... 13-3
11571909 Bloco..... 18-3
11576464 Arruela 3-75
11576465 Mola..... 3-75
11576466 Arruela 3-75
11592968 Prisioneiro..... 5-9
11593942 Espaçador 13-3
11594064 Espaçador 13-3
11594962 Tubo de Graxa..... 2-15
11594975 Tubo de Graxa..... 2-15
11594983 Tubo de Graxa..... 2-15
11595233 Tubo de Graxa..... 2-15
11595301 Tubo de Graxa..... 2-15
11602341 Junta de Borracha 3-17
11602348 Junta de Borracha 3-13
11602359 Junta de Borracha 3-11
11608938 Conjunto de Tubo, Hidráulico 12-3, 12-11
11609402 Conjunto de Tubo, Hidráulico 12-3, 12-11
11648786 Adesivo, Aviso, Precaução antes da Partida..... 11-3

11654944 Braçadeira de Tubo de Aço 3-63
11673094 Relé de Arranque de Proteção 5-7
11696987 Pino 2-9, 2-11
11751558 Bucha..... 2-9
11777805 Tubulação de Graxa do Dispositivo de Trabalho 2-3,
2- 7 11779657 Manga de Borracha 3-7, 9-5, 10-9
11789551 Mangueira..... 8-21
11795851 Pino 14-3
11795852 Placa 14-3
11817218 Porca Autotravante 5-15
11817247 Placa de Fixação..... 5-15
11822508 Chicote de Fios GPRS 15-9
11822542 Chicote de Fios GPRS 15-9
11826337 Manutenção e Garantia da Escavadeira Sany (Inglês)
..... 21-3
11841739 Rolamento de Giro 7-23
11856384 Pino 2-3
11935834 Estrutura da Esteira 7-3
11937141 Vedação da Válvula de Pé 13-3
11938430 Alavanca..... 5-15
11961759 Grampo..... 5-13
11963757 Manga de Borracha à Prova de Ar I 13-3
11963758 Manga de Borracha à Prova de Ar II 13-3
11993325 Placa de Identificação..... 11-3
12002592 Bucha do Pedal..... 18-3
12003641 Placa de Apoio do Pedal Esquerdo..... 18-3
12004584 Pedal..... 18-3
12009258 Luva de Borboleta da Placa de Apoio do Pé..... 18-3
12009972 Placa de Apoio do Pedal Direito..... 18-3
12010268 Manga de Apoio Direita do Pedal..... 18-3
12015850 Tanque de Combustível 17-7
12033801 Adesivo, Centro de Gravidade..... 11-3
12036517 H-link 2-11
12046503 Manga..... 5-19
12046504 Suporte da Tampa do Espelho Retrovisor 5-19
12046535 Soldagem Inferior Direita 5-19
12046539 Conjunto do Suporte do Espelho Retrovisor. 5-17
12049464 O suporte fixo para o plugue do compressor 10-3
12057746 Adesivo, Sentido de Deslocamento 11-3
12110566 Pino Principal 6-3
12110568 Pino 6-3
12119218 Tampa, Parte Inferior, Partição 5-11
12168856 Rolo de Suporte 7-3
12171497 Mangueira, Cobertura 8-9
12181098 Tampa, Inferior, Tanque de Combustível 5-11
12208107 Braçadeira de Tubo 12-17
12233708 Conjunto de Esteira de Corrente 6-3
12252560 Luz, Trabalho, Lança 9-3
12317275 Bujão 3-77
12317276 Bujão 3-77
12372220 Anel de Vedação Principal 6-3
12387733 Unidade de Esteira 6-3
12403550 Placa de Alerta do Rolamento Giratório..... 11-5
12502763 Sapata da Esteira..... 6-3
12527246 Conjunto da Tubo 12-17
12537763 Linha da Fonte de Alimentação..... 5-5
12569035 Placa de Apoio de Borracha 5-11
12657427 Conjunto do Tanque Hidráulico 17-3
12669955 Conjunto da esteira..... 1-3
12688927 Pega Esquerda 18-3
12691132 Pega Direita 18-3
12691275 Perno em U 8-7
12697332 Porca 8-23
12697333 Bucha, Cobre 8-23
12722067 Adesivo, Contrapeso, Sany 11-3
12728493 Adesivo, Escapamento 11-3
12731156 Tampa de Retorno de Óleo 3-93
12731158 Tampa de Sucção de Óleo 3-93
12738866 Suporte, Bateria 5-9
12786391 Espuma 8-15
12787331 Tubulação de Entrada de Ar 8-15
12827984 Almofada de Borracha 13-3
12829018 Haste, Backup 4-3
12830177 Placa Base 13-3
12842974 Adesivo, Potência da Cabine.....11-3
12876535 Junta de Tubo.....10-9
12897201 Espaçador 8-9
12908466 Conjunto de Caixa de Ferramentas 5-5
12908471 Caixa, Armazenamento, Tampa 5-5
12917164 Bucha 6-3
12919461 Adesivo, Precaução do Motor de Parada 11-3
12926943 Mangueira de Vapor.....10-9
12999994 Suporte 20-3
13015418 Placa.....5-13
130901000517A001 Componentes Elétricos 15-3
130901000517A Conjunto da Cabine do Condutor 1-3
130904000066A001 Suporte, esquerdo 4-11
130904000066A002 Tampa, console superior, esquerdo .. 4-11
130904000066A003 Console, inferior..... 4-7, 4-11
130904000066A004 Joystick de Operação do Guindaste... 4-11
130904000066A005 Mola 4-11
130904000066A006 Eixo de Cames 4-11
130904000066A007 Anel de Pressão 4-11
130904000043B Conjunto do Apoio de Braço, Esquerdo 4-5
130904000067A001 suporte, direito 4-7
130904000067A002 Tampa, console superior, direito
..... 4-7
130904000067A003 Suporte 4-7
130904000067A004 Suporte 4-7
130904000044B Conjunto do Apoio de Braço, Direito..... 4-5
130907000135B.....15-3
130907000136B.....15-15
130907000157A Conjunto do Espelho Retrovisor 5-17
130988000001 Conjunto do Limpador 15-9
130988000002 Motor 15-11
130988000003 Braço do Limpador 15-11
130988000004 Lâmina do Limpador 15-11
13107173 Suporte do Apoio 5-7
13133606 Tubo Redutor 10-9
13156416 Bucha Principal 6-3
13156487 Diagrama de Layout de Ponto de Carregamento Fixo...
11-5
13158361 Tampa inferior da Cabine 5-11
13158418 Placa de Tampa Superior (M) 5-11
13158420 Placa de Cobertura Inferior 5-11
131602000068A Montagem do Motor 8-5
131602000069A Montagem do Motor 8-5
13162846 Alavanca de Controle.....18-3
13171843 Flange, dividido 20-3
13184210 Encaixe 3-41

13186692 Tubo, Enchimento 3-57
13186696 Conjunto do Motor Rotativo 3-57
13211714 Bucha de Cobre 12-13
13217729 Mangueira, Radiador 8 8-9
13285402 Estrutura, Base Inferior 4-5
13328858 Suporte, Montagem, Iniciar Rel 5- 7
13360389 Braçadeira..... 8-23
13360390 Braçadeira para Tubo..... 8-23
13364963 Conjunto de Suporte 9-9
13400087 Alarme, Deslocamento 9-5
13461828 Ventilador, Conjunto de Proteção 8-9
13462203 Braçadeira..... 8-9
13462205 Braçadeira..... 8-9
13463105 Tubo de Aço de Admissão 8-15
13463233 Suporte, Silenciador 8-7
13463255 Tubo de Goma de Ar Frio Médio 8-15
13463258 Mangueira, Entrada de Ar, Dianteira 8-15
13463568 Braçadeira, Exaustão 8-7
13465368 Conjunto de Conduíte 8-7
13465380 Arruela..... 8-5
13465381 Braçadeira..... 8-15
13465996 Partição 5-9
13465997 Espuma, Superior 5-9
13466000 Tampa, Inferior, Refrigeradores 5-11
13466261 Mangueira..... 20-3
13466335 Suporte Direito do Condensador 10-5
13466471 Suporte Esquerdo do Condensador 10-5
13466479 Montagem, Motor, Traseiro, Esquerdo 8-5
13466482 Montagem, Motor, Traseira, Direita 8-5
13466489 Montagem, Motor, Dianteira, Esquerda 8-5
13466571 Tubo de Saída do Radiador 8-9
13466572 Tubulação de Entrada de Radiador 8-9
13466575 Suporte 8-23
13501474 Contrapeso..... 1-3
13505880 Grampo do Tubo 12-5, 12-7, 12-9
13505881 Braçadeira para Tubo..... 19-11
13517339 Condicionamento de Ar 1-3
13527491 GP de Montagem, Motor 8-3
13527493 Sistema de Escapamento..... 8-3
13527494 Sistema de Refrigeração 8-3
13527496 Sistema de Admissão..... 8-3
13536535 Adesivo, Ponto de Graxa 11-3
13547286 Adesivo, Cuidado 11 11-5
13554671 Placa Reguladora 10-3
13555245 Suporte, Tubo 8-15
13555263 Montagem, Motor, Dianteiro, Direito 8-5
13555264 Mangueira..... 8-15
13555267 Tubo de Aço Aerotransportado de Refrigeração Média... 8-15
13555270 Tubo, Entrada de Ar do Motor 8-15
13556421 Montagem do Espelho Retrovisor 15-17
13556614 Placa 20-3
13556730 Espuma, Lança Traseira 5-7
13556731 Partição 5-9
13556732 Espuma, Inferior 5-9
13556735 Estrutura, Suporte 5-7
13556750 Partição, Motor 5-9
13556752 Lança 5-7
13556761 Partição, Motor 5-9
13556763 Partição, Bomba 5-9
13556767 Placa de Tampa Traseira Superior Esquerda 5-7
13557058 Partição, Motor 5-9
13557183 Suporte, Suporte do Estrutura 5-7
13558225 Conjunto de Soldagem do Tubo de Curvatura 15-17
13558257 Bucha 15-17
13558289 Suporte do Espelho Retrovisor 15-15
13566618 Chicote Esquerdo da Cabine do Motorista 15-9
13579071 Tampa, Parte Inferior, Motor 5-7
13579489 Mola, Curto 5-7
13579490 Mola, Longo 5-7
13581649 Espuma 5-13
13585868 Partição 8-7
13601618 Tubulação Piloto 3-3
13601637 Linha GP, Coletor Piloto 3-9
13601662 Tubulação da Bomba Principal 3-9
13603367 Suporte 5-9
13603369 Suporte, Montagem, Conjunto de Porta 5-7
13609947 Tubulação da Válvula Principal 3-9
13623276 Mangueira de Sucção 3-53
13623327 Tubo, Sucção 3-53
13623363 Conjunto de Mangueira..... 20-3
13623373 Tubo de Aço de Retorno de Óleo 20-3
13623795 Tanque Hidráulico 3-93
13623847 Tanque de Óleo 3-51
13623908 Linha, Combustível 8-21
13623921 Braçadeira 20-3
13625845 Conjunto do Capô 5-3
13626481 Componente da Tampa Traseira 10-7
13626606 Armação Giratória 3-3
13627383 Tampa 5-11
13640536 Mangueira 20-3
13649152 Tampa, Inferior, Bomba 5-11
13649153 Tampa 5-11
13658195 Assento, Console Grupo 4-3
13658380 Montagem Geral de Partes de Coberturas.... 1-3
13661213 Manual 21-3
13662310 Suporte 8-15
13662313 Conjunto de Braçadeira 8-15
13665281 Estrutura da Válvula Principal 3-55
13676469 Tampa, Volante 8-5
13683591 Bomba de Injeção de Combustível 17-3
13691310 Espuma 8-9
13711158 Revestimento de Adesivo de Nível de Óleo 11-5
13722110 Estrutura Principal da Tampa do Motor 5-13
13722118 Capô do Radiador..... 5-13
13735004 Adesivos da Fuselagem 11-3
13735005 Adesivos da Fuselagem 11-3
13735006 Adesivo, Contrapeso, Esquerda 11-3
13735007 Adesivo, Contrapeso, Marcador Lateral 11-3
13735008 Adesivo, Contrapeso, Marcador Lateral 11-3
13735100 Adesivo Esquerdo, Lança 11-3
13735101 Adesivo Direito, Lança 11-3
13766307 Suporte do Filtro de Combustível 8-19
13766319 Tubo de Combustível 8-19
13780021 Conjunto de Tubo de Aço 19-9
13780022 Conjunto de Tubo de Aço 19-9
13786233 Bloco de Retorno de Óleo 20-3
13811410 Adesivos da Caixa de Ferramentas 11-3
13873939 Rede protetora de cabine Shenzhou 1-3
13881621 Grampo do Tubo 12-5
13882249 Tubulação de Saída de Ar 8-7
13884679 Braçadeira de Tubo 12-3 19-9
13885198 Conjunto de Tubo de Aço 12-3

13885374 Conjunto de Tubo de Aço 12-3
13885420 Conjunto de Tubo de Aço 12-3
13885543 Conjunto de Tubo de Aço 12-3
13885603 Conjunto de Tubo de Aço 12-7
13885762 Conjunto de Tubo Frontal Esquerdo 19-11
13885763 Conjunto de Tubo Frontal Direito 19-11
13916377 Mecanismo de Controle de Execução 1-3
13916436 Suporte de Placa Inferior da Cabine 1-3
13943540 Conjunto da Tampa Inferior 17-7
13957495 Partição, Bomba 5-9
13969905 Lança 2-3
13990414 Conjunto de Tubo Traseiro Esquerdo 19-11
13990416 Conjunto de Tubo Traseiro Direito 19-11
14000129 Tubulação Principal da Plataforma 19-3
14000210 Tubulação Piloto de Martelo 19-3
14003931 Placa de Apoio 19-7
14006570 Esponja Interna 8-9
14007349 Roda motriz 7-7
14024777 Conjunto de Conduíte 1-3
Manual de Operação e Manutenção de Escavadeira Hidráulica
14048745 SY195/205/215/225/245/265C9 (EU Estágio MA) 21-3
140511010029A SENSOR 3-5
14052212 Ripa Direita do Motor Diesel 5-9
14053115 Placa da Tampa da Bateria 5-9
140806000019A Tela 1-3
14099806 Conjunto do Apoio de Braço 5-5
14105544 Placa de Apoio 19-7
14105939 Tubulação do dispositivo de trabalho 19-3
14106501 Tubulação de Martelo de Aquartelamento para Pós-venda 1-3
14149733 Acessórios 1-3
141502000382B Filtro de Ar Interno 10-7
141502000438B Filtro de Ar Externo 10-7
141502000749B Sensor de Sol 10-13
14185663 Lâmpada de Alarme 1-3
14200600 Motor Atlas 21-3
14204838 Adesivo, Tanque Hidráulico 11-3
14211290 Suporte do Compressor 10-3
14234563 Ripa do Filtro de Ar 5-9
14235466 Amortecedor ..... 12- 3t>
14261956 Etiqueta 11-5
14361718 Chicote de Cabine 9-5
14361720 Chicote do Interruptor de Controle 9-5
14361732 Arnês Corporal de Veículo 9-9
14362870 Esponja 5-11
14379908 Conjunto de Placa 8-23
14445607 Linha de Conversão 9-11
14445612 Linha de Conversão 9-9, 9-11
14451383 Almofada de Piso 13-3
14511715 Linha de Exibição 15-9
14515899 Arruela 8-23
14516225 Tubo de Combustível 8-19
14519628 Tubo de Combustível 8-19
150501020057B001 Caixa 19-13
150501020057B002 Válvula de Alívio 19-13
150501020057B Válvula de Alívio 19-11
151007060007A Mangueira de Borracha 8-23
151007060008A Mangueira de Borracha 8-231,
151007260049A Conjunto de Mangueira 12-7
151007260141A Conjunto de Mangueira 12-7
160102050013A Motor 8-3
160601000030B Pré-filtro de Ar 8-15
160802020090A Ventilador 8-9
21001338 Arruela 7-7
21003018 Conector Reto de Antepara 19-7
60205838 Orelha de Ancoragem Tipo T 8-15
21005186 Parafuso 3-19
21010039 Bola de Aço 12-15, 12-17
21015744 Adaptador de Combinação Reta 19-11
21020054 Mangueira de Borracha 3-17
21027533 Parafuso 8-23
21028550 Mangueira de Borracha 3-29
21030937 Mangueira de Borracha 3-29
21053860 Conjunto de Mangueira 3-29
23000066 Parafuso 3-35, 8-9, 8-15
23000169 Porca 9-9
23000824 Mangueira de Borracha 3-41
23001847 Lançador 3-83,3-87
24000431 Parafuso 4-5
24000487 Parafuso 12-15, 12-17
24000509 Arruela 9-5
24000511 Arruela 3-11, 3-13, 3-17, 3-45, 4-5, 5-19, 9-9, 15-17, 15-27, 17-7, 18-3
24000512 Arruela 3-19, 3-39, 15-23
24000513 Arruela 7-3,8-23
24000514 Arruela 2-5, 8-21
24000515 Arruela 14-3
24000630 Arruela 9-9
24000632 Arruela 3-15, 3-51, 4-5, 10-7, 10-9, 17-5, 17-7, 19-5 24000633 Arruela....5-9, 8-7, 8-11, 8-15, 9-3, 9-7, 10-3, 10-5, 17-7
24000637 Arruela 3-55, 15-23
24000639 Arruela... 2-3, 2-5, 2-7, 3-53, 3-59, 3-63, 5-13
24000642 Arruela 2-3, 2-7
24002251 Parafuso 3-11, 3-19, 9-9, 10-7
24003951 Anel O-ring 12-15
29010015 Gaxeta 3-49
59000039 Certificado do Fabricante 21-3
60000735 Bomba de Engrenagem Piloto 3-97
60000756K Pacote de Reparo para Válvula Principal 3-91
60000846 Anel O-ring 3-61
60001233 Mangueira, Descarga 10-9
60001238 Mangueira de Borracha 10-9
60001239 Mangueira, Líquido 10-9
60001293 Pega em T 21-5
60001294 Pega em T 21-5
60001295 Soquete 21-5
60001296 Chave, Corrente 21-5
60006360 Arruela 3-57
60006940 Rolamento Dianteiro 3-99
60008491 Filtro 3-105
0008492 Engrenagem nº 1 3-99
60008493 Sede, válvula 3-105
60008496 Haste do Parafuso de Ajuste 3-105
60008500 Mola 3-105
60008501 Bucha 3-99
60008504 Arruela 3-105
60008505 Porca 3-105
60008508 Haste, válvula 3-105
60008509 Corpo da Bomba 3-105

60008511 Tampa 3-99
60008512 Corpo da Bomba 3-105
60008516 Estrutura 3-99
60008517 Sapatas 3-99
60008518 Pistão 3-99
60008519 Êmbolo 3-99
60008521 Tampa 3-99
60008523 Anel Retentor 3-105
60008527 Eixo de Acionamento (Traseiro) 3-99
60008528 Eixo de Acionamento (Traseiro) 3-99
60008530 Pino 3-99
60008531 Cobertura de Rolamento 3-99
60008542 Tampa 3-99
60008543 Parafuso de Cabeça Hexagonal 3-99
60008544 Prisioneiro 3-99
60008545 Mola 3-99
60008549 Pino 3-99
60008550 Tampa 3-99
60008552 Engrenagem 3-105
60008567 Placa 3-75
60008568 Mola 3-75
60008569 Válvula, Corpo 3-77
60008571 Carcaça, Motor de Giro 3-75
60008573 Eixo, Saída do Motor 3-75
60008575 Cilindro 3-75
60008576 Freio, Pistão 3-75
60008577 Placa oscilante 3 3-75
60008578 Mola 3-77
60008579 Corpo, Válvula de Retenção 3-77
60008581 Engrenagem 3-105
60008582 Gaxeta 3-99
60008585 Eixo de cames 3-23
60008589 Arruela 3-27
60008591 Came 3 3-23
60008592 Arruela Reguladora 3-23
60008594 Mola 3-27
60008597 Arruela 3-27
60008605 Vareta medidora 3-73
60008608 Eixo 3-73
60008614 Tubo Externo da Vareta 3-73
60008615 Tubo de Óleo 3-73
60008616 Arruela 3-73
60008690 Bucha 3-23
60008691 Anel O-ring 3-101
60008693 Anel O-ring 3-101
60008695 Anel O-ring 3-101
60008696 Anel O-ring 3-81
60008697 Anel O-ring 3-83,3-89
60008699 Anel O-ring 3-79
60008700 Anel O-ring 3-81, 3-85, 3-87, 3-89
60008703 Anel O-ring 3-91
60008705 Anel O-ring 3-101
60008707 Anel O-ring 3-79
60008708 Anel O-ring 3-87
60008711 Bujão 3-79,3-83,3-89
60008712 Bujão 3-81, 3-83, 3-91
60008713 Bujão 3-81, 3-85, 3-87, 3-89
60008714 Bujão 3-81
60008715 Bujão 3-81, 3-83, 3-91
60008716 Bujão 3-77
60008717 Parafuso 3-83,3-99
60008721 Parafuso de Cabeça Sextavada ... 3-81, 3-85, 3-87, 3-89
60008722 Rebite 3-99
60008723 Anel Retentor 3-99
60008725 Bujão 3-99
60008726 Rolamento 3-99
60008727 Bucha 3-73
60008728 Parafuso Travado 3-25, 3-81, 3-83, 3-91
60008729 Parafuso 3-105
60008730 Parafuso 3-105
60008731 Parafuso 3-105
60008732 Bucha 3-99
60008736 Pino 3-105
60008737 Pino 3-101
60008739 Parafuso 3-75
60008740 Rolamento 3-75
60008742 Prisioneiro 3-101
60008744 Selo 3-75
60008753 Válvula, antirrebote 3-79
60008754 Tampa de Extremidade 3-23
>'60008756 Assento de Mola 3-27
60008765 Mola 3-91
60008766 Mola 3-27
60008767 Mola 3-27
60008769 Mola 3-85, 3-87, 3-89
60008770 Mola 3-87, 3-89
60008771 Mola 3-89
60008772 Mola 3-89
60008779 Bujão 3-91
60008781 Flange 3-83
60008783 Válvula de Retenção 3-83, 3-91
60008784 Válvula de Retenção 3-91
60008789 Tampa 3-81, 3-85
60008790 Tampa 3-85
60008793 Válvula Corpo 3-79
60008801 Anel Retentor 3-85, 3-89
60008803 Pistão 3-27
60008817 Mola 3-81, 3-83, 3-91
60008818 Anel Retentor 3-87, 3-89
60008819 Prisioneiro 3-85, 3-87, 3-89
60008820 Bujão 3-81, 3-87, 3-91
60008821 Anel O-ring 3-85,3-89
60008823 Assento 3 85, 3-87, 3-89
60008825 Assento 3-85, 3-89
60008840 Parafuso 3-77
60008845 Parafuso 3-75
60008867 Anel de vedação 3-79
60008873 Arruela 3-105
60008875 Anel, Pressão 3-73
60008876 Anel, Pressão 3-73
60008878 Pino 3-75, 3-99
60008881 Anel O-ring 3-75
60008882 Anel O-ring 3-75
60008883 Anel O-ring 3-75
60012793 Chicote de Fios 9-7
60013321 Grupo de Terminais Negativos da Bateria 9-7
60013322 Grupo de Terminais Positivos da Bateria 9-7
60018970K Kit de Vedação 7-27
60020078 Junta do Filtro 3-19
60022043 Parafuso 12-17
60023703 Alto-falante 15-9

60029642 Sensor de Limite de Líquido 17-7
60032054 Mangueira de Borracha 3-61
60033039 Sensor anticongelamento 10-11
60037640 Mangueira.....12-5
60038108 Válvula Reguladora 3-91
60038221 Mola 3-27
60038243 Mola 3-85, 3-89
60038244 Mola 3-85, 3-89
60038330 Olhal 3-101
60038452 Porca Hexagonal.....3-99
60038480 Porca.....3-23
60038528 Parafuso.....3-85, 3-89
60038547 Placa de Identificação.....3-99
60038563 Parafuso 3-25
60038656 Bujão de Óleo.....3-91
60038720 Anel O-ring 3-23
60038727 Anel O-ring 3-25
60038820 Anel O-ring 3-27
60039132 Parafuso.....7-23
60039298 Corpo da Bomba 3-99
60039319 Mola 3-85
60039325 Anel, Retentor 3-101
60039326 Anel Retentor 3-101
60039359 Porca.....3-99
60039371 Parafuso de Tampa de Cabeça Sextavada.....3-99
60039372 Carcaça de Distribuição de Óleo 3-99
60041191 Mangueira de Borracha 3-61
60041997 Caixa de Acessórios 21-3
60043586 Parafuso do Anel de Elevação 15-13
60046622 Interruptor, Combustível 8-21
60049945 Servomotor 10-11
60049947 Servomotor 10-11
60049948 Chicote de Fios.....10-11
60049951 Lâmina do Ventilador 10-11
60049966 Sensor de Temperatura 10-11
60050051 Anel O-ring 3-81,3-85
60051464 Parafuso.....6-3
60052677 Parafuso.....7-7
60055872 Anel de Poeira 2- 3,2-7
60060300 Fio de Extensão de Antena 9-9
60060546 Arruela 3-35, 3-55, 3-59, 5-9
60060548 Arruela 4-3, 5-3, 5-5, 5-7, 5-9, 5-11,7-3, 8-9, 13-3
60060553 Arruela.....3-55
60060562 Arruela 4-3, 9-9, 17-5, 18-3
60060565 Arruela....3-61, 4-3, 4-5, 5-3, 9-3, 10-5, 10-9, 15-27
60060581 Parafuso 15-17
60065192 Manga Para-choques 12-15
60065194 Anel Retentor 12-17
60065195 Manga do Para-choque Traseiro 12-17
60065201 Anel de Proteção 12-15
60065203 Anel de Tampão 12-17
60065209 Manga Para-choques 12-17
60065211 Anel de Alívio de Pressão de Proteção.....12-17
60065212 Anel de Alívio de Pressão de Tampão.....12-17
60065213 Anel de Braçadeira 12-17
60065214 Anel de Sujeira 12-15
60065217 Anel de Sujeira 12-17
60065222 Válvula Redutora de Pressão 3-43
60065224 Válvula de Comutação Solenoide 3-43
60065226 Rolamento, Conjunto do Eixo 3-73
60065227 Engrenagem, Solar 3-73
60065228 Engrenagem, Solar 3-73
60065229 Engrenagem, Planetária 3-73
60065230 Engrenagem, Planetária 3-73
60065231 Bucha de Tipo B 12-17
60065240 Engrenagem, Anel 3-73
60065243 Anel Retentor 12-15
60065244 Anel Retentor 12-15
60065247 Anel Retentor 12-17
60065250 Anel Retentor 12-15
60065253 Anel Retentor 12-17
60065255 Gaxeta.....3-73
60065257 Espaçador 12-15
60065261 Tampa de Extremidade 12-15
60065263 Tampa de Extremidade 12-17
60065269 Bloco de Cilindro 12-15
60065271 Bloco de Cilindro 12-17
60065280 Bucha Deslizante 12-15
60065282 Bucha Deslizante 12-17
60065287 Pistão 12-17
60065289 Pistão 12-15
60065296 Haste do Pistão 12-15
60065298 Haste do Pistão 12-17
60065306 Anel Divisão 12-17
60065309 Anel Divisão 12-15
60065312 Porca.....12-15
60065314 Engrenagem, Pinhão 3-73
60065318 Placa, Suporte.....3-73
60065319 Suporte, Engrenagem Planetária 3-73
60065323 Bucha.....12-15
60065327 Caixa, Inferior 3-73
60065332 Anel O-ring 12-17
60065334 Anel Guia 12-15
60065337 Anel Guia 12-17
60065340 Anel de Poeira 12-15
60065341 Anel de Poeira 12-17
60065344 Anel de Poeira 12-15
60065345 Anel de Poeira 12-17
60065348 Anel de Vedação para Furo 12-15
60065351 Anel de Vedação para Furo 12-17
60065353 Vedação, Óleo 3-73
60065354 Anel de Vedação para Eixo 12-15
60065356 Anel de Vedação para Eixo 12-17
60065987 Mangueira de Borracha 3-59
60068308 Mangueira.....12-5
60071735 Crisper 15-5
60071737 Caixa de Armazenamento 15-5
60071738 Cabide 15-15
60071740 Porta, Conjunto de Soldagem 15-23
60071741 Conjunto de Janela Deslizante na Porta...15-19, 15-23
60071743 Conjunto de Soldagem da Janela Frontal 15-27
60071744 Conjunto da Janela de Sucção 15-3
60071745 Porta-luvas 15-7
60071746 Cinzeiro 15-7
60071748 Painel Dianteiro Direito 15-7
60071749 Painel Traseiro Direito 15-5
60071750 Canto Direito 15-13
60071751 Painel Traseiro Esquerdo 15-5
60071752 Canto Esquerdo 15-13

60071753 Tampa..... 15-5
60071754 Dobradiça Inferior da Porta 15-13
60071755 Dobradiça Superior da Porta 15-13
60071756 Trava 15-23
60071757 Trava da Janela Móvel Dianteira Esquerda 15-27
60071758 Trava da Janela Móvel Dianteira Direita 15-27
60071759 Assento Individual 15-5
60071760 Interior Superior 15-5
60071761 Tampa..... 15-5
60071762 Duto de Ar Traseiro 15-29
60071763 Balanceador 15-13
60071764 Tampa de Ar Condicionado 15-15
60071765 Pega 15-13,15-25, 15-27
60071766 Guarnição da Porta 15-13
60071767 Pega Interna da Porta 15-15,15-23
60071768 Placa Decorativa Superior 15-5
60071769 Tampa da Fechadura da Porta 15-5, 15-23
60071770 Conjunto de Decoração Interna 15-3
60071771 Alça..... 15-13
60071772 Conjunto de Soldagem de Teto Solar 15-25
60071773 Mola a gás da Claraboia 15-25
60071774 Decoração Claraboia 15-5,15-25
60071775 Apoio de Braço Externo 15-15
60071776 Pilar Traseiro Direito 15-5
60071777 Bocal..... 15-13
60071778 Duto de Ar Esquerdo 15-29
60071779 Vertical Traseiro Esquerdo 15-5
60071781 Tira Selante 15-13
60071782 Tira de Vedação da Porta 15-13, 15-23
60071783 Tira Selante 15-13
60071784 Tira de Vedação da Janela Móvel Dianteira... 15-13
60071785 Tira de Vedação Inferior da Janela Dianteira 15-27
60071786 Fita de Vedação de Teto Solar 15-13,15-25
60071787 Vidro de Teto 15-19, 15-25
60071788 Vidro Traseiro 15-19
60071789 Vidro Inferior na Porta 15-19, 15-23
60071790 Vidro da Janela Dianteira 15-19
60071791 Para-brisa 15-19,15-27
60071792 Vidro da Janela Direita 15-19
60071793 Vidro da Janela Esquerda 15-19
60071794 Cobertura de Buzina 15-5
60071795 Luz Interior 15-9
60071796 Tampa de Montagem da Tela 15-5
60075545 Bola 3-81
60075575 Válvula Reguladora 3-81
60075592 Mola 3-81
60078169 Porca..... 15-11
60078309 Mangueira de Borracha 3-59
60081915 Conjunto da Bomba de Êmbolo 3-97
60081917 Válvula Redutora de Pressão Proporcional..... 3-103
60082963 Bujão 7-13
60082966 Bujão 7-13
60082969 Bujão 7-13
60082992 Anel O-ring 7-13
60082994 Anel O-ring..... 7-15
60082995 Anel O-ring 7-17
60082998 Anel O-ring 7-17
60083322 Grampo de Aço 3-57, 9-3
60084652 Rolo de Agulha 3-75
60084920 Parafuso 3-77
60086354 Grampo de Cabo 3-7, 3-13, 3-17, 9-7
60086356 Grampo de Aço 3-5, 8-21
60086357 Grampo de Aço 3-5, 10-9
60090606 Antena 15-9
60093151 Cárter de Óleo 3-99
60098562 Mangueira de Borracha 7-9
60100465 Bujão..... 3-85,3-89
60100466 Bujão..... 3-89
60100467 Bujão..... 3-87
60100468 Bujão..... 3-81
60100469 Tampa 3-81
60100470 Tampa 3-89
60100473 Carretel Sobressalente 3-89
60100474 Carretel da Caçamba 3-87
60100475 Válvula de Retenção 3-81
60100476 Válvula de Retenção 3-89
60100477 Válvula de Retenção 3-91
60100479 Carretel da Lança 1 3-87
60100480 Carretel da Lança II 3-89
60100481 Carretel de Vara 1 3-89
60100482 Carretel de Vara II 3-87
60100484 Válvula de Regeneração da Vara 3-89
60100485 Carretel Rotativo 3-89
60100487 Válvula Prioritária de Giro 3-85
60100488 Válvula Reguladora 3-85, 3-89
60100490 Válvula Reguladora 3-81, 3-85, 3-87
60100492 Válvula Reguladora 3-87
60100493 Conjunto da Válvula de Controle 3-87
60100494 Válvula Lógica 3-89, 3-91
60100496 Válvula de Desligamento Hidráulico 3-85, 3-89
60100498 Carretel de Deslocamento Linear 3-87
60100500 Válvula de Alívio Principal 3-87
60100501 Carretel de Deslocamento Esquerdo 3-87, 3-89
60100502 Mola..... 3-87
60100503 Mola..... 3-87
60100504 Mola..... 3-91
60100505 Tampa de Mola 3-87, 3-89
60100506 Tampa de Mola 3-85, 3-89
60100507 Tampa de Mola 3-85, 3-89
60100508 Anel Retentor..... 3-85, 3-89
60100509 Pistão..... 3-81
60100510 Parafuso..... 3-83,3-87
60100511 Etiqueta 3-89
60100512 Parafusos de Cabeça Sextavada 3-89
60100513 Anel O-ring..... 3-85,3-89
60100514 Anel O-ring..... 3-85, 3-87, 3-89
60100515 Anel O-ring 3-85
60100516 Anel O-ring..... 3-85,3-89
60100517 Anel O-ring 3-85
60107383 Kit de Reparo do Cilindro da Haste 20T 12- 17
60107384 Kit de Reparo do Cilindro da Caçamba 20T 12-15
60110067 Porca 6-3
60112246 Anel O-Ring..... 3-93
60114255 Farol..... 9-3
60116344 Peça de Inserção 3-19
60117463 Interruptor do Botão 9-5
60117826 Conjunto do Filtro, Combustível 17-7
60123319 Conjunto de Bomba Composto 3-51
60125365 Tampa do Tanque de Água 8-13
60128281 Mangueira de Borracha 3-19

60129034 Conjunto da Porta 15-3
60129702 Filtro de Ar 3-51
60133547 Relé Elétrico 9-9
60136331 Grupo de Válvulas Direcionais de Seis Solenoides 3-37
60149356 Braçadeira, Aço 9-3
60149606 Grampo de Aço 8-21, 10-9
60151387 Cárter de Óleo (Esquerda) 3-99
60151388 Selo do Óleo 3-101
60153197 Válvula de Expansão 10-11
60153199 Motor do Ventilador 10-11
60153202 Conjunto do Evaporador 10-11
60153218 Conjunto do Evaporador 10-11
60153240 Sensor de Temperatura do Ar de Entrada 10-11
60154451 Bloqueio do Para-brisas 15-21
60158911 Bloco, Retenção 7-13
60158912 Bola de Aço 7-13
60158913 Arruela 7-17
60158915 Bucha esférica 7-13
60158916 Bujão 7-17
60158917 Bujão 7-13
60158918 Bujão 7-13
60158921 Placa, Temporização 7-13
60158922 Sapata 7-13
60158923 Bloco de Parada 7-15
60158924 Bujão 7-13
60158927 CARRETEL PRINCIPAL TIPO F 7-13
60158928 Válvula, Retenção 7-13
60158929 Válvula 7-15
60158930 ..... Carretel spool 7-13
60158933 Rolamento de Agulha 7-17
60158934 Rolamento de Agulha 7-17
60158935 Rolamento, Esfera Rolante 7-15
60158936 Rolamento, Esfera Rolante 7-15
60158937 Rolamento, Esfera Angular 7-17
60158938 Suporte 7-17
60158939 Suporte 7-17
60158940 Engrenagem, Acionamento 7-17
60158941 Engrenagem, Solar 7-17
60158942 Engrenagem Planetária 7-17
60158943 Engrenagem Planetária 7-17
60158944 Filtro 7-13
60158945 Tipo P de Placa Oscilante 7-13
60158946 Mola 7-13
60158947 Mola 7-15
60158948 Mola 7-13
60158949 Mola 7-15
60158950 Mola 7-13
60158951 Mola de Pino 7-17
60158952 Pino de Mola 7-17
60158953 Placa, Retentora 7-13
60158954 Placa de Calço 7-17
60158955 Arruela 7-15
60158956 Arruela 7-15
60158957 Arruela 7-15
60158958 Calço 7-15
60158959 Tampa 7-17
60158960 Bucha, Flutuante 7-17
60158961 Cilindro 7-13
60158962 Mola 7-13
60158963 Placa, Separação 7-13
60158964 Flange Traseira 7-13
60158967 Retentor do Pino do Pistão 7-15
60158968 Pistão 7-13
60158969 Haste do pistão 7-15
60158972 Anel, Pressão 7-17
60158973 Orifício 7-13
60158976 Rebite 7-13
60158977 Placa de Identificação 7-13
60158978 Placa de Fricção 7-13
60158979 Parafuso, Soquete 7-13
60158980 Parafuso de Tampa de Cabeça Sextavada 7-17
60158981 Pino, Paralelo 7-15
60158982 Pino, Paralelo 7-13
60158983 Eixo, Acionamento 7-13
60158984 Pivô 7-15
60158985 Pistão de Estacionamento 7-13
60158987 Engrenagem Planetária 7-17
60158988 Engrenagem Planetária 7-17
60158989 Mola 7-13
60158990 Placa de Encosto 7-17
60158991 Arruela 7-17
60158992 Arruela 7-17
60158993 Arruela 7-17
60158994 Êmbolo 7-15
60158995 Anel O-ring 7-13
60158996 Anel O-ring 7-15
60158997 Anel O-ring 7-13
60158998 Anel O-ring 7-15
60158999 Anel O-ring 7-13
60159000 Anel O-ring 7-17
60159001 Anel O-ring 7-17
60159002 Anel O-ring 7-13
60159003 Anel O-ring 7-17
60159005 Pistão, Vedação 7-15
60159007 Sede, Vareta de Nível de Óleo 7-13
60163193 Mangueira de Borracha 19-11
60163768 Bloqueio 3-23
60163771 Anel de Poeira 3-23
60166393 Braçadeira 10-9
60166495 Bomba de Engrenagem de Fluxo Dividido 10-9
60167467 Conjunto de Mangueira 3-69
60167468 Conjunto de Mangueira 3-69
60168171 Evaporador 10-7
60170604 Válvula Piloto 3-17
60173182 Anel de vedação 6-3
60173565 Chicote de Fios 9-9
60176259 Regador 15-11
60180834 Motor Rotativo 3-71
60180835 Redutor de Giro 3-71
60184562 Mangueira de Borracha 3-37
60186788 Filtro de Respirador do Tanque Hidráulico 3-95
60188806 Assento do Motorista 4-5
60190637 Bateria 9-7
60193167 Regulador da Bomba Principal 3-97
60196657 Fechadura de Porta 5-15
60197801 Parafuso 7-7
60199487 Parafuso 7-23
60199495 Tira, Vedação 7-25
60200363 Filtro de Sucção de Óleo 3-93
60200365 Filtro de Retorno de Óleo 3-93
60204222 Kit de Reparo da Bomba Principal 3-97

60204231 Kit de Reparo de Vedação 7-11
60205580 Válvula de Retenção 20-3
60205581 Válvula de Retenção 20-3
60207264 Elemento Seguro, Filtro de Ar 8-17
60207265 Elemento do Filtro Principal, Filtro de Ar 8-17
60210376 Filtro de Ar 8-15
60211330 Filtro de Alta Pressão 3-45
60212474 Lâmpada, Indicador LED 9-5
60212475 Lâmpada, Indicador LED 9-5
60213977 Tampa do Filtro de Ar 8-17
60215141 Anel de Poeira 12-13
60215142 Anel de Poeira 12-13
60219321 Braçadeira da Mangueira 8-9
60221657 Anel O-ring 3-27
60224079 Mangueira, Sucção 10-9
60228208 Espelho Retrovisor 15-15
60234834 Tampa de Tanque de Combustível 17-7
60237072 Válvula Corpo 3-25
60237073 Parafuso 3-25
60237074 Placa 3-23
60237075 Placa de Montagem 3-25
60237077 Bola 3-27
60237078 Parafuso 3-23
60237080 Assento de Mola 3-27
60237082 Parafuso Travado 3-23
60237083 Proteção 3-23
60238016 Sob exportação 15-7
60238017 Saída de Ar Dianteiro 15-7
60238781 Arruela 19-7
60238783 Arruela 4-5, 5-15, 9-3
60240844 Painel de Controle 4-5
60243765 Janela de Correr Dianteira 15-3
60245361 Relé Médio 9-5, 17-5
60249819 Parafuso 4-5, 9-3
60250993 Braçadeira Tipo T 3-53
60250668 Placa de Pressão 10-7
60252854 Motor de Execução 7-11
60258396 TUBO DE RESINA 2-15
60260292 Cinta de Nylon 9-9
60260625 Alto-falante 9-9
60260743 Válvula Esfera 19-9
60263201 Tampa de Ventilação 3-57
60263402 Mangueira de Borracha 19-9
60263403 Mangueira de Borracha 19-9
60265303 Acumulador de Diafragma 3-39
60266514 Kit de Reparo da Junta Articulada 7-19
60270667 Silencioso 8-7
60270928 Cilindro, Caçamba 12-7
60270929 Cilindro, Braço 12-7
60271257 Radiador 8-9
60271258 Radiador, Líquido Refrigerante do Motor 8-13
60271259 Conjunto do Refrigerador, Óleo Hidráulico 8-13
60271260 Radiador, Refrigerador de Ar de Carga 8-13
60273058 Junta Rotativa 7-5
60273523 Válvula Caixa 3-27
60273524 Bujão 3-27
60273525 Sede 3-27
60273526 Bola 3-27
60273527 Êmbolo 3-23
60273528 ..... Carretel spool 3-27
60273783 Conjunto de Mangueira 3-53
60273948 Válvula Piloto 19-5
60275176 Trava, Capô 5-3
60284989 Conjunto de Mangueira 3-53
60289958 Mangueira de Borracha 19-7
60292486 Controlador 9-5
60307172 Conjunto do Filtro de Combustível 8-19
60307173 Elemento de Filtro de Separador de Água de Combustível 8-25, 21-3
60309856 Cinto, Segurança 4-9
60309857 Conjunto do Apoio de Braço, Direito 4-9
60309858 Conjunto do Encosto de Cabeça 4-9
60309860 Conjunto de Bolsa de Informações 4-9
60309861 Alavanca, Inclinação do Assento 4-9
60309862 Conjunto do Apoio de Braço, Esquerdo 4-9
60309863 Caixa, Esquerdo 4-9
60309864 Cobertura, Caixa 4-9
60309866 Trilho, Ajuste do Assento 4-9
60309868 Suporte, Apoio de Cabeça 4-9
60309869 Pega, Corrediça, Assento 4-9
60309870 Inserção, Apoio de Cabeça 4-9
V60309871 Cobertura, Base do Assento 4-9
60309872 Punho, Ajuste, Peso 4-9
60309918 Suporte 4-11
60309919 Estrutura de 4 seções 4-7
60309921 Microinterruptor 4-11
60309924 Suporte do Chicote de Fios 4-7
60310822 Filtro de Combustível 8-19
60310823 Elemento de Filtro Combustível 21-3
60313915 Guia do Trilho Esquerdo 4-5
60313916 Guia do Trilho Direito 4-5
60318588 Válvula de Controle Principal 3-59
60319726 Anel O-ring 19-13
60320835 Conjunto da Bomba de Óleo 17-5
60331163 Kit, Vedação 3-21
60331164 Kit de Reparo de Válvula Piloto de Pé 3-23
60335071 Anel O-ring 3-81, 3-83, 3-91
60335963 Mangueira de Borracha 19-7
60346308 Peça de Redução 7-11
60346309 Rolamento Centrípeto 7-17
60346310 Vedação Flutuante 7-17
60346311 Cubo 7-17
60346312 Anel de vedação 7-17
60346923 Conjunto de Engrenagem de Redução 7-3
61003112 Eixo Rotativo 7-19
61003113 Bujão Cônico 7-19
61003114 Bujão Cônico 7-19
61003115 Anel de Poeira 7-19
61003116 Cobertura de Poeira 7-19
61003117 Anel O-ring 7-19
61003118 Corpo Giratório 7-19
61003119 Anel O-ring 7-19
61003120 Anel Antidesgaste 7-19
61003121 Vedação Rotativa 7-19
61003122 Gaxeta 7-19
61003123 Defletor 7-19
61003124 Anel de Metal para Eixo 7-19
61003125 Anel O-ring 7-19
61003126 Gaxeta 7-19
61003127 Tampa de Extremidade 7-19
61003128 Arruela de Aperto 7-19
61003129 Parafuso de Cabeça Hexagonal 7-19

61005352 Base 8-25
61005353 Conjunto de Bloco 8-25
61005354 Parafuso 8-25
61005355 Espaçador 8-25
61005356 Cobertura de Drenagem 8-25
61005357 Arruela de Vedação 8-25
61005358 Anel X 8-25
61005359 Alarme de Nível de Água 8-25
61009322 Anel 19-13
61017060 Extintor de Incêndio Seco Simples 4-3
61017858 Tubo de Ar Condicionado 15-29
61017859 Tubo de Ar Condicionado 15-29
61018423 Vidro 15-3
61018424 Cabine 15-3
61018425 Claraboia 15-3
61018426 Duto de Ar 15-3
61018427 Anel de Proteção 15-9
61018429 Junta, Duto do Ar Condicionado 15-29
61018430 Braçadeira 15-29
61018431 Braçadeira 15-29
61018432 Tubo, Crisper 15-29
61018433 Placa de Pressão, Duto de Ar 15-15,15-29
61018434 Batentes, Anéis 15-13
61018436 Placa de Montagem 15-15
61018437 Tampa da Extremidade, Amortecedor 15-13
61018438 Placa de cobertura 15-15, 15-23
61018440 Placa, Esquerda 15-15
61018441 Trava, Porta 15-13
61018442 Mola 15-13
61018443 Massa de Proteção, Janela, Dianteiro 15-13
61018444 Barra de Tração, Trava da Porta 15-13
61018445 Placa de Borracha, Biela 15-13
61018446 Placa Finita, Biela 15-13
61018447 Tampa de Extremidade 15-13
61018448 Suporte de Proteção 15-13
61018449 Martelo de Fuga 15-15
61018450 Placa, Direita 15-15
61018451 Trava de Bloqueio de U 15-23
61018453 Porta-copos 15-5
61018454 Roda, Esquerda 15-27
61018455 Eixo esquerdo abaixo 15-27
61018456 Fechadura, Claraboia 15-25
61018457 Janela de Sucção 15-21
61018458 Janela de Sucção de Massa Finita 15-21
61018552 Trava de Bloqueio, Porta 15-13
61018553 Massa Finita, Porta 15-13
61018554 Massa Finita, Bloqueio de Claraboia 15-13
61018555 Massa Finita 15-15
61018556 Trava de Bloqueio, Janela 15-15
61018557 Massa Finita 15-13
61018558 Massa de Proteção 15-13
61018559 Bucha de Travamento U 15-23
61018561 Bocal, Limpador 15-11
61019395 Caixa de Controle, Dianteiro 15-5
61019396 Folha Decorativa, Rainha 15-5
61025930 Sensor de Pressão 9-9
61030659 Rádio Bluetooth 9-5
A210108000097 Parafuso 10-3
A210110000233 Parafuso 7-7
A21C110000300 Perno 2-9, 2-11
A210110000307 Parafuso 7-5
A210110000324 Parafuso 3-55
A210110000352 Perno 2-5, 2-9, 2-3
A210110000354 Parafuso 3-3
A210110000447 Parafuso 10-3
A210111000012 Perno 4-5, 8-9, 8-15, 9-9, 13-3
A210111000024 Parafuso 13-3
A210111000026 Parafuso 10-3
A210111000054 Perno 7-7, 10-3
A210111000062 Parafuso 3-55
A210111000078 Parafuso 17-5
A210111000079 Perno 3-15, 4-5, 9-9
A210111000081 Parafuso 10-9
A210111000082 Perno 10-3, 10-9
A210111000092 Parafuso 10-5
A210111000097 Parafuso 8-15
A210111000101 Perno 3-93, 5-5, 5-7, 5-9, 5-11, 5-13, 7-7, 8-5, 8-9, 8-15, 8-19, 8-23, 20-3
A210111000111 Perno 8-5, 10-3
A210111000120 Parafuso 8-7
A210111000195 Parafuso 9-3
A210111000197 Perno... 3-17, 8-5, 10-5, 17-5, 18-3, 20-3
A210111000199 Perno 3-5, 3-57, 5-9, 9-9, 10-9
A210111000202 Perno 2-3, 2-5, 2-7, 3-3, 5-3, 5-7, 7-3, 8-15, 17-5
A210111000203 Parafuso 3-59
A210111000204 Perno 4-3, 5-5
A210111000208 Parafuso 19-7
A210111000212 Perno 2-3, 2-7, 3-55, 7-5
A210111000221 Perno 7-5, 14-3
A210111000263 Parafuso 2-5
A210111000295 Parafuso 8-15
A210111000323 Perno 9-7, 10-9
A210111000342 Perno 3-11, 3-13, 3-17, 4-5, 5-9, 9-9, 15-27
A210111000343 Perno 4-3, 4-5, 5-3, 8-7, 9-3, 17-7
A210111000347 Parafuso 7-3
A210199000016 Parafuso 8-19
A210203000009 Parafuso 7-21
A210204000005 Parafuso 8-23
A210204000042 Parafuso 12-15
A210204000129 Parafuso 17-7
A210204000130 Parafuso 3-51
A210204000132 Parafuso 19-5
A210204000198 Parafuso 3-51, 3-59, 8-9, 8-21
A210204000202 Parafuso 12-13
A210204000206 Parafuso 12-3, 20-3
A210204000215 Parafuso 3-59, 3-63, 12-7, 12-9
A210204000247 Parafuso 4-11
A210204000297 Parafuso 3-73
A210204000300 Parafuso 3-51
A210204000313 Parafuso 18-3
A210204000334 Parafuso 2-15, 7-23, 18-3
A210204000335 Parafuso 8-5
A210204000337 Parafuso 3-53, 3-63, 12-5, 12-7, 12-9, 19-11
A210204000338 Parafuso 20-3
A210204000339 Parafuso 3-45, 5-19, 17-7
Q1A210204000340 Parafuso 4-5, 8-11, 9-5, 10-5, 18-3
A210204000343 Parafuso 10-3
A210204000353 Parafuso 12-3, 12-5

A210204000354 Parafuso 3-53, 3-55, 3-59, 3-61, 3-63, 3-65, 3-67, 3-69, 7-7, 8-19, 19-7
A210204000355 Parafuso 3-63, 12-3, 12-7, 12-9
A210204000356 Parafuso 8-5,12-3,12-11
A210204000357 Parafuso 3-65, 3-67
A210204000358 Parafuso 3-39
A210204000362 Parafuso 19-9
A210204000364 Parafuso 19-9
A210204000366 Parafuso 12-3
A210204000462 Parafuso 3-53, 12-5, 20-3
A210204000477 Parafuso 8-23
A210204000498 Parafuso 12-13
A210206000017 Parafuso 12-13
A210210000003 Parafuso 9-9
A210210000006 Parafuso 4-7
A210210000008 Parafuso 4-11
A210210000030 Parafuso 4-3, 9-9, 17-5, 18-3
A210211000007 Parafuso 4-3
A210264000022 Parafuso, Acionamento 3-11, 3-19
A210307000012 Porca 3-61
A210307000025 Porca 3-11, 3-19
A210307000028 Porca 8-21, 10-3, 13-3
A210307000029 Porca 2-5, 2-9. 2-11, 7-5
A210307000035 Porca 8-5
A210307000036 Porca 3-55, 3-59, 5-9, 5-13, 7-21, 8-7, 15-23, 18-3
A210307000055 Porca 4-5, 8-7
A210308000006 Porca 3-11, 3-19
A210346000007 Porca 8-9
A210434000005 Arruela 2-15
A210434000007 Arruela 2-15
A210434000008 Arruela 8-19
A210444000001 Arruela 10-3
A210444000003 Arruela 3-3
A210491000007 Pino 5-15
A210491000008 Contrapino 15-25
A210491000014 Pino 5-3
A210491000118 Arruela 3-51,7-3, 8-11, 8-21, 13-3
A210491000120 Arruela .... 2-15, 3-17, 4-5, 7-21, 7-23, 8-5, 8-9, 8-15, 8-19, 9-9, 10-3, 10-5, 17-5, 18-3, 20-3^V
A210491000121 Arruela ...3-3, 3-5, 3-93, 5-3, 5-5, 5-7, 5-9, 7-7, 8-5, 8-15, 8-21, 9-9, 10-9, 17-5, 20-3^ A210491000132 Arruela 3-51,3-55,7-5,7-23
A210491000144 Arruela 7-5
A210508000009 Pino 5-3
A210609000132 Anel O-ring 3-49
A210609000133 Anel O-ring 3-49
A210609000136 Anel O-ring 12-11
A210609000291 Anel O-ring 19-13
A210609000324 Anel O-ring 2-11
A210711000010 Adaptador de Passagem Final 7-23
A210770000195 Adaptador de Tubo 7-23
A210855000003 Braçadeira da Mangueira 8-23
A220700000028 Condensador 10-5
A222100000119 Filtro de Óleo Hidráulico Piloto.....3-49
A229900001027 Placa 3-11, 3-19
A229900001028 Joystick, Tampa de Borracha 3-11, 3-19
A229900001345 Braçadeira 3-57, 8-11, 8-19, 8-21
A229900001347 Braçadeira..... 8-7, 8-23
A229900001581 Anel O-ring.....3-5,19-11
A229900001590 Reservatório de Líquido.....8-11
A229900002220 Braçadeira Tipo T..... 8-15
A229900002683 Orelha de Ancoragem Tipo T 8-15
A229900003764 24V Isqueiro 15-9
A229900006383 Dispositivo de Tensionamento 7-7
A229900006438 Peça de Inserção 3-11
A229900006446 Joystick, Capa de Borracha 3-11, 3-19
A229900007607 Adaptador Universal 21-5
A229900008784 Suporte do Reservatório 10-5
A229900009391 Acoplamento Flangeado 8-5
A229900009481 Encanamento, Dreno de Água 10-7
A229900010630 Duto de ar de sopro acionado com o Pé..... 4-3
A230101000243 Anel O-ring 3-5
A230101000247 Anel O-ring 3-5, 3-19
A230106000321 Correia, Tipo V 10-3
A230200000170 Grampo..... 9-9, 10-3
A239900000066 Correia de Náilon 10-9
A241200000121 Interruptor de Gangorra (quatro juntas) 4-7
A241200000875 Botão Interruptor 3-11
B241200000432 Chave de Ignição 9-5
A241300000016 Fusível..... 21-3
A241300000017 Fusível..... 21-3
A241300000018 Fusível..... 21-3
A241300000019 Fusível..... 21-3
A250100000174 Medidor de Nível 3-93
A260401010021 Extensão, Soquete 21-5
A260401010023 Soquete 21-5
A260401010024 Soquete 21-5
A260401010025 Soquete 21-5
A260401010027 Soquete 21-5
A260401010031 Soquete 21-5
A260401010051 Manga..... 21-5
A260401010055 Soquete 21-5
A260401010057 Soquete 21-5
A260401010065 Extensão 21-5
A260401020004 Chave Allen 21-5
A260401020008 Chave Allen 21-7
A260401020009 Chave Allen 21-5
A260401020010 Chave Allen 21-5
A260401020011 Chave Allen 21-5
A260401030002 Chave inglesa, boca dupla 21-5
A260401030007 Chave inglesa, boca dupla 21-5
A260401030008 Chave inglesa, boca dupla 21-5
A260401030027 Chave inglesa, boca dupla 21-5
A260401030029 Chave inglesa, boca dupla 21-5
A260401030100 Chave, Extremidade de Caixa 21-7
A260401040004 Chave Ajustável 21-7
A260401090010 Chave Catraca 21-7
A260402020026 Rotador de parafuso com fenda cruzada 21-7
A260404000002 Alicate 21-7
A290000000155 Caixa de Ferramentas Portátil 21-7
A290000002660 Tampa de Proteção, Bocal 12-13
A313041602516 Parafuso 8-11
A313251202803 Parafuso 3-77
A810102099060 Suporte 8-11
A810201058132 Chicote de Fiação 9-9
A810201058466 Cabo Elétrico do Limpador 15-9
A810302082000 Conjunto de Vedação 7-5
A810312110014 Pino 2-11
A810312110015 Pino 2-7
A810312110017 Pino 2-3
A810312110019 Pino 2-7

A810312110021 Pino....2-5, 2-7
A810401990037 Placa de Proteção....7-5
A810402050021 Placa de Montagem....13-3
A810406012423 Braçadeira de Tubo Superior 3-65, 3-67
A810406012424 Braçadeira de Tubo Inferior 3-65, 3-67
A810410990020 Anel, Proteção 7-21
A810502015065 Haste, Suporte do Capô 5-3
A810502019056 Parafuso de Localização 5-13
A820101010372 Placa de Suporte....7-7
A820101050793 Adesivo, Aviso, Alerta de Perigo do Ventilador 11-5
A820101050798 Adesivo de Cuidado com Superfície Quente 11-3
A820101116020 Tampa do Motor 7-5
A820101117871 Tampa....3-3
A820101118172 Espaçador 3-51, 8-9, 8-21
A820101118370 Braçadeira....7-23
A820101119187 Placa....2-5, 2-7
A820101210192 Placa de Vedação 7-21
A820101210711 Arruela....5-5
A820101210712 Arruela....5-5
A820101212141 Placa de Transição 7-5
A820101216692 Braçadeira da Mangueira Simples....2-15
A820101216696 Braçadeira de Três Tubos 2-15
A820101216763 Suporte....5-9
A820101322531 Suporte do Lâmpada 2-5
A820101332703 Tira de Conexão....19-9
A820101337218 Tampa, Inferior, Válvula de Controle Principal 5-11
A820101990552 Sinal de Indicação, Ponto do Gancho de Elevação 11-3
A820102010381 Espaçador 2-5, 2-7, 2-11
A820102010382 Espaçador 2-5, 2-7, 2-11
A820102010387 Espaçador 2-7
A820102010428 Gaxeta de Vedação....7-23
A820102010474 Arruela....7-23
A820199000360 Bloco de PT....3-11, 3-19
A820202002008 Bucha....14-3
A820202002009 Placa....2-5
A820202002972 Bucha....2-11
A820202002973 Bucha....2-11
A820202002974 Bucha....2-9
A820205000187 Encaixe....3-53
A820205000834 Encaixe....7-9
A820205000837 Junta, M24-M30 3-5
A820205000838 Junta....3-5
A820205000839 Junta, M14-M14 3-5, 3-11, 3-19
A820205000843 Encaixe....7-9
A820205000844 Conector....7-7
A820205000858 Conector de Tubo....2-15
A820205000894 Encaixe....3-19
A820205000940 Junta....3-17, 3-31, 3-33, 3-37, 3-39, 3-47, 19-5
A820205000941 Conector....3-45
A820205000942 Conector....3-41, 3-45, 8-23
A820205000945 Conector....3-31
A820205000946 Conector....3-11, 3-19, 3-31, 3-33, 19-5
A820205000947 Bujão....3-39
A820205000948 Conector....3-41
A820205000954 Conector Quadrado 7-23
A820205000955 Conector Quadrado 7-23
A820205000961 Junta, G3/8-M18 3-39
A820205000962 Junta....3-41
A820205001061 Conector de Sensor de Pressão 3-35
A820205001334 Adaptador Reto Final....19-7
A820205001771 Bujão....3-31
A820205002283 Conector de Tubo....3-57
A820205002377 Encaixe....3-5
A820205002473 Encaixe, Adaptador 19-11
A820205002474 Encaixe....3-69
A820205002483 Conector de Transição 3-57
A820205002644 Bujão, G1 20-3
A820207010191 Tubo....7-23
A820301012418 Pino....7-23
A820301012852 Pino de Posicionamento para Rolamento de Giro 3-55
A820301017394 Braçadeira, Dianteira 8-11
A820301020461 Pino....2-5
A820301021297 Parafuso....8-5
A820302010101 Suporte, Capô 5-3
A820601990304 Flange....3-15
A820601990336 Bolsas Fole....3-15
A820601990926 Adesivo, Aviso, Risco de Queda 11-3
A820601990927 Adesivo, Desbloqueio 11-5
A820601990929 Adesivo, Dreno, Tanque de Combustível 11-3
A820601990934 Adesivo, Amarração, Envio 11-3
A820601990961 Adesivo de Operação de Elevação....11-3
A820601990962 Adesivo, Dreno, Separador de Água 11-3
A820601990963 Adesivo, Aviso, Braço 11-3
A820601990965 Placa de logotipo do Tanque de Combustível 11-3
A820601990967 Adesivo Instruções de Ajuste do Assento 11-3
A820601990968 Adesivo, Aviso, Tensor 11-3
A820601990969 Adesivo, Saída de Emergência 11-3
A820601990972 Adesivo, Fonte de Alimentação 11-5
A820601990973 Adesivo, Aviso, Capô do Motor 11-3
A820606010360 Anel Isolante 3-63, 3-65, 3-67
A820606020168 Anel, Vedação 7-21
A820606020169 Anel de Vedação Inferior 7-21
A820606020170 Almofada de Borracha....7-21
A820606030056 Grommet....13-3
A820606030059 Anel Isolante....9-9, 9-13
A820606030361 Capa Protetora....7-7
A820606030364 Gaxeta....3-3
A820606030367 Mangueira....8-11
A820606030376 Tampa....7-23
A820606030450 Grommet....8-9
A820606030643 Almofada de Borracha....5-11
A820606030737 Tubo com Filtro Bruto 8-19
A820606031018 Mangueira....8-7
A820699000369 Fita, Antiderrapante, Longa 11-3
A820699000370 Fita Antiderrapante Curta 11-3
A820699000948 Adesivo, Aviso, Manual do Operador 11-5
A820699001017 Adesivo, Aviso, Cinto de Segurança 11-3
A820699001019 Adesivo, Aviso, Placa de Precaução de Trava de Janela Dianteira 11-3
A820699001109 Adesivo, Tomada Elétrica 11-5
A820699001284 Adesivo, Instrução de Mudança de Líquido Refrigerante 11-3
A831211095000 Conjunto de Mangueira....3-17

A831211120000 Conjunto de Mangueira 3-19, 3-29
A83121305O000 Mangueira de Borracha 3-29
A831213065000 Mangueira 3-29
A831233105800 Conjunto de Mangueira, Graxa 3-57
A871800400083 Placa 12-13
A880804040062 Anel Retentor 3-75
A880899010003 Copo de Óleo de Pressão Direta 12-13
A880899030000 Esfera de Aço 12-13
B210399000001 Bujão com Rosca 3-49
B210780000004 Flange Dividido 3-53, 12-5
B210780000007 Flange Dividida 12-7
B210780000016 Junta em T 3-39, 3-45
B210780000024 Encaixe de Cotovelo 3-5, 3-19, 3-39, 3-45, 3-57
B210780000028 Encaixe de Cotovelo 8-23
B210780000170 Junta 3-31, 3-33, 3-35, 3-47, 19-5
B210780000172 Junta 3-31,7-9
B210780000244 Flange Dividido 3-53, 3-59, 3-61, 3-65, 3-67, 3-69, 7-7, 12-3, 12-7, 12-9, 19-7, 19-9
B210780000413 Junta em T 7-9
B210780000418 Junta 3-11, 3-19, 3-31, 3-33, 3-35, 3-39, 7-9, 19-5
B210780000693 Flange de Divisão 12-3, 12-5
B210780000696 Flange Dividida 3-63
B210780000827 Junta 3-39, 3-45
B210780000896 Bujão com Rosca 19-9
B210780001007 Junta em T 3-41
B210780001045 Adaptador de Combinação Reta 3-35,19-5
B210780001241 Encaixe de Cotovelo 19-7
B210780001426 Conexões de Tubulação 3-57
B210780001703 Encaixe, Adaptador 19-9
B220203000007 Compressor 10-3
B220400000169 Válvula de Drenagem 3-35, 19-5
B220401000687 Válvula antioscilação do Motor de Giro 3-77
B220401000688 Válvula de Atraso do Motor de Giro 3-75
B220401000693 Válvula de Alívio Rotativa 20T 3-77
B220401000916 Válvula de Drenagem 3-57, 8-23
B220401001302 Válvula, Piloto 3-11, 3-19
B221500000626 Rolamento, Alinhamento Automático 3-73
B221500000627 Rolamento, Alinhamento Automático 3-73
B222100000398 Filtro de Óleo 8-23
B222100000494 Elemento de Filtro de Óleo 21-3
B229900000244 Amortecedor da Cabine 13-3
B229900000245 Amortecedor da Cabine 13-3
B229900000379 Junta de Graxa 2-15
B229900000494 Haste de Trava do Assento 4-5
B229900000686 Copo de Óleo 2-9, 2-11, 2-13, 3-57, 7-23
B229900000862 Válvula de Graxa 7-7
B229900001059 Braçadeira, tipo T 8-15
B229900001613 Alça Esquerda 3-19
B229900001614 Alça Direita 3-11
B229900002240 Conjunto do pistão 3-75
B229900002241 Placa, Porta 3-75
B229900002437 Tampa do Tubo de Respiração 3-73
B229900002800 Gaxeta de Engrenagem Planetária 3-73
B229900003185 Bolsa de Manutenção da Engrenagem de Giro 3-71
B229900003186 Placa, Separador 3-75
B229900003187 Placa, Fricção 3-75
B229900004644 Arruela 8-23
B229900005141 Reservatório 10-5
B229900005449 Bota Deslizante 3-99
B229900005452 Bucha esférica 3-99
B229900005455 Placa de Pressão 3-99
B229900005456 Suporte da Placa Oscilante 3-99
B229900005459 Cilindro da Bomba Principal 3-99
B229900006314 Conjunto de Redutor 3-55
B230101000038 Anel O-ring 3-53
B230101000047 Anel O-Ring 3-11, 3-17, 3-19, 3-31, 3-33, 3-37, 3-39, 3-47, 3-105, 7-7, 19-5
B230101000049 Anel O-Ring .. 3-11, 3-19, 3-31, 3-33, 3-39, 19-5
B230101000050 Anel O-Ring 3-31, 7-9, 19-7, 20-3
B230101000090 Anel O-ring 3- 41, 3-45, 7-9
B230101000229 Anel O-ring 3-105
B230101000244 Anel O-ring 20-3
B230101000356 Anel O-Ring .. 3-41, 3-45, 3-53, 3-69, 3-93, 8-23
B230101000363 Anel O-ring 3-79
B230101000366 Anel O-ring 3-51, 20-3
B230101000456 Anel O-ring 3- 59, 3-63, 19-11
B230101000457 Anel O-ring 17-7
B230101000588 Anel O-ring 3-93
B230101000622 Anel de Poeira 2-9, 2-11
B230101000623 Anel de Poeira 2-9, 2-11
B230101000934 Anel O-ring 17-7
B230101001021 Vedação, Graxa 3-73
B230103000284 Mangueira de Borracha 7-9
B230103000730 Mangueira de Borracha 3-29
B230103000815 Mangueira de Borracha 19-5
B230103000875 Conjunto de Mangueira 3-29
B230103000886 Conjunto de Mangueira 3-29
B230103000932 Mangueira de Borracha 3-39
B230103000977 Mangueira de Borracha 19-29, 19-5
B230103000982 Mangueira de Borracha 3-11,3-13
B230103000985 Conjunto de Mangueira 3- 11, 3-11, 3-3
B230103000993 Mangueira 3-3, 3-45
B230103001168 Conjunto de Mangueira 3-53
B230103001223 Mangueira 3-41
B230103001359 Mangueira de Borracha 19-5
B230103001375 Conjunto de Mangueira 3-11
B230103001466 Conjunto de Mangueira 3-29
B230103001578 Mangueira de Borracha 19-7
B230103001633 Conjunto de Mangueira 3-29
B230103002001 Conjunto de Mangueira 3-13
B230103002043 Conjunto de Mangueira 3-29
B230103002263 Conjunto de Mangueira 3-19
B230103002294 Mangueira de Borracha 3-63
B230103002316 Mangueira 3-65
B230103002317 Mangueira 3-65
B230103002318 Mangueira 3-67
B230103002320 Mangueira 3-67
B230103002473 Mangueira de Borracha 7-9
B230103002533 Mangueira de Borracha 3-39
B230103002657 Conjunto de Mangueira 3-29
5B230103002658 Mangueira de Borracha 19-13, 19-5
B230103002701 Mangueira de Borracha 7-9
B230103003202 Conjunto de Mangueira 3-13
B230103003282 Mangueira de Borracha 3-19
B230103003295 Conjunto de Mangueira 3-29

B230103003423 Mangueira, Borracha 3-29
B230103003547 Mangueira de Borracha 3-29
B230103003704 Conjunto de Mangueira 3-45
B230103003795 Anel O-ring 3-79
B230103004133 Mangueira, Borracha 3-29
B230103004204 Mangueira de Borracha 3-41
B230103004256 Conjunto de Mangueira 3-17
B230103004318 Mangueira de Borracha 3-45
B230103004593 Mangueira de Borracha 3-47
B230103007049 Mangueira 3-29
B240600000116 Sensor de Pressão 9-9
B240700000329 Relé de Controle de Nível de Líquido 17-5
B240200000069 Relé Intermediário 10-13
B240200000069 Relé Intermediário 10-13
B241000000022 Tomada de CC de dois Núcleos 9-9
B241100000391 Lâmpada, Trabalho 9-9
B260401020048 Chave Allen 21-7
B260401020049 Chave Allen 21-7
B260409000015 Pistola Manual de Graxa 21-7
SLM004913925 Guia Esfera 3-75
SSY004583594 Bloco de Amortecimento 4-3
SSY004739404 Sistema de Energia 1-3
SSY004739447 Sistema de Combustível 8-3
SSY004739530 Sistema Elétrico 1-3
SSY004740198 Tubulação principal hidráulica da plataforma 3-3
SSY004740203 Sistema de Embarque 1-3
SSY005027741 Tubo de Aço de Retorno de Óleo 20-3
SSY005054208 Placa de Tampa Esquerda de Tubulação Piloto 5-9
SSY005076205 Placa de Filtro de Óleo 5-7
SSY005095462 Placa de Tampa Dianteira 1 10-7
SSY005103894 Placa de Admissão de Ar 8-15
SSY005119271 Mangueira 20-3
SSY005143045 Corpo do Contrapeso 16-3
SSY005237039 Painel 5-7
SSY005262910 Ferramentas de Acompanhamento 21-3
SSY005356077 Código QR 11-7
SSY005379242 Tubo, Drenagem de Óleo 8-23
SSY005401664 Manga 2-3
SSY005407649 Estrutura 4- 3
SSY005430815 Esponja 5-9
SSY005476530 GP de Caçamba 1-3
SSY005492689 Conjunto de Tubulação de Retorno 1-3
SSY005524518 Cabine 1-3
SSY005542000 Sistema de Material Rodante 1-3
SSY005606539 Corpo Principal da Caixa de Controle 5-15
SSY005649219 Placa de instalação para equipamentos elétricos 4-3
SSY005662350 Conjunto de Placa de Espaçador Dianteiro Esquerdo 5-9
SSY005769767 Dispositivo de Trabalho 1-3
SSY006054331 Conjunto da Porta Direita 5-9
SSY006059630 Conjunto da Porta Esquerda 5-7
SSY006073511 Mangueira de Admissão de Ar Refrigerada 8-15
SSY006249410 Viga de Conexão 5-7
SSY006298668 Suporte Transitório 3-35
SSY006307058 Chicote de Adição de Combustível 17-5
SSY006373013 Chicote 9-7
SSY006491373 Interruptor de Alimentação 9-11
SSY006659862 Tubo 1-3
SSY006662228 Conjunto de Sistema de Injeção de Combustível 1-3
SSY006662415 Revestimento 1-3
SSY007255379 Sistemas Elétricos para Ar Condicionado 10-7
SYG004829116 Almofada de Proteção 12-13
SYG004829117 Almofada de Proteção 12-13
SYG005772738 Cilindro Lança 12-13