RUTHZIL TRATOR COMERCIAL DE PEÇAS LTDA 11 97083-6812 ROLANDO CITRANGULO

CATÁLOGO DE PEÇAS DE REPOSIÇÃO

SERVICE PARTS CATALOGUE
CATÁLOGO DE PIEZAS DE REPUESTO
CATALOGO PARTI DI RICAMBIO
CATALOGUE DES PIECES DETACHEES
ERSATZTEILKATALOG
RESERVEDELSKATALOG
ONDERDELENLIJST

T7000 T7140 T7150 T7165 T7175 T7180 T7190 T7195 T7205

Tratores
Série T7000

T7.140; T7.150; T7.165; T7.175
T7.180; T7.190; T7.195 &T7.205

Cod. No. 47593390
Dez/2013
1ª Edição

NEW HOLLAND
AGRICULTURE

CATÁLOGO DE PEÇAS DE REPOSIÇÃO

SERVICE PARTS CATALOGUE
CATÁLOGO DE PIEZAS DE REPUESTO
CATALOGO PARTI DI RICAMBIO
CATALOGUE DES PIECES DETACHEES
ERSATZTEILKATALOG
RESERVEDELSKATALOG
ONDERDELENLIJST

Tratores
Série T7000
T7.140; T7.150; T7.165; T7.175
T7.180; T7.190; T7.195 &T7.205

Cod. No. 47593390 - 1ª Edição - dezembro/2013

CNH LATIN AMERICA LTDA.
Av. Juscelino Kubitschek de Oliveira, nº 11.825 - CIC
CEP 81170-901 Curitiba - PR - Brasil
CNPJ: 60.850.617/0009-85

http://www.newholland.com
TopService@newholland.com
Top Service Brasil: 0800 111 1111

NEW HOLLAND
AGRICULTURE

Todos os direitos são reservados à **CNH LATINO AMERICANA LTDA.**.
Os dados contidos neste catálogo são fornecidos a título de indicação somente. A qualquer momento, a **CNH LATINO AMERICANA LTDA.** poderá introduzir, por razões de ordem técnica ou comerciais, modificações nos produtos descritos neste catálogo. Para informações mais detalhadas e atualizadas, solicitamos ao usuário consultar o concessionário **CNH LATINO AMERICANA LTDA.** mais próximo.
O sistema de numeração das peças utilizado neste catálogo não pode ser copiado ou utilizado sem autorização por escrito da **CNH LATINO AMERICANA LTDA.**.

All rights reserved by Soc. **CNH LATINO AMERICANA LTDA.**.
The information contained in this catalogue is intended to be of a general nature only. The **CNH LATINO AMERICANA LTDA.** may at any time and from time to time, for technical or other necessary reasons, modify any of the details or specifications of the product described in this catalogue. To be sure of getting accurate, detailed and up-to-date information, an intending buyer should consult his nearest **CNH LATINO AMERICANA LTDA.** dealer or distributor.
Single item numeration method used in this catalogue may not be used without written consent by Soc. **CNH LATINO AMERICANA LTDA.**.

Reservados todos los derechos para Soc. **CNH LATINO AMERICANA LTDA.**.
Los datos contenidos en este catálogo se facilitan a titulo indicativo. **CNH LATINO AMERICANA LTDA.** podrá introducir, en cualquier momento, por razones de naturaleza tanto técnica como comercial, modificaciones en los modelos descritos en este catálogo. Para mayor información rogamos al cliente se dirija al Concesionario o Filiale **CNH LATINO AMERICANA LTDA.** más próximo.
El sistema de numeración de las piezas reseñadas en el catálogo no puede ser objeto de imitación o copia en ningun caso sin autorización por escrito de Soc. **CNH LATINO AMERICANA LTDA.**.

Tutti i diritti sono riservati alla Soc. **CNH LATINO AMERICANA LTDA.**.
Il sistema di numerazione che individua is ingoli particolare elencati nel presente calatogo non può essere adottato in alcun caso senza autorizzazione scritta dalla Soc. **CNH LATINO AMERICANA LTDA.**. I dati contenuti in questo catalogo sono forniti a titolo indicativo. La **CNH LATINO AMERICANA LTDA.** potrà apportare in qualunque momento modifiche ai modelli descritti in questo catalogo, per ragioni di natura tecnica o commerciale.
Per ulteriore informazione, il cliente è pregato di rivolgersi al più vicino Concessionario o Sede **CNH LATINO AMERICANA LTDA.**.

Alle in diesem Propekt anthaltenen Angaben sind Orientierungsdate. Es können jedoch von **CNH LATINO AMERICANA LTDA.** sowohl aus technischen und Kaufmännischen Gründen als auch aus der Notwendigkeit, geänderte gesetzliche Erfordernisse der verschiedenen Lander zu berücksichtigen, Anderugen einge führt werden. Der Kunde ist gebeten, sich für weirtere information an Vertragshändler order.
CNH LATINO AMERICANA LTDA.-Niederlassungen zu werden.
Alle Urheberrechte sind von der **CNH LATINO AMERICANA LTDA.**-vorbehalten.
Die Benutzung des Numerierungssustems zur Kennzeichnung der im vorliegende Katalog aufgeführten Ersatzteile bedarf in jedem Falle der schriftlichen Genehmigung der **CNH LATINO AMERICANA LTDA.**.

Tous droits réservés à la Soc. **CNH LATINO AMERICANA LTDA.**.
Les données de cette brochure sont fournies à titre indicatif et pourraient se révéler caduques à la suite de modifications apportées par le constructeur, à n'import quel moment, pour de raisons techniques ou commerciales ainsi que pour satisfaire aux normes en vigueur dans le différents Pays. Pour toute information, nous prions le client de bien vouloir s'adresser au Concessionnaire ou à la Filiale **CNH LATINO AMERICANA LTDA.** les plus proches.
Le système de numérotation des pièces en list dans ce catalogue ne peut être adopté en aucun cas, sans une autorisation écrite de la Soc. **CNH LATINO AMERICANA LTDA.**.

Copyrigth by **CNH LATINO AMERICANA LTDA.**
Printed in Brazil

ÍNDICE GENERAL ..... Português

INSTRUÇÕES
PEDIDO DE PEÇAS DE SERVIÇO ..... PÁGINA 3

REGRAS PARA PEDIDOS DE PEÇAS ..... PÁGINA 4

NOTAS PARA CONSULTA ..... PÁGINA 6-7

SEÇÕES PRINCIPAIS ..... PÁGINA 18

LISTA DE SEÇÕES ..... PÁGINA 19-40

LISTA DAS VERSÕES ..... PÁGINA 41

PLACAS DE IDENTIFICAÇÃO ..... PÁGINA 42

PEÇAS DE MANUTENÇÃO ..... PÁGINA 43-44

EQUIPAMENTO OPCIONAL ..... PÁGINA 45

ABREVIATURAS ..... PÁGINA 46

TABELA DE CONVERSÃO (POL.-MM) ..... PÁGINA 47

ÍNDICE NÚMERICO ..... PÁGINA 48

GLOSSÁRIO (CÓDIGO LEXICO) ..... PÁGINA 49

As peças da página 48/49 encontram-se no final deste catálogo.

GENERAL CONTENT ..... English

INSTRUCTIONS
ORDERING SERVICE PARTS ..... PAGE 3

ORDERING RULES ..... PAGE 4

NOTES FOR CONSULTING ..... PAGE 8-9

MAIN SECTIONS ..... PAGE 18

SECTION LIST ..... PAGE 19-40

VERSION LIST ..... PAGE 41

IDENTIFICATION PLATES ..... PAGE 42

MAINTENANCE PARTS ..... PAGE 43-44

OPTIONAL EQUIPMENT ..... PAGE 45

ABBREVIATIONS ..... PAGE 46

CONVERSION CHART (INC-MM) ..... PAGE 47

NUMBER INDEX ..... PAGE 48

GLOSSARY (LEXICON CODE) ..... PAGE 49

The parts from page 48/49 are inserted at the end of the catalogue.

CONTEXTO GENERAL ..... Español

INSTRUCCIONES
PEDIDOS DE RECAMBIOS ..... PÁGINA 3

NORMATIVA DE PEDIDOS ..... PÁGINA 4

NOTAS DE CONSULTA ..... PÁGINA 10-11

SECCIONES PRINCIPALES ..... PÁGINA 18

LISTA DE SECCIONES ..... PÁGINA 19-40

LISTA DE VERSIONES ..... PÁGINA 41

PLACAS DE IDENTIFICACIÓN ..... PÁGINA 42

PIEZAS DE MANTENIMIENTO ..... PÁGINA 43-44

EQUIPO OPCIONAL ..... PÁGINA 45

ABREVIACIONES ..... PÁGINA 46

TABLA DE CONVERSIÓN (PULG-MM) ..... PÁGINA 47

ÍNDICE NUMÉRICO ..... PÁGINA 48

GLOSARIO (CÓDIGO DE LÉXICO) ..... PÁGINA 49

Las partes a partir de la página 48/49 se insertan al final del catálogo.

INDICE GENERALE ..... Italiano

ISTRUZIONI
PER ORDINARE I RICAMBI ..... PAG. 3

NORME PER L'ORDINAZIONE ..... PAG. 4

NOTE DI CONSULTAZIONE ..... PAG. 10-11

SEZIONI PRINCIPALI ..... PAG. 18

ELENCO SEZIONI ..... PAG. 19-40

ELENCO VERSIONI ..... PAG. 41

TARGHETTE DI IDENTIFICAZIONE ..... PAG. 42

PARTICOLARI PER LA MANUTENZIONE ... PAG. 43-44

VARIANTI ..... PAG. 45

ABBREVIAZIONI ..... PAG. 46

TABELLA DI CONVERSIONE (POLLICI-MM) . PAG. 47

INDICE NUMERICO ..... PAG. 48

GLOSSARIO (CODICE LESSICO) ..... PAG. 49

I particolari a partire da pag.48/49 sono inseriti alla fine del catalogo.

ALLGEMEINER INHALT ..... Deutsch

ANLEITUNG
BESTELLUNG VON ERSATZTEILEN ..... SEITE 3

BESTELLREGELN ..... SEITE 4

HINWEISE FÜR NACHFRAGEN ..... SEITE 6-7

HAUPTABSCHNITTE ..... SEITE 18

VERZEICHNIS DER ABSCHNITTE ..... SEITE 19-40

VERZEICHNIS DER VERSIONEN ..... SEITE 41

TYPENSCHILDER ..... SEITE 42

TEILE FÜR DIE INSTANDHALTUNG ..... SEITE 43-44

ZUBEHÖR ..... SEITE 45

ABKÜRZUNGEN ..... SEITE 46

UMRECHNUNGSTABELLE (INCH-MM) ..... SEITE 47

TEILNUMMER-VERZEICHNIS ..... SEITE 48

GLOSSAR (LEXIKON-CODE) ..... SEITE 49

Die Teile von seite 48/49 sind am Ende des Katalogs aufgeführt.

CONTEXT GENERAL ..... Français

INSTRUCTIONS DE
COMMANDE PIECES DETACHEES ..... PAGE 3

REGLES DE COMMANDE ..... PAGE 4

NOTES DE CONSULTATIONS ..... PAGE 6-7

SECTIONS PRINCIPALES ..... PAGE 18

LISTE DE SECTIONS ..... PAGE 19-40

LISTE DE VERSION ..... PAGE 41

PLAQUES D'IDENTIFICATION ..... PAGE 42

PIECES DE MAINTENANCE ..... PAGE 43-44

EQUIPEMENT OPTIONNEL ..... PAGE 45

ABREVIATIONS ..... PAGE 46

CHARTE DE CONVERSION (INCH-MM) ..... PAGE 47

INDEX NUMERIQUE ..... PAGE 48

GLOSSAIRE (CODE LEXIQUE) ..... PAGE 49

Les pièces de la page 48/49 sont reportées à la fin du catalogue.

INSTRUÇÕES PARA O PEDIDO DE PEÇAS DE SERVIÇO

“Os números de peça indicados neste catálogo estão corretos até a data da publicação. A política da New Holland de contínuo melhoramento dos produtos durante toda a vida de produção do modelo, pode dar origem às últimas alterações nas figuras e nos números de peça. Quando encomendar peças de substituição, certifique-se de confirmar suas especificações no CD atual do sistema PAL ou com a microficha do catálogo de peças no seu concessionário.”

INSTRUCTIONS FOR ORDERING SPARE PARTS

“The part numbers shown in this catalogue are correct up to the date of publication. New Holland policy of continuously improving our products during the production lifetime of the Model may result in later changes to illustrations and to part numbers. When ordering replacement parts be sure to confirm your requirements against the current CD based PAL or microfiche parts catalogue at your dealership.”

INSTRUCCIONES PARA LOS PEDIDOS DE RECAMBIOS

“Los números de pieza indicados en este catálogo son los correctos en la fecha de la publicación. La política de New Holland es de constante mejora de sus productos durante todo el período de vida de la producción del Modelo, lo que puede hacer que se produzcan cambios en las ilustraciones y en los números de pieza. Al hacer pedidos de recambios debe asegurarse de que sean de acuerdo con sus necesidades comprobando el CD actualizado en sistema PAL o bien las microfichas de catálogos existentes en la agencia.”

ISTRUZIONI PER ORDINARE I RICAMBI

“ I numeri ricambio riportati in questo catalogo si intendono corretti fino alla data della pubblicazione. La New Holland persegue una politica di continuo miglioramento del prodotto durante tutto il periodo di produzione del modello per cui può accadere che ci siano modifiche successive alle illustrazioni e ai numeri ricambio. Al momento di ordinare un particolare di ricambio, verificare accuratamente i dati utilizzando il CD PAL o il catalogo ricambi su microfiche presente presso la Concessionaria.

ANLEITUNG ZUM BESTELLEN VON ERSATZTEILEN

“Die in diesem Katalog aufgeführten Teilnummern sind am Tag der Veröffentlichung korrekt. Die Firmenpolitik von New Holland sieht während der Produktionsdauer dieses Modells dessen kontinuierliche Verbesserung vor; dies kann zu späteren Änderungen an Abbildungen und Teilnummern führen. Stellen Sie vor der Bestellung von Ersatzteilen sicher, daß Sie bei Ihrem Händlerbetrieb die von Ihnen benötigten Teile mit dem aktuellen PAL auf der Grundlag e von CDs oder dem aktuellen Microfiche-Ersatzteilkatalog abgeglichen haben.”

INSTRUCTIONS POUR COMMANDE PIECES DETACHEES

Les références de pièces détachées notées dans ce catalogue sont correctes à la date de publication.La politique New Holland pour l’amélioration constante des produits durant la durée de vie des modèles peut changer les illustrations et les références des pièces détachées.Quand l’ordre de remplacement de pièces est confirmé, il est nécessaire de mettre à jour l’actuel CD base PAL ou microfiches de pièces détachées chez votre concessionnaire.

REGRAS PARA PEDIDO DE PEÇAS

Este catálogo está dividido em seções principais correspondendo a áreas específicas do produto. Cada seção está representada através de figuras detalhadas (desenhos) para auxiliar na localização e identificação de peças. As peças disponíveis para serviço estão indicadas ao lado da figura e, para a correta identificação das peças necessárias proceder da seguinte forma:

1) Consultar a figura da seção principal na página 16 para identificar a seção em questão.

2) Em seguida, consultar as páginas 17 a 36 para encontrar a figura à qual pertence o número de peça necessário.

3) Consultar o índice do número de peça na página 44. Este índice apresenta todos os números de peça que aparecem no catálogo.

ORDERING RULES

This catalogue is divided into main sections corresponding to specific areas of the product. Each section is represented by detailed figures (illustrations) to assist in locating and identifying parts. Parts released for service are indicated alongside the figure, hence, for the correct identification of parts required proceed as follows:

1) Consult the main section illustration on page 16 to identify the section in question.

2) Then consult pages 17 to 36 to find the figure to which the required part number belongs.

3) Refer to the part number index on page 44. This index lists all part numbers appearing in the catalogue.

NORMATIVA DE PEDIDOS

Este catálogo se divide en tres secciones principales correspondientes a áreas específicas del producto. Cada sección se representa con figuras detalladas (ilustraciones) para facilitar la localización e identificación de las piezas. Las piezas disponibles para el servicio se encuentran indicadas al lado de la figura, de aquí, que para la identificación correcta de las piezas necesarias, deba seguirse este orden:

1) Consultar la sección principal en la ilustración de la página 16 para identificar la sección en cuestión.

2) Seguidamente consultar las páginas 17 to 36 para localizar la figura a la que pertenece el número de pieza buscada.

3) Ver el índica de números de pieza en la página 44. Este índica contiene todos los números de pieza del catálogo.

NORME PER L'ORDINAZIONE

Questo catalogo è suddiviso in sezioni principali corrispondenti alle aree specifiche della macchina. Ogni sezione è composta da figure tecniche dettagliate che agevolano l'individuazione e l'identificazione dei particolari. I particolari disponibili per l'assistenza sono indicati unitamente alla figura, per cui per la corretta identificazione degli stess i è necessario procedere come segue:

1) Consultare l'illustrazione delle sezioni principali a pag. 16 per individuare la sezione che interessa.

2) Consultare poi le pagine da 17 a 36 per trovare la figura alla quale appartiene il numero del ricambio necessario.

3) Fare riferimento all'indice dei numeri ricambio a pag. 44, che elenca tutti i numeri ricambio che appaiono nel catalogo.

BESTELLREGELN

Dieser Katalog ist in Hauptabschnitte aufgeteilt, die speziellen Baugruppen des Produkts entsprechen. Jeder Abschnitt wird durch detaillierte Abbildungen veranschaulicht, die das Auffinden und Identifizieren von Teilen erleichtern. Für den Service freigegebene Teile sind neben der Abbildung aufgeführt; um erforderliche Teile richtig zuzuordnen, gehen Sie somit wie folgt vor:

1) Stellen Sie mit Hilfe der auf Seite 16 veranschaulichten Hauptabschnitte fest, zu welcher Baugruppe bzw. welchem Abschnitt das Teil gehört.

2) Suchen Sie dann auf den Seiten 17 bis 36 die Abbildung, zu der die Nu mmer des benötigten Teils gehört.

3) Suchen Sie die Nummer im Teilnummer-Verzeichnis auf Seite 44. In diesem Verzeichnis sind alle im Katalog enthaltenen Teilnummern zusammengefaßt.

REGLES DE COMMANDES

Ce catalogue est divisé en sections principales correspondant aux aires spécifiques de production. Chaques sections est représentées par des figures détaillées (illustrations) pour aider à la localisation et à l'identification des pièces détachées. Les pièces nécessaires pour le service sont indiquées sur le côté de la figure, pour l'identification correcte de la pièce requise procédez comme ci dessous

1) Consultez l'illustration de la section principale page 16 pour identifier la section en question

2) Consulter les pages de 17 à 36 pour trouver la figure qui contient la référence demandée

3) Se référer à l'index de la référence pièce à la page 44 .Cet index indique toutes les références pièces apparaissant dans le catalogue.

01.01	01	p6	02/03

CHASSI
MAIN FRAME
BASTIDOR
TELAIO
GESTELL
CHASSI

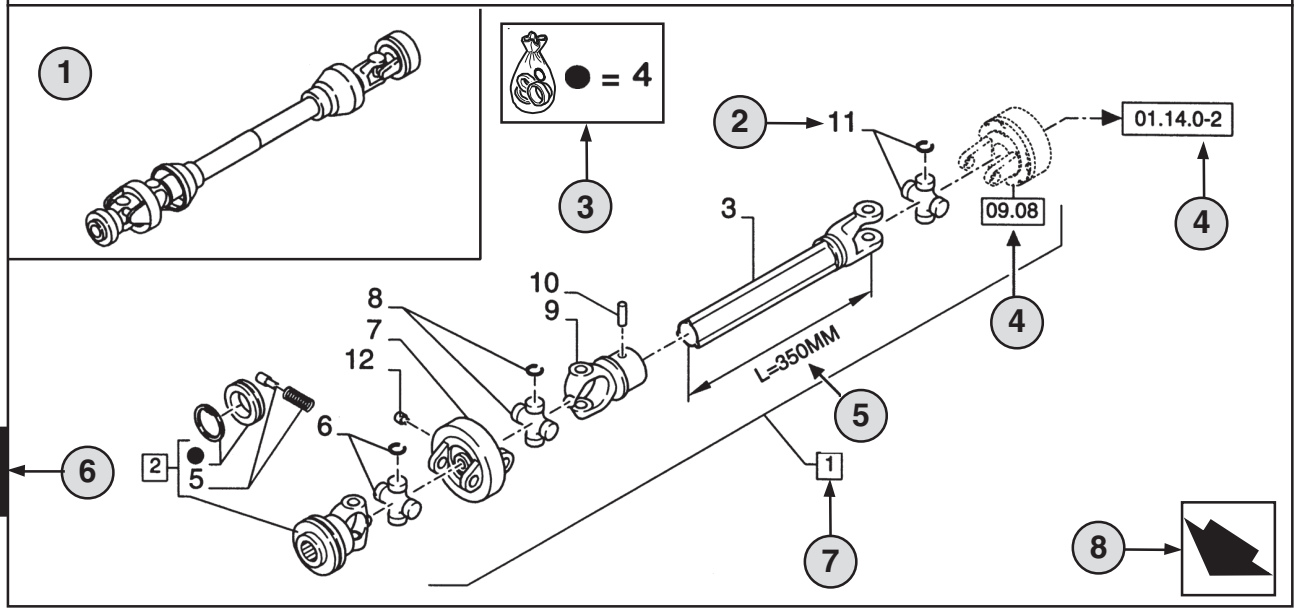

1

9 10

01.01	01	p6	02/03
11	12	13	14

CHASSI - D0200
MAIN FRAME
BASTIDOR
TELAIO
GESTELL
CHASSI

R	N	P.N.	MOD	Q	Descrição	Description	Descripción	L.C.
	A	**86529340**		1	TOMADA DE FORÇA **(2 AO 11)**	SHAFT, PTO	TOMA DE FUERZA	207P
2		**84014007**		1	GARFO **(4,5)**	YOKE	HORQUILLA	085F
3		**NSS**		1	EIXO, **L=350MM**	SHAFT	EJE	016A
4		**84004292**	C0204	1	KIT	KIT	EQUIPO	305C
		[84058743]	D0500	1	KIT	KIT	EQUIPO	305C

15 16 7 2 18 19 20 21 17 22 22 23

(A) SOMENTE BRASIL 24

STANDARD 25

26 **MODELOS**

1

PORTUGUÊS

1 **Posição** da "Figura" na máquina.

2 Referência - figura chamar pelo n° de peça.

3 Peças fornecidas nos kits de reparação por referência de símbolo.

4 01.14.0-2 Peça indicada na **Página** ou no **Figura**, ou chamadas para **Variações** ou **Detalhes**. Indicam componentes que se mostram em detalhe em um outro local do catálogo com o número da figura indicado.

5 Especificações técnicas relacionadas com a peça indicada.

6 Número da **Seção**.

7 2 Inclui os item(s) .....

8 Orientação (A seta indica a frente da máquina). 

9 Descrição da figura.

10 Informação geral da figura.

11 Código do **Conjunto**.

12 Código de **Seqüência** no conjunto.

13 Número da página no código de seqüência.

14 **Data** da impressão ou da atualização da página (mês-ano).

15 **Nota** - Em relação ao n°. de peça. Existe uma chave para os símbolos e abreviaturas na parte inferior da página.

16 Peças que não são disponibilizadas (ver a Página 42).

17 Descrição adicional da peça para auxiliar a confirmar a identificação.
Consultar a página 42 para explicação dos símbolos usados.

18 Não disponível como peça de serviço.

19 Número de Peça.

20 Modificação.
C 0201 = Peça válida **ATÉ 0201** mudar.
D 0300 = Peça válida **A PARTIR** de **0300** mudar.
F 0202 = Peça válida **A PARTIR do N°. de Série.... até ao N°. de Série....**

Implementação da mudança. N° de série a partir do qual a alteração tem início. Os números são indicados na plaqueta de identificação do modelo (ver a página 38).
Ex.: **D0300 N° de Série 2503001** significa que a peça foi montada **"A PARTIR"** do n°. de série **2503001.**
Como conseqüência, as peças marcadas por **C0201**, foram montadas **"ATÉ"** ao n°. de série **2501999.**
Ver a tabela de códigos na página 41.

21 **Quantidade** total de peças referenciadas na página. A quantidade pode ser substituída pelas seguintes indicações:
M = fornecido em metros. **AR** = Quantidade consoante ao pedido.

22 **Descrição** da peça.

23 **L.C. - Código Léxico** para a identificação dos nomes das peças (ver página 45).

24 Referências de rodapé.

25 Notas das figuras.

26 Número do modelo.

01.01	01	p8	02/03

CHASSI
MAIN FRAME
BASTIDOR
TELAIO
GESTELL
CHASSI

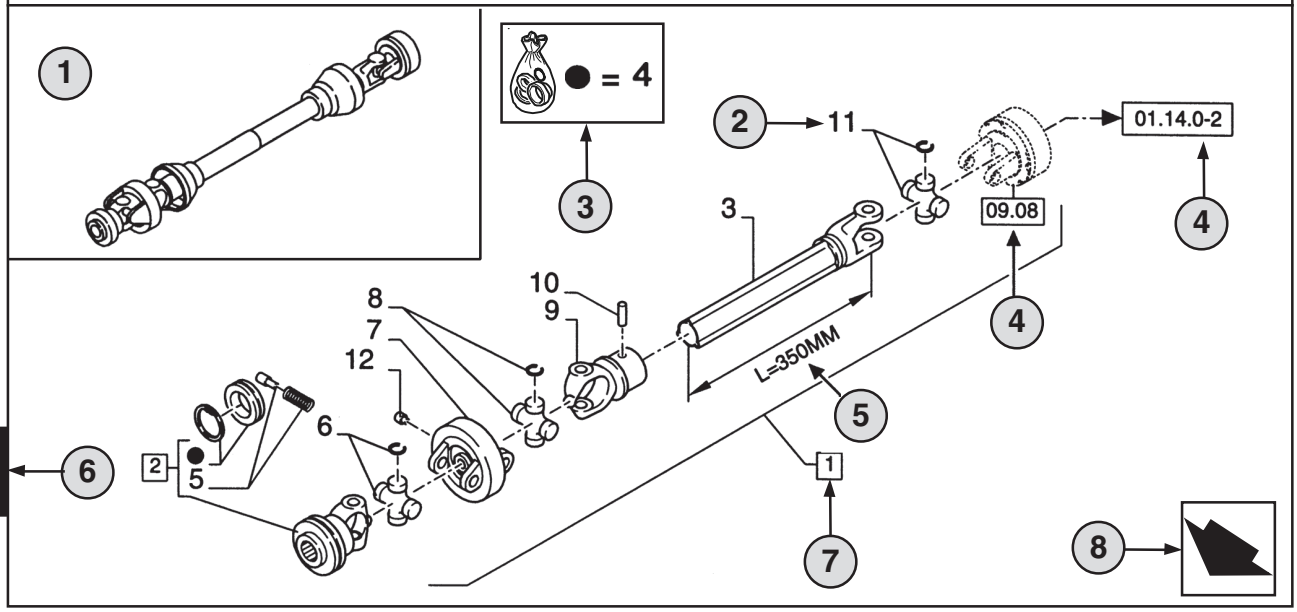

9 10

01.01	01	p8	02/03
11	12	13	14

CHASSI - D0200
MAIN FRAME
BASTIDOR
TELAIO
GESTELL
CHASSI

R	N	P.N.	MOD	Q	Descrição	Description	Descripción	L.C.
	A	**86529340**		1	TOMADA DE FORÇA **(2 AO 11)**	SHAFT, PTO	TOMA DE FUERZA	207P
2		**84014007**		1	GARFO **(4,5)**	YOKE	HORQUILLA	085F
3		**NSS**		1	EIXO, **L=350MM**	SHAFT	EJE	016A
4		**84004292**	C0204	1	KIT	KIT	EQUIPO	305C
		[84058743]	D0500	1	KIT	KIT	EQUIPO	305C

15 16 7 2 18 19 20 21 17 22 22 23

(A) SOMENTE BRASIL 24

STANDARD 25

26 **MODELOS**

1 **Position** of the "Figure" on the machine.

2 Reference - Figure call-out of the partnumber.

3 Parts supplied in repair kits per symbol reference.

4 01.14.0-2 Part illustrated on the **Page** or in the **Figure** indicated, or calls for **Variations** or **Details**. Indicates components shown in detail elsewhere in the catalogue under the figure number shown.

5 Technical specifications relating to the Part indicated.

6 **Section** number.

7 2 Includes item(s) .....

8 Orientation. (Arrow indicates front of the machine). 

9 Figure description.

10 General information of the figure.

11 **Assembly** code.

12 **Sequence** code within the assembly.

13 Page number within the sequence code.

14 **Date** of printing or updating of page (month-year).

15 **Note** - Relating to the Part Number. There is a key to symbols and abbreviations at the bottom of the text page.

16 Non-serviced parts. (see page 42).

17 Further description of the part to help confirm identification. Refer to page 42 for explanation of symbols used.

18 Not available as service part.

19 Part Number.

20 Modification.
C 0201 = Part valid **UNTIL 0201** change.
D 0300 = Part valid **FROM 0300** change.
F 0202 = Part valid **FROM Serial N.... to Serial N....**

Implementation of change. Serial number from which the change starts.
The numbers are indicated on the identification plate of the model (see page 38).
E.g.: **D0300 Serial n° 2503001** means that the part has been installed **"FROM"** serial number **2503001**. Consequently, the parts marked by C0201, were installed **"UP TO"** serial number **2501999**.
See code table page 41.

21 Total **Quantity** of the Part referred to in the page.
The quantity can be replaced by the following indications:
M = supplied in metres. **AR** = quantity as requested.

22 Part **Description**.

23 **L.C. - Lexicon code** for the identification of Part names (see page 45).

24 Footnote references.

25 Figure notes.

26 Model number.

01.01	01	p10	02/03

CHASSI
MAIN FRAME
BASTIDOR
TELAIO
GESTELL
CHASSI

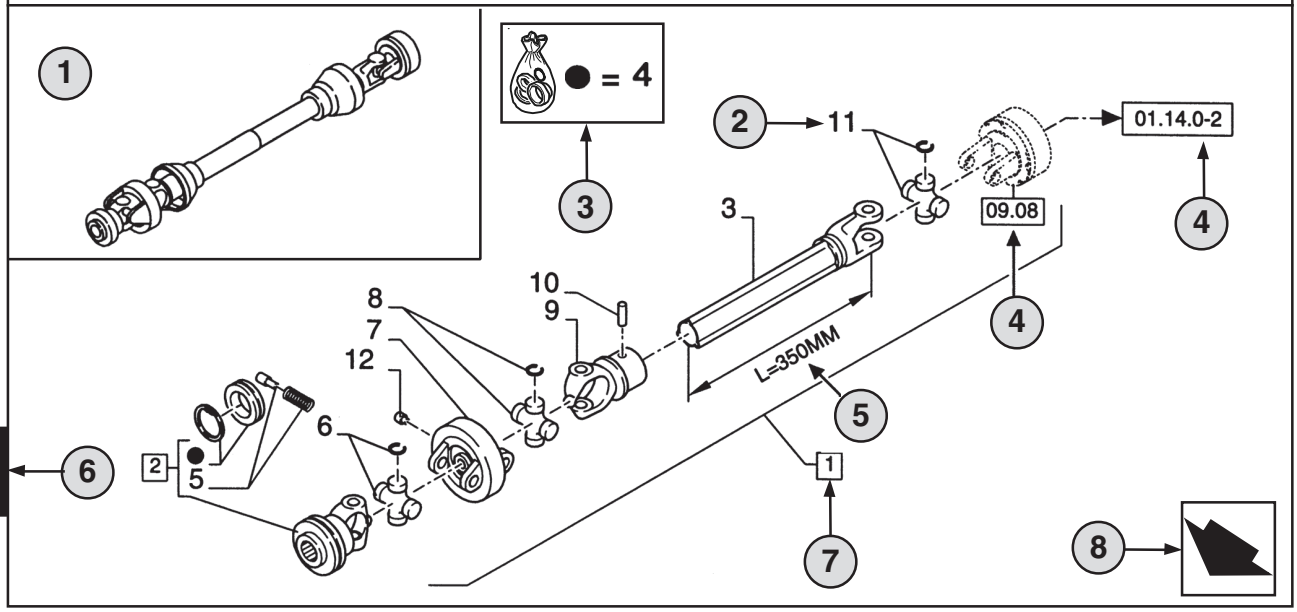

1

9 10

01.01	01	p10	02/03
11	12	13	14

CHASSI - D0200
MAIN FRAME
BASTIDOR
TELAIO
GESTELL
CHASSI

R	N	P.N.	MOD	Q	Descrição	Description	Descripción	L.C.
	A	**86529340**		1	TOMADA DE FORÇA **(2 AO 11)**	SHAFT, PTO	TOMA DE FUERZA	207P
2		**84014007**		1	GARFO **(4,5)**	YOKE	HORQUILLA	085F
3		**NSS**		1	EIXO, **L=350MM**	SHAFT	EJE	016A
4		**84004292**	C0204	1	KIT	KIT	EQUIPO	305C
		[84058743]	D0500	1	KIT	KIT	EQUIPO	305C

15 16 7 2 18 19 20 21 17 22 22 23

(A) SOMENTE BRASIL 24

1

STANDARD 25

26 **MODELOS**

ESPAÑOL

1 **Posición** de la “Figura” en la máquina.

2 Referencia - Figura correspondiente del número de pieza.

3 Piezas suministradas en juegos de reparación por símbolo de referencia.

4 01.14.0-2 Pieza ilustrada en la **Página** o en la **Figura** indicado, o indicaciones por **Variaciones** o **Detalles.** Señala componentes mostrados en detalle en algún lugar del catálogo bajo este número de figura.

5 Especificaciones técnicas relacionadas con la pieza indicada.

6 Número de **Sección**.

7 2 Incluye punto(s) .....

8 Orientación (La flecha indica la parte delantera de la máquina). 

9 Descripción de la figura.

10 Información general de la figura.

11 Código de **Conjunto.**

12 Código de **Secuencia dentro del conjunto.**

13 Número de pieza dentro del código de secuencia.

14 **Fecha** de impresión o puesta al día de la página (mes-año).

15 **Nota -** Relacionada con el Número de Pieza.Hay una clave de símbolos y abreviaciones al final de la página de texto.

16 Piezas que no se suministran en servicio (ver página 42).

17 Descripción ulterior de la pieza para facilitar su identificación. Ver la explicación de los símbolos utilizados en la página 42.

18 No disponible como pieza de servicio.

19 Número de pieza.

20 Modificación.
C 0201 = Pieza válida **HASTA** el cambio **0201**.
D 0300 = Pieza válida **DESDE** el cambio **0300**.
F 0202 = Pieza válida **DESDE el N° de Serie.... al N° de Serie....**

Implementación del cambio. Número de serie a partir del cual comienza el cambio. Los números se indican en la placa de identificación del modelo (ver página 38).
P.e.: **D0300 Serie n° 2503001** significa que las piezas se han instalado **“DESDE”** el número de serie **2503001**.
En consecuencia, las piezas marcadas con **C0201**, fueron montadas **“HASTA”** el número de serie **2501999**.
Ver tabla de códigos en la página 41.

21 **Cantidad** total de las piezas referenciadas en la página.
La cantidad puede ser sustituida por cualquiera de las siguientes indicaciones:
M = suministrada por metros. **AR** = cantidad según sea necesario.

22 **Descripción** de la pieza.

23 **L.C. - Código Léxico** para la identificación de los nombres de piezas (ver página 45).

24 Notas de pié de página.

25 Notas de figura.

26 Número de modelo.

01.01	01	p12	02/03

CHASSI
MAIN FRAME
BASTIDOR
TELAIO
GESTELL
CHASSI

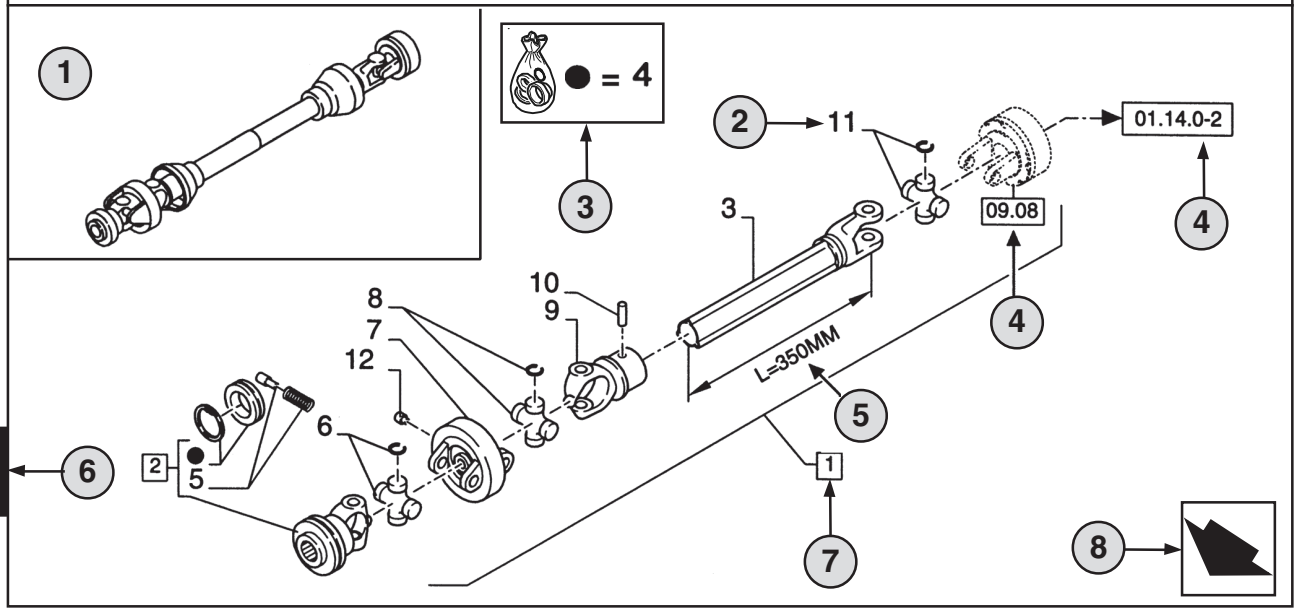

01.01	01	p12	02/03

CHASSI - D0200
MAIN FRAME
BASTIDOR
TELAIO
GESTELL
CHASSI

R	N	P.N.	MOD	Q	Descrição	Description	Descripción	L.C.
	A	**86529340**		1	TOMADA DE FORÇA **(2 AO 11)**	SHAFT, PTO	TOMA DE FUERZA	207P
	2	**84014007**		1	GARFO **(4,5)**	YOKE	HORQUILLA	085F
	3	**NSS**		1	EIXO, **L=350MM**	SHAFT	EJE	016A
	4	**84004292**	C0204	1	KIT	KIT	EQUIPO	305C
		[84058743]	D0500	1	KIT	KIT	EQUIPO	305C

(A) SOMENTE BRASIL

STANDARD

MODELOS

1 **Posizione** della “Figura” sulla macchina.

2 Riferimento del Numero ricambio nella figura.

3 Particolari forniti nei corredi di riparazione per riferimento simbolico.

4 01.14.0-2 Particolare illustrato alla **Pagina** o nella **Figura** indicata, oppure richiamo per **Variazioni** o **Dettagli.** Indica i componenti illustrati in dettaglio in un’altra parte nel catalogo sotto il numero di figura riportato.

5 Dati tecnici relativi al particolare indicato.

6 Numero **Sezione**.

7 2 Comprende il/i pezzo/i .....

8 Orientamento (la freccia indica la parte anteriore della macchina). 

9 Descrizione figura.

10 Informazioni generali sulla figura.

11 Codice **complessivo**.

12 Codice **sequenza** nel complessivo.

13 Numero pagina nel codice sequenza.

14 **Data** di stampa o di aggiornamento della pagina (mese-anno).

15 **Nota** - Si riferisce al numero ricambio. In fondo alla pagina di testo è riportato la legenda dei simboli e delle abbreviazioni.

16 Particolari non soggetti a manutenzione (vedi pag.42).

17 Ulteriore descrizione del particolare per confermare definitivamente l’indentificazione.Fare riferimento a pag.42 per la spiegazione dei simboli utilizzati.

18 Non disponibile come particolare per l’assistenza.

19 Numero ricambio.

20 Modifica.
C 0201 = Particolare valido **FINO alla modifica 0201**.
D 0300 = Particolare valido **A PARTIRE dalla modifica 0300**.
F 0202 = Particolare valido **A PARTIRE dal telaio n. .... fino al telaio n. ....**

Introduzione della modifica. Numero telaio a partire dal quale la modifica è stata adottata.
I numeri sono indicati sulla targhetta di identificazione del modello (vedi pag. 38).
E.s.: **D0300 telaio n. 2503001** significa che il particolare è stato installato **“A PARTIRE DAL”** talaio n. **2503001**. Per cui, i particolari marcati **C0201**, sono stati installati **“FINO AL”** telaio n. **2501999**.
Vedere tabella codici a pag. 41.

21 **Quantità** totale del particolare indicato nella pagina.
La quantità può essere sostituita dalle indicazioni seguenti:
M = fornito a metri. **AR** = quantità come necessario (‘as required’).

22 **Descrizione particolare**.

23 **L.C. - Codice Lessico** per l’identificazione dei nomi dei particolari (vedi pag.45).

24 Riferimenti note a piè di pagina.

25 Note figura**.**

26 Numero modello.

01.01	01	p14	02/03

CHASSI
MAIN FRAME
BASTIDOR
TELAIO
GESTELL
CHASSI

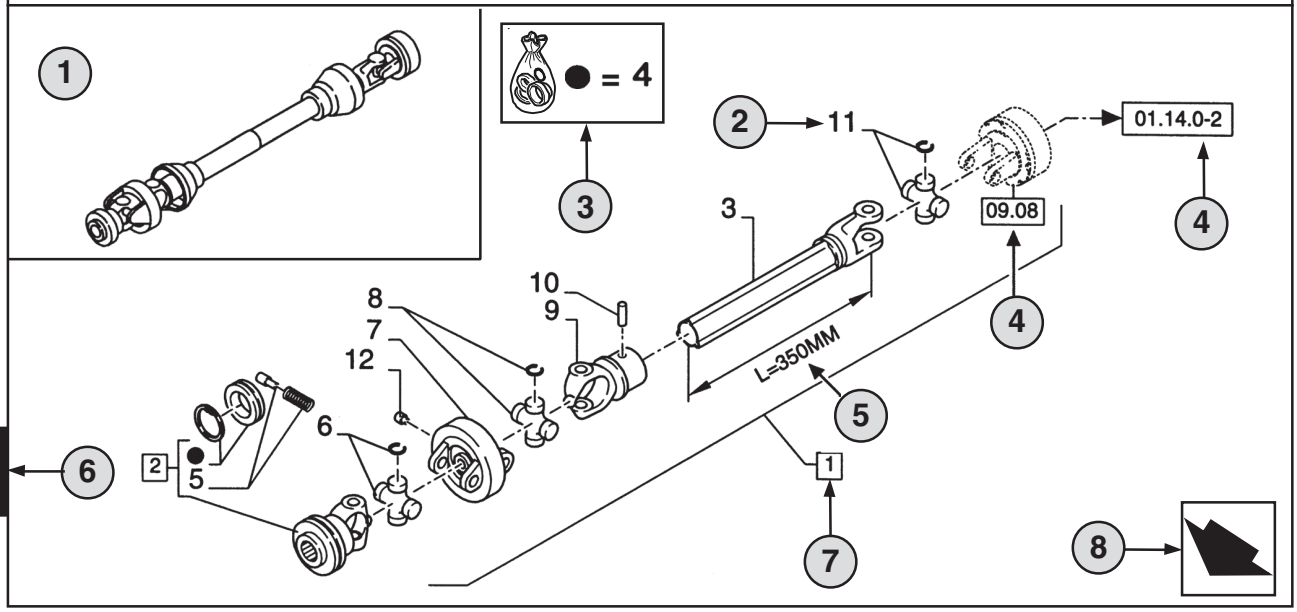

1

9 10

01.01	01	p14	02/03
11	12	13	14

CHASSI - D0200
MAIN FRAME
BASTIDOR
TELAIO
GESTELL
CHASSI

R	N	P.N.	MOD	Q	Descrição	Description	Descripción	L.C.
	A	**86529340**		1	TOMADA DE FORÇA **(2 AO 11)**	SHAFT, PTO	TOMA DE FUERZA	207P
2		**84014007**		1	GARFO **(4,5)**	YOKE	HORQUILLA	085F
3		**NSS**		1	EIXO, **L=350MM**	SHAFT	EJE	016A
4		**84004292**	C0204	1	KIT	KIT	EQUIPO	305C
		[84058743]	D0500	1	KIT	KIT	EQUIPO	305C

15 16 7 2 18 19 20 21 17 22 22 23

(A) SOMENTE BRASIL 24

1

STANDARD 25

26 **MODELOS**

DEUTSCH

1 **Position** der “Abbildung” an der Maschine.

2 Bezug - Abbilding, auf der die Teilnummer aufgeführt ist.

3 Teile, die gemäß der Bezeichnung durch das Symbol in Reparatursätzen geliefert werden.

4 01.14.0-2 Teil, das auf der angegebenen **Seite** oder **Abbildung** veranschaulicht ist, oder Verweis auf **Änderungen** oder **dataillierte Angaben**. Angabe von Teilen, die an anderer Stelle innerhalb des Katalogs unter der dargestellten Abbildungsnummer detailliert dargestellt sind.

5 Technische Daten zum angegebenen Teil.

6 **Abschnitts**nummer.

7 2 I Umfaßt Teil(e) .....

8 Orientierung (der Pfeil weist zur Vorderseite der Maschine). 

9 Beschreibung der Abbildung.

10 Allgemeine Information zur Abbildung.

11 **Montage**code.

12 **Folge**code innerhalb der Baugruppe.

13 Seitennummer innerhalb des Folgecodes.

14 **Datum** des Drucks oder der Aktualisierung der Seite (Monat-Jahr).

15 **Hinweis -** Bezieht sich auf die Teilnummer. Ein Schlüssel für die Symbole und Abkürzungen befindet sich unten auf der Textseite.

16 Kein gewartetes Teil. (Siehe Seite 42).

17 Weitere Beschreibung des Teils; dient als Hilfe bei der Identifizierung des Teils. Beachten Sie Seite 42 mit einer Erläuterung der verwendeten Symbole.

18 Nicht als Service-Teil erhältlich

19 Teilnummer.

20 Modifizierung.
C 0201 = Teil gültig **BIS** zur Änderung **0201**.
D 0300 = Teil gültig **AB** der Änderung **0300**.
F 0202 = Teil gültig **AB Serien-N.... bis Serien-N....**

Einführung der Änderung. Serienummer, von der an die Änderung erfolgte. Die Nummern sind auf dem Typenschild des Modells aufgeführt (siehe Seite 38).
Beispiel: **D0300 Serienummer 2503001** bedeutet, daß das Teil “**AB**” Serienummer **2503001** montiert wurde. Folglich wurden Teile, die mit **C0201** markiert sind, **“BIS”** Serienummer **2501999** montiert.Es sei auf die Code-Tabelle auf Seite 41 verwiesen.

21 **Gesamtzahl** des auf der Seite Aufgeführten Teils.Diese Zahl kann durch die folgenden Angaben ersetzt sein:
M = Lieferung in Meter. **AR** = Anzahl nach Bedarf.

22 **Beschreibung** von Teilen.

23 **L.C. - Lexikon-Code** zur Identifizierung von Bezeichnungen für Teile (siehe Seite 45).

24 Fußnotenverzeichnisse.

25 Hinweise zu Abbildungen.

26 Modellnummer.

01.01	01	p16	02/03

CHASSI
MAIN FRAME
BASTIDOR
TELAIO
GESTELL
CHASSI

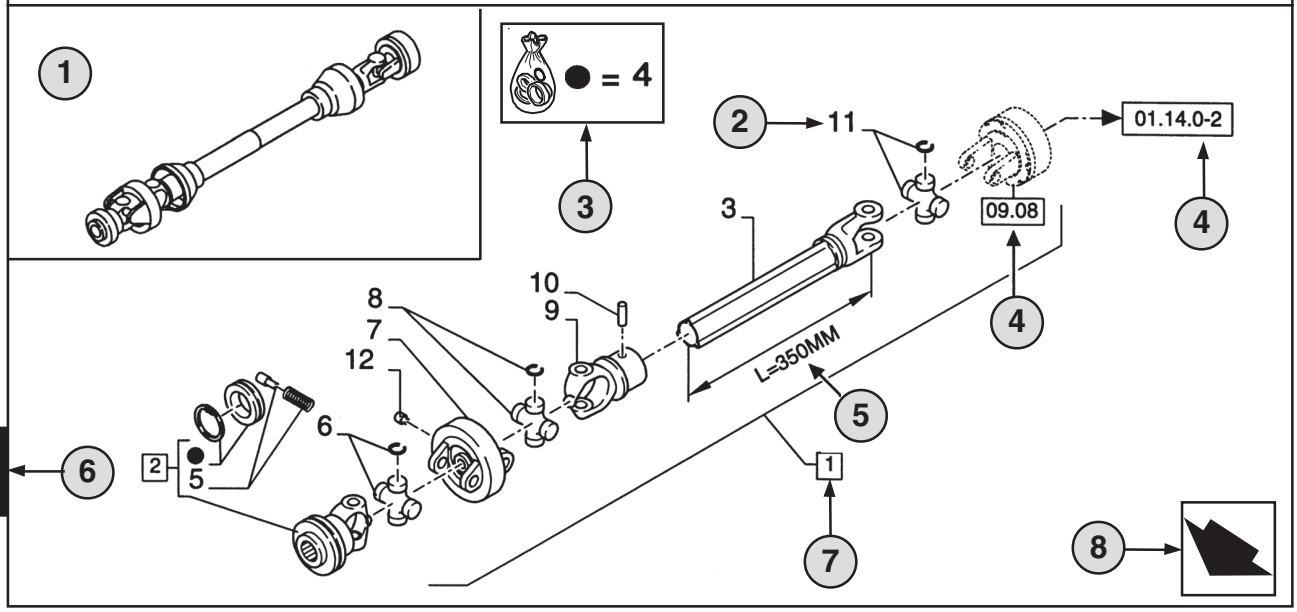

1

9 10

01.01	01	p16	02/03
11	12	13	14

CHASSI - D0200
MAIN FRAME
BASTIDOR
TELAIO
GESTELL
CHASSI

R	N	P.N.	MOD	Q	Descrição	Description	Descripción	L.C.
	A	**86529340**		1	TOMADA DE FORÇA **(2 AO 11)**	SHAFT, PTO	TOMA DE FUERZA	207P
2		**84014007**		1	GARFO **(4,5)**	YOKE	HORQUILLA	085F
3		**NSS**		1	EIXO, **L=350MM**	SHAFT	EJE	016A
4		**84004292**	C0204	1	KIT	KIT	EQUIPO	305C
		[84058743]	D0500	1	KIT	KIT	EQUIPO	305C

15 16 7 2 18 19 20 21 17 22 22 23

(A) SOMENTE BRASIL 24

1

STANDARD 25

26 **MODELOS**

1 Position du “Chiffre” sur la machine.

2 Référence-Chiffre de terminaison de la référence**.**

3 Pièces détachées approvisionnées en kit de réparation par symbole de référence.

4 01.14.0-2 Pièce illustrée dans la **page** ou sur la **figure** indiquée, pour des **variations** ou des **détails**. Montre les composants détaillés par ailleurs dans le catalogue sous le numéro de la figure.

5 Spécifications techniques relatif à la pièce indiquée.

6 Numérotation des sections.

7 2 ITEM inclus .....

8 Orientation (la Flèche indique l’avant de la machine). 

9 Description de la figure.

10 Information générale de la figure.

11 Code d’assemblage.

12 Code de séquence sans l’assemblage.

13 Numéro de page sans le code de séquence.

14 Date d’impression ou mise à jour de la page (mois-année).

15 Note-relatif à la référence. Ceci est la clé des symboles et abréviations en bas de la page suivante.

16 Pièces non servies (voir page 42).

17 Description supplémentaire de la pièces pour aider à la confirmation de l’identification.
Se reporter à la page 42 pour l’explication des symboles utilisés.

18 Ne concerne pas le service pièces détachées.

19 Référence.

20 Modification.
C 0201 = Pièce valable **JUSQU’A 0201** Changement.
D 0300 = Pièce valable **A PARTIR DE 0300** Changement.
F 0202 = Pièce valable **A PARTIR DU** N° de série **.... Jusqu’au** N° de série**....**

Mise en oeuvre de changement.Les numéro de série qui démarrent.Les numéros sont indiqués sur la plaque d’identification du modèles (voir page 38).
Ex.: **D0300** N° de série **2503001** indique que la pièce a été installée à partir du N° de série **2503001**.
En conséquence la pièce marquée **C0201** serait installée après le N° de série **2501999**.
Voir la table - codes page 41.

21 Total du nombre de pièces référencées dans la page.
La quantité peut être remplacée par l’indications suivante:
M = Vendu au mètres. **AR** = Quantité à la demande.

22 Description de la pièce.

23 L.C. - Code Lexique ou Glossaire pour l’identification du nom des pièces (voir page 45).

24 Référence en bas de page.

25 Annotation des chiffres.

26 Numéro du modèle.

SEÇÕES PRINCIPAIS | **MAIN SECTIONS** | **SECCIONES PRINCIPALES** | **SEZIONI PRINCIPALI**

HAUPTABSCHNITTE | **SECTIONS PRINCIPALES**

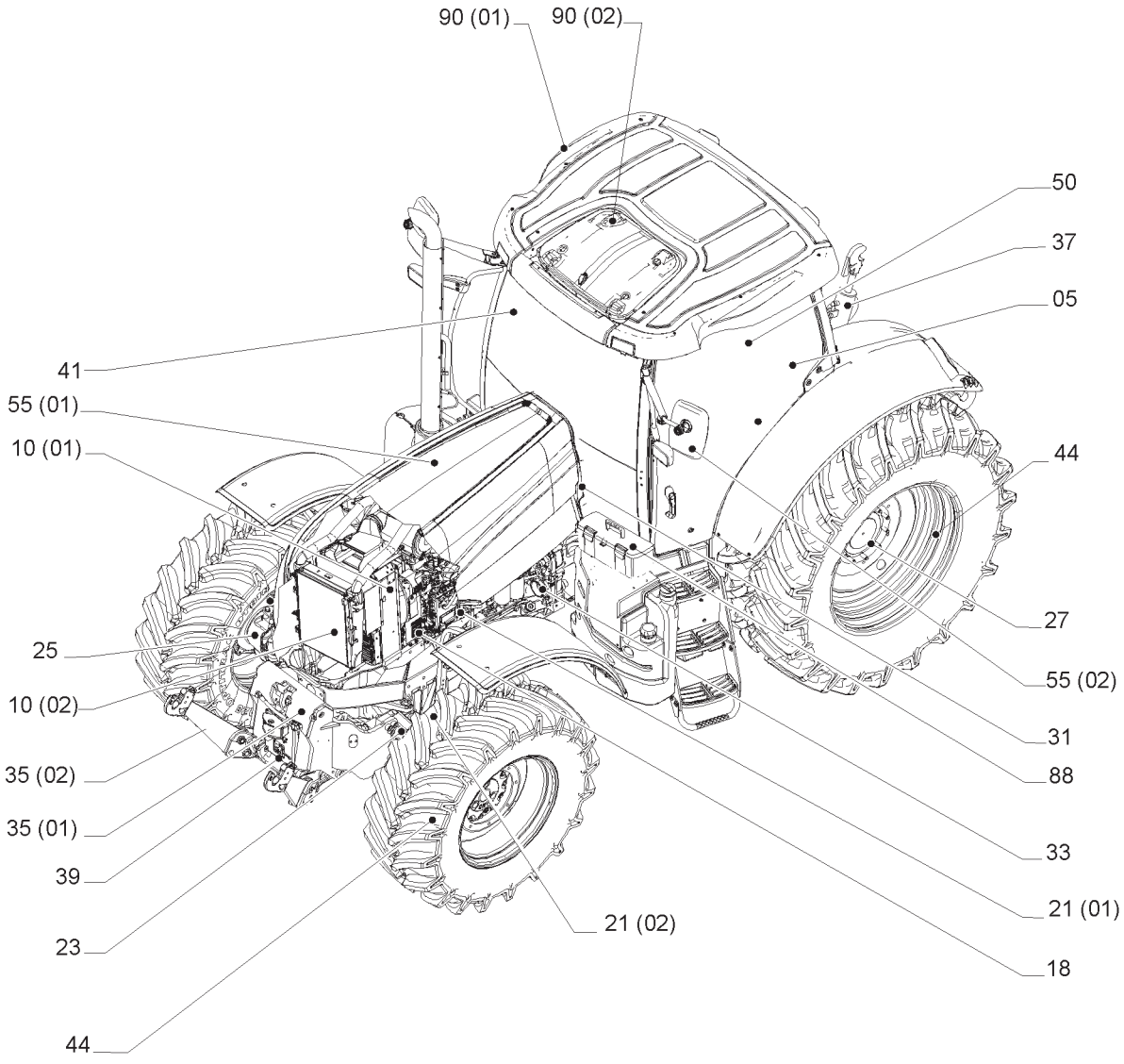

00.000.10

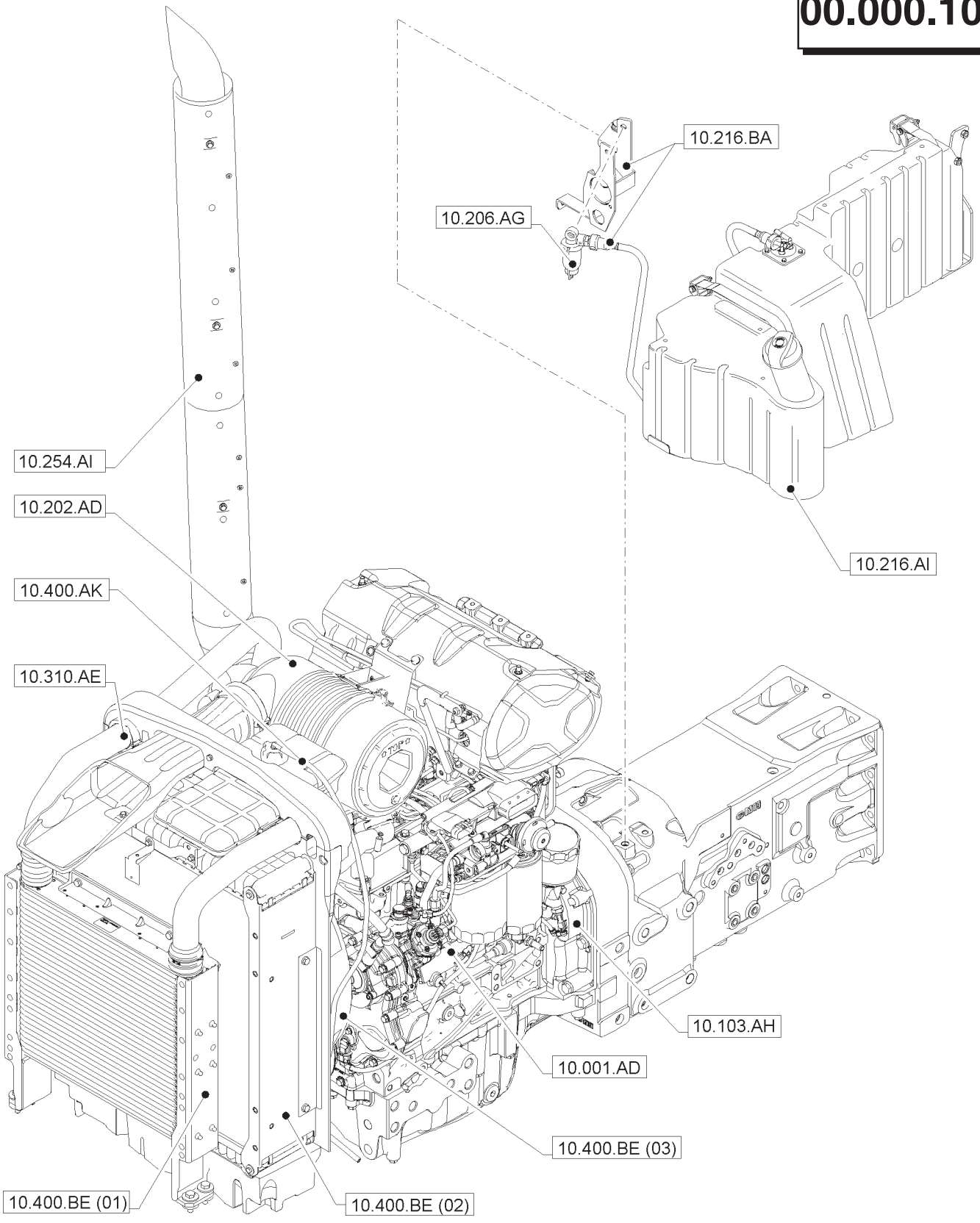
10.216.BA
10.206.AG
10.254.AI
10.202.AD
10.400.AK
10.310.AE
10.216.AI
10.103.AH
10.001.AD
10.400.BE (03)
10.400.BE (01)
10.400.BE (02)

00.000.10

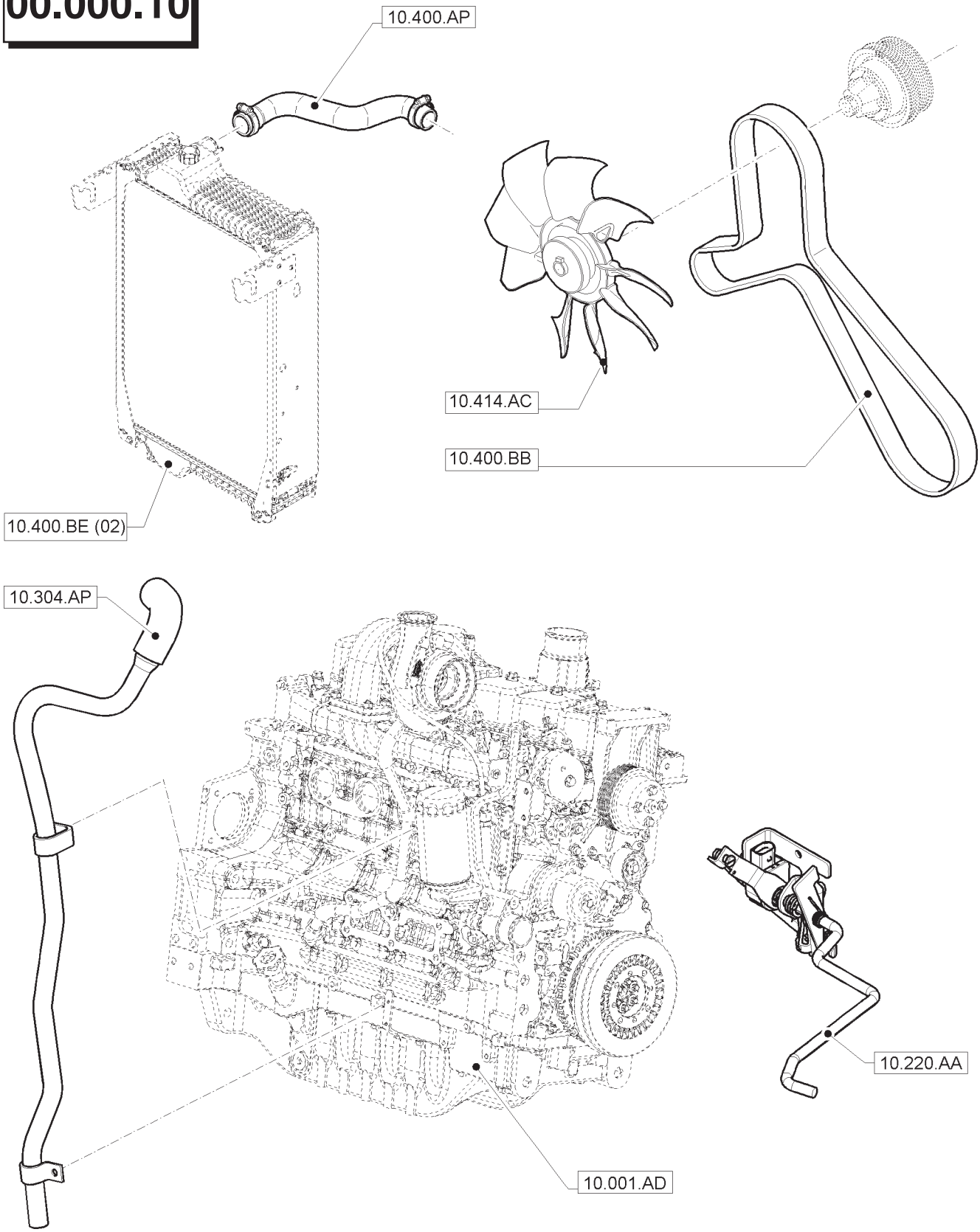
10.400.AP
10.414.AC
10.400.BB
10.400.BE (02)
10.304.AP
10.220.AA
10.001.AD

00.000.18

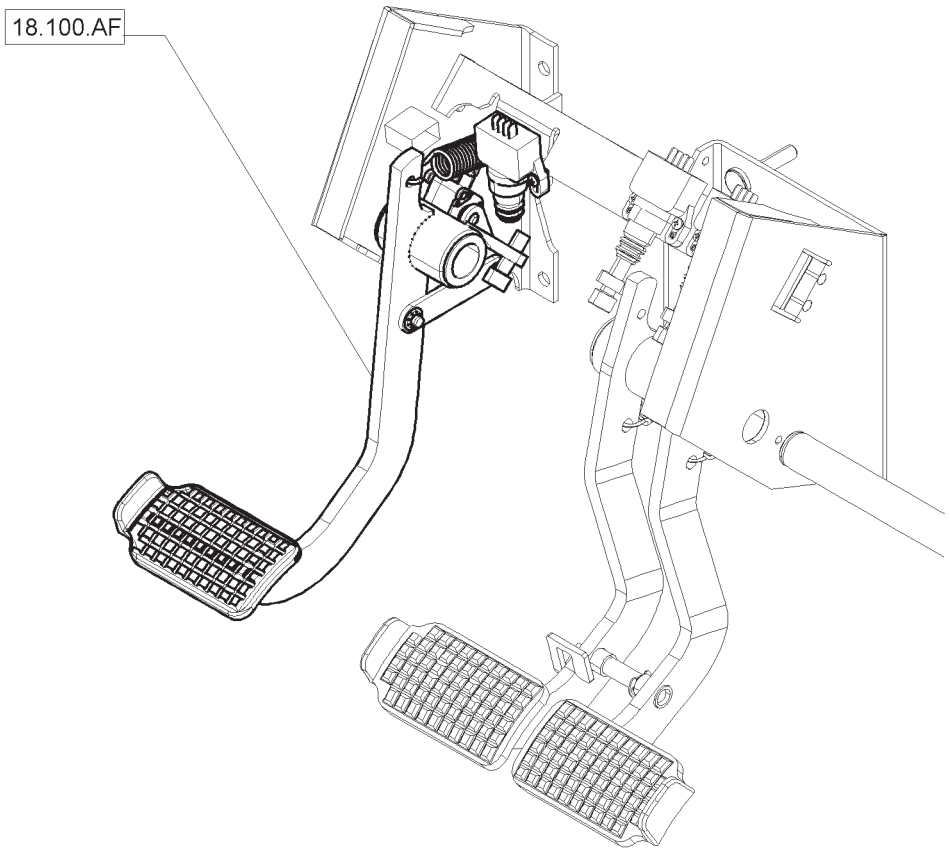

00.000.21

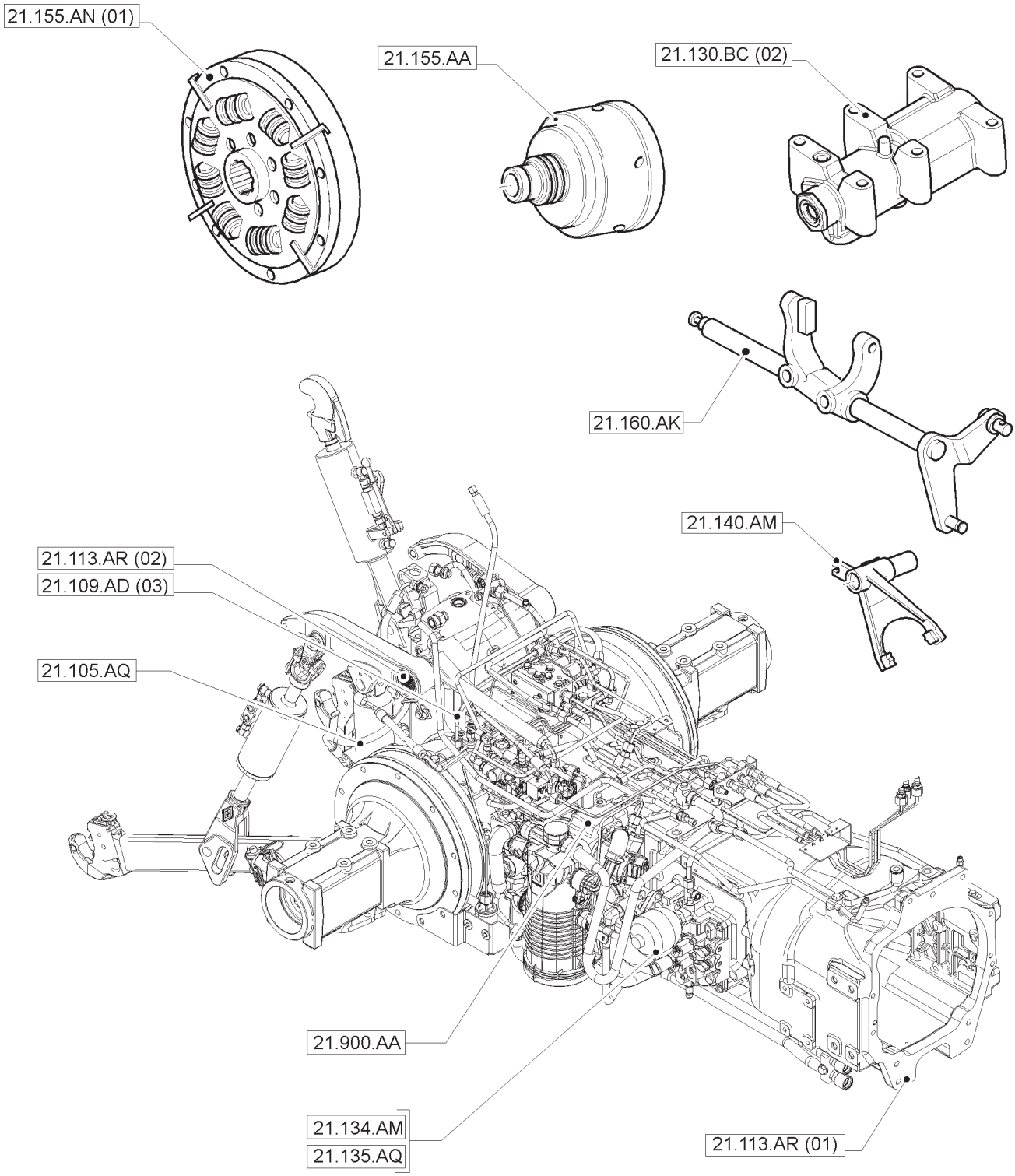
21.155.AN (01)
21.155.AA
21.130.BC (02)
21.160.AK
21.140.AM
21.113.AR (02)
21.109.AD (03)
21.105.AQ
21.900.AA
21.134.AM
21.135.AQ
21.113.AR (01)

00.000.21

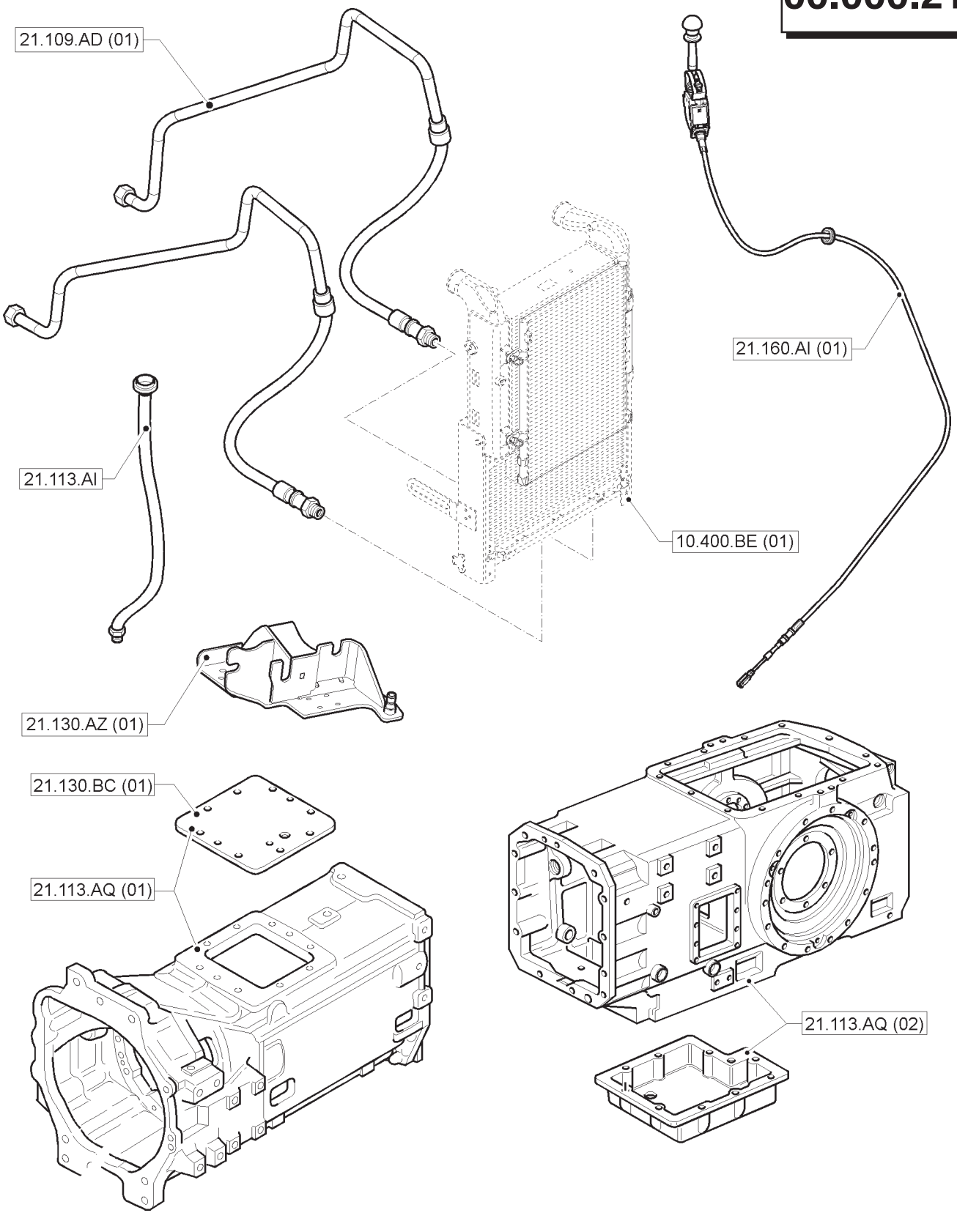
21.109.AD (01)
21.160.AI (01)
21.113.AI
10.400.BE (01)
21.130.AZ (01)
21.130.BC (01)
21.113.AQ (01)
21.113.AQ (02)

00.000.23

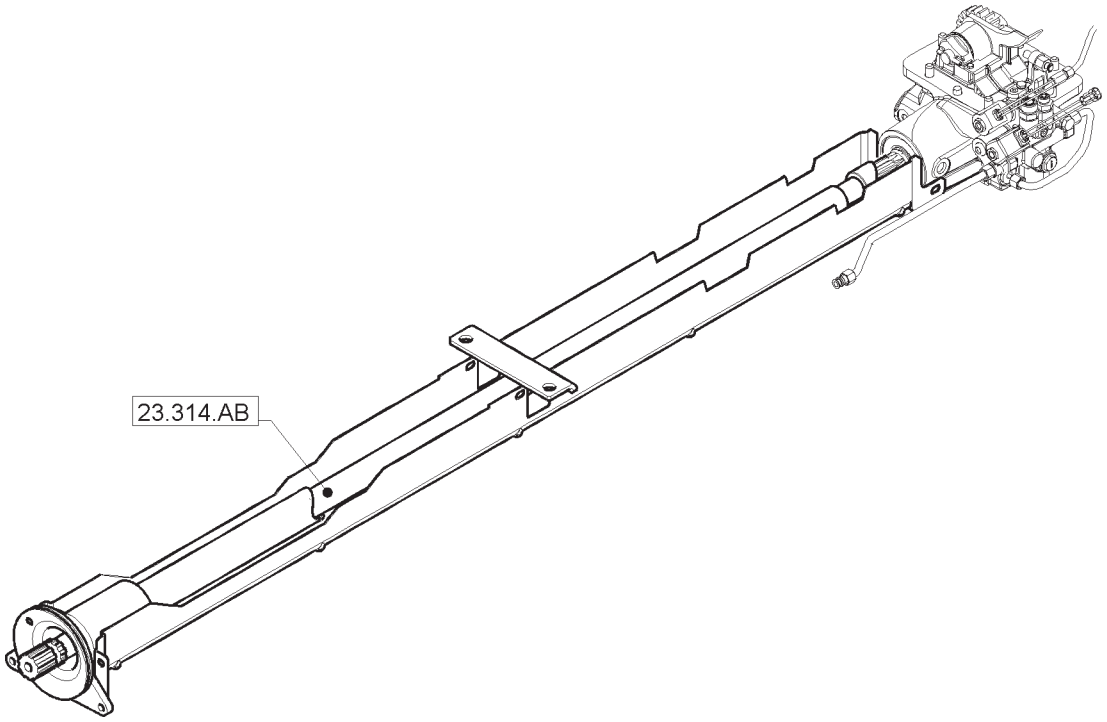

00.000.25

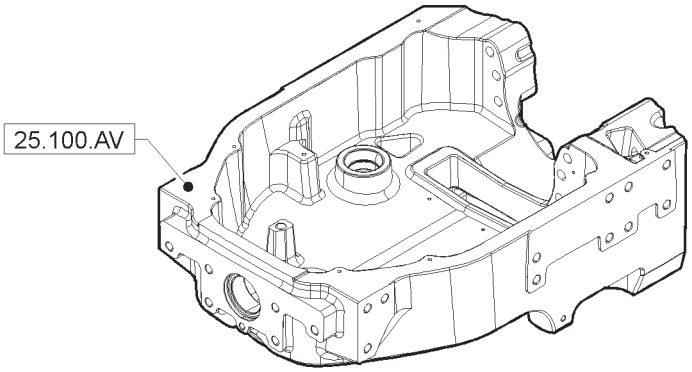
25.100.AV

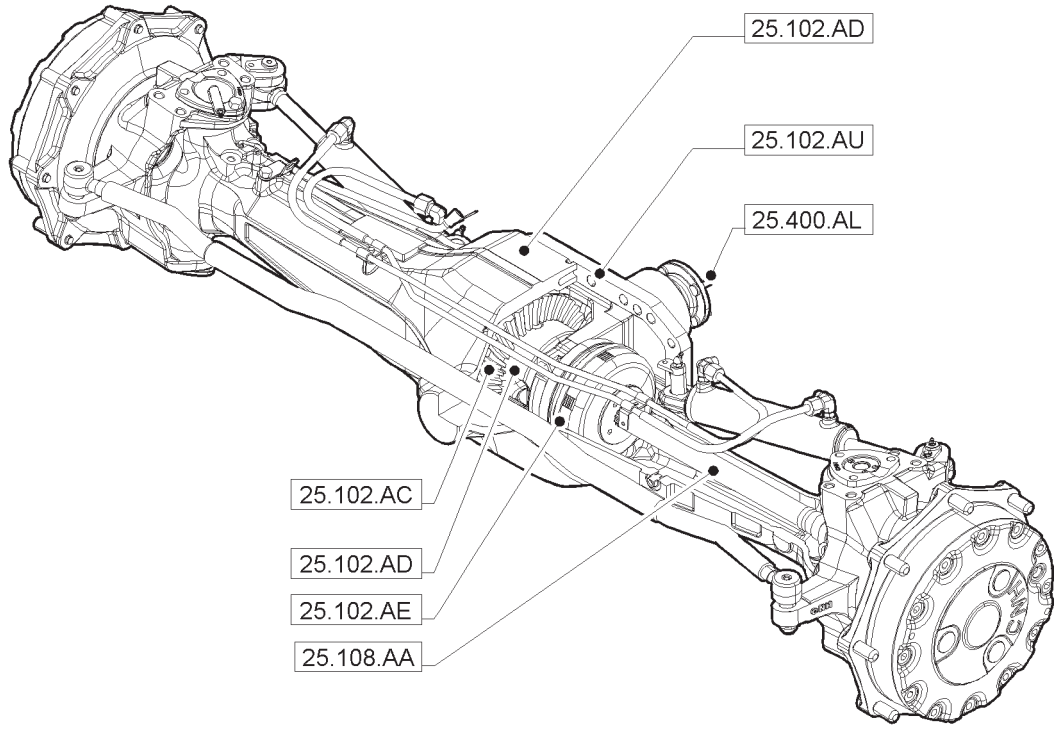
25.102.AD
25.102.AU
25.400.AL
25.102.AC
25.102.AD
25.102.AE
25.108.AA

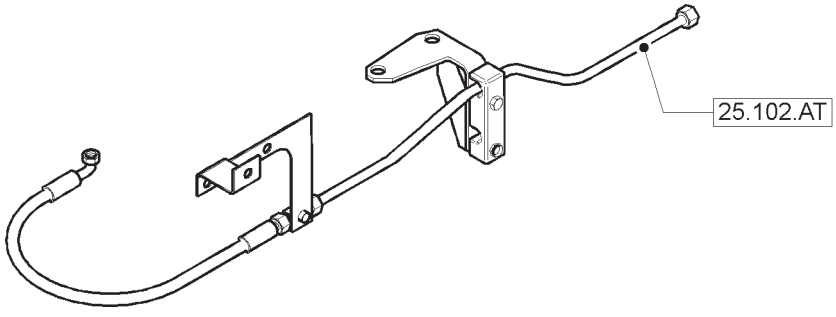
25.102.AT

00.000.27

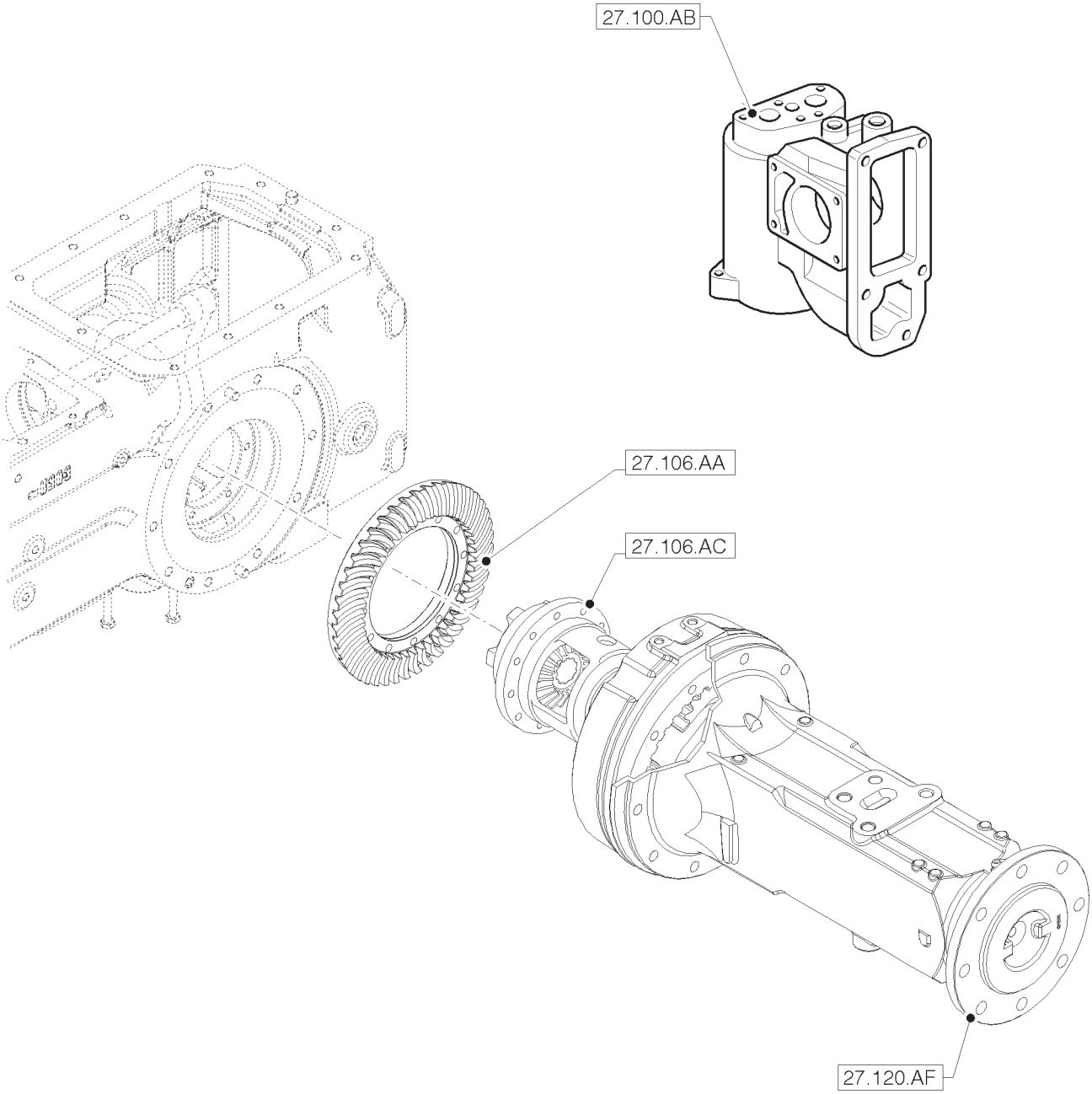

00.000.31

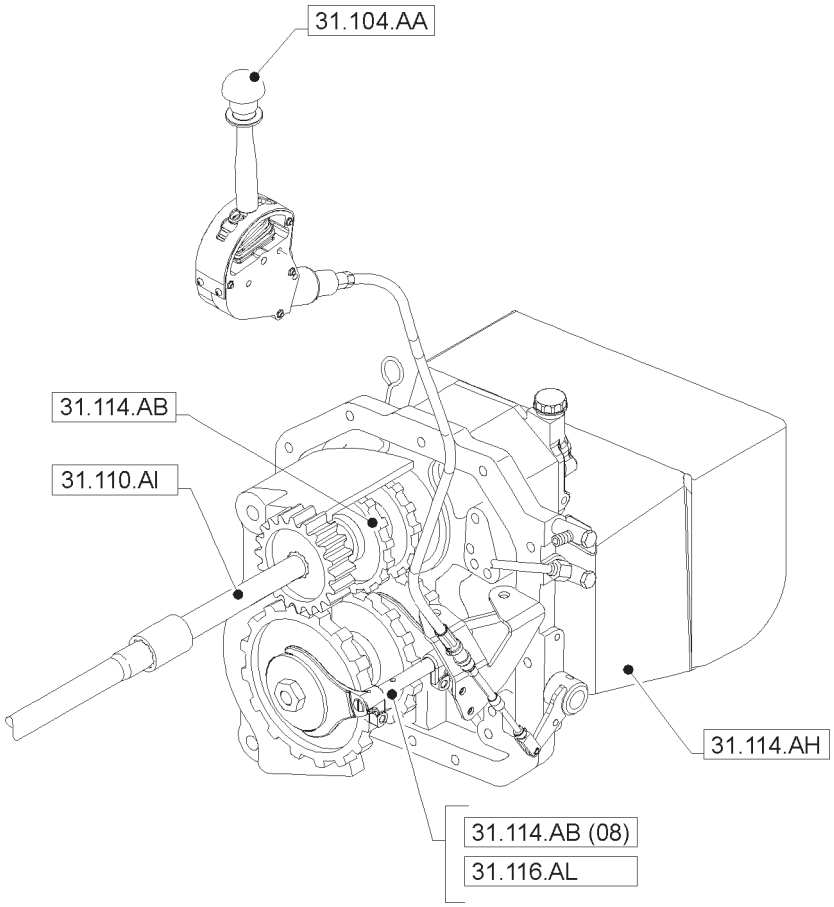

00.000.33

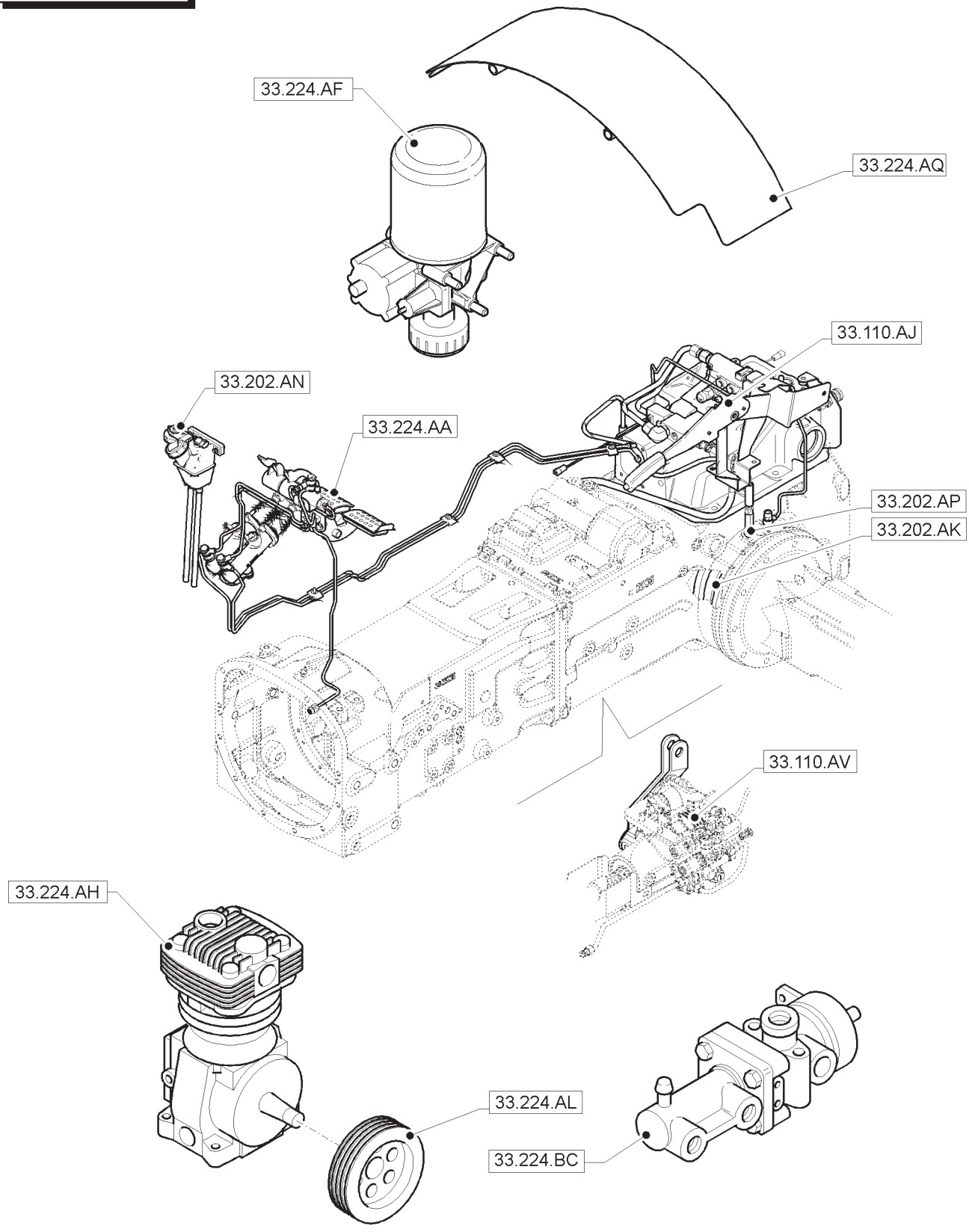
33.224.AF
33.224.AQ
33.110.AJ
33.202.AN
33.224.AA
33.202.AP
33.202.AK
33.110.AV
33.224.AH
33.224.AL
33.224.BC

00.000.35

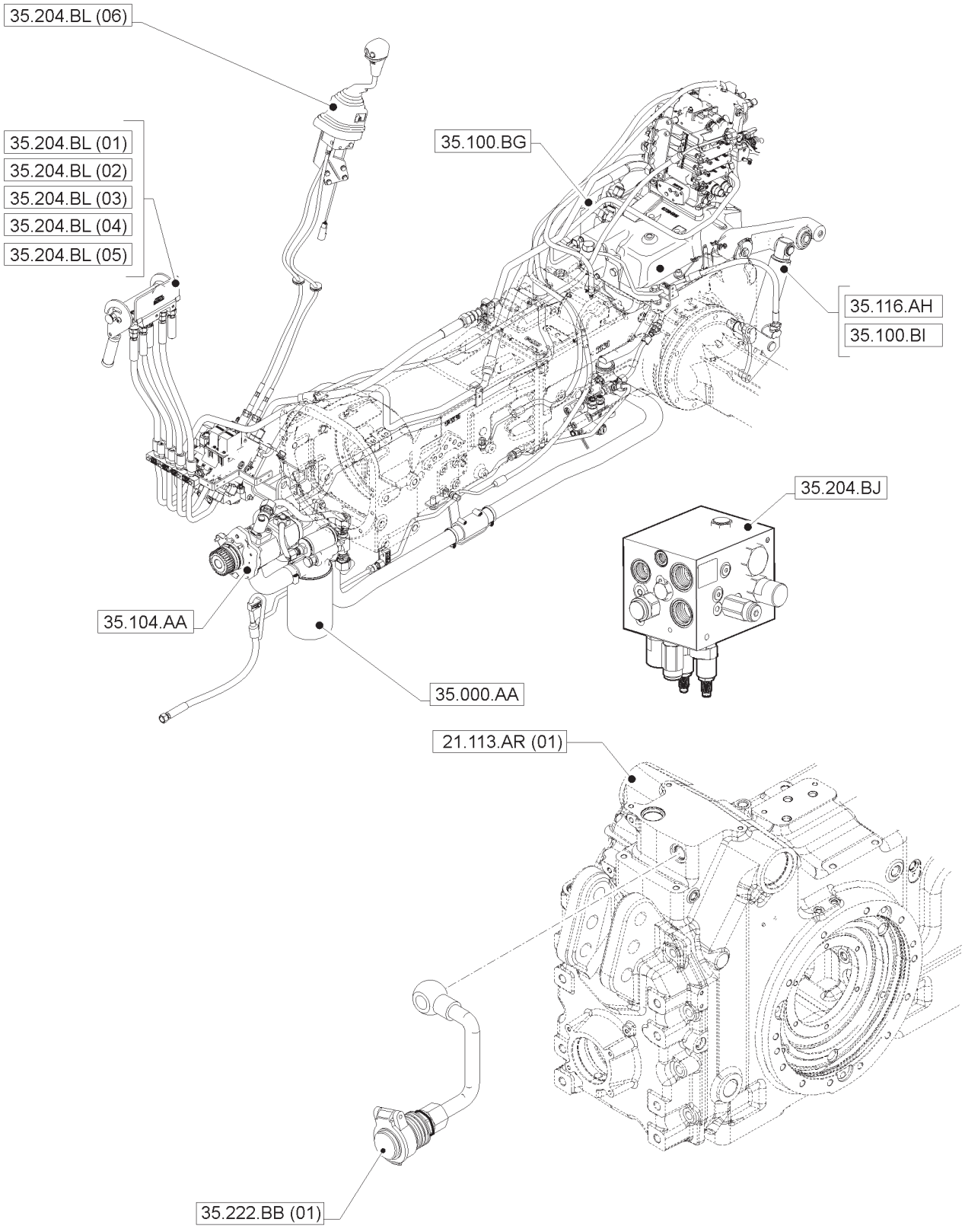
35.204.BL (06)
35.204.BL (01)
35.204.BL (02)
35.204.BL (03)
35.204.BL (04)
35.204.BL (05)
35.100.BG
35.116.AH
35.100.BI
35.204.BJ
35.104.AA
35.000.AA
21.113.AR (01)
35.222.BB (01)

00.000.35

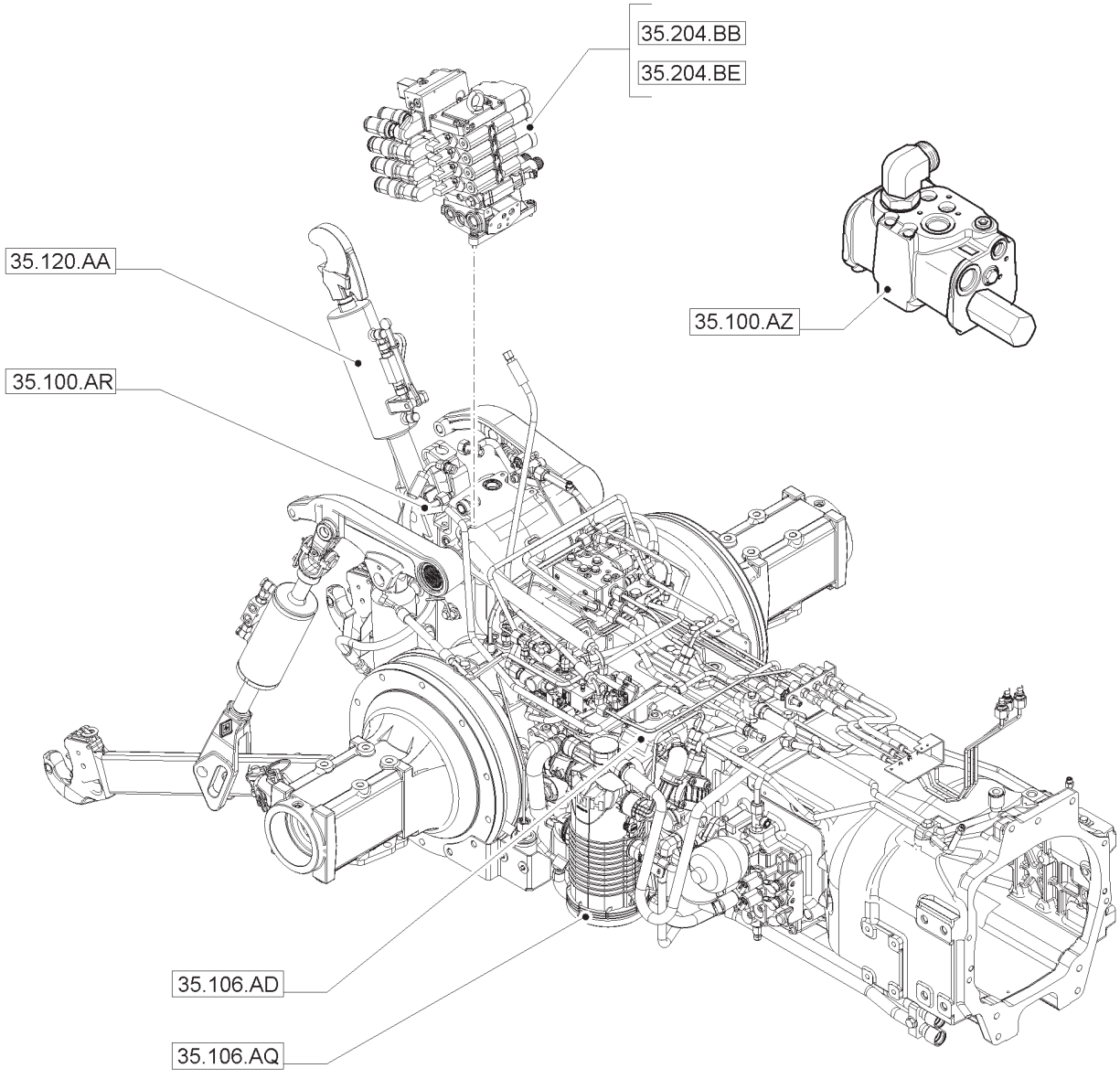

00.000.37

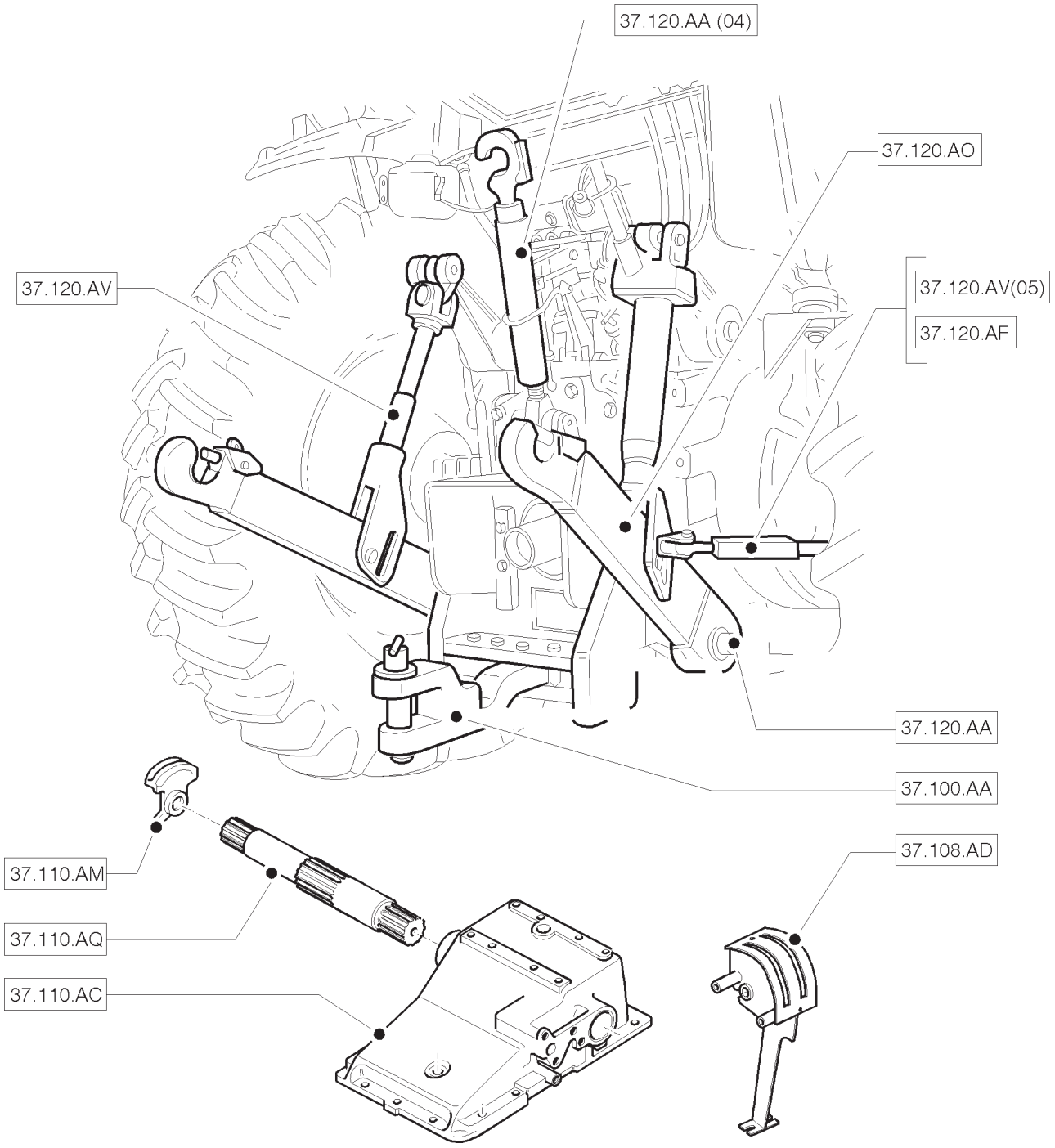
37.120.AA (04)
37.120.AO
37.120.AV
37.120.AV(05)
37.120.AF
37.120.AA
37.100.AA
37.108.AD
37.110.AM
37.110.AQ
37.110.AC

00.000.39

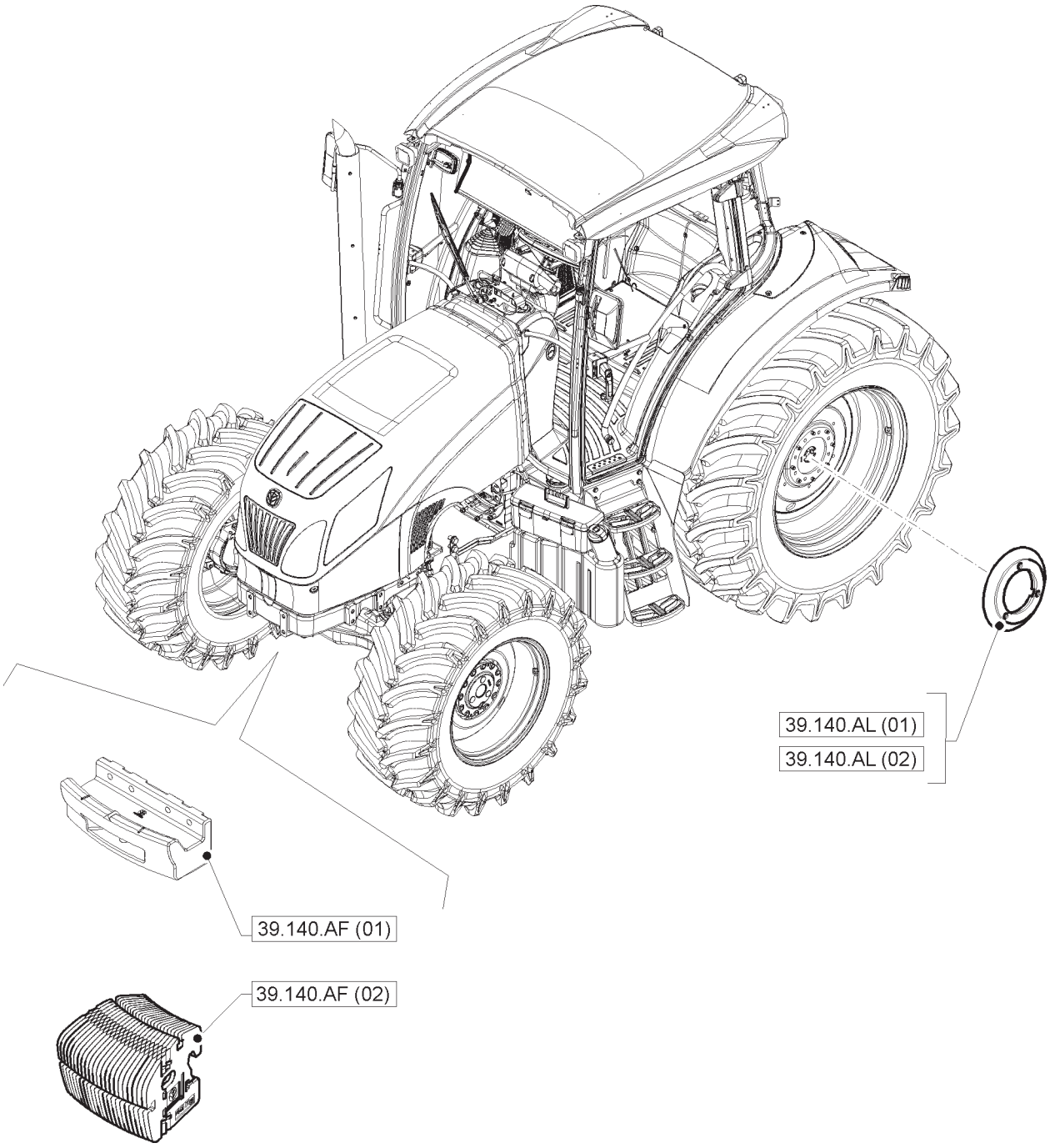

00.000.41

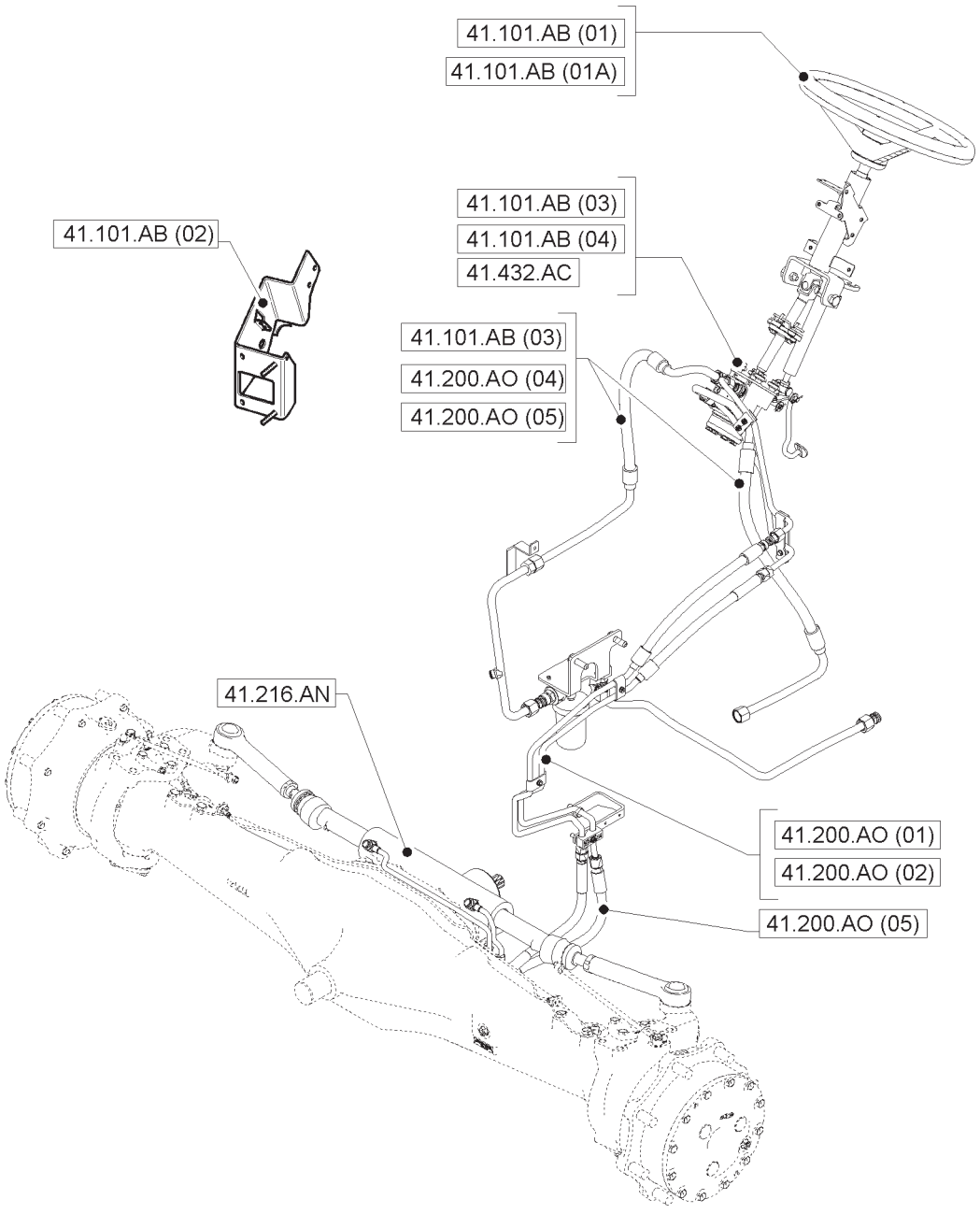
41.101.AB (01)
41.101.AB (01A)
41.101.AB (03)
41.101.AB (04)
41.432.AC
41.101.AB (02)
41.101.AB (03)
41.200.AO (04)
41.200.AO (05)
41.216.AN
41.200.AO (01)
41.200.AO (02)
41.200.AO (05)

00.000.44

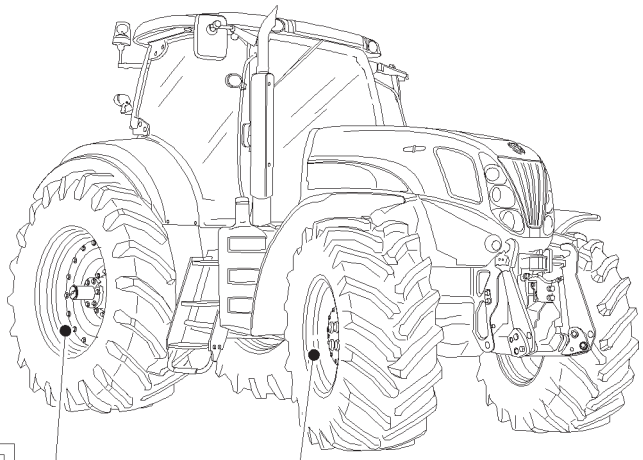
44.520.AB (01)
44.520.AB (02)
44.520.AB (03)
44.520.AB (04)
44.520.AB (05)
44.511.AE (01)
44.511.AE (02)
44.511.AE (03)
44.511.AE (04)
44.511.AE (05)

00.000.50

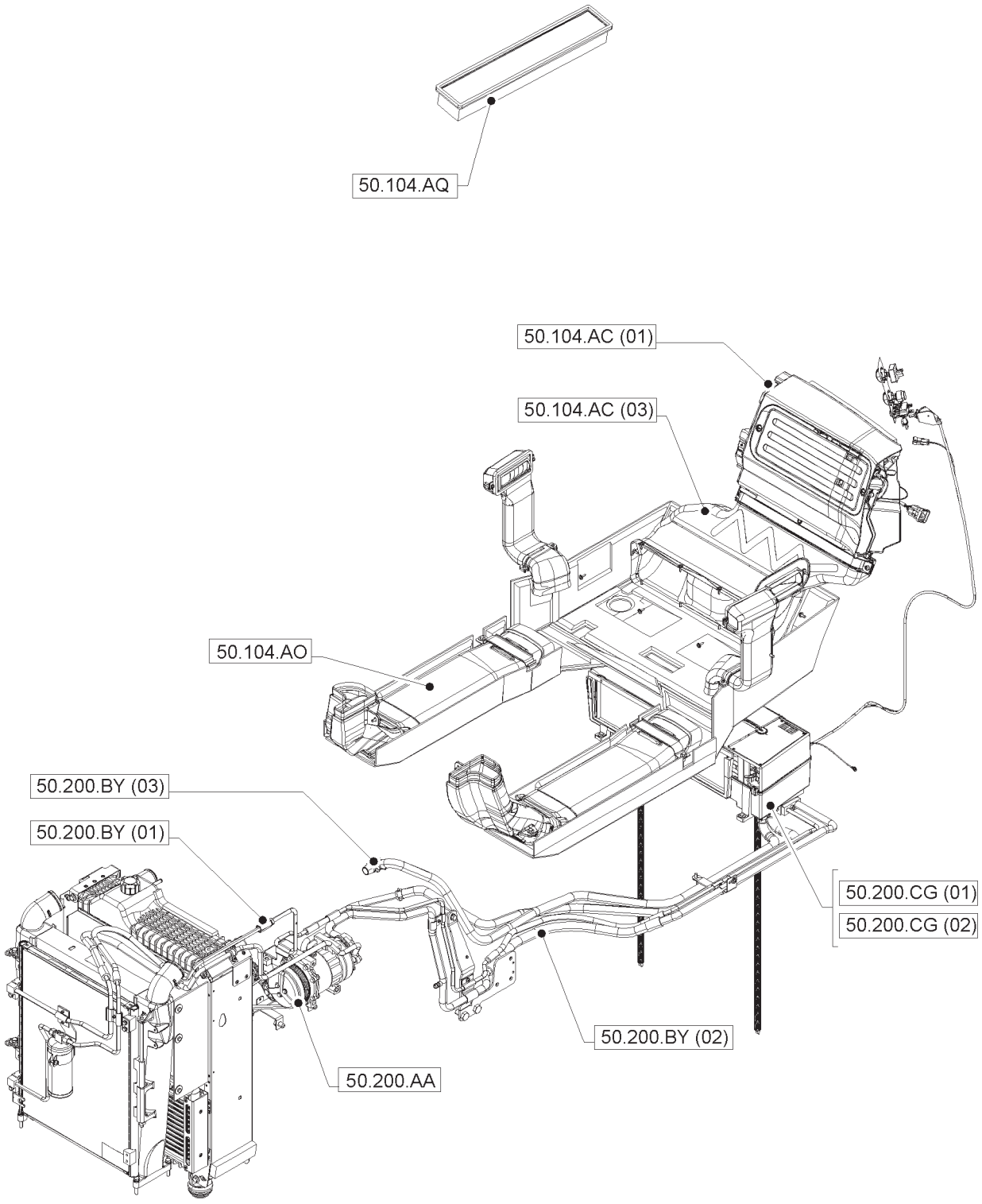
50.104.AQ
50.104.AC (01)
50.104.AC (03)
50.104.AO
50.200.BY (03)
50.200.BY (01)
50.200.CG (01)
50.200.CG (02)
50.200.BY (02)
50.200.AA

00.000.55

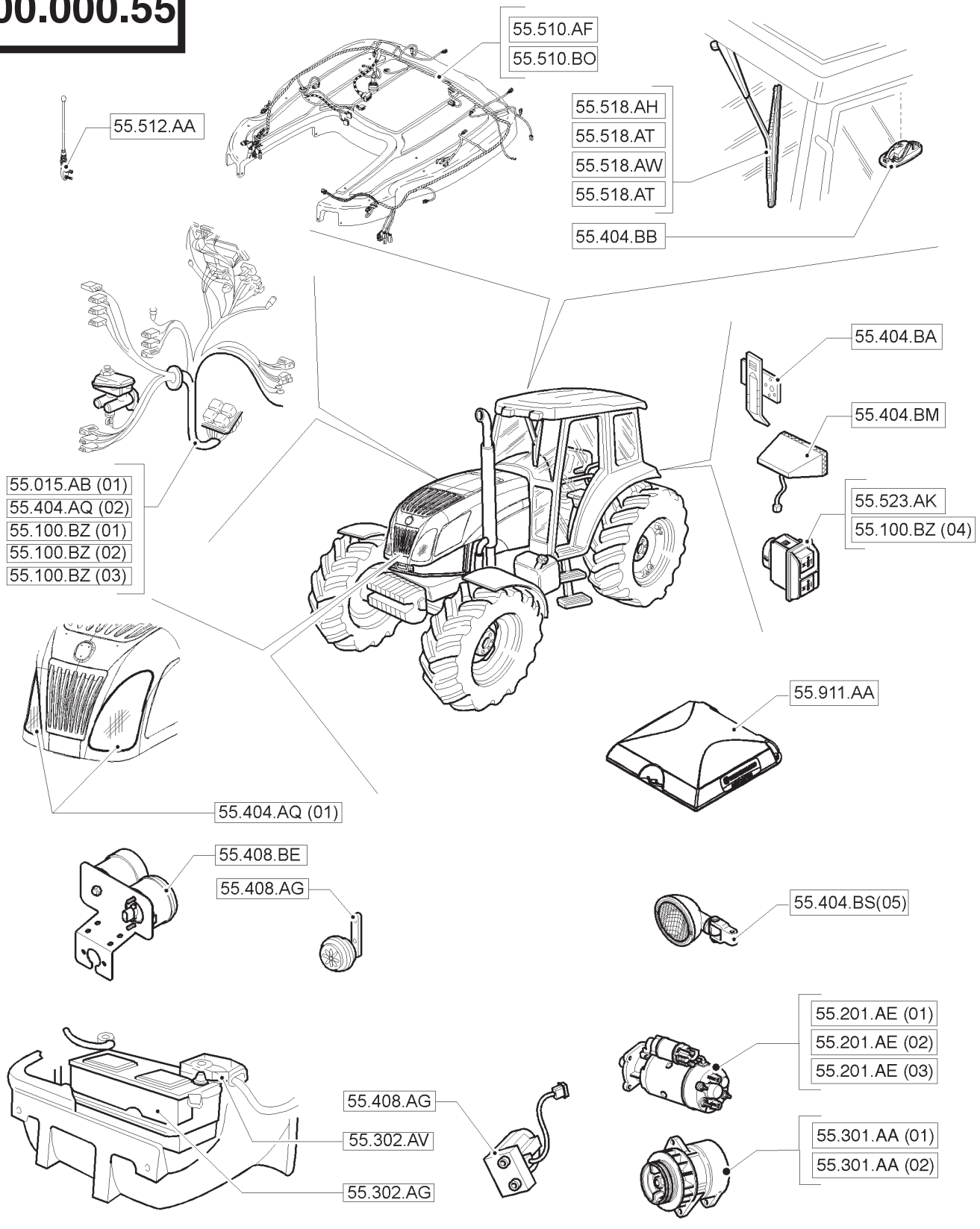
55.510.AF
55.510.BO
55.512.AA
55.518.AH
55.518.AT
55.518.AW
55.518.AT
55.404.BB
55.404.BA
55.404.BM
55.523.AK
55.100.BZ (04)
55.015.AB (01)
55.404.AQ (02)
55.100.BZ (01)
55.100.BZ (02)
55.100.BZ (03)
55.911.AA
55.404.AQ (01)
55.408.BE
55.408.AG
55.404.BS(05)
55.201.AE (01)
55.201.AE (02)
55.201.AE (03)
55.408.AG
55.302.AV
55.302.AG
55.301.AA (01)
55.301.AA (02)

00.000.55

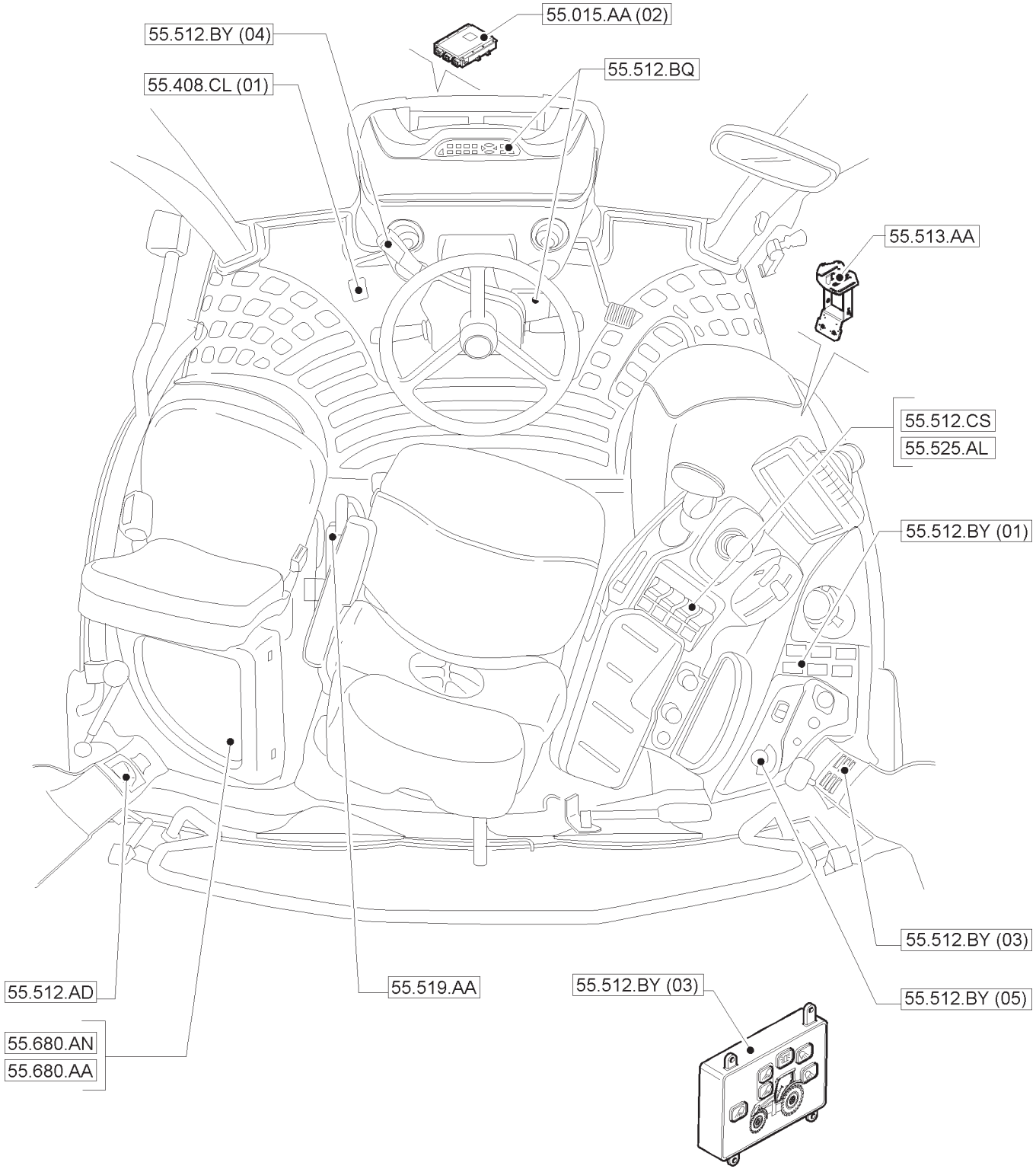
55.015.AA (02)
55.512.BY (04)
55.512.BQ
55.408.CL (01)
55.513.AA
55.512.CS
55.525.AL
55.512.BY (01)
55.512.BY (03)
55.512.BY (05)
55.512.AD
55.519.AA
55.512.BY (03)
55.680.AN
55.680.AA

00.000.88

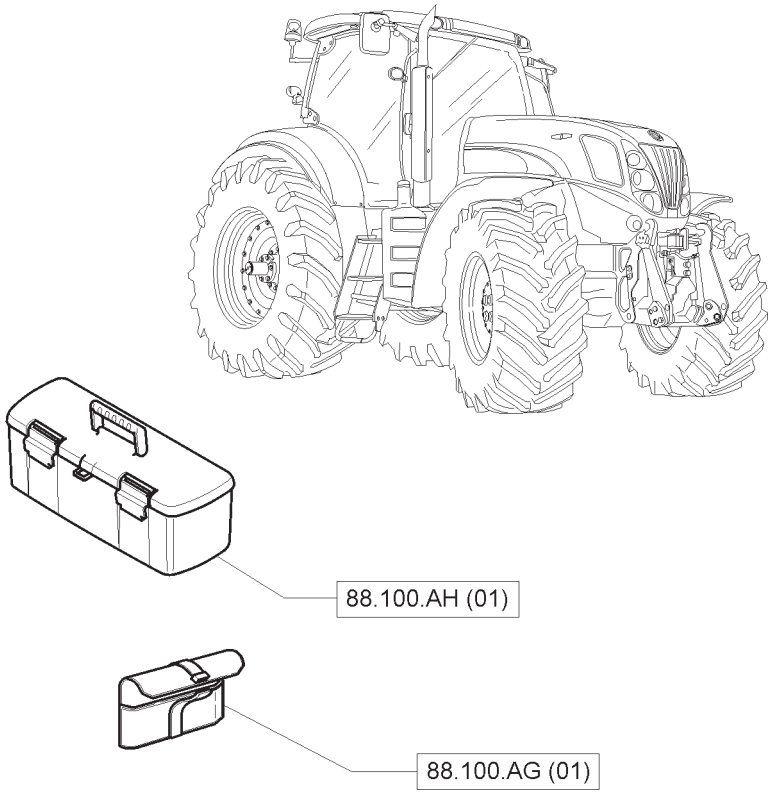

00.000.90

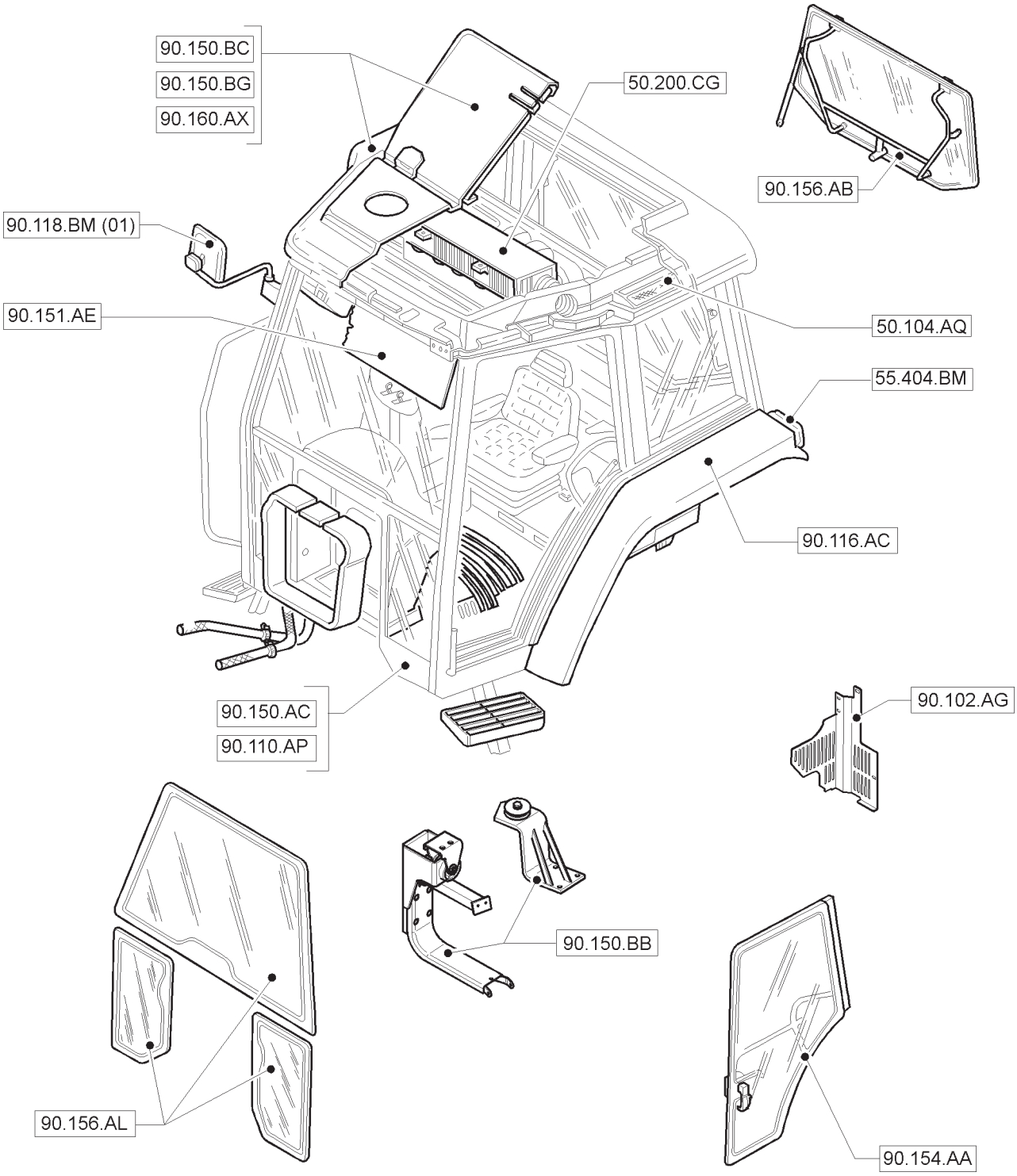
90.150.BC
90.150.BG
90.160.AX
50.200.CG
90.156.AB
90.118.BM (01)
90.151.AE
50.104.AQ
55.404.BM
90.116.AC
90.150.AC
90.110.AP
90.102.AG
90.150.BB
90.156.AL
90.154.AA

00.000.90

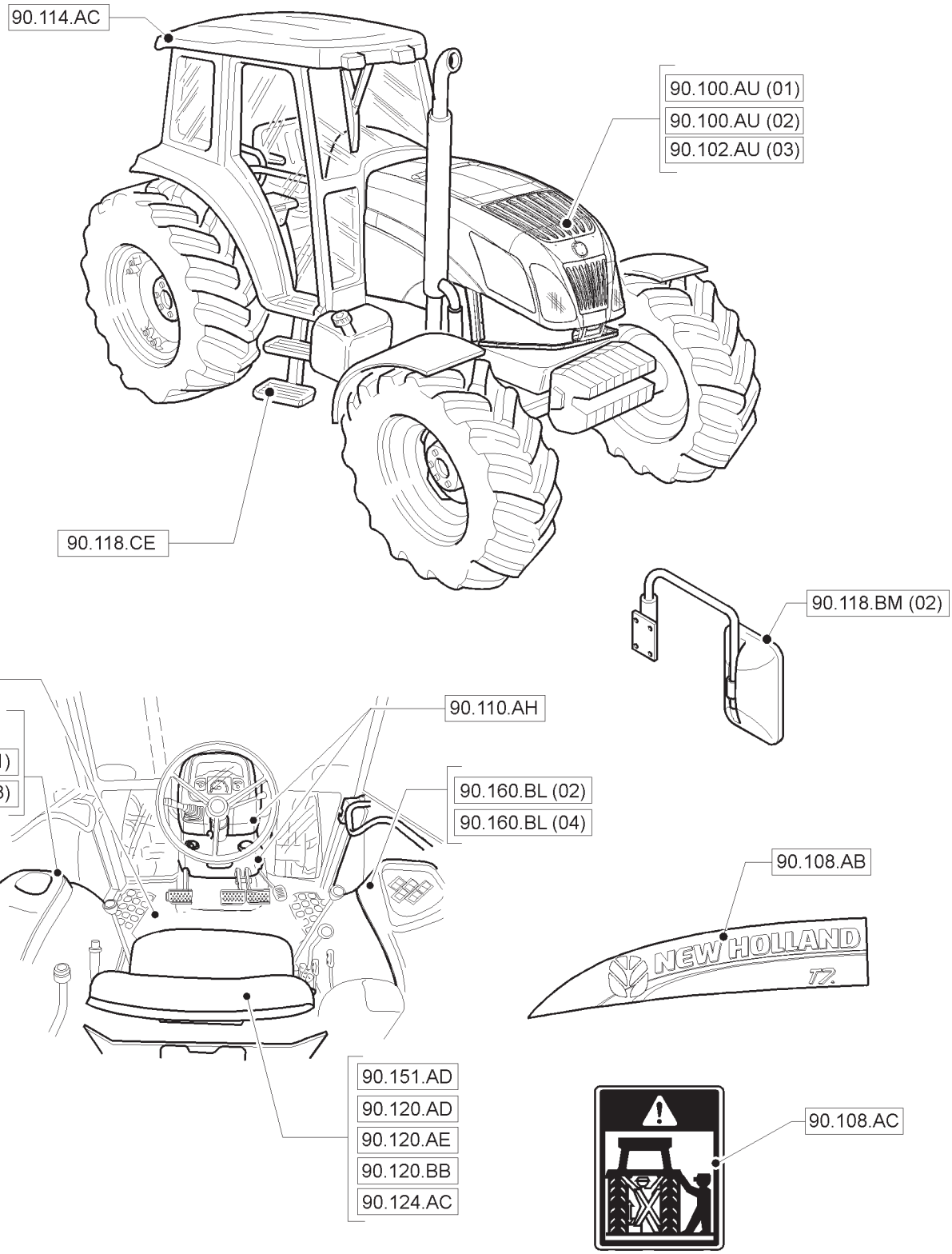
90.114.AC
90.100.AU (01)
90.100.AU (02)
90.102.AU (03)
90.118.CE
90.118.BM (02)
90.160.AR
90.151.AO
90.160.BL (01)
90.160.BL (03)
90.110.AH
90.160.BL (02)
90.160.BL (04)
90.108.AB
NEW HOLLAND
90.151.AD
90.120.AD
90.120.AE
90.120.BB
90.124.AC
90.108.AC

Modelo Vehicle Modelo		Modello Modells Modele	Chassi Chassis Chasis	Telaio Fahrgestell Chassis	Motor Engine Motor	Motore Motor Moteur
T7.140	4WD	SEM CABINE	MECÂNICO		47373650	TURBINADO
T7.140	4WD	COM CABINE	MECÂNICO		47373650	TURBINADO
T7.150	4WD	SEM CABINE	MECÂNICO		47373658	TURBINADO
T7.150	4WD	COM CABINE	MECÂNICO		47373658	TURBINADO
T7.165	4WD	SEM CABINE	MECÂNICO		47373662	TURBINADO
T7.165	4WD	COM CABINE	MECÂNICO		47373662	TURBINADO
T7.180	4WD	SEM CABINE	MECÂNICO		47373666	TURBINADO
T7.180	4WD	COM CABINE	MECÂNICO		47373666	TURBINADO
T7.175	4WD	SEM CABINE	SPS		47420763	TURBINADO
T7.175	4WD	COM CABINE	SPS		47420763	TURBINADO
T7.190	4WD	SEM CABINE	SPS		47420765	TURBINADO
T7.190	4WD	COM CABINE	SPS		47420765	TURBINADO
T7.195	4WD	SEM CABINE	SPS		47420767	TURBINADO
T7.195	4WD	COM CABINE	SPS		47420767	TURBINADO
T7.205	4WD	SEM CABINE	SPS		47420764	TURBINADO
T7.205	4WD	COM CABINE	SPS		47420764	TURBINADO

PLACAS DE IDENTIFICAÇÃO
IDENTIFICATION PLATES
PLAQUAS DE IDENTIFICACION

TARGHETTE DI IDENTIFICAZIONE
KENNZEICHENSCHILD
PLAQUES D'IDENTIFICATION

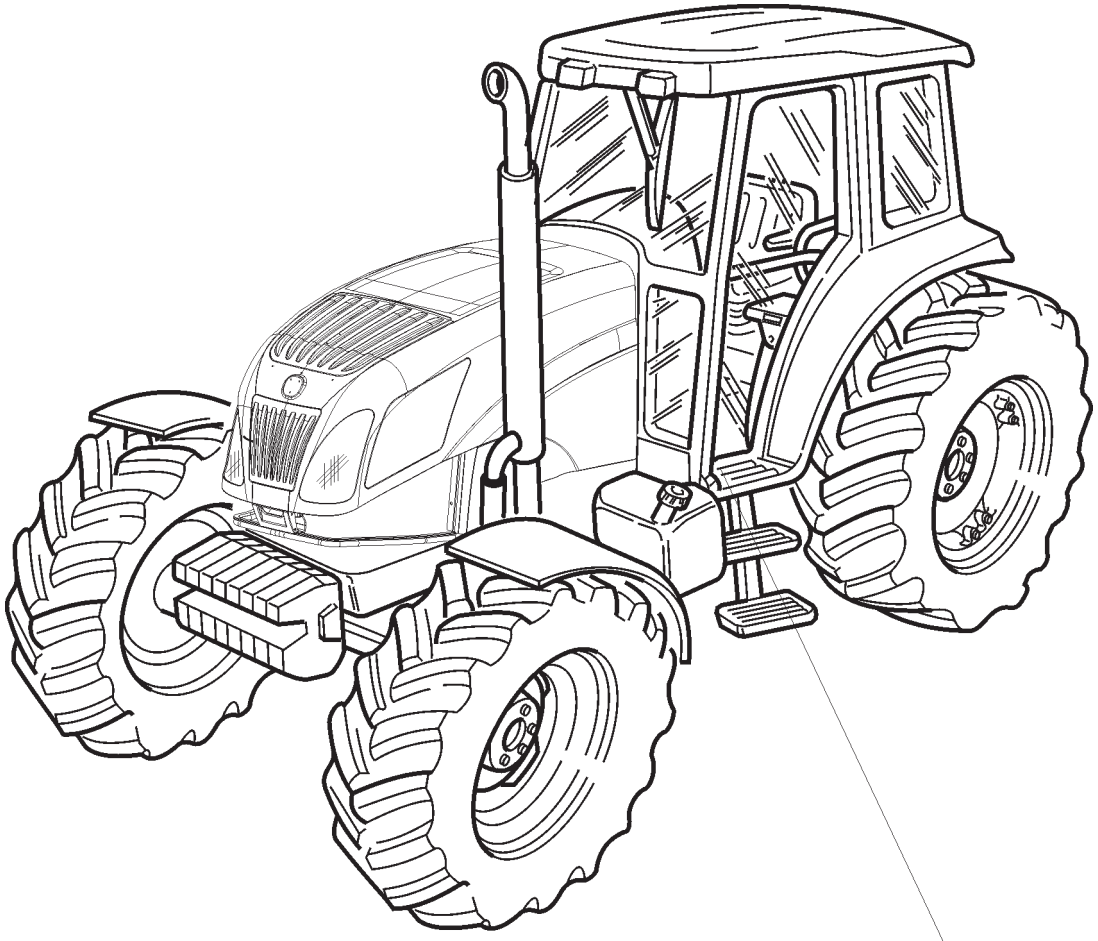

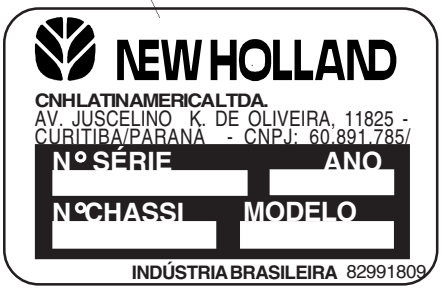

PEÇAS DE MANUTENÇÃO
PIEZAS DE MANTENIMIENTO
MAINTENANCE PARTS

PARTICOLARI PER LA MANUTENZIONE
TEILE FÜR DIE INSTANDHALTUNG
PIECES DE MAINTENANCE

FILTROS / FILTROS / FILTRES / FILTRI / FILTRES / FILTRES

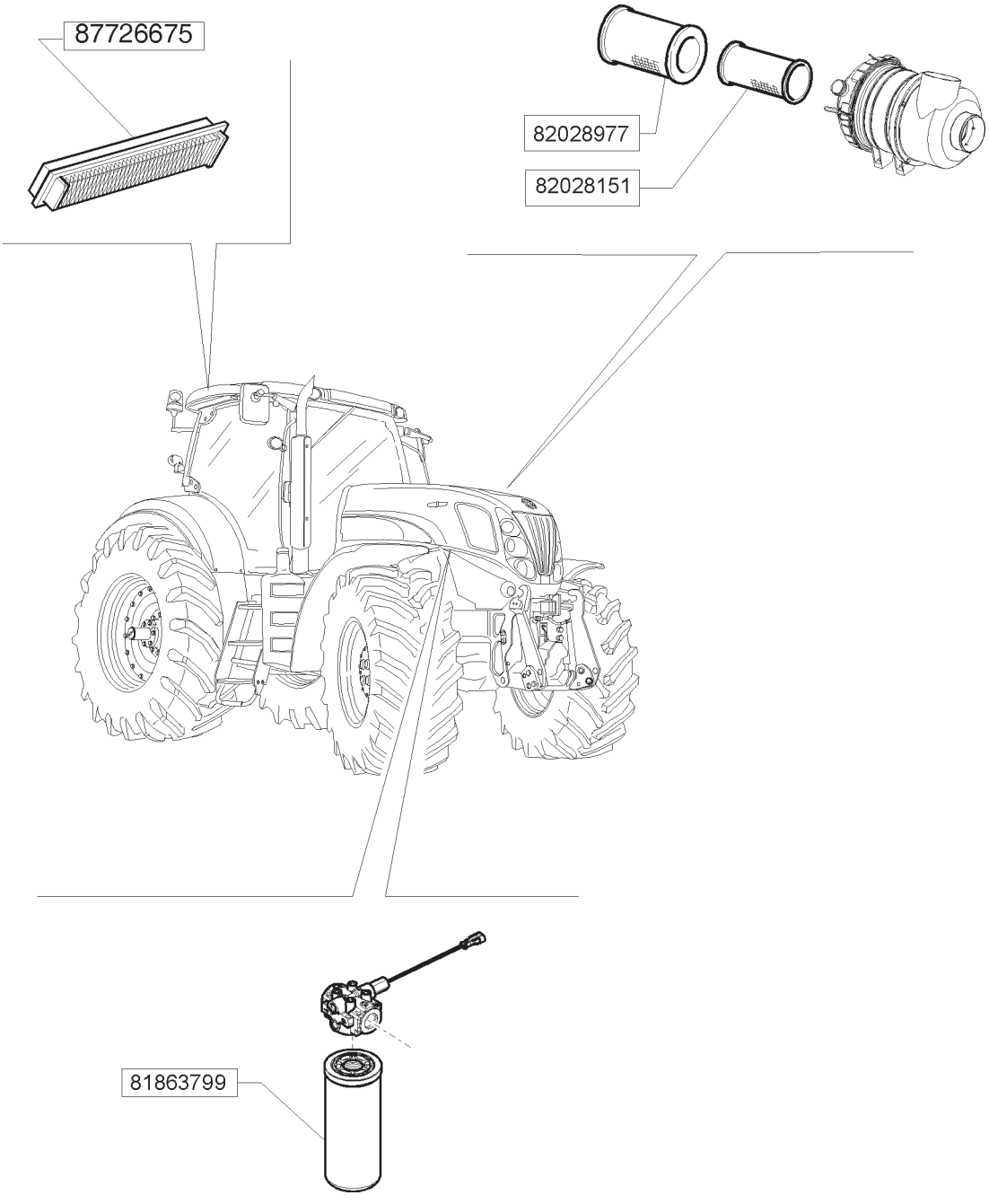

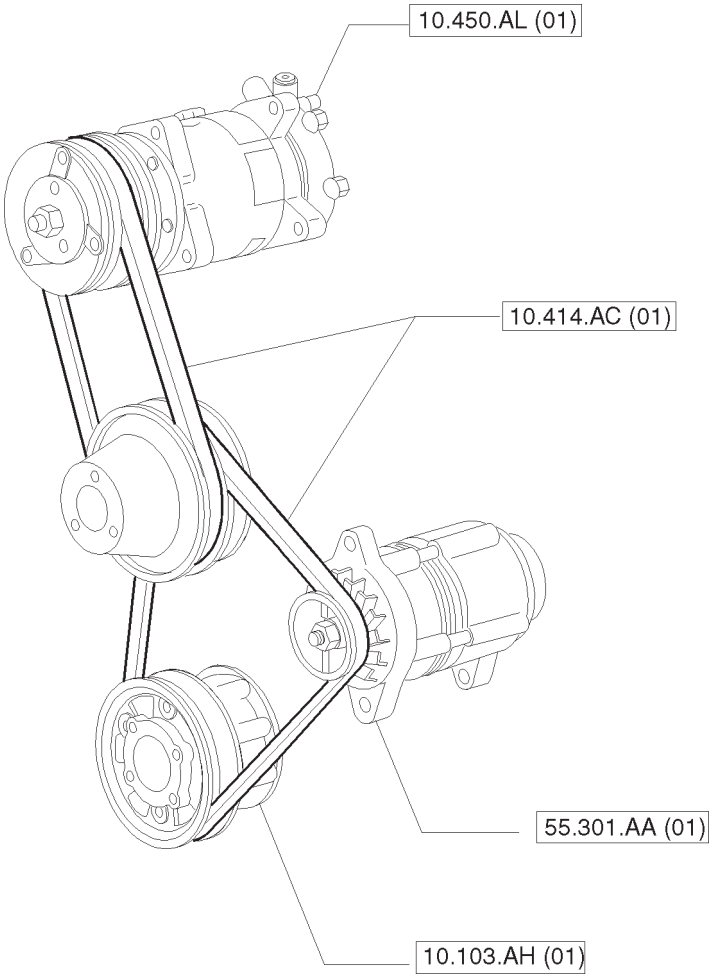
10.450.AL (01)
10.414.AC (01)
55.301.AA (01)
10.103.AH (01)

VARIANTES	DESCRIÇÃO	APLICAÇÃO							
		T7.140	T7.150	T7.165	T7.175	T7.180	T7.190	T7.195	T7.205

SÍMBOLO QUE INDICA O SENTIDO DE MARCHA DO TRATOR
SYMBOL SHOWING THE RUN DIRECTION OF THE TRACTOR
SIMBOLO QUE INDICA LA DIRECCION DE MARCIA DEL TRACTOR
SIMBOLO CHE INDICA IL SENSO DI MARCIA DEL TRATTORE
SYMBOL FUER DIE RICHTUNG DER SCHLEPPER
SYMBOLE INDIQUANT LA DIRECTION DE MARCHE DU TRACTEUR

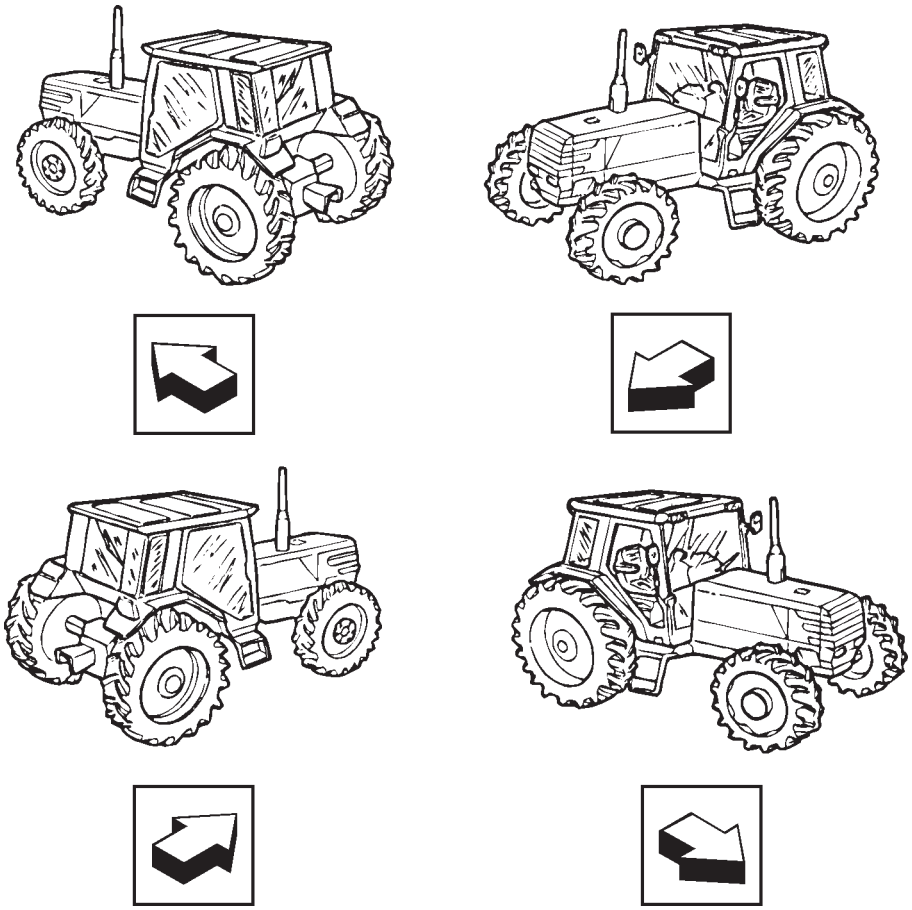

ABREVIATURAS
ABBREVIATIONS
ABREVIACIONES

ABBREVIAZIONI
ABÜRZUNGEN
ABREVIATIONS

ABREV.	Descrição	Description	Denominacion	Descrizione	Bezeichnung	Description
CONJ.	Grupo	Assembly	Montaje	Complessivo	Kompl. Einheit	Ensemble
L.D.	Lado direito	Right hand	Lado derecho	Lato destro	Rechts	Cote droit
L.E.	Lado esquerdo	Left hand	Lado izquierdo	Lato sinistro	Links	Cote gouche
TDF	Tomada de força	Power take-off	Toma de fuerza	Presa di forza	Zapfwelle	Prise de force
AR	Conforme necessidade	As required	Según necesidad	A richiesta	Nach bedarf	Selon besoin
NF	Não disponível	Not serviced	No disponible	Non disponibile	Nicht lieferbar	Pas disponible
(2,3)	Inclui	Includes	Incluye	Comprende	Enthalt	Comprend

TABELA DE CONVERSÃO (POL.-MM)

CONVERSION CHART (INC-MM)

TABLA DE CONVERSIÓN (PULG-MM)

TABELLA DI CONVERSIONE (POLLICI-MM)

UMRECHNUNGSTABELLE (INCH-MM)

CHARTE DE CONVERSION (INCH-MM)

As fracções e os decimais de polegada equivalem a milímetros

Inch Fractions and Decimals to Millimeter Equivalents

Las fracciónes y los decimalesde la pulgadaequivalen a los milímetros

Le frazioni e i decimali del pollice equvalgono al millimetri

Die Zollbruchteile und Zolldezimalen den Millimetern entsprechen

Les tractions et les décimales du pouce équivalent aux millimètres

INCHES		MM	INCHES		MM	INCHES		MM	INCHES		MM
Fraction	Decimal		Fraction	Decimal		Fraction	Decimal		Fraction	Decimal	
-	.0004	.10	-	.3	7.620	-	.7874	20	-	1.969	50
-	.001	.025	5/16	.3125	7.938	51/64	.7969	20.241	2	2.000	50.8
-	.0039	.10	-	.3150	8	13/64	.8125	20.638	2-1/8	2.125	54
-	.005	.127	21/64	.3281	8.334	-	.8268	21	-	2.165	56
-	.0079	.2	-	.3346	8.5	53/64	.8281	21.034	2-1/4	2.250	57.2
-	.0098	.25	11/32	.3438	8.731	27/32	.8438	21.431	-	2.362	60
-	.01	.254	-	.3543	9	55/64	.8594	21.828	2-3/8	2.375	60.3
-	.0118	3	23/64	.3594	9.128	-	.8662	22	2-1/2	2.500	63.5
1/64	.0156	.397	-	.3740	9.5	7/8	.8750	22.225	-	2.559	66
-	.0157	.4	3/8	.375	9.526	57/64	.8906	22.622	2-5/8	2.625	66.7
-	.0197	.5	25/64	.3908	9.922	-	.9	22.860	2-3/4	2.750	69.9
-	.0236	.6	-	.3937	10	-	.9055	23	-	2.756	70
-	.025	.635	-	.4	10.160	29/32	.9063	23.019	2-7/8	2.850	73
-	.0276	.7	13/32	.4062	10.319	59/64	.9219	23.416	-	2.953	75
-	.0295	.75	-	.4134	10.5	15/16	.9375	23.813	3	3.000	76.2
1/32	.0313	.794	27/64	.4219	10.716	-	.9449	14	-	3.150	80
-	.0315	.8	-	.4331	11	61/64	.9531	24.209	3-1/4	3.250	82.6
-	.0354	.9	7/16	.4375	11.113	31/32	.9688	24.608	-	3.346	85
-	.0394	1	29/64	.4531	11.509	-	.9843	25	3-1/2	3.500	88.9
3/64	.0469	1.191	15/32	.4688	11.906	1	1.000	25.400	-	3.543	90
-	.0472	1.2	-	.4724	12	-	1.024	26	-	3.740	95
-	.05	1.270	31/64	.4844	12.303	1-1/16	1.062	26.988	3-3/4	3.750	95.3
-	.0551	1.4	-	.4921	12.5	-	1.063	27	-	3.937	100
-	.0591	1.5	1/2	.5	12.700	-	1.102	28	4	4.000	101.6
1/16	.0625	1.588	-	.5118	13	1-1/8	1.125	28.575	-	4.331	110
-	.0669	1.7	33/64	.5156	13.097	-	1.142	29	4-1/2	4.500	114.3
-	.075	1.905	17/32	.5326	13.494	-	1.181	30	-	4.724	120
5/64	.0781	1.984	-	.5315	13.5	1-3/16	1.188	30.16	5	5.000	127
-	.0787	2	35/64	.5469	13.891	-	1.221	31	-	5.118	130
-	.0906	2.3	-	.5512	14	1-1/4	1.250	31.75	5-1/2	5.500	139.7
3/32	.0938	2.381	9/16	.5625	14.288	-	1.260	32	-	5.512	140
-	.0984	2.5	-	.571	14.5	-	1.299	33	-	5.906	150
-	.1	2.540	37/64	.5781	14.684	1-5/16	1.312	33.34	6	6.000	152.4
-	.1024	2.6	-	.5906	15	-	1.339	34	-	6.299	160
7/64	.1093	2.776	19/32	.5938	15.081	1-3/8	1.375	34.93	6-1/2	6.500	165.1
-	.1181	3	-	.6	15.240	-	1.378	35	7	7.000	177.8
1/8	.125	3.175	39/64	.6094	15.478	-	1.417	36	-	7.087	180
-	.1378	3.5	-	.6103	15.5	1-7/16	1.438	36.51	7-1/2	7.500	190.5
9/64	.1406	3.572	5/8	.6250	15.875	-	1.457	37	-	7.874	200
5/32	.1563	3.969	-	.6299	16	-	1.496	38	8	8.000	203.2
-	.1575	4	41/64	.6406	16.272	1-1/2	1.500	38.10	8-1/2	8.500	215.8
11/64	.1719	4.366	-	.6496	16.5	-	1.535	39	-	8.661	220
-	.1772	4.5	21/32	.6563	16.669	1-9/16	1.562	39.69	9	9.000	228.6
3/16	.1875	4.763	-	.6693	17	-	1.575	40	-	9.449	240
-	.1969	5	43/64	.6719	17.066	-	1.614	41	9-1/2	9.500	241.3
-	.2	5.080	11/16	.6875	17.463	1-5/8	1.625	41.28	-	9.843	250
13/64	.2031	5.169	-	.6890	17.5	-	1.6544	42	10	10.000	254
-	.2165	5.5	-	.7	17.780	1-11/16	1.688	42.86	-	10.236	260
7/32	.2188	5.558	45/64	.7031	17.859	-	1.693	43	11	11.000	279.4
15/64	.2344	5.953	-	.7087	18	-	1.732	44	-	11.024	280
-	.2362	6	23/32	.7188	18.256	1-3/4	1.750	44.45	-	11.811	300
1/4	.25	6.360	-	.7283	18.5	-	1.772	45	12	12.000	304.8
-	.2559	6.5	47/64	.7344	18.653	-	1.811	46	13	13.000	330.2
17/64	.2656	6.747	-	.7480	19	1-13/46	1.813	46.04	-	13.780	350
-	.2756	7	3/4	.75	19.050	-	1.850	47	14	14.000	355.6
9/32	.2813	7.144	49/64	.7656	19.447	1-7/8	1.875	47.63	15	15.000	381
-	.2953	7.5	-	.7677	19.5	-	1.890	48	-	15.748	400
19/64	.2969	7.541	25/32	.7813	19.844	-	1.929	49	16	16.000	408.4

ÍNDICE DA SEÇÃO

00.000.10		**MOTOR**
10.001.AD	01	MOTOR
10.103.AH	01	VOLANTE
10.202.AD	01	FILTRO DE AR A SECO - TUBULAÇÕES
10.206.AG	01	FILTRO DE COMBUSTÍVEL - PEÇAS COMPONENTES
10.216.AI	01	PROTEÇÕES DO RESERVATÓRIO COMBUSTÍVEL
10.216.AI	02	RESERVATÓRIO COMBUSTÍVEL
10.216.AI	03	RESERVATÓRIO COMBUSTÍVEL
10.216.AI	04	SUSTENTAÇÅO RESERVATÓRIO PRINCIPAIS DO COMBUSTÍVEL
10.216.BA	01	TUBULAÇÕES DO COMBUSTÍVEL
10.216.BA	02	TUBULAÇÃO DE COMBUSTÍVEL
10.220.AA	01	COMANDO DO PEDAL DO ACELERADOR
10.220.AA	02	COMANDO DO PEDAL DO ACELERADOR
10.220.AA	03	COMANDO DO ACELERADOR
10.254.AI	01	ESCAPAMENTO
10.304.AP	01	TUBOS DE ARREFECIMENTO
10.310.AE	01	REFRIGERADOR DE AR E CONDENSADOR - TUBULAÇÕES
10.400.AK	01	REFRIGERAÇÃO - RESERVATÓRIO DE EXPANSÃO
10.400.AP	01	TUBOS DE ARREFECIMENTO
10.400.BB	01	ACIONAMENTO DA BOMBA DE ÁGUA
10.400.BE	02	RADIADOR E RESPECTIVAS PEÇAS
10.400.BE	03	TRANSPORTADOR DO RADIADOR E GUARNIÇÕES
10.414.AC	01	COMANDO VENTILAÇÃO
10.414.AC	02	COMANDO VENTILAÇÃO

ÍNDICE DA SEÇÃO

MOTOR
ENGINE
MOTOR
MOTORE
MOTOR
MOTEUR

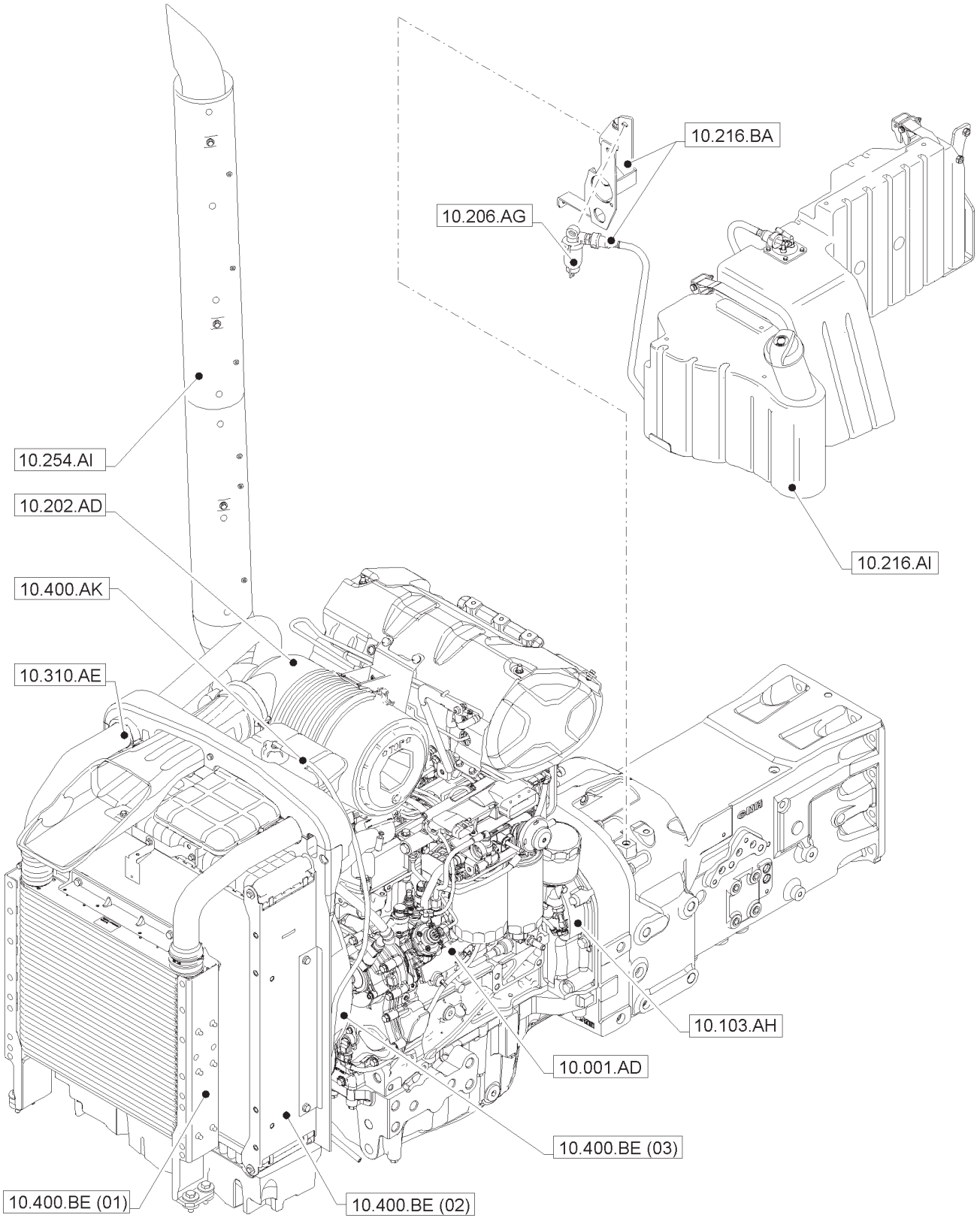

MOTOR
ENGINE
MOTOR
MOTORE
MOTOR
MOTEUR

R	N	P.N.	MOD	Q	Descrição	Description	Descripción	L.C.

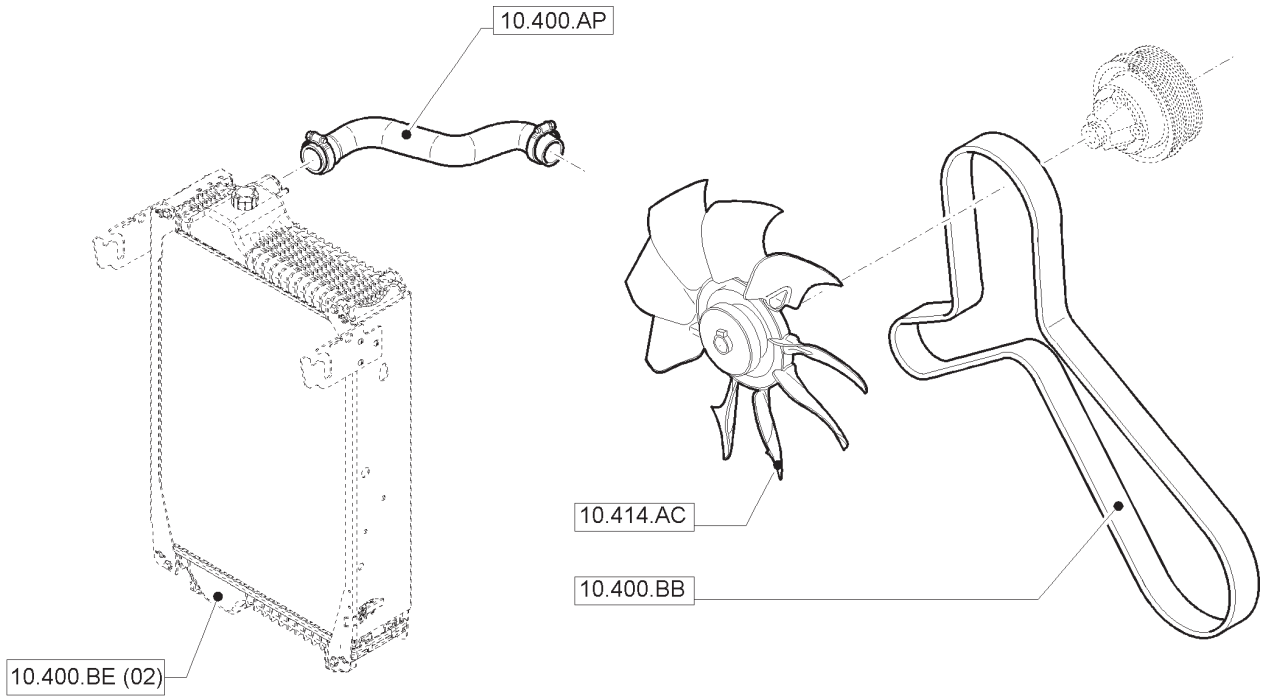

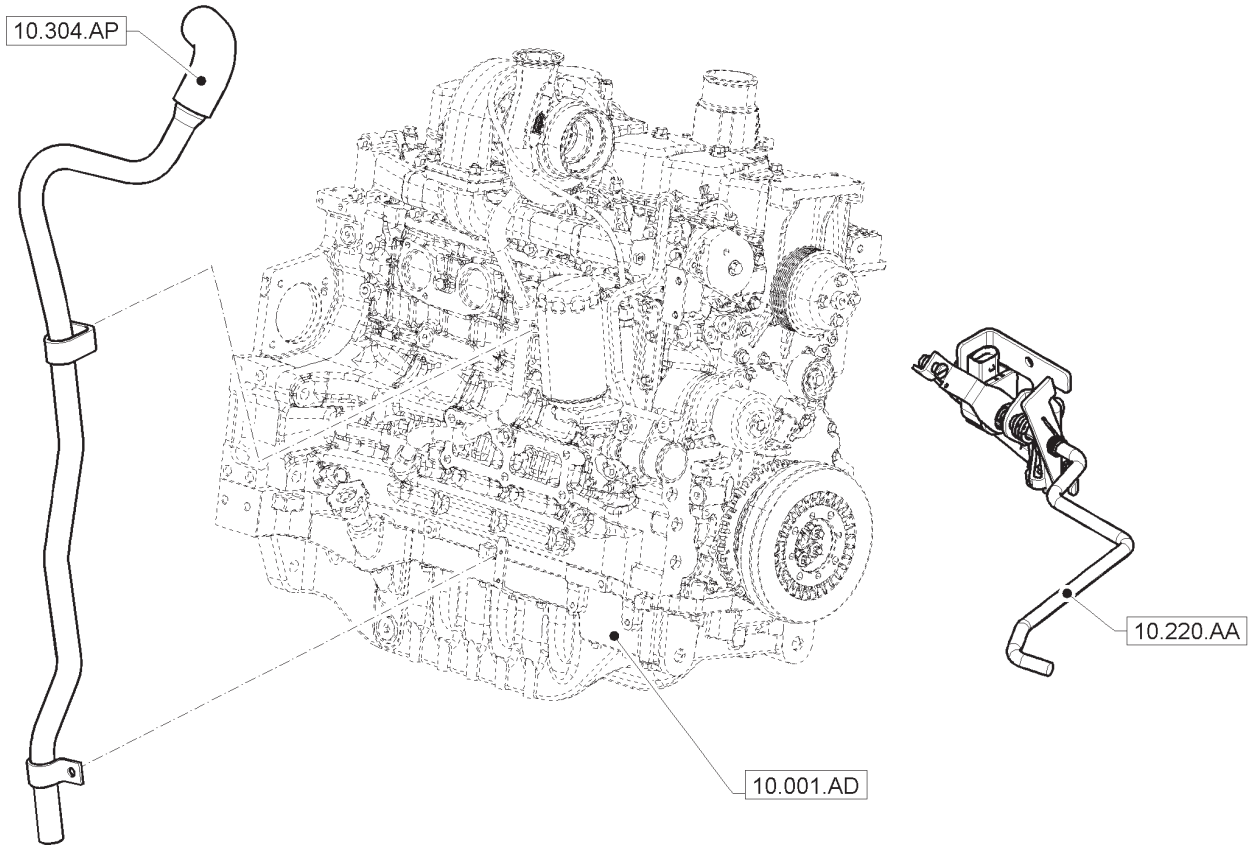

MOTOR
ENGINE
MOTOR
MOTORE
MOTOR
MOTEUR

LOCATE ENGINE PARTS

Click Model Details icon on the right

Click Related Models tab to find the engine

Right click engine model - Open New Job tab

LOCALIZANDO COMPONENTES DO MOTOR

Clique no ícone Detalhes do Modelo à direita

Clique na aba Modelos Relacionados para localizar o motor

Clique com o botão direito no modelo do motor - Abrir em novo trabalho

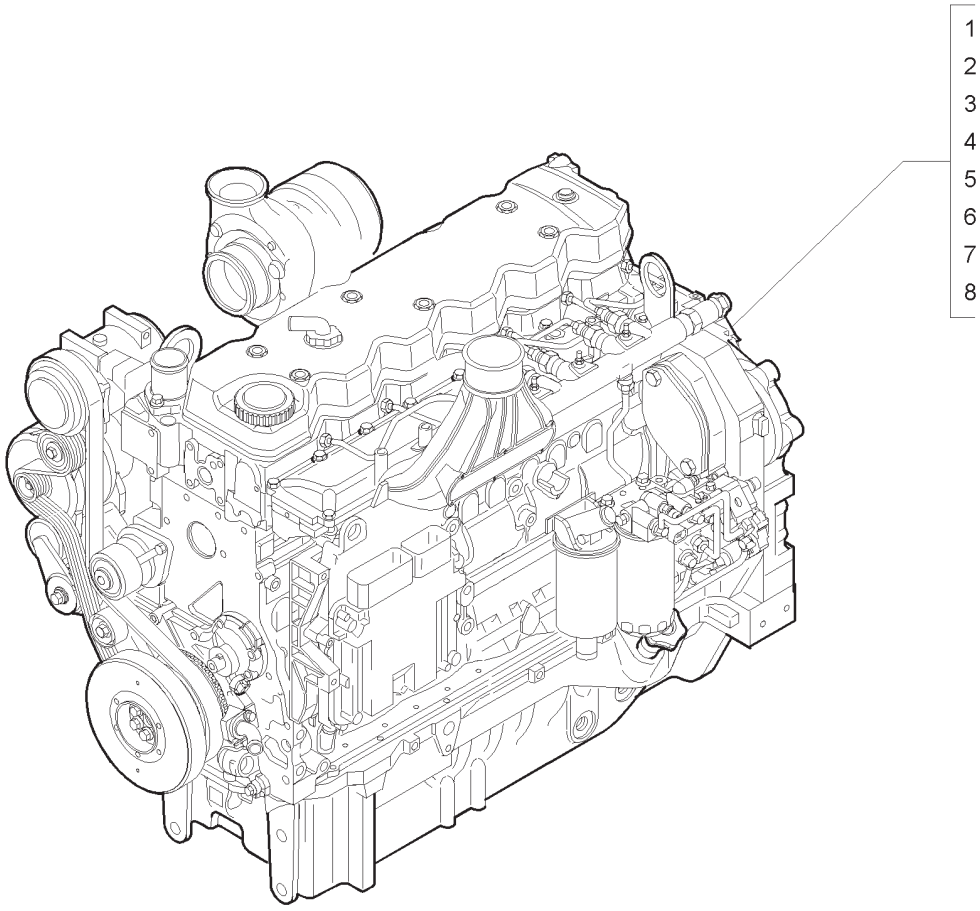

MOTOR
ENGINE
MOTOR
MOTORE
MOTOR
MOTEUR

R	N	P.N.	MOD	Q	Descrição	Description	Descripción	L.C.
1		47373650		1	MOTOR T7.140 ROPS MEC.	ENGINE	MOTOR	130M
2		47373658		1	MOTOR T7.150 CAB/ROPS MEC.	ENGINE	MOTOR	130M
3		47373662		1	MOTOR T7.165 CAB/ROPS MEC.	ENGINE	MOTOR	130M
4		47420763		1	MOTOR T7.175 SPS CAB.	ENGINE	MOTOR	130M
5		47373666		1	MOTOR T7.180 CAB/ROPS MEC.	ENGINE	MOTOR	130M
6		47420765		1	MOTOR T7.190 SPS CAB.	ENGINE	MOTOR	130M
7		47420767		1	MOTOR T7.195 SPS CAB.	ENGINE	MOTOR	130M
8		47420764		1	MOTOR T7.205 SPS CAB.	ENGINE	MOTOR	130M

VOLANTE
FLYWHEEL
VOLANTE
VOLANO
SCHWUNGRAND
VOLANT

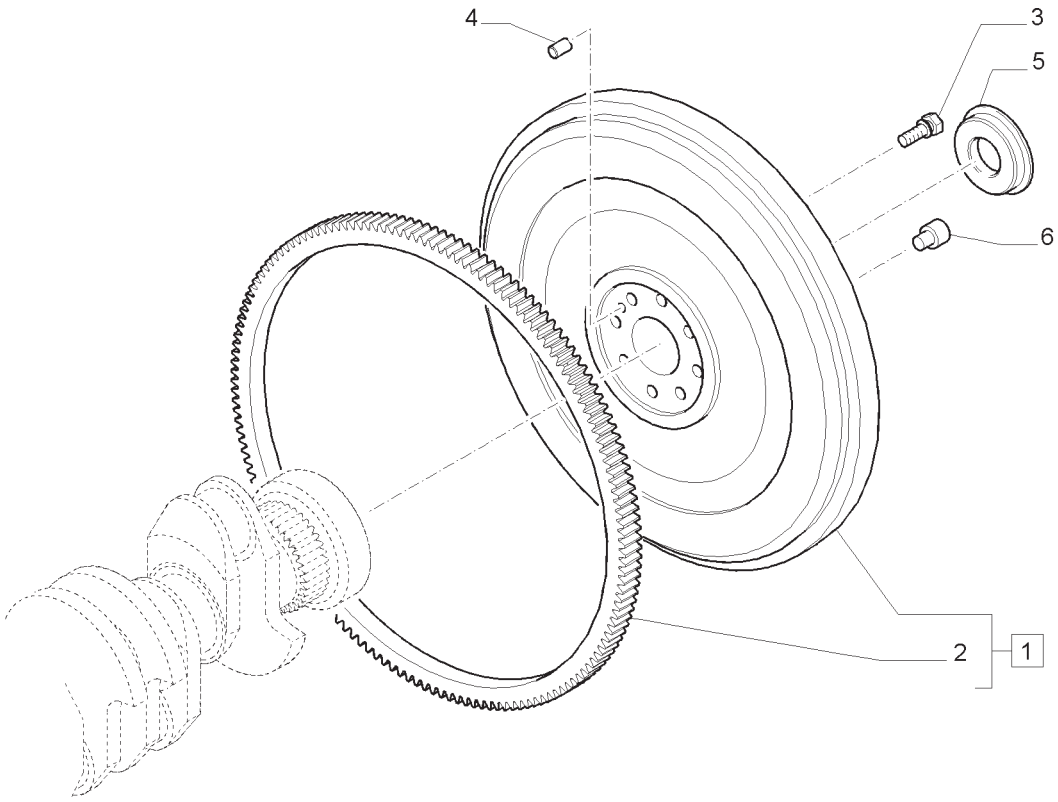

VOLANTE
FLYWHEEL
VOLANTE
VOLANO
SCHWUNGRAND
VOLANT

R	N	P.N.	MOD	Q	Descrição	Description	Descripción	L.C.
1	1	**87300082**		1	VOLANTE DE MOTOR, INCLUI 2	ENGINE FLYWHEEL	VOLANTE DE MOTOR	048V
1	2	**87367325**		1	VOLANTE DE MOTOR, INCLUI 2	ENGINE FLYWHEEL	VOLANTE DE MOTOR	048V
2		**4895353**		1	COROA DENTADA	RING GEAR	CORONA DENTADA	297C
3	1	**4894641**		8	PARAFUSO CABEÇA FLANG.;	CAPTIVE WASHER SCREW	TORNILLO ARAND. CAUTIV.	A091
3	2	**15540531**		8	PARAFUSO CABEÇA FLANG.;	CAPTIVE WASHER SCREW	TORNILLO ARAND. CAUTIV.	A091
4		**4892925**		1	GUIA	DOWEL	ESPIGA	090G
5		**87300110**		1	BUCHA	BUSHING	CASQUILLO	095B
6		**81800705**		4	PINO	PIN	PASADOR	080P

(1) SPS
(2) MECÂNICO

FILTRO DE AR A SECO - TUBULAÇÕES
DRY AIR FILTER - PIPES
FILTRO AIRE EN SECO - TUBERIAS
FILTRO ARIA A SECCO - TUBAZIONI
LUFTFILTER - LEITUNGEN
FILTRE AIR A SEC - TUBES

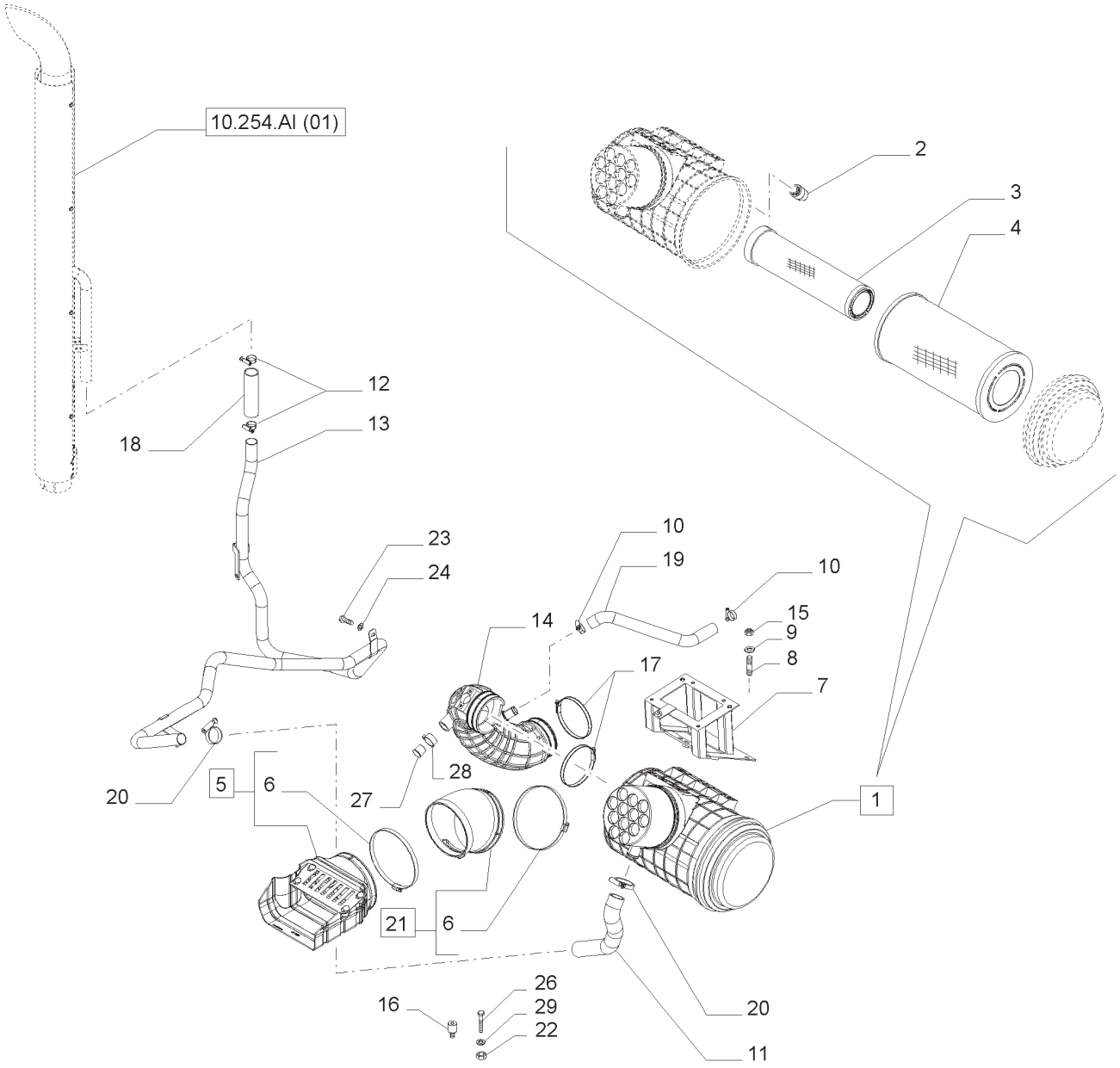

FILTRO DE AR A SECO - TUBULAÇÕES
DRY AIR FILTER - PIPES
FILTRO AIRE EN SECO - TUBERIAS
FILTRO ARIA A SECCO - TUBAZIONI
LUFTFILTER - LEITUNGEN
FILTRE AIR A SEC - TUBES

R	N	P.N.	MOD	Q	Descrição	Description	Descripción	L.C.
1	1	87585981		1	DEPURADOR, INCLUI 2 -4	AIR CLEANER	DEPURADOR	021D
2		82029621		1	INDICADOR	INDICATOR	INDICADOR	087S
3		82028151		1	ELEMENTO	ELEMENT	ELEMENTO	020E
4		82028977		1	ELEMENTO	ELEMENT	ELEMENTO	020E
5		87518691		1	DUTO, INCLUI 6	DUCT	CONDUCTO	223C
6		82021427		2	BRAÇADEIRA	CLAMP	ABRAZADERA	120M
7		47487639		1	SUPORTE	SUPPORT	SOPORTE	300S
8		81870144		3	PRISIONEIRO	STUD	ESPÁRRAGO	210P
9		14496601		7	ARRUELA PLANA	WASHER	ARANDELA	131R
10		82039344		2	BRAÇADEIRA MANGUEIRA	HOSE CLAMP	ABRAZADERA PARA MANGUERA	P729
11		84379921		1	MANGUEIRA GROSSA	LARGE HOSE	MANGUERA GRANDE	Z336
12		82036709		4	BRAÇADEIRA MANGUEIRA	HOSE CLAMP	ABRAZADERA PARA MANGUERA	P729
13		47486947		1	TUBO	TUBE	TUBO	195T
14		47374635		1	MANGUEIRA	HOSE	MANGUERA	030M
15		11701711		3	PORCA	NUT	TUERCA	010D
16		87344666		4	ISOLADOR	ISOLATOR	AISLADOR	Z082
17		87313773		2	BRAÇADEIRA MANGUEIRA	HOSE CLAMP	ABRAZADERA PARA MANGUERA	P729
18		82036395		1	TUBO FLEXÍVEL	FLEXIBLE HOSE	MANGUERA FLEXIBLE	192T
19		87312773		1	MANGUEIRA DE AR	AIR HOSE	MANGUERA DE AIRE	A055
20		13000690		2	BRAÇADEIRA MANGUEIRA	HOSE CLAMP	ABRAZADERA PARA MANGUERA	P729
21		84131959		1	DUTO DE AR	AIR DUCT	CONDUCTO DE AIRE	224C
22		15896211		4	PORCA	NUT	TUERCA	010D
23		120103		3	PARAFUSO	BOLT	PERNO	140B
24		14496504		3	ARRUELA PLANA	WASHER	ARANDELA	131R
25		86508568		1	PARAFUSO	SCREW	TORNILLO	040V
26		120100		4	PARAFUSO	BOLT	PERNO	140B
27		82019459		1	BUJÃO	PLUG	TAPÓN	050T
28		13387470		1	BRAÇADEIRA MANGUEIRA	HOSE CLAMP	ABRAZADERA PARA MANGUERA	P729
29		14496401		4	ARRUELA PLANA	WASHER	ARANDELA	131R

(1) EXCETO T7.205 SPS
NOTA: SPS

FILTRO DE COMBUSTÍVEL - PEÇAS COMPONENTES
FUEL FILTER - BREAKDOWN
FILTRO COMBUSTIBLE - COMPONENTES
FILTRO COMBUSTIBILE - PARTI COMPONENTI
KRAFTSTOFFFILTER - ZERLEGUNG
FILTRE COMBUSTIBLE - COMPOSANTS

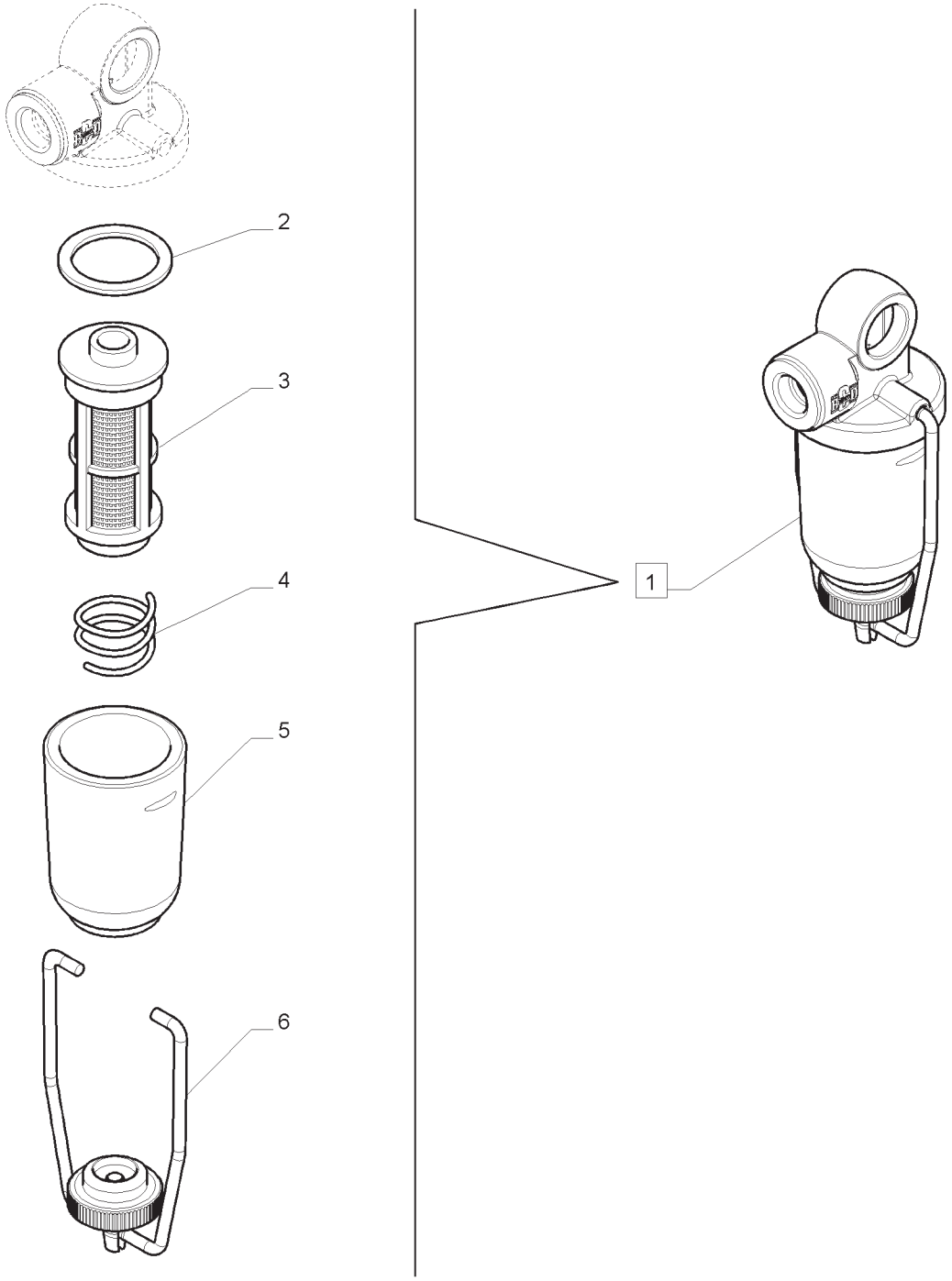

FILTRO DE COMBUSTÍVEL - PEÇAS COMPONENTES
FUEL FILTER - BREAKDOWN
FILTRO COMBUSTIBLE - COMPONENTES
FILTRO COMBUSTIBILE - PARTI COMPONENTI
KRAFTSTOFFFILTER - ZERLEGUNG
FILTRE COMBUSTIBLE - COMPOSANTS

R	N	P.N.	MOD	Q	Descrição	Description	Descripción	L.C.
1		84328562		1	MONTAGEM DO FILTRO, INCLUI 2 -6	FILTER ASSY	CONJUNTO DE FILTRO	P496
2		84328596		1	JUNTA	GASKET	JUNTA	123G
3		84328598		1	FILTRO DE COMBUSTÍVEL	FUEL FILTER	FILTRO DE COMBUSTIBLE	064F
4		84328599		1	MOLA	SPRING	MUELLE	100M
5		84328600		1	CUBA DO FILTRO	FILTER BOWL	VASO DEL FILTRO	Z063
6		84328601		1	SUPORTE DA BRAÇADEIRA	CLAMP BRACKET	MÉNSULA DE FIJACIÓN	Z417

PROTEÇÕES DO RESERVATÓRIO COMBUSTÍVEL
FUEL TANK GUARDS
PROTECCIONES DEL TANQUE COMBUSTIBLE
PROTEZIONI SERBATOIO COMBUSTIBILE
KRAFTSTOFFTANK SCHUTZVORRICHTUNGEN
PROTECTIONS DU RESERVOIR DE COMBUSTIBLE

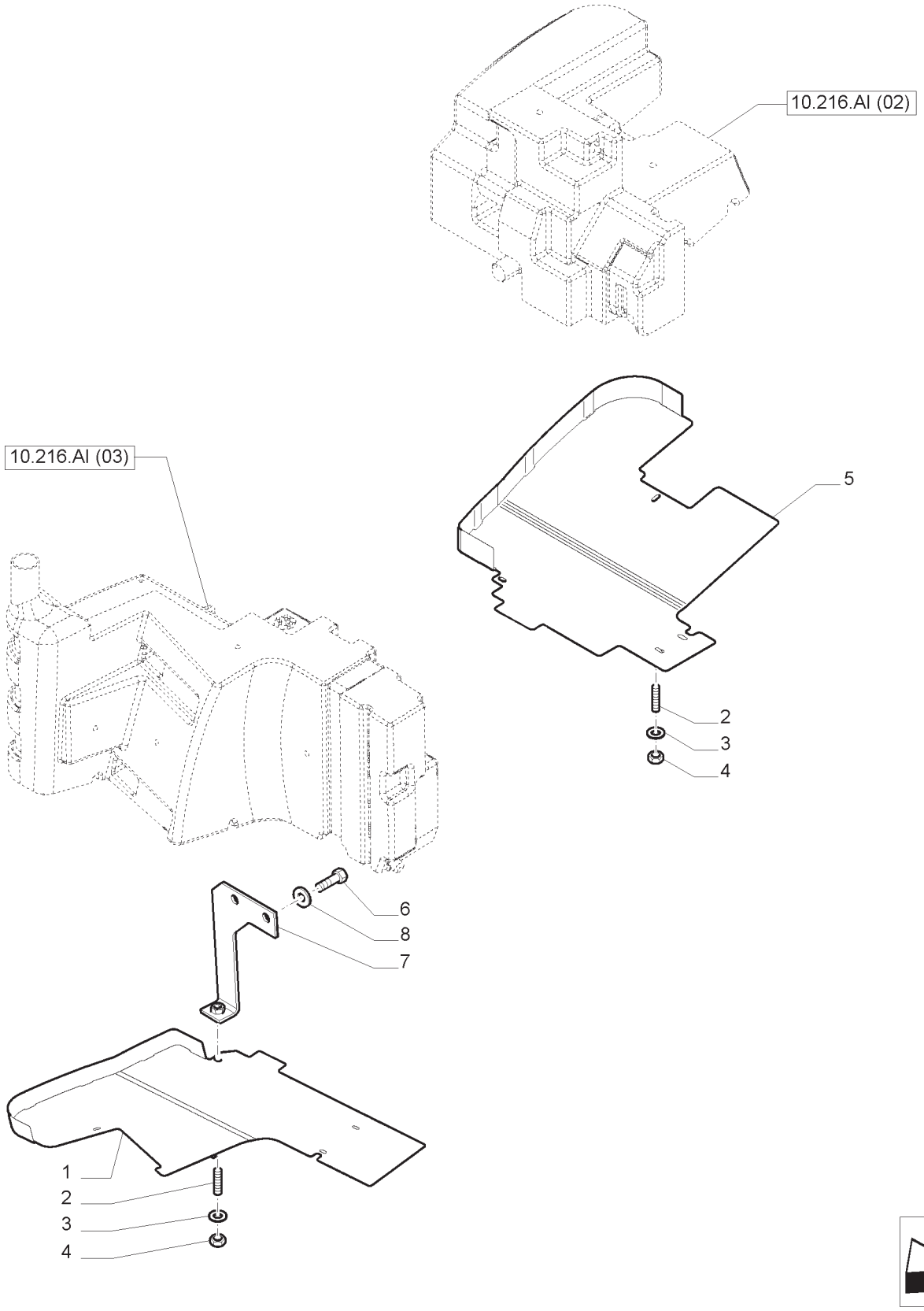

PROTEÇÕES DO RESERVATÓRIO COMBUSTÍVEL
FUEL TANK GUARDS
PROTECCIONES DEL TANQUE COMBUSTIBLE
PROTEZIONI SERBATOIO COMBUSTIBILE
KRAFTSTOFFTANK SCHUTZVORRICHTUNGEN
PROTECTIONS DU RESERVOIR DE COMBUSTIBLE

R	N	P.N.	MOD	Q	Descrição	Description	Descripción	L.C.
1		87747019		1	PROTEÇÃO	SHIELD	PROTECCION	224P
2		82008683		8	PRISIONEIRO	STUD	PRISIONERO	210P
3		12626201		8	ARRUELA PLANA	WASHER	ARANDELA	131R
4		12577211		8	CONTRA PORCA	NUT, LOCK	CONTRA TUERCA	P263
5		84597977		1	PROTEÇÃO	SHIELD	PROTECCION	224P
6		11112221		4	PARAFUSO	SCREW	TORNILLO	040V
7		87571013		1	SUPORTE LE	SUPPORT	SOPORTE	300S
8		14496704		4	ARRUELA PLANA	WASHER	ARANDELA	131R

RESERVATÓRIO COMBUSTÍVEL
FUEL TANK
TANQUE COMBUSTIBLE
SERBATOIO COMBUSTIBILE
KRAFTSTOFFTANK
RESERVOIR DE COMBUSTIBLE

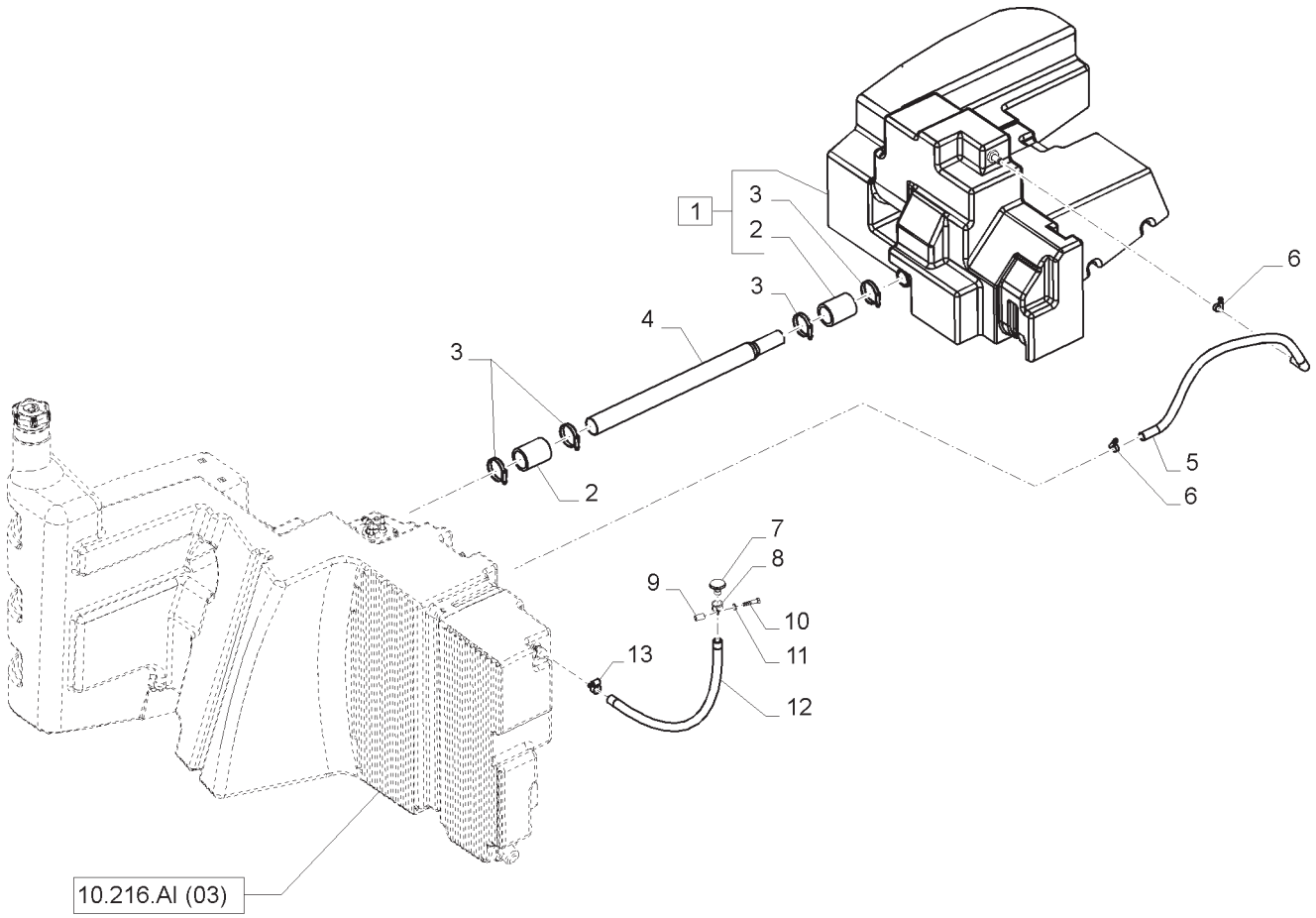

RESERVATÓRIO COMBUSTÍVEL
FUEL TANK
TANQUE COMBUSTIBLE
SERBATOIO COMBUSTIBILE
KRAFTSTOFFTANK
RESERVOIR DE COMBUSTIBLE

R	N	P.N.	MOD	Q	Descrição	Description	Descripción	L.C.
1		84575495		1	RESERV.; DE COMBUST.; , INCLUI 2 E 3	FUEL TANK	TANQUE COMBUSTIBLE	108S
2		87387657		2	TUBO FLEXÍVEL	HOSE	MANGA	030M
3		82036462		4	BRAÇADEIRA MANGUEIRA	CLAMP, HOSE	ABRAZADERA MANGUERA	P729
4		84603668		1	TUBO	TUBE	TUBO	195T
5		84603436		1	MANGUEIRA COMBUSTÍVEL	HOSE, FUEL	HOSE, FUEL	A056
6		82039343		2	BRAÇADEIRA MANGUEIRA	CLAMP, HOSE	ABRAZADERA MANGUERA	P729
7		83925022		1	RESPIRO	BREATHER	RESPIRADERO	145S
8		10450790		1	COLAR	COLLAR	ABRAZADERA	031F
9		13611211		1	ESPAÇADOR	SPACER	ESPACIADOR	075D
10		43129		1	PARAFUSO	SCREW	TORNILLO	040V
11		83931520		1	ARRUELA PLANA	WASHER	ARANDELA	131R
12		47520546		1	MANGUEIRA COMBUSTÍVEL	HOSE, FUEL	HOSE, FUEL	A056
13		87625624		1	BRAÇADEIRA MANGUEIRA	CLAMP, HOSE	ABRAZADERA MANGUERA	P729

RESERVATÓRIO COMBUSTÍVEL
FUEL TANK
TANQUE COMBUSTIBLE
SERBATOIO COMBUSTIBILE
KRAFTSTOFFTANK
RESERVOIR DE COMBUSTIBLE

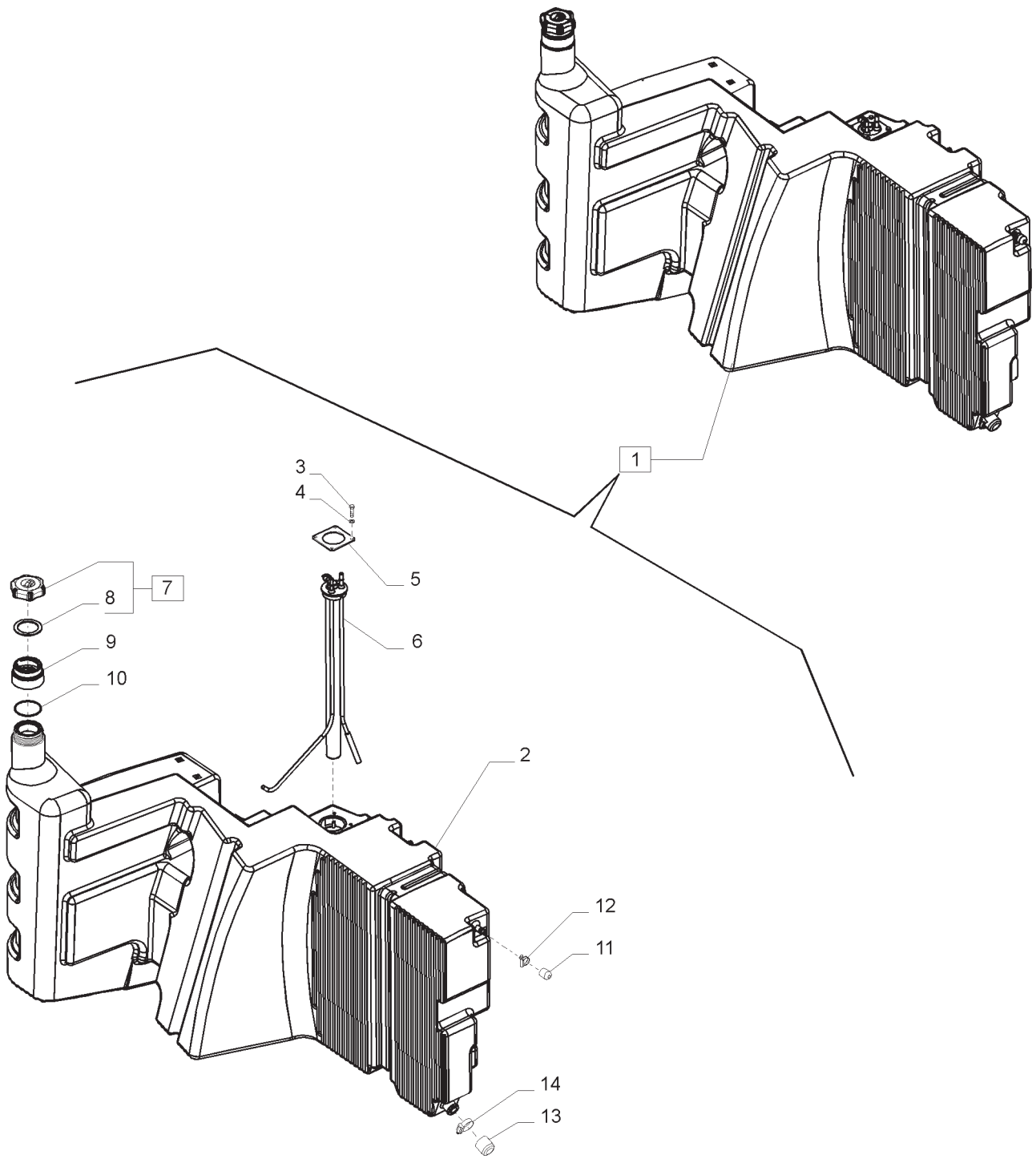

RESERVATÓRIO COMBUSTÍVEL
FUEL TANK
TANQUE COMBUSTIBLE
SERBATOIO COMBUSTIBILE
KRAFTSTOFFTANK
RESERVOIR DE COMBUSTIBLE

R	N	P.N.	MOD	Q	Descrição	Description	Descripción	L.C.
1		47469840		1	RESERV.; CONJ., INCLUI 2 -14	FUEL TANK	TANQUE COMBUSTIBLE	108S
2		NSS		1	RESERV., COMB. INCLUIDO EM 1	FUEL TANK	TANQUE COMBUSTIBLE	108S
3		86508568		4	PARAFUSO	SCREW	TORNILLO	040V
4		10615479		4	ARRUELA PLANA	WASHER	ARANDELA	131R
5		87586744		1	RETENTOR	RETAINER	RETENCIÓN	109R
6		47463452		1	INDICADOR COMBUSTÍVEL	GAUGE, FUEL	RELOG GAS-OIL	P664
7		84547727		1	TAMPA RESERVATÓRIO	CAP, FILLER	TAPA DE DEPOSITO	P676
8		84206552		1	ANEL VEDADOR	SEALING RING	ANILLO OBTURADOR	Z125
9		84236742		1	GARGALO	NECK FILLER	BOCA DE LLENADO	5720
10		84284801		1	ANEL O	O-RING	JUNTA TÓRICA	055A
11		83952371		1	TAMPÃO DE RESERVATORIO	CAP	TAPON DEL DEPOSITO	052T
12		82039343		1	BRAÇADEIRA MANGUEIRA	CLAMP, HOSE	ABRAZADERA MANGUERA	P729
13		83998666		1	TAMPÃO DE RESERVATORIO	CAP	TAPON DEL DEPOSITO	052T
14		82012726		1	BRAÇADEIRA MANGUEIRA	CLAMP, HOSE	ABRAZADERA MANGUERA	P729

SUSTENTAÇÃO RESERVATÓRIO PRINCIPAIS DO COMBUSTÍVEL
MAIN FUEL TANK SUPPORT
SOPORTE DEPOSITO PRINCIPAL COMBUSTIBLE
SOSTEGNO SERBATOIO COMBUSTIBILE PRINCIPALE
STÜTZE DES HAUPTKRAFTSTOFFTANKES
SUPPORT DU RESERVOIR PRINCIPAL A CARBURANT

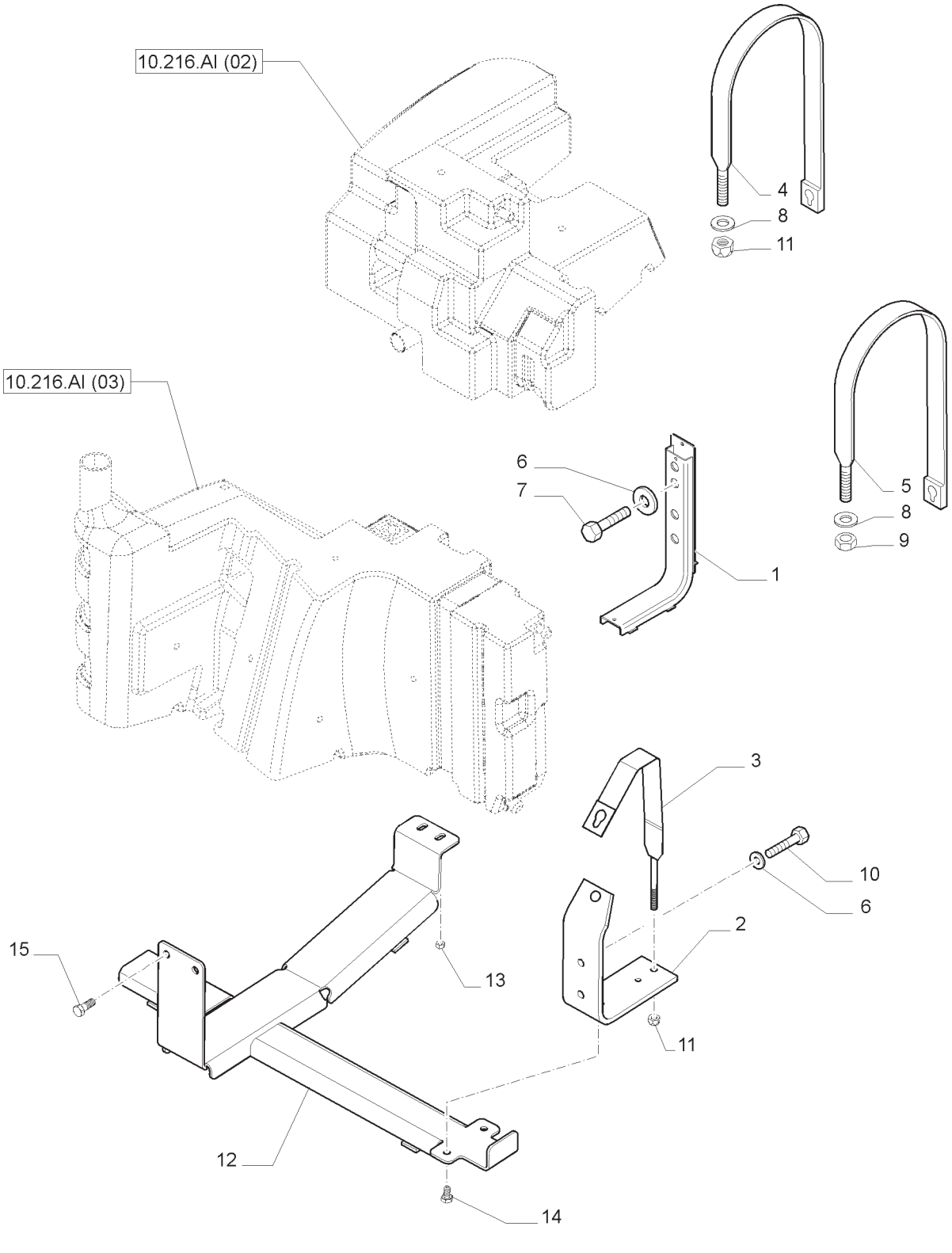

SUSTENTAÇÅO RESERVATÓRIO PRINCIPAIS DO COMBUSTÍVEL
MAIN FUEL TANK SUPPORT
SOPORTE DEPOSITO PRINCIPAL COMBUSTIBLE
SOSTEGNO SERBATOIO COMBUSTIBILE PRINCIPALE
STÜTZE DES HAUPTKRAFTSTOFFTANKES
SUPPORT DU RESERVOIR PRINCIPAL A CARBURANT

R	N	P.N.	MOD	Q	Descrição	Description	Descripción	L.C.
1		87519071		1	SUPORTE	HOLDER	SOPORTE	174S
2		87519056		1	SUPORTE	HOLDER	SOPORTE	174S
3		84259351		1	CORREIA DE FIXAÇÃO	STRAP, SECURING	CORREA DE FIJACION	172C
4		84259337		1	CORREIA DE FIXAÇÃO	STRAP, SECURING	CORREA DE FIJACION	172C
5		84259323		1	CORREIA DE FIXAÇÃO	STRAP, SECURING	CORREA DE FIJACION	172C
6		14496704		2	ARRUELA PLANA	WASHER	ARANDELA	131R
7		15540424		2	PARAFUSO	SCREW	TORNILLO	040V
8		14496601		3	ARRUELA PLANA	WASHER	ARANDELA	131R
9		11701711		2	PORCA	NUT	TUERCA	010D
10		11112821		2	PARAFUSO	BOLT	TORNILLO	140B
11		100037		2	PORCA	NUT	TUERCA	010D
12		84597952		1	SUPORTE	HOLDER	SOPORTE	174S
13		336256		2	PARAFUSO	SCREW	TORNILLO	040V
14		15970521		2	PARAFUSO	SCREW	TORNILLO	040V
15		9706687		2	PARAFUSO	SCREW	TORNILLO	040V

TUBULAÇÕES DO COMBUSTÍVEL
FUEL LINES
TUBERIAS DE COMBUSTIBLE
TUBAZIONI COMBUSTIBILE
KRAFTSTOFFLEITUNGEN
CANALISATIONS COMBUSTIBLE

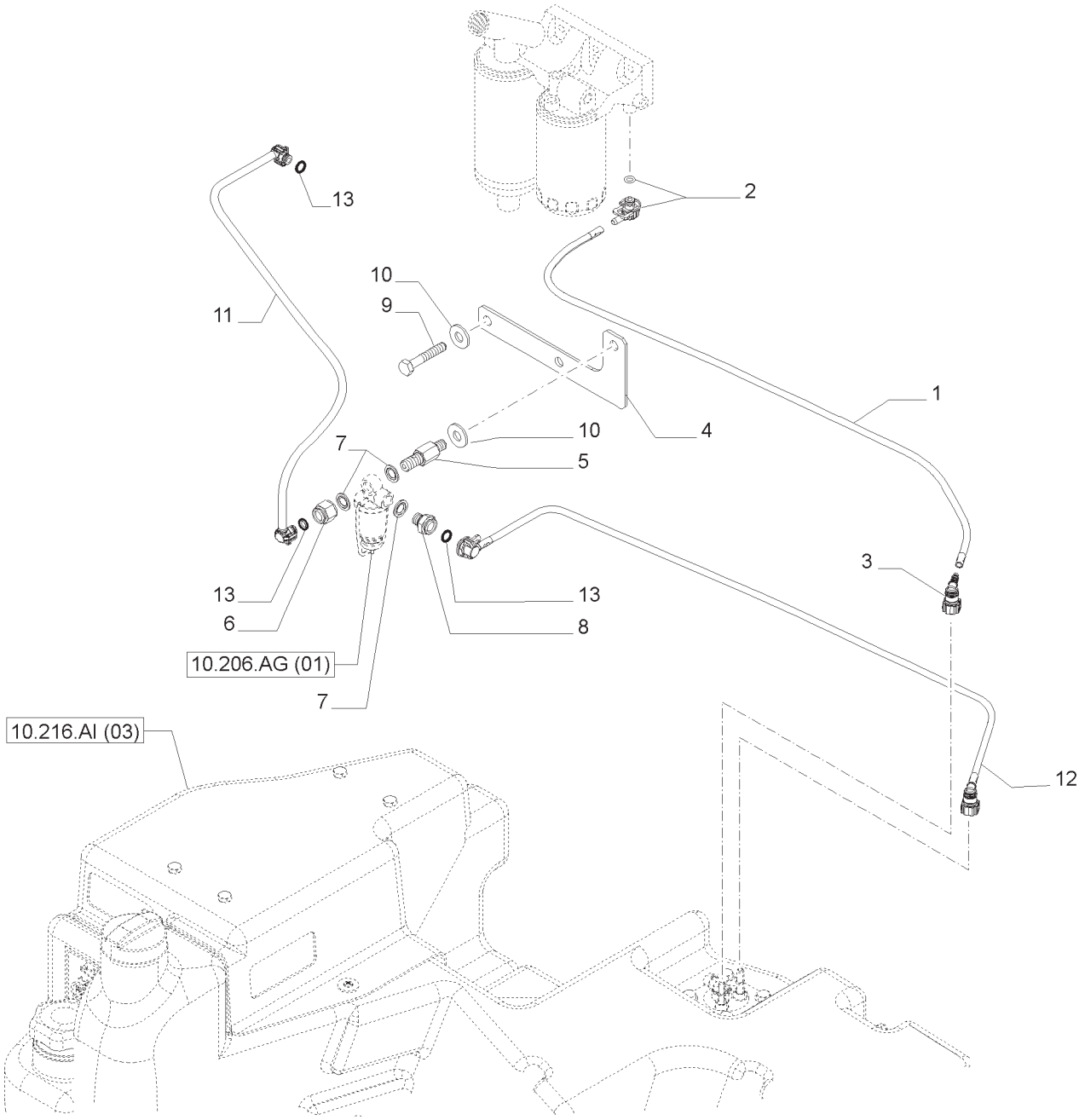

TUBULAÇÕES DO COMBUSTÍVEL
FUEL LINES
TUBERIAS DE COMBUSTIBLE
TUBAZIONI COMBUSTIBILE
KRAFTSTOFFLEITUNGEN
CANALISATIONS COMBUSTIBLE

R	N	P.N.	MOD	Q	Descrição	Description	Descripción	L.C.
1		84356045		1	TUBO DE COMBUSTÍVEL	FUEL TUBE	COMBUSTIBLE TUBO	A133
2		82028482		1	CONEXÃO	FITTING	ACCESORIO	3300
3		82028480		1	CONEXÃO	FITTING	ACCESORIO	3300
4		87591419		1	SUPORTE	BRACKET	MÉNSULA	225S
5		87585662		1	CONECTOR HIDRÁUL	HYD CONNECTOR	CONECTOR HIDRÁULICO	020R
6		87585673		1	CONECTOR HIDRÁUL	HYD CONNECTOR	CONECTOR HIDRÁULICO	020R
7		87590622		3	VEDAÇÃO DA ARRUELA	SEALING WASHER	JUNTA HERMÉTICA	133R
8		4893833		1	CONECTOR HIDRÁUL	HYD CONNECTOR	CONECTOR HIDRÁULICO	020R
9		11112121		2	PARAFUSO	SCREW	TORNILLO	040V
10		86511324		3	ARRUELA PLANA	WASHER	ARANDELA	131R
11		87591975		1	TUBO DE COMBUSTÍVEL	FUEL TUBE	COMBUSTIBLE TUBO	A133
12		87696294		1	TUBO DE COMBUSTÍVEL	FUEL TUBE	COMBUSTIBLE TUBO	A133
13		4894095		3	ANEL O	O-RING	JUNTA TÓRICA	055A

NOTA: SPS

TUBULAÇÃO DE COMBUSTÍVEL
FUEL LINES
TUBERIAS DE COMBUSTIBLE
TUBAZIONI COMBUSTIBILE
KRAFTSOFFLEITUNGEN
CANALISATIONS CUMBUSTIBLE

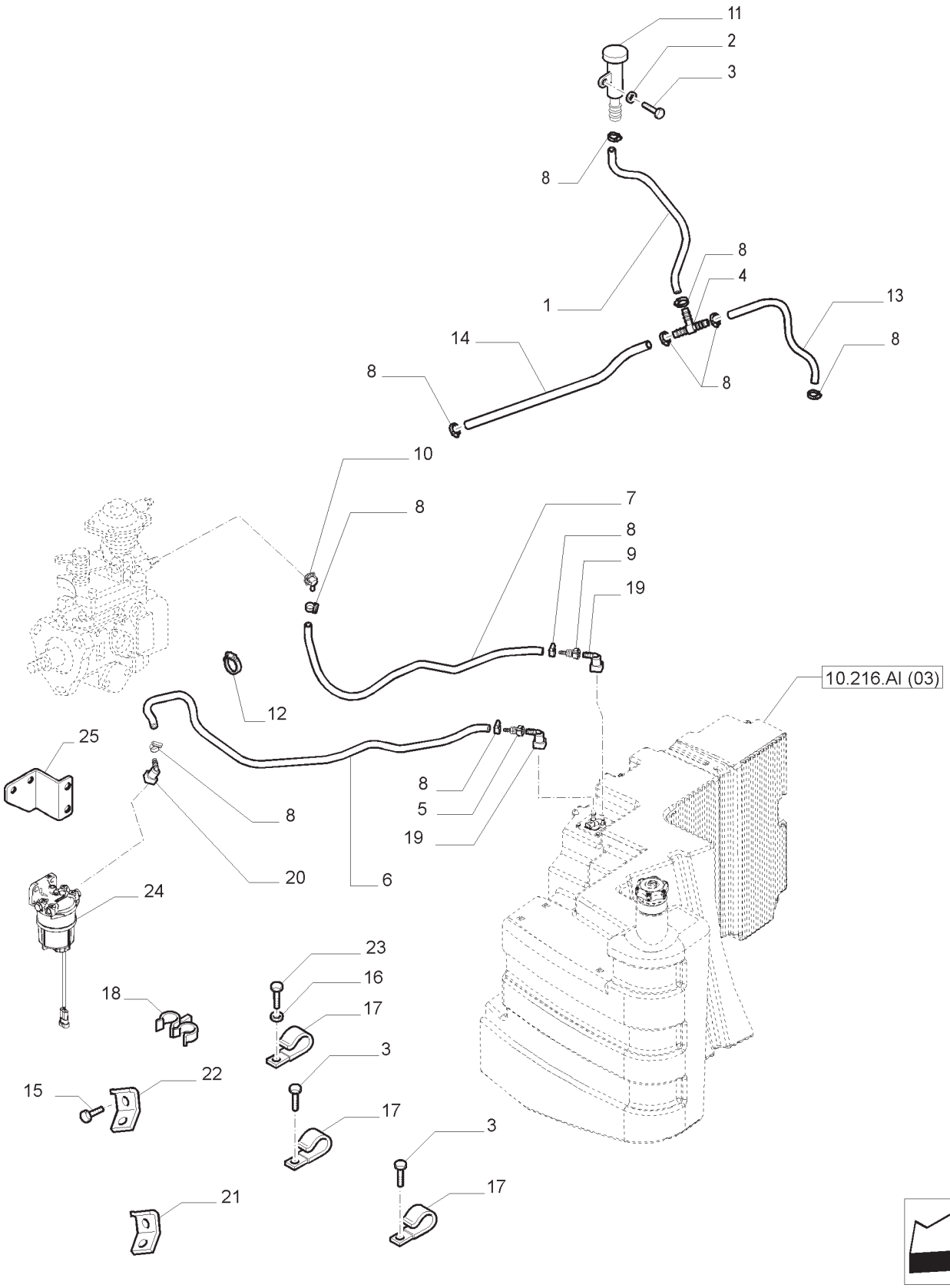

TUBULAÇÃO DE COMBUSTÍVEL
FUEL LINES
TUBERIAS DE COMBUSTIBLE
TUBAZIONI COMBUSTIBILE
KRAFTSOFFLEITUNGEN
CANALISATIONS CUMBUSTIBLE

R	N	P.N.	MOD	Q	Descrição	Description	Descripción	L.C.
1		87676807		1	TUBO FLEXÍVEL	HOSE,FLEXIBLE	MANGA FLEXIBLE	192T
2		10519601		1	ARRUELA PLANA	WASHER	ARANDELA	131R
3		120104		2	PARAFUSO	SCREW	TORNILLO	040V
4		5110608		1	CONEXÃO	CONNECTOR	RACOR	020R
5		87739069		1	CONEXÃO	CONNECTOR	RACOR	020R
6		87637101		1	TUBO FLEXÍVEL	HOSE,FLEXIBLE	MANGA FLEXIBLE	192T
7		73400307		1	TUBO FLEXÍVEL	HOSE,FLEXIBLE	MANGA FLEXIBLE	192T
8		83918826		6	BRAÇADEIRA	COLLAR	ABRAZADERA	031F
9		87739070		1	CONEXÃO	CONNECTOR	RACOR	020R
10		4894019		1	CONEXÃO	CONNECTOR	RACOR	020R
11		5153270		1	RESPIRO	BREATHER	RESPIRADERO	145S
12		83933061		2	BRAÇADEIRA	COLLAR	ABRAZADERA	031F
13		87676805		1	TUBO FLEXÍVEL	HOSE,FLEXIBLE	MANGA FLEXIBLE	192T
14		87676806		1	TUBO FLEXÍVEL	HOSE,FLEXIBLE	MANGA FLEXIBLE	192T
15		16050721		1	PARAFUSO M14X20	BOLT	TORNILLO	140B
16		86511325		2	ARRUELA PLANA	WASHER	ARANDELA	131R
17		85700737		2	BRAÇADEIRA	COLLAR	ABRAZADERA	031F
18		82013515		2	FIXADOR	CLIP	SUJETADOR	045F
19		82013820		1	CONEXÃO	CONNECTOR	RACOR	020R
20		87737763		1	CONEXÃO	CONNECTOR	RACOR	020R
21		5174476		1	SUPORTE	SUPPORT	SOPORTE	300S
22		73403787		1	SUPORTE	SUPPORT	SOPORTE	300S
23		11112121		1	PARAFUSO M12	BOLT	TORNILLO	140B
24		47508530		1	FILTRO DE COMBUSTÍVEL	FUEL FILTER	FILTRO DE COMBUSTIBLE	064F
25		47436976		1	SUPORTE	BRACKET	MÉNSULA	225S

NOTA:MECÂNICO

T7.140 T7.150 T7.165
T7.180

COMANDO DO PEDAL DO ACELERADOR
ACCELERATOR PEDAL
MANDO ACELERADOR A PEDAL
COMANDO ACCELERATORE A PEDALE
FAHRPEDAL
COMMANDE ACCÉLÉRATEUR À PÉDALE

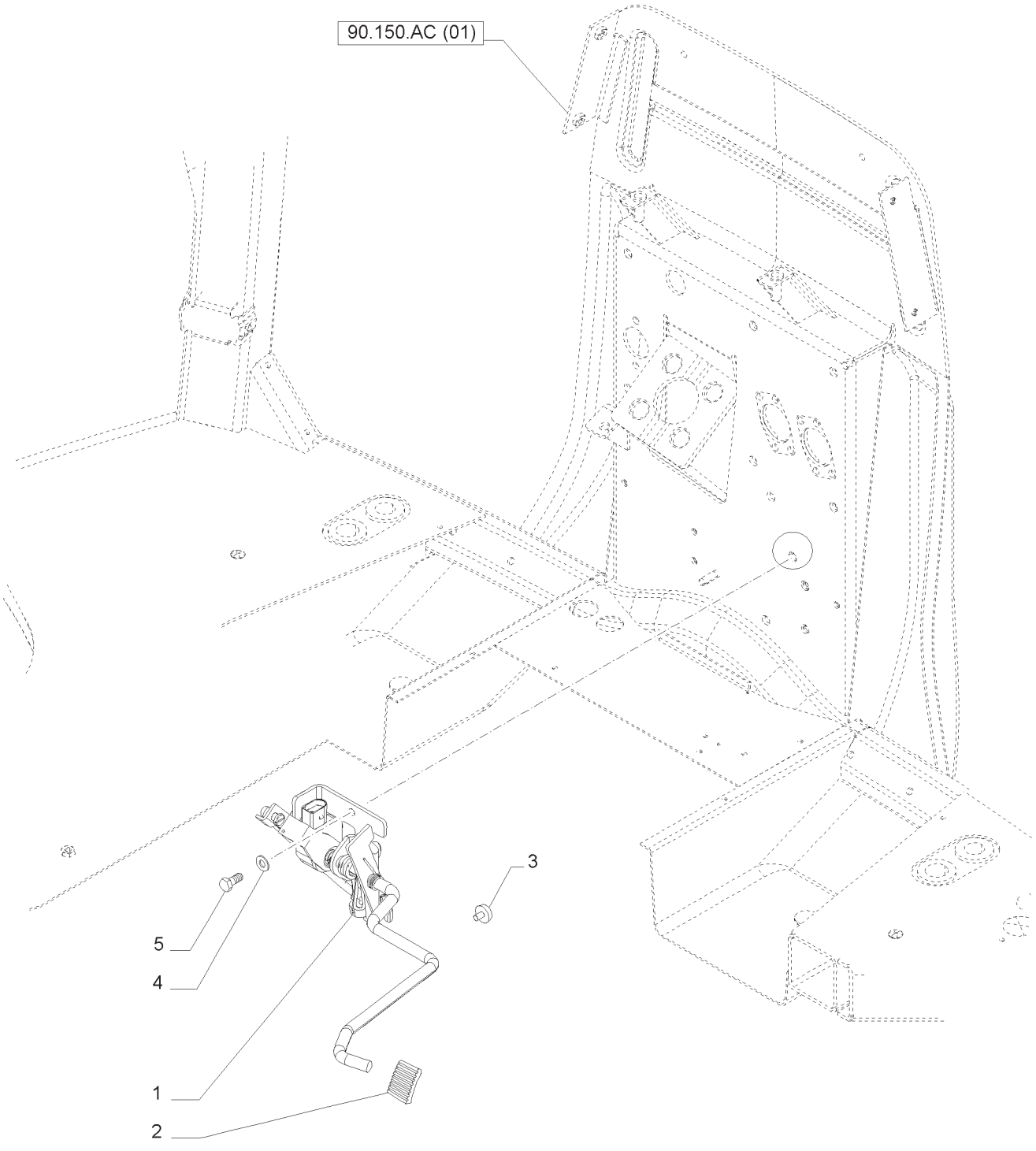

COMANDO DO PEDAL DO ACELERADOR
ACCELERATOR PEDAL
MANDO ACELERADOR A PEDAL
COMANDO ACCELERATORE A PEDALE
FAHRPEDAL
COMMANDE ACCÉLÉRATEUR À PÉDALE

R	N	P.N.	MOD	Q	Descrição	Description	Descripción	L.C.
1		47400401		1	ACELERADOR	ACCELERATOR	ACELERADOR	P084
2		84250071		1	PEDAL	PEDAL	PEDAL	060P
3		81862738		1	BUJÃO	PLUG	TAPÓN	050T
4		14496501		3	ARRUELA PLANA	WASHER	ARANDELA	131R
5		16043421		3	PARAFUSO	SCREW	TORNILLO	040V

COMANDO DO PEDAL DO ACELERADOR
ACCELERATOR PEDAL
MANDO ACELERADOR A PEDAL
COMANDO ACCELERATORE A PEDALE
FAHRPEDAL
COMMANDE ACCÉLÉRATEUR À PÉDALE

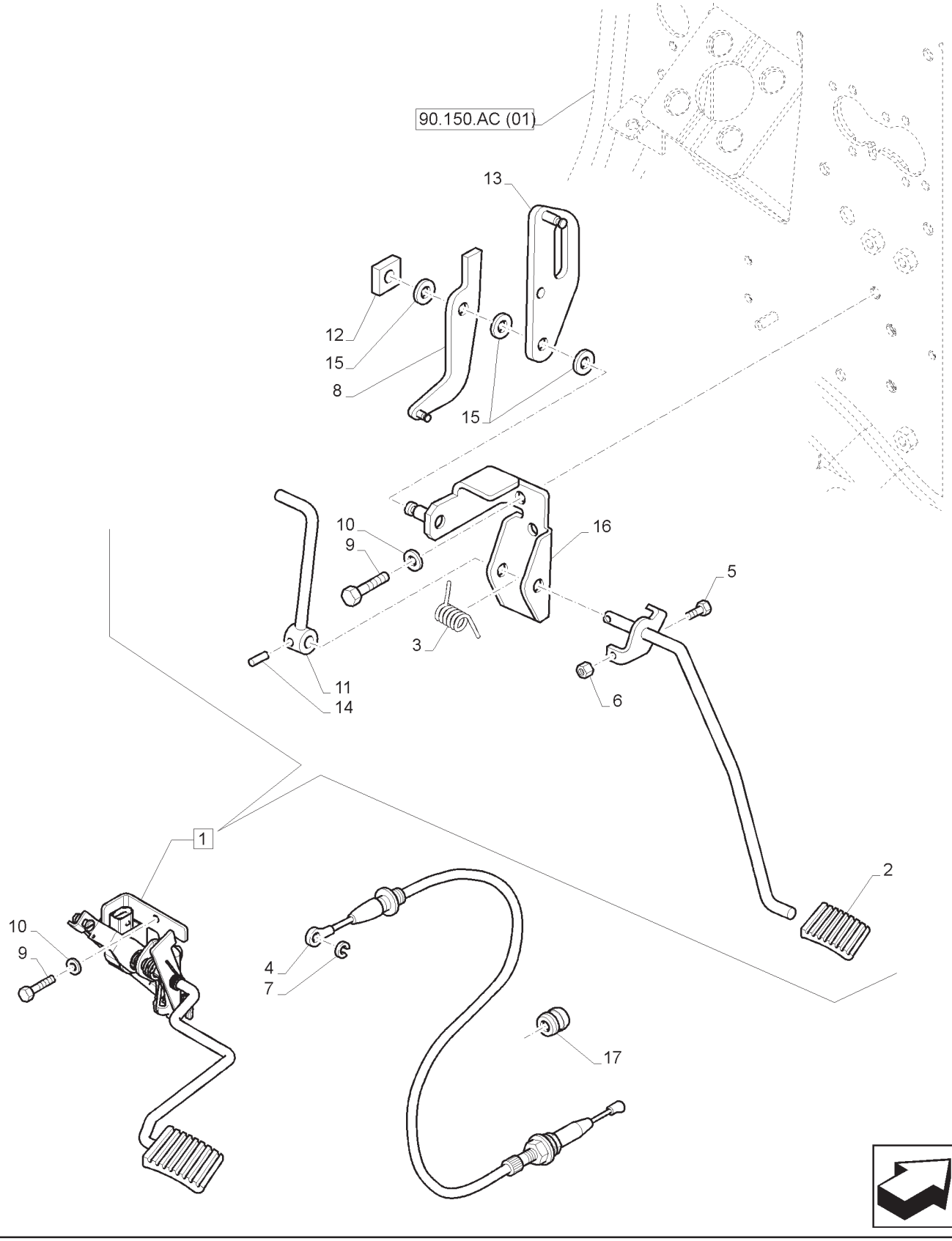

COMANDO DO PEDAL DO ACELERADOR
ACCELERATOR PEDAL
MANDO ACELERADOR A PEDAL
COMANDO ACCELERATORE A PEDALE
FAHRPEDAL
COMMANDE ACCÉLÉRATEUR À PÉDALE

R	N	P.N.	MOD	Q	Descrição	Description	Descripción	L.C.
1		87587465		1	ACELERADOR, INCLUI 2, 3, 5, 6, 8 -16	ACCELERATOR	ACELERADOR	P084
2		84250071		1	PEDAL	PEDAL	PEDAL	060P
3		5148906		1	MOLA	SPRING	MUELLE	100M
4		87733163		1	CABO	CABLE	CABLE	650C
5		16050624		1	PARAFUSO	BOLT	PERNO	140B
6		15896211		1	PORCA	NUT	TUERCA	010D
7		11087976		1	ANEL ELÁSTICO	CIRCLIP	RETENEDOR	056A
7		11063876		1	GRAMPO	CLIP	CLIP	045F
8		82022507		1	ALAVANCA	LEVER	PALANCA	045L
9		16043421		6	PARAFUSO	BOLT	PERNO	140B
10		14496501		6	ARRUELA PLANA	WASHER	ARANDELA	131R
11		87550874		1	ALAVANCA, INCLIDO EM 1	LEVER	PALANCA	045L
12		11054171		1	GRAMPO DA MOLA	SPRING CLIP	SUJETADOR DE RESORTE	105M
13		82022509		1	ALAVANCA	LEVER	PALANCA	045L
14		13940571		1	PINO ELÁSTICO	ROLL PIN	PASADOR DE RODILLO	200S
15		82012922		3	ARRUELA PLANA	WASHER	ARANDELA	131R
16		82022561		1	SUPORTE	BRACKET	MÉNSULA	225S
17		87733629		1	CASQUILHO ISOLADOR	GROMMET	OJAL	131A

NOTA: MECÂNICO

COMANDO DO ACELERADOR
ACCELERATOR CONTROL LINKAGE
ARRASTRE DEL ACELERADOR
COMANDO ACCELERATORE
GASREGULTIERUNG
COMMANDE D'ACCELLERATEUR

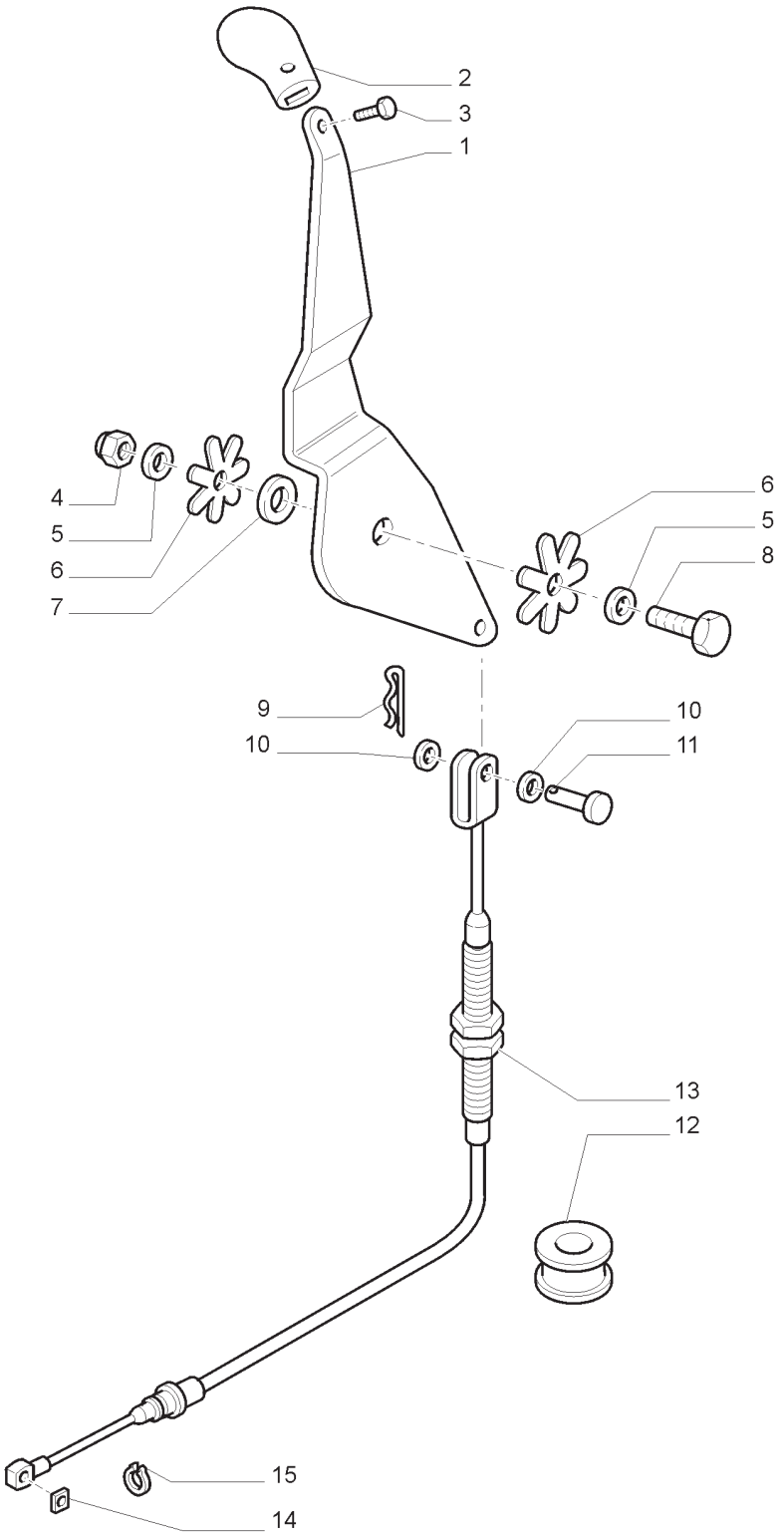

COMANDO DO ACELERADOR
ACCELERATOR CONTROL LINKAGE
ARRASTRE DEL ACELERADOR
COMANDO ACCELERATORE
GASREGULTIERUNG
COMMANDE D'ACCELLERATEUR

R	N	P.N.	MOD	Q	Descrição	Description	Descripción	L.C.
1		47363233		1	ALAVANCA	LEVER	PALANCA	045L
2		82034589		1	MAÇANETA	KNOB	POMO	150P
3		13308714		1	PARAFUSO	SCREW	TORNILLO	040V
4		81853287		1	PORCA	NUT	TUERCA	010D
5		14496704		2	ARRUELA PLANA	WASHER	ARANDELA	131R
6		87347331		2	DISCO	DISC	DISCO	060D
7		83924272		1	ARRUELA PLANA	WASHER	ARANDELA	131R
8		11112821		1	PARAFUSO	SCREW	TORNILLO	040V
9		83947375		1	GRAMPO	SPLIT PIN	PASADOR ABIERTO	270C
10		14496401		2	ARRUELA PLANA	WASHER	ARANDELA	131R
11		83963082		1	PINO	PIN	PERNO	080P
12		81862745		1	CASQUILHO ISOLADOR	GROMMET	OJAL	131A
13		87543965		1	CABO	CABLE	CABLE	650C
14		11063876		1	GRAMPO	CLIP	CLIP	045F
15		11087976		1	ANEL ELÁSTICO	CIRCLIP	RETENEDOR	056A

NOTA: MECÂNICO

10.254.AI	01	p1	11/13

ESCAPAMENTO
SILENCER
SILENCIADOR
SILENZIATORE
AUSPUFFTOPF
SILENCIEUX

10

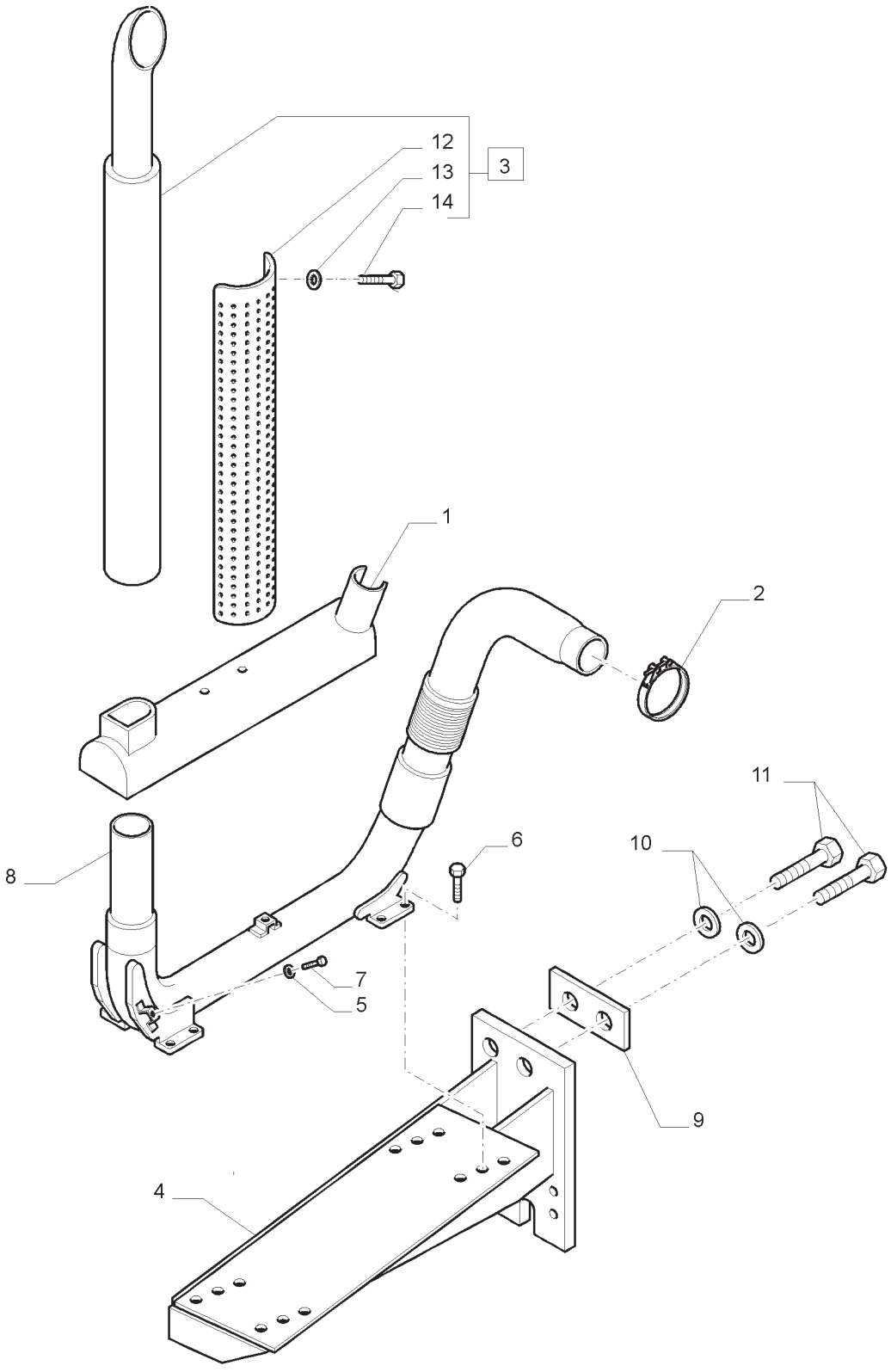

ESCAPAMENTO
SILENCER
SILENCIADOR
SILENZIATORE
AUSPUFFTOPF
SILENCIEUX

R	N	P.N.	MOD	Q	Descrição	Description	Descripción	L.C.
1		84138205		1	PROTEÇÃO	SHIELD	RESGUARDO	224P
2		87524289		1	BRAÇADEIRA	CLAMP	ABRAZADERA	120M
3		87396433		1	SILENCIOSO, INCLUI 12 -14	MUFFLER	SILENCIADOR	160S
4	1	47435145		1	SUPORTE	BRACKET	MÉNSULA	225S
4	2	47382196		1	SUPORTE	BRACKET	MÉNSULA	225S
5		12646704		4	ARRUELA PLANA	WASHER	ARANDELA	131R
6		14432334		8	PARAFUSO	SCREW	TORNILLO	040V
7		16043424		5	PARAFUSO	SCREW	TORNILLO	040V
8		84138202		1	TUBO ESCAPE	EXHAUST SYSTEM PIPE	TUBO DE ESCAPE	198T
9		87569642		1	PLACA	PLATE	PLACA	105P
10		86511327		4	ARRUELA PLANA	WASHER	ARANDELA	131R
11		11124874		4	PARAFUSO	SCREW	TORNILLO	040V
12		84203727		1	PROTEÇÃO	SHIELD	RESGUARDO	224P
13		10523401		8	ARRUELA PLANA	WASHER	ARANDELA	131R
14		14759521		8	PARAFUSO	SCREW	TORNILLO	040V

(1) SPS
(2) MECÂNICO

TUBOS DE ARREFECIMENTO
RADIATOR HOSES
TUBERJAS REFRIGERACION
TUBAZIONI RAFFREDDAMENTO
KÜHLERSCHLÄUCHE
CANALISATIONS REFROIDISSEMENT

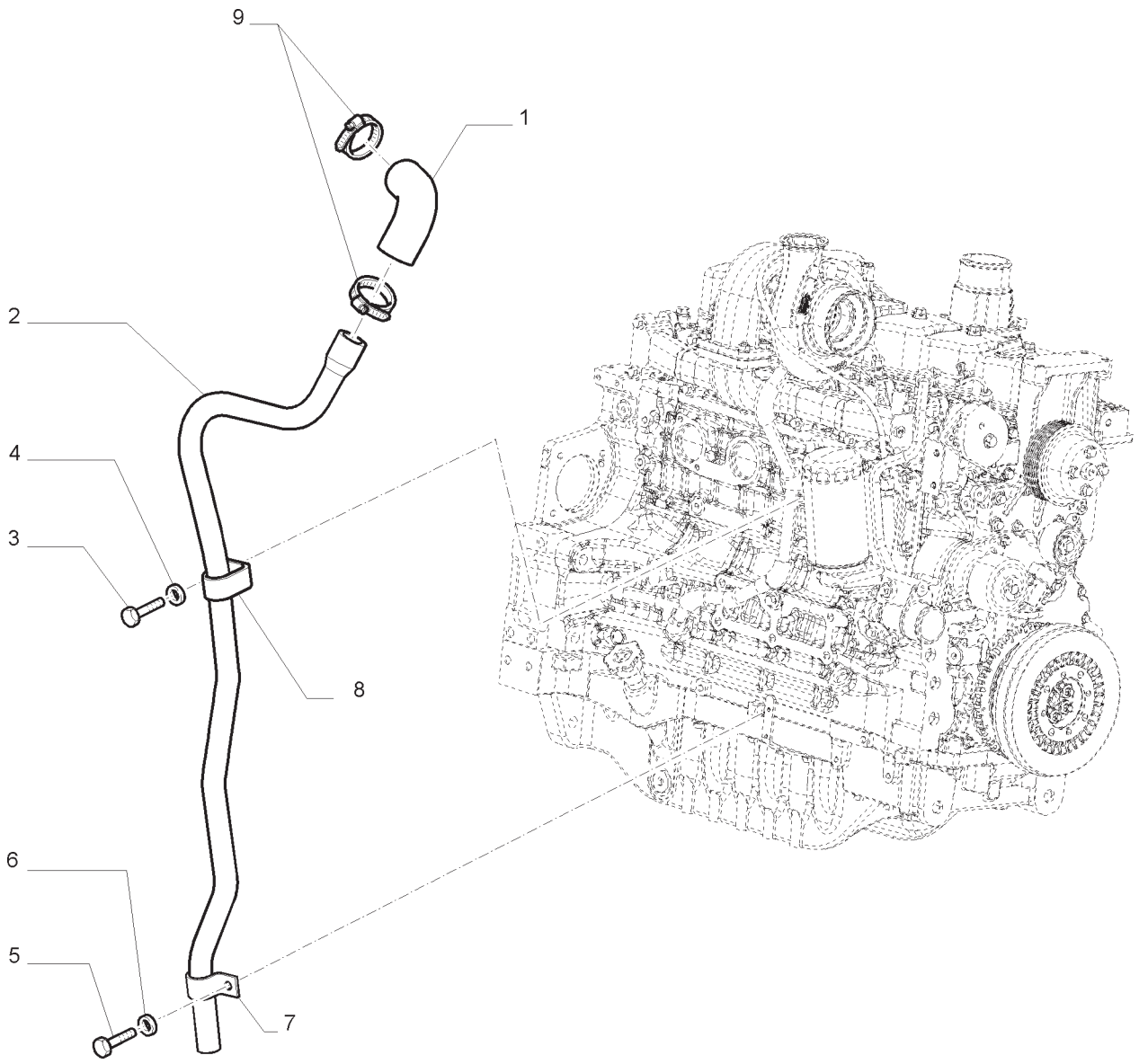

TUBOS DE ARREFECIMENTO
RADIATOR HOSES
TUBERJAS REFRIGERACION
TUBAZIONI RAFFREDDAMENTO
KÜHLERSCHLÄUCHE
CANALISATIONS REFROIDISSEMENT

R	N	P.N.	MOD	Q	Descrição	Description	Descripción	L.C.
1		87472724		1	MANGUEIRA DO RADIADOR	RADIATOR HOSE	MANGUERA DEL RADIADOR	A060
2		47427210		1	TUBO	TUBE	TUBO	195T
3		86624003		1	PARAFUSO	BOLT	PERNO	140B
4		86624184		1	ARRUELA PLANA	WASHER	ARANDELA	131R
5		86508568		1	PARAFUSO	BOLT	PERNO	140B
6		86588450		1	ARRUELA PLANA	WASHER	ARANDELA	131R
7		10441790		1	BRAÇADEIRA DE COLAR	COLLAR CLAMP	ABRAZADERA DEL COLLAR	227S
8		87667979		1	BRAÇADEIRA DE COLAR	COLLAR CLAMP	ABRAZADERA DEL COLLAR	227S
9		82012724		2	BRAÇADEIRA DE COLAR	COLLAR CLAMP	ABRAZADERA DEL COLLAR	227S

NOTA: MECÂNICO

REFRIGERADOR DE AR E CONDENSADOR - TUBULAÇÕES
INTERCOOLER AND CONDENSER - PIPES
REFRIGERADOR DE AIRE Y CONDENSADOR - TUBERIAS
INTERCOOLER E CONDENSATORE - TUBAZIONI
LADELUFTKÜHLER UND KONDENSATOR - LEITUNGEN
REFROIDISSEUR D'AIR ET CONDENSATEUR - TUBES

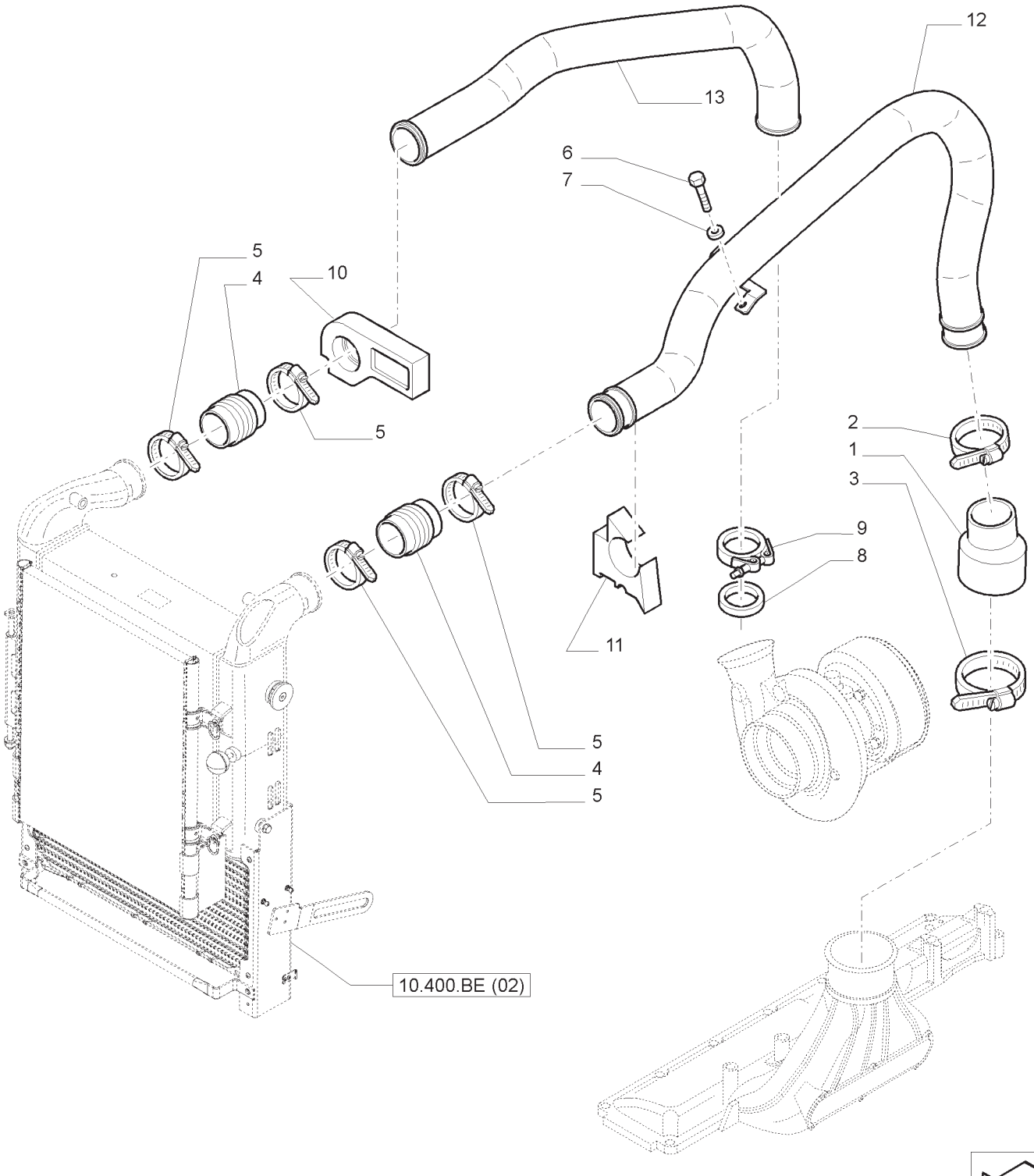

REFRIGERADOR DE AR E CONDENSADOR - TUBULAÇÕES
INTERCOOLER AND CONDENSER - PIPES
REFRIGERADOR DE AIRE Y CONDENSADOR - TUBERIAS
INTERCOOLER E CONDENSATORE - TUBAZIONI
LADELUFTKÜHLER UND KONDENSATOR - LEITUNGEN
REFROIDISSEUR D'AIR ET CONDENSATEUR - TUBES

R	N	P.N.	MOD	Q	Descrição	Description	Descripción	L.C.
1	1	82038251		1	LUVA DE BORRACHA	RUBBER SLEEVE	MANGUITO DE CAUCHO	Z548
1	2	47517994		1	LUVA DE BORRACHA	RUBBER SLEEVE	MANGUITO DE CAUCHO	Z548
2		82036353		1	BRAÇADEIRA MANGUEIRA	HOSE CLAMP	ABRAZADERA MANGUERA	P729
3		82036354		1	BRAÇADEIRA MANGUEIRA	HOSE CLAMP	ABRAZADERA MANGUERA	P729
4		87709369		2	LUVA	SLEEVE	MANGUITO	031M
5		82036351		4	BRAÇADEIRA MANGUEIRA	HOSE CLAMP	ABRAZADERA MANGUERA	P729
6		120104		1	PARAFUSO	SCREW	TORNILLO	040V
7		12646701		1	ARRUELA PLANA	WASHER	ARANDELA	131R
8		14460081		1	ANEL VEDADOR	SEALING RING	ANILLO OBTURADOR	Z125
9		87524288		1	BRAÇADEIRA	CLAMP	ABRAZADERA	1640
10		84273082		1	VEDAÇÃO	SEAL	JUNTA	132A
11		87315683		1	VEDAÇÃO DE BORRACHA	RUBBER SEAL	JUNTA DE CAUCHO	122G
12	1	47502892		1	TUBO	PIPE	TUBO	200T
12	2	47517984		1	TUBO	PIPE	TUBO	200T
13		47503568		1	TUBO	PIPE	TUBO	200T

(1) SPS
(2) MECÂNICO

REFRIGERAÇÃO - RESERVATÓRIO DE EXPANSÃO
COOLING - EXPANSION TANK
REFRIGERACIÓN - VASO DE EXPANSIÓN
RAFFREDDAMENTO - SERBATOIO D'ESPANSIONE
KÜHLER - AUSGLEICHSBEHÄLTER
REFROIDISSEMENT - RÉSERVOIR D'EXPANSION

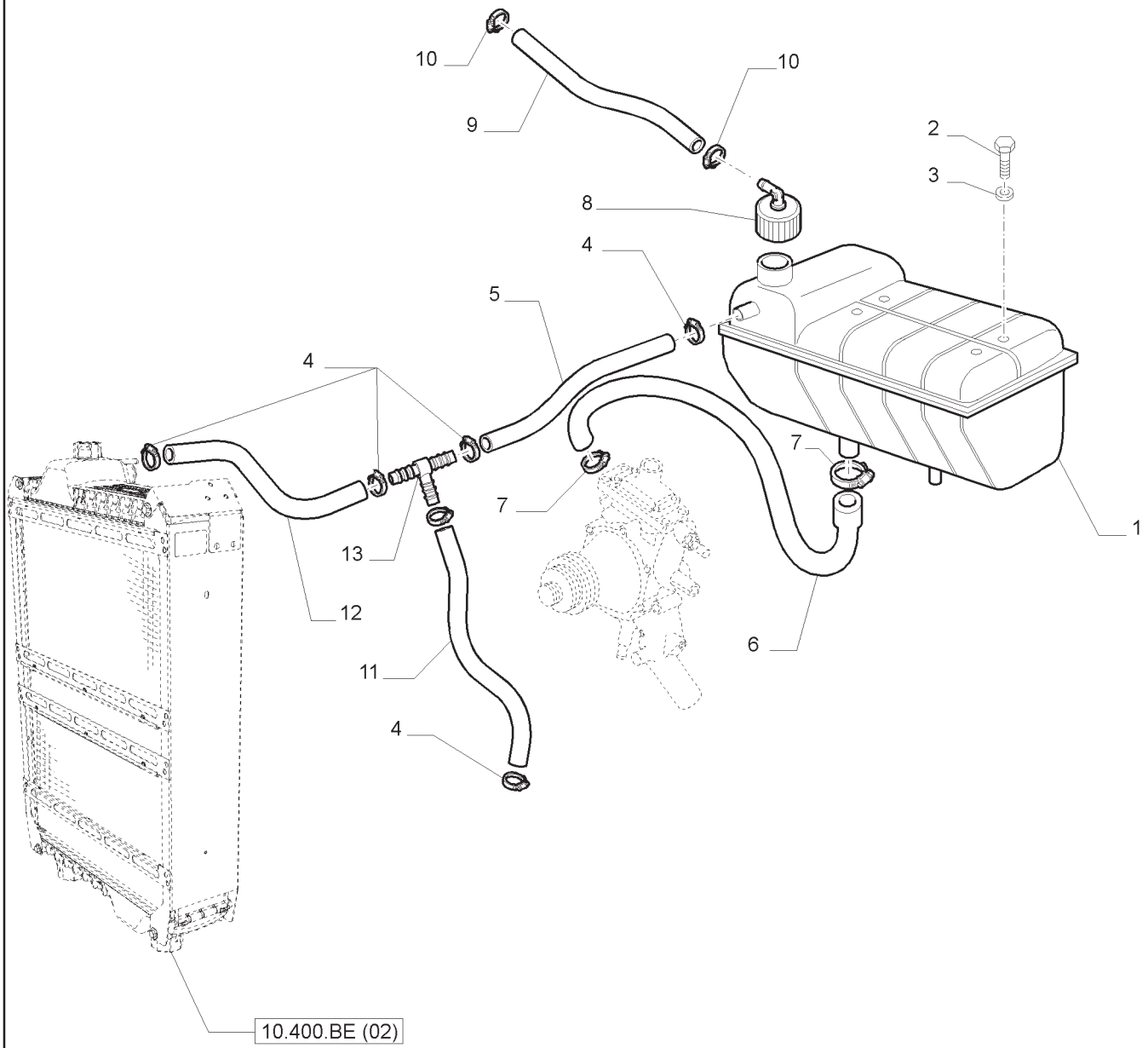

REFRIGERAÇÃO - RESERVATÓRIO DE EXPANSÃO
COOLING - EXPANSION TANK
REFRIGERACIÓN - VASO DE EXPANSIÓN
RAFFREDDAMENTO - SERBATOIO D'ESPANSIONE
KÜHLER - AUSGLEICHSBEHÄLTER
REFROIDISSEMENT - RÉSERVOIR D'EXPANSION

R	N	P.N.	MOD	Q	Descrição	Description	Descripción	L.C.
1		82019588		1	RESERVAT EXPANS LÍQ ARREF	COOLANT EXPANS.; RESERV.;	DEPÓSITO DE VACÍO	117S
2		16043221		4	PARAFUSO	SCREW	TORNILLO	040V
3		12646701		4	ARRUELA PLANA	WASHER	ARANDELA	131R
4		82039341		6	BRAÇADEIRA	CLAMP	ABRAZADERA	1640
5	1	82002614		1	MANGUEIRA DO RADIADOR	RADIATOR HOSE	MANGUERA DEL RADIADOR	A060
5	2	82023370		1	MANGUEIRA DO RADIADOR	RADIATOR HOSE	MANGUERA DEL RADIADOR	A060
6		47486420		1	TUBO FLEXÍVEL	FLEXIBLE HOSE	MANGUERA FLEXIBLE	192T
7		82039344		2	COLAR	COLLAR	COLLAR	031F
8		82022744		1	TAMPA	CAP	SOMBRERETE	052T
9		82007294		1	TUBO	TUBE	TUBO	195T
10		83933061		2	TIRA	STRAP	FAJA	532B
11	2	47512661		1	MANGUEIRA DO RADIADOR	RADIATOR HOSE	MANGUERA DEL RADIADOR	A060
12	2	47512662		1	MANGUEIRA DO RADIADOR	RADIATOR HOSE	MANGUERA DEL RADIADOR	A060
13	2	5110608		1	CONEXÃO DE 3 VIAS	3 WAY CONNECTION	CONEXIÓN DE 3 VÍAS	016R

(1) SPS
(2) MECÂNICO

TUBOS DE ARREFECIMENTO
RADIATOR HOSES
TUBERJAS REFRIGERACION
TUBAZIONI RAFFREDDAMENTO
KÜHLERSCHLÄUCHE
CANALISATIONS REFROIDISSEMENT

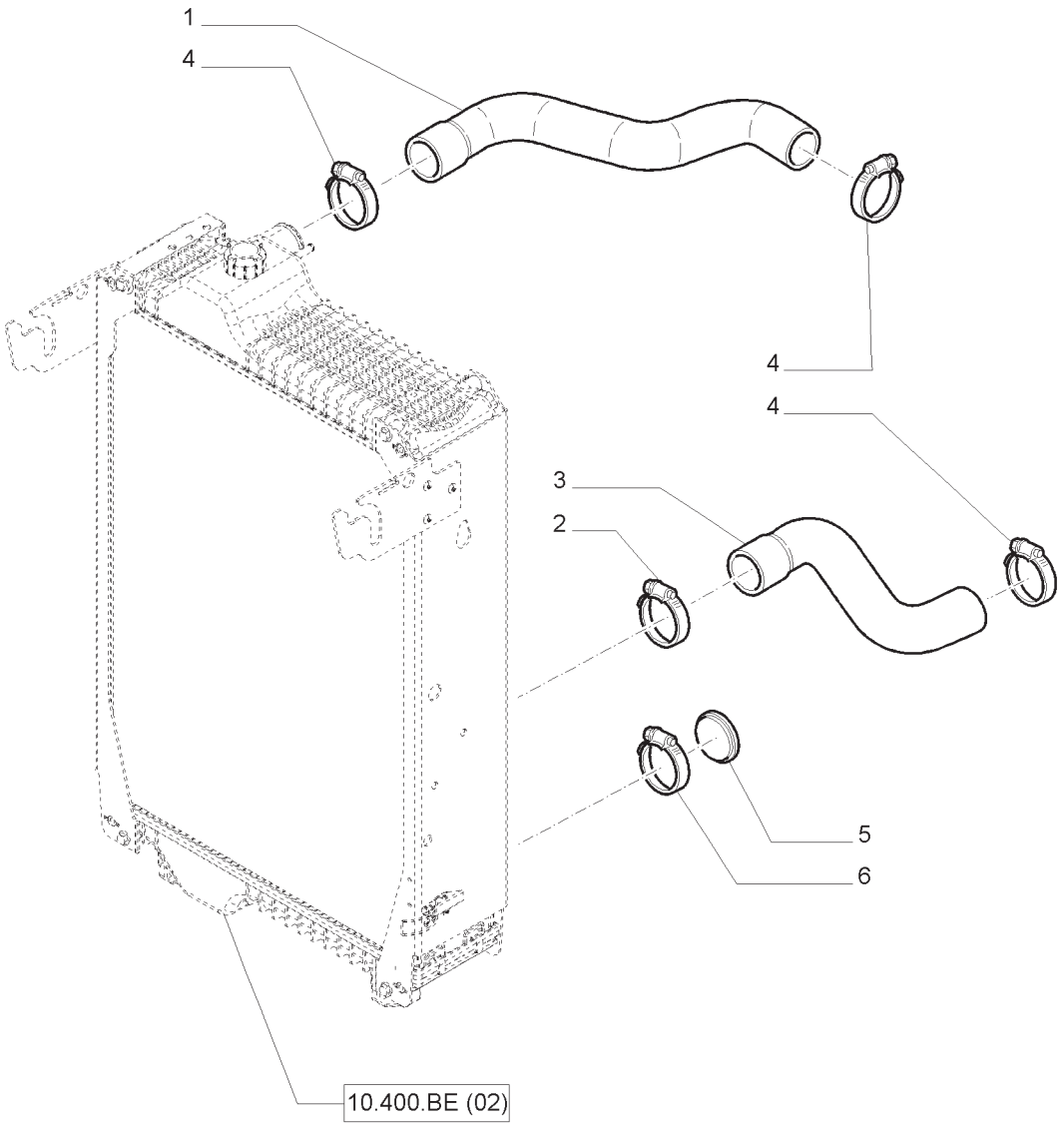

TUBOS DE ARREFECIMENTO
RADIATOR HOSES
TUBERJAS REFRIGERACION
TUBAZIONI RAFFREDDAMENTO
KÜHLERSCHLÄUCHE
CANALISATIONS REFROIDISSEMENT

R	N	P.N.	MOD	Q	Descrição	Description	Descripción	L.C.
1	1	47486738		1	MANGUEIRA DO RADIADOR	RADIATOR HOSE	MANGUERA DEL RADIADOR	A060
1	2	47493624		1	MANGUEIRA DO RADIADOR	RADIATOR HOSE	MANGUERA DEL RADIADOR	A060
2		82036351		1	BRAÇADEIRA MANGUEIRA	HOSE CLAMP	ABRAZADERA P.; MANGUERA	P729
3		87719156		1	MANGUEIRA DO RADIADOR	RADIATOR HOSE	MANGUERA DEL RADIADOR	A060
4		87374233		3	BRAÇADEIRA DE COLAR	COLLAR CLAMP	ARGOLLA DE COLLAR	P150
5		83952371		1	TAMPA	CAP	SOMBRERETE	052T
6		82019905		1	BRAÇADEIRA MANGUEIRA	HOSE CLAMP	ABRAZADERA P.; MANGUERA	P729

(1) SPS
(2) MECÂNICO

ACIONAMENTO DA BOMBA DE ÁGUA
WATER PUMP DRIVE
MANDO DE LA BOMBA DE AGUA
AZIONAMENTO POMPA ACQUA
WASSERPUMPE ANTRIEB
ENTRAÎNEMENT DE POMPE À EAU

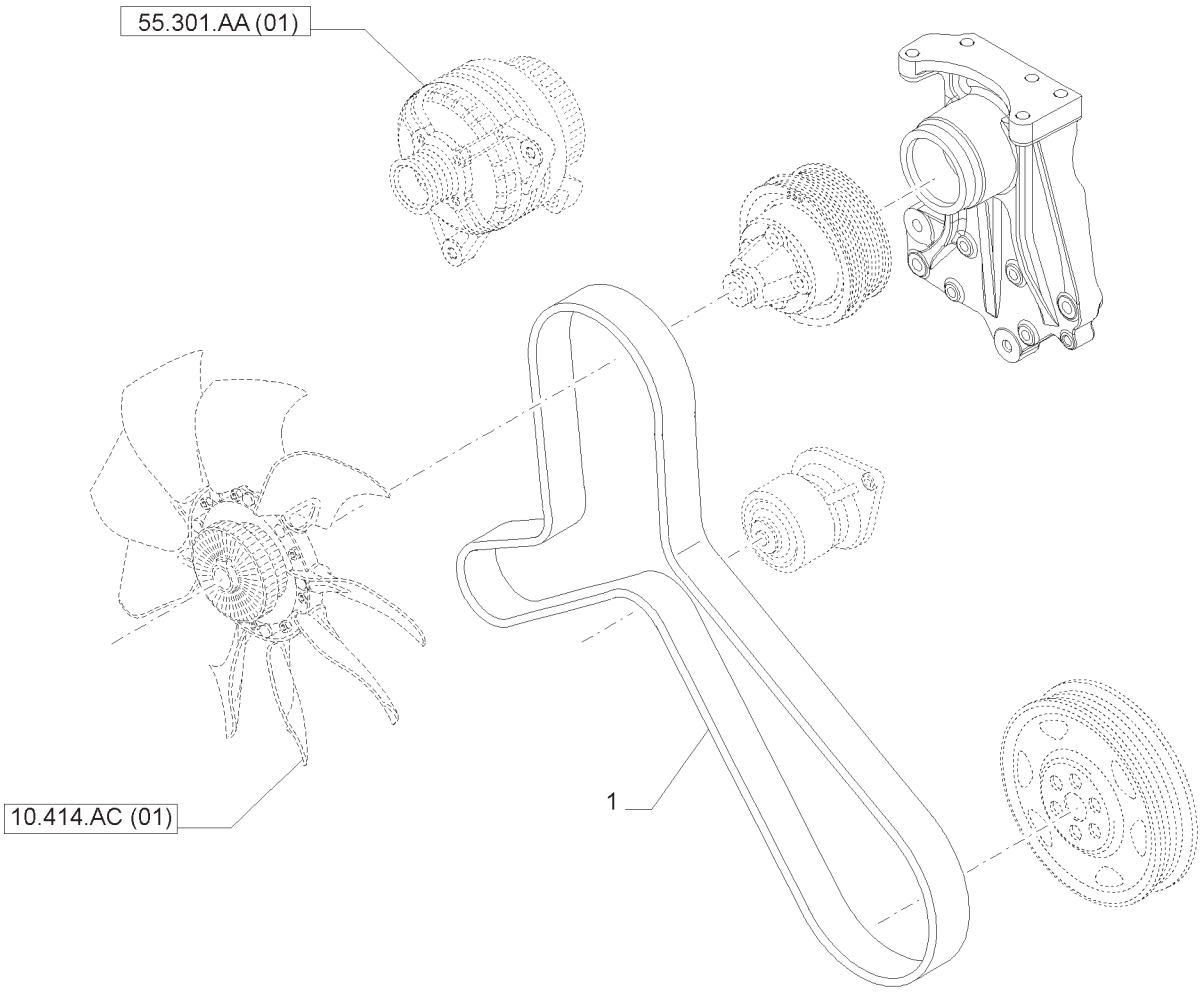

ACIONAMENTO DA BOMBA DE ÁGUA
WATER PUMP DRIVE
MANDO DE LA BOMBA DE AGUA
AZIONAMENTO POMPA ACQUA
WASSERPUMPE ANTRIEB
ENTRAÎNEMENT DE POMPE À EAU

R	N	P.N.	MOD	Q	Descrição	Description	Descripción	L.C.
1		84229205		1	CORREIA	BELT	CORREA	174C

INTERCOOLER, TRANSMISSÃO. RESFRIADOR DE ÓLEO E CONDENSADOR
INTERCOOLER, TRANSM. OIL COOLER AND AIR CONDITIONING CONDENSER
INTERCOOLER, TRANSM. ENFRIADOR DE ACEITE Y AIRE ACONDICIONADO DEL CONDENSADOR
INTERCOOLER, TRANSM. COOLER OLIO E ARIA CONDIZIONATA CONDENSATORE
INTERCOOLER, TRANSM. ÖLKÜHLER UND KLIMAKONDENSATOR
INTERCOOLER, TRANSMISSION. REFROIDISSEUR D'HUILE ET CONDENSEUR DE CLIMATISATION

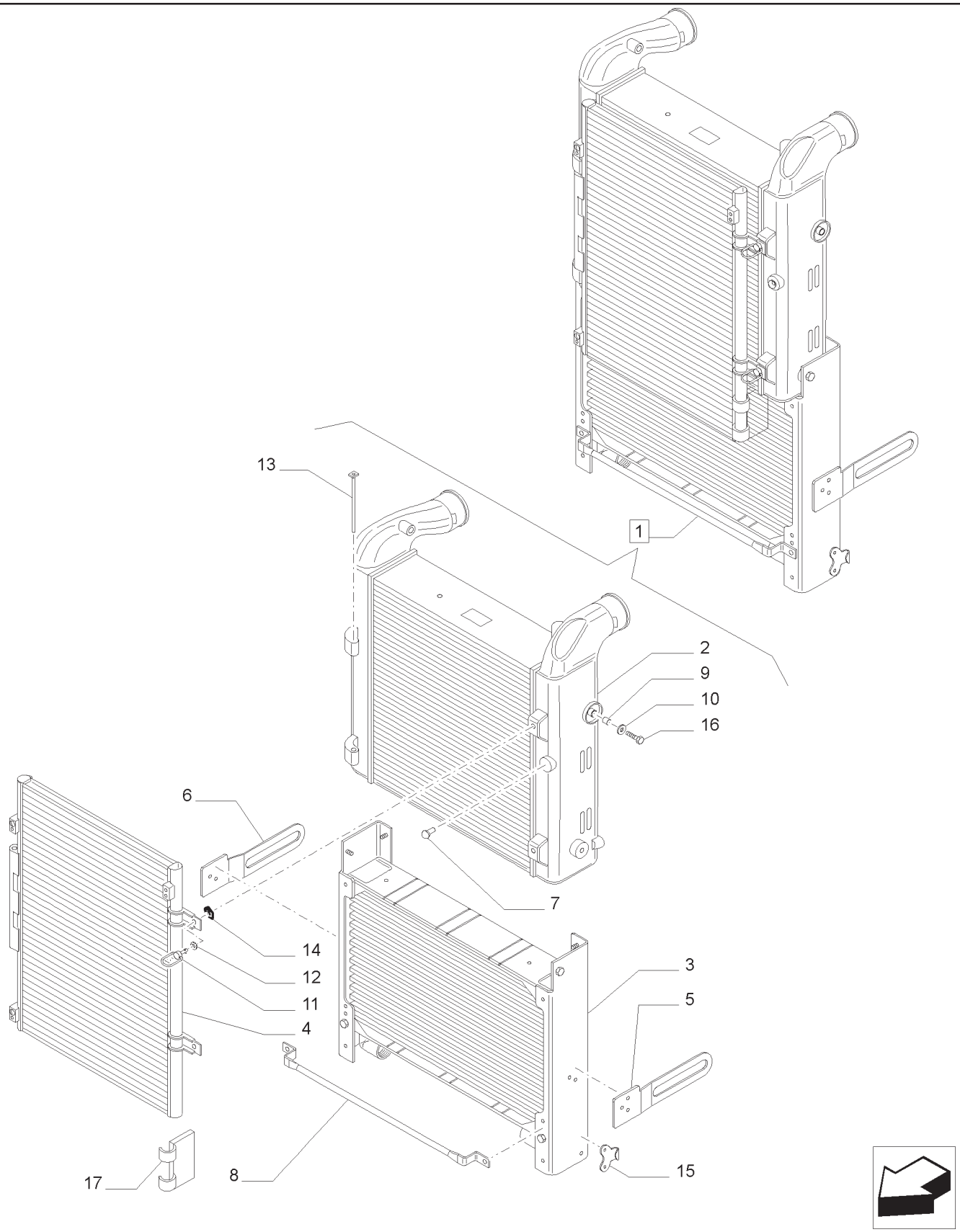

INTERCOOLER, TRANSMISSÃO. RESFRIADOR DE ÓLEO E CONDENSADOR
INTERCOOLER, TRANSM. OIL COOLER AND AIR CONDITIONING CONDENSER
INTERCOOLER, TRANSM. ENFRIADOR DE ACEITE Y AIRE ACONDICIONADO DEL CONDENSADOR
INTERCOOLER, TRANSM. COOLER OLIO E ARIA CONDIZIONATA CONDENSATORE
INTERCOOLER, TRANSM. ÖLKÜHLER UND KLIMAKONDENSATOR
INTERCOOLER, TRANSMISSION. REFROIDISSEUR D'HUILE ET CONDENSEUR DE CLIMATISATION

R	N	P.N.	MOD	Q	Descrição	Description	Descripción	L.C.
1		84249165		1	CONJ RADIADOR	COOLER ASSY.	ENSAMBL. DEL ENFRIADOR	P495
2		84154154		1	INTERCOOLER	AFTERCOOLER	POSENFRIADOR	A002
3		84249166		1	CONJ RADIADOR	COOLER ASSY.	ENSAMBL. DEL ENFRIADOR	P495
4		84249272		1	CONDENSADOR	CONDENSER	CONDENSADOR	220C
5		84324074		1	SUPORTE L.D.	BRACKET	MÉNSULA	225S
6		84324075		1	SUPORTE L.E.	BRACKET	MÉNSULA	225S
7		87620057		1	MANILHA	HANDLE	MANGO	020M
8		84137570		1	MANILHA	HANDLE	MANGO	020M
9		87385194		2	ROLAMENTO DE ROLETES	ROLLER BEARING	COJINETE DE RODILLO	346C
10		84137491		2	ARRUELA PLANA	WASHER	ARANDELA	131R
11		87734728		2	PRISIONEIRO	STUD	ESPÁRRAGO	210P
12		84137543		2	ANEL DE PRESSÃO	SNAP RING	ANILLO DE FRENO	054A
13		87658579		1	PINO	PIN	PASADOR	080P
14		87734730		2	GRAMPO DA MOLA	SPRING CLIP	SUJETADOR DE RESORTE	105M
15		84249161		1	PLACA DA LINGUETA	CATCH PLATE	PLACA DE RETENCIÓN	Z343
16		84137544		2	PARAFUSO	SCREW	TORNILLO	040V
17		84249169		2	DEFLETOR	DEFLECTOR	DEFLECTOR	020D

RADIADOR E RESPECTIVAS PEÇAS
RADIATOR & RELATED PARTS
RADIADOR Y PARTES RELACIONADAS
RADIATORE E PARTICOLARI RELATIVI
KÜHLER UND DAZUGEHÖRIGE TEILE
RADIATEUR ET PIECES ANNEXES

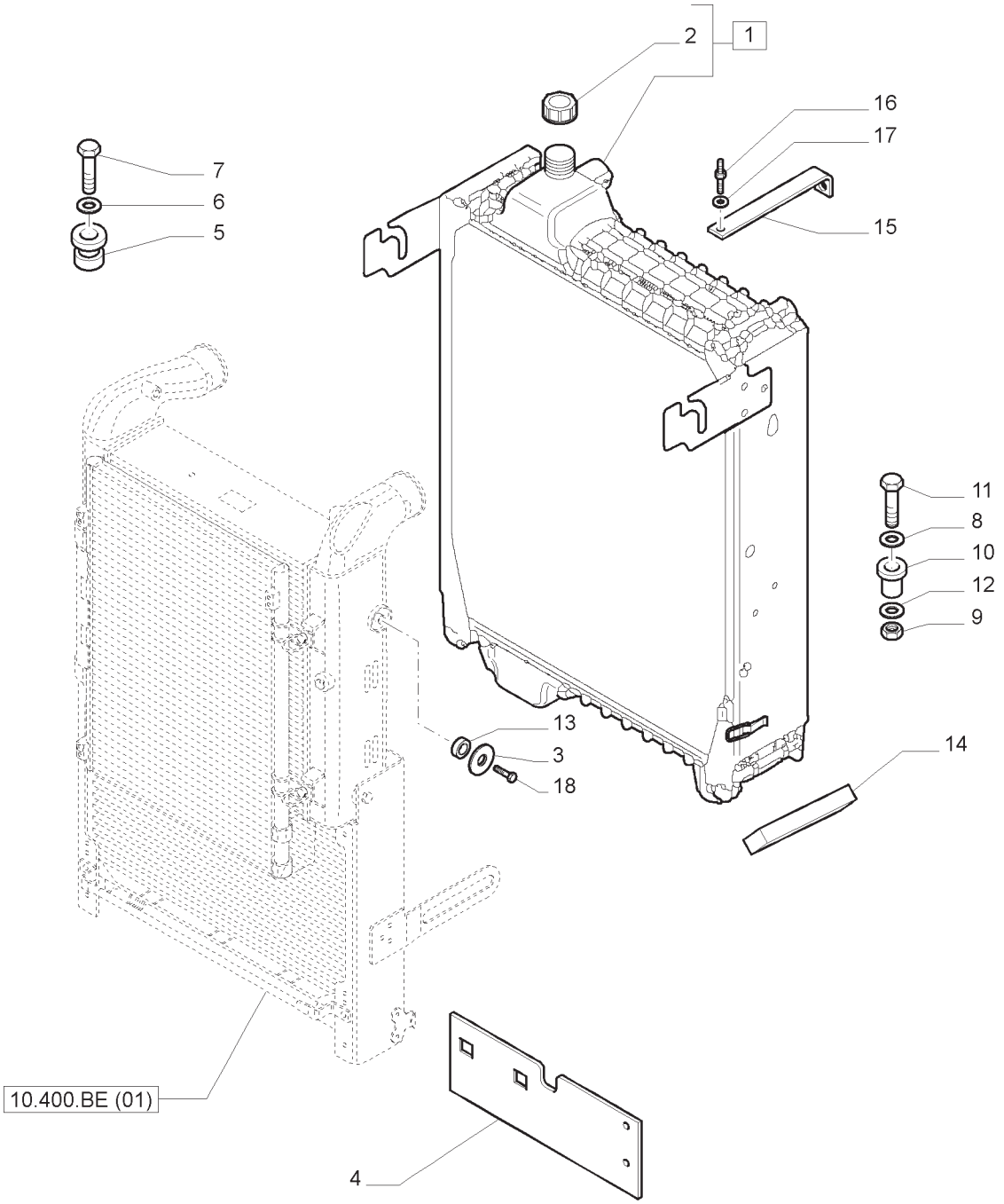

RADIADOR E RESPECTIVAS PEÇAS
RADIATOR & RELATED PARTS
RADIADOR Y PARTES RELACIONADAS
RADIATORE E PARTICOLARI RELATIVI
KÜHLER UND DAZUGEHÖRIGE TEILE
RADIATEUR ET PIECES ANNEXES

R	N	P.N.	MOD	Q	Descrição	Description	Descripción	L.C.
1		84249164		1	RADIADOR, INCLUI 2	RADIATOR	RADIADOR	025R
2		87306788		1	TAMPA DO RADIADOR	RADIATOR CAP	TAPÓN RADIADOR	039T
3		87385196		2	ARRUELA PLANA	WASHER	ARANDELA	131R
4		84226373		1	VEDAÇÃO	SEAL	JUNTA	132A
5		82023389		2	SILENTBLOC	SILENTBLOC	BLOQUE SILENCIOSO	155S
6		5102702		2	ARRUELA PLANA	WASHER	ARANDELA	131R
7		11343821		2	PARAFUSO	BOLT	PERNO	140B
8		85700654		1	ARRUELA PLANA	WASHER	ARANDELA	131R
9		12577211		1	CONTRA PORCA	LOCK NUT	TUERCA DE RETENCIÓN	P263
10		82009429		1	ISOLADOR	ISOLATOR	AISLADOR	Z082
11		11098621		1	PARAFUSO	SCREW	TORNILLO	040V
12		83904166		1	ARRUELA PLANA	WASHER	ARANDELA	131R
13		87385194		2	ROLAMENTO DE ROLETES	ROLLER BEARING	COJINETE DE RODILLO	346C
14		82030145		2	VEDAÇÃO	SEAL	JUNTA	132A
15		87719159		1	SUPORTE	SUPPORT	SOPORTE	300S
16		87316808		1	PRISIONEIRO	STUD	ESPÁRRAGO	210P
17		10519604		1	ARRUELA PLANA	WASHER	ARANDELA	131R
18		16043421		2	PARAFUSO	SCREW	TORNILLO	040V

TRANSPORTADOR DO RADIADOR E GUARNIÇÕES
RADIATOR DUCT AND SEALS
TÚNEL DEL VENTILADOR Y JUNTAS
CONVOGLIATORE RADIATORE E GUARNIZIONI
LUFTLEITBLECH, KÜHLER UND DICHTUNGEN
CONVOYEUR RADIATEUR ET JOINTS

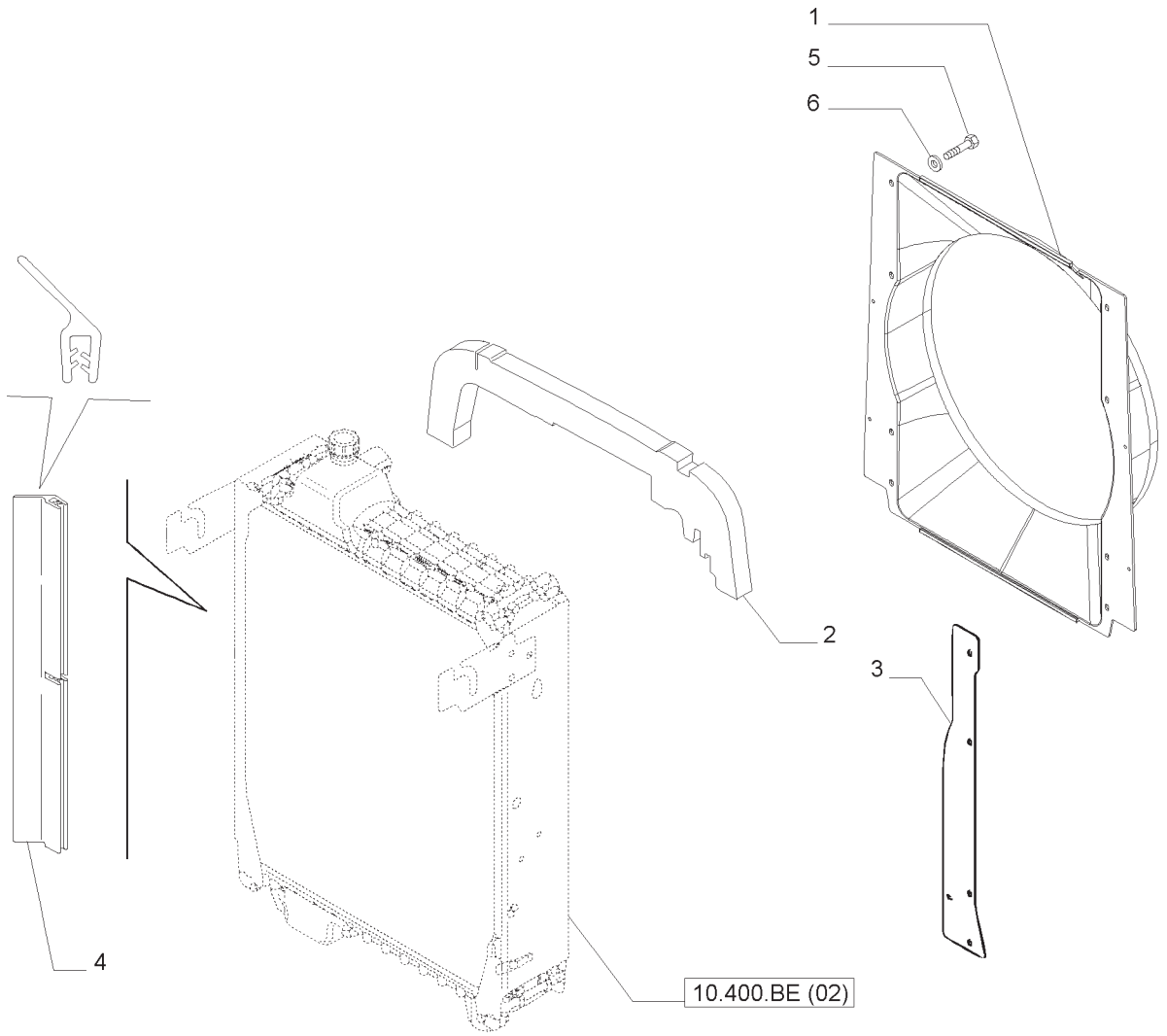

TRANSPORTADOR DO RADIADOR E GUARNIÇÕES
RADIATOR DUCT AND SEALS
TÚNEL DEL VENTILADOR Y JUNTAS
CONVOGLIATORE RADIATORE E GUARNIZIONI
LUFTLEITBLECH, KÜHLER UND DICHTUNGEN
CONVOYEUR RADIATEUR ET JOINTS

R	N	P.N.	MOD	Q	Descrição	Description	Descripción	L.C.
1	1	47429524		1	COBERTURA	SHROUD	RECUBRIMIENTO	7830
1	2	87719160		1	COBERTURA	SHROUD	RECUBRIMIENTO	7830
2		87730093		1	JUNTA	GASKET	JUNTA	123G
3		47442219		1	FOLHA	SHEET	CHAPA	7680
4		87730096		2	JUNTA	GASKET	JUNTA	123G
5		86639037		8	PARAFUSO	SCREW	TORNILLO	040V
6		10523401		8	ARRUELA PLANA	WASHER	ARANDELA	131R

(1) SPS
(2) MECÂNICO

COMANDO VENTILAÇÃO
FAN DRIVE
POLEA DEL VENTILADOR
COMANDO VENTILATORE
LUEFTERANTRIEB
COMMANDE DE VENTILATEUR

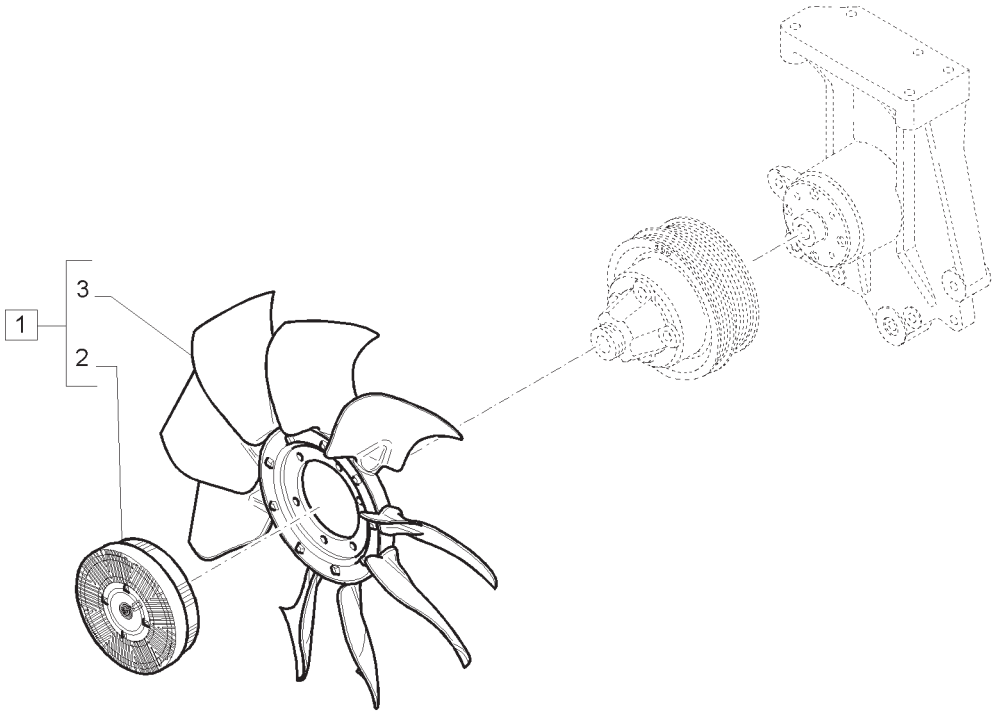

COMANDO VENTILAÇÃO
FAN DRIVE
POLEA DEL VENTILADOR
COMANDO VENTILATORE
LUEFTERANTRIEB
COMMANDE DE VENTILATEUR

R	N	P.N.	MOD	Q	Descrição	Description	Descripción	L.C.
1		87383690		1	VENTILADOR CONJ.;, INCLUI 2, 3	FAN	VENTILADOR	030V
2		87383689		1	ENGATE VISCOSO	VISCOUS COUPLING	ACOPLAMIENTO VISCOSO	076G
3		87383688		1	VENTILADOR	FAN	VENTILADOR	030V

NOTA: SPS

COMANDO VENTILAÇÃO
FAN DRIVE
POLEA DEL VENTILADOR
COMANDO VENTILATORE
LUEFTERANTRIEB
COMMANDE DE VENTILATEUR

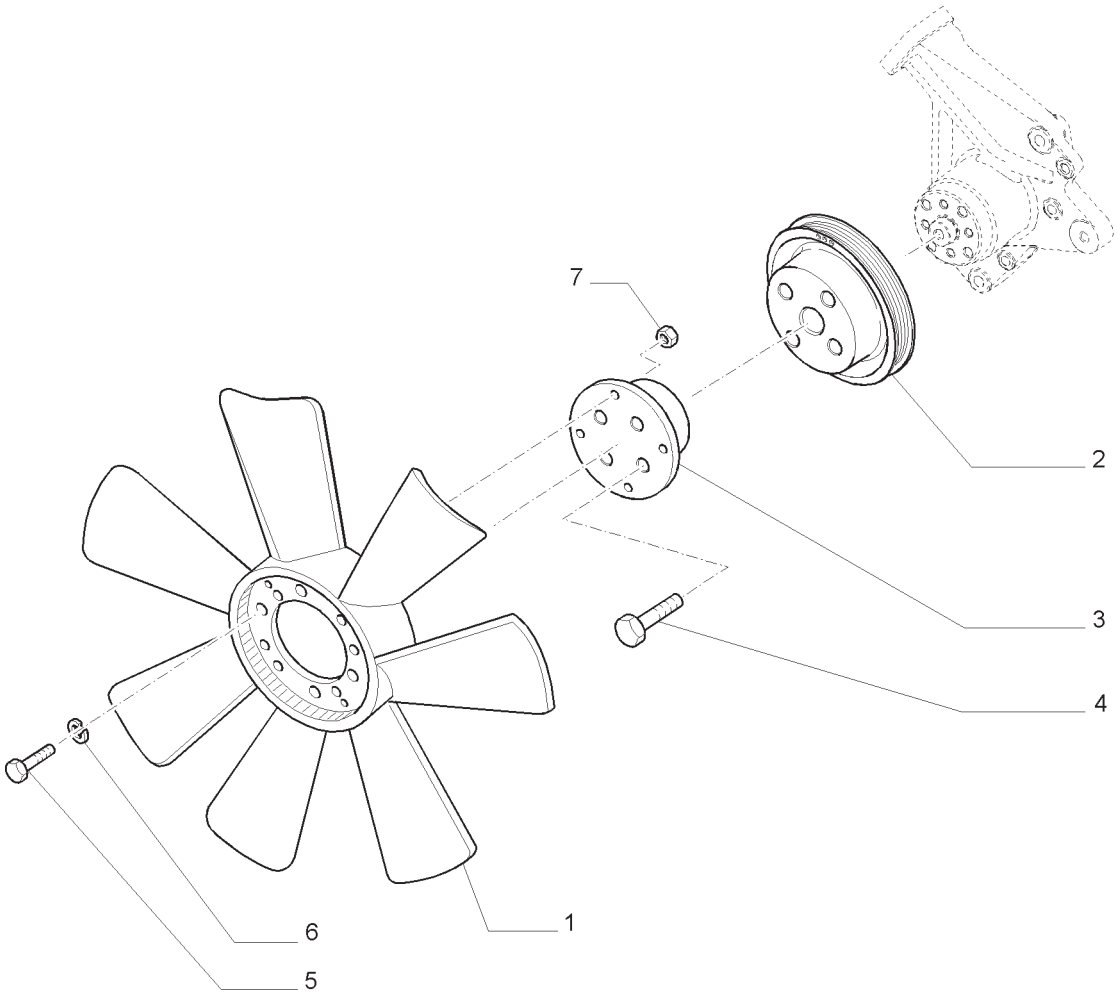

COMANDO VENTILAÇÃO
FAN DRIVE
POLEA DEL VENTILADOR
COMANDO VENTILATORE
LUEFTERANTRIEB
COMMANDE DE VENTILATEUR

R	N	P.N.	MOD	Q	Descrição	Description	Descripción	L.C.
1	1	**82025804**		1	VENTILADOR	FAN	VENTILADOR	030V
1	2	**87383688**		1	VENTILADOR	FAN	VENTILADOR	030V
2		**87610022**		1	POLIA	PULLEY	POLEA	230P
3		**47456067**		1	ESPAÇADOR	SPACER	ESPACIADOR	075D
4		**87695408**		4	PARAFUSO	BOLT	PERNO	140B
5		**43128**		6	PARAFUSO	BOLT	PERNO	140B
6		**12605574**		6	ARRUELA ESPECIAL	SPECIAL WASHER	ARANDELA ESPECIAL	Z333
7		**9706690**		6	PORCA	NUT	TUERCA	010D

(1) T7.140; T7.150; T7.165
(2) T7.180
NOTA: MECÂNICO

ÍNDICE DA SEÇÃO

00.000.18		**EMBREAGEM**
18.100.AF	01	PEDAL DA EMBREAGEM
18.100.AF	02	PEDAL DA EMBREAGEM

00.000.18	01	p1	04/13

EMBREAGEM
CLUTCH
EMBRAGUE
FRIZIONE
KUPPLUNG
EMBRAYAGE

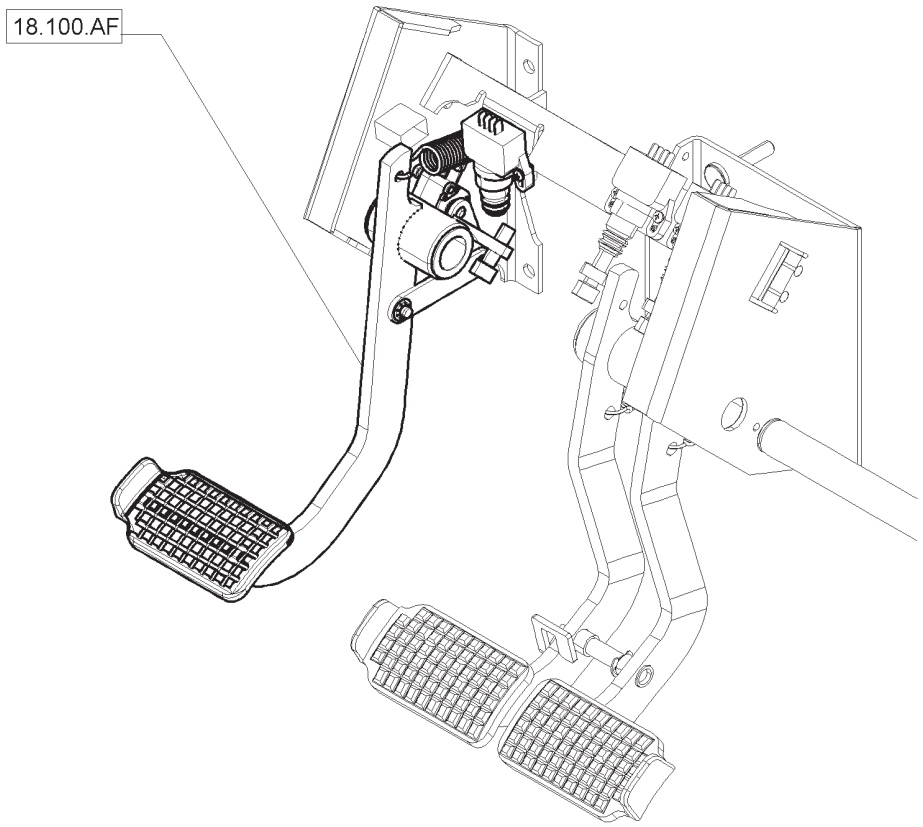

EMBREAGEM
CLUTCH
EMBRAGUE
FRIZIONE
KUPPLUNG
EMBRAYAGE

PEDAL DA EMBREAGEM
CLUTCH PEDAL
PEDAL DE EMBRAGUE
PEDALE FRIZIONE
KUPPLUNGSSTEUERUNG
PÉDALE D'EMBRAYAGE

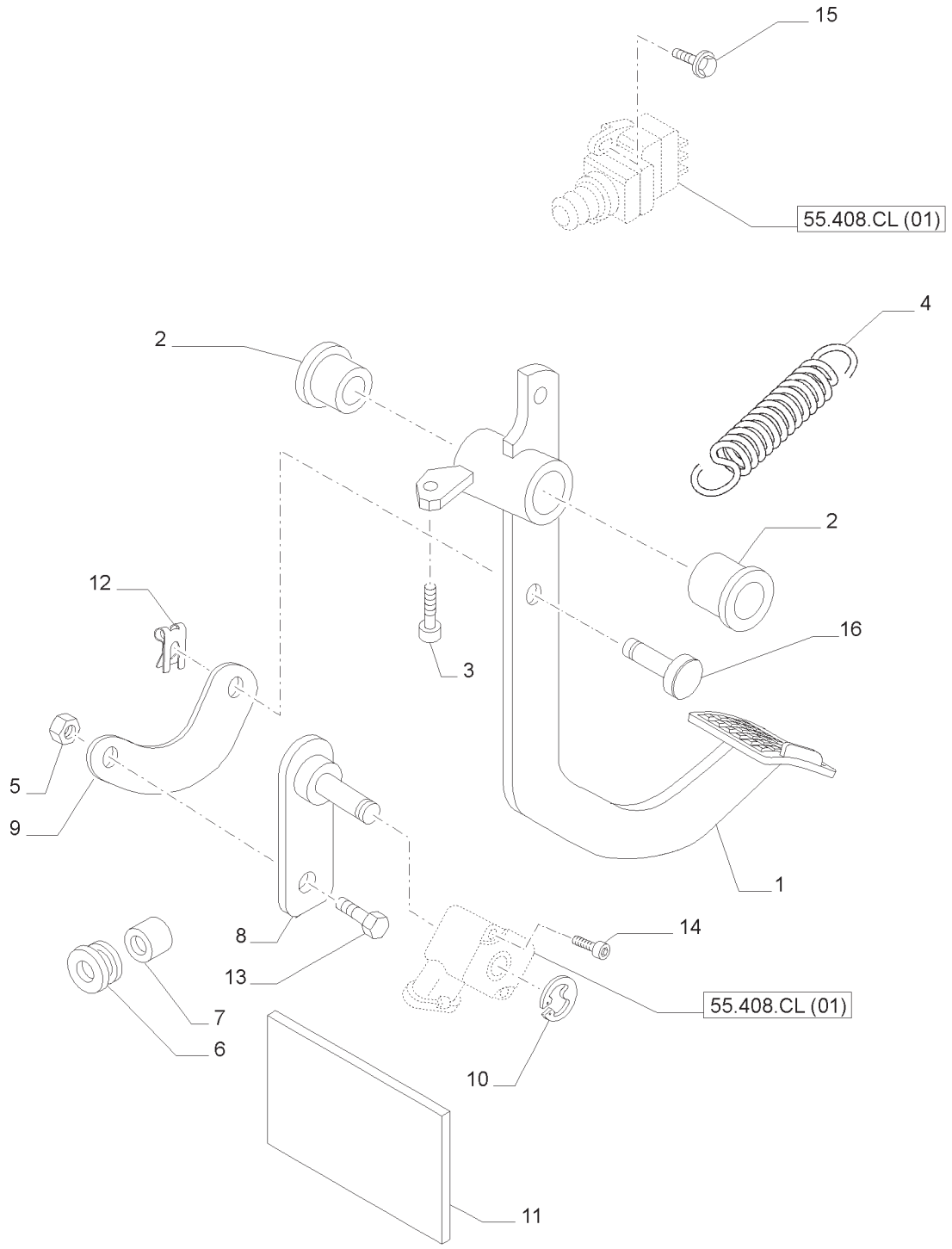

PEDAL DA EMBREAGEM
CLUTCH PEDAL
PEDAL DE EMBRAGUE
PEDALE FRIZIONE
KUPPLUNGSSTEUERUNG
PÉDALE D'EMBRAYAGE

R	N	P.N.	MOD	Q	Descrição	Description	Descripción	L.C.
1		47410631		1	PEDAL	PEDAL	PEDAL	060P
2		5155548		2	BUCHA	BUSHING	CASQUILLO	095B
3		14307521		1	PARAFUSO ALLEN	HEX SOC SCREW	TORNILLO CABEZA HEXAGON.	A093
4		84561533		1	MOLA	SPRING	MUELLE	100M
5		12574211		1	PORCA	NUT	TUERCA	010D
6		81862738		2	BUJÃO	PLUG	TAPÓN	050T
7		84487411		1	ESPAÇADOR	SPACER	ESPACIADOR	075D
8		84482499		1	EIXO	SHAFT	EJE	016A
9		84482495		1	ELO	LINK	ESLABÓN	5290
10		11087876		1	ANEL ELÁSTICO	CIRCLIP	RETENEDOR	056A
11		82004409		2	ADESIVO	DECAL	CALCOMANÍA	012D
12		11064071		1	GRAMPO	CLIP	CLIP	045F
13		14441421		1	PARAFUSO	BOLT	PERNO	140B
14		84224890		2	PARAFUSO	BOLT	PERNO	140B
15		82880745		2	PARAFUSO	SCREW	TORNILLO	040V
16		47409216		1	PINO	PIN	PASADOR	080P

NOTA : SPS

T7.175 **T7.190**
T7.195 **T7.205**

PEDAL DA EMBREAGEM
CLUTCH PEDAL
PEDAL DE EMBRAGUE
PEDALE FRIZIONE
KUPPLUNGSSTEUERUNG
PÉDALE D'EMBRAYAGE

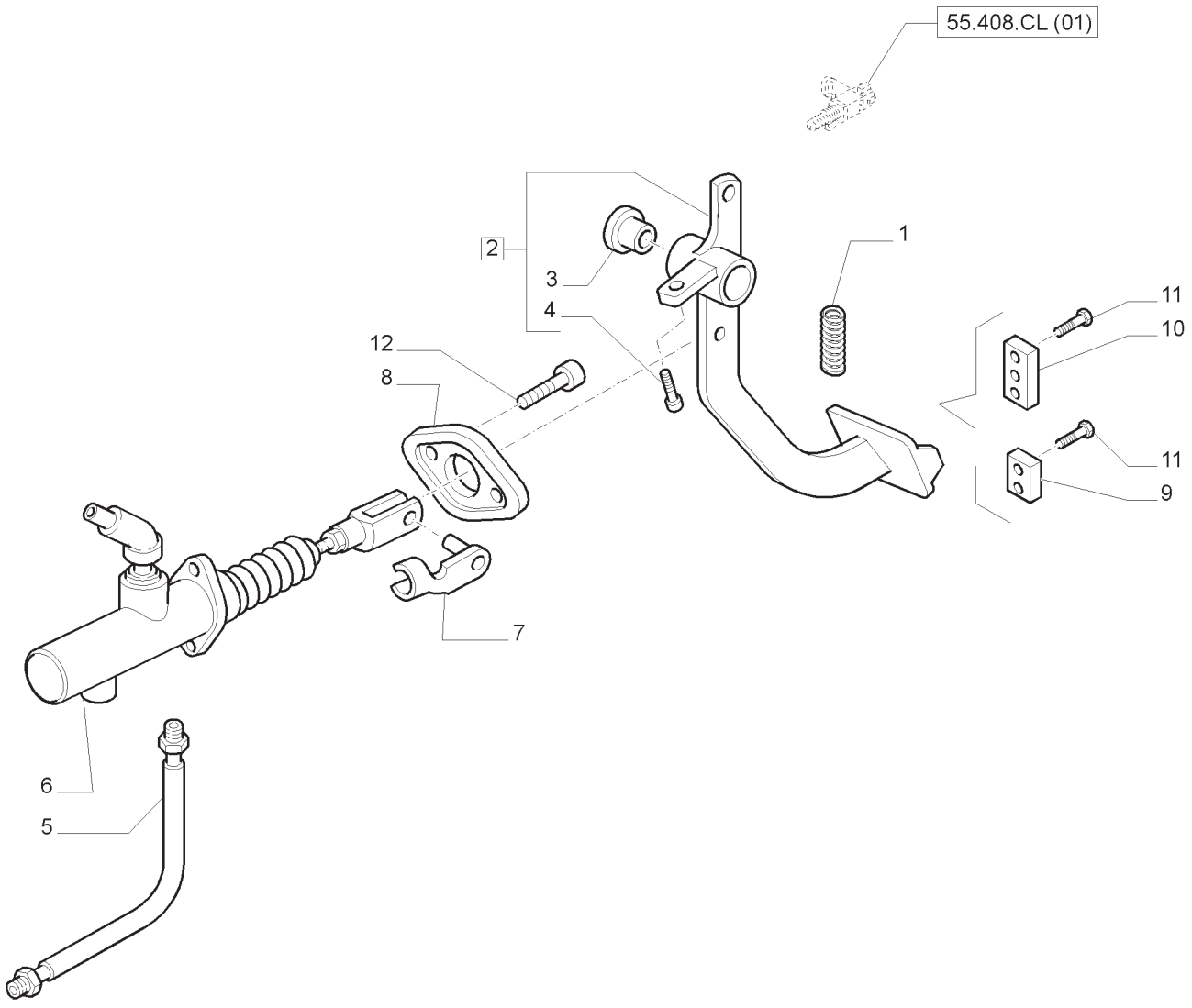

PEDAL DA EMBREAGEM
CLUTCH PEDAL
PEDAL DE EMBRAGUE
PEDALE FRIZIONE
KUPPLUNGSSTEUERUNG
PÉDALE D'EMBRAYAGE

R	N	P.N.	MOD	Q	Descrição	Description	Descripción	L.C.
1		87579187		1	MOLA	SPRING	MUELLE	100M
2		47387047		1	PEDAL, INCLUI 3, 4	PEDAL	PEDAL	060P
3		5155548		2	BUCHA	BUSHING	CASQUILLO	095B
4		14420271		1	PARAFUSO ALLEN	HEX SOC SCREW	TORNILLO CABEZA HEXAGON.	A093
5		87661820		1	MANGUEIRA	HOSE	MANGUERA	030M
6		84570230		1	CILINDRO MESTRE	MASTER CYLINDER	CILINDRO PRINCIPAL	170C
7		87316560		1	PINO	PIN	PASADOR	080P
8		5155902		1	BISEL	BEZEL	BISEL	123M
9		82038627		1	BLOCO	BLOCK	BLOQUE	074B
10		81870229		1	RETENTOR	RETAINER	RETENCIÓN	109R
11		120100		4	PARAFUSO	BOLT	PERNO	140B
12		14306421		2	PARAFUSO	SCREW	TORNILLO	040V

NOTA: MECÂNICO

ÍNDICE DA SEÇÃO

00.000.21		**TRANSMISSÃO**
21.105.AQ	01	LUBRIFICAÇÃO DA CAIXA DE VELOCIDADES - TUBULAÇÕES
21.105.AQ	02	TUBOS ELEVADOR - TUBOS CIL. ELEV. E DRENAGEM DAS VÁLV. DE CONTROLE REMOTO
21.105.AQ	03	TUBULAÇÃO DE LUBRIFICAÇÃO DO CÂMBIO
21.109.AD	01	TROCADOR DE ÓLEO DA TRANSMISSÃO - TUBAGENS
21.109.AD	02	TUBULAÇÃO DO LEVANTADOR HIDRÁULICO
21.109.AD	03	TUBULAÇÕES DO FREIO
21.113.AI	01	CONJUNTO DO RESPIRO DE ÓLEO
21.113.AQ	01	CAIXA DE MUDANÇAS
21.113.AQ	02	CAIXA DE MUDANÇAS
21.113.AR	01	CAIXA DE MUDANÇAS
21.113.AR	02	COMANDO HIDRÁULICO DA CAIXA
21.130.AZ	01	SUPORTE CONTROLE MECÂNICO
21.130.BC	01	CAIXA DE MUDANÇAS
21.130.BC	02	CAIXA DE MUDANÇAS
21.134.AM	01	COMANDO HIDRÁULICO DA CAIXA
21.134.AM	02	COMANDOS DO REDUTOR CENTRAL
21.134.AM	02A	COMANDOS INTERNOS DA TRANSMISSÃO
21.134.AM	03	COMANDOS DO REDUTOR CENTRAL
21.134.AM	04	COMANDOS EXTERNOS DA TRANSMISSÃO
21.134.AM	05	EMBREAGEM DE ACIONAMENTO COM COMANDO HIDRÁULICO
21.135.AQ	01	COMANDO HIDRÁULICO DA CAIXA
21.135.AQ	02	COMANDO HIDRÁULICO DA CAIXA
21.135.AQ	03	COMANDO HIDRÁULICO DA CAIXA
21.140.AM	01	COMANDOS DO REDUTOR CENTRAL
21.140.AM	02	COMANDO HIDRÁULICO DO CÂMBIO
21.140.AM	03	COMANDOS EXTERNOS DA TRANSMISSÃO
21.155.AA	01	EMBREAGEM
21.155.AA	02	EMBREAGEM (15X12)
21.155.AA	03	EMBREAGEM
21.155.AA	04	EMBREAGEM
21.155.AA	05	EMBREAGEM (18X6, 15X12)
21.155.AA	05	EMBREAGEM
21.155.AA	06	ENGRENAGENS - TRANSMISSÃO MECÂNICA - (15X12) 30 KM/H
21.155.AA	07	ENGRENAGENS - TRANSMISSÃO MECÂNICA - 15X12 - 30 KM/H
21.155.AA	08	COMANDOS INTERNOS - (15X12) 30 KM/H
21.155.AA	09	COMANDOS INTERNOS (16X16,32X32) - 30 KM/H
21.155.AA	10	EMBREAGEM
21.155.AA	11	EMBREAGEM
21.155.AA	12	EMBREAGEM
21.155.AA	13	EMBREAGEM
21.155.AA	14	EMBREAGEM
21.155.AA	15	CÂMBIO MECÂNICO - ENGRENAGENS
21.155.AA	16	TRANSMISSÃO - SPS TAMPAS
21.155.AA	23	EMBREAGEM
21.155.AA	24	EMBREAGEM

ÍNDICE DA SEÇÃO

00.000.21		**TRANSMISSÃO**
21.155.AN	01	AMORTECEDOR E EIXO DE ENTRADA DA TRANSMISSÃO/TDF
21.155.AN	02	EMBREAGEM DA TRANSMISSÃO DA TOMADA DE FORÇA
21.160.AI	01	CONTROLE DE MARCHAS PARA TRANSMISSÃO
21.160.AK	01	REDUTOR SUPLEMENTAR
21.160.AK	02	REDUTOR SUPLEMENTAR
21.160.AK	03	CONTROLES INTERNOS DESLOCAMENTO
21.160.AK	04	SUPER REDUTOR PARA SEMI POWER SHIFT - COMANDO DO REDUTOR
21.160.AK	05	REDUTOR SUPLEMENTAR
21.900.AA	01	BOMBAS PARA CIRCUITO HIDRÁULICO E ELEVADOR - ENGREN. DE ACIONAMENTO
21.900.AA	02	BOMBAS PARA CIRCUITO HIDRÁULICO E ELEVADOR - CALÇOS
21.900.AA	03	BOMBAS PARA CIRCUITO HIDRÁULICO E ELEVADOR - CALÇOS

00.000.21	01	p1	04/13

TRANSMISSÃO
TRANSMISSION
TRANSMISIÓN
TRASMISSIONE
GETRIEBE
TRANSMISSION

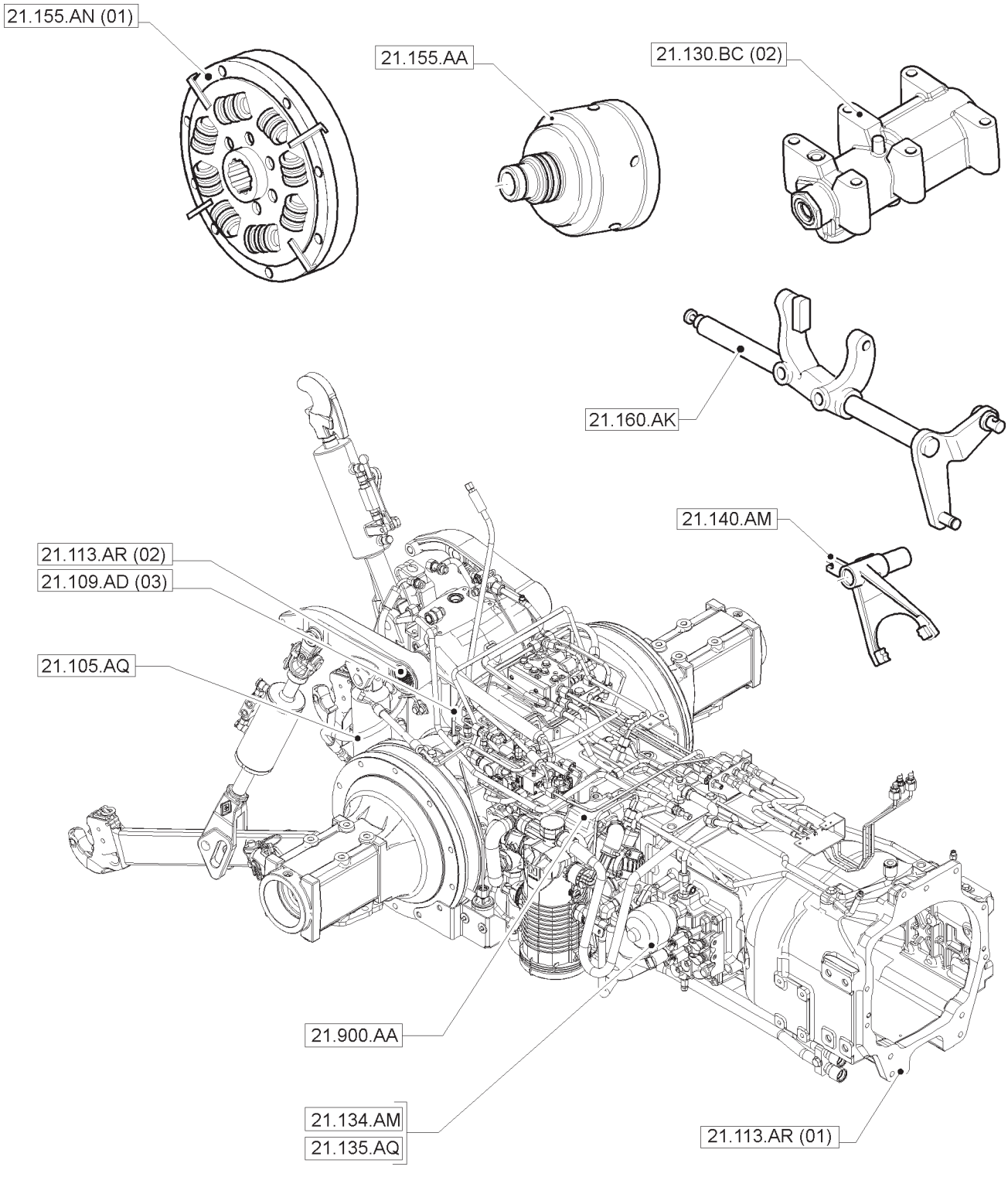

TRANSMISSÃO
TRANSMISSION
TRANSMISIÓN
TRASMISSIONE
GETRIEBE
TRANSMISSION

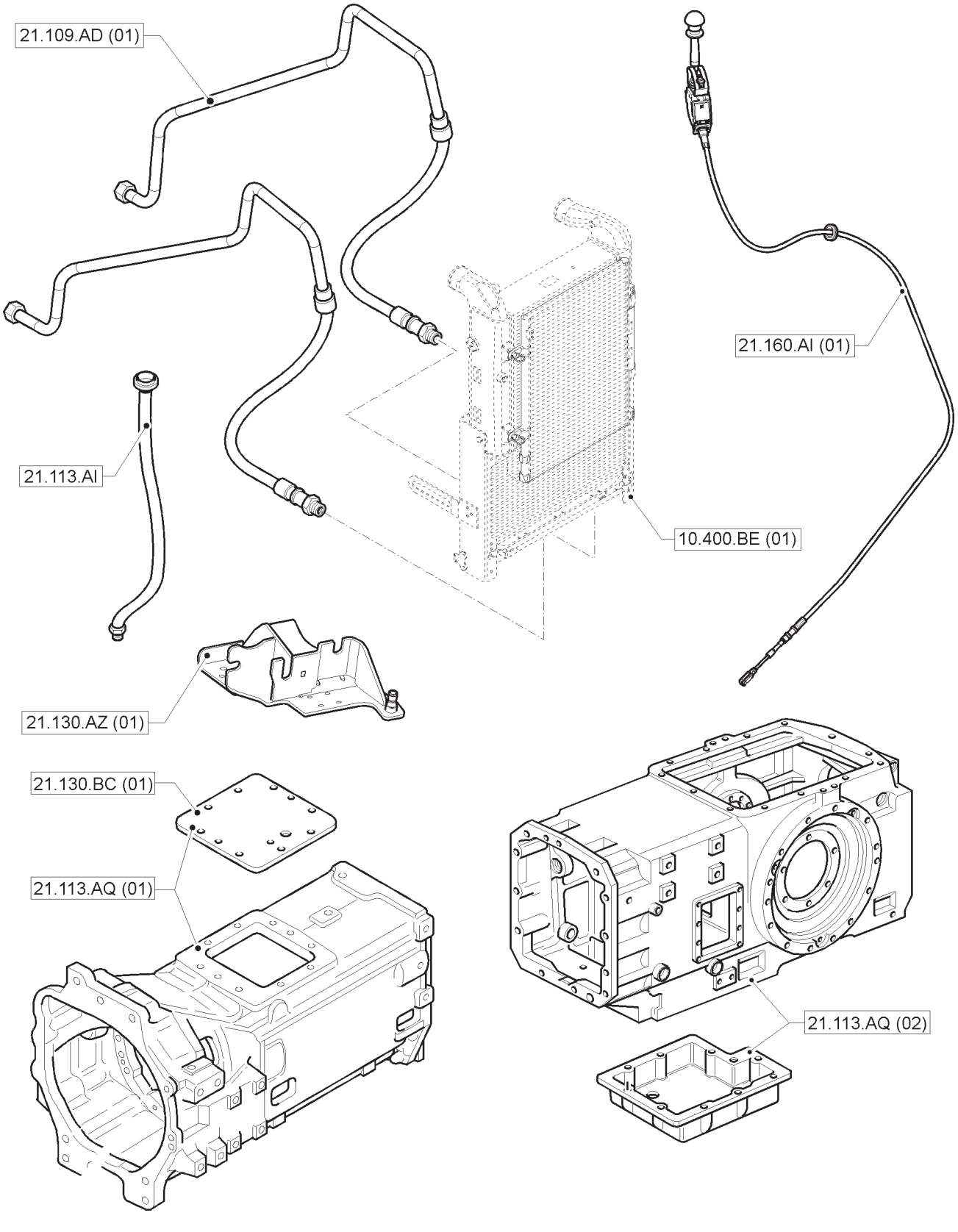

LUBRIFICAÇÃO DA CAIXA DE VELOCIDADES - TUBULAÇÕES
GEARBOX LUBRICATION - PIPES
LUBRIFICACION DEL CAMBIO - TUBERIAS
LUBRIFICAZIONE CAMBIO - TUBAZIONI
GETRIEBEKASTEN SCHMIERLEITUNGEN - LEITUNGEN
TUYAUX DE GRAISSAGE DE LA BOÎTE DE VITESSE - TUTYAUTEIRIE

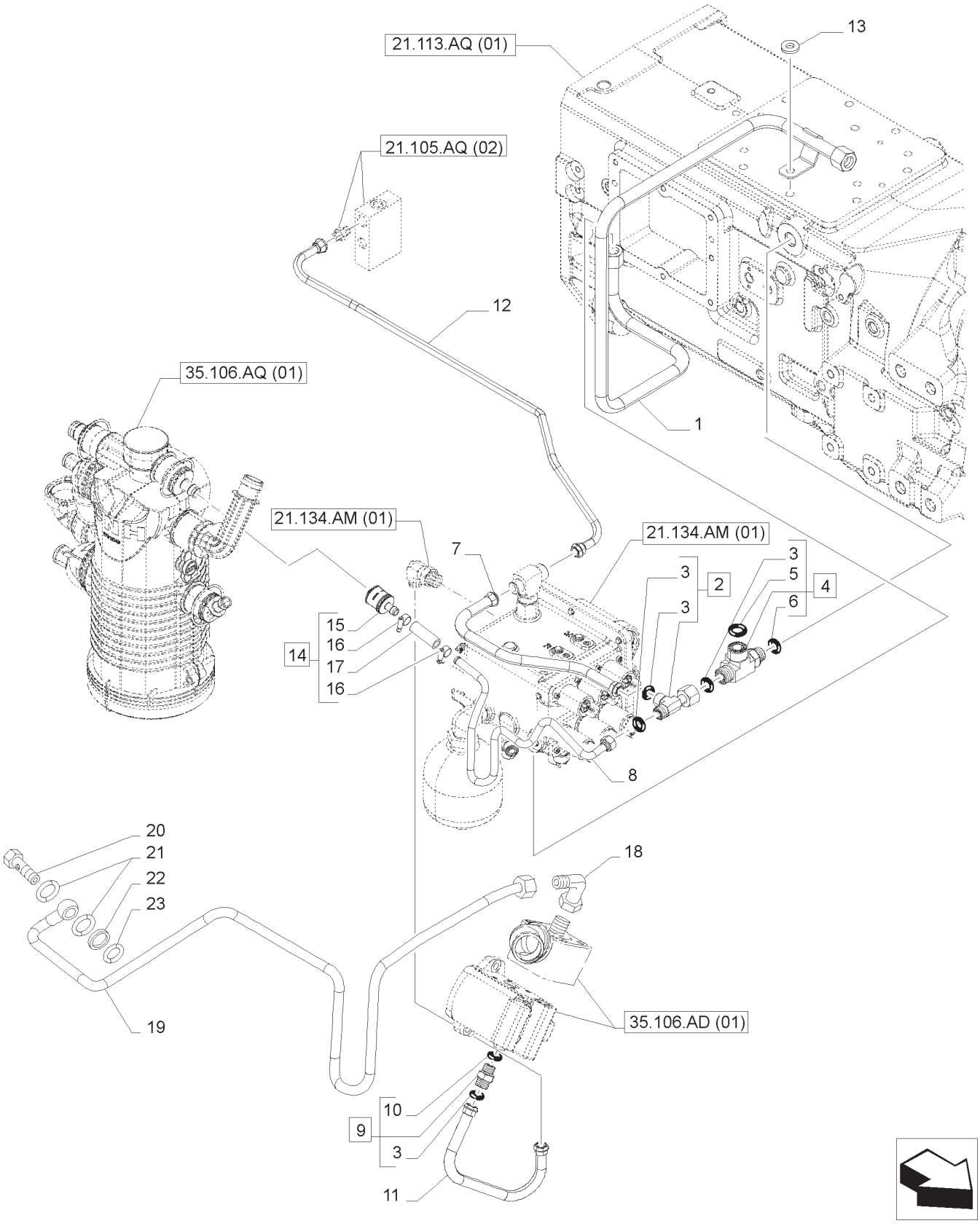

LUBRIFICAÇÃO DA CAIXA DE VELOCIDADES - TUBULAÇÕES
GEARBOX LUBRICATION - PIPES
LUBRIFICACION DEL CAMBIO - TUBERIAS
LUBRIFICAZIONE CAMBIO - TUBAZIONI
GETRIEBEKASTEN SCHMIERLEITUNGEN - LEITUNGEN
TUYAUX DE GRAISSAGE DE LA BOÎTE DE VITESSE - TUTYAUTEIRIE

R	N	P.N.	MOD	Q	Descrição	Description	Descripción	L.C.
1		84283174		1	TUBO	PIPE	TUBO	200T
2		47134655		1	T	TEE	TE	9020
3		5185512		3	ANEL O	O-RING	JUNTA TÓRICA	055A
4		87347550		1	CONECTOR HIDRÁUL	HYD CONNECTOR	CONECTOR HIDRÁULICO	020R
5		5185513		1	ANEL O	O-RING	JUNTA TÓRICA	055A
6		14438085		1	ANEL O	O-RING	JUNTA TÓRICA	055A
7		87519183		1	TUBO	PIPE	TUBO	200T
8		84352739		1	TUBO HIDRÁULICO	HYD. TUBE	TUBERÍA HIDRÁULICA	190T
9		5185046		1	CONECTOR HIDRÁUL	HYD CONNECTOR	CONECTOR HIDRÁULICO	020R
10		14437985		1	ANEL O	O-RING	JUNTA TÓRICA	055A
11		87580026		1	TUBO	PIPE	TUBO	200T
12		84404479		1	TUBO	PIPE	TUBO	200T
13		14496611		1	ARRUELA PLANA	WASHER	ARANDELA	131R
14		84352585		1	CONECTOR HIDRÁUL	HYD CONNECTOR	CONECTOR HIDRÁULICO	020R
15		87330801		1	CONECTOR HIDRÁUL	HYD CONNECTOR	CONECTOR HIDRÁULICO	020R
16		82039344		1	COLAR	COLLAR	COLLAR	031F
17		84352586		1	LUVA	SLEEVE	MANGUITO	031M
18		47385964		1	COTOVELO 90	90 ELBOW	CODO DE 90°	A045
19		84398294		1	TUBO HIDRÁULICO	HYD. TUBE	TUBERÍA HIDRÁULICA	190T
20		5170235		1	PARAFUSO DE BANJO	BANJO BOLT	PERNO BANJO	090B
21		5167640		2	VEDAÇÃO DA ARRUELA	SEALING WASHER	JUNTA HERMÉTICA	133R
22		84398569		1	ESPAÇADOR	SPACER	ESPACIADOR	075D
23		10259960		1	VEDAÇÃO	SEAL	JUNTA	132A

TUBOS DO ELEVADOR - TUBOS DOS CILINDROS DO ELEVADOR E DRENAGEM DAS VÁLVULAS DE CONTROLE REMOTO
LIFTER LINES - LIFTER CYLINDERS PIPES AND REMOTE CONTROL VALVES DRAIN
CONDUCTOS DE LA ELEVACIÓN - TUBOS CILINDROS DE ELEVACIÓN Y DRENAJE VÁLVULAS DE CONTROL REMOTAS
LINEE SOLLEVATORE - TUBAZIONI CILINDRI DI SOLLEVAMENTO E SCARICO DISTRIBUTORI AUSILIARI
HUBWERKSLEITUNGEN - HUBZYLINDER ROHRLEITUNGEN UND ZUSATZSTEUERGERÄTE RÜCKLAUF
LIGNES DE POUSSOIRS - TUYAUX VÉRINS À POUSSOIRS ET PURGE DISTRIBUTEURS AUXILIAIRES

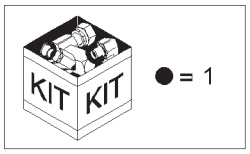

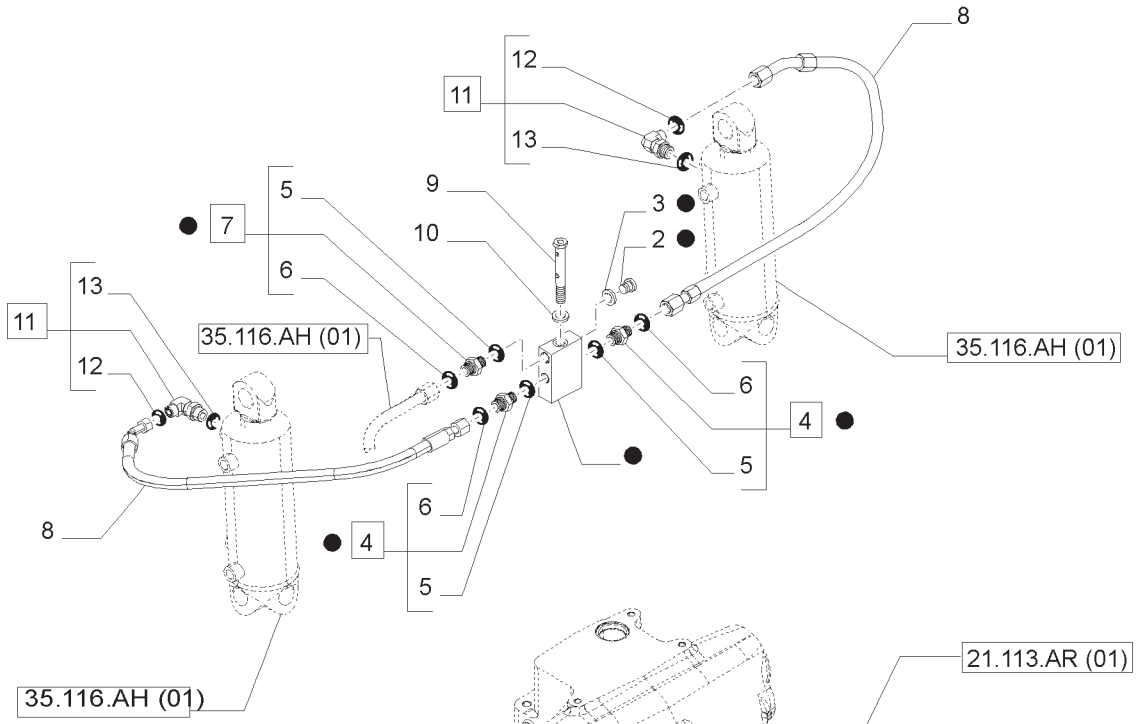

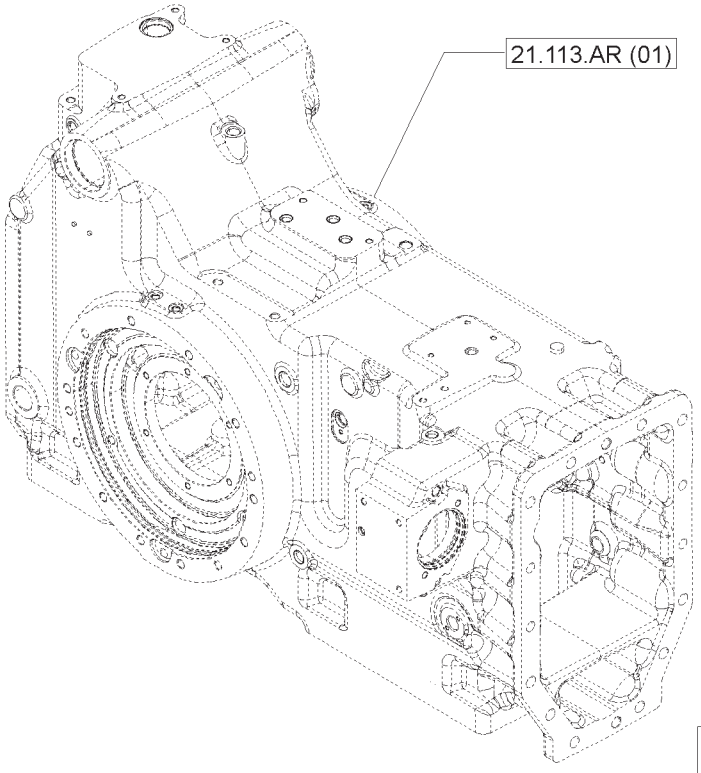

TUBOS DO ELEVADOR - TUBOS DOS CILINDROS DO ELEVADOR E DRENAGEM DAS VÁLVULAS DE CONTROLE REMOTO
LIFTER LINES - LIFTER CYLINDERS PIPES AND REMOTE CONTROL VALVES DRAIN
CONDUCTOS DE LA ELEVACIÓN - TUBOS CILINDROS DE ELEVACIÓN Y DRENAJE VÁLVULAS DE CONTROL REMOTAS
LINEE SOLLEVATORE - TUBAZIONI CILINDRI DI SOLLEVAMENTO E SCARICO DISTRIBUTORI AUSILIARI
HUBWERKSLEITUNGEN - HUBZYLINDER ROHRLEITUNGEN UND ZUSATZSTEUERGERÄTE RÜCKLAUF
LIGNES DE POUSSOIRS - TUYAUX VÉRINS À POUSSOIRS ET PURGE DISTRIBUTEURS AUXILIAIRES

R	N	P.N.	MOD	Q	Descrição	Description	Descripción	L.C.
1		87570548		1	BLOCO	BLOCK	BLOQUE	074B
2		10119311		1	BUJÃO	PLUG	TAPÓN	050T
3		14437885		1	ANEL O	O-RING	JUNTA TÓRICA	055A
4		86579675		2	CONECTOR HIDRÁUL	HYD CONNECTOR	CONECTOR HIDRÁULICO	020R
5		86598102		1	ANEL O	O-RING	JUNTA TÓRICA	055A
6		9992298		1	ANEL O	O-RING	JUNTA TÓRICA	055A
7		86579676		1	CONECTOR HIDRÁUL	HYD CONNECTOR	CONECTOR HIDRÁULICO	020R
8		87519175		2	MANGUEIRA	HOSE	MANGUERA	030M
9		87519177		1	PARAFUSO DE BANJO	BANJO BOLT	PERNO BANJO	090B
10		5167639		1	VEDAÇÃO DA ARRUELA	SEALING WASHER	JUNTA HERMÉTICA	133R
11		5185052		2	CONECTOR HIDRÁUL	HYD CONNECTOR	CONECTOR HIDRÁULICO	020R
12		5185511		1	ANEL O	O-RING	JUNTA TÓRICA	055A
13		14437985		1	ANEL O	O-RING	JUNTA TÓRICA	055A

21.105.AQ	03	p1	04/13

TUBULAÇÃO DE LUBRIFICAÇÃO DO CÂMBIO
GEARBOX LUBRICATING PIPING
TUBERIAS PARA LUBRIFICACION DEL CAMBIO
TUBAZIONI LUBRIFICAZIONE CAMBIO
WECHSELGETRIEBE KUPPLUNG SCHMIERLEITUNG
TUYAUX DE GRAISSAGE DE LA BOITE DE VITESSES

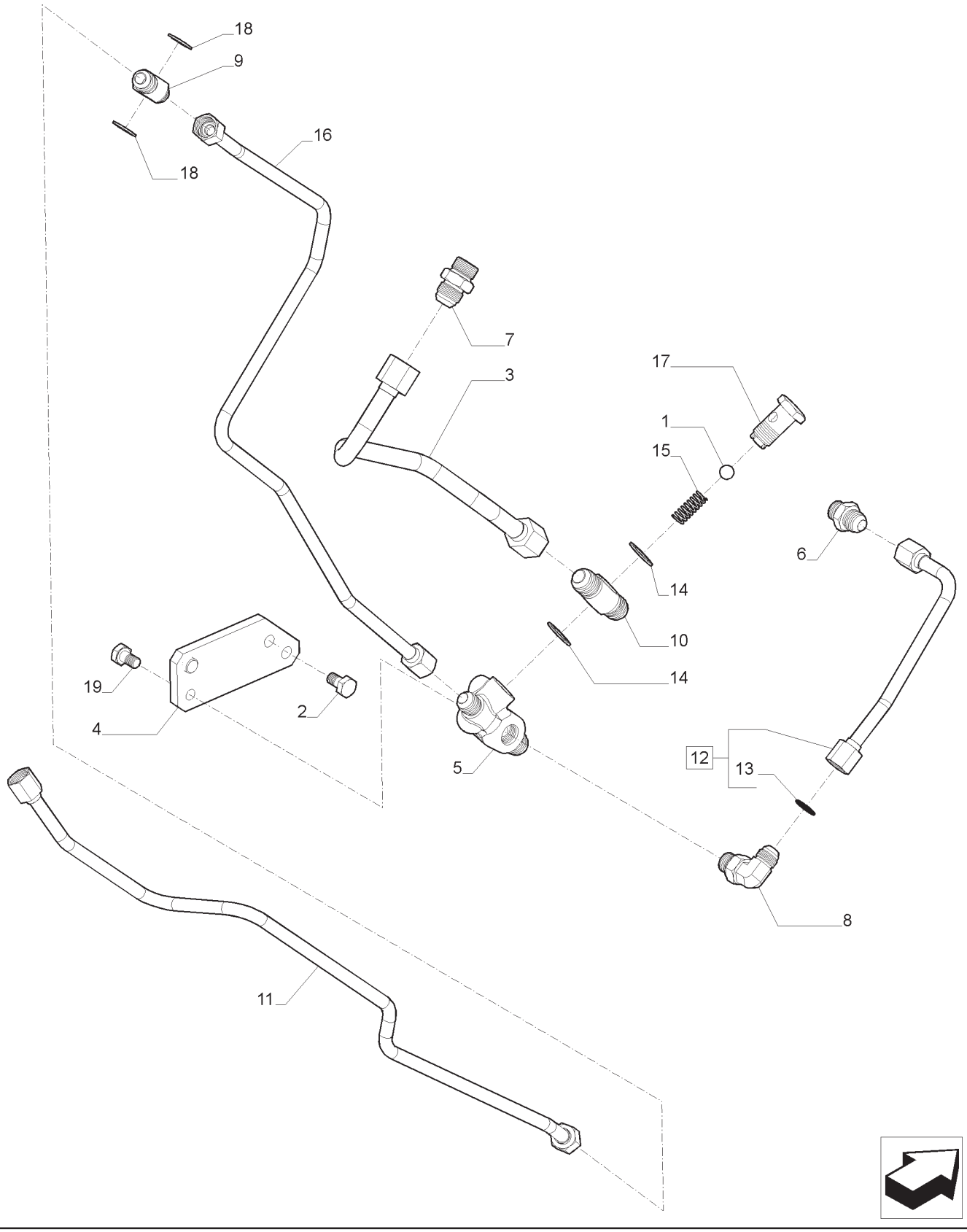

TUBULAÇÃO DE LUBRIFICAÇÃO DO CÂMBIO
GEARBOX LUBRICATING PIPING
TUBERIAS PARA LUBRIFICACION DEL CAMBIO
TUBAZIONI LUBRIFICAZIONE CAMBIO
WECHSELGETRIEBE KUPPLUNG SCHMIERLEITUNG
TUYAUX DE GRAISSAGE DE LA BOITE DE VITESSES

R	N	P.N.	MOD	Q	Descrição	Description	Descripción	L.C.
1		20063500		1	ESFERA	BALL	BOLA	140S
2		15970521		2	PARAFUSO 65MM	BOLT	PERNO	140B
3		5168985		1	TUBO	PIPE	TUBO	200T
4		5169106		1	SUPORTE	BRACKET	MÉNSULA	225S
5		87532380		1	CONECTOR HIDRÁUL	HYD CONNECTOR	CONECTOR HIDRÁULICO	020R
6		5158799		1	CONECTOR HIDRÁUL	HYD CONNECTOR	CONECTOR HIDRÁULICO	020R
7		5158804		2	CONECTOR HIDRÁUL	HYD CONNECTOR	CONECTOR HIDRÁULICO	020R
8		5157557		1	COTOVELO 90	90 ELBOW	CODO DE 90°	A045
9		5156993		1	PARAFUSO DE BANJO	BANJO BOLT	PERNO BANJO	090B
10		5159183		1	PARAFUSO DE BANJO	BANJO BOLT	PERNO BANJO	090B
11		5179014		1	TUBO	PIPE	TUBO	200T
12		5168989		1	TUBO, INCLUI 13	PIPE	TUBO	200T
13		14437985		1	ANEL O	O-RING	JUNTA HERMETICA	055A
14		5188717		2	VEDAÇÃO DA ARRUELA	SEALING WASHER	JUNTA HERMÉTICA	133R
15		5159185		1	MOLA	SPRING	MUELLE	100M
16		47363217		1	TUBO HIDRÁULICO	HYD. TUBE	TUBERÍA HIDRÁULICA	190T
17		5159184		1	UNIÃO	UNION	UNIÓN	9560
18		5167639		2	VEDAÇÃO DA ARRUELA	SEALING WASHER	JUNTA HERMÉTICA	133R
19		15970421		1	PARAFUSO 65MM	BOLT	PERNO	140B

NOTA: MECÂNICO

21.109.AD	01	p1	04/13

TROCADOR DE ÓLEO DA TRANSMISSÃO - TUBAGENS
TRANSMISSION OIL COOLER - PIPES
INTERCAMBIADOR DE ACEITE TRANSMISIÓN Y - CONDUCTOS
SCAMBIATORE OLIO TRASMISSIONE - TUBAZIONI
GETRIEBEÖLKÜHLER - LEITUNGEN
ÉCHANGEUR HUILE DE TRANSMISSION -

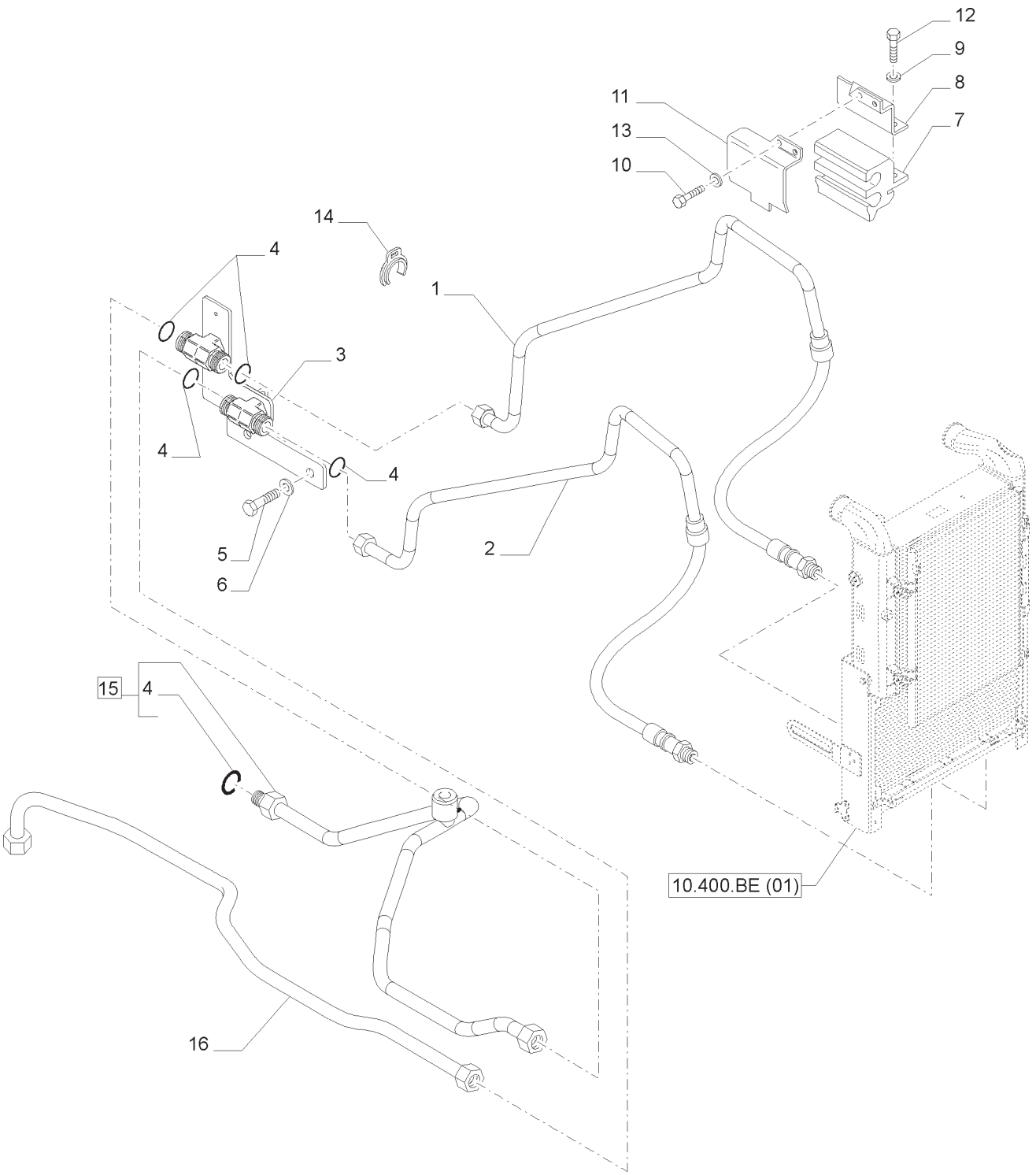

TROCADOR DE ÓLEO DA TRANSMISSÃO - TUBAGENS
TRANSMISSION OIL COOLER - PIPES
INTERCAMBIADOR DE ACEITE TRANSMISIÓN Y - CONDUCTOS
SCAMBIATORE OLIO TRASMISSIONE - TUBAZIONI
GETRIEBEÖLKÜHLER - LEITUNGEN
ÉCHANGEUR HUILE DE TRANSMISSION -

R	N	P.N.	MOD	Q	Descrição	Description	Descripción	L.C.
1		84121137		1	TUBO HIDRÁULICO	HYD. TUBE	TUBERÍA HIDRÁULICA	190T
2		84121138		1	TUBO HIDRÁULICO	HYD. TUBE	TUBERÍA HIDRÁULICA	190T
3		84136405		1	FIXADOR	HOLDER	SOPORTE	174S
4		81825117		5	ANEL O	O-RING	JUNTA TÓRICA	055A
5		11112421		3	PARAFUSO	SCREW	TORNILLO	040V
6		14496701		3	ARRUELA PLANA	WASHER	ARANDELA	131R
7		84121136		1	SUPORTE	SUPPORT	SOPORTE	300S
8		87579221		1	PLACA	PLATE	PLACA	105P
9		14496401		2	ARRUELA PLANA	WASHER	ARANDELA	131R
10		10902221		2	PARAFUSO	SCREW	TORNILLO	040V
11		87484736		1	COBERTURA	COVER	CUBIERTA	265C
12		10902421		2	PARAFUSO	SCREW	TORNILLO	040V
13		10523401		2	ARRUELA PLANA	WASHER	ARANDELA	131R
14		87363477		2	GRAMPO	CLIP	CLIP	045F
15		84497514		1	TUBO HIDRÁULICO	HYD. TUBE	TUBERÍA HIDRÁULICA	190T
16		84167229		1	TUBO HIDRÁULICO	HYD. TUBE	TUBERÍA HIDRÁULICA	190T

NOTA: SPS

TUBULAÇÃO DO LEVANTADOR HIDRÁULICO
LIFTER LINES
TUBERIAS DE ELEVADOR HIDRAULICO
TUBAZIONI SOLLEVATORE IDRAULICO
LEITUNGEN DES KRAFTHEBERS
CANALISATIONS DE RELEVAGE HYDRAULIQUE

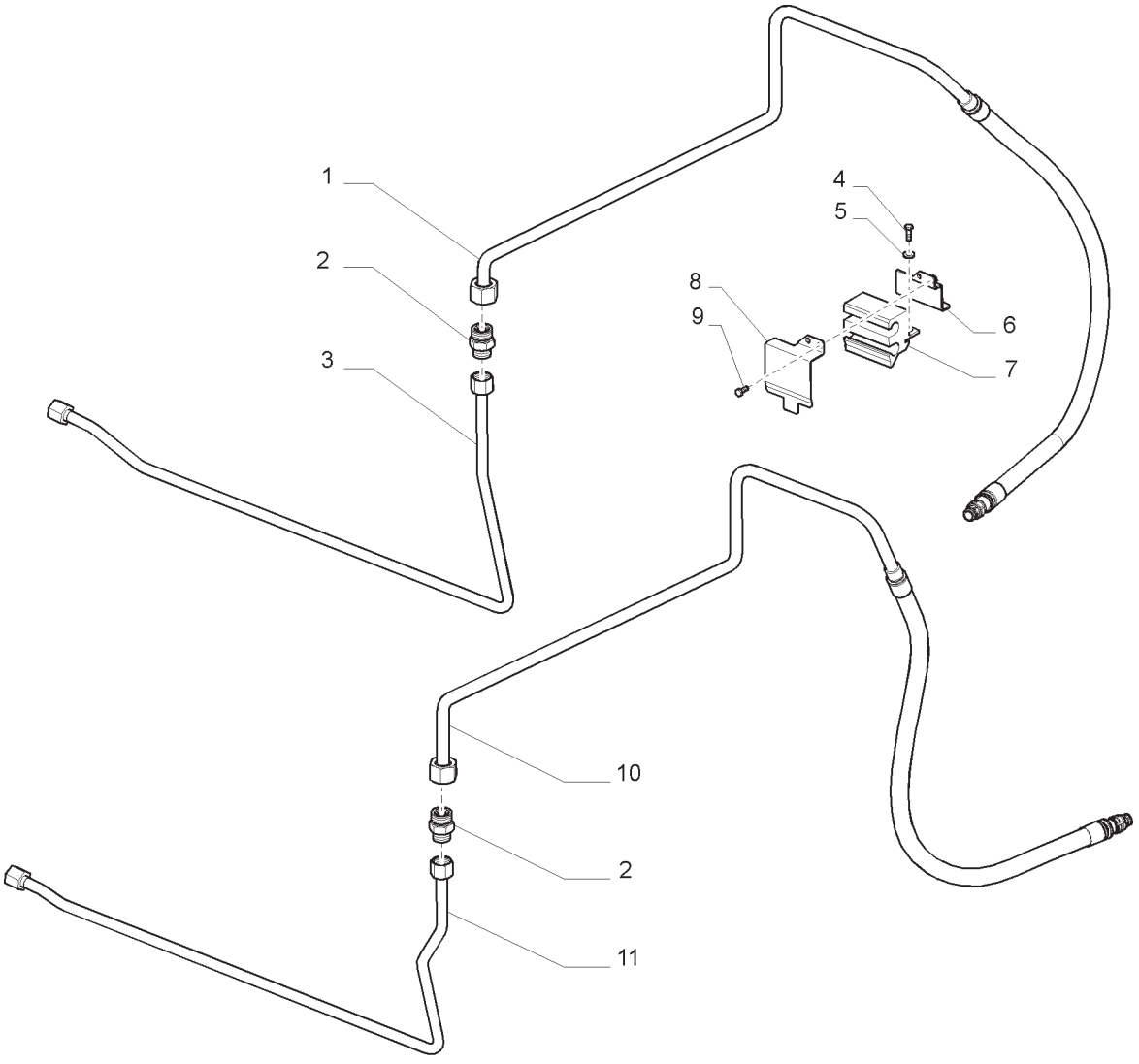

TUBULAÇÃO DO LEVANTADOR HIDRÁULICO
LIFTER LINES
TUBERIAS DE ELEVADOR HIDRAULICO
TUBAZIONI SOLLEVATORE IDRAULICO
LEITUNGEN DES KRAFTHEBERS
CANALISATIONS DE RELEVAGE HYDRAULIQUE

R	N	P.N.	MOD	Q	Descrição	Description	Descripción	L.C.
1		47362215		1	TUBO HIDRÁULICO	HYD. TUBE	TUBERÍA HIDRÁULICA	190T
2		84606842		2	CONECTOR HIDRÁUL	HYD CONNECTOR	CONECTOR HIDRÁULICO	020R
3		47362918		1	TUBO	PIPE	TUBO	200T
4		120100		2	PARAFUSO	BOLT	PERNO	140B
5		10523401		2	ARRUELA PLANA	WASHER	ARANDELA	131R
6		87579221		1	PLACA	PLATE	PLACA	105P
7		84121136		1	SUPORTE	SUPPORT	SOPORTE	300S
8		87484736		1	COBERTURA	COVER	CUBIERTA	265C
9		86508568		2	PARAFUSO	BOLT	PERNO	140B
10		47362216		1	TUBO HIDRÁULICO	HYD. TUBE	TUBERÍA HIDRÁULICA	190T
11		47362219		1	TUBO	PIPE	TUBO	200T

NOTA: MECÂNICO

TUBULAÇÕES DO FREIO
BRAKE PIPING
TUBERIAS DEL FRENO
TUBAZIONI FRENO
BREMSLEITUNG
TUYAUX DE FREIN

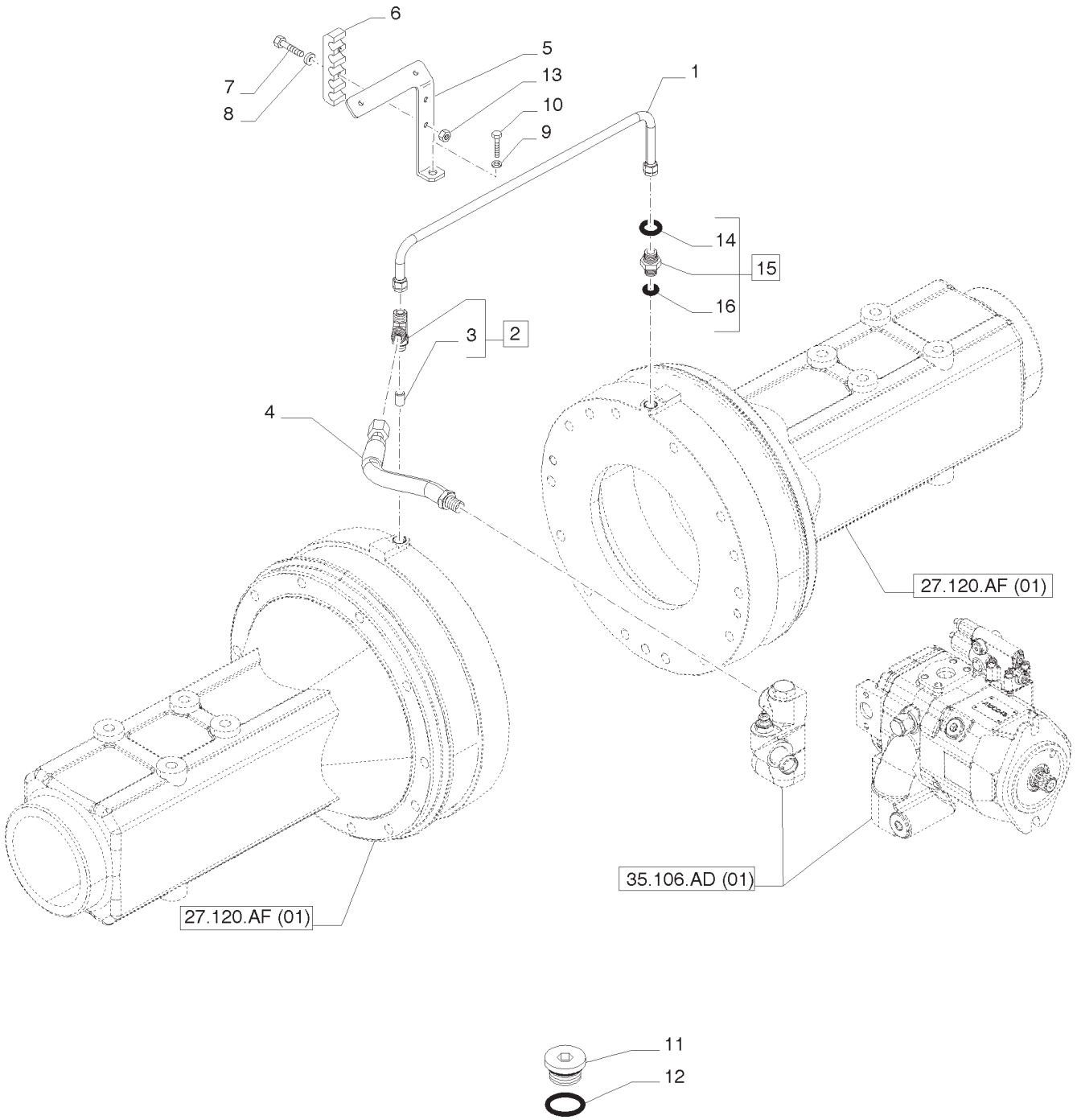

TUBULAÇÕES DO FREIO
BRAKE PIPING
TUBERIAS DEL FRENO
TUBAZIONI FRENO
BREMSLEITUNG
TUYAUX DE FREIN

R	N	P.N.	MOD	Q	Descrição	Description	Descripción	L.C.
1		87722393		1	TUBO	PIPE	TUBO	200T
2		87722406		1	CONECTOR HIDRÁUL, INCLUI 2	HYD CONNECTOR	CONECTOR HIDRÁULICO	020R
3		NSS		1	BUCHA, INCLUIDO EM 2	BUSHING	CASQUILLO	095B
4		87722392		1	MANGUEIRA	HOSE	MANGUERA	030M
5		87630862		1	SUPORTE	SUPPORT	SOPORTE	300S
6		87723144		1	SUPORTE	BRACKET	MÉNSULA	225S
7		10903021		2	PARAFUSO	SCREW	TORNILLO	040V
8		14496421		2	ARRUELA PLANA	WASHER	ARANDELA	131R
9		12638621		2	ARRUELA PLANA	WASHER	ARANDELA	131R
10		15970521		1	PARAFUSO	SCREW	TORNILLO	040V
11		11903011		1	BUJÃO	PLUG	TAPÓN	050T
12		87316678		1	VEDAÇÃO DA ARRUELA	SEALING WASHER	JUNTA HERMÉTICA	133R
13		12574211		1	PORCA	NUT	TUERCA	010D
14		9992298		1	ANEL O	O-RING	JUNTA TÓRICA	055A
15		86579675		1	CONECTOR HIDRÁUL, INCLUI 14, 16	HYD CONNECTOR	CONECTOR HIDRÁULICO	020R
16		86598100		1	ANEL O	O-RING	JUNTA TÓRICA	055A

CONJUNTO DO RESPIRO DE ÓLEO
OIL BREATHER ASSEMBLY
CONJUNTO RESPIRADEIRO ACEITE
SFIATO OLIO COMPLETO
ÖLENTLÜFTER KOMPLETT
RENIFLARD D'HUILE COMPLET

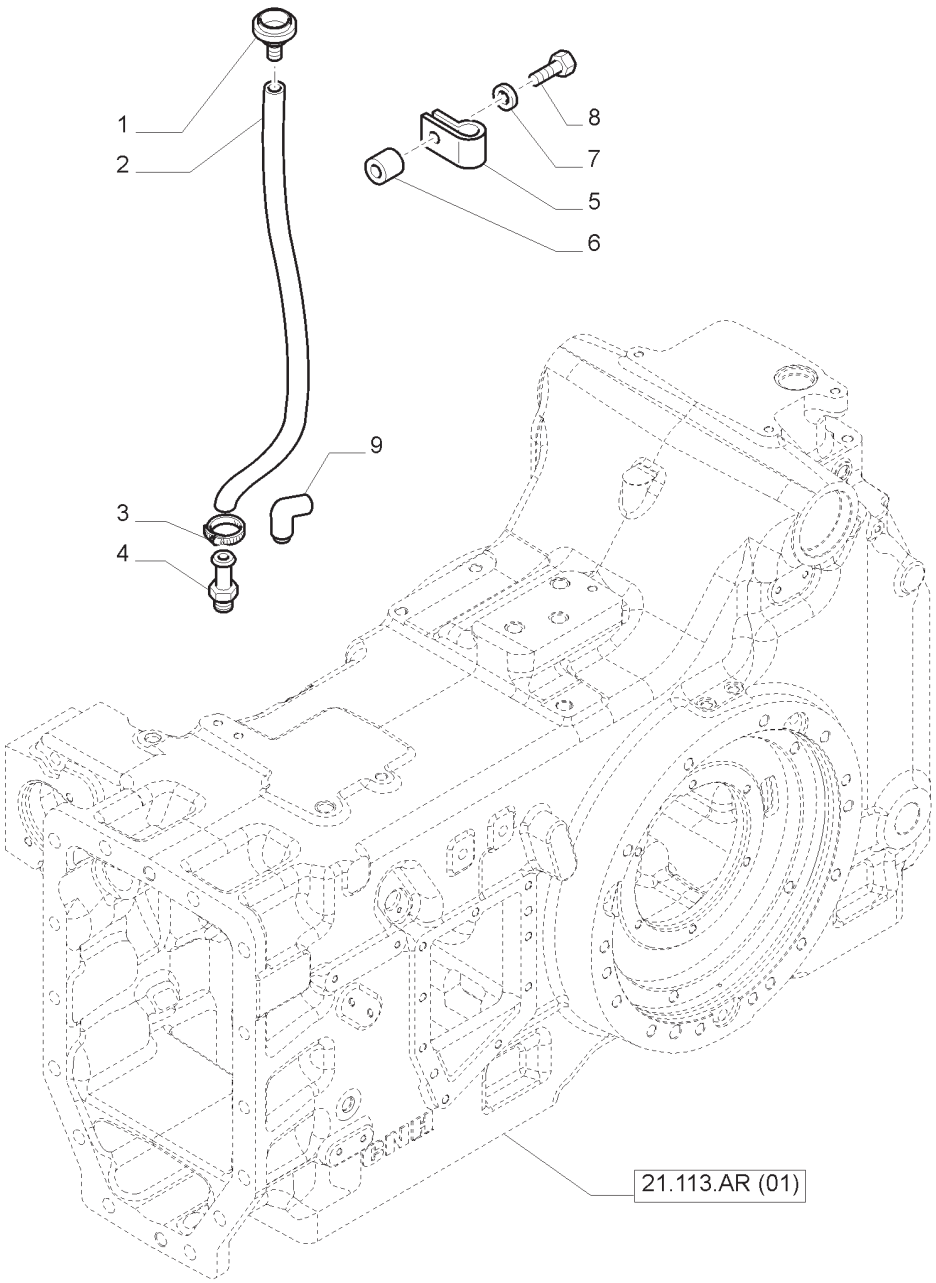

CONJUNTO DO RESPIRO DE ÓLEO
OIL BREATHER ASSEMBLY
CONJUNTO RESPIRADEIRO ACEITE
SFIATO OLIO COMPLETO
ÖLENTLÜFTER KOMPLETT
RENIFLARD D'HUILE COMPLET

R	N	P.N.	MOD	Q	Descrição	Description	Descripción	L.C.
1		83925022		1	RESPIRO	BREATHER	RESPIRADERO	145S
2		82012599		1	MANGUEIRA COMBUSTÍVEL	FUEL HOSE	MANGUERA DE COMBUSTIBLE	A056
3		82000599		1	BRAÇADEIRA	CLAMP	ABRAZADERA	120M
4		82894853		1	CONEXÃO	FITTING	ACCESORIO	3300
5		87302117		1	GRAMPO	CLIP	CLIP	045F
6		13611211		1	ESPAÇADOR	SPACER	ESPACIADOR	075D
7		16044021		1	PARAFUSO	SCREW	TORNILLO	040V
8		83931520		1	ARRUELA PLANA	WASHER	ARANDELA	131R
9		47134073		1	TUBO	PIPE	TUBO	200T

NOTA: SPS

CAIXA DE MUDANÇAS
GEARBOX
CAJA DEL CAMBIO
SCATOLA CAMBIO
GETRIEBEGEHAEUSE
CARTES DE B.V.

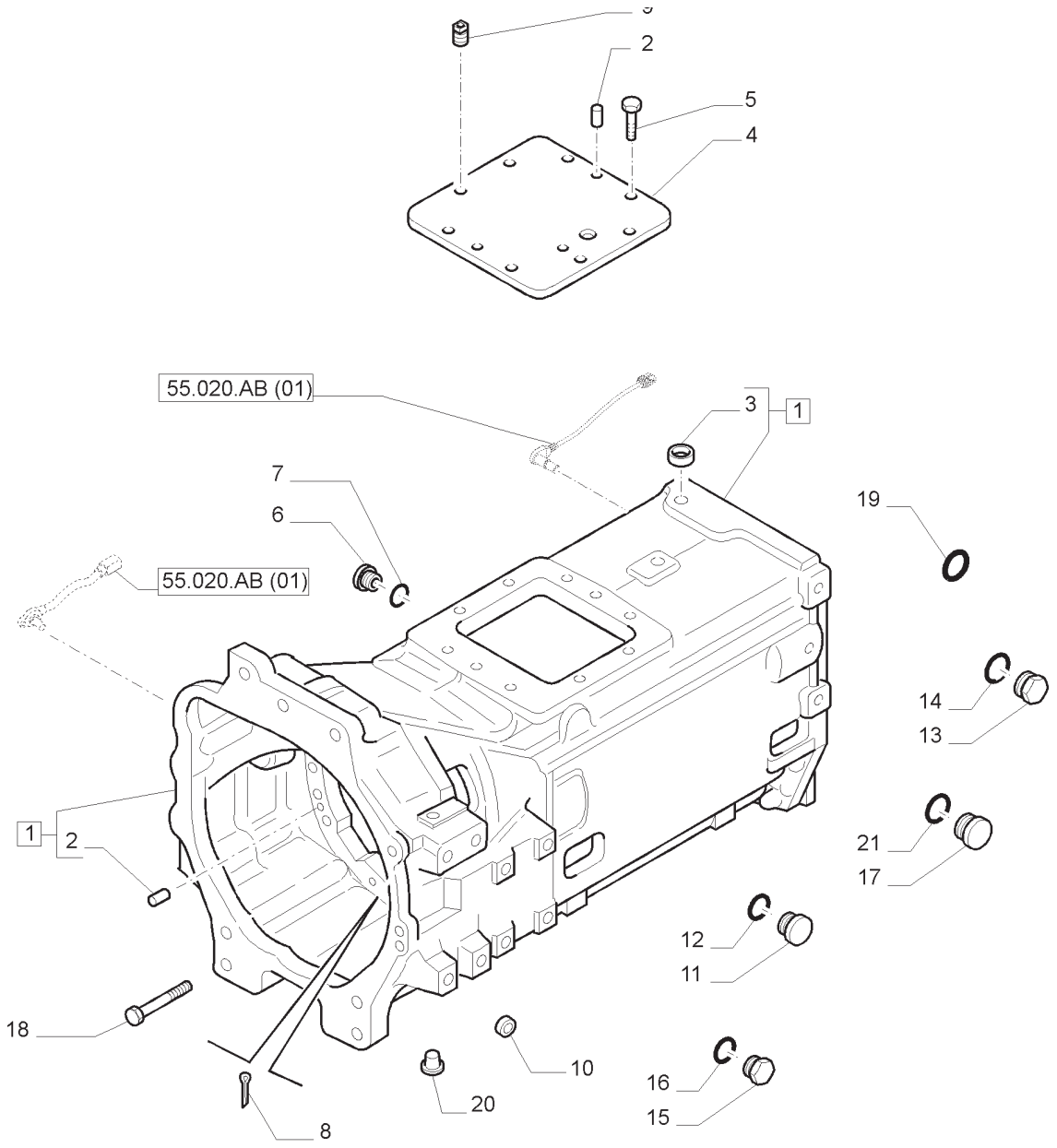

CAIXA DE MUDANÇAS
GEARBOX
CAJA DEL CAMBIO
SCATOLA CAMBIO
GETRIEBEGEHAEUSE
CARTES DE B.V.

R	N	P.N.	MOD	Q	Descrição	Description	Descripción	L.C.
1	1	84248416		1	CAIXA DE TRANSMISSÃO	TRANSMISSION HOUSING	CAJA ENGRANAJE	404S
1	2	84574898		1	CAIXA DE TRANSMISSÃO	TRANSMISSION HOUSING	CAJA ENGRANAJE	404S
2		5153109		4	GUIA	DOWEL	ESPIGA	090G
3		14328701		1	BUJÃO	PLUG	TAPÓN	050T
4	1	5186785		1	COBERTURA	COVER	CUBIERTA	265C
4	2	47378687		1	COBERTURA	COVER	CUBIERTA	265C
5		15970724		8	PARAFUSO	SCREW	TORNILLO	040V
6		10119311		3	BUJÃO	PLUG	TAPÓN	050T
7		14437885		3	ANEL O	O-RING	JUNTA TÓRICA	055A
8		10798204		2	CONTRA PINO	COTTER PIN	PASADOR CON CHAVETA	270C
9		14324011		1	BUJÃO	PLUG	TAPÓN	050T
10		14328501		2	BUJÃO M16	PLUG	TAPÓN	050T
10		14328701		1	BUJÃO M20	PLUG	TAPÓN	050T
11		10118811		1	BUJÃO	PLUG	TAPÓN	050T
12		14438085		1	ANEL O	O-RING	JUNTA TÓRICA	055A
13		10273140		1	BUJÃO	PLUG	TAPÓN	050T
14		10259960		1	VEDAÇÃO	SEAL	JUNTA	132A
15		87535222		1	BUJÃO	PLUG	TAPÓN	050T
16		87316678		1	ANEL O	O-RING	JUNTA TÓRICA	055A
17		10119311		1	BUJÃO	PLUG	TAPÓN	050T
18		11254134		4	PARAFUSO 80MM	SCREW	TORNILLO	040V
18		15981234		4	PARAFUSO 65MM	BOLT	PERNO	140B
18		15982334		2	PARAFUSO 150MM	SCREW	TORNILLO	040V
19		272470		4	ANEL O	O-RING	JUNTA TÓRICA	055A
20		5145574		1	BUJÃO	PLUG	TAPÓN	050T
21		14437885		1	ANEL O	O-RING	JUNTA TÓRICA	055A

(1) SPS
(2) MECÂNICO

T7.140 T7.150 T7.165
T7.175 T7.180 T7.190
T7.195 T7.205

CAIXA DE MUDANÇAS
GEARBOX
CAJA DEL CAMBIO
SCATOLA CAMBIO
GETRIEBEGEHAEUSE
CARTES DE B.V.

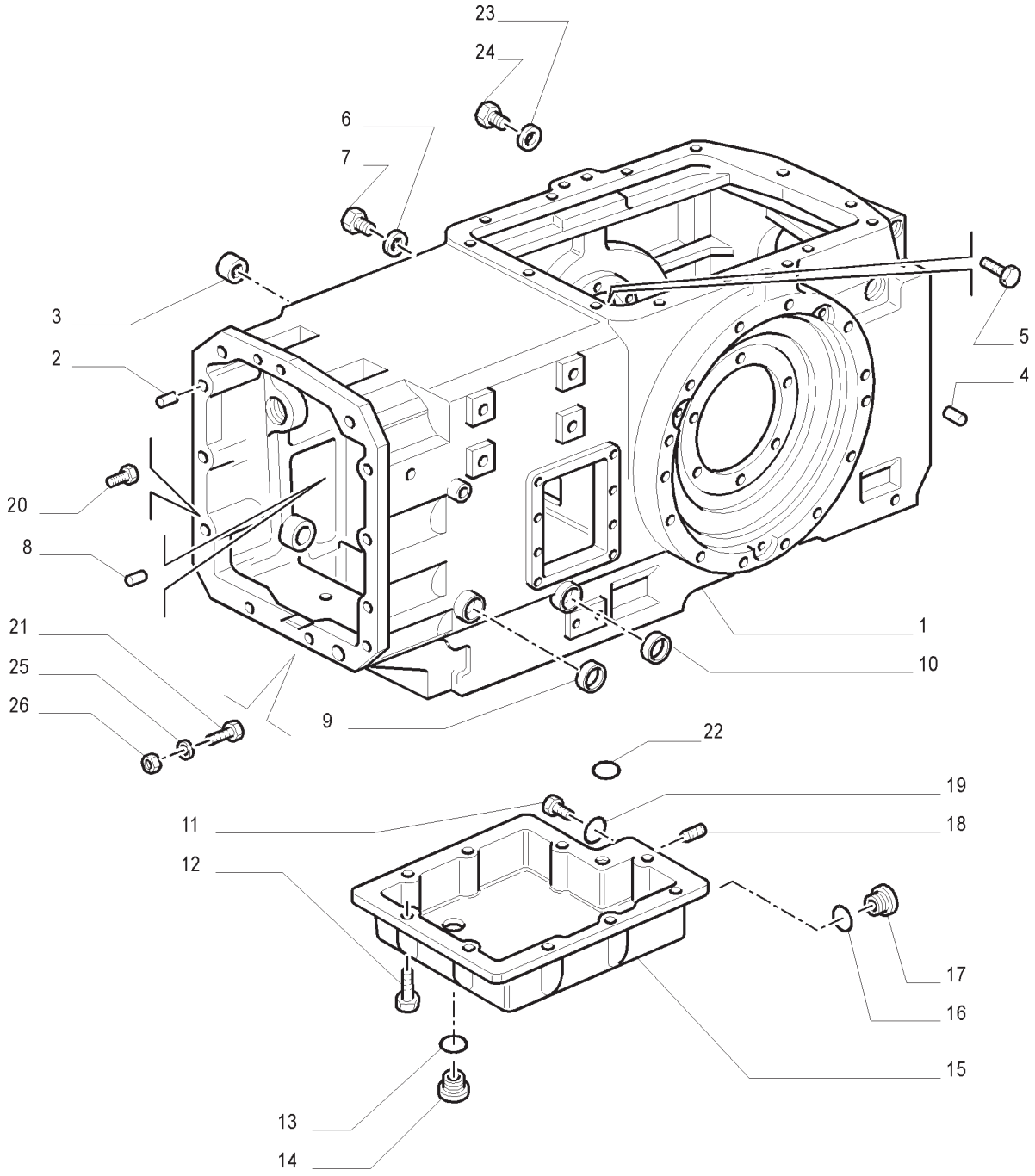

CAIXA DE MUDANÇAS
GEARBOX
CAJA DEL CAMBIO
SCATOLA CAMBIO
GETRIEBEGEHAEUSE
CARTES DE B.V.

R	N	P.N.	MOD	Q	Descrição	Description	Descripción	L.C.
1		73401731		1	CAIXA/CARCAÇA	BOX	CAJA	035S
2		4985062		4	PINO-GUIA	DOWEL	PITON	090G
3		5173164		2	BUCHA	SLEEVE	BUJE	145B
4		5110200		1	PINO-GUIA	DOWEL	PITON	090G
5		14306531		1	PARAFUSO	SCREW	TORNILLO	040V
6		10263460		1	JUNTA	GASKET	JUNTA HERMETICA	123G
7		10305111		1	BUJÃO	PLUG	TAPON	050T
8		10839710		1	PINO-GUIA	DOWEL	PITON	090G
9		14328701		2	BUJÃO	PLUG	TAPON	050T
10		14328501		1	BUJÃO	PLUG	TAPON	050T
11		10119411		1	BUJÃO	PLUG	TAPON	050T
12		11306921		9	PARAFUSO	SCREW	TORNILLO	040V
13		14438285		1	ANEL O	O-RING	JUNTA HERMETICA	055A
14		10119511		1	BUJÃO	PLUG	TAPON	050T
15		47127749		1	TAMPA	COVER	TAPADERA	265C
16		81903721		1	ANEL O	O-RING	JUNTA HERMETICA	055A
17		5185747		1	BUJÃO	PLUG	TAPON	050T
18		10275550		1	BUJÃO	PLUG	TAPON	050T
19		14437985		1	ANEL O	O-RING	JUNTA HERMETICA	055A
20		15860131		4	PARAFUSO C= 50 MM	SCREW	TORNILLO	040V
21		13561634		6	PRISIONEIRO	STUD	PRISIONERO	210P
21		13555734		4	PRISIONEIRO	STUD	PRISIONERO	210P
21		11801034		2	PRISIONEIRO	STUD	PRISIONERO	210P
23		14457580		1	ANEL O	O-RING	JUNTA HERMETICA	055A
24		5167999		1	BUJÃO	PLUG	TAPON	050T
25		11194279		8	ARRUELA CONICA	WASHER,CUP	ARANDELA CONICA	134R
25		11194174		4	ARRUELA-TRAVA	WASHER,LOCKING	ARANDELA DE FRENO	132R
26		12164121		8	PORCA	NUT	TUERCA	010D
26		12164024		4	PORCA	NUT	TUERCA	010D

NOTA: MECÂNICO

CAIXA DE MUDANÇAS
GEARBOX
CAJA DEL CAMBIO
SCATOLA CAMBIO
GETRIEBEGEHAEUSE
CARTES DE B.V.

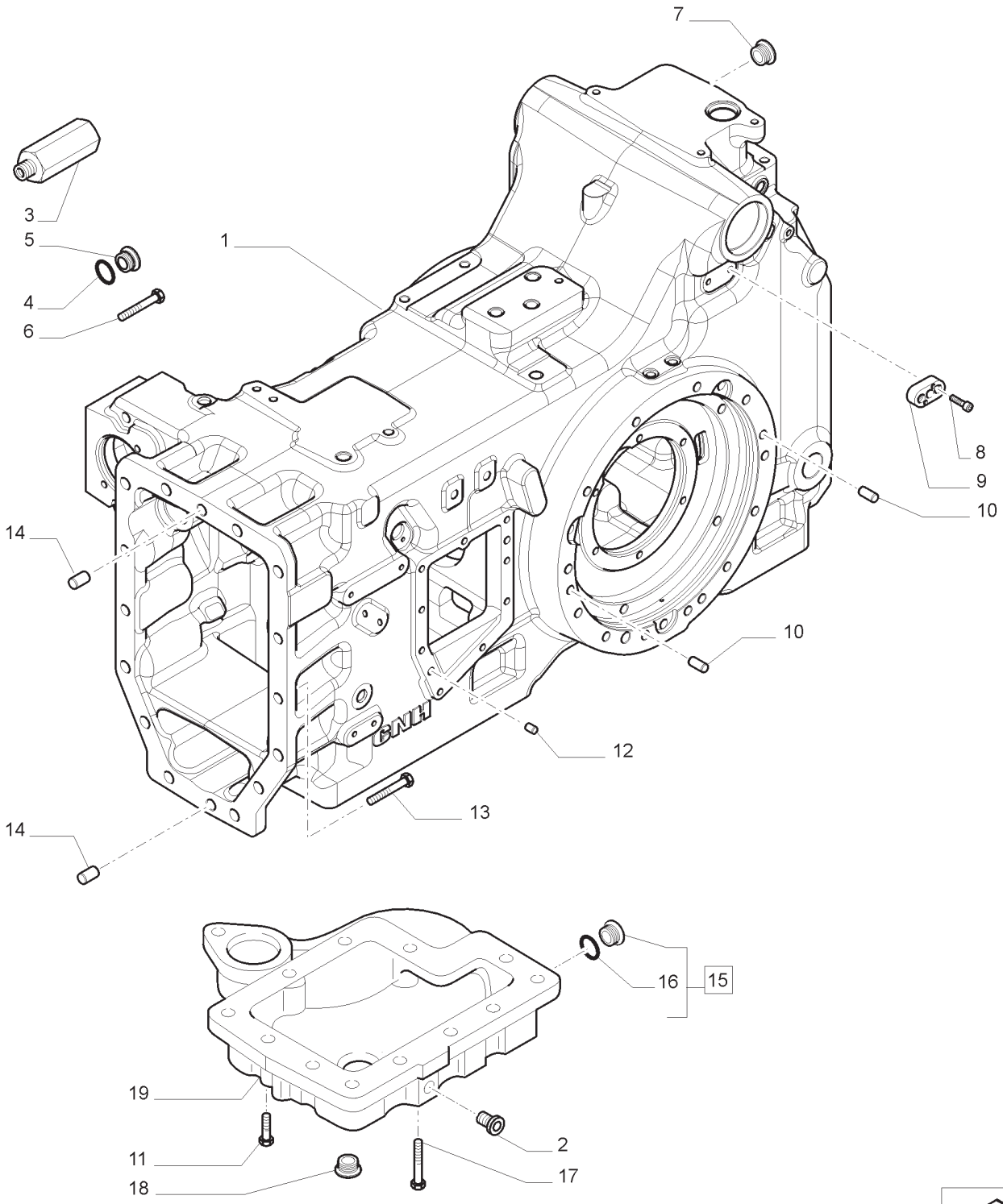

CAIXA DE MUDANÇAS
GEARBOX
CAJA DEL CAMBIO
SCATOLA CAMBIO
GETRIEBEGEHAEUSE
CARTES DE B.V.

R	N	P.N.	MOD	Q	Descrição	Description	Descripción	L.C.
1		84312084		1	CAIXA DE TRANSMISSÃO	TRANSMISSION HOUSING	CAJA ENGRANAJE	404S
2		87030025		1	BUJÃO	PLUG	TAPÓN	050T
3		87683202		1	BUJÃO	PLUG	TAPÓN	050T
4		14437885		4	ANEL O	O-RING	JUNTA TÓRICA	055A
5		10119311		3	BUJÃO	PLUG	TAPÓN	050T
6		15840534		8	PARAFUSO	BOLT	PERNO	140B
6		15981134		2	PARAFUSO	BOLT	PERNO	140B
7		83957506		1	BUJÃO	PLUG	TAPÓN	050T
8		14302824		2	PARAFUSO	SCREW	TORNILLO	040V
9		47132374		1	ESPAÇADOR	SPACER	ESPACIADOR	075D
10		5110200		10	GUIA	DOWEL	ESPIGA	090G
11		11306924		9	PARAFUSO	SCREW	TORNILLO	040V
12		10839710		2	GUIA	DOWEL	ESPIGA	090G
13		15860134		4	PARAFUSO	BOLT	PERNO	140B
14		4985062		4	GUIA	DOWEL	ESPIGA	090G
15		5185747		1	BUJÃO	PLUG	TAPÓN	050T
17		15971424		3	PARAFUSO	BOLT	PERNO	140B
18		10119511		1	BUJÃO	PLUG	TAPÓN	050T
19		84181788		1	COBERTURA	COVER	CUBIERTA	265C

COMANDO HIDRÁULICO DA CAIXA
HYDRAULIC GEARBOX CONTROL
MANDO HIDRAULICO DEL CAMBIO
COMANDO IDRAULICO CAMBIO
HYDRAULISCHE GETRIEBESTEUERUNGEN
COMMANDE HYDRAULIQUE DE BOÎTE DE VITESSES

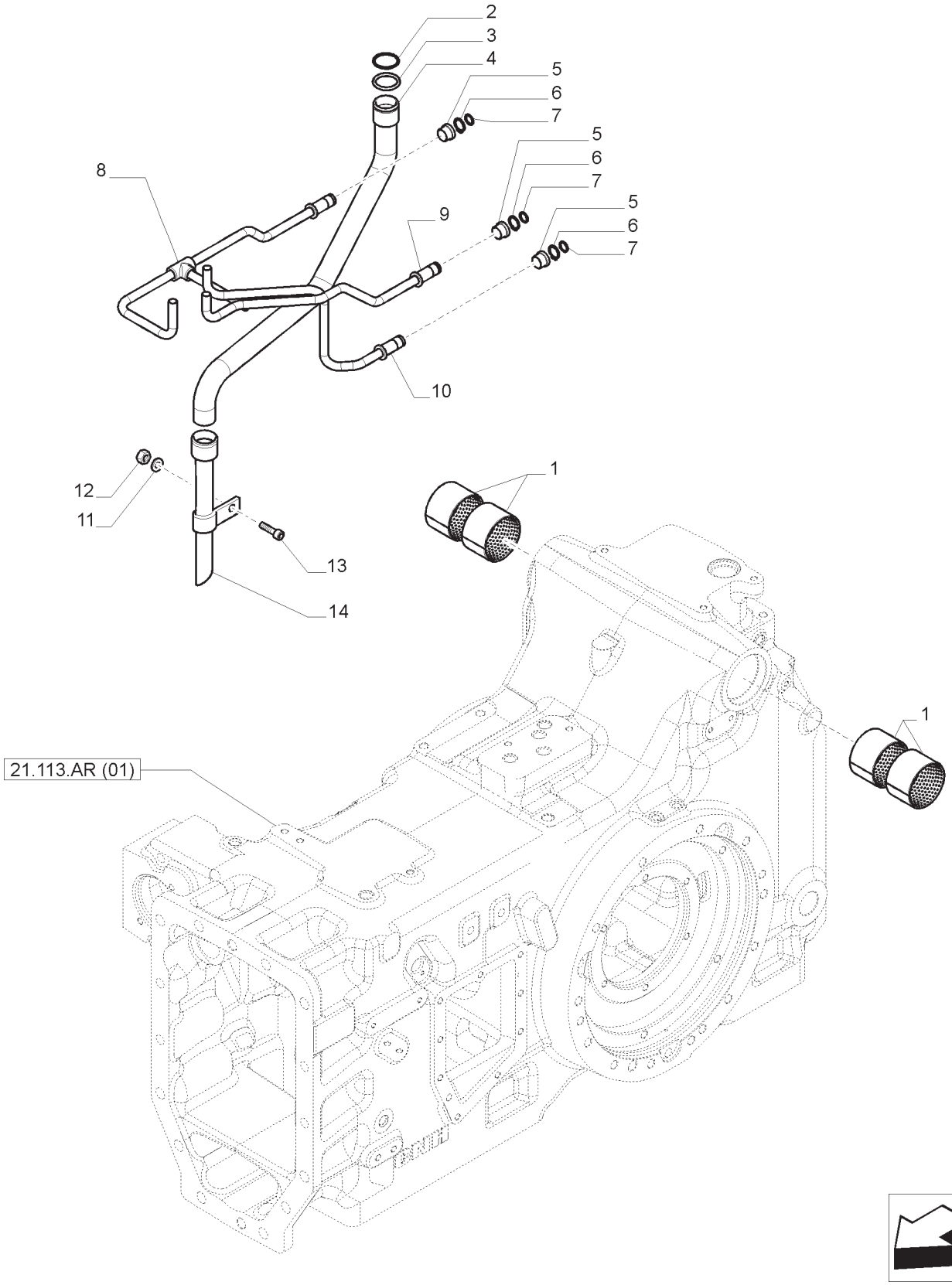

COMANDO HIDRÁULICO DA CAIXA
HYDRAULIC GEARBOX CONTROL
MANDO HIDRAULICO DEL CAMBIO
COMANDO IDRAULICO CAMBIO
HYDRAULISCHE GETRIEBESTEUERUNGEN
COMMANDE HYDRAULIQUE DE BOÎTE DE VITESSES

R	N	P.N.	MOD	Q	Descrição	Description	Descripción	L.C.
1		5180491		4	BUCHA	BUSHING	CASQUILLO	095B
2		13398776		1	ANEL DE PRESSÃO	SNAP RING	ANILLO DE FRENO	054A
3		272470		2	ANEL O	O-RING	JUNTA TÓRICA	055A
4		87374620		1	TUBO HIDRÁULICO	HYD. TUBE	TUBERÍA HIDRÁULICA	190T
5		5186628		3	BUCHA	BUSHING	CASQUILLO	095B
6		300625		3	ANEL DE PRESSÃO	SNAP RING	ANILLO DE FRENO	054A
7		14453181		3	ANEL O	O-RING	JUNTA TÓRICA	055A
8		87386537		1	TUBO HIDRÁULICO	HYD. TUBE	TUBERÍA HIDRÁULICA	190T
9		87386528		1	TUBO HIDRÁULICO	HYD. TUBE	TUBERÍA HIDRÁULICA	190T
10		87386535		1	TUBO HIDRÁULICO	HYD. TUBE	TUBERÍA HIDRÁULICA	190T
11		14198700		1	PLACA DE TRAVAMENTO	LOCKING PLATE	PLACA DE BLOQUEO	113P
12		43362		1	PORCA	NUT	TUERCA	010D
13		14306520		1	PARAFUSO	SCREW	TORNILLO	040V
14		87376006		1	TUBO HIDRÁULICO	HYD. TUBE	TUBERÍA HIDRÁULICA	190T

21.130.AZ	01	p1	04/13

SUPORTE CONTROLE MECÂNICO
SUPPORT MECHANIC CONTROL
APOYO DE CONTROL MECÁNICO
SUPPORTO CONTROLLO MECCANICO
UNTERSTÜTZUNG MECHANISCHE STEUERUNG
CONTRÔLE DE MÉCANICIEN DE SOUTIEN

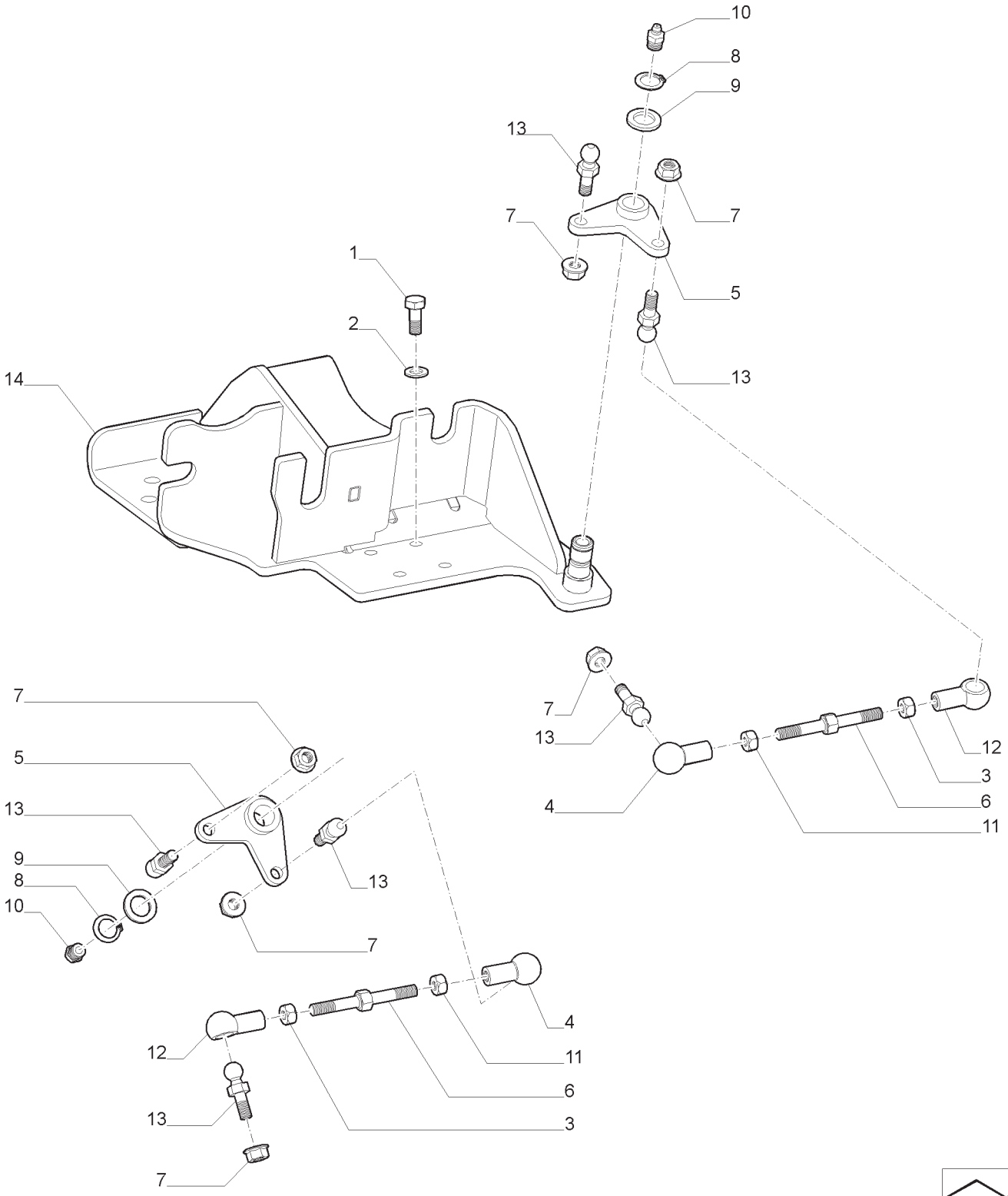

SUPORTE CONTROLE MECÂNICO
SUPPORT MECHANIC CONTROL
APOYO DE CONTROL MECÁNICO
SUPPORTO CONTROLLO MECCANICO
UNTERSTÜTZUNG MECHANISCHE STEUERUNG
CONTRÔLE DE MÉCANICIEN DE SOUTIEN

R	N	P.N.	MOD	Q	Descrição	Description	Descripción	L.C.
1		120104		4	PARAFUSO	BOLT	PERNO	140B
2		86624184		4	ARRUELA PLANA	WASHER	ARANDELA	131R
3		86639231		2	PORCA	NUT	TUERCA	010D
4		47399191		2	ASSENTO ESFÉRICO	BALL SOCKET	RÓTULA	075S
5		47398589		2	SUPORTE	SUPPORT	SOPORTE	300S
6		47398590		2	SUPORTE	SUPPORT	SOPORTE	300S
7		86507066		6	PORCA	NUT	TUERCA	010D
8		301615		2	ANEL DE PRESSÃO	SNAP RING	ANILLO DE FRENO	054A
9		87680388		2	ARRUELA PLANA	WASHER	ARANDELA	131R
10		13407211		2	GRAXEIRA	LUBE NIPPLE	ENGRASADOR	060I
11		755624		2	PORCA	NUT	TUERCA	010D
12		82036184		2	ASSENTO ESFÉRICO	BALL SOCKET	RÓTULA	075S
13		757494		6	ASSENTO ESFÉRICO	BALL SOCKET	RÓTULA	075S
14		47398577		1	SUPORTE	SUPPORT	SOPORTE	300S

NOTA: MECÂNICO

T7.140 T7.150 T7.165 T7.180

CAIXA DE MUDANÇAS
GEARBOX
CAJA DEL CAMBIO
SCATOLA CAMBIO
GETRIEBEGEHAEUSE
CARTES DE B.V.

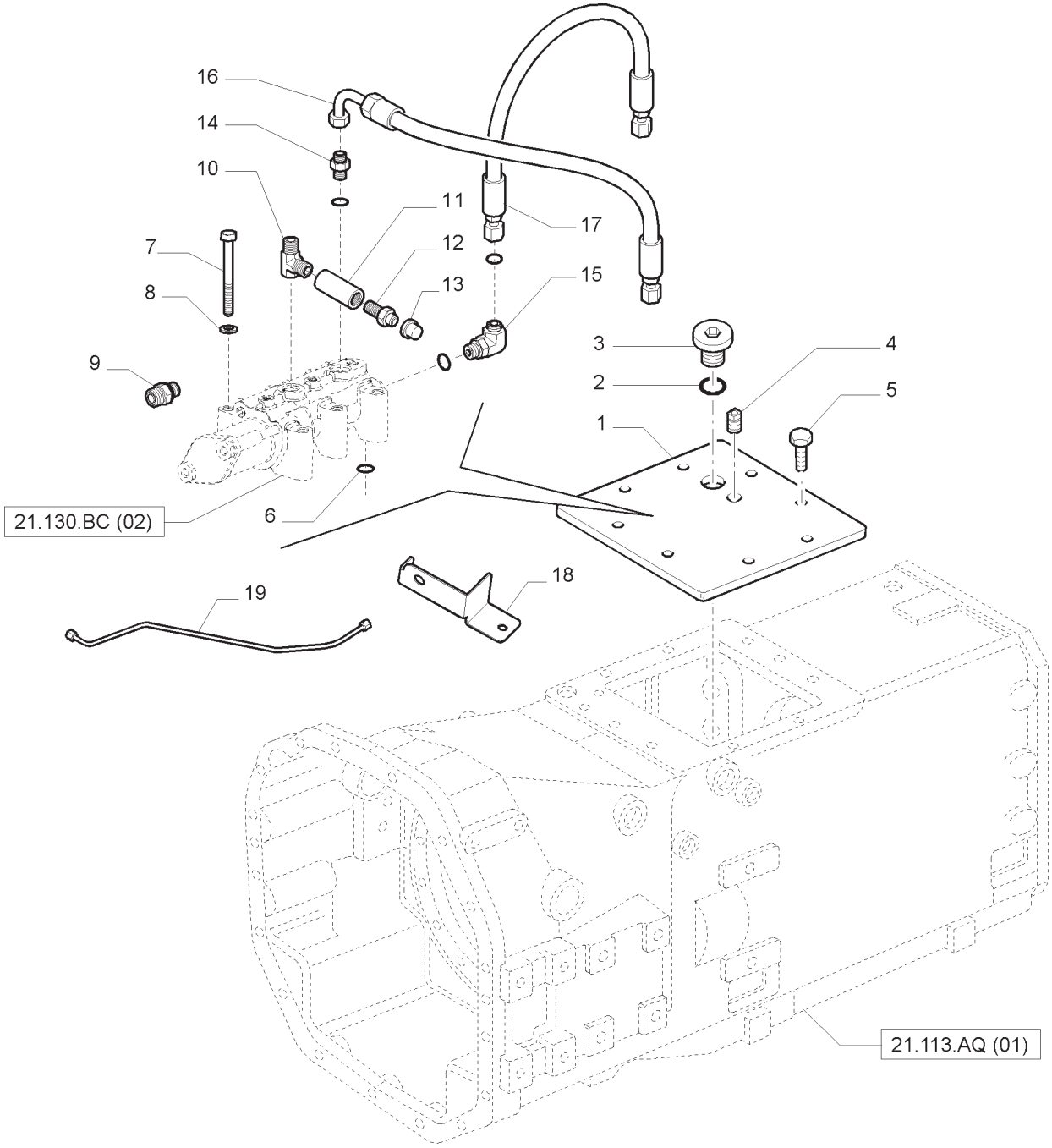

CAIXA DE MUDANÇAS
GEARBOX
CAJA DEL CAMBIO
SCATOLA CAMBIO
GETRIEBEGEHAEUSE
CARTES DE B.V.

R	N	P.N.	MOD	Q	Descrição	Description	Descripción	L.C.
1		87680616		1	COBERTURA	COVER	CUBIERTA	265C
2		14437885		1	ANEL O	O-RING	JUNTA TÓRICA	055A
3		10119311		1	BUJÃO	PLUG	TAPÓN	050T
4		14324011		1	BUJÃO	PLUG	TAPÓN	050T
5		15970721		8	PARAFUSO	SCREW	TORNILLO	040V
6		83925620		1	ANEL O	O-RING	JUNTA TÓRICA	055A
7		16044724		6	PARAFUSO	SCREW	TORNILLO	040V
8		11193874		6	ARRUELA DE PRESSÃO	BELLEVILLE WASHER	ARANDELA BELLEVILLE	A143
9		86579676		1	CONECTOR HIDRÁUL	HYD CONNECTOR	CONECTOR HIDRÁULICO	020R
10		87519771		1	T	TEE	TE	9020
11		84133079		1	CONECTOR HIDRÁUL	HYD CONNECTOR	CONECTOR HIDRÁULICO	020R
12		5106843		1	PARAFUSO DE SANGRIA	BLEED SCREW	TORNILLO PURGADOR	046V
13		5171793		1	CAPA	BOOT	FUNDA	330C
14		86579675		1	CONECTOR HIDRÁUL	HYD CONNECTOR	CONECTOR HIDRÁULICO	020R
15		86579689		1	COTOVELO 90	90 ELBOW	CODO DE 90°	A045
16		87644008		1	TUBO FLEXÍVEL	FLEXIBLE HOSE	MANGUERA FLEXIBLE	192T
17		87636625		1	TUBO FLEXÍVEL	FLEXIBLE HOSE	MANGUERA FLEXIBLE	192T
18		47502878		1	SUPORTE	BRACKET	MÉNSULA	225S
19		47502879		1	TUBO	TUBE	TUBO	195T

NOTA: MECÂNICO

CAIXA DE MUDANÇAS
GEARBOX
CAJA DEL CAMBIO
SCATOLA CAMBIO
GETRIEBEGEHAEUSE
CARTES DE B.V.

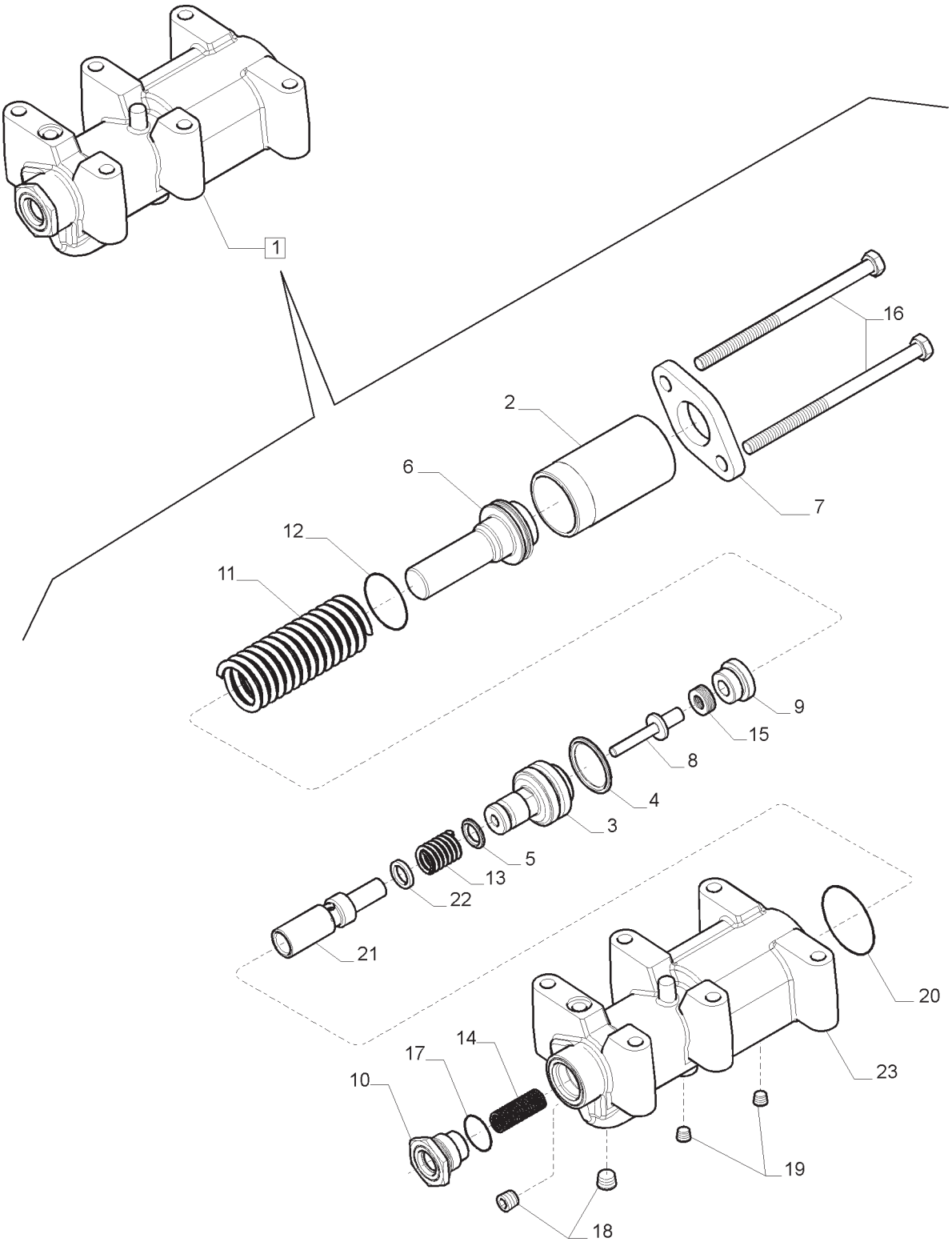

CAIXA DE MUDANÇAS
GEARBOX
CAJA DEL CAMBIO
SCATOLA CAMBIO
GETRIEBEGEHAEUSE
CARTES DE B.V.

R	N	P.N.	MOD	Q	Descrição	Description	Descripción	L.C.
1		87747417		1	SEÇÃO DA VÁLVULA, INCLUI 2 -23	VALVE SECTION	SECCIÓN DE VÁLVULA	025V
2		87497085		1	TUBO	TUBE	TUBO	195T
3		87747394		1	PISTÃO	PISTON	PISTÓN	235S
4		87497081		1	COLAR PARA ANEL VEDAÇÃO	SEALING RING COLLAR	ABRAZADERA	175C
5		87497082		1	COLAR PARA ANEL VEDAÇÃO	SEALING RING COLLAR	ABRAZADERA	175C
6		87723412		1	GUIA	GUIDE	GUÍA	145G
7		84133080		1	COBERTURA	COVER	CUBIERTA	265C
8		87747374		1	PINO	PIN	PERNO	080P
9		87747375		1	BUJÃO	PLUG	TAPÓN	050T
10		87520853		1	TAMPA DE PROTEÇÃO	PROTECTION CAP	CAPUCHÓN	065C
11		5133629		1	MOLA	SPRING	MUELLE	100M
12		14458380		1	ANEL O	O-RING	JUNTA TÓRICA	055A
13		87747395		1	MOLA	SPRING	MUELLE	100M
14		575874		1	MOLA	SPRING	MUELLE	100M
15		87747423		7	MOLA	SPRING	MUELLE	100M
16		381522		2	PARAFUSO	BOLT	PERNO	140B
17		14438085		1	ANEL O	O-RING	JUNTA TÓRICA	055A
18		217-428		4	BUJÃO	PLUG	TAPÓN	050T
19		NSS		4	BUJÃO, INCLUIDO EM 1	PLUG	TAPÓN	050T
20		14458880		1	ANEL O	O-RING	JUNTA TÓRICA	055A
21		87367279		1	SEÇÃO DA VÁLVULA	VALVE SECTION	SECCIÓN DE VÁLVULA	025V
22		84153063		1	ESPAÇADOR, 1,00 MM	SPACER	ESPACIADOR	075D
22		84153060		1	ESPAÇADOR, 1,50 MM	SPACER	ESPACIADOR	075D
22		84153057		1	ESPAÇADOR, 2,00 MM	SPACER	ESPACIADOR	075D
22		84153056		1	ESPAÇADOR, 2,50 MM	SPACER	ESPACIADOR	075D
23		87367275		1	CARCAÇA	CASING	CARCASA	080C

NOTA: MECÂNICO

COMANDO HIDRÁULICO DA CAIXA
HYDRAULIC GEARBOX CONTROL
MANDO HIDRAULICO DEL CAMBIO
COMANDO IDRAULICO CAMBIO
HYDRAULISCHE GETRIEBESTEUERUNGEN
COMMANDE HYDRAULIQUE DE BOÎTE DE VITESSES

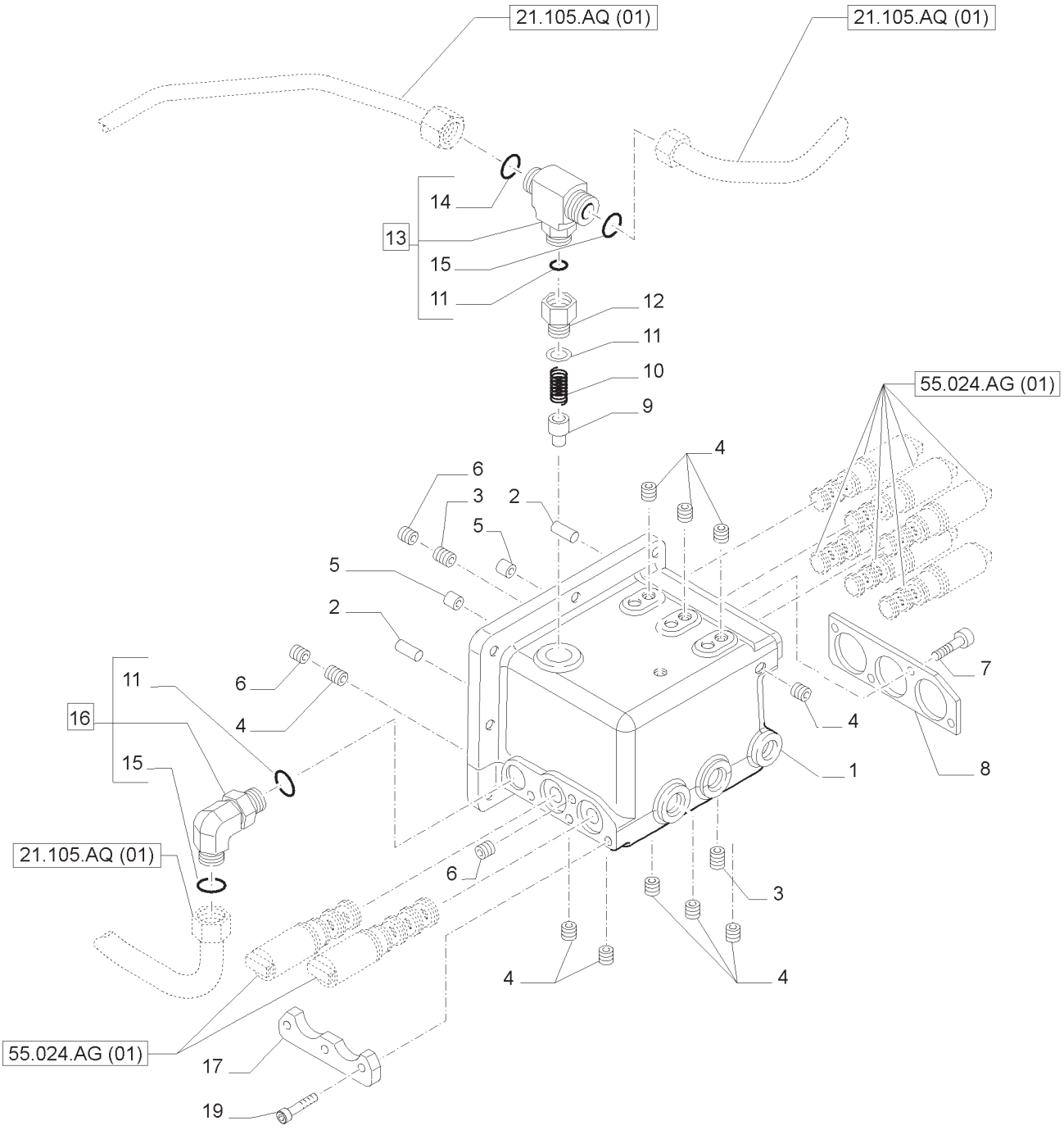

COMANDO HIDRÁULICO DA CAIXA
HYDRAULIC GEARBOX CONTROL
MANDO HIDRAULICO DEL CAMBIO
COMANDO IDRAULICO CAMBIO
HYDRAULISCHE GETRIEBESTEUERUNGEN
COMMANDE HYDRAULIQUE DE BOÎTE DE VITESSES

R	N	P.N.	MOD	Q	Descrição	Description	Descripción	L.C.
1		87381541		1	CORPO DA VÁLVULA	VALVE BODY	CUERPO DE VÁLVULA	P717
2		10839710		2	GUIA	DOWEL	ESPIGA	090G
3		87323514		2	VÁLVULA LUVA	SLEEVE VALVE	MANGUITO DE VÁLVULA	P341
4		14326004		10	BUJÃO	PLUG	TAPÓN	050T
5		5120207		2	BUCHA	BUSHING	CASQUILLO	095B
6		10269404		2	BUJÃO	PLUG	TAPÓN	050T
7		14305124		11	PARAFUSO	SCREW	TORNILLO	040V
8		84277154		2	PEÇAS DE MONTAGEM	MOUNTING PARTS	PIEZAS DE FIJACIÓN	P040
9		5169565		1	VÁLVULA DE DESVIO	BY-PASS VALVE	VÁLVULA DE DERIVACIÓN	P673
10		5159185		1	MOLA	SPRING	MUELLE	100M
11		14438085		1	ANEL O	O-RING	JUNTA TÓRICA	055A
12		5195483		1	CONECTOR HIDRÁUL	HYD CONNECTOR	CONECTOR HIDRÁULICO	020R
13		87325405		1	CONECTOR HIDRÁUL	HYD CONNECTOR	CONECTOR HIDRÁULICO	020R
14		5185511		1	ANEL O	O-RING	JUNTA TÓRICA	055A
15		5185512		2	ANEL O	O-RING	JUNTA TÓRICA	055A
16		5192286		1	COTOVELO	ELBOW	CODO	085G
17		87386213		1	PLACA DE FIXAÇÃO	FIXING PLATE	PLACA DE FIJACIÓN	078B

NOTA: SPS

T7.175 **T7.190**
T7.195 **T7.205**

COMANDOS DO REDUTOR CENTRAL
CENTRAL REDUCTION GEARS CONTROLS
MANDOS DEL REDUCTOR CENTRAL
COMANDI REDUTTORE CENTRALE
WECHSELGETRIEBESCHAUTUNG
COMMANDES DEL REDUCTEUR CENTRAL

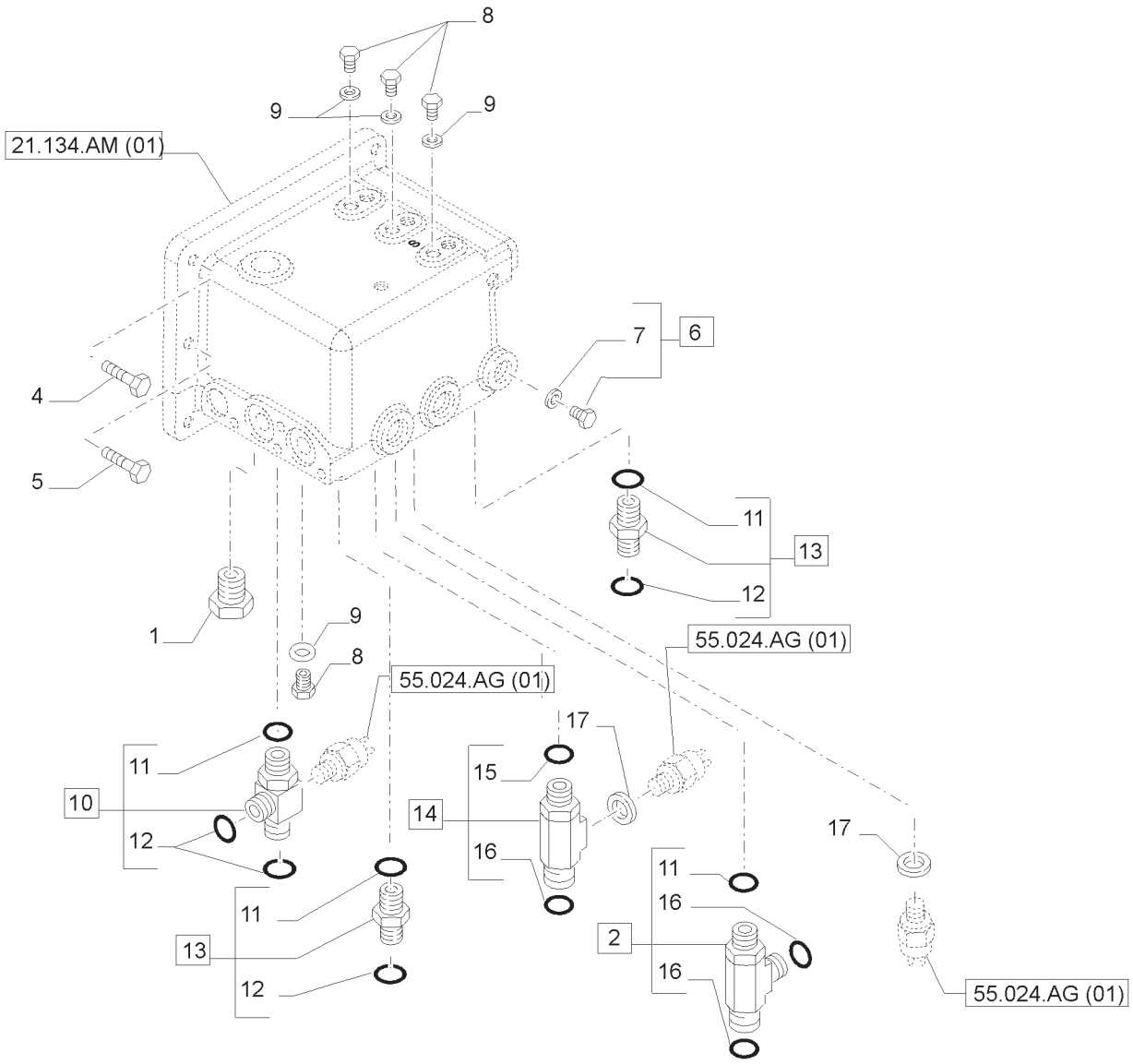

COMANDOS DO REDUTOR CENTRAL
CENTRAL REDUCTION GEARS CONTROLS
MANDOS DEL REDUCTOR CENTRAL
COMANDI REDUTTORE CENTRALE
WECHSELGETRIEBESCHAUTUNG
COMMANDES DEL REDUCTEUR CENTRAL

R	N	P.N.	MOD	Q	Descrição	Description	Descripción	L.C.
1		10300511		1	BUJÃO	PLUG	TAPÓN	050T
2		5187064		1	T	TEE	TE	9020
3		5185513		1	ANEL O	O-RING	JUNTA TÓRICA	055A
4		15970924		6	PARAFUSO	SCREW	TORNILLO	040V
5		11307031		2	PARAFUSO	BOLT	PERNO	140B
6		10118740		1	BUJÃO	PLUG	TAPÓN	050T
7		14437785		1	ANEL O	O-RING	JUNTA TÓRICA	055A
8		11903011		4	BUJÃO	PLUG	TAPÓN	050T
9		87316678		4	VEDAÇÃO DA ARRUELA	SEALING WASHER	JUNTA HERMÉTICA	133R
10		87314182		1	CONECTOR HIDRÁUL	HYD CONNECTOR	CONECTOR HIDRÁULICO	020R
11		14438085		4	ANEL O	O-RING	JUNTA TÓRICA	055A
12		5185510		4	ANEL O	O-RING	JUNTA TÓRICA	055A
13		5192374		2	CONECTOR HIDRÁUL	HYD CONNECTOR	CONECTOR HIDRÁULICO	020R
14		87575165		1	CONECTOR HIDRÁUL	HYD CONNECTOR	CONECTOR HIDRÁULICO	020R
15		14437885		1	ANEL O	O-RING	JUNTA TÓRICA	055A
16		5185512		3	ANEL O	O-RING	JUNTA TÓRICA	055A
17		5183780		2	VEDAÇÃO DA ARRUELA	SEALING WASHER	JUNTA HERMÉTICA	133R

NOTA: SPS

COMANDOS INTERNOS DA TRANSMISSÃO
TRANSMISSION INTERNAL SHIFTING CONTROLS
MANDOS INTERIORES DEL CAMBIO
COMANDI INTERNI CAMBIO
GETRIEBESCHALTUNG
COMMANDES INTERIEURES DE BOITE DE VITESSE

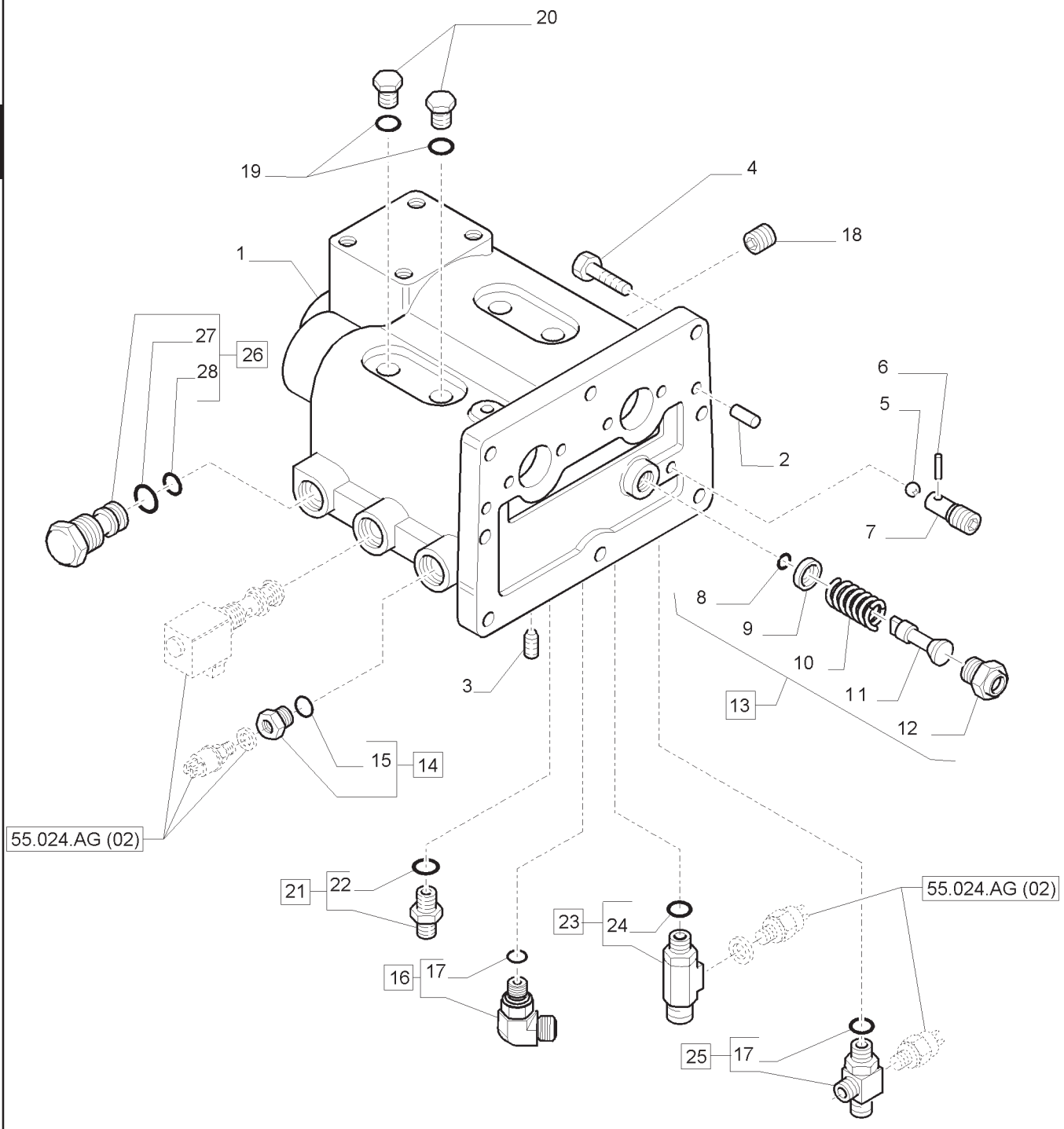

COMANDOS INTERNOS DA TRANSMISSÃO
TRANSMISSION INTERNAL SHIFTING CONTROLS
MANDOS INTERIORES DEL CAMBIO
COMANDI INTERNI CAMBIO
GETRIEBESCHALTUNG
COMMANDES INTERIEURES DE BOITE DE VITESSE

R	N	P.N.	MOD	Q	Descrição	Description	Descripción	L.C.
1		5178401		1	SUPORTE	SUPPORT	SOPORTE	300S
2		10839710		2	PINO-GUIA	DOWEL	PITON	090G
3		14326004		7	BUJÃO	PLUG	TAPON	050T
4		11307024		8	PARAFUSO	SCREW	TORNILLO	040V
5		20063430		1	ESFERA	BALL	BOLA	140S
6		14158370		1	PINO-ELÁSTICO	PIN,ROLL	PASADOR TUBOLAR	200S
7		5170016		1	PARAFUSO	SCREW	TORNILLO	040V
8		5165486		1	ANEL-TRAVA	RING, LOCKING	ANILLO DE FRENO	051A
9		5165438		1	ESPAÇADOR	SPACER	SEPARADOR	075D
10		5165487		1	MOLA	SPRING	RESORTE	100M
11		5165484		1	VÁLVULA	VALVE, HYDRAULIC	VALVULA	010V
12		5165488		1	CONECTOR HIDRÁUL	HYD CONNECTOR	CONECTOR HIDRÁULICO	020R
13		5165485		1	VÁLVULA HIDRÁULICA, INCLUI 8 -12	HYDRAULIC VALVE	VÁLVULA HIDRÁULICA	010V
14		47135285		1	BUJÃO, INCLUI 15	PLUG	TAPON	050T
15		86625105		1	ANEL O	O-RING	JUNTA HERMETICA	055A
16		5158418		1	COTOVELO, INCLUI 17	ELBOW	CODO	085G
17		14437885		2	ANEL O	O-RING	JUNTA HERMETICA	055A
18		10269404		1	BUJÃO	PLUG	TAPON	050T
19		14437785		2	ANEL O	O-RING	JUNTA HERMETICA	055A
20		83911570		2	BUJÃO, INCLUI 19	PLUG	TAPON	050T
21		5158810		1	CONECTOR HIDRÁUL, INCLUI 22	HYD CONNECTOR	CONECTOR HIDRÁULICO	020R
22		14437685		1	ANEL O	O-RING	JUNTA HERMETICA	055A
23		5169272		1	CONECTOR HIDRÁUL, INCLUI 24	HYD CONNECTOR	CONECTOR HIDRÁULICO	020R
24		14437985		1	ANEL O	O-RING	JUNTA HERMETICA	055A
25		5170941		1	CONECTOR HIDRÁUL, INCLUI 17	HYD CONNECTOR	CONECTOR HIDRÁULICO	020R
26		5154967		1	CONECTOR HIDRÁUL, INCLUI 27, 28	HYD CONNECTOR	CONECTOR HIDRÁULICO	020R
27		14438085		1	ANEL O	O-RING	JUNTA HERMETICA	055A
28		14453280		1	ANEL O	O-RING	JUNTA HERMETICA	055A

NOTA: MECÂNICO

COMANDOS DO REDUTOR CENTRAL
CENTRAL REDUCTION GEARS CONTROLS
MANDOS DEL REDUCTOR CENTRAL
COMANDI REDUTTORE CENTRALE
WECHSELGETRIEBESCHAUTUNG
COMMANDES DEL REDUCTEUR CENTRAL

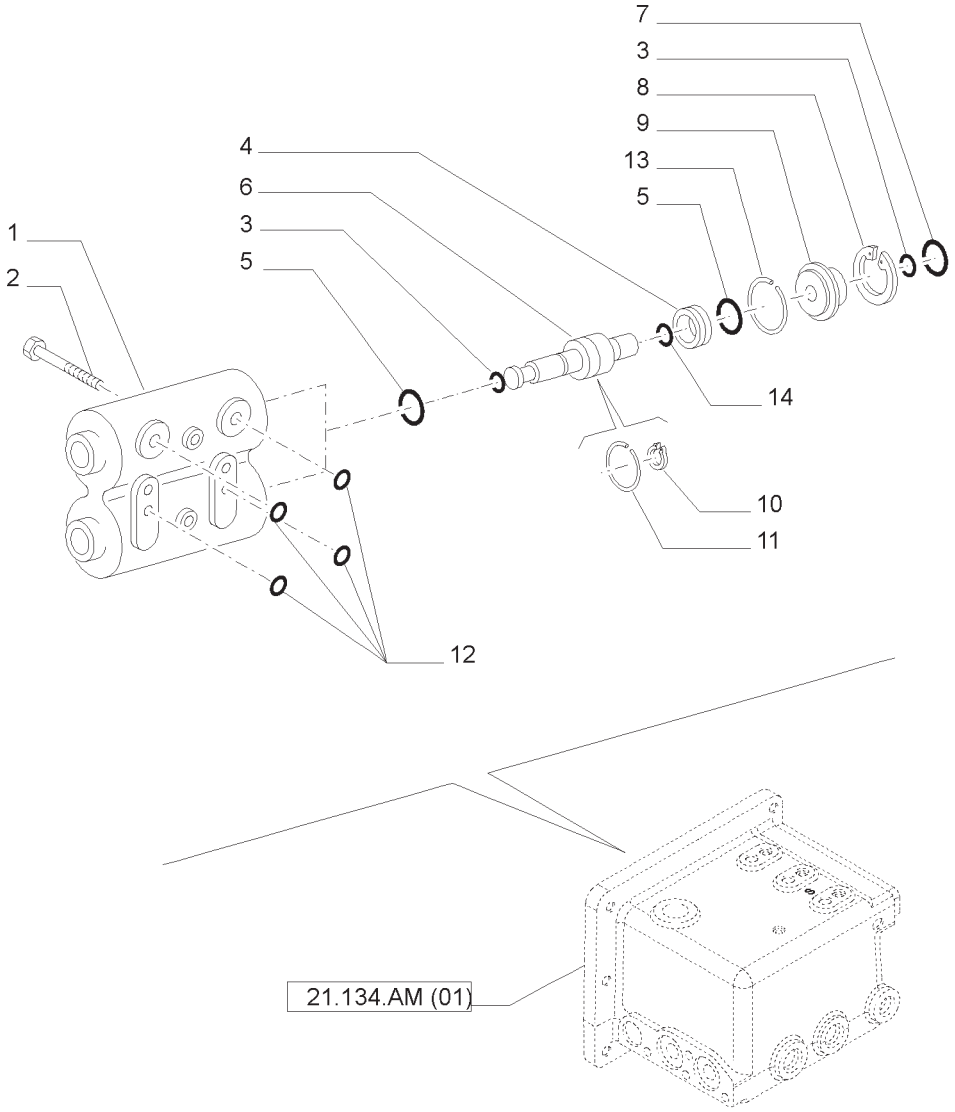

COMANDOS DO REDUTOR CENTRAL
CENTRAL REDUCTION GEARS CONTROLS
MANDOS DEL REDUCTOR CENTRAL
COMANDI REDUTTORE CENTRALE
WECHSELGETRIEBESCHAUTUNG
COMMANDES DEL REDUCTEUR CENTRAL

R	N	P.N.	MOD	Q	Descrição	Description	Descripción	L.C.
1		5169152		1	CORPO	BODY	CUERPO	300C
2		16324624		2	PARAFUSO	BOLT	PERNO	140B
3		14457581		4	ANEL O	O-RING	JUNTA TÓRICA	055A
4		5169154		2	ANEL	RING	ARO	045A
5		5164866		4	ANEL DE PISTÃO	PISTON RING	ARO DE PISTÓN	053A
6		5177563		2	PISTÃO	PISTON	PISTÓN	235S
7		14459480		2	ANEL O	O-RING	JUNTA TÓRICA	055A
8		11060976		2	ANEL DE PRESSÃO	SNAP RING	ANILLO DE FRENO	054A
9		5169155		2	BUJÃO	PLUG	TAPÓN	050T
10		370024		2	ANEL ELÁSTICO	CIRCLIP	RETENEDOR	056A
11		13399076		2	ANEL ELÁSTICO	CIRCLIP	RETENEDOR	056A
12		14456881		4	ANEL O	O-RING	JUNTA TÓRICA	055A
13		5164877		2	ANEL ELÁSTICO	CIRCLIP	RETENEDOR	056A
14		5135735		2	ANEL O	O-RING	JUNTA TÓRICA	055A

NOTA: SPS

COMANDOS EXTERNOS DA TRANSMISSÃO
TRANSMISSION EXTERNAL SHIFTING CONTROLS
MANDOS EXTERIORES DEL CAMBIO
COMANDI ESTERNI CAMBIO
GETRIEBESCHALTUNG
COMMANDES EXTERIEURES DE BOITE DE VITESSE

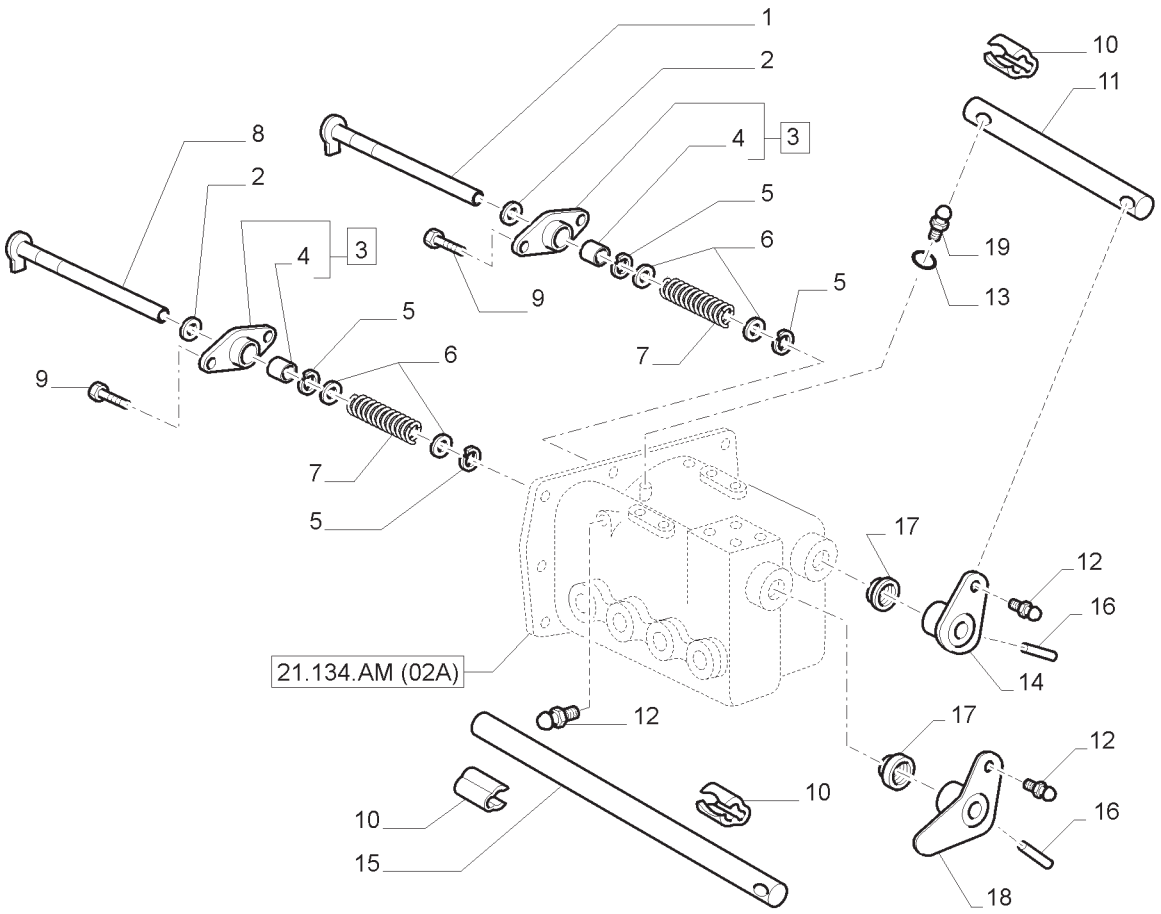

COMANDOS EXTERNOS DA TRANSMISSÃO
TRANSMISSION EXTERNAL SHIFTING CONTROLS
MANDOS EXTERIORES DEL CAMBIO
COMANDI ESTERNI CAMBIO
GETRIEBESCHALTUNG
COMMANDES EXTERIEURES DE BOITE DE VITESSE

R	N	P.N.	MOD	Q	Descrição	Description	Descripción	L.C.
1		5170514		1	ALAVANCA	LEVER	PALANCA	045L
2		5165590		2	ESPAÇADOR	SPACER	SEPARADOR	075D
3		5165891		2	SUPORTE, INCLUI REF. 3	SUPPORT	SOPORTE	300S
4		5167877		2	BUCHA	SLEEVE	BUJE	145B
5		5165598		4	ANEL-TRAVA	RING, LOCKING	ANILLO DE FRENO	051A
6		5165595		4	ESPAÇADOR	SPACER	SEPARADOR	075D
7		5165594		2	MOLA	SPRING	RESORTE	100M
8		5170516		1	ALAVANCA	LEVER	PALANCA	045L
9		16043524		4	PARAFUSO	SCREW	TORNILLO	040V
10		10125576		4	GRAMPO	CLIP	CLIP	045F
11		5182619		1	TIRANTE	TIE-ROD	TIRANTE	142T
12		87398921		2	PINO	PIN	PERNO	080P
13		14437885		1	ANEL O	O-RING	JUNTA HERMETICA	055A
14		47398584		1	SUPORTE	SUPPORT	SOPORTE	300S
15		5182617		1	TIRANTE	TIE-ROD	TIRANTE	142T
16		14610270		2	PINO-ELÁSTICO	PIN,ROLL	PASADOR TUBOLAR	200S
17		5165599		2	JUNTA	GASKET	JUNTA HERMETICA	123G
18		47463296		1	SUPORTE	SUPPORT	SOPORTE	300S
19		5178385		1	PINO	PIN	PERNO	080P

NOTA: MECÂNICO

EMBREAGEM DE ACIONAMENTO COM COMANDO HIDRÁULICO
DRIVE HYDRAULIC CLUTCH
FRICCION DE ACOPLAMIENTO CON MANDO HIDRAULICO
FRIZIONE A COMANDO IDRA. PER PRESA DI MOVIMENTO
HYDRAULISCH GESTEUERTE KUPPLUNG FÚR ANTRIEB
EMBRAYAGE DE DEMARRAGE A COMMANDE HYDRAULIQUE

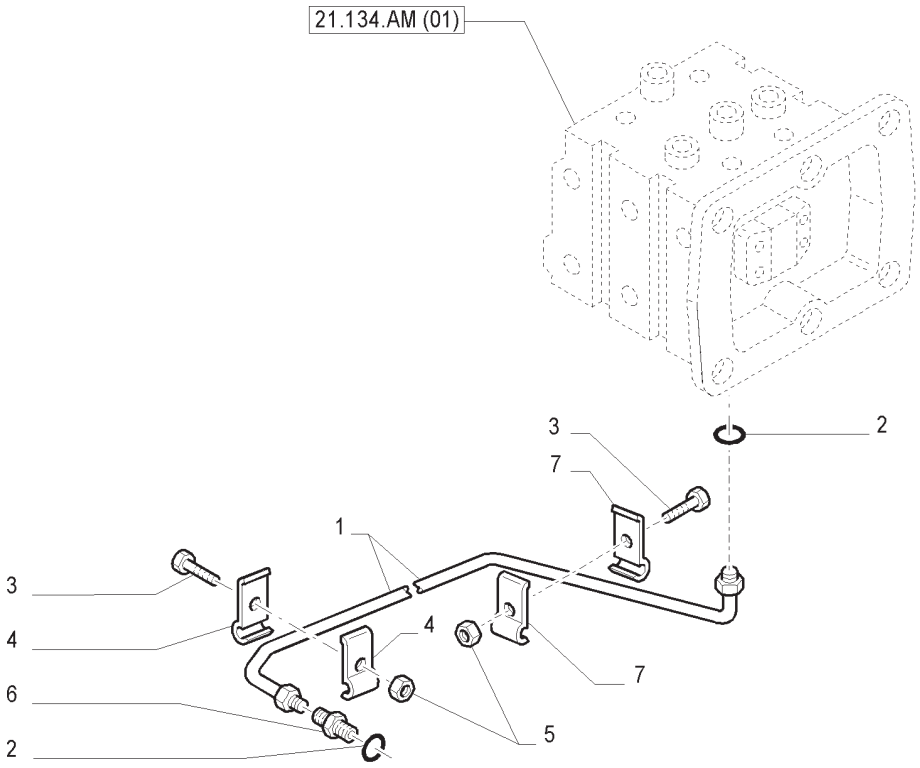

EMBREAGEM DE ACIONAMENTO COM COMANDO HIDRÁULICO
DRIVE HYDRAULIC CLUTCH
FRICCION DE ACOPLAMIENTO CON MANDO HIDRAULICO
FRIZIONE A COMANDO IDRA. PER PRESA DI MOVIMENTO
HYDRAULISCH GESTEUERTE KUPPLUNG FÚR ANTRIEB
EMBRAYAGE DE DEMARRAGE A COMMANDE HYDRAULIQUE

R	N	P.N.	MOD	Q	Descrição	Description	Descripción	L.C.
1		5169273		1	TUBO RÍGIDO	TUBE,RIGID	TUBO RIGIDO	193T
2		14437985		1	ANEL O	O-RING	JUNTA HERMETICA	055A
3		10902621		2	PARAFUSO	SCREW	TORNILLO	040V
4		5156380		4	BRAÇADEIRA	CLAMP	ABRAZADERA	120M
5		15896211		2	PORCA	NUT	TUERCA	010D
6		5158805		1	CONEXÃO	CONNECTOR	RACOR	020R
7		5156381		1	BRAÇADEIRA	CLAMP	ABRAZADERA	120M

COMANDO HIDRÁULICO DA CAIXA
HYDRAULIC GEARBOX CONTROL
MANDO HIDRAULICO DEL CAMBIO
COMANDO IDRAULICO CAMBIO
HYDRAULISCHE GETRIEBESTEUERUNGEN
COMMANDE HYDRAULIQUE DE BOÎTE DE VITESSES

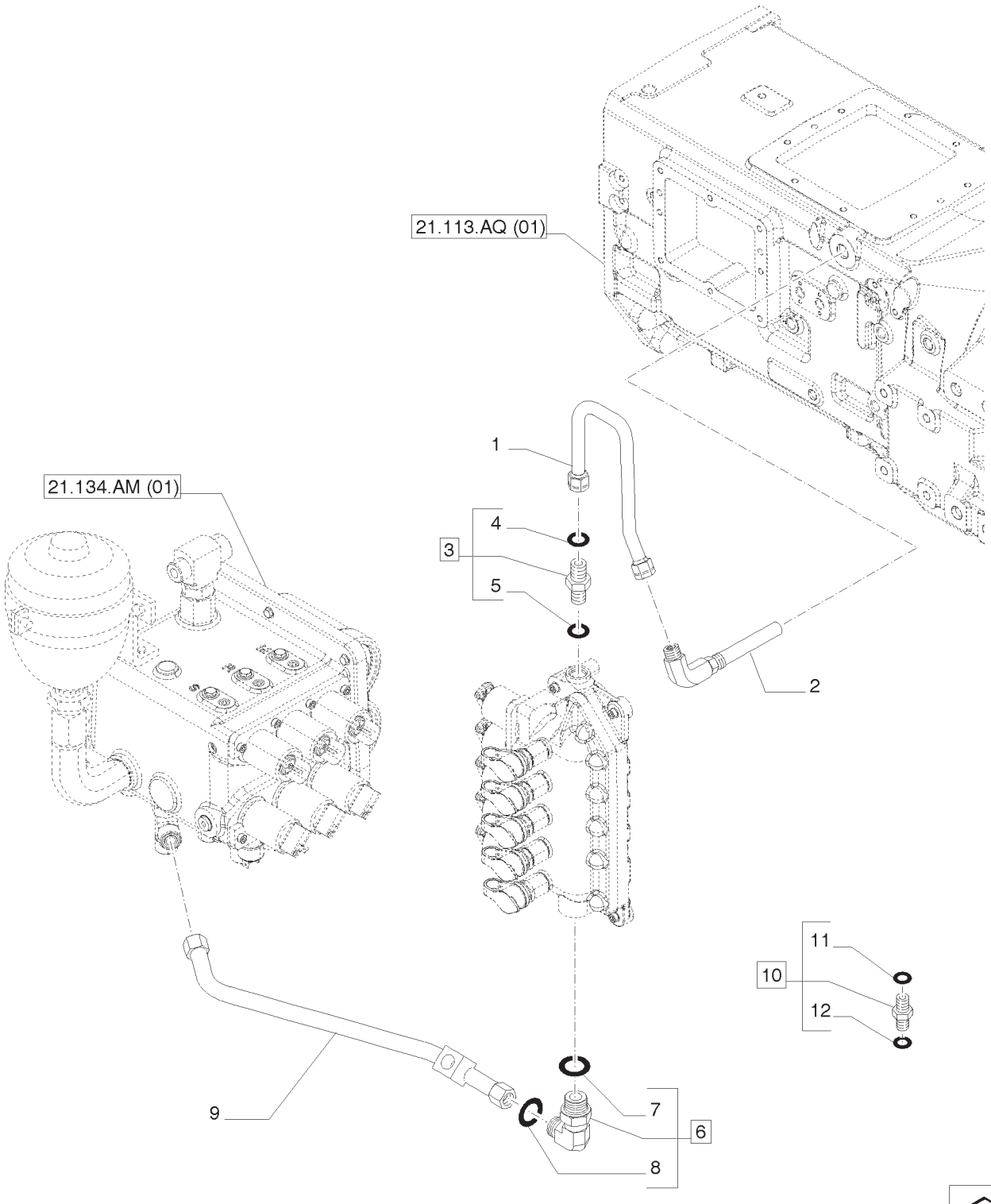

COMANDO HIDRÁULICO DA CAIXA
HYDRAULIC GEARBOX CONTROL
MANDO HIDRAULICO DEL CAMBIO
COMANDO IDRAULICO CAMBIO
HYDRAULISCHE GETRIEBESTEUERUNGEN
COMMANDE HYDRAULIQUE DE BOÎTE DE VITESSES

R	N	P.N.	MOD	Q	Descrição	Description	Descripción	L.C.
1		87671394		1	TUBO	PIPE	TUBO	200T
2		87574620		1	CONECTOR HIDRÁUL	HYD CONNECTOR	CONECTOR HIDRÁULICO	020R
3		86579675		1	CONECTOR HIDRÁUL	HYD CONNECTOR	CONECTOR HIDRÁULICO	020R
4		9992298		1	ANEL O	O-RING	JUNTA TÓRICA	055A
5		86598100		1	ANEL O	O-RING	JUNTA TÓRICA	055A
6		5192286		1	COTOVELO	ELBOW	CODO	085G
7		5185512		1	ANEL O	O-RING	JUNTA TÓRICA	055A
8		14438085		1	ANEL O	O-RING	JUNTA TÓRICA	055A
9		87687004		1	TUBO	PIPE	TUBO	200T
10		5194065		1	CONECTOR HIDRÁUL	HYD CONNECTOR	CONECTOR HIDRÁULICO	020R
11		14437985		1	ANEL O	O-RING	JUNTA TÓRICA	055A
12		5185511		1	ANEL O	O-RING	JUNTA TÓRICA	055A

NOTA: SPS

COMANDO HIDRÁULICO DA CAIXA
HYDRAULIC GEARBOX CONTROL
MANDO HIDRAULICO DEL CAMBIO
COMANDO IDRAULICO CAMBIO
HYDRAULISCHE GETRIEBESTEUERUNGEN
COMMANDE HYDRAULIQUE DE BOÎTE DE VITESSES

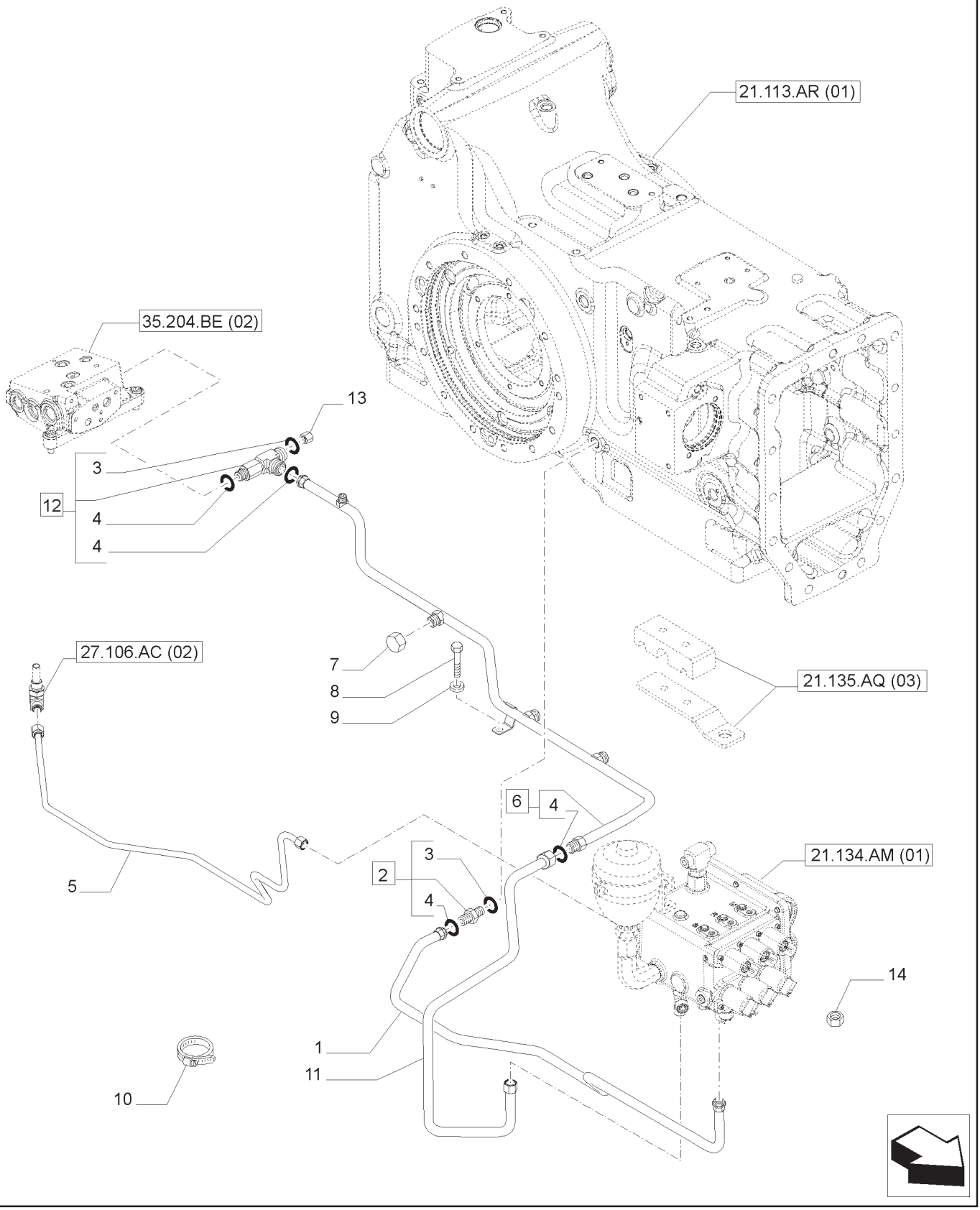

COMANDO HIDRÁULICO DA CAIXA
HYDRAULIC GEARBOX CONTROL
MANDO HIDRAULICO DEL CAMBIO
COMANDO IDRAULICO CAMBIO
HYDRAULISCHE GETRIEBESTEUERUNGEN
COMMANDE HYDRAULIQUE DE BOÎTE DE VITESSES

R	N	P.N.	MOD	Q	Descrição	Description	Descripción	L.C.
1		87519204		1	TUBO	PIPE	TUBO	200T
2		5185046		1	CONECTOR HIDRÁUL	HYD CONNECTOR	CONECTOR HIDRÁULICO	020R
3		14437985		1	ANEL O	O-RING	JUNTA TÓRICA	055A
4		5185512		1	ANEL O	O-RING	JUNTA TÓRICA	055A
5		87519206		1	TUBO	PIPE	TUBO	200T
6		87660983		1	TUBO	PIPE	TUBO	200T
7		5189973		1	BUJÃO	PLUG	TAPÓN	050T
8		16043324		2	PARAFUSO	SCREW	TORNILLO	040V
9		14496521		1	ARRUELA PLANA	WASHER	ARANDELA	131R
10		13001690		1	BRAÇADEIRA	CLAMP	ABRAZADERA	120M
11		87687002		1	TUBO HIDRÁULICO	HYD. TUBE	TUBERÍA HIDRÁULICA	190T
12		87571078		1	CONECTOR HIDRÁUL	HYD CONNECTOR	CONECTOR HIDRÁULICO	020R
13		83987627		1	TAMPA	CAP	SOMBRERETE	052T
14		47123020		1	BUJÃO	PLUG	TAPÓN	050T

NOTA: SPS

COMANDO HIDRÁULICO DA CAIXA
HYDRAULIC GEARBOX CONTROL
MANDO HIDRAULICO DEL CAMBIO
COMANDO IDRAULICO CAMBIO
HYDRAULISCHE GETRIEBESTEUERUNGEN
COMMANDE HYDRAULIQUE DE BOÎTE DE VITESSES

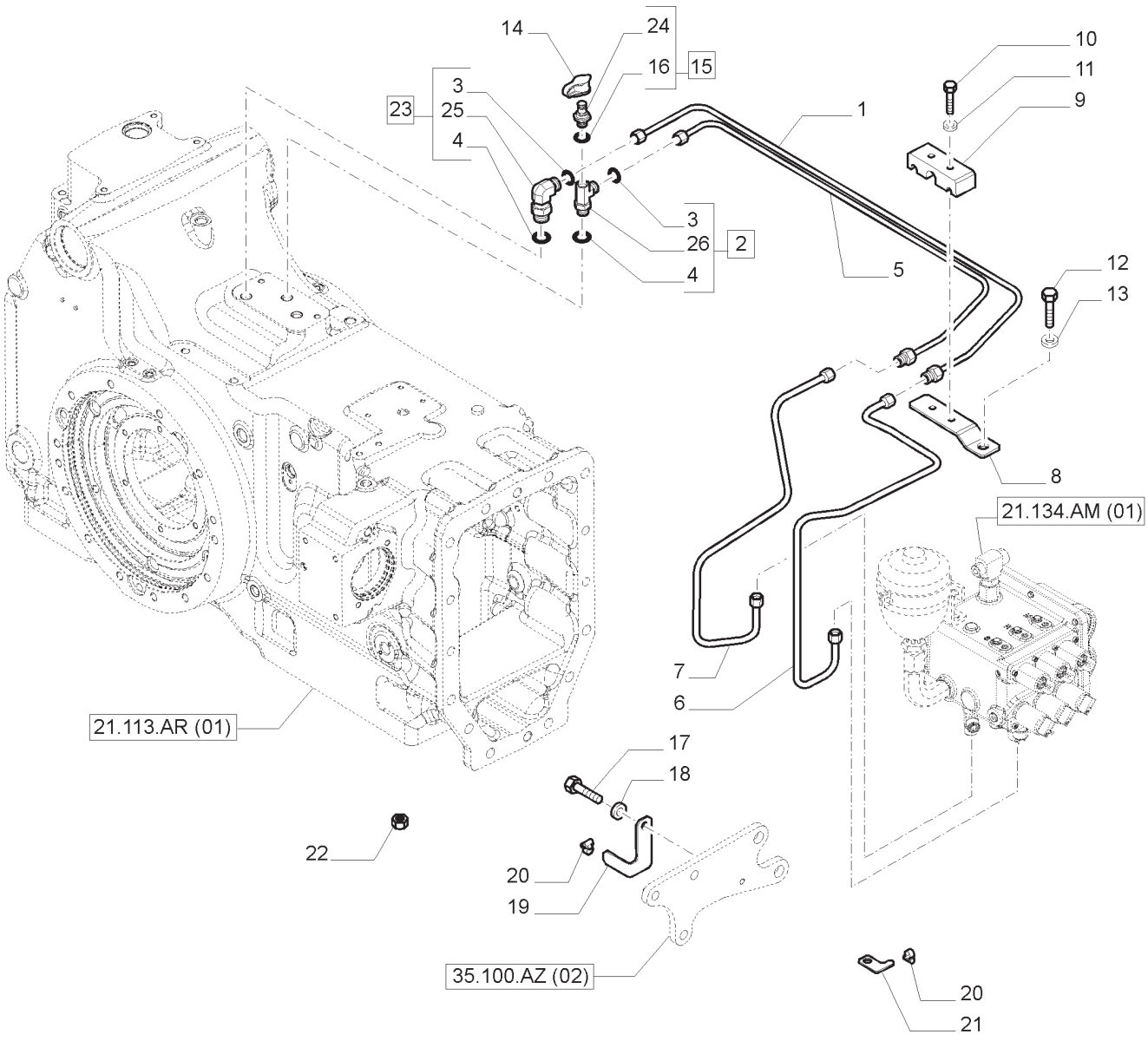

COMANDO HIDRÁULICO DA CAIXA
HYDRAULIC GEARBOX CONTROL
MANDO HIDRAULICO DEL CAMBIO
COMANDO IDRAULICO CAMBIO
HYDRAULISCHE GETRIEBESTEUERUNGEN
COMMANDE HYDRAULIQUE DE BOÎTE DE VITESSES

R	N	P.N.	MOD	Q	Descrição	Description	Descripción	L.C.
1		87519196		1	TUBO	PIPE	TUBO	200T
2		87690352		1	CONECTOR HIDRÁUL	HYD CONNECTOR	CONECTOR HIDRÁULICO	020R
3		5185510		3	ANEL O	O-RING	JUNTA TÓRICA	055A
4		14437885		3	ANEL O	O-RING	JUNTA TÓRICA	055A
5		87519209		1	TUBO	PIPE	TUBO	200T
6		87531654		1	TUBO	PIPE	TUBO	200T
7		87531656		1	TUBO	PIPE	TUBO	200T
8		87531658		1	SUPORTE	SUPPORT	SOPORTE	300S
9		87531659		1	SUPORTE DA BRAÇADEIRA	CLAMP BRACKET	MÉNSULA DE FIJACIÓN	Z417
10		10903021		2	PARAFUSO	SCREW	TORNILLO	040V
11		14496421		2	ARRUELA PLANA	WASHER	ARANDELA	131R
12		15540231		1	PARAFUSO	SCREW	TORNILLO	040V
13		14496721		1	ARRUELA PLANA	WASHER	ARANDELA	131R
14		5185424		1	BUJÃO	PLUG	TAPÓN	050T
15		5185423		1	ACOPLAMENTO	COUPLING	ACOPLADOR	109T
16		14437785		1	ANEL O	O-RING	JUNTA TÓRICA	055A
17		16043324		1	PARAFUSO	SCREW	TORNILLO	040V
18		14496521		2	ARRUELA PLANA	WASHER	ARANDELA	131R
19		87519170		1	SUPORTE	BRACKET	MÉNSULA	225S
20		14582480		2	GRAMPO	CLIP	CLIP	045F
21		87679093		1	SUPORTE	SUPPORT	SOPORTE	300S
22		12574211		2	PORCA	NUT	TUERCA	010D
23		5194076		1	COTOVELO	ELBOW	CODO	085G

COMANDOS DO REDUTOR CENTRAL
CENTRAL REDUCTION GEARS CONTROLS
MANDOS DEL REDUCTOR CENTRAL
COMANDI REDUTTORE CENTRALE
WECHSELGETRIEBESCHAUTUNG
COMMANDES DEL REDUCTEUR CENTRAL

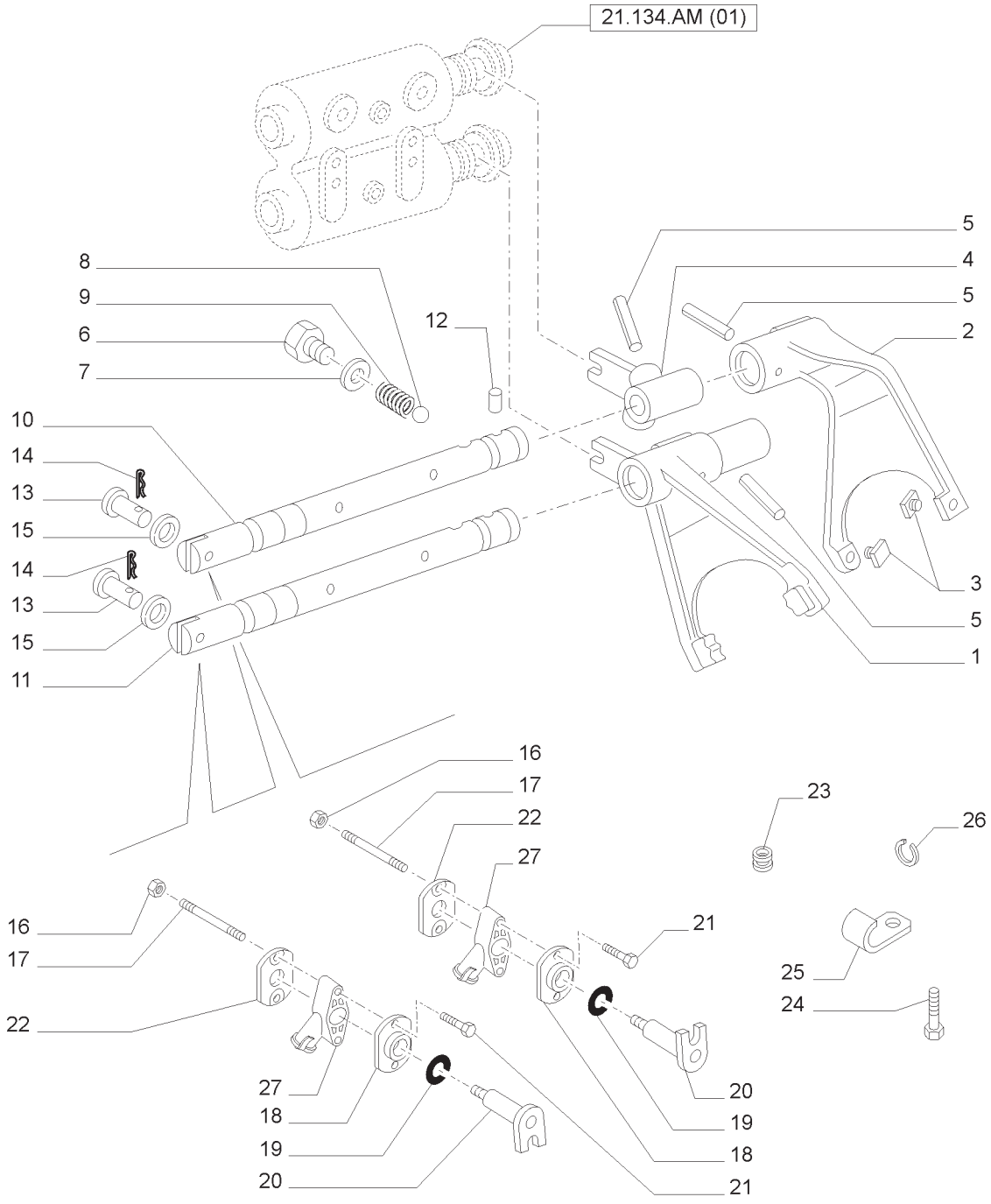

COMANDOS DO REDUTOR CENTRAL
CENTRAL REDUCTION GEARS CONTROLS
MANDOS DEL REDUCTOR CENTRAL
COMANDI REDUTTORE CENTRALE
WECHSELGETRIEBESCHAUTUNG
COMMANDES DEL REDUCTEUR CENTRAL

R	N	P.N.	MOD	Q	Descrição	Description	Descripción	L.C.
1		5180055		1	GARFO TRANSMISSOR	SHIFTER FORK	HORQUILLA DE DESPLAZ.	Z116
2		5180050		1	GARFO TRANSMISSOR	SHIFTER FORK	HORQUILLA DE DESPLAZ.	Z116
3		5152539		2	PATIM	SLIDING PAD	PATÍN	045P
4		5180052		1	TRAVA	DOG	PESTINA	015N
5		14607270		3	PINO DE FIXAÇÃO	LOCK PIN	PASADOR DE BLOQUEO	081P
6		11903114		2	BUJÃO	PLUG	TAPÓN	050T
7		10298360		2	JUNTA	GASKET	JUNTA	123G
8		20063390		2	ESFERA	BALL	BOLA	140S
9		4994342		2	MOLA	SPRING	MUELLE	100M
10		5164814		1	TRILHO TRANSMISSÃO	SHIFT RAIL	RAIL DE CAMBIO	P333
11		5164809		1	TRILHO TRANSMISSÃO	SHIFT RAIL	RAIL DE CAMBIO	P333
12		5149882		1	TRINCO	PAWL	TRINQUETE	050N
13		5178808		2	PINO	PIN	PASADOR	080P
14		86639115		2	CONTRA PINO	COTTER PIN	PASADOR CON CHAVETA	270C
15		9824259		2	ARRUELA PLANA	WASHER	ARANDELA	131R
16		14048611		4	PORCA	NUT	TUERCA	010D
17		82014252		4	PRISIONEIRO	STUD	ESPÁRRAGO	210P
18		5178541		2	PLACA	PLATE	PLACA	105P
19		14456981		2	ANEL O	O-RING	JUNTA TÓRICA	055A
20		5178335		2	EIXO	SHAFT	EJE	016A
21		5178331		4	PARAFUSO	SCREW	TORNILLO	040V
22		5178336		2	PLACA	PLATE	PLACA	105P
23		10403780		1	CASQUILHO ISOLADOR	GROMMET	OJAL	131A
24		15970924		8	PARAFUSO	SCREW	TORNILLO	040V
25		81822024		2	GRAMPO	CLIP	CLIP	045F
26		13399170		2	ANEL DE PRESSÃO	SNAP RING	ANILLO DE FRENO	054A
27		87605247		2	POTENCIÔMETRO	POTENTIOMETER	POTENCIOMETRO	550P

COMANDO HIDRÁULICO DO CÂMBIO
HYDRAULIC CONTROL OF GEARBOX
MANDO HIDRAULICO DEL CAMBIO
COMANDO IDRAULICO CAMBIO
HYDRAULISCHE BETÄTIGUNG GETRIEBE
COMMANDE HYDRAULIQUE CHANGEMENT DE VITESSE

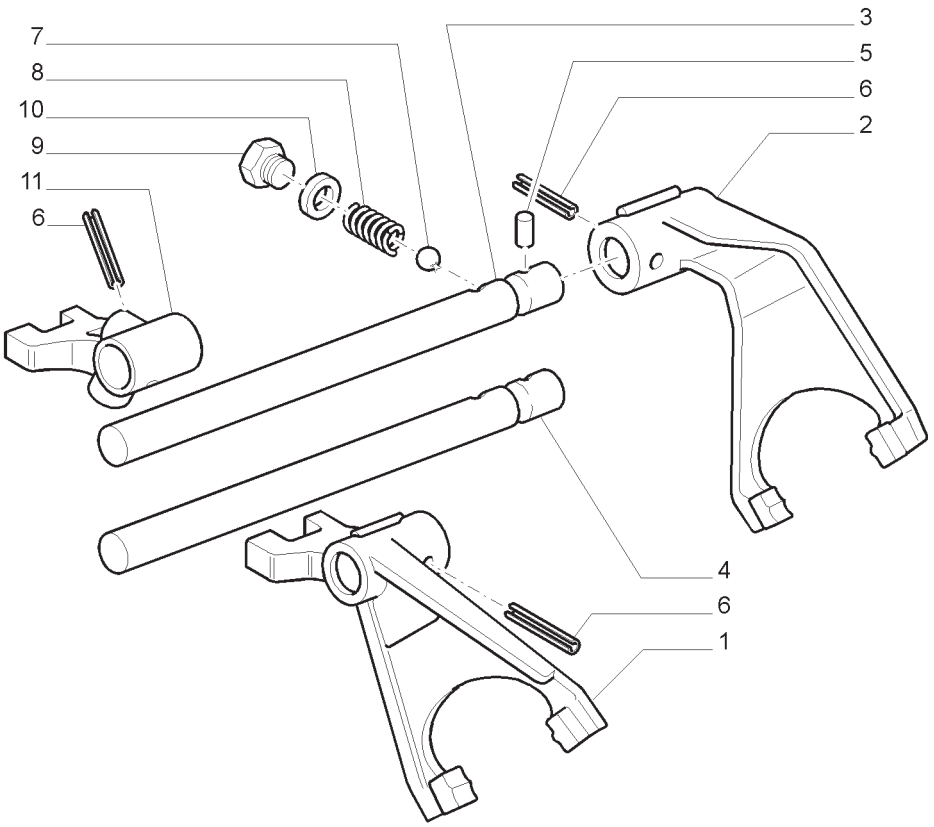

COMANDO HIDRÁULICO DO CÂMBIO
HYDRAULIC CONTROL OF GEARBOX
MANDO HIDRAULICO DEL CAMBIO
COMANDO IDRAULICO CAMBIO
HYDRAULISCHE BETÄTIGUNG GETRIEBE
COMMANDE HYDRAULIQUE CHANGEMENT DE VITESSE

R	N	P.N.	MOD	Q	Descrição	Description	Descripción	L.C.
1		87366900		1	GARFO	YOKE	HORQUILLA	085F
2		5153108		1	GARFO	YOKE	HORQUILLA	085F
3		87367069		1	HASTE	ROD	VARILLA	090A
4		87367065		1	HASTE	ROD	VARILLA	090A
5		5149882		1	TRAVA	DOG	RETEN	015N
6		14607270		4	PINO-ELÁSTICO	PIN,ROLL	PASADOR TUBOLAR	200S
7		20063390		2	ESFERA	BALL	BOLA	140S
8		4994342		2	MOLA	SPRING	RESORTE	100M
9		11903114		2	BUJÃO	PLUG	TAPON	050T
10		10298360		2	JUNTA	GASKET	JUNTA HERMETICA	123G
11		5165430		1	TRAVA	DOG	PESTINA	015N

NOTA: MECÂNICO

EMBREAGEM
CLUTCH ENGAGEMENT
EMBRAGUE DE FRICCION
INNESTO A FRIZIONI
EINSCHALTUNG DER KUPPLUNG
EMBRAYAGE

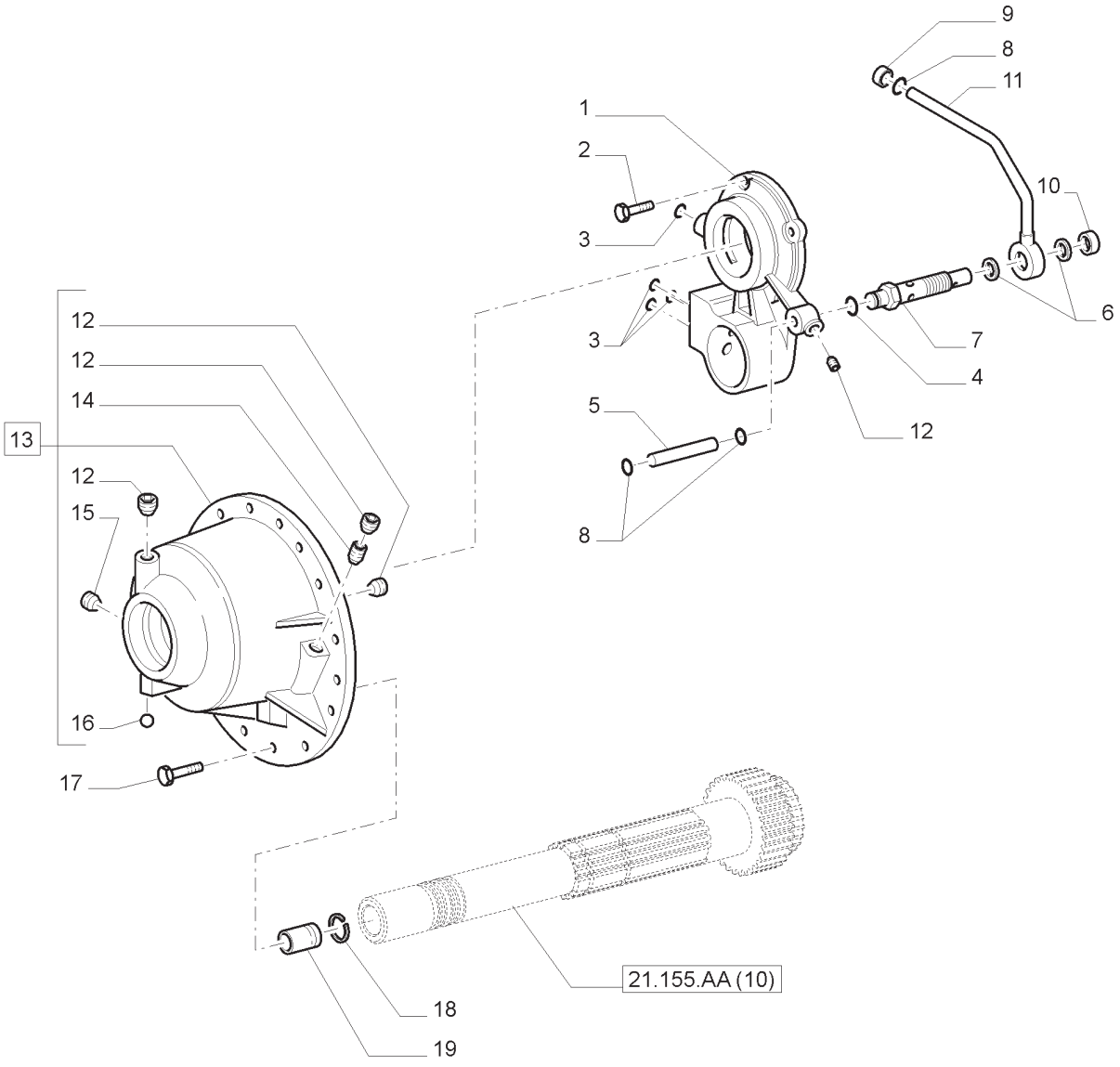

EMBREAGEM
CLUTCH ENGAGEMENT
EMBRAGUE DE FRICCION
INNESTO A FRIZIONI
EINSCHALTUNG DER KUPPLUNG
EMBRAYAGE

R	N	P.N.	MOD	Q	Descrição	Description	Descripción	L.C.
1		5187970		1	SUPORTE	SUPPORT	SOPORTE	300S
2		16043624		4	PARAFUSO	SCREW	TORNILLO	040V
3		86637641		4	ANEL O	O-RING	JUNTA TÓRICA	055A
4		5135738		1	ANEL O	O-RING	JUNTA TÓRICA	055A
5		5178212		1	TUBO	TUBE	TUBO	195T
6		10261860		2	ARRUELA DE COBRE	COPPER WASHER	ARANDELA DE COBRE	P674
7		5185573		1	VÁLVULA ALÍVIO DA PRESSÃO	PRESSURE RELIEF VALVE	VÁLVULA DE SEGURIDAD	007V
8		14457281		3	ANEL O	O-RING	JUNTA TÓRICA	055A
9		5167066		1	BUCHA	BUSHING	CASQUILLO	095B
10		5164984		1	ESPAÇADOR	SPACER	ESPACIADOR	075D
11		5164980		1	TUBO	TUBE	TUBO	195T
12		10275501		4	BUJÃO	PLUG	TAPÓN	050T
13		5164862		1	COBERTURA	COVER	CUBIERTA	265C
14		5167313		1	BUJÃO	PLUG	TAPÓN	050T
15		14326001		1	BUJÃO	PLUG	TAPÓN	050T
16		20063460		1	ESFERA	BALL	BOLA	140S
17		16043924		10	PARAFUSO	SCREW	TORNILLO	040V
18		5185502		1	ANEL VEDADOR	SEALING RING	ANILLO OBTURADOR	Z125
19		5186000		1	TUBO	TUBE	TUBO	195T

NOTA:SPS

EMBREAGEM (15X12)
CLUTCH ENGAGEMENT (15X12)
EMBRAGUE DE FRICCION (15X12)
INNESTO A FRIZIONI (15X12)
EINSCHALTUNG DER KUPPLUNG (15X12)
EMBRAYAGE (15X12)

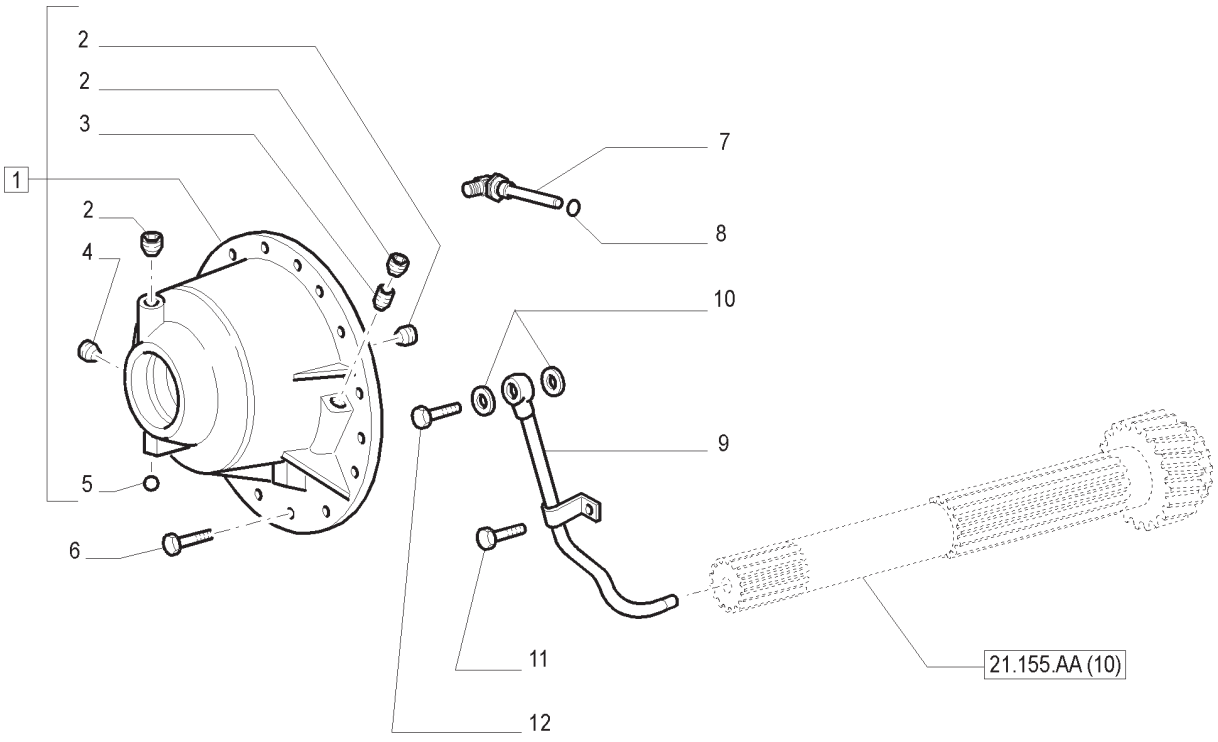

EMBREAGEM (15X12)
CLUTCH ENGAGEMENT (15X12)
EMBRAGUE DE FRICCION (15X12)
INNESTO A FRIZIONI (15X12)
EINSCHALTUNG DER KUPPLUNG (15X12)
EMBRAYAGE (15X12)

R	N	P.N.	MOD	Q	Descrição	Description	Descripción	L.C.
1		5164862		1	TAMPA	COVER	TAPADERA	265C
2		10275501		4	BUJÃO	PLUG	TAPON	050T
3		5167313		1	BUJÃO	PLUG	TAPON	050T
4		14326001		1	BUJÃO	PLUG	TAPON	050T
5		20063460		1	ESFERA	BALL	BOLA	140S
6		16043921		10	PARAFUSO	SCREW	TORNILLO	040V
7		5165336		1	CONEXÃO ESPECIAL	CONNECTOR	RACOR	020R
8		14437985		1	ANEL O	O-RING	JUNTA HERMETICA	055A
9		5165929		1	TUBO RÍGIDO	TUBE,RIGID	TUBO RIGIDO	193T
10		10280060		2	ANEL DE VEDAÇÃO	SEALING RING COLLAR	UTIL PARA COLOC.ANILLOS	175C
11		14237721		1	PARAFUSO	SCREW	TORNILLO	040V
12		10184314		1	PARAFUSO	SCREW	TORNILLO	040V

NOTA: MECÂNICO

EMBREAGEM
CLUTCH ENGAGEMENT
EMBRAGUE DE FRICCION
INNESTO A FRIZIONI
EINSCHALTUNG DER KUPPLUNG
EMBRAYAGE

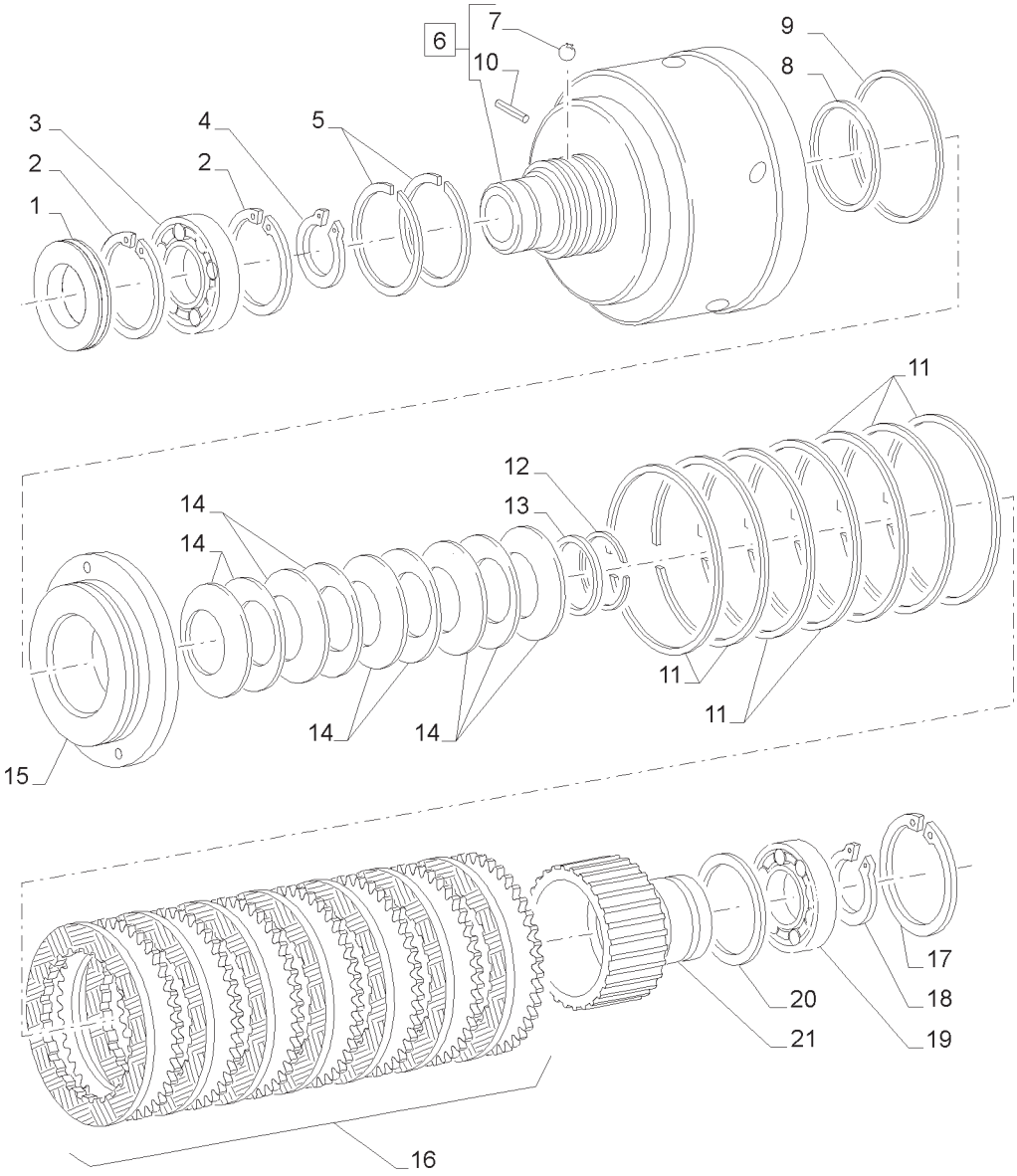

EMBREAGEM
CLUTCH ENGAGEMENT
EMBRAGUE DE FRICCION
INNESTO A FRIZIONI
EINSCHALTUNG DER KUPPLUNG
EMBRAYAGE

R	N	P.N.	MOD	Q	Descrição	Description	Descripción	L.C.
1		87566840		1	JUNTA	GASKET	JUNTA	123G
2		11062476		2	ANEL DE PRESSÃO	SNAP RING	ANILLO DE FRENO	054A
3		5122846		1	ROLAMENTO ESFÉRICO	BALL BEARING	COJINETE DE BOLAS	343C
4		11069576		1	ANEL DE PRESSÃO	SNAP RING	ANILLO DE FRENO	054A
5		5131232		2	ANEL VEDADOR	SEALING RING	ANILLO OBTURADOR	Z125
6		87319795		1	CAPA DA EMBREAGEM	CLUTCH HOUSING	CAMPANA DE EMBRAGUE	P652
7		20063460		2	ESFERA	BALL	BOLA	140S
8		5162398		1	ANEL VEDADOR	SEALING RING	ANILLO OBTURADOR	Z125
9		5143775		1	VEDAÇÃO	SEAL	JUNTA	132A
10		14158470		1	PINO DE FIXAÇÃO	LOCK PIN	PASADOR DE BLOQUEO	081P
11		5166536		7	MOLA	SPRING	MUELLE	100M
12		5162253		1	ANEL ELÁSTICO	CIRCLIP	RETENEDOR	056A
13		5162263		1	COPO RETENTOR	RETAINER CUP	COPA DE RETENCIÓN	061S
14		87547943		9	MOLA	SPRING	MUELLE	100M
15		5171202		1	PISTÃO	PISTON	PISTÓN	235S
16		87530796		1	PACOTE DE DISCO EMBR	CLUTCH PACK	EMBRAGUE MULTIDISCO	P893
17		11062976		1	ANEL DE PRESSÃO	SNAP RING	ANILLO DE FRENO	054A
18		11070376		1	ANEL DE PRESSÃO	SNAP RING	ANILLO DE FRENO	054A
19		5162399		1	ROLAMENTO ESFÉRICO	BALL BEARING	COJINETE DE BOLAS	343C
20		5169098		1	ARRUELA PLANA	WASHER	ARANDELA	131R
21		5162334		1	CUBO	HUB	CUBO	135M

NOTA:SPS

EMBREAGEM
CLUTCH ENGAGEMENT
EMBRAGUE DE FRICCION
INNESTO A FRIZIONI
EINSCHALTUNG DER KUPPLUNG
EMBRAYAGE

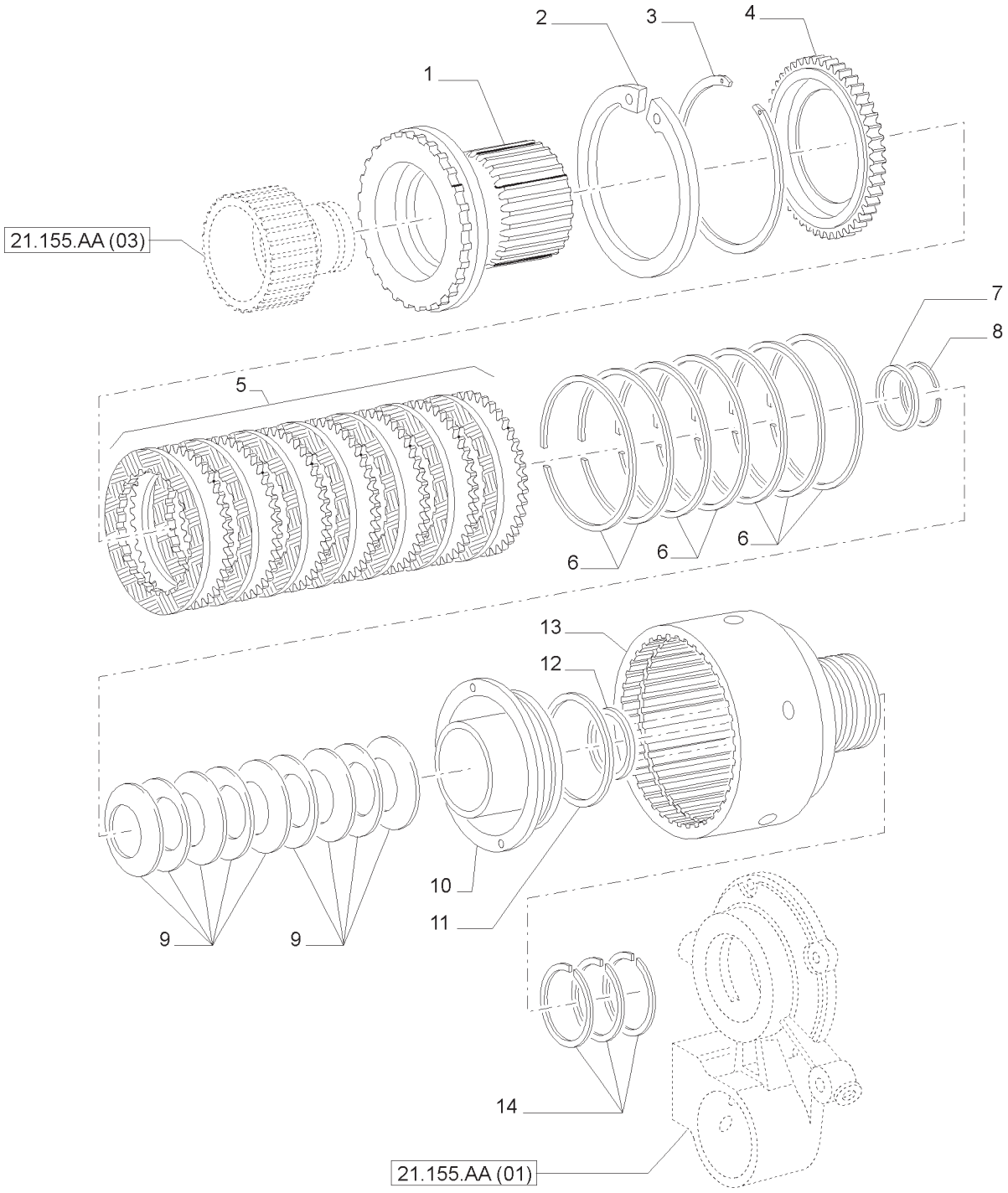

EMBREAGEM
CLUTCH ENGAGEMENT
EMBRAGUE DE FRICCION
INNESTO A FRIZIONI
EINSCHALTUNG DER KUPPLUNG
EMBRAYAGE

R	N	P.N.	MOD	Q	Descrição	Description	Descripción	L.C.
1		5162333		1	CUBO	HUB	CUBO	135M
2		11078676		1	ANEL DE PRESSÃO	SNAP RING	ANILLO DE FRENO	054A
3		5122844		1	ANEL DE PRESSÃO	SNAP RING	ANILLO DE FRENO	054A
4		5122821		1	PLACA ENCOSTO	THRUST PLATE	PLATO DE EMPUJE	750S
5		87530796		1	PACOTE DE DISCO EMBR	CLUTCH PACK	EMBRAGUE MULTIDISCO	P893
6		5166536		7	MOLA	SPRING	MUELLE	100M
7		5162263		1	COPO RETENTOR	RETAINER CUP	COPA DE RETENCIÓN	061S
8		5162253		2	ANEL ELÁSTICO	CIRCLIP	RETENEDOR	056A
9		87547943		9	MOLA	SPRING	MUELLE	100M
10		5171202		1	PISTÃO	PISTON	PISTÓN	235S
11		5143775		1	VEDAÇÃO	SEAL	JUNTA	132A
12		5162398		1	ANEL VEDADOR	SEALING RING	ANILLO OBTURADOR	Z125
13		5171195		1	ALOJAMENTO	HOUSING	CAJA	014V
14		5131232		3	ANEL VEDADOR	SEALING RING	ANILLO OBTURADOR	Z125

NOTA:SPS

EMBREAGEM (18X6, 15X12)
CLUTCH ENGAGEMENT (18X6, 15X12)
EMBRAGUE DE FRICCION (18X6, 15X12)
INNESTO A FRIZIONI (18X6, 15X12)
EINSCHALTUNG DER KUPPLUNG (18X6, 15X12)
EMBRAYAGE (18X6, 15X12)

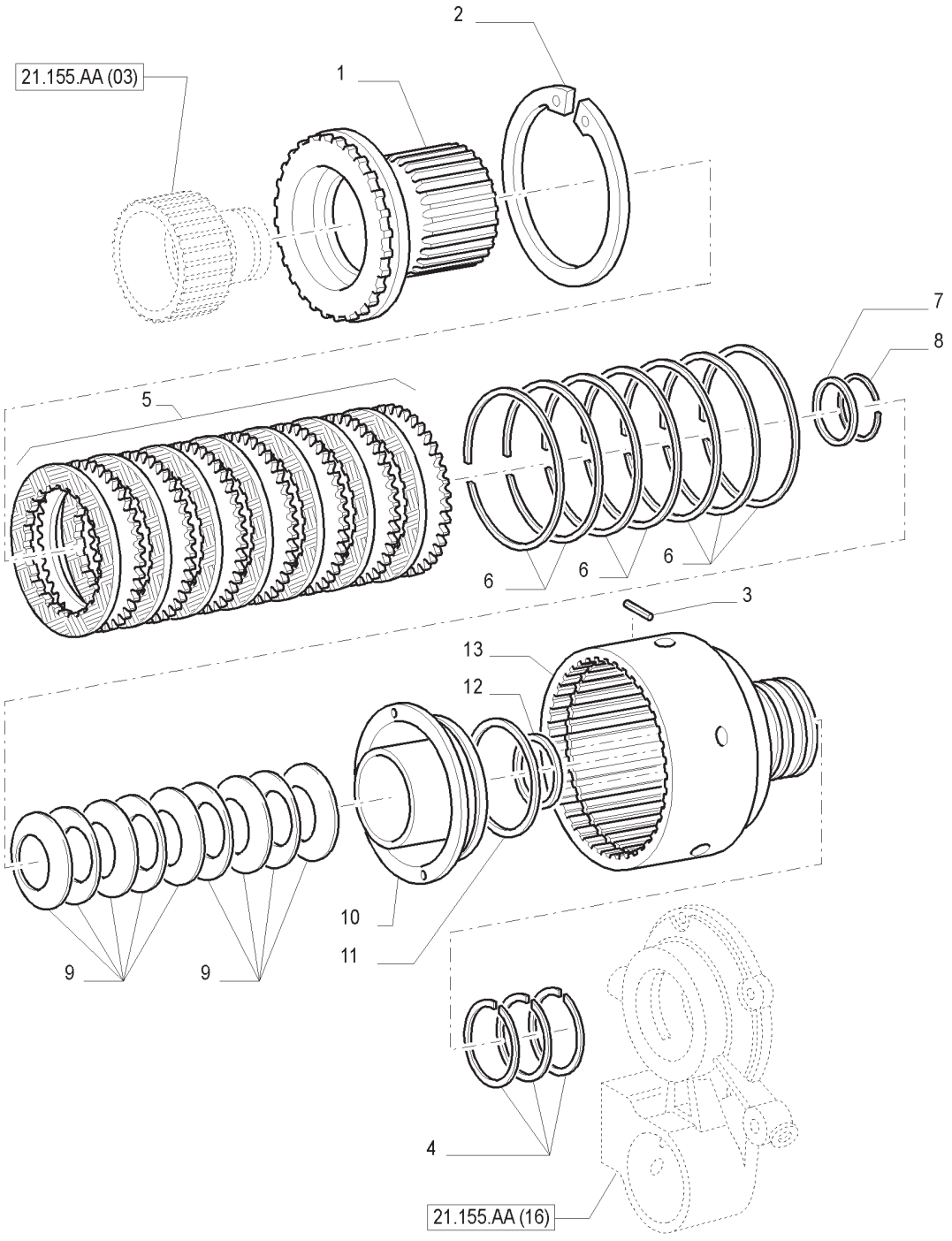

EMBREAGEM (18X6, 15X12)
CLUTCH ENGAGEMENT (18X6, 15X12)
EMBRAGUE DE FRICCION (18X6, 15X12)
INNESTO A FRIZIONI (18X6, 15X12)
EINSCHALTUNG DER KUPPLUNG (18X6, 15X12)
EMBRAYAGE (18X6, 15X12)

R	N	P.N.	MOD	Q	Descrição	Description	Descripción	L.C.
1		87366585		1	CUBO	HUB	CUBO	135M
2		11078676		1	ANEL-TRAVA	RING, LOCKING	ANILLO DE FRENO	051A
3		87747997		1	PINO	PIN	PASADOR	080P
4		5131232		3	ANEL O	O-RING	JUNTA HERMETICA	055A
5		5167863		1	KIT	KIT, MISC	EQUIPO	305C
6		5166536		7	MOLA	SPRING	RESORTE	100M
7		5162263		1	PRATO DE RETENÇÃO	RETAINER CUP	COPILLA RETENEDORA	061S
8		5162253		2	ANEL-TRAVA	RING, LOCKING	ANILLO DE FRENO	051A
9		87547943		9	MOLA	SPRING	RESORTE	100M
10		87478124		1	PISTÃO	PISTON	EMBOLO	235S
11		5143775		1	JUNTA	GASKET	JUNTA HERMETICA	123G
12		5162398		1	JUNTA	GASKET	JUNTA HERMETICA	123G
13		87478130		1	TAMBOR	BELL HOUSING	CAMPANA	045C

NOTA: MECÂNICO

EMBREAGEM
CLUTCH ENGAGEMENT
EMBRAGUE DE FRICCION
INNESTO A FRIZIONI
EINSCHALTUNG DER KUPPLUNG
EMBRAYAGE

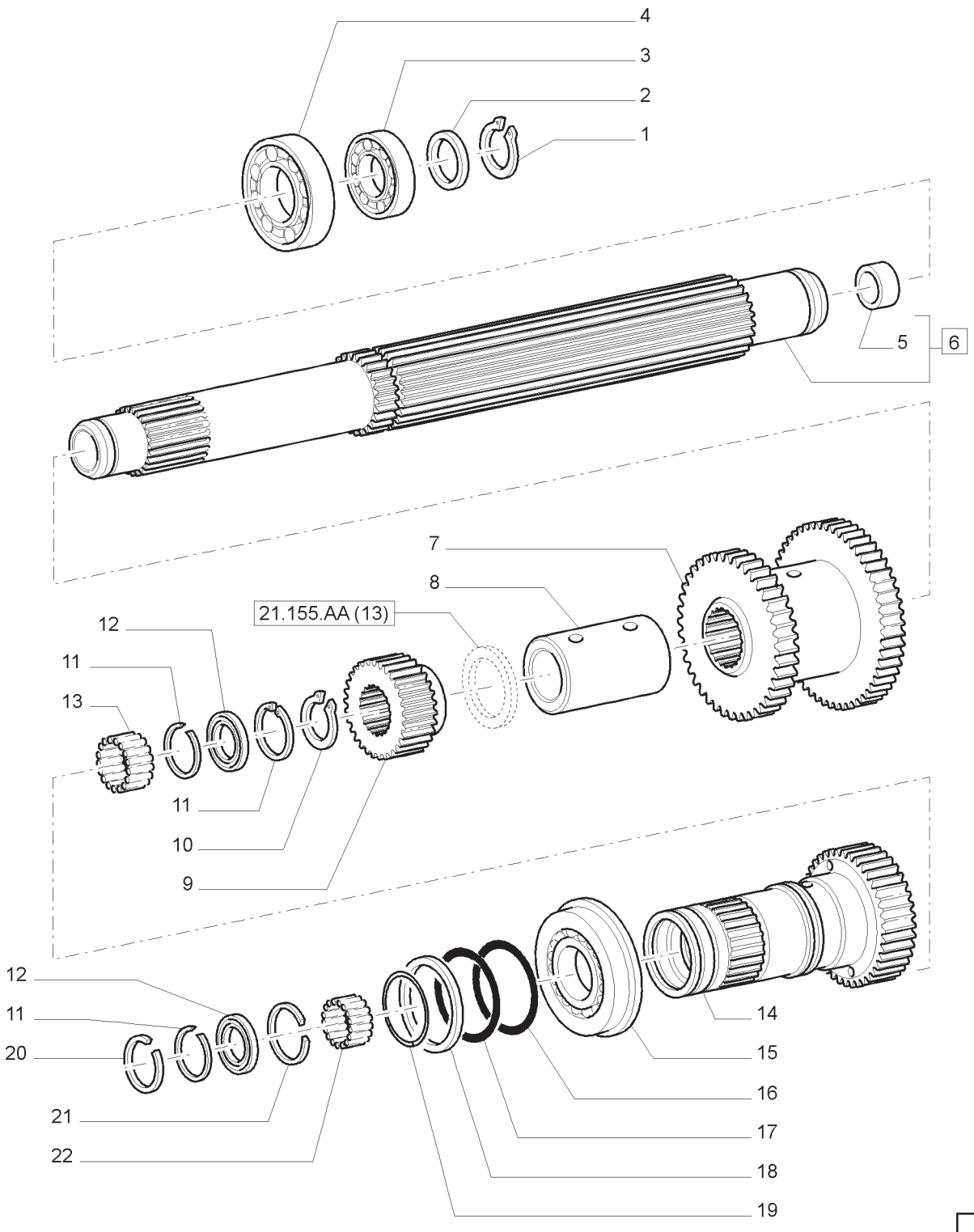

EMBREAGEM
CLUTCH ENGAGEMENT
EMBRAGUE DE FRICCION
INNESTO A FRIZIONI
EINSCHALTUNG DER KUPPLUNG
EMBRAYAGE

R	N	P.N.	MOD	Q	Descrição	Description	Descripción	L.C.
1		5138419		1	ANEL DE PRESSÃO	SNAP RING	ANILLO DE FRENO	054A
2		5144962		1	ANEL DE ENCOSTO	THRUST WASHER	ARANDELA DE EMP.	023R
3		26800160		1	ROLAMENTO ROLETE CÔNICO	TAPERED ROLLER BEARING	COJINETE DE ROD. CÓNICO	241P
4		5138418		1	ROLAMENTO	BEARING	COJINETE	0600
5		5107725		1	BUCHA	BUSHING	CASQUILLO	095B
6		5162246		1	EIXO ACIONADO, INCLUI 5	DRIVEN SHAFT	ÁRBOL CONDUCIDO	014A
7		47126213		1	ENGRENAGEM	GEAR	PIÑÓN	050I
8		5183725		1	ESPAÇADOR	SPACER	ESPACIADOR	075D
9		5162233		1	ENGRENAGEM ACIONADA	DRIVEN GEAR	PIÑÓN CONDUCIDO	051I
10		5134792		1	ANEL DE PRESSÃO	SNAP RING	ANILLO DE FRENO	054A
11		5142178		3	ANEL DE PRESSÃO	SNAP RING	ANILLO DE FRENO	054A
12		5162255		2	JUNTA	GASKET	JUNTA	123G
13		5162256		1	ROLAMENTO DE AGULHAS	NEEDLE BEARING	COJINETE DE AGUJAS	344C
14		5164739		1	ENGRENAGEM ACIONADA	DRIVEN GEAR	PIÑÓN CONDUCIDO	051I
15		28996390		1	ROLAMENTO ESFÉRICO	BALL BEARING	COJINETE DE BOLAS	343C
16		14460680		1	ANEL O	O-RING	JUNTA TÓRICA	055A
17		14464980		1	ANEL O	O-RING	JUNTA TÓRICA	055A
18		5162361		1	ANEL	RING	ARO	045A
19		14455480		1	ANEL O	O-RING	JUNTA TÓRICA	055A
20		5195945		1	ANEL VEDADOR	SEALING RING	ANILLO OBTURADOR	Z125
21		5149933		1	ANEL ELÁSTICO	CIRCLIP	RETENEDOR	056A
22		5162254		1	ROLAMENTO DE AGULHAS	NEEDLE BEARING	COJINETE DE AGUJAS	344C

NOTA: SPS

ENGRENAGENS - TRANSMISSÃO MECÂNICA - (15X12) 30 KM/H
GEARING SPEED GEAR - (15X12) 30 KM/H
ENGRANAJES - (15X12) 30 KM/H
RUOTISMI - (15X12) 30 KM/H
RADGETRIEBE SCHALTGETRIEBE - (15X12) 30 KM/H
ROUAGES - (15X12) 30 KM/H

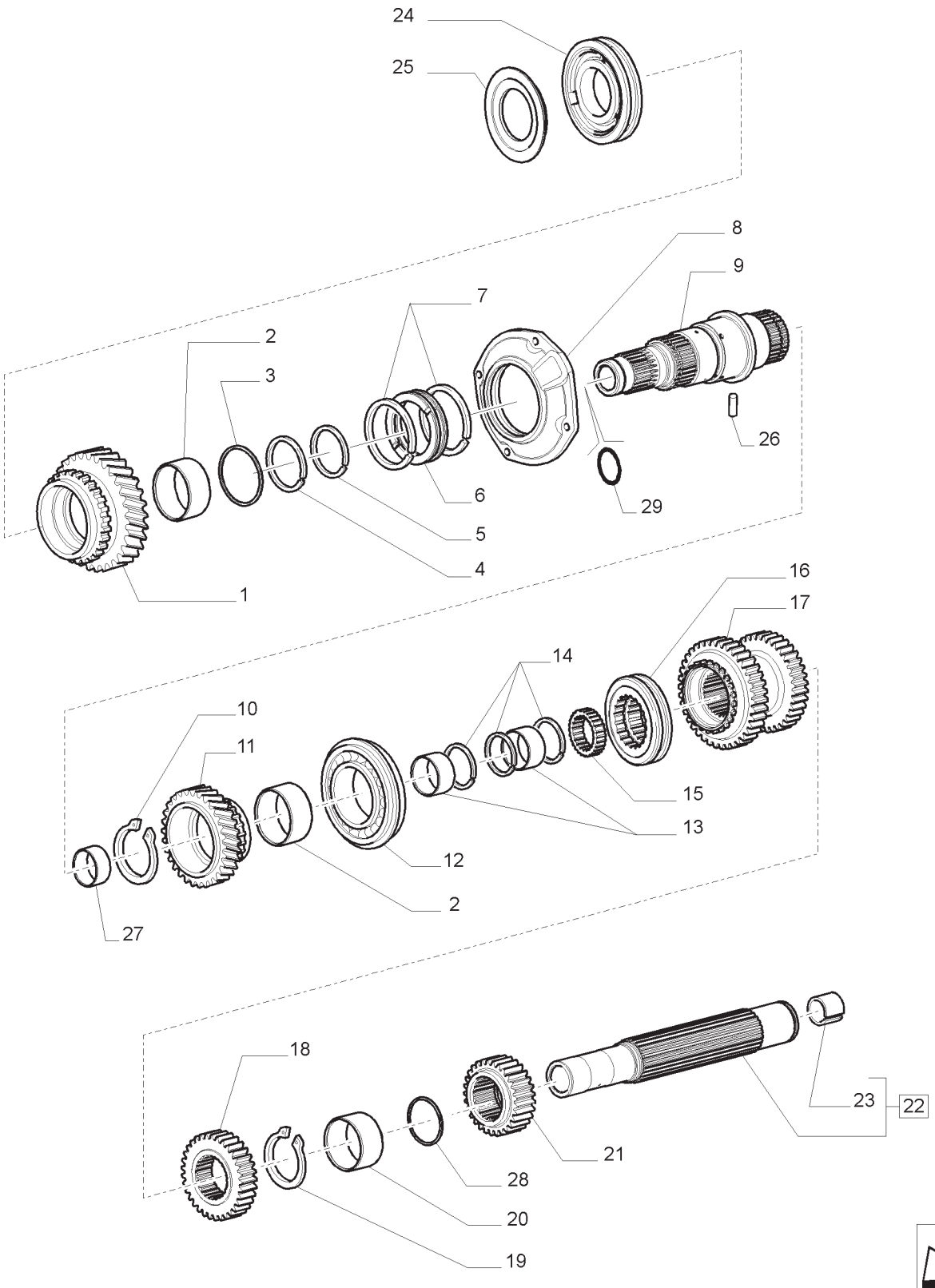

ENGRENAGENS - TRANSMISSÃO MECÂNICA - (15X12) 30 KM/H
GEARING SPEED GEAR - (15X12) 30 KM/H
ENGRANAJES - (15X12) 30 KM/H
RUOTISMI - (15X12) 30 KM/H
RADGETRIEBE SCHALTGETRIEBE - (15X12) 30 KM/H
ROUAGES - (15X12) 30 KM/H

R	N	P.N.	MOD	Q	Descrição	Description	Descripción	L.C.
1		87366496		1	ENGRENAGEM CONDUTORA	GEAR, DRIVING	PINON CONDUCTOR	052I
2		5144915		2	BUCHA	SLEEVE	BUJE	145B
3		5162248		1	ANEL-TRAVA	RING, LOCKING	ANILLO DE FRENO	051A
4		5166953		1	ANEL-TRAVA	RING, LOCKING	ANILLO DE FRENO	051A
5		5166954		1	ANEL-TRAVA	RING, LOCKING	ANILLO DE FRENO	051A
6		87478121		1	LUVA	SLEEVE	MANGUITO	031M
7		5131232		2	ANEL-TRAVA	RING, LOCKING	ANILLO DE FRENO	051A
8		87366918		1	TAMPA	COVER	TAPADERA	265C
9		87478132		1	EIXO, CONJ.	SHAFT	EJE	016A
10		87756449		1	ANEL-ELÁSTICO	CIRCLIP	RETENEDOR	056A
11		87366487		1	ENGRENAGEM CONDUTORA	GEAR, DRIVING	PINON CONDUCTOR	052I
12		28996390		1	ROLAMENTO	BEARING ASSY	COJINETE	341C
13		5151343		2	BUCHA	SLEEVE	BUJE	145B
14		5139492		3	ANEL-TRAVA	RING, LOCKING	ANILLO DE FRENO	051A
15		84413754		1	ENGRENAGEM	GEAR, DRIVING	PINON CONDUCTOR	052I
16		84413748		1	SINCRONIZADOR	SYNCHRONIZER	SINCRONIZADOR	161S
17		84413741		1	ENGRENAGEM	GEAR, DRIVING	PINON CONDUCTOR	052I
18		87366505		1	ENGRENAGEM CONDUTORA	GEAR, DRIVING	PINON CONDUCTOR	052I
19		5138419		1	ANEL-ELÁSTICO	CIRCLIP	RETENEDOR	056A
20		87366489		1	BUCHA	SLEEVE	BUJE	145B
21		87366488		1	ENGRENAGEM CONDUTORA	GEAR, DRIVING	PINON CONDUCTOR	052I
22		87489353		1	EIXO, CONJ.	SHAFT	EJE	016A
23		5107725		1	BUCHA	SLEEVE	BUJE	145B
24		87492946		1	SINCRONIZADOR 5ª	SYNCHRONIZER	SINCRONIZADOR	161S
25		5167269		1	ESPAÇADOR	SPACER	SEPARADOR	075D
26		14163470		1	PINO DE FIXAÇÃO	LOCK PIN	PASADOR DE BLOQUEO	081P
27		87483133		1	ANEL	RING	ARO	045A
28		5144962		1	ANEL DE ENCOSTO	THRUST WASHER	ARANDELA DE EMP.	023R
29		510120		1	ANEL O	O-RING	JUNTA TÓRICA	055A

NOTA: MECÂNICO

ENGRENAGENS - TRANSMISSÃO MECÂNICA - 15X12 - 30 KM/H
GEARING SPEED GEAR - 15X12 - 30 KM/H
ENGRANAJES - 15X12 - 30 KM/H
RUOTISMI - 15X12 - 30 KM/H
RADGETRIEBE SCHALTGETRIEBE - 15X12 - 30 KM/H
ROUAGES - 15X12 - 30 KM/H

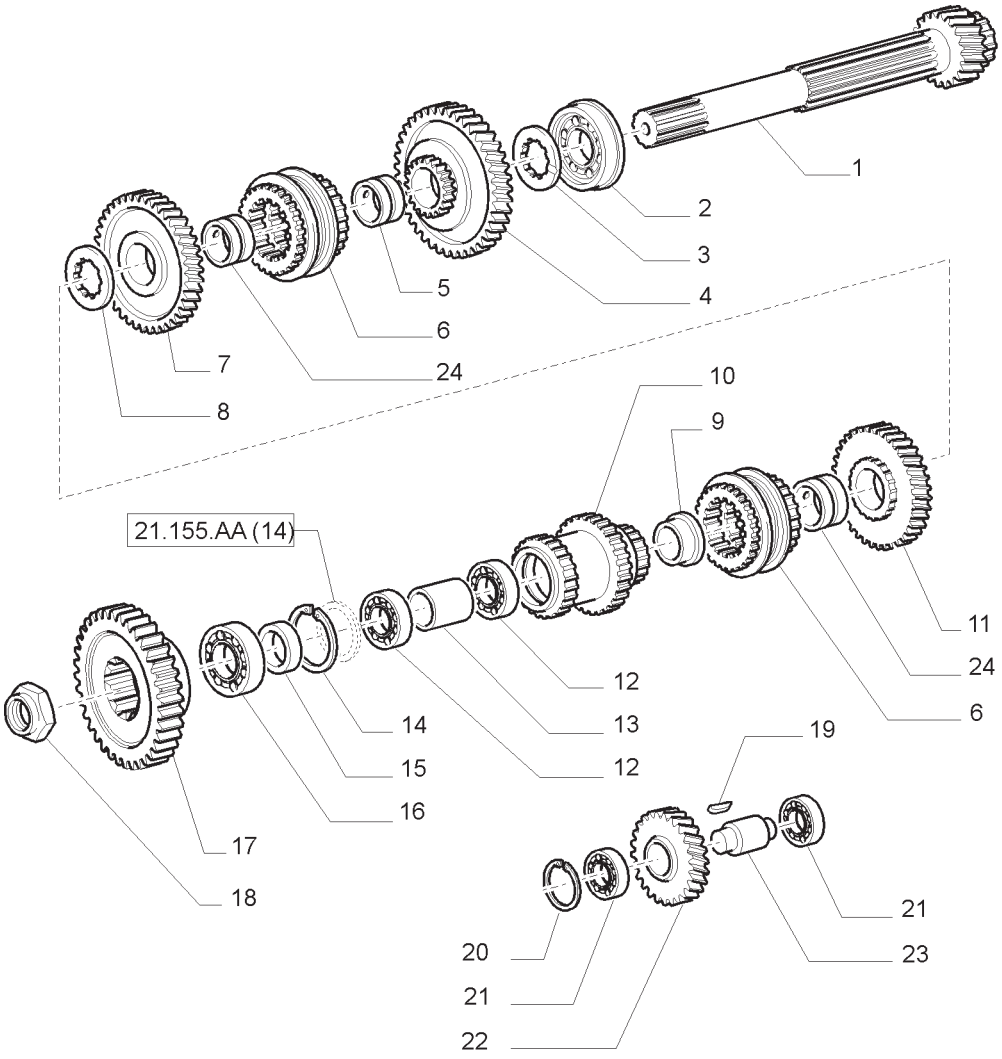

ENGRENAGENS - TRANSMISSÃO MECÂNICA - 15X12 - 30 KM/H
GEARING SPEED GEAR - 15X12 - 30 KM/H
ENGRANAJES - 15X12 - 30 KM/H
RUOTISMI - 15X12 - 30 KM/H
RADGETRIEBE SCHALTGETRIEBE - 15X12 - 30 KM/H
ROUAGES - 15X12 - 30 KM/H

R	N	P.N.	MOD	Q	Descrição	Description	Descripción	L.C.
1		87366843		1	EIXO	SHAFT	EJE	016A
2		5138418		1	ROLAMENTO	BEARING ASSY	COJINETE	341C
3		5149127		1	ANEL DENTADO	RING, SPLINED	ANILLO DENTADO	057A
4		87366788		1	ENGREN. CONDUZIDA, 1 VEL.	GEAR, DRIVEN	PINON CONDUCIDO	051I
5		87366491		1	ESPAÇADOR	SPACER	SEPARADOR	075D
6		5158936		2	SINCRONIZADOR	SYNCHRONIZER	SINCRONIZADOR	161S
7		87366497		1	ENGREN. CONDUZIDA, 2 VEL.	GEAR, DRIVEN	PINON CONDUCIDO	051I
8		5149239		1	ANEL DENTADO	RING, SPLINED	ANILLO DENTADO	057A
9		87366490		1	ESPAÇADOR	SPACER	SEPARADOR	075D
10		87366485		1	ENGREN. CONDUZIDA, REVERSA	GEAR, DRIVEN	PINON CONDUCIDO	051I
11		87366484		1	ENGREN. CONDUZIDA, 3 VEL.	GEAR, DRIVEN	PINON CONDUCIDO	051I
12		24903820		2	ROLAMENTO	BEARING ASSY	COJINETE	341C
13		87366495		1	ESPAÇADOR	SPACER	SEPARADOR	075D
14		11061676		1	ANEL-TRAVA	RING, LOCKING	ANILLO DE FRENO	051A
15		5149476		1	ESPAÇADOR	SPACER	SEPARADOR	075D
16		84413748		1	ROLAMENTO	BEARING ASSY	COJINETE	341C
17		87366486		1	ENGREN. CONDUZIDA, 1 VEL.	GEAR, DRIVEN	PINON CONDUCIDO	051I
18		5147930		1	ANEL TRAVA-PORCA	NUT, RING	VIROLA METALICA	050G
19		10206370		1	CHAVETA	KEY	CHAVETA	060L
20		11060576		1	ANEL-ELÁSTICO	CIRCLIP	RETENEDOR	056A
21		20715580		2	ROLAMENTO	BEARING ASSY	COJINETE	341C
22		87366649		1	ENGRENAGEM INTERMEDIÁRIA	GEAR, IDLER	PINON DE REENVIO	053I
23		5153564		1	EIXO	SPINDLE	EJE PEQUENO	011A
24		87366492		2	ESPAÇADOR	SPACER	SEPARADOR	075D

NOTA: MECÂNICO

COMANDOS INTERNOS - (15X12) 30 KM/H
INTERNAL SHIFTING CONTROLS - (15X12) 30 KM/H
MANDOS INTERNOS - (15X12) 30 KM/H
COMANDI INTERNI - (15X12) 30 KM/H
GETRIEBESCHALTUNG - (15X12) 30 KM/H
COMMANDES INTERIEURES - (15X12) 30 KM/H

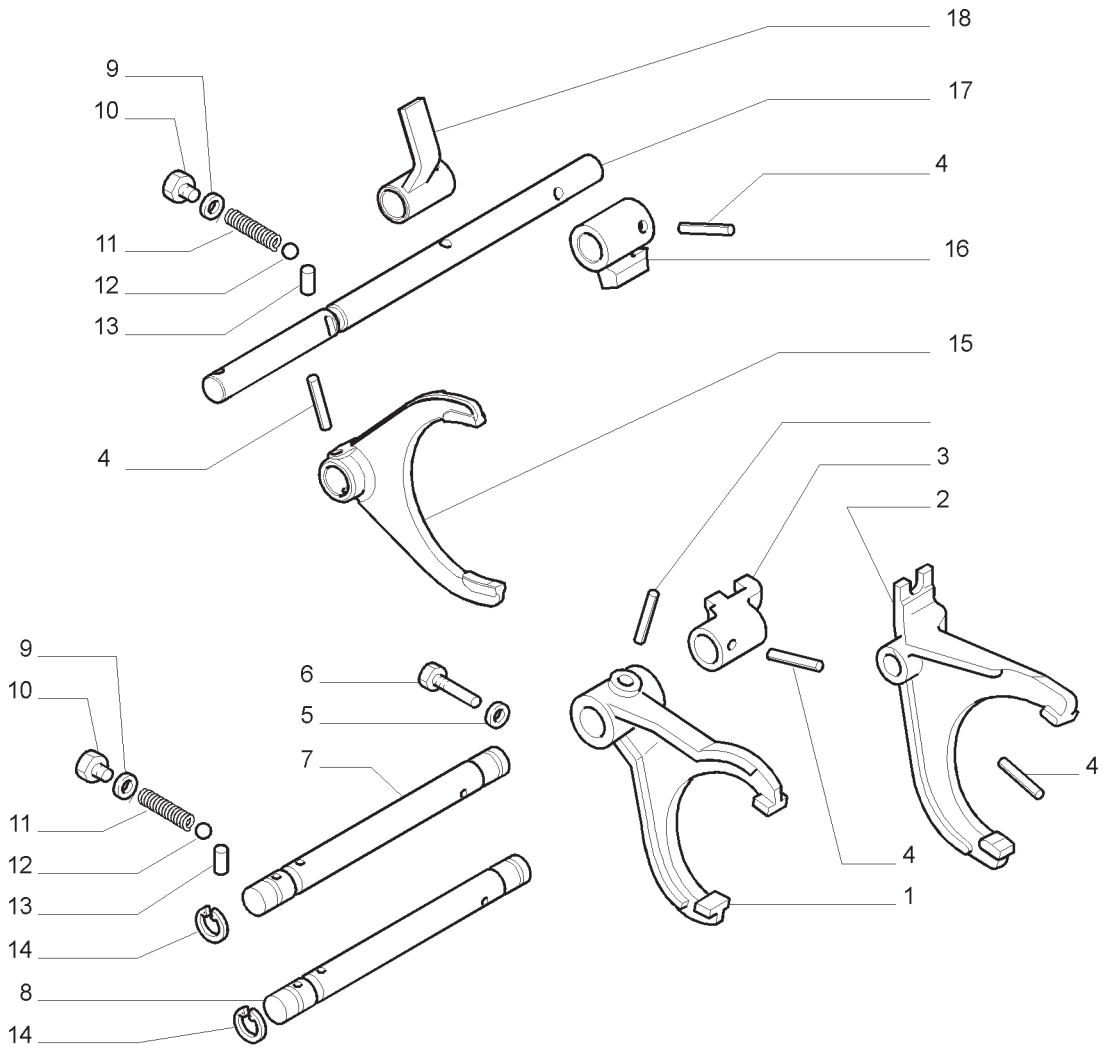

COMANDOS INTERNOS - (15X12) 30 KM/H
INTERNAL SHIFTING CONTROLS - (15X12) 30 KM/H
MANDOS INTERNOS - (15X12) 30 KM/H
COMANDI INTERNI - (15X12) 30 KM/H
GETRIEBESCHALTUNG - (15X12) 30 KM/H
COMMANDES INTERIEURES - (15X12) 30 KM/H

R	N	P.N.	MOD	Q	Descrição	Description	Descripción	L.C.
1		5153475		1	GARFO, 3, 4 VEL.	YOKE	HORQUILLA	085F
2		87366828		1	GARFO, 1, 2 VEL.	YOKE	HORQUILLA	085F
3		5165439		1	PEÇA DE ENGATE	DOG	RETEN	015N
4		14607270		AR	PINO-ELÁSTICO	PIN,ROLL	PASADOR TUBOLAR	200S
5		11190579		2	ARRUELA-TRAVA	WASHER,LOCKING	ARANDELA DE FRENO	132R
6		5143339		2	PARAFUSO	SCREW	TORNILLO	040V
7		87367061		1	HASTE, 3, 4 VEL.	ROD	VARILLA	090A
8		87367064		1	HASTE, 1, 2 VEL.	ROD	VARILLA	090A
9		10298360		3	JUNTA	GASKET	JUNTA HERMETICA	123G
10		11903114		3	BUJÃO	PLUG	TAPON	050T
11		4994342		2	MOLA	SPRING	RESORTE	100M
12		20063390		2	ESFERA	BALL	BOLA	140S
13		5149882		1	PINO	PIN	PERNO	080P
14		11057876		2	ANEL-TRAVA	RING, LOCKING	ANILLO DE FRENO	051A
15		5165433		1	GARFO, 5 VEL.	YOKE	HORQUILLA	085F
16		5165483		1	SUPORTE	BRACKET	PIEZA DE SOPORTE	225S
17		5165434		1	HASTE, 5 VEL.	ROD	VARILLA	090A
18		5165435		1	ALAVANCA	LEVER	PALANCA	045L

NOTA: MECÂNICO

COMANDOS INTERNOS (16X16,32X32) - 30 KM/H
INTERNAL SHIFTING CONTROLS (16X16,32X32) - 30 KM/H
MANDOS INTERNOS (16X16,32X32) - 30 KM/H
COMANDI INTERNI (16X16,32X32) - 30 KM/H
GETRIEBESCHALTUNG (16X16,32X32) - 30 KM/H
COMMANDES INTERIEURES (16X16,32X32) - 30 KM/H

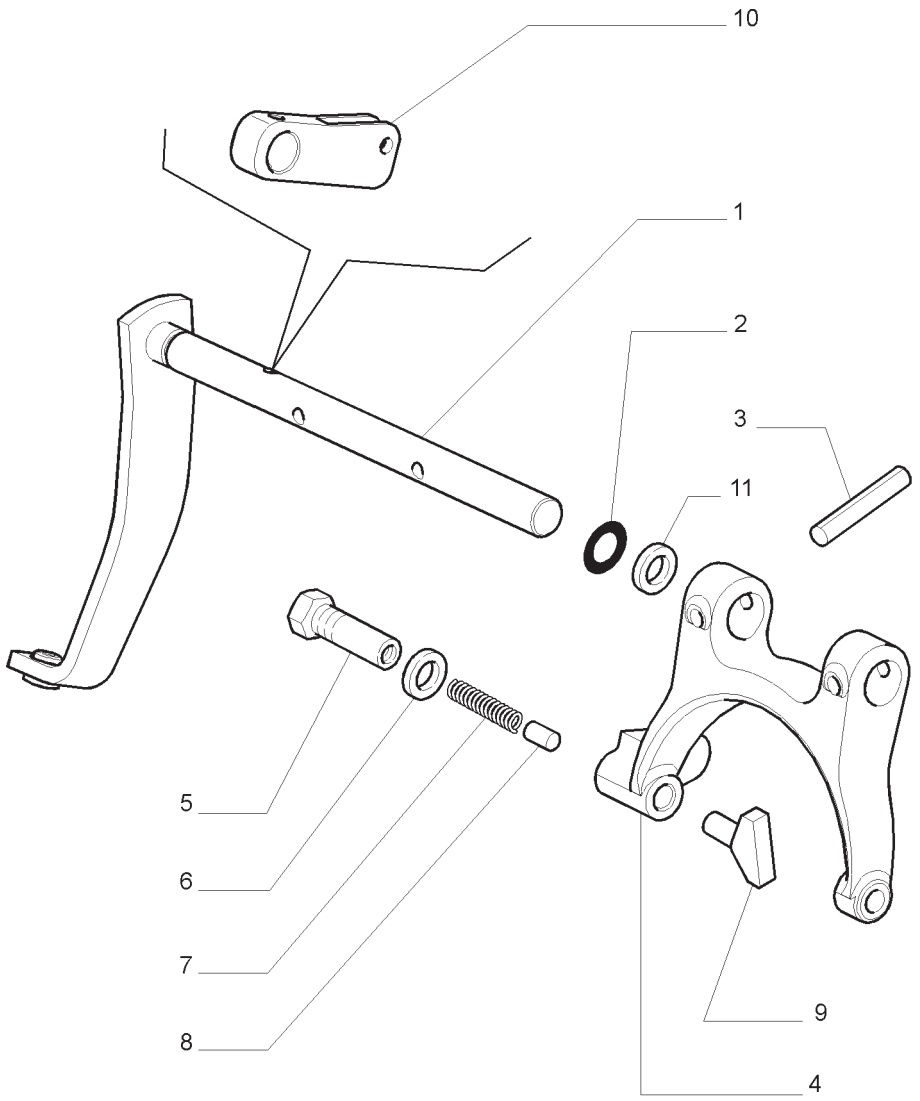

COMANDOS INTERNOS (16X16,32X32) - 30 KM/H
INTERNAL SHIFTING CONTROLS (16X16,32X32) - 30 KM/H
MANDOS INTERNOS (16X16,32X32) - 30 KM/H
COMANDI INTERNI (16X16,32X32) - 30 KM/H
GETRIEBESCHALTUNG (16X16,32X32) - 30 KM/H
COMMANDES INTERIEURES (16X16,32X32) - 30 KM/H

R	N	P.N.	MOD	Q	Descrição	Description	Descripción	L.C.
1		47418310		1	HASTE	ROD	VARILLA	090A
2		14457280		1	ANEL O	O-RING	JUNTA HERMETICA	055A
3		14607270		2	PINO-ELÁSTICO	PIN,ROLL	PASADOR TUBOLAR	200S
4		84413747		1	GARFO	YOKE	HORQUILLA	085F
5		5166392		1	ESTOJO	CASE	ESTUCHE	101A
6		10259960		1	JUNTA	GASKET	JUNTA HERMETICA	123G
7		4994342		1	MOLA	SPRING	RESORTE	100M
8		5166394		1	TRINCO	LATCH	PESTILLO	156C
9		5152826		2	SAPATA	PAD, SLIDING	PATIN	045P
10		5152677		1	ALAVANCA	LEVER	PALANCA	045L
11		10337710		1	PINO	PIN	PERNO	080P

NOTA: MECÂNICO

EMBREAGEM
CLUTCH ENGAGEMENT
EMBRAGUE DE FRICCION
INNESTO A FRIZIONI
EINSCHALTUNG DER KUPPLUNG
EMBRAYAGE

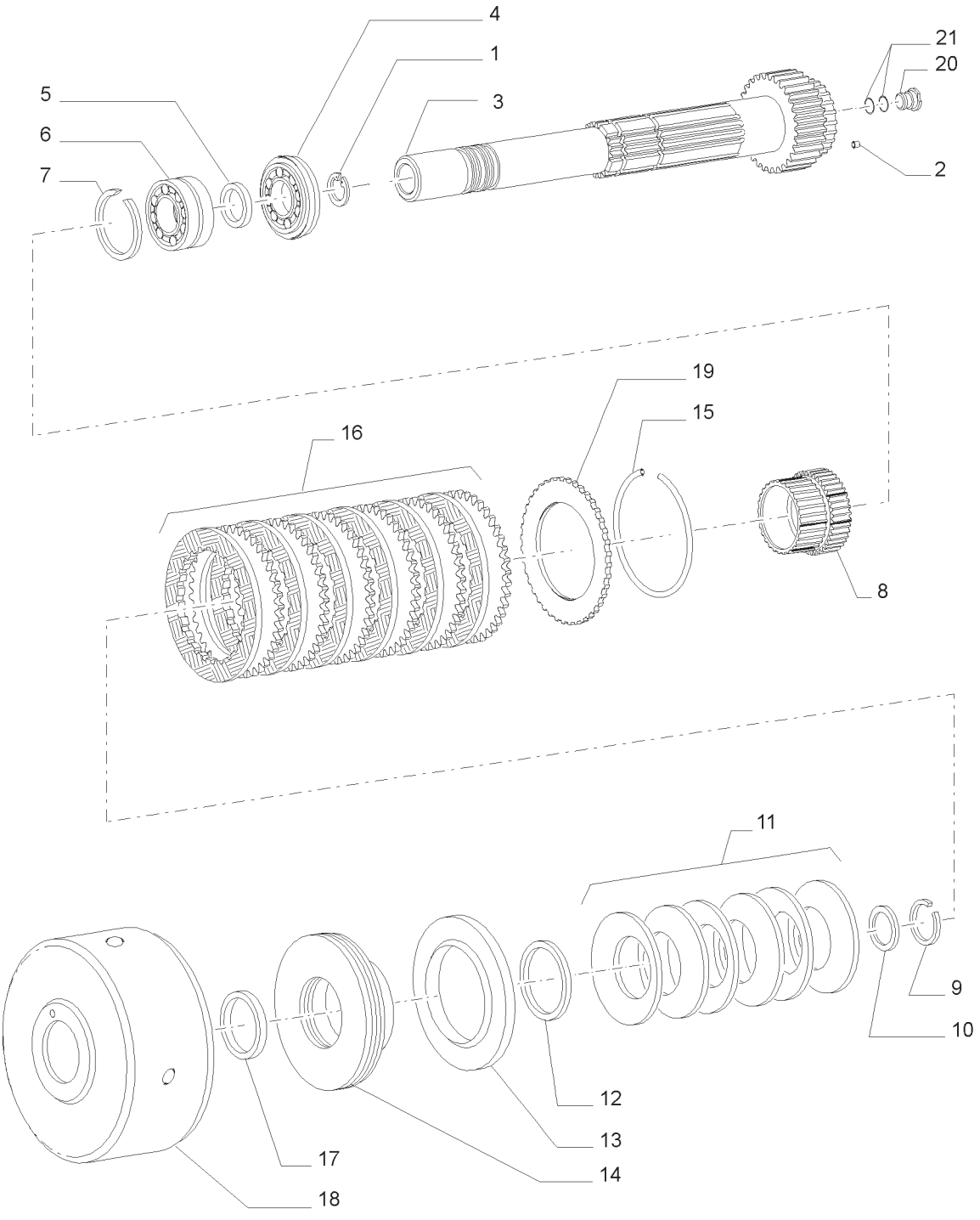

EMBREAGEM
CLUTCH ENGAGEMENT
EMBRAGUE DE FRICCION
INNESTO A FRIZIONI
EINSCHALTUNG DER KUPPLUNG
EMBRAYAGE

R	N	P.N.	MOD	Q	Descrição	Description	Descripción	L.C.
1		11059076		1	ANEL DE PRESSÃO	SNAP RING	ANILLO DE FRENO	054A
2		5162260		3	BUJÃO	PLUG	TAPÓN	050T
3		5180808		1	EIXO ACIONADOR	MAIN SHAFT	EJE CONDUCTOR	015A
4		5138418		1	ROLAMENTO	BEARING	COJINETE	0600
5		5162261		1	ESPAÇADOR	SPACER	ESPACIADOR	075D
6		5162622		1	ROLAMENTO ESFÉRICO	BALL BEARING	COJINETE DE BOLAS	343C
7		5162623		1	ANEL ELÁSTICO	CIRCLIP	RETENEDOR	056A
8		47126212		1	ENGRENAGEM	GEAR	PIÑÓN	050I
9		5175981		1	ANEL ELÁSTICO	CIRCLIP	RETENEDOR	056A
10		5164928		1	COPO RETENTOR	RETAINER CUP	COPA DE RETENCIÓN	061S
11		87547947		6	MOLA	SPRING	MUELLE	100M
12		87547826		1	ANEL	RING	ARO	045A
13		5138955		1	JUNTA	GASKET	JUNTA	123G
14		87547824		1	PISTÃO	PISTON	PISTÓN	235S
15		47132782		1	ANEL DE PRESSÃO	SNAP RING	ANILLO DE FRENO	054A
16		87530788		1	PACOTE DE DISCO EMBR	CLUTCH PACK	EMBRAGUE MULTIDISCO	P893
17		5162252		1	JUNTA	GASKET	JUNTA	123G
18		47132786		1	CAPA DA EMBREAGEM	CLUTCH HOUSING	CAMPANA DE EMBRAGUE	P652
19		47132780		1	PLACA ENCOSTO	THRUST PLATE	PLATO DE EMPUJE	750S
20		5166039		1	LUVA	SLEEVE	MANGUITO	031M
21		5135738		2	ANEL O	O-RING	JUNTA TÓRICA	055A

NOTA: SPS

EMBREAGEM
CLUTCH ENGAGEMENT
EMBRAGUE DE FRICCION
INNESTO A FRIZIONI
EINSCHALTUNG DER KUPPLUNG
EMBRAYAGE

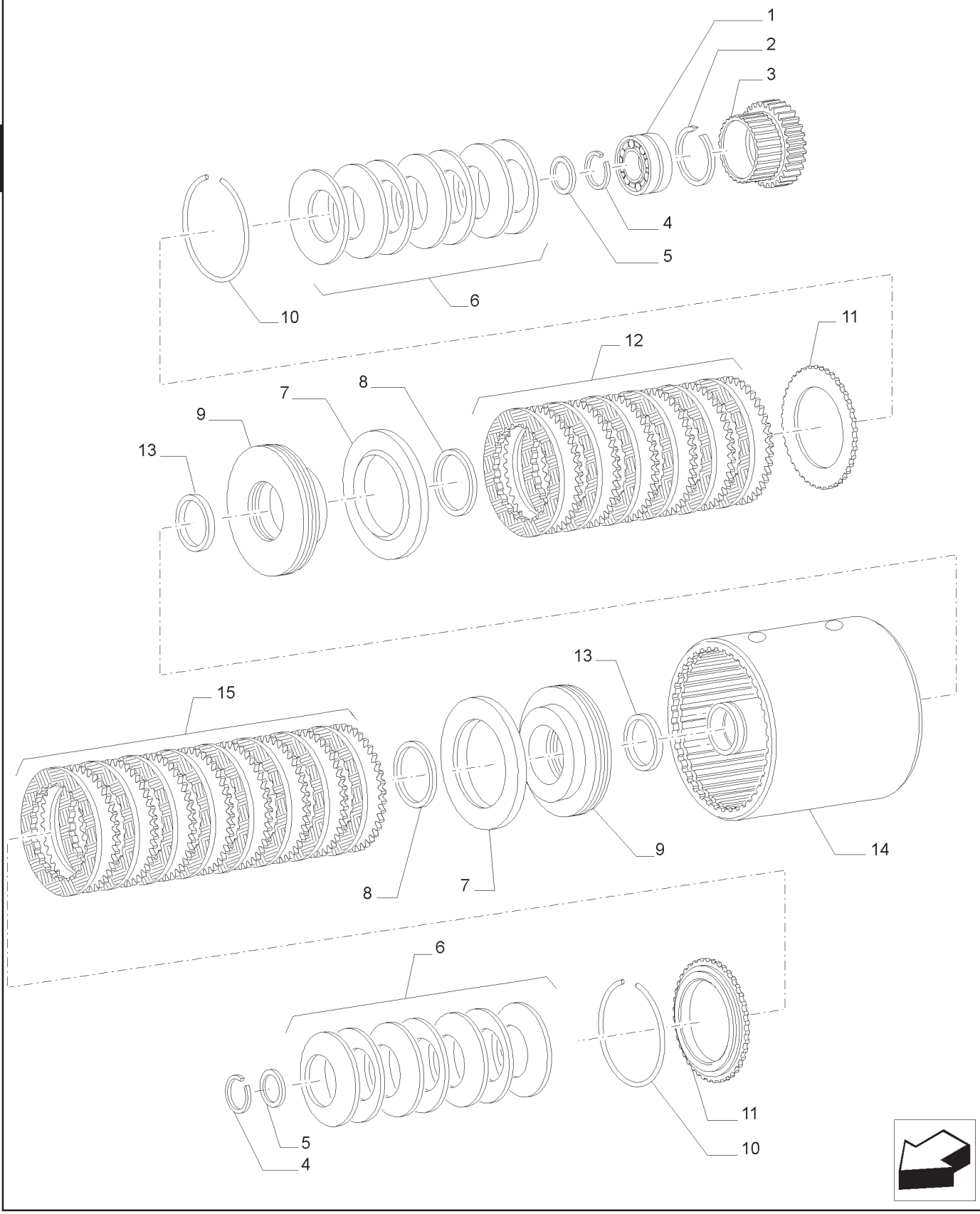

EMBREAGEM
CLUTCH ENGAGEMENT
EMBRAGUE DE FRICCION
INNESTO A FRIZIONI
EINSCHALTUNG DER KUPPLUNG
EMBRAYAGE

R	N	P.N.	MOD	Q	Descrição	Description	Descripción	L.C.
1		5162622		1	ROLAMENTO ESFÉRICO	BALL BEARING	COJINETE DE BOLAS	343C
2		5162623		1	ANEL ELÁSTICO	CIRCLIP	RETENEDOR	056A
3		5167830		1	ENGRENAGEM ACIONADA	DRIVEN GEAR	PIÑÓN CONDUCIDO	051I
4		5175981		2	ANEL ELÁSTICO	CIRCLIP	RETENEDOR	056A
5		5164928		2	COPO RETENTOR	RETAINER CUP	COPA DE RETENCIÓN	061S
6		87547947		14	MOLA	SPRING	MUELLE	100M
7		5138955		2	JUNTA	GASKET	JUNTA	123G
8		87547826		2	ANEL	RING	ARO	045A
9		87547824		2	PISTÃO	PISTON	PISTÓN	235S
10		47132782		2	ANEL DE PRESSÃO	SNAP RING	ANILLO DE FRENO	054A
11		47132780		1	PLACA ENCOSTO	THRUST PLATE	PLATO DE EMPUJE	750SA
12		87530788		2	PACOTE DE DISCO EMBR	CLUTCH PACK	EMBRAGUE MULTIDISCO	P893
13		5162252		1	JUNTA	GASKET	JUNTA	123G
14		47132827		1	CAPA DA EMBREAGEM	CLUTCH HOUSING	CAMPANA DE EMBRAGUE	P652
15		87530789		1	PACOTE DE DISCO EMBR	CLUTCH PACK	EMBRAGUE MULTIDISCO	P893

NOTA: SPS

EMBREAGEM
CLUTCH ENGAGEMENT
EMBRAGUE DE FRICCION
INNESTO A FRIZIONI
EINSCHALTUNG DER KUPPLUNG
EMBRAYAGE

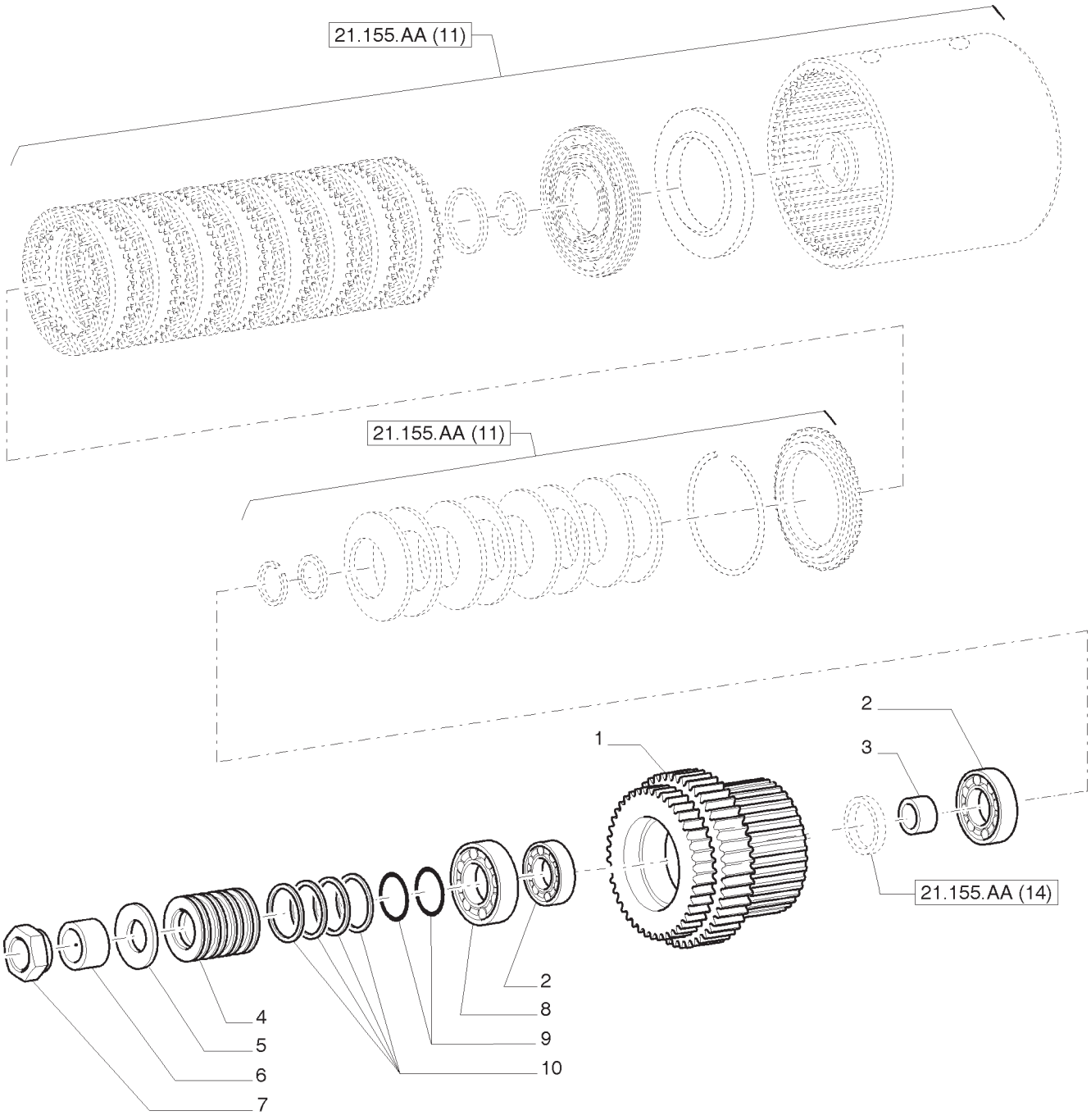

EMBREAGEM
CLUTCH ENGAGEMENT
EMBRAGUE DE FRICCION
INNESTO A FRIZIONI
EINSCHALTUNG DER KUPPLUNG
EMBRAYAGE

R	N	P.N.	MOD	Q	Descrição	Description	Descripción	L.C.
1		5167826		1	ENGRENAGEM ACIONADA	DRIVEN GEAR	PIÑÓN CONDUCIDO	051I
2		24903820		2	CONJUNTO DO ROLAMENTO	BEARING ASSY	CONJUNTO DE COJINETES	341C
3		5167099		1	ESPAÇADOR	SPACER	ESPACIADOR	075D
4		5187957		1	COLETOR	MANIFOLD	COLECTOR	198C
5		5166037		1	MOLA	SPRING	MUELLE	100M
6		5177809		1	ESPAÇADOR	SPACER	ESPACIADOR	075D
7		5147930		1	PORCA DE VEDAÇÃO	RING NUT	VIROLA METÁLICA	050G
8		5150900		1	ROLAMENTO DE ROLETES	ROLLER BEARING	COJINETE DE RODILLO	346C
9		14454781		2	ANEL O	O-RING	JUNTA TÓRICA	055A
10		83911795		4	VEDAÇÃO	SEAL	JUNTA	132A

NOTA: SPS

EMBREAGEM
CLUTCH ENGAGEMENT
EMBRAGUE DE FRICCION
INNESTO A FRIZIONI
EINSCHALTUNG DER KUPPLUNG
EMBRAYAGE

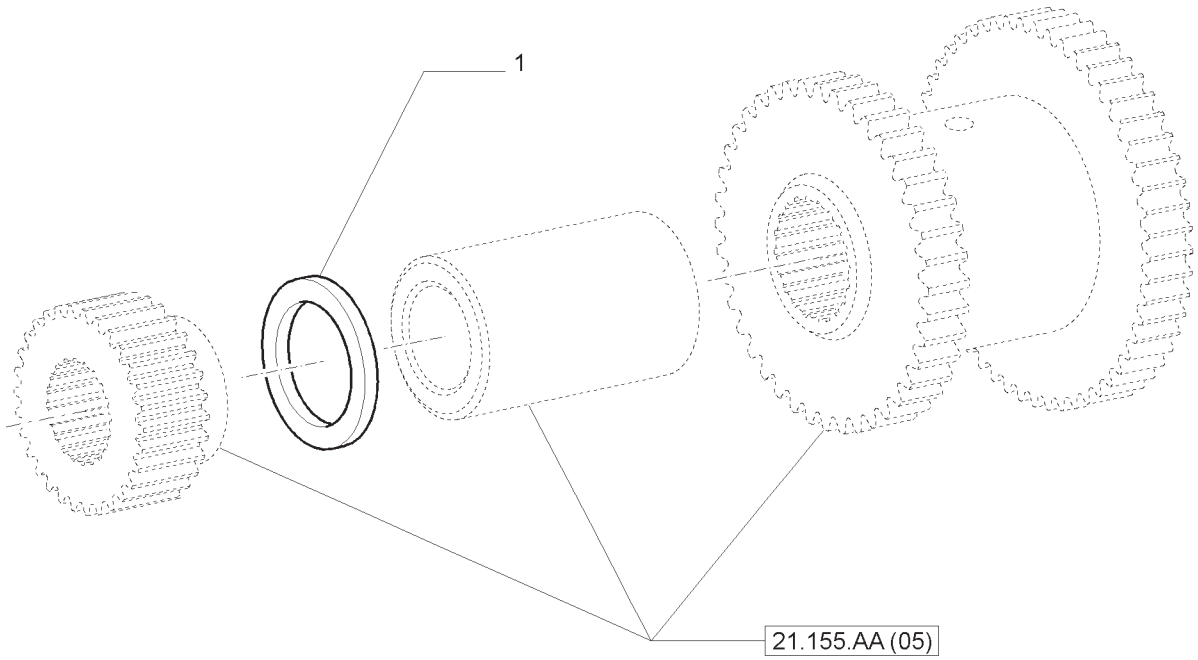

EMBREAGEM
CLUTCH ENGAGEMENT
EMBRAGUE DE FRICCION
INNESTO A FRIZIONI
EINSCHALTUNG DER KUPPLUNG
EMBRAYAGE

R	N	P.N.	MOD	Q	Descrição	Description	Descripción	L.C.
1		5129634		AR	CALÇO DE AFINAÇÃO 4,10MM	SHIM	CUÑA	198S
1		5129635		AR	CALÇO DE AFINAÇÃO 4,15MM	SHIM	CUÑA	198S
1		5129636		AR	CALÇO DE AFINAÇÃO 4,20MM	SHIM	CUÑA	198S
1		5129637		AR	CALÇO DE AFINAÇÃO 4,25MM	SHIM	CUÑA	198S
1		5129638		AR	CALÇO DE AFINAÇÃO 4,30MM	SHIM	CUÑA	198S
1		5129639		AR	CALÇO DE AFINAÇÃO 4,35MM	SHIM	CUÑA	198S
1		5129640		AR	CALÇO DE AFINAÇÃO 4,40MM	SHIM	CUÑA	198S
1		5129641		AR	CALÇO DE AFINAÇÃO 4,45MM	SHIM	CUÑA	198S
1		5129642		AR	CALÇO DE AFINAÇÃO 4,50MM	SHIM	CUÑA	198S
1		5129643		AR	CALÇO DE AFINAÇÃO 4,55MM	SHIM	CUÑA	198S
1		5129644		AR	CALÇO DE AFINAÇÃO 4,60MM	SHIM	CUÑA	198S
1		5129645		AR	CALÇO DE AFINAÇÃO 4,65MM	SHIM	CUÑA	198S
1		5129646		AR	CALÇO DE AFINAÇÃO 4,70MM	SHIM	CUÑA	198S
1		5129647		AR	CALÇO DE AFINAÇÃO 4,75MM	SHIM	CUÑA	198S
1		5129648		AR	CALÇO DE AFINAÇÃO 4,80MM	SHIM	CUÑA	198S
1		5134799		AR	CALÇO DE AFINAÇÃO 3,80MM	SHIM	CUÑA	198S
1		5134800		AR	CALÇO DE AFINAÇÃO 3,85MM	SHIM	CUÑA	198S
1		5134801		AR	CALÇO DE AFINAÇÃO 3,90MM	SHIM	CUÑA	198S
1		5134802		AR	CALÇO DE AFINAÇÃO 3,95MM	SHIM	CUÑA	198S
1		5134803		AR	CALÇO DE AFINAÇÃO 4,00MM	SHIM	CUÑA	198S
1		5134804		AR	CALÇO DE AFINAÇÃO 4,05MM	SHIM	CUÑA	198S

EMBREAGEM
CLUTCH ENGAGEMENT
EMBRAGUE DE FRICCION
INNESTO A FRIZIONI
EINSCHALTUNG DER KUPPLUNG
EMBRAYAGE

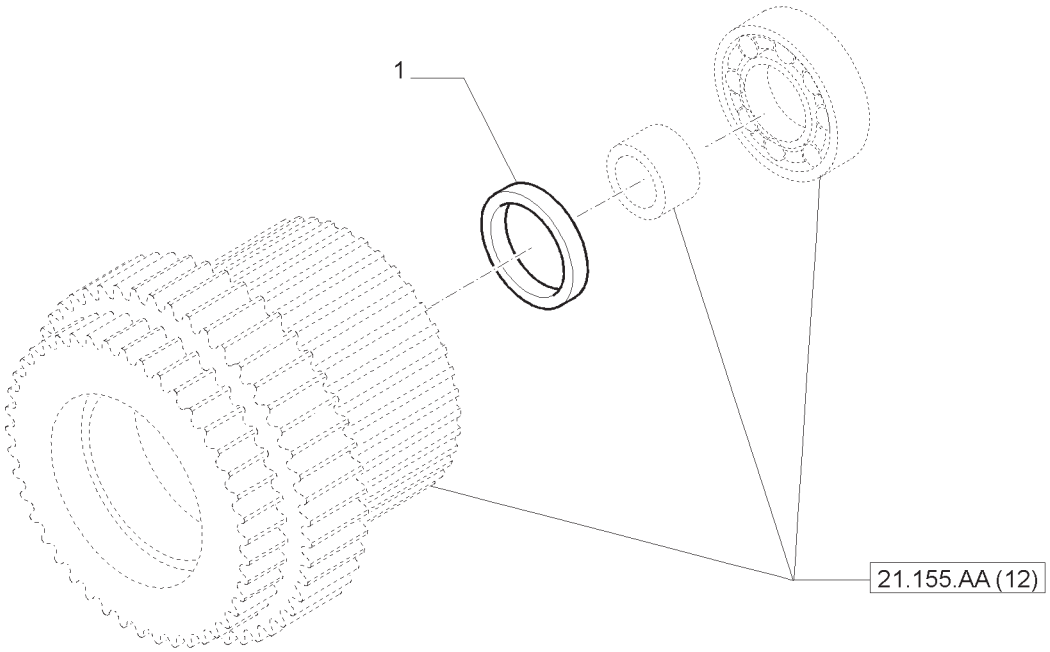

EMBREAGEM
CLUTCH ENGAGEMENT
EMBRAGUE DE FRICCION
INNESTO A FRIZIONI
EINSCHALTUNG DER KUPPLUNG
EMBRAYAGE

R	N	P.N.	MOD	Q	Descrição	Description	Descripción	L.C.
1		5167100		AR	ANEL 9,800MM	RING	ARO	045A
1		5167101		AR	ANEL 9,825MM	RING	ARO	045A
1		5167102		AR	ANEL 8,850MM	RING	ARO	045A
1		5167103		AR	ANEL 9,875MM	RING	ARO	045A
1		5167104		AR	ANEL 9,900MM	RING	ARO	045A
1		5167105		AR	ANEL 9,925MM	RING	ARO	045A
1		5167106		AR	ANEL 9,950MM	RING	ARO	045A
1		5167107		AR	ANEL 9,975MM	RING	ARO	045A
1		5167108		AR	ANEL 10,000MM	RING	ARO	045A
1		5167109		AR	ANEL 10,025MM	RING	ARO	045A
1		5167110		AR	ANEL 10,050MM	RING	ARO	045A
1		5167111		AR	ANEL 10,075MM	RING	ARO	045A
1		5167112		AR	ANEL 10,100MM	RING	ARO	045A
1		5167113		AR	ANEL 10,125MM	RING	ARO	045A
1		5167114		AR	ANEL 10.150MM	RING	ARO	045A
1		5167115		AR	ANEL 10,175MM	RING	ARO	045A
1		5167116		AR	ANEL 10,200MM	RING	ARO	045A
1		5167117		AR	ANEL 10,225MM	RING	ARO	045A
1		5167118		AR	ANEL 10.250MM	RING	ARO	045A
1		5175400		AR	ANEL 10,275MM	RING	ARO	045A
1		5175401		AR	ANEL 10,300MM	RING	ARO	045A
1		5175403		AR	ANEL 10,350MM	RING	ARO	045A
1		5175404		AR	ANEL 10,375MM	RING	ARO	045A
1		5175405		AR	ANEL 10,400MM	RING	ARO	045A
1		5175406		AR	ANEL 10,425MM	RING	ARO	045A
1		5175408		AR	ANEL 10,450MM	RING	ARO	045A

NOTA: SPS

EMBREAGEM
CLUTCH ENGAGEMENT
EMBRAGUE DE FRICCION
INNESTO A FRIZIONI
EINSCHALTUNG DER KUPPLUNG
EMBRAYAGE

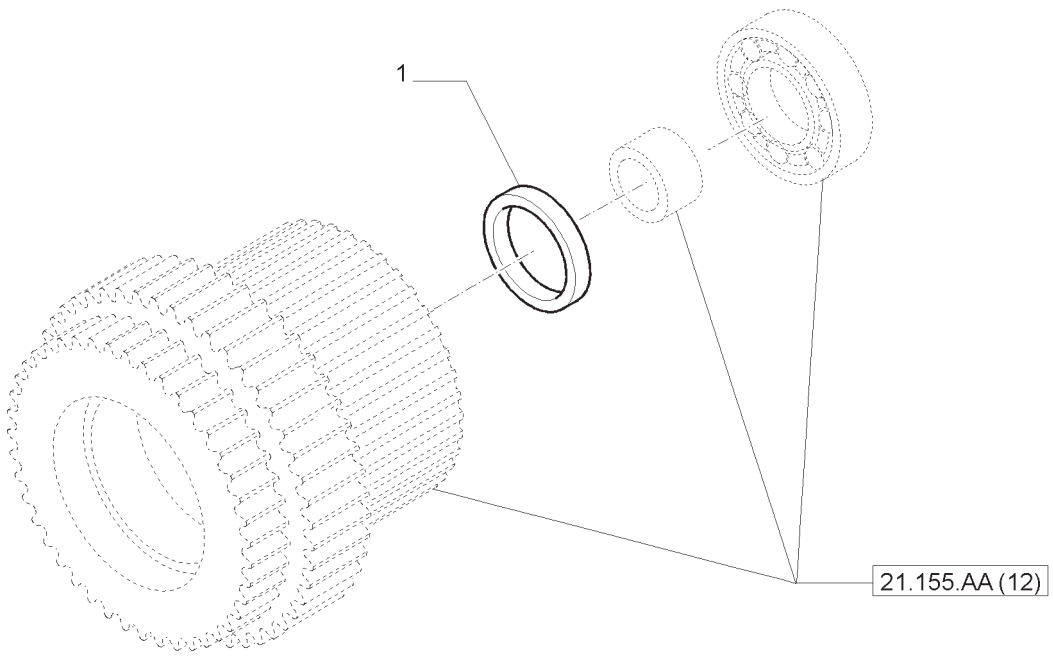

EMBREAGEM
CLUTCH ENGAGEMENT
EMBRAGUE DE FRICCION
INNESTO A FRIZIONI
EINSCHALTUNG DER KUPPLUNG
EMBRAYAGE

R	N	P.N.	MOD	Q	Descrição	Description	Descripción	L.C.
1		5175409		AR	ANEL 10,475MM	RING	ARO	045A
1		5175410		AR	ANEL 10,500MM	RING	ARO	045A
1		5175412		AR	ANEL 10,550MM	RING	ARO	045A
1		5175415		AR	ANEL 10,600MM	RING	ARO	045A
1		5175416		AR	ANEL 10,625MM	RING	ARO	045A
1		5175417		AR	ANEL 10,650MM	RING	ARO	045A
1		5175419		AR	ANEL 10,700MM	RING	ARO	045A

NOTA: SPS

CÂMBIO MECÂNICO - ENGRENAGENS
MECHANICAL GEARBOX - TRANSMISSION GEARS
CAMBIO MECANICO - ENGRANAJES
CAMBIO MECCANICO - RUOTISMI CAMBIO DI VELOCITA
MECHANIKER WECHSELGETRIEBE - ZAHNRAEDER UND WELLEN DES WECHSELGETRIEBES
BOITE DE VITESSE MECANIQUE - ENGRANAGES

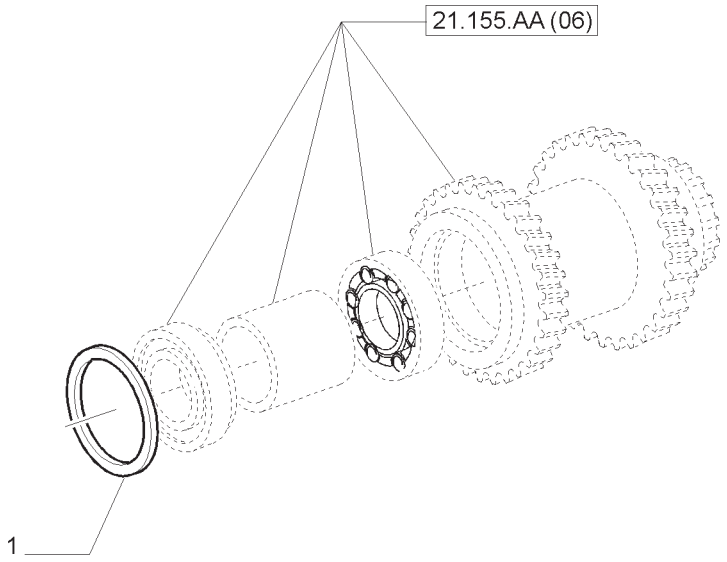

CÂMBIO MECÂNICO - ENGRENAGENS
MECHANICAL GEARBOX - TRANSMISSION GEARS
CAMBIO MECANICO - ENGRANAJES
CAMBIO MECCANICO - RUOTISMI CAMBIO DI VELOCITA
MECHANIKER WECHSELGETRIEBE - ZAHNRAEDER UND WELLEN DES WECHSELGETRIEBES
BOITE DE VITESSE MECANIQUE - ENGRANAGES

R	N	P.N.	MOD	Q	Descrição	Description	Descripción	L.C.
1		5142200		AR	CALÇO DE AFINAÇÃO 2,55MM	SHIM	CUÑA	198S
1		5142201		AR	CALÇO DE AFINAÇÃO 2,60MM	SHIM	CUÑA	198S
1		5142202		AR	CALÇO DE AFINAÇÃO 2,65MM	SHIM	CUÑA	198S
1		5142203		AR	CALÇO DE AFINAÇÃO 2,70MM	SHIM	CUÑA	198S
1		5142204		AR	CALÇO DE AFINAÇÃO 2,75MM	SHIM	CUÑA	198S
1		5142205		AR	CALÇO DE AFINAÇÃO 2,80MM	SHIM	CUÑA	198S
1		5142206		AR	CALÇO DE AFINAÇÃO 2,85MM	SHIM	CUÑA	198S
1		5142207		AR	CALÇO DE AFINAÇÃO 2,90MM	SHIM	CUÑA	198S
1		5142208		AR	CALÇO DE AFINAÇÃO 2,95MM	SHIM	CUÑA	198S
1		5142209		AR	CALÇO DE AFINAÇÃO 3,00MM	SHIM	CUÑA	198S
1		5142210		AR	CALÇO DE AFINAÇÃO 3,05MM	SHIM	CUÑA	198S
1		5142211		AR	CALÇO DE AFINAÇÃO 3,10MM	SHIM	CUÑA	198S
1		5142212		AR	CALÇO DE AFINAÇÃO 3,15MM	SHIM	CUÑA	198S

NOTA: MECÂNICO

EMBREAGEM
CLUTCH ENGAGEMENT
EMBRAGUE DE FRICCION
INNESTO A FRIZIONI
EINSCHALTUNG DER KUPPLUNG
EMBRAYAGE

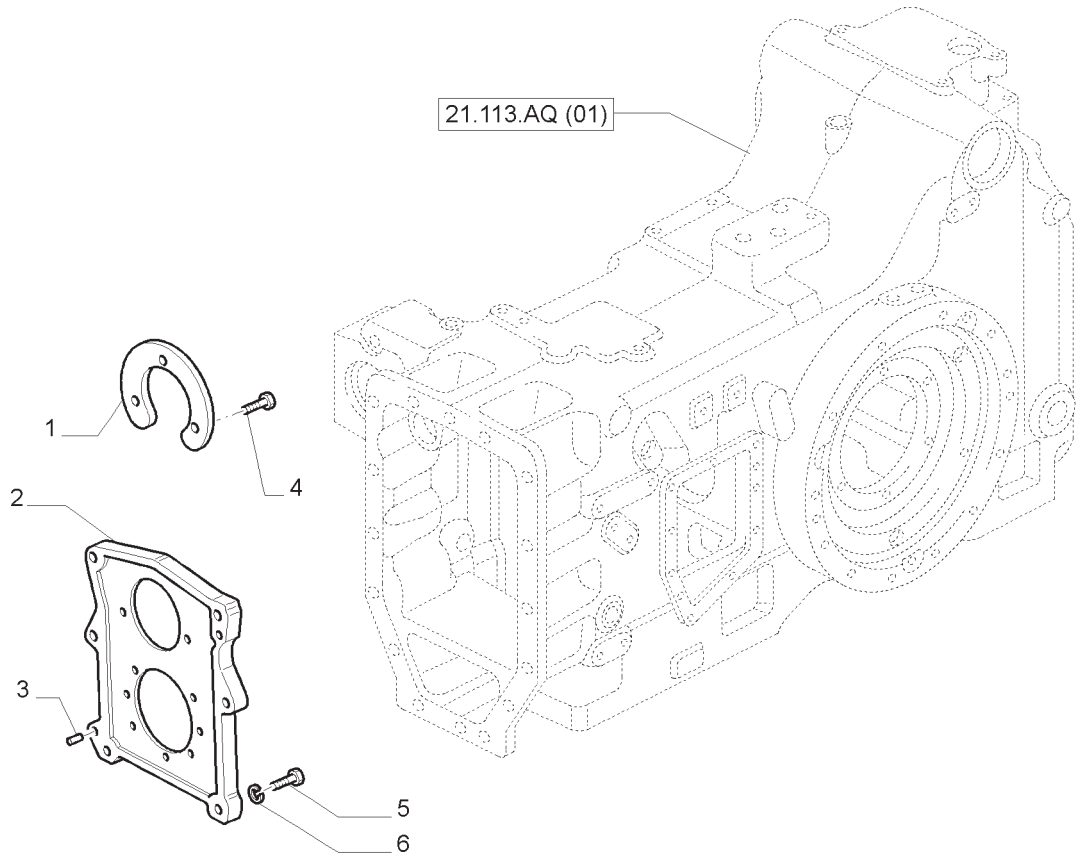

EMBREAGEM
CLUTCH ENGAGEMENT
EMBRAGUE DE FRICCION
INNESTO A FRIZIONI
EINSCHALTUNG DER KUPPLUNG
EMBRAYAGE

R	N	P.N.	MOD	Q	Descrição	Description	Descripción	L.C.
1		5164771		1	PLAQUETA	PLATE, COVER	PLAQUITA	105P
2		5164785		1	SUPORTE	SUPPORT	SOPORTE	300S
3		10839710		2	PINO-GUIA	DOWEL	PITON	090G
4		14233424		11	PARAFUSO	BOLT	PERNO	140B
5		11227024		4	PARAFUSO, M14X1,5X65	BOLT	PERNO	140B
5		11422030		2	PARAFUSO, M14X1,5X55	BOLT	PERNO	140B
6		11194174		6	ARRUELA-TRAVA	LOCKWASHER	ARANDELA DE FRENO	132R

EMBREAGEM
CLUTCH ENGAGEMENT
EMBRAGUE DE FRICCION
INNESTO A FRIZIONI
EINSCHALTUNG DER KUPPLUNG
EMBRAYAGE

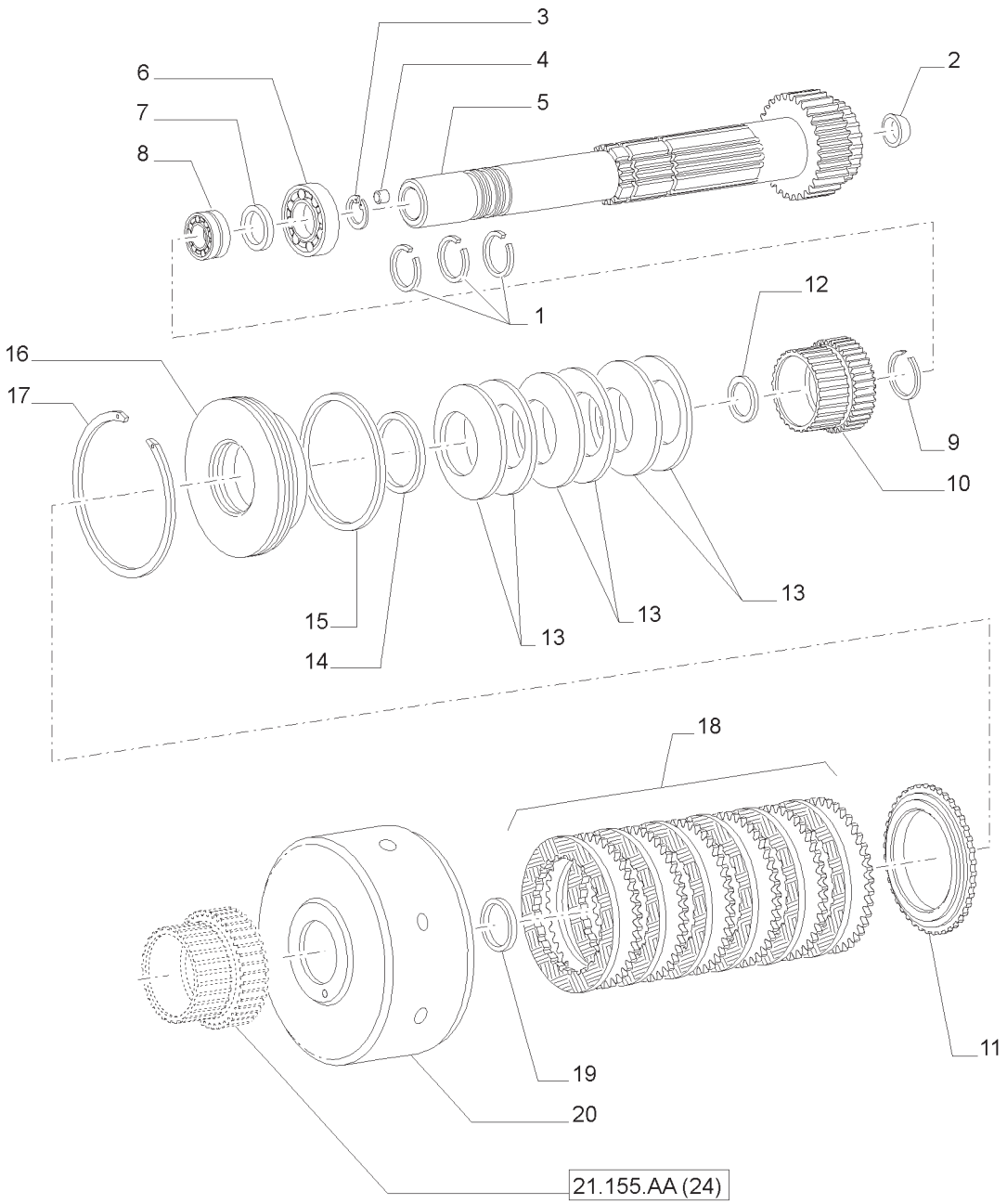

EMBREAGEM
CLUTCH ENGAGEMENT
EMBRAGUE DE FRICCION
INNESTO A FRIZIONI
EINSCHALTUNG DER KUPPLUNG
EMBRAYAGE

R	N	P.N.	MOD	Q	Descrição	Description	Descripción	L.C.
1		5175981		3	ANEL ELÁSTICO	CIRCLIP	RETENEDOR	056A
2		5179204		1	BUJÃO	PLUG	TAPÓN	050T
3		11059076		1	ANEL DE PRESSÃO	SNAP RING	ANILLO DE FRENO	054A
4		5162260		3	BUJÃO	PLUG	TAPÓN	050T
5		5179214		1	EIXO	SHAFT	EJE	016A
6		5138418		1	ROLAMENTO	BALL	COJINETE	0600
7		5162261		1	ESPAÇADOR	SPACER	ESPACIADOR	075D
8		5162622		2	ROLAMENTO ESFÉRICO	BALL BEARING	COJINETE DE BOLAS	343C
9		5162623		2	ANEL ELÁSTICO	CIRCLIP	RETENEDOR	056A
10		47126212		1	ENGRENAGEM	GEAR	PIÑÓN	050I
11		47132780		1	PLACA ENCOSTO	THRUST PLATE	PLATO DE EMPUJE	750S
12		5164928		1	COPO RETENTOR	RETAINER CUP	COPA DE RETENCIÓN	061S
13		87547947		6	MOLA	SPRING	MUELLE	100M
14		87547826		1	ANEL	RING	ARO	045A
15		5131232		1	ANEL VEDADOR	SEALING RING	ANILLO OBTURADOR	Z125
16		87547824		1	PISTÃO	PISTON	PISTÓN	235S
17		47132782		1	ANEL DE PRESSÃO	SNAP RING	ANILLO DE FRENO	054A
18		87530788		1	PACOTE DE DISCO EMBR	CLUTCH PACK	EMBRAGUE MULTIDISCO	P893
19		5162252		1	JUNTA	GASKET	JUNTA	123G
20		47132786		1	CAPA DA EMBREAGEM	CLUTCH HOUSING	CAMPANA DE EMBRAGUE	P652

EMBREAGEM
CLUTCH ENGAGEMENT
EMBRAGUE DE FRICCION
INNESTO A FRIZIONI
EINSCHALTUNG DER KUPPLUNG
EMBRAYAGE

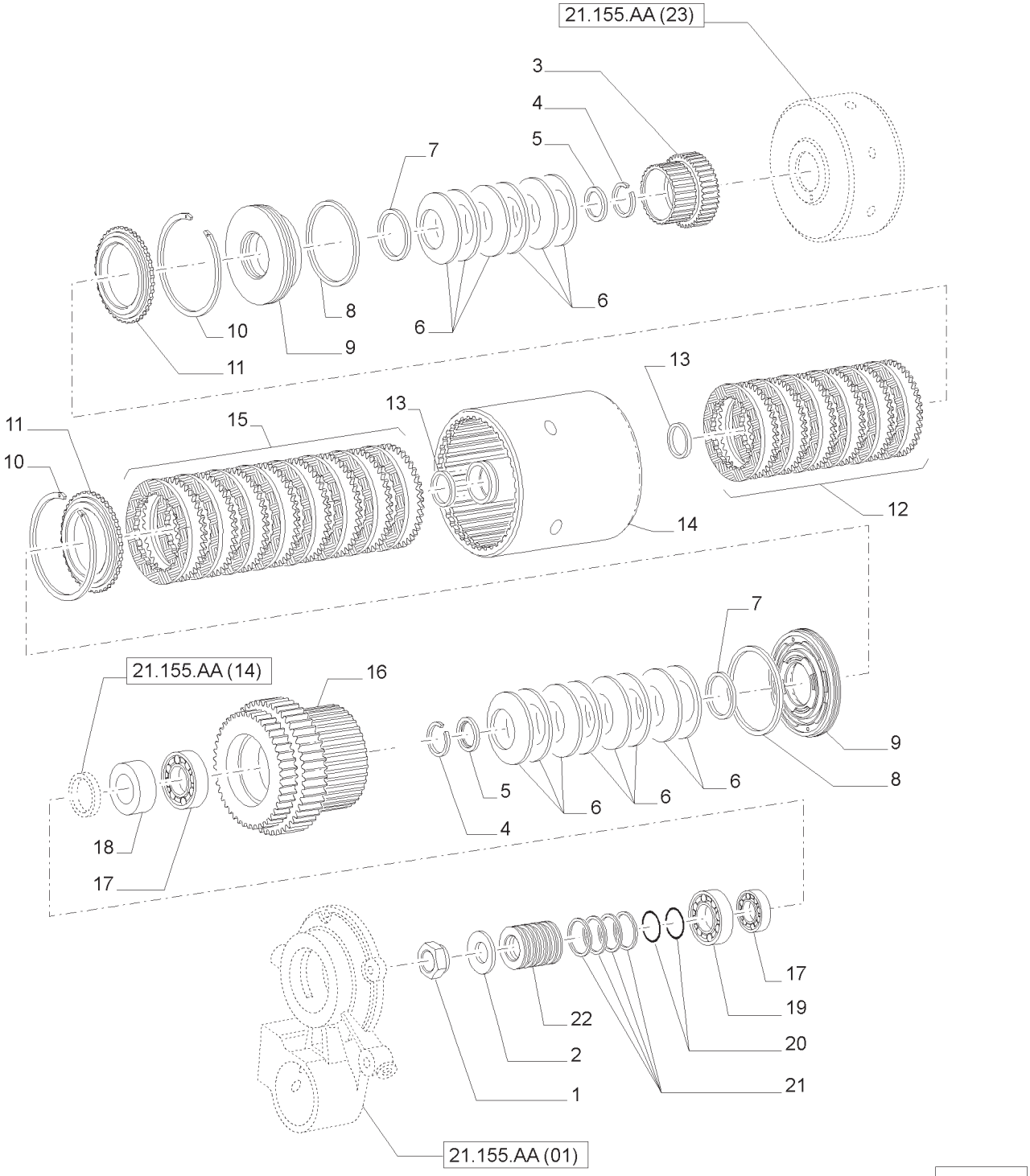

EMBREAGEM
CLUTCH ENGAGEMENT
EMBRAGUE DE FRICCION
INNESTO A FRIZIONI
EINSCHALTUNG DER KUPPLUNG
EMBRAYAGE

R	N	P.N.	MOD	Q	Descrição	Description	Descripción	L.C.
1		5147930		1	PORCA DE VEDAÇÃO	RING NUT	VIROLA METÁLICA	050G
2		5166037		1	MOLA	SPRING	MUELLE	100M
3		5167830		1	ENGRENAGEM ACIONADA	DRIVEN GEAR	PIÑÓN CONDUCIDO	051I
4		5175981		2	ANEL ELÁSTICO	CIRCLIP	RETENEDOR	056A
5		5164928		2	COPO RETENTOR	RETAINER CUP	COPA DE RETENCIÓN	061S
6		87547947		14	MOLA	SPRING	MUELLE	100M
7		87547826		2	ANEL	RING	ARO	045A
8		5138955		3	JUNTA	GASKET	JUNTA	123G
9		87547824		2	PISTÃO	PISTON	PISTÓN	235S
10		47132782		2	ANEL DE PRESSÃO	SNAP RING	ANILLO DE FRENO	054A
11		47132780		2	PLACA ENCOSTO	THRUST PLATE	PLATO DE EMPUJE	750S
12		87530788		1	PACOTE DE DISCO EMBR	CLUTCH PACK	EMBRAGUE MULTIDISCO	P893
13		5162252		2	JUNTA	GASKET	JUNTA	123G
14		47132827		1	CAPA DA EMBREAGEM	CLUTCH HOUSING	CAMPANA DE EMBRAGUE	P652
15		87530789		1	PACOTE DE DISCO EMBR	CLUTCH PACK	EMBRAGUE MULTIDISCO	P893
16		5167826		1	ENGRENAGEM ACIONADA	DRIVEN GEAR	PIÑÓN CONDUCIDO	051I
17		24903820		2	CONJUNTO DO ROLAMENTO	BEARING ASSY	CONJUNTO DE COJINETES	341C
18		5167099		1	ESPAÇADOR	SPACER	ESPACIADOR	075D
19		5150900		1	ROLAMENTO DE ROLETES	ROLLER BEARING	COJINETE DE RODILLO	346C
20		14454781		2	ANEL O	O-RING	JUNTA TÓRICA	055A
21		83911795		4	VEDAÇÃO	SEAL	JUNTA	132A
22		5187957		1	COLETOR	MANIFOLD	COLECTOR	198C

AMORTECEDOR E EIXO DE ENTRADA DA TRANSMISSÃO/TDF
DAMPER AND TRANSMISSION/PTO INPUT SHAFT
AMORTIGUADOR Y EJE DE ENTRADA DE TRANSMISIÓN/TDF
ANTIVIBRANTE E ALBERO DI INNESTO PDF/TRASMISSIONE
SCHWINGUNGSDÄMPFER UND ANTRIEBSWELLE VON GETRIEBE/ZAPFWELLE
AMORTISSEUR ET TRANSMISSION/ARBRE D'ENTRÉE DE PRISE DE FORCE

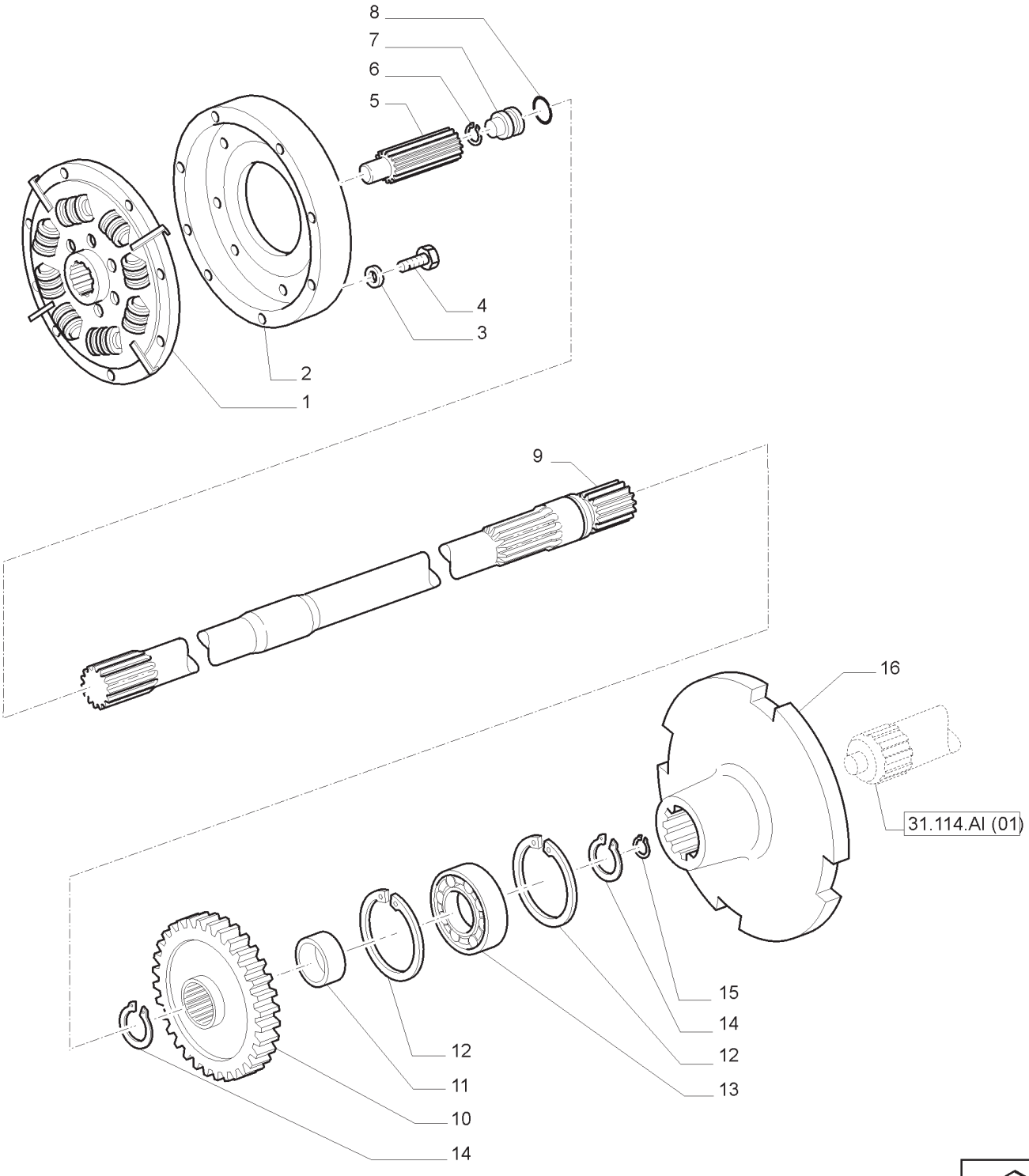

AMORTECEDOR E EIXO DE ENTRADA DA TRANSMISSÃO/TDF
DAMPER AND TRANSMISSION/PTO INPUT SHAFT
AMORTIGUADOR Y EJE DE ENTRADA DE TRANSMISIÓN/TDF
ANTIVIBRANTE E ALBERO DI INNESTO PDF/TRASMISSIONE
SCHWINGUNGSDÄMPFER UND ANTRIEBSWELLE VON GETRIEBE/ZAPFWELLE
AMORTISSEUR ET TRANSMISSION/ARBRE D'ENTRÉE DE PRISE DE FORCE

R	N	P.N.	MOD	Q	Descrição	Description	Descripción	L.C.
1		87542609		1	AMORTECEDOR DE VIBRAÇÃO	DAMPER	AMORTIGUADOR	164S
2		47125891		1	VOLANTE DE MOTOR	ENGINE FLYWHEEL	VOLANTE DE MOTOR	048V
3		11198674		8	ARRUELA DE PRESSÃO	BELLEVILLE WASHER	ARANDELA BELLEVILLE	A143
4		16208430		8	PARAFUSO	BOLT	PERNO	140B
5		87319483		1	EIXO DE COMANDO	CONTROL SHAFT	ÁRBOL DE MANDO	008A
6		11059076		1	ANEL DE PRESSÃO	SNAP RING	ANILLO DE FRENO	054A
7		87314222		1	BUJÃO	PLUG	TAPÓN	050T
8		14463681		1	ANEL O	O-RING	JUNTA TÓRICA	055A
9		87372502		1	EIXO	SHAFT	EJE	016A
10		87525188		1	ENGRENAGEM DE ACIONAMENTO	DRIVING GEAR	PIÑÓN CONDUCTOR	052I
11		87372775		1	ESPAÇADOR	SPACER	ESPACIADOR	075D
12		11061976		2	ANEL DE PRESSÃO	SNAP RING	ANILLO DE FRENO	054A
13		20045200		1	ROLAMENTO ESFÉRICO	BALL BEARING	COJINETE DE BOLAS	343C
14		11068376		2	ANEL DE PRESSÃO	SNAP RING	ANILLO DE FRENO	054A
15		11058676		1	ANEL DE PRESSÃO	SNAP RING	ANILLO DE FRENO	054A
16		87372774		1	LUVA	SLEEVE	MANGUITO	031M

NOTA: SPS

EMBREAGEM DA TRANSMISSÃO DA TOMADA DE FORÇA
POWER TAKE-OFF ENGAGEMENT CLUTCH
ACOPLE TRANSMISION TOMA DE FUERZA
INNESTO TRANSMISSIONE PRESA DI FORZA
GETRIEBE DER ZAPFWELLE
ENGAGEMENT DE LA TRANSMISSION PRISE DE FORCE

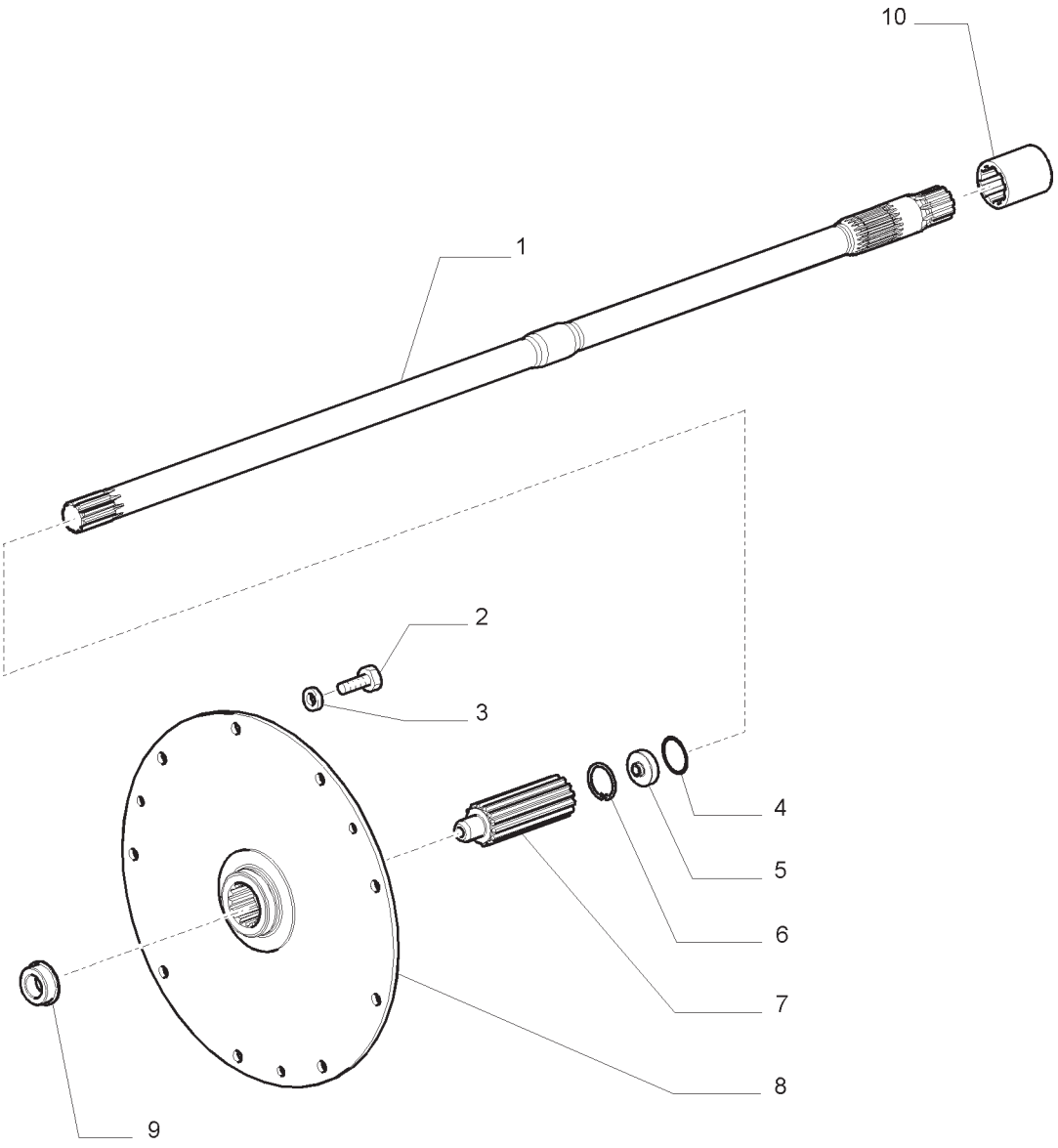

EMBREAGEM DA TRANSMISSÃO DA TOMADA DE FORÇA
POWER TAKE-OFF ENGAGEMENT CLUTCH
ACOPLE TRANSMISION TOMA DE FUERZA
INNESTO TRANSMISSIONE PRESA DI FORZA
GETRIEBE DER ZAPFWELLE
ENGAGEMENT DE LA TRANSMISSION PRISE DE FORCE

R	N	P.N.	MOD	Q	Descrição	Description	Descripción	L.C.
1		87366913		1	EIXO	SHAFT	EJE	016A
2		16204430		9	PARAFUSO	SCREW	TORNILLO	040V
3		11198374		9	ARRUELA-TRAVA	WASHER,LOCKING	ARANDELA DE FRENO	132R
4		14463381		1	ANEL O	O-RING	JUNTA HERMETICA	055A
5		73402662		1	LUVA	SLEEVE	MANGUITO	031M
6		11059076		1	ANEL-ELÁSTICO	CIRCLIP	RETENEDOR	056A
7		87366588		1	EIXO	SHAFT	EJE	016A
8		87304267		1	AMORTECEDOR DE VIBRAÇÃO	DAMPER	ANTIVIBRADOR	164S
9		87300110		1	LUVA	SLEEVE	MANGUITO	031M
10		5152686		1	LUVA	SLEEVE	MANGUITO	031M

NOTA: MECÂNICO

CONTROLE DE MARCHAS PARA TRANSMISSÃO
GEARSHIFT CONTROL FOR TRANSMISSION
CONTROL DE CAMBIO DE TRANSMISIÓN
CONTROLLO CAMBIO PER LA TRASMISSIONE
GANGSCHALTUNG FÜR DIE ÜBERTRAGUNG
COMMANDE DE VITESSES POUR TRANSMISSION

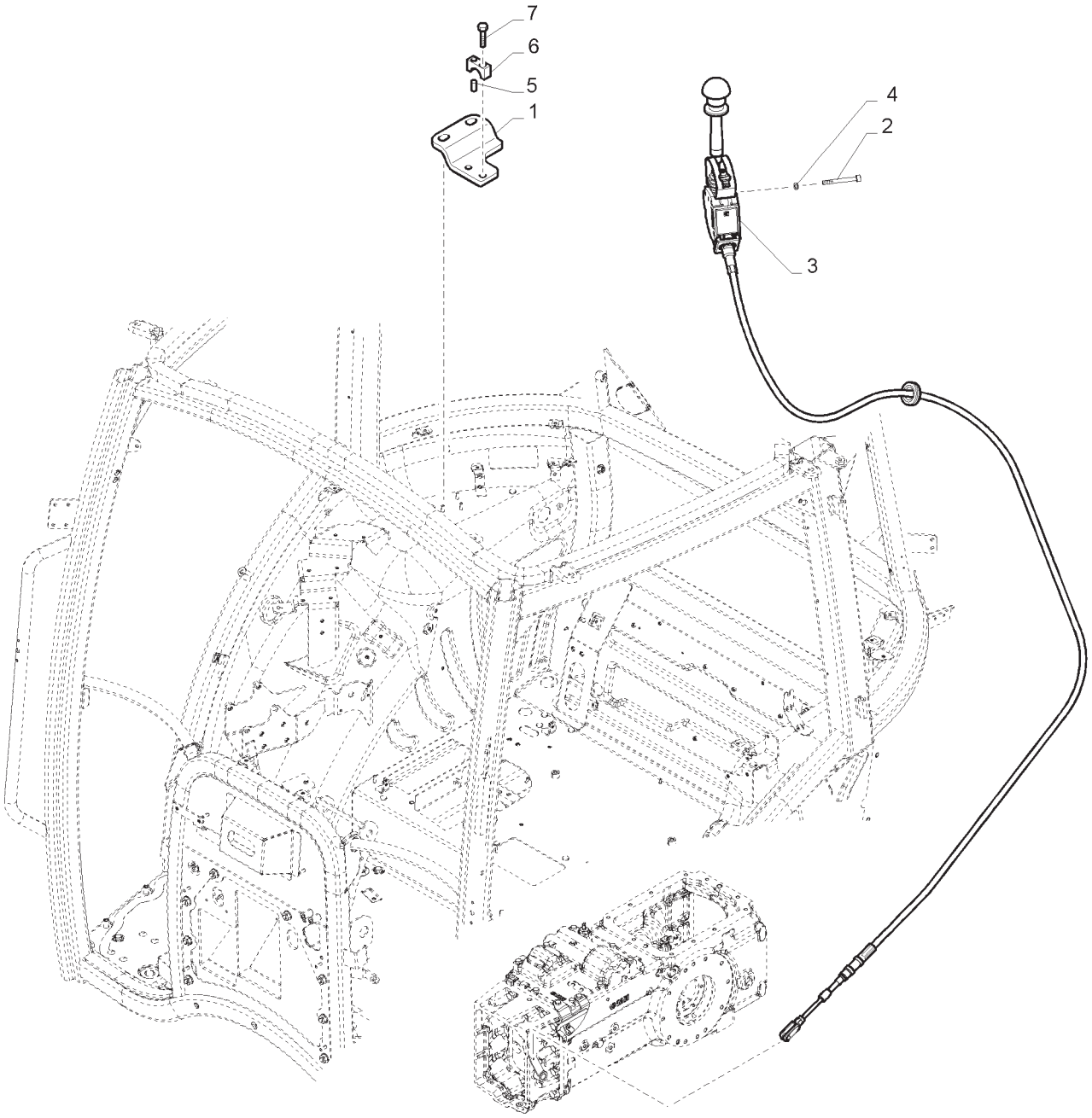

CONTROLE DE MARCHAS PARA TRANSMISSÃO
GEARSHIFT CONTROL FOR TRANSMISSION
CONTROL DE CAMBIO DE TRANSMISIÓN
CONTROLLO CAMBIO PER LA TRASMISSIONE
GANGSCHALTUNG FÜR DIE ÜBERTRAGUNG
COMMANDE DE VITESSES POUR TRANSMISSION

R	N	P.N.	MOD	Q	Descrição	Description	Descripción	L.C.
1		84543236		1	SUPORTE	BRACKET	MÉNSULA	225S
2		10903721		3	PARAFUSO	SCREW	TORNILLO	040V
3		84543235		1	ALAVANCA DE CONTROLE	CONTROL LEVER	PALANCA DE MANDO	P155
4		10571579		3	ARRUELA DE PRESSÃO	BELLEVILLE WASHER	ARANDELA BELLEVILLE	A143
5		10337710		1	PINO	PIN	PASADOR	080P
6		82036430		1	BRAÇADEIRA	CLAMP	ABRAZADERA	120M
7		43128		1	PARAFUSO	BOLT	PERNO	140B

NOTA: MECÂNICO

REDUTOR SUPLEMENTAR
CREEPER TRANSMISION
REDUCTOR SUPLEMENTARIO
RUDUTTORE SUPPLEMENTARE
KRIECHGANGGETRIEBE
REDUCTEUR SUPPLEMENTAIRE

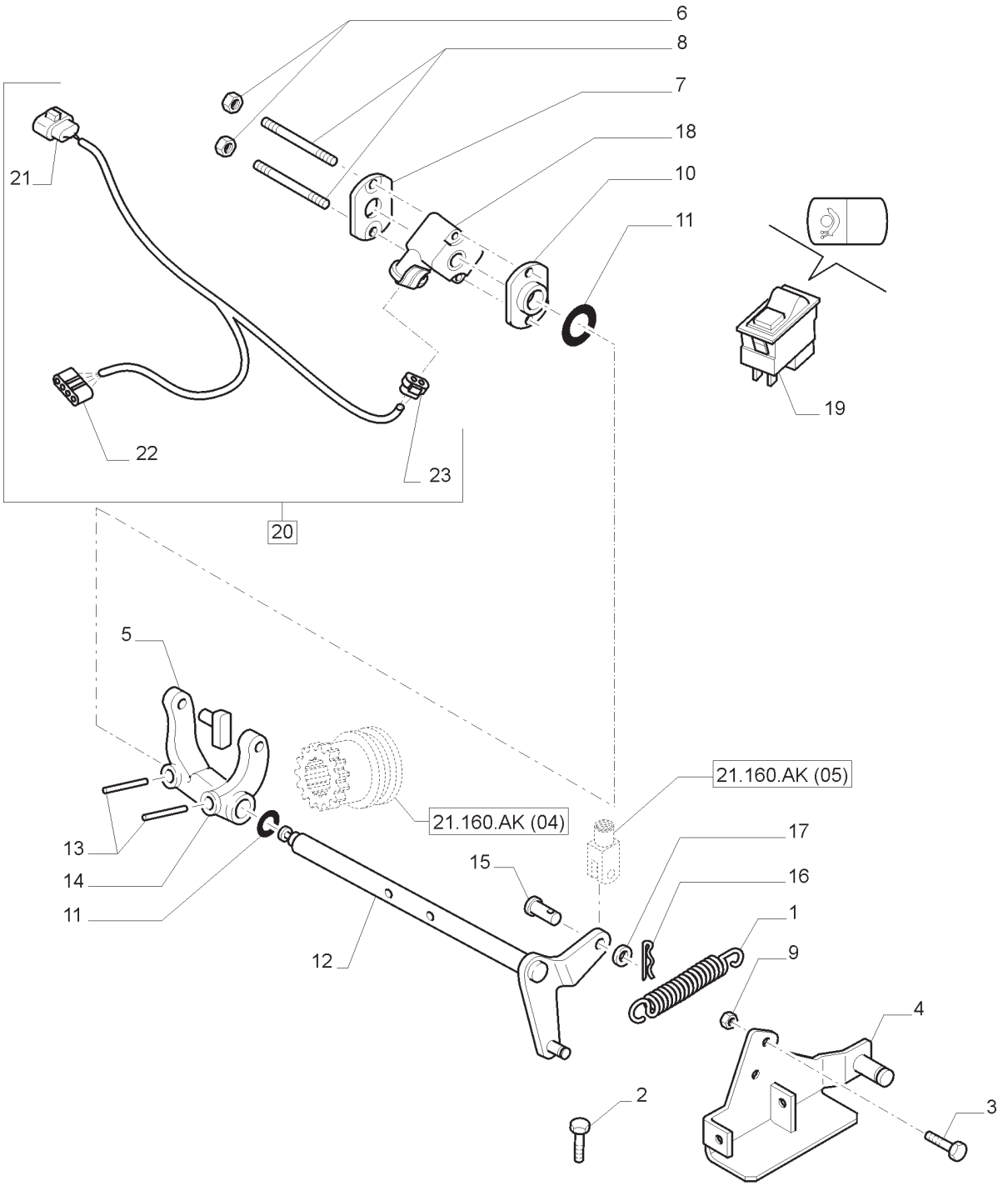

REDUTOR SUPLEMENTAR
CREEPER TRANSMISION
REDUCTOR SUPLEMENTARIO
RUDUTTORE SUPPLEMENTARE
KRIECHGANGGETRIEBE
REDUCTEUR SUPPLEMENTAIRE

R	N	P.N.	MOD	Q	Descrição	Description	Descripción	L.C.
1		84189604		1	MOLA DE TENSÃO	TENSION SPRING	MUELLE DE TENSIÓN	Z291
2		11106624		2	PARAFUSO	SCREW	TORNILLO	040V
3		14306421		2	PARAFUSO	SCREW	TORNILLO	040V
4		87385624		1	SUPORTE	BRACKET	MÉNSULA	225S
5		5152826		2	PATIM	SLIDING PAD	PATÍN	045P
6		12577811		2	PORCA	NUT	TUERCA	010D
7		5178336		1	PLACA	PLATE	PLACA	105P
8		82014252		2	PRISIONEIRO	STUD	ESPÁRRAGO	210P
9		16100814		2	PORCA	NUT	TUERCA	010D
10		5188275		1	PLACA	PLATE	PLACA	105P
11		14457280		2	ANEL O	O-RING	JUNTA TÓRICA	055A
12		87302436		1	ALAVANCA DE CONTROLE	CONTROL LEVER	PALANCA DE MANDO	P155
13		14607270		1	PINO DE FIXAÇÃO	LOCK PIN	PASADOR DE BLOQUEO	081P
14		5148321		1	ALAVANCA	LEVER	PALANCA	045L
15		10050811		1	PINO	PIN	PASADOR	080P
16		10734206		1	CONTRA PINO	COTTER PIN	PASADOR CON CHAVETA	270C
17		13550301		1	ARRUELA PLANA	WASHER	ARANDELA	131R
18		87605247		1	POTENCIÔMETRO	POTENTIOMETER	POTENCIÓMETRO	550P
19		82022761		1	INTERRUPTOR INTERMITENTE	SWITCH ASSY	CONJ. INTERRUPTOR	067I
20		82028418		1	CHICOTE	WIRE HARNESS	GRUPO DE CABLES	070I
21		12452687		1	CONECTOR ELÉTRICO	ELEC CONNECTOR	CONECTOR ELÉCTR.	235C
22		82026545		1	CONECTOR ELÉTRICO	ELEC CONNECTOR	CONECTOR ELÉCTR.	235C
23		82012083		1	CONECTOR ELÉTRICO	ELEC CONNECTOR	CONECTOR ELÉCTR.	235C

NOTA: SPS

REDUTOR SUPLEMENTAR
CREEPER TRANSMISION
REDUCTOR SUPLEMENTARIO
RUDUTTORE SUPPLEMENTARE
KRIECHGANGGETRIEBE
REDUCTEUR SUPPLEMENTAIRE

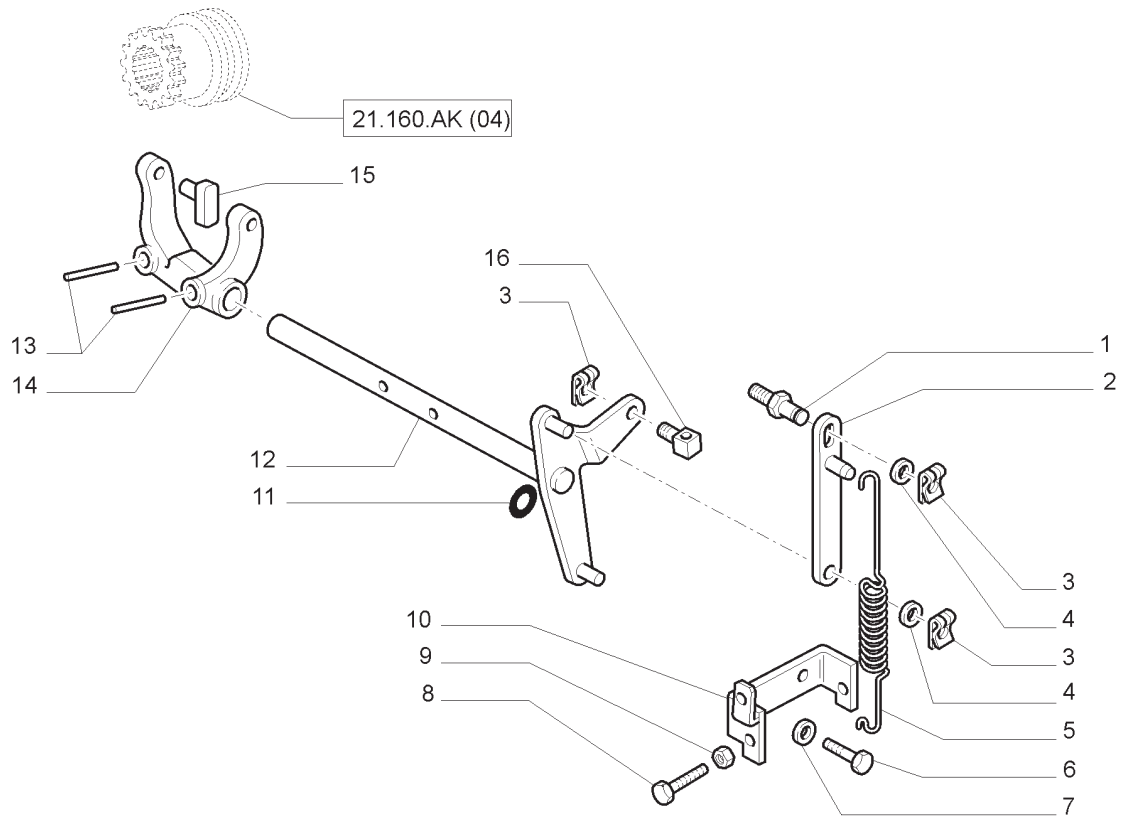

REDUTOR SUPLEMENTAR
CREEPER TRANSMISION
REDUCTOR SUPLEMENTARIO
RUDUTTORE SUPPLEMENTARE
KRIECHGANGGETRIEBE
REDUCTEUR SUPPLEMENTAIRE

R	N	P.N.	MOD	Q	Descrição	Description	Descripción	L.C.
1		5142898		1	PARAFUSO	SCREW	TORNILLO	040V
2		5129246		1	ALAVANCA	LEVER	PALANCA	045L
3		11064176		2	FIXADOR	CLIP	SUJETADOR	045F
4		14499501		2	ARRUELA PLANA	WASHER	ARANDELA	131R
5		5176852		1	MOLA	SPRING	RESORTE	100M
6		16043421		2	PARAFUSO	SCREW	TORNILLO	040V
7		11193871		2	ARRUELA-TRAVA	WASHER,LOCKING	ARANDELA DE FRENO	132R
8		16043821		2	PARAFUSO	SCREW	TORNILLO	040V
9		16100811		2	PORCA	NUT	TUERCA	010D
10		5166263		1	SUPORTE	BRACKET	PIEZA DE SOPORTE	225S
11		14457280		1	ANEL O	O-RING	JUNTA HERMETICA	055A
12		5176851		1	ALAVANCA	LEVER	PALANCA	045L
13		14607270		2	PINO-ELÁSTICO	PIN,ROLL	PASADOR TUBOLAR	200S
14		5148321		1	ALAVANCA	LEVER	PALANCA	045L
15		5152826		2	SAPATA	PAD, SLIDING	PATIN	045P
16		5143043		1	PINO	PIN	PERNO	080P

NOTA: MECÂNICO

CONTROLES INTERNOS DESLOCAMENTO
INTERNAL SHIFTING CONTROLS
CONTROLA EL DESPLAZAMIENTO INTERNOS
CONTROLLI CAMBIO INTERNO
BINNEN SCHALTSTEUERUNGEN
CONTRÔLES INTÉRIEUR CHANGEANTS

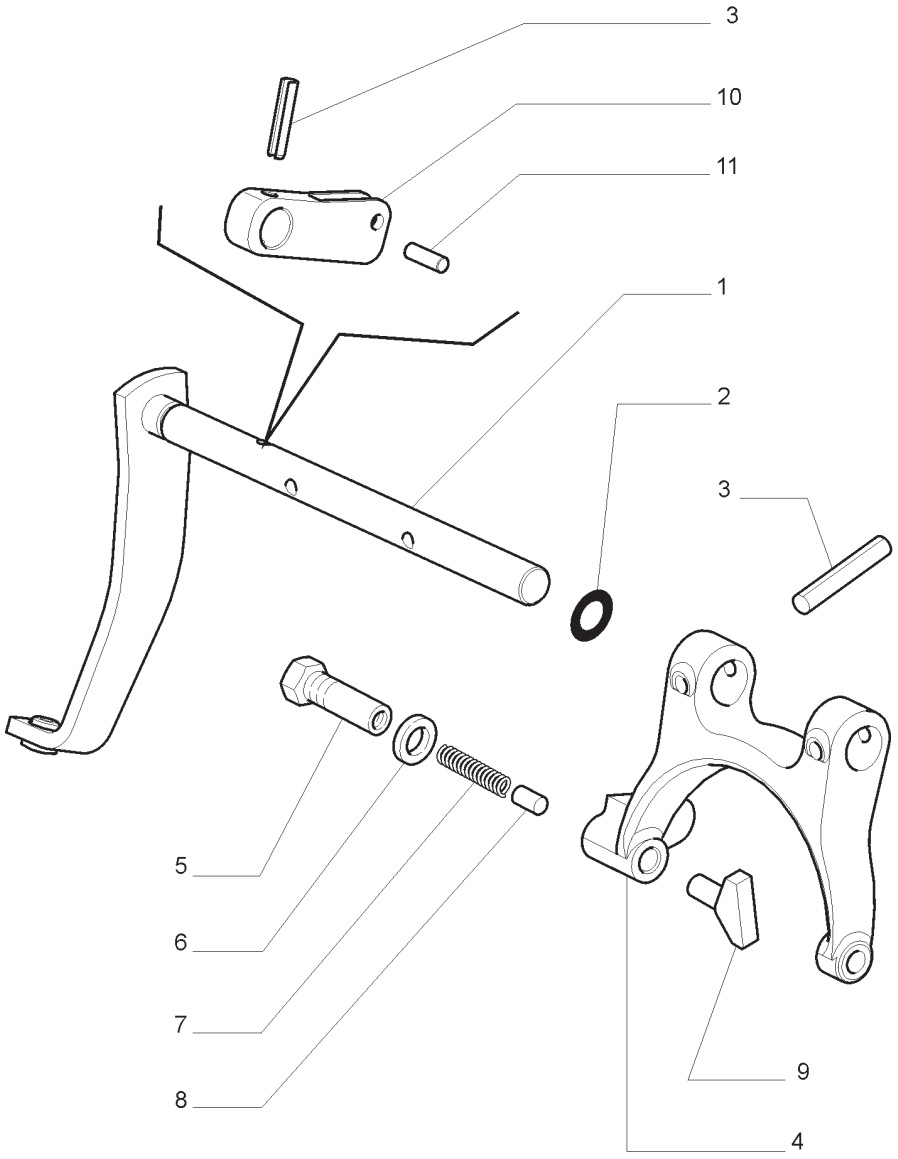

CONTROLES INTERNOS DESLOCAMENTO
INTERNAL SHIFTING CONTROLS
CONTROLA EL DESPLAZAMIENTO INTERNOS
CONTROLLI CAMBIO INTERNO
BINNEN SCHALTSTEUERUNGEN
CONTRÔLES INTÉRIEUR CHANGEANTS

R	N	P.N.	MOD	Q	Descrição	Description	Descripción	L.C.
1		5173107		1	HASTE	ROD	VARILLA	090A
2		14457281		1	ANEL O	O-RING	JUNTA HERMETICA	055A
3		5126031		2	PINO-ELÁSTICO	PIN,ROLL	PASADOR TUBOLAR	200S
4		87366906		1	GARFO	YOKE	HORQUILLA	085F
5		5166392		1	ESTOJO	CASE	ESTUCHE	101A
6		10259960		1	JUNTA	GASKET	JUNTA HERMETICA	123G
7		5166393		1	MOLA	SPRING	RESORTE	100M
8		5166394		1	TRINCO	LATCH	PESTILLO	156C
9		5152826		2	SAPATA	PAD, SLIDING	PATIN	045P
10		5152676		1	ALAVANCA	LEVER	PALANCA	045L
11		10337710		1	PINO	PIN	PERNO	080P

NOTA: MECÂNICO

21.160.AK	04	p1	04/13

SUPER REDUTOR PARA SEMI POWER SHIFT - COMANDO DO REDUTOR
CREEPER TRANSMISSION FOR SEMI POWER SHIFT - REDUCTION CONTROL
REDUCTOR SUPLEMENTARIO PARA SEMI POWER SHIFT - MANDOS REDUCTOR
RIDUTTORE SUPPLEMENTARE PER SEMI POWER SHIFT - COMANDI RIDUTTORE
KRIECHGANGGETRIEBE FÜR SEMI POWER SHIFT - SCHALTUNG UNTERSETZUNGSGETRIEBE
RÉDUCTEUR SUPPLÉMENTAIRE POUR SEMI POWER SHIFT - COMMANDES REDUCTEUR

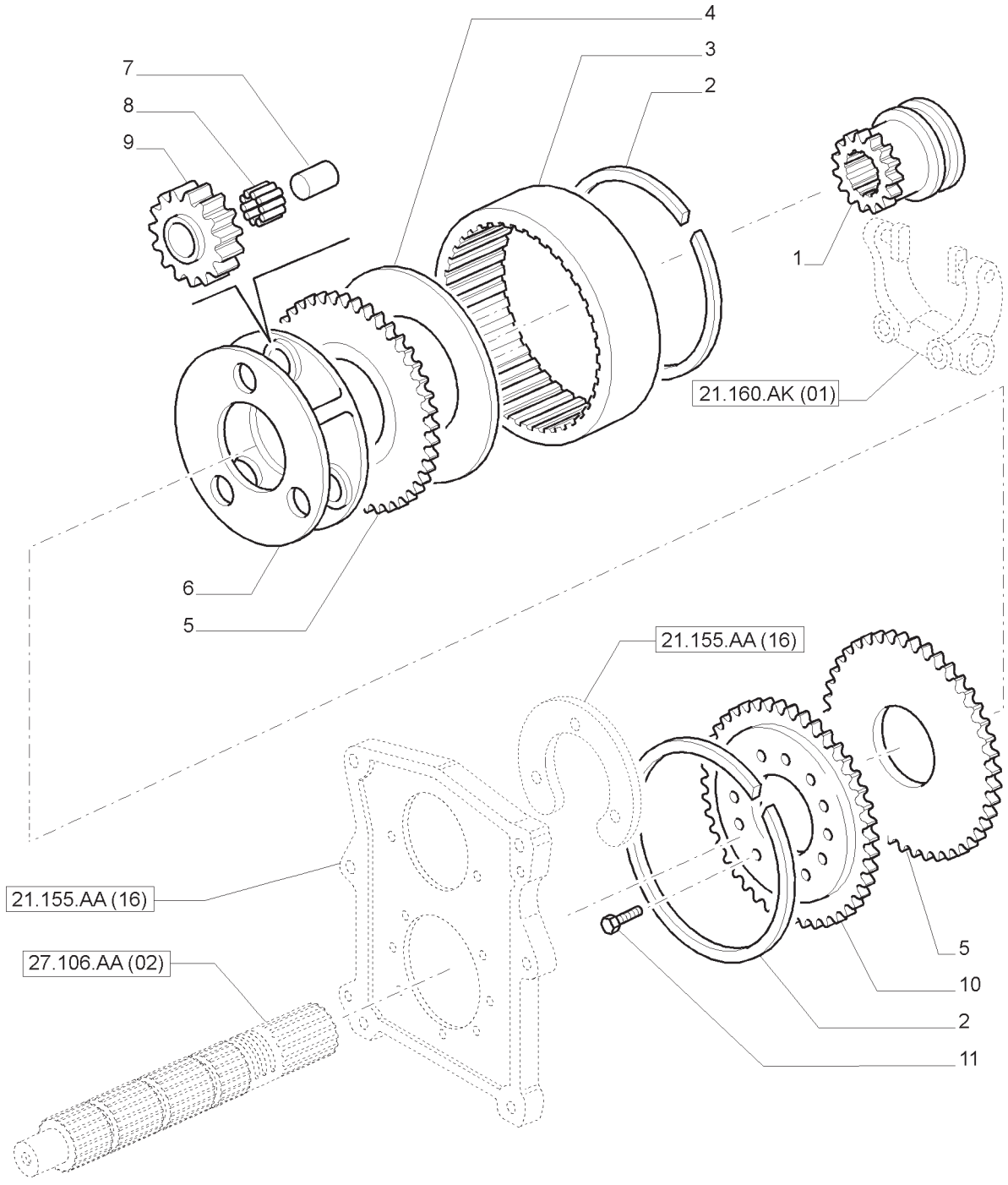

SUPER REDUTOR PARA SEMI POWER SHIFT - COMANDO DO REDUTOR
CREEPER TRANSMISSION FOR SEMI POWER SHIFT - REDUCTION CONTROL
REDUCTOR SUPLEMENTARIO PARA SEMI POWER SHIFT - MANDOS REDUCTOR
RIDUTTORE SUPPLEMENTARE PER SEMI POWER SHIFT - COMANDI RIDUTTORE
KRIECHGANGGETRIEBE FÜR SEMI POWER SHIFT - SCHALTUNG UNTERSETZUNGSGETRIEBE
RÉDUCTEUR SUPPLÉMENTAIRE POUR SEMI POWER SHIFT - COMMANDES REDUCTEUR

R	N	P.N.	MOD	Q	Descrição	Description	Descripción	L.C.
1		5153484		1	ENGRENAGEM	GEAR	PIÑÓN	050I
2		5146472		2	ANEL ELÁSTICO	CIRCLIP	RETENEDOR	056A
3		5146473		1	COROA DENTADA	RING GEAR	CORONA DENTADA	297C
4		5146477		1	DISCO	DISC	DISCO	060D
5		5146478		2	ANEL	RING	ARO	045A
6		5153507		1	SUPORTE	SUPPORT	SOPORTE	300S
7		5132286		3	PINO	PIN	PASADOR	080P
8		5132285		3	ROLAMENTO DE ROLETES	ROLLER BEARING	COJINETE DE RODILLO	346C
9		5146474		3	ENGRENAGEM	GEAR	PIÑÓN	050I
10		5164775		1	ENGRENAGEM ACIONADA	DRIVEN GEAR	PIÑÓN CONDUCIDO	051I
11		14233424		8	PARAFUSO	BOLT	PERNO	140B

21.160.AK	05	p1	04/13

REDUTOR SUPLEMENTAR
CREEPER TRANSMISION
REDUCTOR SUPLEMENTARIO
RUDUTTORE SUPPLEMENTARE
KRIECHGANGGETRIEBE
REDUCTEUR SUPPLEMENTAIRE

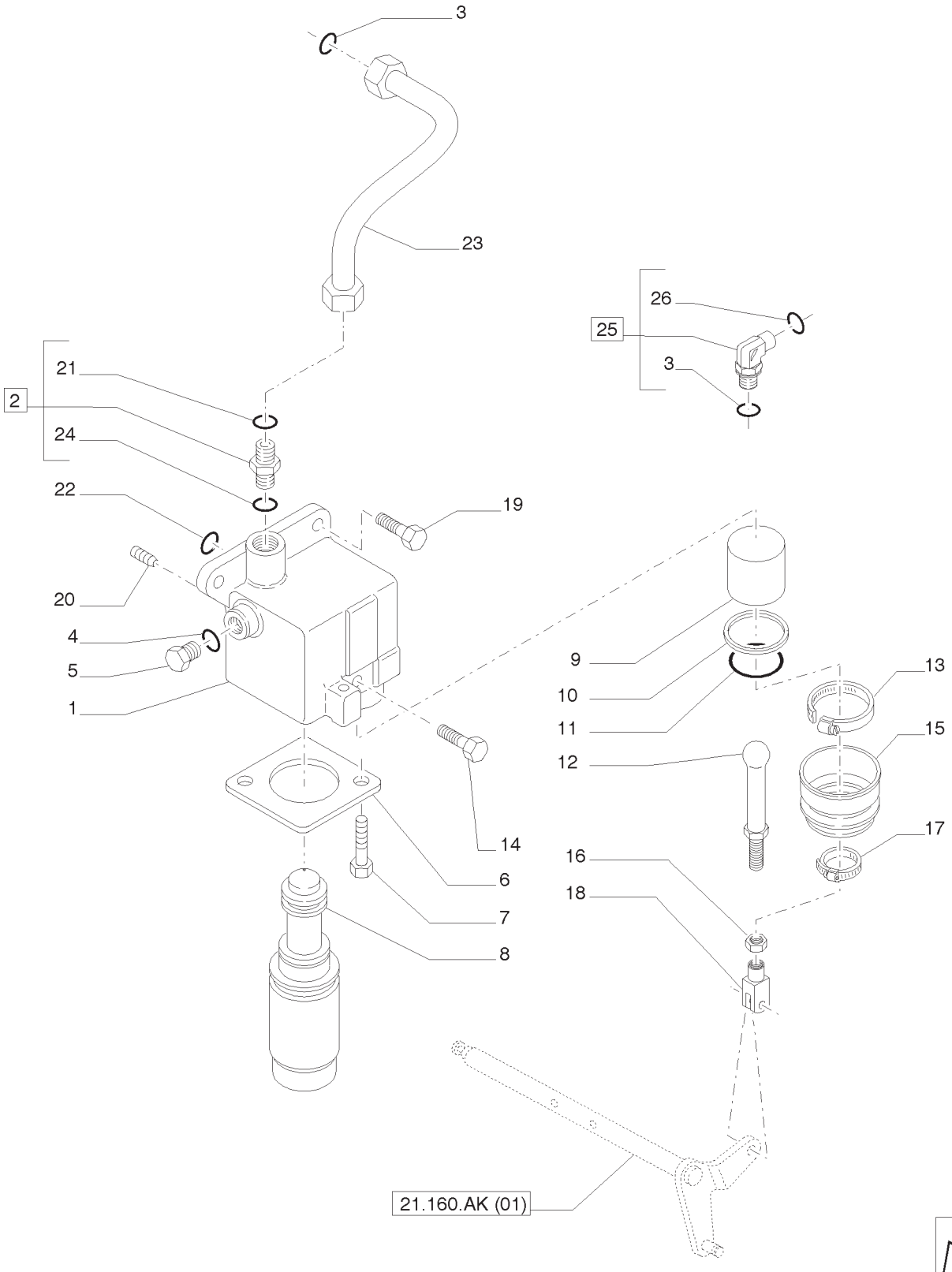

REDUTOR SUPLEMENTAR
CREEPER TRANSMISION
REDUCTOR SUPLEMENTARIO
RUDUTTORE SUPPLEMENTARE
KRIECHGANGGETRIEBE
REDUCTEUR SUPPLEMENTAIRE

R	N	P.N.	MOD	Q	Descrição	Description	Descripción	L.C.
1		87561401		1	CORPO	BODY	CUERPO	300C
2		86579675		1	CONECTOR HIDRÁUL	HYD CONNECTOR	CONECTOR HIDRÁULICO	020R
3		14437885		2	ANEL O	O-RING	JUNTA TÓRICA	055A
4		87316678		1	VEDAÇÃO DA ARRUELA	SEALING WASHER	JUNTA HERMÉTICA	133R
5		87535222		1	BUJÃO	PLUG	TAPÓN	050T
6		5194826		1	SUPORTE	BRACKET	MÉNSULA	225S
7		14305124		2	PARAFUSO	SCREW	TORNILLO	040V
8		84273815		1	VÁLVULA DO SOLENOIDE	SOLENOID VALVE	VÁLVULA DE SOLENOIDE	Z337
9		5188325		1	PISTÃO	PISTON	PISTÓN	235S
10		5188311		1	VEDAÇÃO	SEAL	JUNTA	132A
11		13421376		1	ANEL DE PRESSÃO	SNAP RING	ANILLO DE FRENO	054A
12		5188324		1	HASTE	ROD	VÁSTAGO	090A
13		13000790		1	BRAÇADEIRA MANGUEIRA	HOSE CLAMP	ABRAZADERA PARA MANGUERA	P729
14		11343724		1	PARAFUSO	BOLT	PERNO	140B
15		4999009		1	CAPA	BOOT	FUNDA	330C
16		16102324		1	PORCA FINA	THIN NUT	TUERCA FINA	A076
17		10187090		1	BRAÇADEIRA MANGUEIRA	HOSE CLAMP	ABRAZADERA PARA MANGUERA	P729
18		10007871		1	GARFO	YOKE	YUGO	085F
19		11306924		2	PARAFUSO	SCREW	TORNILLO	040V
20		14326004		1	BUJÃO	PLUG	TAPÓN	050T
21		86598100		1	ANEL O	O-RING	JUNTA TÓRICA	055A
22		14456980		1	ANEL O	O-RING	JUNTA TÓRICA	055A
23		87751433		1	TUBO	PIPE	TUBO	200T
24		9992298		1	ANEL O	O-RING	JUNTA TÓRICA	055A
25		5192374		1	CONECTOR HIDRÁUL	HYD CONNECTOR	CONECTOR HIDRÁULICO	020R
26		5185510		1	ANEL O	O-RING	JUNTA TÓRICA	055A

BOMBAS PARA CIRCUITO HIDRÁULICO E ELEVADOR - ENGRENAGENS DE ACCIONAMENTO
PUMPS FOR HYDRAULIC SYSTEM AND LIFT - DRIVING GEARS
BOMBAS PARA HIDRAULICA Y ELEVADOR - ENGRANAJES DE MANDO
POMPE PER IDRAULICA E SOLLEVATORE - INGRANAGGI CONDUTTORI
PUMPE FÜR HYDRAULIK UND KRAFTHEBER - ANTRIEBSZAHNRÄDER
POMPES HYDRAULIQUE & ÉLÉVATEUR - PIGNONS MENANTS

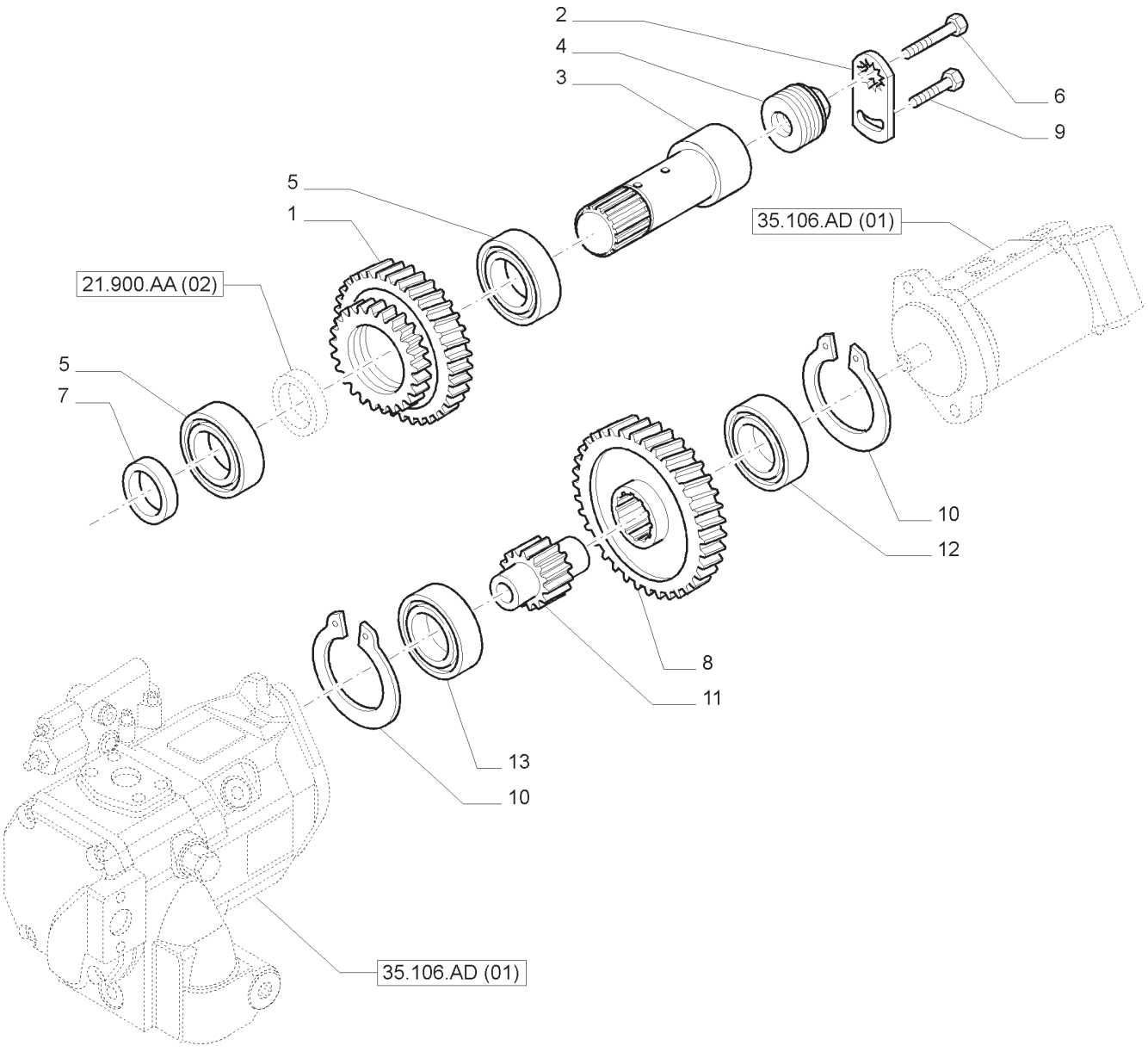

BOMBAS PARA CIRCUITO HIDRÁULICO E ELEVADOR - ENGRENAGENS DE ACCIONAMENTO
PUMPS FOR HYDRAULIC SYSTEM AND LIFT - DRIVING GEARS
BOMBAS PARA HIDRAULICA Y ELEVADOR - ENGRANAJES DE MANDO
POMPE PER IDRAULICA E SOLLEVATORE - INGRANAGGI CONDUTTORI
PUMPE FÜR HYDRAULIK UND KRAFTHEBER - ANTRIEBSZAHNRÄDER
POMPES HYDRAULIQUE & ÉLÉVATEUR - PIGNONS MENANTS

R	N	P.N.	MOD	Q	Descrição	Description	Descripción	L.C.
1		87389628		1	ENGRENAGEM	GEAR	PIÑÓN	050I
2		5196003		1	PLACA DE TRAVAMENTO	LOCKING PLATE	PLACA DE BLOQUEO	113P
3		84124309		1	EIXO	SHAFT	EJE	016A
4		47129373		1	PORCA DE VEDAÇÃO	RING NUT	VIROLA METÁLICA	050G
5		2679994		2	CONJUNTO DO ROLAMENTO	BEARING ASSY	CONJUNTO DE COJINETES	341C
6		16326621		1	PARAFUSO	BOLT	PERNO	140B
7		5191844		1	ESPAÇADOR	SPACER	ESPACIADOR	075D
8		87389629		1	ENGRENAGEM	GEAR	PIÑÓN	050I
9		16323321		1	PARAFUSO	BOLT	PERNO	140B
10		11061976		2	ANEL DE PRESSÃO	SNAP RING	ANILLO DE FRENO	054A
11		47130581		1	EIXO	SHAFT	EJE	016A
12		20915780		1	ROLAMENTO ESFÉRICO	BALL BEARING	COJINETE DE BOLAS	343C
13		47137885		1	ROLAMENTO ESFÉRICO	BALL BEARING	COJINETE DE BOLAS	343C

BOMBAS PARA CIRCUITO HIDRÁULICO E ELEVADOR - CALÇOS
PUMPS FOR HYDRAULIC SYSTEM AND LIFT - SHIMS
BOMBAS PARA HIDRAULICA Y ELEVADOR - ESPESORES
POMPE PER IDRAULICA E SOLLEVATORE - SPESSORI
PUMPE FÜR HYDRAULIK UND KRAFTHEBER - DISTANZSTÜCKE
POMPES HYDRAULIQUE & ÉLÉVATEUR - CALES

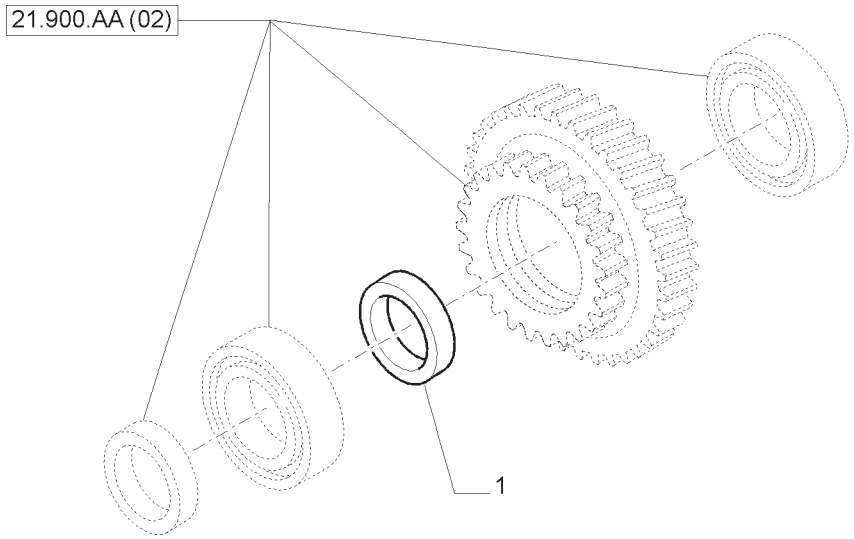

BOMBAS PARA CIRCUITO HIDRÁULICO E ELEVADOR - CALÇOS
PUMPS FOR HYDRAULIC SYSTEM AND LIFT - SHIMS
BOMBAS PARA HIDRAULICA Y ELEVADOR - ESPESORES
POMPE PER IDRAULICA E SOLLEVATORE - SPESSORI
PUMPE FÜR HYDRAULIK UND KRAFTHEBER - DISTANZSTÜCKE
POMPES HYDRAULIQUE & ÉLÉVATEUR - CALES

R	N	P.N.	MOD	Q	Descrição	Description	Descripción	L.C.
1		5169854		AR	ESPAÇADOR 11,800MM	SPACER	ESPACIADOR	075D
1		5169855		AR	ESPAÇADOR 11,825MM	SPACER	ESPACIADOR	075D
1		5169856		AR	ESPAÇADOR 11,850MM	SPACER	ESPACIADOR	075D
1		5169857		AR	ESPAÇADOR 11,875MM	SPACER	ESPACIADOR	075D
1		5169858		AR	ESPAÇADOR 11,900MM	SPACER	ESPACIADOR	075D
1		5169859		AR	ESPAÇADOR 11,925MM	SPACER	ESPACIADOR	075D
1		5169860		AR	ESPAÇADOR 11,950MM	SPACER	ESPACIADOR	075D
1		5169861		AR	ESPAÇADOR 11,975MM	SPACER	ESPACIADOR	075D
1		5169862		AR	ESPAÇADOR 12,000MM	SPACER	ESPACIADOR	075D
1		5169863		AR	ESPAÇADOR 12,025MM	SPACER	ESPACIADOR	075D
1		5169864		AR	ESPAÇADOR 12,050MM	SPACER	ESPACIADOR	075D
1		5169865		AR	ESPAÇADOR 12,075MM	SPACER	ESPACIADOR	075D
1		5169866		AR	ESPAÇADOR 12,100MM	SPACER	ESPACIADOR	075D
1		5169867		AR	ESPAÇADOR 12,125MM	SPACER	ESPACIADOR	075D
1		5169868		AR	ESPAÇADOR 12,150MM	SPACER	ESPACIADOR	075D
1		5169869		AR	ESPAÇADOR 12,175MM	SPACER	ESPACIADOR	075D
1		5169870		AR	ESPAÇADOR 12,200MM	SPACER	ESPACIADOR	075D
1		5169871		AR	ESPAÇADOR 12,225MM	SPACER	ESPACIADOR	075D
1		5169872		AR	ESPAÇADOR 12,250MM	SPACER	ESPACIADOR	075D
1		5169873		AR	ESPAÇADOR 12,275MM	SPACER	ESPACIADOR	075D
1		5169874		AR	ESPAÇADOR 12,300MM	SPACER	ESPACIADOR	075D
1		5169875		AR	ESPAÇADOR 12,325MM	SPACER	ESPACIADOR	075D
1		5169876		AR	ESPAÇADOR 12,350MM	SPACER	ESPACIADOR	075D
1		5169877		AR	ESPAÇADOR 12,375MM	SPACER	ESPACIADOR	075D
1		5169878		AR	ESPAÇADOR 12,400MM	SPACER	ESPACIADOR	075D
1		5169879		AR	ESPAÇADOR 12,425MM	SPACER	ESPACIADOR	075D
1		5169880		AR	ESPAÇADOR 12,450MM	SPACER	ESPACIADOR	075D
1		5169881		AR	ESPAÇADOR 12,475MM	SPACER	ESPACIADOR	075D

BOMBAS PARA CIRCUITO HIDRÁULICO E ELEVADOR - CALÇOS
PUMPS FOR HYDRAULIC SYSTEM AND LIFT - SHIMS
BOMBAS PARA HIDRAULICA Y ELEVADOR - ESPESORES
POMPE PER IDRAULICA E SOLLEVATORE - SPESSORI
PUMPE FÜR HYDRAULIK UND KRAFTHEBER - DISTANZSTÜCKE
POMPES HYDRAULIQUE & ÉLÉVATEUR - CALES

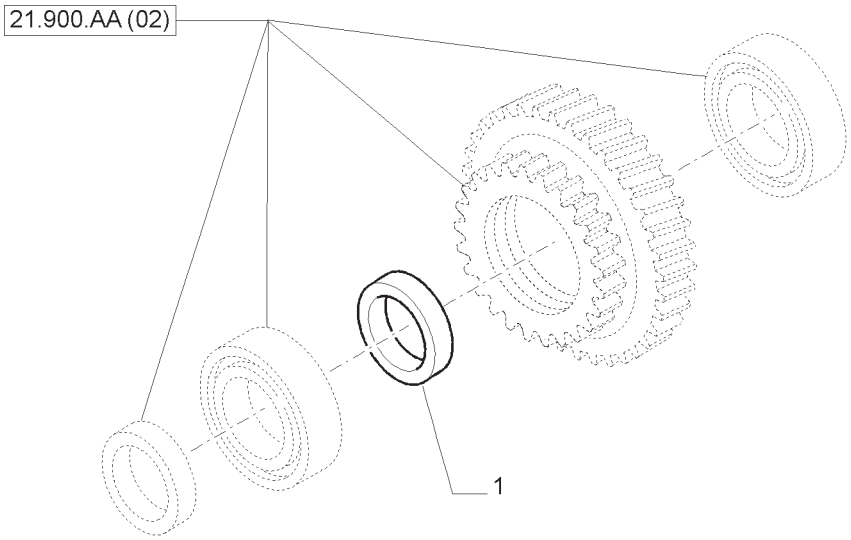

BOMBAS PARA CIRCUITO HIDRÁULICO E ELEVADOR - CALÇOS
PUMPS FOR HYDRAULIC SYSTEM AND LIFT - SHIMS
BOMBAS PARA HIDRAULICA Y ELEVADOR - ESPESORES
POMPE PER IDRAULICA E SOLLEVATORE - SPESSORI
PUMPE FÜR HYDRAULIK UND KRAFTHEBER - DISTANZSTÜCKE
POMPES HYDRAULIQUE & ÉLÉVATEUR - CALES

R	N	P.N.	MOD	Q	Descrição	Description	Descripción	L.C.
1		5169882		AR	ESPAÇADOR 12,500MM	SPACER	ESPACIADOR	075D
1		5169883		AR	ESPAÇADOR 12,525MM	SPACER	ESPACIADOR	075D
1		5169884		AR	ESPAÇADOR 12,550MM	SPACER	ESPACIADOR	075D
1		5169885		AR	ESPAÇADOR 12,575MM	SPACER	ESPACIADOR	075D
1		5169886		AR	ESPAÇADOR 12,600MM	SPACER	ESPACIADOR	075D

ÍNDICE DA SEÇÃO

00.000.23		**SISTEMA TRAÇÃO 4 RODAS (4WD)**
23.314.AB	01	EMBREAGEM DE ACIONAMENTO COM COMANDO HIDRÁULICO
23.314.AB	02	EMBREAGEM DE ACIONAMENTO COM COMANDO HIDRÁULICO
23.314.AB	03	EMBREAGEM DE ACIONAMENTO COM COMANDO HIDRÁULICO
23.314.AB	04	EMBREAGEM DE ACIONAMENTO COM COMANDO HIDRÁULICO
23.314.AB	05	EMBREAGEM DE ACIONAMENTO COM COMANDO HIDRÁULICO
23.314.AB	06	ÁRVORE DE TRANSMISSÃO
23.314.AB	07	CONTRÔLE DA EMBREAGEM DE ENGATE 4RM - CUBO ESTRIADO
23.314.AB	08	EIXO PROPULSOR 4RM PADRÃO

SISTEMA TRAÇÃO 4 RODAS (4WD)
FOUR-WHEEL DRIVE (4WD) SYSTEM
SISTEMA DEL TRACCIÓN CUATRO RUEDAS (4WD)
PASSEGGIATA A QUATTRO RUOTE SISTEMA (4WD
ALLRADANTRIEB (4WD) SYSTEM
QUATRE ROUES MOTRICES (4WD) SYSTÈME

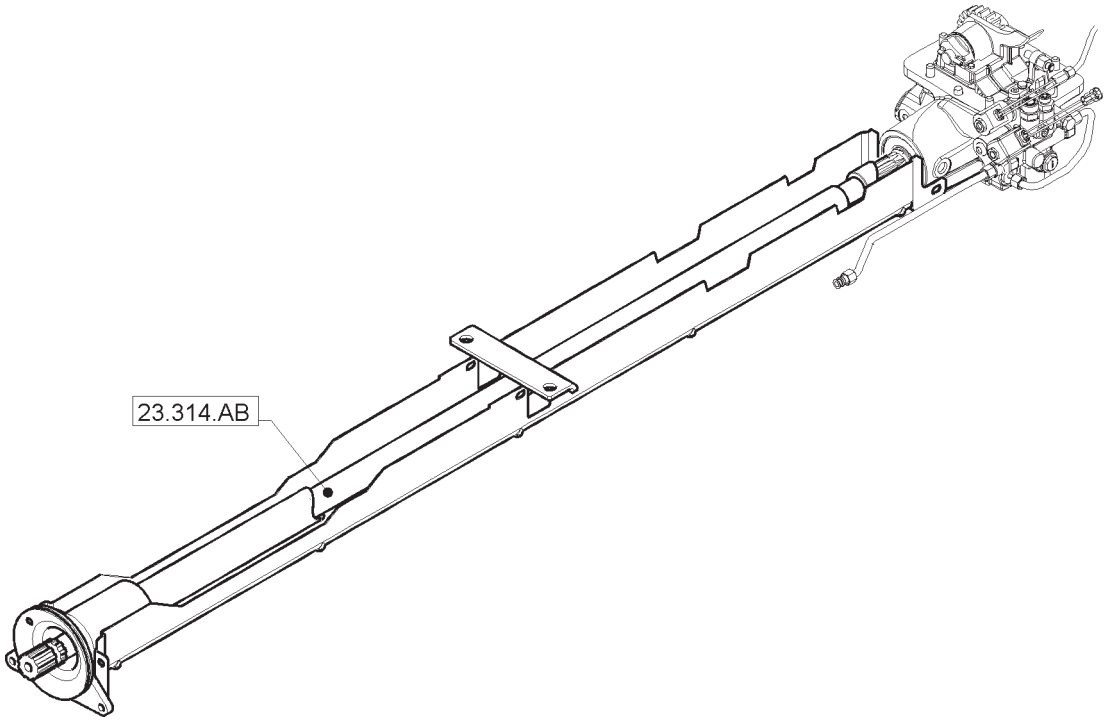

SISTEMA TRAÇÃO 4 RODAS (4WD)
FOUR-WHEEL DRIVE (4WD) SYSTEM
SISTEMA DEL TRACCIÓN CUATRO RUEDAS (4WD)
PASSEGGIATA A QUATTRO RUOTE SISTEMA (4WD
ALLRADANTRIEB (4WD) SYSTEM
QUATRE ROUES MOTRICES (4WD) SYSTÈME

EMBREAGEM DE ACIONAMENTO COM COMANDO HIDRÁULICO
DRIVE HYDRAULIC CLUTCH
FRICCION DE ACOPLAMIENTO CON MANDO HIDRAULICO
FRIZIONE A COMANDO IDRA. PER PRESA DI MOVIMENTO
HYDRAULISCH GESTEUERTE KUPPLUNG FÚR ANTRIEB
EMBRAYAGE DE DEMARRAGE A COMMANDE HYDRAULIQUE

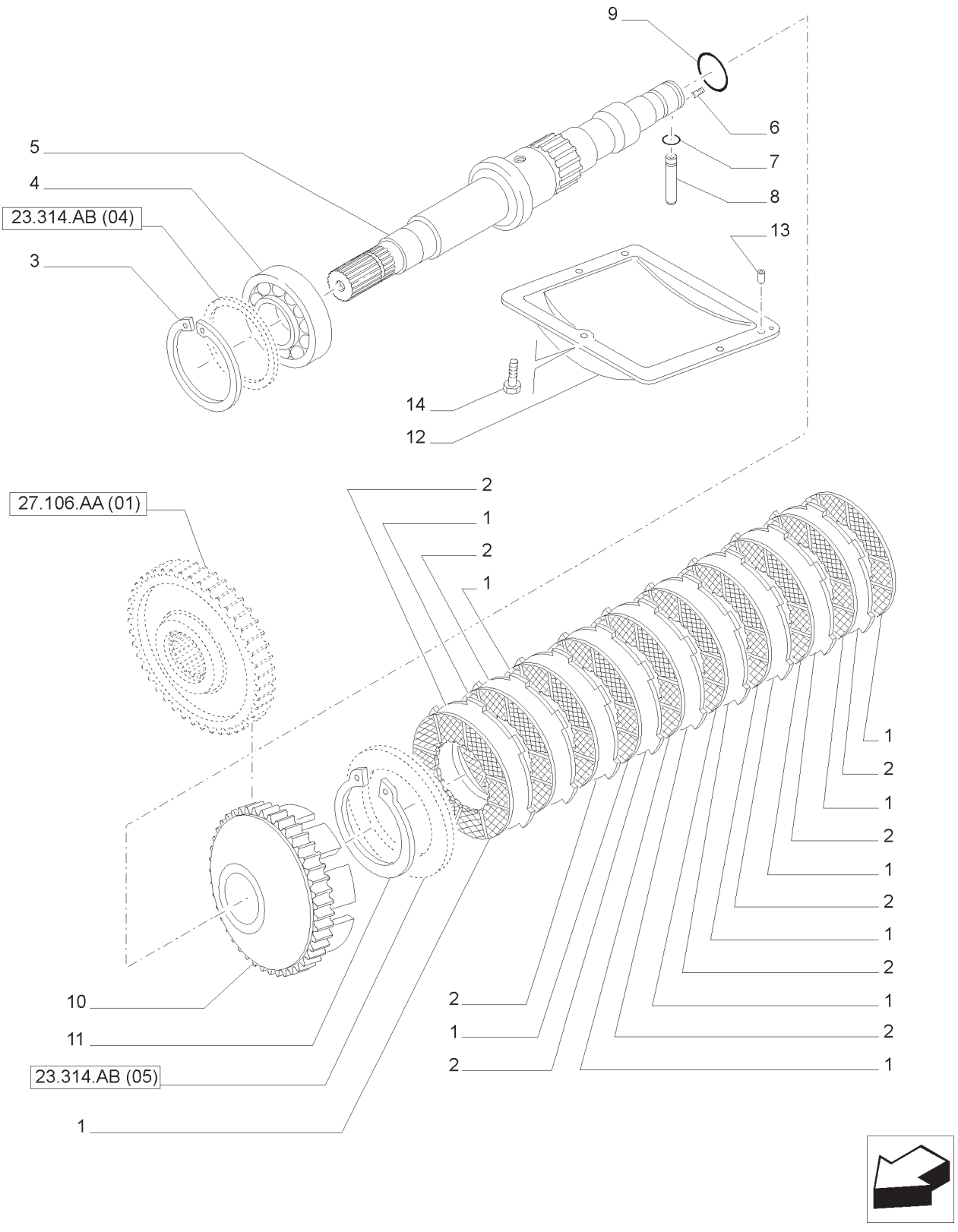

EMBREAGEM DE ACIONAMENTO COM COMANDO HIDRÁULICO
DRIVE HYDRAULIC CLUTCH
FRICCION DE ACOPLAMIENTO CON MANDO HIDRAULICO
FRIZIONE A COMANDO IDRA. PER PRESA DI MOVIMENTO
HYDRAULISCH GESTEUERTE KUPPLUNG FÚR ANTRIEB
EMBRAYAGE DE DEMARRAGE A COMMANDE HYDRAULIQUE

R	N	P.N.	MOD	Q	Descrição	Description	Descripción	L.C.
1		5163904		10	DISCO	DISC	DISCO	060D
2		84177629		9	PLACA DE COMANDO	DRIVE PLATE	DISCO DE ACCIONAMIENTO	P836
3		11061976		1	ANEL DE PRESSÃO	SNAP RING	ANILLO DE FRENO	054A
4		26799960		1	ROLAMENTO ROLETE CÔNICO	TAPERED ROLLER BEARING	COJINETE DE ROD. CÓNICO	241P
5		5183786		1	EIXO	SHAFT	EJE	016A
6		13789620		1	PARAFUSO DE AJUSTE	SET SCREW	TORNILLO DE AJUSTE	P327
7		14453080		1	ANEL O	O-RING	JUNTA TÓRICA	055A
8		14516210		1	GUIA	DOWEL	ESPIGA	090G
9		14459080		1	ANEL O	O-RING	JUNTA TÓRICA	055A
10		87495765		1	ENGRENAGEM DE ACIONAMENTO	DRIVING GEAR	PIÑÓN CONDUCTOR	052I
11		5139462		1	ANEL DE PRESSÃO	SNAP RING	ANILLO DE FRENO	054A
12		87537446		1	COBERTURA	COVER	CUBIERTA	265C
13		84413735		3	BUCHA	BUSHING	CASQUILLO	095B
14		16043224		3	PARAFUSO	SCREW	TORNILLO	040V

NOTA: SPS

EMBREAGEM DE ACIONAMENTO COM COMANDO HIDRÁULICO
DRIVE HYDRAULIC CLUTCH
FRICCION DE ACOPLAMIENTO CON MANDO HIDRAULICO
FRIZIONE A COMANDO IDRA. PER PRESA DI MOVIMENTO
HYDRAULISCH GESTEUERTE KUPPLUNG FÚR ANTRIEB
EMBRAYAGE DE DEMARRAGE A COMMANDE HYDRAULIQUE

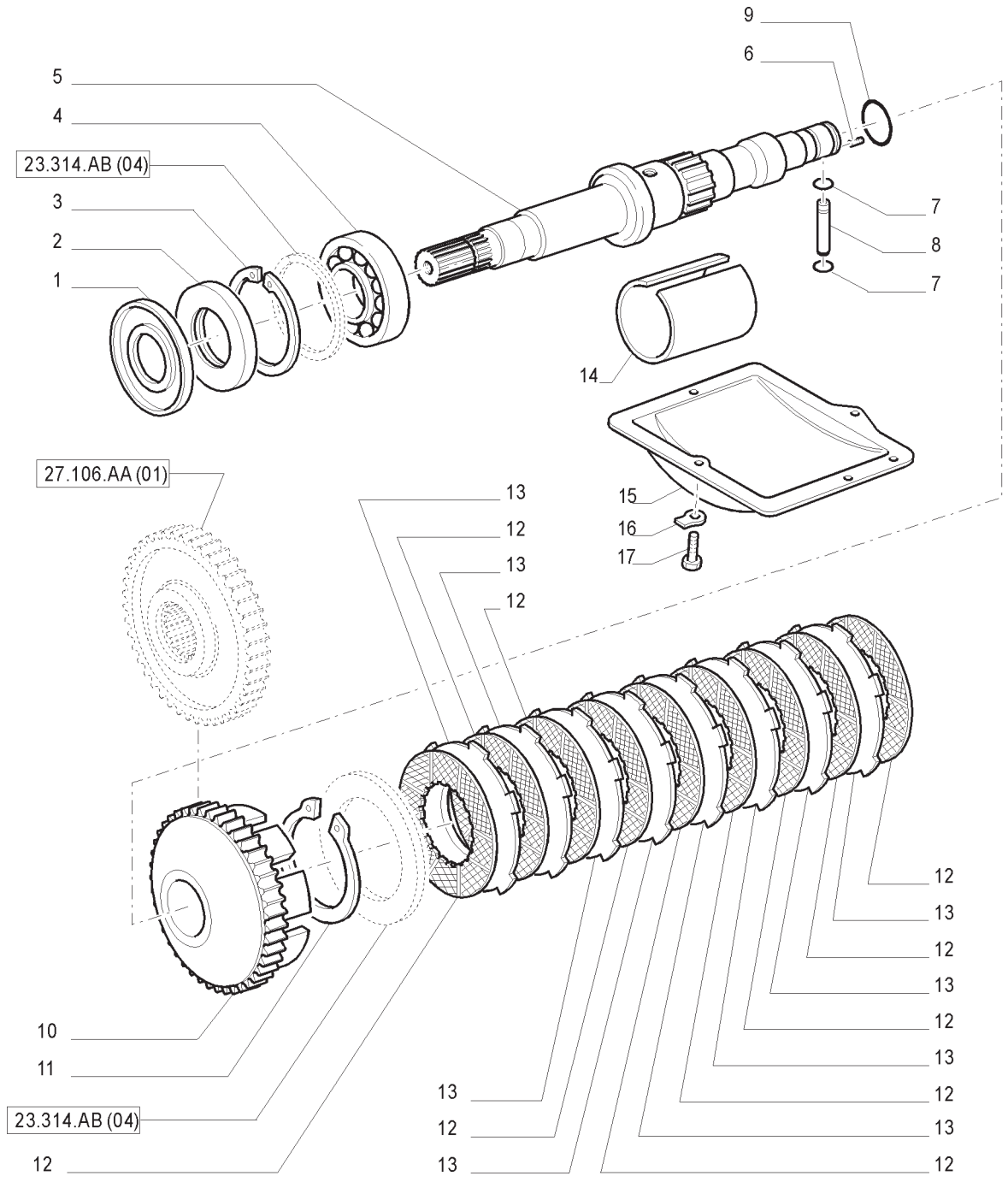

EMBREAGEM DE ACIONAMENTO COM COMANDO HIDRÁULICO
DRIVE HYDRAULIC CLUTCH
FRICCION DE ACOPLAMIENTO CON MANDO HIDRAULICO
FRIZIONE A COMANDO IDRA. PER PRESA DI MOVIMENTO
HYDRAULISCH GESTEUERTE KUPPLUNG FÚR ANTRIEB
EMBRAYAGE DE DEMARRAGE A COMMANDE HYDRAULIQUE

R	N	P.N.	MOD	Q	Descrição	Description	Descripción	L.C.
1		5125898		1	DISCO	DISC	DISCO	060D
2		5125897		1	JUNTA	GASKET	JUNTA HERMETICA	123G
3		11061976		1	ANEL-TRAVA	RING, LOCKING	ANILLO DE FRENO	051A
4		26799960		1	ROLAMENTO	BEARING ASSY	COJINETE	341C
5		5185990		1	EIXO ACIONADO	SHAFT DRIVEN	ARBOL CONDUCIDO	014A
6		13789620		1	BUJÃO	PLUG	TAPON	050T
7		14452980		2	ANEL O	O-RING	JUNTA HERMETICA	055A
8		5148103		1	TUBO RÍGIDO	TUBE,RIGID	TUBO RIGIDO	193T
9		14459080		1	ANEL O	O-RING	JUNTA HERMETICA	055A
10		84149025		1	ENGRENAGEM CONDUZIDA	GEAR, DRIVEN	PINON CONDUCIDO	051I
11		5139462		1	ANEL	RING	ANILLO	045A
12		5163904		10	DISCO	DISC	DISCO	060D
13		84177629		9	DISCO	DISC	DISCO	060D
14		5148457		1	PROTEÇÃO	SHIELD	PROTECCION	224P
15		5152019		1	PROTEÇÃO	SHIELD	PROTECCION	224P
16		14198700		4	PLAQUETA DE TRAVA	PLATE, LOCKING	PLACA DE FRENO	113P
17		16043231		4	PARAFUSO	SCREW	TORNILLO	040V

NOTA: MECÂNICO

EMBREAGEM DE ACIONAMENTO COM COMANDO HIDRÁULICO
DRIVE HYDRAULIC CLUTCH
FRICCION DE ACOPLAMIENTO CON MANDO HIDRAULICO
FRIZIONE A COMANDO IDRA. PER PRESA DI MOVIMENTO
HYDRAULISCH GESTEUERTE KUPPLUNG FÚR ANTRIEB
EMBRAYAGE DE DEMARRAGE A COMMANDE HYDRAULIQUE

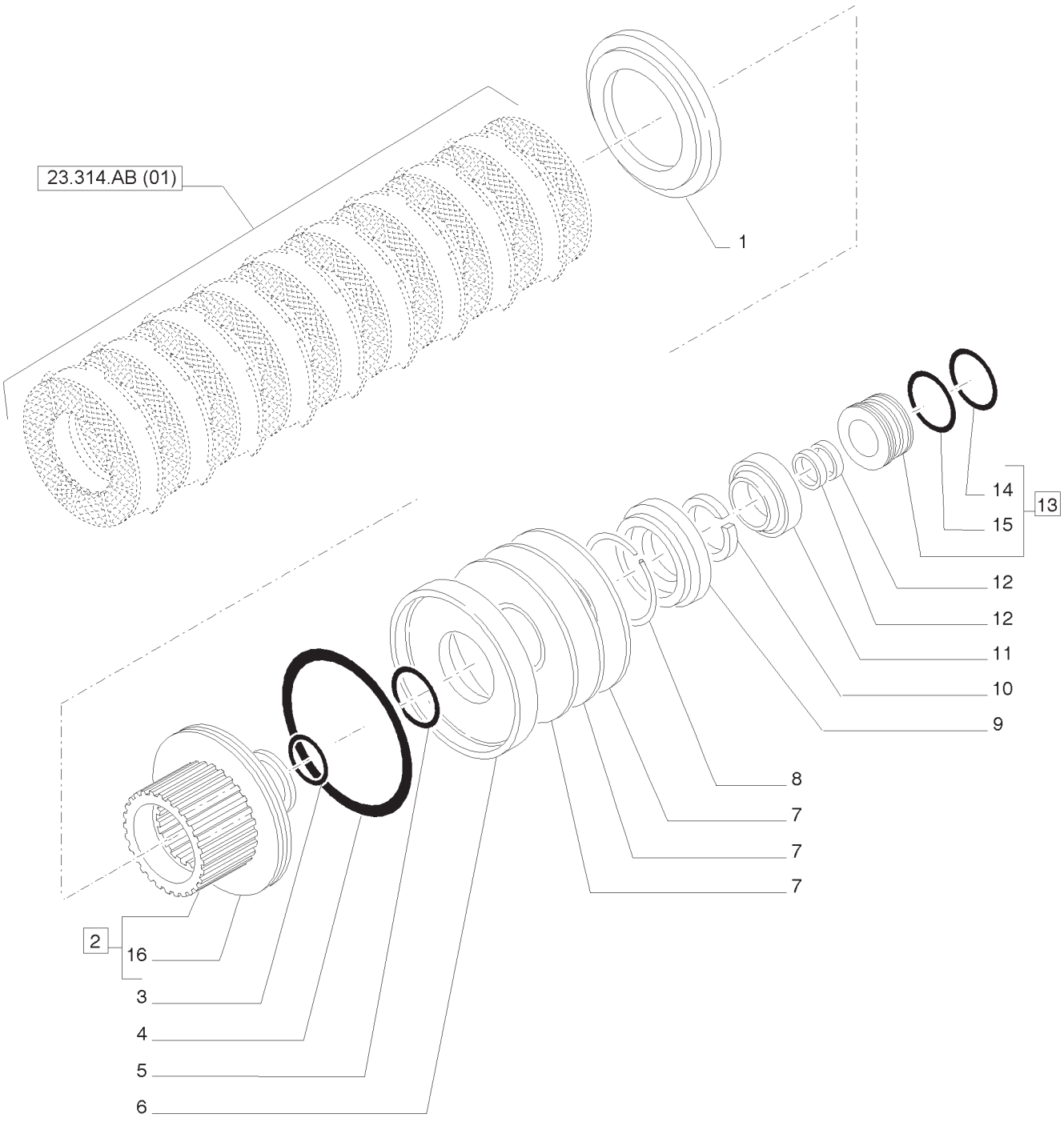

EMBREAGEM DE ACIONAMENTO COM COMANDO HIDRÁULICO
DRIVE HYDRAULIC CLUTCH
FRICCION DE ACOPLAMIENTO CON MANDO HIDRAULICO
FRIZIONE A COMANDO IDRA. PER PRESA DI MOVIMENTO
HYDRAULISCH GESTEUERTE KUPPLUNG FÚR ANTRIEB
EMBRAYAGE DE DEMARRAGE A COMMANDE HYDRAULIQUE

R	N	P.N.	MOD	Q	Descrição	Description	Descripción	L.C.
1		5153332		1	PLACA	PLATE	PLACA	105P
2		84162193		1	CUBO, INCLUI 16	HUB	CUBO	135M
3		14458780		1	ANEL O	O-RING	JUNTA TÓRICA	055A
4		14462080		1	ANEL O	O-RING	JUNTA TÓRICA	055A
5		14459480		1	ANEL O	O-RING	JUNTA TÓRICA	055A
6		5153331		1	PISTÃO	PISTON	PISTÓN	235S
7		5160408		3	MOLA BELLEVILLE	BELLEVILLE SPRING	MUELLE BELLEVILLE	P825
8		5144584		1	ANEL ELÁSTICO	CIRCLIP	RETENEDOR	056A
9		87488655		1	ANEL DE ENCOSTO	THRUST WASHER	ARANDELA DE EMP.	023R
10		4977442		2	SEMI-ANEL	HALF-RING	MEDIO ANILLO	090S
11		26799950		1	ROLAMENTO ROLETE CÔNICO	TAPERED ROLLER BEARING	COJINETE DE ROD. CÓNICO	241P
12		5185502		2	ANEL VEDADOR	SEALING RING	ANILLO OBTURADOR	Z125
13	1	87372763		1	COLETOR, INCLUI 14 E 15	MANIFOLD	COLECTOR	198C
13	2	5185982		1	COLETOR, INCLUI 14 E 15	MANIFOLD	COLECTOR	198C
14		9820460		1	ANEL O	O-RING	JUNTA TÓRICA	055A
15		511212		1	ANEL O	O-RING	JUNTA TÓRICA	055A
16		5153329		1	DISCO	DISC	DISCO	060D

(1) SPS
(2) MECÂNICO

EMBREAGEM DE ACIONAMENTO COM COMANDO HIDRÁULICO
DRIVE HYDRAULIC CLUTCH
FRICCION DE ACOPLAMIENTO CON MANDO HIDRAULICO
FRIZIONE A COMANDO IDRA. PER PRESA DI MOVIMENTO
HYDRAULISCH GESTEUERTE KUPPLUNG FÚR ANTRIEB
EMBRAYAGE DE DEMARRAGE A COMMANDE HYDRAULIQUE

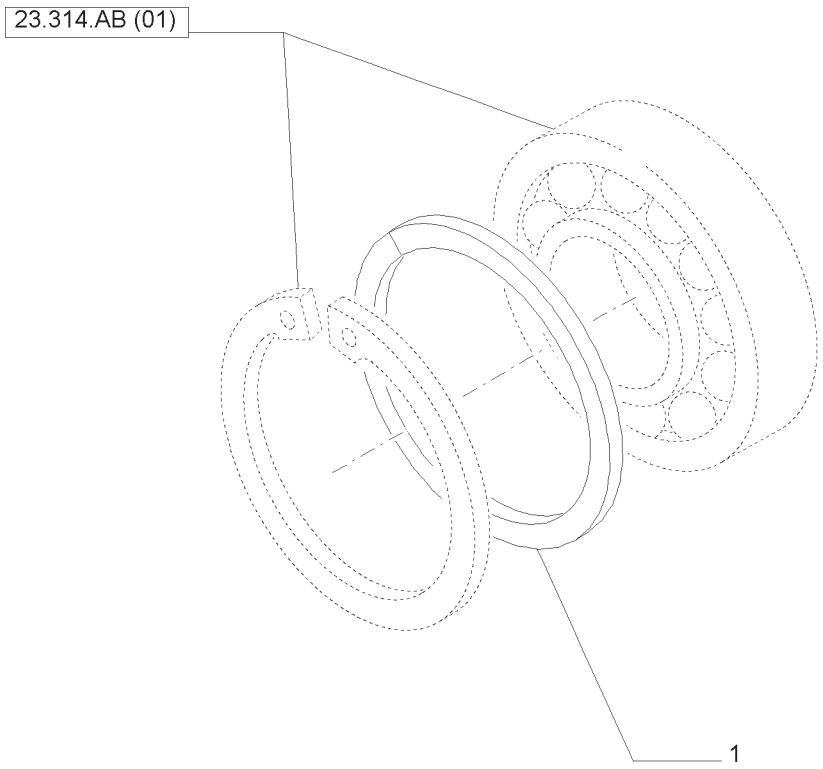

EMBREAGEM DE ACIONAMENTO COM COMANDO HIDRÁULICO
DRIVE HYDRAULIC CLUTCH
FRICCION DE ACOPLAMIENTO CON MANDO HIDRAULICO
FRIZIONE A COMANDO IDRA. PER PRESA DI MOVIMENTO
HYDRAULISCH GESTEUERTE KUPPLUNG FÚR ANTRIEB
EMBRAYAGE DE DEMARRAGE A COMMANDE HYDRAULIQUE

R	N	P.N.	MOD	Q	Descrição	Description	Descripción	L.C.
1		5124475		AR	CALÇO DE AFINAÇÃO	SHIM	CUÑA	198S
1		5124476		AR	CALÇO DE AFINAÇÃO	SHIM	CUÑA	198S
1		5124477		AR	CALÇO DE AFINAÇÃO	SHIM	CUÑA	198S
1		5124478		AR	CALÇO DE AFINAÇÃO	SHIM	CUÑA	198S
1		5124479		AR	CALÇO DE AFINAÇÃO	SHIM	CUÑA	198S
1		5124480		AR	CALÇO DE AFINAÇÃO	SHIM	CUÑA	198S
1		5124481		AR	CALÇO DE AFINAÇÃO	SHIM	CUÑA	198S
1		5124482		AR	CALÇO DE AFINAÇÃO	SHIM	CUÑA	198S
1		5124483		AR	CALÇO DE AFINAÇÃO	SHIM	CUÑA	198S
1		5124484		AR	CALÇO DE AFINAÇÃO	SHIM	CUÑA	198S
1		5124485		AR	CALÇO DE AFINAÇÃO	SHIM	CUÑA	198S
1		5124486		AR	CALÇO DE AFINAÇÃO	SHIM	CUÑA	198S
1		5124487		AR	CALÇO DE AFINAÇÃO	SHIM	CUÑA	198S
1		5124488		AR	CALÇO DE AFINAÇÃO	SHIM	CUÑA	198S
1		5124489		AR	CALÇO DE AFINAÇÃO	SHIM	CUÑA	198S
1		5124490		AR	CALÇO DE AFINAÇÃO	SHIM	CUÑA	198S
1		5124491		AR	CALÇO DE AFINAÇÃO	SHIM	CUÑA	198S
1		5124492		AR	CALÇO DE AFINAÇÃO	SHIM	CUÑA	198S
1		5124493		AR	CALÇO DE AFINAÇÃO	SHIM	CUÑA	198S
1		5124494		AR	CALÇO DE AFINAÇÃO	SHIM	CUÑA	198S
1		5124495		AR	CALÇO DE AFINAÇÃO	SHIM	CUÑA	198S
1		5124496		AR	CALÇO DE AFINAÇÃO	SHIM	CUÑA	198S
1		5124497		AR	CALÇO DE AFINAÇÃO	SHIM	CUÑA	198S
1		5124498		AR	CALÇO DE AFINAÇÃO	SHIM	CUÑA	198S
1		5124499		AR	CALÇO DE AFINAÇÃO	SHIM	CUÑA	198S

EMBREAGEM DE ACIONAMENTO COM COMANDO HIDRÁULICO
DRIVE HYDRAULIC CLUTCH
FRICCION DE ACOPLAMIENTO CON MANDO HIDRAULICO
FRIZIONE A COMANDO IDRA. PER PRESA DI MOVIMENTO
HYDRAULISCH GESTEUERTE KUPPLUNG FÚR ANTRIEB
EMBRAYAGE DE DEMARRAGE A COMMANDE HYDRAULIQUE

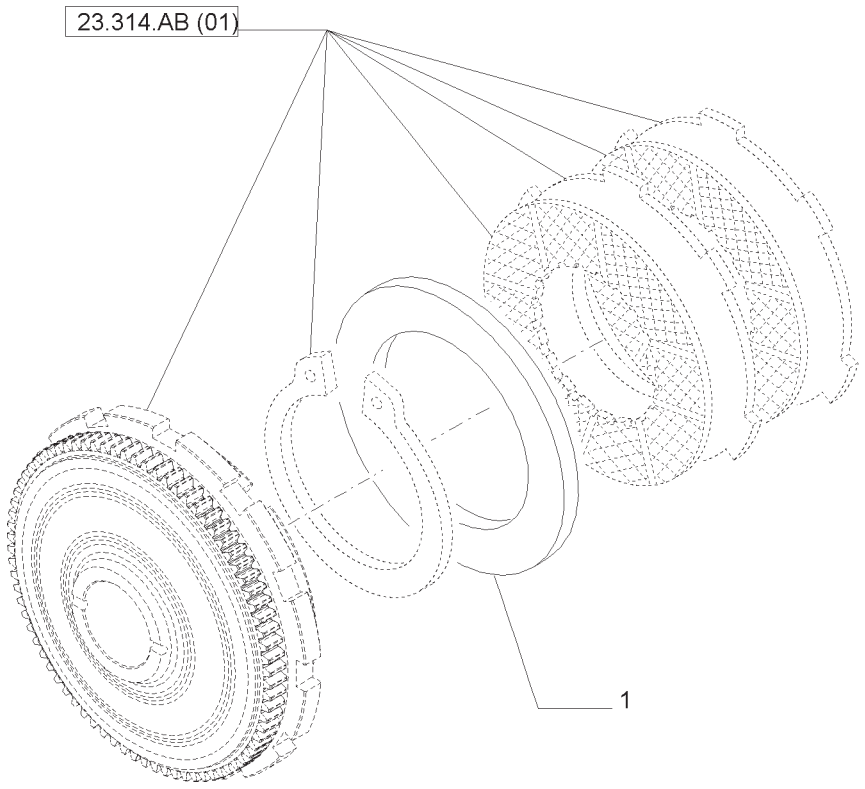

EMBREAGEM DE ACIONAMENTO COM COMANDO HIDRÁULICO
DRIVE HYDRAULIC CLUTCH
FRICCION DE ACOPLAMIENTO CON MANDO HIDRAULICO
FRIZIONE A COMANDO IDRA. PER PRESA DI MOVIMENTO
HYDRAULISCH GESTEUERTE KUPPLUNG FÚR ANTRIEB
EMBRAYAGE DE DEMARRAGE A COMMANDE HYDRAULIQUE

R	N	P.N.	MOD	Q	Descrição	Description	Descripción	L.C.
1		5139456		AR	DISCO	DISC	DISCO	060D
1		5144563		AR	DISCO	DISC	DISCO	060D
1		5144564		AR	DISCO	DISC	DISCO	060D
1		5144565		AR	DISCO	DISC	DISCO	060D
1		5144566		AR	DISCO	DISC	DISCO	060D
1		5144567		AR	DISCO	DISC	DISCO	060D
1		5144568		AR	DISCO	DISC	DISCO	060D
1		5156715		AR	DISCO	DISC	DISCO	060D
1		5156716		AR	DISCO	DISC	DISCO	060D
1		5156857		AR	DISCO	DISC	DISCO	060D
1		5156858		AR	DISCO	DISC	DISCO	060D
1		5156859		AR	DISCO	DISC	DISCO	060D
1		5156860		AR	DISCO	DISC	DISCO	060D
1		5156861		AR	DISCO	DISC	DISCO	060D
1		5156862		AR	DISCO	DISC	DISCO	060D
1		5156863		AR	DISCO	DISC	DISCO	060D

23.314.AB	06	p1	04/13

ÁRVORE DE TRANSMISSÃO
PROPELLER SHAFT
ARBOL DE TRANSMISION
ALBERO DI TRANSMISSIONE
ÚBERTRAGUNGSWELLE
ARBRE DE TRANSMISSION

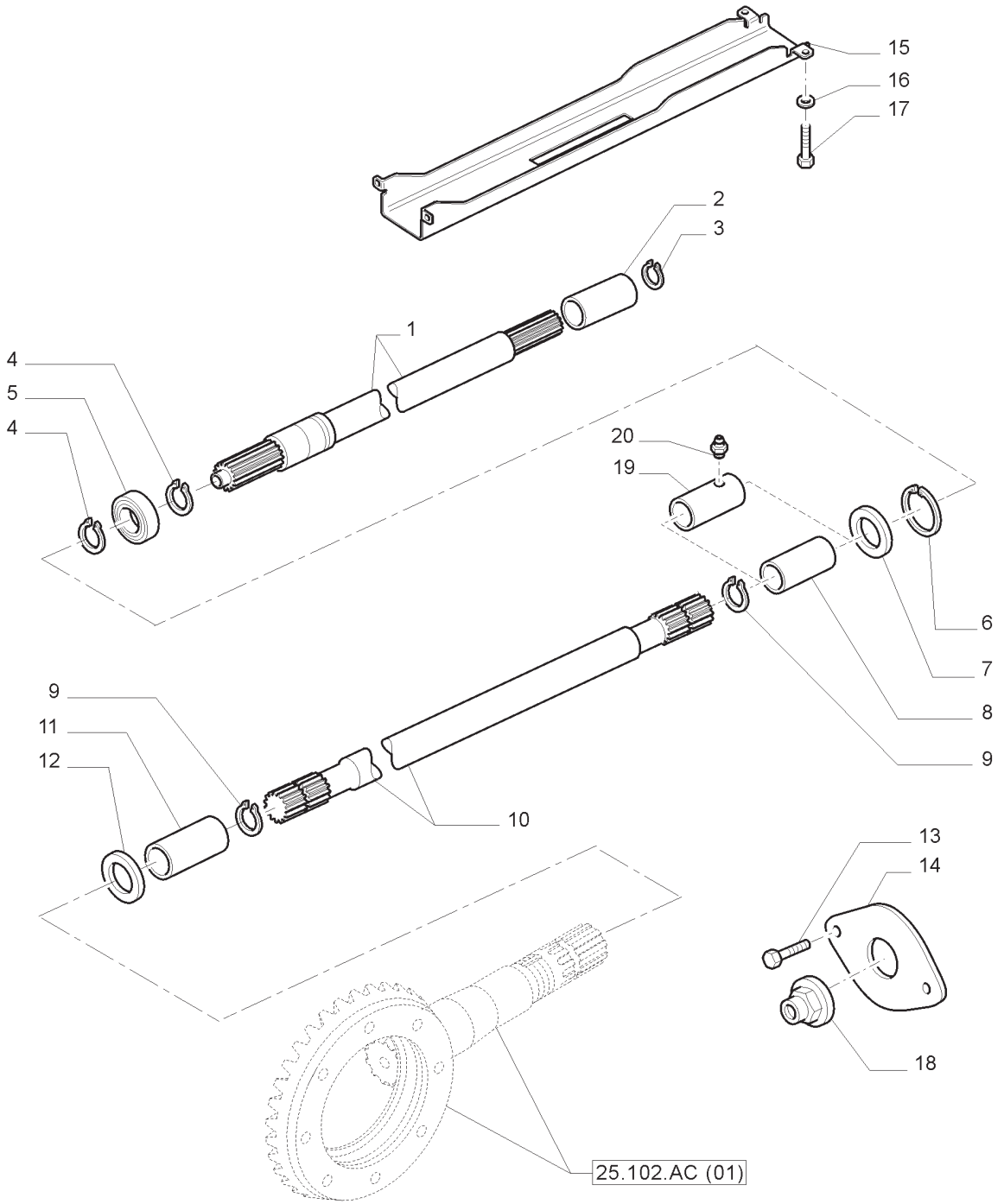

ÁRVORE DE TRANSMISSÃO
PROPELLER SHAFT
ARBOL DE TRANSMISION
ALBERO DI TRANSMISSIONE
ÜBERTRAGUNGSWELLE
ARBRE DE TRANSMISSION

R	N	P.N.	MOD	Q	Descrição	Description	Descripción	L.C.
1		87599007		1	EIXO	SHAFT	EJE	016A
2		5172239		1	LUVA	SLEEVE	MANGUITO	031M
3		11058876		1	ANEL DE PRESSÃO INT.	SNAP RING	ANILLO DE FRENO	054A
4		11068876		2	ANEL DE PRESSÃO EXT.	SNAP RING	ANILLO DE FRENO	054A
5		20915780		1	ROLAMENTO ESFÉRICO	BALL BEARING	COJINETE DE BOLAS	343C
6		11061976		1	ANEL DE PRESSÃO	SNAP RING	ANILLO DE FRENO	054A
7		47134818		1	VEDAÇÃO	SEAL	JUNTA	132A
8		84536459		1	LUVA	SLEEVE	MANGUITO	031M
9		5109282		2	ANEL ELÁSTICO	CIRCLIP	RETENEDOR	056A
10		84540623		1	EIXO DE TRANSMISSÃO	PROPELLER SHAFT	EJE DE TRANSMISIÓN	023A
11		4994076		1	LUVA	SLEEVE	MANGUITO	031M
12		5143583		AR	CALÇO DE AFINAÇÃO 1,00MM	SHIM	CUÑA	198S
12		5143584		AR	CALÇO DE AFINAÇÃO 1,20MM	SHIM	CUÑA	198S
12		5143585		AR	CALÇO DE AFINAÇÃO 1,50MM	SHIM	CUÑA	198S
12		5143586		AR	CALÇO DE AFINAÇÃO 1,80MM	SHIM	CUÑA	198S
12		5143587		AR	CALÇO DE AFINAÇÃO 2,00MM	SHIM	CUÑA	198S
12		5143588		AR	CALÇO DE AFINAÇÃO 2,20MM	SHIM	CUÑA	198S
12		5143589		AR	CALÇO DE AFINAÇÃO 2,50MM	SHIM	CUÑA	198S
12		5143590		AR	CALÇO DE AFINAÇÃO 2,80MM	SHIM	CUÑA	198S
12		5143591		AR	CALÇO DE AFINAÇÃO 3,00MM	SHIM	CUÑA	198S
12		5143592		AR	CALÇO DE AFINAÇÃO 3,30MM	SHIM	CUÑA	198S
12		5143593		AR	CALÇO DE AFINAÇÃO 3,70MM	SHIM	CUÑA	198S
12		5143594		AR	CALÇO DE AFINAÇÃO 4,00MM	SHIM	CUÑA	198S
12		5143595		AR	CALÇO DE AFINAÇÃO 4,30MM	SHIM	CUÑA	198S
13		15970624		2	PARAFUSO	SCREW	TORNILLO	040V
14		47135527		1	FLANGE	FLANGE	BRIDA	070F
15		84567924		1	PROTEÇÃO	SHIELD	RESGUARDO	224P

NOTA: SPS

T7.175 **T7.190**
T7.195 **T7.205**

ÁRVORE DE TRANSMISSÃO
PROPELLER SHAFT
ARBOL DE TRANSMISION
ALBERO DI TRANSMISSIONE
ÚBERTRAGUNGSWELLE
ARBRE DE TRANSMISSION

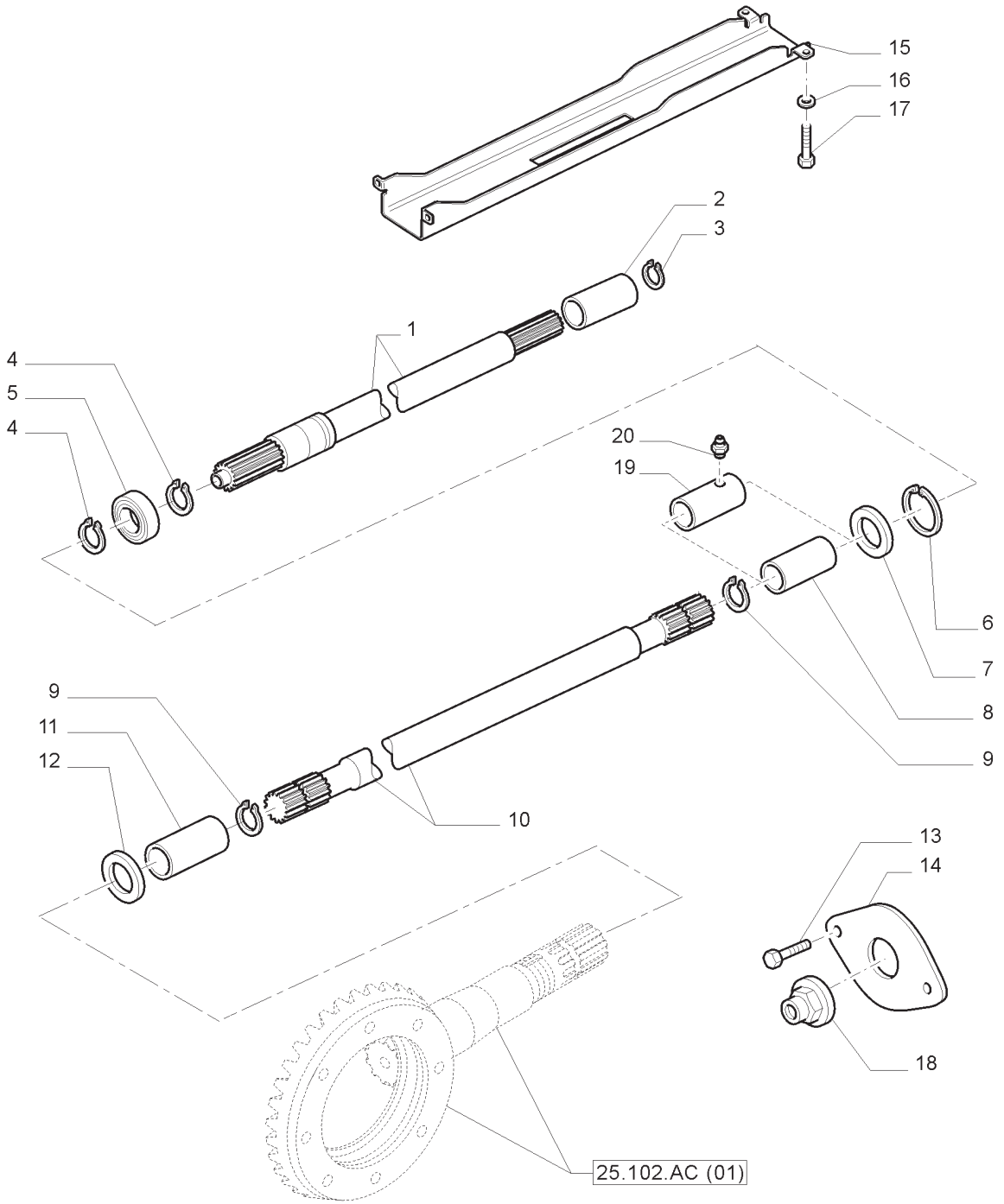

ÁRVORE DE TRANSMISSÃO
PROPELLER SHAFT
ARBOL DE TRANSMISION
ALBERO DI TRANSMISSIONE
ÚBERTRAGUNGSWELLE
ARBRE DE TRANSMISSION

R	N	P.N.	MOD	Q	Descrição	Description	Descripción	L.C.
16		11198174		4	ARRUELA DE PRESSÃO	BELLEVILLE WASHER	ARANDELA BELLEVILLE	A143
17		82019896		4	PARAFUSO	SCREW	TORNILLO	040V
18		5111953		1	PORCA	NUT	TUERCA	010D
19		87493681		1	LUVA	SLEEVE	MANGUITO	031M
20		83416243		1	GRAXEIRA	LUBE NIPPLE	ENGRASADOR	060I

NOTA: SPS

23.314.AB	07	p1	04/13

CONTRÔLE DA EMBREAGEM DE ENGATE 4RM - CUBO ESTRIADO
4WD ENGAGEMENT CLUTCH CONTROL - SPLINED HUB
CONTROL DE EMBRAGUE DE ACOPLAMIENTO TRACCIÓN TOTAL - CUBO ESTRIADO
INNESTO CON COMANDO A FRIZIONE DOPPIA TRAZIONE - MOZZO SCANALATO
ALLRADKUPPLUNG HYDRAULISCH - KEILNABE
COMMANDE D'EMBRAYAGE ENGAGEMENT 4RM - MOYEU CANNELÉ

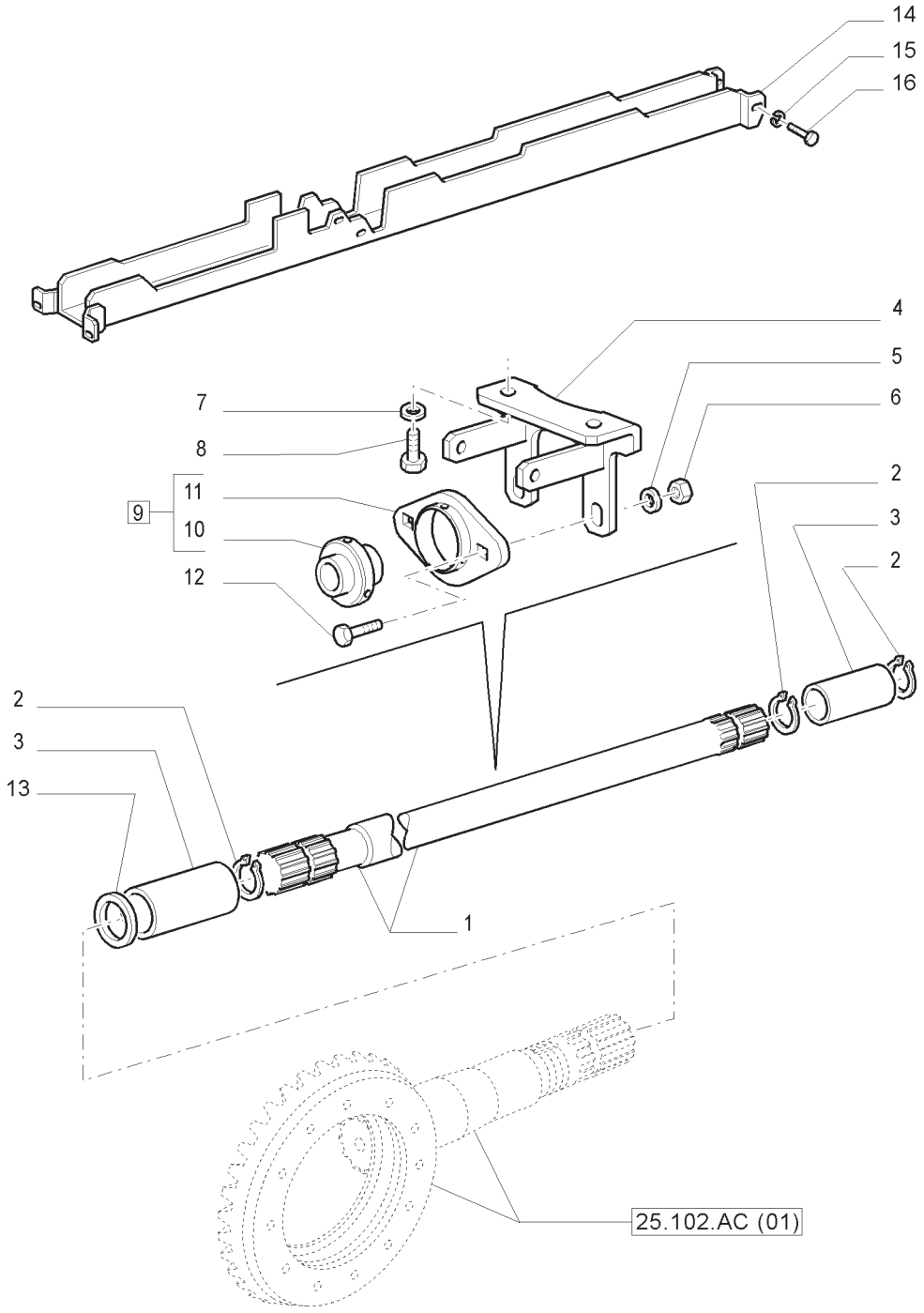

CONTRÔLE DA EMBREAGEM DE ENGATE 4RM - CUBO ESTRIADO
4WD ENGAGEMENT CLUTCH CONTROL - SPLINED HUB
CONTROL DE EMBRAGUE DE ACOPLAMIENTO TRACCIÓN TOTAL - CUBO ESTRIADO
INNESTO CON COMANDO A FRIZIONE DOPPIA TRAZIONE - MOZZO SCANALATO
ALLRADKUPPLUNG HYDRAULISCH - KEILNABE
COMMANDE D'EMBRAYAGE ENGAGEMENT 4RM - MOYEU CANNELÉ

R	N	P.N.	MOD	Q	Descrição	Description	Descripción	L.C.
1		84578082		1	ÁRVORE DE TRANSMISSÃO	SHAFT, PROPELLOR	ARBOL DE TRANSMISION	023A
2		5109282		3	ANEL	RING	ANILLO	045A
3	1	4994076		2	LUVA DE ARRASTE	BUSHING, DRIVE	MANGUITO DE ARRASTRE	033M
3		87493681		2	LUVA DE ARRASTE	BUSHING, DRIVE	MANGUITO DE ARRASTRE	033M
4		5170368		1	SUPORTE	SUPPORT	SOPORTE	300S
5		11198579		2	ARRUELA DE VEDAÇÃO	WASHER, SEALING	JUNTA HERMETICA	133R
6		12164711		2	PORCA	NUT	TUERCA	010D
7		11197979		2	ARRUELA-TRAVA	WASHER,LOCKING	ARANDELA DE FRENO	132R
8		15540331		2	PARAFUSO	SCREW	TORNILLO	040V
9		5166640		1	SUPORTE, INCLUI 10, 11	BRACKET	PIEZA DE SOPORTE	225S
10		5174571		1	ROLAMENTO	BEARING ASSY	COJINETE	341C
11		5174572		1	ROLAMENTO	BEARING ASSY	COJINETE	341C
12		15970721		2	PARAFUSO	SCREW	TORNILLO	040V
13		5118722		AR	CALÇO DE AFINAÇÃO 1,00MM	SHIM	CUÑA	198S
13		5118723		AR	CALÇO DE AFINAÇÃO 1,20MM	SHIM	CUÑA	198S
13		5118724		AR	CALÇO DE AFINAÇÃO 1,50MM	SHIM	CUÑA	198S
13		5118725		AR	CALÇO DE AFINAÇÃO 1,80MM	SHIM	CUÑA	198S
13		5118726		AR	CALÇO DE AFINAÇÃO 2,00MM	SHIM	CUÑA	198S
13		4994066		AR	CALÇO DE AFINAÇÃO 2,20MM	SHIM	CUÑA	198S
13		4994067		AR	CALÇO DE AFINAÇÃO 2,50MM	SHIM	CUÑA	198S
13		4994068		AR	CALÇO DE AFINAÇÃO 2,80MM	SHIM	CUÑA	198S
13		4994069		AR	CALÇO DE AFINAÇÃO 3,00MM	SHIM	CUÑA	198S
13		4994070		AR	CALÇO DE AFINAÇÃO 3,30MM	SHIM	CUÑA	198S
13		4994071		AR	CALÇO DE AFINAÇÃO 3,70MM	SHIM	CUÑA	198S
13		4994072		AR	CALÇO DE AFINAÇÃO 4,00MM	SHIM	CUÑA	198S
13		4994073		AR	CALÇO DE AFINAÇÃO 4,30MM	SHIM	CUÑA	198S
14		47398513		1	PROTEÇÃO	SHIELD	RESGUARDO	224P
15		11197879		6	ARRUELA DE VEDAÇÃO	WASHER, SEALING	JUNTA HERMETICA	133R
16		86624003		6	PARAFUSO	BOLT	PERNO	140B

(1) VERSÃO ARROZ
NOTA: MECÂNICO

EIXO PROPULSOR 4RM PADRÃO
4WD PROPELLER SHAFT STD
ÁRBOL DE TRANSMISIÓN DE TRACCIÓN TOTAL ESTÁNDAR
ALBERO PRESA DI MOTO STANDARD DOPPIA TRAZIONE
STANDARD
ARBRE DE TRANSMISSION 4RM STANDARD

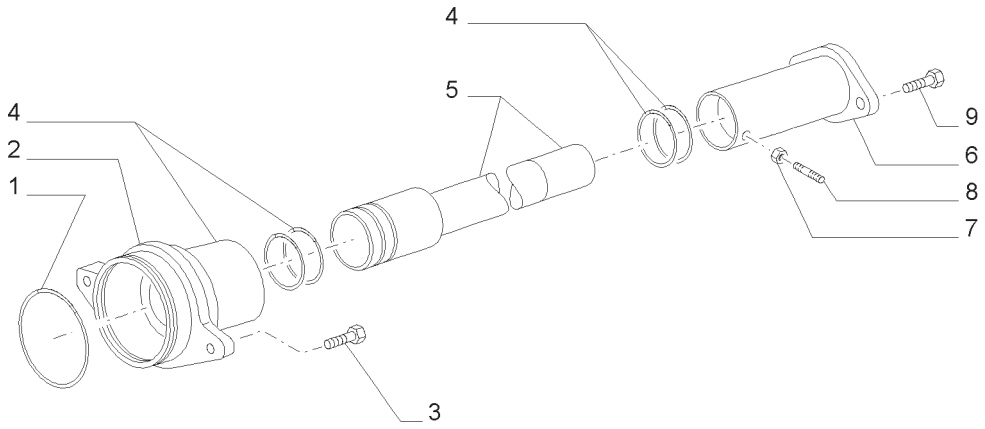

EIXO PROPULSOR 4RM PADRÃO
4WD PROPELLER SHAFT STD
ÁRBOL DE TRANSMISIÓN DE TRACCIÓN TOTAL ESTÁNDAR
ALBERO PRESA DI MOTO STANDARD DOPPIA TRAZIONE STANDARD
ARBRE DE TRANSMISSION 4RM STANDARD

R	N	P.N.	MOD	Q	Descrição	Description	Descripción	L.C.
1	1	14461680		1	ANEL O	O-RING	JUNTA TÓRICA	055A
2	1	47439823		1	FLANGE	FLANGE	BRIDA	070F
3		16043624		2	PARAFUSO	SCREW	TORNILLO	040V
4		14459480		3	ANEL O	O-RING	JUNTA TÓRICA	055A
5		87754209		1	FLANGE	FLANGE	BRIDA	070F
5	1	47398554		1	FLANGE	FLANGE	BRIDA	070F
6		87754208		1	PROTEÇÃO	GUARD	DEFENSA	070R
7		10791021		1	PORCA FINA	THIN NUT	TUERCA FINA	A076
8		13809631		1	PARAFUSO DE AJUSTE	SET SCREW	TORNILLO DE AJUSTE	P327
9		11306924		2	PARAFUSO	SCREW	TORNILLO	040V

(1) A PROVA D'AGUA (WATERPROOF)

ÍNDICE DA SEÇÃO

00.000.25		**SISTEMA DO EIXO DIANTEIRO**
25.100.AD	01	EIXO DIANTEIRO - MANGA DE EIXO - CUBOS
25.100.AD	02	CARCAÇA DO EIXO DIANTEIRO
25.100.AD	03	EIXO DIANTEIRO, 3 METROS
25.100.AD	04	EIXO DIANTEIRO - TIRANTE
25.100.AV	01	SUPORTE DO EIXO DIANTEIRO (4WD)
25.100.AV	02	SUPORTE DO EIXO DIANTEIRO (4WD)
25.102.AC	01	EIXO DIANTEIRO - PAR COROA/PINHÃO
25.102.AC	02	EIXO DIANTEIRO - GRUPO CÓNICO
25.102.AC	03	EIXO DIANTEIRO - SUPORTE
25.102.AC	04	EIXO DIANTEIRO - SUPORTE
25.102.AD	01	EIXO DIANTEIRO - DIFERENCIAL
25.102.AD	02	EIXO DIANTEIRO - DIFERENCIAL
25.102.AE	01	EIXO DIANTEIRO - BLOQUEIO HIDRÁULICO DO DIFERENCIAL
25.102.AT	01	BOMBA HIDRÁULICA - VÁLVULA PRIORITÁRIA
25.102.AU	01	EIXO DIANTEIRO - SUPORTE
25.102.AU	02	EIXO DIANTEIRO - SUPORTE
25.108.AA	01	EIXO DIANTEIRO - TREM DE ENGRENAGEM E EIXO DIFERENCIAL
25.108.AA	02	EIXO DIANTEIRO - TREM DE ENGRENAGEM E EIXO DIFERENCIAL
25.108.AA	03	EIXO DIANTEIRO - TREM DE ENGRENAGEM E EIXO DIFERENCIAL
25.108.AA	04	EIXO DIANTEIRO - SEMIEIXO ARTICULADO - PEÇAS COMPONENTES
25.400.AL	01	MUNHÕES DO EIXO DIANTEIRO
25.400.AL	02	MUNHÕES DO EIXO DIANTEIRO

SISTEMA DO EIXO DIANTEIRO
FRONT AXLE SYSTEM
SISTEMA DE EJE DELANTERO
SISTEMA ASSALE ANTERIORE
VORDERACHSE SYSTEM
SYSTÈME DE L'ESSIEU AVANT

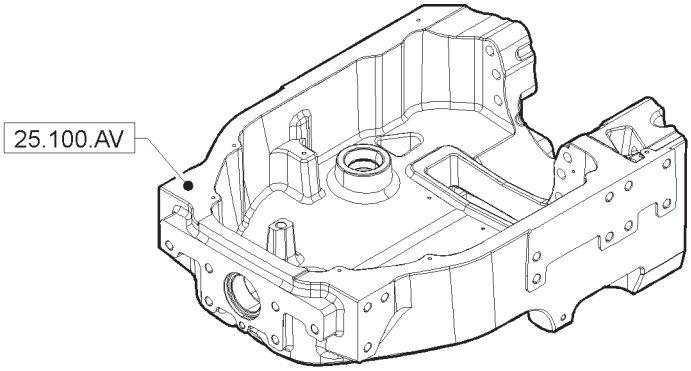

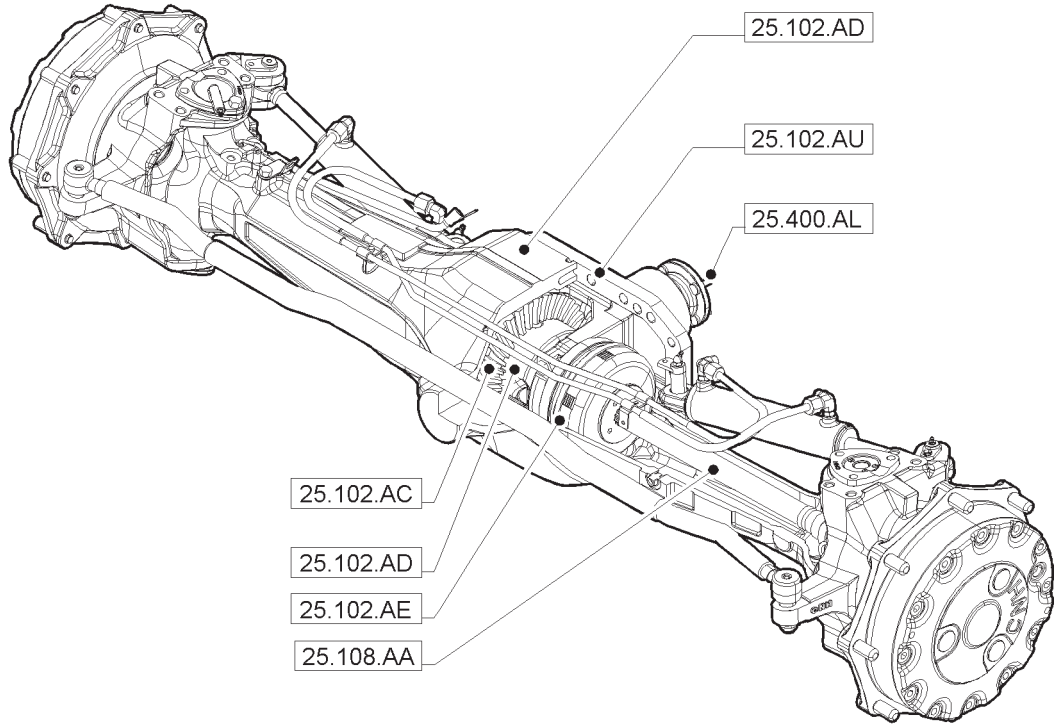

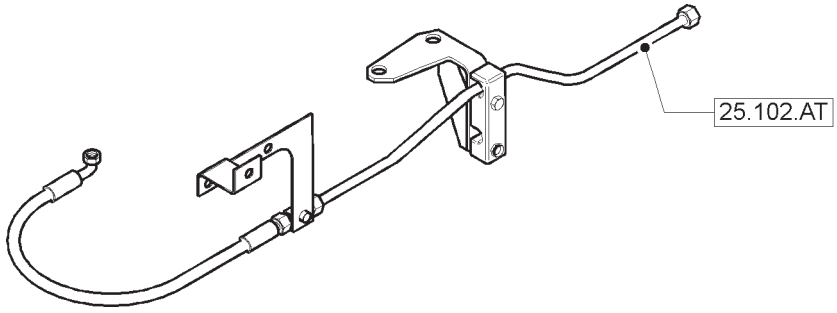

SISTEMA DO EIXO DIANTEIRO
FRONT AXLE SYSTEM
SISTEMA DE EJE DELANTERO
SISTEMA ASSALE ANTERIORE
VORDERACHSE SYSTEM
SYSTÈME DE L'ESSIEU AVANT

25.100.AD	01	p1	04/13

EIXO DIANTEIRO - MANGA DE EIXO - CUBOS
FRONT AXLE - STEERING AXLES - HUBS
PUENTE ANTERIOR - MANGUITO ARTICULADOS - CUBOS
PONTE ANTERIORE - FUSO A SNODO MOZZI
VORDERACHSE - ACHSSCHENKEL - NABEN
PONT AVANT - FUSEE DE ROUE - MOYEUXE

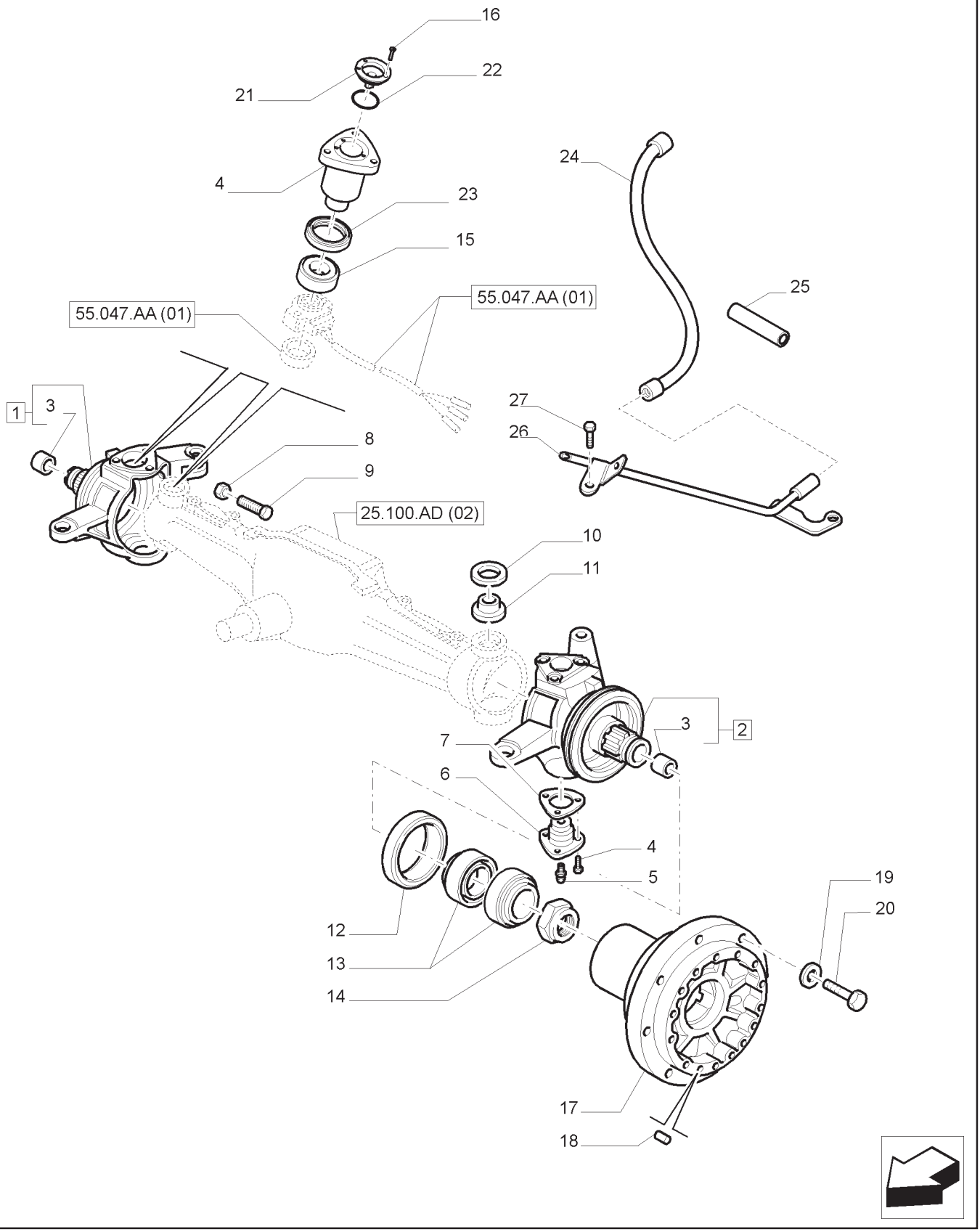

EIXO DIANTEIRO - MANGA DE EIXO - CUBOS
FRONT AXLE - STEERING AXLES - HUBS
PUENTE ANTERIOR - MANGUITO ARTICULADOS - CUBOS
PONTE ANTERIORE - FUSO A SNODO MOZZI
VORDERACHSE - ACHSSCHENKEL - NABEN
PONT AVANT - FUSEE DE ROUE - MOYEUXE

R	N	P.N.	MOD	Q	Descrição	Description	Descripción	L.C.
1	1	84189972		1	MANGA DE EIXO L.D., INCLUI 3	STUB AXLE/STRG. SPINDLE	MANGUITO ARTICULADO	112F
1	2	84188828		1	MANGA DE EIXO L.D., INCLUI 3	STUB AXLE/STRG. SPINDLE	MANGUITO ARTICULADO	112F
2	1	84189974		1	MANGA DE EIXO L.E., INCLUI 3	STUB AXLE/STRG. SPINDLE	MANGUITO ARTICULADO	112F
2	2	84188825		1	MANGA DE EIXO L.E., INCLUI 3	STUB AXLE/STRG. SPINDLE	MANGUITO ARTICULADO	112F
3		5104085		2	BUCHA	BUSHING	CASQUILLO	095B
4	1	87382381		1	CAPA ESFERA	BALL CUP	COPA ESFÉRICA	P833
4	2	47397695		1	CAPA ESFERA	BALL CUP	COPA ESFÉRICA	P833
5		5120532		4	GRAXEIRA	LUBE NIPPLE	ENGRASADOR	060I
6		87382384		4	CAPA ESFERA	BALL CUP	COPA ESFÉRICA	P833
7		5137114		AR	CALÇO DE AFINAÇÃO 0,10MM	SHIM	CUÑA	198S
7		5137115		AR	CALÇO DE AFINAÇÃO 0,15MM	SHIM	CUÑA	198S
7		5137116		AR	CALÇO DE AFINAÇÃO 0,20MM	SHIM	CUÑA	198S
7		5137117		AR	CALÇO DE AFINAÇÃO 0,25MM	SHIM	CUÑA	198S
7		5137118		AR	CALÇO DE AFINAÇÃO 0,30MM	SHIM	CUÑA	198S
8		5141692		2	PORCA	NUT	TUERCA	010D
9		87751874		2	PARAFUSO	BOLT	PERNO	140B
10		5121907		4	VEDAÇÃO	SEAL	JUNTA	132A
11		5119660		4	JUNTA ESFÉRICA	BALL JOINT	RÓTULA	070G
12		87355801		2	VEDAÇÃO	SEAL	JUNTA	132A
13		5133737		4	ROLAMENTO DE ROLETES	ROLLER BEARING	COJINETE DE RODILLO	346C
14		5141692		2	PORCA	NUT	TUERCA	010D
15		47137676		1	JUNTA ESFÉRICA	BALL JOINT	RÓTULA	070G
16		13299214		3	PARAFUSO	BOLT	PERNO	140B
17	3	73401923		2	CUBO	HUB	CUBO	135M
18		4985063		4	GUIA	DOWEL	ESPIGA	090G
19		5100516		16	ARRUELA PLANA	WASHER	ARANDELA	131R
20		14258121		16	PARAFUSO	BOLT	PERNO	140B

(1) SPS
(2) MECÂNICO
(3) T7.140 MECH CAB/ROPS

EIXO DIANTEIRO - MANGA DE EIXO - CUBOS
FRONT AXLE - STEERING AXLES - HUBS
PUENTE ANTERIOR - MANGUITO ARTICULADOS - CUBOS
PONTE ANTERIORE - FUSO A SNODO MOZZI
VORDERACHSE - ACHSSCHENKEL - NABEN
PONT AVANT - FUSEE DE ROUE - MOYEUXE

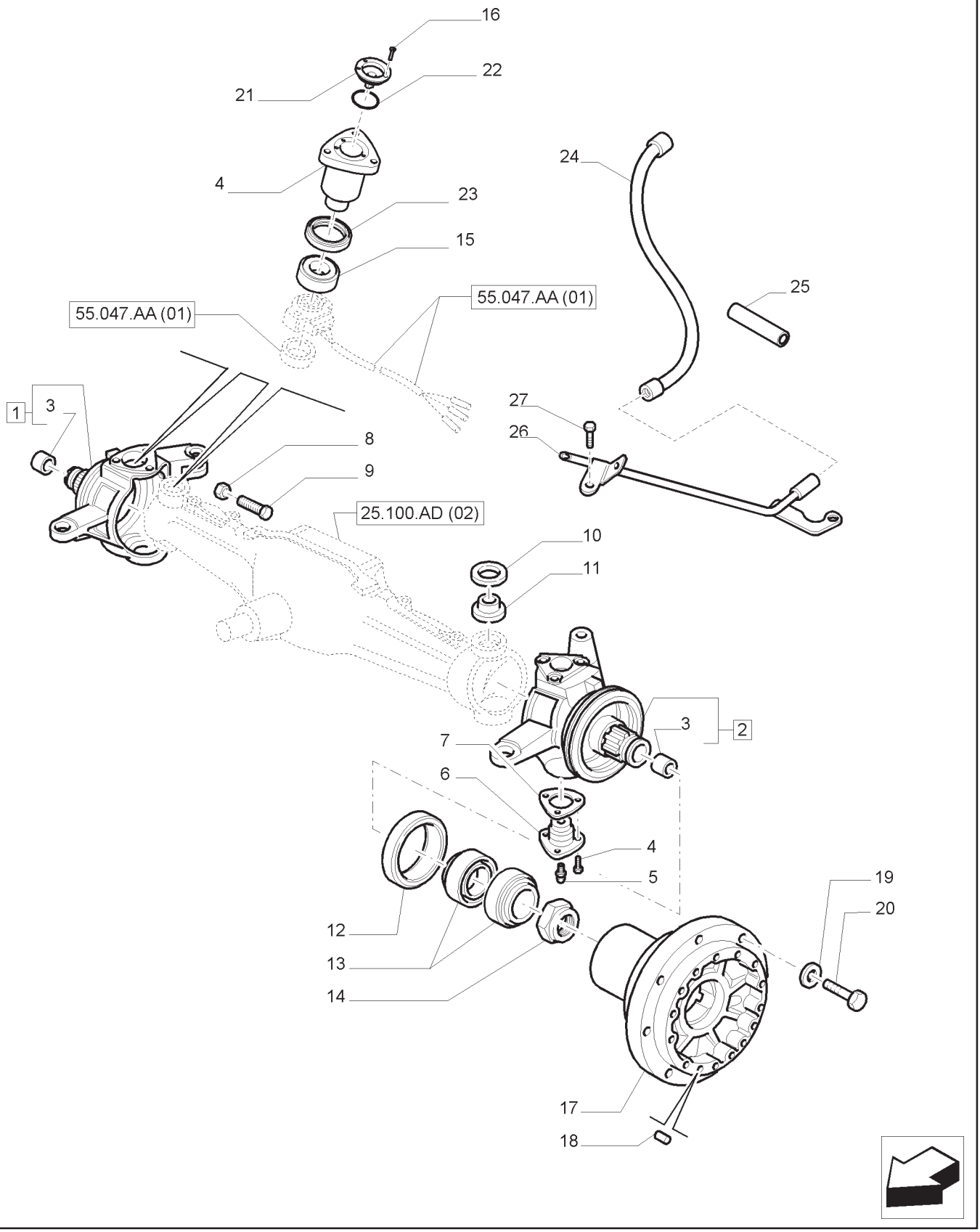

EIXO DIANTEIRO - MANGA DE EIXO - CUBOS
FRONT AXLE - STEERING AXLES - HUBS
PUENTE ANTERIOR - MANGUITO ARTICULADOS - CUBOS
PONTE ANTERIORE - FUSO A SNODO MOZZI
VORDERACHSE - ACHSSCHENKEL - NABEN
PONT AVANT - FUSEE DE ROUE - MOYEUXE

R	N	P.N.	MOD	Q	Descrição	Description	Descripción	L.C.
21		84384510		1	PINO	PIN	PASADOR	080P
22		14458280		1	ANEL O	O-RING	JUNTA TÓRICA	055A
23		47137701		1	VEDAÇÃO	SEAL	JUNTA	132A
24		82016109		1	CAPA FLEXÍVEL	FLEXIBLE SHEATH	FUNDA FLEXIBLE	140G
24	1	84472045		1	CAPA FLEXÍVEL	FLEXIBLE SHEATH	FUNDA FLEXIBLE	140G
25		87329095		1	MANGUEIRA	HOSE	MANGUERA	030M
26		84301789		1	TUBO	TUBE	TUBO	195T
26	1	87592753		1	TUBO	TUBE	TUBO	195T
27		15540324		1	PARAFUSO	BOLT	PERNO	140B

(1) SPS

25.100.AD	02	p1	04/13

CARCAÇA DO EIXO DIANTEIRO
FRONT AXLE BOX
CAJA DEL PUENTE ANTERIOR
SCATOLA PONTE ANTERIORE
VORDERACHSE SCHUTZGEHÄUSE
BOITE DE PONT AVANT

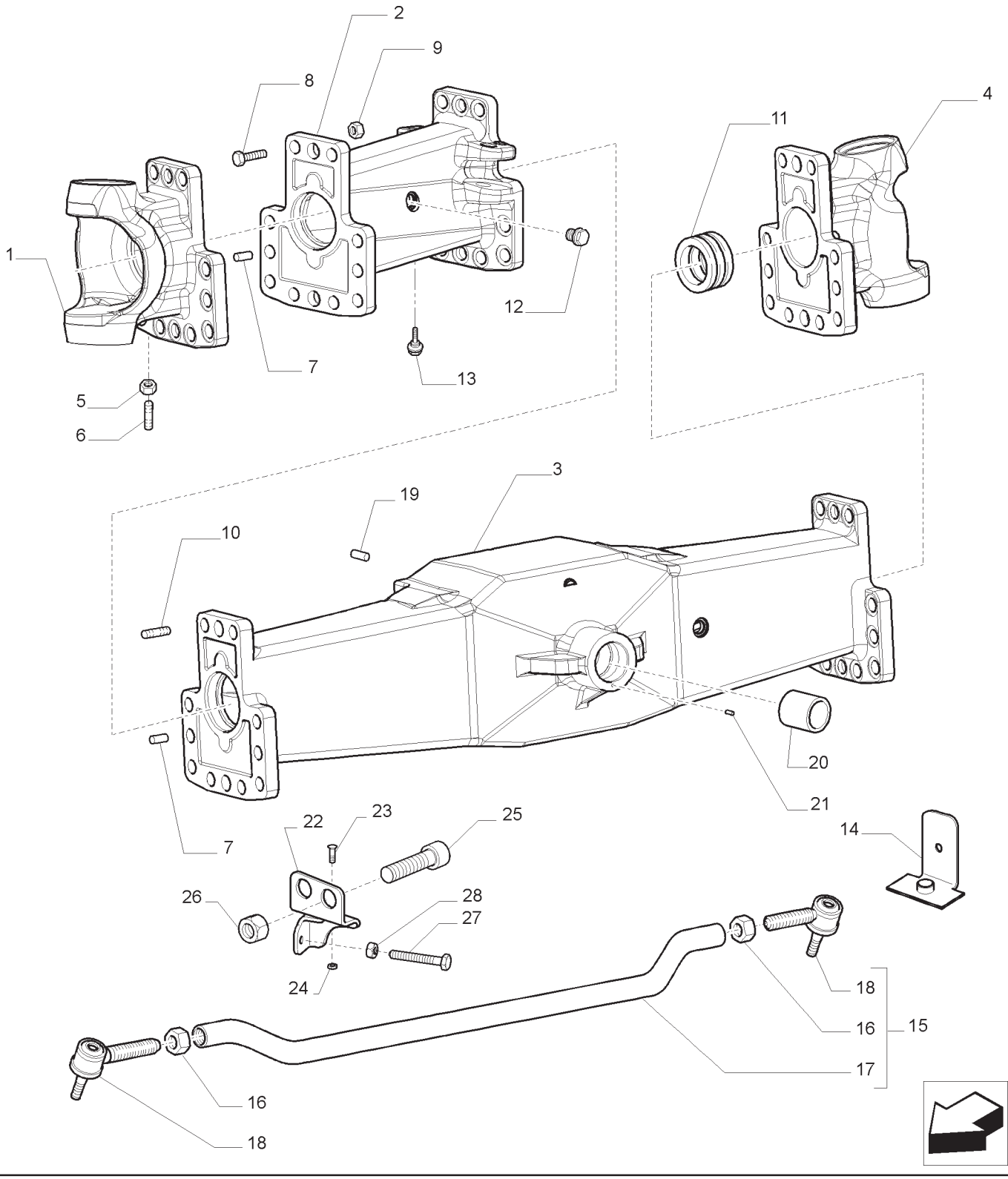

CARCAÇA DO EIXO DIANTEIRO
FRONT AXLE BOX
CAJA DEL PUENTE ANTERIOR
SCATOLA PONTE ANTERIORE
VORDERACHSE SCHUTZGEHÄUSE
BOITE DE PONT AVANT

R	N	P.N.	MOD	Q	Descrição	Description	Descripción	L.C.
1		84530124		1	CARCAÇA L.E.	CASING	CARCASA	080C
2		84530185		2	CARCAÇA L.D. E L.E.	CASING	CARCASA	080C
3		47379194		1	CARCAÇA	CASING	CARCASA	080C
4		84530130		1	CARCAÇA L.D.	CASING	CARCASA	080C
5		14048811		2	PORCA	NUT	TUERCA	010D
6		84286986		2	PRISIONEIRO	STUD	ESPÁRRAGO	210P
7		84264462		2	BUJÃO	PLUG	TAPÓN	050T
8		87303830		42	PARAFUSO	BOLT	PERNO	140B
9		86015195		48	PORCA	NUT	TUERCA	010D
10		84264461		8	LUVA	SLEEVE	MANGUITO	145B
11		84254251		2	LUVA	SLEEVE	MANGUITO	145B
12		10305111		4	BUJÃO	PLUG	TAPÓN	050T
13		5118991		2	BUJÃO	PLUG	TAPÓN	050T
14		84556279		1	SUPORTE L.D.	SUPPORT	SOPORTE	300S
14		84556283		1	SUPORTE L.E.	SUPPORT	SOPORTE	300S
15	1	47535246		1	TIRANTE, INCLUI 16 -18	TIE-ROD	BARRA DE DIRECCIÓN	142T
15	2	84535597		1	TIRANTE, INCLUI 16 -18	TIE-ROD	BARRA DE DIRECCIÓN	142T
16		100033		2	PORCA	NUT	TUERCA	010D
17	1	47536269		1	TIRANTE	TIE-ROD	BARRA DE DIRECCIÓN	142T
17	2	84297468		1	TIRANTE	TIE-ROD	BARRA DE DIRECCIÓN	142T
18		5198880		2	JUNTA ESFÉRICA	BALL JOINT	RÓTULA	070G
19		5174376		2	GUIA	DOWEL	ESPIGA	090G
20		5140170		1	PINO	PIN	PASADOR	080P
21		4966244		1	GUIA	DOWEL	ESPIGA	090G
22		84588408		1	PARADA L.D.	STOP	TOPE	080A
22		84588411		1	PARADA L.E.	STOP	TOPE	080A

(1) SPS
(2) MECÂNICO

T7.140 T7.150 T7.165
T7.175 T7.180 T7.190
T7.195 T7.205

25.100.AD	02	p2	04/13

CARCAÇA DO EIXO DIANTEIRO
FRONT AXLE BOX
CAJA DEL PUENTE ANTERIOR
SCATOLA PONTE ANTERIORE
VORDERACHSE SCHUTZGEHÄUSE
BOITE DE PONT AVANT

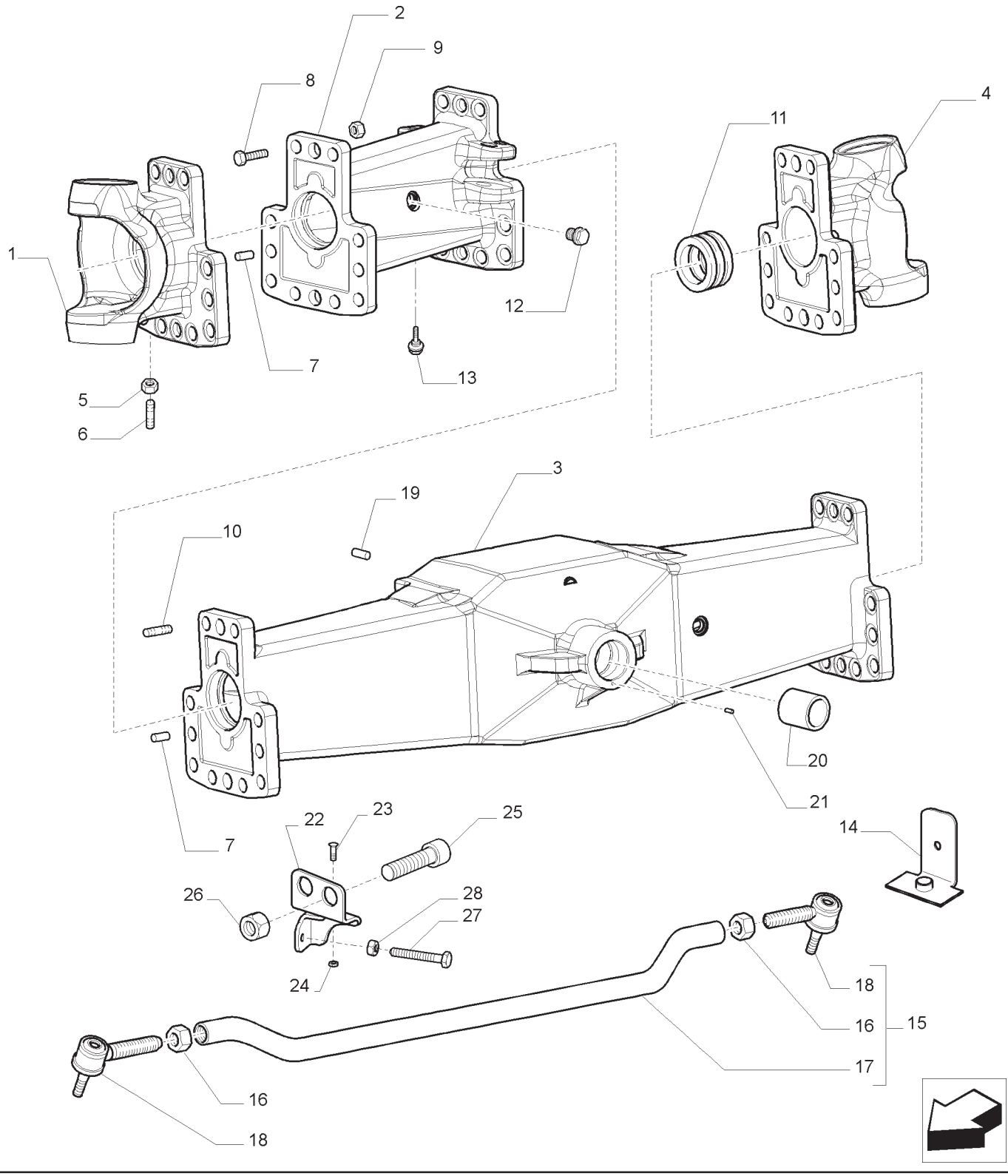

CARCAÇA DO EIXO DIANTEIRO
FRONT AXLE BOX
CAJA DEL PUENTE ANTERIOR
SCATOLA PONTE ANTERIORE
VORDERACHSE SCHUTZGEHÄUSE
BOITE DE PONT AVANT

R	N	P.N.	MOD	Q	Descrição	Description	Descripción	L.C.
23		43653		2	PARAFUSO	SCREW	TORNILLO	040V
24		10725924		2	PORCA	NUT	TUERCA	010D
25		84588975		4	PARAFUSO	SCREW	TORNILLO	040V
26		86015195		4	PORCA	NUT	TUERCA	010D
27		15215021		2	PARAFUSO	BOLT	PERNO	140B
28		11701711		2	PORCA	NUT	TUERCA	010D

EIXO DIANTEIRO, 3 METROS
FRONT AXLE, 3 METERS
EJE DELANTERO Y 3 METROS
ASSALE ANTERIORE, 3 METRI
VORDERACHSE, 3 METER
ESSIEU AVANT, 3 MÈTRES

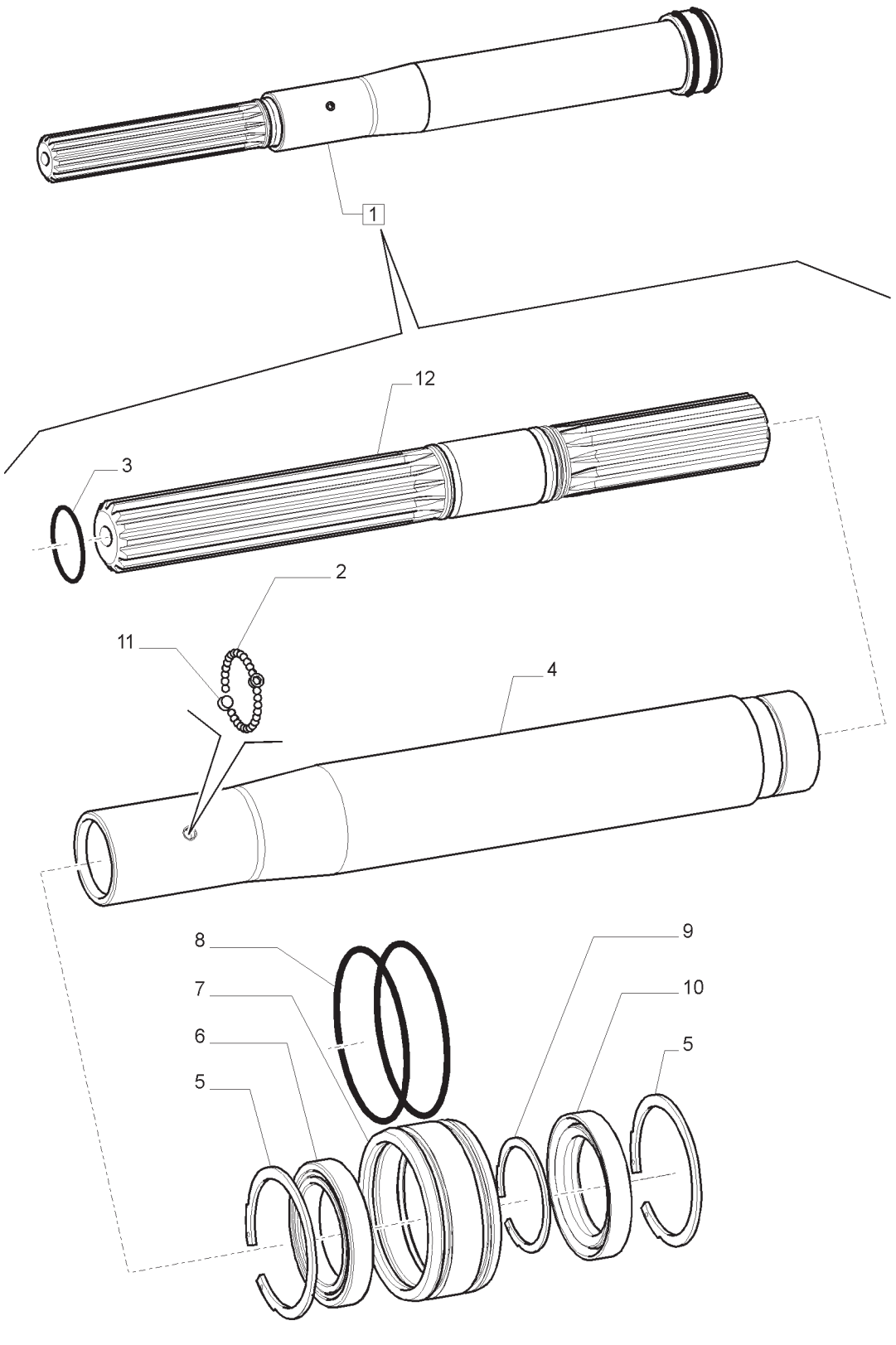

EIXO DIANTEIRO, 3 METROS
FRONT AXLE, 3 METERS
EJE DELANTERO Y 3 METROS
ASSALE ANTERIORE, 3 METRI
VORDERACHSE, 3 METER
ESSIEU AVANT, 3 MÈTRES

R	N	P.N.	MOD	Q	Descrição	Description	Descripción	L.C.
1		84254260		1	EIXO L.E., INCLUI 2 -12	SHAFT	EJE	016A
1		84254258		1	EIXO L.E., INCLUI 2 -12	SHAFT	EJE	016A
2		20063420		56	ESFERA	BALL	BOLA	140S
3		14458580		2	ANEL O	O-RING	JUNTA TÓRICA	055A
4		84250260		2	LUVA	SLEEVE	MANGUITO	145B
5		84246778		4	ANEL	RING	ARO	045A
6		84250972		2	ROLAMENTO ESFÉRICO	BALL BEARING	COJINETE DE BOLAS	343C
7		84254249		2	LUVA	SLEEVE	MANGUITO	145B
8		87421145		4	ANEL O	O-RING	JUNTA TÓRICA	055A
9		11069576		2	ANEL DE PRESSÃO	SNAP RING	ANILLO DE FRENO	054A
10		84250974		2	VEDADOR DE ÓLEO	OIL SEAL	JUNTA DE ACEITE	P278
11		87026048		4	BUJÃO	PLUG	TAPÓN	050T
12		84249139		2	EIXO	SHAFT	EJE	016A

EIXO DIANTEIRO - TIRANTE
FRONT AXLE - LINK
PUENTE DELANTERO - TIRANTE
PONTE ANTERIORE - TIRANTE
VORDERACHSE - SPURSTANGE
PONT AVANT - TIRANT

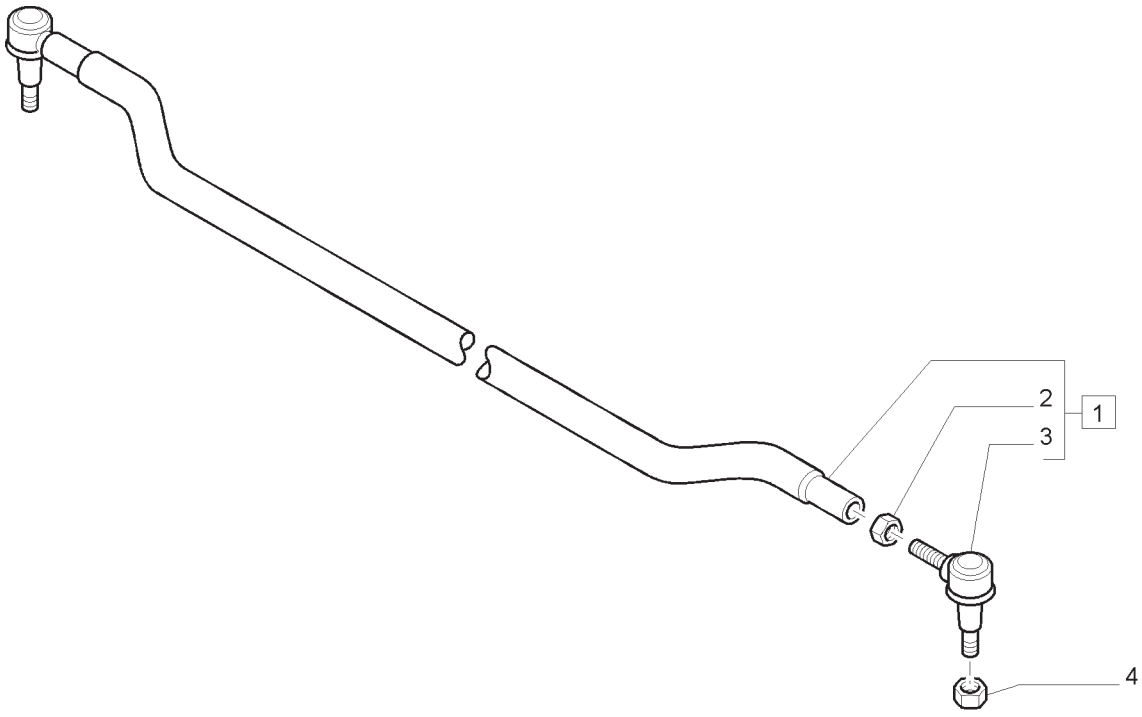

EIXO DIANTEIRO - TIRANTE
FRONT AXLE - LINK
PUENTE DELANTERO - TIRANTE
PONTE ANTERIORE - TIRANTE
VORDERACHSE - SPURSTANGE
PONT AVANT - TIRANT

R	N	P.N.	MOD	Q	Descrição	Description	Descripción	L.C.
1		5198879		1	TIRANTE, INCLUI 2, 3	TIE-ROD	BARRA DE DIRECCIÓN	142T
2		10726911		1	PORCA	NUT	TUERCA	010D
3		5198880		1	JUNTA ESFÉRICA	BALL JOINT	RÓTULA	070G
4		12577011		2	PORCA	NUT	TUERCA	010D

25.100.AV	01	p1	04/13

SUPORTE DO EIXO DIANTEIRO (4WD)
SUPPORT FOR 4WD FRON AXLE
SOPORTE PUENTE DELANTERO (4WD)
SUPPORTO PER PONTE ANTERIORE (4WD)
LAGERHALTER, VORDERACHSE (4WD)
SUPPORT PONT AVANT (4WD)

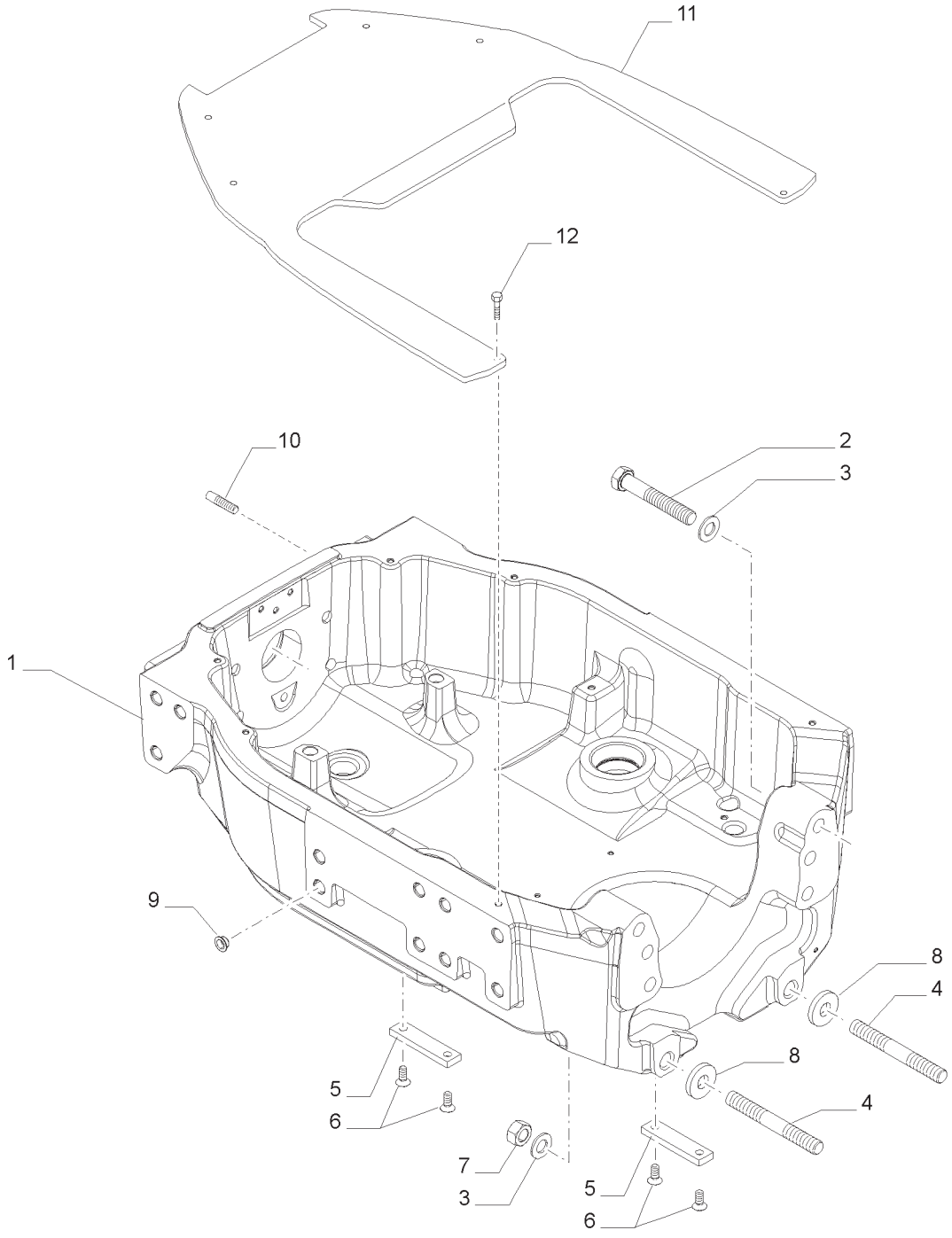

SUPORTE DO EIXO DIANTEIRO (4WD)
SUPPORT FOR 4WD FRON AXLE
SOPORTE PUENTE DELANTERO (4WD)
SUPPORTO PER PONTE ANTERIORE (4WD)
LAGERHALTER, VORDERACHSE (4WD)
SUPPORT PONT AVANT (4WD)

R	N	P.N.	MOD	Q	Descrição	Description	Descripción	L.C.
1		84517397		1	SUPORTE	SUPPORT	SOPORTE	300S
2		82028028		4	PARAFUSO	SCREW	TORNILLO	040V
3		82028022		6	ARRUELA PLANA	WASHER	ARANDELA	131R
4		87301866		2	PRISIONEIRO	STUD	ESPÁRRAGO	210P
5		5167043		2	ESPAÇADOR	SPACER	ESPACIADOR	075D
6		82015433		4	PARAFUSO	SCREW	TORNILLO	040V
7		87312644		2	PORCA	NUT	TUERCA	010D
8		82026240		AR	CALÇO DE AFINAÇÃO 4,50MM	SHIM	CUÑA	198S
8		82026241		AR	CALÇO DE AFINAÇÃO 4,80MM	SHIM	CUÑA	198S
8		82026242		AR	CALÇO DE AFINAÇÃO 5,10MM	SHIM	CUÑA	198S
8		82026243		AR	CALÇO DE AFINAÇÃO 5,40MM	SHIM	CUÑA	198S
8		82026244		AR	CALÇO DE AFINAÇÃO 5,70MM	SHIM	CUÑA	198S
8		82026245		AR	CALÇO DE AFINAÇÃO 6,00MM	SHIM	CUÑA	198S
8		82026246		AR	CALÇO DE AFINAÇÃO 6,30MM	SHIM	CUÑA	198S
8		82026247		AR	CALÇO DE AFINAÇÃO 6,60MM	SHIM	CUÑA	198S
8		82026248		AR	CALÇO DE AFINAÇÃO 6,90MM	SHIM	CUÑA	198S
8		82026249		AR	CALÇO DE AFINAÇÃO 7,20MM	SHIM	CUÑA	198S
8		82026250		AR	CALÇO DE AFINAÇÃO 7,50MM	SHIM	CUÑA	198S
8		82026251		AR	CALÇO DE AFINAÇÃO 7,80MM	SHIM	CUÑA	198S
9		5171790		12	BUJÃO	PLASTIC PLUG	TAPÓN PLÁSTICO	Z412
10		87311365		2	GUIA	DOWEL	ESPIGA	090G
11		47431665		1	PLACA	PLATE	PLACA	105P
12		120104		6	PARAFUSO	SCREW	TORNILLO	040V

25.100.AV	02	p1	04/13

SUPORTE DO EIXO DIANTEIRO (4WD)
SUPPORT FOR 4WD FRON AXLE
SOPORTE PUENTE DELANTERO (4WD)
SUPPORTO PER PONTE ANTERIORE (4WD)
LAGERHALTER, VORDERACHSE (4WD)
SUPPORT PONT AVANT (4WD)

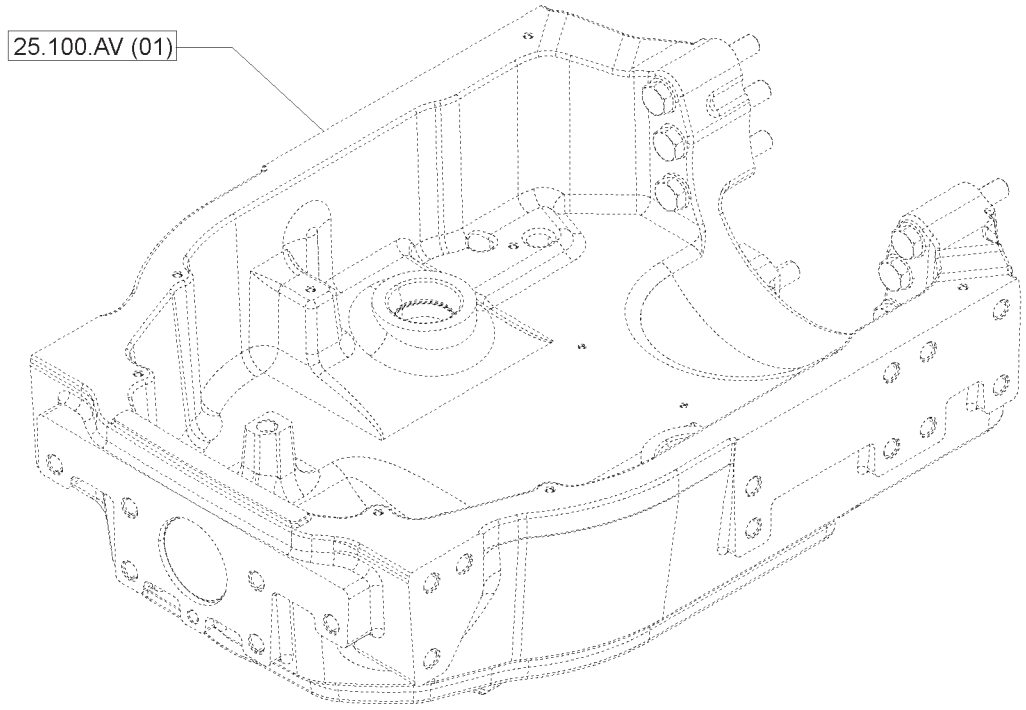

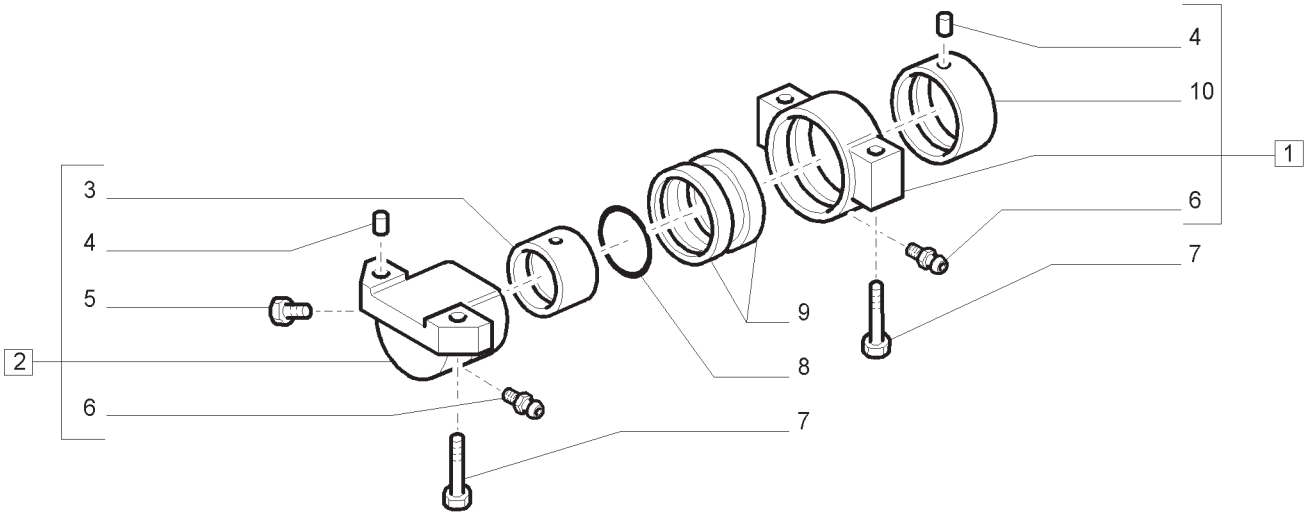

SUPORTE DO EIXO DIANTEIRO (4WD)
SUPPORT FOR 4WD FRON AXLE
SOPORTE PUENTE DELANTERO (4WD)
SUPPORTO PER PONTE ANTERIORE (4WD)
LAGERHALTER, VORDERACHSE (4WD)
SUPPORT PONT AVANT (4WD)

R	N	P.N.	MOD	Q	Descrição	Description	Descripción	L.C.
1		5148528		1	SUPORTE, INCLUI 4, 6, 7, 10	SUPPORT	SOPORTE	300S
2		5140890		1	SUPORTE, INCLUI 3 -6	SUPPORT	SOPORTE	300S
3		5140889		1	BUCHA	BUSHING	CASQUILLO	095B
4		10837710		4	GUIA	DOWEL	ESPIGA	090G
5		13410917		1	VÁLVULA ALÍVIO DA PRESSÃO	PRESSURE RELIEF VALVE	VÁLVULA DE SEGURIDAD	007V
6		13407211		2	GRAXEIRA	LUBE NIPPLE	ENGRASADOR	060I
7		14272531		2	PARAFUSO	BOLT	PERNO	140B
8		14471680		1	ANEL O	O-RING	JUNTA TÓRICA	055A
9		5188607		2	VEDAÇÃO	SEAL	JUNTA	132A
10		5140589		1	BUCHA	BUSHING	CASQUILLO	095B

25.102.AC	01	p1	04/13

EIXO DIANTEIRO - PAR COROA/PINHÃO
FRONT AXLE - BEVEL GEAR/PINION SET
PUENTE ANTERIOR - PAR CONICO
PONTE ANTERIORE - COPPIA CONICA
VORDERACHSE - KEGELRADANTRIEB
PONT AVANT - COUPLE CONIQUE]

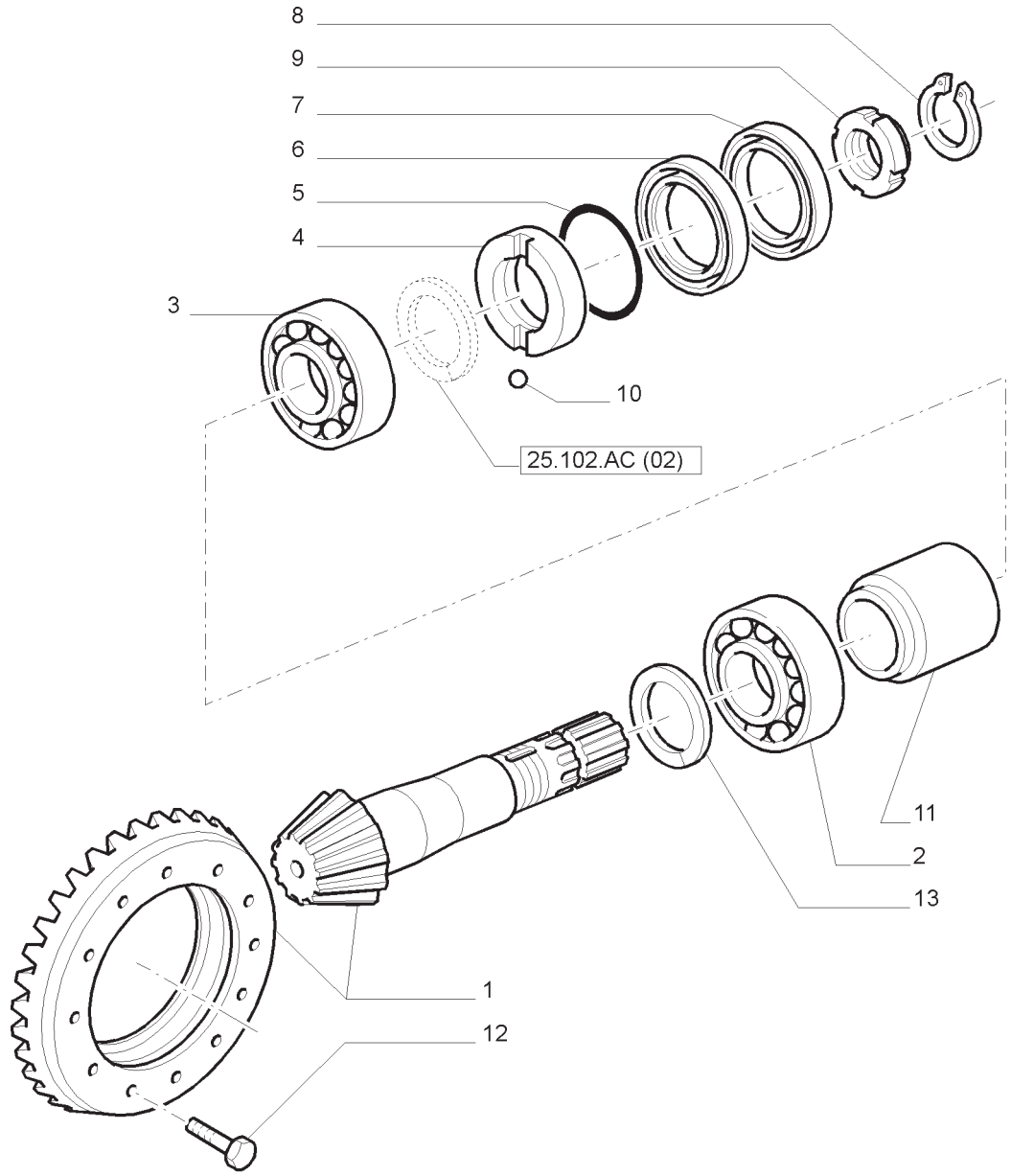

EIXO DIANTEIRO - PAR COROA/PINHÃO
FRONT AXLE - BEVEL GEAR/PINION SET
PUENTE ANTERIOR - PAR CONICO
PONTE ANTERIORE - COPPIA CONICA
VORDERACHSE - KEGELRADANTRIEB
PONT AVANT - COUPLE CONIQUE]

R	N	P.N.	MOD	Q	Descrição	Description	Descripción	L.C.
1		5146255		1	COROA CÔNICA	BEVEL GEAR	PIÑÓN CÓNICO	285C
2		5141714		1	ROLAMENTO DE ROLETES	ROLLER BEARING	COJINETE DE RODILLO	346C
3		5143109		1	ROLAMENTO ROLETE CÔNICO	TAPERED ROLLER BEARING	COJINETE DE ROD. CÓNICO	241P
4		5143112		1	ANEL VEDADOR	SEALING RING	ANILLO OBTURADOR	Z125
5		14454580		1	ANEL O	O-RING	JUNTA TÓRICA	055A
6		5111415		1	VEDADOR DE ÓLEO	OIL SEAL	JUNTA DE ACEITE	P278
7		5109309		1	VEDAÇÃO	SEAL	JUNTA	132A
8		5109282		1	CALÇO DE AFINAÇÃO	SHIM	CUÑA	198S
9		5119147		1	PORCA	NUT	TUERCA	010D
10		20419320		1	ESFERA	BALL	BOLA	140S
11		5169286		1	ESPAÇADOR	SPACER	ESPACIADOR	075D
12		14274634		12	PARAFUSO	BOLT	PERNO	140B
13		5121690		AR	CALÇO DE AFINAÇÃO 2,30MM	SHIM	CUÑA	198S
13		5121691		AR	CALÇO DE AFINAÇÃO 2,40MM	SHIM	CUÑA	198S
13		4999063		AR	CALÇO DE AFINAÇÃO 2,50MM	SHIM	CUÑA	198S
13		4999064		AR	CALÇO DE AFINAÇÃO 2,60MM	SHIM	CUÑA	198S
13		4999065		AR	CALÇO DE AFINAÇÃO 2,70MM	SHIM	CUÑA	198S
13		4999066		AR	CALÇO DE AFINAÇÃO 2,80MM	SHIM	CUÑA	198S
13		4999067		AR	CALÇO DE AFINAÇÃO 2,90MM	SHIM	CUÑA	198S
13		4999068		AR	CALÇO DE AFINAÇÃO 3,00MM	SHIM	CUÑA	198S
13		4999069		AR	CALÇO DE AFINAÇÃO 3,10MM	SHIM	CUÑA	198S
13		4999070		AR	CALÇO DE AFINAÇÃO 3,20MM	SHIM	CUÑA	198S
13		4999071		AR	CALÇO DE AFINAÇÃO 3,30MM	SHIM	CUÑA	198S
13		4999072		AR	CALÇO DE AFINAÇÃO 3,40MM	SHIM	CUÑA	198S
13		4999073		AR	CALÇO DE AFINAÇÃO 3,50MM	SHIM	CUÑA	198S

NOTA: 140 MECH CAB/ROPS

EIXO DIANTEIRO - GRUPO CÓNICO
FRONT AXLE - BEVEL GEAR PAIR
PUENTE DELANTERO - PAR CÓNICO
PONTE ANTERIORE - COPPIA CONICA
VORDERACHSE - KEGELRADANTRIEB
PONT AVANT - COUPLE CONIQUE

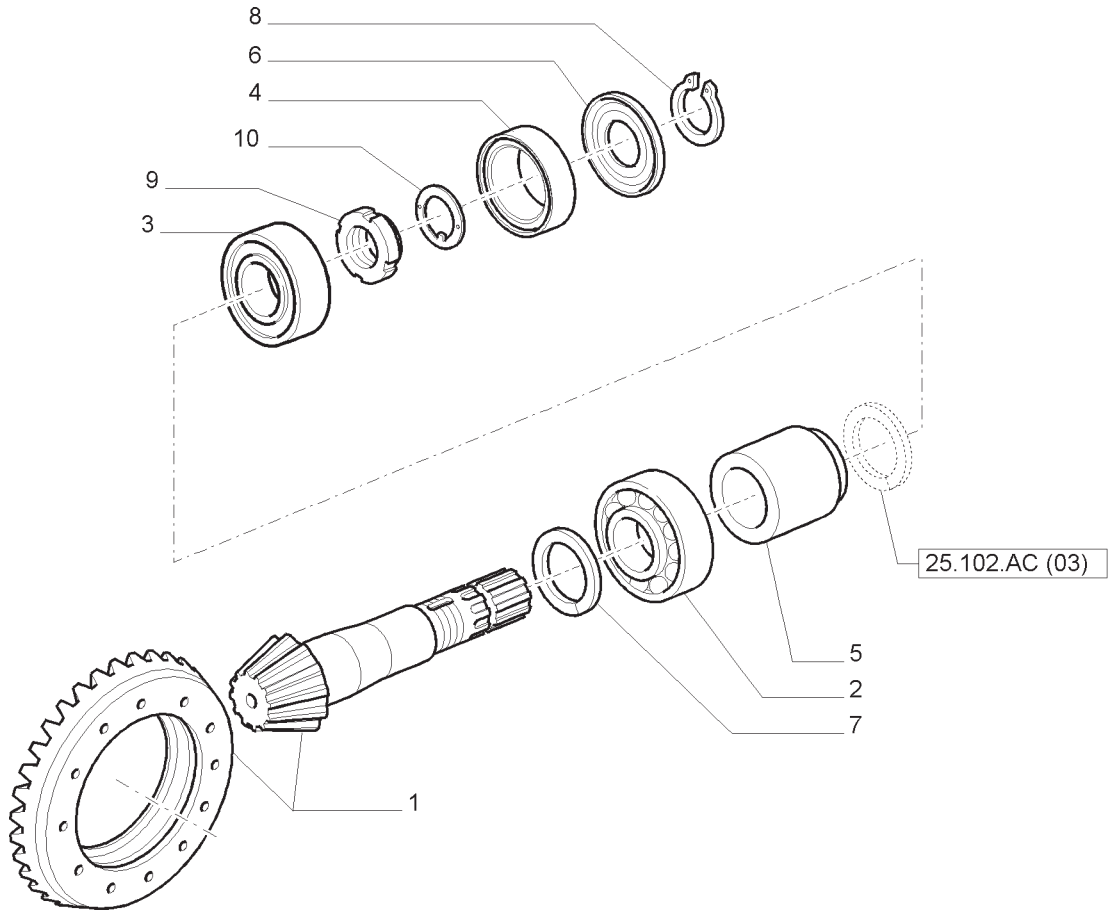

EIXO DIANTEIRO - GRUPO CÓNICO
FRONT AXLE - BEVEL GEAR PAIR
PUENTE DELANTERO - PAR CÓNICO
PONTE ANTERIORE - COPPIA CONICA
VORDERACHSE - KEGELRADANTRIEB
PONT AVANT - COUPLE CONIQUE

R	N	P.N.	MOD	Q	Descrição	Description	Descripción	L.C.
1		84365311		1	COROA CÔNICA	BEVEL GEAR	PINÓN CÓNICO	285C
2		5143109		1	IMPULSOR DE ROLETE	BEARING, ROLLER, TAP	EMPUJADOR DE RODILLO	241P
3		84368730		1	ROLAMENTO DE ROLETES	ROLLER BEARING	COJINETE DE RODILLO	346C
4		87349657		1	VEDADOR EIXO	SEAL, SHAFT	JUNTA DE LABIOS	Z102
5		87382586		1	ESPAÇADOR	SPACER	SEPARADOR	075D
6		87546420		1	PROTEÇÃO	SHIELD	PROTECCION	224P
7		84219417		AR	CALÇO DE AFINAÇÃO 1,90MM	SHIM	CUÑA	198S
7		84219416		AR	CALÇO DE AFINAÇÃO 2,00MM	SHIM	CUÑA	198S
7		84219415		AR	CALÇO DE AFINAÇÃO 2,10MM	SHIM	CUÑA	198S
7		84219414		AR	CALÇO DE AFINAÇÃO 2,20MM	SHIM	CUÑA	198S
7		5121690		AR	CALÇO DE AFINAÇÃO 2,30MM	SHIM	CUÑA	198S
7		5121691		AR	CALÇO DE AFINAÇÃO 2,40MM	SHIM	CUÑA	198S
7		4999063		AR	CALÇO DE AFINAÇÃO 2,50MM	SHIM	CUÑA	198S
7		4999064		AR	CALÇO DE AFINAÇÃO 2,60MM	SHIM	CUÑA	198S
7		4999065		AR	CALÇO DE AFINAÇÃO 2,70MM	SHIM	CUÑA	198S
7		4999066		AR	CALÇO DE AFINAÇÃO 2,80MM	SHIM	CUÑA	198S
7		4999067		AR	CALÇO DE AFINAÇÃO 2,90MM	SHIM	CUÑA	198S
7		4999068		AR	CALÇO DE AFINAÇÃO 3.00MM	SHIM	CUÑA	198S
7		4999069		AR	CALÇO DE AFINAÇÃO 3.10MM	SHIM	CUÑA	198S
7		4999070		AR	CALÇO DE AFINAÇÃO 3.20MM	SHIM	CUÑA	198S
7		4999071		AR	CALÇO DE AFINAÇÃO 3.30MM	SHIM	CUÑA	198S
7		4999072		AR	CALÇO DE AFINAÇÃO 3.40MM	SHIM	CUÑA	198S
7		4999073		AR	CALÇO DE AFINAÇÃO 3.50MM	SHIM	CUÑA	198S
8		5109282		1	ANEL-ELÃSTICO	CIRCLIP	RETENEDOR	056A
9		84289762		1	PORCA	NUT	TUERCA	010D
10		84345881		1	ARRUELA ESPECIAL	WASHER, SPECIAL	ARANDELA FRENO	Z333

EIXO DIANTEIRO - SUPORTE
FRONT AXLE - SUPPORT
PUENTE DELANTERO - SOPORTE
PONTE ANTERIORE - SUPPORTO
VORDERACHSE - LAGER
PONT AVANT - SUPPORT

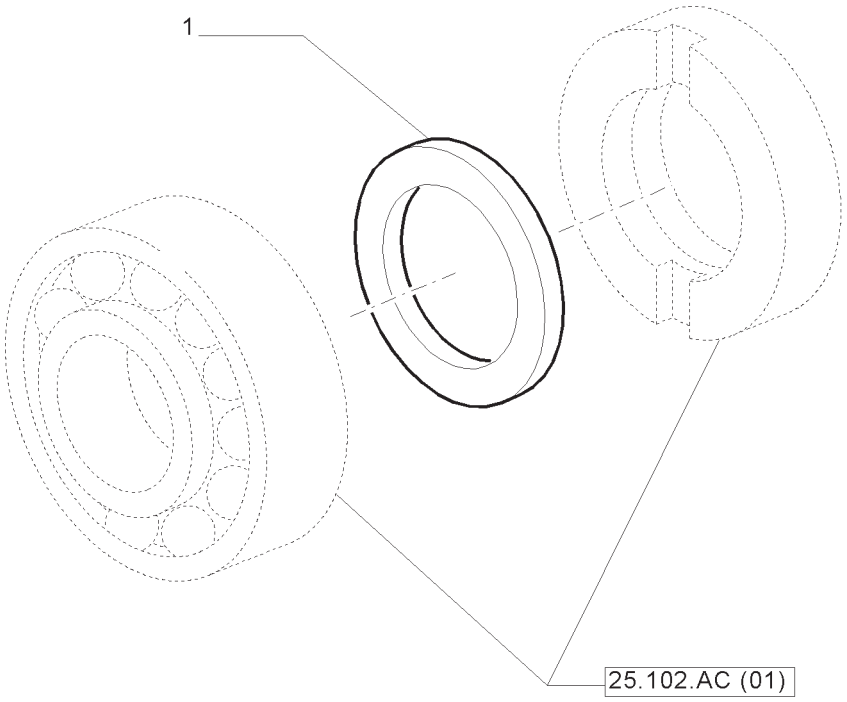

EIXO DIANTEIRO - SUPORTE
FRONT AXLE - SUPPORT
PUENTE DELANTERO - SOPORTE
PONTE ANTERIORE - SUPPORTO
VORDERACHSE - LAGER
PONT AVANT - SUPPORT

R	N	P.N.	MOD	Q	Descrição	Description	Descripción	L.C.
1		5169287		AR	CALÇO DE AFINAÇÃO 2,20MM	SHIM	CUÑA	198S
1		5169288		AR	CALÇO DE AFINAÇÃO 2,25MM	SHIM	CUÑA	198S
1		5169289		AR	CALÇO DE AFINAÇÃO 2,30MM	SHIM	CUÑA	198S
1		5169290		AR	CALÇO DE AFINAÇÃO 2,35MM	SHIM	CUÑA	198S
1		5169291		AR	CALÇO DE AFINAÇÃO 2,40MM	SHIM	CUÑA	198S
1		5169292		AR	CALÇO DE AFINAÇÃO 2,45MM	SHIM	CUÑA	198S
1		5169293		AR	CALÇO DE AFINAÇÃO 2,50MM	SHIM	CUÑA	198S
1		5169294		AR	CALÇO DE AFINAÇÃO 2,55MM	SHIM	CUÑA	198S
1		5169295		AR	CALÇO DE AFINAÇÃO 2,60MM	SHIM	CUÑA	198S
1		5169296		AR	CALÇO DE AFINAÇÃO 2,65MM	SHIM	CUÑA	198S
1		5169297		AR	CALÇO DE AFINAÇÃO 2,70MM	SHIM	CUÑA	198S
1		5169298		AR	CALÇO DE AFINAÇÃO 2,75MM	SHIM	CUÑA	198S
1		5169299		AR	CALÇO DE AFINAÇÃO 2,80MM	SHIM	CUÑA	198S
1		5169300		AR	CALÇO DE AFINAÇÃO 2,85MM	SHIM	CUÑA	198S
1		5169301		AR	CALÇO DE AFINAÇÃO 2,90MM	SHIM	CUÑA	198S
1		5169302		AR	CALÇO DE AFINAÇÃO 2,95MM	SHIM	CUÑA	198S
1		5169303		AR	CALÇO DE AFINAÇÃO 3,00MM	SHIM	CUÑA	198S
1		5169304		AR	CALÇO DE AFINAÇÃO 3,05MM	SHIM	CUÑA	198S
1		5169305		AR	CALÇO DE AFINAÇÃO 3,10MM	SHIM	CUÑA	198S
1		5169306		AR	CALÇO DE AFINAÇÃO 3,15MM	SHIM	CUÑA	198S
1		5169307		AR	CALÇO DE AFINAÇÃO 3,20MM	SHIM	CUÑA	198S
1		5169308		AR	CALÇO DE AFINAÇÃO 3,25MM	SHIM	CUÑA	198S
1		5169309		AR	CALÇO DE AFINAÇÃO 3,30MM	SHIM	CUÑA	198S
1		5169310		AR	CALÇO DE AFINAÇÃO 3,35MM	SHIM	CUÑA	198S
1		5169311		AR	CALÇO DE AFINAÇÃO 3,40MM	SHIM	CUÑA	198S
1		5169312		AR	CALÇO DE AFINAÇÃO 3,45MM	SHIM	CUÑA	198S

EIXO DIANTEIRO - SUPORTE
FRONT AXLE - SUPPORT
PUENTE DELANTERO - SOPORTE
PONTE ANTERIORE - SUPPORTO
VORDERACHSE - LAGER
PONT AVANT - SUPPORT

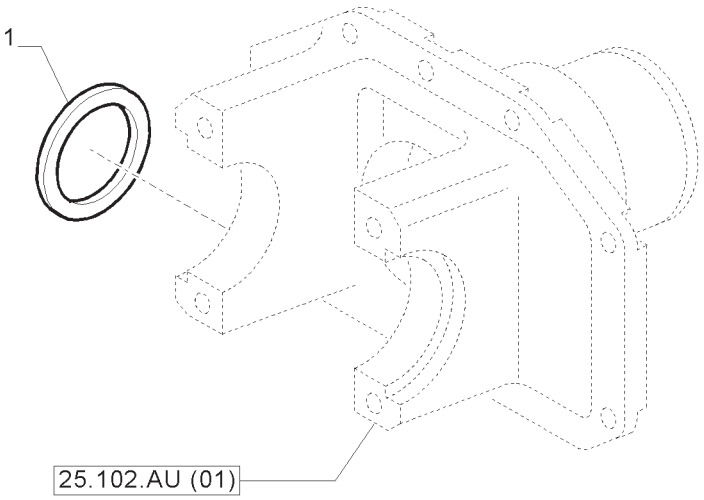

EIXO DIANTEIRO - SUPORTE
FRONT AXLE - SUPPORT
PUENTE DELANTERO - SOPORTE
PONTE ANTERIORE - SUPPORTO
VORDERACHSE - LAGER
PONT AVANT - SUPPORT

R	N	P.N.	MOD	Q	Descrição	Description	Descripción	L.C.
1		5135019		AR	CALÇO DE AFINAÇAO 1,00MM	SHIM	CUÑA	198S
1		5135020		AR	CALÇO DE AFINAÇÃO 1,1 0MM	SHIM	CUÑA	198S
1		5135021		AR	CALÇO DE AFINAÇÃO 1,20MM	SHIM	CUÑA	198S
1		5135022		AR	CALÇO DE AFINAÇÃO 1,30MM	SHIM	CUÑA	198S
1		5135023		AR	CALÇO DE AFINAÇÃO 1,40MM	SHIM	CUÑA	198S
1		5135024		AR	CALÇO DE AFINAÇÃO 1,50MM	SHIM	CUÑA	198S
1		5135025		AR	CALÇO DE AFINAÇÃO 1,60MM	SHIM	CUÑA	198S
1		5135026		AR	CALÇO DE AFINAÇÃO 1,70MM	SHIM	CUÑA	198S
1		5135027		AR	CALÇO DE AFINAÇÃO 1,80MM	SHIM	CUÑA	198S
1		5135028		AR	CALÇO DE AFINAÇÃO 1,90MM	SHIM	CUÑA	198S
1		5135029		AR	CALÇO DE AFINAÇÃO 2,00MM	SHIM	CUÑA	198S

EIXO DIANTEIRO - DIFERENCIAL
FRONT AXLE - DIFFERENTIAL
PUENTE ANTERIOR - DIFERENCIAL
PONTE ANTERIORE - DIFFERENZIALE
VORDERACHSE - DIFFERENTIALGETRIEBE
PONT AVANT - DIFFERENTIEL

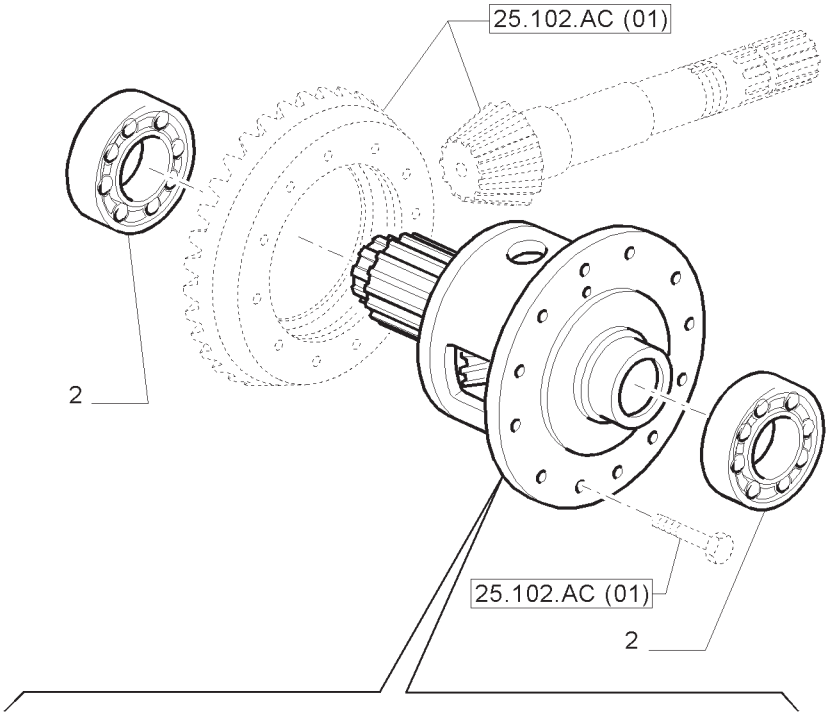

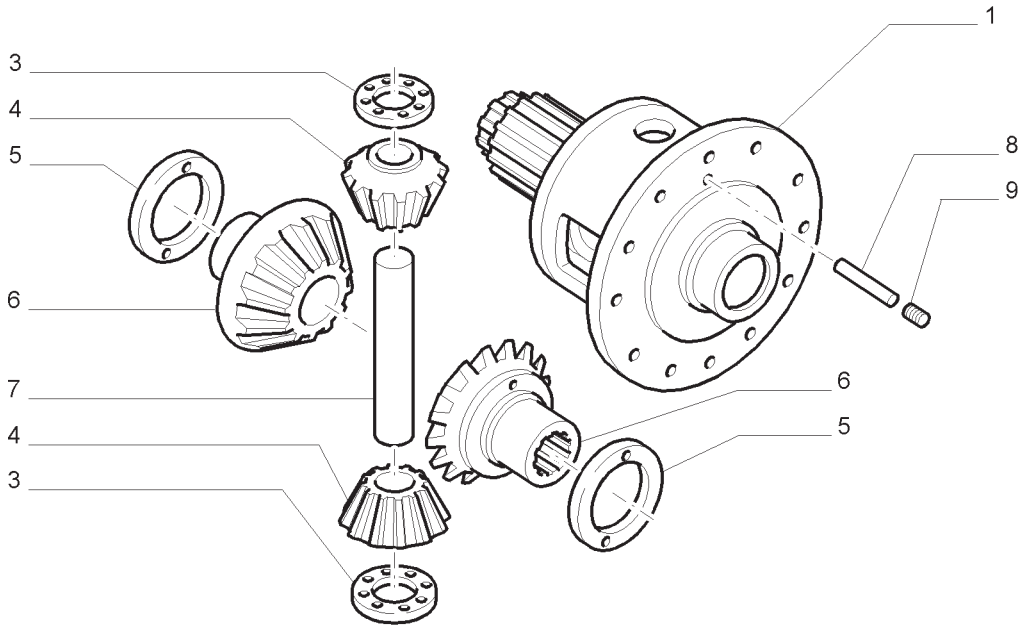

EIXO DIANTEIRO - DIFERENCIAL
FRONT AXLE - DIFFERENTIAL
PUENTE ANTERIOR - DIFERENCIAL
PONTE ANTERIORE - DIFFERENZIALE
VORDERACHSE - DIFFERENTIALGETRIEBE
PONT AVANT - DIFFERENTIEL

R	N	P.N.	MOD	Q	Descrição	Description	Descripción	L.C.
1		5174845		1	ALOJAMENTO	HOUSING	CAJA	014V
2		24903470		2	CONJUNTO DO ROLAMENTO	BEARING ASSY	CONJUNTO DE COJINETES	341C
3		4991658		2	ANEL DE ENCOSTO	THRUST WASHER	ARANDELA DE EMP.	023R
4		4991695		2	PINHÃO DA RODA GUIA	IDLER PINION	PIÑÓN SATÉLITE	020S
5		4997235		AR	ANEL DE ENCOSTO 1,50MM	THRUST WASHER	ARANDELA DE EMP.	023R
5		4997236		AR	ANEL DE ENCOSTO 1,60MM	THRUST WASHER	ARANDELA DE EMP.	023R
5		5138267		AR	ANEL DE ENCOSTO 1,70MM	THRUST WASHER	ARANDELA DE EMP.	023R
5		5144801		AR	ANEL DE ENCOSTO 1,40MM	THRUST WASHER	ARANDELA DE EMP.	023R
5		5144802		AR	ANEL DE ENCOSTO 1,80MM	THRUST WASHER	ARANDELA DE EMP.	023R
5		5170588		AR	ANEL DE ENCOSTO 1,90MM	THRUST WASHER	ARANDELA DE EMP.	023R
5		5170589		AR	ANEL DE ENCOSTO 2,00MM	THRUST WASHER	ARANDELA DE EMP.	023R
5		5182769		AR	ANEL DE ENCOSTO 2,1 0MM	THRUST WASHER	ARANDELA DE EMP.	023R
5		5182770		AR	ANEL DE ENCOSTO 2,20MM	THRUST WASHER	ARANDELA DE EMP.	023R
6		5149551		2	ENGRENAGEM PLANETÁRIA	PLANETARY GEAR	PIÑÓN PLANETARIO	145P
7		5168624		1	PINO	PIN	PASADOR	080P
8		5173242		1	PINO ELÁSTICO	ROLL PIN	PASADOR DE RODILLO	200S
9		13807870		1	PARAFUSO DE AJUSTE	SET SCREW	TORNILLO DE AJUSTE	P327

NOTA: 140 MECH CAB/ROPS

EIXO DIANTEIRO - DIFERENCIAL
FRONT AXLE - DIFFERENTIAL
PUENTE ANTERIOR - DIFERENCIAL
PONTE ANTERIORE - DIFFERENZIALE
VORDERACHSE - DIFFERENTIALGETRIEBE
PONT AVANT - DIFFERENTIEL

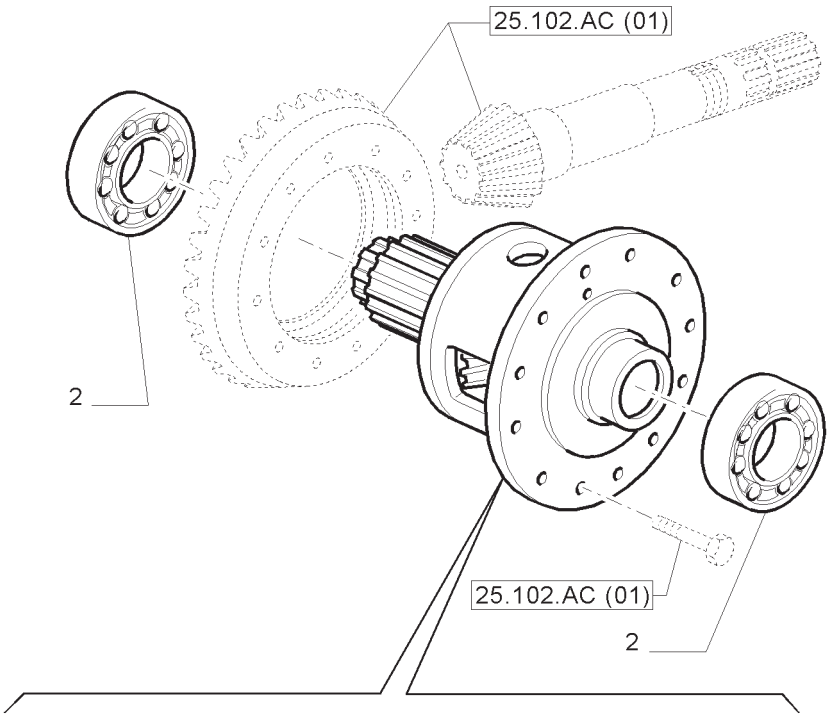

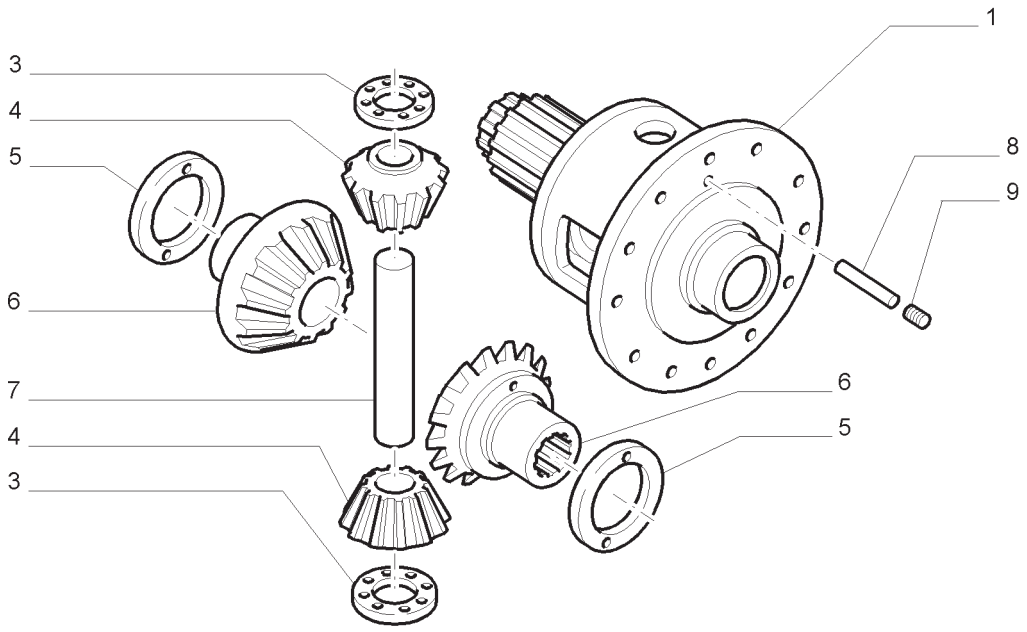

EIXO DIANTEIRO - DIFERENCIAL
FRONT AXLE - DIFFERENTIAL
PUENTE ANTERIOR - DIFERENCIAL
PONTE ANTERIORE - DIFFERENZIALE
VORDERACHSE - DIFFERENTIALGETRIEBE
PONT AVANT - DIFFERENTIEL

R	N	P.N.	MOD	Q	Descrição	Description	Descripción	L.C.
1		87342770		1	ALOJAMENTO	HOUSING	CAJA	014V
2		24903470		2	CONJUNTO DO ROLAMENTO	BEARING ASSY	CONJUNTO DE COJINETES	341C
3		4991658		2	ANEL DE ENCOSTO	THRUST WASHER	ARANDELA DE EMP.	023R
4		4991695		2	PINHÃO DA RODA GUIA	IDLER PINION	PIÑÓN SATÉLITE	020S
5		4997235		AR	ANEL DE ENCOSTO 1,50MM	THRUST WASHER	ARANDELA DE EMP.	023R
5		4997236		AR	ANEL DE ENCOSTO 1,60MM	THRUST WASHER	ARANDELA DE EMP.	023R
5		5138267		AR	ANEL DE ENCOSTO 1,70MM	THRUST WASHER	ARANDELA DE EMP.	023R
5		5144801		AR	ANEL DE ENCOSTO 1,40MM	THRUST WASHER	ARANDELA DE EMP.	023R
5		5144802		AR	ANEL DE ENCOSTO 1,80MM	THRUST WASHER	ARANDELA DE EMP.	023R
5		5170588		AR	ANEL DE ENCOSTO 1,90MM	THRUST WASHER	ARANDELA DE EMP.	023R
5		5170589		AR	ANEL DE ENCOSTO 2,00MM	THRUST WASHER	ARANDELA DE EMP.	023R
5		5182769		AR	ANEL DE ENCOSTO 2,1 0MM	THRUST WASHER	ARANDELA DE EMP.	023R
5		5182770		AR	ANEL DE ENCOSTO 2,20MM	THRUST WASHER	ARANDELA DE EMP.	023R
6		5149551		2	ENGRENAGEM PLANETÁRIA	PLANETARY GEAR	PIÑÓN PLANETARIO	145P
7		4991652		1	PINO	PIN	PASADOR	080P
8		5173242		1	PINO ELÁSTICO	ROLL PIN	PASADOR DE RODILLO	200S
9		13807870		1	PARAFUSO DE AJUSTE	SET SCREW	TORNILLO DE AJUSTE	P327

EIXO DIANTEIRO - BLOQUEIO HIDRÁULICO DO DIFERENCIAL
FRONT AXLE - HYDRAULIC DIFFERENTIAL LOCK
PUENTE ANTERIOR - BLOQUEO HIDRAULICO DEL DIFERENCIAL
PONTE ANTERIORE - BLOCCAGGIO IDRAULICO DIFFERENZIALE
VORDERACHSE - HYDRAULISCHE DIFFERENTIAL SPERRE
PONT AVANT - BLOCAGE HYDRAULIQUE DIFFERENTIEL

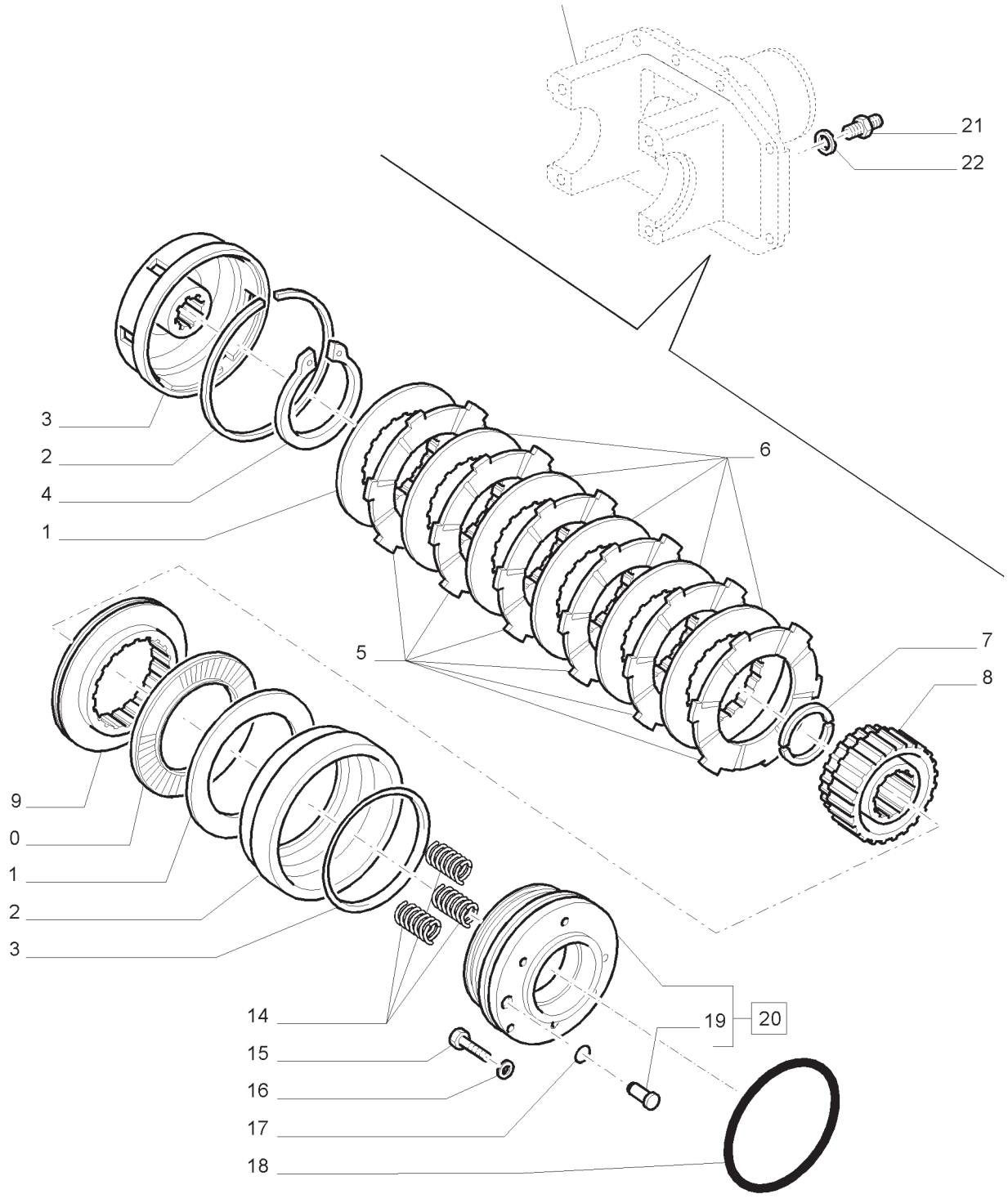

EIXO DIANTEIRO - BLOQUEIO HIDRÁULICO DO DIFERENCIAL
FRONT AXLE - HYDRAULIC DIFFERENTIAL LOCK
PUENTE ANTERIOR - BLOQUEO HIDRAULICO DEL DIFERENCIAL
PONTE ANTERIORE - BLOCCAGGIO IDRAULICO DIFFERENZIALE
VORDERACHSE - HYDRAULISCHE DIFFERENTIAL SPERRE
PONT AVANT - BLOCAGE HYDRAULIQUE DIFFERENTIEL

R	N	P.N.	MOD	Q	Descrição	Description	Descripción	L.C.
1		5141750		1	COROA DENTADA	RING GEAR	CORONA DENTADA	297C
2		5134095		1	ANEL ELÁSTICO	CIRCLIP	RETENEDOR	056A
3		5134083		1	ALOJAMENTO	HOUSING	CAJA	014V
4		11083176		1	ANEL DE PRESSÃO	SNAP RING	ANILLO DE FRENO	054A
5		5198090		6	DISCO CONDUZ EMBREAGEM	CLUTCH PLATE	DISCO DEL EMBRAGUE	062D
6		5198088		5	DISCO CONDUZ EMBREAGEM	CLUTCH PLATE	DISCO DEL EMBRAGUE	062D
7		5135032		1	SEMI-ANEL	HALF-RING	MEDIO ANILLO	090S
8		5134099		1	CUBO	HUB	CUBO	135M
9		5144582		1	DISCO	DISC	DISCO	060D
10		5134174		1	ROLAMENTO DE ROLETES	ROLLER BEARING	COJINETE DE RODILLO	346C
11		5134175		1	ARRUELA PLANA	WASHER	ARANDELA	131R
12		5134093		1	ÊMBOLO	PLUNGER	ÉMBOLO	130P
13		5140120		1	ANEL O	O-RING	JUNTA TÓRICA	055A
14		5120761		3	MOLA	SPRING	MUELLE	100M
15		14306521		5	PARAFUSO	BOLT	PERNO	140B
16		10569379		5	TRAVA DA ARRUELA	LOCK WASHER	ARANDELA DE FRENO	132R
17		14452881		1	ANEL O	O-RING	JUNTA TÓRICA	055A
18		5140121		1	ANEL O	O-RING	JUNTA TÓRICA	055A
19		5148467		1	PINO	PIN	PASADOR	080P
20		5148468		1	FLANGE, INCLUI 19	FLANGE	BRIDA	070F
21		5154713		1	CONECTOR HIDRÁUL	HYD CONNECTOR	CONECTOR HIDRÁULICO	020R
22		14437885		1	ANEL O	O-RING	JUNTA TÓRICA	055A

BOMBA HIDRÁULICA - VÁLVULA PRIORITÁRIA
HYDRAULIC PUMP - PRIORITY VALVE
BOMBA HIDRÁULICA - VÁLVULA PRIORITARIA
POMPA IDRAULICA - VALVOLA PRIORITARIA
HYDROPUMPE - PRIORITÄTSVENTIL
POMPE HYDRAULIQUE - SOUPAPE PRIORITAIRE

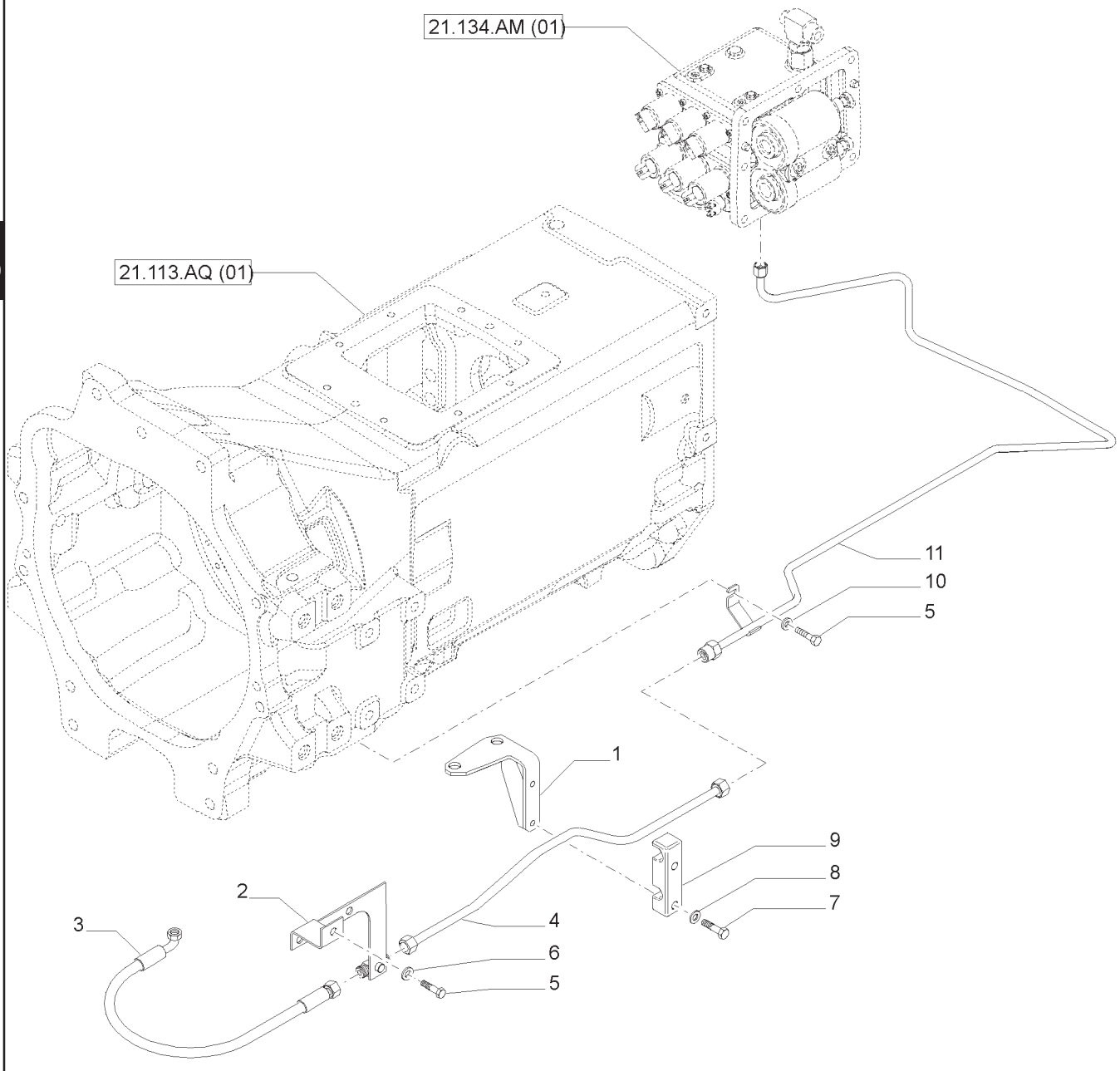

BOMBA HIDRÁULICA - VÁLVULA PRIORITÁRIA
HYDRAULIC PUMP - PRIORITY VALVE
BOMBA HIDRÁULICA - VÁLVULA PRIORITARIA
POMPA IDRAULICA - VALVOLA PRIORITARIA
HYDROPUMPE - PRIORITÄTSVENTIL
POMPE HYDRAULIQUE - SOUPAPE PRIORITAIRE

R	N	P.N.	MOD	Q	Descrição	Description	Descripción	L.C.
1		47475527		1	SUPORTE	BRACKET	MÉNSULA	225S
2		87702718		1	SUPORTE	SUPPORT	SOPORTE	300S
3		47405749		1	MANGUEIRA	HOSE	MANGUERA	030M
4		87533928		1	TUBO	TUBE	TUBO	195T
5		16043224		3	PARAFUSO	SCREW	TORNILLO	040V
6		14496504		2	ARRUELA PLANA	WASHER	ARANDELA	131R
7		16050621		2	PARAFUSO	SCREW	TORNILLO	040V
8		9824259		2	ARRUELA PLANA	WASHER	ARANDELA	131R
9		82029228		1	BRAÇADEIRA	CLAMP	ABRAZADERA	120M
10		12646701		1	ARRUELA PLANA	WASHER	ARANDELA	131R
11		84526536		1	TUBO HIDRÁULICO	HYD. TUBE	TUBERÍA HIDRÁULICA	190T

EIXO DIANTEIRO - SUPORTE
FRONT AXLE - SUPPORT
PUENTE ANTERIOR
PONTE ANTERIORE
VORDERACHSE
PONT AVANT

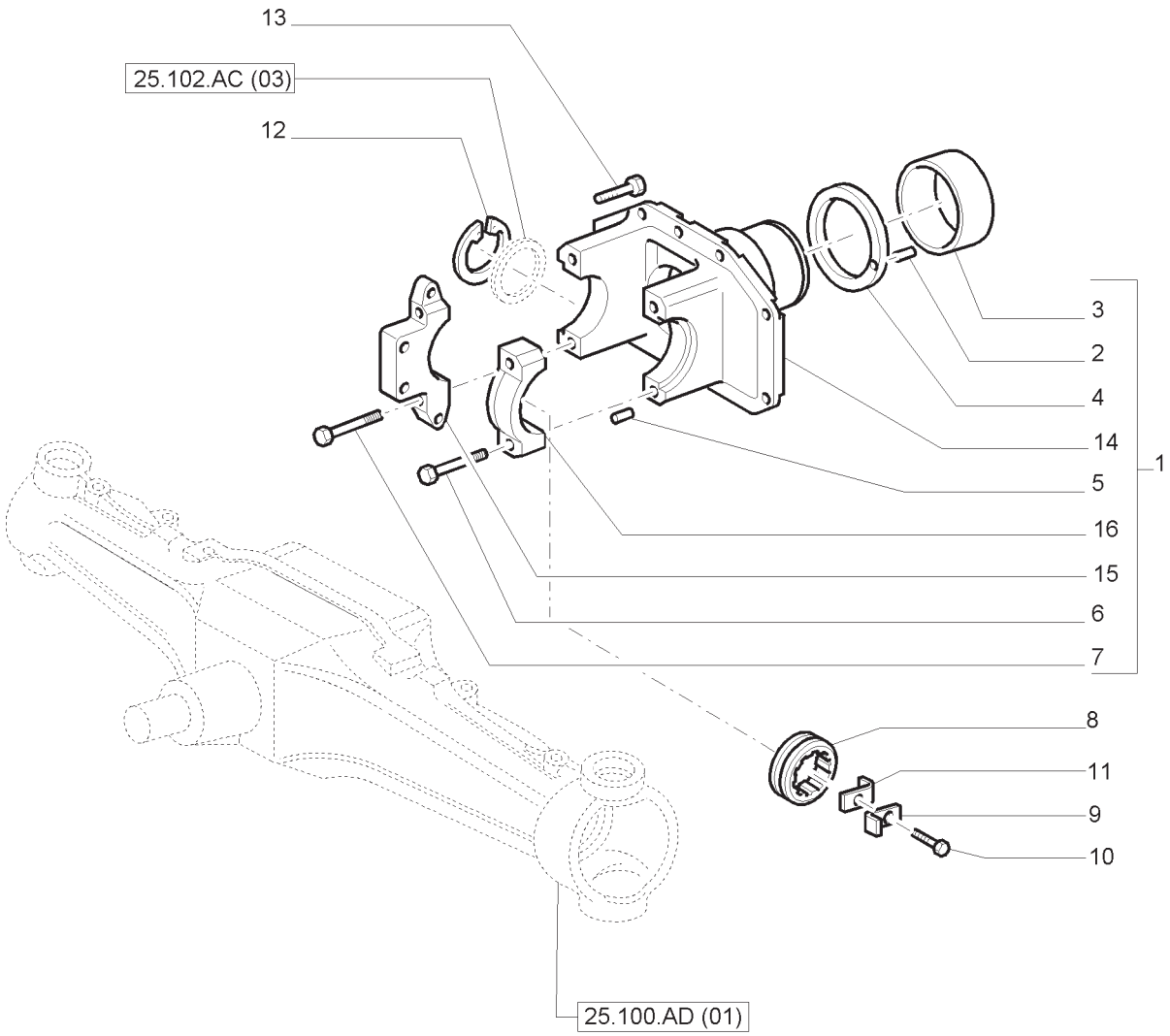

EIXO DIANTEIRO - SUPORTE
FRONT AXLE - SUPPORT
PUENTE ANTERIOR
PONTE ANTERIORE
VORDERACHSE
PONT AVANT

R	N	P.N.	MOD	Q	Descrição	Description	Descripción	L.C.
1		5182885		1	SUPORTE, INCLUI 2 -7, 14 -16	SUPPORT	SOPORTE	300S
2		4966244		1	GUIA	DOWEL	ESPIGA	090G
3		5136116		1	BUCHA	BUSHING	CASQUILLO	095B
4		5136115		1	ANEL	RING	ARO	045A
5		4966530		4	GUIA	DOWEL	ESPIGA	090G
6		14255331		2	PARAFUSO	BOLT	PERNO	140B
7		14255731		2	PARAFUSO	BOLT	PERNO	140B
8		5110423		1	PORCA	NUT	TUERCA	010D
9		562659		1	PLACA	PLATE	PLACA	105P
10		15970521		1	PARAFUSO	BOLT	PERNO	140B
11		4966243		1	GRAMPO	CLIP	CLIP	045F
12		11075476		1	CALÇO DE AFINAÇÃO	SHIM	CUÑA	198S
13		14274634		14	PARAFUSO	BOLT	PERNO	140B
14		5182884		1	SUPORTE	SUPPORT	SOPORTE	300S
15		4966135		1	SUPORTE	SUPPORT	SOPORTE	300S
16		5135030		1	SUPORTE	SUPPORT	SOPORTE	300S

NOTA: 140 MECH CAB/ROPS

EIXO DIANTEIRO - SUPORTE
FRONT AXLE - SUPPORT
PUENTE DELANTERO - SOPORTE
PONTE ANTERIORE - SUPPORTO
VORDERACHSE - LAGER
PONT AVANT - SUPPORT

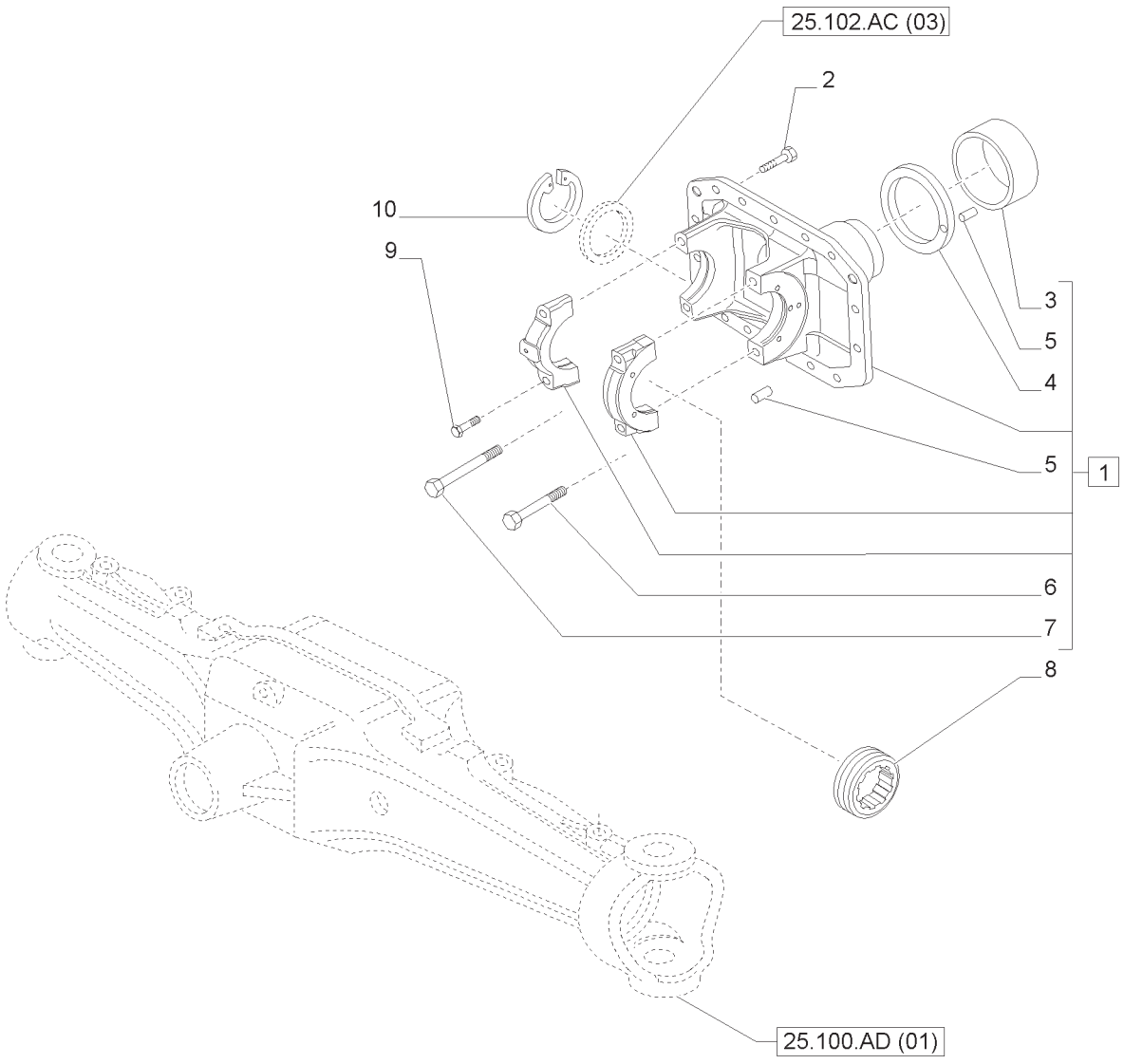

EIXO DIANTEIRO - SUPORTE
FRONT AXLE - SUPPORT
PUENTE DELANTERO - SOPORTE
PONTE ANTERIORE - SUPPORTO
VORDERACHSE - LAGER
PONT AVANT - SUPPORT

R	N	P.N.	MOD	Q	Descrição	Description	Descripción	L.C.
1		84565055		1	SUPORTE, INCLUI 3 -7	SUPPORT	SOPORTE	300S
2		14254734		14	PARAFUSO	BOLT	PERNO	140B
3		5136116		1	BUCHA	BUSHING	CASQUILLO	095B
4		5136115		1	ANEL	RING	ARO	045A
5		4966244		5	GUIA	DOWEL	ESPIGA	090G
6		14255334		2	PARAFUSO	SCREW	TORNILLO	040V
7		14255734		2	PARAFUSO	SCREW	TORNILLO	040V
8		5110423		1	PORCA	NUT	TUERCA	010D
9		13798231		1	PARAFUSO DE AJUSTE	SET SCREW	TORNILLO DE AJUSTE	P327
10		11075476		1	CALÇO DE AFINAÇÃO	SHIM	CUÑA	198S

EIXO DIANTEIRO - TREM DE ENGRENAGEM E EIXO DIFERENCIAL
FRONT AXLE - DIFFERENTIAL GEARS AND DIFFERENTIAL SHAFT
PUENTE ANTERIOR - TREN ENGRANAJES Y ARBOL DIFERENCIAL
PONTE ANTERIORE - RUOTISMI E ALBERO DIFFERENZIALE
VORDERACHSE - GETRIEBE U. DIFFERENTIALWELLE
PONT AVANT - ROUAGES ET ARBRE DIFFERENTIEL

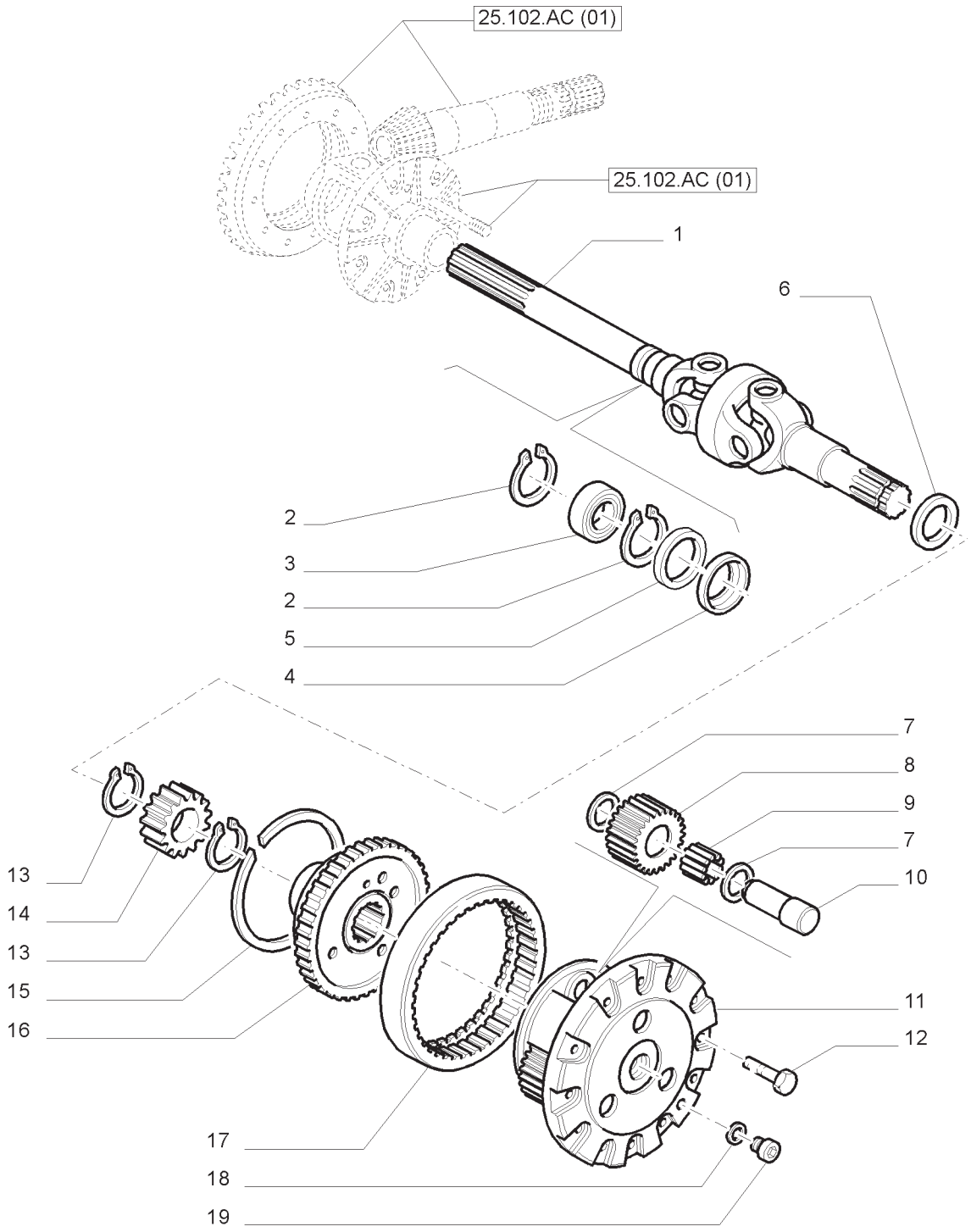

EIXO DIANTEIRO - TREM DE ENGRENAGEM E EIXO DIFERENCIAL
FRONT AXLE - DIFFERENTIAL GEARS AND DIFFERENTIAL SHAFT
PUENTE ANTERIOR - TREN ENGRANAJES Y ARBOL DIFERENCIAL
PONTE ANTERIORE - RUOTISMI E ALBERO DIFFERENZIALE
VORDERACHSE - GETRIEBE U. DIFFERENTIALWELLE
PONT AVANT - ROUAGES ET ARBRE DIFFERENTIEL

R	N	P.N.	MOD	Q	Descrição	Description	Descripción	L.C.
1		5191696		1	SEMI-EIXO ARTICULADO L.E.	ARTICULATED AXLE SHAFT	SEMIEJE ARTICULADO	093S
1		5191697		1	SEMI-EIXO ARTICULADO L.D.	ARTICULATED AXLE SHAFT	SEMIEJE ARTICULADO	093S
2		11061376		4	ANEL DE PRESSÃO	SNAP RING	ANILLO DE FRENO	054A
3		28042480		2	ROLAMENTO ESFÉRICO	BALL BEARING	COJINETE DE BOLAS	343C
4		5109311		2	PROTEÇÃO VEDADORA	SEAL PROTECTION	CUBRE JUNTA	291C
5		5105948		2	VEDAÇÃO	SEAL	JUNTA	132A
6		5183845		2	VEDAÇÃO	SEAL	JUNTA	132A
7		4998022		12	ANEL DE ENCOSTO	THRUST WASHER	ARANDELA DE EMP.	023R
8		5102132		6	PINHÃO DA RODA GUIA	IDLER PINION	PIÑÓN SATÉLITE	020S
9		5101692		6	ROLAMENTO DE AGULHAS	NEEDLE BEARING	COJINETE DE AGUJAS	344C
10		5181056		6	PINO	PIN	PASADOR	080P
11		5181054		2	SUPORTE	SUPPORT	SOPORTE	300S
12		14274634		24	PARAFUSO	BOLT	PERNO	140B
13		5123651		6	ANEL DE PRESSÃO	SNAP RING	ANILLO DE FRENO	054A
14		84262815		2	ENGRENAGEM PLANETÁRIA	PLANETARY GEAR	PIÑÓN PLANETARIO	145P
15		4986355		2	ANEL ELÁSTICO	CIRCLIP	RETENEDOR	056A
16		5141691		2	DISCO	DISC	DISCO	060D
17		5102130		2	COROA DENTADA	RING GEAR	CORONA DENTADA	297C
18		10263460		2	VEDAÇÃO	SEAL	JUNTA	132A
19		10305111		2	BUJÃO	PLUG	TAPÓN	050T

EIXO DIANTEIRO - TREM DE ENGRENAGEM E EIXO DIFERENCIAL
FRONT AXLE - DIFFERENTIAL GEARS AND DIFFERENTIAL SHAFT
PUENTE ANTERIOR - TREN ENGRANAJES Y ARBOL DIFERENCIAL
PONTE ANTERIORE - RUOTISMI E ALBERO DIFFERENZIALE
VORDERACHSE - GETRIEBE U. DIFFERENTIALWELLE
PONT AVANT - ROUAGES ET ARBRE DIFFERENTIEL

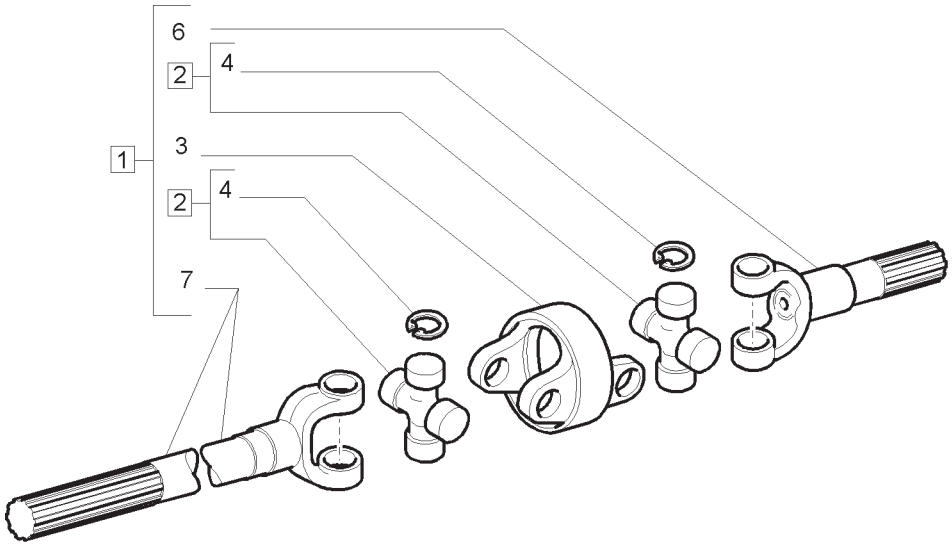

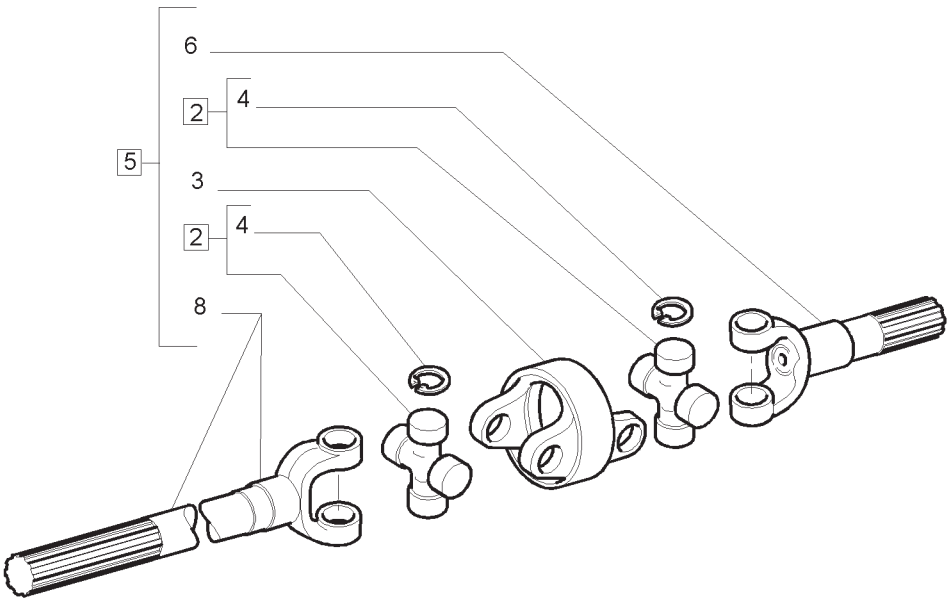

EIXO DIANTEIRO - TREM DE ENGRENAGEM E EIXO DIFERENCIAL
FRONT AXLE - DIFFERENTIAL GEARS AND DIFFERENTIAL SHAFT
PUENTE ANTERIOR - TREN ENGRANAJES Y ARBOL DIFERENCIAL
PONTE ANTERIORE - RUOTISMI E ALBERO DIFFERENZIALE
VORDERACHSE - GETRIEBE U. DIFFERENTIALWELLE
PONT AVANT - ROUAGES ET ARBRE DIFFERENTIEL

R	N	P.N.	MOD	Q	Descrição	Description	Descripción	L.C.
1		5191697		1	SEMI-EIXO ART.; L.D., INCLUI 2, 3, 6, 7	ARTICULATED AXLE SHAFT	SEMIEJE ARTICULADO	093S
2		5191451		2	CRUZETA, INCLUI 4	SPIDER	CRUCETA	320C
3		5191454		1	GARFO	FORK	HORQUILLA	125F
4		5191452		8	ANEL-TRAVA	LOCKING RING	ANILLO DE BLOQUEO	051A
5		5191696		1	SEMI-EIXO ART.; L.E., INCLUI 2, 3, 6, 8	ARTICULATED AXLE SHAFT	SEMIEJE ARTICULADO	093S
6		5194144		1	EIXO	SHAFT	EJE	016A
7		5192663		1	EIXO 669,50 MM	SHAFT	EJE	016A
8		5192662		1	EIXO 725,50 MM	SHAFT	EJE	016A

EIXO DIANTEIRO - TREM DE ENGRENAGEM E EIXO DIFERENCIAL
FRONT AXLE - DIFFERENTIAL GEARS AND DIFFERENTIAL SHAFT
PUENTE ANTERIOR - TREN ENGRANAJES Y ARBOL DIFERENCIAL
PONTE ANTERIORE - RUOTISMI E ALBERO DIFFERENZIALE
VORDERACHSE - GETRIEBE U. DIFFERENTIALWELLE
PONT AVANT - ROUAGES ET ARBRE DIFFERENTIEL

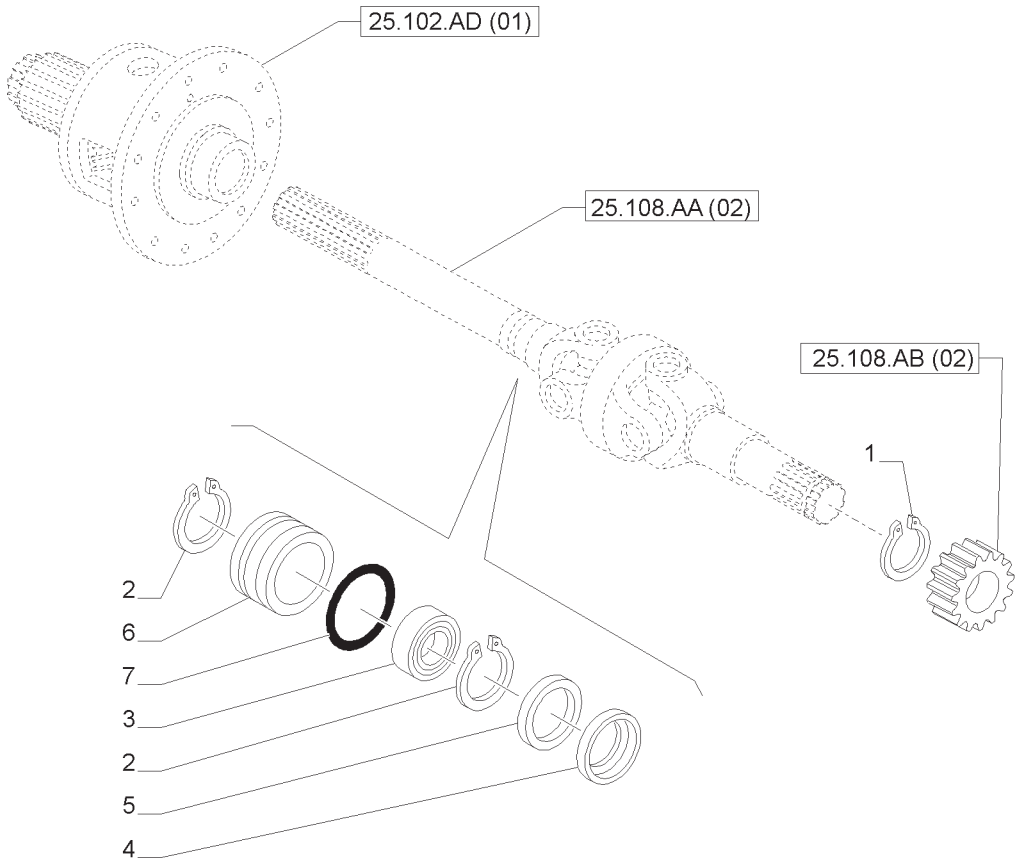

EIXO DIANTEIRO - TREM DE ENGRENAGEM E EIXO DIFERENCIAL
FRONT AXLE - DIFFERENTIAL GEARS AND DIFFERENTIAL SHAFT
PUENTE ANTERIOR - TREN ENGRANAJES Y ARBOL DIFERENCIAL
PONTE ANTERIORE - RUOTISMI E ALBERO DIFFERENZIALE
VORDERACHSE - GETRIEBE U. DIFFERENTIALWELLE
PONT AVANT - ROUAGES ET ARBRE DIFFERENTIEL

R	N	P.N.	MOD	Q	Descrição	Description	Descripción	L.C.
1		5123651		2	ANEL DE PRESSÃO	SNAP RING	ANILLO DE FRENO	054A
2		11051376		4	ANEL DE PRESSÃO	SNAP RING	ANILLO DE FRENO	054A
3		28042480		2	ROLAMENTO ESFÉRICO	BALL BEARING	COJINETE DE BOLAS	343C
4		5109311		2	PROTEÇÃO VEDADORA	SEAL PROTECTION	CUBRE JUNTA	291C
5		84166622		2	VEDAÇÃO	SEAL	JUNTA	132A
6		84181579		2	BUCHA	BUSHING	CASQUILLO	095B
7		14465680		2	ANEL O	O-RING	JUNTA TÓRICA	055A

NOTA: SPS

EIXO DIANTEIRO - SEMIEIXO ARTICULADO - PEÇAS COMPONENTES
FRONT AXLE - AXLE - SHAFT ARTICULATED - BREAKDOWN
PUENTE DELANTERO - SEMIEJE ARTICULADO - COMPONENTES
PONTE ANTERIORE - SEMIALBERO SNODATO - PARTI COMPONENTI
VORDERACHSE - GELENKWELLENSTÜCK - TEILE
PONT AVANT - DEMI-ARBRE ARTICULÉ - COMPOSANTS

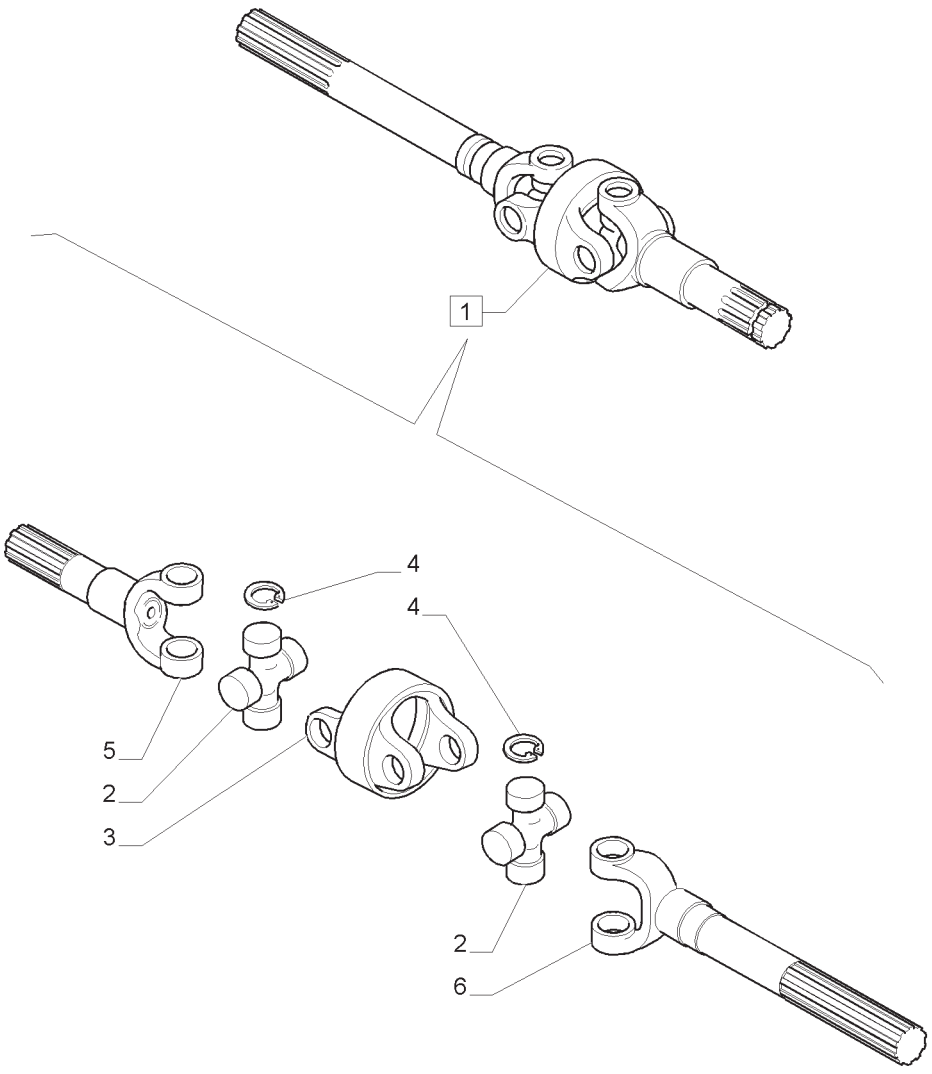

EIXO DIANTEIRO - SEMIEIXO ARTICULADO - PEÇAS COMPONENTES
FRONT AXLE - AXLE - SHAFT ARTICULATED - BREAKDOWN
PUENTE DELANTERO - SEMIEJE ARTICULADO - COMPONENTES
PONTE ANTERIORE - SEMIALBERO SNODATO - PARTI COMPONENTI
VORDERACHSE - GELENKWELLENSTÜCK - TEILE
PONT AVANT - DEMI-ARBRE ARTICULÉ - COMPOSANTS

R	N	P.N.	MOD	Q	Descrição	Description	Descripción	L.C.
1		84184133		1	SEMI-EIXO ARTIC.; , L.E., INCLUI 2 -6	ARTICULATED AXLE SHAFT	SEMIEJE ARTICULADO	093S
1		84184130		1	SEMI-EIXO ARTIC.; , L.D., INCLUI 2 -6	ARTICULATED AXLE SHAFT	SEMIEJE ARTICULADO	093S
2		5191451		2	CRUZETA	SPIDER	CRUCETA	320C
3		87568624		1	CRUZETA DO CARDAN	U-JOINT SPIDER	CRUCETA DE CARDÁN	8165
4		5191452		8	ANEL-TRAVA	LOCKING RING	ANILLO DE BLOQUEO	051A
5		84189307		2	EIXO	SHAFT	EJE	016A
6		84189223		1	EIXO	SHAFT	EJE	016A
6		84189264		1	EIXO	SHAFT	EJE	016A

NOTA: SPS

25.400.AL	01	p1	04/13

MUNHÕES DO EIXO DIANTEIRO
FRONT AXLE TRUNNIONS
SOPORTES GIRATORIOS DE EJE DELANTERO
PERNI DI ARTICOLAZIONE ASSALE ANTERIORE
PENDELBOLZENLAGER DER VORDERACHSE
TOURILLONS D'ESSIEU AVANT

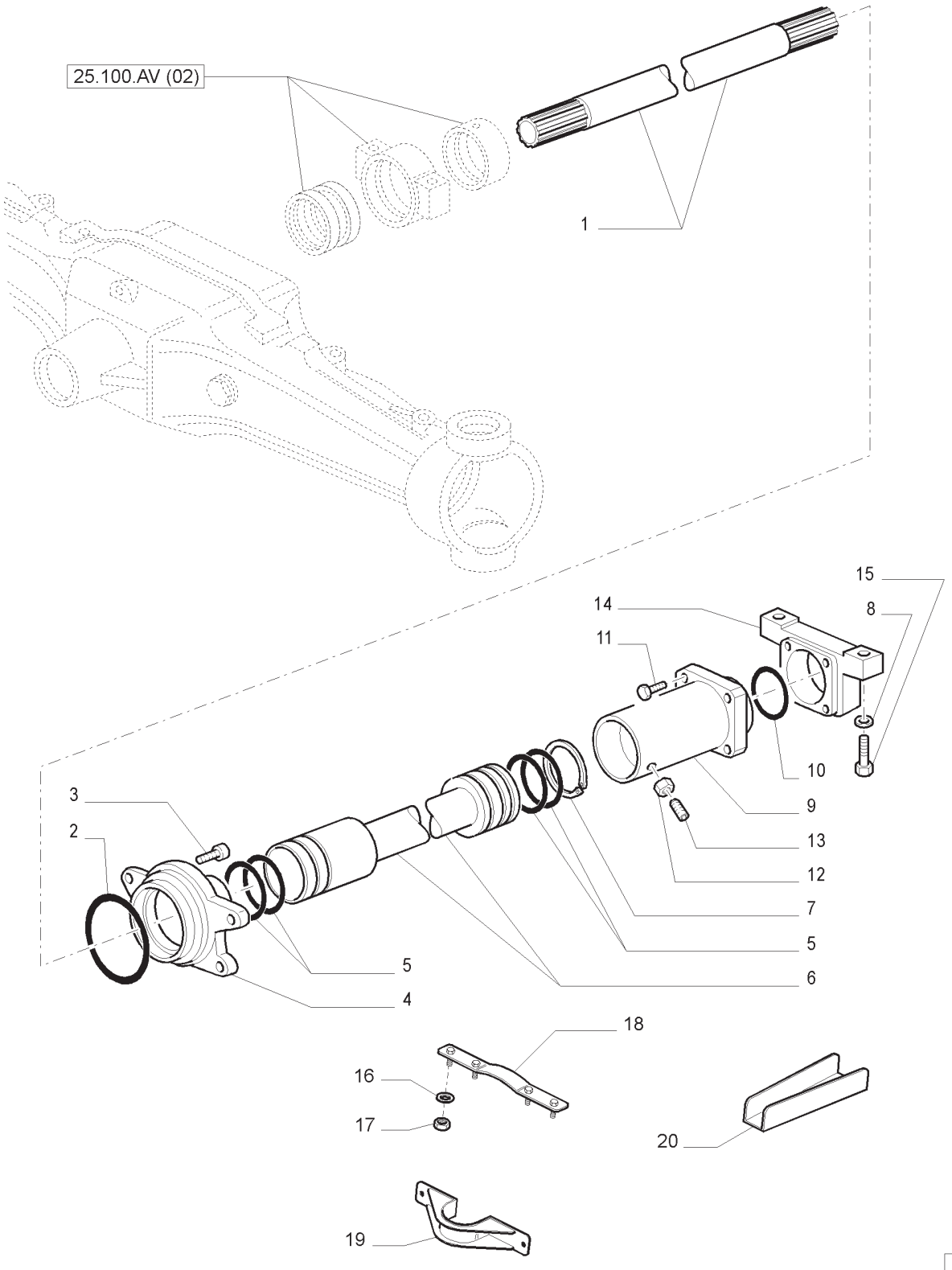

MUNHÕES DO EIXO DIANTEIRO
FRONT AXLE TRUNNIONS
SOPORTES GIRATORIOS DE EJE DELANTERO
PERNI DI ARTICOLAZIONE ASSALE ANTERIORE
PENDELBOLZENLAGER DER VORDERACHSE
TOURILLONS D'ESSIEU AVANT

R	N	P.N.	MOD	Q	Descrição	Description	Descripción	L.C.
1		84578079		1	ÁRVORE DE TRANSMISSÃO	SHAFT, PROPELLOR	ARBOL DE TRANSMISION	023A
2		14461680		1	ANEL O	O-RING	JUNTA HERMETICA	055A
3		16043621		4	PARAFUSO	SCREW	TORNILLO	040V
4		5148529		1	FLANGE	FLANGE	BRIDA	070F
5		14459480		4	ANEL O	O-RING	JUNTA HERMETICA	055A
6		47426833		1	PROTEÇÃO	SHIELD	PROTECCION	224P
7		11069976		1	ANEL-TRAVA	RING, LOCKING	ANILLO DE FRENO	051A
8		82879352		2	ARRUELA PLANA	WASHER	ARANDELA	131R
9		5181228		1	FLANGE	FLANGE	BRIDA	070F
10		14460680		1	ANEL O	O-RING	JUNTA HERMETICA	055A
11		16044421		4	PARAFUSO	SCREW	TORNILLO	040V
12		10791021		1	PORCA	NUT	TUERCA	010D
13		13809631		1	PARAFUSO	SCREW	TORNILLO	040V
14		5156694		1	SUPORTE	SUPPORT	SOPORTE	300S
15		15540621		2	PARAFUSO	SCREW	TORNILLO	040V
16		10571579		4	ARRUELA DE PRESSÃO	BELLEVILLE WASHER	ARANDELA BELLEVILLE	A143
17		86500688		4	PORCA	NUT	TUERCA	010D
18		84159647		1	PROTEÇÃO	GUARD	DEFENSA	070R
19		84159648		1	PROTEÇÃO	GUARD	DEFENSA	070R
20		84159646		2	PROTEÇÃO	GUARD	DEFENSA	070R

NOTA: MECÂNICO

25.400.AL	02	p1	04/13

MUNHÕES DO EIXO DIANTEIRO
FRONT AXLE TRUNNIONS
SOPORTES GIRATORIOS DE EJE DELANTERO
PERNI DI ARTICOLAZIONE ASSALE ANTERIORE
PENDELBOLZENLAGER DER VORDERACHSE
TOURILLONS D'ESSIEU AVANT

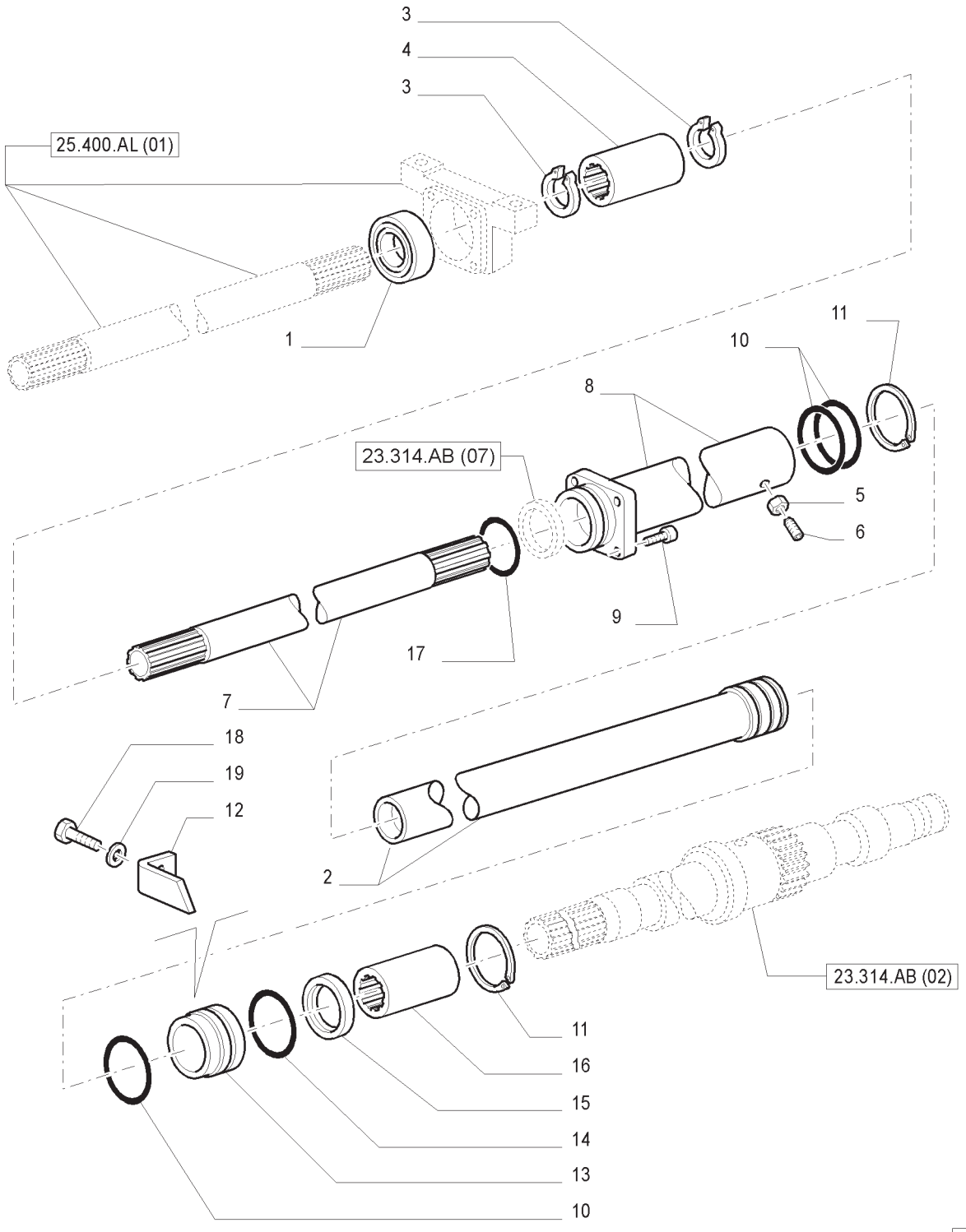

MUNHÕES DO EIXO DIANTEIRO
FRONT AXLE TRUNNIONS
SOPORTES GIRATORIOS DE EJE DELANTERO
PERNI DI ARTICOLAZIONE ASSALE ANTERIORE
PENDELBOLZENLAGER DER VORDERACHSE
TOURILLONS D'ESSIEU AVANT

R	N	P.N.	MOD	Q	Descrição	Description	Descripción	L.C.
1		24905130		1	ROLAMENTO	BEARING ASSY	COJINETE	341C
2		87392168		1	PROTEÇÃO	SHIELD	PROTECCION	224P
3		5109282		2	ANEL	RING	ANILLO	045A
4		4994075		1	LUVA DE ARRASTE	BUSHING, DRIVE	MANGUITO DE ARRASTRE	033M
5		10791021		1	PORCA	NUT	TUERCA	010D
6		13809631		1	PARAFUSO	SCREW	TORNILLO	040V
7		87682610		1	ÁRVORE DE TRANSMISSÃO	SHAFT, PROPELLOR	ARBOL DE TRANSMISION	023A
8		5181224		1	FLANGE	FLANGE	BRIDA	070F
9		16044421		4	PARAFUSO	SCREW	TORNILLO	040V
10		14459880		3	ANEL O	O-RING	JUNTA HERMETICA	055A
11		11069976		1	ANEL-TRAVA	RING, LOCKING	ANILLO DE FRENO	051A
12		5181354		1	ESTRIBO DE FIXAÇÃO	COLLAR,RETAINER	PLACA DE SUJECION	230S
13		5181241		1	BUCHA	SLEEVE	BUJE	145B
14		5125898		1	DISCO	DISC	DISCO	060D
15		5125897		1	JUNTA	GASKET	JUNTA HERMETICA	123G
16		5169902		1	LUVA DE ARRASTE	BUSHING, DRIVE	MANGUITO DE ARRASTRE	033M
17		14460680		1	ANEL O	O-RING	JUNTA HERMETICA	055A
18		16043121		1	PARAFUSO	SCREW	TORNILLO	040V
19		11198179		1	ARRUELA PLANA	WASHER	ARANDELA	131R

NOTA: MECÂNICO

ÍNDICE DA SEÇÃO

00.000.27		**SISTEMA DO EIXO TRASEIRO**
27.100.AB	01	CARCAÇAS, TAMPAS E SUPORTES
27.100.AB	02	CARCAÇAS, TAMPAS E SUPORTES
27.100.AB	03	BOMBAS PARA SISTEMA HIDRÁULICO E LEVANTADOR
27.106.AA	01	ENGRENAGENS DO REDUTOR CENTRAL
27.106.AA	02	ENGRENAGENS DO REDUTOR CENTRAL
27.106.AA	03	ENGRENAGENS DO REDUTOR CENTRAL
27.106.AA	04	ENGRENAGENS DO REDUTOR CENTRAL
27.106.AA	05	ENGRENAGENS DO REDUTOR CENTRAL
27.106.AA	06	ENGRENAGENS DO REDUTOR CENTRAL
27.106.AA	07	ENGRENAGENS DO REDUTOR CENTRAL
27.106.AA	08	ENGRENAGENS DO REDUTOR CENTRAL
27.106.AA	09	ENGRENAGENS DO REDUTOR CENTRAL
27.106.AA	10	ENGRENAGENS DO REDUTOR CENTRAL
27.106.AA	11	ENGRENAGENS DO REDUTOR CENTRAL
27.106.AC	01	ENGRENAGENS DIFERENCIAL
27.106.AC	02	TRAVA DO DIFERENCIAL
27.120.AF	01	CAIXA E TAMPAS REDUTORAS LATERAIS
27.120.AF	02	CAIXA, TAMPAS E SUPORTES
27.120.AF	03	EIXO EXTRA LONGO COM CUBO PARA DISCO DE CHAPA
27.120.AF	04	REDUTORES LATERIAS - ENGRENAGENS E EIXOS

SISTEMA DO EIXO TRASEIRO
REAR AXLE SYSTEM
SISTEMA DE EJE TRASERO
SISTEMA ASSALE POSTERIORE
HINTERACHSE SYSTEM
SYSTÈME D'ESSIEU ARRIÈRE

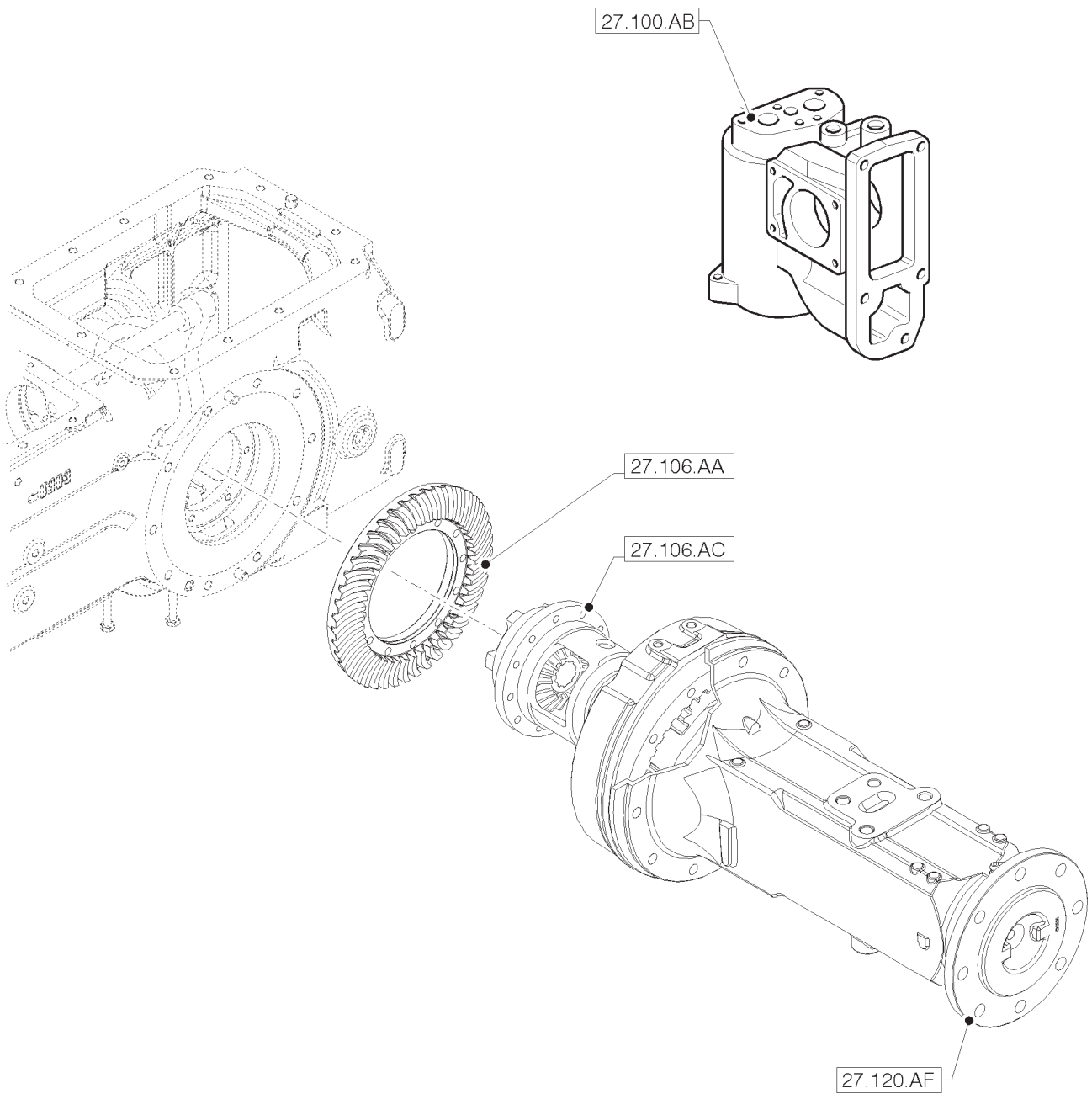

SISTEMA DO EIXO TRASEIRO
REAR AXLE SYSTEM
SISTEMA DE EJE TRASERO
SISTEMA ASSALE POSTERIORE
HINTERACHSE SYSTEM
SYSTÈME D'ESSIEU ARRIÈRE

CARCAÇAS, TAMPAS E SUPORTES
CASINGS, COVERS AND SUPPORTS
CAJAS, TAPAS Y SOPORTES
SCATOLE, COPERCHI E SUPPORTI
GEHAUSE, DECKEL UND ANTRIEBSWELLEN
CARTERS, COUVERCLES ET SUPPORTS

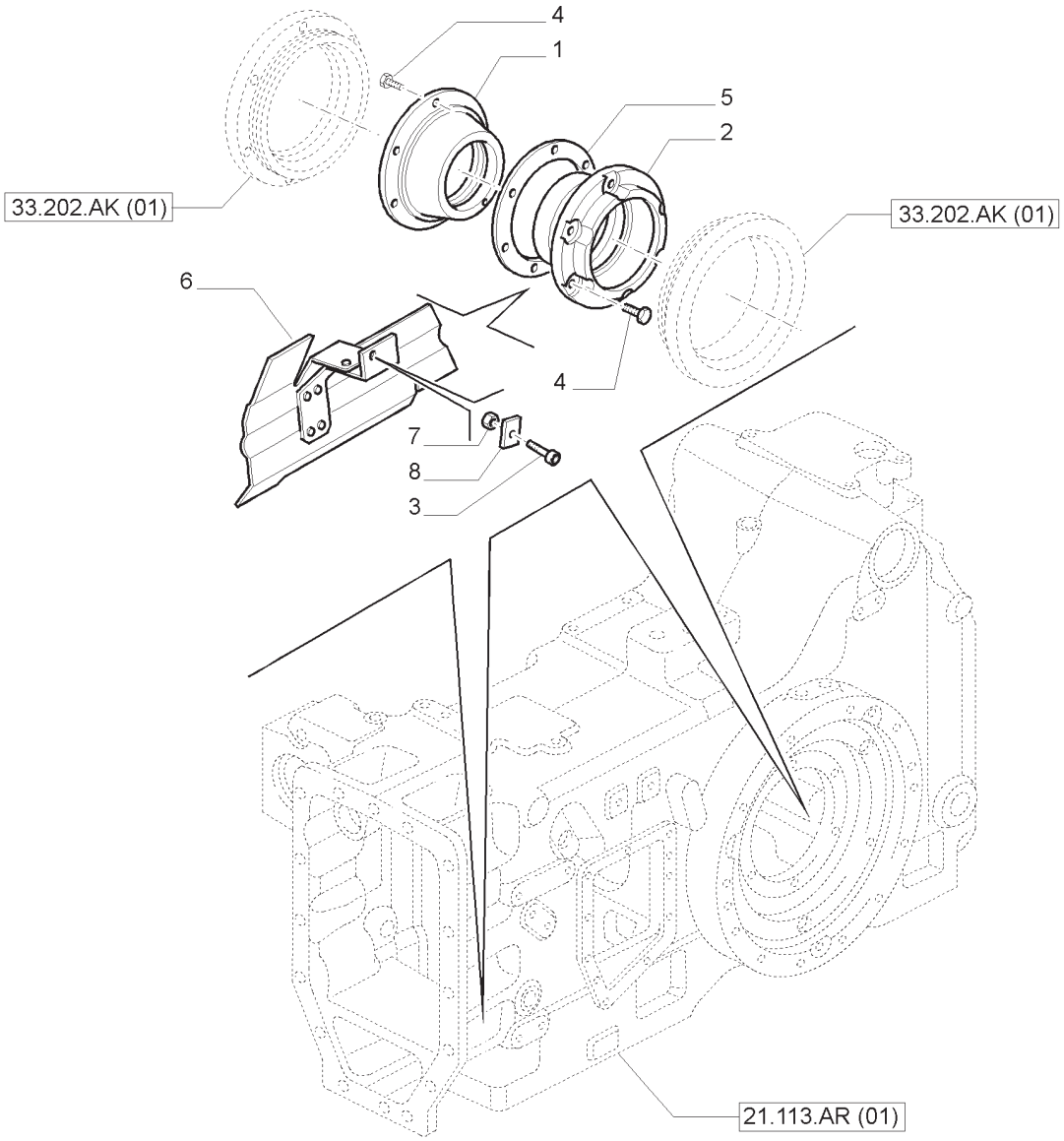

CARCAÇAS, TAMPAS E SUPORTES
CASINGS, COVERS AND SUPPORTS
CAJAS, TAPAS Y SOPORTES
SCATOLE, COPERCHI E SUPPORTI
GEHAUSE, DECKEL UND ANTRIEBSWELLEN
CARTERS, COUVERCLES ET SUPPORTS

R	N	P.N.	MOD	Q	Descrição	Description	Descripción	L.C.
1		5162538		1	SUPORTE	SUPPORT	SOPORTE	300S
2		5162537		1	SUPORTE	SUPPORT	SOPORTE	300S
3		14306524		1	PARAFUSO	SCREW	TORNILLO	040V
4		14233724		12	PARAFUSO	BOLT	PERNO	140B
5		5152097		AR	CALÇO DE AFINAÇÃO	SHIM	CUÑA	198S
5		5152098		AR	CALÇO DE AFINAÇÃO	SHIM	CUÑA	198S
5		5152099		AR	CALÇO DE AFINAÇÃO	SHIM	CUÑA	198S
6		5155028		1	PROTEÇÃO	GUARD	DEFENSA	070R
7		43362		1	PORCA	NUT	TUERCA	010D
8		14198700		1	PLACA DE TRAVAMENTO	LOCKING PLATE	PLACA DE BLOQUEO	113P

NOTA:SPS

T7.175 T7.190
T7.195 T7.205

CARCAÇAS, TAMPAS E SUPORTES
CASINGS, COVERS AND SUPPORTS
CAJAS, TAPAS Y SOPORTES
SCATOLE, COPERCHI E SUPPORTI
GEHAUSE, DECKEL UND ANTRIEBSWELLEN
CARTERS, COUVERCLES ET SUPPORTS

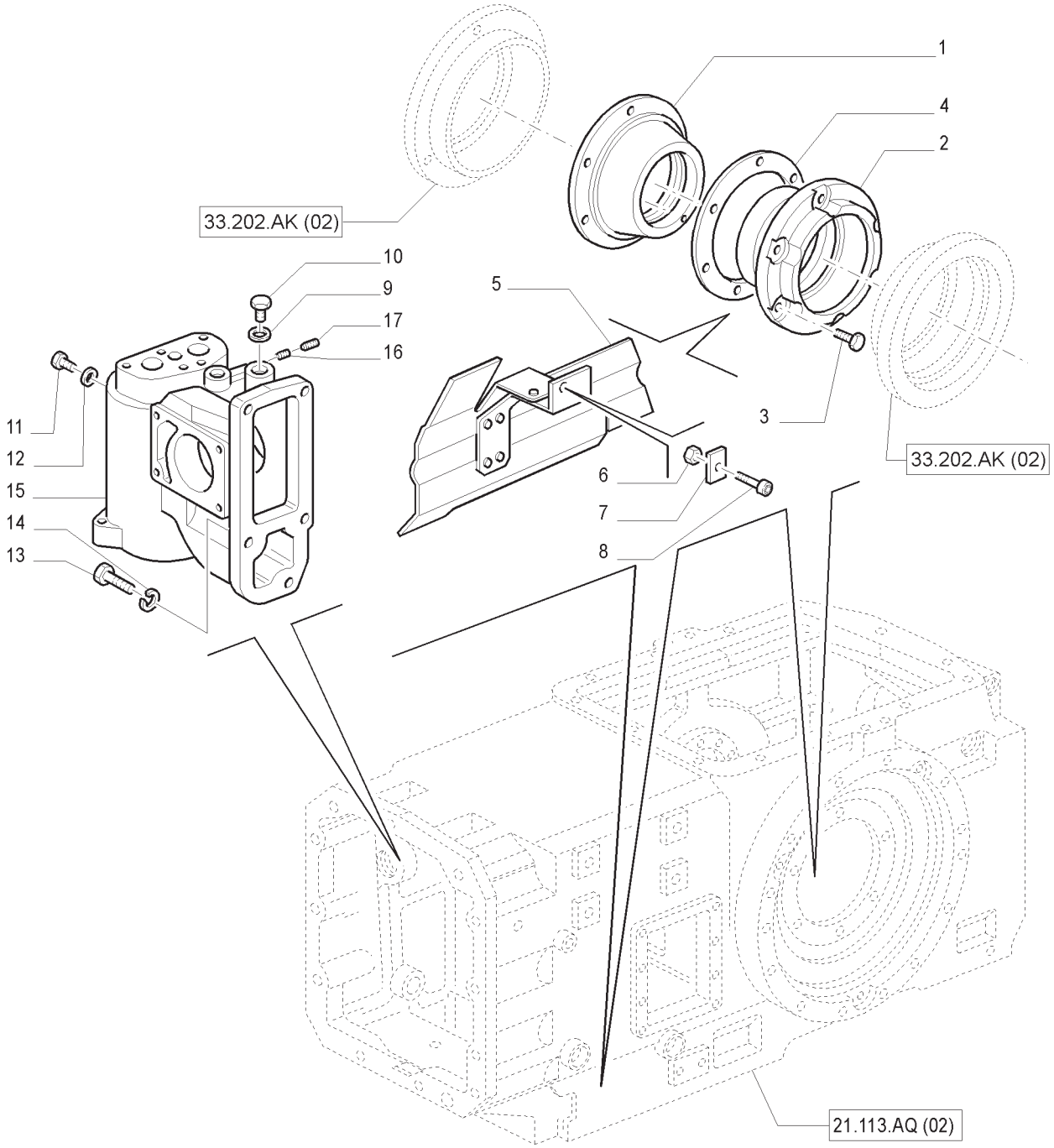

CARCAÇAS, TAMPAS E SUPORTES
CASINGS, COVERS AND SUPPORTS
CAJAS, TAPAS Y SOPORTES
SCATOLE, COPERCHI E SUPPORTI
GEHAUSE, DECKEL UND ANTRIEBSWELLEN
CARTERS, COUVERCLES ET SUPPORTS

R	N	P.N.	MOD	Q	Descrição	Description	Descripción	L.C.
1		5162538		1	SUPORTE L.D.	SUPPORT	SOPORTE	300S
2		5162537		1	SUPORTE L.E.	SUPPORT	SOPORTE	300S
3		14233721		12	PARAFUSO	SCREW	TORNILLO	140B
4		5152097		AR	ANEL 0,15 MM	RING	ANILLO	045A
4		5152098		AR	ANEL 0,20 MM	RING	ANILLO	045A
4		5152099		AR	ANEL 0,50 MM	RING	ANILLO	045A
5		5155028		1	PROTEÇÃO	GUARD	DEFENSA	070R
6		16100811		1	PORCA	NUT	TUERCA	010D
7		14198700		1	PLAQUETA DE TRAVA	PLATE, LOCKING	PLACA DE FRENO	113P
8		14306521		1	PARAFUSO	SCREW	TORNILLO	040V
9		10280060		2	JUNTA	GASKET	JUNTA HERMETICA	123G
10		10300611		2	BUJÃO	PLUG	TAPON	050T
11		10300911		1	BUJÃO	PLUG	TAPON	050T
12		14330260		1	JUNTA	GASKET	JUNTA HERMETICA	123G
13		15540531		5	PARAFUSO	SCREW	TORNILLO	040V
14		10571979		5	ARRUELA-TRAVA	WASHER,LOCKING	ARANDELA DE FRENO	132R
15		87680617		1	SUPORTE BOMBA COMPLETO	BRACKET	PIEZA DE SOPORTE	225S
16		14159470		1	PINO-ELÁSTICO	PIN,ROLL	PASADOR TUBOLAR	200S
17		10269150		2	BUJÃO	PLUG	TAPON	050T

NOTA:MECÂNICO

BOMBAS PARA SISTEMA HIDRÁULICO E LEVANTADOR
PUPMS FOR HYDRAULIC SYSTEM AND LIFT
BOMBAS PARA HIDRAULICO Y ELEVADOR
POMPE PER IDRAULICA E SOLLEVATORE
PUMPE FÚR HYDRAULIK UND KRAFTHEBER
POMPES POUR HYDRAULIQUE ET ELEVATEUR

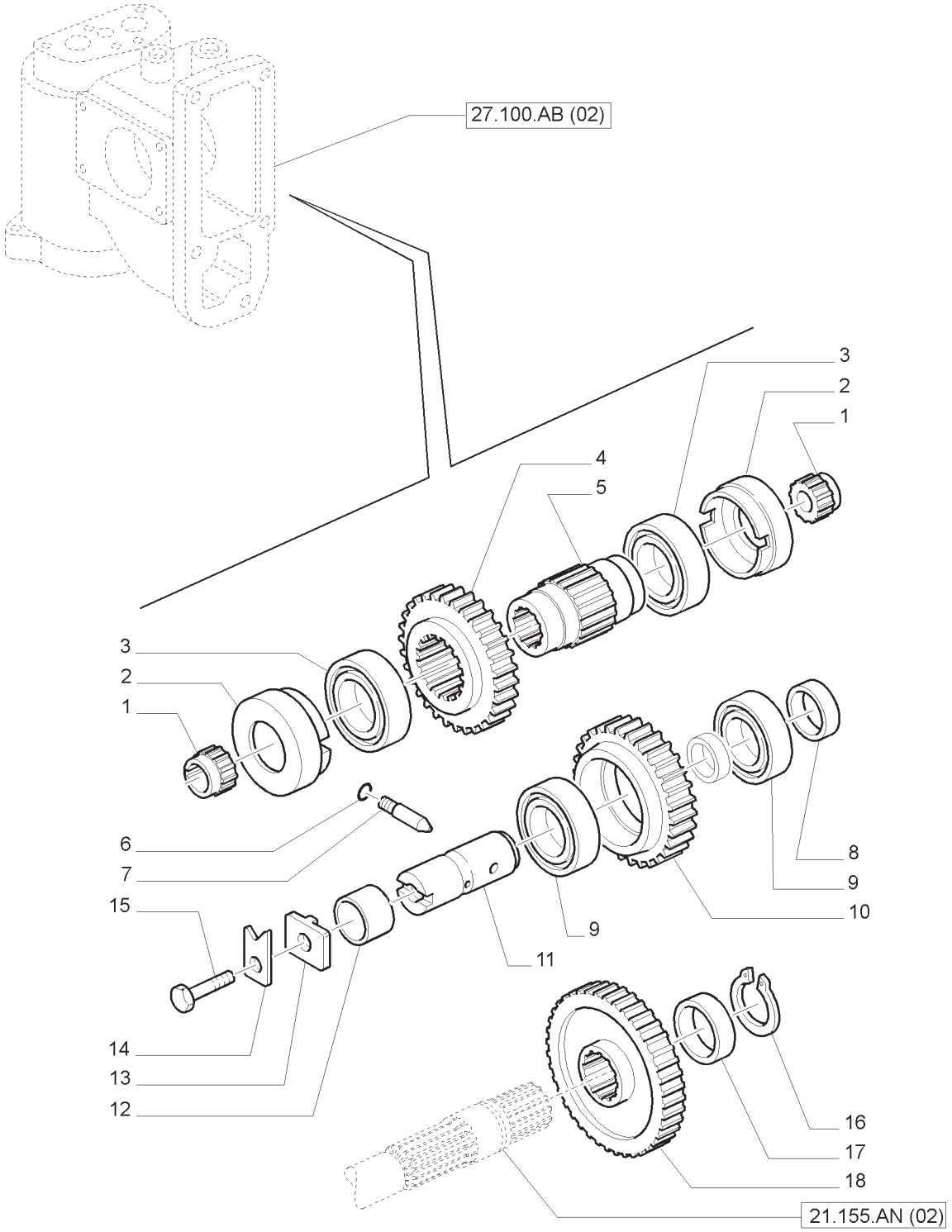

BOMBAS PARA SISTEMA HIDRÁULICO E LEVANTADOR
PUPMS FOR HYDRAULIC SYSTEM AND LIFT
BOMBAS PARA HIDRAULICO Y ELEVADOR
POMPE PER IDRAULICA E SOLLEVATORE
PUMPE FÚR HYDRAULIK UND KRAFTHEBER
POMPES POUR HYDRAULIQUE ET ELEVATEUR

R	N	P.N.	MOD	Q	Descrição	Description	Descripción	L.C.
1		5155184		2	CUBO	HUB	CUBO	135M
2		5153102		2	ESPAÇADOR	SPACER	ESPACIADOR	075D
3		5169829		2	ROLAMENTO ESFÉRICO	BALL BEARING	COJINETE DE BOLAS	343C
4		5167216		1	ENGRENAGEM ACIONADA	DRIVEN GEAR	PIÑÓN CONDUCIDO	051I
5		5163239		1	LUVA DE ARRASTE	DRIVE BUSHING	BUJE DE TRANSMISIÓN	033M
6		5103230		1	ANEL O	O-RING	JUNTA TÓRICA	055A
7		5167219		1	PINO ELÁSTICO	ROLL PIN	PASADOR DE RODILLO	200S
8		5152078		1	ESPAÇADOR	SPACER	ESPACIADOR	075D
9		26799940		2	ROLAMENTO ROLETE CÔNICO	TAPERED ROLLER BEARING	COJINETE DE ROD. CÓNICO	241P
10		5167215		1	ENGRENAGEM	GEAR	PIÑÓN	050I
11		5167218		1	PINO	PIN	PASADOR	080P
12		5167220		1	BUCHA	SLEEVE	BUJE	145B
13		5178466		1	ARRUELA PLANA	WASHER	ARANDELA	131R
14		14198901		1	PLACA DE TRAVAMENTO	LOCKING PLATE	PLACA DE BLOQUEO	113P
15		15540531		1	PARAFUSO	SCREW	TORNILLO	040V
16		11068076		1	ANEL DE PRESSÃO	SNAP RING	ANILLO DE FRENO	054A
17		5143806		1	ESPAÇADOR	SPACER	ESPACIADOR	075D
18		5167214		1	ENGRENAGEM ACIONADA	DRIVEN GEAR	PIÑÓN CONDUCIDO	051I

NOTA: MECÂNICO

ENGRENAGENS DO REDUTOR CENTRAL
CENTRAL REDUCTION GEARS
ENGRANAJES DEL REDUCTOR CENTRAL
RUOTISMI RIDUTTORE CENTRALE
RÄDER UND WELLEN DES ZENTRAL ÚBERSETZEUNGSGETRIEBE
ENGRANAGES DEL REDUCTEUR CENTRAL

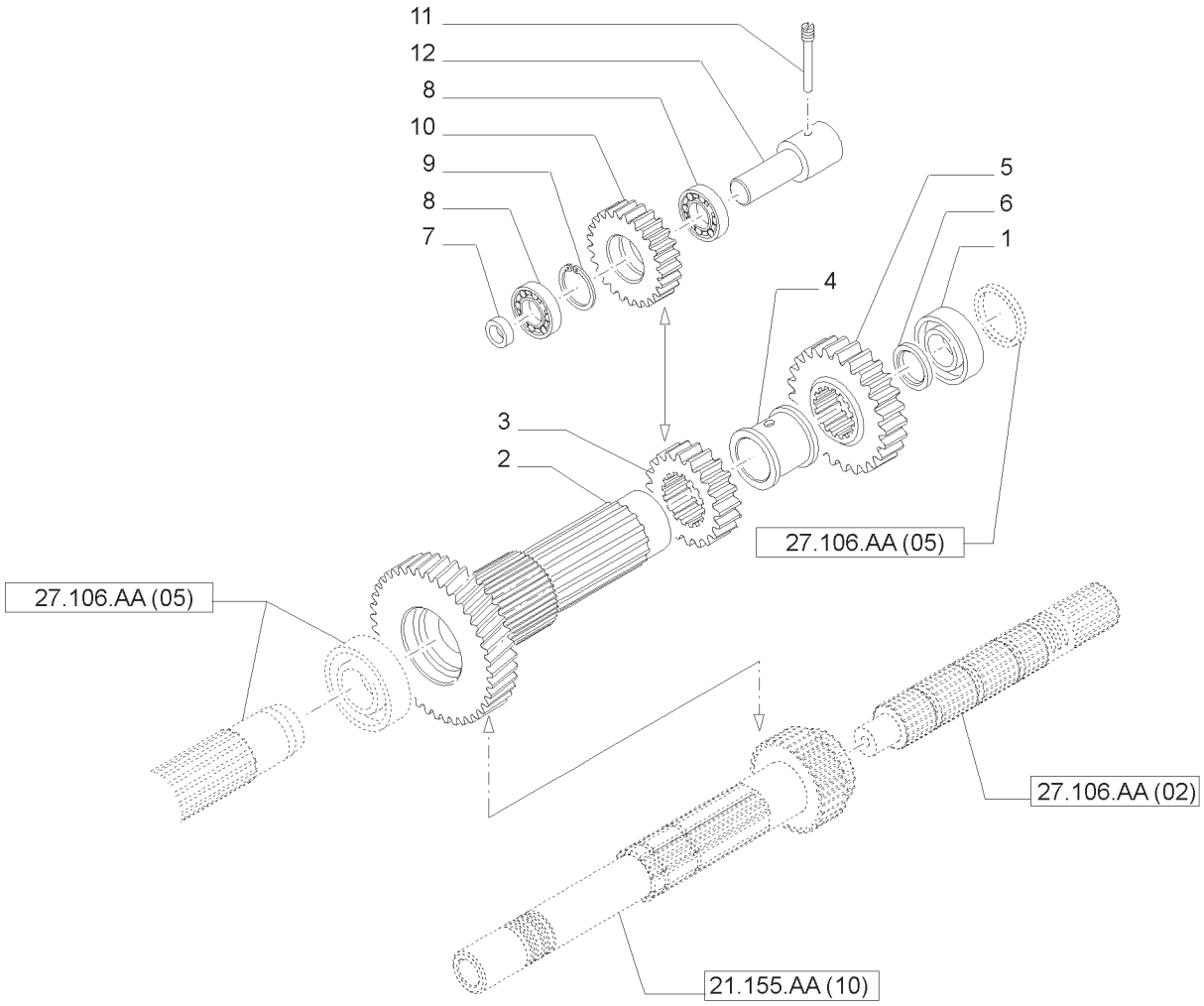

ENGRENAGENS DO REDUTOR CENTRAL
CENTRAL REDUCTION GEARS
ENGRANAJES DEL REDUCTOR CENTRAL
RUOTISMI RIDUTTORE CENTRALE
RÄDER UND WELLEN DES ZENTRAL ÜBERSETZEUNGSGETRIEBE
ENGRANAGES DEL REDUCTEUR CENTRAL

R	N	P.N.	MOD	Q	Descrição	Description	Descripción	L.C.
1		26800160		1	ROLAMENTO ROLETE CÔNICO	TAPERED ROLLER BEARING	COJINETE DE ROD. CÓNICO	241P
2		5166028		1	EIXO ACIONADO	DRIVEN SHAFT	ÁRBOL CONDUCIDO	014A
3		5160404		1	ENGRENAGEM ACIONADA	DRIVEN GEAR	PIÑÓN CONDUCIDO	051I
4		5160345		1	ESPAÇADOR	SPACER	ESPACIADOR	075D
5		5166035		1	ENGRENAGEM	GEAR	PIÑÓN	050I
6		5166040		1	ANEL DE ENCOSTO	THRUST WASHER	ARANDELA DE EMP.	023R
7		5160347		1	ESPAÇADOR	SPACER	ESPACIADOR	075D
8		20996680		2	ROLAMENTO ESFÉRICO	BALL BEARING	COJINETE DE BOLAS	343C
9		11061076		1	ANEL DE PRESSÃO	SNAP RING	ANILLO DE FRENO	054A
10		5160382		1	ENGRENAGEM ACIONADA	DRIVEN GEAR	PIÑÓN CONDUCIDO	051I
11		5178342		1	PINO ELÁSTICO	ROLL PIN	PASADOR DE RODILLO	200S
12		5164846		1	EIXO	SHAFT	EJE	016A

ENGRENAGENS DO REDUTOR CENTRAL
CENTRAL REDUCTION GEARS
ENGRANAJES DEL REDUCTOR CENTRAL
RUOTISMI RIDUTTORE CENTRALE
RÄDER UND WELLEN DES ZENTRAL ÚBERSETZEUNGSGETRIEBE
ENGRANAGES DEL REDUCTEUR CENTRAL

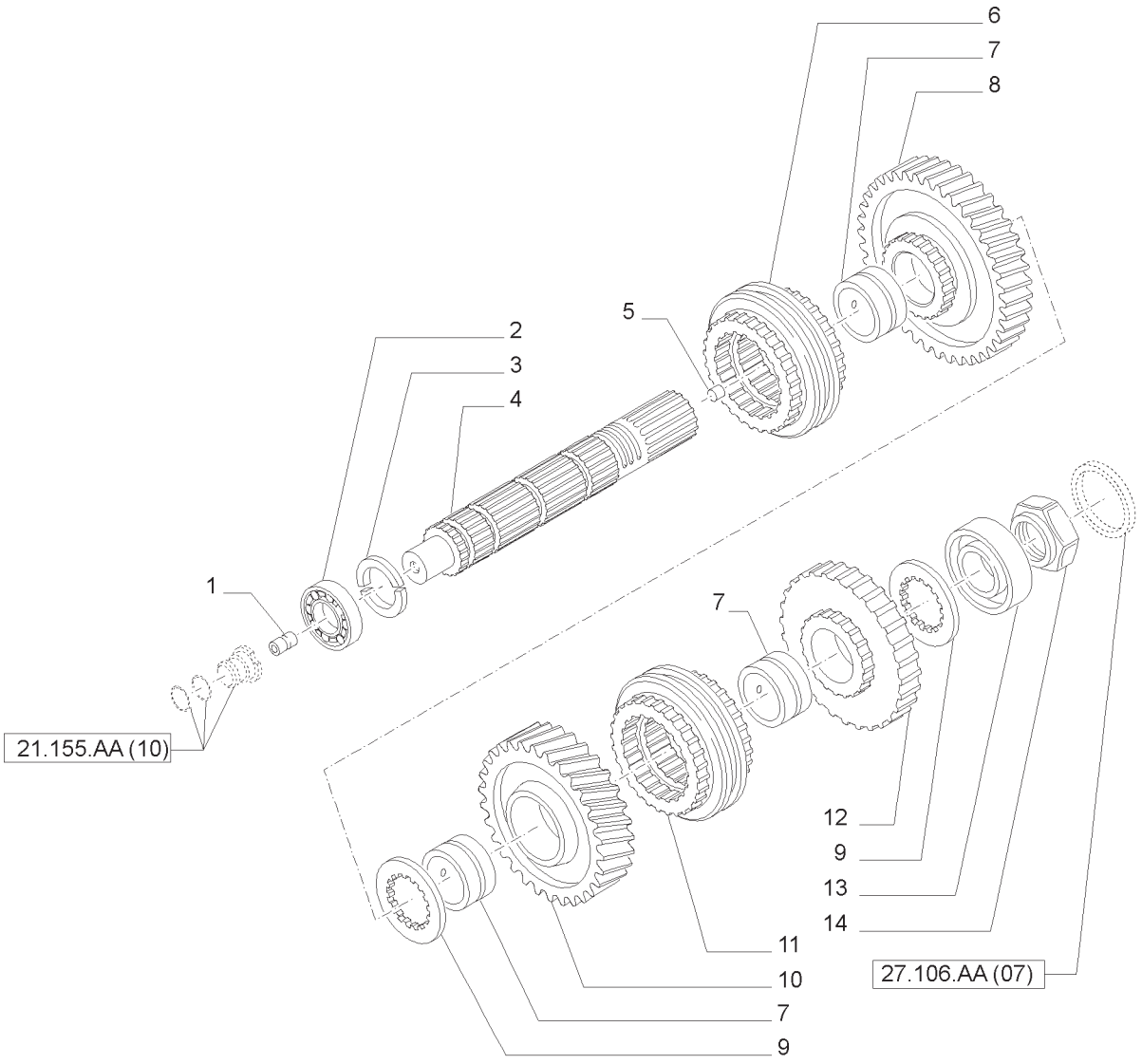

ENGRENAGENS DO REDUTOR CENTRAL
CENTRAL REDUCTION GEARS
ENGRANAJES DEL REDUCTOR CENTRAL
RUOTISMI RIDUTTORE CENTRALE
RÄDER UND WELLEN DES ZENTRAL ÜBERSETZEUNGSGETRIEBE
ENGRANAGES DEL REDUCTEUR CENTRAL

R	N	P.N.	MOD	Q	Descrição	Description	Descripción	L.C.
1		5166038		1	TUBO	PIPE	TUBO	200T
2		5180813		1	CONE DO ROLAMENTO	BEARING CONE	RODAMIENTO CÓNICO	237C
3		5169085		2	ANEL	RING	ARO	045A
4		5180850		1	EIXO ACIONADOR	MAIN SHAFT	EJE CONDUCTOR	015A
5		5125566		1	GUIA	DOWEL	ESPIGA	090G
6		87567127		1	SINCRONIZADOR	SYNCHRONIZER	SINCRONIZADOR	161S
7		5164695		3	PISTA DO ANEL	RING RACE	ANILLO DE COJINETE	P309
8		5164727		1	ENGRENAGEM ACIONADA	DRIVEN GEAR	PIÑÓN CONDUCIDO	051I
9		5149239		2	ANEL DE ENCOSTO	THRUST WASHER	ARANDELA DE EMP.	023R
10		5165372		1	ENGRENAGEM ACIONADA	DRIVEN GEAR	PIÑÓN CONDUCIDO	051I
11		87537028		1	SINCRONIZADOR	SYNCHRONIZER	SINCRONIZADOR	161S
12		5164729		1	ENGRENAGEM ACIONADA	DRIVEN GEAR	PIÑÓN CONDUCIDO	051I
13		5169086		1	ROLAMENTO ROLETE CÔNICO	TAPERED ROLLER BEARING	COJINETE DE ROD. CÓNICO	241P
14		5169091		1	PORCA	NUT	TUERCA	010D

NOTA:SPS

ENGRENAGENS DO REDUTOR CENTRAL
CENTRAL REDUCTION GEARS
ENGRANAJES DEL REDUCTOR CENTRAL
RUOTISMI RIDUTTORE CENTRALE
RÄDER UND WELLEN DES ZENTRAL ÜBERSETZEUNGSGETRIEBE
ENGRANAGES DEL REDUCTEUR CENTRAL

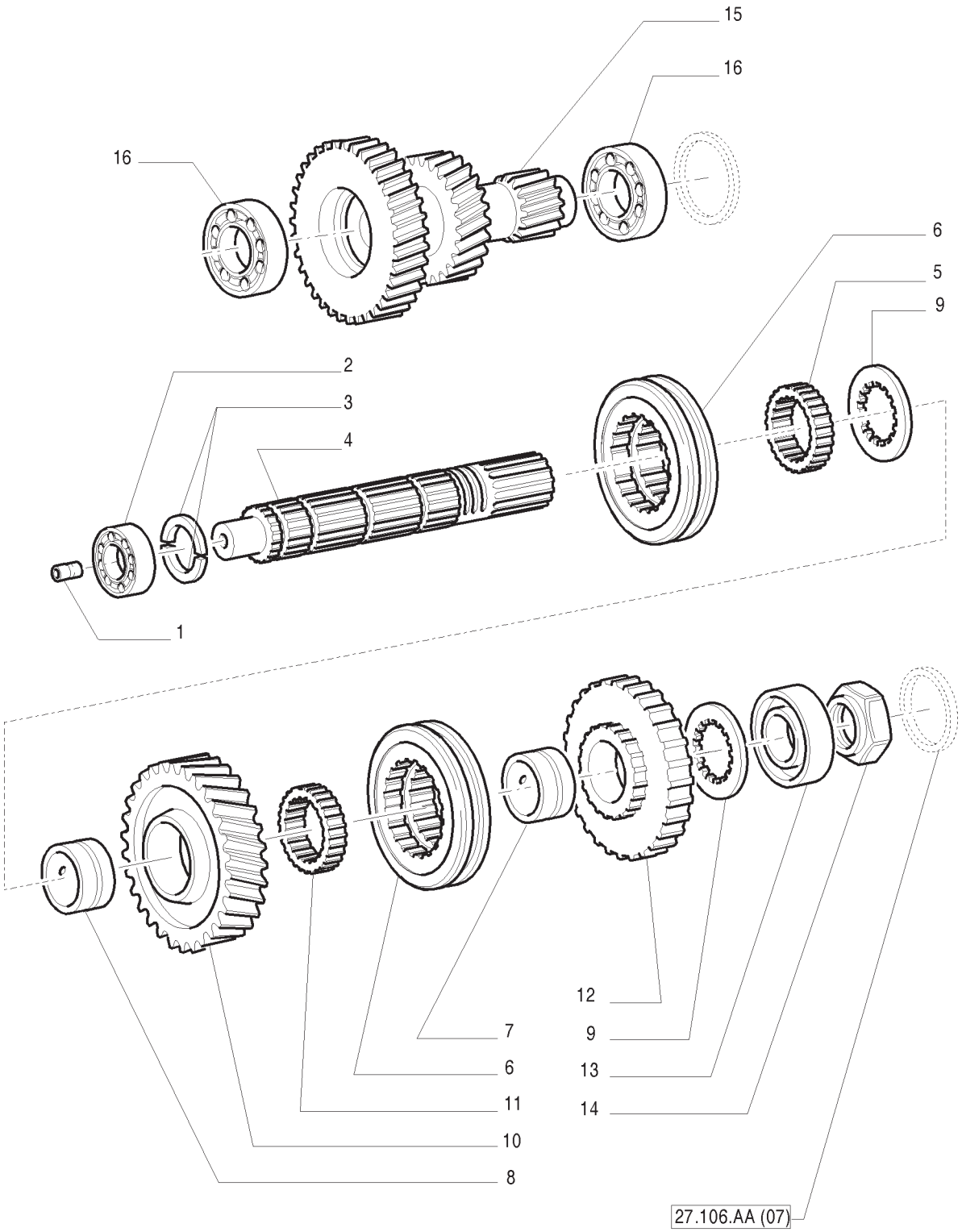

ENGRENAGENS DO REDUTOR CENTRAL
CENTRAL REDUCTION GEARS
ENGRANAJES DEL REDUCTOR CENTRAL
RUOTISMI RIDUTTORE CENTRALE
RÄDER UND WELLEN DES ZENTRAL ÜBERSETZEUNGSGETRIEBE
ENGRANAGES DEL REDUCTEUR CENTRAL

R	N	P.N.	MOD	Q	Descrição	Description	Descripción	L.C.
1		5166038		1	LUVA DE ARRASTE	BUSHING, DRIVE	MANGUITO DE ARRASTRE	033M
2		5180813		1	ROLAMENTO	BEARING ASSY	COJINETE	341C
3		5169085		2	ARRUELA PLANA	WASHER	ARANDELA	131R
4		87367007		1	EIXO ACIONADOR	AXLE	EJE	087A
5		87366594		1	ACOPLAMENTO	COUPLING	ELEMENTO DE ACOPLAM.	109T
6		5149524		2	SINCRONIZADOR	SYNCHRONIZER	SINCRONIZADOR	161S
7		87366494		1	BUCHA	RING	ANILLO	045A
8		87621801		1	ESPAÇADOR	SPACER	SEPARADOR	075D
9		5149239		2	ANEL DENTADO	RING, SPLINED	ANILLO DENTADO	057A
10		87366483		1	ENGRENAGEM CONDUZIDA	GEAR, DRIVEN	PINON CONDUCIDO	051I
11		5149375		1	ACOPLAMENTO	COUPLING	ELEMENTO DE ACOPLAM.	109T
12		87366787		1	ENGRENAGEM CONDUZIDA	GEAR, DRIVEN	PINON CONDUCIDO	051I
13		5169086		1	ROLAMENTO	BEARING ASSY	COJINETE	341C
14		5169091		1	PORCA	NUT, RING	VIROLA METALICA	050G
15		87366805		1	ENGRENAGEM CONDUZIDA	GEAR, DRIVEN	PINON CONDUCIDO	051I
16		26800160		2	ROLAMENTO	BEARING ASSY	COJINETE	341C

NOTA:MECÂNICO

ENGRENAGENS DO REDUTOR CENTRAL
CENTRAL REDUCTION GEARS
ENGRANAJES DEL REDUCTOR CENTRAL
RUOTISMI RIDUTTORE CENTRALE
RÄDER UND WELLEN DES ZENTRAL ÜBERSETZEUNGSGETRIEBE
ENGRANAGES DEL REDUCTEUR CENTRAL

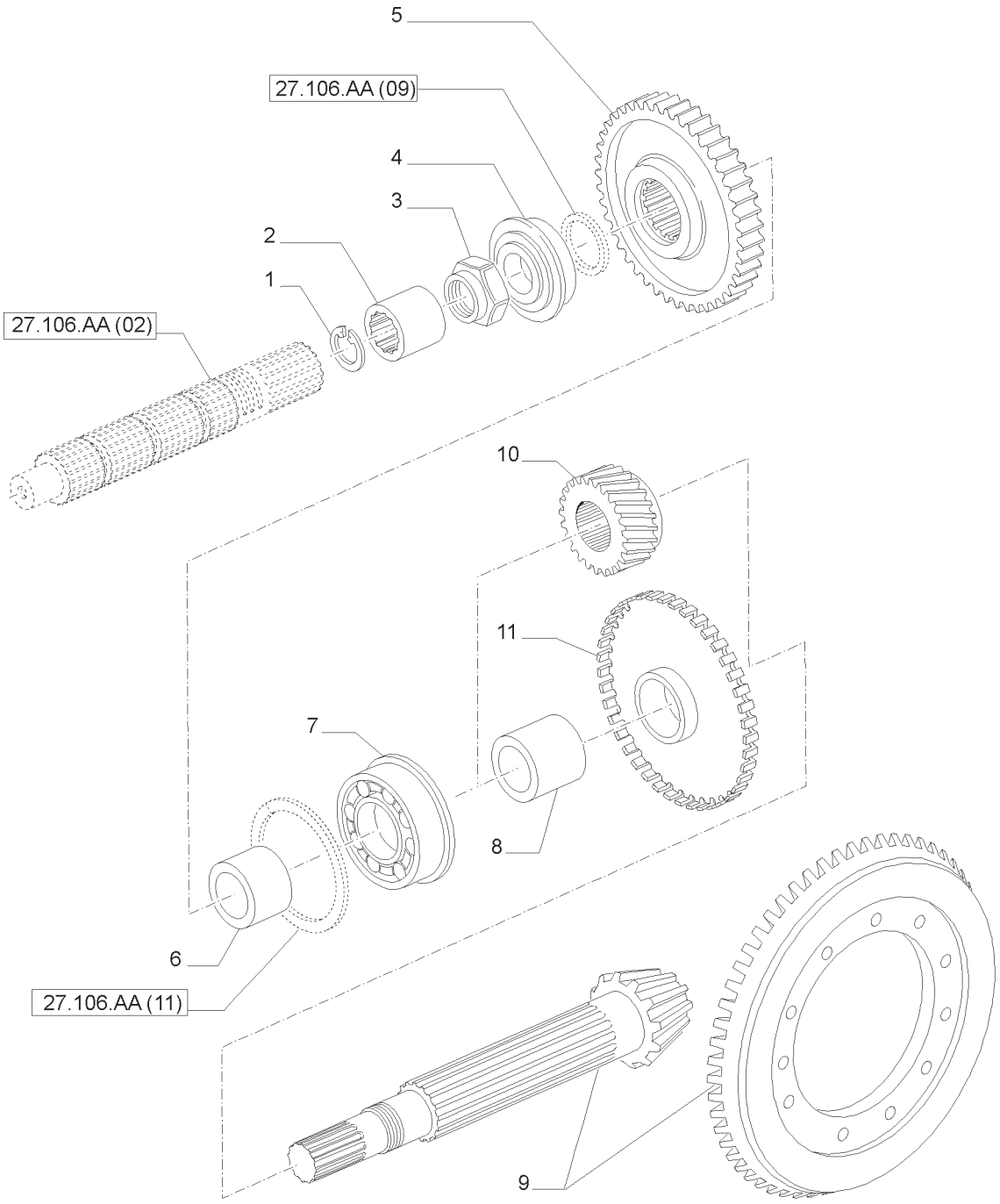

ENGRENAGENS DO REDUTOR CENTRAL
CENTRAL REDUCTION GEARS
ENGRANAJES DEL REDUCTOR CENTRAL
RUOTISMI RIDUTTORE CENTRALE
RÄDER UND WELLEN DES ZENTRAL ÜBERSETZEUNGSGETRIEBE
ENGRANAGES DEL REDUCTEUR CENTRAL

R	N	P.N.	MOD	Q	Descrição	Description	Descripción	L.C.
1		11059776		1	ANEL DE PRESSÃO	SNAP RING	ANILLO DE FRENO	054A
2	2	5176850		1	LUVA	SLEEVE	MANGUITO	145B
3		5147930		1	PORCA DE VEDAÇÃO	RING NUT	VIROLA METÁLICA	050G
4		5138727		1	CONJUNTO DO ROLAMENTO	BEARING ASSY	CONJUNTO DE COJINETES	341C
5	1	5171890		1	ENGRENAGEM	GEAR	PIÑÓN	050I
5	2	5162724		1	ENGRENAGEM	GEAR	PIÑÓN	050I
6		5145129		1	ESPAÇADOR	SPACER	ESPACIADOR	075D
7		5111271		1	ROLAMENTO DE ROLETES	ROLLER BEARING	COJINETE DE RODILLO	346C
8		5185558		1	ESPAÇADOR	SPACER	ESPACIADOR	075D
9	1	87559710		1	COROA CÔNICA	BEVEL GEAR	PIÑÓN CÓNICO	285C
9	2	5162572		1	COROA CÔNICA	BEVEL GEAR	PIÑÓN CÓNICO	285C
10		87677236		1	ENGRENAGEM	GEAR	PIÑÓN	050I
11		5183202		1	ENGRENAGEM	GEAR	PIÑÓN	050I

(1) SPS
(2) MECÂNICO

ENGRENAGENS DO REDUTOR CENTRAL
CENTRAL REDUCTION GEARS
ENGRANAJES DEL REDUCTOR CENTRAL
RUOTISMI RIDUTTORE CENTRALE
RÄDER UND WELLEN DES ZENTRAL ÚBERSETZEUNGSGETRIEBE
ENGRANAGES DEL REDUCTEUR CENTRAL

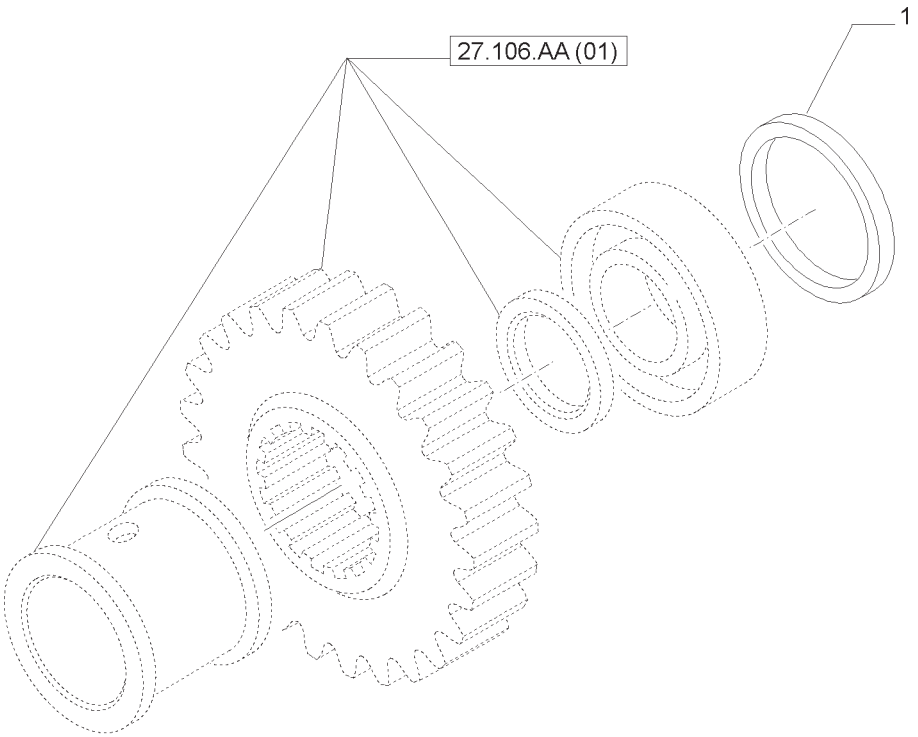

ENGRENAGENS DO REDUTOR CENTRAL
CENTRAL REDUCTION GEARS
ENGRANAJES DEL REDUCTOR CENTRAL
RUOTISMI RIDUTTORE CENTRALE
RÄDER UND WELLEN DES ZENTRAL ÜBERSETZEUNGSGETRIEBE
ENGRANAGES DEL REDUCTEUR CENTRAL

R	N	P.N.	MOD	Q	Descrição	Description	Descripción	L.C.
1		5138520		AR	CALÇO DE AFINAÇÃO	SHIM	CUÑA	198S
1		5138521		AR	CALÇO DE AFINAÇÃO	SHIM	CUÑA	198S
1		5138522		AR	CALÇO DE AFINAÇÃO	SHIM	CUÑA	198S
1		5138523		AR	CALÇO DE AFINAÇÃO	SHIM	CUÑA	198S
1		5138524		AR	CALÇO DE AFINAÇÃO	SHIM	CUÑA	198S
1		5138525		AR	CALÇO DE AFINAÇÃO	SHIM	CUÑA	198S
1		5138526		AR	CALÇO DE AFINAÇÃO	SHIM	CUÑA	198S
1		5138527		AR	CALÇO DE AFINAÇÃO	SHIM	CUÑA	198S
1		5138528		AR	CALÇO DE AFINAÇÃO	SHIM	CUÑA	198S
1		5138529		AR	CALÇO DE AFINAÇÃO	SHIM	CUÑA	198S
1		5138530		AR	CALÇO DE AFINAÇÃO	SHIM	CUÑA	198S
1		5138531		AR	CALÇO DE AFINAÇÃO	SHIM	CUÑA	198S
1		5138532		AR	CALÇO DE AFINAÇÃO	SHIM	CUÑA	198S
1		5138533		AR	CALÇO DE AFINAÇÃO	SHIM	CUÑA	198S
1		5138534		AR	CALÇO DE AFINAÇÃO	SHIM	CUÑA	198S
1		5138535		AR	CALÇO DE AFINAÇÃO	SHIM	CUÑA	198S
1		5138536		AR	CALÇO DE AFINAÇÃO	SHIM	CUÑA	198S
1		5138537		AR	CALÇO DE AFINAÇÃO	SHIM	CUÑA	198S
1		5138538		AR	CALÇO DE AFINAÇÃO	SHIM	CUÑA	198S

ENGRENAGENS DO REDUTOR CENTRAL
CENTRAL REDUCTION GEARS
ENGRANAJES DEL REDUCTOR CENTRAL
RUOTISMI RIDUTTORE CENTRALE
RÄDER UND WELLEN DES ZENTRAL ÚBERSETZEUNGSGETRIEBE
ENGRANAGES DEL REDUCTEUR CENTRAL

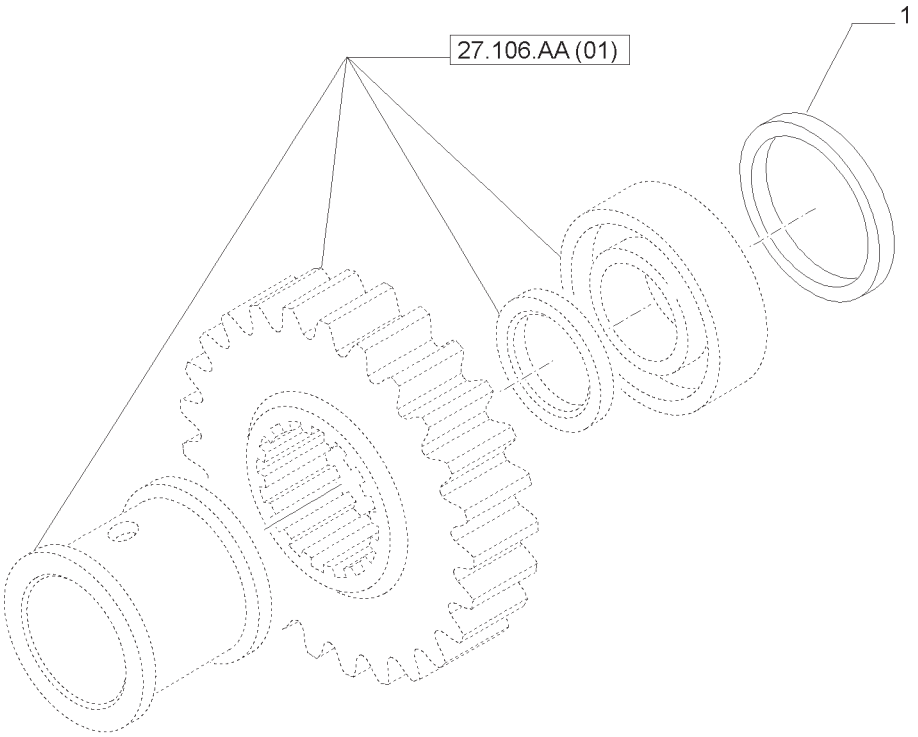

ENGRENAGENS DO REDUTOR CENTRAL
CENTRAL REDUCTION GEARS
ENGRANAJES DEL REDUCTOR CENTRAL
RUOTISMI RIDUTTORE CENTRALE
RÄDER UND WELLEN DES ZENTRAL ÚBERSETZEUNGSGETRIEBE
ENGRANAGES DEL REDUCTEUR CENTRAL

R	N	P.N.	MOD	Q	Descrição	Description	Descripción	L.C.
1		5178492		AR	CALÇO DE AFINAÇÃO	SHIM	CUÑA	198S
1		5178494		AR	CALÇO DE AFINAÇÃO	SHIM	CUÑA	198S
1		5178493		AR	CALÇO DE AFINAÇÃO	SHIM	CUÑA	198S
1		5178495		AR	CALÇO DE AFINAÇÃO	SHIM	CUÑA	198S
1		5159714		AR	CALÇO DE AFINAÇÃO	SHIM	CUÑA	198S
1		5159715		AR	CALÇO DE AFINAÇÃO	SHIM	CUÑA	198S
1		5159716		AR	CALÇO DE AFINAÇÃO	SHIM	CUÑA	198S
1		5138539		AR	CALÇO DE AFINAÇÃO	SHIM	CUÑA	198S
1		5138540		AR	CALÇO DE AFINAÇÃO	SHIM	CUÑA	198S
1		5138541		AR	CALÇO DE AFINAÇÃO	SHIM	CUÑA	198S
1		5138542		AR	CALÇO DE AFINAÇÃO	SHIM	CUÑA	198S
1		5178500		AR	CALÇO DE AFINAÇÃO	SHIM	CUÑA	198S
1		5178496		AR	CALÇO DE AFINAÇÃO	SHIM	CUÑA	198S
1		5138543		AR	CALÇO DE AFINAÇÃO	SHIM	CUÑA	198S
1		5138544		AR	CALÇO DE AFINAÇÃO	SHIM	CUÑA	198S
1		5178497		AR	CALÇO DE AFINAÇÃO	SHIM	CUÑA	198S
1		5138545		AR	CALÇO DE AFINAÇÃO	SHIM	CUÑA	198S
1		5178498		AR	CALÇO DE AFINAÇÃO	SHIM	CUÑA	198S
1		5138546		AR	CALÇO DE AFINAÇÃO	SHIM	CUÑA	198S
1		5178499		AR	CALÇO DE AFINAÇÃO	SHIM	CUÑA	198S

ENGRENAGENS DO REDUTOR CENTRAL
CENTRAL REDUCTION GEARS
ENGRANAJES DEL REDUCTOR CENTRAL
RUOTISMI RIDUTTORE CENTRALE
RÄDER UND WELLEN DES ZENTRAL ÜBERSETZEUNGSGETRIEBE
ENGRANAGES DEL REDUCTEUR CENTRAL

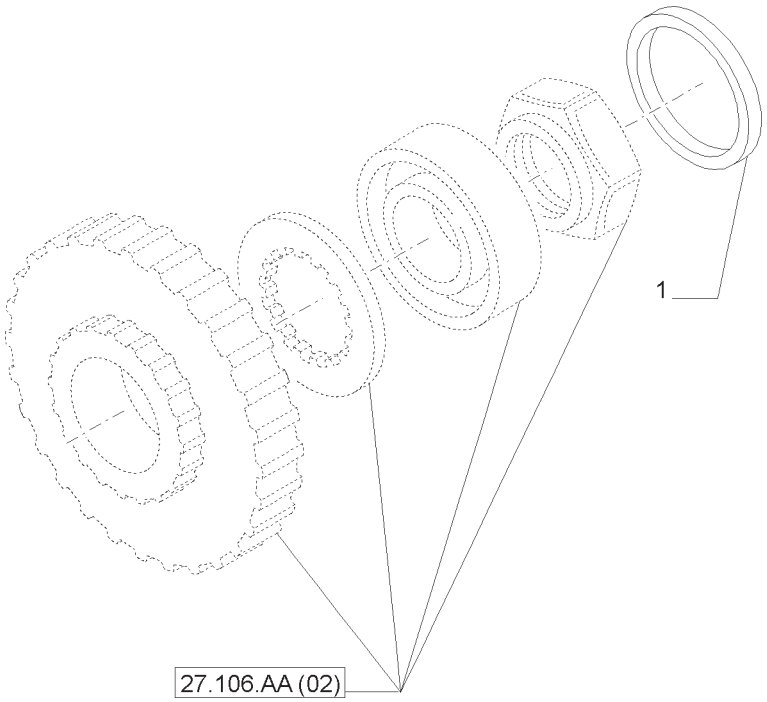

ENGRENAGENS DO REDUTOR CENTRAL
CENTRAL REDUCTION GEARS
ENGRANAJES DEL REDUCTOR CENTRAL
RUOTISMI RIDUTTORE CENTRALE
RÄDER UND WELLEN DES ZENTRAL ÚBERSETZEUNGSGETRIEBE
ENGRANAGES DEL REDUCTEUR CENTRAL

R	N	P.N.	MOD	Q	Descrição	Description	Descripción	L.C.
1		5138547		AR	CALÇO DE AFINAÇÃO	SHIM	CUÑA	198S
1		5138548		AR	CALÇO DE AFINAÇÃO	SHIM	CUÑA	198S
1		5138549		AR	CALÇO DE AFINAÇÃO	SHIM	CUÑA	198S
1		5138550		AR	CALÇO DE AFINAÇÃO	SHIM	CUÑA	198S
1		5138551		AR	CALÇO DE AFINAÇÃO	SHIM	CUÑA	198S
1		5138552		AR	CALÇO DE AFINAÇÃO	SHIM	CUÑA	198S
1		5138553		AR	CALÇO DE AFINAÇÃO	SHIM	CUÑA	198S
1		5138554		AR	CALÇO DE AFINAÇÃO	SHIM	CUÑA	198S
1		5138555		AR	CALÇO DE AFINAÇÃO	SHIM	CUÑA	198S
1		5138556		AR	CALÇO DE AFINAÇÃO	SHIM	CUÑA	198S
1		5138557		AR	CALÇO DE AFINAÇÃO	SHIM	CUÑA	198S
1		5138558		AR	CALÇO DE AFINAÇÃO	SHIM	CUÑA	198S
1		5138520		AR	CALÇO DE AFINAÇÃO	SHIM	CUÑA	198S
1		5138560		AR	CALÇO DE AFINAÇÃO	SHIM	CUÑA	198S
1		5138561		AR	CALÇO DE AFINAÇÃO	SHIM	CUÑA	198S
1		5138562		AR	CALÇO DE AFINAÇÃO	SHIM	CUÑA	198S
1		5138563		AR	CALÇO DE AFINAÇÃO	SHIM	CUÑA	198S
1		5138564		AR	CALÇO DE AFINAÇÃO	SHIM	CUÑA	198S
1		5138565		AR	CALÇO DE AFINAÇÃO	SHIM	CUÑA	198S

ENGRENAGENS DO REDUTOR CENTRAL
CENTRAL REDUCTION GEARS
ENGRANAJES DEL REDUCTOR CENTRAL
RUOTISMI RIDUTTORE CENTRALE
RÄDER UND WELLEN DES ZENTRAL ÚBERSETZEUNGSGETRIEBE
ENGRANAGES DEL REDUCTEUR CENTRAL

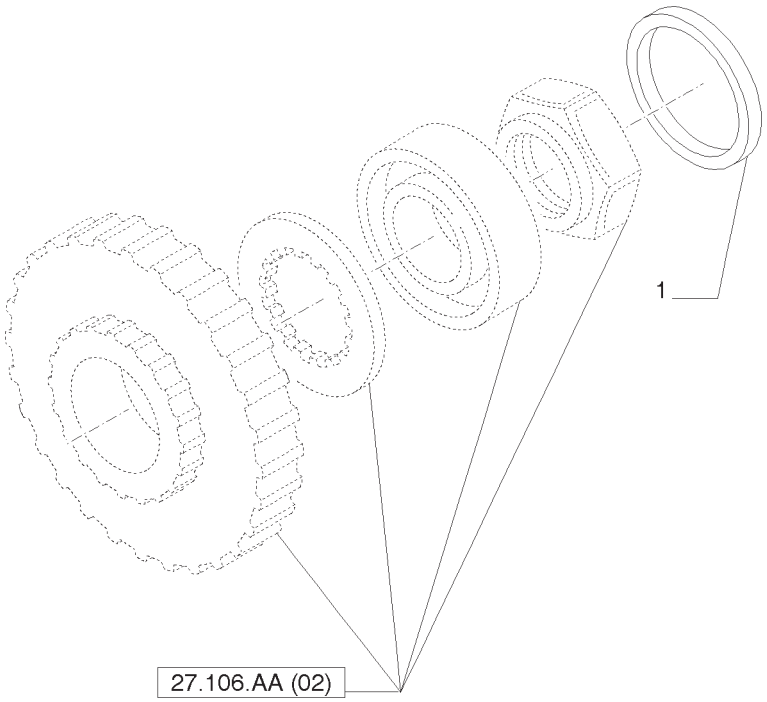

ENGRENAGENS DO REDUTOR CENTRAL
CENTRAL REDUCTION GEARS
ENGRANAJES DEL REDUCTOR CENTRAL
RUOTISMI RIDUTTORE CENTRALE
RÄDER UND WELLEN DES ZENTRAL ÚBERSETZEUNGSGETRIEBE
ENGRANAGES DEL REDUCTEUR CENTRAL

R	N	P.N.	MOD	Q	Descrição	Description	Descripción	L.C.
1		5178501		AR	CALÇO DE AFINAÇÃO	SHIM	CUÑA	198S
1		5178502		AR	CALÇO DE AFINAÇÃO	SHIM	CUÑA	198S
1		5159711		AR	CALÇO DE AFINAÇÃO	SHIM	CUÑA	198S
1		5159712		AR	CALÇO DE AFINAÇÃO	SHIM	CUÑA	198S
1		5159713		AR	CALÇO DE AFINAÇÃO	SHIM	CUÑA	198S
1		5138566		AR	CALÇO DE AFINAÇÃO	SHIM	CUÑA	198S
1		5138567		AR	CALÇO DE AFINAÇÃO	SHIM	CUÑA	198S
1		5138568		AR	CALÇO DE AFINAÇÃO	SHIM	CUÑA	198S
1		5138569		AR	CALÇO DE AFINAÇÃO	SHIM	CUÑA	198S
1		5138570		AR	CALÇO DE AFINAÇÃO	SHIM	CUÑA	198S
1		5138571		AR	CALÇO DE AFINAÇÃO	SHIM	CUÑA	198S
1		5178504		AR	CALÇO DE AFINAÇÃO	SHIM	CUÑA	198S
1		5138572		AR	CALÇO DE AFINAÇÃO	SHIM	CUÑA	198S
1		5178505		AR	CALÇO DE AFINAÇÃO	SHIM	CUÑA	198S
1		5138573		AR	CALÇO DE AFINAÇÃO	SHIM	CUÑA	198S
1		5178506		AR	CALÇO DE AFINAÇÃO	SHIM	CUÑA	198S
1		5178507		AR	CALÇO DE AFINAÇÃO	SHIM	CUÑA	198S
1		5178508		AR	CALÇO DE AFINAÇÃO	SHIM	CUÑA	198S
1		5178509		AR	CALÇO DE AFINAÇÃO	SHIM	CUÑA	198S

ENGRENAGENS DO REDUTOR CENTRAL
CENTRAL REDUCTION GEARS
ENGRANAJES DEL REDUCTOR CENTRAL
RUOTISMI RIDUTTORE CENTRALE
RÄDER UND WELLEN DES ZENTRAL ÚBERSETZEUNGSGETRIEBE
ENGRANAGES DEL REDUCTEUR CENTRAL

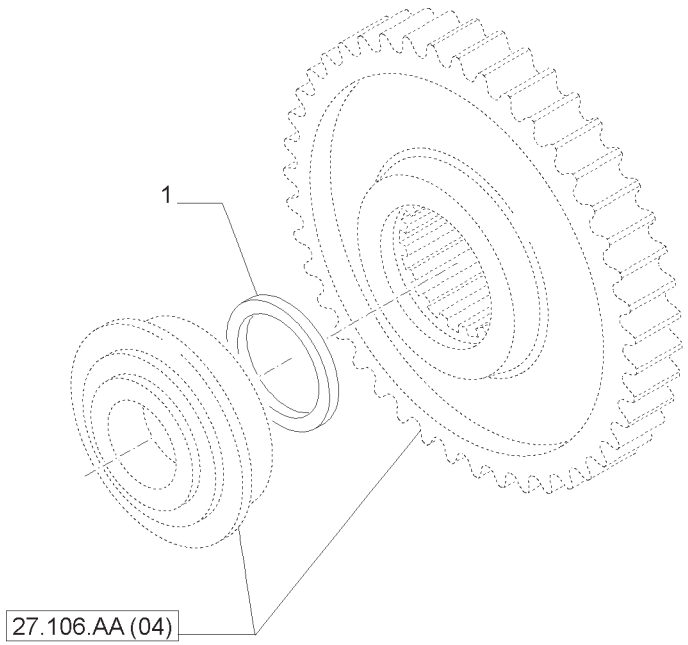

ENGRENAGENS DO REDUTOR CENTRAL
CENTRAL REDUCTION GEARS
ENGRANAJES DEL REDUCTOR CENTRAL
RUOTISMI RIDUTTORE CENTRALE
RÄDER UND WELLEN DES ZENTRAL ÚBERSETZEUNGSGETRIEBE
ENGRANAGES DEL REDUCTEUR CENTRAL

R	N	P.N.	MOD	Q	Descrição	Description	Descripción	L.C.
1		5148557		AR	CALÇO DE AFINAÇÃO	SHIM	CUÑA	198S
1		5148558		AR	CALÇO DE AFINAÇÃO	SHIM	CUÑA	198S
1		5148559		AR	CALÇO DE AFINAÇÃO	SHIM	CUÑA	198S
1		5148560		AR	CALÇO DE AFINAÇÃO	SHIM	CUÑA	198S
1		5148561		AR	CALÇO DE AFINAÇÃO	SHIM	CUÑA	198S
1		5148562		AR	CALÇO DE AFINAÇÃO	SHIM	CUÑA	198S
1		5148563		AR	CALÇO DE AFINAÇÃO	SHIM	CUÑA	198S
1		5148564		AR	CALÇO DE AFINAÇÃO	SHIM	CUÑA	198S
1		5148565		AR	CALÇO DE AFINAÇÃO	SHIM	CUÑA	198S
1		5148566		AR	CALÇO DE AFINAÇÃO	SHIM	CUÑA	198S
1		5148567		AR	CALÇO DE AFINAÇÃO	SHIM	CUÑA	198S
1		5148568		AR	CALÇO DE AFINAÇÃO	SHIM	CUÑA	198S
1		5148569		AR	CALÇO DE AFINAÇÃO	SHIM	CUÑA	198S
1		5148570		AR	CALÇO DE AFINAÇÃO	SHIM	CUÑA	198S
1		5148571		AR	CALÇO DE AFINAÇÃO	SHIM	CUÑA	198S
1		5148572		AR	CALÇO DE AFINAÇÃO	SHIM	CUÑA	198S
1		5148573		AR	CALÇO DE AFINAÇÃO	SHIM	CUÑA	198S
1		5148574		AR	CALÇO DE AFINAÇÃO	SHIM	CUÑA	198S

ENGRENAGENS DO REDUTOR CENTRAL
CENTRAL REDUCTION GEARS
ENGRANAJES DEL REDUCTOR CENTRAL
RUOTISMI RIDUTTORE CENTRALE
RÄDER UND WELLEN DES ZENTRAL ÚBERSETZEUNGSGETRIEBE
ENGRANAGES DEL REDUCTEUR CENTRAL

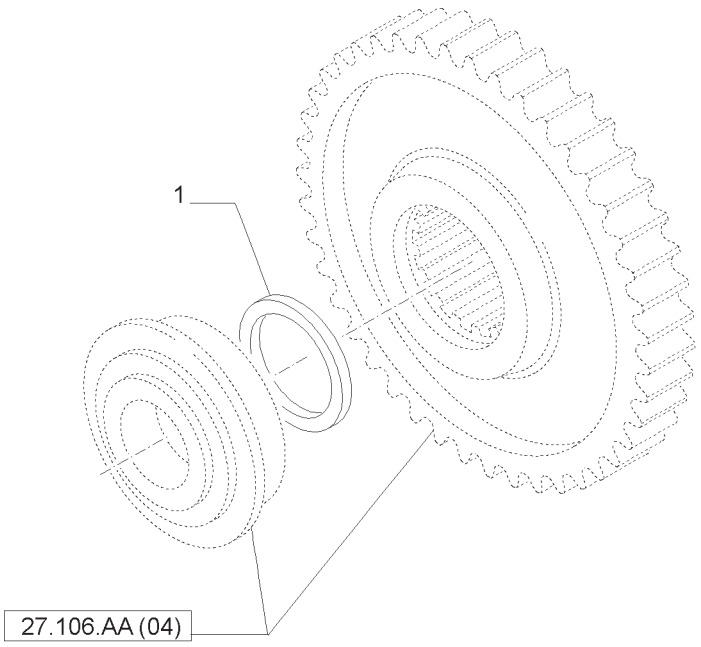

ENGRENAGENS DO REDUTOR CENTRAL
CENTRAL REDUCTION GEARS
ENGRANAJES DEL REDUCTOR CENTRAL
RUOTISMI RIDUTTORE CENTRALE
RÄDER UND WELLEN DES ZENTRAL ÚBERSETZEUNGSGETRIEBE
ENGRANAGES DEL REDUCTEUR CENTRAL

R	N	P.N.	MOD	Q	Descrição	Description	Descripción	L.C.
1		5148575		AR	CALÇO DE AFINAÇÃO	SHIM	CUÑA	198S
1		5148576		AR	CALÇO DE AFINAÇÃO	SHIM	CUÑA	198S
1		5148577		AR	CALÇO DE AFINAÇÃO	SHIM	CUÑA	198S
1		5148578		AR	CALÇO DE AFINAÇÃO	SHIM	CUÑA	198S
1		5148579		AR	CALÇO DE AFINAÇÃO	SHIM	CUÑA	198S
1		5148580		AR	CALÇO DE AFINAÇÃO	SHIM	CUÑA	198S
1		5148581		AR	CALÇO DE AFINAÇÃO	SHIM	CUÑA	198S
1		5148582		AR	CALÇO DE AFINAÇÃO	SHIM	CUÑA	198S
1		5148583		AR	CALÇO DE AFINAÇÃO	SHIM	CUÑA	198S
1		5148584		AR	CALÇO DE AFINAÇÃO	SHIM	CUÑA	198S
1		5148585		AR	CALÇO DE AFINAÇÃO	SHIM	CUÑA	198S
1		5148586		AR	CALÇO DE AFINAÇÃO	SHIM	CUÑA	198S
1		5148587		AR	CALÇO DE AFINAÇÃO	SHIM	CUÑA	198S
1		5148588		AR	CALÇO DE AFINAÇÃO	SHIM	CUÑA	198S
1		5148589		AR	CALÇO DE AFINAÇÃO	SHIM	CUÑA	198S
1		5148590		AR	CALÇO DE AFINAÇÃO	SHIM	CUÑA	198S
1		5148591		AR	CALÇO DE AFINAÇÃO	SHIM	CUÑA	198S
1		5148592		AR	CALÇO DE AFINAÇÃO	SHIM	CUÑA	198S
1		5148593		AR	CALÇO DE AFINAÇÃO	SHIM	CUÑA	198S

ENGRENAGENS DO REDUTOR CENTRAL
CENTRAL REDUCTION GEARS
ENGRANAJES DEL REDUCTOR CENTRAL
RUOTISMI RIDUTTORE CENTRALE
RÄDER UND WELLEN DES ZENTRAL ÜBERSETZEUNGSGETRIEBE
ENGRANAGES DEL REDUCTEUR CENTRAL

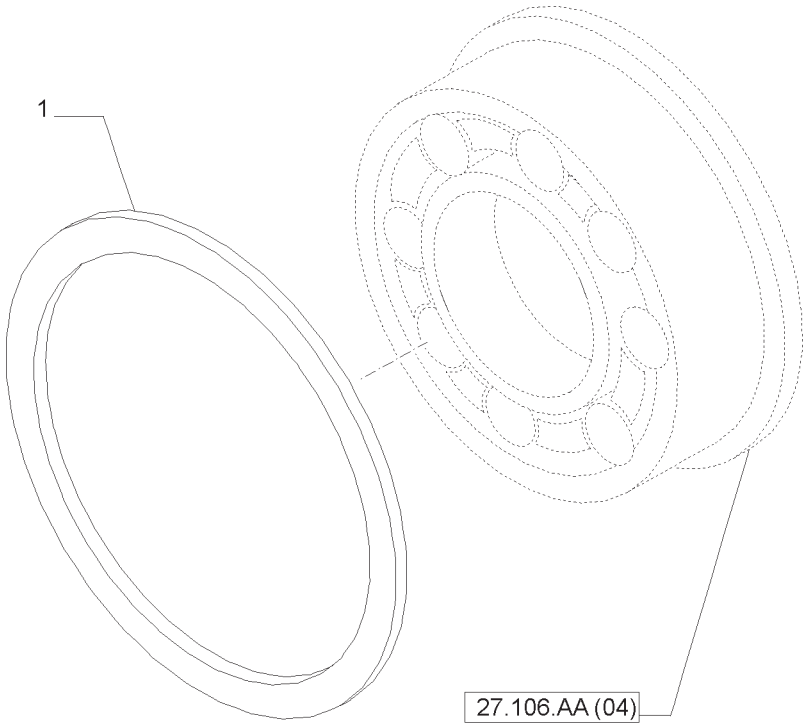

ENGRENAGENS DO REDUTOR CENTRAL
CENTRAL REDUCTION GEARS
ENGRANAJES DEL REDUCTOR CENTRAL
RUOTISMI RIDUTTORE CENTRALE
RÄDER UND WELLEN DES ZENTRAL ÚBERSETZEUNGSGETRIEBE
ENGRANAGES DEL REDUCTEUR CENTRAL

R	N	P.N.	MOD	Q	Descrição	Description	Descripción	L.C.
1		5102442		AR	CALÇO DE AFINAÇÃO	SHIM	CUÑA	198S
1		5178413		AR	CALÇO DE AFINAÇÃO	SHIM	CUÑA	198S
1		5102443		AR	CALÇO DE AFINAÇÃO	SHIM	CUÑA	198S
1		5178414		AR	CALÇO DE AFINAÇÃO	SHIM	CUÑA	198S
1		5102444		AR	CALÇO DE AFINAÇÃO	SHIM	CUÑA	198S
1		5178415		AR	CALÇO DE AFINAÇÃO	SHIM	CUÑA	198S
1		5102445		AR	CALÇO DE AFINAÇÃO	SHIM	CUÑA	198S
1		5178416		AR	CALÇO DE AFINAÇÃO	SHIM	CUÑA	198S
1		5102446		AR	CALÇO DE AFINAÇÃO	SHIM	CUÑA	198S
1		5178417		AR	CALÇO DE AFINAÇÃO	SHIM	CUÑA	198S
1		5102447		AR	CALÇO DE AFINAÇÃO	SHIM	CUÑA	198S
1		5178418		AR	CALÇO DE AFINAÇÃO	SHIM	CUÑA	198S
1		5102448		AR	CALÇO DE AFINAÇÃO	SHIM	CUÑA	198S
1		5178419		AR	CALÇO DE AFINAÇÃO	SHIM	CUÑA	198S
1		5102449		AR	CALÇO DE AFINAÇÃO	SHIM	CUÑA	198S
1		5178420		AR	CALÇO DE AFINAÇÃO	SHIM	CUÑA	198S
1		5102450		AR	CALÇO DE AFINAÇÃO	SHIM	CUÑA	198S
1		5178421		AR	CALÇO DE AFINAÇÃO	SHIM	CUÑA	198S
1		5102451		AR	CALÇO DE AFINAÇÃO	SHIM	CUÑA	198S
1		5178422		AR	CALÇO DE AFINAÇÃO	SHIM	CUÑA	198S
1		5102452		AR	CALÇO DE AFINAÇÃO	SHIM	CUÑA	198S

ENGRENAGENS DIFERENCIAL
DIFFERENTIAL GEARS
ENGRANAJES DIFERENCIAL
RUOTISMI DIFFERENZIALE
ZAHNREADER UND WELLEN DIFFERENTIAL
ENGRANAGES DIFFERENTIEL

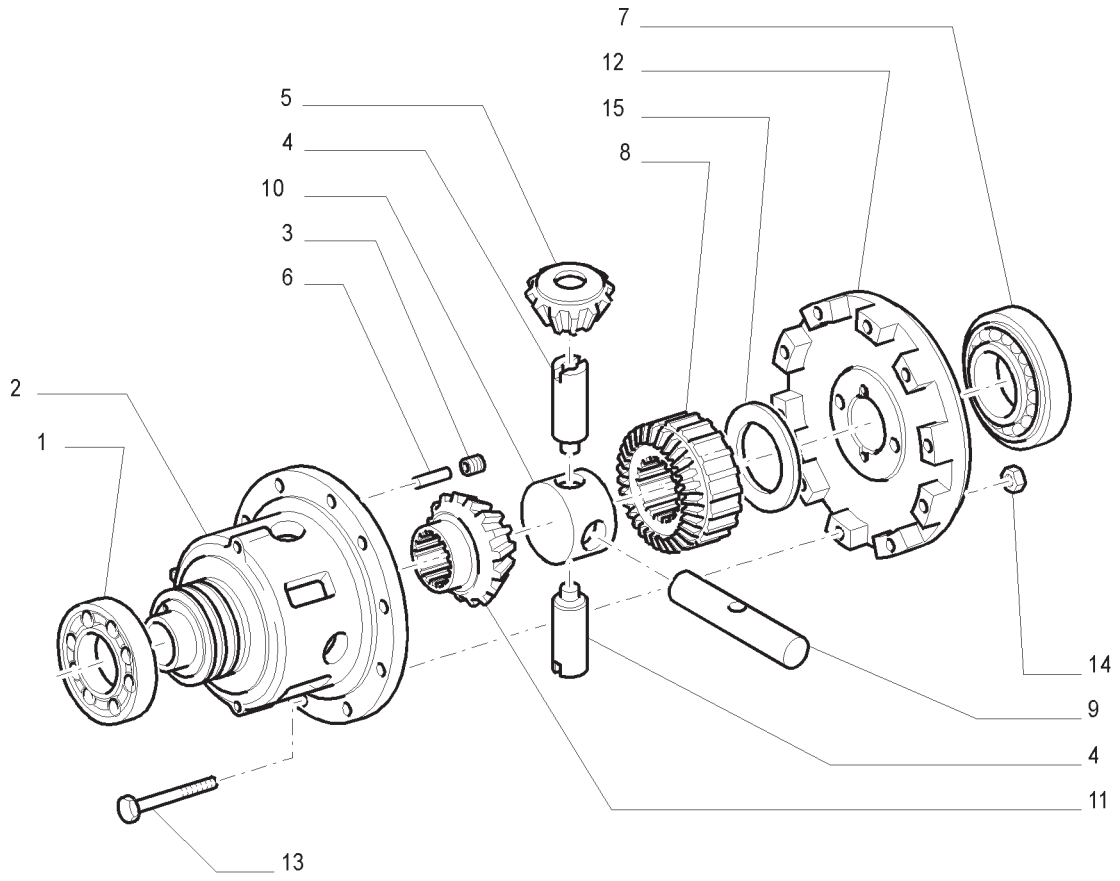

ENGRENAGENS DIFERENCIAL
DIFFERENTIAL GEARS
ENGRANAJES DIFERENCIAL
RUOTISMI DIFFERENZIALE
ZAHNREADER UND WELLEN DIFFERENTIAL
ENGRANAGES DIFFERENTIEL

R	N	P.N.	MOD	Q	Descrição	Description	Descripción	L.C.
1		24903470		1	ROLAMENTO	BEARING ASSY	COJINETE	341C
2		5162542		1	CAIXA/CARCAÇA	BOX	CAJA	035S
3		13809470		2	PARAFUSO	SCREW	TORNILLO	040V
4		47131260		2	PINO	PIN	PERNO	080P
5		5139597		4	SATÉLITE	PINION, IDLER	PINON SATELITE	020S
6		14516720		2	PINO	PIN	PERNO	080P
7		24903500		1	ROLAMENTO	BEARING ASSY	COJINETE	341C
8		5162545		1	PINHÃO	SPROCKET, DRIVEN	PINON	122P
9		47131259		1	PINO	PIN	PERNO	080P
10		5150729		1	SUPORTE	SUPPORT	SOPORTE	300S
11		5162573		1	PINHÃO	SPROCKET, DRIVEN	PINON	122P
12		5162543		1	TAMPA	COVER	TAPADERA	265C
13		5163988		10	PARAFUSO	SCREW	TORNILLO	040V
14		13598221		10	PORCA	NUT	TUERCA	010D
15		5178542		AR	ANEL 2,70 MM	RING	ANILLO	045A
15		5178543		AR	ANEL 2,75 MM	RING	ANILLO	045A
15		5138803		AR	ANEL 2,80 MM	RING	ANILLO	045A
15		5138804		AR	ANEL 2,85 MM	RING	ANILLO	045A
15		5138805		AR	ANEL 2,90 MM	RING	ANILLO	045A
15		5135398		AR	ANEL 2,95 MM	RING	ANILLO	045A
15		44011235		AR	ANEL 3,00 MM	RING	ANILLO	045A
15		5135400		AR	ANEL 3,05 MM	RING	ANILLO	045A
15		5135401		AR	ANEL 3,10 MM	RING	ANILLO	045A
15		5135402		AR	ANEL 3,15 MM	RING	ANILLO	045A
15		5135403		AR	ANEL 3,20 MM	RING	ANILLO	045A
15		5135404		AR	ANEL 3,25 MM	RING	ANILLO	045A
15		5135405		AR	ANEL 3,30 MM	RING	ANILLO	045A

27.106.AC	02	p1	04/13

TRAVA DO DIFERENCIAL
DIFFERENTIAL LOCK
BLOQUEO DIFERENCIAL
BLOCCAGGIO DIFFERENZIALE
DIFFERENTIAL SPERRE
BLOCAGE DEL DIFFERENTIEL

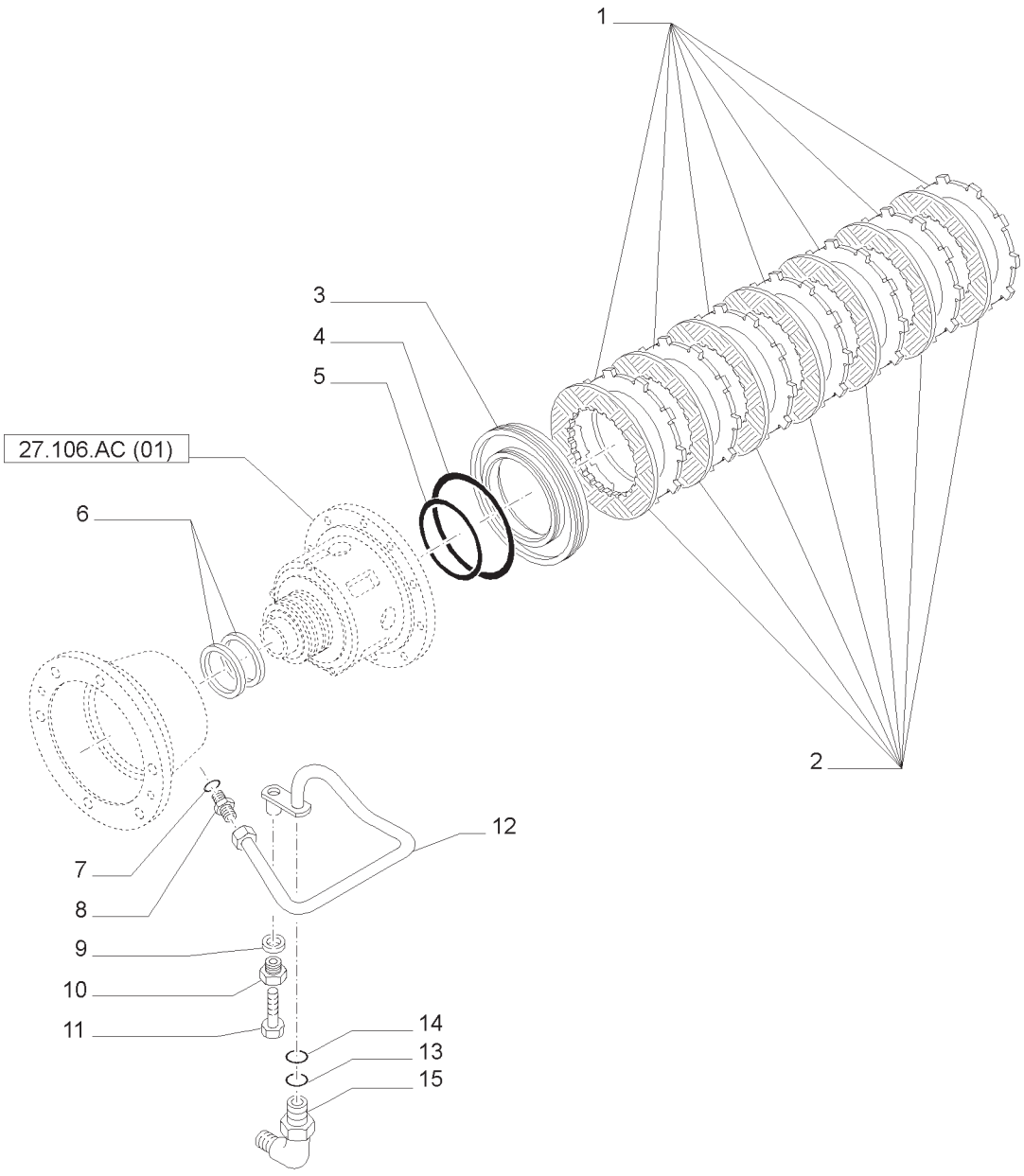

TRAVA DO DIFERENCIAL
DIFFERENTIAL LOCK
BLOQUEO DIFERENCIAL
BLOCCAGGIO DIFFERENZIALE
DIFFERENTIAL SPERRE
BLOCAGE DEL DIFFERENTIEL

R	N	P.N.	MOD	Q	Descrição	Description	Descripción	L.C.
1		5162535		7	PLACA DE DIRECIONAMENTO	DRIVEN PLATE	DISCO ACCIONADO	P837
2		5169729		7	DISCO CONDUZ EMBREAGEM	CLUTCH PLATE	DISCO DEL EMBRAGUE	062D
3		5162536		1	PISTÃO	PISTON	PISTÓN	235S
4		14462681		1	ANEL O	O-RING	JUNTA TÓRICA	055A
5		14461881		1	ANEL O	O-RING	JUNTA TÓRICA	055A
6		5139651		2	VEDAÇÃO	SEAL	JUNTA	132A
7		14437685		1	ANEL O	O-RING	JUNTA TÓRICA	055A
8		5158810		1	CONECTOR HIDRÁUL	HYD CONNECTOR	CONECTOR HIDRÁULICO	020R
9		10284460		1	ARRUELA PLANA	WASHER	ARANDELA	131R
10		5175268		1	BUJÃO	PLUG	TAPÓN	050T
11		11306924		1	PARAFUSO	SCREW	TORNILLO	040V
12	1	5175248		1	TUBO HIDRÁULICO	HYD. TUBE	TUBERÍA HIDRÁULICA	190T
12	2	73400839		1	TUBO HIDRÁULICO	HYD. TUBE	TUBERÍA HIDRÁULICA	190T
13		14437985		1	ANEL O	O-RING	JUNTA TÓRICA	055A
14		14457081		1	ANEL O	O-RING	JUNTA TÓRICA	055A
15	1	87333802		1	CONECTOR HIDRÁUL	HYD CONNECTOR	CONECTOR HIDRÁULICO	020R
15	2	5171482		1	CONECTOR HIDRÁUL	HYD CONNECTOR	CONECTOR HIDRÁULICO	020R

(1) SPS
(2) MECÂNICO

27.120.AF	01	p1	04/13

CAIXA E TAMPAS REDUTORAS LATERAIS
HOUSING AND COVERS FINAL DRIVE
CAJA Y TAPAS REDUCTORES LATERALES
SCATOLA E COPERCHI RIDUTTORI LATERALI
GEHAEUSE DES HINTEREN END ANTRIEBES
CARTER ET COUVERCLES REDUCTEURS LATARALES

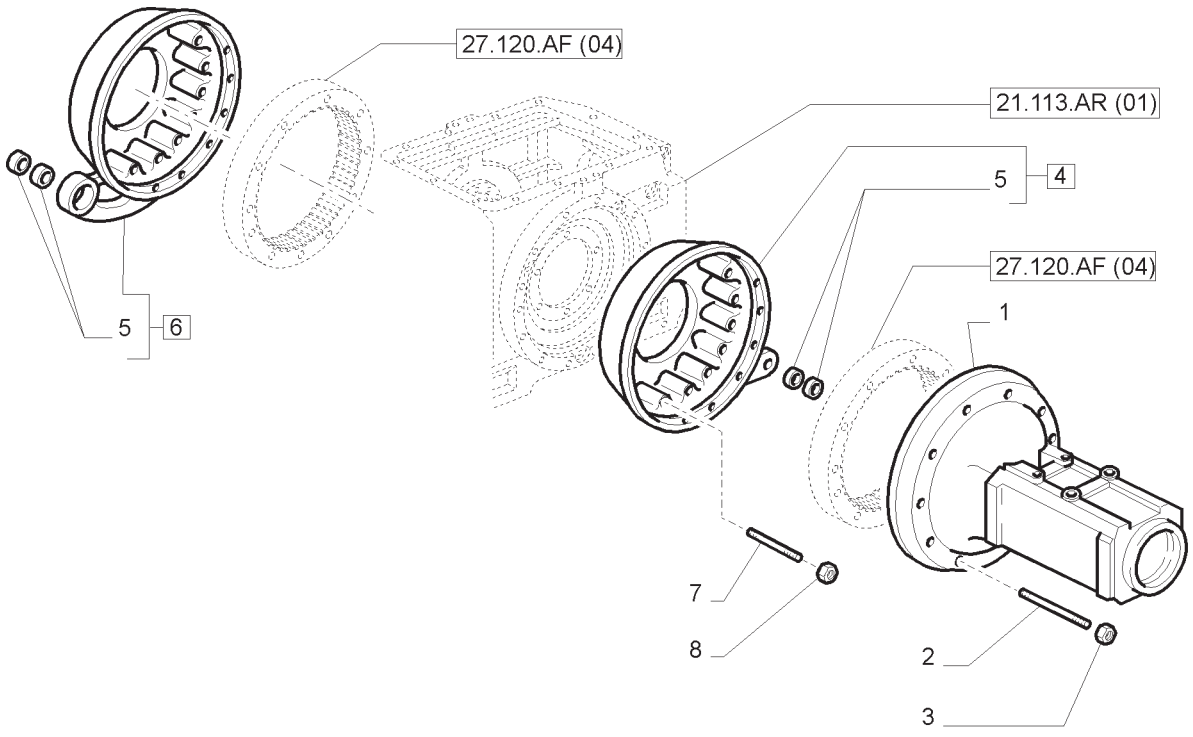

CAIXA E TAMPAS REDUTORAS LATERAIS
HOUSING AND COVERS FINAL DRIVE
CAJA Y TAPAS REDUCTORES LATERALES
SCATOLA E COPERCHI RIDUTTORI LATERALI
GEHAEUSE DES HINTEREN END ANTRIEBES
CARTER ET COUVERCLES REDUCTEURS LATARALES

R	N	P.N.	MOD	Q	Descrição	Description	Descripción	L.C.
1		87618417		2	CARCAÇA REDUTOR FINAL	FINAL DRIVE HOUSING	CAJA DE TRANSMIS. FINAL	403S
1		84547501		2	CARCAÇA REDUTOR FINAL	FINAL DRIVE HOUSING	CAJA DE TRANSMIS. FINAL	403S
2		13955630		2	PRISIONEIRO 120 MM	STUD	ESPÁRRAGO	210P
2		13973330		14	PRISIONEIRO 105 MM	STUD	ESPÁRRAGO	210P
3		12164121		20	PORCA	NUT	TUERCA	010D
4		87618419		1	COBERTURA L.E., INCLUI 5	COVER	CUBIERTA	265C
5		5153140		4	BUCHA	BUSHING	CASQUILLO	095B
6		87618420		1	COBERTURA L.D., INCLUI 5	COVER	CUBIERTA	265C
7		13557430		24	PRISIONEIRO 130 MM	STUD	ESPÁRRAGO	210P
8		12164024		24	PORCA	NUT	TUERCA	010D

NOTA: MECÂNICO

CAIXA, TAMPAS E SUPORTES
TRANSMISSION, COVERS AND SUPPORTS
CAJA, TAPAS Y SOPORTES
SCATOLA TRASMISSIONE, COPERCHI E SUPPORTI
GETRIEBEGEHÄUSE, DECKELN UND ABSTÜTZUNGEN
CARTER, COUVERCLES ET SUPPORTS

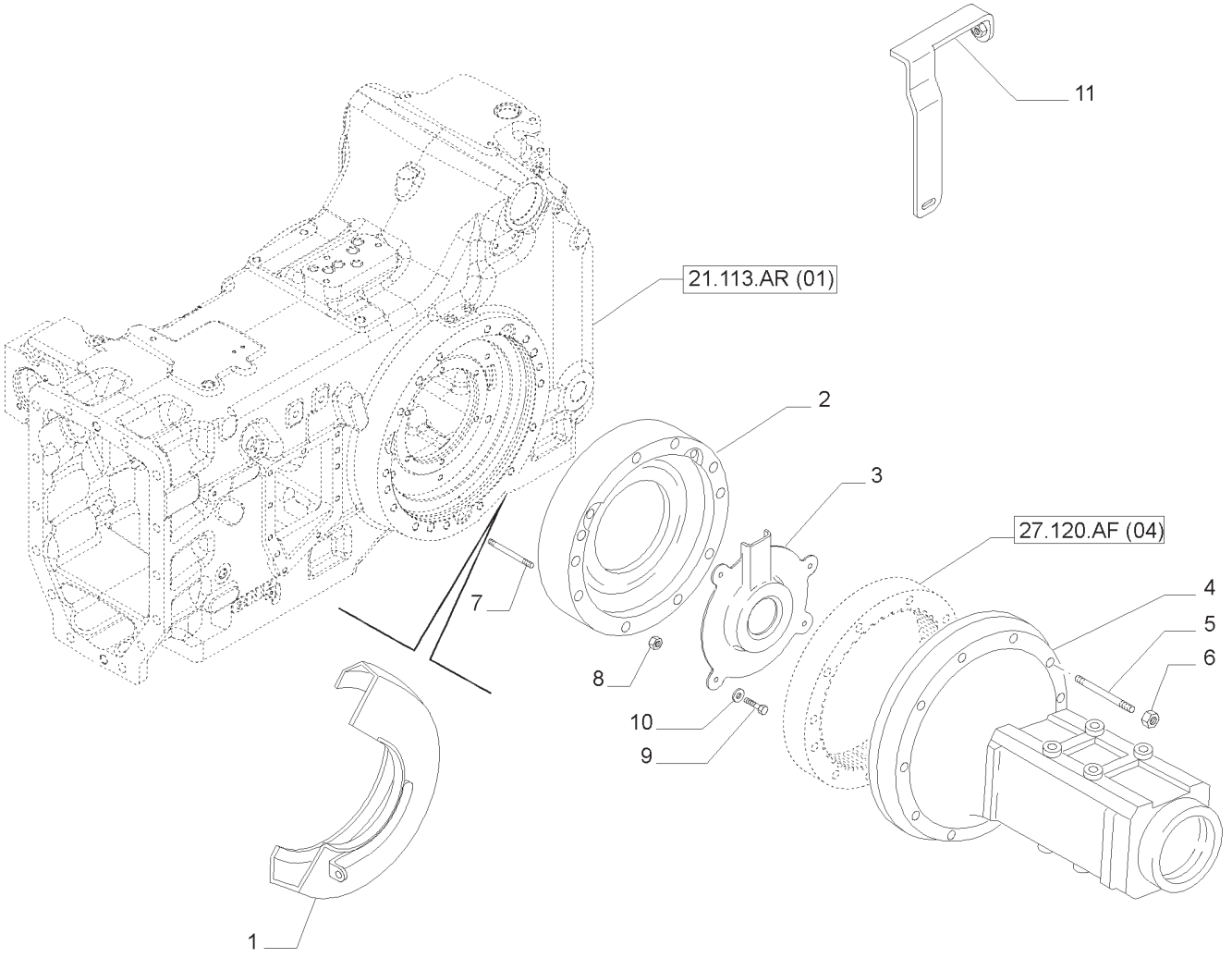

CAIXA, TAMPAS E SUPORTES
TRANSMISSION, COVERS AND SUPPORTS
CAJA, TAPAS Y SOPORTES
SCATOLA TRASMISSIONE, COPERCHI E SUPPORTI
GETRIEBEGEHÄUSE, DECKELN UND ABSTÜTZUNGEN
CARTER, COUVERCLES ET SUPPORTS

R	N	P.N.	MOD	Q	Descrição	Description	Descripción	L.C.
1		84141567		1	PROTEÇÃO	GUARD	DEFENSA	070R
2		87683204		1	ESPAÇADOR L.E.	SPACER	ESPACIADOR	075D
2		87683203		1	ESPAÇADOR L.D.	SPACER	ESPACIADOR	075D
3		87683205		2	COBERTURA	COVER	CUBIERTA	265C
4	1	87618417		2	CARCAÇA REDUTOR FINAL	FINAL DRIVE HOUSING	CAJA DE TRANSMIS. FINAL	403S
4		84547501		2	CARCAÇA REDUTOR FINAL	FINAL DRIVE HOUSING	CAJA DE TRANSMIS. FINAL	403S
5		13973430		2	PRISIONEIRO	STUD	ESPÁRRAGO	210P
6		12164124		24	PORCA	NUT	TUERCA	010D
7		13557430		24	PRISIONEIRO	STUD	ESPÁRRAGO	210P
8		12164024		24	PORCA	NUT	TUERCA	010D
9		16043221		8	PARAFUSO	SCREW	TORNILLO	040V
10		11193870		8	ARRUELA DE PRESSÃO	BELLEVILLE WASHER	ARANDELA BELLEVILLE	A143
11		84141569		1	SUPORTE	SUPPORT	SOPORTE	300S

(1) MECH CAB/ROPS
NOTA: MECÂNICO

27.120.AF	03	p1	04/13

EIXO EXTRA LONGO COM CUBO PARA DISCO DE CHAPA
EXTRA-LONG AXIS WITH HUB FOR SHEET STEEL DISC
EJE EXTRALARGO CON CUBO PARA DISCO DE CHAPA
ASSE EXTRALUNGO CON MOZZO PER DISCO IN LAMIERA
EXTRALANGE ACHSE MIT NABE FDR BLECHSCHEIBE
AXE EXTRA-LONG AVEC MOYEU POUR DISQUE EN TOLE

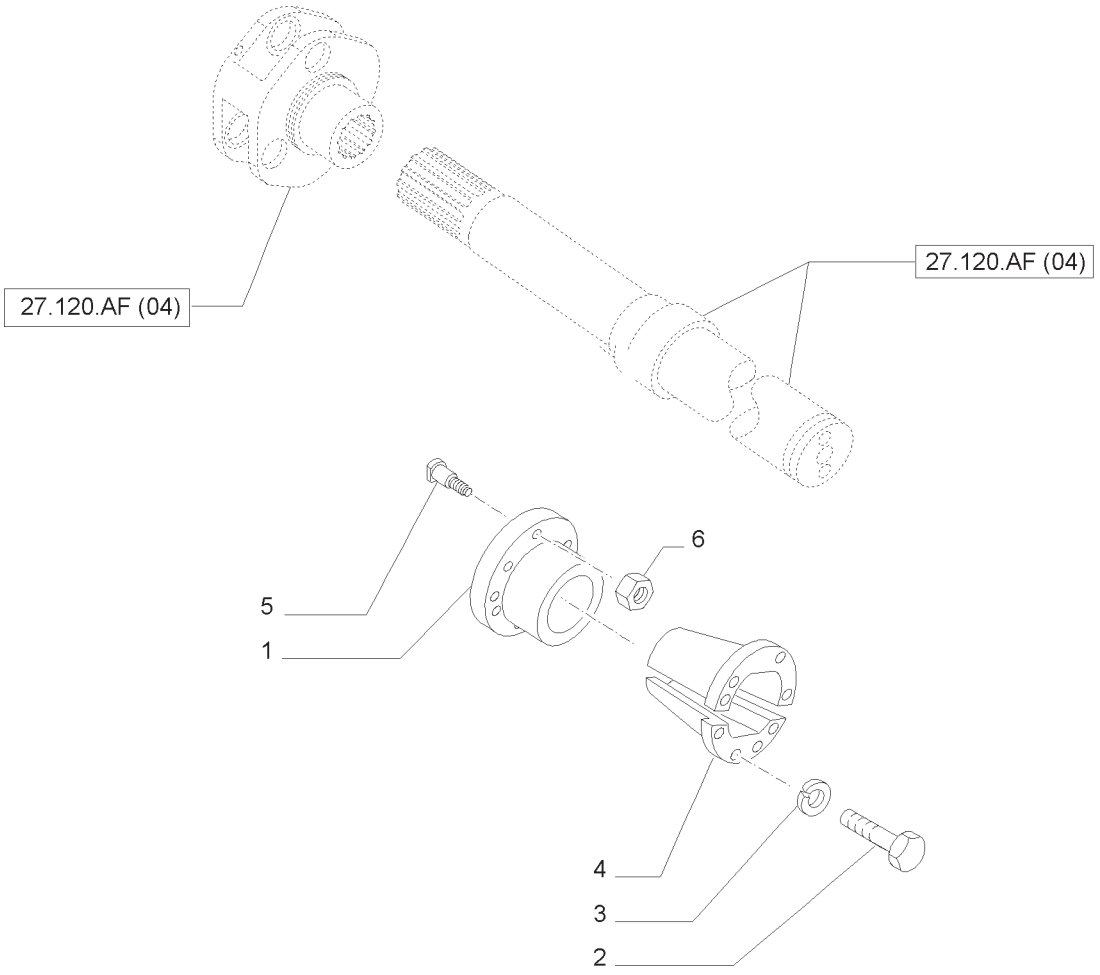

EIXO EXTRA LONGO COM CUBO PARA DISCO DE CHAPA
EXTRA-LONG AXIS WITH HUB FOR SHEET STEEL DISC
EJE EXTRALARGO CON CUBO PARA DISCO DE CHAPA
ASSE EXTRALUNGO CON MOZZO PER DISCO IN LAMIERA
EXTRALANGE ACHSE MIT NABE FDR BLECHSCHEIBE
AXE EXTRA-LONG AVEC MOYEU POUR DISQUE EN TOLE

R	N	P.N.	MOD	Q	Descrição	Description	Descripción	L.C.
1		87688498		2	CUBO	HUB	CUBO	135M
2		11125124		12	PARAFUSO	SCREW	TORNILLO	040V
3		87306816		12	ARRUELA CÔNICA	CONE WASHER	ARANDELA CÓNICA	P675
4		5198605		2	BUCHA	BUSHING	CASQUILLO	095B
5		87651027		8	PARAFUSO	SCREW	TORNILLO	040V
6		73400622		16	PORCA	NUT	TUERCA	010D

27.120.AF	04	p1	04/13

REDUTORES LATERIAS - ENGRENAGENS E EIXOS
GEARS AND SHAFTS FINAL DRIVE
REDUCTORES LATERALES - ENGRANAJES Y EJES
RUOTISMI RIDUTTORI LATERALI
ZAHNRAEDER UND WELLEN DER HINTEREN END ANTRIEBE
PIGNONNERIE REDUCTEURS LATERALES

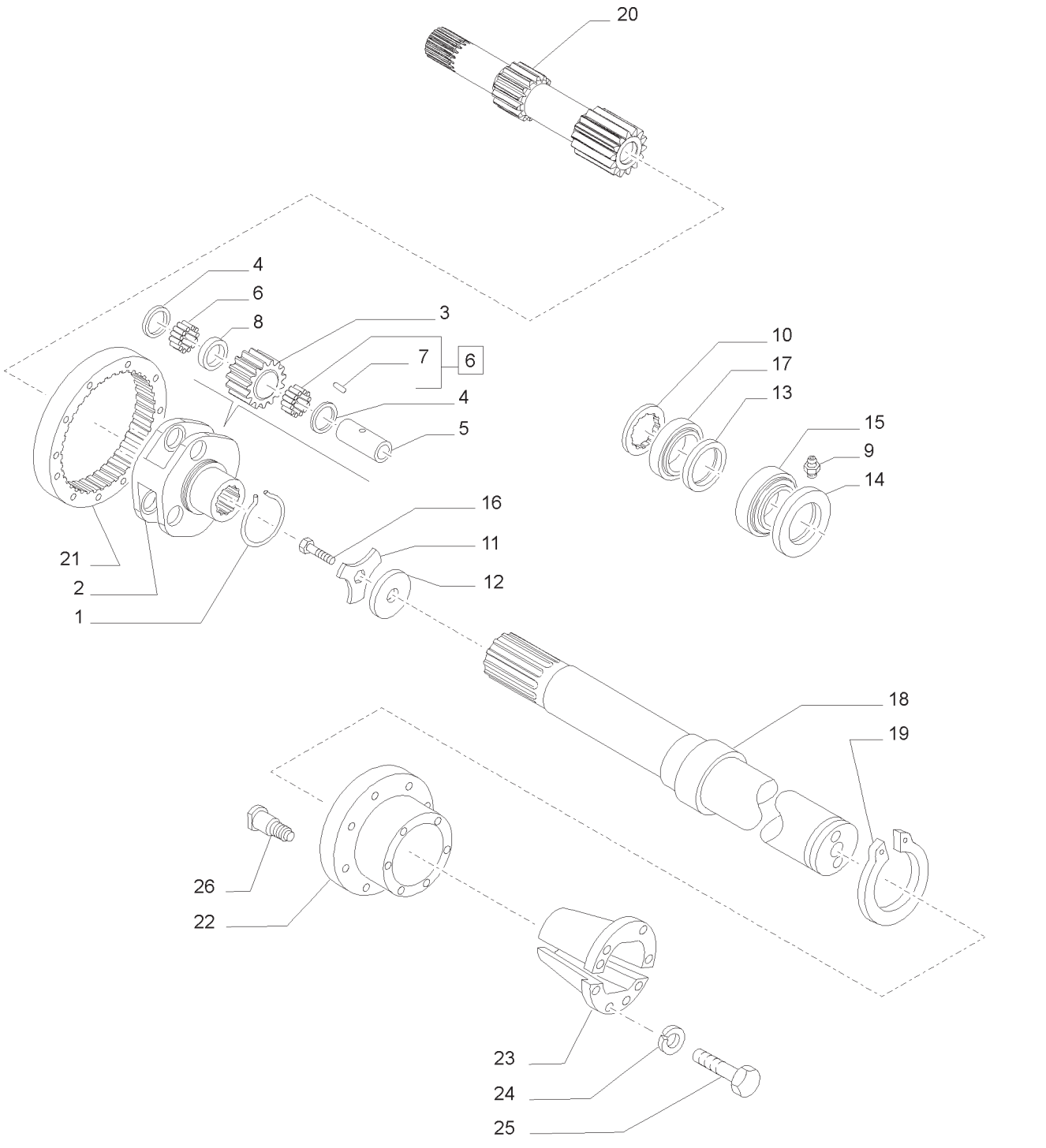

REDUTORES LATERIAS - ENGRENAGENS E EIXOS
GEARS AND SHAFTS FINAL DRIVE
REDUCTORES LATERALES - ENGRANAJES Y EJES
RUOTISMI RIDUTTORI LATERALI
ZAHNRAEDER UND WELLEN DER HINTEREN END ANTRIEBE
PIGNONNERIE REDUCTEURS LATERALES

R	N	P.N.	MOD	Q	Descrição	Description	Descripción	L.C.
1		5136132		2	ANEL ELÁSTICO	CIRCLIP	RETENEDOR	056A
2		87573468		2	SUPORTE DO PINHÃO	PINION CARRIER	SOPORTE DE PIÑÓN	A152
3		87573467		6	ENGRENAGEM PLANETÁRIA	PLANETARY GEAR	PIÑÓN PLANETARIO	145P
4		5136128		12	ANEL DE ENCOSTO	THRUST WASHER	ARANDELA DE EMP.	023R
5		5136130		6	PINO	PIN	PASADOR	080P
6		5136131		6	CONJUNTO DO ROLAMENTO, INCLUI 7	BEARING ASSY	CONJUNTO DE COJINETES	341C
7		5116733		62	AGULHA P/ ROLAMENTO	NEEDLE ROLLER	RODILLO DE AGUJA	155R
8		87573466		6	ESPAÇADOR	SPACER	ESPACIADOR	075D
9		13407211		2	GRAXEIRA	LUBE NIPPLE	ENGRASADOR	060I
10		5121644		2	ANEL DE ENCOSTO	THRUST WASHER	ARANDELA DE EMP.	023R
11		5165502		2	PLACA DE COBERTURA	COVER PLATE	PLACA DE CUBIERTA	110P
12		5165501		2	DISCO	DISC	DISCO	060D
13		5165505		2	VEDAÇÃO	SEAL	JUNTA	132A
14		5165506		2	VEDAÇÃO	SEAL	JUNTA	132A
15		24903700		2	CONJUNTO DO ROLAMENTO	BEARING ASSY	CONJUNTO DE COJINETES	341C
16		15984334		2	PARAFUSO	BOLT	PERNO	140B
17		24903500		2	CONJUNTO DO ROLAMENTO	BEARING ASSY	CONJUNTO DE COJINETES	341C
18		87516454		2	EIXO DA RODA 112"	WHEEL SHAFT	EJE DE LA RUEDA	Z383
19		11071374		2	ANEL ELÁSTICO	CIRCLIP	RETENEDOR	056A
20		5165497		1	EIXO DE COMANDO L.D.	CONTROL SHAFT	ÁRBOL DE MANDO	008A
20		5165498		1	EIXO DE COMANDO L.E.	CONTROL SHAFT	ÁRBOL DE MANDO	008A
21		5165495		2	COROA DENTADA	RING GEAR	CORONA DENTADA	297C
22		87688497		2	CUBO	HUB	CUBO	135M
23		5198605		2	BUCHA	BUSHING	CASQUILLO	095B
24		87306816		12	ARRUELA CÔNICA	CONE WASHER	ARANDELA CÓNICA	P675
25		11125124		12	PARAFUSO	SCREW	TORNILLO	040V
25		11125324		12	PARAFUSO	BOLT	PERNO	140B
26		87651027		8	PARAFUSO	SCREW	TORNILLO	040V

ÍNDICE DA SEÇÃO

00.000.31		**TOMADA DE FORÇA (PTO)**
31.104.AA	01	CABOS PARA CAIXA DE VELOCIDADES DA TDF
31.114.AB	01A	TOMADA DE FORÇA 540E/1000 RPM - ENGRENAGENS
31.114.AB	02	TOMADA DE FORÇA
31.114.AB	03	TOMADA DE FORÇA
31.114.AB	04	TDF 540/1000 RPM COM EIXOS INTERMUTÁVEIS - COBERTURA E ENGRENAGENS
31.114.AB	05	TOMADA DE FORÇA 1000E/1000 RPM - EIXOS E ENGRENAGENS
31.114.AB	06	TOMADA DE FORÇA 540E/1000 RPM - EIXOS E ENGRENAGENS
31.114.AB	07	TDF 540/1000 RPM COM EIXOS INTERMUTÁVEIS - COBERTURA E ENGRENAGENS
31.114.AB	08	TDF 540/1000 RPM COM EIXOS INTERMUTÁVEIS - SUPORTE E ENGRENAMENTO
31.114.AB	09	EMBREAGEM DA TOMADA DE FORÇA
31.114.AB	10	EMBREAGEM DA TOMADA DE FORÇA
31.114.AH	01	TOMADA DE FORÇA 540E/1000 RPM - EIXOS E ENGRENAGENS
31.114.AH	02	PROTEÇÃO DA TOMADA DE FORÇA PERFURADA EM CIMA
31.114.AI	01	EMBREAGEM DA TOMADA DE FORÇA
31.114.AI	02	EMBREAGEM DA TOMADA DE FORÇA
31.114.AI	03	EMBREAGEM DA TOMADA DE FORÇA
31.114.AI	04	EMBREAGEM DA TOMADA DE FORÇA
31.116.AL	01	TOMADA DE FORÇA 540E/1000 RPM - COBERTURA E ENGATE

TOMADA DE FORÇA (PTO)
POWER TAKE-OFF (PTO)
TOMA DE FUERZA (PTO)
PRESA DI FORZA (PTO)
POWER TAKE-OFF (PTO)
PRISE DE FORCE (PTO)

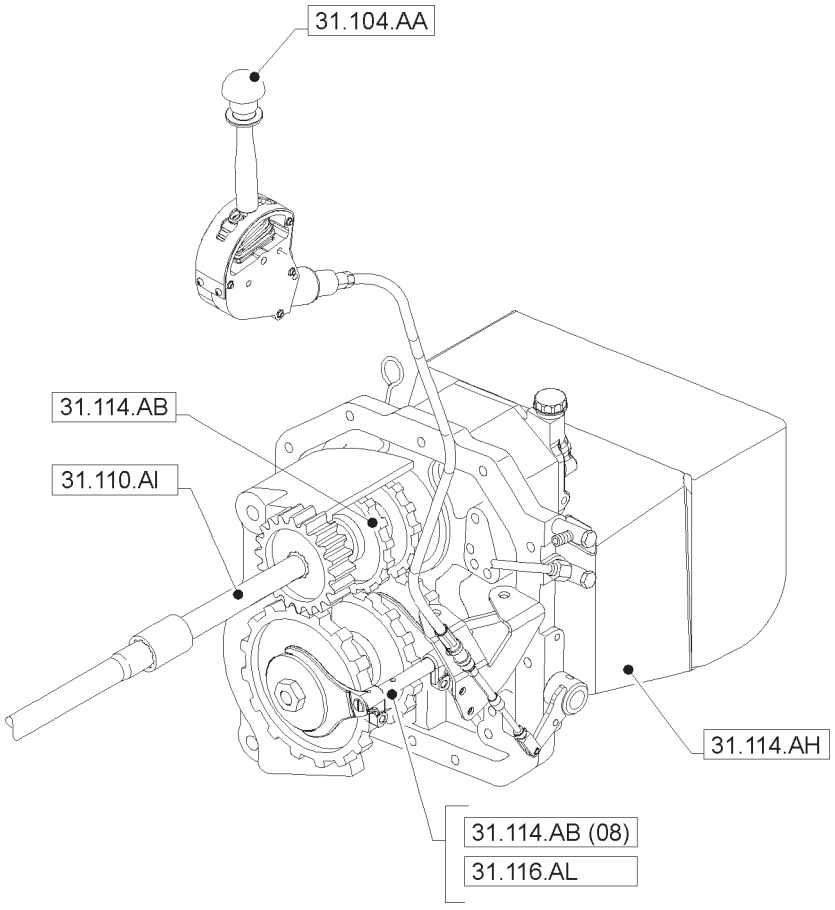

TOMADA DE FORÇA (PTO)
POWER TAKE-OFF (PTO)
TOMA DE FUERZA (PTO)
PRESA DI FORZA (PTO)
POWER TAKE-OFF (PTO)
PRISE DE FORCE (PTO)

CABOS PARA CAIXA DE VELOCIDADES DA TDF
SHIFT PTO AND GARU CABLES
CABLES PARA CAMBIO TDF Y GARU
CAVI PER CAMBIO PTO E GARU
KABEL FÜR ELEKTRON. ZAPFWELLEN-UMSCHALTUNG UND BEDIENARMLEHNE GARU
CÂBLES POUR BOÎTE PDFET GARU

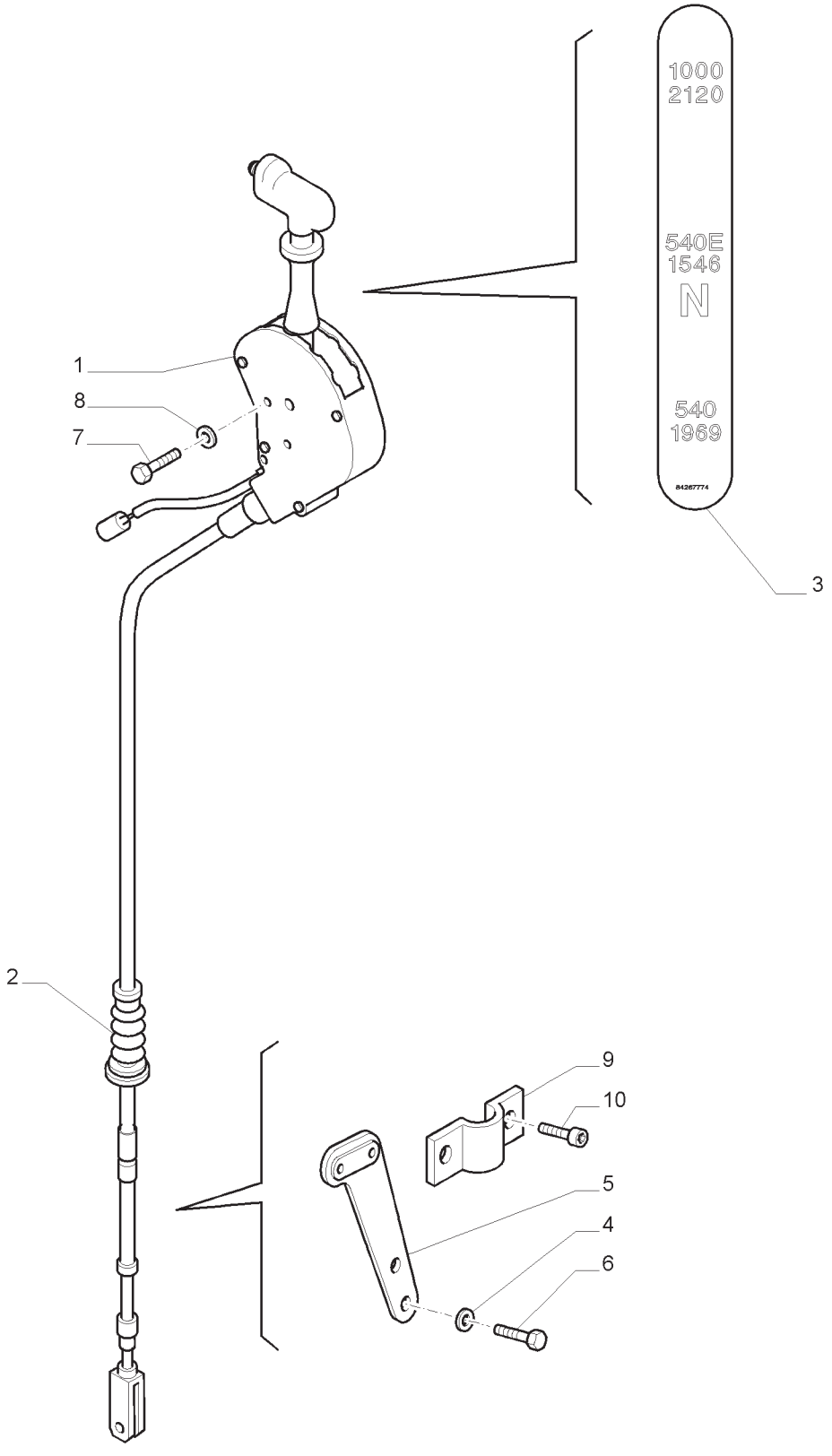

CABOS PARA CAIXA DE VELOCIDADES DA TDF
SHIFT PTO AND GARU CABLES
CABLES PARA CAMBIO TDF Y GARU
CAVI PER CAMBIO PTO E GARU
KABEL FÜR ELEKTRON. ZAPFWELLEN-UMSCHALTUNG UND BEDIENARMLEHNE GARU
CÂBLES POUR BOÎTE PDFET GARU

R	N	P.N.	MOD	Q	Descrição	Description	Descripción	L.C.
1		87622224		1	COMANDO	CONTROL	CONTROL	189C
2		82006917		2	CAPA	BOOT	FUNDA	330C
3		84267774		1	ADESIVO	DECAL	CALCOMANÍA	012D
4		14496521		2	ARRUELA PLANA	WASHER	ARANDELA	131R
5		87622226		1	SUPORTE	BRACKET	MÉNSULA	225S
6		16043421		2	PARAFUSO	SCREW	TORNILLO	040V
7		10903721		3	PARAFUSO	BOLT	PERNO	140B
8		10571579		3	TRAVA DA ARRUELA	LOCK WASHER	ARANDELA DE FRENO	132R
9		82026579		1	BRAÇADEIRA	CLAMP	ABRAZADERA	120M
10		14305424		2	PARAFUSO ALLEN	HEX SOC SCREW	TORNILLO CABEZA HEXAGON.	A093

TOMADA DE FORÇA 540E/1000 RPM - ENGRENAGENS
POWER TAKE-OFF 540E/1000 RPM - GEARS
TOMA DE FUERZA 540E/1000 RPM - ENGRANAJES
PRESA DI FORZA 540E/1000 RPM - INGRANAGGI
ZAPFWELLE 540E/1000 RPM - ZAHNRÄDER
PRISE DE FORCE 540E/1000 RPM - PIGNONS

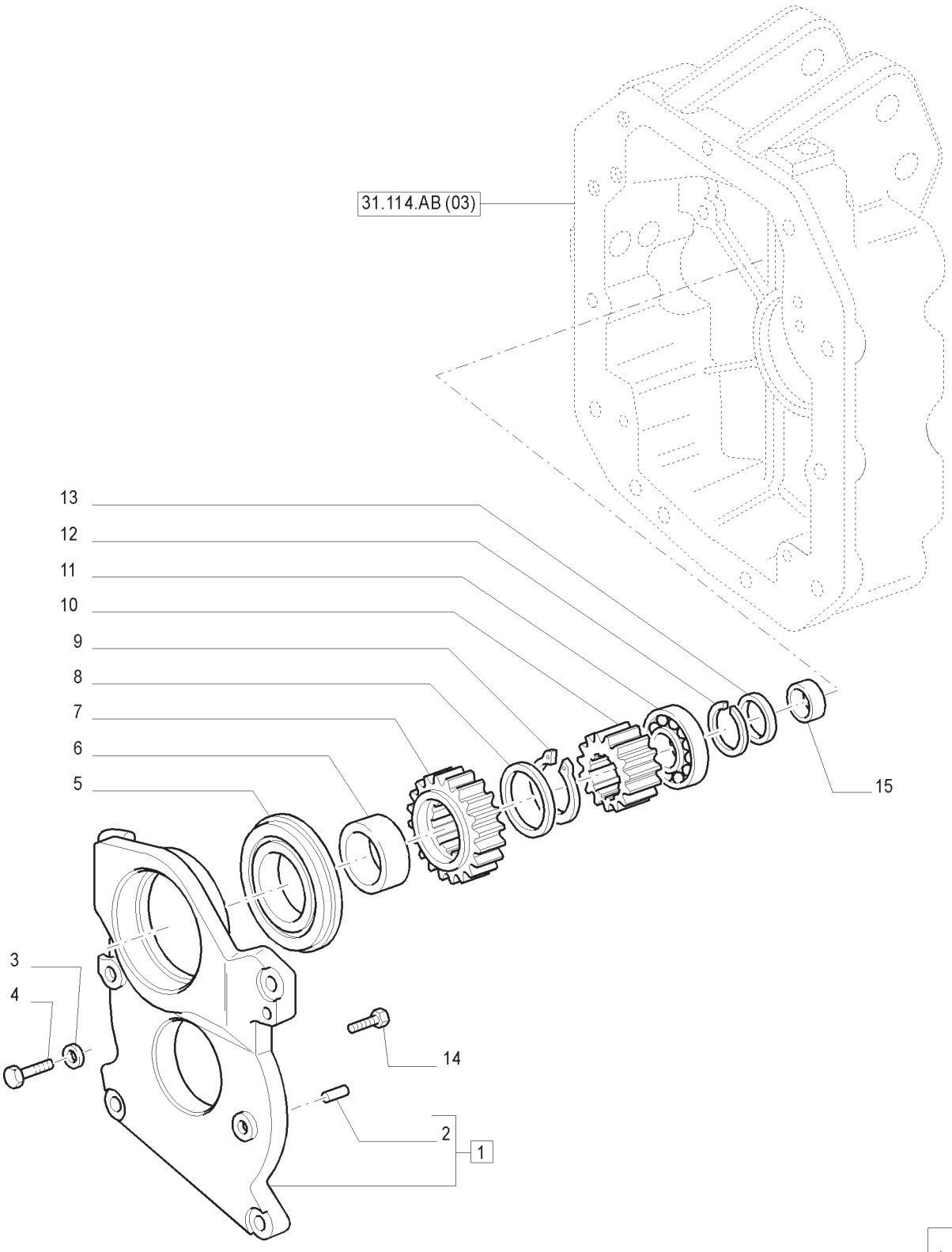

TOMADA DE FORÇA 540E/1000 RPM - ENGRENAGENS
POWER TAKE-OFF 540E/1000 RPM - GEARS
TOMA DE FUERZA 540E/1000 RPM - ENGRANAJES
PRESA DI FORZA 540E/1000 RPM - INGRANAGGI
ZAPFWELLE 540E/1000 RPM - ZAHNRÄDER
PRISE DE FORCE 540E/1000 RPM - PIGNONS

R	N	P.N.	MOD	Q	Descrição	Description	Descripción	L.C.
1		5196191		1	SUPORTE, INCLUI 2	SUPPORT	SOPORTE	300S
2		10839710		2	PINO-GUIA	DOWEL	PITON	090G
3		11190774		4	ARRUELA-TRAVA	LOCKWASHER	ARANDELA DE FRENO	132R
4		15540721		4	PARAFUSO	SCREW	TORNILLO	040V
5		28996360		1	ROLAMENTO	BEARING	COJINETE	341C
6		5151456		1	ESPAÇADOR	SPACER	SEPARADOR	075D
7		5162450		1	ENGREN. CONDUZIDA	DRIVING GEAR	PINONCONDUCTOR	052I
8		5151457		1	ARRUELA DE ENCOSTO	THRUST WASHER	CHUMACERA	023R
9		5138419		1	ANEL-ELÁSTICO	CIRCLIP	RETENEDOR	056A
10		5151267		1	ENGRENAGEM CONDUTORA	DRIVING GEAR	PINON CONDUCTOR	052I
11		5151460		1	ROLAMENTO	BEARING	COJINETE	341C
12		5154307		1	ANEL	RING	ANILLO	045A
13		5154308		1	ARRUELA DE ENCOSTO	THRUST WASHER	CHUMACERA	023R
14		10903234		1	PARAFUSO	SCREW	TORNILLO	040V
15		87680407		1	ESPAÇADOR	SPACER	ESPACIADOR	075D

NOTA: MECÂNICO

TOMADA DE FORÇA
POWER TAKE-OFF
TOMA DE FUERZA
PRESA DI FORZA
ZAPFWELLE
PRISE DE FORCE

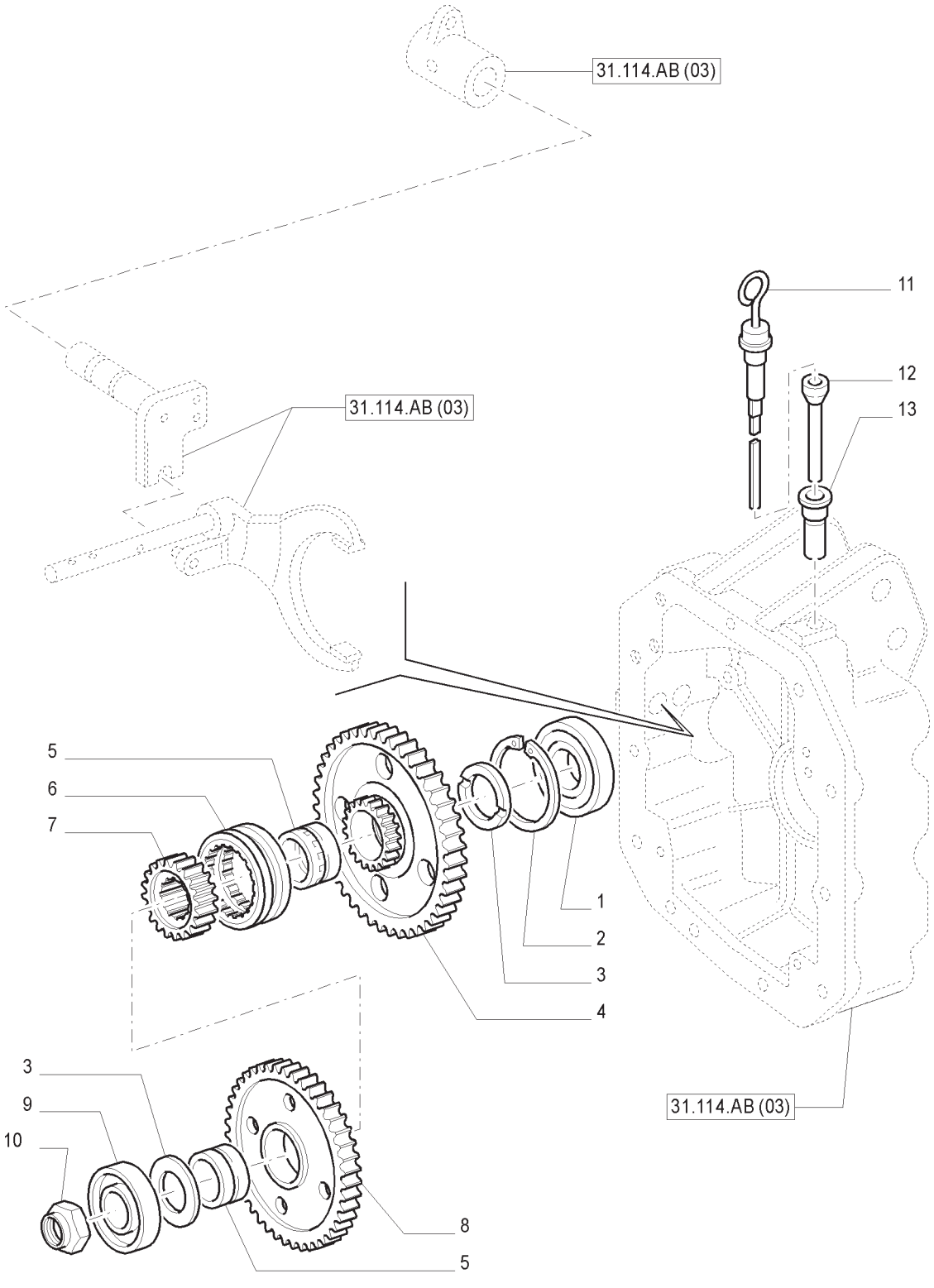

TOMADA DE FORÇA
POWER TAKE-OFF
TOMA DE FUERZA
PRESA DI FORZA
ZAPFWELLE
PRISE DE FORCE

R	N	P.N.	MOD	Q	Descrição	Description	Descripción	L.C.
1		20033750		1	ROLAMENTO	BEARING ASSY	COJINETE	341C
2		11062976		1	ANEL-TRAVA	RING, LOCKING	ANILLO DE FRENO	051A
3		5141235		2	ARRUELA DE ENCOSTO	WASHER,THRUST	CHUMACERA	023R
4		5196193		1	ENGRENAGEM	GEAR	ENGRANAJE	050I
5		5151437		AR	ANEL	RING	ANILLO	045A
6		5129513		1	ENGRENAGEM	GEAR	ENGRANAJE	050I
7		5151488		1	COLAR	CLIP, HOSE	COLLAR	180C
8		5151388		1	ENGRENAGEM	GEAR	ENGRANAJE	050I
9		20943310		1	ROLAMENTO	BEARING ASSY	COJINETE	341C
10		5123114		1	ANEL TRAVA-PORCA	NUT, RING	VIROLA METALICA	050G
11		5157950		1	HASTE DE NÍVEL	DIPSTICK	VARILLA DE NIVEL	091A
12		5156729		1	TUBO RÍGIDO	TUBE,RIGID	TUBO RIGIDO	193T
13		4662322		1	TUBO	TUBE	TUBO	195T

NOTA: MECÂNICO

TOMADA DE FORÇA
POWER TAKE-OFF
TOMA DE FUERZA
PRESA DI FORZA
ZAPFWELLE
PRISE DE FORCE

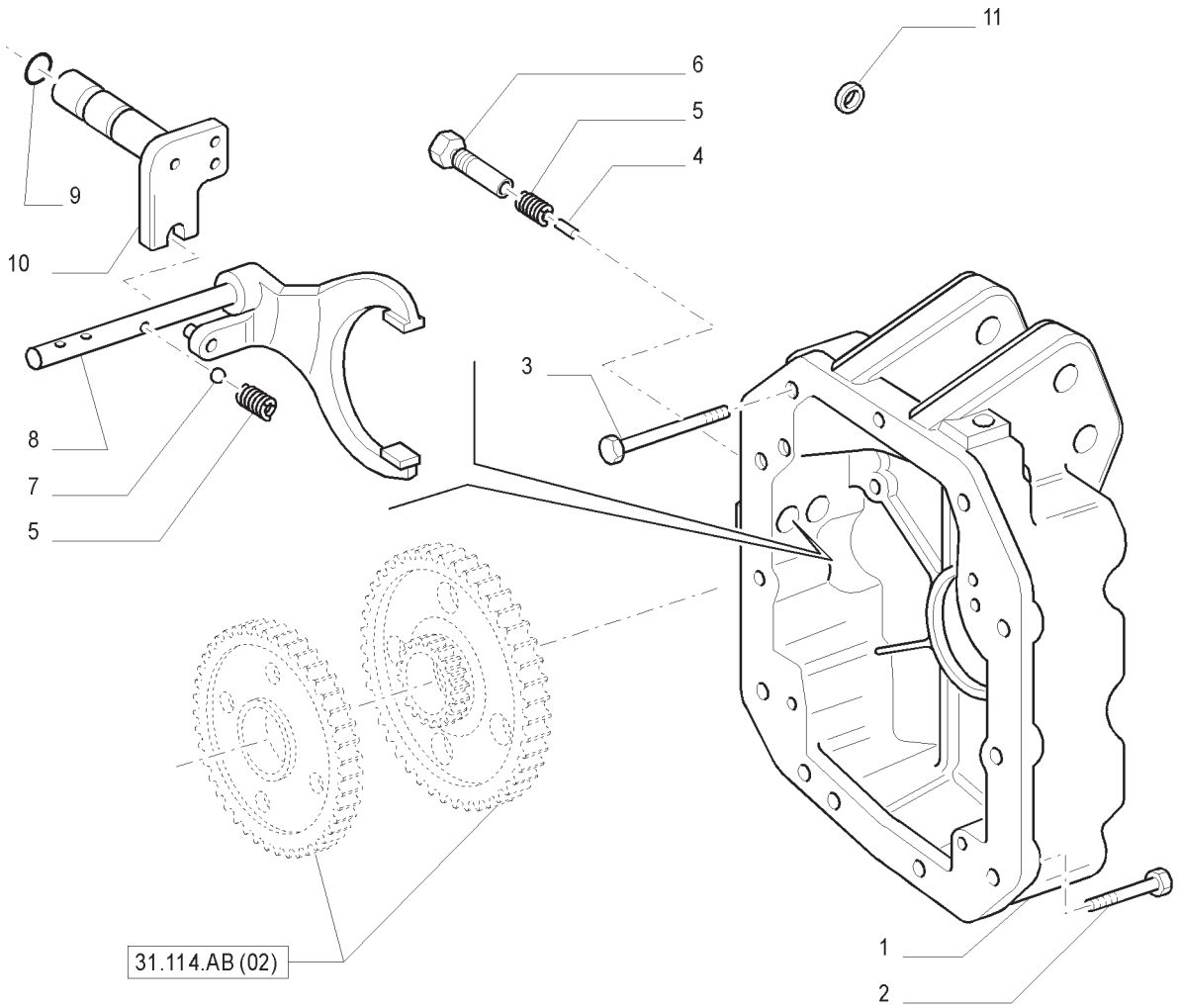

TOMADA DE FORÇA
POWER TAKE-OFF
TOMA DE FUERZA
PRESA DI FORZA
ZAPFWELLE
PRISE DE FORCE

R	N	P.N.	MOD	Q	Descrição	Description	Descripción	L.C.
1		5157158		1	CARCAÇA	CASING	CARCASA	080C
2		15981121		8	PARAFUSO	SCREW	TORNILLO	140B
3		15981621		3	PARAFUSO	SCREW	TORNILLO	140B
4		5159011		1	TRINCO	LATCH	PESTILLO	156C
5		4994342		2	MOLA	SPRING	RESORTE	100M
6		5151426		1	ESTOJO	CASE	ESTUCHE	101A
7		20063390		1	ESFERA	BALL	BOLA	140S
8		5151417		1	GARFO	YOKE	HORQUILLA	085F
9		14457280		1	ANEL O	O-RING	JUNTA HERMETICA	055A
10		5179665		1	PINO	PIN	PERNO	080P
11		10259960		1	JUNTA	GASKET	JUNTA HERMETICA	045L

NOTA: MECÂNICO

TDF 540/1000 RPM COM EIXOS INTERMUTÁVEIS - COBERTURA E ENGRENAGENS
PTO 540/1000 RPM WITH INTERCHANGABLE SHAFTS - COVER AND GEARS
TDF DE 540/1000 RPM CON EJES INTERCAMBIABLES - TAPA Y ENGRANAJES
PTO 540/1000 RPM CON ALBERI INTERCAMBIABILI - COPERTURA E INGRANAGGI
ZAPFWELLE 540/1000 U/MIN MIT UMSTECKBAREM ENDSCHAFT - LAGERSCHILD UND ZAHNRÄDER
PDF 540/1000 TR/MIN AVEC ARBRES INTERCHANGEABLES - COUVERCLE ET PIGNONS

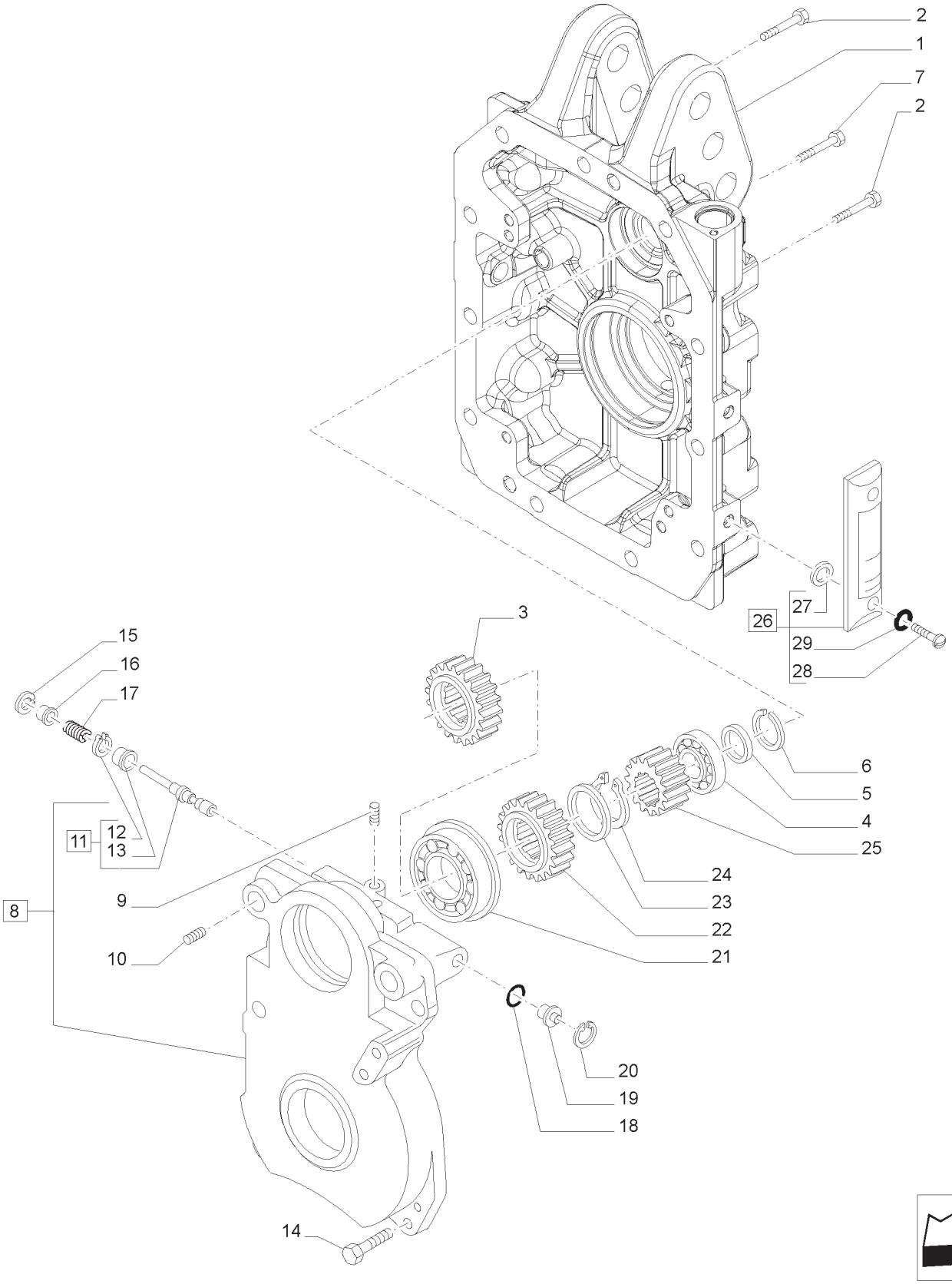

TDF 540/1000 RPM COM EIXOS INTERMUTÁVEIS - COBERTURA E ENGRENAGENS
PTO 540/1000 RPM WITH INTERCHANGABLE SHAFTS - COVER AND GEARS
TDF DE 540/1000 RPM CON EJES INTERCAMBIABLES - TAPA Y ENGRANAJES
PTO 540/1000 RPM CON ALBERI INTERCAMBIABILI - COPERTURA E INGRANAGGI
ZAPFWELLE 540/1000 U/MIN MIT UMSTECKBAREM ENDSCHAFT - LAGERSCHILD UND ZAHNRÄDER
PDF 540/1000 TR/MIN AVEC ARBRES INTERCHANGEABLES - COUVERCLE ET PIGNONS

R	N	P.N.	MOD	Q	Descrição	Description	Descripción	L.C.
1		84303022		1	ALOJAMENTO	HOUSING	CAJA	014V
2		11254124		4	PARAFUSO	BOLT	PERNO	140B
3		87373882			ENGRENAGEM	GEAR	PIÑÓN	050I
4		5151460		1	ROLAMENTO DE ROLETES	ROLLER BEARING	COJINETE DE RODILLO	346C
5		5154308		1	ANEL DE ENCOSTO	THRUST WASHER	ARANDELA DE EMP.	023R
6		5154307		1	ANEL DE PRESSÃO	SNAP RING	ANILLO DE FRENO	054A
7		15981024		7	PARAFUSO	SCREW	TORNILLO	040V
8		87673377		1	COBERTURA, INCLUI 9, 10	COVER	CUBIERTA	265C
9		10839710		2	GUIA	DOWEL	ESPIGA	090G
10		14326001		3	BUJÃO	PLUG	TAPÓN	050T
11		47128616		1	VÁLVULA, INCLUI 12,13	VALVE	VÁLVULA	P468
12		13397370		1	ANEL DE PRESSÃO	SNAP RING	ANILLO DE FRENO	054A
13		84271074			BUCHA	BUSHING	CASQUILLO	095B
14		15540624		4	PARAFUSO	SCREW	TORNILLO	040V
15		13420576		1	ANEL DE PRESSÃO	SNAP RING	ANILLO DE FRENO	054A
16		47127951		1	COBERTURA DO BUJÃO	CAP COVER	CUBIERTA DE PROTECCIÓN	293C
17		47123788		1	MOLA	SPRING	MUELLE	100M
18		14453180		1	ANEL O	O-RING	JUNTA TÓRICA	055A
19		47128597		1	BUJÃO	PLUG	TAPÓN	050T
20		11057776		1	ANEL DE PRESSÃO	SNAP RING	ANILLO DE FRENO	054A
21		5182640		1	CONJUNTO DO ROLAMENTO	BEARING ASSY	CONJUNTO DE COJINETES	341C
22		87373866		1	ENGRENAGEM	GEAR	PIÑÓN	050I
23		5192262		1	ANEL DE ENCOSTO	THRUST WASHER	ARANDELA DE EMP.	023R
24		5138419		1	ANEL DE PRESSÃO	SNAP RING	ANILLO DE FRENO	054A
25		5193952		1	ENGRENAGEM	GEAR	PIÑÓN	050I
26		87600400		1	MEDIDOR DE NÍVEL, INCLUI 27 -29	LEVEL GAUGE	INDICADOR DE NIVEL	031I
27		87349969		2	VEDAÇÃO DE BORRACHA	RUBBER SEAL	JUNTA DE CAUCHO	122G
28		47130059		2	PARAFUSO	SCREW	TORNILLO	040V
29		47130060		2	ANEL O	O-RING	JUNTA TÓRICA	055A

NOTA: SPS

TOMADA DE FORÇA 1000E/1000 RPM - EIXOS E ENGRENAGENS
POWER TAKE-OFF 1000E/1000 RPM - SHAFT AND GEARS
TOMA DE FUERZA 1000E/1000 RPM - EJES Y ENGRANAJES
PRESA DI FORZA 1000E/1000 RPM - ALBERI E INGRANAGGI
ZAPFWELLE 1000E/1000RPM - WELLEN UND ZAHNRÄDER
PRISE DE FORCE 1000E/1000 RPM - ARBRES ET PIGNONS

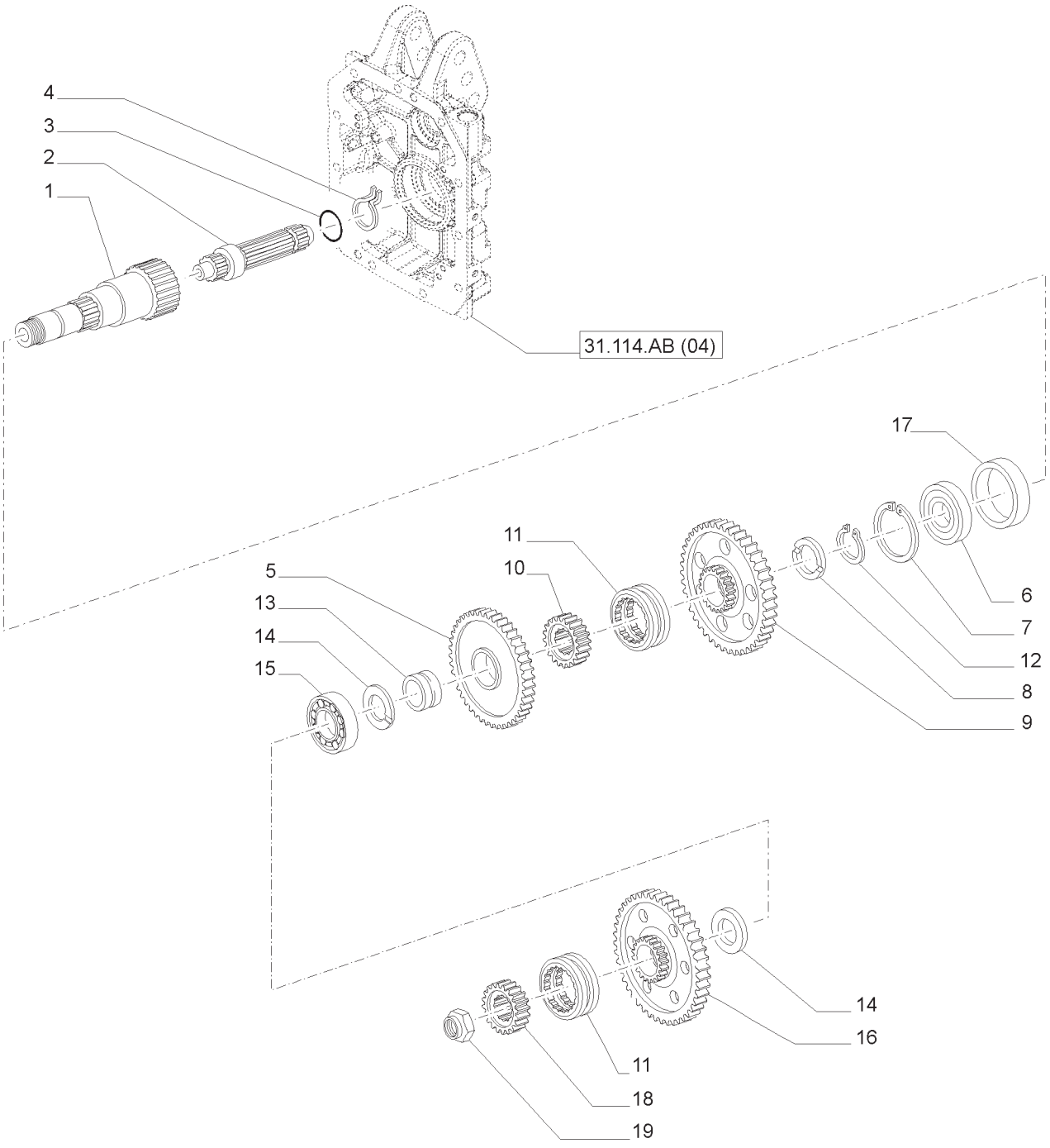

TOMADA DE FORÇA 1000E/1000 RPM - EIXOS E ENGRENAGENS
POWER TAKE-OFF 1000E/1000 RPM - SHAFT AND GEARS
TOMA DE FUERZA 1000E/1000 RPM - EJES Y ENGRANAJES
PRESA DI FORZA 1000E/1000 RPM - ALBERI E INGRANAGGI
ZAPFWELLE 1000E/1000RPM - WELLEN UND ZAHNRÄDER
PRISE DE FORCE 1000E/1000 RPM - ARBRES ET PIGNONS

R	N	P.N.	MOD	Q	Descrição	Description	Descripción	L.C.
1		47131255		1	EIXO COMANDO	DRIVE SHAFT	EJE DE ACCIONAMIENTO	P754
2		47130743		1	TOMADA DE FORÇA	PTO SHAFT	TOMA DE FUERZA	207P
3		14459881		1	ANEL O	O-RING	JUNTA TÓRICA	055A
4		87347166		1	ANEL ELÁSTICO	CIRCLIP	RETENEDOR	056A
5		84288610		1	ENGRENAGEM	GEAR	PIÑÓN	050I
6		26794670		1	CONJUNTO DO ROLAMENTO	BEARING ASSY	CONJUNTO DE COJINETES	341C
7		11075976		1	ANEL DE PRESSÃO	SNAP RING	ANILLO DE FRENO	054A
8		47131733		1	ANEL	RING	ARO	045A
9		84289050		1	ENGRENAGEM	GEAR	PIÑÓN	050I
10		87578128		1	LUVA	SLEEVE	MANGUITO	031M
11		87578126		2	LUVA	SLEEVE	MANGUITO	031M
12		5143130		1	ANEL DE PRESSÃO	SNAP RING	ANILLO DE FRENO	054A
13		5192401		2	BUCHA	BUSHING	CASQUILLO	095B
14		5192170		2	CHAPA DE ENCOSTO	ANTI-WRAP PLATE	CHAPA DE ROCE	540R
15		5138660		1	ROLAMENTO DE ROLETES	ROLLER BEARING	COJINETE DE RODILLO	346C
15		20943310		1	ROLAMENTO ESFÉRICO	BALL BEARING	COJINETE DE BOLAS	343C
16		84291359		1	ENGRENAGEM	GEAR	PIÑÓN	050I
17		5196487		1	VEDADOR DE ÓLEO	OIL SEAL	JUNTA DE ACEITE	P278
18		87578127		1	LUVA	SLEEVE	MANGUITO	031M
19		5122985		1	PORCA	NUT	TUERCA	010D

TOMADA DE FORÇA 540E/1000 RPM - EIXOS E ENGRENAGENS
POWER TAKE-OFF 540E/1000 RPM - SHAFT AND GEARS
TOMA DE FUERZA 540E/1000 RPM - EJES Y ENGRANAJES
PRESA DI FORZA 540E/1000 RPM - ALBERI E INGRANAGGI
ZAPFWELLE 540E/1000 RPM - WELLEN UND ZAHNRÄDER
PRISE DE FORCE 540E/1000 RPM - ARBRES ET PIGNONS

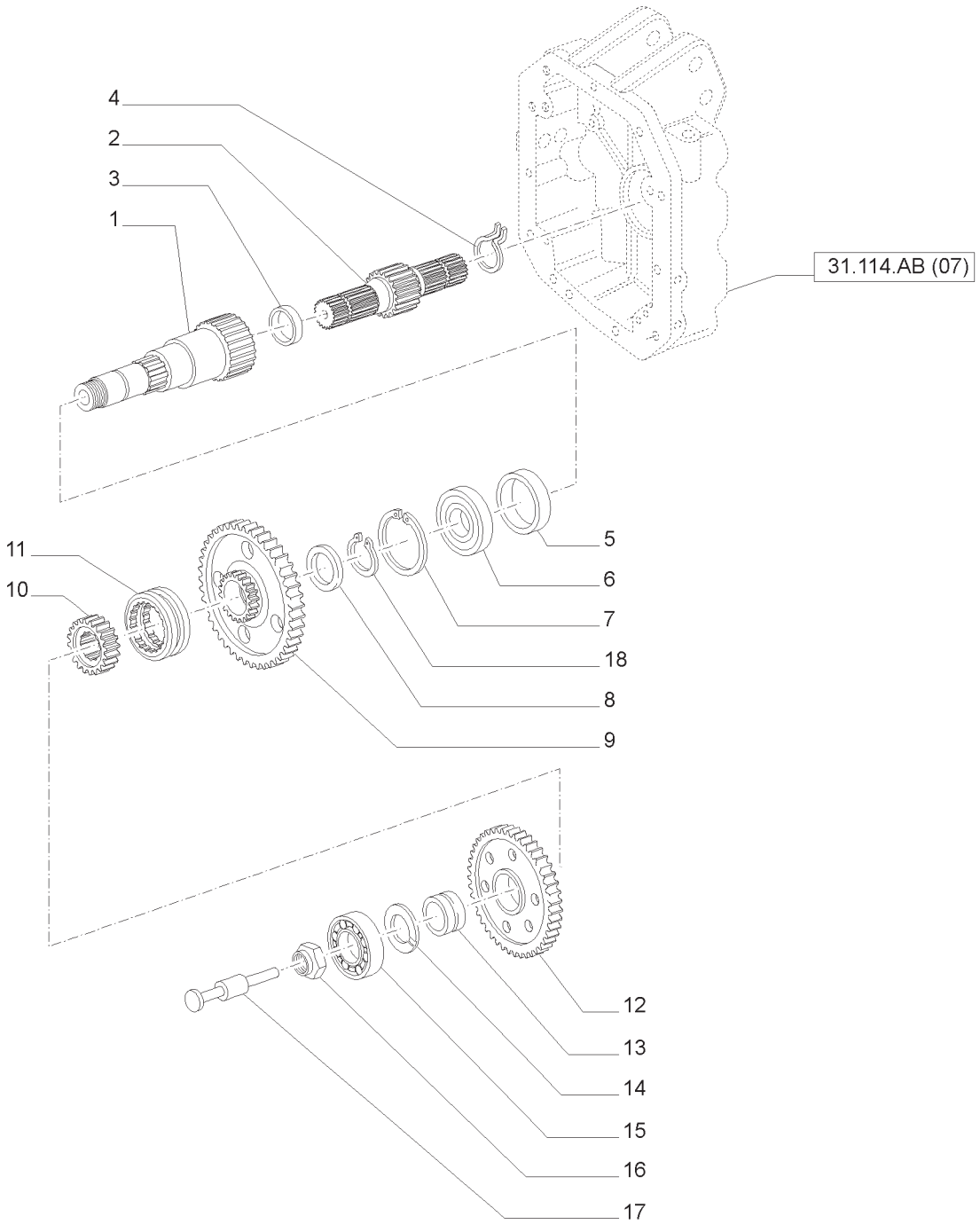

TOMADA DE FORÇA 540E/1000 RPM - EIXOS E ENGRENAGENS
POWER TAKE-OFF 540E/1000 RPM - SHAFT AND GEARS
TOMA DE FUERZA 540E/1000 RPM - EJES Y ENGRANAJES
PRESA DI FORZA 540E/1000 RPM - ALBERI E INGRANAGGI
ZAPFWELLE 540E/1000 RPM - WELLEN UND ZAHNRÄDER
PRISE DE FORCE 540E/1000 RPM - ARBRES ET PIGNONS

R	N	P.N.	MOD	Q	Descrição	Description	Descripción	L.C.
1		47131256		1	EIXO COMANDO	DRIVE SHAFT	EJE DE ACCIONAMIENTO	P754
2		87308746		1	TOMADA DE FORÇA	PTO SHAFT	TOMA DE FUERZA	207P
3		5198197		1	VEDAÇÃO	SEAL	JUNTA	132A
4		87347166		1	ANEL ELÁSTICO	CIRCLIP	RETENEDOR	056A
5		5196487		1	VEDADOR DE ÓLEO	OIL SEAL	JUNTA DE ACEITE	P278
6		26794680		1	ROLAMENTO ROLETE CÔNICO	TAPERED ROLLER BEARING	COJINETE DE ROD. CÓNICO	241P
7		11076176		1	ANEL DE PRESSÃO	SNAP RING	ANILLO DE FRENO	054A
8		47131734		1	ANEL ELÁSTICO	CIRCLIP	RETENEDOR	056A
9		5197553		1	ENGRENAGEM	GEAR	PIÑÓN	050I
10		5197550		1	LUVA	SLEEVE	MANGUITO	031M
11		5145798		1	LUVA DE ARRASTE	DRIVE BUSHING	BUJE DE TRANSMISIÓN	033M
12		5197554		1	ENGRENAGEM ACIONADA	DRIVEN GEAR	PIÑÓN CONDUCIDO	051I
13		5149115		1	ANEL	RING	ARO	045A
14		5182629		1	CHAPA DE ENCOSTO	ANTI-WRAP PLATE	CHAPA DE ROCE	540R
15		20972850		1	ROLAMENTO ESFÉRICO	BALL BEARING	COJINETE DE BOLAS	343C
16		5147930		1	PORCA DE VEDAÇÃO	RING NUT	VIROLA METÁLICA	050G
17		87306972		1	PINO	PIN	PASADOR	080P
18		47132124		1	ANEL ELÁSTICO	CIRCLIP	RETENEDOR	056A

TDF 540/1000 RPM COM EIXOS INTERMUTÁVEIS - COBERTURA E ENGRENAGENS
PTO 540/1000 RPM WITH INTERCHANGABLE SHAFTS - COVER AND GEARS
TDF DE 540/1000 RPM CON EJES INTERCAMBIABLES - TAPA Y ENGRANAJES
PTO 540/1000 RPM CON ALBERI INTERCAMBIABILI - COPERTURA E INGRANAGGI
ZAPFWELLE 540/1000 U/MIN MIT UMSTECKBAREM ENDSCHAFT - LAGERSCHILD UND ZAHNRÄDER
PDF 540/1000 TR/MIN AVEC ARBRES INTERCHANGEABLES - COUVERCLE ET PIGNONS

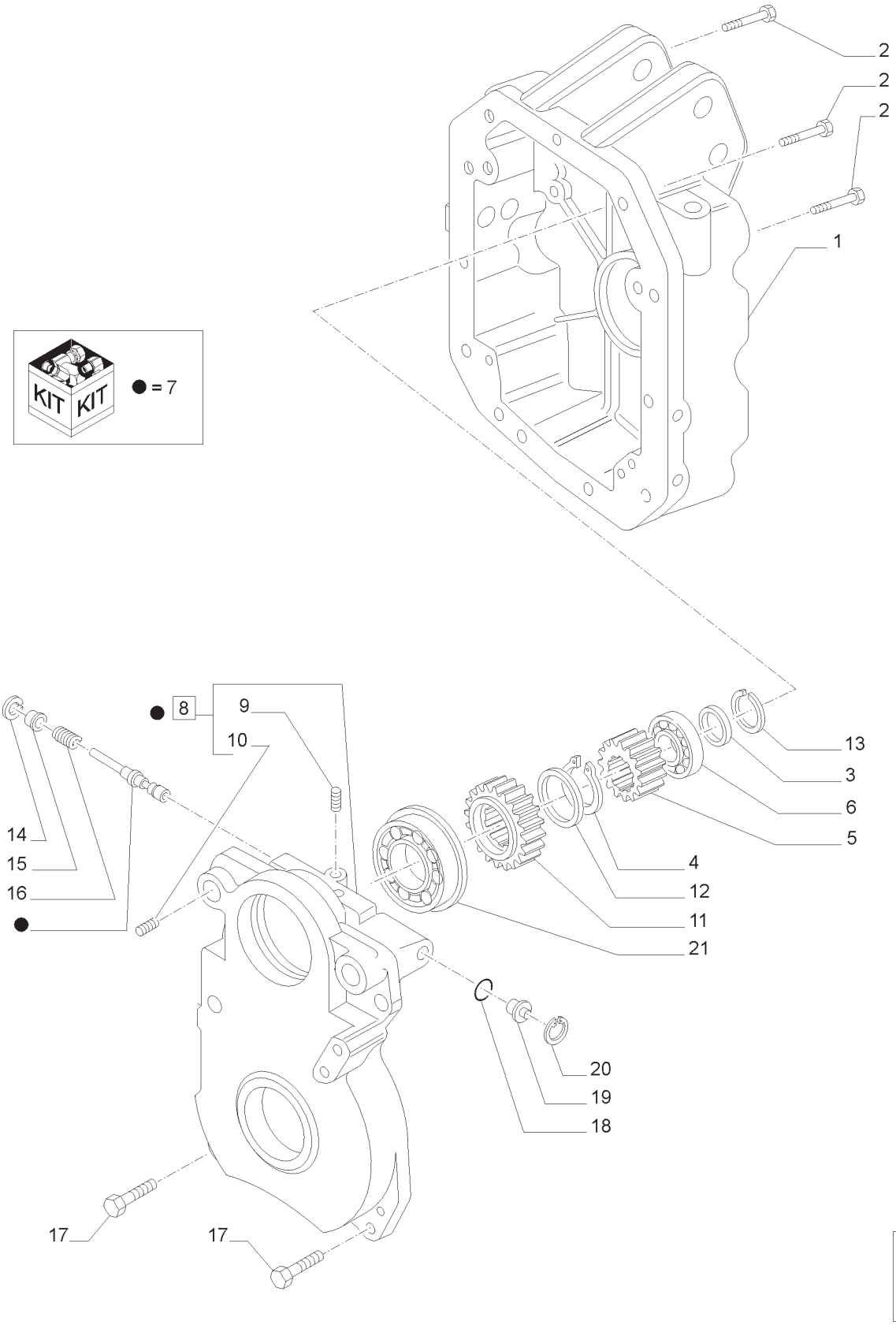

TDF 540/1000 RPM COM EIXOS INTERMUTÁVEIS - COBERTURA E ENGRENAGENS
PTO 540/1000 RPM WITH INTERCHANGABLE SHAFTS - COVER AND GEARS
TDF DE 540/1000 RPM CON EJES INTERCAMBIABLES - TAPA Y ENGRANAJES
PTO 540/1000 RPM CON ALBERI INTERCAMBIABILI - COPERTURA E INGRANAGGI
ZAPFWELLE 540/1000 U/MIN MIT UMSTECKBAREM ENDSCHAFT - LAGERSCHILD UND ZAHNRÄDER
PDF 540/1000 TR/MIN AVEC ARBRES INTERCHANGEABLES - COUVERCLE ET PIGNONS

R	N	P.N.	MOD	Q	Descrição	Description	Descripción	L.C.
1		47131253		1	CARCAÇA	CASING	CARCASA	080C
2		11254124		1	PARAFUSO, M16 X 1,5 X 80MM	BOLT	PERNO	140B
2		15981024		2	PARAFUSO, M16 X 1,5 X 55MM	SCREW	TORNILLO	040V
2		15981624		8	PARAFUSO, M16 X 1,5 X 100MM	BOLT	PERNO	140B
3		5154308		1	ANEL DE ENCOSTO	THRUST WASHER	ARANDELA DE EMP.	023R
4		5138419		1	ANEL DE PRESSÃO	SNAP RING	ANILLO DE FRENO	054A
5		5197545		1	ENGRENAGEM	GEAR	PIÑÓN	050I
6		5151460		1	ROLAMENTO DE ROLETES	ROLLER BEARING	COJINETE DE RODILLO	346C
7		47128641		1	SUPORTE	SUPPORT	SOPORTE	300S
8		47126419		1	SUPORTE, INCLUI 9, 10	SUPPORT	SOPORTE	300S
9		14326001		1	BUJÃO	PLUG	TAPÓN	050T
10		10839710		3	GUIA	DOWEL	ESPIGA	090G
11		5197546		2	ENGRENAGEM	GEAR	PIÑÓN	050I
12		5192262		1	ANEL DE ENCOSTO	THRUST WASHER	ARANDELA DE EMP.	023R
13		5154307		1	ANEL DE PRESSÃO	SNAP RING	ANILLO DE FRENO	054A
14		13420576		1	ANEL DE PRESSÃO	SNAP RING	ANILLO DE FRENO	054A
15		47127951		1	COBERTURA DO BUJÃO	CAP COVER	CUBIERTA DE PROTECCIÓN	293C
16		47123788		1	MOLA	SPRING	MUELLE	100M
17		15540624		2	PARAFUSO	SCREW	TORNILLO	040V
17		15541224		2	PARAFUSO	SCREW	TORNILLO	040V
18		14453180		1	ANEL O	O-RING	JUNTA TÓRICA	055A
19		47128597		1	BUJÃO	PLUG	TAPÓN	050T
20		11057776		1	ANEL DE PRESSÃO	SNAP RING	ANILLO DE FRENO	054A
21		5182640		1	CONJUNTO DO ROLAMENTO	BEARING ASSY	CONJUNTO DE COJINETES	341C

TDF 540/1000 RPM COM EIXOS INTERMUTÁVEIS - SUPORTE E ENGRENAMENTO
PTO 540/1000 RPM WITH INTERCHANGABLE SHAFTS - SUPPORT AND ENGAGEMENT
TDF DE 540/1000 RPM CON EJES INTERCAMBIABLES - SOPORTE Y ENGRANE
PTO 540/1000 RPM CON ALBERI INTERCAMBIABILI - SUPPORTO E INNESTO
ZAPFWELLE 540/1000 U/MIN MIT UMSTECKBAREM ENDSCHAFT - HALTERUNG UND SCHALTUNG
PDF 540/1000 TR/MIN AVEC ARBRES INTERCHANGEABLES - SUPPORT ET ENGAGEMENT

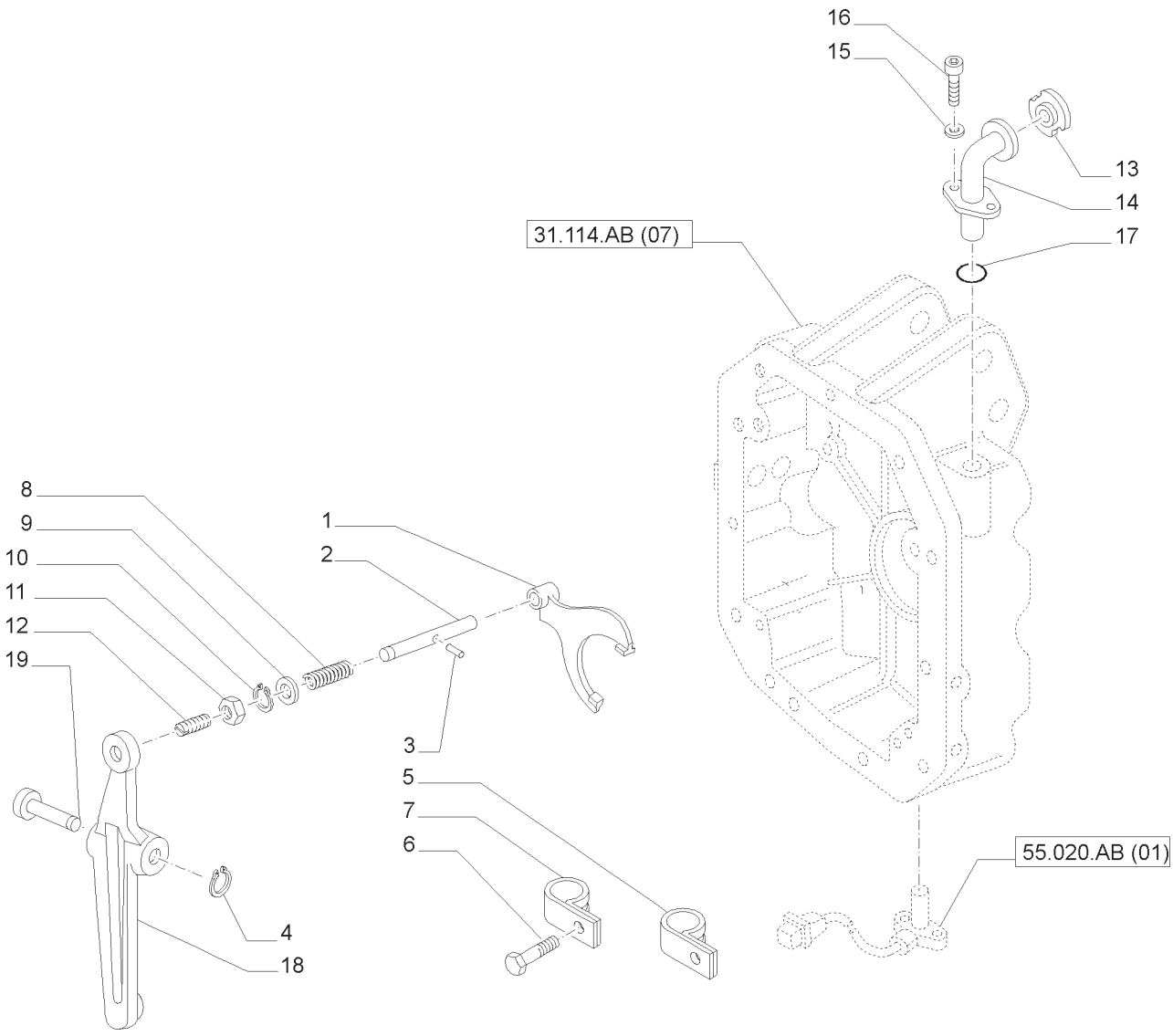

TDF 540/1000 RPM COM EIXOS INTERMUTÁVEIS - SUPORTE E ENGRENAMENTO
PTO 540/1000 RPM WITH INTERCHANGABLE SHAFTS - SUPPORT AND ENGAGEMENT
TDF DE 540/1000 RPM CON EJES INTERCAMBIABLES - SOPORTE Y ENGRANE
PTO 540/1000 RPM CON ALBERI INTERCAMBIABILI - SUPPORTO E INNESTO
ZAPFWELLE 540/1000 U/MIN MIT UMSTECKBAREM ENDSCHAFT - HALTERUNG UND SCHALTUNG
PDF 540/1000 TR/MIN AVEC ARBRES INTERCHANGEABLES - SUPPORT ET ENGAGEMENT

R	N	P.N.	MOD	Q	Descrição	Description	Descripción	L.C.
1		5197556		1	GARFO TRANSMISSOR	SHIFTER FORK	HORQUILLA DE DESPLAZ.	Z116
2		5192165		1	HASTE	ROD	VÁSTAGO	090A
3		13910370		1	PINO ELÁSTICO	ROLL PIN	PASADOR DE RODILLO	200S
4		11065976		1	ANEL ELÁSTICO	CIRCLIP	RETENEDOR	056A
5		85700737		1	BRAÇADEIRA	CLAMP	ABRAZADERA	120M
6		16042934		1	PARAFUSO	SCREW	TORNILLO	040V
7		10449890		1	BRAÇADEIRA	CLAMP	ABRAZADERA	120M
8		5193076		1	MOLA	SPRING	MUELLE	100M
9		13507701		4	ARRUELA PLANA	WASHER	ARANDELA	131R
10		11066476		1	ANEL DE PRESSÃO	SNAP RING	ANILLO DE FRENO	054A
11		16103614		1	PORCA FINA	THIN NUT	TUERCA FINA	A076
12		5193077		1	PINO ESPECIAL	SPECIAL PIN	PASADOR ESPECIAL	Z356
13		82005372		1	TAMPA DE RESERVATÓRIO	FILLER CAP	TAPÓN DE LLENADO	P676
14		5198124		1	TUBO	TUBE	TUBO	195T
15		11193874		1	ARRUELA DE PRESSÃO	BELLEVILLE WASHER	ARANDELA BELLEVILLE	A143
16		14306324		1	PARAFUSO	SCREW	TORNILLO	040V
17		14458280		1	ANEL O	O-RING	JUNTA TÓRICA	055A
18		5197557		1	ALAVANCA	LEVER	PALANCA	045L
19		5198749		1	PINO	PIN	PASADOR	080P

EMBREAGEM DA TOMADA DE FORÇA
PTO, CLUTCH
EMBRAGUE TOMA DE FUERZA
FRIZIONE PRESA DI FORZA
ZAPFWELLEN-KUPPLUNG AND ANTRIEBSWELLE
EMBRAYAGE PRISE DE FORCE

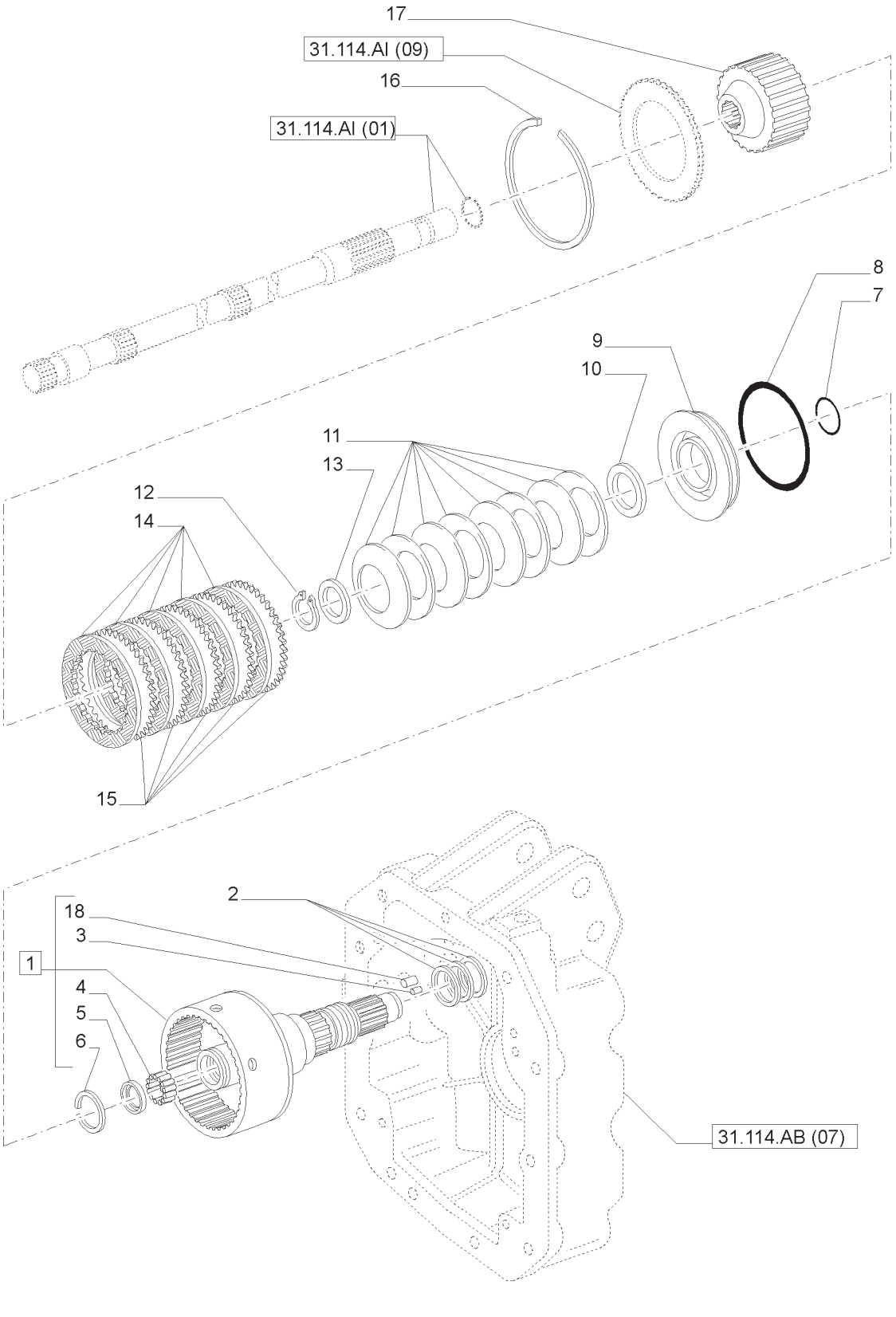

EMBREAGEM DA TOMADA DE FORÇA
PTO, CLUTCH
EMBRAGUE TOMA DE FUERZA
FRIZIONE PRESA DI FORZA
ZAPFWELLEN-KUPPLUNG AND ANTRIEBSWELLE
EMBRAYAGE PRISE DE FORCE

R	N	P.N.	MOD	Q	Descrição	Description	Descripción	L.C.
1		87305531		1	EIXO ACIONADOR, INCLUI 3 -6, 18	MAIN SHAFT	EJE CONDUCTOR	015A
2		5175983		3	ANEL VEDADOR	SEALING RING	ANILLO OBTURADOR	Z125
3		14536490		1	BUJÃO	PLUG	TAPÓN	050T
4		5138952		1	ROLAMENTO DE AGULHAS	NEEDLE BEARING	COJINETE DE AGUJAS	344C
5		5182702		1	JUNTA	GASKET	JUNTA	123G
6		5182717		1	ANEL DE PRESSÃO	SNAP RING	ANILLO DE FRENO	054A
7		5162252		1	JUNTA	GASKET	JUNTA	123G
8		5143775		1	VEDAÇÃO	SEAL	JUNTA	132A
9		5198547		1	PISTÃO	PISTON	PISTÓN	235S
10		5182696		1	ANEL DE PISTÃO	PISTON RING	ARO DE PISTÓN	053A
11		5168346		8	ARRUELA DE PRESSÃO	BELLEVILLE WASHER	ARANDELA BELLEVILLE	A143
12		5191305		1	ANEL ELÁSTICO	CIRCLIP	RETENEDOR	056A
13		5191304		1	COPO RETENTOR	RETAINER CUP	COPA DE RETENCIÓN	061S
14		5163844		6	DISCO CONDUT EMBREAGEM	CLUTCH DRIVING PLATE	PLACA MOTRIZ DE EMBRAGUE	063D
15		5173295		6	DISCO DA EMBREAGEM	CLUTCH DISK	DISCO DE EMBRAGUE	P485
16		5162251		1	ANEL ELÁSTICO	CIRCLIP	RETENEDOR	056A
17		5198672		1	CUBO	HUB	CUBO	135M
18		14536590		1	BUJÃO	PLUG	TAPÓN	050T

EMBREAGEM DA TOMADA DE FORÇA
PTO, CLUTCH
EMBRAGUE TOMA DE FUERZA
FRIZIONE PRESA DI FORZA
ZAPFWELLEN-KUPPLUNG AND ANTRIEBSWELLE
EMBRAYAGE PRISE DE FORCE

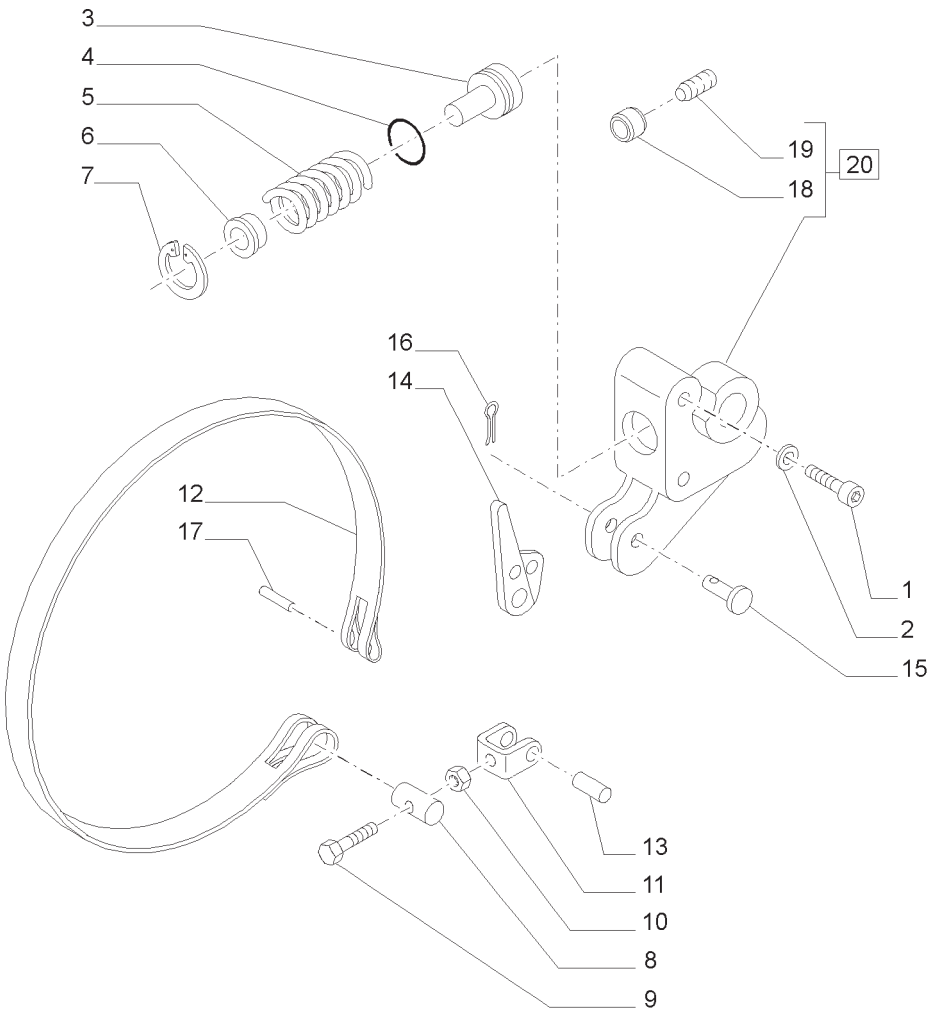

EMBREAGEM DA TOMADA DE FORÇA
PTO, CLUTCH
EMBRAGUE TOMA DE FUERZA
FRIZIONE PRESA DI FORZA
ZAPFWELLEN-KUPPLUNG AND ANTRIEBSWELLE
EMBRAYAGE PRISE DE FORCE

R	N	P.N.	MOD	Q	Descrição	Description	Descripción	L.C.
1		14308920		2	PARAFUSO	SCREW	TORNILLO	040V
2		11193874		2	ARRUELA DE PRESSÃO	BELLEVILLE WASHER	ARANDELA BELLEVILLE	A143
3		83999379		1	PISTÃO	PISTON	PISTÓN	235S
4		89827059		1	ANEL O	O-RING	JUNTA TÓRICA	055A
5		81866141		1	MOLA	SPRING	MUELLE	100M
6		47133069		1	GUIA	GUIDE	GUÍA	145G
7		81871263		1	ANEL DE PRESSÃO	SNAP RING	ANILLO DE FRENO	054A
8		87518195		1	PINO	PIN	PASADOR	080P
9		87016469		1	PARAFUSO ALLEN	HEX SOC SCREW	TORNILLO CABEZA HEXAGON.	A093
10		13831801		1	PORCA FLANGEADA	FLANGE NUT	TUERCA DE BRIDA	A069
11		87518169		1	GARFO	CLEVIS	HORQUILLA	P472
12		87391136		1	CINTA DO FREIO	BRAKE BAND	CINTA DE FRENO	024N
13		10337610		1	GUIA	DOWEL	ESPIGA	090G
14		87528159		1	ALAVANCA	LEVER	PALANCA	045L
15		84154647		1	PINO	PIN	PASADOR	080P
16		81454228		1	CONTRA PINO	COTTER PIN	PASADOR CON CHAVETA	270C
17		10335010		1	GUIA	DOWEL	ESPIGA	090G
18		5168157		2	BUCHA	BUSHING	CASQUILLO	095B
19		13790921		2	PARAFUSO DE AJUSTE	SET SCREW	TORNILLO DE AJUSTE	P327
20		87518133		1	ALOJAMENTO, INCLUI 18, 19	HOUSING	CAJA	014V

TOMADA DE FORÇA 540E/1000 RPM - EIXOS E ENGRENAGENS
POWER TAKE-OFF 540E/1000 RPM - SHAFT AND GEARS
TOMA DE FUERZA 540E/1000 RPM - EJES Y ENGRANAJES
PRESA DI FORZA 540E/1000 RPM - ALBERI E INGRANAGGI
ZAPFWELLE 540E/1000 RPM - WELLEN UND ZAHNRÄDER
PRISE DE FORCE 540E/1000 RPM - ARBRES ET PIGNONS

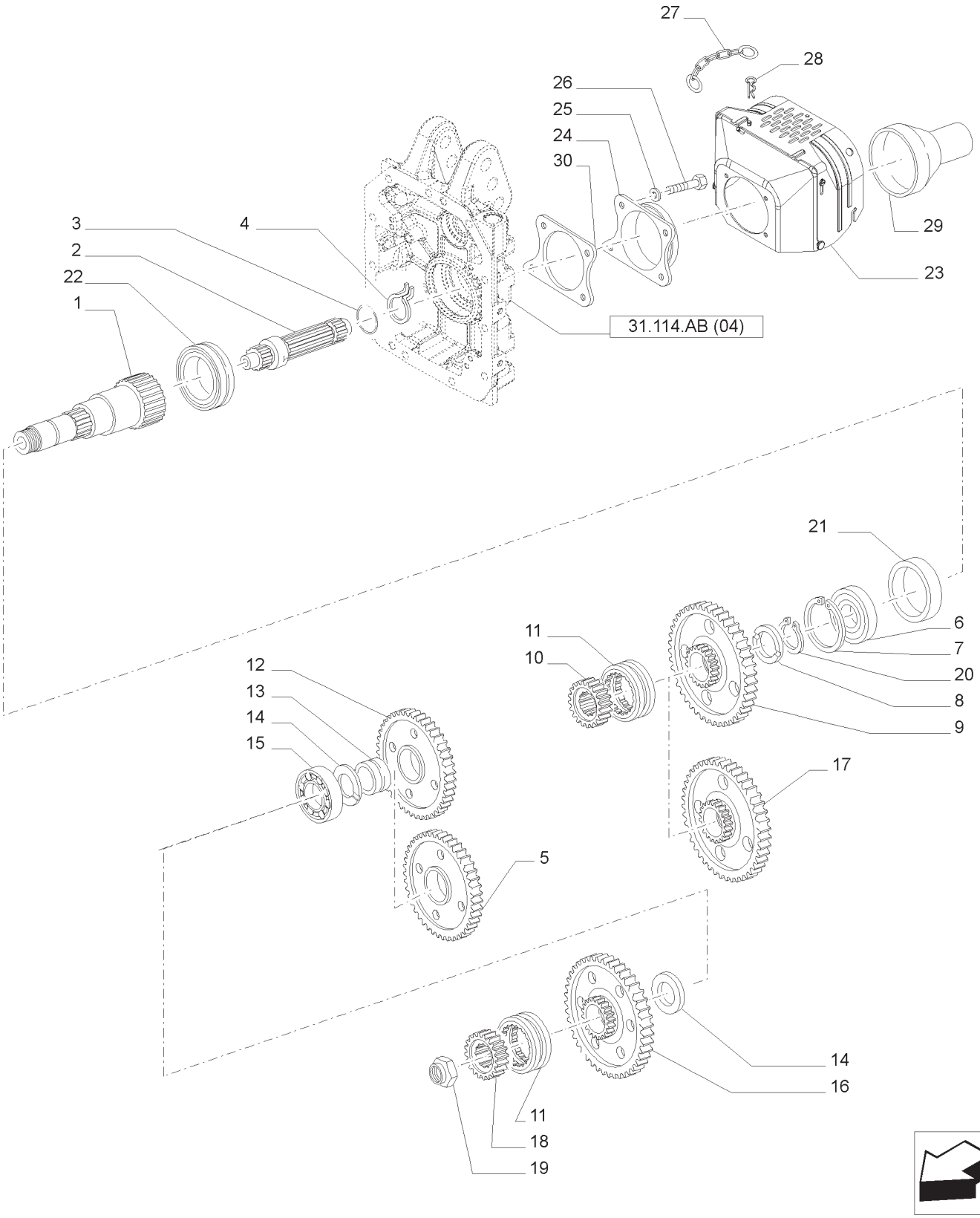

TOMADA DE FORÇA 540E/1000 RPM - EIXOS E ENGRENAGENS
POWER TAKE-OFF 540E/1000 RPM - SHAFT AND GEARS
TOMA DE FUERZA 540E/1000 RPM - EJES Y ENGRANAJES
PRESA DI FORZA 540E/1000 RPM - ALBERI E INGRANAGGI
ZAPFWELLE 540E/1000 RPM - WELLEN UND ZAHNRÄDER
PRISE DE FORCE 540E/1000 RPM - ARBRES ET PIGNONS

R	N	P.N.	MOD	Q	Descrição	Description	Descripción	L.C.
1		47131255		1	EIXO COMANDO	DRIVE SHAFT	EJE DE ACCIONAMIENTO	P754
2		47130744		1	TOMADA DE FORÇA 1000RPM	PTO SHAFT	TOMA DE FUERZA	207P
3		14459881		1	ANEL O	O-RING	JUNTA TÓRICA	055A
4		87347166		1	ANEL ELÁSTICO	CIRCLIP	RETENEDOR	056A
5		87678017		1	ENGRENAGEM	GEAR	PIÑÓN	050I
6		26794670		1	CONJUNTO DO ROLAMENTO	BEARING ASSY	CONJUNTO DE COJINETES	341C
7		11075976		1	ANEL DE PRESSÃO	SNAP RING	ANILLO DE FRENO	054A
8		47131734		1	ANEL	RING	ARO	045A
9		5197553		1	ENGRENAGEM	GEAR	PIÑÓN	050I
10		87578128		1	LUVA	SLEEVE	MANGUITO	031M
11		87578126		2	LUVA	SLEEVE	MANGUITO	031M
12		5197554		1	ENGRENAGEM	GEAR	PIÑÓN	050I
13		5149115		2	BUCHA	BUSHING	CASQUILLO	095B
14		5192170		2	CHAPA DE ENCOSTO	ANTI-WRAP PLATE	CHAPA DE ROCE	540R
15		5138660		1	ROLAMENTO DE ROLETES	ROLLER BEARING	COJINETE DE RODILLO	346C
15		20943310		1	ROLAMENTO ESFÉRICO	BALL BEARING	COJINETE DE BOLAS	343C
16		87678018		1	ENGRENAGEM ACIONADA	DRIVEN GEAR	PIÑÓN CONDUCIDO	051I
17		87678016		1	ENGRENAGEM	GEAR	PIÑÓN	050I
18		87578127		1	LUVA	SLEEVE	MANGUITO	031M
19		5122985		1	PORCA	NUT	TUERCA	010D
20		5143130		1	ANEL DE PRESSÃO	SNAP RING	ANILLO DE FRENO	054A
21		5196487		1	VEDADOR DE ÓLEO	OIL SEAL	JUNTA DE ACEITE	P278
22	1	47131063		1	VEDAÇÃO	SEAL	JUNTA	132A
23		84568331		1	PROTEÇÃO	GUARD	DEFENSA	070R
24		5155332		1	PROTEÇÃO VEDADORA	SEAL PROTECTION	CUBRE JUNTA	291C
25		12601374		4	ARRUELA ONDULADA	WAVE WASHER	ARANDELA ONDULADA	A146
26		120228		4	PARAFUSO	SCREW	TORNILLO	040V
27		47125899		1	COBERTURA	COVER	CUBIERTA	265C
28		47131825		1	PROTEÇÃO	GUARD	DEFENSA	070R
29	1	14457180		1	ANEL O	O-RING	JUNTA TÓRICA	055A
30	1	47132789		1	VEDAÇÃO	SEAL	JUNTA	132A

(1) WATERPROOF

PROTEÇÃO DA TOMADA DE FORÇA PERFURADA EM CIMA
POWER TAKE-OFF GUARD FLIP UP PERFORATED
PROTECTOR DE TOMA DE FUERZA PERFORADO
PROTEZIONE RIBALTABILE PERFORATA PRESA DI FORZA
ZAPFWELLENSCHUTZ, KLAPPBAR, PERFORIERT
PROTECTION DE PRISE DE FORCE PERFORÉE

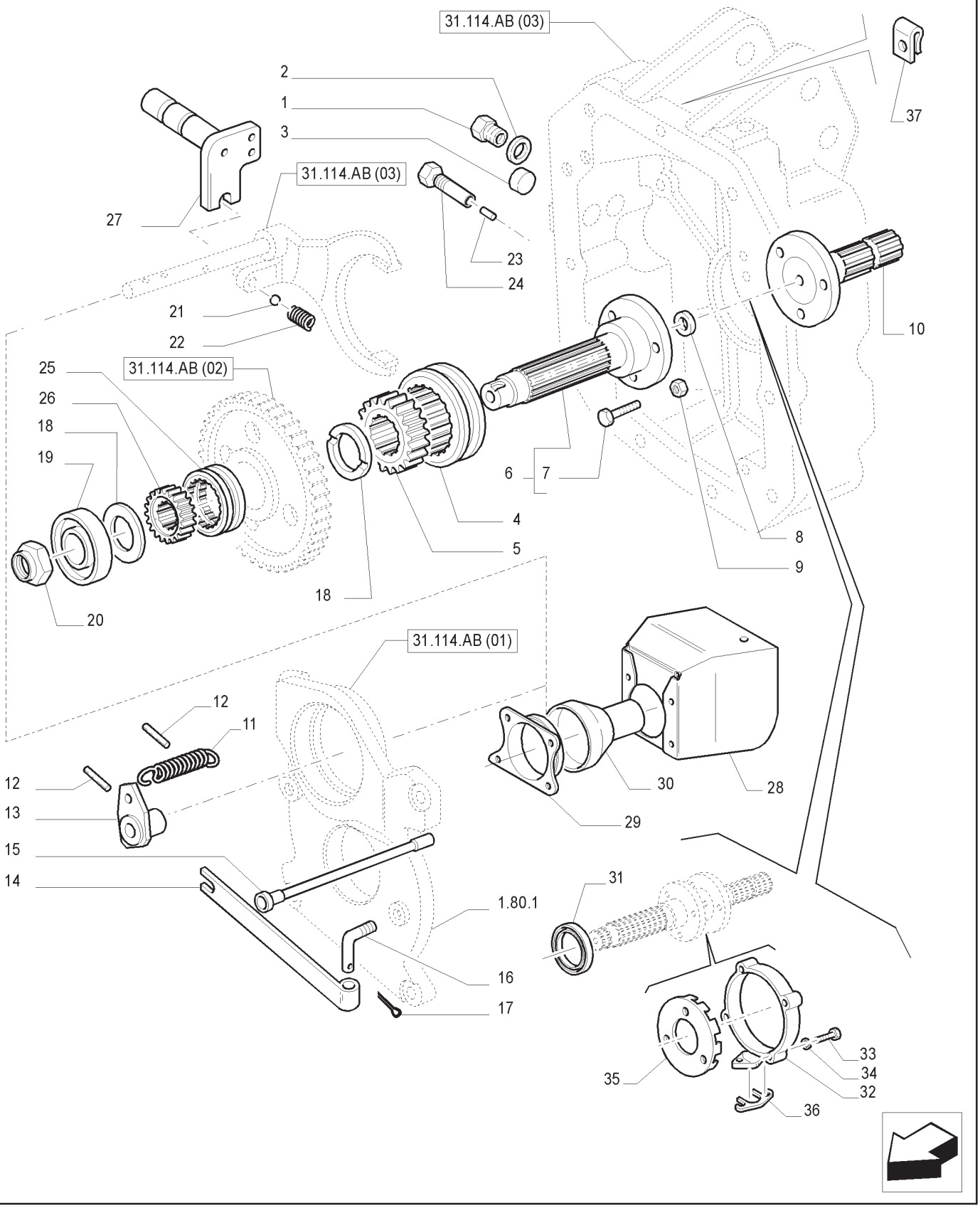

PROTEÇÃO DA TOMADA DE FORÇA PERFURADA EM CIMA
POWER TAKE-OFF GUARD FLIP UP PERFORATED
PROTECTOR DE TOMA DE FUERZA PERFORADO
PROTEZIONE RIBALTABILE PERFORATA PRESA DI FORZA
ZAPFWELLENSCHUTZ, KLAPPBAR, PERFORIERT
PROTECTION DE PRISE DE FORCE PERFORÉE

R	N	P.N.	MOD	Q	Descrição	Description	Descripción	L.C.
1		10300811		1	BUJÃO	PLUG	TAPON	050T
2		10259960		1	JUNTA	GASKET	JUNTA HERMETICA	123G
3		14328701		1	BUJÃO	PLUG	TAPON	050T
4		5145798		1	SINCRONIZADOR	SYNCHRONIZER	SINCRONIZADOR	161S
5		5145826		1	ENGRENAGEM	GEAR	ENGRANAJE	050I
6		87724816		1	EIXO, INCLUI 7	SHAFT	EJE	016A
7		44012300		3	PARAFUSO	SCREW	TORNILLO	040V
8		5105895		1	JUNTA	GASKET	JUNTA HERMETICA	123G
9		16105021		3	PORCA	NUT	TUERCA	010D
10		5185602		1	EIXO, 540 RPM	SHAFT	EJE	016A
10		5185601		1	EIXO, 1000 RPM	SHAFT	EJE	016A
11		4983677		1	MOLA	SPRING	RESORTE	100M
12		14166070		2	PINO-ELÁSTICO	PIN,ROLL	PASADOR TUBOLAR	200S
13		4994472		1	SUPORTE	SUPPORT	SOPORTE	300S
14		5179640		1	MOLA	SPRING	RESORTE	100M
15		5151482		1	PINO	PIN	PERNO	080P
16		4995141		1	SUPORTE	SUPPORT	SOPORTE	300S
17		10796401		1	GRAMPO	PIN,SPLIT (COTTER)	PASADOR ABIERTO	A270C
18		5141235		2	ARRUELA DE ENCOSTO	WASHER,THRUST	CHUMACERA	023R
19		20943310		1	ROLAMENTO	BEARING ASSY	COJINETE	341C
20		5123114		1	ANEL TRAVA-PORCA	NUT, RING	VIROLA METALICA	050G
21		20063390		1	ESFERA	BALL	BOLA	140S
22		4994342		1	MOLA	SPRING	RESORTE	100M
23		5151426		1	ESTOJO	CASE	ESTUCHE	101A
24		5159011		1	TRINCO	LATCH	PESTILLO	156C
25		5129513		1	ENGRENAGEM	GEAR	ENGRANAJE	050I
26		5151488		1	COLAR	CLIP, HOSE	COLLAR	180C
27		5179665		1	PINO	PIN	PERNO	080P

NOTA: MECÂNICO

PROTEÇÃO DA TOMADA DE FORÇA PERFURADA EM CIMA
POWER TAKE-OFF GUARD FLIP UP PERFORATED
PROTECTOR DE TOMA DE FUERZA PERFORADO
PROTEZIONE RIBALTABILE PERFORATA PRESA DI FORZA
ZAPFWELLENSCHUTZ, KLAPPBAR, PERFORIERT
PROTECTION DE PRISE DE FORCE PERFORÉE

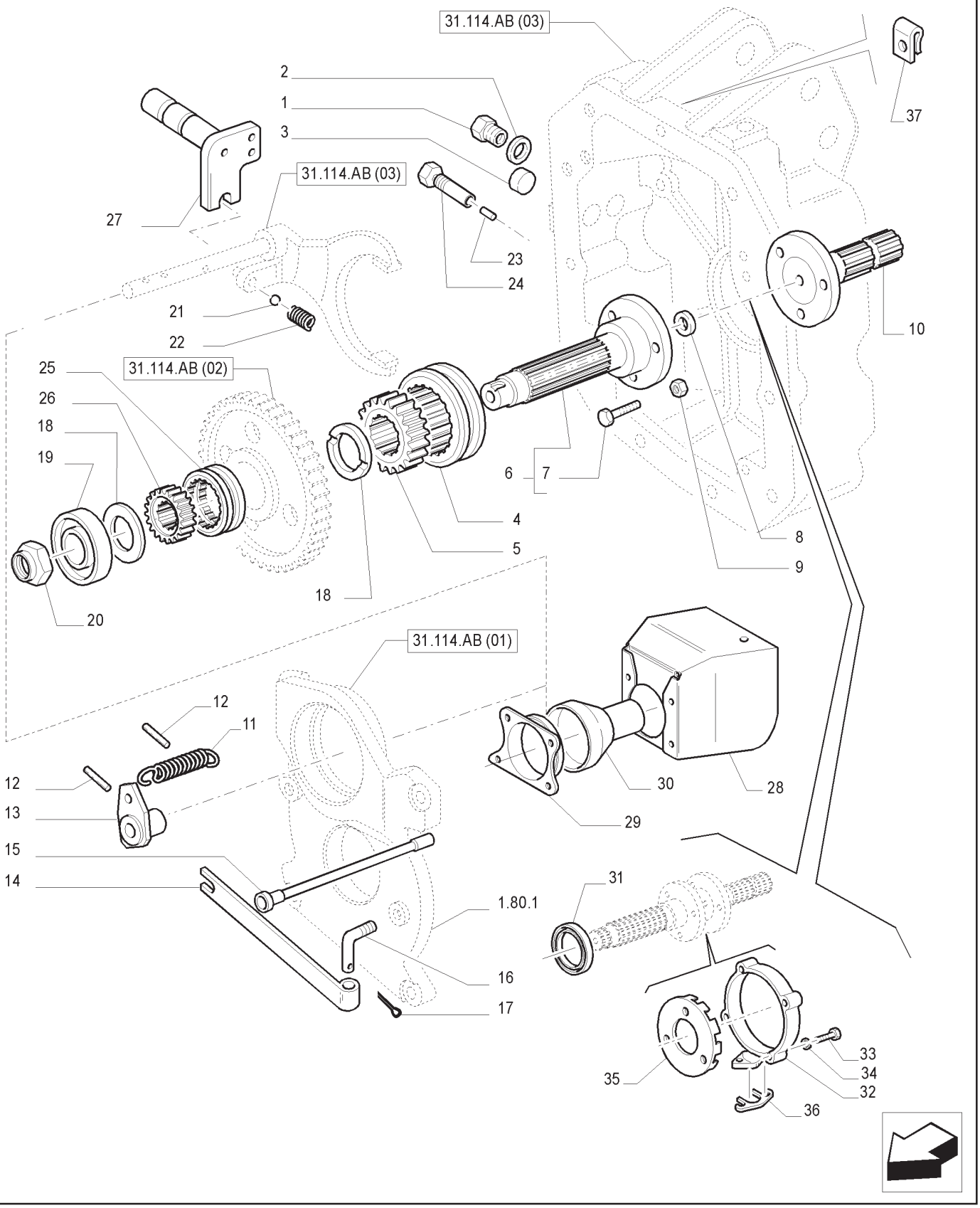

PROTEÇÃO DA TOMADA DE FORÇA PERFURADA EM CIMA
POWER TAKE-OFF GUARD FLIP UP PERFORATED
PROTECTOR DE TOMA DE FUERZA PERFORADO
PROTEZIONE RIBALTABILE PERFORATA PRESA DI FORZA
ZAPFWELLENSCHUTZ, KLAPPBAR, PERFORIERT
PROTECTION DE PRISE DE FORCE PERFORÉE

R	N	P.N.	MOD	Q	Descrição	Description	Descripción	L.C.
28		**5171516**		1	PROTEÇÃO	SHIELD	PROTECCION	224P
29		**5155332**		1	PROTEÇÃO	GUARD	DEFENSA	070R
30		**5171520**		1	PROTEÇÃO	SHIELD	PROTECCION	224P
31		**5112290**		1	VEDADOR DE ÓLEO	OIL SEAL	JUNTA DE ACEITE	P278
32		**5164283**		1	SUPORTE	SUPPORT	SOPORTE	300S
33		**14306831**		4	PARAFUSO	SCREW	TORNILLO	040V
34		**11190779**		4	ARRUELA DE PRESSÃO	BELLEVILLE WASHER	ARANDELA BELLEVILLE	A143
35		**5163279**		1	FLANGE	FLANGE	BRIDA	070F
36		**5178490**		1	ESPAÇADOR	SPACER	ESPACIADOR	075D
37		**10449890**		1	BRAÇADEIRA	CLAMP	ABRAZADERA	120M

NOTA: MECÂNICO

EMBREAGEM DA TOMADA DE FORÇA
PTO, CLUTCH
EMBRAGUE TOMA DE FUERZA
FRIZIONE PRESA DI FORZA
ZAPFWELLEN-KUPPLUNG AND ANTRIEBSWELLE
EMBRAYAGE PRISE DE FORCE

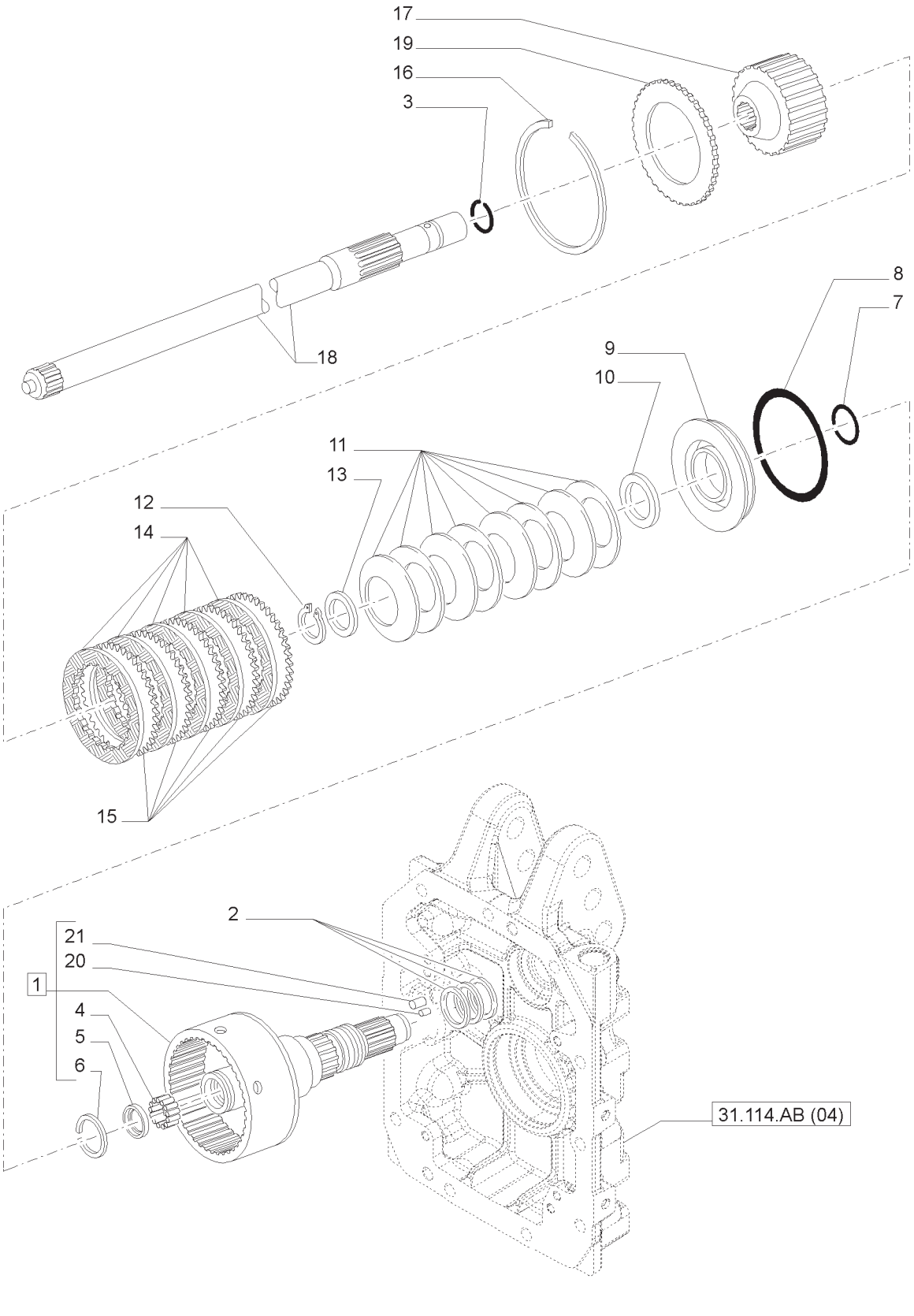

EMBREAGEM DA TOMADA DE FORÇA
PTO, CLUTCH
EMBRAGUE TOMA DE FUERZA
FRIZIONE PRESA DI FORZA
ZAPFWELLEN-KUPPLUNG AND ANTRIEBSWELLE
EMBRAYAGE PRISE DE FORCE

R	N	P.N.	MOD	Q	Descrição	Description	Descripción	L.C.
1		87374219		1	EIXO ACIONADOR, INCLUI 4 -6, 20,21	MAIN SHAFT	EJE CONDUCTOR	015A
2		5175983		3	ANEL VEDADOR	SEALING RING	ANILLO OBTURADOR	Z125
3		13398576		1	ANEL DE PRESSÃO	SNAP RING	ANILLO DE FRENO	054A
4		5138952		1	ROLAMENTO DE AGULHAS	NEEDLE BEARING	COJINETE DE AGUJAS	344C
5		5182702		1	JUNTA	GASKET	JUNTA	123G
6		5182717		1	ANEL DE PRESSÃO	SNAP RING	ANILLO DE FRENO	054A
7		5162252		1	JUNTA	GASKET	JUNTA	123G
8		5143775		1	VEDAÇÃO	SEAL	JUNTA	132A
9		5198547		1	PISTÃO	PISTON	PISTÓN	235S
10		5182696		1	ANEL DE PISTÃO	PISTON RING	ARO DE PISTÓN	053A
11		5168346		8	ARRUELA DE PRESSÃO	BELLEVILLE WASHER	ARANDELA BELLEVILLE	A143
12		5191305		1	ANEL ELÁSTICO	CIRCLIP	RETENEDOR	056A
13		5191304		1	COPO RETENTOR	RETAINER CUP	COPA DE RETENCIÓN	061S
14		5163844		7	DISCO CONDUT EMBREAGEM	CLUTCH DRIVING PLATE	PLACA MOTRIZ DE EMBRAGUE	063D
15		5173295		7	DISCO DA EMBREAGEM	CLUTCH DISK	DISCO DE EMBRAGUE	P485
16		5162251		1	ANEL ELÁSTICO	CIRCLIP	RETENEDOR	056A
17		87374253		1	CUBO	HUB	CUBO	135M
18		87372761		1	TOMADA DE FORÇA	PTO SHAFT	TOMA DE FUERZA	207P
19		5198545		1	DISCO CONDUZ EMBREAGEM	CLUTCH PLATE	DISCO DEL EMBRAGUE	062D
20		14536590		1	BUJÃO	PLUG	TAPÓN	050T
21		14536490		1	BUJÃO	PLUG	TAPÓN	050T

NOTA:SPS

EMBREAGEM DA TOMADA DE FORÇA
PTO, CLUTCH
EMBRAGUE TOMA DE FUERZA
FRIZIONE PRESA DI FORZA
ZAPFWELLEN-KUPPLUNG AND ANTRIEBSWELLE
EMBRAYAGE PRISE DE FORCE

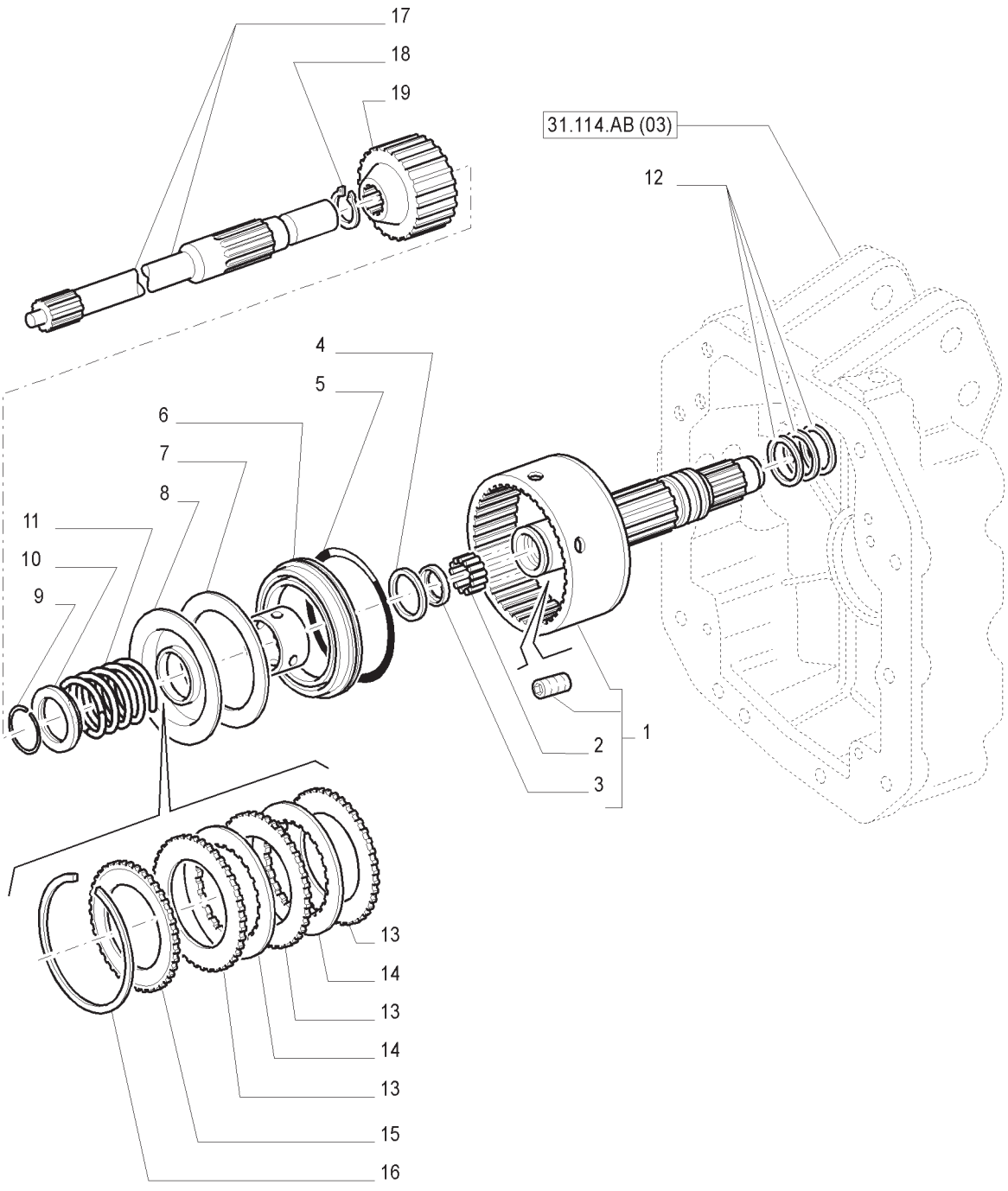

EMBREAGEM DA TOMADA DE FORÇA
PTO, CLUTCH
EMBRAGUE TOMA DE FUERZA
FRIZIONE PRESA DI FORZA
ZAPFWELLEN-KUPPLUNG AND ANTRIEBSWELLE
EMBRAYAGE PRISE DE FORCE

R	N	P.N.	MOD	Q	Descrição	Description	Descripción	L.C.
1		5171669		1	EIXO, INCLUI 2, 3	SHAFT	EJE	016A
2		5138952		1	ROLAMENTO	BEARING ASSY	COJINETE	341C
3		5150868		1	DISCO	DISC	DISCO	060D
4		5152665		1	JUNTA	GASKET	JUNTA HERMETICA	123G
5		5143775		1	JUNTA	GASKET	JUNTA HERMETICA	123G
6		5171656		1	PISTÃO	PISTON	EMBOLO	235S
7		5171580		1	MOLA	SPRING	RESORTE	100M
8		5152667		1	PRATO	CAP, WASHER	PLATILLO	120P
9		13399376		1	ANEL-TRAVA	RING, LOCKING	ANILLO DE FRENO	051A
10		5152675		1	PRATO DE RETENÇÃO	RETAINER CUP	COPILLA RETENEDORA	061S
11		5171681		1	MOLA	SPRING	RESORTE	100M
12		5175983		3	ANEL-TRAVA	RING, LOCKING	ANILLO DE FRENO	051A
13		5143721		AR	DISCO CONDUT. EMBREAGEM	PLATE,CLUTCH,DRIVING	DISCO CONDUCTOR EMBRAG.	063D
14		5158919		AR	DISCO	DISC	DISCO	060D
15		5178984		1	DISCO	DISC	DISCO	060D
16		5162251		1	ANEL	RING	ANILLO	045A
17		5152681		1	ÁRVORE DE TRANSMISSÃO	SHAFT, PROPELLOR	ARBOL DE TRANSMISION	023A
18		11068076		1	ANEL-TRAVA	RING, LOCKING	ANILLO DE FRENO	051A
19		5171698		1	CUBO	HUB	CUBO	135M

NOTA: MECÂNICO

T7.140 T7.150 T7.165 T7.180

EMBREAGEM DA TOMADA DE FORÇA
PTO, CLUTCH
EMBRAGUE TOMA DE FUERZA
FRIZIONE PRESA DI FORZA
ZAPFWELLEN-KUPPLUNG AND ANTRIEBSWELLE
EMBRAYAGE PRISE DE FORCE

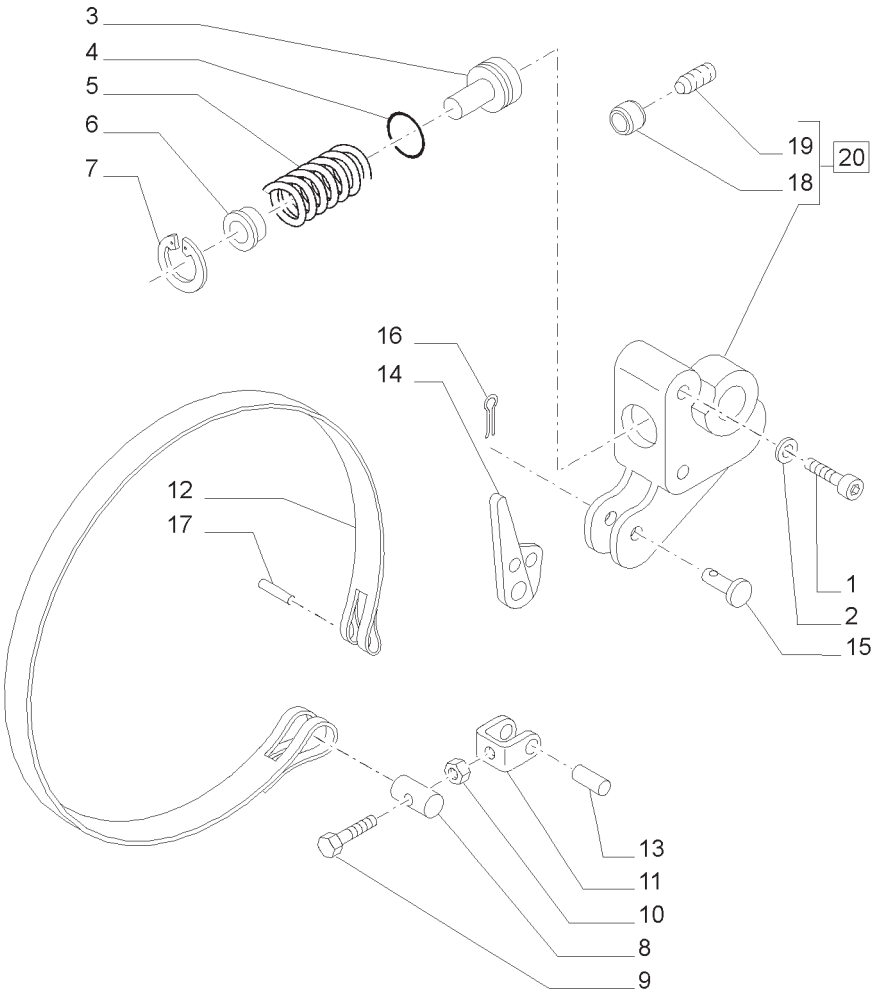

EMBREAGEM DA TOMADA DE FORÇA
PTO, CLUTCH
EMBRAGUE TOMA DE FUERZA
FRIZIONE PRESA DI FORZA
ZAPFWELLEN-KUPPLUNG AND ANTRIEBSWELLE
EMBRAYAGE PRISE DE FORCE

R	N	P.N.	MOD	Q	Descrição	Description	Descripción	L.C.
1		14308924		2	PARAFUSO	SCREW	TORNILLO	040V
2		11193874		2	ARRUELA DE PRESSÃO	BELLEVILLE WASHER	ARANDELA BELLEVILLE	A143
3		83999379		1	PISTÃO	PISTON	PISTÓN	235S
4		83416164		1	ANEL O	O-RING	JUNTA TÓRICA	055A
6		47133069		1	GUIA	GUIDE	GUÍA	145G
7		81871263		1	ANEL DE PRESSÃO	SNAP RING	ANILLO DE FRENO	054A
8		87518195		1	PINO	PIN	PASADOR	080P
9		87016469		1	PARAFUSO ALLEN	HEX SOC SCREW	TORNILLO CABEZA HEXAGON.	A093
10		13831801		1	PORCA FLANGEADA	FLANGE NUT	TUERCA DE BRIDA	A069
11		87518169		1	GARFO	CLEVIS	HORQUILLA	P472
12		87391136		1	CINTA DO FREIO	BRAKE BAND	CINTA DE FRENO	024N
13		10337610		1	GUIA	DOWEL	ESPIGA	090G
14		87528159		1	ALAVANCA	LEVER	PALANCA	045L
16		81454228		1	CONTRA PINO	COTTER PIN	PASADOR CON CHAVETA	270C
17		10335010		1	GUIA	DOWEL	ESPIGA	090G
18		5168157		2	BUCHA	BUSHING	CASQUILLO	095B
19		13790921		1	PARAFUSO DE AJUSTE	SET SCREW	TORNILLO DE AJUSTE	P327
20		87518133		1	ALOJAMENTO, INCLUI 18	HOUSING	CAJA	014V

NOTA:SPS

EMBREAGEM DA TOMADA DE FORÇA
PTO, CLUTCH
EMBRAGUE TOMA DE FUERZA
FRIZIONE PRESA DI FORZA
ZAPFWELLEN-KUPPLUNG AND ANTRIEBSWELLE
EMBRAYAGE PRISE DE FORCE

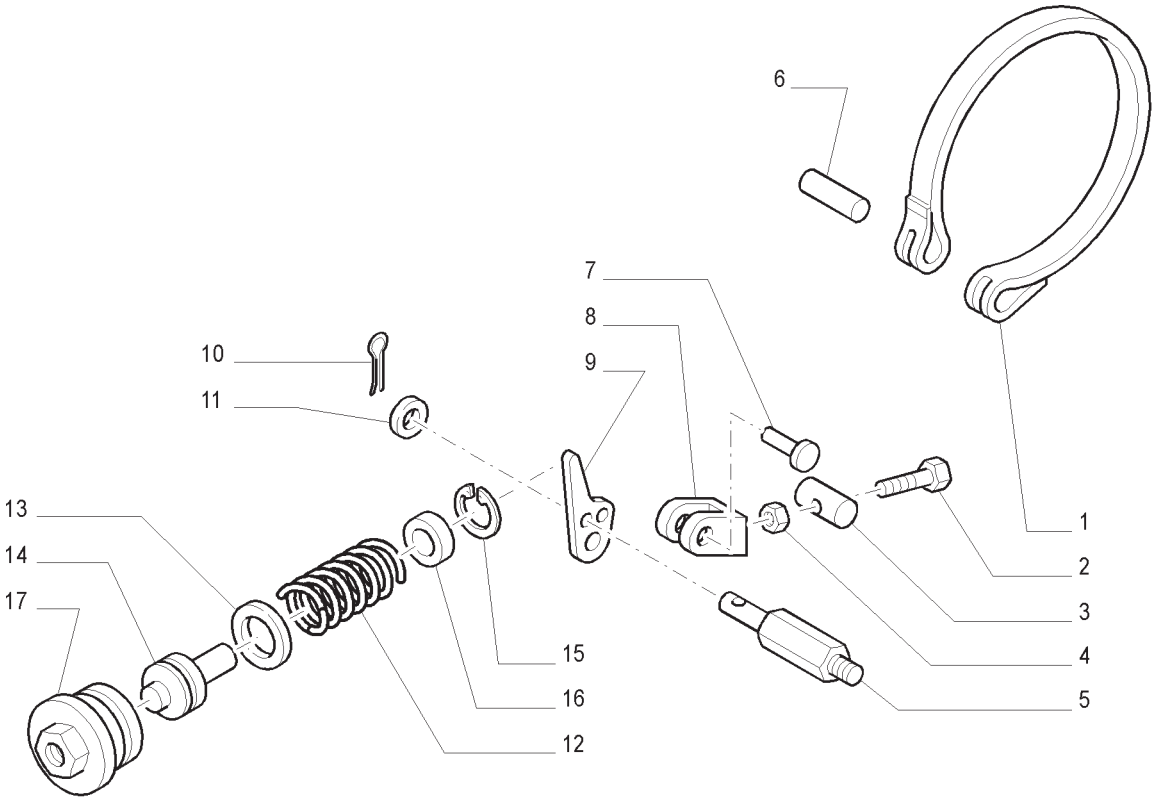

EMBREAGEM DA TOMADA DE FORÇA
PTO, CLUTCH
EMBRAGUE TOMA DE FUERZA
FRIZIONE PRESA DI FORZA
ZAPFWELLEN-KUPPLUNG AND ANTRIEBSWELLE
EMBRAYAGE PRISE DE FORCE

R	N	P.N.	MOD	Q	Descrição	Description	Descripción	L.C.
1		47124034		1	TIRA	BAND	TIRA	020N
2		83905941		1	PARAFUSO	SCREW	TORNILLO	140B
3		81819797		1	ANCORAGEM	ANCHOR	FIJACION	550A
4		81819313		1	PORCA	NUT	TUERCA	010D
5		5186433		1	PINO	PIN	PERNO	080P
6		81820593		1	PINO	PIN	PERNO	080P
7		81874974		1	PINO	PIN	PERNO	080P
8		83956645		1	GARFO	YOKE	HORQUILLA	085F
9		81819791		1	BRAÇO	ARM	BRAZO	130B
10		80280236		1	GRAMPO	SPLIT PIN	PASADOR ABIERTO	270C
11		5189401		1	ESPAÇADOR	SPACER	SEPARADOR	075D
12		81866141		1	MOLA	SPRING	RESORTE	100M
13		83416164		1	ANEL O	O-RING	JUNTA HERMETICA	055A
14		83999379		1	PISTÃO	PISTON	EMBOLO	235S
15		81871263		1	ANEL	RING	ANILLO	045A
16		47133069		1	GUIA	GUIDE	GUIA	145G
17		5186401		1	BUJÃO	PLUG	TAPON	050T

NOTA: MECÂNICO

TOMADA DE FORÇA 540E/1000 RPM - COBERTURA E ENGATE
POWER TAKE-OFF 540E/1000 RPM - COVER AND ENGAGEMENT
TOMA DE FUERZA 540E/1000 RPM - TAPADERA Y EMBRAGUE
PRESA DI FORZA 540E/1000 RPM - COPERCHIO E INNESTO
ZAPFWELLE 540E/1000 RPM - DECKEL UND EINSCHALTUNG
PRISE DE FORCE 540E/1000 RPM - COUVERCLE ET EMBRAYAGE

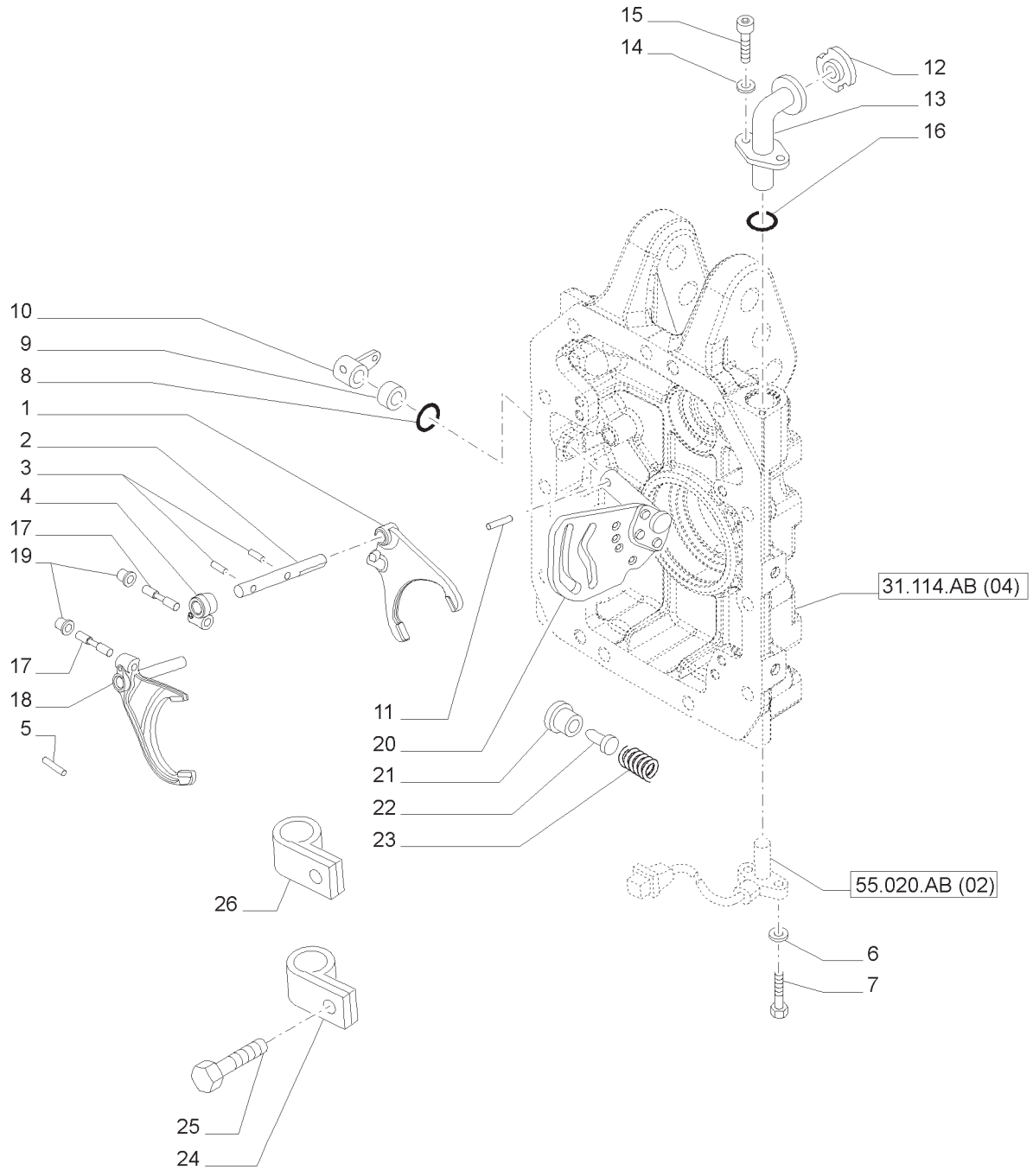

TOMADA DE FORÇA 540E/1000 RPM - COBERTURA E ENGATE
POWER TAKE-OFF 540E/1000 RPM - COVER AND ENGAGEMENT
TOMA DE FUERZA 540E/1000 RPM - TAPADERA Y EMBRAGUE
PRESA DI FORZA 540E/1000 RPM - COPERCHIO E INNESTO
ZAPFWELLE 540E/1000 RPM - DECKEL UND EINSCHALTUNG
PRISE DE FORCE 540E/1000 RPM - COUVERCLE ET EMBRAYAGE

R	N	P.N.	MOD	Q	Descrição	Description	Descripción	L.C.
1		87580868		1	GARFO TRANSMISSOR	SHIFTER FORK	HORQUILLA DE DESPLAZ.	Z116
2		87578130		1	HASTE	ROD	VÁSTAGO	090A
3		13910370		2	PINO ELÁSTICO	ROLL PIN	PASADOR DE RODILLO	200S
4		87578134		1	ALAVANCA	LEVER	PALANCA	045L
5		13909870		2	PINO	PIN	PASADOR	080P
6		10571474		2	TRAVA DA ARRUELA	LOCK WASHER	ARANDELA DE FRENO	132R
7		10977724		2	PARAFUSO	SCREW	TORNILLO	040V
8		14457580		1	ANEL O	O-RING	JUNTA TÓRICA	055A
9		594832		1	ANEL	RING	ARO	045A
11		14607270		1	PINO DE FIXAÇÃO	LOCK PIN	PASADOR DE BLOQUEO	081P
12		82005372		1	TAMPA DE RESERVATÓRIO	FILLER CAP	TAPÓN DE LLENADO	P676
13		47135307		1	TUBO	TUBE	TUBO	195T
14		11193874		1	ARRUELA DE PRESSÃO	BELLEVILLE WASHER	ARANDELA BELLEVILLE	A143
15		14306324		1	PARAFUSO	SCREW	TORNILLO	040V
16		14458280		1	ANEL O	O-RING	JUNTA TÓRICA	055A
17		5198711		2	PINO	PIN	PASADOR	080P
18		87578125		1	GARFO TRANSMISSOR	SHIFTER FORK	HORQUILLA DE DESPLAZ.	Z116
19		87580517		2	BUCHA	BUSHING	CASQUILLO	095B
20		87728054		1	SELETOR	SELECTOR	SELECTOR	089S
21		5193100		1	BUJÃO	PLUG	TAPÓN	050T
22		5193099		1	TRINCO	PAWL	TRINQUETE	050N
23		5128251		1	MOLA	SPRING	MUELLE	100M
24		10449890		1	BRAÇADEIRA	CLAMP	ABRAZADERA	120M
25		16042924		1	PARAFUSO	SCREW	TORNILLO	040V
26		85700737		1	BRAÇADEIRA	CLAMP	ABRAZADERA	120M

ÍNDICE DA SEÇÃO

00.000.33		**FREIOS E CONTROLES**
33.110.AJ	01	COMANDO MANUAL DOS FREIOS
33.110.AV	01	FREIO DE ESTACIONAMENTO
33.110.AV	02	FREIO DE ESTACIONAMENTO
33.202.AK	01	FREIO TRASMISSÃO
33.202.AK	02	SISTEMA DE FREIO
33.202.AN	01	PEDAL DE FREIO
33.202.AP	01	TUBULAÇÕES DO FREIO
33.202.AP	02	SISTEMA DE FREIO
33.202.AP	03	EMBREAGEM DA TOMADA DE FORÇA
33.202.AP	04	EMBREAGEM DA TOMADA DE FORÇA
33.202.AP	05	EMBREAGEM DA TOMADA DE FORÇA
33.224.AA	01	PEDAL DOS FREIOS
33.224.AA	02	PEDAL DOS FREIOS - TUBULAÇÕES
33.224.AA	03	PEDAL DOS FREIOS - TUBULAÇÕES - PEÇAS COMPONENTES
33.224.AF	01	FREIO PNEUMÁTICO - RESERVATÓRIO DO AR E TUBULAÇÕES
33.224.AH	01	FREIO PNEUMÁTICO DO REBOQUE - COMPRESSOR DE AR - COMPONENTES
33.224.AL	02	FREIO PNEUMÁTICO DO REBOQUE - POLIAS E CORREIA
33.224.AQ	02	FREIO PNEUMÁTICO DO - PROTEÇÃO
33.224.AQ	03	FREIO PNEUMÁTICO DO - TUBULAÇÕES
33.224.BC	01	FREIO PNEUMÁTICO - VÁLVULA DE COM. DO FREIO E RESPECTIVAS PEÇAS
33.224.BC	02	FREIO PNEUMÁTICO - VÁLVULA DE COM. DO FREIO E RESPECTIVAS PEÇAS
33.224.BC	03	FREIO PNEUMÁTICO - VÁLVULA DE COM. DO FREIO E RESPECTIVAS PEÇAS
33.224.BC	03A	FREIO PNEUMÁTICO - VÁLVULA DE COM. DO FREIO E RESPECTIVAS PEÇAS
33.224.BC	04	FREIO PNEUMÁTICO- SUPORTE E ENGATE
33.224.BC	04A	DISTRIBUIDORES SUPLEMENTARES E TUBULAÇÃO
33.224.BC	05	FREIO PNEUMÁTICO DO REBOQUE - VÁLVULAS DE CONTROLE ELETRÔNICAS E SENSOR

FREIOS E CONTROLES
BRAKES AND CONTROLS
FRENOS Y CONTROLES
FRENI E COMANDI
BREMSEN UND STEUERUNGEN
FREINS ET LES COMMANDES

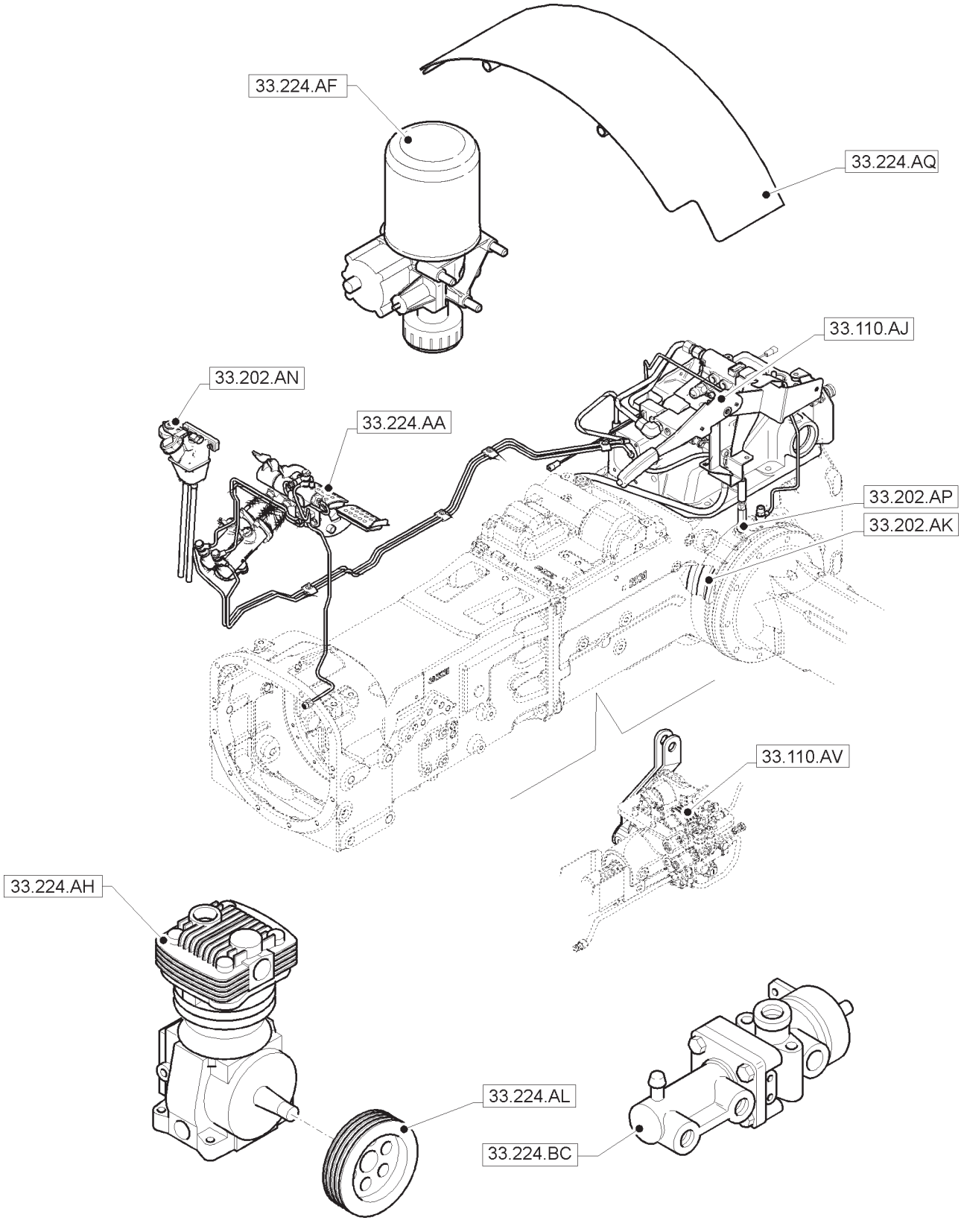

FREIOS E CONTROLES
BRAKES AND CONTROLS
FRENOS Y CONTROLES
FRENI E COMANDI
BREMSEN UND STEUERUNGEN
FREINS ET LES COMMANDES

33.110.AJ	01	p1	04/13

COMANDO MANUAL DOS FREIOS
HANDBRAKE CONTROL
MANDO DEL FRENO DE MANO
COMANDO A MANO FRENI
HANDBREMSESTEUERUNG
COMMANDE DE FREINS À MAIN

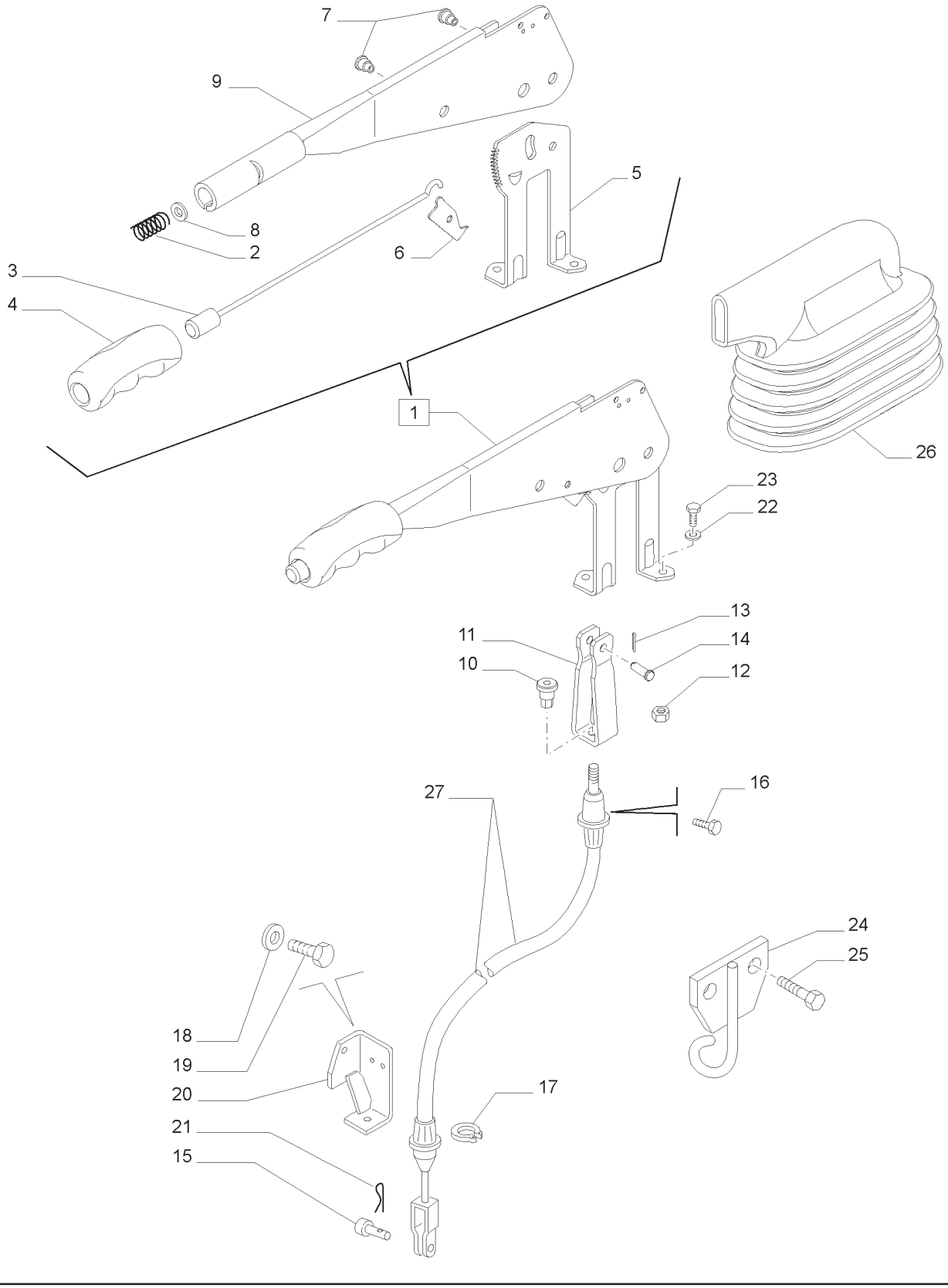

COMANDO MANUAL DOS FREIOS
HANDBRAKE CONTROL
MANDO DEL FRENO DE MANO
COMANDO A MANO FRENI
HANDBREMSESTEUERUNG
COMMANDE DE FREINS À MAIN

R	N	P.N.	MOD	Q	Descrição	Description	Descripción	L.C.
1		82033982		1	ALAVANCA, INCLUI 2-9	LEVER	PALANCA	045L
2		81866091		1	MOLA	SPRING	MUELLE	100M
3		81870377		1	BOTÃO	BUTTON	BOTÓN	120B
4		81866090		1	EMPUNHADURA	HANDLE GRIP	MANIVELA	025I
5		82033923		1	SUPORTE	SUPPORT	SOPORTE	300S
6		82863025		1	TRINCO	PAWL	TRINQUETE	050N
7		82000812		2	PINO, INCLUI 4	PIN	PASADOR	080P
8		81866092		1	ARRUELA PLANA	WASHER	ARANDELA	131R
9		NSS		1	ALAVANCA, INCLUIDO EM 1	LEVER	PALANCA	045L
10		82000974		1	PORCA	NUT	TUERCA	010D
11		82033913		1	GARFO	CLEVIS	HORQUILLA	084F
12		16100811		1	PORCA	NUT	TUERCA	010D
13		81813880		1	CONTRA PINO	COTTER PIN	PASADOR CON CHAVETA	270C
14		83902558		1	PINO	PIN	PASADOR	080P
15		10033411		1	PINO	PIN	PASADOR	080P
16		87305546		1	PARAFUSO	SCREW	TORNILLO	040V
17		11087374		1	ANEL ELÁSTICO	CIRCLIP	RETENEDOR	056A
18		82879352		2	TRAVA DA ARRUELA	LOCK WASHER	ARANDELA DE FRENO	132R
19		15540424		2	PARAFUSO	SCREW	TORNILLO	040V
20	1	87394905		1	SUPORTE	BRACKET	MÉNSULA	225S
20	2	82030384		1	SUPORTE	BRACKET	MÉNSULA	225S
21		10766901		1	CONTRA PINO	COTTER PIN	PASADOR CON CHAVETA	270C
22		14496601		2	ARRUELA PLANA	WASHER	ARANDELA	131R
23		11106224		2	PARAFUSO	SCREW	TORNILLO	040V
24		82034369		1	GUIA DESLIZANTE	SLIDE GUIDE	GUÍA DESLIZANTE	153G
25		16043221		2	PARAFUSO	SCREW	TORNILLO	040V
26		81866095		1	CAPA	BOOT	FUNDA	330C
27	1	87470439		1	CABO	CABLE	CABLE	650C
27	2	87531701		1	CABO	CABLE	CABLE	650C

(1) SPS
(2) MECÂNICO

FREIO DE ESTACIONAMENTO
PARKING BRAKE
FRENO DE ESTACIONAMIENTO
FRENO DI STAZIONAMENTO
FESTSTELLBREMSE
FREIN DE STATIONAMENT

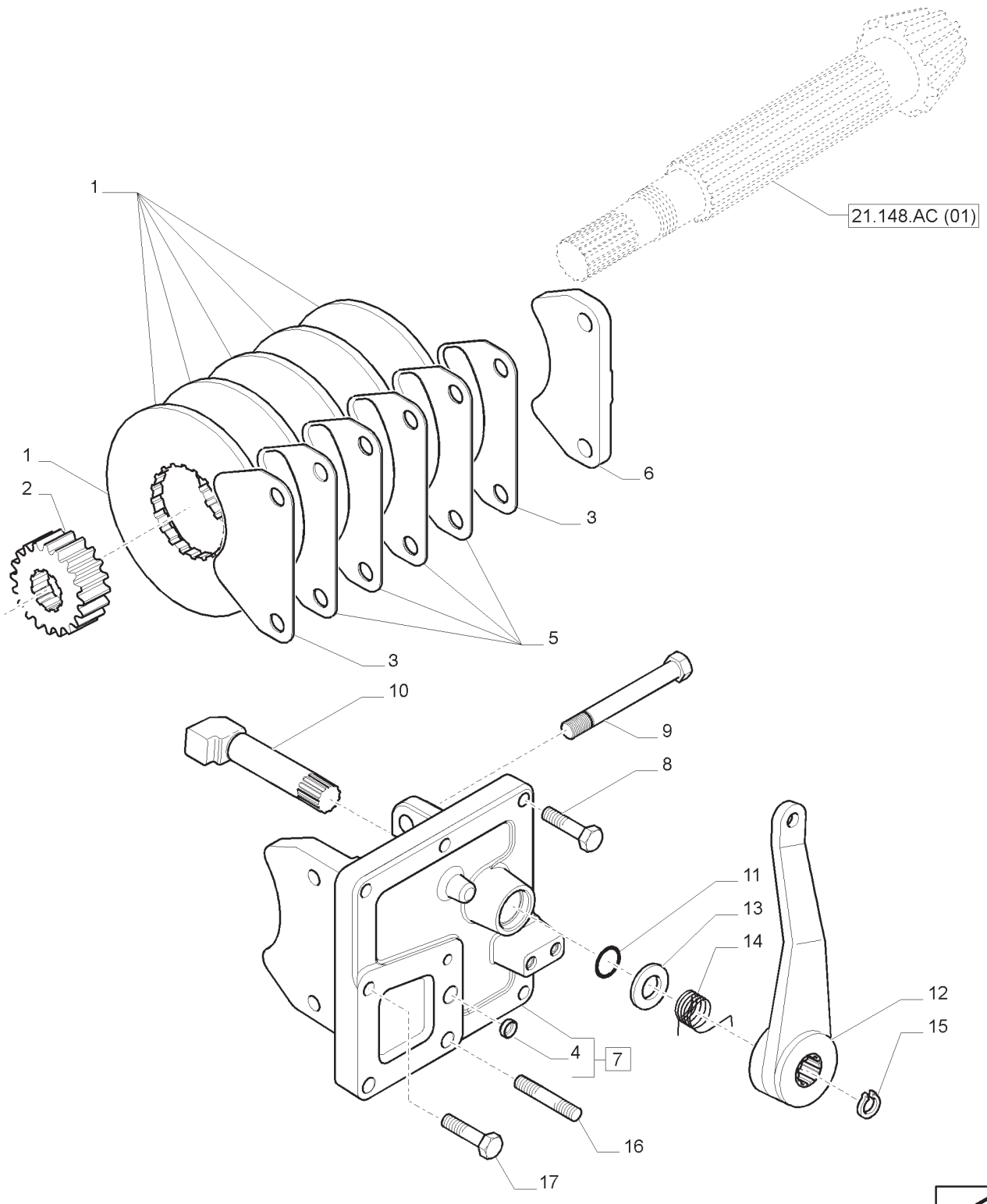

FREIO DE ESTACIONAMENTO
PARKING BRAKE
FRENO DE ESTACIONAMIENTO
FRENO DI STAZIONAMENTO
FESTSTELLBREMSE
FREIN DE STATIONAMENT

R	N	P.N.	MOD	Q	Descrição	Description	Descripción	L.C.
1		47127719		5	DISCO DE FREIO	BRAKE DISC	DISCO DE FRENO	064D
2		84471931		1	ENGRENAGEM	GEAR	PIÑÓN	050I
3		5199607		2	PASTILHA DE FREIO	BRAKE PAD	PLAQUETA DE FRENO	042P
4		14328401		1	BUJÃO	PLUG	TAPÓN	050T
5		5199788		4	PASTILHA DE FREIO	BRAKE PAD	PLAQUETA DE FRENO	042P
6		47127226		1	SAPATA DE FREIO	BRAKE SHOE	ZAPATA DE FRENO	025G
7		84272658		1	SUPORTE, INCLUI 4	BRACKET	MÉNSULA	225S
8		15970924		6	PARAFUSO	BOLT	PERNO	140B
9		84168003		2	PARAFUSO	SCREW	TORNILLO	040V
10		47127313		1	ALAVANCA	LEVER	PALANCA	045L
11		14458080		1	ANEL O	O-RING	JUNTA TÓRICA	055A
12		47130368		1	ALAVANCA	LEVER	PALANCA	045L
13		5198146		1	CALÇO DE AFINAÇÃO	SHIM	CUÑA	198S
14		5178904		1	MOLA	SPRING	MUELLE	100M
15		11067676		1	ANEL DE PRESSÃO	SNAP RING	ANILLO DE FRENO	054A
16		84338868		2	PRISIONEIRO	STUD	ESPÁRRAGO	210P
17		11307024		1	PARAFUSO	BOLT	PERNO	140B

NOTA: SPS

FREIO DE ESTACIONAMENTO
PARKING BRAKE
FRENO DE ESTACIONAMIENTO
FRENO DI STAZIONAMENTO
FESTSTELLBREMSE
FREIN DE STATIONAMENT

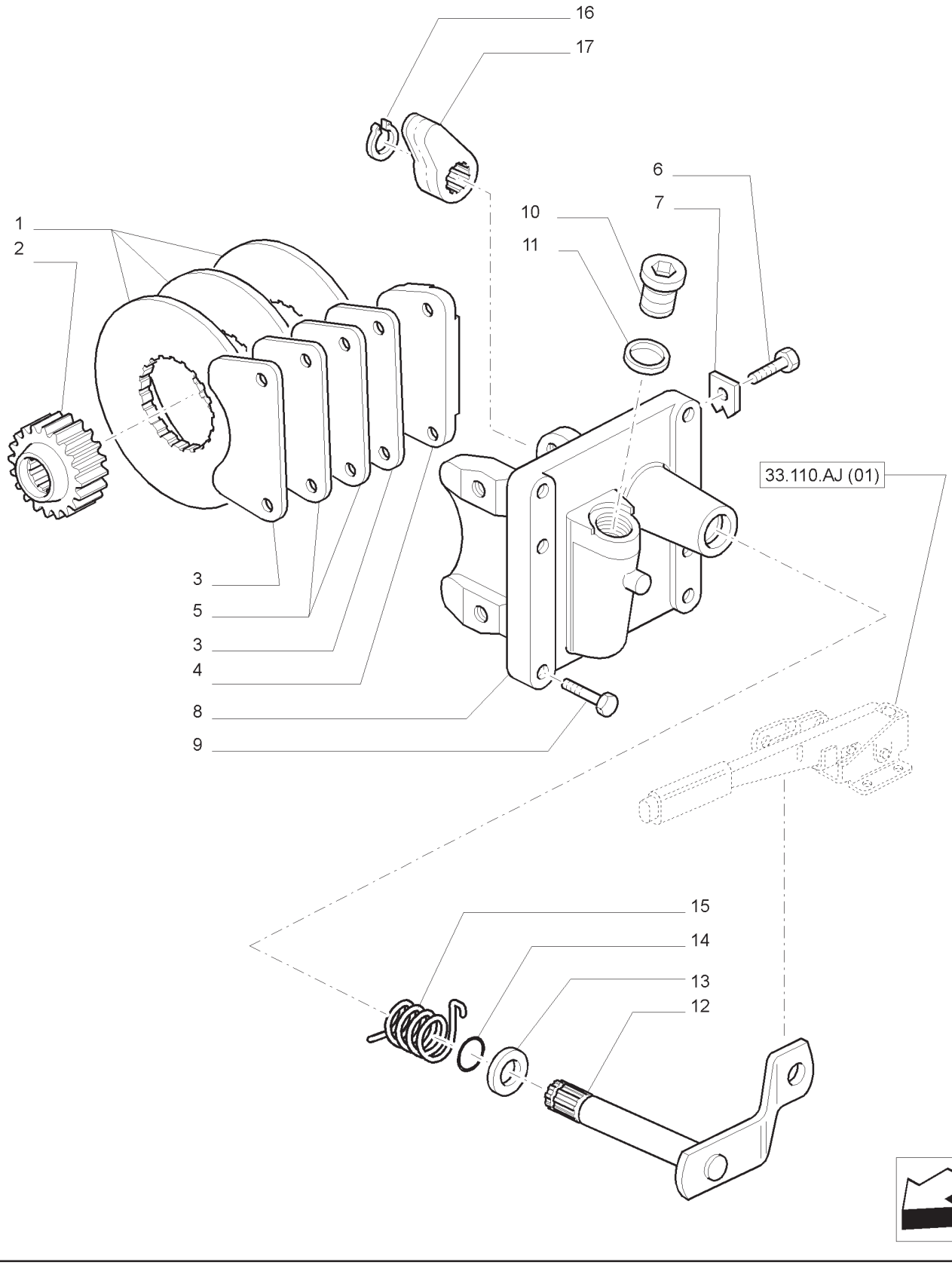

FREIO DE ESTACIONAMENTO
PARKING BRAKE
FRENO DE ESTACIONAMIENTO
FRENO DI STAZIONAMENTO
FESTSTELLBREMSE
FREIN DE STATIONAMENT

R	N	P.N.	MOD	Q	Descrição	Description	Descripción	L.C.
1		5146036		3	DISCO DE FREIO	BRAKE DISC	DISCO DE FRENO	064D
2		5148453		1	CUBO	HUB	CUBO	135M
3		5158120		2	PASTILHA	BRAKE, PAD	PASTILLA	042P
4		5144692		1	SAPATA DE FREIO	BRAKE SHOE	ZAPATA DE FRENOS	025G
5		5158123		2	PASTILHA	BRAKE, PAD	PASTILLA	042P
6		5146091		2	PARAFUSO	SCREW	TORNILLO	040V
7		14199000		2	PLAQUETA DE TRAVA	PLATE, LOCKING	PLACA DE FRENO	113P
8		5152331		1	BASE DE SUPORTE	SUPPORT	SOPORTE	300S
9		15970921		6	PARAFUSO	SCREW	TORNILLO	040V
10		10276140		1	BUJÃO	PLUG	TAPON	050T
11		10265060		1	JUNTA	GASKET	JUNTA HERMETICA	123G
12		5165906		1	ALAVANCA	LEVER	PALANCA	045L
13		5101337		1	ARRUELA PLANA	WASHER	ARANDELA	131R
14		14457480		1	ANEL O	O-RING	JUNTA HERMETICA	055A
15		5178904		1	MOLA	SPRING	RESORTE	100M
16		11066776		1	ANEL-TRAVA	RING, LOCKING	ANILLO DE FRENO	051A
17		5146001		1	ALAVANCA	LEVER	PALANCA	045L

NOTA: MECÂNICO

FREIO TRASMISSÃO
TRANSMISSION BRAKES
FRENO SOBRE LA TRANSMISSION
FRENO TRASMISSIONE
GETRIEBEBREMS
FREIN SUR LA TRANSMISSION

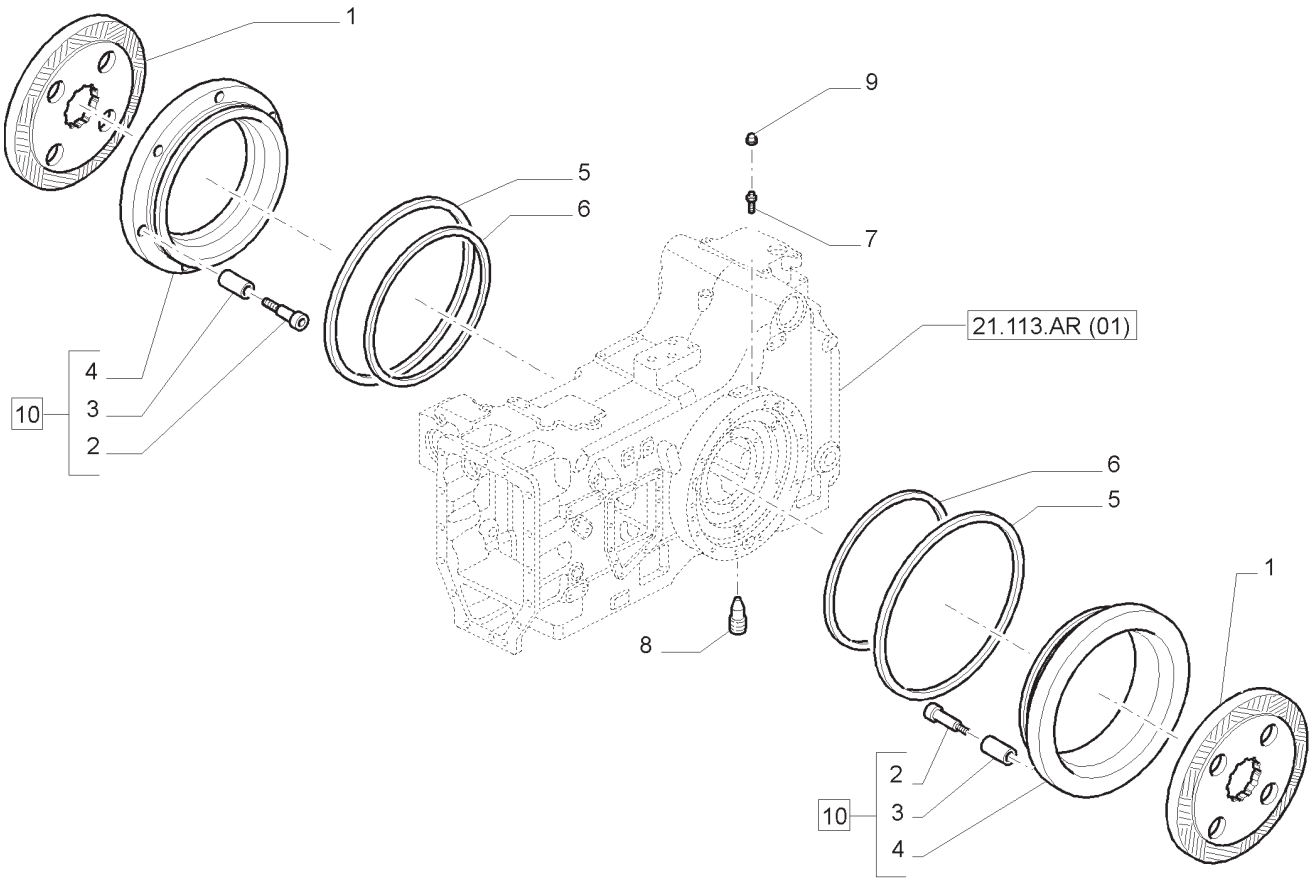

FREIO TRASMISSÃO
TRANSMISSION BRAKES
FRENO SOBRE LA TRANSMISSION
FRENO TRASMISSIONE
GETRIEBEBREMS
FREIN SUR LA TRANSMISSION

R	N	P.N.	MOD	Q	Descrição	Description	Descripción	L.C.
1		87397895		2	DISCO DE FREIO	BRAKE DISC	DISCO DE FRENO	064D
2		87699823		3	PARAFUSO	SCREW	TORNILLO	040V
3		87700832		3	BUCHA	BUSHING	CASQUILLO	095B
4		87316486		2	PISTÃO	PISTON	PISTÓN	235S
5		5165512		2	VEDAÇÃO	SEAL	JUNTA	132A
6		87699824		2	VEDAÇÃO	SEAL	JUNTA	132A
7		5155682		2	PARAFUSO DE SANGRIA	BLEED SCREW	TORNILLO PURGADOR	046V
8		5152383		2	BUJÃO DE DRENO	DRAIN PLUG	TAPÓN DE DRENAJE	056T
9		5171793		2	CAPA	BOOT	FUNDA	330C
10		87687292		2	PISTÃO	PISTON	PISTÓN	235S

NOTA: SPS

SISTEMA DE FREIO
BRAKE SYSTEM
SISTEMA DE FRENO
FRENO TRANSMISSIONE
FUBSBREMSE, SCHEIBEN UND BELAEGE
FREIN SUR LA TRANSMISSION

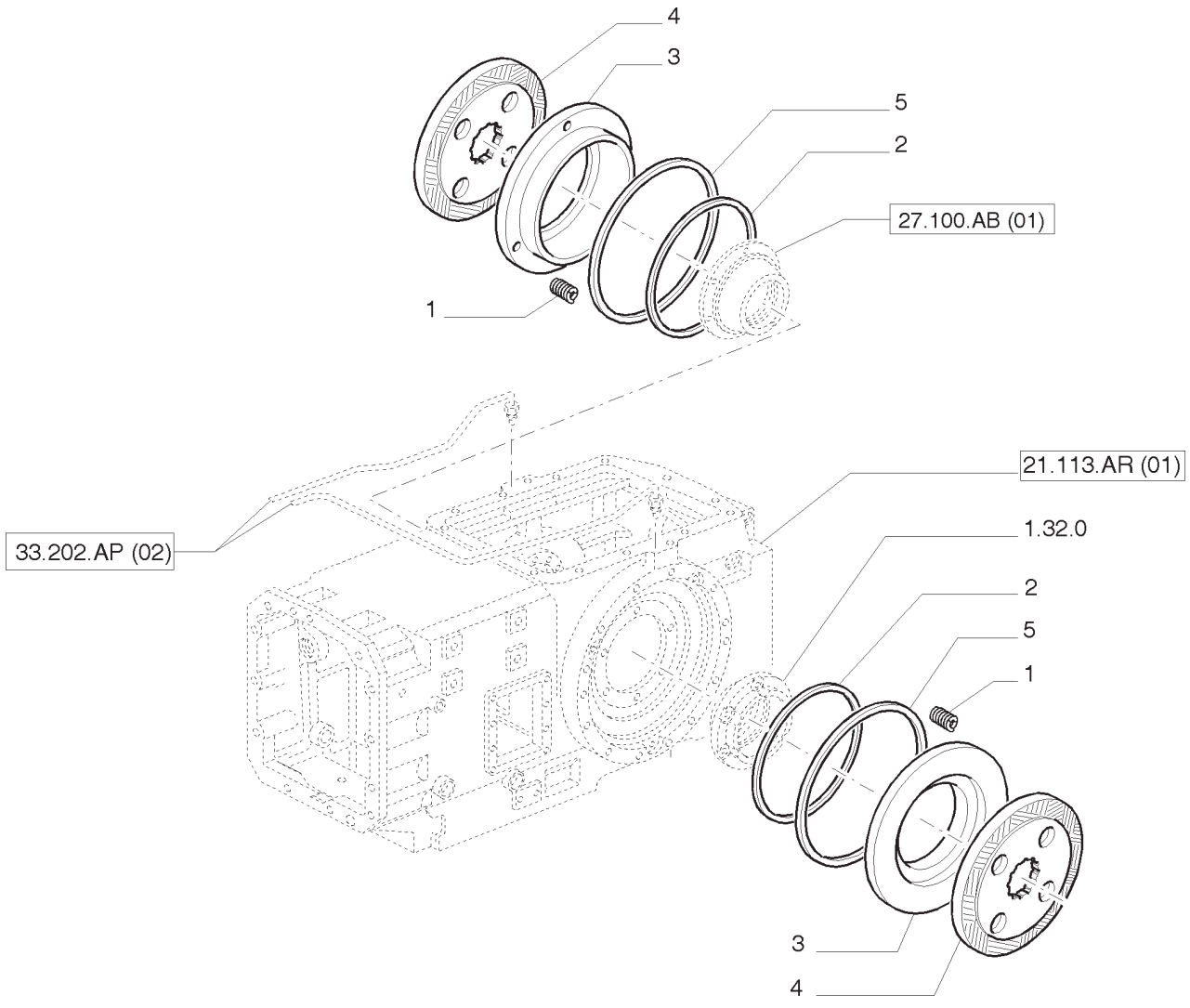

SISTEMA DE FREIO
BRAKE SYSTEM
SISTEMA DE FRENO
FRENO TRANSMISSIONE
FUBSBREMSE, SCHEIBEN UND BELAEGE
FREIN SUR LA TRANSMISSION

R	N	P.N.	MOD	Q	Descrição	Description	Descripción	L.C.
1		5120761		6	MOLA	SPRING	RESORTE	100M
2		5165511		2	JUNTA	GASKET	JUNTA HERMETICA	123G
3		5152350		2	PLACA DE PRESSÃO	RING, PRESSURE	PLATO DE EMPUJE	052A
4		87397895		2	DISCO DE FREIO	BRAKE DISC	DISCO DE FRENO	064D
5		5165512		2	JUNTA	GASKET	JUNTA HERMETICA	123G

NOTA: MECÂNICO

33.202.AN	01	p1	04/13

PEDAL DE FREIO
BRAKE PEDAL
PEDAL DEL FRENO
PEDALI FRENO
BREMSE PEDAL
PEDALE DE FREIN

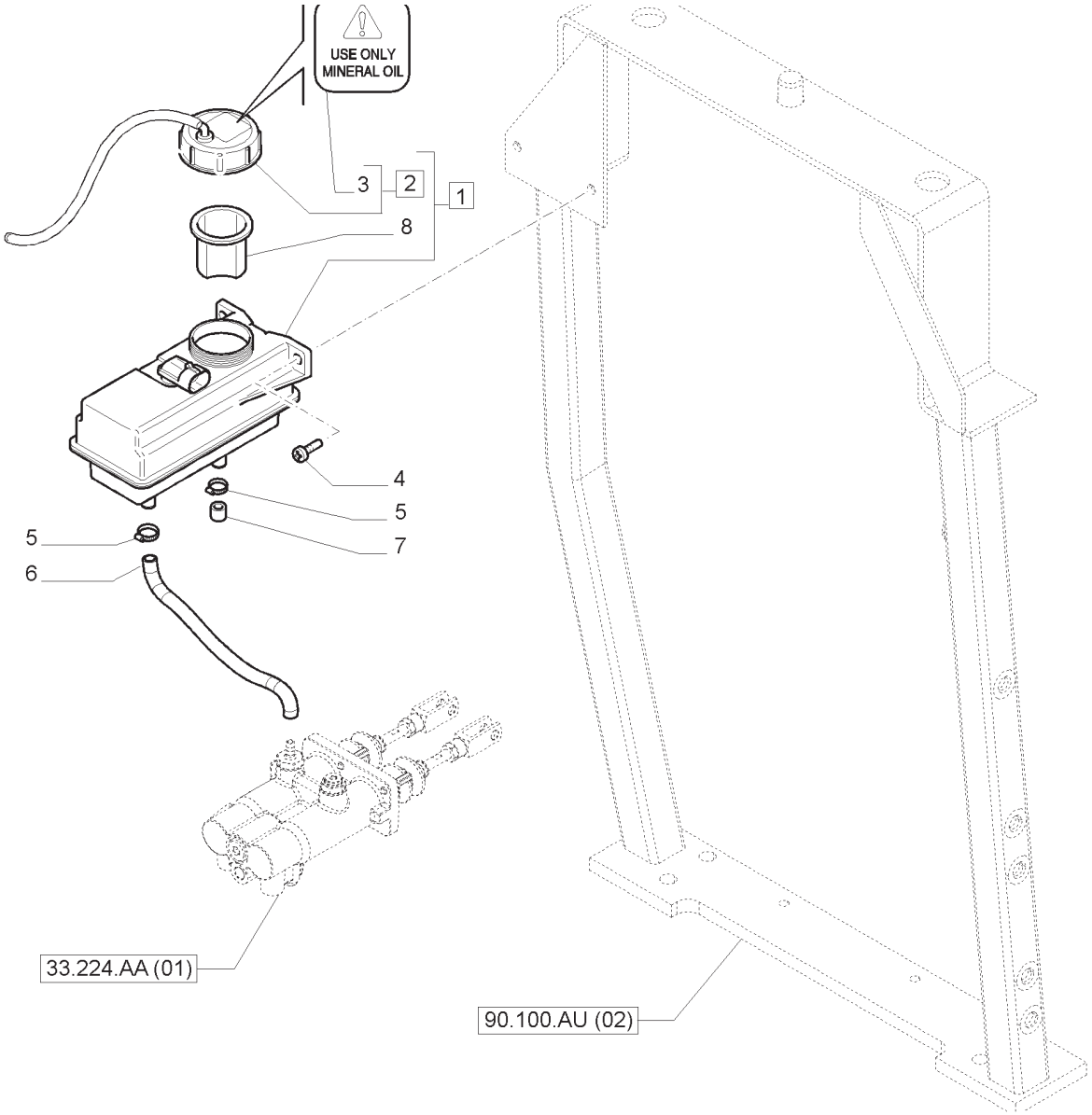

PEDAL DE FREIO
BRAKE PEDAL
PEDAL DEL FRENO
PEDALI FRENO
BREMSE PEDAL
PEDALE DE FREIN

R	N	P.N.	MOD	Q	Descrição	Description	Descripción	L.C.
1		84154075		1	RESERV.; FLUIDO FREIO, INCLUI 2 -8	BRAKE FLUID RESERVOIR	DEPÓSITO LÍQUIDO FRENOS	036R
2		87724875		1	TAMPA DE RESERVATÓRIO, INCLUI 3	FILLER CAP	TAPÓN DE LLENADO	P676
3		87668076		1	ADESIVO	DECAL	CALCOMANÍA	012D
4		13276211		2	PARAFUSO	SCREW	TORNILLO	040V
5		81864605		3	BRAÇADEIRA MANGUEIRA	HOSE CLAMP	ABRAZADERA PARA MANGUERA	P729
6		84519422		1	TUBO FLEXÍVEL	FLEXIBLE HOSE	MANGUERA FLEXIBLE	192T
7		81871497		1	COBERTURA	COVER	CUBIERTA	265C
8		87491693		1	FILTRO	FILTER	FILTRO	065F

33.202.AP	01	p1	04/13

TUBULAÇÕES DO FREIO
BRAKE PIPING
TUBERIAS DEL FRENO
TUBAZIONI FRENO
BREMSLEITUNG
TUYAUX DE FREIN

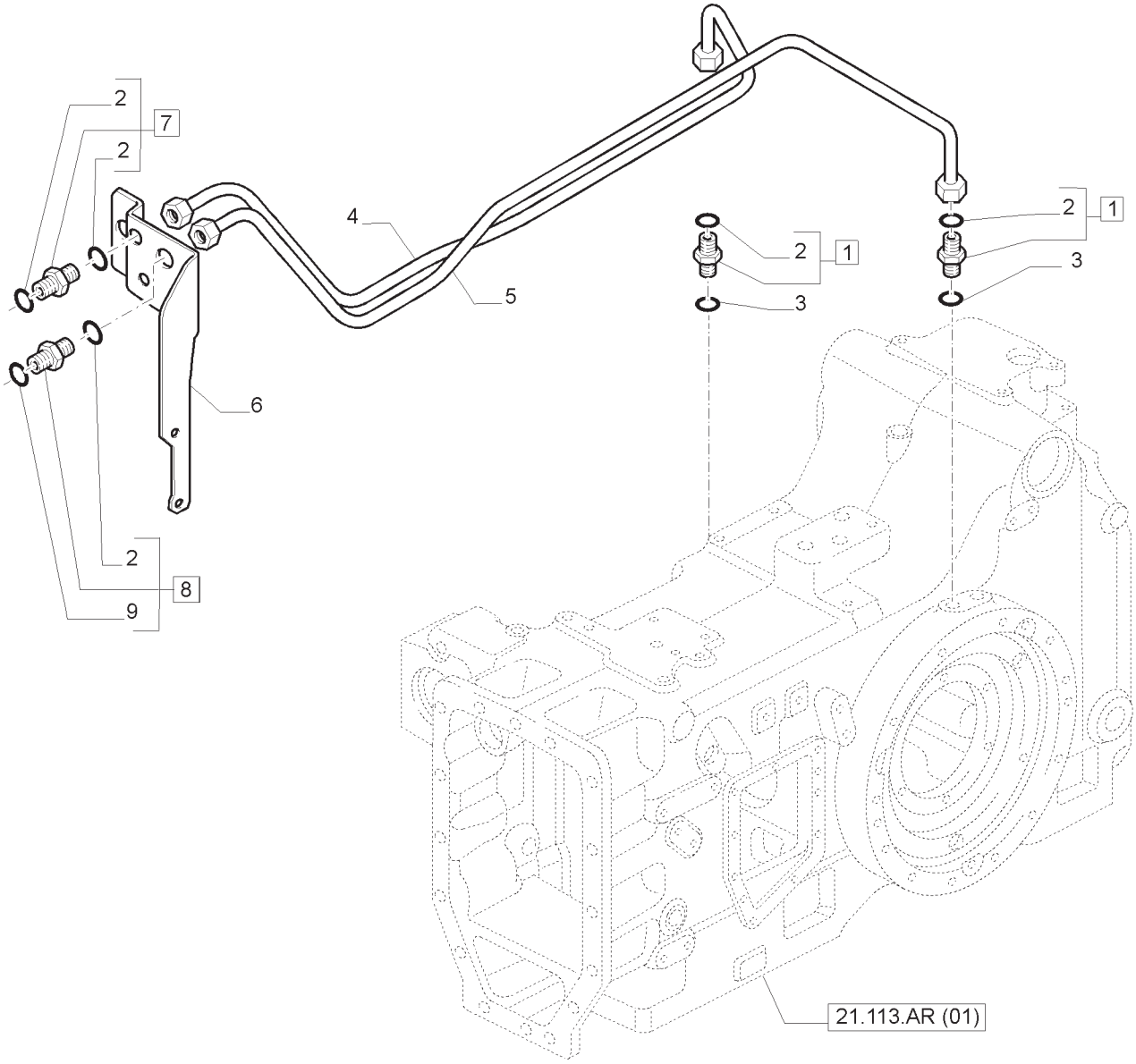

33

TUBULAÇÕES DO FREIO
BRAKE PIPING
TUBERIAS DEL FRENO
TUBAZIONI FRENO
BREMSLEITUNG
TUYAUX DE FREIN

R	N	P.N.	MOD	Q	Descrição	Description	Descripción	L.C.
1		47131549		2	CONEXÃO, INCLUI 2	FITTING	ACCESORIO	3300
2		5185510		5	ANEL O	O-RING	JUNTA TÓRICA	055A
3		5183780		2	VEDAÇÃO DA ARRUELA	SEALING WASHER	JUNTA HERMÉTICA	133R
4		87569955		1	TUBO L.D.	PIPE	TUBO	200T
5		87519104		1	TUBO L.E.	PIPE	TUBO	200T
6		84469730		1	SUPORTE	SUPPORT	SOPORTE	300S
7		47136517		1	CONECTOR HIDRÁUL, INCLUI 2	HYD CONNECTOR	CONECTOR HIDRÁULICO	020R
8		87711900		1	CONECT.; HIDRÁUL, INCLUI 2, 9	HYD CONNECTOR	CONECTOR HIDRÁULICO	020R
9		5185511		1	ANEL O	O-RING	JUNTA TÓRICA	055A

NOTA: SPS

SISTEMA DE FREIO
BRAKE SYSTEM
SISTEMA DE FRENO
FRENO TRANSMISSIONE
FUBSBREMSE, SCHEIBEN UND BELAEGE
FREIN SUR LA TRANSMISSION

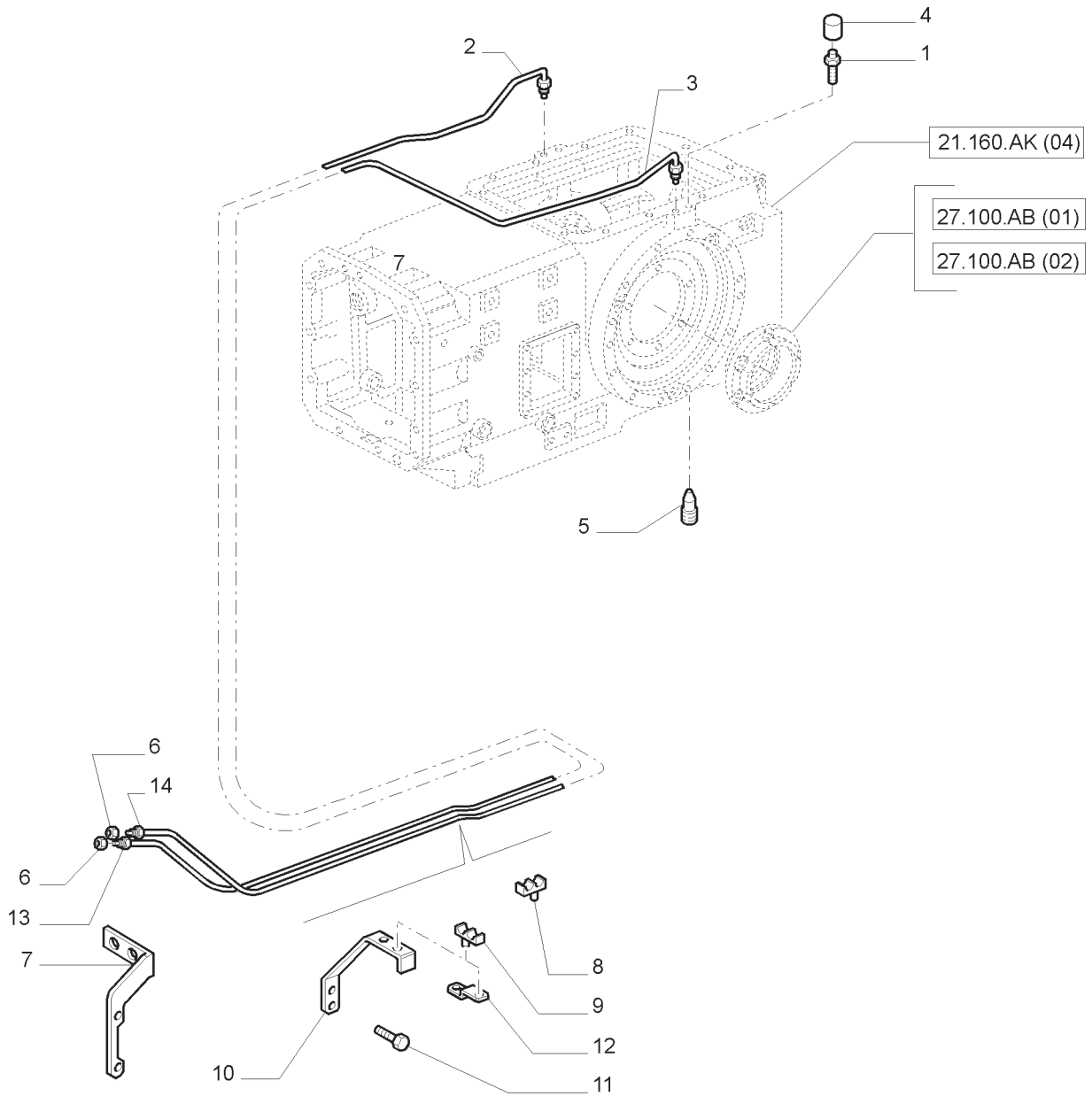

SISTEMA DE FREIO
BRAKE SYSTEM
SISTEMA DE FRENO
FRENO TRANSMISSIONE
FUBSBREMSE, SCHEIBEN UND BELAEGE
FREIN SUR LA TRANSMISSION

R	N	P.N.	MOD	Q	Descrição	Description	Descripción	L.C.
1		5171793		2	PARAFUSO DE SANGRIA	SCREW, BLEED	TORNILLO DE PURGA	046V
2		82019071		1	TUBO L.D.	TUBE	TUBO	195T
3		82009308		1	TUBO L.E.	TUBE	TUBO	195T
4		5171793		2	BUJÃO	PLUG	TAPON	050T
5		5152383		2	BUJÃO DE DRENO	PLUG, DRAIN	TAPON DE VIACIADO	056T
6		10726611		2	PORCA	NUT	TUERCA	010D
7		47395513		1	SUPORTE	SUPPORT	SOPORTE	300S
8		14575280		1	FIXADOR	CLIP	SUJETADOR	045F
9		14575380		3	FIXADOR	CLIP	SUJETADOR	045F
10		5155805		1	SUPORTE	SUPPORT	SOPORTE	300S
11		15853121		1	PARAFUSO	SCREW	TORNILLO	040V
12		5155804		1	SUPORTE	SUPPORT	SOPORTE	300S
13		47483545		1	ADAPTADOR	ADAPTER	ADAPTADOR	001A
14		47395518		1	ADAPTADOR	ADAPTER	ADAPTADOR	0031

NOTA: MECÂNICO

EMBREAGEM DA TOMADA DE FORÇA
POWER TAKE-OFF CLUTCH
EMBRAGUE TOMA DE FUERZA
FRIZIONE PRESA DI FORZA
ZAPFWELLE-KUPPLUNG UND ANTRIEBSWELLE
EMBRAYAGE PRISE DE FORCE

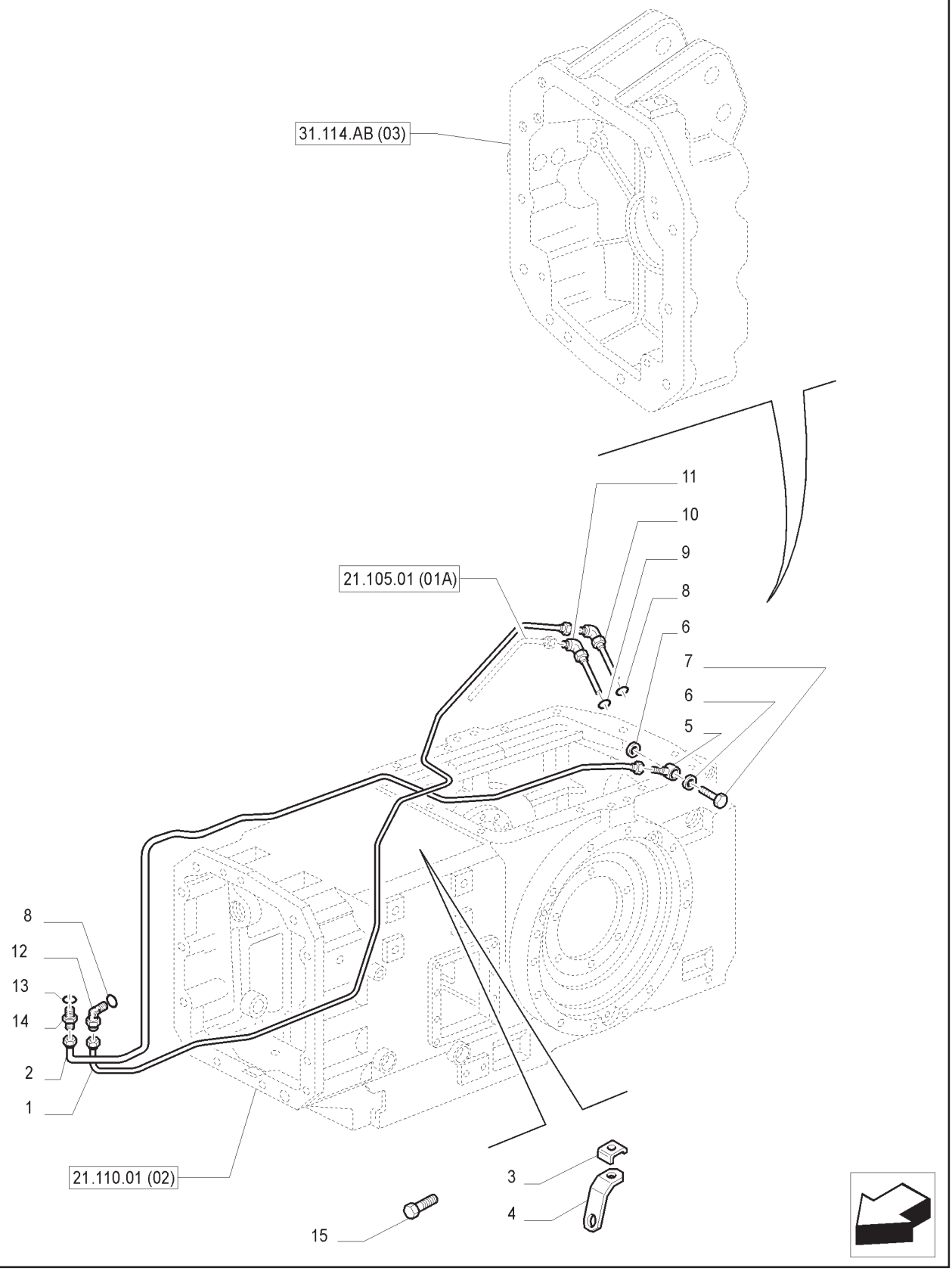

EMBREAGEM DA TOMADA DE FORÇA
POWER TAKE-OFF CLUTCH
EMBRAGUE TOMA DE FUERZA
FRIZIONE PRESA DI FORZA
ZAPFWELLE-KUPPLUNG UND ANTRIEBSWELLE
EMBRAYAGE PRISE DE FORCE

R	N	P.N.	MOD	Q	Descrição	Description	Descripción	L.C.
1		5179012		1	TUBO RÍGIDO	TUBE,RIGID	TUBO RIGIDO	193T
2		87753710		1	TUBO RÍGIDO	TUBE,RIGID	TUBO RIGIDO	193T
3		5156388		1	SUPORTE	BRACKET	PIEZA DE SOPORTE	225S
4		5170240		1	SUPORTE	BRACKET	PIEZA DE SOPORTE	225S
4	1	87753712		1	SUPORTE	BRACKET	PIEZA DE SOPORTE	225S
5		5155643		1	ANEL	RING	ANILLO	045A
6		10261060		2	JUNTA	GASKET	JUNTA HERMETICA	123G
7		10185014		1	BANJO	BOLT, BANJO	BOQUILLA	090B
8		14437885		2	ANEL O	O-RING	JUNTA HERMETICA	055A
9		14437985		1	ANEL O	O-RING	JUNTA HERMETICA	055A
10		82006815		1	CONEXÃO	CONNECTOR	RACOR	020R
11		5165336		1	CONEXÃO	CONNECTOR	RACOR	020R
12		5158418		1	CONEXÃO	CONNECTOR	RACOR	020R
13		14437685		1	ANEL O	O-RING	JUNTA HERMETICA	055A
14		5158810		1	CONEXÃO	CONNECTOR	RACOR	020R
15		10902121		1	PARAFUSO	SCREW	TORNILLO	040V

(1) T7.140
NOTA: MECÂNICO

EMBREAGEM DA TOMADA DE FORÇA
POWER TAKE-OFF CLUTCH
EMBRAGUE TOMA DE FUERZA
FRIZIONE PRESA DI FORZA
ZAPFWELLE-KUPPLUNG UND ANTRIEBSWELLE
EMBRAYAGE PRISE DE FORCE

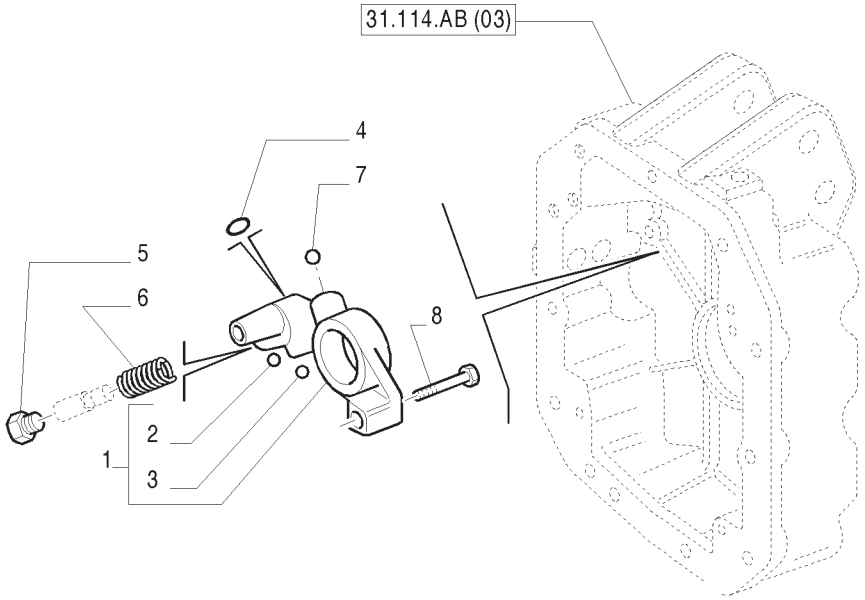

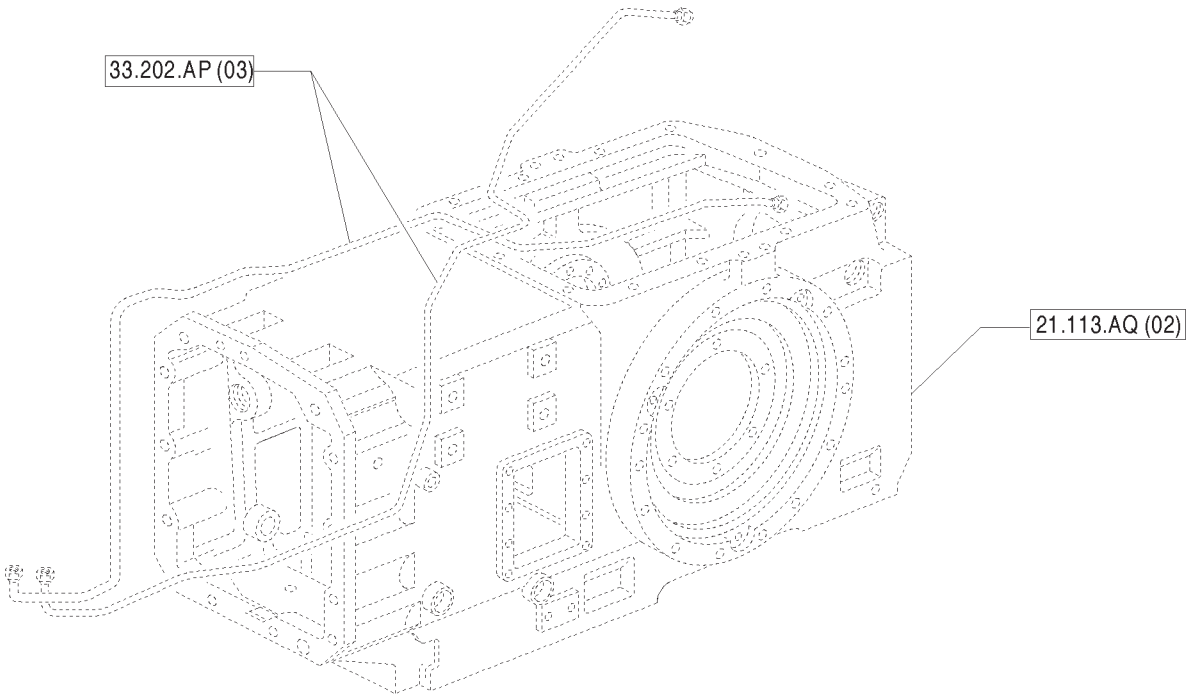

EMBREAGEM DA TOMADA DE FORÇA
POWER TAKE-OFF CLUTCH
EMBRAGUE TOMA DE FUERZA
FRIZIONE PRESA DI FORZA
ZAPFWELLE-KUPPLUNG UND ANTRIEBSWELLE
EMBRAYAGE PRISE DE FORCE

R	N	P.N.	MOD	Q	Descrição	Description	Descripción	L.C.
1		5186541		1	COLETOR, INCLUI 2, 3	MANIFOLD	COLECTOR	198C
2		20063430		1	ESFERA	BALL	BOLA	140S
3		20063470		1	ESFERA	BALL	BOLA	140S
4		14453080		1	ANEL O	O-RING	JUNTA HERMETICA	055A
5		5180551		1	BUJÃO	PLUG	TAPON	050T
6		5157120		1	MOLA	SPRING	RESORTE	100M
7		20419310		1	ESFERA	BALL	BOLA	140S
8		14308424		2	PARAFUSO	SCREW	TORNILLO	040V

NOTA: MECÂNICO

EMBREAGEM DA TOMADA DE FORÇA
POWER TAKE-OFF CLUTCH
EMBRAGUE TOMA DE FUERZA
FRIZIONE PRESA DI FORZA
ZAPFWELLE-KUPPLUNG UND ANTRIEBSWELLE
EMBRAYAGE PRISE DE FORCE

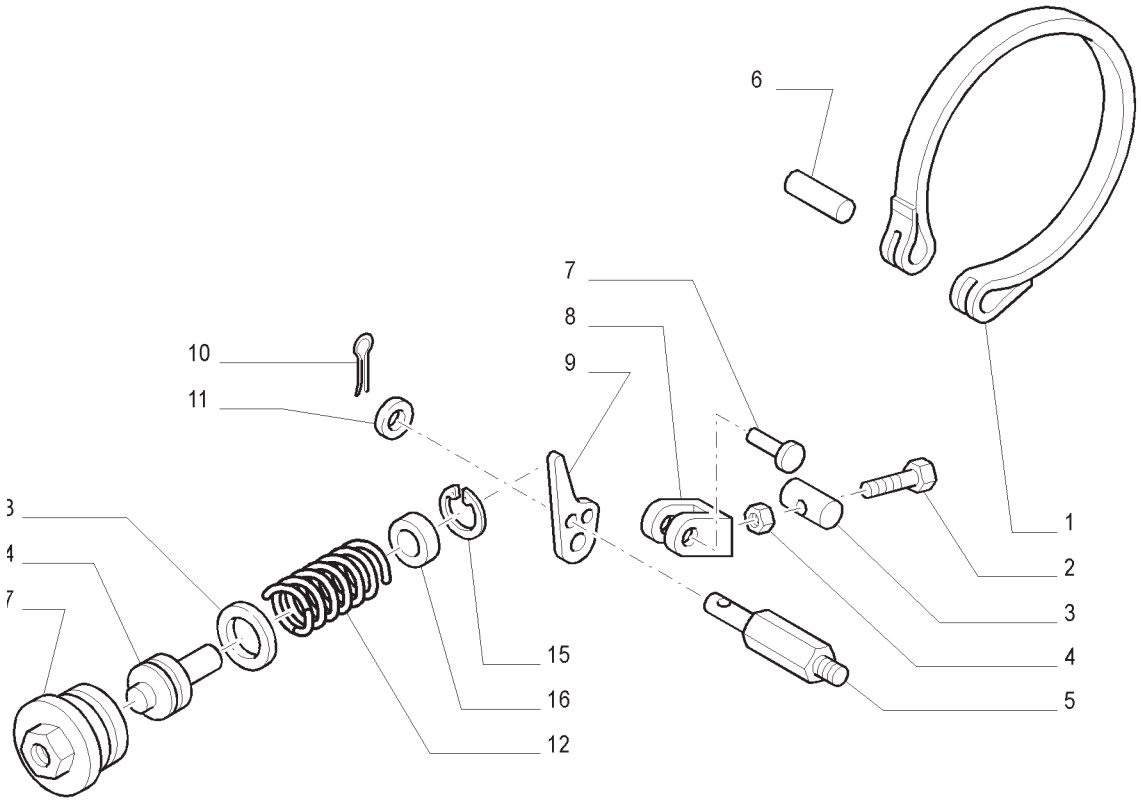

EMBREAGEM DA TOMADA DE FORÇA
POWER TAKE-OFF CLUTCH
EMBRAGUE TOMA DE FUERZA
FRIZIONE PRESA DI FORZA
ZAPFWELLE-KUPPLUNG UND ANTRIEBSWELLE
EMBRAYAGE PRISE DE FORCE

R	N	P.N.	MOD	Q	Descrição	Description	Descripción	L.C.
1		47124034		1	TIRA	BAND	TIRA	020N
2		83905941		1	PARAFUSO	SCREW	TORNILLO	140B
3		81819797		1	ANCORAGEM	ANCHOR	FIJACION	550A
4		81819313		1	PORCA	NUT	TUERCA	010D
5		5186433		1	PINO	PIN	PERNO	080P
6		81820593		1	PINO	PIN	PERNO	080P
7		81874974		1	PINO	PIN	PERNO	080P
8		83956645		1	GARFO	YOKE	HORQUILLA	085F
9		81819791		1	BRAÇO	ARM	BRAZO	130B
10		80280236		1	GRAMPO	SPLIT PIN	PASADOR ABIERTO	270C
11		5189401		1	ESPAÇADOR	SPACER	SEPARADOR	075D
12		81866141		1	MOLA	SPRING	RESORTE	100M
13		83416164		1	ANEL O	O-RING	JUNTA HERMETICA	055A
14		83999379		1	PISTÃO	PISTON	EMBOLO	235S
15		81871263		1	ANEL	RING	ANILLO	045A
16		47133069		1	GUIA	GUIDE	GUIA	145G
17		5186401		1	BUJÃO	PLUG	TAPON	050T

NOTA: MECÂNICO

33.224.AA	01	p1	04/13

PEDAL DOS FREIOS
BRAKE PEDALS
PEDAL DE FRENO
PEDALI FRENO
BREMSE PEDAL
PÉDALE DE FREIN

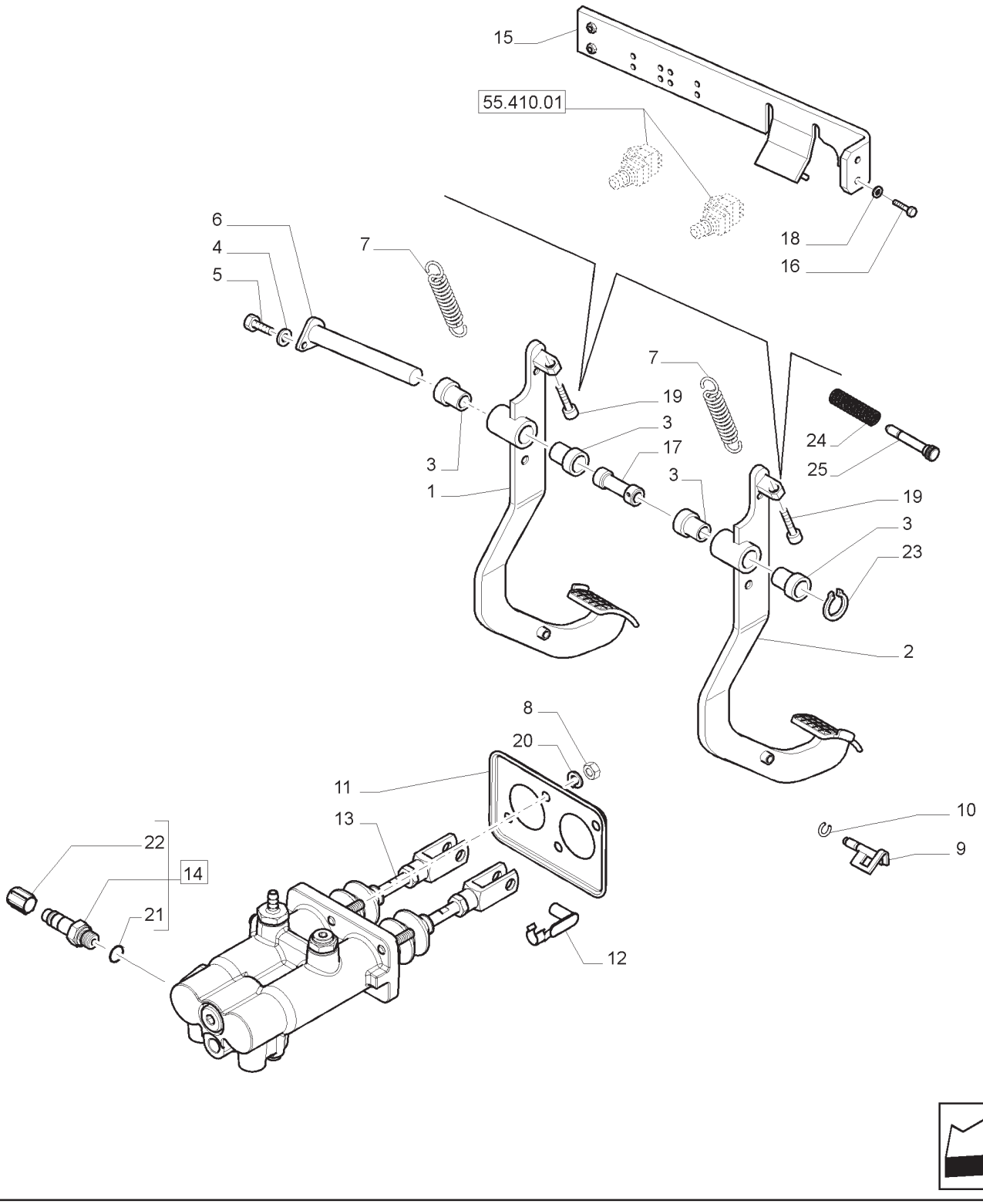

PEDAL DOS FREIOS
BRAKE PEDALS
PEDAL DE FRENO
PEDALI FRENO
BREMSE PEDAL
PÉDALE DE FREIN

R	N	P.N.	MOD	Q	Descrição	Description	Descripción	L.C.
1		87547109		1	PEDAL L.D., INCLUI 3, 19	PEDAL	PEDAL	060P
2		87547108		1	PEDAL L.E., INCLUI 3, 19	PEDAL	PEDAL	060P
3		5155548		4	BUCHA	BUSHING	CASQUILLO	095B
4		10615479		1	TRAVA DA ARRUELA	LOCK WASHER	ARANDELA DE FRENO	132R
5		10902024		1	PARAFUSO	SCREW	TORNILLO	040V
6		82022428		1	EIXO	SHAFT	EJE	016A
7		5153180		2	MOLA	SPRING	MUELLE	100M
8		43362		4	PORCA	NUT	TUERCA	010D
9		84209162		1	PINO	PIN	PASADOR	080P
10		11088180		1	ANEL ELÁSTICO	CIRCLIP	RETENEDOR	056A
11		87398313		1	BISEL	BEZEL	BISEL	123M
12		87316560		2	PINO	PIN	PASADOR	080P
13		47137008		1	CILINDRO MESTRE	MASTER CYLINDER	CILINDRO PRINCIPAL	170C
14		87639124		1	VÁLVULA, INCLUI 21, 22	VALVE	VÁLVULA	9620
15		84183613		1	SUPORTE	SUPPORT	SOPORTE	300S
16		16043424		3	PARAFUSO	SCREW	TORNILLO	040V
17		87310426		1	ESPAÇADOR	SPACER	ESPACIADOR	075D
18		10516679		3	TRAVA DA ARRUELA	LOCK WASHER	ARANDELA DE FRENO	132R
19		14420271		2	PARAFUSO ALLEN	HEX SOC SCREW	TORNILLO CABEZA HEXAGON.	A093
20		10516674		4	TRAVA DA ARRUELA	LOCK WASHER	ARANDELA DE FRENO	132R
21		82019811		1	VEDAÇÃO	SEAL	JUNTA	132A
22		44995074		1	BUJÃO	PLUG	TAPÓN	050T
23		83937363		1	ANEL DE PRESSÃO	SNAP RING	ANILLO DE FRENO	054A
24		82032745		1	MOLA	SPRING	MUELLE	100M
25		82032746		1	PINO	PIN	PASADOR	080P

33.224.AA	02	p1	04/13

PEDAL DOS FREIOS - TUBULAÇÕES
BRAKE PEDALS - PIPES
PEDAL DE FRENO - TUBERIAS
PEDALI FRENO - TUBAZIONI
BREMSE PEDAL - LEITUNGEN
PÉDALE DE FREIN - TUBES

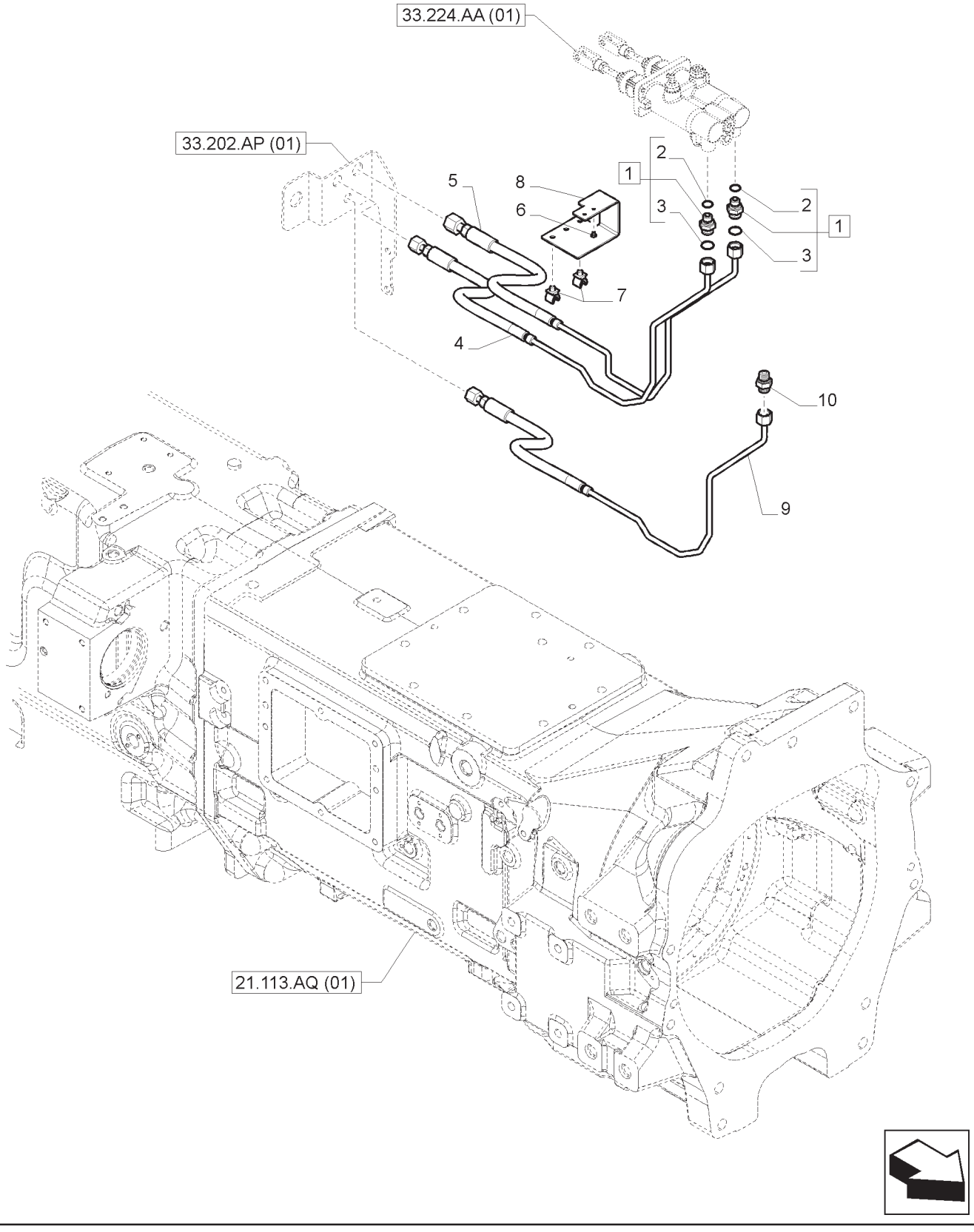

PEDAL DOS FREIOS - TUBULAÇÕES
BRAKE PEDALS - PIPES
PEDAL DE FRENO - TUBERIAS
PEDALI FRENO - TUBAZIONI
BREMSE PEDAL - LEITUNGEN
PÉDALE DE FREIN - TUBES

R	N	P.N.	MOD	Q	Descrição	Description	Descripción	L.C.
1		82019693		2	CONECTOR HIDRÁUL, INCLUI 2, 3	HYD CONNECTOR	CONECTOR HIDRÁULICO	020R
2		81844851		2	ANEL O	O-RING	JUNTA TÓRICA	055A
3		82019811		2	VEDAÇÃO	SEAL	JUNTA	132A
4		87633002		1	TUBO HIDRÁULICO	HYD. TUBE	TUBERÍA HIDRÁULICA	190T
5		87703932		1	TUBO	TUBE	TUBO	195T
6		14643294		2	REBITE	RIVET	REMACHE	055R
7		87313304		2	GRAMPO	CLIP	CLIP	045F
8		87565907		1	SUPORTE	SUPPORT	SOPORTE	300S
9		87703933		1	TUBO DE FREIO	BRAKE LINE	TUBO DE FRENO	P132
10		87705105		1	CONECTOR HIDRÁUL	HYD CONNECTOR	CONECTOR HIDRÁULICO	020R

PEDAL DOS FREIOS - TUBULAÇÕES - PEÇAS COMPONENTES
BRAKE PEDALS - PIPES - BREAKDOWN
PEDAL DE FRENO - TUBERIAS - COMPONENTES
PEDALI FRENO - TUBAZIONI - PARTI COMPONENTI
BREMSE PEDAL - LEITUNGEN - ZERLEGUNG
PÉDALE DE FREIN - TUBES - COMPOSANTS

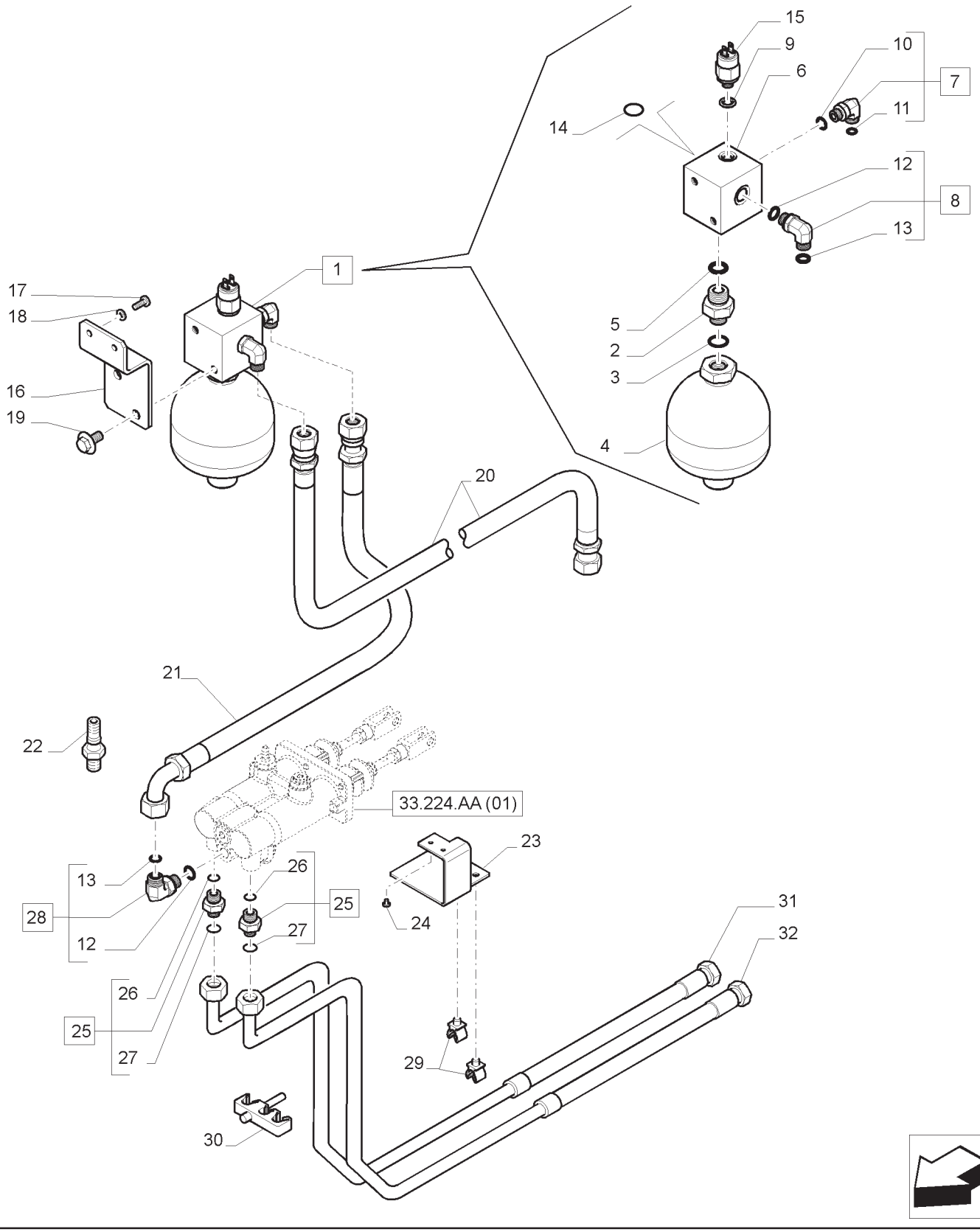

PEDAL DOS FREIOS - TUBULAÇÕES - PEÇAS COMPONENTES
BRAKE PEDALS - PIPES - BREAKDOWN
PEDAL DE FRENO - TUBERIAS - COMPONENTES
PEDALI FRENO - TUBAZIONI - PARTI COMPONENTI
BREMSE PEDAL - LEITUNGEN - ZERLEGUNG
PÉDALE DE FREIN - TUBES - COMPOSANTS

R	N	P.N.	MOD	Q	Descrição	Description	Descripción	L.C.
1		87351567		1	FREIO AUXILIAR, INCLUI 2 -15	BRAKE BOOSTER	AMPLIFICADOR DE FRENO	P014
2		5186462		1	CONECTOR HIDRÁUL	HYD CONNECTOR	CONECTOR HIDRÁULICO	020R
3		14457280		1	ANEL O	O-RING	JUNTA TÓRICA	055A
4		5195043		1	ACUMULADOR	ACCUMULATOR	ACUMULADOR	037A
5		14438085		1	ANEL O	O-RING	JUNTA TÓRICA	055A
6		5199762		1	BLOCO, INCLUI 3	BLOCK	BLOQUE	074B
7		5185052		1	CONECTOR HIDRÁUL, INCLUI 10, 11	HYD CONNECTOR	CONECTOR HIDRÁULICO	020R
8		5199763		1	CONECTOR HIDRÁUL, INCLUI 12, 13	HYD CONNECTOR	CONECTOR HIDRÁULICO	020R
9		5183780		1	VEDAÇÃO DA ARRUELA	SEALING WASHER	JUNTA HERMÉTICA	133R
10		5185511		1	ANEL O	O-RING	JUNTA TÓRICA	055A
11		14437985		1	ANEL O	O-RING	JUNTA TÓRICA	055A
12		5185510		3	ANEL O	O-RING	JUNTA TÓRICA	055A
13		14437885		3	ANEL O	O-RING	JUNTA TÓRICA	055A
14		14453081		1	ANEL O	O-RING	JUNTA TÓRICA	055A
15		87384755		1	INTERRUPTOR INTERMITENTE	SWITCH ASSY	CONJ. INTERRUPTOR	067I
16		87648216		1	SUPORTE	BRACKET	MÉNSULA	225S
17		81853129		2	PARAFUSO	SCREW	TORNILLO	040V
18		14496401		2	ARRUELA PLANA	WASHER	ARANDELA	131R
19		16288324		2	PARAFUSO	BOLT	PERNO	140B
20		87314105		1	MANGUEIRA	HOSE	MANGUERA	030M
21		87348003		1	MANGUEIRA	HOSE	MANGUERA	030M
22		82029114		1	CONEXÃO	FITTING	ACCESORIO	3300
23		87565907		1	SUPORTE	SUPPORT	SOPORTE	300S
24		14643294		2	REBITE	RIVET	REMACHE	055R
25		82015693		2	CONECTOR HIDRÁUL, INCLUI 26, 27	HYD CONNECTOR	CONECTOR HIDRÁULICO	020R
26		82019811		2	VEDAÇÃO	SEAL	JUNTA	132A
27		81844851		2	ANEL O	O-RING	JUNTA TÓRICA	055A

PEDAL DOS FREIOS - TUBULAÇÕES - PEÇAS COMPONENTES
BRAKE PEDALS - PIPES - BREAKDOWN
PEDAL DE FRENO - TUBERIAS - COMPONENTES
PEDALI FRENO - TUBAZIONI - PARTI COMPONENTI
BREMSE PEDAL - LEITUNGEN - ZERLEGUNG
PÉDALE DE FREIN - TUBES - COMPOSANTS

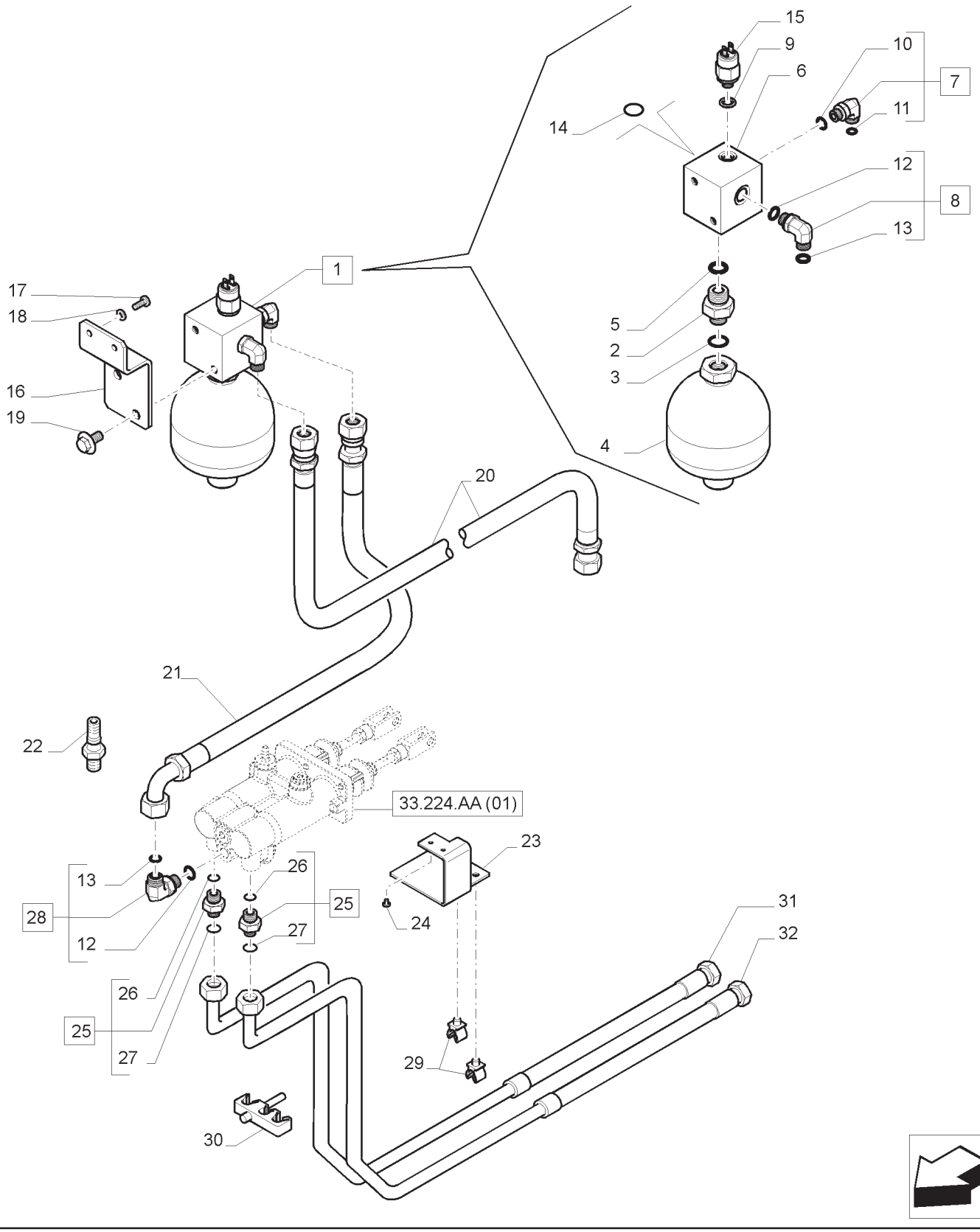

PEDAL DOS FREIOS - TUBULAÇÕES - PEÇAS COMPONENTES
BRAKE PEDALS - PIPES - BREAKDOWN
PEDAL DE FRENO - TUBERIAS - COMPONENTES
PEDALI FRENO - TUBAZIONI - PARTI COMPONENTI
BREMSE PEDAL - LEITUNGEN - ZERLEGUNG
PÉDALE DE FREIN - TUBES - COMPOSANTS

R	N	P.N.	MOD	Q	Descrição	Description	Descripción	L.C.
28		82015686		1	COTOVELO, INCLUI 12, 13	ELBOW	CODO	085G
29		87313304		2	GRAMPO	CLIP	CLIP	045F
30		82035645		1	GRAMPO	CLIP	CLIP	045F
31		87313214		1	TUBO L.D.	TUBE	TUBO	195T
32		87313215		1	TUBO L.E.	TUBE	TUBO	195T

33.224.AF	01	p1	04/13

FREIO PNEUMÁTICO - RESERVATÓRIO DO AR E TUBULAÇÕES
PNEUMATIC TRAILER BRAKE - AIR TANK AND PIPES
FRENO NEUMÁTICO REMOLQUE - RESERVATÓRIO AIRE Y TUBERÍAS
FRENO PNEUMATICO RIMORCHIO - SERBATOIO ARIA E TUBAZIONI
PNEUMATISCHE BREMSE ANHÄNGER - LUFTTANK UND LEITUNGEN
FREIN PNEUMATIQUE REMORQUE - RÉSERVOIR AIR ET TUYAUX

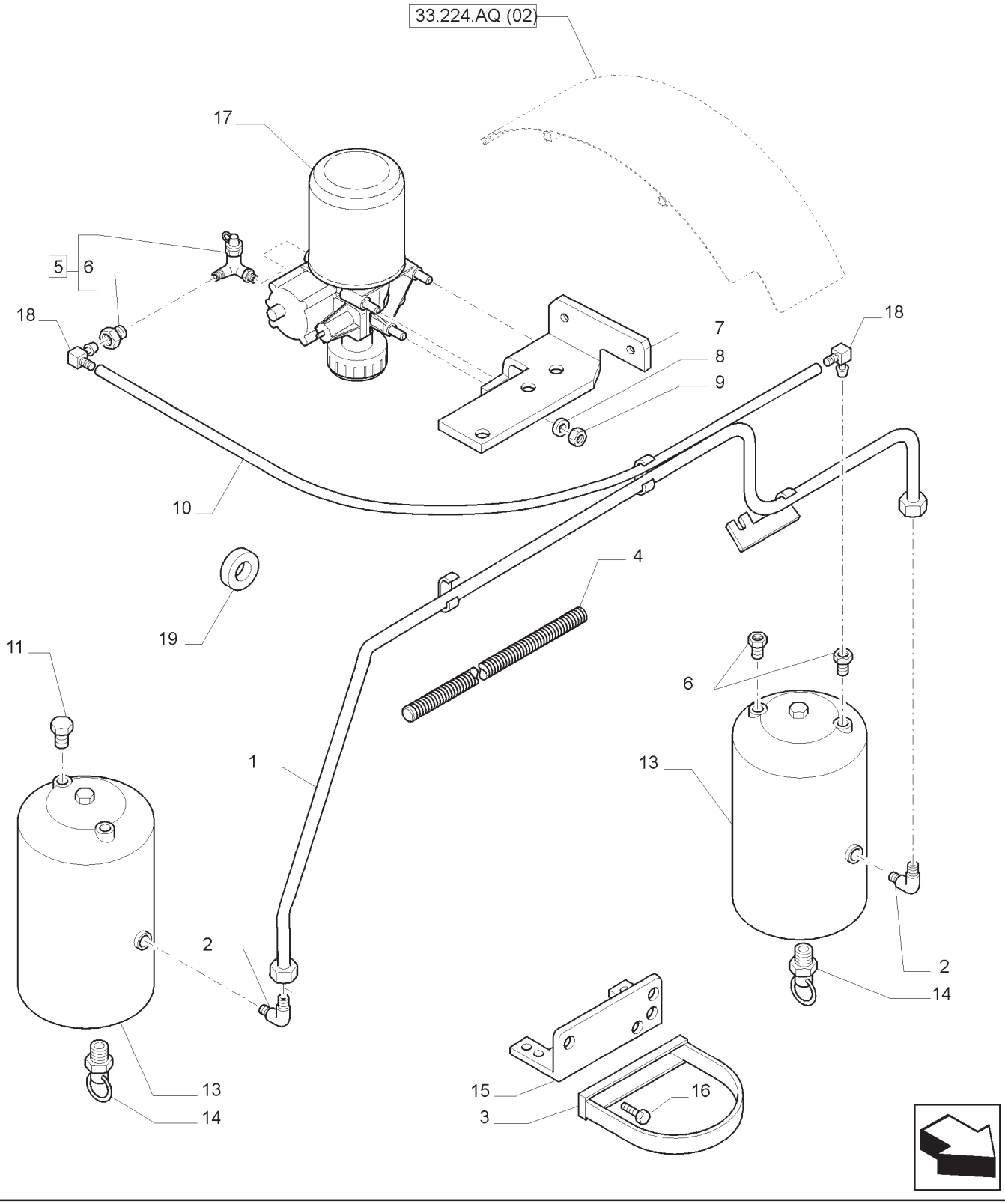

FREIO PNEUMÁTICO - RESERVATÓRIO DO AR E TUBULAÇÕES
PNEUMATIC TRAILER BRAKE - AIR TANK AND PIPES
FRENO NEUMÁTICO REMOLQUE - RESERVATÓRIO AIRE Y TUBERÍAS
FRENO PNEUMATICO RIMORCHIO - SERBATOIO ARIA E TUBAZIONI
PNEUMATISCHE BREMSE ANHÄNGER - LUFTTANK UND LEITUNGEN
FREIN PNEUMATIQUE REMORQUE - RÉSERVOIR AIR ET TUYAUX

R	N	P.N.	MOD	Q	Descrição	Description	Descripción	L.C.
1		84140240		1	TUBO RÍGIDO	RIGID TUBE	TUBO RÍGIDO	193T
2		82003206		2	COTOVELO	ELBOW	CODO	085G
3		82038451		2	BRAÇADEIRA DE COLAR	COLLAR CLAMP	ABRAZADERA DEL COLLAR	227S
4		87597131		1	CAPA FLEXÍVEL	FLEXIBLE SHEATH	FUNDA FLEXIBLE	140G
5		87345151		1	CONECTOR HIDRÁUL, INCLUI 6	HYD CONNECTOR	CONECTOR HIDRÁULICO	020R
6		82034157		3	CONECTOR HIDRÁUL	HYD CONNECTOR	CONECTOR HIDRÁULICO	020R
7		87667107		1	SUPORTE	BRACKET	MÉNSULA	225S
8		14496701		3	ARRUELA PLANA	WASHER	ARANDELA	131R
9		11702911		3	PORCA	NUT	TUERCA	010D
10		84374873		1	TUBO	TUBE	TUBO	195T
11		82014913		1	BUJÃO	PLUG	TAPÓN	050T
12		10979224		4	PARAFUSO	BOLT	PERNO	140B
13		82020479		2	RESERVATÓRIO DE AR	AIR RESERVOIR	DEPÓSITO DE AIRE	420S
14		82004266		2	VÁLVULA	VALVE	VÁLVULA	9620
15		82011501		1	SUPORTE	BRACKET	MÉNSULA	225S
16		10979224		4	PARAFUSO	BOLT	PERNO	140B
17		87365850		1	DESIDRATADOR	RECEIVER-DRYER	SECADOR RECEPTOR	058D
18		82038453		2	CONECTOR HIDRÁUL	HYD CONNECTOR	CONECTOR HIDRÁULICO	020R
19		87305285		2	ESPAÇADOR	SPACER	ESPACIADOR	075D

FREIO PNEUMÁTICO DO REBOQUE - COMPRESSOR DE AR - COMPONENTES
PNEUMATIC TRAILER BRAKE - AIR COMPRESSOR - BREAKDOWNN
FRENO NEUMÁTICO DE REMOLQUE - COMPRESOR DE AIRE - DESPIECE
FRENO RIMORCHIO PNEUMATICO - COMPRESSORE - PARTI COMPONENTI
PNEUMATISCHE ANHÄNGERBREMSE - LUFTPRESSER - EXPLOSIONSZEICHNUNG
FREIN PNEUMATIQUE REMORQUE - COMPRESSEUR AIR - COMPOSANT

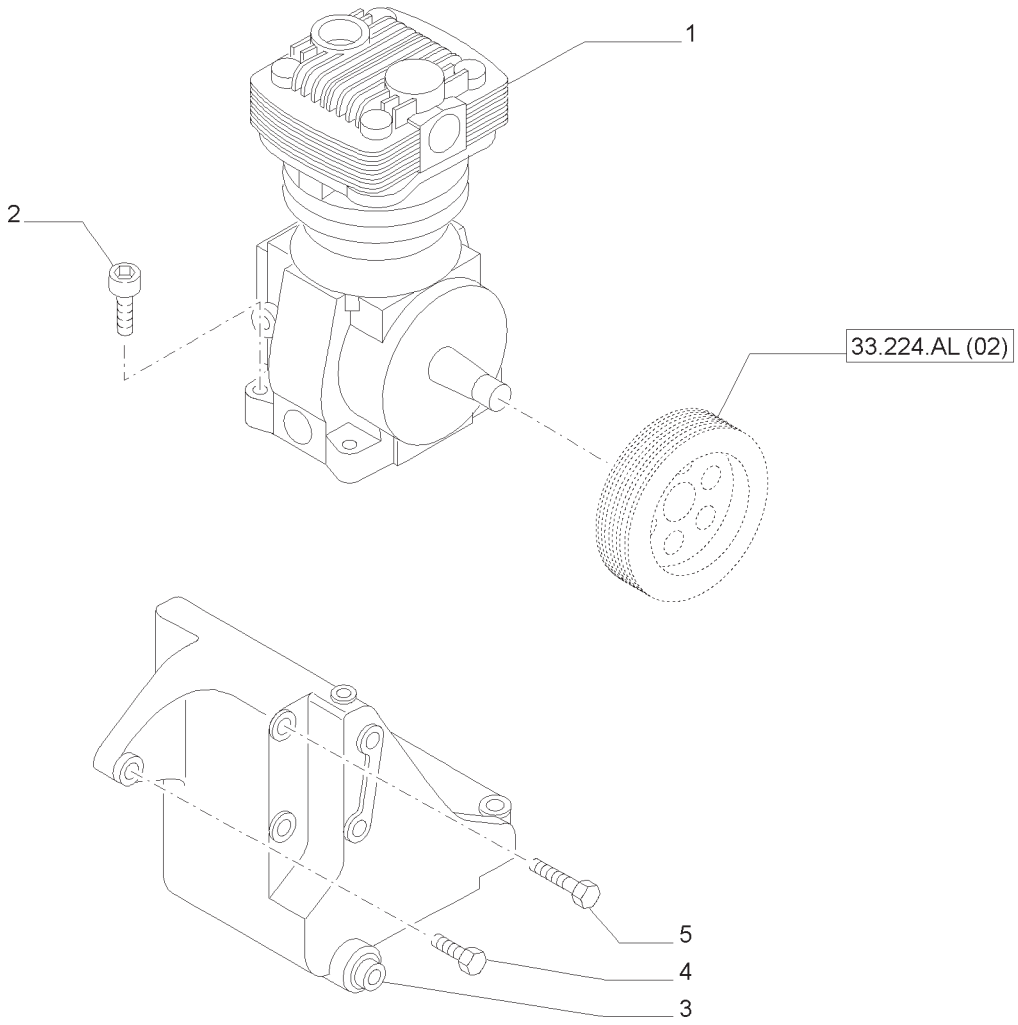

FREIO PNEUMÁTICO DO REBOQUE - COMPRESSOR DE AR - COMPONENTES
PNEUMATIC TRAILER BRAKE - AIR COMPRESSOR - BREAKDOWNN
FRENO NEUMÁTICO DE REMOLQUE - COMPRESOR DE AIRE - DESPIECE
FRENO RIMORCHIO PNEUMATICO - COMPRESSORE - PARTI COMPONENTI
PNEUMATISCHE ANHÄNGERBREMSE - LUFTPRESSER - EXPLOSIONSZEICHNUNG
FREIN PNEUMATIQUE REMORQUE - COMPRESSEUR AIR - COMPOSANT

R	N	P.N.	MOD	Q	Descrição	Description	Descripción	L.C.
1		84184563		1	COMPRESSOR DE AR	AIR COMPRESSOR	COMPRESOR DE AIRE	216C
2		14306621		4	PARAFUSO	SCREW	TORNILLO	040V
3		87802974		1	SUPORTE	SUPPORT	SOPORTE	300S
4		4899091		1	PARAFUSO	SCREW	TORNILLO	040V
5		16046134		2	PARAFUSO	BOLT	PERNO	140B

FREIO PNEUMÁTICO DO REBOQUE - POLIAS E CORREIA
PNEUMATIC TRAILER BRAKE - PULLEYS AND BELT
FRENO NEUMÁTICO REMOLQUE - POLEAS Y CORREAS
FRENO PNEUMATICO RIMORCHIO - PULEGGIE E CINGHIA
PNEUMATISCHE BREMSE ANHÄNGER - PULLEYS AND BELT
FREIN PNEUMATIQUE REMORQUE - POULIES ET COURROIE

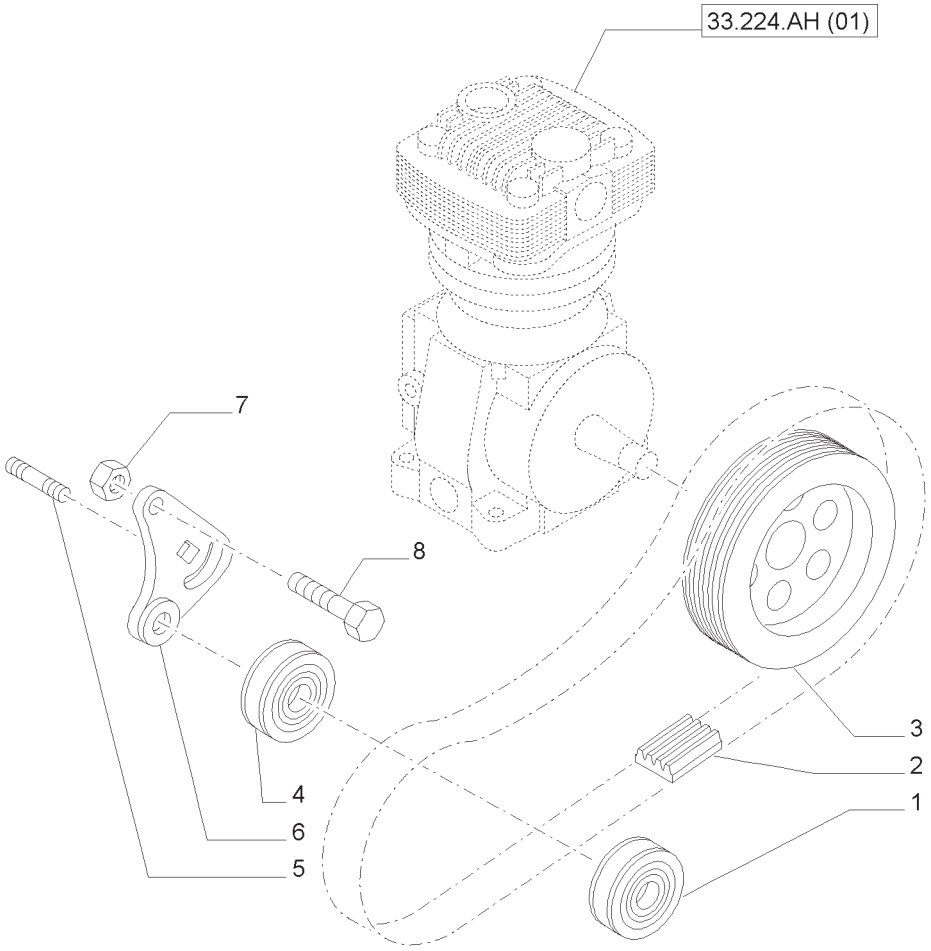

FREIO PNEUMÁTICO DO REBOQUE - POLIAS E CORREIA
PNEUMATIC TRAILER BRAKE - PULLEYS AND BELT
FRENO NEUMÁTICO REMOLQUE - POLEAS Y CORREAS
FRENO PNEUMATICO RIMORCHIO - PULEGGIE E CINGHIA
PNEUMATISCHE BREMSE ANHÄNGER - PULLEYS AND BELT
FREIN PNEUMATIQUE REMORQUE - POULIES ET COURROIE

R	N	P.N.	MOD	Q	Descrição	Description	Descripción	L.C.
1		87803016		1	ADIAMENTO	IDLER	POLEA LOCA	068R
2		87710660		1	CORREIA	BELT	CORREA	174C
3		82036658		1	POLIA	PULLEY	POLEA	230P
4		87803017		1	ADIAMENTO	IDLER	POLEA LOCA	068R
5		4899402		1	PRISIONEIRO	STUD	ESPÁRRAGO	210P
6		87802642		1	SUPORTE	BRACKET	MÉNSULA	225S
7		4895166		1	PORCA FLANGEADA	FLANGE NUT	TUERCA DE BRIDA	A069
8		4899093		1	PARAFUSO	SCREW	TORNILLO	040V

33.224.AQ	02	p1	04/13

FREIO PNEUMÁTICO DO - PROTEÇÃO
PNEUMATIC TRAILER BRAKE - GUARD
FRENO NEUMÁTICO REMOLQUE - PROTECCIÓN
FRENO PNEUMATICO RIMORCHIO - PROTEZIONE
PNEUMATISCHE BREMSE ANHÄNGER - SCHUTZ
FREIN PNEUMATIQUE REMORQUE - PROTECTION

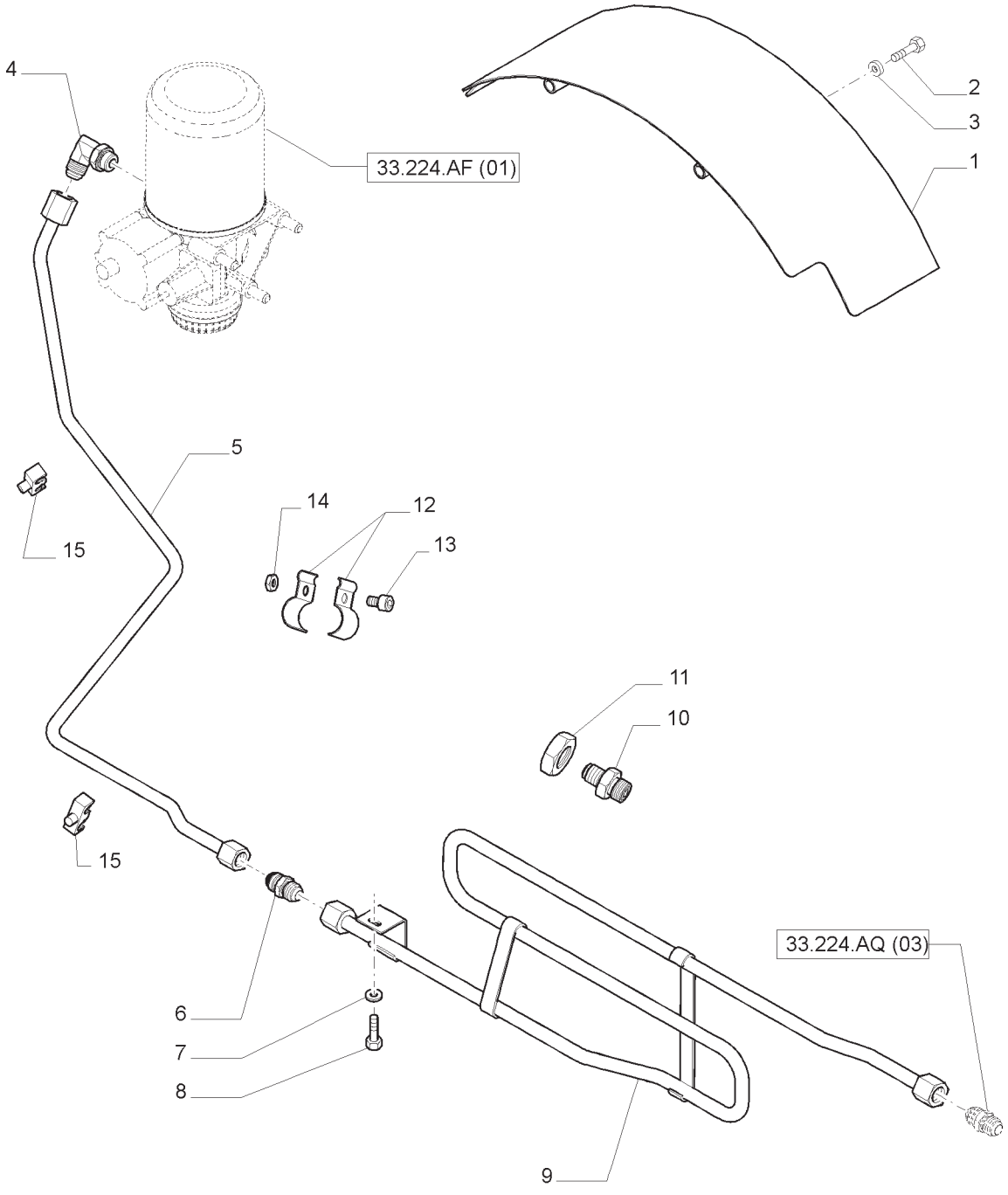

FREIO PNEUMÁTICO DO - PROTEÇÃO
PNEUMATIC TRAILER BRAKE - GUARD
FRENO NEUMÁTICO REMOLQUE - PROTECCIÓN
FRENO PNEUMATICO RIMORCHIO - PROTEZIONE
PNEUMATISCHE BREMSE ANHÄNGER - SCHUTZ
FREIN PNEUMATIQUE REMORQUE - PROTECTION

R	N	P.N.	MOD	Q	Descrição	Description	Descripción	L.C.
1		47426128		1	PROTEÇÃO	GUARD	DEFENSA	070R
2		16043821		2	PARAFUSO	SCREW	TORNILLO	040V
3		14496501		2	ARRUELA PLANA	WASHER	ARANDELA	131R
4		82003206		3	COTOVELO	ELBOW	CODO	085G
5	1	47415216		1	TUBO HIDRÁULICO	HYD. TUBE	TUBERÍA HIDRÁULICA	190T
5	2	47395520		1	TUBO HIDRÁULICO	HYD. TUBE	TUBERÍA HIDRÁULICA	190T
6		82024503		1	CONECTOR HIDRÁUL	HYD CONNECTOR	CONECTOR HIDRÁULICO	020R
7		14496401		1	ARRUELA PLANA	WASHER	ARANDELA	131R
8		10902221		1	PARAFUSO	SCREW	TORNILLO	040V
9		87702803		1	TUBO RÍGIDO	RIGID TUBE	TUBO RÍGIDO	193T
10		47395516		1	ADAPTADOR	ADAPTER	ADAPTADOR	001A
11		10726611		1	PORCA	NUT	TUERCA	010D
12		47395529		2	BRAÇADEIRA	CLAMP	ABRAZADERA	120M
13		87016470		1	PARAFUSO	SCREW	TORNILLO	040V
14		829-4406		1	PORCA	NUT	TUERCA	010D
15		14581080		2	GRAMPO	CLIP	CLIP	045F

(1) MECH CAB/ROPS EXCETO T7.180 MECH CAB
(2) MECH CAB/ROPS

33.224.AQ	03	p1	04/13

FREIO PNEUMÁTICO DO - TUBULAÇÕES
PNEUMATIC TRAILER BRAKE - PIPES
FRENO NEUMÁTICO REMOLQUE - TUBERÍAS
FRENO PNEUMATICO RIMORCHIO - TUBAZIONI
PNEUMATISCHE BREMSE ANHÄNGER - LEITUNGEN
FRENO NEUMÁTICO REMOLQUE - TUBERÍAS

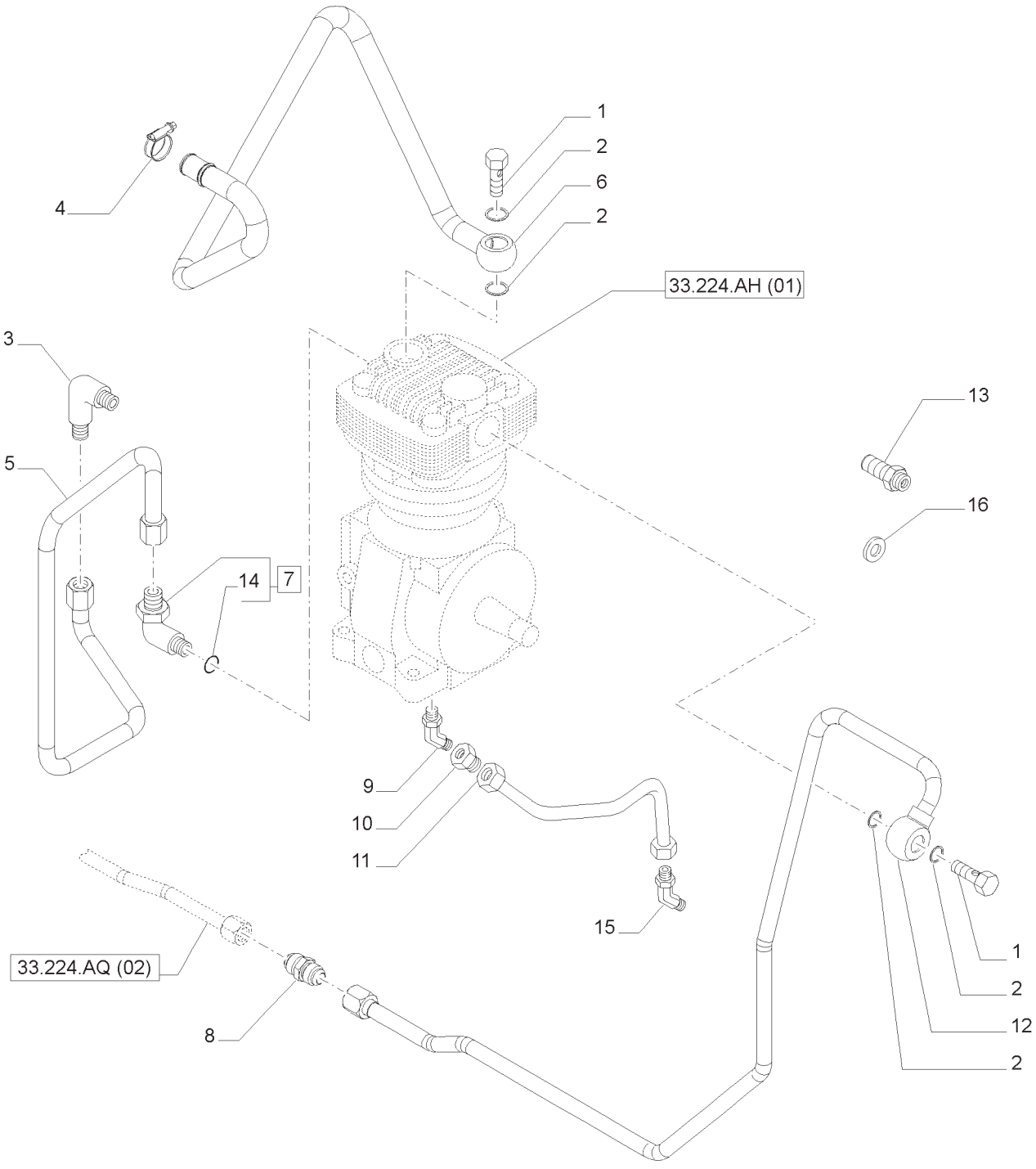

33

FREIO PNEUMÁTICO DO - TUBULAÇÕES
PNEUMATIC TRAILER BRAKE - PIPES
FRENO NEUMÁTICO REMOLQUE - TUBERÍAS
FRENO PNEUMATICO RIMORCHIO - TUBAZIONI
PNEUMATISCHE BREMSE ANHÄNGER - LEITUNGEN
FRENO NEUMÁTICO REMOLQUE - TUBERÍAS

R	N	P.N.	MOD	Q	Descrição	Description	Descripción	L.C.
1	1	84532344		2	PARAFUSO DE BANJO	BANJO BOLT	PERNO BANJO	090B
1	2	84385706		2	PARAFUSO DE BANJO	BANJO BOLT	PERNO BANJO	090B
2		82031552		4	ARRUELA DE COBRE	COPPER WASHER	ARANDELA DE COBRE	P674
3		86512933		1	COTOVELO	ELBOW	CODO	085G
4		82036709		1	BRAÇADEIRA MANGUEIRA	HOSE CLAMP	ABRAZADERA PARA MANGUERA	P729
5		87802677		1	TUBO DE FREIO	BRAKE LINE	TUBO DE FRENO	P132
6	1	87669135		1	TUBO DE FREIO	BRAKE LINE	TUBO DE FRENO	P132
6	2	47376479		1	TUBO DE FREIO	BRAKE LINE	TUBO DE FRENO	P132
7		82002502		1	COTOVELO, INCLUI 14	ELBOW	CODO	085G
8		82024503		1	CONECTOR HIDRÁUL	HYD CONNECTOR	CONECTOR HIDRÁULICO	020R
9		87802837		1	COTOVELO	ELBOW	CODO	085G
10		87656032		1	ADAPTADOR	ADAPTER	ADAPTADOR	001A
11		87656030		1	TUBO RÍGIDO	RIGID TUBE	TUBO RÍGIDO	193T
12	1	87702807		1	TUBO RÍGIDO	RIGID TUBE	TUBO RÍGIDO	193T
12	2	47376484		1	TUBO RÍGIDO	RIGID TUBE	TUBO RÍGIDO	193T
13		87802702		1	CONECTOR HIDRÁUL	HYD CONNECTOR	CONECTOR HIDRÁULICO	020R
14		14437585		1	ANEL O	O-RING	JUNTA TÓRICA	055A
15		5157557		1	COTOVELO	ELBOW	CODO	085G
15		82003206		1	COTOVELO	ELBOW	CODO	085G
16		81806277		1	VEDAÇÃO	SEAL	JUNTA	132A

(1) SPS
(2) MECÂNICO

33.224.BC	01	p1	04/13

FREIO PNEUMÁTICO - VÁLVULA DE COM. DO FREIO E RESPECTIVAS PEÇAS
PNEUMATIC TRAILER BRAKE - CONTROL VALVE AND RELEVANT PARTS
FRENO NEUMÁTICO REMOLQUE - VÁLVULA DE MANDO Y PIEZAS CORRESPOND.
FRENO PNEUMATICO RIMORCHIO - VALVOLA COMANDO E PARTICOLARI RELATIVI
PNEUM. BREMSE ANHÄNGER - VENTIL LUFTBREM. TUNG UND DAZUGEHÖR. TEILE
FREIN PNEUMATIQUE REMORQUE - SOUPAPE COMMANDE ET PIÈCES CORRESPOND.

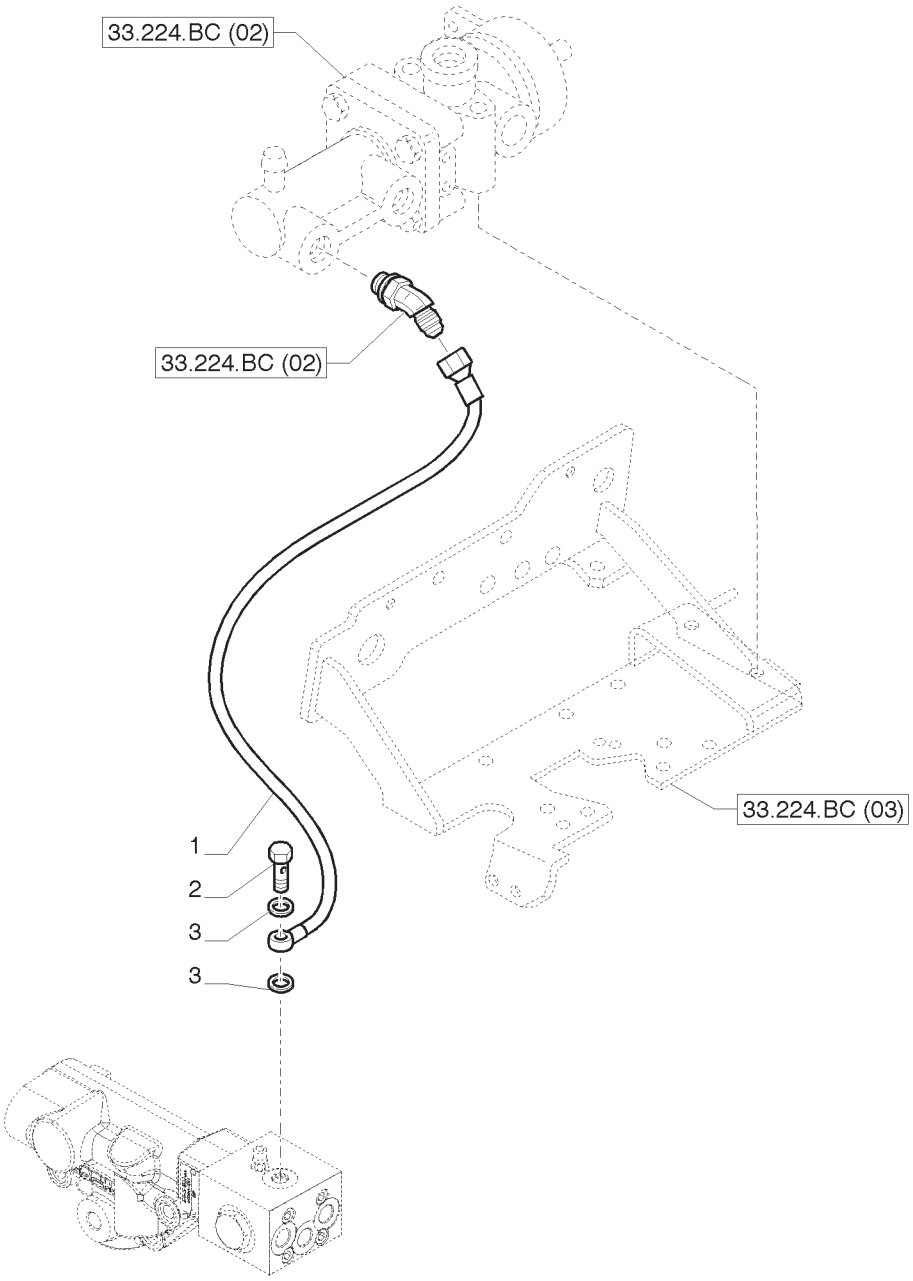

FREIO PNEUMÁTICO - VÁLVULA DE COM. DO FREIO E RESPECTIVAS PEÇAS
PNEUMATIC TRAILER BRAKE - CONTROL VALVE AND RELEVANT PARTS
FRENO NEUMÁTICO REMOLQUE - VÁLVULA DE MANDO Y PIEZAS CORRESPOND.
FRENO PNEUMATICO RIMORCHIO - VALVOLA COMANDO E PARTICOLARI RELATIVI
PNEUM. BREMSE ANHÄNGER - VENTIL LUFTBREM. TUNG UND DAZUGEHÖR. TEILE
FREIN PNEUMATIQUE REMORQUE - SOUPAPE COMMANDE ET PIÈCES CORRESPOND.

R	N	P.N.	MOD	Q	Descrição	Description	Descripción	L.C.
1		87652164		1	MANGUEIRA HIDRÁULICA	HYDRAULIC HOSE	MANGUERA HIDRÁULICA	A058
2		82018915		1	PARAFUSO DE BANJO	BANJO BOLT	PERNO BANJO	090B
3		5183780		2	VEDAÇÃO DA ARRUELA	SEALING WASHER	JUNTA HERMÉTICA	133R

NOTA: SPS

T7.175 **T7.190**
T7.195 **T7.205**

FREIO PNEUMÁTICO - VÁLVULA DE COM. DO FREIO E RESPECTIVAS PEÇAS
PNEUMATIC TRAILER BRAKE - CONTROL VALVE AND RELEVANT PARTS
FRENO NEUMÁTICO REMOLQUE - VÁLVULA DE MANDO Y PIEZAS CORRESPOND.
FRENO PNEUMATICO RIMORCHIO - VALVOLA COMANDO E PARTICOLARI RELATIVI
PNEUM. BREMSE ANHÄNGER - VENTIL LUFTBREM. TUNG UND DAZUGEHÖR. TEILE
FREIN PNEUMATIQUE REMORQUE - SOUPAPE COMMANDE ET PIÈCES CORRESPOND.

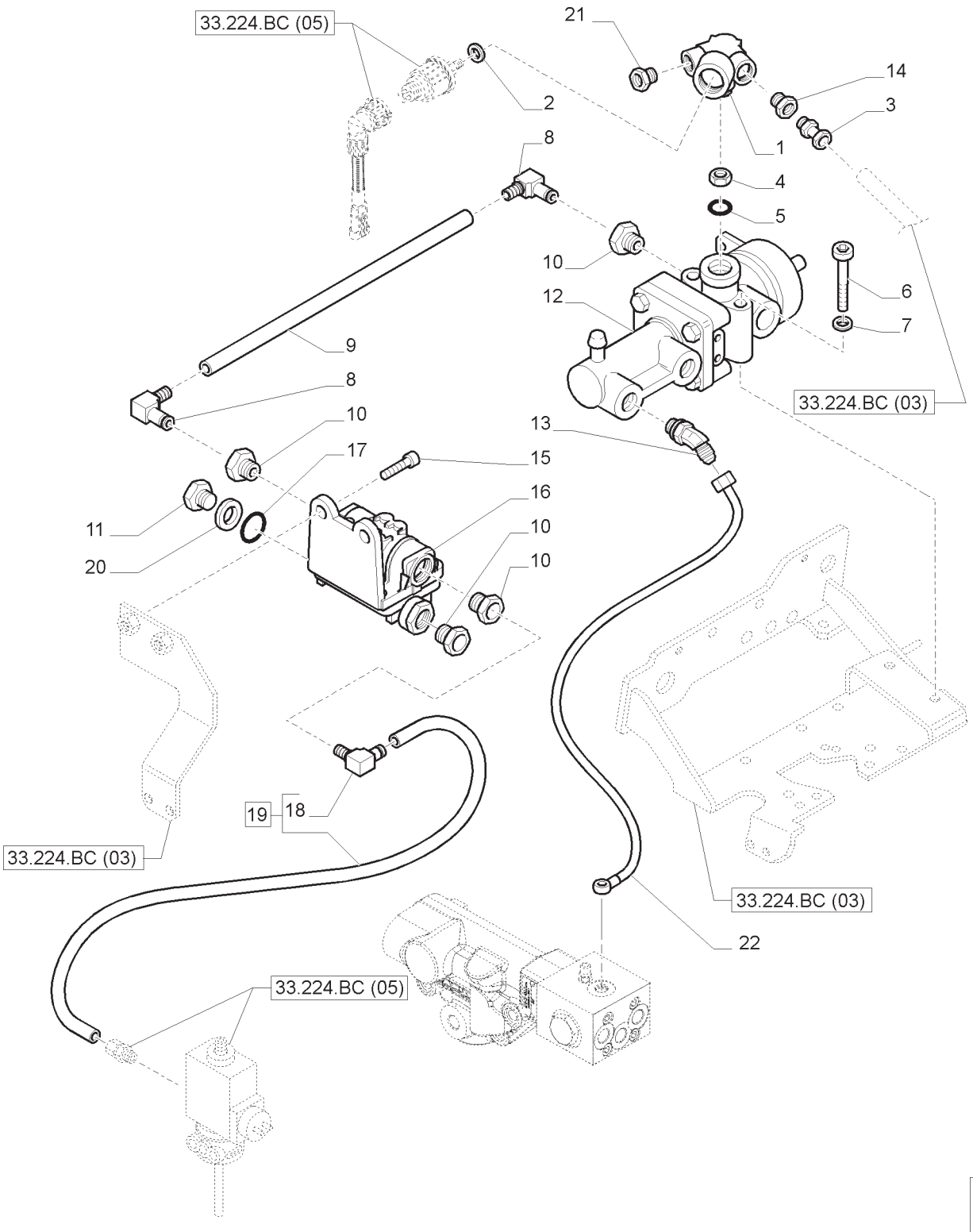

FREIO PNEUMÁTICO - VÁLVULA DE COM. DO FREIO E RESPECTIVAS PEÇAS
PNEUMATIC TRAILER BRAKE - CONTROL VALVE AND RELEVANT PARTS
FRENO NEUMÁTICO REMOLQUE - VÁLVULA DE MANDO Y PIEZAS CORRESPOND.
FRENO PNEUMATICO RIMORCHIO - VALVOLA COMANDO E PARTICOLARI RELATIVI
PNEUM. BREMSE ANHÄNGER - VENTIL LUFTBREM. TUNG UND DAZUGEHÖR. TEILE
FREIN PNEUMATIQUE REMORQUE - SOUPAPE COMMANDE ET PIÈCES CORRESPOND.

R	N	P.N.	MOD	Q	Descrição	Description	Descripción	L.C.
1		82019795		1	CONECTOR HIDRÁUL	HYD CONNECTOR	CONECTOR HIDRÁULICO	020R
2		5183780		1	VEDAÇÃO DA ARRUELA	SEALING WASHER	JUNTA HERMÉTICA	133R
3		82006828		1	ADAPTADOR	ADAPTER	ADAPTADOR	001A
4		82019796		1	CONTRA PORCA	LOCK NUT	TUERCA DE RETENCIÓN	P263
5		82019797		1	ANEL O	O-RING	JUNTA TÓRICA	055A
6		14308934		2	PARAFUSO	SCREW	TORNILLO	040V
7		10516679		2	TRAVA DA ARRUELA	LOCK WASHER	ARANDELA DE FRENO	132R
8		87588080		2	COTOVELO 90	90 ELBOW	CODO DE 90°	A045
9		84157672		1	TUBO FLEXÍVEL	FLEXIBLE HOSE	MANGUERA FLEXIBLE	192T
10		87588079		1	CONECTOR HIDRÁUL	HYD CONNECTOR	CONECTOR HIDRÁULICO	020R
11		84157695		1	BUJÃO	PLUG	TAPÓN	050T
12		82016341		1	VÁLVULA FREIO DO REBOQUE	TRAILER BRAKE VALVE	VÁLVULA DE FRENO REMOL.	D039
13	1	87588084		1	CONECTOR HIDRÁUL	HYD CONNECTOR	CONECTOR HIDRÁULICO	020R
13	2	87016907		1	CONECTOR HIDRÁUL	HYD CONNECTOR	CONECTOR HIDRÁULICO	020R
14		82036187		2	ADAPTADOR	ADAPTER	ADAPTADOR	001A
15		14306324		2	PARAFUSO	SCREW	TORNILLO	040V
16		84157669		1	VÁLVULA	VALVE	VÁLVULA	9620
17		87392491		1	ANEL O	O-RING	JUNTA TÓRICA	055A
18		82036158		1	COTOVELO	ELBOW	CODO	085G
19	1	84157675		1	TUBO FLEXÍVEL, INCLUI 18	FLEXIBLE HOSE	MANGUERA FLEXIBLE	192T
19	2	84358479		1	TUBO FLEXÍVEL, INCLUI 18	FLEXIBLE HOSE	MANGUERA FLEXIBLE	192T
20		86010343		1	ARRUELA PLANA	WASHER	ARANDELA	131R
21		82034157		1	ADAPTADOR	ADAPTER	ADAPTADOR	001A
22		87519551		1	MANGUEIRA	HOSE	MANGUERA	030M

(1) SPS
(2) MECÂNICO

FREIO PNEUMÁTICO - VÁLVULA DE COM. DO FREIO E RESPECTIVAS PEÇAS
PNEUMATIC TRAILER BRAKE - CONTROL VALVE AND RELEVANT PARTS
FRENO NEUMÁTICO REMOLQUE - VÁLVULA DE MANDO Y PIEZAS CORRESPOND.
FRENO PNEUMATICO RIMORCHIO - VALVOLA COMANDO E PARTICOLARI RELATIVI
PNEUM. BREMSE ANHÄNGER - VENTIL LUFTBREM. TUNG UND DAZUGEHÖR. TEILE
FREIN PNEUMATIQUE REMORQUE - SOUPAPE COMMANDE ET PIÈCES CORRESPOND.

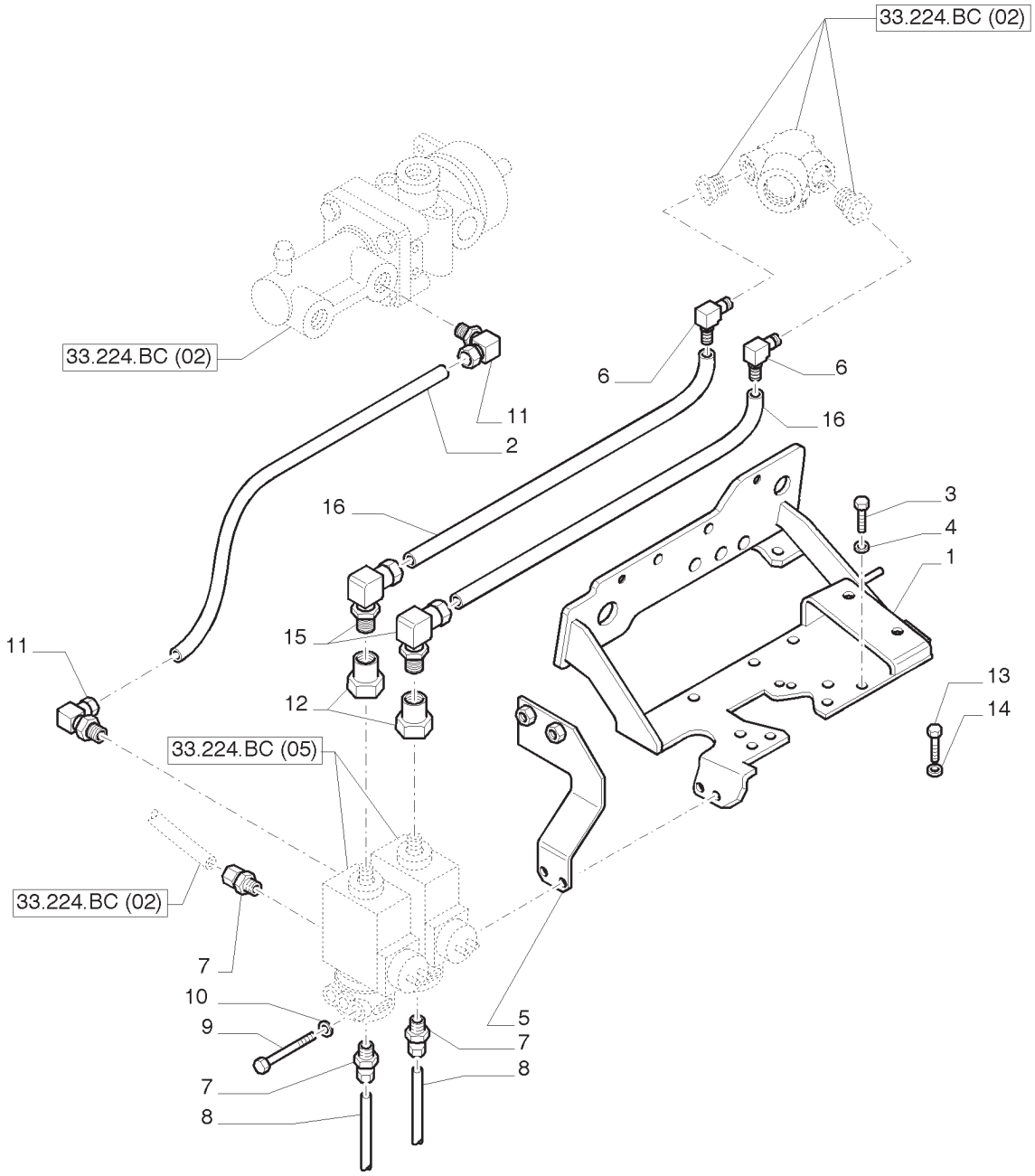

FREIO PNEUMÁTICO - VÁLVULA DE COM. DO FREIO E RESPECTIVAS PEÇAS
PNEUMATIC TRAILER BRAKE - CONTROL VALVE AND RELEVANT PARTS
FRENO NEUMÁTICO REMOLQUE - VÁLVULA DE MANDO Y PIEZAS CORRESPOND.
FRENO PNEUMATICO RIMORCHIO - VALVOLA COMANDO E PARTICOLARI RELATIVI
PNEUM. BREMSE ANHÄNGER - VENTIL LUFTBREM. TUNG UND DAZUGEHÖR. TEILE
FREIN PNEUMATIQUE REMORQUE - SOUPAPE COMMANDE ET PIÈCES CORRESPOND.

R	N	P.N.	MOD	Q	Descrição	Description	Descripción	L.C.
1		84157689		1	SUPORTE	SUPPORT	SOPORTE	300S
2		87580708		1	TUBO	TUBE	TUBO	195T
3		16043221		4	PARAFUSO	BOLT	PERNO	140B
4		12646701		4	ARRUELA PLANA	WASHER	ARANDELA	131R
4		10571779		4	TRAVA DA ARRUELA	LOCK WASHER	ARANDELA DE FRENO	132R
5		84143167		1	SUPORTE	SUPPORT	SOPORTE	300S
6		82086158		2	COTOVELO	ELBOW	CODO	085G
7		82006828		3	ADAPTADOR	ADAPTER	ADAPTADOR	001A
8		82019793		2	MANGUEIRA	HOSE	MANGUERA	030M
9		14302124		2	PARAFUSO	SCREW	TORNILLO	040V
10		10516679		4	TRAVA DA ARRUELA	LOCK WASHER	ARANDELA DE FRENO	132R
11		87678126		2	COTOVELO	ELBOW	CODO	085G
12		87678127		2	CONECTOR HIDRÁUL	HYD CONNECTOR	CONECTOR HIDRÁULICO	020R
13		10902421		2	PARAFUSO	SCREW	TORNILLO	040V
14		14496401		2	ARRUELA PLANA	WASHER	ARANDELA	131R
15		87678122		2	CONECTOR HIDRÁUL	HYD CONNECTOR	CONECTOR HIDRÁULICO	020R
16		87677917		2	MANGUEIRA	HOSE	MANGUERA	030M

NOTA: SPS

33.224.BC	03A	p1	04/13

FREIO PNEUMÁTICO - VÁLVULA DE COM. DO FREIO E RESPECTIVAS PEÇAS
PNEUMATIC TRAILER BRAKE - CONTROL VALVE AND RELEVANT PARTS
FRENO NEUMÁTICO REMOLQUE - VÁLVULA DE MANDO Y PIEZAS CORRESPOND.
FRENO PNEUMATICO RIMORCHIO - VALVOLA COMANDO E PARTICOLARI RELATIVI
PNEUM. BREMSE ANHÄNGER - VENTIL LUFTBREM. TUNG UND DAZUGEHÖR. TEILE
FREIN PNEUMATIQUE REMORQUE - SOUPAPE COMMANDE ET PIÈCES CORRESPOND.

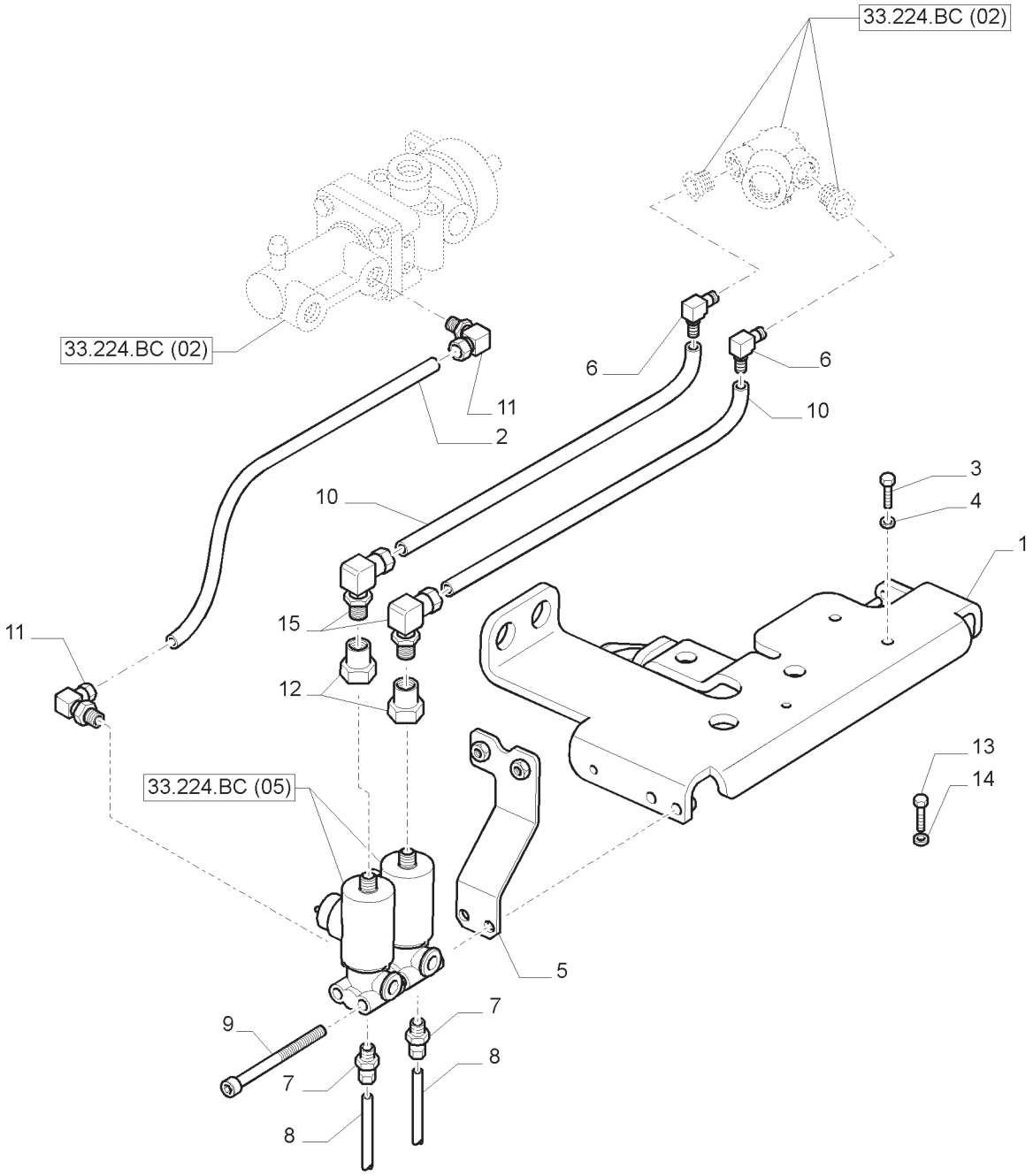

FREIO PNEUMÁTICO - VÁLVULA DE COM. DO FREIO E RESPECTIVAS PEÇAS
PNEUMATIC TRAILER BRAKE - CONTROL VALVE AND RELEVANT PARTS
FRENO NEUMÁTICO REMOLQUE - VÁLVULA DE MANDO Y PIEZAS CORRESPOND.
FRENO PNEUMATICO RIMORCHIO - VALVOLA COMANDO E PARTICOLARI RELATIVI
PNEUM. BREMSE ANHÄNGER - VENTIL LUFTBREM. TUNG UND DAZUGEHÖR. TEILE
FREIN PNEUMATIQUE REMORQUE - SOUPAPE COMMANDE ET PIÈCES CORRESPOND.

R	N	P.N.	MOD	Q	Descrição	Description	Descripción	L.C.
1		47379947		1	SUPORTE	SUPPORT	SOPORTE	300S
2		87580708		1	TUBO	TUBE	TUBO	195T
3		16043221		4	PARAFUSO	BOLT	PERNO	140B
4		12646701		4	ARRUELA PLANA	WASHER	ARANDELA	131R
4		10571779		4	TRAVA DA ARRUELA	LOCK WASHER	ARANDELA DE FRENO	132R
5		47382658		1	SUPORTE	SUPPORT	SOPORTE	300S
6		82086158		2	COTOVELO	ELBOW	CODO	085G
7		82006828		2	ADAPTADOR	ADAPTER	ADAPTADOR	001A
8		82019793		2	MANGUEIRA	HOSE	MANGUERA	030M
9		14302124		2	PARAFUSO	SCREW	TORNILLO	040V
10		87677917		2	MANGUEIRA	HOSE	MANGUERA	030M
11		87678126		2	COTOVELO	ELBOW	CODO	085G
12		87678127		2	CONECTOR HIDRÁUL	HYD CONNECTOR	CONECTOR HIDRÁULICO	020R
13		10902421		2	PARAFUSO	SCREW	TORNILLO	040V
14		14496401		2	ARRUELA PLANA	WASHER	ARANDELA	131R
15		87678122		2	CONECTOR HIDRÁUL	HYD CONNECTOR	CONECTOR HIDRÁULICO	020R

NOTA: MECÂNICO

33.224.BC	04	p1	04/13

FREIO PNEUMÁTICO- SUPORTE E ENGATE
PNEUMATIC TRAILER BRAKE - BRACKET AND COUPLING
FRENO NEUMÁTICO REMOLQUE - SOPORTE Y EMBRAGUE
FRENO PNEUMATICO RIMORCHIO - STAFFA E ATTACCO
PNEUMATISCHE BREMSE ANHÄNGER - HALTERUNG UND KUPPLUNG
FREIN PNEUMATIQUE REMORQUE - HALTERUNG ET EMBRAYAGE

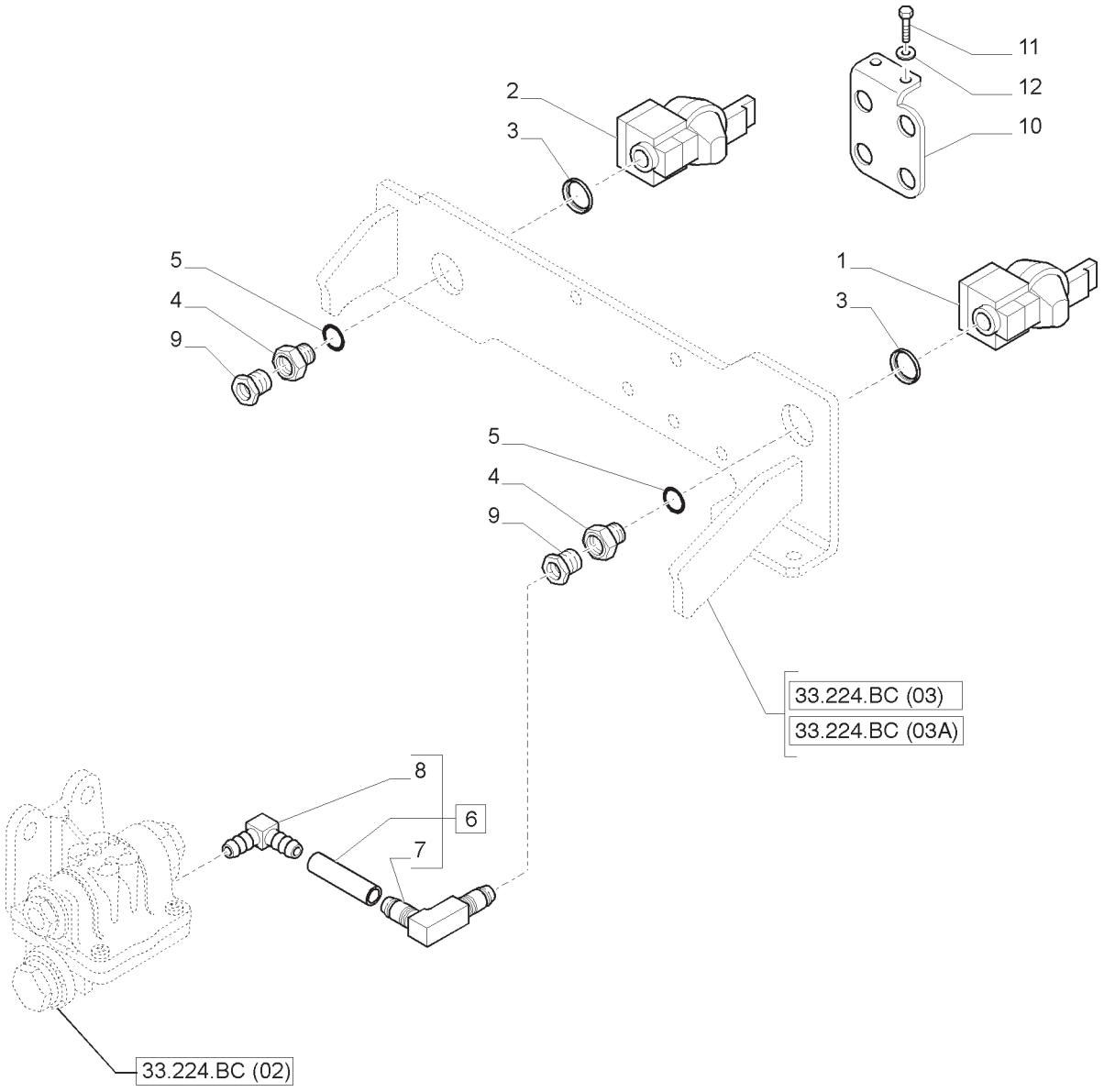

FREIO PNEUMÁTICO- SUPORTE E ENGATE
PNEUMATIC TRAILER BRAKE - BRACKET AND COUPLING
FRENO NEUMÁTICO REMOLQUE - SOPORTE Y EMBRAGUE
FRENO PNEUMATICO RIMORCHIO - STAFFA E ATTACCO
PNEUMATISCHE BREMSE ANHÄNGER - HALTERUNG UND KUPPLUNG
FREIN PNEUMATIQUE REMORQUE - HALTERUNG ET EMBRAYAGE

R	N	P.N.	MOD	Q	Descrição	Description	Descripción	L.C.
1		82001020		1	ACOPLAMENTO	COUPLING	ACOPLADOR	109T
2		82001019		1	ACOPLAMENTO	COUPLING	ACOPLADOR	109T
3		87678124		2	ARRUELA PLANA	WASHER	ARANDELA	131R
4		87678128		2	ADAPTADOR	ADAPTER	ADAPTADOR	001A
5		87678125		2	ANEL O	O-RING	JUNTA TÓRICA	055A
6		84157670		1	TUBO FLEXÍVEL, INCLUI 7, 8	FLEXIBLE HOSE	MANGUERA FLEXIBLE	192T
7		84157694		1	COTOVELO 90	90 ELBOW	CODO DE 90°	A045
8		87588080		1	COTOVELO 90	90 ELBOW	CODO DE 90°	A045
9		82034157		2	CONECTOR HIDRÁUL	HYD CONNECTOR	CONECTOR HIDRÁULICO	020R
10		84124500		1	SUPORTE	BRACKET	MÉNSULA	225S
11		83962783		2	PARAFUSO	SCREW	TORNILLO	040V
12		14496401		2	ARRUELA PLANA	WASHER	ARANDELA	131R

NOTA: SPS

33.224.BC	04A	p1	04/13

FREIO PNEUMÁTICO DO REBOQUE - ENGATE RÁPIDO E TUBOS
PNEUMATIC TRAILER BRAKE - QUICK HITCH AND PIPES
FRENO NEUMÁTICO REMOLQUE - ENGANCHE RÁPIDO Y TUBOS
FRENO PNEUMATICO RIMORCHIO - ATTACCO RAPIDO E TUBAZIONI
SCHNELLKUPPLUNG UND ROHRE
FREIN PNEUMATIQUE DE REMORQUE - ATTELAGE ET TUBES RAPIDE

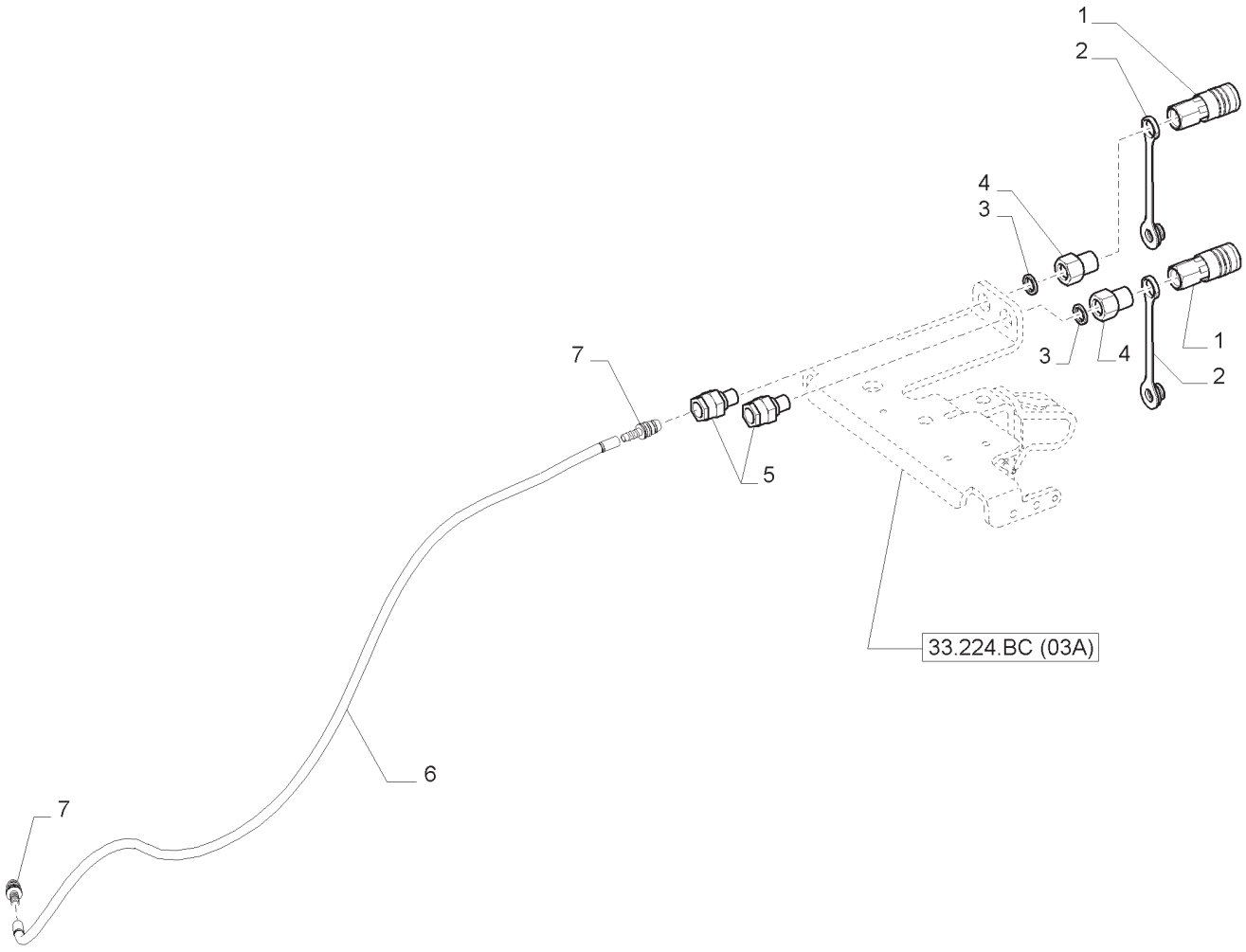

FREIO PNEUMÁTICO DO REBOQUE - ENGATE RÁPIDO E TUBOS
PNEUMATIC TRAILER BRAKE - QUICK HITCH AND PIPES
FRENO NEUMÁTICO REMOLQUE - ENGANCHE RÁPIDO Y TUBOS
FRENO PNEUMATICO RIMORCHIO - ATTACCO RAPIDO E TUBAZIONI
SCHNELLKUPPLUNG UND ROHRE
FREIN PNEUMATIQUE DE REMORQUE - ATTELAGE ET TUBES RAPIDE

R	N	P.N.	MOD	Q	Descrição	Description	Descripción	L.C.
1		84472534		1	ENGATE RÁPIDO FÊMEA	QUICK FEMALE COUPLING	ACOPLADOR RÁPIDO HEMBRA	540A
2		47490589		2	TAMPA DE PROTEÇÃO	PROTECTION CAP	CAPUCHÓN	065C
3		87678124		2	ARRUELA PLANA	WASHER	ARANDELA	131R
4		47382422		2	ADAPTADOR	ADAPTER	ADAPTADOR	001A
5		87678128		2	CONECTOR HIDRÁUL	HYD CONNECTOR	CONECTOR HIDRÁULICO	020R
6		47397698		1	MANGUEIRA	HOSE	MANGUERA	030M
7		82038452		2	CONECTOR HIDRÁUL	HYD CONNECTOR	CONECTOR HIDRÁULICO	020R

NOTA: MECÂNICO

FREIO PNEUMÁTICO DO REBOQUE - VÁLVULAS DE CONTROLE ELETRÔNICAS E SENSOR
PNEUMATIC TRAILER BRAKE - SOLENOID VALVE AND SENSORS
FRENO NEUMÁTICO REMOLQUE - VÁLVULAS DE CONTROL ELECTRÓNICAS Y SENSOR
FRENO PNEUMATICO RIMORCHIO - VALVOLE DI CONTROLLO ELETTRONICHE E SENSORE
SCHNELLKUPPLUNG - ELEKTRONISCHE STEUERVENTILE UND SENSOR
FREIN PNEUMATIQUE DE REMORQUE - SOUPAPES DE CONTRÔLE ÉLECTRONIQUES ET CAPTEUR

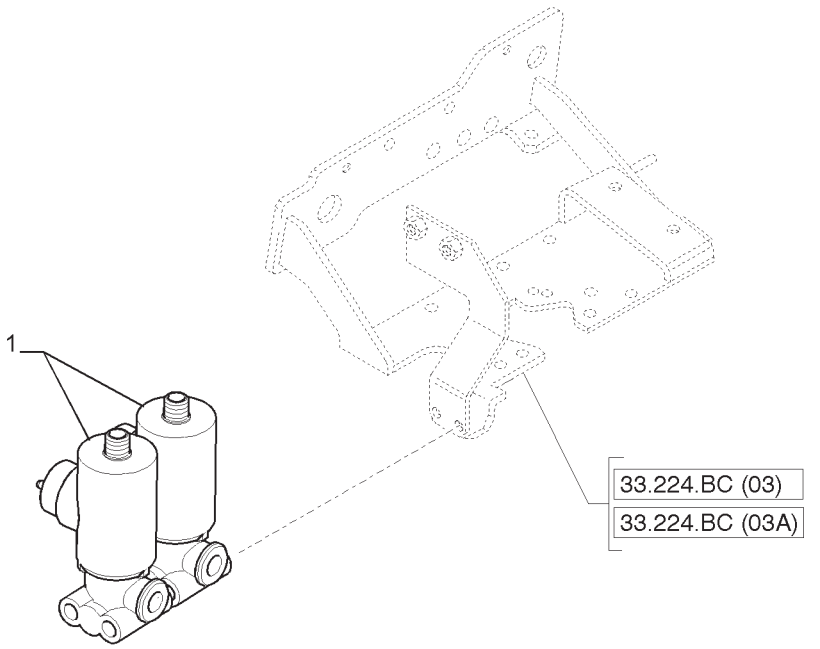

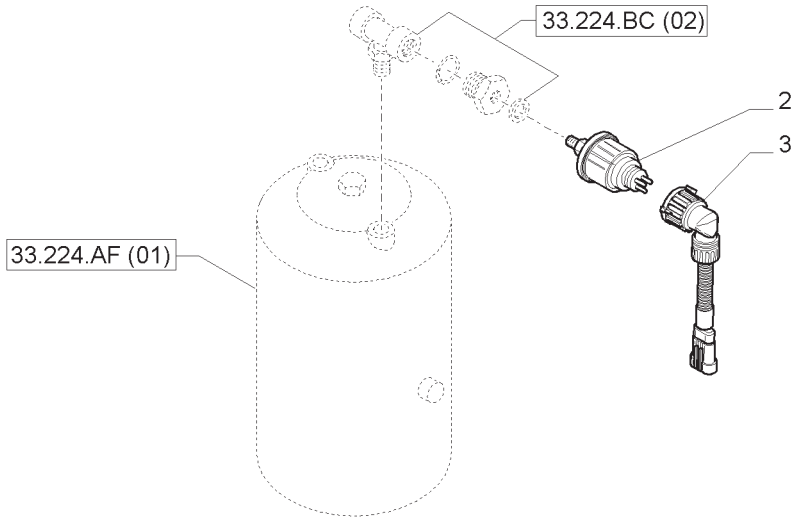

FREIO PNEUMÁTICO DO REBOQUE - VÁLVULAS DE CONTROLE ELETRÔNICAS E SENSOR
PNEUMATIC TRAILER BRAKE - SOLENOID VALVE AND SENSORS
FRENO NEUMÁTICO REMOLQUE - VÁLVULAS DE CONTROL ELECTRÓNICAS Y SENSOR
FRENO PNEUMATICO RIMORCHIO - VALVOLE DI CONTROLLO ELETTRONICHE E SENSORE
SCHNELLKUPPLUNG - ELEKTRONISCHE STEUERVENTILE UND SENSOR
FREIN PNEUMATIQUE DE REMORQUE - SOUPAPES DE CONTRÔLE ÉLECTRONIQUES ET CAPTEUR

R	N	P.N.	MOD	Q	Descrição	Description	Descripción	L.C.
1		84359255		2	VÁLVULA DO SOLENOIDE	SOLENOID VALVE	VÁLVULA DE SOLENOIDE	Z337
2		87564377		1	SENSOR	SENSOR	SENSOR	608S
3		87564372		1	CHICOTE	WIRE HARNESS	GRUPO DE CABLES	070I

ÍNDICE DA SEÇÃO

00.000.35		**SISTEMAS HIDRÁULICOS**
35.000.AA	01	COMANDO HIDRÁULICO DA CAIXA
35.100.AR	01	TUBOS DO ELEVADOR - TUBOS CILINDROS ELEVADOR E DREN. VÁLVULAS CONTR. REMOTO
35.100.AR	02	TUBULAÇÃO DO LEVANTADOR HIDRÁULICO
35.100.AZ	01	VÁLVULA PRIORITÁRIA E TUBULAÇÕES - PEÇAS COMPONENTES
35.100.AZ	02	VÁLVULA PRIORITÁRIA E TUBULAÇÕES - PEÇAS COMPONENTES
35.100.BG	01	TUBULAÇÃO DO LEVANTADOR HIDRÁULICO
35.100.BG	02	TUBULAÇÃO DO LEVANTADOR HIDRÁULICO
35.100.BI	01	CILINDRO E PISTÃO DO LEVANTADOR
35.104.AA	01	BOMBA DE ENGRENAGEM
35.104.AA	02	BOMBA DE ENGRENAGEM
35.104.AA	03	TUBULAÇÃO DO LEVANTADOR HIDRÁULICO
35.106.AD	01	BOMBAS PARA CIRCUITO HIDRÁULICO E ELEVADOR - BOMBAS
35.106.AQ	01	BOMBA 150 L/MIN W/EDC - FILTRO DE ÓLEO
35.116.AH	01	LEVANTADOR HIDRÁULICO - CILINDRO - PEÇAS COMPONENTES
35.120.AA	01	DETALHE BRAÇO SUPERIOR DE ENGATE “CBM” - PEÇAS COMPONENTES
35.204.BB	01	DISTRIBUIDORES SUPLEMENTARES E TUBULAÇÃO
35.204.BB	02	DISTRIBUIDORES SUPLEMENTARES E TUBULAÇÃO
35.204.BB	03	DISTRIBUIDORES SUPLEMENTARES E TUBULAÇÃO
35.204.BE	01	4 X DISTRIBUIDORES MECÂNICOS BOSCH
35.204.BE	02	VÁLVULA EDC - VISTA EXPLODIDA
35.204.BE	03	4 X DISTRIBUIDORES MECÂNICOS BOSCH
35.204.BE	04	VÁLVULA EDC - VISTA EXPLODIDA
35.204.BE	05	4 X DISTRIBUIDORES MECÂNICOS BOSCH
35.204.BE	06	DISTRIBUIDORES SUPLEMENTARES E TUBULAÇÃO
35.204.BE	07	DISTRIBUIDORES SUPLEMENTARES E TUBULAÇÃO
35.204.BE	08	DISTRIBUIDORES SUPLEMENTARES E TUBULAÇÃO
35.204.BE	09	VÁLVULA EDC - VISTA EXPLODIDA
35.204.BE	10	COMPONENTES DO DISTRIBUIDOR AUXILIAR
35.204.BE	11	COMPONENTES DO DISTRIBUIDOR AUXILIAR
35.204.BE	12	DISTRIBUIDOR E VÁLVULAS DO LEVANTADOR
35.204.BE	13	DISTRIBUIDOR E VÁLVULAS DO LEVANTADOR
35.204.BE	14	DISTRIBUIDOR E VÁLVULAS DO LEVANTADOR
35.204.BE	15	DISTRIB. S/D EFEITO E UM DISTRIB. COM DESENGATE AUTOMÁTICO
35.204.BJ	01	MANGUEIRAS DA VÁLVULA DE CONTROLE REMOTO
35.204.BL	01	4 DISTRIBUIDORES POSTERIORES - COMANDO DOS DISTRIBUIDORES
35.204.BL	02	4 DISTRIBUIDORES POSTERIORES - COMANDO DOS DISTRIBUIDORES
35.204.BL	03	4 DISTRIBUIDORES POSTERIORES - COMANDO DOS DISTRIBUIDORES
35.204.BL	04	DISTRIBUIDORES POSTERIORES - COMANDO DOS DISTRIBUIDORES
35.204.BL	05	4 DISTRIBUIDORES POSTERIORES - COMANDO DOS DISTRIBUIDORES
35.204.BL	06	4 DISTRIBUIDORES POSTERIORES - COMANDO DOS DISTRIBUIDORES
35.222.BB	01	BAIXA PRESSÃO HIDRÁULICA RETORNO PARA PROT EDC

SISTEMAS HIDRÁULICOS
HYDRAULIC SYSTEMS
SISTEMAS HIDRÁULICOS
SISTEMI IDRAULICI
HYDRAULISCHE SYSTEME
SYSTÈMES HYDRAULIQUES

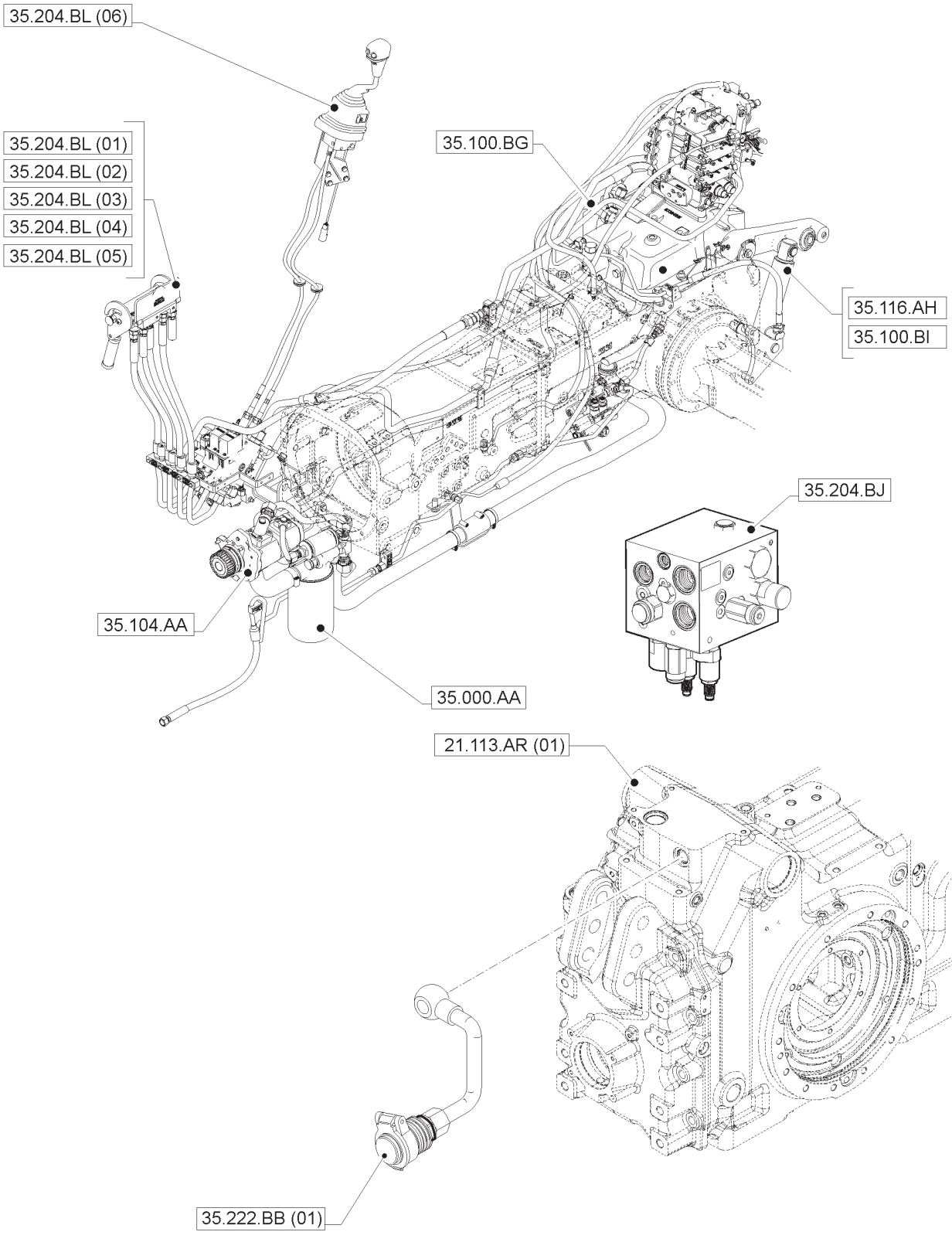

SISTEMAS HIDRÁULICOS
HYDRAULIC SYSTEMS
SISTEMAS HIDRÁULICOS
SISTEMI IDRAULICI
HYDRAULISCHE SYSTEME
SYSTÈMES HYDRAULIQUES

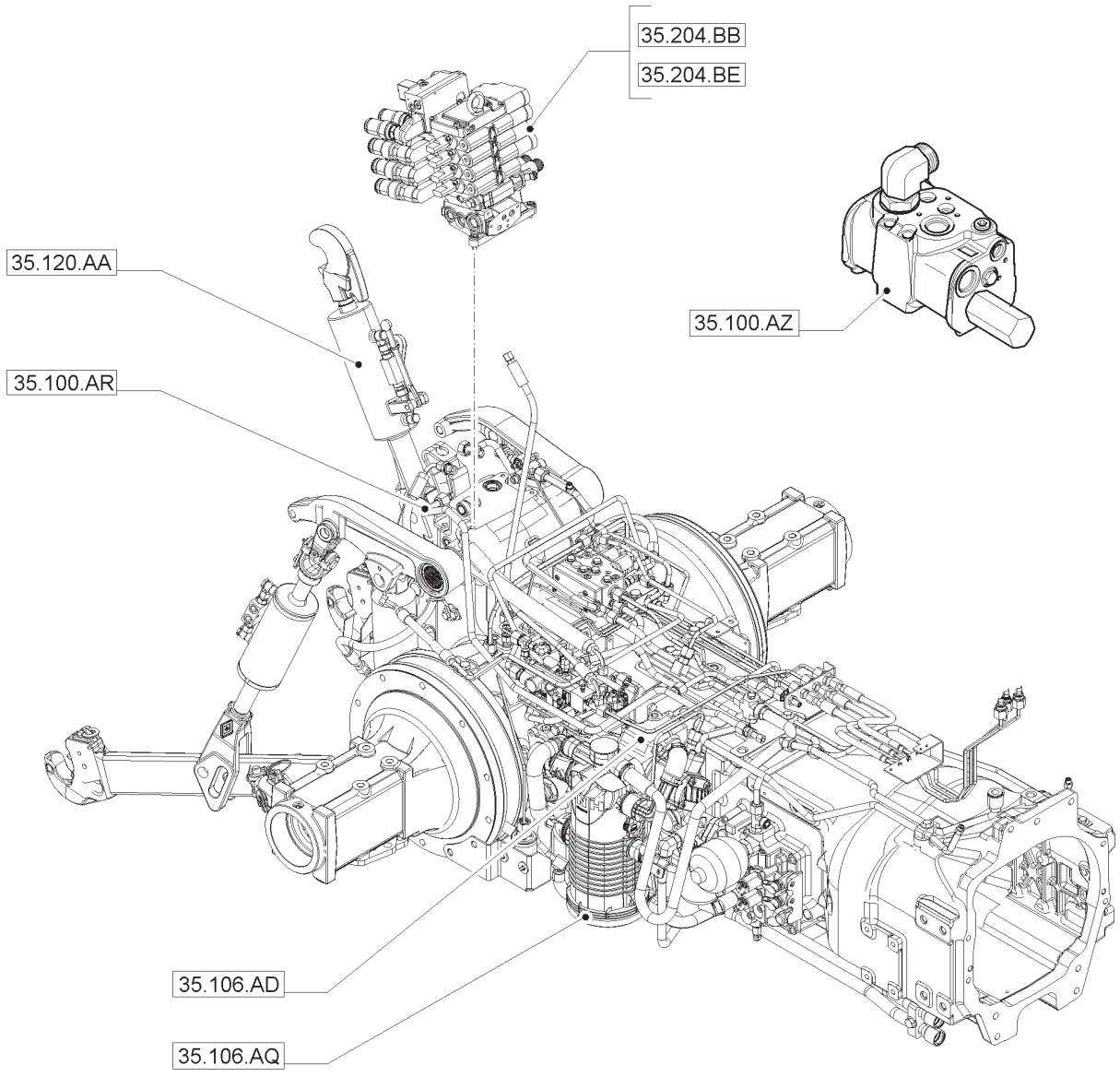

COMANDO HIDRÁULICO DA CAIXA
HYDRAULIC GEARBOX CONTROL
MANDO HIDRAULICO DEL CAMBIO
COMANDO IDRAULICO CAMBIO
HYDRAULISCHE GETRIEBESTEUERUNGEN
COMMANDE HYDRAULIQUE DE BOÎTE DE VITESSES

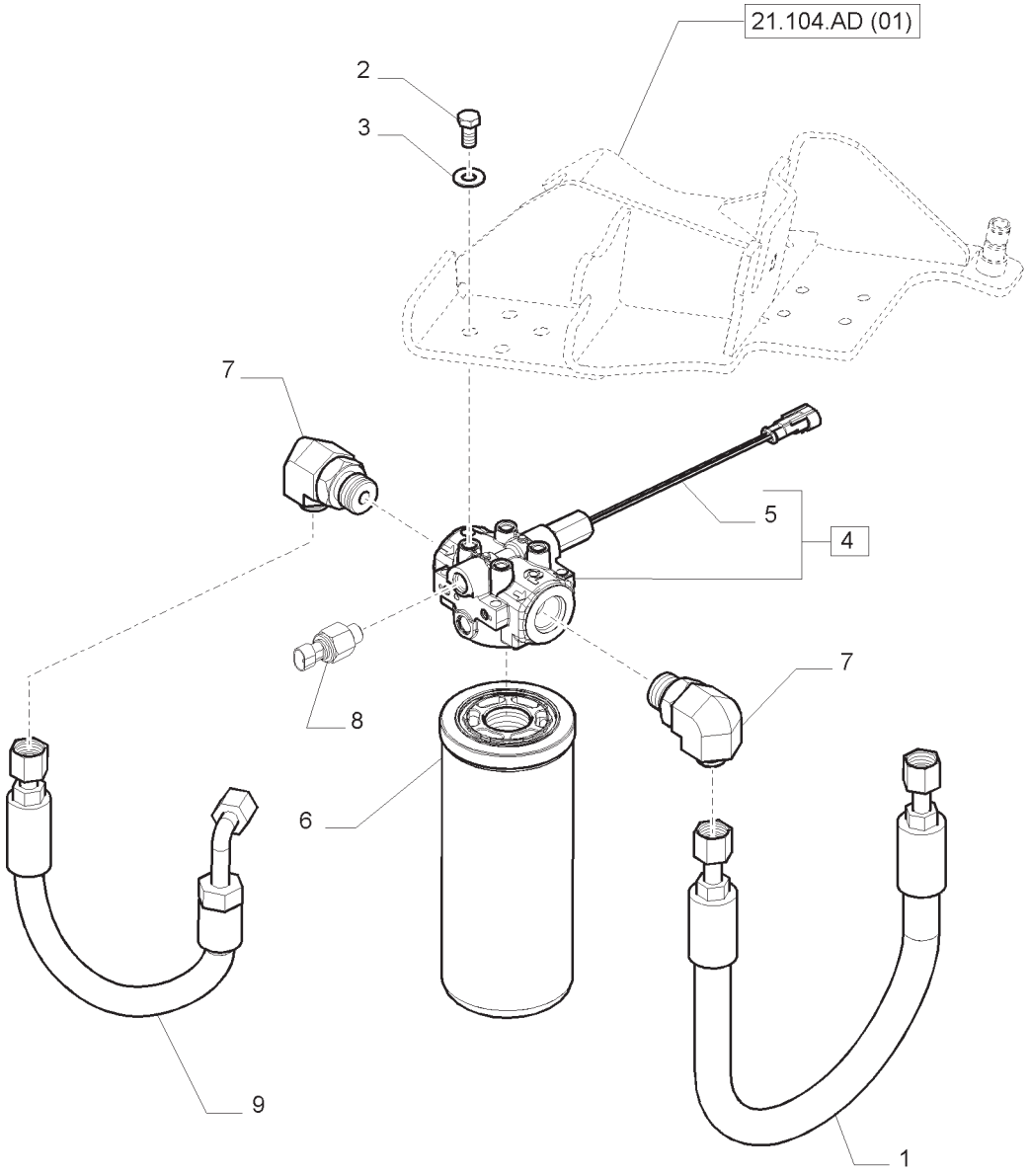

COMANDO HIDRÁULICO DA CAIXA
HYDRAULIC GEARBOX CONTROL
MANDO HIDRAULICO DEL CAMBIO
COMANDO IDRAULICO CAMBIO
HYDRAULISCHE GETRIEBESTEUERUNGEN
COMMANDE HYDRAULIQUE DE BOÎTE DE VITESSES

R	N	P.N.	MOD	Q	Descrição	Description	Descripción	L.C.
1		84556370		1	MANGUEIRA	HOSE	MANGUERA	030M
2		82934386		4	PARAFUSO	BOLT	PERNO	140B
3		140045		4	ARRUELA DE PRESSÃO	BELLEVILLE WASHER	ARANDELA BELLEVILLE	A143
4		47399075		1	CABEÇA DO FILTRO	FILTER HEAD	CABEZA DE FILTRO	A007
5		82015028		1	INTERRUPTOR DE PRESSÃO	PRESSURE SWITCH	PRESOSTATO	079I
6		81863799		1	FILTRO DE ÓLEO HIDRÁULICO	HYDRAULIC OIL FILTER	FILTRO HIDRÁULICO	074F
7		87591918		2	COTOVELO 90	90 ELBOW	CODO DE 90°	A045
8		87564694		1	INTERRUPT.; DE TEMPERATURA	TEMPERATURE SWITCH	INT. DE TEMPERATURA	C040
9		87636624		1	MANGUEIRA	HOSE	MANGUERA	030M

NOTA: MECÂNICO

TUBOS DO ELEVADOR - TUBOS DOS CILINDROS DO ELEVADOR E DRENAGEM DAS VÁLVULAS DE CONTROLE REMOTO
LIFTER LINES - LIFTER CYLINDERS PIPES AND REMOTE CONTROL VALVES DRAIN
CONDUCTOS DE LA ELEVACIÓN - TUBOS CILINDROS DE ELEVACIÓN Y DRENAJE VÁLVULAS DE CONTROL REMOTAS
LINEE SOLLEVATORE - TUBAZIONI CILINDRI DI SOLLEVAMENTO E SCARICO DISTRIBUTORI AUSILIARI
HUBWERKSLEITUNGEN - HUBZYLINDER-ROHRLEITUNGEN UND ZUSATZSTEUERGERÄTE-RÜCKLAUF
LIGNES DE POUSSOIRS - TUYAUX VÉRINS À POUSSOIRS ET PURGE DISTRIBUTEURS AUXILIAIRES

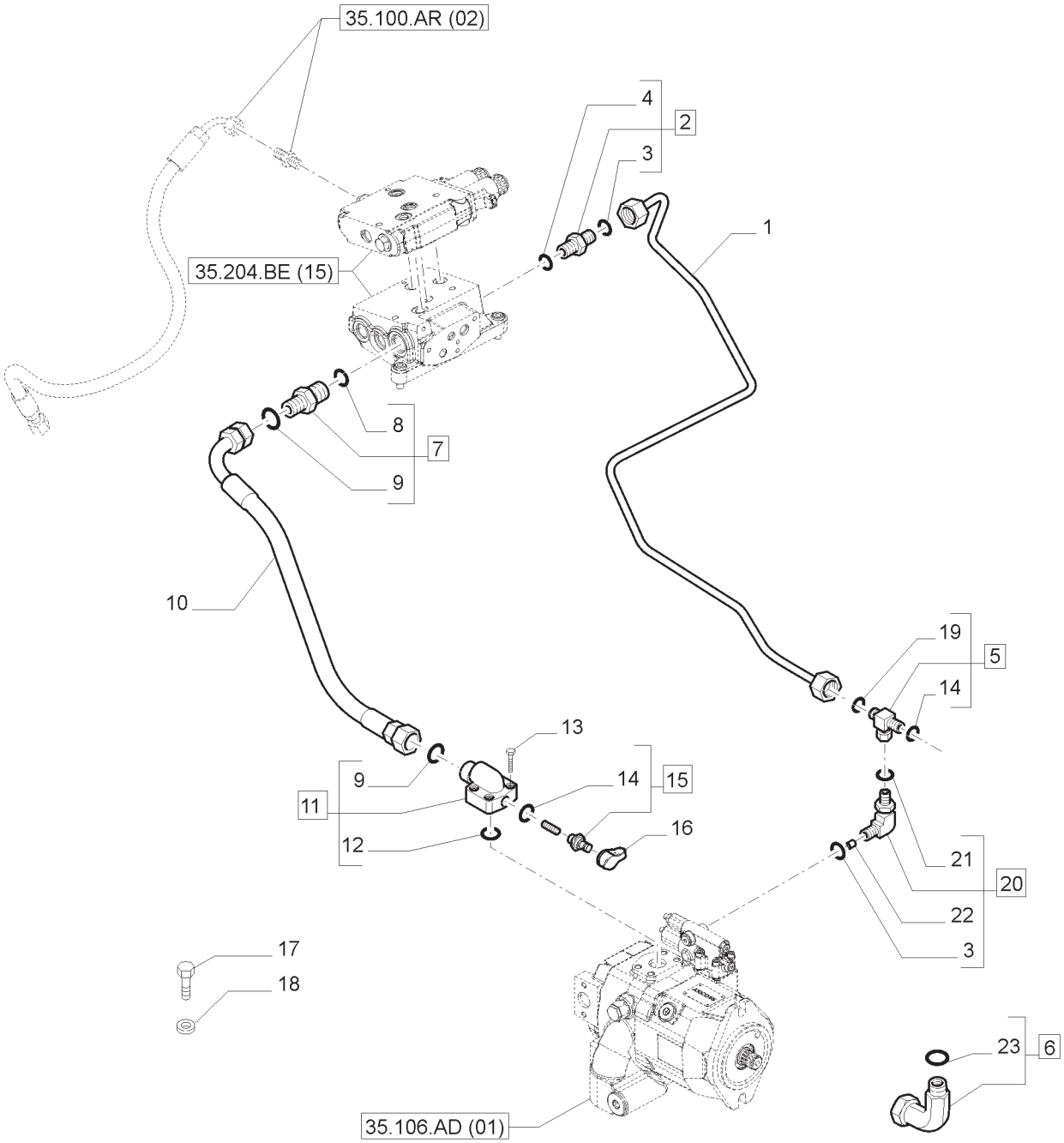

TUBOS DO ELEVADOR - TUBOS DOS CILINDROS DO ELEVADOR E DRENAGEM DAS VÁLVULAS DE CONTROLE REMOTO
LIFTER LINES - LIFTER CYLINDERS PIPES AND REMOTE CONTROL VALVES DRAIN
CONDUCTOS DE LA ELEVACIÓN - TUBOS CILINDROS DE ELEVACIÓN Y DRENAJE VÁLVULAS DE CONTROL REMOTAS
LINEE SOLLEVATORE - TUBAZIONI CILINDRI DI SOLLEVAMENTO E SCARICO DISTRIBUTORI AUSILIARI
HUBWERKSLEITUNGEN - HUBZYLINDER-ROHRLEITUNGEN UND ZUSATZSTEUERGERÄTE-RÜCKLAUF
LIGNES DE POUSSOIRS - TUYAUX VÉRINS À POUSSOIRS ET PURGE DISTRIBUTEURS AUXILIAIRES

R	N	P.N.	MOD	Q	Descrição	Description	Descripción	L.C.
1		87660996		1	TUBO	PIPE	TUBO	200T
2		5185045		1	CONECTOR HIDRÁUL	HYD CONNECTOR	CONECTOR HIDRÁULICO	020R
3		5185509		2	ANEL O	O-RING	JUNTA TÓRICA	055A
4		14437685		1	ANEL O	O-RING	JUNTA TÓRICA	055A
5		87738179		1	CONEXÃO	FITTING	ACCESORIO	3300
6		84989411		1	COTOVELO	ELBOW	CODO	085G
7		5197215		1	CONECTOR HIDRÁUL	HYD CONNECTOR	CONECTOR HIDRÁULICO	020R
8		14438185		1	ANEL O	O-RING	JUNTA TÓRICA	055A
9		5185513		2	ANEL O	O-RING	JUNTA TÓRICA	055A
10		87312959		1	TUBO FLEXÍVEL	FLEXIBLE HOSE	MANGUERA FLEXIBLE	192T
11		47134295		1	FLANGE	FLANGE	BRIDA	070F
12		14463781		2	ANEL O	O-RING	JUNTA TÓRICA	055A
13		14420321		4	PARAFUSO	SCREW	TORNILLO	040V
14		14437785		2	ANEL O	O-RING	JUNTA TÓRICA	055A
15		5185423		1	ACOPLAMENTO	COUPLING	ACOPLADOR	109T
16		5185424		1	BUJÃO	PLUG	TAPÓN	050T
17		16043321		1	PARAFUSO	SCREW	TORNILLO	040V
18		14496521		1	ARRUELA PLANA	WASHER	ARANDELA	131R
19		5185510		1	ANEL O	O-RING	JUNTA TÓRICA	055A
20		47126659		1	COTOVELO	ELBOW	CODO	085G
21		5185507		1	ANEL O	O-RING	JUNTA TÓRICA	055A
22		47126655		1	BUCHA	BUSHING	CASQUILLO	095B
23		9825770		1	ANEL O	O-RING	JUNTA TÓRICA	055A

TUBULAÇÃO DO LEVANTADOR HIDRÁULICO
LIFTER LINES
TUBERIAS DE ELEVADOR HIDRAULICO
TUBAZIONI SOLLEVATORE IDRAULICO
LEITUNGEN DES KRAFTHEBERS
CANALISATIONS DE RELEVAGE HYDRAULIQUE

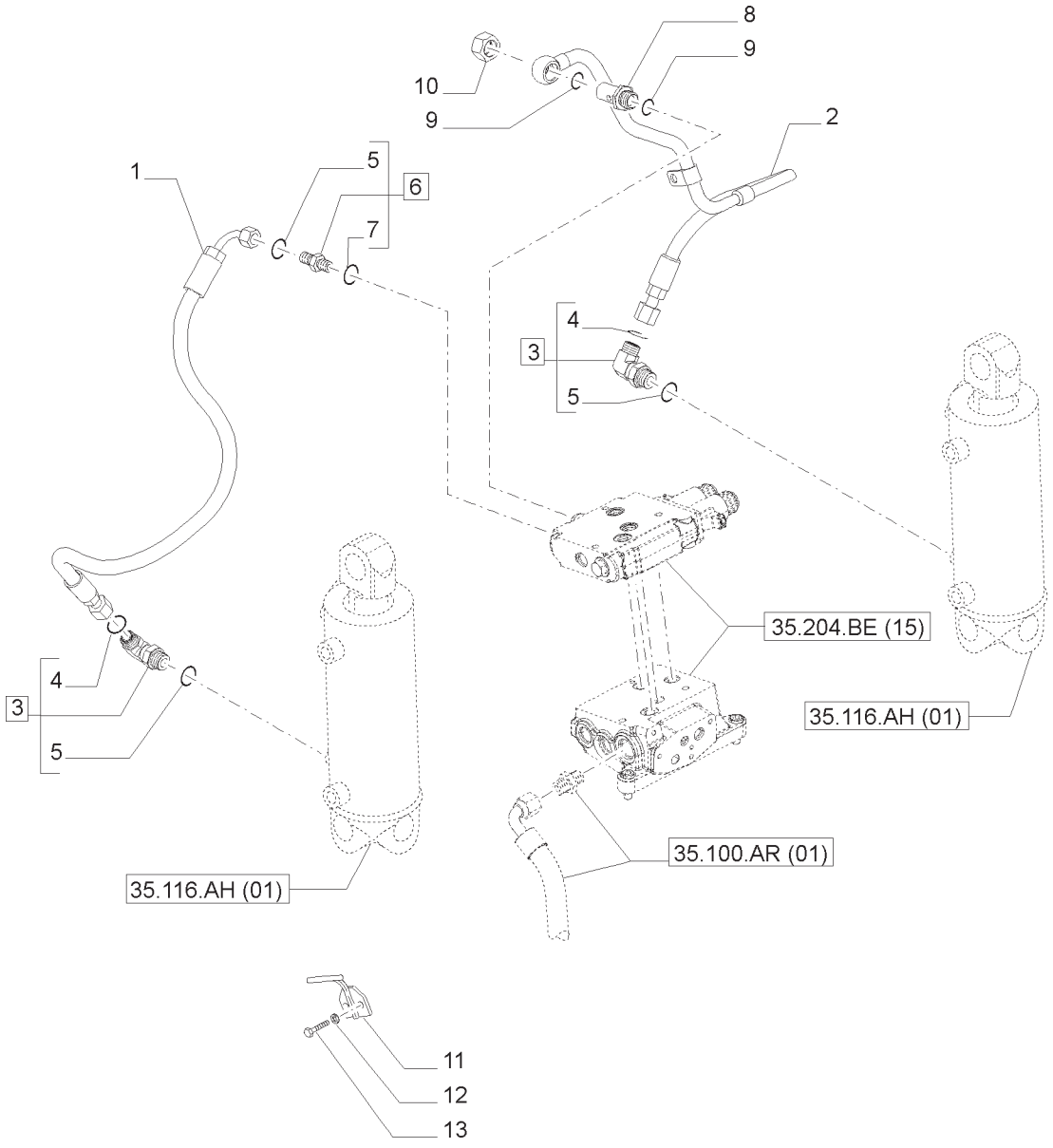

TUBULAÇÃO DO LEVANTADOR HIDRÁULICO
LIFTER LINES
TUBERIAS DE ELEVADOR HIDRAULICO
TUBAZIONI SOLLEVATORE IDRAULICO
LEITUNGEN DES KRAFTHEBERS
CANALISATIONS DE RELEVAGE HYDRAULIQUE

R	N	P.N.	MOD	Q	Descrição	Description	Descripción	L.C.
1		87519167		1	MANGUEIRA	HOSE	MANGUERA	030M
2		84242914		1	TUBO	TUBE	TUBO	195T
3		5185052		2	CONECTOR HIDRÁUL	HYD CONNECTOR	CONECTOR HIDRÁULICO	020R
4		14437985		2	ANEL O	O-RING	JUNTA TÓRICA	055A
5		5185511		3	ANEL O	O-RING	JUNTA TÓRICA	055A
6		5196305		1	UNIÃO	UNION	UNIÓN	9560
7		14438085		1	ANEL O	O-RING	JUNTA TÓRICA	055A
8		47133105		1	PARAFUSO DE BANJO	BANJO BOLT	PERNO BANJO	090B
9		5165897		2	VEDAÇÃO DA ARRUELA	SEALING WASHER	JUNTA HERMÉTICA	133R
10		47133106		1	BUJÃO	PLUG	TAPÓN	050T
11		87531649		1	SUPORTE	BRACKET	MÉNSULA	225S
12		14496521		2	ARRUELA PLANA	WASHER	ARANDELA	131R
13		16043321		2	PARAFUSO	SCREW	TORNILLO	040V

35.100.AZ	01	p1	04/13

VÁLVULA PRIORITÁRIA E TUBULAÇÕES - PEÇAS COMPONENTES
PRIORITY VALVE AND PIPES - BREAKDOWN
VÁLVULA PRIORITARIA Y TUBERÍAS - COMPONENTES
VALVOLA PRIORITARIA E TUBAZIONI - PARTI COMPONENT
PRIORITÄTSVENTIL UND LEITUNGEN - TEILE
SOUPAPE PRIORITAIRE ET TUYAUX - COMPOSANTS

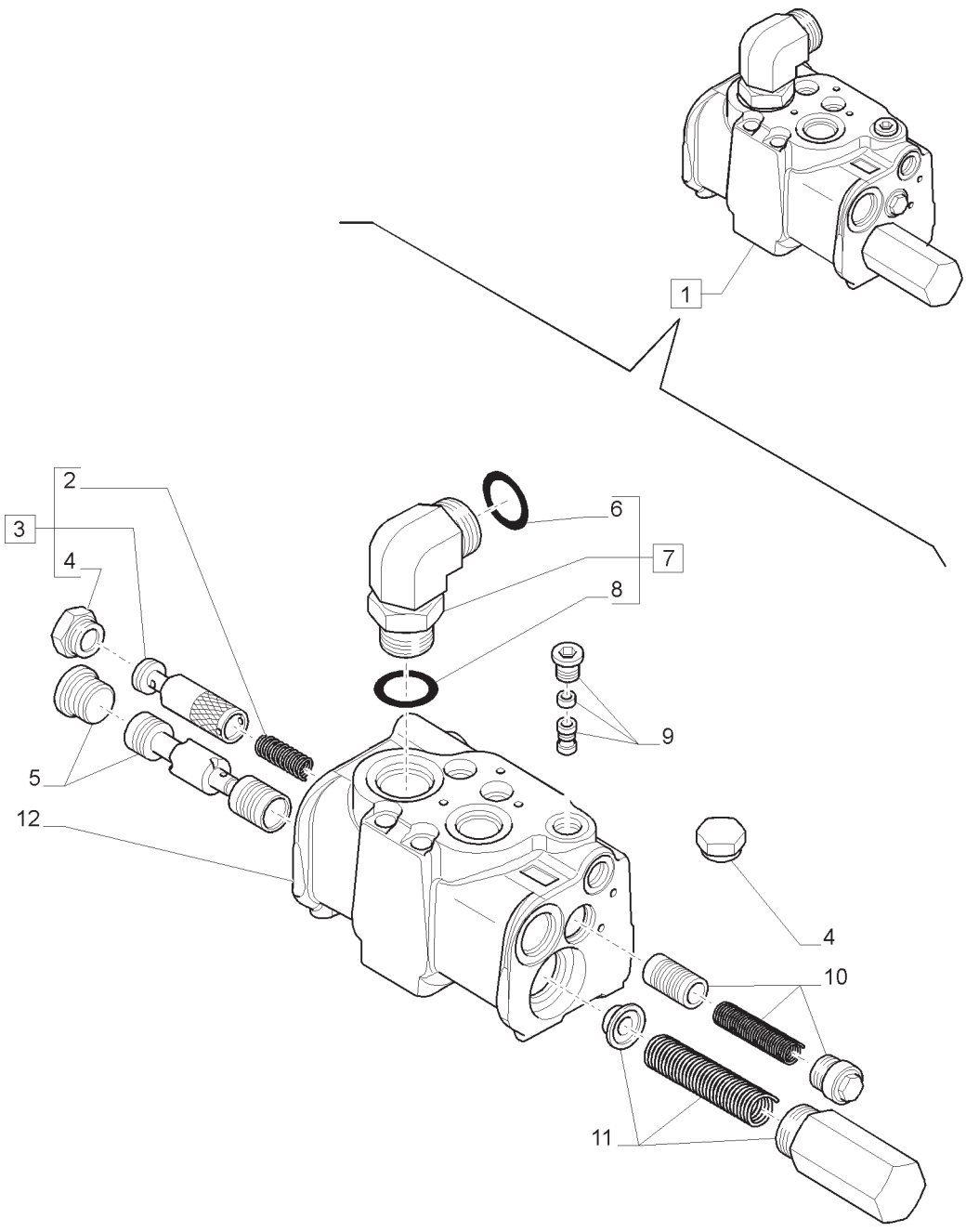

VÁLVULA PRIORITÁRIA E TUBULAÇÕES - PEÇAS COMPONENTES
PRIORITY VALVE AND PIPES - BREAKDOWN
VÁLVULA PRIORITARIA Y TUBERÍAS - COMPONENTES
VALVOLA PRIORITARIA E TUBAZIONI - PARTI COMPONENT
PRIORITÄTSVENTIL UND LEITUNGEN - TEILE
SOUPAPE PRIORITAIRE ET TUYAUX - COMPOSANTS

R	N	P.N.	MOD	Q	Descrição	Description	Descripción	L.C.
1		87555077		1	VÁLVULA HIDRÁUL.;, INCLUI 2 -12	VALVE. HYDRAULIC	VALVULA HIDRAULICA	010V
2		NSS		1	MOLA, INCLUIDO EM 3	SPRING	MUELLE	064N
3		87639736		1	KIT, INCLUI 2, 4	KIT	JUEGO	305C
4		87586701		1	BUJÃO	PLUG	TAPÓN	050T
5		87639735		1	KIT	KIT	JUEGO	305C
6		5185513		1	ANEL O	O-RING	JUNTA HERMETICA	055A
7		5197118		1	COTOVELO, INCLUI 6, 8	ELBOW	CODO	085G
8		14438185		1	ANEL O	O-RING	JUNTA HERMETICA	055A
9		87639734		1	KIT	KIT	JUEGO	305C
10		87639720		1	KIT	KIT	JUEGO	305C
11		87639721		1	KIT	KIT	JUEGO	305C
12		NSS		1	ALOJAMENTO, INCLUIDO EM 1	HOUSING	CAJA	064N

35.100.AZ	02	p1	04/13

VÁLVULA PRIORITÁRIA E TUBULAÇÕES - PEÇAS COMPONENTES
PRIORITY VALVE AND PIPES - BREAKDOWN
VÁLVULA PRIORITARIA Y TUBERÍAS - COMPONENTES
VALVOLA PRIORITARIA E TUBAZIONI - PARTI COMPONENT
PRIORITÄTSVENTIL UND LEITUNGEN - TEILE
SOUPAPE PRIORITAIRE ET TUYAUX - COMPOSANTS

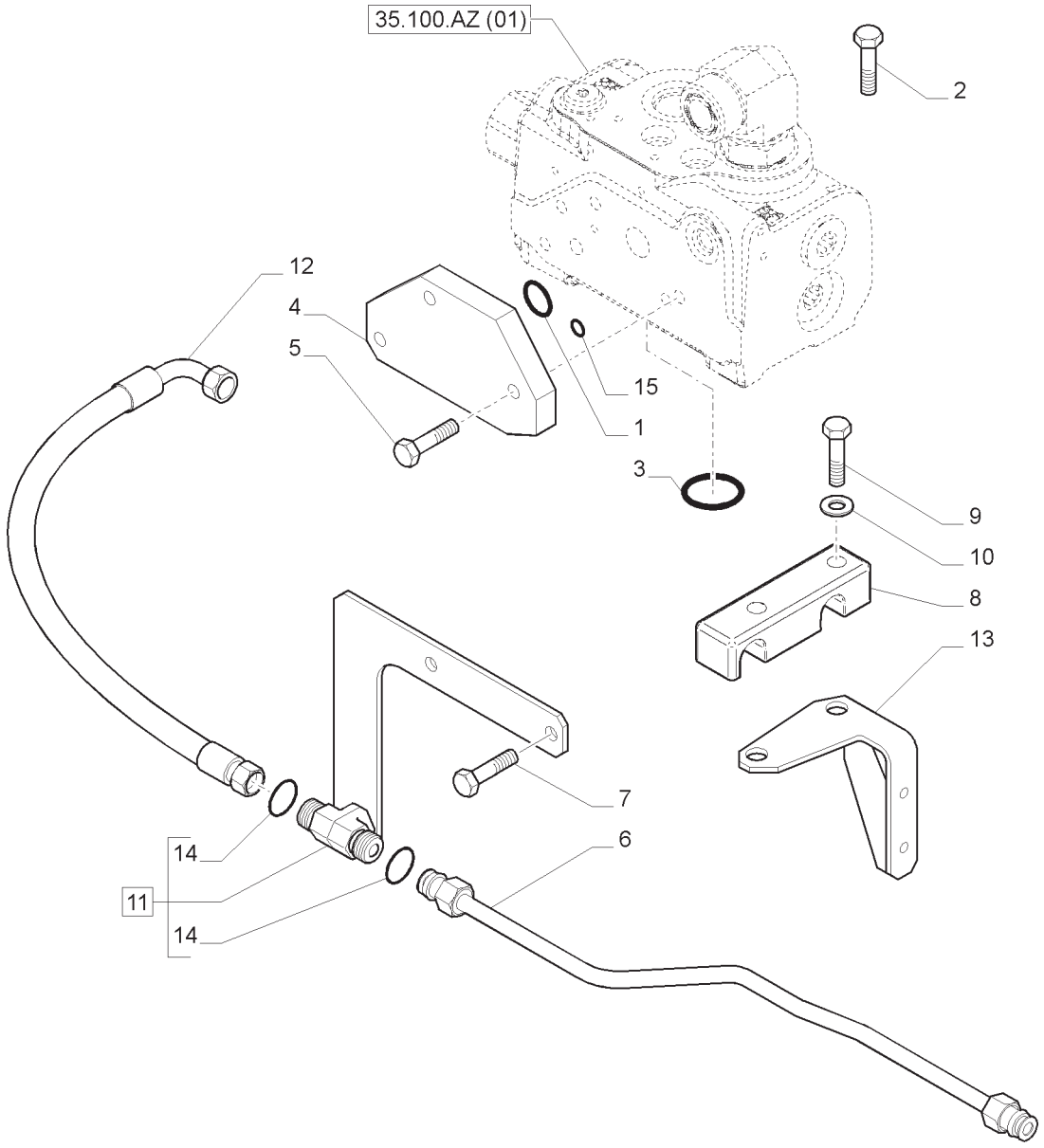

VÁLVULA PRIORITÁRIA E TUBULAÇÕES - PEÇAS COMPONENTES
PRIORITY VALVE AND PIPES - BREAKDOWN
VÁLVULA PRIORITARIA Y TUBERÍAS - COMPONENTES
VALVOLA PRIORITARIA E TUBAZIONI - PARTI COMPONENT
PRIORITÄTSVENTIL UND LEITUNGEN - TEILE
SOUPAPE PRIORITAIRE ET TUYAUX - COMPOSANTS

R	N	P.N.	MOD	Q	Descrição	Description	Descripción	L.C.
1		86637770		1	ANEL O	O-RING	JUNTA HERMETICA	055A
2		14421431		1	PARAFUSO	SCREW	TORNILLO	040V
3		14457981		1	ANEL O	O-RING	JUNTA HERMETICA	055A
4		87316882		1	TAMPA	COVER	TAPADERA	265C
5		14306521		3	PARAFUSO	SCREW	TORNILLO	040V
6		47475521		1	TUBO DE ENCHIMENTO	PIPE	CUELLO DE CARGA	200T
7		16043221		2	PARAFUSO	SCREW	TORNILLO	040V
8		87325889		1	SUPORTE DE BRAÇADEIRA	CLAMP BRACKET	BRIDA DE APRIETE	Z417
9		120101		2	PARAFUSO	SCREW	TORNILLO	040V
10		14496401		2	ARRUELA PLANA	WASHER	ARANDELA	131R
11		82037429		1	SUPORTE, INCLUI 14	BRACKET / BRACE	PIEZA DE SOPORTE	225S
12		82038870		1	TUBO FLEXÍVEL	HOSE	MANGA	030M
13		47475527		1	SUPORTE	BRACKET / BRACE	PIEZA DE SOPORTE	225S
14		81845038		2	ANEL O	O-RING	JUNTA HERMETICA	055A
15		14458081		1	ANEL O	O-RING	JUNTA HERMETICA	055A

35.100.BG	01	p1	04/13

TUBULAÇÃO DO LEVANTADOR HIDRÁULICO
LIFTER LINES
TUBERIAS DE ELEVADOR HIDRAULICO
TUBAZIONI SOLLEVATORE IDRAULICO
LEITUNGEN DES KRAFTHEBERS
CANALISATIONS DE RELEVAGE HYDRAULIQUE

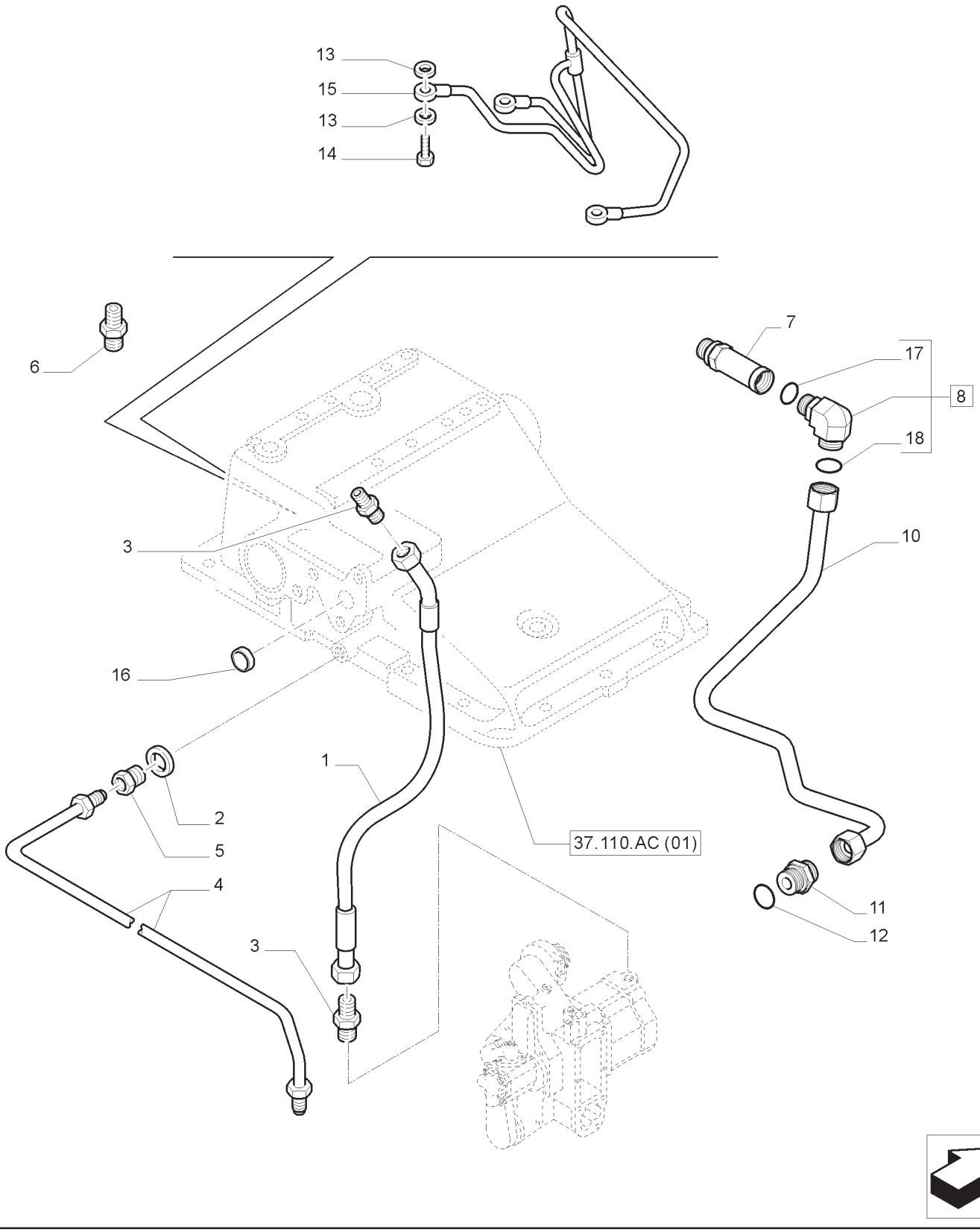

TUBULAÇÃO DO LEVANTADOR HIDRÁULICO
LIFTER LINES
TUBERIAS DE ELEVADOR HIDRAULICO
TUBAZIONI SOLLEVATORE IDRAULICO
LEITUNGEN DES KRAFTHEBERS
CANALISATIONS DE RELEVAGE HYDRAULIQUE

R	N	P.N.	MOD	Q	Descrição	Description	Descripción	L.C.
1		73402046		1	TUBO FLEXÍVEL	HOSE,FLEXIBLE	MANGA FLEXIBLE	192T
2		10263460		1	JUNTA	GASKET	JUNTA HERMETICA	123G
3		5185041		2	CONEXÃO	CONNECTOR	RACOR	020R
4		5162674		1	TUBO RÍGIDO	TUBE,RIGID	TUBO RIGIDO	193T
5		5157873		1	CONEXÃO	CONNECTOR	RACOR	020R
6		5185045		1	CONEXÃO	CONNECTOR	RACOR	020R
7		5190396		1	CONEXÃO	CONNECTOR	RACOR	020R
8		86579697		1	CONEX.; DE TRÊS VIAS, INCLUI 17 -18	CONNECTION, 3 WAY	RACOR DE TRES BOCAS	016R
9		5189904		1	BUJÃO	PLUG	TAPON	050T
10		84597642		1	TUBO RÍGIDO	TUBE,RIGID	TUBO RIGIDO	193T
11		5189820		1	CONEXÃO	CONNECTOR	RACOR	020R
12		81862879		1	ANEL DE VEDAÇÃO	SEALING RING COLLAR	UTIL PARA COLOC.ANILLOS	175C
13		14330260		6	JUNTA	GASKET	JUNTA HERMETICA	123G
14		11903711		3	PARAFUSO-BANJO	BOLT, BANJO	BOQUILLA	090B
15		5170187		1	TUBO RÍGIDO	TUBE,RIGID	TUBO RIGIDO	193T
16		14328501		1	BUJÃO	PLUG	TAPON	050T
17		86598103		1	ANEL O	O-RING	JUNTA TÓRICA	055A
18		9991976		1	ANEL O	O-RING	JUNTA TÓRICA	055A

NOTA: MECÂNICO

TUBULAÇÃO DO LEVANTADOR HIDRÁULICO
LIFTER LINES
TUBERIAS DE ELEVADOR HIDRAULICO
TUBAZIONI SOLLEVATORE IDRAULICO
LEITUNGEN DES KRAFTHEBERS
CANALISATIONS DE RELEVAGE HYDRAULIQUE

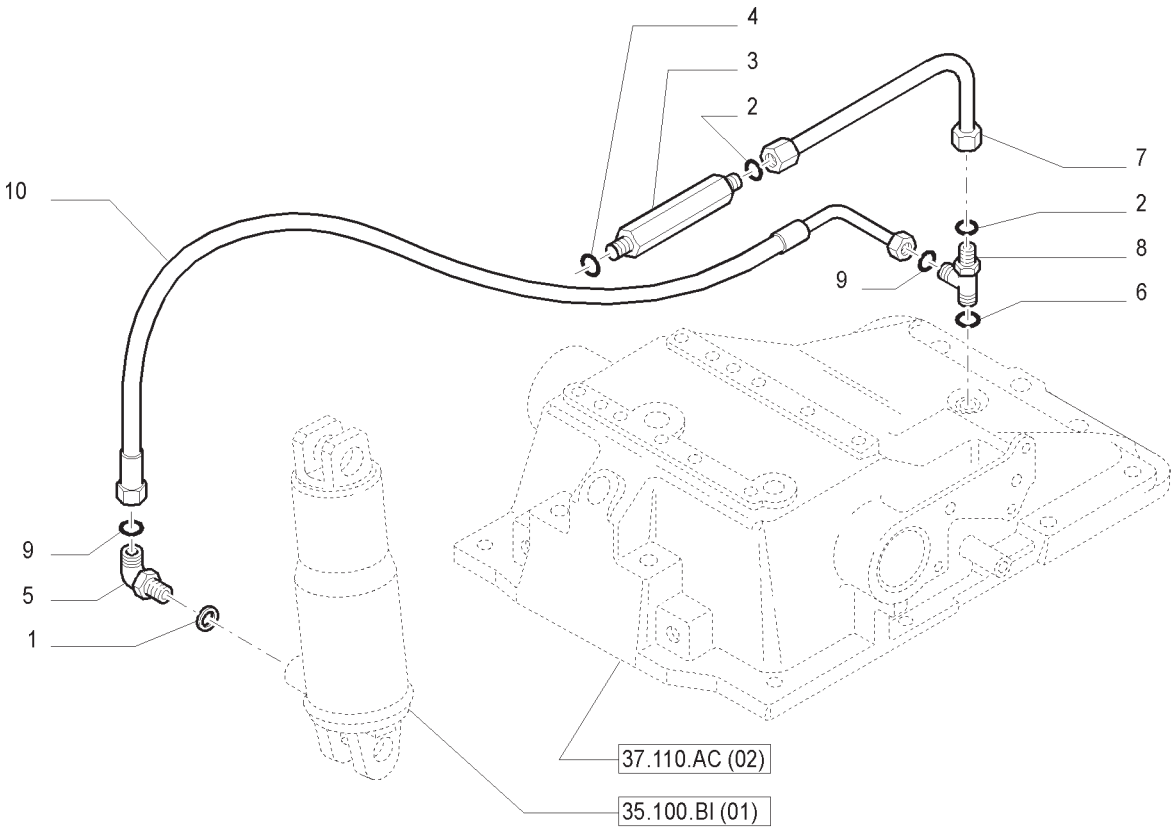

TUBULAÇÃO DO LEVANTADOR HIDRÁULICO
LIFTER LINES
TUBERIAS DE ELEVADOR HIDRAULICO
TUBAZIONI SOLLEVATORE IDRAULICO
LEITUNGEN DES KRAFTHEBERS
CANALISATIONS DE RELEVAGE HYDRAULIQUE

R	N	P.N.	MOD	Q	Descrição	Description	Descripción	L.C.
1		14437885		2	ANEL O	O-RING	JUNTA HERMETICA	055A
2		5185512		2	ANEL O	O-RING	JUNTA HERMETICA	055A
3		5185048		1	CONEXÃO	CONNECTOR	RACOR	020R
4		14438085		1	ANEL O	O-RING	JUNTA HERMETICA	055A
5		5185050		1	CONEXÃO	CONNECTOR	RACOR	020R
6		14437985		1	ANEL O	O-RING	JUNTA HERMETICA	055A
7		5185476		1	TUBO RÍGIDO	TUBE,RIGID	TUBO RIGIDO	193T
8		5185539		1	CONEXÃO EM T	UNION TEE	UNIÓN EN T	A134
9		5185510		2	ANEL O	O-RING	JUNTA HERMETICA	055A
10		87395284		1	TUBO FLEXÍVEL	HOSE,FLEXIBLE	MANGA FLEXIBLE	192T

NOTA: MECÂNICO

35.100.BI	01	p1	04/13

CILINDRO E PISTÃO DO LEVANTADOR
LIFTER PISTON AND CYLINDER
CILINDRO Y EMBOLO ELEVADOR
CILINDRI E STANTUFFI SOLLEVATORE
ZYLINDER UND KOLBEN DES KRAFTHEBERS
CYLINDRES ET PISTONS ELEVATEUR

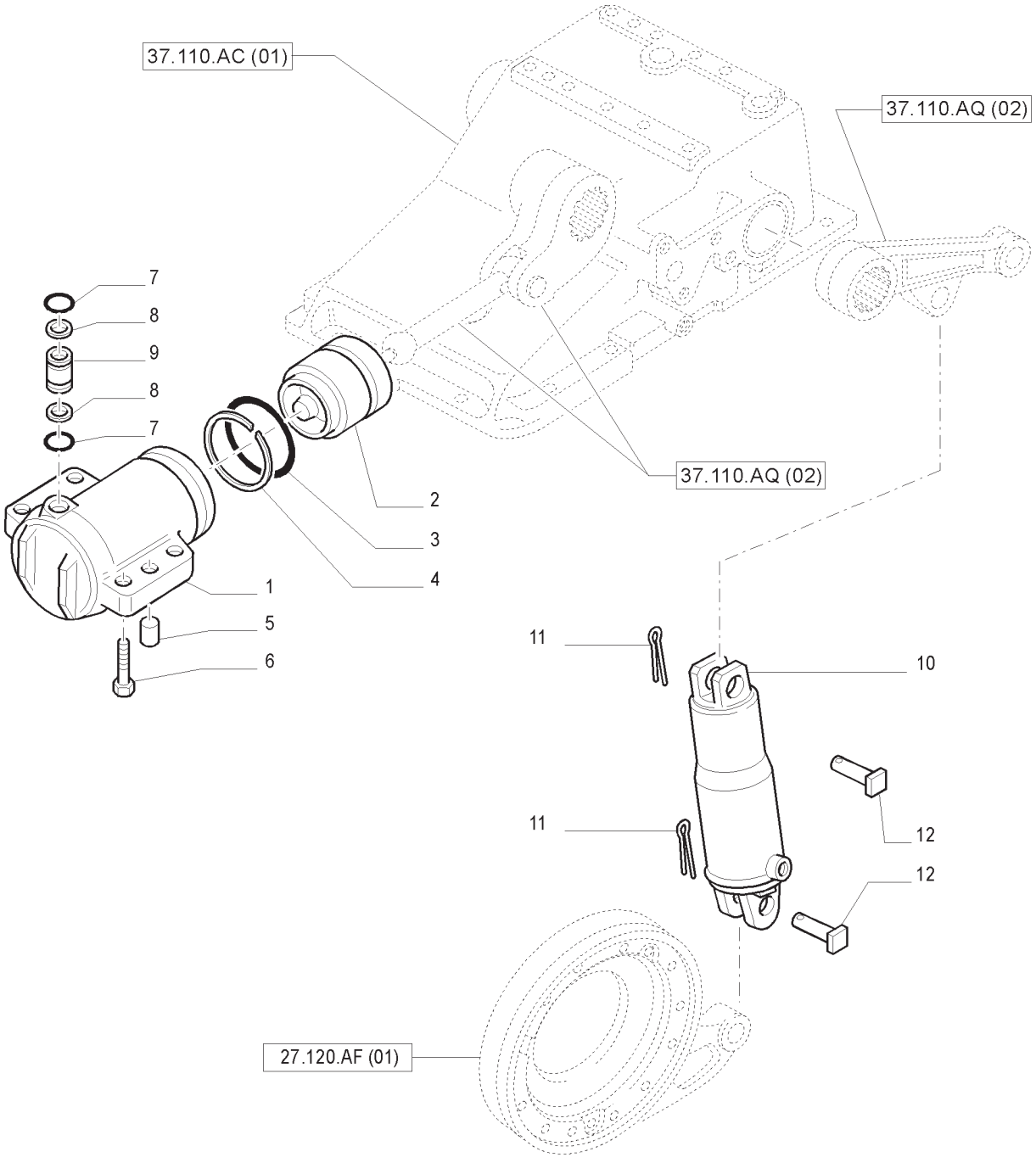

CILINDRO E PISTÃO DO LEVANTADOR
LIFTER PISTON AND CYLINDER
CILINDRO Y EMBOLO ELEVADOR
CILINDRI E STANTUFFI SOLLEVATORE
ZYLINDER UND KOLBEN DES KRAFTHEBERS
CYLINDRES ET PISTONS ELEVATEUR

R	N	P.N.	MOD	Q	Descrição	Description	Descripción	L.C.
1		5146363		1	CILINDRO	CYLINDER	CILINDRO	164C
2		5146365		1	PISTÃO	PISTON	EMBOLO	235S
3		14472880		1	ANEL O	O-RING	JUNTA HERMETICA	055A
4		5136567		1	ANEL	RING	ANILLO	045A
5		596820		2	PINO-GUIA	DOWEL	PITON	090G
6		14258131		4	PARAFUSO	SCREW	TORNILLO	040V
7		14457281		2	ANEL O	O-RING	JUNTA HERMETICA	055A
8		4958830		2	DISCO	DISC	DISCO	060D
9		5146353		1	CONEXÃO	CONNECTOR	RACOR	020R
10		47125823		1	CILINDRO	CYLINDER	CILINDRO	164C
11		5112606		2	GRAMPO	PIN,SPLIT (COTTER)	PASADOR ABIERTO	270C
12		5146401		2	PINO	PIN	PERNO	080P

NOTA: MECÂNICO

35.104.AA	01	p1	04/13

BOMBA DE ENGRENAGEM
GEAR PUMP
BOMBA DE ENGRANAJES
POMPA AD INGRANAGGI
ZAHNRADPUMPE
POMPE À ENGRENAGES

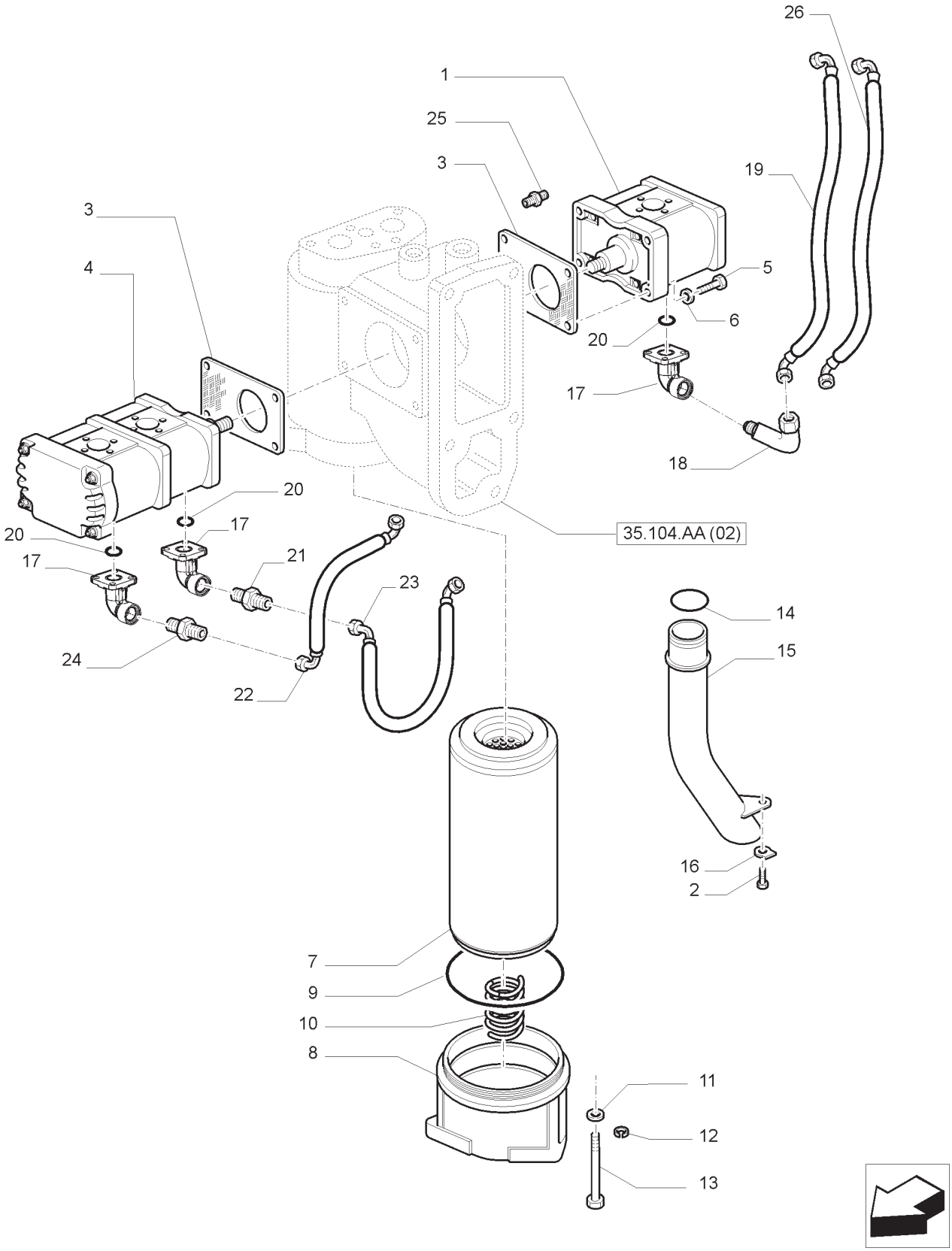

BOMBA DE ENGRENAGEM
GEAR PUMP
BOMBA DE ENGRANAJES
POMPA AD INGRANAGGI
ZAHNRADPUMPE
POMPE À ENGRENAGES

R	N	P.N.	MOD	Q	Descrição	Description	Descripción	L.C.
1		84577679		1	BOMBA HIDRÁULICA	HYDRAULIC PUMP	BOMBA HIDRÁULICA	155P
2		16043231		1	PARAFUSO	SCREW	TORNILLO	040V
3		5167989		2	JUNTA	GASKET	JUNTA	123G
4		84597380		1	BOMBA HIDRÁULICA	HYDRAULIC PUMP	BOMBA HIDRÁULICA	155P
5		14305531		8	PARAFUSO	SCREW	TORNILLO	040V
6		12647621		8	ARRUELA PLANA	WASHER	ARANDELA	131R
7		84563466		1	FILTRO DE ÓLEO HIDRÁULICO	HYDRAULIC OIL FILTER	FILTRO HIDRÁULICO	074F
8		5153319		1	COBERTURA	COVER	CUBIERTA	265C
9		14461580		1	ANEL O	O-RING	JUNTA TÓRICA	055A
10		5148745		1	MOLA	SPRING	MUELLE	100M
11		11197879		3	ARRUELA DE PRESSÃO	BELLEVILLE WASHER	ARANDELA BELLEVILLE	A143
12		13397376		3	ANEL DE PRESSÃO	SNAP RING	ANILLO DE FRENO	054A
13		16044821		3	PARAFUSO	SCREW	TORNILLO	040V
14		14459480		1	ANEL O	O-RING	JUNTA TÓRICA	055A
15		5178292		1	TUBO	TUBE	TUBO	195T
16		14198700		1	PLACA DE TRAVAMENTO	LOCKING PLATE	PLACA DE BLOQUEO	113P
17		73401392		3	FLANGE	FLANGE	BRIDA	070F
18		5185577		1	COTOVELO	ELBOW	CODO	085G
19		87636627		1	MANGUEIRA	HOSE	MANGUERA	030M
20		14453880		3	ANEL O	O-RING	JUNTA TÓRICA	055A
21		86579681		1	CONECTOR HIDRÁUL	HYD CONNECTOR	CONECTOR HIDRÁULICO	020R
22		84556370		1	MANGUEIRA	HOSE	MANGUERA	030M
23		87636624		1	MANGUEIRA	HOSE	MANGUERA	030M
24		86579678		1	CONECTOR HIDRÁUL	HYD CONNECTOR	CONECTOR HIDRÁULICO	020R
25		81863438		1	CONECTOR HIDRÁUL	HYD CONNECTOR	CONECTOR HIDRÁULICO	020R
26		87636626		1	MANGUEIRA	HOSE	MANGUERA	030M

NOTA: MECÂNICO

BOMBA DE ENGRENAGEM
GEAR PUMP
BOMBA DE ENGRANAJES
POMPA AD INGRANAGGI
ZAHNRADPUMPE
POMPE À ENGRENAGES

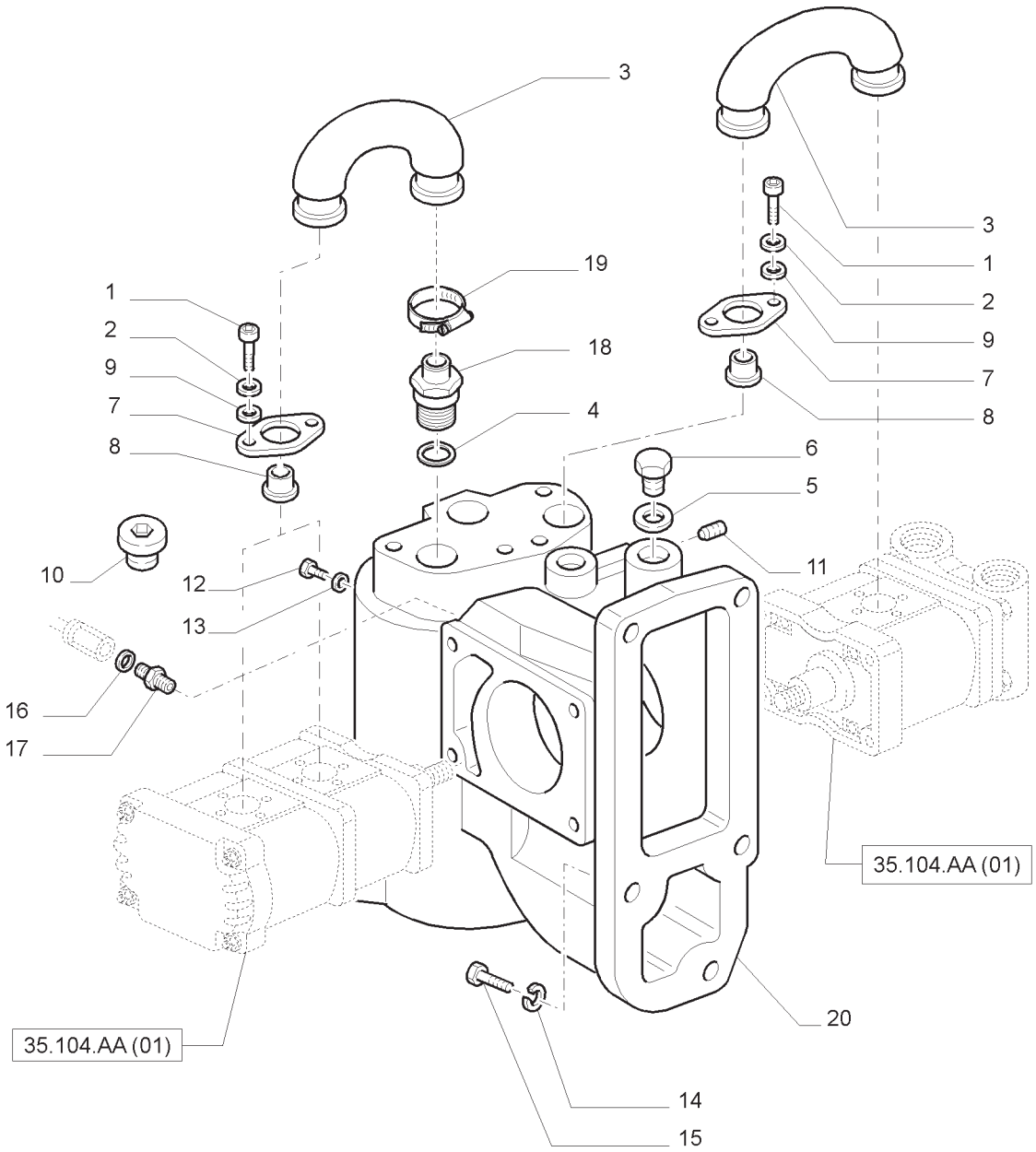

BOMBA DE ENGRENAGEM
GEAR PUMP
BOMBA DE ENGRANAJES
POMPA AD INGRANAGGI
ZAHNRADPUMPE
POMPE À ENGRENAGES

R	N	P.N.	MOD	Q	Descrição	Description	Descripción	L.C.
1		14302821		10	PARAFUSO	SCREW	TORNILLO	040V
2		10569379		10	TRAVA DA ARRUELA	LOCK WASHER	ARANDELA DE FRENO	132R
3		73401391		2	COLETOR	MANIFOLD	COLECTOR	198C
4		81826567		1	ANEL O	O-RING	JUNTA TÓRICA	055A
5		10280060		1	JUNTA	GASKET	JUNTA	123G
6		10300611		1	BUJÃO	PLUG	TAPÓN	050T
7		5174244		5	FLANGE	FLANGE	BRIDA	070F
8		5159165		5	REFORÇO	REINFORCEMENT	REFUERZO	060R
9		12638521		10	ARRUELA PLANA	WASHER	ARANDELA	131R
10		10118811		1	BUJÃO	PLUG	TAPÓN	050T
11		10269150		1	BUJÃO	PLUG	TAPÓN	050T
12		10300911		1	BUJÃO	PLUG	TAPÓN	050T
13		14330260		1	VEDAÇÃO DA ARRUELA	SEALING WASHER	JUNTA HERMÉTICA	133R
14		10571979		1	TRAVA DA ARRUELA	LOCK WASHER	ARANDELA DE FRENO	132R
15		15540531		1	PARAFUSO	SCREW	TORNILLO	040V
16		10298460		1	VEDAÇÃO DA ARRUELA	SEALING WASHER	JUNTA HERMÉTICA	133R
17		5185041		1	CONECTOR HIDRÁUL	HYD CONNECTOR	CONECTOR HIDRÁULICO	020R
18		87562398		1	CONECTOR ELÉTRICO	ELEC CONNECTOR	CONECTOR ELÉCTR.	235C
19		13000690		1	BRAÇADEIRA MANGUEIRA	HOSE CLAMP	ABRAZADERA P.; MANGUERA	P729
20		87680617		1	SUPORTE BOMBA COMPLETO	BRACKET	PIEZA DE SOPORTE	225S

NOTA: MECÂNICO

TUBULAÇÃO DO LEVANTADOR HIDRÁULICO
LIFTER LINES
TUBERIAS DE ELEVADOR HIDRAULICO
TUBAZIONI SOLLEVATORE IDRAULICO
LEITUNGEN DES KRAFTHEBERS
CANALISATIONS DE RELEVAGE HYDRAULIQUE

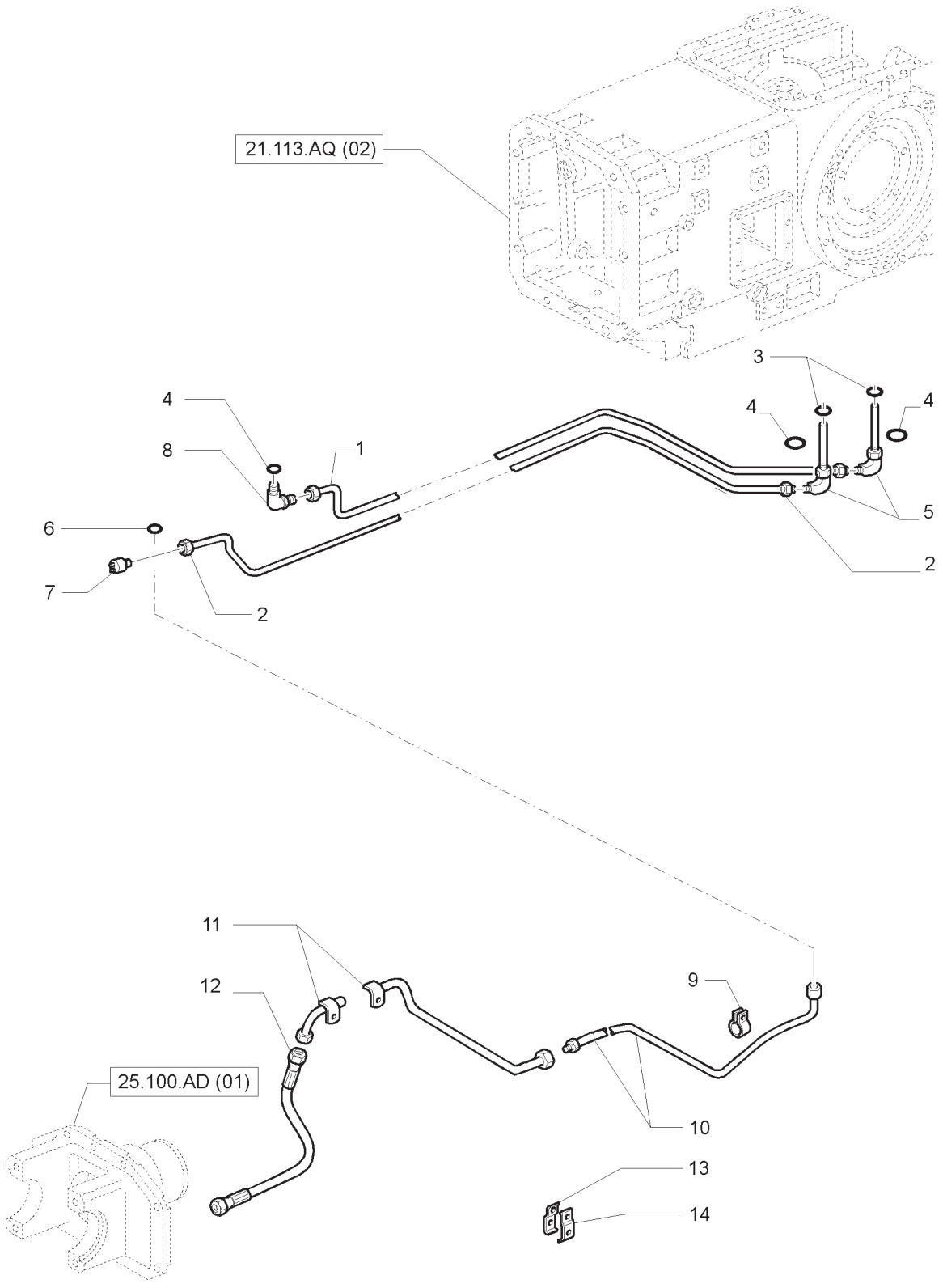

TUBULAÇÃO DO LEVANTADOR HIDRÁULICO
LIFTER LINES
TUBERIAS DE ELEVADOR HIDRAULICO
TUBAZIONI SOLLEVATORE IDRAULICO
LEITUNGEN DES KRAFTHEBERS
CANALISATIONS DE RELEVAGE HYDRAULIQUE

R	N	P.N.	MOD	Q	Descrição	Description	Descripción	L.C.
1		5164943		1	TUBO HIDRÁULICO	HYD. TUBE	TUBERÍA HIDRÁULICA	190T
2		5169168		1	TUBO HIDRÁULICO	HYD. TUBE	TUBERÍA HIDRÁULICA	190T
3		5103230		1	ANEL O	O-RING	JUNTA TÓRICA	055A
4		14437985		3	ANEL O	O-RING	JUNTA TÓRICA	055A
5		5154687		2	COTOVELO	ELBOW	CODO	085G
6		14437885		1	ANEL O	O-RING	JUNTA TÓRICA	055A
7		82008236		1	INTERRUPTOR	SWITCH	INTERRUPTOR	075I
8		5155452		1	COTOVELO	ELBOW	CODO	085G
9		83925873		1	GRAMPO	CLIP	CLIP	045F
10		82006200		1	TUBO HIDRÁULICO	HYD. TUBE	TUBERÍA HIDRÁULICA	190T
11		82026198		1	TUBO HIDRÁULICO	HYD. TUBE	TUBERÍA HIDRÁULICA	190T
12		84601274		1	MANGUEIRA	HOSE	MANGUERA	030M
13		515-6381		1	BRAÇADEIRA MANGUEIRA	HOSE CLAMP	ABRAZADERA P.; MANGUERA	P729
14		515-6380		1	BRAÇADEIRA MANGUEIRA	HOSE CLAMP	ABRAZADERA P.; MANGUERA	P729

NOTA:MECÂNICO

BOMBAS PARA CIRCUITO HIDRÁULICO E ELEVADOR - BOMBAS
PUMPS FOR HYDRAULIC SYSTEM AND LIFT - PUMPS
BOMBAS PARA HIDRAULICA Y ELEVADOR - BOMBAS
POMPE PER IDRAULICA E SOLLEVATORE - POMPE
PUMPE FÜR HYDRAULIK UND KRAFTHEBER - PUMPE
POMPES HYDRAULIQUE & ÉLÉVATEUR - POMPES

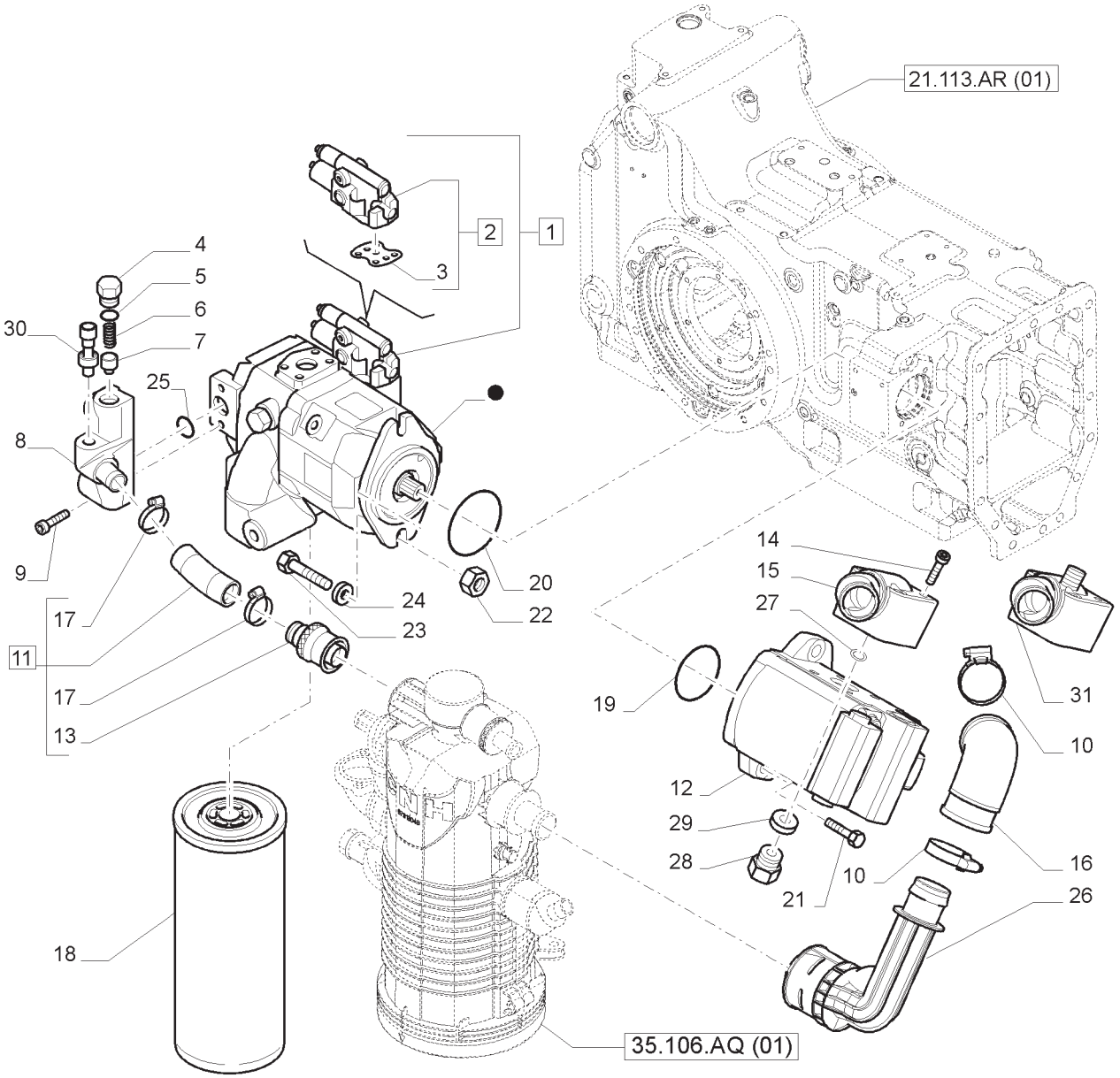

BOMBAS PARA CIRCUITO HIDRÁULICO E ELEVADOR - BOMBAS
PUMPS FOR HYDRAULIC SYSTEM AND LIFT - PUMPS
BOMBAS PARA HIDRAULICA Y ELEVADOR - BOMBAS
POMPE PER IDRAULICA E SOLLEVATORE - POMPE
PUMPE FÜR HYDRAULIK UND KRAFTHEBER - PUMPE
POMPES HYDRAULIQUE & ÉLÉVATEUR - POMPES

R	N	P.N.	MOD	Q	Descrição	Description	Descripción	L.C.
1		84471387		1	BOMBA HIDRÁULICA, INCLUI 2	HYDRAULIC PUMP	BOMBA HIDRÁULICA	155P
2		84209779		1	COMPENSADOR, INCLUI 3	COMPENSATOR	COMPENSADOR	714C
3		84209778		1	JUNTA	GASKET	JUNTA	123G
4		47123781		1	BUJÃO	PLUG	TAPÓN	050T
5		14438085		1	ANEL O	O-RING	JUNTA TÓRICA	055A
6		87722518		1	MOLA	SPRING	MUELLE	100M
7		5169565		1	VÁLVULA DE DESVIO	BY-PASS VALVE	VÁLVULA DE DERIVACIÓN	P673
8		87491239		1	COLETOR HIDRÁULICO	HYDRAULIC MANIFOLD	COLECTOR HIDRÁULICO	A063
9		14306421		2	PARAFUSO	SCREW	TORNILLO	040V
10		82039346		1	BRAÇADEIRA MANGUEIRA	HOSE CLAMP	ABRAZADERA PARA MANGUERA	P729
11		87492483		1	MANGUEIRA, INCLUI 13, 17	HOSE	MANGUERA	030M
12		84263360		1	BOMBA HIDRÁULICA	HYDRAULIC PUMP	BOMBA HIDRÁULICA	155P
13		87381694		1	CONECTOR HIDRÁUL	HYD CONNECTOR	CONECTOR HIDRÁULICO	020R
14		14302221		4	PARAFUSO	SCREW	TORNILLO	040V
15		84181974		1	FLANGE	FLANGE	BRIDA	070F
16		87323539		1	COTOVELO	ELBOW	CODO	085G
17		82036709		2	BRAÇADEIRA MANGUEIRA	HOSE CLAMP	ABRAZADERA PARA MANGUERA	P729
18		87395844		1	FILTRO DE ÓLEO HIDRÁULICO	HYDRAULIC OIL FILTER	FILTRO HIDRÁULICO	074F
19		14461080		1	ANEL O	O-RING	JUNTA TÓRICA	055A
20		14461380		1	ANEL O	O-RING	JUNTA TÓRICA	055A
21		14307421		4	PARAFUSO	SCREW	TORNILLO	040V
22		12164021		2	PORCA	NUT	TUERCA	010D
23		15978124		2	PARAFUSO	BOLT	PERNO	140B
24		10730821		2	ARRUELA PLANA	WASHER	ARANDELA	131R
25		14463480		1	ANEL O	O-RING	JUNTA TÓRICA	055A
26		87324688		1	COTOVELO	ELBOW	CODO	085G
27		14463680		1	ANEL O	O-RING	JUNTA TÓRICA	055A
28		10300511		1	BUJÃO	PLUG	TAPÓN	050T
29		5183780		1	VEDAÇÃO DA ARRUELA	SEALING WASHER	JUNTA HERMÉTICA	133R
30		87564684		1	INTERRUPTOR INTERMITENTE	SWITCH ASSY	CONJ. INTERRUPTOR	067I
31		84181974		1	FLANGE	FLANGE	BRIDA	070F

35.106.AQ	01	p1	04/13

BOMBA 150 L/MIN W/EDC - FILTRO DE ÓLEO
150 L/MIN PUMP W/EDC - OIL FILTER
BOMBA 150 L/MIN W/EDC - FILTRO DE ACEITE
POMPA 150 L/MIN W/EDC - FILTRO OLIO
150 L/MIN PUMPE W/EDC - OLFILTER
POMPE 150 L/MIN W/EDC - FILTRE A HUILE

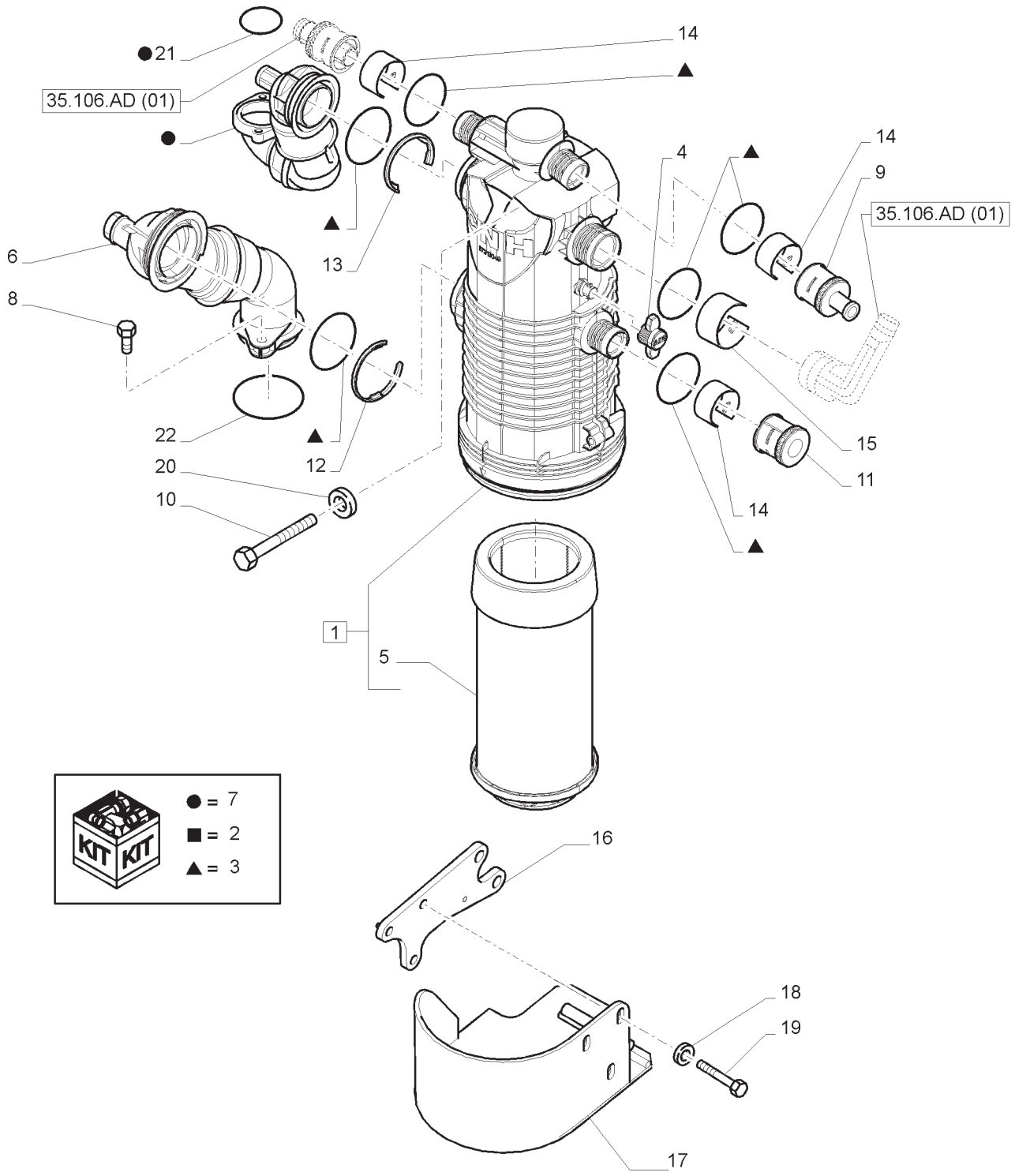

BOMBA 150 L/MIN W/EDC - FILTRO DE ÓLEO
150 L/MIN PUMP W/EDC - OIL FILTER
BOMBA 150 L/MIN W/EDC - FILTRO DE ACEITE
POMPA 150 L/MIN W/EDC - FILTRO OLIO
150 L/MIN PUMPE W/EDC - OLFILTER
POMPE 150 L/MIN W/EDC - FILTRE A HUILE

R	N	P.N.	MOD	Q	Descrição	Description	Descripción	L.C.
1		87313049		1	MONTAGEM DO FILTRO	FILTER ASSY	CONJUNTO DE FILTRO	P496
2		87705159		1	TAMPA DO FILTRO	FILTER COVER	TAPA DE FILTRO	Z316
3		87705156		1	KIT DE VEDAÇÃO	SEAL KIT	JUEGO DE JUNTAS	630S
4		87705160		1	PROTETOR	ARRESTER	PROTECTOR	0320
5		87708150		1	FILTRO DE ÓLEO HIDRÁULICO	HYDRAULIC OIL FILTER	FILTRO HIDRÁULICO	074F
6		87395840		1	TUBO DE ASPIRAÇÃO	SUCTION PIPE	TUBO DE ASPIRACIÓN	P629
7		87395841		1	TUBO DE ASPIRAÇÃO	SUCTION PIPE	TUBO DE ASPIRACIÓN	P629
8		87687675		1	PARAFUSO	SCREW	TORNILLO	040V
9		87330801		1	CONECTOR HIDRÁUL	HYD CONNECTOR	CONECTOR HIDRÁULICO	020R
10		15972421		2	PARAFUSO	SCREW	TORNILLO	040V
11		87330798		1	BUJÃO	PLUG	TAPÓN	050T
12		87381695		1	DISPOSITIVO DE PARADA	STOP DEVICE	TOPE	070D
13		87381696		1	DISPOSITIVO DE PARADA	STOP DEVICE	TOPE	070D
14		84121298		3	DISPOSITIVO DE PARADA	STOP DEVICE	TOPE	070D
15		87330755		1	DISPOSITIVO DE PARADA	STOP DEVICE	TOPE	070D
16		84332042		1	SUPORTE	SUPPORT	SOPORTE	300S
17		84416093		1	COBERTURA	COVER	CUBIERTA	265C
18		14496721		2	ARRUELA PLANA	WASHER	ARANDELA	131R
19		15540221		2	PARAFUSO	BOLT	PERNO	140B
20		14496621		4	ARRUELA PLANA	WASHER	ARANDELA	131R
21		87705157		1	VEDAÇÃO	SEAL	JUNTA	132A
22		87705158		1	KIT DE GAXETAS	GASKET KIT	EMPAQUE DE JUNTAS	3740

35.116.AH	01	p1	04/13

LEVANTADOR HIDRÁULICO - CILINDRO - PEÇAS COMPONENTES
HYDRAULIC POWER LIFT - CYLINDER - BREAKDOWN
ELEVADOR HIDRAULICO - CILINDRO - COMPONENTES
SOLLEVATORE IDRAULICO - CILINDRO - PARTI COMPONENTI
HYDRAULISCHER KRAFTHEBER - ZYLINDER -TEILE
RELEVAGE HYDRAULIQUE - CYLINDRE - COMPOSANTS

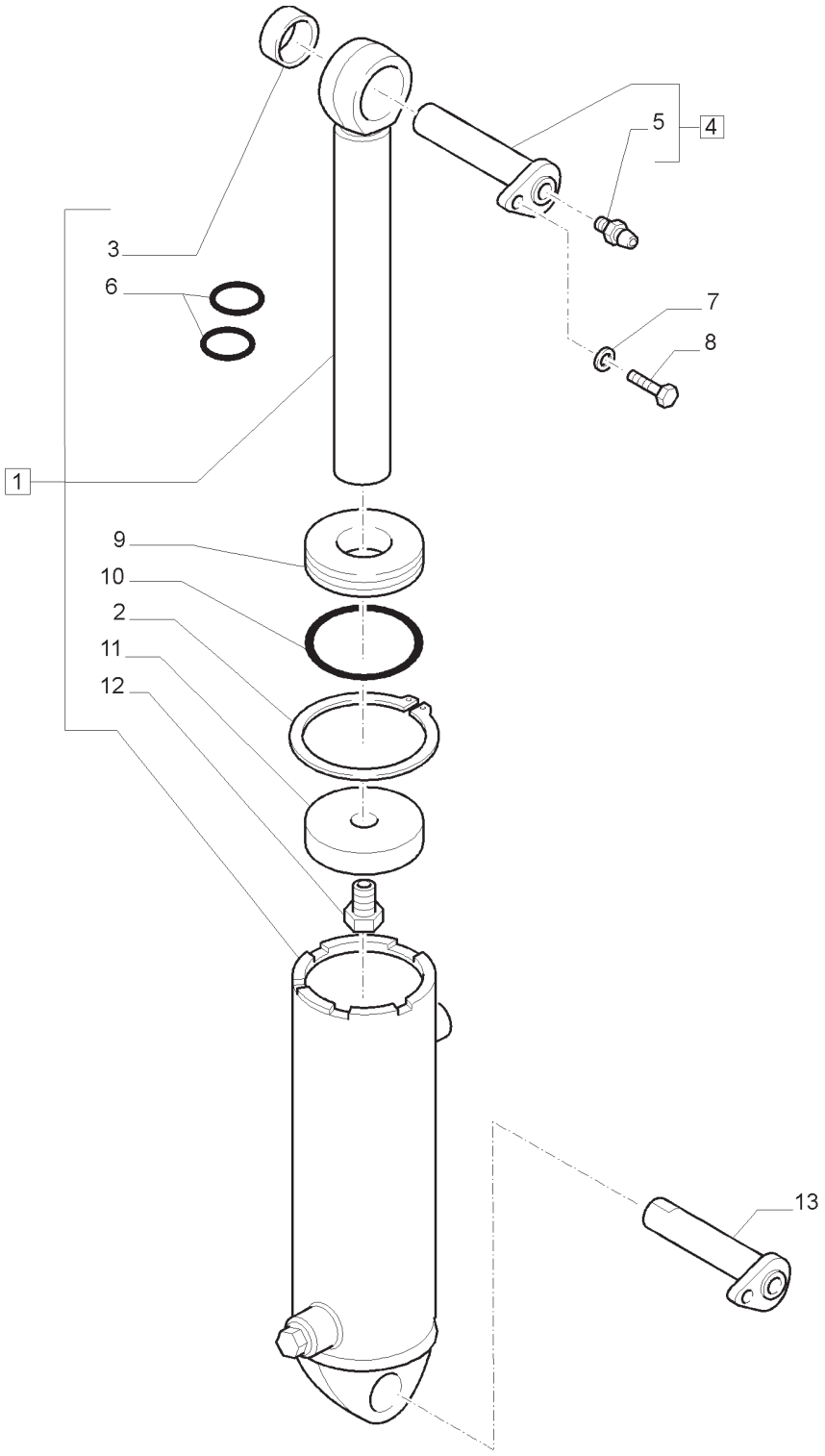

LEVANTADOR HIDRÁULICO - CILINDRO - PEÇAS COMPONENTES
HYDRAULIC POWER LIFT - CYLINDER - BREAKDOWN
ELEVADOR HIDRAULICO - CILINDRO - COMPONENTES
SOLLEVATORE IDRAULICO - CILINDRO - PARTI COMPONENTI
HYDRAULISCHER KRAFTHEBER - ZYLINDER -TEILE
RELEVAGE HYDRAULIQUE - CYLINDRE - COMPOSANTS

R	N	P.N.	MOD	Q	Descrição	Description	Descripción	L.C.
1		87380800		2	CILINDRO LEVANT., 2, 3, 9 -12, 14	LIFT CYLINDER	CILINDRO DE LEVANTAM.	133C
2		5198582		1	ANEL ELÁSTICO	CIRCLIP	RETENEDOR	056A
3		5198652		1	BUCHA	BUSHING	CASQUILLO	095B
4		87385637		1	CABEÇOTE, INCLUI 5	CYLINDER HEAD	CULATA	113T
5		5198583		1	ANEL DE PRESSÃO	SNAP RING	ANILLO DE FRENO	054A
6		87385622		2	ANEL O	O-RING	JUNTA TÓRICA	055A
7		87385636		1	PISTÃO	PISTON	PISTÓN	235S
8		87385633		1	PARAFUSO	BOLT	PERNO	140B
9		5190967		2	PINO	PIN	PASADOR	080P
10		13406911		2	GRAXEIRA	LUBE NIPPLE	ENGRASADOR	060I
11		12601474		2	ARRUELA ONDULADA	WAVE WASHER	ARANDELA ONDULADA	A146
12		82034728		2	PARAFUSO	SCREW	TORNILLO	040V
13		47130245		2	PINO	PIN	PASADOR	080P

35.120.AA	01	p1	04/13

DETALHE BRAÇO SUPERIOR DE ENGATE “CBM” - PEÇAS COMPONENTES
TOP LINK ASSEMBLY “CBM” - BREAKDOWN
DETALLE BRAZO SUPERIOR DE ENGANCHE “CBM” - COMPONENTES
PARTICOLARE PUNTONE SUPERIORE “CBM” - PARTI COMPONENTI
CBM OBERLENKER EINZELHEIT - TEILE
DETAIL BRAS SUPERIEUR D’ATTELAGE “CBM” - COMPOSANTS

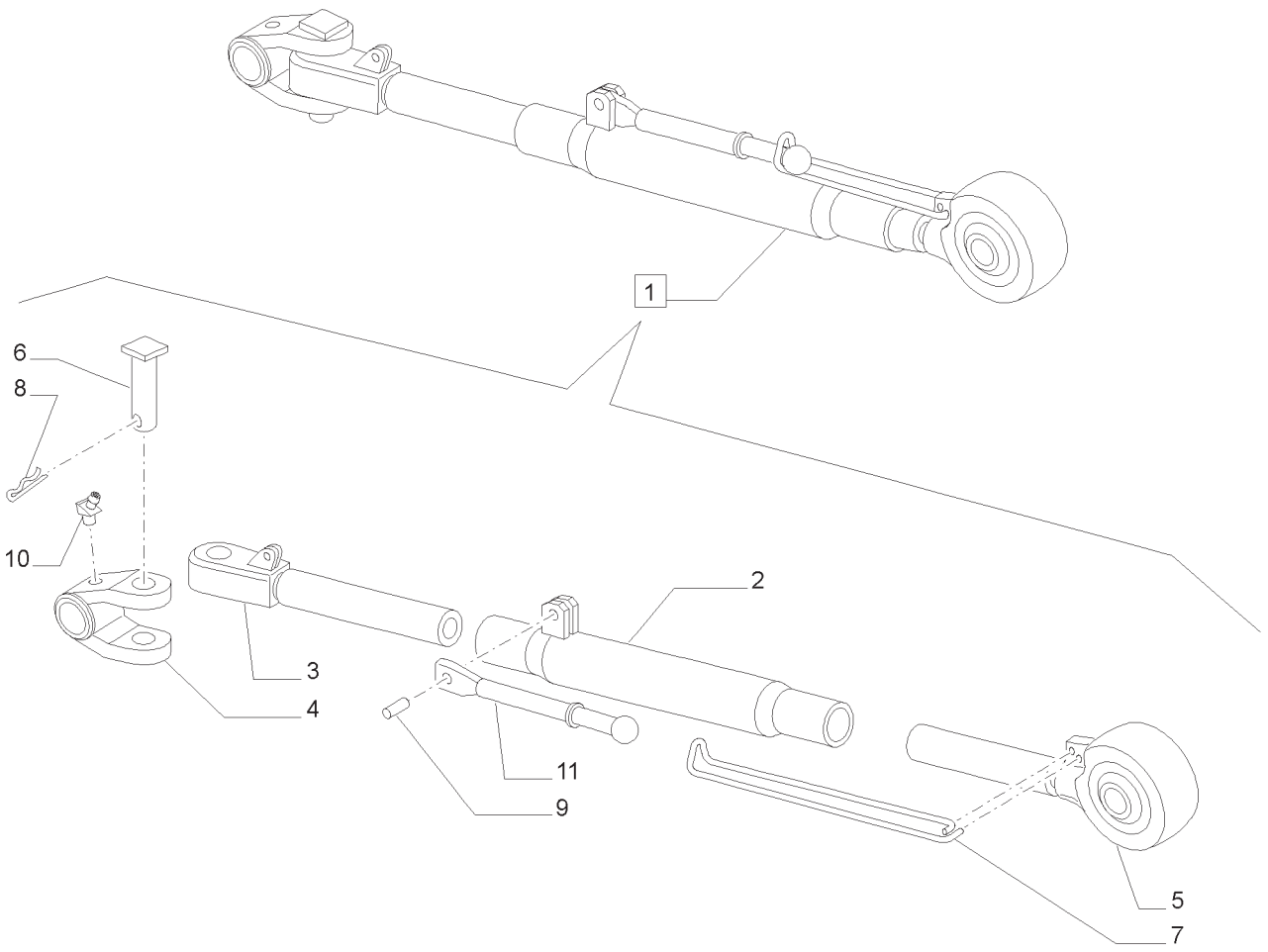

DETALHE BRAÇO SUPERIOR DE ENGATE "CBM" - PEÇAS COMPONENTES
TOP LINK ASSEMBLY "CBM" - BREAKDOWN
DETALLE BRAZO SUPERIOR DE ENGANCHE "CBM" - COMPONENTES
PARTICOLARE PUNTONE SUPERIORE "CBM" - PARTI COMPONENTI
CBM OBERLENKER EINZELHEIT - TEILE
DETAIL BRAS SUPERIEUR D'ATTELAGE "CBM" - COMPOSANTS

R	N	P.N.	MOD	Q	Descrição	Description	Descripción	L.C.
1		84549446		1	ELO SUPERIOR, INCLUI 2 -11	UPPER LINK	CONEXIÓN SUPERIOR	P635
2		84525777		1	TUBO	TUBE	TUBO	195T
3		5162335		1	MONT BRAÇO ELEVADOR EXTR	LIFT LINK END ASSY	EXTREMO BRAZO ELEVADOR	078E
4		5161787		1	GARFO	YOKE	YUGO	085F
5		84585209		1	TIRANTE	TIE-ROD	BARRA DE DIRECCIÓN	142T
6		5161789		1	PINO	PIN	PASADOR	080P
7		5140619		1	MOLA	SPRING	MUELLE	100M
8		10797801		1	CONTRA PINO	COTTER PIN	PASADOR CON CHAVETA	270C
9		14613471		1	PINO ELÁSTICO	ROLL PIN	PASADOR DE RODILLO	200S
10		13407811		1	GRAXEIRA	LUBE NIPPLE	ENGRASADOR	060I
11		5172394		1	ALAVANCA	LEVER	PALANCA	045L

DISTRIBUIDORES SUPLEMENTARES E TUBULAÇÃO
EXTRA EXTERNAL CONTROL VALVES AND PIPES
DISTRIBUIDORES SUPLEMENTARIOS Y TUBERIAS
DISTRIBUTORI SUPPLEMENTARI E TUBAZIONI
ZUSATZVERTEILER UND VERROHRUNGEN
DISTRIBUTEURS SUPPLEMENTAIRES ET TUYAUTERIES

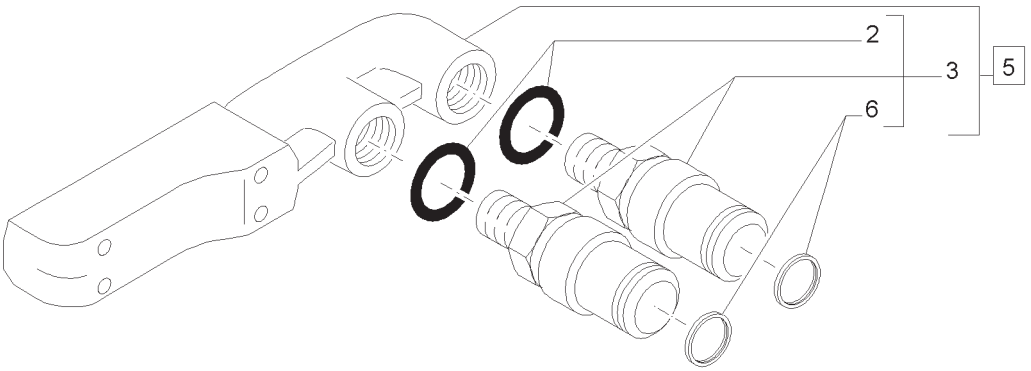

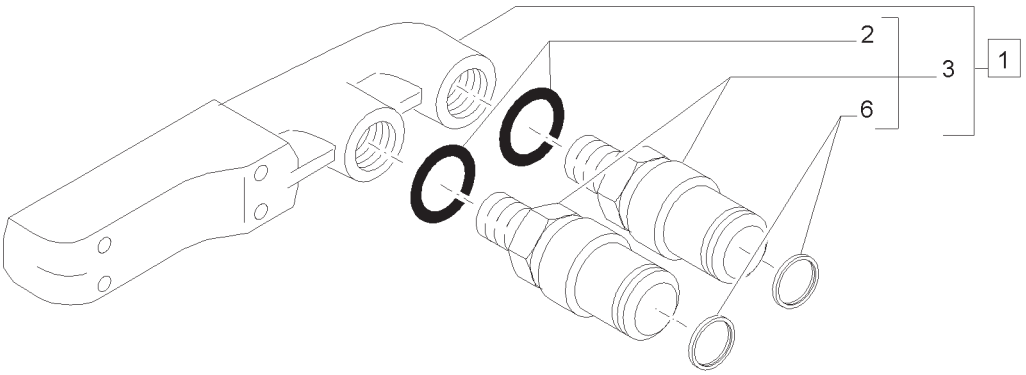

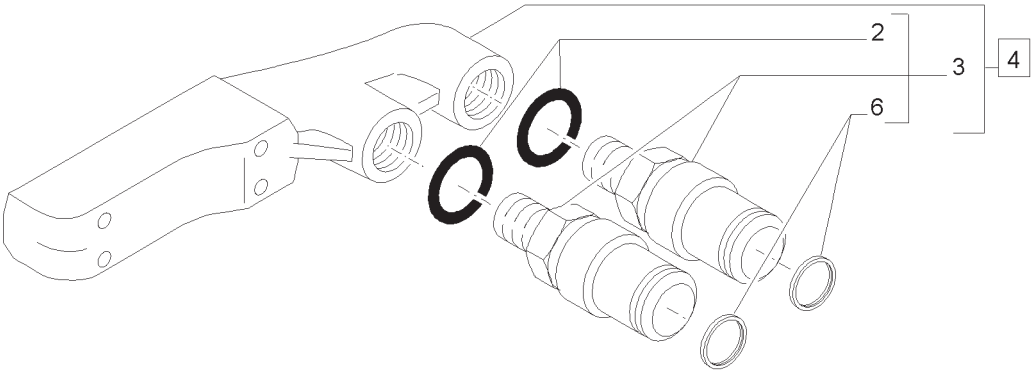

DISTRIBUIDORES SUPLEMENTARES E TUBULAÇÃO
EXTRA EXTERNAL CONTROL VALVES AND PIPES
DISTRIBUIDORES SUPLEMENTARIOS Y TUBERIAS
DISTRIBUTORI SUPPLEMENTARI E TUBAZIONI
ZUSATZVERTEILER UND VERROHRUNGEN
DISTRIBUTEURS SUPPLEMENTAIRES ET TUYAUTERIES

R	N	P.N.	MOD	Q	Descrição	Description	Descripción	L.C.
1		87381963		1	ENGATE RÁPIDO MACHO, INCLUI 2, 3, 6	QUICK MALE COUPLING	ACOPLADOR RÁPIDO MACHO	115A
2		14438085		6	ANEL O	O-RING	JUNTA TÓRICA	055A
3		87381944		6	ENGATE RÁPIDO FÊMEA	QUICK FEMALE COUPLING	ACOPLADOR RÁPIDO HEMBRA	540A
4		87381958		1	ENGATE RÁPIDO MACHO, INCLUI 2, 3, 6	QUICK MALE COUPLING	ACOPLADOR RÁPIDO MACHO	115A
5		87381964		1	ENGATE RÁPIDO MACHO, INCLUI 1, 3, 6	QUICK MALE COUPLING	ACOPLADOR RÁPIDO MACHO	115A
6		87382012		3	KIT DE VEDAÇÃO	SEAL KIT	JUEGO DE JUNTAS	630S

NOTA: SPS

DISTRIBUIDORES SUPLEMENTARES E TUBULAÇÃO
EXTRA EXTERNAL CONTROL VALVES AND PIPES
DISTRIBUIDORES SUPLEMENTARIOS Y TUBERIAS
DISTRIBUTORI SUPPLEMENTARI E TUBAZIONI
ZUSATZVERTEILER UND VERROHRUNGEN
DISTRIBUTEURS SUPPLEMENTAIRES ET TUYAUTERIES

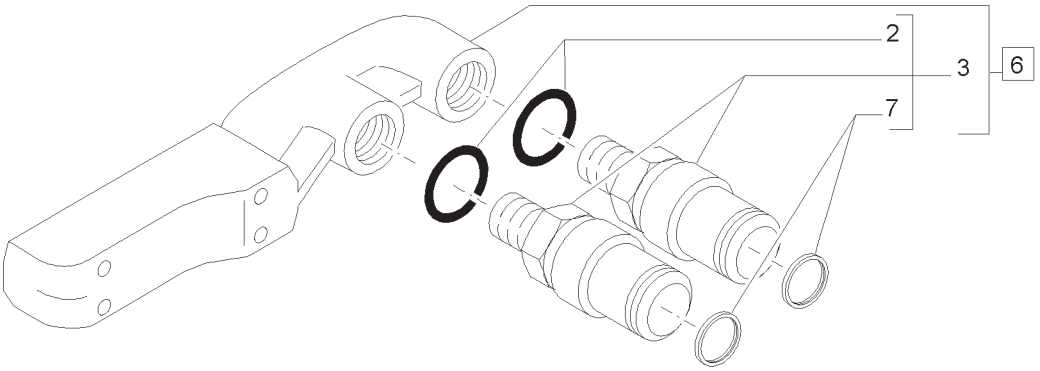

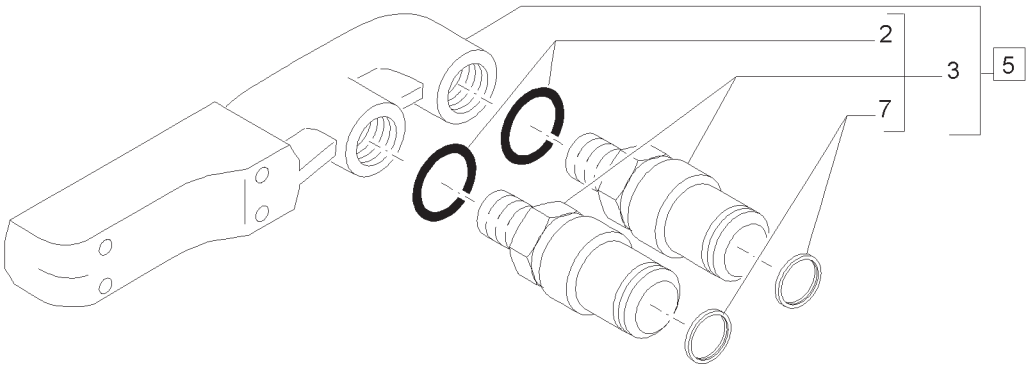

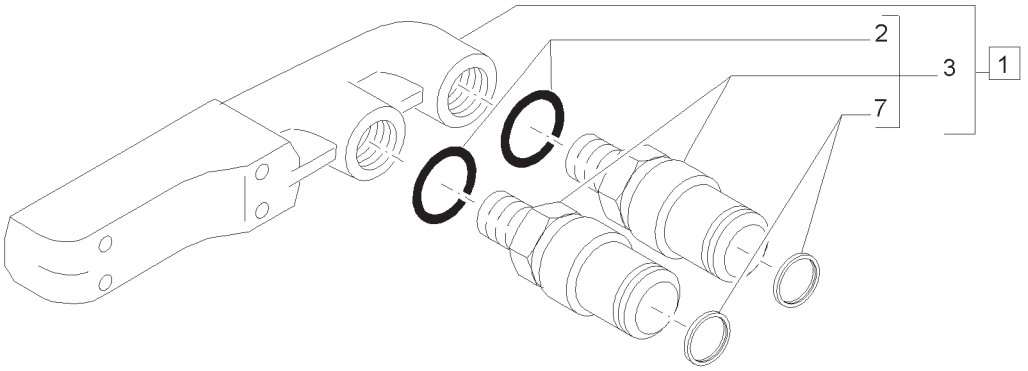

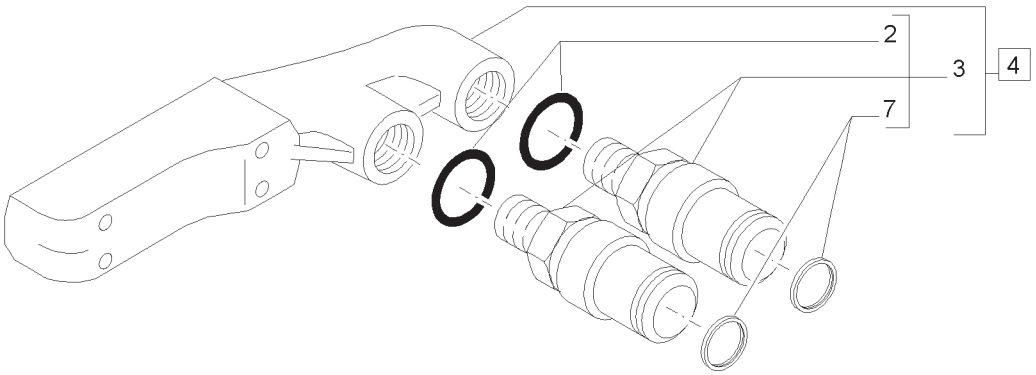

DISTRIBUIDORES SUPLEMENTARES E TUBULAÇÃO
EXTRA EXTERNAL CONTROL VALVES AND PIPES
DISTRIBUIDORES SUPLEMENTARIOS Y TUBERIAS
DISTRIBUTORI SUPPLEMENTARI E TUBAZIONI
ZUSATZVERTEILER UND VERROHRUNGEN
DISTRIBUTEURS SUPPLEMENTAIRES ET TUYAUTERIES

R	N	P.N.	MOD	Q	Descrição	Description	Descripción	L.C.
1		87381963		1	ENGATE RÁPIDO MACHO, INCLUI 2, 3, 7	QUICK MALE COUPLING	ACOPLADOR RÁPIDO MACHO	115A
2		14438085		6	ANEL O	O-RING	JUNTA TÓRICA	055A
3		87381944		6	ENGATE RÁPIDO FÊMEA	QUICK FEMALE COUPLING	ACOPLADOR RÁPIDO HEMBRA	540A
4		87381958		1	ENGATE RÁPIDO MACHO, INCLUI 2, 3, 7	QUICK MALE COUPLING	ACOPLADOR RÁPIDO MACHO	115A
5		87381964		1	ENGATE RÁPIDO MACHO	QUICK MALE COUPLING	ACOPLADOR RÁPIDO MACHO	115A
6		87381965		1	ENGATE RÁPIDO MACHO	QUICK MALE COUPLING	ACOPLADOR RÁPIDO MACHO	115A
7		87382012		3	KIT DE VEDAÇÃO	SEAL KIT	JUEGO DE JUNTAS	630S

NOTA:SPS

DISTRIBUIDORES SUPLEMENTARES E TUBULAÇÃO
EXTRA EXTERNAL CONTROL VALVES AND PIPES
DISTRIBUIDORES SUPLEMENTARIOS Y TUBERIAS
DISTRIBUTORI SUPPLEMENTARI E TUBAZIONI
ZUSATZVERTEILER UND VERROHRUNGEN
DISTRIBUTEURS SUPPLEMENTAIRES ET TUYAUTERIES

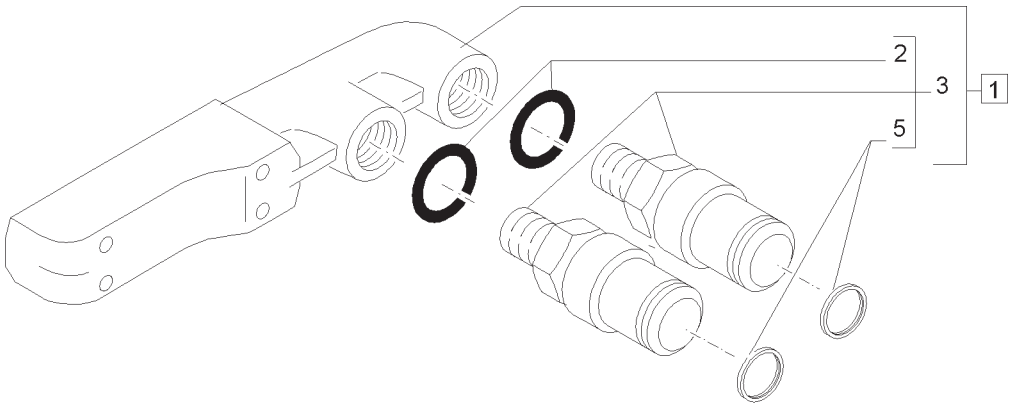

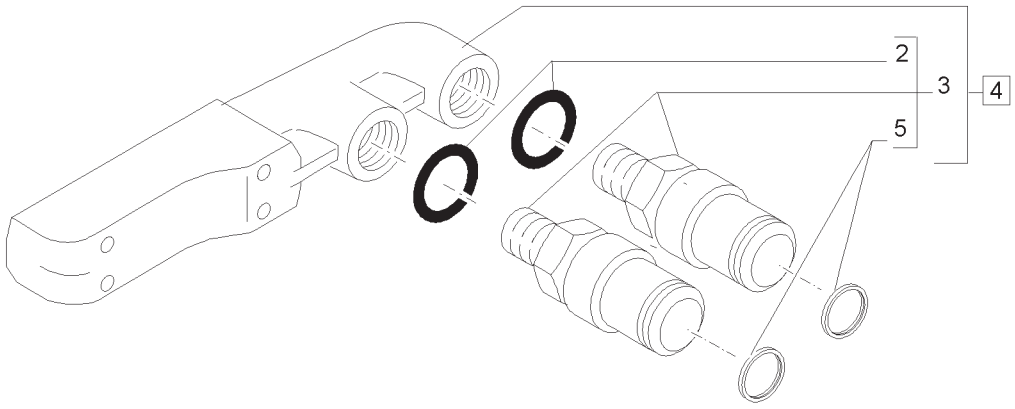

DISTRIBUIDORES SUPLEMENTARES E TUBULAÇÃO
EXTRA EXTERNAL CONTROL VALVES AND PIPES
DISTRIBUIDORES SUPLEMENTARIOS Y TUBERIAS
DISTRIBUTORI SUPPLEMENTARI E TUBAZIONI
ZUSATZVERTEILER UND VERROHRUNGEN
DISTRIBUTEURS SUPPLEMENTAIRES ET TUYAUTERIES

R	N	P.N.	MOD	Q	Descrição	Description	Descripción	L.C.
1		87381963		1	ENGATE RÁPIDO MACHO, INCLUI 2, 3, 5	QUICK MALE COUPLING	ACOPLADOR RÁPIDO MACHO	115A
2		14438085		4	ANEL O	O-RING	JUNTA TÓRICA	055A
3		87381944		4	ENGATE RÁPIDO FÊMEA	QUICK FEMALE COUPLING	ACOPLADOR RÁPIDO HEMBRA	540A
4		87381958		1	ENGATE RÁPIDO MACHO, INCLUI 2, 3, 5	QUICK MALE COUPLING	ACOPLADOR RÁPIDO MACHO	115A
5		87382012		1	KIT DE VEDAÇÃO	SEAL KIT	JUEGO DE JUNTAS	630S

NOTA:SPS

T7.175 **T7.190**
T7.195 **T7.205**

35.204.BE	01	p1	04/13

4 X DISTRIBUIDORES MECÂNICOS BOSCH
4 X MECHANICAL BOSCH REMOTES
4 X DISTRIBUTEURS MECANIQUE BOSCH
4 X DISTRIBUTORI MECCANICI BOSCH
4 X BOSCH MECHANISCHE STEUERVENTILE
4 X DISTRIBUIDORES MECANICOS TRASEROS

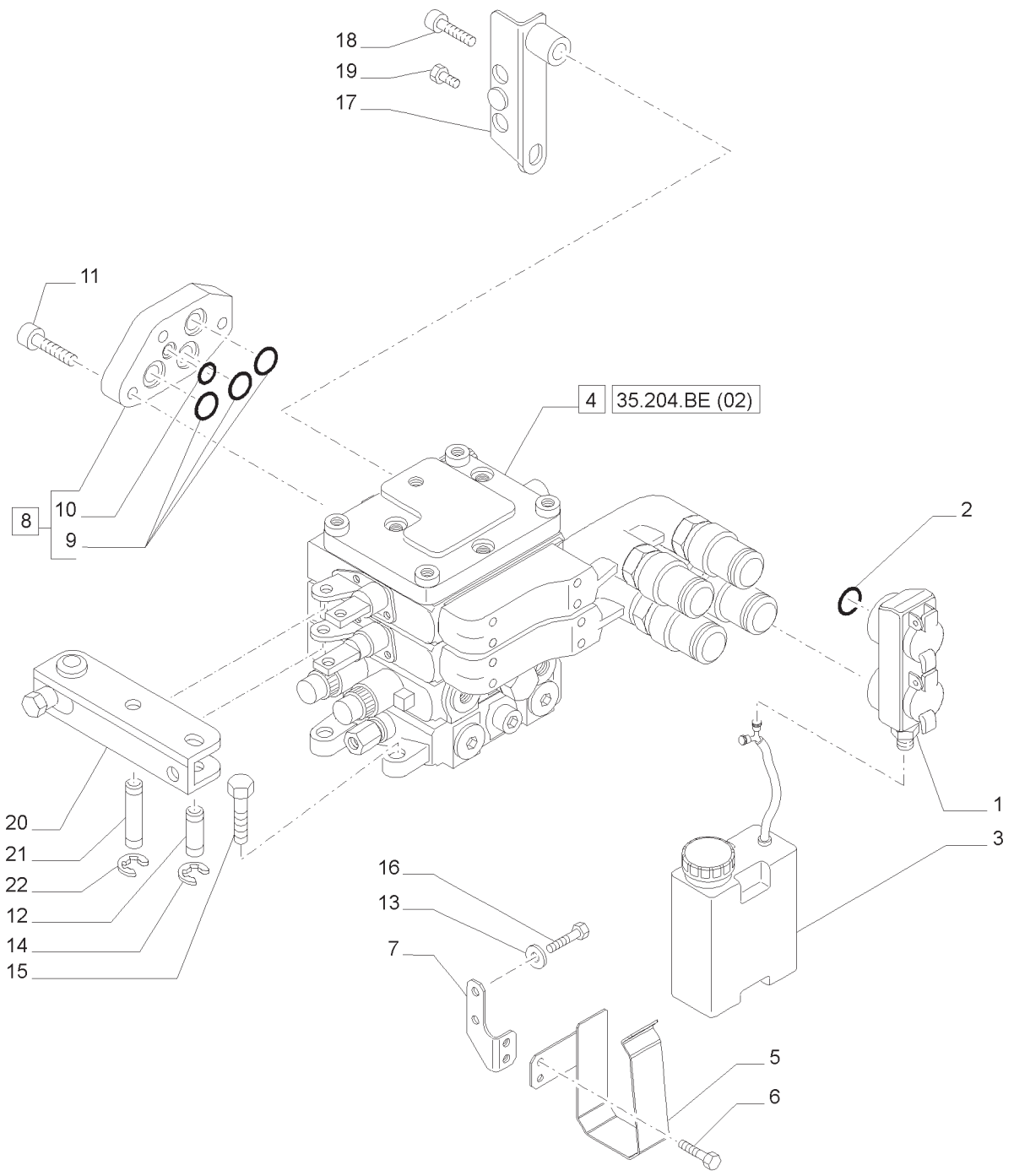

4 X DISTRIBUIDORES MECÂNICOS BOSCH
4 X MECHANICAL BOSCH REMOTES
4 X DISTRIBUTEURS MECANIQUE BOSCH
4 X DISTRIBUTORI MECCANICI BOSCH
4 X BOSCH MECHANISCHE STEUERVENTILE
4 X DISTRIBUIDORES MECANICOS TRASEROS

R	N	P.N.	MOD	Q	Descrição	Description	Descripción	L.C.
1		84286361		2	GUARDA PÓ, 3 REM	DUST CAP	TAPA GUARDAPOLVO	066C
2		14454580		3	ANEL O	O-RING	JUNTA TÓRICA	055A
3		84287277		1	RESERVATÓRIO DE ÓLEO HIDR	HYDRAULIC OIL RESERVOIR	DEPÓSITO DE ACEITE HIDR.	113S
4		87312721		1	VÁLVULA CONTROLE	CONTROL VALVE	VÁLVULA DE CONTROL	083D
5		84312030		1	SUPORTE	SUPPORT	SOPORTE	300S
6		10902121		2	PARAFUSO	SCREW	TORNILLO	040V
7		84311423		1	SUPORTE	SUPPORT	SOPORTE	300S
8		5199101		1	COBERTURA, INCLUI 9, 10	COVER	CUBIERTA	265C
9		81862872		3	ANEL O	O-RING	JUNTA TÓRICA	055A
10		81862879		1	ANEL O	O-RING	JUNTA TÓRICA	055A
11		14306624		3	PARAFUSO	SCREW	TORNILLO	040V
12		5113008		2	PINO	PIN	PASADOR	080P
13		14496504		2	ARRUELA PLANA	WASHER	ARANDELA	131R
14		11065676		4	ANEL DE PRESSÃO	SNAP RING	ANILLO DE FRENO	054A
15		14307524		3	PARAFUSO	SCREW	TORNILLO	040V
16		16043424		2	PARAFUSO	SCREW	TORNILLO	040V
17		84486550		1	PARADA	STOP	TOPE	080A
18		14306721		1	PARAFUSO	SCREW	TORNILLO	040V
19		14306221		1	PARAFUSO ALLEN	HEX SOC SCREW	TORNILLO CABEZA HEXAGON.	A093
20		87358094		2	ALAVANCA	LEVER	PALANCA	045L
21		5193177		2	PINO	PIN	PASADOR	080P
22		11063971		4	GRAMPO	CLIP	CLIP	045F

VÁLVULA EDC - VISTA EXPLODIDA
EDC VALVE - BREAKDOWN
VÁLVULA EDC - DESPIECE
VALVOLA EDC - SCHEMA
EDC-REGELVENTIL - EXPLOSIONSZEICHNUNG
DISTRIBUTEUR EDC - VUE ÉCLATÉE

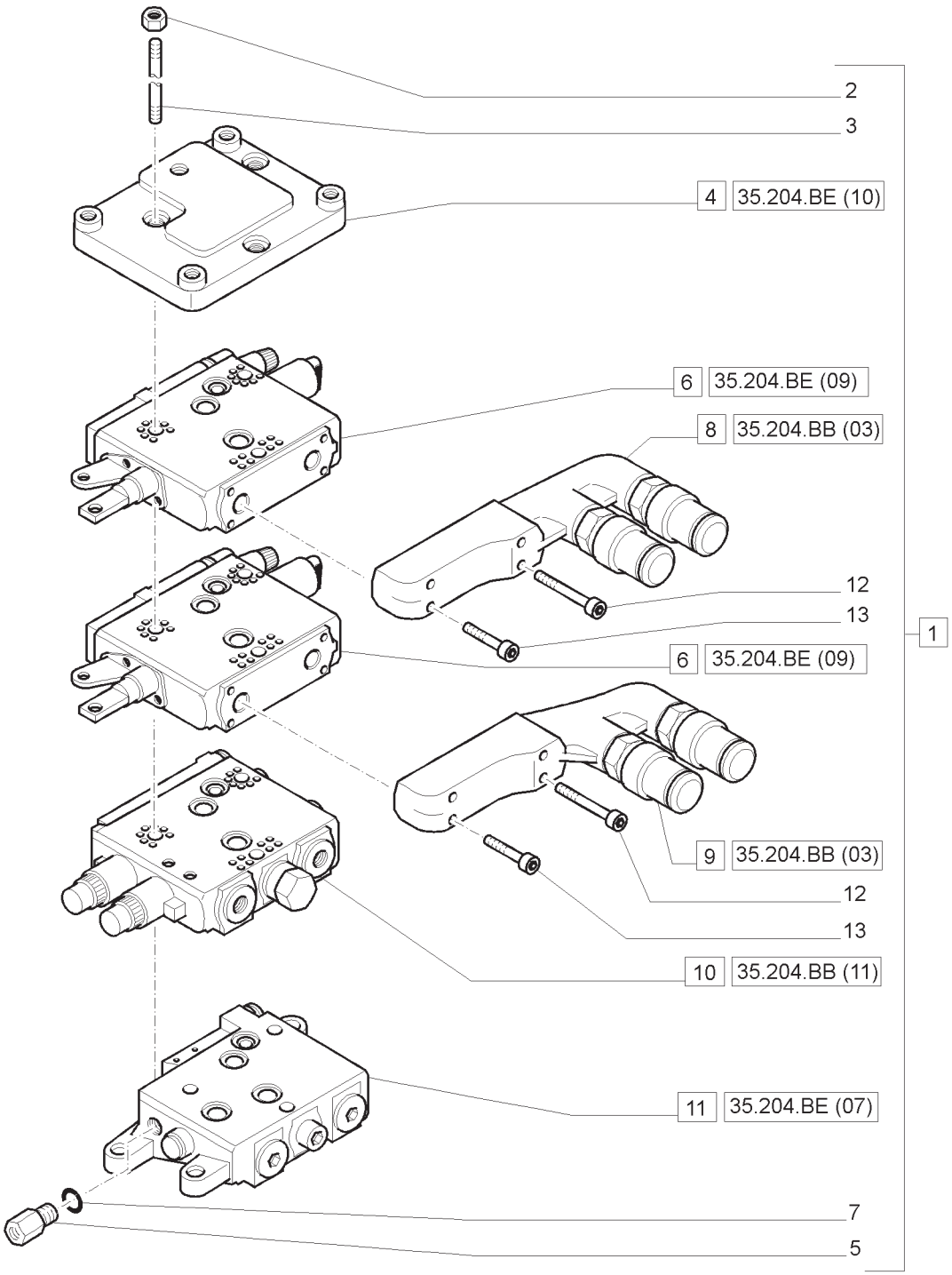

VÁLVULA EDC - VISTA EXPLODIDA
EDC VALVE - BREAKDOWN
VÁLVULA EDC - DESPIECE
VALVOLA EDC - SCHEMA
EDC-REGELVENTIL - EXPLOSIONSZEICHNUNG
DISTRIBUTEUR EDC - VUE ÉCLATÉE

R	N	P.N.	MOD	Q	Descrição	Description	Descripción	L.C.
1		87312721		1	VÁLV.; CONTR.;, INCLUI 2, 3, 5, 7, 13	CONTROL VALVE	VÁLVULA DE CONTROL	083D
2		5195169		3	PORCA	NUT	TUERCA	010D
3		5195168		3	TIRANTE	TIE-ROD	BARRA DE DIRECCIÓN	142T
4		5192188		1	FLANGE	FLANGE	BRIDA	070F
5		5191704		1	VÁLVULA CHECAGEM	CHECK VALVE	VÁLVULA DE RETENCIÓN	P394
6		87328572		2	SEÇÃO VÁLVULA HIDR	HYD VALVE SECTION	SECCIÓN DE VÁLV. HIDR.	T098
7		5191705		1	ANEL O	O-RING	JUNTA TÓRICA	055A
8		87381963		1	ENGATE RÁPIDO MACHO	QUICK MALE COUPLING	ACOPLADOR RÁPIDO MACHO	115A
9		87381958		1	ENGATE RÁPIDO MACHO	QUICK MALE COUPLING	ACOPLADOR RÁPIDO MACHO	115A
10		84175671		1	SEÇÃO DA VÁLVULA	VALVE SECTION	SECCIÓN DE VÁLVULA	025V
11		87730706		1	VÁLVULA CONTROLE	CONTROL VALVE	VÁLVULA DE CONTROL	083D
12		47129475		4	PARAFUSO	SCREW	TORNILLO	040V
13		47129474		4	PARAFUSO	SCREW	TORNILLO	040V

NOTA: SPS

T7.175 **T7.190**
T7.195 **T7.205**

4 X DISTRIBUIDORES MECÂNICOS BOSCH
4 X MECHANICAL BOSCH REMOTES
4 X DISTRIBUTEURS MECANIQUE BOSCH
4 X DISTRIBUTORI MECCANICI BOSCH
4 X BOSCH MECHANISCHE STEUERVENTILE
4 X DISTRIBUIDORES MECANICOS TRASEROS

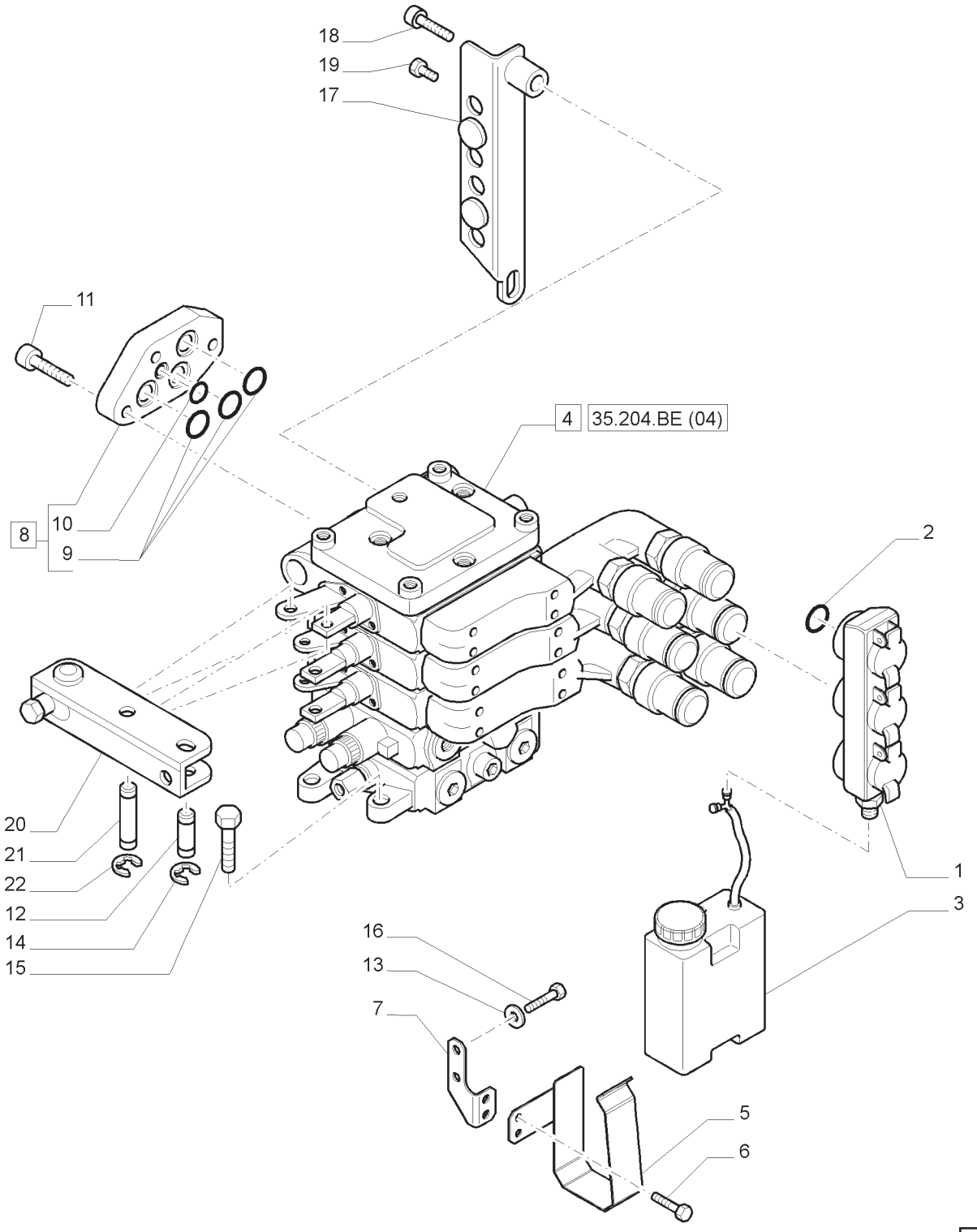

4 X DISTRIBUIDORES MECÂNICOS BOSCH
4 X MECHANICAL BOSCH REMOTES
4 X DISTRIBUTEURS MECANIQUE BOSCH
4 X DISTRIBUTORI MECCANICI BOSCH
4 X BOSCH MECHANISCHE STEUERVENTILE
4 X DISTRIBUIDORES MECANICOS TRASEROS

R	N	P.N.	MOD	Q	Descrição	Description	Descripción	L.C.
1		84286361		2	GUARDA PÓ	DUST CAP	TAPA GUARDAPOLVO	066C
2		14454580		3	ANEL O	O-RING	JUNTA TÓRICA	055A
3		84287277		1	RESERVATÓRIO DE ÓLEO HIDR	HYDRAULIC OIL RESERVOIR	DEPÓSITO DE ACEITE HIDR.	113S
4		87311422		1	VÁLVULA CONTROLE	CONTROL VALVE	VÁLVULA DE CONTROL	083D
5		84312030		1	SUPORTE	SUPPORT	SOPORTE	300S
6		10902121		2	PARAFUSO	SCREW	TORNILLO	040V
7		84311423		1	SUPORTE	SUPPORT	SOPORTE	300S
8		5199101		1	COBERTURA, INCLUI 9, 10	COVER	CUBIERTA	265C
9		81862872		3	ANEL O	O-RING	JUNTA TÓRICA	055A
10		81862879		1	ANEL O	O-RING	JUNTA TÓRICA	055A
11		14306624		3	PARAFUSO	SCREW	TORNILLO	040V
12		5113008		3	PINO	PIN	PASADOR	080P
13		14496504		2	ARRUELA PLANA	WASHER	ARANDELA	131R
14		11065676		6	ANEL DE PRESSÃO	SNAP RING	ANILLO DE FRENO	054A
15		14307524		3	PARAFUSO	SCREW	TORNILLO	040V
16		16043424		2	PARAFUSO	SCREW	TORNILLO	040V
17		84486547		1	PARADA	STOP	TOPE	080A
18		14306721		1	PARAFUSO	SCREW	TORNILLO	040V
19		14306221		1	PARAFUSO ALLEN	HEX SOC SCREW	TORNILLO CABEZA HEXAGON.	A093
20		87358094		3	ALAVANCA	LEVER	PALANCA	045L
21		5193177		3	PINO	PIN	PASADOR	080P
22		11063971		6	GRAMPO	CLIP	CLIP	045F

VÁLVULA EDC - VISTA EXPLODIDA
EDC VALVE - BREAKDOWN
VÁLVULA EDC - DESPIECE
VALVOLA EDC - SCHEMA
EDC-REGELVENTIL - EXPLOSIONSZEICHNUNG
DISTRIBUTEUR EDC - VUE ÉCLATÉE

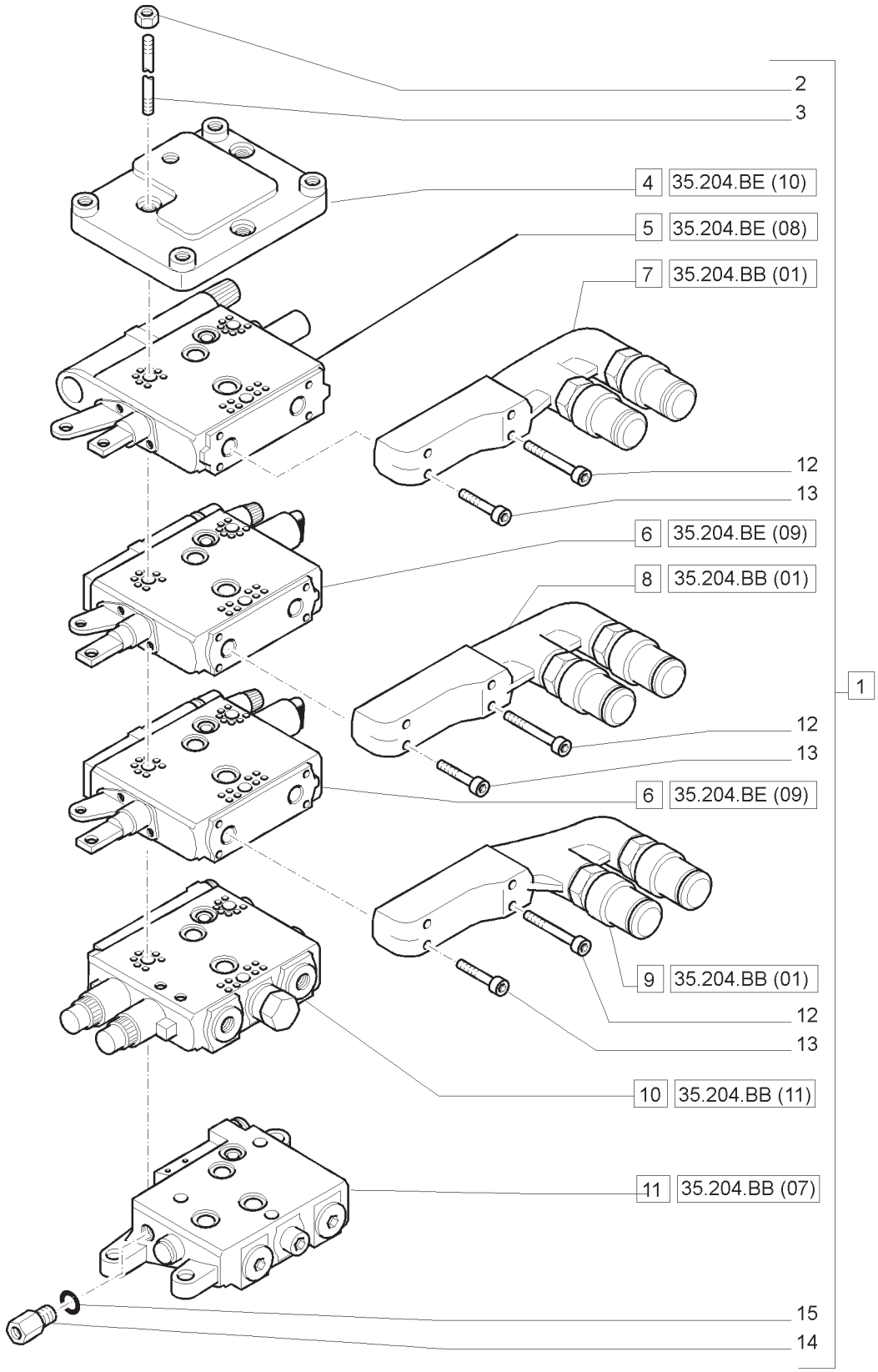

VÁLVULA EDC - VISTA EXPLODIDA
EDC VALVE - BREAKDOWN
VÁLVULA EDC - DESPIECE
VALVOLA EDC - SCHEMA
EDC-REGELVENTIL - EXPLOSIONSZEICHNUNG
DISTRIBUTEUR EDC - VUE ÉCLATÉE

R	N	P.N.	MOD	Q	Descrição	Description	Descripción	L.C.
1		87311422		1	VÁLVULA CONTROLE	CONTROL VALVE	VÁLVULA DE CONTROL	083D
2		5195169		3	PORCA	NUT	TUERCA	010D
3		47123183		3	PRISIONEIRO	STUD	ESPÁRRAGO	210P
4		5192188		1	FLANGE	FLANGE	BRIDA	070F
5		87546169		1	VÁLVULA CONTROLE	CONTROL VALVE	VÁLVULA DE CONTROL	083D
6		87328572		2	SEÇÃO VÁLVULA HIDR	HYD VALVE SECTION	SECCIÓN DE VÁLV. HIDR.	T098
7		87381964		1	ENGATE RÁPIDO MACHO	QUICK MALE COUPLING	ACOPLADOR RÁPIDO MACHO	115A
8		87381963		1	ENGATE RÁPIDO MACHO	QUICK MALE COUPLING	ACOPLADOR RÁPIDO MACHO	115A
9		87381958		1	ENGATE RÁPIDO MACHO	QUICK MALE COUPLING	ACOPLADOR RÁPIDO MACHO	115A
10		84175671		1	SEÇÃO DA VÁLVULA	VALVE SECTION	SECCIÓN DE VÁLVULA	025V
11		87730706		1	VÁLVULA CONTROLE	CONTROL VALVE	VÁLVULA DE CONTROL	083D
12		47129475		6	PARAFUSO	SCREW	TORNILLO	040V
13		47129474		6	PARAFUSO	SCREW	TORNILLO	040V
14		5191704		1	VÁLVULA CHECAGEM	CHECK VALVE	VÁLVULA DE RETENCIÓN	P394
15		5191705		1	ANEL O	O-RING	JUNTA TÓRICA	055A

NOTA:SPS

T7.175 **T7.190**
T7.195 **T7.205**

4 X DISTRIBUIDORES MECÂNICOS BOSCH
4 X MECHANICAL BOSCH REMOTES
4 X DISTRIBUTEURS MECANIQUE BOSCH
4 X DISTRIBUTORI MECCANICI BOSCH
4 X BOSCH MECHANISCHE STEUERVENTILE
4 X DISTRIBUIDORES MECANICOS TRASEROS

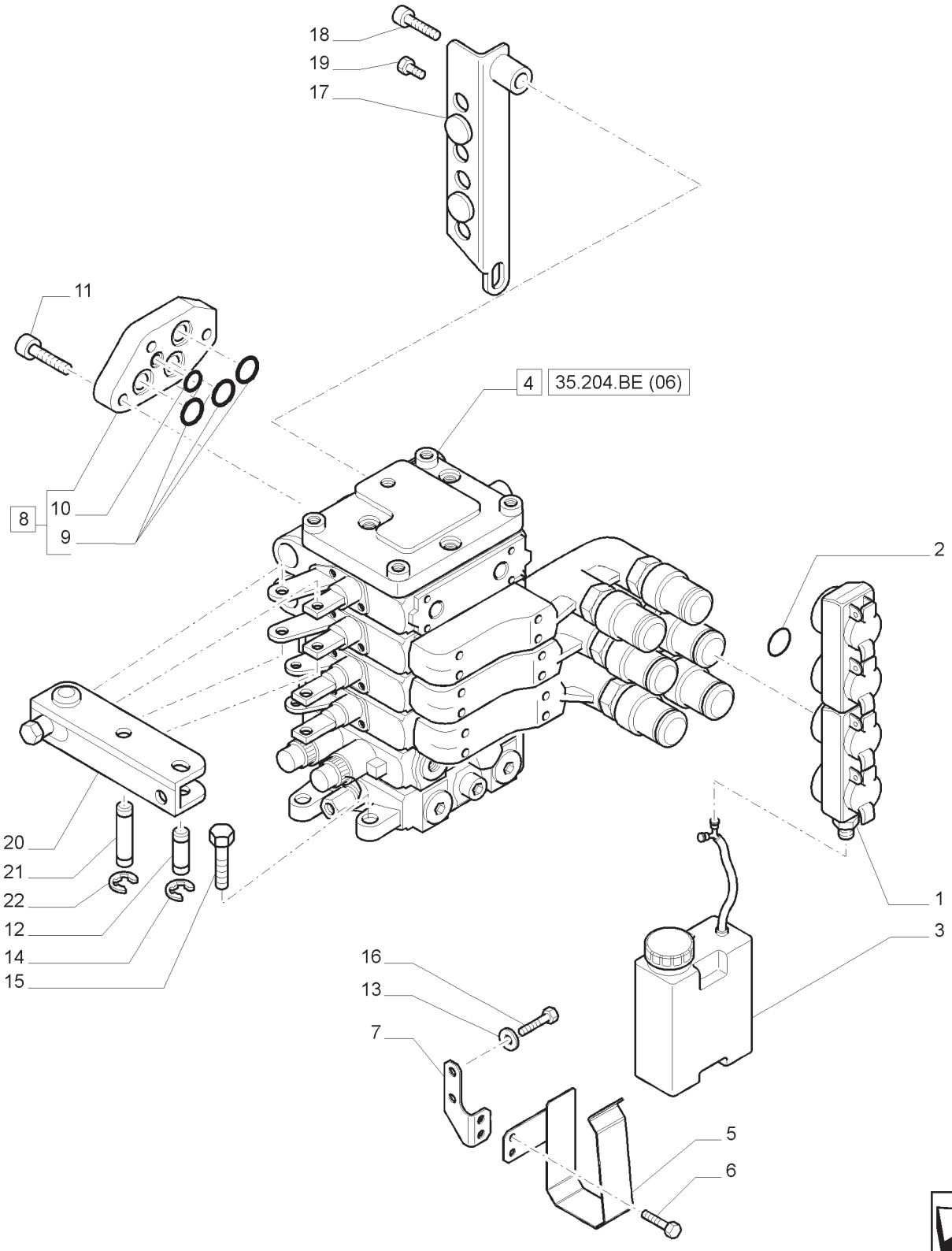

4 X DISTRIBUIDORES MECÂNICOS BOSCH
4 X MECHANICAL BOSCH REMOTES
4 X DISTRIBUTEURS MECANIQUE BOSCH
4 X DISTRIBUTORI MECCANICI BOSCH
4 X BOSCH MECHANISCHE STEUERVENTILE
4 X DISTRIBUIDORES MECANICOS TRASEROS

R	N	P.N.	MOD	Q	Descrição	Description	Descripción	L.C.
1		84338860		1	GUARDA PÓ	DUST CAP	TAPA GUARDAPOLVO	066C
2		14454580		4	ANEL O	O-RING	JUNTA TÓRICA	055A
3		84287277		1	RESERVATÓRIO DE ÓLEO HIDR	HYDRAULIC OIL RESERVOIR	DEPÓSITO DE ACEITE HIDR.	113S
4		87311423		1	VÁLVULA CONTROLE	CONTROL VALVE	VÁLVULA DE CONTROL	083D
5		84312030		1	SUPORTE	SUPPORT	SOPORTE	300S
6		10902121		2	PARAFUSO	SCREW	TORNILLO	040V
7		84311423		1	SUPORTE	SUPPORT	SOPORTE	300S
8		5199101		1	COBERTURA	COVER	CUBIERTA	265C
9		81862872		3	ANEL O	O-RING	JUNTA TÓRICA	055A
10		81862879		1	ANEL O	O-RING	JUNTA TÓRICA	055A
11		14306624		3	PARAFUSO	SCREW	TORNILLO	040V
12		5113008		4	PINO	PIN	PASADOR	080P
13		14496504		2	ARRUELA PLANA	WASHER	ARANDELA	131R
14		11065676		8	ANEL DE PRESSÃO	SNAP RING	ANILLO DE FRENO	054A
15		14307524		3	PARAFUSO	SCREW	TORNILLO	040V
16		16043424		2	PARAFUSO	SCREW	TORNILLO	040V
17		84486546		1	PARADA	STOP	TOPE	080A
18		14306721		1	PARAFUSO	SCREW	TORNILLO	040V
19		14306221		1	PARAFUSO ALLEN	HEX SOC SCREW	TORNILLO CABEZA HEXAGON.	A093
20		87358094		4	ALAVANCA	LEVER	PALANCA	045L
21		5193177		4	PINO	PIN	PASADOR	080P
22		11063971		8	GRAMPO	CLIP	CLIP	045F

DISTRIBUIDORES SUPLEMENTARES E TUBULAÇÃO
EXTRA EXTERNAL CONTROL VALVES AND PIPES
DISTRIBUIDORES SUPLEMENTARIOS Y TUBERIAS
DISTRIBUTORI SUPPLEMENTARI E TUBAZIONI
ZUSATZVERTEILER UND VERROHRUNGEN
DISTRIBUTEURS SUPPLEMENTAIRES ET TUYAUTERIES

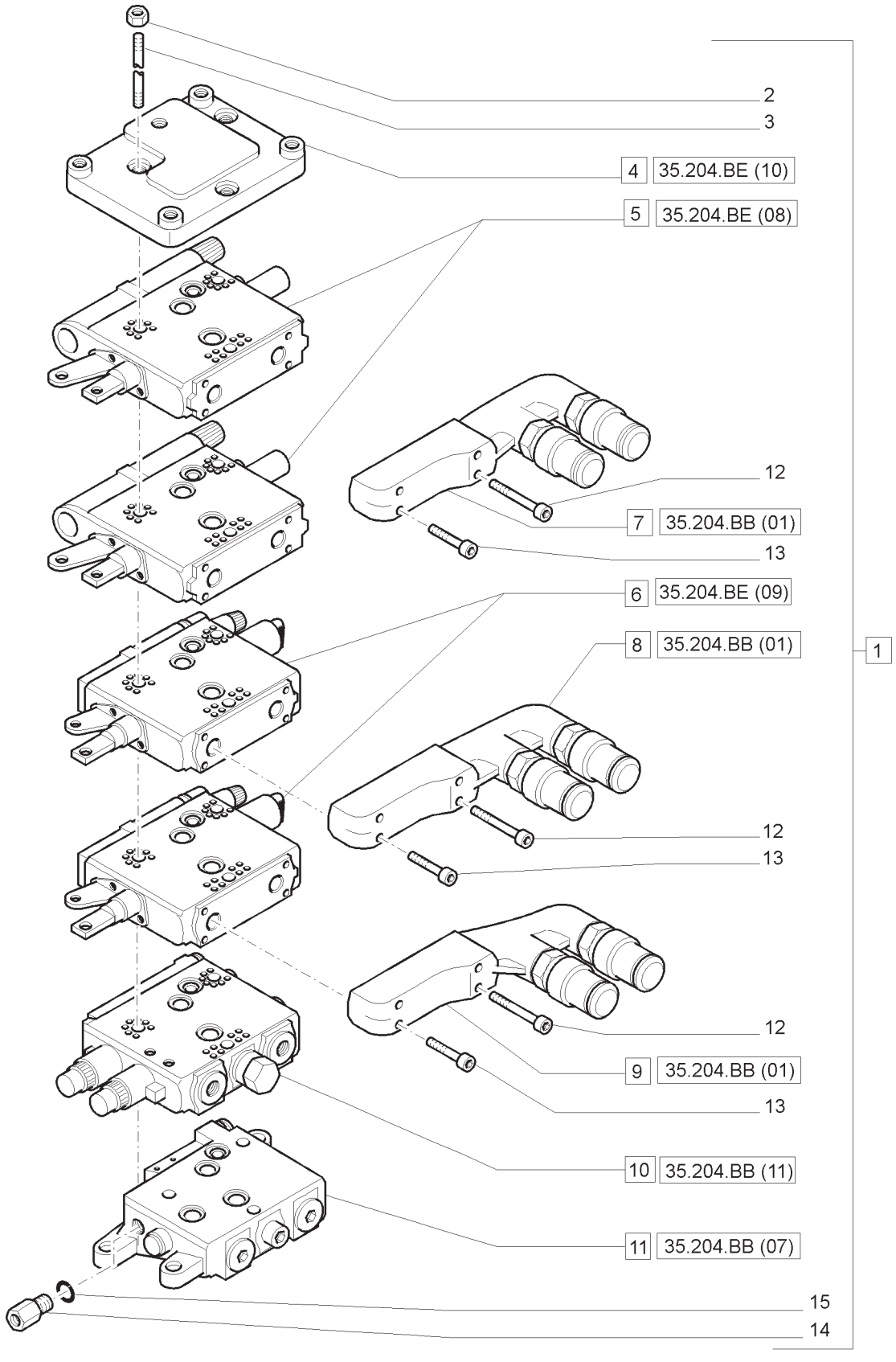

DISTRIBUIDORES SUPLEMENTARES E TUBULAÇÃO
EXTRA EXTERNAL CONTROL VALVES AND PIPES
DISTRIBUIDORES SUPLEMENTARIOS Y TUBERIAS
DISTRIBUTORI SUPPLEMENTARI E TUBAZIONI
ZUSATZVERTEILER UND VERROHRUNGEN
DISTRIBUTEURS SUPPLEMENTAIRES ET TUYAUTERIES

R	N	P.N.	MOD	Q	Descrição	Description	Descripción	L.C.
1		87311423		1	VÁLVULA CONTR.;, INCLUI 2, 3, 12 -15	CONTROL VALVE	VÁLVULA DE CONTROL	083D
2		5195169		3	PORCA	NUT	TUERCA	010D
3		47129476		3	TIRANTE FILETADO	THREADED TIE-ROD	VARILLA FILETEADA	141T
4		5192188		1	FLANGE	FLANGE	BRIDA	070F
5		87546169		1	VÁLVULA CONTROLE	CONTROL VALVE	VÁLVULA DE CONTROL	083D
6		87328572		2	SEÇÃO VÁLVULA HIDR	HYD VALVE SECTION	SECCIÓN DE VÁLV. HIDR.	T098
7		87381964		1	ENGATE RÁPIDO MACHO	QUICK MALE COUPLING	ACOPLADOR RÁPIDO MACHO	115A
8		87381963		1	ENGATE RÁPIDO MACHO	QUICK MALE COUPLING	ACOPLADOR RÁPIDO MACHO	115A
9		87381958		1	ENGATE RÁPIDO MACHO	QUICK MALE COUPLING	ACOPLADOR RÁPIDO MACHO	115A
10		84175671		1	SEÇÃO DA VÁLVULA	VALVE SECTION	SECCIÓN DE VÁLVULA	025V
11		87730706		1	VÁLVULA CONTROLE	CONTROL VALVE	VÁLVULA DE CONTROL	083D
12		47129475		6	PARAFUSO	SCREW	TORNILLO	040V
13		47129474		6	PARAFUSO	SCREW	TORNILLO	040V
14		5191704		1	VÁLVULA CHECAGEM	CHECK VALVE	VÁLVULA DE RETENCIÓN	P394
15		5191705		1	ANEL O	O-RING	JUNTA TÓRICA	055A

NOTA: SPS

DISTRIBUIDORES SUPLEMENTARES E TUBULAÇÃO
EXTRA EXTERNAL CONTROL VALVES AND PIPES
DISTRIBUIDORES SUPLEMENTARIOS Y TUBERIAS
DISTRIBUTORI SUPPLEMENTARI E TUBAZIONI
ZUSATZVERTEILER UND VERROHRUNGEN
DISTRIBUTEURS SUPPLEMENTAIRES ET TUYAUTERIES

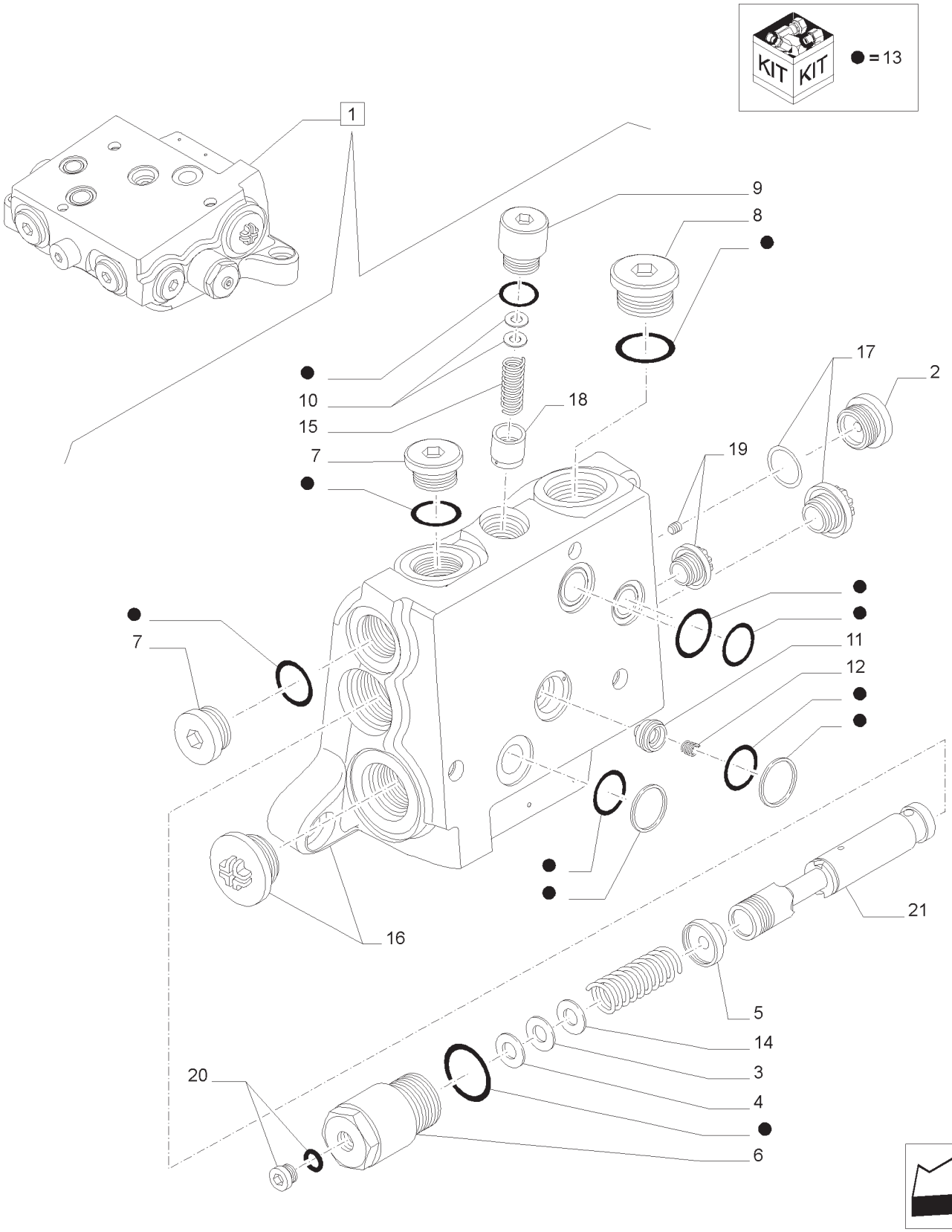

DISTRIBUIDORES SUPLEMENTARES E TUBULAÇÃO
EXTRA EXTERNAL CONTROL VALVES AND PIPES
DISTRIBUIDORES SUPLEMENTARIOS Y TUBERIAS
DISTRIBUTORI SUPPLEMENTARI E TUBAZIONI
ZUSATZVERTEILER UND VERROHRUNGEN
DISTRIBUTEURS SUPPLEMENTAIRES ET TUYAUTERIES

R	N	P.N.	MOD	Q	Descrição	Description	Descripción	L.C.
1		87730706		1	VÁLVULA CONTROLE, INCLUI 2 -21	CONTROL VALVE	VÁLVULA DE CONTROL	083D
2		47129472		1	BUJÃO	PLUG	TAPÓN	050T
3		84127098		1	ARRUELA PLANA	WASHER	ARANDELA	131R
4		84127099		1	CALÇO DE AFINAÇÃO, 0,10MM	SHIM	CUÑA	198S
5		47126924		1	ASSENTO MOLA	SPRING SEAT	ASIENTO DE MUELLE	P659
6		47129464		1	BUJÃO	PLUG	TAPÓN	050T
7		47129438		2	BUJÃO	PLUG	TAPÓN	050T
8		47129449		1	BUJÃO	PLUG	TAPÓN	050T
9		47129465		1	BUJÃO	PLUG	TAPÓN	050T
10		47126930		AR	CALÇO DE AFINAÇÃO, 0,10MM	SHIM	CUÑA	198S
10		47126929		AR	CALÇO DE AFINAÇÃO, 0,50MM	SHIM	CUÑA	198S
11		5191716		1	VÁLVULA	VALVE	VÁLVULA	9620
12		47129466		1	MOLA	SPRING	MUELLE	100M
13		47129468		1	KIT DE VEDAÇÃO	SEAL KIT	JUEGO DE JUNTAS	630S
14		84127069		1	CALÇO DE AFINAÇÃO, 0,50MM	SHIM	CUÑA	198S
15		47126925		1	MOLA	SPRING	MUELLE	100M
16		NSS		1	CARCAÇA, INCLUIDO EM 1	CASING	CARCASA	080C
17		NSS		1	TAMPA, INCLUIDO EM 1	CAP	SOMBRERETE	052T
18		NSS		1	BATENTE, INCLUIDO EM 1	ANVIL	YUNQUE	P092
19		NSS		1	BUJÃO, INCLUIDO EM 1	PLUG	TAPÓN	050T
20		NSS		1	BUJÃO, INCLUIDO EM 1	PLUG	TAPÓN	050T
21		NSS		1	CARRETO, INCLUIDO EM 1	SPOOL	BOBINA	134P

NOTA:SPS

35.204.BE	08	p1	04/13

DISTRIBUIDORES SUPLEMENTARES E TUBULAÇÃO
EXTRA EXTERNAL CONTROL VALVES AND PIPES
DISTRIBUIDORES SUPLEMENTARIOS Y TUBERIAS
DISTRIBUTORI SUPPLEMENTARI E TUBAZIONI
ZUSATZVERTEILER UND VERROHRUNGEN
DISTRIBUTEURS SUPPLEMENTAIRES ET TUYAUTERIES

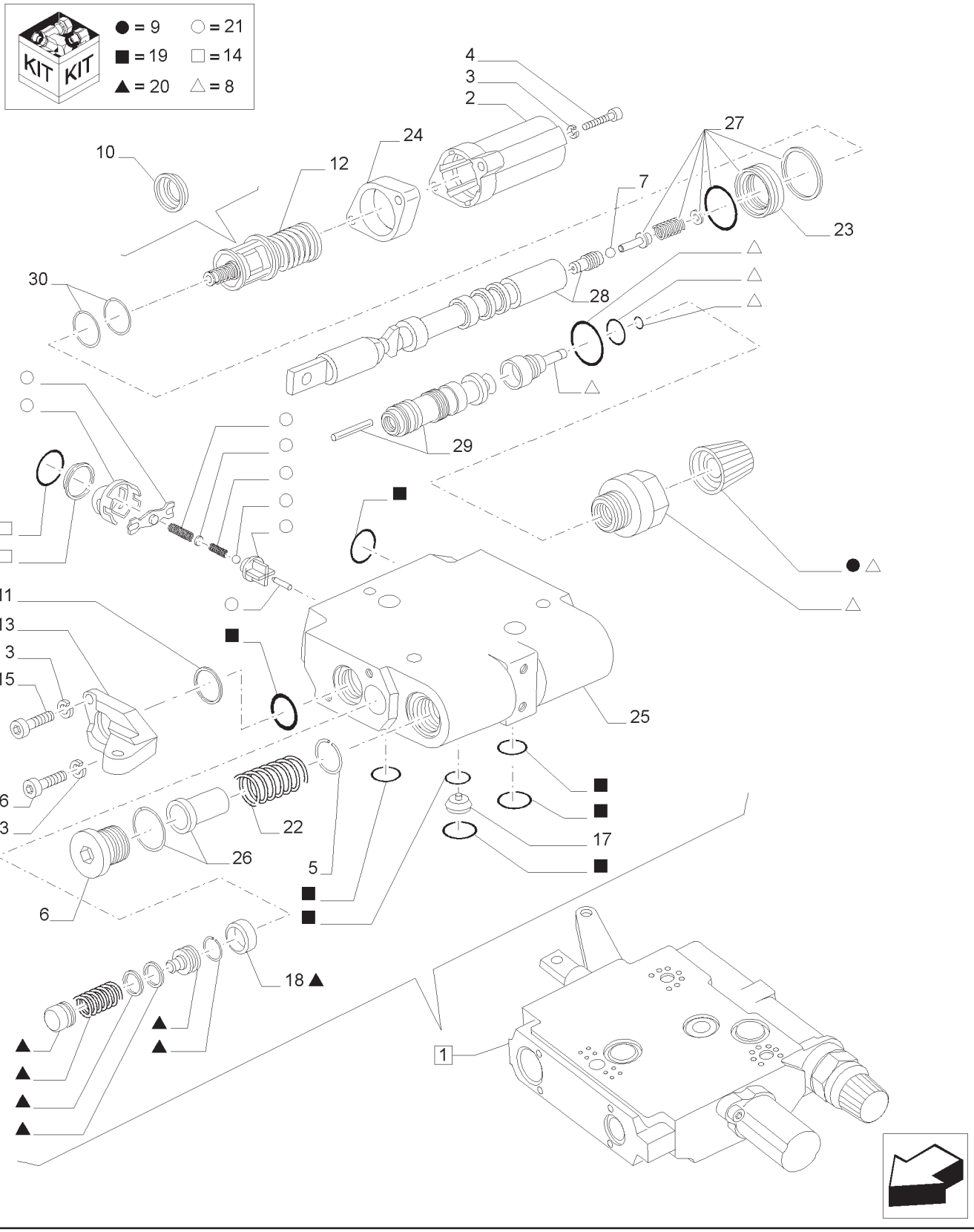

DISTRIBUIDORES SUPLEMENTARES E TUBULAÇÃO
EXTRA EXTERNAL CONTROL VALVES AND PIPES
DISTRIBUIDORES SUPLEMENTARIOS Y TUBERIAS
DISTRIBUTORI SUPPLEMENTARI E TUBAZIONI
ZUSATZVERTEILER UND VERROHRUNGEN
DISTRIBUTEURS SUPPLEMENTAIRES ET TUYAUTERIES

R	N	P.N.	MOD	Q	Descrição	Description	Descripción	L.C.
1		87546169		1	VÁLVULA CONTROLE, INCLUI 2 -30	CONTROL VALVE	VÁLVULA DE CONTROL	083D
2		5191784		1	TAMPA	CAP	SOMBRERETE	052T
3		5191783		4	MOLA BELLEVILLE	BELLEVILLE SPRING	MUELLE BELLEVILLE	P825
4		87666210		2	PARAFUSO	SCREW	TORNILLO	040V
5		47129463		1	RETENTOR	RETAINER	RETENCIÓN	109R
6		47129438		1	BUJÃO	PLUG	TAPÓN	050T
7		47129462		1	ESFERA	BALL	BOLA	140S
8		47130767		1	KIT	KIT	JUEGO	305C
9		87319988		1	MAÇANETA	KNOB	POMO	150P
10		87731184		1	MOLA	SPRING	MUELLE	100M
11		47129452		1	DISCO	DISC	DISCO	060D
12		87384898		1	KIT DE SERVIÇO	SERVICE KIT	JUEGO DE SERVICIO	021K
13		47129458		1	SUPORTE	SUPPORT	SOPORTE	300S
14		84125422		1	KIT DE VEDAÇÃO	SEAL KIT	JUEGO DE JUNTAS	630S
15		14305724		1	PARAFUSO	SCREW	TORNILLO	040V
16		14433121		1	PARAFUSO	SCREW	TORNILLO	040V
17		47127006		1	VÁLVULA	VALVE	VÁLVULA	9620
18		5191775		1	BUJÃO	PLUG	TAPÓN	050T
19		87661337		1	KIT	KIT	JUEGO	305C
20		87666211		1	KIT DE SERVIÇO	SERVICE KIT	JUEGO DE SERVICIO	021K
21		5191720		1	KIT DE REPARO	REPAIR KIT	EMPAQUE DE REPARACIÓN	003K
22		84124585		1	MOLA	SPRING	MUELLE	100M
23		87531921		1	ESPAÇADOR	SPACER	ESPACIADOR	075D
24		87531903		1	ANEL	RING	ARO	045A
25		NSS		1	CARCAÇA, INCLUIDO EM 1	CASING	CARCASA	080C
26		NSS		1	BATENTE, INCLUIDO EM 1	ANVIL	YUNQUE	P092
27		NSS		1	MOLA, INCLUIDO EM 1	SPRING	MUELLE	100M
28		NSS		1	CARRETO, INCLUIDO EM 1	SPOOL	BOBINA	134P
29		NSS		1	CARRETO, INCLUIDO EM 1	SPOOL	BOBINA	134P
30		NSS		1	DISCO, INCLUIDO EM 1	DISC	DISCO	060D

NOTA:SPS

VÁLVULA EDC - VISTA EXPLODIDA
EDC VALVE - BREAKDOWN
VÁLVULA EDC - DESPIECE
VALVOLA EDC - SCHEMA
EDC-REGELVENTIL - EXPLOSIONSZEICHNUNG
DISTRIBUTEUR EDC - VUE ÉCLATÉE

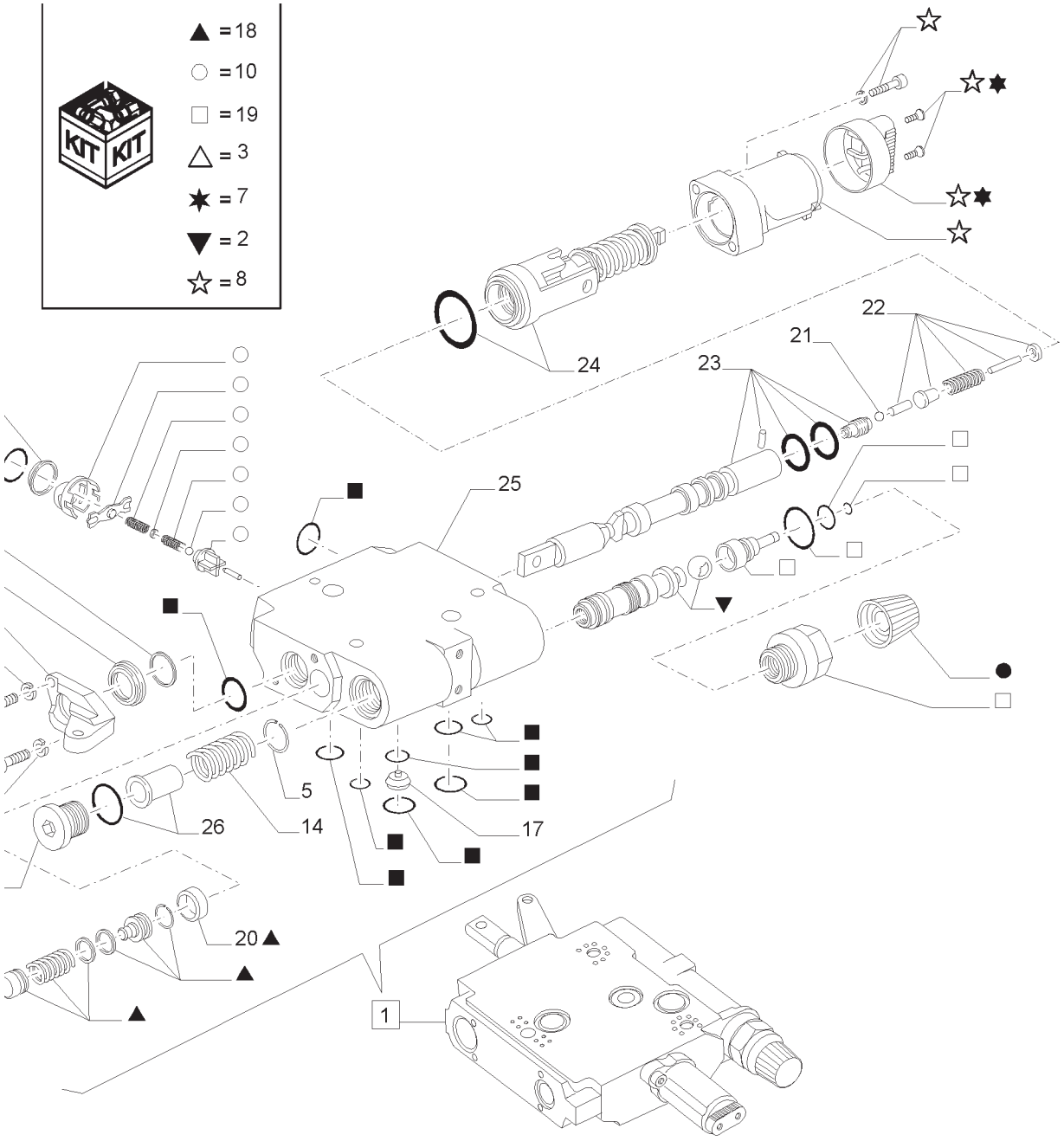

VÁLVULA EDC - VISTA EXPLODIDA
EDC VALVE - BREAKDOWN
VÁLVULA EDC - DESPIECE
VALVOLA EDC - SCHEMA
EDC-REGELVENTIL - EXPLOSIONSZEICHNUNG
DISTRIBUTEUR EDC - VUE ÉCLATÉE

R	N	P.N.	MOD	Q	Descrição	Description	Descripción	L.C.
1		87328572		1	SEÇÃO VÁLVULA, INCLUI 2 -26	HYD VALVE SECTION	SECCIÓN DE VÁLV. HIDR.	T098
2		87394197		1	KIT DE REPARO	REPAIR KIT	EMPAQUE DE REPARACIÓN	003K
3		84125422		1	KIT DE VEDAÇÃO	SEAL KIT	JUEGO DE JUNTAS	630S
4		87661337		1	KIT	KIT	JUEGO	305C
5		47129463		1	RETENTOR	RETAINER	RETENCIÓN	109R
6		47129438		1	BUJÃO	PLUG	TAPÓN	050T
7		87531920		1	MAÇANETA	KNOB	POMO	150P
8		87531919		1	KIT DE REPARO	REPAIR KIT	EMPAQUE DE REPARACIÓN	003K
9		87319988		1	MAÇANETA	KNOB	POMO	150P
10		5191720		1	KIT DE REPARO	REPAIR KIT	EMPAQUE DE REPARACIÓN	003K
11		47129452		1	DISCO	DISC	DISCO	060D
12		5191783		2	MOLA BELLEVILLE	BELLEVILLE SPRING	MUELLE BELLEVILLE	P825
13		47129458		1	SUPORTE	SUPPORT	SOPORTE	300S
14		84124585		1	MOLA	SPRING	MUELLE	100M
15		14305724		1	PARAFUSO	SCREW	TORNILLO	040V
16		14433121		1	PARAFUSO	SCREW	TORNILLO	040V
17		47127006		1	VÁLVULA	VALVE	VÁLVULA	9620
18		87666211		1	KIT DE SERVIÇO	SERVICE KIT	JUEGO DE SERVICIO	021K
19		47130767		1	KIT	KIT	JUEGO	305C
20		5191775		1	BUJÃO	PLUG	TAPÓN	050T
21		84127133		1	ESFERA	BALL	BOLA	140S
22		NSS		1	MOLA, INCLUIDO EM 1	SPRING	MUELLE	100M
23		NSS		1	CARRETO, INCLUIDO EM 1	SPOOL	BOBINA	134P
24		NSS		1	VÁLVULA, INCLUIDO EM 1	VALVE	VÁLVULA	9620
25		NSS		1	CARCAÇA, INCLUIDO EM 1	CASING	CARCASA	080C
26		NSS		1	BATENTE, INCLUIDO EM 1	ANVIL	YUNQUE	P092

NOTA:SPS

35.204.BE	10	p1	04/13

COMPONENTES DO DISTRIBUIDOR AUXILIAR
REMOTE CONTROL VALVE BREAKDOWN (EDC VALVE)
COMPONENTES DEL DISTRIBUIDOR AUXILIAR
DISTRIBUTORE AUSILIARIO - PARTI COMPONENTI
ZUSATZSTEUERGERÄT - TEILE
DISTRIBUTEUR AUXILIAIRE - COMPOSANTS

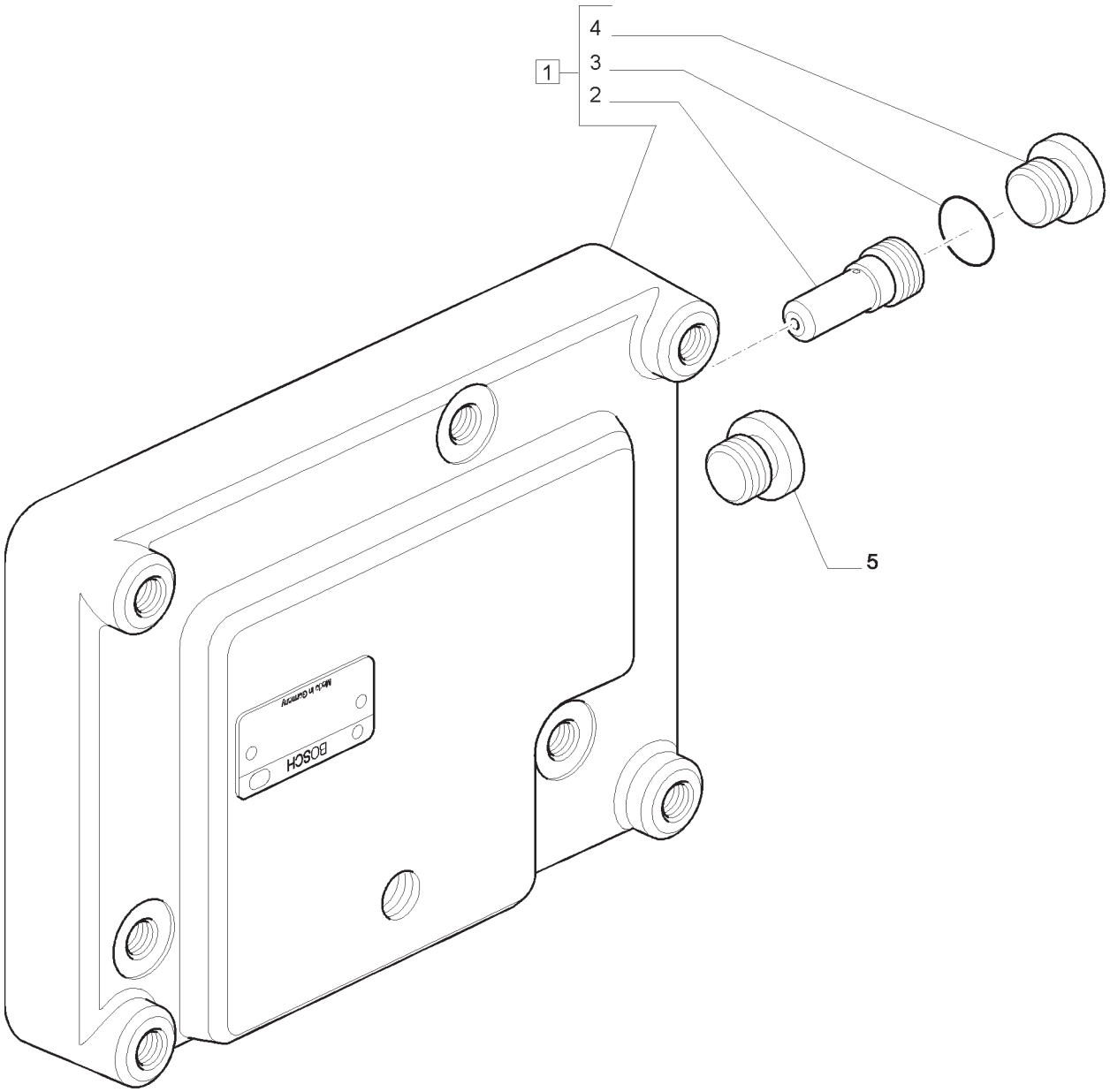

COMPONENTES DO DISTRIBUIDOR AUXILIAR
REMOTE CONTROL VALVE BREAKDOWN (EDC VALVE)
COMPONENTES DEL DISTRIBUIDOR AUXILIAR
DISTRIBUTORE AUSILIARIO - PARTI COMPONENTI
ZUSATZSTEURGERÄT - TEILE
DISTRIBUTEUR AUXILIAIRE - COMPOSANTS

R	N	P.N.	MOD	Q	Descrição	Description	Descripción	L.C.
1		5192188		1	FLANGE INCLUI 2 -4	FLANGE	BRIDA	070F
2		47129441		1	VÁLVULA	VALVE	VÁLVULA	9620
3		5191705		1	ANEL O	O-RING	JUNTA TÓRICA	055A
4		47129435		1	BUJÃO	PLUG	TAPÓN	050T
5		NSS		1	BUJÃO, INCLUIDO EM 1	PLUG	TAPÓN	050T

NOTA: SPS

COMPONENTES DO DISTRIBUIDOR AUXILIAR
REMOTE CONTROL VALVE BREAKDOWN (EDC VALVE)
COMPONENTES DEL DISTRIBUIDOR AUXILIAR
DISTRIBUTORE AUSILIARIO - PARTI COMPONENTI
ZUSATZSTEUERGERÄT - TEILE
DISTRIBUTEUR AUXILIAIRE - COMPOSANTS

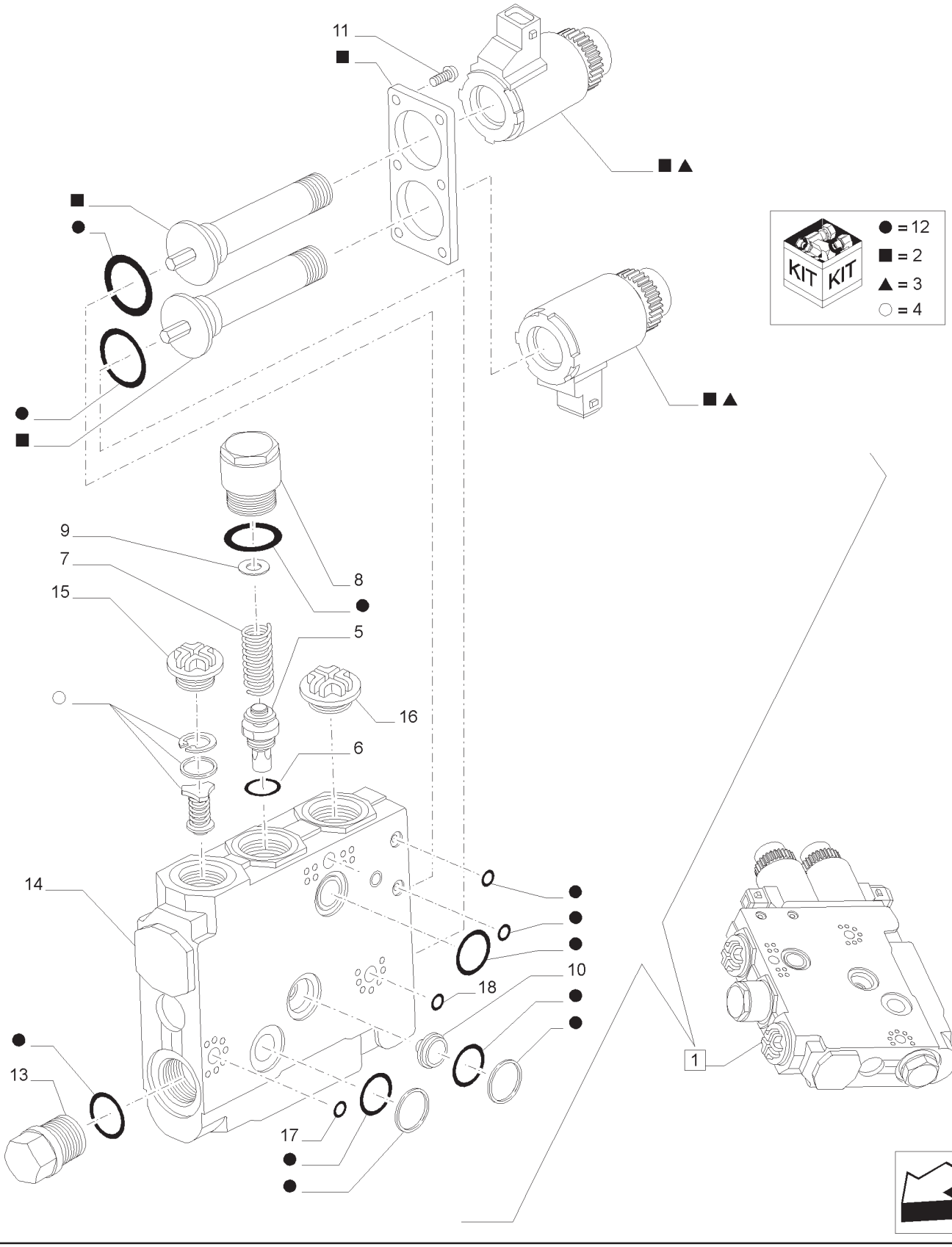

COMPONENTES DO DISTRIBUIDOR AUXILIAR
REMOTE CONTROL VALVE BREAKDOWN (EDC VALVE)
COMPONENTES DEL DISTRIBUIDOR AUXILIAR
DISTRIBUTORE AUSILIARIO - PARTI COMPONENTI
ZUSATZSTEURGERÄT - TEILE
DISTRIBUTEUR AUXILIAIRE - COMPOSANTS

R	N	P.N.	MOD	Q	Descrição	Description	Descripción	L.C.
1		84175671		1	SEÇÃO VÁLVULA, INCLUI 2 -18	VALVE SECTION	SECCIÓN DE VÁLVULA	025V
2		5190768		2	BOBINA	COIL	BOBINA	083B
3		84270220		1	SOLENOIDE	SOLENOID	SOLENOIDE	168S
4		84232107		1	KIT DE REPARO	REPAIR KIT	EMPAQUE DE REPARACIÓN	003K
5		47129415		1	ENCHIMENTO	INSERT	INSERTO	055I
6		87531495		1	ANEL O	O-RING	JUNTA TÓRICA	055A
7		47129411		1	MOLA	SPRING	MUELLE	100M
8		47129410		1	BUJÃO	PLUG	TAPÓN	050T
9		47129416		1	CALÇO DE AFINAÇÃO, 0,80MM	SHIM	CUÑA	198S
9		47129406		1	CALÇO DE AFINAÇÃO, 0,30MM	SHIM	CUÑA	198S
9		47129407		1	CALÇO DE AFINAÇÃO, 0,40MM	SHIM	CUÑA	198S
10		84127100		1	VÁLVULA DE PARADA	SHUT-OFF VALVE	VÁLVULA DE CIERRE	P337
11		47129409		6	PARAFUSO	SCREW	TORNILLO	040V
12		84312718		1	KIT DE VEDAÇÃO	SEAL KIT	JUEGO DE JUNTAS	630S
13		87531487		1	BUJÃO	PLUG	TAPÓN	050T
14		NSS		1	SEÇÃO DA VÁLVULA, INCLUIDO EM 1	VALVE SECTION	SECCIÓN DE VÁLVULA	025V
15		NSS		1	TAMPA, INCLUIDO EM 1	CAP	SOMBRERETE	052T
16		NSS		1	TAMPA, INCLUIDO EM 1	CAP	SOMBRERETE	052T
17		NSS		1	ANEL O, INCLUIDO EM 1	O-RING	JUNTA TÓRICA	055A
18		NSS		1	ANEL O, INCLUIDO EM 1	O-RING	JUNTA TÓRICA	055A

NOTA: SPS

DISTRIBUIDOR E VÁLVULAS DO LEVANTADOR
LIFT DISTRIBUTOR AND VALVES
DISTRIBUIDOR Y VALVULAS ELEVADOR
DISTRIBUTORE E VALVOLE SOLLEVATORE
DISTRIBUTEUR ET SOUPAPES ELEVATEUR
STUERVENTIL DES KRAFTHEBER

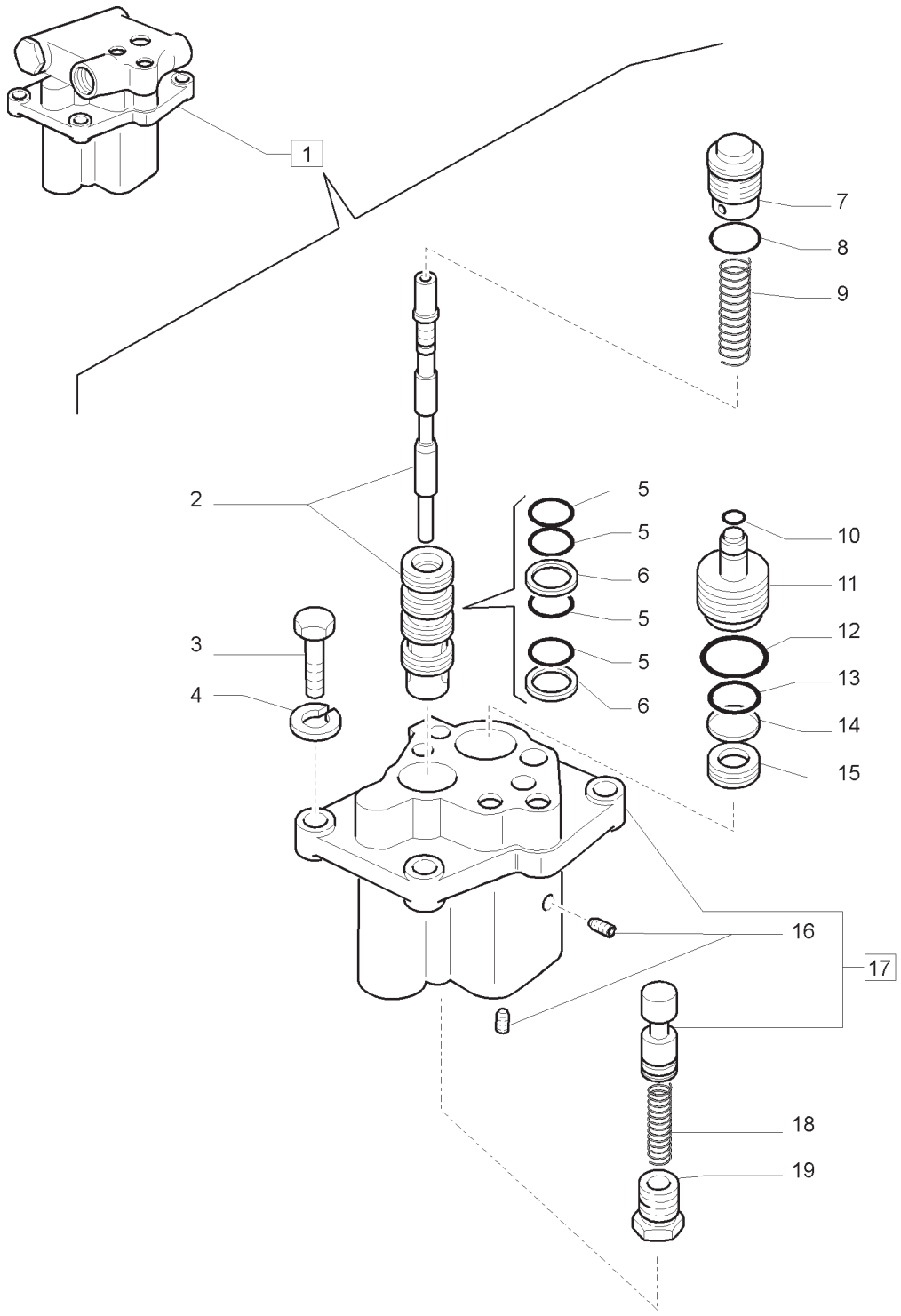

DISTRIBUIDOR E VÁLVULAS DO LEVANTADOR
LIFT DISTRIBUTOR AND VALVES
DISTRIBUIDOR Y VALVULAS ELEVADOR
DISTRIBUTORE E VALVOLE SOLLEVATORE
DISTRIBUTEUR ET SOUPAPES ELEVATEUR
STUERVENTIL DES KRAFTHEBER

R	N	P.N.	MOD	Q	Descrição	Description	Descripción	L.C.
1		5180937		1	DISTRIBUIDOR, INCLUI 2 -19	VALVE, CONTROL	VALVULA DISTRIBUIDORA	083D
2		5180930		1	SEDE DE VÁLVULA	VALVE SEAT	ASIENTO DE VALVULA	074S
3		16043834		4	PARAFUSO	SCREW	TORNILLO	140B
4		10516674		4	ARRUELA-TRAVA	WASHER,LOCKING	ARANDELA DE FRENO	132R
5		5135738		4	ANEL O	O-RING	JUNTA HERMETICA	055A
6		5117726		2	ANEL DE VEDAÇÃO	SEALING RING COLLAR	UTIL PARA COLOC.ANILLOS	175C
7		5150765		1	BUJÃO	PLUG	TAPON	050T
8		14453981		1	ANEL O	O-RING	JUNTA HERMETICA	055A
9		4973361		1	MOLA	SPRING	RESORTE	100M
10		14452581		1	ANEL O	O-RING	JUNTA HERMETICA	055A
11		5150766		1	ÊMBOLO	PLUNGER	EMBOLO	130P
12		14457981		1	ANEL O	O-RING	JUNTA HERMETICA	055A
13		5135739		1	ANEL O	O-RING	JUNTA HERMETICA	055A
14		5150752		1	ANEL	RING	ANILLO	045A
15		5150759		1	PISTÃO	PISTON	EMBOLO	235S
16		5162458		2	BUJÃO	PLUG	TAPON	050T
17		5155834		1	CORPO	BODY	CUERPO	300C
18		5117729		1	MOLA	SPRING	RESORTE	100M
19		5117734		1	BUJÃO	PLUG	TAPON	050T

NOTA: MECÂNICO

T7.140 T7.150 T7.165 T7.180

DISTRIBUIDOR E VÁLVULAS DO LEVANTADOR
LIFT DISTRIBUTOR AND VALVES
DISTRIBUIDOR Y VALVULAS ELEVADOR
DISTRIBUTORE E VALVOLE SOLLEVATORE
DISTRIBUTEUR ET SOUPAPES ELEVATEUR
STUERVENTIL DES KRAFTHEBER

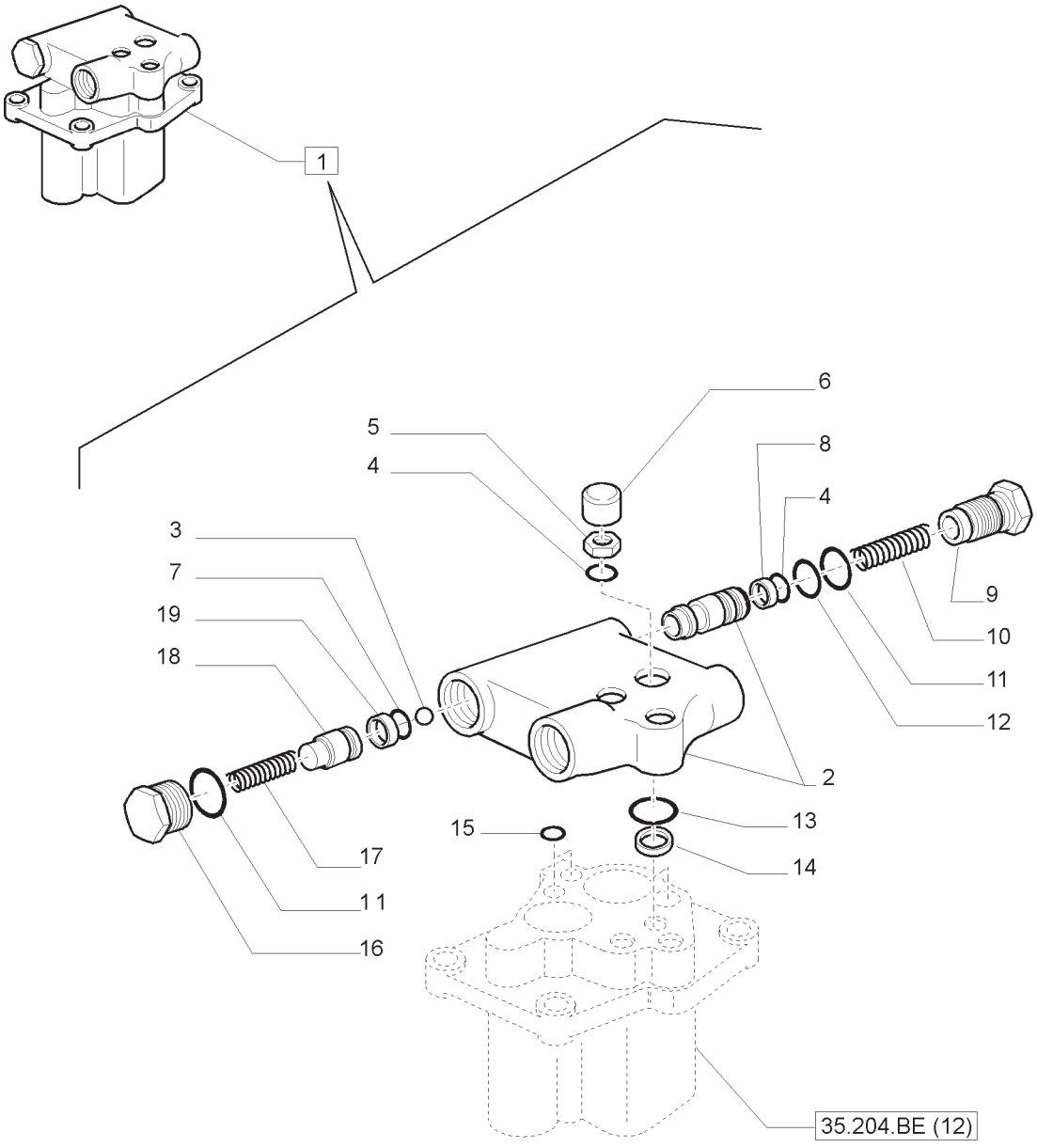

DISTRIBUIDOR E VÁLVULAS DO LEVANTADOR
LIFT DISTRIBUTOR AND VALVES
DISTRIBUIDOR Y VALVULAS ELEVADOR
DISTRIBUTORE E VALVOLE SOLLEVATORE
DISTRIBUTEUR ET SOUPAPES ELEVATEUR
STUERVENTIL DES KRAFTHEBER

R	N	P.N.	MOD	Q	Descrição	Description	Descripción	L.C.
1		5180937		1	DISTRIBUIDOR, INCLUI 2 -19	ASSY VALVE, CONTROL	VALVULA DISTRIBUIDORA	083D
2		5155826		1	TAMPA	COVER	TAPADERA	265C
3		20063460		1	ESFERA	BALL	BOLA	140S
4		575094		2	ANEL O	O-RING	JUNTA HERMETICA	055A
5		16100821		1	PORCA	NUT	TUERCA	010D
6		5132136		1	TAMPA	COVER	TAPADERA	265C
7		14456881		1	ANEL O	O-RING	JUNTA HERMETICA	055A
8		5137198		1	ANEL	RING	ANILLO	045A
9		5156465		1	BUJÃO	PLUG	TAPON	050T
10		5156466		1	MOLA	SPRING	RESORTE	100M
11		5135738		2	ANEL O	O-RING	JUNTA HERMETICA	055A
12		14453181		1	ANEL O	O-RING	JUNTA HERMETICA	055A
13		14457180		2	ANEL O	O-RING	JUNTA HERMETICA	055A
14		44015841		2	ANEL DE VEDAÇÃO	SEALING RING COLLAR	UTIL PARA COLOC.ANILLOS	175C
15		14452680		2	ANEL “O”	O-RING	JUNTA HERMETICA	055A
16		5155828		2	BUJÃO	PLUG	TAPON	050T
17		4999311		1	MOLA	SPRING	RESORTE	100M
18		5155830		1	PISTÃO	PISTON	EMBOLO	235S
19		5155831		1	ANEL	RING	ANILLO	045A

NOTA:MECÂNICO

DISTRIBUIDOR E VÁLVULAS DO LEVANTADOR
LIFT DISTRIBUTOR AND VALVES
DISTRIBUIDOR Y VALVULAS ELEVADOR
DISTRIBUTORE E VALVOLE SOLLEVATORE
DISTRIBUTEUR ET SOUPAPES ELEVATEUR
STUERVENTIL DES KRAFTHEBER

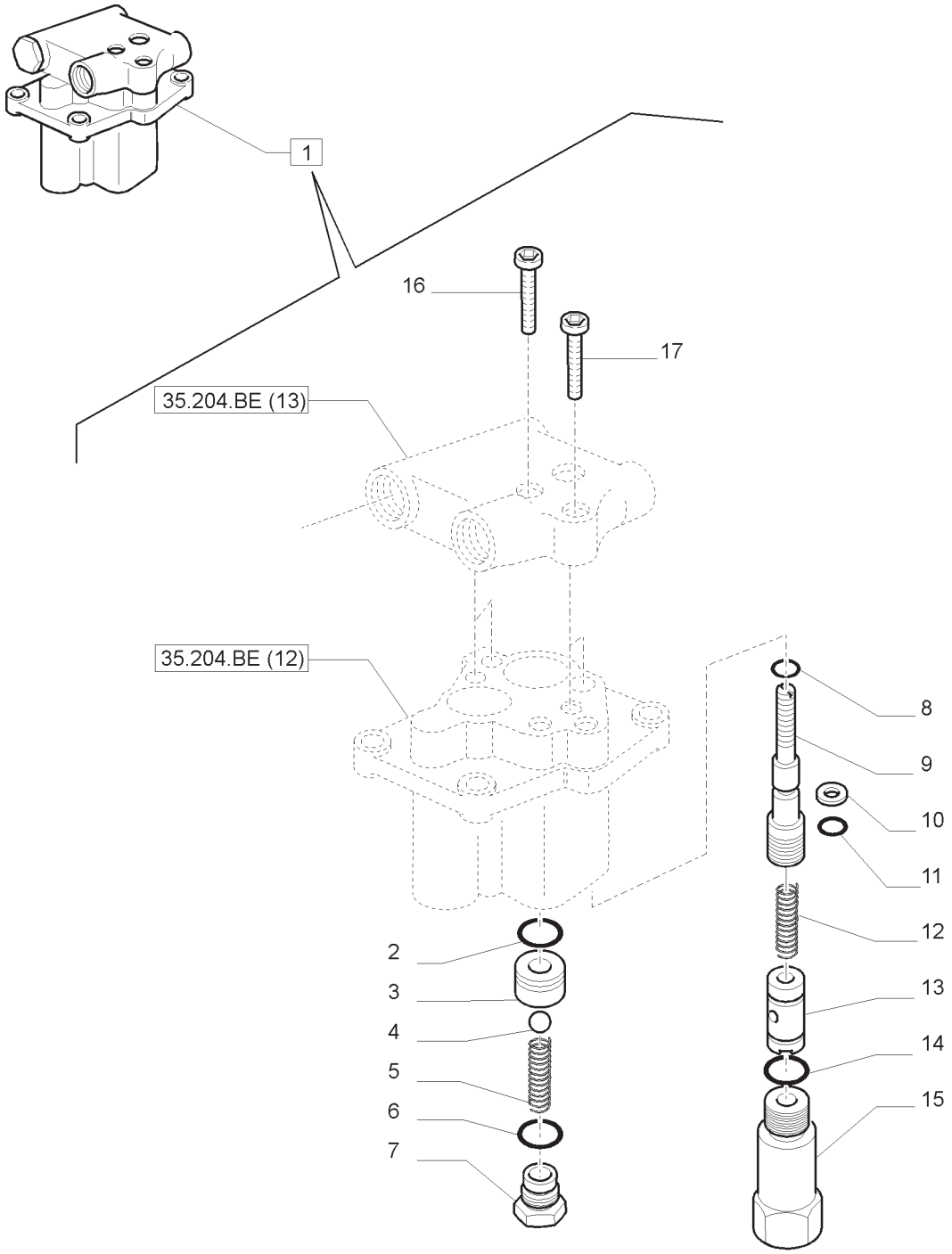

DISTRIBUIDOR E VÁLVULAS DO LEVANTADOR
LIFT DISTRIBUTOR AND VALVES
DISTRIBUIDOR Y VALVULAS ELEVADOR
DISTRIBUTORE E VALVOLE SOLLEVATORE
DISTRIBUTEUR ET SOUPAPES ELEVATEUR
STUERVENTIL DES KRAFTHEBER

R	N	P.N.	MOD	Q	Descrição	Description	Descripción	L.C.
1		5180937		1	DISTRIBUIDOR, INCLUI 2 -17	ASSY VALVE, CONTROL	VALVULA DISTRIBUIDORA	083D
2		14457281		1	ANEL O	O-RING	JUNTA HERMETICA	055A
3		5156290		1	SEDE DE VÁLVULA	VALVE SEAT	ASIENTO DE VALVULA	074S
4		20063580		1	PARAFUSO	SCREW	TORNILLO	140B
5		5156289		1	MOLA	SPRING	RESORTE	100M
6		14457581		1	ANEL O	O-RING	JUNTA HERMETICA	055A
7		5162608		1	BUJÃO	PLUG	TAPON	050T
8		13397476		1	ANEL-MOLA	RING,SNAP	ANILLO DE RESORTE	054A
9		5155832		1	PINO	PIN	PERNO	080P
10		5120771		1	ANEL DE VEDAÇÃO	SEALING RING COLLAR	UTIL PARA COLOC.ANILLOS	175C
11		5120772		1	ANEL O	O-RING	JUNTA HERMETICA	055A
12		5155844		1	MOLA	SPRING	RESORTE	100M
13		5163620		1	CARRETEL	SPOOL	PISTONCILLO	134P
14		5135738		1	ANEL O	O-RING	JUNTA HERMETICA	055A
15		5152541		1	VÁLVULA DE ALÍVIO	VALVE, PRESSURE RELIEF	VALVULA DE SOBREPRESION	007V
16		14307624		1	PARAFUSO	SCREW	TORNILLO	040V
17		14308321		1	PARAFUSO	SCREW	TORNILLO	040V

NOTA:MECÂNICO

DISTRIB. S/D EFEITO E UM DISTRIB. COM DESENGATE AUTOMÁTICO
S/D ACTING VALVES PLUS ONE WITH AUTOMATIC RELEASE
DISTRIB. S/D EFECTO Y UN DISTRIB. CON DESENGANCHE AUTOMATICO
DISTRIB. S/D EFFETO PIU UN DISTRIB. CON SGANGIO AUTOMATICO
STEUERGEN EINF./DOPP. + STEUEURGEN AUT. AUSLÖSUNG
DISTRIB. S/D EFFET PLUS DISTRIB. AVEC DECLENCHEMENT AUT.

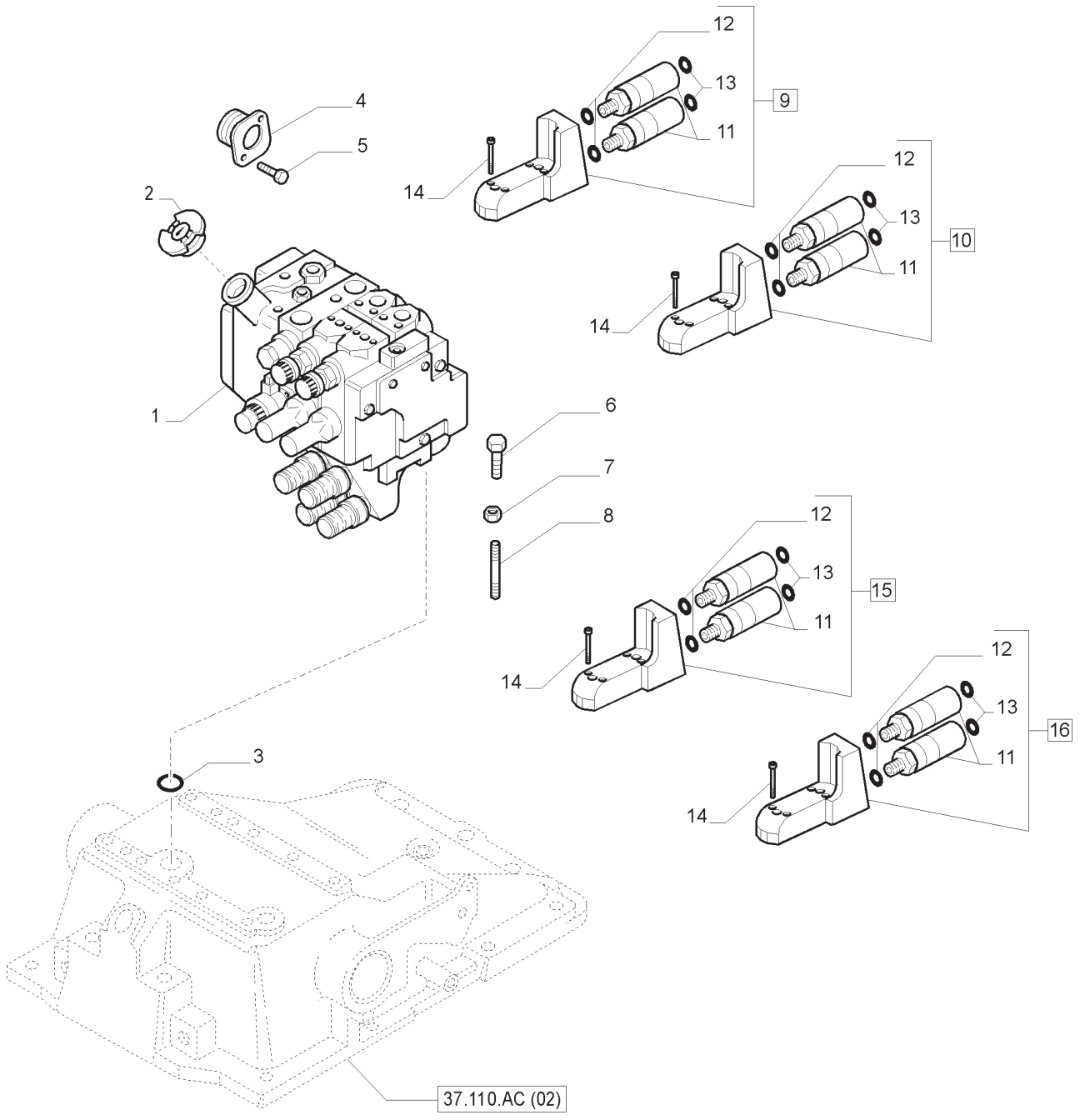

DISTRIB. S/D EFEITO E UM DISTRIB. COM DESENGATE AUTOMÁTICO
S/D ACTING VALVES PLUS ONE WITH AUTOMATIC RELEASE
DISTRIB. S/D EFECTO Y UN DISTRIB. CON DESENGANCHE AUTOMATICO
DISTRIB. S/D EFFETO PIU UN DISTRIB. CON SGANGIO AUTOMATICO
STEUERGEN EINF./DOPP. + STEUEURGEN AUT. AUSLÖSUNG
DISTRIB. S/D EFFET PLUS DISTRIB. AVEC DECLENCHEMENT AUT.

R	N	P.N.	MOD	Q	Descrição	Description	Descripción	L.C.
1		47464069		1	VÁLVULA DE CONTROLE 2 SEÇÃO	VALVE, CONTROL	VALVULA DISTRIBUIDORA	083D
1		84577664		1	VÁLVULA DE CONTROLE 3 SEÇÃO	VALVE, CONTROL	VALVULA DISTRIBUIDORA	083D
1		47464074		1	VÁLVULA DE CONTROLE 4 SEÇÃO	VALVE, CONTROL	VALVULA DISTRIBUIDORA	083D
2		82005372		1	TAMPA	COVER	TAPADERA	265C
3		14463780		1	ANEL O	O RING	JUNTA HERMETICA	055A
4		5189606		2	SUPORTE	BRACKET	PIEZA DE SOPORTE	225S
5		14305224		4	PARAFUSO	BOLT	PERNO	140B
6		15970921		2	PARAFUSO	BOLT	PERNO	140B
7		12164711		4	PORCA	NUT	TUERCA	010D
8		13449720		4	PRISIONEIRO	STUD	ESPÁRRAGO	210P
9		87381982		1	ENGATE RÁPIDO FÊMEA, INLUI 11 -13	QUICK-COUPLING,HYD.,MALE	EMPALME RAPIDO	115A
10		87381981		1	ENGATE RÁPIDO FÊMEA, INLUI 11 -14	QUICK-COUPLING,HYD.,MALE	EMPALME RAPIDO	115A
11		47370116		4	ENGATE RÁPIDO FÊMEA	QUICK-COUPLING,HYD.,MALE	EMPALME RAPIDO	115A
12		14438085		AR	ANEL O	O RING	JUNTA HERMETICA	055A
13		87382012		1	KIT DE VEDAÇÃO	SEAL KIT	JUEGO DE JUNTAS	630S
14		14305971		8	PARAFUSO	SCREW	TORNILLO	040V
15	1	87381983		1	ENGATE RÁPIDO FÊMEA, INLUI 11 -14	QUICK-COUPLING,HYD.,MALE	EMPALME RAPIDO	115A
16	1	87381984		1	ENGATE RÁPIDO FÊMEA, INLUI 11 -14	QUICK-COUPLING,HYD.,MALE	EMPALME RAPIDO	115A

(1) 4 SEÇÃO
NOTA: MECÂNICO

35.204.BJ	01	p1	04/13

MANGUEIRAS DA VÁLVULA DE CONTROLE REMOTO
REMOTE CONTROL VALVE HOSES
TUBOS DE LA VÁLVULA DE CONTROL REMOTO
TUBI VALVOLE DI CONTROLLO REMOTO
FERNSTEUERVENTIL SCHLÄUCHE
TUYAUX DE LA VANNE DE CONTRÔLE À DISTANCE

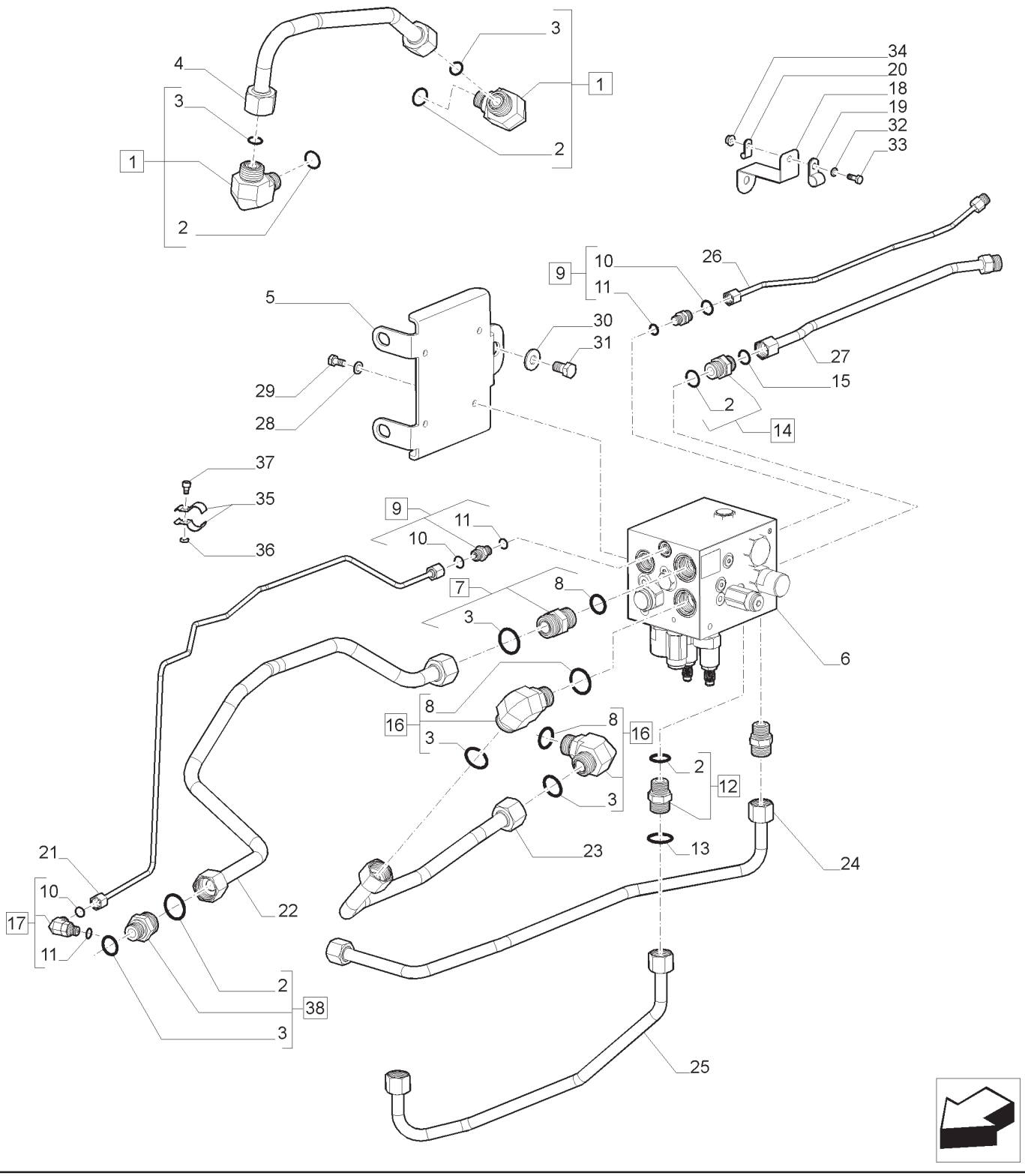

MANGUEIRAS DA VÁLVULA DE CONTROLE REMOTO
REMOTE CONTROL VALVE HOSES
TUBOS DE LA VÁLVULA DE CONTROL REMOTO
TUBI VALVOLE DI CONTROLLO REMOTO
FERNSTEUERVENTIL SCHLÄUCHE
TUYAUX DE LA VANNE DE CONTRÔLE À DISTANCE

R	N	P.N.	MOD	Q	Descrição	Description	Descripción	L.C.
1		86579695		2	COTOVELO 90, INCLUI 2, 3	90 ELBOW	CODO DE 90°	A045
2		86598102		6	ANEL O	O-RING	JUNTA TÓRICA	055A
3		9991976		6	ANEL O	O-RING	JUNTA TÓRICA	055A
4		84595275		1	TUBO	TUBE	TUBO	195T
5		84588858		1	SUPORTE	BRACKET	MÉNSULA	225S
6		84577674		1	BLOCO DE COMANDO	CONTROL BLOCK	BLOQUE DE MANDO	Z400
7		86579682		1	CONECTOR HIDRÁUL, INCLUI 3, 8	HYD CONNECTOR	CONECTOR HIDRÁULICO	020R
8		86598103		3	ANEL O	O-RING	JUNTA TÓRICA	055A
9		86593173		2	CONECTOR HIDRÁUL, INCLUI 10, 11	HYD CONNECTOR	CONECTOR HIDRÁULICO	020R
10		86598098		2	ANEL O	O-RING	JUNTA TÓRICA	055A
11		9825770		2	ANEL O	O-RING	JUNTA TÓRICA	055A
12		86579680		2	CONECTOR HIDRÁUL, INCLUI 2	HYD CONNECTOR	CONECTOR HIDRÁULICO	020R
13		9992069		1	ANEL O	O-RING	JUNTA TÓRICA	055A
14		86579678		1	CONECTOR HIDRÁUL, INCLUI 2	HYD CONNECTOR	CONECTOR HIDRÁULICO	020R
15		9992298		1	ANEL O	O-RING	JUNTA TÓRICA	055A
16		86579697		2	COTOVELO 90, INCLUI 3, 8	90 ELBOW	CODO DE 90°	A045
17		84431522		1	COTOVELO 90, INCLUI 10, 11	90 ELBOW	CODO DE 90°	A045
18		84597365		1	SUPORTE	BRACKET	MÉNSULA	225S
19		86625036		1	BRAÇADEIRA	CLAMP	ABRAZADERA	120M
20		515-2163		1	BRAÇADEIRA	CLAMP	ABRAZADERA	120M
21		84595242		1	TUBO	TUBE	TUBO	195T
22		84595256		1	TUBO	TUBE	TUBO	195T
23		84595273		1	TUBO	TUBE	TUBO	195T
24		84595265		1	TUBO	TUBE	TUBO	195T
25		84595268		1	TUBO	TUBE	TUBO	195T
26		84595263		1	TUBO	TUBE	TUBO	195T
27		84595260		1	TUBO	TUBE	TUBO	195T

35.204.BJ	01	p2	04/13

MANGUEIRAS DA VÁLVULA DE CONTROLE REMOTO
REMOTE CONTROL VALVE HOSES
TUBOS DE LA VÁLVULA DE CONTROL REMOTO
TUBI VALVOLE DI CONTROLLO REMOTO
FERNSTEUERVENTIL SCHLÄUCHE
TUYAUX DE LA VANNE DE CONTRÔLE À DISTANCE

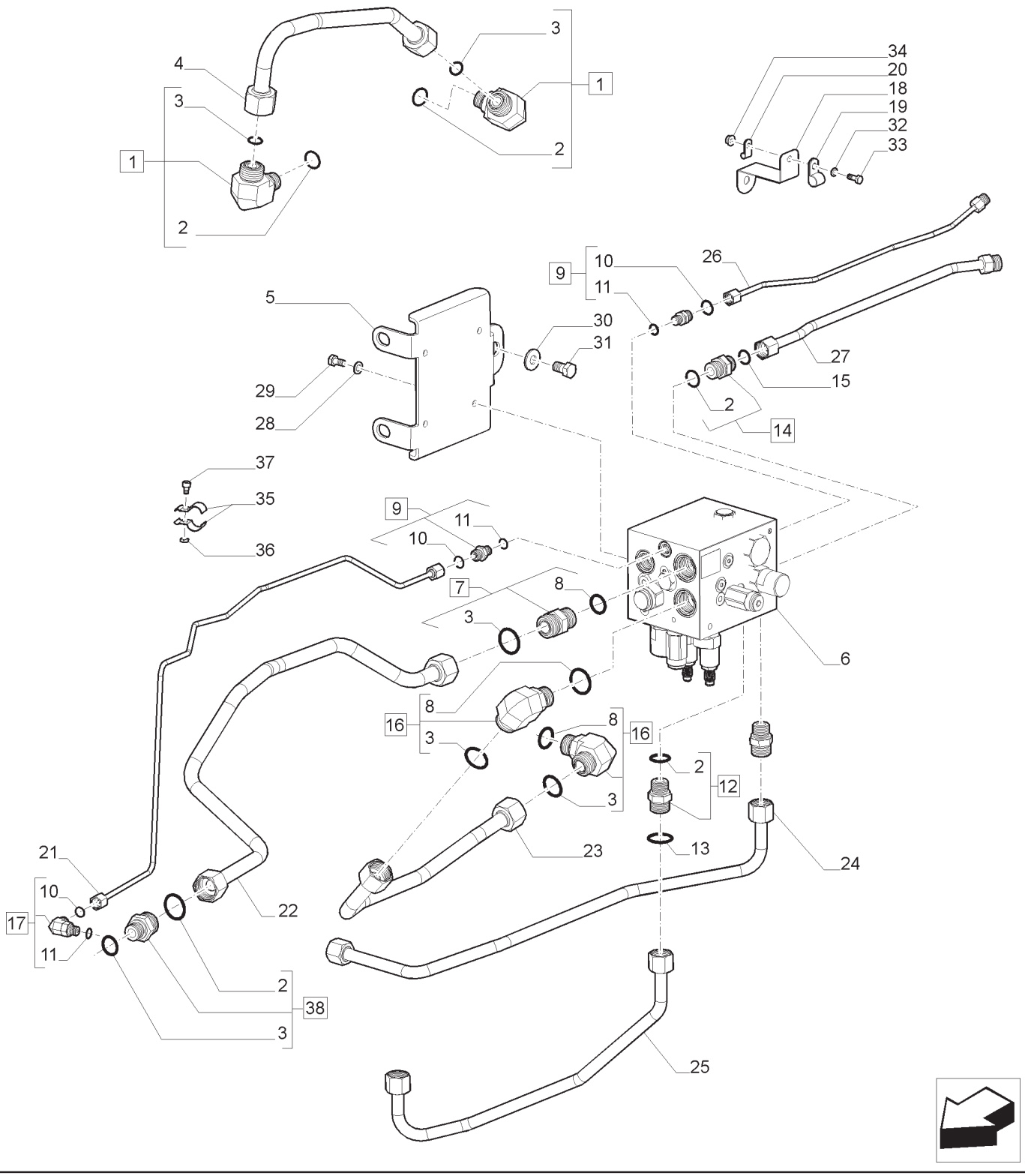

MANGUEIRAS DA VÁLVULA DE CONTROLE REMOTO
REMOTE CONTROL VALVE HOSES
TUBOS DE LA VÁLVULA DE CONTROL REMOTO
TUBI VALVOLE DI CONTROLLO REMOTO
FERNSTEUERVENTIL SCHLÄUCHE
TUYAUX DE LA VANNE DE CONTRÔLE À DISTANCE

R N	P.N.	MOD	Q	Descrição	Description	Descripción	L.C.
28	86624184		4	ARRUELA PLANA	WASHER	ARANDELA	131R
29	120103		4	PARAFUSO	BOLT	PERNO	140B
30	12646901		1	ARRUELA PLANA	WASHER	ARANDELA	131R
31	16207524		1	PARAFUSO	BOLT	PERNO	140B
32	12639701		1	ARRUELA PLANA	WASHER	ARANDELA	131R
33	86508568		1	PARAFUSO	BOLT	PERNO	140B
34	825-2406		1	PORCA	NUT	TUERCA	010D
35	47395529		2	BRAÇADEIRA	CLAMP	ABRAZADERA	120M
36	829-4406		1	PORCA	NUT	TUERCA	010D
37	87016470		1	PARAFUSO	SCREW	TORNILLO	040V
38	86579681		1	CONECTOR HIDRÁUL, INCLUI 2, 3	HYD CONNECTOR	CONECTOR HIDRÁULICO	020R

35.204.BL	01	p1	04/13

4 DISTRIBUIDORES POSTERIORES - COMANDO DOS DISTRIBUIDORES
4 REAR CONTROL VALVES - CONTROL VALVE CONTROL
4 DISTRIBUIDORES POSTERIORES - MANDO DE LOS DISTRIBUIDORES
4 DISTRIBUTORI POSTERIORI - COMANDO DISTRIBUTORI
4 SPÄTERE STEUERGERÄTE - BEDIENTEIL DER ZUSATZSTEUERGERÄTE
4 DISTRIBUTEURS POSTÉRIEURS - COMMANDE DE DISTRIBUTEURS

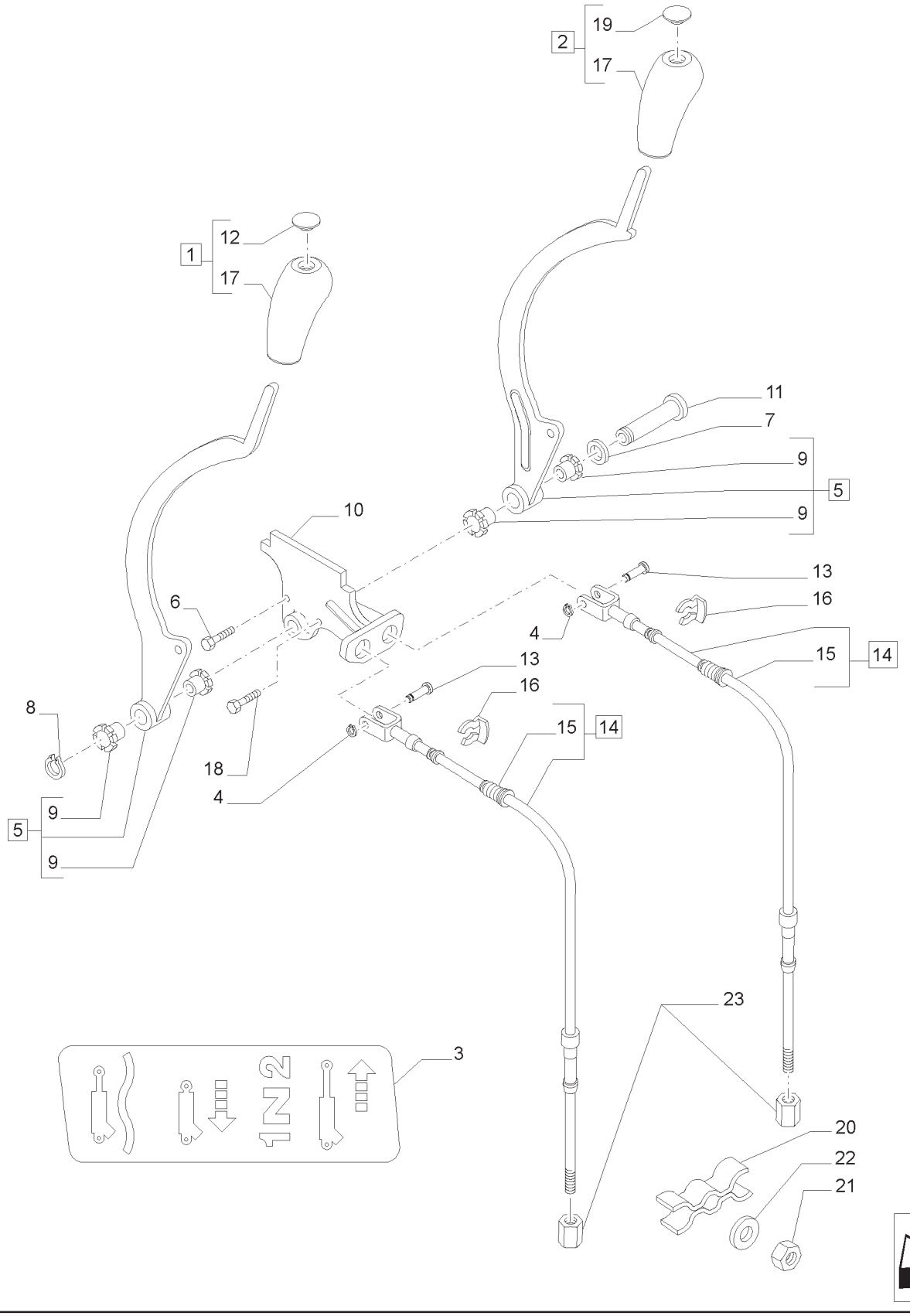

4 DISTRIBUIDORES POSTERIORES - COMANDO DOS DISTRIBUIDORES
4 REAR CONTROL VALVES - CONTROL VALVE CONTROL
4 DISTRIBUIDORES POSTERIORES - MANDO DE LOS DISTRIBUIDORES
4 DISTRIBUTORI POSTERIORI - COMANDO DISTRIBUTORI
4 SPÄTERE STEUERGERÄTE - BEDIENTEIL DER ZUSATZSTEUERGERÄTE
4 DISTRIBUTEURS POSTÉRIEURS - COMMANDE DE DISTRIBUTEURS

R	N	P.N.	MOD	Q	Descrição	Description	Descripción	L.C.
1		87636394		1	MAÇANETA, INCLUI 12, 17	KNOB	POMO	150P
2		87636392		1	MAÇANETA, INCLUI 17, 19	KNOB	POMO	150P
3		84267242		1	ADESIVO	DECAL	CALCOMANÍA	012D
4		11087771		2	ANEL-TRAVA	LOCKING RING	ANILLO DE BLOQUEO	051A
5		82036832		2	ALAVANCA, INCLUI 9	LEVER	PALANCA	045L
6		10902021		2	PARAFUSO	SCREW	TORNILLO	040V
7		81819651		1	MOLA BELLEVILLE	BELLEVILLE SPRING	MUELLE BELLEVILLE	P825
8		11088171		1	ANEL DE PRESSÃO	SNAP RING	ANILLO DE FRENO	054A
9		82035633		4	BUCHA	BUSHING	CASQUILLO	095B
10		87308465		1	ALOJAMENTO	HOUSING	CAJA	014V
11		82035628		1	PINO COM CABEÇA	HEADED PIN	PASADOR CON CABEZA	P888
12		87579197		1	TAMPA	CAP	SOMBRERETE	052T
13		82036373		2	PINO DE GARFO	CLEVIS PIN	PASADOR DE HORQUILLA	P694
14		87678198		2	CABO, INCLUI 15	CABLE	CABLE	650C
15		82006917		2	CAPA	BOOT	FUNDA	330C
16		82007837		2	ANEL-TRAVA	LOCKING RING	ANILLO DE BLOQUEO	051A
17		87579200		2	MAÇANETA	KNOB	POMO	150P
18		13806421		1	PARAFUSO DE AJUSTE	SET SCREW	TORNILLO DE AJUSTE	P327
19		87579195		1	TAMPA	CAP	SOMBRERETE	052T
20		5191951		1	BRAÇADEIRA	CLAMP	ABRAZADERA	120M
21		86528579		1	PORCA	NUT	TUERCA	010D
22		14496504		1	ARRUELA PLANA	WASHER	ARANDELA	131R
23		82012528		2	PORCA	NUT	TUERCA	010D

35.204.BL	02	p1	04/13

4 DISTRIBUIDORES POSTERIORES - COMANDO DOS DISTRIBUIDORES
4 REAR CONTROL VALVES - CONTROL VALVE CONTROL
4 DISTRIBUIDORES POSTERIORES - MANDO DE LOS DISTRIBUIDORES
4 DISTRIBUTORI POSTERIORI - COMANDO DISTRIBUTORI
4 SPÄTERE STEUERGERÄTE - BEDIENTEIL DER ZUSATZSTEUERGERÄTE
4 DISTRIBUTEURS POSTÉRIEURS - COMMANDE DE DISTRIBUTEURS

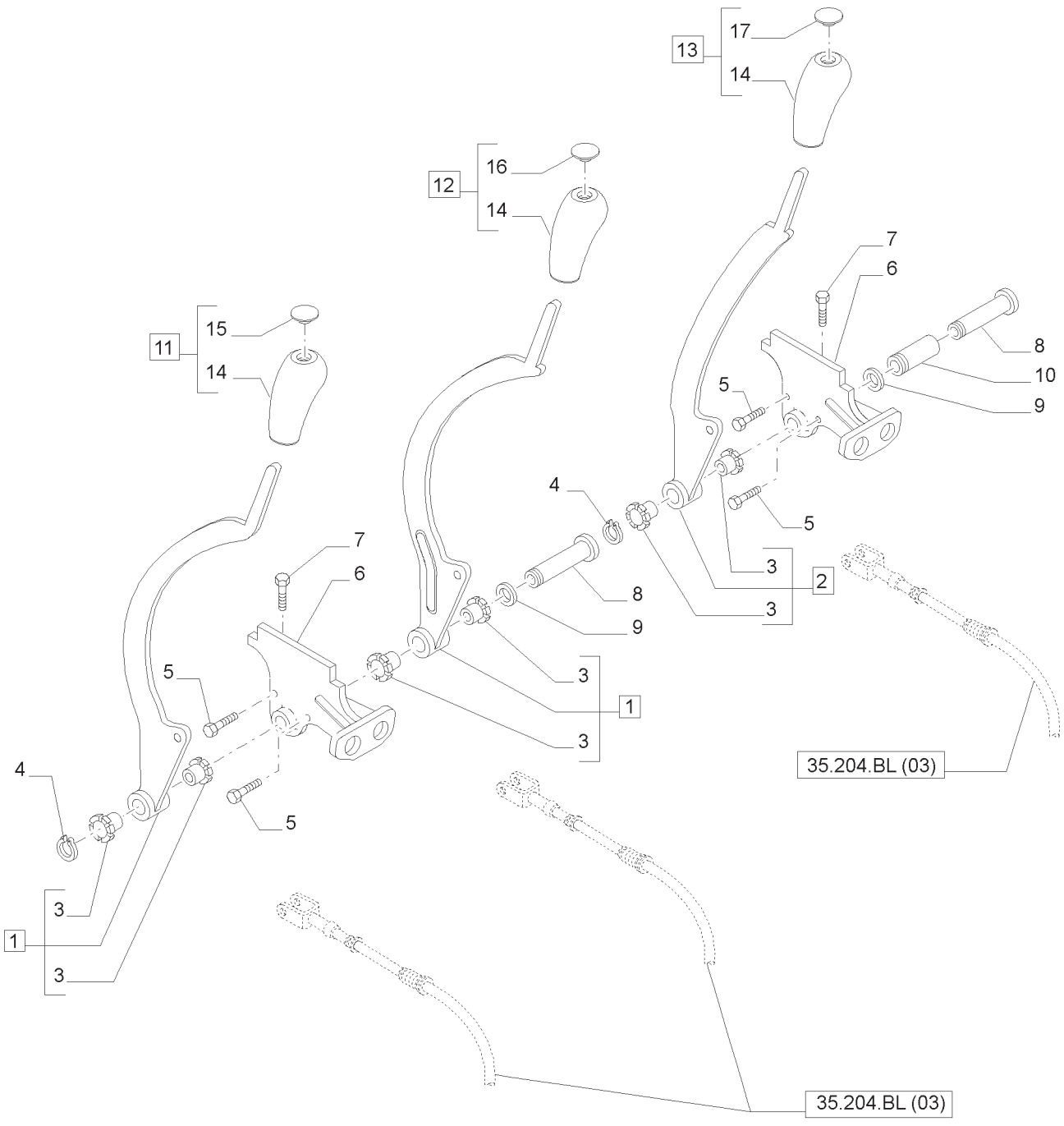

4 DISTRIBUIDORES POSTERIORES - COMANDO DOS DISTRIBUIDORES
4 REAR CONTROL VALVES - CONTROL VALVE CONTROL
4 DISTRIBUIDORES POSTERIORES - MANDO DE LOS DISTRIBUIDORES
4 DISTRIBUTORI POSTERIORI - COMANDO DISTRIBUTORI
4 SPÄTERE STEUERGERÄTE - BEDIENTEIL DER ZUSATZSTEUERGERÄTE
4 DISTRIBUTEURS POSTÉRIEURS - COMMANDE DE DISTRIBUTEURS

R	N	P.N.	MOD	Q	Descrição	Description	Descripción	L.C.
1		82036832		2	ALAVANCA, INCLUI 3	LEVER	PALANCA	045L
2		82036839		1	ALAVANCA, INCLUI 3	LEVER	PALANCA	045L
3		82035633		2	BUCHA	BUSHING	CASQUILLO	095B
4		11088171		2	ANEL DE PRESSÃO	SNAP RING	ANILLO DE FRENO	054A
5		10902024		4	PARAFUSO	SCREW	TORNILLO	040V
6		87308465		2	ALOJAMENTO	HOUSING	CAJA	014V
7		13806421		2	PARAFUSO DE AJUSTE	SET SCREW	TORNILLO DE AJUSTE	P327
8		82035628		2	PINO COM CABEÇA	HEADED PIN	PASADOR CON CABEZA	P888
9		81819651		2	MOLA BELLEVILLE	BELLEVILLE SPRING	MUELLE BELLEVILLE	P825
10		82035996		1	ESPAÇADOR	SPACER	ESPACIADOR	075D
11		87636394		1	MAÇANETA, INCLUI 14, 15	KNOB	POMO	150P
12		87636392		1	MAÇANETA, INCLUI 14, 16	KNOB	POMO	150P
13		87636393		1	MAÇANETA, INCLUI 14, 17	KNOB	POMO	150P
14		87579200		3	MAÇANETA	KNOB	POMO	150P
15		87579197		1	TAMPA	CAP	SOMBRERETE	052T
16		87579195		1	TAMPA	CAP	SOMBRERETE	052T
17		87579196		1	TAMPA	CAP	SOMBRERETE	052T

35.204.BL	03	p1	04/13

4 DISTRIBUIDORES POSTERIORES - COMANDO DOS DISTRIBUIDORES
4 REAR CONTROL VALVES - CONTROL VALVE CONTROL
4 DISTRIBUIDORES POSTERIORES - MANDO DE LOS DISTRIBUIDORES
4 DISTRIBUTORI POSTERIORI - COMANDO DISTRIBUTORI
4 SPÄTERE STEUERGERÄTE - BEDIENTEIL DER ZUSATZSTEUERGERÄTE
4 DISTRIBUTEURS POSTÉRIEURS - COMMANDE DE DISTRIBUTEURS

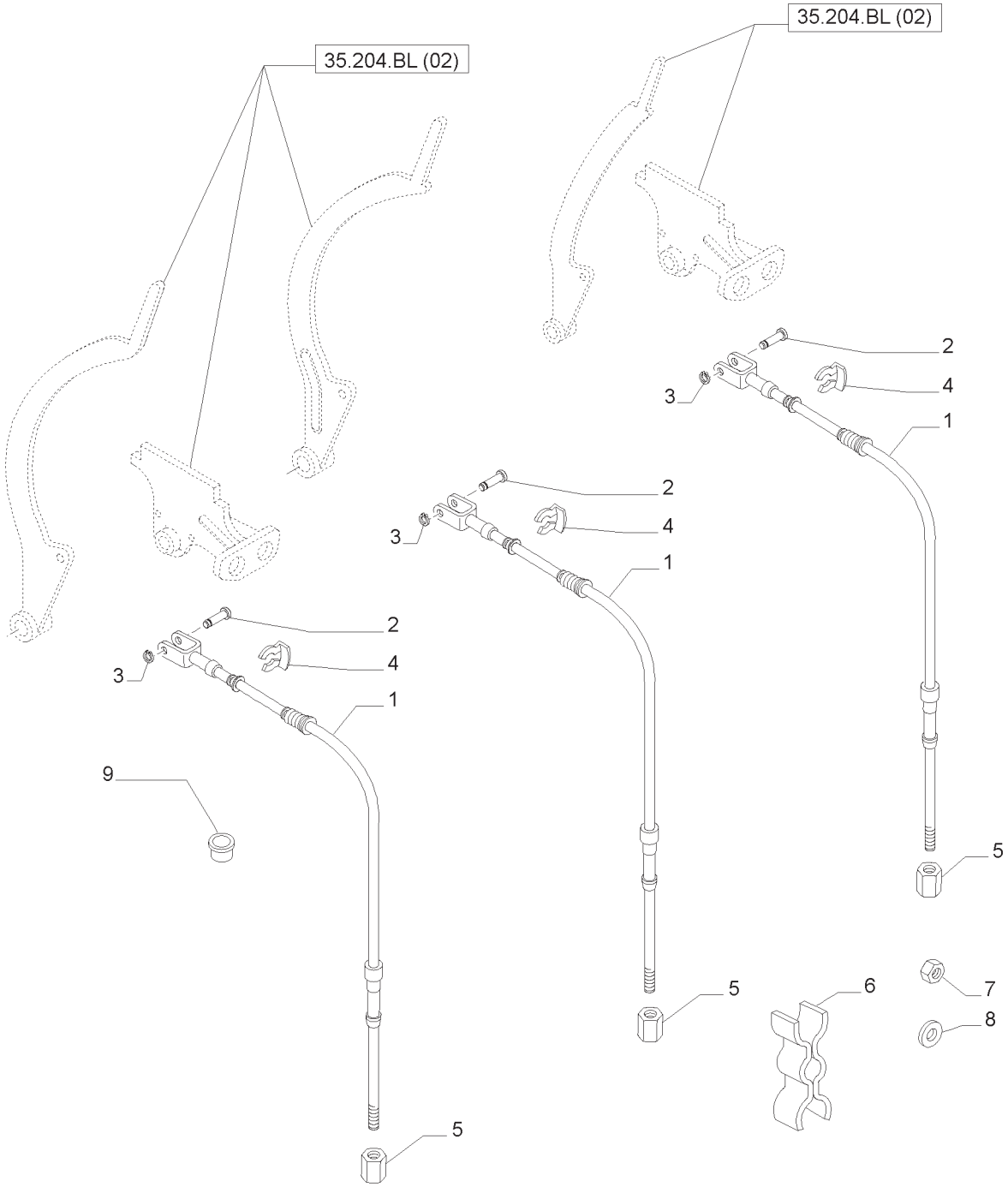

4 DISTRIBUIDORES POSTERIORES - COMANDO DOS DISTRIBUIDORES
4 REAR CONTROL VALVES - CONTROL VALVE CONTROL
4 DISTRIBUIDORES POSTERIORES - MANDO DE LOS DISTRIBUIDORES
4 DISTRIBUTORI POSTERIORI - COMANDO DISTRIBUTORI
4 SPÄTERE STEUERGERÄTE - BEDIENTEIL DER ZUSATZSTEUERGERÄTE
4 DISTRIBUTEURS POSTÉRIEURS - COMMANDE DE DISTRIBUTEURS

R	N	P.N.	MOD	Q	Descrição	Description	Descripción	L.C.
1		87678198		3	CABO	CABLE	CABLE	650C
2		82036373		3	PINO DE GARFO	CLEVIS PIN	PASADOR DE HORQUILLA	P694
3		11087776		3	ANEL ELÁSTICO	CIRCLIP	RETENEDOR	056A
4		83982632		3	GRAMPO	CLIP	CLIP	045F
5		82012528		3	PORCA	NUT	TUERCA	010D
6		5191951		3	BRAÇADEIRA	CLAMP	ABRAZADERA	120M
7		86528579		3	PORCA	NUT	TUERCA	010D
8		14496504		3	ARRUELA PLANA	WASHER	ARANDELA	131R
9		81862738		3	BUJÃO	PLUG	TAPÓN	050T

DISTRIBUIDORES POSTERIORES - COMANDO DOS DISTRIBUIDORES
4 REAR CONTROL VALVES - CONTROL VALVE CONTROL
4 DISTRIBUIDORES POSTERIORES - MANDO DE LOS DISTRIBUIDORES
4 DISTRIBUTORI POSTERIORI - COMANDO DISTRIBUTORI
4 SPÄTERE STEUERGERÄTE - BEDIENTEIL DER ZUSATZSTEUERGERÄTE
4 DISTRIBUTEURS POSTÉRIEURS - COMMANDE DE DISTRIBUTEURS

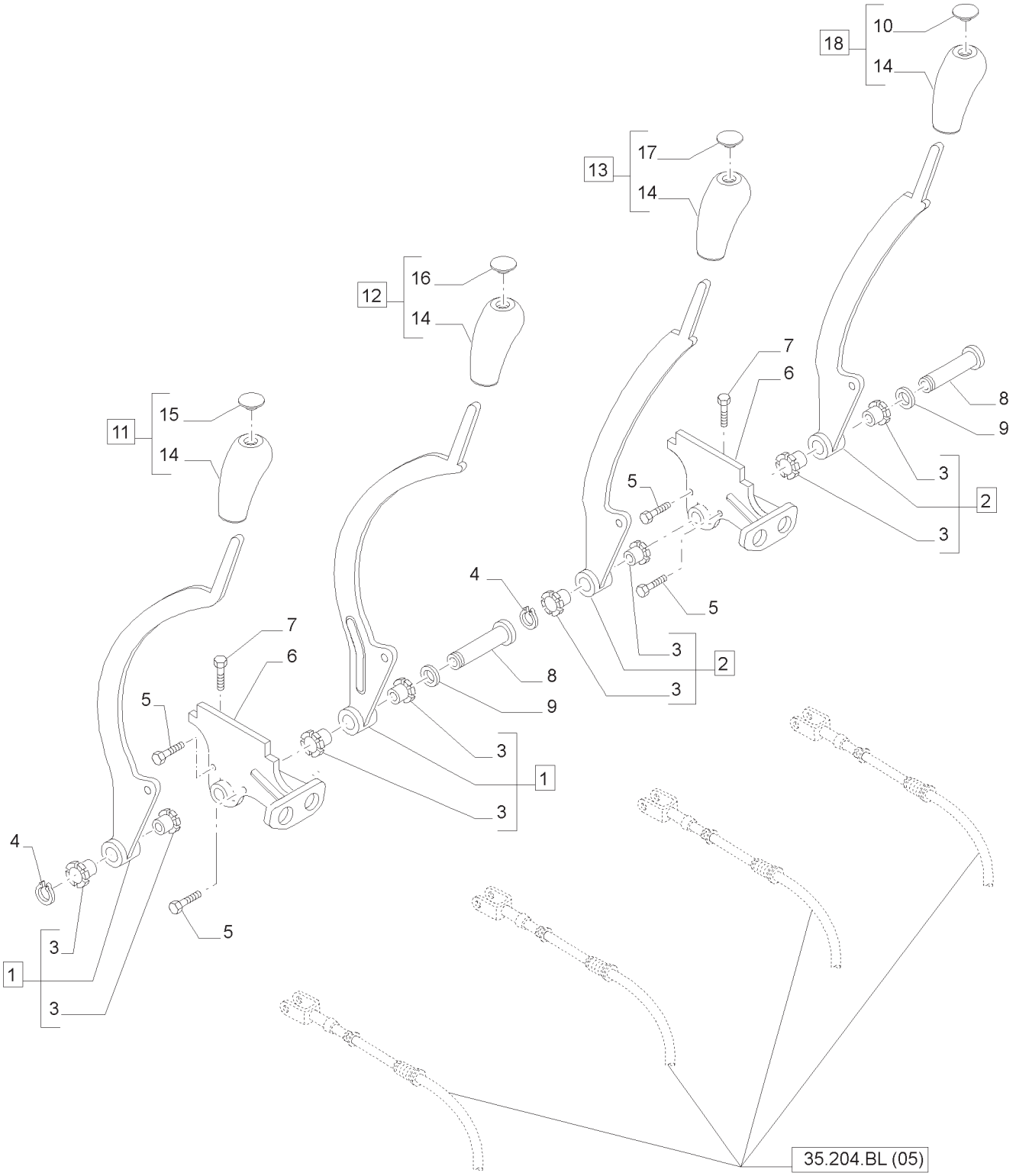

DISTRIBUIDORES POSTERIORES - COMANDO DOS DISTRIBUIDORES
4 REAR CONTROL VALVES - CONTROL VALVE CONTROL
4 DISTRIBUIDORES POSTERIORES - MANDO DE LOS DISTRIBUIDORES
4 DISTRIBUTORI POSTERIORI - COMANDO DISTRIBUTORI
4 SPÄTERE STEUERGERÄTE - BEDIENTEIL DER ZUSATZSTEUERGERÄTE
4 DISTRIBUTEURS POSTÉRIEURS - COMMANDE DE DISTRIBUTEURS

R	N	P.N.	MOD	Q	Descrição	Description	Descripción	L.C.
1		82036832		2	ALAVANCA, INCLUI 3	LEVER	PALANCA	045L
2		82036839		2	ALAVANCA, INCLUI 3	LEVER	PALANCA	045L
3		82035633		2	BUCHA	BUSHING	CASQUILLO	095B
4		11088171		2	ANEL DE PRESSÃO	SNAP RING	ANILLO DE FRENO	054A
5		10902024		4	PARAFUSO	SCREW	TORNILLO	040V
6		87308465		2	ALOJAMENTO	HOUSING	CAJA	014V
7		13806421		2	PARAFUSO DE AJUSTE	SET SCREW	TORNILLO DE AJUSTE	P327
8		82035628		2	PINO COM CABEÇA	HEADED PIN	PASADOR CON CABEZA	P888
9		81819651		2	MOLA BELLEVILLE	BELLEVILLE SPRING	MUELLE BELLEVILLE	P825
10		87579194		1	TAMPA	CAP	SOMBRERETE	052T
11		87636394		1	MAÇANETA, INCLUI 14, 15	KNOB	POMO	150P
12		87636392		1	MAÇANETA, INCLUI 14, 16	KNOB	POMO	150P
13		87636393		1	MAÇANETA, INCLUI 14, 17	KNOB	POMO	150P
14		87579200		4	MAÇANETA	KNOB	POMO	150P
15		87579197		1	TAMPA	CAP	SOMBRERETE	052T
16		87579195		1	TAMPA	CAP	SOMBRERETE	052T
17		87579196		1	TAMPA	CAP	SOMBRERETE	052T
18		87636391		1	MAÇANETA, INCLUI 10, 14	KNOB	POMO	150P

35.204.BL	05	p1	04/13

4 DISTRIBUIDORES POSTERIORES - COMANDO DOS DISTRIBUIDORES
4 REAR CONTROL VALVES - CONTROL VALVE CONTROL
4 DISTRIBUIDORES POSTERIORES - MANDO DE LOS DISTRIBUIDORES
4 DISTRIBUTORI POSTERIORI - COMANDO DISTRIBUTORI
4 SPÄTERE STEUERGERÄTE - BEDIENTEIL DER ZUSATZSTEUERGERÄTE
4 DISTRIBUTEURS POSTÉRIEURS - COMMANDE DE DISTRIBUTEURS

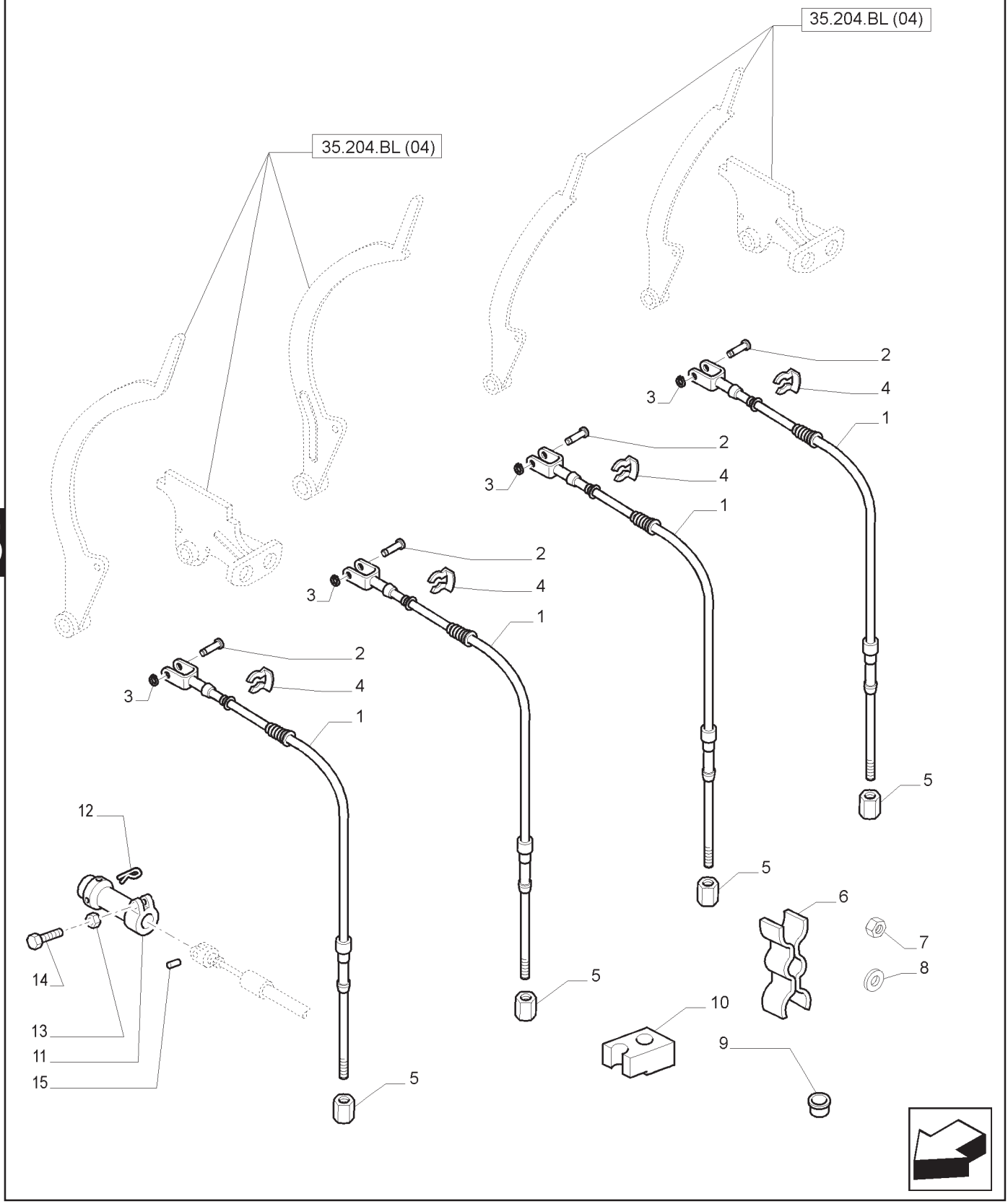

4 DISTRIBUIDORES POSTERIORES - COMANDO DOS DISTRIBUIDORES
4 REAR CONTROL VALVES - CONTROL VALVE CONTROL
4 DISTRIBUIDORES POSTERIORES - MANDO DE LOS DISTRIBUIDORES
4 DISTRIBUTORI POSTERIORI - COMANDO DISTRIBUTORI
4 SPÄTERE STEUERGERÄTE - BEDIENTEIL DER ZUSATZSTEUERGERÄTE
4 DISTRIBUTEURS POSTÉRIEURS - COMMANDE DE DISTRIBUTEURS

R	N	P.N.	MOD	Q	Descrição	Description	Descripción	L.C.
1	1	87678198		4	CABO	CABLE	CABLE	650C
1	2	87308462		4	CABO	CABLE	CABLE	650C
2		82036373		4	PINO DE GARFO	CLEVIS PIN	PASADOR DE HORQUILLA	P694
3		11087776		4	ANEL ELÁSTICO	CIRCLIP	RETENEDOR	056A
4		83982632		4	GRAMPO	CLIP	CLIP	045F
5	1	82012528		4	PORCA	NUT	TUERCA	010D
6	1	5191951		4	BRAÇADEIRA	CLAMP	ABRAZADERA	120M
7	1	86528579		1	PORCA	NUT	TUERCA	010D
8	1	14496504		2	ARRUELA PLANA	WASHER	ARANDELA	131R
9	1	81862738		2	BUJÃO	PLUG	TAPÓN	050T
10	1	47132225		1	SUPORTE	BRACKET	MÉNSULA	225S
11	2	87356033		4	LUVA	SLEEVE	MANGUITO	145B
12	2	82026318		8	CONTRA PINO	COTTER PIN	PASADOR CON CHAVETA	270C
13	2	15896224		4	PORCA	NUT	TUERCA	010D
14	2	10903234		4	PARAFUSO	SCREW	TORNILLO	040V
15	2	82001332		4	PINO	PIN	PASADOR	080P

(1) SPS
(2) MECÂNICO

35.204.BL	06	p1	04/13

4 DISTRIBUIDORES POSTERIORES - COMANDO DOS DISTRIBUIDORES
4 REAR CONTROL VALVES - CONTROL VALVE CONTROL
4 DISTRIBUIDORES POSTERIORES - MANDO DE LOS DISTRIBUIDORES
4 DISTRIBUTORI POSTERIORI - COMANDO DISTRIBUTORI
4 SPÄTERE STEUERGERÄTE - BEDIENTEIL DER ZUSATZSTEUERGERÄTE
4 DISTRIBUTEURS POSTÉRIEURS - COMMANDE DE DISTRIBUTEURS

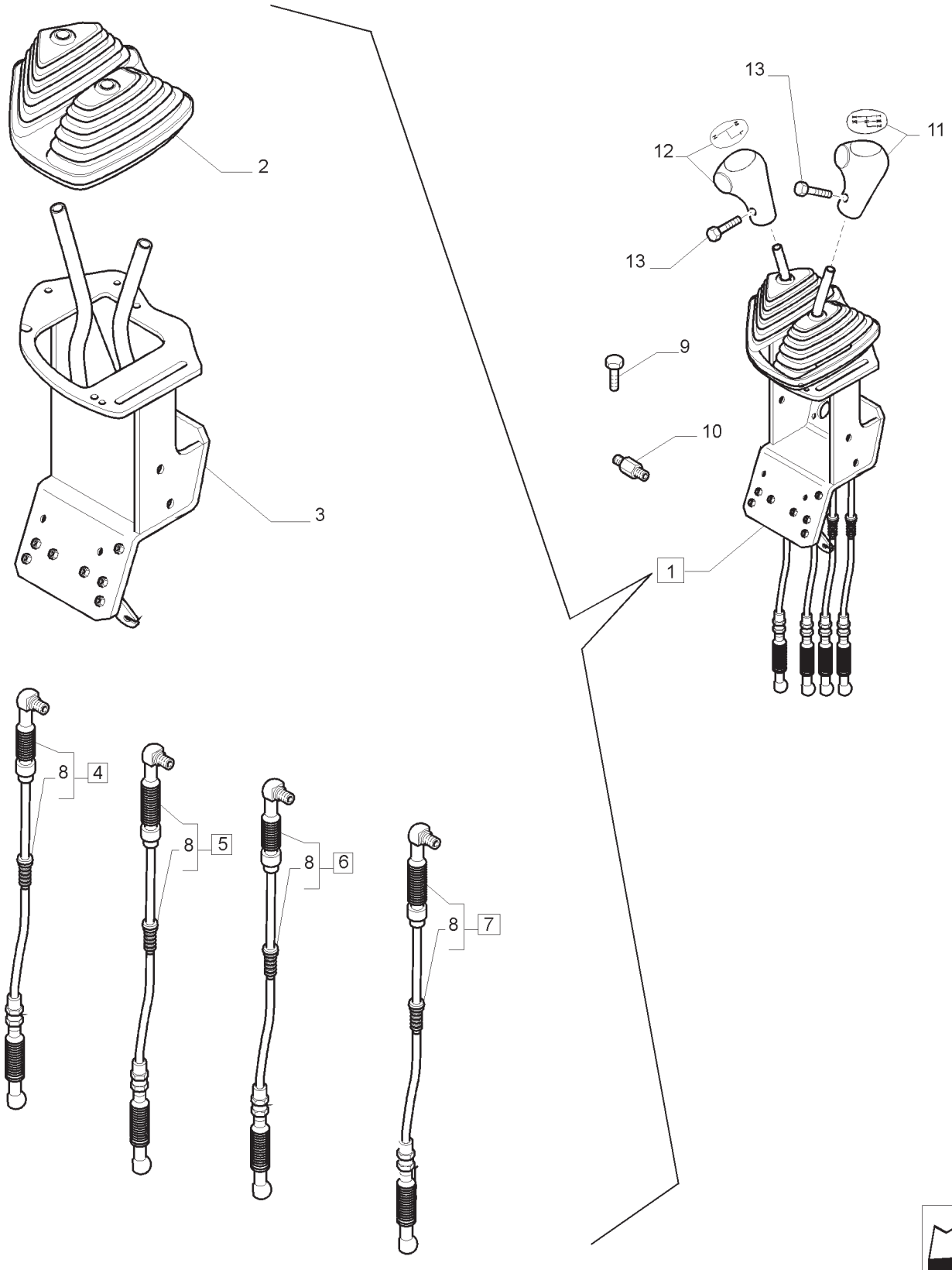

4 DISTRIBUIDORES POSTERIORES - COMANDO DOS DISTRIBUIDORES
4 REAR CONTROL VALVES - CONTROL VALVE CONTROL
4 DISTRIBUIDORES POSTERIORES - MANDO DE LOS DISTRIBUIDORES
4 DISTRIBUTORI POSTERIORI - COMANDO DISTRIBUTORI
4 SPÄTERE STEUERGERÄTE - BEDIENTEIL DER ZUSATZSTEUERGERÄTE
4 DISTRIBUTEURS POSTÉRIEURS - COMMANDE DE DISTRIBUTEURS

R	N	P.N.	MOD	Q	Descrição	Description	Descripción	L.C.
1		84582532		1	ALAVAN.; CONTR. COMPL., INCLUI 2 -8	CONTROL LEVER	PALANCA DE MANDO	P155
2		82037326		1	COIFA	BELLOWS	FUELLE	169S
3		47497515		1	ALAVANCA DE CONTROLE CONJ.	CONTROL LEVER	PALANCA DE MANDO	P155
4		84528164		1	CABO CONTR. CAMBIO, INCLUI 8	CABLE	CABLE	650C
5		84528162		1	CABO SELEÇÃO MARCHA, INCLUI 8	CABLE	CABLE	650C
6		84528161		1	CABO INSERÇÃO ENGR., INCLUI 8	CABLE	CABLE	650C
7		84528160		1	CABO SELEÇÃO ENGR., INCLUI 8	CABLE	CABLE	650C
8		82006917		4	COIFA	BELLOWS	FUELLE	169S
9		14306321		4	PARAFUSO	SCREW	TORNILLO	040V
10		82025694		3	ESPAÇADOR	SPACER	ESPACIADOR	075D
11		84581989		1	MAÇANETA	KNOB	POMO	150P
12		47481573		1	MAÇANETA	KNOB	POMO	150P
13		82880737		2	PARAFUSO	SCREW	TORNILLO	040V

NOTA: MECÂNICO

35.222.BB	01	p1	04/13

BAIXA PRESSÃO HIDRÁULICA RETORNO PARA PROT EDC
LOW PRESSURE HYDRAULIC RETURN PROT FOR EDC
BAJA PRESIÓN HIDRÁULICA PARA VOLVER PROT EDC
BASSA PRESSIONE IDRAULICA PER RITORNO PROT EDC
NIEDERDRUCK-HYDRAULIK RETURN PROT FÜR EDC
BASSE PRESSION HYDRAULIQUE DE RETOUR POUR PROT EDC

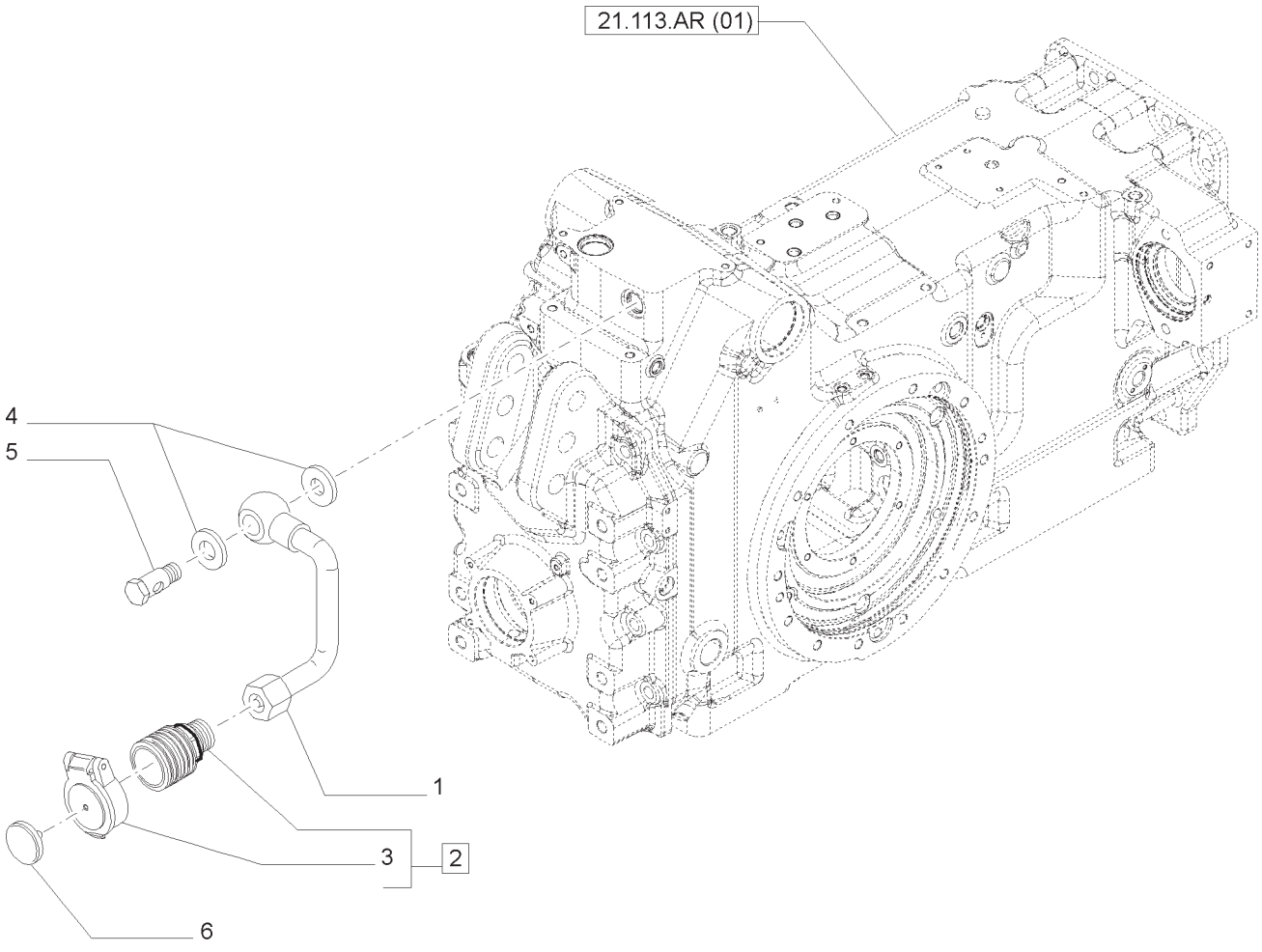

BAIXA PRESSÃO HIDRÁULICA RETORNO PARA PROT EDC
LOW PRESSURE HYDRAULIC RETURN PROT FOR EDC
BAJA PRESIÓN HIDRÁULICA PARA VOLVER PROT EDC
BASSA PRESSIONE IDRAULICA PER RITORNO PROT EDC
NIEDERDRUCK-HYDRAULIK RETURN PROT FÜR EDC
BASSE PRESSION HYDRAULIQUE DE RETOUR POUR PROT EDC

R	N	P.N.	MOD	Q	Descrição	Description	Descripción	L.C.
1		84408288			TUBO, INCLUI 3	PIPE	TUBO	200T
2		87301571			ENGATE RÁPIDO MACHO	QUICK MALE COUPLING	ACOPLADOR RÁPIDO MACHO	115A
3		47056253			TAMPA	CAP	SOMBRERETE	052T
4		10243860			VEDAÇÃO	SEAL	JUNTA	132A
5		87305112			PARAFUSO DE BANJO	BANJO BOLT	PERNO BANJO	090B
6		82029895			DISCO	DISC	DISCO	060D

ÍNDICE DA SEÇÃO

00.000.37		**ENGATES, BARRAS DE TRAÇÃO, E ACOPLAMENTOS**
37.100.AA	01	BARRA DA TRAÇÃO OSCILANTE COM ROLO INDEPENDENTE
37.100.AA	02	BARRA DA TRAÇÃO OSCILANTE COM ROLO INDEPENDENTE
37.100.AA	03	BARRA DA TRAÇÃO OSCILANTE COM ROLO INDEPENDENTE
37.108.AD	01	CÂMBIO MECÂNICO - CONTROLE DO LEVANTADOR HIDRÁULICO - SEM CABINE
37.108.AD	02	ELEVADOR HIDRÁULICO COM COMANDO MECÂNICO - CENTRO ABERTO
37.108.AD	03	ELEVADOR, COMANDOS EXTERNOS - ALAVANCA E SUPORTES
37.110.AC	02	CONJUNTO DO RESPIRO DE ÓLEO
37.110.AM	01	CÂMBIO MECÂNICO - CONTROLE DO LEVANTADOR HIDRÁULICO - SEM CABINE
37.110.AM	02	CÂMBIO MECÂNICO - CONTROLE DO LEVANTADOR HIDRÁULICO - SEM CABINE
37.110.AM	03	CÂMBIO MECÂNICO - CONTROLE DO LEVANTADOR HIDRÁULICO - SEM CABINE
37.110.AM	04	CÂMBIO MECÂNICO - CONTROLE DO LEVANTADOR HIDRÁULICO - SEM CABINE
37.110.AM	05	CÂMBIO MECÂNICO - CONTROLE DO LEVANTADOR HIDRÁULICO - SEM CABINE
37.110.AM	06	CAIXA E TAMPAS DO LEVANTADOR
37.110.AQ	01	EIXO E BRAÇOS - LEVANTADOR HIDRÁULICO
37.110.AQ	02	CILINDRO AUXILIAR
37.120.AA	01	DISPOSITIVO DE ENGATE DE ALFAIAS - SUPORTE
37.120.AA	02	ENGATE DOS ACESSÓRIOS
37.120.AA	03	ENGATE DOS ACESSÓRIOS
37.120.AA	04	DETALHE BRAÇO SUPERIOR DE ENGATE - PEÇAS COMPONENTES
37.120.AF	01	DISPOSITIVO DE ENGATE DE IMPLEMENTOS
37.120.AO	01	DISPOSITIVO DE ENGATE DE IMPLEMENTOS
37.120.AO	02	BRAÇO DE ACOPLAMENTO INFERIOR “GKN” - PEÇAS COMPONENTES
37.120.AO	03	DISPOSITIVO DE ENGATE DE ALFAIAS - PEÇAS COMPONENTES
37.120.AV	01	DETALHE BIELA DE ENGATE - PEÇAS COMPONENTES
37.120.AV	02	ENGATE DOS ACESSÓRIOS
37.120.AV	03	ENGATE DOS ACESSÓRIOS
37.120.AV	04	ENGATE DOS ACESSÓRIOS
37.120.AV	05	ENGATE DOS ACESSÓRIOS

ENGATES, BARRAS DE TRAÇÃO, E ACOPLAMENTOS
HITCHES, DRAWBARS, AND IMPLEMENT COUPLINGS
ENGANCHES, BARRAS DE TRACCIÓN, Y ACOPLAMIENTOS
INTOPPI, TIMONI, E IMPLEMENTARE
HITCHES, ZUGSTANGEN, KUPPLUNGEN UND UMSETZEN
ATTELAGES, TIMONS, ET METTRE EN ŒUVRE ACCOUPLEMENTS

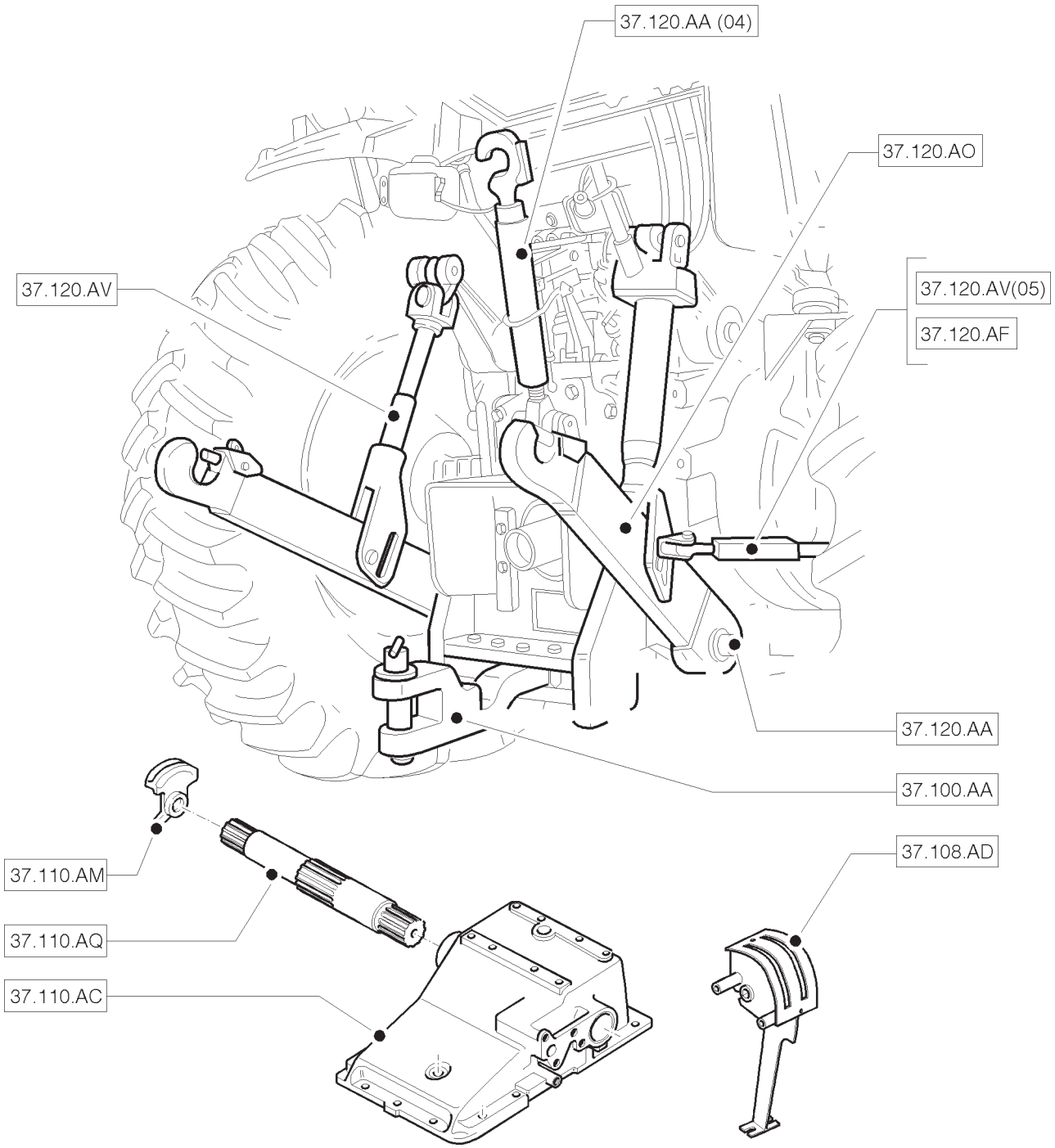

ENGATES, BARRAS DE TRAÇÃO, E ACOPLAMENTOS
HITCHES, DRAWBARS, AND IMPLEMENT COUPLINGS
ENGANCHES, BARRAS DE TRACCIÓN, Y ACOPLAMIENTOS
INTOPPI, TIMONI, E IMPLEMENTARE
HITCHES, ZUGSTANGEN, KUPPLUNGEN UND UMSETZEN
ATTELAGES, TIMONS, ET METTRE EN ŒUVRE ACCOUPLEMENTS

37.100.AA	01	p1	04/13

BARRA DA TRAÇÃO OSCILANTE COM ROLO INDEPENDENTE
INDIPENDENT ROLLER SWINGING DRAWBAR
BARRA DE TRACCIÓN OSCILANTE CON RODILLO INDEPENDIENTE
BARRA DI TRAINO OSCILLANTE CON RULLO INDIPENDENTE
SCHWINGENDE ZUGSTANGE FÜR MIT SELBSTÄNDIGER WALZE
BARRE DE TRACTION OSCILLANTE AVEC ROULEAU INDEPENDANT

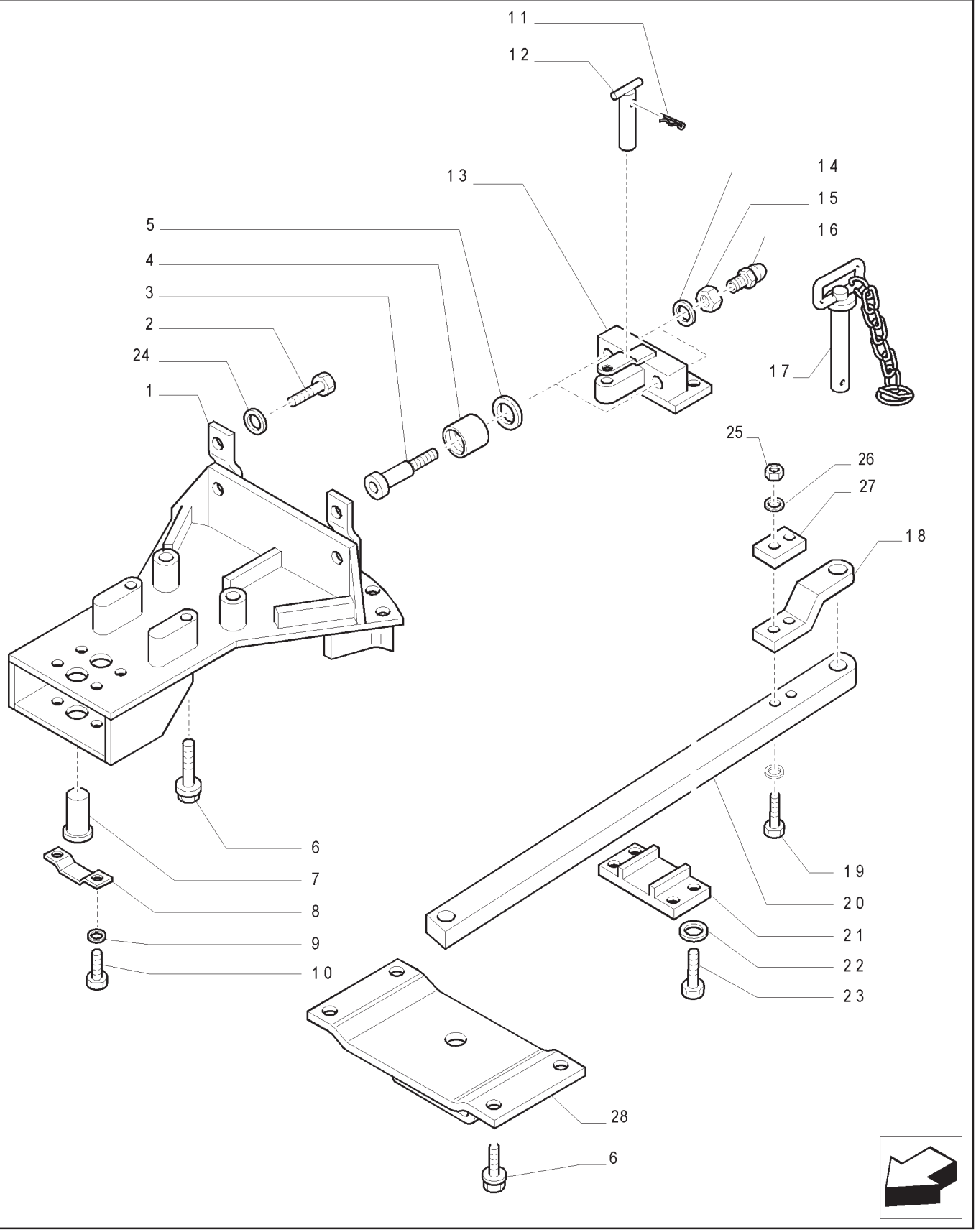

BARRA DA TRAÇÃO OSCILANTE COM ROLO INDEPENDENTE
INDIPENDENT ROLLER SWINGING DRAWBAR
BARRA DE TRACCIÓN OSCILANTE CON RODILLO INDEPENDIENTE
BARRA DI TRAINO OSCILLANTE CON RULLO INDIPENDENTE
SCHWINGENDE ZUGSTANGE FÜR MIT SELBSTÄNDIGER WALZE
BARRE DE TRACTION OSCILLANTE AVEC ROULEAU INDEPENDANT

R	N	P.N.	MOD	Q	Descrição	Description	Descripción	L.C.
1		82992633		1	SUPORTE	SUPPORT	SOPORTE	300S
2		15984131		4	PARAFUSO	SCREW	TORNILLO	040V
3		83954368		2	PARAFUSO	SCREW	TORNILLO	040V
4		83954370		2	ROLO	ROLLER	RODILLO	500R
5		83954373		2	ARRUELA PLANA	WASHER	ARANDELA	131R
6		82011127		8	PARAFUSO	SCREW	TORNILLO	040V
7		82992231		1	PINO	PIN	PERNO	080P
8		82992575		1	PLACA	PLATE	PLACA	105P
9		80088542		2	ARRUELA PLANA	WASHER	ARANDELA	131R
10		15970621		2	PARAFUSO	SCREW	TORNILLO	040V
11		83917618		1	CUPILHA	PIN,SPLIT (COTTER)	PASADOR ABIERTO	270C
12		81865040		1	PINO	PIN	PERNO	080P
13		82992642		1	SUPORTE	SUPPORT	SOPORTE	300S
14		80087340		2	ARRUELA-TRAVA	WASHER,LOCKING	ARANDELA DE FRENO	132R
15		83927122		2	PORCA	NUT	TUERCA	010D
16		13407211		2	GRAXEIRA	NIPPLE, LUBE	ENGRASADOR	060I
17		83954379		1	PINO	PIN	PERNO	080P
18		82026931		1	SUPORTE	SUPPORT	SOPORTE	300S
19		73400804		2	PARAFUSO	SCREW	TORNILLO	040V
20		82027756		1	BARRA DE TRAÇÃO	DRAWBAR	BARRA DE REMOLQUE	013B
21		82992644		1	PLACA	PLATE	PLACA	105P
22		10572379		4	ARRUELA-TRAVA	WASHER,LOCKING	ARANDELA DE FRENO	132R
23		83918228		2	PARAFUSO	SCREW	TORNILLO	040V
24		10572279		4	ARRUELA-TRAVA	WASHER,LOCKING	ARANDELA DE FRENO	132R
25		12577721		2	PORCA	NUT	TUERCA	010D
26		10572379		4	ARRUELA PLANA	WASHER	ARANDELA	131R
27		73400637		1	ESPAÇADOR	SPACER	ESPACIADOR	075D
28		84359304		1	SUPORTE	BRACKET	MÉNSULA	225S

NOTA: MECÂNICO

37.100.AA	02	p1	04/13

BARRA DA TRAÇÃO OSCILANTE COM ROLO INDEPENDENTE
INDIPENDENT ROLLER SWINGING DRAWBAR
BARRA DE TRACCIÓN OSCILANTE CON RODILLO INDEPENDIENTE
BARRA DI TRAINO OSCILLANTE CON RULLO INDIPENDENTE
SCHWINGENDE ZUGSTANGE FÜR MIT SELBSTÄNDIGER WALZE
BARRE DE TRACTION OSCILLANTE AVEC ROULEAU INDEPENDANT

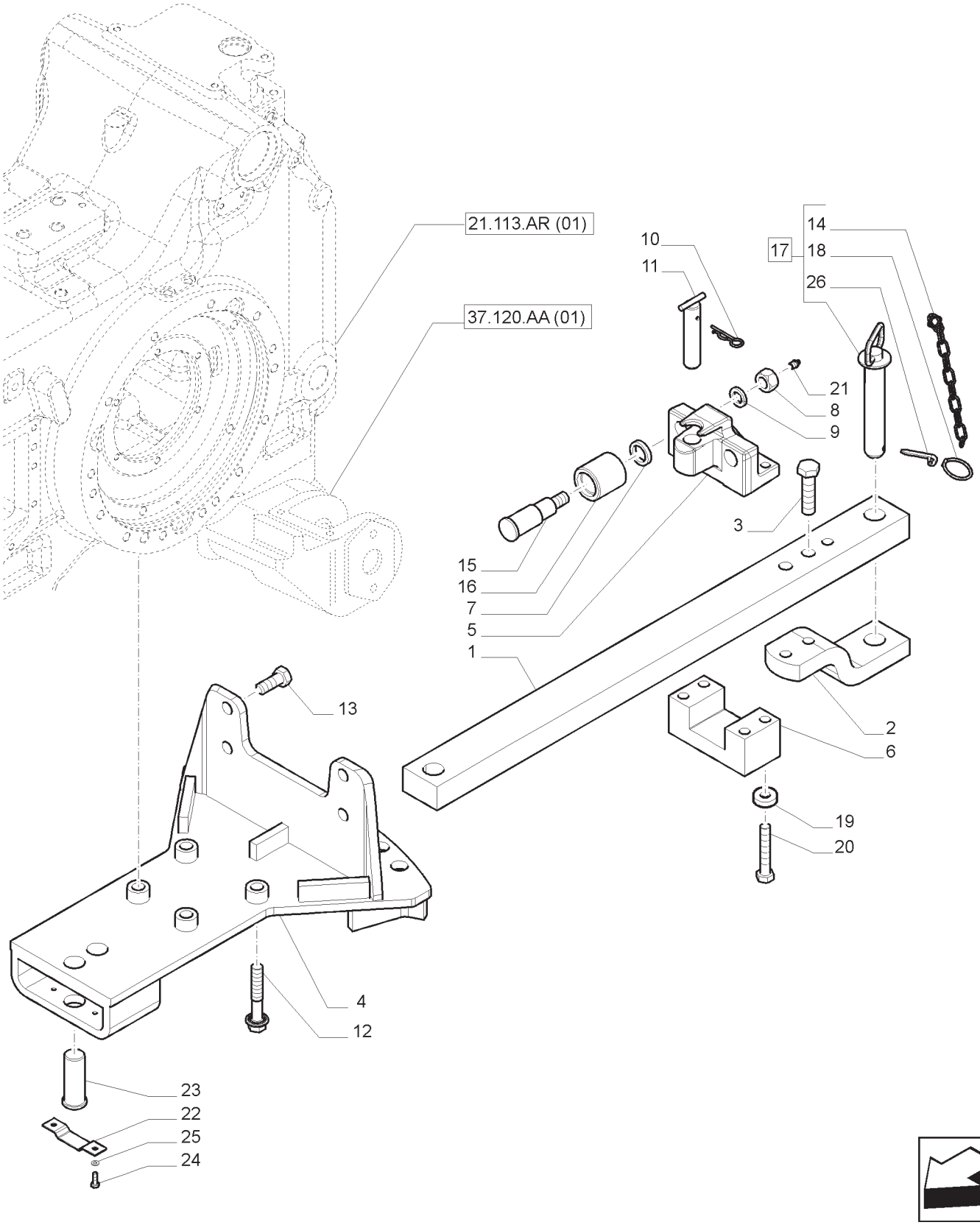

BARRA DA TRAÇÃO OSCILANTE COM ROLO INDEPENDENTE
INDIPENDENT ROLLER SWINGING DRAWBAR
BARRA DE TRACCIÓN OSCILANTE CON RODILLO INDEPENDIENTE
BARRA DI TRAINO OSCILLANTE CON RULLO INDIPENDENTE
SCHWINGENDE ZUGSTANGE FÜR MIT SELBSTÄNDIGER WALZE
BARRE DE TRACTION OSCILLANTE AVEC ROULEAU INDEPENDANT

R	N	P.N.	MOD	Q	Descrição	Description	Descripción	L.C.
1		82027758		1	BARRA DE TRAÇÃO	DRAWBAR	BARRA DE TIRO	013B
2		82026931		1	GARFO	CLEVIS	HORQUILLA	084F
3		11125234		2	PARAFUSO	BOLT	PERNO	140B
4		47468749		1	ESTRUTURA	FRAME	CHASIS	077T
5		84126360		1	SUPORTE	SUPPORT	SOPORTE	300S
6		82035866		1	PLACA	PLATE	PLACA	105P
7		83954373		2	ARRUELA PLANA	WASHER	ARANDELA	131R
8		83927122		2	PORCA	NUT	TUERCA	010D
9		83917225		2	TRAVA DA ARRUELA	LOCK WASHER	ARANDELA DE FRENO	132R
10		82029383		1	PINO	PIN	PASADOR	080P
11		82026318		1	CONTRA PINO	COTTER PIN	PASADOR CON CHAVETA	270C
12		82018941		4	PARAFUSO	SCREW	TORNILLO	040V
13		16220874		4	PARAFUSO	BOLT	PERNO	140B
14		596063		1	CORRENTE DE LIGAÇÃO	LINK CHAIN	CADENA DE ESLABONES	096C
15		83954368		2	PARAFUSO	BOLT	PERNO	140B
16		83954370		2	ROLO	ROLLER	RODILLO	500R
17		87579063		1	PINO DO ENGATE, INCLUI 14, 18, 26	HITCH PIN	EJE DE ENGANCHE	P740
18		44901192		1	GRAMPO	CLIP	CLIP	045F
19		10572174		4	TRAVA DA ARRUELA	LOCK WASHER	ARANDELA DE FRENO	132R
20		16218574		4	PARAFUSO	SCREW	TORNILLO	040V
21		83416242		2	GRAXEIRA	LUBE NIPPLE	ENGRASADOR	060I
22		82021060		1	PLACA	PLATE	PLACA	105P
23		82014774		1	PINO BARRA DE REBOQUE	TOWBAR PIN	PASADOR BARRA DE REMOLQ.	087P
24		14238021		2	PARAFUSO	BOLT	PERNO	140B
25		83990583		2	TRAVA DA ARRUELA	LOCK WASHER	ARANDELA DE FRENO	132R
26		5152004		1	GRAMPO PINO CONTRAPINO	HAIR PIN COTTER	PASADOR DE SEGURIDAD	A050

37.100.AA	03	p1	04/13

BARRA DA TRAÇÃO OSCILANTE COM ROLO INDEPENDENTE
INDIPENDENT ROLLER SWINGING DRAWBAR
BARRA DE TRACCIÓN OSCILANTE CON RODILLO INDEPENDIENTE
BARRA DI TRAINO OSCILLANTE CON RULLO INDIPENDENTE
SCHWINGENDE ZUGSTANGE FÜR MIT SELBSTÄNDIGER WALZE
BARRE DE TRACTION OSCILLANTE AVEC ROULEAU INDEPENDANT

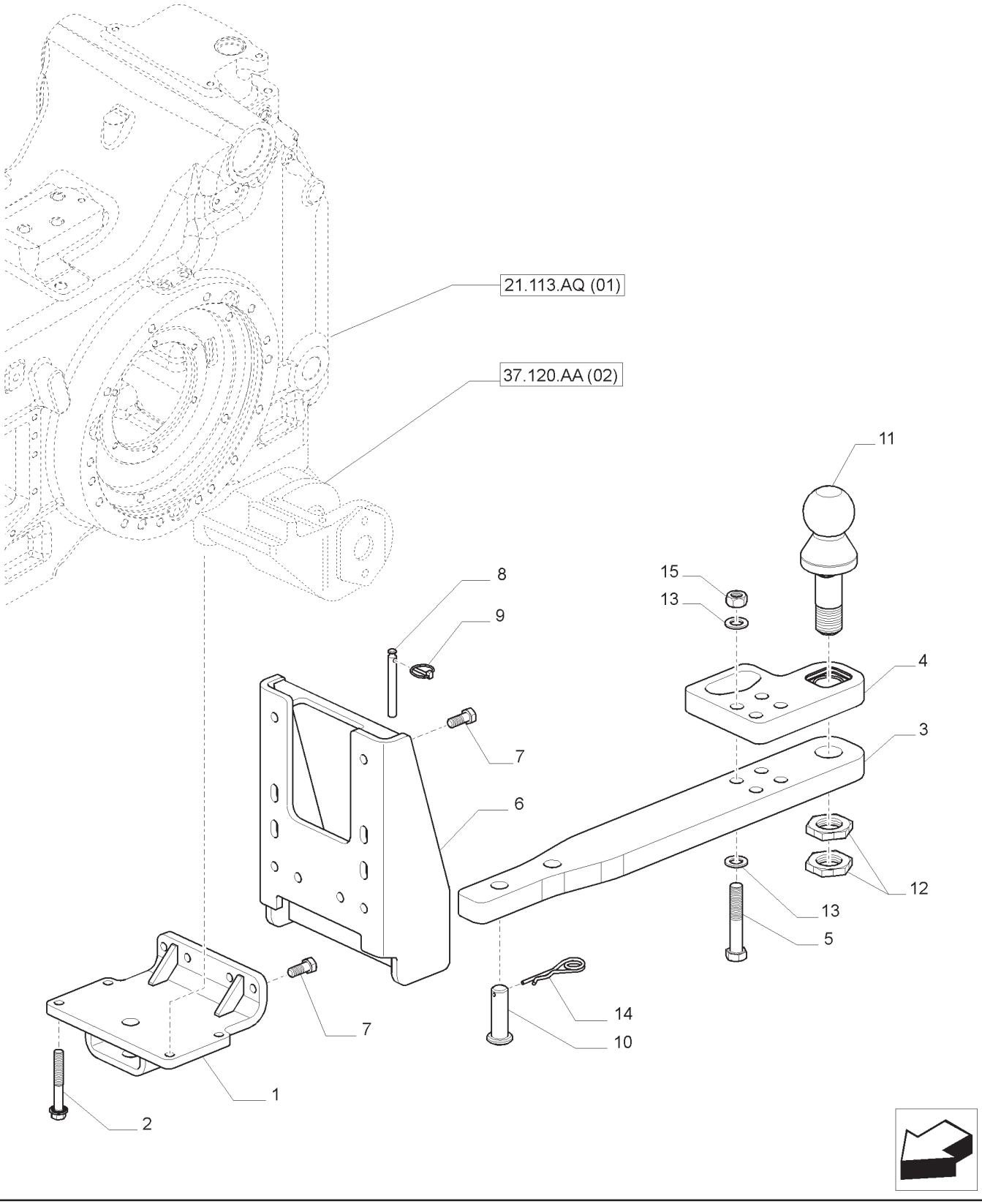

BARRA DA TRAÇÃO OSCILANTE COM ROLO INDEPENDENTE
INDIPENDENT ROLLER SWINGING DRAWBAR
BARRA DE TRACCIÓN OSCILANTE CON RODILLO INDEPENDIENTE
BARRA DI TRAINO OSCILLANTE CON RULLO INDIPENDENTE
SCHWINGENDE ZUGSTANGE FÜR MIT SELBSTÄNDIGER WALZE
BARRE DE TRACTION OSCILLANTE AVEC ROULEAU INDEPENDANT

R	N	P.N.	MOD	Q	Descrição	Description	Descripción	L.C.
1		87642177		1	SUPORTE	SUPPORT	SOPORTE	300S
2		87558079		4	PARAFUSO	SCREW	TORNILLO	040V
3		47464222		1	BARRA DE TRAÇÃO	DRAWBAR	BARRA DE TIRO	013B
4		47464225		1	GARFO	CLEVIS	HORQUILLA	084F
5		87329682		4	PARAFUSO	BOLT	PERNO	140B
6		47387858		1	ESTRUTURA	FRAME	CHASIS	077T
7		16220874		8	PARAFUSO	BOLT	PERNO	140B
8		82015207		2	PINO	PIN	PASADOR	080P
9		82014909		2	PINO DE FIXAÇÃO	LOCK PIN	PASADOR DE BLOQUEO	081P
10		87558077		1	PINO	PIN	PASADOR	080P
11		47410332		1	PINO DO ENGATE	HITCH PIN	EJE DE ENGANCHE	P740
12		47404212		2	CONTRA PORCA	LOCK NUT	TUERCA DE RETENCIÓN	P263
13		87343481		4	ARRUELA PLANA	WASHER	ARANDELA	131R
14		82000094		1	CONTRA PINO	COTTER PIN	PASADOR CON CHAVETA	270C
15		12164521		4	PORCA	NUT	TUERCA	010D

37.108.AD	01	p1	04/13

CÂMBIO MECÂNICO - CONTROLE DO LEVANTADOR HIDRÁULICO - SEM CABINE
MECHANICAL GEARBOX - HYDRAULIC LIFTING CONTROL - WITHOUT CAB
CAMBIO MECANICO - CONTROL HIDRÁULICO DEL ELEVADOR - SIN CABINA
CAMBIO MECCANICO - CONTROLLO SOLLEVATORE IDRAULICO - SENZA CABINA
MECHANIKER WECHSELGETRIEBE - HYDRAULISCHER KRAFTHEBER STEUERUNG - OHNE KABINE
BOITE DE VITESSE MECANIQUE - COMMANDE HYDRAULIQUE DE L'ÉLÉVATEUR - SANS CABINE

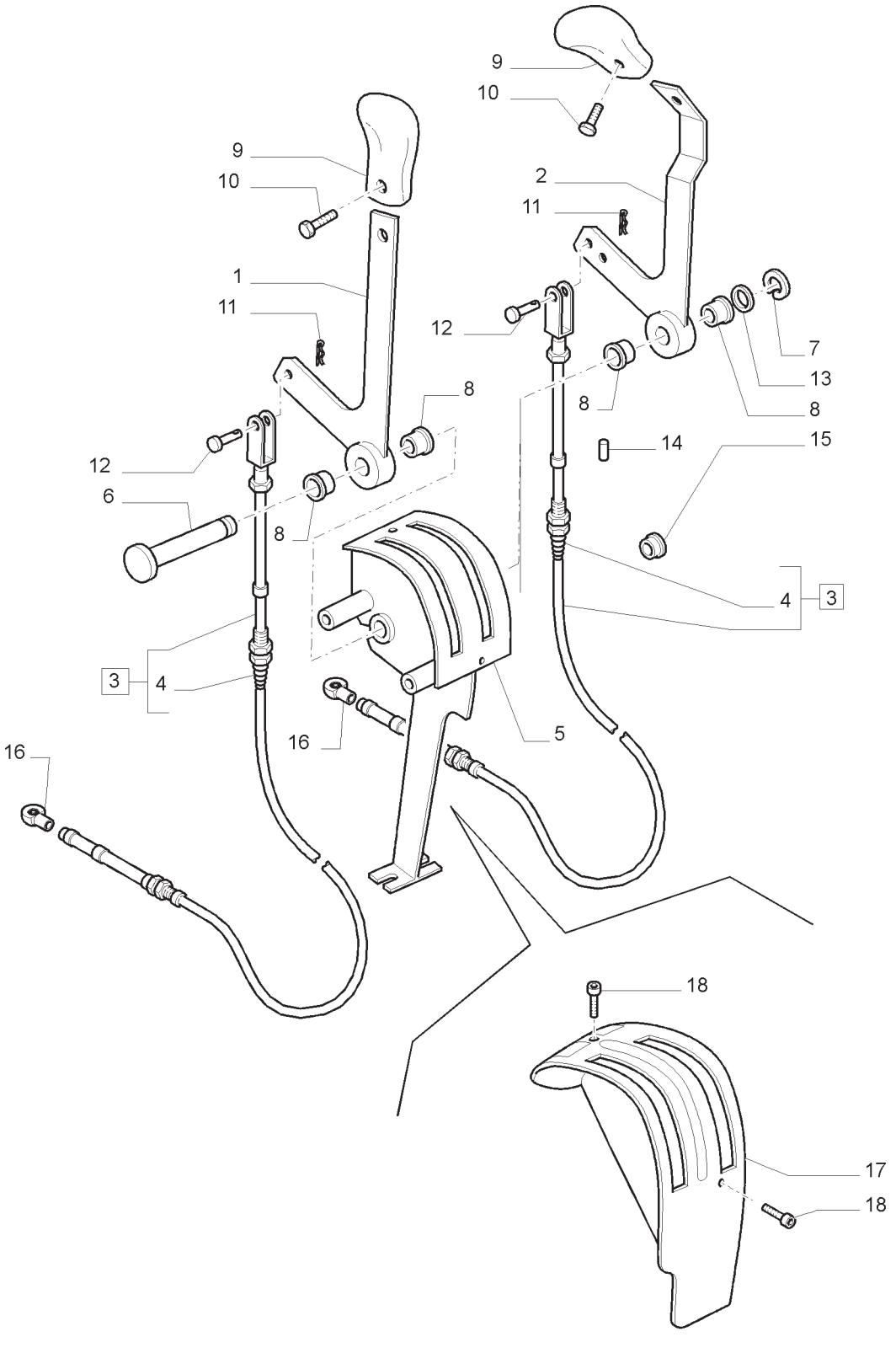

CÂMBIO MECÂNICO - CONTROLE DO LEVANTADOR HIDRÁULICO - SEM CABINE
MECHANICAL GEARBOX - HYDRAULIC LIFTING CONTROL - WITHOUT CAB
CAMBIO MECANICO - CONTROL HIDRÁULICO DEL ELEVADOR - SIN CABINA
CAMBIO MECCANICO - CONTROLLO SOLLEVATORE IDRAULICO - SENZA CABINA
MECHANIKER WECHSELGETRIEBE - HYDRAULISCHER KRAFTHEBER STEUERUNG - OHNE KABINE
BOITE DE VITESSE MECANIQUE - COMMANDE HYDRAULIQUE DE L'ÉLÉVATEUR - SANS CABINE

R	N	P.N.	MOD	Q	Descrição	Description	Descripción	L.C.
1		87303358		1	ALAVANCA	LEVER	PALANCA	045L
2		87303360		1	ALAVANCA	LEVER	PALANCA	045L
3		82037325		2	CABO, INCLUI 4	CABLE	CABLE	650C
4		82006917		2	CAPA	BOOT	FUNDA	330C
5		87610434		1	SUPORTE	SUPPORT	SOPORTE	300S
6		82023246		1	EIXO	SHAFT	EJE	016A
7		11088171		1	ANEL DE PRESSÃO	SNAP RING	ANILLO DE FRENO	054A
8		82002289		4	BUCHA	BUSHING	CASQUILLO	095B
9		87587989		2	MAÇANETA, PRETA	KNOB	POMO	150P
10		83949904		1	PARAFUSO	SCREW	TORNILLO	040V
11		81813879		2	CONTRA PINO	COTTER PIN	PASADOR CON CHAVETA	270C
12		83963082		2	PINO DE GARFO	CLEVIS PIN	PASADOR DE HORQUILLA	P694
13		14496701		1	ARRUELA PLANA	WASHER	ARANDELA	131R
14		13806421		1	PARAFUSO	SCREW	TORNILLO	040V
15		81862738		1	BUJÃO	PLUG	TAPÓN	050T
16		82036871		2	JUNTA ESFÉRICA	BALL JOINT	RÓTULA	070G
17		82038739		1	PAINEL DA GUARNIÇÃO	TRIM PANEL	TAPICERÍA	032T
18		83964105		2	PARAFUSO	SCREW	TORNILLO	040V

NOTA: MECÂNICO

37.108.AD	02	p1	04/13

ELEVADOR HIDRÁULICO COM COMANDO MECÂNICO - CENTRO ABERTO
MECHANICALLY CONTROLLED HYDRAULIC LIFT - OPEN CENTRE
ELEVADOR HIDRAULICO CON MANDO MECANICO - CENTRE ABIERTO
SOLLEVATORE IDRAULICO CON MANDO MECCANICO - CENTRO APERTO
HYDRAULISCHER KRAFTHEBER MIT MECHANISCHER STEUERUNG - MITTE OFFEN
RELEVAGE HYDRAULIQUE A COMMANDE MECANIQUE - CENTRE OUVERT

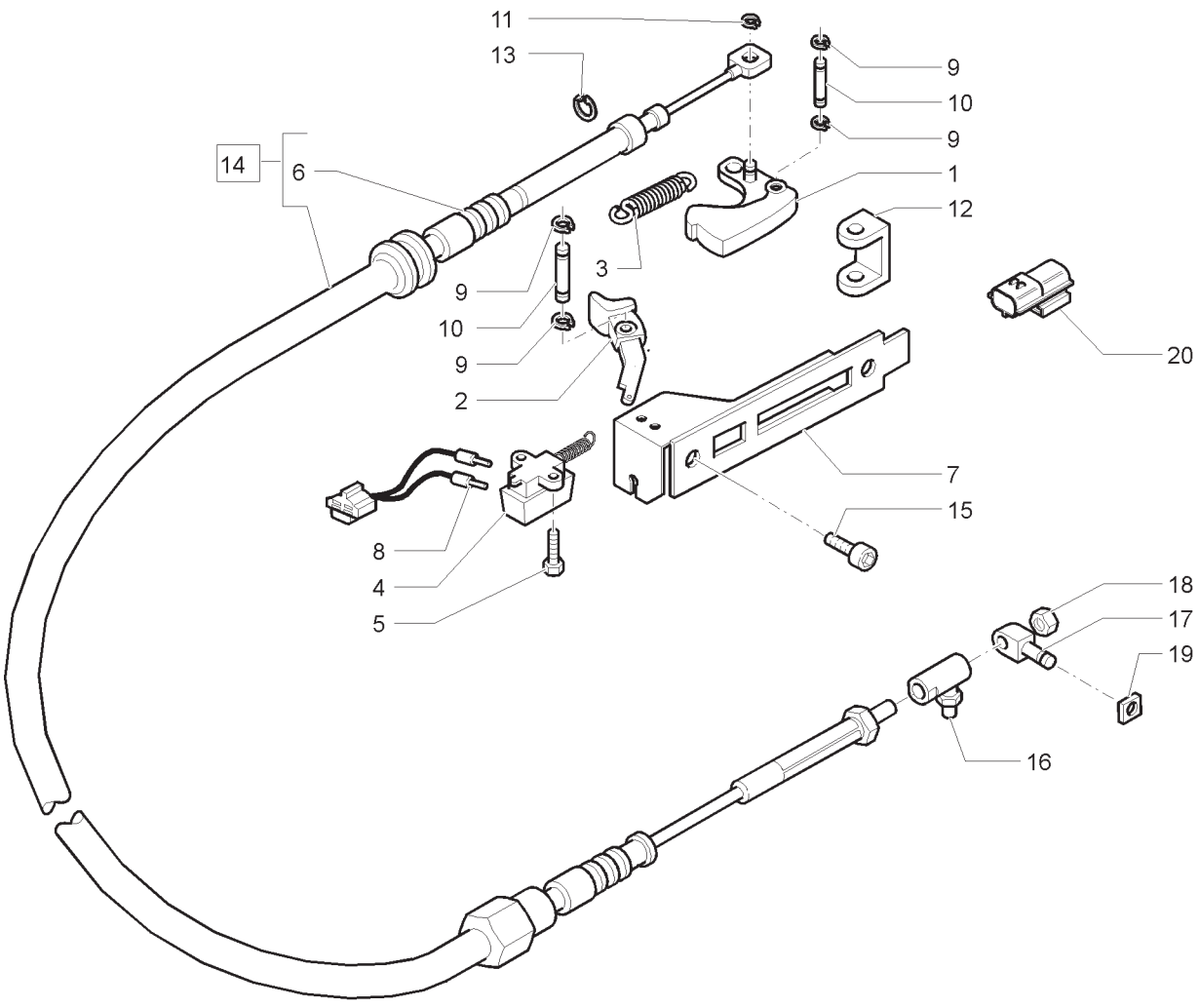

ELEVADOR HIDRÁULICO COM COMANDO MECÂNICO - CENTRO ABERTO
MECHANICALLY CONTROLLED HYDRAULIC LIFT - OPEN CENTRE
ELEVADOR HIDRAULICO CON MANDO MECANICO - CENTRE ABIERTO
SOLLEVATORE IDRAULICO CON MANDO MECCANICO - CENTRO APERTO
HYDRAULISCHER KRAFTHEBER MIT MECHANISCHER STEUERUNG - MITTE OFFEN
RELEVAGE HYDRAULIQUE A COMMANDE MECANIQUE - CENTRE OUVERT

R	N	P.N.	MOD	Q	Descrição	Description	Descripción	L.C.
1		87570910		1	ALAVANCA	LEVER	PALANCA	045L
2		47125425		1	BOTÃO PUSH	PUSH BUTTON	BOTÓN PULSADOR	236P
3		5128638		1	MOLA	SPRING	RESORTE	100M
4		5121786		1	INTERRUPTOR	LIGHT SWITCH	INTERR. LUCES	228S
5		13272124		2	PARAFUSO	SCREW	TORNILLO	040V
6		82006917		1	CAPA	BOOT	FUNDA	330C
7		47505191		1	SUPORTE	SUPPORT	SOPORTE	300S
8		82007936		1	CHICOTE	WIRE HARNESS	GRUPO DE CABLES	070I
9		11065471		4	ANEL DE PRESSÃO	SNAP RING	ANILLO DE FRENO	054A
10		5128637		2	PINO	PIN	PASADOR	080P
11		11087671		1	ANEL ELÁSTICO	CIRCLIP	RETENEDOR	056A
12		5167199		1	PLACA	PLATE	PLACA	105P
13		11087971		1	ANEL ELÁSTICO	CIRCLIP	RETENEDOR	056A
14		82027254		1	CABO, INCLUI 6	CABLE	CABLE	650C
15		83964105		2	PARAFUSO	SCREW	TORNILLO	040V
16		82036871		1	JUNTA ESFÉRICA	BALL JOINT	RÓTULA	070G
17		82035876		1	PINO	PIN	PASADOR	080P
18		10725911		2	PORCA FINA	THIN NUT	TUERCA FINA	A076
19		11063876		1	GRAMPO	CLIP	CLIP	045F
20		87599846		1	CHICOTE	WIRE HARNESS	GRUPO DE CABLES	070I

NOTA: MECÂNICO

ELEVADOR, COMANDOS EXTERNOS - ALAVANCA E SUPORTES
LIFT EXTERNAL CONTROLS - LEVERS & SUPPORT
LIFT CONTROL EXTERNO - MANETAS Y APOYO
LIFT CONTROLLI ESTERNI - LEVE E ASSISTENZA
LIFT EXTERNEN KONTROLLEN - HEBEL & SUPPORT
LIFT CONTRÔLES EXTERNES - LEVIERS & SUPPORT

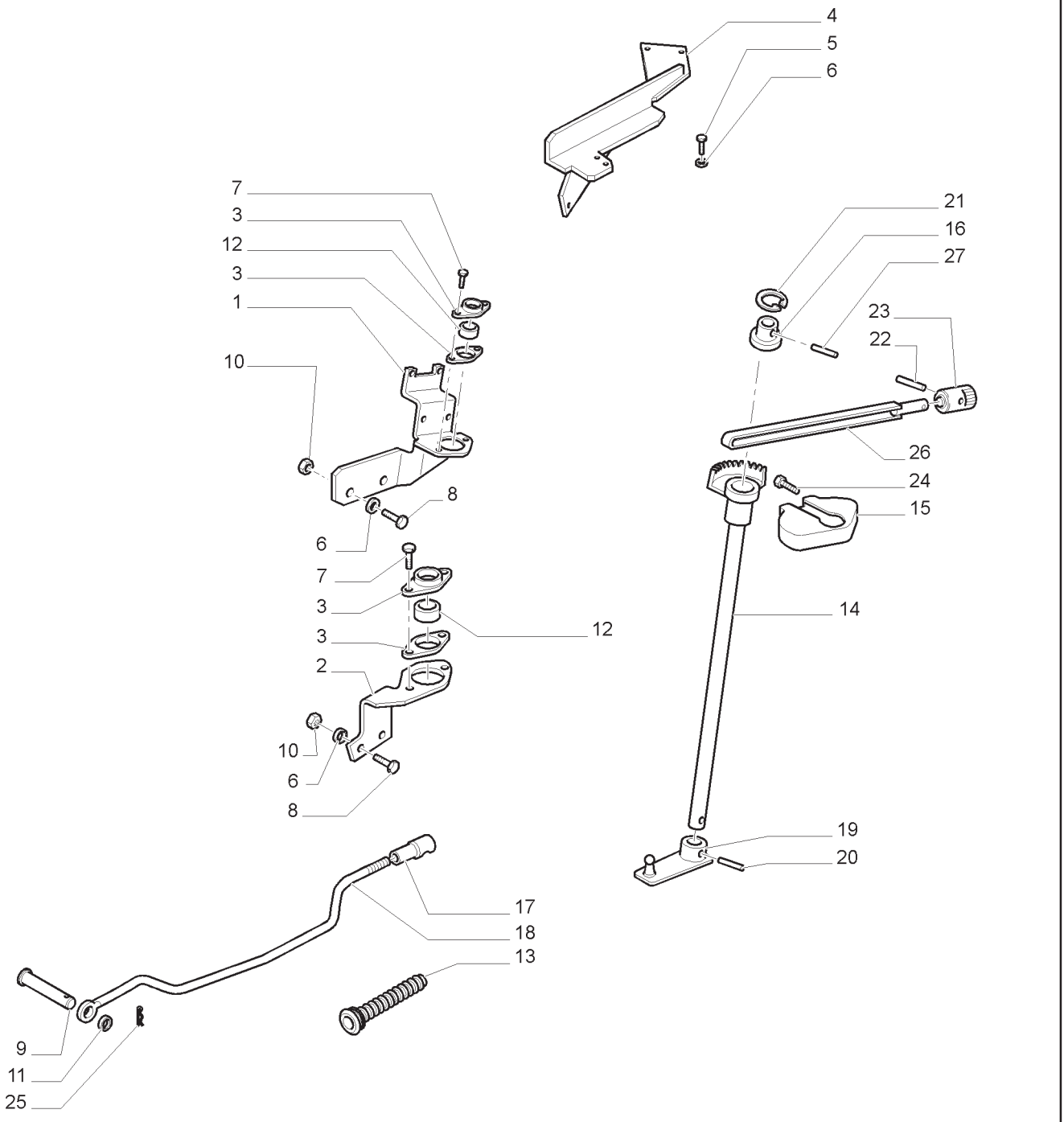

ELEVADOR, COMANDOS EXTERNOS - ALAVANCA E SUPORTES
LIFT EXTERNAL CONTROLS - LEVERS & SUPPORT
LIFT CONTROL EXTERNO - MANETAS Y APOYO
LIFT CONTROLLI ESTERNI - LEVE E ASSISTENZA
LIFT EXTERNEN KONTROLLEN - HEBEL & SUPPORT
LIFT CONTRÔLES EXTERNES - LEVIERS & SUPPORT

R	N	P.N.	MOD	Q	Descrição	Description	Descripción	L.C.
1		5172759		1	SUPORTE	SUPPORT	SOPORTE	300S
2		5195733		1	SUPORTE	SUPPORT	SOPORTE	300S
3		5110722		4	COPO	CUP	CUBETA	060S
4	1	82031685		1	SUPORTE	SUPPORT	SOPORTE	300S
4	2	82031653		1	SUPORTE	SUPPORT	SOPORTE	300S
5		16043224		2	PARAFUSO	BOLT	PERNO	140B
6		12646704		6	ARRUELA PLANA	WASHER	ARANDELA	131R
7		10902124		4	PARAFUSO	SCREW	TORNILLO	040V
8		16043624		4	PARAFUSO	SCREW	TORNILLO	040V
9		81864078		1	PINO	PIN	PASADOR	080P
10		16100811		2	PORCA	NUT	TUERCA	010D
11		14496504		1	ARRUELA PLANA	WASHER	ARANDELA	131R
12		5127536		2	BUCHA	BUSHING	CASQUILLO	095B
13		82037424		1	CAPA FLEXÍVEL	FLEXIBLE SHEATH	FUNDA FLEXIBLE	140G
14		5170979		1	EIXO DE COMANDO	CONTROL SHAFT	ÁRBOL DE MANDO	008A
15		5171028		1	COBERTURA	COVER	CUBIERTA	265C
16		5171002		1	CUBO	HUB	CUBO	135M
17		15152690		1	JUNTA ESFÉRICA	BALL JOINT	RÓTULA	070G
18		82031726		1	TIRANTE	TIE-ROD	BARRA DE DIRECCIÓN	142T
19		82031536		1	ALAVANCA	LEVER	PALANCA	045L
20		13910170		1	PINO ELÁSTICO	ROLL PIN	PASADOR DE RODILLO	200S
21		11059974		1	ANEL DE PRESSÃO	SNAP RING	ANILLO DE FRENO	054A
22		14164470		1	PINO DE FIXAÇÃO	LOCK PIN	PASADOR DE BLOQUEO	081P
23		5144119		1	MAÇANETA, PRETA	KNOB	POMO	150P
24		10979424		2	PARAFUSO	BOLT	PERNO	140B
25		280250		1	CONTRA PINO	COTTER PIN	PASADOR CON CHAVETA	270C
26		5171022		1	ALAVANCA	LEVER	PALANCA	045L
27		14601370		1	PINO DE FIXAÇÃO	LOCK PIN	PASADOR DE BLOQUEO	081P

(1) PLATAFORMADO
(2) CABINADO
NOTA:MECÂNICO

37.110.AC	02	p1	04/13

CONJUNTO DO RESPIRO DE ÓLEO
OIL BREATHER ASSEMBLY
CONJUNTO RESPIRADEIRO ACEITE
SFIATO OLIO COMPLETO
ÖLENTLÜFTER KOMPLETT
RENIFLARD D'HUILE COMPLET

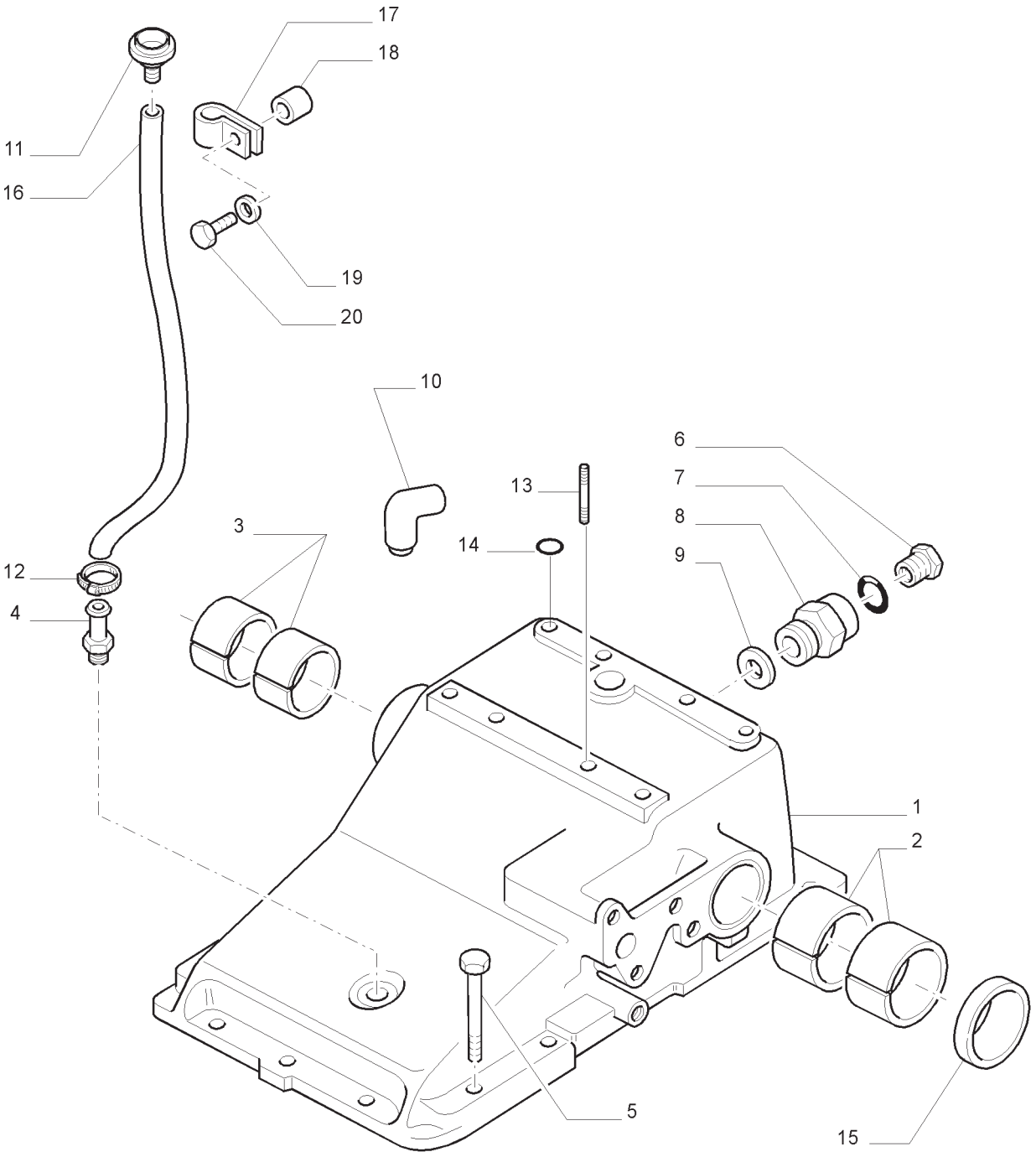

CONJUNTO DO RESPIRO DE ÓLEO
OIL BREATHER ASSEMBLY
CONJUNTO RESPIRADEIRO ACEITE
SFIATO OLIO COMPLETO
ÖLENTLÜFTER KOMPLETT
RENIFLARD D'HUILE COMPLET

R	N	P.N.	MOD	Q	Descrição	Description	Descripción	L.C.
1	1	87614404		1	CARCAÇA SPS	CASING	CARCASA	080C
1	2	73401609		1	CARCAÇA MECÂNICO	CASING	CARCASA	080C
1		87683588		1	CARCAÇA MECÂNICO	CASING	CARCASA	080C
2		5180492		2	BUCHA	SLEEVE	BUJE	145B
3		5180491		2	BUCHA	SLEEVE	BUJE	145B
4		87335026		1	CONEXÃO	CONNECTOR	RACOR	020R
5		15860131		9	PARAFUSO C= 50 MM	SCREW	TORNILLO	040V
6		83957506		1	BUJÃO	PLUG	TAPON	050T
7		81826567		1	ANEL O	O-RING	JUNTA HERMETICA	055A
8		5186067		1	BUJÃO	PLUG	TAPON	050T
9		10265160		1	ANEL DE VEDAÇÃO	SEALING RING COLLAR	UTIL PARA COLOC.ANILLOS	175C
10		47134073		1	TUBO	PIPE	TUBO	200T
11		83925022		1	RESPIRO	ASPIRATOR	RESPIRADERO	145S
12		82000599		1	BRAÇADEIRA	CLAMP	ABRAZADERA	120M
13		13449720		2	PRISIONEIRO	STUD	PRISIONERO	210P
14		14457580		1	ANEL O	O-RING	JUNTA HERMETICA	055A
15		73401613		2	CAPA	BOOT	FUNDA	330C
16	1	82012599		1	TUBO FLEXÍVEL	HOSE,FLEXIBLE	MANGA FLEXIBLE	192T
17	1	83924376		1	FIXADOR	CLIP	SUJETADOR	045F
18	1	83952980		1	ESPAÇADOR	SPACER	SEPARADOR	075D
19	1	83931520		1	ARRUELA PLANA	WASHER	ARANDELA	131R
20	1	81874545		1	PARAFUSO	SCREW	TORNILLO	040V

(1) COM LEVANTAMENTO HIDRÁULICO
(2) SEM LEVANTAMENTO HIDRÁULICO
NOTA: MECÂNICO

CÂMBIO MECÂNICO - CONTROLE DO LEVANTADOR HIDRÁULICO - SEM CABINE
MECHANICAL GEARBOX - HYDRAULIC LIFTING CONTROL - WITHOUT CAB
CAMBIO MECANICO - CONTROL HIDRÁULICO DEL ELEVADOR - SIN CABINA
CAMBIO MECCANICO - CONTROLLO SOLLEVATORE IDRAULICO - SENZA CABINA
MECHANIKER WECHSELGETRIEBE - HYDRAULISCHER KRAFTHEBER STEUERUNG - OHNE KABINE
BOITE DE VITESSE MECANIQUE - COMMANDE HYDRAULIQUE DE L'ÉLÉVATEUR - SANS CABINE

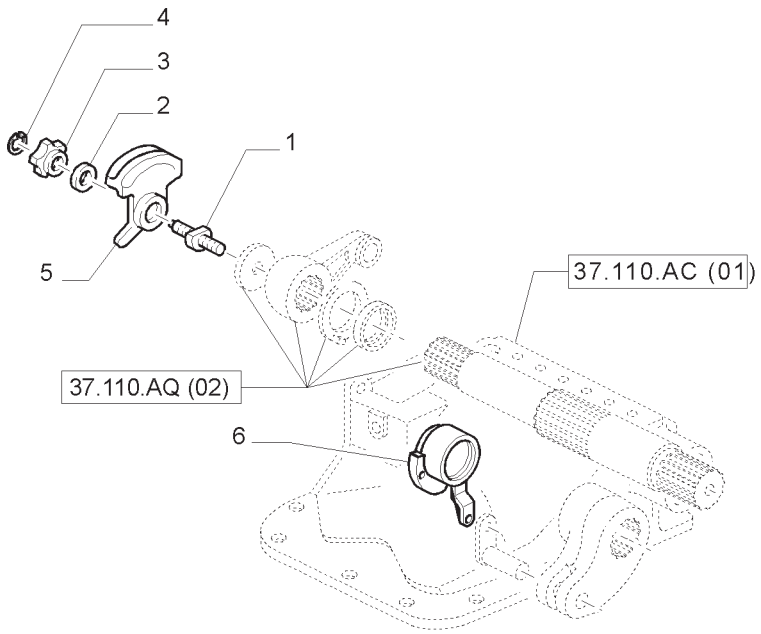

CÂMBIO MECÂNICO - CONTROLE DO LEVANTADOR HIDRÁULICO - SEM CABINE
MECHANICAL GEARBOX - HYDRAULIC LIFTING CONTROL - WITHOUT CAB
CAMBIO MECANICO - CONTROL HIDRÁULICO DEL ELEVADOR - SIN CABINA
CAMBIO MECCANICO - CONTROLLO SOLLEVATORE IDRAULICO - SENZA CABINA
MECHANIKER WECHSELGETRIEBE - HYDRAULISCHER KRAFTHEBER STEUERUNG - OHNE KABINE
BOITE DE VITESSE MECANIQUE - COMMANDE HYDRAULIQUE DE L'ÉLÉVATEUR - SANS CABINE

R	N	P.N.	MOD	Q	Descrição	Description	Descripción	L.C.
1		5150139		1	PINO	PIN	PERNO	080P
2		10571779		1	ARRUELA PLANA	WASHER	ARANDELA	131R
3		5104907		1	MANOPLA	HANDLE, LOCKING	MANECILLA CON CILINDROS	018M
4		14457580		1	ANEL O	O-RING	JUNTA HERMETICA	055A
5		5152460		1	SETOR CONTROLE VELOC.	GOVERNOR, SPEED	REGULADOR DE VELOCIDAD	028R
6		5171150		1	ANEL	RING	ARO	045A

NOTA: MECÂNICO

37.110.AM	02	p1	04/13

CÂMBIO MECÂNICO - CONTROLE DO LEVANTADOR HIDRÁULICO - SEM CABINE
MECHANICAL GEARBOX - HYDRAULIC LIFTING CONTROL - WITHOUT CAB
CAMBIO MECANICO - CONTROL HIDRÁULICO DEL ELEVADOR - SIN CABINA
CAMBIO MECCANICO - CONTROLLO SOLLEVATORE IDRAULICO - SENZA CABINA
MECHANIKER WECHSELGETRIEBE - HYDRAULISCHER KRAFTHEBER STEUERUNG - OHNE KABINE
BOITE DE VITESSE MECANIQUE - COMMANDE HYDRAULIQUE DE L'ÉLÉVATEUR - SANS CABINE

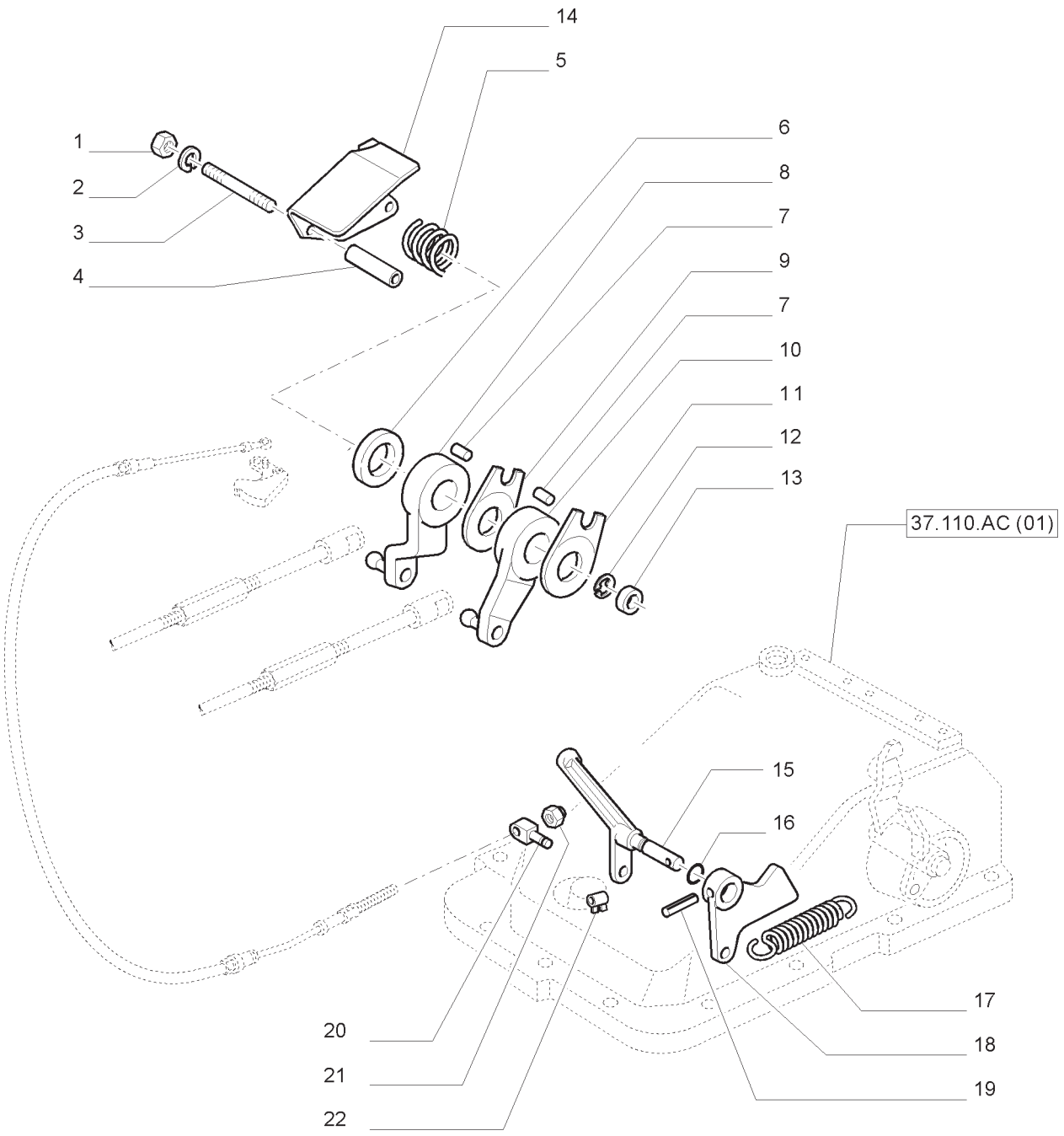

CÂMBIO MECÂNICO - CONTROLE DO LEVANTADOR HIDRÁULICO - SEM CABINE
MECHANICAL GEARBOX - HYDRAULIC LIFTING CONTROL - WITHOUT CAB
CAMBIO MECANICO - CONTROL HIDRÁULICO DEL ELEVADOR - SIN CABINA
CAMBIO MECCANICO - CONTROLLO SOLLEVATORE IDRAULICO - SENZA CABINA
MECHANIKER WECHSELGETRIEBE - HYDRAULISCHER KRAFTHEBER STEUERUNG - OHNE KABINE
BOITE DE VITESSE MECANIQUE - COMMANDE HYDRAULIQUE DE L'ÉLÉVATEUR - SANS CABINE

R	N	P.N.	MOD	Q	Descrição	Description	Descripción	L.C.
1		16100811		3	PORCA	NUT	TUERCA	010D
2		13550301		3	ARRUELA PLANA	WASHER	ARANDELA	131R
3		13544320		3	PRISIONEIRO	STUD	PRISIONERO	210P
4		5117204		3	ESPAÇADOR	SPACER	SEPARADOR	075D
5		4952761		1	MOLA	SPRING	RESORTE	100M
6		5165368		1	CALÇO	SHIM	SUPLEMENTO	198S
7		10050870		2	PINO	PIN	PERNO	080P
8		5165586		1	ALAVANCA	LEVER	PALANCA	045L
9		5165246		1	PLACA	PLATE	PLACA	105P
10		5150163		1	ALAVANCA	LEVER	PALANCA	045L
11		5165184		1	PLACA	PLATE	PLACA	105P
12		11065676		1	ANEL-ELÁSTICO	CIRCLIP	RETENEDOR	056A
13		5111028		1	ROLETE	NEEDLE ROLLER	AGUJA PARA COJINETE	155R
14		5162439		1	PLACA	PLATE	PLACA	105P
15		5150145		1	ALAVANCA	LEVER	PALANCA	045L
16		14453080		1	ANEL O	O-RING	JUNTA HERMETICA	055A
17		5158943		1	MOLA	SPRING	RESORTE	100M
18		5150138		1	ALAVANCA	LEVER	PALANCA	045L
19		14163270		1	PINO ELÁSTICO	PIN,ROLL	PASADOR TUBOLAR	200S
20		5138330		1	PINO	PIN	PERNO	080P
21		12574215		1	PORCA	NUT	TUERCA	010D
22		11063876		1	FIXADOR	CLIP	SUJETADOR	045F

NOTA: MECÂNICO

CÂMBIO MECÂNICO - CONTROLE DO LEVANTADOR HIDRÁULICO - SEM CABINE
MECHANICAL GEARBOX - HYDRAULIC LIFTING CONTROL - WITHOUT CAB
CAMBIO MECANICO - CONTROL HIDRÁULICO DEL ELEVADOR - SIN CABINA
CAMBIO MECCANICO - CONTROLLO SOLLEVATORE IDRAULICO - SENZA CABINA
MECHANIKER WECHSELGETRIEBE - HYDRAULISCHER KRAFTHEBER STEUERUNG - OHNE KABINE
BOITE DE VITESSE MECANIQUE - COMMANDE HYDRAULIQUE DE L'ÉLÉVATEUR - SANS CABINE

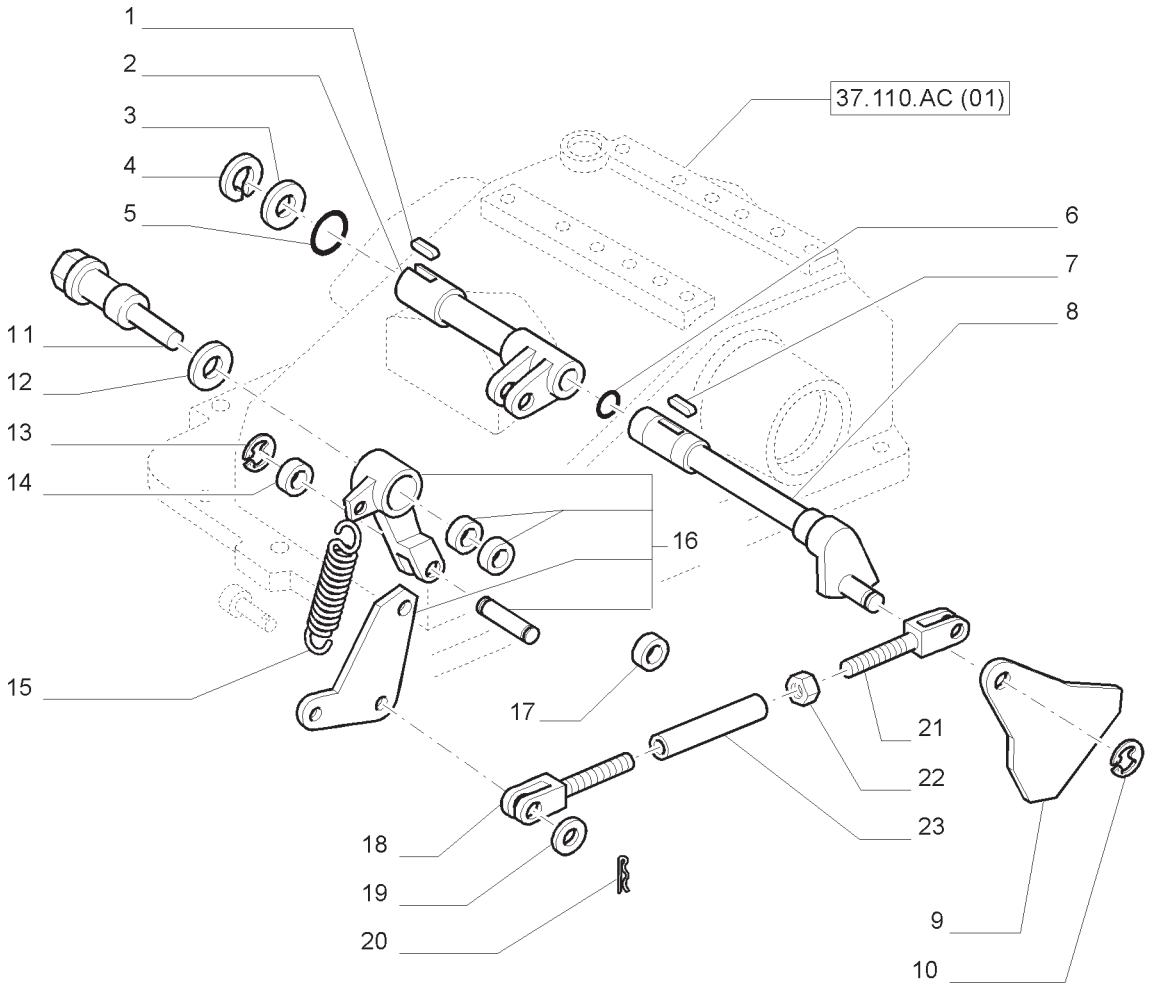

CÂMBIO MECÂNICO - CONTROLE DO LEVANTADOR HIDRÁULICO - SEM CABINE
MECHANICAL GEARBOX - HYDRAULIC LIFTING CONTROL - WITHOUT CAB
CAMBIO MECANICO - CONTROL HIDRÁULICO DEL ELEVADOR - SIN CABINA
CAMBIO MECCANICO - CONTROLLO SOLLEVATORE IDRAULICO - SENZA CABINA
MECHANIKER WECHSELGETRIEBE - HYDRAULISCHER KRAFTHEBER STEUERUNG - OHNE KABINE
BOITE DE VITESSE MECANIQUE - COMMANDE HYDRAULIQUE DE L'ÉLÉVATEUR - SANS CABINE

R	N	P.N.	MOD	Q	Descrição	Description	Descripción	L.C.
1		14721010		1	CHAVETA	KEY	CHAVETA	060L
2		5165389		1	EIXO	AXLE	EJE	087A
3		12646001		1	ARRUELA-TRAVA	WASHER,LOCKING	ARANDELA DE FRENO	132R
4		11066276		1	ANEL-ELÁSTICO	CIRCLIP	RETENEDOR	056A
5		14457680		1	ANEL O	O-RING	JUNTA HERMETICA	055A
6		14453080		1	ANEL O	O-RING	JUNTA HERMETICA	055A
7		10617610		1	CHAVETA	KEY	CHAVETA	060L
8		5165385		1	EIXO	AXLE	EJE	087A
9		5117143		1	ALAVANCA	LEVER	PALANCA	045L
10		11065976		1	ANEL-ELÁSTICO	CIRCLIP	RETENEDOR	056A
11		5150136		1	PINO	PIN	PERNO	080P
12		10263460		1	JUNTA	GASKET	JUNTA HERMETICA	123G
13		11065676		1	ANEL-ELÁSTICO	CIRCLIP	RETENEDOR	056A
14		5111028		1	ROLETE	NEEDLE ROLLER	AGUJA PARA COJINETE	155R
15		5148884		1	MOLA	SPRING	RESORTE	100M
16		5000184		1	BRAÇO	ARM	BRAZO	130B
17		5143634		1	ESPAÇADOR	SPACER	SEPARADOR	075D
18		11990771		1	FORQUILHA	CLEVIS	HORQUILLA PEQUENA	084F
19		12644321		1	ARRUELA PLANA	WASHER	ARANDELA	131R
20		10734201		1	GRAMPO	STAPLE	GRAPA SUJETADORA	089G
21		10008971		1	FORQUILHA	CLEVIS	HORQUILLA PEQUENA	084F
22		16102321		1	PORCA	NUT	TUERCA	010D
23		10092511		1	BUCHA	SLEEVE	BUJE	145B

NOTA: MECÂNICO

CÂMBIO MECÂNICO - CONTROLE DO LEVANTADOR HIDRÁULICO - SEM CABINE
MECHANICAL GEARBOX - HYDRAULIC LIFTING CONTROL - WITHOUT CAB
CAMBIO MECANICO - CONTROL HIDRÁULICO DEL ELEVADOR - SIN CABINA
CAMBIO MECCANICO - CONTROLLO SOLLEVATORE IDRAULICO - SENZA CABINA
MECHANIKER WECHSELGETRIEBE - HYDRAULISCHER KRAFTHEBER STEUERUNG - OHNE KABINE
BOITE DE VITESSE MECANIQUE - COMMANDE HYDRAULIQUE DE L'ÉLÉVATEUR - SANS CABINE

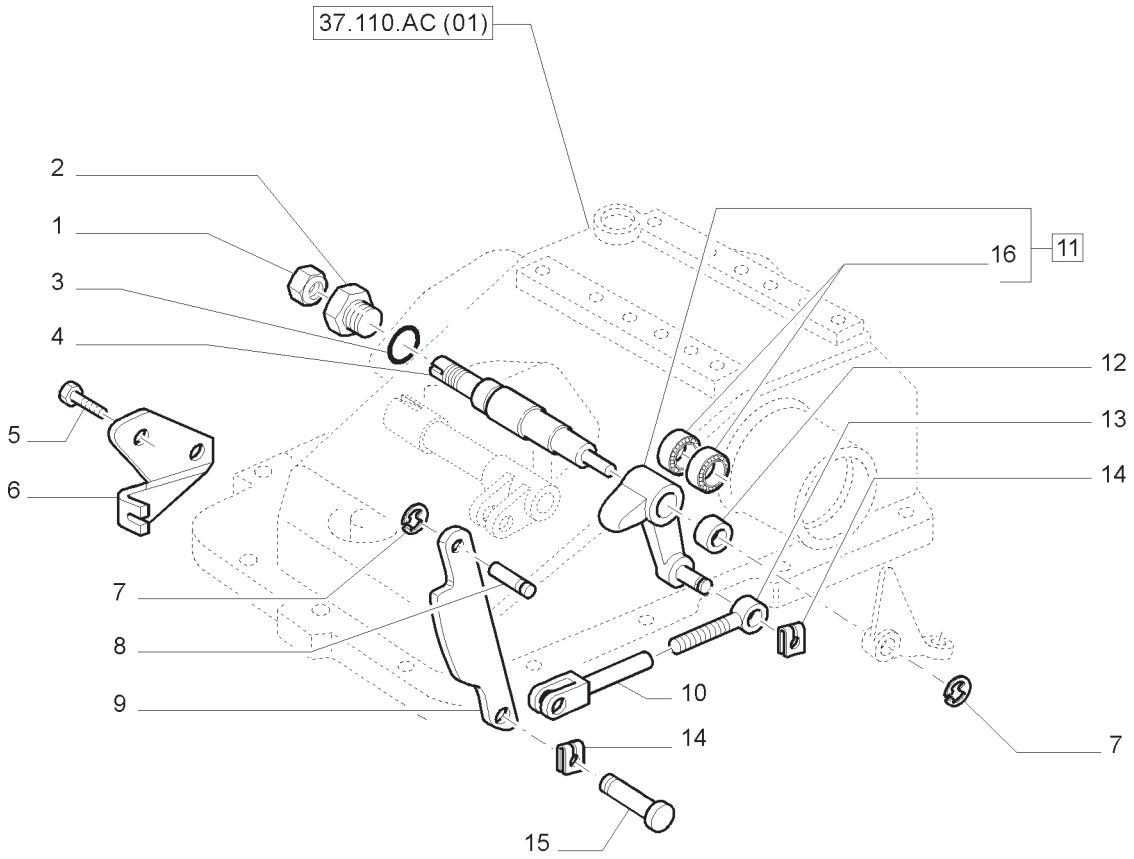

CÂMBIO MECÂNICO - CONTROLE DO LEVANTADOR HIDRÁULICO - SEM CABINE
MECHANICAL GEARBOX - HYDRAULIC LIFTING CONTROL - WITHOUT CAB
CAMBIO MECANICO - CONTROL HIDRÁULICO DEL ELEVADOR - SIN CABINA
CAMBIO MECCANICO - CONTROLLO SOLLEVATORE IDRAULICO - SENZA CABINA
MECHANIKER WECHSELGETRIEBE - HYDRAULISCHER KRAFTHEBER STEUERUNG - OHNE KABINE
BOITE DE VITESSE MECANIQUE - COMMANDE HYDRAULIQUE DE L'ÉLÉVATEUR - SANS CABINE

R	N	P.N.	MOD	Q	Descrição	Description	Descripción	L.C.
1		16103621		1	PORCA	NUT	TUERCA	010D
2		5146379		1	PORCA	NUT	TUERCA	010D
3		14457280		1	ANEL O	O-RING	JUNTA HERMETICA	055A
4		5150137		1	EIXO	AXLE	EJE	087A
5		16043421		2	PARAFUSO	BOLT	TORNILLO	140B
6		5163923		1	SUPORTE	BRACKET	PIEZA DE SOPORTE	225S
7		11065676		4	ANEL-ELÁSTICO	CIRCLIP	RETENEDOR	056A
8		5113008		1	PINO	PIN	PERNO	080P
9		5122497		1	ALAVANCA	LEVER	PALANCA	045L
10		5136356		1	FORQUILHA	CLEVIS	HORQUILLA PEQUENA	084F
11		5193911		1	ALAVANCA, INCLUI 16	LEVER	PALANCA	045L
12		5116251		1	ESPAÇADOR	SPACER	SEPARADOR	075D
13		5136355		1	TIRANTE	TIE-ROD	TIRANTE	142T
14		11064076		2	FIXADOR	CLIP	SUJETADOR	045F
15		5117161		1	PINO	PIN	PERNO	080P
16		5109160		2	ROLAMENTO DE AGULHAS	BEARING, NEEDLE	RODAMIENTO DE RPDILLOS	344C

NOTA: MECÂNICO

CÂMBIO MECÂNICO - CONTROLE DO LEVANTADOR HIDRÁULICO - SEM CABINE
MECHANICAL GEARBOX - HYDRAULIC LIFTING CONTROL - WITHOUT CAB
CAMBIO MECANICO CONTROL HIDRÁULICO DEL ELEVADOR - SIN CABINA
CAMBIO MECCANICO - CONTROLLO SOLLEVATORE IDRAULICO - SENZA CABINA
MECHANIKER WECHSELGETRIEBE - HYDRAULISCHER KRAFTHEBER STEUERUNG - OHNE KABINE
BOITE DE VITESSE MECANIQUE - COMMANDE HYDRAULIQUE DE L'ÉLÉVATEUR - SANS CABINE

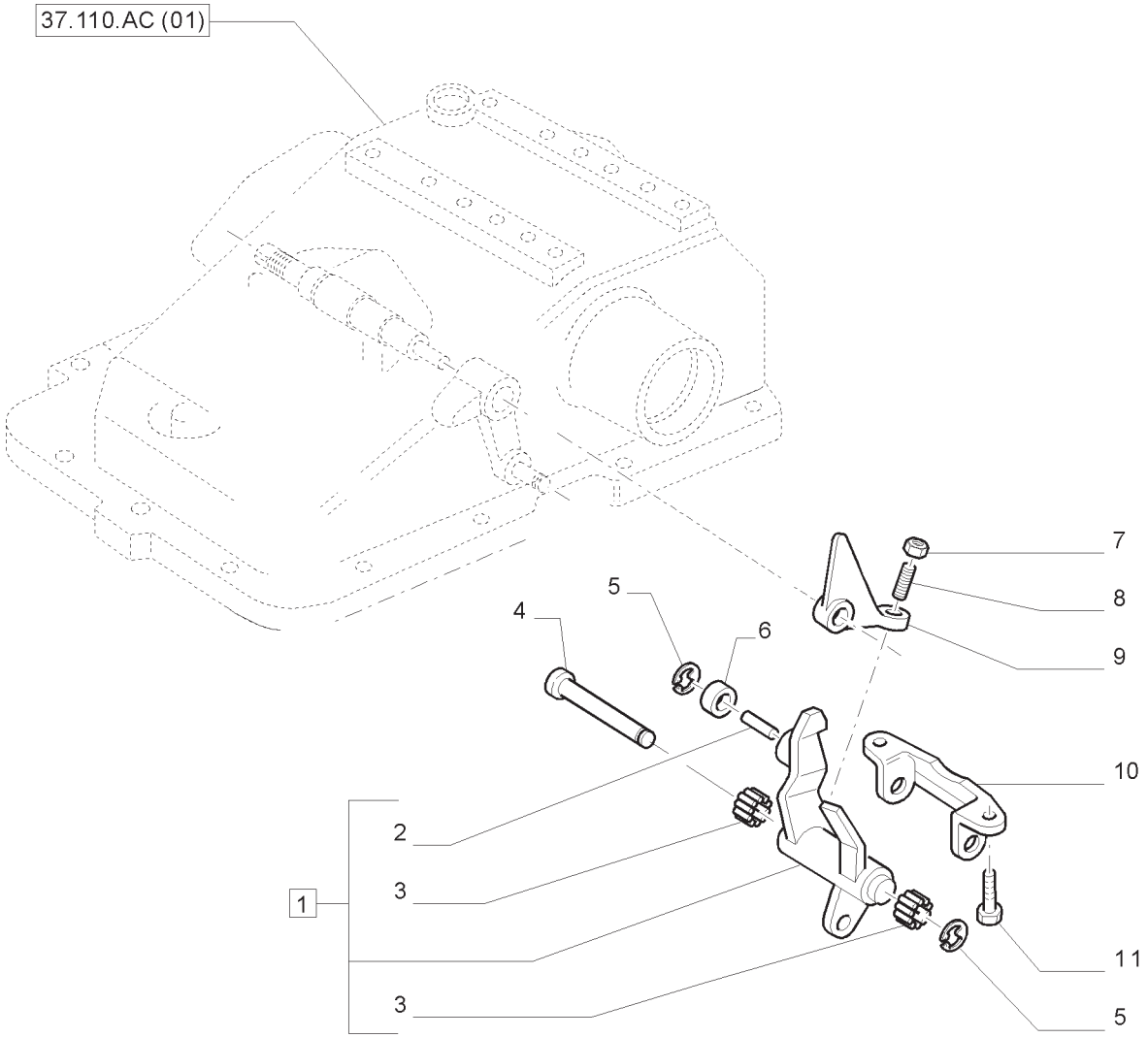

CÂMBIO MECÂNICO - CONTROLE DO LEVANTADOR HIDRÁULICO - SEM CABINE
MECHANICAL GEARBOX - HYDRAULIC LIFTING CONTROL - WITHOUT CAB
CAMBIO MECANICO CONTROL HIDRÁULICO DEL ELEVADOR - SIN CABINA
CAMBIO MECCANICO - CONTROLLO SOLLEVATORE IDRAULICO - SENZA CABINA
MECHANIKER WECHSELGETRIEBE - HYDRAULISCHER KRAFTHEBER STEUERUNG - OHNE KABINE
BOITE DE VITESSE MECANIQUE - COMMANDE HYDRAULIQUE DE L'ÉLÉVATEUR - SANS CABINE

R	N	P.N.	MOD	Q	Descrição	Description	Descripción	L.C.
1		5150141		1	ALAVANCA, INCLUI 2, 3	LEVER	PALANCA	045L
2		5129392		1	PINO	PIN	PERNO	080P
3		5117138		2	ROLAMENTO DE AGULHAS	BEARING, NEEDLE	RODAMIENTO DE RPDILLOS	344C
4		5146554		1	PINO	PIN	PERNO	080P
5		11065676		4	ANEL-ELÁSTICO	CIRCLIP	RETENEDOR	056A
6		5111028		1	ROLETE	NEEDLE ROLLER	AGUJA PARA COJINETE	155R
7		16102321		1	PORCA	NUT	TUERCA	010D
8		13713214		1	PRISIONEIRO	STUD	PRISIONERO	210P
9		5150143		1	ALAVANCA	LEVER	PALANCA	045L
10		5166988		1	SUPORTE	BRACKET	PIEZA DE SOPORTE	225S
11		16043421		2	PARAFUSO	SCREW	TORNILLO	040V

NOTA: MECÂNICO

CAIXA E TAMPAS DO LEVANTADOR
LIFTER HOUSING AND COVERS
CAJA Y TAPAS ELEVADOR
SCATOLE Y COPECHI SOLLEVATORE
KRAFTHEBER GEHÄUSE
CARTER ET COUVERCLES ELEVATEUR

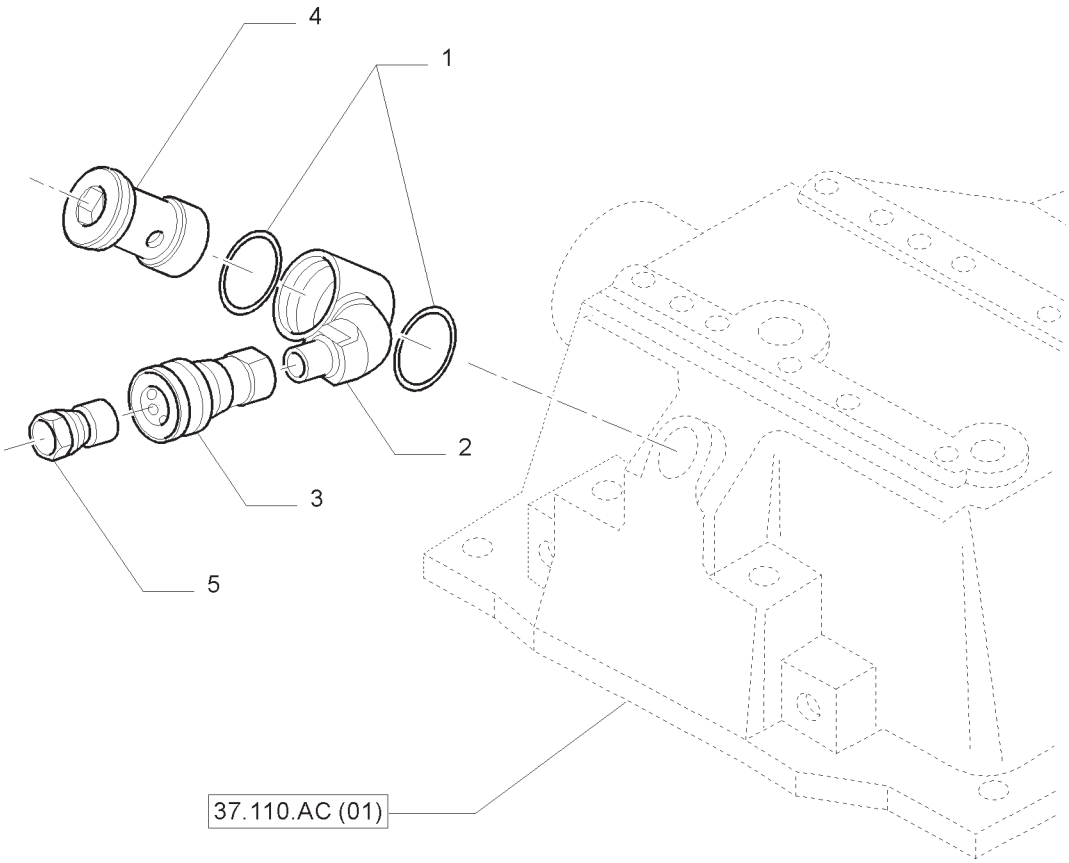

CAIXA E TAMPAS DO LEVANTADOR
LIFTER HOUSING AND COVERS
CAJA Y TAPAS ELEVADOR
SCATOLE Y COPECHI SOLLEVATORE
KRAFTHEBER GEHÄUSE
CARTER ET COUVERCLES ELEVATEUR

R	N	P.N.	MOD	Q	Descrição	Description	Descripción	L.C.
1		81872311		2	ARRUELA DE COBRE	COPPER WASHER	ARANDELA DE COBRE	P674
2		73402331		1	SUPORTE	BRACKET	PIEZA DE SOPORTE	225S
3		73402332		1	ENGATE RÁPIDO-MACHO	QUICK-COUPLING,HYD.,MALE	EMPALME RAPIDO	115A
4		73402333		1	PARAFUSO-BANJO	BOLT, BANJO	BOQUILLA	090B
5		73402334		1	ENGATE RÁPIDO-MACHO	QUICK-COUPLING,HYD.,MALE	EMPALME RAPIDO	115A

NOTA: MECÂNICO

37.110.AQ	01	p1	04/13

EIXO E BRAÇOS - LEVANTADOR HIDRÁULICO
ROCK SHAFT AND ASSOCIATES - HYDRAULIC LIFT
ARBOLES Y REENVIOS - ELEVADOR HIDRAULICO
ALBERO E RINVII - SOLLEVATORE IDRAULICO
WELLE ARME UND HEBEL
ARBRE ET TRENVOI - RELEVAGE HYDRAULIQUE

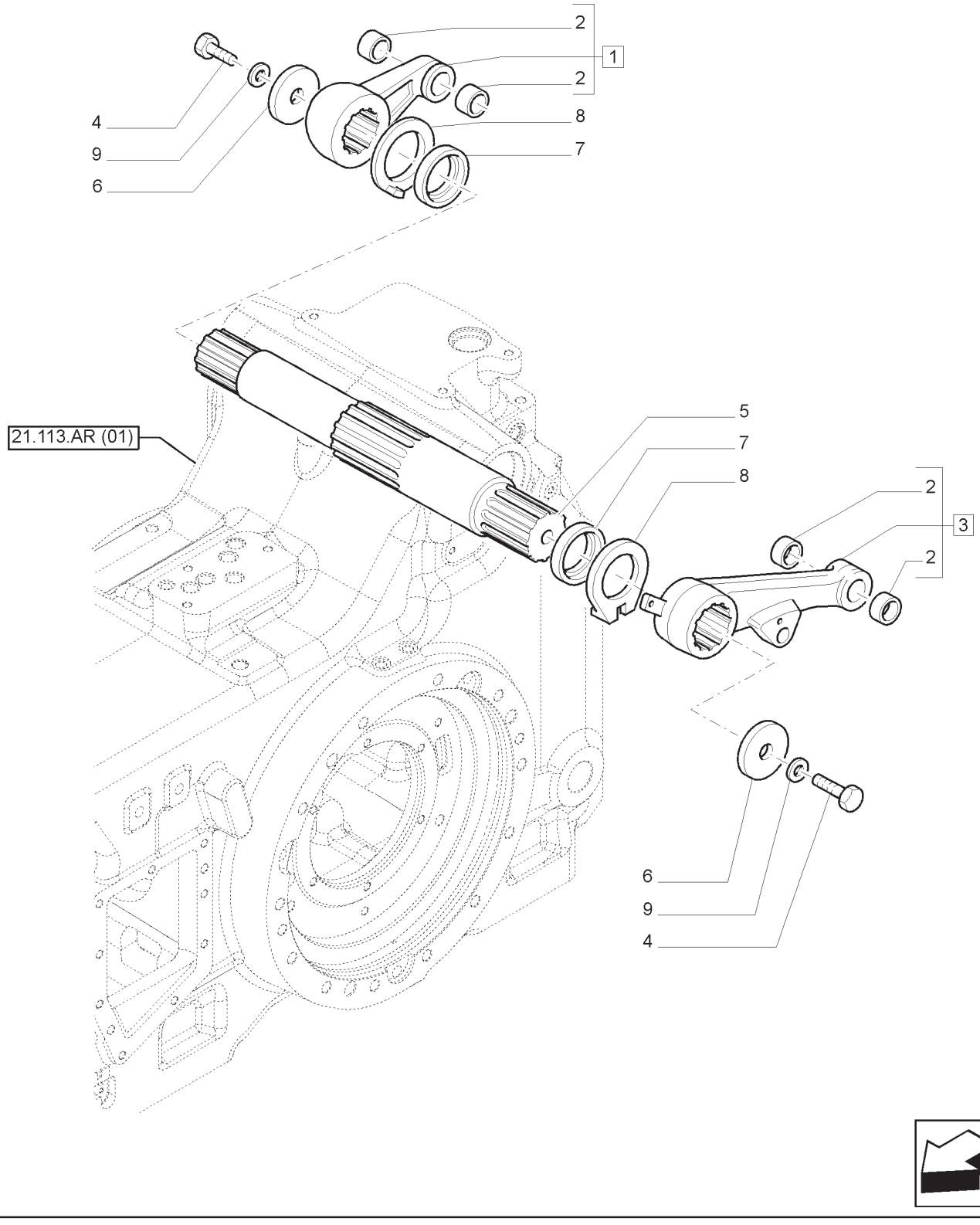

EIXO E BRAÇOS - LEVANTADOR HIDRÁULICO
ROCK SHAFT AND ASSOCIATES - HYDRAULIC LIFT
ARBOLES Y REENVIOS - ELEVADOR HIDRAULICO
ALBERO E RINVII - SOLLEVATORE IDRAULICO
WELLE ARME UND HEBEL
ARBRE ET TRENVOI - RELEVAGE HYDRAULIQUE

R	N	P.N.	MOD	Q	Descrição	Description	Descripción	L.C.
1		47125530		1	BRAÇO DE LEVANTAM.;, INCLUI 2	LIFT ARM	BRAZO ELEVADOR	133B
2		5153140		4	BUCHA	BUSHING	CASQUILLO	095B
3		47125529		1	BRAÇO DE LEVANTAM.;, INCLUI 2	LIFT ARM	BRAZO ELEVADOR	133B
4		11422324		2	PARAFUSO	BOLT	PERNO	140B
5		5188863		1	EIXO OSCILANTE	ROCKSHAFT	EJE OSCILANTE	7230
6		5122898		2	ARRUELA PLANA	WASHER	ARANDELA	131R
7		5146367		2	VEDAÇÃO	SEAL	JUNTA	132A
8		84316817		2	ESPAÇADOR	SPACER	ESPACIADOR	075D
9		11194174		2	ARRUELA DE PRESSÃO	BELLEVILLE WASHER	ARANDELA BELLEVILLE	A143

NOTA: SPS

37.110.AQ	02	p1	04/13

CILINDRO AUXILIAR
LIFT ASSIST CYLINDER
CILINDRO SUPLEMENTARIO
MARTINETTO SUPPLEMENTARE
ZUSAETZLICHER HUBZYLINDER
VERIN SUPPLEMENTAIRE

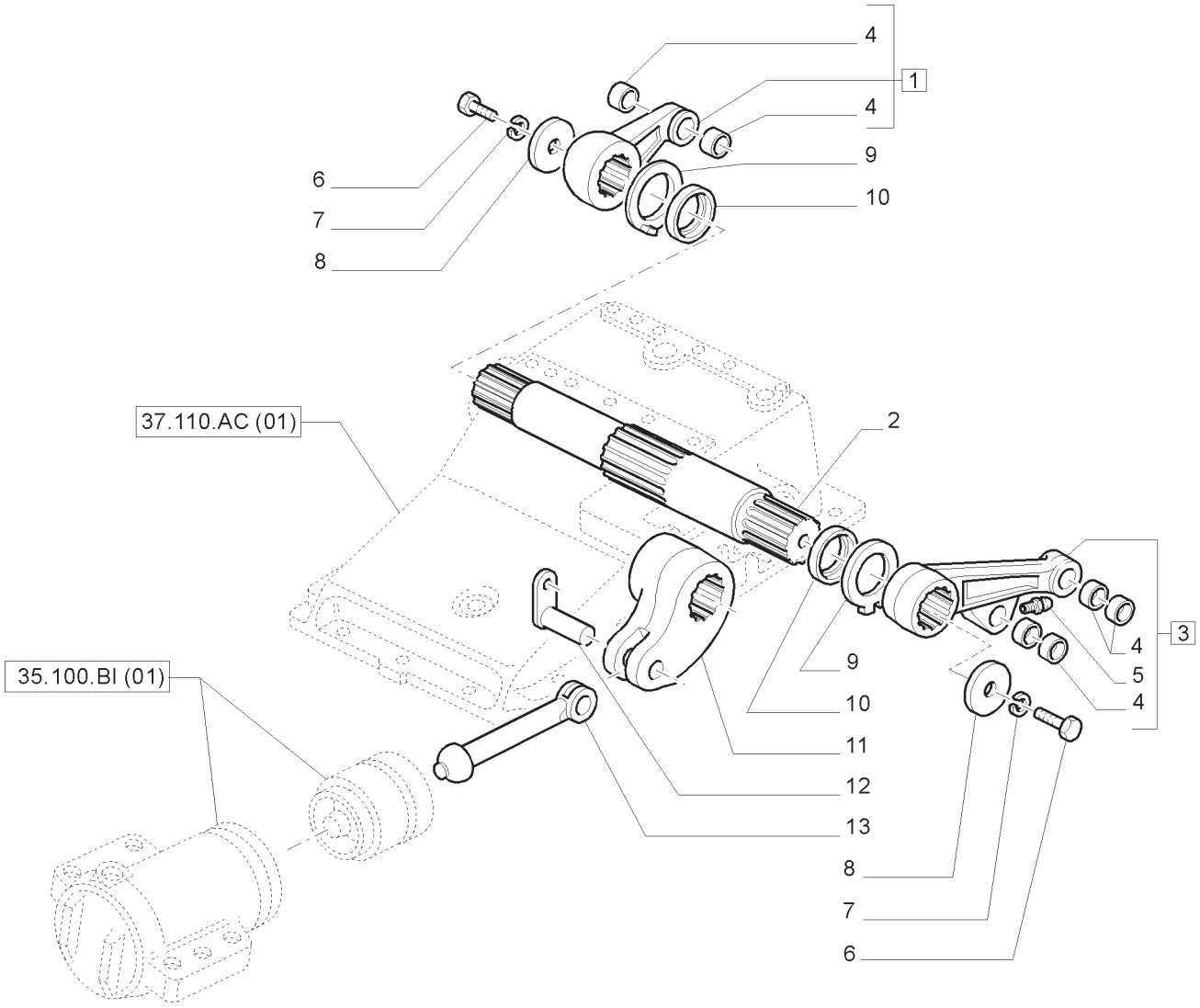

CILINDRO AUXILIAR
LIFT ASSIST CYLINDER
CILINDRO SUPLEMENTARIO
MARTINETTO SUPPLEMENTARE
ZUSAETZLICHER HUBZYLINDER
VERIN SUPPLEMENTAIRE

R	N	P.N.	MOD	Q	Descrição	Description	Descripción	L.C.
1		87317740		1	BRAÇO DE LEVANT.; L.D., INCLUI 4	ARM, LIFT	BRAZO DE ELEVACION	133B
2		5171027		1	EIXO OSCILANTE	ROCKSHAFT	EJE OSCILANTE	7230
3		87317739		1	BRAÇO DE LEVANT.;L.E., INCLUI 4, 5	ARM, LIFT	BRAZO DE ELEVACION	133B
4		5153140		6	BUCHA	SLEEVE	BUJE	145B
5		13407811		1	GRAXEIRA	NIPPLE, LUBE	ENGRASADOR	060I
6		11422321		2	PARAFUSO	SCREW	TORNILLO	040V
7		11194174		2	ARRUELA-TRAVA	WASHER,LOCKING	ARANDELA DE FRENO	132R
8		5122898		2	ARRUELA PLANA	WASHER	ARANDELA	131R
9		84316817		2	ESPAÇADOR	SPACER	SEPARADOR	075D
10		5146367		2	JUNTA	GASKET	JUNTA HERMETICA	123G
11		5171139		1	BRAÇO	ARM	BRAZO	130B
12		5154225		1	PINO	PIN	PERNO	080P
13		5146366		1	HASTE	ROD	VARILLA	090A

NOTA: MECÂNICO

37.120.AA	01	p1	04/13

DISPOSITIVO DE ENGATE DE ALFAIAS - SUPORTE
TOOLING CONNECTION UNIT - SUPPORT
DISPOSITIVO ENGANCHE HERRAMIENTAS - SOPORTE
DISPOSITIVO ATTACCO ATTREZZI - SUPPORTO
VORRICHTUNG ZUR GERÄTERKUPPLUNG - LAGERHALTER
DISPOSITIF ATTELAGE OUTILS - SUPPORT

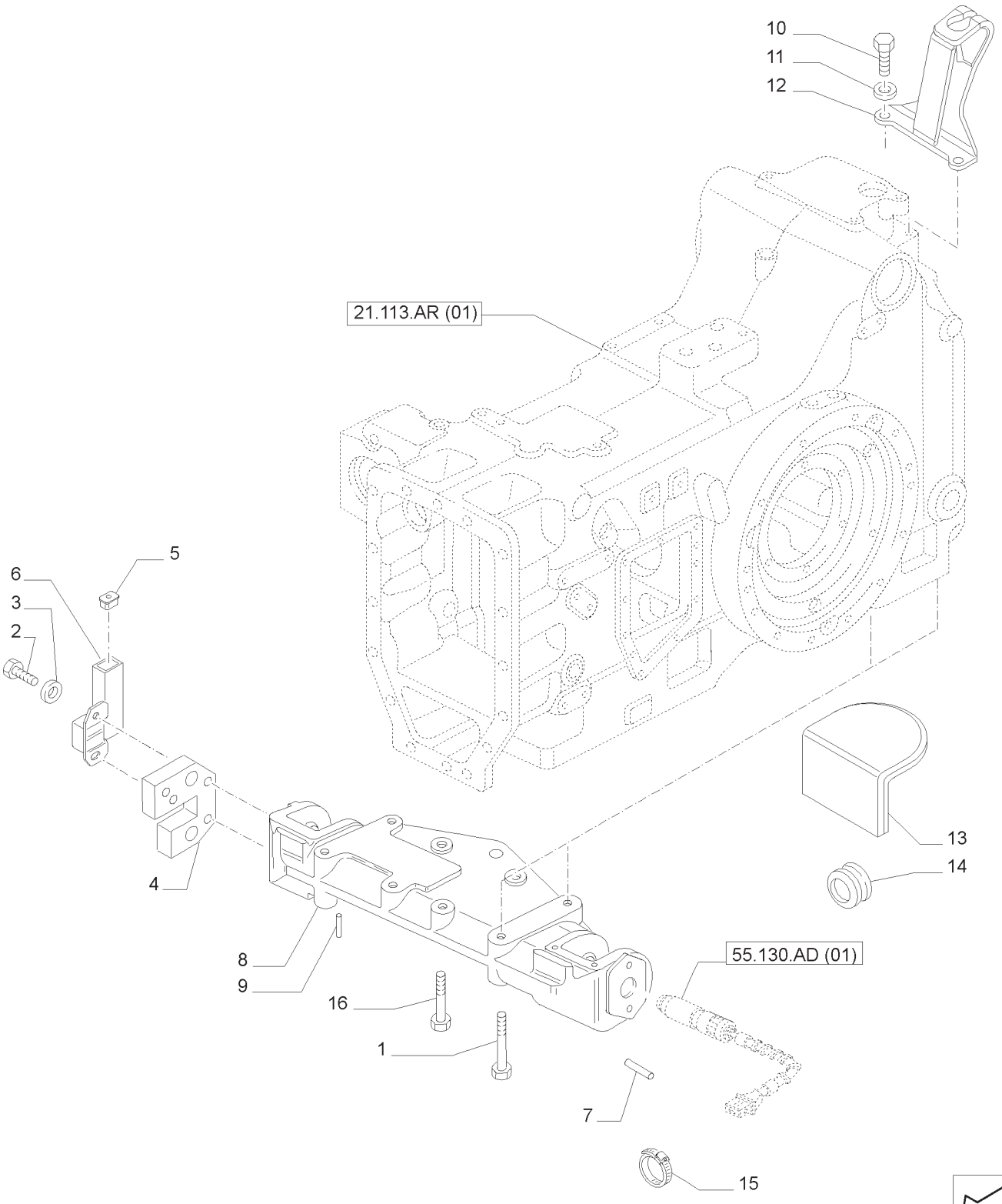

37

DISPOSITIVO DE ENGATE DE ALFAIAS - SUPORTE
TOOLING CONNECTION UNIT - SUPPORT
DISPOSITIVO ENGANCHE HERRAMIENTAS - SOPORTE
DISPOSITIVO ATTACCO ATTREZZI - SUPPORTO
VORRICHTUNG ZUR GERÄTERKUPPLUNG - LAGERHALTER
DISPOSITIF ATTELAGE OUTILS - SUPPORT

R	N	P.N.	MOD	Q	Descrição	Description	Descripción	L.C.
1		15985424		4	PARAFUSO	BOLT	PERNO	140B
2		47134668		4	PARAFUSO	SCREW	TORNILLO	040V
3		47130824		4	JOGO DE ARRUELAS	SET OF WASHERS	JUEGO ARANDELAS	Z521
4		5191331		2	PLACA	PLATE	PLACA	105P
5		47374761		2	CASQUILHO ISOLADOR	GROMMET	OJAL	131A
6		87586763		1	PROTEÇÃO L.E.	SHIELD	RESGUARDO	224P
6		87586750		1	PROTEÇÃO L.D.	SHIELD	RESGUARDO	224P
7		14606470		2	PINO DE FIXAÇÃO	LOCK PIN	PASADOR DE BLOQUEO	081P
8		5190279		1	SUPORTE	SUPPORT	SOPORTE	300S
9		5102637		2	GUIA	DOWEL	ESPIGA	090G
10		15540321		2	PARAFUSO	BOLT	PERNO	140B
11		14496701		2	ARRUELA PLANA	WASHER	ARANDELA	131R
12		84414292		1	SUPORTE	BRACKET	MÉNSULA	225S
13		82024718		1	PAINEL	PANEL	PANEL	025P
14		81862738		1	BUJÃO	PLUG	TAPÓN	050T
15		14560287		2	PRENDEDOR DE CABOS	CABLE TIE	APRIETACABLES	P716
16		15984624		4	PARAFUSO	SCREW	TORNILLO	040V

NOTA: SPS

ENGATE DOS ACESSÓRIOS
IMPLEMENT CARRIER
ENGANCHE DE LOS UTILES
DISPOSITIVO ATTACCO ATTREZZI
ANHAENGEVVORRICHTUNG
DISPOSITIF D'ATTELAGE DES OUTILS

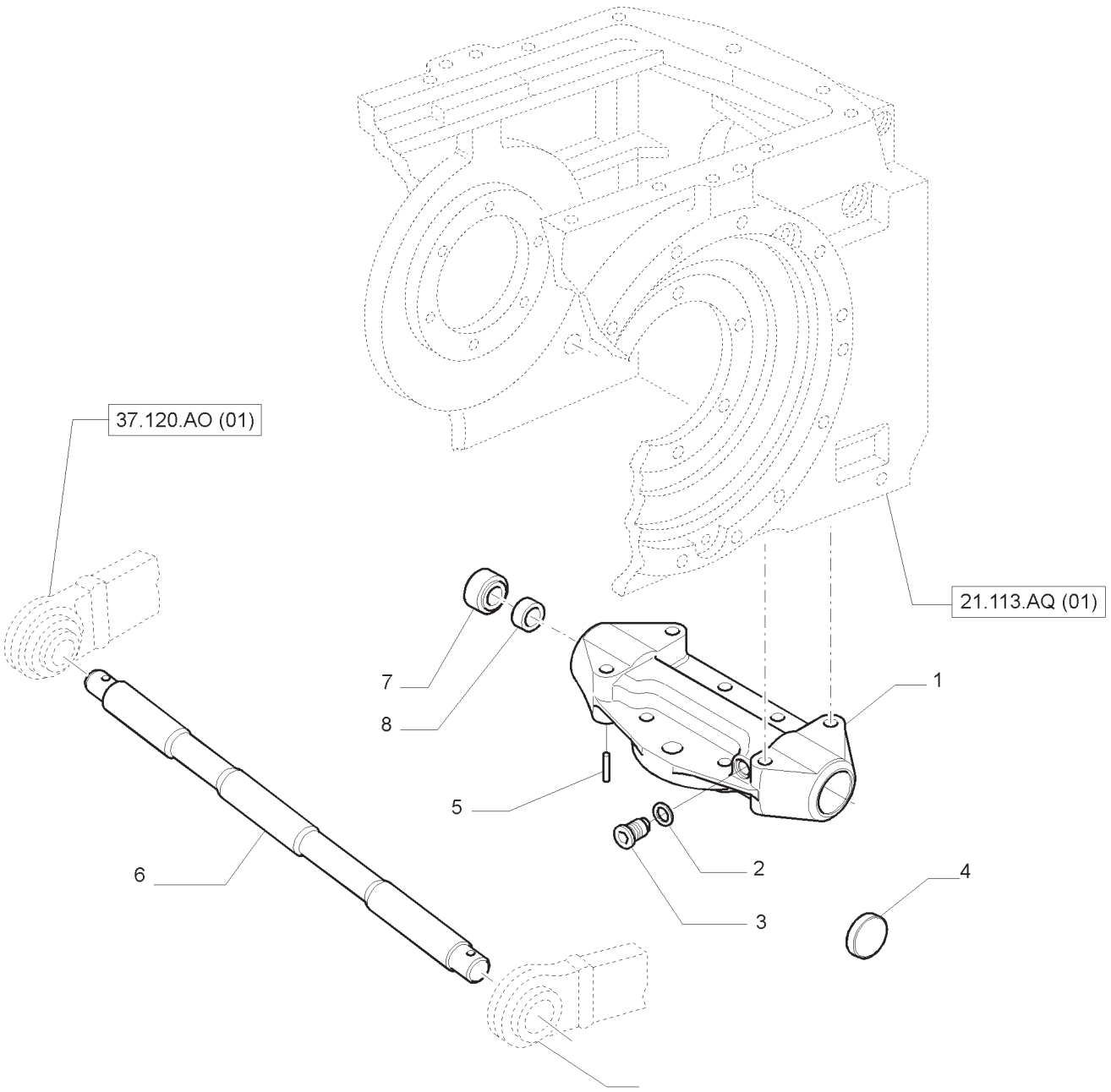

ENGATE DOS ACESSÓRIOS
IMPLEMENT CARRIER
ENGANCHE DE LOS UTILES
DISPOSITIVO ATTACCO ATTREZZI
ANHAENGEVVORRICHTUNG
DISPOSITIF D'ATTELAGE DES OUTILS

R	N	P.N.	MOD	Q	Descrição	Description	Descripción	L.C.
1		84164166		1	SUPORTE	BRACKET	MÉNSULA	225S
2		10263460		1	VEDAÇÃO	SEAL	JUNTA	132A
3		5126228		1	BUJÃO	PLUG	TAPÓN	050T
4		84301786		2	BUCHA	BUSHING	CASQUILLO	095B
5		5102637		2	GUIA	DOWEL	ESPIGA	090G
6		5154843		1	BARRA	BAR	BARRA	530B
7		5161051		2	ESPAÇADOR	SPACER	ESPACIADOR	075D
8		5131746		2	VEDAÇÃO	SEAL	JUNTA	132A

NOTA: MECÂNICO

NOTA: SEM LEVANTAMENTO HIDRÁULICO

37.120.AA	03	p1	04/13

ENGATE DOS ACESSÓRIOS
IMPLEMENT CARRIER
ENGANCHE DE LOS UTILES
DISPOSITIVO ATTACCO ATTREZZI
ANHAENGEVVORRICHTUNG
DISPOSITIF D'ATTELAGE DES OUTILS

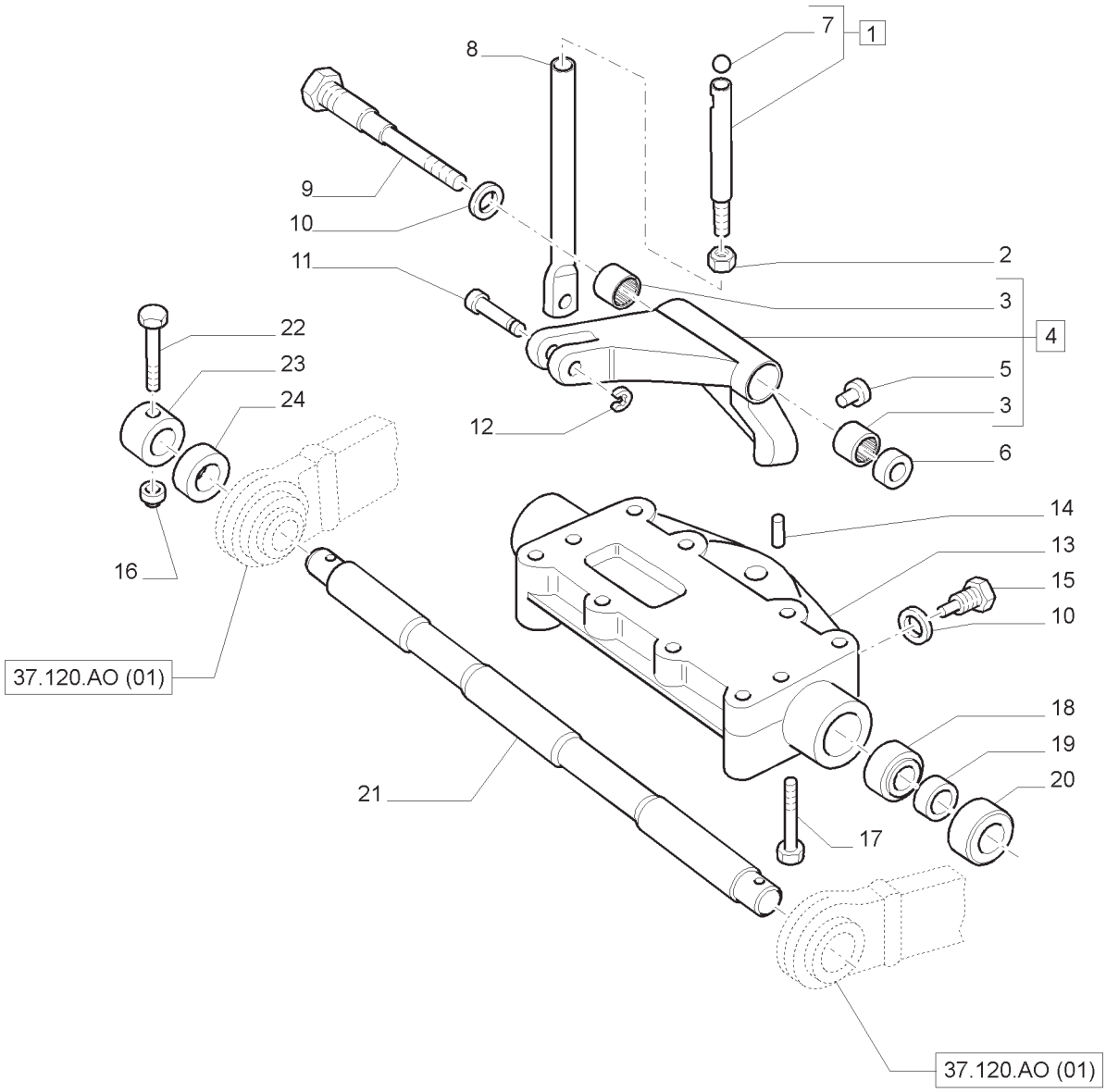

ENGATE DOS ACESSÓRIOS
IMPLEMENT CARRIER
ENGANCHE DE LOS UTILES
DISPOSITIVO ATTACCO ATTREZZI
ANHAENGEVVORRICHTUNG
DISPOSITIF D'ATTELAGE DES OUTILS

R	N	P.N.	MOD	Q	Descrição	Description	Descripción	L.C.
1		5134791		1	PINO, INCLUI, 7	PIN	PASADOR	080P
2		10791011		1	PORCA	NUT	TUERCA	010D
3		5109160		2	ROLAMENTO DE ROLETES	ROLLER BEARING	COJINETE DE RODILLO	346C
4		5165329		1	ALAVANCA, INCLUI, 3, 5	LEVER	PALANCA	045L
5		5154136		1	PATIM	SLIDING PAD	PATÍN	045P
6		5116251		1	ESPAÇADOR	SPACER	ESPACIADOR	075D
7		20063570		1	ESFERA	BALL	BOLA	140S
8		5146570		1	HASTE	ROD	VÁSTAGO	090A
9		5146389		1	PINO	PIN	PASADOR	080P
10		10263460		1	VEDAÇÃO	SEAL	JUNTA	132A
11		5109172		1	PINO	PIN	PASADOR	080P
12		11065976		1	ANEL ELÁSTICO	CIRCLIP	RETENEDOR	056A
13		84164166		1	SUPORTE	BRACKET	MÉNSULA	225S
14		5102637		2	GUIA	DOWEL	ESPIGA	090G
15		5126228		1	BUJÃO	PLUG	TAPÓN	050T
16		16105021		1	PORCA	NUT	TUERCA	010D
17		15985424		4	PARAFUSO, 110 MM	BOLT	PERNO	140B
17		15984624		4	PARAFUSO, 70 MM	BOLT	PERNO	140B
18		5150443		2	BUCHA	BUSHING	CASQUILLO	095B
19		5131746		2	VEDAÇÃO	SEAL	JUNTA	132A
20		5161051		2	ESPAÇADOR	SPACER	ESPACIADOR	075D
21		5154843		1	BARRA	BAR	BARRA	530B
22		15541131		2	PARAFUSO	BOLT	PERNO	140B
23		5109169		2	BUCHA	BUSHING	CASQUILLO	095B
24		5109174		2	ESPAÇADOR	SPACER	ESPACIADOR	075D

NOTA: MECÂNICO

NOTA: COM LEVANTAMENTO HIDRÁULICO

DETALHE BRAÇO SUPERIOR DE ENGATE - PEÇAS COMPONENTES
TOP LINK ASSEMBLY - BREAKDOWN
DETALLE BRAZO SUPERIOR DE ENGANCHE - COMPONENTES
PARTICOLARE PUNTONE SUPERIORE - PARTI COMPONENTI
OBERLENKER EINZELHEIT - TEILE
DETAIL BRAS SUPERIEUR D'ATTELAGE - COMPOSANTS

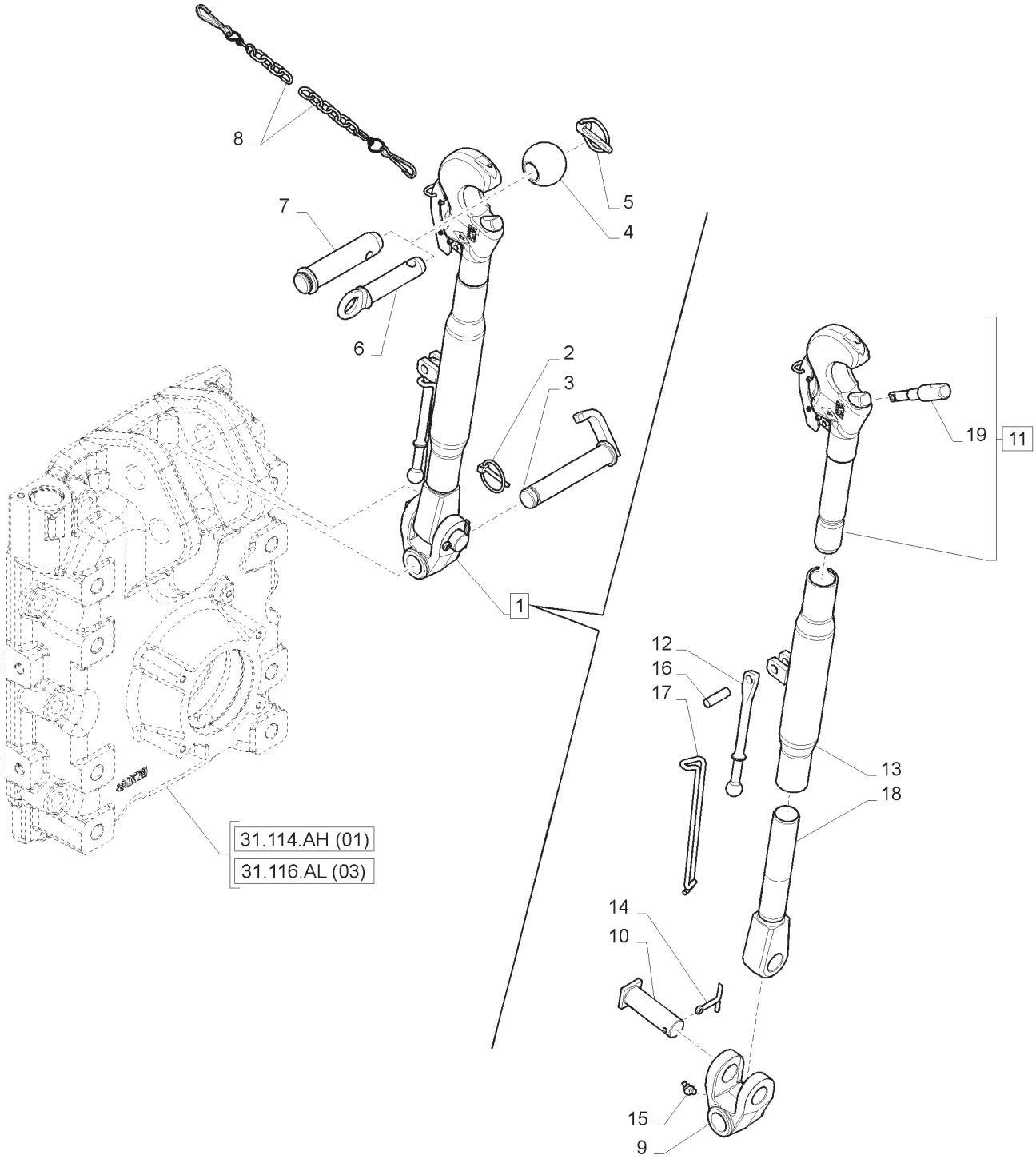

DETALHE BRAÇO SUPERIOR DE ENGATE - PEÇAS COMPONENTES
TOP LINK ASSEMBLY - BREAKDOWN
DETALLE BRAZO SUPERIOR DE ENGANCHE - COMPONENTES
PARTICOLARE PUNTONE SUPERIORE - PARTI COMPONENTI
OBERLENKER EINZELHEIT - TEILE
DETAIL BRAS SUPERIEUR D'ATTELAGE - COMPOSANTS

R	N	P.N.	MOD	Q	Descrição	Description	Descripción	L.C.
1		84516626		1	ELO SUPERIOR, INCLUI 9 -19	UPPER LINK	CONEXIÓN SUPERIOR	P635
2		82014909		1	PINO DE FIXAÇÃO	LOCK PIN	PASADOR DE BLOQUEO	081P
3		5191449		1	PINO	PIN	PASADOR	080P
4		5116059		1	BUCHA, CAT.2	BUSHING	CASQUILLO	095B
4		5116060		1	BUCHA, CAT.3	BUSHING	CASQUILLO	095B
5		5166585		1	PINO DE FIXAÇÃO	LOCK PIN	PASADOR DE BLOQUEO	081P
6		822483		1	PINO	PIN	PASADOR	080P
7		44015196		1	PINO	PIN	PASADOR	080P
8		5174402		1	ELO SUPERIOR	UPPER LINK	CONEXIÓN SUPERIOR	P635
9		5161787		1	GARFO	YOKE	YUGO	085F
10		5161789		1	PINO	PIN	PASADOR	080P
11		47125571		1	GANCHO, INCLUI 19	HOOK	GANCHO	030G
12		5172394		1	GANCHO	HOOK	GANCHO	030G
13		84525777		1	TUBO	TUBE	TUBO	195T
14		10797801		1	CONTRA PINO	COTTER PIN	PASADOR CON CHAVETA	270C
15		13407811		1	GRAXEIRA	LUBE NIPPLE	ENGRASADOR	060I
16		14613471		1	PINO ELÁSTICO	ROLL PIN	PASADOR DE RODILLO	200S
17		5140619		1	MOLA	SPRING	MUELLE	100M
18		5162335		1	MONT BRAÇO ELEVADOR EXTR	LIFT LINK END ASSY	EXTREMO BRAZO ELEVADOR	078E
19		82032557		1	PINO	PIN	PASADOR	080P

37.120.AF	01	p1	04/13

DISPOSITIVO DE ENGATE DE IMPLEMENTOS
IMPLEMENT CARRIER
DISPOSITIVO ENGANCHE HERRAMIENTAS
DISPOSITIVO ATTACCO ATTREZZI
VORRICHTUNG ZUR GERÄTERKUPPLUNG
DISPOSITIF ATTELAGE OUTILS

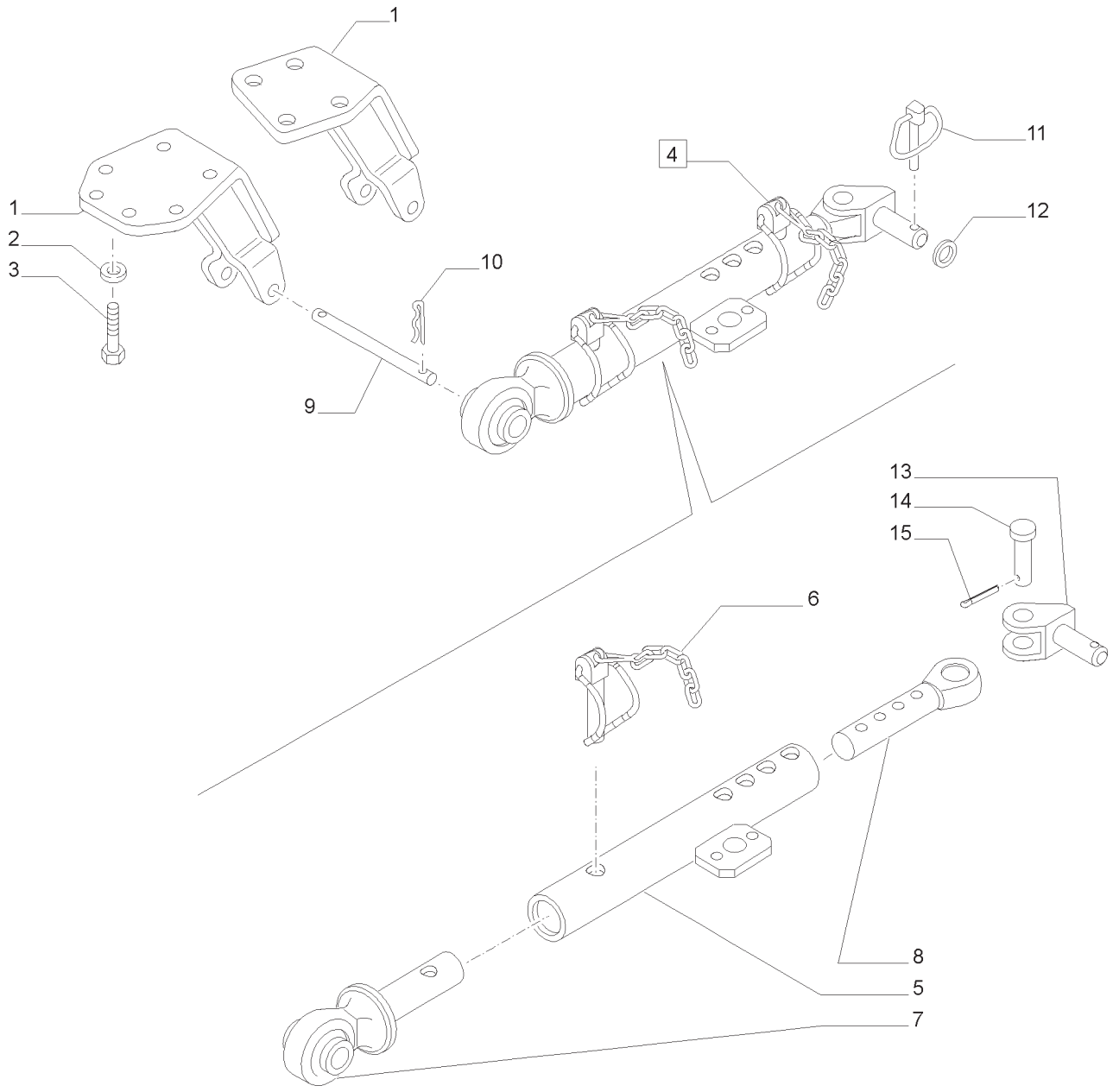

DISPOSITIVO DE ENGATE DE IMPLEMENTOS
IMPLEMENT CARRIER
DISPOSITIVO ENGANCHE HERRAMIENTAS
DISPOSITIVO ATTACCO ATTREZZI
VORRICHTUNG ZUR GERÄTERKUPPLUNG
DISPOSITIF ATTELAGE OUTILS

R	N	P.N.	MOD	Q	Descrição	Description	Descripción	L.C.
1		5190471		1	SUPORTE L.E.	SUPPORT	SOPORTE	300S
1		5190497		1	SUPORTE L.D.	SUPPORT	SOPORTE	300S
2		11191674		8	ARRUELA DE PRESSÃO	BELLEVILLE WASHER	ARANDELA BELLEVILLE	A143
3		15984321		8	PARAFUSO	BOLT	PERNO	140B
4		87383649		2	ESTABILIZADOR	STABILIZER	ESTABILIZADOR	220S
5		87389382		1	TUBO	TUBE	TUBO	195T
6		5185232		2	PINO ELÁSTICO	ROLL PIN	PASADOR DE RODILLO	200S
7		5174917		1	EXTREMIDADE	END	EXTREMO	3010
8		5184565		1	ESTABILIZADOR	STABILIZER	ESTABILIZADOR	220S
9		5125861		2	PINO	PIN	PASADOR	080P
10		10798404		4	CONTRA PINO	COTTER PIN	PASADOR CON CHAVETA	270C
11		47125579		2	PINO TRAVA	LINCH PIN	PASADOR DE PARADA	P743
12		562106		2	ARRUELA PLANA	WASHER	ARANDELA	131R
13		87382848		1	GARFO	FORK	HORQUILLA	125F
14		47134675		1	PINO	PIN	PASADOR	080P
16		9971540		1	CONTRA PINO	COTTER PIN	PASADOR CON CHAVETA	270C

37.120.AO	01	p1	04/13

DISPOSITIVO DE ENGATE DE IMPLEMENTOS
IMPLEMENT CARRIER
DISPOSITIVO ENGANCHE HERRAMIENTAS
DISPOSITIVO ATTACCO ATTREZZI
VORRICHTUNG ZUR GERÄTERKUPPLUNG
DISPOSITIF ATTELAGE OUTILS

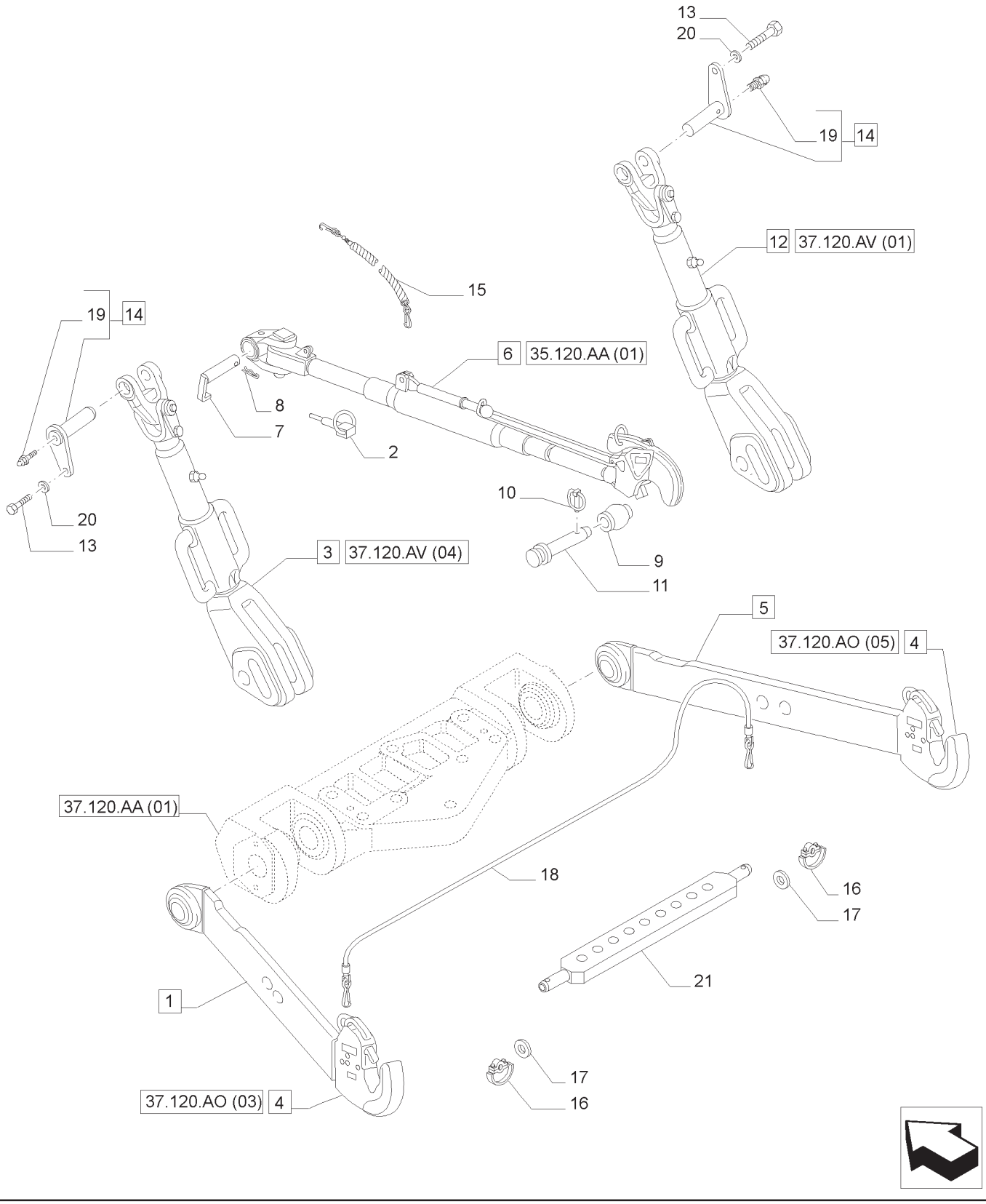

DISPOSITIVO DE ENGATE DE IMPLEMENTOS
IMPLEMENT CARRIER
DISPOSITIVO ENGANCHE HERRAMIENTAS
DISPOSITIVO ATTACCO ATTREZZI
VORRICHTUNG ZUR GERÄTERKUPPLUNG
DISPOSITIF ATTELAGE OUTILS

R	N	P.N.	MOD	Q	Descrição	Description	Descripción	L.C.
1		87379319		1	ELO INFERIOR L.E.	LOWER LINK	CONEXIÓN INFERIOR	P637
2		82014909		1	PINO DE FIXAÇÃO	LOCK PIN	PASADOR DE BLOQUEO	081P
3		84293444		1	BRAÇO DE LEVANTAMENTO L.E.	LIFT ARM	BRAZO ELEVADOR	133B
4		5189332		1	GANCHO	HOOK	GANCHO	030G
5		87379317		1	ELO INFERIOR L.D.	LOWER LINK	CONEXIÓN INFERIOR	P637
6		84516626		1	ELO SUPERIOR	UPPER LINK	CONEXIÓN SUPERIOR	P635
7		5191449		1	PINO	PIN	PASADOR	080P
8		578668		1	CONTRA PINO	COTTER PIN	PASADOR CON CHAVETA	270C
9		5116060		1	BUCHA	BUSHING	CASQUILLO	095B
10		5166585		1	PINO DE FIXAÇÃO	LOCK PIN	PASADOR DE BLOQUEO	081P
11		44015196		1	PINO	PIN	PASADOR	080P
12		84293403		1	BRAÇO DE LEVANTAMENTO L.D.	LIFT ARM	BRAZO ELEVADOR	133B
13		82034728		2	PARAFUSO	SCREW	TORNILLO	040V
14		47130642		2	PINO, INCLUI 19	PIN	PASADOR	080P
15		5174402		1	ELO SUPERIOR	UPPER LINK	CONEXIÓN SUPERIOR	P635
16		5130779		1	EXCÊNTRICO	ECCENTRIC	EXCÉNTRICO	010E
17		44017710		2	BUCHA	BUSHING	CASQUILLO	095B
17		44017819		2	BUCHA	BUSHING	CASQUILLO	095B
18		5116063		1	CORDA	ROPE	CUERDA	294C
19		87414		1	GRAXEIRA	LUBE NIPPLE	ENGRASADOR	060I
20		14496611		2	ARRUELA PLANA	WASHER	ARANDELA	131R

BRAÇO DE ACOPLAMENTO INFERIOR "GKN" - PEÇAS COMPONENTES
LOWER LINK ARM - BREAKDOWN
BRAZO INFERIOR DE TRACCIÓN - COMPONENTES
BRACCIO INFERIORE DI COLLEGAMENTO "GKN" - PARTI COMPONENTI
UNTERER ZUGLENKER - TEILE
BRAS INFÉRIEUR DE RACCORDEMENT - COMPOSANTS

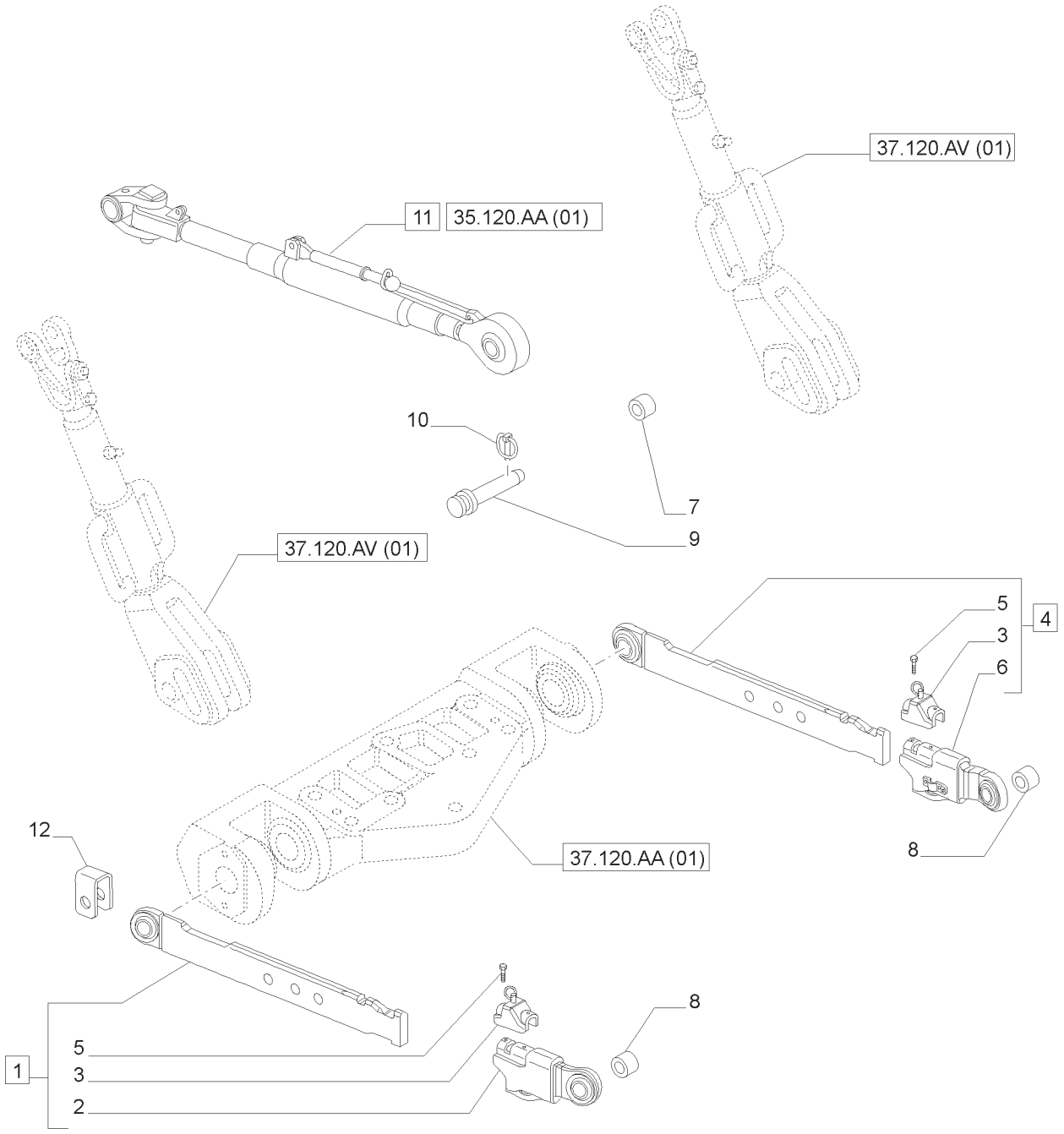

BRAÇO DE ACOPLAMENTO INFERIOR "GKN" - PEÇAS COMPONENTES
LOWER LINK ARM - BREAKDOWN
BRAZO INFERIOR DE TRACCIÓN - COMPONENTES
BRACCIO INFERIORE DI COLLEGAMENTO "GKN" - PARTI COMPONENTI
UNTERER ZUGLENKER - TEILE
BRAS INFÉRIEUR DE RACCORDEMENT - COMPOSANTS

R	N	P.N.	MOD	Q	Descrição	Description	Descripción	L.C.
1		87379321		1	ELO INFERIOR, INCLUI 2, 3, 5	LOWER LINK	CONEXIÓN INFERIOR	P637
2		47135925		1	MONT BRAÇO ELEVADOR EXTR L.E.	LIFT LINK END ASSY	EXTREMO BRAZO ELEVADOR	078E
3		5197861		1	BLOCO	BLOCK	BLOQUE	074B
4		87379320		1	ELO INFERIOR, INCLUI 3, 5, 6	LOWER LINK	CONEXIÓN INFERIOR	P637
5		10979421		1	PARAFUSO	SCREW	TORNILLO	040V
6		47135924		1	MONT BRAÇO ELEVADOR EXTR L.D.	LIFT LINK END ASSY	EXTREMO BRAZO ELEVADOR	078E
7		47123097		1	BUCHA	BUSHING	CASQUILLO	095B
8		47123096		2	BUCHA	BUSHING	CASQUILLO	095B
9		44015196		2	SUPORTE	BRACKET	MÉNSULA	225S
10		5166585		1	PINO DE FIXAÇÃO	LOCK PIN	PASADOR DE BLOQUEO	081P
11		84549446		1	ELO SUPERIOR	UPPER LINK	CONEXIÓN SUPERIOR	P635
12		87387562		2	SUPORTE	BRACKET	MÉNSULA	225S

DISPOSITIVO DE ENGATE DE ALFAIAS - PEÇAS COMPONENTES
END ASSEMBLY - BREAKDOWN
DISPOSITIVO ENGANCHE HERRAMIENTAS - COMPONENTES
DISPOSITIVO ATTACCO ATTREZZI - PARTI COMPONENTI
VORRICHTUNG ZUR GERÄTERKUPPLUNG - TEILE
DISPOSITIF ATTELAGE OUTILS - COMPOSANTS

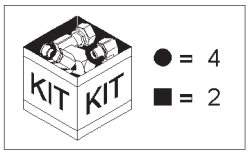

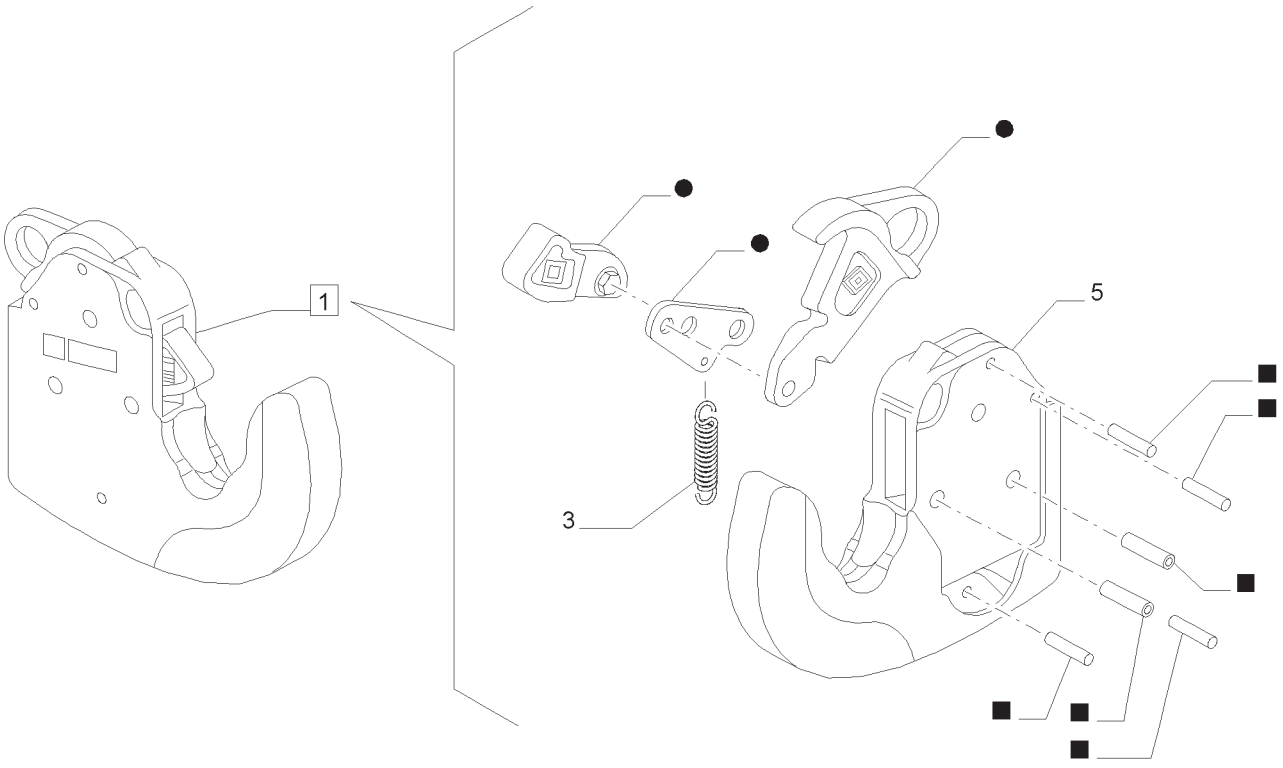

DISPOSITIVO DE ENGATE DE ALFAIAS - PEÇAS COMPONENTES
END ASSEMBLY - BREAKDOWN
DISPOSITIVO ENGANCHE HERRAMIENTAS - COMPONENTES
DISPOSITIVO ATTACCO ATTREZZI - PARTI COMPONENTI
VORRICHTUNG ZUR GERÄTERKUPPLUNG - TEILE
DISPOSITIF ATTELAGE OUTILS - COMPOSANTS

R	N	P.N.	MOD	Q	Descrição	Description	Descripción	L.C.
1		5189332		1	GANCHO, INCLUI 2 -5	HOOK	GANCHO	030G
2		5189338		1	KIT	KIT	JUEGO	305C
3		5189340		1	MOLA	SPRING	MUELLE	100M
4		5189343		1	KIT	KIT	JUEGO	305C
5		NSS		1	GANCHO, INCLUIDO EM 1	HOOK	GANCHO	030G

DETALHE BIELA DE ENGATE - PEÇAS COMPONENTES
LIFT LINK ASSEMBLY - BREAKDOWN
DETALLE BRAZO ELEVADOR - COMPONENTES
DETTAGLIO ASTA DI SOLLEVAMENTO - PARTI COMPONENTI
HUBSTANGE EINZELHEIT - TEILE
DETAIL BIELLETTE DE RELEVAGE - COMPOSANTS

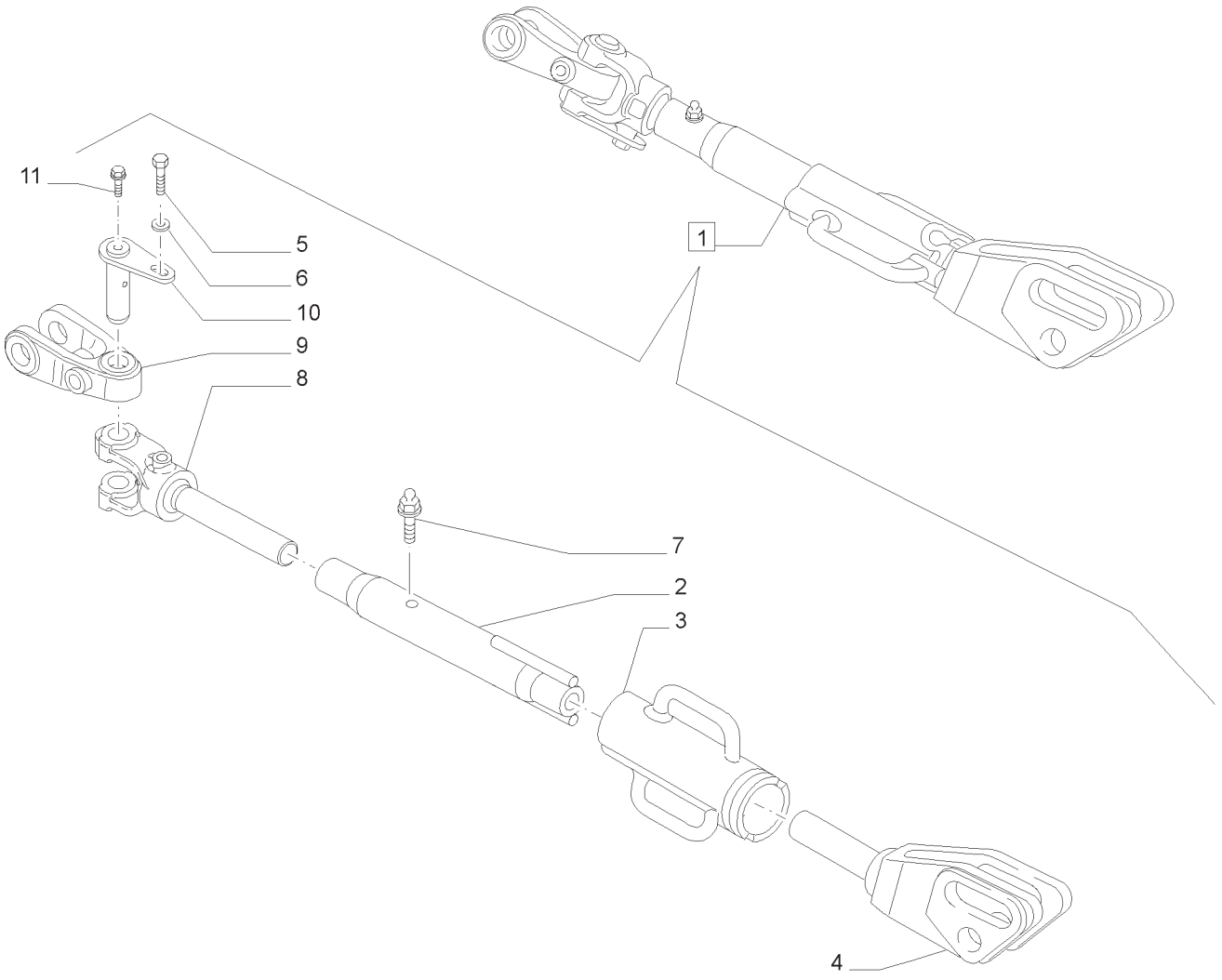

DETALHE BIELA DE ENGATE - PEÇAS COMPONENTES
LIFT LINK ASSEMBLY - BREAKDOWN
DETALLE BRAZO ELEVADOR - COMPONENTES
DETTAGLIO ASTA DI SOLLEVAMENTO - PARTI COMPONENTI
HUBSTANGE EINZELHEIT - TEILE
DETAIL BIELLETTE DE RELEVAGE - COMPOSANTS

R	N	P.N.	MOD	Q	Descrição	Description	Descripción	L.C.
1		84293403		1	BRAÇO DE LEVANT:;, INCLUI 2 -11	LIFT ARM	BRAZO ELEVADOR	133B
1		84293444		1	BRAÇO DE LEVANT:;, INCLUI 2 -11	LIFT ARM	BRAZO ELEVADOR	133B
2		87380370		1	TENSOR	TURNBUCKLE	TORNIQUETE	9460
3		84265056		1	MANILHA	HANDLE	MANGO	020M
4		84265060		1	ENGATE CONJUNTO	TRAILER HITCH	ENGANCHE DE REMOLQUE	D104
5		15970624		1	PARAFUSO	SCREW	TORNILLO	040V
6		14496611		1	ARRUELA PLANA	WASHER	ARANDELA	131R
7		13406911		1	GRAXEIRA	LUBE NIPPLE	ENGRASADOR	060I
8		87380379		1	GARFO	YOKE	YUGO	085F
9		47130648		1	GARFO	YOKE	YUGO	085F
10		47130640		1	PINO	PIN	PASADOR	080P
11		5197863		1	GRAXEIRA	LUBE NIPPLE	ENGRASADOR	060I

37.120.AV	02	p1	04/13

ENGATE DOS ACESSÓRIOS
IMPLEMENT CARRIER
ENGANCHE DE LOS UTILES
DISPOSITIVO ATTACCO ATTREZZI
ANHAENGEVVORRICHTUNG
DISPOSITIF D'ATTELAGE DES OUTILS

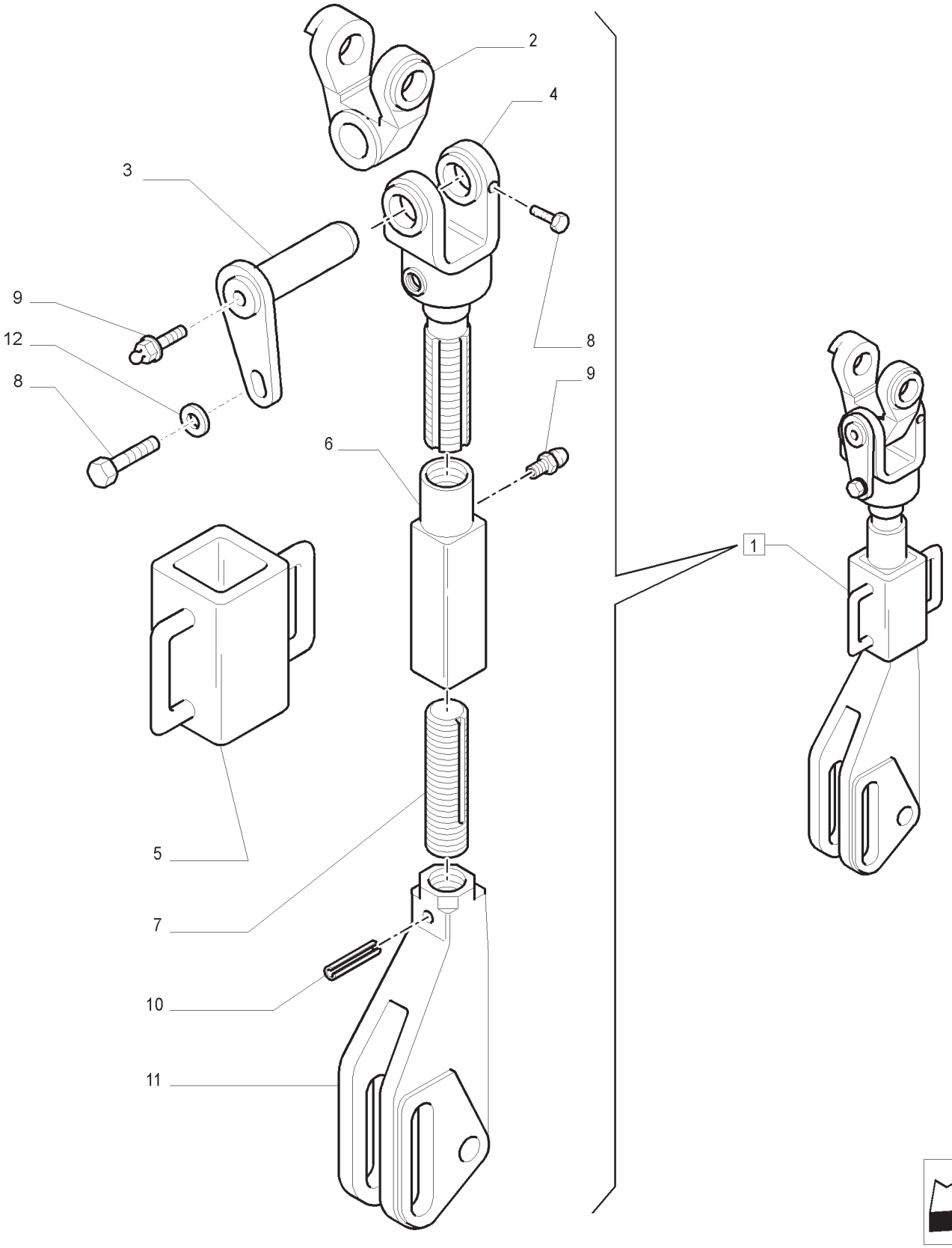

ENGATE DOS ACESSÓRIOS
IMPLEMENT CARRIER
ENGANCHE DE LOS UTILES
DISPOSITIVO ATTACCO ATTREZZI
ANHAENGEVVORRICHTUNG
DISPOSITIF D'ATTELAGE DES OUTILS

R	N	P.N.	MOD	Q	Descrição	Description	Descripción	L.C.
1		47130636		1	TIRANTE LD, INCLUI 2 -12	TIE-ROD	TIRANTE	142T
1		47130637		1	TIRANTE LE, INCLUI 2 -12	TIE-ROD	TIRANTE	142T
2		47130638		1	GARFO	YOKE	HORQUILLA	085F
3		47130640		1	PINO	PIN	PERNO	080P
4		47130639		1	GARFO	YOKE	HORQUILLA	085F
5		5167416		1	EMPUNHADURA	HANDLE GRIP	PERILLA	025I
6		5167412		1	LUVA	SLEEVE	MANGUITO	031M
7		5167413		1	HASTE ROSCADA	ROD,THREADED	VARILLA ROSCADA	095A
8		15970621		1	PARAFUSO	SCREW	TORNILLO	040V
9		13406911		2	GRAXEIRA	NIPPLE, LUBE	ENGRASADOR	060I
10		14607670		1	PINO-ELÁSTICO	PIN,ROLL	PASADOR TUBOLAR	200S
11		5167409		1	GARFO	CLEVIS	HORQUILLA PEQUENA	084F
12		14496611		1	ARRUELA PLANA	WASHER	ARANDELA	131R

NOTA: MECÂNICO

ENGATE DOS ACESSÓRIOS
IMPLEMENT CARRIER
ENGANCHE DE LOS UTILES
DISPOSITIVO ATTACCO ATTREZZI
ANHAENGEVVORRICHTUNG
DISPOSITIF D'ATTELAGE DES OUTILS

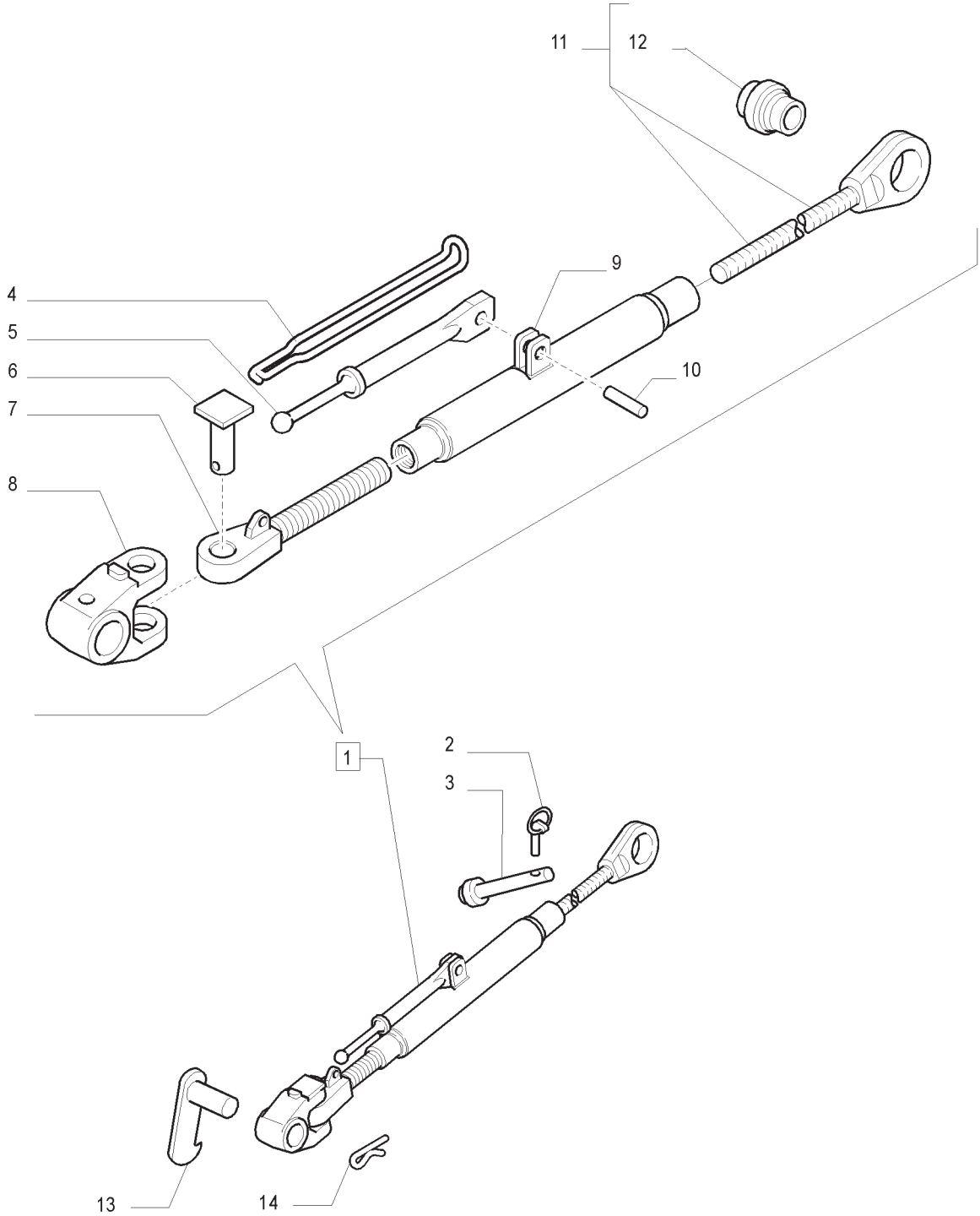

ENGATE DOS ACESSÓRIOS
IMPLEMENT CARRIER
ENGANCHE DE LOS UTILES
DISPOSITIVO ATTACCO ATTREZZI
ANHAENGEVVORRICHTUNG
DISPOSITIF D'ATTELAGE DES OUTILS

R	N	P.N.	MOD	Q	Descrição	Description	Descripción	L.C.
1		73402349		1	BRAÇO DE LEVANT:;, INCLUI 4 -12	ARM, LIFT	BRAZO DE ELEVACION	133B
2		5132146		1	GRAMPO	PIN,SPLIT (COTTER)	PASADOR ABIERTO	270C
3		44015196		2	PINO	PIN	PERNO	080P
4		73402350		2	MOLA	SPRING	RESORTE	100M
5		73402348		1	MANIVELA	HANDLE, CRANKED	MANIVELA	045M
6		73402351		1	PINO	PIN	PERNO	080P
7		73402356		1	EXTREMIDADE	END ASSY,TRACK ROD	EXTREMO	061E
8		73402352		1	GARFO	YOKE	HORQUILLA	085F
9		73402347		1	TUBO	TUBE	TUBO	195T
10		73402346		1	PINO, INCLUI 11 - 16	PIN	PERNO	080P
11		73402343		1	EXTREMIDADE, INCLUI 12	END ASSY,TRACK ROD	EXTREMO	061E
12		73402344		1	ARTICULAÇÃO ESFÉRICA	BALL JOINT,HEAD	ARTICULACION DE ROTULA	116T
13		5168127		1	PINO	PIN	PERNO	080P
14		578668		1	GRAMPO	PIN,SPLIT (COTTER)	PASADOR ABIERTO	270C

NOTA: MECÂNICO

ENGATE DOS ACESSÓRIOS
IMPLEMENT CARRIER
ENGANCHE DE LOS UTILES
DISPOSITIVO ATTACCO ATTREZZI
ANHAENGEVVORRICHTUNG
DISPOSITIF D'ATTELAGE DES OUTILS

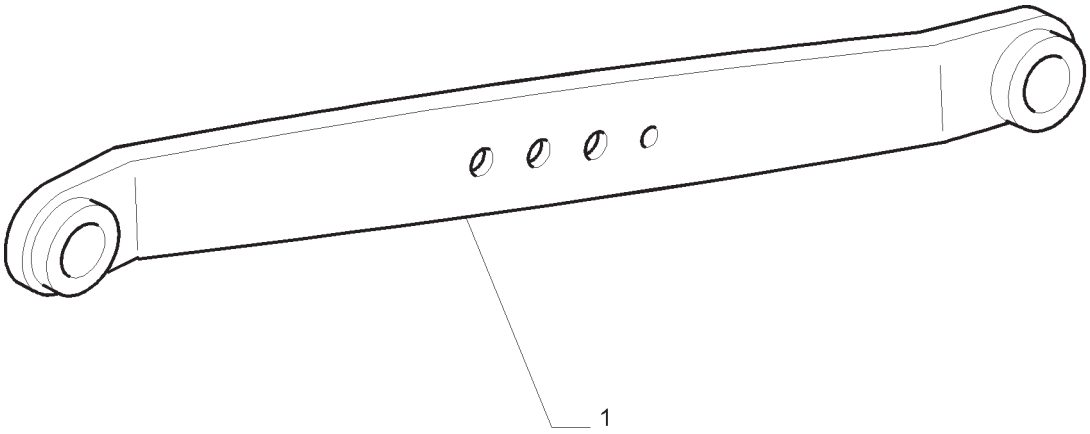

ENGATE DOS ACESSÓRIOS
IMPLEMENT CARRIER
ENGANCHE DE LOS UTILES
DISPOSITIVO ATTACCO ATTREZZI
ANHAENGEVVORRICHTUNG
DISPOSITIF D'ATTELAGE DES OUTILS

R	N	P.N.	MOD	Q	Descrição	Description	Descripción	L.C.
1		84388564		2	BRAÇO DE LEVANT.; , INCLUI 4 -12	ARM, LIFT	BRAZO DE ELEVACION	133B

NOTA: MECÂNICO

ENGATE DOS ACESSÓRIOS
IMPLEMENT CARRIER
ENGANCHE DE LOS UTILES
DISPOSITIVO ATTACCO ATTREZZI
ANHAENGEVVORRICHTUNG
DISPOSITIF D'ATTELAGE DES OUTILS

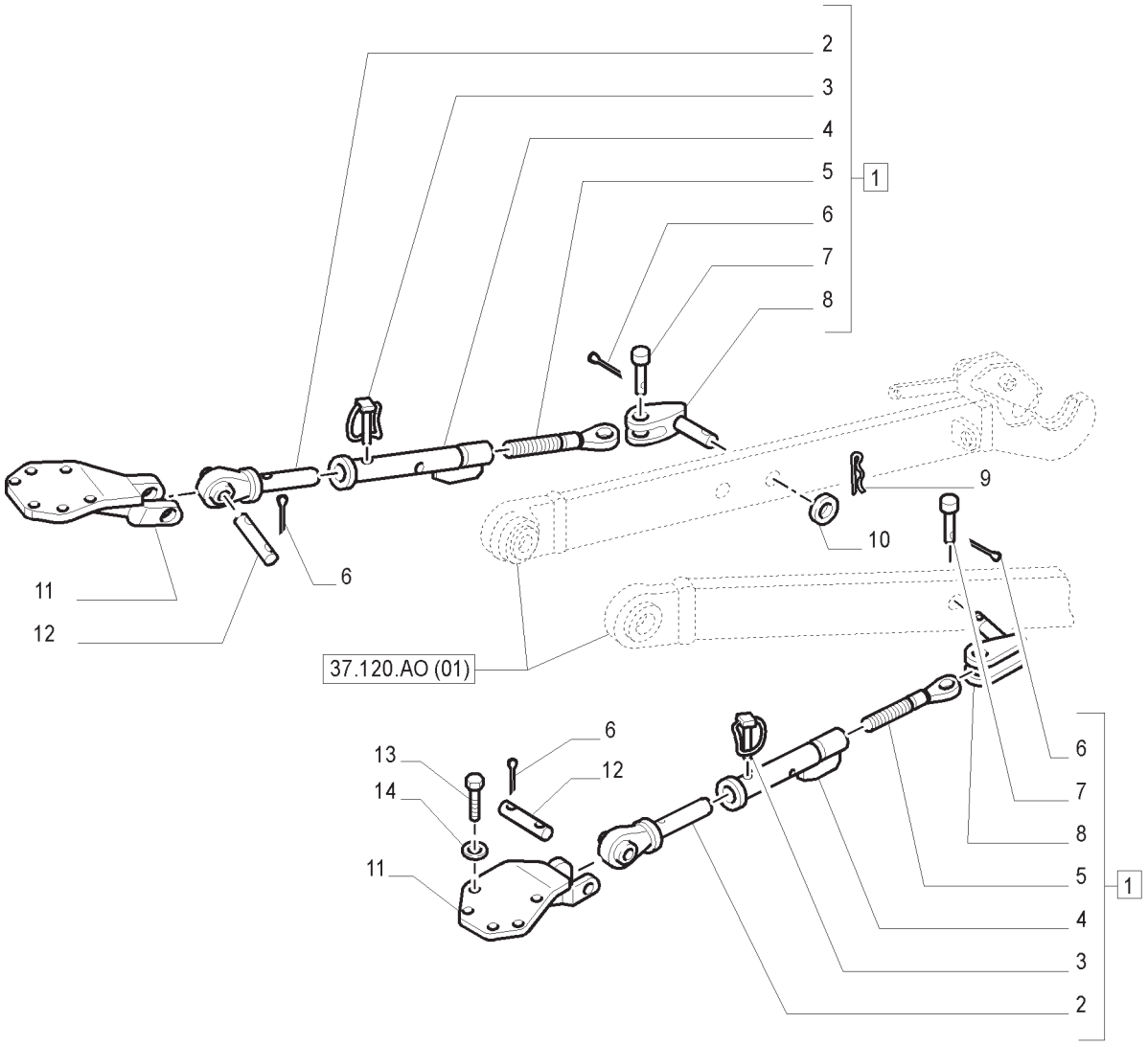

ENGATE DOS ACESSÓRIOS
IMPLEMENT CARRIER
ENGANCHE DE LOS UTILES
DISPOSITIVO ATTACCO ATTREZZI
ANHAENGEVVORRICHTUNG
DISPOSITIF D'ATTELAGE DES OUTILS

R	N	P.N.	MOD	Q	Descrição	Description	Descripción	L.C.
1		82992059		2	ESTABILIZADOR, INCLUI 2 -8	STABILIZER	ESTABILIZADOR	220S
2		5153265		2	EXTREMIDADE	END ASSY,TRACK ROD	EXTREMO	061E
3		5103862		2	PINO-TRAVA	PIN, LOCK	PASADOR DE FIJACION	081P
4		5153261		2	LUVA DE ARRASTE	BUSHING, DRIVE	MANGUITO DE ARRASTRE	033M
5		82992064		2	EXTREMIDADE	END ASSY,TRACK ROD	EXTREMO	061E
6		10798401		6	GRAMPO	PIN,SPLIT (COTTER)	PASADOR ABIERTO	270C
7		82992066		2	PINO	PIN	PERNO	080P
8		82992060		2	GARFO	YOKE	HORQUILLA	085F
9		5112606		2	GRAMPO	PIN,SPLIT (COTTER)	PASADOR ABIERTO	270C
10		562106		2	ARRUELA PLANA	WASHER	ARANDELA	131R
11		82992067		2	SUPORTE	SUPPORT	SOPORTE	300S
11		73400252		1	SUPORTE LD	SUPPORT	SOPORTE	300S
11		73400253		1	SUPORTE LE	SUPPORT	SOPORTE	300S
12		82992066		2	PINO	PIN	PERNO	080P
13		15984331		8	PARAFUSO	SCREW	TORNILLO	040V
14		11191679		8	ARRUELA PLANA	WASHER	ARANDELA	131R

NOTA: MECÂNICO

ÍNDICE DA SEÇÃO

00.000.39		**ESTRUTURA E LASTRO**
39.140.AF	01	SUPORTE CONTRAPESO DIANTEIRO
39.140.AF	02	CONJUNTO DE PESOS INCLUINDO SUPORTE INTEGRAL
39.140.AL	01	CONTRA-PESO TRASEIRO PARA DISCOS RAIL
39.140.AL	02	CONTRA-PESO TRASEIRO PARA DISCOS RAIL

00.000.39	01	p1	04/13

ESTRUTURA E LASTRO
FRAMES AND BALLASTING
FRAMES AND LASTRADO
CORNICI E ZAVORRAMENTO
FRAMES UND BALLAST
FRAMES AND BALLASTANTS

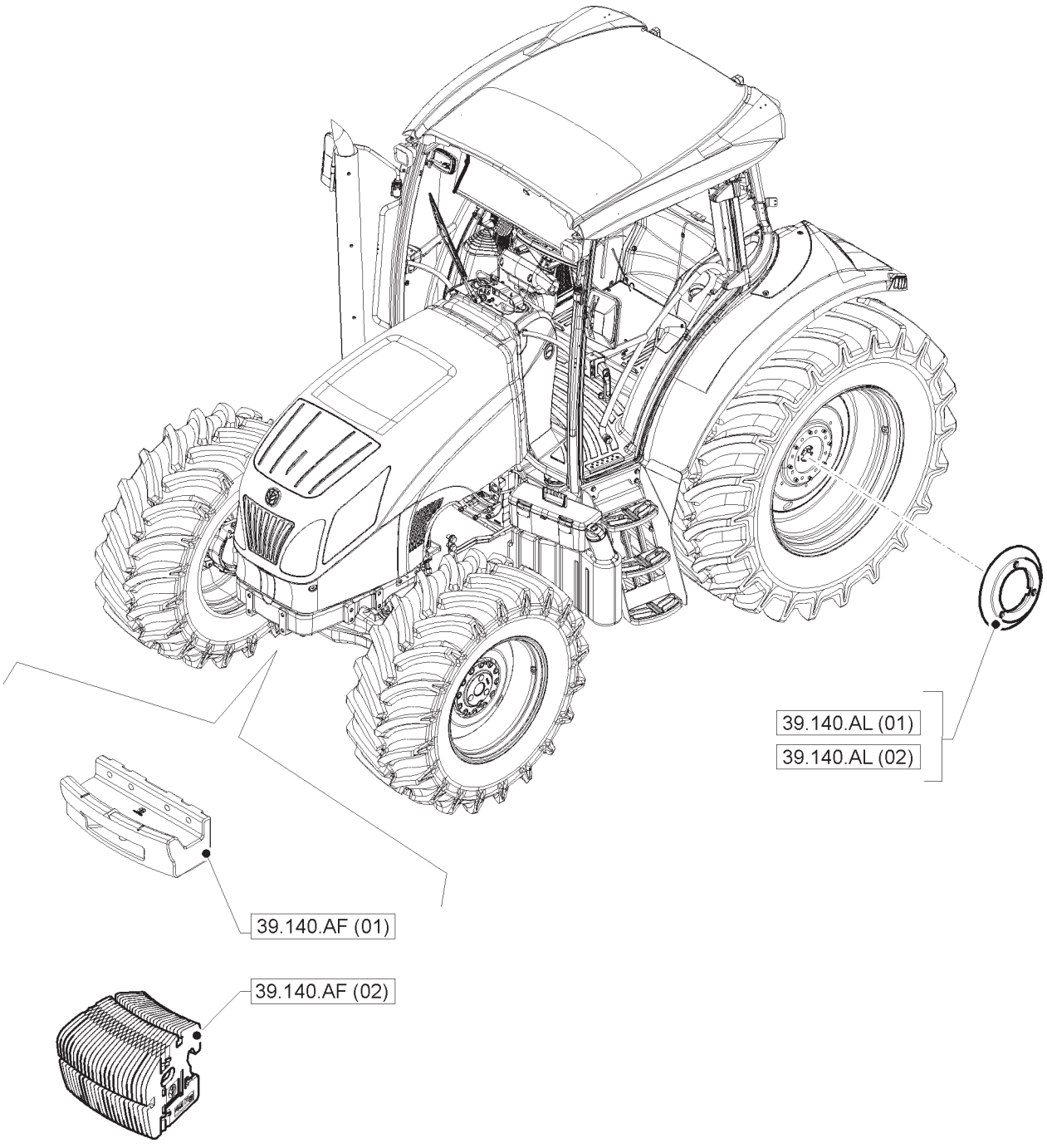

ESTRUTURA E LASTRO
FRAMES AND BALLASTING
FRAMES AND LASTRADO
CORNICI E ZAVORRAMENTO
FRAMES UND BALLAST
FRAMES AND BALLASTANTS

39.140.AF	01	p1	04/13

SUPORTE CONTRAPESO DIANTEIRO
FRONT BALLAST SUPPORT
SOPORTE LASTRE DELANTERO
SUPPORTO ZAVORRE ANTERIORI
FRONTGEWICHTTRAEGER
SUPPORT MASSES D'ALOURDISSEMENT AVANT

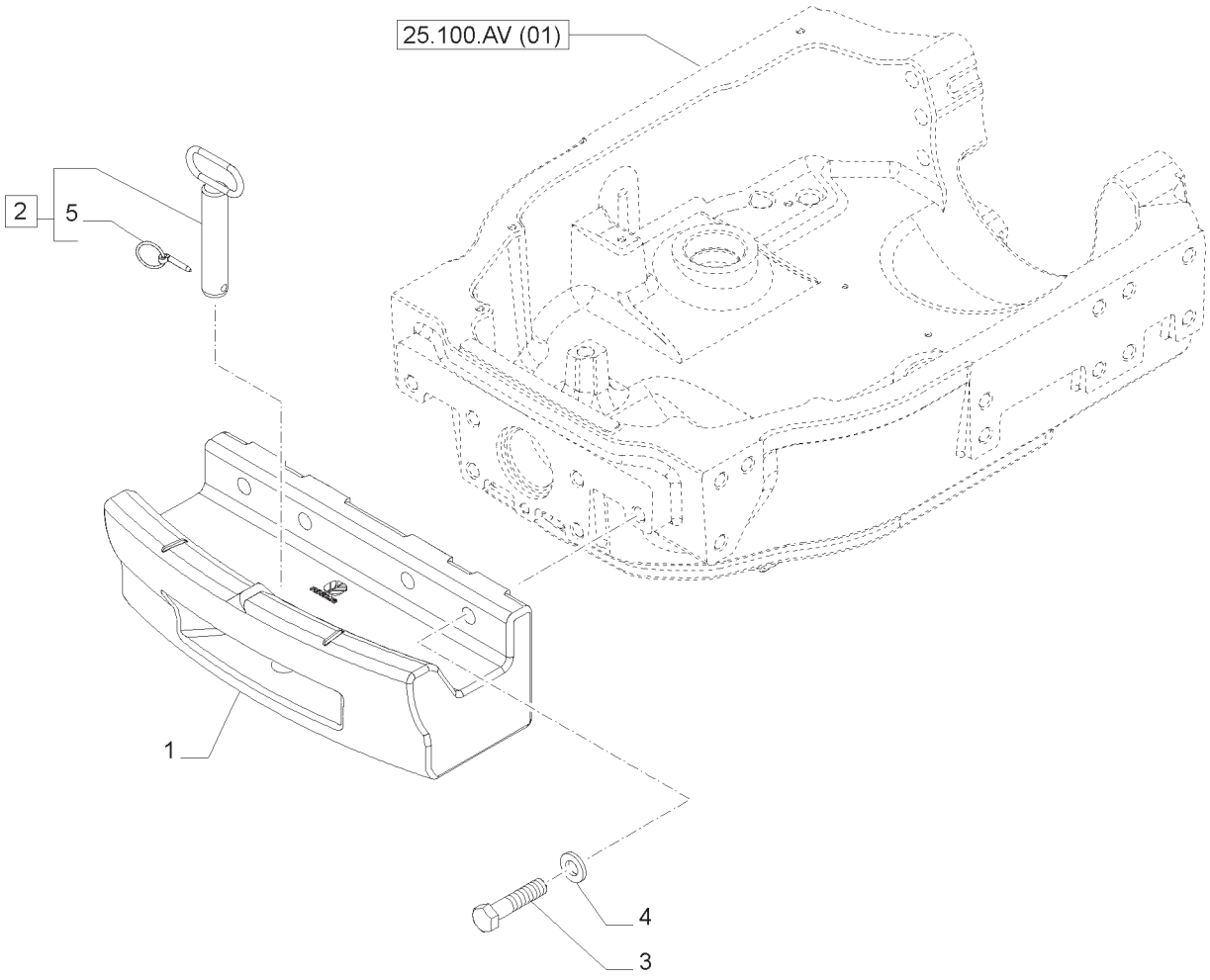

SUPORTE CONTRAPESO DIANTEIRO
FRONT BALLAST SUPPORT
SOPORTE LASTRE DELANTERO
SUPPORTO ZAVORRE ANTERIORI
FRONTGEWICHTTRAEGER
SUPPORT MASSES D'ALOURDISSEMENT AVANT

R	N	P.N.	MOD	Q	Descrição	Description	Descripción	L.C.
1		82026907		1	SUPORTE DE CONTRAPESO	WEIGHT CARRIER	SOPORTE CONTRAPESOS	298S
2		82012484		1	PINO, INCLUI 5	PIN	PASADOR	080P
3		382101		6	PARAFUSO	BOLT	PERNO	140B
4		14497101		6	ARRUELA DE PRESSÃO	BELLEVILLE WASHER	ARANDELA BELLEVILLE	A143
5		81810439		1	PINO DE FIXAÇÃO	LOCK PIN	PASADOR DE BLOQUEO	081P

39.140.AF	02	p1	04/13

CONJUNTO DE PESOS INCLUINDO SUPORTE INTEGRAL
WEIGHT PACK INCLUDING INTEGRAL CARRIER
PAQUETE DE PESOS CON SOPORTE INTEGRAL
PACCO ZAVORRE INCLUSO SUPPORTO INTEGRATO
GEWICHTEBLOCK EINSCHLIEßLICH INTEGRIERTEM FRONTGEWICHTSTRÄGER
JEU DE MASSES, SUPPORT INTÉGRAL INCLUS

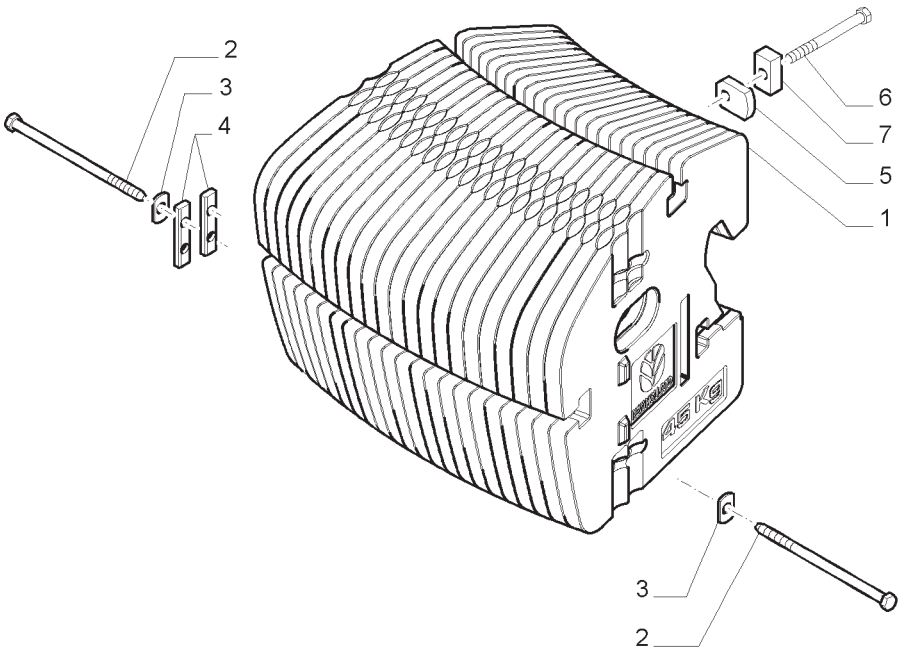

CONJUNTO DE PESOS INCLUINDO SUPORTE INTEGRAL
WEIGHT PACK INCLUDING INTEGRAL CARRIER
PAQUETE DE PESOS CON SOPORTE INTEGRAL
PACCO ZAVORRE INCLUSO SUPPORTO INTEGRATO
GEWICHTEBLOCK EINSCHLIEßLICH INTEGRIERTEM FRONTGEWICHTSTRÄGER
JEU DE MASSES, SUPPORT INTÉGRAL INCLUS

R	N	P.N.	MOD	Q	Descrição	Description	Descripción	L.C.
1		87353832		22	BALASTRO	WEIGHTS	PESOS	D113
2		83924733		8	PARAFUSO	BOLT	PERNO	140B
3		89842375		8	ARRUELA PLANA	WASHER	ARANDELA	131R
4		89842376		4	PORCA	NUT	TUERCA	010D
5		86018009		4	PORCA	NUT	TUERCA	010D
6		371221		4	PARAFUSO	BOLT	PERNO	140B
7		82012443		4	PLACA	PLATE	PLACA	105P

39.140.AL	01	p1	04/13

CONTRA-PESO TRASEIRO PARA DISCOS RAIL
REAR BALLAST FOR RAIL DISCS
LASTRE POSTERIOR PARA DISCOS RAIL
ZAVORRE POSTERIORE PER DISCHI RAIL
HINTERE BALLAST FÜR RAIL-SCHEIBEN
LESTS ARRIERE POUR DISQUES RAIL

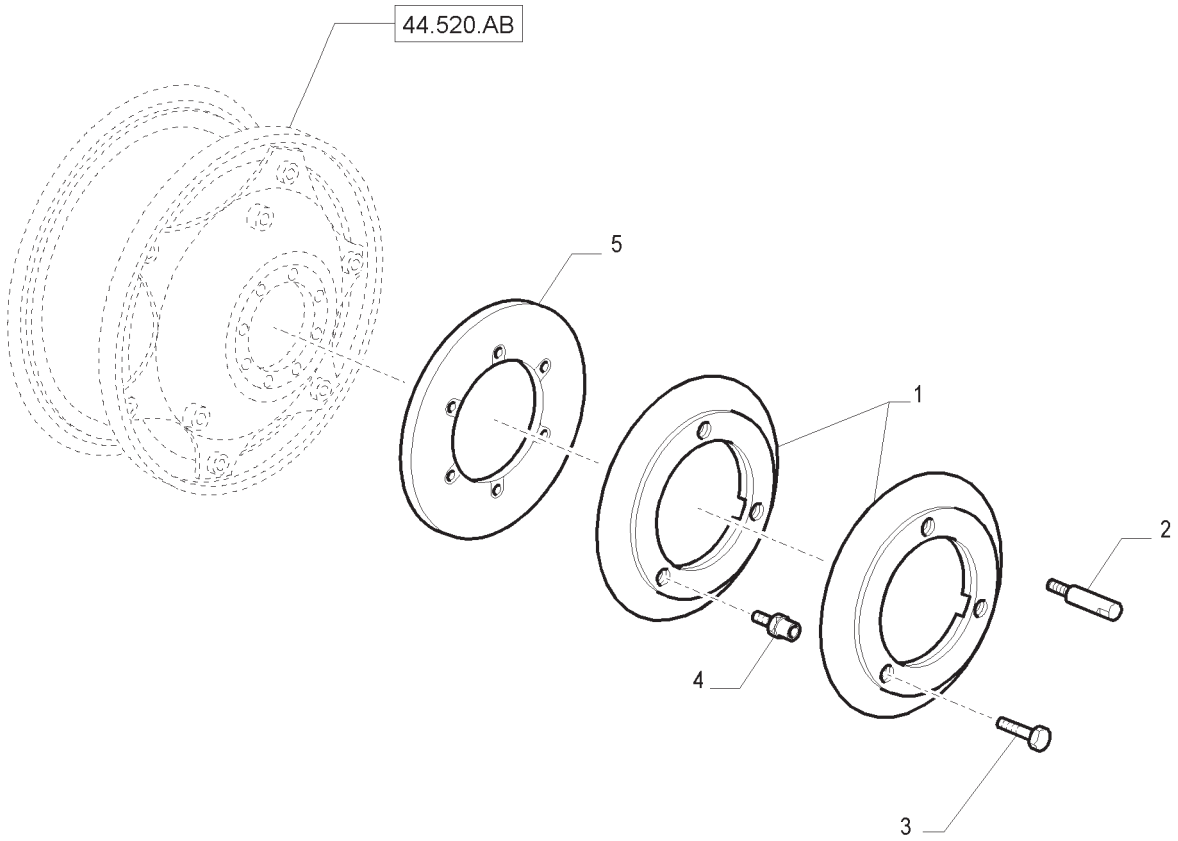

CONTRA-PESO TRASEIRO PARA DISCOS RAIL
REAR BALLAST FOR RAIL DISCS
LASTRE POSTERIOR PARA DISCOS RAIL
ZAVORRE POSTERIORE PER DISCHI RAIL
HINTERE BALLAST FÜR RAIL-SCHEIBEN
LESTS ARRIERE POUR DISQUES RAIL

R	N	P.N.	MOD	Q	Descrição	Description	Descripción	L.C.
1		47127369		2	PESO DE RODA	WHEEL WEIGHT	PESO DE RUEDA	012Z
2		44013185		2	PRISIONEIRO	STUD	ESPÁRRAGO	210P
3		73401706		6	PARAFUSO	BOLT	PERNO	140B
4		73401698		6	ADAPTADOR	ADAPTER	ADAPTADOR	001A
5		73401697		2	SUPORTE	BRACKET	MÉNSULA	225S

NOTA: TRASEIRO DARK GREY

T7.140 T7.150 T7.165
T7.175 T7.180 T7.190
T7.195 T7.205

39.140.AL	02	p1	04/13

CONTRA-PESO TRASEIRO PARA DISCOS RAIL
REAR BALLAST FOR RAIL DISCS
LASTRE POSTERIOR PARA DISCOS RAIL
ZAVORRE POSTERIORE PER DISCHI RAIL
HINTERE BALLAST FÜR RAIL-SCHEIBEN
LESTS ARRIERE POUR DISQUES RAIL

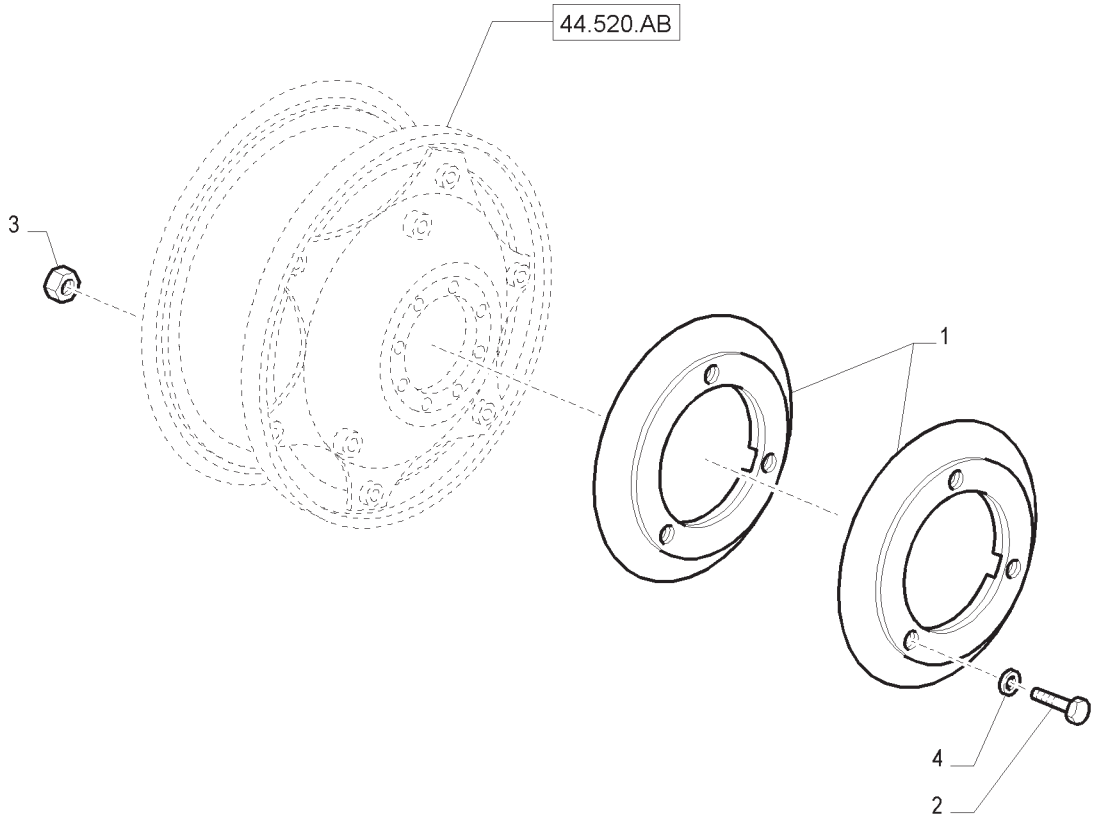

CONTRA-PESO TRASEIRO PARA DISCOS RAIL
REAR BALLAST FOR RAIL DISCS
LASTRE POSTERIOR PARA DISCOS RAIL
ZAVORRE POSTERIORE PER DISCHI RAIL
HINTERE BALLAST FÜR RAIL-SCHEIBEN
LESTS ARRIERE POUR DISQUES RAIL

R	N	P.N.	MOD	Q	Descrição	Description	Descripción	L.C.
1		84411328		2	PESO DE RODA	WHEEL WEIGHT	PESO DE RUEDA	012Z
2		15985034		6	PARAFUSO	BOLT	PERNO	140B
3		12164221		6	PORCA	NUT	TUERCA	010D
4		44011091		6	ARRUELA PLANA	WASHER	ARANDELA	131R

NOTA: TRASEIRO 2X65 KG (130 KG)

ÍNDICE DA SEÇÃO

00.000.41		**DIREÇÃO**
41.101.AB	01	VOLTANTE, BARRA DE DIREÇAO E DIREÇAO HIDROSTÁTICA
41.101.AB	01A	VOLTANTE, BARRA DE DIREÇAO E DIREÇAO HIDROSTÁTICA
41.101.AB	02	SUPORTE DE REVESTIMENTOS - BARRA DA DIREÇÃO
41.101.AB	03	DIREÇÃO HIDRÁULICA
41.101.AB	04	DIREÇÃO HIDRÁULICA
41.101.AB	05	COMANDO HIDRÁULICO DA DIREÇÃO ASSISTIDA
41.200.AO	01	TUBULAÇÕES DOS CILINDROS DE DIREÇÃO E TUBULAÇÕES DA DIREÇÃO HIDRÁULICA
41.200.AO	02	TUBULAÇÕES DOS CILINDROS DE DIREÇÃO E TUBULAÇÕES DA DIREÇÃO HIDRÁULICA
41.200.AO	03	TUBULAÇÕES DOS CILINDROS DE DIREÇÃO E TUBULAÇÕES DA DIREÇÃO HIDRÁULICA
41.200.AO	04	TUBULAÇÕES DE DESCARGA E RETORNO DA DIREÇÃO HIDRÁULICA
41.200.AO	05	TUBULAÇÕES DOS CILINDROS DE DIREÇÃO E TUBULAÇÕES DA DIREÇÃO HIDRÁULICA
41.216.AN	01	EIXO DIANTEIRO - CILINDRO DA DIREÇÃO HIDROSTÅTICA
41.216.AN	02	EIXO DIANTEIRO - CILINDRO DA DIREÇÃO HIDROSTÅTICA - PEÇAS COMPONENTES
41.432.AC	01	PREDISPOSIÇÃO PARA O SISTEMA DE CONDUÇÃO AUTOMÁTICA - VÁLVULAS E TUBOS
41.432.AC	02	PREDISPOSIÇÃO PARA O SISTEMA DE CONDUÇÃO AUTOMÁTICA - VÁLVULAS E TUBOS
41.432.AC	03	VÁLVULA AUTOGUIDANCE - COMPONENTES

DIREÇÃO
STEERING
DIRECCIÓN
STERZO
STEUERUNG
DIRECTION

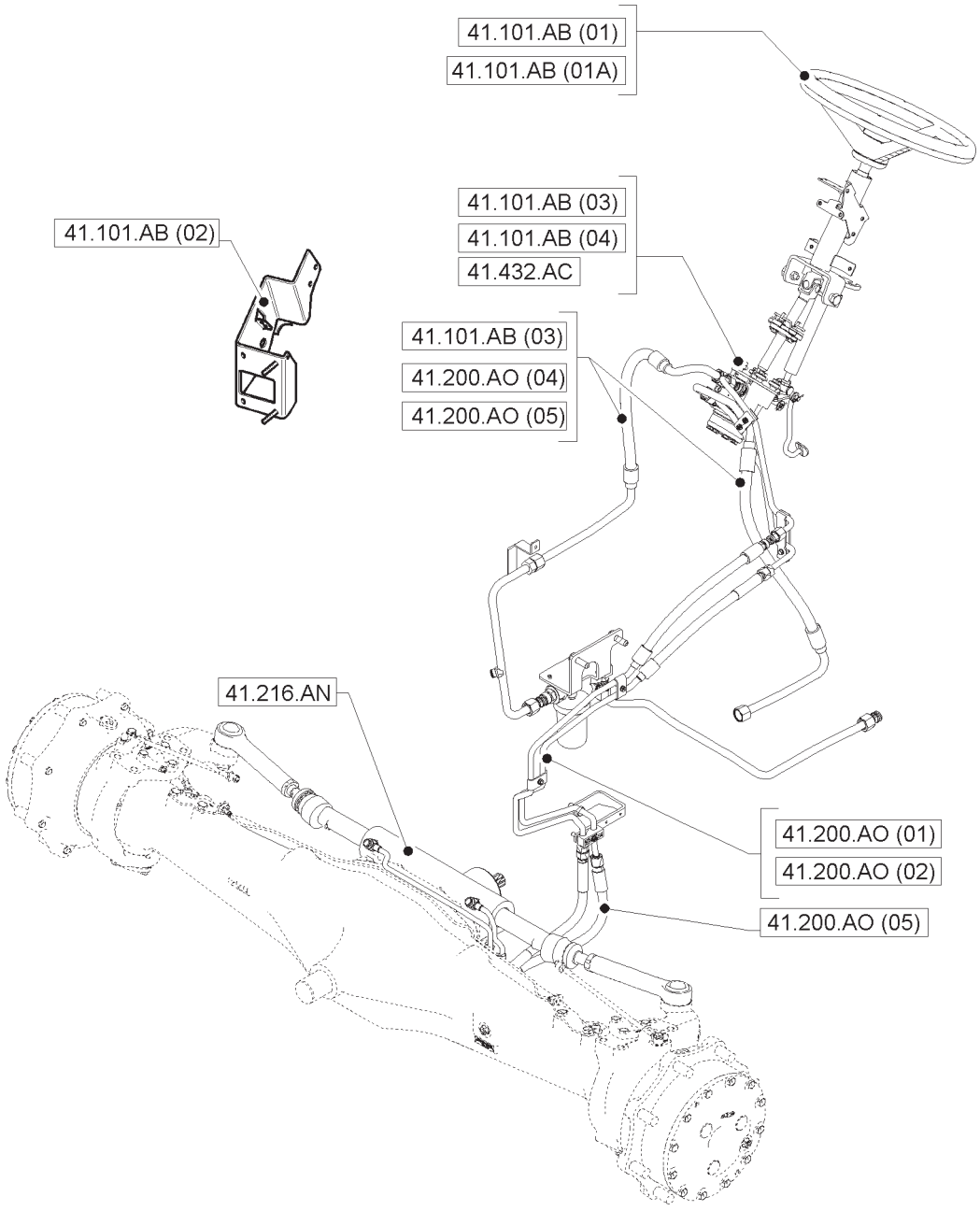

DIREÇÃO
STEERING
DIRECCIÓN
STERZO
STEUERUNG
DIRECTION

VOLTANTE, BARRA DE DIREÇAO E DIREÇAO HIDROSTÁTICA
HYDROSTATIC STEERING WHEEL AND STEERING COLUMN
VOLANTE, ESTABILIZADOR E HIDROCONDUCCIÓN
VOLANTE, PIANTONE E IDROGUIDA
HYDROLENKUNGLENKRAD UND LENKSÄULE
VOLANT, COLONNE ET DIRECTION HYDROSTATIQUE

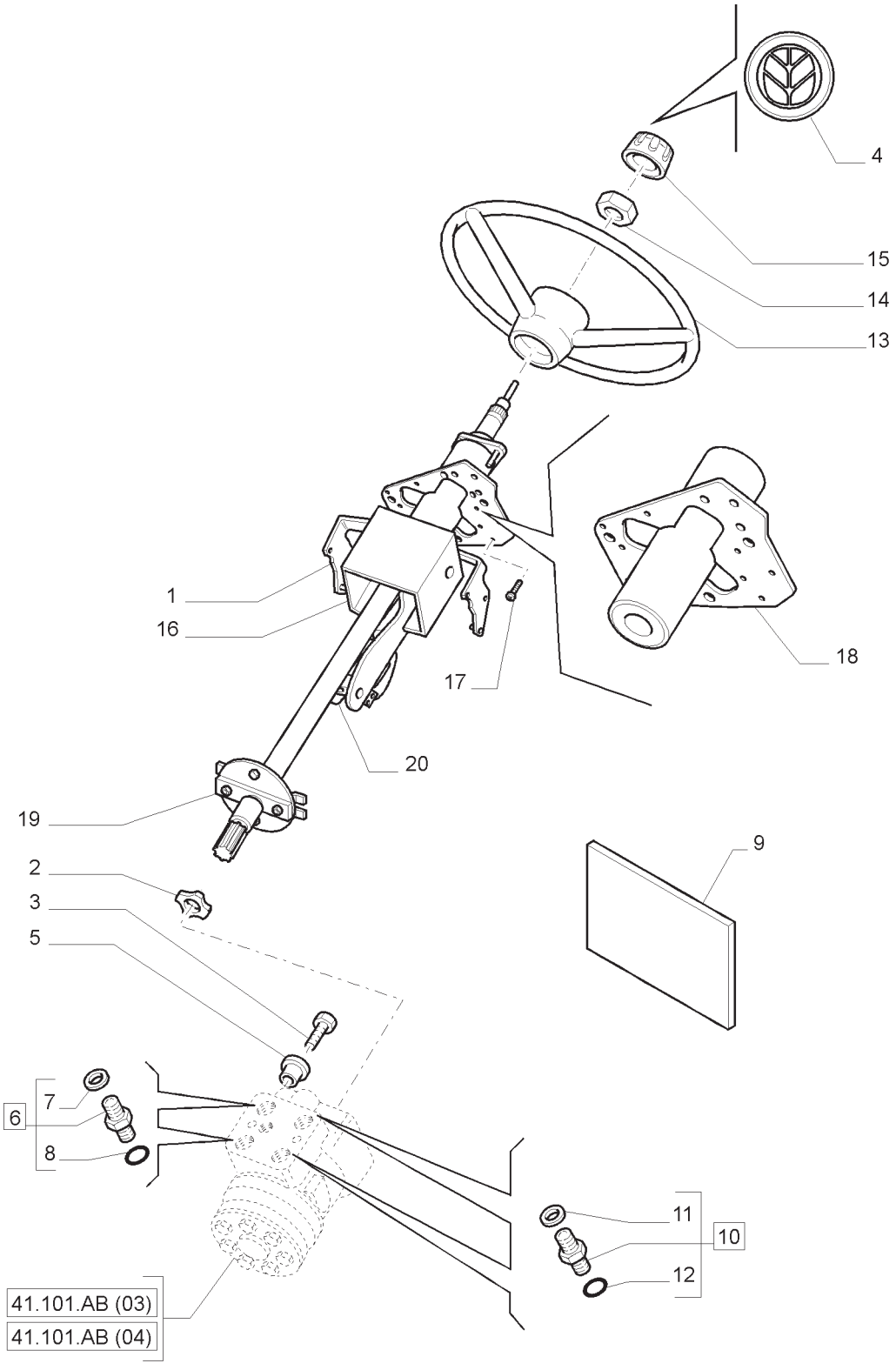

VOLTANTE, BARRA DE DIREÇAO E DIREÇAO HIDROSTÁTICA
HYDROSTATIC STEERING WHEEL AND STEERING COLUMN
VOLANTE, ESTABILIZADOR E HIDROCONDUCCIÓN
VOLANTE, PIANTONE E IDROGUIDA
HYDROLENKUNGLENKRAD UND LENKSÄULE
VOLANT, COLONNE ET DIRECTION HYDROSTATIQUE

R	N	P.N.	MOD	Q	Descrição	Description	Descripción	L.C.
1		47383940		1	COLUNA DE DIREÇÃO	STEERING COLUMN	COLUMNA DE DIRECCIÓN	103P
2		81873344		1	ISOLADOR	RUBBER INSULATOR	AISLANTE DE CAUCHO	Z346
3		11106021		4	PARAFUSO	BOLT	PERNO	140B
4		84187978		1	SÍMBOLO	EMBLEM	EMBLEMA	157S
5		82009429		4	ISOLADOR	ISOLATOR	AISLADOR	Z082
6		82016498		2	CONECTOR HIDRÁUL, INCLUI 7, 8	HYD CONNECTOR	CONECTOR HIDRÁULICO	020R
7		82016732		1	VEDAÇÃO	SEAL	JUNTA	132A
8		83901443		1	ANEL O	O-RING	JUNTA TÓRICA	055A
9	3	82004409		1	ADESIVO	DECAL	CALCOMANÍA	012D
10		82016499		2	CONECTOR HIDRÁUL, INCLUI 11, 12	HYD CONNECTOR	CONECTOR HIDRÁULICO	020R
11		83999938		1	JUNTA	GASKET	JUNTA	123G
12		81844851		1	ANEL O	O-RING	JUNTA TÓRICA	055A
13	1	9821708		1	VOLANTE DE DIREÇÃO	STEERING WHEEL	VOLANTE DE DIRECCIÓN	050V
13	2	84574824		1	VOLANTE DE DIREÇÃO	STEERING WHEEL	VOLANTE DE DIRECCIÓN	050V
14		10726611		1	PORCA FINA	THIN NUT	TUERCA FINA	A076
15	1	87302160		1	MAÇANETA	KNOB	POMO	150P
15	2	84575428		1	MAÇANETA	KNOB	POMO	150P
16		87709998		1	COLUNA DE DIREÇÃO	STEERING COLUMN	COLUMNA DE DIRECCIÓN	103P
17		15957101		1	PARAFUSO	SELF-TAP SCREW	TORNILLO AUTORROSCADO	062V
18		87710001		1	SUPORTE	SUPPORT	SOPORTE	300S
19		87521601		1	KIT DE SERVIÇO	SERVICE KIT	JUEGO DE SERVICIO	021K
20	3	84599544		1	COMPASSO	GAS STRUT	PUNTAL DE GAS	Z331
20	4	87710003		1	COMPASSO	GAS STRUT	PUNTAL DE GAS	Z331

(1) T7.140 MECH CAB/ROPS
(2) EXCETO T7.140
(3) SPS
(4) MECÂNICO

VOLTANTE, BARRA DE DIREÇAO E DIREÇAO HIDROSTÁTICA
HYDROSTATIC STEERING WHEEL AND STEERING COLUMN
VOLANTE, ESTABILIZADOR E HIDROCONDUCCIÓN
VOLANTE, PIANTONE E IDROGUIDA
HYDROLENKUNGLENKRAD UND LENKSÄULE
VOLANT, COLONNE ET DIRECTION HYDROSTATIQUE

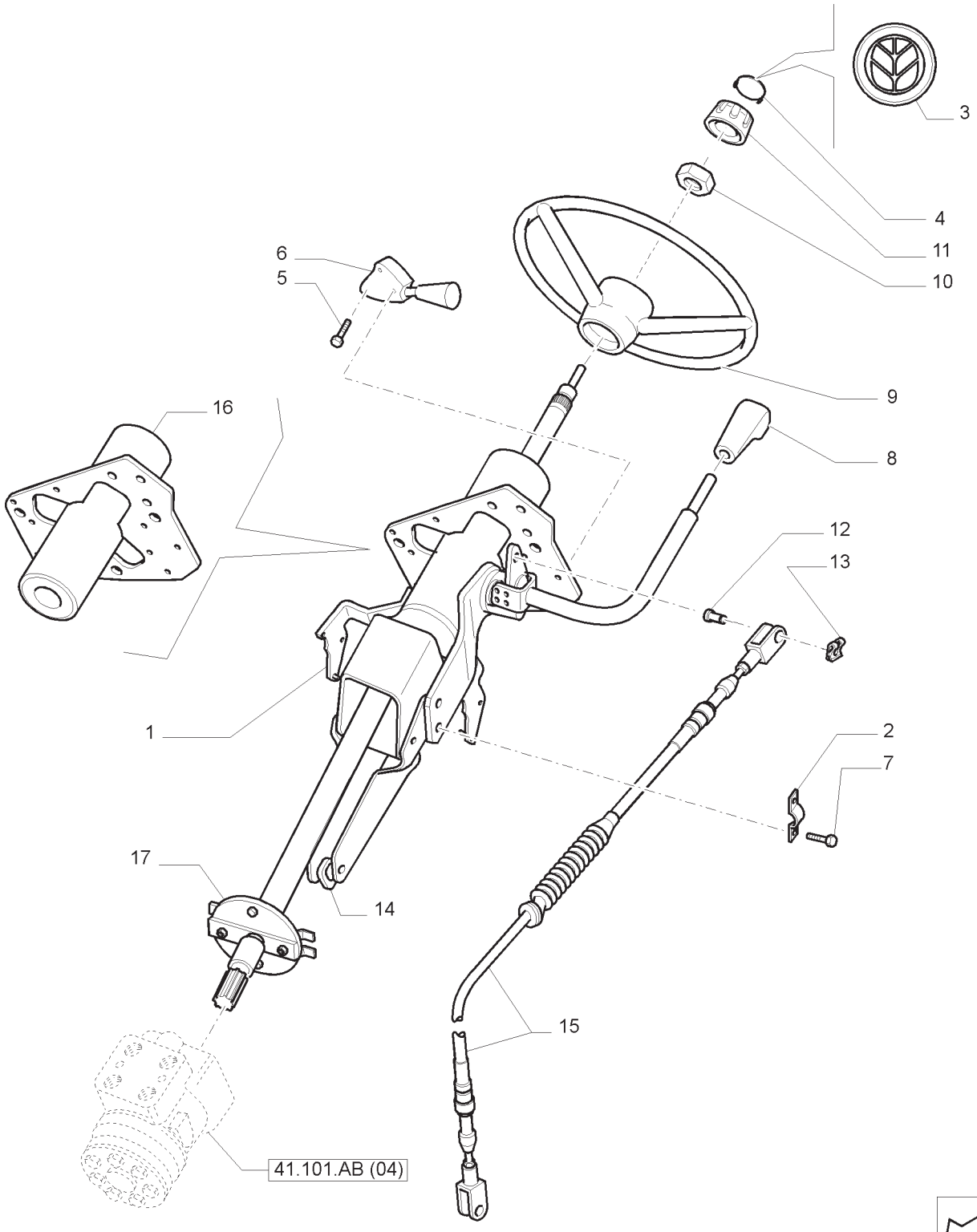

VOLTANTE, BARRA DE DIREÇAO E DIREÇAO HIDROSTÁTICA
HYDROSTATIC STEERING WHEEL AND STEERING COLUMN
VOLANTE, ESTABILIZADOR E HIDROCONDUCCIÓN
VOLANTE, PIANTONE E IDROGUIDA
HYDROLENKUNGLENKRAD UND LENKSÄULE
VOLANT, COLONNE ET DIRECTION HYDROSTATIQUE

R	N	P.N.	MOD	Q	Descrição	Description	Descripción	L.C.
1		87709998		1	COLUNA DE DIREÇÃO	STEERING COLUMN	COLUMNA DE DIRECCIÓN	103P
2		82026579		1	BRAÇADEIRA	CLAMP	ABRAZADERA	120M
3		84187978		1	SÍMBOLO	EMBLEM	EMBLEMA	157S
4		87302798		1	TAMPA	CAP	SOMBRERETE	052T
5		15921801		3	PARAFUSO	SELF-TAP SCREW	TORNILLO AUTORROSCADO	062V
6		87490159		1	INTERRUPTOR DIREÇÃO AUTOMA	AUTO GUIDANCE SWITCH	INTERR. DIREC. AUTOM.	A104
7		14305221		2	PARAFUSO	SCREW	TORNILLO	040V
8		82006428		1	MAÇANETA	KNOB	POMO	150P
9		9821708		1	VOLANTE DE DIREÇÃO	STEERING WHEEL	VOLANTE DE DIRECCIÓN	050V
10		10726621		1	PORCA	NUT	TUERCA	010D
11		87302160		1	MAÇANETA	KNOB	POMO	150P
12		82026076		1	PINO	PIN	PASADOR	080P
13		82850690		1	GRAMPO	CLIP	CLIP	045F
14		87710003		1	COMPASSO	GAS STRUT	PUNTAL DE GAS	Z331
15		84543231		1	CABO	CABLE	CABLE	650C
16		87710002		1	SUPORTE	SUPPORT	SOPORTE	300S
17		87521601		1	KIT DE SERVIÇO	SERVICE KIT	JUEGO DE SERVICIO	021K

NOTA: MECÂNICO

T7.140 T7.150 T7.165 T7.180

41.101.AB	02	p1	04/13

SUPORTE DE REVESTIMENTOS - BARRA DA DIREÇÃO
COVERING SUPPORT - STEERING COLUMN
SOPORTE DE LOS REVESTIMIENTOS - COLUMNA DE DIRECCIÓN
SUPPORTO E RIVESTIMENTI - PIANTONE STERZO
BEFESTIGUNG DER VERKLEIDUNG - LENKSÄULE
SUPPORT REVÊTEMENTS - COLONNE DE DIRECTION

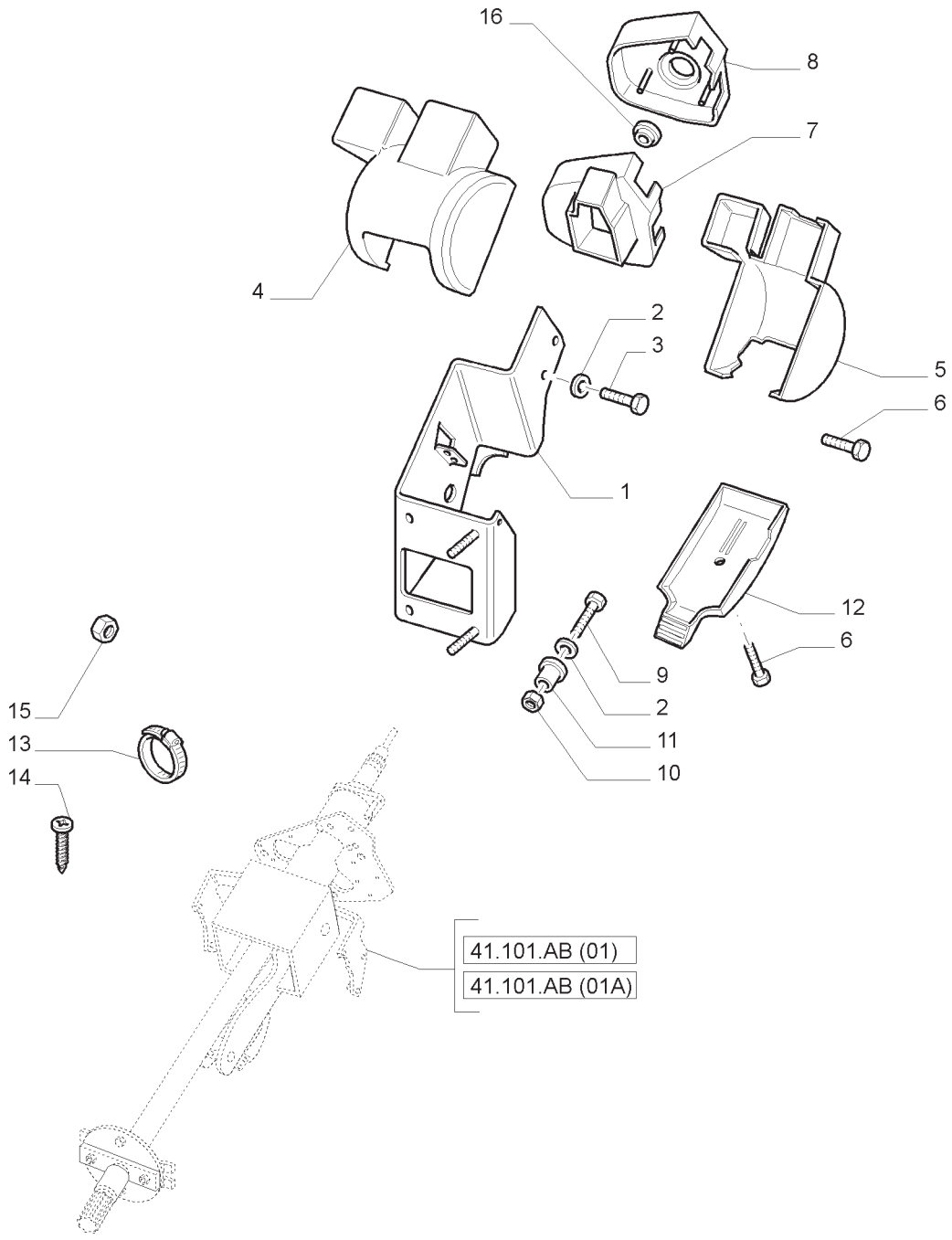

SUPORTE DE REVESTIMENTOS - BARRA DA DIREÇÃO
COVERING SUPPORT - STEERING COLUMN
SOPORTE DE LOS REVESTIMIENTOS - COLUMNA DE DIRECCIÓN
SUPPORTO E RIVESTIMENTI - PIANTONE STERZO
BEFESTIGUNG DER VERKLEIDUNG - LENKSÄULE
SUPPORT REVÊTEMENTS - COLONNE DE DIRECTION

R	N	P.N.	MOD	Q	Descrição	Description	Descripción	L.C.
1		87579189		1	SUPORTE	SUPPORT	SOPORTE	300S
2		14496601		6	ARRUELA PLANA	WASHER	ARANDELA	131R
2		83904166		4	ARRUELA PLANA	WASHER	ARANDELA	131R
3		11106021		4	PARAFUSO 20,00MM	BOLT	PERNO	140B
3		81869630		4	PARAFUSO 35,00MM	SCREW	TORNILLO	040V
4	1	82036446		1	COBERTURA	COVER	CUBIERTA	265C
4	2	82036757		1	COBERTURA	COVER	CUBIERTA	265C
5		82036756		1	COBERTURA	COVER	CUBIERTA	265C
6		13301111		7	PARAFUSO 12,000MM	SCREW	TORNILLO	040V
6		84187819		6	PARAFUSO	SCREW	TORNILLO	040V
7	1	87568062		1	COBERTURA	COVER	CUBIERTA	265C
7	2	82036445		1	COBERTURA	COVER	CUBIERTA	265C
8	1	87568061		1	COBERTURA	COVER	CUBIERTA	265C
8	2	82035019		1	COBERTURA	COVER	CUBIERTA	265C
9		11107221		4	PARAFUSO	BOLT	PERNO	140B
10		11701711		2	PORCA	NUT	TUERCA	010D
11		82027074		6	ESPAÇADOR	SPACER	ESPACIADOR	075D
12	1	47521557		1	MANILHA	HANDLE	MANGO	020M
12	2	82036958		1	MANILHA	HANDLE	MANGO	020M
13		14560287		1	PRENDEDOR DE CABOS	CABLE TIE	APRIETACABLES	P716
14		83990793		5	PARAFUSO	SELF-TAP SCREW	TORNILLO AUTORROSCADO	062V
15		16104111		1	PORCA	NUT	TUERCA	010D
16		82038936		2	ESPAÇADOR	SPACER	ESPACIADOR	075D

(1) SPS
(2) MECÂNICO

DIREÇÃO HIDRÁULICA
HYDRAULIC STEERING
DIRECCION HIDRAULICA
IDROGUIDA
HYDROLENKUNG
DIRECTION HYDRAULIQUE

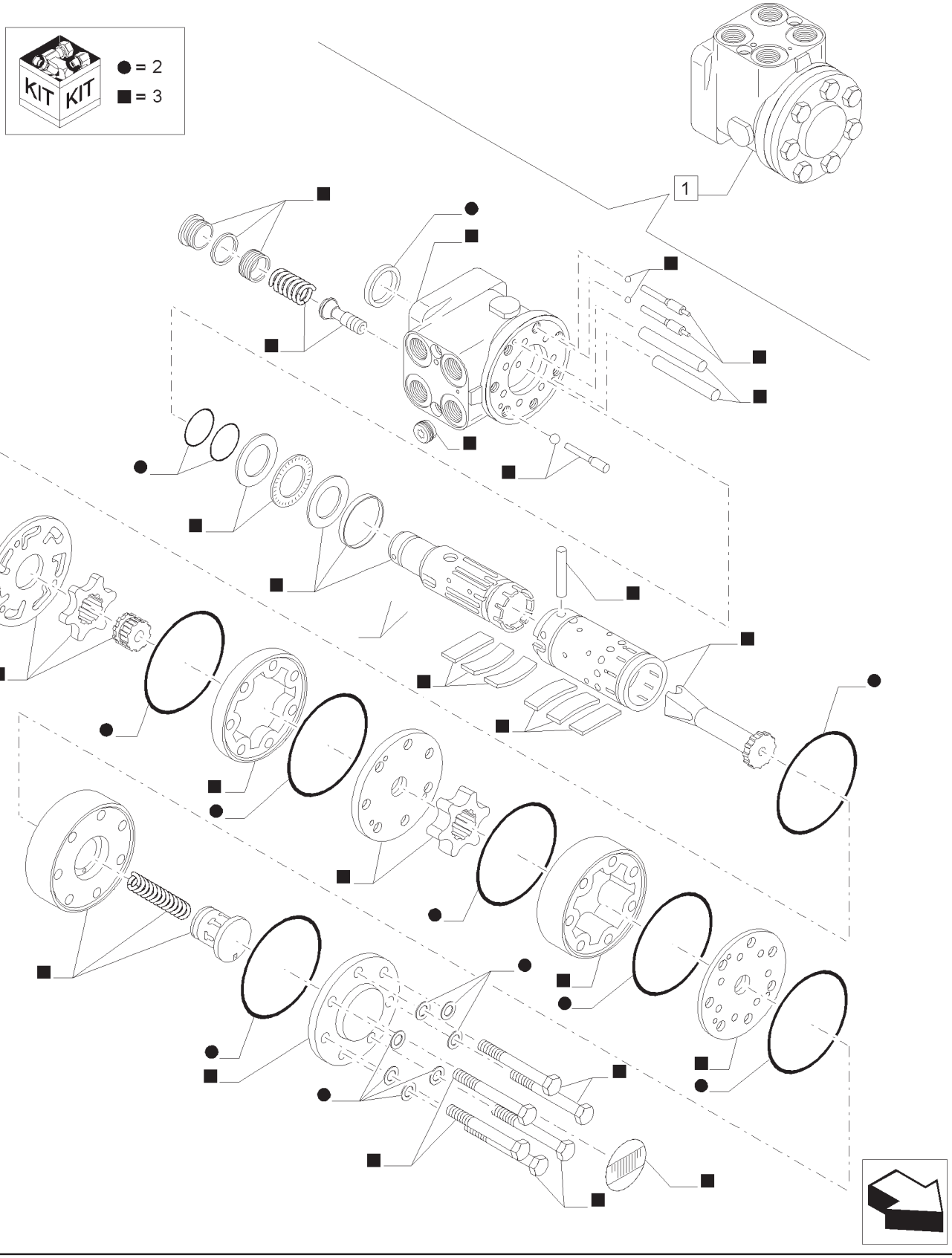

DIREÇÃO HIDRÁULICA
HYDRAULIC STEERING
DIRECCION HIDRAULICA
IDROGUIDA
HYDROLENKUNG
DIRECTION HYDRAULIQUE

R	N	P.N.	MOD	Q	Descrição	Description	Descripción	L.C.
1		84198243		1	DIREÇÃO HIDRÁULICA, INCLUI 2, 3	HYDRAULIC STEERING	DIRECCIÓN HIDRÁULICA	010I
2		87363996		1	KIT	KIT	JUEGO	4830
3		NSS		1	JOGO PEÇAS, INCLUIDO EM 1	SET OF PARTS	JUEGO DE PIEZAS	119S

NOTA: SPS

T7.175 **T7.190**
T7.195 **T7.205**

DIREÇÃO HIDRÁULICA
HYDRAULIC STEERING
DIRECCION HIDRAULICA
IDROGUIDA
HYDROLENKUNG
DIRECTION HYDRAULIQUE

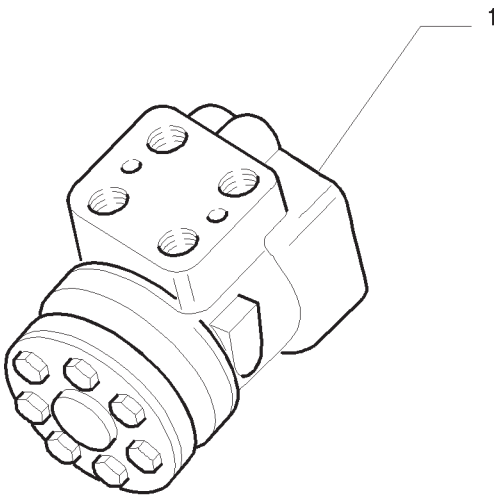

DIREÇÃO HIDRÁULICA
HYDRAULIC STEERING
DIRECCION HIDRAULICA
IDROGUIDA
HYDROLENKUNG
DIRECTION HYDRAULIQUE

R	N	P.N.	MOD	Q	Descrição	Description	Descripción	L.C.
1		87391524		1	DIREÇÃO HIDRÁULICA	HYDRAULIC STEERING	DIRECCIÓN HIDRÁULICA	010I

NOTA: MECÂNICO

COMANDO HIDRÁULICO DA DIREÇÃO ASSISTIDA
POWER STEERING HYDRAULIC CONTROL
MANDO HIDRAULICO SERVODIRECCION
COMANDO IDRAULICO SERVOSTERZO
HYDRAULISCHE STEUERUNG SEVOLENKUNG
COMMANDE HYDRAULIQUE DIRECTION ASSISTEE

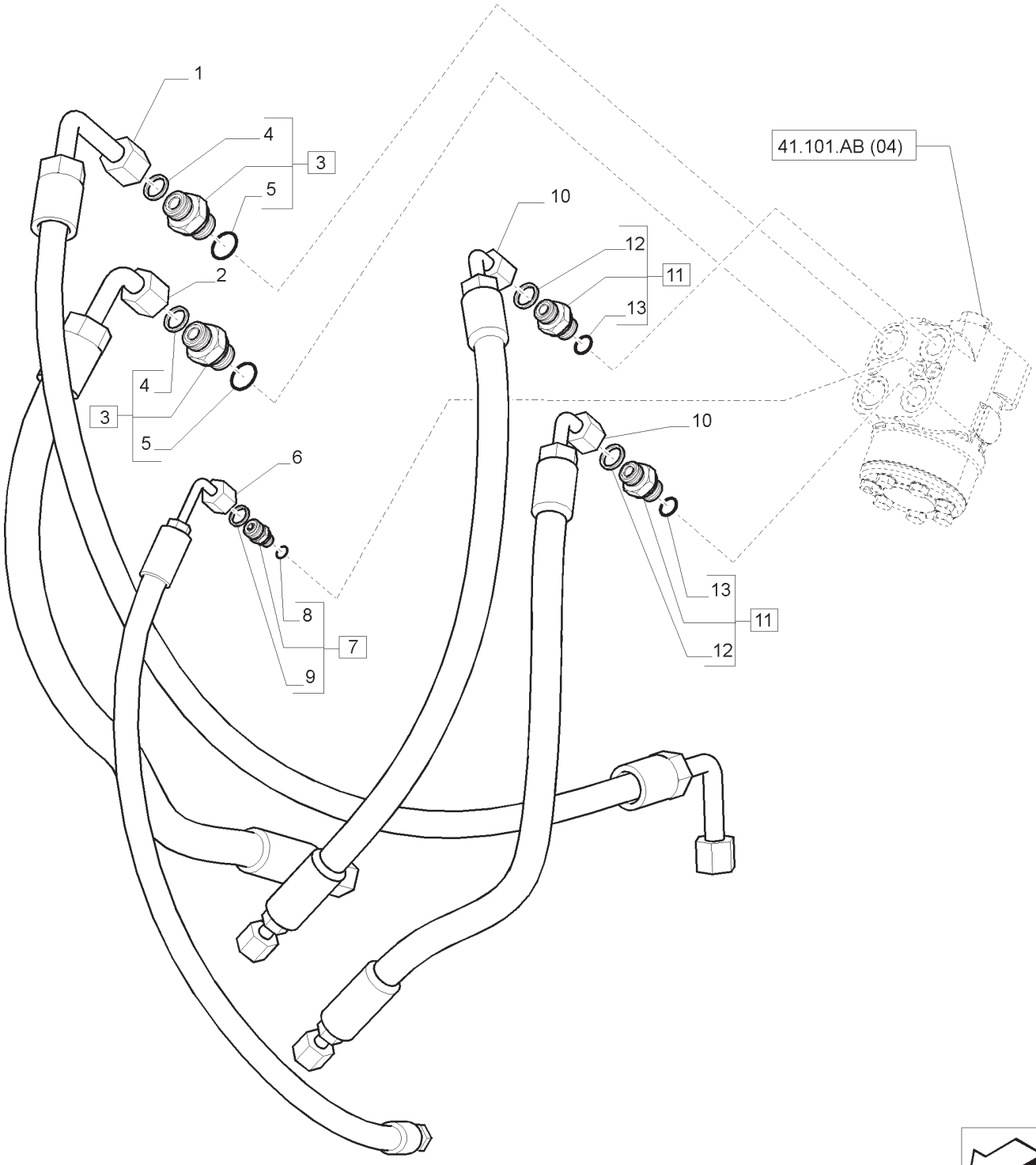

COMANDO HIDRÁULICO DA DIREÇÃO ASSISTIDA
POWER STEERING HYDRAULIC CONTROL
MANDO HIDRAULICO SERVODIRECCION
COMANDO IDRAULICO SERVOSTERZO
HYDRAULISCHE STEUERUNG SEVOLENKUNG
COMMANDE HYDRAULIQUE DIRECTION ASSISTEE

R	N	P.N.	MOD	Q	Descrição	Description	Descripción	L.C.
1		47378313		1	MANGUEIRA	HOSE	MANGUERA	030M
2		47378311		1	MANGUEIRA	HOSE	MANGUERA	030M
3		82016497		2	ANEL VEDAD.; , INCLUIDO EM 11	SEALING RING	ANILLO OBTURADOR	Z125
4		637-63193		4	ANEL VEDAD.; , INCLUIDO EM 11	O-RING	JUNTA TÓRICA	055A
5		238-6014		4	ANEL O	O-RING	JUNTA TÓRICA	055A
6		47378308		1	MANGUEIRA	HOSE	MANGUERA	030M
7		82016839		1	CONECT.; HIDRÁUL, INCLUI 8, 9	HYD CONNECTOR	CONECTOR HIDRÁULICO	020R
8		82016610		1	ANEL O	O-RING	JUNTA TÓRICA	055A
9		81844850		1	ANEL VEDAD.; , INCLUIDO EM 11	SEALING RING	ANILLO OBTURADOR	Z125
10		47378300		2	MANGUEIRA	HOSE	MANGUERA	030M
11		47448751		2	CONECT.; HIDRÁUL, INCLUI 12, 13	HYD CONNECTOR	CONECTOR HIDRÁULICO	020R
12		NSS		4	ANEL VEDAD.; , INCLUIDO EM 11	SEALING RING	ANILLO OBTURADOR	Z125
13		NSS		4	ANEL O, INCLUIDO EM 11	O-RING	JUNTA TÓRICA	055A

NOTA:MECÂNICO

T7.140 T7.150 T7.165 T7.180

41.200.AO	01	p1	04/13

TUBULAÇÕES DOS CILINDROS DE DIREÇÃO E TUBULAÇÕES DA DIREÇÃO HIDRÁULICA
STEERING CYLINDER PIPES AND POWER STEERING PIPES
CONDUCTOS DEL CILINDRO DIRECCIÓN Y DE LA DIRECCIÓN HIDROSTÁTICA
TUBAZIONI CILINDRI STERZO E TUBAZIONI IDROGUIDA
LEITUNGEN LENKZYLINDER UND HYDROLENKUNG
TUYAUTERIE VÉRINS DE DIRECTION ET TUYAUTERIE DE DIRECTION ASSISTÉE

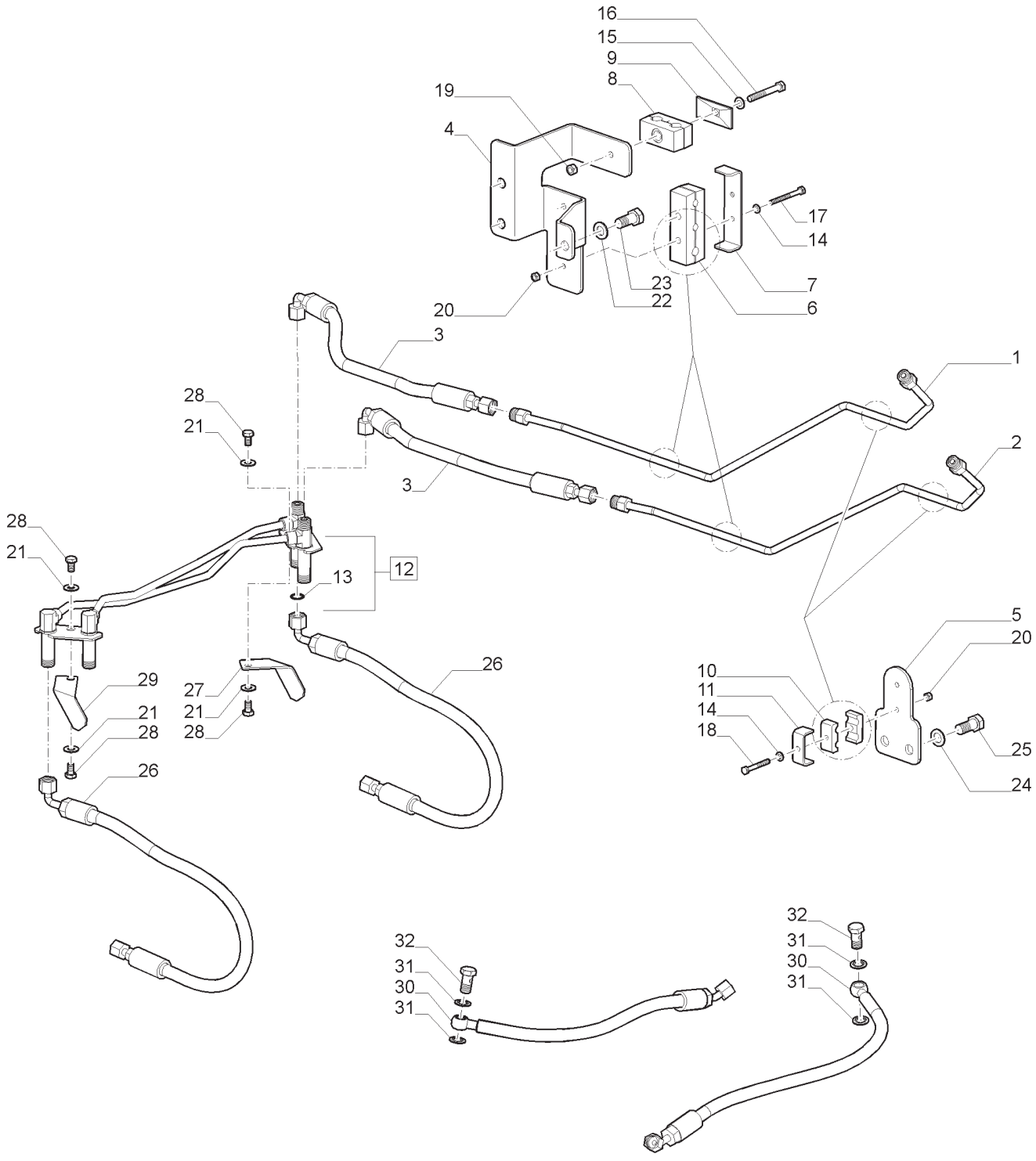

TUBULAÇÕES DOS CILINDROS DE DIREÇÃO E TUBULAÇÕES DA DIREÇÃO HIDRÁULICA
STEERING CYLINDER PIPES AND POWER STEERING PIPES
CONDUCTOS DEL CILINDRO DIRECCIÓN Y DE LA DIRECCIÓN HIDROSTÁTICA
TUBAZIONI CILINDRI STERZO E TUBAZIONI IDROGUIDA
LEITUNGEN LENKZYLINDER UND HYDROLENKUNG
TUYAUTERIE VÉRINS DE DIRECTION ET TUYAUTERIE DE DIRECTION ASSISTÉE

R	N	P.N.	MOD	Q	Descrição	Description	Descripción	L.C.
1		47364317		1	TUBO HIDRÁULICO	HYD. TUBE	TUBERÍA HIDRÁULICA	190T
2		47364408		1	TUBO HIDRÁULICO	HYD. TUBE	TUBERÍA HIDRÁULICA	190T
3		47378946		2	MANGUEIRA	HOSE	MANGUERA	030M
4		47363501		1	SUPORTE	SUPPORT	SOPORTE	300S
5		47379600		1	SUPORTE	BRACKET	MÉNSULA	225S
6		86998371		1	BRAÇADEIRA	CLAMP	ABRAZADERA	120M
7		47364057		1	SUPORTE	SUPPORT	SOPORTE	300S
8		87000150		1	BRAÇADEIRA	CLAMP	ABRAZADERA	120M
9		1347127C1		1	PLACA	PLATE	PLACA	105P
10		430357		2	BRAÇADEIRA	CLAMP	ABRAZADERA	120M
11		431941		1	SUPORTE	SUPPORT	SOPORTE	300S
12		47372375		1	TUBO HIDRÁULICO, INCLUI 13	HYD. TUBE	TUBERÍA HIDRÁULICA	190T
13		9993141		6	ANEL O	O-RING	JUNTA TÓRICA	055A
14		86588450		3	ARRUELA PLANA	WASHER	ARANDELA	131R
15		86624184		1	ARRUELA PLANA	WASHER	ARANDELA	131R
16		120061		1	PARAFUSO	BOLT	PERNO	140B
17		338413		2	PARAFUSO	BOLT	PERNO	140B
18		86977790		1	PARAFUSO	BOLT	PERNO	140B
19		43362		1	PORCA	NUT	TUERCA	010D
20		86500688		3	PORCA	NUT	TUERCA	010D
21		86625263		4	ARRUELA PLANA	WASHER	ARANDELA	131R
22		13507421		3	ARRUELA PLANA	WASHER	ARANDELA	131R
23		300388		3	PARAFUSO	BOLT	PERNO	140B
24		12646001		2	ARRUELA PLANA	WASHER	ARANDELA	131R
25		86509597		2	PARAFUSO	BOLT	PERNO	140B
26		82039381		4	MANGUEIRA	HOSE	MANGUERA	030M

NOTA: MECÂNICO

T7.140 T7.150 T7.165 T7.180

TUBULAÇÕES DOS CILINDROS DE DIREÇÃO E TUBULAÇÕES DA DIREÇÃO HIDRÁULICA
STEERING CYLINDER PIPES AND POWER STEERING PIPES
CONDUCTOS DEL CILINDRO DIRECCIÓN Y DE LA DIRECCIÓN HIDROSTÁTICA
TUBAZIONI CILINDRI STERZO E TUBAZIONI IDROGUIDA
LEITUNGEN LENKZYLINDER UND HYDROLENKUNG
TUYAUTERIE VÉRINS DE DIRECTION ET TUYAUTERIE DE DIRECTION ASSISTÉE

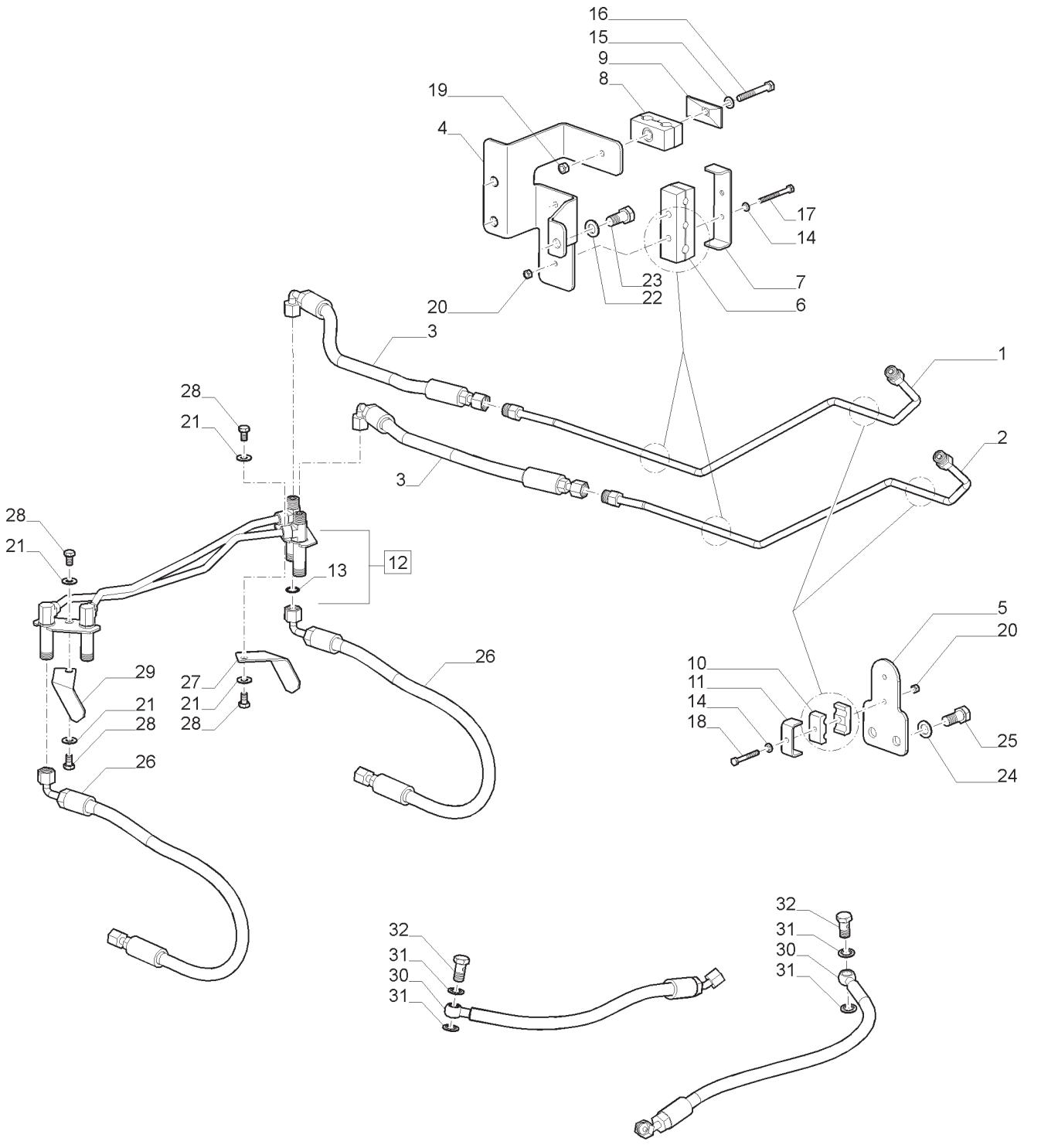

TUBULAÇÕES DOS CILINDROS DE DIREÇÃO E TUBULAÇÕES DA DIREÇÃO HIDRÁULICA
STEERING CYLINDER PIPES AND POWER STEERING PIPES
CONDUCTOS DEL CILINDRO DIRECCIÓN Y DE LA DIRECCIÓN HIDROSTÁTICA
TUBAZIONI CILINDRI STERZO E TUBAZIONI IDROGUIDA
LEITUNGEN LENKZYLINDER UND HYDROLENKUNG
TUYAUTERIE VÉRINS DE DIRECTION ET TUYAUTERIE DE DIRECTION ASSISTÉE

R	N	P.N.	MOD	Q	Descrição	Description	Descripción	L.C.
27		47606561		1	SUPORTE	SUPPORT	SOPORTE	300S
28		86624003		4	PARAFUSO	BOLT	PERNO	140B
29		47606560		1	SUPORTE	SUPPORT	SOPORTE	300S
30		47606570		2	MANGUEIRA	HOSE	MANGUERA	030M
31		5169544		4	ARRUELA PLANA	WASHER	ARANDELA	131R
32		10184311		2	PARAFUSO	BOLT	PERNO	140B

NOTA: MECÂNICO

TUBULAÇÕES DOS CILINDROS DE DIREÇÃO E TUBULAÇÕES DA DIREÇÃO HIDRÁULICA
STEERING CYLINDER PIPES AND POWER STEERING PIPES
CONDUCTOS DEL CILINDRO DIRECCIÓN Y DE LA DIRECCIÓN HIDROSTÁTICA
TUBAZIONI CILINDRI STERZO E TUBAZIONI IDROGUIDA
LEITUNGEN LENKZYLINDER UND HYDROLENKUNG
TUYAUTERIE VÉRINS DE DIRECTION ET TUYAUTERIE DE DIRECTION ASSISTÉE

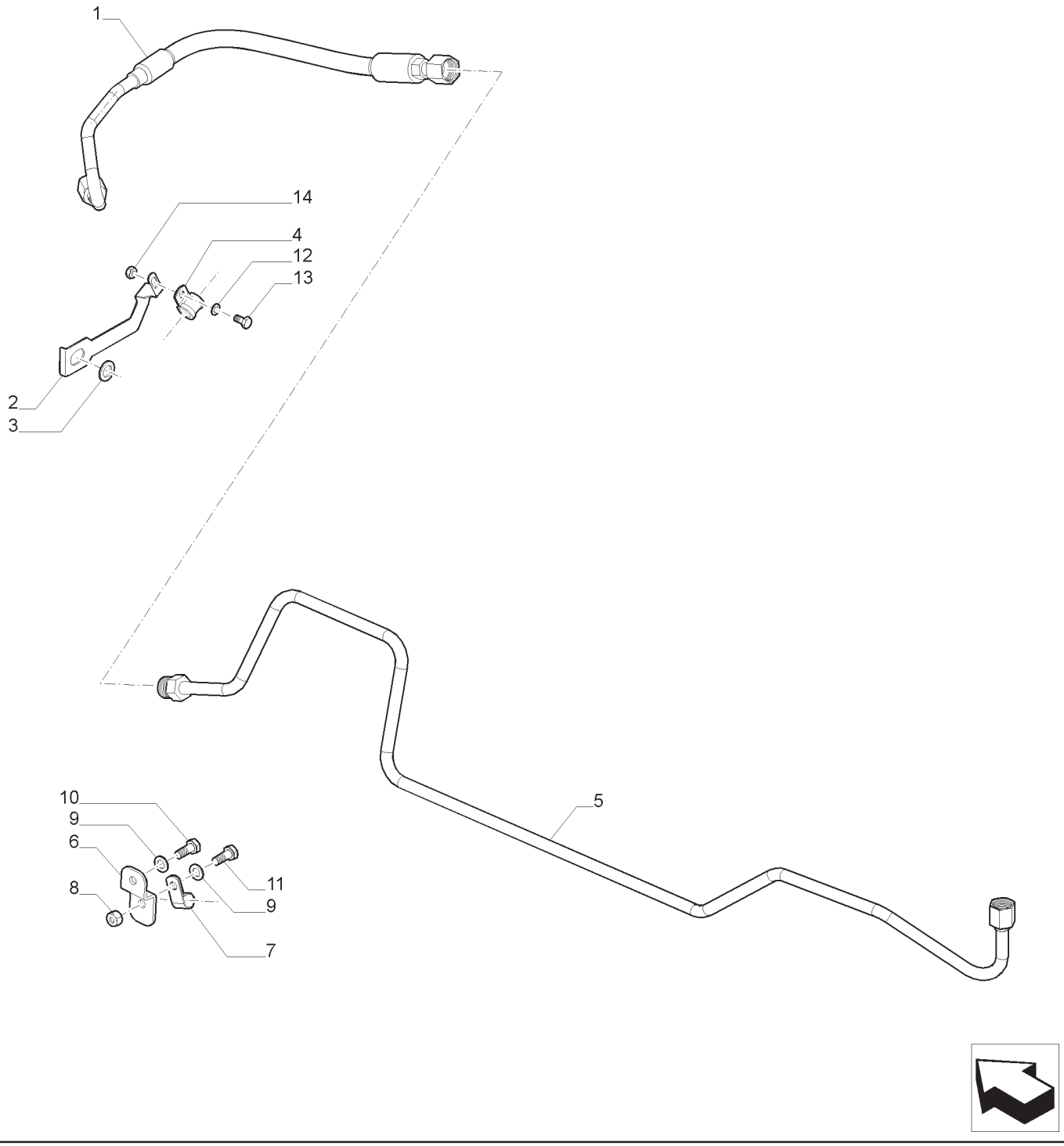

TUBULAÇÕES DOS CILINDROS DE DIREÇÃO E TUBULAÇÕES DA DIREÇÃO HIDRÁULICA
STEERING CYLINDER PIPES AND POWER STEERING PIPES
CONDUCTOS DEL CILINDRO DIRECCIÓN Y DE LA DIRECCIÓN HIDROSTÁTICA
TUBAZIONI CILINDRI STERZO E TUBAZIONI IDROGUIDA
LEITUNGEN LENKZYLINDER UND HYDROLENKUNG
TUYAUTERIE VÉRINS DE DIRECTION ET TUYAUTERIE DE DIRECTION ASSISTÉE

R	N	P.N.	MOD	Q	Descrição	Description	Descripción	L.C.
1		47378725		1	TUBO HIDRÁULICO	HYD. TUBE	TUBERÍA HIDRÁULICA	190T
2		47402290		1	SUPORTE	BRACKET	MÉNSULA	225S
3		13507401		1	ARRUELA PLANA	WASHER	ARANDELA	131R
4		10441390		1	BRAÇADEIRA	CLAMP	ABRAZADERA	120M
5		47373163		1	TUBO HIDRÁULICO	HYD. TUBE	TUBERÍA HIDRÁULICA	190T
6		47379213		1	SUPORTE	BRACKET	MÉNSULA	225S
7		86625036		1	BRAÇADEIRA	CLAMP	ABRAZADERA	120M
8		437013		1	PORCA	NUT	TUERCA	010D
9		86624184		2	ARRUELA PLANA	WASHER	ARANDELA	131R
10		43232		1	PARAFUSO	BOLT	PERNO	140B
11		43233		1	PARAFUSO	BOLT	PERNO	140B
12		12639701		1	ARRUELA PLANA	WASHER	ARANDELA	131R
13		86508616		1	PARAFUSO	BOLT	PERNO	140B
14		412152		1	PORCA	NUT	TUERCA	010D

NOTA:MECÂNICO

TUBULAÇÕES DOS CILINDROS DE DIREÇÃO E TUBULAÇÕES DA DIREÇÃO HIDRÁULICA
STEERING CYLINDER PIPES AND POWER STEERING PIPES
CONDUCTOS DEL CILINDRO DIRECCIÓN Y DE LA DIRECCIÓN HIDROSTÁTICA
TUBAZIONI CILINDRI STERZO E TUBAZIONI IDROGUIDA
LEITUNGEN LENKZYLINDER UND HYDROLENKUNG
TUYAUTERIE VÉRINS DE DIRECTION ET TUYAUTERIE DE DIRECTION ASSISTÉE

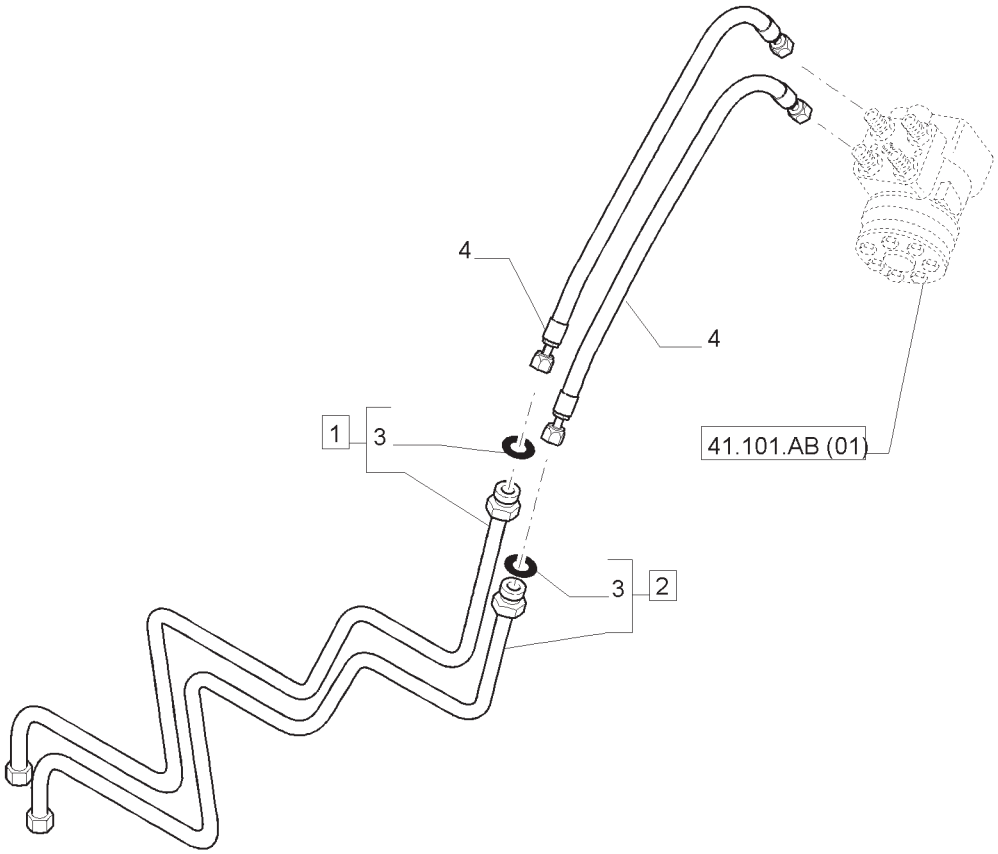

TUBULAÇÕES DOS CILINDROS DE DIREÇÃO E TUBULAÇÕES DA DIREÇÃO HIDRÁULICA
STEERING CYLINDER PIPES AND POWER STEERING PIPES
CONDUCTOS DEL CILINDRO DIRECCIÓN Y DE LA DIRECCIÓN HIDROSTÁTICA
TUBAZIONI CILINDRI STERZO E TUBAZIONI IDROGUIDA
LEITUNGEN LENKZYLINDER UND HYDROLENKUNG
TUYAUTERIE VÉRINS DE DIRECTION ET TUYAUTERIE DE DIRECTION ASSISTÉE

R	N	P.N.	MOD	Q	Descrição	Description	Descripción	L.C.
1		87387917		1	TUBO, INCLUI 3	PIPE	TUBO	200T
2		87387918		1	TUBO, INCLUI 3	PIPE	TUBO	200T
3		81844851		2	ANEL O	O-RING	JUNTA TÓRICA	055A
4	1	87369504		2	MANGUEIRA	HOSE	MANGUERA	030M
4	2	47378300		2	MANGUEIRA	HOSE	MANGUERA	030M

(1) SPS
(2) MECÂNICO

T7.140 T7.150 T7.165
T7.175 T7.180 T7.190
T7.195 T7.205

TUBULAÇÕES DE DESCARGA E RETORNO DA DIREÇÃO HIDRÁULICA
POWER STEERING DELIVERY AND RETURNS PIPES
CONDUCTOS DE ENVÍO Y RETORNO DE LA DIRECCIÓN HIDROSTÁTICA
TUBAZIONI DI MANDATA E RITORNO IDROGUIDA
VOR- UND RÜCKLAUFLEITUNGEN FÜR HYDRAULISCH LENKUNG
TUYAUTERIE DE REFOULEMENT ET DE RETOUR DIRECTION ASSISTÉE

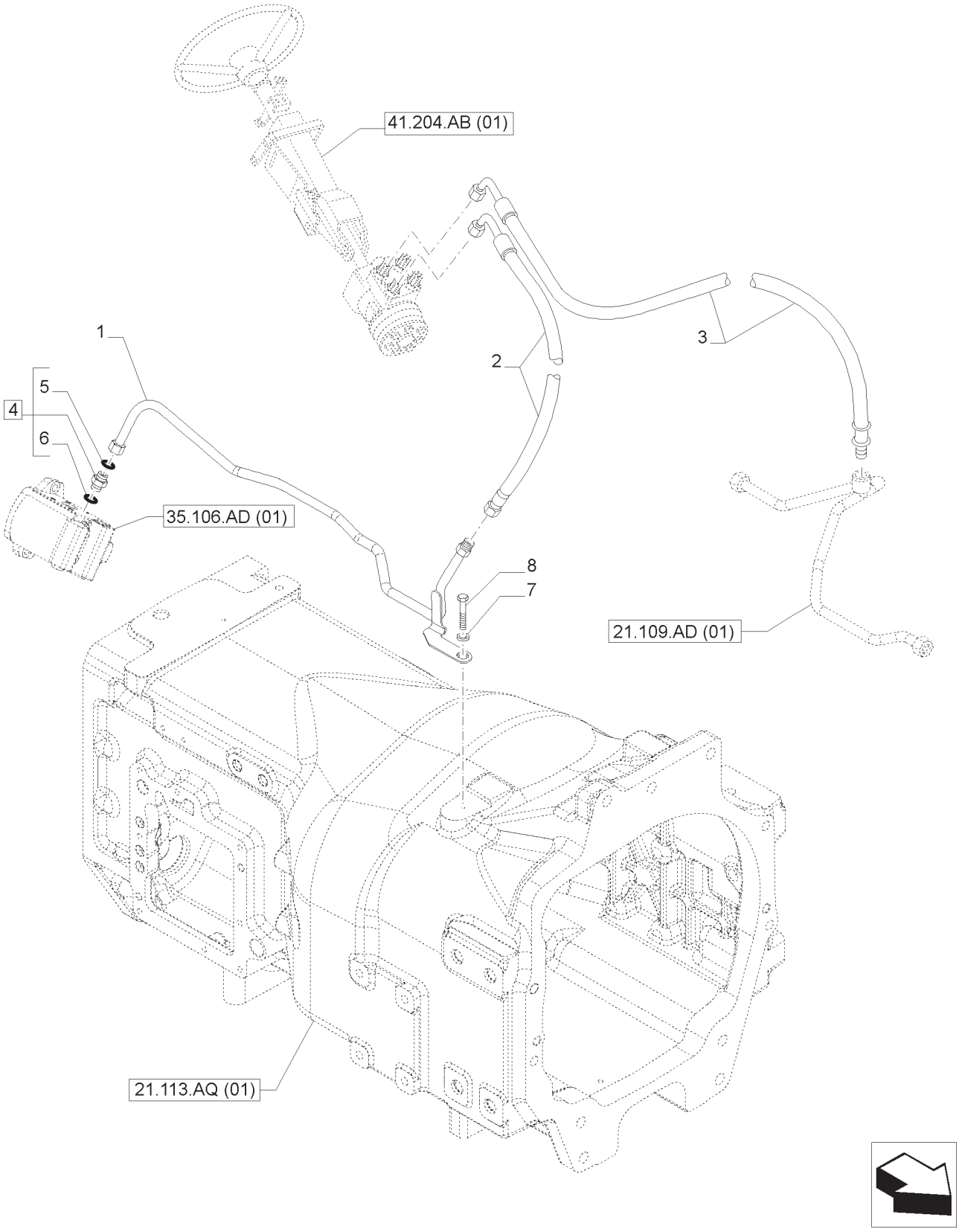

TUBULAÇÕES DE DESCARGA E RETORNO DA DIREÇÃO HIDRÁULICA
POWER STEERING DELIVERY AND RETURNS PIPES
CONDUCTOS DE ENVÍO Y RETORNO DE LA DIRECCIÓN HIDROSTÁTICA
TUBAZIONI DI MANDATA E RITORNO IDROGUIDA
VOR- UND RÜCKLAUFLEITUNGEN FÜR HYDRAULISCH LENKUNG
TUYAUTERIE DE REFOULEMENT ET DE RETOUR DIRECTION ASSISTÉE

R	N	P.N.	MOD	Q	Descrição	Description	Descripción	L.C.
1		84469890		1	TUBO HIDRÁULICO	HYD. TUBE	TUBERÍA HIDRÁULICA	190T
2		84402486		1	MANGUEIRA	HOSE	MANGUERA	030M
3		84497517		1	MANGUEIRA	HOSE	MANGUERA	030M
4		5185046		1	CONECTOR HIDRÁUL, INCLUI 5, 6	HYD CONNECTOR	CONECTOR HIDRÁULICO	020R
5		5185512		1	ANEL O	O-RING	JUNTA TÓRICA	055A
6		14437985		1	ANEL O	O-RING	JUNTA TÓRICA	055A
7		10520205		1	ARRUELA PLANA	WASHER	ARANDELA	131R
8		15219521		1	PARAFUSO	BOLT	PERNO	140B

NOTA: SPS

T7.175 **T7.190**
T7.195 **T7.205**

TUBULAÇÕES DOS CILINDROS DE DIREÇÃO E TUBULAÇÕES DA DIREÇÃO HIDRÁULICA
STEERING CYLINDER PIPES AND POWER STEERING PIPES
CONDUCTOS DEL CILINDRO DIRECCIÓN Y DE LA DIRECCIÓN HIDROSTÁTICA
TUBAZIONI CILINDRI STERZO E TUBAZIONI IDROGUIDA
LEITUNGEN LENKZYLINDER UND HYDROLENKUNG
TUYAUTERIE VÉRINS DE DIRECTION ET TUYAUTERIE DE DIRECTION ASSISTÉE

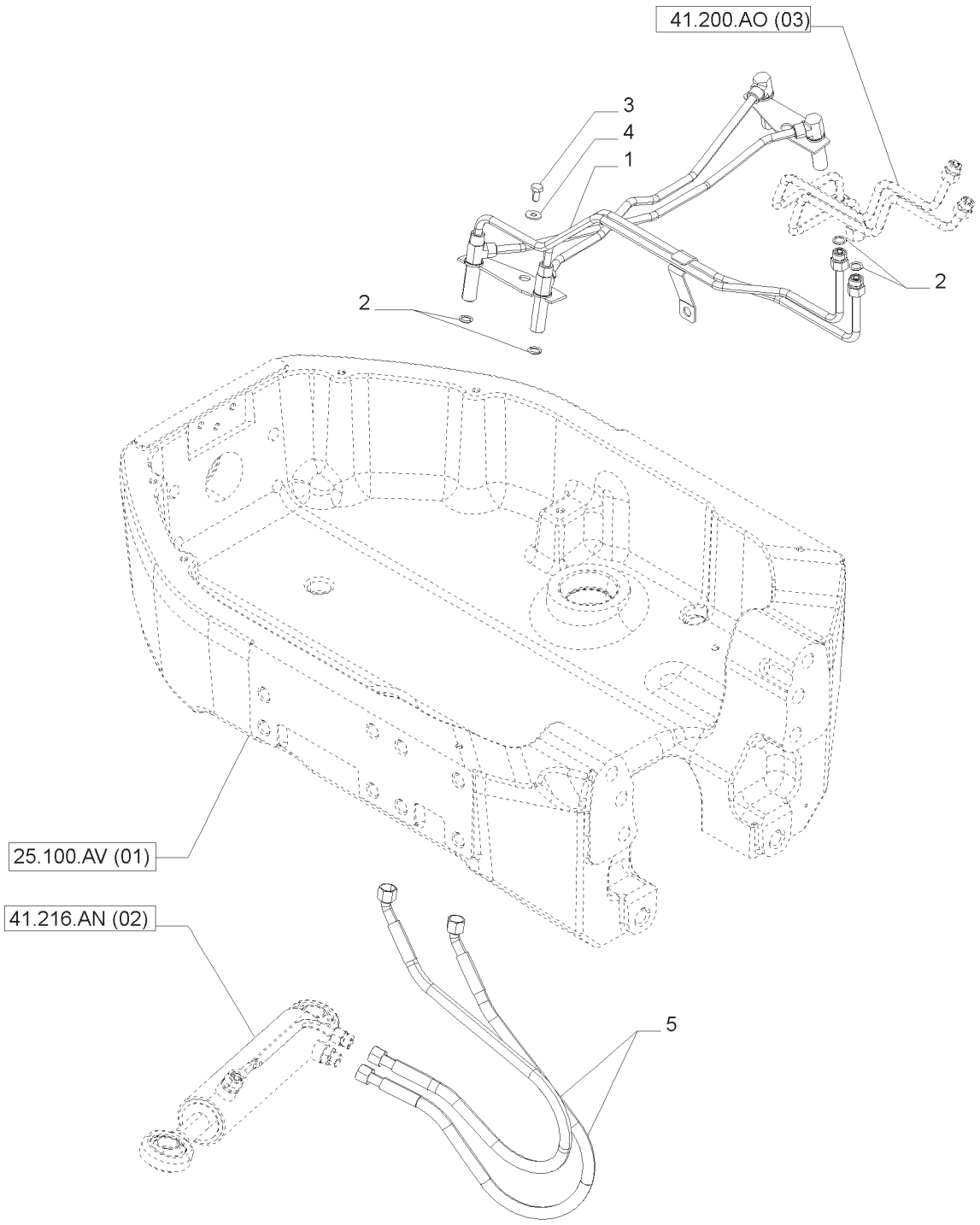

TUBULAÇÕES DOS CILINDROS DE DIREÇÃO E TUBULAÇÕES DA DIREÇÃO HIDRÁULICA
STEERING CYLINDER PIPES AND POWER STEERING PIPES
CONDUCTOS DEL CILINDRO DIRECCIÓN Y DE LA DIRECCIÓN HIDROSTÁTICA
TUBAZIONI CILINDRI STERZO E TUBAZIONI IDROGUIDA
LEITUNGEN LENKZYLINDER UND HYDROLENKUNG
TUYAUTERIE VÉRINS DE DIRECTION ET TUYAUTERIE DE DIRECTION ASSISTÉE

R	N	P.N.	MOD	Q	Descrição	Description	Descripción	L.C.
1		87699821		1	TUBO DE PRESSÃO	PRESSURE PIPE	TUBO DE PRESIÓN	P628
2		81844851		6	ANEL O	O-RING	JUNTA TÓRICA	055A
3		16043224		2	PARAFUSO	SCREW	TORNILLO	040V
4		12646704		2	ARRUELA PLANA	WASHER	ARANDELA	131R
5		82039381		2	MANGUEIRA	HOSE	MANGUERA	030M

41.216.AN	01	p1	04/13

EIXO DIANTEIRO - CILINDRO DA DIREÇÃO HIDROSTÅTICA
FRONT AXLE - HYDRAULIC STEERING CYLINDER
PUENTE DELANTERO - CILINDRO DE DIRECCIÓN HIDROSTÁTICA
PONTE ANTERIORE - CILINDRO IDROGUIDA
VORDERACHSE - HYDROLENKUNGZYLINDER
PONT AVANT - CYLINDRE DE DIRECTION HYDRAULIQUE

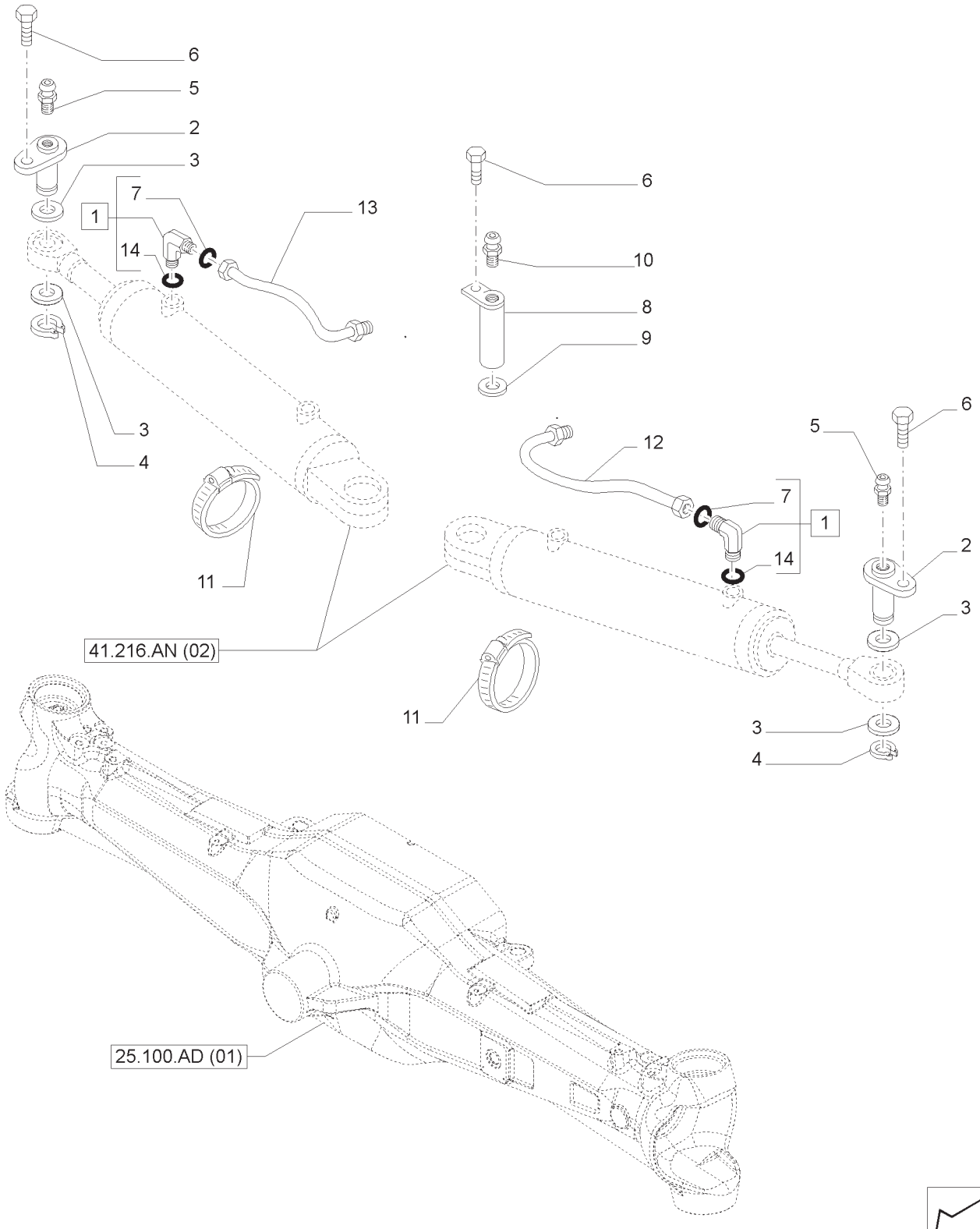

EIXO DIANTEIRO - CILINDRO DA DIREÇÃO HIDROSTÁTICA
FRONT AXLE - HYDRAULIC STEERING CYLINDER
PUENTE DELANTERO - CILINDRO DE DIRECCIÓN HIDROSTÁTICA
PONTE ANTERIORE - CILINDRO IDROGUIDA
VORDERACHSE - HYDROLENKUNGZYLINDER
PONT AVANT - CYLINDRE DE DIRECTION HYDRAULIQUE

R	N	P.N.	MOD	Q	Descrição	Description	Descripción	L.C.
1		47127165		2	COTOVELO, INCLUI 7, 14	ELBOW	CODO	085G
2		5171707		2	PINO	PIN	PASADOR	080P
3		5111573		4	ESPAÇADOR	SPACER	ESPACIADOR	075D
4		11067376		2	ANEL DE PRESSÃO	SNAP RING	ANILLO DE FRENO	054A
5		13406911		2	GRAXEIRA	LUBE NIPPLE	ENGRASADOR	060I
6		16043421		4	PARAFUSO	SCREW	TORNILLO	040V
7		14437785		2	ANEL O	O-RING	JUNTA TÓRICA	055A
8		5198013		2	PINO	PIN	PASADOR	080P
9		5111576		2	ESPAÇADOR	SPACER	ESPACIADOR	075D
10		5120532		2	GRAXEIRA	LUBE NIPPLE	ENGRASADOR	060I
11		13000990		2	COLAR	COLLAR	COLLAR	031F
12		84556337		1	TUBO HIDRÁULICO	HYD. TUBE	TUBERÍA HIDRÁULICA	190T
13		84556306		1	TUBO HIDRÁULICO	HYD. TUBE	TUBERÍA HIDRÁULICA	190T
14		5185510		2	ANEL O	O-RING	JUNTA TÓRICA	055A

EIXO DIANTEIRO - CILINDRO DA DIREÇÃO HIDROSTÁTICA - PEÇAS COMPONENTES
FRONT AXLE - HYDRAULIC STEERING CYLINDER - BREAKDOWN
PUENTE DELANTERO - CILINDRO DE DIRECCIÓN HIDROSTÁTICA - COMPONENTES
PONTE ANTERIORE - CILINDRO IDROGUIDA - PARTI COMPONENTI
VORDERACHSE - HYDROLENKUNGZYLINDER - TEILE
PONT AVANT - CYLINDRE DE DIRECTION HYDRAULIQUE - COMPOSANTS

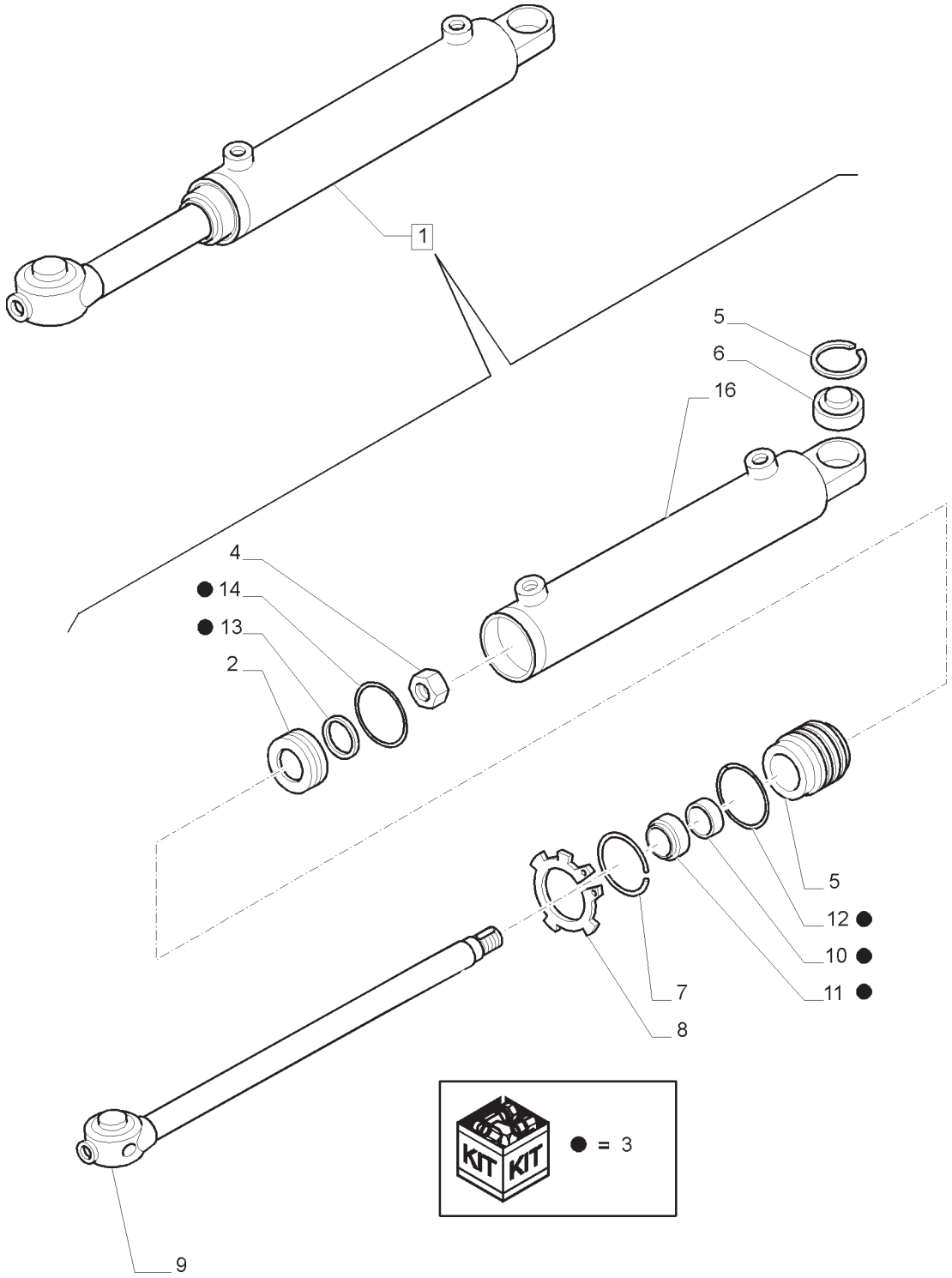

EIXO DIANTEIRO - CILINDRO DA DIREÇÃO HIDROSTÁTICA - PEÇAS COMPONENTES
FRONT AXLE - HYDRAULIC STEERING CYLINDER - BREAKDOWN
PUENTE DELANTERO - CILINDRO DE DIRECCIÓN HIDROSTÁTICA - COMPONENTES
PONTE ANTERIORE - CILINDRO IDROGUIDA - PARTI COMPONENTI
VORDERACHSE - HYDROLENKUNGZYLINDER - TEILE
PONT AVANT - CYLINDRE DE DIRECTION HYDRAULIQUE - COMPOSANTS

R	N	P.N.	MOD	Q	Descrição	Description	Descripción	L.C.
1		5198883		2	CILIN.; DE DIREÇÃO, INCLUI 2 -14, 16	STEERING CYLINDER	GATO DE DIRECCIÓN	Z217
2		5199829		1	PISTÃO	PISTON	PISTÓN	235S
3		5199826		1	KIT DE VEDAÇÃO	SEAL KIT	JUEGO DE JUNTAS	630S
4		47127222		1	CONTRA PORCA	LOCK NUT	TUERCA DE RETENCIÓN	P263
5		5192824		1	ANEL-TRAVA	LOCKING RING	ANILLO DE BLOQUEO	051A
6		5192823		1	BUCHA GUIA	GUIDE BUSHING	BUJE GUÍA	096B
7		5192815		1	ANEL	RING	ARO	045A
8		5192813		1	ANEL-TRAVA	LOCKING RING	ANILLO DE BLOQUEO	051A
9		5199831		1	HASTE PISTÃO	PISTON ROD	VÁSTAGO DE PISTÓN	Z093
10		5192811		1	JUNTA	GASKET	JUNTA	123G
11		5192814		1	VEDAÇÃO	SEAL	JUNTA	132A
12		5192816		1	JUNTA	GASKET	JUNTA	123G
13		5192820		1	JUNTA	GASKET	JUNTA	123G
14		5199828		1	ANEL	RING	ARO	045A
15		5199830		1	CABEÇA DO MACACO	JACK HEAD	CABEZA DE CRIC	Z638
16		NSS		1	CAMISA, INCLUIDO EM 1	LINER	REVESTIMIENTO INTERIOR	196T

PREDISPOSIÇÃO PARA O SISTEMA DE CONDUÇÃO AUTOMÁTICA - VÁLVULAS E TUBOS
AUTO GUIDANCE SYSTEM READY - VALVES AND PIPES
PREDISPOSICIÓN SISTEMA DE CONDUCCIÓN AUTOMÁTICA - VÁLVULAS Y TUBOS
PREDISPOSIZIONE PER SISTEMA DI GUIDA AUTOMATICA - TUBAZIONI E VALVOLE
VORRÜSTUNG FÜR LENKAUTOMATIK - VENTILE UND ROHRE
PRÉ-ÉQUIPEMENT POUR SYSTÈME DE CONDUITE AUTOMATIQUE - VALVES ET TUYAUX

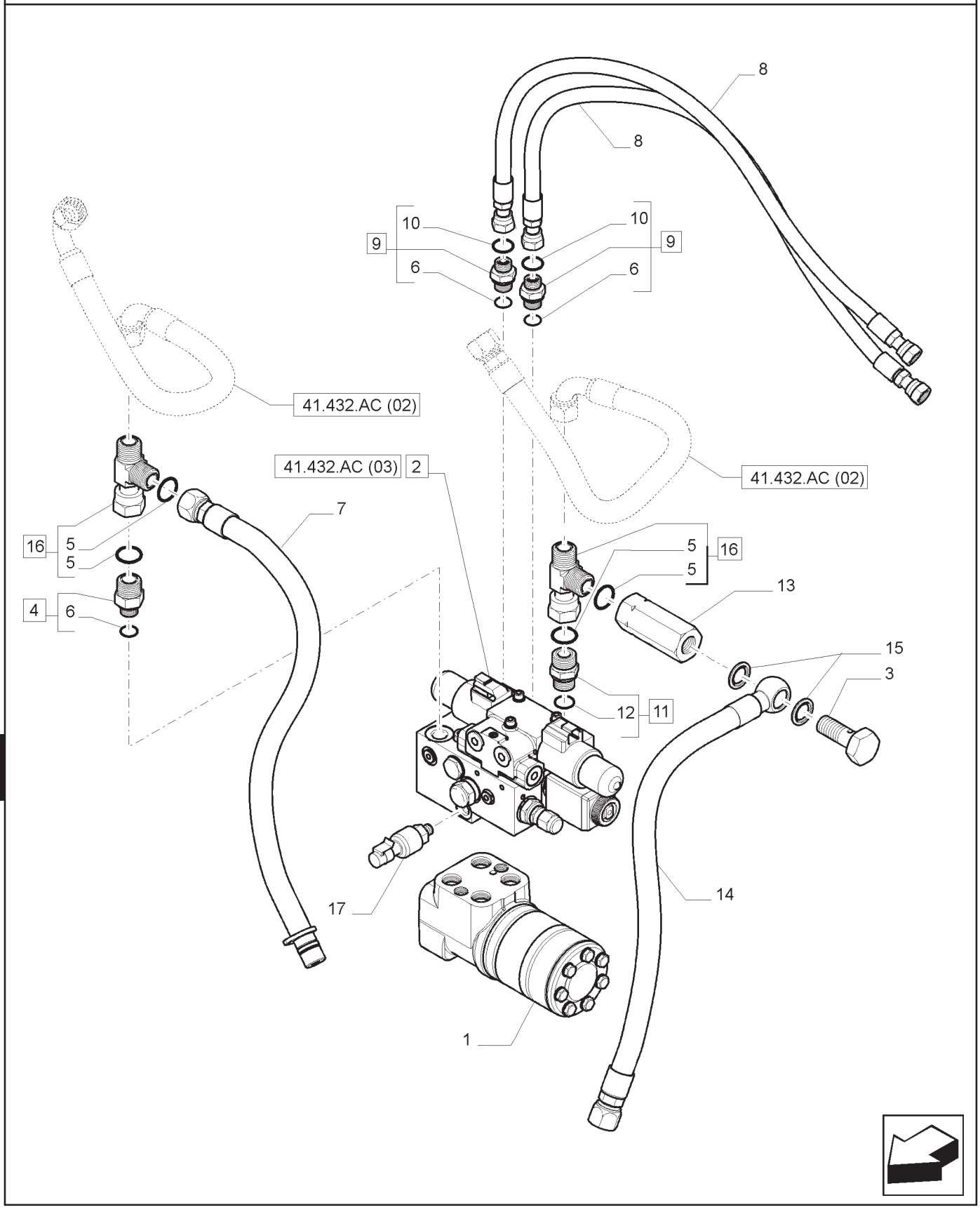

PREDISPOSIÇÃO PARA O SISTEMA DE CONDUÇÃO AUTOMÁTICA - VÁLVULAS E TUBOS
AUTO GUIDANCE SYSTEM READY - VALVES AND PIPES
PREDISPOSICIÓN SISTEMA DE CONDUCCIÓN AUTOMÁTICA - VÁLVULAS Y TUBOS
PREDISPOSIZIONE PER SISTEMA DI GUIDA AUTOMATICA - TUBAZIONI E VALVOLE
VORRÜSTUNG FÜR LENKAUTOMATIK - VENTILE UND ROHRE
PRÉ-ÉQUIPEMENT POUR SYSTÈME DE CONDUITE AUTOMATIQUE - VALVES ET TUYAUX

R	N	P.N.	MOD	Q	Descrição	Description	Descripción	L.C.
1		84165703		1	VÁLVULA CONTROLE	CONTROL VALVE	VÁLVULA DE CONTROL	083D
2		84211163		1	VÁLVULA CONTROLE	CONTROL VALVE	VÁLVULA DE CONTROL	083D
3		5112588		1	PARAFUSO DE BANJO	BANJO BOLT	PERNO BANJO	090B
4		82016760		1	CONECTOR HIDRÁUL, INCLUI 6	HYD CONNECTOR	CONECTOR HIDRÁULICO	020R
5		9992069		2	ANEL O	O-RING	JUNTA TÓRICA	055A
6		83999938		1	JUNTA	GASKET	JUNTA	123G
7		84511178		1	CONJ. MANGUEIRA	HOSE ASSY.	CONJUNTO DE MANGUERA	P457
8		82037164		2	MANGUEIRA	HOSE	MANGUERA	030M
9		82016499		2	CONECTOR HIDRÁUL, INCLUI 6, 10	HYD CONNECTOR	CONECTOR HIDRÁULICO	020R
10		9993141		2	ANEL O	O-RING	JUNTA TÓRICA	055A
11		82016498		1	CONECTOR HIDRÁUL, INCLUI 12	HYD CONNECTOR	CONECTOR HIDRÁULICO	020R
12		82016732		1	VEDAÇÃO	SEAL	JUNTA	132A
13		87350633		1	FILTRO	FILTER	FILTRO	065F
14		87735435		1	CONJ. MANGUEIRA	HOSE ASSY.	CONJUNTO DE MANGUERA	P457
15		5165897		2	VEDAÇÃO DA ARRUELA	SEALING WASHER	JUNTA HERMÉTICA	133R
16		84989850		2	CONEXÃO DE 3 VIAS, INCLUI 5	3 WAY CONNECTION	CONEXIÓN DE 3 VÍAS	016R
17		87428328		1	INTERRUPTOR DE PRESSÃO	PRESSURE SWITCH	PRESOSTATO	079I

PREDISPOSIÇÃO PARA O SISTEMA DE CONDUÇÃO AUTOMÁTICA - VÁLVULAS E TUBOS
AUTO GUIDANCE SYSTEM READY - VALVES AND PIPES
PREDISPOSICIÓN SISTEMA DE CONDUCCIÓN AUTOMÁTICA - VÁLVULAS Y TUBOS
PREDISPOSIZIONE PER SISTEMA DI GUIDA AUTOMATICA - TUBAZIONI E VALVOLE
VORRÜSTUNG FÜR LENKAUTOMATIK - VENTILE UND ROHRE
PRÉ-ÉQUIPEMENT POUR SYSTÈME DE CONDUITE AUTOMATIQUE - VALVES ET TUYAUX

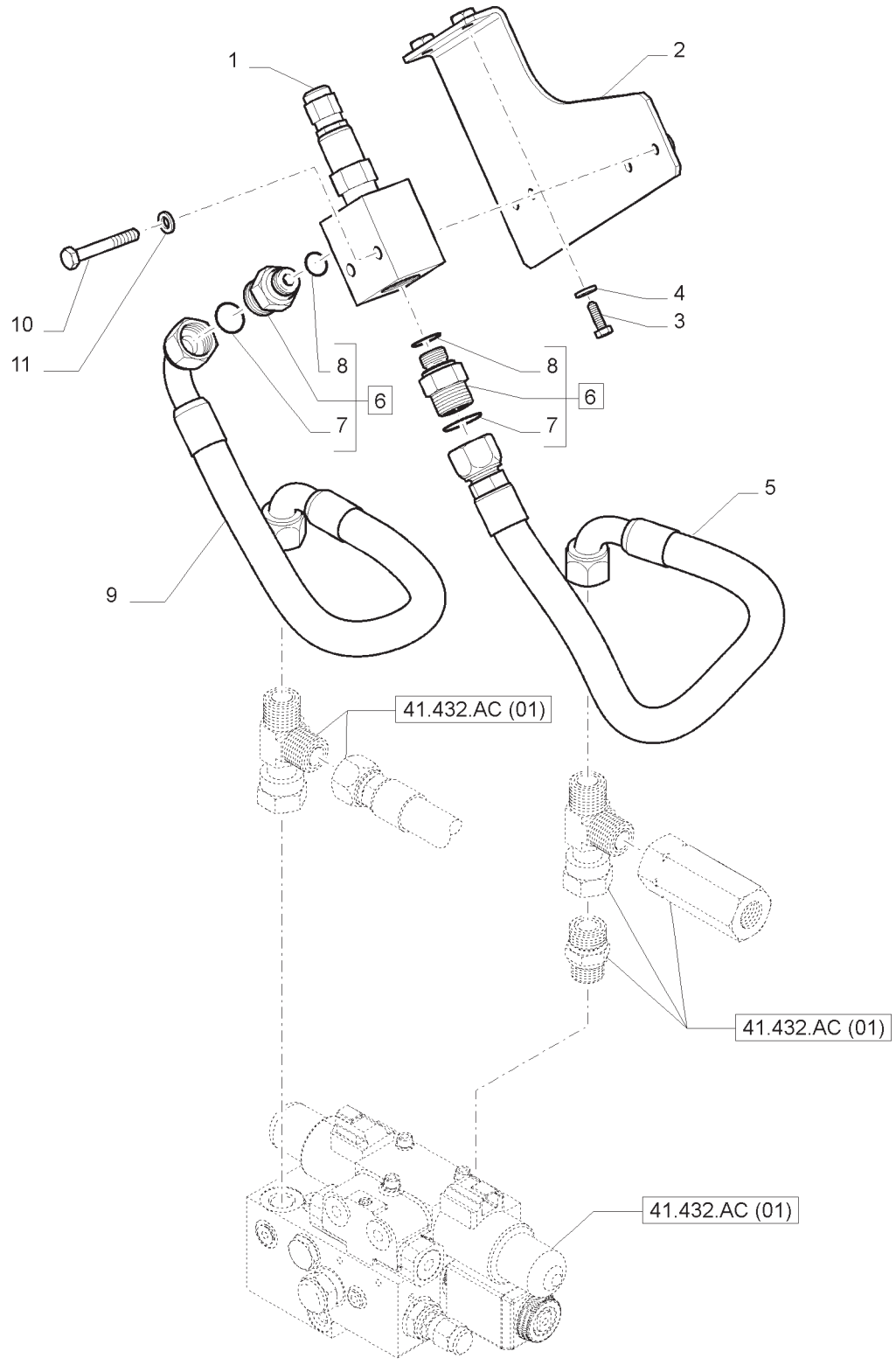

PREDISPOSIÇÃO PARA O SISTEMA DE CONDUÇÃO AUTOMÁTICA - VÁLVULAS E TUBOS
AUTO GUIDANCE SYSTEM READY - VALVES AND PIPES
PREDISPOSICIÓN SISTEMA DE CONDUCCIÓN AUTOMÁTICA - VÁLVULAS Y TUBOS
PREDISPOSIZIONE PER SISTEMA DI GUIDA AUTOMATICA - TUBAZIONI E VALVOLE
VORRÜSTUNG FÜR LENKAUTOMATIK - VENTILE UND ROHRE
PRÉ-ÉQUIPEMENT POUR SYSTÈME DE CONDUITE AUTOMATIQUE - VALVES ET TUYAUX

R	N	P.N.	MOD	Q	Descrição	Description	Descripción	L.C.
1		87733695		1	VÁLVULA HIDRÁULICA	HYDRAULIC VALVE	VÁLVULA HIDRÁULICA	010V
2		87740932		1	SUPORTE	BRACKET	MÉNSULA	225S
3		120100		2	PARAFUSO	BOLT	PERNO	140B
4		10516474		2	TRAVA DA ARRUELA	LOCK WASHER	ARANDELA DE FRENO	132R
5		87735436		1	CONJ. MANGUEIRA	HOSE ASSY.	CONJUNTO DE MANGUERA	P457
6		82016760		2	CONECTOR HIDRÁUL, INCLUI 7, 8	HYD CONNECTOR	CONECTOR HIDRÁULICO	020R
7		9992069		2	ANEL O	O-RING	JUNTA TÓRICA	055A
8		83999938		2	JUNTA	GASKET	JUNTA	123G
9		87735437		1	MANGUEIRA	HOSE	MANGUERA	030M
10		16044331		2	PARAFUSO	SCREW	TORNILLO	040V
11		10516679		2	TRAVA DA ARRUELA	LOCK WASHER	ARANDELA DE FRENO	132R

VÁLVULA AUTOGUIDANCE - COMPONENTES
AUTOGUIDANCE VALVES - BREAKDOWN
VÁLVULA DE GUIADO AUTOMÁTICO - DESPIECE
VALVOLA SISTEMA DI GUIDA AUTOMATICA - COMPONENTI
LENKAUTOMATIK-STEUERVENTIL - EXPLOSIONSZEICHNUNG
VANNE DE GUIDAGE AUTOMATIQUE - COMPOSANT

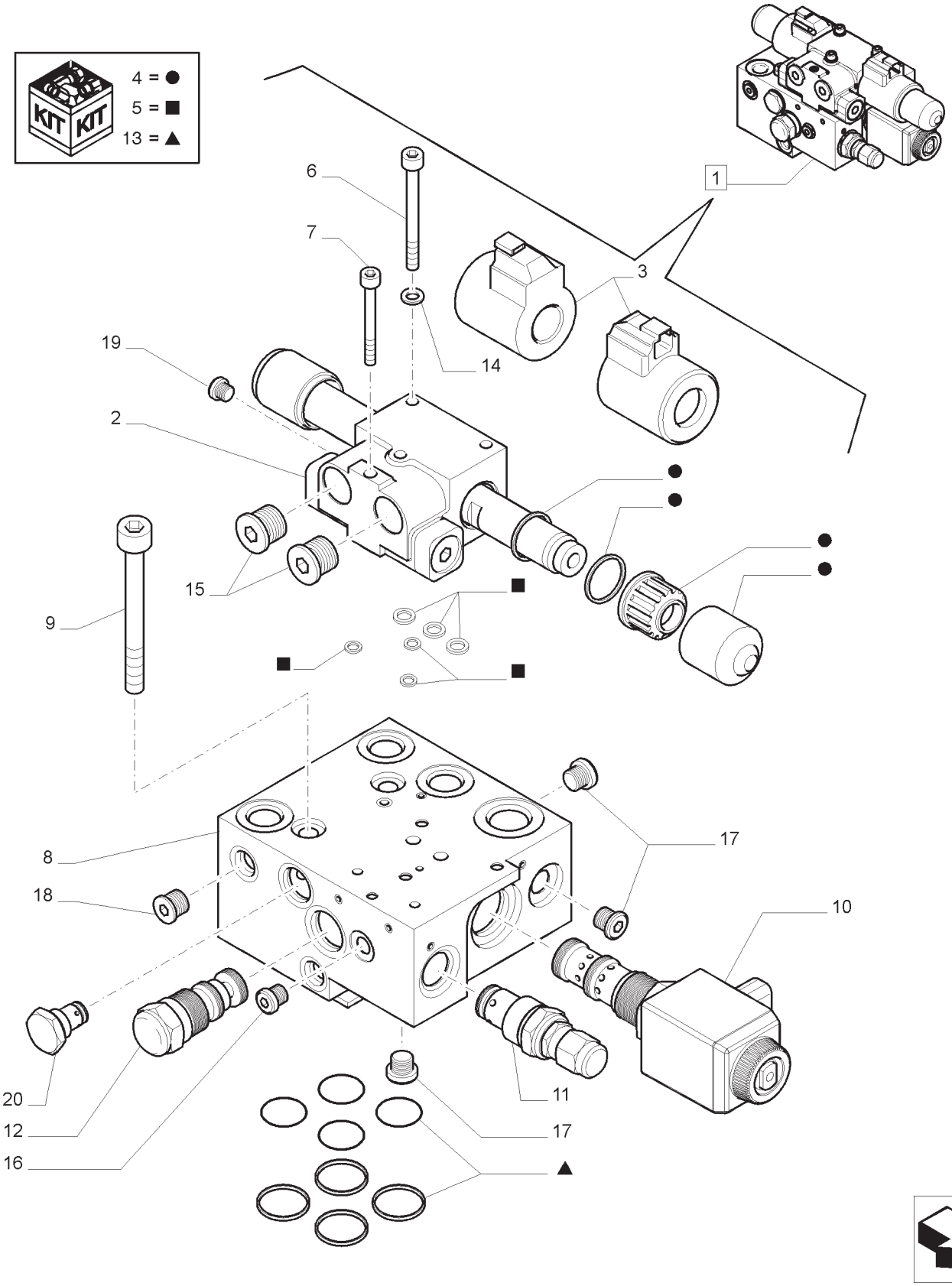

VÁLVULA AUTOGUIDANCE - COMPONENTES
AUTOGUIDANCE VALVES - BREAKDOWN
VÁLVULA DE GUIADO AUTOMÁTICO - DESPIECE
VALVOLA SISTEMA DI GUIDA AUTOMATICA - COMPONENTI
LENKAUTOMATIK-STEUERVENTIL - EXPLOSIONSZEICHNUNG
VANNE DE GUIDAGE AUTOMATIQUE - COMPOSANT

R	N	P.N.	MOD	Q	Descrição	Description	Descripción	L.C.
1		84211163		1	VÁLVULA CONTROLE, INCLUI 2 -20	CONTROL VALVE	VÁLVULA DE CONTROL	083D
2		87550051		1	VÁLVULA PILOTO	PILOT VALVE	VÁLVULA DE PILOTAJE	6180
3		84160390		2	BOBINA	COIL	BOBINA	083B
4		84160386		1	VEDAÇÃO	SEAL	JUNTA	132A
5		84160427		1	VEDAÇÃO	SEAL	JUNTA	132A
6		14304871		3	PARAFUSO	SCREW	TORNILLO	040V
7		14304731		1	PARAFUSO	SCREW	TORNILLO	040V
8		87706955		1	COLETOR	MANIFOLD	COLECTOR	198C
9		84160398		2	PARAFUSO	SCREW	TORNILLO	040V
10		84164839		1	SOLENOIDE	SOLENOID	SOLENOIDE	168S
11		84160406		1	VÁLVULA ALÍVIO DA PRESSÃO	PRESSURE RELIEF VALVE	VÁLVULA DE SEGURIDAD	007V
12		84165175		1	LIMITADOR DE PRESSÃO	PRESSURE LIMITER	LIMITADOR DE PRESIÓN	Z541
13		84160425		1	VEDAÇÃO	SEAL	JUNTA	132A
14		14496401		3	ARRUELA PLANA	WASHER	ARANDELA	131R
15		84289783		4	BUJÃO	PLUG	TAPÓN	050T
16		84289782		1	BUJÃO	PLUG	TAPÓN	050T
17		84289784		3	BUJÃO	PLUG	TAPÓN	050T
18		278548		1	BUJÃO	PLUG	TAPÓN	050T
19		86632547		1	BUJÃO	PLUG	TAPÓN	050T
20		84220772		1	VÁLVULA CHECAGEM	CHECK VALVE	VÁLVULA DE RETENCIÓN	P394

ÍNDICE DA SEÇÃO

00.000.44		**RODAS**
44.511.AE	01	RODAS DIANTEIRAS - ARO W12 - 28
44.511.AE	02	RODAS DIANTEIRAS - ARO W14L - 28
44.511.AE	03	RODAS DIANTEIRAS - ARO DW16 - 26
44.511.AE	04	RODAS DIANTEIRAS - ARO DWA16 - 26
44.511.AE	05	RODAS DIANTEIRAS - AG20 - 30.5
44.520.AB	01	RODAS TRASEIRAS - ARO DW18 - 38
44.520.AB	02	RODAS TRASEIRAS - ARO DWW18 - 38
44.520.AB	03	RODAS TRASEIRAS - ARO DW20 - 34
44.520.AB	04	RODAS TRASEIRAS - ARO DW21A - 32
44.520.AB	05	RODAS TRASEIRAS - ARO DW23B - 38

RODAS
WHEELS
RUEDAS
RUOTE
FELGEN
ROUES

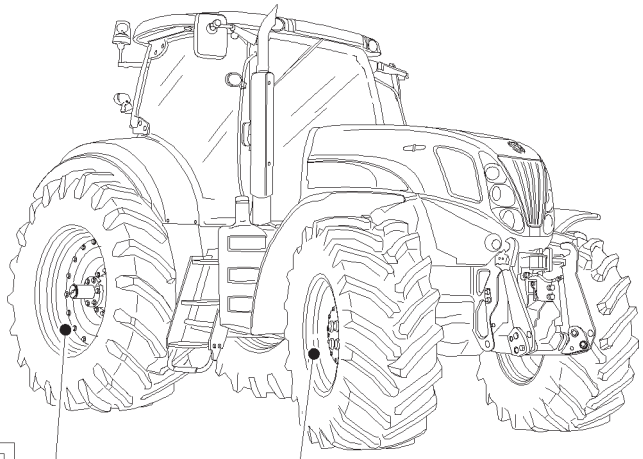

44.520.AB (01)
44.520.AB (02)
44.520.AB (03)
44.520.AB (04)
44.520.AB (05)

44.511.AE (01)
44.511.AE (02)
44.511.AE (03)
44.511.AE (04)
44.511.AE (05)

RODAS
WHEELS
RUEDAS
RUOTE
FELGEN
ROUES

R	N	P.N.	MOD	Q	Descrição	Description	Descripción	L.C.

RODAS DIANTEIRAS - ARO W12 - 28
FRONT WHEELS - RIM W12 - 28
RUEDAS ANTERIORES - LLANTAS W12 - 28
RUOTE DIRETTRICI - CERCCHIO W12 - 28
VORDERE RAEDER - REIFEN W12 - 28
ROUES AVANT - JANTE W12 - 28

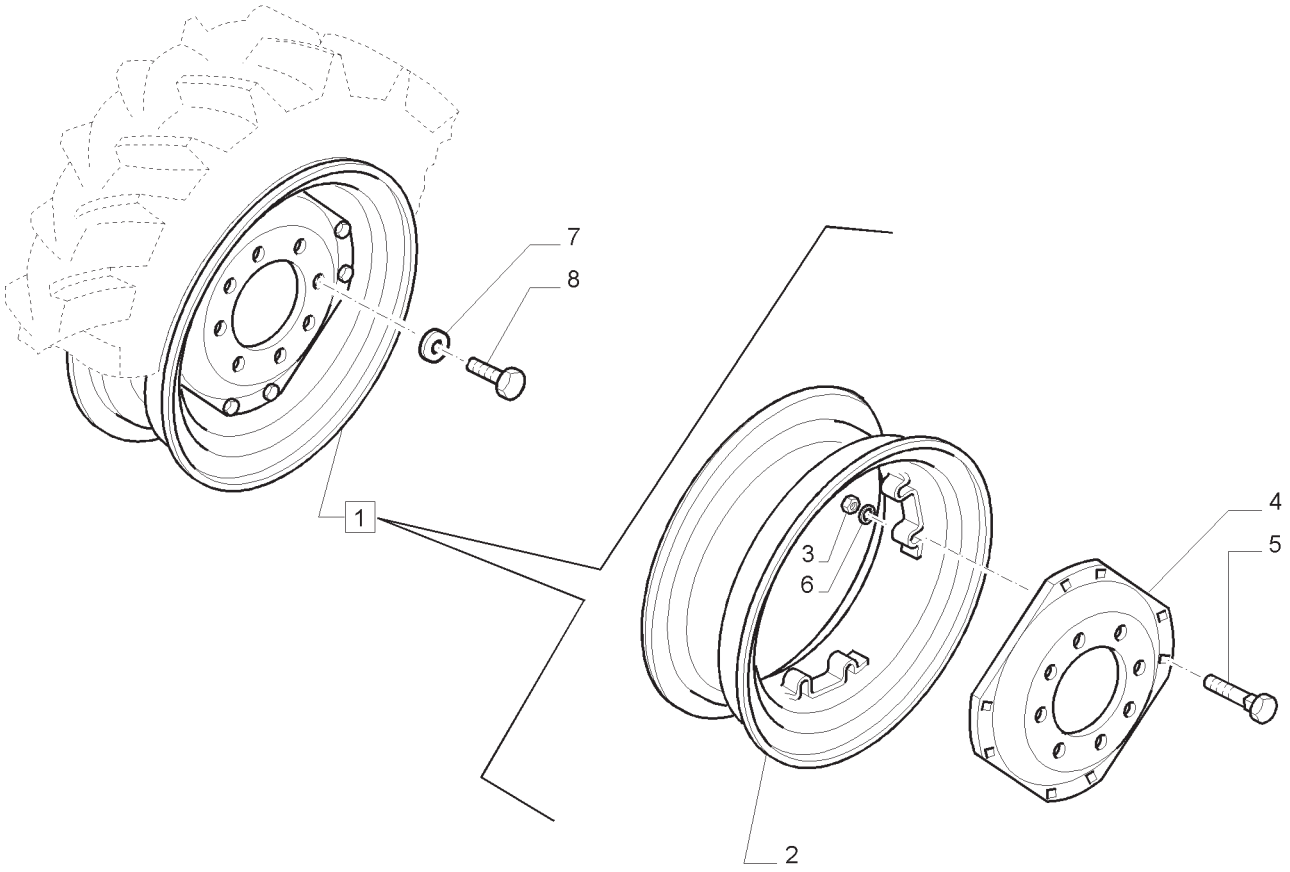

RODAS DIANTEIRAS - ARO W12 - 28
FRONT WHEELS - RIM W12 - 28
RUEDAS ANTERIORES - LLANTAS W12 - 28
RUOTE DIRETTRICI - CERCCHIO W12 - 28
VORDERE RAEDER - REIFEN W12 - 28
ROUES AVANT - JANTE W12 - 28

R	N	P.N.	MOD	Q	Descrição	Description	Descripción	L.C.
1	1	82991408		2	RODA CONJ., INCLUI 2 - 6	WHEEL	RUEDA	160R
1	2	82991407		2	RODA CONJ., INCLUI 2 - 6	WHEEL	RUEDA	160R
2	1	82992560		2	ARO	RIM	LLANTA	135C
2	2	82992538		2	ARO	RIM	LLANTA	135C
3	1	82992572		16	PORCA	NUT	TUERCA	010D
3	2	82992539		16	PORCA	NUT	TUERCA	010D
4	1	82992544		2	DISCO	DISC	DISCO	060D
4	2	82992537		2	DISCO	DISC	DISCO	060D
5	1	84990519		16	PARAFUSO	SCREW	TORNILLO	040V
5	2	82992525		16	PARAFUSO	SCREW	TORNILLO	040V
6	1	82992573		16	ARRUELA	WASHER	ARANDELA	131R
6	2	82992540		16	ARRUELA	WASHER	ARANDELA	131R
7		5100516		16	ARRUELA PLANA	WASHER	ARANDELA	131R
8		11390531		16	PARAFUSO	SCREW	TORNILLO	040V

(1) MAXION
(2) MUSIAN CANCIANI

RODAS DIANTEIRAS - ARO W14L - 28
FRONT WHEELS - RIM W14L - 28
RUEDAS ANTERIORES - LLANTAS W14L - 28
RUOTE DIRETTRICI - CERCCHIO W14L - 28
VORDERE RAEDER - REIFEN W14L - 28
ROUES AVANT - JANTE W14L - 28

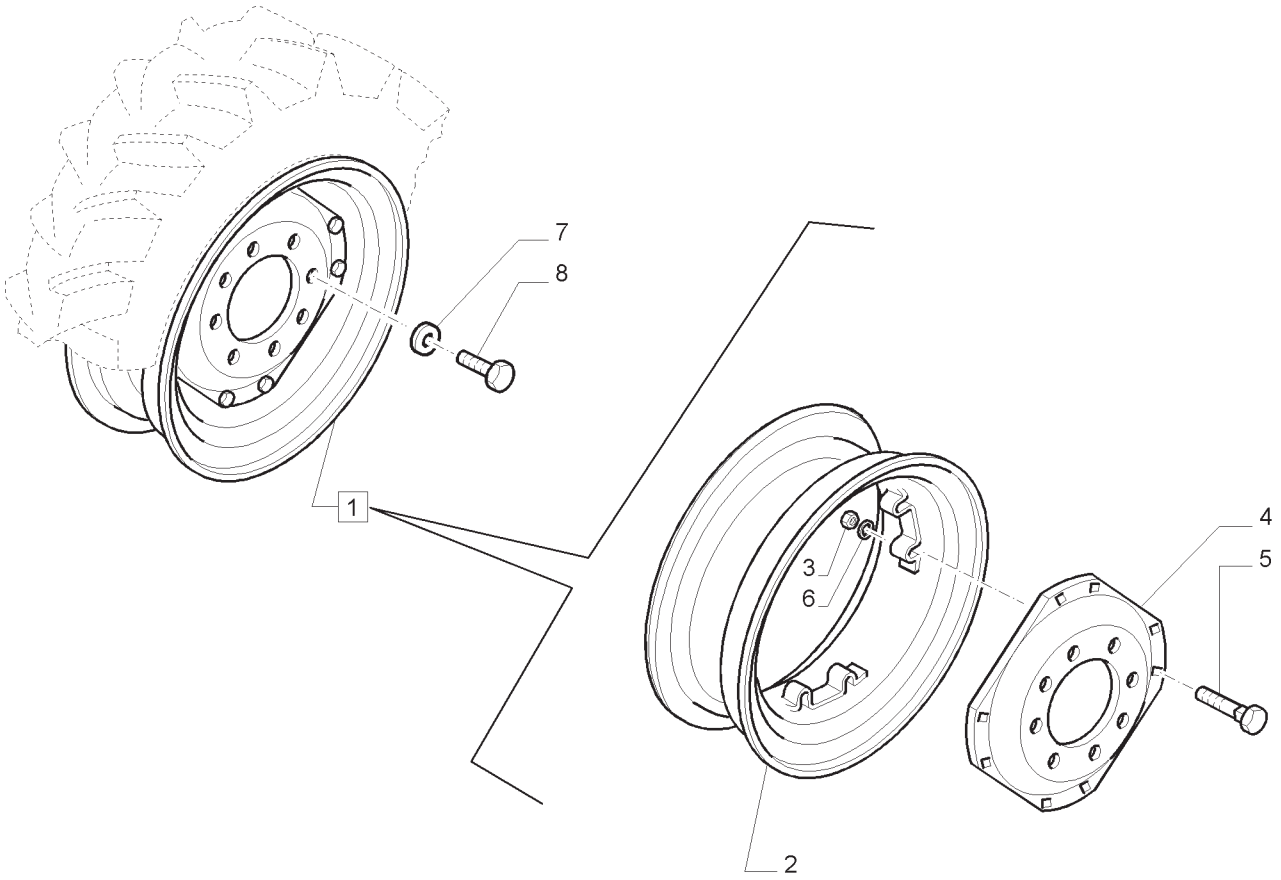

RODAS DIANTEIRAS - ARO W14L - 28
FRONT WHEELS - RIM W14L - 28
RUEDAS ANTERIORES - LLANTAS W14L - 28
RUOTE DIRETTRICI - CERCCHIO W14L - 28
VORDERE RAEDER - REIFEN W14L - 28
ROUES AVANT - JANTE W14L - 28

R	N	P.N.	MOD	Q	Descrição	Description	Descripción	L.C.
1		82992156		2	RODA CONJ., INCLUI 2 -6	WHEEL	RUEDA	160R
2		73401727		2	ARO	WHEEL RIM	LLANTA	135C
3		82992572		16	PORCA	NUT	TUERCA	010D
4		82992544		2	DISCO	DISC	DISCO	060D
5		84990519		16	PARAFUSO	SCREW	TORNILLO	040V
6		82992573		16	ARRUELA PLANA	WASHER	ARANDELA	131R
7		5100516		16	ARRUELA PLANA	WASHER	ARANDELA	131R
8		11390531		16	PARAFUSO	SCREW	TORNILLO	040V

NOTA: MAXION

RODAS DIANTEIRAS - ARO DW16 - 26
FRONT WHEELS - RIM DW16 - 26
RUEDAS ANTERIORES - LLANTAS DW16 - 26
RUOTE DIRETTRICI - CERCCHIO DW16 - 26
VORDERE RAEDER - REIFEN DW16 - 26
ROUES AVANT - JANTE DW16 - 26

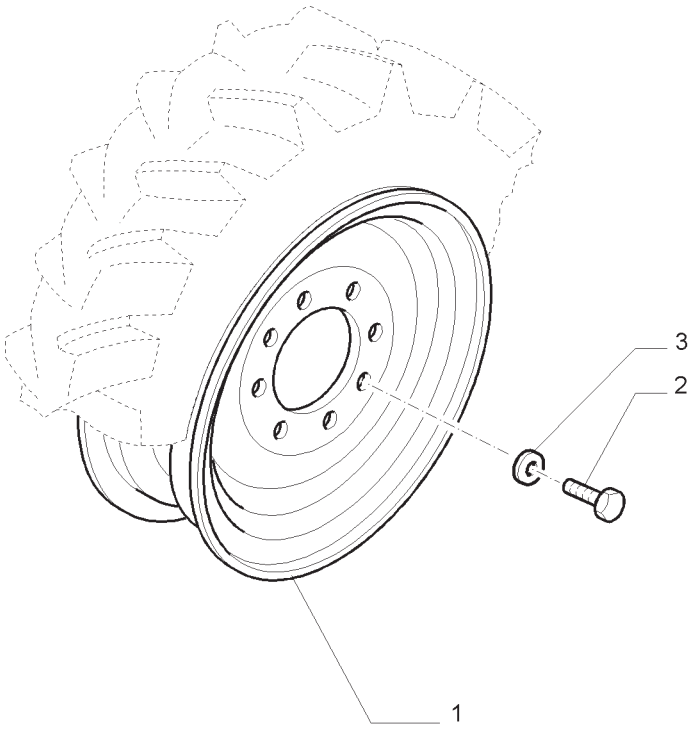

RODAS DIANTEIRAS - ARO DW16 - 26
FRONT WHEELS - RIM DW16 - 26
RUEDAS ANTERIORES - LLANTAS DW16 - 26
RUOTE DIRETTRICI - CERCCHIO DW16 - 26
VORDERE RAEDER - REIFEN DW16 - 26
ROUES AVANT - JANTE DW16 - 26

R	N	P.N.	MOD	Q	Descrição	Description	Descripción	L.C.
1		73400571		2	RODA CONJ.	WHEEL	RUEDA	160R
2		11390531		16	PARAFUSO	SCREW	TORNILLO	040V
3		5100516		16	ARRUELA PLANA	WASHER	ARANDELA	131R

NOTA: MAXION

RODAS DIANTEIRAS - ARO DWA16 - 26
FRONT WHEELS - RIM DWA16 - 26
RUEDAS ANTERIORES - LLANTAS DWA16 - 26
RUOTE DIRETTRICI - CERCCHIO DWA16 - 26
VORDERE RAEDER - REIFEN DWA16 - 26
ROUES AVANT - JANTE DWA16 - 26

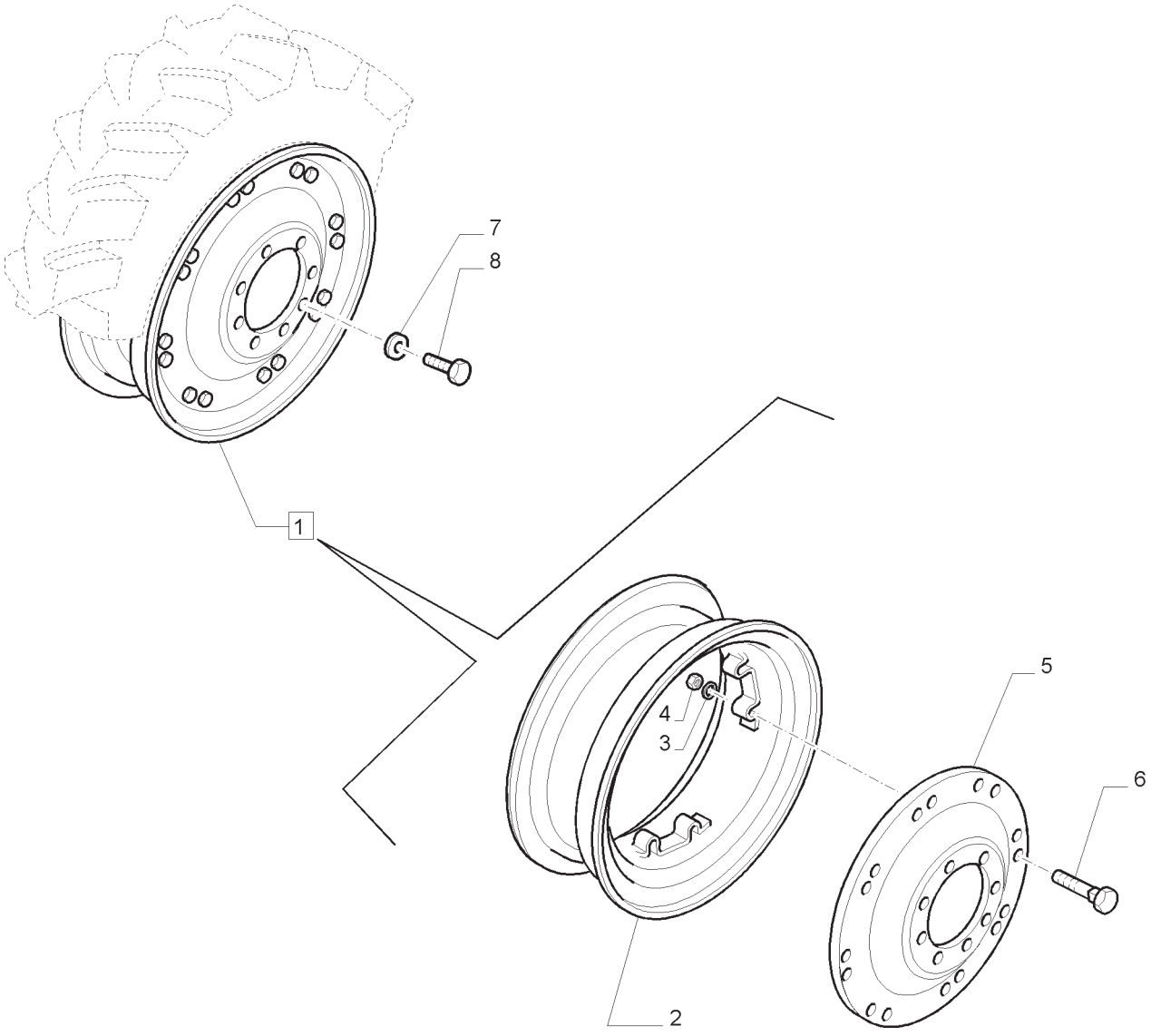

RODAS DIANTEIRAS - ARO DWA16 - 26
FRONT WHEELS - RIM DWA16 - 26
RUEDAS ANTERIORES - LLANTAS DWA16 - 26
RUOTE DIRETTRICI - CERCCHIO DWA16 - 26
VORDERE RAEDER - REIFEN DWA16 - 26
ROUES AVANT - JANTE DWA16 - 26

R	N	P.N.	MOD	Q	Descrição	Description	Descripción	L.C.
1		87746032		2	RODA CONJ., INCLUI 2 -6	WHEEL	RUEDA	160R
2		NSS		2	ARO, INCLUIDO EM 1	WHEEL RIM	LLANTA	135C
3		82992573		16	ARRUELA PLANA	WASHER	ARANDELA	131R
4		82992572		16	PORCA	NUT	TUERCA	010D
5		NSS		2	DISCO, INCLUIDO EM 1	DISC	DISCO	060D
6		84990519		16	PARAFUSO	SCREW	TORNILLO	040V
7		5100516		16	ARRUELA PLANA	WASHER	ARANDELA	131R
8		11390531		16	PARAFUSO	SCREW	TORNILLO	040V

NOTA: MAXION

RODAS DIANTEIRAS - AG20 - 30.5
FRONT WHEELS - AG20 - 30.5
RUEDAS ANTERIORES - AG20 - 30.5
RUOTE DIRETTRICI - AG20 - 30.5
VORDERE RAEDER - AG20 - 30.5
ROUES AVANT - AG20 - 30.5

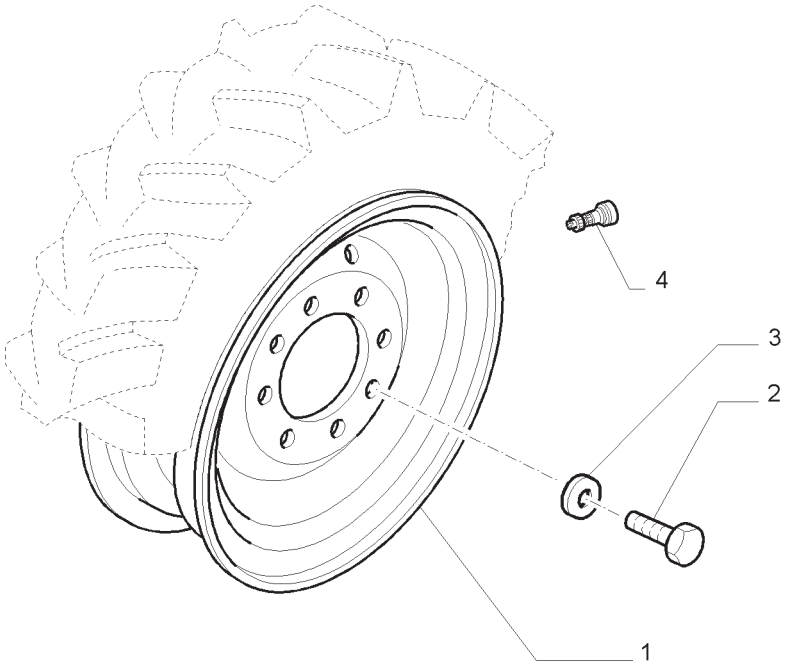

RODAS DIANTEIRAS - AG20 - 30.5
FRONT WHEELS - AG20 - 30.5
RUEDAS ANTERIORES - AG20 - 30.5
RUOTE DIRETTRICI - AG20 - 30.5
VORDERE RAEDER - AG20 - 30.5
ROUES AVANT - AG20 - 30.5

R	N	P.N.	MOD	Q	Descrição	Description	Descripción	L.C.
1		47381130		2	RODA CONJ.	WHEEL	RUEDA	160R
2		11390531		16	PARAFUSO	SCREW	TORNILLO	040V
3		5100516		16	ARRUELA PLANA	WASHER	ARANDELA	131R
4		9576934		2	VÁLVULA	VALVE	VÁLVULA	9620

NOTA: MAXION

RODAS TRASEIRAS - ARO DW18 - 38
REAR WHEELS - RIM DW18 - 38
RUEDAS POSTERIORES - LLANTAS DW18 - 38
RUOTE MOTRICI - CERCCHIO DW18 - 38
HINTERE RAEDER - REIFEN DW18 - 38
ROUES ARRIERES - JANTE DW18 - 38

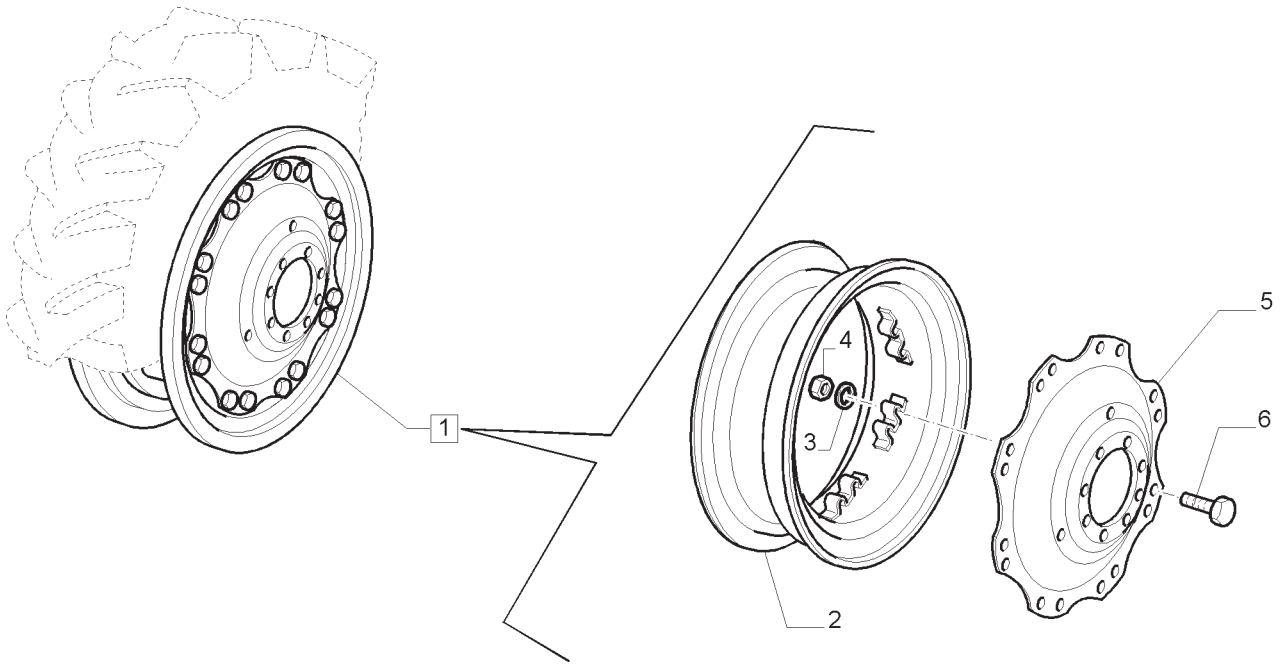

RODAS TRASEIRAS - ARO DW18 - 38
REAR WHEELS - RIM DW18 - 38
RUEDAS POSTERIORES - LLANTAS DW18 - 38
RUOTE MOTRICI - CERCCHIO DW18 - 38
HINTERE RAEDER - REIFEN DW18 - 38
ROUES ARRIERES - JANTE DW18 - 38

R	N	P.N.	MOD	Q	Descrição	Description	Descripción	L.C.
1		82992146		2	RODA CONJ., INCLUI 2 -6	WHEEL	RUEDA	160R
2		82992569		2	ARO	WHEEL RIM	LLANTA	135C
3		82992573		32	ARRUELA PLANA	WASHER	ARANDELA	131R
4		82992572		32	PORCA	NUT	TUERCA	010D
5		82992553		2	DISCO	DISC	DISCO	060D
6		84990519		32	PARAFUSO	SCREW	TORNILLO	040V

NOTA: MAXION

RODAS TRASEIRAS - ARO DWW18 - 38
REAR WHEELS - RIM DWW18 - 38
RUEDAS POSTERIORES - LLANTAS DWW18 - 38
RUOTE MOTRICI - CERCCHIO DWW18 - 38
HINTERE RAEDER - REIFEN DWW18 - 38
ROUES ARRIERES - JANTE DWW18 - 38

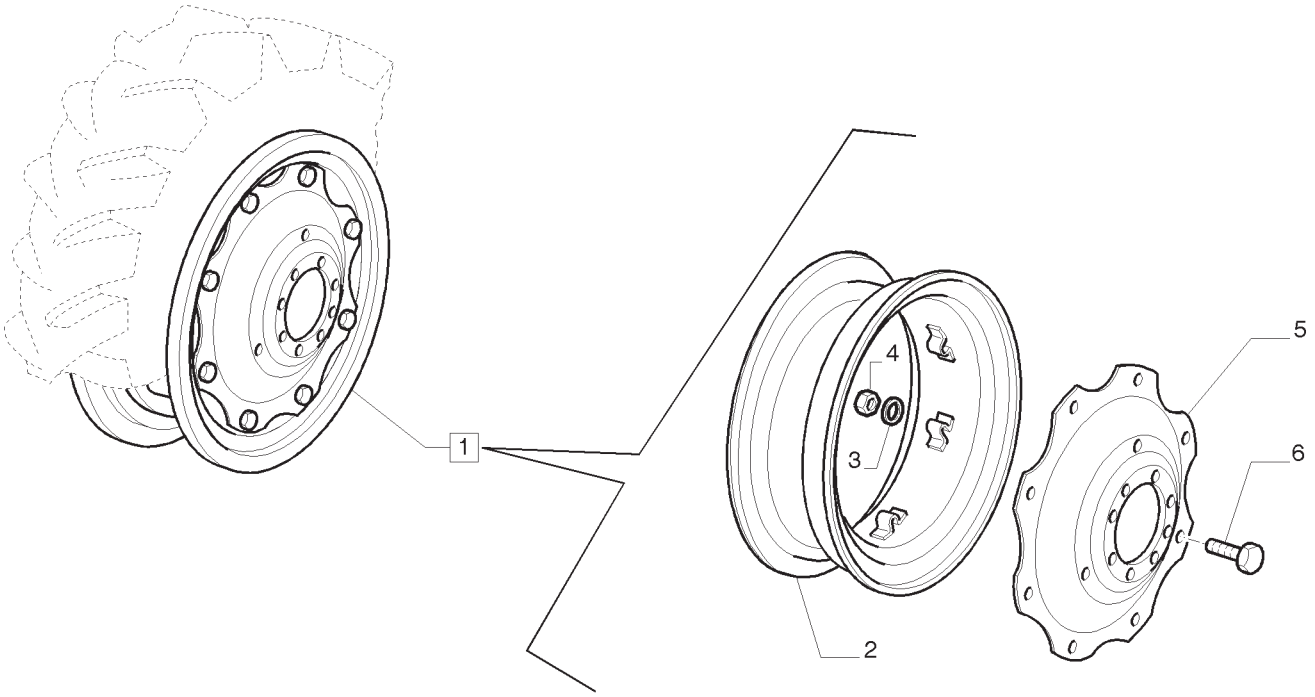

RODAS TRASEIRAS - ARO DWW18 - 38
REAR WHEELS - RIM DWW18 - 38
RUEDAS POSTERIORES - LLANTAS DWW18 - 38
RUOTE MOTRICI - CERCCHIO DWW18 - 38
HINTERE RAEDER - REIFEN DWW18 - 38
ROUES ARRIERES - JANTE DWW18 - 38

R	N	P.N.	MOD	Q	Descrição	Description	Descripción	L.C.
1		82992171		2	RODA CONJ., INCLUI 2 -6	WHEEL	RUEDA	160R
2		82992524		2	ARO	WHEEL RIM	LLANTA	135C
3		82992540		16	ARRUELA PLANA	WASHER	ARANDELA	131R
4		82992539		16	PORCA	NUT	TUERCA	010D
5		82992519		2	DISCO	DISC	DISCO	060D
6		82992541		16	PARAFUSO	SCREW	TORNILLO	040V

NOTA: MUSIAN CANCIANI

RODAS TRASEIRAS - ARO DW20 - 34
REAR WHEELS - RIM DW20 - 34
RUEDAS POSTERIORES - LLANTAS DW20 - 34
RUOTE MOTRICI - CERCCHIO DW20 - 34
HINTERE RAEDER - REIFEN DW20 - 34
ROUES ARRIERES - JANTE DW20 - 34

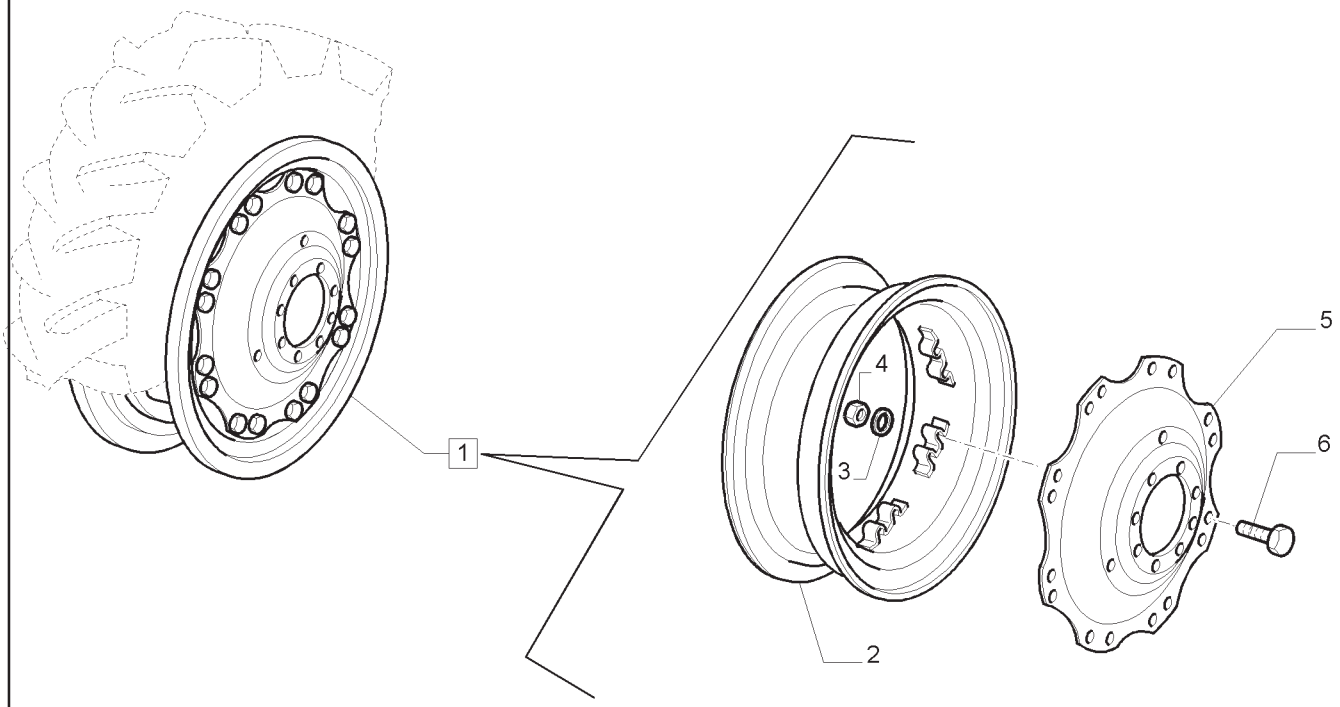

RODAS TRASEIRAS - ARO DW20 - 34
REAR WHEELS - RIM DW20 - 34
RUEDAS POSTERIORES - LLANTAS DW20 - 34
RUOTE MOTRICI - CERCCHIO DW20 - 34
HINTERE RAEDER - REIFEN DW20 - 34
ROUES ARRIERES - JANTE DW20 - 34

R	N	P.N.	MOD	Q	Descrição	Description	Descripción	L.C.
1		82992606		2	RODA CONJ., INCLUI 2 -6	WHEEL	RUEDA	160R
2		82992565		2	ARO	WHEEL RIM	LLANTA	135C
3		82992573		16	ARRUELA PLANA	WASHER	ARANDELA	131R
4		82992572		16	PORCA	NUT	TUERCA	010D
5		82992607		2	DISCO	DISC	DISCO	060D
6		84990519		16	PARAFUSO	SCREW	TORNILLO	040V

NOTA: MAXION

RODAS TRASEIRAS - ARO DW21A - 32
REAR WHEELS - RIM DW21A - 32
RUEDAS POSTERIORES - LLANTAS DW21A - 32
RUOTE MOTRICI - CERCCHIO DW21A - 32
HINTERE RAEDER - REIFEN DW21A - 32
ROUES ARRIERES - JANTE DW21A - 32

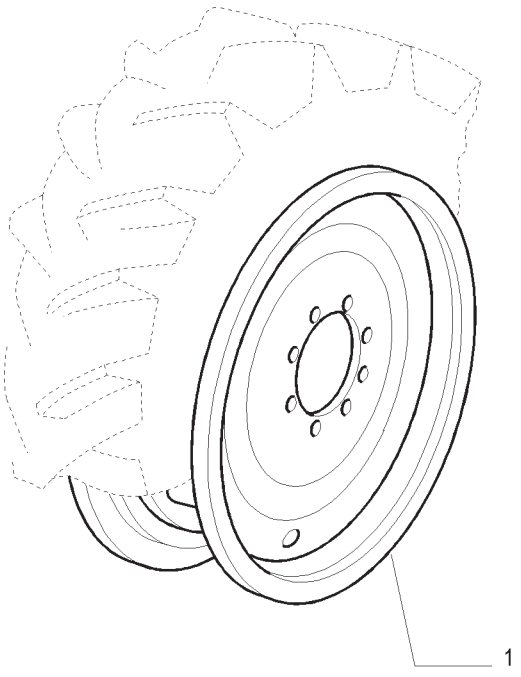

RODAS TRASEIRAS - ARO DW21A - 32
REAR WHEELS - RIM DW21A - 32
RUEDAS POSTERIORES - LLANTAS DW21A - 32
RUOTE MOTRICI - CERCCHIO DW21A - 32
HINTERE RAEDER - REIFEN DW21A - 32
ROUES ARRIERES - JANTE DW21A - 32

R	N	P.N.	MOD	Q	Descrição	Description	Descripción	L.C.
1		84593381		2	RODA CONJ.	WHEEL	RUEDA	160R

NOTA: MAXION

RODAS TRASEIRAS - ARO DW23B - 38
REAR WHEELS - RIM DW23B - 38
RUEDAS POSTERIORES - LLANTAS DW23B - 38
RUOTE MOTRICI - CERCCHIO DW23B - 38
HINTERE RAEDER - REIFEN DW23B - 38
ROUES ARRIERES - JANTE DW23B - 38

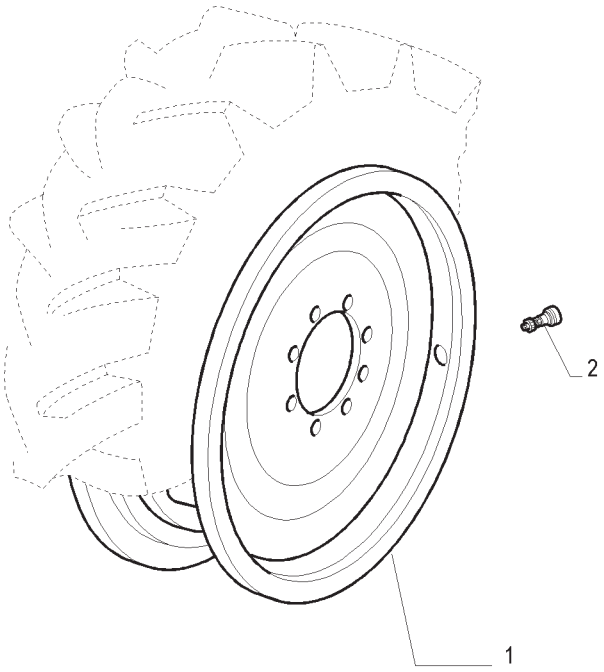

RODAS TRASEIRAS - ARO DW23B - 38
REAR WHEELS - RIM DW23B - 38
RUEDAS POSTERIORES - LLANTAS DW23B - 38
RUOTE MOTRICI - CERCCHIO DW23B - 38
HINTERE RAEDER - REIFEN DW23B - 38
ROUES ARRIERES - JANTE DW23B - 38

R	N	P.N.	MOD	Q	Descrição	Description	Descripción	L.C.
1		84591987		2	RODA CONJ.	WHEEL	RUEDA	160R
2		27549R1		2	VÁLVULA	VALVE	VÁLVULA	9620

NOTA: MAXION

ÍNDICE DA SEÇÃO

00.000.50		**CONTROLE CLIMÁTICO CABINE**
50.100.AI	01	AR CONDICIONADO - COMPONENTES
50.104.AC	01	AQUECIMENTO/CONDICIONAMENTO - CONDUTAS DE VENTILAÇÃO
50.104.AC	03	AQUECIMENTO/CONDICIONAMENTO - AQUECEDOR - AR COND. E PEÇAS RESPECTIVAS
50.104.AO	01	VENTOINHA - COMPONENTES
50.104.AQ	01	AQUECIMENTO/CONDICIONAMENTO - CONDUTAS DE VENTILAÇÃO
50.200.AA	01	COMPRESSOR - AR CONDICIONADO
50.200.AA	02	COMPRESSOR - AR CONDICIONADO
50.200.BY	01	SENSORES E INTERRUPTORES PARA O SISTEMA DE AR CONDICIONADO
50.200.BY	02	TUBULAÇÕES DE CONDICIONAMENTO
50.200.BY	03	TUBULAÇÕES DE CONDICIONAMENTO
50.200.CG	01	AR CONDICIONADO - PEÇAS COMPONENTES
50.200.CG	02	AR CONDICIONADO - PEÇAS COMPONENTES

CONTROLE CLIMÁTICO CABINE
CAB CLIMATE CONTROL
CLIMATIZADOR CAB
CLIMATIZZAZIONE CAB
CAB KLIMAAUTOMATIK
CONTRÔLE DE LA TEMPÉRATURE DE LA CABINE

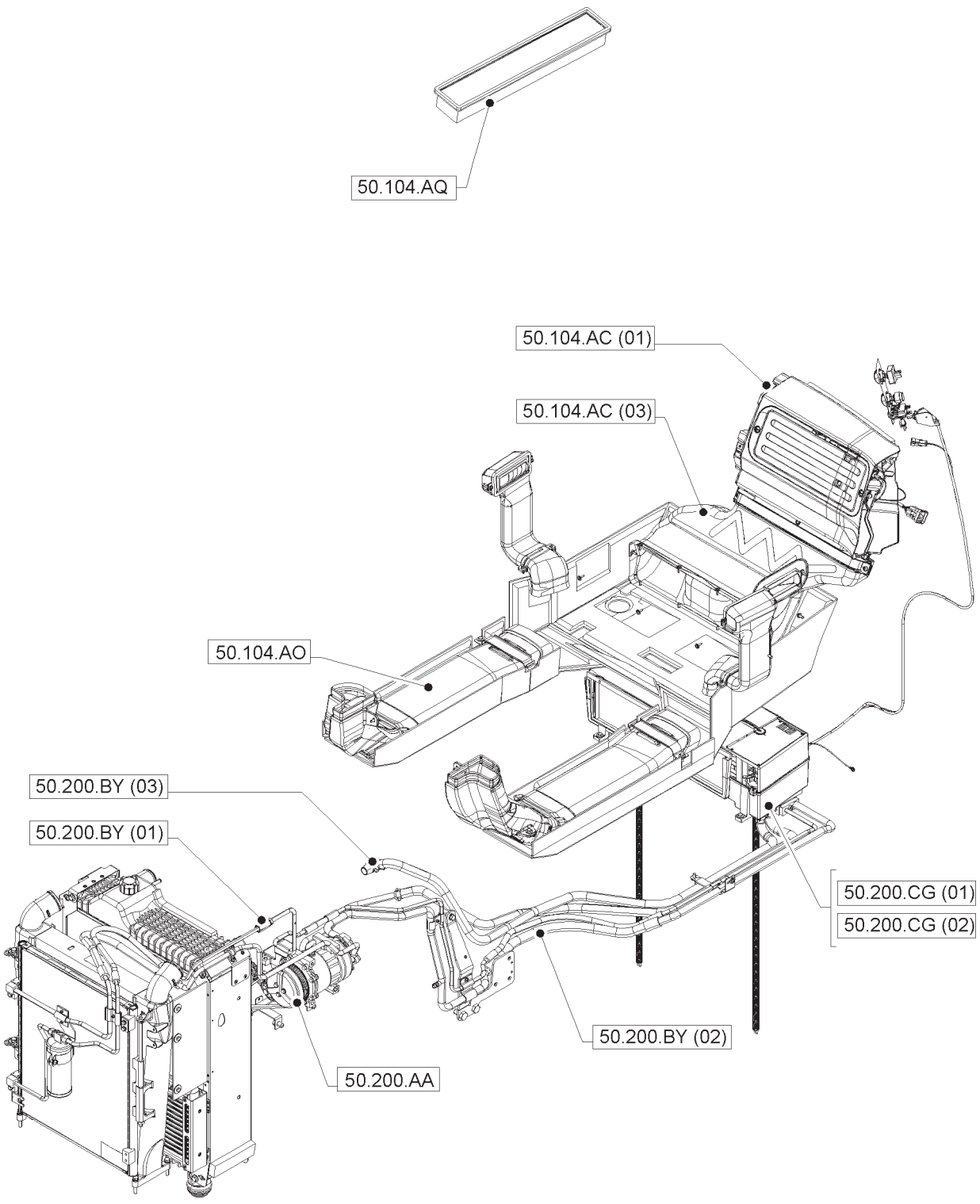

CONTROLE CLIMÁTICO CABINE
CAB CLIMATE CONTROL
CLIMATIZADOR CAB
CLIMATIZZAZIONE CAB
CAB KLIMAAUTOMATIK
CONTRÔLE DE LA TEMPÉRATURE DE LA CABINE

AR CONDICIONADO - COMPONENTES
AIR CONDITIONER - BREAKDOWN
CLIMATIZADOR - COMPONENTES
CONDIZIONATORE - PARTI COMPONENTI
KLIMAGERÄT - TEILE
CLIMATISEUR - COMPOSANTS

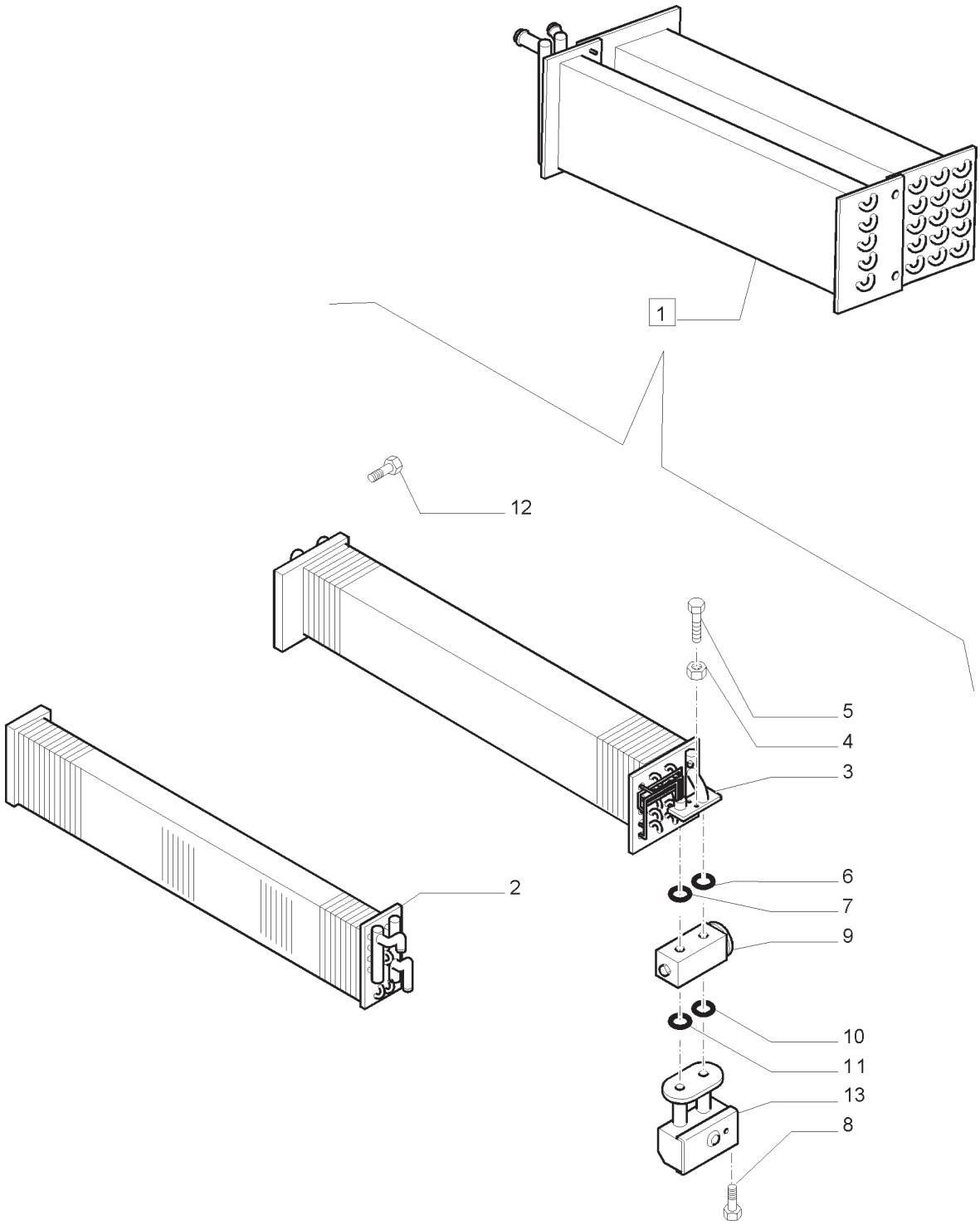

AR CONDICIONADO - COMPONENTES
AIR CONDITIONER - BREAKDOWN
CLIMATIZADOR - COMPONENTES
CONDIZIONATORE - PARTI COMPONENTI
KLIMAGERÄT - TEILE
CLIMATISEUR - COMPOSANTS

R	N	P.N.	MOD	Q	Descrição	Description	Descripción	L.C.
1		82037665		1	AR-CONDICIONADO, INCLUI 2 -13	AIR CONDITIONER	ACONDICIONADOR DE AIRE	0080
2		82037666		1	AQUECEDOR	HEATER	CALENTADOR	105R
3		82033008		1	EVAPORADOR	EVAPORATOR	EVAPORADOR	064E
4		12574111		2	PORCA	NUT	TUERCA	010D
5		14358921		2	PARAFUSO	SCREW	TORNILLO	040V
6		82000792		1	ANEL O	O-RING	JUNTA TÓRICA	055A
7		82000791		1	ANEL O	O-RING	JUNTA TÓRICA	055A
8		14305221		1	PARAFUSO	SCREW	TORNILLO	040V
9		82023542		1	VÁLVULA EXPANSÃO TÉRMICA	THERMAL EXPANSION VALVE	VÁLVULA EXPANS. TÉRMICA	A141
10		82000789		1	ANEL O	O-RING	JUNTA TÓRICA	055A
11		82000793		1	ANEL O	O-RING	JUNTA TÓRICA	055A
12		15902601		4	PARAFUSO	SCREW	TORNILLO	040V
13		82027885		1	TUBO	PIPE	TUBO	200T

AQUECIMENTO/CONDICIONAMENTO - CONDUTAS DE VENTILAÇÃO
HEATING/AIR CONDITIONING - VENTILATION DUCTS
CALEFACCIÓN/ACONDICIONAMIENTO - CONDUCTOS DE LA VENTILACIÓN
RISCALDAMENTO/CONDIZIONAMENTO - CONDOTTI VENTILAZIONE
HEIZUNG/KLIMATISIERUNG - LÜFTUNGSKANÄLE
CHAUFFAGE/CLIMATISEUR - CONDUITS DE VENTILATION

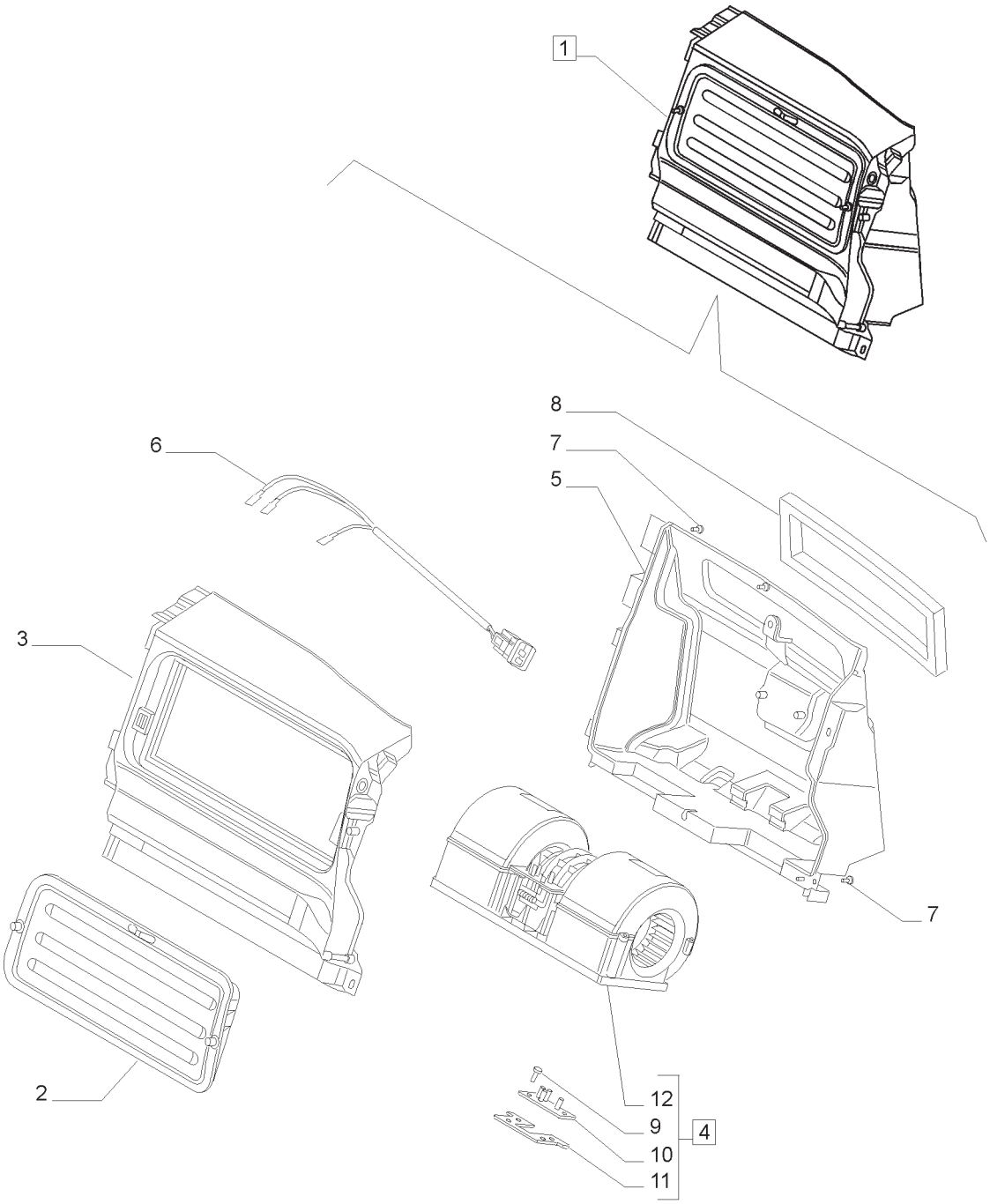

AQUECIMENTO/CONDICIONAMENTO - CONDUTAS DE VENTILAÇÃO
HEATING/AIR CONDITIONING - VENTILATION DUCTS
CALEFACCIÓN/ACONDICIONAMIENTO - CONDUCTOS DE LA VENTILACIÓN
RISCALDAMENTO/CONDIZIONAMENTO - CONDOTTI VENTILAZIONE
HEIZUNG/KLIMATISIERUNG - LÜFTUNGSKANÄLE
CHAUFFAGE/CLIMATISEUR - CONDUITS DE VENTILATION

R	N	P.N.	MOD	Q	Descrição	Description	Descripción	L.C.
1		87651401		1	VENTILADOR, INCLUI 2 -8	BLOWER	SOPLADOR	036V
2		82027045		1	GRELHA	GRILLE	REJILLA	101G
3		87485332		1	ALOJAMENTO	HOUSING	CAJA	014V
4		87663955		1	VENTILADOR, INCLUI 9 -12	BLOWER	SOPLADOR	036V
5		87651399		1	COBERTURA	COVER	CUBIERTA	265C
6		82023565		1	CHICOTE	WIRE HARNESS	GRUPO DE CABLES	070I
7		13297614		8	PARAFUSO	SCREW	TORNILLO	040V
9		15903804		2	PARAFUSO	SELF-TAP SCREW	TORNILLO AUTORROSCADO	062V
10		82033103		1	RESISTOR	RESISTOR	RESISTENCIA	040R
11		82033104		1	SUPORTE	BRACKET	MÉNSULA	225S
12		87663947		1	VENTILADOR	BLOWER	SOPLADOR	036V

AQUECIMENTO/CONDICIONAMENTO - AQUECEDOR - AR CONDICIONADO E PEÇAS RESPECTIVAS
HEATING/AIR CONDITIONING - HEATER-AIR CONDITIONER AND RELATED PARTS
CALEFACCIÓN/ACONDICIONAMIENTO - CALORIFERO-CLIMATIZADOR Y PIEZAS RELACIONADAS
RISCALDAMENTO/CONDIZIONAMENTO - RISCALDATORE-CONDIZIONATORE E PARTICOLARI RELATIVI
HEIZUNG/KLIMATISIERUNG - HEIZGERÄT-KLIMAGERÄT UND DAZUGEHÖRIGE TEILE
CHAUFFAGE/CLIMATISEUR - RECHAUFFEUR-CLIMATISEUR ET PIÈCES ANNEXES

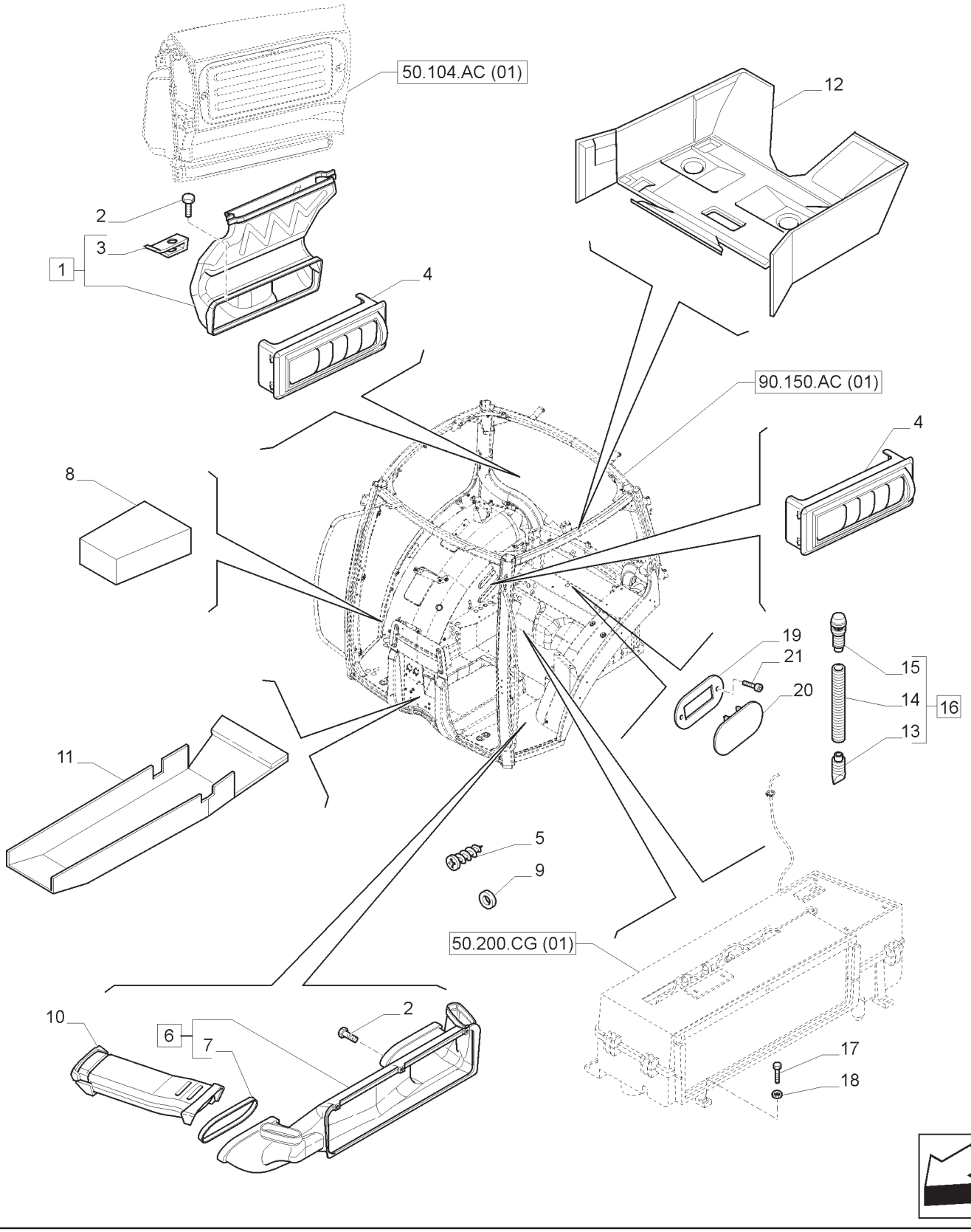

AQUECIMENTO/CONDICIONAMENTO - AQUECEDOR - AR CONDICIONADO E PEÇAS RESPECTIVAS
HEATING/AIR CONDITIONING - HEATER-AIR CONDITIONER AND RELATED PARTS
CALEFACCIÓN/ACONDICIONAMIENTO - CALORIFERO-CLIMATIZADOR Y PIEZAS RELACIONADAS
RISCALDAMENTO/CONDIZIONAMENTO - RISCALDATORE-CONDIZIONATORE E PARTICOLARI RELATIVI
HEIZUNG/KLIMATISIERUNG - HEIZGERÄT-KLIMAGERÄT UND DAZUGEHÖRIGE TEILE
CHAUFFAGE/CLIMATISEUR - RECHAUFFEUR-CLIMATISEUR ET PIÈCES ANNEXES

R	N	P.N.	MOD	Q	Descrição	Description	Descripción	L.C.
1		87614773		1	DUTO DE AR, INCLUI 3	AIR DUCT	CONDUCTO DE AIRE	224C
2		82023989		13	PARAFUSO	SCREW	TORNILLO	040V
3		87567755		2	PORCA-MOLA	SPRING NUT	TUERCA DE RESORTE	A074
4		87568776		2	DIFUSOR	DIFFUSER	DIFUSOR	045D
5		84187815		2	PARAFUSO	SCREW	TORNILLO	040V
6		87311195		1	DUTO DE AR, INCLUI 7	AIR DUCT	CONDUCTO DE AIRE	224C
7		82034490		2	VEDAÇÃO	SEAL	JUNTA	132A
8		87516780		1	ESPUMA	FOAM	ESPUMA	P033
9		10523401		2	ARRUELA PLANA	WASHER	ARANDELA	131R
10		87301550		1	DUTO DE AR, L.E.	AIR DUCT	CONDUCTO DE AIRE	224C
10		87301551		1	DUTO DE AR L.D.	AIR DUCT	CONDUCTO DE AIRE	224C
11		87661589		1	ISOLANTE, L.E.	INSULATOR	AISLANTE	085I
11		87661587		1	ISOLANTE, L.D.	INSULATOR	AISLANTE	085I
12		87661585		1	ISOLANTE	INSULATOR	AISLANTE	085I
13		84232000		1	VÁLVULA CHECAGEM	CHECK VALVE	VÁLVULA DE RETENCIÓN	P394
14		84232468		1	MANGUEIRA	HOSE	MANGUERA	030M
15		84231998		1	DRENO	DRAIN	DRENAJE	N20D
16		84232466		2	MANGUEIRA, INCLUI 13 -15	HOSE	MANGUERA	030M
17		120100		2	PARAFUSO	BOLT	PERNO	140B
18		10523401		2	ARRUELA PLANA	WASHER	ARANDELA	131R
19		87641801		1	ESPAÇADOR	SPACER	ESPACIADOR	075D
20		82026130		1	COBERTURA	COVER	CUBIERTA	265C
21		84187828		2	PARAFUSO	SCREW	TORNILLO	040V

VENTOINHA - COMPONENTES
FAN - BREAKDOWN
VENTILADOR - COMPONENTES
VENTILATORE - PARTI COMPONENTI
LUEFTER - TEILE
VENTILATEUR - COMPOSANTS

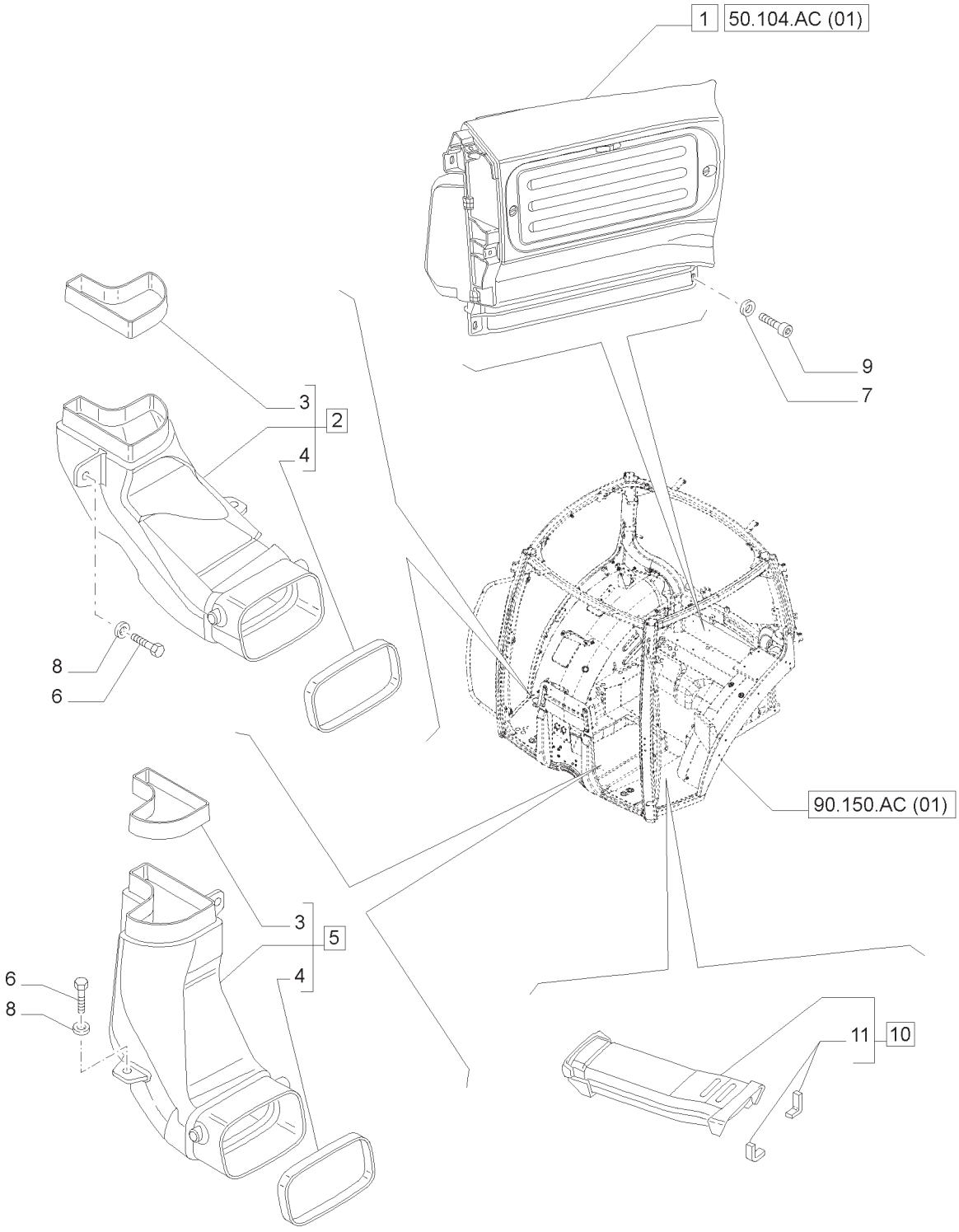

VENTOINHA - COMPONENTES
FAN - BREAKDOWN
VENTILADOR - COMPONENTES
VENTILATORE - PARTI COMPONENTI
LUEFTER - TEILE
VENTILATEUR - COMPOSANTS

R	N	P.N.	MOD	Q	Descrição	Description	Descripción	L.C.
1		87651401		1	VENTILADOR	BLOWER	SOPLADOR	036V
2		87646806		1	DUTO, INCLUI 3,4	DUCT	CONDUCTO	223C
3		82023534		1	VEDAÇÃO	SEAL	JUNTA	132A
4		82033101		1	VEDAÇÃO	SEAL	JUNTA	132A
5		87646812		1	DUTO, INCLUI 3,4	DUCT	CONDUCTO	223C
6		120100		4	PARAFUSO	BOLT	PERNO	140B
7		9824259		2	ARRUELA PLANA	WASHER	ARANDELA	131R
8		10523401		4	ARRUELA PLANA	WASHER	ARANDELA	131R
9		83962783		2	PARAFUSO	SCREW	TORNILLO	040V
10		87301550		1	DUTO, INCLUI 11	DUCT	CONDUCTO	223C
10		87301551		1	DUTO, INCLUI 11	DUCT	CONDUCTO	223C
11		82033009		4	VEDAÇÃO	SEAL	JUNTA	132A

50.104.AQ	01	p1	04/13

AQUECIMENTO/CONDICIONAMENTO - CONDUTAS DE VENTILAÇÃO
HEATING/AIR CONDITIONING - VENTILATION DUCTS
CALEFACCIÓN/ACONDICIONAMIENTO - CONDUCTOS DE LA VENTILACIÓN
RISCALDAMENTO/CONDIZIONAMENTO - CONDOTTI VENTILAZIONE
HEIZUNG/KLIMATISIERUNG - LÜFTUNGSKANÄLE
CHAUFFAGE/CLIMATISEUR - CONDUITS DE VENTILATION

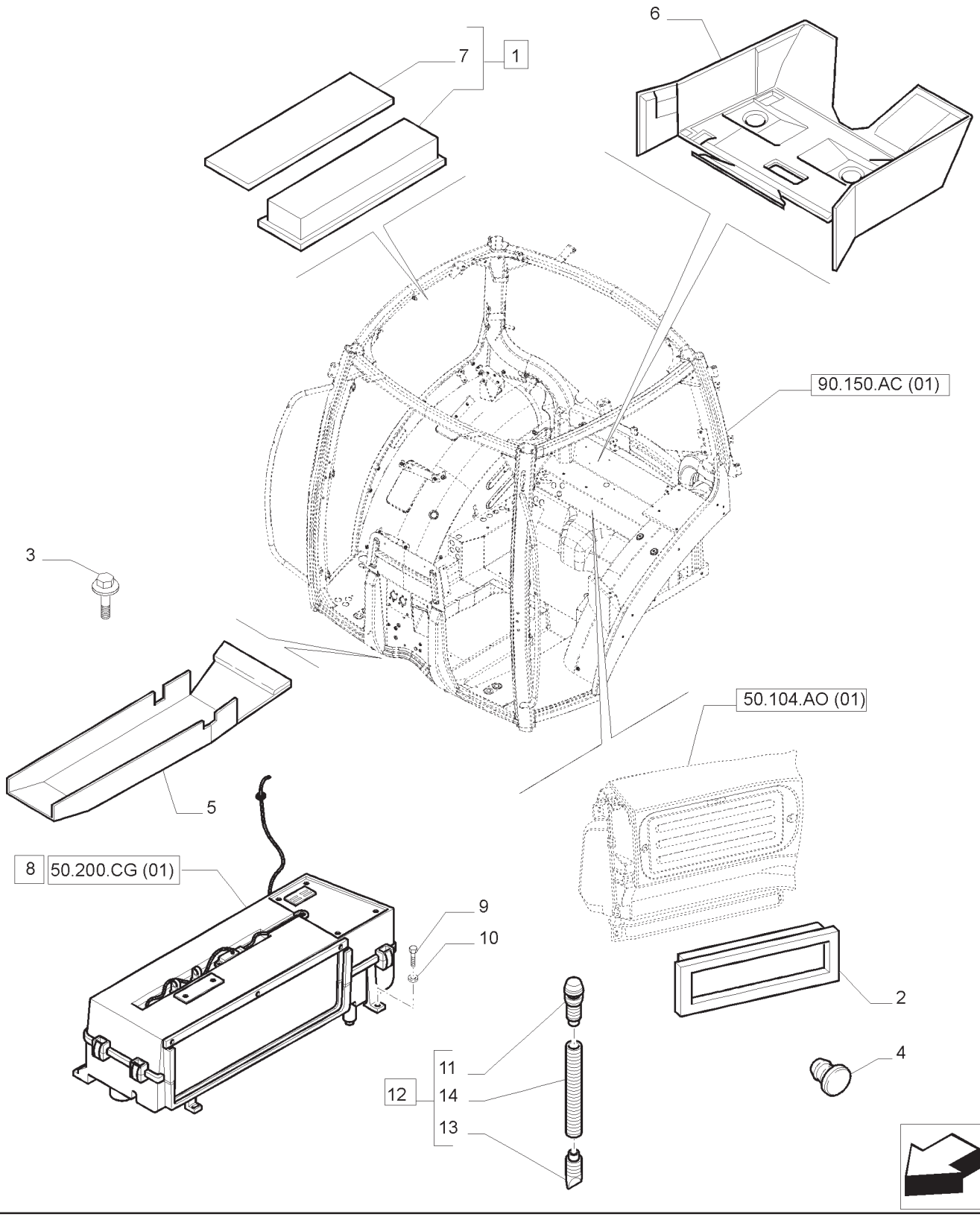

AQUECIMENTO/CONDICIONAMENTO - CONDUTAS DE VENTILAÇÃO
HEATING/AIR CONDITIONING - VENTILATION DUCTS
CALEFACCIÓN/ACONDICIONAMIENTO - CONDUCTOS DE LA VENTILACIÓN
RISCALDAMENTO/CONDIZIONAMENTO - CONDOTTI VENTILAZIONE
HEIZUNG/KLIMATISIERUNG - LÜFTUNGSKANÄLE
CHAUFFAGE/CLIMATISEUR - CONDUITS DE VENTILATION

R	N	P.N.	MOD	Q	Descrição	Description	Descripción	L.C.
1		87726675		2	FILTRO DA CABINE, INCLUI 7	CAB FILTER	FILTRO DE CABINA	063F
2		87726699		1	FILTRO DA CABINE	CAB FILTER	FILTRO DE CABINA	063F
3		87581911		2	PARAFUSO	SCREW	TORNILLO	040V
4		82027031		1	BUJÃO	PLUG	TAPÓN	050T
5		87661587		1	ISOLANTE	INSULATOR	AISLANTE	085I
5		87661589		1	ISOLANTE	INSULATOR	AISLANTE	085I
6		87661585		1	ISOLANTE	INSULATOR	AISLANTE	085I
7		87726694		2	ESPUMA	FOAM	ESPUMA	P033
8		47490413		1	AR-CONDICIONADO	AIR CONDITIONER	ACONDICIONADOR DE AIRE	0080
9		120100		2	PARAFUSO	BOLT	PERNO	140B
10		10523401		2	ARRUELA PLANA	WASHER	ARANDELA	131R
11		84231998		2	DRENO	DRAIN	DRENAJE	N20D
12		84232466		2	MANGUEIRA, INCLUI 11 -14	HOSE	MANGUERA	030M
13		84232000		2	VÁLVULA CHECAGEM	CHECK VALVE	VÁLVULA DE RETENCIÓN	P394
14		84232468		1	MANGUEIRA	HOSE	MANGUERA	030M

50.200.AA	01	p1	04/13

COMPRESSOR - AR CONDICIONADO
COMPRESSOR - AIR CONDITIONING
COMPRESOR - ACONDICIONAMIENTO
COMPRESSORE - ARIA CONDIZIONATA
KOMPRESSOR - KLIMAANLAGE
COMPRESSEUR - CLIMATISATION

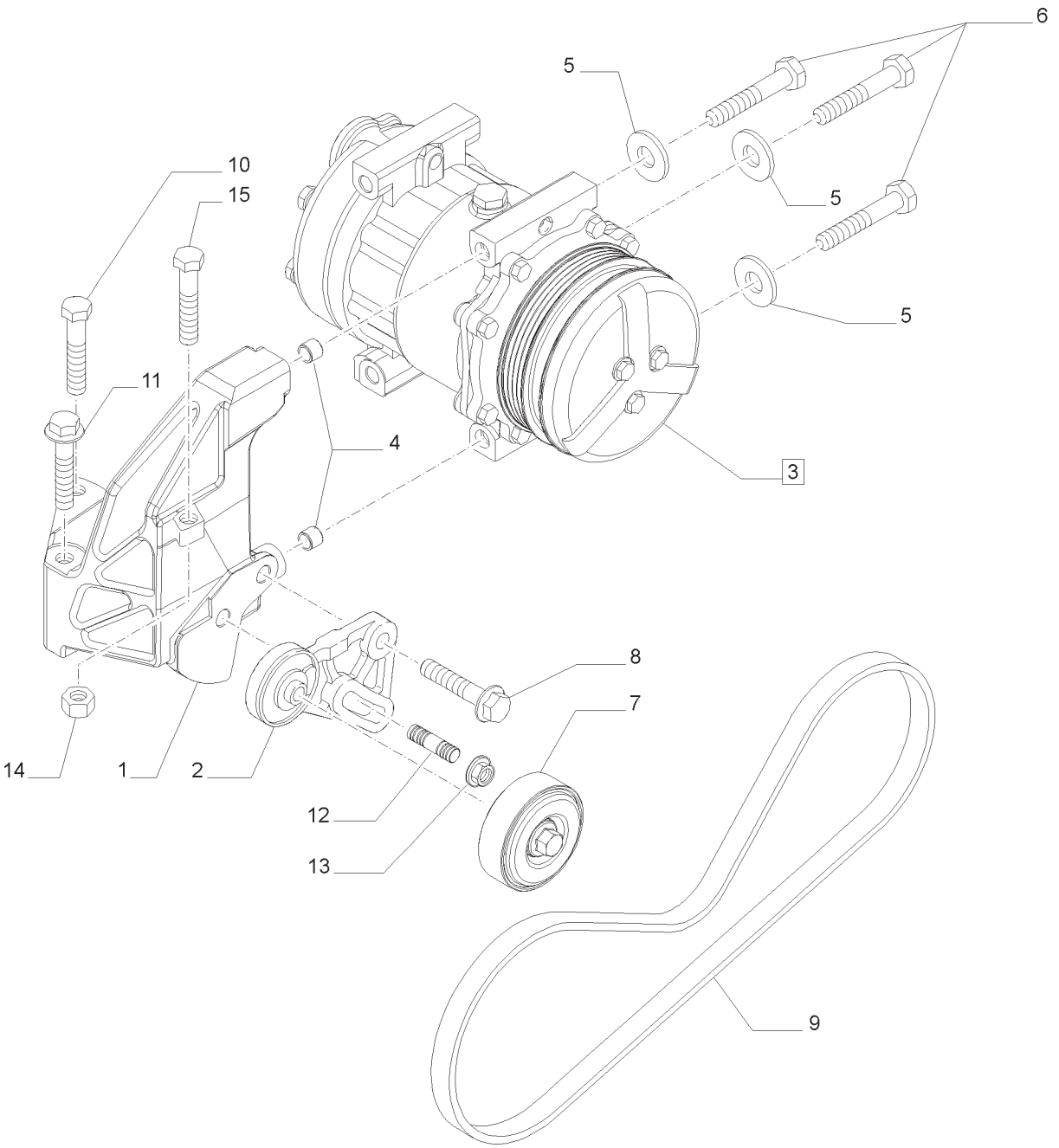

COMPRESSOR - AR CONDICIONADO
COMPRESSOR - AIR CONDITIONING
COMPRESOR - ACONDICIONAMIENTO
COMPRESSORE - ARIA CONDIZIONATA
KOMPRESSOR - KLIMAANLAGE
COMPRESSEUR - CLIMATISATION

R	N	P.N.	MOD	Q	Descrição	Description	Descripción	L.C.
1		47384755		1	SUPORTE	SUPPORT	SOPORTE	300S
2		47384758		1	TENSIONADOR	TENSIONER	TENSOR	P418
3		87709785		1	COMPRESSOR AR COND.	AIRCOND. COMPRESSOR	COMPRES. DE AIRE ACOND.	217C
4		4895227		2	ANEL GUIA	GUIDE RING	ANILLO GUÍA	P804
5		10519604		3	ARRUELA PLANA	WASHER	ARANDELA	131R
6		16046134		3	PARAFUSO	BOLT	PERNO	140B
7		87803152		1	POLIA	PULLEY	POLEA	230P
8		86705429		2	PARAFUSO	SCREW	TORNILLO	040V
9		4899373		1	CORREIA	BELT	CORREA	174C
10		87646157		1	PARAFUSO	SCREW	TORNILLO	040V
11		87015921		2	PARAFUSO	BOLT	PERNO	140B
12		4899402		1	PRISIONEIRO	STUD	ESPÁRRAGO	210P
13		87803278		1	PORCA	NUT	TUERCA	010D
14		17038121		1	PORCA	NUT	TUERCA	010D
15		4899843		1	PARAFUSO	SCREW	TORNILLO	040V

NOTA: MECÂNICO

COMPRESSOR - AR CONDICIONADO
COMPRESSOR - AIR CONDITIONING
COMPRESOR - ACONDICIONAMIENTO
COMPRESSORE - ARIA CONDIZIONATA
KOMPRESSOR - KLIMAANLAGE
COMPRESSEUR - CLIMATISATION

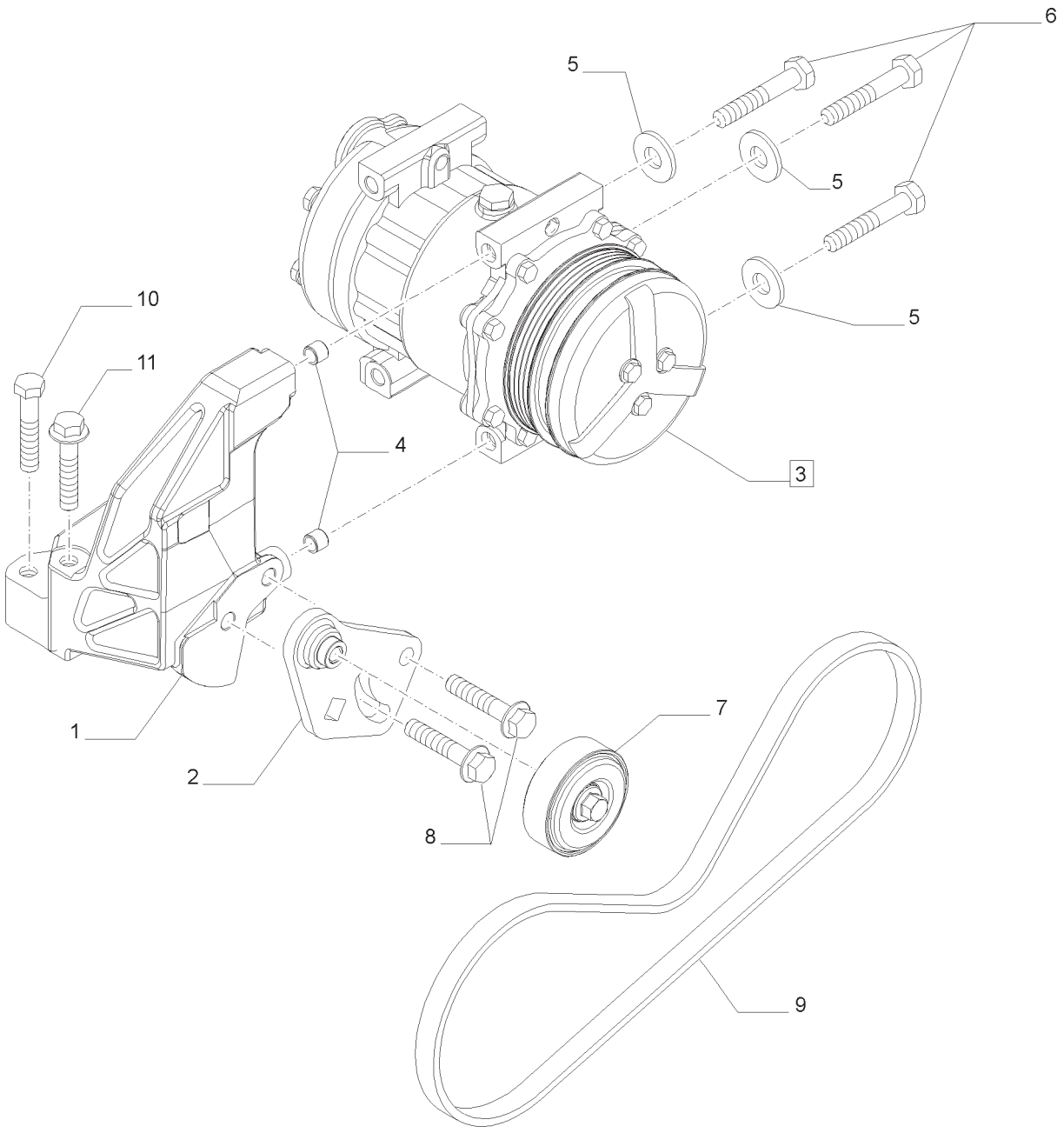

COMPRESSOR - AR CONDICIONADO
COMPRESSOR - AIR CONDITIONING
COMPRESOR - ACONDICIONAMIENTO
COMPRESSORE - ARIA CONDIZIONATA
KOMPRESSOR - KLIMAANLAGE
COMPRESSEUR - CLIMATISATION

R	N	P.N.	MOD	Q	Descrição	Description	Descripción	L.C.
1		84221441		1	SUPORTE	SUPPORT	SOPORTE	300S
2		84221442		1	TENSIONADOR	TENSIONER	TENSOR	P418
3		87709785		1	COMPRESSOR AR COND.	AIRCOND. COMPRESSOR	COMPRES. DE AIRE ACOND.	217C
4		4895227		2	ANEL GUIA	GUIDE RING	ANILLO GUÍA	P804
5		10519604		3	ARRUELA PLANA	WASHER	ARANDELA	131R
6		16046134		3	PARAFUSO	BOLT	PERNO	140B
7		2856720		1	POLIA	PULLEY	POLEA	230P
8		4899093		2	PARAFUSO	SCREW	TORNILLO	040V
9		4899373		1	CORREIA	BELT	CORREA	174C
10		87646157		1	PARAFUSO	SCREW	TORNILLO	040V
11		87015921		2	PARAFUSO	BOLT	PERNO	140B

NOTA: SPS

T7.175 **T7.190**
T7.195 **T7.205**

SENSORES E INTERRUPTORES PARA O SISTEMA DE AR CONDICIONADO
AIR CONDITIONING SENSORS AND SWITCHES
SENSORES E INTERRUPTORES PARA EL AIRE ACONDICIONADO
SENSORI ED INTERRUTTORI PER L'IMPIANTO ARIA CONDIZIONATA
SENSOREN UND SCHALTER FÜR DIE KLIMAANLAGE
CAPTEURS ET INTERRUPTEURS DU CIRCUIT DE CLIMATISATION

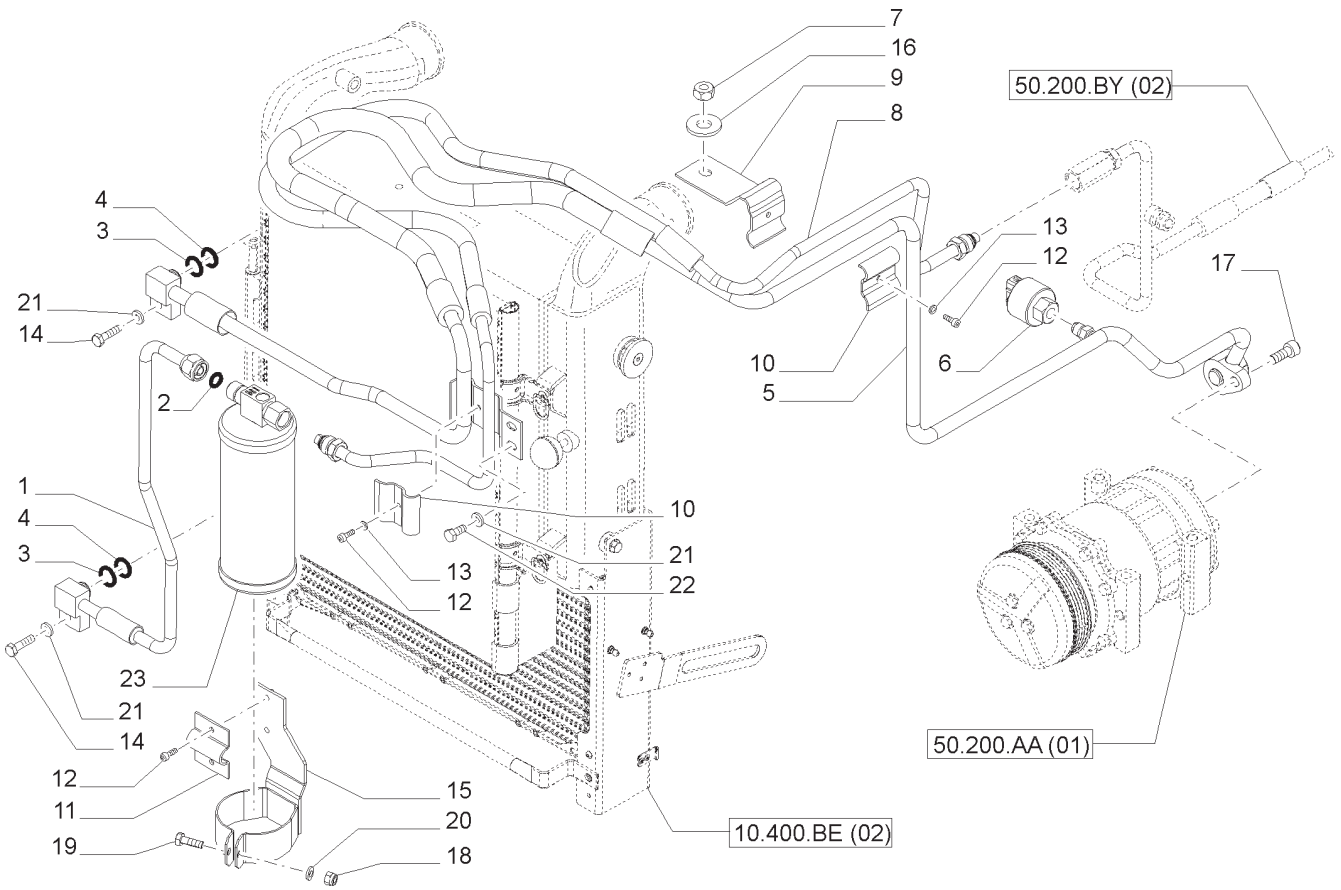

SENSORES E INTERRUPTORES PARA O SISTEMA DE AR CONDICIONADO
AIR CONDITIONING SENSORS AND SWITCHES
SENSORES E INTERRUPTORES PARA EL AIRE ACONDICIONADO
SENSORI ED INTERRUTTORI PER L'IMPIANTO ARIA CONDIZIONATA
SENSOREN UND SCHALTER FÜR DIE KLIMAANLAGE
CAPTEURS ET INTERRUPTEURS DU CIRCUIT DE CLIMATISATION

R	N	P.N.	MOD	Q	Descrição	Description	Descripción	L.C.
1		84582954		1	TUBO	PIPE	TUBO	200T
2		82000793		1	ANEL O	O-RING	JUNTA TÓRICA	055A
3		14450683		2	ANEL O	O-RING	JUNTA TÓRICA	055A
4		10319183		2	ANEL O	O-RING	JUNTA TÓRICA	055A
5		47458030		1	TUBO	PIPE	TUBO	200T
6		84233818		1	INTERRUPTOR DE PRESSÃO	PRESSURE SWITCH	PRESOSTATO	079I
7		43362		2	PORCA	NUT	TUERCA	010D
8		47458027		1	TUBO	PIPE	TUBO	200T
9		84171945		2	SUPORTE	BRACKET	MÉNSULA	225S
10		87653304		2	SUPORTE	BRACKET	MÉNSULA	225S
11		84233849		1	SUPORTE	BRACKET	MÉNSULA	225S
12		14303021		4	PARAFUSO	SCREW	TORNILLO	040V
13		10615279		2	TRAVA DA ARRUELA	LOCK WASHER	ARANDELA DE FRENO	132R
14		86977786		2	PARAFUSO	BOLT	PERNO	140B
15		87750158		1	SUPORTE	BRACKET	MÉNSULA	225S
16		10519604		1	ARRUELA PLANA	WASHER	ARANDELA	131R
17		14306321		1	PARAFUSO	SCREW	TORNILLO	040V
18		12574211		1	PORCA	NUT	TUERCA	010D
19		10902424		1	PARAFUSO	BOLT	PERNO	140B
20		10516474		1	TRAVA DA ARRUELA	LOCK WASHER	ARANDELA DE FRENO	132R
21		14496401		4	ARRUELA PLANA	WASHER	ARANDELA	131R
22		86508568		2	PARAFUSO	SCREW	TORNILLO	040V
23		47446235		1	DESIDRATADOR	RECEIVER-DRYER	SECADOR RECEPTOR	058D

TUBULAÇÕES DE CONDICIONAMENTO
AIR CONDITIONING SYSTEM PIPES
CONDUCTOS DE ACONDICIONAMIENTO
TUBAZIONI CONDIZIONAMENTO
LEITUNGEN FÜR KLIMAANLAGE
CONDUITS DE CLIMATISATION

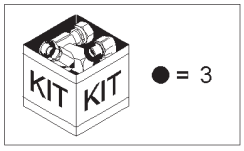

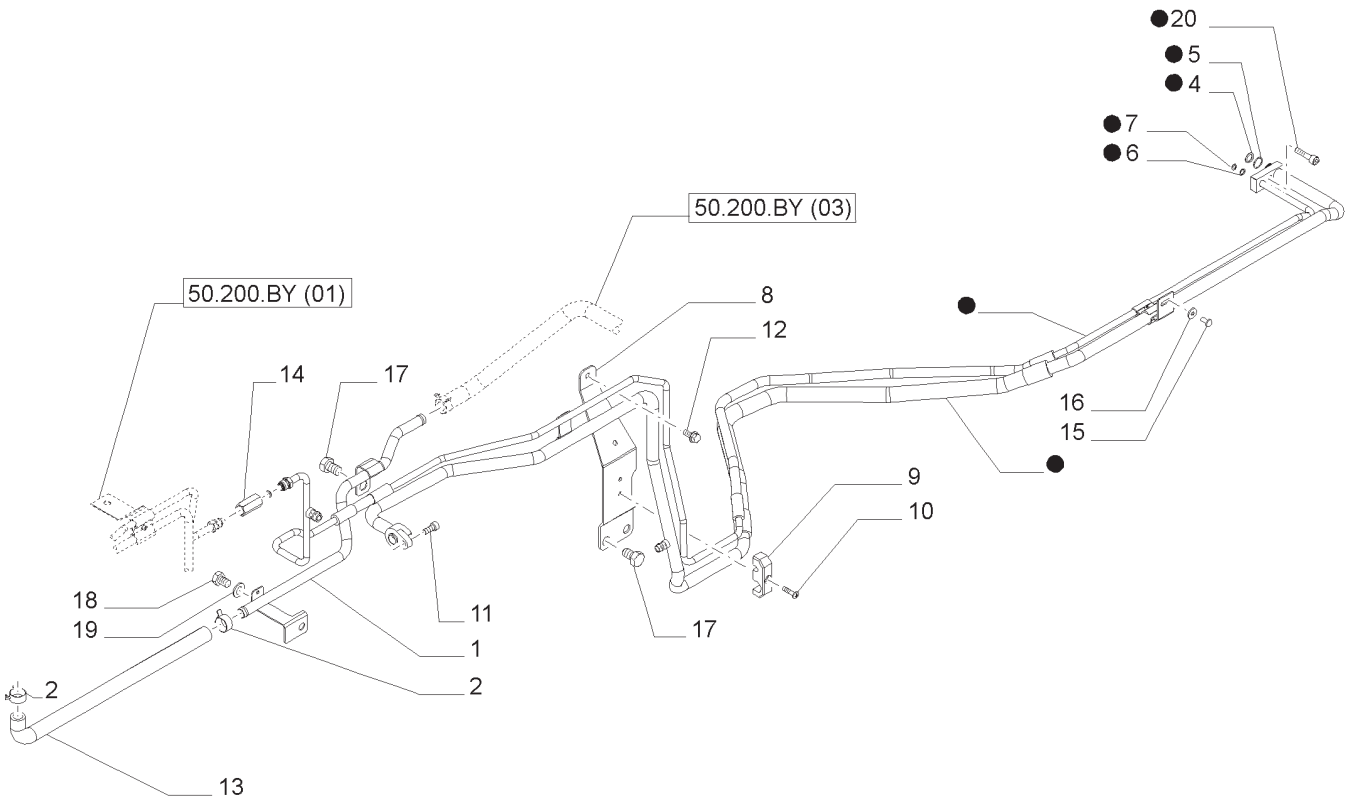

TUBULAÇÕES DE CONDICIONAMENTO
AIR CONDITIONING SYSTEM PIPES
CONDUCTOS DE ACONDICIONAMIENTO
TUBAZIONI CONDIZIONAMENTO
LEITUNGEN FÜR KLIMAANLAGE
CONDUITS DE CLIMATISATION

R	N	P.N.	MOD	Q	Descrição	Description	Descripción	L.C.
1		84186494		1	TUBO	TUBE	TUBO	195T
2		82019905		2	BRAÇADEIRA MANGUEIRA	HOSE CLAMP	ABRAZADERA P.; MANGUERA	P729
3		47468893		1	TUBO, INCLUI 4 -7	PIPE	TUBO	200T
4		10319983		1	ANEL O	O-RING	JUNTA TÓRICA	055A
5		82007848		1	ANEL O	O-RING	JUNTA TÓRICA	055A
6		10318883		1	ANEL O	O-RING	JUNTA TÓRICA	055A
7		82007847		1	ANEL O	O-RING	JUNTA TÓRICA	055A
8		84392775		1	SUPORTE	BRACKET	MÉNSULA	225S
9		84390314		1	BRAÇADEIRA	CLAMP	ABRAZADERA	120M
10		83998908		1	PARAFUSO	SCREW	TORNILLO	040V
11		14306321		1	PARAFUSO	SCREW	TORNILLO	040V
12		9804258		1	PARAFUSO	BOLT	PERNO	140B
13		84168038		1	MANGUEIRA DO AQUECEDOR	HEATER HOSE	MANGUERA DEL CALENTADOR	A057
14		87738978		1	ADAPTADOR	ADAPTER	ADAPTADOR	001A
15		82880748		1	PARAFUSO	SCREW	TORNILLO	040V
16		10523401		1	ARRUELA PLANA	WASHER	ARANDELA	131R
17		82025437		2	PARAFUSO	SCREW	TORNILLO	040V
18		11112121		1	PARAFUSO	SCREW	TORNILLO	040V
19		14496701		2	ARRUELA PLANA	WASHER	ARANDELA	131R
20		14306424		1	PARAFUSO	SCREW	TORNILLO	040V

TUBULAÇÕES DE CONDICIONAMENTO
AIR CONDITIONING SYSTEM PIPES
CONDUCTOS DE ACONDICIONAMIENTO
TUBAZIONI CONDIZIONAMENTO
LEITUNGEN FÜR KLIMAANLAGE
CONDUITS DE CLIMATISATION

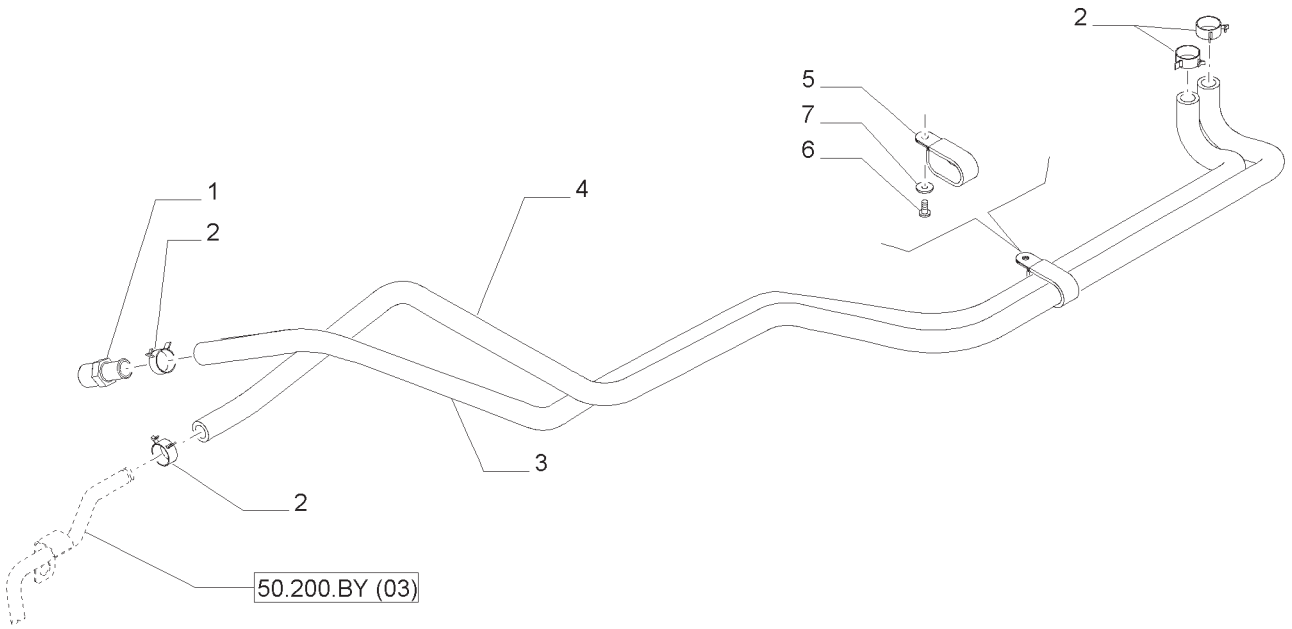

TUBULAÇÕES DE CONDICIONAMENTO
AIR CONDITIONING SYSTEM PIPES
CONDUCTOS DE ACONDICIONAMIENTO
TUBAZIONI CONDIZIONAMENTO
LEITUNGEN FÜR KLIMAANLAGE
CONDUITS DE CLIMATISATION

R	N	P.N.	MOD	Q	Descrição	Description	Descripción	L.C.
1	2	87302738		1	ADAPTADOR	ADAPTER	ADAPTADOR	001A
2		82019905		4	BRAÇADEIRA MANGUEIRA	HOSE CLAMP	ABRAZADERA P.; MANGUERA	P729
3		47359592		1	MANGUEIRA GROSSA	LARGE HOSE	MANGUERA GRANDE	Z336
3	1	87621496		1	CONJ. MANGUEIRA	HOSE ASSY.	CONJUNTO DE MANGUERA	P457
4	2	47360956		1	CONJ. MANGUEIRA	HOSE ASSY.	CONJUNTO DE MANGUERA	P457
4	1	87621480		1	CONJ. MANGUEIRA	HOSE ASSY.	CONJUNTO DE MANGUERA	P457
5		82023568		1	BRAÇADEIRA	CLAMP	ABRAZADERA	120M
6		82880748		1	PARAFUSO	SCREW	TORNILLO	040V
7		10523401		1	ARRUELA PLANA	WASHER	ARANDELA	131R

(1) SPS
(2) MECÂNICO

AR CONDICIONADO - PEÇAS COMPONENTES
AIR CONDITIONING BREAKDOWN
CLIMATIZADOR - COMPONENTES
CONDIZIONATORE - PARTI COMPONENTI
KLIMAGERÄT - TEILE
CLIMATISEUR - COMPOSANTS

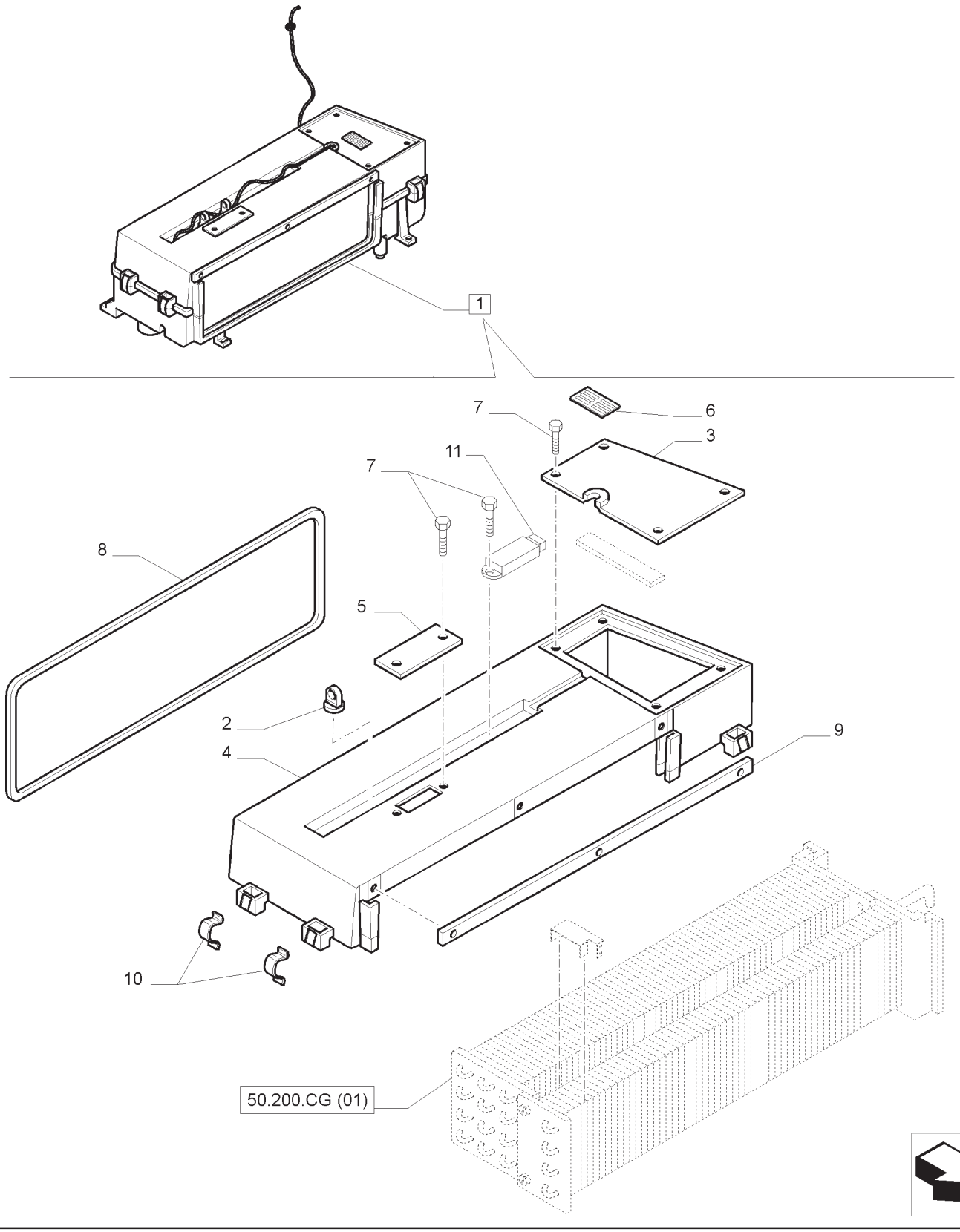

AR CONDICIONADO - PEÇAS COMPONENTES
AIR CONDITIONING BREAKDOWN
CLIMATIZADOR - COMPONENTES
CONDIZIONATORE - PARTI COMPONENTI
KLIMAGERÄT - TEILE
CLIMATISEUR - COMPOSANTS

R	N	P.N.	MOD	Q	Descrição	Description	Descripción	L.C.
1		47490413		1	AR-CONDICIONADO, INCLUI 2 -11	AIR CONDITIONER	ACONDICIONADOR DE AIRE	0080
2		84231993		3	ANCORAGEM	ANCHOR	FIJACIÓN	0120
3		84231981		1	PLACA	PLATE	PLACA	105P
4		87699545		1	ALOJAMENTO	HOUSING	CAJA	014V
5		82024382		1	PLACA	PLATE	PLACA	105P
6		82029245		1	ADESIVO	DECAL	CALCOMANÍA	012D
7		82028948		6	PARAFUSO	SCREW	TORNILLO	040V
8		82024750		1	VEDAÇÃO	SEAL	JUNTA	132A
9		82024395		1	VEDAÇÃO	SEAL	JUNTA	132A
10		82024392		4	GRAMPO	CLIP	CLIP	045F
11		87377466		1	TERMOSTATO	THERMOSTAT	TERMOSTATO	096T

AR CONDICIONADO - PEÇAS COMPONENTES
AIR CONDITIONING BREAKDOWN
CLIMATIZADOR - COMPONENTES
CONDIZIONATORE - PARTI COMPONENTI
KLIMAGERÄT - TEILE
CLIMATISEUR - COMPOSANTS

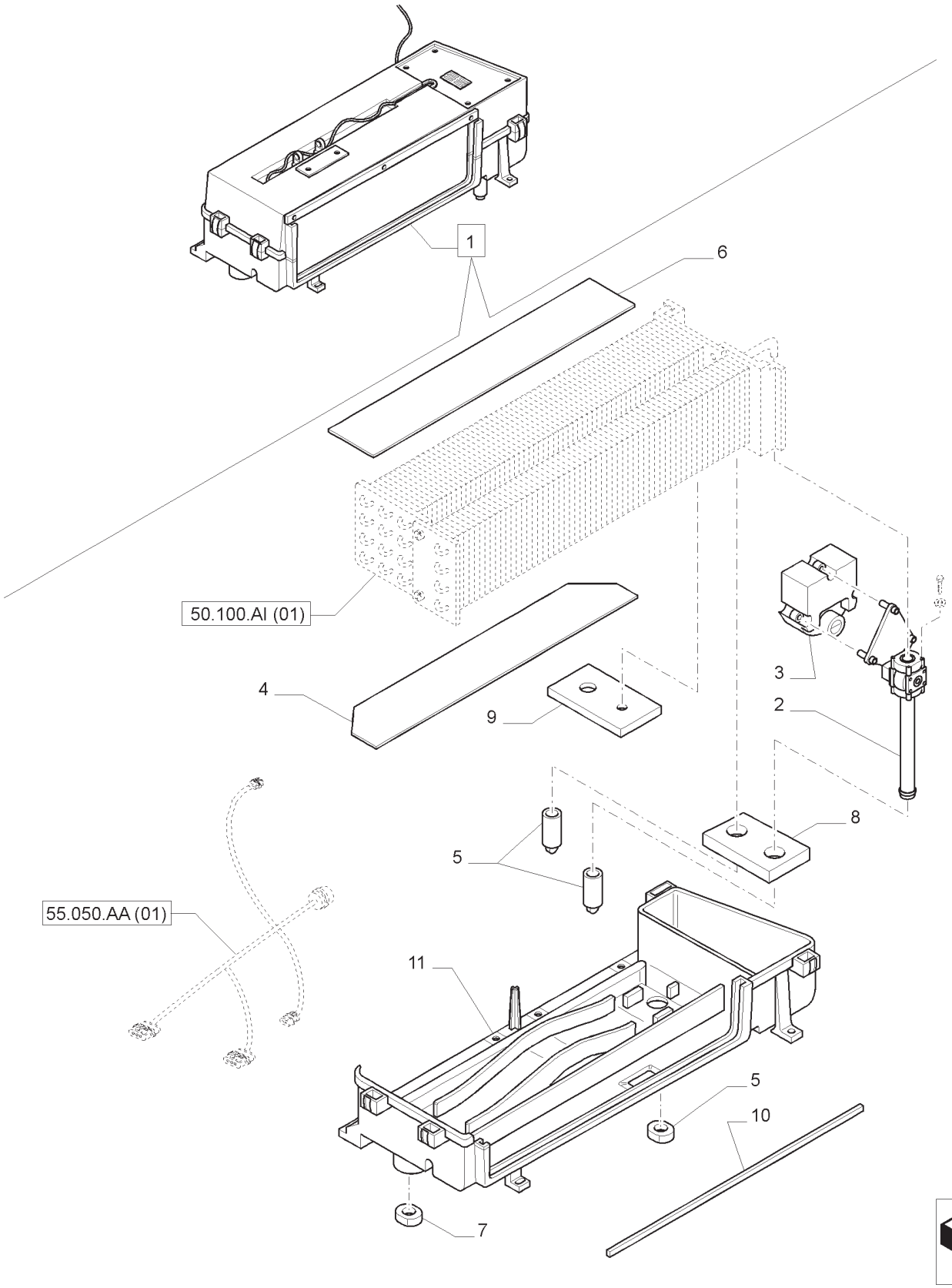

AR CONDICIONADO - PEÇAS COMPONENTES
AIR CONDITIONING BREAKDOWN
CLIMATIZADOR - COMPONENTES
CONDIZIONATORE - PARTI COMPONENTI
KLIMAGERÄT - TEILE
CLIMATISEUR - COMPOSANTS

R	N	P.N.	MOD	Q	Descrição	Description	Descripción	L.C.
1		47490413		1	AR-CONDICIONADO, INCLUI 2 -11	AIR CONDITIONER	ACONDICIONADOR DE AIRE	0080
2		87540537		1	VÁLVULA DE PARADA	SHUT-OFF VALVE	VÁLVULA DE CIERRE	P337
3		87541625		1	ATUADOR	ACTUATOR	MECANISMO DE MANDO	950A
4		82033453		1	PLACA	PLATE	PLACA	105P
5		82033261		2	TAMPA	CAP	SOMBRERETE	052T
6		82033109		1	VEDAÇÃO	SEAL	JUNTA	132A
7		82028942		2	VEDAÇÃO	SEAL	JUNTA	132A
8		82028943		1	VEDAÇÃO	SEAL	JUNTA	132A
9		82028953		1	VEDAÇÃO	SEAL	JUNTA	132A
10		82023564		1	VEDAÇÃO	SEAL	JUNTA	132A
11		82033005		1	ALOJAMENTO	HOUSING	CAJA	014V

ÍNDICE DA SEÇÃO

00.000.55		**SISTEMAS ELÉTRICOS**
55.014.AF	01	SISTEMA PARTIDA A FRIO
55.015.AA	02	UNIDADES DE CONTROLE ELETRÔNICAS
55.015.AB	01	CABOS ELÉTRICOS
55.020.AB	01	EIXO DIANTEIRO - CAIXA E SENSOR DE DIREÇÃO
55.024.AG	01	COMANDOS INTERNOS DA TRANSMISSÃO - SOLENOIDE E INTERRUPTOR
55.020.AB	02	SENSORES E INTERRUPTORES CAIXA DE TRANSMISSÃO
55.024.AG	02	COMANDOS INTERNOS DA TRANSMISSÃO
55.024.AG	03	COMANDO HIDRÁULICO DO CÂMBIO - COM CABINE
55.032.AC	01	FREIO PNEUMÁTICO DO REBOQUE - CHICOTE
55.032.AC	02	FREIO REBOQUE SEM ELETRÔNICO PARK / LOCK
55.047.AA	01	EIXO DIANTEIRO - CAIXA E SENSOR DE DIREÇÃO
55.050.AA	01	AR CONDICIONADO - COMPONENTES
55.051.AA	01	AQUECIMENTO/CONDICIONAMENTO - CONDUTAS DE VENTILAÇÃO
55.100.BE	01	FIO DE TERRA E RESPECTIVAS PEÇAS
55.100.BZ	01	CABOS DO CAPÔ DIANTEIRO
55.100.BZ	02	CABOS AUXILIARES
55.100.BZ	03	TERMINAL VIRTUAL MONTADO NO SUPORTE DO ACESSÓRIO - FIXACAO ISO BUS
55.100.BZ	04	CHICOTE PARA-LAMA TRASEIRO
55.130.AA	02	BRAÇO LEVANT. DIR. E BIELA ENGATE HIDR. COM CONTROLE ELEV. - VÁLVULAS SOLENÓIDES
55.130.AA	03	BRAÇO LEVANT. DIR. E BIELA ENGATE HIDR. COM CONTROLE ELEV. - VÁLVULAS SOLENÓIDES
55.130.AD	01	SENSOR ESFORÇO E RESP. PEÇAS PARA DISPOSITIVO DE ENGATE DOS IMPLEMENTOS
55.201.AE	01	MOTOR DE PARTIDA
55.201.AE	02	MOTOR DE PARTIDA
55.201.AU	01	SISTEMA PARTIDA A FRIO
55.201.AU	02	CABOS ELÉTRICOS
55.301.AA	01	ALTERNADOR
55.301.AA	02	ALTERNADOR
55.301.AA	03	ALTERNADOR
55.301.AA	04	ALTERNADOR
55.302.AG	01	BATERIA, TAMPAS E SUPORTES RELACIONADOS
55.302.AV	01	CABO DA CABINA E PEÇAS RELACIONADAS
55.302.AV	02	CABO DA CABINA E PEÇAS RELACIONADAS
55.404.AQ	01	FARÓIS DIANTEIROS E INDICADORES DE DIREÇÃO
55.404.AQ	02	CABOS DO CAPÔ DIANTEIRO E DOS PÁRA-LAMAS TRASEIROS
55.404.BA	01	APLICAÇÃO DE SUPORTE E LUZ DA MATRÍCULA NO PÁRA-LAMAS
55.404.BB	01	ILUMINAÇÁO DA CABINA
55.404.BM	01	APARELHOS DE ILUMINACAO TRASEIROS E REFLETOR
55.404.BS	01	CORRIMÃO LUZES DE TRABALHO
55.404.BS	02	APARELHOS DE ILUMINACAO - FAROIS
55.404.BS	03	FARÓIS DE TRABALHO
55.408.AG	01	BUZINA E RESPECTIVAS PEÇAS
55.408.BE	01	ALARME E LUZ DE MARCHA-ATRÁS - SPS
55.408.BE	02	ALARME E LUZ DE MARCHA-ATRÁS - MECÂNICO
55.408.CL	01	INTERRUPTORES E RESPECTIVAS PEÇAS PARA O SISTEMA DE TRAVA
55.510.AF	01	CABO TETO DA CABINA

ÍNDICE DA SEÇÃO

00.000.55		**SISTEMAS ELÉTRICOS**
55.510.AF	02	CABO DA CABINA E PEÇAS RELACIONADAS
55.510.AF	03	CABOS ELÉTRICOS
55.510.AF	04	CABO TETO DA CABINA
55.510.AF	05	CABO DA CABINA E PEÇAS RELACIONADAS
55.510.BM	01	TOMADA DE CORRENTE FAROL ROTATIVO
55.510.BO	01	CHICOTE PLATAFORMA E PEÇAS RELACIONADAS
55.512.AA	01	PREDISPOSIÇÃO PARA RÁDIO
55.512.AD	01	ISQUEIRO E TOMADAS AUXILIARES
55.512.BQ	01	PAINEL
55.512.BY	01	INTERRUPTORES E RESPECTIVAS PEÇAS
55.512.BY	02	PROTEÇÃO DOS COMANDOS
55.512.BY	03	COMANDO DOS FARÓIS DE TRABALHO E INTERRUPTOR DO HIDRÁULICO PRINCIPAL
55.512.BY	04	INSTRUMENTO COM VÁRIAS INDIC. - ANALÓGICO/DIGITAL E INTERRUPTOR DE ALAVANCA
55.512.BY	05	MONITOR DE RENDIMENTO - INSTRUMENTO COMBINADO MELHORADO
55.512.CS	01	UNIDADE DE CONTROLE DO APOIO DO BRAÇO - COBERTURAS
55.512.CS	02	UNIDADE DE CONTROLE DO APOIO DO BRAÇO - COBERTURAS
55.512.CS	03	UNIDADE DE COMANDO EDC – AVARIA
55.512.CS	04	UNIDADE DE COMANDO EDC – AVARIA
55.512.CS	05	UNIDADE DE CONTROLE DO APOIO DO BRAÇO - CHICOTE
55.512.CS	06	CABOS ELÉTRICOS
55.512.CS	07	UNIDADE CONTROLE DO APOIO BRAÇO - COMANDOS ELETR. E UNID. DE CONTROLE ELETRÓNICA
55.513.AA	01	SUPORTE DO CÂMBIO DE MARCHAS
55.518.AH	01	LIMPA PÁRA-BRISAS TRASEIRO
55.518.AT	01	RESERVATÓRIO LIMPA-VIDRO
55.518.AW	01	LIMPA PÁRA-BRISAS DIANTEIRO
55.518.AZ	04	MOTORES E BOMBA DOS LIMPA PÁRA-BRISAS
55.519.AA	01	INTERRUPTOR PARA FREIO DE MÃO
55.523.AK	01	CONTROLE DE ENGATE E PTO INTERRUPTOR MONTADO NO PÁRA-LAMAS
55.525.AL	01	UNIDADE DE CONTROLE DO APOIO DO BRAÇO - CONTROLE
55.636.AD	01	CABOS - CONSOLE LADO DIREITO
55.662.AZ	01	LEVANTADOR HIDRÁULICO - DISPOSITIVO DO CONTROLE DA POSIÇÃO DO GRUPO
55.680.AA	01	PREDISPOSIÇÃO PARA O SISTEMA DE CONDUÇÃO AUTOMÁTICA - CABOS
55.680.AA	02	PREDISPOSIÇÃO PARA O SISTEMA DE CONDUÇÃO AUTOMÁTICA - CABOS
55.680.AA	03	PREDISPOSIÇÃO PARA O SISTEMA DE CONDUÇÃO AUTOMÁTICA - CABOS
55.680.AA	04	PREDISPOSIÇÃO PARA O SISTEMA DE CONDUÇÃO AUTOMÁTICA - MECÂNICO
55.680.AN	01	PACOTE SUPLEM. SISTEMA DE CONDUÇÃO AUTOMÁTICA - CENTRALINA ELECTRÓNICA
55.680.AO	01	RADAR - APARELHO RADAR E SUPORTE
55.911.AA	01	PACOTE SUPLEM. SISTEMA DE CONDUÇÃO AUTOMÁTICA - CENTRALINA ELETRÔNICA

SISTEMAS ELÉTRICOS
ELECTRICAL SYSTEMS
SISTEMAS ELÉCTRICOS
SISTEMI ELETTRICI
ELEKTRISCHE SYSTEME
SYSTÈMES ÉLECTRIQUES

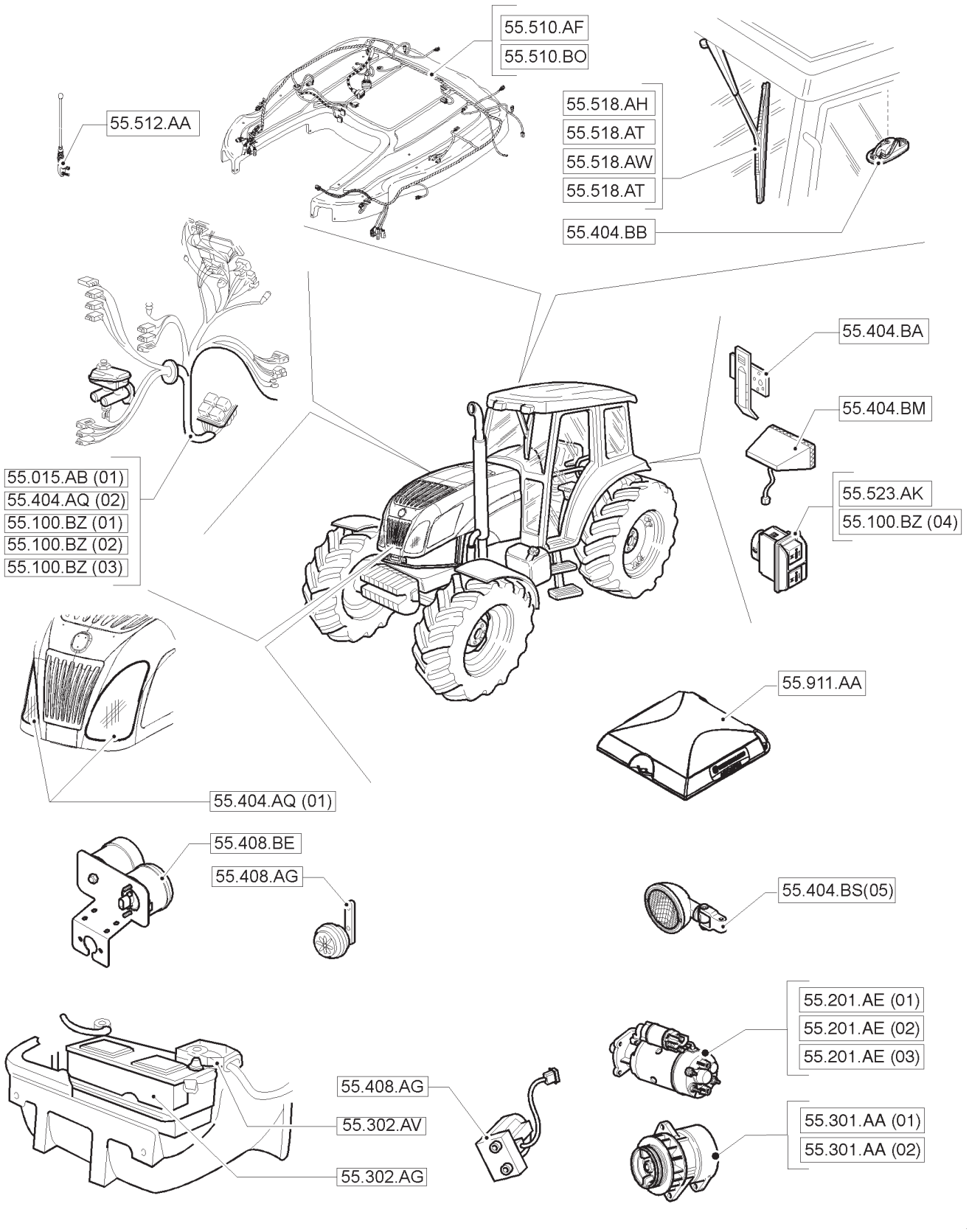

SISTEMAS ELÉTRICOS
ELECTRICAL SYSTEMS
SISTEMAS ELÉCTRICOS
SISTEMI ELETTRICI
ELEKTRISCHE SYSTEME
SYSTÈMES ÉLECTRIQUES

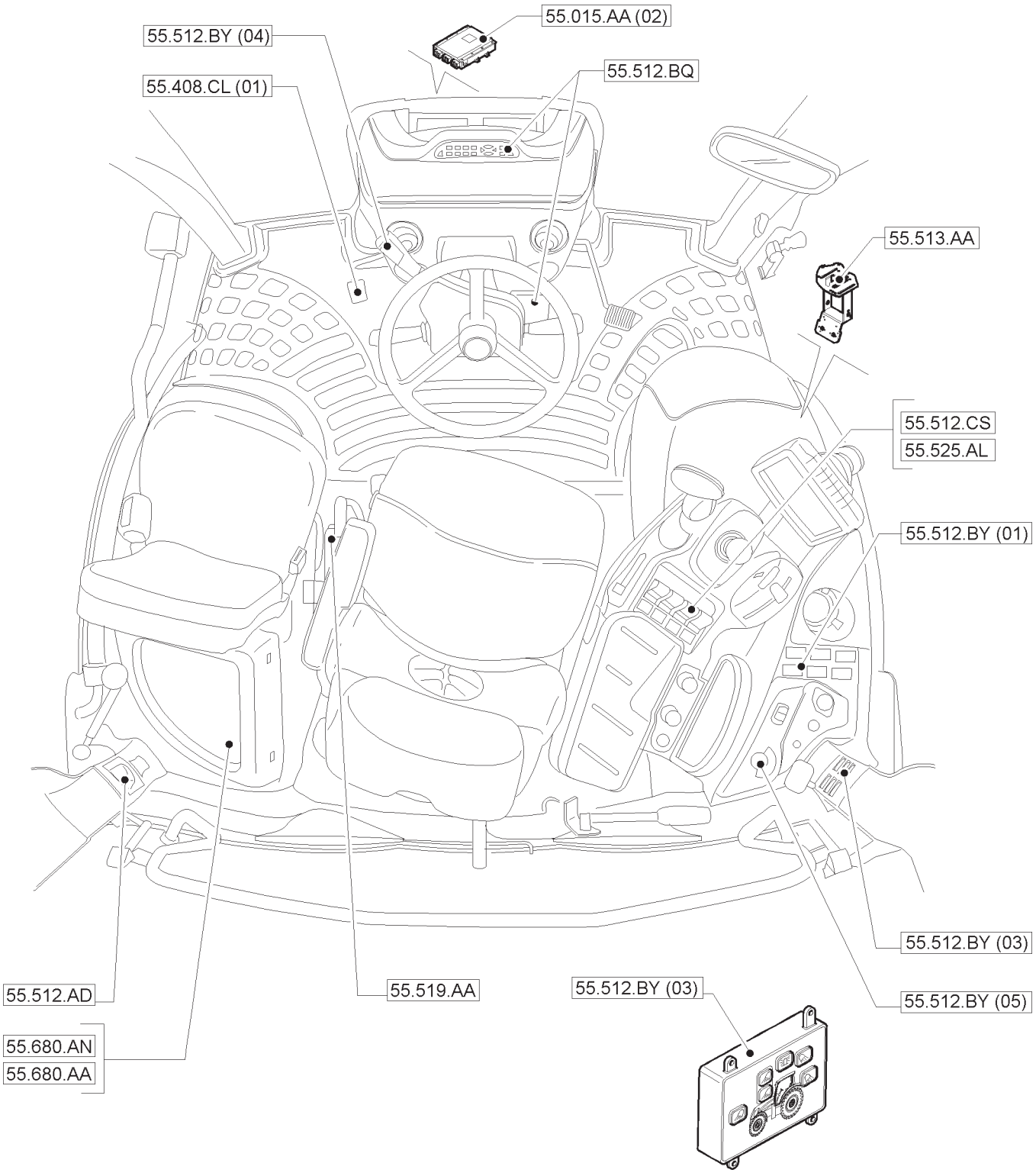

SISTEMA PARTIDA A FRIO
GRID HEATER - ELECTRIC SYSTEM
CALENTADOR DE REJILLA - INSTALACIÓN ELÉCTRICA
RISCALDATORE ASPIRAZIONE - SISTEMA ELETTRICO
VORWÄRMUNG ANSAUGLUFT - ELEKTRIK
ÉLÉMENT CHAUFFANT DE GRILLE - INSTALLATION ELECTRIQUE

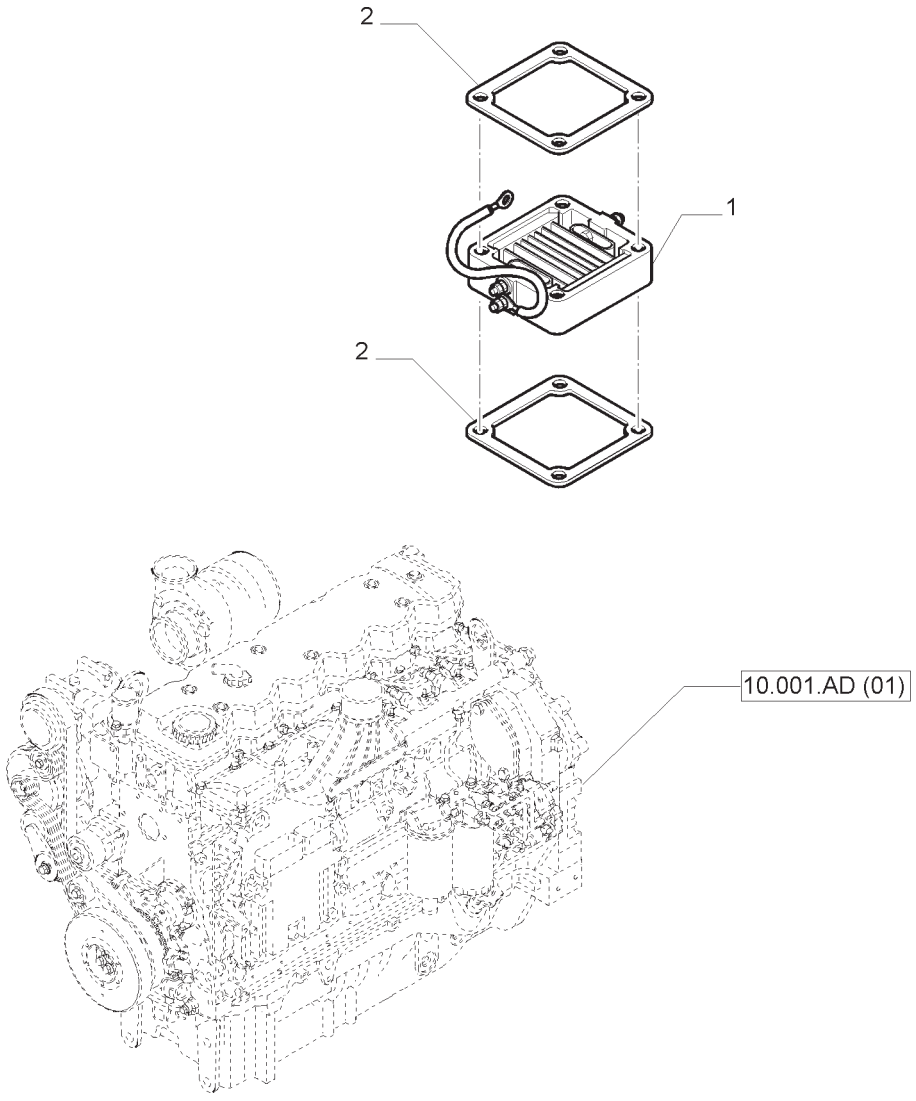

SISTEMA PARTIDA A FRIO
GRID HEATER - ELECTRIC SYSTEM
CALENTADOR DE REJILLA - INSTALACIÓN ELÉCTRICA
RISCALDATORE ASPIRAZIONE - SISTEMA ELETTRICO
VORWÄRMUNG ANSAUGLUFT - ELEKTRIK
ÉLÉMENT CHAUFFANT DE GRILLE - INSTALLATION ELECTRIQUE

R	N	P.N.	MOD	Q	Descrição	Description	Descripción	L.C.
1		4895316		1	AQUECEDOR	HEATER	CALENTADOR	105R
2		4899921		2	JUNTA	GASKET	JUNTA	123G

UNIDADES DE CONTROLE ELETRÔNICAS
ELECTRONIC CONTROL UNITS
UNIDADES ELECTRÓNICAS DE CONTROL
UNITÀ ELETTRONICHE DI CONTROLLO
ELEKTRONISCHE STEUERGERÄTE
CONTRÔLEURS ÉLECTRONIQUES

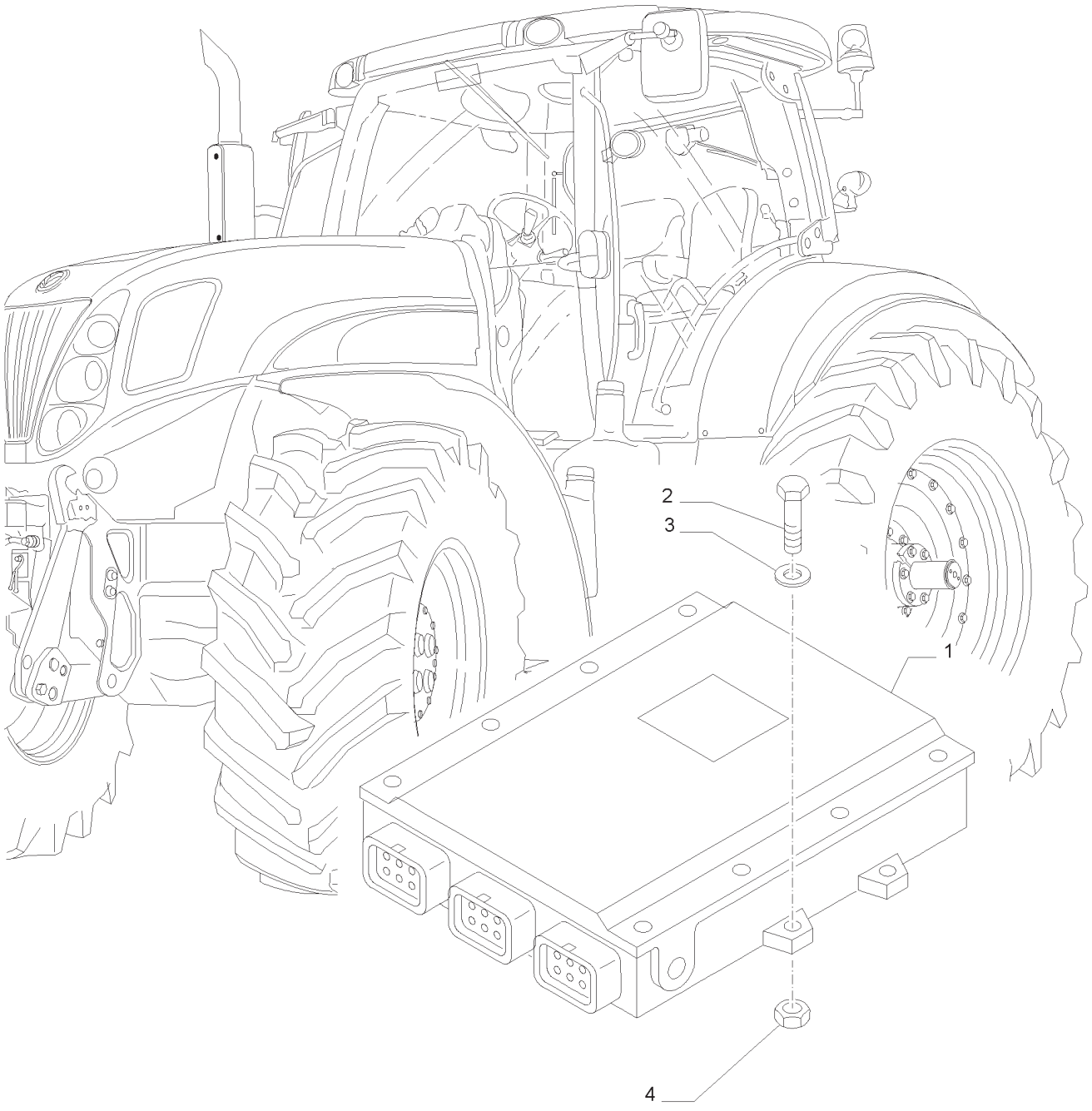

UNIDADES DE CONTROLE ELETRÔNICAS
ELECTRONIC CONTROL UNITS
UNIDADES ELECTRÓNICAS DE CONTROL
UNITÀ ELETTRONICHE DI CONTROLLO
ELEKTRONISCHE STEUERGERÄTE
CONTRÔLEURS ÉLECTRONIQUES

R	N	P.N.	MOD	Q	Descrição	Description	Descripción	L.C.
1	1	**84225102**		1	CENTRAL ELETRÔNICA	ELECTRONIC CONTROL UNIT	UNIDAD DE CONTROL ELECT.	655C
2		**83964105**		3	PARAFUSO	SCREW	TORNILLO	040V
3		**14496301**		3	ARRUELA PLANA	WASHER	ARANDELA	131R
4		**15896411**		3	PORCA	NUT	TUERCA	010D

(1) RB XCM2 40/50KPH H/W

CABOS ELÉTRICOS
MAIN CABLES
CABLES
CAVI
VERSCHIEDENE LEITUNGEN
CABLES ELECTRIQUES

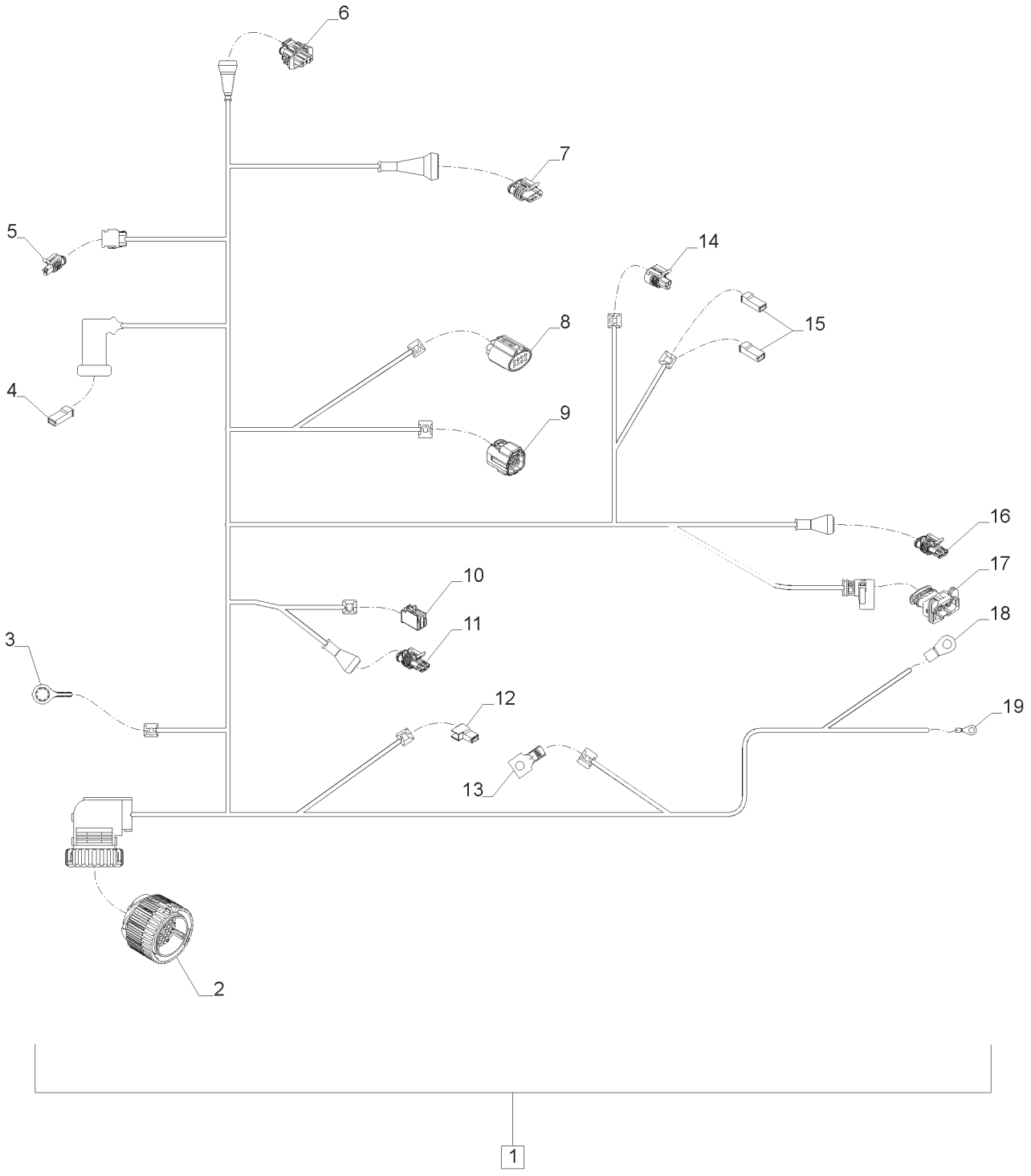

CABOS ELÉTRICOS
MAIN CABLES
CABLES
CAVI
VERSCHIEDENE LEITUNGEN
CABLES ELECTRIQUES

R	N	P.N.	MOD	Q	Descrição	Description	Descripción	L.C.
1	1	84600338		1	CHICOTE ELÉTR.;, INCLUI 2 -19	HARNESS, WIRE	GRUPO DE CABLES	070I
1	2	84600420		1	CHICOTE ELÉTR.;, INCLUI 2 -20	HARNESS, WIRE	GRUPO DE CABLES	070I
2		87696705		1	CONECTOR ELÉTRICO	ELEC CONNECTOR	CONECTOR ELÉCTR.	235C
3		87486326		1	TERMINAL	TERMINAL	TERMINAL	094T
4		87702238		1	CONECTOR ELÉTRICO	ELEC CONNECTOR	CONECTOR ELÉCTR.	235C
5		87687239		1	CONECTOR ELÉTRICO	ELEC CONNECTOR	CONECTOR ELÉCTR.	235C
6		87747172		1	CONECTOR ELÉTRICO	ELEC CONNECTOR	CONECTOR ELÉCTR.	235C
7		84062580		1	CONECTOR ELÉTRICO	ELEC CONNECTOR	CONECTOR ELÉCTR.	235C
8		87702231		1	CONECTOR ELÉTRICO	ELEC CONNECTOR	CONECTOR ELÉCTR.	235C
9		87543123		1	CONECTOR ELÉTRICO	ELEC CONNECTOR	CONECTOR ELÉCTR.	235C
10		84355187		1	CONECTOR ELÉTRICO	ELEC CONNECTOR	CONECTOR ELÉCTR.	235C
11		82012083		1	CONECTOR ELÉTRICO	ELEC CONNECTOR	CONECTOR ELÉCTR.	235C
12		82944111		1	CONECTOR ELÉTRICO	ELEC CONNECTOR	CONECTOR ELÉCTR.	235C
13		84153398		1	TERMINAL	TERMINAL	TERMINAL	094T
14		87418311		1	CONECTOR ELÉTRICO	ELEC CONNECTOR	CONECTOR ELÉCTR.	235C
15		87675193		2	CONECTOR ELÉTRICO	ELEC CONNECTOR	CONECTOR ELÉCTR.	235C
16	2	82012083		1	CONECTOR ELÉTRICO	ELEC CONNECTOR	CONECTOR ELÉCTR.	235C
17	2	87705593		1	CONECTOR ELÉTRICO	ELEC CONNECTOR	CONECTOR ELÉCTR.	235C
18	1	84138836		1	TERMINAL	TERMINAL	TERMINAL	094T
18	2	84303407		1	TERMINAL	TERMINAL	TERMINAL	094T
19		84153167		1	TERMINAL	TERMINAL	TERMINAL	094T

(1) PLATAFORMADO
(2) CABINADO
NOTA:MECÂNICO

T7.140 T7.150 T7.165 T7.180

55.020.AB	01	p1	04/13

EIXO DIANTEIRO - CAIXA E SENSOR DE DIREÇÃO
FRONT AXLE - BOX AND STEERING SENSOR
PUENTE DELANTERO - CAJA Y SENSOR DIRECCIÓN
PONTE ANTERIORE - SCATOLA E SENSORE STERZO
VORDERACHSE - GEHÄUSE UND LENKWINKEL SENSOR
PONT AVANT - BOITE & CAPTEUR DIR

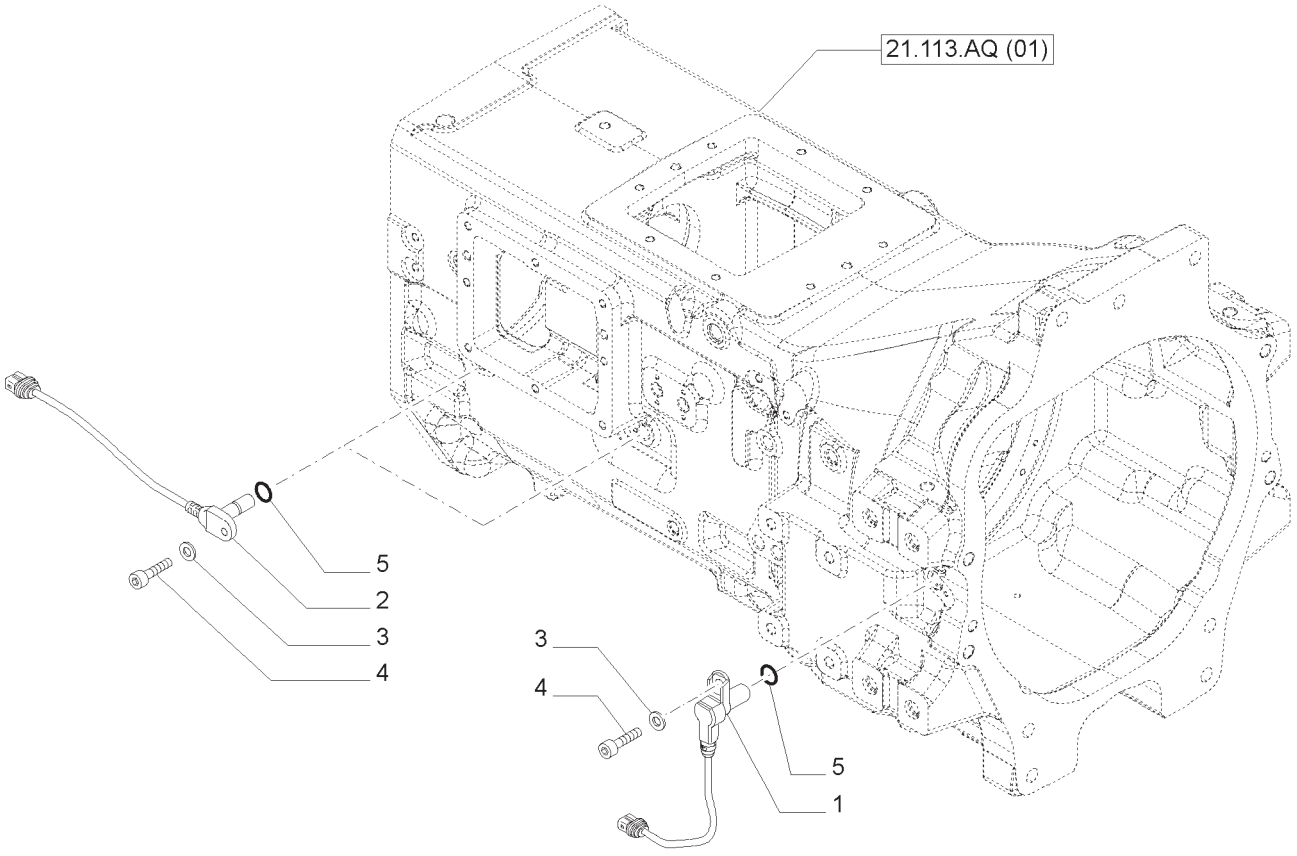

EIXO DIANTEIRO - CAIXA E SENSOR DE DIREÇÃO
FRONT AXLE - BOX AND STEERING SENSOR
PUENTE DELANTERO - CAJA Y SENSOR DIRECCIÓN
PONTE ANTERIORE - SCATOLA E SENSORE STERZO
VORDERACHSE - GEHÄUSE UND LENKWINKEL SENSOR
PONT AVANT - BOITE & CAPTEUR DIR

R	N	P.N.	MOD	Q	Descrição	Description	Descripción	L.C.
1		84169162		1	SENSOR	SENSOR	SENSOR	608S
2		87564761		2	SENSOR	SENSOR	SENSOR	608S
3		12601274		3	ARRUELA ONDULADA	WAVE WASHER	ARANDELA ONDULADA	A146
4		14305720		3	PARAFUSO	SCREW	TORNILLO	040V
5		47136259		3	ANEL O	O-RING	JUNTA TÓRICA	055A

SENSORES E INTERRUPTORES CAIXA DE TRANSMISSÃO
GEARBOX HOUSING SENSORS AND SWITCHES
SENSORES E INTERRUPTORES CAJA DE CAMBIOS
SENSORI CAMBIO ABITAZIONI ED INTERRUTTORI
GETRIEBEGEHÄUSE SENSOREN UND SCHALTER
SONDES ET INTERRUPTEURS BOITE LOGEMENT

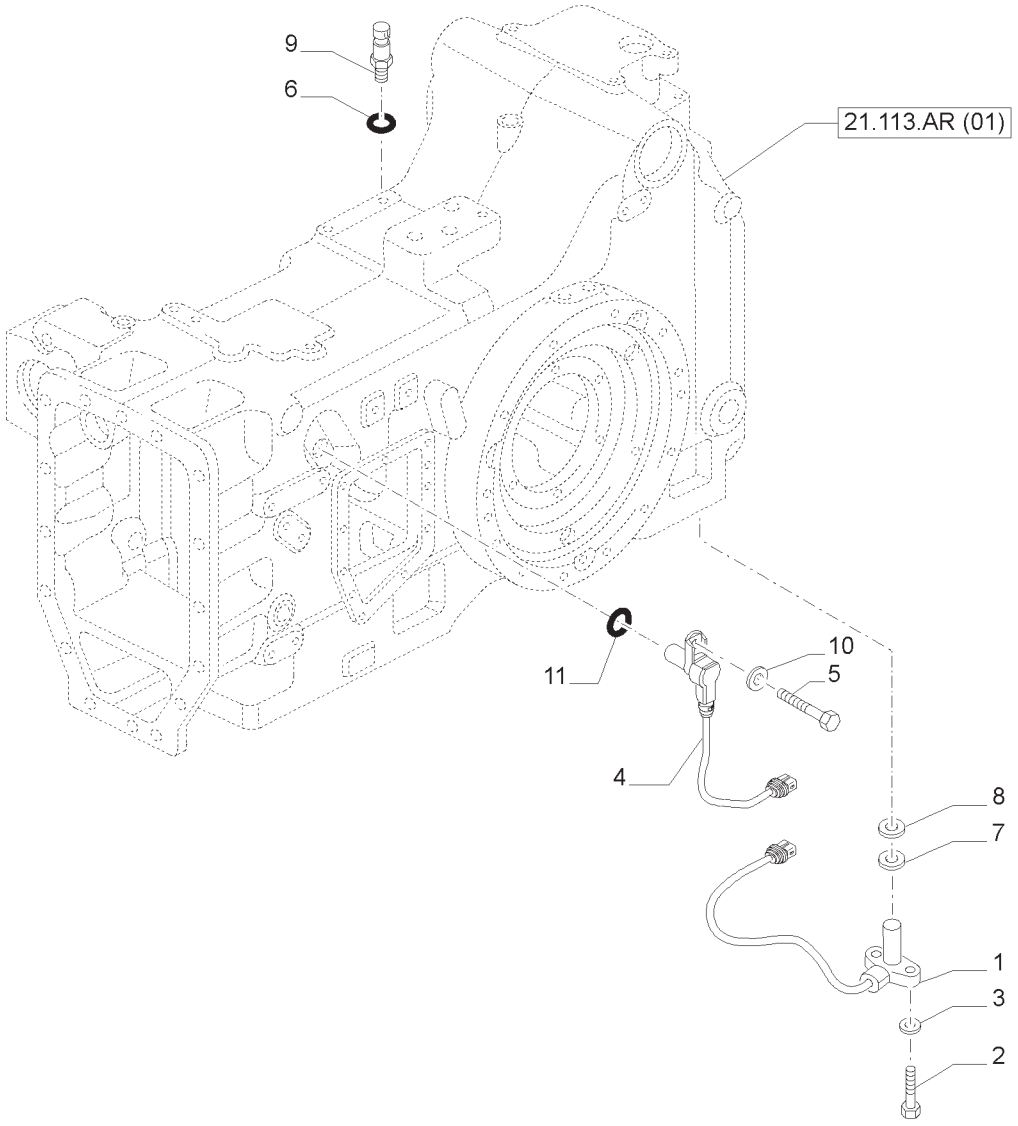

SENSORES E INTERRUPTORES CAIXA DE TRANSMISSÃO
GEARBOX HOUSING SENSORS AND SWITCHES
SENSORES E INTERRUPTORES CAJA DE CAMBIOS
SENSORI CAMBIO ABITAZIONI ED INTERRUTTORI
GETRIEBEGEHÄUSE SENSOREN UND SCHALTER
SONDES ET INTERRUPTEURS BOITE LOGEMENT

R	N	P.N.	MOD	Q	Descrição	Description	Descripción	L.C.
1		84555913		1	SENSOR	SENSOR	SENSOR	608S
2		10977724		2	PARAFUSO	SCREW	TORNILLO	040V
3		10571474		2	TRAVA DA ARRUELA	LOCK WASHER	ARANDELA DE FRENO	132R
4		84169162		1	SENSOR	SENSOR	SENSOR	608S
5		14305773		1	PARAFUSO	SCREW	TORNILLO	040V
6		5183780		1	VEDAÇÃO DA ARRUELA	SEALING WASHER	JUNTA HERMÉTICA	133R
7		47132789		1	VEDAÇÃO	SEAL	JUNTA	132A
8		5146468		1	ANEL O	O-RING	JUNTA TÓRICA	055A
9		87384750		1	INTERRUPTOR DE PRESSÃO	PRESSURE SWITCH	PRESOSTATO	079I
10		12601274		1	ARRUELA ONDULADA	WAVE WASHER	ARANDELA ONDULADA	A146
11		14457380		1	ANEL O	O-RING	JUNTA TÓRICA	055A

COMANDOS INTERNOS DA TRANSMISSÃO - SOLENOIDE E INTERRUPTOR
TRANSMISSION INTERNAL SHIFTING CONTROLS - SOLENOID VALVES AND SWITCHES
MANDOS INTERIORES DEL CAMBIO - VÁLVULAS DE SOLENOIDE
COMANDI INTERNI CAMBIO - ELETTROVALVOLE E INTERRUTTORI
GETRIEBESCHALTUNG - MAGNETVENTILE UND-SCHALTER
COMMANDES INTERIEURES DE BOITE DE VITESSE - VALVES ET INTERRUPTEURS ELECTRO

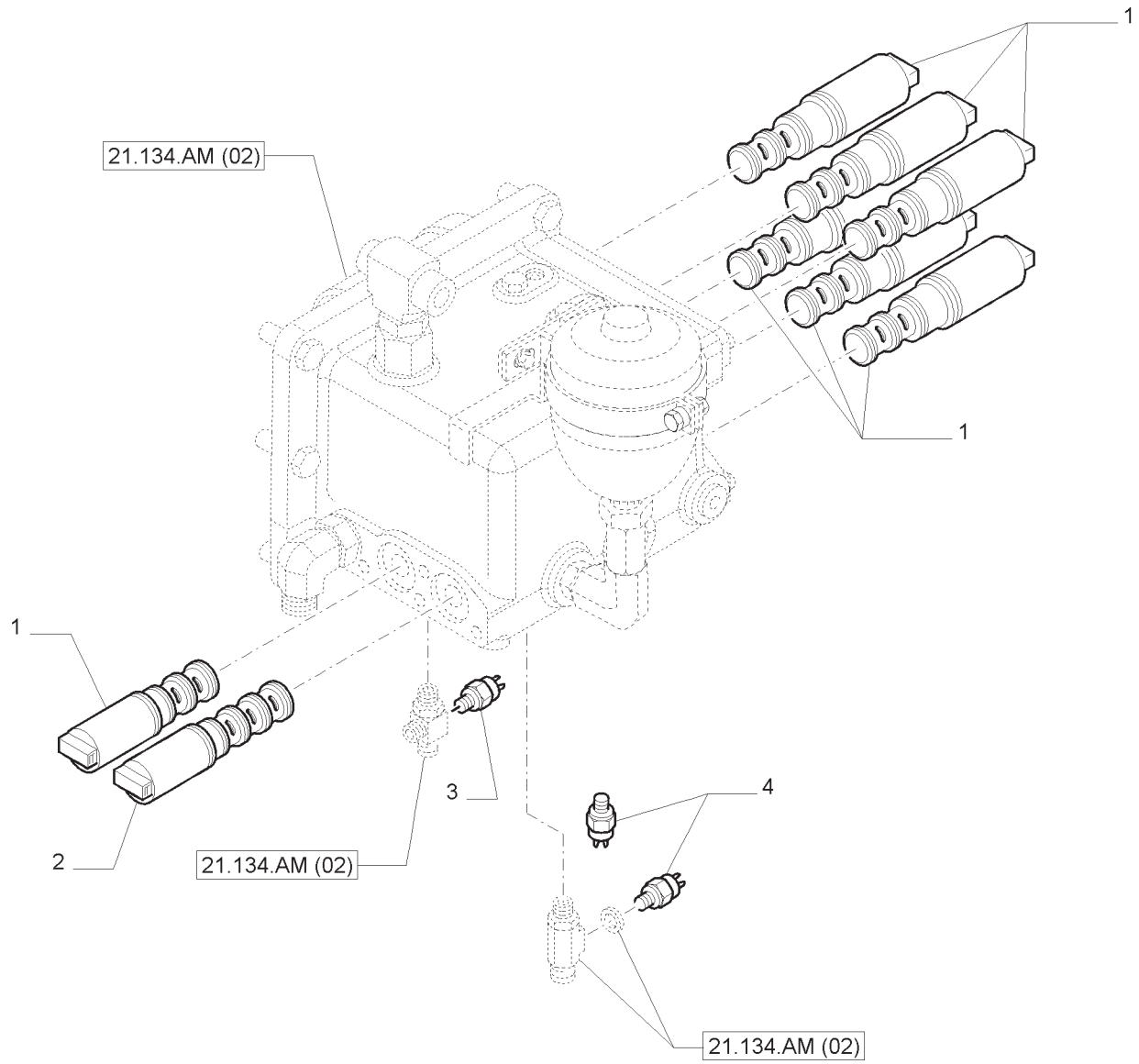

COMANDOS INTERNOS DA TRANSMISSÃO - SOLENOIDE E INTERRUPTOR
TRANSMISSION INTERNAL SHIFTING CONTROLS - SOLENOID VALVES AND SWITCHES
MANDOS INTERIORES DEL CAMBIO - VÁLVULAS DE SOLENOIDE
COMANDI INTERNI CAMBIO - ELETTROVALVOLE E INTERRUTTORI
GETRIEBESCHALTUNG - MAGNETVENTILE UND-SCHALTER
COMMANDES INTERIEURES DE BOITE DE VITESSE - VALVES ET INTERRUPTEURS ELECTRO

R	N	P.N.	MOD	Q	Descrição	Description	Descripción	L.C.
1		84273815		7	VÁLVULA DO SOLENOIDE	SOLENOID VALVE	VÁLVULA DE SOLENOIDE	Z337
2		87739558		1	SOLENOIDE	SOLENOID	SOLENOIDE	168S
3		82008236		1	INTERRUPTOR INTERMITENTE	SWITCH ASSY	CONJ. INTERRUPTOR	067I
4		82031395		2	INTERRUPTOR PRESSÃO ÓLEO	SWITCH	INTERRUPTOR	075I

NOTA:SPS

COMANDOS INTERNOS DA TRANSMISSÃO
TRANSMISSION INTERNAL SHIFTING CONTROLS
MANDOS INTERIORES DEL CAMBIO
COMANDI INTERNI CAMBIO
GETRIEBESCHALTUNG
COMMANDES INTERIEURES DE BOITE DE VITESSE

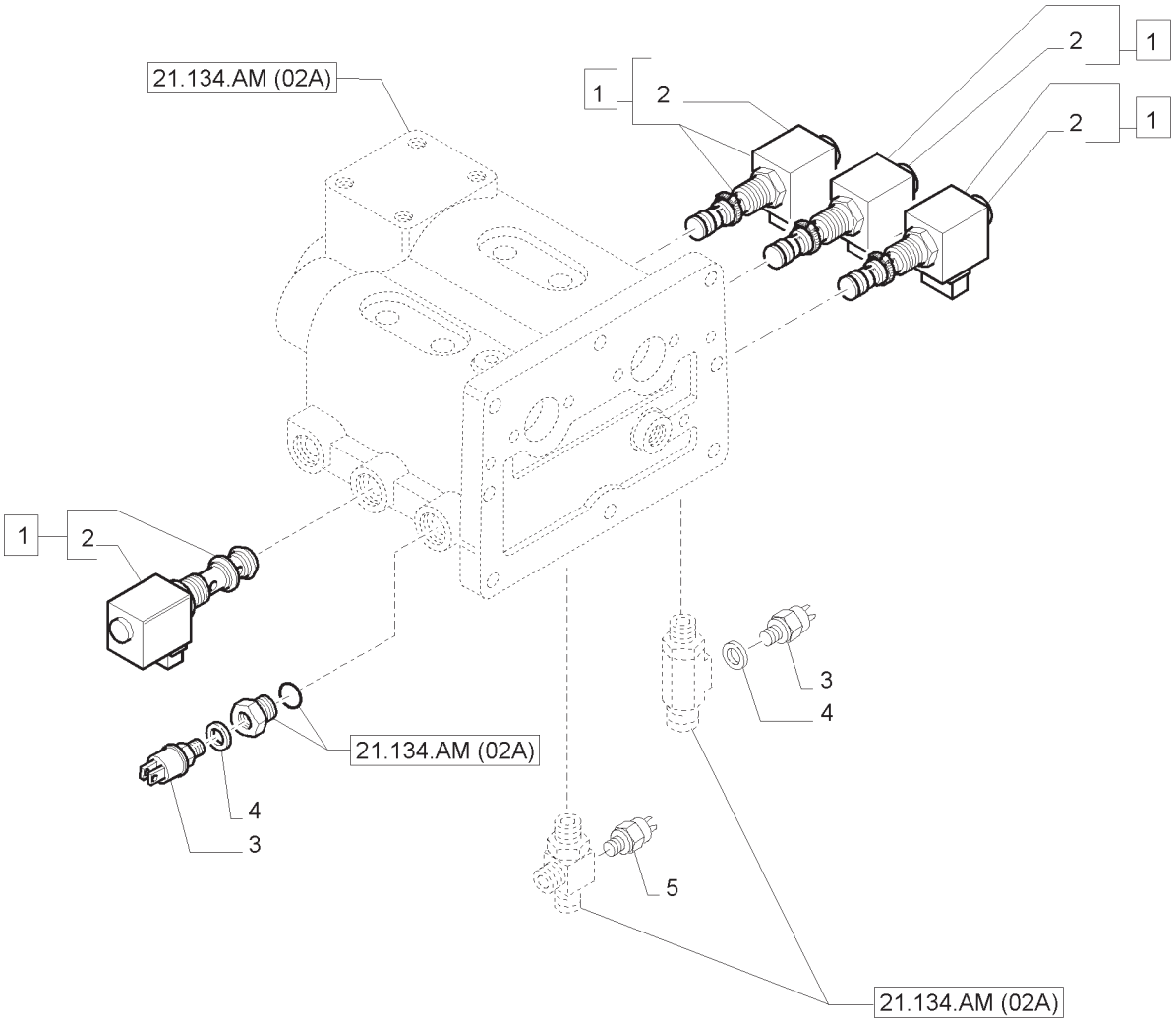

COMANDOS INTERNOS DA TRANSMISSÃO
TRANSMISSION INTERNAL SHIFTING CONTROLS
MANDOS INTERIORES DEL CAMBIO
COMANDI INTERNI CAMBIO
GETRIEBESCHALTUNG
COMMANDES INTERIEURES DE BOITE DE VITESSE

R	N	P.N.	MOD	Q	Descrição	Description	Descripción	L.C.
1		5168052		4	ELETRO-VÁLVULA, INCLUI 2	ELECTRO-VALVE	VALVULA SOLENOIDE	032E
2		9970157		1	BOBINA	COIL	BOBINA	083B
3		82031395		2	INTERRUPTOR PRESSÃO ÓLEO	SWITCH	INTERRUPTOR	075I
4		10298460		2	ARRUELA DE COBRE	COPPER WASHER	ARANDELA DE COBRE	P674
5		87660483		1	INTERRUPTOR PRESSÃO ÓLEO	SWITCH	INTERRUPTOR	075I

NOTA: MECÂNICO

COMANDO HIDRÁULICO DO CÂMBIO - COM CABINE
HYDRAULIC CONTROL OF GEARBOX - WITH CAB
MANDO HIDRAULICO DEL CAMBIO - CON CABINA
COMANDO IDRAULICO CAMBIO - COM CABINA
HYDRAULISCHE BETÄTIGUNG GETRIEBE - MIT KABINE
COMMANDE HYDRAULIQUE CHANGEMENT DE VITESSE - AVEC CABINE

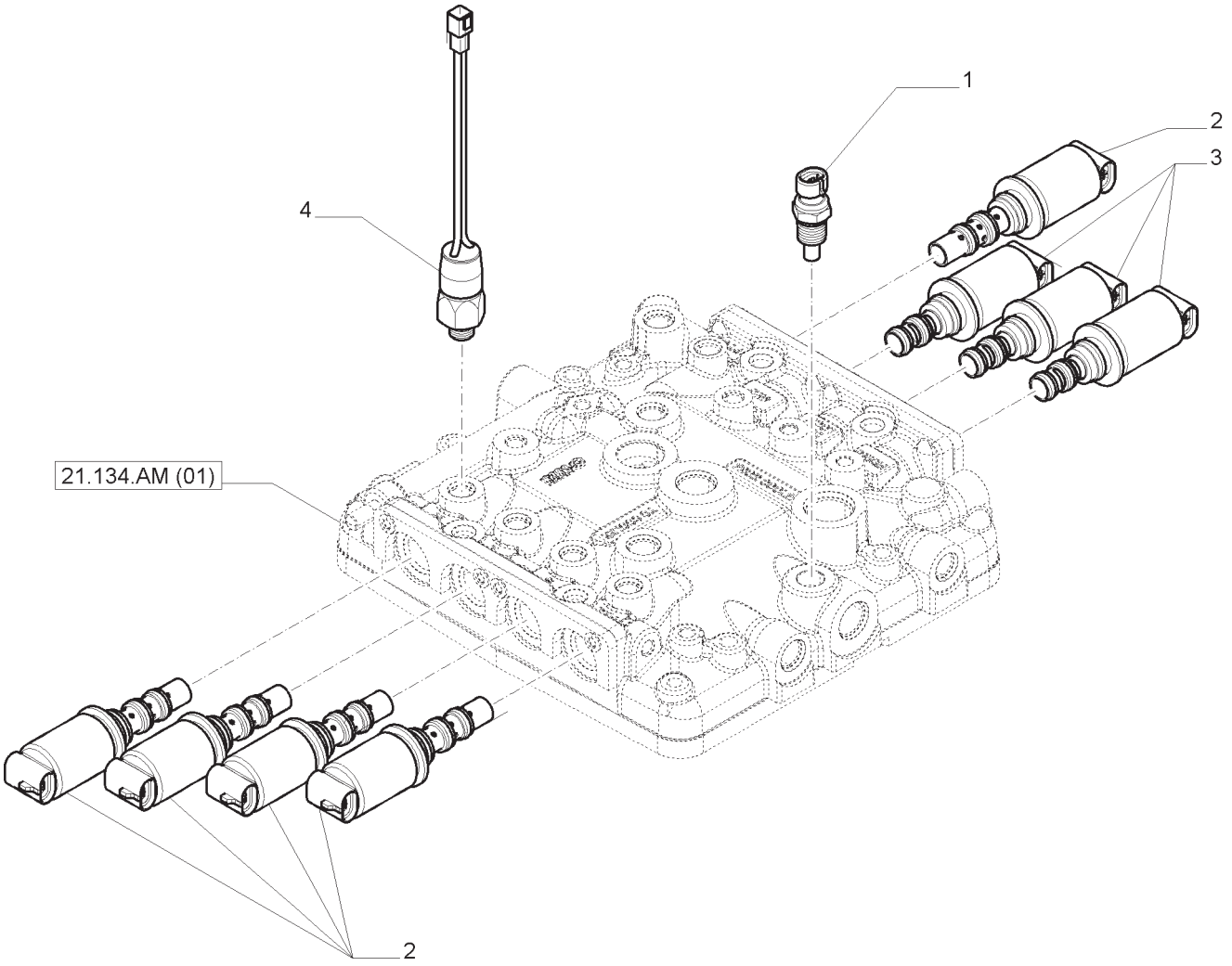

COMANDO HIDRÁULICO DO CÂMBIO - COM CABINE
HYDRAULIC CONTROL OF GEARBOX - WITH CAB
MANDO HIDRAULICO DEL CAMBIO - CON CABINA
COMANDO IDRAULICO CAMBIO - COM CABINA
HYDRAULISCHE BETÄTIGUNG GETRIEBE - MIT KABINE
COMMANDE HYDRAULIQUE CHANGEMENT DE VITESSE - AVEC CABINE

R	N	P.N.	MOD	Q	Descrição	Description	Descripción	L.C.
1		87564690		1	EMISSOR DE TEMPERATURA	TEMPERATURE SENDER	EMISOR DE TEMPERATURA	Z366
2		87739558		5	SOLENOIDE	SOLENOID	SOLENOIDE	168S
3		84273815		5	VÁLVULA DO SOLENOIDE	SOLENOID VALVE	VÁLVULA DE SOLENOIDE	Z337
4		87494226		4	INTERRUPTOR DE PRESSÃO	PRESSURE SWITCH	PRESOSTATO	079I

NOTA:SPS

FREIO PNEUMÁTICO DO REBOQUE - CHICOTE
PNEUMATIC TRAILER BRAKE - HARNESS
FRENO NEUMÁTICO REMOLQUE - CABLEO
FRENO PNEUMATICO RIMORCHIO - CABLAGGIO
PNEUMATISCHE BREMSE ANHÄNGER - KABELBAUM
FREIN PNEUMATIQUE REMORQUE - CÂBLAGE

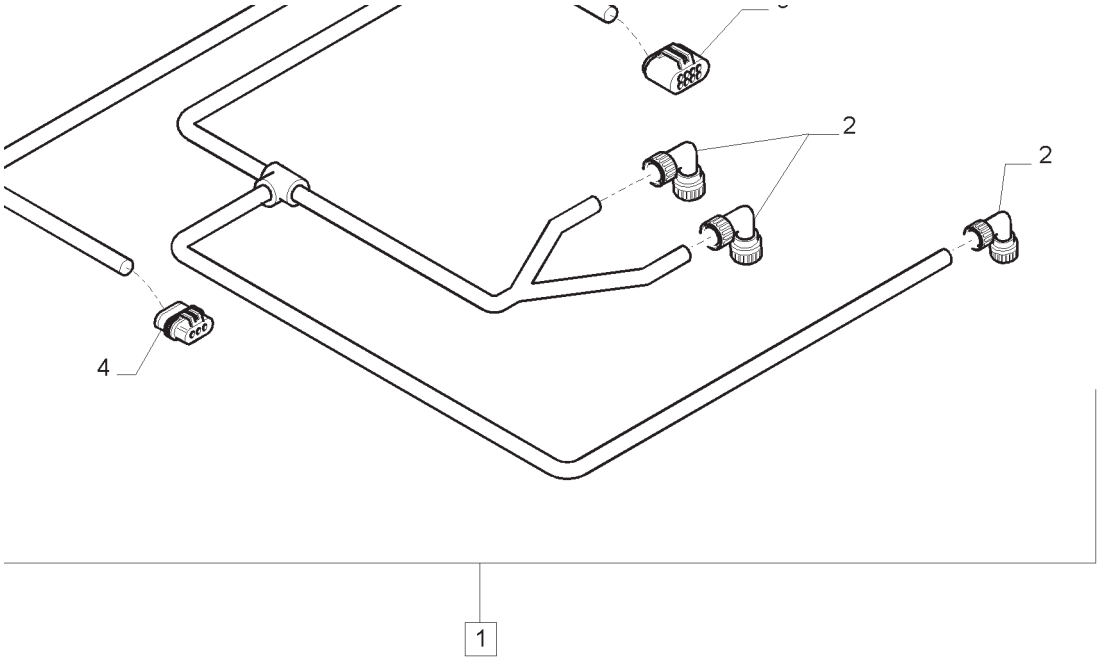

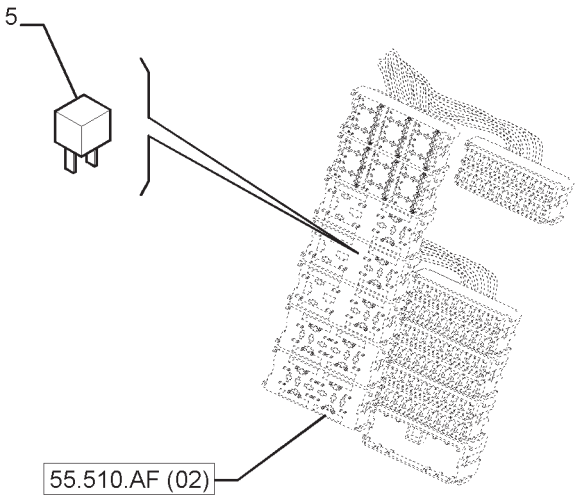

FREIO PNEUMÁTICO DO REBOQUE - CHICOTE
PNEUMATIC TRAILER BRAKE - HARNESS
FRENO NEUMÁTICO REMOLQUE - CABLEO
FRENO PNEUMATICO RIMORCHIO - CABLAGGIO
PNEUMATISCHE BREMSE ANHÄNGER - KABELBAUM
FREIN PNEUMATIQUE REMORQUE - CÂBLAGE

R	N	P.N.	MOD	Q	Descrição	Description	Descripción	L.C.
1		84130407		1	CHICOTE, INCLUI 2 -4	WIRE HARNESS	GRUPO DE CABLES	070I
2		84121566		3	CONECTOR ELÉTRICO	ELEC CONNECTOR	CONECTOR ELÉCTR.	235C
3		87702230		1	CONECTOR ELÉTRICO	ELEC CONNECTOR	CONECTOR ELÉCTR.	235C
4		87691304		1	CONECTOR ELÉTRICO	ELEC CONNECTOR	CONECTOR ELÉCTR.	235C
5		84543528		1	RELÉ	RELAY	RELÉ	011R

NOTA:SPS

55.032.AC	02	p1	04/13

FREIO REBOQUE SEM ELETRÔNICO PARK / LOCK
LESS ELECTRONIC PARK/LOCK TRAILER BRAKE
FRENOS DEL REMOLQUE MENOS ELECTRÓNICO PARK / LOCK
MENO ELETTRONICA PARK / LOCK TRAILER FRENO
WENIGER ELEKTRONISCH PARK / SPERR AUFLIEGERBREMSE
MOINS DE FREIN ELECTRONIQUE TRAILER PARK / LOCK

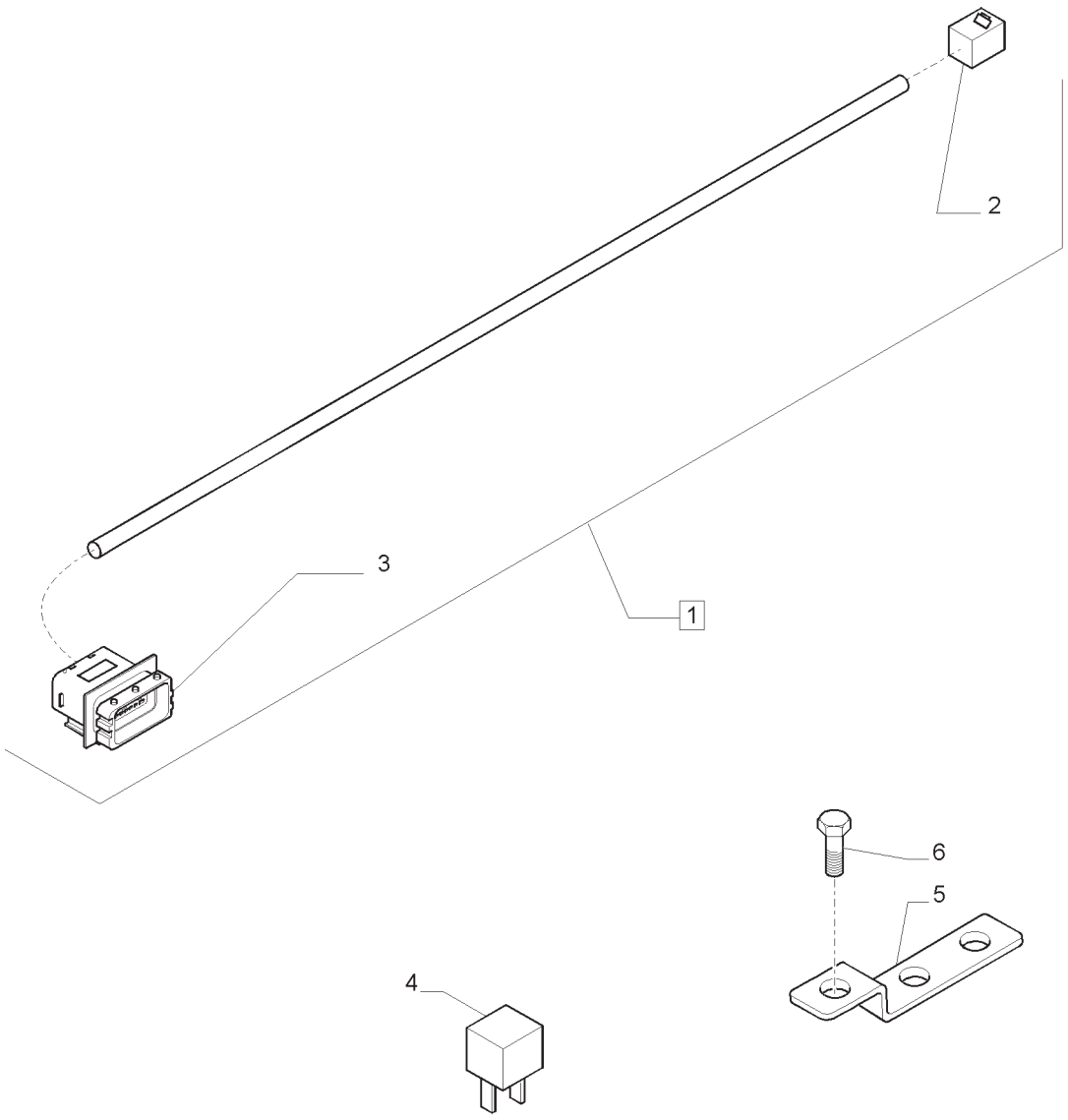

FREIO REBOQUE SEM ELETRÔNICO PARK / LOCK
LESS ELECTRONIC PARK/LOCK TRAILER BRAKE
FRENOS DEL REMOLQUE MENOS ELECTRÓNICO PARK / LOCK
MENO ELETTRONICA PARK / LOCK TRAILER FRENO
WENIGER ELEKTRONISCH PARK / SPERR AUFLIEGERBREMSE
MOINS DE FREIN ELECTRONIQUE TRAILER PARK / LOCK

R	N	P.N.	MOD	Q	Descrição	Description	Descripción	L.C.
1		84179081		1	CHICOTE, INCLUI 2, 3	WIRE HARNESS	GRUPO DE CABLES	070I
2		87692853		1	CONECTOR ELÉTRICO	ELEC CONNECTOR	CONECTOR ELÉCTR.	235C
3		87714265		1	CONECTOR ELÉTRICO	ELEC CONNECTOR	CONECTOR ELÉCTR.	235C
4		82017871		1	RELÉ	RELAY	RELÉ	011R
5		84282262		1	SUPORTE	SUPPORT	SOPORTE	300S
6		10902221		1	PARAFUSO	SCREW	TORNILLO	040V

55.047.AA	01	p1	04/13

EIXO DIANTEIRO - CAIXA E SENSOR DE DIREÇÃO
FRONT AXLE - BOX AND STEERING SENSOR
PUENTE DELANTERO - CAJA Y SENSOR DIRECCIÓN
PONTE ANTERIORE - SCATOLA E SENSORE STERZO
VORDERACHSE - GEHÄUSE UND LENKWINKEL SENSOR
PONT AVANT - BOITE & CAPTEUR DIR

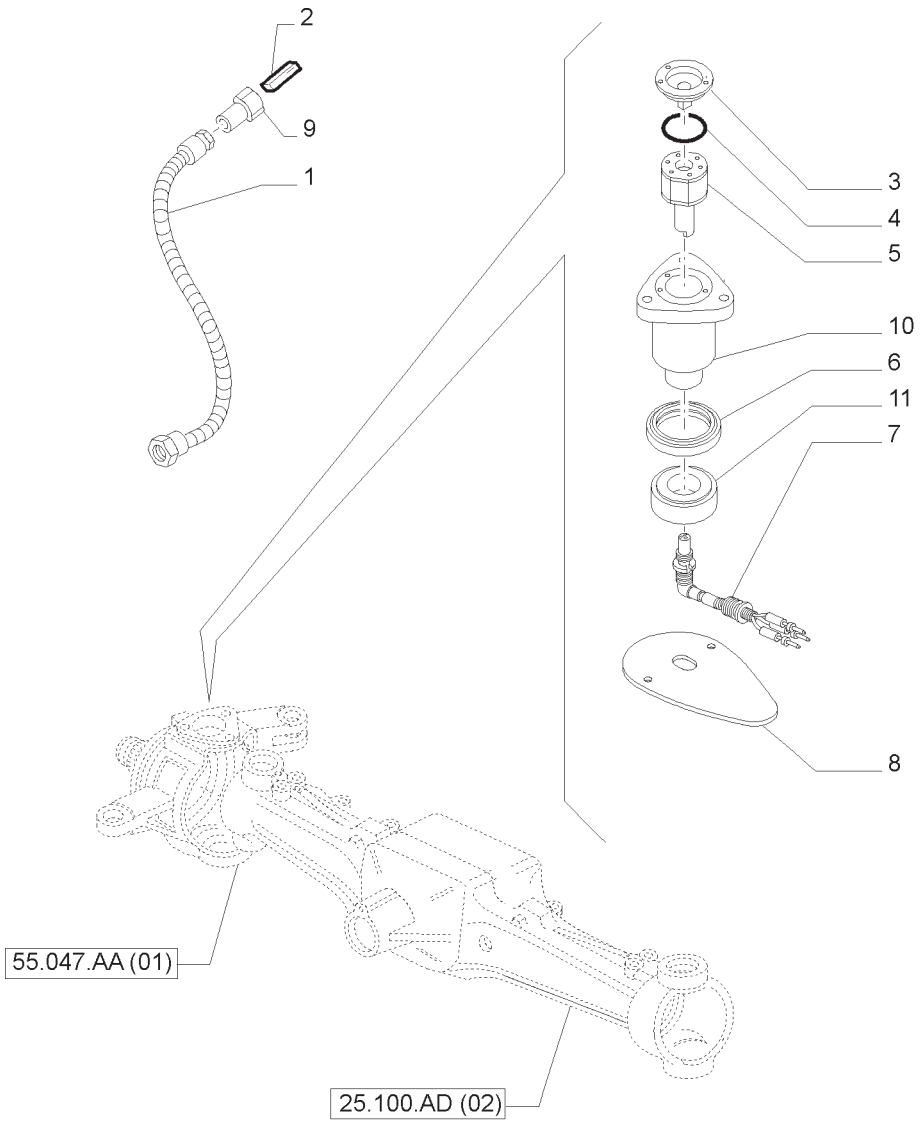

EIXO DIANTEIRO - CAIXA E SENSOR DE DIREÇÃO
FRONT AXLE - BOX AND STEERING SENSOR
PUENTE DELANTERO - CAJA Y SENSOR DIRECCIÓN
PONTE ANTERIORE - SCATOLA E SENSORE STERZO
VORDERACHSE - GEHÄUSE UND LENKWINKEL SENSOR
PONT AVANT - BOITE & CAPTEUR DIR

R	N	P.N.	MOD	Q	Descrição	Description	Descripción	L.C.
1		82016109		1	CAPA FLEXÍVEL	FLEXIBLE SHEATH	FUNDA FLEXIBLE	140G
1		84472045		1	CAPA FLEXÍVEL	FLEXIBLE SHEATH	FUNDA FLEXIBLE	140G
2		82918451		1	ESPAÇADOR	SPACER	ESPACIADOR	075D
3		84384510		1	LIMITADOR	TOP	ARRIBA	9140
4		14458280		1	ANEL O	O-RING	JUNTA TÓRICA	055A
5		87627614		1	SENSOR	SENSOR	SENSOR	608S
6		47137701		1	VEDAÇÃO	SEAL	JUNTA	132A
7		84160560		1	CONECTOR ELÉTRICO	ELEC CONNECTOR	CONECTOR ELÉCTR.	235C
7		87627624		1	CONECTOR ELÉTRICO	ELEC CONNECTOR	CONECTOR ELÉCTR.	235C
8		87315098		1	PROTEÇÃO	SHIELD	RESGUARDO	224P
9		82918426		1	CONECTOR ELÉTRICO	ELEC CONNECTOR	CONECTOR ELÉCTR.	235C
10		87345372		1	PINO ESFÉRICO	BALL STUD	PASADOR DE BOLAS	090P
11		47137676		1	JUNTA ESFÉRICA	BALL JOINT	RÓTULA	066G

NOTA: SPS

T7.175 **T7.190**
T7.195 **T7.205**

55.050.AA	01	p1	04/13

AR CONDICIONADO - COMPONENTES
AIR CONDITIONER - BREAKDOWN
CLIMATIZADOR - COMPONENTES
CONDIZIONATORE - PARTI COMPONENTI
KLIMAGERÄT - TEILE
CLIMATISEUR - COMPOSANTS

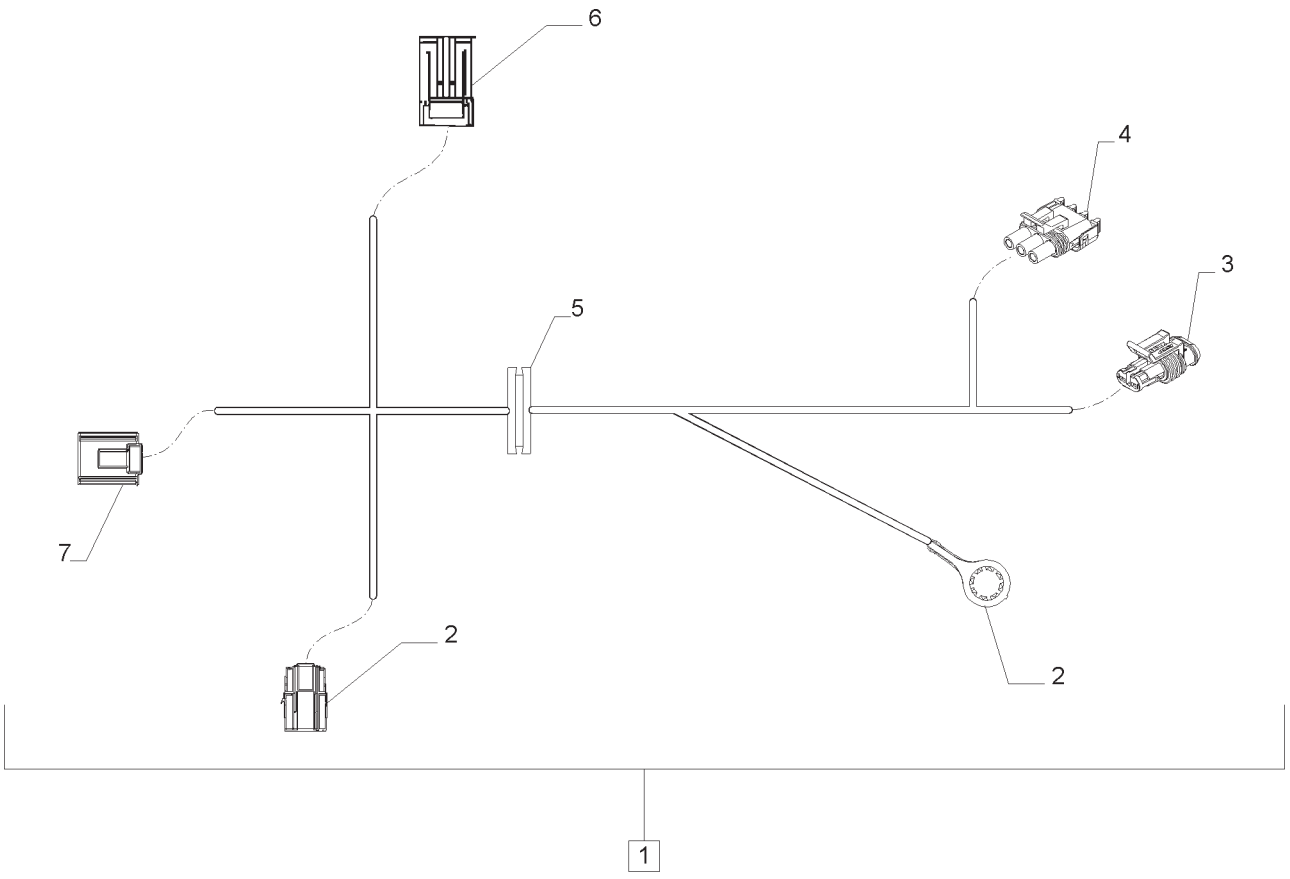

AR CONDICIONADO - COMPONENTES
AIR CONDITIONER - BREAKDOWN
CLIMATIZADOR - COMPONENTES
CONDIZIONATORE - PARTI COMPONENTI
KLIMAGERÄT - TEILE
CLIMATISEUR - COMPOSANTS

R	N	P.N.	MOD	Q	Descrição	Description	Descripción	L.C.
1		47490415		1	CHICOTE, INCLUI 2 -7	WIRE HARNESS	GRUPO DE CABLES	070I
2		12162443		1	CONECTOR ELÉTRICO	ELEC CONNECTOR	CONECTOR ELÉCTR.	235C
2		12103881		2	TERMINAL	TERMINAL	TERMINAL	094T
3		2821041		1	CONECTOR ELÉTRICO	ELEC CONNECTOR	CONECTOR ELÉCTR.	235C
3		2821091		2	TERMINAL	TERMINAL	TERMINAL	094T
4		12020827		1	CONECTOR ELÉTRICO	ELEC CONNECTOR	CONECTOR ELÉCTR.	235C
4		12089040		3	TERMINAL	TERMINAL	TERMINAL	094T
5		PV248		1	CASQUILHO ISOLADOR	GROMMET	PASACABLES	131A
6		1749211		1	CONECTOR ELÉTRICO	ELEC CONNECTOR	CONECTOR ELÉCTR.	235C
6		1736316		1	TERMINAL	TERMINAL	TERMINAL	094T
7		12040953		1	CONECTOR ELÉTRICO	ELEC CONNECTOR	CONECTOR ELÉCTR.	235C
7		12089649		3	TERMINAL	TERMINAL	TERMINAL	094T

AQUECIMENTO/CONDICIONAMENTO - CONDUTAS DE VENTILAÇÃO
HEATING/AIR CONDITIONING - VENTILATION DUCTS
CALEFACCIÓN/ACONDICIONAMIENTO - CONDUCTOS DE LA VENTILACIÓN
RISCALDAMENTO/CONDIZIONAMENTO - CONDOTTI VENTILAZIONE
HEIZUNG/KLIMATISIERUNG - LÜFTUNGSKANÄLE
CHAUFFAGE/CLIMATISEUR - CONDUITS DE VENTILATION

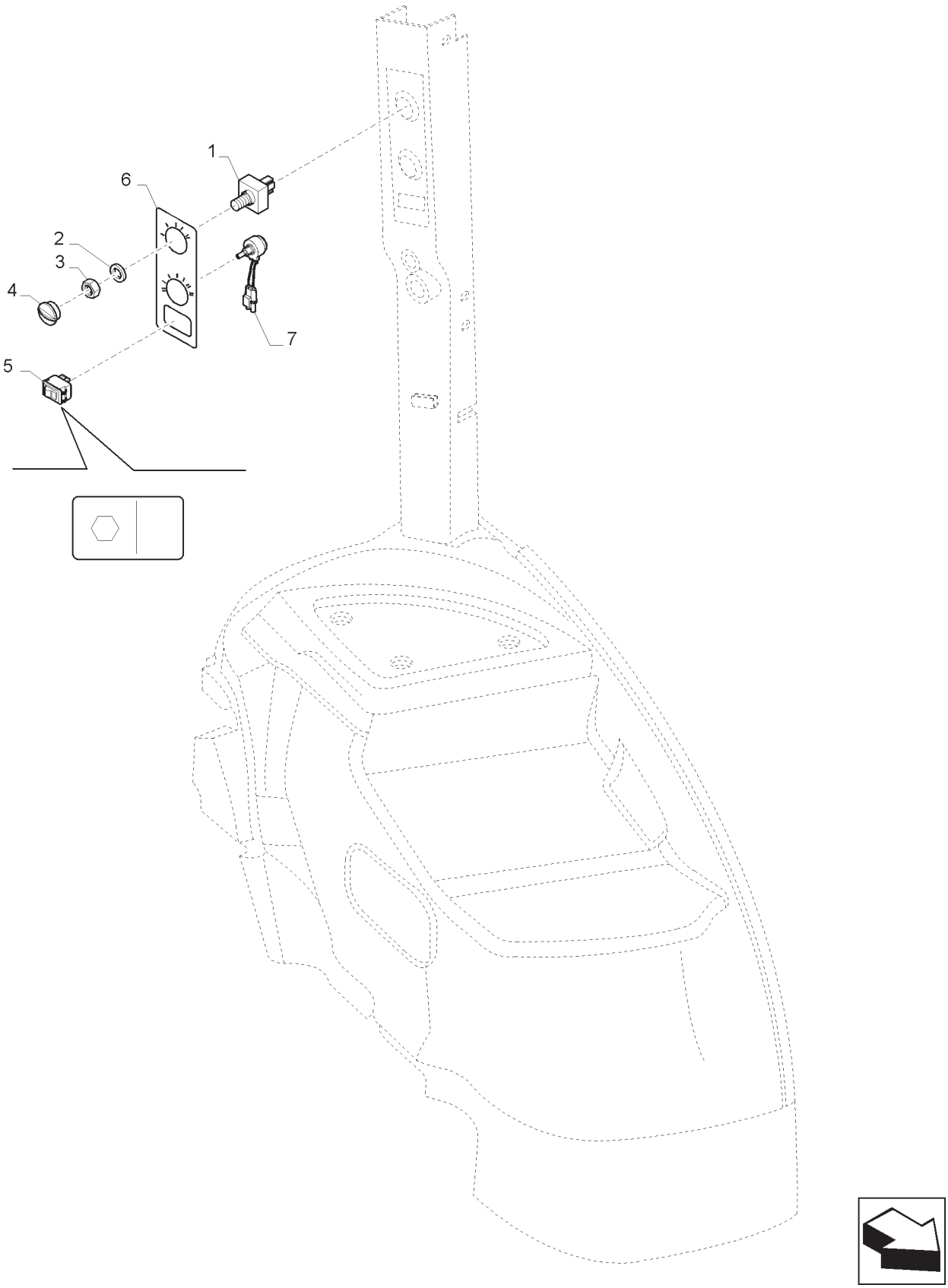

AQUECIMENTO/CONDICIONAMENTO - CONDUTAS DE VENTILAÇÃO
HEATING/AIR CONDITIONING - VENTILATION DUCTS
CALEFACCIÓN/ACONDICIONAMIENTO - CONDUCTOS DE LA VENTILACIÓN
RISCALDAMENTO/CONDIZIONAMENTO - CONDOTTI VENTILAZIONE
HEIZUNG/KLIMATISIERUNG - LÜFTUNGSKANÄLE
CHAUFFAGE/CLIMATISEUR - CONDUITS DE VENTILATION

R	N	P.N.	MOD	Q	Descrição	Description	Descripción	L.C.
1		82023545		1	INTERRUP VENTILADOR	FAN SWITCH	INTERR. VENTILADOR	259S
2		81829134		1	TRAVA DA ARRUELA	LOCK WASHER	ARANDELA DE FRENO	132R
3		83905114		1	PORCA	NUT	TUERCA	010D
4		87699601		1	MAÇANETA	KNOB	POMO	150P
5		84203366		1	INTERRUPTOR INTERMITENTE	SWITCH ASSY	CONJ. INTERRUPTOR	067I
6		47394956		1	ADESIVO	DECAL	CALCOMANÍA	012D
7		47415158		1	POTENCIÔMETRO	POTENTIOMETER	POTENCIÓMETRO	550P

FIO DE TERRA E RESPECTIVAS PEÇAS
GROUND CABLE AND RELATED PARTS
CABLE DE MASA Y PARTES RELACIONADAS
CAVO DI MASSA E PARTICOLARI RELATIVI
MASSEKABEL UND DAZUGEHÖRIGE TEILE
FIL DE MISE À LA TERRE ET PIECES ANNEXES

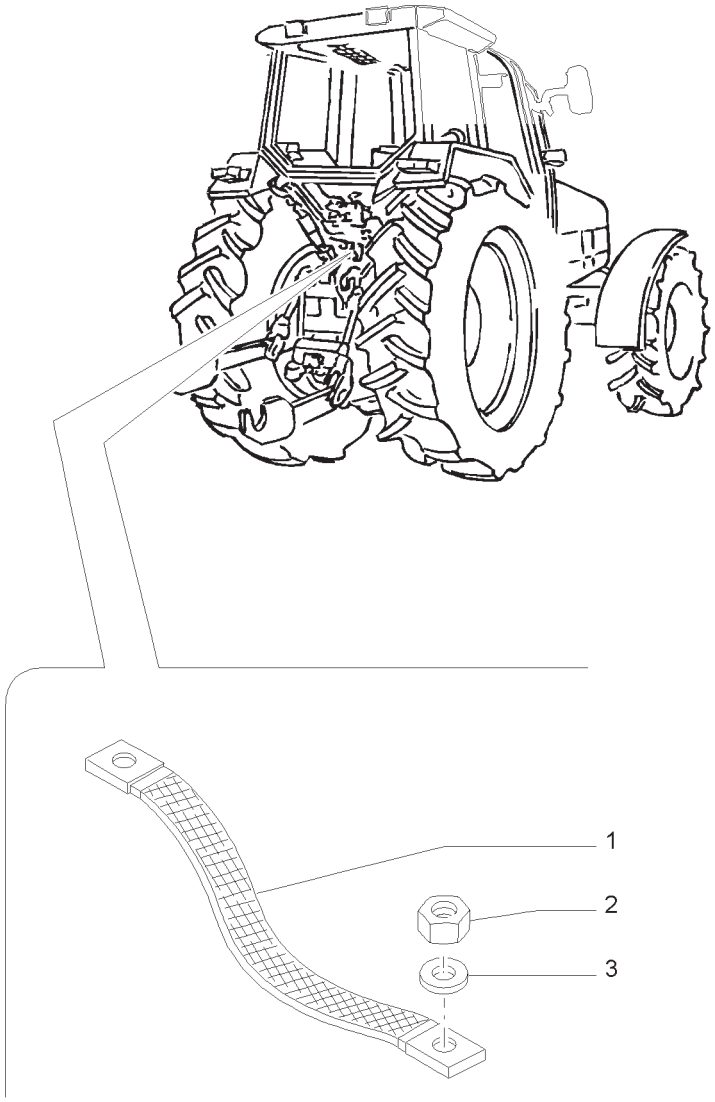

FIO DE TERRA E RESPECTIVAS PEÇAS
GROUND CABLE AND RELATED PARTS
CABLE DE MASA Y PARTES RELACIONADAS
CAVO DI MASSA E PARTICOLARI RELATIVI
MASSEKABEL UND DAZUGEHÖRIGE TEILE
FIL DE MISE À LA TERRE ET PIECES ANNEXES

R	N	P.N.	MOD	Q	Descrição	Description	Descripción	L.C.
1		87377887		1	CABO DO TERRA	GROUND CABLE	CABLE DE PUESTA A TIERRA	112C
2		86639148		1	PORCA	NUT	TUERCA	010D
3		14496901		1	ARRUELA PLANA	WASHER	ARANDELA	131R

55.100.BZ	01	p1	04/13

CABOS DO CAPÔ DIANTEIRO
FRONT HOOD
CABLES DEL CAPÓ DELANTERO
CAVI PER COFANO ANTERIORE
KABEL VON FRONTHAUBE
CÂBLES DU CAPOT AVANT

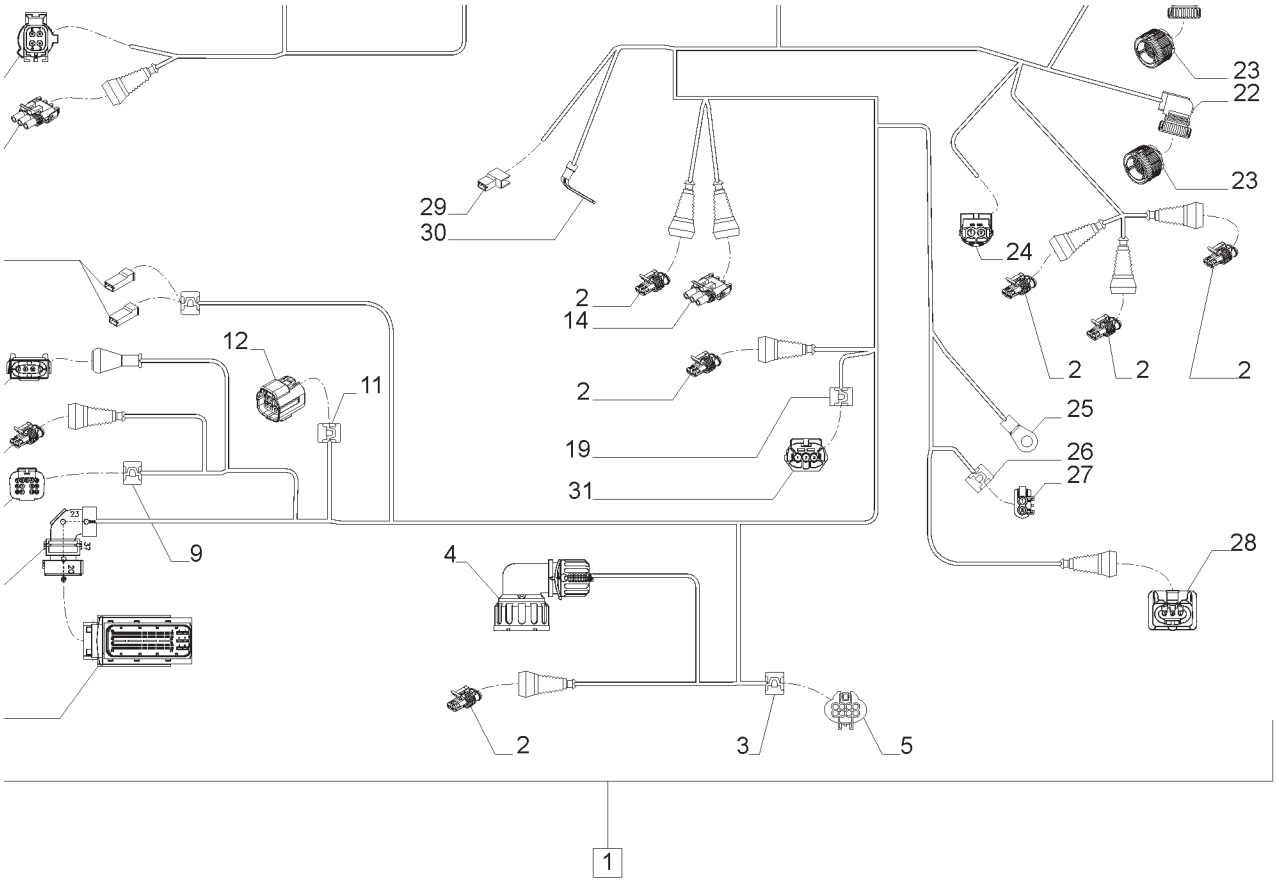

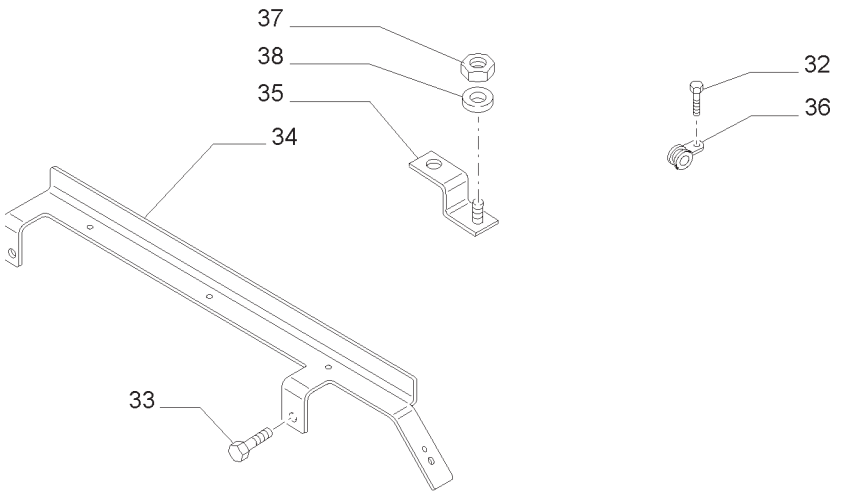

CABOS DO CAPÔ DIANTEIRO
FRONT HOOD
CABLES DEL CAPÓ DELANTERO
CAVI PER COFANO ANTERIORE
KABEL VON FRONTHAUBE
CÂBLES DU CAPOT AVANT

R	N	P.N.	MOD	Q	Descrição	Description	Descripción	L.C.
1		84411204		1	CHICOTE, INCLUI 2 -31	WIRE HARNESS	GRUPO DE CABLES	070I
2		87687241		7	CONECTOR ELÉTRICO	ELEC CONNECTOR	CONECTOR ELÉCTR.	235C
3		87718349		1	COLAR	COLLAR	COLLAR	031F
4		84121566		1	CONECTOR ELÉTRICO	ELEC CONNECTOR	CONECTOR ELÉCTR.	235C
5		87702231		1	CONECTOR ELÉTRICO	ELEC CONNECTOR	CONECTOR ELÉCTR.	235C
6		87745798		1	CONECTOR ELÉTRICO	ELEC CONNECTOR	CONECTOR ELÉCTR.	235C
7		82037897		1	ADAPTADOR	ADAPTER	ADAPTADOR	001A
8		87694077		1	CONECTOR ELÉTRICO	ELEC CONNECTOR	CONECTOR ELÉCTR.	235C
9		82012365		1	COLAR	COLLAR	COLLAR	031F
10		87696713		1	CONECTOR ELÉTRICO	ELEC CONNECTOR	CONECTOR ELÉCTR.	235C
11		87718346		2	COLAR	COLLAR	COLLAR	031F
12		87699698		1	CONECTOR ELÉTRICO	ELEC CONNECTOR	CONECTOR ELÉCTR.	235C
13		87581782		2	CONECTOR ELÉTRICO	ELEC CONNECTOR	CONECTOR ELÉCTR.	235C
14		87691304		2	CONECTOR ELÉTRICO	ELEC CONNECTOR	CONECTOR ELÉCTR.	235C
15		87712732		1	CONECTOR ELÉTRICO	ELEC CONNECTOR	CONECTOR ELÉCTR.	235C
16		84266414		1	TERMINAL	TERMINAL	TERMINAL	094T
17		87687239		1	CONECTOR ELÉTRICO	ELEC CONNECTOR	CONECTOR ELÉCTR.	235C
18		84121567		1	CONDUÍTE	CABLE SHEATH	CUBIERTA DE CABLE	P602
19		87718318		2	COLAR	COLLAR	COLLAR	031F
20		87712738		1	CONECTOR ELÉTRICO	ELEC CONNECTOR	CONECTOR ELÉCTR.	235C
21		87708148		1	CONECTOR ELÉTRICO	ELEC CONNECTOR	CONECTOR ELÉCTR.	235C
22		82038571		2	CONDUÍTE	CABLE SHEATH	CUBIERTA DE CABLE	P602
22		87712426		2	CONCHA	SHELL	CAPARAZÓN	920G
23		87696705		2	CONECTOR ELÉTRICO	ELEC CONNECTOR	CONECTOR ELÉCTR.	235C
24		87747169		1	CONECTOR ELÉTRICO	ELEC CONNECTOR	CONECTOR ELÉCTR.	235C
25		84182579		1	TERMINAL	TERMINAL	TERMINAL	094T

CABOS DO CAPÔ DIANTEIRO
FRONT HOOD
CABLES DEL CAPÓ DELANTERO
CAVI PER COFANO ANTERIORE
KABEL VON FRONTHAUBE
CÂBLES DU CAPOT AVANT

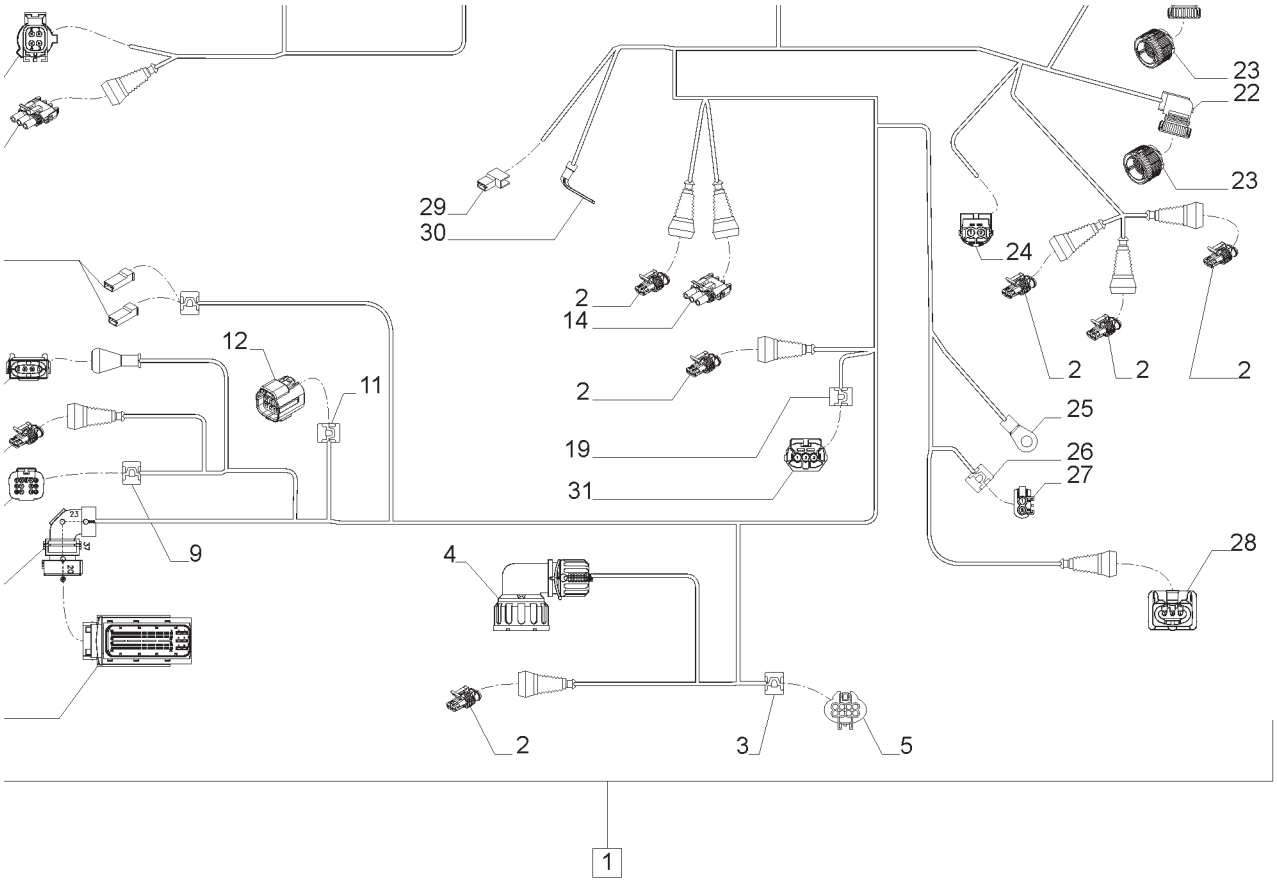

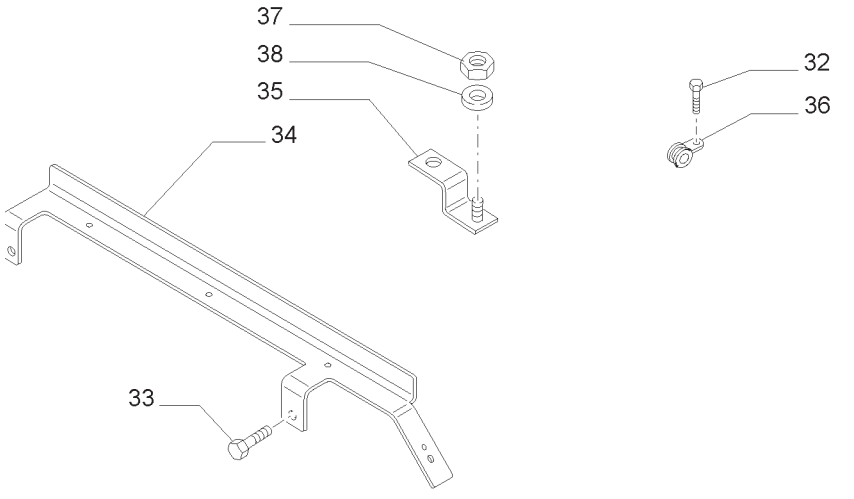

CABOS DO CAPÔ DIANTEIRO
FRONT HOOD
CABLES DEL CAPÓ DELANTERO
CAVI PER COFANO ANTERIORE
KABEL VON FRONTHAUBE
CÂBLES DU CAPOT AVANT

R	N	P.N.	MOD	Q	Descrição	Description	Descripción	L.C.
26		87718319		1	COLAR	COLLAR	COLLAR	031F
27		84121648		1	CONECTOR ELÉTRICO	ELEC CONNECTOR	CONECTOR ELÉCTR.	235C
28		87709663		1	CONECTOR ELÉTRICO	ELEC CONNECTOR	CONECTOR ELÉCTR.	235C
29		87695188		1	CONECTOR ELÉTRICO	ELEC CONNECTOR	CONECTOR ELÉCTR.	235C
30		84237741		1	TERMINAL	TERMINAL	TERMINAL	094T
31		87710475		1	CONECTOR ELÉTRICO	ELEC CONNECTOR	CONECTOR ELÉCTR.	235C
32		14301821		2	PARAFUSO	SCREW	TORNILLO	040V
33		16044521		2	PARAFUSO	SCREW	TORNILLO	040V
34		87677801		1	SUPORTE	BRACKET	MÉNSULA	225S
35		87614194		1	SUPORTE	BRACKET	MÉNSULA	225S
36		10450990		4	BRAÇADEIRA	CLAMP	ABRAZADERA	120M
37		16100811		1	PORCA	NUT	TUERCA	010D
38		14496501		1	ARRUELA PLANA	WASHER	ARANDELA	131R

CABOS AUXILIARES
AUXILIARY CABLES
CABLES VARIOS
CAVI VARI
KABELSAETZE UND ANSCHLUSSLEITUNGEN
ELECTRIQUE - CABLES DIVERSES

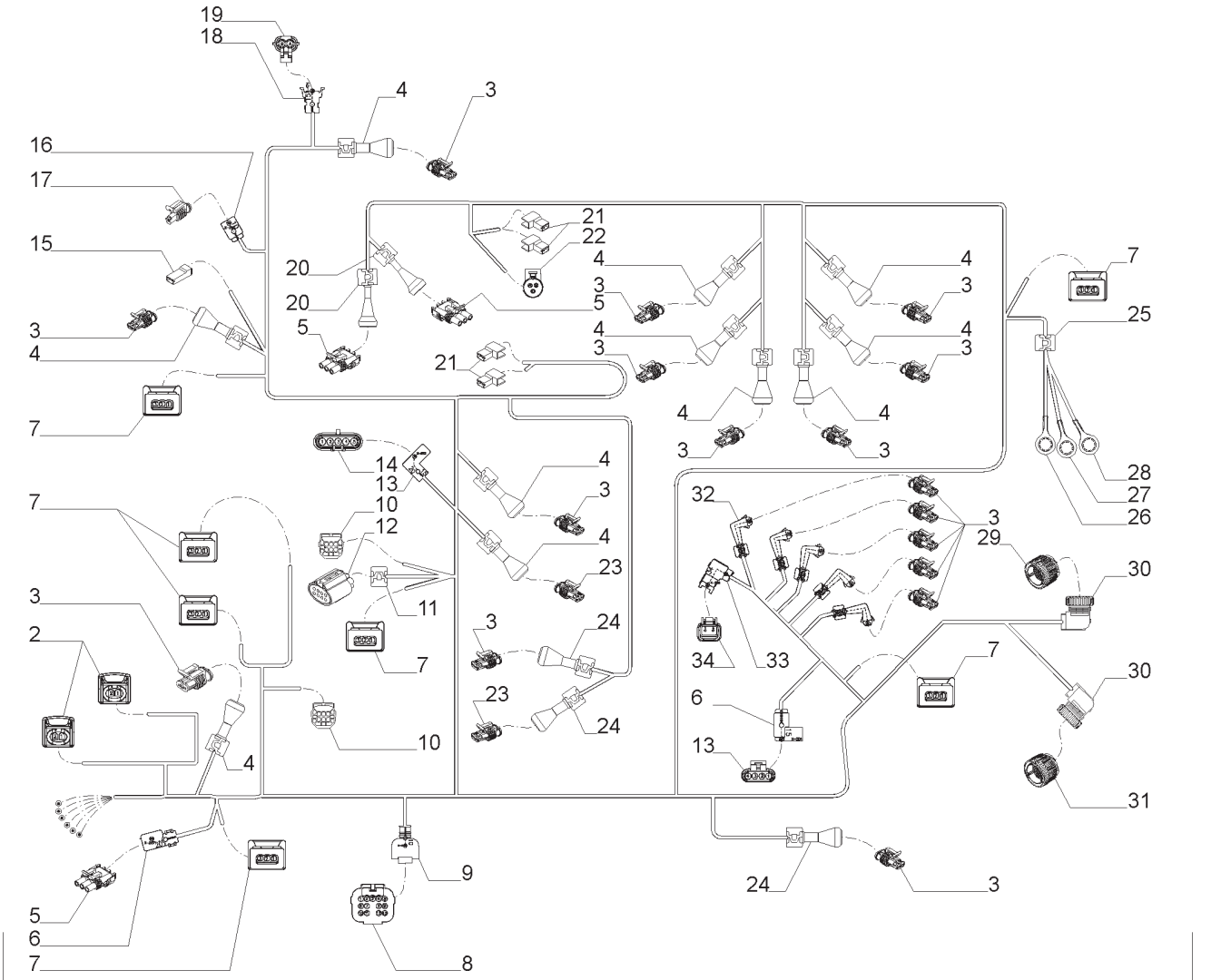

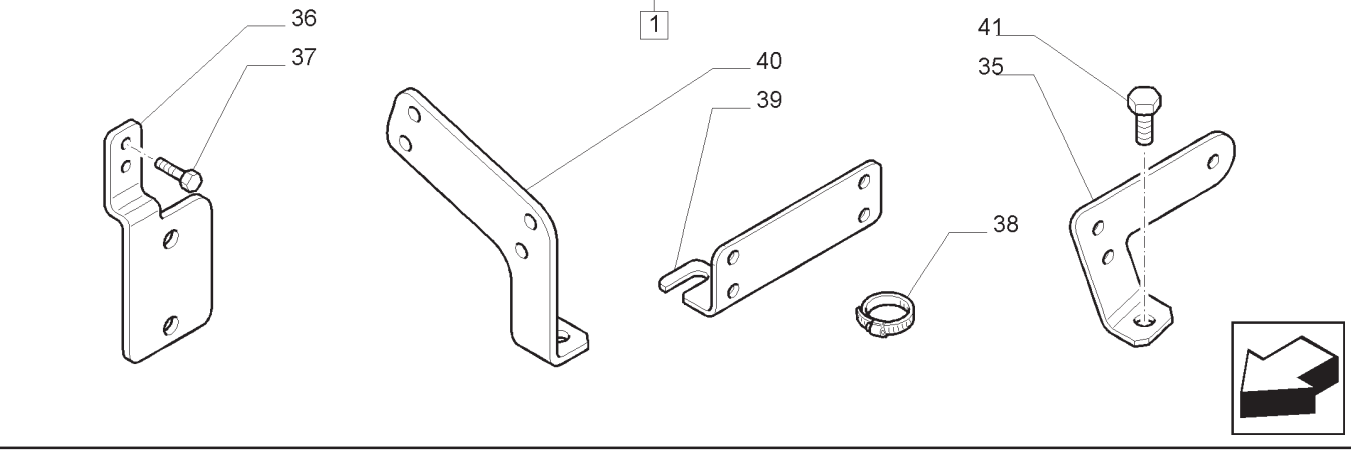

CABOS AUXILIARES
AUXILIARY CABLES
CABLES VARIOS
CAVI VARI
KABELSAETZE UND ANSCHLUSSLEITUNGEN
ELECTRIQUE - CABLES DIVERSES

R	N	P.N.	MOD	Q	Descrição	Description	Descripción	L.C.
1		84306448		1	CHICOTE ELÉTRICO, INCLUI 2 -34	HARNESS, WIRE	GRUPO DE CABLES	070I
2		87705594		2	CONECTOR ELÉTRICO	ELEC CONNECTOR	CONECTOR ELÉCTR.	235C
3		87687241		17	CONECTOR ELÉTRICO	ELEC CONNECTOR	CONECTOR ELÉCTR.	235C
4		84137906		11	CAPA	BOOT	FUNDA	330C
5		87691304		3	CONECTOR ELÉTRICO	ELEC CONNECTOR	CONECTOR ELÉCTR.	235C
6		82019150		1	COBERTURA	COVER	CUBIERTA	265C
7		82865818		7	CONECTOR ELÉTRICO	ELEC CONNECTOR	CONECTOR ELÉCTR.	235C
8		87694077		1	CONECTOR ELÉTRICO	ELEC CONNECTOR	CONECTOR ELÉCTR.	235C
9		418000360		1	CAPA	BOOT	FUNDA	330C
10		87699698		1	CONECTOR ELÉTRICO	ELEC CONNECTOR	CONECTOR ELÉCTR.	235C
11		82014403		2	COLAR	COLLAR	COLLAR	031F
12		87702231		1	CONECTOR ELÉTRICO	ELEC CONNECTOR	CONECTOR ELÉCTR.	235C
13		12452787		1	CONECTOR ELÉTRICO	ELEC CONNECTOR	CONECTOR ELÉCTR.	235C
14		87688719		1	CONECTOR ELÉTRICO	ELEC CONNECTOR	CONECTOR ELÉCTR.	235C
15		87581782		1	CONECTOR ELÉTRICO	ELEC CONNECTOR	CONECTOR ELÉCTR.	235C
16		87739963		1	ADAPTADOR	ADAPTER	ADAPTADOR	001A
17		87687239		1	CONECTOR ELÉTRICO	ELEC CONNECTOR	CONECTOR ELÉCTR.	235C
18		84137907		1	TRAVA	LOCK	CERRADURA	120S
19		87679438		1	CONECTOR ELÉTRICO	ELEC CONNECTOR	CONECTOR ELÉCTR.	235C
20		82038873		2	CAPA	BOOT	FUNDA	330C
21		87475532		4	CONECTOR ELÉTRICO	ELEC CONNECTOR	CONECTOR ELÉCTR.	235C
22		87692837		1	CONECTOR ELÉTRICO	ELEC CONNECTOR	CONECTOR ELÉCTR.	235C
23		87691973		2	CONECTOR ELÉTRICO	ELEC CONNECTOR	CONECTOR ELÉCTR.	235C
24		1280703021		3	CAPA	BOOT	FUNDA	330C
25		82012364		1	COLAR	COLLAR	COLLAR	031F
26		82012917		1	TERMINAL	TERMINAL	TERMINAL	094T
27		82921086		1	TERMINAL	TERMINAL	TERMINAL	094T

NOTA: SPS

T7.175 **T7.190**
T7.195 **T7.205**

CABOS AUXILIARES
AUXILIARY CABLES
CABLES VARIOS
CAVI VARI
KABELSAETZE UND ANSCHLUSSLEITUNGEN
ELECTRIQUE - CABLES DIVERSES

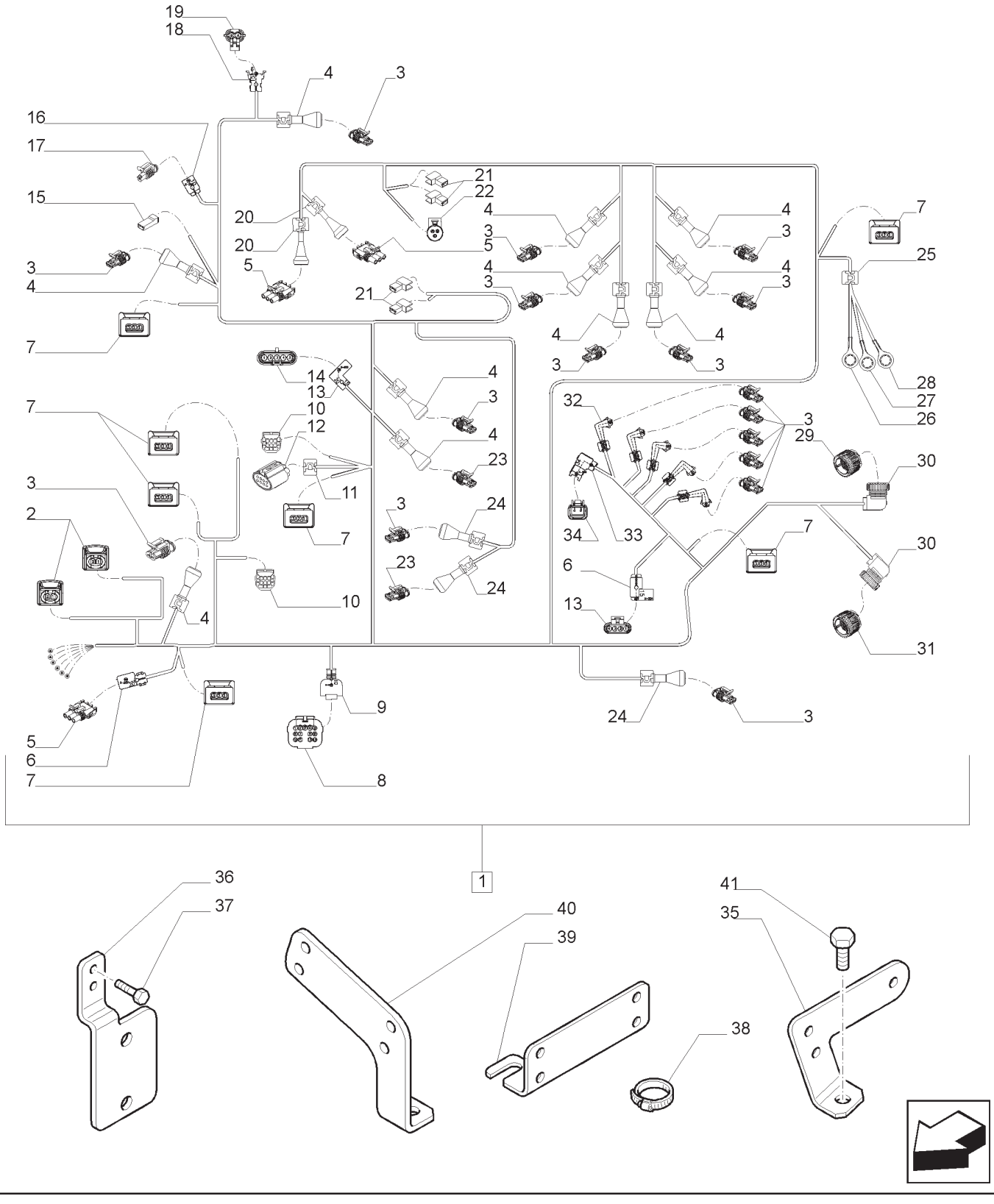

CABOS AUXILIARES
AUXILIARY CABLES
CABLES VARIOS
CAVI VARI
KABELSAETZE UND ANSCHLUSSLEITUNGEN
ELECTRIQUE - CABLES DIVERSES

R	N	P.N.	MOD	Q	Descrição	Description	Descripción	L.C.
28		87486319		1	TERMINAL	TERMINAL	TERMINAL	094T
29		87696702		1	CONECTOR ELÉTRICO	ELEC CONNECTOR	CONECTOR ELÉCTR.	235C
30		82038571		2	CONEXÃO	FITTING	ACCESORIO	3300
31		87696657		1	CONECTOR ELÉTRICO	ELEC CONNECTOR	CONECTOR ELÉCTR.	235C
32		84137904		5	CAPA	BOOT	FUNDA	330C
33		84137903		1	COTOVELO	ELBOW	CODO	085G
34		87695900		1	CONECTOR ELÉTRICO	ELEC CONNECTOR	CONECTOR ELÉCTR.	235C
35		87620213		1	SUPORTE	BRACKET	MÉNSULA	225S
36		87624046		1	SUPORTE	BRACKET	MÉNSULA	225S
37		16043021		3	PARAFUSO	SCREW	TORNILLO	040V
38		81844383		1	PRENDEDOR DE CABOS	CABLE TIE	APRIETACABLES	P716
39		87652791		1	SUPORTE	SUPPORT	SOPORTE	300S
40		87671389		1	SUPORTE	SUPPORT	SOPORTE	300S
41		15970321		1	PARAFUSO	SCREW	TORNILLO	040V

NOTA: SPS

T7.175 **T7.190**
T7.195 **T7.205**

55.100.BZ	03	p1	04/13

TERMINAL VIRTUAL MONTADO NO SUPORTE DO ACESSÓRIO - FIXACAO ISO BUS
VIRTUAL TERMINAL MOUNTED ON IMPLEMENT BRACKET - ISO BUS MOUNTING
TERMINAL VIRTUAL MONTADO SOBRE EL SOPORTE HERRAMIENTAS - ANCLAJE ISO BUS
TERMINALE VIRTUALE MONTATO SU STAFFA ATTREZZO - FISSAGGIO ISO BUS
VIRTUELLES ENDSTÜCK AUF GERÄTSHALTER EINGEBAUT - ISO BUS HALTERUNG
TERMINAL VIRTUEL MONTE SUR LE SUPPORT OUTILS - FIXAGE ISO BUS

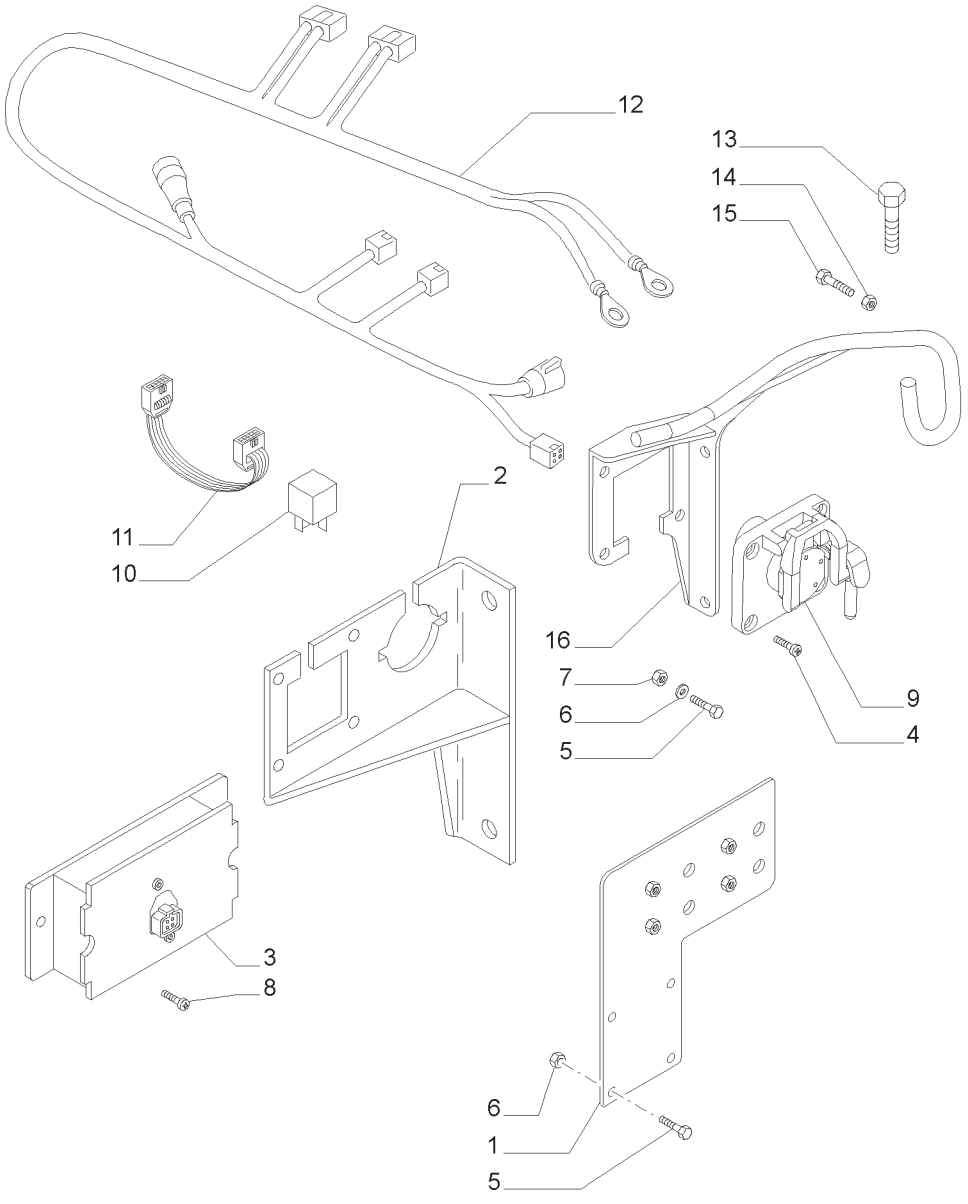

TERMINAL VIRTUAL MONTADO NO SUPORTE DO ACESSÓRIO - FIXACAO ISO BUS
VIRTUAL TERMINAL MOUNTED ON IMPLEMENT BRACKET - ISO BUS MOUNTING
TERMINAL VIRTUAL MONTADO SOBRE EL SOPORTE HERRAMIENTAS - ANCLAJE ISO BUS
TERMINALE VIRTUALE MONTATO SU STAFFA ATTREZZO - FISSAGGIO ISO BUS
VIRTUELLES ENDSTÜCK AUF GERÄTSHALTER EINGEBAUT - ISO BUS HALTERUNG
TERMINAL VIRTUEL MONTE SUR LE SUPPORT OUTILS - FIXAGE ISO BUS

R	N	P.N.	MOD	Q	Descrição	Description	Descripción	L.C.
1		84268760		1	SUPORTE	SUPPORT	SOPORTE	300S
2		87744433		1	SUPORTE	SUPPORT	SOPORTE	300S
3		82038683		1	CAIXA TERMINAL	TERMINAL BOX	CAJA DE TERMINALES	Z405
4		83976489		4	PARAFUSO	SCREW	TORNILLO	040V
5		120100		7	PARAFUSO	BOLT	PERNO	140B
6		10571579		4	TRAVA DA ARRUELA	LOCK WASHER	ARANDELA DE FRENO	132R
7		15896211		4	PORCA	NUT	TUERCA	010D
8		15645501		2	PARAFUSO	SELF-TAP SCREW	TORNILLO AUTORROSCADO	062V
9		87522416		1	CONECTOR ELÉTRICO	ELEC CONNECTOR	CONECTOR ELÉCTR.	235C
10		82017871		2	RELÉ	RELAY	RELÉ	011R
11		87638191		1	CHICOTE	WIRE HARNESS	GRUPO DE CABLES	070I
12		84264480		1	CHICOTE	WIRE HARNESS	GRUPO DE CABLES	070I
13		10977821		2	PARAFUSO	BOLT	PERNO	140B
14		15896411		4	PORCA	NUT	TUERCA	010D
15		86585707		4	PARAFUSO	SCREW	TORNILLO	040V
16		87598402		1	SUPORTE	SUPPORT	SOPORTE	300S

55.100.BZ	04	p1	04/13

CHICOTE PARA-LAMA TRASEIRO
HARNESS REAR FENDER
MAZO GUARDABARROS TRASERO
CABLAGGIO PARAFANGO POSTERIORE
GESCHIRR HECKFENDER
FAISCEAU BOUE ARRIERE

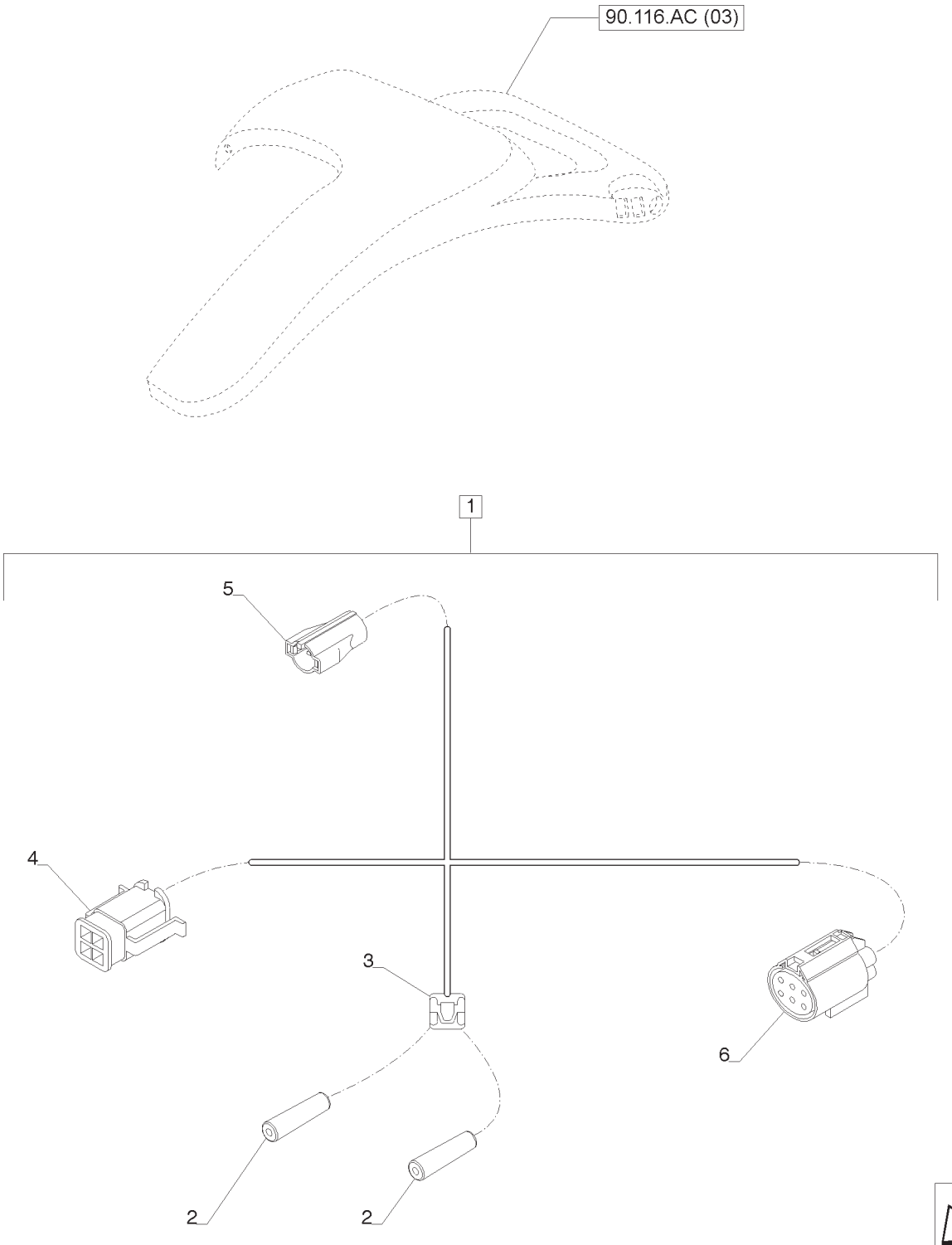

CHICOTE PARA-LAMA TRASEIRO
HARNESS REAR FENDER
MAZO GUARDABARROS TRASERO
CABLAGGIO PARAFANGO POSTERIORE
GESCHIRR HECKFENDER
FAISCEAU BOUE ARRIERE

R	N	P.N.	MOD	Q	Descrição	Description	Descripción	L.C.
1		84600426		1	CHICOTE ELÉTRICO, 2 -6	HARNESS, WIRE	GRUPO DE CABLES	070I
2		NSS		2	CONECTOR ELÉTR., INCLUIDO EM 1	ELEC CONNECTOR	CONECTOR ELÉCTR.	235C
3		NSS		1	COLAR, INCLUIDO EM 1	COLLAR	COLLAR	031F
4		NSS		1	CONECTOR ELÉTR., INCLUIDO EM 1	ELEC CONNECTOR	CONECTOR ELÉCTR.	235C
5		NSS		1	CONECTOR ELÉTR., INCLUIDO EM 1	ELEC CONNECTOR	CONECTOR ELÉCTR.	235C
6		NSS		1	CONECTOR ELÉTR., INCLUIDO EM 1	ELEC CONNECTOR	CONECTOR ELÉCTR.	235C

NOTA: MECÂNICO

T7.140 T7.150 T7.165 T7.180

55.130.AA	02	p1	04/13

BRAÇO DO LEVANT. DIREITO E BIELA DE ENGATE HIDR. COM CONTROLE EL. - VÁLVULAS DE SOLENÓIDE
RIGHT LIFT ROD AND TOP LINK HYDRAULIC ADJUST W/ELECTRONIC CONTROL - SOLENOID VALVES
BRAZO DE ELEVACIÓN DERECHO Y AJUSTE HIDR. BRAZO SUP. CON MANDO ELECTR. - ELECTROVÁLVULAS
BRACCIO DI SOLL. DX E REG. IDR. PUNTORE SUP. CON CONTROLLO EL. - ELETTROVALVOLE
RECHTER HUBARM UND HYDR. JUSTIERUNG DES OBERLENKERS MIT EL. STEUER. - MAGNETVENTILE
BRAS DE LEVAGE DROIT ET REGLAGE HYDR. DU BRAS SUP. AVEC COMMANDE EL. - ÉLECTROVANNES

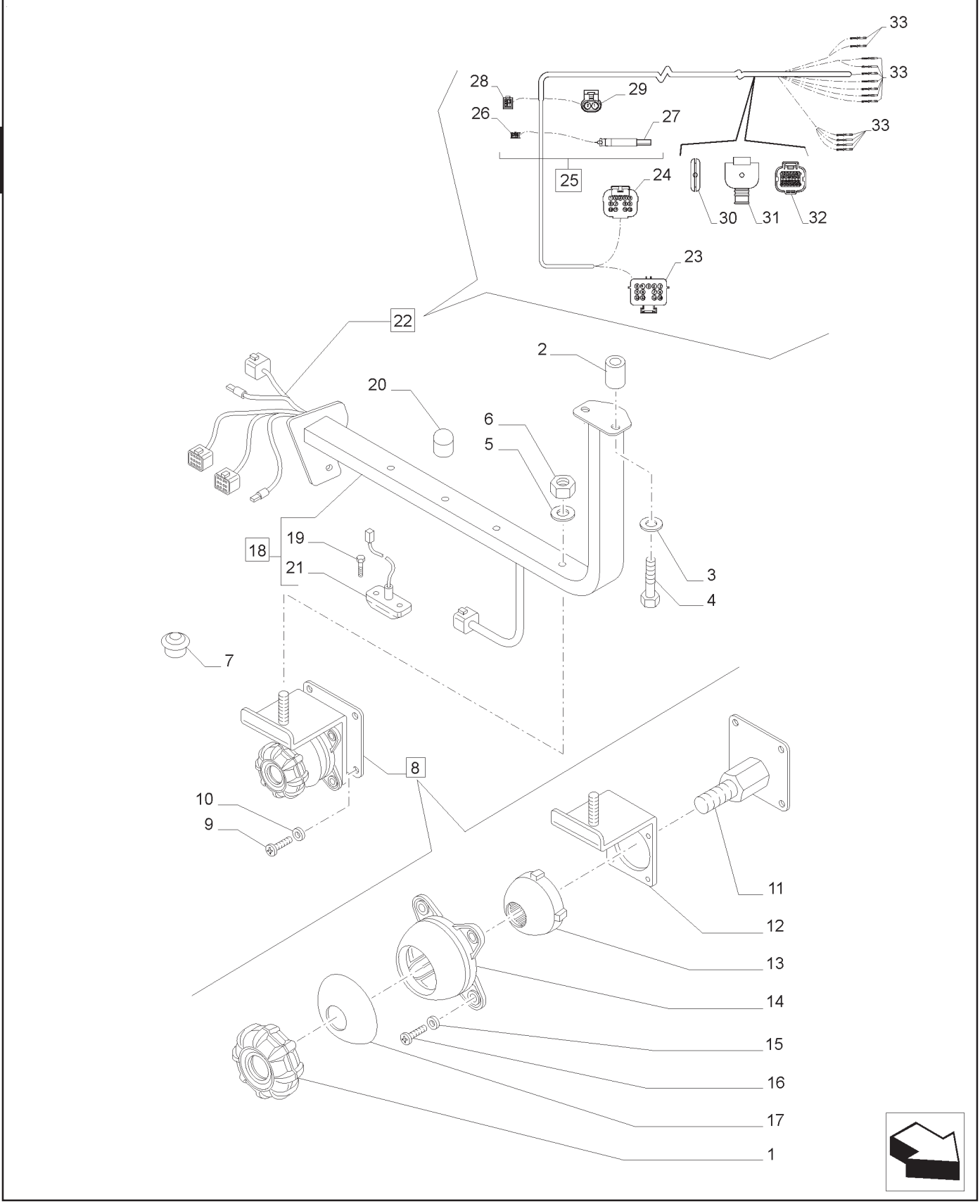

BRAÇO DO LEVANT. DIREITO E BIELA DE ENGATE HIDR. COM CONTROLE EL. - VÁLVULAS DE SOLENÓIDE
RIGHT LIFT ROD AND TOP LINK HYDRAULIC ADJUST W/ELECTRONIC CONTROL - SOLENOID VALVES
BRAZO DE ELEVACIÓN DERECHO Y AJUSTE HIDR. BRAZO SUP. CON MANDO ELECTR. - ELECTROVÁLVULAS
BRACCIO DI SOLL. DX E REG. IDR. PUNTORE SUP. CON CONTROLLO EL. - ELETTROVALVOLE
RECHTER HUBARM UND HYDR. JUSTIERUNG DES OBERLENKERS MIT EL. STEUER. - MAGNETVENTILE
BRAS DE LEVAGE DROIT ET REGLAGE HYDR. DU BRAS SUP. AVEC COMMANDE EL. - ÉLECTROVANNES

R	N	P.N.	MOD	Q	Descrição	Description	Descripción	L.C.
1		87316701		1	MAÇANETA	KNOB	POMO	150P
2		87681589		2	ESPAÇADOR	SPACER	ESPACIADOR	075D
3		14496504		7	ARRUELA PLANA	WASHER	ARANDELA	131R
4		15213321		2	PARAFUSO	SCREW	TORNILLO	040V
5		14496621		2	ARRUELA PLANA	WASHER	ARANDELA	131R
6		12577211		1	CONTRA PORCA	LOCK NUT	TUERCA DE RETENCIÓN	P263
7		81862738		1	BUJÃO	PLUG	TAPÓN	050T
8		87614599		4	SUPORTE, INCLUI 1, 11 -17	SUPPORT	SOPORTE	300S
9		13276017		1	PARAFUSO	SCREW	TORNILLO	040V
10		10519404		4	ARRUELA PLANA	WASHER	ARANDELA	131R
11		87565605		4	SUPORTE	SUPPORT	SOPORTE	300S
12		87614600		1	SUPORTE	BRACKET	MÉNSULA	225S
13		87614603		1	COPO	CUP	CUBETA	060S
14		87614602		1	BASE	BASE	BASE	021B
15		14496401		4	ARRUELA PLANA	WASHER	ARANDELA	131R
16		86585711		4	PARAFUSO	SCREW	TORNILLO	040V
17		87316706		1	ARRUELA	CAP WASHER	ARANDELA DE LA TAPA	120P
18		84361958		1	FIXADOR, INCLUI 19, 21	HOLDER	SOPORTE	174S
19		86511823		2	PARAFUSO	SCREW	TORNILLO	040V
20		5132136		2	COBERTURA DO BUJÃO	CAP COVER	CUBIERTA DE PROTECCIÓN	293C
21		87565290		1	LÂMPADA	LAMP	LUZ	009F
22		84174905		1	CHICOTE ELÉTR., INCLUI 23 -33	HARNESS, WIRE	GRUPO DE CABLES	070I
23		87694086		1	CONECTOR ELÉTRICO	ELEC CONNECTOR	CONECTOR ELÉCTR.	235C
24		87694077		1	CONECTOR ELÉTRICO	ELEC CONNECTOR	CONECTOR ELÉCTR.	235C
25		84176536		1	CABO USB, INCLUI 26 -29	CABLE	CABLE	650C
26		736-1		1	CONECTOR ELÉTRICO	ELEC CONNECTOR	CONECTOR ELÉCTR.	235C
27		748376		1	CABO USB	CABLE	CABLE	650C
28		84176529		1	CONECTOR ELÉTRICO	ELEC CONNECTOR	CONECTOR ELÉCTR.	235C

NOTA: SPS

55.130.AA	02	p2	04/13

BRAÇO DO LEVANT. DIREITO E BIELA DE ENGATE HIDR. COM CONTROLE EL. - VÁLVULAS DE SOLENÓIDE
RIGHT LIFT ROD AND TOP LINK HYDRAULIC ADJUST W/ELECTRONIC CONTROL - SOLENOID VALVES
BRAZO DE ELEVACIÓN DERECHO Y AJUSTE HIDR. BRAZO SUP. CON MANDO ELECTR. - ELECTROVÁLVULAS
BRACCIO DI SOLL. DX E REG. IDR. PUNTORE SUP. CON CONTROLLO EL. - ELETTROVALVOLE
RECHTER HUBARM UND HYDR. JUSTIERUNG DES OBERLENKERS MIT EL. STEUER. - MAGNETVENTILE
BRAS DE LEVAGE DROIT ET REGLAGE HYDR. DU BRAS SUP. AVEC COMMANDE EL. - ÉLECTROVANNES

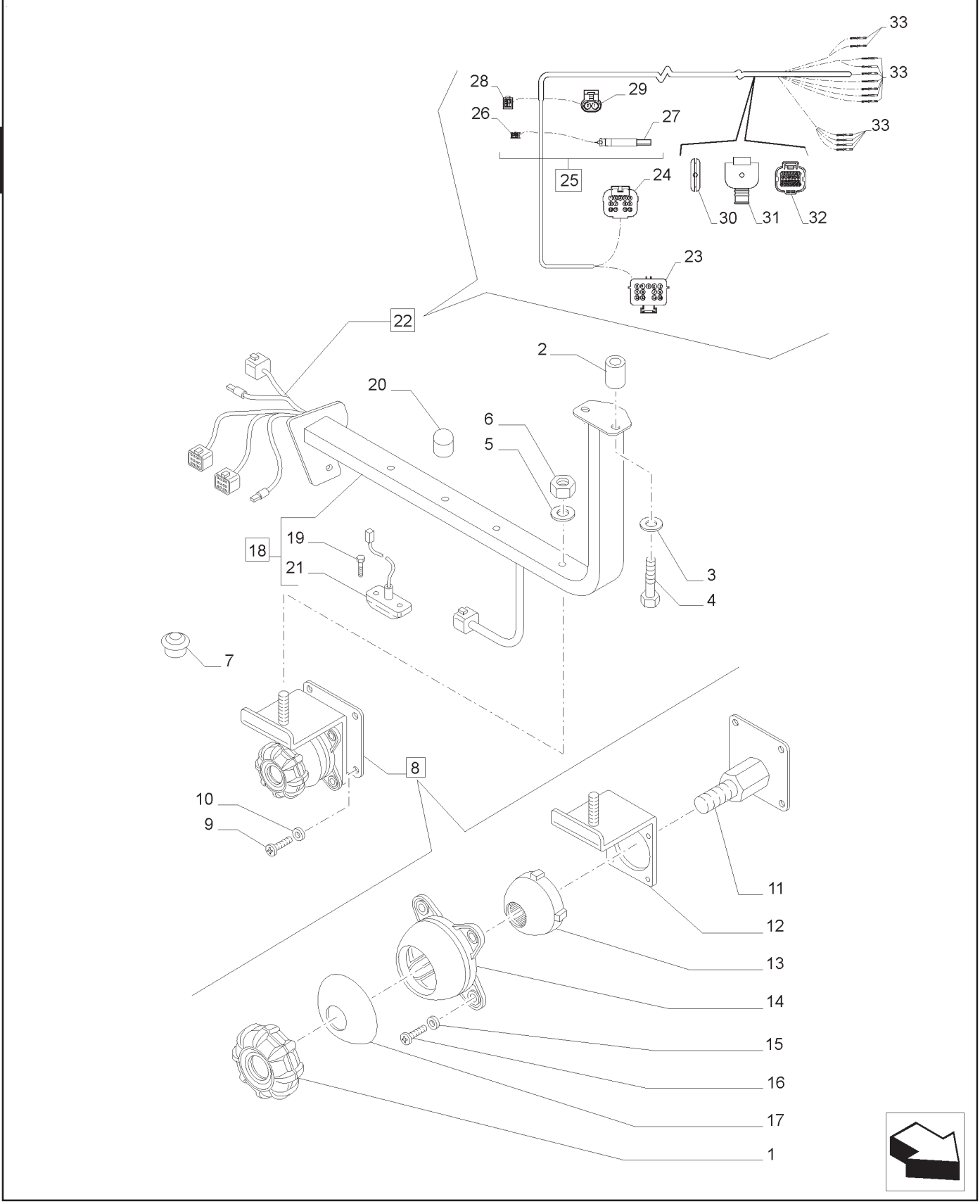

BRAÇO DO LEVANT. DIREITO E BIELA DE ENGATE HIDR. COM CONTROLE EL. - VÁLVULAS DE SOLENÓIDE
RIGHT LIFT ROD AND TOP LINK HYDRAULIC ADJUST W/ELECTRONIC CONTROL - SOLENOID VALVES
BRAZO DE ELEVACIÓN DERECHO Y AJUSTE HIDR. BRAZO SUP. CON MANDO ELECTR. - ELECTROVÁLVULAS
BRACCIO DI SOLL. DX E REG. IDR. PUNTORE SUP. CON CONTROLLO EL. - ELETTROVALVOLE
RECHTER HUBARM UND HYDR. JUSTIERUNG DES OBERLENKERS MIT EL. STEUER. - MAGNETVENTILE
BRAS DE LEVAGE DROIT ET REGLAGE HYDR. DU BRAS SUP. AVEC COMMANDE EL. - ÉLECTROVANNES

R	N	P.N.	MOD	Q	Descrição	Description	Descripción	L.C.
29		**87687241**		1	CONECTOR ELÉTRICO	ELEC CONNECTOR	CONECTOR ELÉCTR.	235C
30		**84176534**		1	CASQUILHO ISOLADOR	GROMMET	PASACABLES	131A
31		**84176532**		1	LUVA	SLEEVE	MANGUITO	145B
32		**87691969**		1	CONECTOR ELÉTRICO	ELEC CONNECTOR	CONECTOR ELÉCTR.	235C
33		**87702406**		13	TERMINAL	TERMINAL	TERMINAL	094T

NOTA: SPS

55.130.AA	03	p1	04/13

BRAÇO DO LEVANT. DIREITO E BIELA DE ENGATE HIDR. COM CONTROLE EL. - VÁLVULAS DE SOLENÓIDE
RIGHT LIFT ROD AND TOP LINK HYDRAULIC ADJUST W/ELECTRONIC CONTROL - SOLENOID VALVES
BRAZO DE ELEVACIÓN DERECHO Y AJUSTE HIDR. BRAZO SUP. CON MANDO ELECTR. - ELECTROVÁLVULAS
BRACCIO DI SOLL. DX E REG. IDR. PUNTORE SUP. CON CONTROLLO EL. - ELETTROVALVOLE
RECHTER HUBARM UND HYDR. JUSTIERUNG DES OBERLENKERS MIT EL. STEUER. - MAGNETVENTILE
BRAS DE LEVAGE DROIT ET REGLAGE HYDR. DU BRAS SUP. AVEC COMMANDE EL. - ÉLECTROVANNES

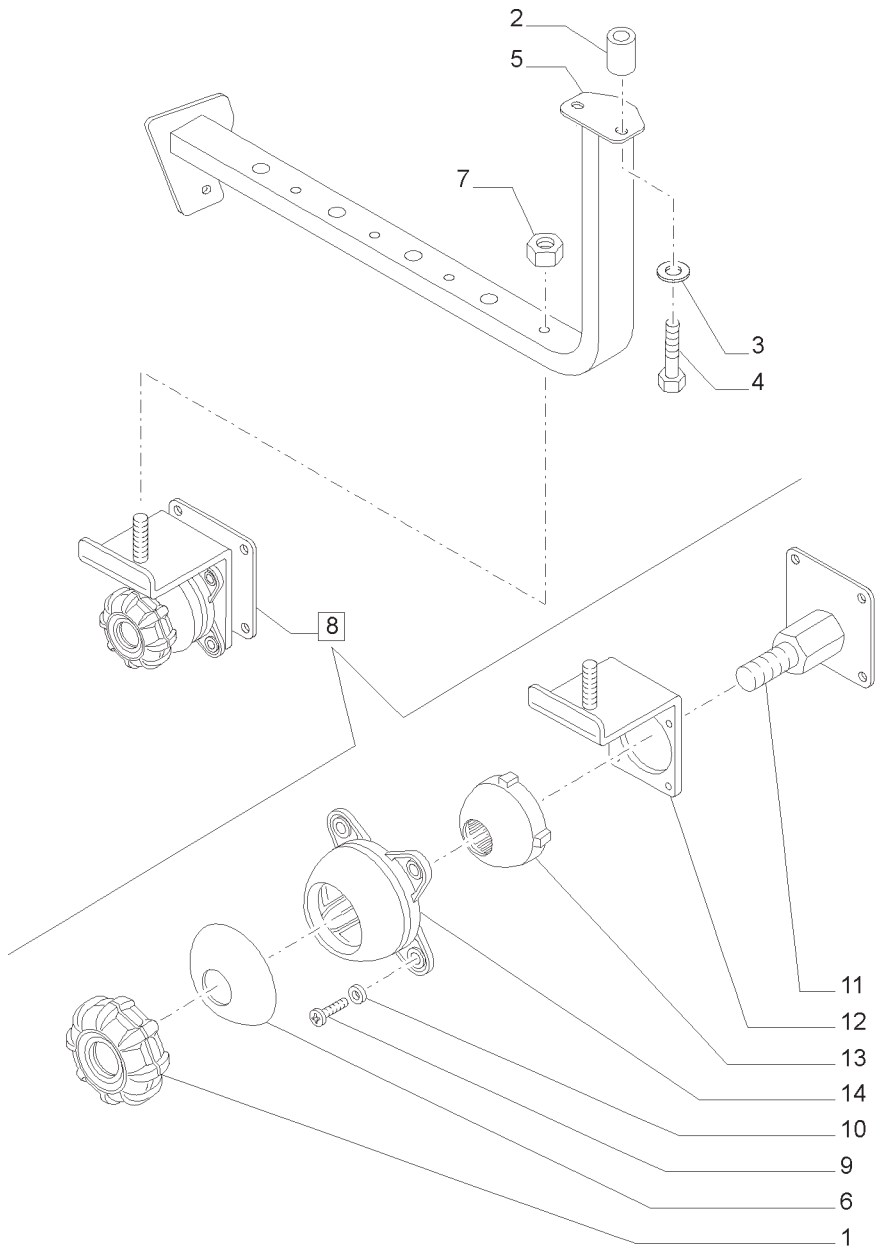

BRAÇO DO LEVANT. DIREITO E BIELA DE ENGATE HIDR. COM CONTROLE EL. - VÁLVULAS DE SOLENÓIDE
RIGHT LIFT ROD AND TOP LINK HYDRAULIC ADJUST W/ELECTRONIC CONTROL - SOLENOID VALVES
BRAZO DE ELEVACIÓN DERECHO Y AJUSTE HIDR. BRAZO SUP. CON MANDO ELECTR. - ELECTROVÁLVULAS
BRACCIO DI SOLL. DX E REG. IDR. PUNTORE SUP. CON CONTROLLO EL. - ELETTROVALVOLE
RECHTER HUBARM UND HYDR. JUSTIERUNG DES OBERLENKERS MIT EL. STEUER. - MAGNETVENTILE
BRAS DE LEVAGE DROIT ET REGLAGE HYDR. DU BRAS SUP. AVEC COMMANDE EL. - ÉLECTROVANNES

R	N	P.N.	MOD	Q	Descrição	Description	Descripción	L.C.
1		87316701		1	MAÇANETA	KNOB	POMO	150P
2		87681589		2	ESPAÇADOR	SPACER	ESPACIADOR	075D
3		14496504		10	ARRUELA PLANA	WASHER	ARANDELA	131R
4		15213321		4	PARAFUSO	SCREW	TORNILLO	040V
4		16044024		2	PARAFUSO	SCREW	TORNILLO	040V
5		84340967		1	SUPORTE	SUPPORT	SOPORTE	300S
6		87316706		1	ARRUELA	CAP WASHER	ARANDELA DE LA TAPA	120P
7		12577211		1	CONTRA PORCA	LOCK NUT	TUERCA DE RETENCIÓN	P263
8		87614599		1	SUPORTE, INCLUI 1, 6, 9 -14	SUPPORT	SOPORTE	300S
9		86585711		4	PARAFUSO	SCREW	TORNILLO	040V
10		14496401		4	ARRUELA PLANA	WASHER	ARANDELA	131R
11		87565605		1	SUPORTE	SUPPORT	SOPORTE	300S
12		87614600		1	SUPORTE	BRACKET	MÉNSULA	225S
13		87614603		1	COPO	CUP	CUBETA	060S
14		87614602		1	BASE	BASE	BASE	021B

SENSOR DE ESFORÇO E RESPECTIVAS PEÇAS PARA O DISPOSITIVO DE ENGATE DAS IMPLEMENTOS
IMPLEMENT CARRIER DRAFT CONTROL SENSOR AND RELATED PARTS
SENSOR DE ESFUERZO Y COMPONENTES PARA DISPOSITIVO CONEXIÓN DE EQUIPOS
SENSORE DI SFORZO E PARTICOLARI RELATIVI PER IL DISPOSITIVO ATTACCO ATTREZZI
ZUGKRAFTSENSOR UND ZUGEHÖRIGE BAUTEILE FÜR DAS DREIPUNKTGESTÄNGE
CAPTEUR D'EFFORT ET PIÈCES CORRESPONDANTES POUR LE DISPOSITIF D'ATTELAGE DES OUTILS

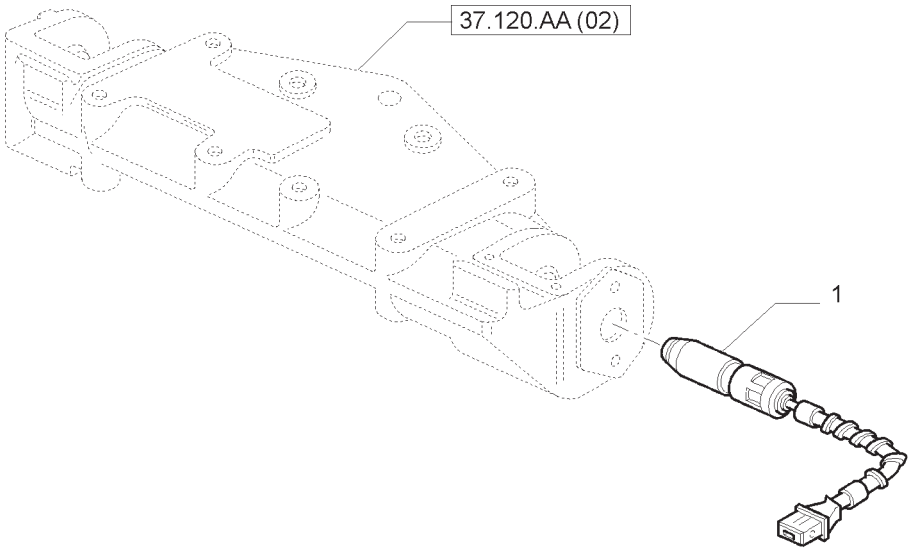

SENSOR DE ESFORÇO E RESPECTIVAS PEÇAS PARA O DISPOSITIVO DE ENGATE DAS IMPLEMENTOS
IMPLEMENT CARRIER DRAFT CONTROL SENSOR AND RELATED PARTS
SENSOR DE ESFUERZO Y COMPONENTES PARA DISPOSITIVO CONEXIÓN DE EQUIPOS
SENSORE DI SFORZO E PARTICOLARI RELATIVI PER IL DISPOSITIVO ATTACCO ATTREZZI
ZUGKRAFTSENSOR UND ZUGEHÖRIGE BAUTEILE FÜR DAS DREIPUNKTGESTÄNGE
CAPTEUR D'EFFORT ET PIÈCES CORRESPONDANTES POUR LE DISPOSITIF D'ATTELAGE DES OUTILS

R	N	P.N.	MOD	Q	Descrição	Description	Descripción	L.C.
1	1	87661289		2	SENSOR	SENSOR	SENSOR	608S
1	2	87661279		2	SENSOR	SENSOR	SENSOR	608S

(1) SPS
(2) MECÂNICO

MOTOR DE PARTIDA
STARTER MOTOR
MOTOR DE ARRANQUE
MOTOTRINO AVVIAMENTO
ANLASSER
DEMARREUR

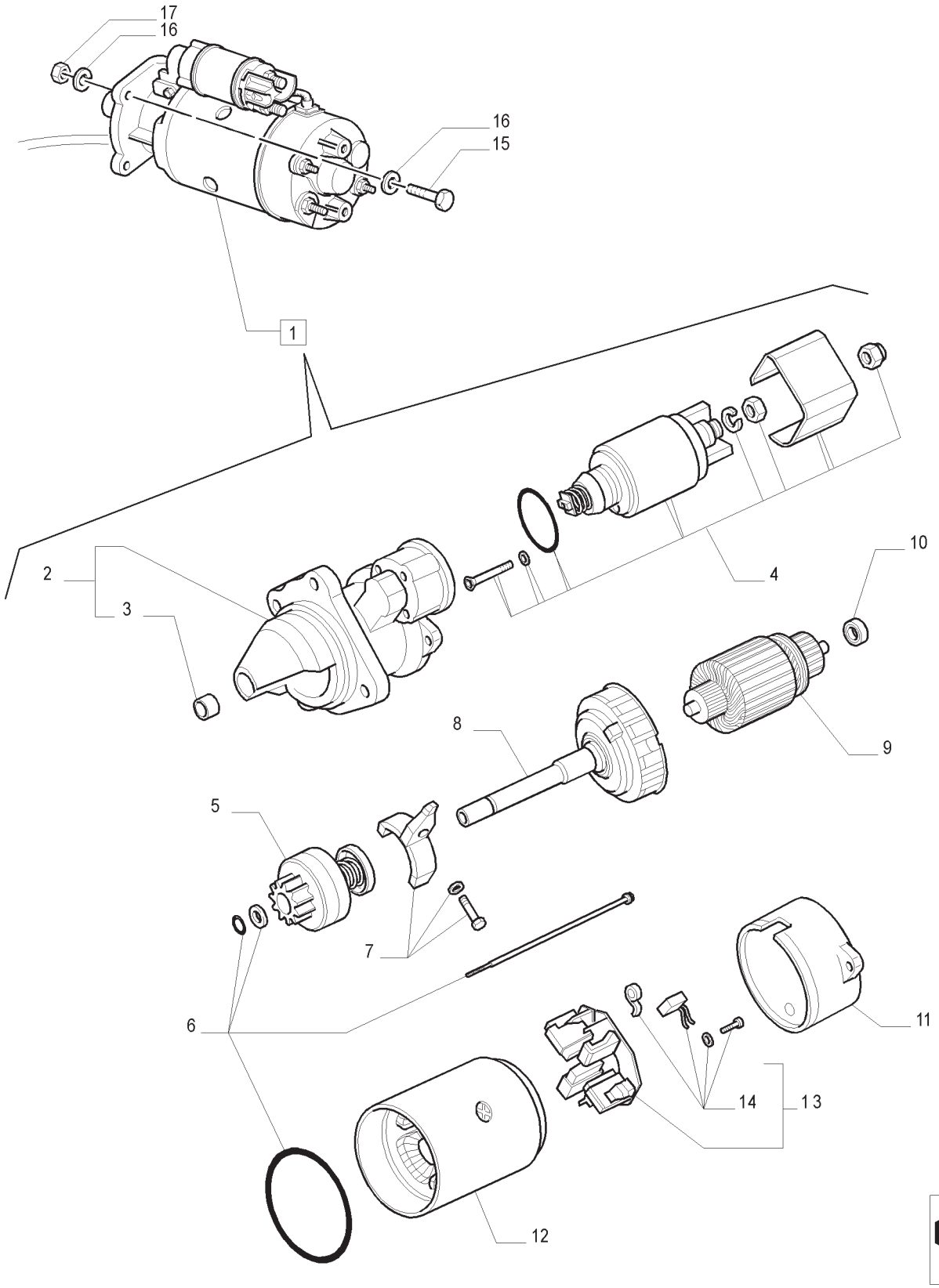

MOTOR DE PARTIDA
STARTER MOTOR
MOTOR DE ARRANQUE
MOTOTRINO AVVIAMENTO
ANLASSER
DEMARREUR

R	N	P.N.	MOD	Q	Descrição	Description	Descripción	L.C.
1		87583926		1	MOTOR DE PART., 4.2KW, INCLUI 1 -14	MOTOR,STARTER	MOTOR DE ARRANQUE	133M
2		87677073		1	TAMPA DIANTEIRA, INCLUI 3	COVER	TAPADERA	265C
3		87677061		1	BUCHA	SLEEVE	BUJE	145B
4		87677074		1	KIT DE REPARO	KIT, REPAIR	JUEGO DE REPARACION	003K
5		87677075		1	EQUIPAM DE ACIONAMENTO	DRIVE UNIT	DISPOSITIVO ARRANQUE	065I
6		87677079		1	KIT DE REPARO	KIT, REPAIR	JUEGO DE REPARACION	003K
7		87677064		1	ALAVANCA	LEVER	PALANCA	045L
8		87677076		1	REDUTOR	REDUCER	REDUCTOR	056R
9		87677077		1	INDUZIDO	ARMATURE	INDUCIDO	040I
10		87677078		1	ROLAMENTO	BEARING ASSY	COJINETE	341C
11		87690880		1	TAMPA TRASEIRA	COVER	TAPADERA	265C
12		87677080		1	BOBINADO	WINDING,ELECTRICAL	BOBINADO	110A
13		87690878		1	PORTA-ESCOVA, INCLUI 14	BRUSH HOLDER	PORTAESCOBILLA	197P
14		87690879		1	ESCOVA	BRUSH	ESCOBILLA	177S
15		43140		3	PARAFUSO	SCREW	TORNILLO	040V
16		85700672		4	TRAVA DA ARRUELA	LOCK WASHER	ARANDELA DE FRENO	132R
17		11701711		1	PORCA	NUT	TUERCA	010D

NOTA: MECÂNICO

MOTOR DE PARTIDA
STARTER MOTOR
MOTOR DE ARRANQUE
MOTOTRINO AVVIAMENTO
ANLASSER
DEMARREUR

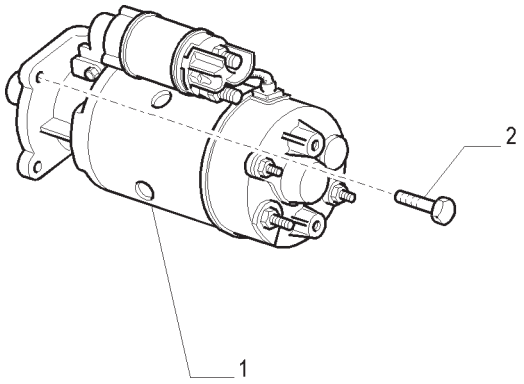

MOTOR DE PARTIDA
STARTER MOTOR
MOTOR DE ARRANQUE
MOTOTRINO AVVIAMENTO
ANLASSER
DEMARREUR

R	N	P.N.	MOD	Q	Descrição	Description	Descripción	L.C.
1		**84151331**		1	MOTOR DE PARTIDA	STARTER MOTOR	MOTOR DE ARRANQUE	133M
2		**11106421**		2	PARAFUSO	SCREW	TORNILLO	040V

NOTA: SPS

T7.175 **T7.190**
T7.195 **T7.205**

55.201.AU	01	p1	04/13

SISTEMA PARTIDA A FRIO
GRID HEATER - ELECTRIC SYSTEM
CALENTADOR DE REJILLA - INSTALACIÓN ELÉCTRICA
RISCALDATORE ASPIRAZIONE - SISTEMA ELETTRICO
VORWÄRMUNG ANSAUGLUFT - ELEKTRIK
ÉLÉMENT CHAUFFANT DE GRILLE - INSTALLATION ELECTRIQUE

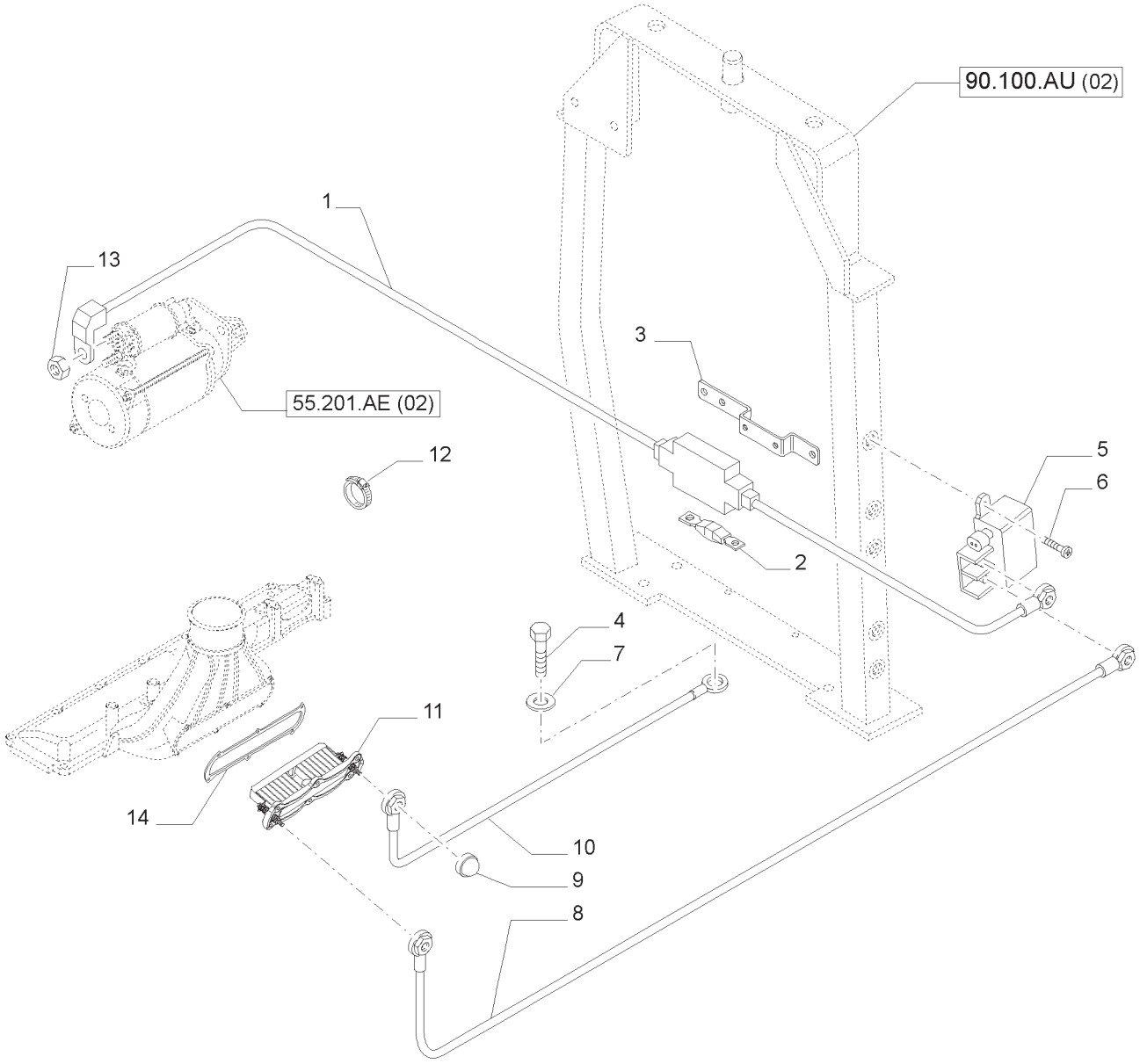

SISTEMA PARTIDA A FRIO
GRID HEATER - ELECTRIC SYSTEM
CALENTADOR DE REJILLA - INSTALACIÓN ELÉCTRICA
RISCALDATORE ASPIRAZIONE - SISTEMA ELETTRICO
VORWÄRMUNG ANSAUGLUFT - ELEKTRIK
ÉLÉMENT CHAUFFANT DE GRILLE - INSTALLATION ELECTRIQUE

R	N	P.N.	MOD	Q	Descrição	Description	Descripción	L.C.
1		84243701		1	CHICOTE, INCLUI 2	WIRE HARNESS	GRUPO DE CABLES	070I
2		11056290		1	FUSÍVEL	FUSE	FUSIBLE	110F
3		87570805		1	SUPORTE	BRACKET	MÉNSULA	225S
4		11112124		1	PARAFUSO	SCREW	TORNILLO	040V
5		82022813		1	RELÉ	RELAY	RELÉ	011R
6		83998908		2	PARAFUSO	SCREW	TORNILLO	040V
7		14496704		1	ARRUELA PLANA	WASHER	ARANDELA	131R
8		82036464		1	CABO ELÉTRICO	ELECTRIC CABLE	CABLE ELÉCTRICO	111C
9		87533425		4	COBERTURA	COVER	CUBIERTA	265C
10		87316233		1	CABO ELÉTRICO	ELECTRIC CABLE	CABLE ELÉCTRICO	111C
11		2854837		1	AQUECEDOR	HEATER	CALENTADOR	105R
12		82001041		2	PRENDEDOR DE CABOS	CABLE TIE	APRIETACABLES	P716
13		15896211		1	PORCA	NUT	TUERCA	010D
14		2854701		1	JUNTA	GASKET	JUNTA	123G

NOTA: SPS

T7.175 **T7.190**
T7.195 **T7.205**

CABOS ELÉTRICOS
MAIN CABLES
CABLES
CAVI
VERSCHIEDENE LEITUNGEN
CABLES ELECTRIQUES

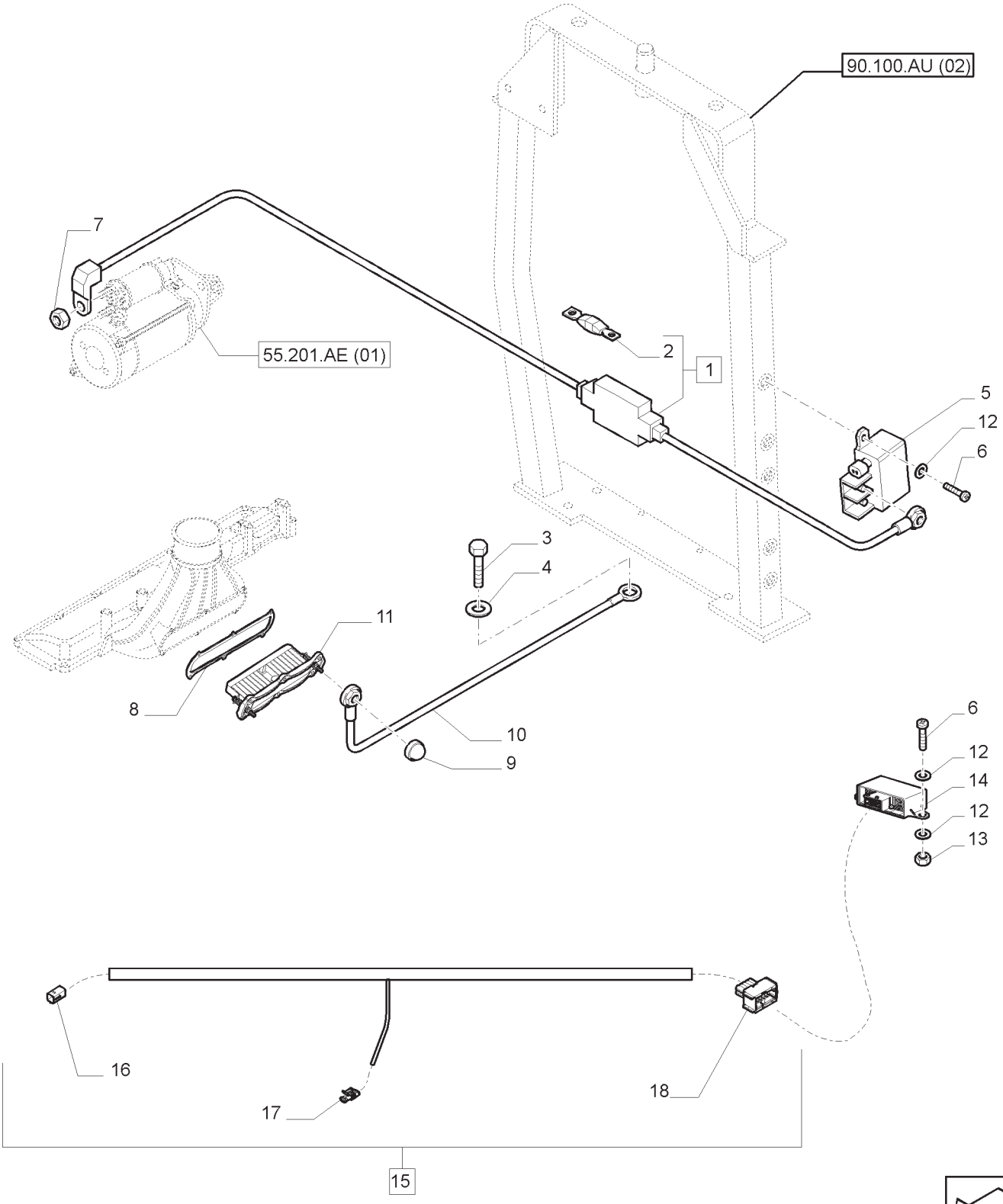

CABOS ELÉTRICOS
MAIN CABLES
CABLES
CAVI
VERSCHIEDENE LEITUNGEN
CABLES ELECTRIQUES

R	N	P.N.	MOD	Q	Descrição	Description	Descripción	L.C.
1		47396913		1	CHICOTE, INCLUI 2	WIRE HARNESS	GRUPO DE CABLES	070I
2		84330274		1	FUSÍVEL	FUSE	FUSIBLE	110F
3		11112124		1	PARAFUSO	SCREW	TORNILLO	040V
4		14496704		1	ARRUELA PLANA	WASHER	ARANDELA	131R
5		82022813		1	RELÉ	RELAY	RELÉ	011R
6		86508568		4	PARAFUSO	SCREW	TORNILLO	040V
7		15896211		1	PORCA	NUT	TUERCA	010D
8		2854701		1	JUNTA	GASKET	JUNTA	123G
9		87312965		2	COBERTURA	COVER	CUBIERTA	265C
10		47396912		1	CABO ELÉTRICO	ELECTRIC CABLE	CABLE ELÉCTRICO	111C
11		2854837		1	AQUECEDOR	HEATER	CALENTADOR	105R
12		86588450		6	ARRUELA PLANA	WASHER	ARANDELA	131R
13		9706755		2	PORCA	NUT	TUERCA	010D
14		47132002		1	CENTRAL ELETRÔNICA	ELECTRONIC CONTROL UNIT	UNIDAD DE CONTROL ELECT.	655C
15		47396914		1	CABO ELÉTRICO, INCLUI 16 -18	ELECTRIC CABLE	CABLE ELÉCTRICO	111C
16		84155471		1	CONECTOR ELÉTRICO	ELEC CONNECTOR	CONECTOR ELÉCTR.	235C
17		82012083		1	CONECTOR ELÉTRICO	ELEC CONNECTOR	CONECTOR ELÉCTR.	235C
18		87628060		1	CONECTOR ELÉTRICO	ELEC CONNECTOR	CONECTOR ELÉCTR.	235C

NOTA: MECÂNICO

T7.140 T7.150 T7.165 T7.180

ALTERNADOR
ALTERNATOR
ALTERNADOR
ALTERNATORE
DREHSTROMLICHTMASCHINE
ALTERNATEUR

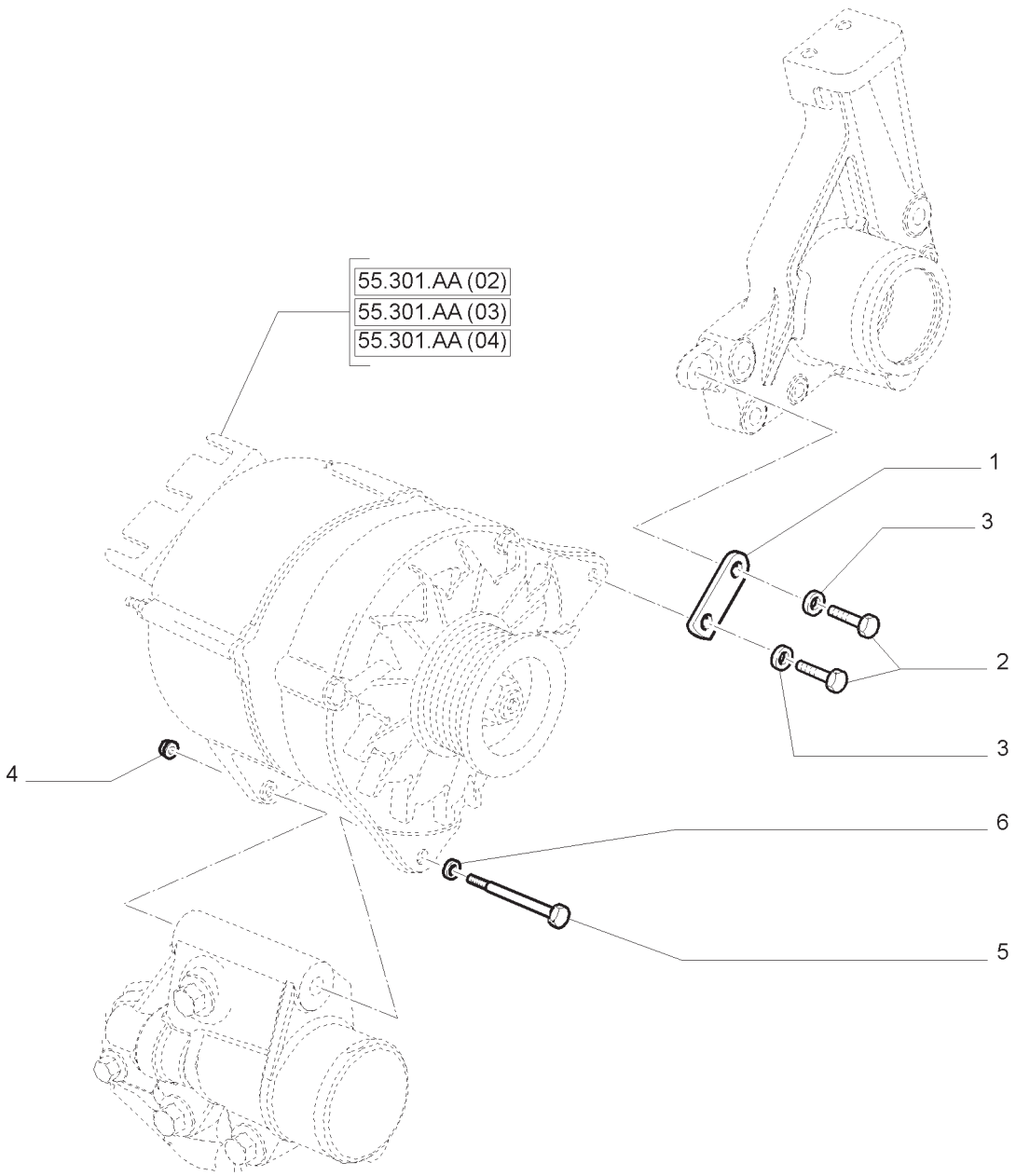

ALTERNADOR
ALTERNATOR
ALTERNADOR
ALTERNATORE
DREHSTROMLICHTMASCHINE
ALTERNATEUR

R	N	P.N.	MOD	Q	Descrição	Description	Descripción	L.C.
1		2858061		1	BRAÇO	ARM	BRAZO	130B
2		120104		2	PARAFUSO	BOLT	TORNILLO	140B
3		86621184		2	ARRUELA PLANA	WASHER	ARANDELA	131R
4		86629542		1	PORCA	NUT	TUERCA	010D
5		381522		1	PARAFUSO	BOLT	TORNILLO	140B
6		10519604		1	ARRUELA PLANA	WASHER	ARANDELA	131R

55.301.AA	02	p1	04/13

ALTERNADOR
ALTERNATOR
ALTERNADOR
ALTERNATORE
DREHSTROMLICHTMASCHINE
ALTERNATEUR

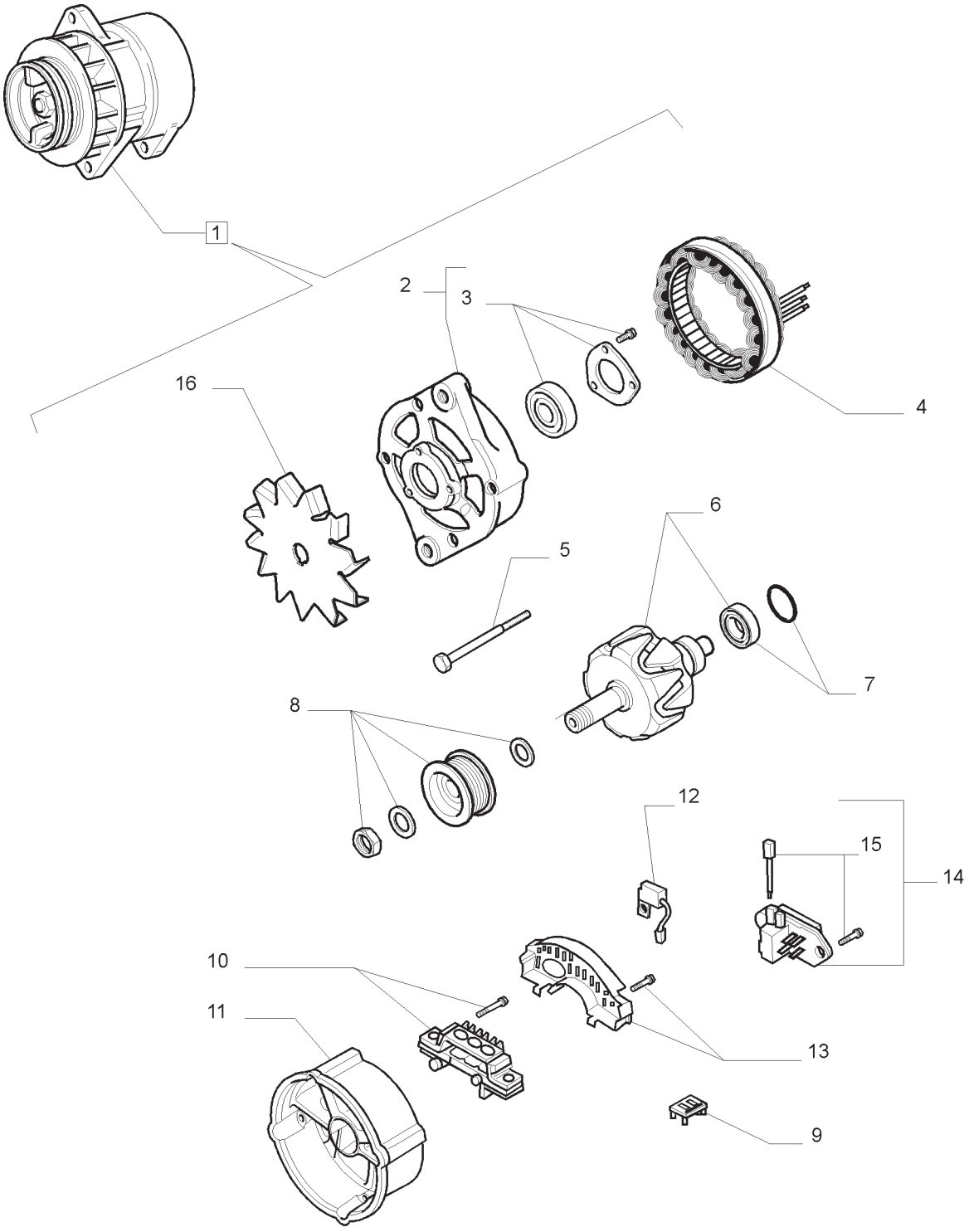

ALTERNADOR
ALTERNATOR
ALTERNADOR
ALTERNATORE
DREHSTROMLICHTMASCHINE
ALTERNATEUR

R	N	P.N.	MOD	Q	Descrição	Description	Descripción	L.C.
1		87576058		1	ALTERNADOR, 65A, INCLUI 2 -16	ALTERNATOR	ALTERNADOR	025A
2		87634676		1	TAMPA DIANTEIRA, INCLUI 3	COVER	TAPADERA	265C
3		87634677		1	ROLAMENTO	BEARING ASSY	COJINETE	341C
4		87634678		1	ESTATOR DO ALTERNADOR	STATOR, ALTERNATOR	ESTATOR	271S
5		87634679		1	PARAFUSO	BOLT	TORNILLO	140B
6		87640094		1	ROTOR	ROTOR	ROTOR	145R
7		87640102		1	ROLAMENTO	BEARING ASSY	COJINETE	341C
8		87640101		1	POLIA VENTILADOR	PULLEY	POLEA	230P
9		87640107		1	JUNTA	GASKET	JUNTA HERMETICA	123G
10		87640103		1	RETIFICADOR	RECTIFIER	RECTIFICADOR	032R
11		87640104		1	TAMPA TRASEIRA	COVER	TAPADERA	265C
12		87640105		1	CONDENSADOR	CONDENSER	CONDENSADOR	220C
13		87640106		1	TAMPA PROTETORA, INCLUI 15	COVER	TAPADERA	265C
14		87640108		1	REGULADOR DE TENSÃO	REGULATOR, VOLTAGE	REGULADOR	169R
15		87640109		1	ESCOVA	BRUSH	ESCOBILLA	177S
16		87634675		1	VENTILADOR	FAN	VENTILADOR	030V

NOTA: MECÂNICO - PLATAFORMADO

ALTERNADOR
ALTERNATOR
ALTERNADOR
ALTERNATORE
DREHSTROMLICHTMASCHINE
ALTERNATEUR

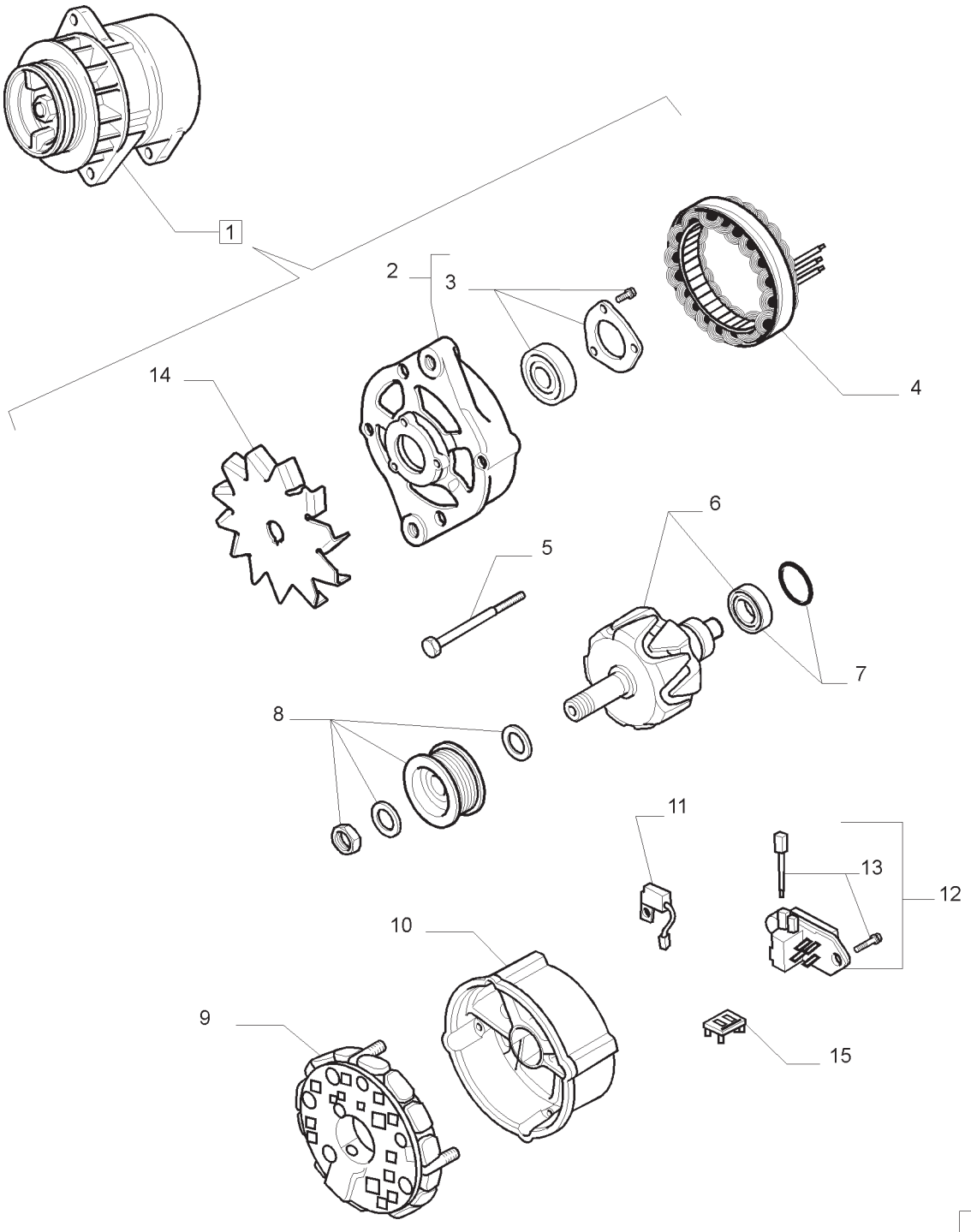

ALTERNADOR
ALTERNATOR
ALTERNADOR
ALTERNATORE
DREHSTROMLICHTMASCHINE
ALTERNATEUR

R	N	P.N.	MOD	Q	Descrição	Description	Descripción	L.C.
1		87576053		1	ALTERNADOR, 120V, INCLUI 2 -15	ALTERNATOR	ALTERNADOR	025A
2		87640110		1	TAMPA DIANTEIRA, INCLUI 3	COVER	TAPADERA	265C
3		87634677		1	ROLAMENTO	BEARING ASSY	COJINETE	341C
4		87640111		1	ESTATOR DO ALTERNADOR	STATOR, ALTERNATOR	ESTATOR	271S
5		87640112		1	PARAFUSO	BOLT	TORNILLO	140B
6		87640113		1	ROTOR	ROTOR	ROTOR	145R
7		87640102		1	ROLAMENTO	BEARING ASSY	COJINETE	341C
8		87640101		1	POLIA VENTILADOR	PULLEY	POLEA	230P
9		87640114		1	RETIFICADOR	RECTIFIER	RECTIFICADOR	032R
10		87640115		1	TAMPA TRASEIRA	COVER	TAPADERA	265C
11		87640105		1	CONDENSADOR	CONDENSER	CONDENSADOR	220C
12		87640116		1	REGULADOR DE TENSÃO, INCLUI 13	REGULATOR, VOLTAGE	REGULADOR	169R
13		87640109		1	ESCOVA	BRUSH	ESCOBILLA	177S
14		87634675		1	VENTILADOR	FAN	VENTILADOR	030V
15		87640116		1	JUNTA	GASKET	JUNTA HERMETICA	123G

NOTA: MECÂNICO - CABINADO

T7.140 T7.150 T7.165 T7.180

ALTERNADOR
ALTERNATOR
ALTERNADOR
ALTERNATORE
DREHSTROMLICHTMASCHINE
ALTERNATEUR

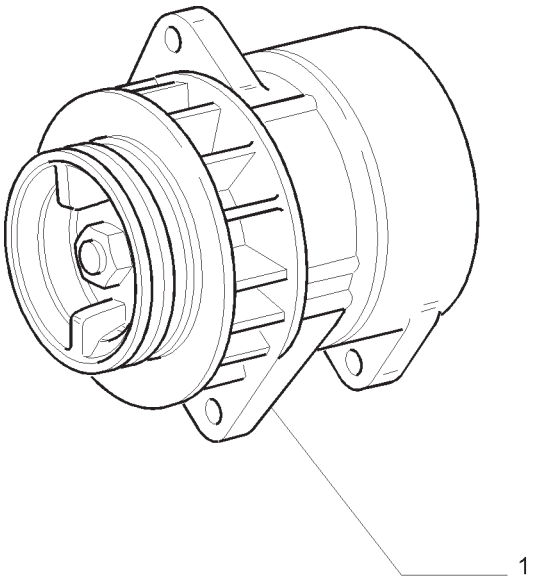

ALTERNADOR
ALTERNATOR
ALTERNADOR
ALTERNATORE
DREHSTROMLICHTMASCHINE
ALTERNATEUR

R	N	P.N.	MOD	Q	Descrição	Description	Descripción	L.C.
1		**84141452**		1	ALTERNADOR, 120A	ALTERNATOR	ALTERNADOR	025A

NOTA: SPS

T7.175 **T7.190**
T7.195 **T7.205**

55.302.AG	01	p1	04/13

BATERIA, TAMPAS E SUPORTES RELACIONADOS
BATTERY, COVERS AND RELATED SUPPORTS
BATERÍA, TAPAS Y CORRESPONDIENTES SOPORTES
BATTERIA, COPERCHI E SUPPORTI RELATIVI
BATTERIE, DECKEL UND HALTERUNGEN
BATTERIE, COUVERCLES ET SUPPORTS CORRESPONDANTS

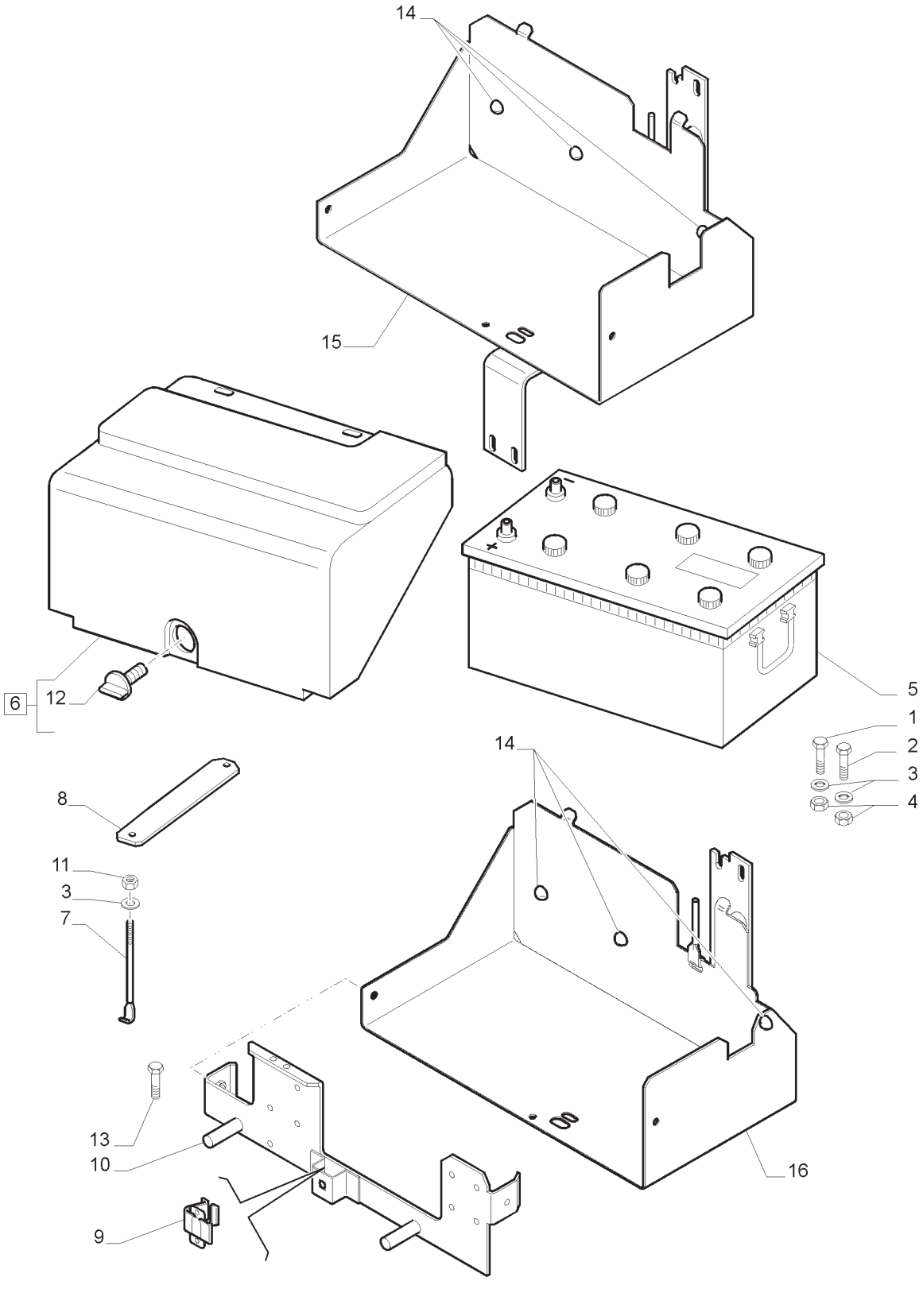

BATERIA, TAMPAS E SUPORTES RELACIONADOS
BATTERY, COVERS AND RELATED SUPPORTS
BATERÍA, TAPAS Y CORRESPONDIENTES SOPORTES
BATTERIA, COPERCHI E SUPPORTI RELATIVI
BATTERIE, DECKEL UND HALTERUNGEN
BATTERIE, COUVERCLES ET SUPPORTS CORRESPONDANTS

R	N	P.N.	MOD	Q	Descrição	Description	Descripción	L.C.
1		16043624		2	PARAFUSO	SCREW	TORNILLO	040V
2		16043821		2	PARAFUSO	SCREW	TORNILLO	040V
3		14496501		6	ARRUELA PLANA	WASHER	ARANDELA	131R
4		16100811		2	PORCA	NUT	TUERCA	010D
5		84427095		1	BATERIA ÚMIDA, 170AH 1000A	WET BATTERY	BATERÍA HÚMEDA	039B
6		84467747		1	COBERTURA INCLUI 12	COVER	CUBIERTA	265C
7		84467737		1	HASTE ROSCADA	THREADED ROD	VÁSTAGO ROSCADO	095A
8		84236279		1	PEÇAS DE MONTAGEM	MOUNTING PARTS	PIEZAS DE FIJACIÓN	P040
9		83991620		1	RETENTOR	RETAINER	RETENCIÓN	109R
10		84471936		1	ALOJAMENTO DA BATERIA INCLUI 9	BATTERY TRAY	SOPORTE DE BATERÍA	070S
11		16104111		2	PORCA	NUT	TUERCA	010D
12		81866169		1	TRINCO	LATCH	PICAPORTE	156C
13		16043221		3	PARAFUSO	SCREW	TORNILLO	040V
14		81869893		3	PASTILHA	PAD	ALMOHADILLA	060T
15		84538973		1	ALOJAMENTO DA BATERIA INCLUI 14	BATTERY TRAY	SOPORTE DE BATERÍA	070S
16		84513584		1	ALOJAMENTO DA BATERIA INCLUI 14	BATTERY TRAY	SOPORTE DE BATERÍA	070S

55.302.AV	01	p1	04/13

CABO DA CABINA E PEÇAS RELACIONADAS
CAB CABLE AND RELATIVE PARTS
CABLE CABINA Y PIECES ANNEXES
CAVO CABINA E PARTICOLARI RELATIVI
ANSCHLUSSKABLE KABINE UND DAZUGEHÖRIGE TEILE
CÂBLE CABINE ET PIECES ANNEXES

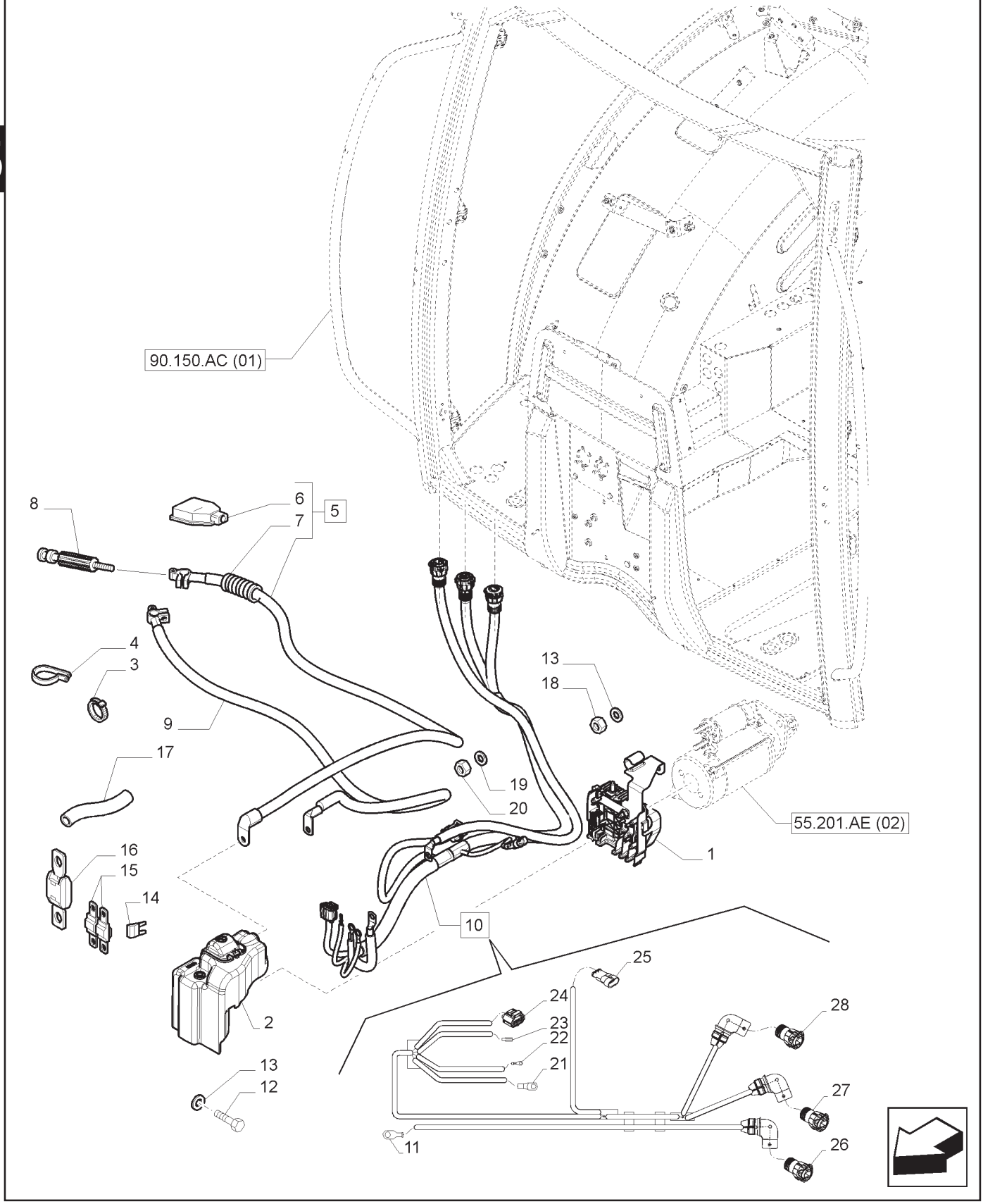

CABO DA CABINA E PEÇAS RELACIONADAS
CAB CABLE AND RELATIVE PARTS
CABLE CABINA Y PIECES ANNEXES
CAVO CABINA E PARTICOLARI RELATIVI
ANSCHLUSSKABLE KABINE UND DAZUGEHÖRIGE TEILE
CÂBLE CABINE ET PIECES ANNEXES

R	N	P.N.	MOD	Q	Descrição	Description	Descripción	L.C.
1		84396491		1	CAIXA DE FUSÍVEL	FUSE BOX	CAJA DE FUSIBLES	037S
2		84255327		1	COBERTURA	COVER	CUBIERTA	265C
3		83933061		3	TIRA	STRAP	FAJA	532B
4		82001040		1	PRENDEDOR DE CABOS	CABLE TIE	APRIETACABLES	P716
5		84350257		1	CHICOTE, INLUI 6, 7	WIRE HARNESS	GRUPO DE CABLES	070I
6		81867524		1	TAMPA DE PROTEÇÃO	PROTECTION CAP	CAPUCHÓN	065C
7		82918747		1	PROTEÇÃO	SHIELD	RESGUARDO	224P
8		82028966		1	TERMINAL	TERMINAL	TERMINAL	094T
9		87487740		1	CABO BATERIA NEG	NEG BATTERY CABLE	CABLE DE BATERÍA NEGAT.	Z221
10		84246227		1	CHICOTE, INCLUI 11, 21 -28	WIRE HARNESS	GRUPO DE CABLES	070I
11		84132580		1	TERMINAL	TERMINAL	TERMINAL	094T
12		16043221		2	PARAFUSO	SCREW	TORNILLO	040V
13		14496501		5	ARRUELA PLANA	WASHER	ARANDELA	131R
14		10401290		1	FUSÍVEL 25A	FUSE	FUSIBLE	110F
15		87390344		1	FUSÍVEL 30A	FUSE	FUSIBLE	110F
16		82033972		1	FUSÍVEL 250A	FUSE	FUSIBLE	110F
17		84178749		1	LUVA DE PROTEÇÃO	PROTECTIVE SLEEVE	MANGUITO DE PROTECCIÓN	A100
18		86629542		2	PORCA	NUT	TUERCA	010D
19		14496301		1	ARRUELA PLANA	WASHER	ARANDELA	131R
20		86639241		2	PORCA	NUT	TUERCA	010D
21		84128187		1	TERMINAL	TERMINAL	TERMINAL	094T
22		84128192		1	TERMINAL	TERMINAL	TERMINAL	094T
23		84123443		1	TERMINAL	TERMINAL	TERMINAL	094T
24		87745968		1	CONECTOR ELÉTRICO	ELEC CONNECTOR	CONECTOR ELÉCTR.	235C
25		87680689		1	CONECTOR ELÉTRICO	ELEC CONNECTOR	CONECTOR ELÉCTR.	235C
26		84144194		1	CONECTOR ELÉTRICO	ELEC CONNECTOR	CONECTOR ELÉCTR.	235C
26		84128876		1	PORCA	NUT	TUERCA	010D
26		87745235		1	COTOVELO	ELBOW	CODO	085G

NOTA: SPS

55.302.AV	01	p2	04/13

CABO DA CABINA E PEÇAS RELACIONADAS
CAB CABLE AND RELATIVE PARTS
CABLE CABINA Y PIECES ANNEXES
CAVO CABINA E PARTICOLARI RELATIVI
ANSCHLUSSKABLE KABINE UND DAZUGEHÖRIGE TEILE
CÂBLE CABINE ET PIECES ANNEXES

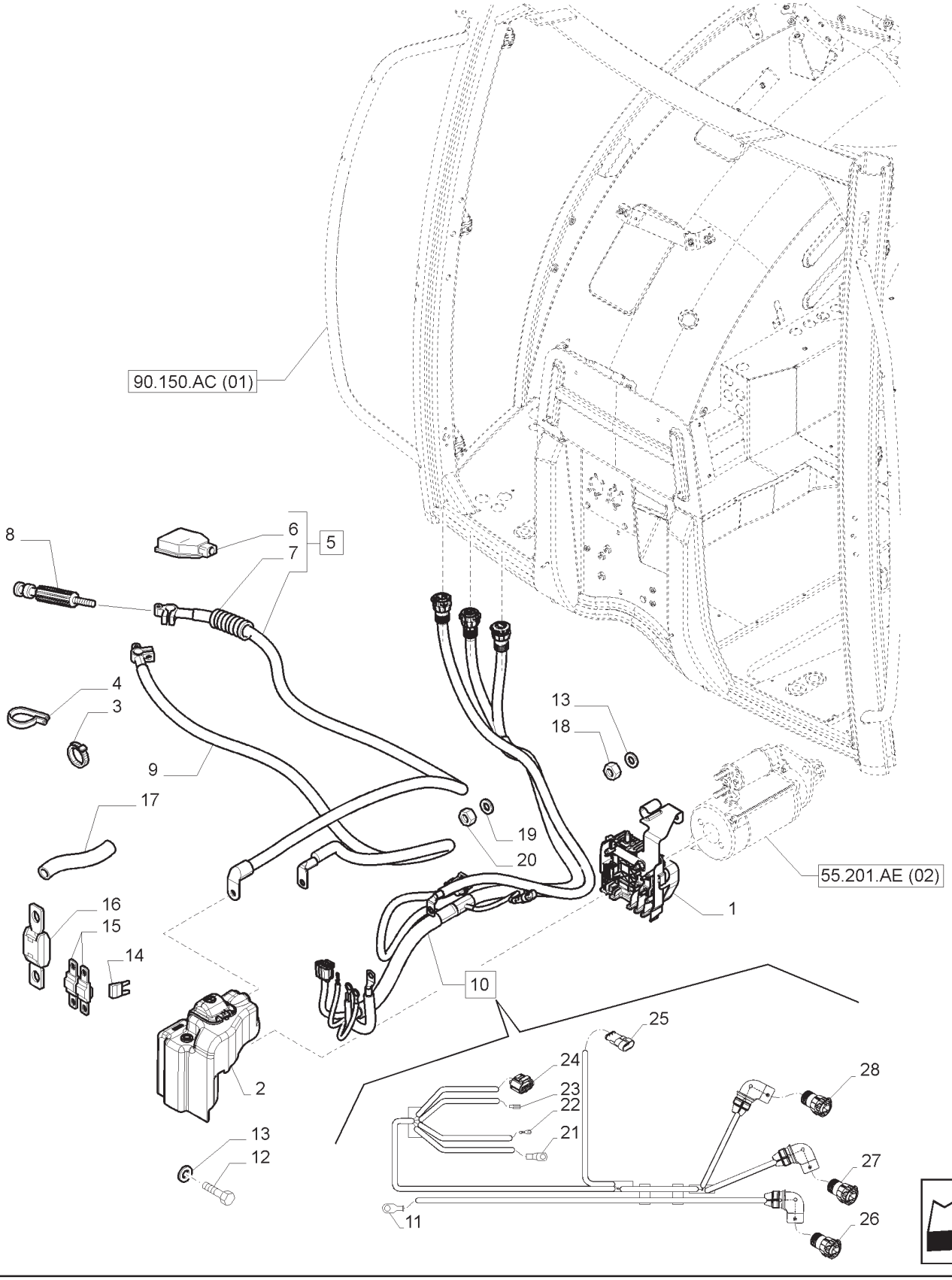

CABO DA CABINA E PEÇAS RELACIONADAS
CAB CABLE AND RELATIVE PARTS
CABLE CABINA Y PIECES ANNEXES
CAVO CABINA E PARTICOLARI RELATIVI
ANSCHLUSSKABLE KABINE UND DAZUGEHÖRIGE TEILE
CÂBLE CABINE ET PIECES ANNEXES

R	N	P.N.	MOD	Q	Descrição	Description	Descripción	L.C.
26		**84128875**		1	JUNTA	GASKET	JUNTA	123G
27		**87696636**		1	CONECTOR ELÉTRICO	ELEC CONNECTOR	CONECTOR ELÉCTR.	235C
27		**84128876**		1	PORCA	NUT	TUERCA	010D
27		**87745235**		1	COTOVELO	ELBOW	CODO	085G
27		**84128875**		1	JUNTA	GASKET	JUNTA	123G
28		**87696651**		1	CONECTOR ELÉTRICO	ELEC CONNECTOR	CONECTOR ELÉCTR.	235C
28		**84128876**		1	PORCA	NUT	TUERCA	010D
28		**87745235**		1	COTOVELO	ELBOW	CODO	085G
28		**84128877**		1	JUNTA	GASKET	JUNTA	123G

NOTA: SPS

55.302.AV	02	p1	04/13

CABO DA CABINA E PEÇAS RELACIONADAS
CAB CABLE AND RELATIVE PARTS
CABLE CABINA Y PIECES ANNEXES
CAVO CABINA E PARTICOLARI RELATIVI
ANSCHLUSSKABLE KABINE UND DAZUGEHÖRIGE TEILE
CÂBLE CABINE ET PIECES ANNEXES

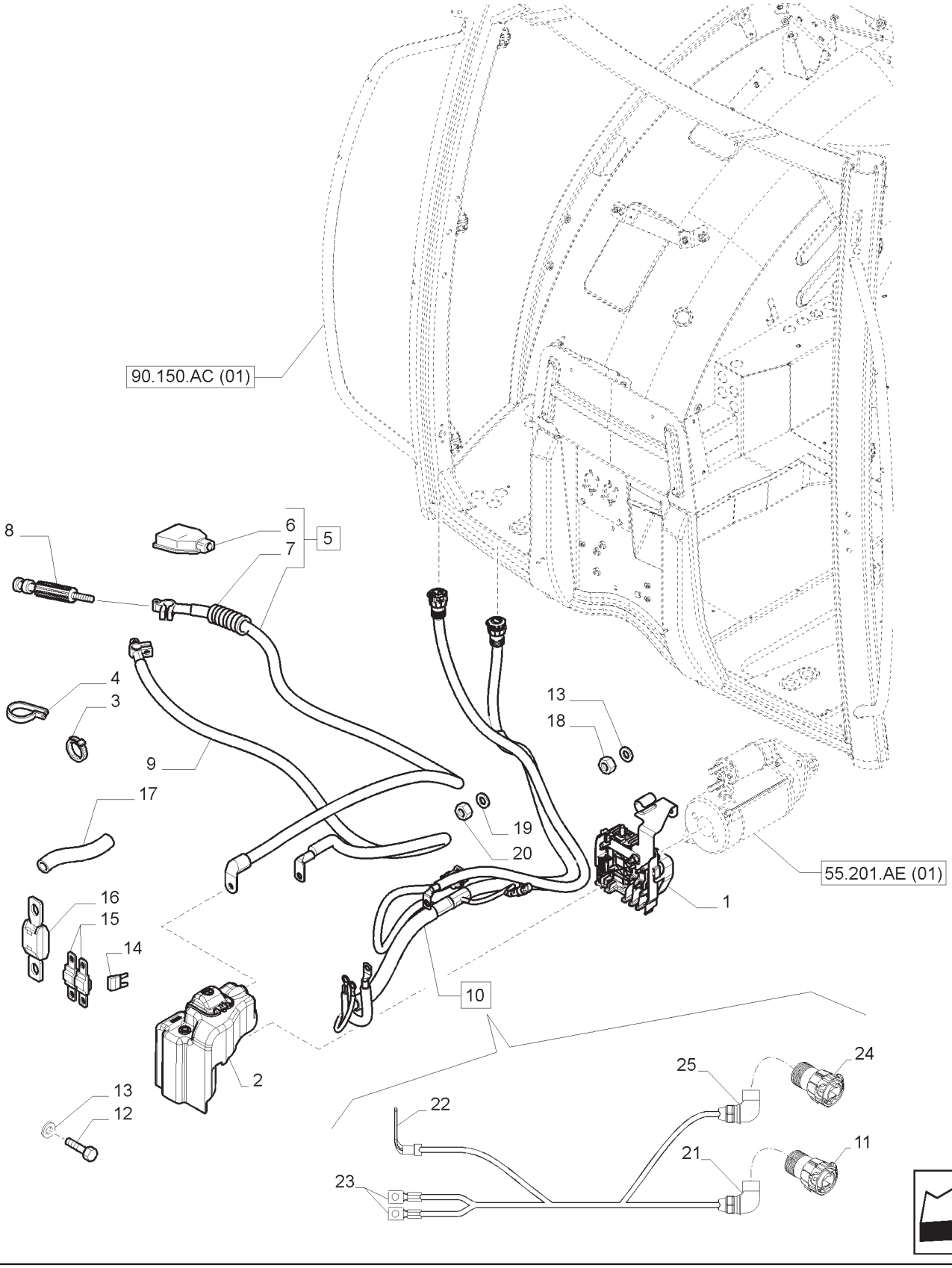

CABO DA CABINA E PEÇAS RELACIONADAS
CAB CABLE AND RELATIVE PARTS
CABLE CABINA Y PIECES ANNEXES
CAVO CABINA E PARTICOLARI RELATIVI
ANSCHLUSSKABLE KABINE UND DAZUGEHÖRIGE TEILE
CÂBLE CABINE ET PIECES ANNEXES

R	N	P.N.	MOD	Q	Descrição	Description	Descripción	L.C.
1		84396491		1	CAIXA DE FUSÍVEL	FUSE BOX	CAJA DE FUSIBLES	037S
2		84255327		1	COBERTURA	COVER	CUBIERTA	265C
3		83933061		3	TIRA	STRAP	FAJA	532B
4		82001040		1	PRENDEDOR DE CABOS	CABLE TIE	APRIETACABLES	P716
5		84350257		1	CHICOTE	WIRE HARNESS	GRUPO DE CABLES	070I
6		81867524		1	TAMPA DE PROTEÇÃO	PROTECTION CAP	CAPUCHÓN	065C
7		82918747		1	PROTEÇÃO	SHIELD	RESGUARDO	224P
8		82028966		1	TERMINAL	TERMINAL	TERMINAL	094T
9		87487740		1	CABO BATERIA NEG	NEG BATTERY CABLE	CABLE DE BATERÍA NEGAT.	Z221
10		47477553		1	CHICOTE	WIRE HARNESS	GRUPO DE CABLES	070I
11		84806654		1	CONECTOR ELÉTRICO	ELEC CONNECTOR	CONECTOR ELÉCTR.	235C
12		16043221		2	PARAFUSO	SCREW	TORNILLO	040V
13		14496501		5	ARRUELA PLANA	WASHER	ARANDELA	131R
14		10401290		1	FUSÍVEL 25A	FUSE	FUSIBLE	110F
15		87390344		1	FUSÍVEL 30A	FUSE	FUSIBLE	110F
16		87422637		1	FUSÍVEL 125A	FUSE	FUSIBLE	110F
17		84178749		1	LUVA DE PROTEÇÃO	PROTECTIVE SLEEVE	MANGUITO DE PROTECCIÓN	A100
18		86629542		2	PORCA	NUT	TUERCA	010D
19		14496301		1	ARRUELA PLANA	WASHER	ARANDELA	131R
20		86639241		2	PORCA	NUT	TUERCA	010D
21		87745235		1	COTOVELO	ELBOW	CODO	085G
21		84128876		1	PORCA	NUT	TUERCA	010D
22		84138841		1	TERMINAL	TERMINAL	TERMINAL	094T
23		84260359		2	TERMINAL	TERMINAL	TERMINAL	094T
24		84144194		1	CONECTOR ELÉTRICO	ELEC CONNECTOR	CONECTOR ELÉCTR.	235C
25		87745235		1	COTOVELO	ELBOW	CODO	085G
25		84814863		1	PORCA	NUT	TUERCA	010D

NOTA: MECÂNICO CAB/ROPS

T7.140 T7.150 T7.165 T7.180

FARÓIS DIANTEIROS E INDICADORES DE DIREÇÃO
FRONT HEADLAMPS AND TURN INDICATOR
FANALES DELANTEROS Y INDICADOR DE DIRECCION
FANALI ANTERIORI E INDICATORE DI DIREZIONE
VORDERE SCHEINWERFER UND RICHTUNGSANZEIGER
FEUX AVANT ET INDICATEUR DE DIRECTION

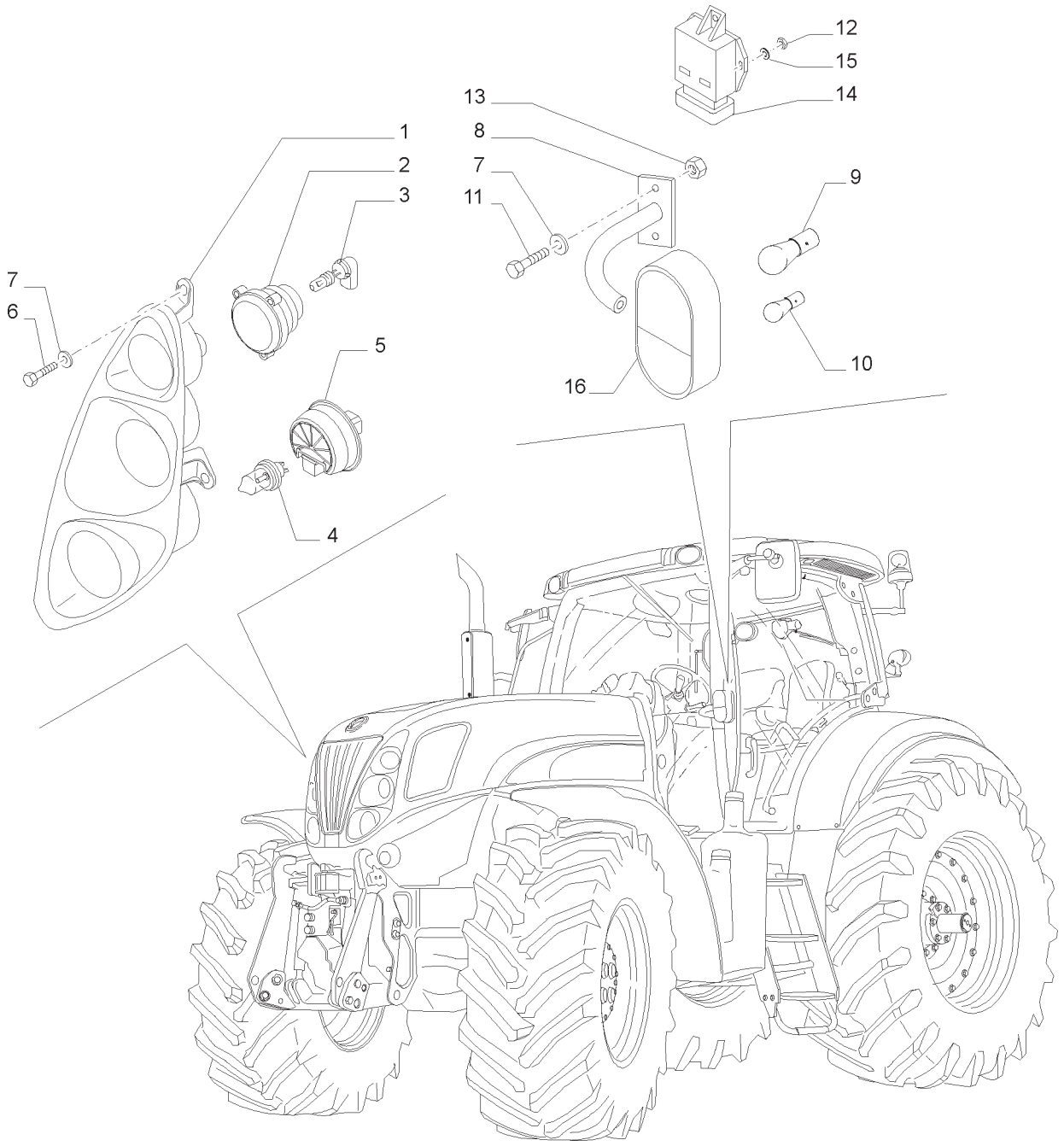

FARÓIS DIANTEIROS E INDICADORES DE DIREÇÃO
FRONT HEADLAMPS AND TURN INDICATOR
FANALES DELANTEROS Y INDICADOR DE DIRECCION
FANALI ANTERIORI E INDICATORE DI DIREZIONE
VORDERE SCHEINWERFER UND RICHTUNGSANZEIGER
FEUX AVANT ET INDICATEUR DE DIRECTION

R	N	P.N.	MOD	Q	Descrição	Description	Descripción	L.C.
1		82037491		1	FAROL L.D.	HEADLAMP	FARO	220P
1		82037492		1	FAROL L.E.	HEADLAMP	FARO	220P
1		82037493		1	FAROL L.D.	HEADLAMP	FARO	220P
1		82037494		1	FAROL L.E.	HEADLAMP	FARO	220P
2		87303941		1	LÂMPADA DE TRABALHO	WORK LAMP	FARO DE TRABAJO	219P
3		82004449		1	LÂMPADA	BULB	LÁMPARA	030L
4		14152090		1	LÂMPADA	BULB	LÁMPARA	030L
5		82035641		1	COBERTURA	COVER	CUBIERTA	265C
6		16043621		6	PARAFUSO	BOLT	PERNO	140B
7		14496501		10	ARRUELA PLANA	WASHER	ARANDELA	131R
8		82037613		1	SUPORTE L.E.	SUPPORT	SOPORTE	300S
8		82037611		1	SUPORTE L.D.	SUPPORT	SOPORTE	300S
9		14148090		1	LÂMPADA	BULB	LÁMPARA	030L
10		10857790		1	LÂMPADA	BULB	LÁMPARA	030L
11		84188431		4	PARAFUSO	SCREW	TORNILLO	040V
12		15896211		2	PORCA	NUT	TUERCA	010D
13		82850542		4	PORCA	NUT	TUERCA	010D
14		87577636		1	LÂMPADA INTERMITENTE	FLASHER UNIT	UNIDAD INTERMITENTE	P655
15		14496401		2	ARRUELA PLANA	WASHER	ARANDELA	131R
16		87304547		1	LANTERNA LATERAL L.D.	SIDE LAMP ASSY	LUZ LATERAL	011F
16		87304549		1	LANTERNA LATERAL L.E.	SIDE LAMP ASSY	LUZ LATERAL	011F

55.404.AQ	02	p1	04/13

CABOS DO CAPÔ DIANTEIRO E DOS PÁRA-LAMAS TRASEIROS
FRONT HOOD AND REAR FENDERS CABLES
CABLES DEL CAPÓ DELANTERO Y GUARDABARROS TRASEROS
CAVI PER COFANO ANTERIORE E PARAFANGHI POSTERIORI
KABEL VON FRONTHAUBE UND HECKKOTFLÜGEL
CÂBLES DU CAPOT AVANT ET DES AILES ARRIÈRE

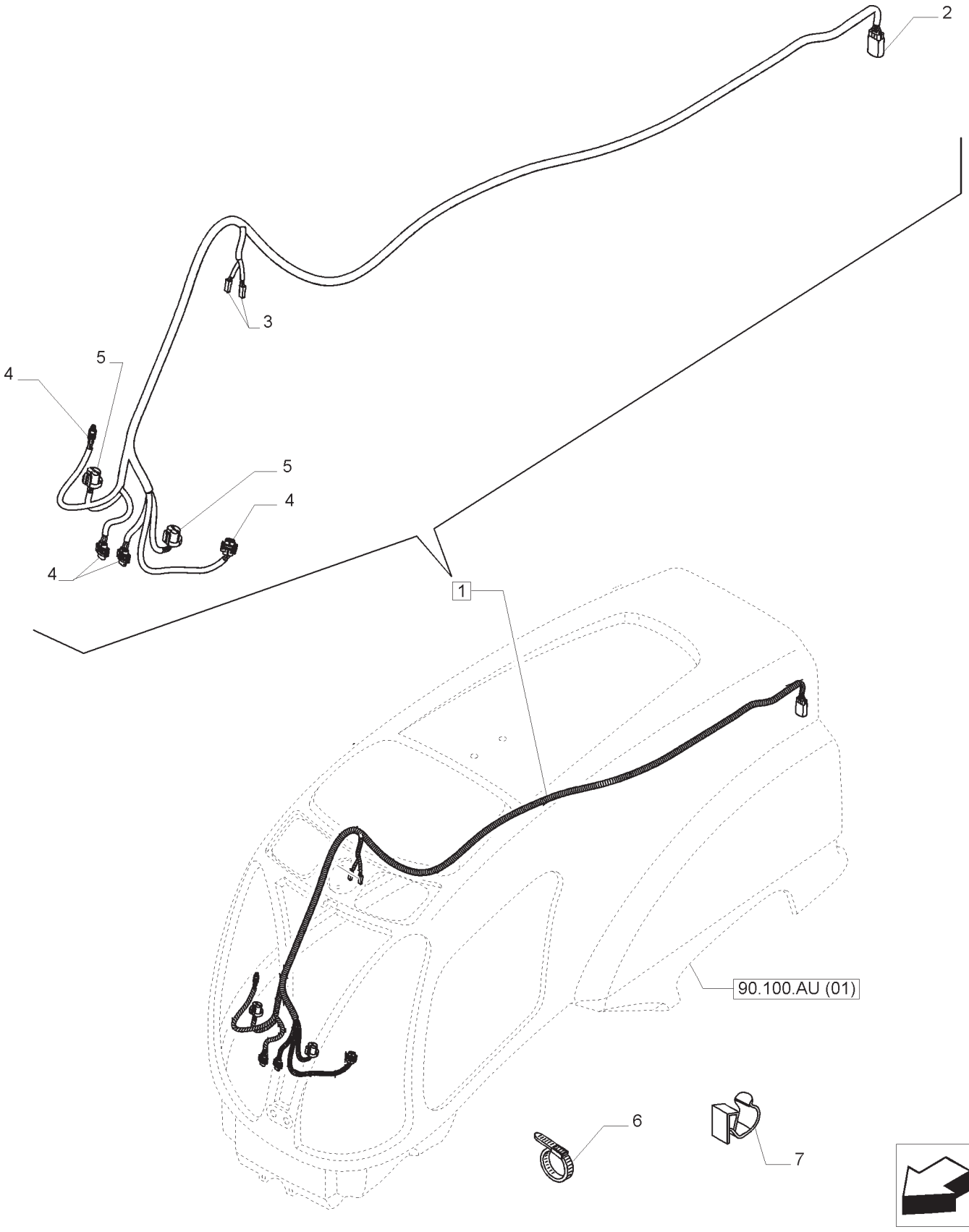

CABOS DO CAPÔ DIANTEIRO E DOS PÁRA-LAMAS TRASEIROS
FRONT HOOD AND REAR FENDERS CABLES
CABLES DEL CAPÓ DELANTERO Y GUARDABARROS TRASEROS
CAVI PER COFANO ANTERIORE E PARAFANGHI POSTERIORI
KABEL VON FRONTHAUBE UND HECKKOTFLÜGEL
CÂBLES DU CAPOT AVANT ET DES AILES ARRIÈRE

R	N	P.N.	MOD	Q	Descrição	Description	Descripción	L.C.
1		87658132		1	CHICOTE ELÉTRICO, INCLUI 2 -5	HARNESS, WIRE	GRUPO DE CABLES	070I
2		87702230		1	CONECTOR ELÉTRICO	ELEC CONNECTOR	CONECTOR ELÉCTR.	235C
3		87581782		2	CONECTOR ELÉTRICO	ELEC CONNECTOR	CONECTOR ELÉCTR.	235C
4		84160950		4	CONECTOR ELÉTRICO	ELEC CONNECTOR	CONECTOR ELÉCTR.	235C
5		87745334		2	CONECTOR ELÉTRICO	ELEC CONNECTOR	CONECTOR ELÉCTR.	235C
6		82033028		8	BRAÇADEIRA DE COLAR	COLLAR CLAMP	ARGOLLA DE COLLAR	P150
7		87751680		2	COLAR	COLLAR	COLLAR	031F

55.404.BA	01	p1	04/13

APLICAÇÃO DE SUPORTE E LUZ DA MATRÍCULA NO PÁRA-LAMAS
LICENSE PLATE LAMP & SUPPORT, MOUNTING ON FENDER
APLICACIÓN SOPORTE Y FARO MATRÍCULA SOBRE GUARDABARRO
APPLICAZIONE SUPPORTO E FANALE TARGA SU PARAFANGO
ANBRINGUNG KENNZEICHENHALTER UND LEUCHTE AM KOTFLÜGEL
APPLICATION SUPPORT ET FEU PLAQUE SUR AILE

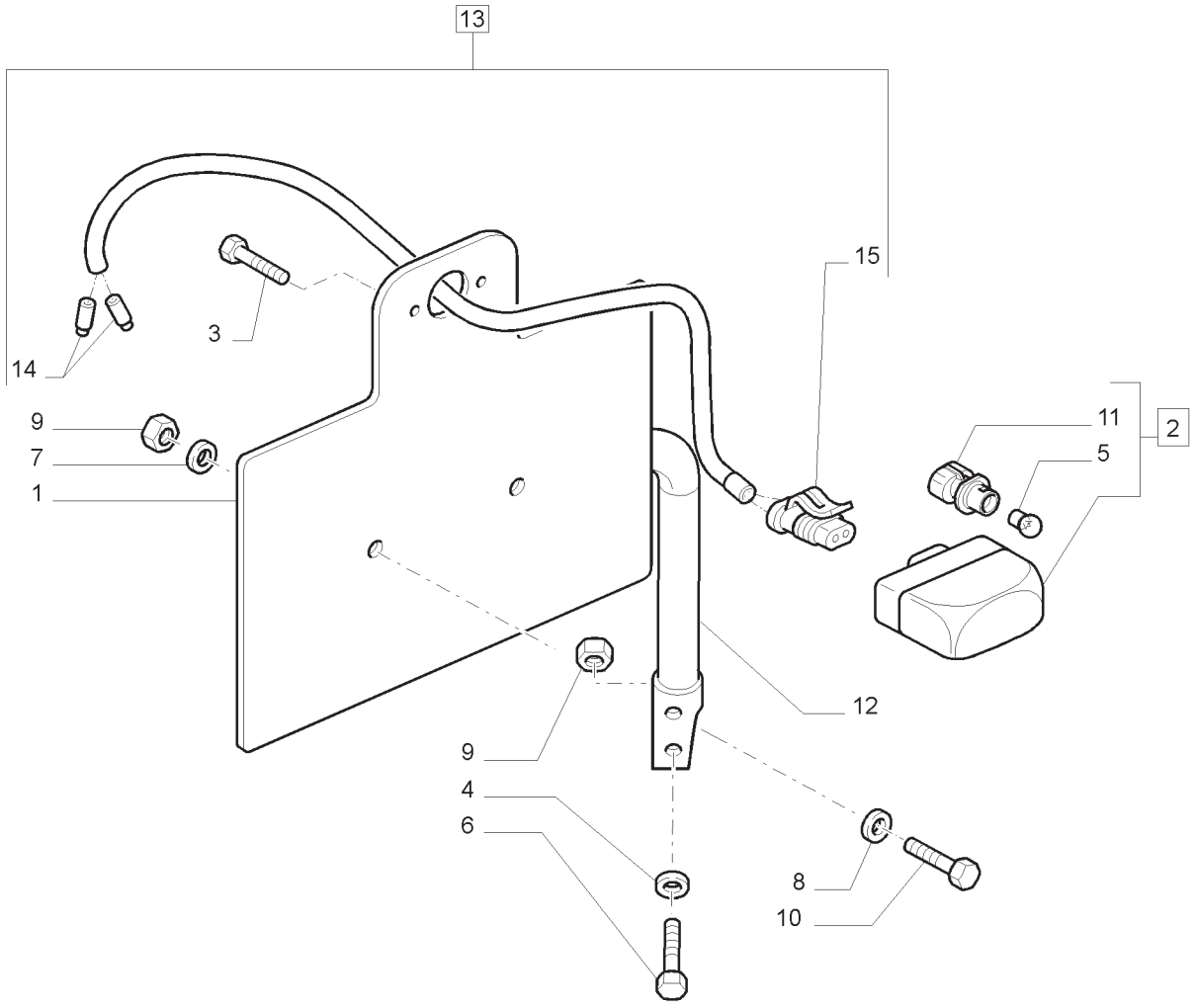

APLICAÇÃO DE SUPORTE E LUZ DA MATRÍCULA NO PÁRA-LAMAS
LICENSE PLATE LAMP & SUPPORT, MOUNTING ON FENDER
APLICACIÓN SOPORTE Y FARO MATRÍCULA SOBRE GUARDABARRO
APPLICAZIONE SUPPORTO E FANALE TARGA SU PARAFANGO
ANBRINGUNG KENNZEICHENHALTER UND LEUCHTE AM KOTFLÜGEL
APPLICATION SUPPORT ET FEU PLAQUE SUR AILE

R	N	P.N.	MOD	Q	Descrição	Description	Descripción	L.C.
1		47385400		1	SUPORTE	BRACKET / BRACE	PIEZA DE SOPORTE	225S
2		87301999		1	ILUMIN PLACA LICENÇA, INCLUI 5, 11	LAMP. NUMBER PLATE	LUZ DE MATRICULA	014F
3		15687201		2	PARAFUSO	SCREW, SELF-TAP	TORNILLO AUTOROSCANT	062V
4		14496401		2	ARRUELA PLANA	WASHER	ARANDELA	131R
5		14144190		1	LÂMPADA	BULB	BOMBILLA	030L
6		120100		2	PARAFUSO	BOLT	TORNILLO	140B
7		9824259		2	ARRUELA	WASHER, LOCK	ARANDELA DE FRENO	132R
8		9824259		4	ARRUELA PLANA	WASHER	ARANDELA	131R
9		100012		4	CONTRA PORCA	NUT, LOCK	CONTRA TUERCA	P263
10		86977786		2	PARAFUSO	BOLT	TORNILLO	140B
11		87304742		1	SUPORTE	HOLDER	SOPORTE	174S
12		47385396		1	PLACA	PLATE	PLACA	105P
13		84537390		1	CHICOTE ELÉTRICO, INCLUI 14, 15	HARNESS, WIRE	GRUPO DE CABLES	070I
14		84538790		2	TERMINAL	TERMINAL	TERMINAL	094T
15		82012083		1	CONECTOR ELÉTRICO	ELEC CONNECTOR	CONECTOR ELÉCTR.	235C

ILUMINAÇÁO DA CABINA
CAB LIGHTING
ILUMINAÇÁO DE LA CABINA
ILLUMINAZIONE CABINA
BELEUCHTUNG
ÉCLAIRAGE DE CABINE

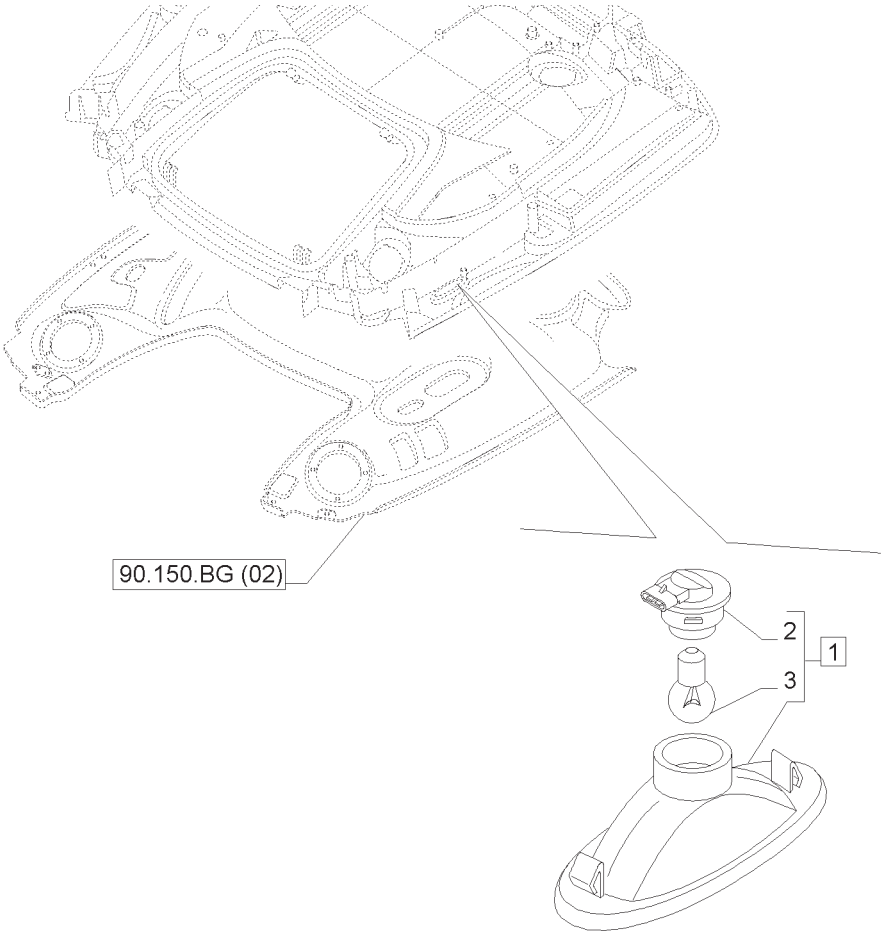

ILUMINAÇÁO DA CABINA
CAB LIGHTING
ILUMINAÇÁO DE LA CABINA
ILLUMINAZIONE CABINA
BELEUCHTUNG
ÉCLAIRAGE DE CABINE

R	N	P.N.	MOD	Q	Descrição	Description	Descripción	L.C.
1		87301963		1	LÂMPADA DO TETO, INCLUI 2, 3	CEILING LAMP	PLAFÓN	135P
2		87304554		1	FIXADOR	HOLDER	SOPORTE	174S
3		14149590		1	LÂMPADA 12V 10W	BULB	LÁMPARA	030L

APARELHOS DE ILUMINACAO TRASEIROS E REFLETOR
REAR LAMPS AND REFLECTOR
APARATOS ALUMANDO POSTERIOR Y CATADIOPTRICO
FANALI POSTERIORI E CATADIOTTRO
HINTERE BELEUCHTUNG UND RÜCKSTRAHLER
APPAREILS ECLAIRAGE ARRIERE ET CATADIOPTRE

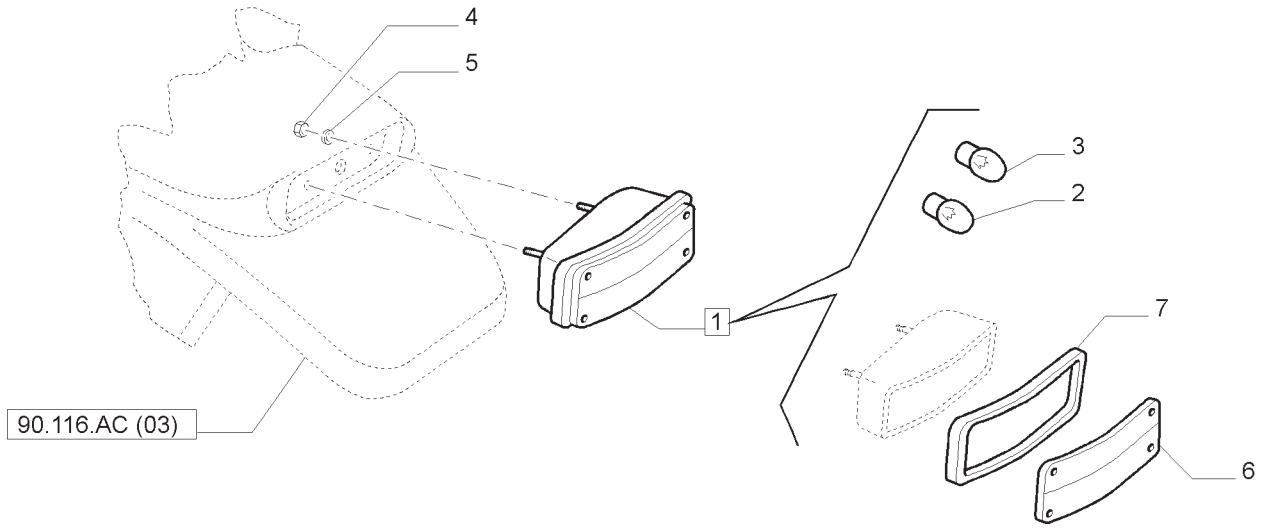

APARELHOS DE ILUMINACAO TRASEIROS E REFLETOR
REAR LAMPS AND REFLECTOR
APARATOS ALUMANDO POSTERIOR Y CATADIOPTRICO
FANALI POSTERIORI E CATADIOTTRO
HINTERE BELEUCHTUNG UND RÜCKSTRAHLER
APPAREILS ECLAIRAGE ARRIERE ET CATADIOPTRE

R	N	P.N.	MOD	Q	Descrição	Description	Descripción	L.C.
1		87747247		1	LÂMPADA L.E., 2, 3, 6, 7	LAMP	LUZ	009F
1		87747246		1	LÂMPADA L.D., 2, 3, 6, 7	LAMP	LUZ	009F
2		14144690		1	LÂMPADA	BULB	LÁMPARA	030L
3		14148090		1	LÂMPADA	BULB	LÁMPARA	030L
4		15896211		4	PORCA	NUT	TUERCA	010D
5		14496401		4	ARRUELA PLANA	WASHER	ARANDELA	131R
6		87304535		1	LENTE	LENS	LENTE	170T
6		87304536		1	LENTE	LENS	LENTE	170T
7		87357827		1	VEDAÇÃO	SEAL	JUNTA	132A

CORRIMÃO LUZES DE TRABALHO
GRABRAIL WORK LAMPS
LUCES DE TRABAJO BARANDILLA
LUCI DI LAVORO CORRIMANO
GELÄNDER ARBEITSLICHTER
TRAVAIL FEU RAMBARDE

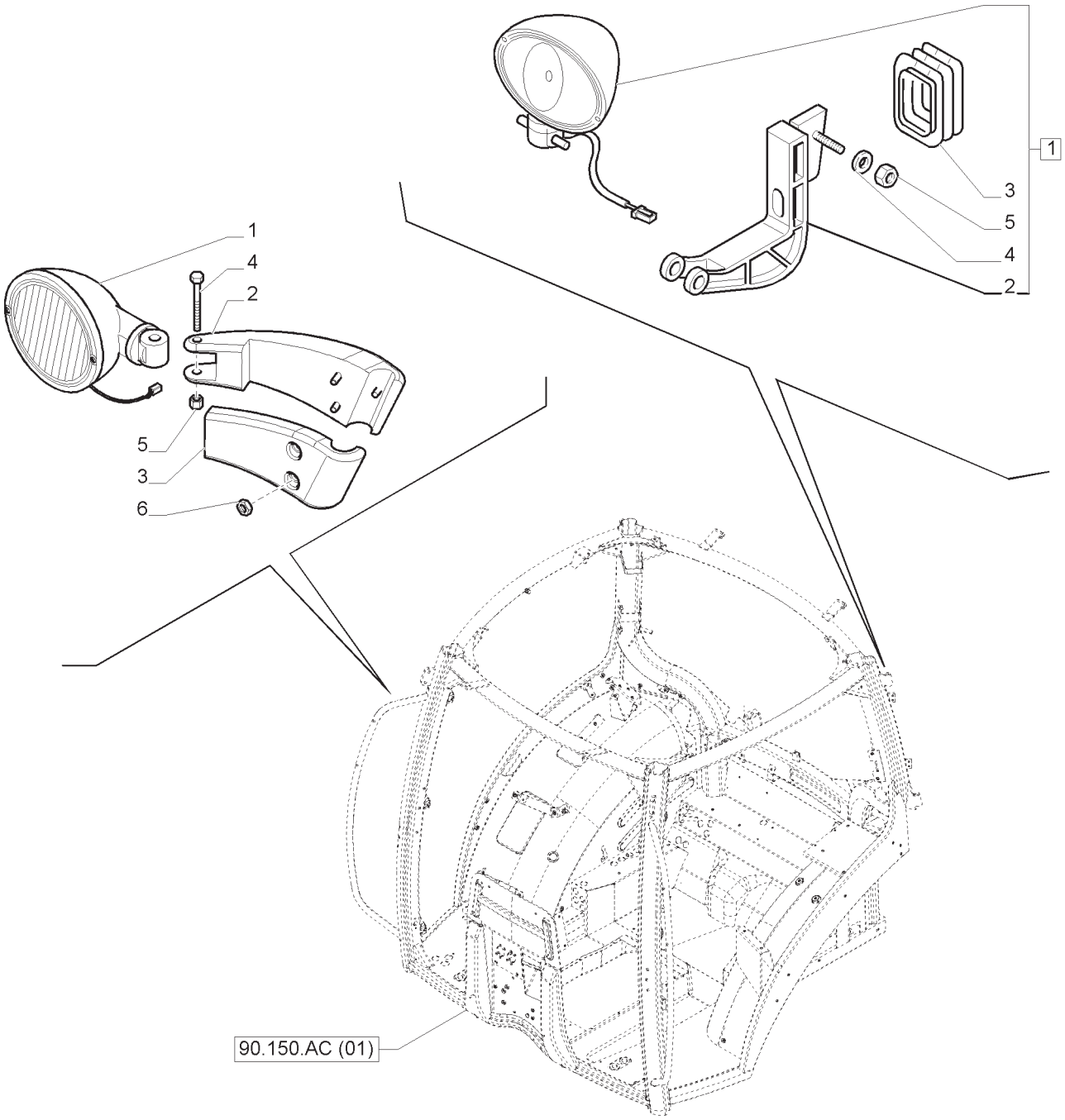

CORRIMÃO LUZES DE TRABALHO
GRABRAIL WORK LAMPS
LUCES DE TRABAJO BARANDILLA
LUCI DI LAVORO CORRIMANO
GELÄNDER ARBEITSLICHTER
TRAVAIL FEU RAMBARDE

R	N	P.N.	MOD	Q	Descrição	Description	Descripción	L.C.
1		84138309		1	LÂMPADA DE TRAB.; L.E., INCLUI 2 -5	WORK LAMP	FARO DE TRABAJO	219P
1		84138310		1	LÂMPADA DE TRAB.; L.D., INCLUI 2 -5	WORK LAMP	FARO DE TRABAJO	219P
2		84197477		1	SUPORTE	BRACKET	MÉNSULA	225S
2		87644971		1	SUPORTE	BRACKET	MÉNSULA	225S
3		84197478		1	SUPORTE	BRACKET	MÉNSULA	225S
3		87644972		1	SUPORTE	BRACKET	MÉNSULA	225S
4		16044331		1	PARAFUSO	SCREW	TORNILLO	040V
5		14048211		1	PORCA	NUT	TUERCA	010D
6		12574221		1	PORCA	NUT	TUERCA	010D
7		84145807		1	LÂMPADA DE TRABALHO	WORK LAMP	FARO DE TRABAJO	219P
8		84273179		1	SUPORTE	SUPPORT	SOPORTE	300S
9		84273180		1	COIFA	BELLOWS	FUELLE	169S
10		86500688		1	PORCA	NUT	TUERCA	010D
11		9824259		1	ARRUELA PLANA	WASHER	ARANDELA	131R

APARELHOS DE ILUMINACAO - FAROIS
LIGHTING COMPONENTS - HEADLIGHTS
APARATOS ALUMANDO - PROYECTORES
APPARECCHI ILLUMINAZIONE - PROIETTORI
APPAREILS ECLAIRAGE - PROJECTEURS
BELYSNING - LYGTER

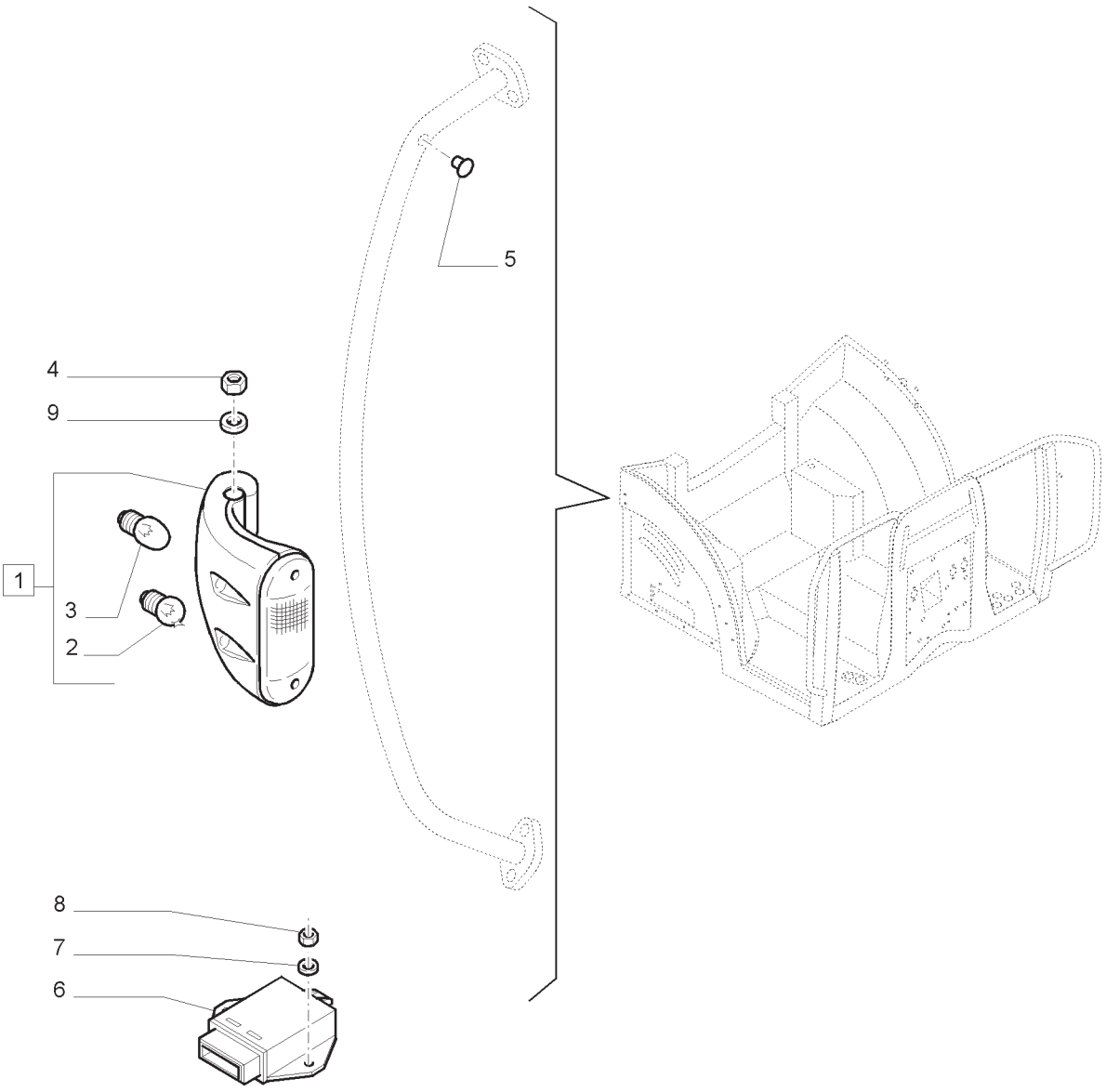

APARELHOS DE ILUMINACAO - FAROIS
LIGHTING COMPONENTS - HEADLIGHTS
APARATOS ALUMANDO - PROYECTORES
APPARECCHI ILLUMINAZIONE - PROIETTORI
APPAREILS ECLAIRAGE - PROJECTEURS
BELYSNING - LYGTER

R	N	P.N.	MOD	Q	Descrição	Description	Descripción	L.C.
1		87313297		1	LUZ INDICADORA L.D., INCLUI 2, 3	INDICATOR LIGHT	LUZ INDICADORA	3450
1		87313298		1	LUZ INDICADORA L.E., INCLUI 2, 3	INDICATOR LIGHT	LUZ INDICADORA	3450
2		10857790		2	BULB,12V, 5W	BULB	LÁMPARA	030L
3		14148090		2	BULB,12V, 21W	BULB	LÁMPARA	030L
4		15896211		AR	PORCA	NUT	TUERCA	010D
5		82035437		2	BUJÃO	PLUG	TAPÓN	050T
6		87577636		1	LÂMPADA INTERMITENTE	FLASHER UNIT	UNIDAD INTERMITENTE	P655
7		14496404		2	ARRUELA PLANA	WASHER	ARANDELA	131R
8		15896221		2	PORCA	NUT	TUERCA	010D
9		12605374		4	ARRUELA PLANA	WASHER	ARANDELA	131R

NOTA: MECÂNICO

FARÓIS DE TRABALHO
WORKLAMPS
FARBAJO LAMPARAS
FANALI DI LAVORO
ARBEIT LEUCHTEN
TRAVAIL FEU

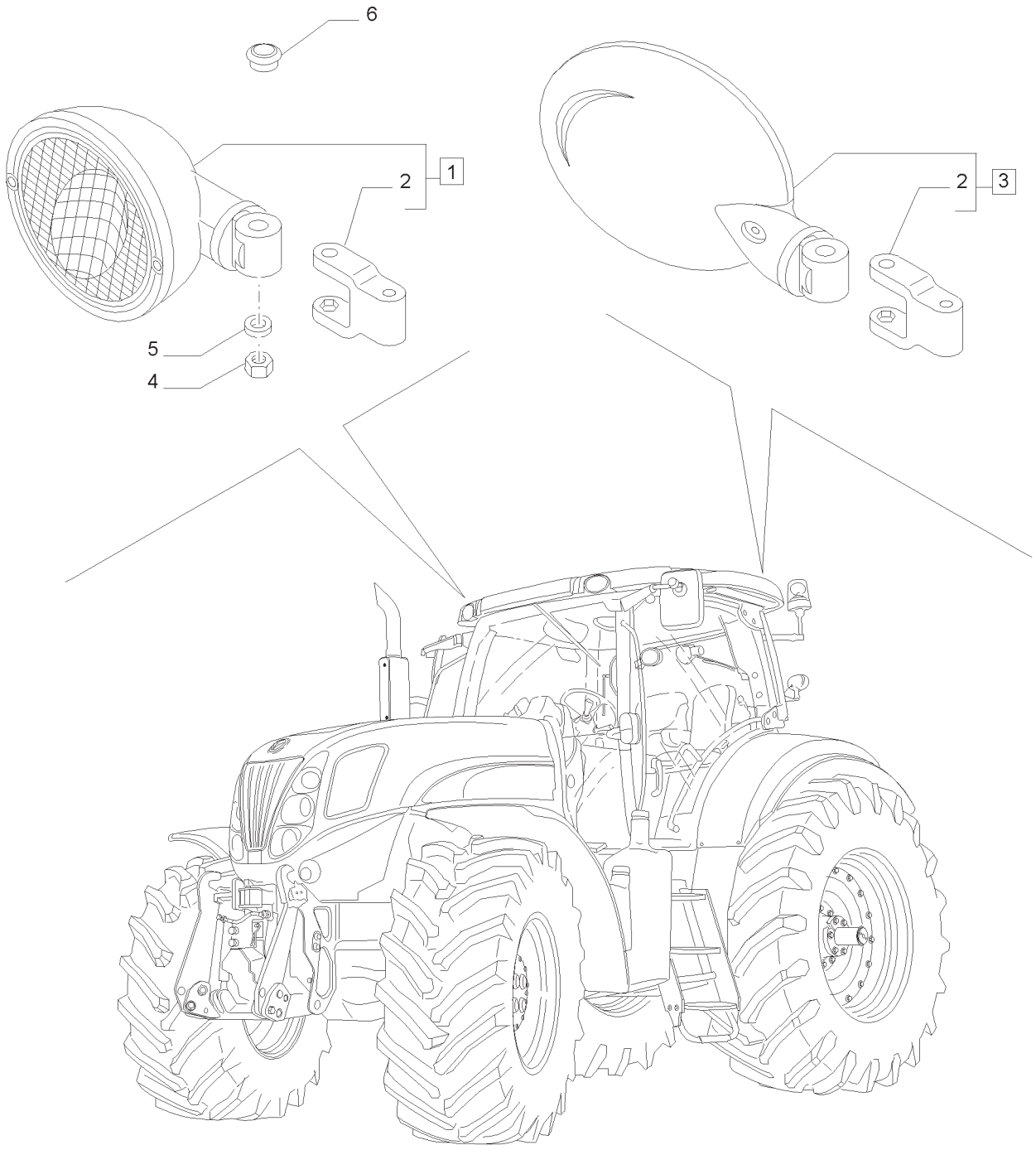

FARÓIS DE TRABALHO
WORKLAMPS
FARBAJO LAMPARAS
FANALI DI LAVORO
ARBEIT LEUCHTEN
TRAVAIL FEU

R	N	P.N.	MOD	Q	Descrição	Description	Descripción	L.C.
1		84254557		1	LÂMPADA TRAB.; DIANT. L.D., INCLUI 2	WORK LAMP	FARO DE TRABAJO	219P
1		84254556		1	LÂMPADA TRAB.; DIANT. L.E., INCLUI 2	WORK LAMP	FARO DE TRABAJO	219P
2		84291171		1	SUPORTE	SUPPORT	SOPORTE	300S
3		84273089		1	LÂMPADA TRAB.; TRAS. L.D., INCLUI 2	WORK LAMP	FARO DE TRABAJO	219P
3		84273088		1	LÂMPADA TRAB.; TRAS. L.E., INCLUI 2	WORK LAMP	FARO DE TRABAJO	219P
4		14048211		4	PORCA	NUT	TUERCA	010D
5		14496504		4	ARRUELA PLANA	WASHER	ARANDELA	131R
6		81865592		2	BUJÃO	PLUG	TAPÓN	050T

BUZINA E RESPECTIVAS PEÇAS
SIGNAL HORN AND RELATED PARTS
BOCINA Y PARTES RELACIONADAS
AVVISATORE ACUSTICO E PARTICOLARI RELATIVI
WARNHORN UND DAZUGEHÖRIGE TEILE
AVERTISSEUR SONORE ET PIECES ANNEXES

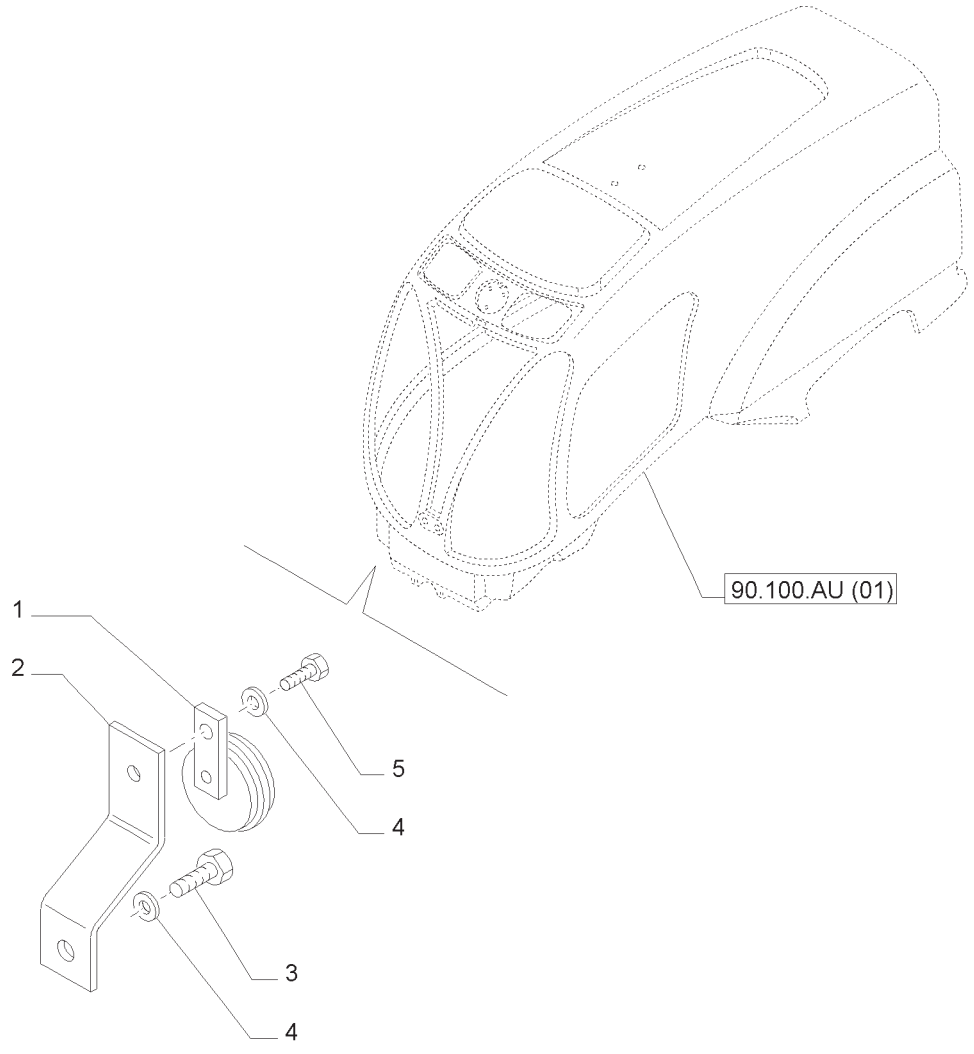

BUZINA E RESPECTIVAS PEÇAS
SIGNAL HORN AND RELATED PARTS
BOCINA Y PARTES RELACIONADAS
AVVISATORE ACUSTICO E PARTICOLARI RELATIVI
WARNHORN UND DAZUGEHÖRIGE TEILE
AVERTISSEUR SONORE ET PIECES ANNEXES

R	N	P.N.	MOD	Q	Descrição	Description	Descripción	L.C.
1		87551747		1	BUZINA	HORN	BOCINA	105A
2		84263879		1	SUPORTE	BRACKET	MÉNSULA	225S
3		86977726		1	PARAFUSO	SCREW	TORNILLO	040V
4		10519604		2	ARRUELA PLANA	WASHER	ARANDELA	131R
5		16043321		1	PARAFUSO	SCREW	TORNILLO	040V

ALARME E LUZ DE MARCHA-ATRÁS
REVERSE ALARM AND LIGHT
ALARMA Y LUZ DE MARCHA ATRÁS
SEGNALATORE E LUCE RETROMARCIA
RÜCKFAHRALARM UND -BELEUCHTUNG
ALARME ET TÉMOIN DE MARCHE ARRIÈRE

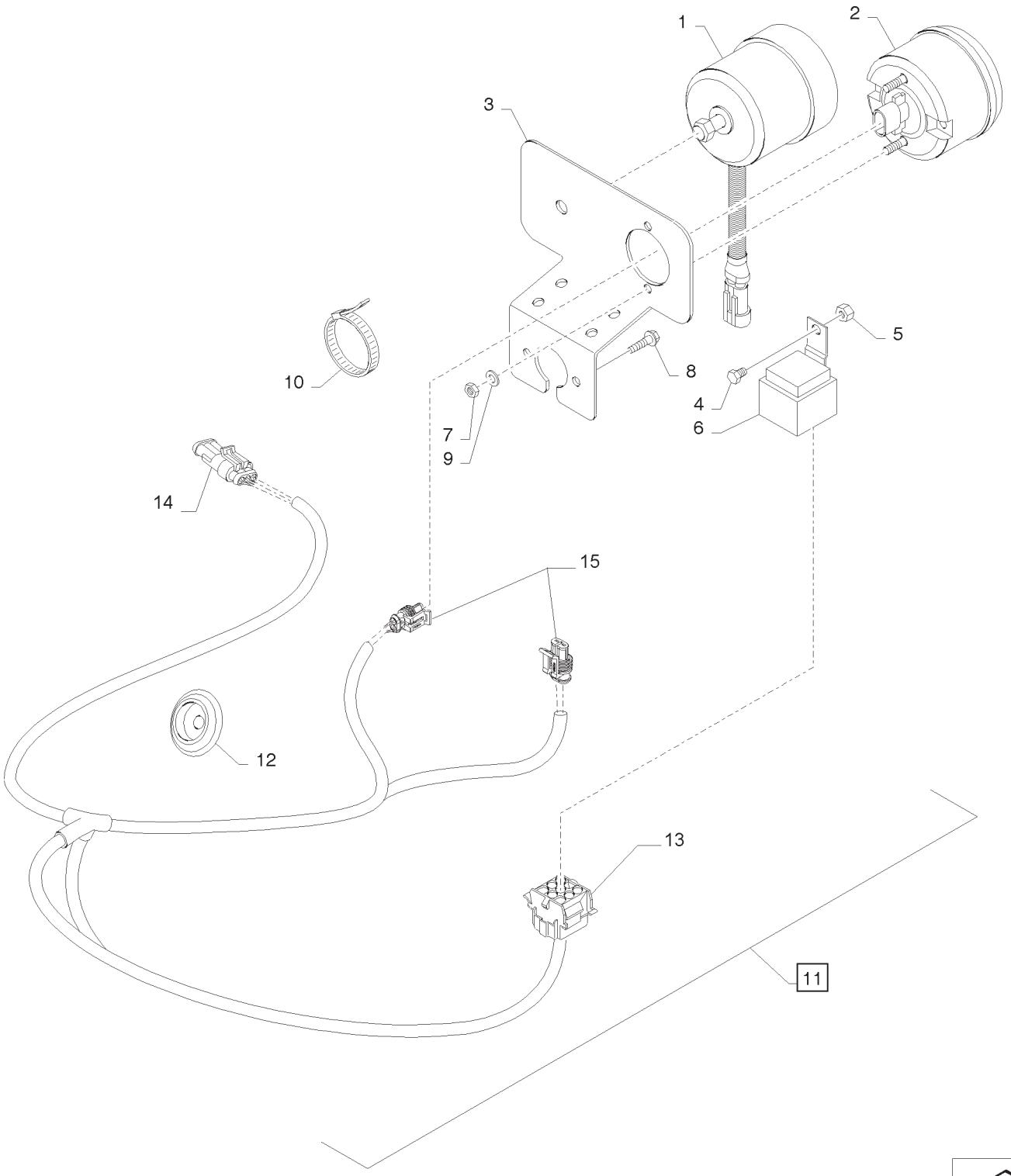

ALARME E LUZ DE MARCHA-ATRÁS
REVERSE ALARM AND LIGHT
ALARMA Y LUZ DE MARCHA ATRÁS
SEGNALATORE E LUCE RETROMARCIA
RÜCKFAHRALARM UND -BELEUCHTUNG
ALARME ET TÉMOIN DE MARCHE ARRIÈRE

R	N	P.N.	MOD	Q	Descrição	Description	Descripción	L.C.
1		84470196		1	ALARME INVERSO	REVERSE ALARM	INVERSOR ALARMA	D088
2		84185527		1	LUZ	LIGHT	PILOTO	Z496
3		84477793		1	SUPORTE	BRACKET	MÉNSULA	225S
4		10902021		1	PARAFUSO	BOLT	PERNO	140B
5		15896211		1	PORCA	NUT	TUERCA	010D
6		82017871		1	RELÉ	RELAY	RELÉ	011R
7		86508813		2	PORCA	NUT	TUERCA	010D
8		84144660		2	PARAFUSO	SCREW	TORNILLO	040V
9		11181479		1	ARRUELA DE PRESSÃO	BELLEVILLE WASHER	ARANDELA BELLEVILLE	A143
10		87718512		3	COLAR	COLLAR	COLLAR	031F
10		82001041		5	PRENDEDOR DE CABOS	CABLE TIE	APRIETACABLES	P716
11		84520027		1	CHICOTE, INCLUI 12 -15	WIRE HARNESS	GRUPO DE CABLES	070I
12		82016008		1	CASQUILHO ISOLADOR	GROMMET	OJAL	131A
13		87710585		1	CONECTOR ELÉTRICO	ELEC CONNECTOR	CONECTOR ELÉCTR.	235C
14		87680689		1	CONECTOR ELÉTRICO	ELEC CONNECTOR	CONECTOR ELÉCTR.	235C
15		82012083		2	CONECTOR ELÉTRICO	ELEC CONNECTOR	CONECTOR ELÉCTR.	235C

NOTA: SPS

T7.175 **T7.190**
T7.195 **T7.205**

55.408.BE	02	p1	04/13

ALARME E LUZ DE MARCHA-ATRÁS
REVERSE ALARM AND LIGHT
ALARMA Y LUZ DE MARCHA ATRÁS
SEGNALATORE E LUCE RETROMARCIA
RÜCKFAHRALARM UND -BELEUCHTUNG
ALARME ET TÉMOIN DE MARCHE ARRIÈRE

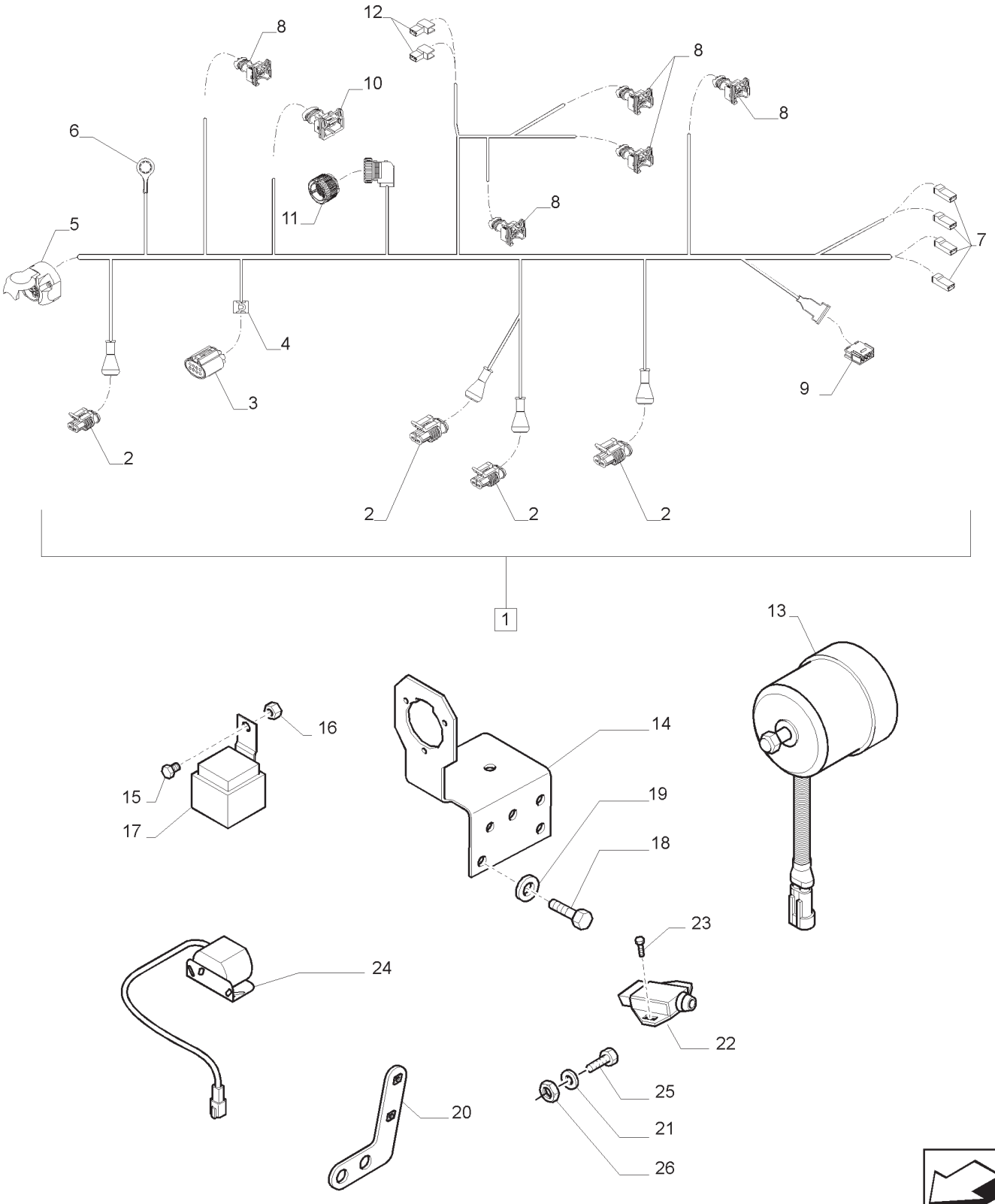

ALARME E LUZ DE MARCHA-ATRÁS
REVERSE ALARM AND LIGHT
ALARMA Y LUZ DE MARCHA ATRÁS
SEGNALATORE E LUCE RETROMARCIA
RÜCKFAHRALARM UND -BELEUCHTUNG
ALARME ET TÉMOIN DE MARCHE ARRIÈRE

R	N	P.N.	MOD	Q	Descrição	Description	Descripción	L.C.
1		84600422		1	CHICOTE ELÉTRICO, INCLUI 2 -12	HARNESS, WIRE	GRUPO DE CABLES	070I
2		82012083		4	CONECTOR ELÉTRICO	ELEC CONNECTOR	CONECTOR ELÉCTR.	235C
3		87702230		1	CONECTOR ELÉTRICO	ELEC CONNECTOR	CONECTOR ELÉCTR.	235C
5		83959716		1	CONECTOR ELÉTRICO	ELEC CONNECTOR	CONECTOR ELÉCTR.	235C
6		82012917		1	TERMINAL	TERMINAL	TERMINAL	094T
7		87675193		4	CONECTOR ELÉTRICO	ELEC CONNECTOR	CONECTOR ELÉCTR.	235C
8		87694651		5	CONECTOR ELÉTRICO	ELEC CONNECTOR	CONECTOR ELÉCTR.	235C
9		82918052		1	CONECTOR ELÉTRICO	ELEC CONNECTOR	CONECTOR ELÉCTR.	235C
10		87705592		1	CONECTOR ELÉTRICO	ELEC CONNECTOR	CONECTOR ELÉCTR.	235C
11		87696657		1	CONECTOR ELÉTRICO	ELEC CONNECTOR	CONECTOR ELÉCTR.	235C
12		82944111		2	CONECTOR ELÉTRICO	ELEC CONNECTOR	CONECTOR ELÉCTR.	235C
13		84470196		1	ALARME INVERSO	REVERSE ALARM	INVERSOR ALARMA	D088
14		47448690		1	SUPORTE	BRACKET	MÉNSULA	225S
15		10902021		1	PARAFUSO	BOLT	PERNO	140B
16		15896211		1	PORCA	NUT	TUERCA	010D
17		82017871		1	RELÉ	RELAY	RELÉ	011R
18		86624003		2	PARAFUSO	SCREW	TORNILLO	040V
19		11193871		1	ARRUELA DE PRESSÃO	BELLEVILLE WASHER	ARANDELA BELLEVILLE	A143
20		84183386		1	SUPORTE	BRACKET	MÉNSULA	225S
21		322358		2	ARRUELA DE PRESSÃO	BELLEVILLE WASHER	ARANDELA BELLEVILLE	A143
22		47132449		1	INTERRUPTOR ALARME DE RÉ	SWITCH	INTERRUPTOR	075I
23		86511042		2	PARAFUSO	SCREW	TORNILLO	040V
24		87010223		1	BUZINA VIBRATÓRIA	BUZZER	ZUMBADOR	297S
25		412430		2	PARAFUSO	BOLT	PERNO	140B
26		9706690		2	PORCA	NUT	TUERCA	010D

NOTA: MECÂNICO

T7.140 T7.150 T7.165 T7.180

INTERRUPTORES E RESPECTIVAS PEÇAS PARA O SISTEMA DE TRAVA
BRAKING SYSTEM SWITCHES AND RELATED PARTS
INTERRUPTORES Y COMPONENTES PARA EL SISTEMA DE FRENOS
INTERRUTTORI E PARTICOLARI RELATIVI PER IL SISTEMA DI FRENATURA
SCHALTER UND ZUGEHÖRIGE BAUTEILE FÜR DIE BREMSANLAGE
INTERRUPTEURS ET PIÈCES CORRESPONDANTES POUR LE SYSTÈME DE FREINAGE

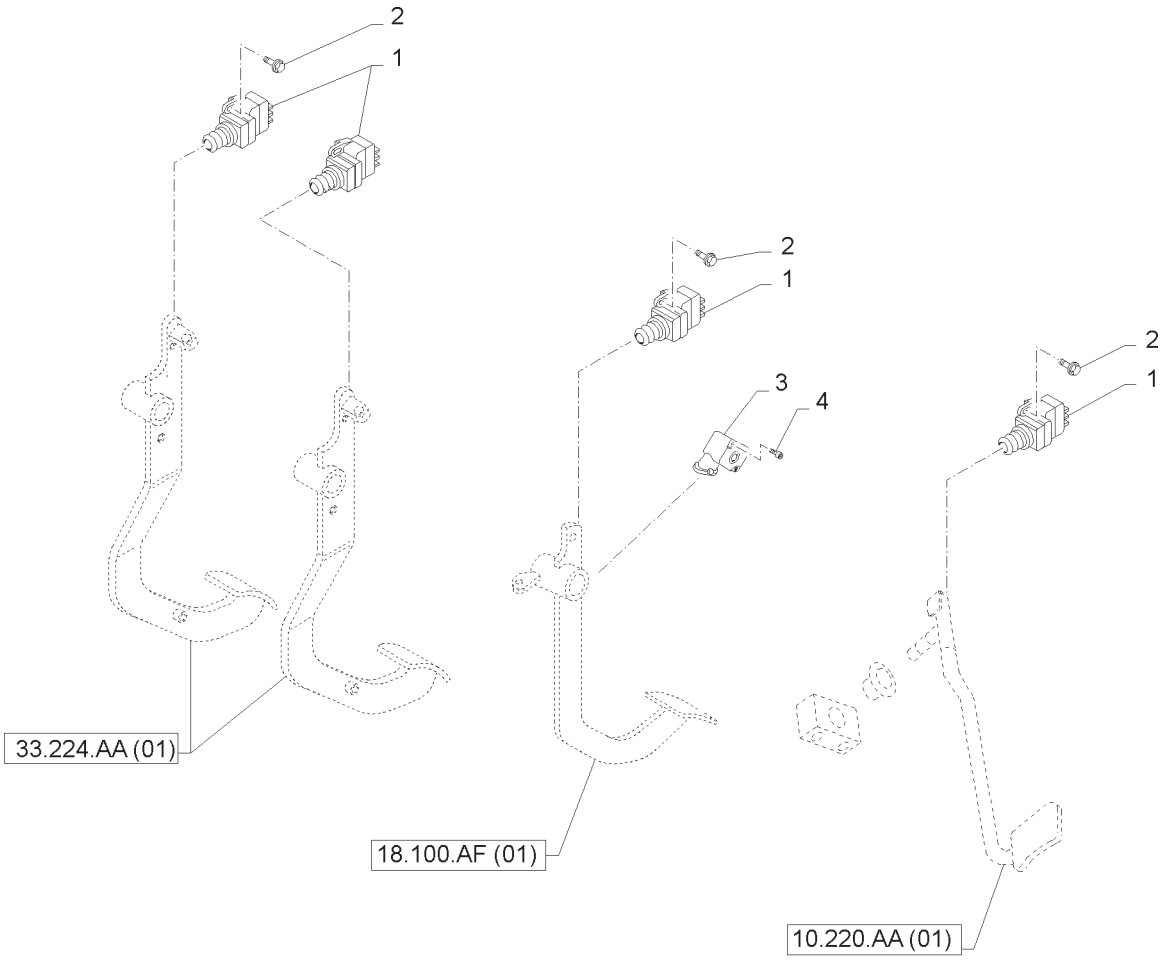

INTERRUPTORES E RESPECTIVAS PEÇAS PARA O SISTEMA DE TRAVA
BRAKING SYSTEM SWITCHES AND RELATED PARTS
INTERRUPTORES Y COMPONENTES PARA EL SISTEMA DE FRENOS
INTERRUTTORI E PARTICOLARI RELATIVI PER IL SISTEMA DI FRENATURA
SCHALTER UND ZUGEHÖRIGE BAUTEILE FÜR DIE BREMSANLAGE
INTERRUPTEURS ET PIÈCES CORRESPONDANTES POUR LE SYSTÈME DE FREINAGE

R	N	P.N.	MOD	Q	Descrição	Description	Descripción	L.C.
1		82012953		2	INTERRUPTOR	SWITCH	INTERRUPTOR	075I
1	1	47132449		1	INTERRUPTOR	SWITCH	INTERRUPTOR	075I
2		82880745		8	PARAFUSO	BOLT	PERNO	140B
2	1	83963569		2	PARAFUSO	SCREW	TORNILLO	040V
3		87605245		1	POTENCIÔMETRO	POTENTIOMETER	POTENCIÓMETRO	550P
4		84224890		2	PARAFUSO	SCREW	TORNILLO	040V

55

(1) MECÂNICO

55.510.AF	01	p1	04/13

CABO TETO DA CABINA
CAB ROOF CABLE
CABLE TECHO CABINA
CAVO TETTO CABINA
KABINENDACH KABEL
CÂBLE TOIT CABINE

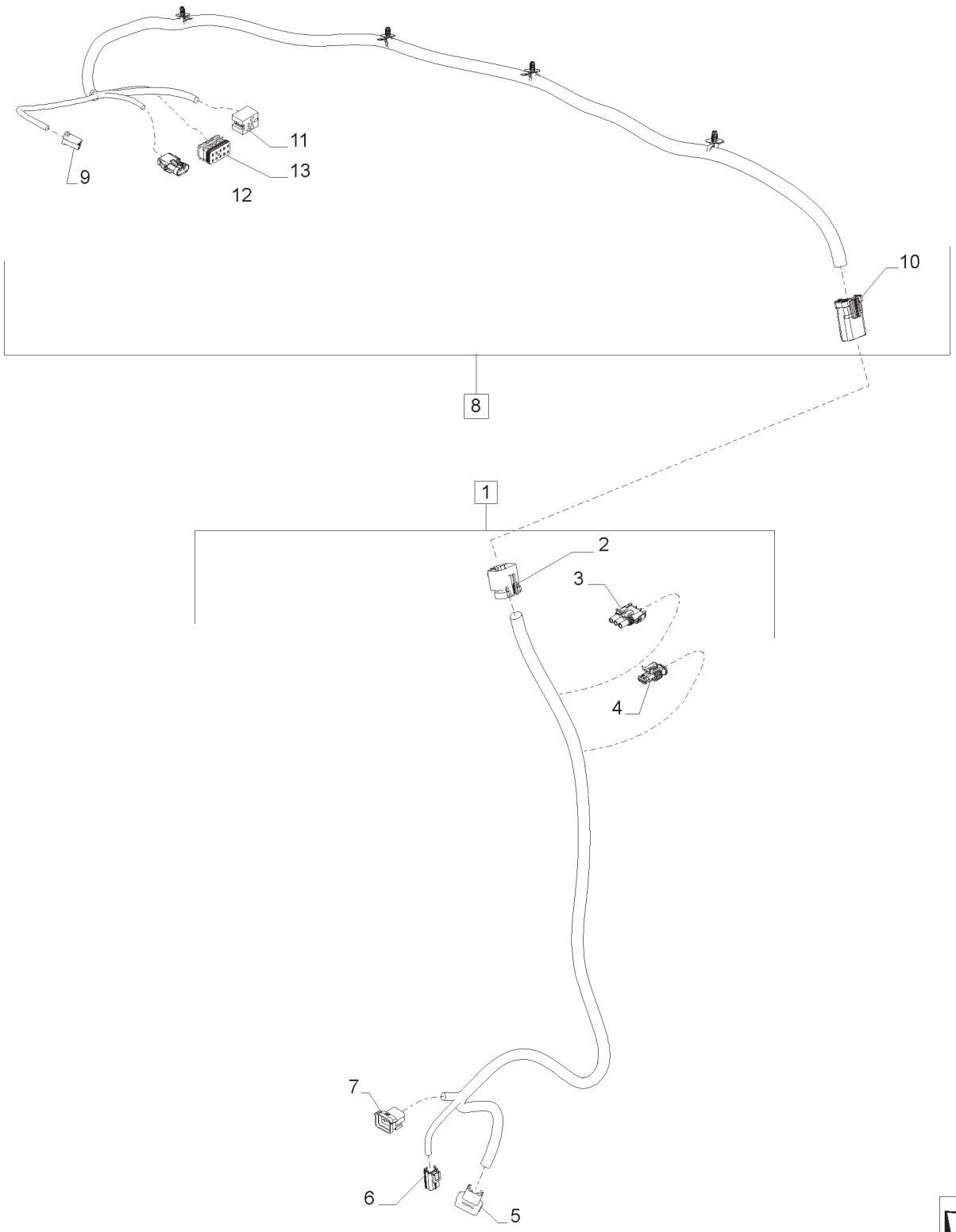

CABO TETO DA CABINA
CAB ROOF CABLE
CABLE TECHO CABINA
CAVO TETTO CABINA
KABINENDACH KABEL
CÂBLE TOIT CABINE

R	N	P.N.	MOD	Q	Descrição	Description	Descripción	L.C.
1		47469978		2	CHICOTE, INCLUI 2 -7	WIRE HARNESS	GRUPO DE CABLES	070I
2		87382924		1	CONECTOR ELÉTRICO	ELEC CONNECTOR	CONECTOR ELÉCTR.	235C
3		87655394		1	CONECTOR ELÉTRICO	ELEC CONNECTOR	CONECTOR ELÉCTR.	235C
4		87687241		1	CONECTOR ELÉTRICO	ELEC CONNECTOR	CONECTOR ELÉCTR.	235C
5		87694654		1	CONECTOR ELÉTRICO	ELEC CONNECTOR	CONECTOR ELÉCTR.	235C
6		87688721		1	CONECTOR ELÉTRICO	ELEC CONNECTOR	CONECTOR ELÉCTR.	235C
7		87694597		1	CONECTOR ELÉTRICO	ELEC CONNECTOR	CONECTOR ELÉCTR.	235C
8		47512261		2	CHICOTE, INCLUI 9 -13	WIRE HARNESS	GRUPO DE CABLES	070I
9		87699150		1	CONECTOR ELÉTRICO	ELEC CONNECTOR	CONECTOR ELÉCTR.	235C
10		87382925		1	CONECTOR ELÉTRICO	ELEC CONNECTOR	CONECTOR ELÉCTR.	235C
11		87693017		1	CONECTOR ELÉTRICO	ELEC CONNECTOR	CONECTOR ELÉCTR.	235C
12		47421077		1	CONECTOR ELÉTRICO	ELEC CONNECTOR	CONECTOR ELÉCTR.	235C
13		84819781		1	CONECTOR ELÉTRICO	ELEC CONNECTOR	CONECTOR ELÉCTR.	235C

55.510.AF	02	p1	04/13

CABO DA CABINA E PEÇAS RELACIONADAS
CAB CABLE AND RELATIVE PARTS
CABLE CABINA Y PIECES ANNEXES
CAVO CABINA E PARTICOLARI RELATIVI
ANSCHLUSSKABLE KABINE UND DAZUGEHÖRIGE TEILE
CÂBLE CABINE ET PIECES ANNEXES

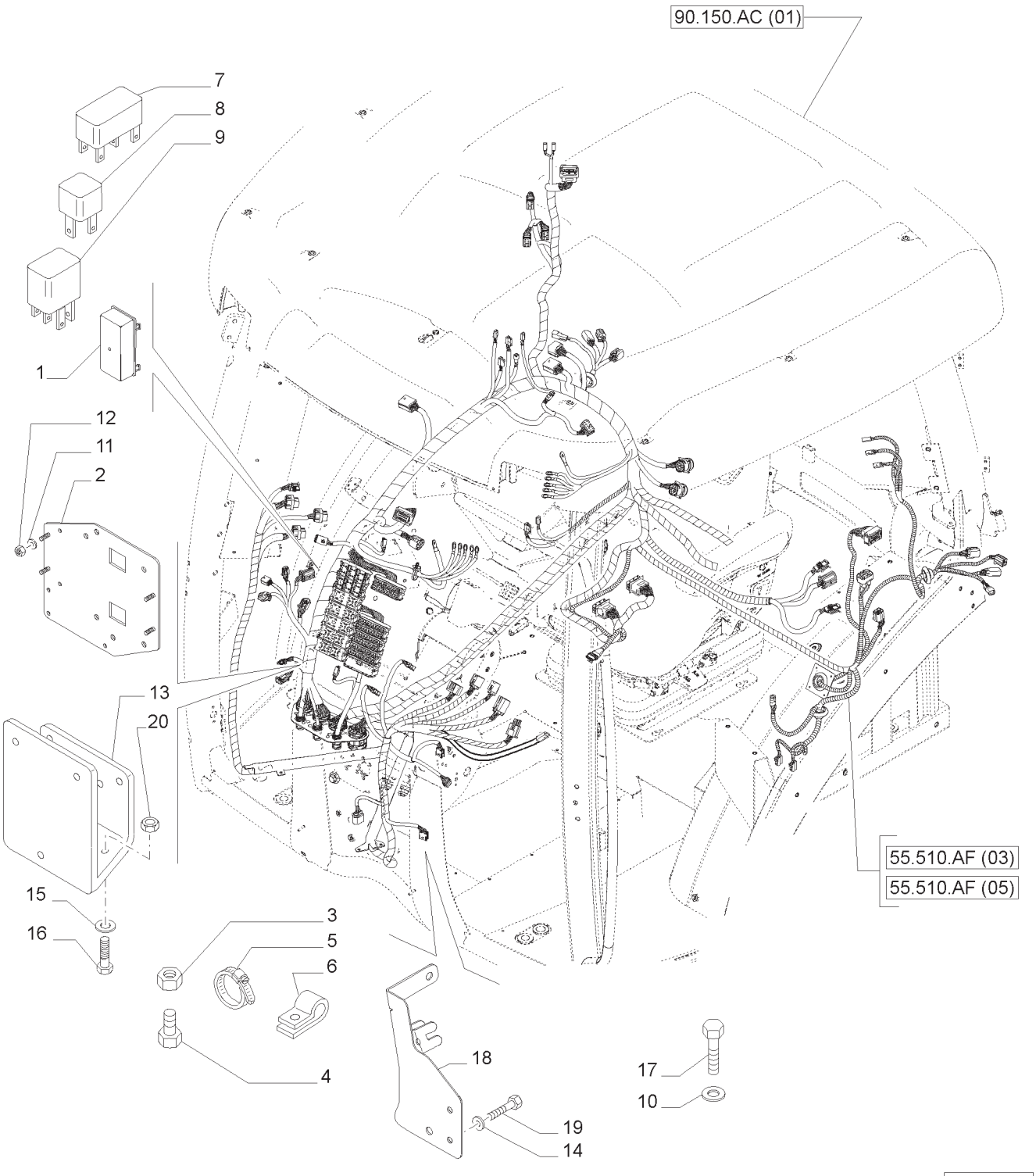

CABO DA CABINA E PEÇAS RELACIONADAS
CAB CABLE AND RELATIVE PARTS
CABLE CABINA Y PIECES ANNEXES
CAVO CABINA E PARTICOLARI RELATIVI
ANSCHLUSSKABLE KABINE UND DAZUGEHÖRIGE TEILE
CÂBLE CABINE ET PIECES ANNEXES

R	N	P.N.	MOD	Q	Descrição	Description	Descripción	L.C.
1		82033977		1	COBERTURA	COVER	CUBIERTA	265C
2		87325625		1	SUPORTE	SUPPORT	SOPORTE	300S
3		9706755		4	PORCA	NUT	TUERCA	010D
3		15896411		2	PORCA	NUT	TUERCA	010D
4		10978021		2	PARAFUSO	BOLT	PERNO	140B
4		15687201		7	PARAFUSO	SELF-TAP SCREW	TORNILLO AUTORROSCADO	062V
5		14560287		3	PRENDEDOR DE CABOS	CABLE TIE	APRIETACABLES	P716
5		82001040		3	PRENDEDOR DE CABOS	CABLE TIE	APRIETACABLES	P716
5		82001041		2	PRENDEDOR DE CABOS	CABLE TIE	APRIETACABLES	P716
5		82013031		3	PRENDEDOR DE CABOS	CABLE TIE	APRIETACABLES	P716
5		82033028		1	BRAÇADEIRA DE COLAR	COLLAR CLAMP	ARGOLLA DE COLLAR	P150
6		10450990		1	BRAÇADEIRA	CLAMP	ABRAZADERA	120M
7		87304226		1	RELÉ	RELAY	RELÉ	011R
8		82013124		AR	RELÉ	RELAY	RELÉ	011R
9		82030798		AR	RELÉ	RELAY	RELÉ	011R
10		14496501		3	ARRUELA PLANA	WASHER	ARANDELA	131R
11		12647611		4	ARRUELA PLANA	WASHER	ARANDELA	131R
12		9706755		4	PORCA	NUT	TUERCA	010D
13		47415938		1	SUPORTE	BRACKET	MÉNSULA	225S
14		10519404		2	ARRUELA PLANA	WASHER	ARANDELA	131R
15		14496501		4	ARRUELA PLANA	WASHER	ARANDELA	131R
16		120103		2	PARAFUSO	BOLT	PERNO	140B
17		83929012		2	PARAFUSO CABEÇA FLANGEADA	CAPTIVE WASHER SCREW	TORNILLO ARAND. CAUTIV.	A091
18		87597230		1	SUPORTE	SUPPORT	SOPORTE	300S
19		86508568		2	PARAFUSO	SCREW	TORNILLO	040V
20		16100811		2	PORCA	NUT	TUERCA	010D

NOTA: SPS - W/EHR AND ISOBUS

T7.175 **T7.190**
T7.195 **T7.205**

55.510.AF	03	p1	04/13

CABOS ELÉTRICOS
MAIN CABLES
CABLES
CAVI
VERSCHIEDENE LEITUNGEN
CABLES ELECTRIQUES

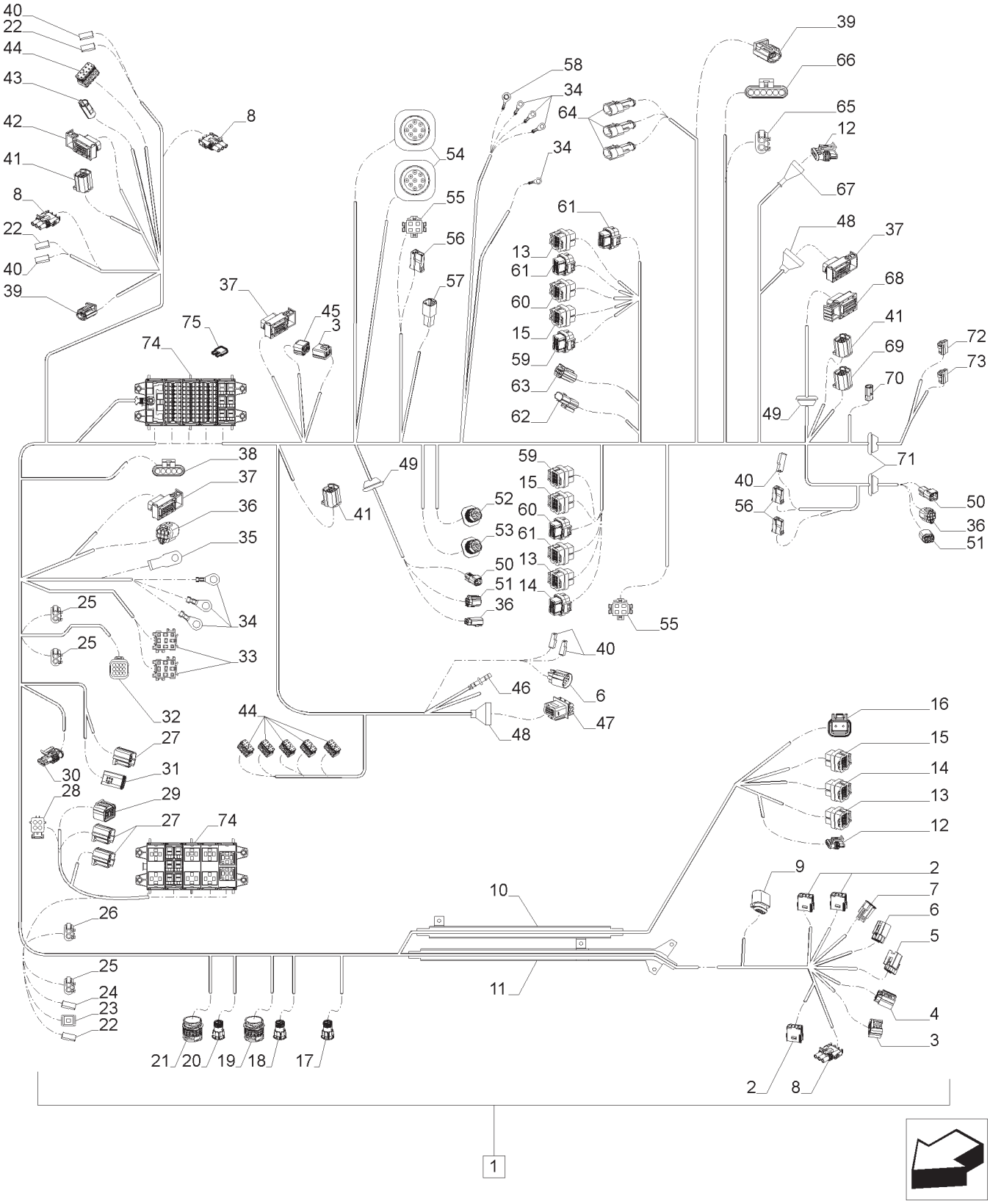

CABOS ELÉTRICOS
MAIN CABLES
CABLES
CAVI
VERSCHIEDENE LEITUNGEN
CABLES ELECTRIQUES

R	N	P.N.	MOD	Q	Descrição	Description	Descripción	L.C.
1		47478382		1	CHICOTE CABINE, INCLUI 2 -75	WIRE HARNESS	GRUPO DE CABLES	070I
2		82918052		3	CONECTOR ELÉTRICO	ELEC CONNECTOR	CONECTOR ELÉCTR.	235C
3		87694077		2	CONECTOR ELÉTRICO	ELEC CONNECTOR	CONECTOR ELÉCTR.	235C
4		87702231		1	CONECTOR ELÉTRICO	ELEC CONNECTOR	CONECTOR ELÉCTR.	235C
5		87715977		1	CONECTOR ELÉTRICO	ELEC CONNECTOR	CONECTOR ELÉCTR.	235C
6		87711803		2	CONECTOR ELÉTRICO	ELEC CONNECTOR	CONECTOR ELÉCTR.	235C
7		82866277		1	CONECTOR ELÉTRICO	ELEC CONNECTOR	CONECTOR ELÉCTR.	235C
8		87691304		3	CONECTOR ELÉTRICO	ELEC CONNECTOR	CONECTOR ELÉCTR.	235C
9		87702265		1	CONECTOR ELÉTRICO	ELEC CONNECTOR	CONECTOR ELÉCTR.	235C
10		82038904		1	PROTEÇÃO	SHIELD	RESGUARDO	224P
11		82038903		1	PROTEÇÃO	SHIELD	RESGUARDO	224P
12		87687242		2	CONECTOR ELÉTRICO	ELEC CONNECTOR	CONECTOR ELÉCTR.	235C
13		87691969		3	CONECTOR ELÉTRICO	ELEC CONNECTOR	CONECTOR ELÉCTR.	235C
14		87691974		2	CONECTOR ELÉTRICO	ELEC CONNECTOR	CONECTOR ELÉCTR.	235C
15		87419488		3	CONECTOR ELÉTRICO	ELEC CONNECTOR	CONECTOR ELÉCTR.	235C
16		87695909		1	CONECTOR ELÉTRICO	ELEC CONNECTOR	CONECTOR ELÉCTR.	235C
17		87696636		1	CONECTOR ELÉTRICO	ELEC CONNECTOR	CONECTOR ELÉCTR.	235C
18		87696651		1	CONECTOR ELÉTRICO	ELEC CONNECTOR	CONECTOR ELÉCTR.	235C
19		87696703		1	CONECTOR ELÉTRICO	ELEC CONNECTOR	CONECTOR ELÉCTR.	235C
20		87696647		1	CONECTOR ELÉTRICO	ELEC CONNECTOR	CONECTOR ELÉCTR.	235C
21		87696709		1	CONECTOR ELÉTRICO	ELEC CONNECTOR	CONECTOR ELÉCTR.	235C
22		87691062		3	CONECTOR ELÉTRICO	ELEC CONNECTOR	CONECTOR ELÉCTR.	235C
23		87680386		1	CONECTOR ELÉTRICO	ELEC CONNECTOR	CONECTOR ELÉCTR.	235C
24		87675193		1	CONECTOR ELÉTRICO	ELEC CONNECTOR	CONECTOR ELÉCTR.	235C
25		84121648		3	CONECTOR ELÉTRICO	ELEC CONNECTOR	CONECTOR ELÉCTR.	235C
25		89718200		3	DIODO	DIODE	DIODO	053D
26		84121648		1	CONECTOR ELÉTRICO	ELEC CONNECTOR	CONECTOR ELÉCTR.	235C
26		84249060		1	DIODO	DIODE	DIODO	053D

NOTA: COM/EHR AND ISOBUS
NOTA: SPS

T7.175 **T7.190**
T7.195 **T7.205**

55.510.AF	03	p2	04/13

CABOS ELÉTRICOS
MAIN CABLES
CABLES
CAVI
VERSCHIEDENE LEITUNGEN
CABLES ELECTRIQUES

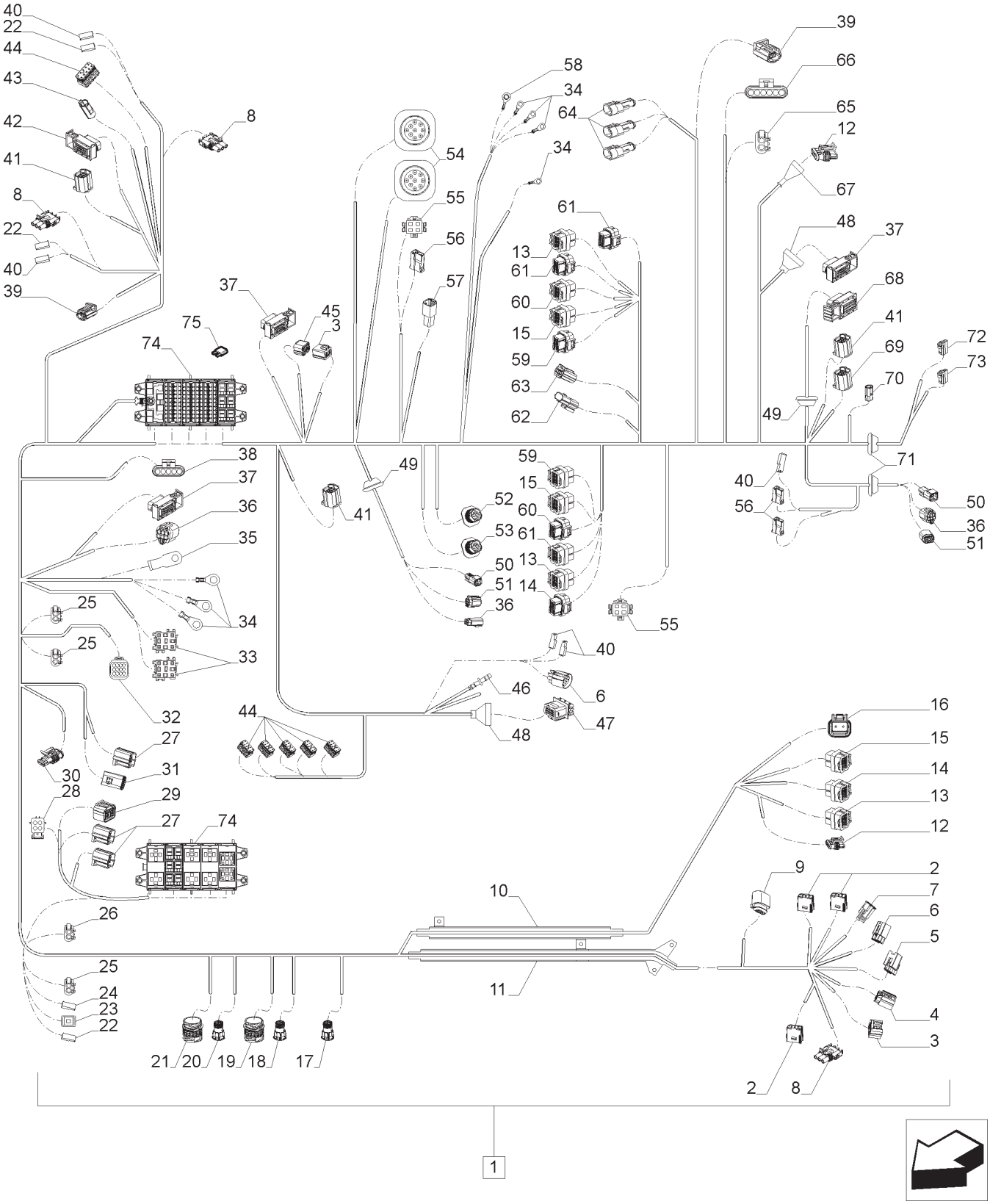

CABOS ELÉTRICOS
MAIN CABLES
CABLES
CAVI
VERSCHIEDENE LEITUNGEN
CABLES ELECTRIQUES

R	N	P.N.	MOD	Q	Descrição	Description	Descripción	L.C.
27		87694170		3	CONECTOR ELÉTRICO	ELEC CONNECTOR	CONECTOR ELÉCTR.	235C
28		87694166		1	CONECTOR ELÉTRICO	ELEC CONNECTOR	CONECTOR ELÉCTR.	235C
29		87694083		1	CONECTOR ELÉTRICO	ELEC CONNECTOR	CONECTOR ELÉCTR.	235C
30		87687241		1	CONECTOR ELÉTRICO	ELEC CONNECTOR	CONECTOR ELÉCTR.	235C
31		87708147		1	CONECTOR ELÉTRICO	ELEC CONNECTOR	CONECTOR ELÉCTR.	235C
32		87697140		1	CONECTOR ELÉTRICO	ELEC CONNECTOR	CONECTOR ELÉCTR.	235C
33		87715146		2	CONECTOR ELÉTRICO	ELEC CONNECTOR	CONECTOR ELÉCTR.	235C
34		84122130		7	TERMINAL	TERMINAL	TERMINAL	094T
35		84207853		1	TERMINAL	TERMINAL	TERMINAL	094T
36		82028841		3	CONECTOR ELÉTRICO	ELEC CONNECTOR	CONECTOR ELÉCTR.	235C
37		87680366		3	CONECTOR ELÉTRICO	ELEC CONNECTOR	CONECTOR ELÉCTR.	235C
38		82026544		1	CONECTOR ELÉTRICO	ELEC CONNECTOR	CONECTOR ELÉCTR.	235C
39		87747169		2	CONECTOR ELÉTRICO	ELEC CONNECTOR	CONECTOR ELÉCTR.	235C
40		87581782		5	CONECTOR ELÉTRICO	ELEC CONNECTOR	CONECTOR ELÉCTR.	235C
41		87691887		3	CONECTOR ELÉTRICO	ELEC CONNECTOR	CONECTOR ELÉCTR.	235C
42		87713939		1	CONECTOR ELÉTRICO	ELEC CONNECTOR	CONECTOR ELÉCTR.	235C
43		87311796		1	CONECTOR ELÉTRICO	ELEC CONNECTOR	CONECTOR ELÉCTR.	235C
44		84819781		6	CONECTOR ELÉTRICO	ELEC CONNECTOR	CONECTOR ELÉCTR.	235C
45		87694086		1	CONECTOR ELÉTRICO	ELEC CONNECTOR	CONECTOR ELÉCTR.	235C
46		5136113		1	CONECTOR ELÉTRICO	ELEC CONNECTOR	CONECTOR ELÉCTR.	235C
47		87714273		1	CONECTOR ELÉTRICO	ELEC CONNECTOR	CONECTOR ELÉCTR.	235C
48		84190311		2	CAPA	BOOT	FUNDA	330C

NOTA: COM/EHR AND ISOBUS
NOTA: SPS

T7.175 **T7.190**
T7.195 **T7.205**

CABOS ELÉTRICOS
MAIN CABLES
CABLES
CAVI
VERSCHIEDENE LEITUNGEN
CABLES ELECTRIQUES

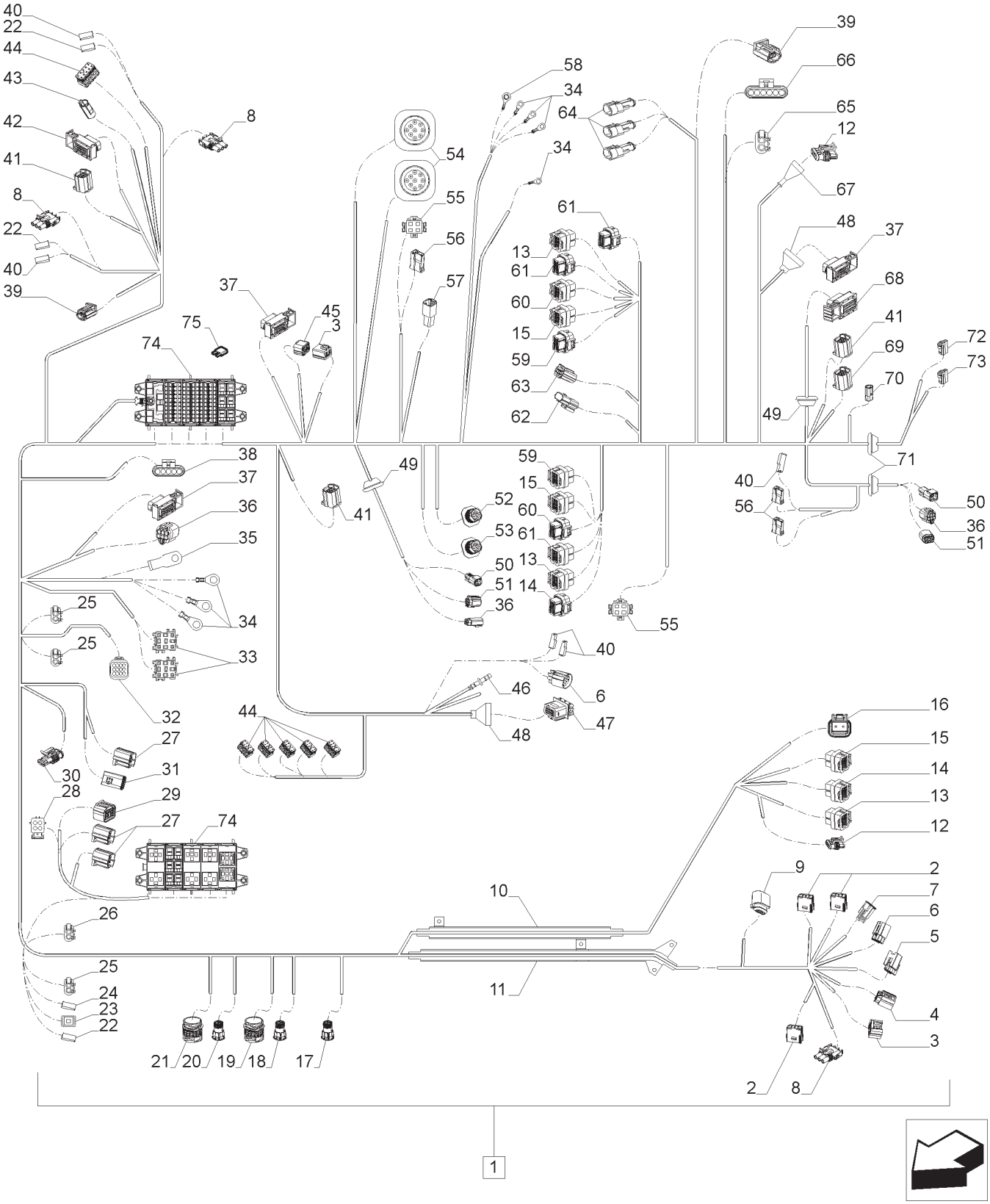

CABOS ELÉTRICOS
MAIN CABLES
CABLES
CAVI
VERSCHIEDENE LEITUNGEN
CABLES ELECTRIQUES

R	N	P.N.	MOD	Q	Descrição	Description	Descripción	L.C.
49		84127839		2	CASQUILHO ISOLADOR	GROMMET	PASACABLES	131A
50		87696547		2	CONECTOR ELÉTRICO	ELEC CONNECTOR	CONECTOR ELÉCTR.	235C
51		82028842		2	CONECTOR ELÉTRICO	ELEC CONNECTOR	CONECTOR ELÉCTR.	235C
52		87696656		1	CONECTOR ELÉTRICO	ELEC CONNECTOR	CONECTOR ELÉCTR.	235C
53		87696699		1	CONECTOR ELÉTRICO	ELEC CONNECTOR	CONECTOR ELÉCTR.	235C
54		87736919		2	CONECTOR ELÉTRICO	ELEC CONNECTOR	CONECTOR ELÉCTR.	235C
55		87712103		2	CONECTOR ELÉTRICO	ELEC CONNECTOR	CONECTOR ELÉCTR.	235C
56		87682794		3	CONECTOR ELÉTRICO	ELEC CONNECTOR	CONECTOR ELÉCTR.	235C
57		87691972		1	CONECTOR ELÉTRICO	ELEC CONNECTOR	CONECTOR ELÉCTR.	235C
58		87486318		1	TERMINAL	TERMINAL	TERMINAL	094T
59		87691971		2	CONECTOR ELÉTRICO	ELEC CONNECTOR	CONECTOR ELÉCTR.	235C
60		87694552		2	CONECTOR ELÉTRICO	ELEC CONNECTOR	CONECTOR ELÉCTR.	235C
61		87691970		3	CONECTOR ELÉTRICO	ELEC CONNECTOR	CONECTOR ELÉCTR.	235C
62		87680651		1	CONECTOR ELÉTRICO	ELEC CONNECTOR	CONECTOR ELÉCTR.	235C
63		87694182		1	CONECTOR ELÉTRICO	ELEC CONNECTOR	CONECTOR ELÉCTR.	235C
64		87687244		3	CONECTOR ELÉTRICO	ELEC CONNECTOR	CONECTOR ELÉCTR.	235C
65		84121648		1	CONECTOR ELÉTRICO	ELEC CONNECTOR	CONECTOR ELÉCTR.	235C
66		87710588		1	CONECTOR ELÉTRICO	ELEC CONNECTOR	CONECTOR ELÉCTR.	235C
67		82023268		1	CAPA	BOOT	FUNDA	330C
68		87699386		1	CONECTOR ELÉTRICO	ELEC CONNECTOR	CONECTOR ELÉCTR.	235C
69		87694183		1	CONECTOR ELÉTRICO	ELEC CONNECTOR	CONECTOR ELÉCTR.	235C
70		82867472		1	CONECTOR ELÉTRICO	ELEC CONNECTOR	CONECTOR ELÉCTR.	235C

NOTA: COM/EHR AND ISOBUS
NOTA: SPS

T7.175 **T7.190**
T7.195 **T7.205**

CABOS ELÉTRICOS
MAIN CABLES
CABLES
CAVI
VERSCHIEDENE LEITUNGEN
CABLES ELECTRIQUES

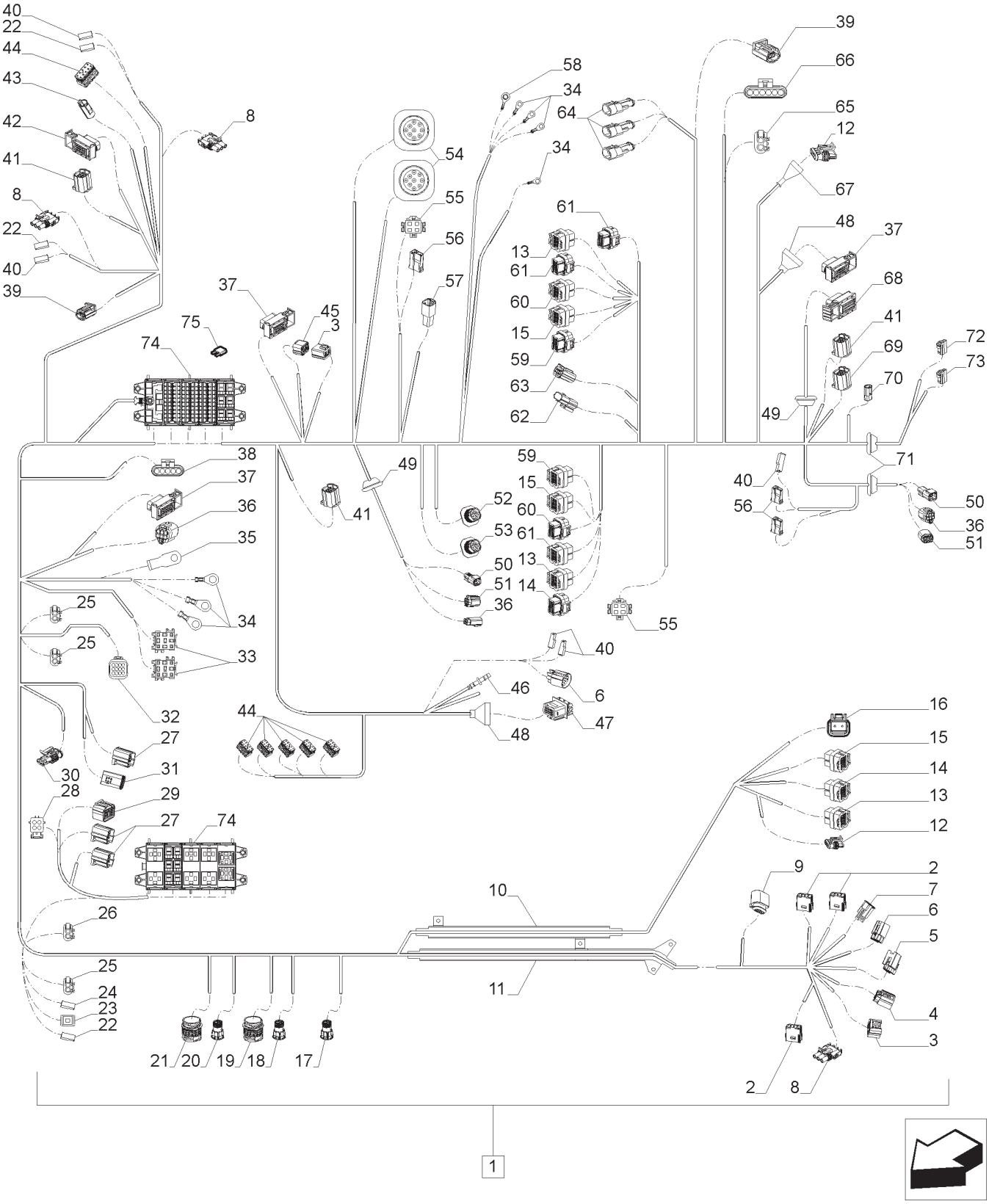

CABOS ELÉTRICOS
MAIN CABLES
CABLES
CAVI
VERSCHIEDENE LEITUNGEN
CABLES ELECTRIQUES

R	N	P.N.	MOD	Q	Descrição	Description	Descripción	L.C.
71		82016008		2	CASQUILHO ISOLADOR	GROMMET	PASACABLES	131A
72		82858417		1	CONECTOR ELÉTRICO	ELEC CONNECTOR	CONECTOR ELÉCTR.	235C
73		87713986		1	CONECTOR ELÉTRICO	ELEC CONNECTOR	CONECTOR ELÉCTR.	235C
74		87301874		2	CAIXA DE FUSÍVEL	FUSE BOX	CAJA DE FUSIBLES	037S
75		84127702		19	FUSÍVEL 10A	FUSE	FUSIBLE	110F
75		84127703		18	FUSÍVEL 15A	FUSE	FUSIBLE	110F
75		84127704		3	FUSÍVEL 20A	FUSE	FUSIBLE	110F
75		84127705		6	FUSÍVEL 25A	FUSE	FUSIBLE	110F
75		84127708		3	FUSÍVEL 30A	FUSE	FUSIBLE	110F
75		84127713		1	FUSÍVEL 30A	FUSE	FUSIBLE	110F
75		84127814		5	FUSÍVEL 80A	FUSE	FUSIBLE	110F

NOTA: COM/EHR AND ISOBUS
NOTA: SPS

T7.175 **T7.190**
T7.195 **T7.205**

55.510.AF	04	p1	04/13

CABO TETO DA CABINA
CAB ROOF CABLE
CABLE TECHO CABINA
CAVO TETTO CABINA
KABINENDACH KABEL
CÂBLE TOIT CABINE

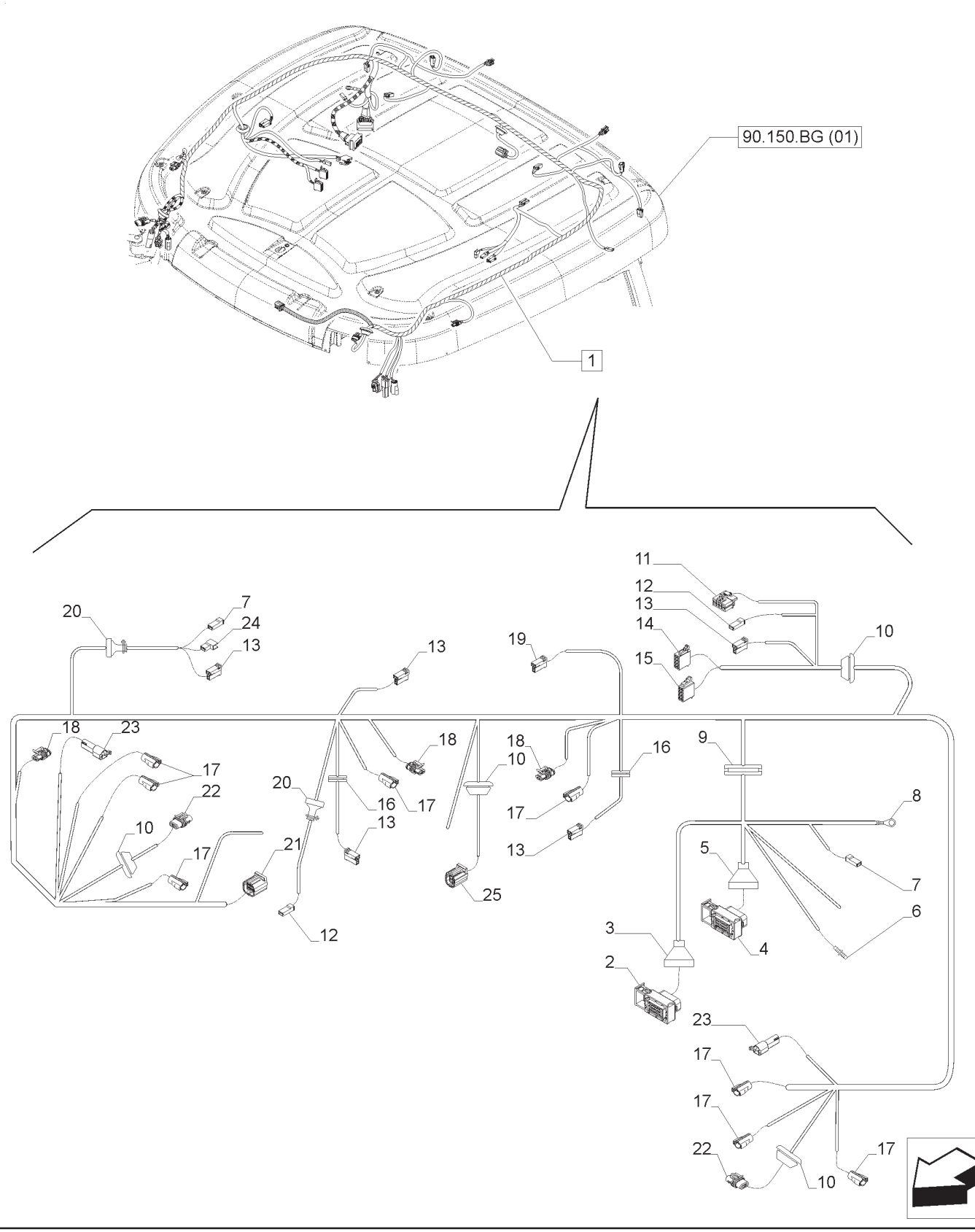

CABO TETO DA CABINA
CAB ROOF CABLE
CABLE TECHO CABINA
CAVO TETTO CABINA
KABINENDACH KABEL
CÂBLE TOIT CABINE

R	N	P.N.	MOD	Q	Descrição	Description	Descripción	L.C.
1		47372235		1	CHICOTE ELÉTRICO , INCLUI 2 -25	HARNESS, WIRE	GRUPO DE CABLES	070I
2		87699386		1	CONECTOR ELÉTRICO	ELEC CONNECTOR	CONECTOR ELÉCTR.	235C
3		84190311		1	CAPA	BOOT	FUNDA	330C
4		84165866		1	CONECTOR ELÉTRICO	ELEC CONNECTOR	CONECTOR ELÉCTR.	235C
5		87679483		1	CAPA	BOOT	FUNDA	330C
6		84161167		1	TERMINAL	TERMINAL	TERMINAL	094T
7		87581782		2	CONECTOR ELÉTRICO	ELEC CONNECTOR	CONECTOR ELÉCTR.	235C
8		84122130		1	TERMINAL	TERMINAL	TERMINAL	094T
9		84164968		1	CASQUILHO ISOLADOR	GROMMET	PASACABLES	131A
10		82016008		4	CASQUILHO ISOLADOR	GROMMET	PASACABLES	131A
11		84144195		1	CONECTOR ELÉTRICO	ELEC CONNECTOR	CONECTOR ELÉCTR.	235C
12		87581782		2	CONECTOR ELÉTRICO	ELEC CONNECTOR	CONECTOR ELÉCTR.	235C
13		82944110		4	CONECTOR ELÉTRICO	ELEC CONNECTOR	CONECTOR ELÉCTR.	235C
14		82008641		1	CONECTOR ELÉTRICO	ELEC CONNECTOR	CONECTOR ELÉCTR.	235C
15		82008642		1	CONECTOR ELÉTRICO	ELEC CONNECTOR	CONECTOR ELÉCTR.	235C
16		84516532		2	CASQUILHO ISOLADOR	GROMMET	PASACABLES	131A
17		87311796		8	CONECTOR ELÉTRICO	ELEC CONNECTOR	CONECTOR ELÉCTR.	235C
18		82012083		3	CONECTOR ELÉTRICO	ELEC CONNECTOR	CONECTOR ELÉCTR.	235C
19		82944110		1	CONECTOR ELÉTRICO	ELEC CONNECTOR	CONECTOR ELÉCTR.	235C
19		87680217		2	TERMINAL	TERMINAL	TERMINAL	094T
20		82026549		2	CAPA	BOOT	FUNDA	330C
21		82002274		1	CONECTOR ELÉTRICO	ELEC CONNECTOR	CONECTOR ELÉCTR.	235C
22		87693711		2	CONECTOR ELÉTRICO	ELEC CONNECTOR	CONECTOR ELÉCTR.	235C
23		87713909		2	CONECTOR ELÉTRICO	ELEC CONNECTOR	CONECTOR ELÉCTR.	235C
24		82944111		1	CONECTOR ELÉTRICO	ELEC CONNECTOR	CONECTOR ELÉCTR.	235C
25		82002273		1	CONECTOR ELÉTRICO	ELEC CONNECTOR	CONECTOR ELÉCTR.	235C

NOTA: ROOF ISO+STEYR LWB

NOTA: SPS

T7.175 **T7.190**
T7.195 **T7.205**

CABO DA CABINA E PEÇAS RELACIONADAS
CAB CABLE AND RELATIVE PARTS
CABLE CABINA Y PIECES ANNEXES
CAVO CABINA E PARTICOLARI RELATIVI
ANSCHLUSSKABLE KABINE UND DAZUGEHÖRIGE TEILE
CÂBLE CABINE ET PIECES ANNEXES

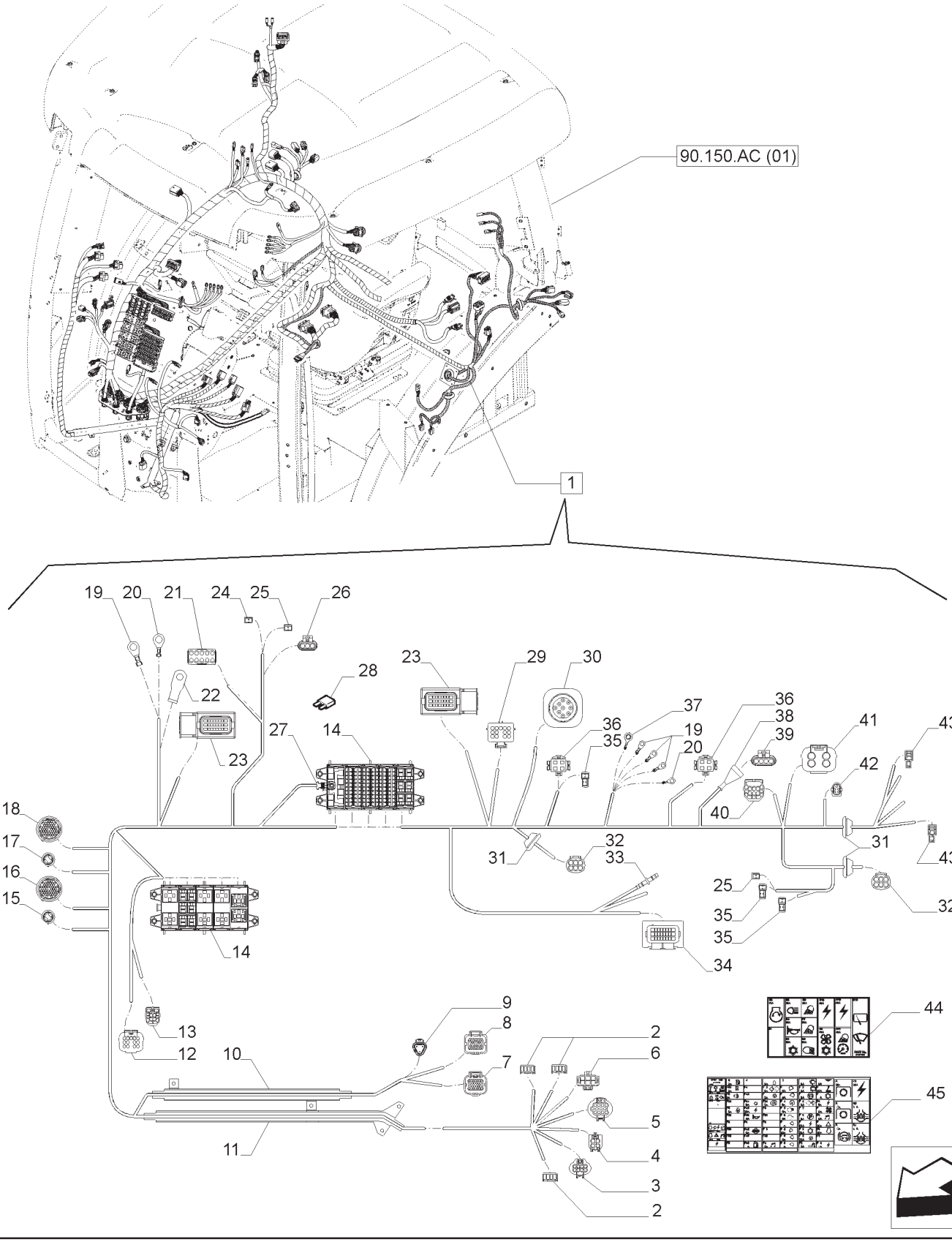

CABO DA CABINA E PEÇAS RELACIONADAS
CAB CABLE AND RELATIVE PARTS
CABLE CABINA Y PIECES ANNEXES
CAVO CABINA E PARTICOLARI RELATIVI
ANSCHLUSSKABLE KABINE UND DAZUGEHÖRIGE TEILE
CÂBLE CABINE ET PIECES ANNEXES

R	N	P.N.	MOD	Q	Descrição	Description	Descripción	L.C.
1		84601304		1	CHICOTE ELÉTRICO, INCLUI 2 -45	HARNESS, WIRE	GRUPO DE CABLES	070I
2		82918052		3	CONECTOR ELÉTRICO	ELEC CONNECTOR	CONECTOR ELÉCTR.	235C
3		87702231		1	CONECTOR ELÉTRICO	ELEC CONNECTOR	CONECTOR ELÉCTR.	235C
4		87715977		1	CONECTOR ELÉTRICO	ELEC CONNECTOR	CONECTOR ELÉCTR.	235C
5		87711803		1	CONECTOR ELÉTRICO	ELEC CONNECTOR	CONECTOR ELÉCTR.	235C
6		82866277		1	CONECTOR ELÉTRICO	ELEC CONNECTOR	CONECTOR ELÉCTR.	235C
7		82016219		1	CONECTOR ELÉTRICO	ELEC CONNECTOR	CONECTOR ELÉCTR.	235C
8		82028493		1	CONECTOR ELÉTRICO	ELEC CONNECTOR	CONECTOR ELÉCTR.	235C
9		87695723		1	CONECTOR ELÉTRICO	ELEC CONNECTOR	CONECTOR ELÉCTR.	235C
9		87700104		1	TERMINAL	TERMINAL	TERMINAL	094T
9		84149208		1	TERMINAL	TERMINAL	TERMINAL	094T
10		82038904		1	PROTEÇÃO	SHIELD	RESGUARDO	224P
11		82038903		1	PROTEÇÃO	SHIELD	RESGUARDO	224P
12		87694083		1	CONECTOR ELÉTRICO	ELEC CONNECTOR	CONECTOR ELÉCTR.	235C
13		82002273		1	CONECTOR ELÉTRICO	ELEC CONNECTOR	CONECTOR ELÉCTR.	235C
14		87301874		2	CAIXA DE FUSÍVEL	FUSE BOX	CAJA DE FUSIBLES	037S
14		82033977		2	COBERTURA	COVER	CUBIERTA	265C
15		87696636		1	CONECTOR ELÉTRICO	ELEC CONNECTOR	CONECTOR ELÉCTR.	235C
15		84128876		1	PORCA	NUT	TUERCA	010D
16		87696703		1	CONECTOR ELÉTRICO	ELEC CONNECTOR	CONECTOR ELÉCTR.	235C
17		87696647		1	CONECTOR ELÉTRICO	ELEC CONNECTOR	CONECTOR ELÉCTR.	235C
17		84128876		1	PORCA	NUT	TUERCA	010D
18		87696656		1	CONECTOR ELÉTRICO	ELEC CONNECTOR	CONECTOR ELÉCTR.	235C
19		84253168		4	TERMINAL	TERMINAL	TERMINAL	094T
20		84426125		2	TERMINAL	TERMINAL	TERMINAL	094T
21		84819781		1	CONECTOR ELÉTRICO	ELEC CONNECTOR	CONECTOR ELÉCTR.	235C
22		84207853		1	TERMINAL	TERMINAL	TERMINAL	094T
23		87680366		2	CONECTOR ELÉTRICO	ELEC CONNECTOR	CONECTOR ELÉCTR.	235C

NOTA: CABINADO

T7.140 T7.150 T7.165 T7.180

CABO DA CABINA E PEÇAS RELACIONADAS
CAB CABLE AND RELATIVE PARTS
CABLE CABINA Y PIECES ANNEXES
CAVO CABINA E PARTICOLARI RELATIVI
ANSCHLUSSKABLE KABINE UND DAZUGEHÖRIGE TEILE
CÂBLE CABINE ET PIECES ANNEXES

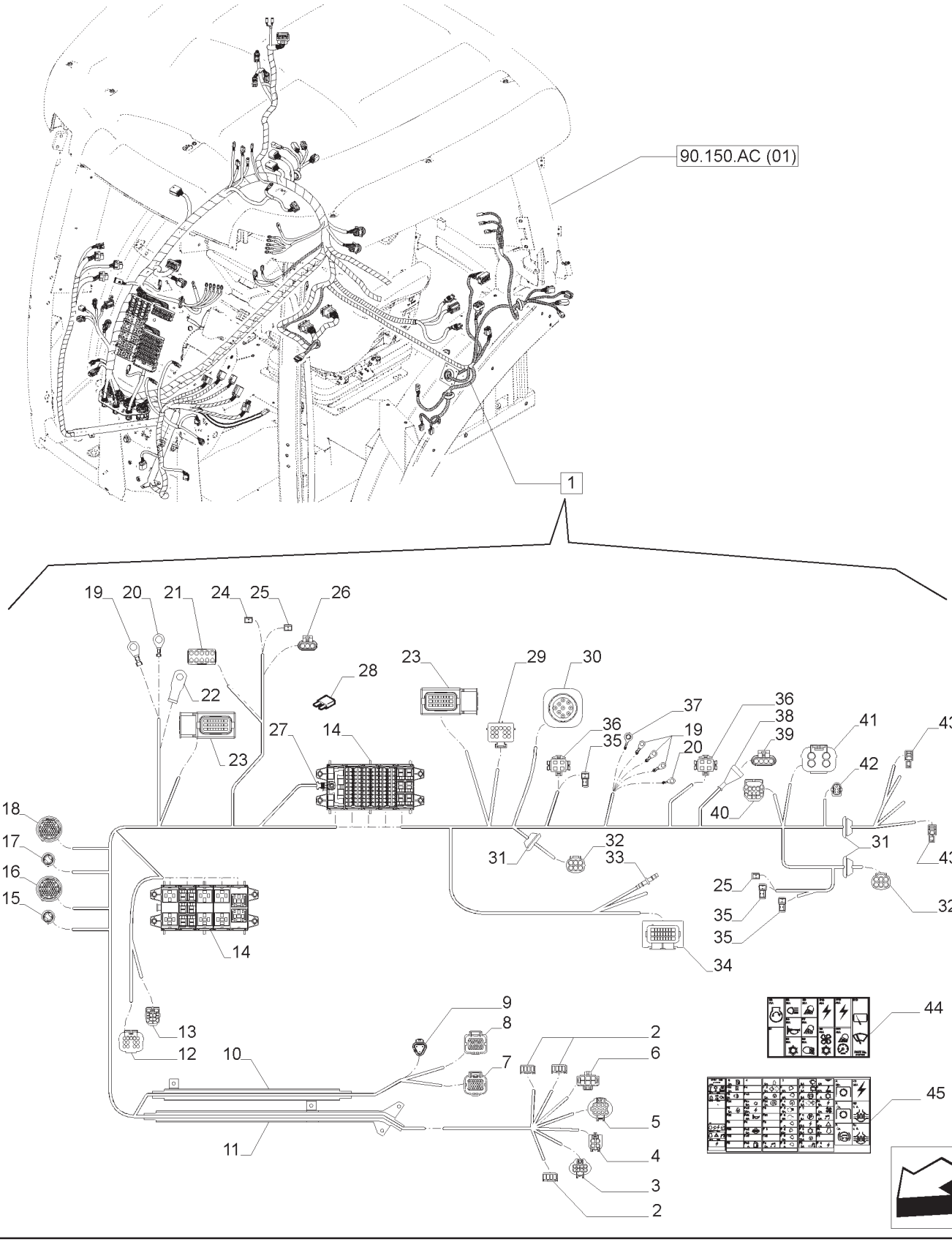

CABO DA CABINA E PEÇAS RELACIONADAS
CAB CABLE AND RELATIVE PARTS
CABLE CABINA Y PIECES ANNEXES
CAVO CABINA E PARTICOLARI RELATIVI
ANSCHLUSSKABLE KABINE UND DAZUGEHÖRIGE TEILE
CÂBLE CABINE ET PIECES ANNEXES

R	N	P.N.	MOD	Q	Descrição	Description	Descripción	L.C.
24		87691062		1	CONECTOR ELÉTRICO	ELEC CONNECTOR	CONECTOR ELÉCTR.	235C
25		87581782		2	CONECTOR ELÉTRICO	ELEC CONNECTOR	CONECTOR ELÉCTR.	235C
26		84062580		1	CONECTOR ELÉTRICO	ELEC CONNECTOR	CONECTOR ELÉCTR.	235C
27		84266414		1	TERMINAL	TERMINAL	TERMINAL	094T
28		84153830		1	FUSÍVEL 5A	FUSE	FUSIBLE	110F
28		84127702		13	FUSÍVEL 10A	FUSE	FUSIBLE	110F
28		84127703		16	FUSÍVEL 15A	FUSE	FUSIBLE	110F
28		84127704		4	FUSÍVEL 20A	FUSE	FUSIBLE	110F
28		84127705		4	FUSÍVEL 25A	FUSE	FUSIBLE	110F
28		82012388		1	FUSÍVEL 30A	FUSE	FUSIBLE	110F
28		84127708		3	FUSÍVEL 30A	FUSE	FUSIBLE	110F
28		84253577		2	FUSÍVEL 60A	FUSE	FUSIBLE	110F
28		84127814		3	FUSÍVEL 80A	FUSE	FUSIBLE	110F
29		82863652		1	CONECTOR ELÉTRICO	ELEC CONNECTOR	CONECTOR ELÉCTR.	235C
30		87736919		1	CONECTOR ELÉTRICO	ELEC CONNECTOR	CONECTOR ELÉCTR.	235C
30		87737472		1	PORCA	NUT	TUERCA	010D
31		82016008		3	CASQUILHO ISOLADOR	GROMMET	PASACABLES	131A
32		82028842		2	CONECTOR ELÉTRICO	ELEC CONNECTOR	CONECTOR ELÉCTR.	235C
33		84161167		1	TERMINAL	TERMINAL	TERMINAL	094T
34		87714273		1	CONECTOR ELÉTRICO	ELEC CONNECTOR	CONECTOR ELÉCTR.	235C
35		82944110		3	CONECTOR ELÉTRICO	ELEC CONNECTOR	CONECTOR ELÉCTR.	235C
36		82944116		2	CONECTOR ELÉTRICO	ELEC CONNECTOR	CONECTOR ELÉCTR.	235C
37		87486318		1	TERMINAL	TERMINAL	TERMINAL	094T

NOTA: CABINADO

T7.140 T7.150 T7.165 T7.180

CABO DA CABINA E PEÇAS RELACIONADAS
CAB CABLE AND RELATIVE PARTS
CABLE CABINA Y PIECES ANNEXES
CAVO CABINA E PARTICOLARI RELATIVI
ANSCHLUSSKABLE KABINE UND DAZUGEHÖRIGE TEILE
CÂBLE CABINE ET PIECES ANNEXES

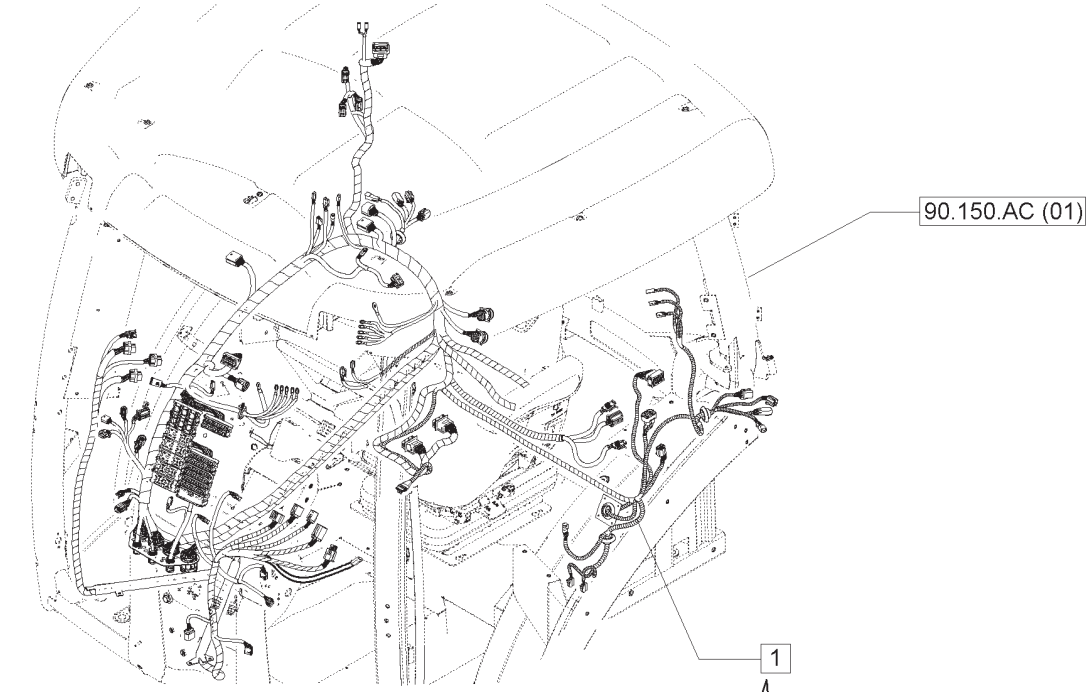

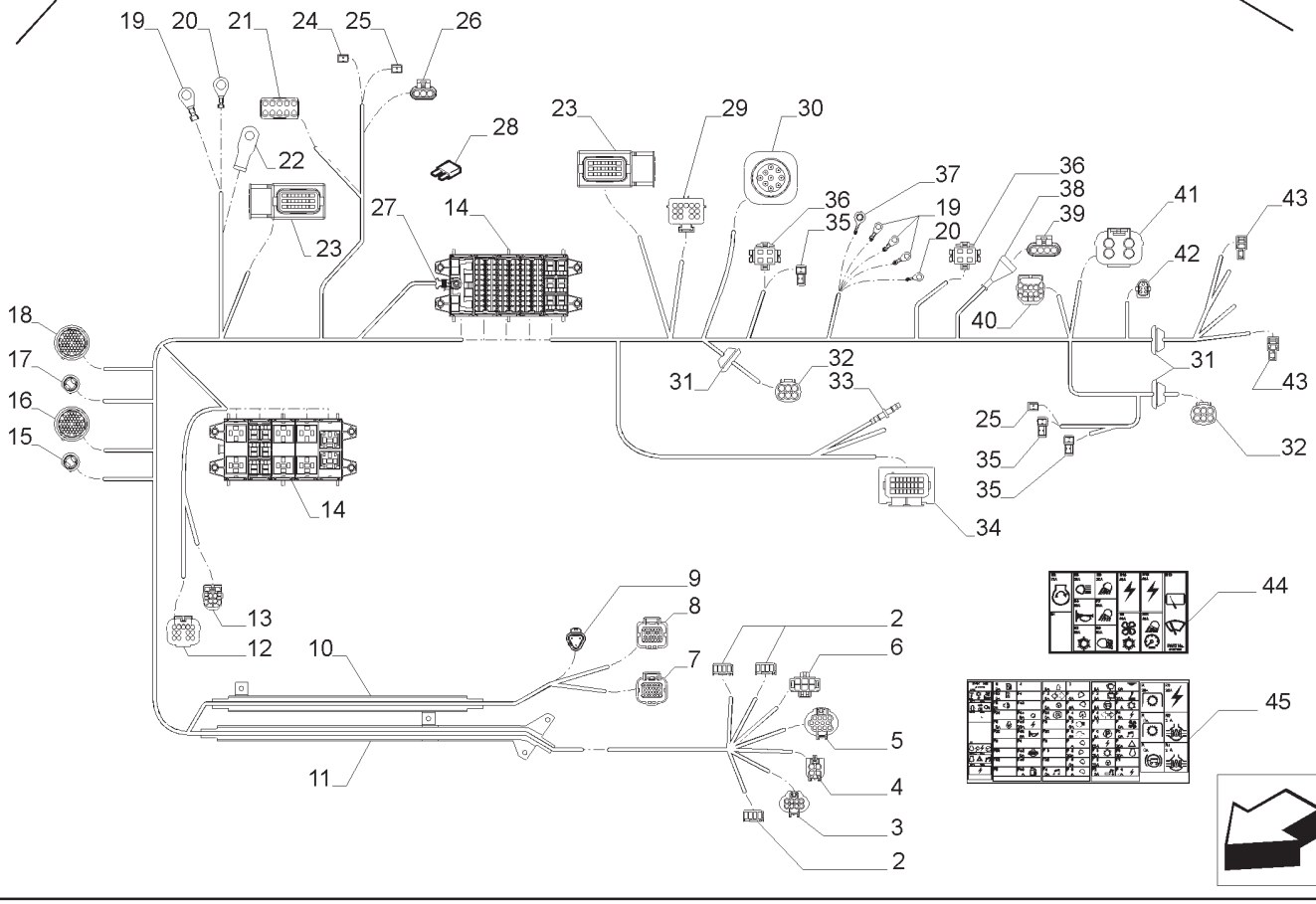

CABO DA CABINA E PEÇAS RELACIONADAS
CAB CABLE AND RELATIVE PARTS
CABLE CABINA Y PIECES ANNEXES
CAVO CABINA E PARTICOLARI RELATIVI
ANSCHLUSSKABLE KABINE UND DAZUGEHÖRIGE TEILE
CÂBLE CABINE ET PIECES ANNEXES

R	N	P.N.	MOD	Q	Descrição	Description	Descripción	L.C.
38		**87679951**		1	CASQUILHO ISOLADOR	GROMMET	PASACABLES	131A
39		**87687242**		1	CONECTOR ELÉTRICO	ELEC CONNECTOR	CONECTOR ELÉCTR.	235C
40		**87691887**		1	CONECTOR ELÉTRICO	ELEC CONNECTOR	CONECTOR ELÉCTR.	235C
41		**84018969**		1	CONECTOR ELÉTRICO	ELEC CONNECTOR	CONECTOR ELÉCTR.	235C
42		**82867472**		1	CONECTOR ELÉTRICO	ELEC CONNECTOR	CONECTOR ELÉCTR.	235C
43		**87713986**		2	CONECTOR ELÉTRICO	ELEC CONNECTOR	CONECTOR ELÉCTR.	235C
44		**47417020**		1	ADESIVO	DECAL	CALCOMANÍA	012D
45		**47417018**		1	ADESIVO	DECAL	CALCOMANÍA	012D

NOTA: CABINADO

T7.140 T7.150 T7.165 T7.180

55.510.BM	01	p1	04/13

TOMADA DE CORRENTE FAROL ROTATIVO
ROTARY BEACON POWER SOCKET
TOMA DE CORRIENTE LUZ GIRATORIA
PRESA DI CORRENTE LUCE ROTANTE
RUNDUMLEUCHTE STECKDOSE
PRISE DE COURANT GYROPHARE

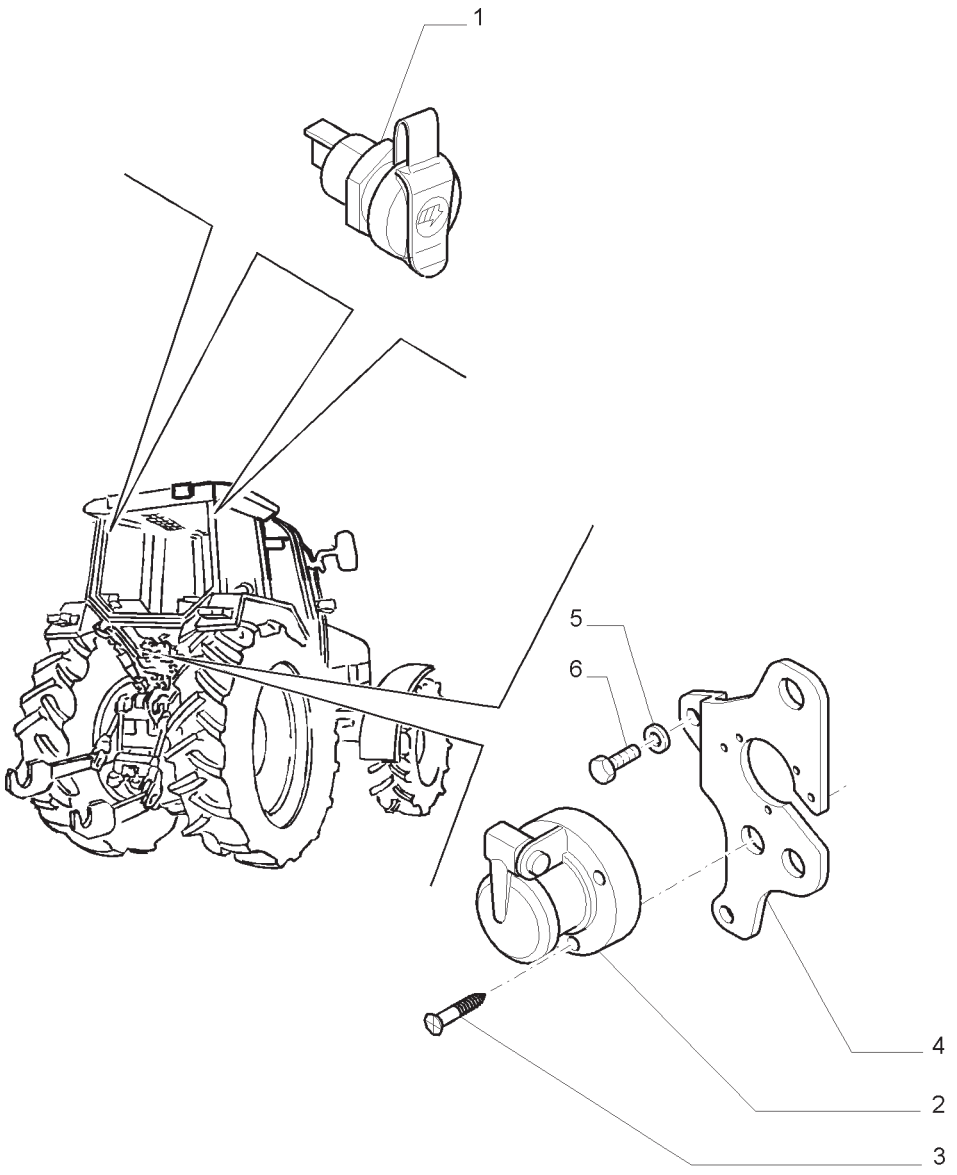

TOMADA DE CORRENTE FAROL ROTATIVO
ROTARY BEACON POWER SOCKET
TOMA DE CORRIENTE LUZ GIRATORIA
PRESA DI CORRENTE LUCE ROTANTE
RUNDUMLEUCHTE STECKDOSE
PRISE DE COURANT GYROPHARE

R	N	P.N.	MOD	Q	Descrição	Description	Descripción	L.C.
1		84191453		2	SOQUETE	SOCKET	ENCAJE	P483
2		83959716		1	TOMADA ELÉTRICA	POWER SOCKET	TOMACORRIENTE	205P
3		15646001		3	PARAFUSO	SELF-TAP SCREW	TORNILLO AUTORROSCADO	062V
4		84481590		1	SUPORTE	BRACKET	MÉNSULA	225S
5		12638621		2	ARRUELA PLANA	WASHER	ARANDELA	131R
6		15970521		2	PARAFUSO	SCREW	TORNILLO	040V

55.510.BO	01	p1	04/13

CHICOTE PLATAFORMA E PEÇAS RELACIONADAS
PLATFORM HARNESS AND RELATED PARTS
MAZO PLATAFORMA Y PARTES RELACIONADAS
PIATTAFORMA CABLAGGIO E PARTI CORRELATE
PLATTFORM GESCHIRR TRIEB
PLATE-FORME HARNAIS ET DES PIÈCES CONNEXES

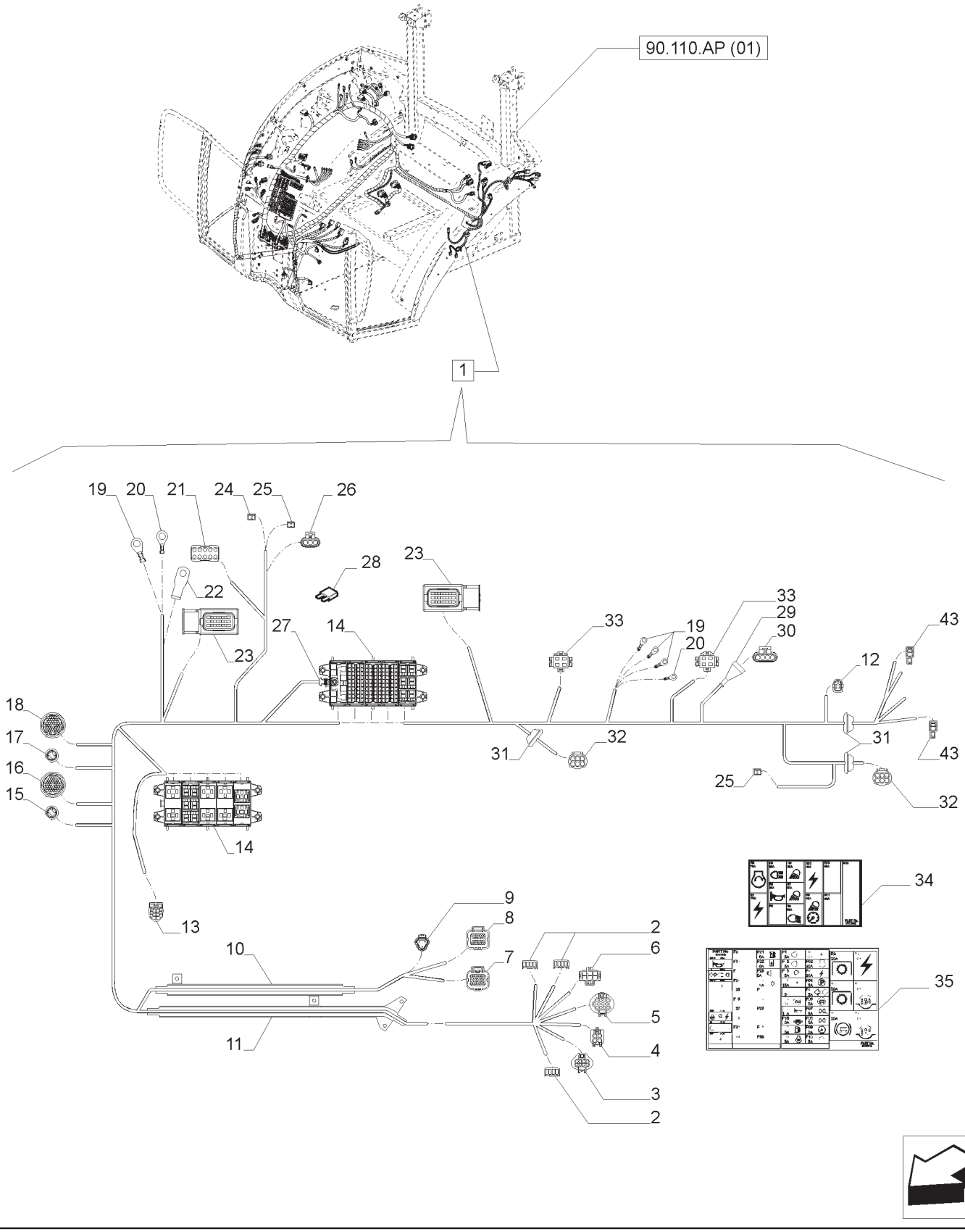

CHICOTE PLATAFORMA E PEÇAS RELACIONADAS
PLATFORM HARNESS AND RELATED PARTS
MAZO PLATAFORMA Y PARTES RELACIONADAS
PIATTAFORMA CABLAGGIO E PARTI CORRELATE
PLATTFORM GESCHIRR TRIEB
PLATE-FORME HARNAIS ET DES PIÈCES CONNEXES

R	N	P.N.	MOD	Q	Descrição	Description	Descripción	L.C.
1		84576740		1	CHICOTE ELÉTRICO, INCLUI 2 -35	HARNESS, WIRE	GRUPO DE CABLES	070I
2		82918052		3	CONECTOR ELÉTRICO	ELEC CONNECTOR	CONECTOR ELÉCTR.	235C
3		87702231		1	CONECTOR ELÉTRICO	ELEC CONNECTOR	CONECTOR ELÉCTR.	235C
4		87715977		1	CONECTOR ELÉTRICO	ELEC CONNECTOR	CONECTOR ELÉCTR.	235C
5		87311796		2	CONECTOR ELÉTRICO	ELEC CONNECTOR	CONECTOR ELÉCTR.	235C
6		82866277		1	CONECTOR ELÉTRICO	ELEC CONNECTOR	CONECTOR ELÉCTR.	235C
7		82016219		1	CONECTOR ELÉTRICO	ELEC CONNECTOR	CONECTOR ELÉCTR.	235C
8		82028493		1	CONECTOR ELÉTRICO	ELEC CONNECTOR	CONECTOR ELÉCTR.	235C
9		87695723		1	CONECTOR ELÉTRICO	ELEC CONNECTOR	CONECTOR ELÉCTR.	235C
9		87700104		1	TERMINAL	TERMINAL	TERMINAL	094T
10		82038904		1	PROTEÇÃO	SHIELD	RESGUARDO	224P
11		82038903		1	PROTEÇÃO	SHIELD	RESGUARDO	224P
12		82867472		1	CONECTOR ELÉTRICO	ELEC CONNECTOR	CONECTOR ELÉCTR.	235C
13		82002273		1	CONECTOR ELÉTRICO	ELEC CONNECTOR	CONECTOR ELÉCTR.	235C
14		87301874		2	CAIXA DE FUSÍVEL	FUSE BOX	CAJA DE FUSIBLES	037S
14		82033977		2	COBERTURA	COVER	CUBIERTA	265C
15		87696636		1	CONECTOR ELÉTRICO	ELEC CONNECTOR	CONECTOR ELÉCTR.	235C
15		84128876		1	PORCA	NUT	TUERCA	010D
16		87696703		1	CONECTOR ELÉTRICO	ELEC CONNECTOR	CONECTOR ELÉCTR.	235C
17		87696647		1	CONECTOR ELÉTRICO	ELEC CONNECTOR	CONECTOR ELÉCTR.	235C
17		84128876		1	PORCA	NUT	TUERCA	010D
18		87696656		1	CONECTOR ELÉTRICO	ELEC CONNECTOR	CONECTOR ELÉCTR.	235C
19		84253168		2	TERMINAL	TERMINAL	TERMINAL	094T
20		84426125		2	TERMINAL	TERMINAL	TERMINAL	094T
21		84819781		1	CONECTOR ELÉTRICO	ELEC CONNECTOR	CONECTOR ELÉCTR.	235C
22		84207853		1	TERMINAL	TERMINAL	TERMINAL	094T
23		87680366		2	CONECTOR ELÉTRICO	ELEC CONNECTOR	CONECTOR ELÉCTR.	235C
24		87691062		1	CONECTOR ELÉTRICO	ELEC CONNECTOR	CONECTOR ELÉCTR.	235C
25		87581782		1	CONECTOR ELÉTRICO	ELEC CONNECTOR	CONECTOR ELÉCTR.	235C

NOTA: PLATAFORMADO

CHICOTE PLATAFORMA E PEÇAS RELACIONADAS
PLATFORM HARNESS AND RELATED PARTS
MAZO PLATAFORMA Y PARTES RELACIONADAS
PIATTAFORMA CABLAGGIO E PARTI CORRELATE
PLATTFORM GESCHIRR TRIEB
PLATE-FORME HARNAIS ET DES PIÈCES CONNEXES

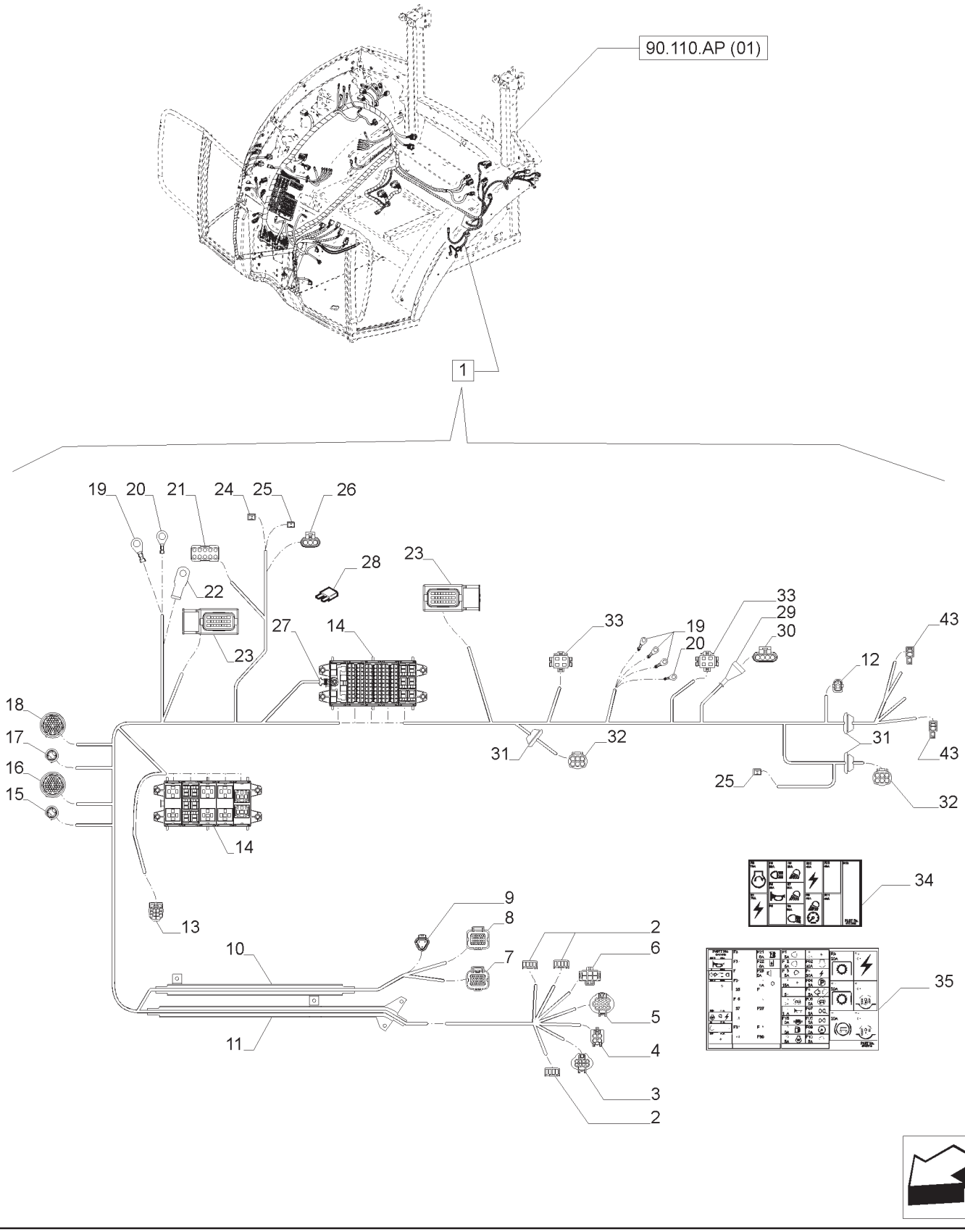

CHICOTE PLATAFORMA E PEÇAS RELACIONADAS
PLATFORM HARNESS AND RELATED PARTS
MAZO PLATAFORMA Y PARTES RELACIONADAS
PIATTAFORMA CABLAGGIO E PARTI CORRELATE
PLATTFORM GESCHIRR TRIEB
PLATE-FORME HARNAIS ET DES PIÈCES CONNEXES

R	N	P.N.	MOD	Q	Descrição	Description	Descripción	L.C.
26		84062580		1	CONECTOR ELÉTRICO	ELEC CONNECTOR	CONECTOR ELÉCTR.	235C
27		84266414		1	TERMINAL	TERMINAL	TERMINAL	094T
28		84153830		1	FUSÍVEL 5A	FUSE	FUSIBLE	110F
28		84127702		7	FUSÍVEL 10A	FUSE	FUSIBLE	110F
28		84127703		13	FUSÍVEL 15A	FUSE	FUSIBLE	110F
28		84127704		2	FUSÍVEL 20A	FUSE	FUSIBLE	110F
28		82012388		1	FUSÍVEL 30A	FUSE	FUSIBLE	110F
28		84253577		2	FUSÍVEL 60A	FUSE	FUSIBLE	110F
28		84127814		3	FUSÍVEL 80A	FUSE	FUSIBLE	110F
29		84137906		1	CASQUILHO ISOLADOR	GROMMET	PASACABLES	131A
30		82012083		1	CONECTOR ELÉTRICO	ELEC CONNECTOR	CONECTOR ELÉCTR.	235C
31		82016008		2	CASQUILHO ISOLADOR	GROMMET	PASACABLES	131A
32		82028842		2	CONECTOR ELÉTRICO	ELEC CONNECTOR	CONECTOR ELÉCTR.	235C
33		82944116		1	CONECTOR ELÉTRICO	ELEC CONNECTOR	CONECTOR ELÉCTR.	235C
34		47417016		1	ADESIVO	DECAL	CALCOMANÍA	012D
35		47417015		1	ADESIVO	DECAL	CALCOMANÍA	012D

NOTA: PLATAFORMADO

T7.140 T7.150 T7.165 T7.180

PREDISPOSIÇÃO PARA RÁDIO
INTENDED FOR RADIO INSTALLATION
INSTALLACION AUTORRADIO
PREDISPOSIZIONE AUTORADIO
RADIO EINBAUSATZ
PRE-EQUIPEMENT RADIO

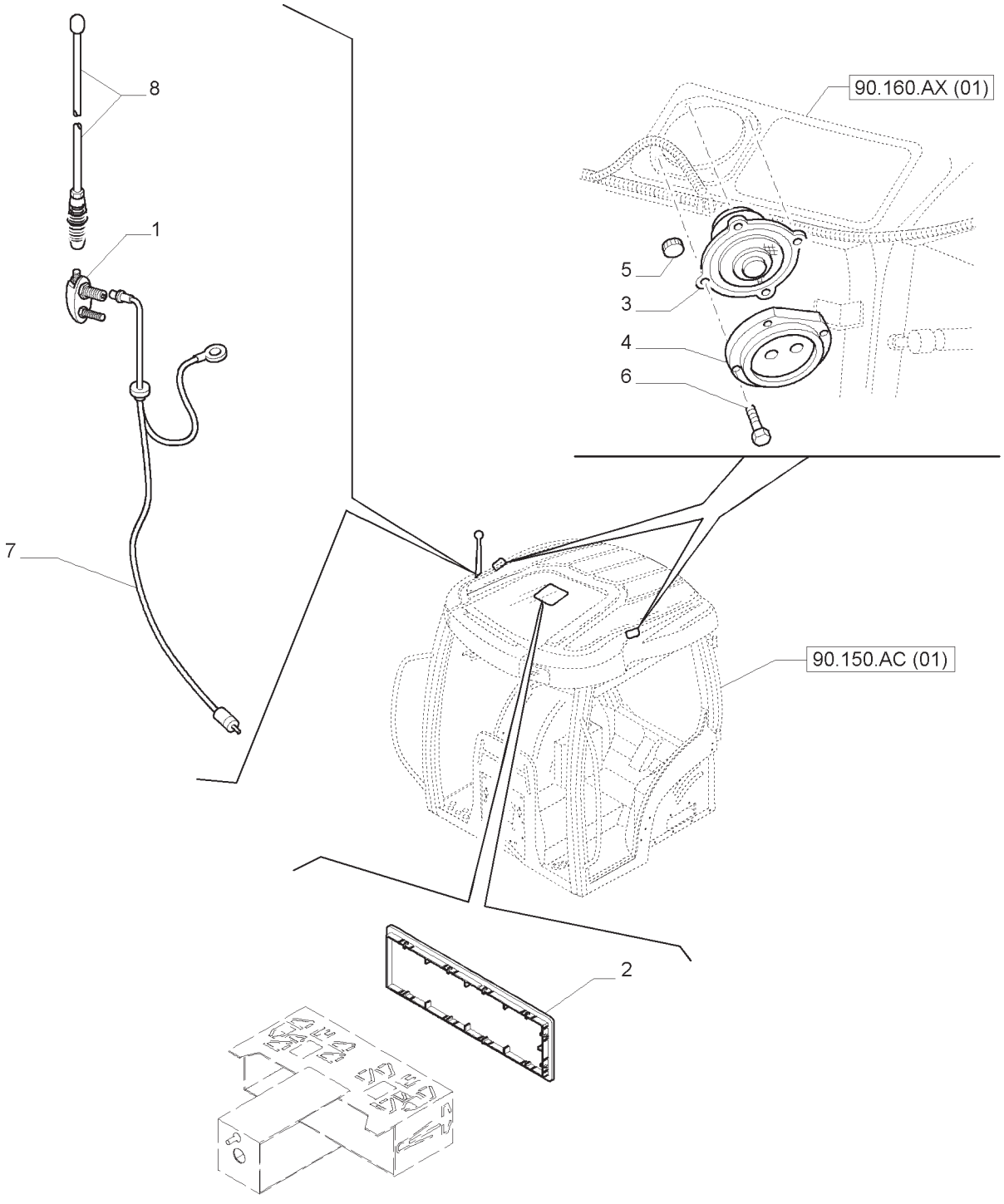

PREDISPOSIÇÃO PARA RÁDIO
INTENDED FOR RADIO INSTALLATION
INSTALLACION AUTORRADIO
PREDISPOSIZIONE AUTORADIO
RADIO EINBAUSATZ
PRE-EQUIPEMENT RADIO

R	N	P.N.	MOD	Q	Descrição	Description	Descripción	L.C.
1		84555809		1	SUPORTE	SUPPORT	SOPORTE	300S
2		82037617		2	TAMPA DE PROTEÇÃO	PROTECTION CAP	CAPUCHÓN	065C
3		87704700		2	ALTO-FALANTE	SPEAKER	ALTAVOZ	039A
4		87594895		1	COBERTURA	COVER	CUBIERTA	265C
5		83935425		8	PORCA-MOLA	SPRING NUT	TUERCA DE RESORTE	A074
6		15644401		8	PARAFUSO	SELF-TAP SCREW	TORNILLO AUTORROSCADO	062V
7		47415493		1	CABO	CABLE	CABLE	650C
8		84143970		1	ANTENA	ANTENNA	ANTENA	064A

ISQUEIRO E TOMADAS AUXILIARES
CIGARETTE LIGHTER AND AUXILIARY POWER SOCKET
ENCENDEDOR Y TOMAS AUXILIARES
ACCENDISIGARI E PRESA DI CORRENTE AUSILIARIA
ZIGARRENANZÜNDER UND ZUSATZSTECKDOSEN
ALLUME-CIGARE ET PRISES AUXILIAIRES

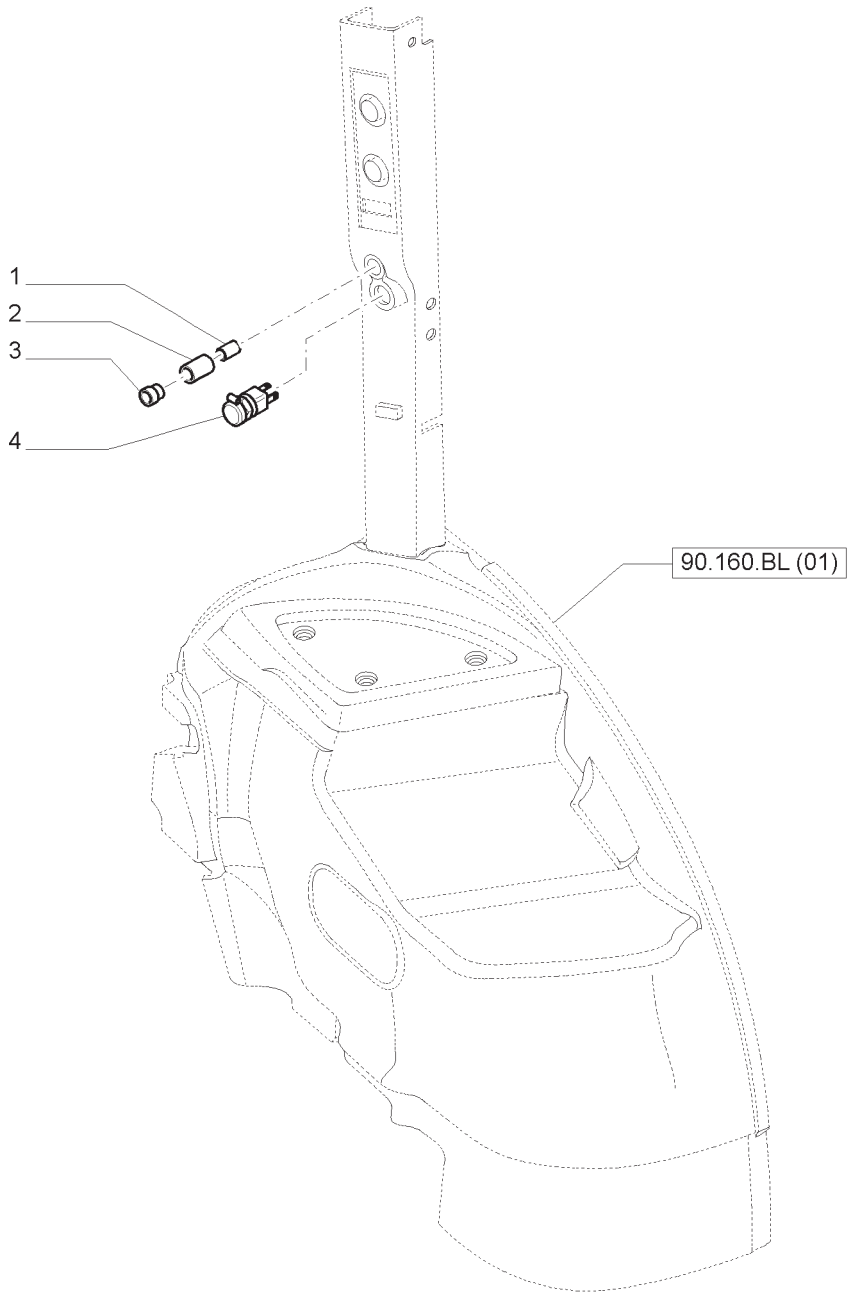

ISQUEIRO E TOMADAS AUXILIARES
CIGARETTE LIGHTER AND AUXILIARY POWER SOCKET
ENCENDEDOR Y TOMAS AUXILIARES
ACCENDISIGARI E PRESA DI CORRENTE AUSILIARIA
ZIGARRENANZÜNDER UND ZUSATZSTECKDOSEN
ALLUME-CIGARE ET PRISES AUXILIAIRES

R	N	P.N.	MOD	Q	Descrição	Description	Descripción	L.C.
1		5148133		1	ACENDEDOR DE CIGARROS	CIGARETTE LIGHTER	ENCENDEDOR	005A
2		5148132		1	CONTRA PORCA	LOCK NUT	TUERCA DE RETENCIÓN	P263
3		5148131		1	ALOJAMENTO	HOUSING	CAJA	014V
4		84191453		1	SOQUETE	SOCKET	ENCAJE	P483

55.512.BQ	01	p1	04/13

PAINEL
PANEL INSTRUMENT
TABLERO
PLANCIA PORTASTRUMENTI
ARMATURENBRETT
TABLEAU DE BORD

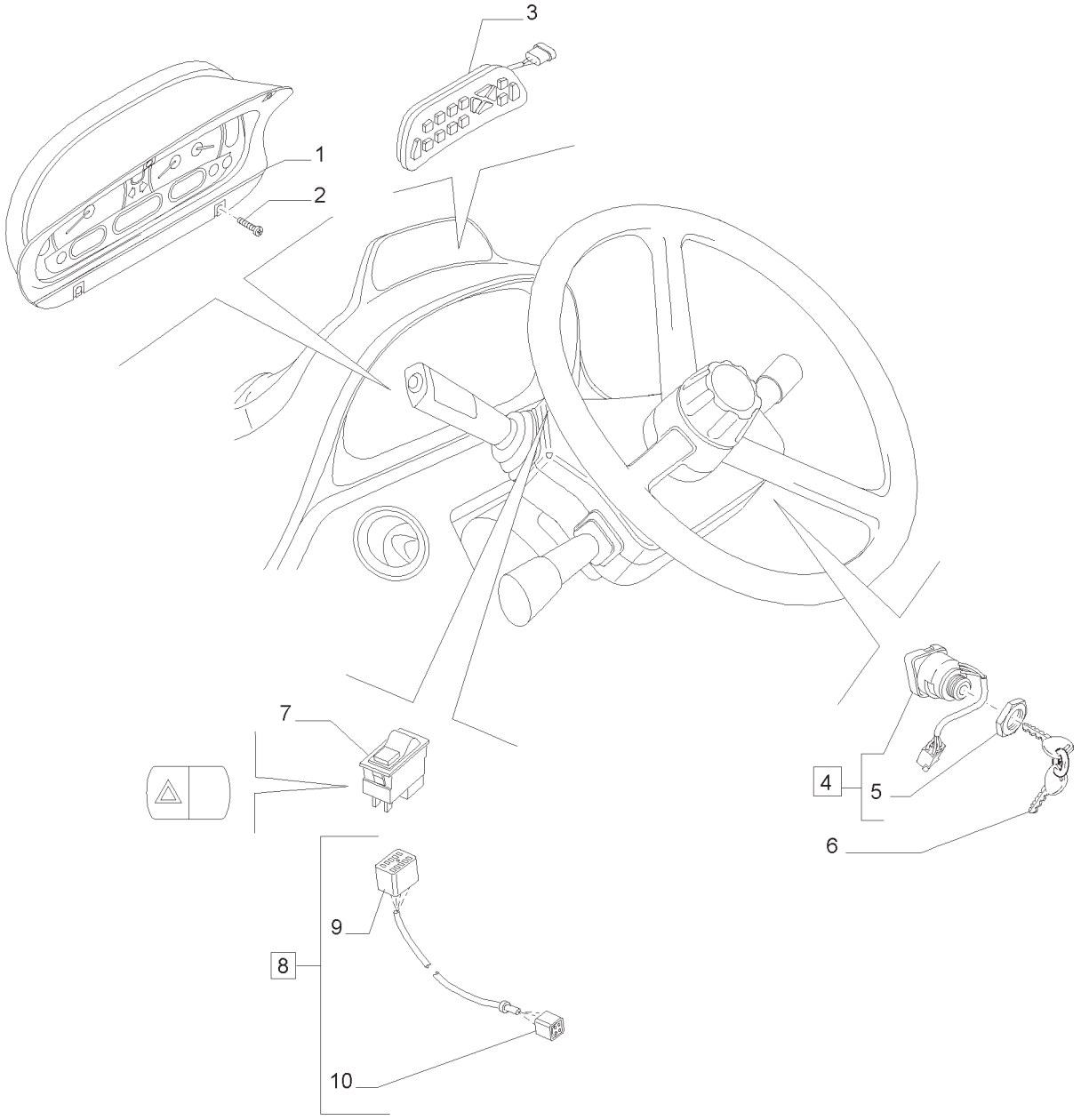

PAINEL
PANEL INSTRUMENT
TABLERO
PLANCIA PORTASTRUMENTI
ARMATURENBRETT
TABLEAU DE BORD

R	N	P.N.	MOD	Q	Descrição	Description	Descripción	L.C.
1	1	84323683		1	CONJ.; DE INSTRUM.;, CCM/APH08 M	INSTRUMENT CLUSTER	GRUPO DE INSTRUMENTOS	288S
1	1	84323685		1	CONJ.; DE INSTRUM.;, MTA2 ARC	INSTRUMENT CLUSTER	GRUPO DE INSTRUMENTOS	288S
1	2	47371635		1	CONJUNTO DE INSTRUMENTOS	INSTRUMENT CLUSTER	GRUPO DE INSTRUMENTOS	288S
2		84183818		4	PARAFUSO	SCREW	TORNILLO	040V
3		84345272		1	CONJUNTO DE INSTRUMENTOS	INSTRUMENT CLUSTER	GRUPO DE INSTRUMENTOS	288S
4		87561528		1	INTERRUPTOR, INCLUI 5	SWITCH ASSY	CONJ. INTERRUPTOR	067I
5		81864297		1	PORCA	NUT	TUERCA	010D
6		82030143		2	CHAVE DE PARTIDA	IGNITION KEY	LLAVE DE ENCENDIDO	149C
7		82037364		1	INTERRUPTOR INTERMITENTE	SWITCH ASSY	CONJ. INTERRUPTOR	067I
8		82035386		1	CHICOTE, INCLUI 9, 10	WIRE HARNESS	GRUPO DE CABLES	070I
9		NSS		1	CONECTOR ELÉTR.; INCLUIDO EM 8	ELEC CONNECTOR	CONECTOR ELÉCTR.	235C
10		14377120		1	CONECTOR ELÉTRICO	ELEC CONNECTOR	CONECTOR ELÉCTR.	235C

(1) SPS
(2) MECÂNICO

INTERRUPTORES E RESPECTIVAS PEÇAS
SWITCHES AND RELATED PARTS
INTERRUPTORES Y PARTES RELACIONADAS
INTERRUTTORI E PARTICOLARI RELATIVI
SCHALTER UND DAZUGEHÖRIGE TEILE
INTERRUPTEURS ET PIECES ANNEXES

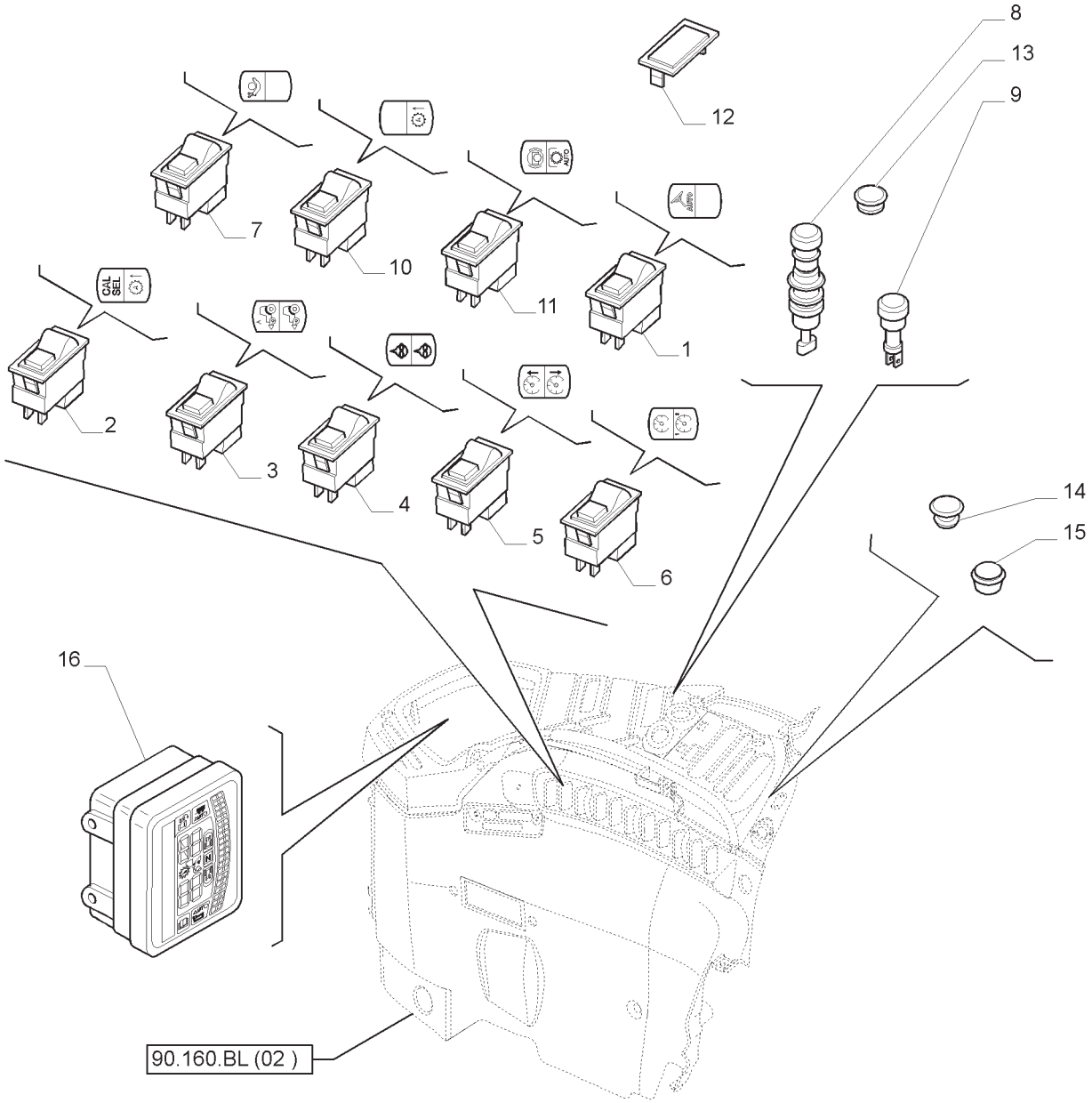

INTERRUPTORES E RESPECTIVAS PEÇAS
SWITCHES AND RELATED PARTS
INTERRUPTORES Y PARTES RELACIONADAS
INTERRUTTORI E PARTICOLARI RELATIVI
SCHALTER UND DAZUGEHÖRIGE TEILE
INTERRUPTEURS ET PIECES ANNEXES

R	N	P.N.	MOD	Q	Descrição	Description	Descripción	L.C.
1		84181899		1	INTERRUPTOR INTERMITENTE	SWITCH ASSY	CONJ. INTERRUPTOR	067I
2		82035431		1	INTERRUPTOR INTERMITENTE	SWITCH ASSY	CONJ. INTERRUPTOR	067I
3		84203337		1	INTERRUP ACION TRAÇ DIAN	MFD SWITCH	INTERRUPTOR MFD	A121
4		82037361		1	INTERRUPTOR INTERMITENTE	SWITCH ASSY	CONJ. INTERRUPTOR	067I
5		82022755		1	INTERRUPTOR INTERMITENTE	SWITCH ASSY	CONJ. INTERRUPTOR	067I
6		87329548		1	INTERRUPTOR INTERMITENTE	SWITCH ASSY	CONJ. INTERRUPTOR	067I
7		82022761		1	INTERRUPTOR INTERMITENTE	SWITCH ASSY	CONJ. INTERRUPTOR	067I
8		87311254		1	INTERRUPTOR INTERMITENTE	SWITCH ASSY	CONJ. INTERRUPTOR	067I
9		82025856		1	LÂMPADA	LAMP	LUZ	009F
10		82035399		1	INTERRUPTOR INTERMITENTE	SWITCH ASSY	CONJ. INTERRUPTOR	067I
11		87331329		1	INTERRUPTOR INTERMITENTE	SWITCH ASSY	CONJ. INTERRUPTOR	067I
12		82022763		AR	BUJÃO	PLUG	TAPÓN	050T
13		82032555		1	BUJÃO	PLUG	TAPÓN	050T
14		82022823		1	BUJÃO	PLUG	TAPÓN	050T
15		87351624		2	BUJÃO	PLUG	TAPÓN	050T
16		84557856		1	VISUALIZAÇÃO	DISPLAY	VISUALIZACIÓN	A020

PROTEÇÃO DOS COMANDOS
CONTROLS COVER
ENVOLTURA DE LOS MANDOS
COPERTURE COMANDI
ABDECKUNG STEUE RUNGEN
COUVERTURE COMMANDES

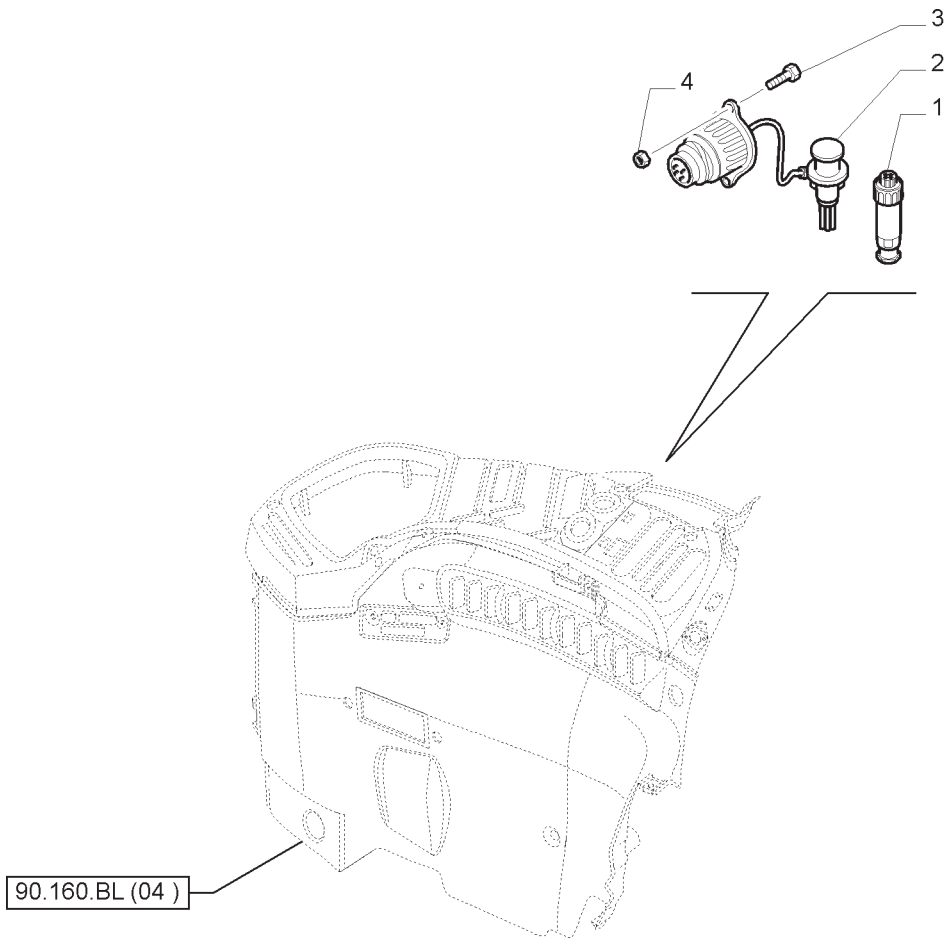

PROTEÇÃO DOS COMANDOS
CONTROLS COVER
ENVOLTURA DE LOS MANDOS
COPERTURE COMANDI
ABDECKUNG STEUE RUNGEN
COUVERTURE COMMANDES

R	N	P.N.	MOD	Q	Descrição	Description	Descripción	L.C.
1		87304492		1	CONECTOR ELÉTRICO	ELEC CONNECTOR	CONECTOR ELÉCTR.	235C
2		87345189		1	CHICOTE	WIRE HARNESS	GRUPO DE CABLES	070I
3		83912337		2	PARAFUSO	SELF-TAP SCREW	TORNILLO AUTORROSCADO	062V
4		16101711		2	PORCA	NUT	TUERCA	010D

COMANDO DOS FARÓIS DE TRABALHO E INTERRUPTOR DO HIDRÁULICO PRINCIPAL
WORKLAMPS CONTROL AND HYDRAULIC MASTER SWITCH
MANDO LUCES DE TRABAJO E INTERRUPTOR HIDRÁULICO PRINCIPAL
COMANDO LUCI DA LAVORO E INTERRUTTORE IDRAULICO PRICIPALE
UMSCHALTB. ZAPFWELLE, ARBEITSSCHEINWERFER-SCHALTER U. HYDRAULIK-HAUPTSCHALTER
COMMANDE PROJECTEURS DE TRAVAIL ET INTERRUPTEUR HYDRAULIQUE PRINCIPAL

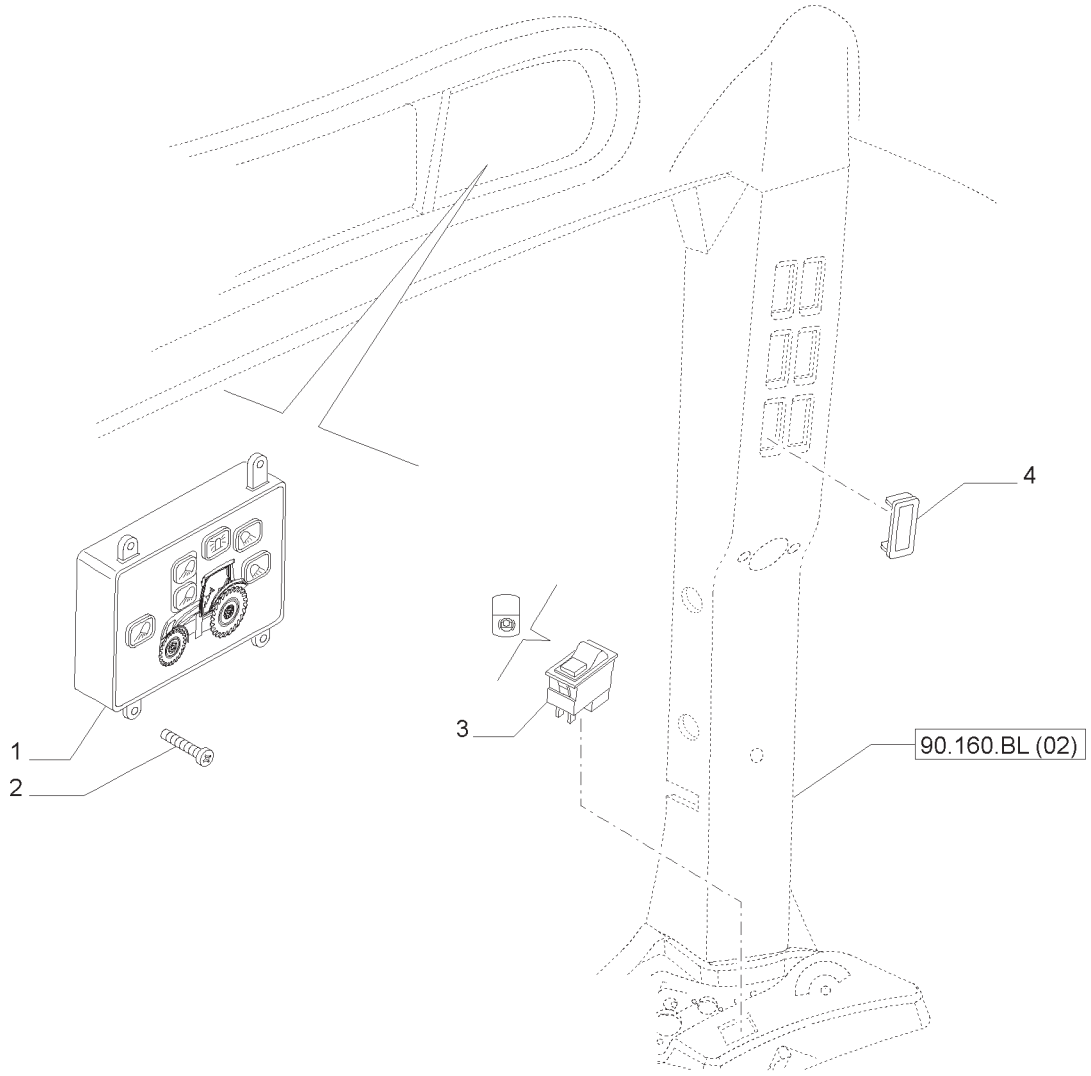

COMANDO DOS FARÓIS DE TRABALHO E INTERRUPTOR DO HIDRÁULICO PRINCIPAL
WORKLAMPS CONTROL AND HYDRAULIC MASTER SWITCH
MANDO LUCES DE TRABAJO E INTERRUPTOR HIDRÁULICO PRINCIPAL
COMANDO LUCI DA LAVORO E INTERRUTTORE IDRAULICO PRICIPALE
UMSCHALTB. ZAPFWELLE, ARBEITSSCHEINWERFER-SCHALTER U. HYDRAULIK-HAUPTSCHALTER
COMMANDE PROJECTEURS DE TRAVAIL ET INTERRUPTEUR HYDRAULIQUE PRINCIPAL

R	N	P.N.	MOD	Q	Descrição	Description	Descripción	L.C.
1		87662840		1	INTERRUPTOR INTERMITENTE	SWITCH ASSY	CONJ. INTERRUPTOR	067I
2		15903804		4	PARAFUSO	SELF-TAP SCREW	TORNILLO AUTORROSCADO	062V
3		82022751		1	INTERRUPTOR INTERMITENTE	SWITCH ASSY	CONJ. INTERRUPTOR	067I
4		82022763		AR	BUJÃO	PLUG	TAPÓN	050T

INSTRUMENTO COM VÁRIAS INDICAÇÕES - ANALÓGICO/DIGITAL E INTERRUPTOR DE ALAVANCA
INSTRUMENT CLUSTER - ANALOGUE/DIGITAL AND SWITCH TOGGLE
CUADRO DE SENAL. MULTIPLE- ANALOGUE/DIGITAL Y INTERRUPTOR DE PALANCA
STRUMENTO A PIU' INDICAZIONI-ANALOGICO/DIGITALE E INTERRUTTORE A LEVA
INSTRUMENTEMGRUPPE, ANALOGUE/DIGITAL UND HEBELSCHALTUNG
TABLEAU DE INSTRUMENTS- ANALOGUE/DIGITAL ET INTERRUPTEUR A LEVIER

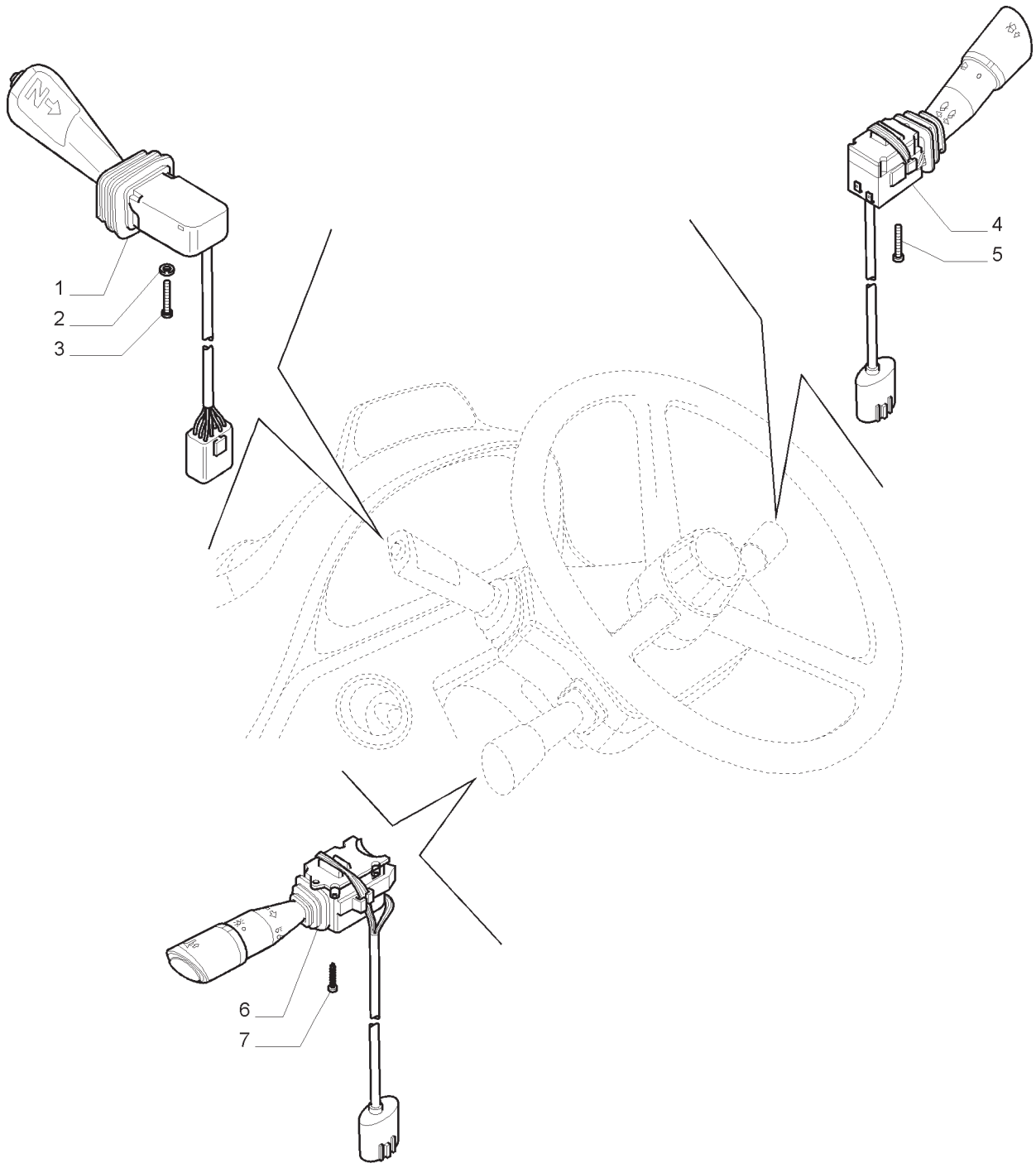

INSTRUMENTO COM VÁRIAS INDICAÇÕES - ANALÓGICO/DIGITAL E INTERRUPTOR DE ALAVANCA
INSTRUMENT CLUSTER - ANALOGUE/DIGITAL AND SWITCH TOGGLE
CUADRO DE SENAL. MULTIPLE- ANALOGUE/DIGITAL Y INTERRUPTOR DE PALANCA
STRUMENTO A PIU' INDICAZIONI-ANALOGICO/DIGITALE E INTERRUTTORE A LEVA
INSTRUMENTEMGRUPPE, ANALOGUE/DIGITAL UND HEBELSCHALTUNG
TABLEAU DE INSTRUMENTS- ANALOGUE/DIGITAL ET INTERRUPTEUR A LEVIER

R	N	P.N.	MOD	Q	Descrição	Description	Descripción	L.C.
1		87471810		1	ALAVANCA	LEVER	PALANCA	045L
2		10615279		3	TRAVA DA ARRUELA	LOCK WASHER	ARANDELA DE FRENO	132R
3		82880809		3	PARAFUSO	SCREW	TORNILLO	040V
4		84288425		1	INTERRUPTOR	SWITCH	INTERRUPTOR	075I
5		15643001		3	PARAFUSO	SCREW	TORNILLO	040V
6		87490159		1	INTERRUPTOR INTERMITENTE	SWITCH ASSY	CONJ. INTERRUPTOR	067I
7		15687201		3	PARAFUSO	SELF-TAP SCREW	TORNILLO AUTORROSCADO	062V

55.512.BY	05	p1	04/13

MONITOR DE RENDIMENTO - INSTRUMENTO COMBINADO MELHORADO
PERFORMANCE MONITOR - ENHANCED INSTRUMENT CLUSTER
MONITOR DE RENDIMIENTO - APPAREILS DE CONTROLE MEJORADO
INDICATORE DI RENDIMENTO - QUADRO STRUMENTI AVANZATO
LEISTUNGSKONTROLLGERZT - ERWEITERTES KOMBIINSTRUMENT
INDICATEUR DE RENDEMENT - COMBINE DE BORD AVANCÉ

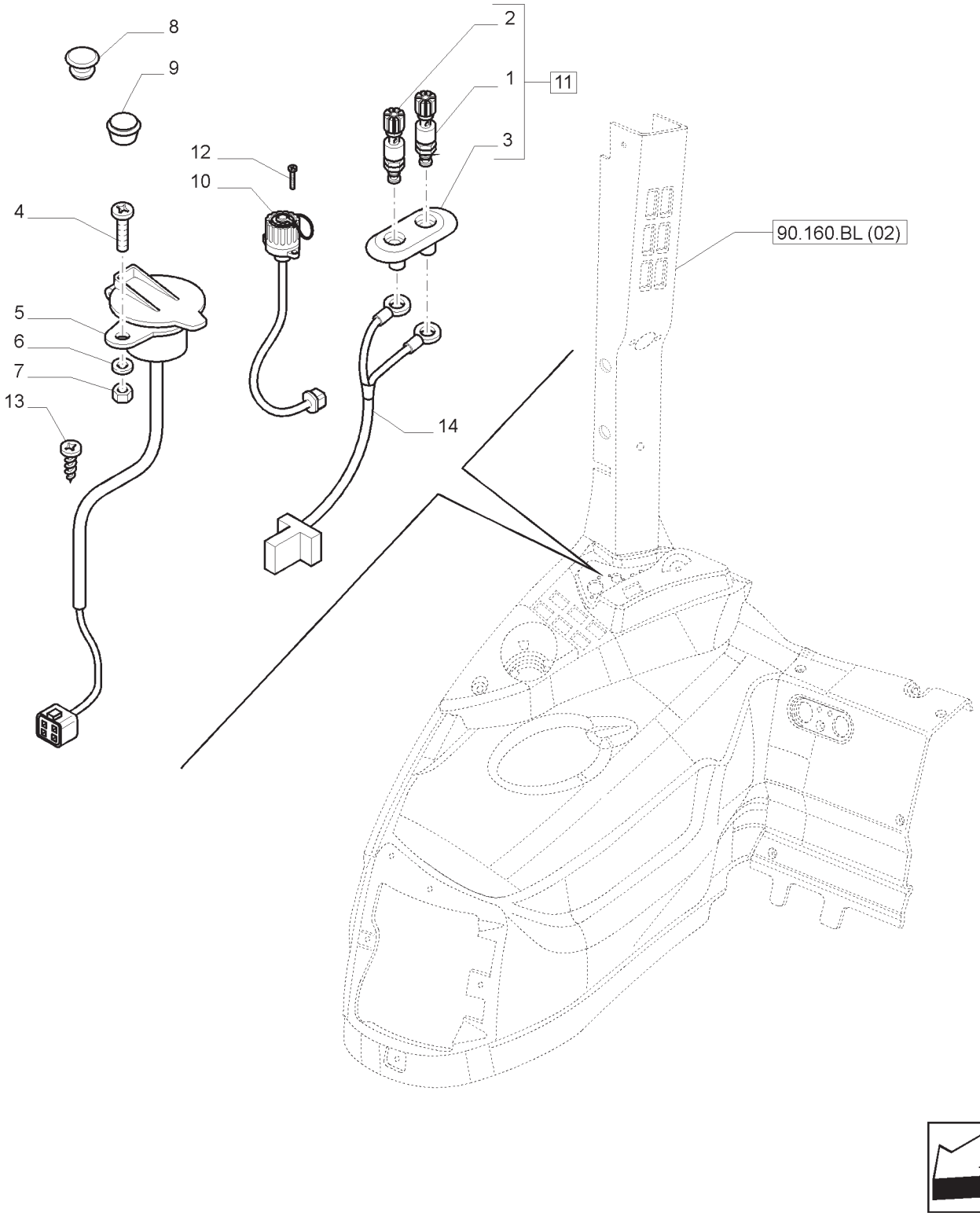

MONITOR DE RENDIMENTO - INSTRUMENTO COMBINADO MELHORADO
PERFORMANCE MONITOR - ENHANCED INSTRUMENT CLUSTER
MONITOR DE RENDIMIENTO - APPAREILS DE CONTROLE MEJORADO
INDICATORE DI RENDIMENTO - QUADRO STRUMENTI AVANZATO
LEISTUNGSKONTROLLGERZT - ERWEITERTES KOMBIINSTRUMENT
INDICATEUR DE RENDEMENT - COMBINE DE BORD AVANCÉ

R	N	P.N.	MOD	Q	Descrição	Description	Descripción	L.C.
1		82003171		1	TERMINAL	TERMINAL	TERMINAL	094T
2		82003172		1	TERMINAL	TERMINAL	TERMINAL	094T
3		82003173		1	BISEL	BEZEL	BISEL	123M
4		13272617		2	PARAFUSO	SCREW	TORNILLO	040V
5		84416692		2	CHICOTE	WIRE HARNESS	GRUPO DE CABLES	070I
6		14496201		2	ARRUELA PLANA	WASHER	ARANDELA	131R
7		10794011		2	PORCA	NUT	TUERCA	010D
8		82022823		1	BUJÃO	PLUG	TAPÓN	050T
9		87351624		2	OBTURADOR	BLANK-OFF PLUG	OBTURADOR	Z572
10		87345189		1	CHICOTE	WIRE HARNESS	GRUPO DE CABLES	070I
11		84266120		1	SOQUETE, INCLUI 1 -3	SOCKET	ENCAJE	P483
12		83912337		2	PARAFUSO	SELF-TAP SCREW	TORNILLO AUTORROSCADO	062V
13		15650101		2	PARAFUSO	SCREW	TORNILLO	040V
14		82035388		1	CHICOTE	WIRE HARNESS	GRUPO DE CABLES	070I

UNIDADE DE CONTROLE DO APOIO DO BRAÇO - COBERTURAS
ARMREST CONTROL UNIT - COVERS
UNIDAD DE CONTROL DEL REPOSABRAZOS - ENVOLTURA
UNITÀ DI CONTROLLO BRACCIOLO - COPERTURE
BEDIENARMLEHNEN-STEUERGERÄT - ABDECKUNG
CONTRÔLEUR D'ACCOUDOIR - COUVERTURE

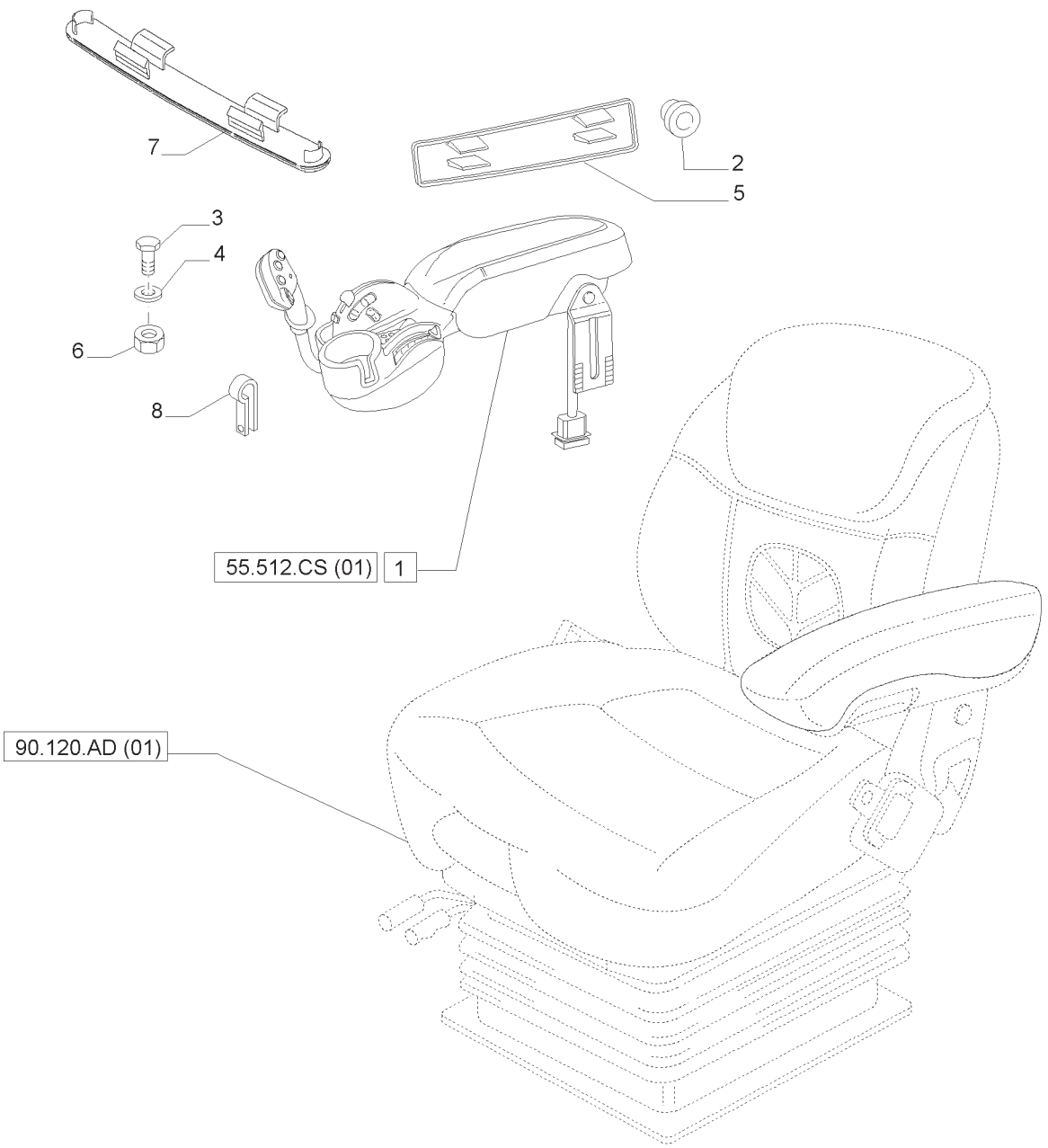

UNIDADE DE CONTROLE DO APOIO DO BRAÇO - COBERTURAS
ARMREST CONTROL UNIT - COVERS
UNIDAD DE CONTROL DEL REPOSABRAZOS - ENVOLTURA
UNITÀ DI CONTROLLO BRACCIOLO - COPERTURE
BEDIENARMLEHNEN-STEUERGERÄT - ABDECKUNG
CONTRÔLEUR D'ACCOUDOIR - COUVERTURE

R	N	P.N.	MOD	Q	Descrição	Description	Descripción	L.C.
1		87756957		1	APOIO DE BRAÇO	ARMREST	APOYABRAZOS	074A
2		81862738		3	BUJÃO	PLUG	TAPÓN	050T
3		16043024		2	PARAFUSO	SCREW	TORNILLO	040V
4		12628921		2	ARRUELA PLANA	WASHER	ARANDELA	131R
5		87385341		1	OBTURADOR	BLANK-OFF PLUG	OBTURADOR	Z572
6		86528579		2	PORCA	NUT	TUERCA	010D
7		87562241		1	BUJÃO	PLUG	TAPÓN	050T
8		82033477		1	GRAMPO	CLIP	CLIP	045F

55.512.CS	02	p1	04/13

UNIDADE DE CONTROLE DO APOIO DO BRAÇO - COBERTURAS
ARMREST CONTROL UNIT - COVERS
UNIDAD DE CONTROL DEL REPOSABRAZOS - ENVOLTURA
UNITÀ DI CONTROLLO BRACCIOLO - COPERTURE
BEDIENARMLEHNEN-STEUERGERÄT - ABDECKUNG
CONTRÔLEUR D'ACCOUDOIR - COUVERTURE

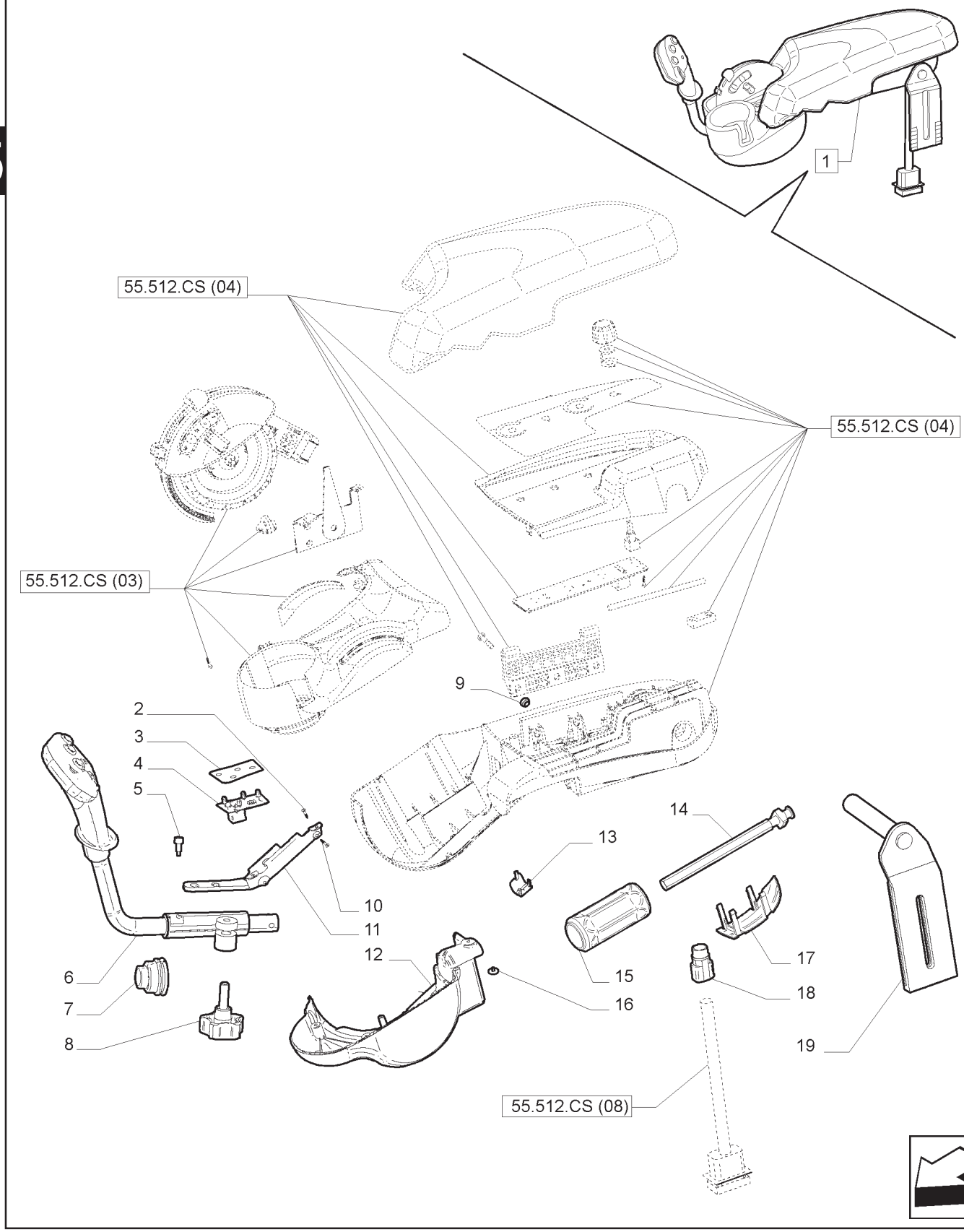

UNIDADE DE CONTROLE DO APOIO DO BRAÇO - COBERTURAS
ARMREST CONTROL UNIT - COVERS
UNIDAD DE CONTROL DEL REPOSABRAZOS - ENVOLTURA
UNITÀ DI CONTROLLO BRACCIOLO - COPERTURE
BEDIENARMLEHNEN-STEUERGERÄT - ABDECKUNG
CONTRÔLEUR D'ACCOUDOIR - COUVERTURE

R	N	P.N.	MOD	Q	Descrição	Description	Descripción	L.C.
1		87756957		1	APOIO DE BRAÇO, INCLUI 2 -19	ARMREST	APOYABRAZOS	074A
2		82016959		26	PARAFUSO	SCREW	TORNILLO	040V
3		82038396		1	ETIQUETA	LABEL	ETIQUETA	077E
4		82032895		1	PAINEL DE CONTROLE	CONTROL PANEL	PANEL DE CONTROL	P792
5		87338915		1	PINO	PIN	PASADOR	080P
6		82038402		1	ALAVANCA DE CONTROLE	CONTROL LEVER	PALANCA DE MANDO	P155
7		87337759		1	COIFA	BELLOWS	FUELLE	169S
8		87332076		1	PARAFUSO DE REGULAGEM	ADJUSTMENT SCREW	TORNILLO DE AJUSTE	051V
9		12574211		3	PORCA	NUT	TUERCA	010D
10		281076		2	PARAFUSO	SELF-TAP SCREW	TORNILLO AUTORROSCADO	062V
11		82038399		1	AJUSTADOR	ADJUSTER	AJUSTADOR	118A
12		87648551		1	CORPO	BODY	CUERPO	300C
13		87648553		1	COBERTURA	COVER	CUBIERTA	265C
14		82032891		1	EIXO	SHAFT	EJE	016A
15		82032889		1	MAÇANETA	KNOB	POMO	150P
16		87399122		1	PARAFUSO ESPECIAL	SPECIAL BOLT	PERNO ESPECIAL	P698
17		87670644		1	COBERTURA TRASEIRA	REAR COVER	CUBIERTA TRASERA	P775
18		87399120		1	PACOTE DE ESTOPA	GLAND	PRENSAESTOPAS	3880
19		87399128		1	SUPORTE	SUPPORT	SOPORTE	300S

UNIDADE DE COMANDO EDC – AVARIA
EDC COMMAND UNIT - BREAKDOWN
UNIDAD DE MANDO EDC – DESPIECE
EDC-BETJENINGSENHED – KOMPONENTER
EHR-BEDIENTEIL – EXPLOSIONSZEICHNUNG
BOÎTIER DE COMMANDE EDC – VUE ÉCLATÉE

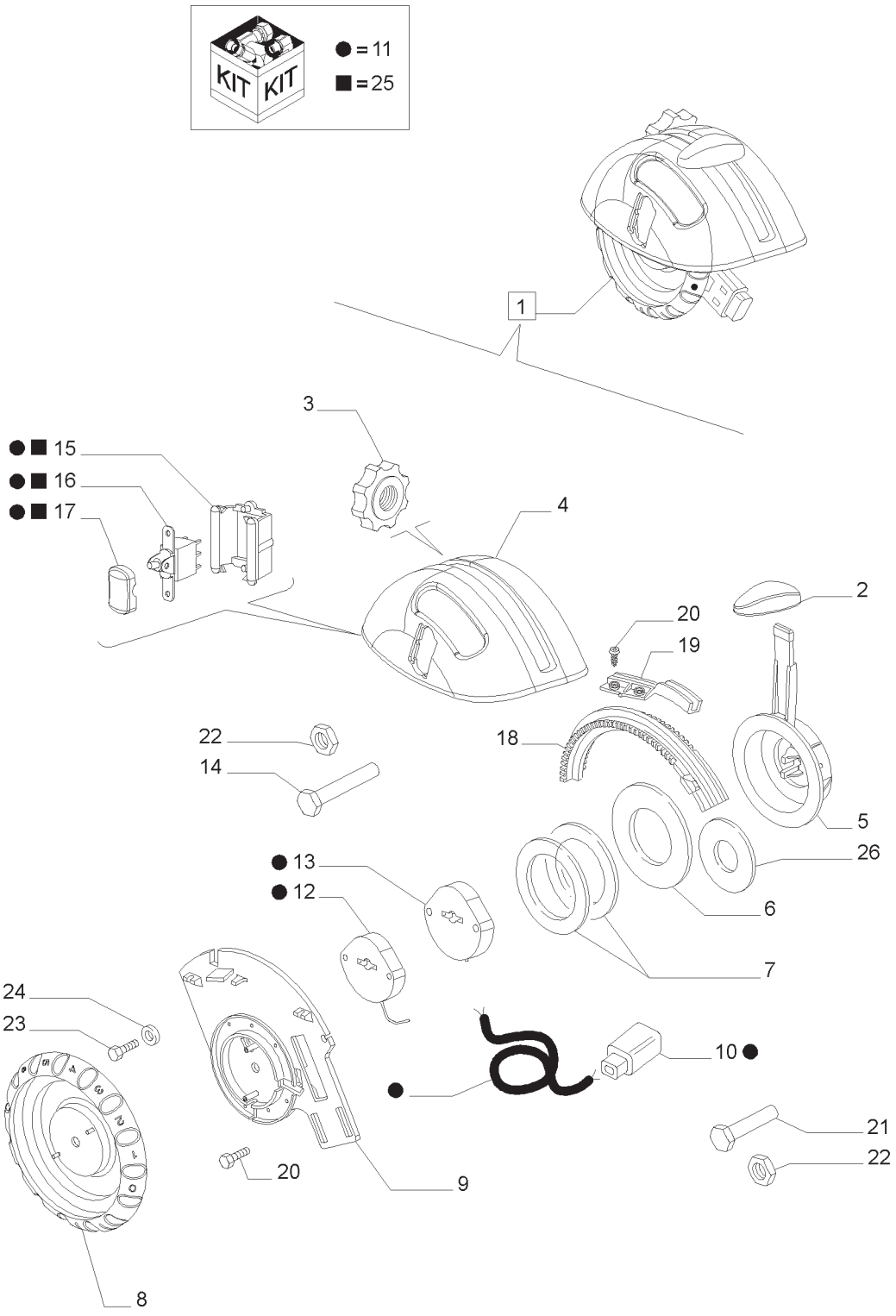

UNIDADE DE COMANDO EDC – AVARIA
EDC COMMAND UNIT - BREAKDOWN
UNIDAD DE MANDO EDC – DESPIECE
EDC-BETJENINGSENHED – KOMPONENTER
EHR-BEDIENTEIL – EXPLOSIONSZEICHNUNG
BOÎTIER DE COMMANDE EDC – VUE ÉCLATÉE

R	N	P.N.	MOD	Q	Descrição	Description	Descripción	L.C.
1		82035627		1	COMANDO, INCLUI 2 -26	CONTROL	CONTROL	189C
2		82035314		1	MAÇANETA	KNOB	POMO	150P
3		82016803		1	PORCA DE VEDAÇÃO	RING NUT	VIROLA METÁLICA	050G
4		82034649		1	COBERTURA	COVER	CUBIERTA	265C
5		82016800		1	ALAVANCA	LEVER	PALANCA	045L
6		82018844		4	ARRUELA PLANA	WASHER	ARANDELA	131R
7		82016804		2	LONA DA EMBREAGEM	CLUTCH LINING	FORRO DE EMBRAGUE	047A
8		82016799		1	MAÇANETA	KNOB	POMO	150P
9		NSS		1	ALAVANCA, INCLUIDO EM 1	LEVER	PALANCA	064N
10		82016812		1	CONECTOR ELÉTRICO	ELEC CONNECTOR	CONECTOR ELÉCTR.	235C
11		82016807		1	CABO ELÉTRICO	ELECTRIC CABLE	CABLE ELÉCTRICO	111C
12		82016809		1	POTENCIÔMETRO	POTENTIOMETER	POTENCIÓMETRO	550P
13		82016808		1	POTENCIÔMETRO	POTENTIOMETER	POTENCIÓMETRO	550P
14		82016805		1	EIXO	SHAFT	EJE	016A
15		82016811		1	ENCHIMENTO	INSERT	INSERTO	055I
16		82016810		1	INTERRUPTOR INTERMITENTE	SWITCH ASSY	CONJ. INTERRUPTOR	067I
17		82016813		1	INTERRUPTOR DE ALAVANCA	SWITCH, TOGGLE	INTERRUPTOR DE PALANCA	066I
18		82016802		1	PARAFUSO	SCREW	TORNILLO	040V
19		82018672		1	GUIA	GUIDE	GUÍA	145G
20		82018700		6	PARAFUSO	SCREW	TORNILLO	040V
21		82018788		1	EIXO	SPINDLE	HUSILLO	011A
22		82010052		2	PORCA	NUT	TUERCA	010D
23		82018841		4	PARAFUSO	SCREW	TORNILLO	040V
24		82018843		4	TRAVA DA ARRUELA	LOCK WASHER	ARANDELA DE FRENO	132R
25		82021152		1	INTERRUPTOR INTERMITENTE	SWITCH ASSY	CONJ. INTERRUPTOR	067I
26		82018845		3	MOLA-DIAFRAGMA	SPRING-DISC	MUELLE DE DISCO	103M
26		82018846		3	MOLA-DIAFRAGMA	SPRING-DISC	MUELLE DE DISCO	103M

UNIDADE DE COMANDO EDC – AVARIA
EDC COMMAND UNIT - BREAKDOWN
UNIDAD DE MANDO EDC – DESPIECE
EDC-BETJENINGSENHED – KOMPONENTER
EHR-BEDIENTEIL – EXPLOSIONSZEICHNUNG
BOÎTIER DE COMMANDE EDC – VUE ÉCLATÉE

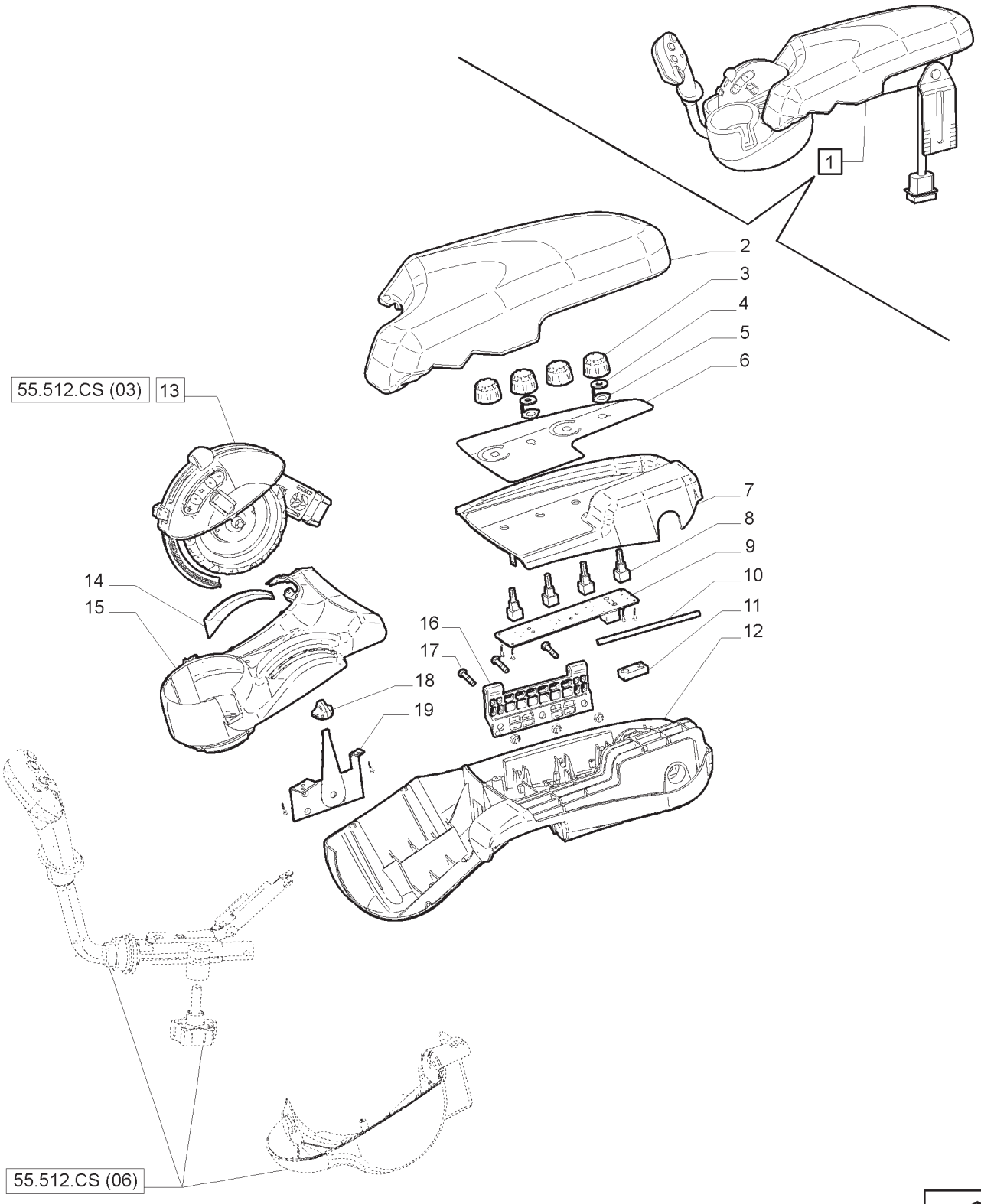

UNIDADE DE COMANDO EDC – AVARIA
EDC COMMAND UNIT - BREAKDOWN
UNIDAD DE MANDO EDC – DESPIECE
EDC-BETJENINGSENHED – KOMPONENTER
EHR-BEDIENTEIL – EXPLOSIONSZEICHNUNG
BOÎTIER DE COMMANDE EDC – VUE ÉCLATÉE

R	N	P.N.	MOD	Q	Descrição	Description	Descripción	L.C.
1		87756957		1	APOIO DE BRAÇO, INCLUI 2 -19	ARMREST	APOYABRAZOS	074A
2		87471651		1	COXIM	CUSHION	COJÍN	2460
3		82012988		4	MAÇANETA	KNOB	POMO	150P
4		87399123		1	ANEL	RING	ARO	045A
5		87399124		1	MOLA	SPRING	MUELLE	100M
6		82037923		1	ADESIVO	DECAL	CALCOMANÍA	012D
7		87648549		1	PAINEL	PANEL	PANEL	025P
8		82037921		4	POTENCIÔMETRO	POTENTIOMETER	POTENCIÓMETRO	550P
9		82037922		1	PLACA DE CIRCUITO IMPRESSO	PRINTED CIRCUIT BOARD	PLACA CIRCUITO IMPRESO	179C
10		87471653		1	PINO	PIN	PASADOR	080P
11		82037920		1	IMÃ	MAGNET	IMÁN	012M
12		87648547		1	CORPO	BODY	CUERPO	300C
13		82035627		1	COMANDO	CONTROL	CONTROL	189C
14		82039107		1	ETIQUETA	LABEL	ETIQUETA	077E
15		87648550		1	CORPO	BODY	CUERPO	300C
16		87471652		1	DOBRADIÇA	HINGE	BISAGRA	140C
17		81853129		3	PARAFUSO	SCREW	TORNILLO	040V
18		87332007		1	MAÇANETA	KNOB	POMO	150P
19		82038415		1	COMANDO DO ACELERADOR	THROTTLE CONTROL	MANDO VÁLV. REGULADORA	197C

UNIDADE DE CONTROLE DO APOIO DO BRAÇO - CHICOTE
ARMREST CONTROL UNIT - HARNESS
UNIDAD DE CONTROL DEL REPOSABRAZOS - MAZO
UNITÀ DI CONTROLLO BRACCIOLO - CABLAGGIO
BEDIENARMLEHNEN-STEUERGERÄT - GESCHIRR
CONTRÔLEUR D'ACCOUDOIR - FAISCEAU

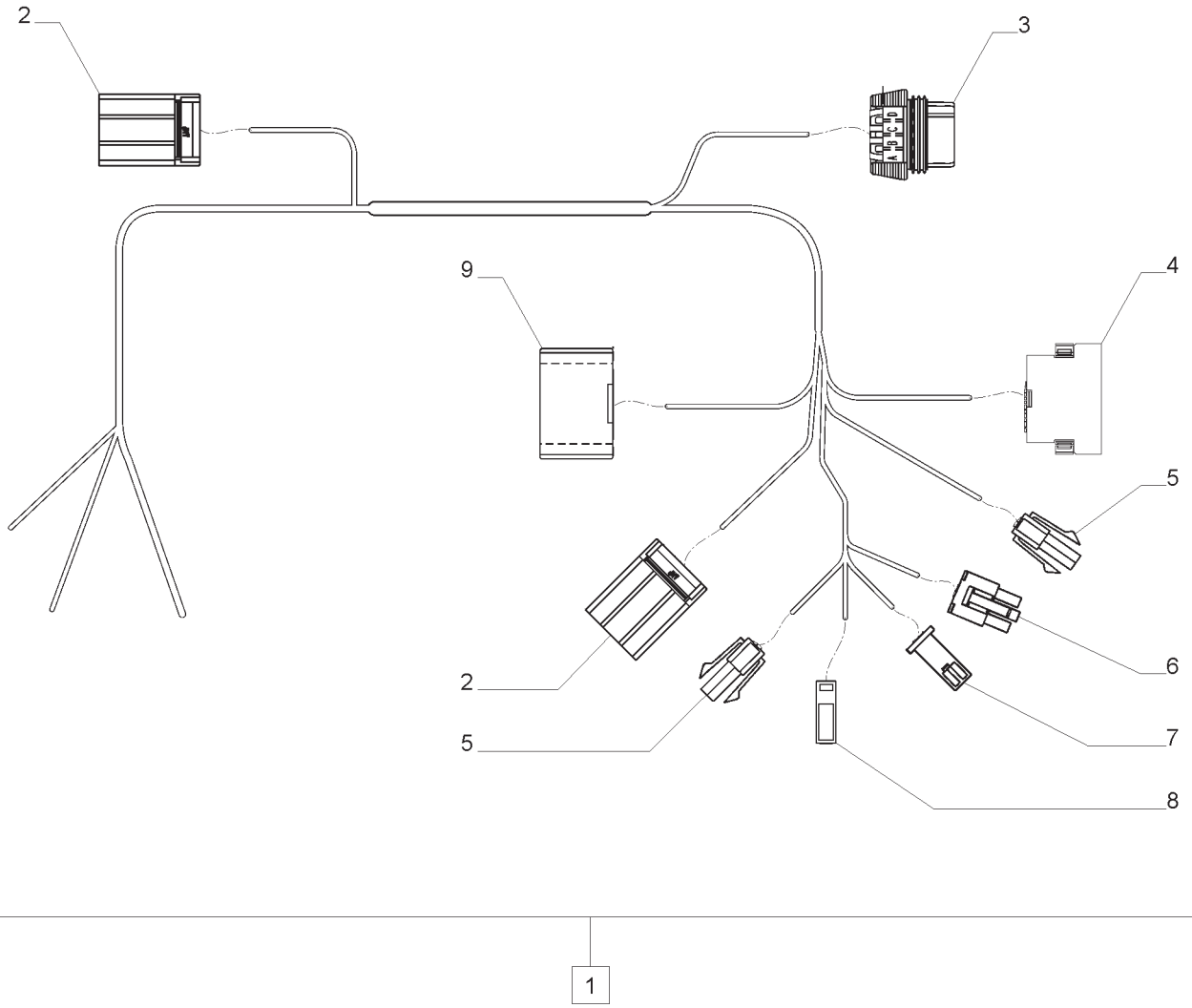

UNIDADE DE CONTROLE DO APOIO DO BRAÇO - CHICOTE
ARMREST CONTROL UNIT - HARNESS
UNIDAD DE CONTROL DEL REPOSABRAZOS - MAZO
UNITÀ DI CONTROLLO BRACCIOLO - CABLAGGIO
BEDIENARMLEHNEN-STEUERGERÄT - GESCHIRR
CONTRÔLEUR D'ACCOUDOIR - FAISCEAU

R	N	P.N.	MOD	Q	Descrição	Description	Descripción	L.C.
1		87474441		1	CHICOTE ELÉTRICO, INCLUI 2 -9	HARNESS, WIRE	GRUPO DE CABLES	070I
2		4551297		2	CONECTOR ELÉTRICO	ELEC CONNECTOR	CONECTOR ELÉCTR.	235C
3		4551295		1	CONECTOR ELÉTRICO	ELEC CONNECTOR	CONECTOR ELÉCTR.	235C
3		4551296		1	CONECTOR ELÉTRICO	ELEC CONNECTOR	CONECTOR ELÉCTR.	235C
4		455160500/10		1	CONECTOR ELÉTRICO	ELEC CONNECTOR	CONECTOR ELÉCTR.	235C
5		4551534		2	CONECTOR ELÉTRICO	ELEC CONNECTOR	CONECTOR ELÉCTR.	235C
6		0039-01-4030		1	CONECTOR ELÉTRICO	ELEC CONNECTOR	CONECTOR ELÉCTR.	235C
7		4551690		1	CONECTOR ELÉTRICO	ELEC CONNECTOR	CONECTOR ELÉCTR.	235C
8		4551747		1	CONECTOR ELÉTRICO	ELEC CONNECTOR	CONECTOR ELÉCTR.	235C
9		344263-1		1	CONECTOR ELÉTRICO	ELEC CONNECTOR	CONECTOR ELÉCTR.	235C

NOTA: W/SLIP, W/HTS, SPS

NOTA: SPS

T7.175 **T7.190**
T7.195 **T7.205**

CABOS ELÉTRICOS
MAIN CABLES
CABLES
CAVI
VERSCHIEDENE LEITUNGEN
CABLES ELECTRIQUES

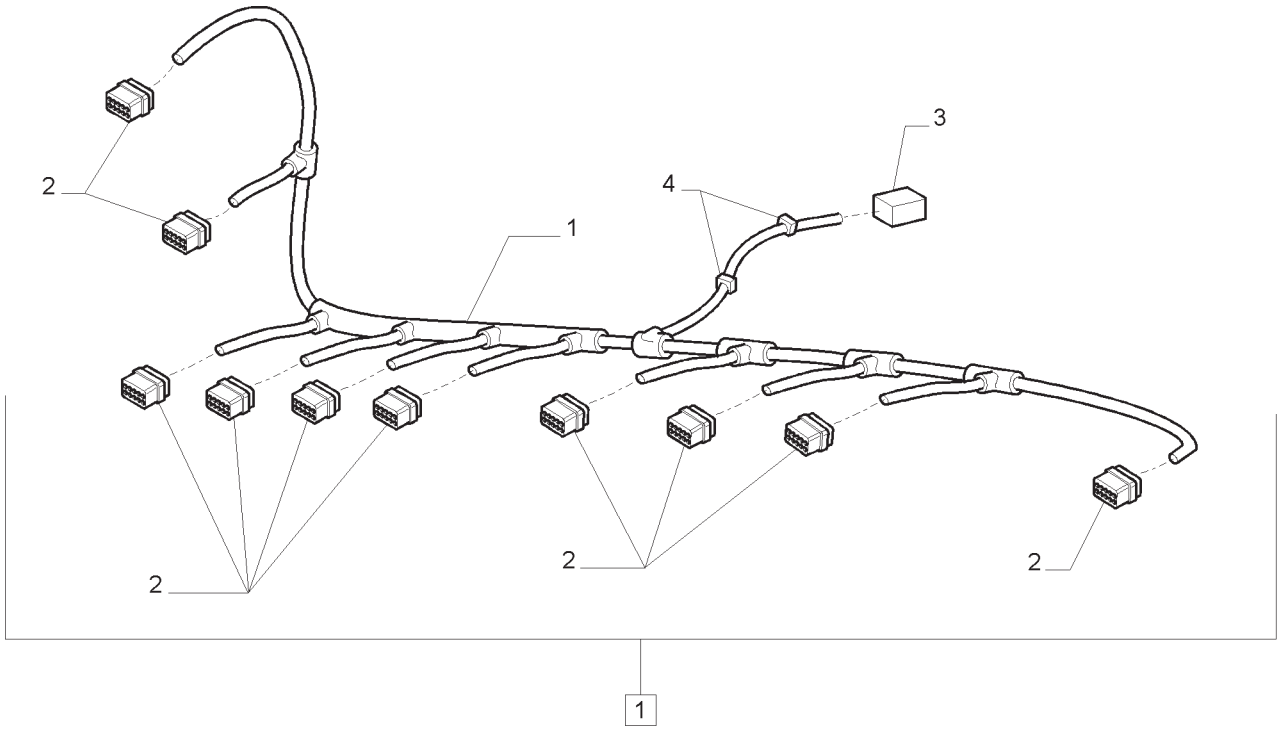

CABOS ELÉTRICOS
MAIN CABLES
CABLES
CAVI
VERSCHIEDENE LEITUNGEN
CABLES ELECTRIQUES

R	N	P.N.	MOD	Q	Descrição	Description	Descripción	L.C.
1		87714809		1	CHICOTE ELÉTRICO, INCLUI 2 -4	HARNESS, WIRE	GRUPO DE CABLES	070I
2		84819781		10	CONECTOR ELÉTRICO	ELEC CONNECTOR	CONECTOR ELÉCTR.	235C
3		10447897		1	CONECTOR ELÉTRICO	ELEC CONNECTOR	CONECTOR ELÉCTR.	235C
4		82012365		2	COLAR	COLLAR	COLLAR	031F

NOTA: SPS

UNIDADE DE CONTROLE DO APOIO DO BRAÇO - COMANDOS ELETRÔNICO E UNIDADE DE CONTROLE ELETRÓNICA
ARMREST CONTROL UNIT - ELECTRONIC CONTROLS AND ELECTRONIC CONTROL UNIT
UNIDAD DE CONTROL DEL REPOSABRAZOS - CONTROLES ELECTRONICO Y UNIDAD DE CONTROL ELECTRÓNICO
UNITÀ DI CONTROLLO BRACCIOLO - COMANDI ELETTRONICI E CENTRALINA ELETTRONICA
BEDIENARMLEHNEN STEUERGERÄT - ELEKTRONISCHEN BEDIENELEMENTE UND ELEKTRONISCHES STEUERGERÄT
CONTRÔLEUR D'ACCOUDOIR - COMMANDES ELECTRONIQUE ET BLOC DE COMMANDE ÉLECTRONIQUE

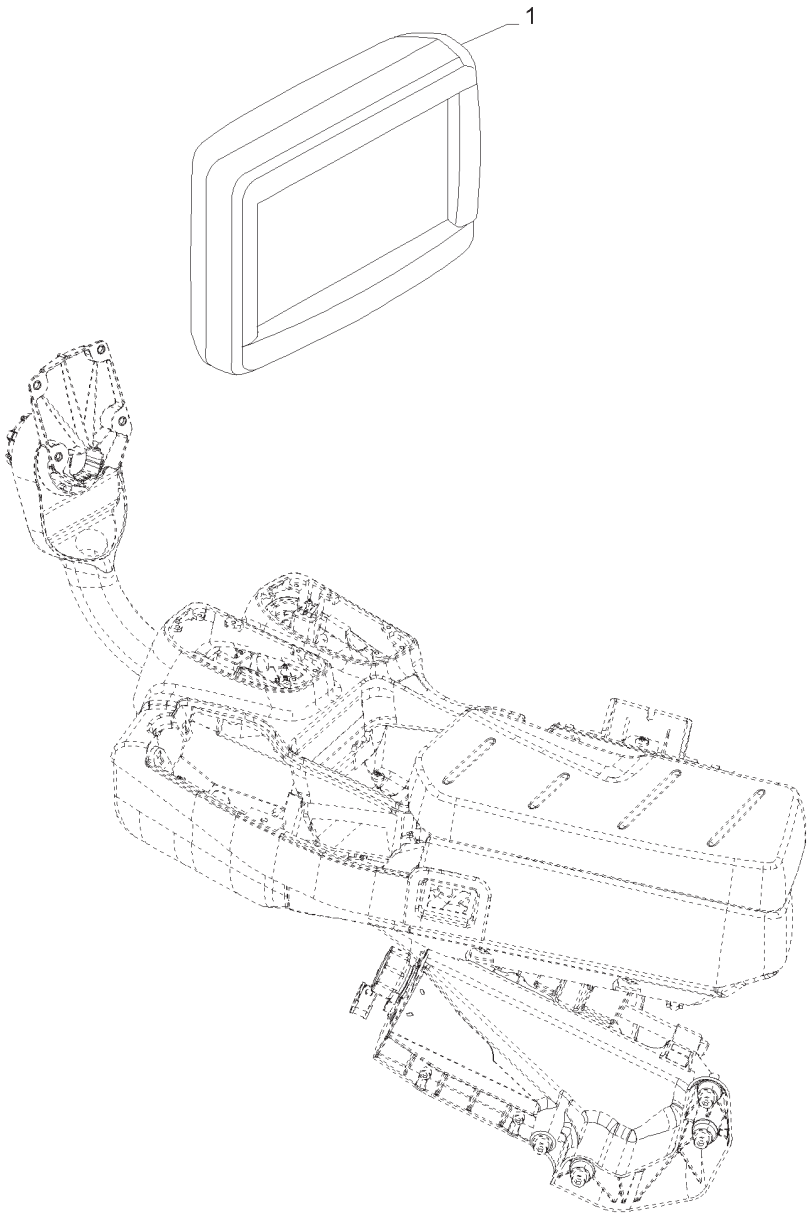

UNIDADE DE CONTROLE DO APOIO DO BRAÇO - COMANDOS ELETRÔNICO E UNIDADE DE CONTROLE ELETRÓNICA
ARMREST CONTROL UNIT - ELECTRONIC CONTROLS AND ELECTRONIC CONTROL UNIT
UNIDAD DE CONTROL DEL REPOSABRAZOS - CONTROLES ELECTRONICO Y UNIDAD DE CONTROL ELECTRÓNICO
UNITÀ DI CONTROLLO BRACCIOLO - COMANDI ELETTRONICI E CENTRALINA ELETTRONICA
BEDIENARMLEHNEN STEUERGERÄT - ELEKTRONISCHEN BEDIENELEMENTE UND ELEKTRONISCHES STEUERGERÄT
CONTRÔLEUR D'ACCOUDOIR - COMMANDES ELECTRONIQUE ET BLOC DE COMMANDE ÉLECTRONIQUE

R	N	P.N.	MOD	Q	Descrição	Description	Descripción	L.C.
1		**84518934**		1	VISUALIZAÇÃO	DISPLAY	VISUALIZACIÓN	A020

55.513.AA	01	p1	04/13

SUPORTE DO CÂMBIO DE MARCHAS
GEARSHIFT SUPPORT
SOPORTE CAMBIO DE VELOCIDADES
SUPPORTO DEL CAMBIO
WECHSELGETRIEBETRÄGER
SUPPORT BOITE DE VITESSE

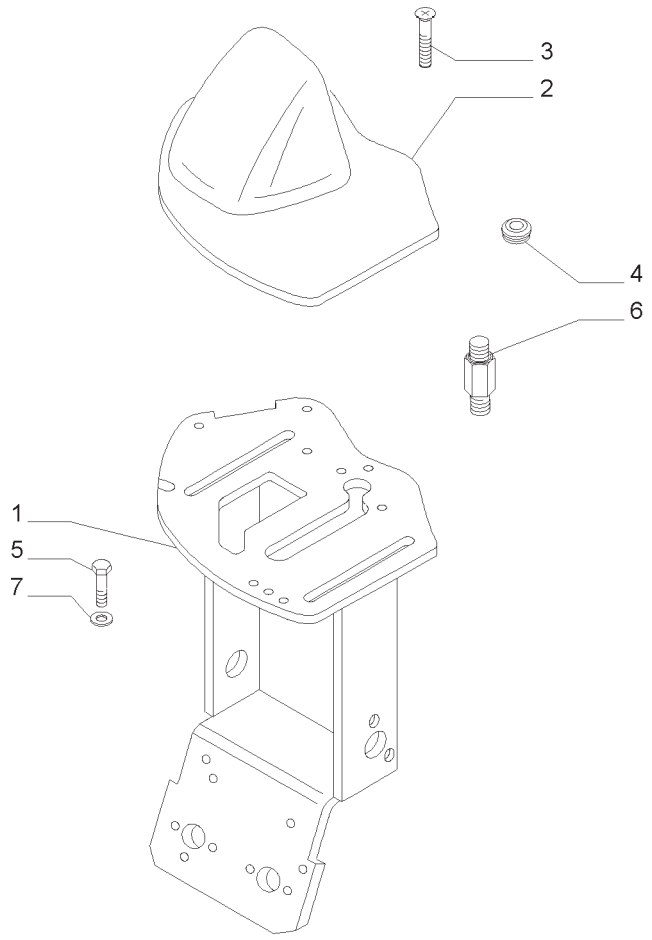

SUPORTE DO CÂMBIO DE MARCHAS
GEARSHIFT SUPPORT
SOPORTE CAMBIO DE VELOCIDADES
SUPPORTO DEL CAMBIO
WECHSELGETRIEBETRÄGER
SUPPORT BOITE DE VITESSE

R	N	P.N.	MOD	Q	Descrição	Description	Descripción	L.C.
1		87546064		1	SUPORTE	SUPPORT	SOPORTE	300S
2		82037716		1	CONJUNTO DA TAMPA	COVER ASSY	ENSAMB. DE CUBIERTA	P426
3		13300211		1	PARAFUSO	SCREW	TORNILLO	040V
4		81862738		4	BUJÃO	PLUG	TAPÓN	050T
5		14306321		4	PARAFUSO	SCREW	TORNILLO	040V
6		82025694		3	ESPAÇADOR	SPACER	ESPACIADOR	075D
7		14496501		1	ARRUELA PLANA	WASHER	ARANDELA	131R

55.518.AH	01	p1	04/13

LIMPA PÁRA-BRISAS TRASEIRO
REAR WINDSHIELD WIPER
LIMPIA PARABRISAS POSTERIORI
TERGILUNOTTO
HINTERESCHEIBENWISCHER
ESSUIE LUNETTE

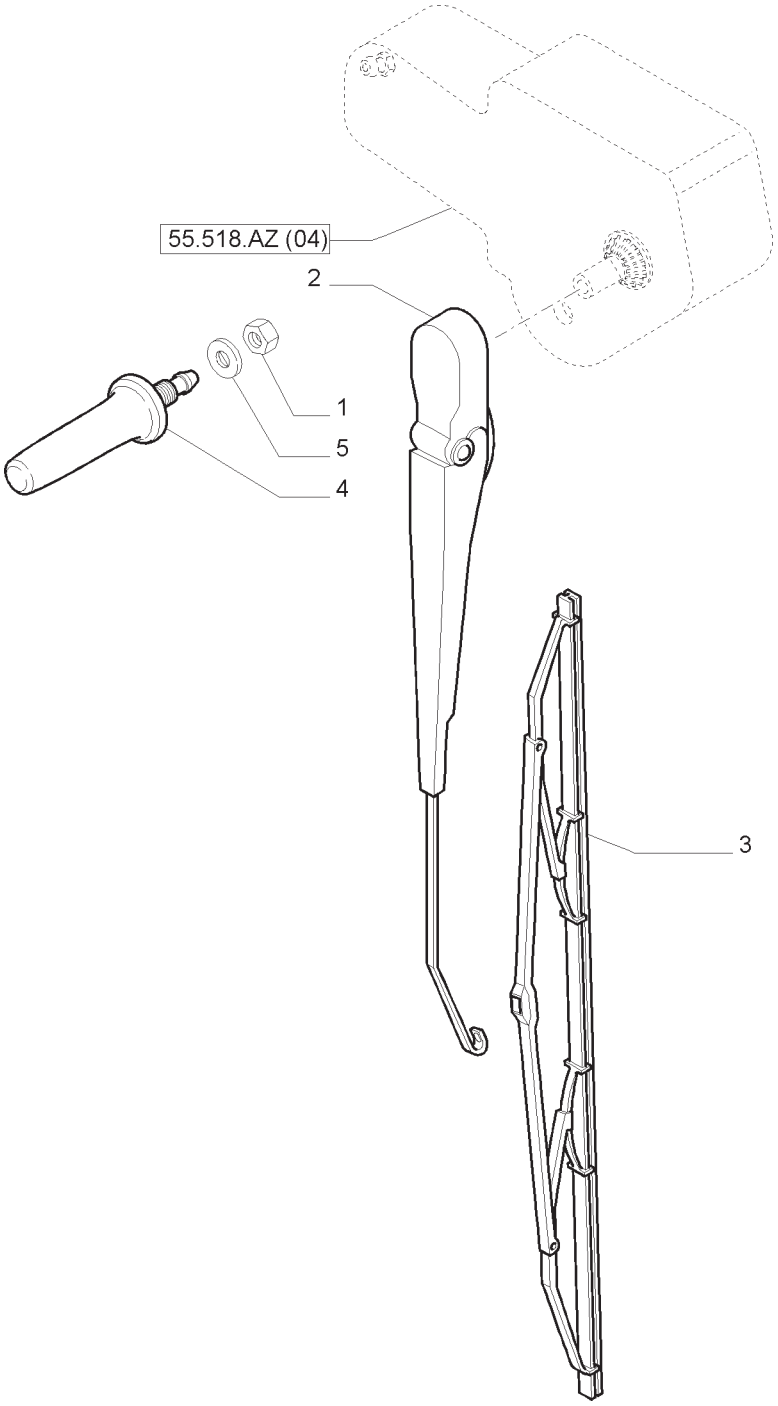

LIMPA PÁRA-BRISAS TRASEIRO
REAR WINDSHIELD WIPER
LIMPIA PARABRISAS POSTERIORI
TERGILUNOTTO
HINTERESCHEIBENWISCHER
ESSUIE LUNETTE

R	N	P.N.	MOD	Q	Descrição	Description	Descripción	L.C.
1		43362		4	PORCA	NUT	TUERCA	010D
2		82030992		1	BRAÇO LIMPADOR	WIPER ARM	BRAZO LIMPIAPARABRISAS	134B
3		82022857		1	PALHETA LIMPADOR	WIPER BLADE	ESCOBILLA DE LIMPIAPAR.	175S
4		82030999		1	JATO	JET	BOQUILLA	4740
5		86625263		1	ARRUELA PLANA	WASHER	ARANDELA	131R

RESERVATÓRIO LIMPA-VIDRO
WINDSHIELD WIPER TANK
DIPOSITO LIMPIAPARABRISAS
SERBATOIO LAVACRISTALLO
SCHEIBENVORDEREWASCHER TANK
RÉSERVOIR ESSUIE GLACE

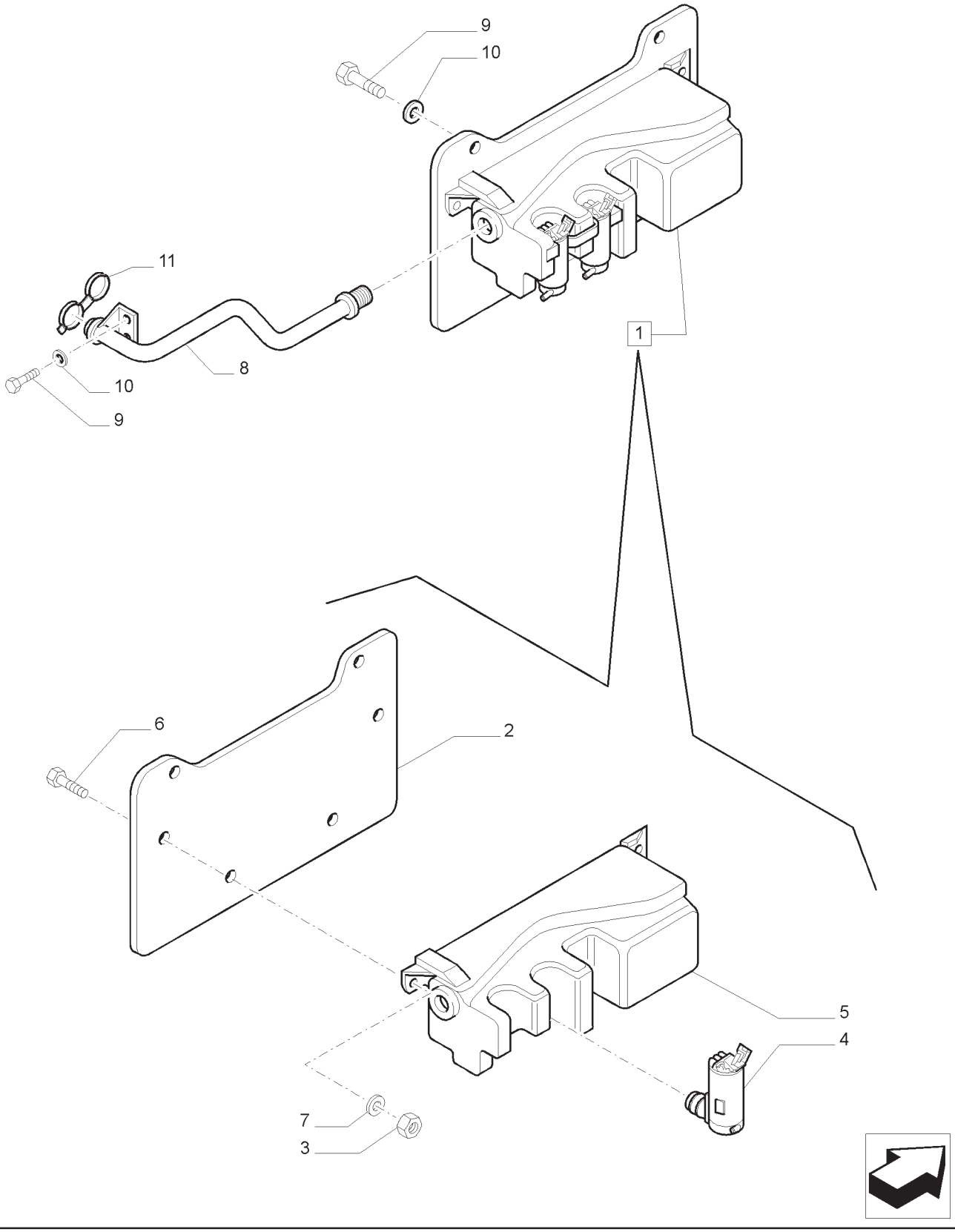

RESERVATÓRIO LIMPA-VIDRO
WINDSHIELD WIPER TANK
DIPOSITO LIMPIAPARABRISAS
SERBATOIO LAVACRISTALLO
SCHEIBENVORDEREWASCHER TANK
RÉSERVOIR ESSUIE GLACE

R	N	P.N.	MOD	Q	Descrição	Description	Descripción	L.C.
1		87638112		1	RESERV LAV PARA-BRISA, INCLUI 2-7	WINDSHIELD WASH RESERVOIR	DEPÓSITO LAVACRISTALES	114S
2		87638111		1	PLACA	PLATE	PLACA	105P
3		43362		2	PORCA	NUT	TUERCA	010D
4		84420264		2	BOMBA DO LAVADOR	WASHER PUMP	BOMBA LAVADORA	A089
5		82030995		1	RESERV LAV PARA-BRISA	WINDSHIELD WASH RESERVOIR	DEPÓSITO LAVACRISTALES	114S
6		120104		2	PARAFUSO	SCREW	TORNILLO	040V
7		12646704		2	ARRUELA PLANA	WASHER	ARANDELA	131R
8		82030997		1	TUBO	TUBE	TUBO	195T
9		16043224		6	PARAFUSO	SCREW	TORNILLO	040V
10		14496504		4	ARRUELA PLANA	WASHER	ARANDELA	131R
11		87527729		1	TAMPA DE RESERVATÓRIO	FILLER CAP	TAPÓN DE LLENADO	P676

55.518.AW	01	p1	04/13

LIMPA PÁRA-BRISAS DIANTEIRO
FRONT WINDSHIELD WIPER
LIMPIAPARABRISAS ANTERIORES
TERGILAVAVETRO ANTERIORE
SCHEIBENVORDEREWASCHER
ESSUIE GLACE AVANT

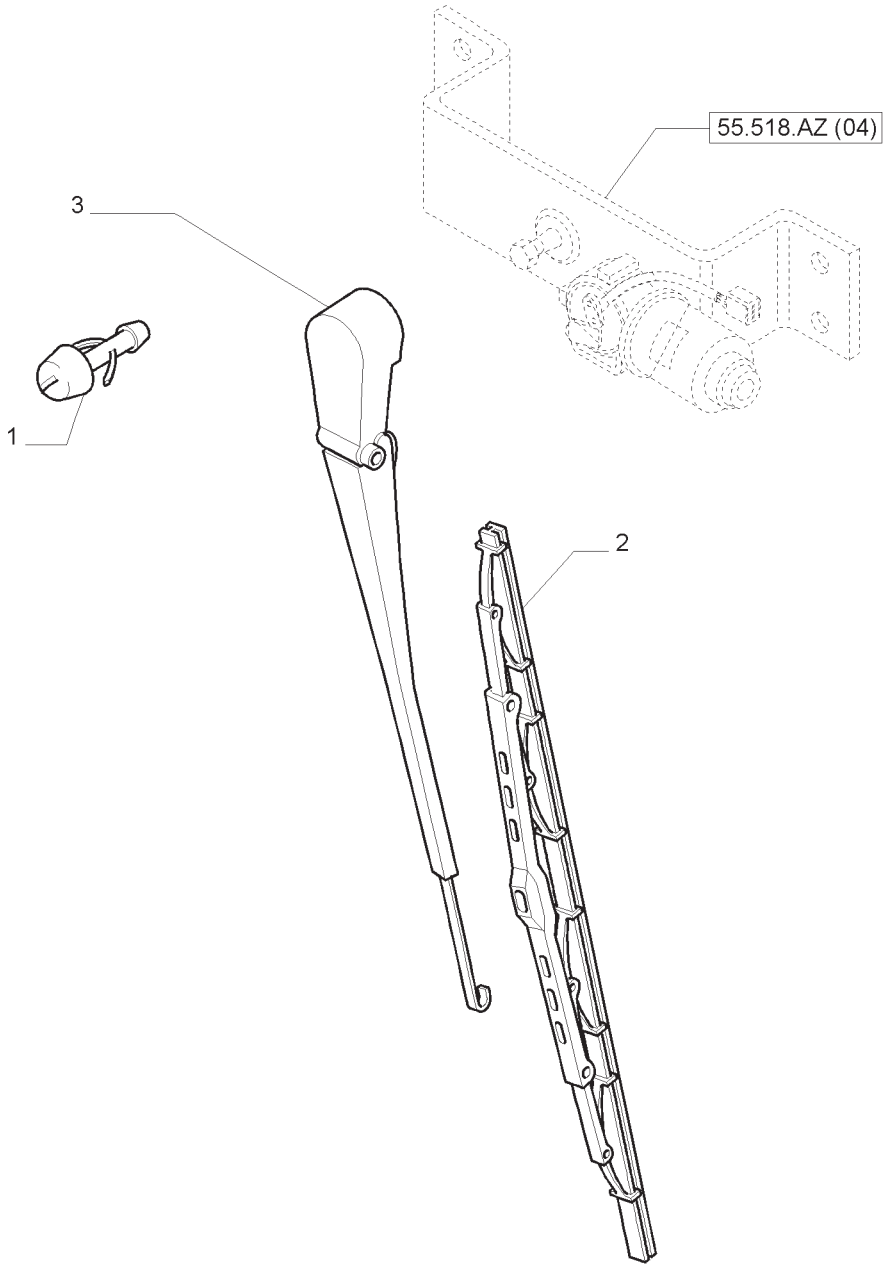

LIMPA PÁRA-BRISAS DIANTEIRO
FRONT WINDSHIELD WIPER
LIMPIAPARABRISAS ANTERIORES
TERGILAVAVETRO ANTERIORE
SCHEIBENVORDEREWASCHER
ESSUIE GLACE AVANT

R	N	P.N.	MOD	Q	Descrição	Description	Descripción	L.C.
1		82030998		1	INJETOR	NOZZLE	BOQUILLA	148P
2		82030990		1	PALHETA LIMPADOR	WIPER BLADE	ESCOBILLA DE LIMPIAPAR.	175S
3		82030972		1	BRAÇO LIMPADOR	WIPER ARM	BRAZO LIMPIAPARABRISAS	134B

MOTORES E BOMBA DOS LIMPA PÁRA-BRISAS
WIPER MOTORS AND PUMP
MOTORES Y BOMBA LAVACRISTALES
MOTORINI E POMPA TERGICRISTALLI
WASCHERPUMPENMOTOREN UND SCHEIBENWASCHERPUMPE
MOTEURS ET POMPE ESSUIE-GLACE

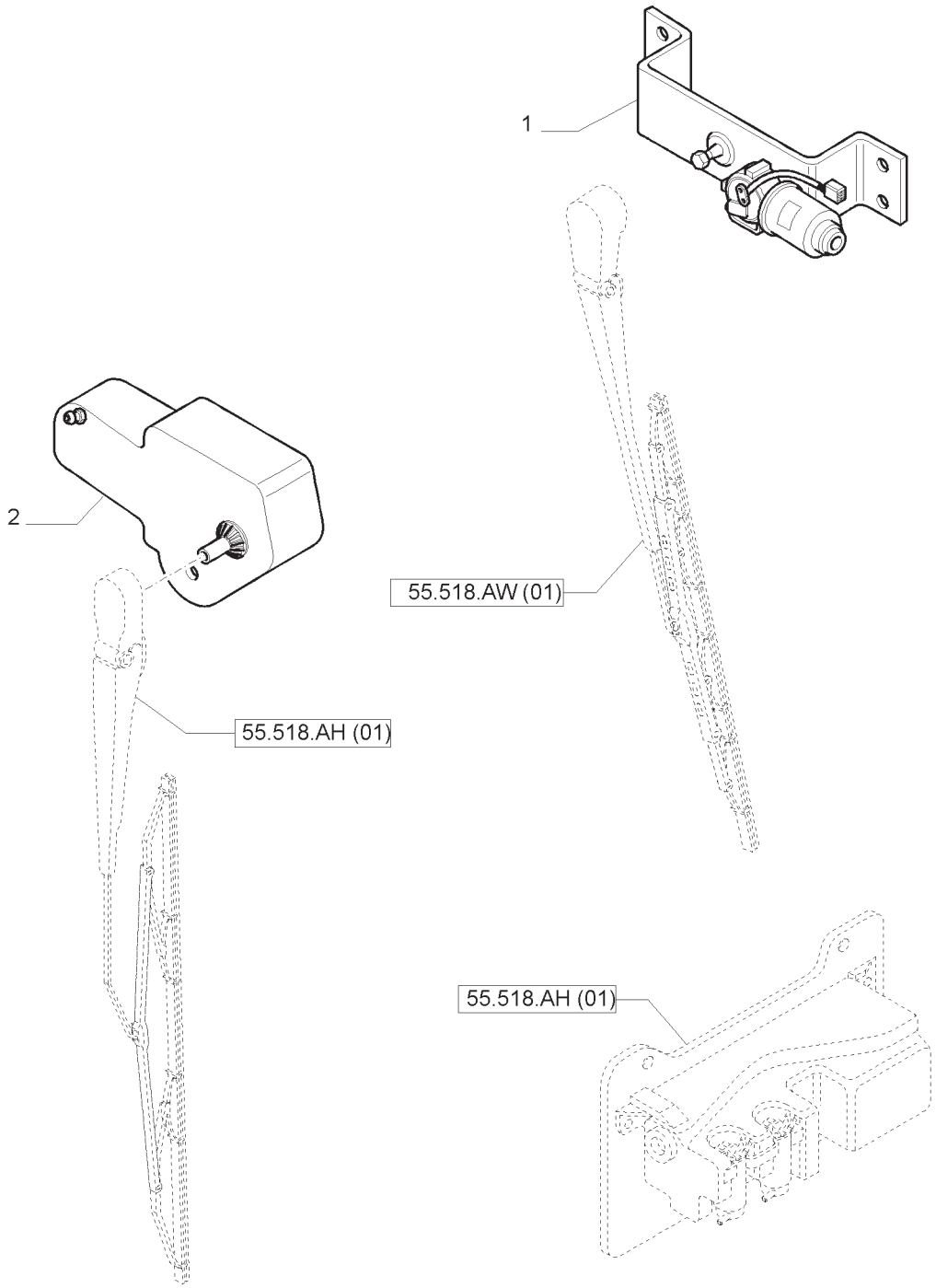

MOTORES E BOMBA DOS LIMPA PÁRA-BRISAS
WIPER MOTORS AND PUMP
MOTORES Y BOMBA LAVACRISTALES
MOTORINI E POMPA TERGICRISTALLI
WASCHERPUMPENMOTOREN UND SCHEIBENWASCHERPUMPE
MOTEURS ET POMPE ESSUIE-GLACE

R	N	P.N.	MOD	Q	Descrição	Description	Descripción	L.C.
1		82032050		1	MOTOR DO LIMPADOR DIANT.	WIPER MOTOR	MOTOR LIMPIAPARABR.	093T
2		87701494		1	MOTOR DO LIMPADOR TRAS.	WIPER MOTOR	MOTOR LIMPIAPARABR.	093T

55.519.AA	01	p1	04/13

INTERRUPTOR PARA FREIO DE MÃO
HAND BRAKE SWITCH
INTERRUPTOR PARA FRENO DE MANO
INTERRUTTORE FRENO A MANO
HANDBREMSE SCHALTER
INTERRUPTEUR DE FREIN A MAIN

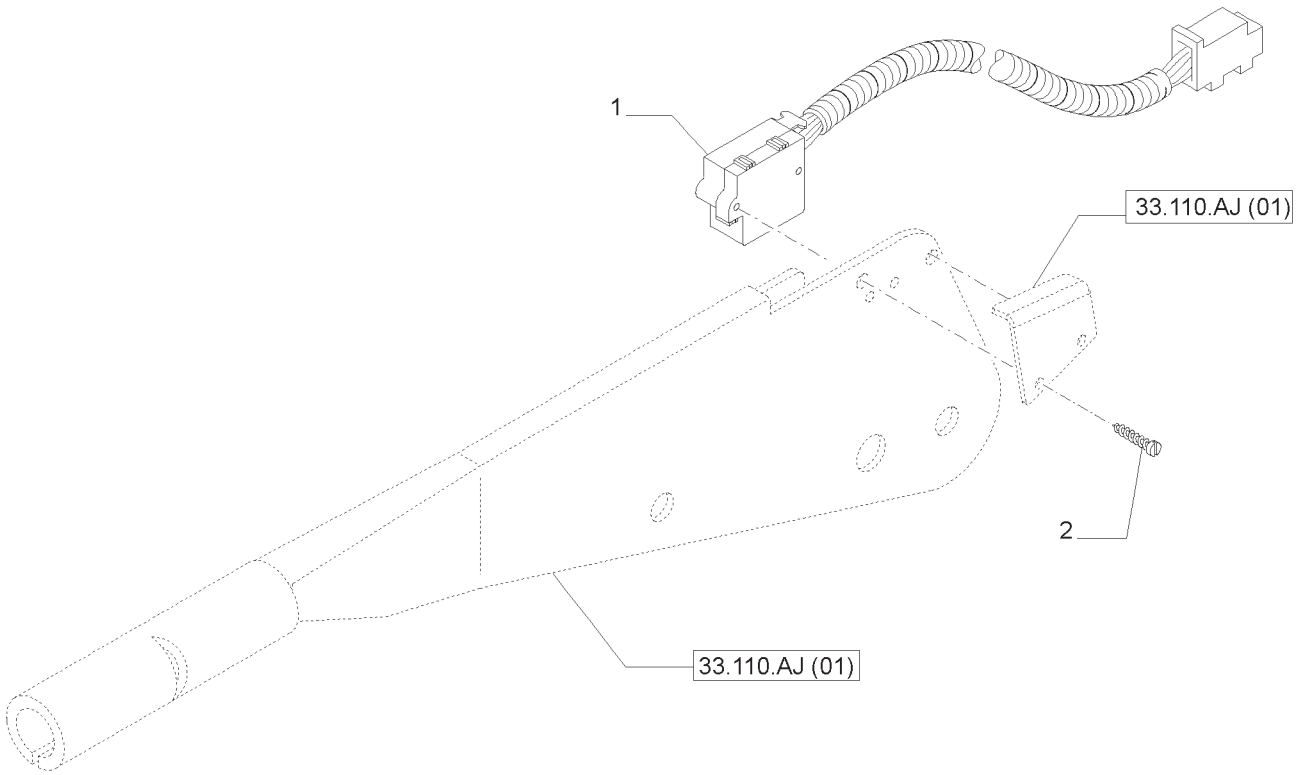

INTERRUPTOR PARA FREIO DE MÃO
HAND BRAKE SWITCH
INTERRUPTOR PARA FRENO DE MANO
INTERRUTTORE FRENO A MANO
HANDBREMSE SCHALTER
INTERRUPTEUR DE FREIN A MAIN

R	N	P.N.	MOD	Q	Descrição	Description	Descripción	L.C.
1		84142375		1	INTERRUPTOR INTERMITENTE	SWITCH ASSY	CONJ. INTERRUPTOR	067I
2		82007240		2	PARAFUSO	SCREW	TORNILLO	040V

CONTROLE DE ENGATE E PTO INTERRUPTOR MONTADO NO PÁRA-LAMAS
HITCH CONTROL AND PTO SWITCH MOUNTED ON REAR FENDERS
ENGANCHE DE CONTROL Y PTO INTERRUPTOR MONTADO EN GUARDABARROS TRASERO
CONTROLLO DI ATTACCO E PTO INTERRUTTORE MONTATO SUL RETRO PARAFANGHI
HUBWERKSREGELUNG UND ZAPFWELLENSCHALTER AUF DER RÜCKSEITE KOTFLÜGEL
CONTRÔLE ET ATTELAGE PTO INTERRUPTEUR MONTÉ ON GARDE-BOUE ARRIERE

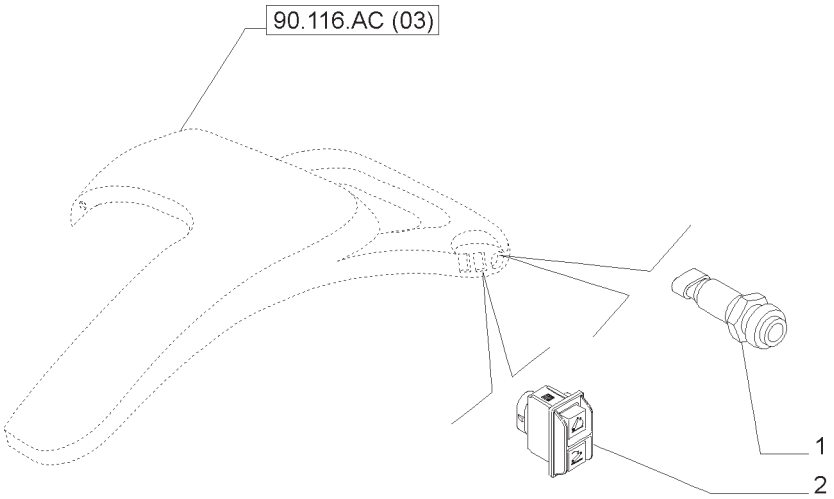

CONTROLE DE ENGATE E PTO INTERRUPTOR MONTADO NO PÁRA-LAMAS
HITCH CONTROL AND PTO SWITCH MOUNTED ON REAR FENDERS
ENGANCHE DE CONTROL Y PTO INTERRUPTOR MONTADO EN GUARDABARROS TRASERO
CONTROLLO DI ATTACCO E PTO INTERRUTTORE MONTATO SUL RETRO PARAFANGHI
HUBWERKSREGELUNG UND ZAPFWELLENSCHALTER AUF DER RÜCKSEITE KOTFLÜGEL
CONTRÔLE ET ATTELAGE PTO INTERRUPTEUR MONTÉ ON GARDE-BOUE ARRIERE

R	N	P.N.	MOD	Q	Descrição	Description	Descripción	L.C.
1		82025543		2	INTERRUPTOR INTERMITENTE	SWITCH ASSY	CONJ. INTERRUPTOR	067I
2		87452577		2	INTERRUPTOR	SWITCH	INTERRUPTOR	075I

UNIDADE DE CONTROLE DO APOIO DO BRAÇO - CONTROLE
ARMREST CONTROL UNIT - CONTROLS
UNIDAD DE CONTROL DEL REPOSABRAZOS - CONTROL
UNITA' DI CONTROLLO BRACCIOLO - COMANDO
BEDIENARMLEHNEN STEUERGERÄT - BEDIENELEMENT
CONTRÔLEUR D'ACCOUDOIR - COMMANDE

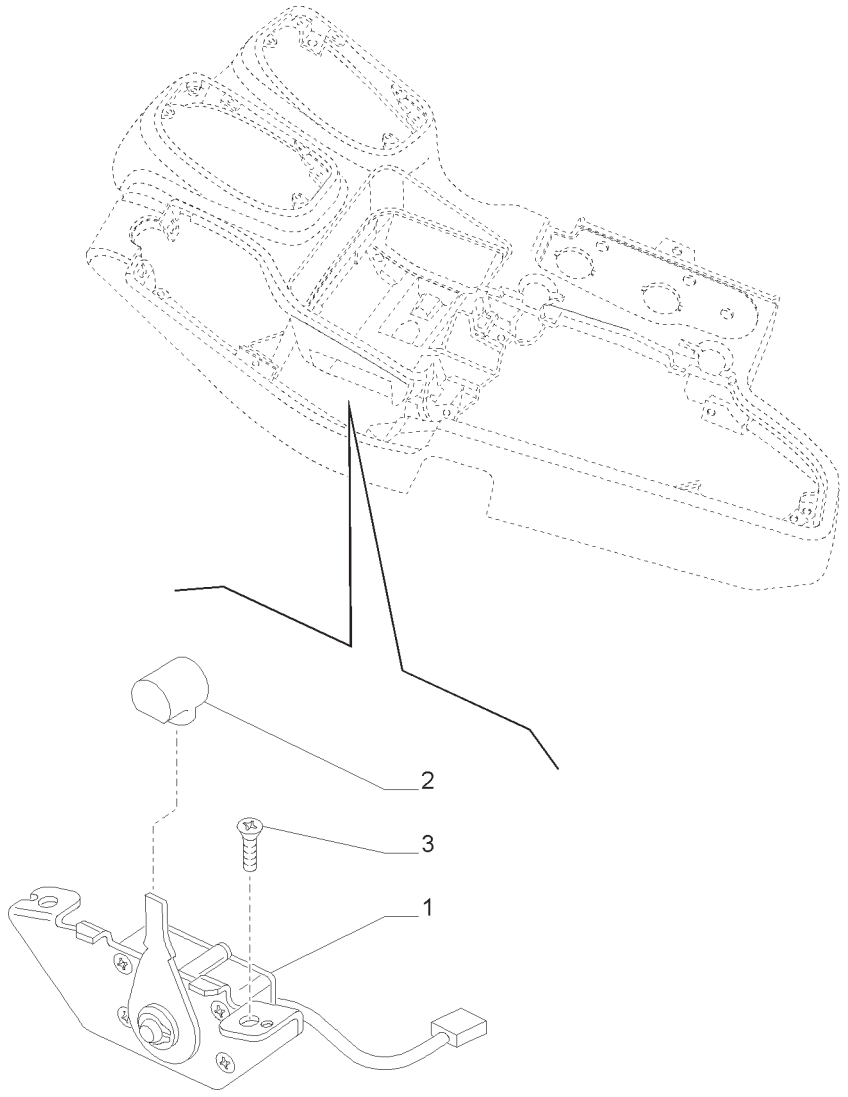

UNIDADE DE CONTROLE DO APOIO DO BRAÇO - CONTROLE
ARMREST CONTROL UNIT - CONTROLS
UNIDAD DE CONTROL DEL REPOSABRAZOS - CONTROL
UNITA' DI CONTROLLO BRACCIOLO - COMANDO
BEDIENARMLEHNEN STEUERGERÄT - BEDIENELEMENT
CONTRÔLEUR D'ACCOUDOIR - COMMANDE

R	N	P.N.	MOD	Q	Descrição	Description	Descripción	L.C.
1		**84218029**		1	POTENCIÔMETRO	POTENTIOMETER	POTENCIÓMETRO	550P
2		**84181178**		1	MAÇANETA	KNOB	POMO	150P
3		**15688375**		2	PARAFUSO	SCREW	TORNILLO	040V

NOTA: SPS

55.636.AD	01	p1	04/13

CABOS - CONSOLE LADO DIREITO
CABLES - RIGHT HAND CONSOLE PANEL
CABLES - CONSOLE PANEL DERECHA
CAVI - CONSOLE DI PANNELLO DESTRO
KABEL - RECHTEN KONSOLE PANEL
CÂBLES - CONSOLE PANEL DROITE

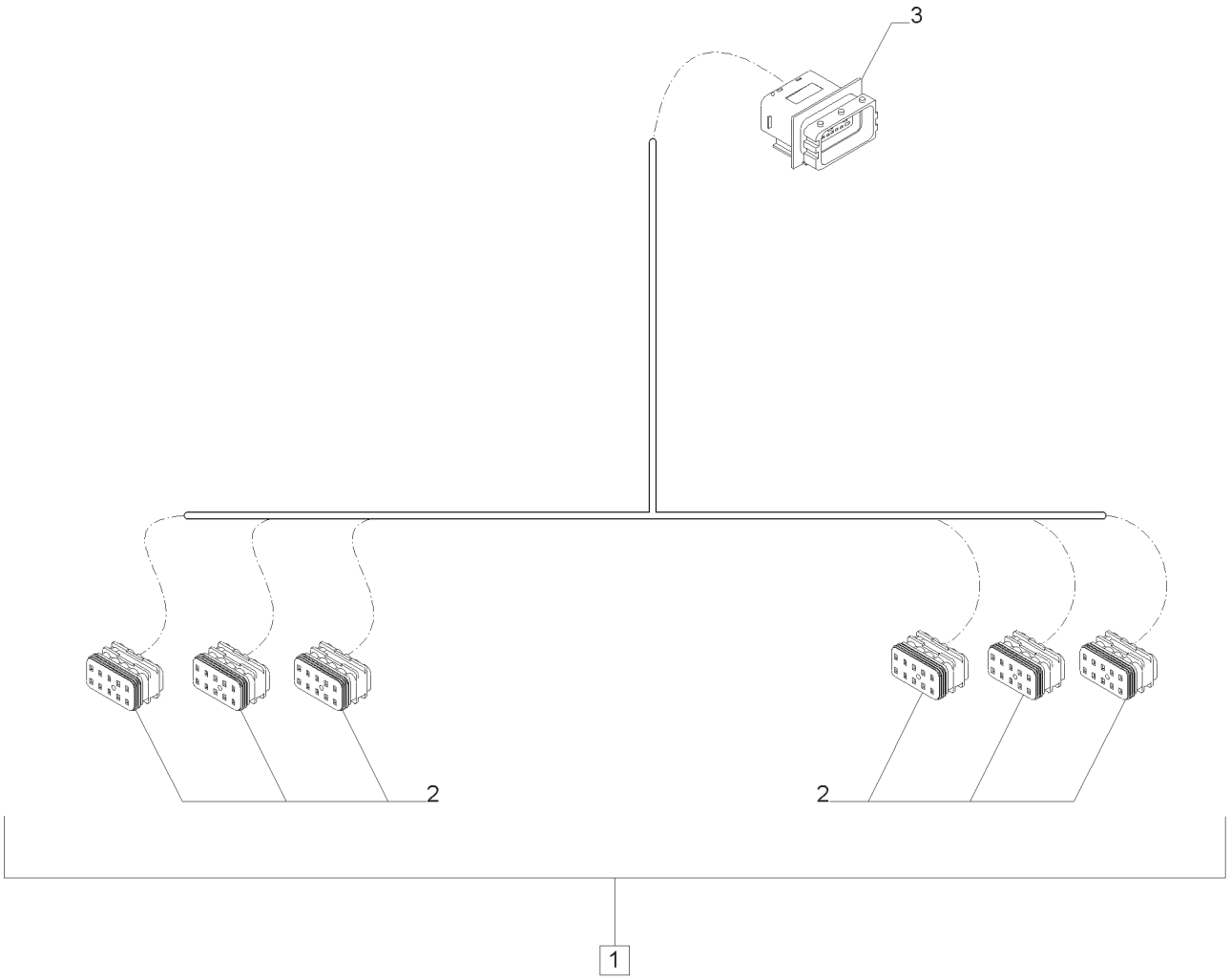

CABOS - CONSOLE LADO DIREITO
CABLES - RIGHT HAND CONSOLE PANEL
CABLES - CONSOLE PANEL DERECHA
CAVI - CONSOLE DI PANNELLO DESTRO
KABEL - RECHTEN KONSOLE PANEL
CÂBLES - CONSOLE PANEL DROITE

R	N	P.N.	MOD	Q	Descrição	Description	Descripción	L.C.
1		84600430		1	CHICOTE ELÉTRICO, INCLUI 2, 3	HARNESS, WIRE	GRUPO DE CABLES	070I
2		84819781		6	CONECTOR ELÉTRICO	ELEC CONNECTOR	CONECTOR ELÉCTR.	235C
3		87714265		1	CONECTOR ELÉTRICO	ELEC CONNECTOR	CONECTOR ELÉCTR.	235C

NOTA: MECÂNICO

LEVANTADOR HIDRÁULICO - DISPOSITIVO DO CONTROLE DA POSIÇÃO DO GRUPO
HYDRAULIC POWER LIFT - ASSY POSITION CONTROL DEVICE
ELEVADOR HIDRAULICO - DISPOSITIVO DE CONTROL POSICIÓN DEL CONJUNTO
SOLLEVATORE IDRAULICO - DISPOSITIVO DI CONTROLLO GRUPPO
HYDRAULISCHER KRAFTHEBER - EINHEITSSTELLUNG STEUERVORRICHTUNG
RELEVAGE HYDRAULIQUE - DISPOSITIF DE CONTROLE DU GROUPEMENT

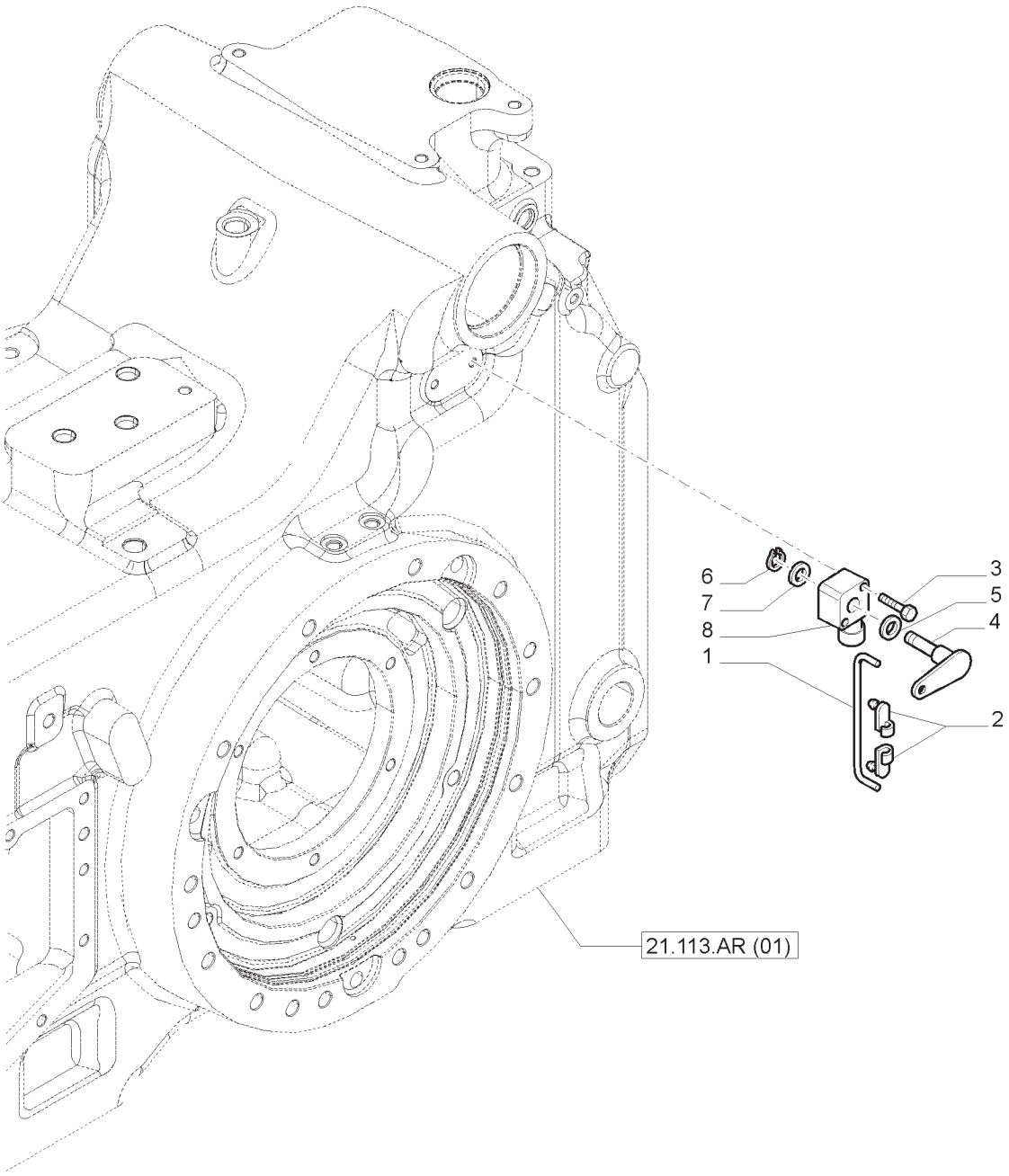

LEVANTADOR HIDRÁULICO - DISPOSITIVO DO CONTROLE DA POSIÇÃO DO GRUPO
HYDRAULIC POWER LIFT - ASSY POSITION CONTROL DEVICE
ELEVADOR HIDRAULICO - DISPOSITIVO DE CONTROL POSICIÓN DEL CONJUNTO
SOLLEVATORE IDRAULICO - DISPOSITIVO DI CONTROLLO GRUPPO
HYDRAULISCHER KRAFTHEBER - EINHEITSSTELLUNG STEUERVORRICHTUNG
RELEVAGE HYDRAULIQUE - DISPOSITIF DE CONTROLE DU GROUPEMENT

R	N	P.N.	MOD	Q	Descrição	Description	Descripción	L.C.
1		5188968		1	HASTE	ROD	VÁSTAGO	090A
2		83980851		2	GRAMPO	CLIP	CLIP	1700
3		87675526		2	PARAFUSO	SCREW	TORNILLO	040V
4		87631740		1	ALAVANCA	LEVER	PALANCA	045L
5		14496301		2	ARRUELA PLANA	WASHER	ARANDELA	131R
6		11087974		1	ANEL ELÁSTICO	CIRCLIP	RETENEDOR	056A
7		14499401		1	ARRUELA PLANA	WASHER	ARANDELA	131R
8		87605245		1	POTENCIÔMETRO	POTENTIOMETER	POTENCIÓMETRO	550P

PREDISPOSIÇÃO PARA O SISTEMA DE CONDUÇÃO AUTOMÁTICA - CABOS
AUTO GUIDANCE SYSTEM READY - CABLES
PREDISPOSICIÓN SISTEMA DE CONDUCCIÓN AUTOMÁTICA - CABLES
PREDISPOSIZIONE PER SISTEMA DI GUIDA AUTOMATICA - CAVI
VORRÜSTUNG FÜR LENKAUTOMATIK - KABEL
PRÉ-ÉQUIPEMENT POUR SYSTÈME DE CONDUITE AUTOMATIQUE - CÂBLES

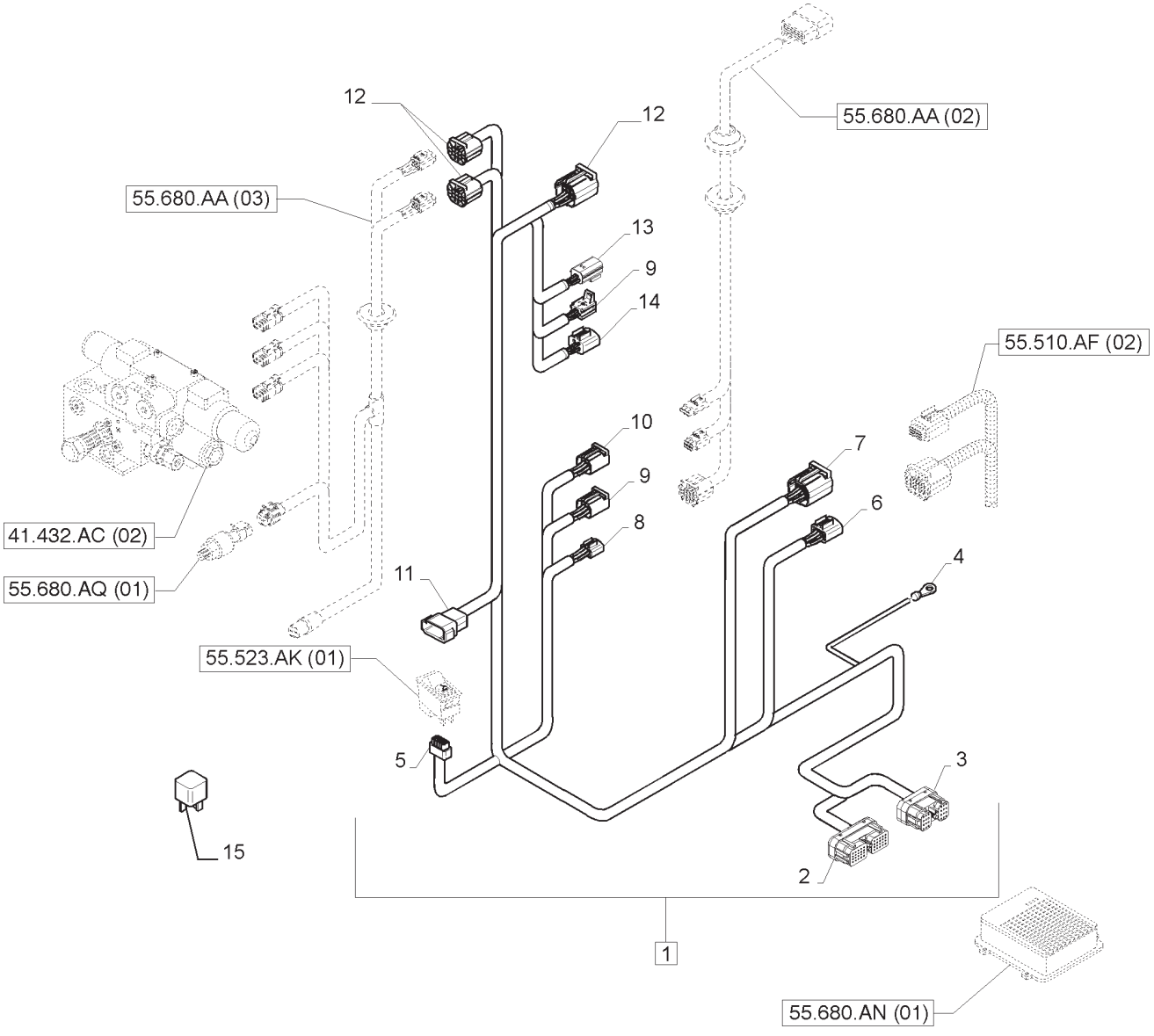

PREDISPOSIÇÃO PARA O SISTEMA DE CONDUÇÃO AUTOMÁTICA - CABOS
AUTO GUIDANCE SYSTEM READY - CABLES
PREDISPOSICIÓN SISTEMA DE CONDUCCIÓN AUTOMÁTICA - CABLES
PREDISPOSIZIONE PER SISTEMA DI GUIDA AUTOMATICA - CAVI
VORRÜSTUNG FÜR LENKAUTOMATIK - KABEL
PRÉ-ÉQUIPEMENT POUR SYSTÈME DE CONDUITE AUTOMATIQUE - CÂBLES

R	N	P.N.	MOD	Q	Descrição	Description	Descripción	L.C.
1		84333397		1	CHICOTE ELÉTRICO, INCLUI 2 -14	HARNESS, WIRE	GRUPO DE CABLES	070I
2		DRC26-40SA		1	CONECTOR ELÉTRICO	ELEC CONNECTOR	CONECTOR ELÉCTR.	235C
3		DRC26-24SA		1	CONECTOR ELÉTRICO	ELEC CONNECTOR	CONECTOR ELÉCTR.	235C
4		82012914		1	TERMINAL	TERMINAL	TERMINAL	094T
5		84819781		1	CONECTOR ELÉTRICO	ELEC CONNECTOR	CONECTOR ELÉCTR.	235C
6		82019145		1	CONECTOR ELÉTRICO	ELEC CONNECTOR	CONECTOR ELÉCTR.	235C
7		82010803		1	CONECTOR ELÉTRICO	ELEC CONNECTOR	CONECTOR ELÉCTR.	235C
8		87688721		1	CONECTOR ELÉTRICO	ELEC CONNECTOR	CONECTOR ELÉCTR.	235C
9		87699698		2	CONECTOR ELÉTRICO	ELEC CONNECTOR	CONECTOR ELÉCTR.	235C
10		82009081		1	CONECTOR ELÉTRICO	ELEC CONNECTOR	CONECTOR ELÉCTR.	235C
11		87700155		1	CONECTOR ELÉTRICO	ELEC CONNECTOR	CONECTOR ELÉCTR.	235C
12		87697757		3	CONECTOR ELÉTRICO	ELEC CONNECTOR	CONECTOR ELÉCTR.	235C
13		87688721		1	CONECTOR ELÉTRICO	ELEC CONNECTOR	CONECTOR ELÉCTR.	235C
14		82026542		1	CONECTOR ELÉTRICO	ELEC CONNECTOR	CONECTOR ELÉCTR.	235C
15		82017871		3	RELÉ	RELAY	RELÉ	011R

NOTA: SPS

T7.175 **T7.190**
T7.195 **T7.205**

PREDISPOSIÇÃO PARA O SISTEMA DE CONDUÇÃO AUTOMÁTICA - CABOS
AUTO GUIDANCE SYSTEM READY - CABLES
PREDISPOSICIÓN SISTEMA DE CONDUCCIÓN AUTOMÁTICA - CABLES
PREDISPOSIZIONE PER SISTEMA DI GUIDA AUTOMATICA - CAVI
VORRÜSTUNG FÜR LENKAUTOMATIK - KABEL
PRÉ-ÉQUIPEMENT POUR SYSTÈME DE CONDUITE AUTOMATIQUE - CÂBLES

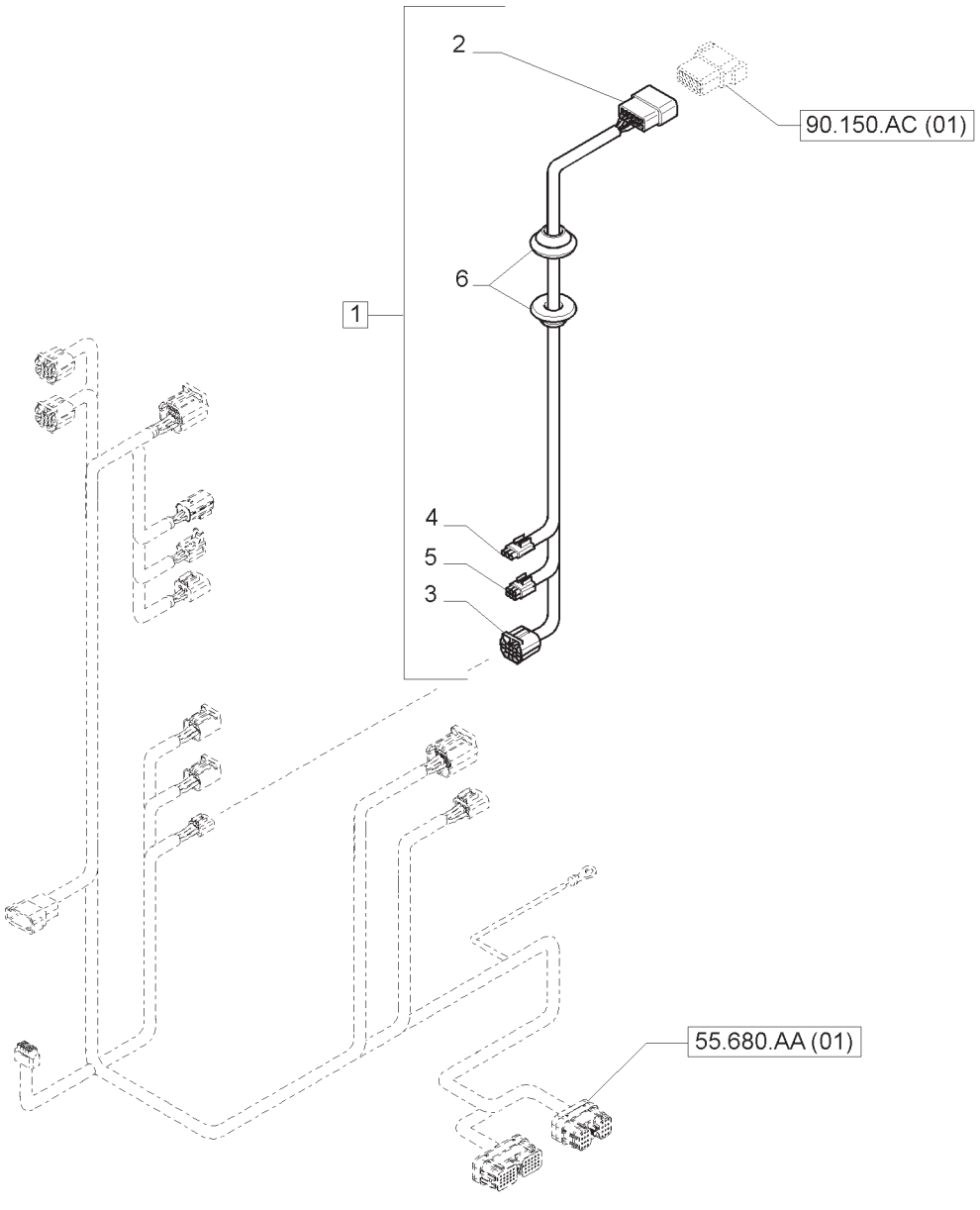

PREDISPOSIÇÃO PARA O SISTEMA DE CONDUÇÃO AUTOMÁTICA - CABOS
AUTO GUIDANCE SYSTEM READY - CABLES
PREDISPOSICIÓN SISTEMA DE CONDUCCIÓN AUTOMÁTICA - CABLES
PREDISPOSIZIONE PER SISTEMA DI GUIDA AUTOMATICA - CAVI
VORRÜSTUNG FÜR LENKAUTOMATIK - KABEL
PRÉ-ÉQUIPEMENT POUR SYSTÈME DE CONDUITE AUTOMATIQUE - CÂBLES

R	N	P.N.	MOD	Q	Descrição	Description	Descripción	L.C.
1		87724812		1	CHICOTE, INCLUI 2 -6	WIRE HARNESS	GRUPO DE CABLES	070I
2		NSS		1	CONECTOR ELÉTR.;, INCLUIDO EM 1	ELEC CONNECTOR	CONECTOR ELÉCTR.	235C
3		12454687		1	CONECTOR ELÉTRICO	ELEC CONNECTOR	CONECTOR ELÉCTR.	235C
4		82035447		1	CONECTOR ELÉTRICO	ELEC CONNECTOR	CONECTOR ELÉCTR.	235C
5		82007708		1	CONECTOR ELÉTRICO	ELEC CONNECTOR	CONECTOR ELÉCTR.	235C
6		82016008		2	CASQUILHO ISOLADOR	GROMMET	PASACABLES	131A

NOTA: SPS

T7.175 **T7.190**
T7.195 **T7.205**

PREDISPOSIÇÃO PARA O SISTEMA DE CONDUÇÃO AUTOMÁTICA - CABOS
AUTO GUIDANCE SYSTEM READY - CABLES
PREDISPOSICIÓN SISTEMA DE CONDUCCIÓN AUTOMÁTICA - CABLES
PREDISPOSIZIONE PER SISTEMA DI GUIDA AUTOMATICA - CAVI
VORRÜSTUNG FÜR LENKAUTOMATIK - KABEL
PRÉ-ÉQUIPEMENT POUR SYSTÈME DE CONDUITE AUTOMATIQUE - CÂBLES

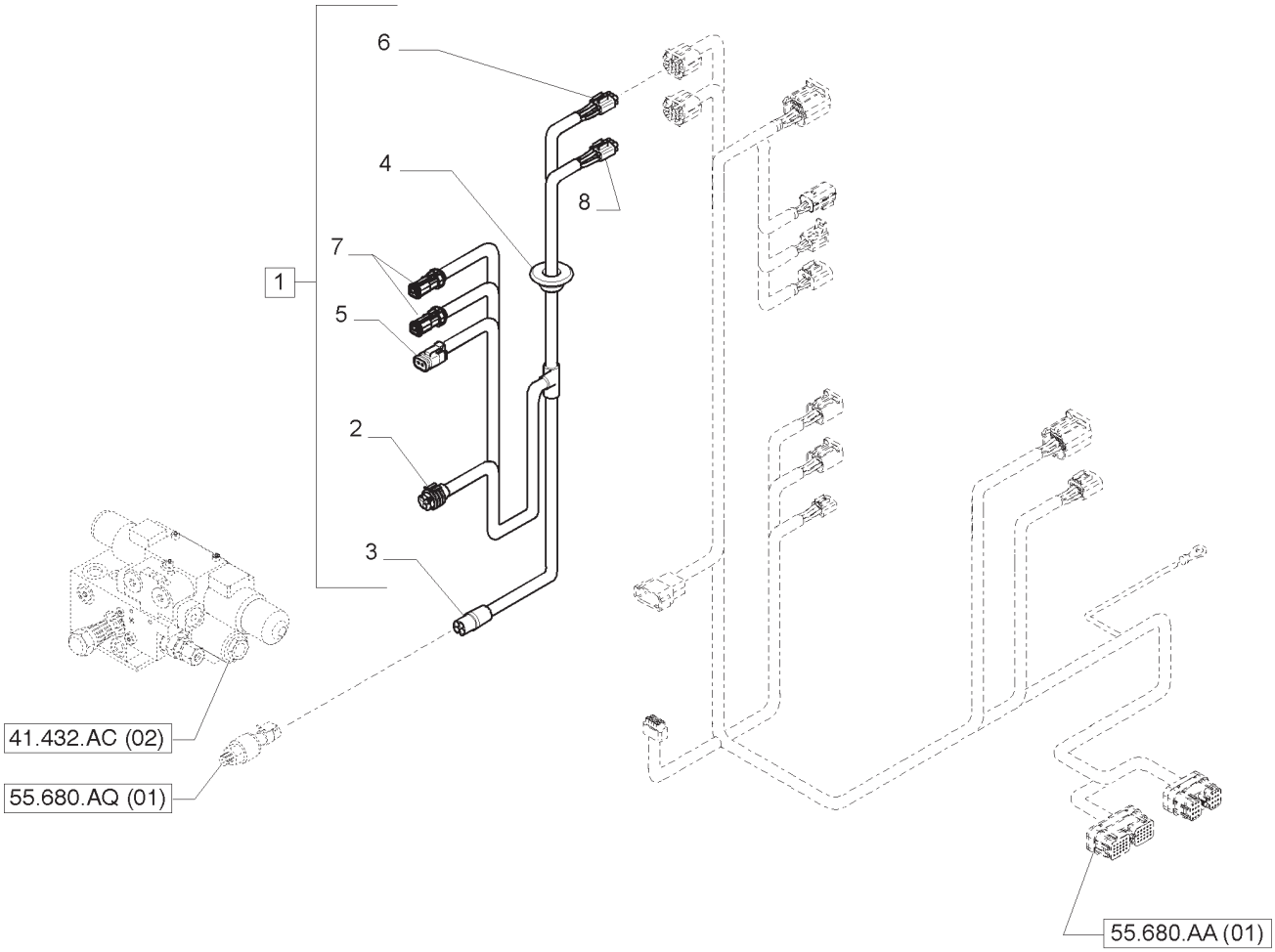

PREDISPOSIÇÃO PARA O SISTEMA DE CONDUÇÃO AUTOMÁTICA - CABOS
AUTO GUIDANCE SYSTEM READY - CABLES
PREDISPOSICIÓN SISTEMA DE CONDUCCIÓN AUTOMÁTICA - CABLES
PREDISPOSIZIONE PER SISTEMA DI GUIDA AUTOMATICA - CAVI
VORRÜSTUNG FÜR LENKAUTOMATIK - KABEL
PRÉ-ÉQUIPEMENT POUR SYSTÈME DE CONDUITE AUTOMATIQUE - CÂBLES

R	N	P.N.	MOD	Q	Descrição	Description	Descripción	L.C.
1		87724814		1	CHICOTE, INCLUI 2 -8	WIRE HARNESS	GRUPO DE CABLES	070I
2		87712732		1	CONECTOR ELÉTRICO	ELEC CONNECTOR	CONECTOR ELÉCTR.	235C
3		87418311		1	CONECTOR ELÉTRICO	ELEC CONNECTOR	CONECTOR ELÉCTR.	235C
4		87718314		1	CASQUILHO ISOLADOR	GROMMET	PASACABLES	131A
5		87695900		1	CONECTOR ELÉTRICO	ELEC CONNECTOR	CONECTOR ELÉCTR.	235C
6		87699698		1	CONECTOR ELÉTRICO	ELEC CONNECTOR	CONECTOR ELÉCTR.	235C
7		47360133		2	CONECTOR ELÉTRICO	ELEC CONNECTOR	CONECTOR ELÉCTR.	235C
8		87688721		1	CONECTOR ELÉTRICO	ELEC CONNECTOR	CONECTOR ELÉCTR.	235C

NOTA: SPS

T7.175 **T7.190**
T7.195 **T7.205**

PREDISPOSIÇÃO PARA O SISTEMA DE CONDUÇÃO AUTOMÁTICA - MECÂNICO
AUTO GUIDANCE SYSTEM READY - MECHANICAL
PREDISPOSICIÓN SISTEMA DE CONDUCCIÓN AUTOMÁTICA - MECÁNICO
PREDISPOSIZIONE PER SISTEMA DI GUIDA AUTOMATICA - MECCANICO
VORRÜSTUNG FÜR LENKAUTOMATIK - KABEL
PRÉ-ÉQUIPEMENT POUR SYSTÈME DE CONDUITE AUTOMATIQUE - MÉCANIQUE

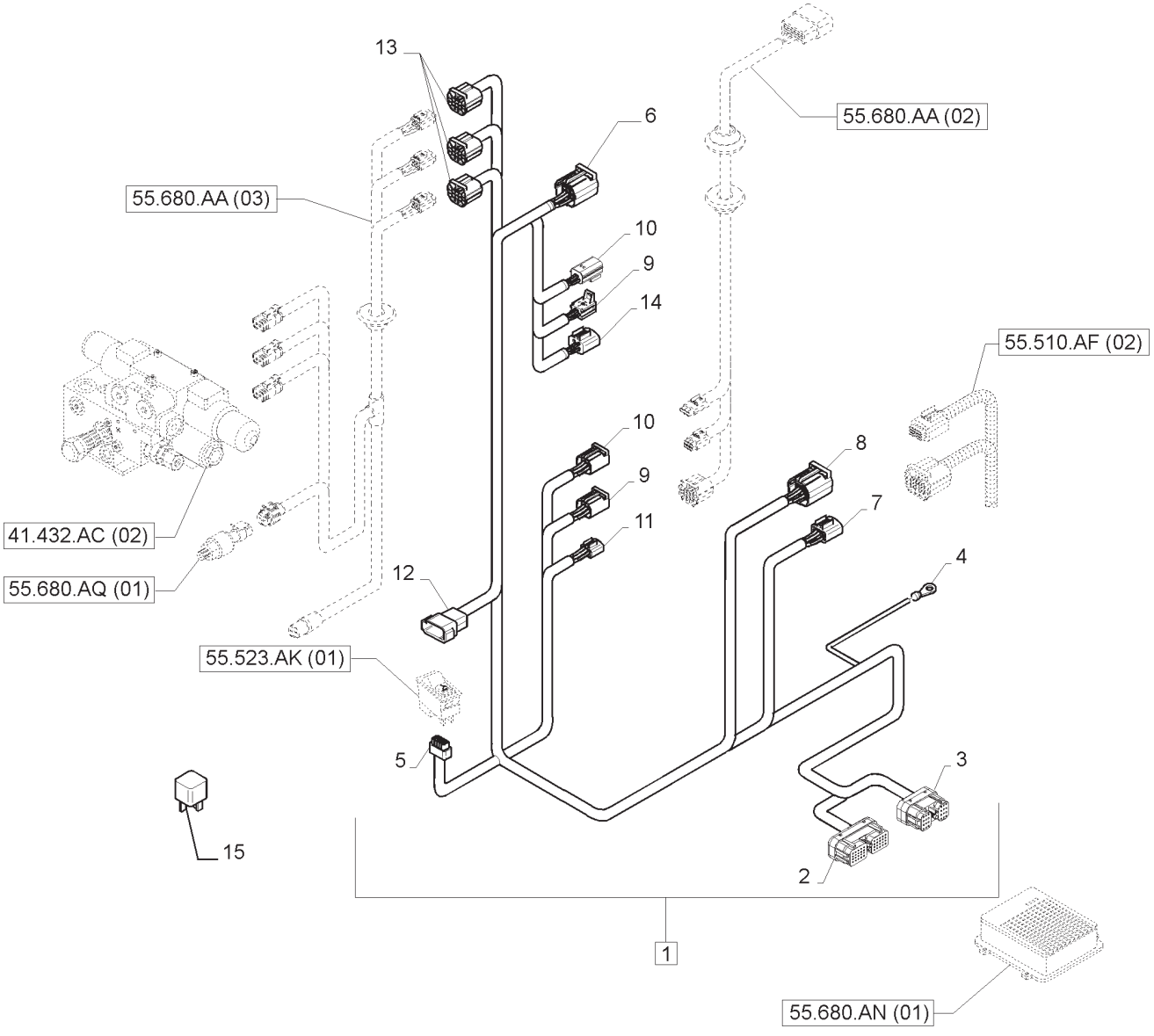

PREDISPOSIÇÃO PARA O SISTEMA DE CONDUÇÃO AUTOMÁTICA - MECÂNICO
AUTO GUIDANCE SYSTEM READY - MECHANICAL
PREDISPOSICIÓN SISTEMA DE CONDUCCIÓN AUTOMÁTICA - MECÁNICO
PREDISPOSIZIONE PER SISTEMA DI GUIDA AUTOMATICA - MECCANICO
VORRÜSTUNG FÜR LENKAUTOMATIK - KABEL
PRÉ-ÉQUIPEMENT POUR SYSTÈME DE CONDUITE AUTOMATIQUE - MÉCANIQUE

R	N	P.N.	MOD	Q	Descrição	Description	Descripción	L.C.
1		47468892		1	CHICOTE ELÉTRICO, INCLUI 2 -14	HARNESS, WIRE	GRUPO DE CABLES	070I
2		87706495		1	CONECTOR ELÉTRICO	ELEC CONNECTOR	CONECTOR ELÉCTR.	235C
3		84146326		1	CONECTOR ELÉTRICO	ELEC CONNECTOR	CONECTOR ELÉCTR.	235C
4		82867096		1	TERMINAL	TERMINAL	TERMINAL	094T
5		87695723		1	CONECTOR ELÉTRICO	ELEC CONNECTOR	CONECTOR ELÉCTR.	235C
6		84819781		1	CONECTOR ELÉTRICO	ELEC CONNECTOR	CONECTOR ELÉCTR.	235C
7		87710884		1	CONECTOR ELÉTRICO	ELEC CONNECTOR	CONECTOR ELÉCTR.	235C
8		82010803		1	CONECTOR ELÉTRICO	ELEC CONNECTOR	CONECTOR ELÉCTR.	235C
9		87688721		2	CONECTOR ELÉTRICO	ELEC CONNECTOR	CONECTOR ELÉCTR.	235C
10		82002274		2	CONECTOR ELÉTRICO	ELEC CONNECTOR	CONECTOR ELÉCTR.	235C
11		87680651		1	CONECTOR ELÉTRICO	ELEC CONNECTOR	CONECTOR ELÉCTR.	235C
12		87700155		1	CONECTOR ELÉTRICO	ELEC CONNECTOR	CONECTOR ELÉCTR.	235C
13		87697757		3	CONECTOR ELÉTRICO	ELEC CONNECTOR	CONECTOR ELÉCTR.	235C
14		84190310		1	CONECTOR ELÉTRICO	ELEC CONNECTOR	CONECTOR ELÉCTR.	235C
15		82017871		3	RELÉ	RELAY	RELÉ	011R

NOTA: AUTOGUIDANCE CABINADO
NOTA: MECÂNICO

T7.140 T7.150 T7.165 T7.180

55.680.AN	01	p1	04/13

PACOTE SUPLEMENTAR DO SISTEMA DE CONDUÇÃO AUTOMÁTICA - CENTRALINA ELECTRÓNICA
AUTOGUIDANCE COMPLETION PACKAGE - ELECTRONIC CONTROL UNIT
PAQUETE DE COMPLECIÓN DEL SISTEMA DE CONDUCCIÓN AUTOMÁTICA - CENTRALITA ELECTRÓNICA
PACCHETTO DI COMPLETAMENTO SISTEMA DI GUIDA AUTOMATICA - CENTRALINA ELETTRONICA
LENKAUTOMATIK - ZUBEHÖR - ELEKTRONISCHES STEUERGERÄT
PACK COMPLÉMENTAIRE DU SYSTÈME DE GUIDAGE AUTOMATIQUE - UNITÉ ÉLECTRONIQUE

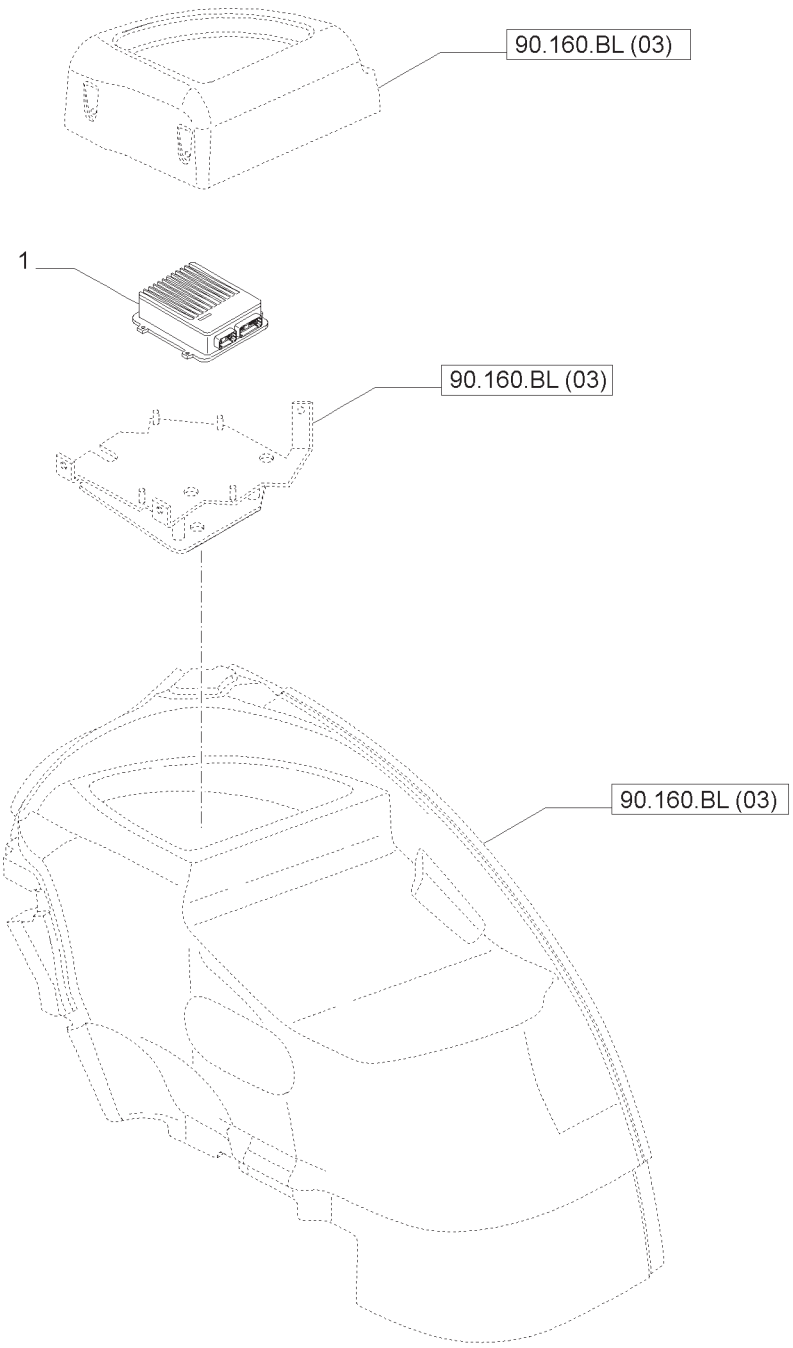

PACOTE SUPLEMENTAR DO SISTEMA DE CONDUÇÃO AUTOMÁTICA - CENTRALINA ELECTRÓNICA
AUTOGUIDANCE COMPLETION PACKAGE - ELECTRONIC CONTROL UNIT
PAQUETE DE COMPLECIÓN DEL SISTEMA DE CONDUCCIÓN AUTOMÁTICA - CENTRALITA ELECTRÓNICA
PACCHETTO DI COMPLETAMENTO SISTEMA DI GUIDA AUTOMATICA - CENTRALINA ELETTRONICA
LENKAUTOMATIK - ZUBEHÖR - ELEKTRONISCHES STEUERGERÄT
PACK COMPLÉMENTAIRE DU SYSTÈME DE GUIDAGE AUTOMATIQUE - UNITÉ ÉLECTRONIQUE

R	N	P.N.	MOD	Q	Descrição	Description	Descripción	L.C.
1		87518983		1	CONTROLADOR	CONTROLLER	CONTROLADOR	N67C

RADAR - APARELHO RADAR E SUPORTE
RADAR - RADAR UNIT AND BRACKET
RADAR - RADAR SUPPORT Y SOPORTE
RADAR - APPARECCHIO RADAR E STAFFA
RADAR - RADARGERÄT UND HALTERUNG
RADAR - APPAREIL RADAR ET SUPPORT

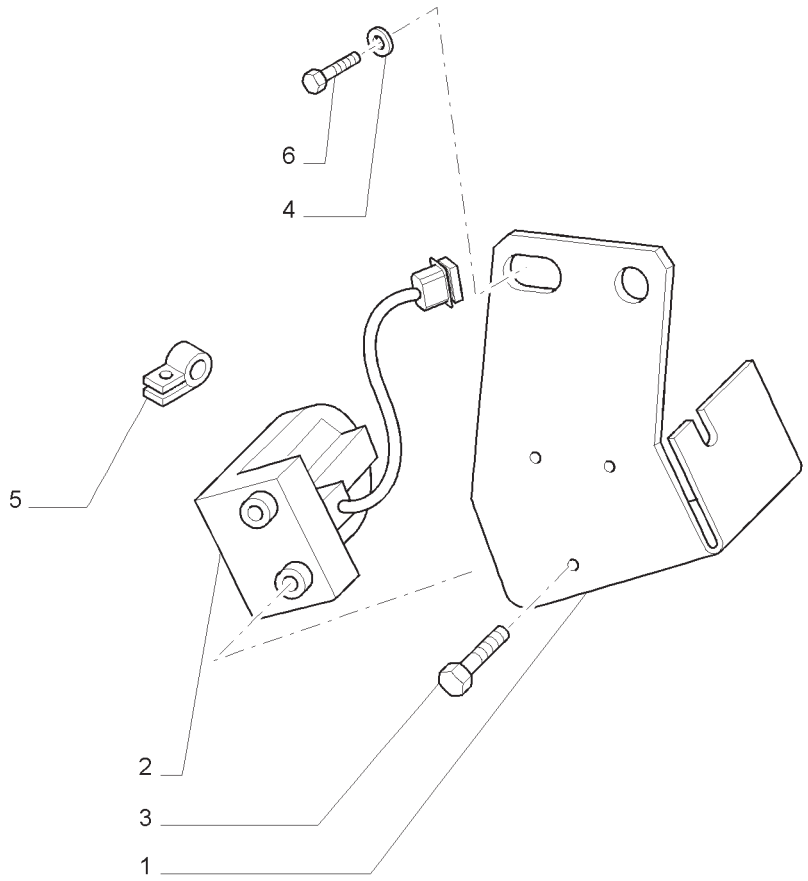

RADAR - APARELHO RADAR E SUPORTE
RADAR - RADAR UNIT AND BRACKET
RADAR - RADAR SUPPORT Y SOPORTE
RADAR - APPARECCHIO RADAR E STAFFA
RADAR - RADARGERÄT UND HALTERUNG
RADAR - APPAREIL RADAR ET SUPPORT

R	N	P.N.	MOD	Q	Descrição	Description	Descripción	L.C.
1		84416044		1	SUPORTE	BRACKET	MÉNSULA	225S
2		84465662		1	RADAR	RADAR	RADAR	018R
3		13301111		3	PARAFUSO	SCREW	TORNILLO	040V
4		14497004		2	ARRUELA PLANA	WASHER	ARANDELA	131R
5		81820704		1	BRAÇADEIRA	CLAMP	ABRAZADERA	120M
6		11124921		2	PARAFUSO	BOLT	PERNO	140B

55.911.AA	01	p1	04/13

PACOTE SUPLEMENTAR DO SISTEMA DE CONDUÇÃO AUTOMÁTICA - CENTRALINA ELETRÔNICA
AUTOGUIDANCE COMPLETION PACKAGE - ELECTRONIC CONTROL UNIT
PAQUETE DE COMPLECIÓN DEL SISTEMA DE CONDUCCIÓN AUTOMÁTICA - CENTRALITA ELECTRÓNICA
PACCHETTO DI COMPLETAMENTO SISTEMA DI GUIDA AUTOMATICA - CENTRALINA ELETTRONICA
LENKAUTOMATIK - ZUBEHÖR - ELEKTRONISCHES STEUERGERÄT
PACK COMPLÉMENTAIRE DU SYSTÈME DE GUIDAGE AUTOMATIQUE - UNITÉ ÉLECTRONIQUE

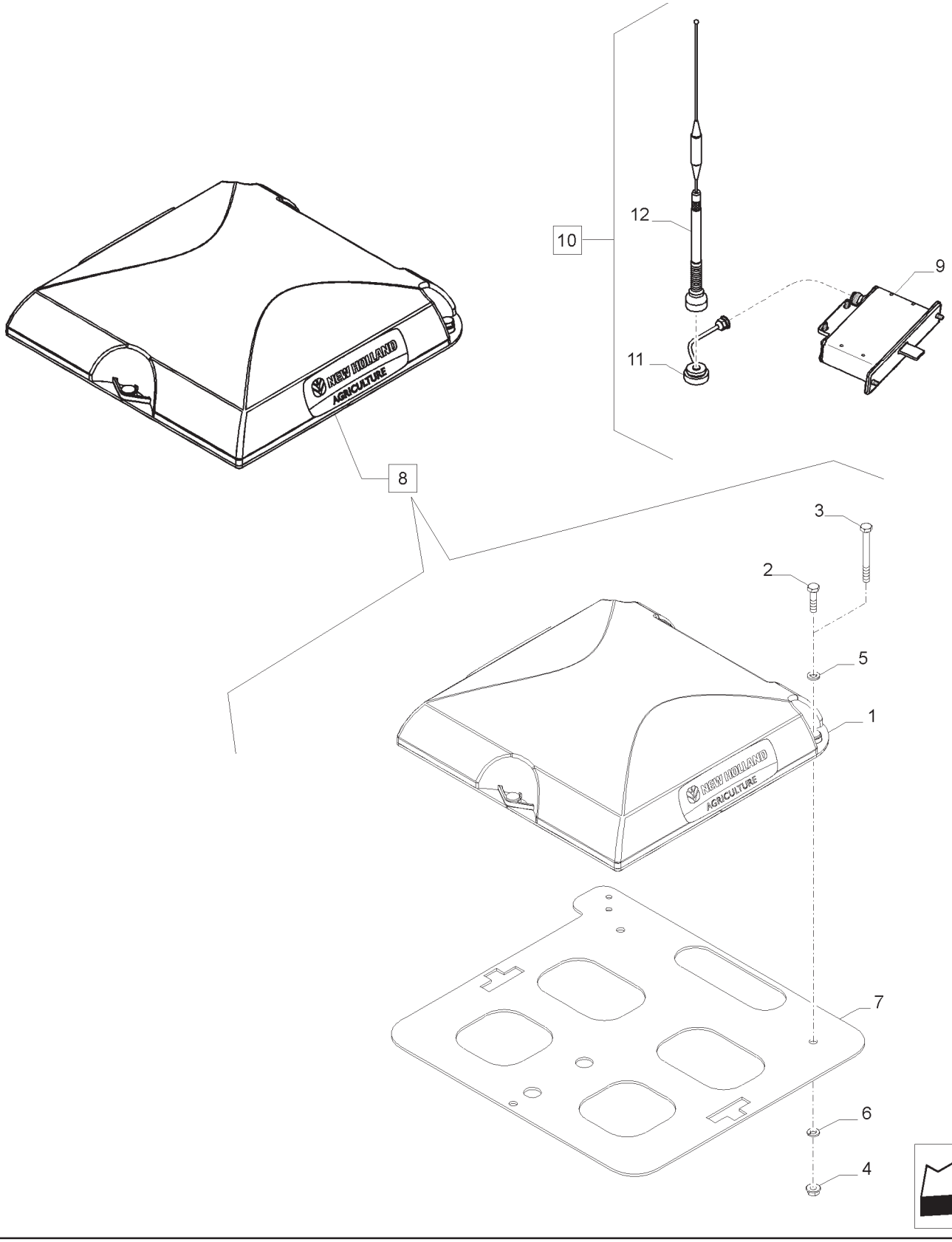

PACOTE SUPLEMENTAR DO SISTEMA DE CONDUÇÃO AUTOMÁTICA - CENTRALINA ELETRÔNICA
AUTOGUIDANCE COMPLETION PACKAGE - ELECTRONIC CONTROL UNIT
PAQUETE DE COMPLECIÓN DEL SISTEMA DE CONDUCCIÓN AUTOMÁTICA - CENTRALITA ELECTRÓNICA
PACCHETTO DI COMPLETAMENTO SISTEMA DI GUIDA AUTOMATICA - CENTRALINA ELETTRONICA
LENKAUTOMATIK - ZUBEHÖR - ELEKTRONISCHES STEUERGERÄT
PACK COMPLÉMENTAIRE DU SYSTÈME DE GUIDAGE AUTOMATIQUE - UNITÉ ÉLECTRONIQUE

R	N	P.N.	MOD	Q	Descrição	Description	Descripción	L.C.
1		84574277		1	MÓDULO	MODULE	MÓDULO	T102
2		86977786		3	PARAFUSO M6X25	BOLT	PERNO	140B
3		338413		3	PARAFUSO M6X60	SCREW	TORNILLO	040V
4		86511444		3	PORCA-TRAVA ROLAMENTO	BEARING LOCK NUT	TUERCA DE APRIETE	A067
5		86517328		3	TRAVA DA ARRUELA	LOCK WASHER	ARANDELA DE FRENO	132R
6		86588450		3	ARRUELA PLANA	WASHER	ARANDELA	131R
7		87496985		1	PLACA DE MONTAGEM	MOUNTING PLATE	PLACA DE MONTAJE	109P
8		84588274		1	MÓDULO CONJ.; , INCLUI 1 -7	MODULE	MÓDULO	T102
9		47407779		1	RÁDIO AG715	RADIO	RADIO	042R
10		47410168		1	KIT ANTENA, INCLUI 11, 12	KIT	JUEGO	305C
11		47407028		1	CABO ANTENA	CABLE	CABLE	650C
12		47410169		1	ANTENA	ANTENNA	ANTENA	064A

ÍNDICE DA SEÇÃO

00.000.88		**ACESSÓRIOS**
88.100.AH	01	CAIXA DE FERRAMENTAS
88.100.AH	02	CAIXA DE FERRAMENTAS

ACESSÓRIOS
ACCESSORIES
ACCESORIOS
ACCESSORI
ZUBEHÖR
ACCESSOIRES

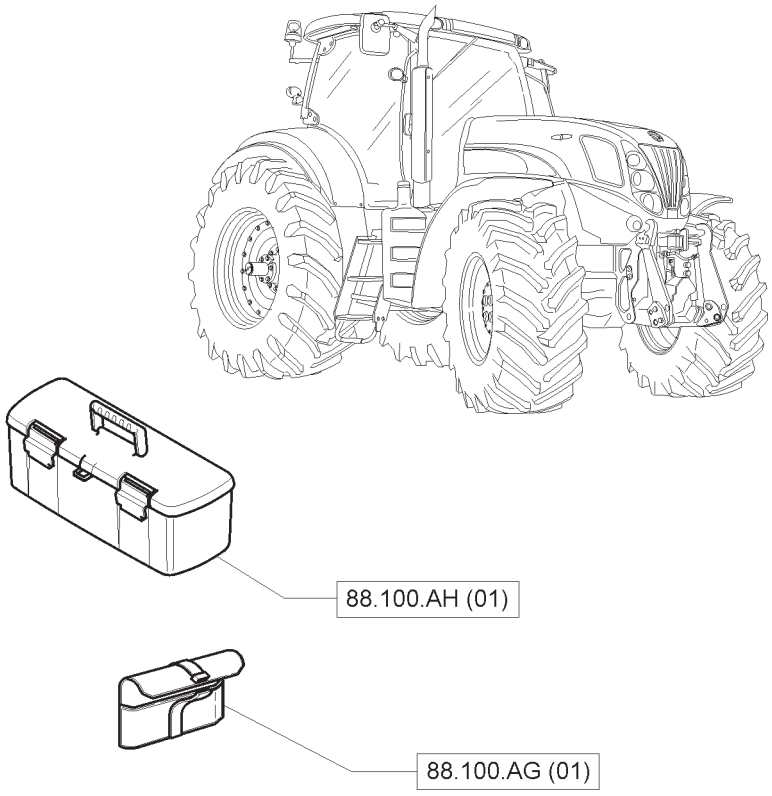

ACESSÓRIOS
ACCESSORIES
ACCESORIOS
ACCESSORI
ZUBEHÖR
ACCESSOIRES

FERRAMENTAS
TOOLS
HERRAMIENTAS
TOOLS
TOOLS
TOOLS

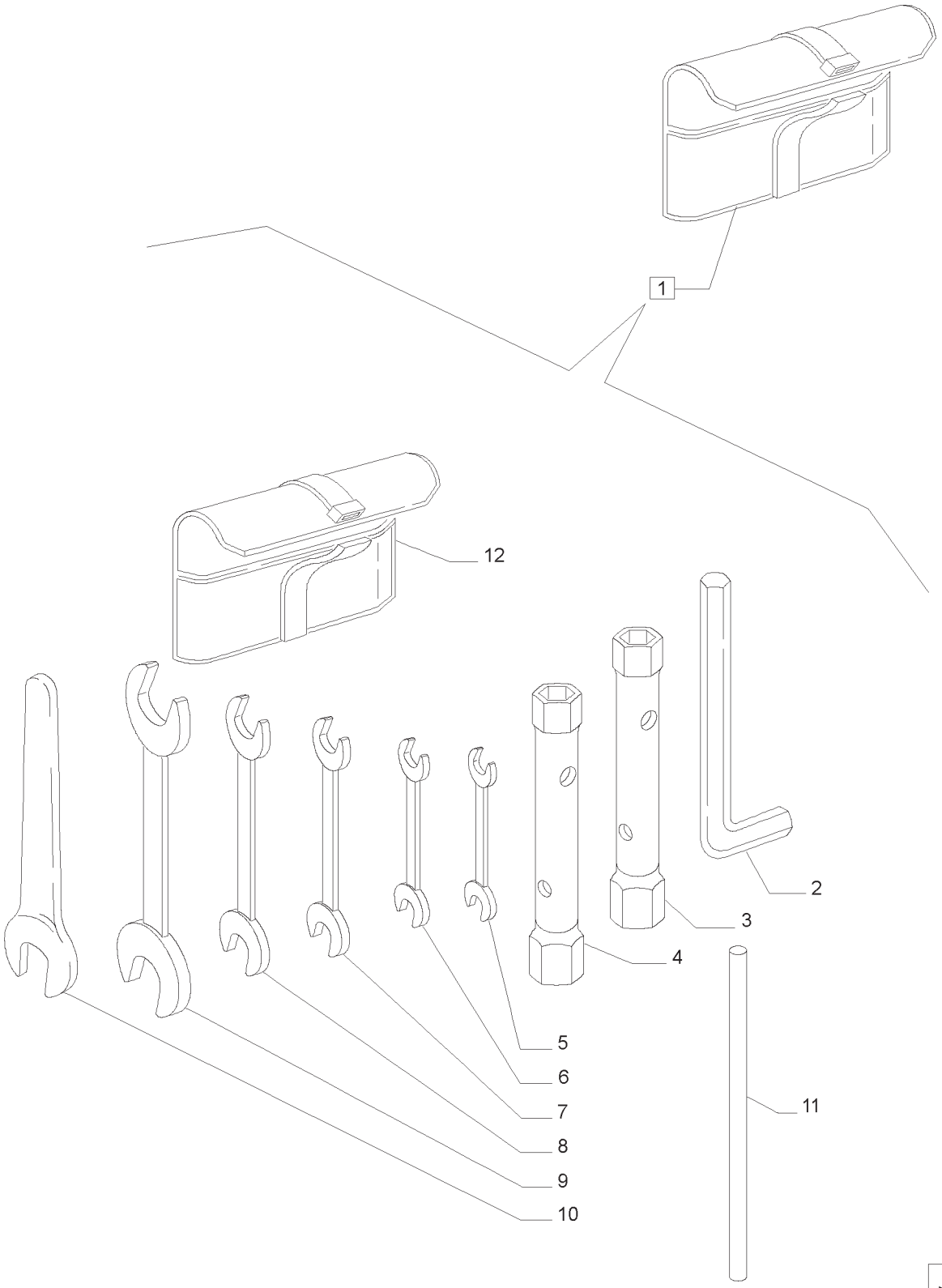

FERRAMENTAS
TOOLS
HERRAMIENTAS
TOOLS
TOOLS
TOOLS

R	N	P.N.	MOD	Q	Descrição	Description	Descripción	L.C.
1		5121428		1	BOLSA COM FERRAMENTAS	BAG W/TOOL KIT	BOLSA DE HERRAMIENTAS	111B
2		5121429		1	CHAVE ESPECIAL	SPECIAL WRENCH	LLAVE ESPECIAL	P083
3		5121423		1	PORTA CHAVES	SOCKET WRENCH	LLAVE DE CUBO	P346
4		5121422		1	PORTA CHAVES	SOCKET WRENCH	LLAVE DE CUBO	P346
5		5121417		1	CHAVE PLANA	OPEN END WRENCH	LLAVE PLANA	P414
6		5121418		1	CHAVE PLANA	OPEN END WRENCH	LLAVE PLANA	P414
7		5121419		1	CHAVE PLANA	OPEN END WRENCH	LLAVE PLANA	P414
8		5121420		1	CHAVE PLANA	OPEN END WRENCH	LLAVE PLANA	P414
9		5121421		1	CHAVE PLANA	OPEN END WRENCH	LLAVE PLANA	P414
10		5121426		1	CHAVE PLANA	OPEN END WRENCH	LLAVE PLANA	P414
11		5121440		1	PINO	PIN	PASADOR	080P
12		4960158		1	BOLSA PARA FERRAMENTAS	TOOL BAG	CAJA DE HERRAMIENTAS	110B

88.100.AH	01	p1	04/13

CAIXA DE FERRAMENTAS
TOOL BOX
CAJA DE HERRAMIENTAS
CASSETTA ATTREZZI
WERKZEUGKASTEN
BOITE A OUTILS

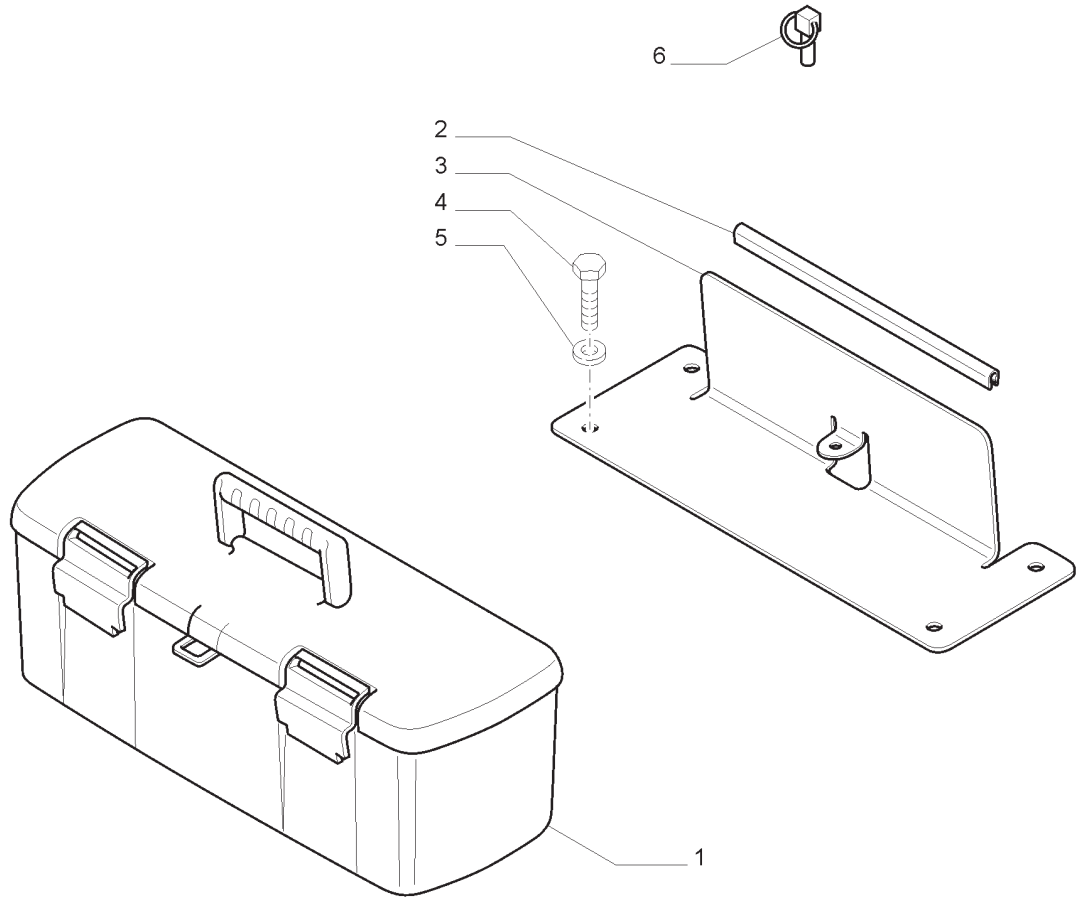

CAIXA DE FERRAMENTAS
TOOL BOX
CAJA DE HERRAMIENTAS
CASSETTA ATTREZZI
WERKZEUGKASTEN
BOITE A OUTILS

R	N	P.N.	MOD	Q	Descrição	Description	Descripción	L.C.
1		87400261		1	CAIXA DE FERRAMENTAS	TOOL BOX	CAJA DE HERRAMIENTAS	087C
2		87617359		1	PROTETOR	PROTECTOR	PROTECCIÓN	6540
3		84162115		1	SUPORTE	BRACKET	MÉNSULA	225S
4		16043224		4	PARAFUSO	SCREW	TORNILLO	040V
5		12646704		4	ARRUELA PLANA	WASHER	ARANDELA	131R
6		82013836		1	PINO ELÁSTICO	ROLL PIN	PASADOR DE RODILLO	200S

ÍNDICE DA SEÇÃO

00.000.90		**PLATAFORMA, CAB, E DECALQUES**
90.100.AU	01	CAPÔ
90.100.AU	02	CAPÔ - SUPORTES
90.102.AG	01	PROTEÇAO MOTOR
90.102.AG	02	PROTEÇAO MOTOR
90.102.AG	03	PROTEÇAO MOTOR
90.102.AG	04	PROTEÇAO MOTOR
90.102.AU	03	CAPÔ - TRINCO
90.108.AB	01	SIGLA DO MODELO
90.108.AC	01	PLACAS
90.108.AC	02	PLACAS
90.108.AC	03	PLACAS
90.108.AC	04	PLACAS
90.108.AC	05	PLACAS
90.110.AH	01	REVESTIMENTO DO PAINEL DIANTEIRO
90.110.AH	02	PAINEL
90.110.AP	01	PLATAFORMA - SEM CABINE
90.114.AQ	01	ARCO DE SEGURANÇA - SEM CABINE
90.116.AC	01	PÁRA-LAMAS DIANTEIROS DINAMICOS - PEÇAS COMPONENTES
90.116.AC	02	PÁRA-LAMAS DIANTEIROS DINÂMICOS - PÁRA-LAMAS E ESTRIBOS
90.116.AC	03	PÁRA-LAMAS TRASEIROS
90.116.AC	04	PÁRA-LAMAS TRASEIROS
90.116.BA	01	PÁRA-LAMAS DIANTEIROS DINAMICOS - PEÇAS COMPONENTES
90.118.BM	01	ESPELHOS RETROVISORES
90.118.BM	02	ESPELHO RETROVISOR - S/CABINA
90.118.CE	01	APOIO DE PÉ
90.118.CE	02	GARRA ADICIONAL PARA RODAS DUPLAS
90.120.AD	01	ASSENTO - PEÇAS COMPONENTES
90.120.AE	01	ASSENTO - PEÇAS COMPONENTES
90.120.AE	02	ASSENTO - PEÇAS COMPONENTES
90.120.AE	03	ASSENTO - PEÇAS COMPONENTES
90.120.AE	04	ASSENTO - PEÇAS COMPONENTES
90.120.AE	05	ASSENTO - PEÇAS COMPONENTES
90.120.BB	01	ASSENTO - PEÇAS COMPONENTES
90.120.BB	02	ASSENTO - PEÇAS COMPONENTES
90.120.BB	03	ASSENTO - PEÇAS COMPONENTES
90.120.BB	04	ASSENTO - PEÇAS COMPONENTES
90.120.BB	05	ASSENTO - PEÇAS COMPONENTES
90.124.AC	01	ASSENTO - PEÇAS COMPONENTES
90.124.AC	02	ASSENTO - PEÇAS COMPONENTES
90.124.AC	03	ASSENTO - PEÇAS COMPONENTES
90.124.AC	04	ASSENTO - PEÇAS COMPONENTES
90.124.AC	05	ASSENTO - PEÇAS COMPONENTES
90.150.AC	01	ESTRUTURA CABINE
90.150.AJ	01	CABINA COM SUSPENSÃO - SUPORTES DE SUSTENTAÇÃO DA CABINA

ÍNDICE DA SEÇÃO

00.000.90		**PLATAFORMA, CAB, E DECALQUES**
90.150.BB	01	SUPORTES DE SUSTENTAÇÃO DA CABINA
90.150.BC	01	CABINE - TETO
90.150.BG	01	TETO EEAA COM PERFIL ELEVADO SEM PAINEL DE ALTA VISIBILIDADE - TETO
90.150.BG	02	TETO EEAA COM PERFIL ELEVADO SEM PAINEL DE ALTA VISIBILIDADE - ARCO
90.150.BG	03	SISTEMA “AUTO GUIDANCE” PREPARADO - SUPORTE RECEPTOR
90.151.AD	01	ASSENTO DO PASSAGEIRO
90.151.AE	01	CORTINA DE PROTEÇÃO SOLAR
90.151.AE	02	CORTINA DE PROTEÇÃO SOLAR TRASEIRA
90.151.AO	01	CAIXA DE ARRUMAÇÕES DA CABINE
90.154.AA	01	PORTA DIREITA
90.154.AA	02	PORTA ESQUERDA
90.154.AA	03	PORTA ESQUERDA
90.156.AB	01	VIDRO TRASEIRO E PEÇAS RELACIONADAS
90.156.AL	01	VIDROS DO PÁRA-BRISAS E PEÇAS RELACIONADAS
90.160.AR	01	TAPETE DIANTEIRO
90.160.AR	02	TAPETE DIANTEIRO
90.160.AX	01	TETO EEAA COM PERFIL ELEVADO SEM PAINEL DE ALTA VISIBILIDADE - REVESTIMENTO
90.160.BL	01	COBERTURAS DOS COMANDOS
90.160.BL	02	COBERTURAS LATERAIS DA CABINA - DIREITA
90.160.BL	03	SISTEMA DE CONDUÇÃO AUTOMÁTICA - TAMPA DOS COMANDOS E CABOS
90.160.BL	04	COBERTURAS DOS COMANDOS
90.160.CK	01	ISOLAMENTO ACÚSTICO

PLATAFORMA, CAB, E DECALQUES
PLATFORM, CAB, BODYWORK, AND DECALS
PLATAFORMA, CABINA, CARROCERÍA, Y LAS ETIQUETAS
PIATTAFORMA, CABINA, CARROZZERIA, E DECALCOMANIE
PLATFORM, CAB, KAROSSERIE UND AUFKLEBER
PLATE-FORME, CABINE, CARROSSERIE, ET LES DÉCALQUES

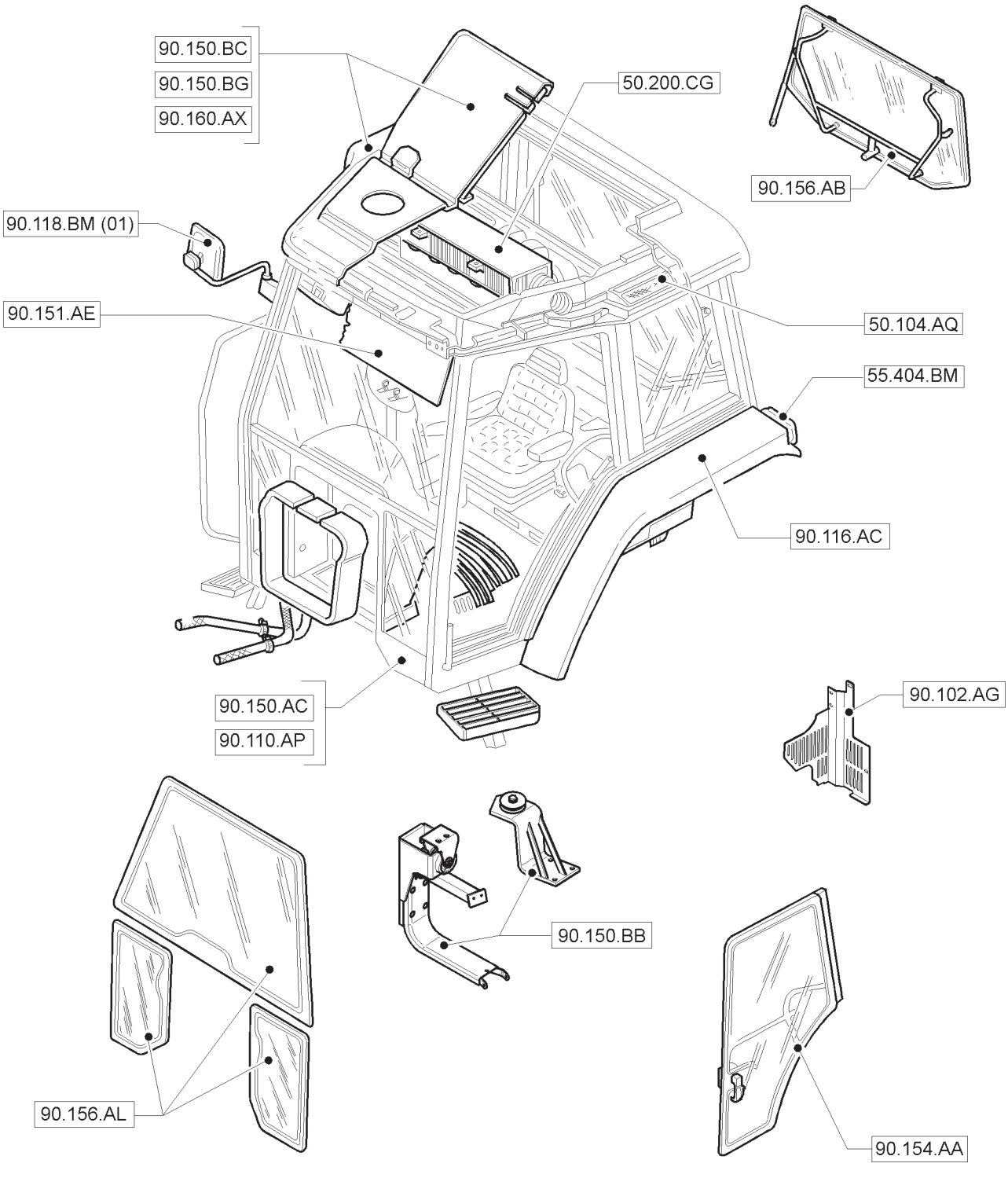

PLATAFORMA, CAB, E DECALQUES
PLATFORM, CAB, BODYWORK, AND DECALS
PLATAFORMA, CABINA, CARROCERÍA, Y LAS ETIQUETAS
PIATTAFORMA, CABINA, CARROZZERIA, E DECALCOMANIE
PLATFORM, CAB, KAROSSERIE UND AUFKLEBER
PLATE-FORME, CABINE, CARROSSERIE, ET LES DÉCALQUES

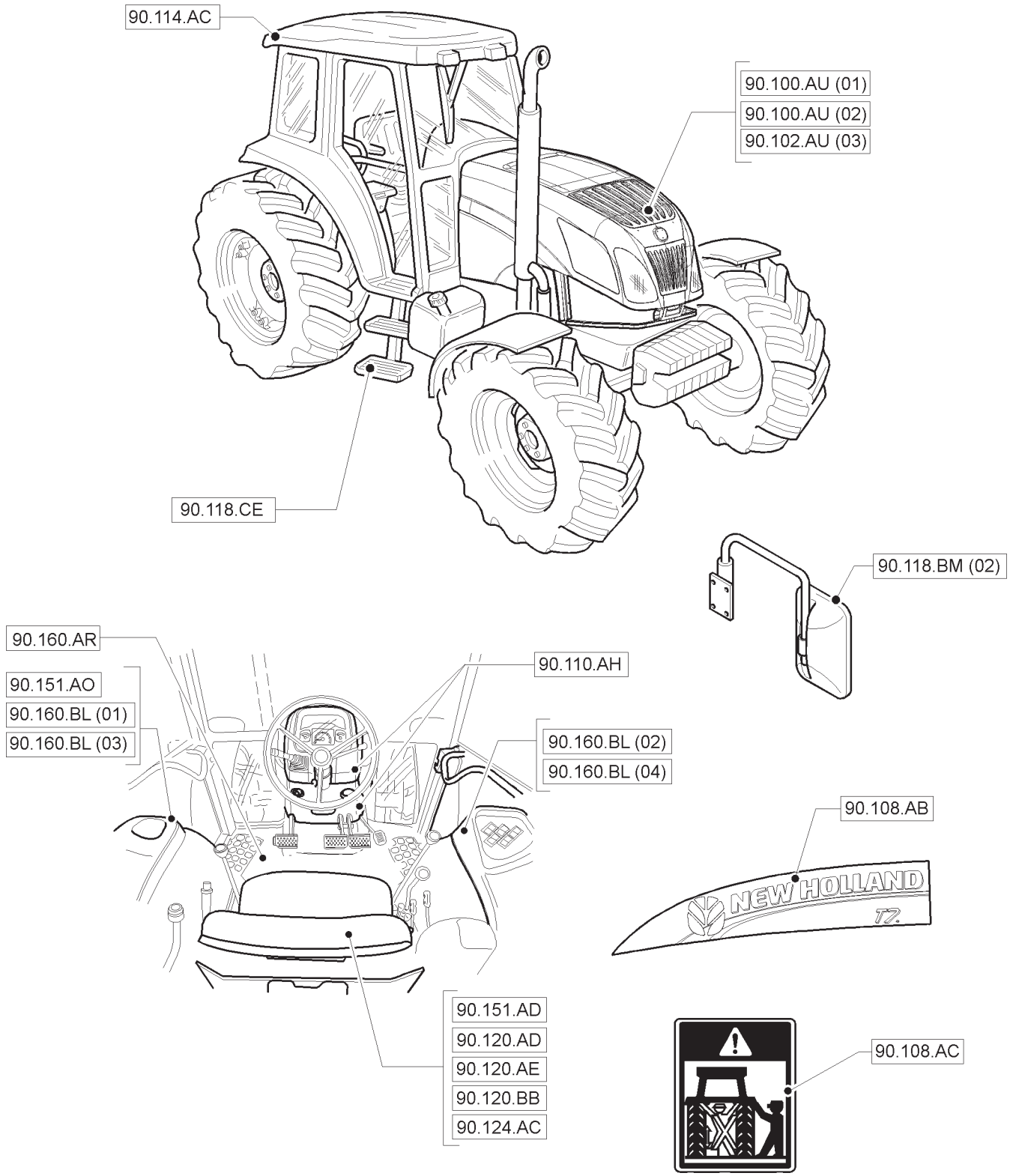

90.100.AU	01	p1	04/13

CAPÔ
HOOD - HOOD
CAPOTS - CAPOTS
COFANO - COFANO
MOTORHAUBE - MOTORHAUBE
CAPOTS - CAPOTS

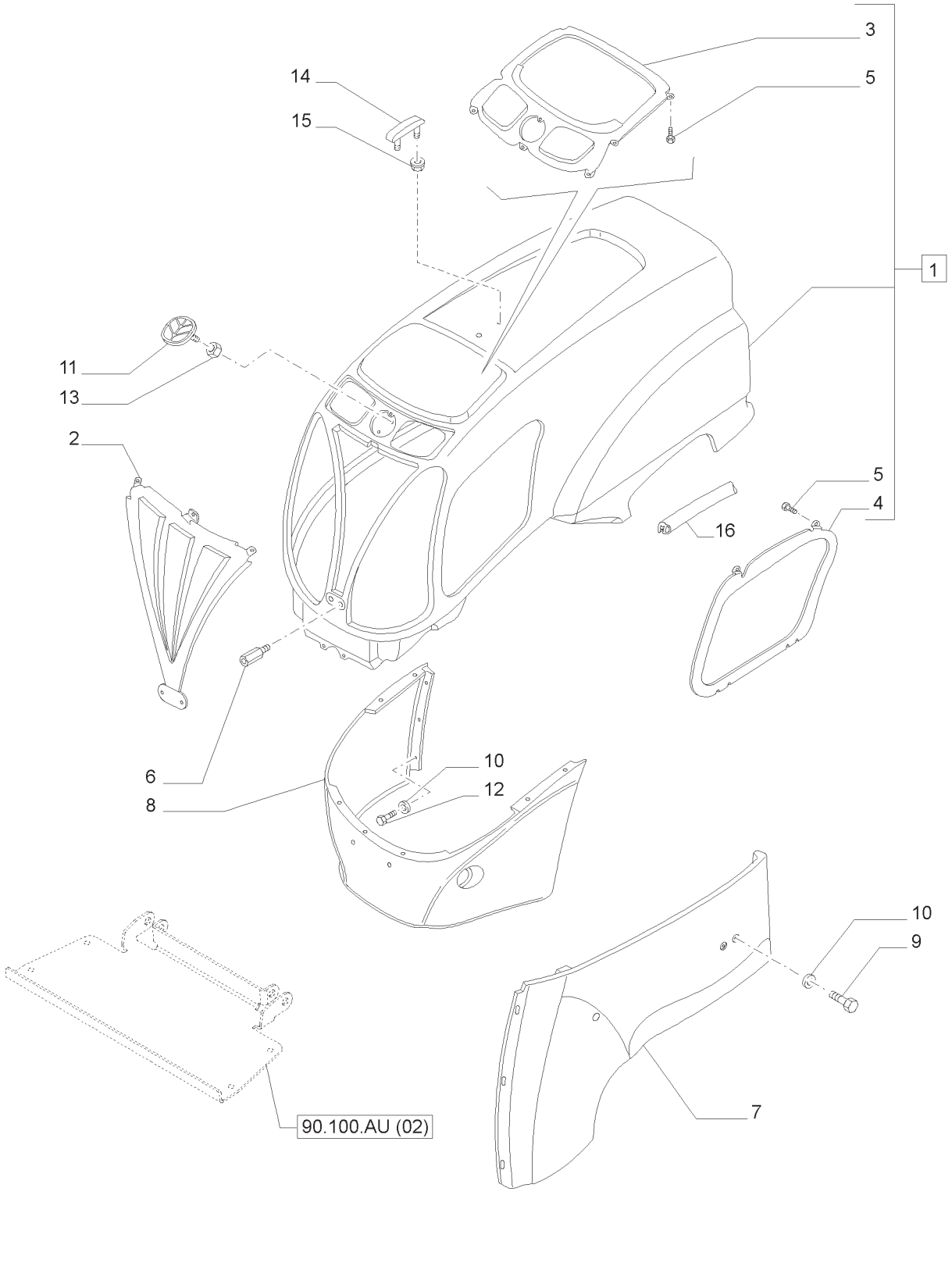

CAPÔ
HOOD - HOOD
CAPOTS - CAPOTS
COFANO - COFANO
MOTORHAUBE - MOTORHAUBE
CAPOTS - CAPOTS

R	N	P.N.	MOD	Q	Descrição	Description	Descripción	L.C.
1		84253643		1	CAPÔ DO MOTOR, INCLUI 3 -5	ENGINE HOOD	CAPÓ DEL MOTOR	A008
2		87727709		1	GRELHA DE RADIADOR	RADIATOR GRILLE	REJILLA DEL RADIADOR	100G
3		87727715		1	GRELHA DE RADIADOR	RADIATOR GRILLE	REJILLA DEL RADIADOR	100G
4		87727713		1	GRELHA DE RADIADOR L.E.	RADIATOR GRILLE	REJILLA DEL RADIADOR	100G
4		87727712		1	GRELHA DE RADIADOR L.D.	RADIATOR GRILLE	REJILLA DEL RADIADOR	100G
5		82034112		17	PARAFUSO	SCREW	TORNILLO	040V
6		84191408		2	ESPAÇADOR	SPACER	ESPACIADOR	075D
7		87727721		1	PAINEL L.E.	PANEL	PANEL	025P
7		87727719		1	PAINEL L.D.	PANEL	PANEL	025P
8		87727716		1	GRELHA	GRILLE	REJILLA	101G
9		81853129		6	PARAFUSO	SCREW	TORNILLO	040V
10		10523401		19	ARRUELA PLANA	WASHER	ARANDELA	131R
11		82032998		1	SÍMBOLO	EMBLEM	EMBLEMA	157S
12		82011899		13	PARAFUSO	SCREW	TORNILLO	040V
13		84339518		3	PORCA	NUT	TUERCA	010D
14		89846306		1	GUIA	GUIDE	GUÍA	145G
15		82002096		2	PORCA	NUT	TUERCA	010D
16		84190448		1	TIRA DE BORRACHA	RUBBER STRIP	BANDA DE CAUCHO	P768

90.100.AU	02	p1	04/13

CAPÔ - SUPORTES
HOOD - SUPPORTS
CAPOTS - APOYOS
COFANO - SUPPORTI
MOTORHAUBE - HALTERUNG
CAPOTS - SUPPORTS

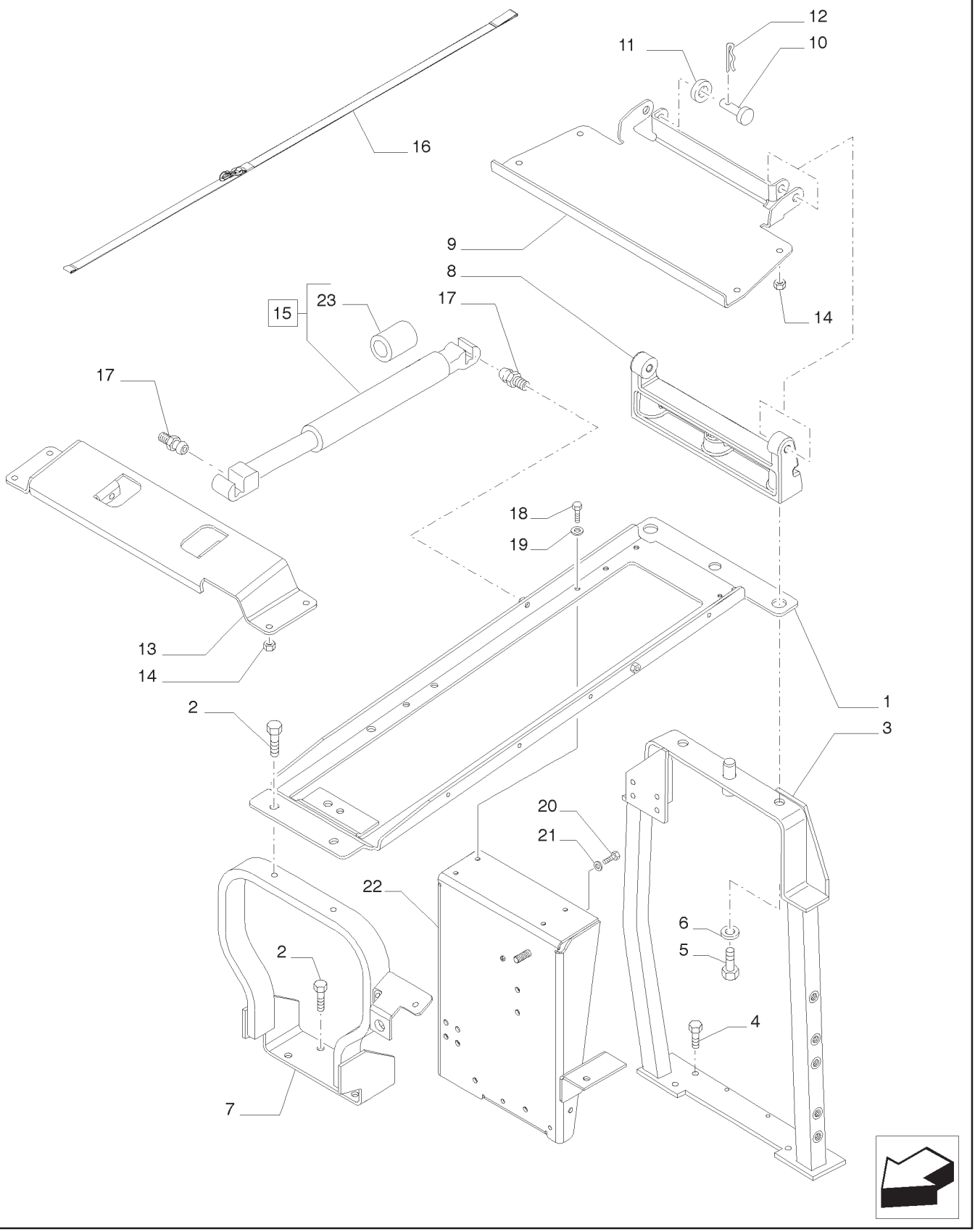

CAPÔ - SUPORTES
HOOD - SUPPORTS
CAPOTS - APOYOS
COFANO - SUPPORTI
MOTORHAUBE - HALTERUNG
CAPOTS - SUPPORTS

R	N	P.N.	MOD	Q	Descrição	Description	Descripción	L.C.
1		47479485		1	SUPORTE	SUPPORT	SOPORTE	300S
2		43138		6	PARAFUSO	BOLT	PERNO	140B
3		47474842		1	SUPORTE	SUPPORT	SOPORTE	300S
4		11106231		4	PARAFUSO	SCREW	TORNILLO	040V
5		86508583		2	PARAFUSO	BOLT	PERNO	140B
6		86511326		2	ARRUELA PLANA	WASHER	ARANDELA	131R
7		47453920		1	SUPORTE	SUPPORT	SOPORTE	300S
8		87353681		1	DOBRADIÇA	HINGE	BISAGRA	140C
9		84153356		1	PLACA	PLATE	PLACA	105P
10		87353680		2	PINO	PIN	PASADOR	080P
11		87364		2	ARRUELA PLANA	WASHER	ARANDELA	131R
12		82026318		2	CONTRA PINO	COTTER PIN	PASADOR CON CHAVETA	270C
13		87612108		1	PAINEL	PANEL	PANEL	025P
14		14059311		8	PORCA FLANGEADA	FLANGE NUT	TUERCA DE BRIDA	A069
15		82036570		2	COMPASSO, INCLUI 23	GAS STRUT	PUNTAL DE GAS	Z331
16		84284508		1	CORREIA DE FIXAÇÃO	SECURING STRAP	CORREA DE FIJACIÓN	172C
17		83952214		4	PINO ESFÉRICO	BALL STUD	PASADOR DE BOLAS	090P
18		120100		4	PARAFUSO	BOLT	PERNO	140B
19		10523401		4	ARRUELA PLANA	WASHER	ARANDELA	131R
20		43130		3	PARAFUSO	BOLT	PERNO	140B
21		12646704		3	ARRUELA PLANA	WASHER	ARANDELA	131R
22		84268312		1	SUPORTE	SUPPORT	SOPORTE	300S
23		82019394		1	VEDAÇÃO	SEAL	JUNTA	132A

90.102.AG	01	p1	04/13

PROTEÇAO MOTOR
ENGINE GUARD
DEFENSA MOTOR
GRIGLIE RIPARO ORGANI MOTORE
SCHUTZABDECKUNG MOTOR
GARANT MOTEUR

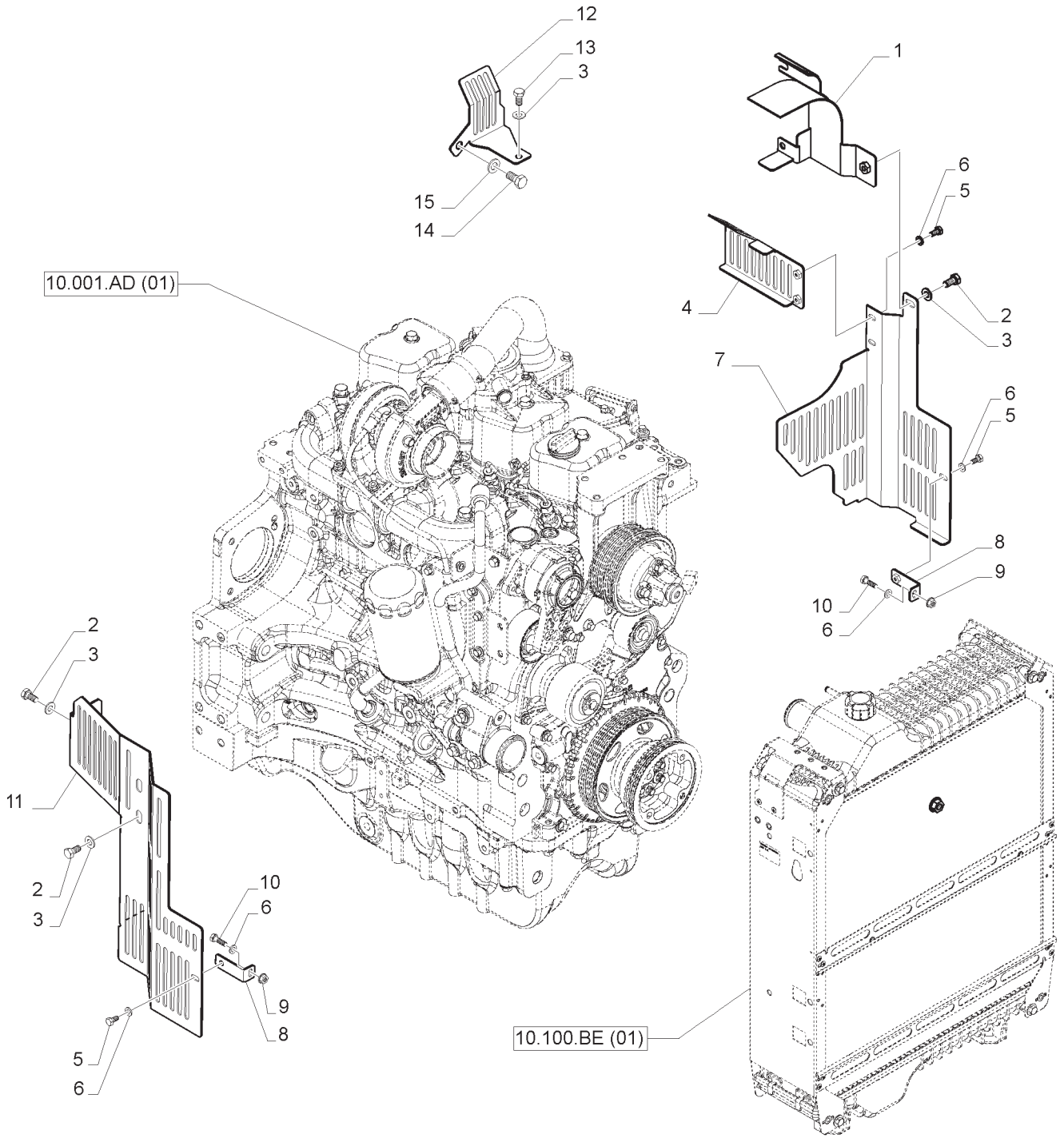

PROTEÇAO MOTOR
ENGINE GUARD
DEFENSA MOTOR
GRIGLIE RIPARO ORGANI MOTORE
SCHUTZABDECKUNG MOTOR
GARANT MOTEUR

R	N	P.N.	MOD	Q	Descrição	Description	Descripción	L.C.
1		47432811		1	PROTEÇÃO	GUARD	DEFENSA	070R
2		120103		4	PARAFUSO	BOLT	PERNO	140B
3		14496501		5	ARRUELA PLANA	WASHER	ARANDELA	131R
4		47433835		1	PROTEÇÃO L.E.	GUARD	DEFENSA	070R
5		86977726		4	PARAFUSO	BOLT	PERNO	140B
6		86588450		6	ARRUELA PLANA	WASHER	ARANDELA	131R
7		47433833		1	PROTEÇÃO L.E.	GUARD	DEFENSA	070R
7		47432809		1	PROTEÇÃO L.E.	GUARD	DEFENSA	070R
8		47432816		2	SUPORTE	BRACKET	MÉNSULA	225S
9		9804276		2	PORCA	NUT	TUERCA	010D
10		120100		2	PARAFUSO	BOLT	PERNO	140B
11		47432806		1	PROTEÇÃO L.D.	GUARD	DEFENSA	070R
12		47392669		1	PROTEÇÃO	GUARD	DEFENSA	070R
13		16043221		1	PARAFUSO	BOLT	PERNO	140B
14		43138		1	PARAFUSO	BOLT	PERNO	140B
15		86624176		1	ARRUELA PLANA	WASHER	ARANDELA	131R

NOTA: SEM FREIO DE BLOQUEIO

T7.140 T7.150 T7.165
T7.175 T7.180 T7.190
T7.195 T7.205

90.102.AG	02	p1	04/13

PROTEÇAO MOTOR
ENGINE GUARD
DEFENSA MOTOR
GRIGLIE RIPARO ORGANI MOTORE
SCHUTZABDECKUNG MOTOR
GARANT MOTEUR

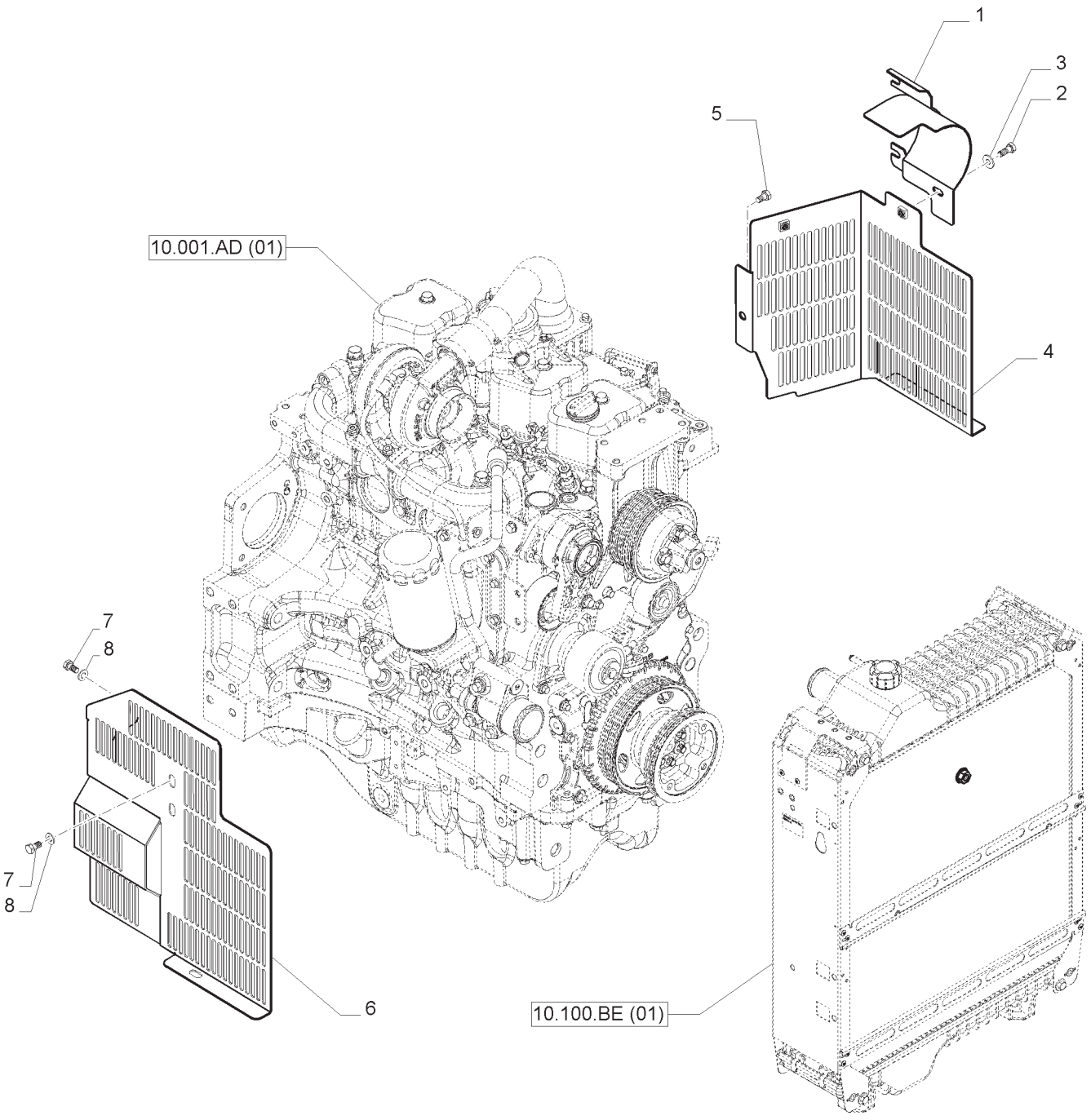

PROTEÇAO MOTOR
ENGINE GUARD
DEFENSA MOTOR
GRIGLIE RIPARO ORGANI MOTORE
SCHUTZABDECKUNG MOTOR
GARANT MOTEUR

R	N	P.N.	MOD	Q	Descrição	Description	Descripción	L.C.
1		47388216		1	PROTEÇÃO	GUARD	DEFENSA	070R
2		120104		2	PARAFUSO	BOLT	PERNO	140B
3		12646701		2	ARRUELA PLANA	WASHER	ARANDELA	131R
4		47388108		1	PROTEÇÃO L.E.	GUARD	DEFENSA	070R
5		86624003		1	PARAFUSO	BOLT	PERNO	140B
6		47389323		1	PROTEÇÃO L.D.	GUARD	DEFENSA	070R
7		120103		3	PARAFUSO	BOLT	PERNO	140B
8		14496501		3	ARRUELA PLANA	WASHER	ARANDELA	131R

PROTEÇAO MOTOR
ENGINE GUARD
DEFENSA MOTOR
GRIGLIE RIPARO ORGANI MOTORE
SCHUTZABDECKUNG MOTOR
GARANT MOTEUR

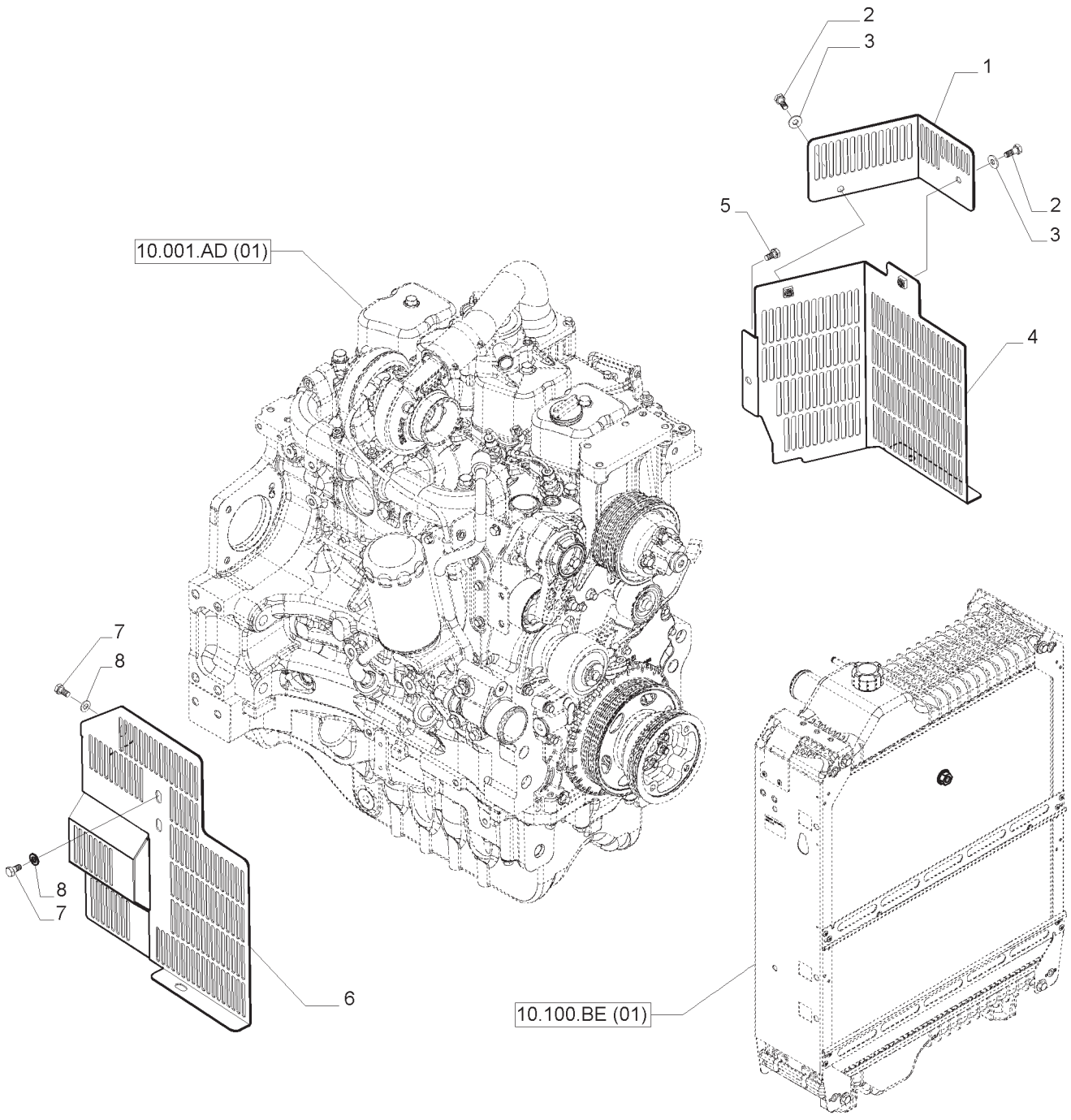

PROTEÇAO MOTOR
ENGINE GUARD
DEFENSA MOTOR
GRIGLIE RIPARO ORGANI MOTORE
SCHUTZABDECKUNG MOTOR
GARANT MOTEUR

R	N	P.N.	MOD	Q	Descrição	Description	Descripción	L.C.
1		47389714		1	PROTEÇÃO L.E.	GUARD	DEFENSA	070R
2		120104		2	PARAFUSO	BOLT	PERNO	140B
3		12646701		2	ARRUELA PLANA	WASHER	ARANDELA	131R
4		47388108		1	PROTEÇÃO L.E.	GUARD	DEFENSA	070R
5		86624003		1	PARAFUSO	BOLT	PERNO	140B
6		47389323		1	PROTEÇÃO L.D.	GUARD	DEFENSA	070R
7		120103		3	PARAFUSO	BOLT	PERNO	140B
8		14496501		3	ARRUELA PLANA	WASHER	ARANDELA	131R

90.102.AG	04	p1	04/13

PROTEÇAO MOTOR
ENGINE GUARD
DEFENSA MOTOR
GRIGLIE RIPARO ORGANI MOTORE
SCHUTZABDECKUNG MOTOR
GARANT MOTEUR

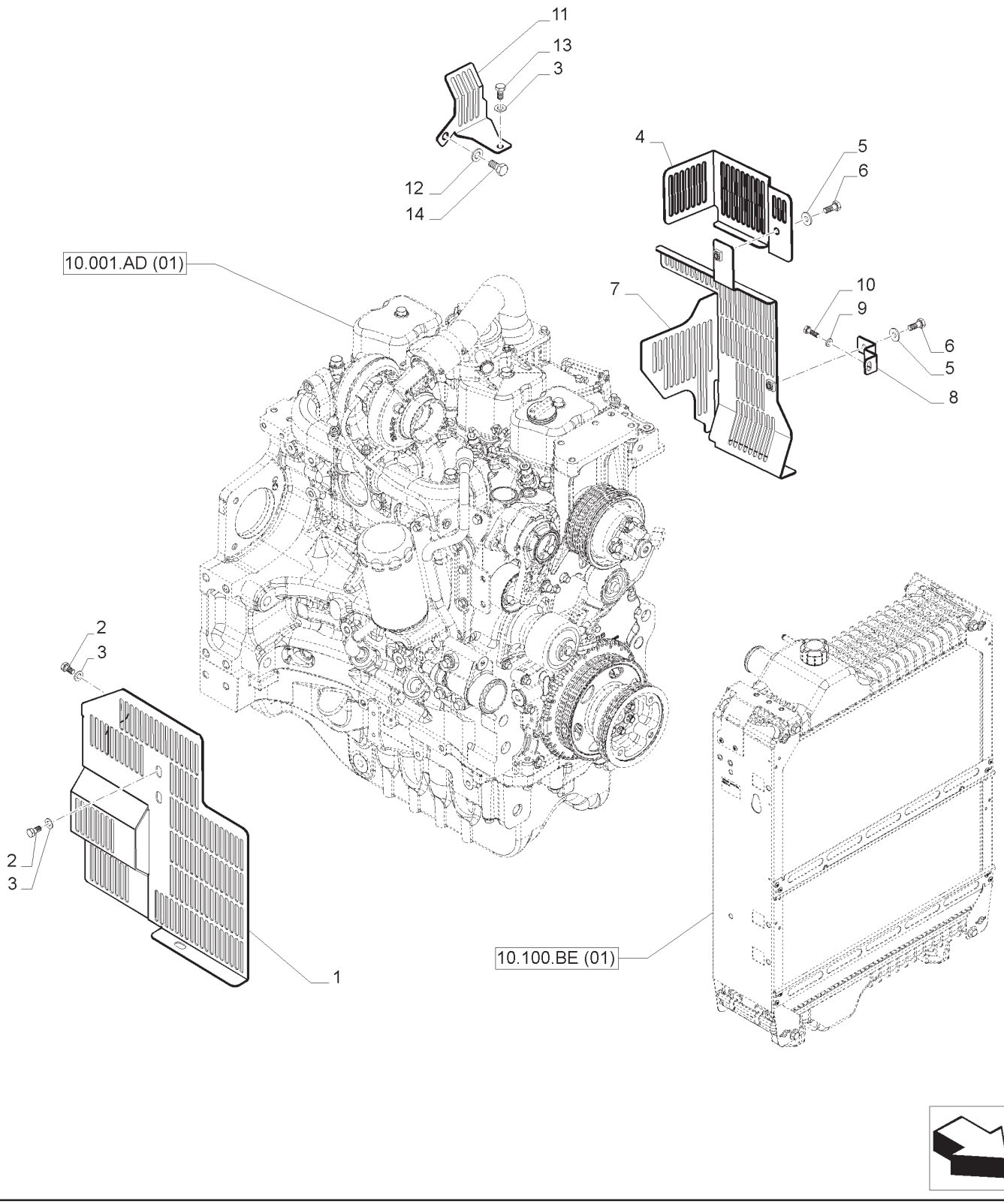

PROTEÇAO MOTOR
ENGINE GUARD
DEFENSA MOTOR
GRIGLIE RIPARO ORGANI MOTORE
SCHUTZABDECKUNG MOTOR
GARANT MOTEUR

R	N	P.N.	MOD	Q	Descrição	Description	Descripción	L.C.
1		47389323		1	PROTEÇÃO L.D.	GUARD	DEFENSA	070R
2		120103		3	PARAFUSO	BOLT	PERNO	140B
3		14496501		3	ARRUELA PLANA	WASHER	ARANDELA	131R
4		47425774		1	PROTEÇÃO	GUARD	DEFENSA	070R
5		12646701		2	ARRUELA PLANA	WASHER	ARANDELA	131R
6		120104		2	PARAFUSO	BOLT	PERNO	140B
7		47392432		1	PROTEÇÃO L.E.	GUARD	DEFENSA	070R
8		47392682		1	SUPORTE	BRACKET	MÉNSULA	225S
9		86588450		1	ARRUELA PLANA	WASHER	ARANDELA	131R
10		16043421		1	PARAFUSO	BOLT	PERNO	140B
11		47392669		1	PROTEÇÃO	GUARD	DEFENSA	070R
12		86624176		1	ARRUELA PLANA	WASHER	ARANDELA	131R
13		86508568		1	PARAFUSO	BOLT	PERNO	140B
14		43138		1	PARAFUSO	BOLT	PERNO	140B

90.102.AU	03	p1	04/13

CAPÔ - TRINCO
HOOD - LATCH
CAPOTS - SEGURO
COFANO - CHIAVISTELLO
MOTORHAUBE - VERRIEGELUNG
CAPOTS - VERROU

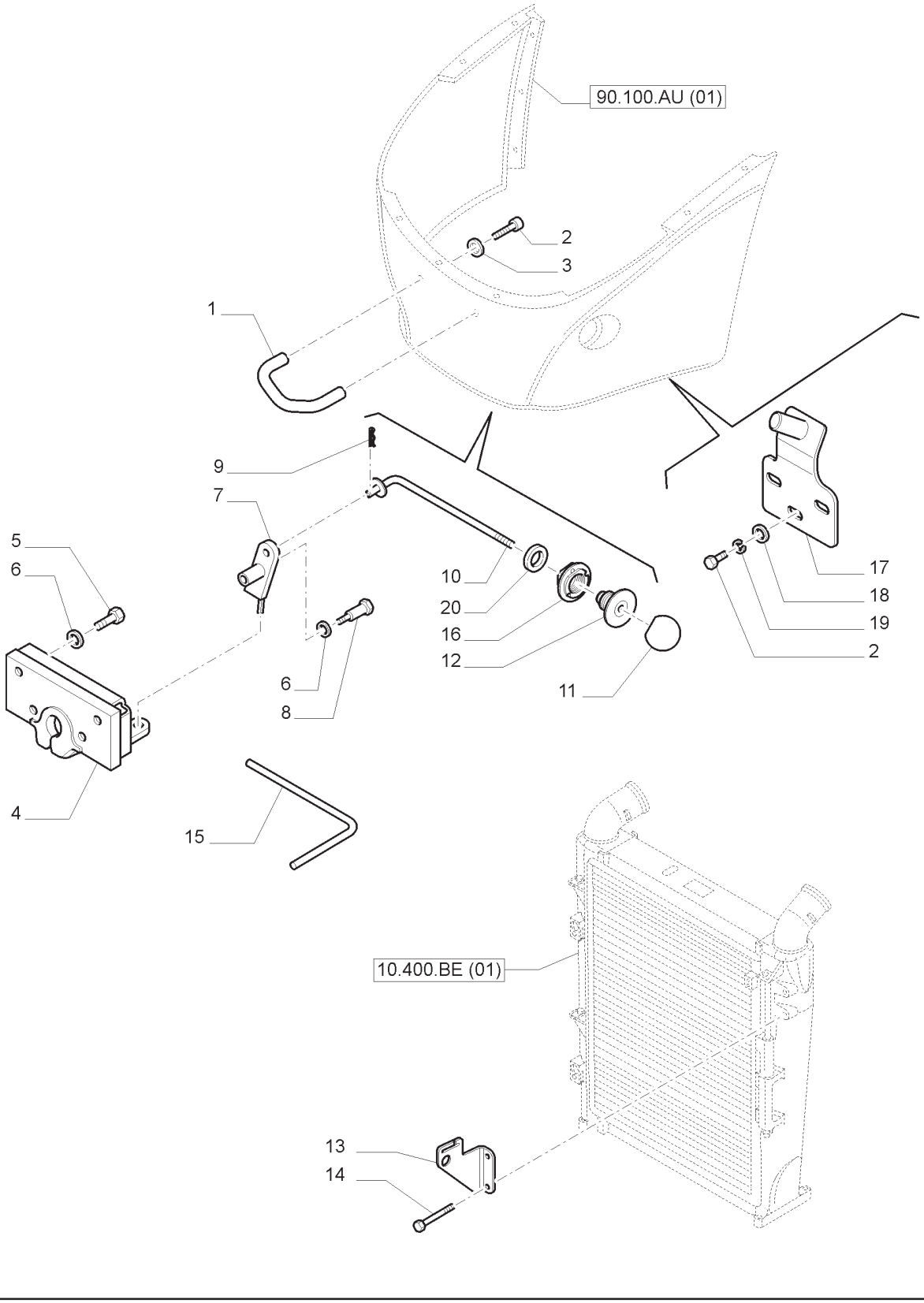

CAPÔ - TRINCO
HOOD - LATCH
CAPOTS - SEGURO
COFANO - CHIAVISTELLO
MOTORHAUBE - VERRIEGELUNG
CAPOTS - VERROU

R	N	P.N.	MOD	Q	Descrição	Description	Descripción	L.C.
1		84151073		1	MANILHA	HANDLE	MANGO	020M
2		120104		5	PARAFUSO	SCREW	TORNILLO	040V
3		14496501		2	ARRUELA PLANA	WASHER	ARANDELA	131R
4		87729381		1	TRINCO	LATCH	PICAPORTE	156C
5		15212521		3	PARAFUSO	BOLT	PERNO	140B
6		10523401		4	ARRUELA PLANA	WASHER	ARANDELA	131R
7		87301636		1	PIVÔ	PIVOT	PIVOTE	093A
8		87301835		1	PINO	PIN	PASADOR	080P
9		10734401		1	CONTRA PINO	COTTER PIN	PASADOR CON CHAVETA	270C
10		87748134		1	HASTE	ROD	VÁSTAGO	090A
11		84287785		1	ESFERA	BALL	BOLA	140S
12		84288187		1	BOTÃO	BUTTON	BOTÓN	120B
13		87566912		1	SUPORTE	SUPPORT	SOPORTE	300S
14		10902024		2	PARAFUSO	SCREW	TORNILLO	040V
15		84309099		1	HASTE	ROD	VÁSTAGO	090A
16		84288183		1	PORCA	NUT	TUERCA	010D
17		87371243		1	SUPORTE	BRACKET	MÉNSULA	225S
18		12646704		3	ARRUELA PLANA	WASHER	ARANDELA	131R
19		10516674		3	TRAVA DA ARRUELA	LOCK WASHER	ARANDELA DE FRENO	132R
20		84288762		1	JUNTA	GASKET	JUNTA	123G

SIGLA DO MODELO
MODEL IDENTIFICATION DECALS
EMBLEMA MODELO
SIGLA MODELLO
MODELLZEICHEN
MOTIF



1



5



2



6



3



7



4



8

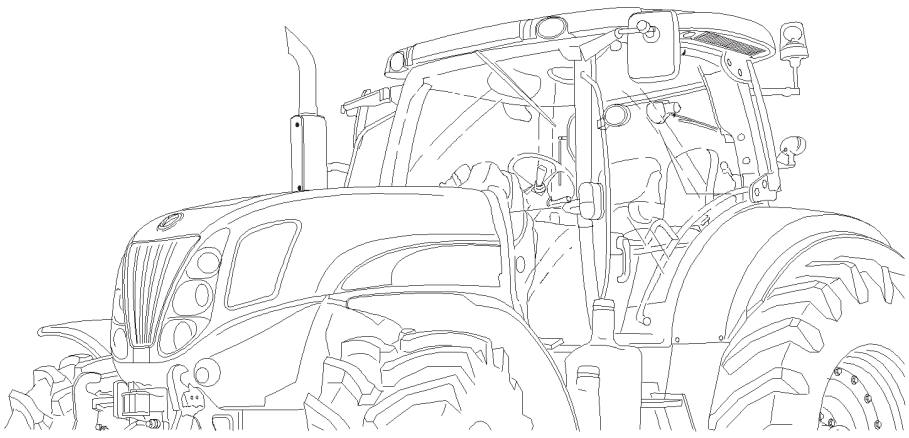



SIGLA DO MODELO
MODEL IDENTIFICATION DECALS
EMBLEMA MODELO
SIGLA MODELLO
MODELLZEICHEN
MOTIF

R	N	P.N.	MOD	Q	Descrição	Description	Descripción	L.C.
1		47425894		1	ADESIVO, T7.140, LH	DECAL	CALCOMANÍA	012D
1		47425898		1	ADESIVO, T7.140, RH	DECAL	CALCOMANÍA	012D
2		47425945		1	ADESIVO, T7.150, LH	DECAL	CALCOMANÍA	012D
2		47425971		1	ADESIVO, T7.150, RH	DECAL	CALCOMANÍA	012D
3		47425952		1	ADESIVO, T7.165, LH	DECAL	CALCOMANÍA	012D
3		47425972		1	ADESIVO, T7.165, RH	DECAL	CALCOMANÍA	012D
4		47425959		1	ADESIVO, T7.175, LH	DECAL	CALCOMANÍA	012D
4		47425981		1	ADESIVO, T7.175, RH	DECAL	CALCOMANÍA	012D
5		47425955		1	ADESIVO, T7.180, LH	DECAL	CALCOMANÍA	012D
5		47425974		1	ADESIVO, T7.180, RH	DECAL	CALCOMANÍA	012D
6		47425962		1	ADESIVO, T7.190, LH	DECAL	CALCOMANÍA	012D
6		47425990		1	ADESIVO, T7.190, RH	DECAL	CALCOMANÍA	012D
7		47425963		1	ADESIVO, T7.195, LH	DECAL	CALCOMANÍA	012D
7		47425998		1	ADESIVO, T7.195, RH	DECAL	CALCOMANÍA	012D
8		47425965		1	ADESIVO, T7.205, LH	DECAL	CALCOMANÍA	012D
8		47426001		1	ADESIVO, T7.205, RH	DECAL	CALCOMANÍA	012D

T7.140 T7.150 T7.165
T7.175 T7.180 T7.190
T7.195 T7.205

PLACAS
DECALS
PLACAS
TARGHETTE
SCHILDER
PLAQUETTES

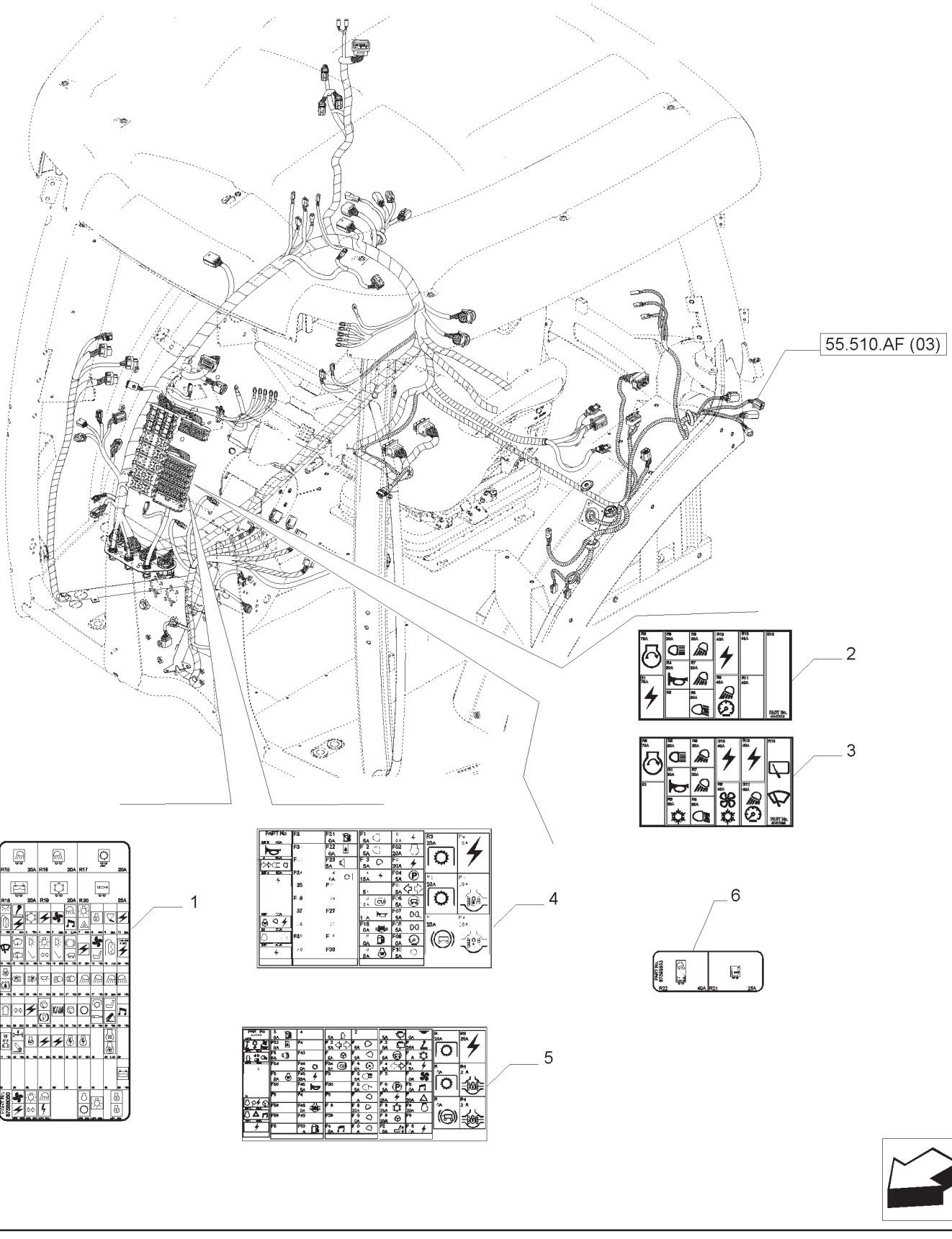

PLACAS
DECALS
PLACAS
TARGHETTE
SCHILDER
PLAQUETTES

R	N	P.N.	MOD	Q	Descrição	Description	Descripción	L.C.
1	1	**87678109**		1	ADESIVO	DECAL	CALCOMANÍA	012D
2	2	**47417016**		1	ADESIVO	DECAL	CALCOMANÍA	012D
3	3	**47417020**		1	ADESIVO	DECAL	CALCOMANÍA	012D
4	2	**47417015**		1	ADESIVO	DECAL	CALCOMANÍA	012D
5	3	**47417018**		1	ADESIVO	DECAL	CALCOMANÍA	012D
6		**87598833**		1	ADESIVO	DECAL	CALCOMANÍA	012D

(1) SPS
(2) MECH ROPS
(3) MECH CAB

PLACAS
DECALS
PLACAS
TARGHETTE
SCHILDER
PLAQUETTES

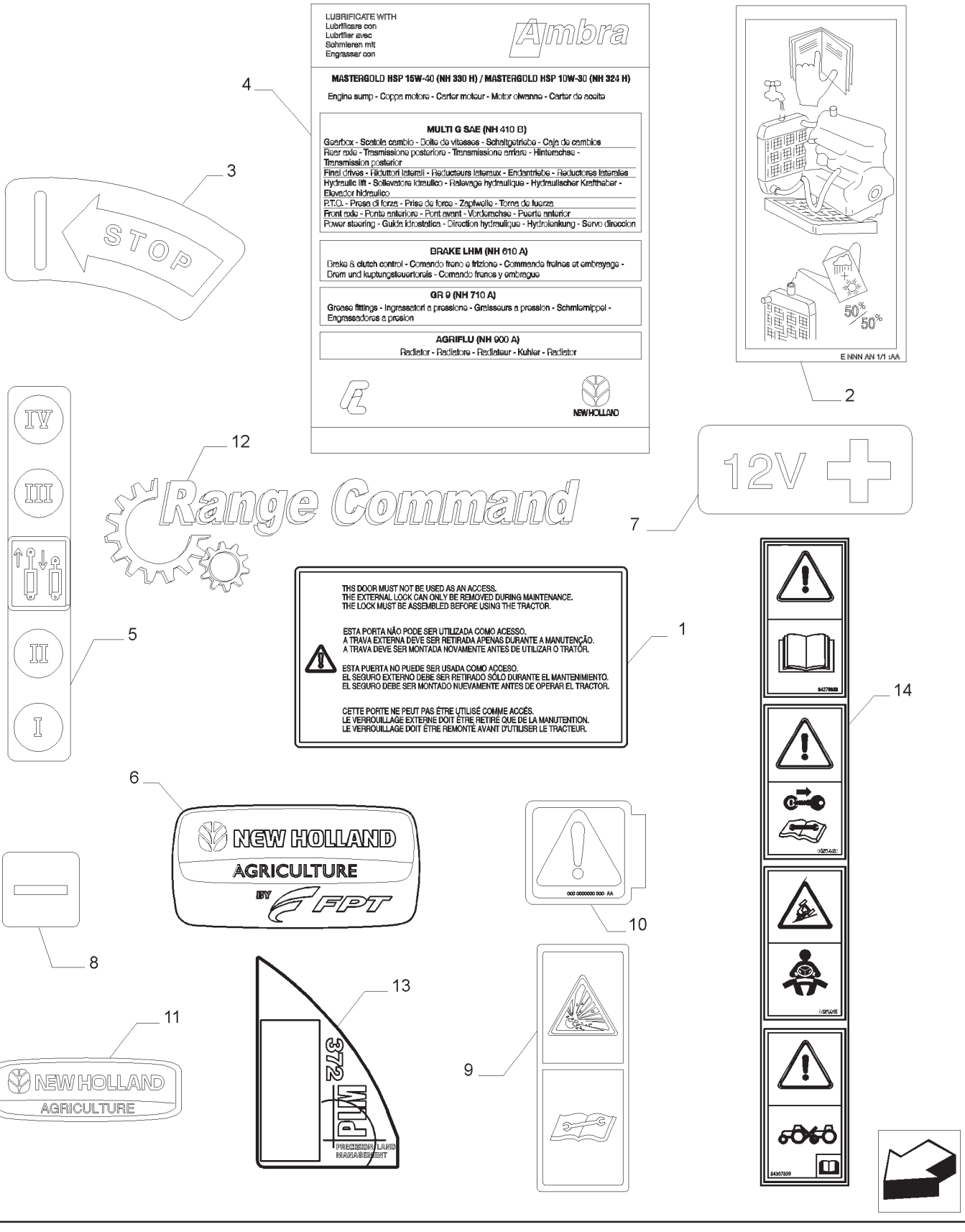

PLACAS
DECALS
PLACAS
TARGHETTE
SCHILDER
PLAQUETTES

R	N	P.N.	MOD	Q	Descrição	Description	Descripción	L.C.
1		47404542		1	ADESIVO	DECAL	CALCOMANÍA	012D
2		82015448		1	ADESIVO	DECAL	CALCOMANÍA	012D
3		87556492		1	ADESIVO	DECAL	CALCOMANÍA	012D
4		47359591		1	ADESIVO	DECAL	CALCOMANÍA	012D
5		87311455		1	ADESIVO	DECAL	CALCOMANÍA	012D
6		84373431		1	ADESIVO	DECAL	CALCOMANÍA	012D
7		87524728		1	ADESIVO	DECAL	CALCOMANÍA	012D
8		87524725		1	ADESIVO	DECAL	CALCOMANÍA	012D
9		82029751		4	ADESIVO	DECAL	CALCOMANÍA	012D
10		87672091		1	ADESIVO	DECAL	CALCOMANÍA	012D
11		84317286		3	ADESIVO	DECAL	CALCOMANÍA	012D
11		84574267		2	ADESIVO	DECAL	CALCOMANÍA	012D
12		87742707		1	ADESIVO	DECAL	CALCOMANÍA	012D
13		84579748		1	ADESIVO	DECAL	CALCOMANÍA	012D
14		84307859		1	ADESIVO	DECAL	CALCOMANÍA	012D

NOTA: SPS

90.108.AC	03	p1	04/13

PLACAS
DECALS
PLACAS
TARGHETTE
SCHILDER
PLAQUETTES

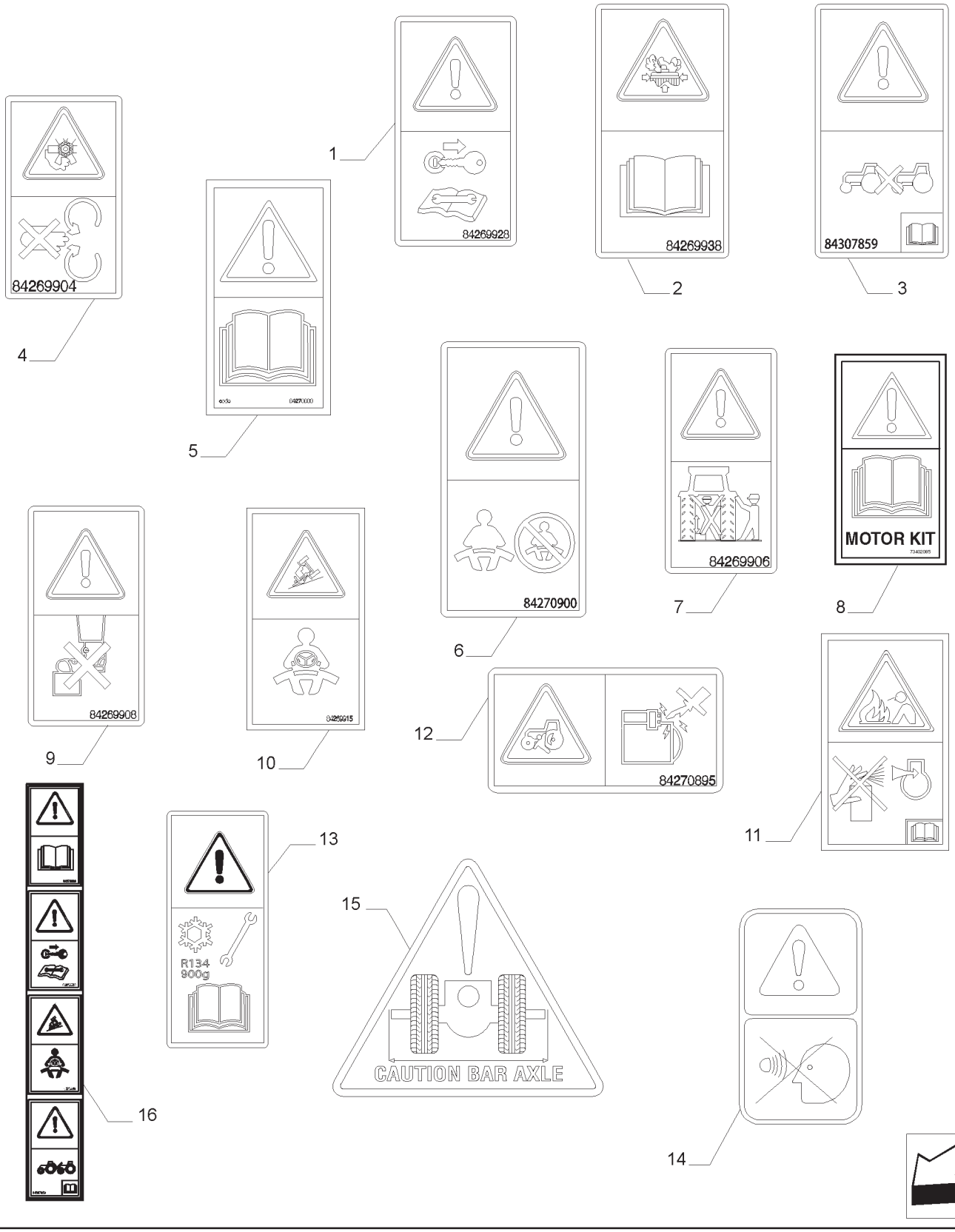

PLACAS
DECALS
PLACAS
TARGHETTE
SCHILDER
PLAQUETTES

R	N	P.N.	MOD	Q	Descrição	Description	Descripción	L.C.
1		84269928		1	ADESIVO	DECAL	CALCOMANÍA	012D
2		84269938		2	ADESIVO	DECAL	CALCOMANÍA	012D
3		84270901		1	ADESIVO	DECAL	CALCOMANÍA	012D
4		84269904		2	ADESIVO	DECAL	CALCOMANÍA	012D
5		84270888		1	ADESIVO	DECAL	CALCOMANÍA	012D
6		84270900		1	ADESIVO	DECAL	CALCOMANÍA	012D
7		84269906		2	ADESIVO	DECAL	CALCOMANÍA	012D
8		73402085		1	ADESIVO	DECAL	CALCOMANÍA	012D
9		84269908		1	ADESIVO	DECAL	CALCOMANÍA	012D
10		84269915		1	ADESIVO	DECAL	CALCOMANÍA	012D
11		8603095		1	ADESIVO DE ADVERTÊNCIA	WARNING DECAL	CALCOM. DE ADVERTENCIA	A040
12		84270895		1	ADESIVO	DECAL	CALCOMANÍA	012D
13		84387162		1	ADESIVO	DECAL	CALCOMANÍA	012D
14		84270897		1	ADESIVO	DECAL	CALCOMANÍA	012D
15		82032066		1	ADESIVO	DECAL	CALCOMANÍA	012D
16		84307859		1	ADESIVO	DECAL	CALCOMANÍA	012D

PLACAS
DECALS
PLACAS
TARGHETTE
SCHILDER
PLAQUETTES

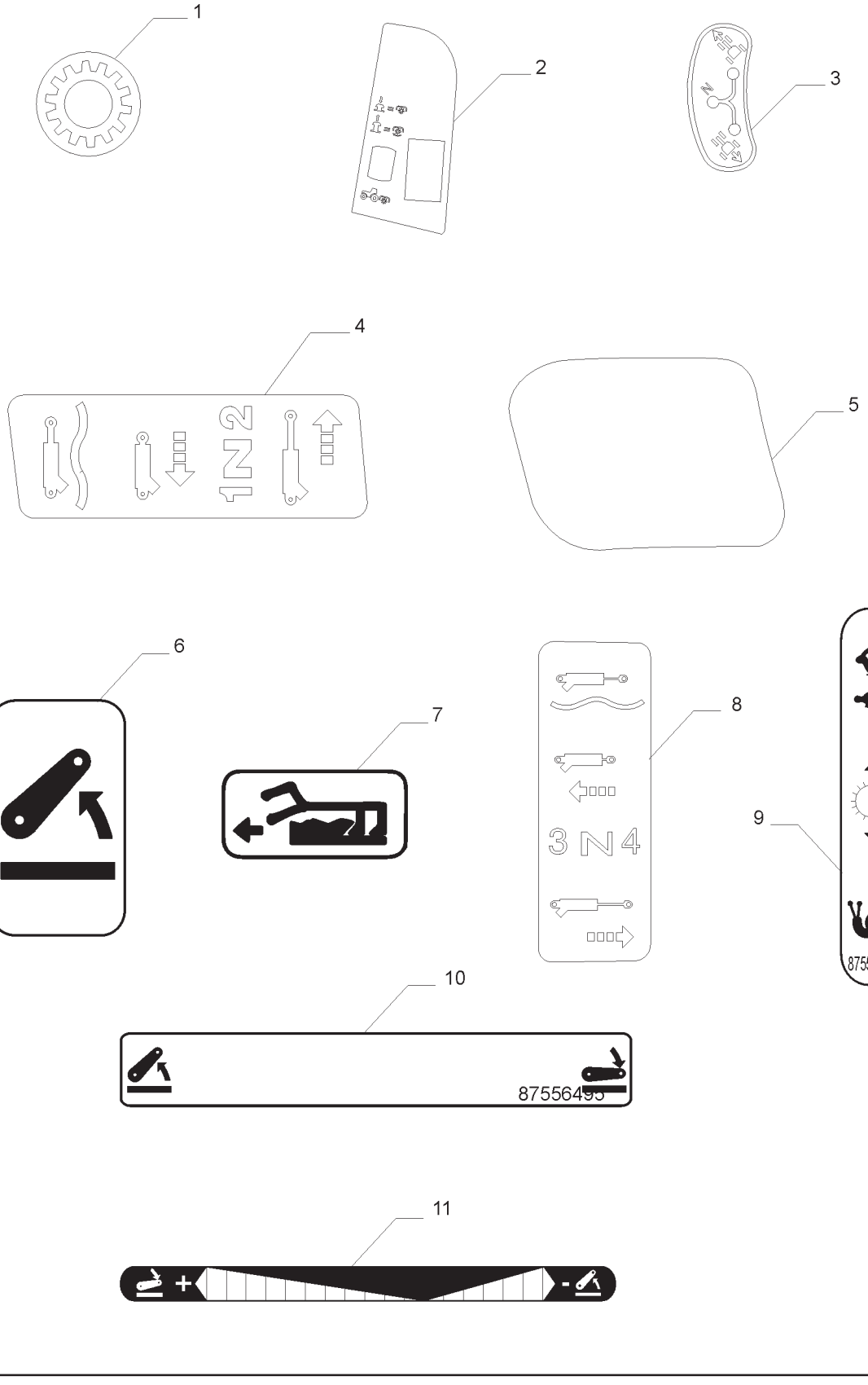

PLACAS
DECALS
PLACAS
TARGHETTE
SCHILDER
PLAQUETTES

R	N	P.N.	MOD	Q	Descrição	Description	Descripción	L.C.
1		82032834		1	ADESIVO	DECAL	CALCOMANÍA	012D
2		87556503		1	ADESIVO	DECAL	CALCOMANÍA	012D
3		84178421		1	ADESIVO	DECAL	CALCOMANÍA	012D
4		84267242		1	ADESIVO	DECAL	CALCOMANÍA	012D
5		87481039		1	ADESIVO	DECAL	CALCOMANÍA	012D
6		84470403		1	ADESIVO	DECAL	CALCOMANÍA	012D
7		87556494		1	ADESIVO	DECAL	CALCOMANÍA	012D
8	1	82036479		2	ADESIVO	DECAL	CALCOMANÍA	012D
8		87556508		2	ADESIVO	DECAL	CALCOMANÍA	012D
9		87556499		1	ADESIVO	DECAL	CALCOMANÍA	012D
10		87556495		1	ADESIVO	DECAL	CALCOMANÍA	012D
11		82006707		1	ADESIVO	DECAL	CALCOMANÍA	012D

(1) SPS

PLACAS
DECALS
PLACAS
TARGHETTE
SCHILDER
PLAQUETTES



1

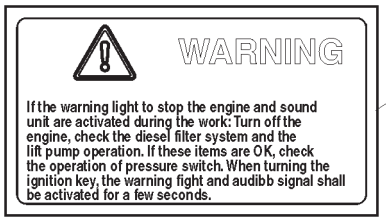

2



3



4



5



6

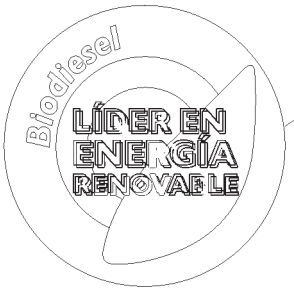

7

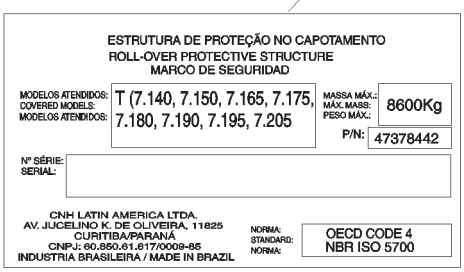

8



9

PLACAS
DECALS
PLACAS
TARGHETTE
SCHILDER
PLAQUETTES

R	N	P.N.	MOD	Q	Descrição	Description	Descripción	L.C.
1		84283163		1	ADESIVO, PORT.	DECAL	CALCOMANÍA	012D
2		84385530		1	ADESIVO, ING.	DECAL	CALCOMANÍA	012D
3		84385532		1	ADESIVO, ESP.	DECAL	CALCOMANÍA	012D
4		87608208		1	ADESIVO, PORT.	DECAL	CALCOMANÍA	012D
5		87617960		1	ADESIVO, ING.	DECAL	CALCOMANÍA	012D
6		87608219		1	ADESIVO, ESP.	DECAL	CALCOMANÍA	012D
7		87722956		1	ADESIVO	DECAL	CALCOMANÍA	012D
8	1	47378440		1	ADESIVO	DECAL	CALCOMANÍA	012D
8	2	47378442		1	ADESIVO	DECAL	CALCOMANÍA	012D
8	3	47378444		1	ADESIVO	DECAL	CALCOMANÍA	012D
8	4	47378447		1	ADESIVO	DECAL	CALCOMANÍA	012D
9		87493667		1	ADESIVO	DECAL	CALCOMANÍA	012D

(1) MECH ROPS
(2) MECH CAB
(3) SPS, STD.
(4) SPS, SUPEN.

90.110.AH	01	p1	04/13

REVESTIMENTO DO PAINEL DIANTEIRO
FRONT CONSOLE TRIM
FORROS TABLERO DELANTERO
RIVESTIMENTO CONSOLE
VORN. KONSOLE TRIMM
MOULURE AVANT CONSOLE

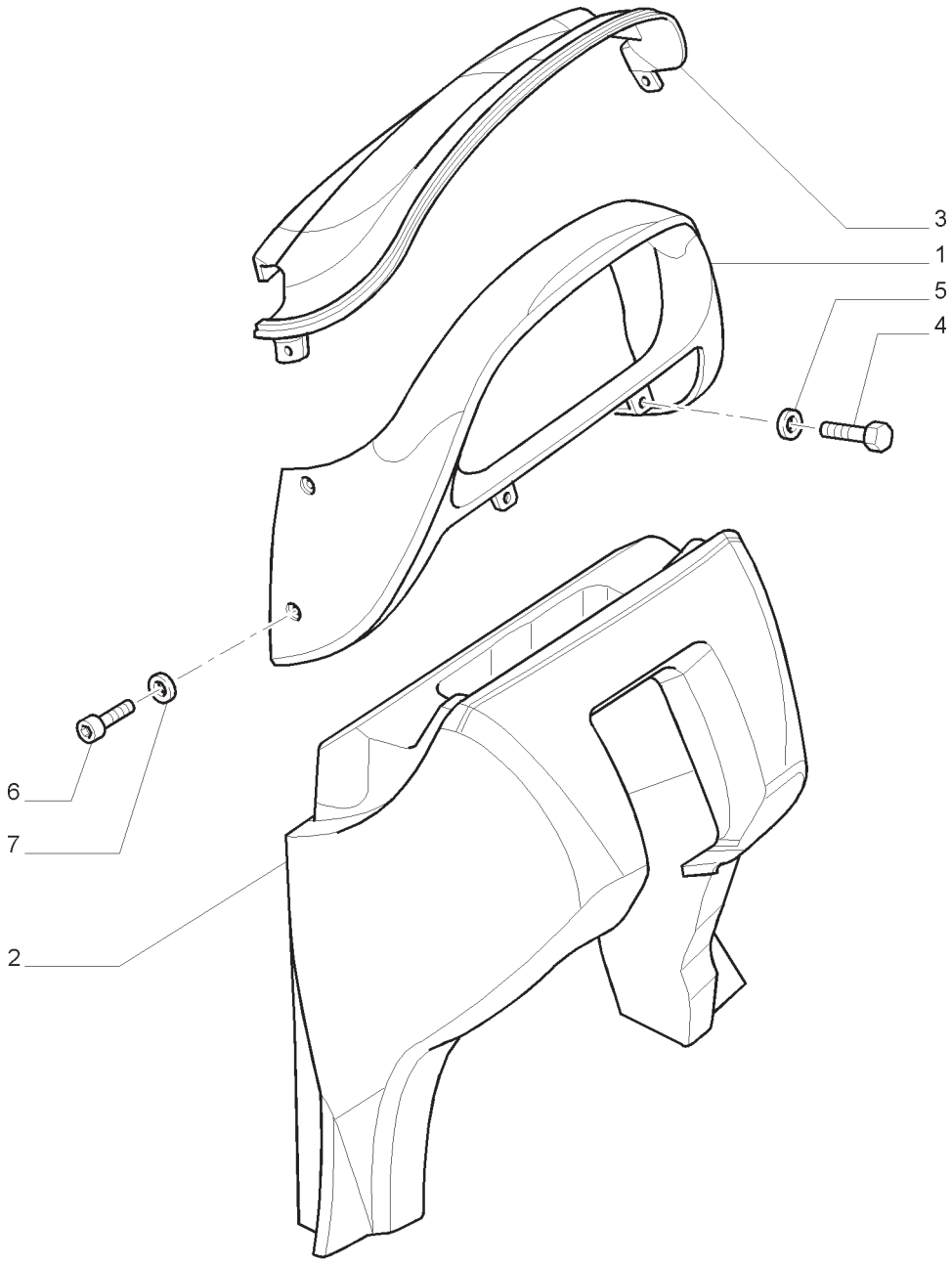

REVESTIMENTO DO PAINEL DIANTEIRO
FRONT CONSOLE TRIM
FORROS TABLERO DELANTERO
RIVESTIMENTO CONSOLE
VORN. KONSOLE TRIMM
MOULURE AVANT CONSOLE

R	N	P.N.	MOD	Q	Descrição	Description	Descripción	L.C.
1		87376893		1	PAINEL	PANEL	PANEL	025P
2		82033829		1	CONSOLE	CONSOLE	CONSOLA	080M
3		87376896		1	PAINEL	PANEL	PANEL	025P
4		16043421		2	PARAFUSO	SCREW	TORNILLO	040V
5		14496501		2	ARRUELA PLANA	WASHER	ARANDELA	131R
6		81870066		4	PARAFUSO	SCREW	TORNILLO	040V
7		14496407		4	ARRUELA PLANA	WASHER	ARANDELA	131R

NOTA: PLATAFORMADO

90.110.AH	02	p1	04/13

PAINEL
PANEL INSTRUMENT
TABLERO
PLANCIA PORTASTRUMENTI
ARMATURENBRETT
TABLEAU DE BORD

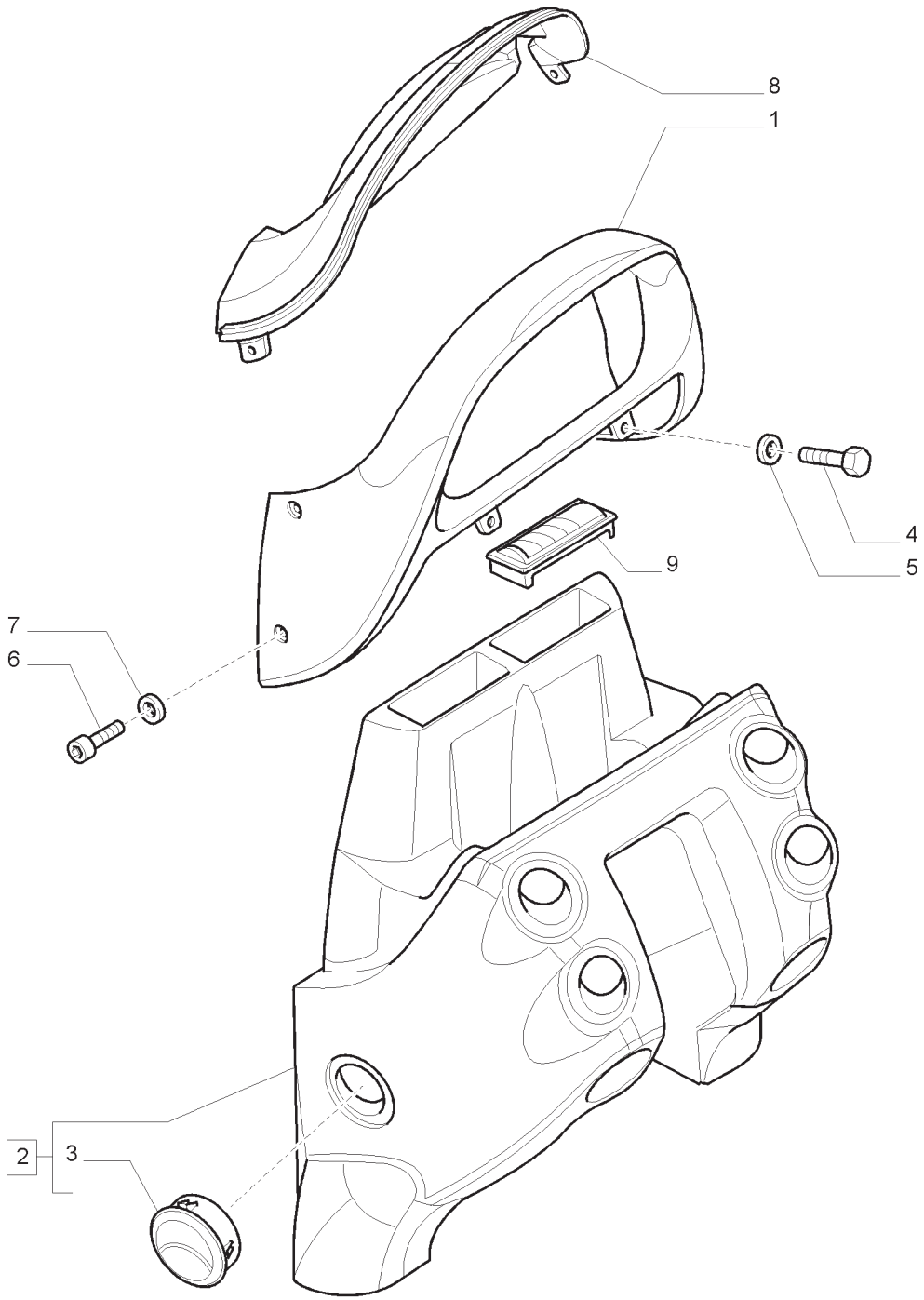

PAINEL
PANEL INSTRUMENT
TABLERO
PLANCIA PORTASTRUMENTI
ARMATURENBRETT
TABLEAU DE BORD

R	N	P.N.	MOD	Q	Descrição	Description	Descripción	L.C.
1		87652747		1	PAINEL	PANEL	PANEL	025P
2		47393676		1	CONSOLE, INCLUI 3	CONSOLE	CONSOLA	080M
3		82022331		8	RESPIRO	VENT	VENTILACIÓN	P079
4		16043421		2	PARAFUSO	SCREW	TORNILLO	040V
5		14496501		2	ARRUELA PLANA	WASHER	ARANDELA	131R
6		81870066		4	PARAFUSO	SCREW	TORNILLO	040V
7		14496407		4	ARRUELA PLANA	WASHER	ARANDELA	131R
8	1	87652768		1	PAINEL	PANEL	PANEL	025P
8	2	87652774		1	PAINEL	PANEL	PANEL	025P
9		87568776		2	DIFUSOR	DIFFUSER	DIFUSOR	045D

(1) COM TECLA
(2) SEM TECLA
NOTA: CABINADO

90.110.AP	01	p1	04/13

PLATAFORMA - SEM CABINE
PLATAFORM - WITHOUT CAB
PLATAFORMA - SIN CABINA
PIATTAFORMA - SENZA CABINA
PLATTFORM - OHNE KABINE
PLATE-FORME - SANS CABINE

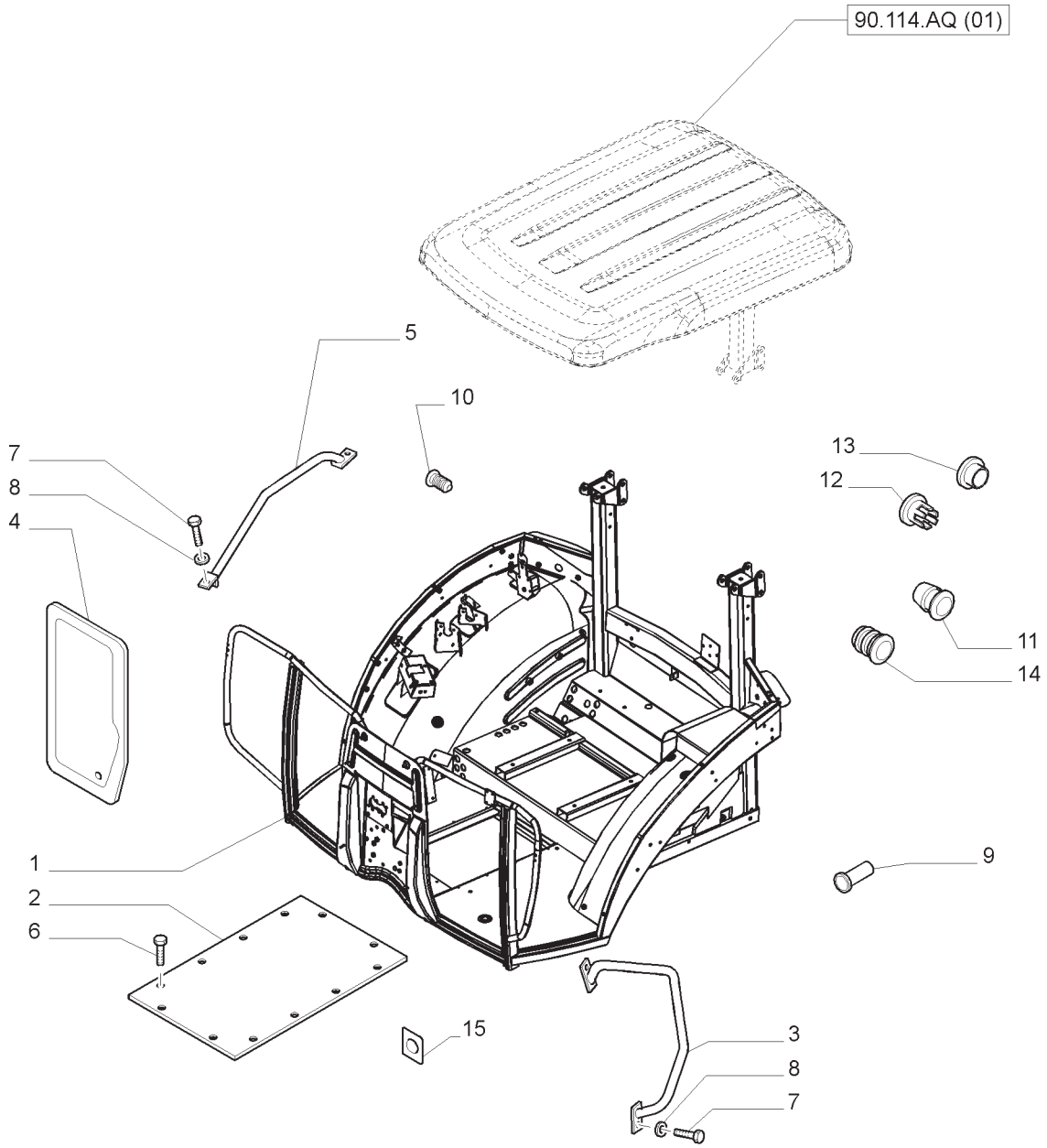

PLATAFORMA - SEM CABINE
PLATAFORM - WITHOUT CAB
PLATAFORMA - SIN CABINA
PIATTAFORMA - SENZA CABINA
PLATTFORM - OHNE KABINE
PLATE-FORME - SANS CABINE

R	N	P.N.	MOD	Q	Descrição	Description	Descripción	L.C.
1	1	84574444		1	PLATAFORMA	PLATFORM	PLATAFORMA	493P
1	2	47371666		1	PLATAFORMA	PLATFORM	PLATAFORMA	493P
2		82032586		1	PLACA	PLATE	PLACA	105P
3		82027784		1	CORRIMÃO L.E.	GRAB RAIL	BARANDILLA	Z608
4		87566891		1	VIDRO, L.D.	GLASS	CRISTAL	038V
4		87566892		1	VIDRO, L.E.	GLASS	CRISTAL	038V
5		82028124		1	MANILHA	HANDLE	MANGO	020M
6		83929012		12	PARAFUSO	BOLT	PERNO	140B
7		11106021		4	PARAFUSO	BOLT	PERNO	140B
8		14496601		4	ARRUELA PLANA	WASHER	ARANDELA	131R
9		82024992		5	PORCA	NUT	TUERCA	010D
10		82029341		1	PRISIONEIRO	STUD	ESPÁRRAGO	210P
11		82861122		2	BUJÃO	PLUG	TAPÓN	050T
12	1	81865132		4	BUJÃO	PLUG	TAPÓN	050T
13	2	128209A1		4	BUJÃO, PRETO	PLUG	TAPÓN	050T
14		82026724		5	BUJÃO	PLUG	TAPÓN	050T
15	2	47431052		1	COBERTURA	COVER	CUBIERTA	265C

(1) T7.140

(2) T7.150; T7.165; T7.180

90.114.AQ	01	p1	04/13

ARCO DE SEGURANÇA - SEM CABINE
SAFETY FRAME - WITHOUT CAB
BASTIDOR DE SEGURIDAD - SIN CABINA
TELAIO DI SICUREZZA - SENZA CABINA
SICHERHEITSRAHMEN - OHNE KABINE
CHASSIS DE SECURITE - SANS CABINE

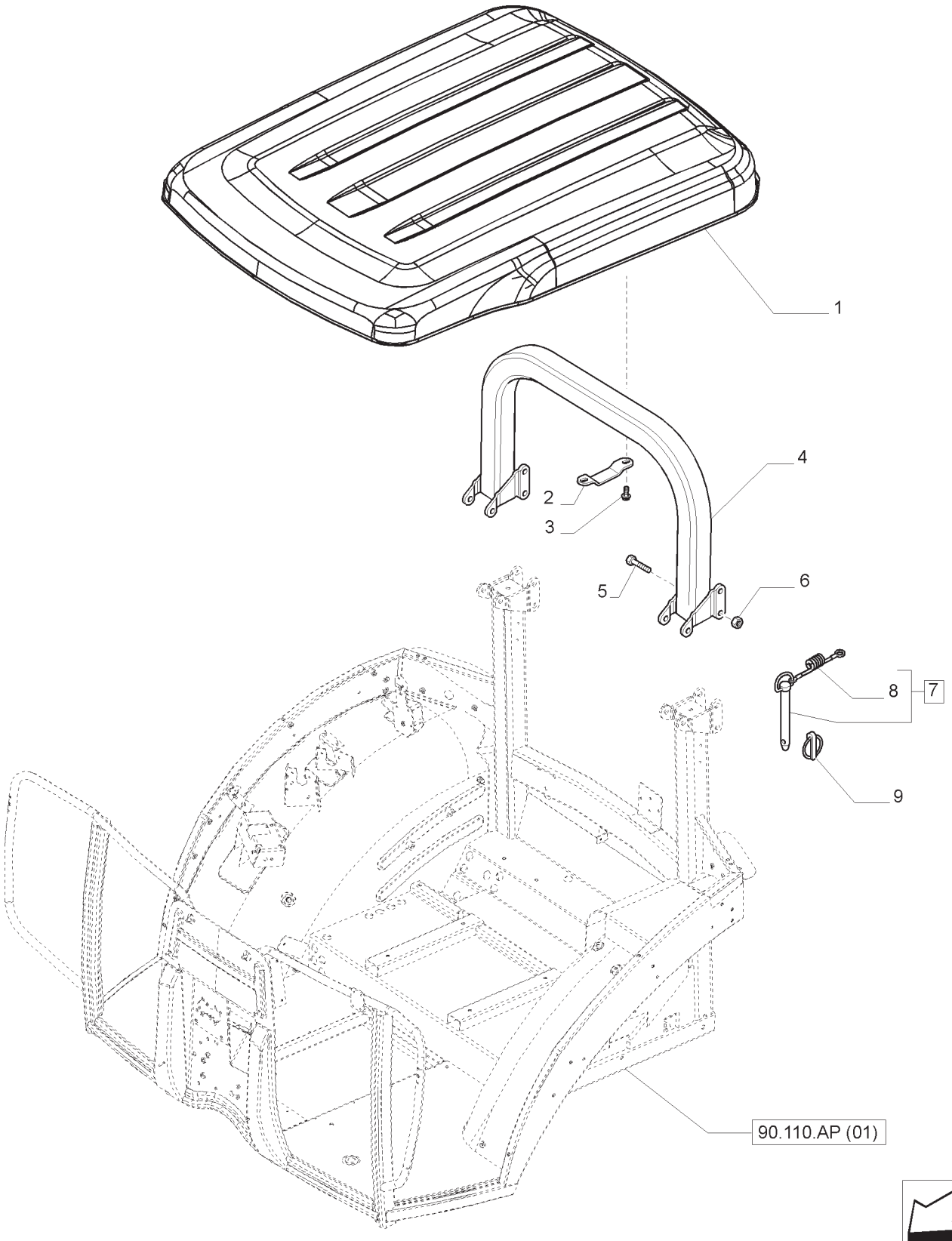

ARCO DE SEGURANÇA - SEM CABINE
SAFETY FRAME - WITHOUT CAB
BASTIDOR DE SEGURIDAD - SIN CABINA
TELAIO DI SICUREZZA - SENZA CABINA
SICHERHEITSRAHMEN - OHNE KABINE
CHASSIS DE SECURITE - SANS CABINE

R	N	P.N.	MOD	Q	Descrição	Description	Descripción	L.C.
1		84578371		1	TETO	ROOF	TECHO	020P
2		84578378		2	SUPORTE	BRACKET	MÉNSULA	225S
3		844-12030		2	PARAFUSO	BOLT	PERNO	140B
4		82028251		1	ARCO	ARCH	ARCO	0270
5		11120531		2	PARAFUSO	BOLT	PERNO	140B
6		82029074		2	PORCA	NUT	TUERCA	010D
7		82026125		2	PINO, INCLUI 8	PIN	PERNO	080P
8		83990170		2	CABO	CABLE	CABLE	650C
9		81810439		2	PINO	PIN	PERNO	080P

90.116.AC	01	p1	04/13

PÁRA-LAMAS DIANTEIROS DINAMICOS - PEÇAS COMPONENTES
DYNAMIC FRONT FENDERS - BREAKDOWN
GUARDABARROS DELANTEROS DINÁMICOS - COMPONENTES
PARAFANGHI ANTERIORI DINAMICI - PARTI COMPONENTI
DYNAMISCHE VORDERE KOTFLÜGEL - TEILE
AILES DYNAMIQUES AVANT - COMPOSANTS

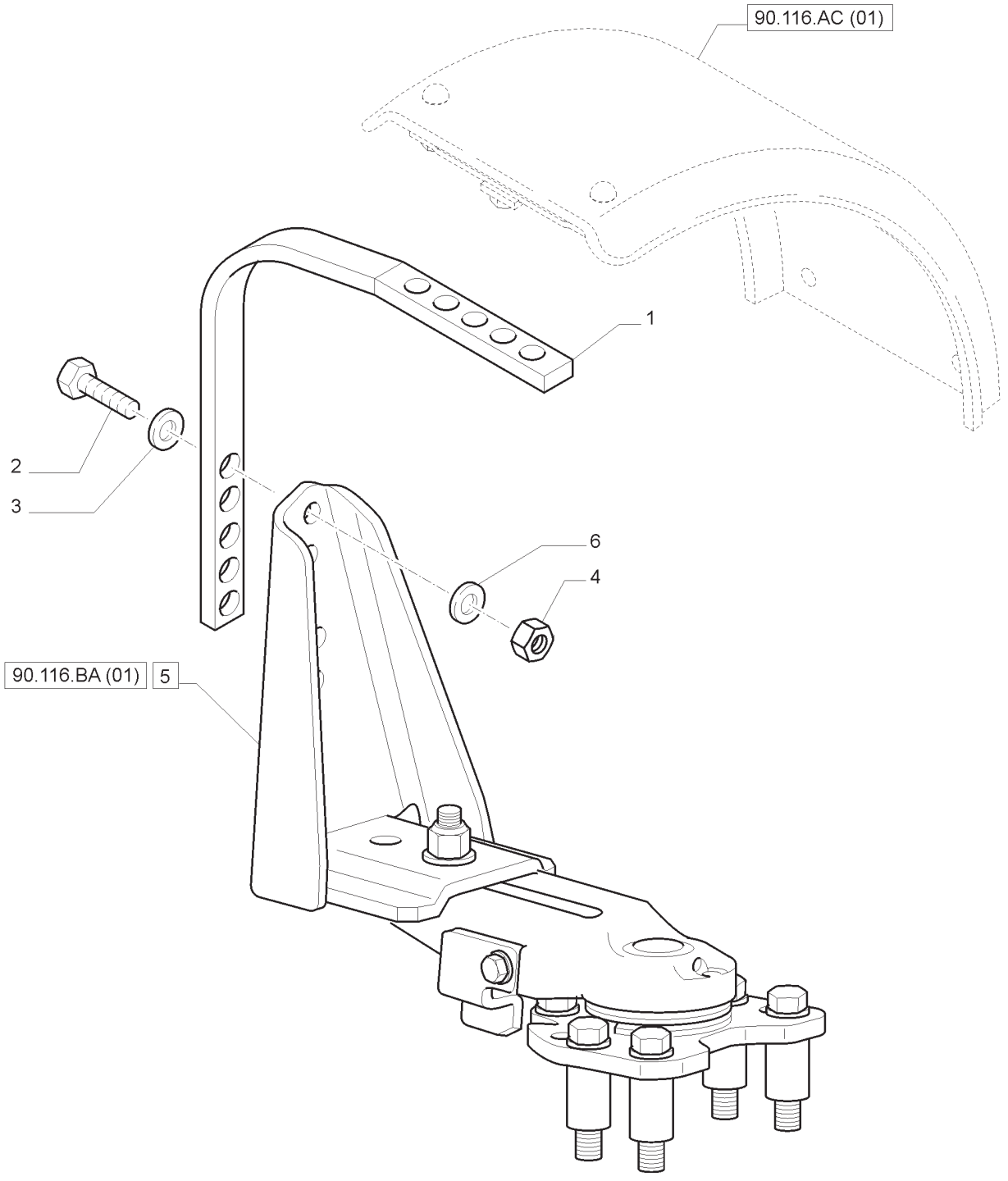

PÁRA-LAMAS DIANTEIROS DINAMICOS - PEÇAS COMPONENTES
DYNAMIC FRONT FENDERS - BREAKDOWN
GUARDABARROS DELANTEROS DINÁMICOS - COMPONENTES
PARAFANGHI ANTERIORI DINAMICI - PARTI COMPONENTI
DYNAMISCHE VORDERE KOTFLÜGEL - TEILE
AILES DYNAMIQUES AVANT - COMPOSANTS

R	N	P.N.	MOD	Q	Descrição	Description	Descripción	L.C.
1		82027913		2	SUPORTE	SUPPORT	SOPORTE	300S
2		15540821		4	PARAFUSO	SCREW	TORNILLO	040V
3		14496701		13	ARRUELA PLANA	WASHER	ARANDELA	131R
4		12164911		4	PORCA	NUT	TUERCA	010D
5		47444870		1	CUBO L.D.	HUB	CUBO	135M
5		47444867		1	CUBO L.E.	HUB	CUBO	135M
6		12626201		8	ARRUELA DE PRESSÃO	BELLEVILLE WASHER	ARANDELA BELLEVILLE	A143

PÁRA-LAMAS DIANTEIROS DINÂMICOS - PÁRA-LAMAS E ESTRIBOS
DYNAMIC FRONT FENDERS - FENDERS AND BRACKETS
GUARDABARROS DELANTEROS DINÁMICOS - GUARDABARROS Y BRIDAS
PARAFANGHI ANTERIORI DINAMICI - PARAFANGHI E STAFFE
DYNAMISCHE VORDERE KOTFLÜGEL - KOTFLÜGEL UND BÜGEL
AILES DYNAMIQUES AVANT - AILES ET ETRIERS

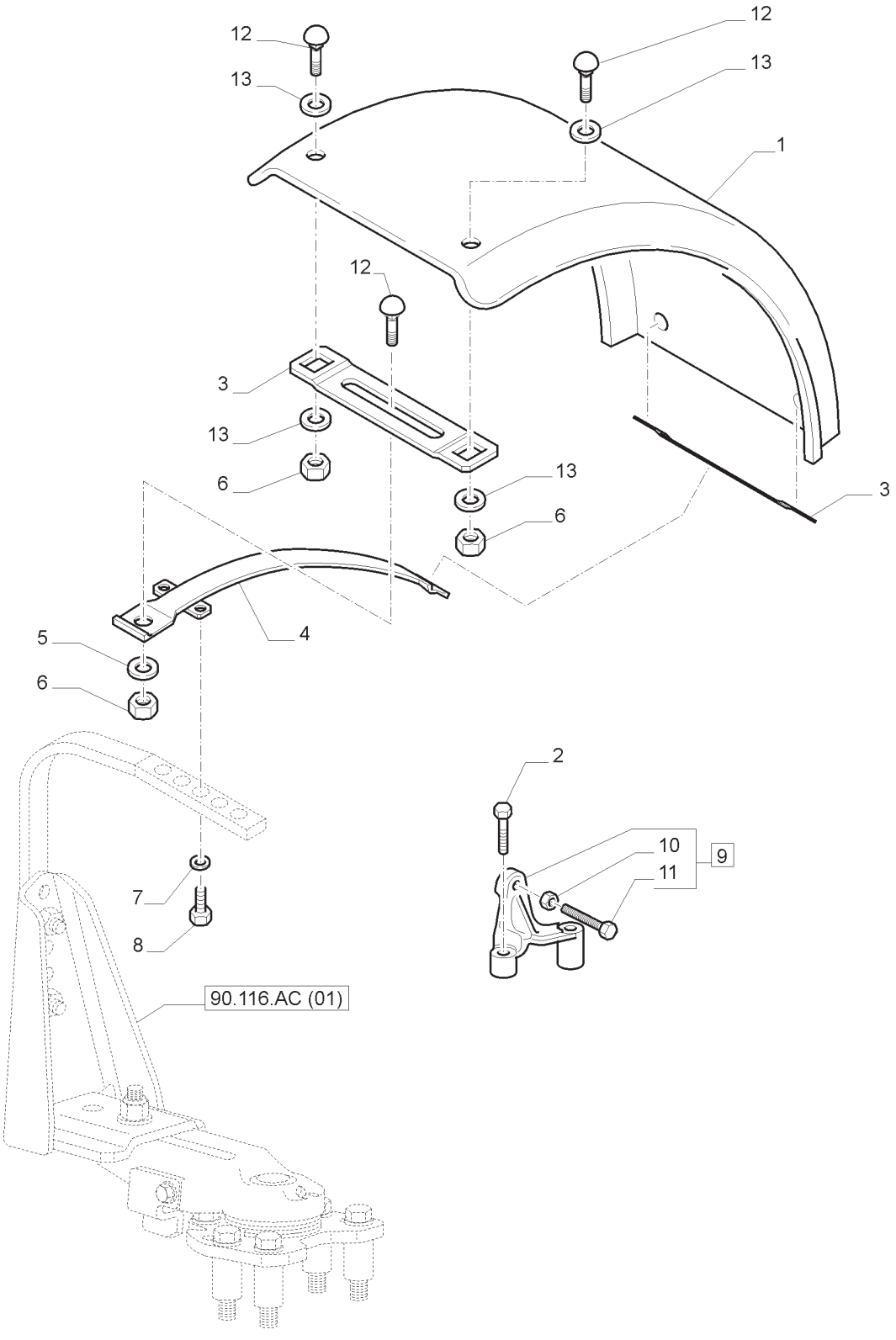

PÁRA-LAMAS DIANTEIROS DINÂMICOS - PÁRA-LAMAS E ESTRIBOS
DYNAMIC FRONT FENDERS - FENDERS AND BRACKETS
GUARDABARROS DELANTEROS DINÁMICOS - GUARDABARROS Y BRIDAS
PARAFANGHI ANTERIORI DINAMICI - PARAFANGHI E STAFFE
DYNAMISCHE VORDERE KOTFLÜGEL - KOTFLÜGEL UND BÜGEL
AILES DYNAMIQUES AVANT - AILES ET ETRIERS

R	N	P.N.	MOD	Q	Descrição	Description	Descripción	L.C.
1		87616389		2	PARA-LAMA DIANTEIRO, 480MM	FRONT FENDER	GUARDABARROS FRONTAL	035P
1		87616391		2	PARA-LAMA DIANTEIRO, 620MM	FRONT FENDER	GUARDABARROS FRONTAL	035P
2		15540921		4	PARAFUSO	SCREW	TORNILLO	040V
3		82021040		2	SUPORTE	SUPPORT	SOPORTE	300S
4		87616362		1	SUPORTE	BRACKET	MÉNSULA	225S
5		12626204		10	ARRUELA PLANA	WASHER	ARANDELA	131R
6		12577211		2	CONTRA PORCA	LOCK NUT	TUERCA DE RETENCIÓN	P263
7		14496704		4	ARRUELA PLANA	WASHER	ARANDELA	131R
8		15540624		4	PARAFUSO	SCREW	TORNILLO	040V
9		87475473		1	PARADA, INCLUI 10, 11	STOP	TOPE	080A
9		87475476		1	PARADA, INCLUI 10, 11	STOP	TOPE	080A
10		11701711		10	PORCA	NUT	TUERCA	010D
11		15215021		2	PARAFUSO	BOLT	PERNO	140B
12		13183201		10	PARAFUSO	SCREW	TORNILLO	040V
13		84145763		8	ARRUELA PLANA	WASHER	ARANDELA	131R

90.116.AC	03	p1	04/13

PÁRA-LAMAS TRASEIROS
REAR FENDERS
GUARDABARROS TRASERO
PARAFANGHI POSTERIORI
HINTERKOTFLÜGELN
AILES ARRIERE

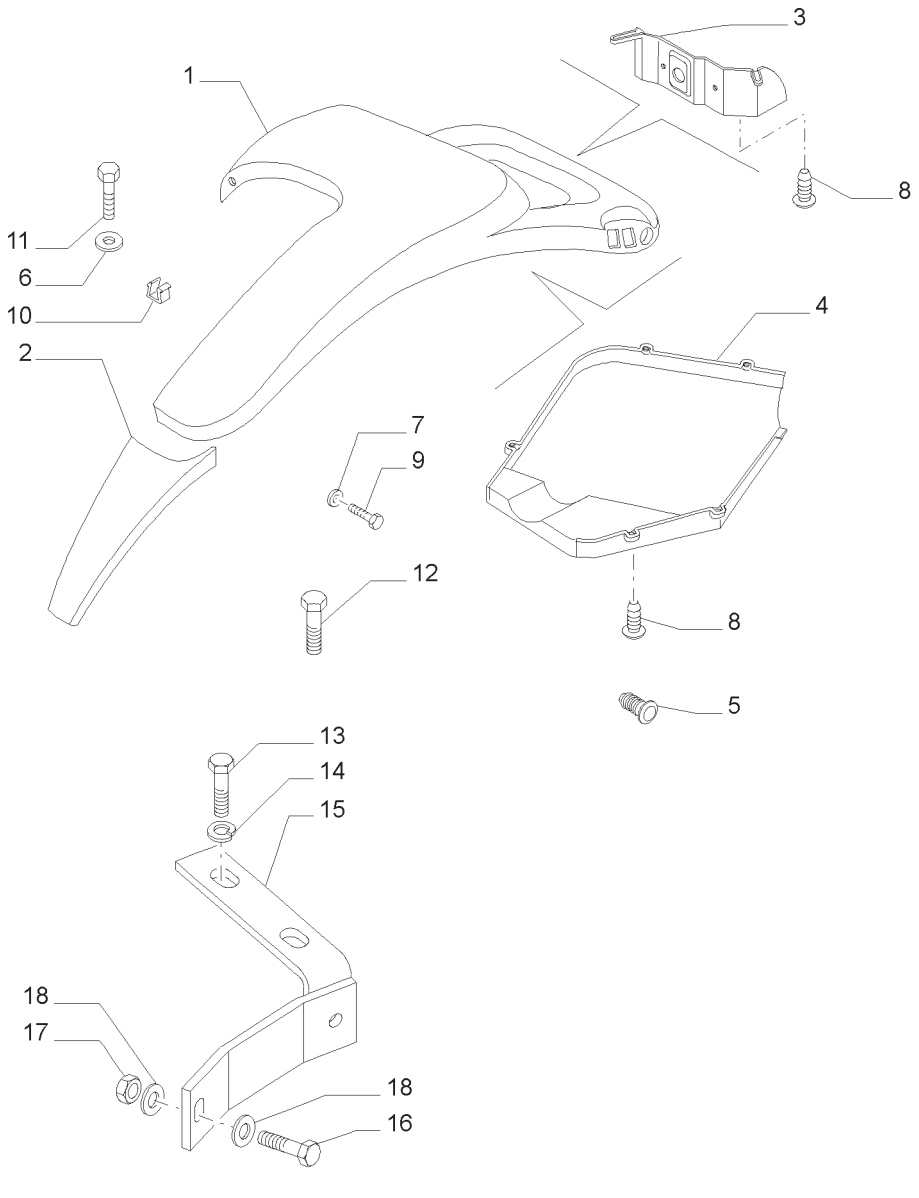

PÁRA-LAMAS TRASEIROS
REAR FENDERS
GUARDABARROS TRASERO
PARAFANGHI POSTERIORI
HINTERKOTFLÜGELN
AILES ARRIERE

R	N	P.N.	MOD	Q	Descrição	Description	Descripción	L.C.
1		87554851		1	PARA-LAMA TRASEIRO L.E.	REAR FENDER	GUARDABARROS TRASERO	031P
1		87554852		1	PARA-LAMA TRASEIRO L.D.	REAR FENDER	GUARDABARROS TRASERO	031P
2		82038501		1	PARA-LAMA TRASEIRO L.E.	REAR FENDER	GUARDABARROS TRASERO	031P
2		82038500		1	PARA-LAMA TRASEIRO L.D.	REAR FENDER	GUARDABARROS TRASERO	031P
3		84511198		1	COBERTURA L.E.	COVER	CUBIERTA	265C
3		84511195		1	COBERTURA L.D.	COVER	CUBIERTA	265C
4		87304236		1	SUPORTE	SUPPORT	SOPORTE	300S
4		87304235		1	SUPORTE	SUPPORT	SOPORTE	300S
5		81870039		4	BOTÃO DE IMPULSO	FASTENER	ENGANCHE	123B
6		12628921		2	ARRUELA PLANA	WASHER	ARANDELA	131R
7		14496504		14	ARRUELA PLANA	WASHER	ARANDELA	131R
8		87352109		20	PARAFUSO	SCREW	TORNILLO	040V
9		16043224		10	PARAFUSO	SCREW	TORNILLO	040V
10		82010838		6	GRAMPO	CLIP	CLIP	045F
11		16043824		2	PARAFUSO	SCREW	TORNILLO	040V
12		16043024		2	PARAFUSO	SCREW	TORNILLO	040V
13		16043221		4	PARAFUSO	SCREW	TORNILLO	040V
14		14496501		4	ARRUELA PLANA	WASHER	ARANDELA	131R
15		82037053		1	SUPORTE L.E.	SUPPORT	SOPORTE	300S
15		82037051		1	SUPORTE L.D.	SUPPORT	SOPORTE	300S
16		84187823		2	PARAFUSO	SCREW	TORNILLO	040V
17		15896211		4	PORCA	NUT	TUERCA	010D
18		84188433		2	ARRUELA PLANA	WASHER	ARANDELA	131R

PÁRA-LAMAS TRASEIROS
REAR FENDERS
GUARDABARROS TRASERO
PARAFANGHI POSTERIORI
HINTERKOTFLÜGELN
AILES ARRIERE

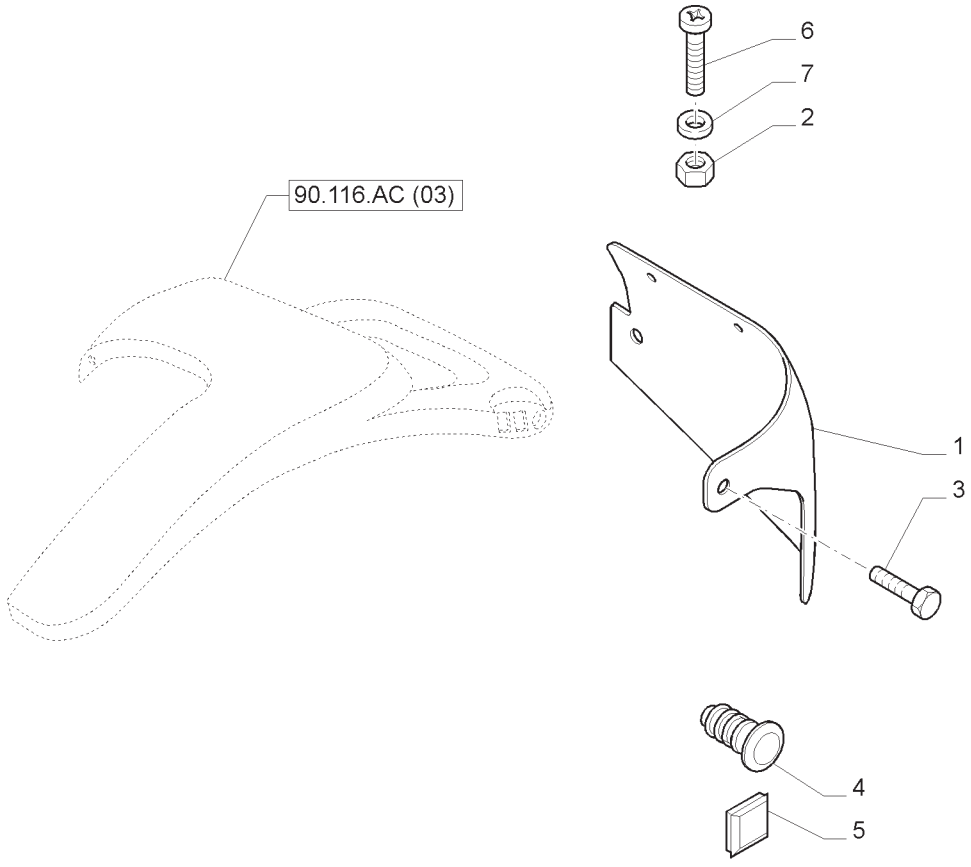

PÁRA-LAMAS TRASEIROS
REAR FENDERS
GUARDABARROS TRASERO
PARAFANGHI POSTERIORI
HINTERKOTFLÜGELN
AILES ARRIERE

R	N	P.N.	MOD	Q	Descrição	Description	Descripción	L.C.
1		87310916		1	DEFLETOR L.D.	DEFLECTOR	DEFLECTOR	020D
1		82037004		1	DEFLETOR L.E.	DEFLECTOR	DEFLECTOR	020D
2		15896211		1	PORCA	NUT	TUERCA	010D
3		16043224		3	PARAFUSO	BOLT	PERNO	140B
4		81870039		3	BOTÃO DE IMPULSO	FASTENER	ENGANCHE	123B
5		82033880		2	BUJÃO	PLUG	TAPÓN	050T
6		84187823		1	PARAFUSO	SCREW	TORNILLO	040V
7		84188433		2	ARRUELA PLANA	WASHER	ARANDELA	131R

90.116.BA	01	p1	04/13

PÁRA-LAMAS DIANTEIROS DINAMICOS - PEÇAS COMPONENTES
DYNAMIC FRONT FENDERS - BREAKDOWN
GUARDABARROS DELANTEROS DINÁMICOS - COMPONENTES
PARAFANGHI ANTERIORI DINAMICI - PARTI COMPONENTI
DYNAMISCHE VORDERE KOTFLÜGEL - TEILE
AILES DYNAMIQUES AVANT - COMPOSANTS

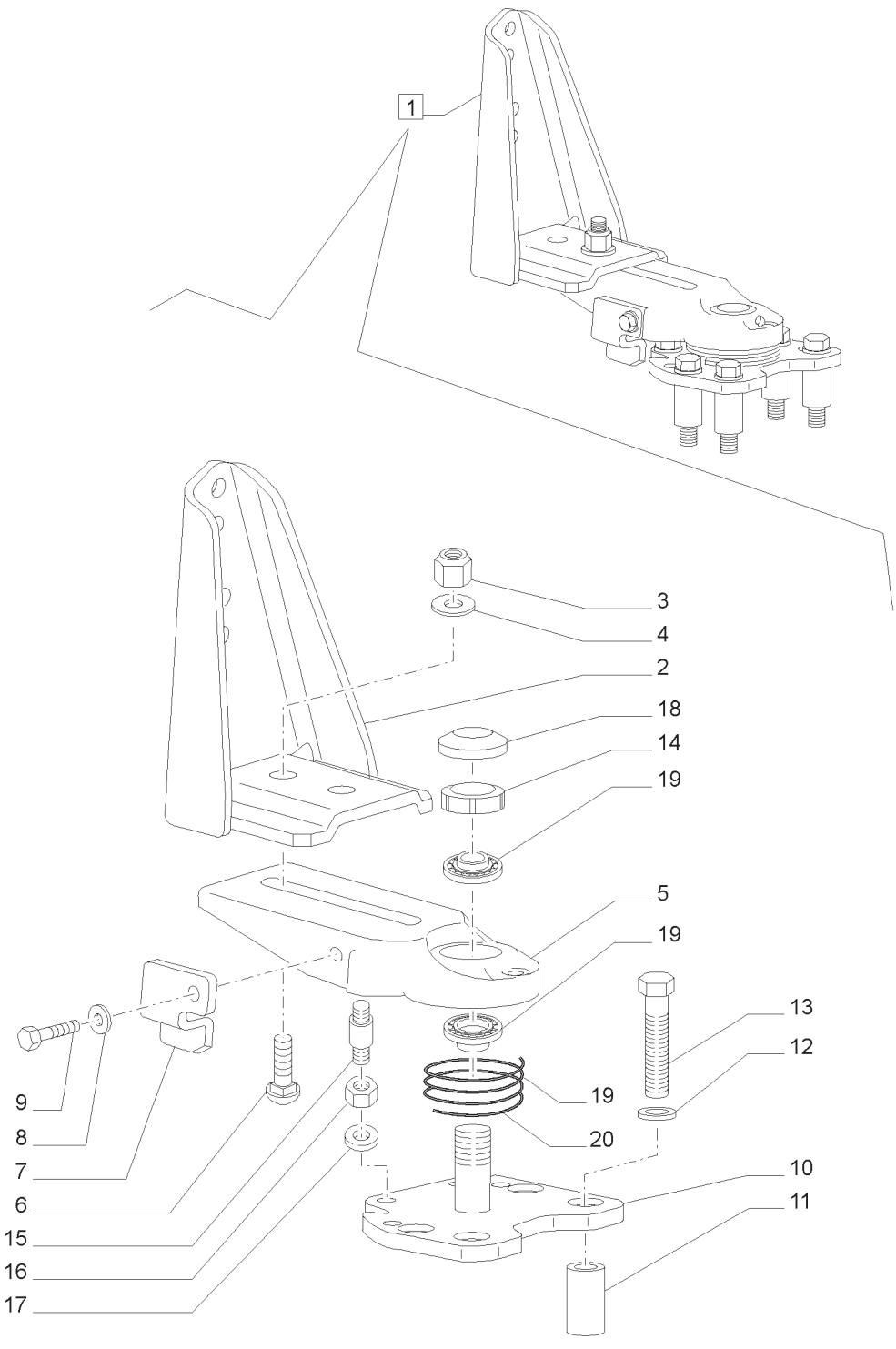

PÁRA-LAMAS DIANTEIROS DINAMICOS - PEÇAS COMPONENTES
DYNAMIC FRONT FENDERS - BREAKDOWN
GUARDABARROS DELANTEROS DINÁMICOS - COMPONENTES
PARAFANGHI ANTERIORI DINAMICI - PARTI COMPONENTI
DYNAMISCHE VORDERE KOTFLÜGEL - TEILE
AILES DYNAMIQUES AVANT - COMPOSANTS

R	N	P.N.	MOD	Q	Descrição	Description	Descripción	L.C.
1		47444870		1	CUBO L.D., INCLUI 2 -20	HUB	CUBO	135M
1		47444867		1	CUBO L.E., INCLUI 2 -20	HUB	CUBO	135M
2		87543523		1	SUPORTE L.D.	SUPPORT	SOPORTE	300S
2		87543522		1	SUPORTE L.E.	SUPPORT	SOPORTE	300S
3		47132634		1	PORCA	NUT	TUERCA	010D
4		14489601		1	ARRUELA PLANA	WASHER	ARANDELA	131R
5		47457320		1	CUBO	HUB	CUBO	135M
6		47132633		1	PARAFUSO	SCREW	TORNILLO	040V
7		84280349		1	PLACA DE TRAVAMENTO L.D.	LOCKING PLATE	PLACA DE BLOQUEO	113P
7		84280350		1	PLACA DE TRAVAMENTO L.E.	LOCKING PLATE	PLACA DE BLOQUEO	113P
8		11198574		1	ARRUELA DE PRESSÃO	BELLEVILLE WASHER	ARANDELA BELLEVILLE	A143
9		11306924		1	PARAFUSO	SCREW	TORNILLO	040V
10		87543520		1	BASE	BASE	BASE	021B
11		87543524		4	ESPAÇADOR	SPACER	ESPACIADOR	075D
12		14496901		4	ARRUELA PLANA	WASHER	ARANDELA	131R
13		11254121		4	PARAFUSO	BOLT	PERNO	140B
14		47457358		1	CONTRA PORCA	LOCK NUT	TUERCA DE RETENCIÓN	P263
15		47132631		1	GUIA	DOWEL	ESPIGA	090G
16		10791311		1	PORCA FINA	THIN NUT	TUERCA FINA	A076
17		11191079		1	ARRUELA DE PRESSÃO	BELLEVILLE WASHER	ARANDELA BELLEVILLE	A143
18		47457346		1	COBERTURA	COVER	CUBIERTA	265C
19		47132628		2	CONJUNTO DO ROLAMENTO	BEARING ASSY	CONJUNTO DE COJINETES	341C
20		84134750		1	MOLA L.D.	SPRING	MUELLE	100M
20		84134749		1	MOLA L.E.	SPRING	MUELLE	100M

90.118.BM	01	p1	04/13

ESPELHOS RETROVISORES
REAR-VIEW MIRRORS
ESPEJOS RETROVISORES
SPECCHI RETROVISORI
RÜCKSPIEGEL
RÉTROVISEURS

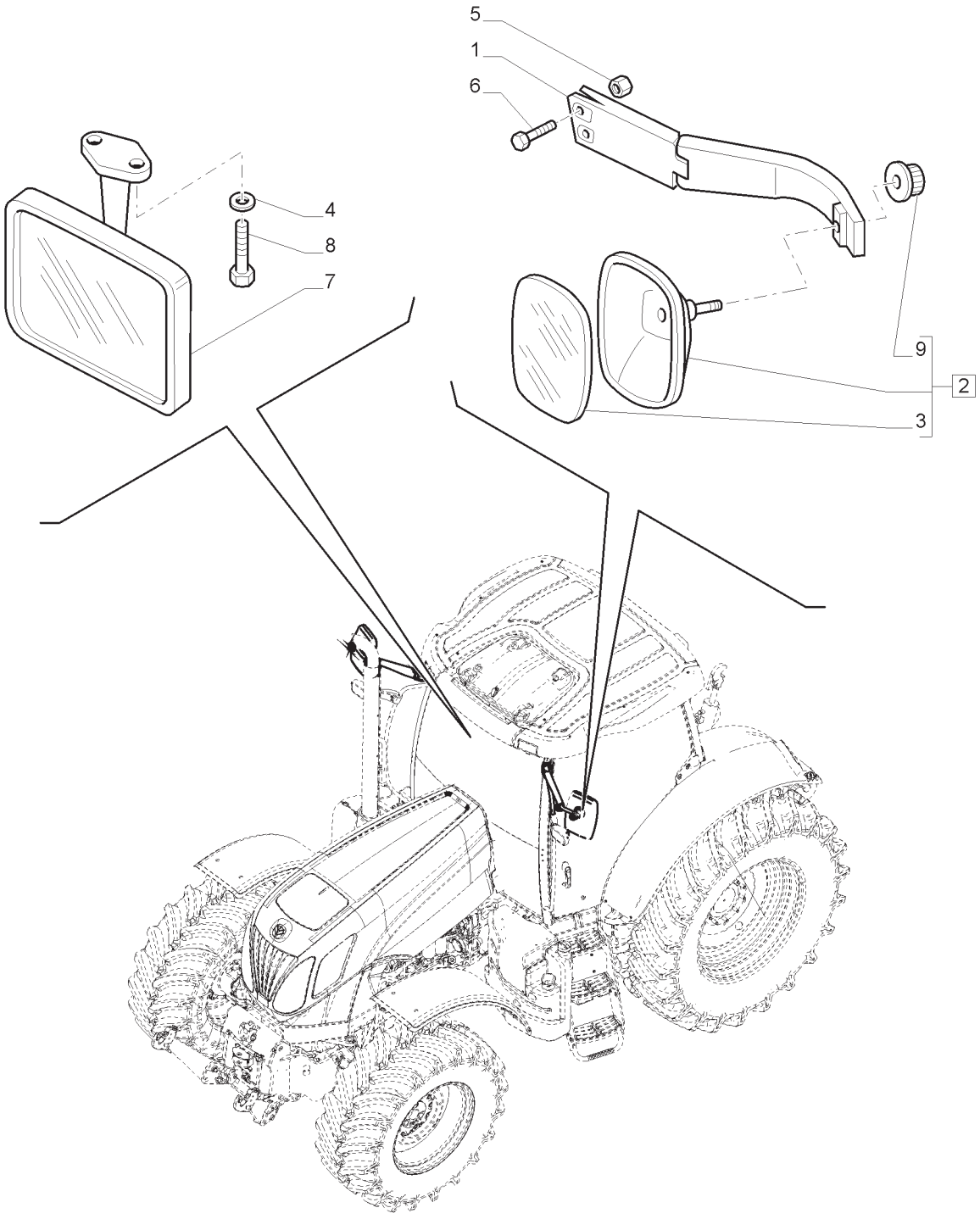

ESPELHOS RETROVISORES
REAR-VIEW MIRRORS
ESPEJOS RETROVISORES
SPECCHI RETROVISORI
RÜCKSPIEGEL
RÉTROVISEURS

R	N	P.N.	MOD	Q	Descrição	Description	Descripción	L.C.
1		82032643		1	BRAÇO LD	ARM	BRAZO	130B
1		82032644		1	BRAÇO LE	ARM	BRAZO	130B
2		82014840		2	ESPELHO RETROVISOR	MIRROR, REAR-VIEW	ESPEJO RETROVISOR	185S
3		82015244		2	ESPELHO SOBRESSALENTE	MIRROR,REPLACEMENT	SOSTITUCION ESPEJO	187S
4		14496407		2	ARRUELA PLANA	WASHER	ARANDELA	131R
5		12577211		4	CONTRA PORCA	NUT, LOCK	CONTRA TUERCA	P263
6		81869630		4	PARAFUSO	SCREW	TORNILLO	040V
7		82036480		1	ESPELHO	MIRROR	ESPEJO	5580
8		84187820		2	PARAFUSO	SCREW	TORNILLO	040V
9		82016257		2	MAÇANETA, INCLUI 3, 9	KNOB	POMO	150P

90.118.BM	02	p1	04/13

ESPELHO RETROVISOR - S/CABINA
REAR MIRROR - L/CAB
ESPEJO RETROVISOR - SIN CABINA
SPECCHIO RETROVISORE - SENZA CABINA
BAKSPEJL - U/KABINE
RETROVISEUR - SANS CABINE

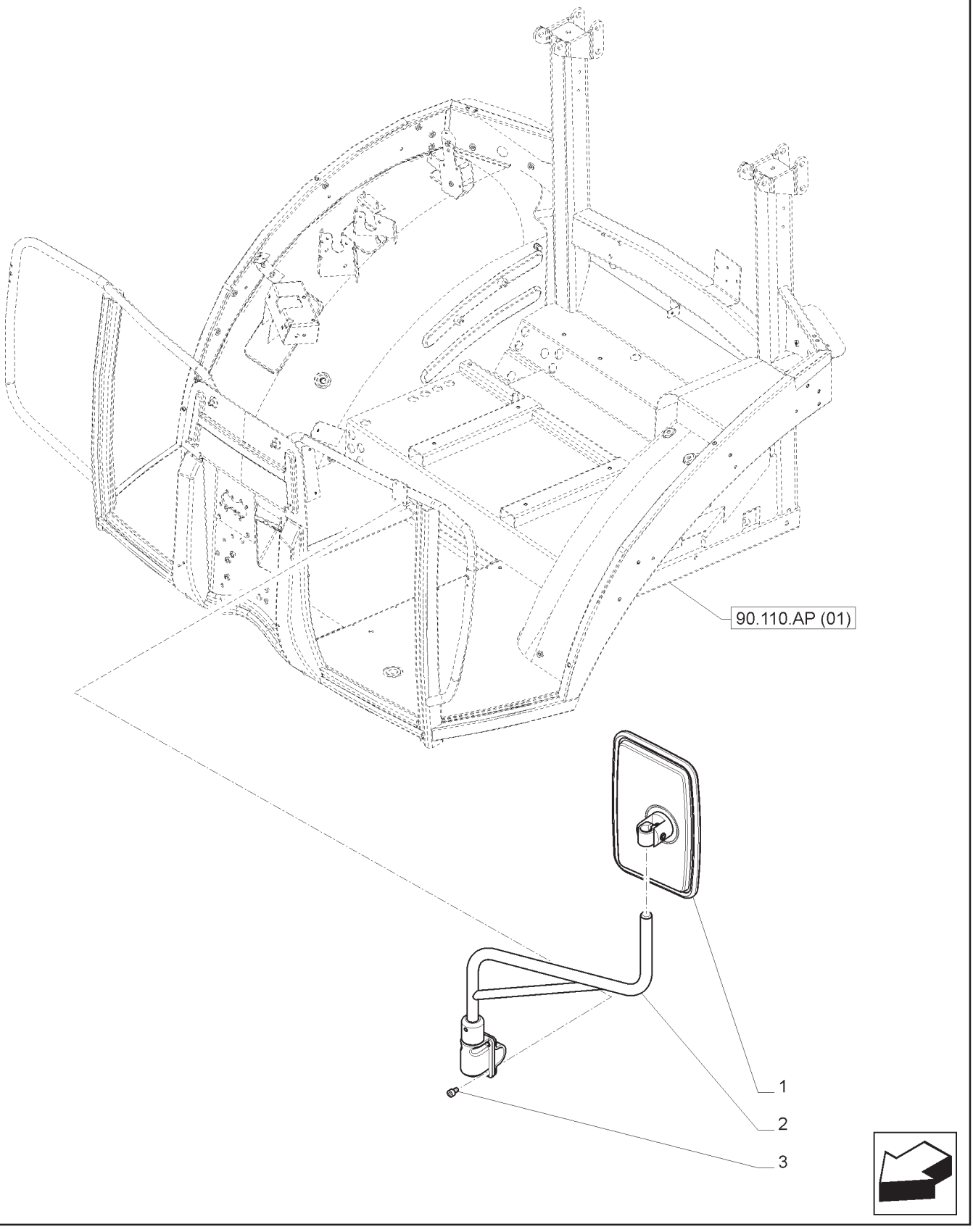

ESPELHO RETROVISOR - S/CABINA
REAR MIRROR - L/CAB
ESPEJO RETROVISOR - SIN CABINA
SPECCHIO RETROVISORE - SENZA CABINA
BAKSPEJL - U/KABINE
RETROVISEUR - SANS CABINE

R	N	P.N.	MOD	Q	Descrição	Description	Descripción	L.C.
1		5089603		1	ESPELHO RETROVISOR	MIRROR, REAR-VIEW	ESPEJO RETROVISOR	185S
2		5089749		1	BRAÇO DE SUPORTE	SUPPORTING ARM	BRAZO DE SOPORTE	131B
3		14305024		2	PARAFUSO	SCREW	TORNILLO	040V

90.118.CE	01	p1	04/13

APOIO DE PÉ
FOOT STEP
DESCANSAPIE
SCALETTA DI SALITA
FUSSRASTE
REPOSE-PIEDS

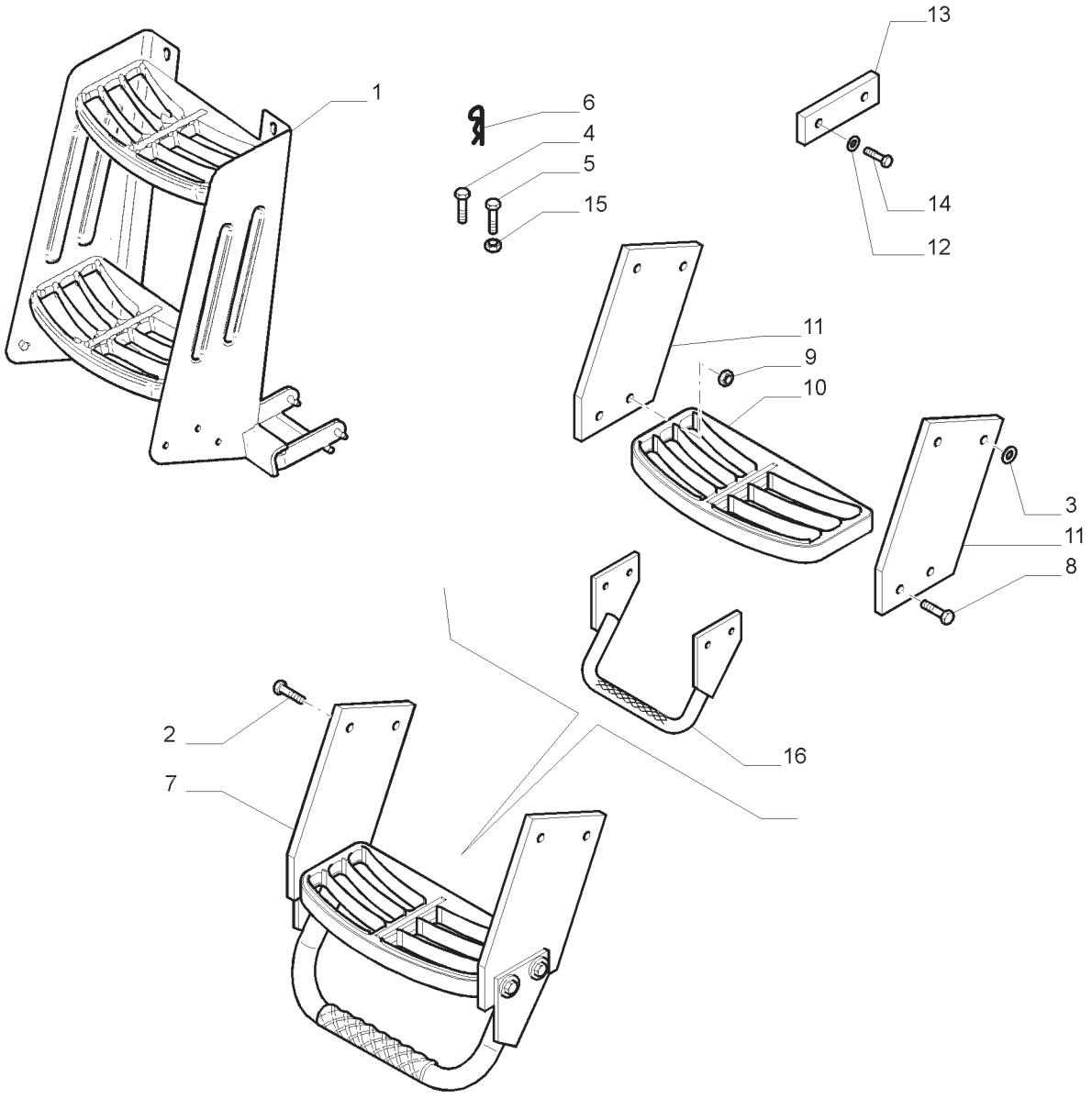

APOIO DE PÉ
FOOT STEP
DESCANSAPIE
SCALETTA DI SALITA
FUSSRASTE
REPOSE-PIEDS

R	N	P.N.	MOD	Q	Descrição	Description	Descripción	L.C.
1		84476488		1	ESTRIBO	FOOT BOARD	ESTRIBO	064P
2		11106234		18	PARAFUSO	BOLT	TORNILLO	140B
3		12644304		16	ARRUELA PLANA	WASHER	ARANDELA	131R
4		16044024		2	PARAFUSO	BOLT	TORNILLO	140B
5		43235		3	PARAFUSO	BOLT	TORNILLO	140B
6		81865839		4	CONTRA PINO	COTTER PIN	PASADOR CON CHAVETA	270C
7		87565407		2	ESTRIBO, INCLUI 3,8-11 E 16	FOOT BOARD	ESTRIBO	064P
8		56614		8	PARAFUSO	BOLT	TORNILLO	140B
9		12577211		8	CONTRA PORCA	NUT, LOCK	CONTRA TUERCA	P263
10		87371925		2	DEGRAU	STEP	ESTRIBO DEL TRACTOR	116M
11		87565408		4	SUPORTE	SUPPORT	SOPORTE	300S
12		13578404		2	ARRUELA PLANA	WASHER	ARANDELA	131R
13		84475630		1	SUPORTE	SUPPORT	SOPORTE	300S
14		16043821		2	PARAFUSO	BOLT	TORNILLO	140B
15		16104111		4	CONTRA PORCA	NUT, LOCK	CONTRA TUERCA	P263
16		84125913		1	ESTRIBO	STEP	GRADA	116M

90.118.CE	02	p1	04/13

GARRA ADICIONAL PARA RODAS DUPLAS
ADDITIONAL GRAB RAIL FOR TWIN WHEELS
BARRAS DE SUJECIÓN ADICIONAL PARA RUEDAS GEMELAS
MANIGLIONI AGGIUNTIVI
ZUSÄTZLICHE HALTEGRIFF FÜR ZWILLINGSRÄDER
RAIL GRAB SUPPLEMENTAIRE POUR ROUES JUMELEES

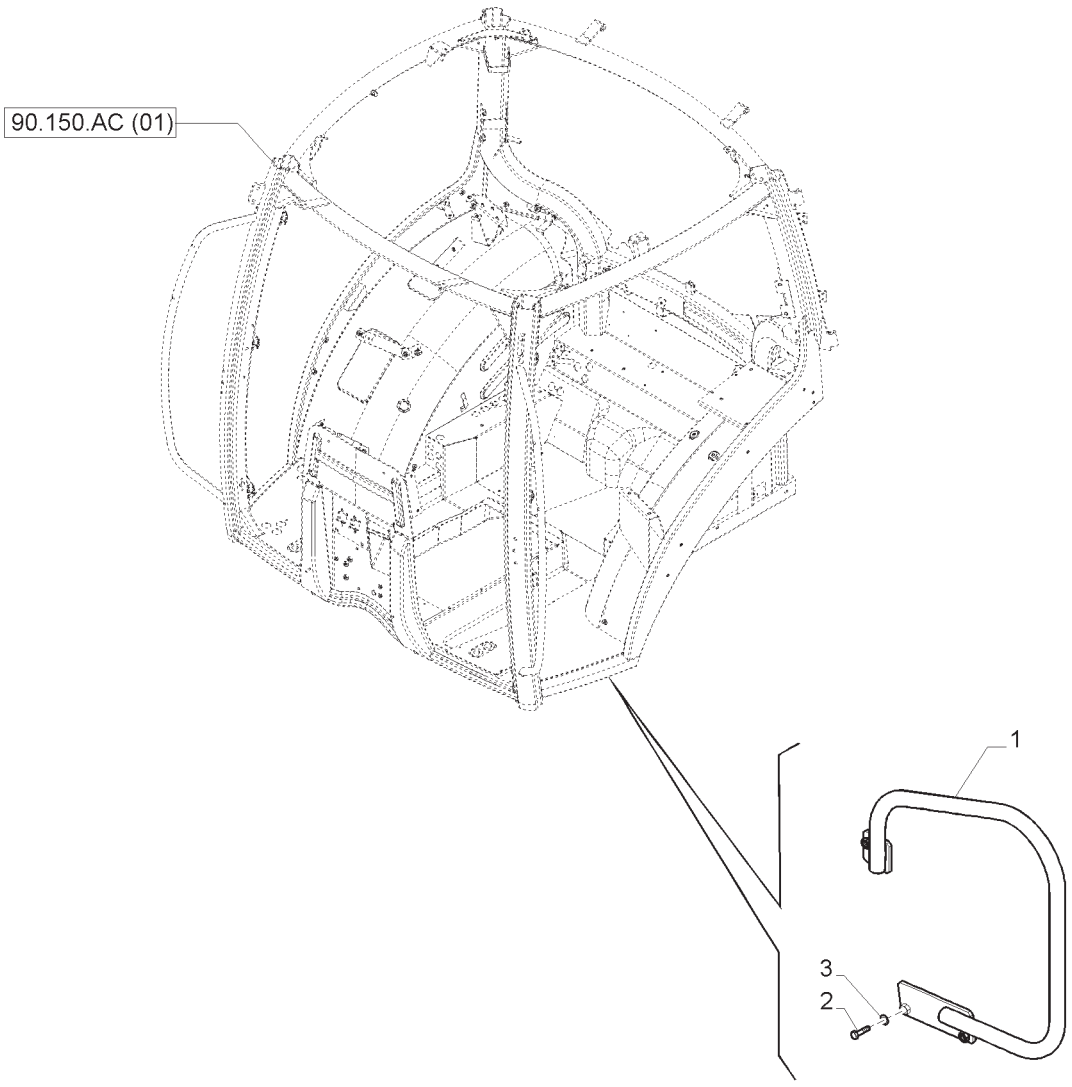

GARRA ADICIONAL PARA RODAS DUPLAS
ADDITIONAL GRAB RAIL FOR TWIN WHEELS
BARRAS DE SUJECIÓN ADICIONAL PARA RUEDAS GEMELAS
MANIGLIONI AGGIUNTIVI
ZUSÄTZLICHE HALTEGRIFF FÜR ZWILLINGSRÄDER
RAIL GRAB SUPPLEMENTAIRE POUR ROUES JUMELEES

R	N	P.N.	MOD	Q	Descrição	Description	Descripción	L.C.
1		84576555		1	CONJ TRILHO	RAIL ASSY.	CARRIL	P526
2		16043421		3	PARAFUSO	BOLT	TORNILLO	140B
3		14496501		3	ARRUELA PLANA	WASHER	ARANDELA	131R

ASSENTO - PEÇAS COMPONENTES
SEAT - BREAKDOWN
ASIENTO - COMPONENTES
SEDILE - PARTI COMPONENTI
SITZ - TEILE
SIEGE - COMPOSANTS

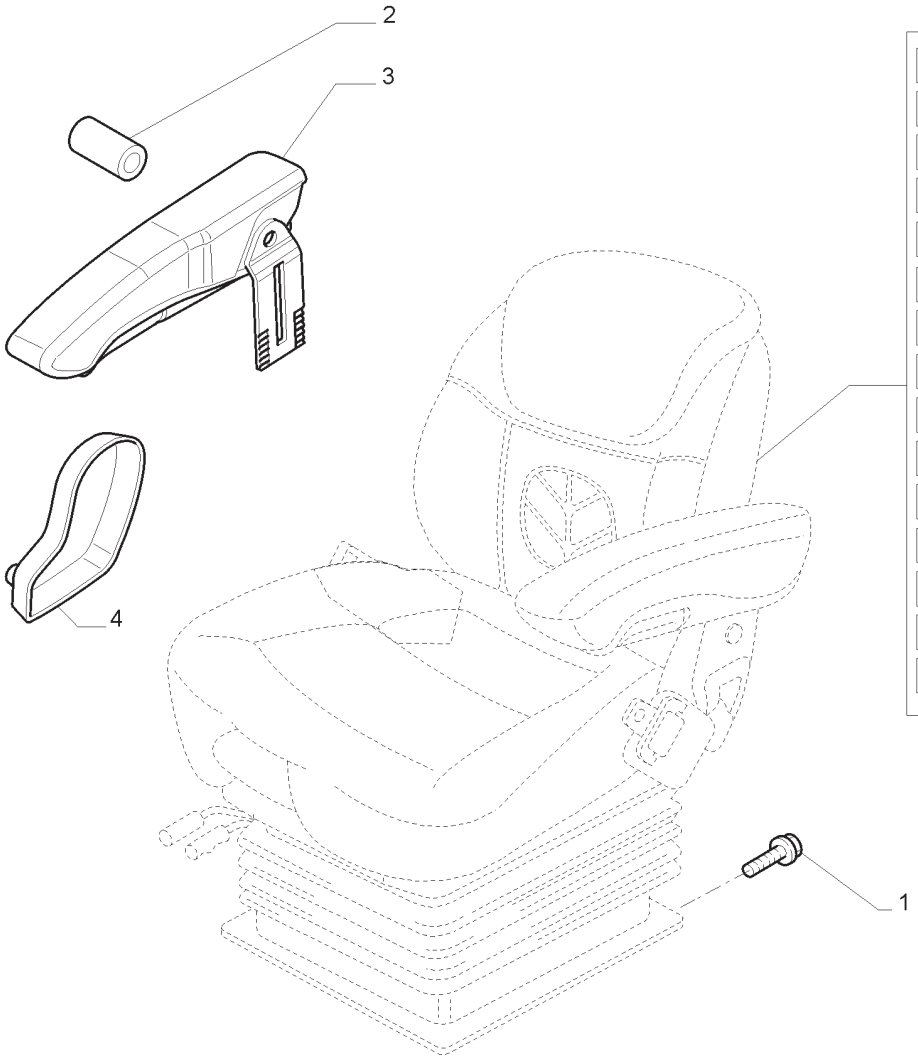

- 90.120.AE (01)
- 90.120.AE (02)
- 90.120.AE (03)
- 90.120.AE (04)
- 90.120.AE (05)
- 90.120.BB (01)
- 90.120.BB (02)
- 90.120.BB (03)
- 90.120.BB (04)
- 90.120.BB (05)
- 90.124.AC (01)
- 90.124.AC (02)
- 90.124.AC (03)
- 90.124.AC (04)
- 90.124.AC (05)

ASSENTO - PEÇAS COMPONENTES
SEAT - BREAKDOWN
ASIENTO - COMPONENTES
SEDILE - PARTI COMPONENTI
SITZ - TEILE
SIEGE - COMPOSANTS

R	N	P.N.	MOD	Q	Descrição	Description	Descripción	L.C.
1		84187826		4	PARAFUSO	SCREW	TORNILLO	040V
2	1	82032523		1	COBERTURA	COVER	CUBIERTA	265C
3	2	82025110		1	APOIO DE BRAÇO L.D.	ARMREST	APOYABRAZOS	074A
4		82023115		1	COBERTURA	COVER	CUBIERTA	265C

(1) SPS
(2) MECÂNICO

ASSENTO - PEÇAS COMPONENTES
SEAT - BREAKDOWN
ASIENTO - COMPONENTES
SEDILE - PARTI COMPONENTI
SITZ - TEILE
SIEGE - COMPOSANTS

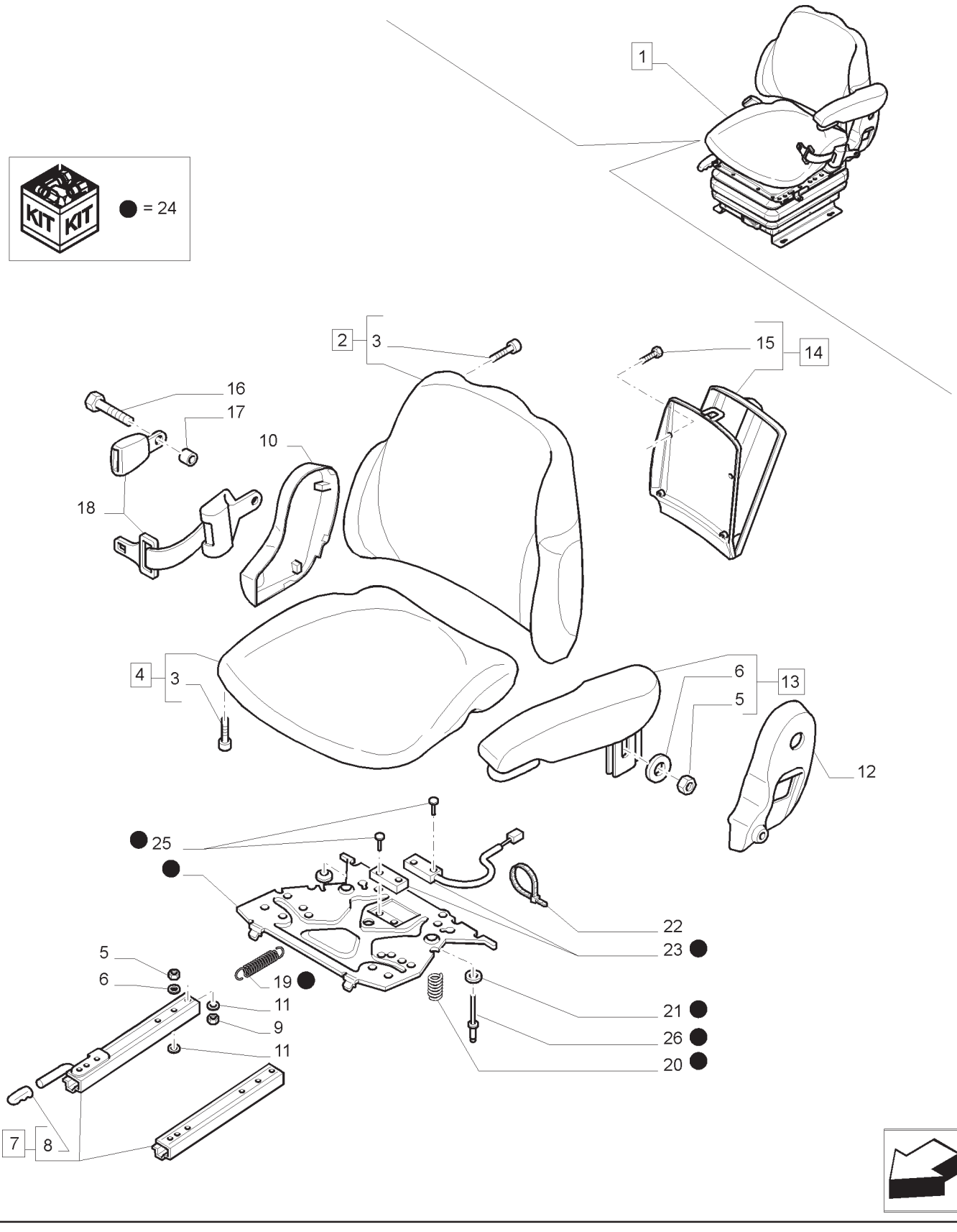

ASSENTO - PEÇAS COMPONENTES
SEAT - BREAKDOWN
ASIENTO - COMPONENTES
SEDILE - PARTI COMPONENTI
SITZ - TEILE
SIEGE - COMPOSANTS

R	N	P.N.	MOD	Q	Descrição	Description	Descripción	L.C.
1		87579877		1	ASSENTO MOTORISTA, INCLUI 2 -26	DRIVER SEAT	ASIENTO DEL CONDUCTOR	080S
2		47124957		1	ENCOSTO, INCLUI 3	SEAT BACK	RESPALDO DE ASIENTO	050S
3		82034997		8	PARAFUSO	SCREW	TORNILLO	040V
4		82034982		1	COXIM, INCLUI 3	SEAT CUSHION	COJÍN DE ASIENTO	345C
5		82034880		6	PORCA	NUT	TUERCA	010D
6		9960692		6	ESPAÇADOR	SPACER	ESPACIADOR	075D
7		87331929		1	JOGO DE PEÇAS, INCLUI 8	SET OF PARTS	JUEGO DE PIEZAS	119S
8		9971715		1	MANILHA	HANDLE	MANGO	020M
9		47124497		4	PORCA	NUT	TUERCA	010D
10		82023115		1	COBERTURA L.D.	COVER	CUBIERTA	265C
11		82034881		8	ARRUELA PLANA	WASHER	ARANDELA	131R
12		87331931		1	COBERTURA L.E.	COVER	CUBIERTA	265C
13		82034988		1	APOIO DE BRAÇO, INCLUI 5, 6	ARMREST	APOYABRAZOS	074A
14		71491415		1	PORTA-OBJETO, INCLUI 15	UTILITY HOLDER	PORTAOBJETOS	192P
15		82034863		3	PARAFUSO	SCREW	TORNILLO	040V
16		82034885		2	PARAFUSO	SCREW	TORNILLO	040V
17		84171407		2	BUCHA	BUSHING	CASQUILLO	095B
18		82034981		1	CINTO DE SEGURANÇA	SEAT BELT	CINTURÓN DE SEGURIDAD	182C
19		345780A1		1	MOLA	SPRING	MUELLE	100M
20		82034924		3	MOLA	SPRING	MUELLE	100M
21		81826865		2	PARA-CHOQUE	BUMPER	PARACHOQUE	1120
22		87567529		2	PRENDEDOR DE CABOS	CABLE TIE	APRIETACABLES	P716
23		82035000		1	INTERRUP. INTERMIT., INCLUI 22, 25	SWITCH ASSY	CONJ. INTERRUPTOR	067I
24		82034999		1	INTERRUPTOR INTERMITENTE	SWITCH ASSY	CONJ. INTERRUPTOR	067I
25		47124506		4	REBITE POP	POP RIVET	REMACHE TUBULAR	N26P
26		82034886		2	REBITE	RIVET	REMACHE	055R

NOTA: MECÂNICO ROPS

ASSENTO - PEÇAS COMPONENTES
SEAT - BREAKDOWN
ASIENTO - COMPONENTES
SEDILE - PARTI COMPONENTI
SITZ - TEILE
SIEGE - COMPOSANTS

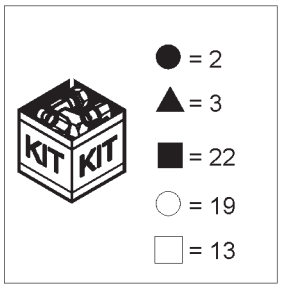

ASSENTO - PEÇAS COMPONENTES
SEAT - BREAKDOWN
ASIENTO - COMPONENTES
SEDILE - PARTI COMPONENTI
SITZ - TEILE
SIEGE - COMPOSANTS

R	N	P.N.	MOD	Q	Descrição	Description	Descripción	L.C.
1		87579877		1	ASSENTO DO MOTORIS, INCLUI 2 -26	DRIVER SEAT	ASIENTO DEL CONDUCTOR	080S
2		82034965		1	ENCOSTO	SEAT BACK	RESPALDO DE ASIENTO	050S
3		82034966		1	CÁRTER	PAN	CUBETA	019V
4		82034987		2	COBERTURA	COVER	CUBIERTA	265C
5		345765A1		2	ANEL BICÔNICO	FERRULE	FÉRULA	058A
6		87331934		1	TAMPA	CAP	SOMBRERETE	052T
7		345774A1		2	BUCHA	BUSHING	CASQUILLO	095B
8		82034995		1	PARAFUSO	SCREW	TORNILLO	040V
9		82035145		1	PARAFUSO	SCREW	TORNILLO	040V
10		47124905		1	BUJÃO	PLUG	TAPÓN	050T
11		82034900		1	BUCHA	BUSHING	CASQUILLO	095B
12		34S780A1		2	MOLA	SPRING	MUELLE	100M
13		345775A1		1	ALAVANCA	LEVER	PALANCA	045L
14		82034901		1	PARAFUSO	SCREW	TORNILLO	040V
15		1-34-751-721		1	HASTE	ROD	VÁSTAGO	090A
16		82034959		1	MANILHA, INCLUI 15	HANDLE	MANGO	020M
17		82034883		2	PORCA	NUT	TUERCA	010D
18		82034950		1	MANILHA	HANDLE	MANGO	020M
19		82034960		1	ALAVANCA	LEVER	PALANCA	045L
20		82034881		2	ARRUELA PLANA	WASHER	ARANDELA	131R
21		9960692		2	ESPAÇADOR	SPACER	ESPACIADOR	075D
22		82034946		1	KIT DE SERVIÇO	SERVICE KIT	JUEGO DE SERVICIO	021K
23		82034976		1	PARADA	STOP	TOPE	080A
24		47124879		1	MOLA	SPRING	MUELLE	100M
25		87567527		1	ASSENTO MOLA	SPRING SEAT	ASIENTO DE MUELLE	P659
26		87331933		1	REBITE	RIVET	REMACHE	055R

NOTA: MECÂNICO ROPS

ASSENTO - PEÇAS COMPONENTES
SEAT - BREAKDOWN
ASIENTO - COMPONENTES
SEDILE - PARTI COMPONENTI
SITZ - TEILE
SIEGE - COMPOSANTS

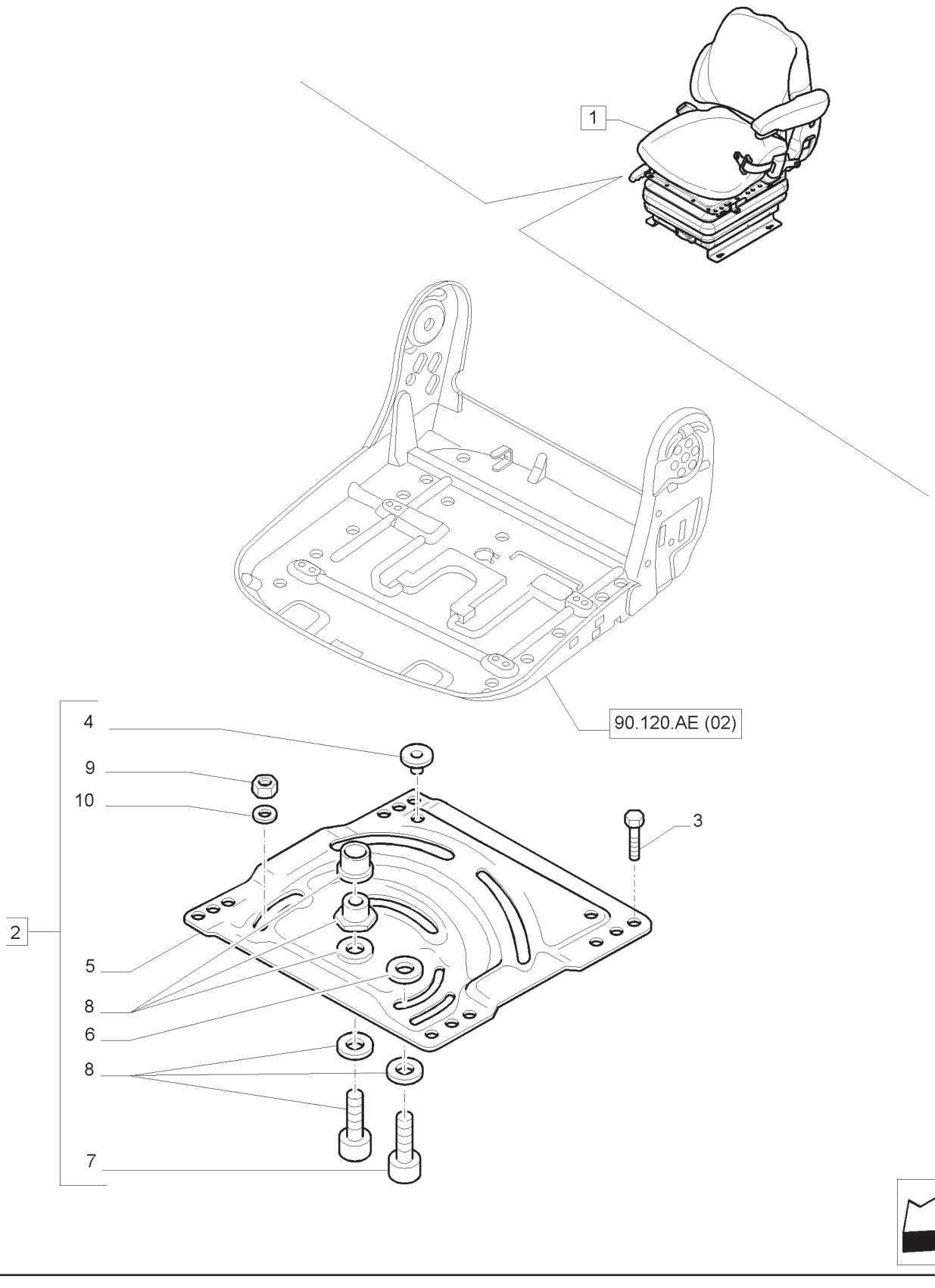

ASSENTO - PEÇAS COMPONENTES
SEAT - BREAKDOWN
ASIENTO - COMPONENTES
SEDILE - PARTI COMPONENTI
SITZ - TEILE
SIEGE - COMPOSANTS

R	N	P.N.	MOD	Q	Descrição	Description	Descripción	L.C.
1		87579877		1	ASSENTO MOTORISTA, INCLUI 2 -10	DRIVER SEAT	ASIENTO DEL CONDUCTOR	080S
2		1.34-751-712		1	JOGO DE PEÇAS	SET OF PARTS	JUEGO DE PIEZAS	119S
3		82034882		4	PARAFUSO	SCREW	TORNILLO	040V
4		82034862		2	DISCO	DISC	DISCO	060D
5		375067A1		1	JOGO DE PEÇAS, INCLUI 2	SET OF PARTS	JUEGO DE PIEZAS	119S
6		82034866		8	ARRUELA PLANA	WASHER	ARANDELA	131R
7		84145498		4	PARAFUSO	SCREW	TORNILLO	040V
8		1-34-751-945		1	SUPORTE	SUPPORT	SOPORTE	300S
9		82034880		4	PORCA	NUT	TUERCA	010D
10		82034881		4	ARRUELA PLANA	WASHER	ARANDELA	131R

NOTA: MECÂNICO ROPS

ASSENTO - PEÇAS COMPONENTES
SEAT - BREAKDOWN
ASIENTO - COMPONENTES
SEDILE - PARTI COMPONENTI
SITZ - TEILE
SIEGE - COMPOSANTS

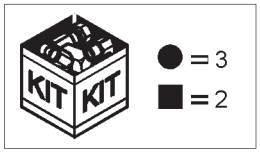

ASSENTO - PEÇAS COMPONENTES
SEAT - BREAKDOWN
ASIENTO - COMPONENTES
SEDILE - PARTI COMPONENTI
SITZ - TEILE
SIEGE - COMPOSANTS

R	N	P.N.	MOD	Q	Descrição	Description	Descripción	L.C.
1		87579877		1	ASSENTO DO MOTORISTA	DRIVER SEAT	ASIENTO DEL CONDUCTOR	080S
2		82035109		1	AMORTECEDOR	SHOCK ABSORBER	AMORTIGUADOR	036A
3		82035148		1	KIT	KIT	JUEGO	305C
4		85817444		4	PARAFUSO	SCREW	TORNILLO	040V
5		85817445		2	BUCHA	BUSHING	CASQUILLO	095B
6		86024670		1	KIT, INCLUI 4, 5	KIT	JUEGO	305C
7		82035146		1	PARAFUSO	BOLT	PERNO	140B
8		9958784		4	ESPAÇADOR	SPACER	ESPACIADOR	075D
9		85817442		2	BUCHA	BUSHING	CASQUILLO	095B
10		82035127		1	ARRUELA PLANA	WASHER	ARANDELA	131R
11		82035048		2	BUCHA	BUSHING	CASQUILLO	095B
12		82035069		2	PLACA	PLATE	PLACA	105P
13		9958782		1	PLACA	PLATE	PLACA	105P
14		9958793		1	PARAFUSO	BOLT	PERNO	140B
15		82035143		1	CABO ELÉTRICO	ELECTRIC CABLE	CABLE ELÉCTRICO	111C
16		47124497		4	PORCA	NUT	TUERCA	010D
17		82035137		1	CONSOLE	CONSOLE	CONSOLA	080M
18		85817428		1	COIFA	BELLOWS	FUELLE	169S
19		82035125		1	SUSPENSÃO	SUSPENSION	SUSPENSIÓN	172S
20		84171414		2	MOLA DE TENSÃO	TENSION SPRING	MUELLE DE TENSIÓN	Z291
21		9959588		2	PARAFUSO	BOLT	PERNO	140B
22		9972178		2	ANEL ELÁSTICO	CIRCLIP	RETENEDOR	056A

NOTA: MECÂNICO ROPS

90.120.AE	05	p1	04/13

ASSENTO - PEÇAS COMPONENTES
SEAT - BREAKDOWN
ASIENTO - COMPONENTES
SEDILE - PARTI COMPONENTI
SITZ - TEILE
SIEGE - COMPOSANTS

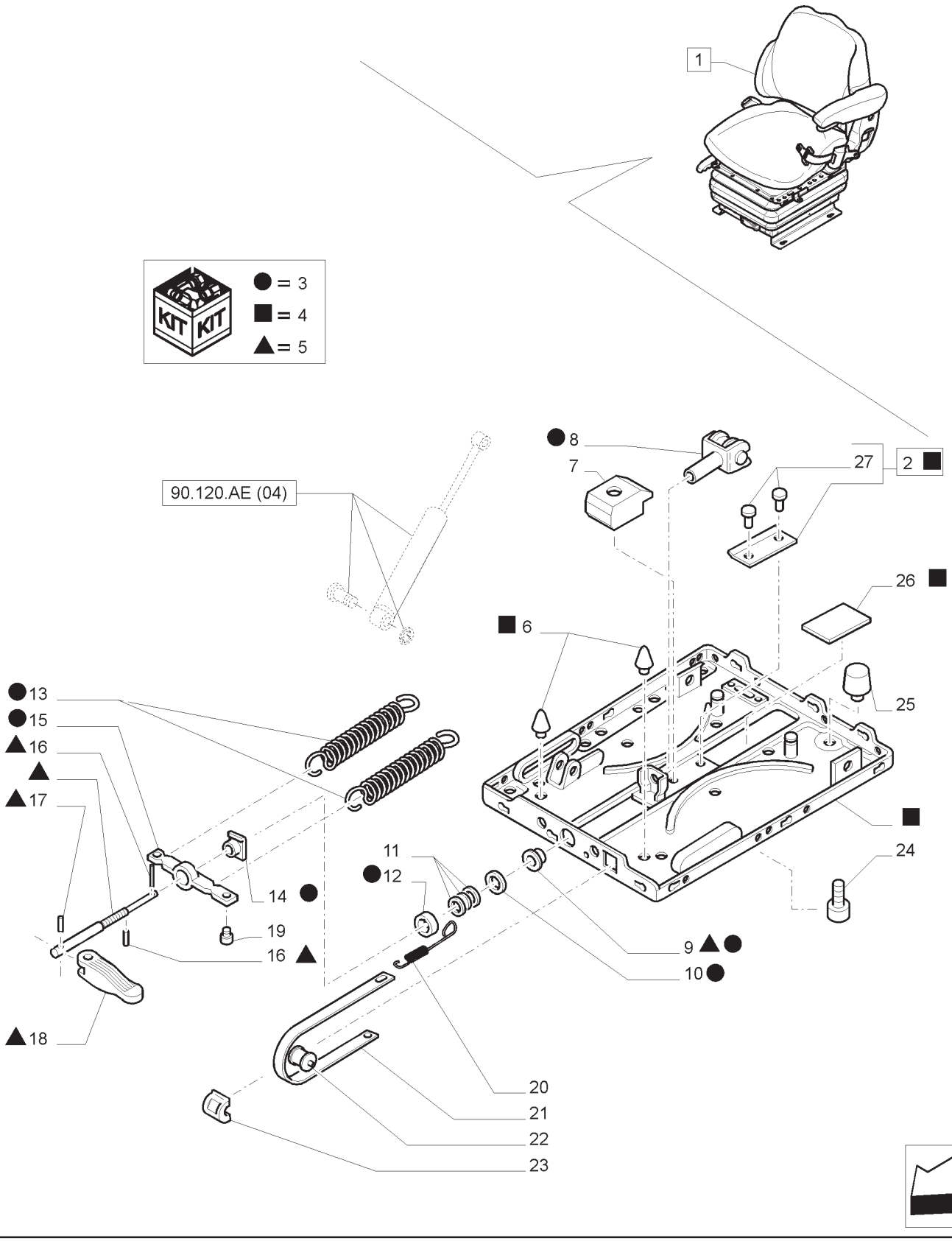

ASSENTO - PEÇAS COMPONENTES
SEAT - BREAKDOWN
ASIENTO - COMPONENTES
SEDILE - PARTI COMPONENTI
SITZ - TEILE
SIEGE - COMPOSANTS

R	N	P.N.	MOD	Q	Descrição	Description	Descripción	L.C.
1		87579877		1	ASSENTO MOTORISTA, INCLUI 2 -27	DRIVER SEAT	ASIENTO DEL CONDUCTOR	080S
2		9960767		1	GRAMPO, INCLUI 27	CLIP	CLIP	045F
3		82035150		1	AJUSTADOR	ADJUSTER	AJUSTADOR	118A
4		82035149		1	BASE	BASE	BASE	021B
5		82035058		1	AJUSTADOR	ADJUSTER	AJUSTADOR	118A
6		85817440		2	BATENTE DE BORRACHA	RUBBER BUMPER	PARACHOQUE DE CAUCHO	030P
7		82035074		1	PARADA	STOP	TOPE	080A
8		82035043		1	GARFO	FORK	HORQUILLA	125F
9		85817435		1	BUCHA	BUSHING	CASQUILLO	095B
10		446940		1	BATENTE DE BORRACHA	RUBBER BUMPER	PARACHOQUE DE CAUCHO	030P
11		9958800		1	JOGO DE ARRUELAS	SET OF WASHERS	JUEGO ARANDELAS	Z521
12		82035064		1	TUBO	TUBE	TUBO	195T
13		85817434		2	MOLA	SPRING	MUELLE	100M
14		3225317R1		1	PORCA	NUT	TUERCA	010D
15		9959577		1	SUPORTE	BRACKET	MÉNSULA	225S
16		82035062		2	PINO	PIN	PASADOR	080P
17		82035023		1	PINO	PIN	PASADOR	080P
18		82035072		1	TRAVESSA, INCLUI 17	TOGGLE	TRAVESAÑO	P378
19		9958789		1	BUJÃO	PLUG	TAPÓN	050T
20		9958790		1	MOLA	SPRING	MUELLE	100M
21		87331925		1	AJUSTADOR	ADJUSTER	AJUSTADOR	118A
22		9958785		1	ROLAMENTO DE ROLETES	ROLLER BEARING	COJINETE DE RODILLO	346C
23		9958786		1	GUIA	GUIDE	GUÍA	145G
24		82034894		1	PARAFUSO	SCREW	TORNILLO	040V
25		85817441		1	BATENTE DE BORRACHA	RUBBER BUMPER	PARACHOQUE DE CAUCHO	030P
26		82035032		1	PLACA	PLATE	PLACA	105P
27		9959585		2	REBITE	RIVET	REMACHE	055R

NOTA: MECÂNICO ROPS

90.120.BB	01	p1	04/13

ASSENTO - PEÇAS COMPONENTES
SEAT - BREAKDOWN
ASIENTO - COMPONENTES
SEDILE - PARTI COMPONENTI
SITZ - TEILE
SIEGE - COMPOSANTS

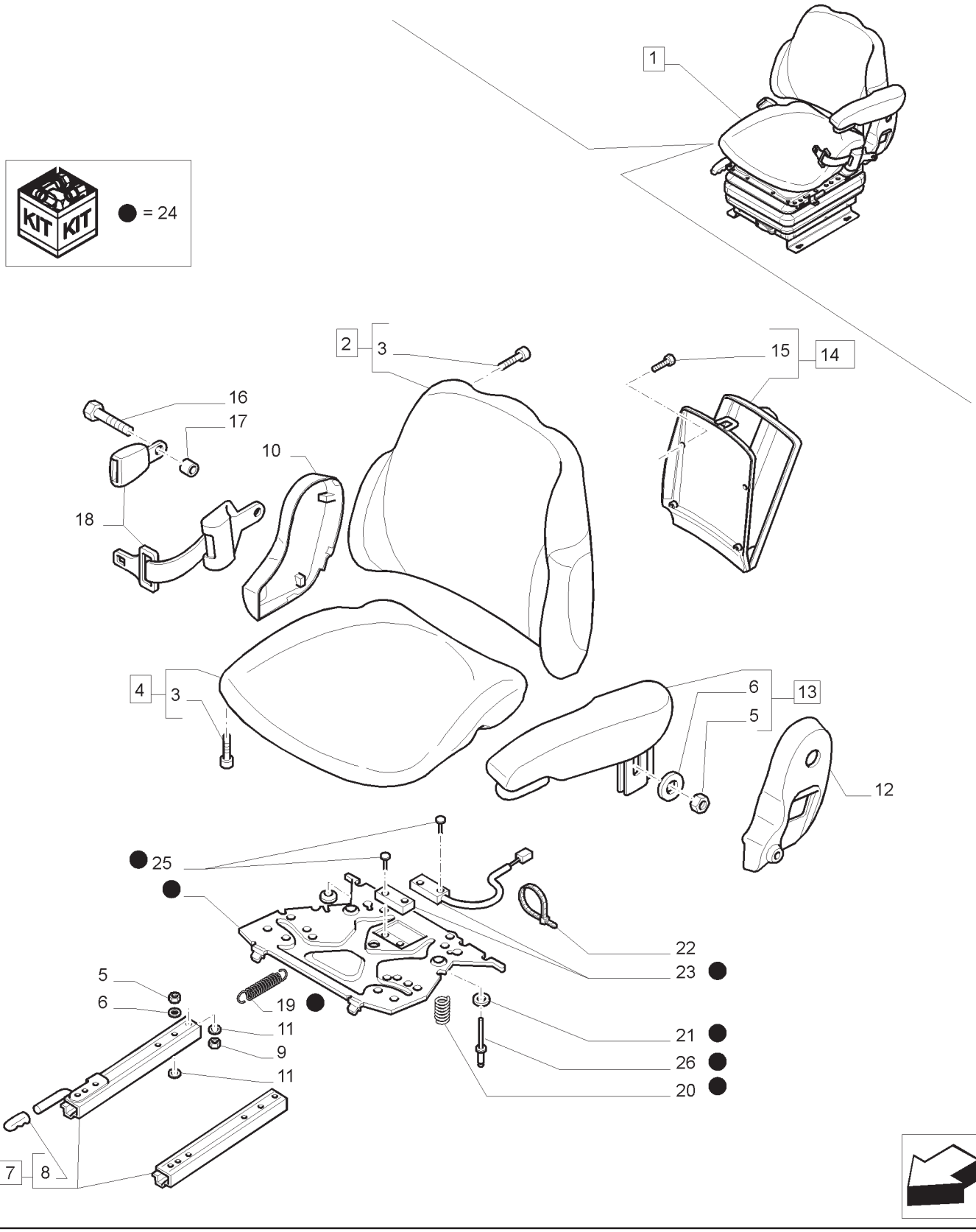

ASSENTO - PEÇAS COMPONENTES
SEAT - BREAKDOWN
ASIENTO - COMPONENTES
SEDILE - PARTI COMPONENTI
SITZ - TEILE
SIEGE - COMPOSANTS

R	N	P.N.	MOD	Q	Descrição	Description	Descripción	L.C.
1		87646796		1	ASSENTO MOTORISTA, INCLUI 2 -26	DRIVER SEAT	ASIENTO DEL CONDUCTOR	080S
2		87747003		1	COBERTURA ENCOSTO, INCLUI 3	BACKREST COVER	CUBIERTA DEL RESPALDO	P814
3		82034997		8	PARAFUSO	SCREW	TORNILLO	040V
4		84145506		1	COXIM, INCLUI 3	SEAT CUSHION	COJÍN DE ASIENTO	345C
5		82034880		6	PORCA	NUT	TUERCA	010D
6		9960692		6	ESPAÇADOR	SPACER	ESPACIADOR	075D
7		87331929		1	JOGO DE PEÇAS, INCLUI 8	SET OF PARTS	JUEGO DE PIEZAS	119S
8		9971715		1	MANILHA	HANDLE	MANGO	020M
9		47124497		4	PORCA	NUT	TUERCA	010D
10		82023115		1	COBERTURA L.D.	COVER	CUBIERTA	265C
11		82034881		8	ARRUELA PLANA	WASHER	ARANDELA	131R
12		87331931		1	COBERTURA L.E.	COVER	CUBIERTA	265C
13		82034988		1	APOIO DE BRAÇO, INCLUI 5, 6	ARMREST	APOYABRAZOS	074A
14		71491415		1	PORTA-OBJETO, INCLUI 15	UTILITY HOLDER	PORTAOBJETOS	192P
15		82034863		3	PARAFUSO	SCREW	TORNILLO	040V
16		82034885		2	PARAFUSO	SCREW	TORNILLO	040V
17		84171407		2	BUCHA	BUSHING	CASQUILLO	095B
18		82034981		1	CINTO DE SEGURANÇA	SEAT BELT	CINTURÓN DE SEGURIDAD	182C
19		345780A1		1	MOLA	SPRING	MUELLE	100M
20		82034924		3	MOLA	SPRING	MUELLE	100M
21		81826865		2	PARA-CHOQUE	BUMPER	PARACHOQUE	1120
22		87567529		2	PRENDEDOR DE CABOS	CABLE TIE	APRIETACABLES	P716
23		82035000		1	INTERRUP. INTERMIT., INCLUI 22, 25	SWITCH ASSY	CONJ. INTERRUPTOR	067I
24		82034999		1	INTERRUPTOR INTERMITENTE	SWITCH ASSY	CONJ. INTERRUPTOR	067I
25		47124506		4	REBITE POP	POP RIVET	REMACHE TUBULAR	N26P
26		82034886		2	REBITE	RIVET	REMACHE	055R

ASSENTO - PEÇAS COMPONENTES
SEAT - BREAKDOWN
ASIENTO - COMPONENTES
SEDILE - PARTI COMPONENTI
SITZ - TEILE
SIEGE - COMPOSANTS

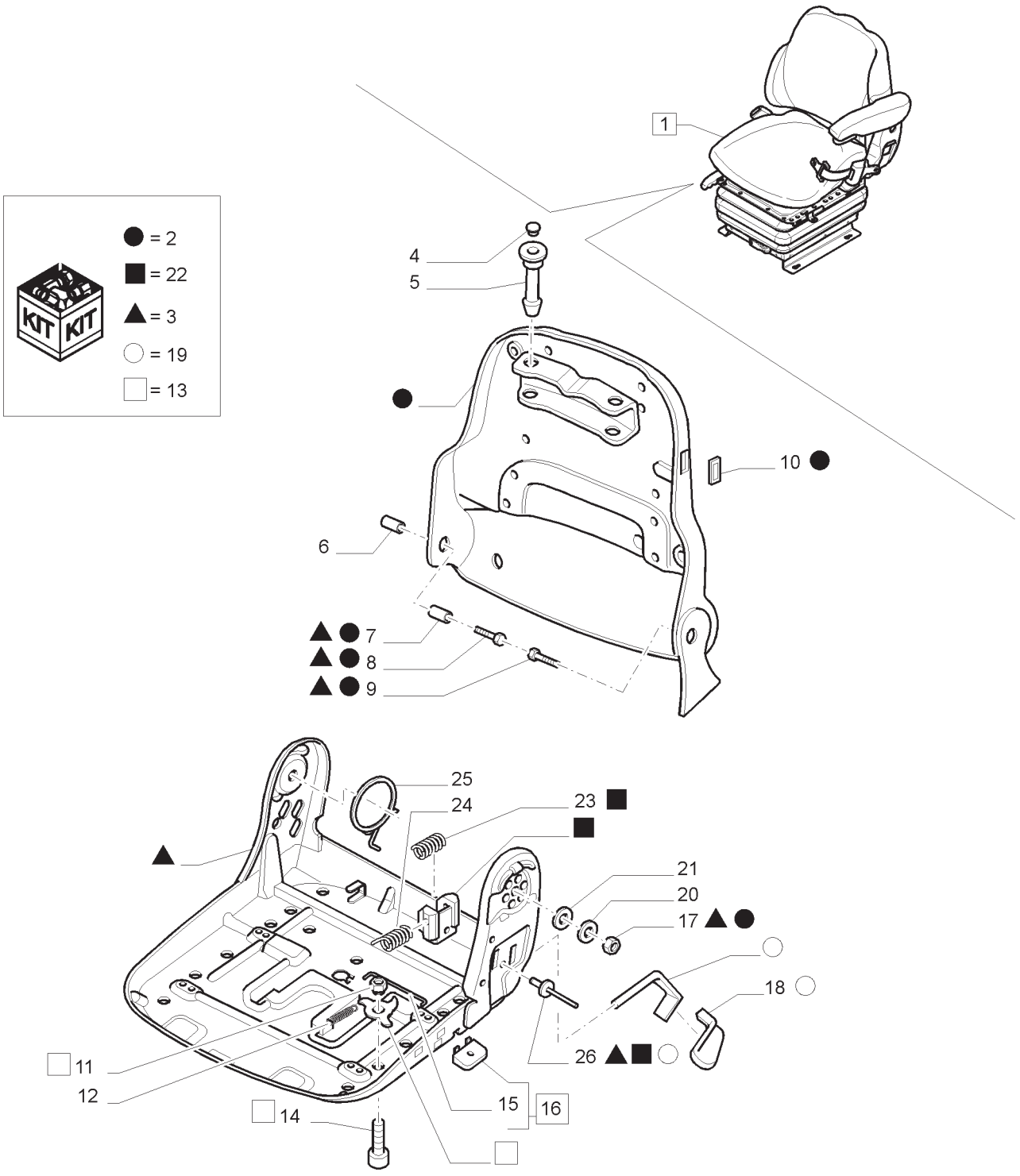

ASSENTO - PEÇAS COMPONENTES
SEAT - BREAKDOWN
ASIENTO - COMPONENTES
SEDILE - PARTI COMPONENTI
SITZ - TEILE
SIEGE - COMPOSANTS

R	N	P.N.	MOD	Q	Descrição	Description	Descripción	L.C.
1		87646796		1	ASSENTO MOTORISTA, INCLUI 2 -26	DRIVER SEAT	ASIENTO DEL CONDUCTOR	080S
2		82034965		1	ENCOSTO	SEAT BACK	RESPALDO DE ASIENTO	050S
3		82034966		1	CÁRTER	PAN	CUBETA	019V
4		82034987		2	COBERTURA	COVER	CUBIERTA	265C
5		345765A1		2	ANEL BICÔNICO	FERRULE	FÉRULA	058A
6		87331934		1	TAMPA	CAP	SOMBRERETE	052T
7		345774A1		2	BUCHA	BUSHING	CASQUILLO	095B
8		82034995		1	PARAFUSO	SCREW	TORNILLO	040V
9		82035145		1	PARAFUSO	SCREW	TORNILLO	040V
10		47124905		1	BUJÃO	PLUG	TAPÓN	050T
11		82034900		1	BUCHA	BUSHING	CASQUILLO	095B
12		345780A1		2	MOLA	SPRING	MUELLE	100M
13		345775A1		1	ALAVANCA	LEVER	PALANCA	045L
14		82034901		1	PARAFUSO	SCREW	TORNILLO	040V
15		1-34-751-721		1	HASTE	ROD	VÁSTAGO	090A
16		82034959		1	MANILHA, INCLUI 15	HANDLE	MANGO	020M
17		82034883		2	PORCA	NUT	TUERCA	010D
18		82034950		1	MANILHA	HANDLE	MANGO	020M
19		82034960		1	ALAVANCA	LEVER	PALANCA	045L
20		82034881		2	ARRUELA PLANA	WASHER	ARANDELA	131R
21		9960692		2	ESPAÇADOR	SPACER	ESPACIADOR	075D
22		82034946		1	KIT DE SERVIÇO	SERVICE KIT	JUEGO DE SERVICIO	021K
23		82034976		1	PARADA	STOP	TOPE	080A
24		47124879		1	MOLA	SPRING	MUELLE	100M
25		87567527		1	ASSENTO MOLA	SPRING SEAT	ASIENTO DE MUELLE	P659
26		87331933		1	REBITE	RIVET	REMACHE	055R

ASSENTO - PEÇAS COMPONENTES
SEAT - BREAKDOWN
ASIENTO - COMPONENTES
SEDILE - PARTI COMPONENTI
SITZ - TEILE
SIEGE - COMPOSANTS

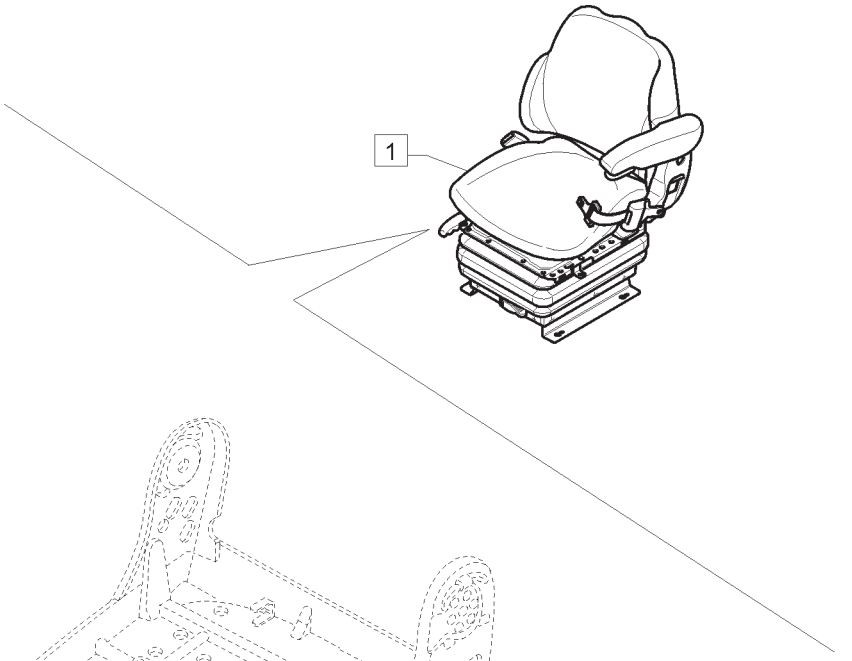

KIT KIT = 2

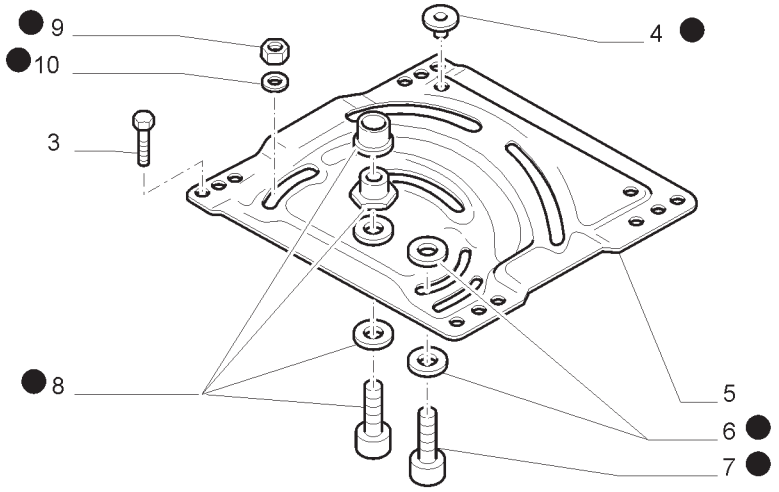

ASSENTO - PEÇAS COMPONENTES
SEAT - BREAKDOWN
ASIENTO - COMPONENTES
SEDILE - PARTI COMPONENTI
SITZ - TEILE
SIEGE - COMPOSANTS

R	N	P.N.	MOD	Q	Descrição	Description	Descripción	L.C.
1		87646796		1	ASSENTO MOTORISTA, INCLUI 2 -10	DRIVER SEAT	ASIENTO DEL CONDUCTOR	080S
2		1.34-751-712		1	JOGO DE PEÇAS	SET OF PARTS	JUEGO DE PIEZAS	119S
3		82034882		4	PARAFUSO	SCREW	TORNILLO	040V
4		82034862		2	DISCO	DISC	DISCO	060D
5		375067A1		1	JOGO DE PEÇAS, INCLUI 2	SET OF PARTS	JUEGO DE PIEZAS	119S
6		82034866		8	ARRUELA PLANA	WASHER	ARANDELA	131R
7		84145498		4	PARAFUSO	SCREW	TORNILLO	040V
8		1-34-751-945		1	SUPORTE	SUPPORT	SOPORTE	300S
9		82034880		4	PORCA	NUT	TUERCA	010D
10		82034881		4	ARRUELA PLANA	WASHER	ARANDELA	131R

ASSENTO - PEÇAS COMPONENTES
SEAT - BREAKDOWN
ASIENTO - COMPONENTES
SEDILE - PARTI COMPONENTI
SITZ - TEILE
SIEGE - COMPOSANTS

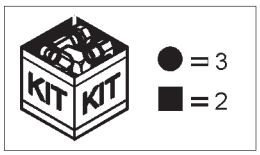

ASSENTO - PEÇAS COMPONENTES
SEAT - BREAKDOWN
ASIENTO - COMPONENTES
SEDILE - PARTI COMPONENTI
SITZ - TEILE
SIEGE - COMPOSANTS

R	N	P.N.	MOD	Q	Descrição	Description	Descripción	L.C.
1		87646796		1	ASSENTO MOTORISTA, INCLUI 2 -22	DRIVER SEAT	ASIENTO DEL CONDUCTOR	080S
2		82035109		1	AMORTECEDOR	SHOCK ABSORBER	AMORTIGUADOR	036A
3		82035148		1	KIT	KIT	JUEGO	305C
4		85817444		4	PARAFUSO	SCREW	TORNILLO	040V
5		85817445		2	BUCHA	BUSHING	CASQUILLO	095B
6		86024670		1	KIT, INCLUI 4, 5	KIT	JUEGO	305C
7		82035146		1	PARAFUSO	BOLT	PERNO	140B
8		9958784		4	ESPAÇADOR	SPACER	ESPACIADOR	075D
9		85817442		2	BUCHA	BUSHING	CASQUILLO	095B
10		82035127		1	ARRUELA PLANA	WASHER	ARANDELA	131R
11		82035048		2	BUCHA	BUSHING	CASQUILLO	095B
12		82035069		2	PLACA	PLATE	PLACA	105P
13		9958782		1	PLACA	PLATE	PLACA	105P
14		9958793		1	PARAFUSO	BOLT	PERNO	140B
15		82035143		1	CABO ELÉTRICO	ELECTRIC CABLE	CABLE ELÉCTRICO	111C
16		47124497		4	PORCA	NUT	TUERCA	010D
17		82035137		1	CONSOLE	CONSOLE	CONSOLA	080M
18		85817428		1	COIFA	BELLOWS	FUELLE	169S
19		82035125		1	SUSPENSÃO	SUSPENSION	SUSPENSIÓN	172S
20		84171414		2	MOLA DE TENSÃO	TENSION SPRING	MUELLE DE TENSIÓN	Z291
21		9959588		2	PARAFUSO	BOLT	PERNO	140B
22		9972178		2	ANEL ELÁSTICO	CIRCLIP	RETENEDOR	056A

90.120.BB	05	p1	04/13

ASSENTO - PEÇAS COMPONENTES
SEAT - BREAKDOWN
ASIENTO - COMPONENTES
SEDILE - PARTI COMPONENTI
SITZ - TEILE
SIEGE - COMPOSANTS

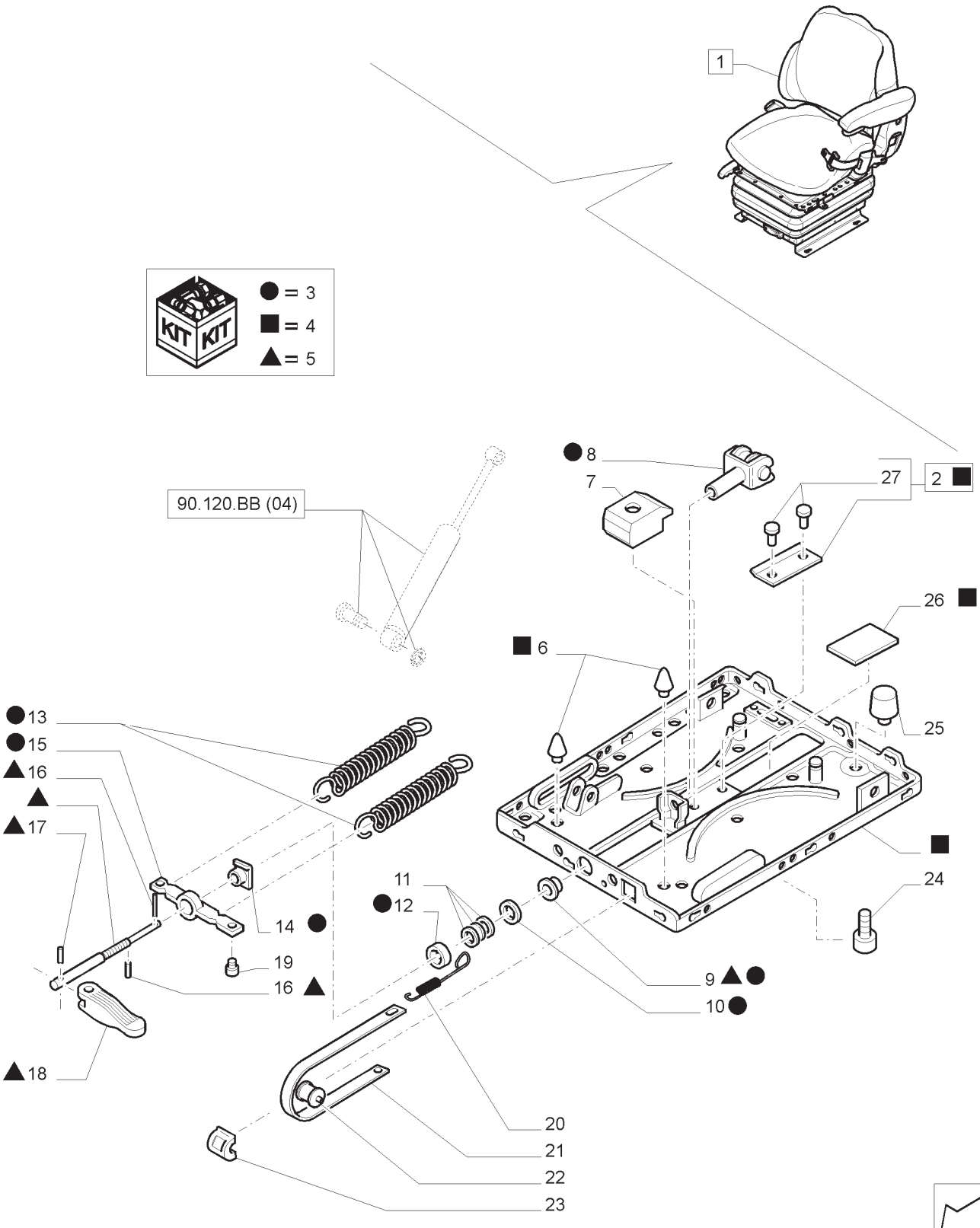

ASSENTO - PEÇAS COMPONENTES
SEAT - BREAKDOWN
ASIENTO - COMPONENTES
SEDILE - PARTI COMPONENTI
SITZ - TEILE
SIEGE - COMPOSANTS

R	N	P.N.	MOD	Q	Descrição	Description	Descripción	L.C.
1		87646796		1	ASSENTO MOTORISTA, INCLUI 2 -27	DRIVER SEAT	ASIENTO DEL CONDUCTOR	080S
2		9960767		1	GRAMPO, INCLUI 27	CLIP	CLIP	045F
3		82035150		1	AJUSTADOR	ADJUSTER	AJUSTADOR	118A
4		82035149		1	BASE	BASE	BASE	021B
5		82035068		1	AJUSTADOR	ADJUSTER	AJUSTADOR	118A
6		85817440		2	BATENTE DE BORRACHA	RUBBER BUMPER	PARACHOQUE DE CAUCHO	030P
7		82035074		1	PARADA	STOP	TOPE	080A
8		82035043		1	GARFO	FORK	HORQUILLA	125F
9		85817435		1	BUCHA	BUSHING	CASQUILLO	095B
10		446940		1	BATENTE DE BORRACHA	RUBBER BUMPER	PARACHOQUE DE CAUCHO	030P
11		9958800		1	JOGO DE ARRUELAS	SET OF WASHERS	JUEGO ARANDELAS	Z521
12		82035064		1	TUBO	TUBE	TUBO	195T
13		85817434		2	MOLA	SPRING	MUELLE	100M
14		3225317R1		1	PORCA	NUT	TUERCA	010D
15		9959577		1	SUPORTE	BRACKET	MÉNSULA	225S
16		82035062		2	PINO	PIN	PASADOR	080P
17		82035023		1	PINO	PIN	PASADOR	080P
18		82035072		1	TRAVESSA, INCLUI 17	TOGGLE	TRAVESAÑO	P378
19		9958789		1	BUJÃO	PLUG	TAPÓN	050T
20		9958790		1	MOLA	SPRING	MUELLE	100M
21		87331925		1	AJUSTADOR	ADJUSTER	AJUSTADOR	118A
22		9958785		1	ROLAMENTO DE ROLETES	ROLLER BEARING	COJINETE DE RODILLO	346C
23		9958786		1	GUIA	GUIDE	GUÍA	145G
24		82034894		1	PARAFUSO	SCREW	TORNILLO	040V
25		85817441		1	BATENTE DE BORRACHA	RUBBER BUMPER	PARACHOQUE DE CAUCHO	030P
26		82035032		1	PLACA	PLATE	PLACA	105P
27		9959585		2	REBITE	RIVET	REMACHE	055R

ASSENTO - PEÇAS COMPONENTES
SEAT - BREAKDOWN
ASIENTO - COMPONENTES
SEDILE - PARTI COMPONENTI
SITZ - TEILE
SIEGE - COMPOSANTS

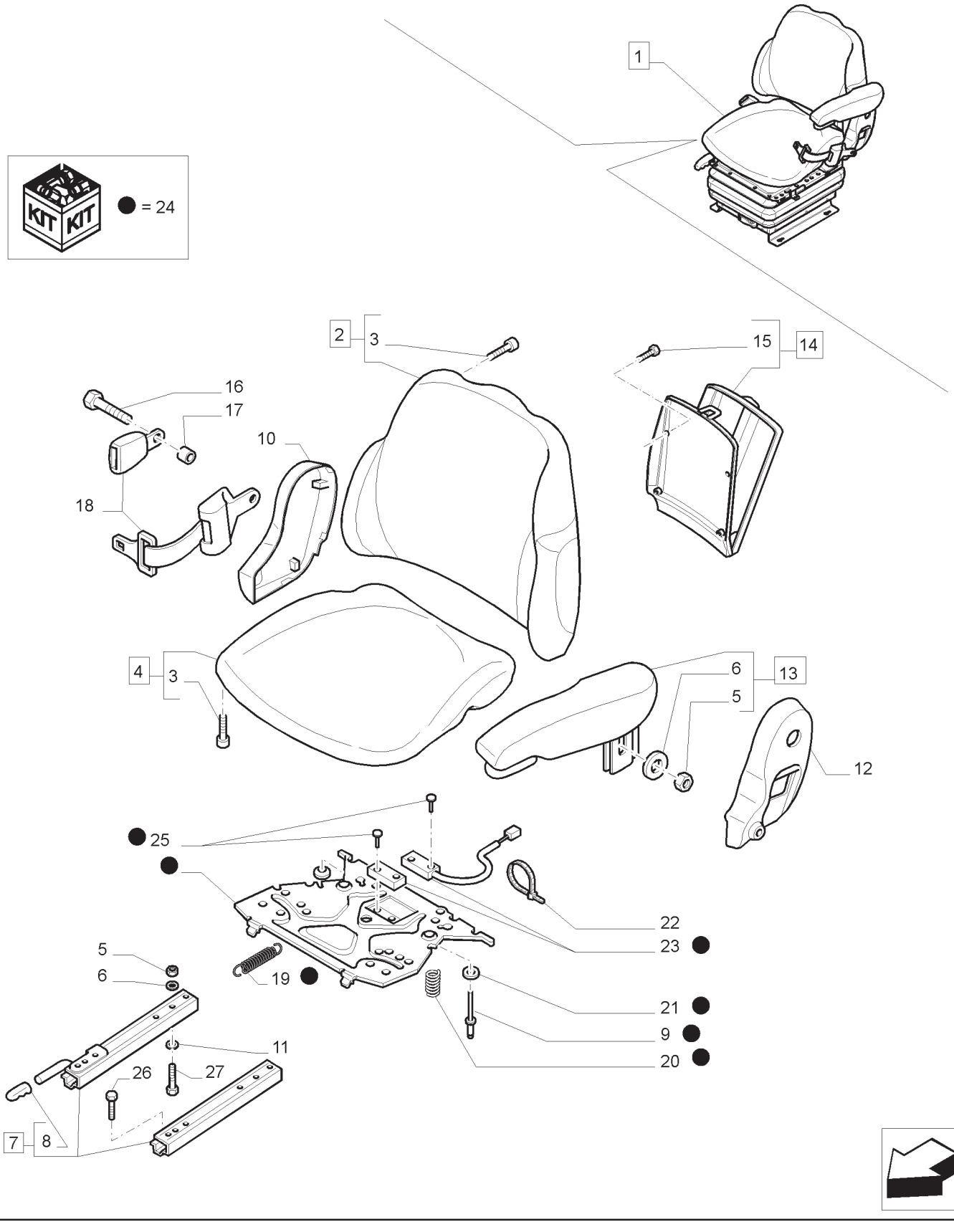

ASSENTO - PEÇAS COMPONENTES
SEAT - BREAKDOWN
ASIENTO - COMPONENTES
SEDILE - PARTI COMPONENTI
SITZ - TEILE
SIEGE - COMPOSANTS

R	N	P.N.	MOD	Q	Descrição	Description	Descripción	L.C.
1		87646797		1	ASSENTO MOTORISTA, INCLUI 2 -27	DRIVER SEAT	ASIENTO DEL CONDUCTOR	080S
2		84145505		1	ENCOSTO, INCLUI 3	BACKREST	RESPALDO	P006
3		82034997		7	PARAFUSO	SCREW	TORNILLO	040V
4		84145506		1	COXIM, INCLUI 3	SEAT CUSHION	COJÍN DE ASIENTO	345C
5		82034880		5	PORCA	NUT	TUERCA	010D
6		9960692		5	ESPAÇADOR	SPACER	ESPACIADOR	075D
7		87331929		1	JOGO DE PEÇAS, INCLUI 8	SET OF PARTS	JUEGO DE PIEZAS	119S
8		9971715		1	MANILHA	HANDLE	MANGO	020M
9		82034886		2	REBITE	RIVET	REMACHE	055R
10		82023115		1	COBERTURA L.D.	COVER	CUBIERTA	265C
11		82034881		6	ARRUELA PLANA	WASHER	ARANDELA	131R
12		87331931		1	COBERTURA L.E.	COVER	CUBIERTA	265C
13		82034988		1	APOIO DE BRAÇO, INCLUI 5, 6	ARMREST	APOYABRAZOS	074A
14		71491415		1	PORTA-OBJETO, INCLUI 15	UTILITY HOLDER	PORTAOBJETOS	192P
15		82034863		5	PARAFUSO	SCREW	TORNILLO	040V
16		82034885		2	PARAFUSO	SCREW	TORNILLO	040V
17		84171407		2	BUCHA	BUSHING	CASQUILLO	095B
18		82034981		1	CINTO DE SEGURANÇA	SEAT BELT	CINTURÓN DE SEGURIDAD	182C
19		345780A1		1	MOLA	SPRING	MUELLE	100M
20		82034924		2	MOLA	SPRING	MUELLE	100M
21		81826865		2	PARA-CHOQUE	BUMPER	PARACHOQUE	1120
22		87567529		2	PRENDEDOR DE CABOS	CABLE TIE	APRIETACABLES	P716
23		82035000		1	INTERRUP. INTERMIT., INCLUI 22, 25	SWITCH ASSY	CONJ. INTERRUPTOR	067I
24		82034999		1	INTERRUPTOR INTERMITENTE	SWITCH ASSY	CONJ. INTERRUPTOR	067I
25		47124506		4	REBITE POP	POP RIVET	REMACHE TUBULAR	N26P
26		84171408		4	PARAFUSO	SCREW	TORNILLO	040V
27		82034893		4	PARAFUSO	SCREW	TORNILLO	040V

ASSENTO - PEÇAS COMPONENTES
SEAT - BREAKDOWN
ASIENTO - COMPONENTES
SEDILE - PARTI COMPONENTI
SITZ - TEILE
SIEGE - COMPOSANTS

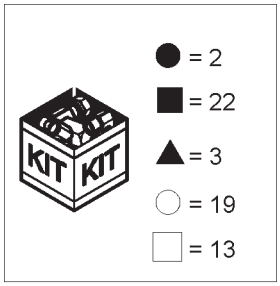

ASSENTO - PEÇAS COMPONENTES
SEAT - BREAKDOWN
ASIENTO - COMPONENTES
SEDILE - PARTI COMPONENTI
SITZ - TEILE
SIEGE - COMPOSANTS

R	N	P.N.	MOD	Q	Descrição	Description	Descripción	L.C.
1		87646797		1	ASSENTO MOTORISTA, INCLUI 2 -25	DRIVER SEAT	ASIENTO DEL CONDUCTOR	080S
2		82034965		2	ENCOSTO	SEAT BACK	RESPALDO DE ASIENTO	050S
3		82034966		1	CÁRTER	PAN	CUBETA	019V
4		82034987		2	COBERTURA	COVER	CUBIERTA	265C
5		87331933		1	REBITE	RIVET	REMACHE	055R
6		87331934		1	TAMPA	CAP	SOMBRERETE	052T
7		345774A1		2	BUCHA	BUSHING	CASQUILLO	095B
8		82035145		1	PARAFUSO	SCREW	TORNILLO	040V
9		82034995		1	PARAFUSO	SCREW	TORNILLO	040V
10		47124905		1	BUJÃO	PLUG	TAPÓN	050T
11		82034900		1	BUCHA	BUSHING	CASQUILLO	095B
12		345780A1		1	MOLA	SPRING	MUELLE	100M
13		345775A1		1	ALAVANCA	LEVER	PALANCA	045L
14		82034901		1	PARAFUSO	SCREW	TORNILLO	040V
15		1-34-751-721		1	HASTE	ROD	VÁSTAGO	090A
16		82034959		1	MANILHA	HANDLE	MANGO	020M
17		82034883		6	PORCA	NUT	TUERCA	010D
18		82034950		1	MANILHA	HANDLE	MANGO	020M
19		82034960		1	ALAVANCA	LEVER	PALANCA	045L
20		82034881		2	ARRUELA PLANA	WASHER	ARANDELA	131R
21		9960692		2	ESPAÇADOR	SPACER	ESPACIADOR	075D
22		82034946		1	KIT DE SERVIÇO	SERVICE KIT	JUEGO DE SERVICIO	021K
23		82034976		1	PARADA	STOP	TOPE	080A
24		47124879		1	MOLA	SPRING	MUELLE	100M
25		87567527		1	ASSENTO MOLA	SPRING SEAT	ASIENTO DE MUELLE	P659

ASSENTO - PEÇAS COMPONENTES
SEAT - BREAKDOWN
ASIENTO - COMPONENTES
SEDILE - PARTI COMPONENTI
SITZ - TEILE
SIEGE - COMPOSANTS

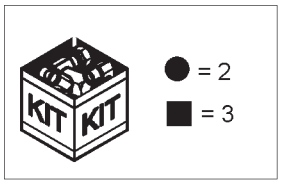

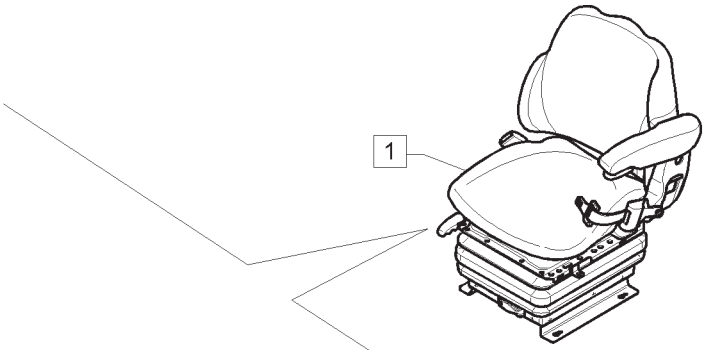

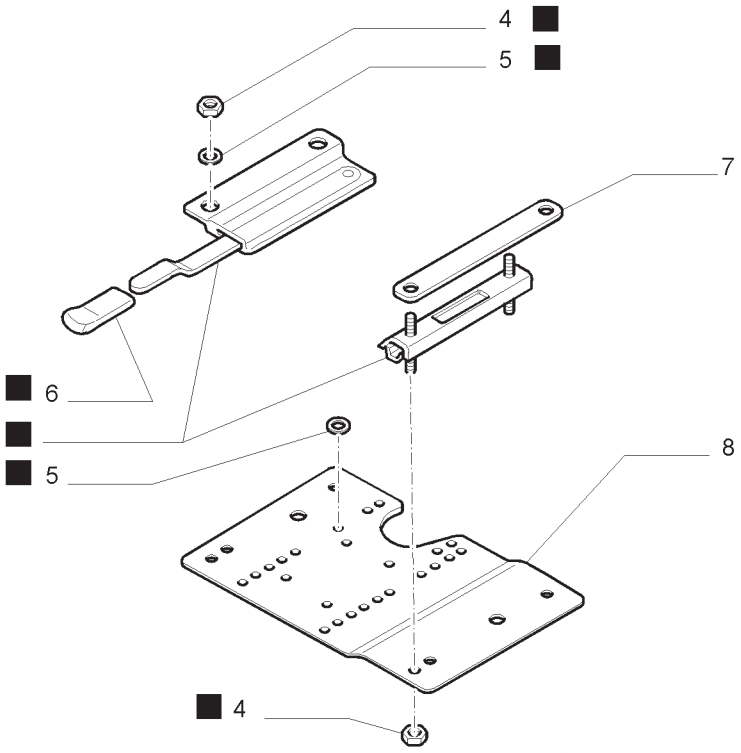

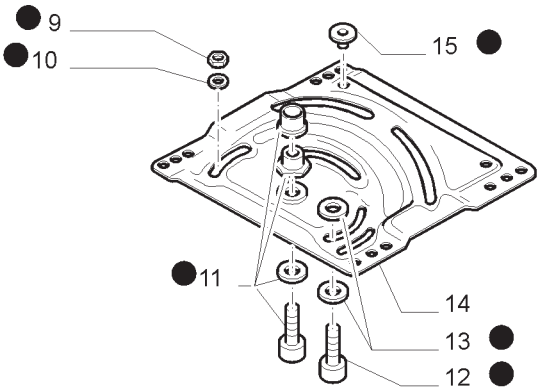

ASSENTO - PEÇAS COMPONENTES
SEAT - BREAKDOWN
ASIENTO - COMPONENTES
SEDILE - PARTI COMPONENTI
SITZ - TEILE
SIEGE - COMPOSANTS

R	N	P.N.	MOD	Q	Descrição	Description	Descripción	L.C.
1		87646797		1	ASSENTO MOTORISTA, INCLUI 2 -15	DRIVER SEAT	ASIENTO DEL CONDUCTOR	080S
2		1.34-751-712		1	JOGO DE PEÇAS	SET OF PARTS	JUEGO DE PIEZAS	119S
3		82034927		1	ISOLADOR	ISOLATOR	AISLADOR	Z082
4		82034883		4	PORCA	NUT	TUERCA	010D
5		9960692		2	ESPAÇADOR	SPACER	ESPACIADOR	075D
6		82034956		1	MANILHA	HANDLE	MANGO	020M
7		82034938		1	CORREIA DE FIXAÇÃO	SECURING STRAP	CORREA DE FIJACIÓN	172C
8		87331946		1	BASE	BASE	BASE	021B
9		82034880		4	PORCA	NUT	TUERCA	010D
10		82034881		4	ARRUELA PLANA	WASHER	ARANDELA	131R
11		1-34-751-945		1	SUPORTE	SUPPORT	SOPORTE	300S
12		84145498		4	PARAFUSO	SCREW	TORNILLO	040V
13		82034886		8	REBITE	RIVET	REMACHE	055R
14		375067A1		1	JOGO DE PEÇAS, INCLUI 2	SET OF PARTS	JUEGO DE PIEZAS	119S
15		82034862		2	DISCO	DISC	DISCO	060D

90.124.AC	04	p1	04/13

ASSENTO - PEÇAS COMPONENTES
SEAT - BREAKDOWN
ASIENTO - COMPONENTES
SEDILE - PARTI COMPONENTI
SITZ - TEILE
SIEGE - COMPOSANTS

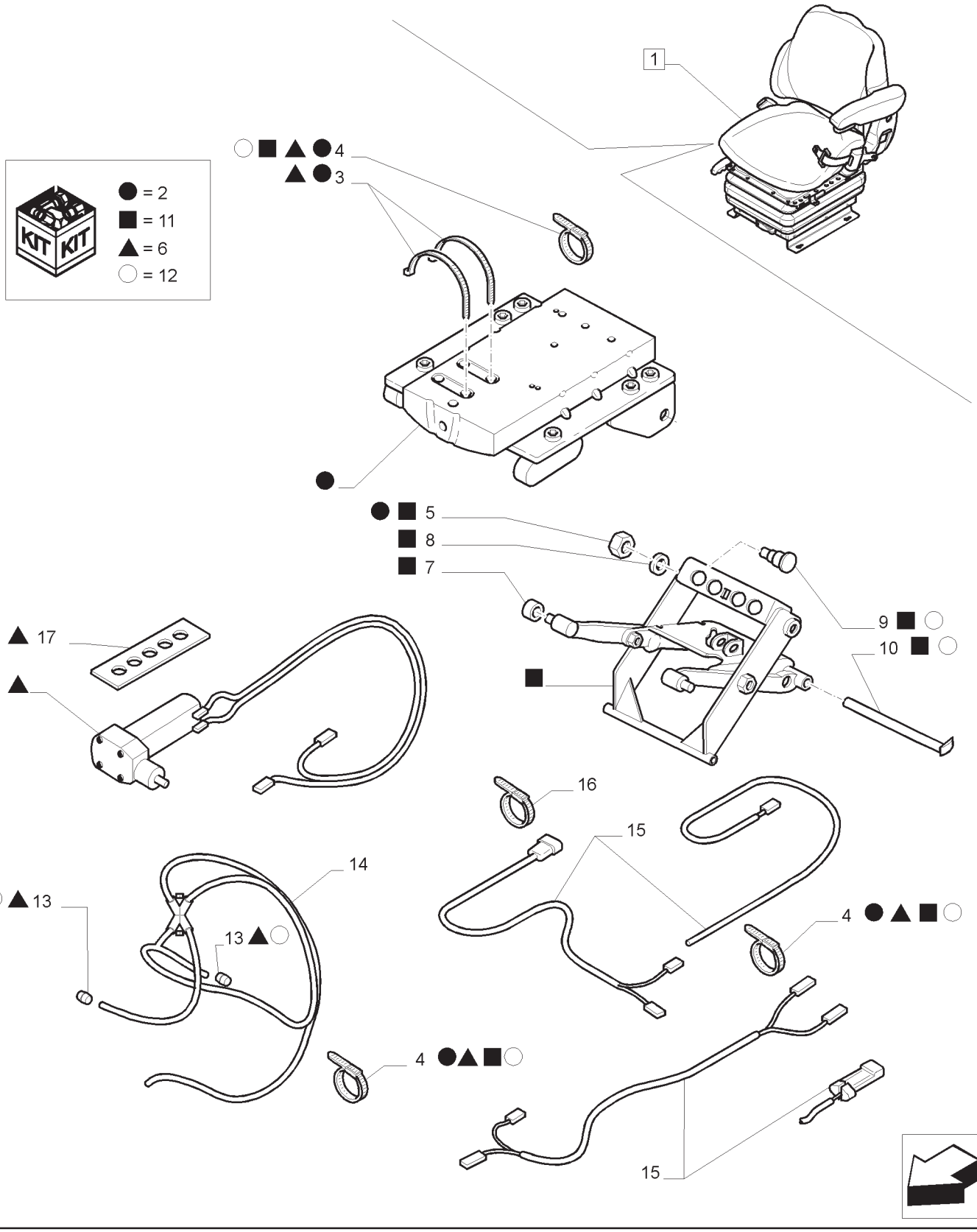

ASSENTO - PEÇAS COMPONENTES
SEAT - BREAKDOWN
ASIENTO - COMPONENTES
SEDILE - PARTI COMPONENTI
SITZ - TEILE
SIEGE - COMPOSANTS

R	N	P.N.	MOD	Q	Descrição	Description	Descripción	L.C.
1		87646797		1	ASSENTO MOTORISTA, INCLUI 2 -17	DRIVER SEAT	ASIENTO DEL CONDUCTOR	080S
2		9971516		1	PLACA DE MONTAGEM	MOUNTING PLATE	PLACA DE MONTAJE	109P
3		84171410		2	BRAÇADEIRA DE FIO	WIRE CLAMP	ABRAZADERA METÁLICA	118S
4		87567529		9	PRENDEDOR DE CABOS	CABLE TIE	APRIETACABLES	P716
5		82034883		2	PORCA	NUT	TUERCA	010D
6		87331939		1	COMPRESSOR DE AR	AIR COMPRESSOR	COMPRESOR DE AIRE	216C
7		9958784		4	ESPAÇADOR	SPACER	ESPACIADOR	075D
8		82035048		4	BUCHA	BUSHING	CASQUILLO	095B
9		9972175		2	PINO	PIN	PASADOR	080P
10		9972176		1	PINO	PIN	PASADOR	080P
11		82035107		1	ESTRUTURA	FRAME	CHASIS	077T
12		87705193		1	KIT	KIT	JUEGO	305C
13		87331945		2	ANEL BICÔNICO	FERRULE	FÉRULA	058A
14		87705194		1	KIT DE MANGUEIRAS, INCLUI 4, 13	HOSE KIT	EQ. DE MANGUERA	303C
15		82035141		1	CHICOTE, INCLUI 4	WIRE HARNESS	GRUPO DE CABLES	070I
16		84171410		1	BRAÇADEIRA DE FIO	WIRE CLAMP	ABRAZADERA METÁLICA	118S
16		82035055		1	PRENDEDOR DE CABOS	CABLE TIE	APRIETACABLES	P716
17		84171558		1	PLACA	PLATE	PLACA	105P

ASSENTO - PEÇAS COMPONENTES
SEAT - BREAKDOWN
ASIENTO - COMPONENTES
SEDILE - PARTI COMPONENTI
SITZ - TEILE
SIEGE - COMPOSANTS

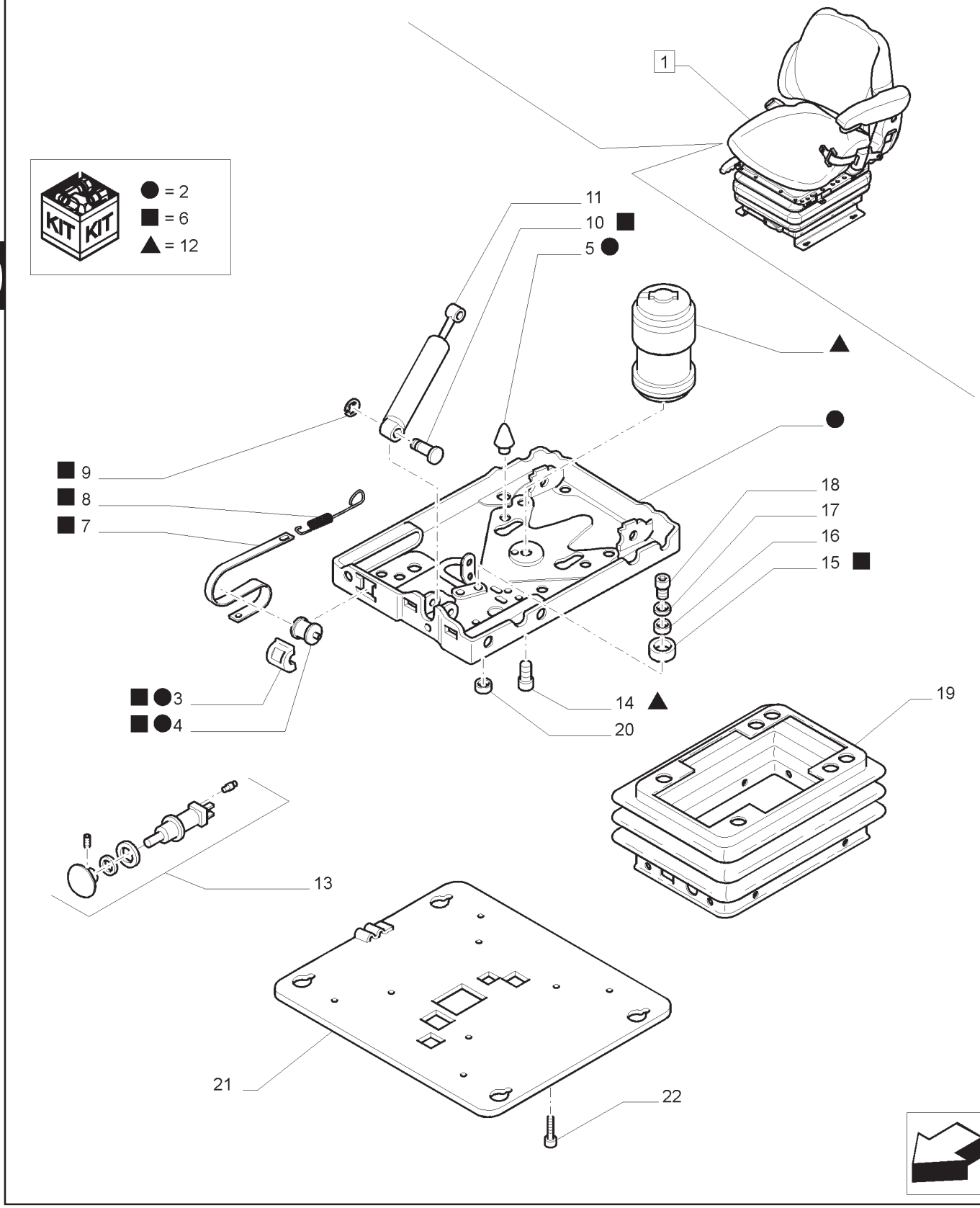

ASSENTO - PEÇAS COMPONENTES
SEAT - BREAKDOWN
ASIENTO - COMPONENTES
SEDILE - PARTI COMPONENTI
SITZ - TEILE
SIEGE - COMPOSANTS

R	N	P.N.	MOD	Q	Descrição	Description	Descripción	L.C.
1		87646797		1	ASSENTO MOTORISTA, INCLUI 2 -22	DRIVER SEAT	ASIENTO DEL CONDUCTOR	080S
2		82035119		1	SUSPENSÃO	SUSPENSION	SUSPENSIÓN	172S
3		9958785		1	ROLAMENTO DE ROLETES	ROLLER BEARING	COJINETE DE RODILLO	346C
4		9958786		1	GUIA	GUIDE	GUÍA	145G
5		71485476		2	PARA-CHOQUE	BUMPER	PARACHOQUE	1120
6		82035107		1	ESTRUTURA	FRAME	CHASIS	077T
7		82035102		1	INDICADOR, INCLUI 3, 4, 8	INDICATOR	INDICADOR	087S
8		9958790		1	MOLA	SPRING	MUELLE	100M
9		9972178		2	ANEL ELÁSTICO	CIRCLIP	RETENEDOR	056A
10		9959588		2	PARAFUSO	BOLT	PERNO	140B
11		82035058		1	AMORTECEDOR, INCLUI 9, 10	SHOCK ABSORBER	AMORTIGUADOR	036A
12		87705193		1	KIT	KIT	JUEGO	305C
13		87705191		1	KIT	KIT	JUEGO	305C
14		345112A1		1	PARAFUSO	SCREW	TORNILLO	040V
15		82035088		1	KIT	KIT	JUEGO	305C
16		85817525		1	ESPAÇADOR	SPACER	ESPACIADOR	075D
17		82034881		1	ARRUELA PLANA	WASHER	ARANDELA	131R
18		82035047		1	PARAFUSO	SCREW	TORNILLO	040V
19		82035104		1	COIFA	BELLOWS	FUELLE	169S
20		82034883		1	PORCA	NUT	TUERCA	010D
21		82035134		1	PLACA DE MONTAGEM	MOUNTING PLATE	PLACA DE MONTAJE	109P
22		82034896		4	PARAFUSO	SCREW	TORNILLO	040V

90.150.AC	01	p1	04/13

ESTRUTURA CABINE
CAB FRAME
ESTRUCTURA CABINA
TELAIO/STRUTTURA CABINA
RAHMENGESTELL KAB
CHASSIS CABINE

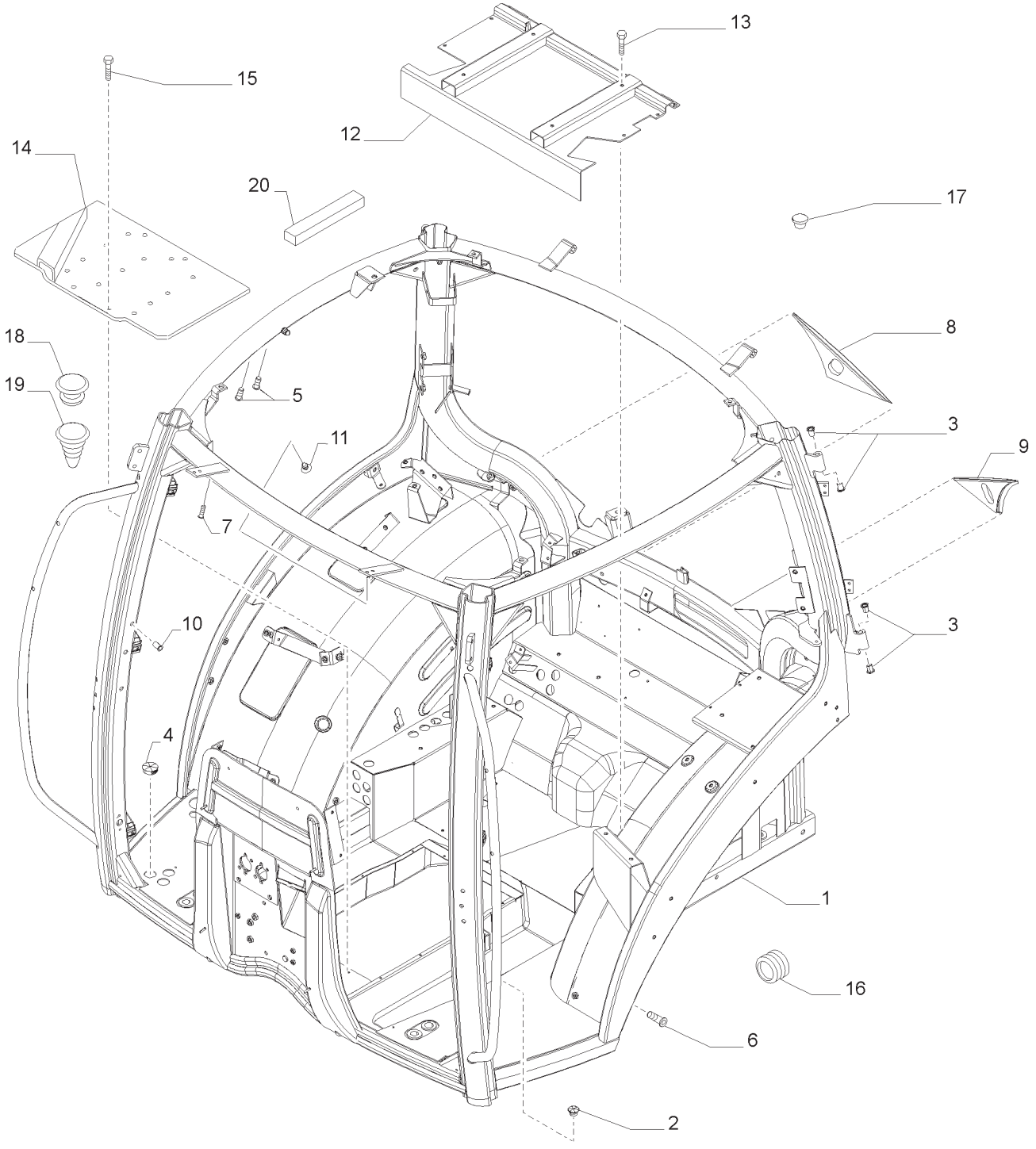

ESTRUTURA CABINE
CAB FRAME
ESTRUCTURA CABINA
TELAIO/STRUTTURA CABINA
RAHMENGESTELL KAB
CHASSIS CABINE

R	N	P.N.	MOD	Q	Descrição	Description	Descripción	L.C.
1	1	84574447		1	ESTRUTURA CABINE	CAB BODY	ARMADURA DE CABINA	Z450
1	2	47481607		1	ESTRUTURA CABINE	CAB BODY	ARMADURA DE CABINA	Z450
1	3	84574451		1	ESTRUTURA CABINE	CAB BODY	ARMADURA DE CABINA	Z450
2		82003283		8	BUJÃO	PLUG	TAPÓN	050T
3		82027697		8	LUVA	SLEEVE	MANGUITO	145B
4		82031549		3	OBTURADOR	BLANK-OFF PLUG	OBTURADOR	Z572
5		82024992		15	PORCA	NUT	TUERCA	010D
6		82024991		1	PORCA	NUT	TUERCA	010D
7		82024990		2	PORCA	NUT	TUERCA	010D
8		82036801		1	BUJÃO	PLUG	TAPÓN	050T
9		82036800		1	BUJÃO	PLUG	TAPÓN	050T
10		84214045		3	REBITE	RIVET	REMACHE	055R
11		87716701		1	BUJÃO	PLUG	TAPÓN	050T
12		82033893		1	PLACA	PLATE	PLACA	105P
13		9804258		6	PARAFUSO	BOLT	PERNO	140B
14		87399598		1	PISO DA CABINE	CAB FLOOR	PISO DE CABINA	Z588
15		83929012		12	PARAFUSO CABEÇA FLANG.;	CAPTIVE WASHER SCREW	TORNILLO ARAND. CAUTIV.	A091
16		81862738		4	BUJÃO	PLUG	TAPÓN	050T
17		84234592		2	BUJÃO	PLUG	TAPÓN	050T
18		81865569		AR	BUJÃO	PLUG	TAPÓN	050T
19		87716701		AR	BUJÃO	PLUG	TAPÓN	050T
20		82000180		AR	TIRA VEDADORA	SEALING STRIP	BANDA HERMÉTICA	P679

(1) SPS
(2) MECÂNICO
(3) COM SUSPENSÃO

90.150.AJ	01	p1	04/13

CABINA COM SUSPENSÃO - SUPORTES DE SUSTENTAÇÃO DA CABINA
CAB W/SUSPENSION - CAB SUPPORTS
SOPORTES DE SOSTEN CABINA
CABINA CON SOSPENSIONE - SUPPORTI SOSTEGNO CABINA
KABINE MIT FEDERUNG - HALTERUNG KABINENSTÜTZE
CABINE AVEC SUSPENSION - SUPPORTS CABINE

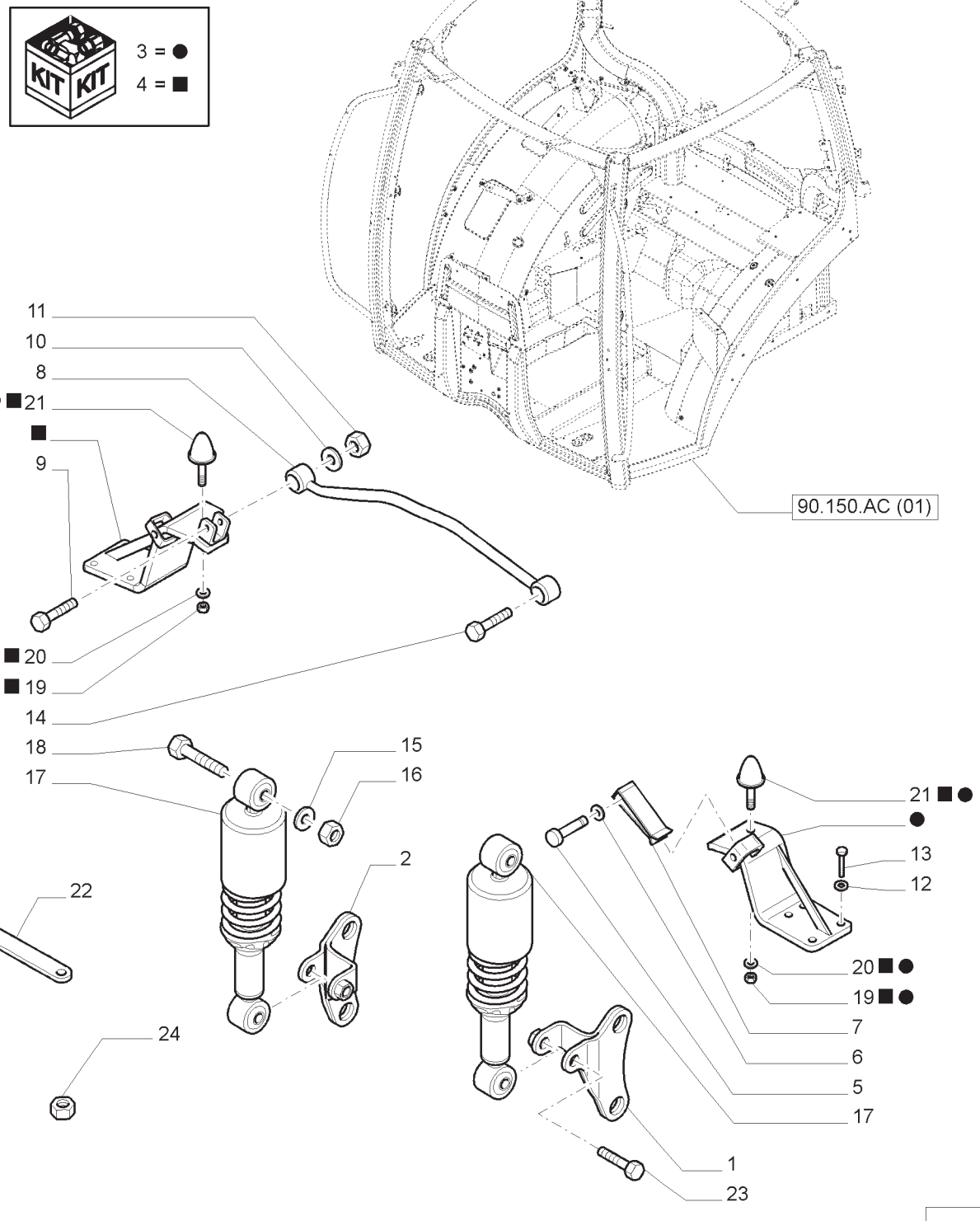

CABINA COM SUSPENSÃO - SUPORTES DE SUSTENTAÇÃO DA CABINA
CAB W/SUSPENSION - CAB SUPPORTS
SOPORTES DE SOSTEN CABINA
CABINA CON SOSPENSIONE - SUPPORTI SOSTEGNO CABINA
KABINE MIT FEDERUNG - HALTERUNG KABINENSTÜTZE
CABINE AVEC SUSPENSION - SUPPORTS CABINE

R	N	P.N.	MOD	Q	Descrição	Description	Descripción	L.C.
1		84131403		1	SUPORTE	SUPPORT	SOPORTE	300S
2		84130981		1	SUPORTE	SUPPORT	SOPORTE	300S
3		87521135		1	SUPORTE	SUPPORT	SOPORTE	300S
4		87521139		1	SUPORTE	SUPPORT	SOPORTE	300S
5		87370603		4	PINO	PIN	PASADOR	080P
6		11066871		4	ANEL ELÁSTICO	CIRCLIP	RETENEDOR	056A
7		87357896		2	TIRA	STRAP	FAJA	532B
8		87591850		1	TIRANTE	TIE-ROD	BARRA DE DIRECCIÓN	142T
9		395528		1	PARAFUSO	BOLT	PERNO	140B
10		14497101		2	ARRUELA PLANA	WASHER	ARANDELA	131R
11		82020635		2	PORCA	NUT	TUERCA	010D
12		10520324		8	ARRUELA PLANA	WASHER	ARANDELA	131R
13		15239624		8	PARAFUSO	BOLT	PERNO	140B
14		80043188		1	PARAFUSO	BOLT	PERNO	140B
15		12646001		6	ARRUELA PLANA	WASHER	ARANDELA	131R
16		12577311		2	CONTRA PORCA	LOCK NUT	TUERCA DE RETENCIÓN	P263
17		84605258		2	AMORTECEDOR DE VIBRAÇÃO	DAMPER	AMORTIGUADOR	164S
18		86509599		2	PARAFUSO	SCREW	TORNILLO	040V
19		12577511		2	PORCA	NUT	TUERCA	010D
20		14496701		2	ARRUELA PLANA	WASHER	ARANDELA	131R
21		82025784		2	PASTILHA DE BORRACHA	RUBBER PAD	ALMOHADILLA DE CAUCHO	025T
22		82034842		1	CHAVE ESPECIAL	SPECIAL WRENCH	LLAVE ESPECIAL	P083
23		86518210		2	PARAFUSO	SCREW	TORNILLO	040V
24		84134918		4	PORCA	NUT	TUERCA	010D

90.150.BB	01	p1	04/13

SUPORTES DE SUSTENTAÇÃO DA CABINA
CAB SUPPORTS
SOPORTES DE SOSTEN CABINA
SUPPORTI SOSTEGNO CABINA
HALTERUNG KABINENSTÜTZE
SUPPORTS CABINE

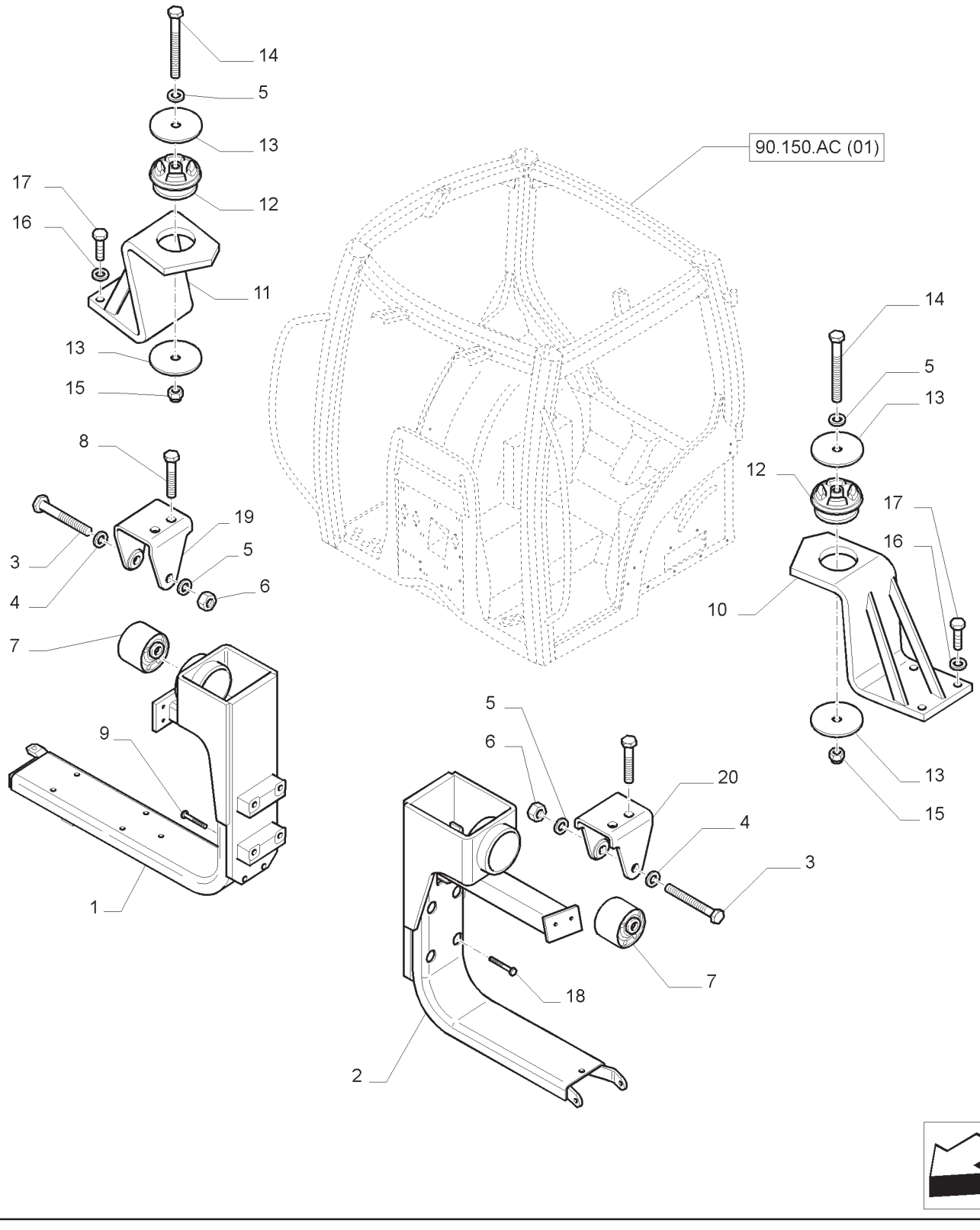

SUPORTES DE SUSTENTAÇÃO DA CABINA
CAB SUPPORTS
SOPORTES DE SOSTEN CABINA
SUPPORTI SOSTEGNO CABINA
HALTERUNG KABINENSTÜTZE
SUPPORTS CABINE

R	N	P.N.	MOD	Q	Descrição	Description	Descripción	L.C.
1		84528156		1	SUPORTE L.D.	SUPPORT	SOPORTE	300S
2		84131644		1	SUPORTE L.E.	SUPPORT	SOPORTE	300S
3		384197		2	PARAFUSO	BOLT	PERNO	140B
4		11191974		2	ARRUELA DE PRESSÃO	BELLEVILLE WASHER	ARANDELA BELLEVILLE	A143
5		14497101		4	ARRUELA PLANA	WASHER	ARANDELA	131R
6		12163511		2	PORCA	NUT	TUERCA	010D
7		87396965		2	SILENTBLOC	SILENTBLOC	BLOQUE SILENCIOSO	155S
8		9780073		4	PARAFUSO	BOLT	PERNO	140B
9		15977921		4	PARAFUSO	SCREW	TORNILLO	040V
10		47442947		1	SUPORTE L.E.	SUPPORT	SOPORTE	300S
11		47442950		1	SUPORTE L.D.	SUPPORT	SOPORTE	300S
12		83983548		2	SILENTBLOC	SILENTBLOC	BLOQUE SILENCIOSO	155S
13		87302042		4	ESPAÇADOR	SPACER	ESPACIADOR	075D
14		384197		2	PARAFUSO	BOLT	PERNO	140B
15		12575111		2	CONTRA PORCA	LOCK NUT	TUERCA DE RETENCIÓN	P263
16		10520324		8	ARRUELA PLANA	WASHER	ARANDELA	131R
17		15239624		8	PARAFUSO	BOLT	PERNO	140B
18		16214621		4	PARAFUSO	SCREW	TORNILLO	040V
19		84177692		1	SUPORTE L.D.	SUPPORT	SOPORTE	300S
20		84177681		1	SUPORTE L.E.	SUPPORT	SOPORTE	300S

90.150.BC	01	p1	04/13

CABINE - TETO
CAB - ROOF
CABINA - TECHO
CABINA -TETTUCCIO
KABINE - DACH
CABINE - TOIT

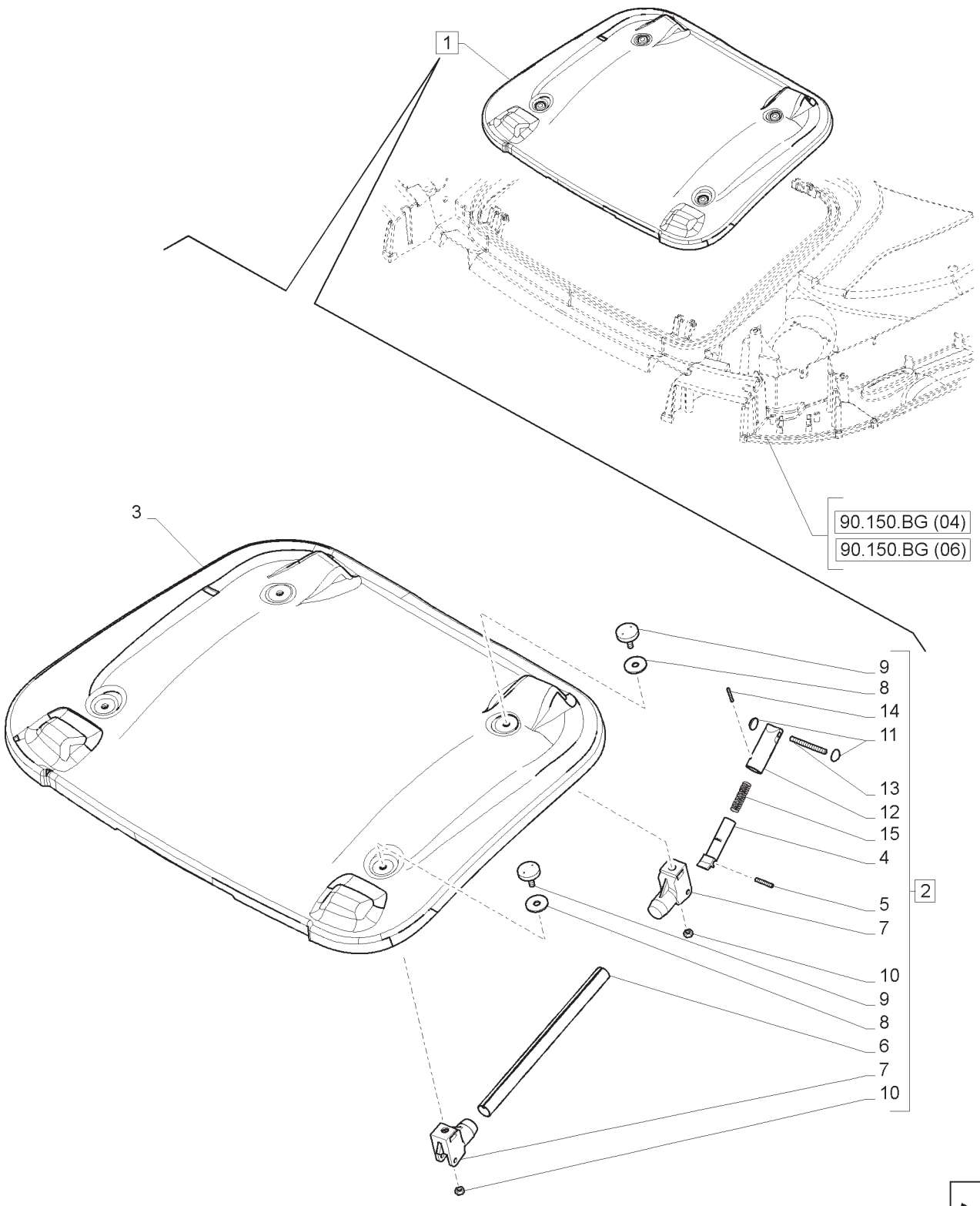

CABINE - TETO
CAB - ROOF
CABINA - TECHO
CABINA -TETTUCCIO
KABINE - DACH
CABINE - TOIT

R	N	P.N.	MOD	Q	Descrição	Description	Descripción	L.C.
1		84290181		1	ALÇAPÃO, INCLUI 2, 3	HATCH	ESCOTILLA	122B
2		82035473		1	MANILHA, INCLUI 4 -15	HANDLE	MANGO	020M
3		84290185		1	ALÇAPÃO	HATCH	ESCOTILLA	122B
4		87515655		4	PINO	PIN	PASADOR	080P
5		87515666		4	FIXADOR	HOLDER	SOPORTE	174S
6		87515660		2	MANILHA	HANDLE	MANGO	020M
7		87515664		4	DOBRADIÇA	HINGE	BISAGRA	140C
8		87515661		4	JUNTA	GASKET	JUNTA	123G
9		87515662		4	BOTÃO DE FECHAMENTO	HOLE PLUG BUTTON	BOTÓN TAPA AGUJEROS	Z355
10		87515658		4	PORCA	NUT	TUERCA	010D
11		87515656		8	ARRUELA	CAP WASHER	ARANDELA DE LA TAPA	120P
12		87515665		4	FIXADOR	HOLDER	SOPORTE	174S
13		87515657		4	PINO	PIN	PASADOR	080P
14		87515659		4	PINO	PIN	PASADOR	080P
15		87515663		4	MOLA	SPRING	MUELLE	100M

90.150.BG	01	p1	04/13

TETO EEAA COM PERFIL ELEVADO SEM PAINEL DE ALTA VISIBILIDADE - TETO
EEAA ROOF WITH HIGH PROFILE LESS HIGH VISIBILITY PANEL - ROOF
TECHO EEAA CON PERFIL ALTO SIN PANEL DE GRAN VISIBILIDAD - TECHO
TETTO EEAA A PROFILO ALTO SENZA PANNELLO AD ALTA VISIBILITA' - TETTO
EEAA FREISICHT-KABINENDACH OHNE FREISICHT-DACHKLAPPE - DACH
TOIT EEAA VERSION SURBAISSÉE SANS PANNEAU PANORAMIQUE - TOIT

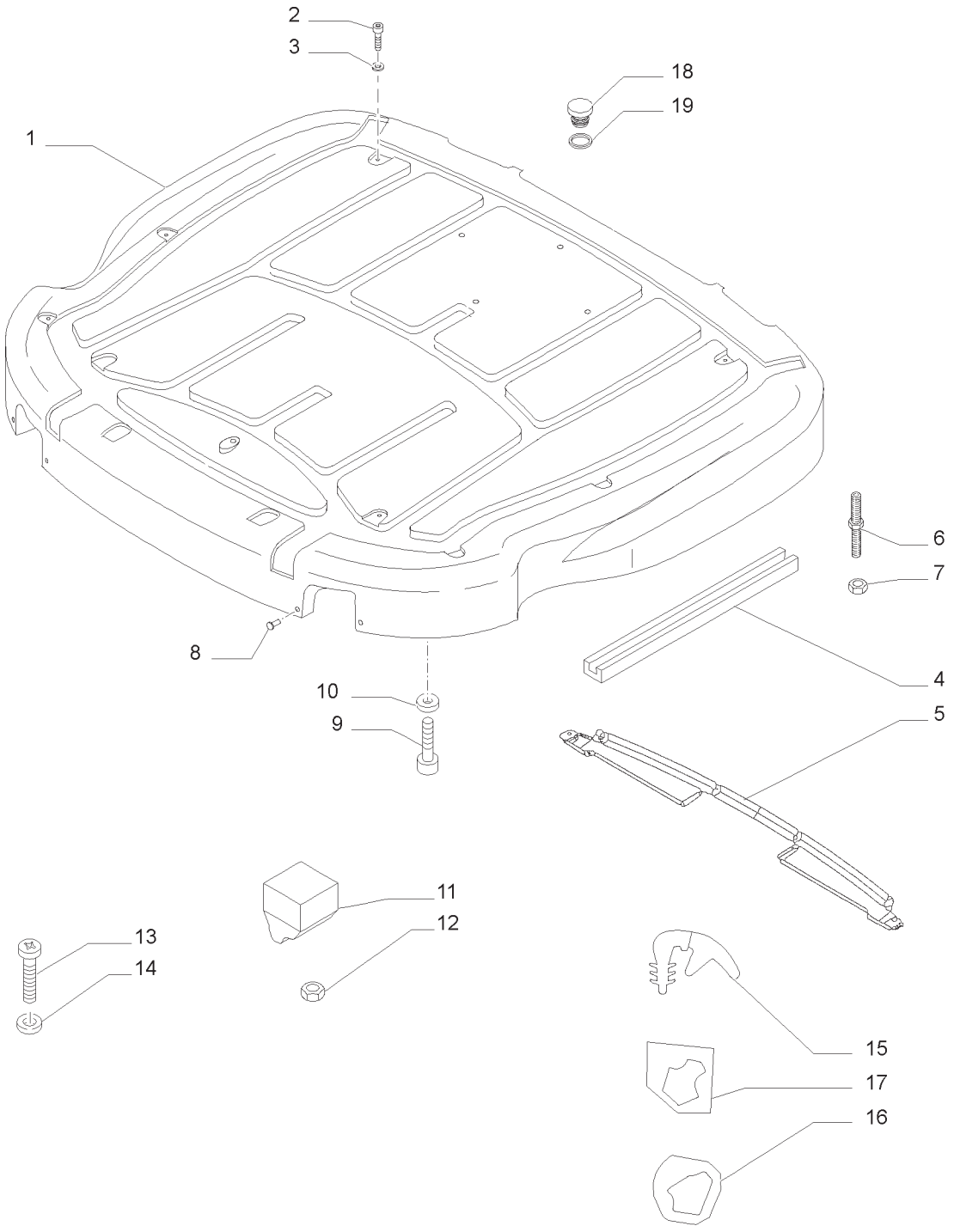

TETO EEAA COM PERFIL ELEVADO SEM PAINEL DE ALTA VISIBILIDADE - TETO
EEAA ROOF WITH HIGH PROFILE LESS HIGH VISIBILITY PANEL - ROOF
TECHO EEAA CON PERFIL ALTO SIN PANEL DE GRAN VISIBILIDAD - TECHO
TETTO EEAA A PROFILO ALTO SENZA PANNELLO AD ALTA VISIBILITA' - TETTO
EEAA FREISICHT-KABINENDACH OHNE FREISICHT-DACHKLAPPE - DACH
TOIT EEAA VERSION SURBAISSÉE SANS PANNEAU PANORAMIQUE - TOIT

R	N	P.N.	MOD	Q	Descrição	Description	Descripción	L.C.
1		84276473		1	TETO	ROOF	TECHO	137T
2		83998908		9	PARAFUSO	SCREW	TORNILLO	040V
3		82037891		9	VEDAÇÃO DA ARRUELA	SEALING WASHER	JUNTA HERMÉTICA	133R
4		82028318		1	VEDAÇÃO	SEAL	JUNTA	132A
5		87570853		1	COBERTURA	COVER	CUBIERTA	265C
6		82034115		2	PRISIONEIRO	STUD	ESPÁRRAGO	210P
7		86629542		2	PORCA	NUT	TUERCA	010D
8		82034112		1	PARAFUSO	SCREW	TORNILLO	040V
9		15213321		4	PARAFUSO	SCREW	TORNILLO	040V
10		14496501		4	ARRUELA PLANA	WASHER	ARANDELA	131R
11		82036366		1	CINTA DE FIXAÇÃO	SECURING BAND	CINTA DE FIJACIÓN	022N
12		83935425		8	PORCA-MOLA	SPRING NUT	TUERCA DE RESORTE	A074
13		84187830		6	PARAFUSO	SCREW	TORNILLO	040V
14		14496307		6	ARRUELA PLANA	WASHER	ARANDELA	131R
15		82034370		1	JUNTA	GASKET	JUNTA	123G
16		82023417		1	JUNTA L.D.	GASKET	JUNTA	123G
16		82025910		1	JUNTA L.E	GASKET	JUNTA	123G
17		82038033		1	JUNTA L.D.	GASKET	JUNTA	123G
17		82038034		1	JUNTA L.E.	GASKET	JUNTA	123G
18		87519328		1	OBTURADOR	BLANK-OFF PLUG	OBTURADOR	Z572
19		87540957		1	VEDAÇÃO	SEAL	JUNTA	132A

90.150.BG	02	p1	04/13

TETO EEAA COM PERFIL ELEVADO SEM PAINEL DE ALTA VISIBILIDADE - ARCO
EEAA ROOF WITH HIGH PROFILE LESS HIGH VISIBILITY PANEL - FRAME
TECHO EEAA CON PERFIL ALTO SIN PANEL DE GRAN VISIBILIDAD - BASTIDOR
TETTO EEAA A PROFILO ALTO SENZA PANNELLO AD ALTA VISIBILITA' - TELAIO
EEAA FREISICHT-KABINENDACH OHNE FREISICHT-DACHKLAPPE - RAHMEN
TOIT EEAA VERSION SURBAISSÉE SANS PANNEAU PANORAMIQUE - BARRE

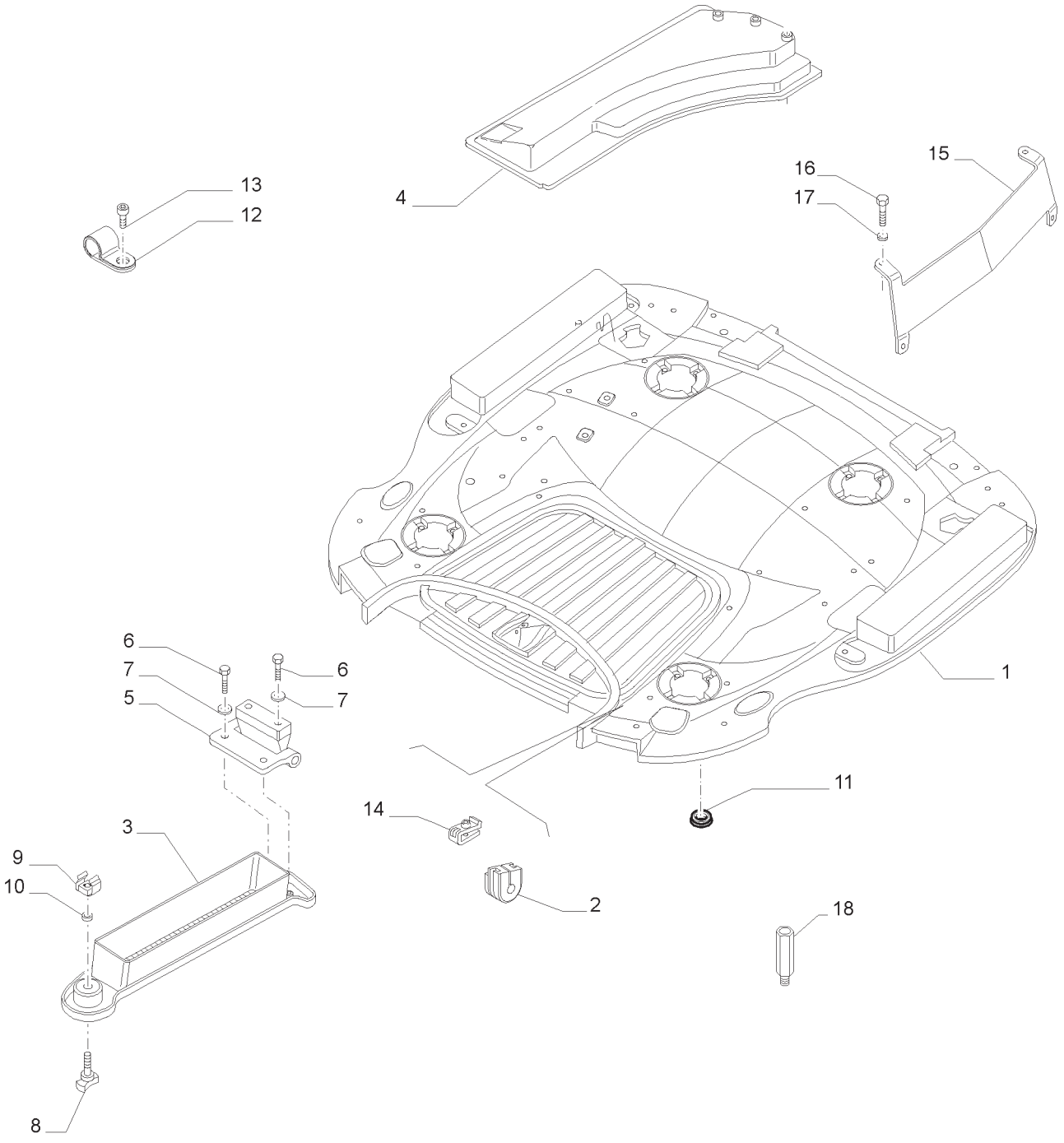

TETO EEAA COM PERFIL ELEVADO SEM PAINEL DE ALTA VISIBILIDADE - ARCO
EEAA ROOF WITH HIGH PROFILE LESS HIGH VISIBILITY PANEL - FRAME
TECHO EEAA CON PERFIL ALTO SIN PANEL DE GRAN VISIBILIDAD - BASTIDOR
TETTO EEAA A PROFILO ALTO SENZA PANNELLO AD ALTA VISIBILITA' - TELAIO
EEAA FREISICHT-KABINENDACH OHNE FREISICHT-DACHKLAPPE - RAHMEN
TOIT EEAA VERSION SURBAISSÉE SANS PANNEAU PANORAMIQUE - BARRE

R	N	P.N.	MOD	Q	Descrição	Description	Descripción	L.C.
1		84600104		1	ESTRUTURA DE TETO	ROOF FRAME	ESTRUCTURA DE TECHO	073I
2		87537655		1	CASQUILHO ISOLADOR	GROMMET	OJAL	131A
3		82033661		1	SUPORTE L.E.	SUPPORT	SOPORTE	300S
3		87725999		1	SUPORTE L.D.	SUPPORT	SOPORTE	300S
4		87355892		1	TAMPA DO FILTRO L.D.	FILTER COVER	TAPA DE FILTRO	Z316
4		87398509		1	TAMPA DO FILTRO L.E.	FILTER COVER	TAPA DE FILTRO	Z316
5		82033679		1	DOBRADIÇA L.D.	HINGE	BISAGRA	140C
5		82033690		1	DOBRADIÇA L.E.	HINGE	BISAGRA	140C
6		16043221		8	PARAFUSO	SCREW	TORNILLO	040V
7		14496501		4	ARRUELA PLANA	WASHER	ARANDELA	131R
8		84516592		2	MAÇANETA	KNOB	POMO	150P
9		87541213		2	PORCA	NUT	TUERCA	010D
10		87524305		2	RETENTOR	RETAINER	RETENCIÓN	109R
11		82032318		2	BUJÃO	PLUG	TAPÓN	050T
12		87343422		2	ARGOLA DE FIXAÇÃO	MOUNTING CLIP	ARGOLLA DE FIJACIÓN	Z445
13		82034112		2	PARAFUSO	SCREW	TORNILLO	040V
14		81872135		16	PORCA	NUT	TUERCA	010D
15		84151173		1	FIXADOR	HOLDER	SOPORTE	174S
16		83998908		2	PARAFUSO	SCREW	TORNILLO	040V
17		10519421		2	ARRUELA PLANA	WASHER	ARANDELA	131R
18		84592819		3	ESPAÇADOR	SPACER	ESPACIADOR	075D

NOTA: TETO RÍGIDO

T7.140 T7.150 T7.165
T7.175 T7.180 T7.190
T7.195 T7.205

SISTEMA "AUTO GUIDANCE" PREPARADO - SUPORTE RECEPTOR
AUTO GUIDANCE SYSTEM READY - RECEIVER SUPPORT
PREINSTALACIÓN DE SISTEMA DE GUIADO AUTOMÁTICO - SOPORTE DE RECEPTOR
PREDISPOSIZIONE SISTEMA DI GUIDA AUTOMATICA - SUPPORTO RICEVITORE
AUTO GUIDANCE-SYSTEM FORBEREDT - HOLDER TIL MODTAGER
PRÉINSTALL SYSTÈME GUIDAGE AUTO - SUPPORT RÉCEPTEUR

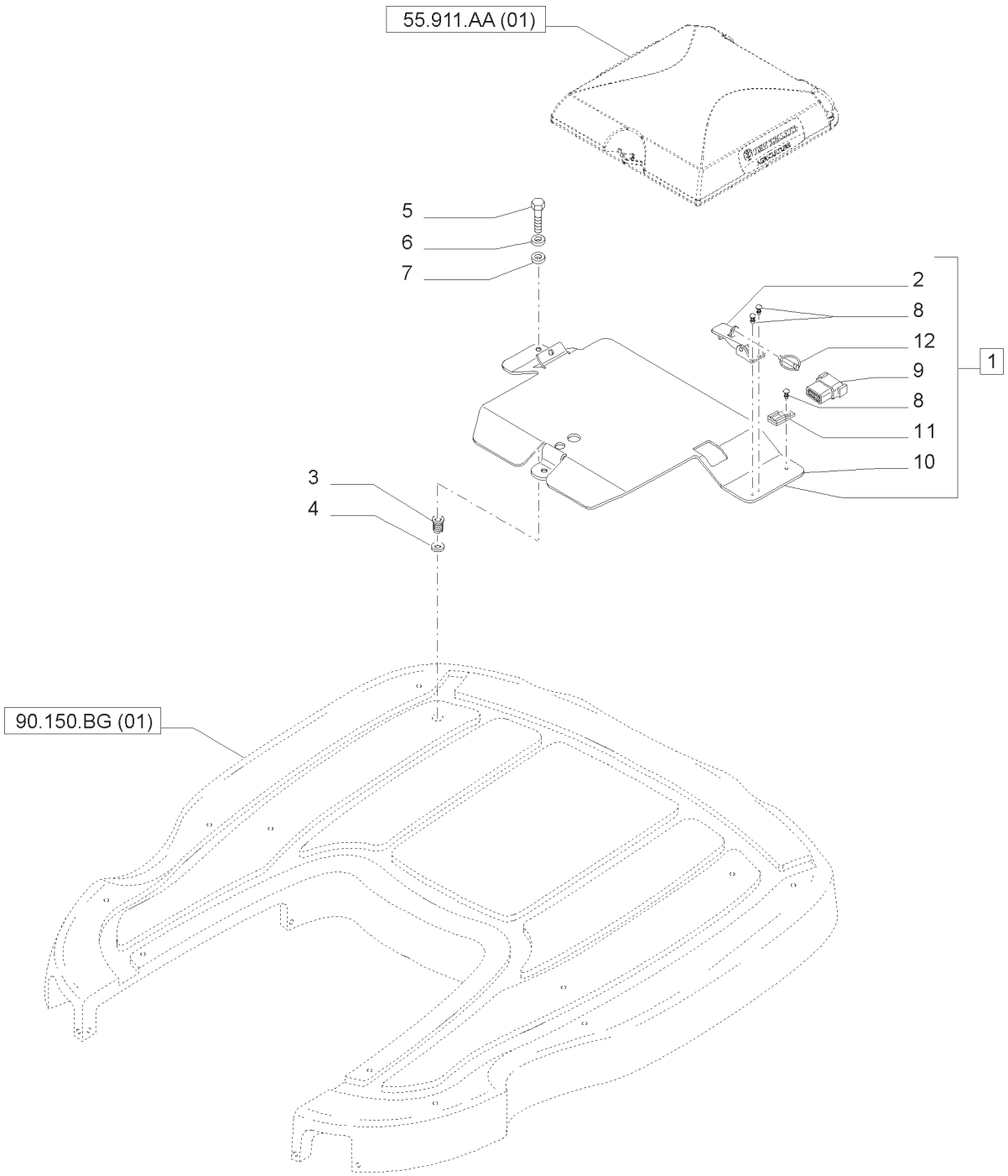

SISTEMA "AUTO GUIDANCE" PREPARADO - SUPORTE RECEPTOR
AUTO GUIDANCE SYSTEM READY - RECEIVER SUPPORT
PREINSTALACIÓN DE SISTEMA DE GUIADO AUTOMÁTICO - SOPORTE DE RECEPTOR
PREDISPOSIZIONE SISTEMA DI GUIDA AUTOMATICA - SUPPORTO RICEVITORE
AUTO GUIDANCE-SYSTEM FORBEREDT - HOLDER TIL MODTAGER
PRÉINSTALL SYSTÈME GUIDAGE AUTO - SUPPORT RÉCEPTEUR

R	N	P.N.	MOD	Q	Descrição	Description	Descripción	L.C.
1		87634999		1	SUPORTE, INCLUI 2, 8 -12	SUPPORT	SOPORTE	300S
2		87308870		1	TRINCO	LATCH	PICAPORTE	156C
3		87652569		3	ENCHIMENTO	INSERT	INSERTO	055I
4		81869856		3	ARRUELA PLANA	WASHER	ARANDELA	131R
5		10902434		3	PARAFUSO	SCREW	TORNILLO	040V
6		12647607		3	ARRUELA PLANA	WASHER	ARANDELA	131R
7		10615479		3	TRAVA DA ARRUELA	LOCK WASHER	ARANDELA DE FRENO	132R
8		87308841		3	REBITE	RIVET	REMACHE	055R
9		87641584		1	CONECTOR ELÉTRICO	ELEC CONNECTOR	CONECTOR ELÉCTR.	235C
10		87634998		1	SUPORTE	SUPPORT	SOPORTE	300S
11		87641585		1	PEÇAS DE MONTAGEM	MOUNTING PARTS	PIEZAS DE FIJACIÓN	P040
12		87109290		1	PINO DE FIXAÇÃO	LOCK PIN	PASADOR DE BLOQUEO	081P

90.151.AD	01	p1	04/13

ASSENTO DO PASSAGEIRO
PASSENGER SEAT
ASIENTO PARA AYUDANTE
SEDILE PASSEGERO
BEIFAHRERSITZ
SIEGE POUR PASSAGER

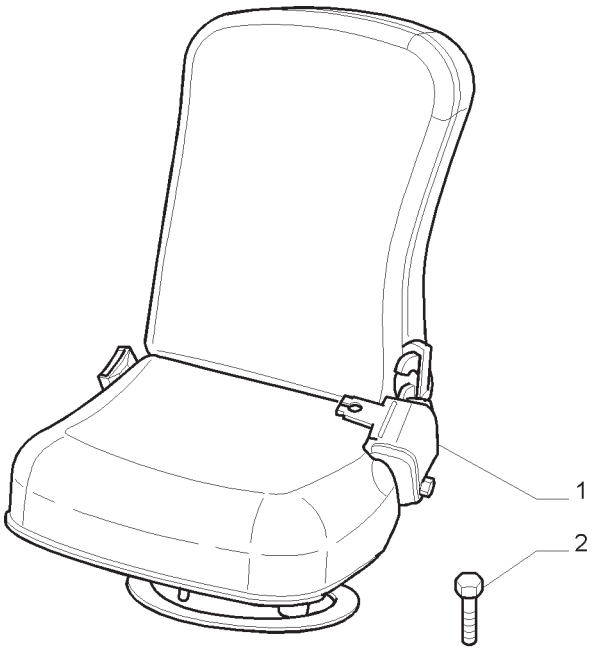

ASSENTO DO PASSAGEIRO
PASSENGER SEAT
ASIENTO PARA AYUDANTE
SEDILE PASSEGERO
BEIFAHRERSITZ
SIEGE POUR PASSAGER

R	N	P.N.	MOD	Q	Descrição	Description	Descripción	L.C.
1		84600230		1	ASSENTO INSTRUCTIONAL	INSTRUCTIONAL SEAT	ASSIENTO DEL INSTRUCTIVO	085S
2		84187826		6	PARAFUSO	SCREW	TORNILLO	040V

90.151.AE	01	p1	04/13

CORTINA DE PROTEÇÃO SOLAR
SUN CURTAIN
PARASOL
TENDINA PARASOLE
SONNENBLENDE
PARE-SOLEIL

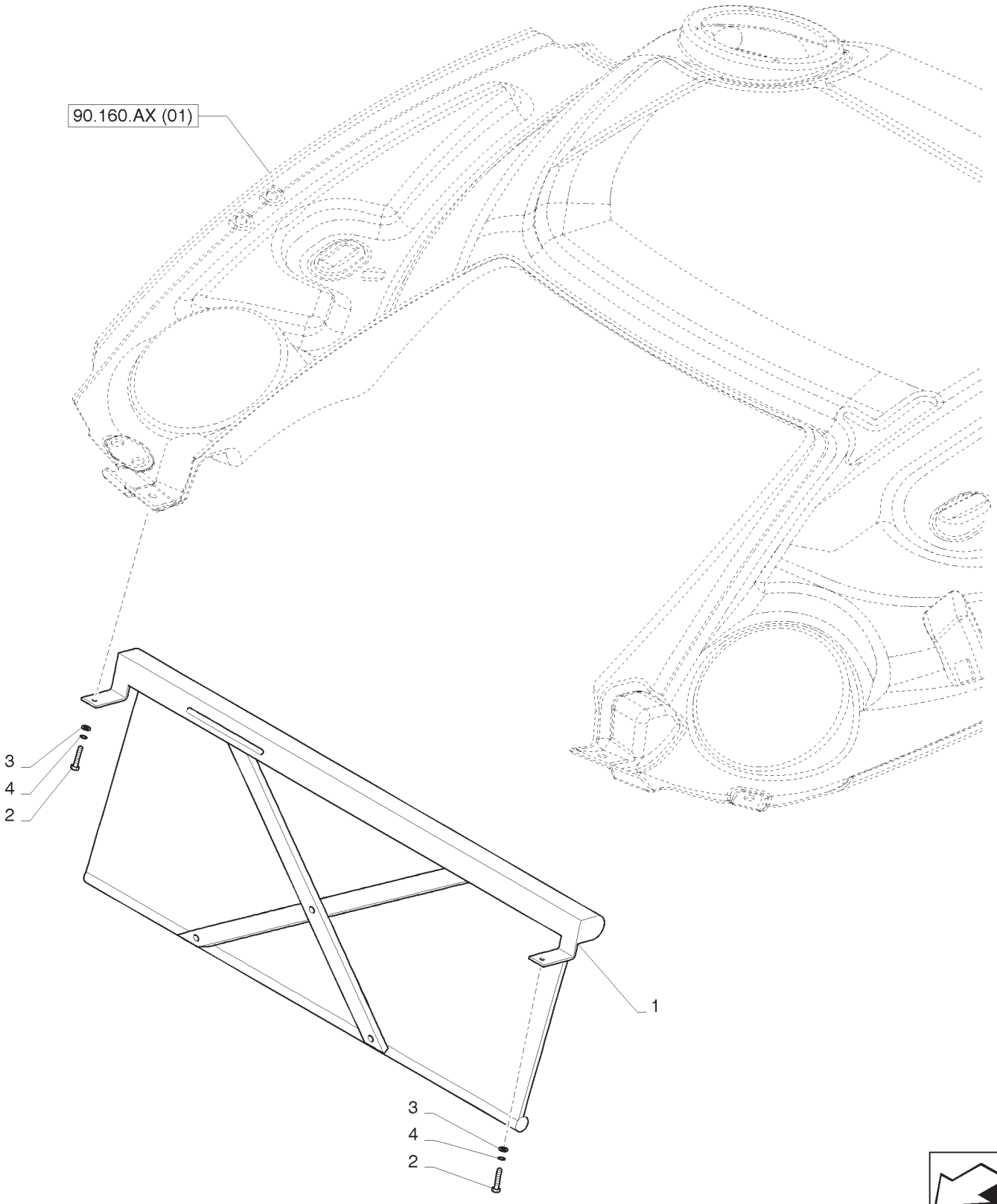

CORTINA DE PROTEÇÃO SOLAR
SUN CURTAIN
PARASOL
TENDINA PARASOLE
SONNENBLENDE
PARE-SOLEIL

R	N	P.N.	MOD	Q	Descrição	Description	Descripción	L.C.
1		82028310		1	CORTINA SOLAR	SUN CURTAIN	CORTINA PARA SOL	089T
2		84187829		2	PARAFUSO	SCREW	TORNILLO	040V
3		14496307		2	ARRUELA PLANA	WASHER	ARANDELA	
4		12605274		2	ARRUELA PLANA	WASHER	ARANDELA	131R

90.151.AE	02	p1	04/13

CORTINA DE PROTEÇÃO SOLAR TRASEIRA
REAR SUN CURTAIN
PARASOL TRASERO
TENDINA PARASOLE POSTERIORE
HINTERE SONNENBLENDE
PARE-SOLEIL ARRIÈRE

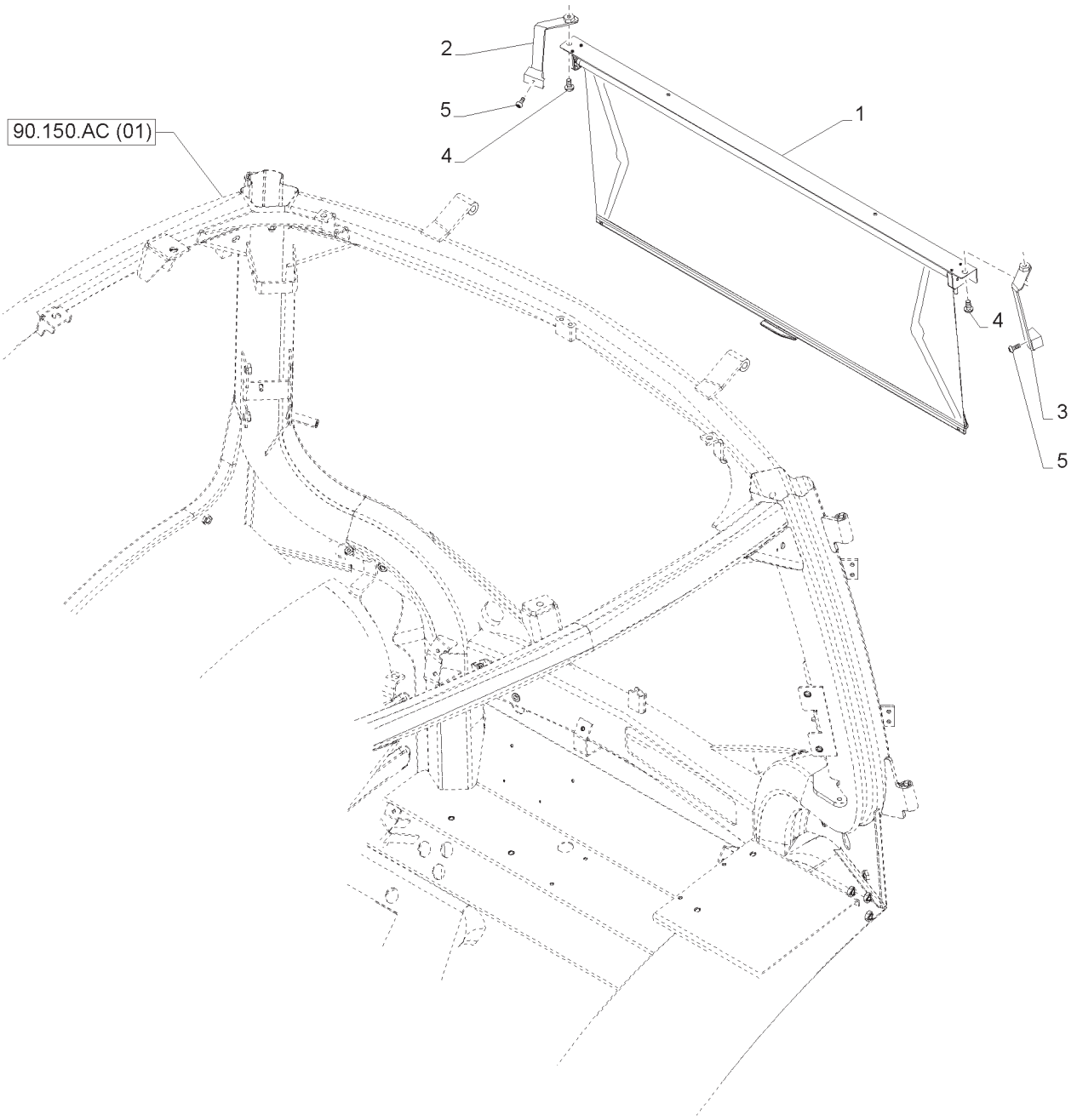

CORTINA DE PROTEÇÃO SOLAR TRASEIRA
REAR SUN CURTAIN
PARASOL TRASERO
TENDINA PARASOLE POSTERIORE
HINTERE SONNENBLENDE
PARE-SOLEIL ARRIÈRE

R	N	P.N.	MOD	Q	Descrição	Description	Descripción	L.C.
1		47361988		1	CORTINA	CURTAIN	CORTINA	088T
2		84518451		1	SUPORTE L.E.	BRACKET	MÉNSULA	225S
3		84518455		1	SUPORTE L.D.	BRACKET	MÉNSULA	225S
4		84187810		2	PARAFUSO	SCREW	TORNILLO	040V
5		84187812		2	PARAFUSO	SCREW	TORNILLO	040V

T7.140 T7.150 T7.165
T7.175 T7.180 T7.190
T7.195 T7.205

90.151.AO	01	p1	04/13

CAIXA DE ARRUMAÇÕES DA CABINE
CAB STORAGE BOX
CAJA CABINA DE ALMACENAMIENTO
CAPANNONI BOX CABINA
CAB STORAGE BOX
BOX CAB DE STOCKAGE

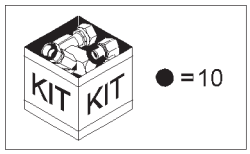

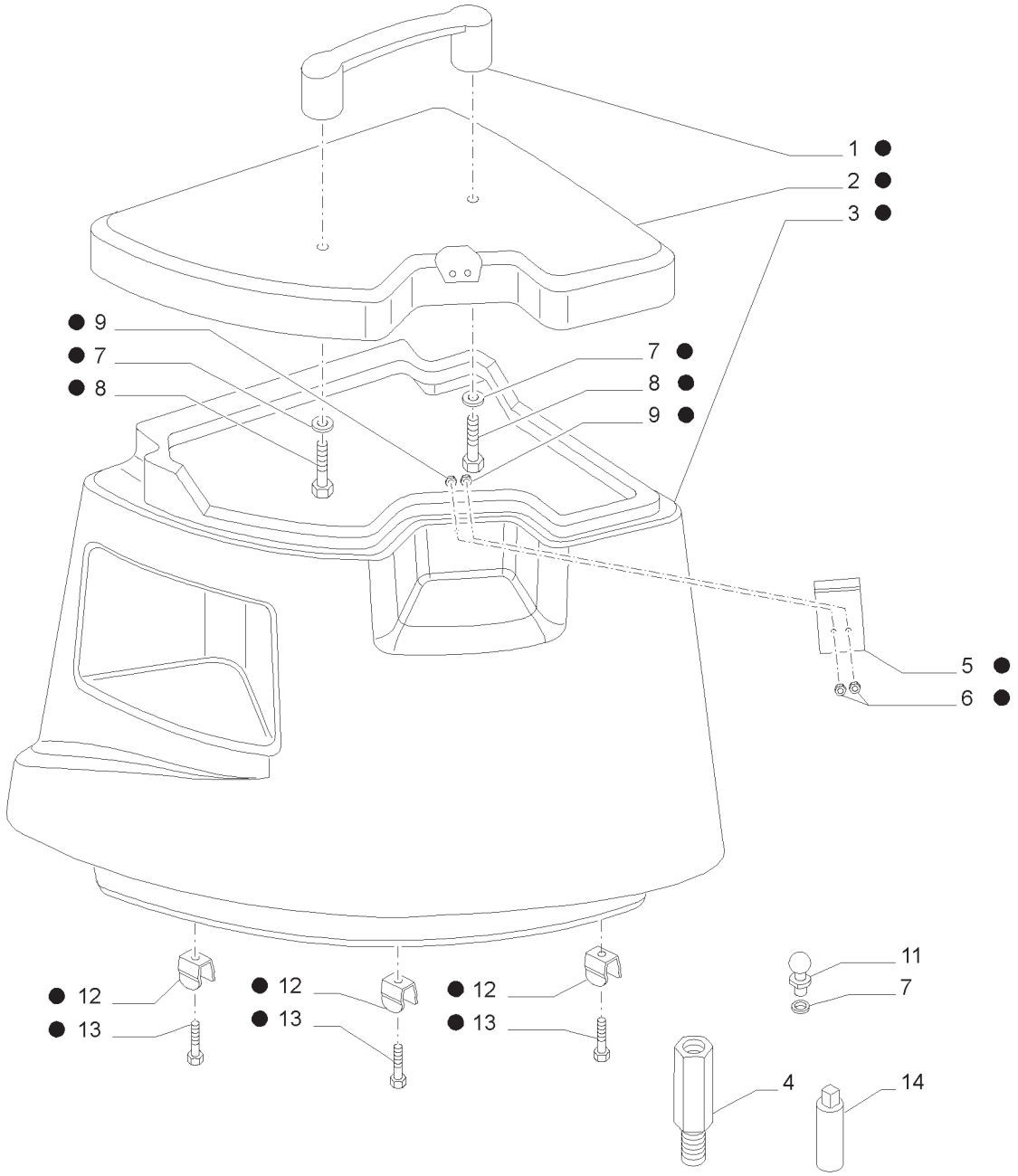

CAIXA DE ARRUMAÇÕES DA CABINE
CAB STORAGE BOX
CAJA CABINA DE ALMACENAMIENTO
CAPANNONI BOX CABINA
CAB STORAGE BOX
BOX CAB DE STOCKAGE

R	N	P.N.	MOD	Q	Descrição	Description	Descripción	L.C.
1		82033904		1	MANILHA	HANDLE	MANGO	020M
2		87648130		1	COBERTURA SUPERIOR	TOP COVER	CUBIERTA SUPERIOR	266C
3		87648122		1	CAIXA DE REFORÇO	BOXED PANEL	CAJA DE REFUERZO	045S
4		82033873		1	ESPAÇADOR	SPACER	ESPACIADOR	075D
4		82033874		1	ESPAÇADOR	SPACER	ESPACIADOR	075D
5		82033918		1	TRINCO	LATCH	PICAPORTE	156C
6		13296111		4	PARAFUSO	SCREW	TORNILLO	040V
7		14496504		5	ARRUELA PLANA	WASHER	ARANDELA	131R
8		16043424		2	PARAFUSO	SCREW	TORNILLO	040V
9		16101711		4	PORCA	NUT	TUERCA	010D
10		87704353		1	CAIXA	BOX	CAJA	035S
11		87301896		3	PINO ESFÉRICO	BALL STUD	PASADOR DE BOLAS	090P
12		87703467		3	GRAMPO DA MOLA	SPRING CLIP	SUJETADOR DE RESORTE	105M
13		82880809		3	PARAFUSO	SCREW	TORNILLO	040V
14		87671655		1	TAMPA	CAP	SOMBRERETE	052T

90.154.AA	01	p1	04/13

PORTA DIREITA
DOOR RH
PUERTA DERECHA
PORTA DESTRA
TÜR RECHTS
PORTE DROITE

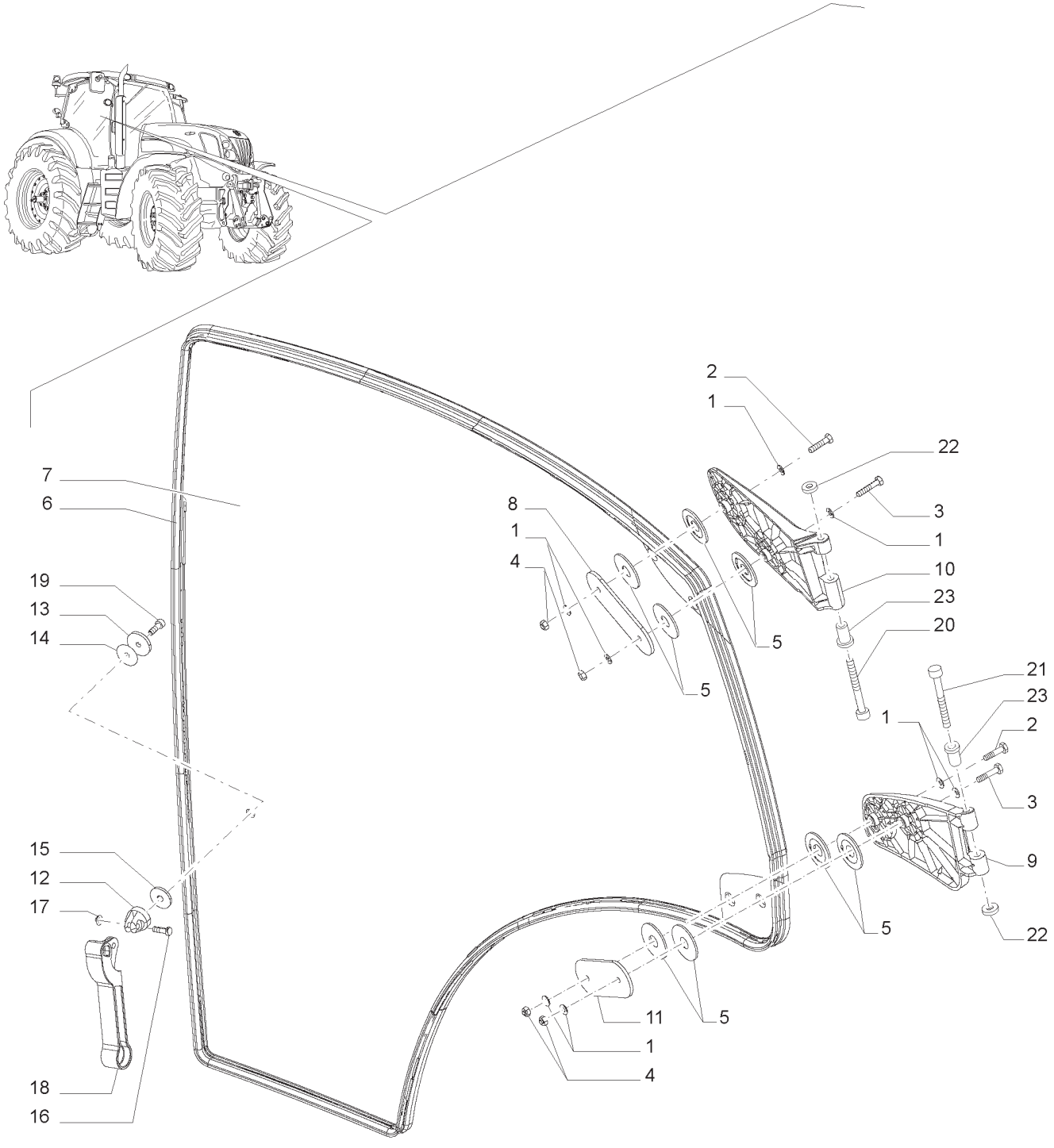

PORTA DIREITA
DOOR RH
PUERTA DERECHA
PORTA DESTRA
TÜR RECHTS
PORTE DROITE

R	N	P.N.	MOD	Q	Descrição	Description	Descripción	L.C.
1		84188434		2	ARRUELA PLANA	WASHER	ARANDELA	131R
2		84187827		2	PARAFUSO	SCREW	TORNILLO	040V
3		84193284		2	PARAFUSO	SCREW	TORNILLO	040V
4		16100811		4	PORCA	NUT	TUERCA	010D
5		87528178		8	VEDAÇÃO DA ARRUELA	SEALING WASHER	JUNTA HERMÉTICA	133R
6		84275610		1	PERFIL DE BORRACHA	WEATHERSTRIP	REBORDE DE GOMA	105B
7		84281439		1	MONTAGEM VIDRO DA CABINE	CAB GLASS ASSY	CRISTAL	315C
8		82038964		1	PLACA	PLATE	PLACA	105P
9		82037855		1	DOBRADIÇA	HINGE	BISAGRA	140C
10		82037854		1	DOBRADIÇA	HINGE	BISAGRA	140C
11		82037853		1	PLACA	PLATE	PLACA	105P
12		82038983		1	DOBRADIÇA	HINGE	BISAGRA	140C
13		82038984		1	ARRUELA PLANA	WASHER	ARANDELA	131R
14		82038985		1	ANEL DE REVESTIMENTO	PACKING RING	ARO EMPAQUETADOR	P614
15		82038986		1	ANEL DE REVESTIMENTO	PACKING RING	ARO EMPAQUETADOR	P614
16		82038987		1	PINO	PIN	PASADOR	080P
17		82038988		1	ANEL ELÁSTICO	CIRCLIP	RETENEDOR	056A
18		87363359		1	MANILHA	HANDLE	MANGO	020M
19		9806833		1	PARAFUSO	SCREW	TORNILLO	040V
20		82029159		1	PINO	PIN	PASADOR	080P
21		82029160		1	PINO	PIN	PASADOR	080P
22		11087971		4	ANEL ELÁSTICO	CIRCLIP	RETENEDOR	056A
23		82027697		2	LUVA	SLEEVE	MANGUITO	145B

90.154.AA	02	p1	04/13

PORTA ESQUERDA
DOOR LH
PUERTA IZQUIERDA
PORTA SINISTRA
TÜR LINKS
PORTE GAUCHE

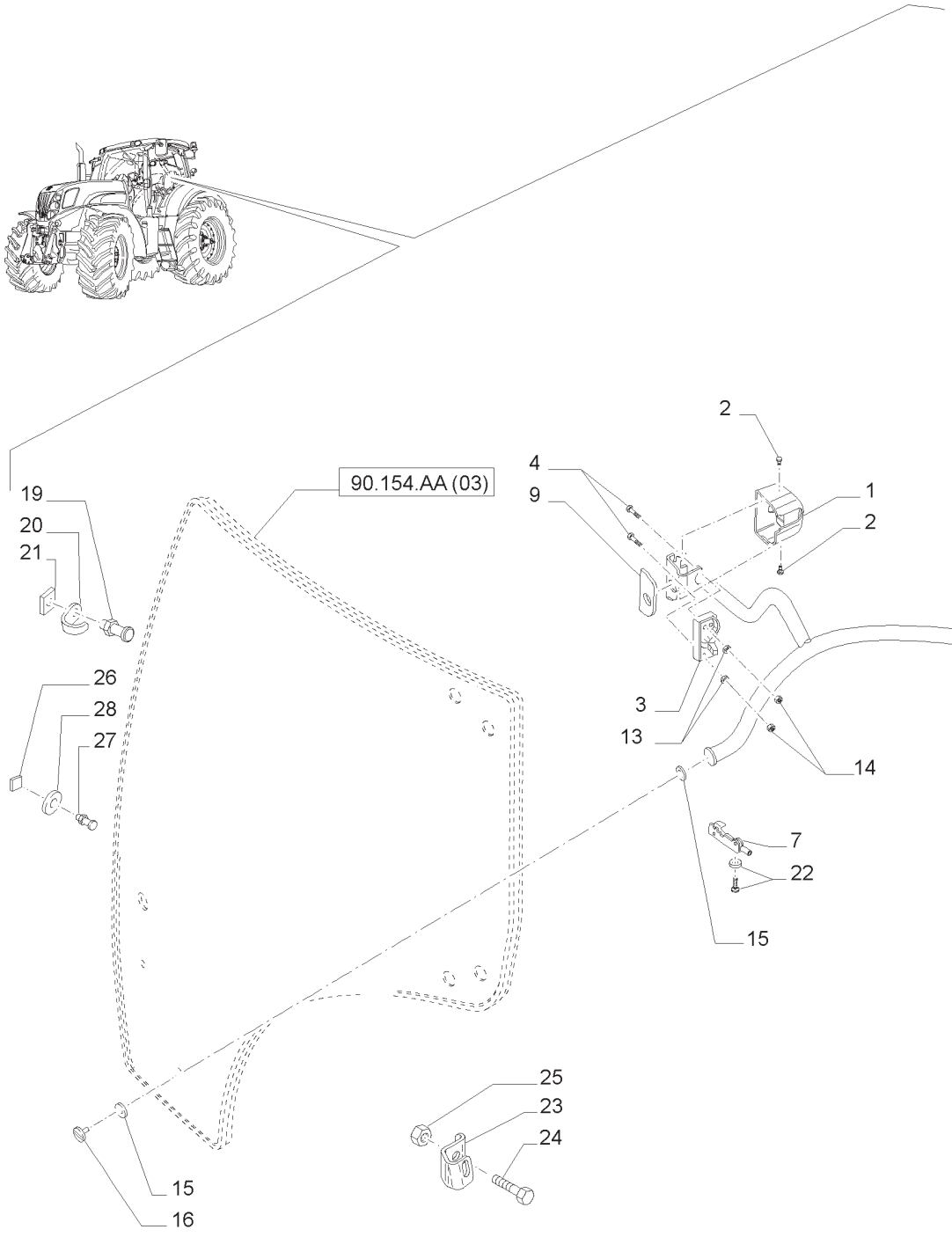

PORTA ESQUERDA
DOOR LH
PUERTA IZQUIERDA
PORTA SINISTRA
TÜR LINKS
PORTE GAUCHE

R	N	P.N.	MOD	Q	Descrição	Description	Descripción	L.C.
1		82034201		1	GUARDA PÓ	DUST CAP	TAPA GUARDAPOLVO	066C
2		82029174		2	BOTÃO DE BORRACHA	RUBBER BUTTON	BOTÓN DE CAUCHO	121B
3		84227452		1	TRAVA	LOCK	CERRADURA	120S
4		14442431		2	PARAFUSO	SCREW	TORNILLO	040V
5		82031975		1	MAÇANETA	KNOB	POMO	150P
6		12605574		1	TRAVA DA ARRUELA	LOCK WASHER	ARANDELA DE FRENO	132R
7		87566909		1	ALAVANCA	LEVER	PALANCA	045L
8		87303638		1	MANILHA	HANDLE	MANGO	020M
9		82029165		1	JUNTA	GASKET	JUNTA	123G
10		87356752		1	PINO ESFÉRICO	BALL STUD	PASADOR DE BOLAS	090P
11		9706807		2	PINO ESFÉRICO	BALL STUD	PASADOR DE BOLAS	090P
12		86629542		2	PORCA	NUT	TUERCA	010D
13		14496504		2	ARRUELA PLANA	WASHER	ARANDELA	131R
14		16100811		4	PORCA	NUT	TUERCA	010D
15		81868323		1	ARRUELA PLANA	WASHER	ARANDELA	131R
16		84153260		1	TAMPA	CAP	SOMBRERETE	052T
17		87374182		2	COMPASSO	GAS STRUT	PUNTAL DE GAS	Z331
18		81869714		4	GRAMPO	CLIP	CLIP	045F
19		84228271		2	PLACA DO BATENTE	STRIKER PLATE	PLACA DE CERRADURA	062S
20		82029173		2	GANCHO	HOOK	GANCHO	030G
21		83994378		2	PORCA	NUT	TUERCA	010D
22		87616696		1	PARAFUSO	BOLT	PERNO	140B
23		87491684		1	SUPORTE	BRACKET	MÉNSULA	225S
24		84160001		1	PARAFUSO	BOLT	PERNO	140B
25		84159574		1	PORCA	NUT	TUERCA	010D
26		87378449		2	PORCA	NUT	TUERCA	010D
27		87365547		1	PLACA DO BATENTE	STRIKER PLATE	PLACA DE CERRADURA	062S
28		14496701		3	ARRUELA PLANA	WASHER	ARANDELA	131R

90.154.AA	03	p1	04/13

PORTA ESQUERDA
DOOR LH
PUERTA IZQUIERDA
PORTA SINISTRA
TÜR LINKS
PORTE GAUCHE

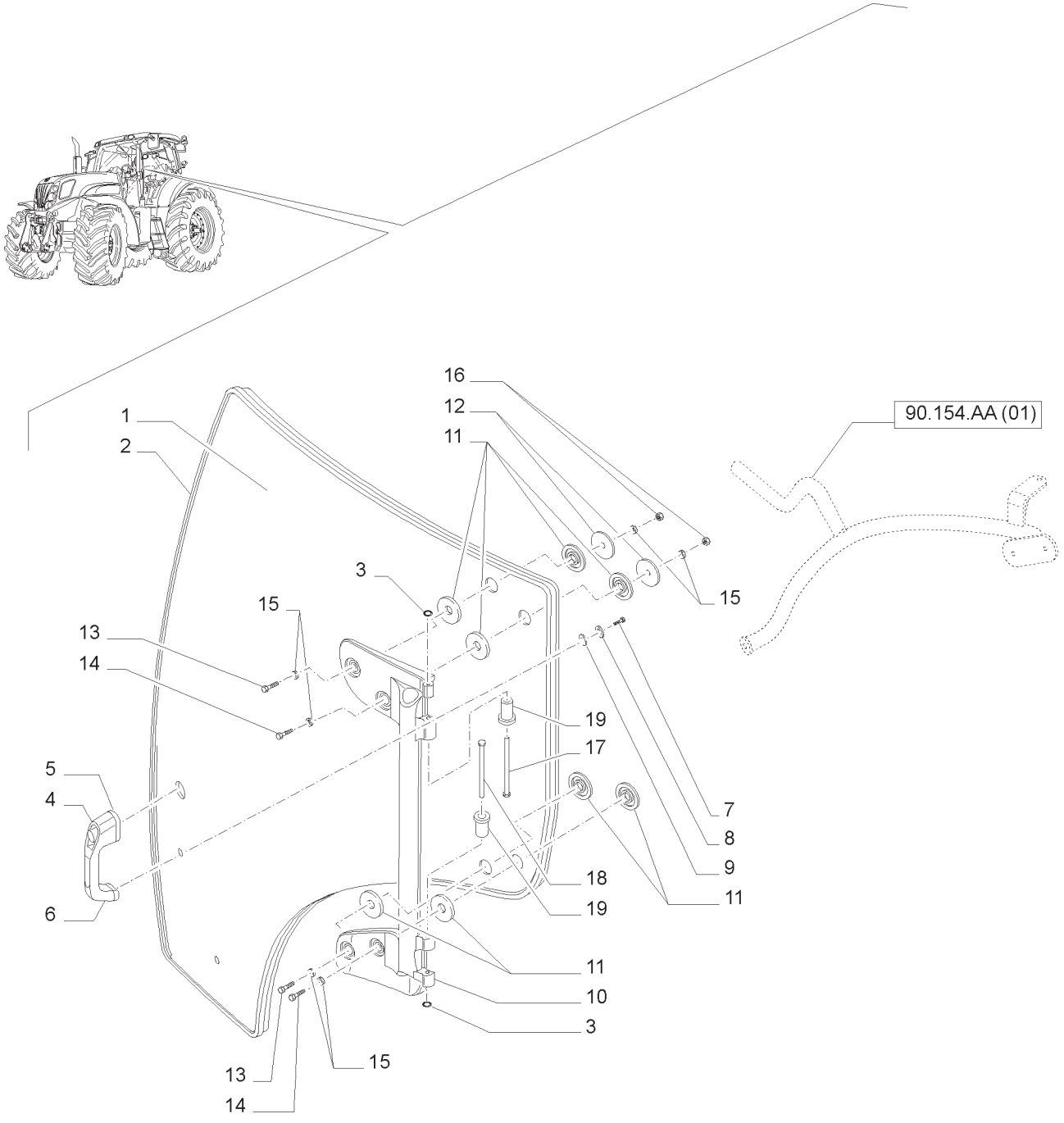

PORTA ESQUERDA
DOOR LH
PUERTA IZQUIERDA
PORTA SINISTRA
TÜR LINKS
PORTE GAUCHE

R	N	P.N.	MOD	Q	Descrição	Description	Descripción	L.C.
1		87560786		1	JANELA DA CABINE	CAB GLASS	CRISTALES DE CABINA	069F
2		84275610		1	PERFIL DE BORRACHA	WEATHERSTRIP	REBORDE DE GOMA	105B
3		11087971		4	ANEL ELÁSTICO	CIRCLIP	RETENEDOR	056A
4		82029168		1	MANILHA	HANDLE	MANGO	020M
5		82029170		1	JUNTA	GASKET	JUNTA	123G
6		82029171		1	JUNTA	GASKET	JUNTA	123G
7		120100		1	PARAFUSO	BOLT	PERNO	140B
8		12640601		1	ARRUELA PLANA	WASHER	ARANDELA	131R
9		82029142		1	JUNTA	GASKET	JUNTA	123G
10		87301643		1	DOBRADIÇA	HINGE	BISAGRA	140C
11		87528178		8	VEDAÇÃO DA ARRUELA	SEALING WASHER	JUNTA HERMÉTICA	133R
12		44995004		2	ARRUELA PLANA	WASHER	ARANDELA	131R
13		300381		2	PARAFUSO	BOLT	PERNO	140B
14		16044024		2	PARAFUSO	SCREW	TORNILLO	040V
15		14496504		8	ARRUELA PLANA	WASHER	ARANDELA	131R
16		16100811		2	PORCA	NUT	TUERCA	010D
17		82029159		1	PINO	PIN	PASADOR	080P
18		82029160		1	PINO	PIN	PASADOR	080P
19		82027697		2	LUVA	SLEEVE	MANGUITO	145B

VIDRO TRASEIRO E PEÇAS RELACIONADAS
REAR WINDOW AND RELATED PARTS
LUNETA Y CORRESPONDIENTES COMPONENTES
LUNOTTO E PARTICOLARI RELATIVI
HECKSCHEIBE UND ZUBEHÖR
LUNETTE ET PIÈCES DE MONTAGE

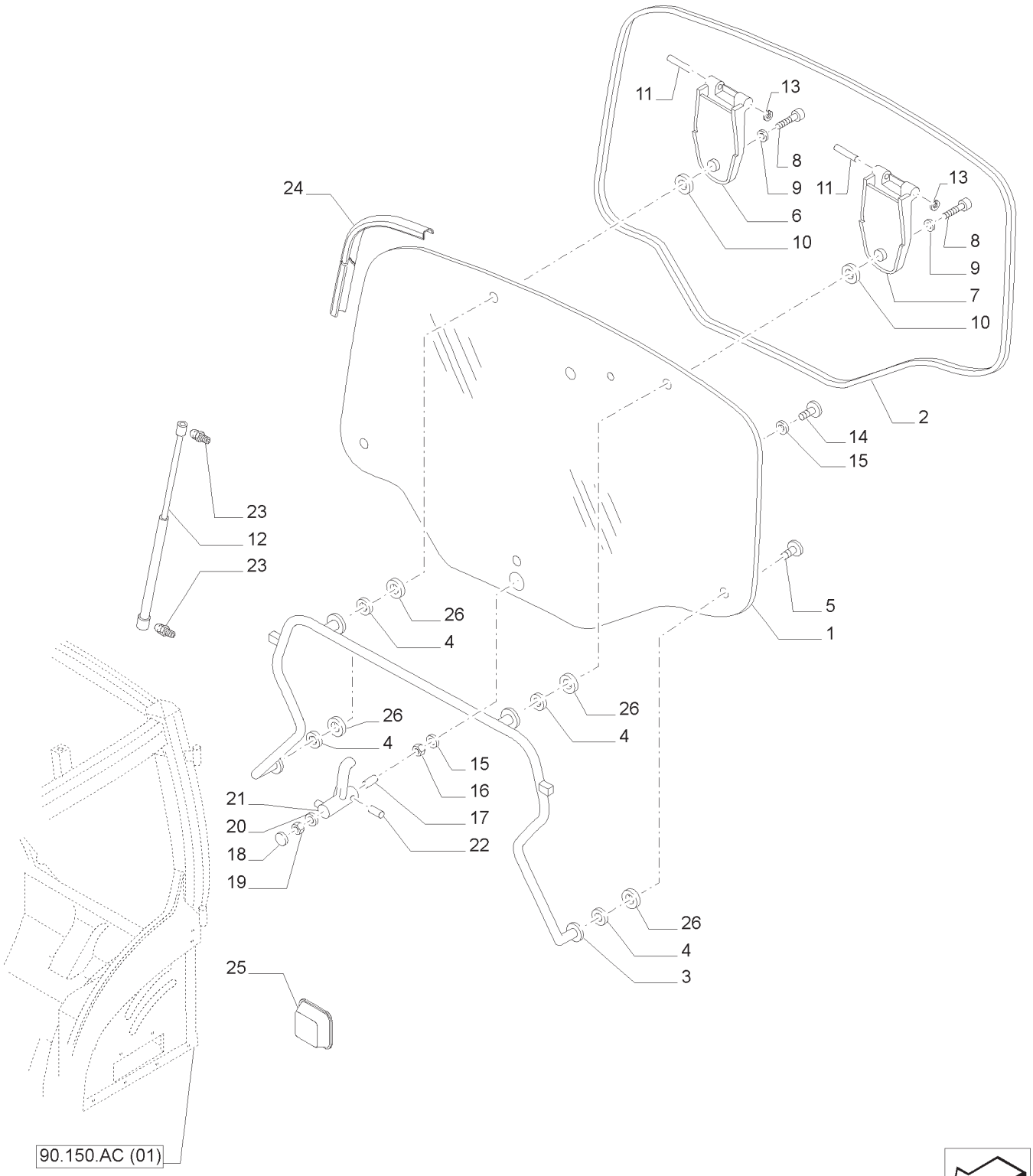

VIDRO TRASEIRO E PEÇAS RELACIONADAS
REAR WINDOW AND RELATED PARTS
LUNETA Y CORRESPONDIENTES COMPONENTES
LUNOTTO E PARTICOLARI RELATIVI
HECKSCHEIBE UND ZUBEHÖR
LUNETTE ET PIÈCES DE MONTAGE

R	N	P.N.	MOD	Q	Descrição	Description	Descripción	L.C.
1		87744542		1	JANELA DA CABINE	CAB GLASS	CRISTALES DE CABINA	069F
2		82027998		1	PERFIL DE BORRACHA	WEATHERSTRIP	REBORDE DE GOMA	105B
3		82030829		1	MANILHA	HANDLE	MANGO	020M
4		81868323		4	ARRUELA PLANA	WASHER	ARANDELA	131R
5		82013304		2	PARAFUSO	SCREW	TORNILLO	040V
6		82034266		1	DOBRADIÇA	HINGE	BISAGRA	140C
7		82034267		1	DOBRADIÇA	HINGE	BISAGRA	140C
8		15213321		2	PARAFUSO	SCREW	TORNILLO	040V
9		14496504		2	ARRUELA PLANA	WASHER	ARANDELA	131R
10		82022441		2	CALÇO DE AFINAÇÃO	SHIM	CUÑA	198S
11		82033133		2	PINO	PIN	PASADOR	080P
12		82022486		2	AMORTECEDOR	SHOCK ABSORBER	AMORTIGUADOR	036A
13		11088171		2	ANEL DE PRESSÃO	SNAP RING	ANILLO DE FRENO	054A
14		47464541		1	PARAFUSO	BOLT	PERNO	140B
15		81865223		2	ARRUELA PLANA	WASHER	ARANDELA	131R
16		83995286		1	ARRUELA PLANA	WASHER	ARANDELA	131R
17		83995351		1	ESPAÇADOR	SPACER	ESPACIADOR	075D
18		83961986		1	BUJÃO	PLUG	TAPÓN	050T
19		100038		1	PORCA	NUT	TUERCA	010D
20		81865231		1	ARRUELA PLANA	WASHER	ARANDELA	131R
21		87541759		1	MANILHA	HANDLE	MANGO	020M
22		47435892		1	PINO RANHURADO	GROOVED PIN	PASADOR ACANALADO	086P
23		83952214		4	PINO ESFÉRICO	BALL STUD	PASADOR DE BOLAS	090P
24		82034552		1	VEDAÇÃO DE BORRACHA	RUBBER SEAL	JUNTA DE CAUCHO	122G
25		84390533		1	BLOCO DE BORRACHA	RUBBER BLOCK	BLOQUE DE CAUCHO	Z069
26		44995003		4	ARRUELA DE BORRACHA	RUBBER WASHER	ARANDELA DE CAUCHO	Z363

VIDROS DO PÁRA-BRISAS E PEÇAS RELACIONADAS
WINDSHIELD AND RELATED PARTS
VIDRIO DEL PARABRISAS Y CORRESPONDIENTES COMPONENTES
CRISTALLI PARABREZZA E PARTICOLARI RELATIVI
FRONTSCHEIBE UND ZUBEHÖR
VITRES PAREBRISE ET PIÈCES DE MONTAGE

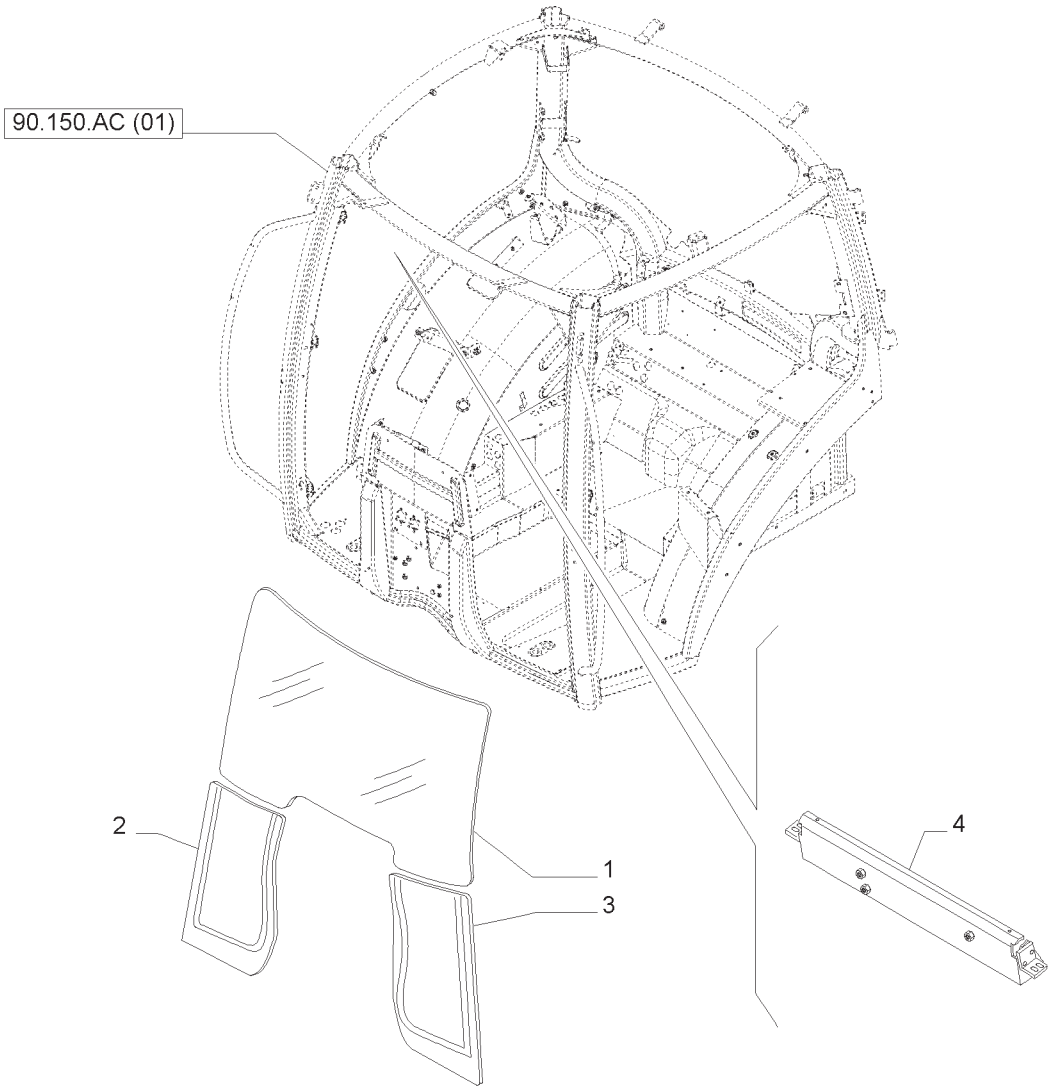

VIDROS DO PÁRA-BRISAS E PEÇAS RELACIONADAS
WINDSHIELD AND RELATED PARTS
VIDRIO DEL PARABRISAS Y CORRESPONDIENTES COMPONENTES
CRISTALLI PARABREZZA E PARTICOLARI RELATIVI
FRONTSCHEIBE UND ZUBEHÖR
VITRES PAREBRISE ET PIÈCES DE MONTAGE

R	N	P.N.	MOD	Q	Descrição	Description	Descripción	L.C.
1		47376477		1	PARA-BRISA	WINDSHIELD	PARABRISAS	P081
2		87304259		1	JANELA DA CABINE	CAB GLASS	CRISTALES DE CABINA	069F
3		87304261		1	JANELA DA CABINE	CAB GLASS	CRISTALES DE CABINA	069F
4		84275896		1	SUPORTE	SUPPORT	SOPORTE	300S

90.160.AR	01	p1	04/13

TAPETE DIANTEIRO
FRONT MAT
ALFOMBRA ANTERIOR
TAPPETO ANTERIORE
VORDERE TEPPICH
TAPIS AVANT

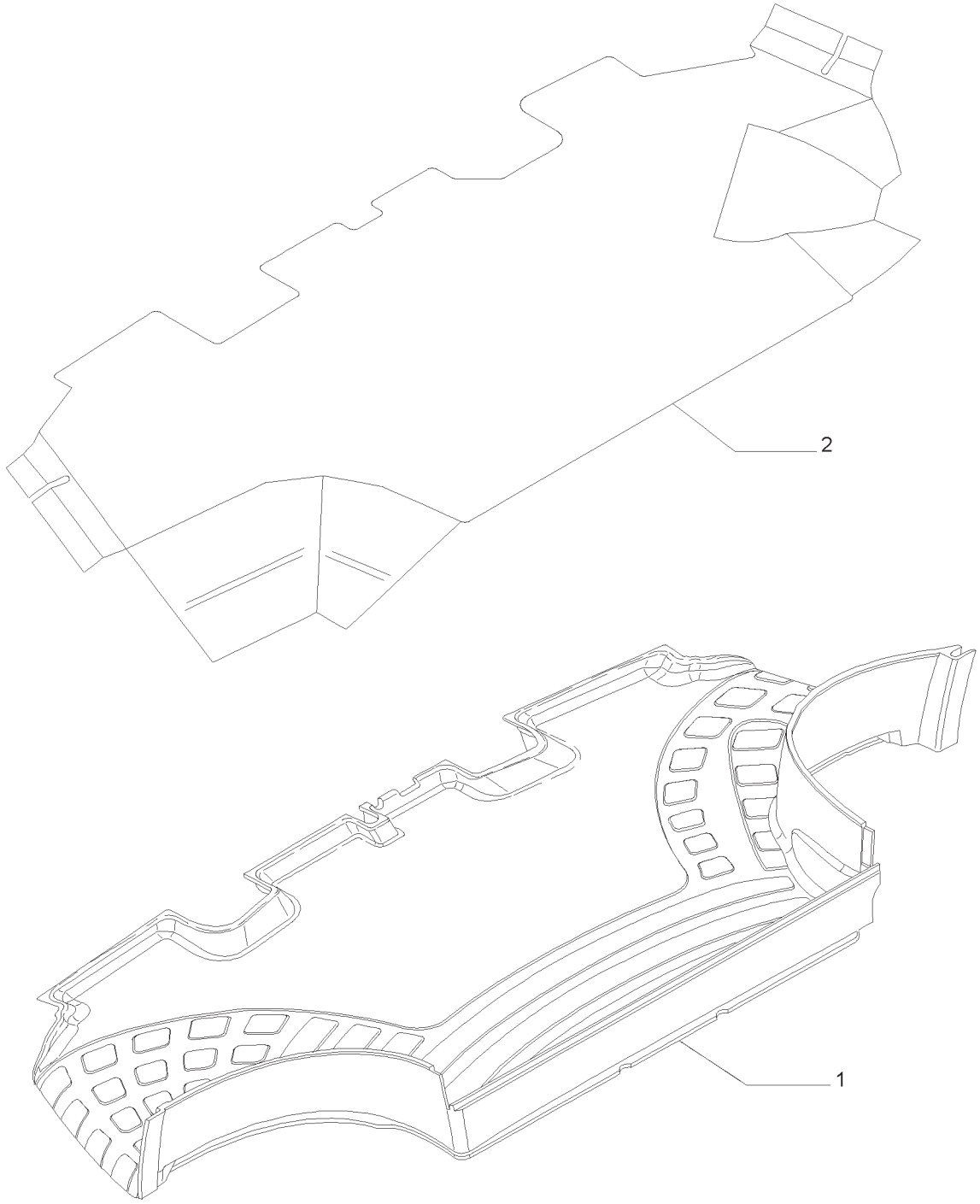

TAPETE DIANTEIRO
FRONT MAT
ALFOMBRA ANTERIOR
TAPPETO ANTERIORE
VORDERE TEPPICH
TAPIS AVANT

R	N	P.N.	MOD	Q	Descrição	Description	Descripción	L.C.
1	1	**47415564**		1	TAPETE DO PISO	FLOOR MAT	TAPETE DE SUELO	Z068
1	2	**82035878**		1	TAPETE DO PISO	FLOOR MAT	TAPETE DE SUELO	Z068
1	3	**87648179**		1	TAPETE DO PISO	FLOOR MAT	TAPETE DE SUELO	Z068
2	1	**87313050**		1	TAPETE DO PISO	FLOOR MAT	TAPETE DE SUELO	Z068

(1) SPS
(2) MECÂNICO PLATAFORMADO
(3) MECÂNICO CABINADO

90.160.AR	02	p1	04/13

TAPETE DIANTEIRO
FRONT MAT
ALFOMBRA ANTERIOR
TAPPETO ANTERIORE
VORDERE TEPPICH
TAPIS AVANT

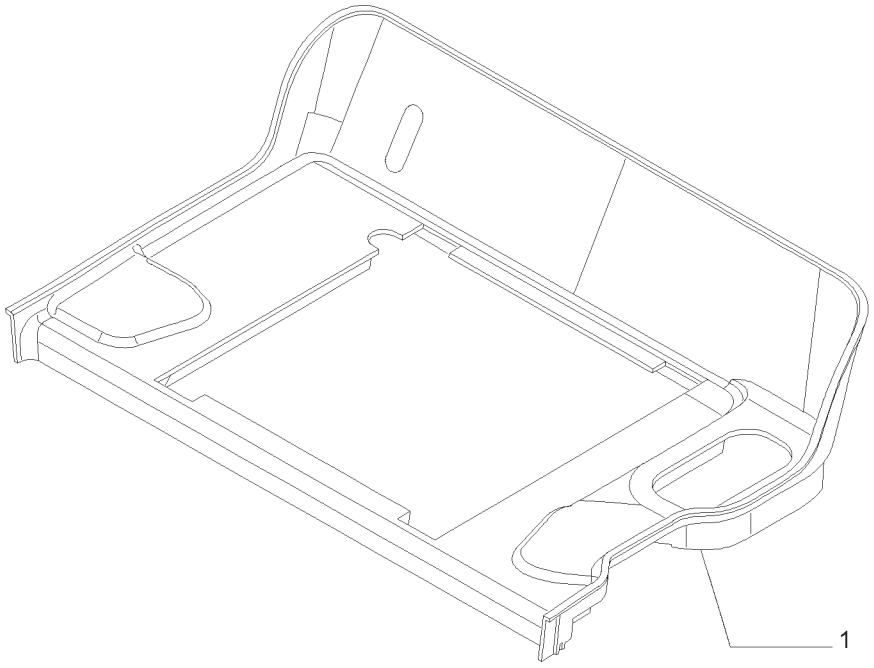

TAPETE DIANTEIRO
FRONT MAT
ALFOMBRA ANTERIOR
TAPPETO ANTERIORE
VORDERE TEPPICH
TAPIS AVANT

R	N	P.N.	MOD	Q	Descrição	Description	Descripción	L.C.
1	1	**84227925**		1	TAPETE DO PISO	FLOOR MAT	TAPETE DE SUELO	Z068
1	2	**82033850**		1	TAPETE DO PISO	FLOOR MAT	TAPETE DE SUELO	Z068
1	3	**87648182**		1	TAPETE DO PISO	FLOOR MAT	TAPETE DE SUELO	Z068

(1) SPS
(2) MECÂNICO PLATAFORMADO
(3) MECÂNICO CABINADO

90.160.AX	01	p1	04/13

TETO EEAA COM PERFIL ELEVADO SEM PAINEL DE ALTA VISIBILIDADE - REVESTIMENTO
EEAA ROOF WITH HIGH PROFILE LESS HIGH VISIBILITY PANEL - HEADLINER
TECHO EEAA CON PERFIL ALTO SIN PANEL DE GRAN VISIBILIDAD - REVESTIMIENTO
TETTO EEAA A PROFILO ALTO SENZA PANNELLO AD ALTA VISIBILITA' - RIVESTIM. PADIGLIONE
EEAA FREISICHT-KABINENDACH OHNE FREISICHT-DACHKLAPPE - DECKENVERKLEIDUNG
TOIT VERSION SURBAISSÉE EEAA SANS PANNEAU PANORAMIQUE - REVETEMENT

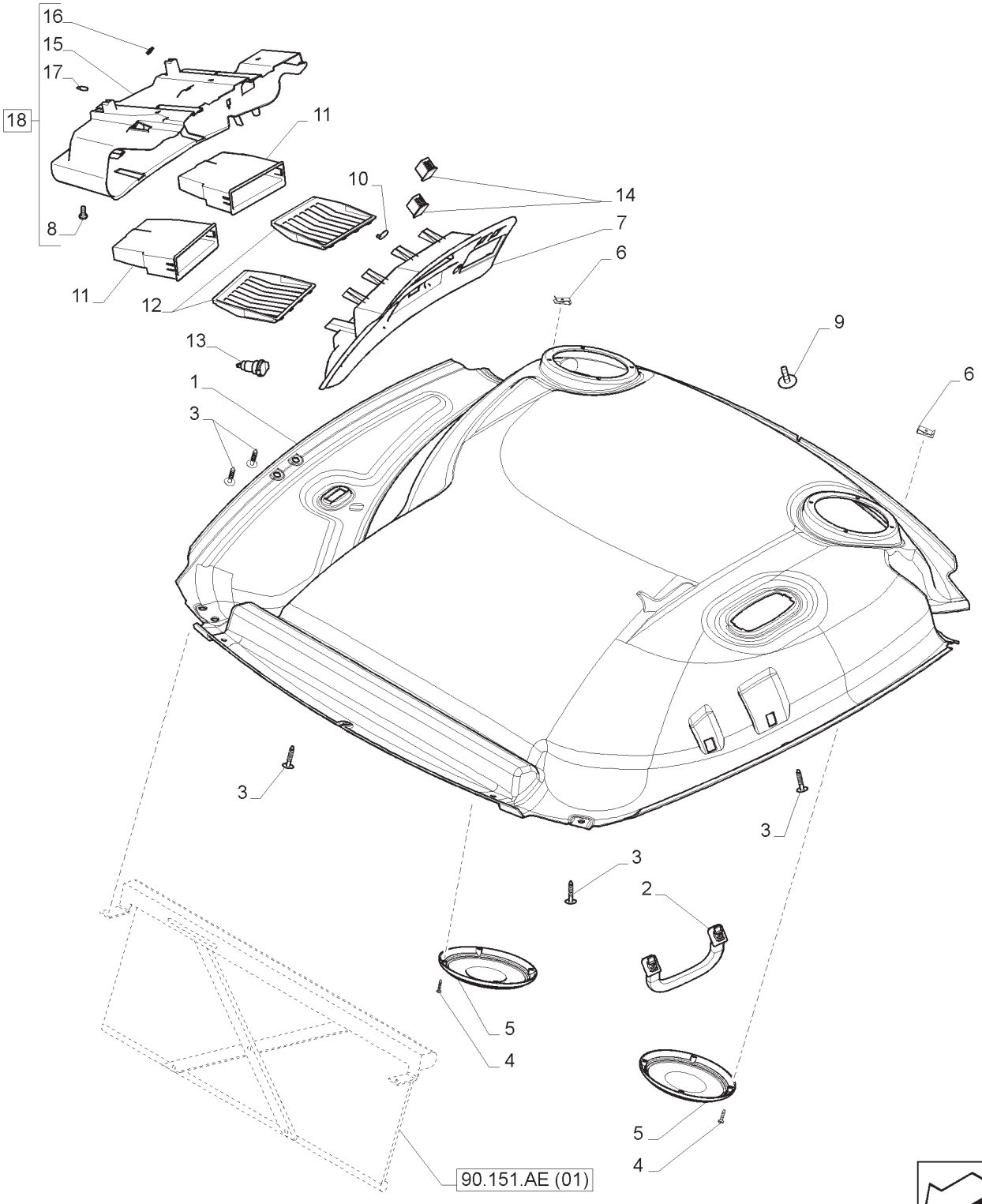

TETO EEAA COM PERFIL ELEVADO SEM PAINEL DE ALTA VISIBILIDADE - REVESTIMENTO
EEAA ROOF WITH HIGH PROFILE LESS HIGH VISIBILITY PANEL - HEADLINER
TECHO EEAA CON PERFIL ALTO SIN PANEL DE GRAN VISIBILIDAD - REVESTIMIENTO
TETTO EEAA A PROFILO ALTO SENZA PANNELLO AD ALTA VISIBILITA' - RIVESTIM. PADIGLIONE
EEAA FREISICHT-KABINENDACH OHNE FREISICHT-DACHKLAPPE - DECKENVERKLEIDUNG
TOIT VERSION SURBAISSÉE EEAA SANS PANNEAU PANORAMIQUE - REVETEMENT

R	N	P.N.	MOD	Q	Descrição	Description	Descripción	L.C.
1		47365208		1	ACABAM.; INTERNO CINZA CLARO	HEADLINER	TECHO INTERIOR	A053
2		82035643		1	MANILHA	HANDLE	MANGO	020M
3		87704231		1	BUJÃO DE PLÁSTICO	PLASTIC PLUG	TAPÓN PLÁSTICO	Z412
4		15642707		8	PARAFUSO	SCREW	TORNILLO	040V
5		82022875		2	GRELHA	GRILLE	REJILLA	101G
6		81872135		8	PORCA	NUT	TUERCA	010D
7		47388510		1	CONSOLE	CONSOLE	CONSOLA	080M
8		15903904		6	PARAFUSO	SCREW	TORNILLO	040V
9		87648018		1	ANCORAGEM	ANCHOR	FIJACIÓN	0120
10		47365423		1	BUJÃO	PLUG	TAPÓN	050T
11		47373715		2	CAIXA	BOX	CAJA	035S
12		47470835		2	ENCHIMENTO	INSERT	INSERTO	055I
13		47406282		1	ACENDEDOR DE CIGARROS	CIGARETTE LIGHTER	ENCENDEDOR	005A
14		82022763		2	BUJÃO	PLUG	TAPÓN	050T
15		NSS		1	CAIXA ARMAZ CAB.;, INCLUIDO EM 18	CAB STORAGE BOX	CAJA ALMAC. DE CABINA	D019
16		14369071		9	PORCA-MOLA	SPRING NUT	TUERCA DE RESORTE	A074
17		NSS		3	ESPAÇADOR, INCLUIDO EM 18	SPACER	ESPACIADOR	075D
18		47378856		1	CAIXA ARMAZ CAB.;, INCLUI 8, 15 -17	CAB STORAGE BOX	CAJA ALMAC. DE CABINA	D019

NOTA: LESS HVW

NOTA: CAB HEADLINER-L/HVW-L/E MIRRORS-LIGHT GREY-NH

90.160.BL	01	p1	04/13

COBERTURAS DOS COMANDOS
CONTROLS COVER
ENVOLTURA DE LOS MANDOS
COPERTURE COMANDI
ABDECKUNG STEUERUNGEN
COUVERTURE COMMANDES

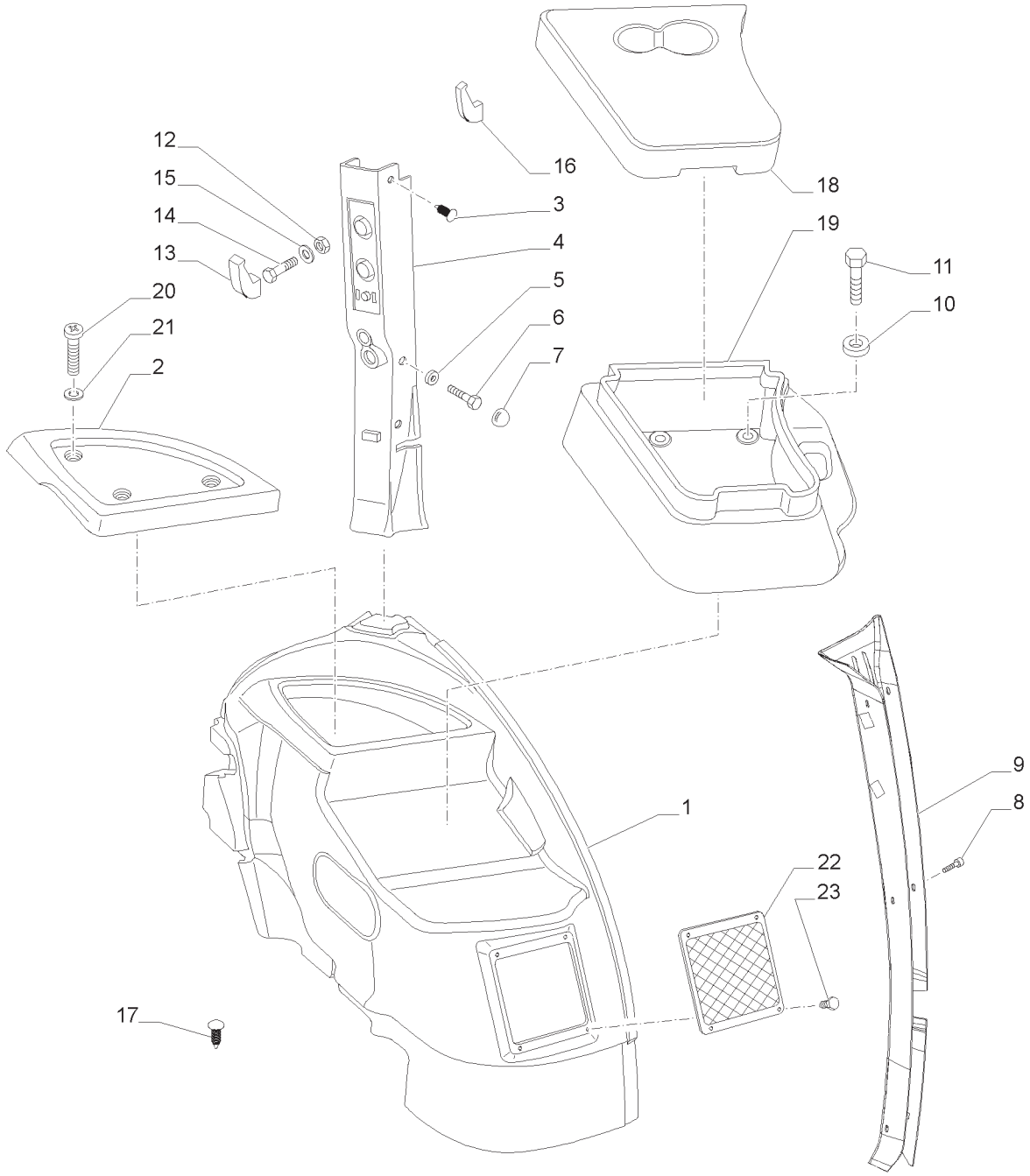

COBERTURAS DOS COMANDOS
CONTROLS COVER
ENVOLTURA DE LOS MANDOS
COPERTURE COMANDI
ABDECKUNG STEUERUNGEN
COUVERTURE COMMANDES

R	N	P.N.	MOD	Q	Descrição	Description	Descripción	L.C.
1	1	47389178		1	REVESTIMENTO	SOFT TRIM	REVESTIMIENTO	115R
1	2	84600295		1	REVESTIMENTO	SOFT TRIM	REVESTIMIENTO	115R
2		87648146		1	COBERTURA	COVER	CUBIERTA	265C
3		87648059		4	PRISIONEIRO	STUD	ESPÁRRAGO	210P
4		84599512		1	ENCHIMENTO	PADDING	ACOLCHADO	P843
5		87734153		2	ESPAÇADOR	SPACER	ESPACIADOR	075D
6		11106021		2	PARAFUSO	BOLT	PERNO	140B
7		82012814		2	TAMPA	CAP	SOMBRERETE	052T
8		87648018		8	ANCORAGEM	ANCHOR	FIJACIÓN	0120
9		84325616		1	ENCHIMENTO L.E.	PADDING	ACOLCHADO	P843
10		14496504		3	ARRUELA PLANA	WASHER	ARANDELA	131R
11		16043224		3	PARAFUSO	SCREW	TORNILLO	040V
12		83903071		1	PORCA	NUT	TUERCA	010D
13		82872313		1	CABIDE	COAT HOOK	PERCHA	Z600
14		82880745		1	PARAFUSO	SCREW	TORNILLO	040V
15		82935771		1	ARRUELA PLANA	WASHER	ARANDELA	131R
16		83904461		1	RETENTOR	RETAINER	RETENCIÓN	109R
17		81870039		2	BOTÃO DE IMPULSO	FASTENER	ENGANCHE	123B
17		87539768		2	ANCORAGEM	ANCHOR	FIJACIÓN	0120
18		87648099		1	COBERTURA	COVER	CUBIERTA	265C
19		87648087		1	CAIXA ARMAZ CABINE	CAB STORAGE BOX	CAJA ALMAC. DE CABINA	D019
20		84187810		3	PARAFUSO	SCREW	TORNILLO	040V
21		14496507		3	ARRUELA PLANA	WASHER	ARANDELA	131R
22		47476163		1	REDE	NET	REDECILLA	Z100
23		13271817		4	PARAFUSO	SCREW	TORNILLO	040V

(1) SEM ASSENTO.
(2) COM ASSENTO.

90.160.BL	02	p1	04/13

COBERTURAS LATERAIS DA CABINA - DIREITA
CAB SIDE COVERS - RH
CUBIERTAS LATERALES DE CABINA - DERECHA
PANNELLI LATERALI CABINA - DESTRA
KABINEN-SEITENABDECKUNGEN - RECHTS
CAPOTAGES LATÉRAUX CABINE - DROITE

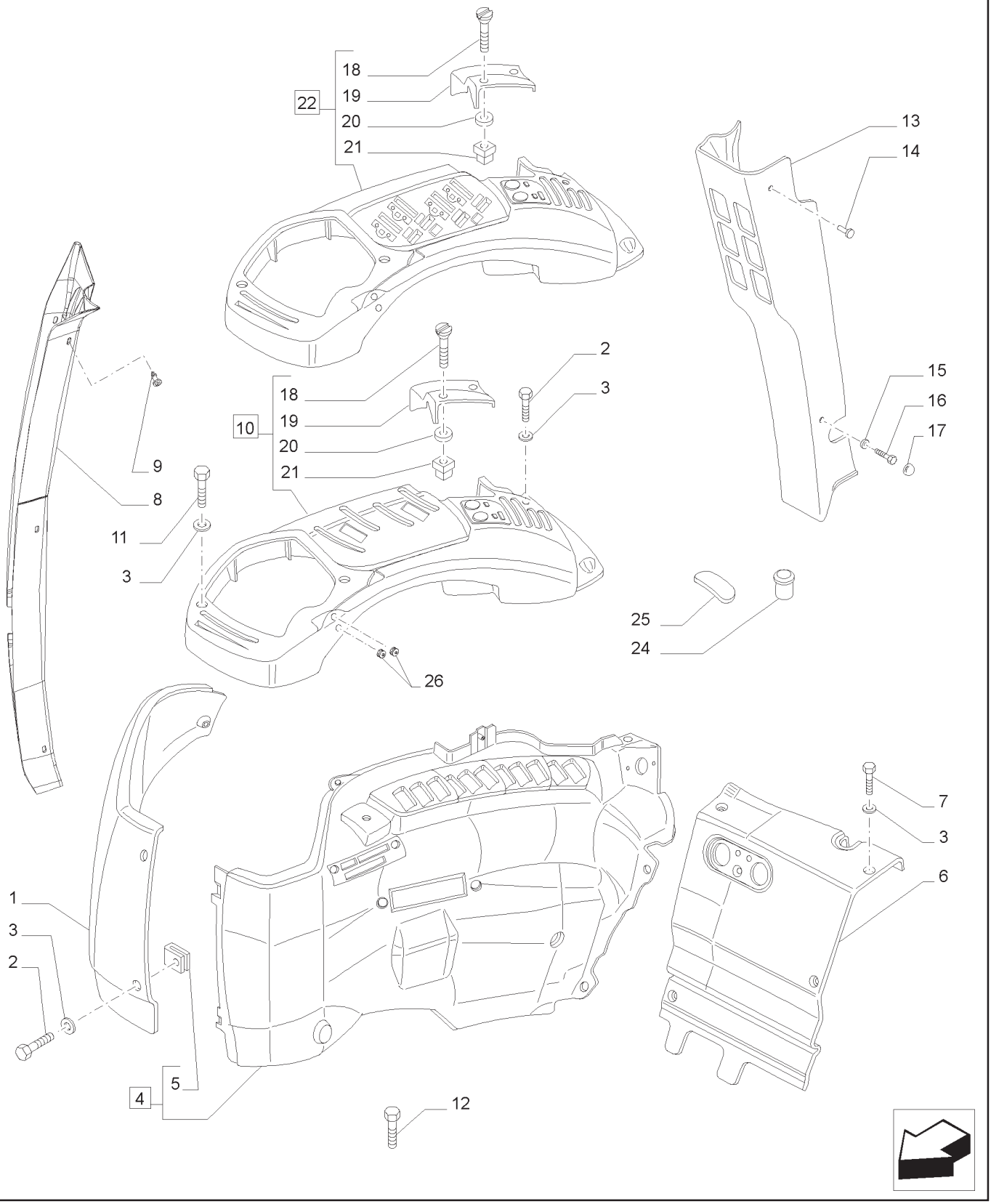

COBERTURAS LATERAIS DA CABINA - DIREITA
CAB SIDE COVERS - RH
CUBIERTAS LATERALES DE CABINA - DERECHA
PANNELLI LATERALI CABINA - DESTRA
KABINEN-SEITENABDECKUNGEN - RECHTS
CAPOTAGES LATÉRAUX CABINE - DROITE

R	N	P.N.	MOD	Q	Descrição	Description	Descripción	L.C.
1		87648174		1	PAINEL	PANEL	PANEL	025P
2		84187816		2	PARAFUSO	SCREW	TORNILLO	040V
3		14496407		10	ARRUELA PLANA	WASHER	ARANDELA	131R
4		87674891		1	CONSOLE	CONSOLE	CONSOLA	080M
5		87567755		5	PORCA-MOLA	SPRING NUT	TUERCA DE RESORTE	A074
6		84213361		1	PAINEL	PANEL	PANEL	025P
7		15646901		4	PARAFUSO	SCREW	TORNILLO	040V
8		84325611		1	ENCHIMENTO	PADDING	ACOLCHADO	P843
9		87648018		8	ANCORAGEM	ANCHOR	FIJACIÓN	0120
10		84203547		1	CONSOLE	CONSOLE	CONSOLA	080M
11		84187817		2	PARAFUSO	SCREW	TORNILLO	040V
12		15647001		3	PARAFUSO	SCREW	TORNILLO	040V
13		84285947		1	ENCHIMENTO	PADDING	ACOLCHADO	P843
13		84285950		1	ENCHIMENTO	PADDING	ACOLCHADO	P843
14		87648059		3	PRISIONEIRO	STUD	ESPÁRRAGO	210P
15		87734153		2	ESPAÇADOR	SPACER	ESPACIADOR	075D
16		11106021		2	PARAFUSO	BOLT	PERNO	140B
17		82012814		2	TAMPA	CAP	SOMBRERETE	052T
18		84193552		2	PARAFUSO	SCREW	TORNILLO	040V
19		87652782		1	COBERTURA	COVER	CUBIERTA	265C
20		81875581		2	RETENTOR	RETAINER	RETENCIÓN	109R
21		83994515		2	RETENTOR	RETAINER	RETENCIÓN	109R
22		83905020		2	CASQUILHO ISOLADOR	GROMMET	OJAL	131A
23		82030105		1	BUJÃO	PLUG	TAPÓN	050T
24		81862738		1	BUJÃO	PLUG	TAPÓN	050T

90.160.BL	03	p1	04/13

SISTEMA DE CONDUÇÃO AUTOMÁTICA - TAMPA DOS COMANDOS E CABOS
AUTO GUIDANCE SYSTEM READY - CONTROLS COVER AND CABLES
PREDISPOSICIÓN SISTEMA DE CONDUCCIÓN AUTOMÁTICA - TAPA DE CONTROLES Y CABLES
PREDISPOSIZIONE PER SISTEMA DI GUIDA AUTOMATICA - COPERCHIO COMANDI E CAVI
VORRÜSTUNG FÜR LENKAUTOMATIK - BEDIENELEMENTE-VERKLEIDUNG UND KABEL
PRÉ-ÉQUIPEMENT POUR SYSTÈME DE CONDUITE AUTOMATIQUE - COUVERCLE DES COMMANDES ET CABLES

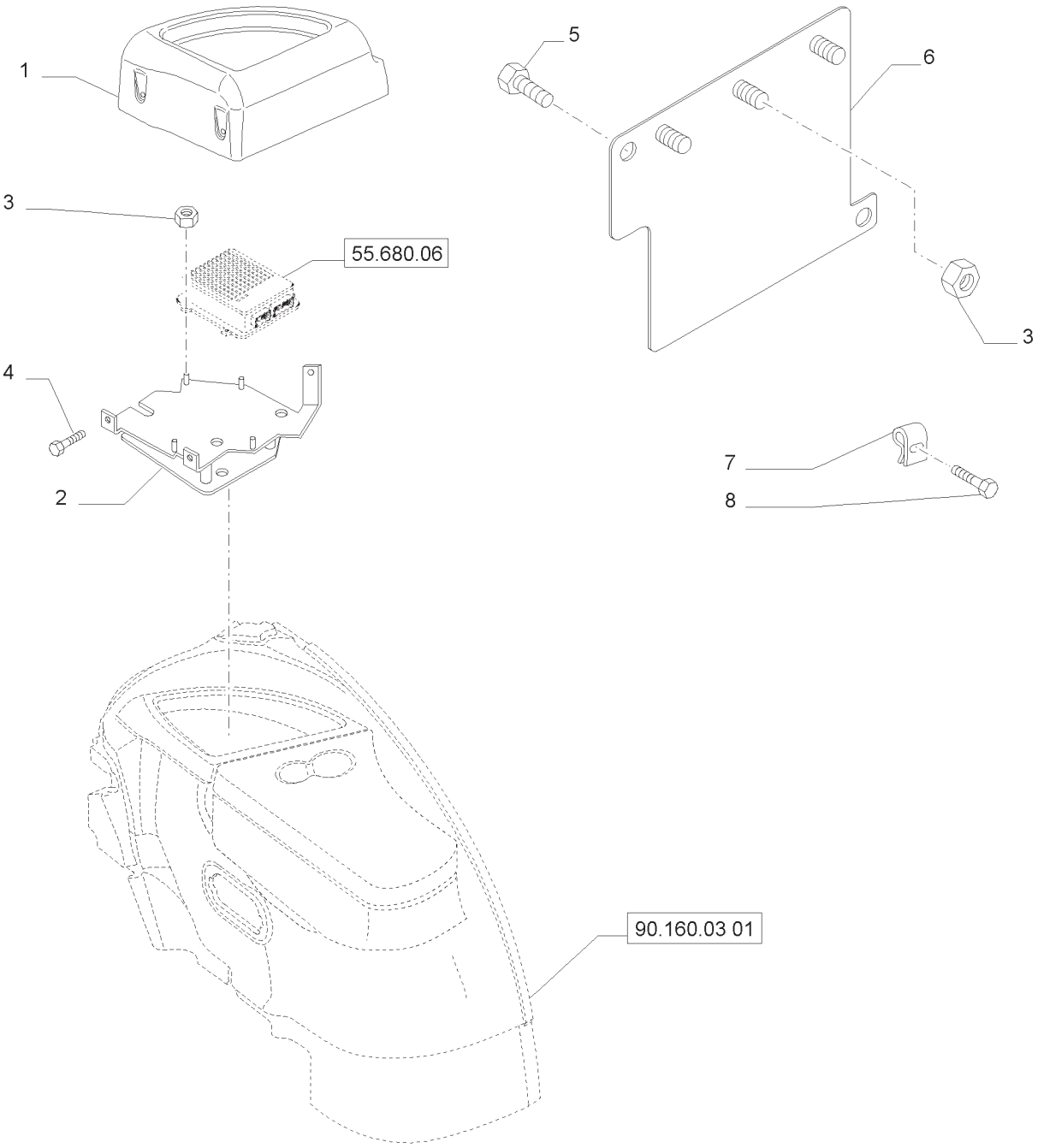

SISTEMA DE CONDUÇÃO AUTOMÁTICA - TAMPA DOS COMANDOS E CABOS
AUTO GUIDANCE SYSTEM READY - CONTROLS COVER AND CABLES
PREDISPOSICIÓN SISTEMA DE CONDUCCIÓN AUTOMÁTICA - TAPA DE CONTROLES Y CABLES
PREDISPOSIZIONE PER SISTEMA DI GUIDA AUTOMATICA - COPERCHIO COMANDI E CAVI
VORRÜSTUNG FÜR LENKAUTOMATIK - BEDIENELEMENTE-VERKLEIDUNG UND KABEL
PRÉ-ÉQUIPEMENT POUR SYSTÈME DE CONDUITE AUTOMATIQUE - COUVERCLE DES COMMANDES ET CABLES

R	N	P.N.	MOD	Q	Descrição	Description	Descripción	L.C.
1		87737147		1	CAIXA ARMAZ CABINE	CAB STORAGE BOX	CAJA ALMAC. DE CABINA	D019
2		87679455		1	SUPORTE	SUPPORT	SOPORTE	300S
3		86500688		7	PORCA	NUT	TUERCA	010D
4		84187812		3	PARAFUSO	SCREW	TORNILLO	040V
5		86508568		2	PARAFUSO	SCREW	TORNILLO	040V
6		87744795		1	SUPORTE	SUPPORT	SOPORTE	300S
7		14371771		2	PORCA-MOLA	SPRING NUT	TUERCA DE RESORTE	A074
8		10902124		2	PARAFUSO	SCREW	TORNILLO	040V

90.160.BL	04	p1	04/13

COBERTURAS DOS COMANDOS
CONTROLS COVER
ENVOLTURA DE LOS MANDOS
COPERTURE COMANDI
ABDECKUNG STEUERUNGEN
COUVERTURE COMMANDES

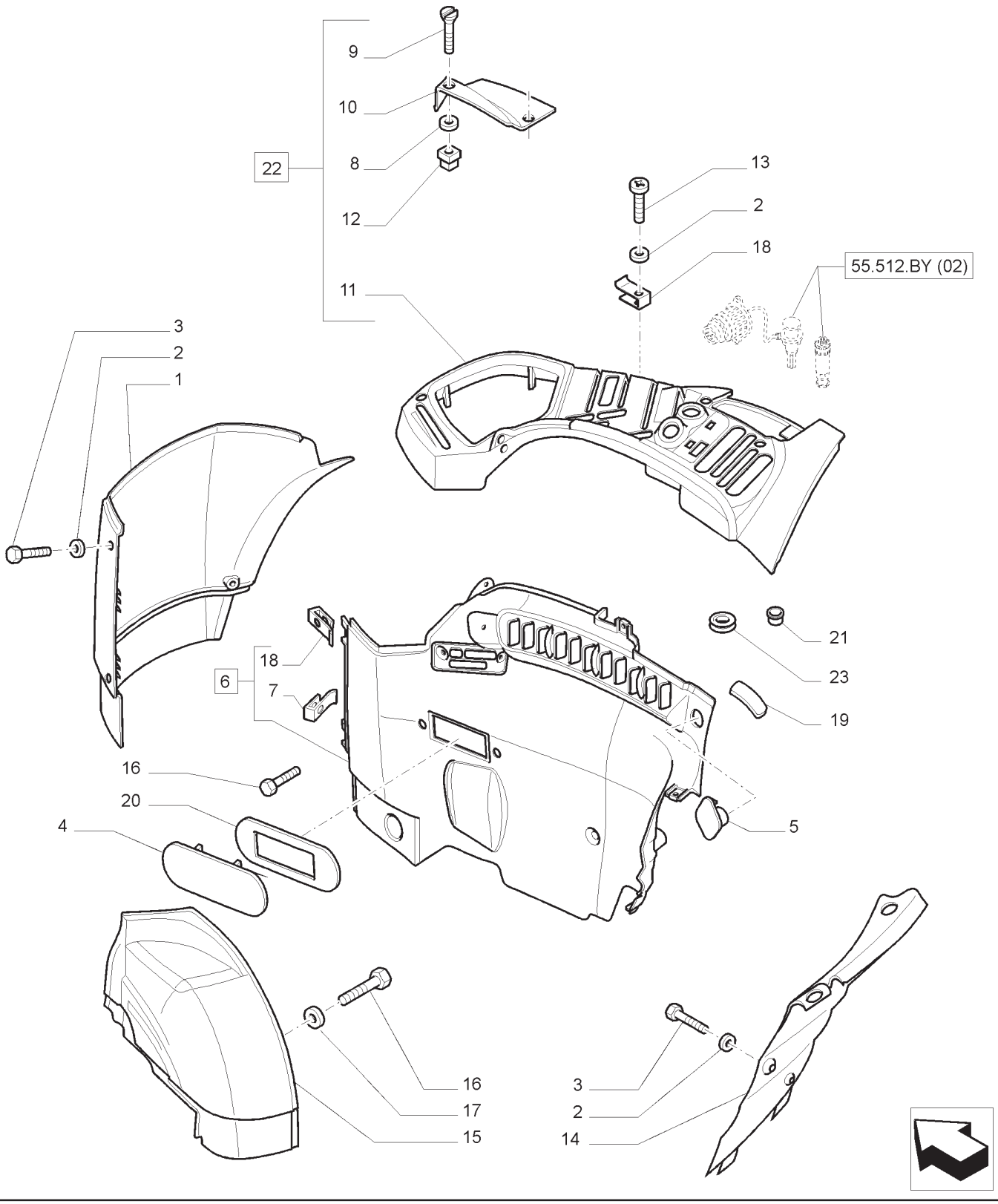

COBERTURAS DOS COMANDOS
CONTROLS COVER
ENVOLTURA DE LOS MANDOS
COPERTURE COMANDI
ABDECKUNG STEUERUNGEN
COUVERTURE COMMANDES

R	N	P.N.	MOD	Q	Descrição	Description	Descripción	L.C.
1		82027528		1	PAINEL L.D.	PANEL	PANEL	025P
2		14496407		13	ARRUELA PLANA	WASHER	ARANDELA	131R
3		84187816		12	PARAFUSO	SCREW	TORNILLO	040V
4		82026130		1	COBERTURA	COVER	CUBIERTA	265C
5		82030473		1	COBERTURA	COVER	CUBIERTA	265C
6		87633776		1	CONSOLE, INCL. 7,18	CONSOLE	CONSOLA	080M
7		14371771		2	PORCA-MOLA	SPRING NUT	TUERCA DE RESORTE	A074
8		81875581		2	RETENTOR	RETAINER	RETENCIÓN	109R
9		84193552		2	PARAFUSO	SCREW	TORNILLO	040V
10		87632201		1	COBERTURA	COVER	CUBIERTA	265C
11		87357796		1	CONSOLE	CONSOLE	CONSOLA	080M
12		83994515		2	RETENTOR	RETAINER	RETENCIÓN	109R
13		84187815		5	PARAFUSO	SCREW	TORNILLO	040V
14		82029104		1	PAINEL	PANEL	PANEL	025P
15		87301764		1	PAINEL L.E.	PANEL	PANEL	025P
16		84187817		7	PARAFUSO	SCREW	TORNILLO	040V
17		12640604		5	ARRUELA PLANA	WASHER	ARANDELA	131R
18		14371271		4	PORCA-MOLA	SPRING NUT	TUERCA DE RESORTE	A074
19		47056777		1	OBTURADOR	BLANK-OFF PLUG	OBTURADOR	Z572
20		87641801		1	ESPAÇADOR	SPACER	ESPACIADOR	075D
21		81862738		1	BUJÃO	PLUG	TAPÓN	050T
22		84203546		1	CONSOLE, INCLUI 8 -12	CONSOLE	CONSOLA	080M
23		DSNN14603K		1	CASQUILHO ISOLADOR	GROMMET	OJAL	131A

NOTA: PLATAFORMADO

ISOLAMENTO ACÚSTICO
SOUNDPROOFING
INSONORIZACION
INSONORIZZAZIONE
SHALLDICHTES
INSONORISATION

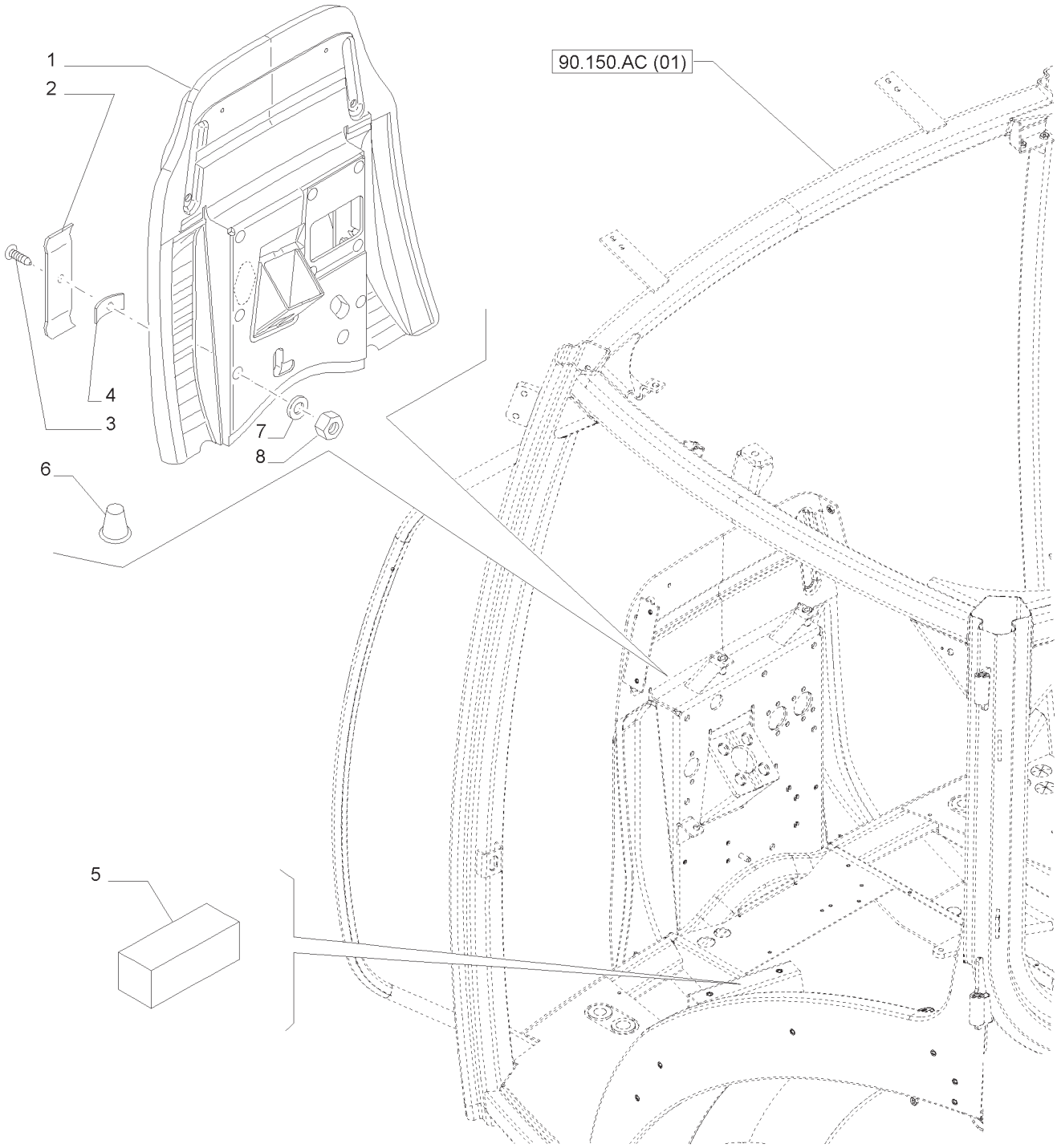

ISOLAMENTO ACÚSTICO
SOUNDPROOFING
INSONORIZACION
INSONORIZZAZIONE
SHALLDICHTES
INSONORISATION

R	N	P.N.	MOD	Q	Descrição	Description	Descripción	L.C.
1	1	47438406		1	ANTEPARO	BULKHEAD	MAMPARA	032P
1	2	47449754		1	ANTEPARO	BULKHEAD	MAMPARA	032P
2		83904591		2	PORCA	NUT	TUERCA	010D
3		87635853		2	PRISIONEIRO	STUD	ESPÁRRAGO	210P
4		87597721		2	PORCA-MOLA	SPRING NUT	TUERCA DE RESORTE	A074
5		81870060		2	ESPUMA ISOLANTE	FOAM INSULATION	ESPUMA AISLANTE	051S
6		81864706		2	CAPA	BOOT	FUNDA	330C
7		10553778		2	ARRUELA PLANA	WASHER	ARANDELA	131R
8		12574211		2	PORCA	NUT	TUERCA	010D

(1) SPS
(2) MECÂNICO

ÍNDICE DA SEÇÃO

SEC. XX		**FERRAMENTAS**
XX	01	FERRAMENTAS

FERRAMENTAS
TOOLS
HERRAMIENTAS
TOOLS
TOOLS
TOOLS

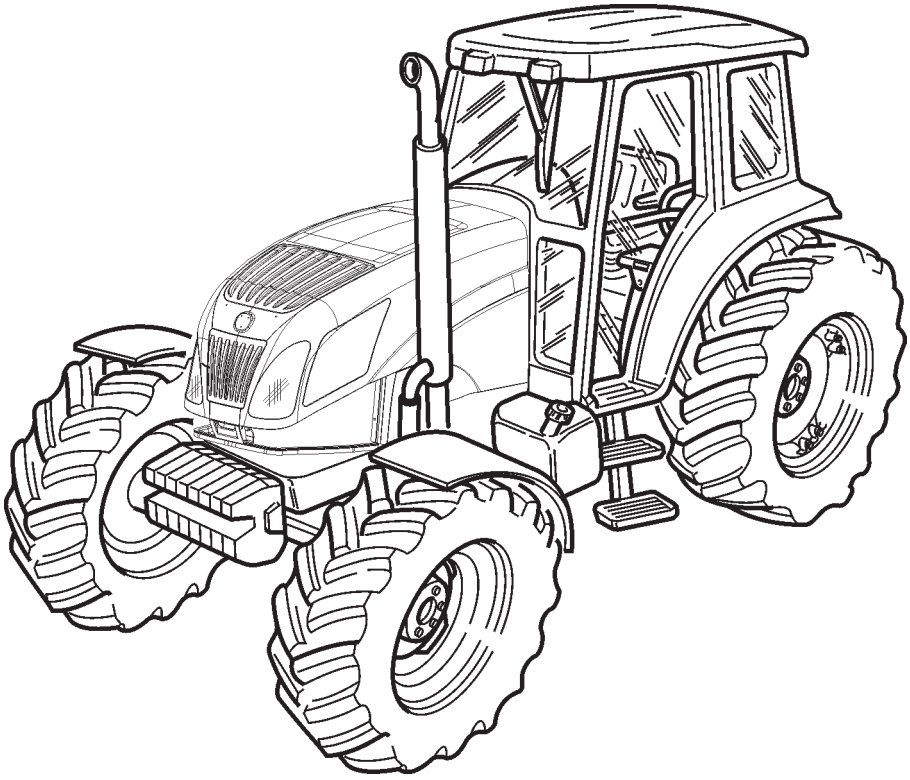

FERRAMENTAS
TOOLS
HERRAMIENTAS
TOOLS
TOOLS
TOOLS

FERRAMENTAS
TOOLS
HERRAMIENTAS
TOOLS
TOOLS
TOOLS

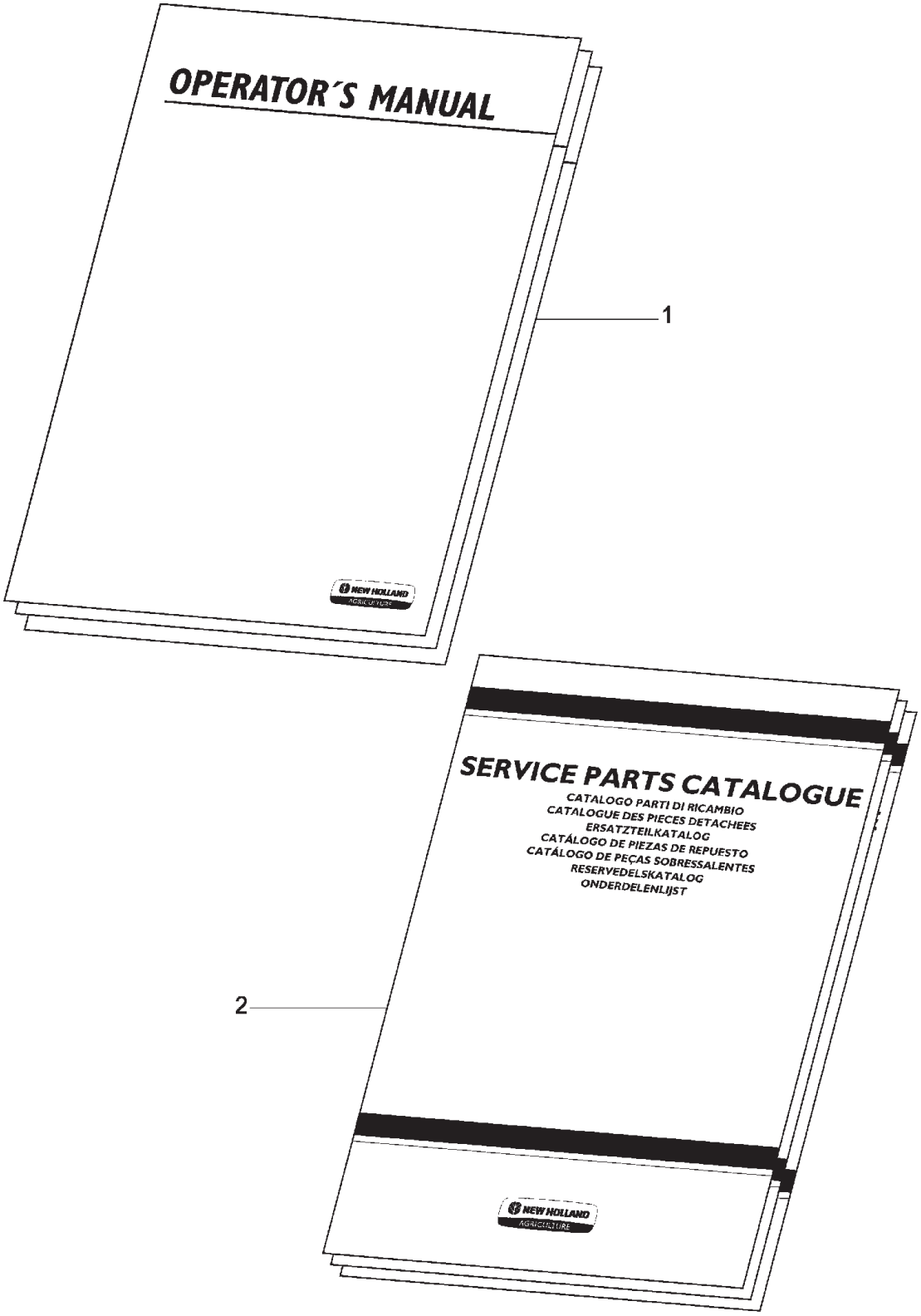

FERRAMENTAS
TOOLS
HERRAMIENTAS
TOOLS
TOOLS
TOOLS

R	N	P.N.	MOD	Q	Descrição	Description	Descripción	L.C.
1		47389972		1	MANUAL DO OPERADOR POR	OPERATOR MANUAL PT	MAN. DEL OPERADOR PT	059U
1		47389976		1	MANUAL DO OPERADOR IN	OPERATOR MANUAL EN	MAN. DEL OPERADOR EN	051U
1		47389974		1	MANUAL DO OPERADOR ES	OPERATOR MANUAL ES	MAN. DEL OPERADOR ES	055U
1		47389970		1	MANUAL DO OPERADOR FR	OPERATOR MANUAL FR	MAN. DEL OPERADOR FR	052U
2		47593390		1	CATÁLOGO PEÇAS AVULSAS	CATALOGUE, SPARE PARTS	CATÁLOGO DE PIEZAS	091C

ÍNDICE NÚMERICO **INDICE NUMERICO**

NUMBER INDEX **TEILNUMMER-VERZEICHNIS**

ÍNDICE NUMÉRICO **INDEX NUMERIQUE**

ÍNDICE NUMÉRICO
NEMBER INDEX
ÍNDICE NUMÉRICO

INDICE NUMERICO
TEILNUMMER-VERZEICHNIS
INDEX NUMERIQUE

P.N.	Grupo	Página	Ítem
0039-01-4030	55.512.CS	05	6
1.34-751-712	90.120.AE	03	2
1.34-751-712	90.120.BB	03	2
1.34-751-712	90.124.AC	03	2
100012	55.404.BA	01	9
100033	25.100.AD	02	16
100037	10.216.AI	04	11
100038	90.156.AB	01	19
10007871	21.160.AK	05	18
10008971	37.110.AM	03	21
10033411	33.110.AJ	01	15
10050811	21.160.AK	01	15
10050870	37.110.AM	02	7
10092511	37.110.AM	03	23
10118740	21.134.AM	02	6
10118811	21.113.AQ	01	11
10118811	35.104.AA	02	10
10119311	21.105.AQ	02	2
10119311	21.113.AQ	01	6
10119311	21.113.AQ	01	17
10119311	21.113.AR	01	5
10119311	21.130.BC	01	3
10119411	21.113.AQ	02	11
10119511	21.113.AQ	02	14
10119511	21.113.AR	01	18
10125576	21.134.AM	04	10
10125576	21.140.AM	03	1
10184311	41.200.AO	01	32
10184314	21.155.AA	02	12
10185014	33.202.AP	03	7
10187090	21.160.AK	05	17
10206370	21.155.AA	07	19
10243860	35.222.BB	01	4
10259960	21.105.AQ	01	23
10259960	21.113.AQ	01	14
10259960	21.155.AA	09	6
10259960	21.160.AK	03	6
10259960	31.114.AB	03	11
10259960	31.114.AH	02	2
10261060	33.202.AP	03	6
10261860	21.155.AA	01	6
10263460	21.113.AQ	02	6
10263460	25.108.AA	01	18
10263460	35.100.BG	01	2
10263460	37.110.AM	03	12
10263460	37.120.AA	02	2
10263460	37.120.AA	03	10
10265060	33.110.AV	02	11
10265160	37.110.AC	02	9
10269150	27.100.AB	02	17
10269150	35.104.AA	02	11
10269404	21.134.AM	01	6
10269404	21.134.AM	02A	18
10273140	21.113.AQ	01	13
10275501	21.155.AA	01	12
10275501	21.155.AA	02	2
10275550	21.113.AQ	02	18
10276140	33.110.AV	02	10
10280060	21.155.AA	02	10
10280060	27.100.AB	02	9
10280060	35.104.AA	02	5
10284460	27.106.AC	02	9
10298360	21.140.AM	01	7
10298360	21.140.AM	02	10
10298360	21.155.AA	08	9
10298460	35.104.AA	02	16
10298460	55.024.AG	02	4
10300511	21.134.AM	02	1
10300511	35.106.AD	01	28
10300611	27.100.AB	02	10
10300611	35.104.AA	02	6
10300811	31.114.AH	02	1
10300911	27.100.AB	02	11
10300911	35.104.AA	02	12
10305111	21.113.AQ	02	7
10305111	25.100.AD	02	12
10305111	25.108.AA	01	19
10318883	50.200.BY	02	6
10319183	50.200.BY	01	4
10319983	50.200.BY	02	4
10335010	31.114.AB	10	17
10335010	31.114.AI	03	17
10337610	31.114.AB	10	13
10337610	31.114.AI	03	13
10337710	21.140.AM	03	5
10337710	21.155.AA	09	11
10337710	21.160.AI	01	5
10337710	21.160.AK	03	11
10401290	55.302.AV	01	14
10401290	55.302.AV	02	14
10403780	21.140.AM	01	23
10441390	41.200.AO	02	4
10441790	10.304.AP	01	7
10447897	55.512.CS	06	3
10449890	31.114.AB	08	7
10449890	31.114.AH	02	37
10449890	31.116.AL	01	24
10450790	10.216.AI	02	8
10450990	55.100.BZ	01	36
10450990	55.510.AF	02	6
10516474	41.432.AC	02	4
10516474	50.200.BY	01	20
10516674	33.224.AA	01	20
10516674	35.204.BE	12	4
10516674	90.102.AU	03	19
10516679	33.224.AA	01	18
10516679	33.224.BC	02	7
10516679	33.224.BC	03	10
10516679	41.432.AC	02	11
10519404	55.130.AA	02	10
10519404	55.510.AF	02	14
10519421	90.150.BG	02	17
10519601	10.216.BA	02	2
10519604	10.400.BE	02	17
10519604	50.200.AA	01	5
10519604	50.200.AA	02	5
10519604	50.200.BY	01	16
10519604	55.301.AA	01	6
10519604	55.408.AG	01	4
10520205	41.200.AO	04	7
10520324	90.150.AJ	01	12
10520324	90.150.BB	01	16
10523401	10.254.AI	01	13
10523401	10.400.BE	03	6
10523401	21.109.AD	01	13
10523401	21.109.AD	02	5
10523401	50.104.AC	03	9
10523401	50.104.AC	03	18
10523401	50.104.AO	01	8
10523401	50.104.AQ	01	10
10523401	50.200.BY	02	16
10523401	50.200.BY	03	7
10523401	90.100.AU	01	10
10523401	90.100.AU	02	19
10523401	90.102.AU	03	6
10553778	90.160.CK	01	7

ÍNDICE NUMÉRICO
NEMBER INDEX
ÍNDICE NUMÉRICO

INDICE NUMERICO
TEILNUMMER-VERZEICHNIS
INDEX NUMERIQUE

P.N.	Grupo	Página	Ítem	P.N.	Grupo	Página	Ítem
10569379	25.102.AE	01	16	10902121	35.204.BE	05	6
10569379	35.104.AA	02	2	10902124	37.108.AD	03	7
10571474	31.116.AL	01	6	10902124	90.160.BL	03	8
10571474	55.020.AB	02	3	10902221	21.109.AD	01	10
10571579	21.160.AI	01	4	10902221	33.224.AQ	02	8
10571579	25.400.AL	01	16	10902221	55.032.AC	02	6
10571579	31.104.AA	01	8	10902421	21.109.AD	01	12
10571579	55.100.BZ	03	6	10902421	33.224.BC	03	13
10571779	33.224.BC	03	4	10902421	33.224.BC	03A	13
10571779	33.224.BC	03A	4	10902424	50.200.BY	01	19
10571779	37.110.AM	01	2	10902434	90.150.BG	03	5
10571979	27.100.AB	02	14	10902621	21.134.AM	05	3
10571979	35.104.AA	02	14	10903021	21.109.AD	03	7
10572174	37.100.AA	02	19	10903021	21.135.AQ	03	10
10572279	37.100.AA	01	24	10903234	31.114.AB	01	14
10572379	37.100.AA	01	22	10903234	35.204.BL	05	14
10572379	37.100.AA	01	26	10903721	21.160.AI	01	2
10615279	50.200.BY	01	13	10903721	31.104.AA	01	7
10615279	55.512.BY	04	2	10977724	31.116.AL	01	7
10615479	10.216.AI	03	4	10977724	55.020.AB	02	2
10615479	33.224.AA	01	4	10977821	55.100.BZ	03	13
10615479	90.150.BG	03	7	10978021	55.510.AF	02	4
10617610	37.110.AM	03	7	10979224	33.224.AF	01	12
10725911	37.108.AD	02	18	10979224	33.224.AF	01	16
10725924	25.100.AD	02	24	10979421	37.120.AO	02	5
10726611	33.202.AP	02	6	10979424	37.108.AD	03	24
10726611	33.224.AQ	02	11	11051376	25.108.AA	03	2
10726611	41.101.AB	01	14	11054171	10.220.AA	02	12
10726621	41.101.AB	01A	10	11056290	55.201.AU	01	2
10726911	25.100.AD	04	2	11057776	31.114.AB	04	20
10730821	35.106.AD	01	24	11057776	31.114.AB	07	20
10734201	37.110.AM	03	20	11057876	21.155.AA	08	14
10734206	21.160.AK	01	16	11058676	21.155.AN	01	15
10734401	90.102.AU	03	9	11058876	23.314.AB	06	3
10766901	33.110.AJ	01	21	11059076	21.155.AA	10	1
10791011	37.120.AA	03	2	11059076	21.155.AA	23	3
10791021	23.314.AB	08	7	11059076	21.155.AN	01	6
10791021	25.400.AL	01	12	11059076	21.155.AN	02	6
10791021	25.400.AL	02	5	11059776	27.106.AA	04	1
10791311	90.116.BA	01	16	11059974	37.108.AD	03	21
10794011	55.512.BY	05	7	11060576	21.155.AA	07	20
10796401	31.114.AH	02	17	11060976	21.134.AM	03	8
10797801	35.120.AA	01	8	11061076	27.106.AA	01	9
10797801	37.120.AA	04	14	11061376	25.108.AA	01	2
10798204	21.113.AQ	01	8	11061676	21.155.AA	07	14
10798401	37.120.AV	05	6	11061976	21.155.AN	01	12
10798404	37.120.AF	01	10	11061976	21.900.AA	01	10
10837710	25.100.AV	02	4	11061976	23.314.AB	01	3
10839710	21.113.AQ	02	8	11061976	23.314.AB	02	3
10839710	21.113.AR	01	12	11061976	23.314.AB	06	6
10839710	21.134.AM	01	2	11062476	21.155.AA	03	2
10839710	21.134.AM	02A	2	11062976	21.155.AA	03	17
10839710	21.155.AA	16	3	11062976	31.114.AB	02	2
10839710	31.114.AB	01	2	11063876	10.220.AA	02	7
10839710	31.114.AB	04	9	11063876	10.220.AA	03	14
10839710	31.114.AB	07	10	11063876	37.108.AD	02	19
10857790	55.404.AQ	01	10	11063876	37.110.AM	02	22
10857790	55.404.BS	02	2	11063971	35.204.BE	01	22
10902021	35.204.BL	01	6	11063971	35.204.BE	03	22
10902021	55.408.BE	01	4	11063971	35.204.BE	05	22
10902021	55.408.BE	02	15	11064071	18.100.AF	01	12
10902024	33.224.AA	01	5	11064076	37.110.AM	04	14
10902024	35.204.BL	02	5	11064176	21.160.AK	02	3
10902024	35.204.BL	04	5	11065471	37.108.AD	02	9
10902024	90.102.AU	03	14	11065676	35.204.BE	01	14
10902121	33.202.AP	03	15	11065676	35.204.BE	03	14
10902121	35.204.BE	01	6	11065676	35.204.BE	05	14
10902121	35.204.BE	03	6	11065676	37.110.AM	02	12

ÍNDICE NUMÉRICO
NEMBER INDEX
ÍNDICE NUMÉRICO

INDICE NUMERICO
TEILNUMMER-VERZEICHNIS
INDEX NUMERIQUE

P.N.	Grupo	Página	Ítem	P.N.	Grupo	Página	Ítem
11065676	37.110.AM	03	13	11112421	21.109.AD	01	5
11065676	37.110.AM	04	7	11112821	10.216.AI	04	10
11065676	37.110.AM	05	5	11112821	10.220.AA	03	8
11065976	31.114.AB	08	4	11120531	90.114.AQ	01	5
11065976	37.110.AM	03	10	11124874	10.254.AI	01	11
11065976	37.120.AA	03	12	11124921	55.680.AO	01	6
11066276	37.110.AM	03	4	11125124	27.120.AF	03	2
11066476	31.114.AB	08	10	11125124	27.120.AF	04	25
11066776	33.110.AV	02	16	11125234	37.100.AA	02	3
11066871	90.150.AJ	01	6	11125324	27.120.AF	04	25
11067376	41.216.AN	01	4	11181479	55.408.BE	01	9
11067676	33.110.AV	01	15	11190579	21.155.AA	08	5
11068076	27.100.AB	03	16	11190774	31.114.AB	01	3
11068076	31.114.AI	02	18	11190779	31.114.AH	02	34
11068376	21.155.AN	01	14	11191079	90.116.BA	01	17
11068876	23.314.AB	06	4	11191674	37.120.AF	01	2
11069576	21.155.AA	03	4	11191679	37.120.AV	05	14
11069576	25.100.AD	03	9	11191974	90.150.BB	01	4
11069976	25.400.AL	01	7	11193870	27.120.AF	02	10
11069976	25.400.AL	02	11	11193871	21.160.AK	02	7
11070376	21.155.AA	03	18	11193871	55.408.BE	02	19
11071374	27.120.AF	04	19	11193874	21.130.BC	01	8
11075476	25.102.AU	01	12	11193874	31.114.AB	08	15
11075476	25.102.AU	02	10	11193874	31.114.AB	10	2
11075976	31.114.AB	05	7	11193874	31.114.AI	03	2
11075976	31.114.AH	01	7	11193874	31.116.AL	01	14
11076176	31.114.AB	06	7	11194174	21.113.AQ	02	25
11078676	21.155.AA	04	2	11194174	21.155.AA	16	6
11078676	21.155.AA	04A	2	11194174	37.110.AQ	01	9
11078676	21.155.AA	17	2	11194174	37.110.AQ	02	7
11078676	21.155.AA	20	2	11194279	21.113.AQ	02	25
11083176	25.102.AE	01	4	11197879	23.314.AB	07	15
11087374	33.110.AJ	01	17	11197879	35.104.AA	01	11
11087671	37.108.AD	02	11	11197979	23.314.AB	07	7
11087771	35.204.BL	01	4	11198174	23.314.AB	06	16
11087776	35.204.BL	03	3	11198179	25.400.AL	02	19
11087776	35.204.BL	05	3	11198374	21.155.AN	02	3
11087876	18.100.AF	01	10	11198574	90.116.BA	01	8
11087971	37.108.AD	02	13	11198579	23.314.AB	07	5
11087971	90.154.AA	01	22	11198674	21.155.AN	01	3
11087971	90.154.AA	03	3	11227024	21.155.AA	16	5
11087974	55.662.AZ	01	6	11254121	90.116.BA	01	13
11087976	10.220.AA	02	7	11254124	31.114.AB	04	2
11087976	10.220.AA	03	15	11254124	31.114.AB	07	2
11088171	35.204.BL	01	8	11254134	21.113.AQ	01	18
11088171	35.204.BL	02	4	11306921	21.113.AQ	02	12
11088171	35.204.BL	04	4	11306924	21.113.AR	01	11
11088171	37.108.AD	01	7	11306924	21.160.AK	05	19
11088171	90.156.AB	01	13	11306924	23.314.AB	08	9
11088180	33.224.AA	01	10	11306924	27.106.AC	02	11
11098621	10.400.BE	02	11	11306924	90.116.BA	01	9
11106021	41.101.AB	01	3	11307024	21.134.AM	02A	4
11106021	41.101.AB	02	3	11307024	33.110.AV	01	17
11106021	90.110.AP	01	7	11307031	21.134.AM	02	5
11106021	90.160.BL	01	6	11307031	21.140.AM	03	4
11106021	90.160.BL	02	16	11343724	21.160.AK	05	14
11106224	33.110.AJ	01	23	11343821	10.400.BE	02	7
11106231	90.100.AU	02	4	11390531	44.511.AE	01	8
11106234	90.118.CE	01	2	11390531	44.511.AE	02	8
11106421	55.201.AE	02	2	11390531	44.511.AE	02	8
11106624	21.160.AK	01	2	11390531	44.511.AE	03	2
11107221	41.101.AB	02	9	11390531	44.511.AE	05	2
11112121	10.216.BA	01	9	11422030	21.155.AA	16	5
11112121	10.216.BA	02	23	11422321	37.110.AQ	02	6
11112121	50.200.BY	02	18	11422324	37.110.AQ	01	4
11112124	55.201.AU	01	4	11701711	10.202.AD	01	15
11112124	55.201.AU	02	3	11701711	10.216.AI	04	9
11112221	10.216.AI	01	6	11701711	25.100.AD	02	28

ÍNDICE NUMÉRICO
NEMBER INDEX
ÍNDICE NUMÉRICO

INDICE NUMERICO
TEILNUMMER-VERZEICHNIS
INDEX NUMERIQUE

P.N.	Grupo	Página	Ítem	P.N.	Grupo	Página	Ítem
11701711	41.101.AB	02	10	12574211	21.109.AD	03	13
11701711	55.201.AE	01	17	12574211	21.135.AQ	03	22
11701711	90.116.AC	02	10	12574211	50.200.BY	01	18
11702911	33.224.AF	01	9	12574211	55.512.CS	02	9
11801034	21.113.AQ	02	21	12574211	90.160.CK	01	8
11903011	21.109.AD	03	11	12574215	37.110.AM	02	21
11903011	21.134.AM	02	8	12574221	55.404.BS	01	6
11903114	21.140.AM	01	6	12575111	90.150.BB	01	15
11903114	21.140.AM	02	9	12577011	25.100.AD	04	4
11903114	21.155.AA	08	10	12577211	10.216.AI	01	4
11903711	35.100.BG	01	14	12577211	10.400.BE	02	9
11990771	37.110.AM	03	18	12577211	55.130.AA	02	6
120061	41.200.AO	01	16	12577211	55.130.AA	03	7
120100	10.202.AD	01	26	12577211	90.116.AC	02	6
120100	18.100.AF	02	11	12577211	90.118.BM	01	5
120100	21.109.AD	02	4	12577211	90.118.CE	01	9
120100	41.432.AC	02	3	12577311	90.150.AJ	01	16
120100	50.104.AC	03	17	12577511	90.150.AJ	01	19
120100	50.104.AO	01	6	12577721	37.100.AA	01	25
120100	50.104.AQ	01	9	12577811	21.160.AK	01	6
120100	55.100.BZ	03	5	12601274	55.020.AB	01	3
120100	55.404.BA	01	6	12601274	55.020.AB	02	10
120100	90.100.AU	02	18	12601374	31.114.AH	01	25
120100	90.102.AG	01	10	12601474	35.116.AH	01	11
120100	90.154.AA	03	7	12605274	90.151.AE	01	4
120101	35.100.AZ	02	9	12605374	55.404.BS	02	9
120103	10.202.AD	01	23	12605574	10.414.AC	02	6
120103	35.204.BJ	01	29	12605574	90.154.AA	02	6
120103	55.510.AF	02	16	12626201	10.216.AI	01	3
120103	90.102.AG	01	2	12626201	90.116.AC	01	6
120103	90.102.AG	02	7	12626204	90.116.AC	02	5
120103	90.102.AG	03	7	12628921	55.512.CS	01	4
120103	90.102.AG	04	2	12628921	90.116.AC	03	6
120104	10.216.BA	02	3	12638521	35.104.AA	02	9
120104	10.310.AE	01	6	12638621	21.109.AD	03	9
120104	21.130.AZ	01	1	12638621	55.510.BM	01	5
120104	25.100.AV	01	12	12639701	35.204.BJ	01	32
120104	55.301.AA	01	2	12639701	41.200.AO	02	12
120104	55.518.AT	01	6	12640601	90.154.AA	03	8
120104	90.102.AG	02	2	12640604	90.160.BL	04	17
120104	90.102.AG	03	2	12644304	90.118.CE	01	3
120104	90.102.AG	04	6	12644321	37.110.AM	03	19
120104	90.102.AU	03	2	12646001	37.110.AM	03	3
12020827	55.050.AA	01	4	12646001	41.200.AO	01	24
120228	31.114.AH	01	26	12646001	90.150.AJ	01	15
12040953	55.050.AA	01	7	12646701	10.310.AE	01	7
12089040	55.050.AA	01	4	12646701	10.400.AK	01	3
12089649	55.050.AA	01	7	12646701	25.102.AT	01	10
12103881	55.050.AA	01	2	12646701	33.224.BC	03	4
12162443	55.050.AA	01	2	12646701	33.224.BC	03A	4
12163511	90.150.BB	01	6	12646701	90.102.AG	02	3
12164021	35.106.AD	01	22	12646701	90.102.AG	03	3
12164024	21.113.AQ	02	26	12646701	90.102.AG	04	5
12164024	27.120.AF	01	8	12646704	10.254.AI	01	5
12164024	27.120.AF	02	8	12646704	37.108.AD	03	6
12164121	21.113.AQ	02	26	12646704	41.200.AO	05	4
12164121	27.120.AF	01	3	12646704	55.518.AT	01	7
12164124	27.120.AF	02	6	12646704	88.100.AH	01	5
12164221	39.140.AL	02	3	12646704	90.100.AU	02	21
12164521	37.100.AA	03	15	12646704	90.102.AU	03	18
12164711	23.314.AB	07	6	12646901	35.204.BJ	01	30
12164711	35.204.BE	15	7	12647607	90.150.BG	03	6
12164911	90.116.AC	01	4	12647611	55.510.AF	02	11
12452687	21.160.AK	01	21	12647621	35.104.AA	01	6
12452787	55.100.BZ	02	13	1280703021	55.100.BZ	02	24
12454687	55.680.AA	02	3	128209A1	90.110.AP	01	13
12574111	50.100.AI	01	4	13000690	10.202.AD	01	20
12574211	18.100.AF	01	5	13000690	35.104.AA	02	19

ÍNDICE NUMÉRICO
NEMBER INDEX
ÍNDICE NUMÉRICO

INDICE NUMERICO
TEILNUMMER-VERZEICHNIS
INDEX NUMERIQUE

P.N.	Grupo	Página	Ítem	P.N.	Grupo	Página	Ítem
13000790	21.160.AK	05	13	13798231	25.102.AU	02	9
13000990	41.216.AN	01	11	13806421	35.204.BL	01	18
13001690	21.135.AQ	02	10	13806421	35.204.BL	02	7
13183201	90.116.AC	02	12	13806421	35.204.BL	04	7
13271817	90.160.BL	01	23	13806421	37.108.AD	01	14
13272124	37.108.AD	02	5	13807870	25.102.AD	01	9
13272617	55.512.BY	05	4	13807870	25.102.AD	02	9
13276017	55.130.AA	02	9	13809470	27.106.AC	01	3
13276211	33.202.AN	01	4	13809631	23.314.AB	08	8
13296111	90.151.AO	01	6	13809631	25.400.AL	01	13
13297614	50.104.AC	01	7	13809631	25.400.AL	02	6
13299214	25.100.AD	01	16	13831801	31.114.AB	10	10
13300211	55.513.AA	01	3	13831801	31.114.AI	03	10
13301111	41.101.AB	02	6	13909870	31.116.AL	01	5
13301111	55.680.AO	01	3	13910170	37.108.AD	03	20
13308714	10.220.AA	03	3	13910370	31.114.AB	08	3
13387470	10.202.AD	01	28	13910370	31.116.AL	01	3
13397370	31.114.AB	04	12	13940571	10.220.AA	02	14
13397376	35.104.AA	01	12	13955630	27.120.AF	01	2
13397476	35.204.BE	14	8	13973330	27.120.AF	01	2
13398576	31.114.AI	01	3	13973430	27.120.AF	02	5
13398776	21.113.AR	02	2	140045	35.000.AA	01	3
13399076	21.134.AM	03	11	14048211	55.404.BS	01	5
13399170	21.140.AM	01	26	14048211	55.404.BS	03	4
13399376	31.114.AI	02	9	14048611	21.140.AM	01	16
13406911	35.116.AH	01	10	14048811	25.100.AD	02	5
13406911	37.120.AV	01	7	14059311	90.100.AU	02	14
13406911	37.120.AV	02	9	14144190	55.404.BA	01	5
13406911	41.216.AN	01	5	14144690	55.404.BM	01	2
13407211	21.130.AZ	01	10	14148090	55.404.AQ	01	9
13407211	25.100.AV	02	6	14148090	55.404.BM	01	3
13407211	27.120.AF	04	9	14148090	55.404.BS	02	3
13407211	37.100.AA	01	16	14149590	55.404.BB	01	3
13407811	35.120.AA	01	10	14152090	55.404.AQ	01	4
13407811	37.110.AQ	02	5	14158370	21.134.AM	02A	6
13407811	37.120.AA	04	15	14158470	21.155.AA	03	10
13410917	25.100.AV	02	5	14159470	27.100.AB	02	16
13420576	31.114.AB	04	15	14163270	37.110.AM	02	19
13420576	31.114.AB	07	14	14163470	21.155.AA	06	26
13421376	21.160.AK	05	11	14164470	37.108.AD	03	22
13449720	35.204.BE	15	8	14166070	31.114.AH	02	12
13449720	37.110.AC	02	13	14198700	21.113.AR	02	11
1347127C1	41.200.AO	01	9	14198700	23.314.AB	02	16
1-34-751-721	90.120.AE	02	15	14198700	27.100.AB	01	8
1-34-751-721	90.120.BB	02	15	14198700	27.100.AB	02	7
1-34-751-721	90.124.AC	02	15	14198700	35.104.AA	01	16
1-34-751-945	90.120.AE	03	8	14198901	27.100.AB	03	14
1-34-751-945	90.120.BB	03	8	14199000	33.110.AV	02	7
1-34-751-945	90.124.AC	03	11	14233424	21.155.AA	16	4
13507401	41.200.AO	02	3	14233424	21.160.AK	04	11
13507421	41.200.AO	01	22	14233721	27.100.AB	02	3
13507701	31.114.AB	08	9	14233724	27.100.AB	01	4
13544320	37.110.AM	02	3	14237721	21.155.AA	02	11
13550301	21.160.AK	01	17	14238021	37.100.AA	02	24
13550301	37.110.AM	02	2	14254734	25.102.AU	02	2
13555734	21.113.AQ	02	21	14255331	25.102.AU	01	6
13557430	27.120.AF	01	7	14255334	25.102.AU	02	6
13557430	27.120.AF	02	7	14255731	25.102.AU	01	7
13561634	21.113.AQ	02	21	14255734	25.102.AU	02	7
13578404	90.118.CE	01	12	14258121	25.100.AD	01	20
13598221	27.106.AC	01	14	14258131	35.100.BI	01	6
13611211	10.216.AI	02	9	14272531	25.100.AV	02	7
13611211	21.113.AI	01	6	14274634	25.102.AC	01	12
13713214	37.110.AM	05	8	14274634	25.102.AU	01	13
13789620	23.314.AB	01	6	14274634	25.108.AA	01	12
13789620	23.314.AB	02	6	14301821	55.100.BZ	01	32
13790921	31.114.AB	10	19	14302124	33.224.BC	03	9
13790921	31.114.AI	03	19	14302124	33.224.BC	03A	9

ÍNDICE NUMÉRICO
NEMBER INDEX
ÍNDICE NUMÉRICO

INDICE NUMERICO
TEILNUMMER-VERZEICHNIS
INDEX NUMERIQUE

P.N.	Grupo	Página	Ítem	P.N.	Grupo	Página	Ítem
14302221	35.106.AD	01	14	14328501	21.113.AQ	01	10
14302821	35.104.AA	02	1	14328501	21.113.AQ	02	10
14302824	21.113.AR	01	8	14328501	35.100.BG	01	16
14303021	50.200.BY	01	12	14328701	21.113.AQ	01	3
14304731	41.432.AC	03	7	14328701	21.113.AQ	01	10
14304871	41.432.AC	03	6	14328701	21.113.AQ	02	9
14305024	90.118.BM	02	3	14328701	31.114.AH	02	3
14305124	21.134.AM	01	7	14330260	27.100.AB	02	12
14305124	21.160.AK	05	7	14330260	35.100.BG	01	13
14305221	41.101.AB	01A	7	14330260	35.104.AA	02	13
14305221	50.100.AI	01	8	14358921	50.100.AI	01	5
14305224	35.204.BE	15	5	14369071	90.160.AX	01	16
14305424	31.104.AA	01	10	14371271	90.160.BL	04	18
14305531	35.104.AA	01	5	14371771	90.160.BL	03	7
14305720	55.020.AB	01	4	14371771	90.160.BL	04	7
14305724	35.204.BE	08	15	14377120	55.512.BQ	01	10
14305724	35.204.BE	09	15	14420271	18.100.AF	02	4
14305773	55.020.AB	02	5	14420271	33.224.AA	01	19
14305971	35.204.BE	15	14	14420321	35.100.AR	01	13
14306221	35.204.BE	01	19	14421431	35.100.AZ	02	2
14306221	35.204.BE	03	19	14432334	10.254.AI	01	6
14306221	35.204.BE	05	19	14433121	35.204.BE	08	16
14306321	35.204.BL	06	9	14433121	35.204.BE	09	16
14306321	50.200.BY	01	17	14437585	33.224.AQ	03	14
14306321	50.200.BY	02	11	14437685	21.134.AM	02A	22
14306321	55.513.AA	01	5	14437685	21.140.AM	03	9
14306324	31.114.AB	08	16	14437685	27.106.AC	02	7
14306324	31.116.AL	01	15	14437685	33.202.AP	03	13
14306324	33.224.BC	02	15	14437685	35.100.AR	01	4
14306421	18.100.AF	02	12	14437785	21.134.AM	02	7
14306421	21.160.AK	01	3	14437785	21.134.AM	02A	19
14306421	35.106.AD	01	9	14437785	21.135.AQ	03	16
14306424	50.200.BY	02	20	14437785	35.100.AR	01	14
14306520	21.113.AR	02	13	14437785	41.216.AN	01	7
14306521	25.102.AE	01	15	14437885	21.105.AQ	02	3
14306521	27.100.AB	02	8	14437885	21.113.AQ	01	7
14306521	35.100.AZ	02	5	14437885	21.113.AQ	01	21
14306524	27.100.AB	01	3	14437885	21.113.AR	01	4
14306531	21.113.AQ	02	5	14437885	21.130.BC	01	2
14306621	33.224.AH	01	2	14437885	21.134.AM	02	15
14306624	35.204.BE	01	11	14437885	21.134.AM	02A	17
14306624	35.204.BE	03	11	14437885	21.134.AM	04	13
14306624	35.204.BE	05	11	14437885	21.135.AQ	03	4
14306721	35.204.BE	01	18	14437885	21.140.AM	03	9
14306721	35.204.BE	03	18	14437885	21.160.AK	05	3
14306721	35.204.BE	05	18	14437885	25.102.AE	01	22
14306831	31.114.AH	02	33	14437885	33.202.AP	03	8
14307421	35.106.AD	01	21	14437885	33.224.AA	03	13
14307521	18.100.AF	01	3	14437885	35.100.BG	02	1
14307524	35.204.BE	01	15	14437885	35.104.AA	03	6
14307524	35.204.BE	03	15	14437985	21.105.AQ	01	10
14307524	35.204.BE	05	15	14437985	21.105.AQ	02	13
14307624	35.204.BE	14	16	14437985	21.105.AQ	03	13
14308321	35.204.BE	14	17	14437985	21.113.AQ	02	19
14308424	33.202.AP	04	8	14437985	21.134.AM	02A	24
14308920	31.114.AB	10	1	14437985	21.134.AM	05	2
14308924	31.114.AI	03	1	14437985	21.135.AQ	01	11
14308934	33.224.BC	02	6	14437985	21.135.AQ	02	3
14324011	21.113.AQ	01	9	14437985	21.155.AA	02	8
14324011	21.130.BC	01	4	14437985	27.106.AC	02	13
14326001	21.155.AA	01	15	14437985	33.202.AP	03	9
14326001	21.155.AA	02	4	14437985	33.224.AA	03	11
14326001	31.114.AB	04	10	14437985	35.100.AR	02	4
14326001	31.114.AB	07	9	14437985	35.100.BG	02	6
14326004	21.134.AM	01	4	14437985	35.104.AA	03	4
14326004	21.134.AM	02A	3	14437985	41.200.AO	04	6
14326004	21.160.AK	05	20	14438085	21.105.AQ	01	6
14328401	33.110.AV	01	4	14438085	21.113.AQ	01	12

ÍNDICE NUMÉRICO
NEMBER INDEX
ÍNDICE NUMÉRICO

INDICE NUMERICO
TEILNUMMER-VERZEICHNIS
INDEX NUMERIQUE

P.N.	Grupo	Página	Ítem	P.N.	Grupo	Página	Ítem
14438085	21.130.BC	02	17	14457580	37.110.AM	01	4
14438085	21.134.AM	01	11	14457581	21.134.AM	03	3
14438085	21.134.AM	02	11	14457581	35.204.BE	14	6
14438085	21.134.AM	02A	27	14457680	37.110.AM	03	5
14438085	21.135.AQ	01	8	14457981	35.100.AZ	02	3
14438085	33.224.AA	03	5	14457981	35.204.BE	12	12
14438085	35.100.AR	02	7	14458080	33.110.AV	01	11
14438085	35.100.BG	02	4	14458081	35.100.AZ	02	15
14438085	35.106.AD	01	5	14458280	25.100.AD	01	22
14438085	35.204.BB	01	2	14458280	31.114.AB	08	17
14438085	35.204.BB	02	2	14458280	31.116.AL	01	16
14438085	35.204.BB	03	2	14458280	55.047.AA	01	4
14438085	35.204.BE	15	12	14458380	21.130.BC	02	12
14438185	35.100.AR	01	8	14458580	25.100.AD	03	3
14438185	35.100.AZ	01	8	14458780	23.314.AB	03	3
14438285	21.113.AQ	02	13	14458880	21.130.BC	02	20
14441421	18.100.AF	01	13	14459080	23.314.AB	01	9
14442431	90.154.AA	02	4	14459080	23.314.AB	02	9
14450683	50.200.BY	01	3	14459480	21.134.AM	03	7
14452581	35.204.BE	12	10	14459480	23.314.AB	03	5
14452680	35.204.BE	13	15	14459480	23.314.AB	08	4
14452881	25.102.AE	01	17	14459480	25.400.AL	01	5
14452980	23.314.AB	02	7	14459480	35.104.AA	01	14
14453080	23.314.AB	01	7	14459880	25.400.AL	02	10
14453080	33.202.AP	04	4	14459881	31.114.AB	05	3
14453080	37.110.AM	02	16	14459881	31.114.AH	01	3
14453080	37.110.AM	03	6	14460081	10.310.AE	01	8
14453081	33.224.AA	03	14	14460680	21.155.AA	05	16
14453180	31.114.AB	04	18	14460680	21.155.AA	18	16
14453180	31.114.AB	07	18	14460680	21.155.AA	21	16
14453181	21.113.AR	02	7	14460680	25.400.AL	01	10
14453181	35.204.BE	13	12	14460680	25.400.AL	02	17
14453280	21.134.AM	02A	28	14461080	35.106.AD	01	19
14453880	35.104.AA	01	20	14461380	35.106.AD	01	20
14453981	35.204.BE	12	8	14461580	35.104.AA	01	9
14454580	25.102.AC	01	5	14461680	23.314.AB	08	1
14454580	35.204.BE	01	2	14461680	25.400.AL	01	2
14454580	35.204.BE	03	2	14461881	27.106.AC	02	5
14454580	35.204.BE	05	2	14462080	23.314.AB	03	4
14454781	21.155.AA	12	9	14462681	27.106.AC	02	4
14454781	21.155.AA	19	9	14463381	21.155.AN	02	4
14454781	21.155.AA	22	9	14463480	35.106.AD	01	25
14454781	21.155.AA	24	20	14463680	35.106.AD	01	27
14455480	21.155.AA	05	19	14463681	21.155.AN	01	8
14455480	21.155.AA	18	19	14463780	35.204.BE	15	3
14455480	21.155.AA	21	19	14463781	35.100.AR	01	12
14456881	21.134.AM	03	12	14464980	21.155.AA	05	17
14456881	35.204.BE	13	7	14464980	21.155.AA	18	17
14456980	21.160.AK	05	22	14464980	21.155.AA	21	17
14456981	21.140.AM	01	19	14465680	25.108.AA	03	7
14457081	27.106.AC	02	14	14471680	25.100.AV	02	8
14457180	31.114.AH	01	29	14472880	35.100.BI	01	3
14457180	35.204.BE	13	13	14489601	90.116.BA	01	4
14457280	21.155.AA	09	2	14496201	55.512.BY	05	6
14457280	21.160.AK	01	11	14496301	55.015.AA	02	3
14457280	21.160.AK	02	11	14496301	55.302.AV	01	19
14457280	31.114.AB	03	9	14496301	55.302.AV	02	19
14457280	33.224.AA	03	3	14496301	55.662.AZ	01	5
14457280	37.110.AM	04	3	14496307	90.150.BG	01	14
14457281	21.155.AA	01	8	14496307	90.151.AE	01	3
14457281	21.160.AK	03	2	14496401	10.202.AD	01	29
14457281	35.100.BI	01	7	14496401	10.220.AA	03	10
14457281	35.204.BE	14	2	14496401	21.109.AD	01	9
14457380	55.020.AB	02	11	14496401	33.224.AA	03	18
14457480	33.110.AV	02	14	14496401	33.224.AQ	02	7
14457580	21.113.AQ	02	23	14496401	33.224.BC	03	14
14457580	31.116.AL	01	8	14496401	33.224.BC	03A	14
14457580	37.110.AC	02	14	14496401	33.224.BC	04	12

ÍNDICE NUMÉRICO
NEMBER INDEX
ÍNDICE NUMÉRICO

INDICE NUMERICO
TEILNUMMER-VERZEICHNIS
INDEX NUMERIQUE

P.N.	Grupo	Página	Ítem	P.N.	Grupo	Página	Ítem
14496401	35.100.AZ	02	10	14496611	21.105.AQ	01	13
14496401	41.432.AC	03	14	14496611	37.120.AO	01	20
14496401	50.200.BY	01	21	14496611	37.120.AV	01	6
14496401	55.130.AA	02	15	14496611	37.120.AV	02	12
14496401	55.130.AA	03	10	14496621	35.106.AQ	01	20
14496401	55.404.AQ	01	15	14496621	55.130.AA	02	5
14496401	55.404.BA	01	4	14496701	21.109.AD	01	6
14496401	55.404.BM	01	5	14496701	33.224.AF	01	8
14496404	55.404.BS	02	7	14496701	37.108.AD	01	13
14496407	90.110.AH	01	7	14496701	37.120.AA	01	11
14496407	90.110.AH	02	7	14496701	50.200.BY	02	19
14496407	90.118.BM	01	4	14496701	90.116.AC	01	3
14496407	90.160.BL	02	3	14496701	90.150.AJ	01	20
14496407	90.160.BL	04	2	14496701	90.154.AA	02	28
14496421	21.109.AD	03	8	14496704	10.216.AI	01	8
14496421	21.135.AQ	03	11	14496704	10.216.AI	04	6
14496501	10.220.AA	01	4	14496704	10.220.AA	03	5
14496501	10.220.AA	02	10	14496704	55.201.AU	01	7
14496501	33.224.AQ	02	3	14496704	55.201.AU	02	4
14496501	55.100.BZ	01	38	14496704	90.116.AC	02	7
14496501	55.302.AG	01	3	14496721	21.135.AQ	03	13
14496501	55.302.AV	01	13	14496721	35.106.AQ	01	18
14496501	55.302.AV	02	13	14496901	55.100.BE	01	3
14496501	55.404.AQ	01	7	14496901	90.116.BA	01	12
14496501	55.510.AF	02	15	14497004	55.680.AO	01	4
14496501	55.510.AF	02	10	14497101	39.140.AF	01	4
14496501	55.513.AA	01	7	14497101	90.150.AJ	01	10
14496501	90.102.AG	01	3	14497101	90.150.BB	01	5
14496501	90.102.AG	02	8	14499401	55.662.AZ	01	7
14496501	90.102.AG	03	8	14499501	21.160.AK	02	4
14496501	90.102.AG	04	3	14516210	23.314.AB	01	8
14496501	90.102.AU	03	3	14516720	27.106.AC	01	6
14496501	90.110.AH	01	5	14536490	31.114.AB	09	3
14496501	90.110.AH	02	5	14536490	31.114.AI	01	21
14496501	90.116.AC	03	14	14536590	31.114.AB	09	18
14496501	90.118.CE	02	3	14536590	31.114.AI	01	20
14496501	90.150.BG	01	10	14560287	37.120.AA	01	15
14496501	90.150.BG	02	7	14560287	41.101.AB	02	13
14496504	10.202.AD	01	24	14560287	55.510.AF	02	5
14496504	25.102.AT	01	6	14575280	33.202.AP	02	8
14496504	35.204.BE	01	13	14575380	33.202.AP	02	9
14496504	35.204.BE	03	13	14581080	33.224.AQ	02	15
14496504	35.204.BE	05	13	14582480	21.135.AQ	03	20
14496504	35.204.BL	01	22	14601370	37.108.AD	03	27
14496504	35.204.BL	03	8	14606470	37.120.AA	01	7
14496504	35.204.BL	05	8	14607270	21.140.AM	01	5
14496504	37.108.AD	03	11	14607270	21.140.AM	02	6
14496504	55.130.AA	02	3	14607270	21.155.AA	08	4
14496504	55.130.AA	03	3	14607270	21.155.AA	09	3
14496504	55.404.BS	03	5	14607270	21.160.AK	01	13
14496504	55.518.AT	01	10	14607270	21.160.AK	02	13
14496504	90.116.AC	03	7	14607270	31.116.AL	01	11
14496504	90.151.AO	01	7	14607670	37.120.AV	02	10
14496504	90.154.AA	02	13	14610270	21.134.AM	04	16
14496504	90.154.AA	03	15	14613471	35.120.AA	01	9
14496504	90.156.AB	01	9	14613471	37.120.AA	04	16
14496504	90.160.BL	01	10	14643294	33.224.AA	02	6
14496507	90.160.BL	01	21	14643294	33.224.AA	03	24
14496521	21.135.AQ	02	9	14721010	37.110.AM	03	1
14496521	21.135.AQ	03	18	14759521	10.254.AI	01	14
14496521	31.104.AA	01	4	15152690	37.108.AD	03	17
14496521	35.100.AR	01	18	15212521	90.102.AU	03	5
14496521	35.100.AR	02	12	15213321	55.130.AA	02	4
14496601	10.202.AD	01	9	15213321	55.130.AA	03	4
14496601	10.216.AI	04	8	15213321	90.150.BG	01	9
14496601	33.110.AJ	01	22	15213321	90.156.AB	01	8
14496601	41.101.AB	02	2	15215021	25.100.AD	02	27
14496601	90.110.AP	01	8	15215021	90.116.AC	02	11

ÍNDICE NUMÉRICO
NEMBER INDEX
ÍNDICE NUMÉRICO

INDICE NUMERICO
TEILNUMMER-VERZEICHNIS
INDEX NUMERIQUE

P.N.	Grupo	Página	Ítem	P.N.	Grupo	Página	Ítem
15219521	41.200.AO	04	8	15970521	21.109.AD	03	10
15239624	90.150.AJ	01	13	15970521	25.102.AU	01	10
15239624	90.150.BB	01	17	15970521	55.510.BM	01	6
15540221	35.106.AQ	01	19	15970621	37.100.AA	01	10
15540231	21.135.AQ	03	12	15970621	37.120.AV	02	8
15540321	37.120.AA	01	10	15970624	23.314.AB	06	13
15540324	25.100.AD	01	27	15970624	37.120.AV	01	5
15540331	23.314.AB	07	8	15970721	21.130.BC	01	5
15540424	10.216.AI	04	7	15970721	23.314.AB	07	12
15540424	33.110.AJ	01	19	15970724	21.113.AQ	01	5
15540531	10.103.AH	01	3	15970921	33.110.AV	02	9
15540531	27.100.AB	02	13	15970921	35.204.BE	15	6
15540531	27.100.AB	03	15	15970924	21.134.AM	02	4
15540531	35.104.AA	02	15	15970924	21.140.AM	01	24
15540621	25.400.AL	01	15	15970924	33.110.AV	01	8
15540624	31.114.AB	04	14	15971424	21.113.AR	01	17
15540624	31.114.AB	07	17	15972421	35.106.AQ	01	10
15540624	90.116.AC	02	8	15977921	90.150.BB	01	9
15540721	31.114.AB	01	4	15978124	35.106.AD	01	23
15540821	90.116.AC	01	2	15981024	31.114.AB	04	7
15540921	90.116.AC	02	2	15981024	31.114.AB	07	2
15541131	37.120.AA	03	22	15981121	31.114.AB	03	2
15541224	31.114.AB	07	17	15981134	21.113.AR	01	6
15642707	90.160.AX	01	4	15981234	21.113.AQ	01	18
15643001	55.512.BY	04	5	15981621	31.114.AB	03	3
15644401	55.512.AA	01	6	15981624	31.114.AB	07	2
15645501	55.100.BZ	03	8	15982334	21.113.AQ	01	18
15646001	55.510.BM	01	3	15984131	37.100.AA	01	2
15646901	90.160.BL	02	7	15984321	37.120.AF	01	3
15647001	90.160.BL	02	12	15984331	37.120.AV	05	13
15650101	55.512.BY	05	13	15984334	27.120.AF	04	16
15687201	55.404.BA	01	3	15984624	37.120.AA	01	16
15687201	55.510.AF	02	4	15984624	37.120.AA	03	17
15687201	55.512.BY	04	7	15985034	39.140.AL	02	2
15688375	55.525.AL	01	3	15985424	37.120.AA	01	1
15840534	21.113.AR	01	6	15985424	37.120.AA	03	17
15853121	33.202.AP	02	11	16042924	31.116.AL	01	25
15860131	21.113.AQ	02	20	16042934	31.114.AB	08	6
15860131	37.110.AC	02	5	16043021	55.100.BZ	02	37
15860134	21.113.AR	01	13	16043024	55.512.CS	01	3
15896211	10.202.AD	01	22	16043024	90.116.AC	03	12
15896211	10.220.AA	02	6	16043121	25.400.AL	02	18
15896211	21.134.AM	05	5	16043221	10.400.AK	01	2
15896211	55.100.BZ	03	7	16043221	27.120.AF	02	9
15896211	55.201.AU	01	13	16043221	33.110.AJ	01	25
15896211	55.201.AU	02	7	16043221	33.224.BC	03	3
15896211	55.404.AQ	01	12	16043221	33.224.BC	03A	3
15896211	55.404.BM	01	4	16043221	35.100.AZ	02	7
15896211	55.404.BS	02	4	16043221	55.302.AG	01	13
15896211	55.408.BE	01	5	16043221	55.302.AV	01	12
15896211	55.408.BE	02	16	16043221	55.302.AV	02	12
15896211	90.116.AC	03	17	16043221	90.102.AG	01	13
15896211	90.116.AC	04	2	16043221	90.116.AC	03	13
15896221	55.404.BS	02	8	16043221	90.150.BG	02	6
15896224	35.204.BL	05	13	16043224	23.314.AB	01	14
15896411	55.015.AA	02	4	16043224	25.102.AT	01	5
15896411	55.100.BZ	03	14	16043224	37.108.AD	03	5
15896411	55.510.AF	02	3	16043224	41.200.AO	05	3
15902601	50.100.AI	01	12	16043224	55.518.AT	01	9
15903804	50.104.AC	01	9	16043224	88.100.AH	01	4
15903804	55.512.BY	03	2	16043224	90.116.AC	03	9
15903904	90.160.AX	01	8	16043224	90.116.AC	04	3
15921801	41.101.AB	01A	5	16043224	90.160.BL	01	11
15957101	41.101.AB	01	17	16043231	23.314.AB	02	17
15970321	55.100.BZ	02	41	16043231	35.104.AA	01	2
15970421	21.105.AQ	03	19	16043321	35.100.AR	01	17
15970521	10.216.AI	04	14	16043321	35.100.AR	02	13
15970521	21.105.AQ	03	2	16043321	55.408.AG	01	5

ÍNDICE NUMÉRICO
NEMBER INDEX
ÍNDICE NUMÉRICO

INDICE NUMERICO
TEILNUMMER-VERZEICHNIS
INDEX NUMERIQUE

P.N.	Grupo	Página	Ítem	P.N.	Grupo	Página	Ítem
16043324	21.135.AQ	02	8	16102321	37.110.AM	03	22
16043324	21.135.AQ	03	17	16102321	37.110.AM	05	7
16043421	10.220.AA	01	5	16102324	21.160.AK	05	16
16043421	10.220.AA	02	9	16103614	31.114.AB	08	11
16043421	10.400.BE	02	18	16103621	37.110.AM	04	1
16043421	21.160.AK	02	6	16104111	41.101.AB	02	15
16043421	31.104.AA	01	6	16104111	55.302.AG	01	11
16043421	37.110.AM	04	5	16104111	90.118.CE	01	15
16043421	37.110.AM	05	11	16104414	21.140.AM	03	11
16043421	41.216.AN	01	6	16105021	31.114.AH	02	9
16043421	90.102.AG	04	10	16105021	37.120.AA	03	16
16043421	90.110.AH	01	4	16204430	21.155.AN	02	2
16043421	90.110.AH	02	4	16207524	35.204.BJ	01	31
16043421	90.118.CE	02	2	16208430	21.155.AN	01	4
16043424	10.254.AI	01	7	16214621	90.150.BB	01	18
16043424	33.224.AA	01	16	16218574	37.100.AA	02	20
16043424	35.204.BE	01	16	16220874	37.100.AA	02	13
16043424	35.204.BE	03	16	16220874	37.100.AA	03	7
16043424	35.204.BE	05	16	16288324	33.224.AA	03	19
16043424	90.151.AO	01	8	16323321	21.900.AA	01	9
16043521	21.140.AM	03	7	16324624	21.134.AM	03	2
16043524	21.134.AM	04	9	16326621	21.900.AA	01	6
16043621	25.400.AL	01	3	17038121	50.200.AA	01	14
16043621	55.404.AQ	01	6	1736316	55.050.AA	01	6
16043624	21.155.AA	01	2	1749211	55.050.AA	01	6
16043624	23.314.AB	08	3	20033750	31.114.AB	02	1
16043624	37.108.AD	03	8	20045200	21.155.AN	01	13
16043624	55.302.AG	01	1	20063390	21.140.AM	01	8
16043821	21.160.AK	02	8	20063390	21.140.AM	02	7
16043821	33.224.AQ	02	2	20063390	21.155.AA	08	12
16043821	55.302.AG	01	2	20063390	31.114.AB	03	7
16043821	90.118.CE	01	14	20063390	31.114.AH	02	21
16043824	90.116.AC	03	11	20063420	25.100.AD	03	2
16043834	35.204.BE	12	3	20063430	21.134.AM	02A	5
16043921	21.155.AA	02	6	20063430	33.202.AP	04	2
16043924	21.155.AA	01	17	20063460	21.155.AA	01	16
16044021	21.113.AI	01	7	20063460	21.155.AA	02	5
16044024	55.130.AA	03	4	20063460	21.155.AA	03	7
16044024	90.118.CE	01	4	20063460	35.204.BE	13	3
16044024	90.154.AA	03	14	20063470	33.202.AP	04	3
16044331	41.432.AC	02	10	20063500	21.105.AQ	03	1
16044331	55.404.BS	01	4	20063570	37.120.AA	03	7
16044421	25.400.AL	01	11	20063580	35.204.BE	14	4
16044421	25.400.AL	02	9	20419310	33.202.AP	04	7
16044521	55.100.BZ	01	33	20419320	25.102.AC	01	10
16044724	21.130.BC	01	7	20715580	21.155.AA	07	21
16044821	35.104.AA	01	13	20915780	21.900.AA	01	12
16046134	33.224.AH	01	5	20915780	23.314.AB	06	5
16046134	50.200.AA	01	6	20943310	31.114.AB	02	9
16046134	50.200.AA	02	6	20943310	31.114.AB	05	15
16050621	25.102.AT	01	7	20943310	31.114.AH	01	15
16050624	10.220.AA	02	5	20943310	31.114.AH	02	19
16050721	10.216.BA	02	15	20972850	31.114.AB	06	15
16100811	21.160.AK	02	9	20996680	27.106.AA	01	8
16100811	27.100.AB	02	6	217-428	21.130.BC	02	18
16100811	33.110.AJ	01	12	238-6014	41.101.AB	05	5
16100811	37.108.AD	03	10	24903470	25.102.AD	01	2
16100811	37.110.AM	02	1	24903470	25.102.AD	02	2
16100811	55.100.BZ	01	37	24903470	27.106.AC	01	1
16100811	55.302.AG	01	4	24903500	27.106.AC	01	7
16100811	55.510.AF	02	20	24903500	27.120.AF	04	17
16100811	90.154.AA	01	4	24903700	27.120.AF	04	15
16100811	90.154.AA	02	14	24903820	21.155.AA	07	12
16100811	90.154.AA	03	16	24903820	21.155.AA	12	2
16100814	21.160.AK	01	9	24903820	21.155.AA	19	2
16100821	35.204.BE	13	5	24903820	21.155.AA	22	2
16101711	55.512.BY	02	4	24903820	21.155.AA	24	17
16101711	90.151.AO	01	9	24905130	25.400.AL	02	1

ÍNDICE NUMÉRICO
NEMBER INDEX
ÍNDICE NUMÉRICO

INDICE NUMERICO
TEILNUMMER-VERZEICHNIS
INDEX NUMERIQUE

P.N.	Grupo	Página	Ítem	P.N.	Grupo	Página	Ítem
26794670	31.114.AB	05	6	384197	90.150.BB	01	3
26794670	31.114.AH	01	6	384197	90.150.BB	01	14
26794680	31.114.AB	06	6	395528	90.150.AJ	01	9
2679994	21.900.AA	01	5	412152	41.200.AO	02	14
26799940	27.100.AB	03	9	412430	55.408.BE	02	25
26799950	23.314.AB	03	11	418000360	55.100.BZ	02	9
26799960	23.314.AB	01	4	430357	41.200.AO	01	10
26799960	23.314.AB	02	4	43128	10.414.AC	02	5
26800160	21.155.AA	05	3	43128	21.160.AI	01	7
26800160	21.155.AA	18	3	43129	10.216.AI	02	10
26800160	21.155.AA	21	3	43130	90.100.AU	02	20
26800160	27.106.AA	01	1	43138	90.100.AU	02	2
26800160	27.106.AA	03	16	43138	90.102.AG	01	14
272470	21.113.AQ	01	19	43138	90.102.AG	04	14
272470	21.113.AR	02	3	43140	55.201.AE	01	15
27549R1	44.520.AB	05	2	431941	41.200.AO	01	11
278548	41.432.AC	03	18	43232	41.200.AO	02	10
280250	37.108.AD	03	25	43233	41.200.AO	02	11
28042480	25.108.AA	01	3	43235	90.118.CE	01	5
28042480	25.108.AA	03	3	43362	21.113.AR	02	12
281076	55.512.CS	02	10	43362	27.100.AB	01	7
2821041	55.050.AA	01	3	43362	33.224.AA	01	8
2821091	55.050.AA	01	3	43362	41.200.AO	01	19
2854701	55.201.AU	01	14	43362	50.200.BY	01	7
2854701	55.201.AU	02	8	43362	55.518.AH	01	1
2854837	55.201.AU	01	11	43362	55.518.AT	01	3
2854837	55.201.AU	02	11	43653	25.100.AD	02	23
2856720	50.200.AA	02	7	437013	41.200.AO	02	8
2858061	55.301.AA	01	1	44011091	39.140.AL	02	4
28996360	31.114.AB	01	5	44011235	27.106.AC	01	15
28996390	21.155.AA	05	15	44012300	31.114.AH	02	7
28996390	21.155.AA	06	12	44013185	39.140.AL	01	2
28996390	21.155.AA	18	15	44015196	37.120.AA	04	7
28996390	21.155.AA	21	15	44015196	37.120.AO	01	11
300381	90.154.AA	03	13	44015196	37.120.AO	02	9
300388	41.200.AO	01	23	44015196	37.120.AV	03	3
300625	21.113.AR	02	6	44015841	35.204.BE	13	14
301615	21.130.AZ	01	8	44017710	37.120.AO	01	17
322358	55.408.BE	02	21	44017819	37.120.AO	01	17
3225317R1	90.120.AE	05	14	446940	90.120.AE	05	10
3225317R1	90.120.BB	05	14	446940	90.120.BB	05	10
336256	10.216.AI	04	13	44901192	37.100.AA	02	18
338413	41.200.AO	01	17	44995003	90.156.AB	01	26
338413	55.911.AA	01	3	44995004	90.154.AA	03	12
344263-1	55.512.CS	05	9	44995074	33.224.AA	01	22
345112A1	90.124.AC	05	14	4551295	55.512.CS	05	3
345765A1	90.120.AE	02	5	4551296	55.512.CS	05	3
345765A1	90.120.BB	02	5	4551297	55.512.CS	05	2
345774A1	90.120.AE	02	7	4551534	55.512.CS	05	5
345774A1	90.120.BB	02	7	455160500/10	55.512.CS	05	4
345774A1	90.124.AC	02	7	4551690	55.512.CS	05	7
345775A1	90.120.AE	02	13	4551747	55.512.CS	05	8
345775A1	90.120.BB	02	13	4662322	31.114.AB	02	13
345775A1	90.124.AC	02	13	47056253	35.222.BB	01	3
345780A1	90.120.AE	01	19	47056777	90.160.BL	04	19
345780A1	90.120.BB	01	19	47123020	21.135.AQ	02	14
345780A1	90.120.BB	02	12	47123096	37.120.AO	02	8
345780A1	90.124.AC	01	19	47123097	37.120.AO	02	7
345780A1	90.124.AC	02	12	47123183	35.204.BE	04	3
34S780A1	90.120.AE	02	12	47123781	35.106.AD	01	4
370024	21.134.AM	03	10	47123788	31.114.AB	04	17
371221	39.140.AF	02	6	47123788	31.114.AB	07	16
375067A1	90.120.AE	03	5	47124034	31.114.AI	04	1
375067A1	90.120.BB	03	5	47124034	33.202.AP	05	1
375067A1	90.124.AC	03	14	47124497	90.120.AE	01	9
381522	21.130.BC	02	16	47124497	90.120.AE	04	16
381522	55.301.AA	01	5	47124497	90.120.BB	01	9
382101	39.140.AF	01	3	47124497	90.120.BB	04	16

ÍNDICE NUMÉRICO
NEMBER INDEX
ÍNDICE NUMÉRICO

INDICE NUMERICO
TEILNUMMER-VERZEICHNIS
INDEX NUMERIQUE

P.N.	Grupo	Página	Ítem	P.N.	Grupo	Página	Ítem
47124506	90.120.AE	01	25	47129466	35.204.BE	07	12
47124506	90.120.BB	01	25	47129468	35.204.BE	07	13
47124506	90.124.AC	01	25	47129472	35.204.BE	07	2
47124879	90.120.AE	02	24	47129474	35.204.BE	02	13
47124879	90.120.BB	02	24	47129474	35.204.BE	04	13
47124879	90.124.AC	02	24	47129474	35.204.BE	06	13
47124905	90.120.AE	02	10	47129475	35.204.BE	02	12
47124905	90.120.BB	02	10	47129475	35.204.BE	04	12
47124905	90.124.AC	02	10	47129475	35.204.BE	06	12
47124957	90.120.AE	01	2	47129476	35.204.BE	06	3
47125425	37.108.AD	02	2	47130059	31.114.AB	04	28
47125529	37.110.AQ	01	3	47130060	31.114.AB	04	29
47125530	37.110.AQ	01	1	47130245	35.116.AH	01	13
47125571	37.120.AA	04	11	47130368	33.110.AV	01	12
47125579	37.120.AF	01	11	47130581	21.900.AA	01	11
47125823	35.100.BI	01	10	47130636	37.120.AV	02	1
47125891	21.155.AN	01	2	47130637	37.120.AV	02	1
47125899	31.114.AH	01	27	47130638	37.120.AV	02	2
47126212	21.155.AA	10	8	47130639	37.120.AV	02	4
47126212	21.155.AA	23	10	47130640	37.120.AV	01	10
47126213	21.155.AA	05	7	47130640	37.120.AV	02	3
47126213	21.155.AA	18	7	47130642	37.120.AO	01	14
47126213	21.155.AA	21	7	47130648	37.120.AV	01	9
47126419	31.114.AB	07	8	47130743	31.114.AB	05	2
47126655	35.100.AR	01	22	47130744	31.114.AH	01	2
47126659	35.100.AR	01	20	47130767	35.204.BE	08	8
47126924	35.204.BE	07	5	47130767	35.204.BE	09	19
47126925	35.204.BE	07	15	47130824	37.120.AA	01	3
47126929	35.204.BE	07	10	47131063	31.114.AH	01	22
47126930	35.204.BE	07	10	47131253	31.114.AB	07	1
47127006	35.204.BE	08	17	47131255	31.114.AB	05	1
47127006	35.204.BE	09	17	47131255	31.114.AH	01	1
47127165	41.216.AN	01	1	47131256	31.114.AB	06	1
47127222	41.216.AN	02	4	47131259	27.106.AC	01	9
47127226	33.110.AV	01	6	47131260	27.106.AC	01	4
47127313	33.110.AV	01	10	47131549	33.202.AP	01	1
47127369	39.140.AL	01	1	47131733	31.114.AB	05	8
47127719	33.110.AV	01	1	47131734	31.114.AB	06	8
47127749	21.113.AQ	02	15	47131734	31.114.AH	01	8
47127951	31.114.AB	04	16	47131825	31.114.AH	01	28
47127951	31.114.AB	07	15	47132002	55.201.AU	02	14
47128597	31.114.AB	04	19	47132124	31.114.AB	06	18
47128597	31.114.AB	07	19	47132225	35.204.BL	05	10
47128616	31.114.AB	04	11	47132374	21.113.AR	01	9
47128641	31.114.AB	07	7	47132449	55.408.BE	02	22
47129373	21.900.AA	01	4	47132449	55.408.CL	01	1
47129406	35.204.BE	11	9	47132628	90.116.BA	01	19
47129407	35.204.BE	11	9	47132631	90.116.BA	01	15
47129409	35.204.BE	11	11	47132633	90.116.BA	01	6
47129410	35.204.BE	11	8	47132634	90.116.BA	01	3
47129411	35.204.BE	11	7	47132780	21.155.AA	10	19
47129415	35.204.BE	11	5	47132780	21.155.AA	11	11
47129416	35.204.BE	11	9	47132780	21.155.AA	23	11
47129435	35.204.BE	10	4	47132780	21.155.AA	24	11
47129438	35.204.BE	07	7	47132782	21.155.AA	10	15
47129438	35.204.BE	08	6	47132782	21.155.AA	11	10
47129438	35.204.BE	09	6	47132782	21.155.AA	23	17
47129441	35.204.BE	10	2	47132782	21.155.AA	24	10
47129449	35.204.BE	07	8	47132786	21.155.AA	10	18
47129452	35.204.BE	08	11	47132786	21.155.AA	23	20
47129452	35.204.BE	09	11	47132789	31.114.AH	01	30
47129458	35.204.BE	08	13	47132789	55.020.AB	02	7
47129458	35.204.BE	09	13	47132827	21.155.AA	11	14
47129462	35.204.BE	08	7	47132827	21.155.AA	24	14
47129463	35.204.BE	08	5	47133069	31.114.AB	10	6
47129463	35.204.BE	09	5	47133069	31.114.AI	03	6
47129464	35.204.BE	07	6	47133069	31.114.AI	04	16
47129465	35.204.BE	07	9	47133069	33.202.AP	05	16

ÍNDICE NUMÉRICO
NEMBER INDEX
ÍNDICE NUMÉRICO

INDICE NUMERICO
TEILNUMMER-VERZEICHNIS
INDEX NUMERIQUE

P.N.	Grupo	Página	Ítem	P.N.	Grupo	Página	Ítem
47133105	35.100.AR	02	8	47379194	25.100.AD	02	3
47133106	35.100.AR	02	10	47379213	41.200.AO	02	6
47134073	21.113.AI	01	9	47379600	41.200.AO	01	5
47134073	37.110.AC	02	10	47379947	33.224.BC	03A	1
47134295	35.100.AR	01	11	47381130	44.511.AE	05	1
47134655	21.105.AQ	01	2	47382196	10.254.AI	01	4
47134668	37.120.AA	01	2	47382422	33.224.BC	04A	4
47134675	37.120.AF	01	14	47382658	33.224.BC	03A	5
47134818	23.314.AB	06	7	47383940	41.101.AB	01	1
47135285	21.134.AM	02A	14	47384755	50.200.AA	01	1
47135307	31.116.AL	01	13	47384758	50.200.AA	01	2
47135527	23.314.AB	06	14	47385396	55.404.BA	01	12
47135924	37.120.AO	02	6	47385400	55.404.BA	01	1
47135925	37.120.AO	02	2	47385964	21.105.AQ	01	18
47136259	55.020.AB	01	5	47387047	18.100.AF	02	2
47136517	33.202.AP	01	7	47387858	37.100.AA	03	6
47137008	33.224.AA	01	13	47388108	90.102.AG	02	4
47137676	25.100.AD	01	15	47388108	90.102.AG	03	4
47137676	55.047.AA	01	11	47388216	90.102.AG	02	1
47137701	25.100.AD	01	23	47388510	90.160.AX	01	7
47137701	55.047.AA	01	6	47389178	90.160.BL	01	1
47137885	21.900.AA	01	13	47389323	90.102.AG	02	6
47359591	90.108.AC	02	4	47389323	90.102.AG	03	6
47359592	50.200.BY	03	3	47389323	90.102.AG	04	1
47360133	55.680.AA	03	7	47389714	90.102.AG	03	1
47360956	50.200.BY	03	4	47389970	XSECXX	01	1
47361988	90.151.AE	02	1	47389972	XSECXX	01	1
47362215	21.109.AD	02	1	47389974	XSECXX	01	1
47362216	21.109.AD	02	10	47389976	XSECXX	01	1
47362219	21.109.AD	02	11	47392432	90.102.AG	04	7
47362918	21.109.AD	02	3	47392669	90.102.AG	01	12
47363217	21.105.AQ	03	16	47392669	90.102.AG	04	11
47363233	10.220.AA	03	1	47392682	90.102.AG	04	8
47363501	41.200.AO	01	4	47393676	90.110.AH	02	2
47364057	41.200.AO	01	7	47394956	55.051.AA	01	6
47364317	41.200.AO	01	1	47395513	33.202.AP	02	7
47364408	41.200.AO	01	2	47395516	33.224.AQ	02	10
47365208	90.160.AX	01	1	47395518	33.202.AP	02	14
47365423	90.160.AX	01	10	47395520	33.224.AQ	02	5
47370116	35.204.BE	15	11	47395529	33.224.AQ	02	12
47371635	55.512.BQ	01	1	47395529	35.204.BJ	01	35
47371666	90.110.AP	01	1	47396912	55.201.AU	02	10
47372235	55.510.AF	04	1	47396913	55.201.AU	02	1
47372375	41.200.AO	01	12	47396914	55.201.AU	02	15
47373163	41.200.AO	02	5	47397695	25.100.AD	01	4
47373650	10.001.AD	01	1	47397698	33.224.BC	04A	6
47373658	10.001.AD	01	2	47398513	23.314.AB	07	14
47373662	10.001.AD	01	3	47398554	23.314.AB	08	5
47373666	10.001.AD	01	5	47398577	21.130.AZ	01	14
47373715	90.160.AX	01	11	47398584	21.134.AM	04	14
47374635	10.202.AD	01	14	47398589	21.130.AZ	01	5
47374761	37.120.AA	01	5	47398590	21.130.AZ	01	6
47376477	90.156.AL	01	1	47399075	35.000.AA	01	4
47376479	33.224.AQ	03	6	47399191	21.130.AZ	01	4
47376484	33.224.AQ	03	12	47400401	10.220.AA	01	1
47378300	41.101.AB	05	10	47402290	41.200.AO	02	2
47378300	41.200.AO	03	4	47404212	37.100.AA	03	12
47378308	41.101.AB	05	6	47404542	90.108.AC	02	1
47378311	41.101.AB	05	2	47405749	25.102.AT	01	3
47378313	41.101.AB	05	1	47406282	90.160.AX	01	13
47378440	90.108.AC	05	8	47407028	55.911.AA	01	11
47378442	90.108.AC	05	8	47407779	55.911.AA	01	9
47378444	90.108.AC	05	8	47409216	18.100.AF	01	16
47378447	90.108.AC	05	8	47410168	55.911.AA	01	10
47378687	21.113.AQ	01	4	47410169	55.911.AA	01	12
47378725	41.200.AO	02	1	47410332	37.100.AA	03	11
47378856	90.160.AX	01	18	47410631	18.100.AF	01	1
47378946	41.200.AO	01	3	47415158	55.051.AA	01	7

ÍNDICE NUMÉRICO
NEMBER INDEX
ÍNDICE NUMÉRICO

INDICE NUMERICO
TEILNUMMER-VERZEICHNIS
INDEX NUMERIQUE

P.N.	Grupo	Página	Ítem	P.N.	Grupo	Página	Ítem
47415216	33.224.AQ	02	5	47458027	50.200.BY	01	8
47415493	55.512.AA	01	7	47458030	50.200.BY	01	5
47415564	90.160.AR	01	1	47463296	21.134.AM	04	18
47415938	55.510.AF	02	13	47463452	10.216.AI	03	6
47417015	55.510.BO	01	35	47464069	35.204.BE	15	1
47417015	90.108.AC	01	4	47464074	35.204.BE	15	1
47417016	55.510.BO	01	34	47464222	37.100.AA	03	3
47417016	90.108.AC	01	2	47464225	37.100.AA	03	4
47417018	55.510.AF	05	45	47464541	90.156.AB	01	14
47417018	90.108.AC	01	5	47468749	37.100.AA	02	4
47417020	55.510.AF	05	44	47468892	55.680.AA	04	1
47417020	90.108.AC	01	3	47468893	50.200.BY	02	3
47418310	21.155.AA	09	1	47469840	10.216.AI	03	1
47420763	10.001.AD	01	4	47469978	55.510.AF	01	1
47420764	10.001.AD	01	8	47470835	90.160.AX	01	12
47420765	10.001.AD	01	6	47474842	90.100.AU	02	3
47420767	10.001.AD	01	7	47475521	35.100.AZ	02	6
47421077	55.510.AF	01	12	47475527	25.102.AT	01	1
47425774	90.102.AG	04	4	47475527	35.100.AZ	02	13
47425894	90.108.AB	01	1	47476163	90.160.BL	01	22
47425898	90.108.AB	01	1	47477553	55.302.AV	02	10
47425945	90.108.AB	01	2	47478382	55.510.AF	03	1
47425952	90.108.AB	01	3	47479485	90.100.AU	02	1
47425955	90.108.AB	01	5	47481573	35.204.BL	06	12
47425959	90.108.AB	01	4	47481607	90.150.AC	01	1
47425962	90.108.AB	01	6	47483545	33.202.AP	02	13
47425963	90.108.AB	01	7	47486420	10.400.AK	01	6
47425965	90.108.AB	01	8	47486738	10.400.AP	01	1
47425971	90.108.AB	01	2	47486947	10.202.AD	01	13
47425972	90.108.AB	01	3	47487639	10.202.AD	01	7
47425974	90.108.AB	01	5	47490413	50.104.AQ	01	8
47425981	90.108.AB	01	4	47490413	50.200.CG	01	1
47425990	90.108.AB	01	6	47490413	50.200.CG	02	1
47425998	90.108.AB	01	7	47490415	55.050.AA	01	1
47426001	90.108.AB	01	8	47490589	33.224.BC	04A	2
47426128	33.224.AQ	02	1	47493624	10.400.AP	01	1
47426833	25.400.AL	01	6	47497515	35.204.BL	06	3
47427210	10.304.AP	01	2	47502878	21.130.BC	01	18
47429524	10.400.BE	03	1	47502879	21.130.BC	01	19
47431052	90.110.AP	01	15	47502892	10.310.AE	01	12
47431665	25.100.AV	01	11	47503568	10.310.AE	01	13
47432806	90.102.AG	01	11	47505191	37.108.AD	02	7
47432809	90.102.AG	01	7	47508530	10.216.BA	02	24
47432811	90.102.AG	01	1	47512261	55.510.AF	01	8
47432816	90.102.AG	01	8	47512661	10.400.AK	01	11
47433833	90.102.AG	01	7	47512662	10.400.AK	01	12
47433835	90.102.AG	01	4	47517984	10.310.AE	01	12
47435145	10.254.AI	01	4	47517994	10.310.AE	01	1
47435892	90.156.AB	01	22	47520546	10.216.AI	02	12
47436976	10.216.BA	02	25	47521557	41.101.AB	02	12
47438406	90.160.CK	01	1	47535246	25.100.AD	02	15
47439823	23.314.AB	08	2	47536269	25.100.AD	02	17
47442219	10.400.BE	03	3	47593390	XSECXX	01	2
47442947	90.150.BB	01	10	47606560	41.200.AO	01	29
47442950	90.150.BB	01	11	47606561	41.200.AO	01	27
47444867	90.116.AC	01	5	47606570	41.200.AO	01	30
47444867	90.116.BA	01	1	4892925	10.103.AH	01	4
47444870	90.116.AC	01	5	4893833	10.216.BA	01	8
47444870	90.116.BA	01	1	4894019	10.216.BA	02	10
47446235	50.200.BY	01	23	4894095	10.216.BA	01	13
47448690	55.408.BE	02	14	4894641	10.103.AH	01	3
47448751	41.101.AB	05	11	4895166	33.224.AL	02	7
47449754	90.160.CK	01	1	4895227	50.200.AA	01	4
47453920	90.100.AU	02	7	4895227	50.200.AA	02	4
47456067	10.414.AC	02	3	4895316	55.014.AF	01	1
47457320	90.116.BA	01	5	4895353	10.103.AH	01	2
47457346	90.116.BA	01	18	4899091	33.224.AH	01	4
47457358	90.116.BA	01	14	4899093	33.224.AL	02	8

ÍNDICE NUMÉRICO
NEMBER INDEX
ÍNDICE NUMÉRICO

INDICE NUMERICO
TEILNUMMER-VERZEICHNIS
INDEX NUMERIQUE

P.N.	Grupo	Página	Ítem	P.N.	Grupo	Página	Ítem
4899093	50.200.AA	02	8	4999070	25.102.AC	02	7
4899373	50.200.AA	01	9	4999071	25.102.AC	01	13
4899373	50.200.AA	02	9	4999071	25.102.AC	02	7
4899402	33.224.AL	02	5	4999072	25.102.AC	01	13
4899402	50.200.AA	01	12	4999072	25.102.AC	02	7
4899843	50.200.AA	01	15	4999073	25.102.AC	01	13
4899921	55.014.AF	01	2	4999073	25.102.AC	02	7
4952761	37.110.AM	02	5	4999311	35.204.BE	13	17
4958830	35.100.BI	01	8	5000184	37.110.AM	03	16
4960158	88.100.AG	01	12	5089603	90.118.BM	02	1
4966135	25.102.AU	01	15	5089749	90.118.BM	02	2
4966243	25.102.AU	01	11	5100516	25.100.AD	01	19
4966244	25.100.AD	02	21	5100516	44.511.AE	01	7
4966244	25.102.AU	01	2	5100516	44.511.AE	02	7
4966244	25.102.AU	02	5	5100516	44.511.AE	02	7
4966530	25.102.AU	01	5	5100516	44.511.AE	03	3
4973361	35.204.BE	12	9	5100516	44.511.AE	05	3
4977442	23.314.AB	03	10	510120	21.155.AA	06	29
4983677	31.114.AH	02	11	5101337	33.110.AV	02	13
4985062	21.113.AQ	02	2	5101692	25.108.AA	01	9
4985062	21.113.AR	01	14	5102130	25.108.AA	01	17
4985063	25.100.AD	01	18	5102132	25.108.AA	01	8
4986355	25.108.AA	01	15	5102442	27.106.AA	11	1
4991652	25.102.AD	02	7	5102443	27.106.AA	11	1
4991658	25.102.AD	01	3	5102444	27.106.AA	11	1
4991658	25.102.AD	02	3	5102445	27.106.AA	11	1
4991695	25.102.AD	01	4	5102446	27.106.AA	11	1
4991695	25.102.AD	02	4	5102447	27.106.AA	11	1
4994066	23.314.AB	07	13	5102448	27.106.AA	11	1
4994067	23.314.AB	07	13	5102449	27.106.AA	11	1
4994068	23.314.AB	07	13	5102450	27.106.AA	11	1
4994069	23.314.AB	07	13	5102451	27.106.AA	11	1
4994070	23.314.AB	07	13	5102452	27.106.AA	11	1
4994071	23.314.AB	07	13	5102637	37.120.AA	01	9
4994072	23.314.AB	07	13	5102637	37.120.AA	02	5
4994073	23.314.AB	07	13	5102637	37.120.AA	03	14
4994075	25.400.AL	02	4	5102702	10.400.BE	02	6
4994076	23.314.AB	06	11	5103230	27.100.AB	03	6
4994076	23.314.AB	07	3	5103230	35.104.AA	03	3
4994342	21.140.AM	01	9	5103862	37.120.AV	05	3
4994342	21.140.AM	02	8	5104085	25.100.AD	01	3
4994342	21.155.AA	08	11	5104907	37.110.AM	01	3
4994342	21.155.AA	09	7	5105895	31.114.AH	02	8
4994342	31.114.AB	03	5	5105948	25.108.AA	01	5
4994342	31.114.AH	02	22	5106843	21.130.BC	01	12
4994472	31.114.AH	02	13	5107725	21.155.AA	05	5
4995141	31.114.AH	02	16	5107725	21.155.AA	06	23
4997235	25.102.AD	01	5	5107725	21.155.AA	18	5
4997235	25.102.AD	02	5	5107725	21.155.AA	21	5
4997236	25.102.AD	01	5	5109160	37.110.AM	04	16
4997236	25.102.AD	02	5	5109160	37.120.AA	03	3
4998022	25.108.AA	01	7	5109169	37.120.AA	03	23
4999009	21.160.AK	05	15	5109172	37.120.AA	03	11
4999063	25.102.AC	01	13	5109174	37.120.AA	03	24
4999063	25.102.AC	02	7	5109282	23.314.AB	06	9
4999064	25.102.AC	01	13	5109282	23.314.AB	07	2
4999064	25.102.AC	02	7	5109282	25.102.AC	01	8
4999065	25.102.AC	01	13	5109282	25.102.AC	02	8
4999065	25.102.AC	02	7	5109282	25.400.AL	02	3
4999066	25.102.AC	01	13	5109309	25.102.AC	01	7
4999066	25.102.AC	02	7	5109311	25.108.AA	01	4
4999067	25.102.AC	01	13	5109311	25.108.AA	03	4
4999067	25.102.AC	02	7	5110200	21.113.AQ	02	4
4999068	25.102.AC	01	13	5110200	21.113.AR	01	10
4999068	25.102.AC	02	7	5110423	25.102.AU	01	8
4999069	25.102.AC	01	13	5110423	25.102.AU	02	8
4999069	25.102.AC	02	7	5110608	10.216.BA	02	4
4999070	25.102.AC	01	13	5110608	10.400.AK	01	13

ÍNDICE NUMÉRICO
NEMBER INDEX
ÍNDICE NUMÉRICO

INDICE NUMERICO
TEILNUMMER-VERZEICHNIS
INDEX NUMERIQUE

P.N.	Grupo	Página	Ítem	P.N.	Grupo	Página	Ítem
5110722	37.108.AD	03	3	5122821	21.155.AA	20	4
5111028	37.110.AM	02	13	5122844	21.155.AA	04	3
5111028	37.110.AM	03	14	5122844	21.155.AA	17	3
5111028	37.110.AM	05	6	5122844	21.155.AA	20	3
5111271	27.106.AA	04	7	5122846	21.155.AA	03	3
5111415	25.102.AC	01	6	5122898	37.110.AQ	01	6
5111573	41.216.AN	01	3	5122898	37.110.AQ	02	8
5111576	41.216.AN	01	9	5122985	31.114.AB	05	19
5111953	23.314.AB	06	18	5122985	31.114.AH	01	19
511212	23.314.AB	03	15	5123114	31.114.AB	02	10
5112290	31.114.AH	02	31	5123114	31.114.AH	02	20
5112588	41.432.AC	01	3	5123651	25.108.AA	01	13
5112606	35.100.BI	01	11	5123651	25.108.AA	03	1
5112606	37.120.AV	05	9	5124475	23.314.AB	04	1
5113008	35.204.BE	01	12	5124476	23.314.AB	04	1
5113008	35.204.BE	03	12	5124477	23.314.AB	04	1
5113008	35.204.BE	05	12	5124478	23.314.AB	04	1
5113008	37.110.AM	04	8	5124479	23.314.AB	04	1
5116059	37.120.AA	04	4	5124480	23.314.AB	04	1
5116060	37.120.AA	04	4	5124481	23.314.AB	04	1
5116060	37.120.AO	01	9	5124482	23.314.AB	04	1
5116063	37.120.AO	01	18	5124483	23.314.AB	04	1
5116251	37.110.AM	04	12	5124484	23.314.AB	04	1
5116251	37.120.AA	03	6	5124485	23.314.AB	04	1
5116733	27.120.AF	04	7	5124486	23.314.AB	04	1
5117138	37.110.AM	05	3	5124487	23.314.AB	04	1
5117143	37.110.AM	03	9	5124488	23.314.AB	04	1
5117161	37.110.AM	04	15	5124489	23.314.AB	04	1
5117204	37.110.AM	02	4	5124490	23.314.AB	04	1
5117726	35.204.BE	12	6	5124491	23.314.AB	04	1
5117729	35.204.BE	12	18	5124492	23.314.AB	04	1
5117734	35.204.BE	12	19	5124493	23.314.AB	04	1
5118722	23.314.AB	07	13	5124494	23.314.AB	04	1
5118723	23.314.AB	07	13	5124495	23.314.AB	04	1
5118724	23.314.AB	07	13	5124496	23.314.AB	04	1
5118725	23.314.AB	07	13	5124497	23.314.AB	04	1
5118726	23.314.AB	07	13	5124498	23.314.AB	04	1
5118991	25.100.AD	02	13	5124499	23.314.AB	04	1
5119147	25.102.AC	01	9	5125566	27.106.AA	02	5
5119660	25.100.AD	01	11	5125861	37.120.AF	01	9
5120207	21.134.AM	01	5	5125897	23.314.AB	02	2
5120532	25.100.AD	01	5	5125897	25.400.AL	02	15
5120532	41.216.AN	01	10	5125898	23.314.AB	02	1
5120761	25.102.AE	01	14	5125898	25.400.AL	02	14
5120761	33.202.AK	02	1	5126031	21.160.AK	03	3
5120771	35.204.BE	14	10	5126228	37.120.AA	02	3
5120772	35.204.BE	14	11	5126228	37.120.AA	03	15
5121417	88.100.AG	01	5	5127536	37.108.AD	03	12
5121418	88.100.AG	01	6	5128251	31.116.AL	01	23
5121419	88.100.AG	01	7	5128637	37.108.AD	02	10
5121420	88.100.AG	01	8	5128638	37.108.AD	02	3
5121421	88.100.AG	01	9	5129246	21.160.AK	02	2
5121422	88.100.AG	01	4	5129392	37.110.AM	05	2
5121423	88.100.AG	01	3	5129513	31.114.AB	02	6
5121426	88.100.AG	01	10	5129513	31.114.AH	02	25
5121428	88.100.AG	01	1	5129634	21.155.AA	13	1
5121429	88.100.AG	01	2	5129635	21.155.AA	13	1
5121440	88.100.AG	01	11	5129636	21.155.AA	13	1
5121644	27.120.AF	04	10	5129637	21.155.AA	13	1
5121690	25.102.AC	01	13	5129638	21.155.AA	13	1
5121690	25.102.AC	02	7	5129639	21.155.AA	13	1
5121691	25.102.AC	01	13	5129640	21.155.AA	13	1
5121691	25.102.AC	02	7	5129641	21.155.AA	13	1
5121786	37.108.AD	02	4	5129642	21.155.AA	13	1
5121907	25.100.AD	01	10	5129643	21.155.AA	13	1
5122497	37.110.AM	04	9	5129644	21.155.AA	13	1
5122821	21.155.AA	04	4	5129645	21.155.AA	13	1
5122821	21.155.AA	17	4	5129646	21.155.AA	13	1

ÍNDICE NUMÉRICO
NEMBER INDEX
ÍNDICE NUMÉRICO

INDICE NUMERICO
TEILNUMMER-VERZEICHNIS
INDEX NUMERIQUE

P.N.	Grupo	Página	Ítem	P.N.	Grupo	Página	Ítem
5129647	21.155.AA	13	1	5136130	27.120.AF	04	5
5129648	21.155.AA	13	1	5136131	27.120.AF	04	6
5130779	37.120.AO	01	16	5136132	27.120.AF	04	1
5131232	21.155.AA	03	5	5136355	37.110.AM	04	13
5131232	21.155.AA	04	14	5136356	37.110.AM	04	10
5131232	21.155.AA	04A	4	5136567	35.100.BI	01	4
5131232	21.155.AA	06	7	5137114	25.100.AD	01	7
5131232	21.155.AA	17	14	5137115	25.100.AD	01	7
5131232	21.155.AA	20	14	5137116	25.100.AD	01	7
5131232	21.155.AA	23	15	5137117	25.100.AD	01	7
5131746	37.120.AA	02	8	5137118	25.100.AD	01	7
5131746	37.120.AA	03	19	5137198	35.204.BE	13	8
5132136	35.204.BE	13	6	5138267	25.102.AD	01	5
5132136	55.130.AA	02	20	5138267	25.102.AD	02	5
5132146	37.120.AV	03	2	5138330	37.110.AM	02	20
5132285	21.160.AK	04	8	5138418	21.155.AA	05	4
5132286	21.160.AK	04	7	5138418	21.155.AA	07	2
5133629	21.130.BC	02	11	5138418	21.155.AA	10	4
5133737	25.100.AD	01	13	5138418	21.155.AA	18	4
5134083	25.102.AE	01	3	5138418	21.155.AA	21	4
5134093	25.102.AE	01	12	5138418	21.155.AA	23	6
5134095	25.102.AE	01	2	5138419	21.155.AA	05	1
5134099	25.102.AE	01	8	5138419	21.155.AA	06	19
5134174	25.102.AE	01	10	5138419	21.155.AA	18	1
5134175	25.102.AE	01	11	5138419	21.155.AA	21	1
5134791	37.120.AA	03	1	5138419	31.114.AB	01	9
5134792	21.155.AA	05	10	5138419	31.114.AB	04	24
5134792	21.155.AA	18	10	5138419	31.114.AB	07	4
5134792	21.155.AA	21	10	5138520	27.106.AA	05	1
5134799	21.155.AA	13	1	5138520	27.106.AA	07	1
5134800	21.155.AA	13	1	5138521	27.106.AA	05	1
5134801	21.155.AA	13	1	5138522	27.106.AA	05	1
5134802	21.155.AA	13	1	5138523	27.106.AA	05	1
5134803	21.155.AA	13	1	5138524	27.106.AA	05	1
5134804	21.155.AA	13	1	5138525	27.106.AA	05	1
5135019	25.102.AC	04	1	5138526	27.106.AA	05	1
5135020	25.102.AC	04	1	5138527	27.106.AA	05	1
5135021	25.102.AC	04	1	5138528	27.106.AA	05	1
5135022	25.102.AC	04	1	5138529	27.106.AA	05	1
5135023	25.102.AC	04	1	5138530	27.106.AA	05	1
5135024	25.102.AC	04	1	5138531	27.106.AA	05	1
5135025	25.102.AC	04	1	5138532	27.106.AA	05	1
5135026	25.102.AC	04	1	5138533	27.106.AA	05	1
5135027	25.102.AC	04	1	5138534	27.106.AA	05	1
5135028	25.102.AC	04	1	5138535	27.106.AA	05	1
5135029	25.102.AC	04	1	5138536	27.106.AA	05	1
5135030	25.102.AU	01	16	5138537	27.106.AA	05	1
5135032	25.102.AE	01	7	5138538	27.106.AA	05	1
5135398	27.106.AC	01	15	5138539	27.106.AA	06	1
5135400	27.106.AC	01	15	5138540	27.106.AA	06	1
5135401	27.106.AC	01	15	5138541	27.106.AA	06	1
5135402	27.106.AC	01	15	5138542	27.106.AA	06	1
5135403	27.106.AC	01	15	5138543	27.106.AA	06	1
5135404	27.106.AC	01	15	5138544	27.106.AA	06	1
5135405	27.106.AC	01	15	5138545	27.106.AA	06	1
5135735	21.134.AM	03	14	5138546	27.106.AA	06	1
5135738	21.155.AA	01	4	5138547	27.106.AA	07	1
5135738	21.155.AA	10	21	5138548	27.106.AA	07	1
5135738	35.204.BE	12	5	5138549	27.106.AA	07	1
5135738	35.204.BE	13	11	5138550	27.106.AA	07	1
5135738	35.204.BE	14	14	5138551	27.106.AA	07	1
5135739	35.204.BE	12	13	5138552	27.106.AA	07	1
5136113	55.510.AF	03	46	5138553	27.106.AA	07	1
5136115	25.102.AU	01	4	5138554	27.106.AA	07	1
5136115	25.102.AU	02	4	5138555	27.106.AA	07	1
5136116	25.102.AU	01	3	5138556	27.106.AA	07	1
5136116	25.102.AU	02	3	5138557	27.106.AA	07	1
5136128	27.120.AF	04	4	5138558	27.106.AA	07	1

ÍNDICE NUMÉRICO
NEMBER INDEX
ÍNDICE NUMÉRICO

INDICE NUMERICO
TEILNUMMER-VERZEICHNIS
INDEX NUMERIQUE

P.N.	Grupo	Página	Ítem	P.N.	Grupo	Página	Ítem
5138560	27.106.AA	07	1	5143130	31.114.AB	05	12
5138561	27.106.AA	07	1	5143130	31.114.AH	01	20
5138562	27.106.AA	07	1	5143339	21.155.AA	08	6
5138563	27.106.AA	07	1	5143583	23.314.AB	06	12
5138564	27.106.AA	07	1	5143584	23.314.AB	06	12
5138565	27.106.AA	07	1	5143585	23.314.AB	06	12
5138566	27.106.AA	08	1	5143586	23.314.AB	06	12
5138567	27.106.AA	08	1	5143587	23.314.AB	06	12
5138568	27.106.AA	08	1	5143588	23.314.AB	06	12
5138569	27.106.AA	08	1	5143589	23.314.AB	06	12
5138570	27.106.AA	08	1	5143590	23.314.AB	06	12
5138571	27.106.AA	08	1	5143591	23.314.AB	06	12
5138572	27.106.AA	08	1	5143592	23.314.AB	06	12
5138573	27.106.AA	08	1	5143593	23.314.AB	06	12
5138660	31.114.AB	05	15	5143594	23.314.AB	06	12
5138660	31.114.AH	01	15	5143595	23.314.AB	06	12
5138727	27.106.AA	04	4	5143634	37.110.AM	03	17
5138803	27.106.AC	01	15	5143721	31.114.AI	02	13
5138804	27.106.AC	01	15	5143775	21.155.AA	03	9
5138805	27.106.AC	01	15	5143775	21.155.AA	04	11
5138952	31.114.AB	09	4	5143775	21.155.AA	04A	11
5138952	31.114.AI	01	4	5143775	21.155.AA	17	11
5138952	31.114.AI	02	2	5143775	21.155.AA	20	11
5138955	21.155.AA	10	13	5143775	31.114.AB	09	8
5138955	21.155.AA	11	7	5143775	31.114.AI	01	8
5138955	21.155.AA	24	8	5143775	31.114.AI	02	5
5139456	23.314.AB	05	1	5143806	27.100.AB	03	17
5139462	23.314.AB	01	11	5144119	37.108.AD	03	23
5139462	23.314.AB	02	11	5144563	23.314.AB	05	1
5139492	21.155.AA	06	14	5144564	23.314.AB	05	1
5139597	27.106.AC	01	5	5144565	23.314.AB	05	1
5139651	27.106.AC	02	6	5144566	23.314.AB	05	1
5140120	25.102.AE	01	13	5144567	23.314.AB	05	1
5140121	25.102.AE	01	18	5144568	23.314.AB	05	1
5140170	25.100.AD	02	20	5144582	25.102.AE	01	9
5140589	25.100.AV	02	10	5144584	23.314.AB	03	8
5140619	35.120.AA	01	7	5144692	33.110.AV	02	4
5140619	37.120.AA	04	17	5144801	25.102.AD	01	5
5140889	25.100.AV	02	3	5144801	25.102.AD	02	5
5140890	25.100.AV	02	2	5144802	25.102.AD	01	5
5141235	31.114.AB	02	3	5144802	25.102.AD	02	5
5141235	31.114.AH	02	18	5144915	21.155.AA	06	2
5141691	25.108.AA	01	16	5144962	21.155.AA	05	2
5141692	25.100.AD	01	8	5144962	21.155.AA	06	28
5141692	25.100.AD	01	14	5144962	21.155.AA	18	2
5141714	25.102.AC	01	2	5144962	21.155.AA	21	2
5141750	25.102.AE	01	1	5145129	27.106.AA	04	6
5142178	21.155.AA	05	11	5145574	21.113.AQ	01	20
5142178	21.155.AA	18	11	5145798	31.114.AB	06	11
5142178	21.155.AA	21	11	5145798	31.114.AH	02	4
5142200	21.155.AA	15	1	5145826	31.114.AH	02	5
5142201	21.155.AA	15	1	5146001	33.110.AV	02	17
5142202	21.155.AA	15	1	5146036	33.110.AV	02	1
5142203	21.155.AA	15	1	5146091	33.110.AV	02	6
5142204	21.155.AA	15	1	5146255	25.102.AC	01	1
5142205	21.155.AA	15	1	5146353	35.100.BI	01	9
5142206	21.155.AA	15	1	5146363	35.100.BI	01	1
5142207	21.155.AA	15	1	5146365	35.100.BI	01	2
5142208	21.155.AA	15	1	5146366	37.110.AQ	02	13
5142209	21.155.AA	15	1	5146367	37.110.AQ	01	7
5142210	21.155.AA	15	1	5146367	37.110.AQ	02	10
5142211	21.155.AA	15	1	5146379	37.110.AM	04	2
5142212	21.155.AA	15	1	5146389	37.120.AA	03	9
5142898	21.160.AK	02	1	5146401	35.100.BI	01	12
5143043	21.160.AK	02	16	5146468	55.020.AB	02	8
5143109	25.102.AC	01	3	5146472	21.160.AK	04	2
5143109	25.102.AC	02	2	5146473	21.160.AK	04	3
5143112	25.102.AC	01	4	5146474	21.160.AK	04	9

ÍNDICE NUMÉRICO
NEMBER INDEX
ÍNDICE NUMÉRICO

INDICE NUMERICO
TEILNUMMER-VERZEICHNIS
INDEX NUMERIQUE

P.N.	Grupo	Página	Ítem	P.N.	Grupo	Página	Ítem
5146477	21.160.AK	04	4	5149239	27.106.AA	03	9
5146478	21.160.AK	04	5	5149375	27.106.AA	03	11
5146554	37.110.AM	05	4	5149476	21.155.AA	07	15
5146570	37.120.AA	03	8	5149524	27.106.AA	03	6
5147930	21.155.AA	07	18	5149551	25.102.AD	01	6
5147930	21.155.AA	12	7	5149551	25.102.AD	02	6
5147930	21.155.AA	19	7	5149882	21.140.AM	01	12
5147930	21.155.AA	22	7	5149882	21.140.AM	02	5
5147930	21.155.AA	24	1	5149882	21.155.AA	08	13
5147930	27.106.AA	04	3	5149933	21.155.AA	05	21
5147930	31.114.AB	06	16	5149933	21.155.AA	18	21
5148103	23.314.AB	02	8	5149933	21.155.AA	21	21
5148131	55.512.AD	01	3	5150136	37.110.AM	03	11
5148132	55.512.AD	01	2	5150137	37.110.AM	04	4
5148133	55.512.AD	01	1	5150138	37.110.AM	02	18
5148321	21.160.AK	01	14	5150139	37.110.AM	01	1
5148321	21.160.AK	02	14	5150141	37.110.AM	05	1
5148453	33.110.AV	02	2	5150143	37.110.AM	05	9
5148457	23.314.AB	02	14	5150145	37.110.AM	02	15
5148467	25.102.AE	01	19	5150163	37.110.AM	02	10
5148468	25.102.AE	01	20	5150443	37.120.AA	03	18
5148528	25.100.AV	02	1	5150729	27.106.AC	01	10
5148529	25.400.AL	01	4	5150752	35.204.BE	12	14
5148557	27.106.AA	09	1	5150759	35.204.BE	12	15
5148558	27.106.AA	09	1	5150765	35.204.BE	12	7
5148559	27.106.AA	09	1	5150766	35.204.BE	12	11
5148560	27.106.AA	09	1	5150868	31.114.AI	02	3
5148561	27.106.AA	09	1	5150900	21.155.AA	12	8
5148562	27.106.AA	09	1	5150900	21.155.AA	19	8
5148563	27.106.AA	09	1	5150900	21.155.AA	22	8
5148564	27.106.AA	09	1	5150900	21.155.AA	24	19
5148565	27.106.AA	09	1	5151267	31.114.AB	01	10
5148566	27.106.AA	09	1	5151343	21.155.AA	06	13
5148567	27.106.AA	09	1	5151388	31.114.AB	02	8
5148568	27.106.AA	09	1	5151417	31.114.AB	03	8
5148569	27.106.AA	09	1	5151426	31.114.AB	03	6
5148570	27.106.AA	09	1	5151426	31.114.AH	02	23
5148571	27.106.AA	09	1	5151437	31.114.AB	02	5
5148572	27.106.AA	09	1	5151456	31.114.AB	01	6
5148573	27.106.AA	09	1	5151457	31.114.AB	01	8
5148574	27.106.AA	09	1	5151460	31.114.AB	01	11
5148575	27.106.AA	10	1	5151460	31.114.AB	04	4
5148576	27.106.AA	10	1	5151460	31.114.AB	07	6
5148577	27.106.AA	10	1	5151482	31.114.AH	02	15
5148578	27.106.AA	10	1	5151488	31.114.AB	02	7
5148579	27.106.AA	10	1	5151488	31.114.AH	02	26
5148580	27.106.AA	10	1	5152004	37.100.AA	02	26
5148581	27.106.AA	10	1	5152019	23.314.AB	02	15
5148582	27.106.AA	10	1	5152078	27.100.AB	03	8
5148583	27.106.AA	10	1	5152097	27.100.AB	01	5
5148584	27.106.AA	10	1	5152097	27.100.AB	02	4
5148585	27.106.AA	10	1	5152098	27.100.AB	01	5
5148586	27.106.AA	10	1	5152098	27.100.AB	02	4
5148587	27.106.AA	10	1	5152099	27.100.AB	01	5
5148588	27.106.AA	10	1	5152099	27.100.AB	02	4
5148589	27.106.AA	10	1	515-2163	35.204.BJ	01	20
5148590	27.106.AA	10	1	5152331	33.110.AV	02	8
5148591	27.106.AA	10	1	5152350	33.202.AK	02	3
5148592	27.106.AA	10	1	5152383	33.202.AK	01	8
5148593	27.106.AA	10	1	5152383	33.202.AP	02	5
5148745	35.104.AA	01	10	5152460	37.110.AM	01	5
5148884	37.110.AM	03	15	5152539	21.140.AM	01	3
5148906	10.220.AA	02	3	5152541	35.204.BE	14	15
5149115	31.114.AB	06	13	5152665	31.114.AI	02	4
5149115	31.114.AH	01	13	5152667	31.114.AI	02	8
5149127	21.155.AA	07	3	5152675	31.114.AI	02	10
5149239	21.155.AA	07	8	5152676	21.160.AK	03	10
5149239	27.106.AA	02	9	5152677	21.155.AA	09	10

ÍNDICE NUMÉRICO
NEMBER INDEX
ÍNDICE NUMÉRICO

INDICE NUMERICO
TEILNUMMER-VERZEICHNIS
INDEX NUMERIQUE

P.N.	Grupo	Página	Ítem	P.N.	Grupo	Página	Ítem
5152681	31.114.AI	02	17	5156715	23.314.AB	05	1
5152686	21.155.AN	02	10	5156716	23.314.AB	05	1
5152826	21.155.AA	09	9	5156729	31.114.AB	02	12
5152826	21.160.AK	01	5	5156857	23.314.AB	05	1
5152826	21.160.AK	02	15	5156858	23.314.AB	05	1
5152826	21.160.AK	03	9	5156859	23.314.AB	05	1
5153102	27.100.AB	03	2	5156860	23.314.AB	05	1
5153108	21.140.AM	02	2	5156861	23.314.AB	05	1
5153109	21.113.AQ	01	2	5156862	23.314.AB	05	1
5153140	27.120.AF	01	5	5156863	23.314.AB	05	1
5153140	37.110.AQ	01	2	5156993	21.105.AQ	03	9
5153140	37.110.AQ	02	4	5157120	33.202.AP	04	6
5153180	33.224.AA	01	7	5157158	31.114.AB	03	1
5153261	37.120.AV	05	4	5157557	21.105.AQ	03	8
5153265	37.120.AV	05	2	5157557	33.224.AQ	03	15
5153270	10.216.BA	02	11	5157873	35.100.BG	01	5
5153319	35.104.AA	01	8	5157950	31.114.AB	02	11
5153329	23.314.AB	03	16	5158120	33.110.AV	02	3
5153331	23.314.AB	03	6	5158123	33.110.AV	02	5
5153332	23.314.AB	03	1	5158418	21.134.AM	02A	16
5153475	21.155.AA	08	1	5158418	33.202.AP	03	12
5153484	21.160.AK	04	1	5158799	21.105.AQ	03	6
5153507	21.160.AK	04	6	5158804	21.105.AQ	03	7
5153564	21.155.AA	07	23	5158805	21.134.AM	05	6
5154136	37.120.AA	03	5	5158810	21.134.AM	02A	21
5154225	37.110.AQ	02	12	5158810	27.106.AC	02	8
5154307	31.114.AB	01	12	5158810	33.202.AP	03	14
5154307	31.114.AB	04	6	5158919	31.114.AI	02	14
5154307	31.114.AB	07	13	5158936	21.155.AA	07	6
5154308	31.114.AB	01	13	5158943	37.110.AM	02	17
5154308	31.114.AB	04	5	5159011	31.114.AB	03	4
5154308	31.114.AB	07	3	5159011	31.114.AH	02	24
5154687	35.104.AA	03	5	5159165	35.104.AA	02	8
5154713	25.102.AE	01	21	5159183	21.105.AQ	03	10
5154843	37.120.AA	02	6	5159184	21.105.AQ	03	17
5154843	37.120.AA	03	21	5159185	21.105.AQ	03	15
5154967	21.134.AM	02A	26	5159185	21.134.AM	01	10
5155028	27.100.AB	01	6	5159711	27.106.AA	08	1
5155028	27.100.AB	02	5	5159712	27.106.AA	08	1
5155184	27.100.AB	03	1	5159713	27.106.AA	08	1
5155332	31.114.AH	01	24	5159714	27.106.AA	06	1
5155332	31.114.AH	02	29	5159715	27.106.AA	06	1
5155452	35.104.AA	03	8	5159716	27.106.AA	06	1
5155548	18.100.AF	01	2	5160345	27.106.AA	01	4
5155548	18.100.AF	02	3	5160347	27.106.AA	01	7
5155548	33.224.AA	01	3	5160382	27.106.AA	01	10
5155643	33.202.AP	03	5	5160404	27.106.AA	01	3
5155682	33.202.AK	01	7	5160408	23.314.AB	03	7
5155804	33.202.AP	02	12	5161051	37.120.AA	02	7
5155805	33.202.AP	02	10	5161051	37.120.AA	03	20
5155826	35.204.BE	13	2	5161787	35.120.AA	01	4
5155828	35.204.BE	13	16	5161787	37.120.AA	04	9
5155830	35.204.BE	13	18	5161789	35.120.AA	01	6
5155831	35.204.BE	13	19	5161789	37.120.AA	04	10
5155832	35.204.BE	14	9	5162233	21.155.AA	05	9
5155834	35.204.BE	12	17	5162233	21.155.AA	18	9
5155844	35.204.BE	14	12	5162233	21.155.AA	21	9
5155902	18.100.AF	02	8	5162246	21.155.AA	05	6
5156289	35.204.BE	14	5	5162246	21.155.AA	18	6
5156290	35.204.BE	14	3	5162246	21.155.AA	21	6
5156380	21.134.AM	05	4	5162248	21.155.AA	06	3
515-6380	35.104.AA	03	14	5162251	31.114.AB	09	16
5156381	21.134.AM	05	7	5162251	31.114.AI	01	16
515-6381	35.104.AA	03	13	5162251	31.114.AI	02	16
5156388	33.202.AP	03	3	5162252	21.155.AA	10	17
5156465	35.204.BE	13	9	5162252	21.155.AA	11	13
5156466	35.204.BE	13	10	5162252	21.155.AA	23	19
5156694	25.400.AL	01	14	5162252	21.155.AA	24	13

ÍNDICE NUMÉRICO
NEMBER INDEX
ÍNDICE NUMÉRICO

INDICE NUMERICO
TEILNUMMER-VERZEICHNIS
INDEX NUMERIQUE

P.N.	Grupo	Página	Ítem	P.N.	Grupo	Página	Ítem
5162252	31.114.AB	09	7	5163904	23.314.AB	01	1
5162252	31.114.AI	01	7	5163904	23.314.AB	02	12
5162253	21.155.AA	03	12	5163923	37.110.AM	04	6
5162253	21.155.AA	04	8	5163988	27.106.AC	01	13
5162253	21.155.AA	04A	8	5164283	31.114.AH	02	32
5162253	21.155.AA	17	8	5164695	27.106.AA	02	7
5162253	21.155.AA	20	8	5164727	27.106.AA	02	8
5162254	21.155.AA	05	22	5164729	27.106.AA	02	12
5162254	21.155.AA	18	22	5164739	21.155.AA	05	14
5162254	21.155.AA	21	22	5164739	21.155.AA	18	14
5162255	21.155.AA	05	12	5164739	21.155.AA	21	14
5162255	21.155.AA	18	12	5164771	21.155.AA	16	1
5162255	21.155.AA	21	12	5164775	21.160.AK	04	10
5162256	21.155.AA	05	13	5164785	21.155.AA	16	2
5162256	21.155.AA	18	13	5164809	21.140.AM	01	11
5162256	21.155.AA	21	13	5164814	21.140.AM	01	10
5162260	21.155.AA	10	2	5164846	27.106.AA	01	12
5162260	21.155.AA	23	4	5164862	21.155.AA	01	13
5162261	21.155.AA	10	5	5164862	21.155.AA	02	1
5162261	21.155.AA	23	7	5164866	21.134.AM	03	5
5162263	21.155.AA	03	13	5164877	21.134.AM	03	13
5162263	21.155.AA	04	7	5164928	21.155.AA	10	10
5162263	21.155.AA	04A	7	5164928	21.155.AA	11	5
5162263	21.155.AA	17	7	5164928	21.155.AA	23	12
5162263	21.155.AA	20	7	5164928	21.155.AA	24	5
5162333	21.155.AA	04	1	5164943	35.104.AA	03	1
5162333	21.155.AA	17	1	5164980	21.155.AA	01	11
5162333	21.155.AA	20	1	5164984	21.155.AA	01	10
5162334	21.155.AA	03	21	5165184	37.110.AM	02	11
5162335	35.120.AA	01	3	5165246	37.110.AM	02	9
5162335	37.120.AA	04	18	5165329	37.120.AA	03	4
5162361	21.155.AA	05	18	5165336	21.155.AA	02	7
5162361	21.155.AA	18	18	5165336	33.202.AP	03	11
5162361	21.155.AA	21	18	5165368	37.110.AM	02	6
5162398	21.155.AA	03	8	5165372	27.106.AA	02	10
5162398	21.155.AA	04	12	5165385	37.110.AM	03	8
5162398	21.155.AA	04A	12	5165389	37.110.AM	03	2
5162398	21.155.AA	17	12	5165430	21.140.AM	02	11
5162398	21.155.AA	20	12	5165433	21.155.AA	08	15
5162399	21.155.AA	03	19	5165434	21.155.AA	08	17
5162439	37.110.AM	02	14	5165435	21.155.AA	08	18
5162450	31.114.AB	01	7	5165438	21.134.AM	02A	9
5162458	35.204.BE	12	16	5165439	21.155.AA	08	3
5162535	27.106.AC	02	1	5165483	21.155.AA	08	16
5162536	27.106.AC	02	3	5165484	21.134.AM	02A	11
5162537	27.100.AB	01	2	5165485	21.134.AM	02A	13
5162537	27.100.AB	02	2	5165486	21.134.AM	02A	8
5162538	27.100.AB	01	1	5165487	21.134.AM	02A	10
5162538	27.100.AB	02	1	5165488	21.134.AM	02A	12
5162542	27.106.AC	01	2	5165495	27.120.AF	04	21
5162543	27.106.AC	01	12	5165497	27.120.AF	04	20
5162545	27.106.AC	01	8	5165498	27.120.AF	04	20
5162572	27.106.AA	04	9	5165501	27.120.AF	04	12
5162573	27.106.AC	01	11	5165502	27.120.AF	04	11
5162608	35.204.BE	14	7	5165505	27.120.AF	04	13
5162622	21.155.AA	10	6	5165506	27.120.AF	04	14
5162622	21.155.AA	11	1	5165511	33.202.AK	02	2
5162622	21.155.AA	23	8	5165512	33.202.AK	01	5
5162623	21.155.AA	10	7	5165512	33.202.AK	02	5
5162623	21.155.AA	11	2	5165586	37.110.AM	02	8
5162623	21.155.AA	23	9	5165590	21.134.AM	04	2
5162674	35.100.BG	01	4	5165594	21.134.AM	04	7
5162724	27.106.AA	04	5	5165595	21.134.AM	04	6
5163239	27.100.AB	03	5	5165598	21.134.AM	04	5
5163279	31.114.AH	02	35	5165599	21.134.AM	04	17
5163620	35.204.BE	14	13	5165891	21.134.AM	04	3
5163844	31.114.AB	09	14	5165897	35.100.AR	02	9
5163844	31.114.AI	01	14	5165897	41.432.AC	01	15

ÍNDICE NUMÉRICO
NEMBER INDEX
ÍNDICE NUMÉRICO

INDICE NUMERICO
TEILNUMMER-VERZEICHNIS
INDEX NUMERIQUE

P.N.	Grupo	Página	Ítem	P.N.	Grupo	Página	Ítem
5165906	33.110.AV	02	12	5167416	37.120.AV	02	5
5165929	21.155.AA	02	9	5167546	21.140.AM	03	6
5166028	27.106.AA	01	2	5167639	21.105.AQ	02	10
5166035	27.106.AA	01	5	5167639	21.105.AQ	03	18
5166037	21.155.AA	12	5	5167640	21.105.AQ	01	21
5166037	21.155.AA	19	5	5167826	21.155.AA	12	1
5166037	21.155.AA	22	5	5167826	21.155.AA	19	1
5166037	21.155.AA	24	2	5167826	21.155.AA	22	1
5166038	27.106.AA	02	1	5167826	21.155.AA	24	16
5166038	27.106.AA	03	1	5167830	21.155.AA	11	3
5166039	21.155.AA	10	20	5167830	21.155.AA	24	3
5166040	27.106.AA	01	6	5167863	21.155.AA	04A	5
5166263	21.160.AK	02	10	5167877	21.134.AM	04	4
5166392	21.155.AA	09	5	5167989	35.104.AA	01	3
5166392	21.160.AK	03	5	5167999	21.113.AQ	02	24
5166393	21.160.AK	03	7	5168052	55.024.AG	02	1
5166394	21.155.AA	09	8	5168127	37.120.AV	03	13
5166394	21.160.AK	03	8	5168157	31.114.AB	10	18
5166536	21.155.AA	03	11	5168157	31.114.AI	03	18
5166536	21.155.AA	04	6	5168346	31.114.AB	09	11
5166536	21.155.AA	04A	6	5168346	31.114.AI	01	11
5166536	21.155.AA	17	6	5168624	25.102.AD	01	7
5166536	21.155.AA	20	6	5168985	21.105.AQ	03	3
5166585	37.120.AA	04	5	5168989	21.105.AQ	03	12
5166585	37.120.AO	01	10	5169085	27.106.AA	02	3
5166585	37.120.AO	02	10	5169085	27.106.AA	03	3
5166640	23.314.AB	07	9	5169086	27.106.AA	02	13
5166953	21.155.AA	06	4	5169086	27.106.AA	03	13
5166954	21.155.AA	06	5	5169091	27.106.AA	02	14
5166988	37.110.AM	05	10	5169091	27.106.AA	03	14
5167043	25.100.AV	01	5	5169098	21.155.AA	03	20
5167066	21.155.AA	01	9	5169106	21.105.AQ	03	4
5167099	21.155.AA	12	3	5169152	21.134.AM	03	1
5167099	21.155.AA	19	3	5169154	21.134.AM	03	4
5167099	21.155.AA	22	3	5169155	21.134.AM	03	9
5167099	21.155.AA	24	18	5169168	35.104.AA	03	2
5167100	21.155.AA	14	1	5169272	21.134.AM	02A	23
5167101	21.155.AA	14	1	5169273	21.134.AM	05	1
5167102	21.155.AA	14	1	5169286	25.102.AC	01	11
5167103	21.155.AA	14	1	5169287	25.102.AC	03	1
5167104	21.155.AA	14	1	5169288	25.102.AC	03	1
5167105	21.155.AA	14	1	5169289	25.102.AC	03	1
5167106	21.155.AA	14	1	5169290	25.102.AC	03	1
5167107	21.155.AA	14	1	5169291	25.102.AC	03	1
5167108	21.155.AA	14	1	5169292	25.102.AC	03	1
5167109	21.155.AA	14	1	5169293	25.102.AC	03	1
5167110	21.155.AA	14	1	5169294	25.102.AC	03	1
5167111	21.155.AA	14	1	5169295	25.102.AC	03	1
5167112	21.155.AA	14	1	5169296	25.102.AC	03	1
5167113	21.155.AA	14	1	5169297	25.102.AC	03	1
5167114	21.155.AA	14	1	5169298	25.102.AC	03	1
5167115	21.155.AA	14	1	5169299	25.102.AC	03	1
5167116	21.155.AA	14	1	5169300	25.102.AC	03	1
5167117	21.155.AA	14	1	5169301	25.102.AC	03	1
5167118	21.155.AA	14	1	5169302	25.102.AC	03	1
5167199	37.108.AD	02	12	5169303	25.102.AC	03	1
5167214	27.100.AB	03	18	5169304	25.102.AC	03	1
5167215	27.100.AB	03	10	5169305	25.102.AC	03	1
5167216	27.100.AB	03	4	5169306	25.102.AC	03	1
5167218	27.100.AB	03	11	5169307	25.102.AC	03	1
5167219	27.100.AB	03	7	5169308	25.102.AC	03	1
5167220	27.100.AB	03	12	5169309	25.102.AC	03	1
5167269	21.155.AA	06	25	5169310	25.102.AC	03	1
5167313	21.155.AA	01	14	5169311	25.102.AC	03	1
5167313	21.155.AA	02	3	5169312	25.102.AC	03	1
5167409	37.120.AV	02	11	5169544	41.200.AO	01	31
5167412	37.120.AV	02	6	5169565	21.134.AM	01	9
5167413	37.120.AV	02	7	5169565	35.106.AD	01	7

ÍNDICE NUMÉRICO
NEMBER INDEX
ÍNDICE NUMÉRICO

INDICE NUMERICO
TEILNUMMER-VERZEICHNIS
INDEX NUMERIQUE

P.N.	Grupo	Página	Ítem	P.N.	Grupo	Página	Ítem
5169729	27.106.AC	02	2	5171681	31.114.AI	02	11
5169829	27.100.AB	03	3	5171698	31.114.AI	02	19
5169854	21.900.AA	02	1	5171707	41.216.AN	01	2
5169855	21.900.AA	02	1	5171790	25.100.AV	01	9
5169856	21.900.AA	02	1	5171793	21.130.BC	01	13
5169857	21.900.AA	02	1	5171793	33.202.AK	01	9
5169858	21.900.AA	02	1	5171793	33.202.AP	02	4
5169859	21.900.AA	02	1	5171793	33.202.AP	02	1
5169860	21.900.AA	02	1	5171890	27.106.AA	04	5
5169861	21.900.AA	02	1	5172239	23.314.AB	06	2
5169862	21.900.AA	02	1	5172394	35.120.AA	01	11
5169863	21.900.AA	02	1	5172394	37.120.AA	04	12
5169864	21.900.AA	02	1	5172759	37.108.AD	03	1
5169865	21.900.AA	02	1	5173107	21.160.AK	03	1
5169866	21.900.AA	02	1	5173164	21.113.AQ	02	3
5169867	21.900.AA	02	1	5173242	25.102.AD	01	8
5169868	21.900.AA	02	1	5173242	25.102.AD	02	8
5169869	21.900.AA	02	1	5173295	31.114.AB	09	15
5169870	21.900.AA	02	1	5173295	31.114.AI	01	15
5169871	21.900.AA	02	1	5174244	35.104.AA	02	7
5169872	21.900.AA	02	1	5174376	25.100.AD	02	19
5169873	21.900.AA	02	1	5174402	37.120.AA	04	8
5169874	21.900.AA	02	1	5174402	37.120.AO	01	15
5169875	21.900.AA	02	1	5174476	10.216.BA	02	21
5169876	21.900.AA	02	1	5174571	23.314.AB	07	10
5169877	21.900.AA	02	1	5174572	23.314.AB	07	11
5169878	21.900.AA	02	1	5174845	25.102.AD	01	1
5169879	21.900.AA	02	1	5174917	37.120.AF	01	7
5169880	21.900.AA	02	1	5175248	27.106.AC	02	12
5169881	21.900.AA	02	1	5175268	27.106.AC	02	10
5169882	21.900.AA	02	1	5175400	21.155.AA	14	1
5169883	21.900.AA	02	1	5175401	21.155.AA	14	1
5169884	21.900.AA	02	1	5175403	21.155.AA	14	1
5169885	21.900.AA	02	1	5175404	21.155.AA	14	1
5169886	21.900.AA	02	1	5175405	21.155.AA	14	1
5169902	25.400.AL	02	16	5175406	21.155.AA	14	1
5170016	21.134.AM	02A	7	5175408	21.155.AA	14	1
5170187	35.100.BG	01	15	5175409	21.155.AA	14	1
5170235	21.105.AQ	01	20	5175410	21.155.AA	14	1
5170240	33.202.AP	03	4	5175412	21.155.AA	14	1
5170368	23.314.AB	07	4	5175415	21.155.AA	14	1
5170514	21.134.AM	04	1	5175416	21.155.AA	14	1
5170516	21.134.AM	04	8	5175417	21.155.AA	14	1
5170588	25.102.AD	01	5	5175419	21.155.AA	14	1
5170588	25.102.AD	02	5	5175981	21.155.AA	10	9
5170589	25.102.AD	01	5	5175981	21.155.AA	11	4
5170589	25.102.AD	02	5	5175981	21.155.AA	23	1
5170941	21.134.AM	02A	25	5175981	21.155.AA	24	4
5170979	37.108.AD	03	14	5175983	31.114.AB	09	2
5171002	37.108.AD	03	16	5175983	31.114.AI	01	2
5171022	37.108.AD	03	26	5175983	31.114.AI	02	12
5171027	37.110.AQ	02	2	5176850	27.106.AA	04	2
5171028	37.108.AD	03	15	5176851	21.160.AK	02	12
5171139	37.110.AQ	02	11	5176852	21.160.AK	02	5
5171150	37.110.AM	01	6	5177563	21.134.AM	03	6
5171195	21.155.AA	04	13	5177809	21.155.AA	12	6
5171195	21.155.AA	17	13	5177809	21.155.AA	19	6
5171195	21.155.AA	20	13	5177809	21.155.AA	22	6
5171202	21.155.AA	03	15	5178212	21.155.AA	01	5
5171202	21.155.AA	04	10	5178292	35.104.AA	01	15
5171202	21.155.AA	17	10	5178331	21.140.AM	01	21
5171202	21.155.AA	20	10	5178335	21.140.AM	01	20
5171482	27.106.AC	02	15	5178336	21.140.AM	01	22
5171516	31.114.AH	02	28	5178336	21.160.AK	01	7
5171520	31.114.AH	02	30	5178342	27.106.AA	01	11
5171580	31.114.AI	02	7	5178385	21.134.AM	04	19
5171656	31.114.AI	02	6	5178385	21.140.AM	03	2
5171669	31.114.AI	02	1	5178401	21.134.AM	02A	1

ÍNDICE NUMÉRICO
NEMBER INDEX
ÍNDICE NUMÉRICO

INDICE NUMERICO
TEILNUMMER-VERZEICHNIS
INDEX NUMERIQUE

P.N.	Grupo	Página	Ítem	P.N.	Grupo	Página	Ítem
5178413	27.106.AA	11	1	5182640	31.114.AB	04	21
5178414	27.106.AA	11	1	5182640	31.114.AB	07	21
5178415	27.106.AA	11	1	5182696	31.114.AB	09	10
5178416	27.106.AA	11	1	5182696	31.114.AI	01	10
5178417	27.106.AA	11	1	5182702	31.114.AB	09	5
5178418	27.106.AA	11	1	5182702	31.114.AI	01	5
5178419	27.106.AA	11	1	5182717	31.114.AB	09	6
5178420	27.106.AA	11	1	5182717	31.114.AI	01	6
5178421	27.106.AA	11	1	5182769	25.102.AD	01	5
5178422	27.106.AA	11	1	5182769	25.102.AD	02	5
5178466	27.100.AB	03	13	5182770	25.102.AD	01	5
5178490	31.114.AH	02	36	5182770	25.102.AD	02	5
5178492	27.106.AA	06	1	5182884	25.102.AU	01	14
5178493	27.106.AA	06	1	5182885	25.102.AU	01	1
5178494	27.106.AA	06	1	5183202	27.106.AA	04	11
5178495	27.106.AA	06	1	5183725	21.155.AA	05	8
5178496	27.106.AA	06	1	5183725	21.155.AA	18	8
5178497	27.106.AA	06	1	5183725	21.155.AA	21	8
5178498	27.106.AA	06	1	5183780	21.134.AM	02	17
5178499	27.106.AA	06	1	5183780	33.202.AP	01	3
5178500	27.106.AA	06	1	5183780	33.224.AA	03	9
5178501	27.106.AA	08	1	5183780	33.224.BC	01	3
5178502	27.106.AA	08	1	5183780	33.224.BC	02	2
5178504	27.106.AA	08	1	5183780	35.106.AD	01	29
5178505	27.106.AA	08	1	5183780	55.020.AB	02	6
5178506	27.106.AA	08	1	5183786	23.314.AB	01	5
5178507	27.106.AA	08	1	5183845	25.108.AA	01	6
5178508	27.106.AA	08	1	5184565	37.120.AF	01	8
5178509	27.106.AA	08	1	5185041	35.100.BG	01	3
5178541	21.140.AM	01	18	5185041	35.104.AA	02	17
5178542	27.106.AC	01	15	5185045	35.100.AR	01	2
5178543	27.106.AC	01	15	5185045	35.100.BG	01	6
5178808	21.140.AM	01	13	5185046	21.105.AQ	01	9
5178904	33.110.AV	01	14	5185046	21.135.AQ	02	2
5178904	33.110.AV	02	15	5185046	41.200.AO	04	4
5178984	31.114.AI	02	15	5185048	35.100.BG	02	3
5179012	33.202.AP	03	1	5185050	35.100.BG	02	5
5179014	21.105.AQ	03	11	5185052	21.105.AQ	02	11
5179204	21.155.AA	23	2	5185052	33.224.AA	03	7
5179214	21.155.AA	23	5	5185052	35.100.AR	02	3
5179640	31.114.AH	02	14	5185232	37.120.AF	01	6
5179665	31.114.AB	03	10	5185423	21.135.AQ	03	15
5179665	31.114.AH	02	27	5185423	35.100.AR	01	15
5180050	21.140.AM	01	2	5185424	21.135.AQ	03	14
5180052	21.140.AM	01	4	5185424	35.100.AR	01	16
5180055	21.140.AM	01	1	5185476	35.100.BG	02	7
5180491	21.113.AR	02	1	5185502	21.155.AA	01	18
5180491	37.110.AC	02	3	5185502	23.314.AB	03	12
5180492	37.110.AC	02	2	5185507	35.100.AR	01	21
5180551	33.202.AP	04	5	5185509	35.100.AR	01	3
5180808	21.155.AA	10	3	5185510	21.134.AM	02	12
5180813	27.106.AA	02	2	5185510	21.135.AQ	03	3
5180813	27.106.AA	03	2	5185510	21.160.AK	05	26
5180850	27.106.AA	02	4	5185510	33.202.AP	01	2
5180930	35.204.BE	12	2	5185510	33.224.AA	03	12
5180937	35.204.BE	12	1	5185510	35.100.AR	01	19
5180937	35.204.BE	13	1	5185510	35.100.BG	02	9
5180937	35.204.BE	14	1	5185510	41.216.AN	01	14
5181054	25.108.AA	01	11	5185511	21.105.AQ	02	12
5181056	25.108.AA	01	10	5185511	21.134.AM	01	14
5181224	25.400.AL	02	8	5185511	21.135.AQ	01	12
5181228	25.400.AL	01	9	5185511	33.202.AP	01	9
5181241	25.400.AL	02	13	5185511	33.224.AA	03	10
5181354	25.400.AL	02	12	5185511	35.100.AR	02	5
5182617	21.134.AM	04	15	5185512	21.105.AQ	01	3
5182618	21.140.AM	03	3	5185512	21.134.AM	01	15
5182619	21.134.AM	04	11	5185512	21.134.AM	02	16
5182629	31.114.AB	06	14	5185512	21.135.AQ	01	7

ÍNDICE NUMÉRICO
NEMBER INDEX
ÍNDICE NUMÉRICO

INDICE NUMERICO
TEILNUMMER-VERZEICHNIS
INDEX NUMERIQUE

P.N.	Grupo	Página	Ítem	P.N.	Grupo	Página	Ítem
5185512	21.135.AQ	02	4	5191452	25.108.AA	04	4
5185512	35.100.BG	02	2	5191454	25.108.AA	02	3
5185512	41.200.AO	04	5	5191696	25.108.AA	01	1
5185513	21.105.AQ	01	5	5191696	25.108.AA	02	5
5185513	21.134.AM	02	3	5191697	25.108.AA	01	1
5185513	35.100.AR	01	9	5191697	25.108.AA	02	1
5185513	35.100.AZ	01	6	5191704	35.204.BE	02	5
5185539	35.100.BG	02	8	5191704	35.204.BE	04	14
5185558	27.106.AA	04	8	5191704	35.204.BE	06	14
5185573	21.155.AA	01	7	5191705	35.204.BE	02	7
5185577	35.104.AA	01	18	5191705	35.204.BE	04	15
5185601	31.114.AH	02	10	5191705	35.204.BE	06	15
5185602	31.114.AH	02	10	5191705	35.204.BE	10	3
5185747	21.113.AQ	02	17	5191716	35.204.BE	07	11
5185747	21.113.AR	01	15	5191720	35.204.BE	08	21
5185982	23.314.AB	03	13	5191720	35.204.BE	09	10
5185990	23.314.AB	02	5	5191775	35.204.BE	08	18
5186000	21.155.AA	01	19	5191775	35.204.BE	09	20
5186067	37.110.AC	02	8	5191783	35.204.BE	08	3
5186401	31.114.AI	04	17	5191783	35.204.BE	09	12
5186401	33.202.AP	05	17	5191784	35.204.BE	08	2
5186433	31.114.AI	04	5	5191844	21.900.AA	01	7
5186433	33.202.AP	05	5	5191951	35.204.BL	01	20
5186462	33.224.AA	03	2	5191951	35.204.BL	03	6
5186541	33.202.AP	04	1	5191951	35.204.BL	05	6
5186628	21.113.AR	02	5	5192165	31.114.AB	08	2
5186785	21.113.AQ	01	4	5192170	31.114.AB	05	14
5187064	21.134.AM	02	2	5192170	31.114.AH	01	14
5187957	21.155.AA	12	4	5192188	35.204.BE	02	4
5187957	21.155.AA	19	4	5192188	35.204.BE	04	4
5187957	21.155.AA	22	4	5192188	35.204.BE	06	4
5187957	21.155.AA	24	22	5192188	35.204.BE	10	1
5187970	21.155.AA	01	1	5192262	31.114.AB	04	23
5188275	21.160.AK	01	10	5192262	31.114.AB	07	12
5188311	21.160.AK	05	10	5192286	21.134.AM	01	16
5188324	21.160.AK	05	12	5192286	21.135.AQ	01	6
5188325	21.160.AK	05	9	5192374	21.134.AM	02	13
5188607	25.100.AV	02	9	5192374	21.160.AK	05	25
5188717	21.105.AQ	03	14	5192401	31.114.AB	05	13
5188863	37.110.AQ	01	5	5192662	25.108.AA	02	8
5188968	55.662.AZ	01	1	5192663	25.108.AA	02	7
5189332	37.120.AO	01	4	5192811	41.216.AN	02	10
5189332	37.120.AO	03	1	5192813	41.216.AN	02	8
5189338	37.120.AO	03	2	5192814	41.216.AN	02	11
5189340	37.120.AO	03	3	5192815	41.216.AN	02	7
5189343	37.120.AO	03	4	5192816	41.216.AN	02	12
5189401	31.114.AI	04	11	5192820	41.216.AN	02	13
5189401	33.202.AP	05	11	5192823	41.216.AN	02	6
5189606	35.204.BE	15	4	5192824	41.216.AN	02	5
5189820	35.100.BG	01	11	5193076	31.114.AB	08	8
5189904	35.100.BG	01	9	5193077	31.114.AB	08	12
5189973	21.135.AQ	02	7	5193099	31.116.AL	01	22
5190279	37.120.AA	01	8	5193100	31.116.AL	01	21
5190396	35.100.BG	01	7	5193177	35.204.BE	01	21
5190471	37.120.AF	01	1	5193177	35.204.BE	03	21
5190497	37.120.AF	01	1	5193177	35.204.BE	05	21
5190768	35.204.BE	11	2	5193911	37.110.AM	04	11
5190967	35.116.AH	01	9	5193952	31.114.AB	04	25
5191304	31.114.AB	09	13	5194065	21.135.AQ	01	10
5191304	31.114.AI	01	13	5194076	21.135.AQ	03	23
5191305	31.114.AB	09	12	5194144	25.108.AA	02	6
5191305	31.114.AI	01	12	5194826	21.160.AK	05	6
5191331	37.120.AA	01	4	5195043	33.224.AA	03	4
5191449	37.120.AA	04	3	5195168	35.204.BE	02	3
5191449	37.120.AO	01	7	5195169	35.204.BE	02	2
5191451	25.108.AA	02	2	5195169	35.204.BE	04	2
5191451	25.108.AA	04	2	5195169	35.204.BE	06	2
5191452	25.108.AA	02	4	5195483	21.134.AM	01	12

ÍNDICE NUMÉRICO
NEMBER INDEX
ÍNDICE NUMÉRICO

INDICE NUMERICO
TEILNUMMER-VERZEICHNIS
INDEX NUMERIQUE

P.N.	Grupo	Página	Ítem	P.N.	Grupo	Página	Ítem
5195733	37.108.AD	03	2	637-63193	41.101.AB	05	4
5195945	21.155.AA	05	20	71485476	90.124.AC	05	5
5195945	21.155.AA	18	20	71491415	90.120.AE	01	14
5195945	21.155.AA	21	20	71491415	90.120.BB	01	14
5196003	21.900.AA	01	2	71491415	90.124.AC	01	14
5196191	31.114.AB	01	1	73400252	37.120.AV	05	11
5196193	31.114.AB	02	4	73400253	37.120.AV	05	11
5196305	35.100.AR	02	6	73400307	10.216.BA	02	7
5196487	31.114.AB	05	17	73400571	44.511.AE	03	1
5196487	31.114.AB	06	5	73400622	27.120.AF	03	6
5196487	31.114.AH	01	21	73400637	37.100.AA	01	27
5197118	35.100.AZ	01	7	73400804	37.100.AA	01	19
5197215	35.100.AR	01	7	73400839	27.106.AC	02	12
5197545	31.114.AB	07	5	73401391	35.104.AA	02	3
5197546	31.114.AB	07	11	73401392	35.104.AA	01	17
5197550	31.114.AB	06	10	73401609	37.110.AC	02	1
5197553	31.114.AB	06	9	73401613	37.110.AC	02	15
5197553	31.114.AH	01	9	73401697	39.140.AL	01	5
5197554	31.114.AB	06	12	73401698	39.140.AL	01	4
5197554	31.114.AH	01	12	73401706	39.140.AL	01	3
5197556	31.114.AB	08	1	73401727	44.511.AE	02	2
5197557	31.114.AB	08	18	73401731	21.113.AQ	02	1
5197861	37.120.AO	02	3	73401923	25.100.AD	01	17
5197863	37.120.AV	01	11	73402046	35.100.BG	01	1
5198013	41.216.AN	01	8	73402085	90.108.AC	03	8
5198088	25.102.AE	01	6	73402331	37.110.AM	06	2
5198090	25.102.AE	01	5	73402332	37.110.AM	06	3
5198124	31.114.AB	08	14	73402333	37.110.AM	06	4
5198146	33.110.AV	01	13	73402334	37.110.AM	06	5
5198197	31.114.AB	06	3	73402343	37.120.AV	03	11
5198545	31.114.AI	01	19	73402344	37.120.AV	03	12
5198547	31.114.AB	09	9	73402346	37.120.AV	03	10
5198547	31.114.AI	01	9	73402347	37.120.AV	03	9
5198582	35.116.AH	01	2	73402348	37.120.AV	03	5
5198583	35.116.AH	01	5	73402349	37.120.AV	03	1
5198605	27.120.AF	03	4	73402350	37.120.AV	03	4
5198605	27.120.AF	04	23	73402351	37.120.AV	03	6
5198652	35.116.AH	01	3	73402352	37.120.AV	03	8
5198672	31.114.AB	09	17	73402356	37.120.AV	03	7
5198711	31.116.AL	01	17	73402662	21.155.AN	02	5
5198749	31.114.AB	08	19	73403787	10.216.BA	02	22
5198879	25.100.AD	04	1	736-1	55.130.AA	02	26
5198880	25.100.AD	02	18	748376	55.130.AA	02	27
5198880	25.100.AD	04	3	755624	21.130.AZ	01	11
5198883	41.216.AN	02	1	757494	21.130.AZ	01	13
5199101	35.204.BE	01	8	80043188	90.150.AJ	01	14
5199101	35.204.BE	03	8	80087340	37.100.AA	01	14
5199101	35.204.BE	05	8	80088542	37.100.AA	01	9
5199607	33.110.AV	01	3	80280236	31.114.AI	04	10
5199762	33.224.AA	03	6	80280236	33.202.AP	05	10
5199763	33.224.AA	03	8	81454228	31.114.AB	10	16
5199788	33.110.AV	01	5	81454228	31.114.AI	03	16
5199826	41.216.AN	02	3	81800705	10.103.AH	01	6
5199828	41.216.AN	02	14	81806277	33.224.AQ	03	16
5199829	41.216.AN	02	2	81810439	39.140.AF	01	5
5199830	41.216.AN	02	15	81810439	90.114.AQ	01	9
5199831	41.216.AN	02	9	81813879	37.108.AD	01	11
562106	37.120.AF	01	12	81813880	33.110.AJ	01	13
562106	37.120.AV	05	10	81819313	31.114.AI	04	4
562659	25.102.AU	01	9	81819313	33.202.AP	05	4
56614	90.118.CE	01	8	81819651	35.204.BL	01	7
575094	35.204.BE	13	4	81819651	35.204.BL	02	9
575874	21.130.BC	02	14	81819651	35.204.BL	04	9
578668	37.120.AO	01	8	81819791	31.114.AI	04	9
578668	37.120.AV	03	14	81819791	33.202.AP	05	9
594832	31.116.AL	01	9	81819797	31.114.AI	04	3
596063	37.100.AA	02	14	81819797	33.202.AP	05	3
596820	35.100.BI	01	5	81820593	31.114.AI	04	6

ÍNDICE NUMÉRICO
NEMBER INDEX
ÍNDICE NUMÉRICO

INDICE NUMERICO
TEILNUMMER-VERZEICHNIS
INDEX NUMERIQUE

P.N.	Grupo	Página	Ítem	P.N.	Grupo	Página	Ítem
81820593	33.202.AP	05	6	81869630	90.118.BM	01	6
81820704	55.680.AO	01	5	81869714	90.154.AA	02	18
81822024	21.140.AM	01	25	81869856	90.150.BG	03	4
81825117	21.109.AD	01	4	81869893	55.302.AG	01	14
81826567	35.104.AA	02	4	81870039	90.116.AC	03	5
81826567	37.110.AC	02	7	81870039	90.116.AC	04	4
81826865	90.120.AE	01	21	81870039	90.160.BL	01	17
81826865	90.120.BB	01	21	81870060	90.160.CK	01	5
81826865	90.124.AC	01	21	81870066	90.110.AH	01	6
81829134	55.051.AA	01	2	81870066	90.110.AH	02	6
81844383	55.100.BZ	02	38	81870144	10.202.AD	01	8
81844850	41.101.AB	05	9	81870229	18.100.AF	02	10
81844851	33.224.AA	02	2	81870377	33.110.AJ	01	3
81844851	33.224.AA	03	27	81871263	31.114.AB	10	7
81844851	41.101.AB	01	12	81871263	31.114.AI	03	7
81844851	41.200.AO	03	3	81871263	31.114.AI	04	15
81844851	41.200.AO	05	2	81871263	33.202.AP	05	15
81845038	35.100.AZ	02	14	81871497	33.202.AN	01	7
81853129	33.224.AA	03	17	81872135	90.150.BG	02	14
81853129	55.512.CS	04	17	81872135	90.160.AX	01	6
81853129	90.100.AU	01	9	81872311	37.110.AM	06	1
81853287	10.220.AA	03	4	81873344	41.101.AB	01	2
81862738	10.220.AA	01	3	81874545	37.110.AC	02	20
81862738	18.100.AF	01	6	81874974	31.114.AI	04	7
81862738	35.204.BL	03	9	81874974	33.202.AP	05	7
81862738	35.204.BL	05	9	81875581	90.160.BL	02	20
81862738	37.108.AD	01	15	81875581	90.160.BL	04	8
81862738	37.120.AA	01	14	81903721	21.113.AQ	02	16
81862738	55.130.AA	02	7	82000094	37.100.AA	03	14
81862738	55.512.CS	01	2	82000180	90.150.AC	01	20
81862738	55.513.AA	01	4	82000599	21.113.AI	01	3
81862738	90.150.AC	01	16	82000599	37.110.AC	02	12
81862738	90.160.BL	02	24	82000789	50.100.AI	01	10
81862738	90.160.BL	04	21	82000791	50.100.AI	01	7
81862745	10.220.AA	03	12	82000792	50.100.AI	01	6
81862872	35.204.BE	01	9	82000793	50.100.AI	01	11
81862872	35.204.BE	03	9	82000793	50.200.BY	01	2
81862872	35.204.BE	05	9	82000812	33.110.AJ	01	7
81862879	35.100.BG	01	12	82000947	21.140.AM	03	10
81862879	35.204.BE	01	10	82000974	33.110.AJ	01	10
81862879	35.204.BE	03	10	82001019	33.224.BC	04	2
81862879	35.204.BE	05	10	82001020	33.224.BC	04	1
81863438	35.104.AA	01	25	82001040	55.302.AV	01	4
81863799	35.000.AA	01	6	82001040	55.302.AV	02	4
81864078	37.108.AD	03	9	82001040	55.510.AF	02	5
81864297	55.512.BQ	01	5	82001041	55.201.AU	01	12
81864605	33.202.AN	01	5	82001041	55.408.BE	01	10
81864706	90.160.CK	01	6	82001041	55.510.AF	02	5
81865040	37.100.AA	01	12	82001332	35.204.BL	05	15
81865132	90.110.AP	01	12	82002096	90.100.AU	01	15
81865223	90.156.AB	01	15	82002273	55.510.AF	04	25
81865231	90.156.AB	01	20	82002273	55.510.AF	05	13
81865569	90.150.AC	01	18	82002273	55.510.BO	01	13
81865592	55.404.BS	03	6	82002274	55.510.AF	04	21
81865839	90.118.CE	01	6	82002274	55.680.AA	04	10
81866090	33.110.AJ	01	4	82002289	37.108.AD	01	8
81866091	33.110.AJ	01	2	82002502	33.224.AQ	03	7
81866092	33.110.AJ	01	8	82002614	10.400.AK	01	5
81866095	33.110.AJ	01	26	82003171	55.512.BY	05	1
81866141	31.114.AB	10	5	82003172	55.512.BY	05	2
81866141	31.114.AI	04	12	82003173	55.512.BY	05	3
81866141	33.202.AP	05	12	82003206	33.224.AF	01	2
81866169	55.302.AG	01	12	82003206	33.224.AQ	02	4
81867524	55.302.AV	01	6	82003206	33.224.AQ	03	15
81867524	55.302.AV	02	6	82003283	90.150.AC	01	2
81868323	90.154.AA	02	15	82004266	33.224.AF	01	14
81868323	90.156.AB	01	4	82004409	18.100.AF	01	11
81869630	41.101.AB	02	3	82004409	41.101.AB	01	9

ÍNDICE NUMÉRICO
NEMBER INDEX
ÍNDICE NUMÉRICO

INDICE NUMERICO
TEILNUMMER-VERZEICHNIS
INDEX NUMERIQUE

P.N.	Grupo	Página	Ítem	P.N.	Grupo	Página	Ítem
82004449	55.404.AQ	01	3	82012988	55.512.CS	04	3
82005372	31.114.AB	08	13	82013031	55.510.AF	02	5
82005372	31.116.AL	01	12	82013124	55.510.AF	02	8
82005372	35.204.BE	15	2	82013304	90.156.AB	01	5
82006200	35.104.AA	03	10	82013515	10.216.BA	02	18
82006428	41.101.AB	01A	8	82013820	10.216.BA	02	19
82006707	90.108.AC	04	11	82013836	88.100.AH	01	6
82006815	33.202.AP	03	10	82014252	21.140.AM	01	17
82006828	33.224.BC	02	3	82014252	21.160.AK	01	8
82006828	33.224.BC	03	7	82014403	55.100.BZ	02	11
82006828	33.224.BC	03A	7	82014774	37.100.AA	02	23
82006917	31.104.AA	01	2	82014840	90.118.BM	01	2
82006917	35.204.BL	01	15	82014909	37.100.AA	03	9
82006917	35.204.BL	06	8	82014909	37.120.AA	04	2
82006917	37.108.AD	01	4	82014909	37.120.AO	01	2
82006917	37.108.AD	02	6	82014913	33.224.AF	01	11
82007240	55.519.AA	01	2	82015028	35.000.AA	01	5
82007294	10.400.AK	01	9	82015207	37.100.AA	03	8
82007708	55.680.AA	02	5	82015244	90.118.BM	01	3
82007837	35.204.BL	01	16	82015433	25.100.AV	01	6
82007847	50.200.BY	02	7	82015448	90.108.AC	02	2
82007848	50.200.BY	02	5	82015686	33.224.AA	03	28
82007936	37.108.AD	02	8	82015693	33.224.AA	03	25
82008236	35.104.AA	03	7	82016008	55.408.BE	01	12
82008236	55.024.AG	01	3	82016008	55.510.AF	03	71
82008641	55.510.AF	04	14	82016008	55.510.AF	04	10
82008642	55.510.AF	04	15	82016008	55.510.AF	05	31
82008683	10.216.AI	01	2	82016008	55.510.BO	01	31
82009081	55.680.AA	01	10	82016008	55.680.AA	02	6
82009308	33.202.AP	02	3	82016109	25.100.AD	01	24
82009429	10.400.BE	02	10	82016109	55.047.AA	01	1
82009429	41.101.AB	01	5	82016219	55.510.AF	05	7
82010052	55.512.CS	03	22	82016219	55.510.BO	01	7
82010803	55.680.AA	01	7	82016257	90.118.BM	01	9
82010803	55.680.AA	04	8	82016341	33.224.BC	02	12
82010838	90.116.AC	03	10	82016497	41.101.AB	05	3
82011127	37.100.AA	01	6	82016498	41.101.AB	01	6
82011501	33.224.AF	01	15	82016498	41.432.AC	01	11
82011899	90.100.AU	01	12	82016499	41.101.AB	01	10
82012083	21.160.AK	01	23	82016499	41.432.AC	01	9
82012083	55.015.AB	01	11	82016610	41.101.AB	05	8
82012083	55.015.AB	01	16	82016732	41.101.AB	01	7
82012083	55.201.AU	02	17	82016732	41.432.AC	01	12
82012083	55.404.BA	01	15	82016760	41.432.AC	01	4
82012083	55.408.BE	01	15	82016760	41.432.AC	02	6
82012083	55.408.BE	02	2	82016799	55.512.CS	03	8
82012083	55.510.AF	04	18	82016800	55.512.CS	03	5
82012083	55.510.BO	01	30	82016802	55.512.CS	03	18
82012364	55.100.BZ	02	25	82016803	55.512.CS	03	3
82012365	55.100.BZ	01	9	82016804	55.512.CS	03	7
82012365	55.512.CS	06	4	82016805	55.512.CS	03	14
82012388	55.510.AF	05	28	82016807	55.512.CS	03	11
82012388	55.510.BO	01	28	82016808	55.512.CS	03	13
82012443	39.140.AF	02	7	82016809	55.512.CS	03	12
82012484	39.140.AF	01	2	82016810	55.512.CS	03	16
82012528	35.204.BL	01	23	82016811	55.512.CS	03	15
82012528	35.204.BL	03	5	82016812	55.512.CS	03	10
82012528	35.204.BL	05	5	82016813	55.512.CS	03	17
82012599	21.113.AI	01	2	82016839	41.101.AB	05	7
82012599	37.110.AC	02	16	82016959	55.512.CS	02	2
82012724	10.304.AP	01	9	82017871	55.032.AC	02	4
82012726	10.216.AI	03	14	82017871	55.100.BZ	03	10
82012814	90.160.BL	01	7	82017871	55.408.BE	01	6
82012814	90.160.BL	02	17	82017871	55.408.BE	02	17
82012914	55.680.AA	01	4	82017871	55.680.AA	01	15
82012917	55.100.BZ	02	26	82017871	55.680.AA	04	15
82012917	55.408.BE	02	6	82018672	55.512.CS	03	19
82012922	10.220.AA	02	15	82018700	55.512.CS	03	20

ÍNDICE NUMÉRICO
NEMBER INDEX
ÍNDICE NUMÉRICO

INDICE NUMERICO
TEILNUMMER-VERZEICHNIS
INDEX NUMERIQUE

P.N.	Grupo	Página	Ítem	P.N.	Grupo	Página	Ítem
82018788	55.512.CS	03	21	82023568	50.200.BY	03	5
82018841	55.512.CS	03	23	82023989	50.104.AC	03	2
82018843	55.512.CS	03	24	82024382	50.200.CG	01	5
82018844	55.512.CS	03	6	82024392	50.200.CG	01	10
82018845	55.512.CS	03	26	82024395	50.200.CG	01	9
82018846	55.512.CS	03	26	82024503	33.224.AQ	02	6
82018915	33.224.BC	01	2	82024503	33.224.AQ	03	8
82018941	37.100.AA	02	12	82024718	37.120.AA	01	13
82019071	33.202.AP	02	2	82024750	50.200.CG	01	8
82019145	55.680.AA	01	6	82024990	90.150.AC	01	7
82019150	55.100.BZ	02	6	82024991	90.150.AC	01	6
82019394	90.100.AU	02	23	82024992	90.110.AP	01	9
82019459	10.202.AD	01	27	82024992	90.150.AC	01	5
82019588	10.400.AK	01	1	82025110	90.120.AD	01	3
82019693	33.224.AA	02	1	82025437	50.200.BY	02	17
82019793	33.224.BC	03	8	82025543	55.523.AK	01	1
82019793	33.224.BC	03A	8	82025694	35.204.BL	06	10
82019795	33.224.BC	02	1	82025694	55.513.AA	01	6
82019796	33.224.BC	02	4	82025784	90.150.AJ	01	21
82019797	33.224.BC	02	5	82025804	10.414.AC	02	1
82019811	33.224.AA	01	21	82025856	55.512.BY	01	9
82019811	33.224.AA	02	3	82025910	90.150.BG	01	16
82019811	33.224.AA	03	26	82026076	41.101.AB	01A	12
82019896	23.314.AB	06	17	82026125	90.114.AQ	01	7
82019905	10.400.AP	01	6	82026130	50.104.AC	03	20
82019905	50.200.BY	02	2	82026130	90.160.BL	04	4
82019905	50.200.BY	03	2	82026198	35.104.AA	03	11
82020479	33.224.AF	01	13	82026240	25.100.AV	01	8
82020635	90.150.AJ	01	11	82026241	25.100.AV	01	8
82021040	90.116.AC	02	3	82026242	25.100.AV	01	8
82021060	37.100.AA	02	22	82026243	25.100.AV	01	8
82021152	55.512.CS	03	25	82026244	25.100.AV	01	8
82021427	10.202.AD	01	6	82026245	25.100.AV	01	8
82022331	90.110.AH	02	3	82026246	25.100.AV	01	8
82022428	33.224.AA	01	6	82026247	25.100.AV	01	8
82022441	90.156.AB	01	10	82026248	25.100.AV	01	8
82022486	90.156.AB	01	12	82026249	25.100.AV	01	8
82022507	10.220.AA	02	8	82026250	25.100.AV	01	8
82022509	10.220.AA	02	13	82026251	25.100.AV	01	8
82022561	10.220.AA	02	16	82026318	35.204.BL	05	12
82022744	10.400.AK	01	8	82026318	37.100.AA	02	11
82022751	55.512.BY	03	3	82026318	90.100.AU	02	12
82022755	55.512.BY	01	5	82026542	55.680.AA	01	14
82022761	21.160.AK	01	19	82026544	55.510.AF	03	38
82022761	55.512.BY	01	7	82026545	21.160.AK	01	22
82022763	55.512.BY	01	12	82026549	55.510.AF	04	20
82022763	55.512.BY	03	4	82026579	31.104.AA	01	9
82022763	90.160.AX	01	14	82026579	41.101.AB	01A	2
82022813	55.201.AU	01	5	82026724	90.110.AP	01	14
82022813	55.201.AU	02	5	82026907	39.140.AF	01	1
82022823	55.512.BY	01	14	82026931	37.100.AA	01	18
82022823	55.512.BY	05	8	82026931	37.100.AA	02	2
82022857	55.518.AH	01	3	82026949	55.408.CL	01	1
82022875	90.160.AX	01	5	82027031	50.104.AQ	01	4
82023115	90.120.AD	01	4	82027045	50.104.AC	01	2
82023115	90.120.AE	01	10	82027074	41.101.AB	02	11
82023115	90.120.BB	01	10	82027254	37.108.AD	02	14
82023115	90.124.AC	01	10	82027528	90.160.BL	04	1
82023246	37.108.AD	01	6	82027697	90.150.AC	01	3
82023268	55.510.AF	03	67	82027697	90.154.AA	01	23
82023370	10.400.AK	01	5	82027697	90.154.AA	03	19
82023389	10.400.BE	02	5	82027756	37.100.AA	01	20
82023417	90.150.BG	01	16	82027758	37.100.AA	02	1
82023534	50.104.AO	01	3	82027784	90.110.AP	01	3
82023542	50.100.AI	01	9	82027885	50.100.AI	01	13
82023545	55.051.AA	01	1	82027913	90.116.AC	01	1
82023564	50.200.CG	02	10	82027998	90.156.AB	01	2
82023565	50.104.AC	01	6	82028022	25.100.AV	01	3

ÍNDICE NUMÉRICO
NEMBER INDEX
ÍNDICE NUMÉRICO

INDICE NUMERICO
TEILNUMMER-VERZEICHNIS
INDEX NUMERIQUE

P.N.	Grupo	Página	Ítem	P.N.	Grupo	Página	Ítem
82028028	25.100.AV	01	2	82032318	90.150.BG	02	11
82028124	90.110.AP	01	5	82032523	90.120.AD	01	2
82028151	10.202.AD	01	3	82032555	55.512.BY	01	13
82028251	90.114.AQ	01	4	82032557	37.120.AA	04	19
82028310	90.151.AE	01	1	82032586	90.110.AP	01	2
82028318	90.150.BG	01	4	82032643	90.118.BM	01	1
82028418	21.160.AK	01	20	82032644	90.118.BM	01	1
82028480	10.216.BA	01	3	82032745	33.224.AA	01	24
82028482	10.216.BA	01	2	82032746	33.224.AA	01	25
82028493	55.510.AF	05	8	82032834	90.108.AC	04	1
82028493	55.510.BO	01	8	82032889	55.512.CS	02	15
82028841	55.510.AF	03	36	82032891	55.512.CS	02	14
82028842	55.510.AF	03	51	82032895	55.512.CS	02	4
82028842	55.510.AF	05	32	82032998	90.100.AU	01	11
82028842	55.510.BO	01	32	82033005	50.200.CG	02	11
82028942	50.200.CG	02	7	82033008	50.100.AI	01	3
82028943	50.200.CG	02	8	82033009	50.104.AO	01	11
82028948	50.200.CG	01	7	82033028	55.404.AQ	02	6
82028953	50.200.CG	02	9	82033028	55.510.AF	02	5
82028966	55.302.AV	01	8	82033101	50.104.AO	01	4
82028966	55.302.AV	02	8	82033103	50.104.AC	01	10
82028977	10.202.AD	01	4	82033104	50.104.AC	01	11
82029074	90.114.AQ	01	6	82033109	50.200.CG	02	6
82029104	90.160.BL	04	14	82033133	90.156.AB	01	11
82029114	33.224.AA	03	22	82033261	50.200.CG	02	5
82029142	90.154.AA	03	9	82033453	50.200.CG	02	4
82029159	90.154.AA	01	20	82033477	55.512.CS	01	8
82029159	90.154.AA	03	17	82033661	90.150.BG	02	3
82029160	90.154.AA	01	21	82033679	90.150.BG	02	5
82029160	90.154.AA	03	18	82033690	90.150.BG	02	5
82029165	90.154.AA	02	9	82033829	90.110.AH	01	2
82029168	90.154.AA	03	4	82033850	90.160.AR	02	1
82029170	90.154.AA	03	5	82033873	90.151.AO	01	4
82029171	90.154.AA	03	6	82033874	90.151.AO	01	4
82029173	90.154.AA	02	20	82033880	90.116.AC	04	5
82029174	90.154.AA	02	2	82033893	90.150.AC	01	12
82029228	25.102.AT	01	9	82033904	90.151.AO	01	1
82029245	50.200.CG	01	6	82033913	33.110.AJ	01	11
82029341	90.110.AP	01	10	82033918	90.151.AO	01	5
82029383	37.100.AA	02	10	82033923	33.110.AJ	01	5
82029621	10.202.AD	01	2	82033972	55.302.AV	01	16
82029751	90.108.AC	02	9	82033977	55.510.AF	02	1
82029895	35.222.BB	01	6	82033977	55.510.AF	05	14
82030105	90.160.BL	02	23	82033977	55.510.BO	01	14
82030143	55.512.BQ	01	6	82033982	33.110.AJ	01	1
82030145	10.400.BE	02	14	82034112	90.100.AU	01	5
82030384	33.110.AJ	01	20	82034112	90.150.BG	01	8
82030473	90.160.BL	04	5	82034112	90.150.BG	02	13
82030798	55.510.AF	02	9	82034115	90.150.BG	01	6
82030829	90.156.AB	01	3	82034157	33.224.AF	01	6
82030972	55.518.AW	01	3	82034157	33.224.BC	02	21
82030990	55.518.AW	01	2	82034157	33.224.BC	04	9
82030992	55.518.AH	01	2	82034201	90.154.AA	02	1
82030995	55.518.AT	01	5	82034266	90.156.AB	01	6
82030997	55.518.AT	01	8	82034267	90.156.AB	01	7
82030998	55.518.AW	01	1	82034369	33.110.AJ	01	24
82030999	55.518.AH	01	4	82034370	90.150.BG	01	15
82031395	55.024.AG	01	4	82034490	50.104.AC	03	7
82031395	55.024.AG	02	3	82034552	90.156.AB	01	24
82031536	37.108.AD	03	19	82034589	10.220.AA	03	2
82031549	90.150.AC	01	4	82034649	55.512.CS	03	4
82031552	33.224.AQ	03	2	82034728	35.116.AH	01	12
82031653	37.108.AD	03	4	82034728	37.120.AO	01	13
82031685	37.108.AD	03	4	82034842	90.150.AJ	01	22
82031726	37.108.AD	03	18	82034862	90.120.AE	03	4
82031975	90.154.AA	02	5	82034862	90.120.BB	03	4
82032050	55.518.AZ	04	1	82034862	90.124.AC	03	15
82032066	90.108.AC	03	15	82034863	90.120.AE	01	15

ÍNDICE NUMÉRICO
NEMBER INDEX
ÍNDICE NUMÉRICO

INDICE NUMERICO
TEILNUMMER-VERZEICHNIS
INDEX NUMERIQUE

P.N.	Grupo	Página	Ítem	P.N.	Grupo	Página	Ítem
82034863	90.120.BB	01	15	82034966	90.124.AC	02	3
82034863	90.124.AC	01	15	82034976	90.120.AE	02	23
82034866	90.120.AE	03	6	82034976	90.120.BB	02	23
82034866	90.120.BB	03	6	82034976	90.124.AC	02	23
82034880	90.120.AE	01	5	82034981	90.120.AE	01	18
82034880	90.120.AE	03	9	82034981	90.120.BB	01	18
82034880	90.120.BB	01	5	82034981	90.124.AC	01	18
82034880	90.120.BB	03	9	82034982	90.120.AE	01	4
82034880	90.124.AC	01	5	82034987	90.120.AE	02	4
82034880	90.124.AC	03	9	82034987	90.120.BB	02	4
82034881	90.120.AE	01	11	82034987	90.124.AC	02	4
82034881	90.120.AE	02	20	82034988	90.120.AE	01	13
82034881	90.120.AE	03	10	82034988	90.120.BB	01	13
82034881	90.120.BB	01	11	82034988	90.124.AC	01	13
82034881	90.120.BB	02	20	82034995	90.120.AE	02	8
82034881	90.120.BB	03	10	82034995	90.120.BB	02	8
82034881	90.124.AC	01	11	82034995	90.124.AC	02	9
82034881	90.124.AC	02	20	82034997	90.120.AE	01	3
82034881	90.124.AC	03	10	82034997	90.120.BB	01	3
82034881	90.124.AC	05	17	82034997	90.124.AC	01	3
82034882	90.120.AE	03	3	82034999	90.120.AE	01	24
82034882	90.120.BB	03	3	82034999	90.120.BB	01	24
82034883	90.120.AE	02	17	82034999	90.124.AC	01	24
82034883	90.120.BB	02	17	82035000	90.120.AE	01	23
82034883	90.124.AC	02	17	82035000	90.120.BB	01	23
82034883	90.124.AC	03	4	82035000	90.124.AC	01	23
82034883	90.124.AC	04	5	82035019	41.101.AB	02	8
82034883	90.124.AC	05	20	82035023	90.120.AE	05	17
82034885	90.120.AE	01	16	82035023	90.120.BB	05	17
82034885	90.120.BB	01	16	82035032	90.120.AE	05	26
82034885	90.124.AC	01	16	82035032	90.120.BB	05	26
82034886	90.120.AE	01	26	82035043	90.120.AE	05	8
82034886	90.120.BB	01	26	82035043	90.120.BB	05	8
82034886	90.124.AC	01	9	82035047	90.124.AC	05	18
82034886	90.124.AC	03	13	82035048	90.120.AE	04	11
82034893	90.124.AC	01	27	82035048	90.120.BB	04	11
82034894	90.120.AE	05	24	82035048	90.124.AC	04	8
82034894	90.120.BB	05	24	82035055	90.124.AC	04	16
82034896	90.124.AC	05	22	82035058	90.120.AE	05	5
82034900	90.120.AE	02	11	82035058	90.124.AC	05	11
82034900	90.120.BB	02	11	82035062	90.120.AE	05	16
82034900	90.124.AC	02	11	82035062	90.120.BB	05	16
82034901	90.120.AE	02	14	82035064	90.120.AE	05	12
82034901	90.120.BB	02	14	82035064	90.120.BB	05	12
82034901	90.124.AC	02	14	82035068	90.120.BB	05	5
82034924	90.120.AE	01	20	82035069	90.120.AE	04	12
82034924	90.120.BB	01	20	82035069	90.120.BB	04	12
82034924	90.124.AC	01	20	82035072	90.120.AE	05	18
82034927	90.124.AC	03	3	82035072	90.120.BB	05	18
82034938	90.124.AC	03	7	82035074	90.120.AE	05	7
82034946	90.120.AE	02	22	82035074	90.120.BB	05	7
82034946	90.120.BB	02	22	82035088	90.124.AC	05	15
82034946	90.124.AC	02	22	82035102	90.124.AC	05	7
82034950	90.120.AE	02	18	82035104	90.124.AC	05	19
82034950	90.120.BB	02	18	82035107	90.124.AC	04	11
82034950	90.124.AC	02	18	82035107	90.124.AC	05	6
82034956	90.124.AC	03	6	82035109	90.120.AE	04	2
82034959	90.120.AE	02	16	82035109	90.120.BB	04	2
82034959	90.120.BB	02	16	82035119	90.124.AC	05	2
82034959	90.124.AC	02	16	82035125	90.120.AE	04	19
82034960	90.120.AE	02	19	82035125	90.120.BB	04	19
82034960	90.120.BB	02	19	82035127	90.120.AE	04	10
82034960	90.124.AC	02	19	82035127	90.120.BB	04	10
82034965	90.120.AE	02	2	82035134	90.124.AC	05	21
82034965	90.120.BB	02	2	82035137	90.120.AE	04	17
82034965	90.124.AC	02	2	82035137	90.120.BB	04	17
82034966	90.120.AE	02	3	82035141	90.124.AC	04	15
82034966	90.120.BB	02	3	82035143	90.120.AE	04	15

ÍNDICE NUMÉRICO
NEMBER INDEX
ÍNDICE NUMÉRICO

INDICE NUMERICO
TEILNUMMER-VERZEICHNIS
INDEX NUMERIQUE

P.N.	Grupo	Página	Ítem	P.N.	Grupo	Página	Ítem
82035143	90.120.BB	04	15	82036871	37.108.AD	01	16
82035145	90.120.AE	02	9	82036871	37.108.AD	02	16
82035145	90.120.BB	02	9	82036958	41.101.AB	02	12
82035145	90.124.AC	02	8	82037004	90.116.AC	04	1
82035146	90.120.AE	04	7	82037051	90.116.AC	03	15
82035146	90.120.BB	04	7	82037053	90.116.AC	03	15
82035148	90.120.AE	04	3	82037164	41.432.AC	01	8
82035148	90.120.BB	04	3	82037325	37.108.AD	01	3
82035149	90.120.AE	05	4	82037326	35.204.BL	06	2
82035149	90.120.BB	05	4	82037361	55.512.BY	01	4
82035150	90.120.AE	05	3	82037364	55.512.BQ	01	7
82035150	90.120.BB	05	3	82037424	37.108.AD	03	13
82035314	55.512.CS	03	2	82037429	35.100.AZ	02	11
82035386	55.512.BQ	01	8	82037491	55.404.AQ	01	1
82035388	55.512.BY	05	14	82037492	55.404.AQ	01	1
82035399	55.512.BY	01	10	82037493	55.404.AQ	01	1
82035431	55.512.BY	01	2	82037494	55.404.AQ	01	1
82035437	55.404.BS	02	5	82037611	55.404.AQ	01	8
82035447	55.680.AA	02	4	82037613	55.404.AQ	01	8
82035473	90.150.BC	01	2	82037617	55.512.AA	01	2
82035627	55.512.CS	03	1	82037665	50.100.AI	01	1
82035627	55.512.CS	04	13	82037666	50.100.AI	01	2
82035628	35.204.BL	01	11	82037716	55.513.AA	01	2
82035628	35.204.BL	02	8	82037853	90.154.AA	01	11
82035628	35.204.BL	04	8	82037854	90.154.AA	01	10
82035633	35.204.BL	01	9	82037855	90.154.AA	01	9
82035633	35.204.BL	02	3	82037891	90.150.BG	01	3
82035633	35.204.BL	04	3	82037897	55.100.BZ	01	7
82035641	55.404.AQ	01	5	82037920	55.512.CS	04	11
82035643	90.160.AX	01	2	82037921	55.512.CS	04	8
82035645	33.224.AA	03	30	82037922	55.512.CS	04	9
82035866	37.100.AA	02	6	82037923	55.512.CS	04	6
82035876	37.108.AD	02	17	82038033	90.150.BG	01	17
82035878	90.160.AR	01	1	82038034	90.150.BG	01	17
82035996	35.204.BL	02	10	82038251	10.310.AE	01	1
82036158	33.224.BC	02	18	82038396	55.512.CS	02	3
82036184	21.130.AZ	01	12	82038399	55.512.CS	02	11
82036187	33.224.BC	02	14	82038402	55.512.CS	02	6
82036351	10.310.AE	01	5	82038415	55.512.CS	04	19
82036351	10.400.AP	01	2	82038451	33.224.AF	01	3
82036353	10.310.AE	01	2	82038452	33.224.BC	04A	7
82036354	10.310.AE	01	3	82038453	33.224.AF	01	18
82036366	90.150.BG	01	11	82038500	90.116.AC	03	2
82036373	35.204.BL	01	13	82038501	90.116.AC	03	2
82036373	35.204.BL	03	2	82038571	55.100.BZ	01	22
82036373	35.204.BL	05	2	82038571	55.100.BZ	02	30
82036395	10.202.AD	01	18	82038627	18.100.AF	02	9
82036430	21.160.AI	01	6	82038683	55.100.BZ	03	3
82036445	41.101.AB	02	7	82038739	37.108.AD	01	17
82036446	41.101.AB	02	4	82038870	35.100.AZ	02	12
82036462	10.216.AI	02	3	82038873	55.100.BZ	02	20
82036464	55.201.AU	01	8	82038903	55.510.AF	03	11
82036479	90.108.AC	04	8	82038903	55.510.AF	05	11
82036480	90.118.BM	01	7	82038903	55.510.BO	01	11
82036570	90.100.AU	02	15	82038904	55.510.AF	03	10
82036658	33.224.AL	02	3	82038904	55.510.AF	05	10
82036709	10.202.AD	01	12	82038904	55.510.BO	01	10
82036709	33.224.AQ	03	4	82038936	41.101.AB	02	16
82036709	35.106.AD	01	17	82038964	90.154.AA	01	8
82036756	41.101.AB	02	5	82038983	90.154.AA	01	12
82036757	41.101.AB	02	4	82038984	90.154.AA	01	13
82036800	90.150.AC	01	9	82038985	90.154.AA	01	14
82036801	90.150.AC	01	8	82038986	90.154.AA	01	15
82036832	35.204.BL	01	5	82038987	90.154.AA	01	16
82036832	35.204.BL	02	1	82038988	90.154.AA	01	17
82036832	35.204.BL	04	1	82039107	55.512.CS	04	14
82036839	35.204.BL	02	2	82039341	10.400.AK	01	4
82036839	35.204.BL	04	2	82039343	10.216.AI	02	6

ÍNDICE NUMÉRICO
NEMBER INDEX
ÍNDICE NUMÉRICO

INDICE NUMERICO
TEILNUMMER-VERZEICHNIS
INDEX NUMERIQUE

P.N.	Grupo	Página	Ítem	P.N.	Grupo	Página	Ítem
82039343	10.216.AI	03	12	82992171	44.520.AB	02	1
82039344	10.202.AD	01	10	82992231	37.100.AA	01	7
82039344	10.400.AK	01	7	82992519	44.520.AB	02	5
82039344	21.105.AQ	01	16	82992524	44.520.AB	02	2
82039346	35.106.AD	01	10	82992525	44.511.AE	01	5
82039381	41.200.AO	01	26	82992537	44.511.AE	01	4
82039381	41.200.AO	05	5	82992538	44.511.AE	01	2
82086158	33.224.BC	03	6	82992539	44.511.AE	01	3
82086158	33.224.BC	03A	6	82992539	44.520.AB	02	4
822483	37.120.AA	04	6	82992540	44.511.AE	01	6
825-2406	35.204.BJ	01	34	82992540	44.520.AB	02	3
82850542	55.404.AQ	01	13	82992541	44.520.AB	02	6
82850690	41.101.AB	01A	13	82992544	44.511.AE	01	4
82858417	55.510.AF	03	72	82992544	44.511.AE	02	4
82861122	90.110.AP	01	11	82992553	44.520.AB	01	5
82863025	33.110.AJ	01	6	82992560	44.511.AE	01	2
82863652	55.510.AF	05	29	82992565	44.520.AB	03	2
82865818	55.100.BZ	02	7	82992569	44.520.AB	01	2
82866277	55.510.AF	03	7	82992572	44.511.AE	01	3
82866277	55.510.AF	05	6	82992572	44.511.AE	02	3
82866277	55.510.BO	01	6	82992572	44.511.AE	04	4
82867096	55.680.AA	04	4	82992572	44.520.AB	01	4
82867472	55.510.AF	03	70	82992572	44.520.AB	03	4
82867472	55.510.AF	05	42	82992573	44.511.AE	01	6
82867472	55.510.BO	01	12	82992573	44.511.AE	02	6
82872313	90.160.BL	01	13	82992573	44.511.AE	04	3
82879352	25.400.AL	01	8	82992573	44.520.AB	01	3
82879352	33.110.AJ	01	18	82992573	44.520.AB	03	3
82880737	35.204.BL	06	13	82992575	37.100.AA	01	8
82880745	18.100.AF	01	15	82992606	44.520.AB	03	1
82880745	55.408.CL	01	2	82992607	44.520.AB	03	5
82880745	90.160.BL	01	14	82992633	37.100.AA	01	1
82880748	50.200.BY	02	15	82992642	37.100.AA	01	13
82880748	50.200.BY	03	6	82992644	37.100.AA	01	21
82880809	55.512.BY	04	3	83416164	31.114.AI	03	4
82880809	90.151.AO	01	13	83416164	31.114.AI	04	13
82894853	21.113.AI	01	4	83416164	33.202.AP	05	13
82918052	55.408.BE	02	9	83416242	37.100.AA	02	21
82918052	55.510.AF	03	2	83416243	23.314.AB	06	20
82918052	55.510.AF	05	2	83901443	41.101.AB	01	8
82918052	55.510.BO	01	2	83902558	33.110.AJ	01	14
82918426	55.047.AA	01	9	83903071	90.160.BL	01	12
82918451	55.047.AA	01	2	83904166	10.400.BE	02	12
82918747	55.302.AV	01	7	83904166	41.101.AB	02	2
82918747	55.302.AV	02	7	83904461	90.160.BL	01	16
82921086	55.100.BZ	02	27	83904591	90.160.CK	01	2
82934386	35.000.AA	01	2	83905020	90.160.BL	02	22
82935771	90.160.BL	01	15	83905114	55.051.AA	01	3
829-4406	33.224.AQ	02	14	83905941	31.114.AI	04	2
829-4406	35.204.BJ	01	36	83905941	33.202.AP	05	2
82944110	55.510.AF	04	13	83911570	21.134.AM	02A	20
82944110	55.510.AF	04	19	83911795	21.155.AA	12	10
82944110	55.510.AF	05	35	83911795	21.155.AA	19	10
82944111	55.015.AB	01	12	83911795	21.155.AA	22	10
82944111	55.408.BE	02	12	83911795	21.155.AA	24	21
82944111	55.510.AF	04	24	83912337	55.512.BY	02	3
82944116	55.510.AF	05	36	83912337	55.512.BY	05	12
82944116	55.510.BO	01	33	83917225	37.100.AA	02	9
82991407	44.511.AE	01	1	83917618	37.100.AA	01	11
82991408	44.511.AE	01	1	83918228	37.100.AA	01	23
82992059	37.120.AV	05	1	83918826	10.216.BA	02	8
82992060	37.120.AV	05	8	83924272	10.220.AA	03	7
82992064	37.120.AV	05	5	83924376	37.110.AC	02	17
82992066	37.120.AV	05	12	83924733	39.140.AF	02	2
82992066	37.120.AV	05	7	83925022	10.216.AI	02	7
82992067	37.120.AV	05	11	83925022	21.113.AI	01	1
82992146	44.520.AB	01	1	83925022	37.110.AC	02	11
82992156	44.511.AE	02	1	83925620	21.130.BC	01	6

ÍNDICE NUMÉRICO
NEMBER INDEX
ÍNDICE NUMÉRICO

INDICE NUMERICO
TEILNUMMER-VERZEICHNIS
INDEX NUMERIQUE

P.N.	Grupo	Página	Ítem	P.N.	Grupo	Página	Ítem
83925873	35.104.AA	03	9	83999379	33.202.AP	05	14
83927122	37.100.AA	01	15	83999938	41.101.AB	01	11
83927122	37.100.AA	02	8	83999938	41.432.AC	01	6
83929012	55.510.AF	02	17	83999938	41.432.AC	02	8
83929012	90.110.AP	01	6	84018969	55.510.AF	05	41
83929012	90.150.AC	01	15	84062580	55.015.AB	01	7
83931520	10.216.AI	02	11	84062580	55.510.AF	05	26
83931520	21.113.AI	01	8	84062580	55.510.BO	01	26
83931520	37.110.AC	02	19	84121136	21.109.AD	01	7
83933061	10.216.BA	02	12	84121136	21.109.AD	02	7
83933061	10.400.AK	01	10	84121137	21.109.AD	01	1
83933061	55.302.AV	01	3	84121138	21.109.AD	01	2
83933061	55.302.AV	02	3	84121298	35.106.AQ	01	14
83935425	55.512.AA	01	5	84121566	55.032.AC	01	2
83935425	90.150.BG	01	12	84121566	55.100.BZ	01	4
83937363	33.224.AA	01	23	84121567	55.100.BZ	01	18
83947375	10.220.AA	03	9	84121648	55.100.BZ	01	27
83949904	37.108.AD	01	10	84121648	55.510.AF	03	25
83952214	90.100.AU	02	17	84121648	55.510.AF	03	26
83952214	90.156.AB	01	23	84121648	55.510.AF	03	65
83952371	10.216.AI	03	11	84122130	55.510.AF	03	34
83952371	10.400.AP	01	5	84122130	55.510.AF	04	8
83952980	37.110.AC	02	18	84123443	55.302.AV	01	23
83954368	37.100.AA	01	3	84124309	21.900.AA	01	3
83954368	37.100.AA	02	15	84124500	33.224.BC	04	10
83954370	37.100.AA	01	4	84124585	35.204.BE	08	22
83954370	37.100.AA	02	16	84124585	35.204.BE	09	14
83954373	37.100.AA	01	5	84125422	35.204.BE	08	14
83954373	37.100.AA	02	7	84125422	35.204.BE	09	3
83954379	37.100.AA	01	17	84125913	90.118.CE	01	16
83956645	31.114.AI	04	8	84126360	37.100.AA	02	5
83956645	33.202.AP	05	8	84127069	35.204.BE	07	14
83957506	21.113.AR	01	7	84127098	35.204.BE	07	3
83957506	37.110.AC	02	6	84127099	35.204.BE	07	4
83959716	55.408.BE	02	5	84127100	35.204.BE	11	10
83959716	55.510.BM	01	2	84127133	35.204.BE	09	21
83961986	90.156.AB	01	18	84127702	55.510.AF	03	75
83962783	33.224.BC	04	11	84127702	55.510.AF	05	28
83962783	50.104.AO	01	9	84127702	55.510.BO	01	28
83963082	10.220.AA	03	11	84127703	55.510.AF	03	75
83963082	37.108.AD	01	12	84127703	55.510.AF	05	28
83963569	55.408.CL	01	2	84127703	55.510.BO	01	28
83964105	37.108.AD	01	18	84127704	55.510.AF	03	75
83964105	37.108.AD	02	15	84127704	55.510.AF	05	28
83964105	55.015.AA	02	2	84127704	55.510.BO	01	28
83976489	55.100.BZ	03	4	84127705	55.510.AF	03	75
83980851	55.662.AZ	01	2	84127705	55.510.AF	05	28
83982632	35.204.BL	03	4	84127708	55.510.AF	03	75
83982632	35.204.BL	05	4	84127708	55.510.AF	05	28
83983548	90.150.BB	01	12	84127713	55.510.AF	03	75
83987627	21.135.AQ	02	13	84127814	55.510.AF	03	75
83990170	90.114.AQ	01	8	84127814	55.510.AF	05	28
83990583	37.100.AA	02	25	84127814	55.510.BO	01	28
83990793	41.101.AB	02	14	84127839	55.510.AF	03	49
83991620	55.302.AG	01	9	84128187	55.302.AV	01	21
83994378	90.154.AA	02	21	84128192	55.302.AV	01	22
83994515	90.160.BL	02	21	84128875	55.302.AV	01	26
83994515	90.160.BL	04	12	84128875	55.302.AV	01	27
83995286	90.156.AB	01	16	84128876	55.302.AV	01	26
83995351	90.156.AB	01	17	84128876	55.302.AV	01	27
83998666	10.216.AI	03	13	84128876	55.302.AV	01	28
83998908	50.200.BY	02	10	84128876	55.302.AV	02	21
83998908	55.201.AU	01	6	84128876	55.510.AF	05	15
83998908	90.150.BG	01	2	84128876	55.510.AF	05	17
83998908	90.150.BG	02	16	84128876	55.510.BO	01	15
83999379	31.114.AB	10	3	84128876	55.510.BO	01	17
83999379	31.114.AI	03	3	84128877	55.302.AV	01	28
83999379	31.114.AI	04	14	84130407	55.032.AC	01	1

ÍNDICE NUMÉRICO
NEMBER INDEX
ÍNDICE NUMÉRICO

INDICE NUMERICO
TEILNUMMER-VERZEICHNIS
INDEX NUMERIQUE

P.N.	Grupo	Página	Ítem	P.N.	Grupo	Página	Ítem
84130981	90.150.AJ	01	2	84157672	33.224.BC	02	9
84131403	90.150.AJ	01	1	84157675	33.224.BC	02	19
84131644	90.150.BB	01	2	84157689	33.224.BC	03	1
84131959	10.202.AD	01	21	84157694	33.224.BC	04	7
84132580	55.302.AV	01	11	84157695	33.224.BC	02	11
84133079	21.130.BC	01	11	84159574	90.154.AA	02	25
84133080	21.130.BC	02	7	84159646	25.400.AL	01	20
84134749	90.116.BA	01	20	84159647	25.400.AL	01	18
84134750	90.116.BA	01	20	84159648	25.400.AL	01	19
84134918	90.150.AJ	01	24	84160001	90.154.AA	02	24
84136405	21.109.AD	01	3	84160386	41.432.AC	03	4
84137491	10.400.BE	01	10	84160390	41.432.AC	03	3
84137543	10.400.BE	01	12	84160398	41.432.AC	03	9
84137544	10.400.BE	01	16	84160406	41.432.AC	03	11
84137570	10.400.BE	01	8	84160425	41.432.AC	03	13
84137903	55.100.BZ	02	33	84160427	41.432.AC	03	5
84137904	55.100.BZ	02	32	84160560	55.047.AA	01	7
84137906	55.100.BZ	02	4	84160950	55.404.AQ	02	4
84137906	55.510.BO	01	29	84161167	55.510.AF	04	6
84137907	55.100.BZ	02	18	84161167	55.510.AF	05	33
84138202	10.254.AI	01	8	84162115	88.100.AH	01	3
84138205	10.254.AI	01	1	84162193	23.314.AB	03	2
84138309	55.404.BS	01	1	84164166	37.120.AA	02	1
84138310	55.404.BS	01	1	84164166	37.120.AA	03	13
84138836	55.015.AB	01	18	84164839	41.432.AC	03	10
84138841	55.302.AV	02	22	84164968	55.510.AF	04	9
84140240	33.224.AF	01	1	84165175	41.432.AC	03	12
84141452	55.301.AA	04	1	84165703	41.432.AC	01	1
84141567	27.120.AF	02	1	84165866	55.510.AF	04	4
84141569	27.120.AF	02	11	84166622	25.108.AA	03	5
84142375	55.519.AA	01	1	84167229	21.109.AD	01	16
84143167	33.224.BC	03	5	84168003	33.110.AV	01	9
84143970	55.512.AA	01	8	84168038	50.200.BY	02	13
84144194	55.302.AV	01	26	84169162	55.020.AB	01	1
84144194	55.302.AV	02	24	84169162	55.020.AB	02	4
84144195	55.510.AF	04	11	84171407	90.120.AE	01	17
84144660	55.408.BE	01	8	84171407	90.120.BB	01	17
84145498	90.120.AE	03	7	84171407	90.124.AC	01	17
84145498	90.120.BB	03	7	84171408	90.124.AC	01	26
84145498	90.124.AC	03	12	84171410	90.124.AC	04	3
84145505	90.124.AC	01	2	84171410	90.124.AC	04	16
84145506	90.120.BB	01	4	84171414	90.120.AE	04	20
84145506	90.124.AC	01	4	84171414	90.120.BB	04	20
84145763	90.116.AC	02	13	84171558	90.124.AC	04	17
84145807	55.404.BS	01	7	84171945	50.200.BY	01	9
84146326	55.680.AA	04	3	84174905	55.130.AA	02	22
84149025	23.314.AB	02	10	84175671	35.204.BE	02	10
84149208	55.510.AF	05	9	84175671	35.204.BE	04	10
84151073	90.102.AU	03	1	84175671	35.204.BE	06	10
84151173	90.150.BG	02	15	84175671	35.204.BE	11	1
84151331	55.201.AE	02	1	84176529	55.130.AA	02	28
84153056	21.130.BC	02	22	84176532	55.130.AA	02	31
84153057	21.130.BC	02	22	84176534	55.130.AA	02	30
84153060	21.130.BC	02	22	84176536	55.130.AA	02	25
84153063	21.130.BC	02	22	84177629	23.314.AB	01	2
84153167	55.015.AB	01	19	84177629	23.314.AB	02	13
84153260	90.154.AA	02	16	84177681	90.150.BB	01	20
84153356	90.100.AU	02	9	84177692	90.150.BB	01	19
84153398	55.015.AB	01	13	84178421	90.108.AC	04	3
84153830	55.510.AF	05	28	84178749	55.302.AV	01	17
84153830	55.510.BO	01	28	84178749	55.302.AV	02	17
84154075	33.202.AN	01	1	84179081	55.032.AC	02	1
84154154	10.400.BE	01	2	84181178	55.525.AL	01	2
84154647	31.114.AB	10	15	84181579	25.108.AA	03	6
84155471	55.201.AU	02	16	84181788	21.113.AR	01	19
84157297	21.140.AM	03	8	84181899	55.512.BY	01	1
84157669	33.224.BC	02	16	84181974	35.106.AD	01	15
84157670	33.224.BC	04	6	84181974	35.106.AD	01	31

ÍNDICE NUMÉRICO
NEMBER INDEX
ÍNDICE NUMÉRICO

INDICE NUMERICO
TEILNUMMER-VERZEICHNIS
INDEX NUMERIQUE

P.N.	Grupo	Página	Ítem	P.N.	Grupo	Página	Ítem
84182579	55.100.BZ	01	25	84211163	41.432.AC	01	2
84183386	55.408.BE	02	20	84211163	41.432.AC	03	1
84183613	33.224.AA	01	15	84213361	90.160.BL	02	6
84183818	55.512.BQ	01	2	84214045	90.150.AC	01	10
84184130	25.108.AA	04	1	84218029	55.525.AL	01	1
84184133	25.108.AA	04	1	84219414	25.102.AC	02	7
84184563	33.224.AH	01	1	84219415	25.102.AC	02	7
84185527	55.408.BE	01	2	84219416	25.102.AC	02	7
84186494	50.200.BY	02	1	84219417	25.102.AC	02	7
84187810	90.151.AE	02	4	84220772	41.432.AC	03	20
84187810	90.160.BL	01	20	84221441	50.200.AA	02	1
84187812	90.151.AE	02	5	84221442	50.200.AA	02	2
84187812	90.160.BL	03	4	84224890	18.100.AF	01	14
84187815	50.104.AC	03	5	84224890	55.408.CL	01	4
84187815	90.160.BL	04	13	84225102	55.015.AA	02	1
84187816	90.160.BL	02	2	84226373	10.400.BE	02	4
84187816	90.160.BL	04	3	84227452	90.154.AA	02	3
84187817	90.160.BL	02	11	84227925	90.160.AR	02	1
84187817	90.160.BL	04	16	84228271	90.154.AA	02	19
84187819	41.101.AB	02	6	84229205	10.400.BB	01	1
84187820	90.118.BM	01	8	84231981	50.200.CG	01	3
84187823	90.116.AC	03	16	84231993	50.200.CG	01	2
84187823	90.116.AC	04	6	84231998	50.104.AC	03	15
84187826	90.120.AD	01	1	84231998	50.104.AQ	01	11
84187826	90.151.AD	01	2	84232000	50.104.AC	03	13
84187827	90.154.AA	01	2	84232000	50.104.AQ	01	13
84187828	50.104.AC	03	21	84232107	35.204.BE	11	4
84187829	90.151.AE	01	2	84232466	50.104.AC	03	16
84187830	90.150.BG	01	13	84232466	50.104.AQ	01	12
84187978	41.101.AB	01	4	84232468	50.104.AC	03	14
84187978	41.101.AB	01A	3	84232468	50.104.AQ	01	14
84188431	55.404.AQ	01	11	84233818	50.200.BY	01	6
84188433	90.116.AC	03	18	84233849	50.200.BY	01	11
84188433	90.116.AC	04	7	84234592	90.150.AC	01	17
84188434	90.154.AA	01	1	84236279	55.302.AG	01	8
84188825	25.100.AD	01	2	84236742	10.216.AI	03	9
84188828	25.100.AD	01	1	84237741	55.100.BZ	01	30
84189223	25.108.AA	04	6	84242914	35.100.AR	02	2
84189264	25.108.AA	04	6	84243701	55.201.AU	01	1
84189307	25.108.AA	04	5	84246227	55.302.AV	01	10
84189604	21.160.AK	01	1	84246778	25.100.AD	03	5
84189972	25.100.AD	01	1	84248416	21.113.AQ	01	1
84189974	25.100.AD	01	2	84249060	55.510.AF	03	26
84190310	55.680.AA	04	14	84249139	25.100.AD	03	12
84190311	55.510.AF	03	48	84249161	10.400.BE	01	15
84190311	55.510.AF	04	3	84249164	10.400.BE	02	1
84190448	90.100.AU	01	16	84249165	10.400.BE	01	1
84191408	90.100.AU	01	6	84249166	10.400.BE	01	3
84191453	55.510.BM	01	1	84249169	10.400.BE	01	17
84191453	55.512.AD	01	4	84249272	10.400.BE	01	4
84193284	90.154.AA	01	3	84250071	10.220.AA	01	2
84193552	90.160.BL	02	18	84250071	10.220.AA	02	2
84193552	90.160.BL	04	9	84250260	25.100.AD	03	4
84197477	55.404.BS	01	2	84250972	25.100.AD	03	6
84197478	55.404.BS	01	3	84250974	25.100.AD	03	10
84198243	41.101.AB	03	1	84253168	55.510.AF	05	19
84203337	55.512.BY	01	3	84253168	55.510.BO	01	19
84203366	55.051.AA	01	5	84253577	55.510.AF	05	28
84203546	90.160.BL	04	22	84253577	55.510.BO	01	28
84203547	90.160.BL	02	10	84253643	90.100.AU	01	1
84203727	10.254.AI	01	12	84254249	25.100.AD	03	7
84206552	10.216.AI	03	8	84254251	25.100.AD	02	11
84207853	55.510.AF	03	35	84254258	25.100.AD	03	1
84207853	55.510.AF	05	22	84254260	25.100.AD	03	1
84207853	55.510.BO	01	22	84254556	55.404.BS	03	1
84209162	33.224.AA	01	9	84254557	55.404.BS	03	1
84209778	35.106.AD	01	3	84255327	55.302.AV	01	2
84209779	35.106.AD	01	2	84255327	55.302.AV	02	2

ÍNDICE NUMÉRICO
NEMBER INDEX
ÍNDICE NUMÉRICO

INDICE NUMERICO
TEILNUMMER-VERZEICHNIS
INDEX NUMERIQUE

P.N.	Grupo	Página	Ítem	P.N.	Grupo	Página	Ítem
84259323	10.216.AI	04	5	84288610	31.114.AB	05	5
84259337	10.216.AI	04	4	84288762	90.102.AU	03	20
84259351	10.216.AI	04	3	84289050	31.114.AB	05	9
84260359	55.302.AV	02	23	84289762	25.102.AC	02	9
84262815	25.108.AA	01	14	84289782	41.432.AC	03	16
84263360	35.106.AD	01	12	84289783	41.432.AC	03	15
84263879	55.408.AG	01	2	84289784	41.432.AC	03	17
84264461	25.100.AD	02	10	84290181	90.150.BC	01	1
84264462	25.100.AD	02	7	84290185	90.150.BC	01	3
84264480	55.100.BZ	03	12	84291171	55.404.BS	03	2
84265056	37.120.AV	01	3	84291359	31.114.AB	05	16
84265060	37.120.AV	01	4	84293403	37.120.AO	01	12
84266120	55.512.BY	05	11	84293403	37.120.AV	01	1
84266414	55.100.BZ	01	16	84293444	37.120.AO	01	3
84266414	55.510.AF	05	27	84293444	37.120.AV	01	1
84266414	55.510.BO	01	27	84297468	25.100.AD	02	17
84267242	35.204.BL	01	3	84301786	37.120.AA	02	4
84267242	90.108.AC	04	4	84301789	25.100.AD	01	26
84267774	31.104.AA	01	3	84303022	31.114.AB	04	1
84268312	90.100.AU	02	22	84303407	55.015.AB	01	18
84268760	55.100.BZ	03	1	84306448	55.100.BZ	02	1
84269904	90.108.AC	03	4	84307859	90.108.AC	02	14
84269906	90.108.AC	03	7	84307859	90.108.AC	03	16
84269908	90.108.AC	03	9	84309099	90.102.AU	03	15
84269915	90.108.AC	03	10	84311423	35.204.BE	01	7
84269928	90.108.AC	03	1	84311423	35.204.BE	03	7
84269938	90.108.AC	03	2	84311423	35.204.BE	05	7
84270220	35.204.BE	11	3	84312030	35.204.BE	01	5
84270888	90.108.AC	03	5	84312030	35.204.BE	03	5
84270895	90.108.AC	03	12	84312030	35.204.BE	05	5
84270897	90.108.AC	03	14	84312084	21.113.AR	01	1
84270900	90.108.AC	03	6	84312718	35.204.BE	11	12
84270901	90.108.AC	03	3	84316817	37.110.AQ	01	8
84271074	31.114.AB	04	13	84316817	37.110.AQ	02	9
84272658	33.110.AV	01	7	84317286	90.108.AC	02	11
84273082	10.310.AE	01	10	84323683	55.512.BQ	01	1
84273088	55.404.BS	03	3	84323685	55.512.BQ	01	1
84273089	55.404.BS	03	3	84324074	10.400.BE	01	5
84273179	55.404.BS	01	8	84324075	10.400.BE	01	6
84273180	55.404.BS	01	9	84325611	90.160.BL	02	8
84273815	21.160.AK	05	8	84325616	90.160.BL	01	9
84273815	55.024.AG	01	1	84328562	10.206.AG	01	1
84273815	55.024.AG	03	3	84328596	10.206.AG	01	2
84275610	90.154.AA	01	6	84328598	10.206.AG	01	3
84275610	90.154.AA	03	2	84328599	10.206.AG	01	4
84275896	90.156.AL	01	4	84328600	10.206.AG	01	5
84276473	90.150.BG	01	1	84328601	10.206.AG	01	6
84277154	21.134.AM	01	8	84330274	55.201.AU	02	2
84280349	90.116.BA	01	7	84332042	35.106.AQ	01	16
84280350	90.116.BA	01	7	84333397	55.680.AA	01	1
84281439	90.154.AA	01	7	84338860	35.204.BE	05	1
84282262	55.032.AC	02	5	84338868	33.110.AV	01	16
84283163	90.108.AC	05	1	84339518	90.100.AU	01	13
84283174	21.105.AQ	01	1	84340967	55.130.AA	03	5
84284508	90.100.AU	02	16	84345272	55.512.BQ	01	3
84284801	10.216.AI	03	10	84345881	25.102.AC	02	10
84285947	90.160.BL	02	13	84350257	55.302.AV	01	5
84285950	90.160.BL	02	13	84350257	55.302.AV	02	5
84286361	35.204.BE	01	1	84352585	21.105.AQ	01	14
84286361	35.204.BE	03	1	84352586	21.105.AQ	01	17
84286986	25.100.AD	02	6	84352739	21.105.AQ	01	8
84287277	35.204.BE	01	3	84355187	55.015.AB	01	10
84287277	35.204.BE	03	3	84356045	10.216.BA	01	1
84287277	35.204.BE	05	3	84358479	33.224.BC	02	19
84287785	90.102.AU	03	11	84359255	33.224.BC	05	1
84288183	90.102.AU	03	16	84359304	37.100.AA	01	28
84288187	90.102.AU	03	12	84361958	55.130.AA	02	18
84288425	55.512.BY	04	4	84365311	25.102.AC	02	1

ÍNDICE NUMÉRICO
NEMBER INDEX
ÍNDICE NUMÉRICO

INDICE NUMERICO
TEILNUMMER-VERZEICHNIS
INDEX NUMERIQUE

P.N.	Grupo	Página	Ítem	P.N.	Grupo	Página	Ítem
84368730	25.102.AC	02	3	84513584	55.302.AG	01	16
84373431	90.108.AC	02	6	84516532	55.510.AF	04	16
84374873	33.224.AF	01	10	84516592	90.150.BG	02	8
84379921	10.202.AD	01	11	84516626	37.120.AA	04	1
84384510	25.100.AD	01	21	84516626	37.120.AO	01	6
84384510	55.047.AA	01	3	84517397	25.100.AV	01	1
84385530	90.108.AC	05	2	84518451	90.151.AE	02	2
84385532	90.108.AC	05	3	84518455	90.151.AE	02	3
84385706	33.224.AQ	03	1	84518934	55.512.CS	07	1
84387162	90.108.AC	03	13	84519422	33.202.AN	01	6
84388564	37.120.AV	04	1	84520027	55.408.BE	01	11
84390314	50.200.BY	02	9	84525777	35.120.AA	01	2
84390533	90.156.AB	01	25	84525777	37.120.AA	04	13
84392775	50.200.BY	02	8	84526536	25.102.AT	01	11
84396491	55.302.AV	01	1	84528156	90.150.BB	01	1
84396491	55.302.AV	02	1	84528160	35.204.BL	06	7
84398294	21.105.AQ	01	19	84528161	35.204.BL	06	6
84398569	21.105.AQ	01	22	84528162	35.204.BL	06	5
84402486	41.200.AO	04	2	84528164	35.204.BL	06	4
84404479	21.105.AQ	01	12	84530124	25.100.AD	02	1
84408288	35.222.BB	01	1	84530130	25.100.AD	02	4
84411204	55.100.BZ	01	1	84530185	25.100.AD	02	2
84411328	39.140.AL	02	1	84532344	33.224.AQ	03	1
844-12030	90.114.AQ	01	3	84535597	25.100.AD	02	15
84413735	23.314.AB	01	13	84536459	23.314.AB	06	8
84413741	21.155.AA	06	17	84537390	55.404.BA	01	13
84413747	21.155.AA	09	4	84538790	55.404.BA	01	14
84413748	21.155.AA	06	16	84538973	55.302.AG	01	15
84413748	21.155.AA	07	16	84540623	23.314.AB	06	10
84413754	21.155.AA	06	15	84543231	41.101.AB	01A	15
84414292	37.120.AA	01	12	84543235	21.160.AI	01	3
84416044	55.680.AO	01	1	84543236	21.160.AI	01	1
84416093	35.106.AQ	01	17	84543528	55.032.AC	01	5
84416692	55.512.BY	05	5	84547501	27.120.AF	01	1
84420264	55.518.AT	01	4	84547501	27.120.AF	02	4
84426125	55.510.AF	05	20	84547727	10.216.AI	03	7
84426125	55.510.BO	01	20	84549446	35.120.AA	01	1
84427095	55.302.AG	01	5	84549446	37.120.AO	02	11
84431522	35.204.BJ	01	17	84555809	55.512.AA	01	1
84465662	55.680.AO	01	2	84555913	55.020.AB	02	1
84467737	55.302.AG	01	7	84556279	25.100.AD	02	14
84467747	55.302.AG	01	6	84556283	25.100.AD	02	14
84469730	33.202.AP	01	6	84556306	41.216.AN	01	13
84469890	41.200.AO	04	1	84556337	41.216.AN	01	12
84470196	55.408.BE	01	1	84556370	35.000.AA	01	1
84470196	55.408.BE	02	13	84556370	35.104.AA	01	22
84470403	90.108.AC	04	6	84557856	55.512.BY	01	16
84471387	35.106.AD	01	1	84561533	18.100.AF	01	4
84471931	33.110.AV	01	2	84563466	35.104.AA	01	7
84471936	55.302.AG	01	10	84565055	25.102.AU	02	1
84472045	25.100.AD	01	24	84567924	23.314.AB	06	15
84472045	55.047.AA	01	1	84568331	31.114.AH	01	23
84472534	33.224.BC	04A	1	84570230	18.100.AF	02	6
84475630	90.118.CE	01	13	84574267	90.108.AC	02	11
84476488	90.118.CE	01	1	84574277	55.911.AA	01	1
84477793	55.408.BE	01	3	84574444	90.110.AP	01	1
84481590	55.510.BM	01	4	84574447	90.150.AC	01	1
84482495	18.100.AF	01	9	84574451	90.150.AC	01	1
84482499	18.100.AF	01	8	84574824	41.101.AB	01	13
84486546	35.204.BE	05	17	84574898	21.113.AQ	01	1
84486547	35.204.BE	03	17	84575428	41.101.AB	01	15
84486550	35.204.BE	01	17	84575495	10.216.AI	02	1
84487411	18.100.AF	01	7	84576555	90.118.CE	02	1
84497514	21.109.AD	01	15	84576740	55.510.BO	01	1
84497517	41.200.AO	04	3	84577664	35.204.BE	15	1
84511178	41.432.AC	01	7	84577674	35.204.BJ	01	6
84511195	90.116.AC	03	3	84577679	35.104.AA	01	1
84511198	90.116.AC	03	3	84578079	25.400.AL	01	1

ÍNDICE NUMÉRICO
NEMBER INDEX
ÍNDICE NUMÉRICO

INDICE NUMERICO
TEILNUMMER-VERZEICHNIS
INDEX NUMERIQUE

P.N.	Grupo	Página	Ítem	P.N.	Grupo	Página	Ítem
84578082	23.314.AB	07	1	85817428	90.120.BB	04	18
84578371	90.114.AQ	01	1	85817434	90.120.AE	05	13
84578378	90.114.AQ	01	2	85817434	90.120.BB	05	13
84579748	90.108.AC	02	13	85817435	90.120.AE	05	9
84581989	35.204.BL	06	11	85817435	90.120.BB	05	9
84582532	35.204.BL	06	1	85817440	90.120.AE	05	6
84582954	50.200.BY	01	1	85817440	90.120.BB	05	6
84585209	35.120.AA	01	5	85817441	90.120.AE	05	25
84588274	55.911.AA	01	8	85817441	90.120.BB	05	25
84588408	25.100.AD	02	22	85817442	90.120.AE	04	9
84588411	25.100.AD	02	22	85817442	90.120.BB	04	9
84588858	35.204.BJ	01	5	85817444	90.120.AE	04	4
84588975	25.100.AD	02	25	85817444	90.120.BB	04	4
84591987	44.520.AB	05	1	85817445	90.120.AE	04	5
84592819	90.150.BG	02	18	85817445	90.120.BB	04	5
84593381	44.520.AB	04	1	85817525	90.124.AC	05	16
84595242	35.204.BJ	01	21	86010343	33.224.BC	02	20
84595256	35.204.BJ	01	22	86015195	25.100.AD	02	9
84595260	35.204.BJ	01	27	86015195	25.100.AD	02	26
84595263	35.204.BJ	01	26	86018009	39.140.AF	02	5
84595265	35.204.BJ	01	24	86024670	90.120.AE	04	6
84595268	35.204.BJ	01	25	86024670	90.120.BB	04	6
84595273	35.204.BJ	01	23	8603095	90.108.AC	03	11
84595275	35.204.BJ	01	4	86500688	25.400.AL	01	17
84597365	35.204.BJ	01	18	86500688	41.200.AO	01	20
84597380	35.104.AA	01	4	86500688	55.404.BS	01	10
84597642	35.100.BG	01	10	86500688	90.160.BL	03	3
84597952	10.216.AI	04	12	86507066	21.130.AZ	01	7
84597977	10.216.AI	01	5	86508568	10.202.AD	01	25
84599512	90.160.BL	01	4	86508568	10.216.AI	03	3
84599544	41.101.AB	01	20	86508568	10.304.AP	01	5
84600104	90.150.BG	02	1	86508568	21.109.AD	02	9
84600230	90.151.AD	01	1	86508568	35.204.BJ	01	33
84600295	90.160.BL	01	1	86508568	50.200.BY	01	22
84600338	55.015.AB	01	1	86508568	55.201.AU	02	6
84600420	55.015.AB	01	1	86508568	55.510.AF	02	19
84600422	55.408.BE	02	1	86508568	90.102.AG	04	13
84600426	55.100.BZ	04	1	86508568	90.160.BL	03	5
84600430	55.636.AD	01	1	86508583	90.100.AU	02	5
84601274	35.104.AA	03	12	86508616	41.200.AO	02	13
84601304	55.510.AF	05	1	86508813	55.408.BE	01	7
84603436	10.216.AI	02	5	86509597	41.200.AO	01	25
84603668	10.216.AI	02	4	86509599	90.150.AJ	01	18
84605258	90.150.AJ	01	17	86511042	55.408.BE	02	23
84606842	21.109.AD	02	2	86511324	10.216.BA	01	10
84806654	55.302.AV	02	11	86511325	10.216.BA	02	16
84814863	55.302.AV	02	25	86511326	90.100.AU	02	6
84819781	55.510.AF	01	13	86511327	10.254.AI	01	10
84819781	55.510.AF	03	44	86511444	55.911.AA	01	4
84819781	55.510.AF	05	21	86511823	55.130.AA	02	19
84819781	55.510.BO	01	21	86512933	33.224.AQ	03	3
84819781	55.512.CS	06	2	86517328	55.911.AA	01	5
84819781	55.636.AD	01	2	86518210	90.150.AJ	01	23
84819781	55.680.AA	01	5	86528579	35.204.BL	01	21
84819781	55.680.AA	04	6	86528579	35.204.BL	03	7
84989411	35.100.AR	01	6	86528579	35.204.BL	05	7
84989850	41.432.AC	01	16	86528579	55.512.CS	01	6
84990519	44.511.AE	01	5	86579675	21.105.AQ	02	4
84990519	44.511.AE	02	5	86579675	21.109.AD	03	15
84990519	44.511.AE	04	6	86579675	21.130.BC	01	14
84990519	44.520.AB	01	6	86579675	21.135.AQ	01	3
84990519	44.520.AB	03	6	86579675	21.160.AK	05	2
85700654	10.400.BE	02	8	86579676	21.105.AQ	02	7
85700672	55.201.AE	01	16	86579676	21.130.BC	01	9
85700737	10.216.BA	02	17	86579678	35.104.AA	01	24
85700737	31.114.AB	08	5	86579678	35.204.BJ	01	14
85700737	31.116.AL	01	26	86579680	35.204.BJ	01	12
85817428	90.120.AE	04	18	86579681	35.104.AA	01	21

ÍNDICE NUMÉRICO
NEMBER INDEX
ÍNDICE NUMÉRICO

INDICE NUMERICO
TEILNUMMER-VERZEICHNIS
INDEX NUMERIQUE

P.N.	Grupo	Página	Ítem	P.N.	Grupo	Página	Ítem
86579681	35.204.BJ	01	38	87015921	50.200.AA	02	11
86579682	35.204.BJ	01	7	87016469	31.114.AB	10	9
86579689	21.130.BC	01	15	87016469	31.114.AI	03	9
86579695	35.204.BJ	01	1	87016470	33.224.AQ	02	13
86579697	35.100.BG	01	8	87016470	35.204.BJ	01	37
86579697	35.204.BJ	01	16	87016907	33.224.BC	02	13
86585707	55.100.BZ	03	15	87026048	25.100.AD	03	11
86585711	55.130.AA	02	16	87030025	21.113.AR	01	2
86585711	55.130.AA	03	9	87109290	90.150.BG	03	12
86588450	10.304.AP	01	6	87300082	10.103.AH	01	1
86588450	41.200.AO	01	14	87300110	10.103.AH	01	5
86588450	55.201.AU	02	12	87300110	21.155.AN	02	9
86588450	55.911.AA	01	6	87301550	50.104.AC	03	10
86588450	90.102.AG	01	6	87301550	50.104.AO	01	10
86588450	90.102.AG	04	9	87301551	50.104.AC	03	10
86593173	35.204.BJ	01	9	87301551	50.104.AO	01	10
86598098	35.204.BJ	01	10	87301571	35.222.BB	01	2
86598100	21.109.AD	03	16	87301636	90.102.AU	03	7
86598100	21.135.AQ	01	5	87301643	90.154.AA	03	10
86598100	21.160.AK	05	21	87301764	90.160.BL	04	15
86598102	21.105.AQ	02	5	87301835	90.102.AU	03	8
86598102	35.204.BJ	01	2	87301866	25.100.AV	01	4
86598103	35.100.BG	01	17	87301874	55.510.AF	03	74
86598103	35.204.BJ	01	8	87301874	55.510.AF	05	14
86621184	55.301.AA	01	3	87301874	55.510.BO	01	14
86624003	10.304.AP	01	3	87301896	90.151.AO	01	11
86624003	23.314.AB	07	16	87301963	55.404.BB	01	1
86624003	41.200.AO	01	28	87301999	55.404.BA	01	2
86624003	55.408.BE	02	18	87302042	90.150.BB	01	13
86624003	90.102.AG	02	5	87302117	21.113.AI	01	5
86624003	90.102.AG	03	5	87302160	41.101.AB	01	15
86624176	90.102.AG	01	15	87302160	41.101.AB	01A	11
86624176	90.102.AG	04	12	87302436	21.160.AK	01	12
86624184	10.304.AP	01	4	87302738	50.200.BY	03	1
86624184	21.130.AZ	01	2	87302798	41.101.AB	01A	4
86624184	35.204.BJ	01	28	87303358	37.108.AD	01	1
86624184	41.200.AO	01	15	87303360	37.108.AD	01	2
86624184	41.200.AO	02	9	87303638	90.154.AA	02	8
86625036	35.204.BJ	01	19	87303830	25.100.AD	02	8
86625036	41.200.AO	02	7	87303941	55.404.AQ	01	2
86625105	21.134.AM	02A	15	87304226	55.510.AF	02	7
86625263	41.200.AO	01	21	87304235	90.116.AC	03	4
86625263	55.518.AH	01	5	87304236	90.116.AC	03	4
86629542	55.301.AA	01	4	87304259	90.156.AL	01	2
86629542	55.302.AV	01	18	87304261	90.156.AL	01	3
86629542	55.302.AV	02	18	87304267	21.155.AN	02	8
86629542	90.150.BG	01	7	87304492	55.512.BY	02	1
86629542	90.154.AA	02	12	87304535	55.404.BM	01	6
86632547	41.432.AC	03	19	87304536	55.404.BM	01	6
86637641	21.155.AA	01	3	87304547	55.404.AQ	01	16
86637770	35.100.AZ	02	1	87304549	55.404.AQ	01	16
86639037	10.400.BE	03	5	87304554	55.404.BB	01	2
86639115	21.140.AM	01	14	87304742	55.404.BA	01	11
86639148	55.100.BE	01	2	87305112	35.222.BB	01	5
86639231	21.130.AZ	01	3	87305285	33.224.AF	01	19
86639241	55.302.AV	01	20	87305531	31.114.AB	09	1
86639241	55.302.AV	02	20	87305546	33.110.AJ	01	16
86705429	50.200.AA	01	8	87306788	10.400.BE	02	2
86977726	55.408.AG	01	3	87306816	27.120.AF	03	3
86977726	90.102.AG	01	5	87306816	27.120.AF	04	24
86977786	50.200.BY	01	14	87306972	31.114.AB	06	17
86977786	55.404.BA	01	10	87308462	35.204.BL	05	1
86977786	55.911.AA	01	2	87308465	35.204.BL	01	10
86977790	41.200.AO	01	18	87308465	35.204.BL	02	6
86998371	41.200.AO	01	6	87308465	35.204.BL	04	6
87000150	41.200.AO	01	8	87308746	31.114.AB	06	2
87010223	55.408.BE	02	24	87308841	90.150.BG	03	8
87015921	50.200.AA	01	11	87308870	90.150.BG	03	2

ÍNDICE NUMÉRICO
NEMBER INDEX
ÍNDICE NUMÉRICO

INDICE NUMERICO
TEILNUMMER-VERZEICHNIS
INDEX NUMERIQUE

P.N.	Grupo	Página	Ítem	P.N.	Grupo	Página	Ítem
87310426	33.224.AA	01	17	87330801	21.105.AQ	01	15
87310916	90.116.AC	04	1	87330801	35.106.AQ	01	9
87311195	50.104.AC	03	6	87331329	55.512.BY	01	11
87311254	55.512.BY	01	8	87331925	90.120.AE	05	21
87311365	25.100.AV	01	10	87331925	90.120.BB	05	21
87311422	35.204.BE	03	4	87331929	90.120.AE	01	7
87311422	35.204.BE	04	1	87331929	90.120.BB	01	7
87311423	35.204.BE	05	4	87331929	90.124.AC	01	7
87311423	35.204.BE	06	1	87331931	90.120.AE	01	12
87311455	90.108.AC	02	5	87331931	90.120.BB	01	12
87311796	55.510.AF	03	43	87331931	90.124.AC	01	12
87311796	55.510.AF	04	17	87331933	90.120.AE	02	26
87311796	55.510.BO	01	5	87331933	90.120.BB	02	26
87312644	25.100.AV	01	7	87331933	90.124.AC	02	5
87312721	35.204.BE	01	4	87331934	90.120.AE	02	6
87312721	35.204.BE	02	1	87331934	90.120.BB	02	6
87312773	10.202.AD	01	19	87331934	90.124.AC	02	6
87312959	35.100.AR	01	10	87331939	90.124.AC	04	6
87312965	55.201.AU	02	9	87331945	90.124.AC	04	13
87313049	35.106.AQ	01	1	87331946	90.124.AC	03	8
87313050	90.160.AR	01	2	87332007	55.512.CS	04	18
87313214	33.224.AA	03	31	87332076	55.512.CS	02	8
87313215	33.224.AA	03	32	87333802	27.106.AC	02	15
87313297	55.404.BS	02	1	87335026	37.110.AC	02	4
87313298	55.404.BS	02	1	87337759	55.512.CS	02	7
87313304	33.224.AA	02	7	87338915	55.512.CS	02	5
87313304	33.224.AA	03	29	87342770	25.102.AD	02	1
87313773	10.202.AD	01	17	87343422	90.150.BG	02	12
87314105	33.224.AA	03	20	87343481	37.100.AA	03	13
87314182	21.134.AM	02	10	87344666	10.202.AD	01	16
87314222	21.155.AN	01	7	87345151	33.224.AF	01	5
87315098	55.047.AA	01	8	87345189	55.512.BY	02	2
87315683	10.310.AE	01	11	87345189	55.512.BY	05	10
87316233	55.201.AU	01	10	87345372	55.047.AA	01	10
87316486	33.202.AK	01	4	87347166	31.114.AB	05	4
87316560	18.100.AF	02	7	87347166	31.114.AB	06	4
87316560	33.224.AA	01	12	87347166	31.114.AH	01	4
87316678	21.109.AD	03	12	87347331	10.220.AA	03	6
87316678	21.113.AQ	01	16	87347550	21.105.AQ	01	4
87316678	21.134.AM	02	9	87348003	33.224.AA	03	21
87316678	21.160.AK	05	4	87349657	25.102.AC	02	4
87316701	55.130.AA	02	1	87349969	31.114.AB	04	27
87316701	55.130.AA	03	1	87350633	41.432.AC	01	13
87316706	55.130.AA	02	17	87351567	33.224.AA	03	1
87316706	55.130.AA	03	6	87351624	55.512.BY	01	15
87316808	10.400.BE	02	16	87351624	55.512.BY	05	9
87316882	35.100.AZ	02	4	87352109	90.116.AC	03	8
87317739	37.110.AQ	02	3	87353680	90.100.AU	02	10
87317740	37.110.AQ	02	1	87353681	90.100.AU	02	8
87319483	21.155.AN	01	5	87353832	39.140.AF	02	1
87319795	21.155.AA	03	6	87355801	25.100.AD	01	12
87319988	35.204.BE	08	9	87355892	90.150.BG	02	4
87319988	35.204.BE	09	9	87356033	35.204.BL	05	11
87323514	21.134.AM	01	3	87356752	90.154.AA	02	10
87323539	35.106.AD	01	16	87357796	90.160.BL	04	11
87324688	35.106.AD	01	26	87357827	55.404.BM	01	7
87325405	21.134.AM	01	13	87357896	90.150.AJ	01	7
87325625	55.510.AF	02	2	87358094	35.204.BE	01	20
87325889	35.100.AZ	02	8	87358094	35.204.BE	03	20
87328572	35.204.BE	02	6	87358094	35.204.BE	05	20
87328572	35.204.BE	04	6	87363359	90.154.AA	01	18
87328572	35.204.BE	06	6	87363477	21.109.AD	01	14
87328572	35.204.BE	09	1	87363996	41.101.AB	03	2
87329095	25.100.AD	01	25	87364	90.100.AU	02	11
87329548	55.512.BY	01	6	87365547	90.154.AA	02	27
87329682	37.100.AA	03	5	87365850	33.224.AF	01	17
87330755	35.106.AQ	01	15	87366483	27.106.AA	03	10
87330798	35.106.AQ	01	11	87366484	21.155.AA	07	11

ÍNDICE NUMÉRICO
NEMBER INDEX
ÍNDICE NUMÉRICO

INDICE NUMERICO
TEILNUMMER-VERZEICHNIS
INDEX NUMERIQUE

P.N.	Grupo	Página	Ítem	P.N.	Grupo	Página	Ítem
87366485	21.155.AA	07	10	87381944	35.204.BB	02	3
87366486	21.155.AA	07	17	87381944	35.204.BB	03	3
87366487	21.155.AA	06	11	87381958	35.204.BB	01	4
87366488	21.155.AA	06	21	87381958	35.204.BB	02	4
87366489	21.155.AA	06	20	87381958	35.204.BB	03	4
87366490	21.155.AA	07	9	87381958	35.204.BE	02	9
87366491	21.155.AA	07	5	87381958	35.204.BE	04	9
87366492	21.155.AA	07	24	87381958	35.204.BE	06	9
87366494	27.106.AA	03	7	87381963	35.204.BB	01	1
87366495	21.155.AA	07	13	87381963	35.204.BB	02	1
87366496	21.155.AA	06	1	87381963	35.204.BB	03	1
87366497	21.155.AA	07	7	87381963	35.204.BE	02	8
87366505	21.155.AA	06	18	87381963	35.204.BE	04	8
87366585	21.155.AA	04A	1	87381963	35.204.BE	06	8
87366588	21.155.AN	02	7	87381964	35.204.BB	01	5
87366594	27.106.AA	03	5	87381964	35.204.BB	02	5
87366649	21.155.AA	07	22	87381964	35.204.BE	04	7
87366787	27.106.AA	03	12	87381964	35.204.BE	06	7
87366788	21.155.AA	07	4	87381965	35.204.BB	02	6
87366805	27.106.AA	03	15	87381981	35.204.BE	15	10
87366828	21.155.AA	08	2	87381982	35.204.BE	15	9
87366843	21.155.AA	07	1	87381983	35.204.BE	15	15
87366900	21.140.AM	02	1	87381984	35.204.BE	15	16
87366906	21.160.AK	03	4	87382012	35.204.BB	01	6
87366913	21.155.AN	02	1	87382012	35.204.BB	02	7
87366918	21.155.AA	06	8	87382012	35.204.BB	03	5
87367007	27.106.AA	03	4	87382012	35.204.BE	15	13
87367061	21.155.AA	08	7	87382381	25.100.AD	01	4
87367064	21.155.AA	08	8	87382384	25.100.AD	01	6
87367065	21.140.AM	02	4	87382586	25.102.AC	02	5
87367069	21.140.AM	02	3	87382848	37.120.AF	01	13
87367275	21.130.BC	02	23	87382924	55.510.AF	01	2
87367279	21.130.BC	02	21	87382925	55.510.AF	01	10
87367325	10.103.AH	01	1	87383649	37.120.AF	01	4
87369504	41.200.AO	03	4	87383688	10.414.AC	01	3
87370603	90.150.AJ	01	5	87383688	10.414.AC	02	1
87371243	90.102.AU	03	17	87383689	10.414.AC	01	2
87371925	90.118.CE	01	10	87383690	10.414.AC	01	1
87372502	21.155.AN	01	9	87384750	55.020.AB	02	9
87372761	31.114.AI	01	18	87384755	33.224.AA	03	15
87372763	23.314.AB	03	13	87384898	35.204.BE	08	12
87372774	21.155.AN	01	16	87385194	10.400.BE	01	9
87372775	21.155.AN	01	11	87385194	10.400.BE	02	13
87373866	31.114.AB	04	22	87385196	10.400.BE	02	3
87373882	31.114.AB	04	3	87385341	55.512.CS	01	5
87374182	90.154.AA	02	17	87385622	35.116.AH	01	6
87374219	31.114.AI	01	1	87385624	21.160.AK	01	4
87374233	10.400.AP	01	4	87385633	35.116.AH	01	8
87374253	31.114.AI	01	17	87385636	35.116.AH	01	7
87374620	21.113.AR	02	4	87385637	35.116.AH	01	4
87376006	21.113.AR	02	14	87386213	21.134.AM	01	17
87376893	90.110.AH	01	1	87386528	21.113.AR	02	9
87376896	90.110.AH	01	3	87386535	21.113.AR	02	10
87377466	50.200.CG	01	11	87386537	21.113.AR	02	8
87377887	55.100.BE	01	1	87387562	37.120.AO	02	12
87378449	90.154.AA	02	26	87387657	10.216.AI	02	2
87379317	37.120.AO	01	5	87387917	41.200.AO	03	1
87379319	37.120.AO	01	1	87387918	41.200.AO	03	2
87379320	37.120.AO	02	4	87389382	37.120.AF	01	5
87379321	37.120.AO	02	1	87389628	21.900.AA	01	1
87380370	37.120.AV	01	2	87389629	21.900.AA	01	8
87380379	37.120.AV	01	8	87390344	55.302.AV	01	15
87380800	35.116.AH	01	1	87390344	55.302.AV	02	15
87381541	21.134.AM	01	1	87391136	31.114.AB	10	12
87381694	35.106.AD	01	13	87391136	31.114.AI	03	12
87381695	35.106.AQ	01	12	87391524	41.101.AB	04	1
87381696	35.106.AQ	01	13	87392168	25.400.AL	02	2
87381944	35.204.BB	01	3	87392491	33.224.BC	02	17

ÍNDICE NUMÉRICO
NEMBER INDEX
ÍNDICE NUMÉRICO

INDICE NUMERICO
TEILNUMMER-VERZEICHNIS
INDEX NUMERIQUE

P.N.	Grupo	Página	Ítem	P.N.	Grupo	Página	Ítem
87394197	35.204.BE	09	2	87497081	21.130.BC	02	4
87394905	33.110.AJ	01	20	87497082	21.130.BC	02	5
87395284	35.100.BG	02	10	87497085	21.130.BC	02	2
87395840	35.106.AQ	01	6	87515655	90.150.BC	01	4
87395841	35.106.AQ	01	7	87515656	90.150.BC	01	11
87395844	35.106.AD	01	18	87515657	90.150.BC	01	13
87396433	10.254.AI	01	3	87515658	90.150.BC	01	10
87396965	90.150.BB	01	7	87515659	90.150.BC	01	14
87397895	33.202.AK	01	1	87515660	90.150.BC	01	6
87397895	33.202.AK	02	4	87515661	90.150.BC	01	8
87398313	33.224.AA	01	11	87515662	90.150.BC	01	9
87398509	90.150.BG	02	4	87515663	90.150.BC	01	15
87398921	21.134.AM	04	12	87515664	90.150.BC	01	7
87399120	55.512.CS	02	18	87515665	90.150.BC	01	12
87399122	55.512.CS	02	16	87515666	90.150.BC	01	5
87399123	55.512.CS	04	4	87516454	27.120.AF	04	18
87399124	55.512.CS	04	5	87516780	50.104.AC	03	8
87399128	55.512.CS	02	19	87518133	31.114.AB	10	20
87399598	90.150.AC	01	14	87518133	31.114.AI	03	20
87400261	88.100.AH	01	1	87518169	31.114.AB	10	11
87414	37.120.AO	01	19	87518169	31.114.AI	03	11
87418311	55.015.AB	01	14	87518195	31.114.AB	10	8
87418311	55.680.AA	03	3	87518195	31.114.AI	03	8
87419488	55.510.AF	03	15	87518691	10.202.AD	01	5
87421145	25.100.AD	03	8	87518983	55.680.AN	01	1
87422637	55.302.AV	02	16	87519056	10.216.AI	04	2
87428328	41.432.AC	01	17	87519071	10.216.AI	04	1
87452577	55.523.AK	01	2	87519104	33.202.AP	01	5
87470439	33.110.AJ	01	27	87519167	35.100.AR	02	1
87471651	55.512.CS	04	2	87519170	21.135.AQ	03	19
87471652	55.512.CS	04	16	87519175	21.105.AQ	02	8
87471653	55.512.CS	04	10	87519177	21.105.AQ	02	9
87471810	55.512.BY	04	1	87519183	21.105.AQ	01	7
87472724	10.304.AP	01	1	87519196	21.135.AQ	03	1
87474441	55.512.CS	05	1	87519204	21.135.AQ	02	1
87475473	90.116.AC	02	9	87519206	21.135.AQ	02	5
87475476	90.116.AC	02	9	87519209	21.135.AQ	03	5
87475532	55.100.BZ	02	21	87519328	90.150.BG	01	18
87478121	21.155.AA	06	6	87519551	33.224.BC	02	22
87478124	21.155.AA	04A	10	87519771	21.130.BC	01	10
87478130	21.155.AA	04A	13	87520853	21.130.BC	02	10
87478132	21.155.AA	06	9	87521135	90.150.AJ	01	3
87481039	90.108.AC	04	5	87521139	90.150.AJ	01	4
87483133	21.155.AA	06	27	87521601	41.101.AB	01	19
87484736	21.109.AD	01	11	87521601	41.101.AB	01A	17
87484736	21.109.AD	02	8	87522416	55.100.BZ	03	9
87485332	50.104.AC	01	3	87524288	10.310.AE	01	9
87486318	55.510.AF	03	58	87524289	10.254.AI	01	2
87486318	55.510.AF	05	37	87524305	90.150.BG	02	10
87486319	55.100.BZ	02	28	87524725	90.108.AC	02	8
87486326	55.015.AB	01	3	87524728	90.108.AC	02	7
87487740	55.302.AV	01	9	87525188	21.155.AN	01	10
87487740	55.302.AV	02	9	87527729	55.518.AT	01	11
87488655	23.314.AB	03	9	87528159	31.114.AB	10	14
87489353	21.155.AA	06	22	87528159	31.114.AI	03	14
87490159	41.101.AB	01A	6	87528178	90.154.AA	01	5
87490159	55.512.BY	04	6	87528178	90.154.AA	03	11
87491239	35.106.AD	01	8	87530788	21.155.AA	10	16
87491684	90.154.AA	02	23	87530788	21.155.AA	11	12
87491693	33.202.AN	01	8	87530788	21.155.AA	23	18
87492483	35.106.AD	01	11	87530788	21.155.AA	24	12
87492946	21.155.AA	06	24	87530789	21.155.AA	11	15
87493667	90.108.AC	05	9	87530789	21.155.AA	24	15
87493681	23.314.AB	06	19	87530796	21.155.AA	03	16
87493681	23.314.AB	07	3	87530796	21.155.AA	04	5
87494226	55.024.AG	03	4	87530796	21.155.AA	17	5
87495765	23.314.AB	01	10	87530796	21.155.AA	20	5
87496985	55.911.AA	01	7	87531487	35.204.BE	11	13

ÍNDICE NUMÉRICO
NEMBER INDEX
ÍNDICE NUMÉRICO

INDICE NUMERICO
TEILNUMMER-VERZEICHNIS
INDEX NUMERIQUE

P.N.	Grupo	Página	Ítem	P.N.	Grupo	Página	Ítem
87531495	35.204.BE	11	6	87558077	37.100.AA	03	10
87531649	35.100.AR	02	11	87558079	37.100.AA	03	2
87531654	21.135.AQ	03	6	87559710	27.106.AA	04	9
87531656	21.135.AQ	03	7	87560786	90.154.AA	03	1
87531658	21.135.AQ	03	8	87561401	21.160.AK	05	1
87531659	21.135.AQ	03	9	87561528	55.512.BQ	01	4
87531701	33.110.AJ	01	27	87562241	55.512.CS	01	7
87531903	35.204.BE	08	24	87562398	35.104.AA	02	18
87531919	35.204.BE	09	8	87564372	33.224.BC	05	3
87531920	35.204.BE	09	7	87564377	33.224.BC	05	2
87531921	35.204.BE	08	23	87564684	35.106.AD	01	30
87532380	21.105.AQ	03	5	87564690	55.024.AG	03	1
87533425	55.201.AU	01	9	87564694	35.000.AA	01	8
87533928	25.102.AT	01	4	87564761	55.020.AB	01	2
87535222	21.113.AQ	01	15	87565290	55.130.AA	02	21
87535222	21.160.AK	05	5	87565407	90.118.CE	01	7
87537028	27.106.AA	02	11	87565408	90.118.CE	01	11
87537446	23.314.AB	01	12	87565605	55.130.AA	02	11
87537655	90.150.BG	02	2	87565605	55.130.AA	03	11
87539768	90.160.BL	01	17	87565907	33.224.AA	02	8
87540537	50.200.CG	02	2	87565907	33.224.AA	03	23
87540957	90.150.BG	01	19	87566840	21.155.AA	03	1
87541213	90.150.BG	02	9	87566891	90.110.AP	01	4
87541625	50.200.CG	02	3	87566892	90.110.AP	01	4
87541759	90.156.AB	01	21	87566909	90.154.AA	02	7
87542609	21.155.AN	01	1	87566912	90.102.AU	03	13
87543123	55.015.AB	01	9	87567127	27.106.AA	02	6
87543520	90.116.BA	01	10	87567527	90.120.AE	02	25
87543522	90.116.BA	01	2	87567527	90.120.BB	02	25
87543523	90.116.BA	01	2	87567527	90.124.AC	02	25
87543524	90.116.BA	01	11	87567529	90.120.AE	01	22
87543965	10.220.AA	03	13	87567529	90.120.BB	01	22
87546064	55.513.AA	01	1	87567529	90.124.AC	01	22
87546169	35.204.BE	04	5	87567529	90.124.AC	04	4
87546169	35.204.BE	06	5	87567755	50.104.AC	03	3
87546169	35.204.BE	08	1	87567755	90.160.BL	02	5
87546420	25.102.AC	02	6	87568061	41.101.AB	02	8
87547108	33.224.AA	01	2	87568062	41.101.AB	02	7
87547109	33.224.AA	01	1	87568624	25.108.AA	04	3
87547824	21.155.AA	10	14	87568776	50.104.AC	03	4
87547824	21.155.AA	11	9	87568776	90.110.AH	02	9
87547824	21.155.AA	23	16	87569642	10.254.AI	01	9
87547824	21.155.AA	24	9	87569955	33.202.AP	01	4
87547826	21.155.AA	10	12	87570548	21.105.AQ	02	1
87547826	21.155.AA	11	8	87570805	55.201.AU	01	3
87547826	21.155.AA	23	14	87570853	90.150.BG	01	5
87547826	21.155.AA	24	7	87570910	37.108.AD	02	1
87547943	21.155.AA	03	14	87571013	10.216.AI	01	7
87547943	21.155.AA	04	9	87571078	21.135.AQ	02	12
87547943	21.155.AA	04A	9	87573466	27.120.AF	04	8
87547943	21.155.AA	17	9	87573467	27.120.AF	04	3
87547943	21.155.AA	20	9	87573468	27.120.AF	04	2
87547947	21.155.AA	10	11	87574620	21.135.AQ	01	2
87547947	21.155.AA	11	6	87575165	21.134.AM	02	14
87547947	21.155.AA	23	13	87576053	55.301.AA	03	1
87547947	21.155.AA	24	6	87576058	55.301.AA	02	1
87550051	41.432.AC	03	2	87577636	55.404.AQ	01	14
87550874	10.220.AA	02	11	87577636	55.404.BS	02	6
87551747	55.408.AG	01	1	87578125	31.116.AL	01	18
87554851	90.116.AC	03	1	87578126	31.114.AB	05	11
87554852	90.116.AC	03	1	87578126	31.114.AH	01	11
87555077	35.100.AZ	01	1	87578127	31.114.AB	05	18
87556492	90.108.AC	02	3	87578127	31.114.AH	01	18
87556494	90.108.AC	04	7	87578128	31.114.AB	05	10
87556495	90.108.AC	04	10	87578128	31.114.AH	01	10
87556499	90.108.AC	04	9	87578130	31.116.AL	01	2
87556503	90.108.AC	04	2	87578134	31.116.AL	01	4
87556508	90.108.AC	04	8	87579063	37.100.AA	02	17

ÍNDICE NUMÉRICO
NEMBER INDEX
ÍNDICE NUMÉRICO

INDICE NUMERICO
TEILNUMMER-VERZEICHNIS
INDEX NUMERIQUE

P.N.	Grupo	Página	Ítem	P.N.	Grupo	Página	Ítem
87579187	18.100.AF	02	1	87608208	90.108.AC	05	4
87579189	41.101.AB	02	1	87608219	90.108.AC	05	6
87579194	35.204.BL	04	10	87610022	10.414.AC	02	2
87579195	35.204.BL	01	19	87610434	37.108.AD	01	5
87579195	35.204.BL	02	16	87612108	90.100.AU	02	13
87579195	35.204.BL	04	16	87614194	55.100.BZ	01	35
87579196	35.204.BL	02	17	87614404	37.110.AC	02	1
87579196	35.204.BL	04	17	87614599	55.130.AA	02	8
87579197	35.204.BL	01	12	87614599	55.130.AA	03	8
87579197	35.204.BL	02	15	87614600	55.130.AA	02	12
87579197	35.204.BL	04	15	87614600	55.130.AA	03	12
87579200	35.204.BL	01	17	87614602	55.130.AA	02	14
87579200	35.204.BL	02	14	87614602	55.130.AA	03	14
87579200	35.204.BL	04	14	87614603	55.130.AA	02	13
87579221	21.109.AD	01	8	87614603	55.130.AA	03	13
87579221	21.109.AD	02	6	87614773	50.104.AC	03	1
87579877	90.120.AE	01	1	87616362	90.116.AC	02	4
87579877	90.120.AE	02	1	87616389	90.116.AC	02	1
87579877	90.120.AE	03	1	87616391	90.116.AC	02	1
87579877	90.120.AE	04	1	87616696	90.154.AA	02	22
87579877	90.120.AE	05	1	87617359	88.100.AH	01	2
87580026	21.105.AQ	01	11	87617960	90.108.AC	05	5
87580517	31.116.AL	01	19	87618417	27.120.AF	01	1
87580708	33.224.BC	03	2	87618417	27.120.AF	02	4
87580708	33.224.BC	03A	2	87618419	27.120.AF	01	4
87580868	31.116.AL	01	1	87618420	27.120.AF	01	6
87581782	55.100.BZ	01	13	87620057	10.400.BE	01	7
87581782	55.100.BZ	02	15	87620213	55.100.BZ	02	35
87581782	55.404.AQ	02	3	87621480	50.200.BY	03	4
87581782	55.510.AF	03	40	87621496	50.200.BY	03	3
87581782	55.510.AF	04	7	87621801	27.106.AA	03	8
87581782	55.510.AF	04	12	87622224	31.104.AA	01	1
87581782	55.510.AF	05	25	87622226	31.104.AA	01	5
87581782	55.510.BO	01	25	87624046	55.100.BZ	02	36
87581911	50.104.AQ	01	3	87625624	10.216.AI	02	13
87583926	55.201.AE	01	1	87627614	55.047.AA	01	5
87585662	10.216.BA	01	5	87627624	55.047.AA	01	7
87585673	10.216.BA	01	6	87628060	55.201.AU	02	18
87585981	10.202.AD	01	1	87630862	21.109.AD	03	5
87586701	35.100.AZ	01	4	87631740	55.662.AZ	01	4
87586744	10.216.AI	03	5	87632201	90.160.BL	04	10
87586750	37.120.AA	01	6	87633002	33.224.AA	02	4
87586763	37.120.AA	01	6	87633776	90.160.BL	04	6
87587465	10.220.AA	02	1	87634675	55.301.AA	02	16
87587989	37.108.AD	01	9	87634675	55.301.AA	03	14
87588079	33.224.BC	02	10	87634676	55.301.AA	02	2
87588080	33.224.BC	02	8	87634677	55.301.AA	02	3
87588080	33.224.BC	04	8	87634677	55.301.AA	03	3
87588084	33.224.BC	02	13	87634678	55.301.AA	02	4
87590622	10.216.BA	01	7	87634679	55.301.AA	02	5
87591419	10.216.BA	01	4	87634998	90.150.BG	03	10
87591850	90.150.AJ	01	8	87634999	90.150.BG	03	1
87591918	35.000.AA	01	7	87635853	90.160.CK	01	3
87591975	10.216.BA	01	11	87636391	35.204.BL	04	18
87592753	25.100.AD	01	26	87636392	35.204.BL	01	2
87594895	55.512.AA	01	4	87636392	35.204.BL	02	12
87597131	33.224.AF	01	4	87636392	35.204.BL	04	12
87597230	55.510.AF	02	18	87636393	35.204.BL	02	13
87597721	90.160.CK	01	4	87636393	35.204.BL	04	13
87598402	55.100.BZ	03	16	87636394	35.204.BL	01	1
87598833	90.108.AC	01	6	87636394	35.204.BL	02	11
87599007	23.314.AB	06	1	87636394	35.204.BL	04	11
87599846	37.108.AD	02	20	87636624	35.000.AA	01	9
87600400	31.114.AB	04	26	87636624	35.104.AA	01	23
87605245	55.408.CL	01	3	87636625	21.130.BC	01	17
87605245	55.662.AZ	01	8	87636626	35.104.AA	01	26
87605247	21.140.AM	01	27	87636627	35.104.AA	01	19
87605247	21.160.AK	01	18	87637101	10.216.BA	02	6

ÍNDICE NUMÉRICO
NEMBER INDEX
ÍNDICE NUMÉRICO

INDICE NUMERICO
TEILNUMMER-VERZEICHNIS
INDEX NUMERIQUE

P.N.	Grupo	Página	Ítem	P.N.	Grupo	Página	Ítem
87638111	55.518.AT	01	2	87648549	55.512.CS	04	7
87638112	55.518.AT	01	1	87648550	55.512.CS	04	15
87638191	55.100.BZ	03	11	87648551	55.512.CS	02	12
87639124	33.224.AA	01	14	87648553	55.512.CS	02	13
87639720	35.100.AZ	01	10	87651027	27.120.AF	03	5
87639721	35.100.AZ	01	11	87651027	27.120.AF	04	26
87639734	35.100.AZ	01	9	87651399	50.104.AC	01	5
87639735	35.100.AZ	01	5	87651401	50.104.AC	01	1
87639736	35.100.AZ	01	3	87651401	50.104.AO	01	1
87640094	55.301.AA	02	6	87652164	33.224.BC	01	1
87640101	55.301.AA	02	8	87652569	90.150.BG	03	3
87640101	55.301.AA	03	8	87652747	90.110.AH	02	1
87640102	55.301.AA	02	7	87652768	90.110.AH	02	8
87640102	55.301.AA	03	7	87652774	90.110.AH	02	8
87640103	55.301.AA	02	10	87652782	90.160.BL	02	19
87640104	55.301.AA	02	11	87652791	55.100.BZ	02	39
87640105	55.301.AA	02	12	87653304	50.200.BY	01	10
87640105	55.301.AA	03	11	87655394	55.510.AF	01	3
87640106	55.301.AA	02	13	87656030	33.224.AQ	03	11
87640107	55.301.AA	02	9	87656032	33.224.AQ	03	10
87640108	55.301.AA	02	14	87658132	55.404.AQ	02	1
87640109	55.301.AA	02	15	87658579	10.400.BE	01	13
87640109	55.301.AA	03	13	87660483	55.024.AG	02	5
87640110	55.301.AA	03	2	87660983	21.135.AQ	02	6
87640111	55.301.AA	03	4	87660996	35.100.AR	01	1
87640112	55.301.AA	03	5	87661279	55.130.AD	01	1
87640113	55.301.AA	03	6	87661289	55.130.AD	01	1
87640114	55.301.AA	03	9	87661337	35.204.BE	08	19
87640115	55.301.AA	03	10	87661337	35.204.BE	09	4
87640116	55.301.AA	03	12	87661585	50.104.AC	03	12
87640116	55.301.AA	03	15	87661585	50.104.AQ	01	6
87641584	90.150.BG	03	9	87661587	50.104.AC	03	11
87641585	90.150.BG	03	11	87661587	50.104.AQ	01	5
87641801	50.104.AC	03	19	87661589	50.104.AC	03	11
87641801	90.160.BL	04	20	87661589	50.104.AQ	01	5
87642177	37.100.AA	03	1	87661820	18.100.AF	02	5
87644008	21.130.BC	01	16	87662840	55.512.BY	03	1
87644971	55.404.BS	01	2	87663947	50.104.AC	01	12
87644972	55.404.BS	01	3	87663955	50.104.AC	01	4
87646157	50.200.AA	01	10	87666210	35.204.BE	08	4
87646157	50.200.AA	02	10	87666211	35.204.BE	08	20
87646796	90.120.BB	01	1	87666211	35.204.BE	09	18
87646796	90.120.BB	02	1	87667107	33.224.AF	01	7
87646796	90.120.BB	03	1	87667979	10.304.AP	01	8
87646796	90.120.BB	04	1	87668076	33.202.AN	01	3
87646796	90.120.BB	05	1	87669135	33.224.AQ	03	6
87646797	90.124.AC	01	1	87670644	55.512.CS	02	17
87646797	90.124.AC	02	1	87671389	55.100.BZ	02	40
87646797	90.124.AC	03	1	87671394	21.135.AQ	01	1
87646797	90.124.AC	04	1	87671655	90.151.AO	01	14
87646797	90.124.AC	05	1	87672091	90.108.AC	02	10
87646806	50.104.AO	01	2	87673377	31.114.AB	04	8
87646812	50.104.AO	01	5	87674891	90.160.BL	02	4
87648018	90.160.AX	01	9	87675193	55.015.AB	01	15
87648018	90.160.BL	01	8	87675193	55.408.BE	02	7
87648018	90.160.BL	02	9	87675193	55.510.AF	03	24
87648059	90.160.BL	01	3	87675526	55.662.AZ	01	3
87648059	90.160.BL	02	14	87676805	10.216.BA	02	13
87648087	90.160.BL	01	19	87676806	10.216.BA	02	14
87648099	90.160.BL	01	18	87676807	10.216.BA	02	1
87648122	90.151.AO	01	3	87677061	55.201.AE	01	3
87648130	90.151.AO	01	2	87677064	55.201.AE	01	7
87648146	90.160.BL	01	2	87677073	55.201.AE	01	2
87648174	90.160.BL	02	1	87677074	55.201.AE	01	4
87648179	90.160.AR	01	1	87677075	55.201.AE	01	5
87648182	90.160.AR	02	1	87677076	55.201.AE	01	8
87648216	33.224.AA	03	16	87677077	55.201.AE	01	9
87648547	55.512.CS	04	12	87677078	55.201.AE	01	10

ÍNDICE NUMÉRICO
NEMBER INDEX
ÍNDICE NUMÉRICO

INDICE NUMERICO
TEILNUMMER-VERZEICHNIS
INDEX NUMERIQUE

P.N.	Grupo	Página	Ítem
87677079	55.201.AE	01	6
87677080	55.201.AE	01	12
87677236	27.106.AA	04	10
87677801	55.100.BZ	01	34
87677917	33.224.BC	03	16
87677917	33.224.BC	03A	10
87678016	31.114.AH	01	17
87678017	31.114.AH	01	5
87678018	31.114.AH	01	16
87678109	90.108.AC	01	1
87678122	33.224.BC	03	15
87678122	33.224.BC	03A	15
87678124	33.224.BC	04	3
87678124	33.224.BC	04A	3
87678125	33.224.BC	04	5
87678126	33.224.BC	03	11
87678126	33.224.BC	03A	11
87678127	33.224.BC	03	12
87678127	33.224.BC	03A	12
87678128	33.224.BC	04	4
87678128	33.224.BC	04A	5
87678198	35.204.BL	01	14
87678198	35.204.BL	03	1
87678198	35.204.BL	05	1
87679093	21.135.AQ	03	21
87679438	55.100.BZ	02	19
87679455	90.160.BL	03	2
87679483	55.510.AF	04	5
87679951	55.510.AF	05	38
87680217	55.510.AF	04	19
87680366	55.510.AF	03	37
87680366	55.510.AF	05	23
87680366	55.510.BO	01	23
87680386	55.510.AF	03	23
87680388	21.130.AZ	01	9
87680407	31.114.AB	01	15
87680616	21.130.BC	01	1
87680617	27.100.AB	02	15
87680617	35.104.AA	02	20
87680651	55.510.AF	03	62
87680651	55.680.AA	04	11
87680689	55.302.AV	01	25
87680689	55.408.BE	01	14
87681589	55.130.AA	02	2
87681589	55.130.AA	03	2
87682610	25.400.AL	02	7
87682794	55.510.AF	03	56
87683202	21.113.AR	01	3
87683203	27.120.AF	02	2
87683204	27.120.AF	02	2
87683205	27.120.AF	02	3
87683588	37.110.AC	02	1
87687002	21.135.AQ	02	11
87687004	21.135.AQ	01	9
87687239	55.015.AB	01	5
87687239	55.100.BZ	01	17
87687239	55.100.BZ	02	17
87687241	55.100.BZ	01	2
87687241	55.100.BZ	02	3
87687241	55.130.AA	02	29
87687241	55.510.AF	01	4
87687241	55.510.AF	03	30
87687242	55.510.AF	03	12
87687242	55.510.AF	05	39
87687244	55.510.AF	03	64
87687292	33.202.AK	01	10
87687675	35.106.AQ	01	8
87688497	27.120.AF	04	22
87688498	27.120.AF	03	1
87688719	55.100.BZ	02	14
87688721	55.510.AF	01	6
87688721	55.680.AA	01	8
87688721	55.680.AA	01	13
87688721	55.680.AA	03	8
87688721	55.680.AA	04	9
87690352	21.135.AQ	03	2
87690878	55.201.AE	01	13
87690879	55.201.AE	01	14
87690880	55.201.AE	01	11
87691062	55.510.AF	03	22
87691062	55.510.AF	05	24
87691062	55.510.BO	01	24
87691304	55.032.AC	01	4
87691304	55.100.BZ	01	14
87691304	55.100.BZ	02	5
87691304	55.510.AF	03	8
87691887	55.510.AF	03	41
87691887	55.510.AF	05	40
87691969	55.130.AA	02	32
87691969	55.510.AF	03	13
87691970	55.510.AF	03	61
87691971	55.510.AF	03	59
87691972	55.510.AF	03	57
87691973	55.100.BZ	02	23
87691974	55.510.AF	03	14
87692837	55.100.BZ	02	22
87692853	55.032.AC	02	2
87693017	55.510.AF	01	11
87693711	55.510.AF	04	22
87694077	55.100.BZ	01	8
87694077	55.100.BZ	02	8
87694077	55.130.AA	02	24
87694077	55.510.AF	03	3
87694083	55.510.AF	03	29
87694083	55.510.AF	05	12
87694086	55.130.AA	02	23
87694086	55.510.AF	03	45
87694166	55.510.AF	03	28
87694170	55.510.AF	03	27
87694182	55.510.AF	03	63
87694183	55.510.AF	03	69
87694552	55.510.AF	03	60
87694597	55.510.AF	01	7
87694651	55.408.BE	02	8
87694654	55.510.AF	01	5
87695188	55.100.BZ	01	29
87695408	10.414.AC	02	4
87695723	55.510.AF	05	9
87695723	55.510.BO	01	9
87695723	55.680.AA	04	5
87695900	55.100.BZ	02	34
87695900	55.680.AA	03	5
87695909	55.510.AF	03	16
87696294	10.216.BA	01	12
87696547	55.510.AF	03	50
87696636	55.302.AV	01	27
87696636	55.510.AF	03	17
87696636	55.510.AF	05	15
87696636	55.510.BO	01	15
87696647	55.510.AF	03	20
87696647	55.510.AF	05	17
87696647	55.510.BO	01	17
87696651	55.302.AV	01	28
87696651	55.510.AF	03	18
87696656	55.510.AF	03	52
87696656	55.510.AF	05	18

ÍNDICE NUMÉRICO
NEMBER INDEX
ÍNDICE NUMÉRICO

INDICE NUMERICO
TEILNUMMER-VERZEICHNIS
INDEX NUMERIQUE

P.N.	Grupo	Página	Ítem	P.N.	Grupo	Página	Ítem
87696656	55.510.BO	01	18	87706955	41.432.AC	03	8
87696657	55.100.BZ	02	31	87708147	55.510.AF	03	31
87696657	55.408.BE	02	11	87708148	55.100.BZ	01	21
87696699	55.510.AF	03	53	87708150	35.106.AQ	01	5
87696702	55.100.BZ	02	29	87709369	10.310.AE	01	4
87696703	55.510.AF	03	19	87709663	55.100.BZ	01	28
87696703	55.510.AF	05	16	87709785	50.200.AA	01	3
87696703	55.510.BO	01	16	87709785	50.200.AA	02	3
87696705	55.015.AB	01	2	87709998	41.101.AB	01	16
87696705	55.100.BZ	01	23	87709998	41.101.AB	01A	1
87696709	55.510.AF	03	21	87710001	41.101.AB	01	18
87696713	55.100.BZ	01	10	87710002	41.101.AB	01A	16
87697140	55.510.AF	03	32	87710003	41.101.AB	01	20
87697757	55.680.AA	01	12	87710003	41.101.AB	01A	14
87697757	55.680.AA	04	13	87710475	55.100.BZ	01	31
87699150	55.510.AF	01	9	87710585	55.408.BE	01	13
87699386	55.510.AF	03	68	87710588	55.510.AF	03	66
87699386	55.510.AF	04	2	87710660	33.224.AL	02	2
87699545	50.200.CG	01	4	87710884	55.680.AA	04	7
87699601	55.051.AA	01	4	87711803	55.510.AF	03	6
87699698	55.100.BZ	01	12	87711803	55.510.AF	05	5
87699698	55.100.BZ	02	10	87711900	33.202.AP	01	8
87699698	55.680.AA	01	9	87712103	55.510.AF	03	55
87699698	55.680.AA	03	6	87712426	55.100.BZ	01	22
87699821	41.200.AO	05	1	87712732	55.100.BZ	01	15
87699823	33.202.AK	01	2	87712732	55.680.AA	03	2
87699824	33.202.AK	01	6	87712738	55.100.BZ	01	20
87700104	55.510.AF	05	9	87713909	55.510.AF	04	23
87700104	55.510.BO	01	9	87713939	55.510.AF	03	42
87700155	55.680.AA	01	11	87713986	55.510.AF	03	73
87700155	55.680.AA	04	12	87713986	55.510.AF	05	43
87700832	33.202.AK	01	3	87714265	55.032.AC	02	3
87701494	55.518.AZ	04	2	87714265	55.636.AD	01	3
87702230	55.032.AC	01	3	87714273	55.510.AF	03	47
87702230	55.404.AQ	02	2	87714273	55.510.AF	05	34
87702230	55.408.BE	02	3	87714809	55.512.CS	06	1
87702231	55.015.AB	01	8	87715146	55.510.AF	03	33
87702231	55.100.BZ	01	5	87715977	55.510.AF	03	5
87702231	55.100.BZ	02	12	87715977	55.510.AF	05	4
87702231	55.510.AF	03	4	87715977	55.510.BO	01	4
87702231	55.510.AF	05	3	87716701	90.150.AC	01	11
87702231	55.510.BO	01	3	87716701	90.150.AC	01	19
87702238	55.015.AB	01	4	87718314	55.680.AA	03	4
87702265	55.510.AF	03	9	87718318	55.100.BZ	01	19
87702406	55.130.AA	02	33	87718319	55.100.BZ	01	26
87702718	25.102.AT	01	2	87718346	55.100.BZ	01	11
87702803	33.224.AQ	02	9	87718349	55.100.BZ	01	3
87702807	33.224.AQ	03	12	87718512	55.408.BE	01	10
87703467	90.151.AO	01	12	87719156	10.400.AP	01	3
87703932	33.224.AA	02	5	87719159	10.400.BE	02	15
87703933	33.224.AA	02	9	87719160	10.400.BE	03	1
87704231	90.160.AX	01	3	87722392	21.109.AD	03	4
87704353	90.151.AO	01	10	87722393	21.109.AD	03	1
87704700	55.512.AA	01	3	87722406	21.109.AD	03	2
87705105	33.224.AA	02	10	87722518	35.106.AD	01	6
87705156	35.106.AQ	01	3	87722956	90.108.AC	05	7
87705157	35.106.AQ	01	21	87723144	21.109.AD	03	6
87705158	35.106.AQ	01	22	87723412	21.130.BC	02	6
87705159	35.106.AQ	01	2	87724812	55.680.AA	02	1
87705160	35.106.AQ	01	4	87724814	55.680.AA	03	1
87705191	90.124.AC	05	13	87724816	31.114.AH	02	6
87705193	90.124.AC	04	12	87724875	33.202.AN	01	2
87705193	90.124.AC	05	12	87725999	90.150.BG	02	3
87705194	90.124.AC	04	14	87726675	50.104.AQ	01	1
87705592	55.408.BE	02	10	87726694	50.104.AQ	01	7
87705593	55.015.AB	01	17	87726699	50.104.AQ	01	2
87705594	55.100.BZ	02	2	87727709	90.100.AU	01	2
87706495	55.680.AA	04	2	87727712	90.100.AU	01	4

ÍNDICE NUMÉRICO
NEMBER INDEX
ÍNDICE NUMÉRICO

INDICE NUMERICO
TEILNUMMER-VERZEICHNIS
INDEX NUMERIQUE

P.N.	Grupo	Página	Ítem	P.N.	Grupo	Página	Ítem
87727713	90.100.AU	01	4	87751874	25.100.AD	01	9
87727715	90.100.AU	01	3	87753710	33.202.AP	03	2
87727716	90.100.AU	01	8	87753712	33.202.AP	03	4
87727719	90.100.AU	01	7	87754208	23.314.AB	08	6
87727721	90.100.AU	01	7	87754209	23.314.AB	08	5
87728054	31.116.AL	01	20	87756449	21.155.AA	06	10
87729381	90.102.AU	03	4	87756957	55.512.CS	01	1
87730093	10.400.BE	03	2	87756957	55.512.CS	02	1
87730096	10.400.BE	03	4	87756957	55.512.CS	04	1
87730706	35.204.BE	02	11	87802642	33.224.AL	02	6
87730706	35.204.BE	04	11	87802677	33.224.AQ	03	5
87730706	35.204.BE	06	11	87802702	33.224.AQ	03	13
87730706	35.204.BE	07	1	87802837	33.224.AQ	03	9
87731184	35.204.BE	08	10	87802974	33.224.AH	01	3
87733163	10.220.AA	02	4	87803016	33.224.AL	02	1
87733629	10.220.AA	02	17	87803017	33.224.AL	02	4
87733695	41.432.AC	02	1	87803152	50.200.AA	01	7
87734153	90.160.BL	01	5	87803278	50.200.AA	01	13
87734153	90.160.BL	02	15	89718200	55.510.AF	03	25
87734728	10.400.BE	01	11	89827059	31.114.AB	10	4
87734730	10.400.BE	01	14	89842375	39.140.AF	02	3
87735435	41.432.AC	01	14	89842376	39.140.AF	02	4
87735436	41.432.AC	02	5	89846306	90.100.AU	01	14
87735437	41.432.AC	02	9	9576934	44.511.AE	05	4
87736919	55.510.AF	03	54	9706687	10.216.AI	04	15
87736919	55.510.AF	05	30	9706690	10.414.AC	02	7
87737147	90.160.BL	03	1	9706690	55.408.BE	02	26
87737472	55.510.AF	05	30	9706755	55.201.AU	02	13
87737763	10.216.BA	02	20	9706755	55.510.AF	02	3
87738179	35.100.AR	01	5	9706755	55.510.AF	02	12
87738978	50.200.BY	02	14	9706807	90.154.AA	02	11
87739069	10.216.BA	02	5	9780073	90.150.BB	01	8
87739070	10.216.BA	02	9	9804258	50.200.BY	02	12
87739558	55.024.AG	01	2	9804258	90.150.AC	01	13
87739558	55.024.AG	03	2	9804276	90.102.AG	01	9
87739963	55.100.BZ	02	16	9806833	90.154.AA	01	19
87740932	41.432.AC	02	2	9820460	23.314.AB	03	14
87742707	90.108.AC	02	12	9821708	41.101.AB	01	13
87744433	55.100.BZ	03	2	9821708	41.101.AB	01A	9
87744542	90.156.AB	01	1	9824259	21.140.AM	01	15
87744795	90.160.BL	03	6	9824259	25.102.AT	01	8
87745235	55.302.AV	01	26	9824259	50.104.AO	01	7
87745235	55.302.AV	01	27	9824259	55.404.BA	01	7
87745235	55.302.AV	01	28	9824259	55.404.BA	01	8
87745235	55.302.AV	02	21	9824259	55.404.BS	01	11
87745235	55.302.AV	02	25	9825770	35.100.AR	01	23
87745334	55.404.AQ	02	5	9825770	35.204.BJ	01	11
87745798	55.100.BZ	01	6	9958782	90.120.AE	04	13
87745968	55.302.AV	01	24	9958782	90.120.BB	04	13
87746032	44.511.AE	04	1	9958784	90.120.AE	04	8
87747003	90.120.BB	01	2	9958784	90.120.BB	04	8
87747019	10.216.AI	01	1	9958784	90.124.AC	04	7
87747169	55.100.BZ	01	24	9958785	90.120.AE	05	22
87747169	55.510.AF	03	39	9958785	90.120.BB	05	22
87747172	55.015.AB	01	6	9958785	90.124.AC	05	3
87747246	55.404.BM	01	1	9958786	90.120.AE	05	23
87747247	55.404.BM	01	1	9958786	90.120.BB	05	23
87747374	21.130.BC	02	8	9958786	90.124.AC	05	4
87747375	21.130.BC	02	9	9958789	90.120.AE	05	19
87747394	21.130.BC	02	3	9958789	90.120.BB	05	19
87747395	21.130.BC	02	13	9958790	90.120.AE	05	20
87747417	21.130.BC	02	1	9958790	90.120.BB	05	20
87747423	21.130.BC	02	15	9958790	90.124.AC	05	8
87747997	21.155.AA	04A	3	9958793	90.120.AE	04	14
87748134	90.102.AU	03	10	9958793	90.120.BB	04	14
87750158	50.200.BY	01	15	9958800	90.120.AE	05	11
87751433	21.160.AK	05	23	9958800	90.120.BB	05	11
87751680	55.404.AQ	02	7	9959577	90.120.AE	05	15

ÍNDICE NUMÉRICO
NEMBER INDEX
ÍNDICE NUMÉRICO

INDICE NUMERICO
TEILNUMMER-VERZEICHNIS
INDEX NUMERIQUE

P.N.	Grupo	Página	Ítem	P.N.	Grupo	Página	Ítem
9959577	90.120.BB	05	15				
9959585	90.120.AE	05	27				
9959585	90.120.BB	05	27				
9959588	90.120.AE	04	21				
9959588	90.120.BB	04	21				
9959588	90.124.AC	05	10				
9960692	90.120.AE	01	6				
9960692	90.120.AE	02	21				
9960692	90.120.BB	01	6				
9960692	90.120.BB	02	21				
9960692	90.124.AC	01	6				
9960692	90.124.AC	02	21				
9960692	90.124.AC	03	5				
9960767	90.120.AE	05	2				
9960767	90.120.BB	05	2				
9970157	55.024.AG	02	2				
9971516	90.124.AC	04	2				
9971540	37.120.AF	01	16				
9971715	90.120.AE	01	8				
9971715	90.120.BB	01	8				
9971715	90.124.AC	01	8				
9972175	90.124.AC	04	9				
9972176	90.124.AC	04	10				
9972178	90.120.AE	04	22				
9972178	90.120.BB	04	22				
9972178	90.124.AC	05	9				
9991976	35.100.BG	01	18				
9991976	35.204.BJ	01	3				
9992069	35.204.BJ	01	13				
9992069	41.432.AC	01	5				
9992069	41.432.AC	02	7				
9992298	21.105.AQ	02	6				
9992298	21.109.AD	03	14				
9992298	21.135.AQ	01	4				
9992298	21.160.AK	05	24				
9992298	35.204.BJ	01	15				
9993141	41.200.AO	01	13				
9993141	41.432.AC	01	10				
DRC26-24SA	55.680.AA	01	3				
DRC26-40SA	55.680.AA	01	2				
DSNN14603K	90.160.BL	04	23				
PV248	55.050.AA	01	5				

GLOSSÁRIO
(Código do Léxico)

GLOSSARIO
(Codice Lessico)

GLOSSARY
(Lexicon Code)

GLOSSAR
(Lexicon-code)

GLOSARIO
(Código de Léxico)

GLOSSAIRE
(Code Lexique)

GLOSSÁRIO **GLOSSARIO**

GLOSSARY **GLOSSAR**

GLOSARIO **GLOSSAIRE**

Código	Italiano	Deutsch	Français
001A	ADATTATORE	ANPASSTUECK	ADAPTEUR
001J	JOYSTICK	JOYSTICK	JOYSTICK
001K	KIT DI TRASFORMAZIONE	UMBAUSATZ	KIT DE TRANSFORMATION
001M	MASTER NUMERICAL INDEX	MASTER NUMERICAL INDEX	MASTER NUMERICAL INDEX
002A	ALLARME	ALARM	ALARME
002K	KIT REVISIONE MOTORE	REVISIONSATZ	KIT REVISION MOTEUR
003K	KIT RIPARAZIONE	REPARATURSATZ	KIT DE REPARATION
004K	KIT FUSIBILI	SCHMELZSICHERUNGSATZ	KIT DE FUSIBLES
005A	ACCENDISIGARI	ZIGARRETTENANZUENDER	ALLUME-CIGARE
005K	KIT, CUSCINETTI RUOTE	RADLAGERSATZ	KIT ROULEMENT DE ROUE
006K	KIT, FRENO RIMORCHIO	SATZ FUER ANHAENGERBREMSE	KIT FREIN REMORQUE
006V	VALVOLA AMMORTIZZATRICE	DAEMPFUNGSVENTIL	SOUPAPE, AMORTISSEMENT
007A	ACIDO PER BATTERIA	SAUERE FUER BATTERIE	ACIDE POUR BATTERIE
007K	KIT, ALLARME	ALARMANLAGEN EINBAUSATZ	KIT, ALARME
007V	VALVOLA DI SOVRAPRESSIONE	UEBERDRUCKVENTIL	SOUPAPE DE SURPRESSION
008A	ALBERO DI COMANDO	ANTRIEBSWELLE	ARBRE DE COMMANDE
008B	BALESTRA COMPLETA	VOLLST. BLATTFEDER	RESSORT A LAMES
008C	CABINA	KABINE	CABINE
008V	VALVOLA CALIBRATA	EINLEGEDROSSEL	SOUPAPE CALIBREE
009A	ALBERO DI RINVIO	VORGELEGEWELLE	ARBRE DE RENVOI
009E	PRO. ROM CANCELLABILE	PROG. ROM	PROGRAMME ROM
009F	FANALE	LEUCHTE	PHARE
009M	MASTICE	KIT	MASTIC
009V	VALVOLA DI SICUREZZA	SICHERHEITSVENTIL	SOUPAPE DE SECURITE
010A	AERATORE	ENTLUEFTER	AERATEUR
010C	CACCIAVITE	SCHRAUBENZIEHER	TOURNEVIS
010D	DADO	MUTTER	ECROU
010E	ECCENTRICO	EXZENTER	EXCENTRIQUE
010F	FANALE ANTERIORE	VORDERE LEUCHTE	PHARE AV
010I	IDROGUIDA	HYDROLENKUNG	DIRECTION HYDRAULIQUE
010K	KIT DECALCOMANIE	BESCHRIFTUNGSSATZ	KIT DECALQUES
010L	LAMA BALESTRA	BLATTFEDERBLECH	LAME DE RESSORT
010M	MAGLIA DEL CINGOLO	KETTENLASCHE	MAILLON DE CHAINE
010P	PROTEZIONE PER LAME	MESSERSCHUTZ	PROTECTION COUTEAU
010S	SEPARATORE CARTONE ONDUL.	WELLPAPPVERSCHLAG	FEUILLE CARTONEE
010T	TABELLE TARATURA MLTG	EINSTELLBLAETTER MLTG	MANUEL,TBLX TARAGE MLTG
010V	VALVOLA	VENTIL	SOUPAPE HYDRAULIQUE
010Z	ZAVORRA	BALLASTGEWICHT	MASSE AVANT
011A	ALBERINO	WELLE	AXE
011B	BARRA STABILIZZATRICE	STABILISATORSTREBRE	BARRE STABILISATRICE
011D	DADO DI MANOVRA	BLINDMUTTER RADACHSE	ECROU DE MONOEUVRE
011E	ELENCO ACCESSORI	ZUBEHOER SEITE	PADE D'ACCESSOIRES
011F	FANALE LATERALE	SEITLICHE LEUCHTE	FEU LATERAL
011I	IGROMETRO	FEUCHTIGKEITSMESSER	CONTROLEUR D'HUMIDITE
011M	VESTIARIO,MAGLIETTA	T-SHIRT	VETEMENT, T-SHIRT
011R	RELE'	RELAIS	RELAIS
011S	SKIN PACK	SCHRUMPFFOLIE	SKIN PACK

GLOSSÁRIO **GLOSSARIO**

GLOSSARY **GLOSSAR**

GLOSARIO **GLOSSAIRE**

Código	Italiano	Deutsch	Français
011V	VIDEOCAMERA	VIDEO KAMERA	CAMERA VIDEO
012A	ALBERO PRIMARIO	HAUPTWELLE	ARBRE PRIMAIRE
012B	BARRA DI TORSIONE	DREHSTABFEDER	BARRE DE TORSION
012D	DECALCOMANIA	ABZIEHBILD	DECALCOMANIE
012F	FANALE DEL CRUSCOTTO	ANZEIGELEUCHTE	LAMPE DE CONSOLE
012K	KIT RIPARAZ. ALTERNATORE	LIMA REP.SATZ	KIT REPAR.ALTERNATEUR
012L	LAMA APRIPISTA	PLANIERSCHILD	LAME DE BOUTEUR
012M	MAGNETE	MAGNET	MAGNETO
012O	OCCHIELLO	OESE	OEILLET
012S	VESTIARIO,SACCO	SPORT TASCHE	SAC
012V	VALVOLA A FUNGO	POPPET	VALVE A CLAPET
012Z	ZAVORRE RUOTE	RADGEWICHT	MASSE ROUE
013A	ALBERO SECONDARIO	NEBENWELLE	ARBRE SECONDAIRE
013B	BARRA DI TRAINO	ZUGPENDEL	BARRE D'ATTELAGE
013F	FANALE POSTERIORE	HINTERE LEUCHTE	FEU ARRIERE
013I	INGRANAGGIO ELICOIDALE	SCHNECKENGETRIEBE	ENGRENAGE HELICOIDAL
013K	KIT REVISIONE FRIZIONE	REP.SATZ KUPPLUNG	KIT REVISION EMBRAYAGE
013L	LOGO IDENTIFICAZ. DEALERS	LOGO IDENTIFIK.HAENDLER	LOGO IDENTIFICATION DEAL.
013M	VESTIARIO,MAGLIONE	PULLOVER	VETEMENT, PULL-OVER
013S	SACCO DI PLASTICA	PLASTIKBEUTEL	SAC PLASTIQUE
014A	ALBERO CONDOTTO	ANGETRIEBENE WELLE	ARBRE CONDUIT
014B	BARRA DI TRAINO E GANCIO	ZUGPENDEL ANHAENGERKUPPL	BARRE D'ATTELLAGE-CROCH.
014D	OPUSCOLO MAT.RAPPRESENT.	BROSCHUERE HAENDLER MARK.	MANUEL,BROCH.MARKETING
014F	FANALE DELLA TARGA	NUMMERNSCHILDLEUCHTE	FEU DE PLAQUE
014K	KIT RIPAR. POMPA IDRAUL.	REP.SATZ HYDR.PUMPE	KIT REPAR.POMPE HYDRAU
014O	OGIVA DI TENUTA	DICHTUNGSSTUECK	CONE D'ETANCHEITE
014V	ALLOGGIAMENTO	GEHAEUSE	CARTER
015A	ALBERO CONDUTTORE	TREIBENDE WELLE	ARBRE CONDUCTEUR
015C	CALANDRA RADIATORE	KUEHLERVERKLEIDUNG	CALANDRE RADIATEUR
015F	FANALE RETROMARCIA	RUECKFAHRLEUCHTE	FEU DE MARCHE ARRIERE
015G	GABBIA A RULLI	ROLLENKAEFIG	PALLIER -CAGE A ROULEAUX
015K	KIT RIPAR.POMPA INIEZIONE	RE.SATZ EINSPRITZPUMPE	KIT REPAR.POMPE INJECT.
015L	LAMIERA	BLECH	TOLE
015M	MANCORRENTE	HANDLEISTE	MAIN COURANTE
015N	NASELLO	ANSCHLAGSTIFT	TENON
015T	TACHIGRAFO	FAHRTENSCHREIBER	TACHYGRAPHE
015V	VALVOLA A SPILLO	SCHWIMMERNADEL VENTIL	POINTEAU
016A	ALBERO	WELLE	ARBRE
016G	GABBIA	GITTERBOX	PANNIERE
016K	KIT BRACCIO SOLLEVAMENTO	SATZ,VERBINDUNGSSTANGE	KIT BRAS DE RELEVAGE
016L	LAMIERA FRONTALE	STIRNBLECH	TOLE FRONTALE
016O	OLIO MOTORE	MOTOROEL	HUILE MOTEUR
016R	RACCORDO A TRE VIE	3-WEG-VERBINDUNG	RACCORD A 3 VOIES
016T	TACHIMETRO	TACHOMETER	TACHYMETRE
016V	VARIATORE DI ANTICIPO	SPRITZZEITVERSTELLER	VARIATEUR D'AVANCE
017A	ALBERO AD ECCENTRICI	EXZENTERWELLE	ARBRE A CAME
017D	DADO FISSAGIO TUBI	MUTTER	ECROU UNION TUBE

GLOSSÁRIO **GLOSSARIO**

GLOSSARY **GLOSSAR**

GLOSARIO **GLOSSAIRE**

Código	Italiano	Deutsch	Français
017K	KIT IDROGUIDA	SATZ.HYDR.-LENKUNG	KIT DIRECTION HYDRAULIQUE
017L	LAMINA METALLICA	BLECH	LATTE
017O	OLIO CAMBIO	GETRIEBEOEL	HUILE DE TRANSMISSION
017R	RACCORDO A 4 VIE	4-WEG-VERBINDUNG	RACCORD A 4 VOIES
017V	VALVOLA FRENO	BREMSVENTIL	SOUPAPE DE FREIN
018A	ALBERO MOTORE	KURBELWELLE	VILEBREQUIN
018E	ELEMENTO COLLEGAMENTO	VERBINDUNGSTEIL	ELEMENT DE LIAISON
018K	KIT DI BULLONI,10 PEZZI	SCHERBOLZENSATZ (10 STCK)	KIT 10 BOULONS DE SECU
018M	MANIGLIA CON BLOCCHETTI	GRIFF MIT SCHLOSSZYLIND.	POIGNEE AVEC BARILLETS
018O	OLIO	OEL	HUILE
018R	RADAR	RADAR	RADAR
018T	TAGLIENTE	SCHNEIDE	LAME COUPANTE
019A	ALBERO SNODATO	GELENKWELLE	ARBRE ARTICULE
019C	CALIBRO	LEHRE	JAUGE
019K	KIT RIPAR.MOT. AVVIAMENTO	REP.SATZ ANLASSER	KIT REPAR.DEMARREUR
019O	OLIO IDRAULICO	HYDR. OEL	HUILE HYDRAULIQUE
019R	RADIATORE RISCALDAMENTO	HEIZKOERPER	RADIATEUR DE CHAUFFAGE
019V	VASCHETTA	GEFAESS	CUVETTE
020A	ALBERO PORTARULLO	ROLLENACHSE	ARBRE PORTE-GALET
020B	BASAMENTO MOTORE	KURBELGEHAEUSE	BLOC MOTEUR
020C	CALOTTA	KAPPE	COUVERCLE-CHAPEAU
020D	DEFLETTORE	ABLEITBLECH	DEFLECTEUR
020E	ELEMENTO FILTRANTE	FILTEREINSATZ	ELEMENT FILTRANT
020G	GALLEGGIANTE	SCHWIMMER	FLOTTEUR
020I	IMBUTO	TRICHTER	ENTONNOIR
020K	KIT RIPARAZ. POMPA ACQUA	REP.SATZ WASSERPUMPE	KIT REPAR. POMPE A EAU
020M	MANIGLIA	GRIFF	POIGNEE, MANCHE
020N	NASTRO	BAND	BANDE
020O	VESTIARIO,OMBRELLO	REGENSCHIRM	PARAPLUIE
020P	PADIGLIONE	DACH	PAVILLON
020Q	QUADRO ELETTRICO	ELEKTR. SCHALTTAFEL	TABLEAU ELECTRIQUE
020R	RACCORDO IDRAULICO	STUTZEN	RACCORD
020S	SATELLITE	KEGELRAD	PIGNON SATELLITE
020T	TAMBURO	TROMMEL	TAMBOUR
020U	UGELLO	DUESE	GICLEUR
020V	VASCHETTA FILTRO	FILTROGLOCKE	CUVE DE FILTRE
020Z	SOSTEGNO	SOCKEL	SOCLE
021A	ALETTA	RIPPE	AILETTE
021B	BASE	BODENPLATTE	SOCLE
021D	DEPURATORE	REINIGER	EPURATEUR
021E	ELEMENTO DI TENUTA	DICHTUNGSELEMENT	ELEMENTS D'ETANCHEITE
021G	GALLETTO	FLUEGELMUTTER	ECROU A OREILLES
021I	IMPIANTO IDRAULICO	HYDRAULISCHE ANLAGE	INSTALLATION HYDRAULIQUE
021K	KIT ASSISTENZIALE	SERVICE KIT	KIT ASSISTANCE
021M	MATERIALE PER ESPOSIZIONI	PROSPEKTSTAENDER	MATERIEL POUR EXPOSITION
021N	NASTRO DI GOMMA	GUMMIBAND	RUBAN -BANDE CAOUTCHOUC
021R	RACCORDO ORIENTABILE	AUSRICHTVERBINDUNG	RACCORD REGLABLE

GLOSSÁRIO **GLOSSARIO**

GLOSSARY **GLOSSAR**

GLOSARIO **GLOSSAIRE**

Código	Italiano	Deutsch	Français
021U	UTENSILE	WERKZEUG	OUTIL
021V	VERRICELLO	SEILWINDE	TREUIL
022A	ACCESSORI SEDILE	RUECKENLEHNENVERLAENGER	SIEGE, ACCESSOIRES
022B	BATTERIA,CONTR. ELETTRON.	BATTERIE,DATENSICHERUNG	BATTERIE ELECTRONIQUE
022C	CALCOLATRICE	RECHNER	CALCULATRICE
022I	IMPERMEABILE (ABITO)	NYLONANZUG	VETEMENT, IMPERMEABLE
022K	KIT CATENELLE ,5 PEZZI	KETTENGLIEDERSATZ(5 STCK)	KIT 5 MAILLONS
022N	NASTRO DI FISSAGGIO	SPANNBAND	RUBAN -BANDE DE FIXATION
022O	ORGANI DI SPINTA	DRUCKVORRICHTUNG	EMBRAYAGE, CLOCHE+DISQUE
022R	RECIPIENTE DI MISURA	MESSGERAET	RECIPIENT DE MESURE
023A	ALBERO DI TRASMISSIONE	UEBERTRAGUNGSWELLE	ARBRE DE TRANSMISSION
023B	BATTENTE DELLA PORTA	TUERFLUEGEL	FEUILLURE DE PORTE
023C	VESTIARIO,CALZONI CORTI	HOSE	VETEMENT, SHORT
023G	GAMBO DEL PEDALE	FUSSHEBELSCHAFT	TIGE DE PEDALE
023K	KIT DI REVISIONE	KIT,FIP	KIT DE REVISION
023P	PALETTA	SCHAUFEL	AILETTE
023R	RALLA	DRUCKSCHEIBE	RONDELLE DE BUTEE
023V	VALVOLA DISTRIB. USATA	ALTTEIL VENTILPLATTE	VALVE DISTRIB USAGE
024A	ALBERO CON VITE PERPETUA	WELLE MIT SCHNECKE	ARBRE AVEC VIS SANS-FIN
024B	BANDIERA	HISS-FLAGGE	DRAPEAU
024C	VESTIARIO,CALZONI	HOSE	VETEMENT, PANTALON
024G	GAMBO	SCHAFT	JAMBE
024I	IMBOTTITURA	POLSTERUNG	REMBOURRAGE
024N	NASTRO DEL FRENO	BREMSBAND	BANDE DE FREIN
024O	OROLOGIO	UHR	HORLOGE
024P	PALLET	SCHAUFEL	PALETTE
024R	RALLA A RULLINI	DRUCKLAGER	CRAPAUDINE A AIGUILLES
024S	VESTIARIO,SCARPE	SCHLEIFSCHUH	VETEMENT,CHAUSSURES
024V	VALVOLA DISTR.RIGENERATA	AT VENTILPLATTE	DISTRIBUTEUR ECH STD
025A	ALTERNATORE	LICHTMASCHINE	ALTERNATEUR
025C	CUNEO / CALZATOIA	HEMMSCHUH	CALE DE ROUE
025D	DENTE	KLAUE	DENT-CRABOT
025F	FARFALLA DELLO STARTER	DROSSELKLAPPE	PAPILLON DU STARTER
025G	GANASCIA DEI FRENI	BREMSBACKE	MACHOIRE DE FREINS
025I	IMPUGNATURA	KUGELGRIFF	POMMEAU
025K	CONFEZIONE, MANUALI	SATZ,LEHRBUCH	KIT MANUELS
025N	NASTRO TRASPORTATORE	FOERDERBAND	TAPIS ROULANT
025P	PANNELLO	TAFEL	PANNEAU
025R	RADIATORE	KUEHLER	RADIATEUR
025S	SCAMBIATORE DI CALORE	WAERMETAUSCHER	ECHANGEUR DE TEMPERATURE
025T	TAMPONE DI GOMMA	GUMMIPUFFER	TAMPON CAOUTCHOUC
025V	VALVOLA,COMPONENTE	VENTIL	VALVE
026C	VESTIARIO,CALZATURE LAV.	SICHERHEITSSCHUHE	VETEMENT,CHAUSSURE SECU.
026I	INCHIOSTRO	TINTE	ENCRE
026N	NASTRO DISPOSIT. TAGLIO	.	BANDE DE BARRE DE COUPE
026R	RADIATORE OLIO	KUEHLER OEL	RADIATEUR HUILE
026T	TAMPONE LUBRIFICAZIONE	SCHMIERFILZ	FEUTRE DE GRAISSAGE

GLOSSÁRIO **GLOSSARIO**

GLOSSARY **GLOSSAR**

GLOSARIO **GLOSSAIRE**

Código	Italiano	Deutsch	Français
027A	ALBERO FRIZIONE	KUPPLUNGSWELLE	ARBRE ENTREE EMBRAYAGE
027D	DEVIATORE	SCHALTER	DEVIATEUR
027P	PALLONCINO	LUFTBALLON	BALLON PNEUMATIQUE
028B	BATTICALCAGNO	FUSSLEISTE	BAVOLET DE PORTE
028N	NASTRO MAGNETICO	KLEBEBAND	BANDE MAGNETIQUE
028P	PARABOLA PROIETTORE	WANDLEUCHTE	REFLECTEUR DE PROJECTEUR
028R	REGOLATORE DI VELOCITA	DREHZAHLREGLER	REGULATEUR DE VITESSE
029A	ALBERO PORTASATELLITI	PLANETENTRAEGERWELLE	ARBRE PORTE-SATELLITES
029I	INDICATORE DI DIREZIONE	RICHTUNGSANZEIGER	INDICATEUR DE DIRECTION
029P	PARASASSI	STEINSCHLAGSCHUETZER	PROTECTEUR DE PIERRES
030C	TRASMISSIONE	WECHSELGETRIEBE	TRANSMISSION
030E	ELETTROMAGNETE	MAGNETSCHALTER	ELECTRO-AIMANT
030G	GANCIO	HAKEN	CROCHET
030I	COMANDO INDIC.LIVELLO	STANDGEBER	COMMANDE DE JAUGE NIVEAU
030L	LAMPADA	LAMPE	AMPOULE
030M	MANICOTTO FLESSIBILE	SCHLAUCHMUFFE	FLEXIBLE
030P	PARACOLPI DI GOMMA	GUMMIANSCHLAG	PARE-CHOCS CAOUTCHOUC
030S	SCARIFICATORE	AUFREISSER	RIPPER
030T	TAPPETO CABINA	TEPPICH	TAPIS DE CABINE
030V	VENTILATORE	LUEFTER	VENTILATEUR
031E	ELETTROPOMPA	ELEKTROPUMPE	POMPE ELECTRIQUE
031F	FASCETTA	SCHELLE	COLLIER SERRE-TUBE
031I	INDICATORE DI LIVELLO	STANDANZEIGER	INDICATEUR DE NIVEAU
031L	LAMPADA TRASPORTABILE	HANDLEUCHTE	PHARE DE TRAVAIL
031M	MANICOTTO	MUFFE	MANCHON
031O	ORDINARE L,INSIEME	SAMMEL BESTELLUNG	COMMANDER L'ENSEMBLE
031P	PARAFANGO POST.	KOTFLUEGEL	GARDE BOUE ARRIERE
031T	TAPPETINO PER TAVOLO	MATTE	SOUS MAIN (TAPIS)
032C	CAMERA D'ARIA	LUFTSCHLAUCH	CHAMBRE A AIR
032E	ELETTROVALVOLA	STEUERVENTIL	ELECTROVANNE
032G	GANCIO DI TRAINO	ZUGHAKEN	CROCHET D'ATTELAGE
032M	MANICOTTO DI REGOLAZIONE	SPANNSCHLOSS	MANCHON DE REGLAGE
032O	ORDINARE I COMPONENTI	AUFTRAGS BESTANDTEIL	COMMANDER LES COMPOSANTS
032P	PARATIA	SCHOTT	CLOISON
032R	RADDRIZZATORE	GLEICHRICHTER	REDRESSEUR
032S	SCAGLIA	SCHUPPE	ECAILLE
032T	TAPPEZZERIA	VERKLEIDUNG	PANNEAU-TAPISSERIE
033B	BANCO DA LAVORO	WERKBANK	ETABLI
033E	ELETTROVENTILATORE	ELEKTR. LUEFTER	VENTILATEUR ELECTRIQUE
033M	MANICOTTO TRASCINAMENTO	MITNEHMERMUFFE	MANCHON D'ENTRAINEMENT
033P	PARETE	WAND	PAROI
033S	SCALA	LEITER	ECHELLE
034A	AGGIORNAMENTO CATALOGO	KATALOGERGAENZUNGEN	CATALOGUE MISES A JOUR
034C	VESTIARIO,CAMICE LAVORO	ARBEITSMANTEL	VETEMENT,TENUE DE TRAVAIL
034P	PANNELLO DA ESPOSIZIONE	SCHAUENSTER FOLIE	PANNEAU EXPOSITION
034S	SEMISCATOLA	SCHUTZGEHAUESEHAELFTE	DEMI-CARTER
034V	VERNICIATURA	LACKIEREINRICHTUNG	EQUIPEMENT DE PEINTURE

GLOSSÁRIO **GLOSSARIO**

GLOSSARY **GLOSSAR**

GLOSARIO **GLOSSAIRE**

Código	Italiano	Deutsch	Français
035B	BENNA	KUEBEL	GODET
035C	CANNA CILINDRI	ZYLINDERLAUFBUECHSE	CHEMISE DE CYLINDRE
035D	DIAFRAMMA	MEMBRANE	DIAPHRAGME
035I	INDICATORE OTTICO	ANZEIGENLEUCHTE	LAMPE-AVERTISSEMENT
035L	LAMPEGGIATORE	BLINKGEBER	CLIGNOTANT
035P	PARAFANGO ANT.	KOTFLUEGEL	GARDE BOUE AVANT
035R	REOSTATO	WIDERSTANDSREGLER	RHEOSTAT
035S	SCATOLA	SCHUTZGEHAEUSE	BOITE
036A	AMMORTIZZATORE	STOSSDAEMPFER	AMORTISSEUR
036B	BICCHIERE	GLASSEIDEL	VERRE
036C	VESTIARIO,CAMICIA	HEMD	VETEMENT, CHEMISE
036P	PARAURTI	STOSSTANGE	PARE-CHOCS
036R	RECIPIENTE	BEHAELTERBECKEN	RESERVOIR, LIQUIDE FREIN
036S	SCATOLA DELLO STERZO	LENKGEHAEUSE	BOITIER DE DIRECTION
036V	VENTOLA	GEBLAESE	VENTILATEUR
037A	ACCUMULATORE	AKKUMULATOR	ACCUMULATEUR
037C	VESTIARIO,CAPPOTTO	MANTEL	VETEMENT, MANTEAU
037I	INDICE MESSA IN FASE	EINSTELLANZEIGE	MANUEL, INDEX DE CALAGE
037S	SCATOLA VALVOLE FUSIB.	SICHERUNGSDOSE	BOITE A FUSIBLES
038A	AMPEROMETRO	AMPEREMETER	AMPEREMETRE
038B	BATTERIA A CARICA SECCA	BATTERIE	BATTERIE SECHE
038S	SCATOLA DIFFERENZIALE	AUSGLEICHGETRIEBE	DIFFERENTIEL
038V	VETRO	GLAS	VITRE
039A	ALTOPARLANTE	LAUTSPRECHER	HAUT-PARLEUR
039B	BATTERIA A CARICA UMIDA	BATTERIE	BATTERIE HUMIDE
039S	SCATOLA DEL CUSCINETTO	LAGERGEHAEUSE	PALIER DE ROULEMENT
039T	TAPPO RADIATORE	KUEHLERDECKEL	BOUCHON RADIATEUR
039V	PAL VIDEOCASSETTE	PAL VIDEO CASSETTEN	PAL VIDEO CASSETTES
040C	CAMMA	NOCKEN	CAME
040D	DIFFERENZIALE	DIFFERENTIALGETRIEBE	DIFFERENTIEL
040F	GUARNIZIONE,FELTRO	FILZ	JOINT EN FEUTRE
040I	INDOTTO	ANKER	INDUIT
040L	LAVAGNA	SCHIEFERTAFEL	TABLEAU NOIR
040P	PARAFANGO	KOTFLUEGEL	GARDE-BOUE
040R	RESISTENZA	WIDERSTAND	RESISTANCE
040V	VITE	SCHRAUBE	VIS
041S	SCATOLA GUIDA,USATA	ALTTEIL LENKEINHEIT	COLONNE DIREC.A RENOVER
041V	VITE CAVA	HOHLSCHRAUBE	VIS TROUEE
042A	ANELLO RASCHIAFANGO	SCHLAMMKRATZRING	RACLEUR DE BOUE
042F	FENDINEBBIA	NEBELSCHEINWERFER	PHARE BROUILLARD
042P	PASTIGLIA FRENI	SCHEIBENBELAG	PASTILLE
042R	RADIO	RADIO	RADIO
042S	SCATOLA GUIDA,RIGENERATA	AT LENKEINHEIT	COLONNE DIREC.ECH STD
042V	VITE SENZA FINE	SCHNECKENSCHRAUBE	VIS SANS-FIN
043R	RETICELLA DEL FILTRO	FILTERSIEB	CREPINE DE FILTRE
043S	SCATOLA DI CARTONE	VERSANDKARTON	BOITE EN CARTON
043V	VITE E DADO	SCHRAUBE UND MUTTER	BOULON ET ECROU

GLOSSÁRIO **GLOSSARIO**

GLOSSARY **GLOSSAR**

GLOSARIO **GLOSSAIRE**

Código	Italiano	Deutsch	Français
044A	ANELLO FRENANTE	BREMSRING	BAGUE DE FREINAGE
044S	SCATOLA CARTONE LITOGRAF.	LUFTGEFEDERTE TASCHEN	CARTON LISSE
044V	VITE TESTA SVASATA	SENKKOPFSCHRAUBE	VIS A TETE FRAISEE
045A	ANELLO	RING	ANNEAU, SEGMENT, BAGUE
045C	CAMPANA	NABE	CLOCHE
045D	DIFFUSORE	VERTEILER	DIFFUSEUR
045F	FERMAGLIO	KLEMMSTUECK	FERMOIR
045L	LEVA	HEBEL	LEVIER
045M	MANOVELLA	BOLZENSCHLUESSEL	MANIVELLE
045P	PATTINO	GLEITBLOCK	PATIN
045S	SCATOLAMENTO	KASTENELEMENT	STRUCTURE EN CAISSON
045V	VITE DI SFIATO	ENTLUEFTUNGSSCHRAUBE	VIS D'EVENT
046A	ANELLO APPOGGIO	DRUCKSCHEIBE	RONDELLE DE BUTEE
046L	LETTORE MICROFICHES	MICROF.LESEGER.	LECTEUR MICROFICHES
046S	SCHEDARIO	KARTEIKASTEN	FICHIER
046V	VITE DI SPURGO	ABBLASSCHRAUBE	VIS DE PURGE
047A	ANELLO FRIZIONE	KUPPLUNGSBELAG	DISQUE D'EMBRAYAGE
047E	ESPOSITORE	AUSTELLER	COURRIER
047L	LEVA DI COMANDO	SCHALTHEBEL	LEVIER DE COMMANDE
047S	SCHERMO	LEINWAND	ECRAN
047V	VOLANO	SCHWUNGRAD	VOLANT D'INERTIE
048A	ANELLO DI GOMMA	GUMMIRING	ANNEAU CAOUTCHOUC
048L	LEVA A SQUADRA	WINKELHEBEL	LEVIER CONTRE-COUDE
048S	SCATOLA CARTONE ONDULATO	WELLPAPPKARTON	CARTON EMBALLAGE
048V	VOLANO DEL MOTORE	MOTORSCHWUNGRAD	VOLANT DU MOTEUR
049A	ANELLO ISOLANTE	ISOLIERRING	BAGUE ISOLANTE
049M	MARCHIO DI FABBRICA	SCHILD	LOGO MARQUE DE FABRIQUE
050A	ANELLO RASCHIAOLIO	OELABSTREIFRING	SEGMENT RACLEUR
050B	BIELLA	PLEUEL	BIELLE
050C	CANALE	SCHIENE	CANAL
050D	DINAMO	LICHTMASCHINE	DYNAMO
050F	FIANCATA/FIANCO	SEITENWAND	FLANC, COTE
050G	GHIERA	GEWINDERING	VIROLE
050I	INGRANAGGIO	ZAHNRAD	PIGNON
050M	MARTELLETTO	KL.HAMMER	LINGUET
050N	NOTTOLINO	RIEGEL	CLIQUET
050P	PANNELLO PAVIMENTO	BODENBLECH	PLANCHER
050S	SCHIENALE	RUECKENLEHNE	SIEGE, COMPOSANTS
050T	TAPPO	STOPFEN	BOUCHON
050U	USO E MANUTENZIONE IT	BETRIEBSANLEITUNG IT	MANUEL UTILISATEUR IT
050V	VOLANTE DI GUIDA	LENKRAD	VOLANT DE DIRECTION
051A	ANELLO DI SICUREZZA	SICHERUNGSRONDELLE	JONC D'ARRET
051B	BIELLA STANTUFFO	PLEUELSTANGE	TIGE DE CONNECTION
051I	INGRANAGGIO CONDOTTO	ANGETRIEBENES ZAHNRAD	PIGNON CONDUIT
051L	LIBRETTO DI GARANZIA	GEWAEHRLEISTUNGSHEFT	LIVRET DE GARANTIE
051M	MARTELLO	HAMMER	MARTEAU
051S	SCHIUMA ISOLANTE	ISOLIERUNG	MOUSSE ISOLANTE

GLOSSÁRIO
GLOSSARY
GLOSARIO

GLOSSARIO
GLOSSAR
GLOSSAIRE

Código	Italiano	Deutsch	Français
051T	TARGHE MTLG	TONTRAEGER INTERNATIONAL	PLAQUES MULTI LANGUES
051U	USO E MANUTENZIONE EN	BETRIEBSANLEITUNG EN	MANUEL UTILISATEUR EN
051V	VITE DI REGOLAZIONE	EINSTELLSCHRAUBE	VIS DE REGLAGE
052A	ANELLO SPINGIDISCO	DRUCKRING	PLATEAU DE PRESSION
052F	FIANCHETTO	SEITENBLECH	FLANC
052G	GIOCATTOLO TRATTORI	SPIELZEUG	MODELE REDUIT TRACTEUR
052I	INGRANAGGIO CONDUTTORE	TREIBENDES ZAHNRAD	PIGNON CONDUCTEUR
052L	LIBRO	BUCH	LIVRE
052T	TAPPO SERBATOIO	BEHAELTERDECKEL	BOUCHON DE RESERVOIR
052U	USO E MANUTENZIONE FR	BETRIEBSANLEITUNG FR	MANUEL UTILISATEUR FR
053A	ANELLO STANTUFFO	KOLBENRING	SEGMENT DE PISTON
053D	DIODO	DIODE	DIODE
053G	GIOCATTOLO -MACC RACCOLTA	SPIELZEUG	MODELE REDUIT RECOLTE
053I	INGRANAGGIO DI RINVIO	VORGELEGEZAHNRAD	PIGNON DE RENVOI
053U	USO E MANUTENZIONE DA	BETRIEBSANLEITUNG DA	MANUEL UTILISATEUR DA
054A	ANELLO A SCATTO	SICHERUNGSRING	CIRCLIPS
054C	TAPPO FILTRANTE MAGNETICO	MAGNETEINSATZ	BOUCHON FILTRANT MAGNETI.
054D	DISPOSITIVO MISURAZIONE	MESSVORRICHTUNG	DISPOSITIF DE MESURE
054I	INSERTO FILETTATO	GEWINDEEINSATZ	INSERT FILETE
054T	TAPPO DI INTRODUZIONE	EINFUELLSCHRAUBE	BOUCHON DE REMPLISSAGE
054U	USO E MANUTENZIONE DE	BETRIEBSANLEITUNG DE	MANUEL UTILISATEUR DE
054V	VOLANTINO	HANDRAD	VOLANT
055A	O-RING	DICHTRING	JOINT THORIQUE
055B	BILANCIERE	KIPPHEBEL	CULBUTEUR
055C	CANDELA	KERZE	BOUGIE
055E	ESTINTORE	FEUERLOESCHER	EXTINCTEUR
055F	FIBBIA	SCHNALLE	BOUCLE
055I	INSERTO	ZWISCHENSTUECK	INSERT
055M	MARTINETTO	WAGENHEBER	VERIN
055R	RIBATTINO	NIET	RIVET
055U	USO E MANUTENZIONE ES	BETRIEBSANLEITUNG ES	MANUEL UTILISATEUR ES
055V	VERNICE,1 LITRO	LACKFARBEN	PEINTURE 1 LIT
056A	ANELLO DI RITEGNO	HALTERING	CIRCLIP
056C	CANDELA DI PRERISCALD.	GLUEHKERZE	BOUGIE DE PRECHAUFFAGE
056L	LIMITATORE	BEGRENZER	LIMITEUR
056O	ORIFIZIO	OEFFNUNG	ORIFICE
056R	RIDUZIONE	REDUZIERSTUECK	REDUCTEUR
056T	TAPPO DI SCARICO	VERSCHLUSSCHRAUBE ABLASS	BOUCHON DE VIDANGE
056U	USO E MANUTENZIONE SV	BETRIEBSANLEITUNG SV	MANUEL UTILISATEUR SV
057A	ANELLO DENTATO	ZAHNRING	ANNEAU DENTE
057C	CANTONALE	ECKSTUECK	CORNIERE
057T	TAPPO MAGNETICO	MAGNET-VERSCHLUSSCHRAUBE	BOUCHON MAGNETIQUE
057U	USO E MANUTENZIONE NL	BETRIEBSANLEITUNG NL	MANUEL UTILISATEUR NL
058A	ANELLO A DOPPIO CONO	DICHTKEGEL	BI-CONE
058D	DISIDRATATORE	TROCKNER	DESHYDRATEUR
058R	RIDUTTORE	UNTERSETZUNGSGETRIEBE	REDUCTEUR
058U	USO E MANUTENZIONE NO	BETRIEBSANLEITUNG NO	MANUEL UTILISATEUR NO

GLOSSÁRIO
GLOSSARY
GLOSARIO

GLOSSARIO
GLOSSAR
GLOSSAIRE

Código	Italiano	Deutsch	Français
058V	VERNICE, 2.5 LITRI	LACKFARBEN, 2.5 LIT	PEINTURE, 2.5 LIT.
059A	ANELLO TRASCINAMENTO	MITNEHMERRING	BAGUE D'ENTRAINEMENT
059D	DISCHETTI (FLOPPY)	SATZ DISKETTEN	DISQUETTE
059L	LISTA CONTROL.PRECONSEGNA	AUSLIEVERUNGS-INSPEKTION	CONTROLES AVANT LIVRAISON
059T	TARGA	PLATTE	PLAQUE IDENTIFICATION
059U	USO E MANUTENZIONE PT	BETRIEBSANLEITUNG PT	MANUEL UTILISATEUR PT
059V	PAL LAUNCH PCKG (NTSC-GB)	PAL LAUNCH PCKG (NTSC-GB)	PAL LAUNCH PCKG (NTSC-GB)
060A	ANGOLARE	WINKELSTUECK	CORNIERE
060B	BISCOTTINO	LASCHE	JUMELLE
060C	CAPOCORDA	KABELSCHUH	COSSE
060D	DISCO	SCHEIBE	DISQUE
060F	FILO	DRAHT	FIL
060G	GIRANTE	PUMPENLEITRAD	COURONNE MOBILE
060I	INGRASSATORE	SCHMIERNIPPEL	GRAISSEUR
060L	LINGUETTA	KEIL	CLAVETTE
060N	NUCLEO MAGNETICO	KERN	NOYAU MAGNETIQUE
060P	PEDALE	PEDAL	PEDALE
060R	RINFORZO	VERSTAERKUNG	RENFORT
060S	SCODELLINO	TELLERSCHEIBE	CUVE
060T	TASSELLO	DUEBEL	TAMPON
060U	USO E MANUTENZIONE FI	BETRIEBSANLEITUNG FI	MANUEL UTILISATEUR FI
060V	VIDEO CASSETTA, ALTRO	VIDEO KASSETTE, ANDERE	VIDEO CASSETTE, AUTRE
061E	ESTREMITA'	ENDE	EXTREMITE
061F	FILO DI ACCIAIO	STAHLDRAHT	FIL D'ACIER
061L	LINGUETTA	TONG	LANGUETTE
061N	NON GESTITO	NICHT GEWARTET	NON FOURNI
061S	SCODELLINO DI RITEGNO	HALTEBECHER	COUPELLE DE RETENUE
061T	TASSELLO ELASTICO	FEDERDUEBEL	TAMPON ELASTIQUE
061U	USO E MANUTENZIONE MTLG	.	MANUEL UTILISATEUR MTLG
061V	VITE,CONFEZIONE	SCHRAUBENSATZ	KIT DE VIS
062A	ANELLO CUSCINETTO	LAGERKORB	CUVETTE DE ROULEMENT
062B	BLOCCAGGIO DIFFERENZIALE	DIFFERENTIALSPERRE	BLOCAGE DE DIFFERENTIEL
062C	CAPOTE	VERDECK	HOTTE
062D	DISCO FRIZIONE	KUPPLUNGSABTRIEBSSCHEIBE	DISQUE EMBRAYAGE
062M	MASCHERA	VERKLEIDUNG	MASQUE
062N	NOTA DI ACCREDITO/DEBITO	LISTE FUER GUT-/LASTSCHR.	MANUEL,FORM. NOTE CREDIT
062S	SCONTRINO	SPERRPLATTE	GACHE
062U	USO E MANUTENZIONE EL	HANDBUCH EL	MANUEL UTILISATEUR EL
062V	VITE AUTOFILETTANTE	SCHRAUBE	VIS AUTO-TARAUDEUSE
063C	CAPPELLETTO	SCHUTZDECKEL	CARTER COUVERCLE
063D	DISCO CONDUTT.FRIZIONE	KUPPLUNGSANTRIEBSSCHEIBE	DISQUE MENANT EMBRAYAGE
063F	FILTRO ARIA CABINA	KABINENFILTER	FILTRE A AIR CABINE
063G	GIUNTO POMPA INIEZIONE	MITNEHMER EINSPRITZPUMPE	JOINT DE POMPE INJECTION
063L	LISTINO PREZZI	PREISLISTE	MANUEL, TARIF
063N	NOTIZIARIO PREZZI	PREISMITTEILUNG	MANUEL, BULLETIN PRIX
063R	RINVIO A LEVA	ZWISCHENBETAETIGUNG	RENVOI A LEVIER
063U	USO E MANUTENZIONE CS	HANDBUCH CS	MANUEL UTILISATEUR CS

GLOSSÁRIO **GLOSSARIO**

GLOSSARY **GLOSSAR**

GLOSARIO **GLOSSAIRE**

Código	Italiano	Deutsch	Français
063V	VERNICE	LACKFARBEN	PEINTURE
064A	ANTENNA	ELEKTROANTENNE	ANTENNE
064D	DISCO FRENO	BREMSSCHEIBE	DISQUE DE FREIN
064E	EVAPORATORE	VERDAMPFER	EVAPORATEUR
064F	FILTRO COMBUSTIBILE	KRAFTSTOFFILTER	FILTRE A COMBUSTIBLE
064N	NON FORNITO SEPARATAMENTE	NICHT GESONDERT GEWARTET	NON FOURNI SEPAREMENT
064P	PEDANA	TRITTBLECH	MARCHEPIED
064R	RINVIO ANGOLARE	WINKELANTRIEB	RENVOI D'ANGLE
064U	USO E MANUTENZIONE HU	HANDBUCH HU	MANUEL UTILISATEUR HU
064V	PAL LAUNCH PCKG (PAL-DK)	PAL LAUNCH PCKG (PAL-DK)	PAL LAUNCH PCKG (PAL-DK)
065C	CAPPUCCIO	SCHUTZDECKEL	CAPUCHON
065D	DISCO SUPPORTO FRIZIONE	KUPPLUNGSSCHEIBE	DISQUE DE SUPPORT EMBRAY
065F	FILTRO	FILTER	FILTRE
065G	GIUNTO CARDANICO	KARDANGELENK	JOINT DE CARDAN
065I	INNESTO AVVIAMENTO	RITZEL-TRIEBLING	DEMARREUR-LANCEUR
065L	LIVELLATORE	NIVEAUREGLER	NIVELEUR
065M	MASSA ANTICIPO	VERSTELLGEWICHT	MASSELOTTE D'AVANCE
065N	NOTIZIARIO TEC.RICAMBI	TECHN.ERSATZTEILEBERICHT	MANUEL, BULL.TECH. P.D.R.
065T	TARGHETTA	SCHILD	PLAQUE MINERALOGIQUE
065U	USO E MANUTENZIONE RU		MANUEL UTILISATEUR RU
065V	PAL LAUNCH PCKG (PAL-NL)	PAL LAUNCH PCKG (PAL-NL)	PAL LAUNCH PCKG (PAL-NL)
066C	CAPPUCCIO PARAPOLVERE	STAUBSCHUTZKAPPE	CAPUCHON CACHE-POUSSIERE
066D	DISP.ESCLUSIONE ANTICIPO	VOREILUNGSVORRICHTUNG	DISP. EXCLUSION AVANCE
066F	FILTRO ARIA	LUFTFILTER	FILTRE A AIR
066G	GIUNTO OMOCINETICO	GLEICHLAUFGELENK	JOINT HOMOCINETIQUE
066I	INTERRUTTORE A LEVA	HEBELSCHALTUNG	INTERRUPTEUR A LEVIER
066L	LOCTITE	LOCTITE	JOINT ETANCHEITE AEROSOL
066M	MASSA CENTRIFUGA	ZENTRIFUGALGEWICHT	MASSELOTTE CENTRIFUGE
066R	RIDUTTORE FINALE CAMBIO	GETRIEBE, ENDVORGELEGE	REDUCT.FINALE BOITE VITES
066S	SCHEDA MAGNETICA	MAGNETKARTE	CARTE MAGNETIQUE MAGASIN
066U	USO E MANUTENZIONE	HANDBUCH	MANUEL UTILISATEUR
066V	PAL LAUNCH PCKG (PAL-F)	PAL LAUNCH PCKG (PAL-F)	PAL LAUNCH PCKG (PAL-F)
067C	VESTIARIO,CAPPELLO	HUT	VETEMENT, CHAPEAU
067D	DISP.REGOLAZ.SCHIENALE	RUECKENVERSTELLUNG	DISP.DE REGLAGE DOSSIER
067F	FILTRO OLIO MOTORE	OELFILTER	FILTRE A HUILE MOTEUR
067G	GIUNTO	VERBINDUNG	JOINT DE CARDAN
067I	INTERRUTTORE COMPL.	KNOPFSCHALTER	INTERRUPTEUR COMPLET
067R	RIMORCHIO, GIOCATTOLO	TRETSCHLEPPER ANHAENGER	REMORQUE JOUET
067V	PAL LAUNCH PCKG (SECAM-F)	PAL LAUNCH PCKG (SECAM-F)	PAL LAUNCH PCKG (SECAM-F)
068A	ALTERNATORE USATO	ALTTEIL ALTERNATOR	ALTERNATEUR A RENOVER
068F	FILTRO OLIO SCAMB.CALORE	WAERMETAUSCHEROELFILTER	FILTRE HUILE ECHANG.TEMP
068G	GIUNTO ELASTICO	FEDERKUPPLUNG	JOINT ELASTIQUE
068M	MASSA RADIANTE	STRAHLMASSE	MASSE RADIANTE
068R	RINVIO	LAUFRAD	RENVOI
068T	TAVOLA MURALE MTLG	WANDTAFELN MTLG	PLANCHE MURALE MTLG
068V	PAL LAUNCH PCKG (PAL-D)	PAL LAUNCH PCKG (PAL-D)	PAL LAUNCH PCKG (PAL-D)
069A	ALTERNATORE RIGENERATO	AT ALTERNATOR	ALTER. RENOVE ECH.STD

GLOSSÁRIO **GLOSSARIO**

GLOSSARY **GLOSSAR**

GLOSARIO **GLOSSAIRE**

Código	Italiano	Deutsch	Français
069F	VETRO CABINA	GLASSCHEIBE	VITRE DE CABINE
069G	GIUNTO FLESSIBILE	GELENKKUPPLUNG	ARTICULATION FLEXIBLE
069L	LIQUIDO FRENI	BREMSFLUESSIGKEIT	LIQUIDE DE FREIN
069M	MATERIALE AUSILIARIO	SCHREIBWAREN	MATERIEL AUXILIARE
069S	SEDE	SITZ	LOGEMENT
069T	TAVOLA MANUTENZIONE MTLG	WARTUNGSPLAN MTLG	PLANCHE D'ENTRETIEN MTLG
069V	PAL LAUNCH PCKG (PAL-I)	PAL LAUNCH PCKG (PAL-I)	PAL LAUNCH PCKG (PAL-I)
070A	APPIGLIO	HALTEGRIFF	POIGNEE DE MAINTIEN
070C	CARBURATORE	VERGASER	CARBURATEUR
070D	DISPOSITIVO DI ARRESTO	ANSTOSS	DISPOSITIF D'ARRET
070E	ESTRATTORE PERNI	ABZIEHER F. BOLZEN	EXTRACTEUR D'AXES
070F	FLANGIA	FLANSCH	FLASQUE
070G	GIUNTO SFERICO	KUGELGELENK	JOINT A ROTULE
070I	INSIEME CAVI	LEITUNGSSATZ	FAISCEAU COMPLET
070L	LONGHERINA	SCHIENE	LONGRINE
070M	MECCANISMO FRIZIONE	KUPPLUNGSGETRIEBE	MECANISME D'EMBRAYAGE
070R	RIPARO	SCHUTZABDECKUNG	GARANT
070S	SEDE BATTERIA	BATTERIESITZ	SUPPORT DE BATTERIE
070T	TEGOLO	UEBERGANGSSTUECK	DESSUS D'HABILLAGE
070V	PAL LAUNCH PCKG (PAL-P)	PAL LAUNCH PCKG (PAL-P)	PAL LAUNCH PCKG (PAL-P)
071B	BLOCCHETTO CHIUSURA	VERSCHLUSSZYLINDER	BOUCHON DE FERMETUREE
071C	CARTA ANTICORROSIVA VCI	PACKPAPIER	PAPIER PROTECTEUR
071D	DISPOSITIVO DI CHIUSURA	RIEGEL	DISPOSITIF DE FERMETURE
071F	FILTRO ARIA BAGNO D'OLIO	OELBADLUFTFILTER	FILTRE AIR A BAIN D'HUILE
071G	GIUNTO BIPOLARE	2-POL.STECKER	JOINT A 2 POLES
071I	INTELAIATURA CABINA	RAHMENGESTELL KAB	CABINE-CHASSIS
071L	LONGHERONE	LAENGSTRAEGER	LONGERON
071T	TAVOLO	TISCH	TABLE
071V	PAL LAUNCH PCKG (PAL-E)	PAL LAUNCH PCKG (PAL-E)	PAL LAUNCH PCKG (PAL-E)
072A	ANTICONGELANTE (PARAFLU)	PARAFLU	ANTIGEL
072D	DISPOSITIVO DI REGOLAZ.	REGELGRUPPE	DISPOSITIF DE REGLAGE
072F	FINTA PELLE	KUNSTLEDER	SIMILI-CUIR
072G	GIUNTO IDRAULICO	HYDRAULIKKUPPLUNG	COUPLEUR HYDRAULIQUE
072I	INTELAIATURA	RAHMENGESTELL	CHASSIS
072M	MATERIALE PUBBLICITARIO	WERBEMATERIAL	MATERIEL-PUBLICITAIRE
072T	TAVOLA (DI LEGNO)	BRETT	LARGE
072V	PAL LAUNCH PCKG (PAL-GB)	PAL LAUNCH PCKG (PAL-GB)	PAL LAUNCH PCKG (PAL-GB)
073D	DISPOSITIVO DI TAGLIO	SCHNEIDWERKGESTELL	BARRE DE COUPE -CADRE
073F	FLESSIBILE	ZUGDRAHT	CABLE FLEXIBLE
073G	GIUNTO MULTIPOLARE	MEHRPOL.KUPPLUNGSKOPF	JOINT MULTIPOLAIRE
073I	INTELAIATURA DEL TETTO	DACHRAHMEN	TOIT DE CABINE
073T	TAVOLO LUMINOSO	THEKEN LEUCHTR.	TABLE LUMINEUSE
073V	PAL CD SET	PAL CD SET	PAL CD SET
074A	APPOGGIABRACCIA	ARMLEHNE	ACCOUDOIR
074B	BLOCCHETTO	PLATTE	TAQUET
074F	FILTRO,OLIO IDRAULICO	FILTER,HYDRAULIK OEL	FILTRE,HUILE HYDRAULIQUE
074G	GIUNTO A GOMITO	VERBINDUNG	ARTICULATION

GLOSSÁRIO **GLOSSARIO**

GLOSSARY **GLOSSAR**

GLOSARIO **GLOSSAIRE**

Código	Italiano	Deutsch	Français
074I	INTERRUTT.TERMOMETRICO	WAERMESCHALTER	INTERRUPT.THERMO-CONTACT
074S	SEDE VALVOLA	VENTILSITZ	SIEGE DE SOUPAPE
074T	TAV. MURALE,GAMMA COLORI	WANDTAFEL,FARBEN	NUANCIER MURALE
074V	PAL LAUNCH PCKG(SECAM-GB)	PAL LAUNCH PCKG(SECAM-GB)	PAL LAUNCH PCKG(SECAM-GB)
075D	DISTANZIALE	ABSTANDSTUECK	ENTRETOISE
075E	ESTRATTORE GENERICO	ABZIEHER HANDELSUEBLICHE	EXTRACTEURS STANDARD
075F	FLOTTANTE	SCHWIMMSTELLUNG	VALVE, FLOTTANTE
075G	GLIFO	SCHLITZKURVE	COULISSE
075I	INTERRUTTORE	SCHALTER	INTERRUPTEUR
075M	MEMBRANA	MEMBRANE	MEMBRANE
075S	SEDE SFERICA	KUGELSITZ	SIEGE ROTULE
075T	TELA PER CAPOTE	BEZUG	TOILE DE PROTECTION
076B	BLOCCHETTO ISOLANTE	ISOLIERBLOCK	BLOC ISOLANT
076D	DISTRIBUTORE AUSILIARIO	ZUSATZSTEUERGERAET	DISTRIBUTEUR AUXILIAIRE
076E	ELEMENTO INT.SCAMBIATORE	WAERMETAUSCHERELEMENT	ELEMENT INTERNE ECHANGEUR
076G	GIUNTO VISCOSO	FLUESSIGKEITSKUPPLUNG	ACCOUPLEMENT VISCOS
076T	TELONE	PLANE	BACHE
077A	APPOGGIATESTA	KOPFSTUETZE	REPOSE-TETE
077B	TUBETTO STRINGIFILO	KABELKLEMMHUELSE	TUBE PASSE-FIL
077D	DISTRIBUTORE CENTRALE	MITTLERER STEUERSCHIEBER	DISTRIBUTEUR CENTRAL
077E	ETICHETTA	ETIKETTE	ETIQUETTE
077T	TELAIO	GESTELL	CHASSIS
078A	APPOGGIAPIEDE	FUSSRASTE	REPOSE-PIEDS
078B	BLOCCHETTO DI FISSAGGIO	BEFESTIGUNGSPLATTE	TAQUET DE FIXATION
078C	CARICATORE,GIOCATTOLO	TRETSCHLEPPER-LADER	CHARGEUR POUR JOUET TRACT
078E	ESTREMITA BRACCIO SOLLEV.	ENDSTUECK VERBINDUNGSGL.	EXTREMITE BRAS RELEVAGE
078I	INVERSORE	WENDEGETRIEBE	INVERSEUR
078S	SEMICOLLARE	SCHELLENHAELFTE	DEMI-COLLIER
078T	TELAIO DI SICUREZZA	SCHUTZRAHMEN	CHASSIS DE SECURITE
079A	ARRESTO ELASTICO	FEDERNDER ANSCHLAG	BUTEE ELASTIQUE
079C	“GIOCATTOLO, “”RIDE ON”””	TRETSCHLEPPER	TRACTEUR A PEDALES
079F	FODERA SEDILE	UEBERZUG	HOUSSE SIEGE CONDUCTEUR
079I	INTERRUTTORE PRESSIONE	DRUCKSCHALTER	MANO-CONTACT
079T	CALENDARIO MURALE	WANDKARTE,KALENDER	CALENDRIER MURALE
080A	ARRESTO	ANSCHLAG	BUTEE
080B	BLOCCHETTO TRASCINAMENTO	MITNEHMERBLOCK	BLOC D’ENTRAINEMENT
080C	CARCASSA	GEHAEUSE	CARCASSE
080D	DISTRIBUTORE	ZUENDVERTEILER	DISTRIBUTEUR
080F	FONDELLO	BODENTELLER	CULOT
080G	GOCCIOLATOIO	DACHRINNE	GOUTTIERE
080L	LUCE ROTANTE	ARBEITSLEUCHTE	GYROPHARE
080M	MENSOLA	STUETZE	CONSOLE
080P	PERNO	BOLZEN	PIVOT
080R	RIPARO SOLE	SONNENBLENDE	PARE-SOLEIL
080S	SEDILE GUIDATORE	FAHRERSITZ	SIEGE CONDUCTEUR
080T	TAPPO SERBATOIO,C/CHIAVE	TANKDECKEL,ABSCHLIESSBAR	BOUCHON DE RESERVOIR+CLEE
081A	ARCONE	SCHUBRAHMEN	ARCEAU

GLOSSÁRIO **GLOSSARIO**

GLOSSARY **GLOSSAR**

GLOSARIO **GLOSSAIRE**

Código	Italiano	Deutsch	Français
081B	BLOCCHETTO REGISTRABILE	EINSTELLBARES TEIL	TAQUET REGLABLE
081C	CARICATORE	LADER	CHARGEUR
081D	DISTRIBUTORE ROTANTE	ROTOR	DISTRIBUTEUR ROTATIF
081G	GOLFARE	AUGBOLZEN	BOULON A OEIL
081L	LUCCHETTO	HAENGESCHLOSS	CADENAS
081P	PERNO DI FISSAGGIO	BEFESTIGUNGSBOLZEN	CHEVILLE
081S	SEDIA	STUHL	CHAISE
082A	APPROVVIGIONAMENTO LOCALE	ORTLICH BESCHAFFEN	PROCURER LOCALEMENT
082B	BLOCCHETTO SERRATURA	SCHLOSSZYLINDER	BARILLET DE SERRURE
082D	DISTRIBUTORE TRIPLEX	TRIPL. STEUERGERAET	DISTRIBUTEUR TRIPLEX
082P	PEZZO DI FUSIONE	GUSSTUECK	PIECE DE FONDERIE
083A	ARPIONE	RATSCHE	PITON
083B	BOBINA	ZUENDSPULE	BOBINE
083D	DISTRIBUTORE	STEUERGERAET	VALVE DE CONTROLE
084A	ARROTOLATORE	AUFROLLER	ENROULEUR DE TUBE
084B	BOCCA DI USCITA	AUSWURFBOGEN	GOULOTTE
084D	DISTRIBUTORE DUPLEX	DUPLEX STEUERGERAET	DISTRIBUTEUR DUPLEX
084F	FORCELLINO	KLEINE GABEL	FOURCHETTE
084P	PERNO DELLO STANTUFFO	KOLBENBOLZEN	AXE DE PISTON
085A	ASSALE ANTERIORE	ACHSE	ESSIEU AVANT
085C	CARICA BATTERIE	BATTERIELADEGERAET	CHARGEUR BATTERIES
085F	FORCELLA	GABEL	MACHOIRE
085G	GOMITO	KNIESTUECK	COUDE
085I	ISOLANTE	ISOLIERMATERIAL	ISOLANT
085M	MICROFICHES	MIKROFICHES	MICROFICHE
085P	PERNO CON LEVA	HEBELBOLZEN	AXE ET LEVIER
085R	RIPARTITORE	VERTEILERGETRIEBE	REPARTITEUR
085S	SEDILE PASSEGGERO	BEIFAHRERSITZ	SIEGE PASSAGER
085T	TELERUTTORE	FERNSCHALTER	TELERUPTEUR
086A	ASCIUGAMANO	BADETUCH	ESSUIE MAINS
086F	FORCELLA INNESTO	SCHALTGABEL	FOURCHETTE D'EMBRAYAGE
086I	ISOLANTE ELETTRICO	ISOLIERUNG	ISOLANT ELECTRIQUE
086P	PERNO SCANALATO	KERBSTIFT	AXE CANNELE
087A	ASSALE	ACHSE	ESSIEU
087C	CASSETTA ATTREZZI	WERKZEUGKASTEN	BOITE A OUTILS
087P	PERNO BARRA DI TRAINO	ANHAENGEBOLZEN	AXE BARRE D'ATTELAGE
087S	SEGNALATORE	ANZEIGER	TEMOIN
087T	TENDICINGHIA	RIEMENSPANNER	TENDEUR DE COURROIE
088A	ASTA DI REGOLAZIONE	EINSTELLSTANGE	TIGE DE REGLAGE
088C	CASSETTA PRONTO SOCCORSO	ERSTEHILFE-TASCHE	KIT PREMIER SECOURS
088I	IDEOGRAMMI	SYMBOLE	SYMBOLE
088T	TENDINA	ROLLVORHANG	STORE
089A	ASTA DENTATA	.	BATTE STIEE
089C	CASSONE	LADEPRITSCHE	PLATEFORME
089D	DENTE BENNA	SCHAUFELZAHN	DENT DE GODET
089F	FRENO A TAMBURO	BREMSTROMMEL	FREIN A TAMBOUR
089G	GRAFFETTA	KLAMMER	AGRAFE

GLOSSÁRIO **GLOSSARIO**

GLOSSARY **GLOSSAR**

GLOSARIO **GLOSSAIRE**

Código	Italiano	Deutsch	Français
089I	INIETTORE	EINSPRITZDUESE	INJECTEUR
089S	SELETTORE	GANGWAEHLER	SELECTEUR
089T	TENDINA PARASOLE	SONNENBLENDE VORHANG	STORE PARE-SOLEIL
090A	ASTA	STAB	TIGE
090B	BOCCHETTONE	VERBINDUNGSSTUTZEN	VIS-RACCORD
090C	CATADIOTTRO	RUECKSTRAHLER	CATADIOPTRE
090F	FREGIO	ZIERSTUECK	DECORATION
090G	GRANO	PASSTIFT	ERGOT
090I	INVOLUCRO	SCHUTZHUELLE	ENVELOPPE
090M	MODANATURA	ZIERLEISTE	MOULURE
090P	PERNO, GIUNTO SFERICO	KUGELBOLZEN	AXE DE ROTULE
090S	SEMIANELLO	RINGHAELFTE	DEMI-ANNEAU
090T	TENDITORE ELASTICO	SPANNVORRICHTUNG	TENDEUR ELASTIQUE
091A	ASTA DI LIVELLO	MESSTAB	JAUGE DE NIVEAU
091C	CATALOGO RICAMBI	ERSATZTEILKATALOG	CATALOGUE PIECES
091D	DISCO RUOTA	RADNABE	VOILE DE ROUE
091F	FRENO IDR. RIMORCHIO	HYD.BREMSE F.ANHAENGER	FREIN HYD. DE REMORQUE
091G	GREZZO DI FUSIONE	GUSSTEILE	BRUT DE FONDERIEE
091I	INSEGNA LUMINOSA	LEUCHTTRANSPARENT	ENSEIGNE LUMINEUSE
091M	MODULO ASSIST./ GARANZIA	GARANTIEFORMULAR	MANUEL,FORM .ASSIS./GARAN
091S	SEMIANELLO REGGISPINTA	DRUCKAUFFANGRINGHAELFTE	DEMI-RONDELLE DE LATER.
092A	ASPO	HASPEL	RABATTEUR
092C	COPERTINA CATALOGO	KATALOGDECKEL	CLASSEUR DE CATALOGUE
092F	FRENO	BREMSEINRICHTUNG	FREIN
092G	GREZZO DI FORGIATURA	SCHMIEDESTUECK	BRUT DE FORGEE
092I	INSEGNA DI PLASTICA	PLASTIKSCHILD	ENSEIGNE PLASTIQUE
092S	SEMIALBERO	WELLENSTUECK	DEMI-ARBRE
093A	ARTICOLAZIONE	GELENK	PIVOT
093D	DENTE RIPPER	AUFREISSERZAHN	DENT DE RIPPER
093F	FRENO A MANO	HANDBREMSE	FREIN A MAIN
093S	SEMIALBERO SNODATO	GELENKWELLENSTUECK	DEMI-ARBRE ARTICULE
093T	MOTORINO TERGICRISTALLO	MOTOR,SCHEIBENWISSER	MOTEUR D'ESSUIE-GLACE
094B	BOCCOLA SCANALATA	BUECHSE MIT NUTEN	BAGUE CANNELEE
094C	CATENA ANTINEVE	SCHNEEKETTE	CHAINE ANTI-NEIGE
094D	DENTE SCRAPER	SCRAPER-ZAHN	DENT RACLEUR
094F	FRENO SOCCORSO	HILFSBREMSE	FREIN SECOURS
094T	TERMINALE	ENDSTUECK	TERMINAL
095A	ASTA FILETTATA	GEWINDESTAB	TIGE FILETEE
095B	BOCCOLA	BUECHSE	BAGUE-COUSSINET
095C	CATENA	KETTE	CHAINE
095F	FRIZIONE	KUPPLUNG	EMBRAYAGE
095M	MORSA	SCHRAUBSTOCK	ETAU
095S	SEMIBIELLA	SCHUBSTANGE	DEMI-BIELLE
095T	TERMOMETRO	THERMOMETER	THERMOMETRE
096A	AEROSOL	FARBE, 400ML SPRUEHDOSE	PEINTURE,400ML AEROSOL
096B	BOCCOLA DI GUIDA	FUEHRUNGSBUCHSE	BAGUE DE GUIDAGE
096C	CATENELLA	KLEINE KETTE	MAILLON DE CHAINE

GLOSSÁRIO **GLOSSARIO**

GLOSSARY **GLOSSAR**

GLOSARIO **GLOSSAIRE**

Código	Italiano	Deutsch	Français
096F	FRIZIONE USATA	ALTTEIL KUPPLUNG	EMBRAYAGE A RENOVER
096S	SEMIBOCCOLA	BUECHSENHAELFTE	DEMI-BAGUE
096T	TERMOSTATO	THERMOSTAT	THERMOSTAT
097B	BOCCOLA DENTATA	ZAHNBUECHSE	BAGUE DENTEE
097C	CATENARIA, COMPL.	KETTE	CHENILLE, COMPL.
097F	FRIZIONE RIGENERATA	AT KUPPLUNG	EMBRAYAGE RENOVE ECH.STD
097T	TERMOAVVIATORE	THERMOSTARTER	THERMO-DEMARREUR
098C	CATENACCIO	SPANNBUEGEL	VERROU
098F	FRIZIONE PRESA DI FORZA	KUPPLUNG PTO	EMBRAYAGE, PRISE DE FORCE
099B	BOCCOLA FILETTATA	GEWINDEBUECHSE	BAGUE FILETEE
099C	CAVALLETTO SOSTEGNO	UNTERSTELLBOCK	CHEVALET DE SUPPORT
099F	FRIZIONE ELETTRICA	STECKVERBINDUNG	EMBRAYAGE ELECTRIQUE
099S	SEMIMORSETTO	KLEMMENHAELFTE	DEMI-CONNECTEUR
100B	BOCCOLA DI GOMMA	GUMMIBUECHSE	BAGUE CAOUTCHOUC
100C	CAVALLOTTO	BRUECKE	CAVALIER
100G	GRIGLIA DEL RADIATORE	KUEHLERGITTER	GRILLE DE RADIATEUR
100K	DIA KIT,PRODOTTI ADDIZ.	DIA KIT,	DIA KIT,PRODUITS ADDITION
100M	MOLLA	FEDER	RESSORT
100P	PETTINE	RASTE	PEIGNE
100S	SEMICONO PUNTERIE	KEGELSTUECK	DEMI-CONE DE POUSSOIR
101A	ASTUCCIO	HUELSE	CARTER-BOITE
101B	BOLLETTINO INFORMAZ.RIC	MITTEILUNGS-BLAETTER	MANUEL, BULL. INFO. P.D.R
101C	CATALOGO ATTREZZI MTLG	KATALOGWERKZEUG MTLG	CATALOGUE OUTILS MTLG
101F	FRIZIONE DI SICUREZZA	RUTSCHKUPPLUNG	LIMITEUR DE COUPLE
101G	GRIGLIA	GITTER	GRILLE
101K	DIA KIT,BHL,CONTR. BENNA	DIA KIT,	KIT ACCES, CONTROL BENNE
101S	DIAPOSITIVE	DIA	DIAPOSITIVES
102B	BOMBOLETTA	FLASCHE	BOUTEILLE
102C	CATENA TRASPORTATRICE	TRANSPORTKETTE	CHAINE D'ALIMENTATION
102G	CORREDO CINGHIE	RIEMENSATZ	KIT DE COURROIES
102K	DIA KIT,BHL,MARTELLO IDR.	DIA KIT,BHL,	KIT ACCES,BHL,MARTEAU HYD
102M	MOLLA A LINGUETTA	KEILFEDER	RESSORT A LINGUET
102P	PIANALE	SCHEIBE	PLATEFORME RIGIDE
102S	SERIE SEMICUSCINETTI	HALBLAGERSATZ	POCHET.DEMI-COUSSINETS
103A	ASTUCCIO PORTARULLI	ROLLENHUELSE	PALLIER -PORTE-GALETS
103C	COPERTINA CON ANELLI	BINDER	CLASSEUR
103E	ESPULSORE	AUSWERFER	EJECTEUR
103K	DIA KIT,BHL,ATTREZZO MANO	DIA KIT,BHL,	KIT ACCES,BHL,OUTILS/MAIN
103M	MOLLA A DIAFRAMMA	FEDERSCHEIBE	RONDELLE-RESSORT
103P	PIANTONE DELLA GUIDA	LENKSAEULE	COLONNE DE DIRECTION
103S	SEMICUSCINETTO	HALBLAGER	DEMI-COUSSINET
104A	ATTACCO ATTREZZI	GERAETEKUPPLUNG	ATTELAGE DES OUTILS
104E	ESPULSORE PAGLIA	SPREUSICHTER	EJECTEUR DE PAILLE
104K	DIA KIT,BHL,BR.TEL.IDRAU	DIA KIT,BHL,	KIT ACCES,BHL, CIRCUIT
104M	MOLLA A STELLA	STERNFEDER	RESSORT ETOILE
104S	SEMIDISCO	SCHEIBENHAELFTE	DEMI-DISQUE
105A	AVVISATORE	HORN	AVERTISSEUR

GLOSSÁRIO **GLOSSARIO**

GLOSSARY **GLOSSAR**

GLOSARIO **GLOSSAIRE**

Código	Italiano	Deutsch	Français
105B	BORDINO DI GOMMA	PROFILGUMMI	JOINT PAREBRISE
105C	CD ROM	CD ROM	CD ROM
105G	GRUPPO DI ROTAZIONE	DREH-AGGREGAT	GROUPE DE ROTATION
105K	DIA KIT,BHL,VALV.ANTICAD.	DIA KIT,BHL,	KIT ACCES,BHL, VALVES
105M	MOLLETTA DI FISSAGGIO	KLEMME	RESSORT-FREIN
105P	PIASTRA	PLATTE	PLAQUE
105R	RISCALDATORE	HEIZGERAET	RECHAUFFEUR
105S	SEMIGIUNTO	GELENKHAELFTE	DEMI-ACCOUPLEMENT
106A	ATTACCO	ANICROCHE	ATTELAGE
106B	BORDINO	PROFILSTUECK	PROFILE, BOURRELET
106K	DIA KIT,BHL,CONTR. LOADER	DIA KIT,BHL,	KIT ACCES,BHL,CTRL CHARGE
106M	MOLLA DI FERMO	HALTERFEDER	RESSORT DE MAINTIEN
106P	PIASTRA DI USURA	GLEITLEISTE	PLAQUE D'USURE
106R	RISCALDATORE ELETTRICO	ELEKTRISCHES HEIZGERAET	RECHAUFFEUR ELECTRIQUE
106S	SEMIGUARNIZIONE	DICHTUNGSHAELFTE	DEMI-JOINTS
107K	DIA KIT,MACCHINE RACCOLTA	DIA KIT,	KIT ACCES, RECOLTE
107S	SEMIPULEGGIA	RIEMENSCHEIBENHAELFTE	JOUE DE POULIE
108G	GRUPPO DI RINVIO	VORGELEGEAGGREGAT	GROUPE DE RENVOI
108K	DIA KIT,INSACCATORE.	DIA KIT,	KIT ACCES, ENSACHEUR
108M	MOLTIPLICATORE	SCHNELLGANGGETRIEBE	SURMULTIPLICATEUR
108P	PIASTRA PER CINGOLATURA	WIDERLAGER F. KETTEN	PLAQUE D'APPUI CHENILLES
108S	SERBATOIO COMBUSTIBILE	KRAFTSTOFFTANK	RESERVOIR DE COMBUSTIBLE
109B	BORSA PORTADOCUMENTI	ABLAGEFACH	PORTE DOCUMENTS
109K	DIA KIT,PARAFANGHI TRATT.	DIA KIT,	KIT ACCES,TRACT,GARDE BOU
109P	PIASTRA DI AGGANCIO	EINHAENGESCHILD	PANOPLIE
109R	RITEGNO	KLEMMPLATTE	RETENEUR
109T	TESTA A CAMPANA	GLOCKENKOPF	CHAPE
110A	AVVOLGIMENTO ELETTRICO	WICKLUNG	ENROULEMENT ELECTRIQUE
110B	BORSA PER UTENSILI	TASCHE F.WERKZEUGE	TROUSSE PORTE-OUTILS
110F	FUSIBILE	SCHMELZSICHERUNG	FUSIBLE
110G	GRUPPO OTTICO	SCHEINWERFER	PHARE ETANCHE COMPLET
110K	DIA KIT,TRATTORI	DIA KIT,	KIT ACCES,TRACTEUR
110P	PIASTRINA	PLAETTCHEN	PLAQUETTE
110T	TESTA A SNODO	GELENKKOPF	JOINT ARTICULE
111B	BORSA CON UTENSILI	WERKZEUGTASCHE	TROUSSE AVEC OUTILS
111C	CAVO ELETTRICO	KABEL	CABLE ELECTRIQUE
111G	GRUPPO DI REGOLAZIONE	REGLERGRUPPE	GROUPE REGULATEUR
111K	DIA KIT,TRAT.GANCI TRAINO	DIA KIT,	KIT ACCES, TRACT,ATTELAGE
111P	PIASTRINA DI CONTATTO	KONTAKTPLATTE	PLAQUETTE DE CONTACT
111S	SEPARATORE D'OLIO	OELABSCHEIDER	SEPARATEUR DHUILE
111V	VALVOLA DI ASPIRAZIONE	EINLASSVENTIL	SOUPAPE D'ADMISSION
112C	CAVO, MASSA	MASSEKABEL	CABLE, MASSE
112F	FUSO A SNODO	ACHSSCHENKEL	FUSEE DE ROUE
112K	DIA KIT,TRAT.TRASMISSIONE	DIA KIT,	KIT ACCES,TRACT,TRANSMIS.
112P	PIASTRINA ISOLANTE	ISOLIERPLAETTCHEN	PLAQUETTE ISOLANTE
112V	VALVOLA DI SCARICO	AUSLASSVENTIL	SOUPAPE D'ECHAPPEMENT
113K	DIA KIT,TRATT.IMP.ELETTR.	DIA KIT,	KIT ACCES,TRACT,ELECTRICI

GLOSSÁRIO **GLOSSARIO**

GLOSSARY **GLOSSAR**

GLOSARIO **GLOSSAIRE**

Código	Italiano	Deutsch	Français
113P	PIASTRINA DI SICUREZZA	SICHERUNGSBLECH	PLAQUETTE FREIN
113R	RIVELATORE	DETECTOR	DETECTEUR
113S	SERBATOIO OLIO IDRAULICO	OELBEHAELTER	RESERVOIR D'HUILE
113T	TESTA CILINDRI	ZYLINDERKOPF	CULASSE
113V	VALVOLA DI ANTICIPO	REGEL VENTIL	SOUPAPE D'AVANCE
114K	DIA KIT,TRAT.SIST.IDRAUL.	DELUXE-ZUSATZ-SPERRVENTIL	KIT ACCES,TRACT,SYST.HYDR
114P	PIASTRA DI FISSAGGIO	KLEMMPLATTE	PLAQUE DE SERRAGE
114R	RIVELATORE METALLI	METALDETEKTOR	DETECTEUR DE METAL
114S	SERBATOIO LAVACRISTALLO	SCHEIBENWASSERBEHAELTER	RESERVOIR DE LAVE-GLACE
115A	ATTACCO RAPIDO	SCHNELLKUPPLUNG	PRISE RAPIDE
115B	BORSA PROMOZIONALE	TRAGETASCHE	SAC PROMOTIONNEL
115C	CHECK CONTROL	CHECK CONTROL	MANUEL, CHECK CONTROL
115K	KIT MATER. PROMOZIONALE	WERBEMITTELSATZ	KIT PROMOTIONNEL
115M	MONTANTE	SAEULE	MONTANT
115P	PIATTAFORMA DI GUIDA	FAHRERSTAND	PLATE-FORME DE CONDUITE
115R	RIVESTIMENTO	VERKLEIDUNG	REVETEMENT
115S	SERBATOIO	TANKBEHAELTER	RESERVOIR
116A	ATTREZZO SPECIALE	SPEZIALWERKZEUG	OUTIL SPECIAL
116K	CONFEZIONE STRISCIE,10X1M	SATZ 10X1 M STREIFEN	KIT RUBAN 10X1 M
116M	MONTATOIO	STEIGBLECH	MARCHE
116P	PIASTRINA DI REGISTRO	DISTANZSCHEIBE	CALCE DE REGLAGE
116R	RIVESTIMENTO METALLICO	METALLVERKLEIDUNG	REVETEMENT METALLIQUE
116S	SERBATOIO GRANO	KORNBEHAELTER	TREMIE
116T	TESTA GIUNTO SFERICO	KUGELPFANNE	TETE DE ROTULE
117K	CONFEZIONE STRISCIE,2X1M.	SATZ 2X1 M STREIFEN	KIT RUBAN 2 X 1M
117R	RIVESTIMENTO ISOLANTE	ISOLIERVERKLEIDUNG	REVETEMENT ISOLANT
117S	SERBATOIO A DEPRESSIONE	UNTERDRUCKBEHAELTER	RESERVOIR DEPRESSEUR
118A	ATTREZZO REGISTRAZIONE	WERKZEUG F.EINSTELLUNG	OUTIL DE REGLAGE
118K	CONFEZIONE 2 MARCHII	SATZ 2 X LOGO	KIT 2 LOGOS
118M	MORDACE	AUFSATZBACKEN	MORDACHES
118P	PIASTRINA MAGNETICA	MAGNETBLECH	PLAQUETTE MAGNETIQUE
118S	SERRAFILO	ANSCHLUSSKLEMME	SERRE-FILS
119M	MORSETTIERA	KLEMMENBRETT	BLOC DE JONCTION
119S	SERIE PARTICOLARI	EINZELTEILSATZ	LOT DE PIECES
119T	PERNO TESTA PISTONE	STANGENKOPF	AXE DE TETE DE PISTON
120B	BOTTONE	KNOPF	BOUTON
120C	CENTINA	BOGEN	CINTRE
120G	GUARNIZIONE CEPPI	BREMSBELAG	GARNITURE DE FREINS
120M	MORSETTO	KLEMME	BRIDE-FIXATION
120P	PIATTELLO	TELLER	COUPELLE
120S	SERRATURA	SCHLOSS	SERRURE
121B	BOTTONE DI GOMMA	GUMMIBOLZEN	BOUTON CAOUTCHOUC
121G	GUARNIZIONE FRIZIONE	KUPPLUNGSBELAG	GARNITURE D'EMBRAYAGE
121P	PIATTELLO PUNTERIA	DISTANZSCH.FUER STOESSEL	PASTILLE DE POUSSOIR
121S	SERIE SUOLE	BODENPLATTENSATZ	KIT DE PATINS
122B	BOTOLA	LUKE	TRAPPE
122G	GUARNIZIONE DI GOMMA	DICHTUNG, KAUTSCHUK	JOINT, CAOUTCHOUC

GLOSSÁRIO **GLOSSARIO**

GLOSSARY **GLOSSAR**

GLOSARIO **GLOSSAIRE**

Código	Italiano	Deutsch	Français
122P	PIGNONE	RITZEL	PIGNON CONDUIT
122S	SERIE SOPRASUOLE	STRASSENPLATTEN-SATZ	KIT DE PATINS DE ROUTE
123B	BOTTONE A SCATTO	SCHALTKNOPF	BOUTON-PRESSION
123G	GUARNIZIONE	DICHTUNG	JOINT
123M	MOSTRINA	SCHALTSCHILD	ECUSSON
123P	PIGNONE CONICO	KEGELRITZEL	PIGNON CONIQUE
123S	SERVOCOMANDO	SERVOSTEUERUNG	SERVO-COMMANDE
124G	GUARNIZIONE ADESIVA	FUELLKOETER	JOINT ADHESIF
124M	MOTOPOMPA	PUMPENAGGREGAT	POMPE A MOTEUR
124P	PIGNONE DI TRASMISSIONE	RITZEL	PIGNON DE TRANSMISSION
125C	CENTRATORE	ZENTRIERUNG	RAIL CENTRAL
125F	FORCA	HEUGABEL	FOURCHE
125G	GUARNIZIONE COLLETTORE	DICHTUNG	JOINT DE COLLECTEUR
125P	PINZA	ZANGE	PINCES
125S	SERVOFRENO	SERVOBREMSE	SERVO-FREIN
126A	ANELLO RASCHIAOLIO +0.1	OELABSTREIFRING +0.1	SEGMENT RACLEUR +0.1
126F	FORCA PER BANCALI	GABELSTAPLER	FOURCHE POUR PALETTE
126P	PINZA PER TRONCHI	BAUMSTAMMGREIFER	CROCHET-GRAPPIN
127A	ANELLO RASCHIAOLIO +0.2	OELABSTREIFRING +0.2	SEGMENT RACLEUR +0.2
127F	FORCA PER BENNA	GABEL, SCHAUFEL	FOURCHE DE GODET
127G	GUARNIZIONE DI SOSTEGNO	UNTERLAGE	GARNITURE DE SUPPORT
127P	GUARNIZIONE DI PIOMBO	PLOMBE	JOINT EN PLOMB
128A	ANELLO RASCHIAOLIO +0.4	OELABSTREIFRING +0.4	SEGMENT RACLEUR +0.4
128F	FOGLIO ANTIURTO A BOLLE	LUFTPOLSTER	BULLPACK
128M	MOTORE ELETTRICO	ELEKTROMOTOR	MOTEUR ELECTRIQUE
128S	GRUPPO CATENE	KETTENSATZ	KIT DE CHAINES
129A	ANELLO RASCHIAOLIO +0.6	OELABSTREIFRING +0.6	SEGMENT RACLEUR +0.6
129C	CIABATTA	.	SABOT
129G	GUARNIZIONE TESTA CILIN.	ZYLINDERKOPFDICHTUNG	JOINT DE CULASSE
130A	ANELLO RASCHIAOLIO +0.8	OELABSTREIFRING +0.8	SEGMENT RACLEUR +0.8
130B	BRACCIO	AUSLEGER	BRAS
130C	CEPPO IN LEGNO	AMBOSSKLOTZ	BILLOT EN BOIS
130M	MOTORE	MOTOR	MOTEUR
130P	PISTONCINO IDRAULICO	KOLBEN	PISTON PLONGEUR
130R	ROSETTA ISOLANTE	ISOLIERSCHEIBE	RONDELLE ISOLANTE
130S	SERVOSTERZO	SERVOLENKUNG	SERVO-DIRECTION
130T	TESTATA	KOPFSTUECK	PLAQUE DE FERMETURE
131A	ANELLO PASSACAVO	TUELLE	PASSE-FIL
131B	BRACCIO SUPPORTO	STUETZARM	BRAS DE SUPPORT
131M	MOTORE USATO	ALTTEIL MOTOR	MOTEUR A RENOVER
131P	PISTONCINO E VALVOLA	STOESSEL U.VENTIL	PISTON ET SOUPAPE
131R	ROSETTA PIANA	FLACHSCHEIBE	RONDELLE PLATE
131S	SERRATURA PORTA, SN	TUER, LKS.	SERRURE PORTE, GCHE
131T	TESTATA CASSONE	STIRNWAND	HAYON
132A	ANELLO DI TENUTA	DICHTUNGSRING	BAGUE ETANCHEITE
132B	BRACCIO OSCILLANTE	SCHWINGARM	BALANCIER
132C	CILINDRO BENNA	SCHAUFELZYLINDER	VERIN DE BENNE

GLOSSÁRIO **GLOSSARIO**

GLOSSARY **GLOSSAR**

GLOSARIO **GLOSSAIRE**

Código	Italiano	Deutsch	Français
132M	MOTORE RIGENERATO	AT MOTOR	MOTEUR RENOVE ECH.STD
132P	PISTOLA ARIA	LUFTPISTOLE	PISTOLET A AIR
132R	ROSETTA DI SICUREZZA	SICHERUNGSRING	RONDELLE DE SECURITE
132S	SERRATURA PORTA, DX	TUER	SERRURE PORTE, DRT
133B	BRACCIO DI SOLLEVAMENTO	HUBARM	BRAS DE LEVAGE
133C	CILINDRO,SOLLEVAMENTO	HUBZYLINDER	VERIN DE LEVAGE
133M	MOTORINO DI AVVIAMENTO	ANLASSER	DEMARREUR
133R	ROSETTA DI TENUTA	DICHTRONDELLE	RONDELLE D'ETANCHEITE
133T	TESTATA FALCIANTE	MAEHER-DECK	LAME DE COUPE-FAUCHEUSE
134B	BRACCIO TERGICRISTALLO	SCHEIBENWISCHERARM	BRAS D'ESSUIE-GLACE
134P	PISTONCINO	SPULE	TIROIR
134R	ROSETTA CONICA	KONISCHE SCHEIBE	RONDELLE CONIQUE
135B	BROSSURA	BRIEFBEILAGE	MANUEL,BROCH. PROSPECTUS
135C	CERCHIONE	FELGE	JANTE
135M	MOZZO	NABE	MOYEU
135P	PLAFONIERA	DECKENLEUCHTE	LAMPE PLAFONNIER
135S	SETTORE DENTATO	ZAHNBOGEN	SECTEUR DENTEE
136B	BRACCIO GRU	LADEBAUM	BRAS GRUE
136C	COPPIA CERCHIONI ANT.	VORDERE FELGEN	PAIRE DE JANTES AVANT
136S	SETTORE	SEGMENT	SECTEUR
137C	COPPIA CERCHIONI POST.	HINTERE FELGEN	PAIRE DE JANTES ARRIERE
137M	MOTORINO ELETTRICO	KL. ELEKTROMOTOR	MOTEUR ELECTRIQUE(PETIT)
137T	TETTO RIGIDO	DACH	TOIT RIGIDE
139M	MOTORE ALLEGGERITO	TEILE-MOTOR	BLOC EMBIELLE
140B	BULLONE	SCHRAUBE	BOULON
140C	CERNIERA	SCHARNIER	CHARNIERE
140G	GUAINA FLESSIBILE	HUELLE	GAINE SOUPLE
140M	MOTORINO AVVIAM. USATO	ALTTEIL ANLASSER	DEMARREUR A RENOVER
140P	PLANCIA	ARMATURENBRETT	INSTRUMENTS DE BORD
140S	SFERA	KUGEL	BILLE
141B	BULLONE A STRAPPO	SCHERBOLZEN	BOULON SECURITE
141M	MOTORINO AVV.RIGENERATO	AT ANLASSER	DEMARREUR RENOVE ECH.STD
141P	PLANCIA PORTASTRUMENTI	INSTRUMENTENBRETT	TABLEAU DE BORD
141T	TIRANTE FILETTATO	GEWINDESTANGE	TIRANT FILETE
142G	GUAINA METALLICA	ROHRMANTEL	GAINE EN METAL
142M	MOLLA A BALESTRA	BLATTFEDER	RESSORT A LAMES
142T	TIRANTE	ZUGSTREBE	TIRANT
143M	MOTOASSALE	ACHSANTRIEB	ESSIEU MOTEUR
143S	SFANGATORE	REINIGUNGSAPPARAT	GARDE BOUE
143T	TIRANTE STERZO TRASVERS.	SPURSTANGE	BARRE D'ACCOUPLEMENT
144M	MANIPOLATORE	FERNSTEUERUNG	MANIPULATEUR
144T	TIRANTE STERZO LONGITUD.	LENKSTANGE	BARRE DE DIRECTION
145B	BUSSOLA	BUECHSE	DOUILLE
145G	GUIDA	FUEHRUNG	GUIDE
145M	MOTORE IDROST.RIGENERATO	AT MOTOR HYDROSTATISCH	MOTEUR HYDROSTAT. ECH STD
145P	PLANETARIO	ACHSWELLENRAD	PLANETAIRE
145R	ROTORE	LAEUFER	ROTOR

GLOSSÁRIO **GLOSSARIO**

GLOSSARY **GLOSSAR**

GLOSARIO **GLOSSAIRE**

Código	Italiano	Deutsch	Français
145S	SFIATATOIO	ENTLUEFTUNGSSCHRAUBE	RENIFLARD
146B	BUSSOLA GUIDA	FUEHRUNGSBUECHSE	DOUILLE DE GUIDAGE
146M	MOTORE IDROSTATICO USATO	ALTTEIL MOTOR HYDROSTAT.	MOTEUR HYDROSTAT A RENOVE
146T	TIRANTE ELASTICO	FEDERZUGSTANGE	TIRANT ELASTIQUE
147M	MOTORE IDROSTATICO	MOTOR HYDROSTATISCH	MOTEUR HYDROSTATIC
147T	TRAINO	ZUGVORRICHTUNG	DISPOSITIF DE TRACTION
148P	POLVERIZZATORE	DUESE	PULVERISATEUR
148T	TORRETTA	OBERWAGEN	TOURELLE
149C	CHIAVE AVVIAMENTO	STARTSCHLUESSEL	CLEF DE CONTACT
149R	VALVOLA PER PNEUMATICO	PNEUMATIKVENTIL	ROBINET DE VALVE PNEUM.
149T	TIMER	ZEITREGLER	TIMON
150C	CHIAVE	SCHLUESSEL	CLEE DE SECURITEE
150G	GUIDA VALVOLE	VENTILFUEHRUNG	GUIDE-SOUPAPE
150M	MANUALE RIPARAZIONI IT	REPARATURHANDBUCH IT	MANUEL DE REPARATION IT
150P	POMELLO	KNEBELGRIFF	POMMEAU
150R	RUBINETTO	HAHN	ROBINET
150S	SIGLA DITTA	FIRMENKENNZEICHEN	LOGO DE MARQUE
151C	CHIAVE A TUBO	STECKSCHLUESSEL	CLE A TUBE
151G	GUIDA VALVOLA ASPIR.	EINLASSVENTILFUEHRUNG	GUIDE-SOUPAPE D'ADMISS.
151M	MANUALE RIPARAZIONI EN	REPARATURHANDBUCH EN	MANUEL DE REPARATION EN
151P	POMELLO DI FISSAGGIO	KLEMMKNOPF	POMMEAU DE FIXATION
151S	SIGLA MODELLO	MODELLZEICHEN	MOTIF
152G	GUIDA VALVOLA SCARICO	AUSLASSVENTILFUEHRUNG	GUIDE-SOUPAPE D'ECHAPP.
152M	MANUALE RIPARAZIONI FR	REPARATURHANDBUCH FR	MANUEL DE REPARATION FR
152P	POMPA ACQUA	WASSERPUMPE	POMPE A EAU
153B	BENNA MORDENTE	SCHALENGREIFER	GODET
153G	GUIDA DI SCORRIMENTO	LAUFSCHIENE	GLISSIERE
153M	MANUALE RIPARAZIONI DE	REPARATURHANDBUCH DE	MANUEL DE REPARATION DE
153P	POMPA OLIO MOTORE	OELPUMPE	POMPE A HUILE
154B	BENNA DA CAVA	FELSSCHAUFEL	GODET DE CARRIERE
154C	CHIAVE SERRATURA	SCHLOSS SCHLUESSEL	CLE DE SERRURE
154M	MANUALE RIPARAZIONI ES	REPARATURHANDBUCH ES	MANUEL DE REPARATION ES
154P	POMPA DI ALIMENTAZIONE	KRAFTSTOFFPUMPE	POMPE D'ALIMENTATION
154R	RULLO PER CINGOLO	RAUPENKETTENROLLE	GALET DE CHENILLE
154T	TRINCIAPAGLIA	STROHHAECKSLER	HACHE PAILLE
155B	BENNA DA ROCCIA	FELSLOEFFEL	GODET DE ROCHE
155C	CHIAVE DI FERMO	ZUENDSCHLUESSEL	CLE D'IMMOBILISATION
155G	GUIDA VALVOLA ASP. MAGG.	VERGR.EINLASSVENTILFUEHR	GUIDE-SOUPAPE D'ADMIS.MAJ
155M	MANUALE RIPARAZIONI NL	REPARATURHANDBUCH NL	MANUEL DE REPARATION NL
155P	POMPA IDRAULICA	PUMPE	POMPE HYDRAULIQUE
155R	RULLINO CUSCINETTO	NADEL FUER LAGER	AIGUILLE DE ROULEMENT
155S	SILENTBLOC	SILENTBLOCK	SILENT-BLOC
155T	TRINCIATRICE USATA	HAECKSLERAGGREGAT-ALTTEIL	BLOC HACHEUR @ RENOVER
156B	BENNA TRAPEZOIDALE	TRAPEZLOEFFEL	GODET TRAPEZE
156C	CHIAVISTELLO	KLINKE	BARRILLET
156M	MANUALE RIPARAZIONI PT	REPARATURHANDBUCH PT	MANUEL DE REPARATION PT
156P	POMPA IDROSTATICA	PUMPE HYDROSTATISCH	POMPE HYDROSTAT.

GLOSSÁRIO **GLOSSARIO**

GLOSSARY **GLOSSAR**

GLOSARIO **GLOSSAIRE**

Código	Italiano	Deutsch	Français
156T	TRINCIATRICE RIGENERATA	HAECKSLERAGGREGAT NEU	BLOC HACHEUR ECH. STD
157B	BENNA 4 IN 1	4 IN 1 SCHAUFEL	GODET 4 EN 1
157M	MANUALE RIPARAZIONE DA	REPARATURHANDBUCH DA	MANUEL DE REPARATION DA
157P	POMPA IDROSTATICA USATA	ALTTEIL PUMPE HYDROSTAT.	POMPE HYDROST. A RENOVER
157S	SIMBOLO	WEBZEICHEN	BADGE
158B	BENNA PER UVA	ANHAENGER	BENNE VINICOLE
158C	CHIAVE PER SCANALATI	SCHLUESSEL F. KEILNUTEN	CLE POUR ARBRES CANNELES
158G	GUIDA VALVOLA SCAR.MAGG.	VERGR.AUSLASSVENTILFUEHR	GUIDE-SOUPAPE ECHAPP.MAJ
158M	MANUALE RIPARAZIONE MTLG	REPARATURHANDBUCH MTLG	MANUEL DE REPARATION MTLG
158P	POMPA INIEZIONE	EINSPRITZPUMPE	POMPE INJECTION
158R	RUOTA COMPLETA	KOMPLETTES RAD	ROUE COMPLETE
158S	SIRENA	SIRENE	SIRENE
158T	TRASFORMATORE	TRANSFORMATOR	TRANSFORMATEUR
159C	CHIAVE REGISTRAZIONE	SCHLUESSEL F.EINSTELLUNG	CLE DE REGLAGE
159M	MANUALE RIPARAZIONE	REPARATURHANDBUCH	MANUEL DE REPARATION
159P	POMPA INIEZIONE USATA	ALTTEIL-EINSPRITZPUMPE	POMPE INJECTION A RENOVER
160C	CHIOCCIOLA	SCHNECKE	ECROU VIS MERE
160P	POMPA INIEZ. RIGENERATA	AT EINSPRITZPUMPE	PPE INJECTION ECH. STD
160R	RUOTA VEICOLO	RAD	ROUE
160S	SILENZIATORE	AUSPUFFTOPF	SILENCIEUX
160T	TRASMETTITORE	KONTAKTGEBER	TRANSMETTEUR
161C	CHIAVE PER TAPPI	SCHLUESSEL F. STOPFEN	CLE POUR BOUCHONS
161G	VESTIARIO,GIUBBOTTO	JACKE	VETEMENT,VESTE
161P	POMPA IDROST. RIGENERATA	AT-PUMPE HYDROSTATISCH	POMPE HYDROST. ECH.STD.
161R	RUOTA TENDICINGOLO	ROLLE	ROUE TENDEUSE
161S	SINCRONIZZATORE	SYNCHRONVORRICHTUNG	SYNCHRONISEUR
162C	CHIAVE PER GHIERA	GEWINDERINGSCHLUESSEL	CLE POUR ECROU
162P	POMPA INGRASSATORE	SCHMIERPUMPE	POMPE DE GRAISSAGE
162S	SIRINGA	SPRITZE	POMPE A GRAISSE
163C	CHIAVE MANOVRA	BETAETIGUNGSSCHLUESSEL	CLE DE MANOEUVRE
163R	RUOTA MOTRICE	TREIBRAD	PIGNON ENTRAINEMENT
164C	CILINDRO	ZYLINDER	VERIN
164R	ROCCHETTO	RITZEL	ROUE DENTEE
164S	SMORZATORE	SCHWINGUNGSDAEMPFER	AMORTISSEUR, DAMPER
165R	INTERRUTTORE AUTOMATICO	LEISTUNGSCALTER	INTERRUPTEUR AUTOMATIQUE
165S	SNODO	GELENK	ROTULE
166C	CILINDRO COM.GANASCE	RADBREMSZYLINDER	MAITRE CYLINDRE DE ROUE
166R	RASCHIETTO	SCHABER	GRATT0IR
167C	CILINDRO SERVOSTERZO	ZYLINDER D.SERVOLENKUNG	VERIN DE DIRECTION
167S	SOLLEVATORE IDRAULICO	HYDRAULISCHER KRAFTHEBER	RELEVAGE HYDRAULIQUE
167T	TRASMISSIONE COMPL. USATA	GETRIEBE-ALTTEIL	TRANSMISSION A RENOVER
168P	PONTE POSTERIORE	HINTERACHSE	PONT ARRIERE
168S	SOLENOIDE	ELEKTROMAGNET	SOLENOIDE
168T	TRASMISS.COMPL.RIGENERATA	GETRIEBE KPL.,AUSTAUSCH	TRANSMISSION ECH STD
169P	POMPETTA	KLEINE PUMPE	POMPE-PETITE
169R	REGOLATORE DI TENSIONE	REGLER	REGULATEUR TENSION
169S	SOFFIETTO	FALTENBALG	SOUFFLET

GLOSSÁRIO **GLOSSARIO**

GLOSSARY **GLOSSAR**

GLOSARIO **GLOSSAIRE**

Código	Italiano	Deutsch	Français
170C	CILINDRO MAESTRO	HAUPTZYLINDER	MAITRE-CYLINDRE
170P	PONTICELLO	DIODENTRAEGER	CONNECTION
170T	TRASPARENTE	LICHTSCHEIBE	CABOCHON
171C	CILINDRO OPERATORE	ARBEITSZYLINDER	VERIN DE COMMANDE
171P	PONTE ANTERIORE	VORDERACHSE	PONT AVANT
171R	RIFLETTORE	REFLEKTOR	REFLECTEUR DE LAMPE
171S	SOPRASUOLA	STRASSENPLATTE	PATIN DE ROUTE
172C	CINGHIA DI FISSAGGIO	HALTERIEMEN	SANGLE DE FIXATION
172P	PORTA CABINA,SN.	KABINENTUER,LINKS	PORTE CABINE, GAUCHE
172R	RIFLETTORE ESTERNO	REFLEKTOR	CATADIOPTRE EXTERNE
172S	SOSPENSIONE	AUFHAENGUNG	SUSPENSION
173C	CINGHIA DI TRASMISSIONE	ANTRIEBS RIEMEN	COURROIE DE TRANSMISS.
173P	PORTA CABINA, DX	KABINENTUER,RECHTS	PORTE CABINE, DROITE
173S	SOFTWARE	SOFTWARE	LOGICIEL
174C	CINGHIA	RIEMEN	COURROIE
174R	RALLA PORTALAMA	KLINGENTRAEGERLAGER	CERCLE PORTE LAME
174S	SOSTEGNO	HALTER	SUPPORT
175C	COLLARE ANELLI	DICHTRING	COLLIER DE SEGMENTS
175S	SPATOLA TERGICRISTALLI	WISCHBLATT	RACLETTE D'ESSUIE-GLACE
176C	COFANO	FESTE HAUBE	CAPOT
176R	RUSPA	ABSTREICHER	RACLEUR
177C	COFANO MOBILE	MOTORHAUBE	CAPOT-MOTEUR
177R	RUOTA COMPATTATORE	RADHALTER	ROUE DU COMPACTEUR
177S	SPAZZOLA	KOHLENBUERSTE	BALAI
178C	CINGOLO	RAUPENKETTE	CHENILLE
178S	SPAZZOLINO	BUERSTE	BROSSE, TUYAU
179C	CIRCUITO STAMPATO	SCHALTBILD	CIRCUIT IMPRIME
179S	LARGHEZZA ANDANA	STROHAUSFALLHAUBE	HOTTE ARRIERE
180C	COLLARE	SCHELLE	COLLIER
180P	PORTA	TUER	PORTE
180T	TRAVERSA	QUERSTUECK	TRAVERSE
181P	PORTAMONETE	GELDBOERSE	PORTE MONNAIE
181T	TRAVERSA DI TRAINO	ACKERSCHIENE	TRAVERSE D'ATTELAGE
182C	CINTURA DI SICUREZZA	SICHERHEITSGURT	CEINTURE DE SECURITE
183C	COCLEA	SCHNECKE	VIS SANS FIN-ALIMENTATION
183P	PORTACENERE	ASCHENBECHER	CENDRIER
183S	SPECCHIO, DX	SPIEGEL, RECHTS	RETROVISEUR, DRT
184C	COLONNETTA	BOLZENSCHRAUBE	COLONNETTE
184S	SPECCHIO, SN	SPIEGEL	RETROVISEUR, GCH
184T	TRIANGOLO	WARNDREIECK	TRIANGLE DE SIGNALISATION
185A	APRIPISTA	PLANIERGERAET	BOUTEUR
185C	CHIODO	NIETNAGEL	CLOU
185P	PORTACONTATTI	KLEMMENHALTER	PORTE-CONTACTS
185S	SPECCHIO RETROVISORE	RUECKSPIEGEL	RETROVISEUR
186A	ALBERO RETROMARCIA	WELLE RUECKWAERTSGANG	ARBRE DE MARCHE AR
186C	VESTIARIO,CINTURA	LEDERGUERTEL	VETEMENT-CEINTURE
186P	PORTACOLTELLI	MESSERTRAEGER	PORTE-COUTEAUX

GLOSSÁRIO **GLOSSARIO**

GLOSSARY **GLOSSAR**

GLOSARIO **GLOSSAIRE**

Código	Italiano	Deutsch	Français
187P	PORTADENTE	KLAUENHALTER	PORTE-DENT
187S	SOSTITUZIONE SPECCHIO	.	MIROIR DE REMPLACEMENT
188C	CILINDRO IDRAULICO	HYDRAULIKZYLINDER	VERIN HYDRAULIQUE
188P	PORTAFUSIBILI	SICHERUNGSHALTER	PORTE-FUSIBLES
189C	COMANDO	MONITOR	COMMANDE
190A	AUTOMEZZI ASSISTENZIALE	KUNDENDIENSTFAHRZEUGE	VEHICULES DEPANNEUR
190T	TUBAZIONE RIGIDA	ROHRLEITUNG	TUYAU HYDRAULIQUE RIGIDE
191P	INCASTELLATURA GRU	PORTALKRAN	PORTIQUE MOBILE
192P	PORTAOGGETTI	ABLAGE	PORTE-OBJETS
192T	TUBO FLESSIBILE	SCHLAUCH	TUYAU FLEXIBLE
193C	COMANDO PNEUMATICO	PNEUMAT.BETAETIGUNG	COMMANDE PNEUMATIQUE
193P	PORTALAMPADA	LAMPENFASSUNG	PORTE-LAMPE
193T	TUBO RIGIDO	LEITUNG	TUYAU RIGIDE
194P	PORTELLONE POST.	HECKLAPPE	PORTE ARRIERE
195A	VESTIARIO,ATTACCAPANNI	KLEIDERHAKEN	PORTE-MANTEAU
195C	COMANDO FLESSIBILE	BOWDENZUG	TIRETTE DE COMMANDE
195P	PORTAPOLVERIZZATORE	SPRITZDUESENHALTER	PORTE-PULVERISATEUR
195S	SPEGNI FIAMMA	FEUERLOESCHER	COUPE-FLAMME
195T	TUBETTO	ROHR	TUBE
196P	PORTASATELLITI	PLANETENTRAEGER	PORTE-SATELLITES
196T	TUBETTO ISOLANTE	ISOLIERHUELLE	TUBE ISOLANT
197C	COMANDO ACCELERATORE	GASREGULIERUNG	COMMANDE D'ACCELERATEUR
197P	PORTASPAZZOLA	BUERSTENTRAEGER	PORTE-BALAI
197S	SPESSORE ELASTICO	ELASTISCHE UNTERLAGE	CALE ELASTIQUE
197T	TUBETTO STRINGIFILO	KABELKLEMMHUELSE	TUBE PASSE-FIL
198C	COLLETTORE	KRUEMMER	COLLECTEUR
198P	PIASTRA PORTA TARGA	KENNZEICHENHALTER	SUPPORT DE PLAQUE
198S	SPESSORE	EINSTELLSCHEIBE	CALE D'EPAISSEUR
198T	TUBO DI SCARICO	AUSPUFFROHR	TUBE ECHAPPEMENT
199P	POSTER	PLAKAT	AFFICHE- POSTER
199S	SPINA DI GUIDA	FUEHRUNGSDORN	POINTEAU-GUIDE
200C	COMANDO DI SICUREZZA	INNENSICHERUNG	COMMANDE DE SECURITE
200P	PREMIGUARNIZIONE	DRUCKFEDER	PRESSE-JOINT
200R	REGALO, BLOCCO NOTE A4	.	CADEAU, BLOC NOTE A4
200S	SPINA ELASTICA	SPANNSTIFT	GOUPILLE ELASTIQUE
200T	TUBO	EINFUELLSTUTZEN	TUBULURE DE REMPLISSAGE
201P	PREFILTRO	VORREINIGER	PREFILTRE
201R	REGALO, SVEGLIA	.	CADEAU, REVEIL
201S	SPINA REGISTRAZIONE	KUPPLUNGSEINSTELLD0RN	MANDRIN D'EMBRAYAGE
202R	REGALO, CINTURA	.	CADEAU, CEINTURE
203P	PRESA DI FORZA	ZAPFWELLE	PRISE DE FORCE
203R	REGALO, BORSA PORTADOCUM.	.	CADEAU, PORTE DOCUMENT
204P	PRESA D'ARIA	LUFTEINLASS	PRISE D'AIR
204R	REGALO, CALCOLATRICE	.	CADEAU, CALCULATRICE
205P	PRESA DI CORRENTE	STECKDOSE	PRISE DE COURANT
205R	REGALO, SEDIA	.	CADEAU, CHAISE
205S	SPORTELLO	KLAPPE	VOLET

GLOSSÁRIO **GLOSSARIO**

GLOSSARY **GLOSSAR**

GLOSARIO **GLOSSAIRE**

Código	Italiano	Deutsch	Français
206P	PRESSA IDRAULICA	HYDRAULISCHE PRESSE	PRESSE HYDRAULIQUE
206R	REGALO, PORTABLOCCO	.	CADEAU,PORTE-BLOC PAPIER
206S	PRESA COMPL.	ELEKTR.STECKER	PRISE ELECT. COMPL.
207P	ALBERO P.D.F	ZAPFWELLE	ARBRE P.D.F
207R	REGALO, SOTTOBICCHIERE	.	CADEAU, DESSOUS DE VERRE
207T	TUBO DI SFIATO	ENTLUEFTUNGSLEITUNG	TUBE D'EVENT
208R	REGALO,CARTELLA-RIUNIONE	.	CADEAU,TABLEAU DE REUNION
209R	REGALO,OROLOGIO DA TAVOLO	.	CADEAU, HORLOGE DE BUREUA
209T	TURBINA	TURBINE	TURBINE
210P	PRIGIONIERO	STIFTSCHRAUBE	GOUJON
210R	REGALO, PORTACHIAVI	.	CADEAU, PORTE CLEF
210T	TURBOCOMPRESSORE	TURBOLADER	TURBOCOMPRESSEUR
211R	REGALO, COLTELLO	.	CADEAU, COUTEAU
212R	REGALO,SET COLTELLO-PENNA	.	CADEAU,SET COUTEAU-STYLO
213C	COMPASSO	ZIRKEL	DIVISEUR
213R	REGALO, ACCENDINO	.	CADEAU,BRIQUET
214P	PRESSOIO MOLLA	FEDERSPANNER	SERRE-RESSORT
214R	REGALO, VALIGIA	.	CADEAU, VALISE
215P	PROFILATO	PROFIL	PROFILE
215R	REGALO, BLOCCO NOTE	.	CADEAU, BLOC NOTE
215S	SQUADRETTA	SCHALTER,AUTOM.AUSLOESEN	EQUERRE
215T	TARIFFARIO RIPARAZIONI	RICHTZEITENHANDBUCH	MANUEL,TEMPS REPARATION
216C	COMPRESSORE D'ARIA	LUFTPRESSER	COMPRESSEUR D'AIR
216P	PROFILATO DI GOMMA	PROFILGUMMISTUECK	PROFILE CAOUTCHOUC
216R	REGALO, TAPPETINO MOUSE	.	CADEAU, TAPIS A SOURIS
217C	COMPRESSORE CONDIZ.	KOMPRESSOR, KLIMAAN.	COMPRESSEUR CLIMATIS.
217R	REGALO, TAZZA	.	CADEAU, TASSE
217S	SEGALE DI SICUREZZA	WARNZEICHEN	SIGNAL DE DETRESSE
218R	REGALO,BLOCCO NOTE,RICAM.	.	CADEAU,BLOC NOTE,RECHANGE
219P	PROIETTORE POST.	HINTERER SCHEINWERFER	FEU DE STOP ARRIERE
219R	REGALO,BLOCCO C/SUPPORTO	.	CADEAU,BLOC AVEC SUPPORT
219S	SCAMB. CALORE ARIA-ACQUA	WAERMETAUSCHER	REFROIDISSEUR
220C	CONDENSATORE	KONDENSATOR	CONDENSATEUR
220P	PROIETTORE	SCHEINWERFER	PROJECTEUR
220R	REGALO, PENNA	.	CADEAU, STYLO
220S	STABILIZZATORE	STABILISATOR	STABILISATEUR
220T	VESTIARIO,TUTA INTERA	ARBEITSANZUG	VETEMENT,COMBIN. TRAVAIL
221C	CONDIZIONATORE	KLIMAGERAET	CLIMATISEUR
221P	FANALE, SN.	SCHEINWERFER, LKS.	FEU, GAUCHE
221R	REGALO, MATITA	.	CADEAU, CRAYON
221S	STRUTTURA CABINA	KABINENRAHMEN	CABINE-CHASSIS
221T	TARIFFARIO RIPARAZ MTLG	RICHTZEITENBUCH MTLG	MANUEL,TEMPS REPAR. MTLG
222C	CONTRAPPESO	AUSGLEICHGEWICHT	MASSELOTTE
222R	REGALO, SPILLA	.	CADEAU,
223C	CONDOTTO	LEITUNG	CONDUIT
223R	REGALO, RADIO	.	CADEAU, RADIO
224C	CONDOTTO ARIA	LUFTLEITUNG	CONDUIT D'AIR

GLOSSÁRIO **GLOSSARIO**

GLOSSARY **GLOSSAR**

GLOSARIO **GLOSSAIRE**

Código	Italiano	Deutsch	Français
224P	PROTEZIONE	SCHUTZ	PROTECTION
224R	REGALO, RIGHELLO	.	CADEAU, REGLE
225C	CONDOTTO D'ASPIRAZIONE	SAUGKRUEMMER	CONDUIT D'ADMISSION
225P	PROLUNGA PARAFANGO	KOTFLUEGEL VERBREITERUNG	GARDE BOUE : RALLONGE
225R	REGALO, BORSA SPORTIVA	.	CADEAU, SAC DE SPORT
225S	STAFFA	BUEGEL	ETRIER
226P	PROLUNGA	VERLAENGERUNG	RALLONGE
226R	REGALO, COLTELLO SVIZZERO	.	CADEAU,
226S	STAFFA AD U	U-BOLZEN	ETRIER PROFILE EN U
227R	REGALO, METRO	.	CADEAU, METRE
227S	STAFFA COLLARE	SCHELLENBUEGEL	COLLIER-ETRIER
228P	FANALE, DX.	SCHEINWERFER, RECHTS	FEU, DROIT
228R	REGALO, TORCIA	.	CADEAU, LAMPE TORCHE
228S	INTERRUTTORE, LUCI	SCHALTER, LICHTER	INTERRUPT. LUMIERES
229R	REGALO, OMBRELLO	.	CADEAU, PARAPLUIE
229S	INTERRUTT.,TERGICRISTALLI	SCHALTER,SCHEIBENWISCHER	INTERRUPT. ESSUIE-GLACE
230C	CONDOTTO DI SCARICO	AUSPUFFROHR	CONDUIT D'ECHAPPEMENT
230P	PULEGGIA	RIEMENSCHEIBE	POULIE
230R	REGALO, BOTTIGLIA TERMOS	.	CADEAU,BOUTEILLE THERMOS
230S	STAFFETTA FISSAGGIO	HALTERBUEGEL	BRIDE-FIXATION/ COLLIER
231P	PULEGGIA CONDOTTA	ABTRIEBSRIEMENSCHEIBE	POULIE ENTRAINEE
231R	REGALO,OROLOGIO DA PARETE	.	CADEAU, HORLOGE MURALE
231S	INTERR.BLOCC.RETROSCAVO	SCHALTER,TIEFLOEFFELBL.	INTERRUPT. REVERSIBLE
232R	REGALO,OROLOGIO DA POLSO	.	CADEAU, MONTRE
233R	REGALO,PENNA WATERMAN	.	CADEAU,STYLO WATERMAN
234P	PUNTA	SPITZE	POINTE
234R	REGALO, STRUMENTO METEO	.	CADEAU, BAROMETRE
235C	CONNESSIONE	VERBINDUNG	CONNEXION
235S	STANTUFFO	KOLBEN	PISTON
236P	PULSANTE	DRUCKKNOPF	BOUTON-POUSSOIR
237C	CONO DEL CUSCINETTO	KEGEL	CONE DE ROULEMENT
238P	PUNTALE	DRUCKSTANGE	TIGE-POUSSOIR
239P	PUNTELLO	STREBE	BEQUILLE
240P	PUNTERIA	STOESSEL	POUSSOIR
240S	STANTUFFO +0.6	KOLBEN +0.6	PISTON +0.6
241P	PUNTERIA A RULLO	ROLLENSTOESSEL	POUSSOIR A GALET
242P	PUNTA DENTE RIPPER	AUFREISSERZAHNSPITZE	POINTE DENT SCARIFIC.
244P	PUNTONE	STREBE	BRAS DE RELEVAGE
245C	CONTACHILOMETRI	KILOMETERZAEHLER	COMPTEUR KILOMETRIQUE
245P	PUNTONE ANTISCUOTIMENTO	ANSCHLAGPUFFER	BRAS ANTI-SECOUSSE
245S	STANTUFFO COMPLETO	KOMPL. KOLBEN	PISTON COMPLET
246S	STANTUFFO COMPL.+0.2	KOLBEN +0.2	PISTON COMPLET +0.2
247C	CONTAGIRI	DREHZAHLMESSER	COMPTE-TOURS
247S	STANTUFFO COMPL.+0.4	KOLBEN +0.4	PISTON COMPLET +0.4
248C	CONTAORE	STUNDENZAEHLER	HORAMETRE
249P	PRESSATORE BALLE	TAUCHKOLBEN	PISTON DE PRESSE
249S	STANTUFFO COMPL.+0.8	KOLBEN +0.8	PISTON COMPLET +0.8

GLOSSÁRIO **GLOSSARIO**

GLOSSARY **GLOSSAR**

GLOSARIO **GLOSSAIRE**

Código	Italiano	Deutsch	Français
250C	CONNETTORE ELETTRICO	KONTAKT	FIL DE CONNECTION
254C	CONTENITORE	BEHAELTER	CONTENEUR
254S	INCERRRUTTORE PORTA	SCHALTER,TUER	INTERRUPTEUR PORTE
255C	COPERTINA MICROFICHES	MICROFICHES-ORDNER	CLASSEUR DE MICROFICHES
255P	PERNO STANTUFFO +0.2	KOLBENBOLZEN +0.2	AXE DE PISTON +0.2
256P	PERNO STANTUFFO +0.5	KOLBENBOLZEN +0.5	AXE DE PISTON +0.5
257P	PROLUNGA, BRACCIO	VERLAENGERUNG	BRAS, EXTENSION
258C	CONTENITORE MICROFICHES	MICROFICHES BEHAELTER	CONTENEUR DE MICROFICHES
258P	PUBBLICAZ.ASSISTENZ.VARIE	VERSCH.SERVICELITERATUR	MANUEL PUBLICATION SERVIC
259C	CONVERTITORE DI COPPIA	DREHMOMENTWANDLER	CONVERTISSEUR DE COUPLE
259P	PUBBLICAZ.ASSIST.VARIE DE	KUNDENDIENSTBUCH DE	MANUEL,PUBLICAT. A. V. DE
259S	INTERRUTTORE VENTILATORE	SCHALTER,LUEFTER	INTERRUPT. VENTILATEUR
260C	CONVOGLIATORE	LEITBLECH	CONVOYEUR
260P	PUBBLIC.ASSIST.VARIE IT	KUNDENDIENSTBUCH IT	MANUEL,PUBLICAT. A. V.IT
260S	INTERRUTTORE LAMPEGGIAT.	SCHALTER, BLINKLICHT	INTERRUPT. CLIGNOTANT
261C	CONVOGLIATORE A PIASTRE	.	LATTE
261P	PUBBLIC.ASSIST.VARIE EN	KUNDENDIENSTBUCH EN	MANUEL,PUBLICAT. A. V.EN
261S	INTERRUTT. MACCHINE RACC.	SCHALTER,ERNTEEINSATZ	INTERRUP. MOISSON,ROUTE
262P	PUBBLIC.ASSIST.VARIE FR	KUNDENDIENSTBUCH FR	MANUEL,PUBLICAT. A. V. FR
263P	PUBBLIC.ASSIST.VARIE NL	KUNDENDIENSTBUCH NL	MANUEL,PUBLICAT. A. V.NL
264P	PUBBLIC.ASSIST.VARIE PT	KUNDENDIENSTBUCH PT	MANUEL,PUBLICAT. A. V.PT
265C	COPERCHIO	DECKEL	COUVERCLE
265P	PUBBLIC.ASSIST.VARIE MTLG	KUNDENDIENSTBUCH	MANUEL,PUBLICAT. A.V.MTLG
265S	INTERRUTTORE GALLEGG.LAT.	SCHALTER	INTERRUPT. LAT. FLOAT
266C	COPERCHIO SUPER.	DECKEL	COUVERCLE SUPERIEUR CPT.
266P	PUBBLIC.ASSIST.VARIE ES	KUNDENDIENSTBUCH ES	MANUEL,PUBLICAT. A .V.ES
267P	PUBBLICAZ.ASSIST.VARIE DA	KUNDENDIENSTBUCH DA	MANUEL,PUBLICAT. A. V. DA
268P	PUBBLICAZ DIDATTICA IT	REPARATURANLEITUNG IT	MANUEL DE FORMATION IT
269C	PNEUMATICO	REIFEN	PNEU
269P	PUBBLICAZ DIDATTICA EN	REPARATURANLEITUNG EN	MANUEL DE FORMATION EN
270C	COPPIGLIA	SPLINT	GOUPILLE
270P	PUBBLICAZ DIDATTICA FR	REPARATURANLEITUNG FR	MANUEL DE FORMATION FR
271C	COPERTURA	ABDECKUNG	COUVERTURE
271P	PUBBLICAZ.DIDATTICA DE	REPARATURANLEITUNG DE	MANUEL DE FORMATION DE
271S	STATORE, ALTERNATORE	STATOR	STATOR, ALTERNATEUR
272P	PUBBLICAZ DIDATTICA ES	REPARATURANLEITUNG ES	MANUEL DE FORMATION ES
272S	STARTER AUTOMATICO	AUT.KALTSTARTVORRICHTUNG	STARTER AUTOMATIQUE
273P	PUBBLICAZ DIDATTICA PT	REPARATURANLEITUNG PT	MANUEL DE FORMATION PT
274C	COPPA OLIO	OELWANNE	CARTER D'HUILE
274P	PUBBLIC.DIDATTICA MTLG	REPARATURANLEITUNG MTLG	MANUEL DE FORMATION MTLG
274S	GRUPPO CONDIZIONAMENTO	KLIMAANLAGE	CLIMATISATION COMPLETE
275C	COPPA	WANNE	CARTER
276P	PUBBLICAZ.DIDATTICA NL	REPARATURANLEITUNG NL	MANUEL DE FORMATION NL
277C	COPPA DEL MOZZO	NABENDECKEL	ENJOLIVEUR,MOYEU DE ROUE
277P	PUBBICAZIONE DIDATTICA DA	REPARATURANLEITUNG DA	MANUEL DE FORMATION DA
278P	PUBBLICAZIONE DIDATTICA	REPARATURANLEITUNG	MANUEL DE FORMATION
280P	PRESA DI FORZA ANT.COMPL.	ZAPFWELLE VORDERE,KPL	PRISE DE FORCE AV,COMPL.

GLOSSÁRIO **GLOSSARIO**

GLOSSARY **GLOSSAR**

GLOSARIO **GLOSSAIRE**

Código	Italiano	Deutsch	Français
281P	PRESA DI FORZA POST.COMPL	ZAPFWELLE HINTERE, KPL	PRISE DE FORCE AR. COMPL.
282P	PROTEZIONE, INTERNA	SCHUTZ, INNEN	PROTECTION, INTERIEUR
283P	PROTEZIONE, ESTERNA	SCHUTZ, AUSSEN	PROTECTION, EXTERIEUR
285C	COPPIA CONICA	KEGELRADANTRIEB	COUPLE CONIQUE
285S	INTERRUTTORE TREBBIATURA	.	INTERRUPT. TRESHING
286C	COPPIA DI INGRANAGGI	ZAHNRADPAAR	COUPLE D'ENGRENAGES
287C	COPPIA RUOTE ANTERIORI	VORDERE RAEDER	PAIRE DE ROUES AV.
287S	STRUMENTO CONTAMIGLIA	KOMBIINSTRUMENT,MEILEN	COMPTEUR DE MILLES
288C	COPPIA RUOTE POSTERIORI	HINTERE RAEDER	PAIRE DE ROUES AR.
288S	STRUMENTO A PIU' INDIC.	KOMBIINSTRUMENT	TABLEAU DES INSTRUMENTS
289T	MODELLO TRATTORE	SCHLEPPER	TRACTEUR MODELE REDUIT
290C	COPRIGIUNTO	KUPPLUNGSABDECKUNG	COUVRE-ROTULE
291C	COPRIGUARNIZIONE	DICHTUNGSABDECKUNG	PROTECTION DE JOINT
292C	COPRIPEDALE DI GOMMA	FUSSHEBELUEBERZUG	PATIN DE PEDALE CAOUTCH.
293C	COPRITAPPO	SCHUTZKAPPE	CACHE-BOUCHON
294C	CORDA	SCHNUR	CORDE
294S	CUCCHIAIO GRANO	SAUGKORB	CREPINE
295C	CORNICE	RAHMEN	MONTURE
295S	SUOLA DEL CINGOLO	KETTENFUSS	PATIN DE CHENILLE
296S	SUONERIA	AKUSTISCHES SIGNAL	SONNERIE
297C	CORONA DENTATA	ZAHNKRANZ	COURONNE DENTEE
297S	SUONERIA A RONZIO	SUMMER	SONNERIE, VIBREUR
298S	SUPPORTO ZAVORRE	ZUSATZGEWICHT	SUPPORT MASSES
299S	SUPPORTO MOTORE	MOTORBLOCK	SUPPORT MOTEUR
300C	CORPO	KOERPER	CORPS
300S	SUPPORTO	LAGERHALTER	SUPPORT
301C	CORPO DEL CILINDRO	ZYLINDERKOERPER	CORPS DE CYLINDRE
301S	SUPPORTO ELASTICO	FEDERTRAEGER	SUPPORT ELASTIQUE
302S	SUPPORTO OSCILLANTE	KIPPHEBELLAGER	SUPPORT OSCILLANT
303C	CORREDO TUBI	LEITUNGSSATZ	KIT FLEXIBLES
303S	SUPPORTO E RUOTISMI DIFF	DIFF.GEHAEUSE/GETRIEBE	SUPPORT ET PIGNONS DIFF.
304C	CORPO TRATTORE	TRAKTORRAHMEN	CHASSIS TRACTEUR
304S	SUPPORTO POMPA INIEZIONE	HALTER F.EINSPRITZPUMPE	SUPPORT POMPE INJECTION
305C	CORREDO	SATZ	KIT
306S	SEMICUSCINETTO BIELLA	PLEUELHALBLAGER	DEMI-COUSSINET DE BIELLE
307S	SERIE CUSCINETTI	LAGERSCHALEN SET	KIT DE COUSSINETS
308C	CORRETTORE DI FRENATA	BREMSVERSTELLER	CORRECTEUR DE FREINAGE
308S	SEMICUSCIN.BANCO	HALBLAGER ZYL.BLOCK	DEMI-COUSS DE PALIER
309S	SERIE ANELLI PISTONE	KOLBENRINGSATZ	KIT SEGMENTS DE PISTON
310C	VESTIARIO,CRAVATTA	KRAWATTE	VETEMENT, CRAVATE
312C	CREMAGLIERA	ZAHNSTANGE	CREMAILLERE
313C	CRICCO MOBILE	HYDRAULIKHEBER	CRIC HYDRAULIQUE
313S	SERIE STANTUFFI E ANELLI	KOLBENSATZ	KIT DE PISTONS & SEGMENTS
314S	SERIE STANTUFFI MAGG.	VERGROESSERTER KOLBENSATZ	KIT DE PISTONS MAJ.
315C	CRISTALLO	GLASSCHEIBE	VITRE DE CABINE
315S	SERIE SEMICUSC.BANCO	ZYL.BLOCK-LAGERSERIE	POCHET.DEMI-COUSS.DE BANC
316C	CRISTALLO PROIETTORE	STREUSCHEIBE	VERRE DE PHARE

GLOSSÁRIO **GLOSSARIO**

GLOSSARY **GLOSSAR**

GLOSARIO **GLOSSAIRE**

Código	Italiano	Deutsch	Français
317S	SERIE GUARNIZIONI MOTORE	MOTORDICHTUNGSSATZ	KIT JOINTS DU MOTEUR
318S	SERIE RETTIFICA VALVOLE	VENTILNACHSCHLEIFSATZ	POCH.RECTIFIC.SOUPAPES
319C	CRISTALLO ATERMICO	WAERMEDAEMMSCHEIBE	VITRE ATHERMIQUE
319S	STAMPATI VARI	VERSCHIEDENE DRUCKSACHEN	MANUEL,IMPRIMES DIVERS
320C	CROCIERA	ACHSENKREUZ	CROISILLON
321C	CRONOGIROMETRO	TACHOMETERZAEHLER	HORO-COMPTE-TOURS
321S	KIT PIST.,ANELLI,CAMICIA	KOLBENSATZ KPL.	KIT PISTON,SEGMENT,CHEMIS
322S	STRUMENTO DI MISURA	MESSINSTRUMENT	INSTRUMENT DE MESURE
325C	CRUSCOTTO	STIRNWAND	TABLEAU
326C	PARABREZZA	WINDSCHUTZ	PARE-VENT
329C	CUCCHIAI	LOEFFEL	CUILLERES
330C	CUFFIA	MANSCHETTE	COIFFE
331C	CUCCHIAIO PER SCAVATORE	SCHMIEREINRICHTUNG	GODET ESCAVATEUR
332S	SERIE SEMICUSCIN. -0.254	HALBLAGERSATZ -0.254	POCHET.DEMI-COUSS.-0.254
333C	CULLA	SITZ	BERCEAU
333S	SERIE SEMICUSCIN. -0.508	HALBLAGERSATZ -0.508	POCHET.DEMI-COUSS.-0.508
334S	SERIE SEMICUSCIN. -0.762	HALBLAGERSATZ -0.762	POCHET.DEMI-COUSS.-0.762
335S	SERIE SEMICUSCIN. -1.016	HALBLAGERSATZ -1.016	POCHET.DEMI-COUSS.-1.016
336S	SERIE SEMICUSCIN. -0.05	HALBLAGERSATZ -0.05	POCHET. DEMI-COUSS.-0.05
340C	BRONZINA PER ALBERO CAMME	LAGERSCHALE	COUSSINET D'ARBRE A CAME
340S	SERIE ANELLI	RINGSATZ	POCHET.SEGMENTS
341C	CUSCINETTO	LAGER	ROULEMENT
342C	CUSCINETTO SPINGIDISCO	DRUKPLATTE	ROULEMENT,PLAQUE PRESSION
343C	CUSCINETTO A SFERA	KUGELLAGER	ROULEMENT A BILLES
343S	SERIE ANELLI +0.4	RINGSATZ +0.4	POCHET.SEGMENTS +0.4
344C	CUSCINETTO A RULLINI	NADELLAGER	ROULEMENT A AIGUILLES
344S	SERIE ANELLI +0.6	RINGSATZ +0.6	POCHET.SEGMENTS +0.6
345C	CUSCINO SEDILE	SITZPOLSTER	COUSSIN DE SIEGE
345S	SERIE ANELLI +0.8	RINGSATZ +0.8	POCHET.SEGMENTS +0.8
346C	CUSCINETTO A RULLI	ROLLEN LAGER	ROULEMENT A ROULEAU
346S	SERIE INGRANAGGI	WECHSELRADGETRIEBESATZ	KIT DE PIGNON B.V.
347S	SERIE GUARNIZIONI COPPA	OELWANNEN DICHTSATZ	KIT DE JOINTS CARTER
350S	SERIE SEMIANELLI (STD)	HALBRINGSATZ	KIT DEMI-RONDELLES (STD)
352S	SERIE SEMIANELLI +0.254	HALBRINGSATZ +0.254	KIT DEMI-RONDELLES +0.254
353S	SERIE SEMIANELLI +0.508	HALBRINGSATZ +0.508	KIT DEMI-RONDELLES +0.508
354C	COPERTINA LISTINO	PREISLISTEN-DECKEL	CLASSEUR DE TARIF
354S	SERIE SEMIANELLI +0.102	HALBRINGSATZ +0.102	KIT DEMI-RONDELLES +0.102
361S	SUPPLEMENTO LUM MTLG	BEILAGE MTLG	MANUEL,SUPPLMT NOTICE MTL
363S	SUPPLEMEN. LISTINO PREZZI	ERGAENZUNGEN,PREISLISTE	MANUEL,SUPPLEMENT TARIF
398C	CRISTALLO ATERMICO	SCHEIBE GETOENT	VITRE ATHERMIQUE TEINTEE
403S	SCATOLA RIDUTTORE FINALE	ENDANTRIEBSGEHAEUSE	CARTER DE REDUCT. FINAL
404S	SCATOLA TRASMISSIONE	ACHSGEHAEUSE	CARTER,TASMISSION
405S	SIGILLANTE	ABDICHTMASSE	PRODUIT D'ETANCHEITE
407S	STRISCIA ANTISDRUCCI0LO	RUTSCHFESTER BELAG	BANDE ANTI-DERAPANTE
413S	SEMICERNIERA	SCHARNIERHAELFTE	DEMI-CHARNIERE
416S	SBRINATORE	ENTFROSTER	DEGIVREUR
417S	SEMIFLANGIA	FLANSCHHAELFTE	DEMI-BRIDE

GLOSSÁRIO **GLOSSARIO**

GLOSSARY **GLOSSAR**

GLOSARIO **GLOSSAIRE**

Código	Italiano	Deutsch	Français
420S	SERBATOIO ARIA	LUFTBEHAELTER	RESERVOIR D'AIR
421S	SOLVENTE, 1 LITRO	LOESUNGSMITTEL, 1 LIT.	DILUANT PEINT. 1L
422S	SOLVENTE, 5 LITRI	LOESUNGSMITTEL, 5 LIT.	DILUANT PEINT, 5L
492P	PUNTA DENTE BENNA	SCHAUFELZAHNSPITZE	POINTE DENT DE GODET
493P	PIATTAFORMA	PLATTFORM	PLATE-FORME
494P	PULITORE	POLIERER	NETTOYEUR
500C	CINGOLATURA COMPLETA	RAUPENKETTEN KPL.	TRAIN DE CHENILLES
500E	ELEVATORE	ELEVATOR	ELEVATEUR
500I	INSACCATORE	ABSACKER	ENSACHEUR
500R	RULLO	WALZE	ROULEAU
510E	SOLLEVATORE ANTERIORE CPL	EINZUGSKANAL KPL.	ELEVATEUR AVANT COMPLET
510P	PROLUNGA ELEVATORE	ELEVATORVERLAENGERUNG	RALLONGE ELEVATEUR
510R	RULLO ALIMENTATORE	FOERDERWALZE	TAMBOUR D'ALIMENTATION
520E	ELETTROPULEGGIA	ELEKTROSCHEIBE	POULIE-ELECTRO.
520P	PALA	GEBLAESEFLUEGEL	PALE
520R	RULLO CONVOGLIATORE	LEITBLECHWALZE	ROULEAU CONVOYEUR
530B	BARRA	BALKEN	BARRE
530G	GRASSO	FETT	GRAISSE
530P	PUNTA DEVIATORE	TEILERSPITZE	POINTE DE DIVISEUR
530R	RACCOGLISASSI	STEINFANGMULDE	BAC A PIERRES
530S	SCATOLA CAMBIO	GETRIEBEGEHAEUSE	BOITIER
531B	BARRA DI TAGLIO	BOHNEN MESSERBALKEN	BARRE DE COUPE
531R	RACCOGLITORE	PICK-UP	PICK-UP
532B	BANDELLA	STREIFEN	FEUILLARD
532R	RACCOGLITRICE	PFLUECKEINHEIT	UNITE CUEILLEUR
532S	SCAT. CAMBIO COMPL. USATA	HAUPTGETRIEBE-ALTTEIL	BOITE VITESSES A RENOVER
533B	BARRA PORTADENTE	ZINKENSTANGE	BARRE PORTE DENTS
533S	SCAT. CAMBIO CPL.RIGENER.	HAUPTGETRIEBE,AUSTAUSCH	BOITE VITESSES ECH STD
540A	ACCOPPIATORE	KUPPLUNG	DISQUE COUPLEUR
540M	MAGLIA GIUNZIONE	KETTENGLIED	MAILLON DE JONCTION
540P	PENDOLO LIVELLAMENTO	AUSGLEICHPENDEL	PENDULE DE NIVELLEMENT
540R	RASAMENTO	REIBPLATTE	RACLEUR
540S	SCATOLA CONVERTITORE	TAUMELKASTEN	BOITIER CONVERTISSEUR
542A	AGO	NADEL	AIGUILLE
543L	LEGATORE	KNUEPFAPPARAT	NOUEUR
544A	ALIMENTATORE	ZUBRINGER	AMENEUR
550A	ANCORAGGIO	VERANKERUNG	ANCRAGE
550B	BATTITORE	DRESCHTROMMEL	BATTEUR
550L	LAMA	KLINGE	LAME
550P	POTENZIOMETRO	POTENTIOMETER	POTENTIOMETRE
550V	VAGLIO	SIEB	GRILLE
560A	ARMATURA	ARMATUR	ARMATURE
560B	BARRA VERTICALE COMPL.	SENKRECHTES SCHNEIDWERK	KIT BARRE VERTICALE CPT.
560D	DENTE ASPO	HASPELZINKE	DENT DE RABATTEUR
560P	PIGNONE CONV.A CUCCHIAIO	RITZEL.F.SCHAUFELANTRIEB	PIGNON DE NORIAS-BARBOTIN
560S	SCIVOLO	RUTSCHE	DEVERSOIR
565S	SCHEDA ELETTRONICA	ELEKTRONIK-PANEELE	FICHE ELECTRONIQUE

GLOSSÁRIO
GLOSSARY
GLOSARIO

GLOSSARIO
GLOSSAR
GLOSSAIRE

Código	Italiano	Deutsch	Français
570A	ASPIRATORE	SAUGAPPARAT	ASPIRATEUR
570B	BECCO ANNODATORE	KNUEPFERSCHNABEL	BEC NOUEUR
570C	CARENATURA	AUFBAU	CARENAGE
570S	SCUOTIPAGLIA	SCHUETTLER	SECOUEUR DE PAILLE
570V	VAGLIO REGISTRABILE	LAMELLENSIEB	GRILLE REGLABLE
572S	SCUOTITORE	RUETTLER	SECOUEUR
575S	VENTILAZIONE, SECONDA	ZWEITE REINIGUNG	NETTOYAGE, SECONDAIRE
580B	BOCCOLA DI SICUREZZA	SICHERUNGSBUECHSE	CANON DE CISAILLEMENT
580C	CASSA BRILLATORE	ENTGRANNERKASTEN	TOLERIE EMONDOIR
581C	CONTENITORE PLASTICO	BEHAELTER	BLISTER
582C	CASSA PER IMBALLAGGIO	SAMMELBOX	CAISSE D'EMBALLAGE
583C	CASSA CARTONE ONDULATO	WELLPAPPKISTE	CARTON RENFORCE
584C	CASSA IN LEGNO	HOLZKISTE	CAISSE EN BOIS
585S	SEMIGUSCIO	GEHAEUSEHAELFTE	DEMI-COQUE
590C	CASSA ELEVATORE	ELEVATORKASTEN	CARTER ELEVATEUR
590R	RAZZA	SPEICHE	RAYON
590T	TELA	TUCH	TOILE
600C	CASSA SELEZIONATORE	SORTIERUNGSKASTEN	CARTER SELECTEUR
600F	FALSA MAGLIA	KETTENVERBINDUNG	FAUX MAILLON
600L	LAMA DI TAGLIO	MAEHMESSER	LAME DE COUPE-B.DE C.
608S	SENSORE	SENSOR	CAPTEUR
610C	CASSA SOFFIATORE	GEBLAESEKASTEN	CARTER VENTILATEUR
620C	CASSONE GRANO	FOERDERBODEN	TREMIE
620D	DENTE DA RISO	REISZAHN	DENT A RIZ
620S	SERIE FLAGELLI	MESSERSATZ	KIT DE COUTEAUX
630C	CASSONE FISSO	SIEBKASTENGESTELL	CAISSON FIXE
630S	SERIE GUARNIZIONI	DICHTUNGSSATZ	POCHETTE DE JOINTS
635A	AGITATORE	SCHUETTLER	SECOUEUR
640C	CASSONE OSCILLANTE	SIEBKASTEN	HOTTE NETTOYAGE
650C	CAVO	KABEL	CABLE
650D	DENTE PARALAMA	MAEHFINGER	DENT DE COUPE
650F	FALSA SEZIONE	BLINDSEGMENT	FAUSSE SECTION
650V	VARIATORE	VARIATOR	VARIATEUR
655C	CENTRALINA ELETTRONICA	ELEKTRONIKBOX	BOITIER ELECTRONIQUE
657C	CENTRALINA ELETT.RIGENER.	AT - ELEKTRONIKEINHEIT	BOITIER ELECTRO ECH STD
680A	ALZAPAGLIA	STROHHEBER	HAUSSE-PAILLE
680P	PINZA FRENI	BREMSSATTEL	ETRIER DE FREIN
680R	RETE	NETZ	FILET
680S	SEZIONE DI LAMA	MESSERKLINGE	SECTION FAUCILLEE
680T	TESTA DI LAMA	MESSERKOPF	TETE DE LAME
681R	RETA DI PROTEZIONE	KUNSTSTOFFNETZ	FILET PROTECTEUR
690T	TRAVE SOSTEGNO	STUETZBALKEN	POUTRE
700A	ALZASPIGHE	AEHRENHEBER	RELEVEUR D'EPIS
700S	SLITTA	GLEITKUFE	COULISSEAU
710C	COLTELLO	MESSER	COUTEAU
710R	RIALZO	ERHOEHUNG	REHAUSSE
740S	SOTTOSPRANGA	DISTANZPLATTE	CONTRE-BUTTEE

GLOSSÁRIO **GLOSSARIO**

GLOSSARY **GLOSSAR**

GLOSARIO **GLOSSAIRE**

Código	Italiano	Deutsch	Français
750S	SPALLAMENTO	DRUCKPLATTE	PLAQUETTE DE BUTEE
760S	SPARTITORE	HALMTEILER	DIVISEUR
770A	ANGOLARE PORTADENTI	MESSERBALKEN	CORNIERE PORTE-DENTS
790P	LANCIATORE	WENDETROMMEL	TIRE-PAILLE
800E	ESTENSIONE VAGLIO	SIEBVERBREITERUNG	EXTENSION DE GRILLE
809C	CONTABALLE	BALLENZAEHLER	COMPTEUR DE BALLES
810C	CONTAETTARI	HEKTARZAEHLER	COMPTE HECTARES
820P	PREMILAMA	MESSERDAUMEN	PINCE LAME
830C	CONTROBATTITORE	DRESCHKORB	CONTRE-BATTEUR
830D	DITO	ZINKE	DOIGT
840C	CONTROLAMA	GEGENMESSER	CONTRE-COUTEAU
840D	DISCO DI TAGLIO	EINSTELLSCHEIBE	DISQUE DE COUPE
840S	SPIRALE	SPIRALE	VIS TRANSPORTEUSE
845C	CONTROPALETTA	GEGENPLATTE	CONTRE-PALETTE
850C	COPPIA PASTIGLIE	BREMSBELAEGE	KIT DE PASTILLES
850S	SPRANGA	LEITBALKEN	BATTE
852C	CAMERA DI ALIMENTAZIONE	SAATBEHAELTER	CHAMBRE D'ALIMENTATION
853C	CAMERA DI TRINCIATURA	SCHNEIDEKAMMER	CHAMBRE DE COUPE
860C	COPPIA SPRANGHE	SCHLAGLEISTENPAAR	KIT DE BATTES
860M	MOLA AFFILALAME	SCHLEIFSCHEIBE	MEULE AFFUTEUSE
860S	STELLA ASPO	HASPELSTREBE	ETOILE RABATTEUR
880B	BRILLATORE	KORN-REINIGUNG	EMONDOIR
880M	MONITOR	MONITOR	MONITEUR
881M	MONITOR, CABINA	VIDEO BILDSCHIRM INN.CAB.	ECRAN VIDEO, CABINE
8888	PARTE DI RICAMBIO	ERSATZTEIL	PIECE DE RECHANGE
900G	GUIDALAMA	MESSERFUEHRUNG	GUIDE-LAME
900M	MOTORE IDRAULICO	HYDRAULISCHER MOTOR	MOTEUR HYDRAULIQUE
950A	ATTUATORE	WINDE	VERIN
98A	F.H. MAT. PUBLICITARIO	F.H. MAT. PUBLICITARIO	F.H. MAT. PUBLICITARIO
98B	F.H. FOLLETO PUBLICITARIO	F.H. FOLLETO PUBLICITARIO	F.H. FOLLETO PUBLICITARIO
99A	N.H. MAT. PUBLICITARIO	N.H. MAT. PUBLICITARIO	N.H. MAT. PUBLICITARIO
99B	N.H. FOLLETO PUBLICITARIO	N.H. FOLLETO PUBLICITARIO	N.H. FOLLETO PUBLICITARIO

NEW HOLLAND
AGRICULTURE