TABLE OF CONTENTS

	01	LISTA DE ESTOQUE INICIAL DO CONCESSIONÁRIO
	02	DIA (DEALER INSTALLATION ACCESSORY)
0.000	01	SEÇÕES PRINCIPAIS
0.001	01	LISTA DA SEÇÃO 1
0.002	01	LISTA DA SEÇÃO 2
0.002	02	LISTA DA SEÇÃO 2
0.002	03	LISTA DA SEÇÃO 2
0.003	01	LISTA DA SEÇÃO 3
0.003	02	LISTA DA SEÇÃO 3
0.004	01	LISTA DA SEÇÃO 4
0.005	01	LISTA DA SEÇÃO 5
0.006	01	LISTA DA SEÇÃO 6
0.006	02	LISTA DA SEÇÃO 6
0.006	03	LISTA DA SEÇÃO 6
0.007	01	LISTA DA SEÇÃO 7
0.008	01	LISTA DA SEÇÃO 8
0.008	02	LISTA DA SEÇÃO 8
0.010	01	LISTA DA SEÇÃO 10
0.011	01	LISTA DA SEÇÃO 11
0.012	01	LISTA DA SEÇÃO 12
0.013	01	LISTA DA SEÇÃO 13
0.013	02	LISTA DA SEÇÃO 13
0.014	01	LISTA DA SEÇÃO 14
0.014	02	LISTA DA SEÇÃO 14
0.015	01	LISTA DA SEÇÃO 15
0.015	02	LISTA DA SEÇÃO 15
0.016	01	LISTA DA SEÇÃO 16
0.016	02	LISTA DA SEÇÃO 16
0.019	01	LISTA DA SEÇÃO 19
0.02.1	01	MOTOR
0.04.0	01	BLOCO DO MOTOR
0.04.2	01	CARTER DE ÓLEO
0.04.3	01	TAMPAS E CARCAÇAS
0.04.3	02	TAMPAS E CARCAÇAS
0.04.5	01	CABEÇOTE, RESPIRO DO MOTOR
0.06.0	01	CABEÇOTE DO MOTOR
0.06.3	01	CABEÇOTE, TAMPAS
0.06.6	01	CABEÇOTE, MECANISMO DAS VÁLVULAS
0.07.1/01	01	COLETOR DE ADMISSÃO
0.07.7	01	COLETOR DE ESCAPE
0.08.0	01	ÁRVORE DE MANIVELAS
0.08.1	01	PISTÕES E BIELAS
0.08.2	01	PISTÕES E BIELAS
0.08.4	01	AMORTECEDOR DE VIBRAÇÃO E VOLANTE
0.12.0	01	ENGRENAGENS DO COMANDO E ÁRVORE COMANDO DE VÁLVULAS
0.14.0	01	SISTEMA DE ALIMENTAÇÃO - BOMBA INJETORA
0.14.0	02	SISTEMA DE ALIMENTAÇÃO - BOMBA INJETORA
0.14.0/A	01	SISTEMA DE ALIMENTAÇÃO - INJETOR
0.14.6	01	SISTEMA DE ALIMENTAÇÃO - TUBOS
0.14.9	01	SISTEMA DE ALIMENTAÇÃO - TUBOS
0.20.0	01	SISTEMA DE ALIMENTAÇÃO - FILTRO DE COMBUSTÍVEL
0.20.1	01	SISTEMA DE ALIMENTAÇÃO - BOMBA ALIMENTADORA
0.20.3	01	SISTEMA DE ALIMENTAÇÃO - TUBOS
0.20.4	01	SISTEMA DE ALIMENTAÇÃO - TUBOS
0.24.0	01	TURBOALIMENTAÇÃO

TABLE OF CONTENTS

0.27.0	01	BOMBA DE ÓLEO - HASTE DE NÍVEL
0.27.2	01	BOMBA DE ÓLEO - SENSOR
0.30.0	01	BOMBA DE ÓLEO
0.30.2	01	FILTRO DE ÓLEO
0.30.5	01	FILTRO DE ÓLEO
0.31.5	01	TROCADOR DE CALOR
0.32.0	01	BOMBA D'ÁGUA
0.32.3	01	BOMBA D'ÁGUA
0.32.6	01	BOMBA D'ÁGUA
0.36.0/A	01	MOTOR DE PARTIDA - ISKRA
0.40.0/A	01	ALTERNADOR - ISKRA - 120A
02.201	01	TANQUE DE COMBUSTÍVEL, SUPORTE
02.201	02	TANQUE DE COMBUSTÍVEL, SUPORTE
02.201/A	01	FILTRO DE COMBUSTÍVEL
02.203	01	ACESSÓRIOS DO MOTOR
02.203	02	ACESSÓRIOS DO MOTOR - CHASSI
02.205	01	ACESSÓRIOS DO MOTOR - ARREFECIMENTO - MECÂNICA
02.205	02	ACESSÓRIOS DO MOTOR - ARREFECIMENTO - MECÂNICA
02.206	01	ACESSÓRIOS DO MOTOR - ADMISSÃO DE AR
02.207	01	ACESSÓRIOS DO MOTOR - ARREFECIMENTO - HYDRO
02.207	02	ACESSÓRIOS DO MOTOR - ARREFECIMENTO - HYDRO
02.208	01	MONTAGEM DA CAIXA DE RADIADORES
02.209	01	ACESSÓRIOS DO MOTOR - CIRCUITO DE ÁGUA
02.211	01	SISTEMA DE ESCAPE E FILTRO DE AR
02.211/A	01	PRÉ FILTRO
02.212	01	EMBREAGEM PNEUMÁTICA PARA TRANSMISSÃO PRINCIPAL - HYDRO
02.212	02	EMBREAGEM PNEUMÁTICA PARA TRANSMISSÃO PRINCIPAL - MECÂCINA
02.212	03	EMBREAGEM PNEUMÁTICA PARA TRANSMISSÃO PRINCIPAL - CUBA
02.212	04	EMBREAGEM PNEUMÁTICA
02.214	01	TELA ROTATIVA ANTI-PÓ
02.215	01	TELA ROTATIVA - ACIONAMENTO
02.217	01	TRANSMISSÃO HIDROSTÁTICA
02.218	01	COMANDO DO ACELERADOR
02.219	01	BATEDOR - SISTEMA DE ACIONAMENTO
02.220	01	ACESSÓRIOS DO MOTOR - TOMADA DE FORÇA
02.220/A	01	ACESSÓRIOS DO MOTOR - TOMADA DE FORÇA - CUBA
02.222	01	TUBULAÇÃO PNEUMÁTICA
03.201	01	EMBREAGEM
03.201	02	CAIXA DE VELOCIDADES
03.202	01	CAIXA DE VELOCIDADES - CARCAÇA - HYDRO
03.202	02	CAIXA DE VELOCIDADES - EIXO DE ENTRADA - HYDRO
03.202	03	CAIXA DE VELOCIDADES - EIXO INTERMEDIÁRIO - HYDRO
03.202	04	CAIXA DE VELOCIDADES - DIFERENCIAL - HYDRO
03.202	05	CAIXA DE VELOCIDADES - SELETOR DE MARCHAS - HYDRO
03.202	06	ITENS DE REPOSIÇÃO DO FREIO
03.203	01	CAIXA DE VELOCIDADES - CARCAÇA - MECÂNICA
03.203	02	CAIXA DE VELOCIDADES - EIXO DE ENTRADA - MECÂNICA
03.203	03	CAIXA DE VELOCIDADES - ALOJAMENTO DA EMBREAGEM - MECÂNICA
03.203	04	CAIXA DE VELOCIDADES - EIXO DA RÉ - MECÂNICA
03.203	05	CAIXA DE VELOCIDADES - EIXO INTERMEDIÁRIO - MECÂNICA
03.203	06	CAIXA DE VELOCIDADES - DIFERENCIAL - MECÂNICA
03.203	07	CAIXA DE VELOCIDADES - SELETOR DE MARCHAS - MECÂNICA
03.204/A	01	REDUÇÃO FINAL 10/75
03.204/B	01	REDUÇÃO FINAL 10/75 - STD
03.204/C	01	REDUÇÃO FINAL 10/75 - REF

TABLE OF CONTENTS

03.206	01	EMBREAGEM
03.207	01	COMANDO DA EMBREAGEM
03.208	01	VARIADOR DE TRAÇÃO
03.210	01	SECURITY SYSTEM
03.210	02	SISTEMA DE CÂMBIO
03.211	01	CIRCUITOS PARA FREIO HIDRÁULICOS
03.212	01	CIRCUITOS PARA FREIO HIDRÁULICOS
03.213	01	TRANSMISSÃO DO FREIO DE MÃO
03.213	02	CONTROLE DO FREIO DE MÃO
03.215	01	VIGA DE TRAÇÃO - STD
03.215	02	VIGA DE TRAÇÃO - REFORÇADA
03.215	03	SUPORTE - CAIXA DE MUDANÇAS
04.201	01	EIXO DIANTEIRO - EXTENSÃO PARA RODADO DUPLO
04.201	02	KIT DE MONTAGEM - EXTENSÃO PARA RODADO DUPLO
05.201	01	EIXO, SIMPLES / REFORÇADO
05.201	02	EIXO TRASEIRO - 2500 MM
05.201	03	EIXO TRASEIRO - 2500 MM
05.204	01	EIXO TRASEIRO - FWD
05.204	02	EIXO TRASEIRO - 4WD
05.204	03	MOTOR HIDROSTÁTICO
05.204/A	01	VÁLVULA - CONJUNTO
05.211	01	EIXO TRASEIRO - KIT DE MONTAGEM
05.211	02	MOTOR DO EIXO TRASEIRO - KIT DE MONTAGEM
06.201	01	EQUIPAMENTO ELÉTRICO - SENSORES
06.201	02	EQUIPAMENTO ELÉTRICO
06.201	03	EQUIPAMENTO ELÉTRICO - SIRENE DE RÉ
06.201	04	ILUMINAÇÃO FRONTAL
06.201	05	ILUMINAÇÃO TRASEIRA
06.201	06	SISTEMA ELÉTRICO - FARÓIS DE TRABALHO (SEM CABINE)
06.201	07	ELECTRICAL SYSTEM - WIRING
06.205	01	ALAVANCA MULTIFUNÇÃO
06.206	01	PAINEL DO LADO DIREITO
06.206/A	01	PAINEL DO LADO DIREITO - HYDRO
06.206/A	02	PAINEL DO LADO DIREITO - HYDRO
06.206/A	03	PAINEL DO LADO DIREITO - HYDRO
06.206/B	01	PAINEL DO LADO DIREITO - MECÂNICA
06.206/B	02	PAINEL DO LADO DIREITO - MECÂNICA
06.206/B	03	PAINEL DO LADO DIREITO - MECÂNICA
06.206/C	01	PAINEL DO LADO DIREITO
06.209	01	SISTEMA ELÉTRICO, PICADOR DE PALHA
06.211	01	ACIONAMENTO ELÉTRICO DO VARIADOR DO VENTILADOR
06.211	02	EQUIPAMENTO ELÉTRICO - BATERIA - SELF LEVELLING
06.212	01	INTERRUPTORES NO PAINEL LADO DIREITO
06.216	01	UNIDADE PNEUMÁTICA - COM REV + CAAP + FL + AHM - HYDRO
06.216	02	UNIDADE PNEUMÁTICA - COM REV + CAAP + FL + AHM - MECÂNICO
06.216	03	VÁLVULA REGULADORA DE PRESSÃO
06.216/A	01	UNIDADE PNEUMÁTICA - STD
06.216/A	02	UNIDADE PNEUMÁTICA - STD
06.216/A	03	UNIDADE PNEUMÁTICA - STD
06.216/A	04	FILTRO SEPARADOR DE ÁGUA - PARKER
06.216/A	05	FILTRO SEPARADOR DE ÁGUA - MICROMECANICA
06.216/A	06	UNIDADE PNEUMÁTICA - STD
06.216/A	07	UNIDADE PNEUMÁTICA - STD
06.217/A	01	SISTEMA ELÉTRICO - DIVERSOS (HYDRO)
06.217/A	02	SISTEMA ELÉTRICO - CHICOTE PRINCIPAL DO MOTOR (HYDRO)

TABLE OF CONTENTS

06.217/A	03	SISTEMA ELÉTRICO - INSTALAÇÃO (HYDRO)
06.217/A	04	EQUIPAMENTO ELÉTRICO - BATERIA (HYDRO)
06.217/B	01	SISTEMA ELÉTRICO - DIVERSOS (MECANICA)
06.217/B	02	SISTEMA ELÉTRICO - CHICOTE PRINCIPAL DO MOTOR (MECÂNICA)
06.217/B	03	SISTEMA ELÉTRICO - INSTALAÇÃO (MECÂNICA)
06.217/B	04	EQUIPAMENTO ELÉTRICO - BATERIA (MECÂNICA)
06.221	01	ILUMINAÇÃO TRASEIRA
06.221	02	SISTEMA DE LUZ DE RÉ
06.222	01	BATERIA
06.224	01	TANQUE DE GRÃOS, INDICADOR DE NÍVEL
06.224/A	01	SINALIZADOR ROTATIVO
06.226	01	SISTEMA ELÉTRICO - INSTALAÇÃO - DISCO SENSOR DE RPM
06.226	02	MONITORES
06.226	03	SENSOR DE ROTAÇÃO DO ROTARY SEPARATOR
06.229	01	ACIONAMENTO ELÉTRICO DO VARIADOR DO VENTILADOR
06.229	02	EQUIPAMENTO ELÉTRICO - BATERIA - SELF LEVELLING
07.201	01	MECANISMO DE INVERSÃO HIDRAÚLICO
07.201	02	MECANISMO DE INVERSÃO HIDRAÚLICO
07.202	01	ELEVADOR DE PALHA HIDRÁULICO COM FLUTUAÇÃO LATERAL
07.203	01	HIDRÁULICO PARA CILINDRO DA DIREÇÃO, FIXO
07.203	02	HIDRÁULICO PARA CILINDRO DA DIREÇÃO, FIXO - HYDRO
07.204	01	CILINDROS, ELEVADOR DE PALHA
07.204	02	CILINDROS, ELEVADOR DE PALHA
07.205	01	VARIADOR DE TRAÇÃO - ACIONAMENTO HIDRÁULICO
07.207	01	RESERVATÓRIO E BOMBA DE ÓLEO - BOMBA - MECÂNICA
07.208	01	TUBOS HIDRÁULICOS PARA VÁLVULA DE DIREÇÃO
07.209	01	TUBOS HIDRÁULICO
07.210	01	TUBO DE DESCARGA - ACIONAMENTO HIDRÁULICO - HYDRO
07.210	02	TUBO DE DESCARGA - ACIONAMENTO HIDRÁULICO - MECÂNICA
07.211	01	TANQUE HIDRÁULICO - HYDRO
07.211	02	TANQUE HIDRÁULICO - MECÂNICA
07.212	01	EQUIPAMENTO HIDRÁULICO - AVM (AJUSTE VERICAL DO MOLINETE)
07.213	01	COMANDO HIDRÁULICO - ACIONAMENTO - MECÂNICA
07.215	01	HIDRÁULICO + REV + CAAP + FL + AHM - MECÂNICA (COM REVERSOR)
07.215	02	HIDRÁULICO + REV + CAAP + FL + AHM - HYDRO (COM REVERSOR)
07.215	03	HIDRÁULICO - REV + CAAP + FL + AHM - MECÂNICA (SEM REVERSOR)
07.215	04	HIDRÁULICO - REV + CAAP + FL + AHM - HYDRO (SEM REVERSOR)
07.215	05	HIDRÁULICO + REV - CAAP - FL + AHM - HYDRO
07.215/A	01	HIDRÁULICO + REV + CAAP + FL + AHM - MECÂNICA (COM REVERSOR)
07.215/B	01	HIDRÁULICO + REV + CAAP + FL + AHM - HYDRO (COM REVERSOR)
07.215/C	01	HIDRÁULICO - REV + CAAP + FL + AHM - MECÂNICA (SEM REVERSOR)
07.215/D	01	HIDRÁULICO - REV + CAAP + FL + AHM - HYDRO (SEM REVERSOR)
07.215/E	01	HIDRÁULICO + REV - CAAP - FL + AHM - MECÂNICA (COM REVERSOR)
07.216	01	TUBOS HIDROSTÁTICOS
07.217	01	TRANSMISSÃO HIDROSTÁTICA - COMPONENTES INFERIORES
07.220	01	ACIONAMENTO DO MOLINETE - MECÂNICA
07.220	02	ACIONAMENTO DO MOLINETE - HYDRO
07.221	01	MOLINETE, AJUSTE VERTICAL
08.201	01	CAPÔS - ESTRUTURA SUPERIOR
08.204	01	PROTEÇÕES SUPERIORES, LD
08.204	02	PROTEÇÕES SUPERIORES, LD
08.204	03	PROTEÇÕES SUPERIORES, LE
08.204	04	PROTEÇÕES SUPERIORES, LE
08.206	01	PROTEÇÕES INFERIORES
08.206	02	PROTEÇÕES INFERIORES

TABLE OF CONTENTS

08.208	01	PROTEÇÕES DO MOTOR
08.209	01	BLINDAGEM DO MOTOR
08.209/A	01	KIT ESCADA
08.210	01	DECALCOMANIAS
08.210	02	DECALCOMANIAS
10.201	01	ELÉTRICO DA COLUNA DE DIREÇÃO
10.203	01	LIMPADOR DE PÁRA-BRISAS
10.205	01	BANCO STANDARD
10.205	02	BANCO DO OPERADOR
10.207	01	ALAVANCA DE ACELERAÇÃO DO MOTOR
10.208	01	COMANDO HIDRÁULICO - ACIONAMENTO - MECÂNICA
10.210	01	CABO HIDROSTÁTICO
10.212	01	EXTINTOR DE INCÊNDIO
10.213	01	EQUIPAMENTO ELÉTRICO DO TETO DA CABINE
10.218	01	ESCADA DA PLATAFORMA DO OPERADOR
10.219	01	ESCADA DA PLATAFORMA DO OPERADOR
10.219	02	ESCADA DA PLATAFORMA DO OPERADOR
10.220	01	CORRIMÃO E PROTEÇÕES - SEM CABINE
10.220	02	PLATAFORMA DO OPERADOR
10.220	03	PLATAFORMA DO OPERADOR
10.221	01	PLATAFORMA DO OPERADOR
10.221	02	PLATAFORMA DO OPERADOR
10.221	03	PLATAFORMA DO OPERADOR
10.221	04	PLATAFORMA DO OPERADOR
10.221	05	PLATAFORMA DO OPERADOR
10.222	01	KIT ESCADA - EXTENSÃO PARA RODADO DUPLO
10.223	01	PAINEL FRONTAL
10.224	01	PISO DA CABINA
10.226	01	CHASSI CABINE
10.229	01	VIDRO DA CABINE
10.230	01	PORTA, LE
10.231	01	SISTEMA DE AR CONDICIONADO
10.231	02	SISTEMA DE AR CONDICIONADO
10.231	03	SISTEMA DE AR CONDICIONADO
10.231	04	SISTEMA DE AR CONDICIONADO
10.235	01	TETO CABINE, EXTERIOR
10.236	01	TOLDO
10.236	02	TOLDO
10.239	01	AQUECIMENTO
10.239	02	AQUECIMENTO
10.240	01	SISTEMA DE RÁDIO
11.201	01	RODAS DE DIREÇÃO - 4X2 - 12.5/80-18 I3
11.201/A	01	RODAS DE DIREÇÃO - 4X2 - 16.0/70-20 I3
11.201/A	02	RODAS DE TRAÇÃO - 28.1-26
11.201/A	03	RODAS DE TRAÇÃO - 23.1-26 R1 14PR
11.201/A	04	RODAS DE TRAÇÃO - 23.1-26 R2
11.201/A	05	RODAS DE TRAÇÃO - 23.1-26 R1 12PR
11.203	01	PNEUS/RODAS DE TRAÇÃO - RODAS DUPLAS
11.216	01	ESTEIRA - CORRENTE E SAPATA - 6 ROLETES
11.217	01	ESTEIRA - ROLETES - 6 ROLETES
11.218	01	ESTEIRA - FIXAÇÕES - 6 ROLETES
11.219	01	ESTEIRA - CHASSI E RODA MOTRIZ - 6 ROLETES
11.220	01	ESTEIRA - TENSOR HIDRÁULICO - 6 ROLETES
11.221	01	ESTEIRA - LUBRIFICAÇÃO E TRANSPORTE - 6 ROLETES
12.201	01	CHASSI - ESTRUTURA INFERIOR

TABLE OF CONTENTS

12.202	01	CONTRAPESO DE AVANÇO - 55 kg
12.202	02	CONTRAPESO DE AVANÇO - 110 kg
12.202	03	CONTRAPESO DE AVANÇO - 165 kg
12.203	01	SACA-PALHA, CHASSI
12.205	01	CHASSI, DEBULHA
12.205	02	CHASSI, DEBULHA
12.205	03	CHASSI, DEBULHA
12.205	04	CHASSI, DEBULHA
13.203	01	ELEVADOR DE PALHA, EIXO SUPERIOR
13.204	01	ACIONAMENTO DO ELEVADOR DE PALHA
13.204/A	01	CILINDRO DE ACIONAMENTO DO ELEVADOR DE PALHA
13.205	01	TRANSMISSÃO DO ELEVADOR DE PALHA
13.205/A	01	POLIA LOUCA
13.206	01	ACIONAMENTO DA PLATAFORMA
13.208	01	FLUTUAÇÃO LATERAL DO ELEVADOR DE PALHA
13.209	01	CAIXA DO ELEVADOR DE PALHA
13.210	01	ROLO DA CORRENTE + ACESSÓRIOS DO ELEVADOR DE PALHA
13.211	01	CORRENTE DO ELEVADOR DE PALHA
13.211/A	01	CORRENTE DO ELEVADOR DE PALHA - LD / LE
13.211/B	01	CORRENTE DO ELEVADOR DE PALHA - CENTRAL
13.212	01	ELEVADOR DE PALHA, PROTEÇÕES LE
13.212	02	ELEVADOR DE PALHA, PROTEÇÕES LE
13.213	01	BRAÇOS DE SUSPENSÃO DA CORRENTE
13.218	01	REVERSOR, SISTEMA PNEUMÁTICO
14.201	01	DISPOSITIVO RECOLHEDOR DE PEDRAS E CHAPA DE COBERTURA
14.201	02	DISPOSITIVO RECOLHEDOR DE PEDRAS E CHAPA DE COBERTURA
14.202	01	CILINDRO DE DEBULHA STANDARD
14.202	02	CILINDRO DE DEBULHA STANDARD
14.202	03	CILINDRO DE DEBULHA STANDARD
14.202	04	CILINDRO DE DEBULHA STANDARD
14.203	01	CONJUNTO EIXO DO CILINDRO E MANCAIS
14.204	01	VARIADOR DO CILINDRO
14.204	02	VARIADOR DO CILINDRO
14.204	03	CONTROLE DO VARIADOR DO CILINDRO
14.204	04	CONTROLE DO VARIADOR DO CILINDRO
14.205	01	VARIADOR DO CILINDRO DE DEBULHA - MAXI-TORQUE
14.207	01	CÔNCAVO UNIVERSAL
14.207	02	CÔNCAVO PARA MILHO E SOJA
14.208	01	CÔNCAVO, TRIGO
14.209	01	SUSPENSÃO MÓVEL DO CÔNCAVO
14.209	02	SUSPENSÃO FIXA DO CÔNCAVO
14.209	03	REGULAGEM DO CÔNCAVO
14.210	01	DESBARBADOR
14.211	01	BATEDOR
14.213	01	BATEDOR E SEPARADOR CENTRÍFUGO
14.213	02	BATEDOR E SEPARADOR CENTRÍFUGO
14.217	01	CILINDRO E CÔNCAVO PARA ARROZ
14.217	02	CILINDRO E CÔNCAVO PARA ARROZ
15.201	01	SACA-PALHA E CHAPAS DE COBERTURA
15.201	02	SACA-PALHA E CHAPAS DE COBERTURA
15.201/A	01	SACA-PALHA - EXITUS
15.201/A	02	SACA-PALHA - STANDARD
15.203	01	BANDEJÃO STANDARD
15.203	02	CAIXA DO BANDEJÃO E PENEIRAS
15.209	01	ÁRVORE DO SACA-PALHA

TABLE OF CONTENTS

15.209	02	ÁRVORE DO SACA-PALHA
15.210	01	PROTEÇÃO DO VENTILADOR
15.216	01	CAIXA DE PENEIRA - SELF LEVELLING
15.216	02	CAIXA DE PENEIRA
15.216	03	CAIXA DE PENEIRA
15.216	04	CAIXA DE PENEIRA
15.216	05	CAIXA DE PENEIRA
15.216	06	BANDEJÃO
15.216	07	ACIONAMENTO DA CAIXA DE PENEIRA
15.216	08	ACIONAMENTO DA CAIXA DE PENEIRA
15.216	09	EXCÊNTRICO E ACIONAMENTO DA CAIXA DE PENEIRA
15.216	10	EXCÊNTRICO E ACIONAMENTO DA CAIXA DE PENEIRA
15.221	01	DIVISORES PROLONGADOS
15.223	01	VARIADOR DO VENTILADOR
15.223	02	VARIADOR DO VENTILADOR
15.227	01	ELEVADOR DE GRÃOS TRANSMISSÃO INFERIOR
15.228	01	VENTILADOR
15.228	02	CAIXA DOS SEM-FINS
15.230	01	PENEIRAS AJUSTÁVEIS
15.230	02	PENEIRA AUTO NIVELANTE
15.233	01	PENEIRA INFERIOR - PETERSEN
15.234	01	SENSORES DE PERDA DE GRÃOS
16.203	01	SEM-FIM DE DESCARGA
16.203	02	SEM-FIM DE DESCARGA - STANDARD
16.203	03	SEM-FIM DE DESCARGA - REFORÇADO
16.205	01	SEM-FIM DE DESCARGA - CORREIA
16.205	02	SEM-FIM DE DESCARGA - CORREIA
16.206	01	ACIONAMENTO DO TUBO DE DESCARGA
16.206	02	ACIONAMENTO DO TUBO DE DESCARGA
16.206	03	ACIONAMENTO DO TUBO DE DESCARGA
16.206	04	TUBO DE DESCARGA
16.211	01	SEM-FIM DE DESCARGA - STANDARD 4,0M
16.211	02	SEM-FIM DE DESCARGA - REFORÇADO 4,0M
16.212	01	SEM-FIM DE DESCARGA - REFORÇADO 4,65M
16.213	01	SEM-FIM DE DESCARGA - STANDARD 4,0M
16.213	02	SEM-FIM DE DESCARGA - REFORÇADO 4,0M
16.213	03	SEM-FIM DE DESCARGA - REFORÇADO 4,65M
16.215	01	TANQUE GRANELEIRO
16.215	02	TANQUE GRANELEIRO
16.215	03	TANQUE GRANELEIRO
16.215	04	TANQUE GRANELEIRO
16.215	05	TANQUE GRANELEIRO
16.215	06	TANQUE GRANELEIRO
16.215	07	TANQUE GRANELEIRO
16.216	01	SOBRETANQUE
16.219	01	ELEVADORES DE GRÃOS E RETORNO - STANDARD
16.219	02	ELEVADORES DE GRÃOS E RETORNO - REFORÇADO
16.220	01	ELEVADORES DE GRÃOS E RETORNO
16.220	02	ELEVADOR DE GRÃOS
16.220	03	ELEVADOR DE GRÃOS
16.220	04	ELEVADOR DE GRÃOS
16.220	05	ELEVADOR DE GRÃOS
16.220	06	ELEVADOR DE GRÃOS
16.220	07	ELEVADOR DE GRÃOS
16.220	08	ELEVADOR DE GRÃOS

TABLE OF CONTENTS

16.220	09	ELEVADOR DE GRÃOS
16.220	10	ELEVADOR DE GRÃOS
16.220	11	ELEVADOR DE GRÃOS
16.220	12	CORRENTE DO ELEVADOR DE GRÃOS
16.220	13	ELEVADOR DE RETORNO
16.220	14	ELEVADOR DE RETORNO
16.220	15	ELEVADOR DE RETORNO
16.220	16	ELEVADOR DE RETORNO
16.220	17	ELEVADOR DE RETORNO
16.220	18	ELEVADOR DE RETORNO
16.220	19	CORRENTE DO ELEVADOR DE RETORNO
19.202	01	ACESSÓRIOS DO PICADOR
19.202	02	PICADOR DE PALHA - ACIONAMENTO
19.203	01	PICADOR DE PALHA
19.203	02	PICADOR DE PALHA
19.204	01	PICADOR DE PALHA - Acessórios
19.204	02	PICADOR DE PALHA - Acessórios
19.206	01	FERRAMENTAS
XX	01	FERRAMENTAS

SECTION INDEX

Geral

	01	LISTA DE ESTOQUE INICIAL DO CONCESSIONÁRIO
	02	DIA (DEALER INSTALLATION ACCESSORY)
0.000	01	SEÇÕES PRINCIPAIS
0.001	01	LISTA DA SEÇÃO 1
0.002	01	LISTA DA SEÇÃO 2
0.002	02	LISTA DA SEÇÃO 2
0.002	03	LISTA DA SEÇÃO 2
0.003	01	LISTA DA SEÇÃO 3
0.003	02	LISTA DA SEÇÃO 3
0.004	01	LISTA DA SEÇÃO 4
0.005	01	LISTA DA SEÇÃO 5
0.006	01	LISTA DA SEÇÃO 6
0.006	02	LISTA DA SEÇÃO 6
0.006	03	LISTA DA SEÇÃO 6
0.007	01	LISTA DA SEÇÃO 7
0.008	01	LISTA DA SEÇÃO 8
0.008	02	LISTA DA SEÇÃO 8
0.010	01	LISTA DA SEÇÃO 10
0.011	01	LISTA DA SEÇÃO 11
0.012	01	LISTA DA SEÇÃO 12
0.013	01	LISTA DA SEÇÃO 13
0.013	02	LISTA DA SEÇÃO 13
0.014	01	LISTA DA SEÇÃO 14
0.014	02	LISTA DA SEÇÃO 14
0.015	01	LISTA DA SEÇÃO 15
0.015	02	LISTA DA SEÇÃO 15
0.016	01	LISTA DA SEÇÃO 16
0.016	02	LISTA DA SEÇÃO 16
0.019	01	LISTA DA SEÇÃO 19

	01	p1	08/09

LISTA DE ESTOQUE INICIAL DO CONCESSIONÁRIO
LISTADO DE APROVISIONAMIENTO INICIAL DEL CONCESIONARIO
DEALER INITIAL STOCKING LIST
FORHANDLER, ORIGINAL LAGERLISTE

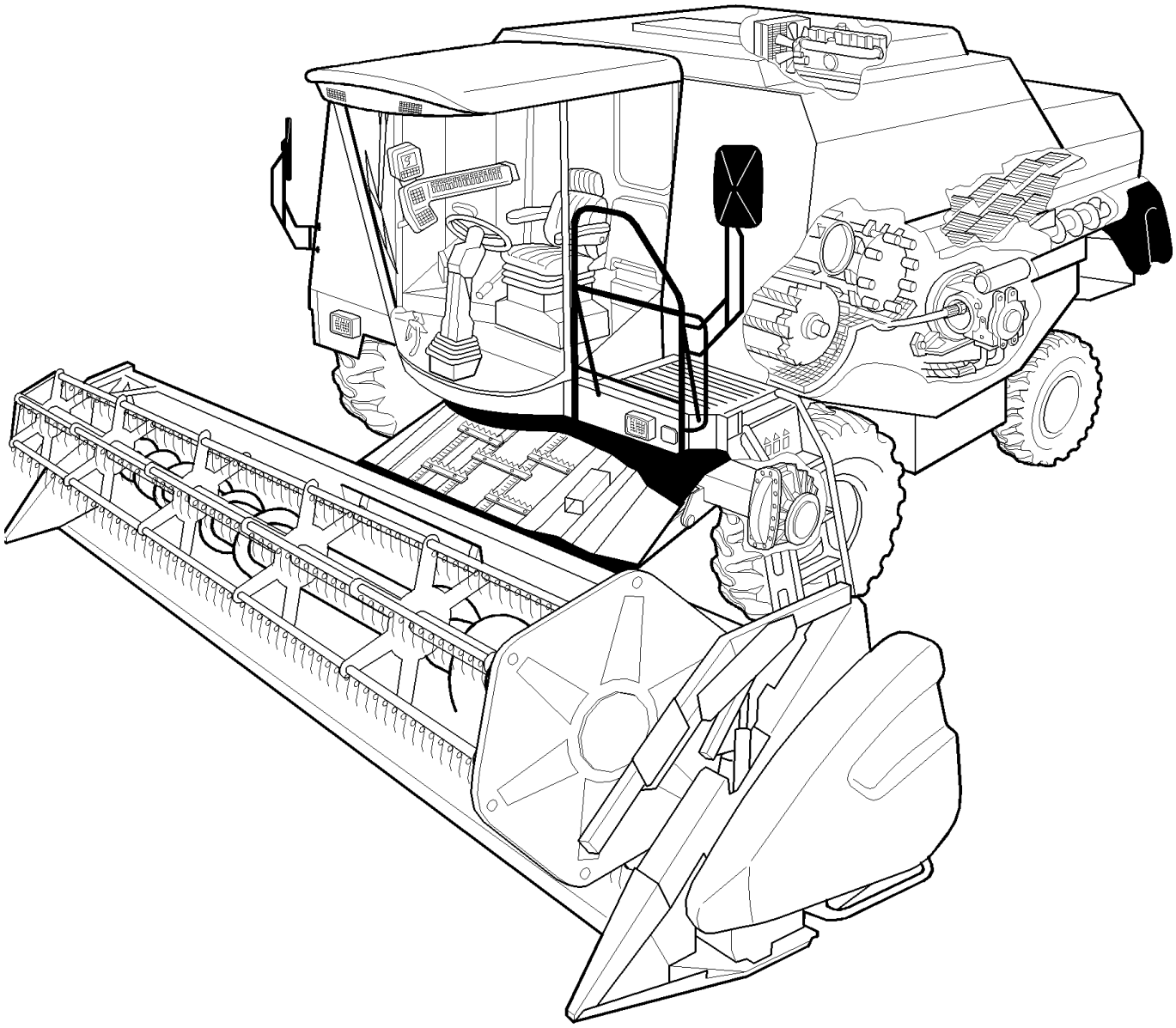

DEALER INITIAL STOCKING LIST
LISTE INITIALE DES STOCKS DU CONCESSIONNAIRE
LISTA RISTOCAGGIO DEL CONCESSIONARIO
DEALER INITIAL STOCKING LIST

R	N	P.N.	MOD	Q	Denominação Denominação	Denominacion Description	Description Descrizione	Bezeichnung Beskrivelse	L.C.
		{LIST A}			Parts required for preventative maintenance				
1		84994984			CORREIA CORREIA	CORREA COURROIE	BELT CINGHIA	RIEMEN REM	174C
2		84989965			CORREIA DE TRANSMISS+O CORREIA DE TRANSMIS	CORREA DE TRANSMIS COURROIE DE TRANSM	BELT, TRANSMISSION CINGHIA DI TRASMISSIC	ANTRIEBS RIEMEN DRIVREM	173C
3		80381237			CORREIA DE TRANSMISS+O CORREIA DE TRANSMIS	CORREA DE TRANSMIS COURROIE DE TRANSM	BELT, TRANSMISSION CINGHIA DI TRASMISSIC	ANTRIEBS RIEMEN DRIVREM	173C
4		84061465			CORREIA DE TRANSMISS+O CORREIA DE TRANSMIS	CORREA DE TRANSMIS COURROIE DE TRANSM	BELT, TRANSMISSION CINGHIA DI TRASMISSIC	ANTRIEBS RIEMEN DRIVREM	173C
5		84994983			CORREIA CORREIA	CORREA COURROIE	BELT CINGHIA	RIEMEN REM	174C
6		825117			CORREIA CORREIA	CORREA COURROIE	BELT CINGHIA	RIEMEN REM	174C
7		84462590			CORREIA DE TRANSMISS+O CORREIA DE TRANSMIS	CORREA DE TRANSMIS COURROIE DE TRANSM	BELT, TRANSMISSION CINGHIA DI TRASMISSIC	ANTRIEBS RIEMEN DRIVREM	173C
8		80424563			CORREIA DE TRANSMISS+O CORREIA DE TRANSMIS	CORREA DE TRANSMIS COURROIE DE TRANSM	BELT, TRANSMISSION CINGHIA DI TRASMISSIC	ANTRIEBS RIEMEN DRIVREM	173C
9		9515075			CORREIA DE TRANSMISS+O CORREIA DE TRANSMIS	CORREA DE TRANSMIS COURROIE DE TRANSM	BELT, TRANSMISSION CINGHIA DI TRASMISSIC	ANTRIEBS RIEMEN DRIVREM	173C
10		9515076			CORREIA DE TRANSMISS+O CORREIA DE TRANSMIS	CORREA DE TRANSMIS COURROIE DE TRANSM	BELT, TRANSMISSION CINGHIA DI TRASMISSIC	ANTRIEBS RIEMEN DRIVREM	173C
11		80330715			CORREIA DE TRANSMISS+O CORREIA DE TRANSMIS	CORREA DE TRANSMIS COURROIE DE TRANSM	BELT, TRANSMISSION CINGHIA DI TRASMISSIC	ANTRIEBS RIEMEN DRIVREM	173C
12		825399			CORREIA CORREIA	CORREA COURROIE	BELT CINGHIA	RIEMEN REM	174C
13		84120624			ELEMENTO ELEMENTO	ELEMENTO ELEMENT	ELEMENT ELEMENTO	ELEMENT ELEMENT	020E
14		84120625			ELEMENTO ELEMENTO	ELEMENTO ELEMENT	ELEMENT ELEMENTO	ELEMENT ELEMENT	020E
15		87803260			FILTRO DE ÓLEO DO MOTOR FILTRO DE ÓLEO DO MC	FILTRO DE ACEITE DE M FILTRE A HUILE MOTEU	ENGINE OIL FILTER FILTRO OLIO MOTORE	MOTORÖLFILTER MOTOROLIEFILTER	067F
16		89814477			FILTRO DE ÓLEO DO MOTOR FILTRO DE ÓLEO DO MC	FILTRO DE ACEITE DE M FILTRE A HUILE MOTEU	ENGINE OIL FILTER FILTRO OLIO MOTORE	MOTORÖLFILTER MOTOROLIEFILTER	067F
17		84031924			FILTRO DE ÓLEO HIDRÁULICO FILTRO DO ÓLEO HIDRÁ	FILTRO DE ACEITE HIDF FILTRE A HUILE HYDR.	HYDRAULIC OIL FILTER FILTRO OLIO IDRAULICC	HYDRAULIKÖLFILTER HYDRAULIKOLIEFILTER	074F

LISTA DE ESTOQUE INICIAL DO CONCESSIONÁRIO
LISTADO DE APROVISIONAMIENTO INICIAL DEL CONCESIONARIO
DEALER INITIAL STOCKING LIST
FORHANDLER, ORIGINAL LAGERLISTE

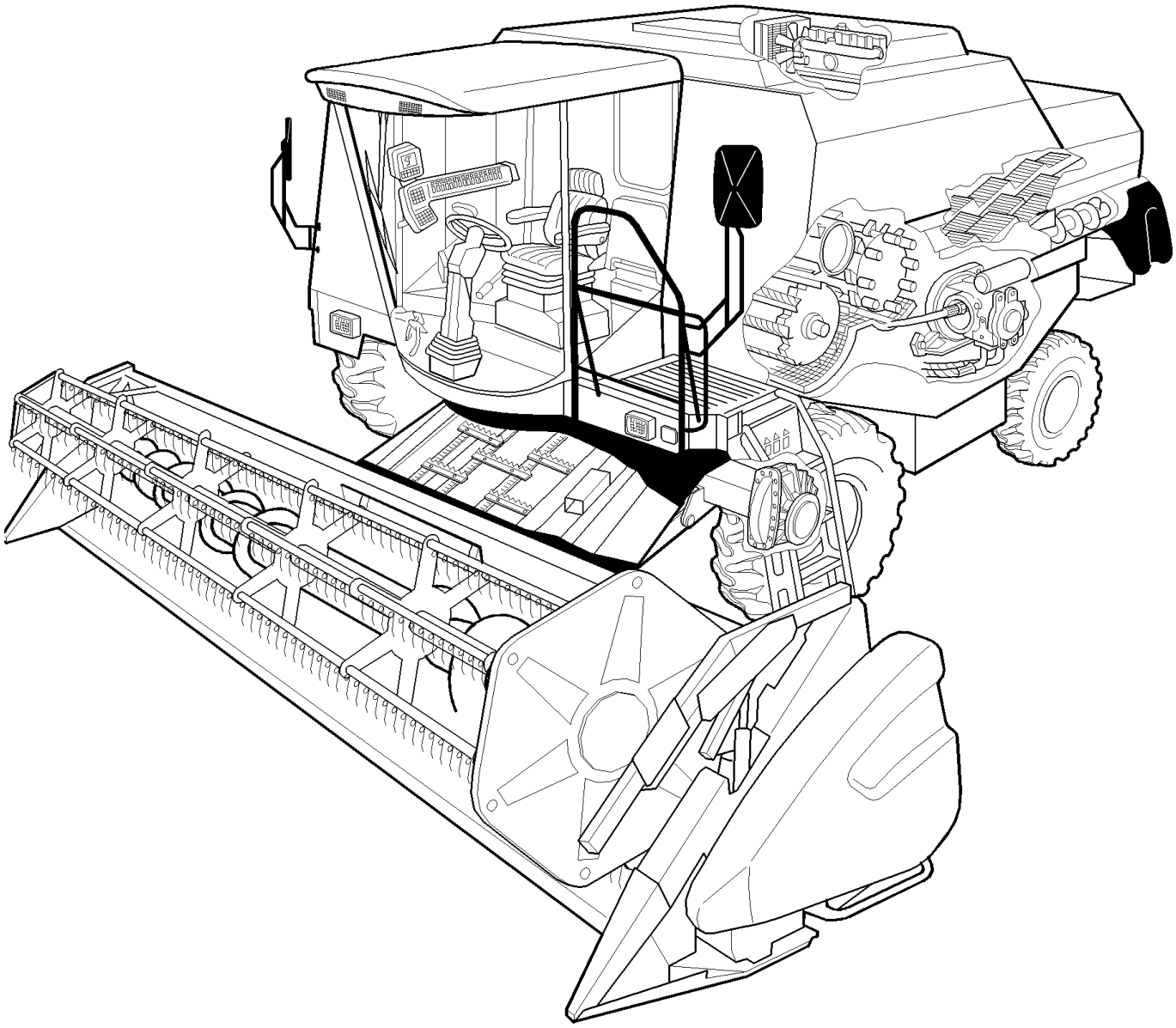

DEALER INITIAL STOCKING LIST
LISTE INITIALE DES STOCKS DU CONCESSIONNAIRE
LISTA RISTOCAGGIO DEL CONCESSIONARIO
DEALER INITIAL STOCKING LIST

R	N	P.N.	MOD	Q	Denominação Denominação	Denominacion Description	Description Descrizione	Bezeichnung Beskrivelse	L.C.
18		87803192			FILTRO DE COMBUSTÍVEI	FILTRO DE COMBUSTIB	FUEL FILTER	KRAFTSTOFFFILTER	064F
					FILTRO DE COMBUSTÍV	FILTRE A CARBURANT	FILTRO CARBURANTE	BRÆNDSTOFFILTER	
19		87590392			CORREIA	CORREA	BELT	RIEMEN	174C
					CORREIA	COURROIE	CINGHIA	REM	
20		753053			CORREIA DE TRANSMISS+O				
						CORREA DE TRANSMIS	BELT, TRANSMISSION	ANTRIEBS RIEMEN	173C
					CORREIA DE TRANSMIS	COURROIE DE TRANSM	CINGHIA DI TRASMISSIC	DRIVREM	
21		84999531			CORREIA DE TRANSMISS+O				
						CORREA DE TRANSMIS	BELT, TRANSMISSION	ANTRIEBS RIEMEN	173C
					CORREIA DE TRANSMIS	COURROIE DE TRANSM	CINGHIA DI TRASMISSIC	DRIVREM	
22		387469			CORREIA DE TRANSMISS+O				
						CORREA DE TRANSMIS	BELT, TRANSMISSION	ANTRIEBS RIEMEN	173C
					CORREIA DE TRANSMIS	COURROIE DE TRANSM	CINGHIA DI TRASMISSIC	DRIVREM	
23		87375325			CORREIA	CORREA	BELT	RIEMEN	174C
					CORREIA	COURROIE	CINGHIA	REM	
24		431784			CORREIA DE TRANSMISS+O				
						CORREA DE TRANSMIS	BELT, TRANSMISSION	ANTRIEBS RIEMEN	173C
					CORREIA DE TRANSMIS	COURROIE DE TRANSM	CINGHIA DI TRASMISSIC	DRIVREM	
25		87567471			CORREIA	CORREA	BELT	RIEMEN	174C
					CORREIA	COURROIE	CINGHIA	REM	
26		825013			CORREIA	CORREA	BELT	RIEMEN	174C
					CORREIA	COURROIE	CINGHIA	REM	
27		84993232			FILTRO DE COMBUSTÍVEI	FILTRO DE COMBUSTIB	FUEL FILTER	KRAFTSTOFFFILTER	064F
					FILTRO DE COMBUSTÍV	FILTRE A CARBURANT	FILTRO CARBURANTE	BRÆNDSTOFFILTER	
28		84991070			FILTRO DE COMBUSTÍVEI	FILTRO DE COMBUSTIB	FUEL FILTER	KRAFTSTOFFFILTER	064F
					FILTRO DE COMBUSTÍV	FILTRE A CARBURANT	FILTRO CARBURANTE	BRÆNDSTOFFILTER	
		{LIST B}			Parts required for preventative maintenance and basic repair				
1		4897861			JUNTA	JUNTA	GASKET	DICHTUNG	123G
					JUNTA	JOINT	GUARNIZIONE	PAKNING	
2		2830546			VEDAÇÃO DA ARRUELA	ARANDELA HERMÉTICA	SEALING WASHER	DICHTSCHEIBE	133R
					ANILHA DE VEDAÇÃO	RONDELLE D'ETANCHEI	ROSETTA DI TENUTA	TÆTNINGSSKIVE	
3		4895577			BUJÃO	TAPÓN	PLUG	STOPFEN	050T
					TAMPÃO	BOUCHON	TAPPO	PROP	
4		4890832			VEDADOR DE ÓLEO, M70 x 100 x 12.5/16				
						JUNTA DE ACEITE	OIL SEAL	ÖLDICHTUNG	P278
					VEDANTE DE ÓLEO	JOINT ETANCHEITE D'H	PARAOLIO	OLIESEGL	
5		4890833			VEDADOR DE ÓLEO, M130 x 155 x 12.5/16				
						JUNTA DE ACEITE	OIL SEAL	ÖLDICHTUNG	P278
					VEDANTE DE ÓLEO	JOINT ETANCHEITE D'H	PARAOLIO	OLIESEGL	
6		2830922			JUNTA DO CABEÇOTE	JUNTA DE CULATA	CYLINDER HEAD GASKE	ZYLINDERKOPFDICHTU	129G
					JUNTA CABEÇA DO CILI	JOINT DE CULASSE	GUARNIZIONE TESTATA	TOPPAKNING	
7		2856809			ANEL VEDADOR	RETÉN	SEALRING	DICHTRING	Z125
					ANEL VEDADOR	BAGUE D'ETANCHEITE	ANELLO DI TENUTA	PAKNINGSRING	
8		2856350			EMISSOR DE TEMPERATURA				
						EMISOR DE TEMPERATU	TEMPERATURE SENDEI	TEMPERATURGEBER	Z366
					SENSOR DE TEMPERAT	TRANSMETTEUR TEMPI	TRASMETT. TEMPERATI	TEMPERATURSENDER	

LISTA DE ESTOQUE INICIAL DO CONCESSIONÁRIO
LISTADO DE APROVISIONAMIENTO INICIAL DEL CONCESIONARIO
DEALER INITIAL STOCKING LIST
FORHANDLER, ORIGINAL LAGERLISTE

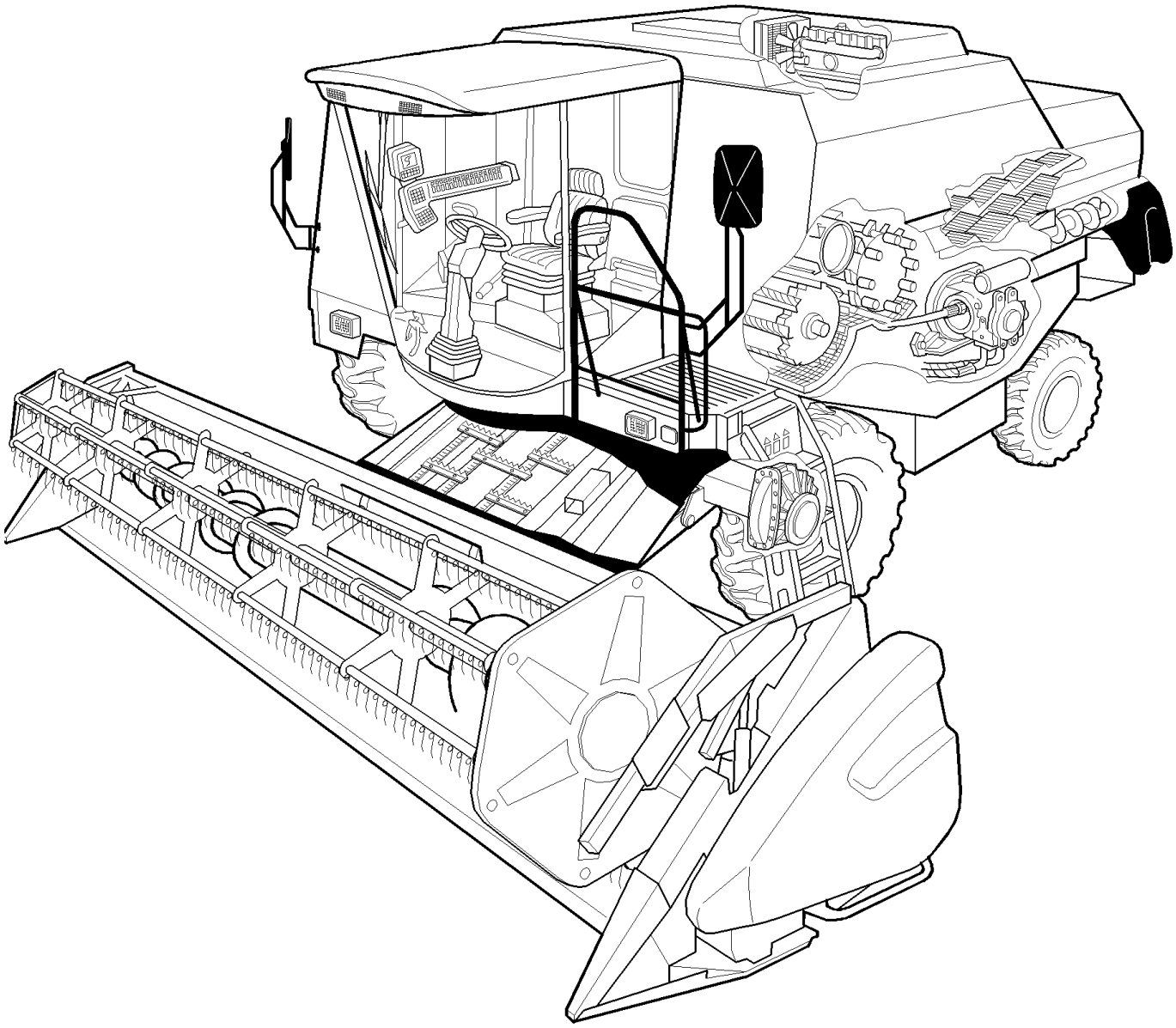

DEALER INITIAL STOCKING LIST
LISTE INITIALE DES STOCKS DU CONCESSIONNAIRE
LISTA RISTOCAGGIO DEL CONCESSIONARIO
DEALER INITIAL STOCKING LIST

R	N	P.N.	MOD	Q	Denominação Denominação	Denominacion Description	Description Descrizione	Bezeichnung Beskrivelse	L.C.
9		504242547			JUNTA JUNTA	JUNTA JOINT	GASKET GUARNIZIONE	DICHTUNG PAKNING	123G
10		504085003			SENSOR SENSOR	SENSOR CAPTEUR	SENSOR SENSORE	SENSOR FØLER	608S
11		4896409			JUNTA JUNTA	JUNTA JOINT	GASKET GUARNIZIONE	DICHTUNG PAKNING	123G
12		2830559			JUNTA JUNTA	JUNTA JOINT	GASKET GUARNIZIONE	DICHTUNG PAKNING	123G
13		504062856			JUNTA JUNTA	JUNTA JOINT	GASKET GUARNIZIONE	DICHTUNG PAKNING	123G
14		2852157			EMISSOR DE TEMPERATURA SENSOR DE TEMPERAT	EMISOR DE TEMPERATU TRANSMETTEUR TEMPI	TEMPERATURE SENDEI TRASMETT. TEMPERATU	TEMPERATURGEBER TEMPERATURSENDER	Z366
15		504030960			JUNTA JUNTA	JUNTA JOINT	GASKET GUARNIZIONE	DICHTUNG PAKNING	123G
16		87690878			PORTA ESCOVA PORTA-ESCOVAS	PORTACEPILLOS PORTE-BALAI	BRUSH HOLDER PORTASPAZZOLA	BÜRSTENHALTER BØRSTEHOLDER	197P
17		87690879			ESCOVA ESCOVA	CEPILLO DE CONMUTAI BALAI	COMMUTATOR BRUSH SPAZZOLA COLLETTORI	KOMMUTATORBÜRSTE KOMMUTATORBØRSTE	177S
18		87640105			CAPACITOR CONDENSADOR	CAPACITADOR CONDENSATEUR	CAPACITOR CONDENSATORE	KONDENSATOR KONDENSATOR	1383
19		87640109			ESCOVA ESCOVA	CEPILLO DE CONMUTAI BALAI	COMMUTATOR BRUSH SPAZZOLA COLLETTORI	KOMMUTATORBÜRSTE KOMMUTATORBØRSTE	177S
20		87640114			RETIFICADOR RECTIFICADOR	RECTIFICADOR REDRESSEUR	RECTIFIER RADDRIZZATORE	GLEICHRICHTER ENSRETTER	032R
21		84993913			COBERTURA COBERTURA	CUBIERTA COUVERCLE	COVER COPERCHIO	ABDECKUNG DÆKSEL	265C
22		87341782			FILTRO FILTRO	FILTRO FILTRE	FILTER FILTRO	FILTER FILTER	065F
23		84058860			SENSOR SENSOR	SENSOR CAPTEUR	SENSOR SENSORE	SENSOR FØLER	608S
24		382948			CALÇO DE AFINAÇÃO, 0.05mm Thk CALÇO DE AFINAÇÃO	SUPLEMENTO CALE	SHIM SPESSORE	AUSGLEICHSSCHEIBE MELLEMLÆG	198S
25		382949			CALÇO DE AFINAÇÃO, 0.2mm Thk CALÇO DE AFINAÇÃO	SUPLEMENTO CALE	SHIM SPESSORE	AUSGLEICHSSCHEIBE MELLEMLÆG	198S
26		382950			CALÇO DE AFINAÇÃO, 0.5mm Thk CALÇO DE AFINAÇÃO	SUPLEMENTO CALE	SHIM SPESSORE	AUSGLEICHSSCHEIBE MELLEMLÆG	198S
27		445497			JUNTA JUNTA	JUNTA JOINT	GASKET GUARNIZIONE	DICHTUNG PAKNING	123G
28		824188			SENSOR SENSOR	SENSOR CAPTEUR	SENSOR SENSORE	SENSOR FØLER	608S
29		758550			INTERRUPTOR INTERRUPTOR	INTERRUPTOR CONTACTEUR	SWITCH INTERRUTTORE	SCHALTER KONTAKT	075I
30		82026949			INTERRUPTOR INTERRUPTOR	INTERRUPTOR CONTACTEUR	SWITCH INTERRUTTORE	SCHALTER KONTAKT	075I

LISTA DE ESTOQUE INICIAL DO CONCESSIONÁRIO
LISTADO DE APROVISIONAMIENTO INICIAL DEL CONCESIONARIO
DEALER INITIAL STOCKING LIST
FORHANDLER, ORIGINAL LAGERLISTE

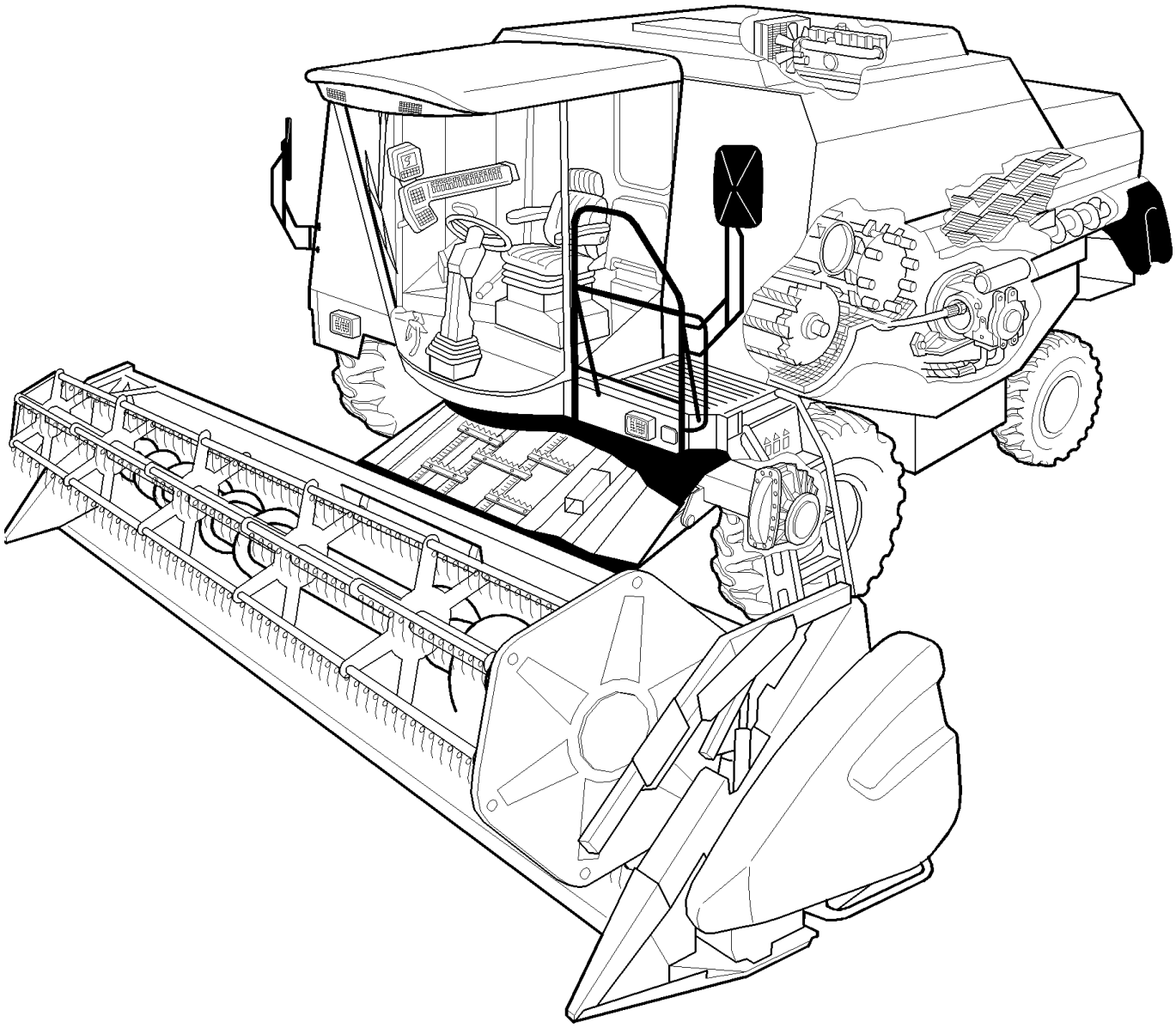

DEALER INITIAL STOCKING LIST
LISTE INITIALE DES STOCKS DU CONCESSIONNAIRE
LISTA RISTOCAGGIO DEL CONCESSIONARIO
DEALER INITIAL STOCKING LIST

R	N	P.N.	MOD	Q	Denominação Denominação	Denominacion Description	Description Descrizione	Bezeichnung Beskrivelse	L.C.
31		11054790			FUSÍVEL, 5 Amp, Type A FUSÍVEL	FUSIBLE FUSIBLE	FUSE FUSIBILE	SICHERUNG SIKRING	110F
32		11054990			FUSÍVEL, 10 Amp, Type A FUSÍVEL	FUSIBLE FUSIBLE	FUSE FUSIBILE	SICHERUNG SIKRING	110F
33		11055090			FUSÍVEL, 15 Amp, Type A FUSÍVEL	FUSIBLE FUSIBLE	FUSE FUSIBILE	SICHERUNG SIKRING	110F
34		11055290			FUSÍVEL, 25 Amp, Fusible FUSÍVEL	FUSIBLE FUSIBLE	FUSE FUSIBILE	SICHERUNG SIKRING	110F
35		84998014			INTERRUPTOR DE PRESSÃO INTERRUPTOR DE PRES	INTERRUPTOR DE PRES PRESSOSTAT	PRESSURE SWITCH PRESSOSTATO	DRUCKSCHALTER KONTAKT, TRYK	079I
36		758440			KIT DE REPARO KIT DE REPARAÇÃO	KIT DE REPARACIÓN KIT DE REPARATION	REPAIR KIT KIT DI RIPARAZIONE	REPARATURSATZ REPARATIONSSÆT	003K
37		84997024			RELÉ RELÉ	RELÉ RELAIS	RELAY RELÈ	RELAIS RELÆ	011R
38		84021678			TRANSMISSOR TRANSMISSOR	UNIDAD EMISORA ENS. TRANSMETTEUR	SENDER UNIT TRASMETTITORE	SIGNALGEBER SENDER	160T
39		84998043			SENSOR SENSOR	SENSOR CAPTEUR	SENSOR SENSORE	SENSOR FØLER	608S
40		9514497			KIT DE VEDAÇÃO KIT DE VEDANTE	KIT DE JUNTAS KIT DE JOINTS	SEAL KIT KIT GUARNIZIONI	DICHTUNGSSATZ PAKNINGSSÆT	630S
41		757905			CABO CABO	CABLE CABLE	CABLE CAVO	KABEL KABEL	650C
42		922214			FILTRO DA CABINE FILTRO DA CABINA	FILTRO DE CABINA FILTRE DE LA CABINE	CAB FILTER FILTRO CABINA	KABINENFILTER KABINEFILTER	063F
43		9594075			FILTRO DA CABINE FILTRO DA CABINA	FILTRO DE CABINA FILTRE DE LA CABINE	CAB FILTER FILTRO CABINA	KABINENFILTER KABINEFILTER	063F
44		920397			MOLA MOLA	RESORTE RESSORT	SPRING MOLLA	FEDER FJEDER	100M
45		920487			MOLA MOLA	RESORTE RESSORT	SPRING MOLLA	FEDER FJEDER	100M
46		84991660			DENTE PARA ARROZ DENTE PARA ARROZ	DIENTE PARA ARROZ DENT POUR RIZ	RICE TOOTH DENTI PER RISO	SCHLAGLEISTE FÜR RE RISTAND	620D
47		84000052			BUCHA DE BORRACHA CASQUILHO DE BORRA(	CASQUILLO DE GOMA BAGUE EN CAOUTCHOU	RUBBER BUSHING BOCCOLA IN GOMMA	GUMMIBUCHSE GUMMIBØSNING	100B
48		84459072			BUCHA DE BORRACHA CASQUILHO DE BORRA(	CASQUILLO DE GOMA BAGUE EN CAOUTCHOU	RUBBER BUSHING BOCCOLA IN GOMMA	GUMMIBUCHSE GUMMIBØSNING	100B
49		338222			BUCHA DE BORRACHA CASQUILHO DE BORRA(	CASQUILLO DE GOMA BAGUE EN CAOUTCHOU	RUBBER BUSHING BOCCOLA IN GOMMA	GUMMIBUCHSE GUMMIBØSNING	100B
50		395394			BUCHA CASQUILHO	CASQUILLO BAGUE	BUSHING BOCCOLA	BUCHSE BØSNING	095B
51		80442446			BUCHA DE BORRACHA CASQUILHO DE BORRA(	CASQUILLO DE GOMA BAGUE EN CAOUTCHOU	RUBBER BUSHING BOCCOLA IN GOMMA	GUMMIBUCHSE GUMMIBØSNING	100B
52		466673			PASTILHA DE BORRACHA ALMOFADA DE BORRAC	PASTILLA DE GOMA PATIN EN CAOUTCHOU(	RUBBER PAD TAMPONE IN GOMMA	GUMMISTÜCK GUMMIKLODS	025T
53		84072957			TAMPA TAMPÃO	TAPÓN CAPUCHON	CAP TAPPO	KAPPE TANKDÆKSEL	052T
54		9815655			O-RING O-RING	JUNTA TÓRICA JOINT TORIQUE	O-RING ANELLO TOROIDALE	O-RING O-RING	055A

LISTA DE ESTOQUE INICIAL DO CONCESSIONÁRIO
LISTADO DE APROVISIONAMIENTO INICIAL DEL CONCESIONARIO
DEALER INITIAL STOCKING LIST
FORHANDLER, ORIGINAL LAGERLISTE

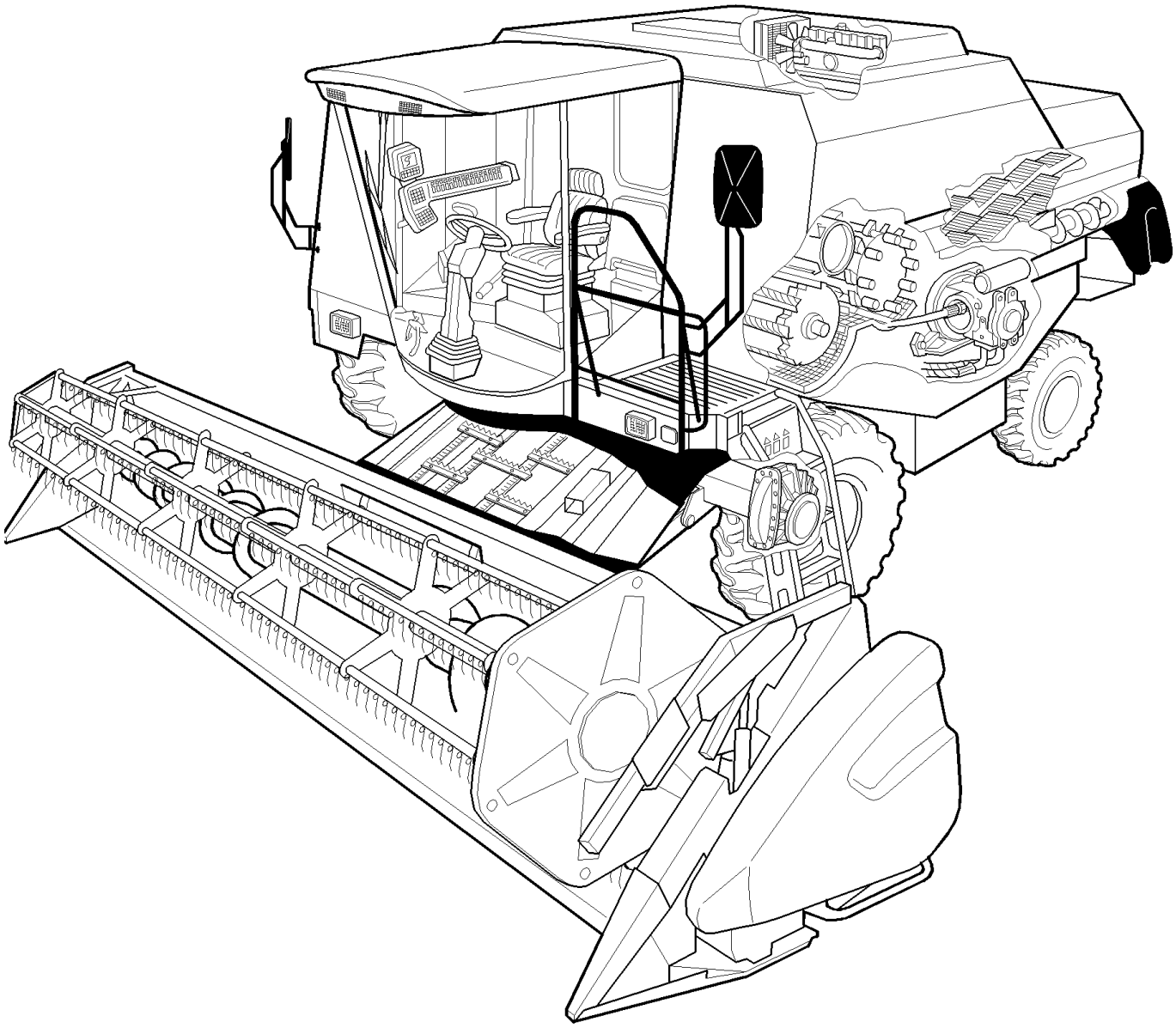

DEALER INITIAL STOCKING LIST
LISTE INITIALE DES STOCKS DU CONCESSIONNAIRE
LISTA RISTOCAGGIO DEL CONCESSIONARIO
DEALER INITIAL STOCKING LIST

R	N	P.N.	MOD	Q	Denominação Denominação	Denominacion Description	Description Descrizione	Bezeichnung Beskrivelse	L.C.
55		84991178			KIT DE REPARO KIT DE REPARAÇÃO	KIT DE REPARACIÓN KIT DE REPARATION	REPAIR KIT KIT DI RIPARAZIONE	REPARATURSATZ REPARATIONSSÆT	003K
56		758357			KIT DE REPARO KIT DE REPARAÇÃO	KIT DE REPARACIÓN KIT DE REPARATION	REPAIR KIT KIT DI RIPARAZIONE	REPARATURSATZ REPARATIONSSÆT	003K
57		758358			KIT DE REPARO KIT DE REPARAÇÃO	KIT DE REPARACIÓN KIT DE REPARATION	REPAIR KIT KIT DI RIPARAZIONE	REPARATURSATZ REPARATIONSSÆT	003K
58		9577822			VEDAÇÃO VEDANTE	ANILLO DE CIERRE JOINT	SEAL GUARNIZIONE; TENUTA	DICHTUNG PAKNING	132A
59		758359			KIT DE REPARO KIT DE REPARAÇÃO	KIT DE REPARACIÓN KIT DE REPARATION	REPAIR KIT KIT DI RIPARAZIONE	REPARATURSATZ REPARATIONSSÆT	003K
60		9577823			KIT DE REPARO KIT DE REPARAÇÃO	KIT DE REPARACIÓN KIT DE REPARATION	REPAIR KIT KIT DI RIPARAZIONE	REPARATURSATZ REPARATIONSSÆT	003K
61		84990912			EXCÊNTRICO EXCÊNTRICO	LEVA CAME	CAM CAMMA	NOCKE KAM	040C
62		84990913			EXCÊNTRICO EXCÊNTRICO	LEVA CAME	CAM CAMMA	NOCKE KAM	040C

DIA (DEALER INSTALLATION ACCESSORY)
DIA (DEALER INSTALLATION ACCESSORY)
DIA (DEALER INSTALLATION ACCESSORY)

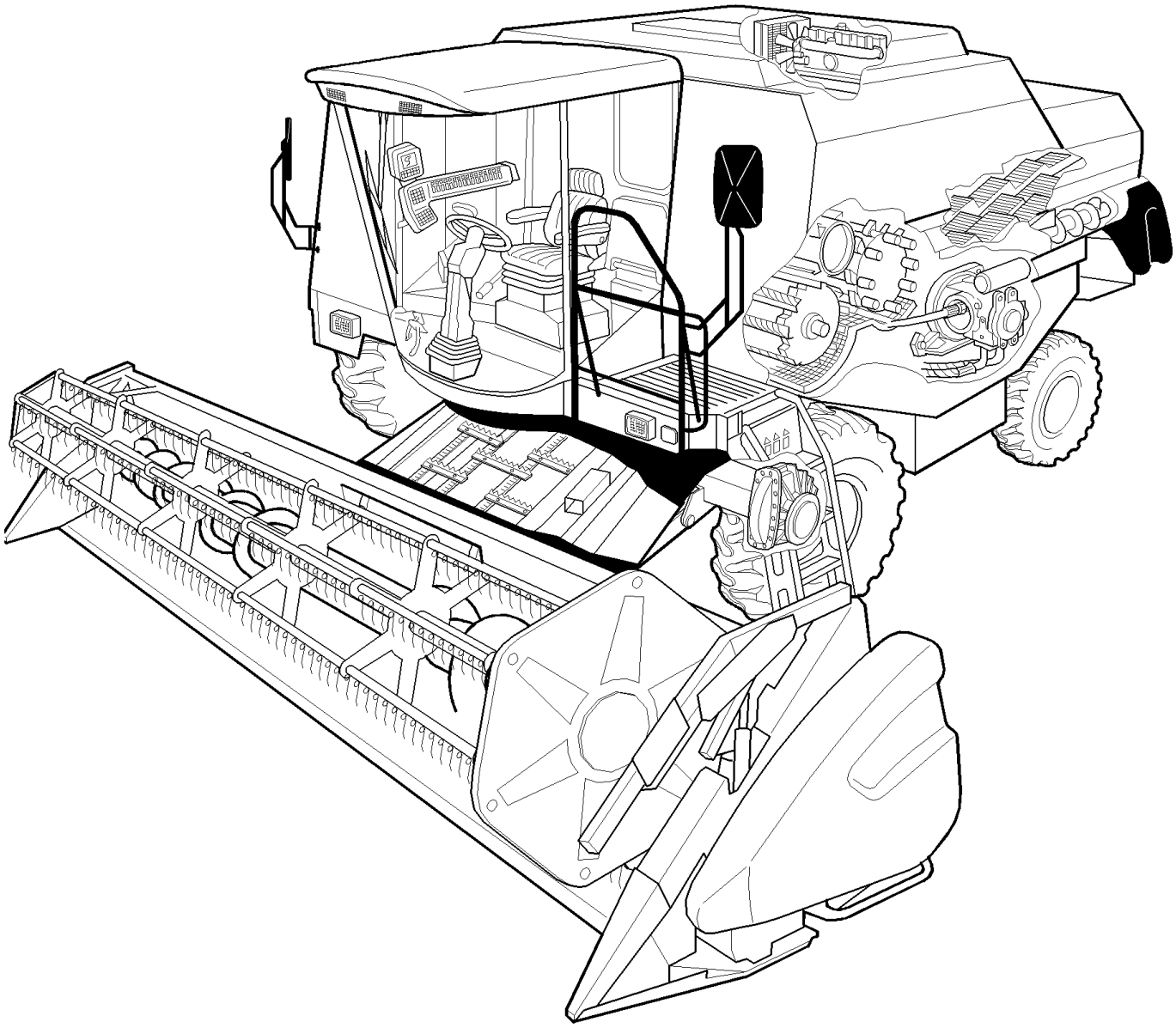

DIA (DEALER INSTALLATION ACCESSORY)

DIA (DEALER INSTALLATION ACCESSORY)

R	N	P.N.	MOD	Q	Denominação Denominação	Denominacion Description	Description Descrizione	Bezeichnung Beskrivelse	L.C.
1		84991697		1	PENEIRA, Upper Fixed 1 5/8"				
						CRIBA	SIEVE	SIEB	550V
					CRIVO	GRILLE ; TAMIS	CRIVELLO	SOLD	
2		84982525		1	set of KNIVES- 2 - 8				555K
3		84982797		1	FACA, KNIFE	CUCHILLA	KNIFE	MESSER	710C
					LÂMINA	COUTEAU	COLTELLO	KNIV	
4		823530		1	PLACA, BAR	PLACA	PLATE	PLATTE	105P
					CHAPA	PLAQUE	PIASTRA	PLADE	
5		43140		1	PARAFUSO, Hex, M10 x 30, 8.8, Full Thd, BOLT				
						PERNO	BOLT	SCHRAUBE	140B
					PARAFUSO	VIS	BULLONE	BOLT	
6		100037		1	PORCA, M10 x 1.5, Cl 8, NUT				
						TUERCA	NUT	MUTTER	010D
					PORCA	ECROU	DADO	MØTRIK	
7		84991015		1	PARAFUSO, BOLT	TORNILLO	SCREW	SCHRAUBE	040V
					PARAFUSO	VIS	VITE	SKRUE	
8		84990984		1	ARRUELA PLANA, WASHER				
						ARANDELA	WASHER	UNTERLEGSCHEIBE	131R
					ANILHA	RONDELLE	RONDELLA	FLADSKIVE	
9		756970		1	PORCA, LOCKNUT M10X1	TUERCA	NUT	MUTTER	010D
					PORCA	ECROU	DADO	MØTRIK	

0.000	01	p1	10/08

SEÇÕES PRINCIPAIS
SECCIONES PRINCIPALES
MAIN SECTIONS
HAUPTABSCHNITTE

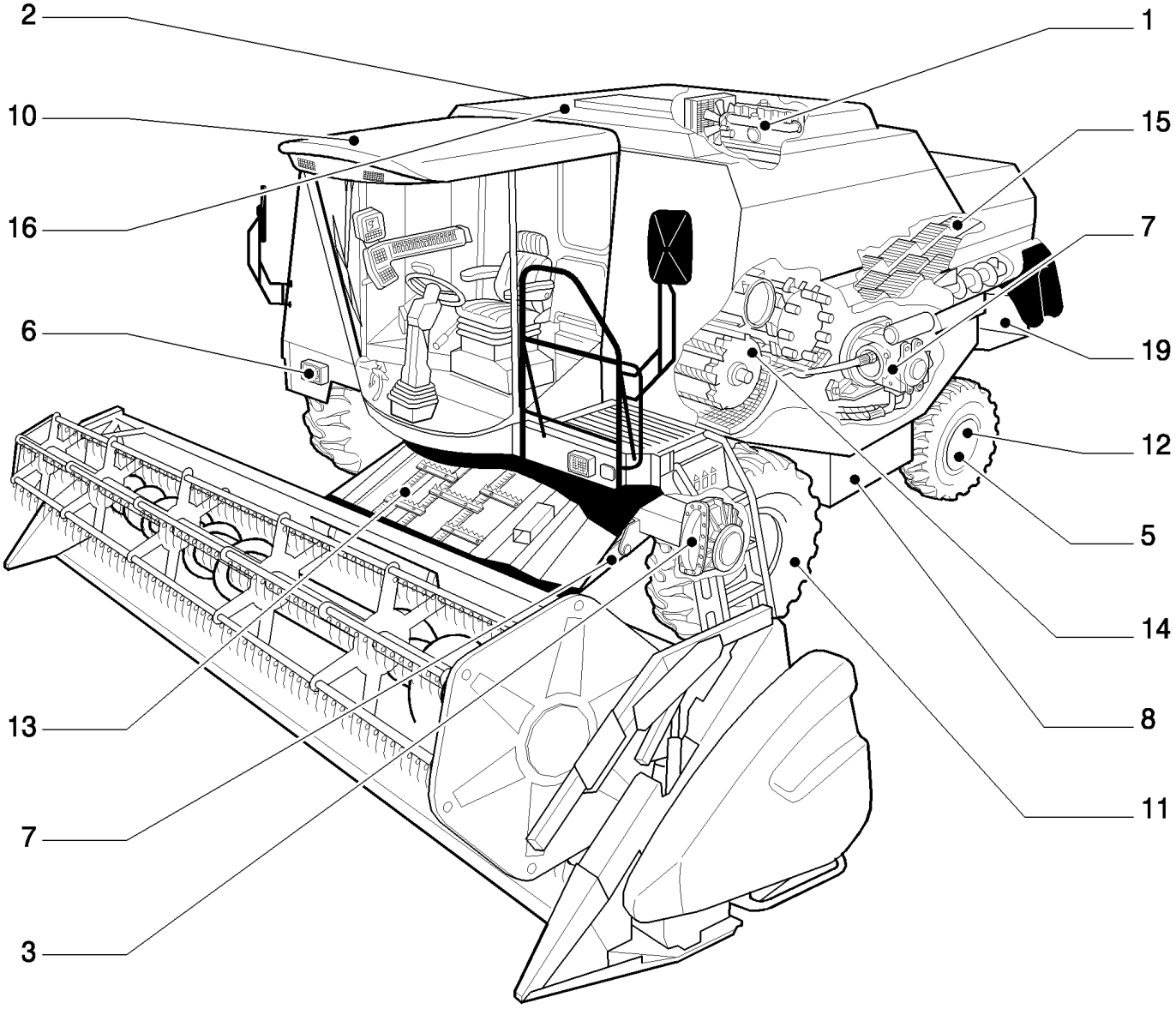

SECCOES PRINCIPAIS
SECTIONS PRINCIPALES
SEZIONI PRINCIPALI
HOVEDAFSNIT

R	N	P.N.	MOD	Q	Denominação Denominação	Denominacion Description	Description Descrizione	Bezeichnung Beskrivelse	L.C.

0.001	01	p1	10/08

LISTA DA SEÇÃO 1
LISTA DE LAS SECCIONES 1
SECTION LIST 1
AUFLISTUNG DER HAUPTABSCHNITTE 1

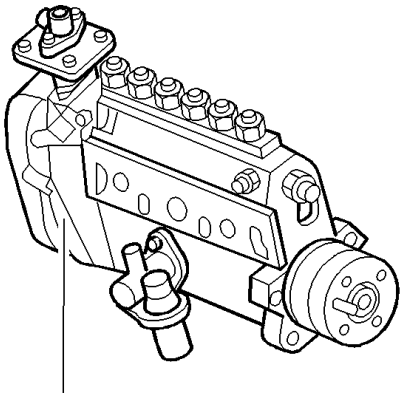

0.14.0
0.14.0/A
0.14.6
0.14.9
0.20.0
0.20.3
0.20.4

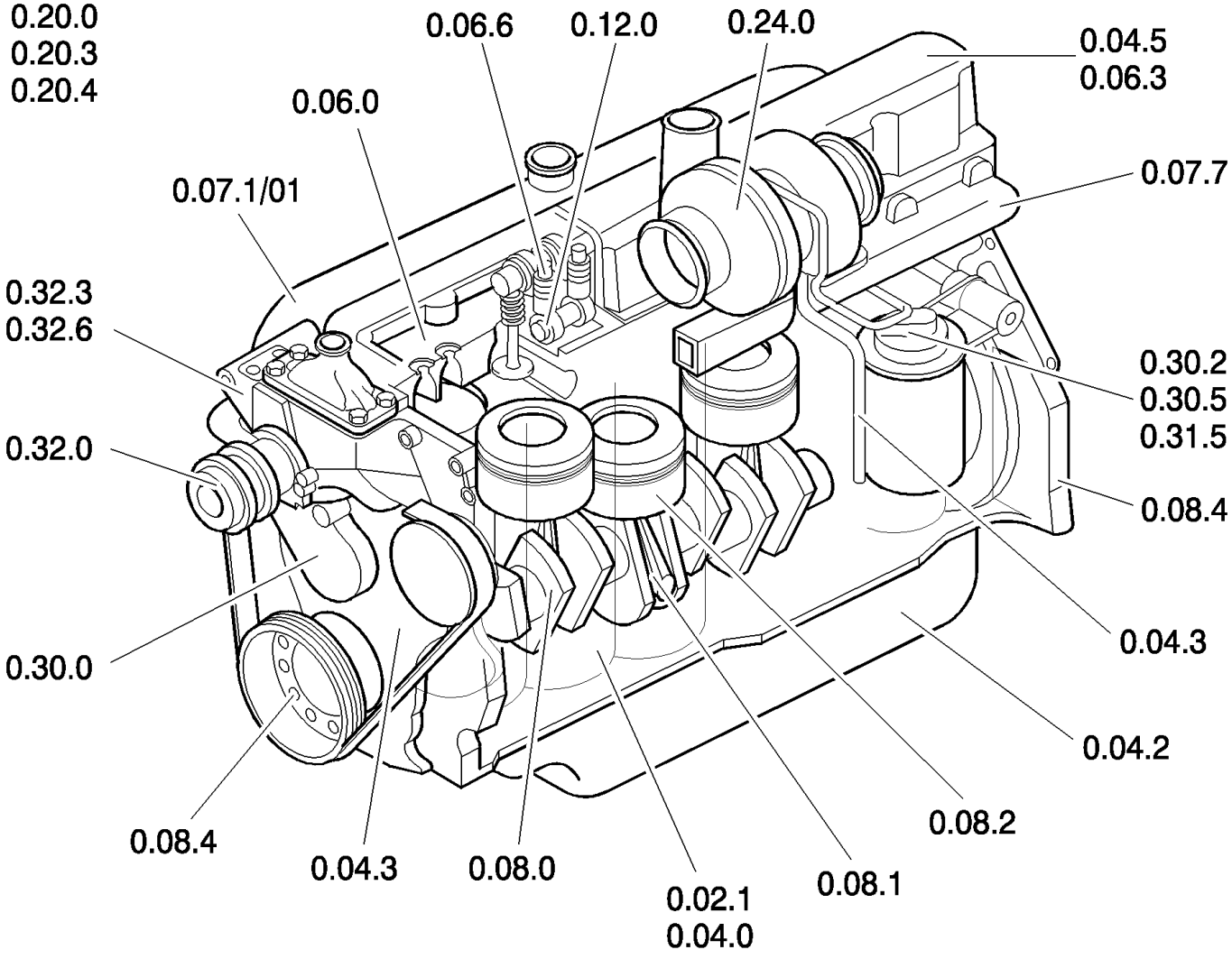

LISTA DAS SECCOES 1
LISTE DES SECTIONS 1
ELENCO SEZIONI 1
LISTE OVER HOVEDAFSNIT 1

R	N	P.N.	MOD	Q	Denominação Denominação	Denominacion Description	Description Descrizione	Bezeichnung Beskrivelse	L.C.

0.002	01	p1	10/08

LISTA DA SEÇÃO 2
LISTA DE LAS SECCIONES 2
SECTION LIST 2
AUFLISTUNG DER HAUPTABSCHNITTE 2

02.222

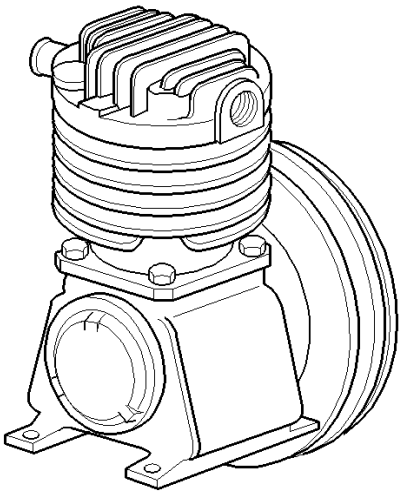

02.214
02.215

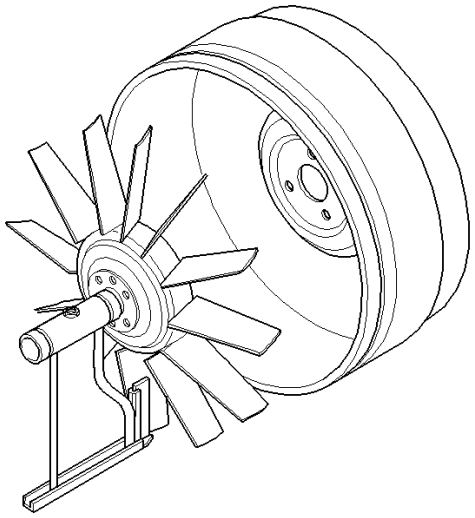

02.201

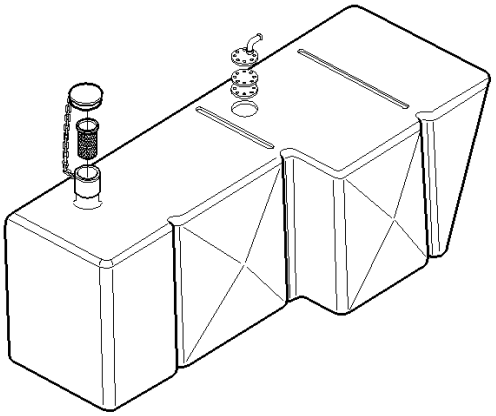

02.212
02.217
02.219
02.220

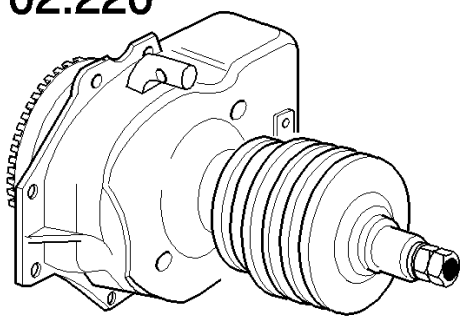

LISTA DAS SECCOES 2
LISTE DES SECTIONS 2
ELENCO SEZIONI 2
LISTE OVER HOVEDAFSNIT 2

R	N	P.N.	MOD	Q	Denominação Denominação	Denominacion Description	Description Descrizione	Bezeichnung Beskrivelse	L.C.

LISTA DA SEÇÃO 2
LISTA DE LAS SECCIONES 2
SECTION LIST 2
AUFLISTUNG DER HAUPTABSCHNITTE 2

02.203

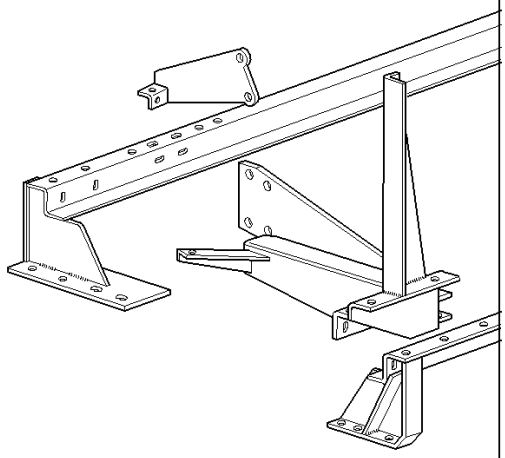

02.211

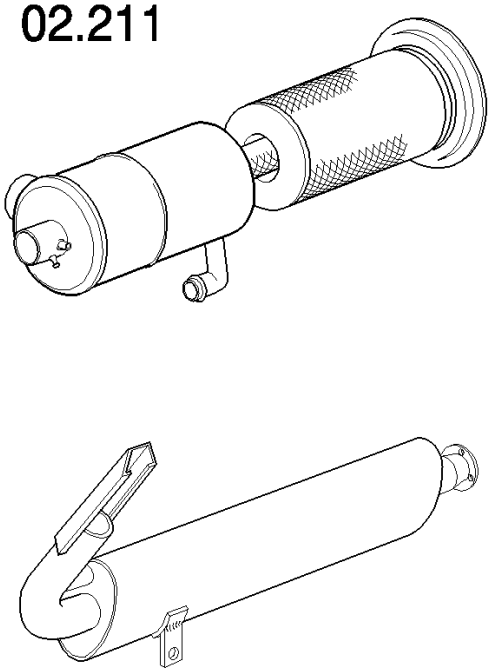

02.205
02.206
02.207
02.209

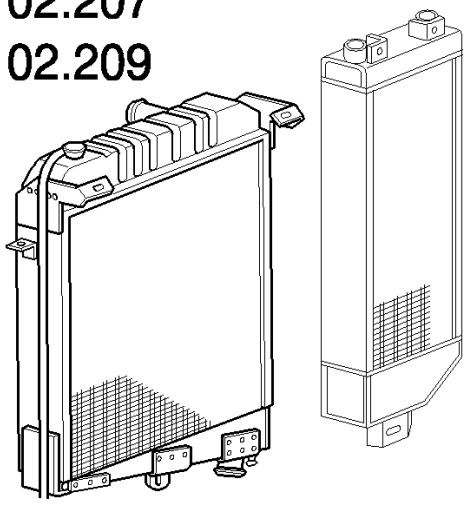

02.218

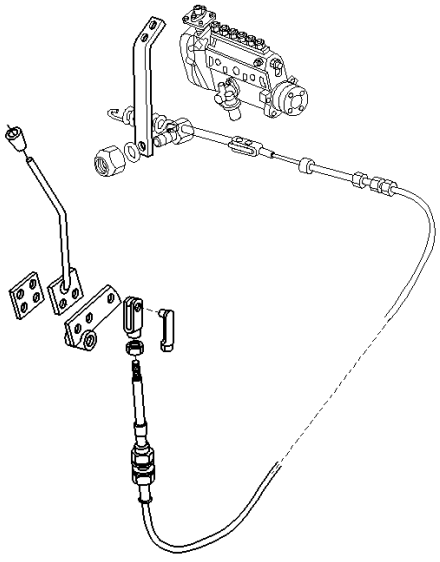

LISTA DAS SECCOES 2
LISTE DES SECTIONS 2
ELENCO SEZIONI 2
LISTE OVER HOVEDAFSNIT 2

R	N	P.N.	MOD	Q	Denominação Denominação	Denominacion Description	Description Descrizione	Bezeichnung Beskrivelse	L.C.

0.002	03	p1	10/08

LISTA DA SEÇÃO 2
LISTA DE LAS SECCIONES 2
SECTION LIST 2
AUFLISTUNG DER HAUPTABSCHNITTE 2

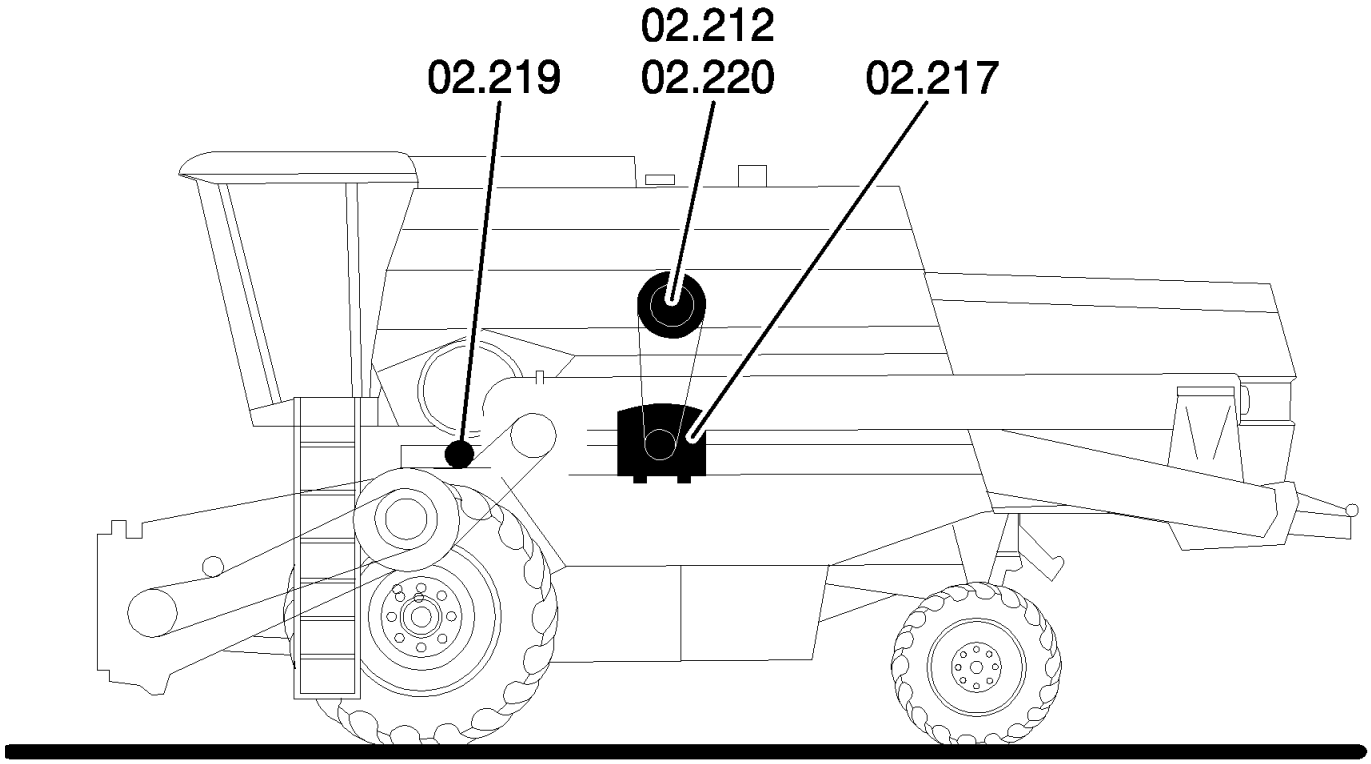

LISTA DAS SECCOES 2
LISTE DES SECTIONS 2
ELENCO SEZIONI 2
LISTE OVER HOVEDAFSNIT 2

R	N	P.N.	MOD	Q	Denominação Denominação	Denominacion Description	Description Descrizione	Bezeichnung Beskrivelse	L.C.

0.003	01	p1	10/08

LISTA DA SEÇÃO 3
LISTA DE LAS SECCIONES 3
SECTION LIST 3
AUFLISTUNG DER HAUPTABSCHNITTE 3

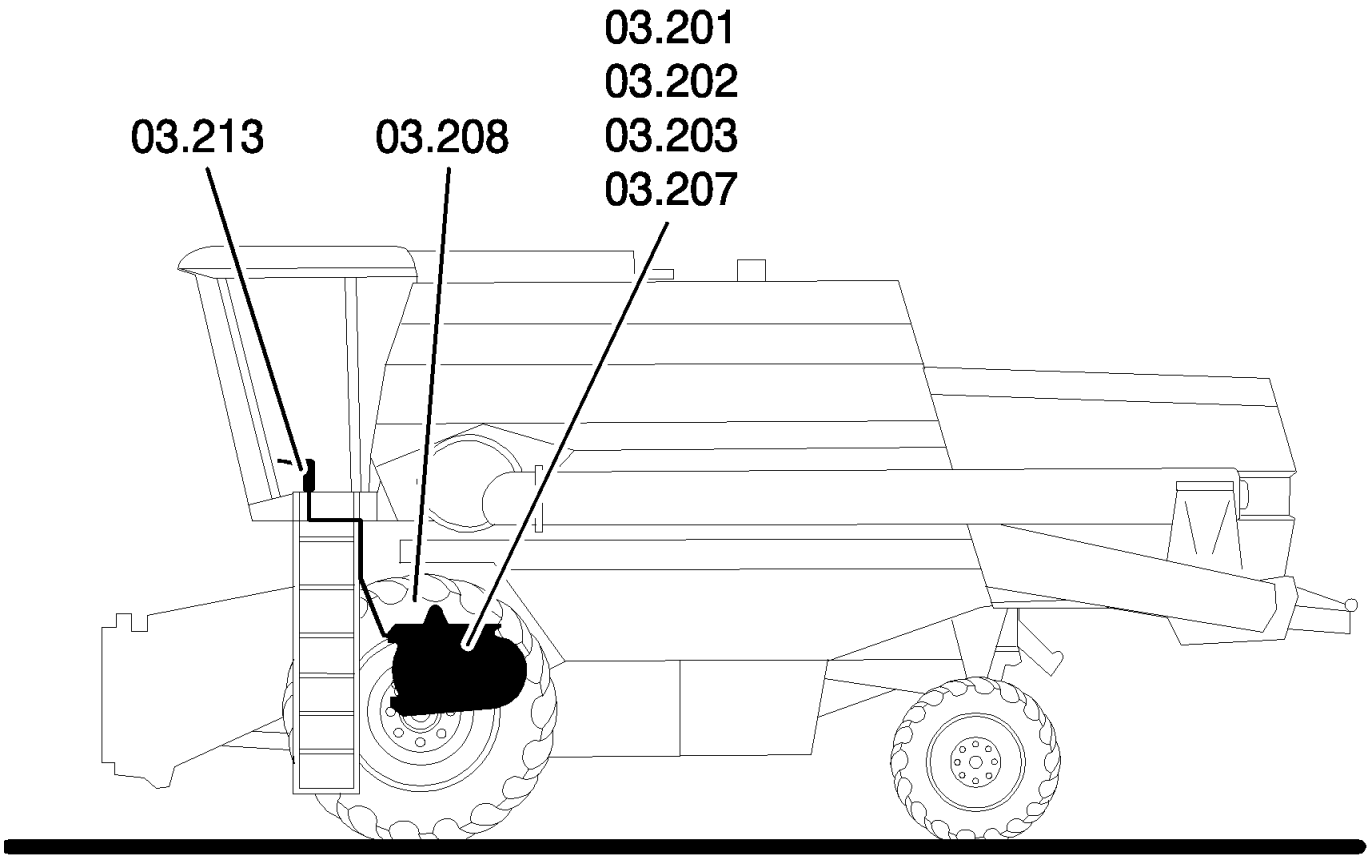

LISTA DAS SECCOES 3
LISTE DES SECTIONS 3
ELENCO SEZIONI 3
LISTE OVER HOVEDAFSNIT 3

R	N	P.N.	MOD	Q	Denominação Denominação	Denominacion Description	Description Descrizione	Bezeichnung Beskrivelse	L.C.

0.003	02	p1	10/08

LISTA DA SEÇÃO 3
LISTA DE LAS SECCIONES 3
SECTION LIST 3
AUFLISTUNG DER HAUPTABSCHNITTE 3

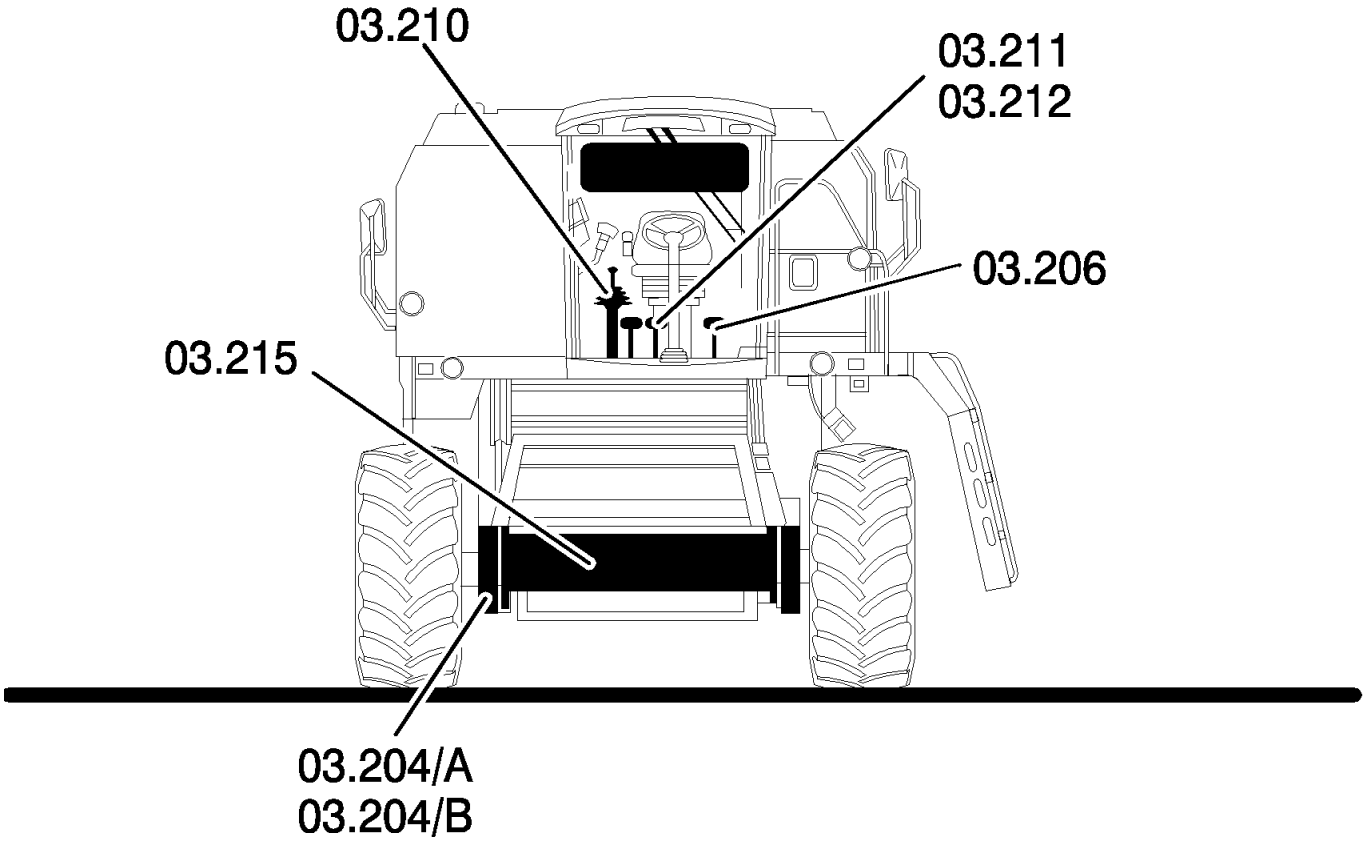

LISTA DAS SECCOES 3
LISTE DES SECTIONS 3
ELENCO SEZIONI 3
LISTE OVER HOVEDAFSNIT 3

R	N	P.N.	MOD	Q	Denominação Denominação	Denominacion Description	Description Descrizione	Bezeichnung Beskrivelse	L.C.

0.004	01	p1	10/08

LISTA DA SEÇÃO 4
LISTA DE LAS SECCIONES 4
SECTION LIST 4
AUFLISTUNG DER HAUPTABSCHNITTE 4

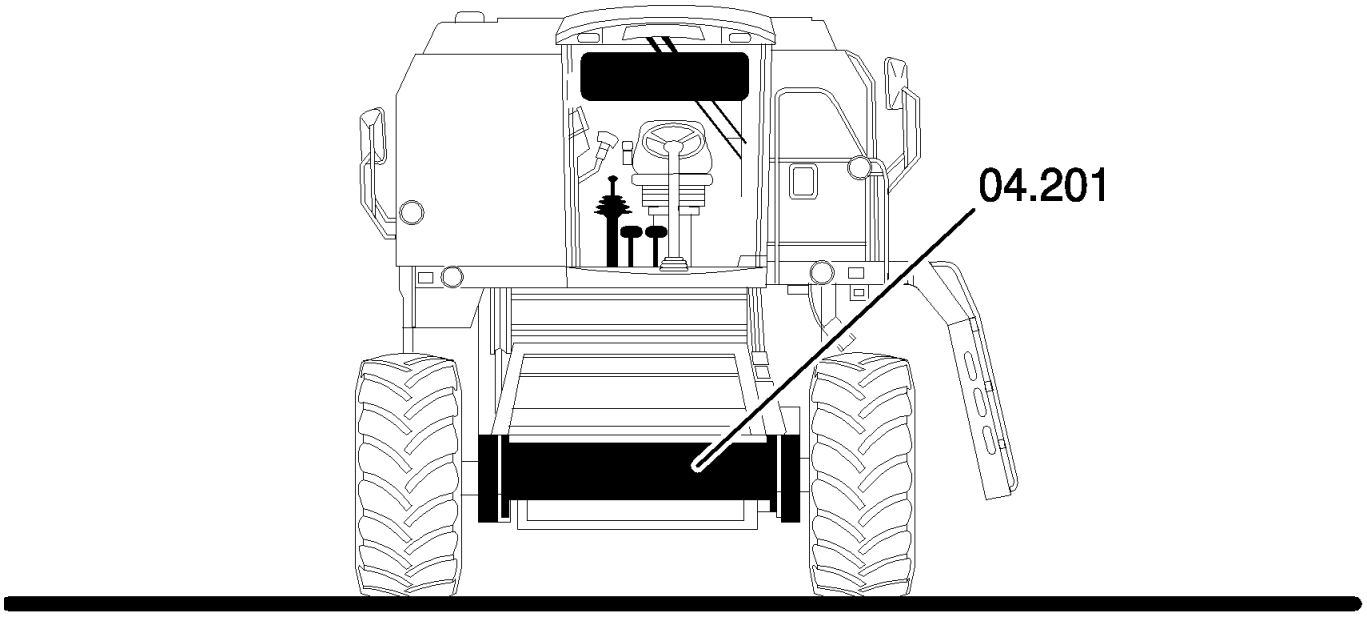

LISTA DAS SECCOES 4
LISTE DES SECTIONS 4
ELENCO SEZIONI 4
LISTE OVER HOVEDAFSNIT 4

R	N	P.N.	MOD	Q	Denominação Denominação	Denominacion Description	Description Descrizione	Bezeichnung Beskrivelse	L.C.

0.005	01	p1	10/08

LISTA DA SEÇÃO 5
LISTA DE LAS SECCIONES 5
SECTION LIST 5
AUFLISTUNG DER HAUPTABSCHNITTE 5

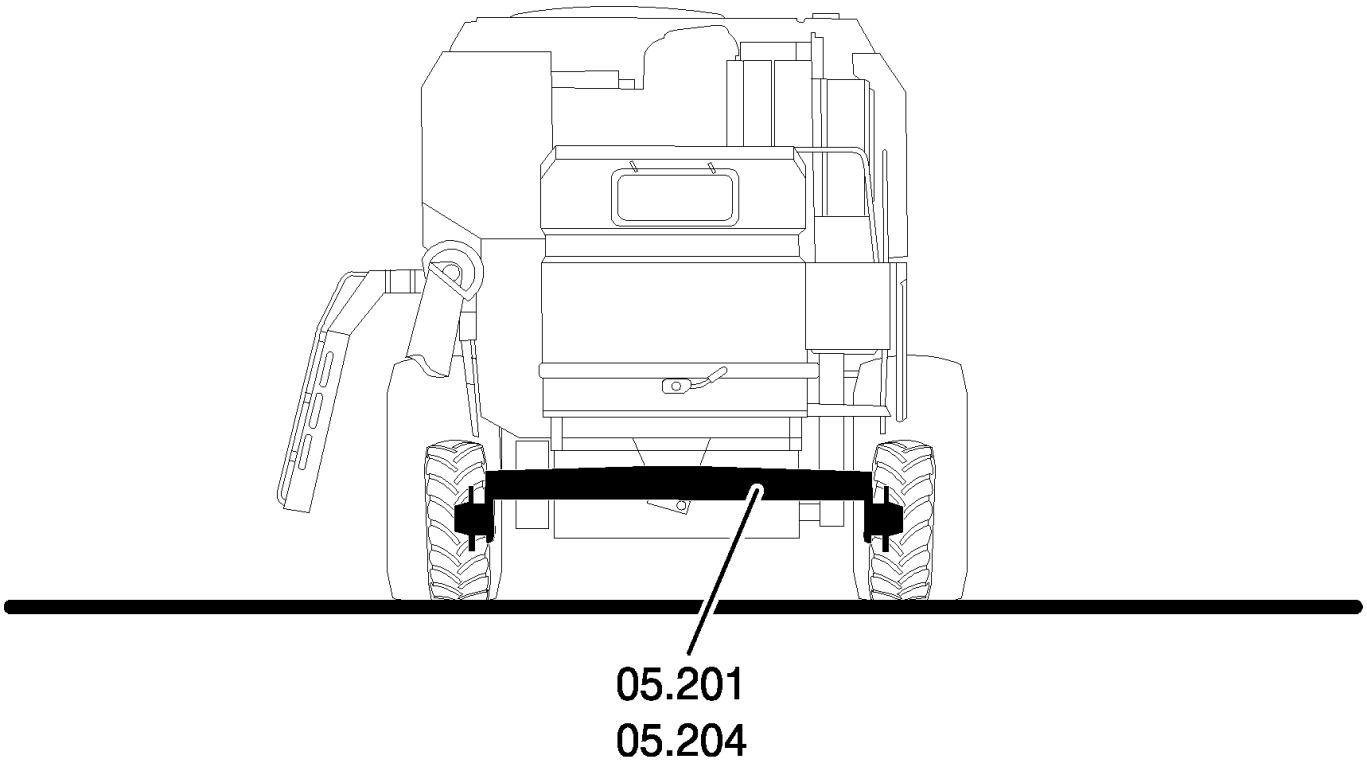

LISTA DAS SECCOES 5
LISTE DES SECTIONS 5
ELENCO SEZIONI 5
LISTE OVER HOVEDAFSNIT 5

R	N	P.N.	MOD	Q	Denominação Denominação	Denominacion Description	Description Descrizione	Bezeichnung Beskrivelse	L.C.

0.006	01	p1	10/08

LISTA DA SEÇÃO 6
LISTA DE LAS SECCIONES 6
SECTION LIST 6
AUFLISTUNG DER HAUPTABSCHNITTE 6

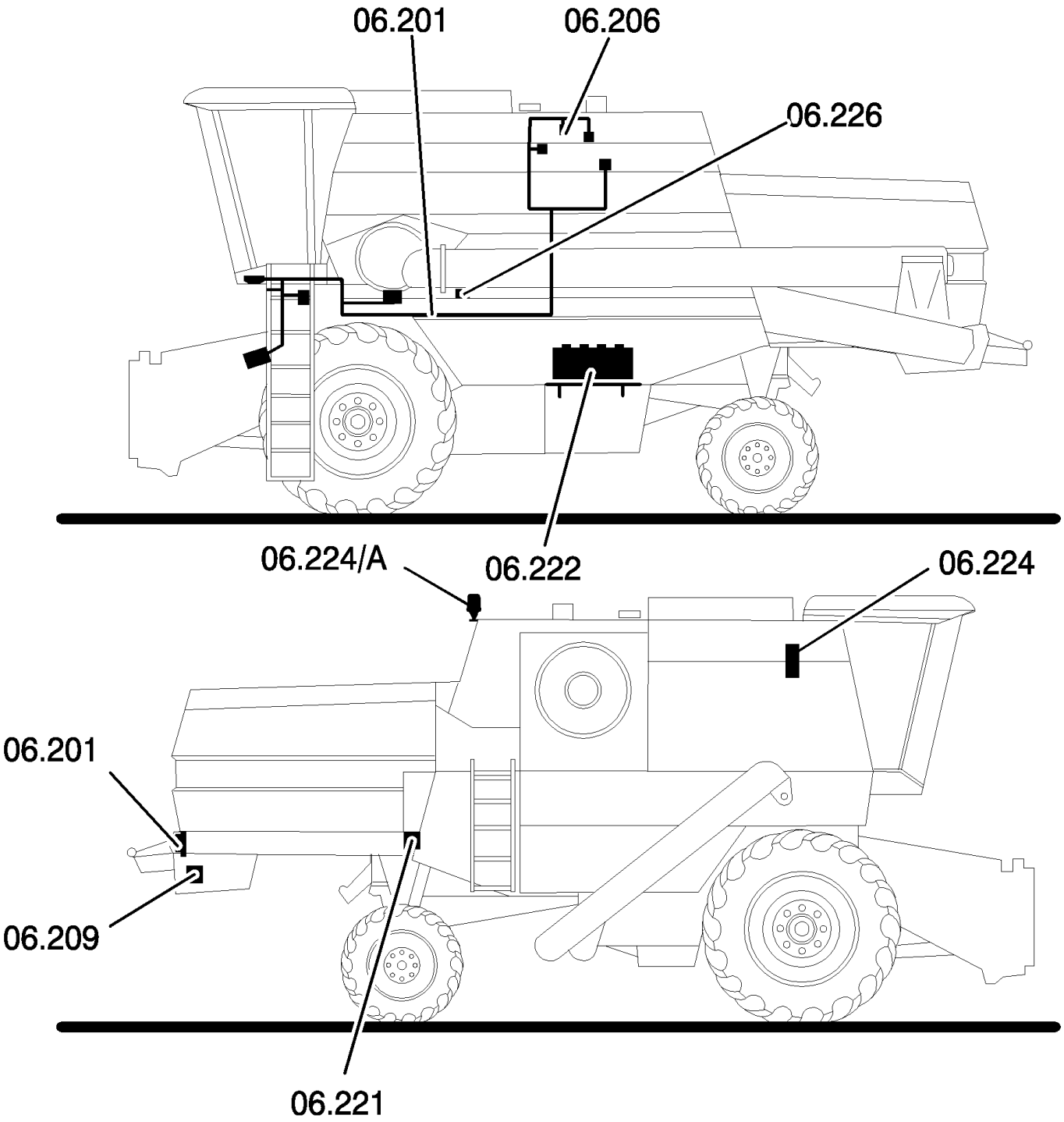

LISTA DAS SECCOES 6
LISTE DES SECTIONS 6
ELENCO SEZIONI 6
LISTE OVER HOVEDAFSNIT 6

R	N	P.N.	MOD	Q	Denominação Denominação	Denominacion Description	Description Descrizione	Bezeichnung Beskrivelse	L.C.

LISTA DA SEÇÃO 6
LISTA DE LAS SECCIONES 6
SECTION LIST 6
AUFLISTUNG DER HAUPTABSCHNITTE 6

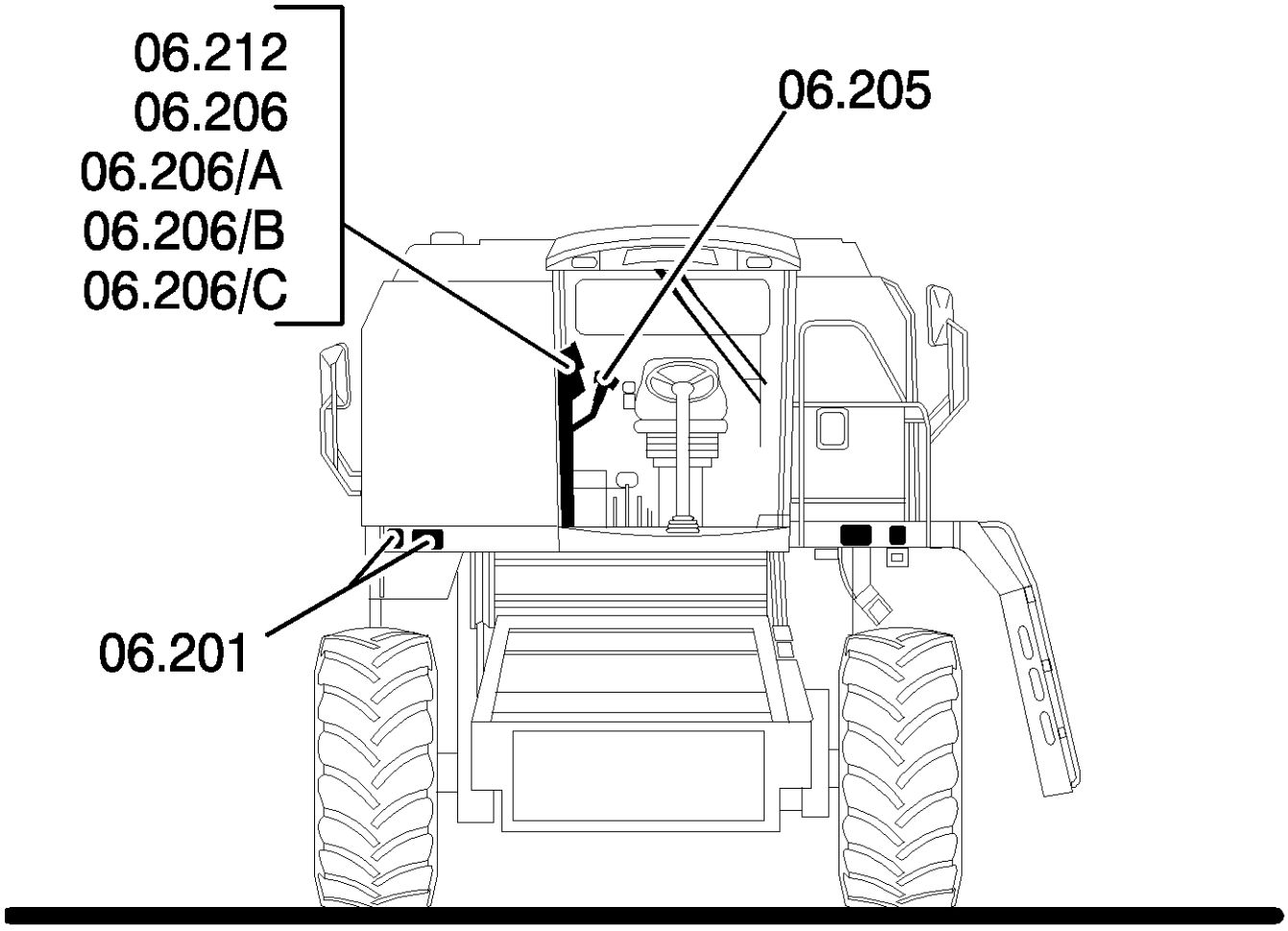

LISTA DAS SECCOES 6
LISTE DES SECTIONS 6
ELENCO SEZIONI 6
LISTE OVER HOVEDAFSNIT 6

R	N	P.N.	MOD	Q	Denominação Denominação	Denominacion Description	Description Descrizione	Bezeichnung Beskrivelse	L.C.

LISTA DA SEÇÃO 6
LISTA DE LAS SECCIONES 6
SECTION LIST 6
AUFLISTUNG DER HAUPTABSCHNITTE 6

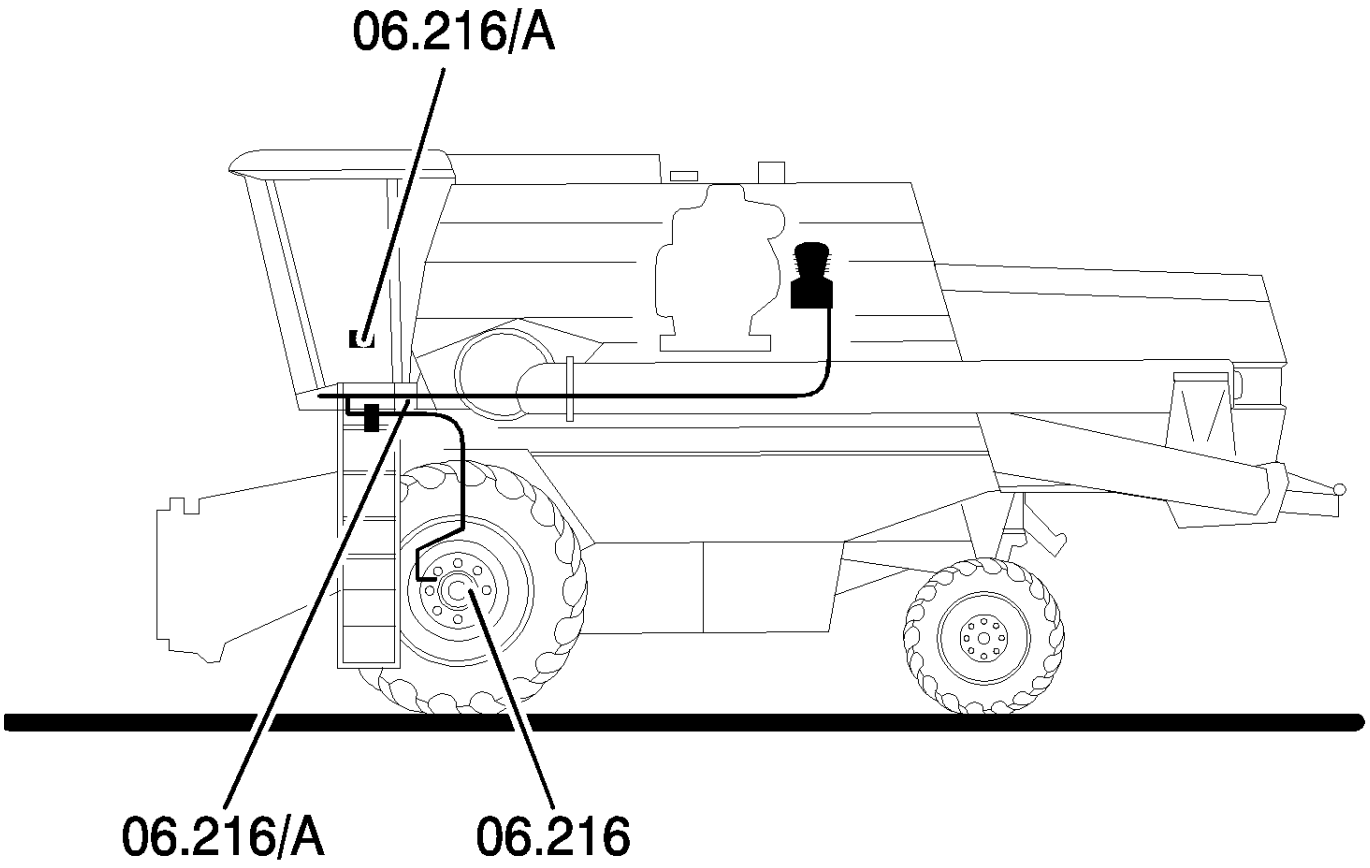

LISTA DAS SECCOES 6
LISTE DES SECTIONS 6
ELENCO SEZIONI 6
LISTE OVER HOVEDAFSNIT 6

R	N	P.N.	MOD	Q	Denominação Denominação	Denominacion Description	Description Descrizione	Bezeichnung Beskrivelse	L.C.

0.007	01	p1	10/08

LISTA DA SEÇÃO 7
LISTA DE LAS SECCIONES 7
SECTION LIST 7
AUFLISTUNG DER HAUPTABSCHNITTE 7

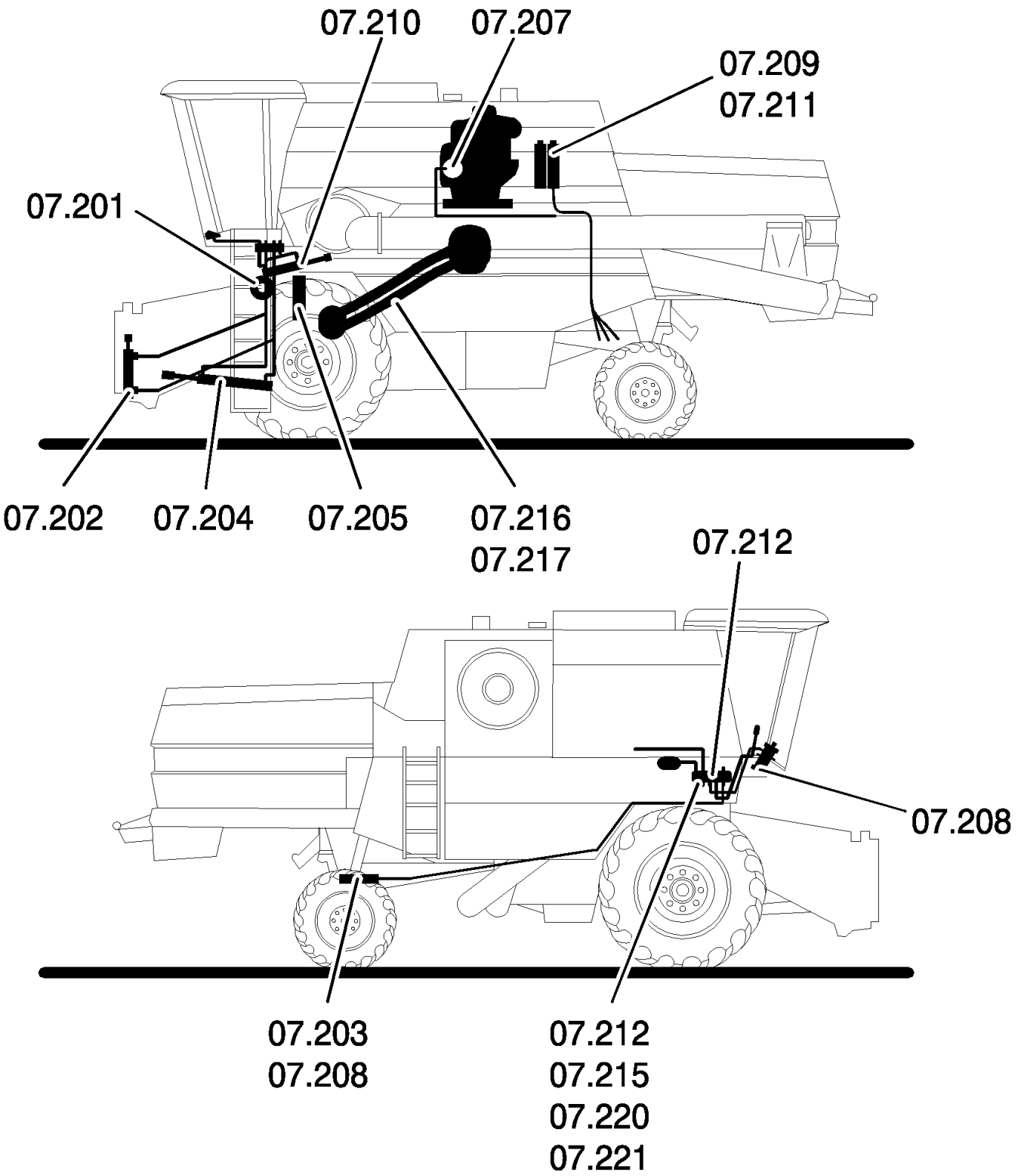

LISTA DAS SECCOES 7
LISTE DES SECTIONS 7
ELENCO SEZIONI 7
LISTE OVER HOVEDAFSNIT 7

R	N	P.N.	MOD	Q	Denominação Denominação	Denominacion Description	Description Descrizione	Bezeichnung Beskrivelse	L.C.

0.008	01	p1	10/08

LISTA DA SEÇÃO 8
LISTA DE LAS SECCIONES 8
SECTION LIST 8
AUFLISTUNG DER HAUPTABSCHNITTE 8

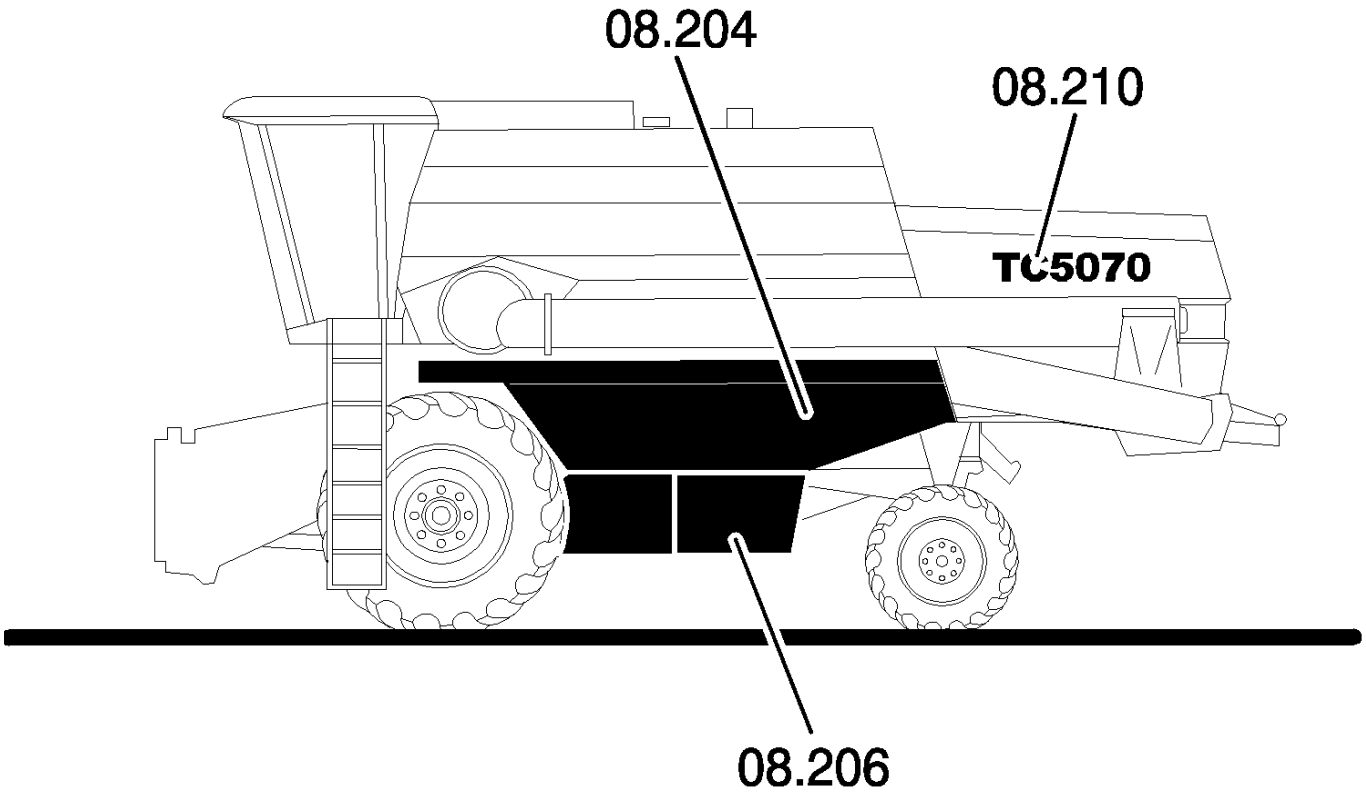

LISTA DAS SECCOES 8
LISTE DES SECTIONS 8
ELENCO SEZIONI 8
LISTE OVER HOVEDAFSNIT 8

R	N	P.N.	MOD	Q	Denominação Denominação	Denominacion Description	Description Descrizione	Bezeichnung Beskrivelse	L.C.

0.008	02	p1	10/08

LISTA DA SEÇÃO 8
LISTA DE LAS SECCIONES 8
SECTION LIST 8
AUFLISTUNG DER HAUPTABSCHNITTE 8

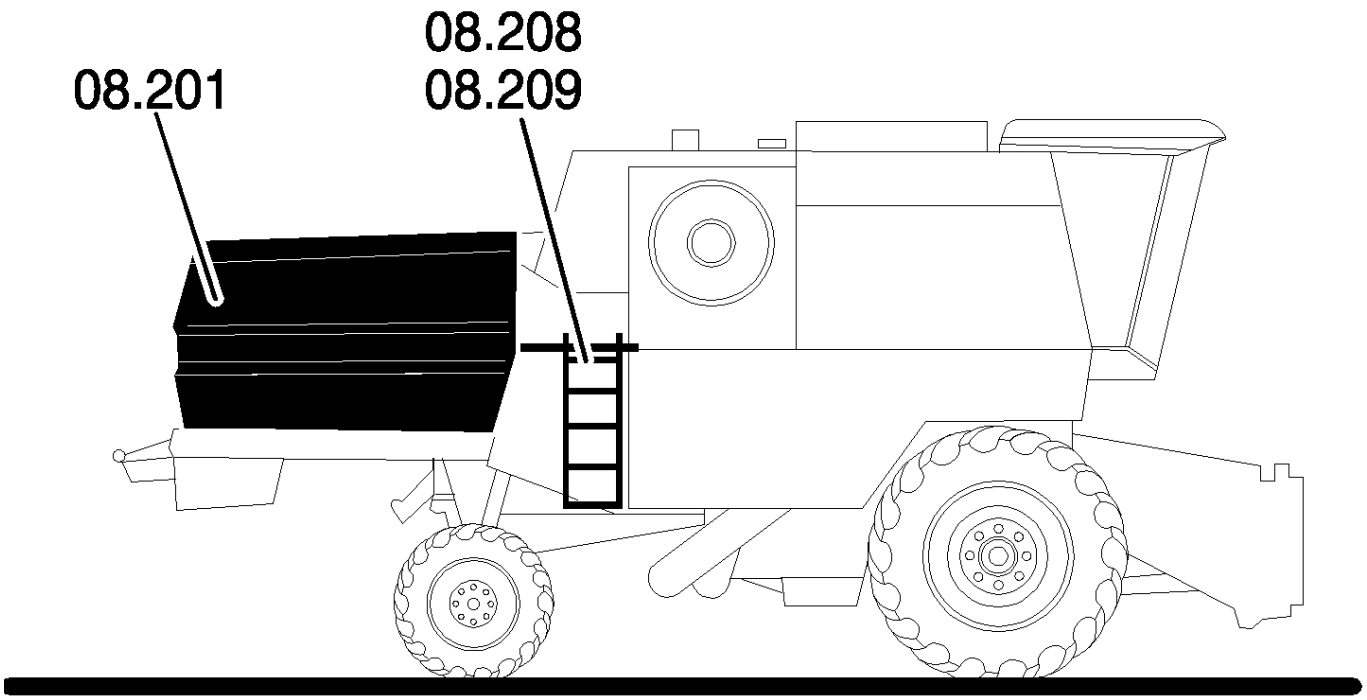

LISTA DAS SECCOES 8
LISTE DES SECTIONS 8
ELENCO SEZIONI 8
LISTE OVER HOVEDAFSNIT 8

R	N	P.N.	MOD	Q	Denominação Denominação	Denominacion Description	Description Descrizione	Bezeichnung Beskrivelse	L.C.

0.010	01	p1	10/08

LISTA DA SEÇÃO 10
LISTA DE LAS SECCIONES 10
SECTION LIST 10
AUFLISTUNG DER HAUPTABSCHNITTE 10

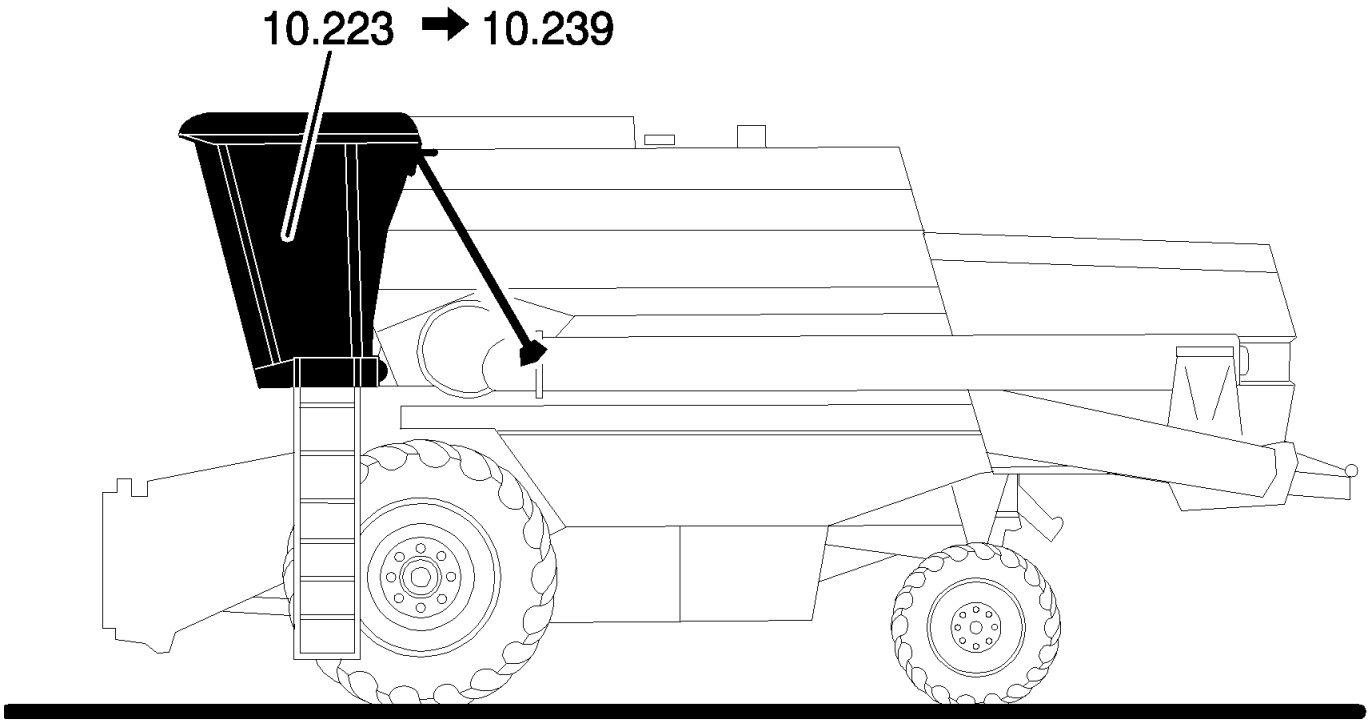

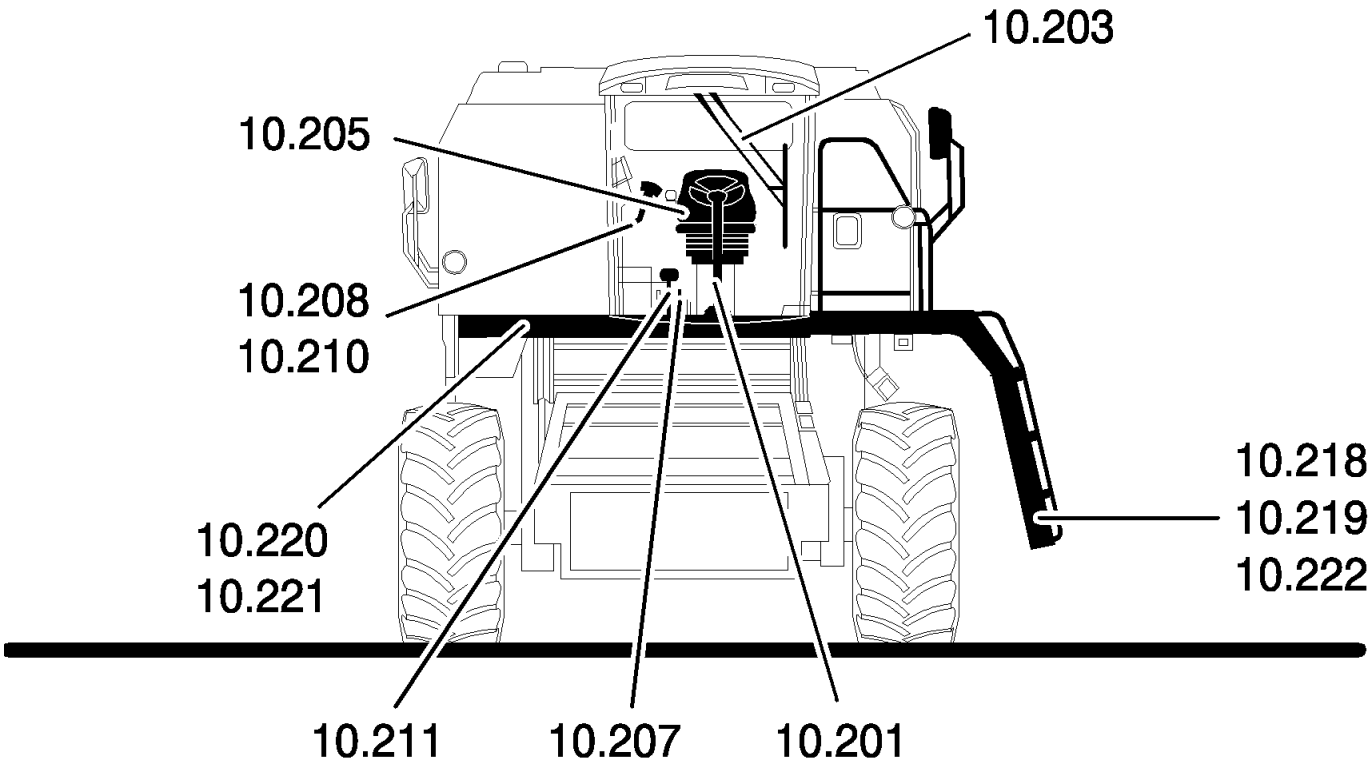

LISTA DAS SECCOES 10
LISTE DES SECTIONS 10
ELENCO SEZIONI 10
LISTE OVER HOVEDAFSNIT 10

R	N	P.N.	MOD	Q	Denominação Denominação	Denominacion Description	Description Descrizione	Bezeichnung Beskrivelse	L.C.

0.011	01	p1	10/08

LISTA DA SEÇÃO 11
LISTA DE LAS SECCIONES 11
SECTION LIST 11
AUFLISTUNG DER HAUPTABSCHNITTE 11

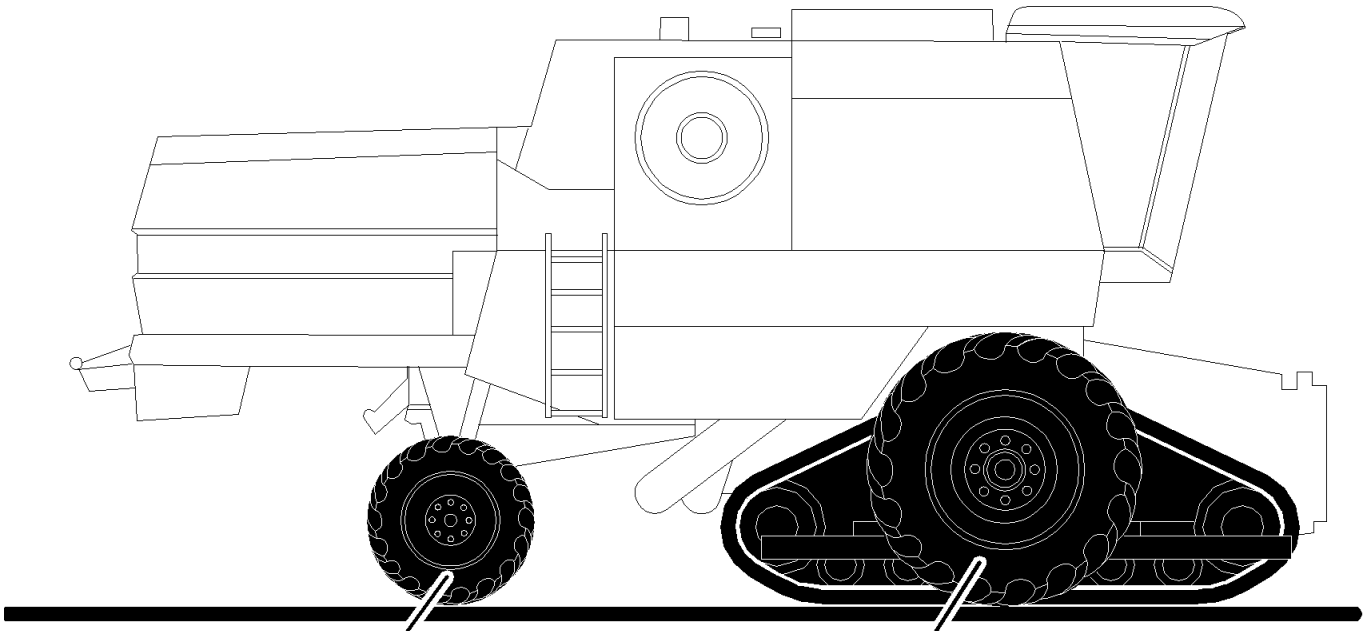

11.201
11.201/A

11.201/A
11.203
11.216 ➡ 11.221

LISTA DAS SECCOES 11
LISTE DES SECTIONS 11
ELENCO SEZIONI 11
LISTE OVER HOVEDAFSNIT 11

R	N	P.N.	MOD	Q	Denominação Denominação	Denominacion Description	Description Descrizione	Bezeichnung Beskrivelse	L.C.

LISTA DA SEÇÃO 12
LISTA DE LAS SECCIONES 12
SECTION LIST 12
AUFLISTUNG DER HAUPTABSCHNITTE 12

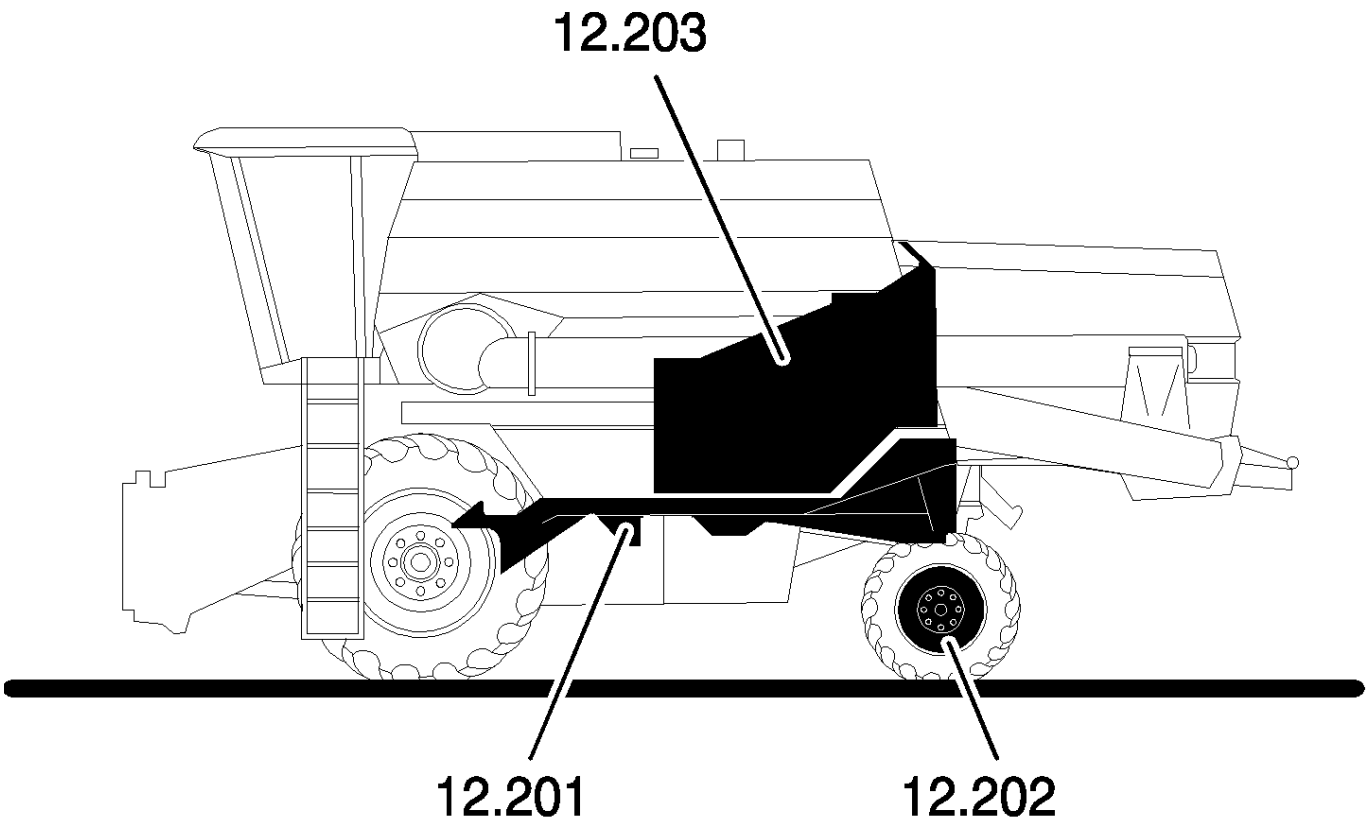

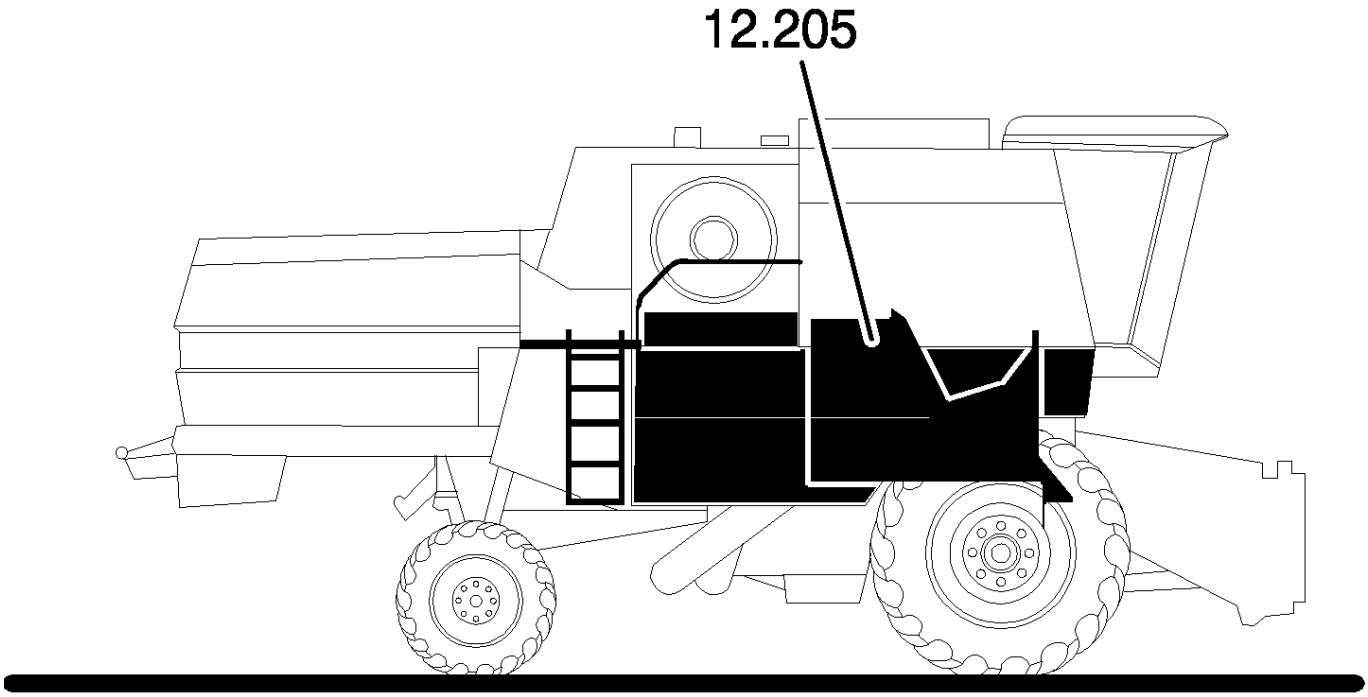

LISTA DAS SECCOES 12
LISTE DES SECTIONS 12
ELENCO SEZIONI 12
LISTE OVER HOVEDAFSNIT 12

R	N	P.N.	MOD	Q	Denominação Denominação	Denominacion Description	Description Descrizione	Bezeichnung Beskrivelse	L.C.

LISTA DA SEÇÃO 13
LISTA DE LAS SECCIONES 13
SECTION LIST 13
AUFLISTUNG DER HAUPTABSCHNITTE 13

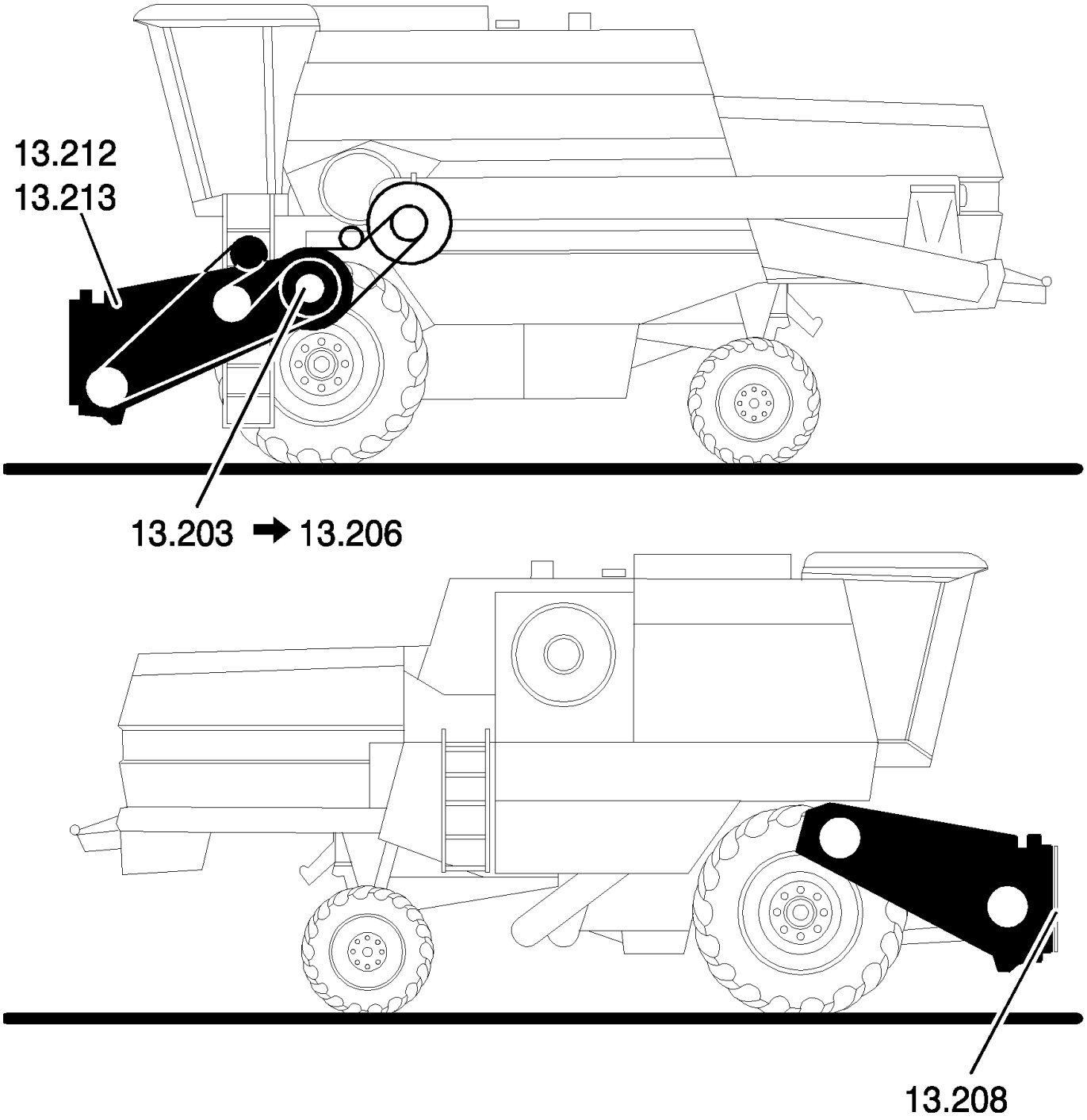

LISTA DAS SECCOES 13
LISTE DES SECTIONS 13
ELENCO SEZIONI 13
LISTE OVER HOVEDAFSNIT 13

R	N	P.N.	MOD	Q	Denominação Denominação	Denominacion Description	Description Descrizione	Bezeichnung Beskrivelse	L.C.

0.013	02	p1	10/08

LISTA DA SEÇÃO 13
LISTA DE LAS SECCIONES 13
SECTION LIST 13
AUFLISTUNG DER HAUPTABSCHNITTE 13

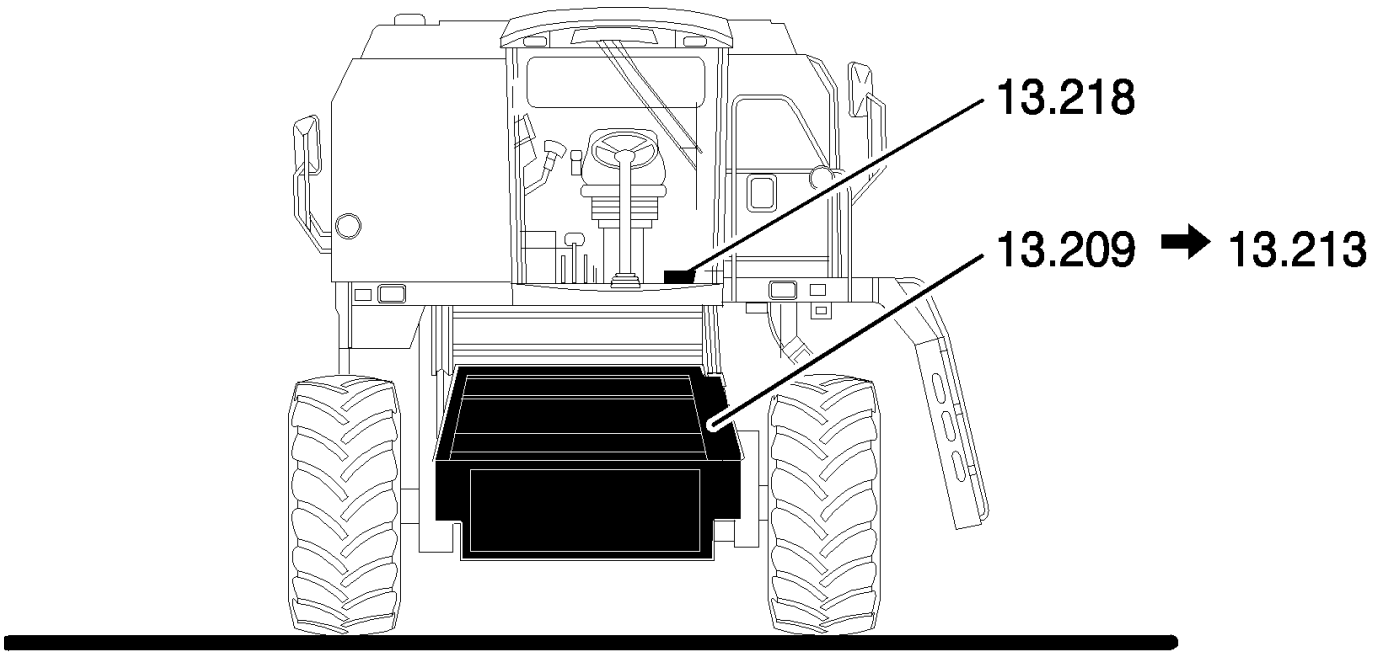

LISTA DAS SECCOES 13
LISTE DES SECTIONS 13
ELENCO SEZIONI 13
LISTE OVER HOVEDAFSNIT 13

R	N	P.N.	MOD	Q	Denominação Denominação	Denominacion Description	Description Descrizione	Bezeichnung Beskrivelse	L.C.

0.014	01	p1	10/08

LISTA DA SEÇÃO 14
LISTA DE LAS SECCIONES 14
SECTION LIST 14
AUFLISTUNG DER HAUPTABSCHNITTE 14

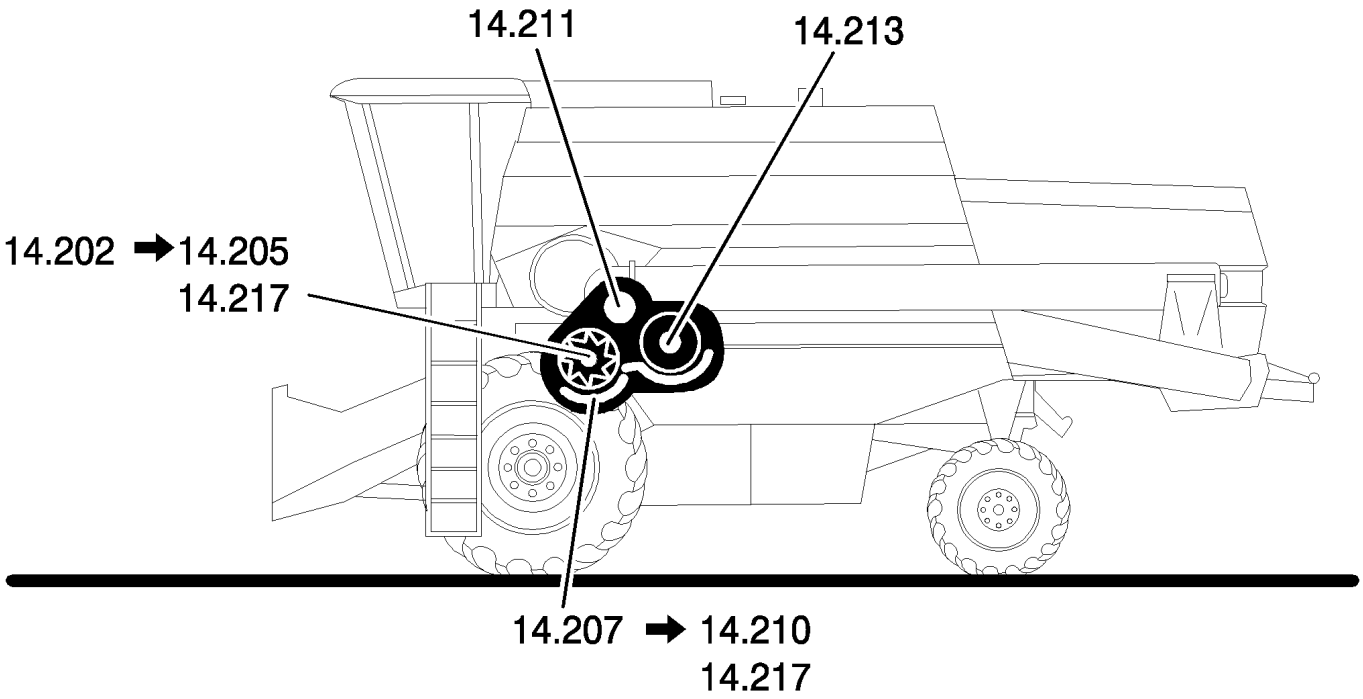

LISTA DAS SECCOES 14
LISTE DES SECTIONS 14
ELENCO SEZIONI 14
LISTE OVER HOVEDAFSNIT 14

R	N	P.N.	MOD	Q	Denominação Denominação	Denominacion Description	Description Descrizione	Bezeichnung Beskrivelse	L.C.

0.014	02	p1	10/08

LISTA DA SEÇÃO 14
LISTA DE LAS SECCIONES 14
SECTION LIST 14
AUFLISTUNG DER HAUPTABSCHNITTE 14

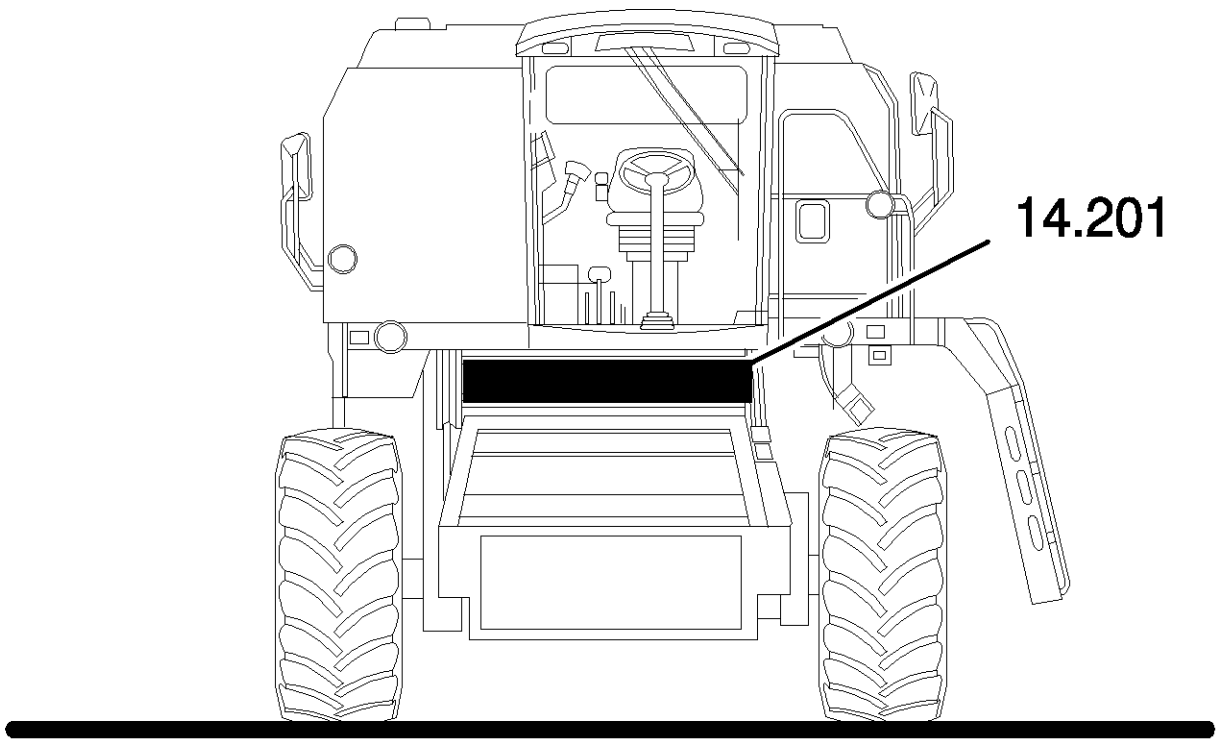

LISTA DAS SECCOES 14
LISTE DES SECTIONS 14
ELENCO SEZIONI 14
LISTE OVER HOVEDAFSNIT 14

R	N	P.N.	MOD	Q	Denominação Denominação	Denominacion Description	Description Descrizione	Bezeichnung Beskrivelse	L.C.

0.015	01	p1	10/08

LISTA DA SEÇÃO 15
LISTA DE LAS SECCIONES 15
SECTION LIST 15
AUFLISTUNG DER HAUPTABSCHNITTE 15

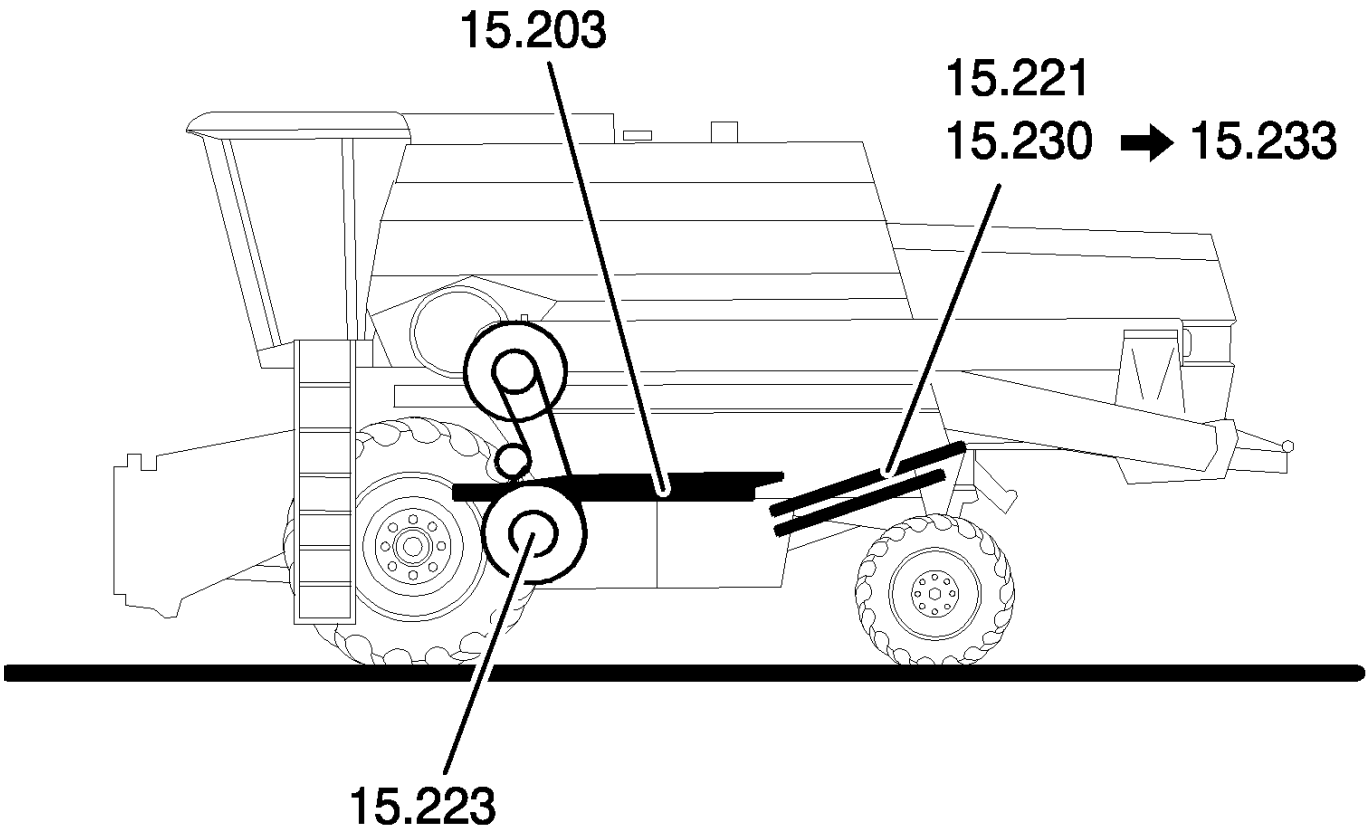

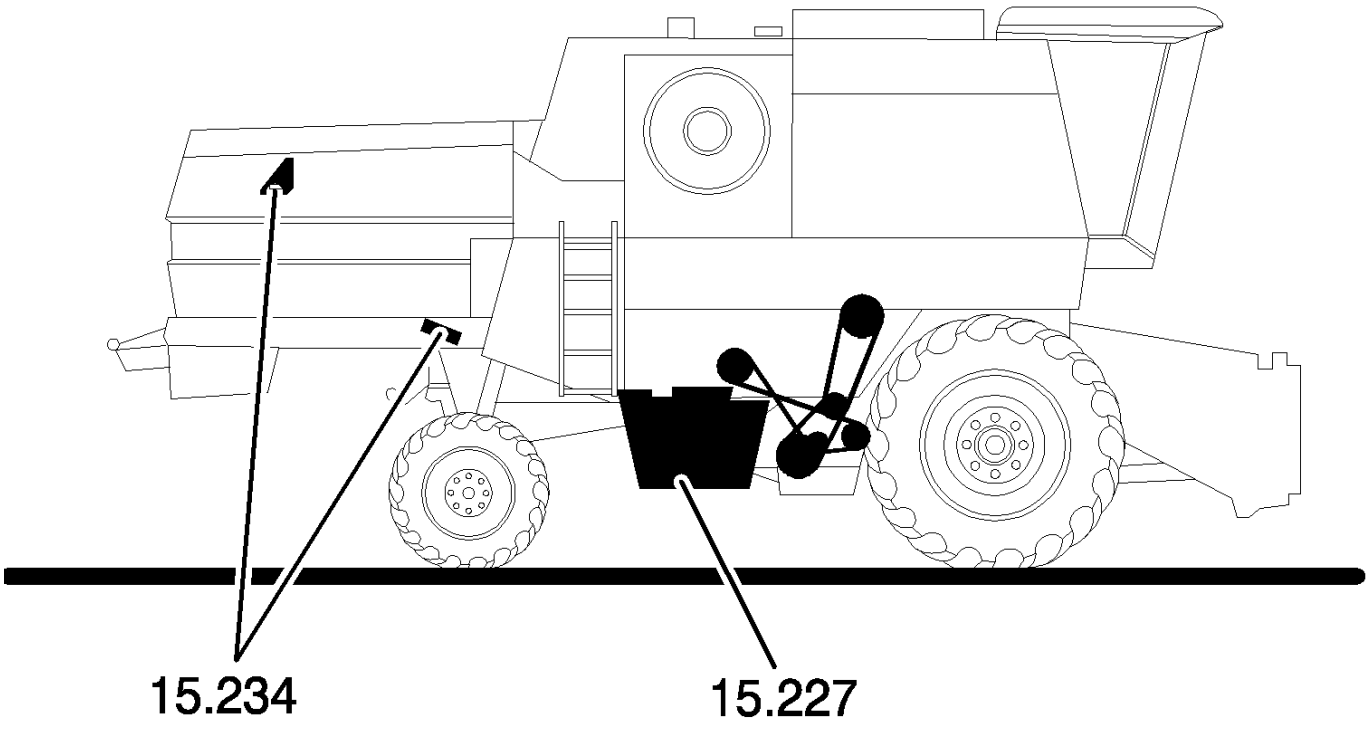

LISTA DAS SECCOES 15
LISTE DES SECTIONS 15
ELENCO SEZIONI 15
LISTE OVER HOVEDAFSNIT 15

R	N	P.N.	MOD	Q	Denominação Denominação	Denominacion Description	Description Descrizione	Bezeichnung Beskrivelse	L.C.

0.015	02	p1	10/08

LISTA DA SEÇÃO 15
LISTA DE LAS SECCIONES 15
SECTION LIST 15
AUFLISTUNG DER HAUPTABSCHNITTE 15

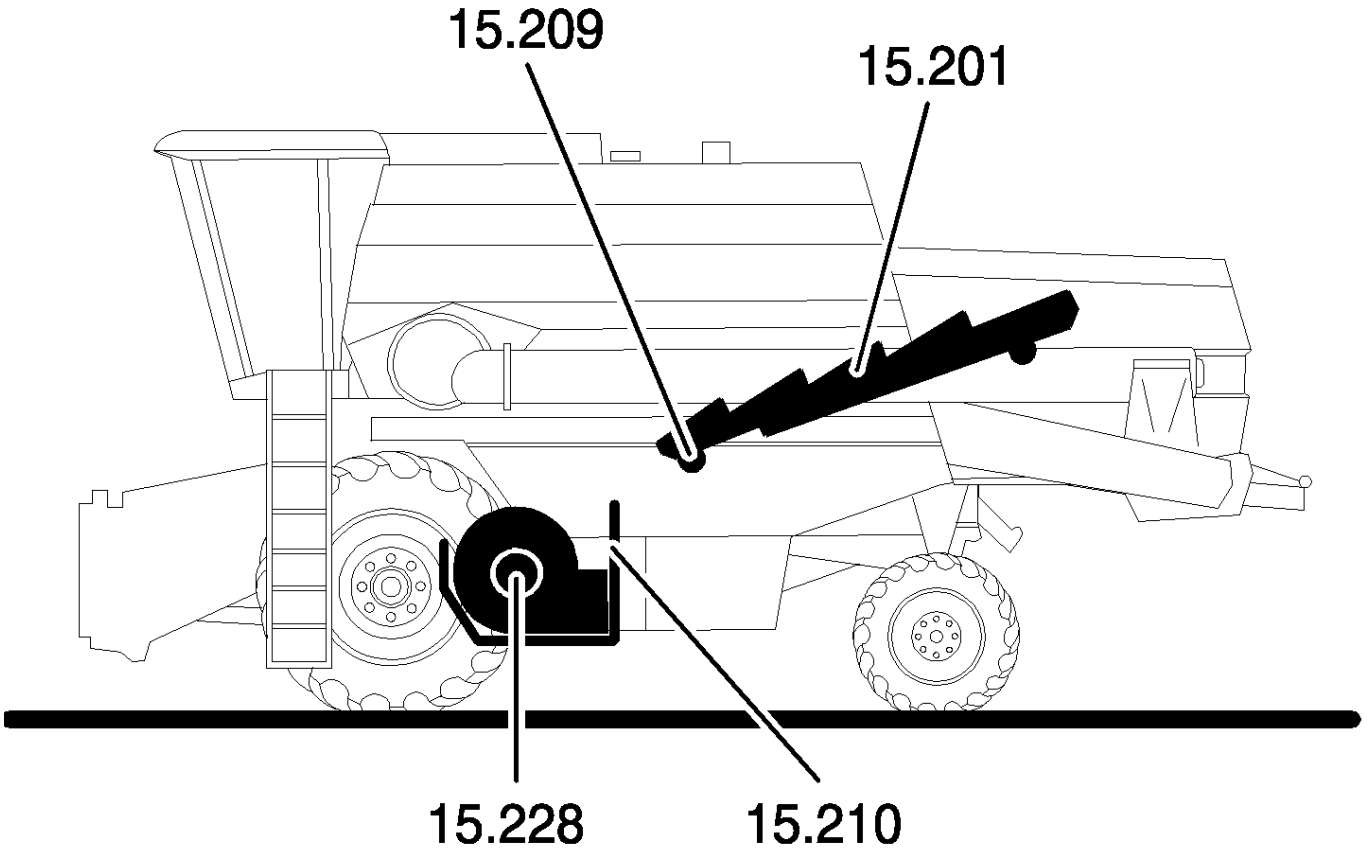

LISTA DAS SECCOES 15
LISTE DES SECTIONS 15
ELENCO SEZIONI 15
LISTE OVER HOVEDAFSNIT 15

R	N	P.N.	MOD	Q	Denominação Denominação	Denominacion Description	Description Descrizione	Bezeichnung Beskrivelse	L.C.

0.016	01	p1	10/08

LISTA DA SEÇÃO 16
LISTA DE LAS SECCIONES 16
SECTION LIST 16
AUFLISTUNG DER HAUPTABSCHNITTE 16

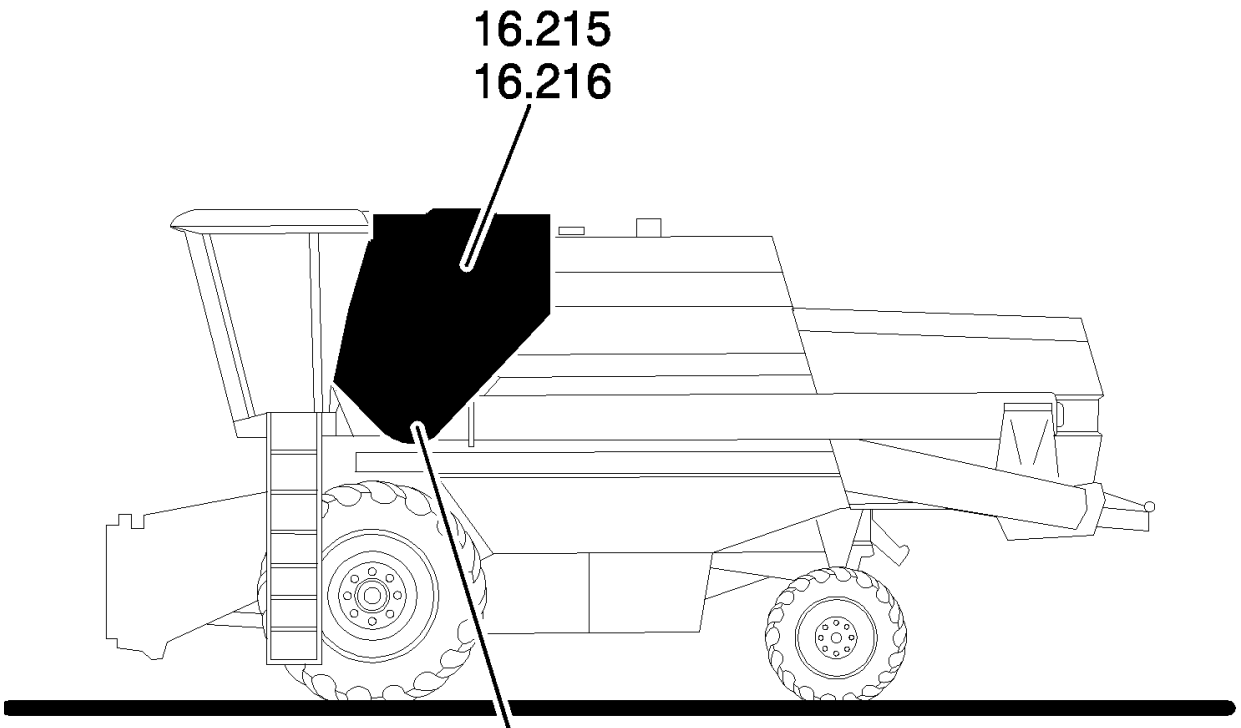

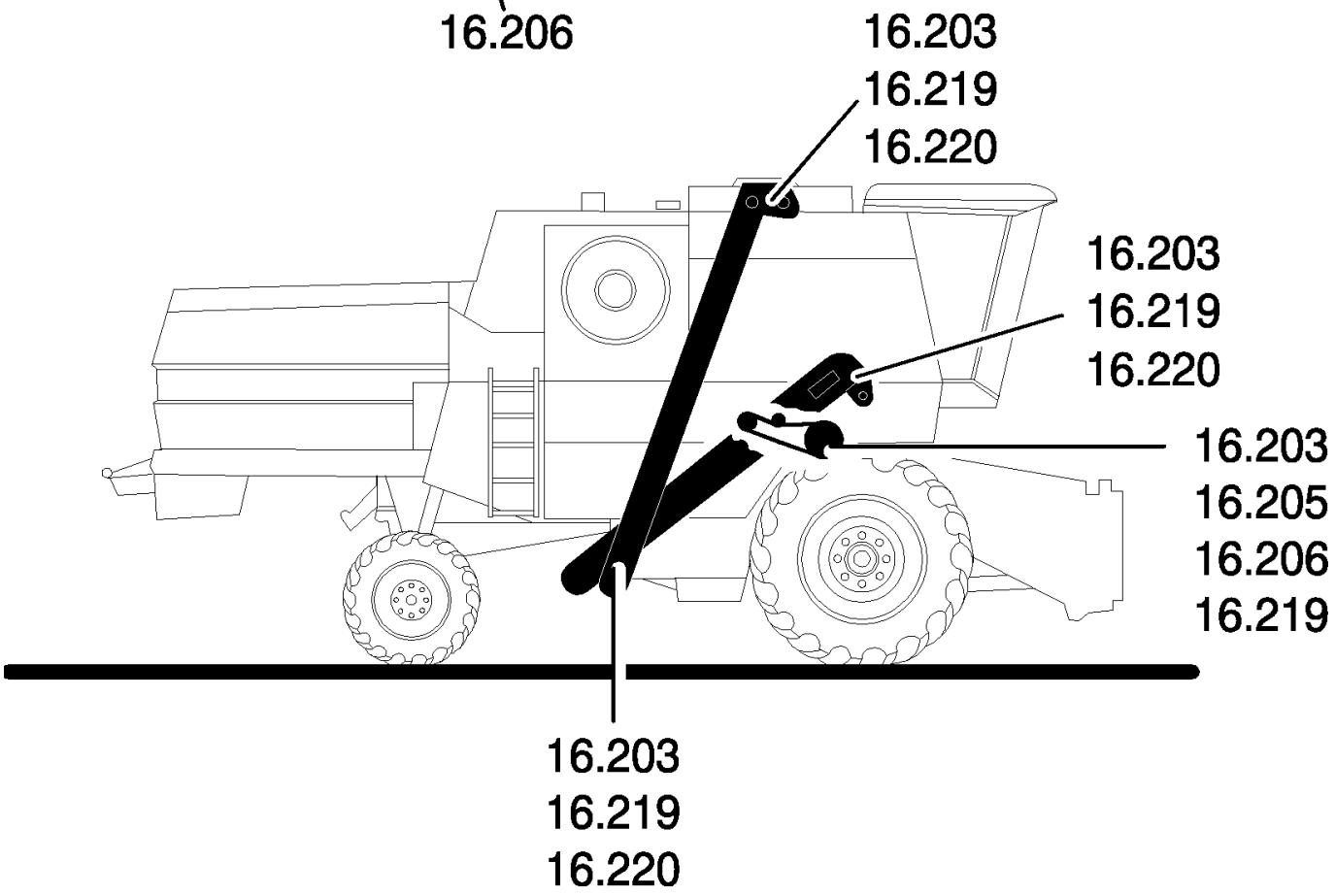

LISTA DAS SECCOES 16
LISTE DES SECTIONS 16
ELENCO SEZIONI 16
LISTE OVER HOVEDAFSNIT 16

R	N	P.N.	MOD	Q	Denominação Denominação	Denominacion Description	Description Descrizione	Bezeichnung Beskrivelse	L.C.

0.016	02	p1	10/08

LISTA DA SEÇÃO 16
LISTA DE LAS SECCIONES 16
SECTION LIST 16
AUFLISTUNG DER HAUPTABSCHNITTE 16

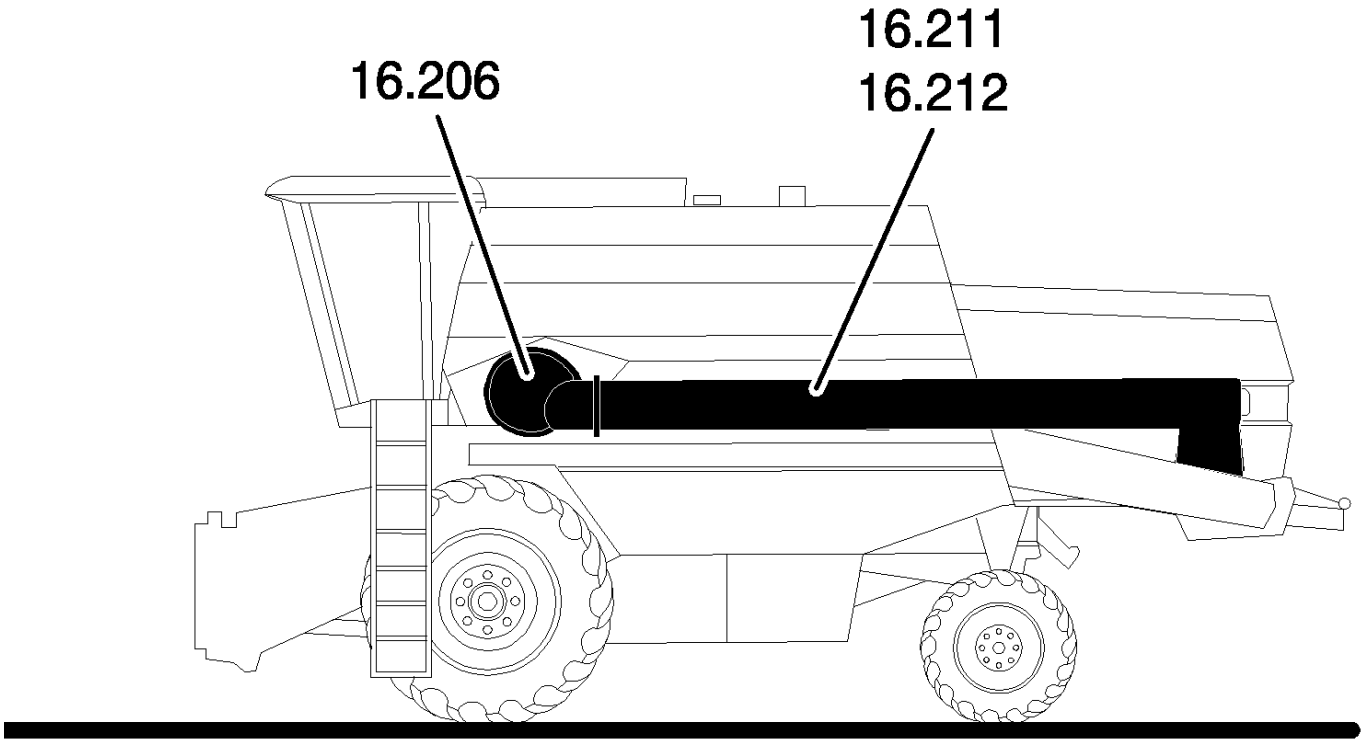

LISTA DAS SECCOES 16
LISTE DES SECTIONS 16
ELENCO SEZIONI 16
LISTE OVER HOVEDAFSNIT 16

R	N	P.N.	MOD	Q	Denominação Denominação	Denominacion Description	Description Descrizione	Bezeichnung Beskrivelse	L.C.

LISTA DA SEÇÃO 19
LISTA DE LAS SECCIONES 19
SECTION LIST 19
AUFLISTUNG DER HAUPTABSCHNITTE 19

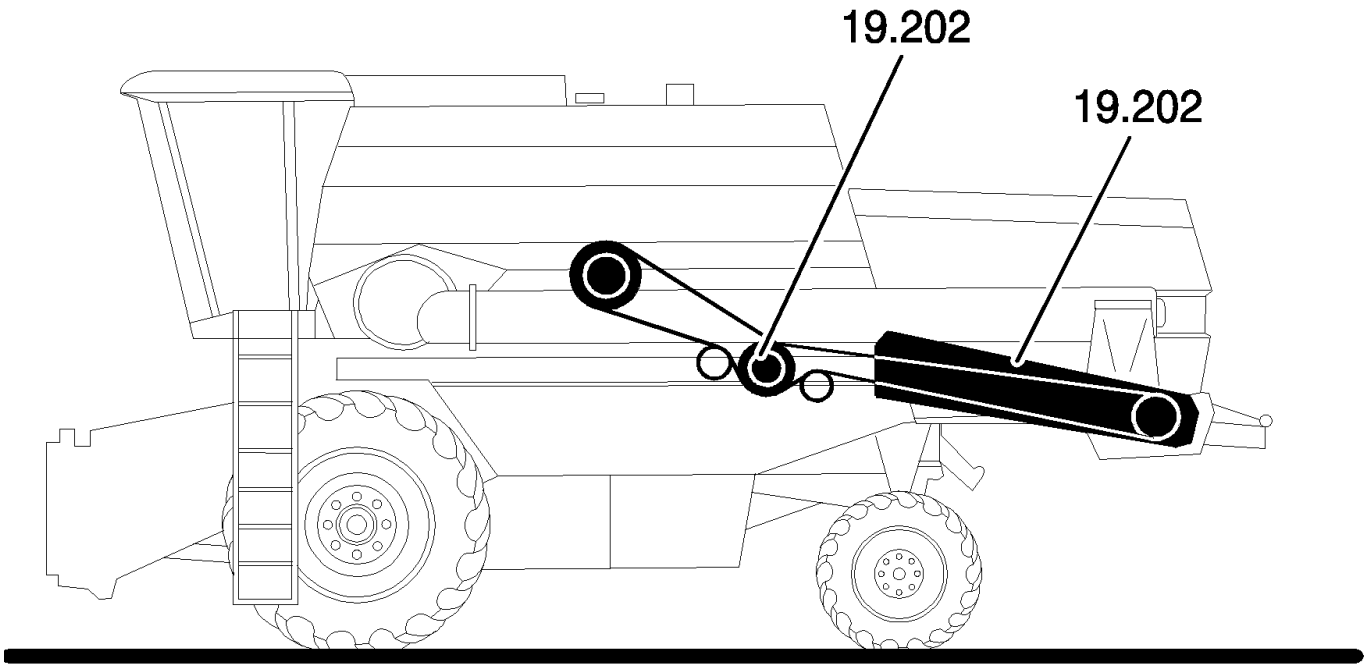

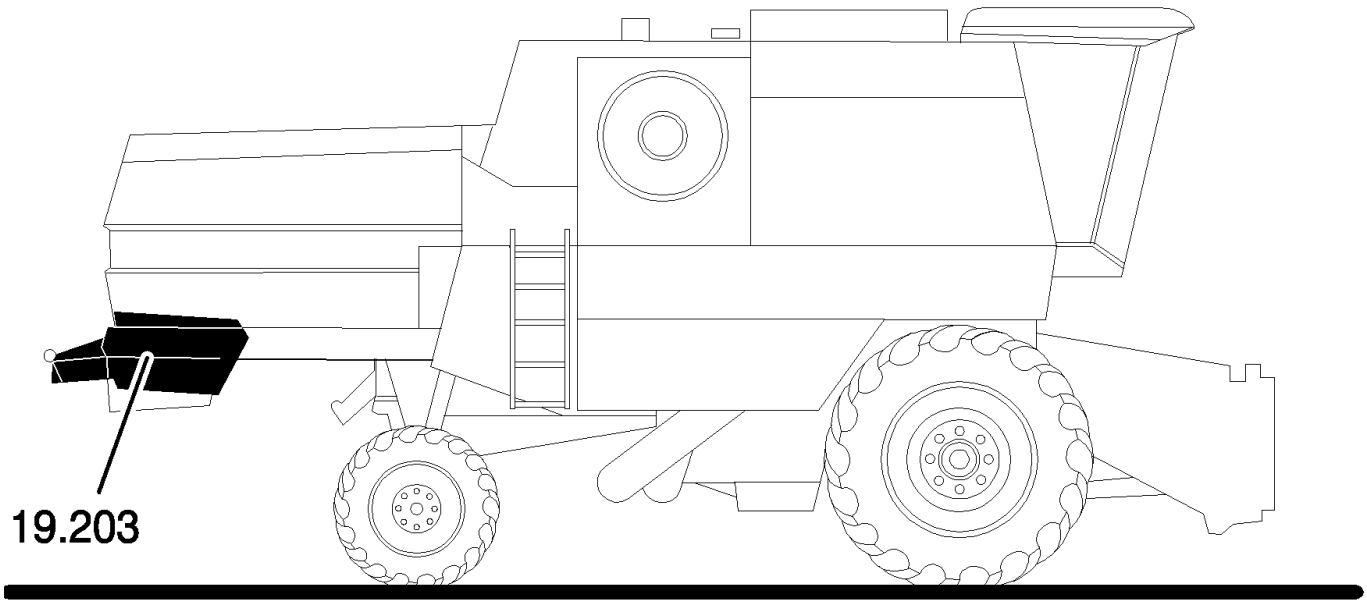

LISTA DAS SECCOES 19
LISTE DES SECTIONS 19
ELENCO SEZIONI 19
LISTE OVER HOVEDAFSNIT 19

R	N	P.N.	MOD	Q	Denominação Denominação	Denominacion Description	Description Descrizione	Bezeichnung Beskrivelse	L.C.

SECTION INDEX
Motor

0.02.1	01	MOTOR
0.04.0	01	BLOCO DO MOTOR
0.04.2	01	CARTER DE ÓLEO
0.04.3	01	TAMPAS E CARCAÇAS
0.04.3	02	TAMPAS E CARCAÇAS
0.04.5	01	CABEÇOTE, RESPIRO DO MOTOR
0.06.0	01	CABEÇOTE DO MOTOR
0.06.3	01	CABEÇOTE, TAMPAS
0.06.6	01	CABEÇOTE, MECANISMO DAS VÁLVULAS
0.07.1/01	01	COLETOR DE ADMISSÃO
0.07.7	01	COLETOR DE ESCAPE
0.08.0	01	ÁRVORE DE MANIVELAS
0.08.1	01	PISTÕES E BIELAS
0.08.2	01	PISTÕES E BIELAS
0.08.4	01	AMORTECEDOR DE VIBRAÇÃO E VOLANTE
0.12.0	01	ENGRENAGENS DO COMANDO E ÁRVORE COMANDO DE VÁLVULAS
0.14.0	01	SISTEMA DE ALIMENTAÇÃO - BOMBA INJETORA
0.14.0	02	SISTEMA DE ALIMENTAÇÃO - BOMBA INJETORA
0.14.0/A	01	SISTEMA DE ALIMENTAÇÃO - INJETOR
0.14.6	01	SISTEMA DE ALIMENTAÇÃO - TUBOS
0.14.9	01	SISTEMA DE ALIMENTAÇÃO - TUBOS
0.20.0	01	SISTEMA DE ALIMENTAÇÃO - FILTRO DE COMBUSTÍVEL
0.20.1	01	SISTEMA DE ALIMENTAÇÃO - BOMBA ALIMENTADORA
0.20.3	01	SISTEMA DE ALIMENTAÇÃO - TUBOS
0.20.4	01	SISTEMA DE ALIMENTAÇÃO - TUBOS
0.24.0	01	TURBOALIMENTAÇÃO
0.27.0	01	BOMBA DE ÓLEO - HASTE DE NÍVEL
0.27.2	01	BOMBA DE ÓLEO - SENSOR
0.30.0	01	BOMBA DE ÓLEO
0.30.2	01	FILTRO DE ÓLEO
0.30.5	01	FILTRO DE ÓLEO
0.31.5	01	TROCADOR DE CALOR
0.32.0	01	BOMBA D'ÁGUA
0.32.3	01	BOMBA D'ÁGUA
0.32.6	01	BOMBA D'ÁGUA
0.36.0/A	01	MOTOR DE PARTIDA - ISKRA
0.40.0/A	01	ALTERNADOR - ISKRA - 120A

0.02.1	01	p1	11/10

MOTOR
MOTOR
ENGINE
MOTOR

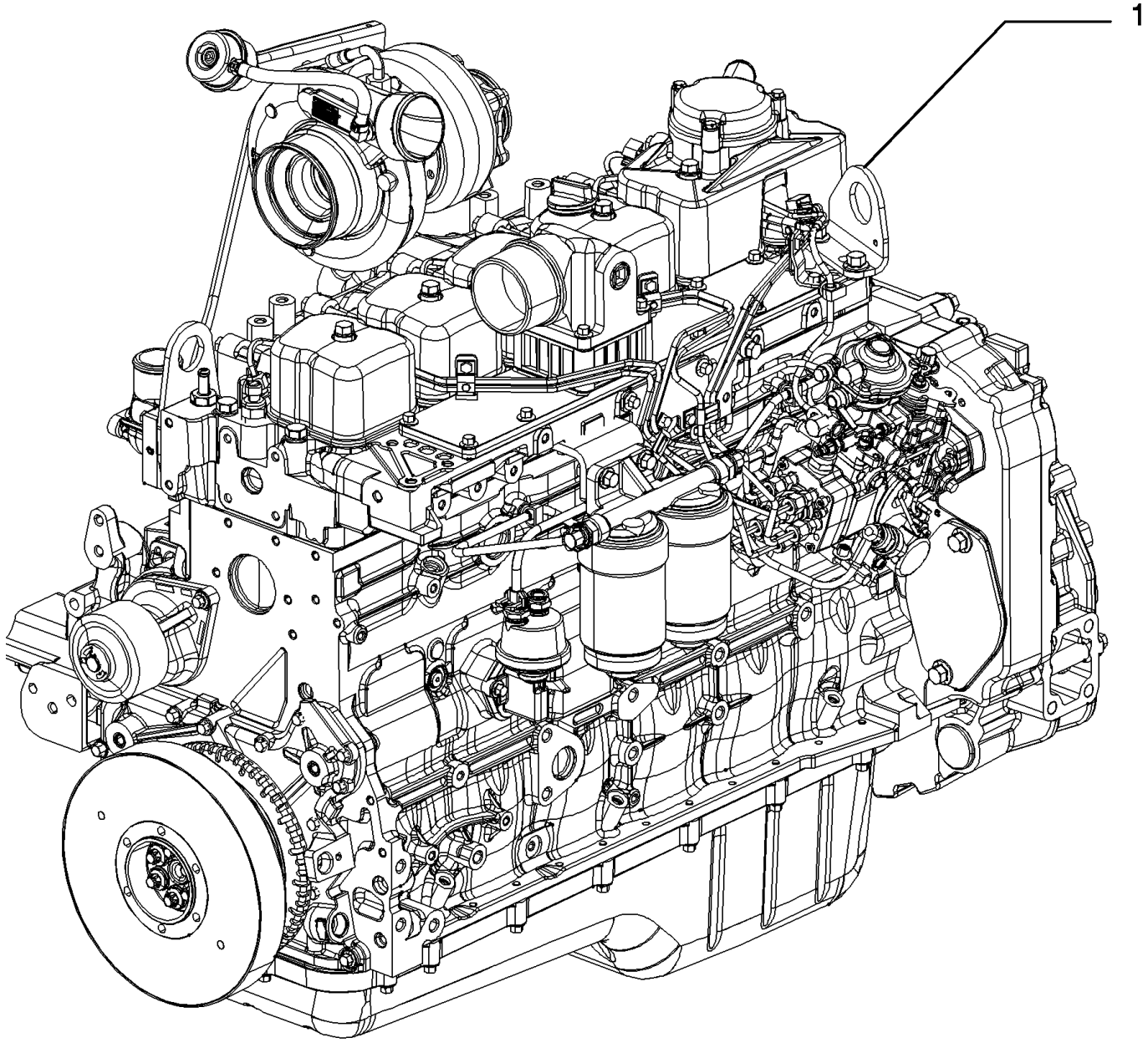

ENGINE
MOTEUR
MOTORE
ENGINE

R	N	P.N.	MOD	Q	Denominação Denominação	Denominacion Description	Description Descrizione	Bezeichnung Beskrivelse	L.C.
1	1	87573728		1	MOTOR, Assy MOTOR	MOTOR MOTEUR	ENGINE MOTORE	MOTOR MOTOR	130M
1	2	84157400		1	MOTOR MOTOR	MOTOR MOTEUR	ENGINE MOTORE	MOTOR MOTOR	130M

(1) Até chassi no.
(2) Após chassi no.

0.04.0	01	p1	10/08

BLOCO DO MOTOR
BLOQUE DE CILINDROS
CYLINDER BLOCK
KURBELGEHAUSE

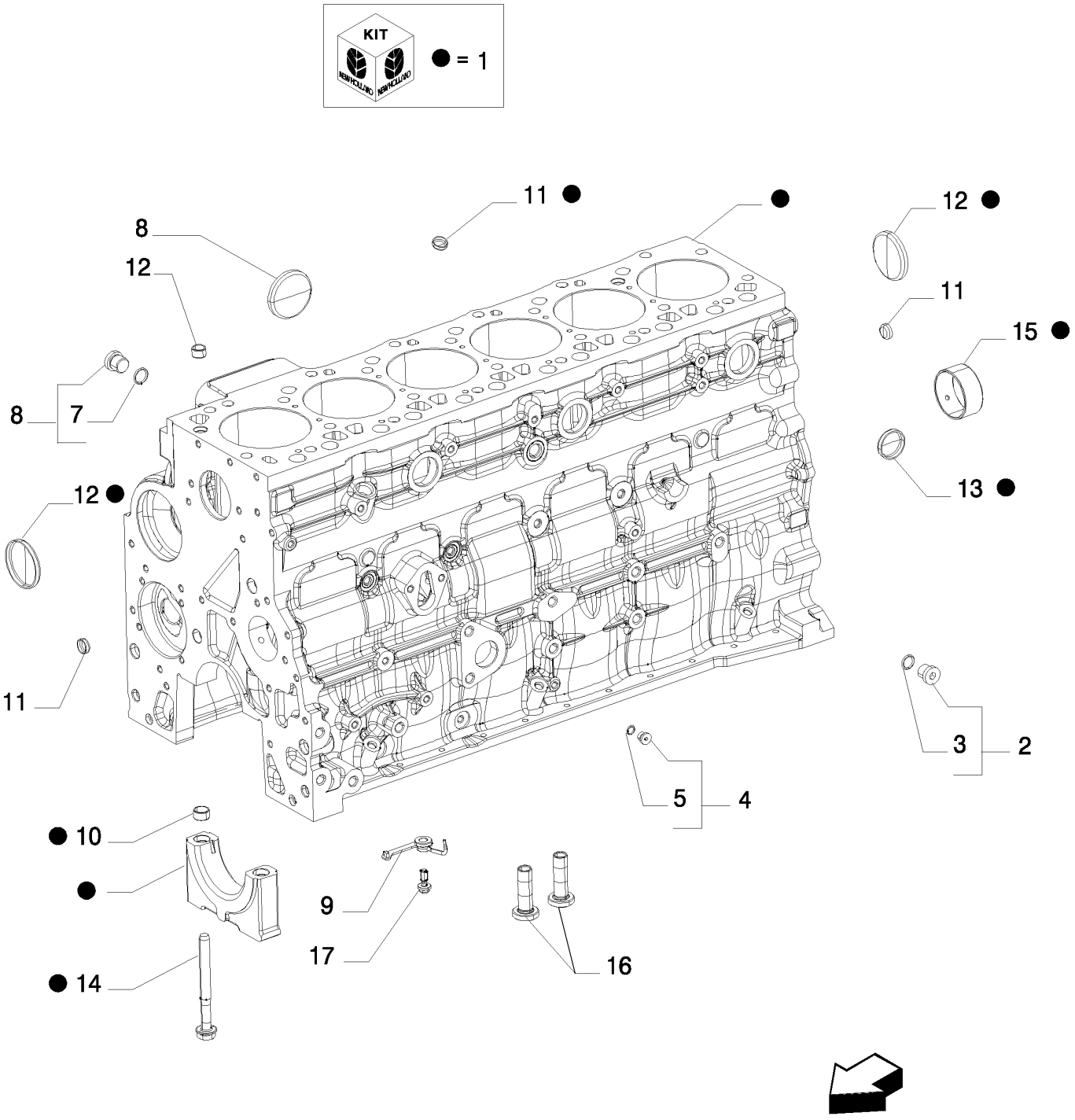

CYLINDER BLOCK
BLOC MOTEUR
BASAMENTO MOTORE
CYLINDER BLOCK

R	N	P.N.	MOD	Q	Denominação Denominação	Denominacion Description	Description Descrizione	Bezeichnung Beskrivelse	L.C.
1		2830076		1	BLOCO DE CILINDROS	BLOQUE DE CILINDRO	CYLINDER BLOCK	ZYLINDERBLOCK	020B
					BLOCO DE CILINDRO	BLOC-CYLINDRES	MONOBLOCCO	KRUMTAPHUS	
2		4895605		1	BUJÃO SOQUETE SEXTAVADO, M14 x 1.5				
						TAPÓN DE CABEZA HEX	HEX SOCKET PLUG	INNENSECHSKANTSTOI	A086
					TAMPÃO SEXTAVADO IN	BOUCHON SIX PANS CR	TAPPO A BRUGOLA	SEKSKANTET PROP	
3		4899115		1	O-RING, M11.3 ID x 2.2 Thk				
						JUNTA TÓRICA	O-RING	O-RING	055A
					O-RING	JOINT TORIQUE	ANELLO TOROIDALE	O-RING	
4		4899009		2	BUJÃO, M10 x 1.5	TAPÓN	PLUG	STOPFEN	050T
					TAMPÃO	BOUCHON	TAPPO	PROP	
5		4899072		1	O-RING, M8.1 ID x 1.6 Thk	JUNTA TÓRICA	O-RING	O-RING	055A
					O-RING	JOINT TORIQUE	ANELLO TOROIDALE	O-RING	
6		4895392		3	BUJÃO SOQUETE SEXTAVADO, M18 x 1.5				
						TAPÓN DE CABEZA HEX	HEX SOCKET PLUG	INNENSECHSKANTSTOI	A086
					TAMPÃO SEXTAVADO IN	BOUCHON SIX PANS CR	TAPPO A BRUGOLA	SEKSKANTET PROP	
7		4895393		1	O-RING, M15.3 ID x 2.2 Thk				
						JUNTA TÓRICA	O-RING	O-RING	055A
					O-RING	JOINT TORIQUE	ANELLO TOROIDALE	O-RING	
8		4895049		2	GUIA, M16.05 x 10 L	BULÓN	DOWEL	PASSSTIFT	090G
					PERNO-GUIA	GOUJON	PERNO	DYVEL	
9		87803018		6	PULVERIZADOR DE ÓLEO	BOQ. INYEC. ACEITE LU	LUBE OIL JET NOZZLE	SCHMIERÖLSPRITZDÜS	020U
					PULVERIZADOR	GICLEUR D'HUILE	UGELLO OLIO LUBRIFIC	DYSE, SMØREOLIE	
10		4899026		14	GUIA, M18 x 10 L	BULÓN	DOWEL	PASSSTIFT	090G
					PERNO-GUIA	GOUJON	PERNO	DYVEL	
11		4895039		3	BUJÃO DE EXPANSÃO, M17.73				
						TAPÓN DE EXPANSIÓN	EXPANSION PLUG	SPREIZSTOPFEN	A084
					BUJÃO DE EXPANSÃO	BOUCHON D'EXPANSIOI	TAPPO A ESPANSIONE	EKSPANSIONSPROP	
12		4895038		6	BUJÃO DE EXPANSÃO, M58.06				
						TAPÓN DE EXPANSIÓN	EXPANSION PLUG	SPREIZSTOPFEN	A084
					BUJÃO DE EXPANSÃO	BOUCHON D'EXPANSIOI	TAPPO A ESPANSIONE	EKSPANSIONSPROP	
13		4895228		3	BUJÃO DE EXPANSÃO, 35.23mm				
						TAPÓN DE EXPANSIÓN	EXPANSION PLUG	SPREIZSTOPFEN	A084
					BUJÃO DE EXPANSÃO	BOUCHON D'EXPANSIOI	TAPPO A ESPANSIONE	EKSPANSIONSPROP	
14		4891353		14	PARAFUSO, Flg Hd, M12 x 1.5 x 120				
						TORNILLO	SCREW	SCHRAUBE	040V
					PARAFUSO	VIS	VITE	SKRUE	
15		4895040		1	BUCHA	CASQUILLO	BUSHING	BUCHSE	095B
					CASQUILHO	BAGUE	BOCCOLA	BØSNING	
16		4895180		12	PLATINADO	LEVA	TAPPET	STÖSSEL	240P
					IMPULSOR	POUSSOIR DE SOUPAPI	PUNTERIA	VENTILLØFTER	
17		4894218		6	PARAFUSO, Special, M8 x 20				
						TORNILLO	SCREW	SCHRAUBE	040V
					PARAFUSO	VIS	VITE	SKRUE	

0.04.2	01	p1	10/08

CARTER DE ÓLEO
CARTER DE ACEITE
OIL SUMP
ÖLWANNE

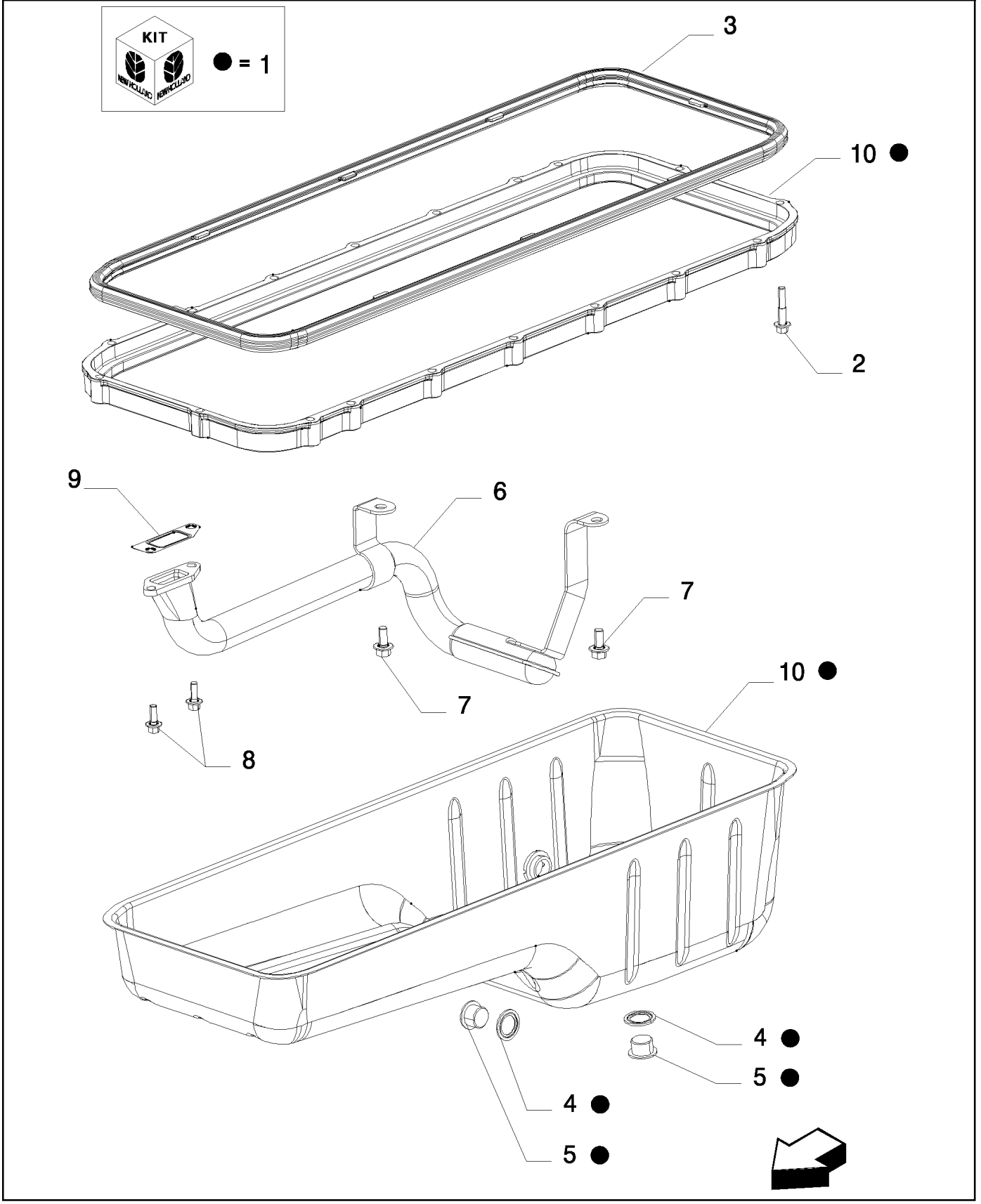

OIL SUMP
CARTER À HUILE
COPPA OLIO
OIL SUMP

R	N	P.N.	MOD	Q	Denominação Denominação	Denominacion Description	Description Descrizione	Bezeichnung Beskrivelse	L.C.
1		4898036		1	CÁRTER DE ÓLEO DO MOTOR				
						CUBETA DE ACEITE DE	ENGINE OIL PAN	MOTORÖLWANNE	274C
					CÁRTER DE ÓLEO	CARTER D'HUILE MOTEI	COPPA DELL'OLIO MOT(	BUNDKAR	
2		4899091		18	PARAFUSO, Hex Flg, M8 x 1.25 x 40				
						TORNILLO	SCREW	SCHRAUBE	040V
					PARAFUSO	VIS	VITE	SKRUE	
3		4897861		1	JUNTA	JUNTA	GASKET	DICHTUNG	123G
					JUNTA	JOINT	GUARNIZIONE	PAKNING	
4		2830546		2	VEDAÇÃO DA ARRUELA	ARANDELA HERMÉTICA	SEALING WASHER	DICHTSCHEIBE	133R
					ANILHA DE VEDAÇÃO	RONDELLE D'ETANCHEI	ROSETTA DI TENUTA	TÆTNINGSSKIVE	
5		4895577		2	BUJÃO	TAPÓN	PLUG	STOPFEN	050T
					TAMPÃO	BOUCHON	TAPPO	PROP	
6		2853306		1	TUBO DE ASPIRAÇÃO	TUBO DE ASPIRACIÓN	SUCTION PIPE	SAUGLEITUNG	P629
					TUBO DE SUCÇÃO	TUYAU D'ASPIRATION	TUBO DI ASPIRAZIONE	SUGERØR	
7		4899020		2	PARAFUSO FLANGEADO, Hex, M8 x 1.25 x 20				
						PERNO DE CORONA	FLANGE BOLT	FLANSCHSCHRAUBE	A027
					PARAFUSO FLANGEADC	VIS A EMBASE	BULLONE FLANGIATO	FLANGEBOLT	
8		4895291		2	PARAFUSO, Hex Flg, M10 x 1.5 x 20				
						TORNILLO	SCREW	SCHRAUBE	040V
					PARAFUSO	VIS	VITE	SKRUE	
9		4898301		1	JUNTA	JUNTA	GASKET	DICHTUNG	123G
					JUNTA	JOINT	GUARNIZIONE	PAKNING	
10		4897858		1	ESPAÇADOR	SEPARADOR	SPACER	DISTANZSTÜCK	075D
					ESPAÇADOR	ENTRETOISE	DISTANZIALE	AFSTANDSSTYKKE	

0.04.3	01	p1	09/08

TAMPAS E CARCAÇAS
TAPAS Y CAJAS
HOUSING AND COVERS
GEHAUSE UND DECKEL

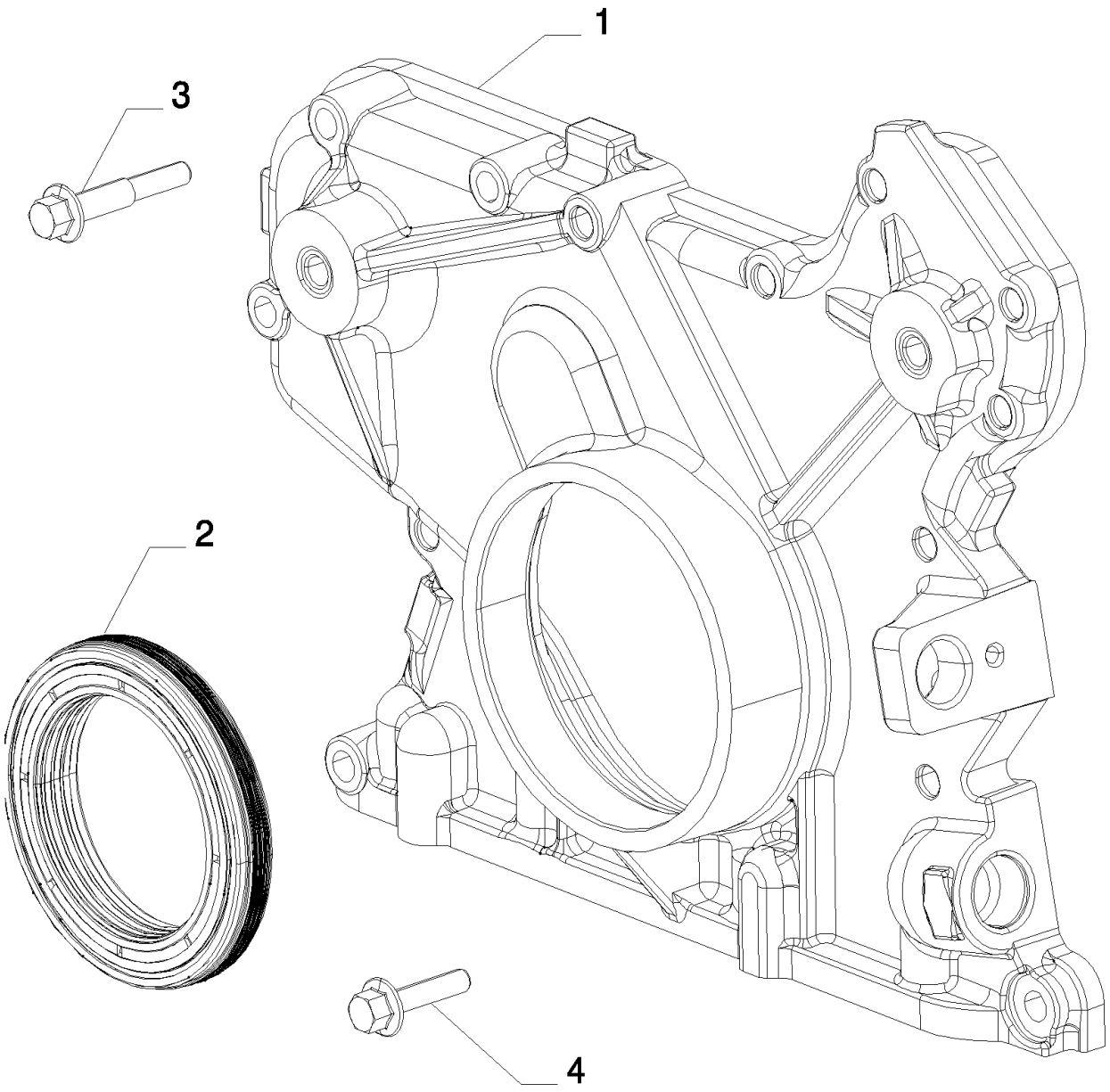

HOUSING AND COVERS
COUVERCLES ET BOITIERS
COPERCHI E SCATOLE
HOUSING AND COVERS

R	N	P.N.	MOD	Q	Denominação Denominação	Denominacion Description	Description Descrizione	Bezeichnung Beskrivelse	L.C.
1		4897026		1	COBERTURA COBERTURA	CUBIERTA COUVERCLE	COVER COPERCHIO	ABDECKUNG DÆKSEL	265C
2		4890832		1	VEDADOR DE ÓLEO, M70 x 100 x 12.5/16 JUNTA DE ACEITE VEDANTE DE ÓLEO	OIL SEAL JOINT ETANCHEITE D'HI	ÖLDICHTUNG PARAOLIO	P278 OLIESEGL	
3		4899078		8	PARAFUSO, Hex Flg, M8 x 1.25 x 45 TORNILLO PARAFUSO	SCREW VIS	SCHRAUBE VITE	040V SKRUE	
4		4899063		5	PARAFUSO, Hex Flg, M8 x 1.25 x 30 TORNILLO PARAFUSO	SCREW VIS	SCHRAUBE VITE	040V SKRUE	

0.04.3	02	p1	03/09

TAMPAS E CARCAÇAS
TAPAS Y CAJAS
HOUSING AND COVERS
GEHAUSE UND DECKEL

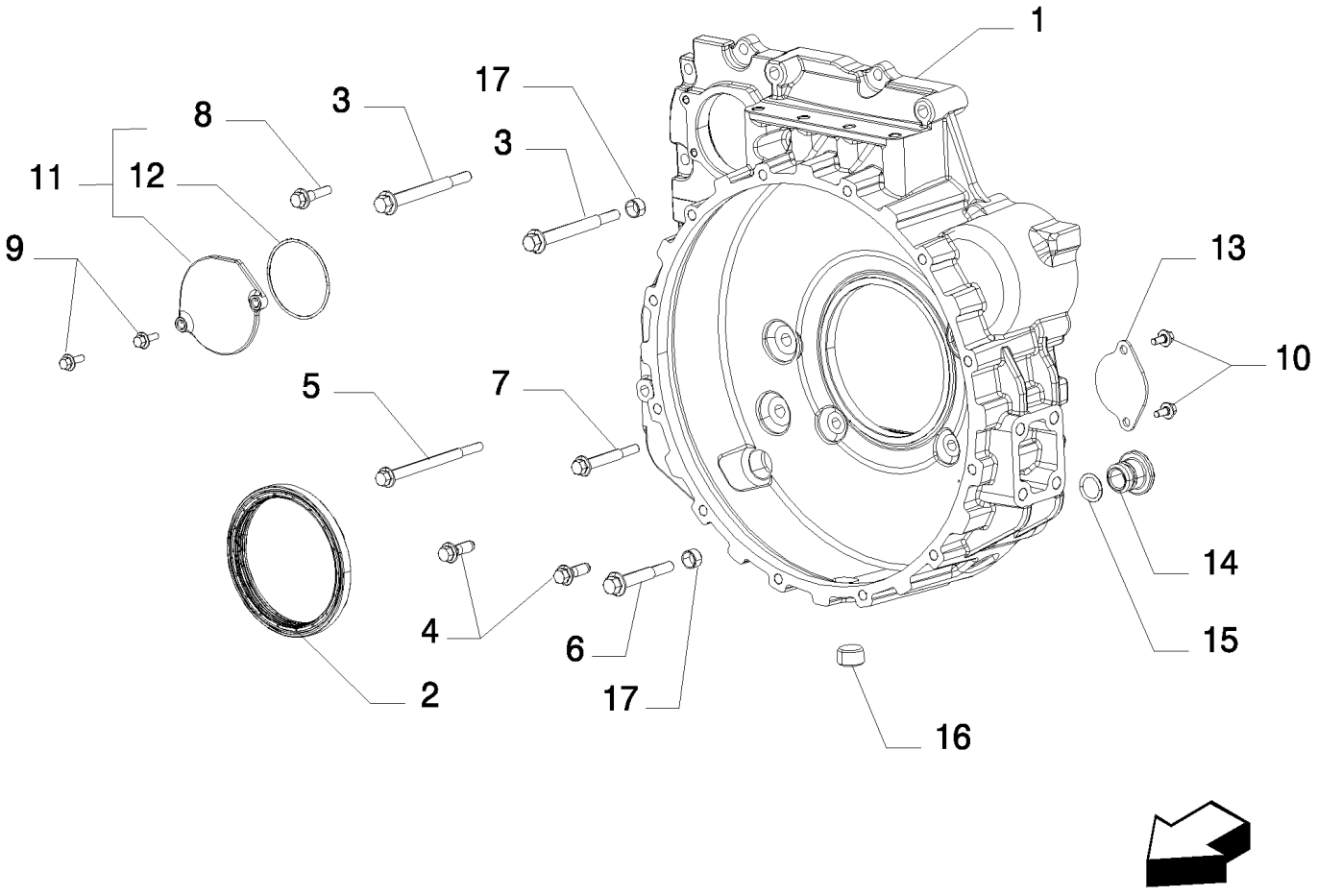

HOUSING AND COVERS
COUVERCLES ET BOITIERS
COPERCHI E SCATOLE
HOUSING AND COVERS

R	N	P.N.	MOD	Q	Denominação Denominação	Denominacion Description	Description Descrizione	Bezeichnung Beskrivelse	L.C.
1		504246387		1	CARCAÇA COBERTURA	CARCASA ENVELOPPE	CASING SCATOLA	GEHÄUSE HUS	080C
2		4890833		1	VEDADOR DE ÓLEO, M130 x 155 x 12.5/16 VEDANTE DE ÓLEO	JUNTA DE ACEITE JOINT ETANCHEITE D'HI	OIL SEAL PARAOLIO	ÖLDICHTUNG OLIESEGL	P278
3		4899074		2	PARAFUSO, Hex Flg, M12 x 1.75 x 120 PARAFUSO	TORNILLO VIS	SCREW VITE	SCHRAUBE SKRUE	040V
4		2852865		2	PARAFUSO FLANGEADO, Lock, Shoulder, M10 x 33 PARAFUSO FLANGEADC	PERNO DE CORONA VIS A EMBASE	FLANGE BOLT BULLONE FLANGIATO	FLANSCHSCHRAUBE FLANGEBOLT	A027
5		4899143		1	PARAFUSO, Hex Flg, M10 x 1.5 x 140 PARAFUSO	TORNILLO VIS	SCREW VITE	SCHRAUBE SKRUE	040V
6		4899076		5	PARAFUSO, Hex Flg, M12 x 1.75 x 80 PARAFUSO	TORNILLO VIS	SCREW VITE	SCHRAUBE SKRUE	040V
7		4899109		3	PARAFUSO, Hex, M10 x 1.5 x 80 PARAFUSO	TORNILLO VIS	SCREW VITE	SCHRAUBE SKRUE	040V
8		4892915		7	PARAFUSO FLANGEADO, Hex, M10 x 1.5 x 40 PARAFUSO FLANGEADC	PERNO DE CORONA VIS A EMBASE	FLANGE BOLT BULLONE FLANGIATO	FLANSCHSCHRAUBE FLANGEBOLT	A027
9		4899020		2	PARAFUSO FLANGEADO, Hex, M8 x 1.25 x 20 PARAFUSO FLANGEADC	PERNO DE CORONA VIS A EMBASE	FLANGE BOLT BULLONE FLANGIATO	FLANSCHSCHRAUBE FLANGEBOLT	A027
10		4899068		2	PARAFUSO, Hex Flg , M8 x 1.25 x 16 PARAFUSO	TORNILLO VIS	SCREW VITE	SCHRAUBE SKRUE	040V
11		504115364		1	COBERTURA COBERTURA	CUBIERTA COUVERCLE	COVER COPERCHIO	ABDECKUNG DÆKSEL	265C
12		17285481		1	JUNTA JUNTA	JUNTA JOINT	GASKET GUARNIZIONE	DICHTUNG PAKNING	123G
13		4895155		1	COBERTURA COBERTURA	CUBIERTA COUVERCLE	COVER COPERCHIO	ABDECKUNG DÆKSEL	265C
14		4895378		2	BUJÃO TIPO BOTÃO, M29.2 TAMPÃO DE PRESSÃO	TAPÓN DE BOTÓN BOUCHON BOUTON	BUTTON PLUG TAPPO A PRESSIONE	KNOPFFÖRMIGER STOF KNAPPROP	A082
15		4895379		2	O-RING, M21.82 ID x 3.53 Thk O-RING	JUNTA TÓRICA JOINT TORIQUE	O-RING ANELLO TOROIDALE	O-RING O-RING	055A
16		4893036		1	BUJÃO PARA TUBOS, 3/4"-14 NPTF TAMPÃO PARA TUBO	TAPÓN DE TUBO BOUCHON DE TUYAU	PIPE PLUG TAPPO PER TUBI	ROHRSTOPFEN RØRPROP	A087
17		4899026		2	GUIA, M18 x 10 L PERNO-GUIA	BULÓN GOUJON	DOWEL PERNO	PASSSTIFT DYVEL	090G

0.04.5	01	p1	10/08

CABEÇOTE, RESPIRO DO MOTOR
CULATA, RESPIRADERO
CYLINDER HEAD, BREATHER
ZYLINDERKOPF, ENTLUEFTUNGSSCHRAUBE

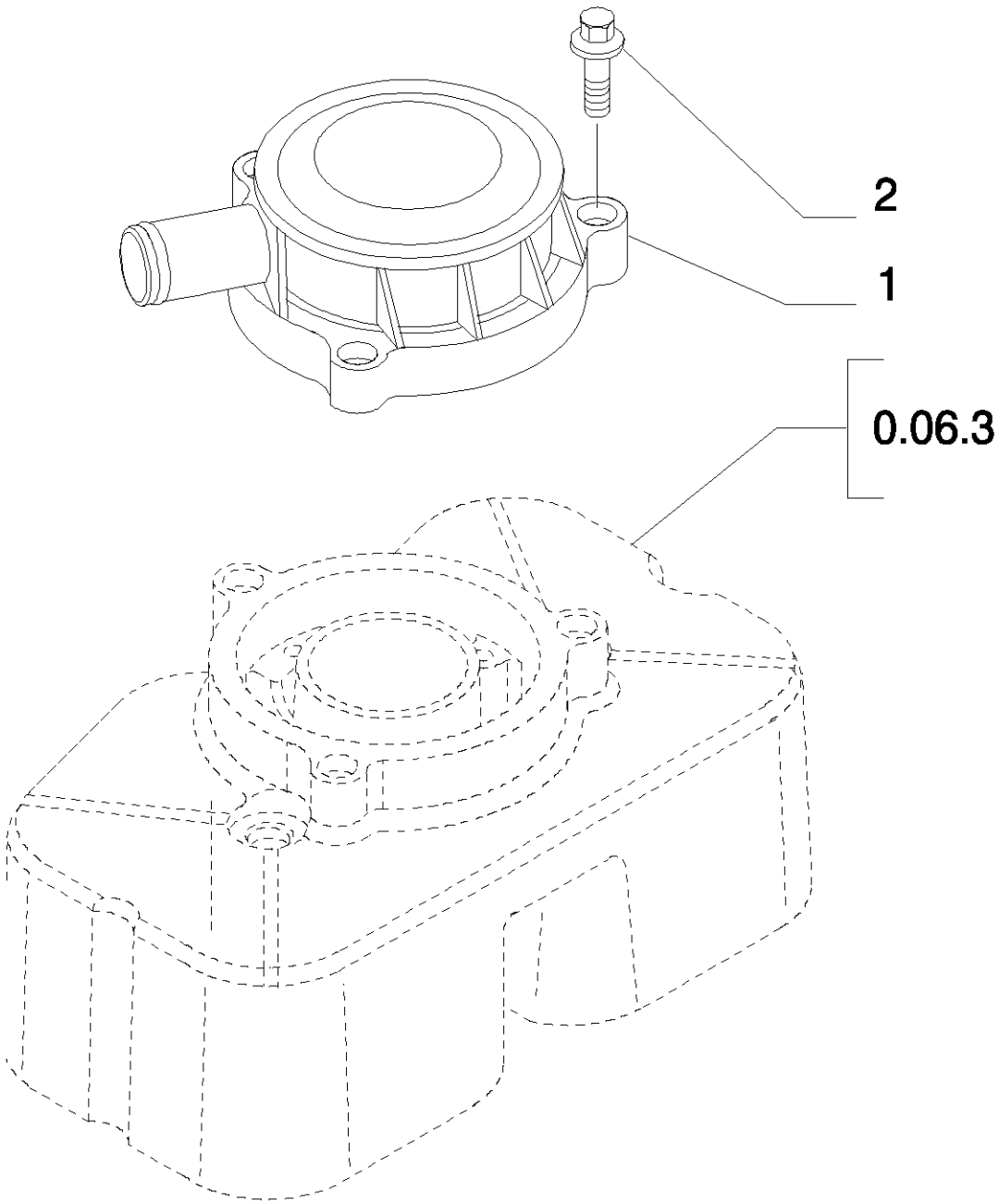

CYLINDER HEAD, BREATHER
CULASSE, RENIFLARD
TESTA CILINDRI, SFIATATOIO
CYLINDER HEAD, BREATHER

R	N	P.N.	MOD	Q	Denominação Denominação	Denominacion Description	Description Descrizione	Bezeichnung Beskrivelse	L.C.
1		2856798		1	COBERTURA COBERTURA	CUBIERTA COUVERCLE	COVER COPERCHIO	ABDECKUNG DÆKSEL	265C
2		16604124		3	PARAFUSO PARAFUSO	TORNILLO VIS	SCREW VITE	SCHRAUBE SKRUE	040V

0.06.0	01	p1	05/09

CABEÇOTE DO MOTOR
CULATA
CYLINDER HEAD
ZYLINDERKOPF

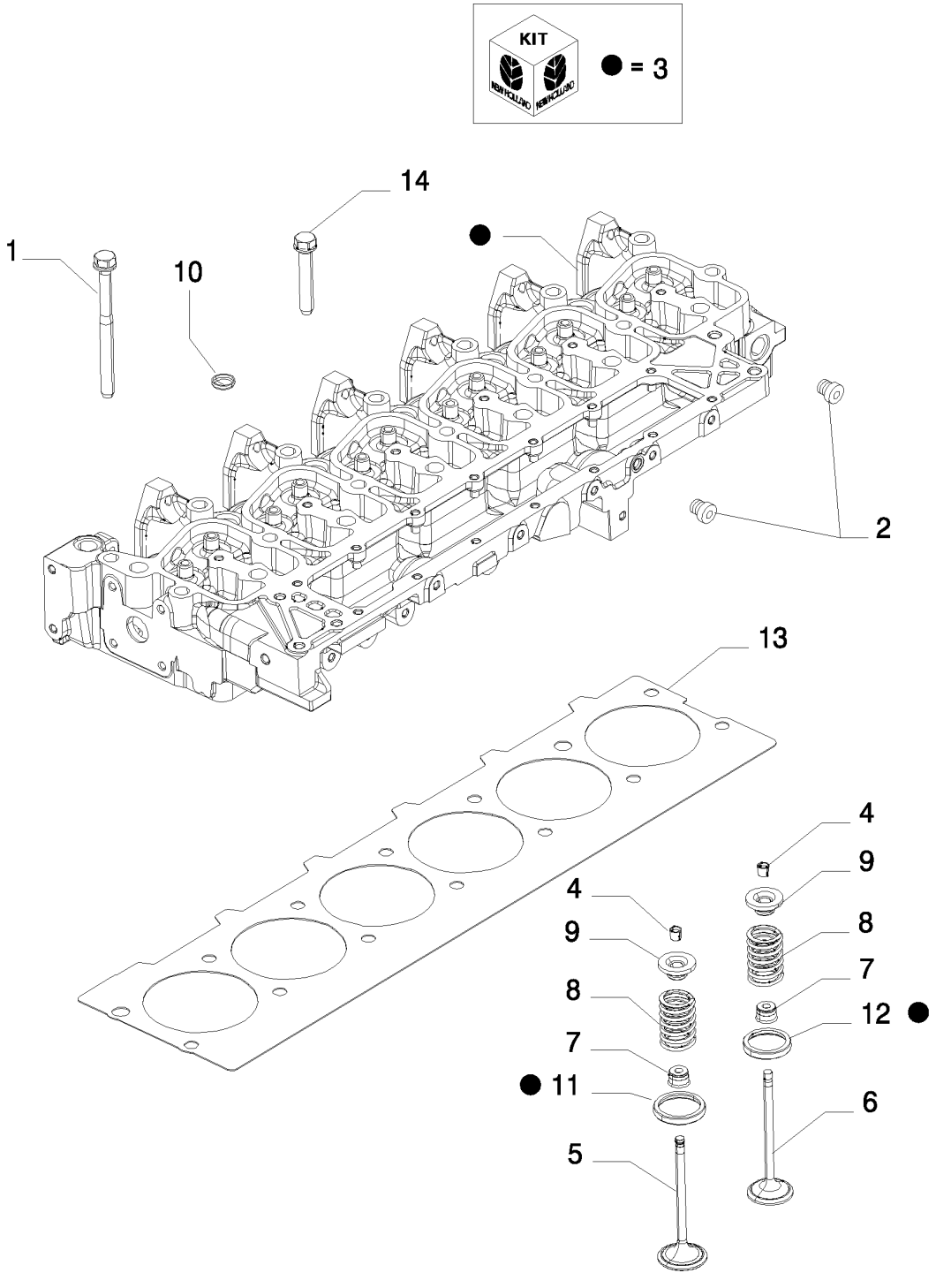

CYLINDER HEAD
CULASSE
TESTA CILINDRI
CYLINDER HEAD

R	N	P.N.	MOD	Q	Denominação Denominação	Denominacion Description	Description Descrizione	Bezeichnung Beskrivelse	L.C.
1		4892859		14	PARAFUSO, Wash Hd, M12 x 1.25 x 143				
						TORNILLO	SCREW	SCHRAUBE	040V
					PARAFUSO	VIS	VITE	SKRUE	
2		4895078		2	BUJÃO PARA TUBOS, 1/2"-14				
						TAPÓN DE TUBO	PIPE PLUG	ROHRSTOPFEN	A087
					TAMPÃO PARA TUBO	BOUCHON DE TUYAU	TAPPO PER TUBI	RØRPROP	
3		4895766		1	CABEÇOTE	CULATA	CYLINDER HEAD	ZYLINDERKOPF	113T
					CABEÇA DE CILINDRO	CULASSE	TESTATA	CYLINDERHOVED	
4		4895183		24	CASQUILHO	ANILLO METÁLICO	COLLET	SPANNELEMENT	142B
					FREIO	COLLET	ANELLO METALLICO	FJEDERLÅS	
5		4899632		6	VÁLVULA DE ESCAPE	VALV. ESCAPE MOTOR I	STD ENGINE EXHAUST '	STANDARD-MOTORAUS	112V
					VÁLVULA DE ESCAPE	SOUP. ECHAPPEMENT M	VALV. SCARICO MOTOR	UDSTØDNINGSVENTIL,	
6		2856802		6	VÁLVULA DE ADMISSÃO	VALV. ADM. DE MOTOR	STD ENGINE INLET VAL'	STANDARD-MOTOREINL	111V
					VÁLVULA DE ADMISSÃO	SOUP. ADMISSION MOT	VALV. ASPIR. MOTORE S	INDSUGNINGSVENTIL, S	
7		4895347		12	VEDAÇÃO	ANILLO DE CIERRE	SEAL	DICHTUNG	132A
					VEDANTE	JOINT	GUARNIZIONE; TENUTA	PAKNING	
8		2856804		12	MOLA	RESORTE	SPRING	FEDER	100M
					MOLA	RESSORT	MOLLA	FJEDER	
9		4895184		12	RETENTOR	RETENEDOR	RETAINER	HALTERUNG	109R
					RETENTOR	DISPOSITIF DE RETENU	FERMO	HOLDER	
10		4895179		3	BUJÃO DE EXPANSÃO, M20.93				
						TAPÓN DE EXPANSIÓN	EXPANSION PLUG	SPREIZSTOPFEN	A084
					BUJÃO DE EXPANSÃO	BOUCHON D'EXPANSIOI	TAPPO A ESPANSIONE	EKSPANSIONSPROP	
11		4897178		6	SEDE DE VÁLVULA, Exhaust				
						ASIENTO DE VÁLVULA	VALVE SEAT	VENTILSITZ	074S
					SEDE DE VÁLVULA	SIEGE DE SOUPAPE	SEDE VALVOLA	VENTIL, SÆDE	
12		4897179		6	SEDE DE VÁLVULA, Intake	ASIENTO DE VÁLVULA	VALVE SEAT	VENTILSITZ	074S
					SEDE DE VÁLVULA	SIEGE DE SOUPAPE	SEDE VALVOLA	VENTIL, SÆDE	
13		2830922		1	JUNTA DO CABEÇOTE, 1.25 mm				
						JUNTA DE CULATA	CYLINDER HEAD GASKE	ZYLINDERKOPFDICHTU	129G
					JUNTA CABEÇA DO CILI	JOINT DE CULASSE	GUARNIZIONE TESTATA	TOPPAKNING	
13		2830923		1	JUNTA DO CABEÇOTE, 1.15 mm				
						JUNTA DE CULATA	CYLINDER HEAD GASKE	ZYLINDERKOPFDICHTU	129G
					JUNTA CABEÇA DO CILI	JOINT DE CULASSE	GUARNIZIONE TESTATA	TOPPAKNING	
14		4892861		6	PARAFUSO, Wash Hd, M12 x 1.25 x 73				
						TORNILLO	SCREW	SCHRAUBE	040V
					PARAFUSO	VIS	VITE	SKRUE	

0.06.3	01	p1	10/08

CABEÇOTE, TAMPAS
CULATA, TAPAS
CYLINDER HEAD, COVERS
ZYLINDERKOPF, DECKEL

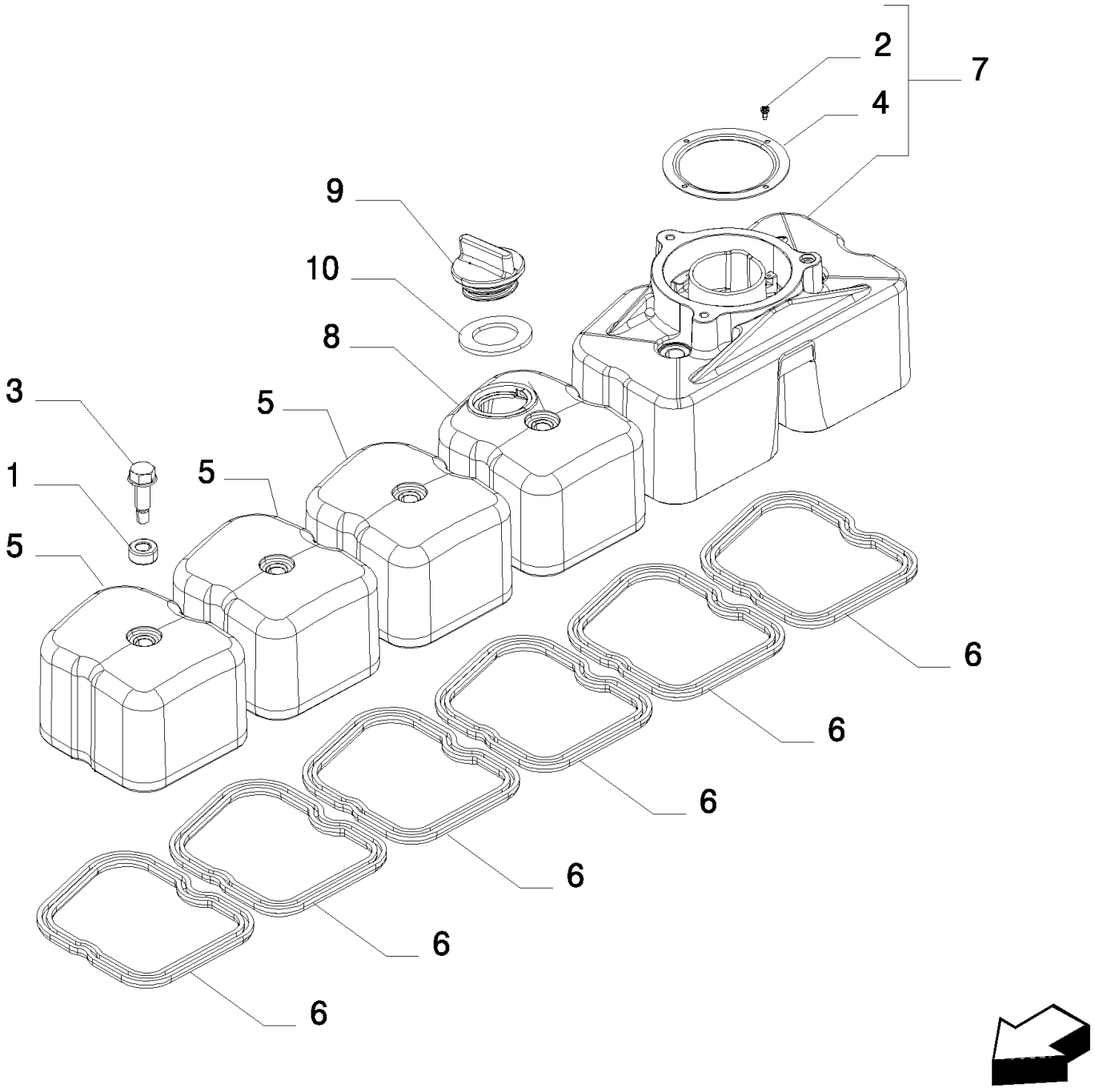

CYLINDER HEAD, COVERS
CULASSE, COUVERCLES
TESTA CILINDRI, COPERCHI
CYLINDER HEAD, COVERS

R	N	P.N.	MOD	Q	Denominação Denominação	Denominacion Description	Description Descrizione	Bezeichnung Beskrivelse	L.C.
1		4895360		6	ISOLADOR ISOLADOR	AISLADOR ISOLANT	ISOLATOR ISOLATORE	ISOLATOR ISOLATOR	Z082
2		2830281		4	PARAFUSO, M2.9 x 6.5 PARAFUSO	TORNILLO AUTORROSC VIS AUTOTARAUDEUSE	SELF-TAP SCREW VITE AUTOFILETTANTE	SELBSTSCHN SCHRAUE SELVLÅSENDE BOLT	062V
3		4895214		6	PARAFUSO, Special, Hex, Flg Hd, M8 x 33 PARAFUSO	TORNILLO VIS	SCREW VITE	SCHRAUBE SKRUE	040V
4		2830775		1	DEFLETOR CHAPA DEFLECTORA	DEFLECTOR DEFLECTEUR	BAFFLE DEFLETTORE	LEITBLECH SKÆRMPLADE	0420
5		2856806		3	COBERTURA COBERTURA	CUBIERTA COUVERCLE	COVER COPERCHIO	ABDECKUNG DÆKSEL	265C
6		2856809		6	ANEL VEDADOR ANEL VEDADOR	RETÉN BAGUE D'ETANCHEITE	SEALRING ANELLO DI TENUTA	DICHTRING PAKNINGSRING	Z125
7		2856807		1	TAMPA VÁLVULA TAMPA DAS VÁLVULAS	TAPA DE VÁLVULA COUVERCLE DE SOUPA	VALVE COVER COPERCHIO VALVOLA	VENTILDECKEL VENTILDÆKSEL	P889
8		2856810		1	COBERTURA COBERTURA	CUBIERTA COUVERCLE	COVER COPERCHIO	ABDECKUNG DÆKSEL	265C
9		4895202		1	TAMPA DE RESERVATÓRIO TAMPA BOCAL ENCHIMI	TAPÓN DE DEPÓSITO BOUCHON DE REMPLIS	FILLER CAP TAPPO BOCCHETT. RIF	EINFÜLLKAPPE PÅFYLDNINGSDÆKSEL	P676
10		4895296		1	VEDAÇÃO, Rectangular, 30mm ID x 3 Thk VEDANTE	ANILLO DE CIERRE JOINT	SEAL GUARNIZIONE; TENUTA	DICHTUNG PAKNING	132A

CABEÇOTE, MECANISMO DAS VÁLVULAS
CULATA
CYLINDER HEAD, ROCKER ARM, VALVES & RELATED PARTS
ZYLINDERKOPF

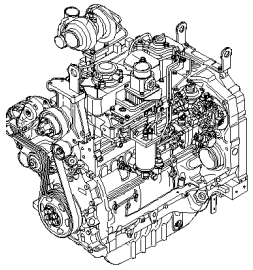

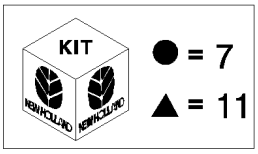

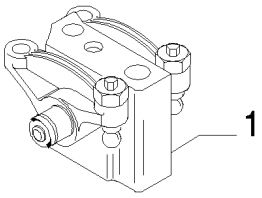

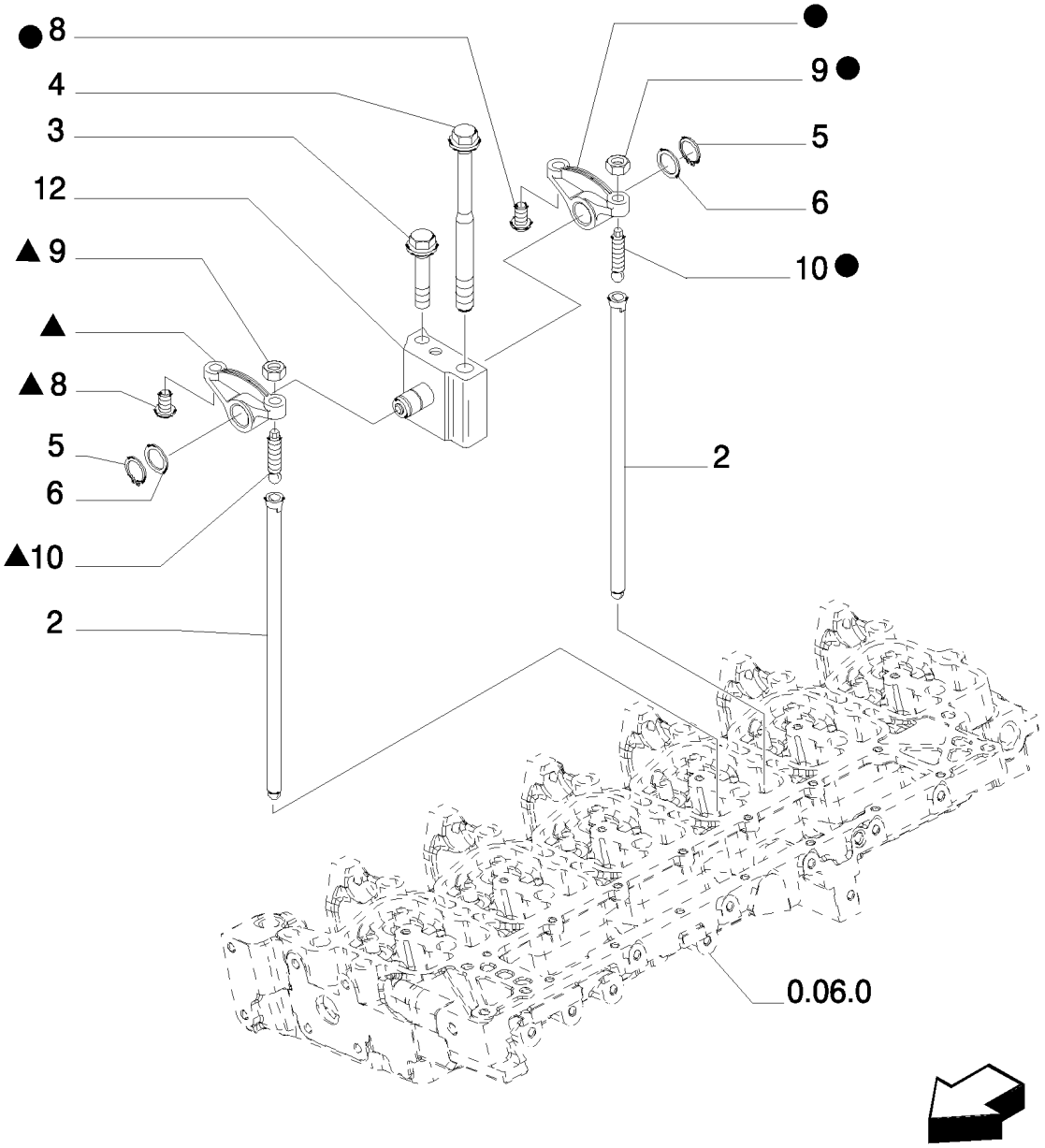

CYLINDER HEAD, ROCKER ARM, VALVES & RELATED PARTS
JOINT A ROTULE CYLINDER
TESTA CILINDRI
CYLINDER HEAD, ROCKER ARM, VALVES & RELATED PARTS

R	N	P.N.	MOD	Q	Denominação Denominação	Denominacion Description	Description Descrizione	Bezeichnung Beskrivelse	L.C.
1		4895195		6	BALANCIM, Assy BASCULADOR	BASCULADOR CULBUTEUR	ROCKER BILANCIERE	SCHWINGE VIPPEARM	P055
2		4895361		12	HASTE DE IMPULSO HASTE DE IMPULSO	VÁSTAGO DE EMPUJE TIGE DE POUSSEE	PUSH ROD ASTA DI SPINTA	STÖSSELSTANGE SKUBBESTANG	P307
3		2852866		6	PARAFUSO PARAFUSO	TORNILLO VIS	SCREW VITE	SCHRAUBE SKRUE	040V
4		4892860		6	PARAFUSO, Wash Hd, M12 x 1.25 x 183 PARAFUSO	TORNILLO VIS	SCREW VITE	SCHRAUBE SKRUE	040V
5		4895363		2	ANEL DE PRESSÃO ANEL	ANILLO DE RESORTE ANNEAU D'ARRET	SNAP RING ANELLO ELASTICO	SPRENGRING LÅSERING	054A
6		4895364		2	ARRUELA PLANA ANILHA	ARANDELA RONDELLE	WASHER RONDELLA	UNTERLEGSCHEIBE FLADSKIVE	131R
7		4895196		1	BALANCIM, Exhaust BALANCEIRO	BRAZO DE BALANCÍN BRAS DE CULBUTEUR	ROCKER ARM BILANCIERE	KIPPHEBELARM VIPPEARM	055B
8		4895365		1	ENCHIMENTO CASQUILHO ; ENCAIXE	PIEZA DE INSERCIÓN INSERT	INSERT INSERTO	EINSATZ INDSATS	055I
9		4895198		1	PORCA, 3/8"-24, Heavy PORCA	TUERCA ECROU	NUT DADO	MUTTER MØTRIK	010D
10		4895199		1	PARAFUSO DE REGULAGEM PARAFUSO DE AJUSTE	TORNILLO DE REGLAJE VIS DE REGLAGE	ADJUSTMENT SCREW VITE DI REGOLAZIONE	EINSTELLSCHRAUBE JUSTERINGSSKRUE	051V
11		4895200		1	BALANCIM, Intake BALANCEIRO	BRAZO DE BALANCÍN BRAS DE CULBUTEUR	ROCKER ARM BILANCIERE	KIPPHEBELARM VIPPEARM	055B
12		4895204		1	EIXO VEIO	EJE ARBRE	SHAFT ALBERO	WELLE AKSEL	016A

0.07.1/01	01	p1	09/10

COLETOR DE ADMISSÃO
COLETOR DE ADMISIÓN
INTAKE MANIFOLD
ANSAUGKRUEMMER

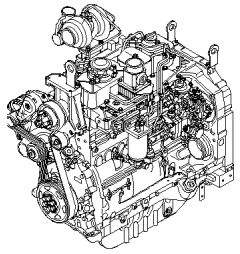

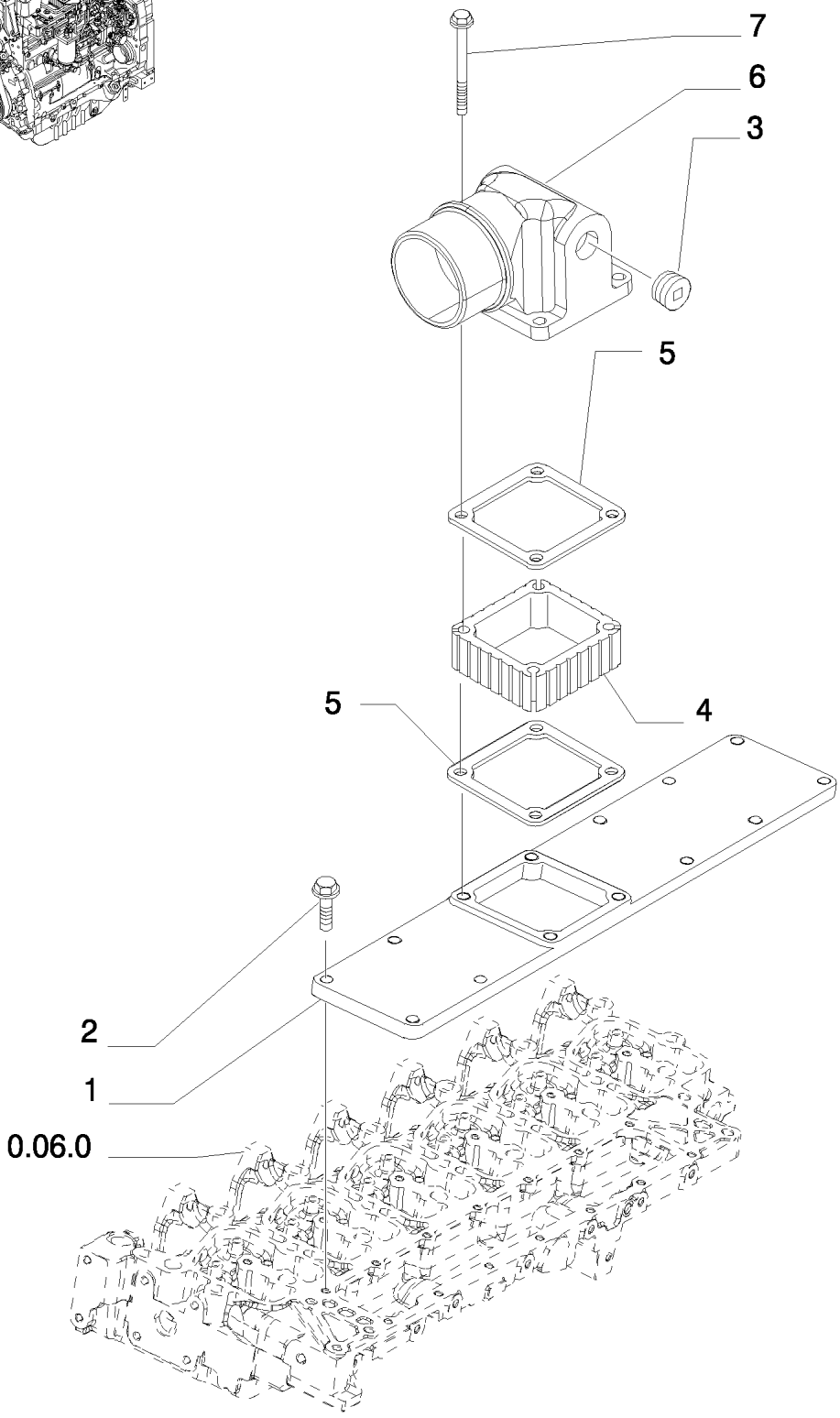

INTAKE MANIFOLD
CONDUIT D'ADMISSION
CONDOTTO DI ASPIRAZIONE
INTAKE MANIFOLD

R	N	P.N.	MOD	Q	Denominação Denominação	Denominacion Description	Description Descrizione	Bezeichnung Beskrivelse	L.C.
1		2856812		1	COBERTURA	CUBIERTA	COVER	ABDECKUNG	265C
					COBERTURA	COUVERCLE	COPERCHIO	DÆKSEL	
2		4899039		10	PARAFUSO, Hex Flg, M8 x 1.25 x 25				
						TORNILLO	SCREW	SCHRAUBE	040V
					PARAFUSO	VIS	VITE	SKRUE	
3		4893036		2	BUJÃO PARA TUBOS, 3/4"-14 NPTF				
						TAPÓN DE TUBO	PIPE PLUG	ROHRSTOPFEN	A087
					TAMPÃO PARA TUBO	BOUCHON DE TUYAU	TAPPO PER TUBI	RØRPROP	
4		2856263		1	ESPAÇADOR	SEPARADOR	SPACER	DISTANZSTÜCK	075D
					ESPAÇADOR	ENTRETOISE	DISTANZIALE	AFSTANDSSTYKKE	
5		4899921		2	JUNTA	JUNTA	GASKET	DICHTUNG	123G
					JUNTA	JOINT	GUARNIZIONE	PAKNING	
6		4895424		1	COLETOR DE ADMISSÃO	COLECTOR DE ADMISIÓ	INLET MANIFOLD	EINLASSKRÜMMER	225C
					COLECTOR DE ADMISS/	COLLECTEUR D'ADMISS	COLLETTORE DI ASPIR/	INDSUGNINGSMANIFOL	
7		4895294		4	PARAFUSO, Hex Flg, M8 x 1.25 x 80				
						TORNILLO	SCREW	SCHRAUBE	040V
					PARAFUSO	VIS	VITE	SKRUE	

TC5070

0.07.7	01	p1	08/10

COLETOR DE ESCAPE
COLETOR DE ESCAPE
EXHAUST MANIFOLD
AUSPUFFKRUEMMER

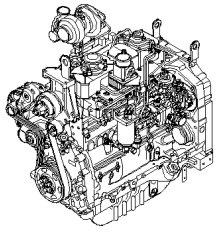

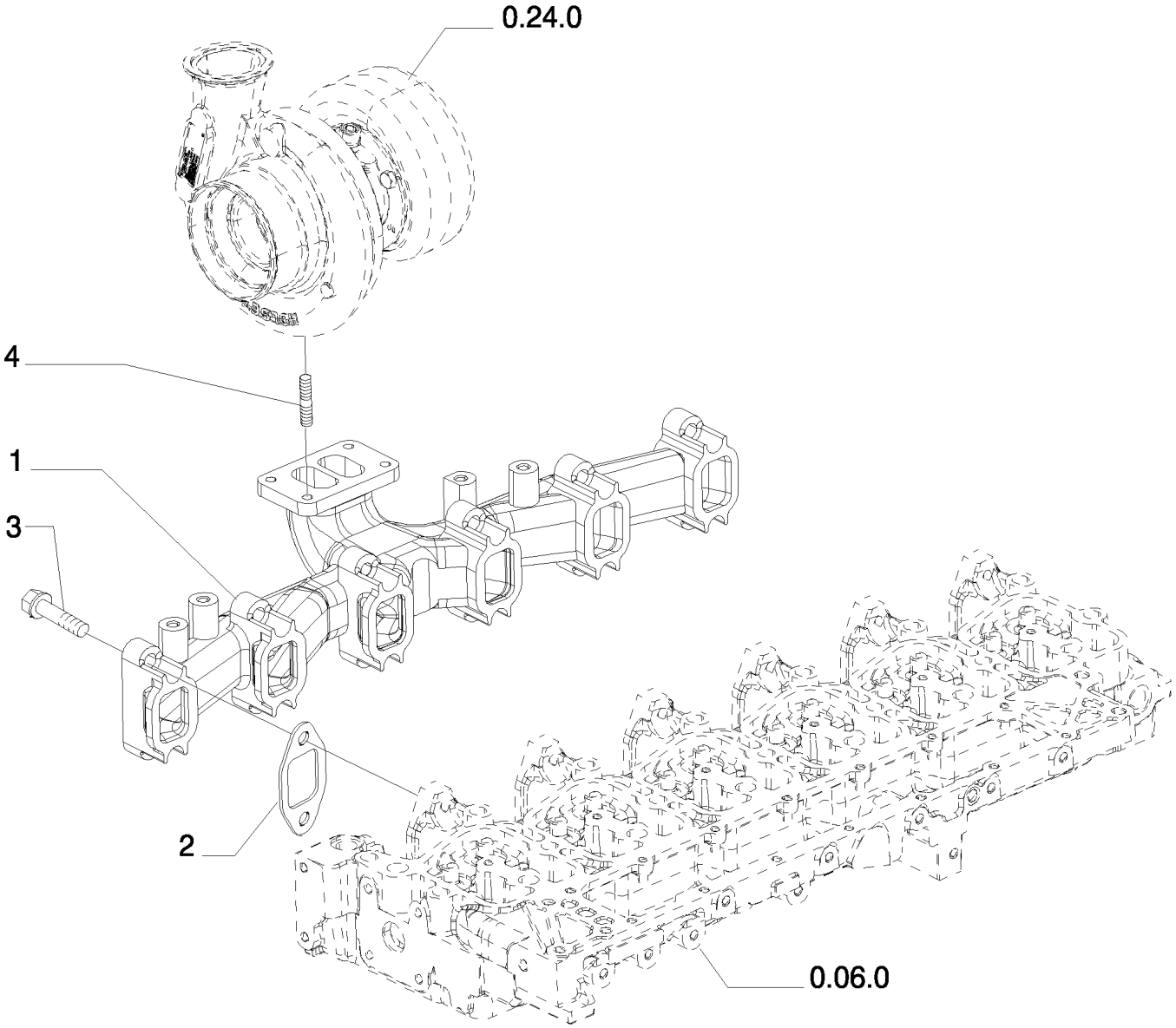

EXHAUST MANIFOLD
CONDUIT D'ECHAPPEMENT
CONDOTTO DI SCARICO
EXHAUST MANIFOLD

R	N	P.N.	MOD	Q	Denominação Denominação	Denominacion Description	Description Descrizione	Bezeichnung Beskrivelse	L.C.
1		2859170		1	COLETOR DE EXAUSTÃO COLECTOR DE ESCAPE	COLECTOR DE ESCAPE COLLECTEUR D'ECHAPI	EXHAUST MANIFOLD COLLETTORE DI SCARI(	AUSPUFFKRÜMMER UDSTØDNINGSMANIFOI	230C
2		2856817		6	JUNTA DO COLETOR JUNTA DO COLECTOR	JUNTA DE COLECTOR JOINT DE COLLECTEUR	MANIFOLD GASKET GUARNIZIONE COLLETT	KRÜMMERDICHTUNG PAKNING, MANIFOLD	125G
3		2852744		12	PARAFUSO, Hex, Flg Hd, M10 x 1.5 x 65 PARAFUSO	TORNILLO VIS	SCREW VITE	SCHRAUBE SKRUE	040V
4		4899085		4	PRISIONEIRO PINO ROSCADO	PRISIONERO GOUJON	STUD PRIGIONIERO	GEWINDEBOLZEN STØTTEBOLT	210P

0.08.0	01	p1	09/10

ÁRVORE DE MANIVELAS
CIGÜEÑAL
CRANKSHAFT
KURBELWELLE

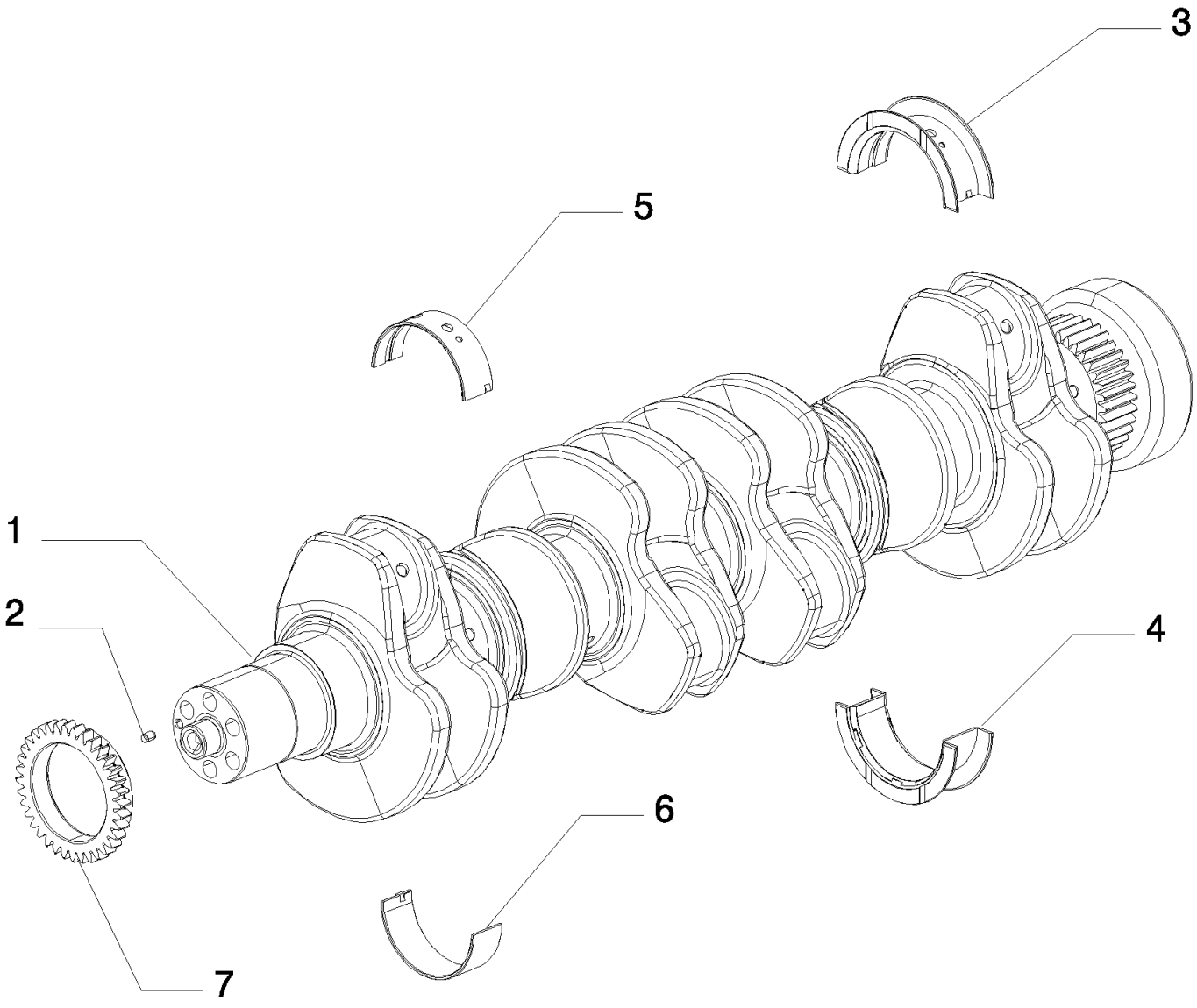

CRANKSHAFT
VILBREQUIN
ALBERO MOTORE
CRANKSHAFT

R	N	P.N.	MOD	Q	Denominação Denominação	Denominacion Description	Description Descrizione	Bezeichnung Beskrivelse	L.C.
1		2852306		1	VIRABREQUIM CAMBOTA	CIGÜEÑAL VILEBREQUIN	CRANKSHAFT ALBERO MOTORE	KURBELWELLE KRUMTAPAKSEL	018A
2		4899046		1	GUIA, M6 x 9 L PERNO-GUIA	BULÓN GOUJON	DOWEL PERNO	PASSSTIFT DYVEL	090G
3		2856765		1	ROLAMENTO DO VIRABREQUIM, Upper, STD				
						COJINETE DE CIGÜEÑA	CRANKSHAFT BEARING	KURBELWELLENLAGER	P110
					ROLAMENTO DA CAMBO	ROULEMENT VILEBREQ	CUSCINETTO ALBERO M	KRUMTAPLEJE	
3		504250374		1	ESCOVA DE BRONZE, Upper, + 0.25				
						CASQUILLO DE BRONCE	BRONZE BUSHING	BRONZEBUCHSE	Z347
					CASQUILHO DE BRONZE	BAGUE EN BRONZE	BOCCOLA IN BRONZO	BRONCEBØSNING	
3		504250375		1	ESCOVA DE BRONZE, Upper, + 0.50				
						CASQUILLO DE BRONCE	BRONZE BUSHING	BRONZEBUCHSE	Z347
					CASQUILHO DE BRONZE	BAGUE EN BRONZE	BOCCOLA IN BRONZO	BRONCEBØSNING	
3		504250376		1	ESCOVA DE BRONZE, Upper, + 0.75				
						CASQUILLO DE BRONCE	BRONZE BUSHING	BRONZEBUCHSE	Z347
					CASQUILHO DE BRONZE	BAGUE EN BRONZE	BOCCOLA IN BRONZO	BRONCEBØSNING	
3		504250377		1	ESCOVA DE BRONZE, Upper, + 1.00				
						CASQUILLO DE BRONCE	BRONZE BUSHING	BRONZEBUCHSE	Z347
					CASQUILHO DE BRONZE	BAGUE EN BRONZE	BOCCOLA IN BRONZO	BRONCEBØSNING	
4		2856775		1	ROLAMENTO DO VIRABREQUIM, Lower, STD				
						COJINETE DE CIGÜEÑA	CRANKSHAFT BEARING	KURBELWELLENLAGER	P110
					ROLAMENTO DA CAMBO	ROULEMENT VILEBREQ	CUSCINETTO ALBERO M	KRUMTAPLEJE	
4		504250394		1	ESCOVA DE BRONZE, Lower, + 0.25				
						CASQUILLO DE BRONCE	BRONZE BUSHING	BRONZEBUCHSE	Z347
					CASQUILHO DE BRONZE	BAGUE EN BRONZE	BOCCOLA IN BRONZO	BRONCEBØSNING	
4		504250395		1	ESCOVA DE BRONZE, Lower, + 0.50				
						CASQUILLO DE BRONCE	BRONZE BUSHING	BRONZEBUCHSE	Z347
					CASQUILHO DE BRONZE	BAGUE EN BRONZE	BOCCOLA IN BRONZO	BRONCEBØSNING	
4		504250397		1	ESCOVA DE BRONZE, Lower, + 0.75				
						CASQUILLO DE BRONCE	BRONZE BUSHING	BRONZEBUCHSE	Z347
					CASQUILHO DE BRONZE	BAGUE EN BRONZE	BOCCOLA IN BRONZO	BRONCEBØSNING	
4		504250398		1	ESCOVA DE BRONZE, Lower, + 1.00				
						CASQUILLO DE BRONCE	BRONZE BUSHING	BRONZEBUCHSE	Z347
					CASQUILHO DE BRONZE	BAGUE EN BRONZE	BOCCOLA IN BRONZO	BRONCEBØSNING	
5		2856766		6	ROLAMENTO DO VIRABREQUIM, Upper,- STD				
						COJINETE DE CIGÜEÑA	CRANKSHAFT BEARING	KURBELWELLENLAGER	P110
					ROLAMENTO DA CAMBO	ROULEMENT VILEBREQ	CUSCINETTO ALBERO M	KRUMTAPLEJE	
5		504250363		6	ESCOVA DE BRONZE, Upper, + 0.25				
						CASQUILLO DE BRONCE	BRONZE BUSHING	BRONZEBUCHSE	Z347
					CASQUILHO DE BRONZE	BAGUE EN BRONZE	BOCCOLA IN BRONZO	BRONCEBØSNING	
5		504250364		6	ESCOVA DE BRONZE, Upper, + 0.50				
						CASQUILLO DE BRONCE	BRONZE BUSHING	BRONZEBUCHSE	Z347
					CASQUILHO DE BRONZE	BAGUE EN BRONZE	BOCCOLA IN BRONZO	BRONCEBØSNING	
5		504250365		6	ESCOVA DE BRONZE, Upper, + 0.75				
						CASQUILLO DE BRONCE	BRONZE BUSHING	BRONZEBUCHSE	Z347
					CASQUILHO DE BRONZE	BAGUE EN BRONZE	BOCCOLA IN BRONZO	BRONCEBØSNING	
5		504250366		6	ESCOVA DE BRONZE, Upper, + 1.00				
						CASQUILLO DE BRONCE	BRONZE BUSHING	BRONZEBUCHSE	Z347
					CASQUILHO DE BRONZE	BAGUE EN BRONZE	BOCCOLA IN BRONZO	BRONCEBØSNING	

0.08.0	01	p2	09/10

ÁRVORE DE MANIVELAS
CIGÜEÑAL
CRANKSHAFT
KURBELWELLE

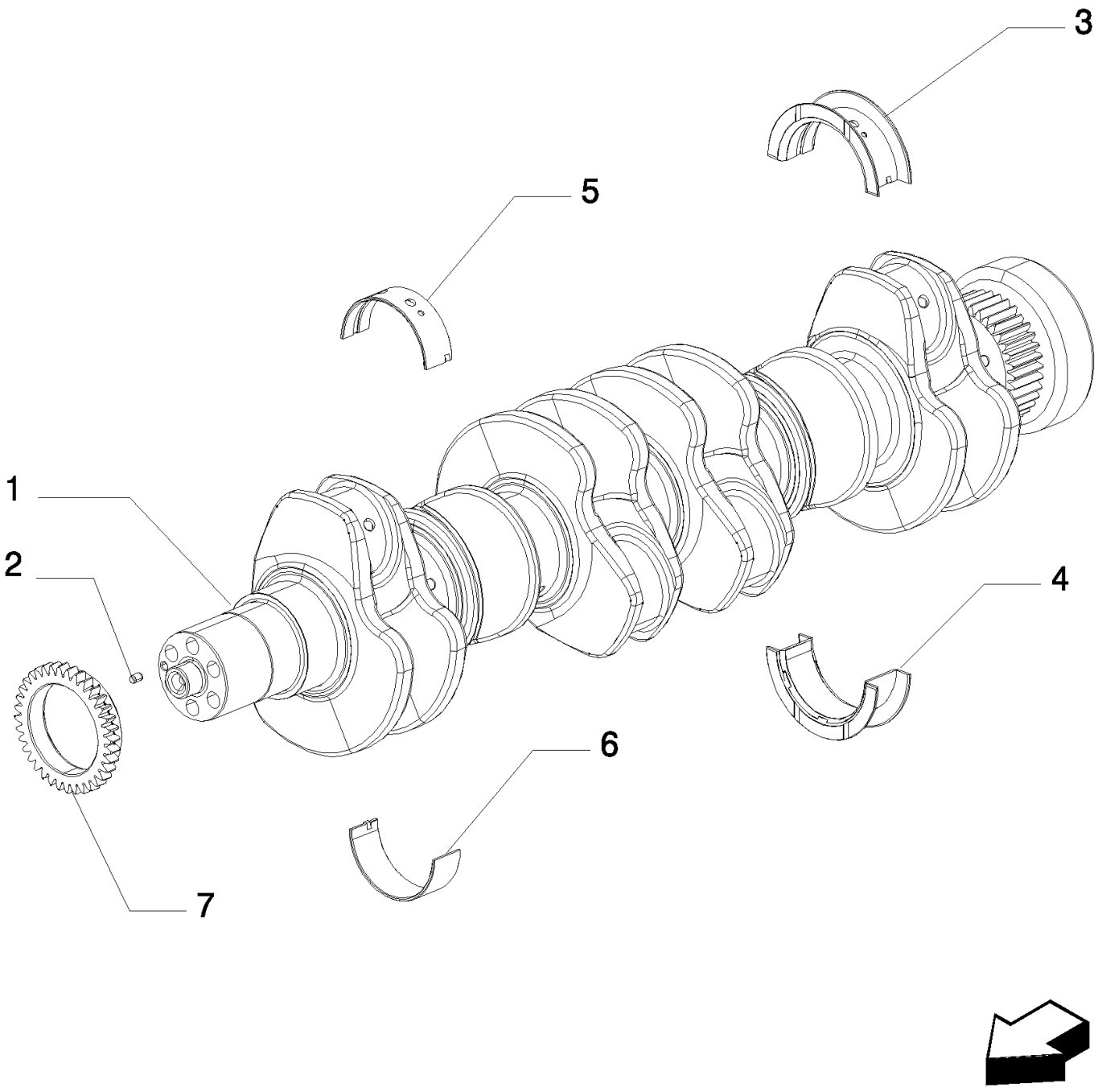

CRANKSHAFT
VILBREQUIN
ALBERO MOTORE
CRANKSHAFT

R	N	P.N.	MOD	Q	Denominação Denominação	Denominacion Description	Description Descrizione	Bezeichnung Beskrivelse	L.C.
6		2856767		6	ROLAMENTO DO VIRABREQUIM, Lower, STD				
						COJINETE DE CIGÜEÑAI	CRANKSHAFT BEARING	KURBELWELLENLAGER	P110
					ROLAMENTO DA CAMBC	ROULEMENT VILEBREQ	CUSCINETTO ALBERO M	KRUMTAPLEJE	
6		504250389		6	ESCOVA DE BRONZE, Lower, + 0.25				
						CASQUILLO DE BRONCI	BRONZE BUSHING	BRONZEBUCHSE	Z347
					CASQUILHO DE BRONZI	BAGUE EN BRONZE	BOCCOLA IN BRONZO	BRONCEBØSNING	
6		504250390		6	ESCOVA DE BRONZE, Lower, + 0.50				
						CASQUILLO DE BRONCI	BRONZE BUSHING	BRONZEBUCHSE	Z347
					CASQUILHO DE BRONZI	BAGUE EN BRONZE	BOCCOLA IN BRONZO	BRONCEBØSNING	
6		504250391		6	ESCOVA DE BRONZE, Lower, + 0.75				
						CASQUILLO DE BRONCI	BRONZE BUSHING	BRONZEBUCHSE	Z347
					CASQUILHO DE BRONZI	BAGUE EN BRONZE	BOCCOLA IN BRONZO	BRONCEBØSNING	
6		504250392		6	ESCOVA DE BRONZE, Lower, + 1.00				
						CASQUILLO DE BRONCI	BRONZE BUSHING	BRONZEBUCHSE	Z347
					CASQUILHO DE BRONZI	BAGUE EN BRONZE	BOCCOLA IN BRONZO	BRONCEBØSNING	
7		4893386		1	ENGRENAGEM, 36 T	ENGRANAJE	GEAR	ZAHNRAD	050I
					ENGRENAGEM	PIGNON	INGRANAGGIO	TANDHJUL	

0.08.1	01	p1	01/10

PISTÕES E BIELAS
PISTONES Y BIELAS
PISTON AND CONNECTING RODS
KOLBEN UND PLEUELSTANGEN

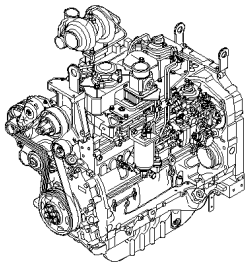

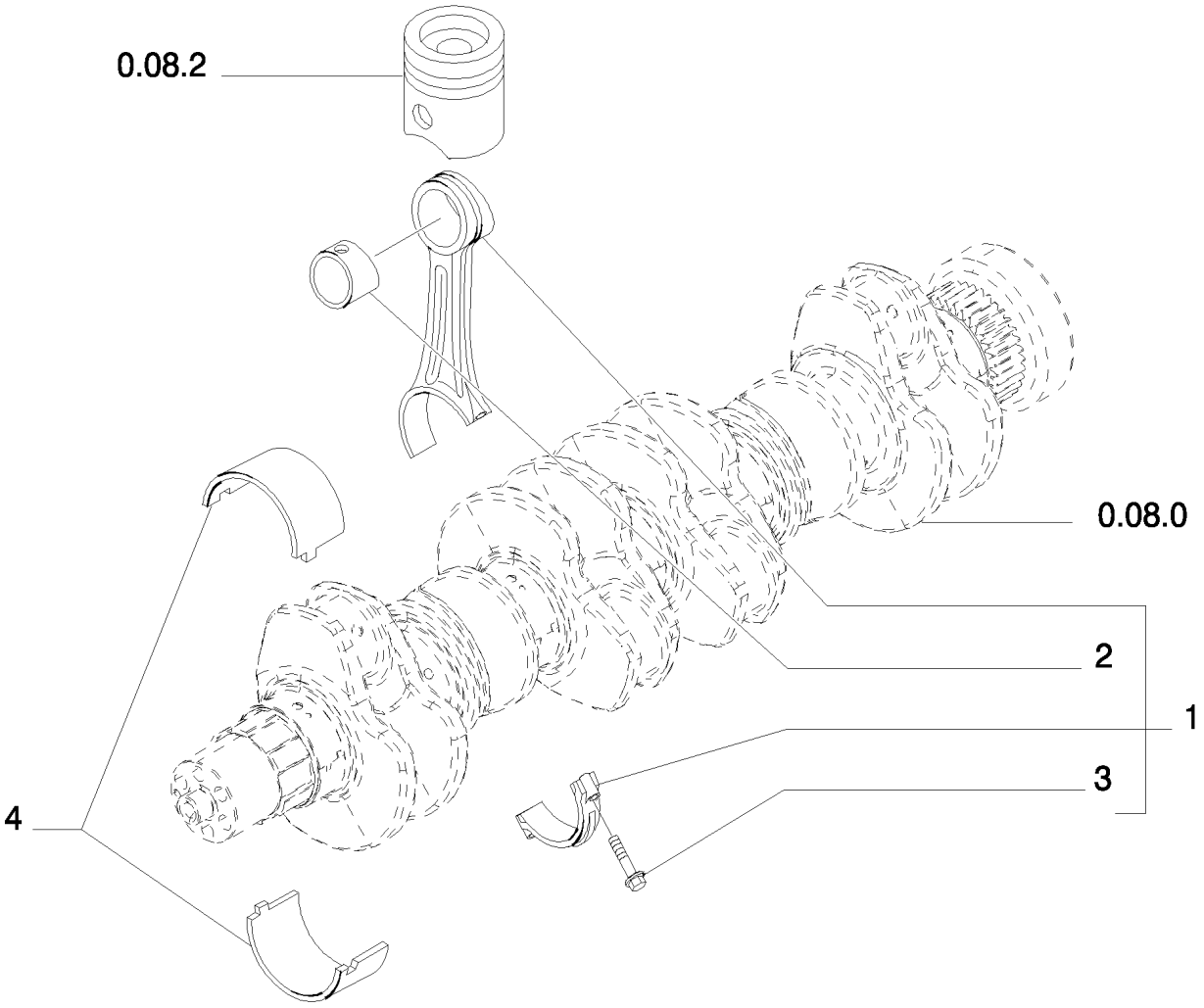

PISTON AND CONNECTING RODS
PISTONS ET BIELLES
PISTONE E BIELLA
PISTON AND CONNECTING RODS

R	N	P.N.	MOD	Q	Denominação Denominação	Denominacion Description	Description Descrizione	Bezeichnung Beskrivelse	L.C.
1		2856819		6	HASTE DE CONEXÃO BIELA	BIELA BIELLE	CONNECTING ROD BIELLA	PLEUELSTANGE PLEJLSTANG	051B
2		NSS		1	SEM SERVIÇO EM SEPARADO SEM REPARAÇÃO EM SI	NO SE REPARA POR SE NON ENTRET. SEPAREM	NOT SERVICED SEPARA NON FORNITO SEPARAT	NICHT A SEP ERS-T LIEI SERVICERES IKKE SEPA	064N
3		NSS		2	SEM SERVIÇO EM SEPARADO SEM REPARAÇÃO EM SI	NO SE REPARA POR SE NON ENTRET. SEPAREM	NOT SERVICED SEPARA NON FORNITO SEPARAT	NICHT A SEP ERS-T LIEI SERVICERES IKKE SEPA	064N
4		2856831		6	SEMI-BRONZINA, Upper, STD MEIO ROLAMENTO	SEMICOJINETE DEMI-COUSSINET	BEARING HALF SEMICUSCINETTO	LAGERHALBSCHALE LEJEPANDE	103S
4		2856832		6	SEMI-BRONZINA, Lower, STD MEIO ROLAMENTO	SEMICOJINETE DEMI-COUSSINET	BEARING HALF SEMICUSCINETTO	LAGERHALBSCHALE LEJEPANDE	103S
4		504290765		6	SEMI-BRONZINA, Upper, + 0.25 MEIO ROLAMENTO	SEMICOJINETE DEMI-COUSSINET	BEARING HALF SEMICUSCINETTO	LAGERHALBSCHALE LEJEPANDE	103S
4		504290753		6	SEMI-BRONZINA, Lower, + 0.25 MEIO ROLAMENTO	SEMICOJINETE DEMI-COUSSINET	BEARING HALF SEMICUSCINETTO	LAGERHALBSCHALE LEJEPANDE	103S
4		504290766		6	SEMI-BRONZINA, Upper, + 0.50 MEIO ROLAMENTO	SEMICOJINETE DEMI-COUSSINET	BEARING HALF SEMICUSCINETTO	LAGERHALBSCHALE LEJEPANDE	103S
4		504290754		6	SEMI-BRONZINA, Lower, + 0.50 MEIO ROLAMENTO	SEMICOJINETE DEMI-COUSSINET	BEARING HALF SEMICUSCINETTO	LAGERHALBSCHALE LEJEPANDE	103S
4		504290767		6	SEMI-BRONZINA, Upper, + 0.75 MEIO ROLAMENTO	SEMICOJINETE DEMI-COUSSINET	BEARING HALF SEMICUSCINETTO	LAGERHALBSCHALE LEJEPANDE	103S
4		504290755		6	SEMI-BRONZINA, Lower, + 0.75 MEIO ROLAMENTO	SEMICOJINETE DEMI-COUSSINET	BEARING HALF SEMICUSCINETTO	LAGERHALBSCHALE LEJEPANDE	103S
4		504290768		6	SEMI-BRONZINA, Upper, + 1.00 MEIO ROLAMENTO	SEMICOJINETE DEMI-COUSSINET	BEARING HALF SEMICUSCINETTO	LAGERHALBSCHALE LEJEPANDE	103S
4		504290757		6	SEMI-BRONZINA, Lower, + 1.00 MEIO ROLAMENTO	SEMICOJINETE DEMI-COUSSINET	BEARING HALF SEMICUSCINETTO	LAGERHALBSCHALE LEJEPANDE	103S

0.08.2	01	p1	06/09

PISTÕES E BIELAS
PISTONES Y BIELAS
PISTON AND CONNECTING RODS
KOLBEN UND PLEUELSTANGEN

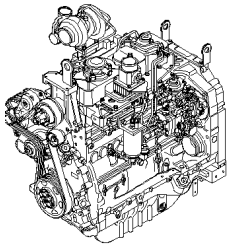

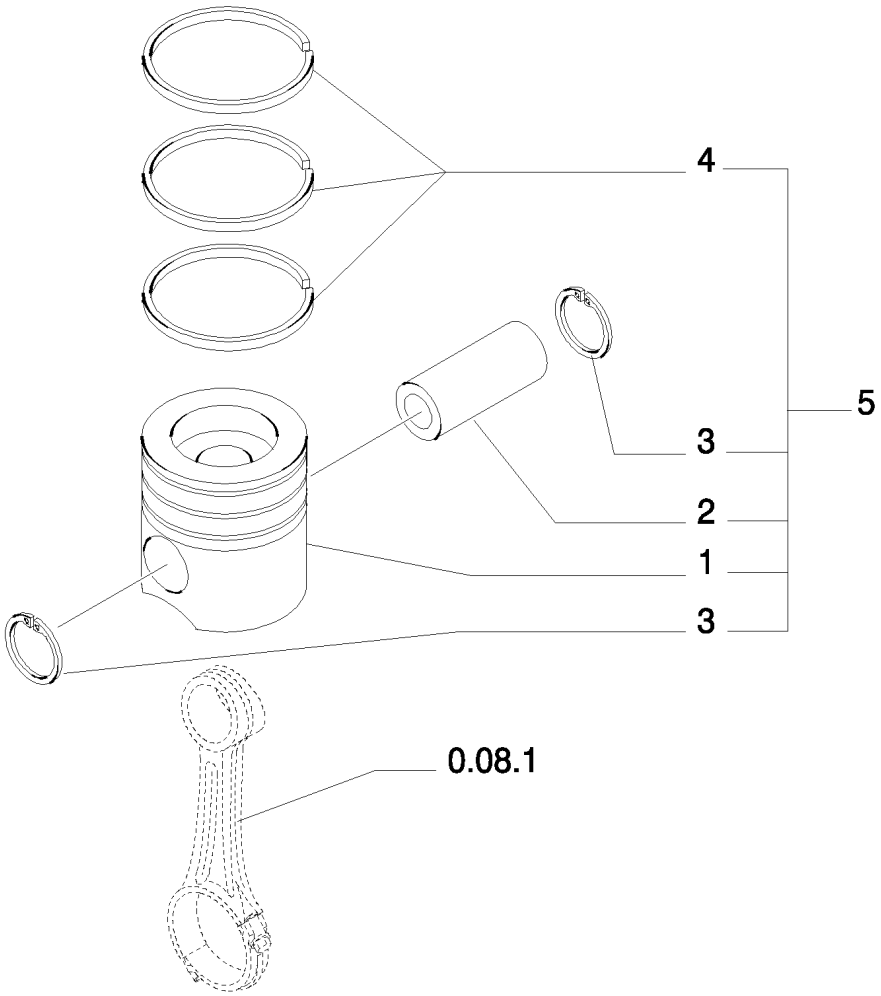

PISTON AND CONNECTING RODS
PISTONS ET BIELLES
PISTONE E BIELLA
PISTON AND CONNECTING RODS

R	N	P.N.	MOD	Q	Denominação Denominação	Denominacion Description	Description Descrizione	Bezeichnung Beskrivelse	L.C.
1		2856825		6	CONJ PISTÃO, STD PISTÃO COMPLETO	CONJUNTO DE PISTÓN ENS. PISTON	PISTON ASSY COMPLESSIVO PISTONI	KOLBENBAUGRUPPE STEMPEL KOMPLET	245S
1		504241503		6	CONJ PISTÃO +0,4, + 0,4 PISTÃO COMPLETO +0.4	CONJUNTO DE PISTÓN ENS. PISTON +0,4	PISTON ASSY +0.4 COMPLESSIVO PISTONI	KOLBENBAUGRUPPE + STEMPEL KOMPLET +0.4	247S
1		504241504		6	CONJ PISTÃO +0,8, + 0,8 PISTÃO COMPLETO +0.8	CONJUNTO DE PISTÓN ENS. PISTON +0,8	PISTON ASSY +0.8 COMPLESSIVO PISTONI	KOLBENBAUGRUPPE + STEMPEL KOMPLET +0.8	249S
2		2856826		6	PINO DE PISTÃO CAVILHA DE PISTÃO	BULÓN DEL PISTÓN AXE DE PISTON	PISTON PIN PERNO DEL PISTONE	KOLBENBOLZEN STEMPELPIND	084P
3		2856830		12	ANEL ANEL	ANILLO ANNEAU	RING ANELLO	RING RING	045A
4		84465775		6	JOGO DE ANÉIS, STD CONJUNTO DE ANILHAS	JUEGO DE DE ANILLOS JEU DE BAGUES	SET OF RINGS KIT ANELLI	RINGSATZ RINGSÆT	340S
4		84465776		6	JOGO ANÉIS PISTÃO +0,4, 0.4mm CONJ SEGMENT PISTÃC	JUEGO AN. DE PISTÓN - JEU SEGMENTS PISTON	SET OF PISTON RINGS KIT FASCE EL. PIST. +0,	KOLBENRINGSATZ +0,4 SÆT M/ STEMPELRINGE	343S
4		84465777		6	JOGO ANÉIS PISTÃO +0,8, 0.8mm CONJ SEGMENT PISTÃC	JUEGO AN. DE PISTÓN - JEU SEGMENTS PISTON	SET OF PISTON RINGS KIT FASCE EL. PIST. +0,	KOLBENRINGSATZ +0,8 SÆT M/ STEMPELRINGE	345S
5	1	700009000		1	KIT DE ANÉIS E PISTÕES KIT DE PISTÃO E ANÉIS	KIT DE PISTONES Y ANI KIT DE PISTONS+SEGMI	PISTON & RINGS KIT KIT PIST. E FASCE ELAS	KOLBEN- UND RINGSAT STEMPEL OG RINGE	313S

(1) Inclui itens 1-4

0.08.4	01	p1	10/08

AMORTECEDOR DE VIBRAÇÃO E VOLANTE
ANTIVIBRADORYVOLANTE
DAMPER AND FLYWHEEL
RIEMENSCHEIBE UND SCHUNGSCHEIBE

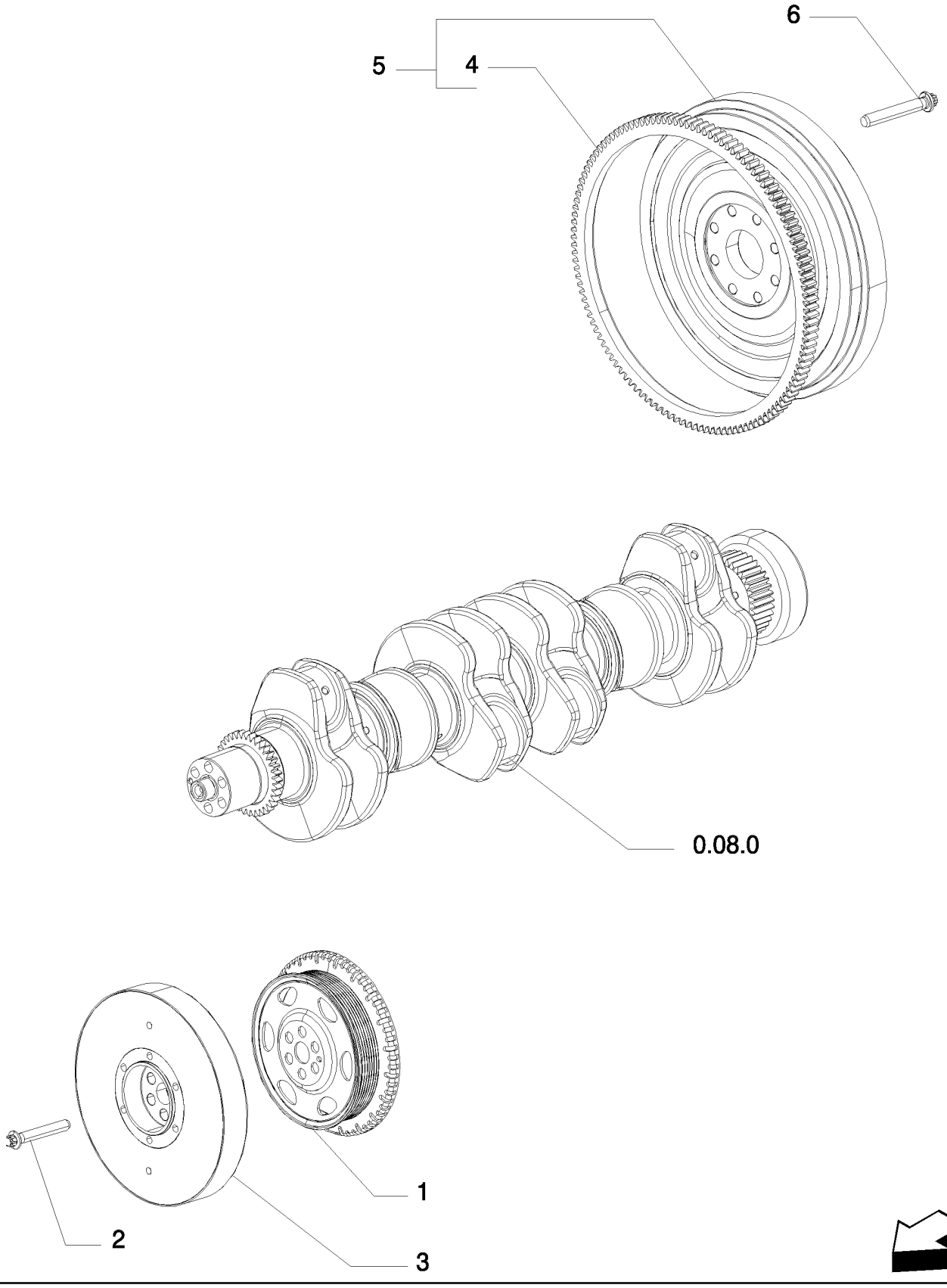

DAMPER AND FLYWHEEL
AMORTISSEUR ET VOLANT
SMORZATORE E VOLANO
DAMPER AND FLYWHEEL

R	N	P.N.	MOD	Q	Denominação Denominação	Denominacion Description	Description Descrizione	Bezeichnung Beskrivelse	L.C.
1		4896773		1	POLIA POLIA	POLEA POULIE	PULLEY PULEGGIA	RIEMENSCHEIBE REMSKIVE	230P
2		4892867		6	PARAFUSO, Torx Wash Hd, M12 x 1.25 x 78.5 PARAFUSO	TORNILLO VIS	SCREW VITE	SCHRAUBE SKRUE	040V
3		4892893		1	AMORTECEDOR DE VIBRAÇÃO AMORTECEDOR	AMORTIGUADOR AMORTISSEUR	DAMPER AMMORTIZZATORE	DÄMPFER SVINGNINGSDÆMPER	164S
4		2852221		1	COROA DENTADA COROA DENTADA	CORONA DENTADA COURONNE DENTEE	RING GEAR CORONA DENTATA	ZAHNKRANZ TANDKRANS	297C
5		2853691		1	VOLANTE DE MOTOR VOLANTE DO MOTOR	VOLANTE DE MOTOR VOLANT MOTEUR	ENGINE FLYWHEEL VOLANO MOTORE	MOTORSCHWUNGRAD MOTOR SVINGHJUL	048V
6		4894641		8	PARAFUSO, Wash Hd, M12 x 1.25 x 31 PARAFUSO	TORNILLO VIS	SCREW VITE	SCHRAUBE SKRUE	040V

0.12.0	01	p1	09/08

ENGRENAGENS DO COMANDO E ÁRVORE COMANDO DE VÁLVULAS
ENGRENAJES DE MANDO Y ARBOL DE LEVAS
DRIVE-GEARING AND CAMSHAFT
ANTRIEBSRAEDER UND EXZENTERWELLE

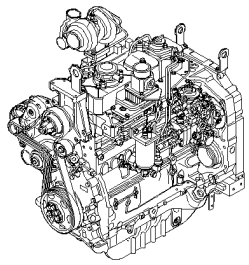

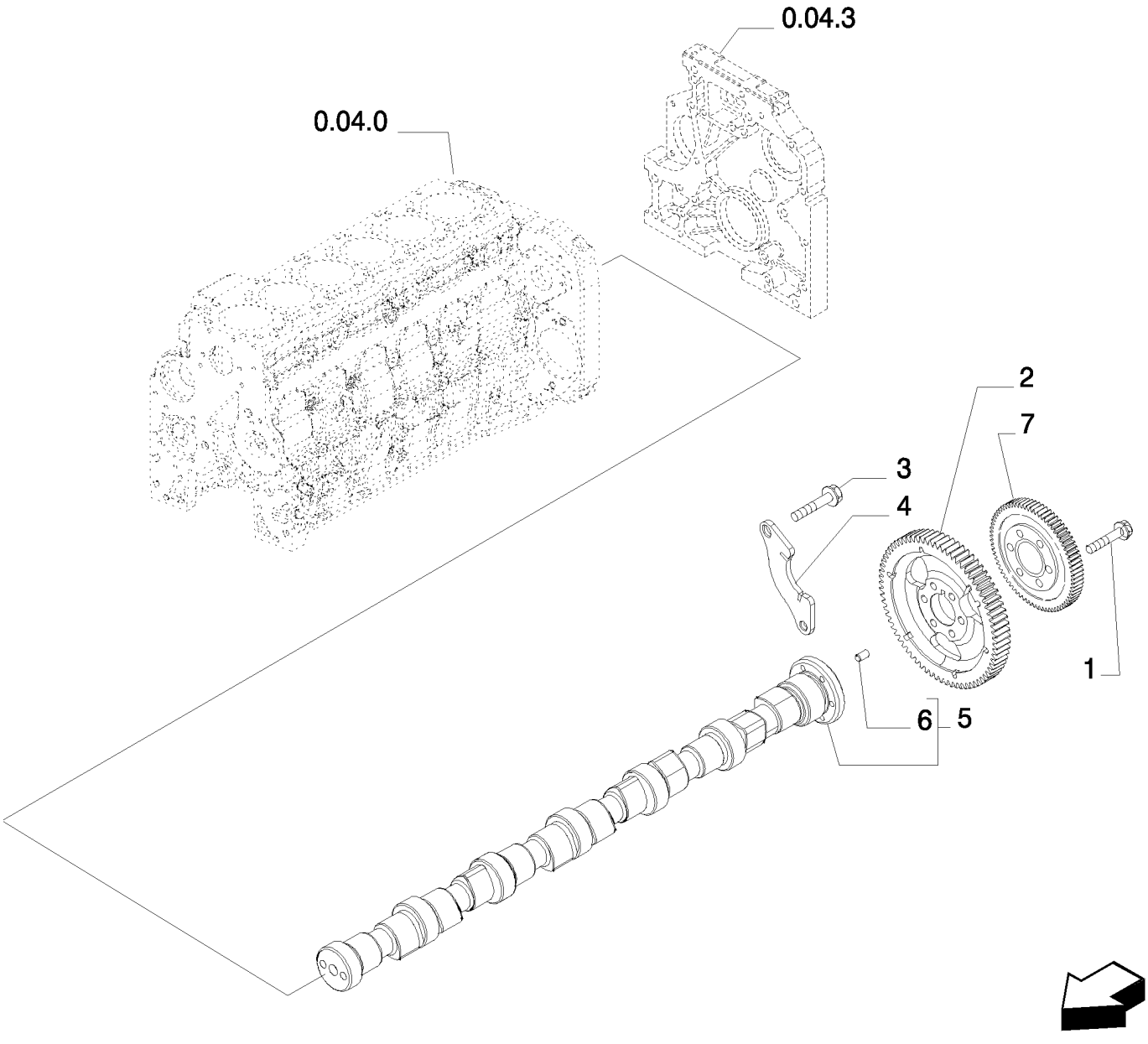

DRIVE-GEARING AND CAMSHAFT
PIGNONNERIE DE COMMANDE ET ARBRE A CAME
RUOTISMI DI COMANDO E ALBERO AD ECCENTRICI
DRIVE-GEARING AND CAMSHAFT

R	N	P.N.	MOD	Q	Denominação Denominação	Denominacion Description	Description Descrizione	Bezeichnung Beskrivelse	L.C.
1		4895323		6	PARAFUSO FLANGEADO, Hex, M8 x 1 x 40				
						PERNO DE CORONA	FLANGE BOLT	FLANSCHSCHRAUBE	A027
					PARAFUSO FLANGEADC	VIS A EMBASE	BULLONE FLANGIATO	FLANGEBOLT	
2		504208041		1	ENGRENAGEM	ENGRANAJE	GEAR	ZAHNRAD	050I
					ENGRENAGEM	PIGNON	INGRANAGGIO	TANDHJUL	
3		4899068		2	PARAFUSO, Hex Flg , M8 x 1.25 x 16				
						TORNILLO	SCREW	SCHRAUBE	040V
					PARAFUSO	VIS	VITE	SKRUE	
4		4897457		1	SUPORTE	SOPORTE	SUPPORT	STÜTZE	300S
					SUPORTE	SUPPORT	SUPPORTO	BESLAG	
5		4893202		1	EIXO EXCÊNTRICO	ÁRBOL DE LEVAS	CAMSHAFT	NOCKENWELLE	017A
					ÁRVORE DE CAMES	ARBRE A CAMES	ALBERO A CAMME	KNASTAKSEL	
6		4899080		1	GUIA, M6 x 8 L	BULÓN	DOWEL	PASSSTIFT	090G
					PERNO-GUIA	GOUJON	PERNO	DYVEL	
7		504208046		1	ENGRENAGEM	ENGRANAJE	GEAR	ZAHNRAD	050I
					ENGRENAGEM	PIGNON	INGRANAGGIO	TANDHJUL	

0.14.0	01	p1	02/10

SISTEMA DE ALIMENTAÇÃO - BOMBA INJETORA
SISTEMA DE COMBUSTIBLE - BOMBA DE INYECCIÓN
FUEL SYSTEM - INJECTION PUMP
KRAFTSTOFF-ANLAGE - EINSPRITZPUMPE

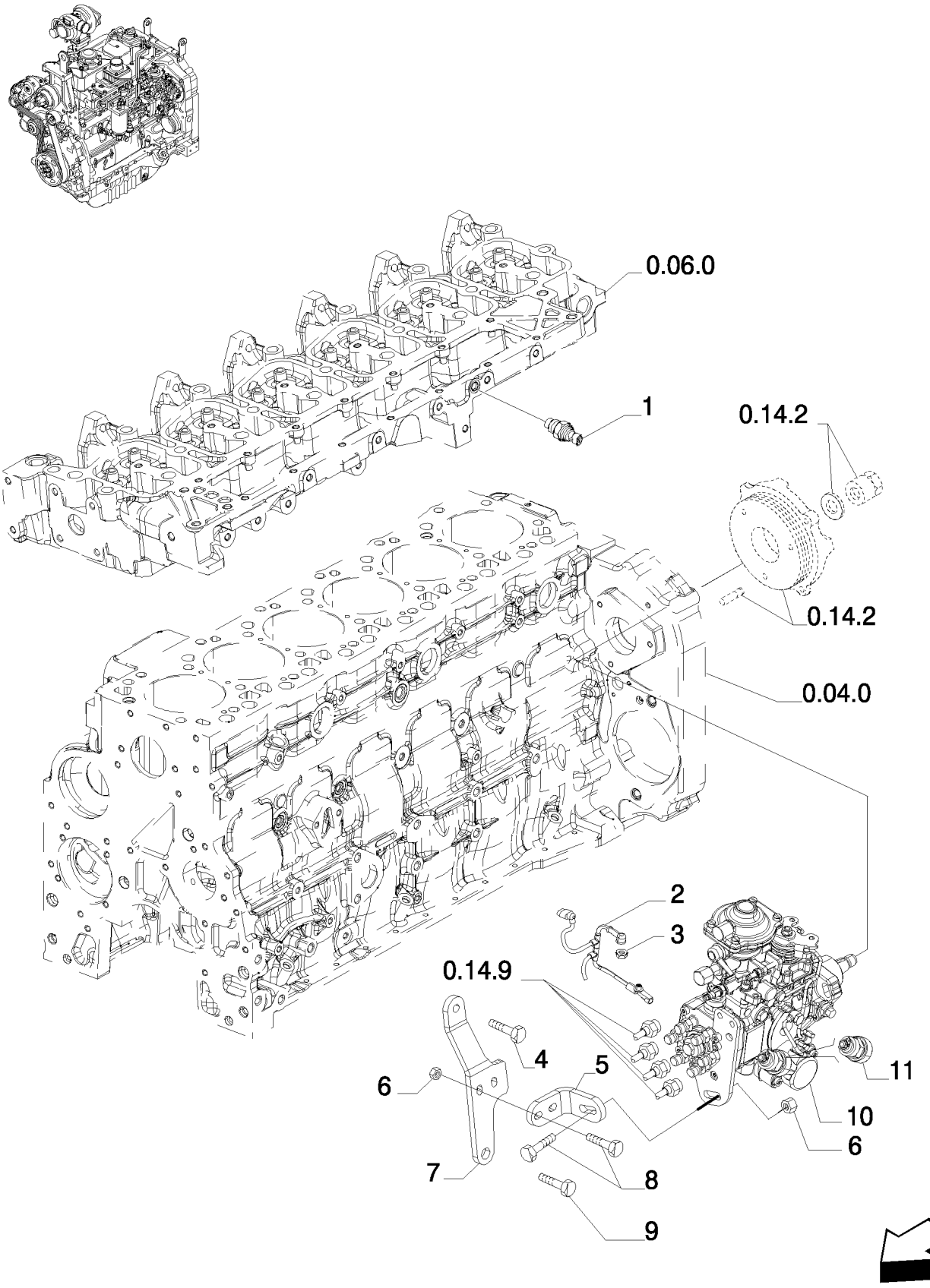

FUEL SYSTEM - INJECTION PUMP
CIRCUIT D'ALIMENTATION - POMPE D'INJECTION
SISTEMA DI ALIMENTAZIONE - POMPA DI INIEZIONE
FUEL SYSTEM - INJECTION PUMP

R	N	P.N.	MOD	Q	Denominação Denominação	Denominacion Description	Description Descrizione	Bezeichnung Beskrivelse	L.C.
1		2856350		1	EMISSOR DE TEMPERATURA, Water pump				
						EMISOR DE TEMPERATU	TEMPERATURE SENDEI	TEMPERATURGEBER	Z366
					SENSOR DE TEMPERAT	TRANSMETTEUR TEMPI	TRASMETT. TEMPERATU	TEMPERATURSENDER	
2		2852088		1	CHICOTE	MAZO DE CABLES	HARNESS	KABELBAUM	4160
					CABLAGEM	FAISCEAU	CABLAGGIO	LEDNINGSNET	
3		87803145		2	PORCA	TUERCA	NUT	MUTTER	010D
					PORCA	ECROU	DADO	MØTRIK	
4		4899020		1	PARAFUSO FLANGEADO, Hex, M8 x 1.25 x 20				
						PERNO DE CORONA	FLANGE BOLT	FLANSCHSCHRAUBE	A027
					PARAFUSO FLANGEADC	VIS A EMBASE	BULLONE FLANGIATO	FLANGEBOLT	
5		2830713		1	SUPORTE	SOPORTE	BRACKET	HALTERUNG	225S
					SUPORTE	SUPPORT	STAFFA	BESLAG	
6		4899003		3	PORCA FLANGEADA, M8 x 1.25				
						TUERCA DE BRIDA	FLANGE NUT	FLANSCHMUTTER	A069
					PORCA FLANGEADA	ECROU A EMBASE	DADO FLANGIATO	FLANGEMØTRIK	
7		2830688		1	SUPORTE	SOPORTE	BRACKET	HALTERUNG	225S
					SUPORTE	SUPPORT	STAFFA	BESLAG	
8		4899079		3	PARAFUSO, Hex Flg, M8 x 1.25 x 25				
						TORNILLO	SCREW	SCHRAUBE	040V
					PARAFUSO	VIS	VITE	SKRUE	
9		4895327		1	PARAFUSO	TORNILLO	SCREW	SCHRAUBE	040V
					PARAFUSO	VIS	VITE	SKRUE	
10		504198218		1	BOMBA INJEÇÃO COMBUSTÍVEL				
						BOMBA DE INY. DE COM	FUEL INJECTION PUMP	KRAFTSTOFFEINPRITZF	158P
					BOMBA INJECÇÃO COM	POMPE INJECT. CARBUI	POMPA INIEZ. CARBURA	INDSPRØJTNINGSPUMP	
11		99478153		1	ELETRO-IMÃ	ELECTROIMÁN	ELECTROMAGNET	ELEKTROMAGNET	030E
					ELECTROÍMAN	ELECTROAIMANT	ELETTROMAGNETE	ELEKTROMAGNET	

0.14.0	02	p1	10/08

SISTEMA DE ALIMENTAÇÃO - BOMBA INJETORA
SISTEMA DE COMBUSTIBLE - BOMBA DE INYECCIÓN
FUEL SYSTEM - INJECTION PUMP
KRAFTSTOFF-ANLAGE - EINSPRITZPUMPE

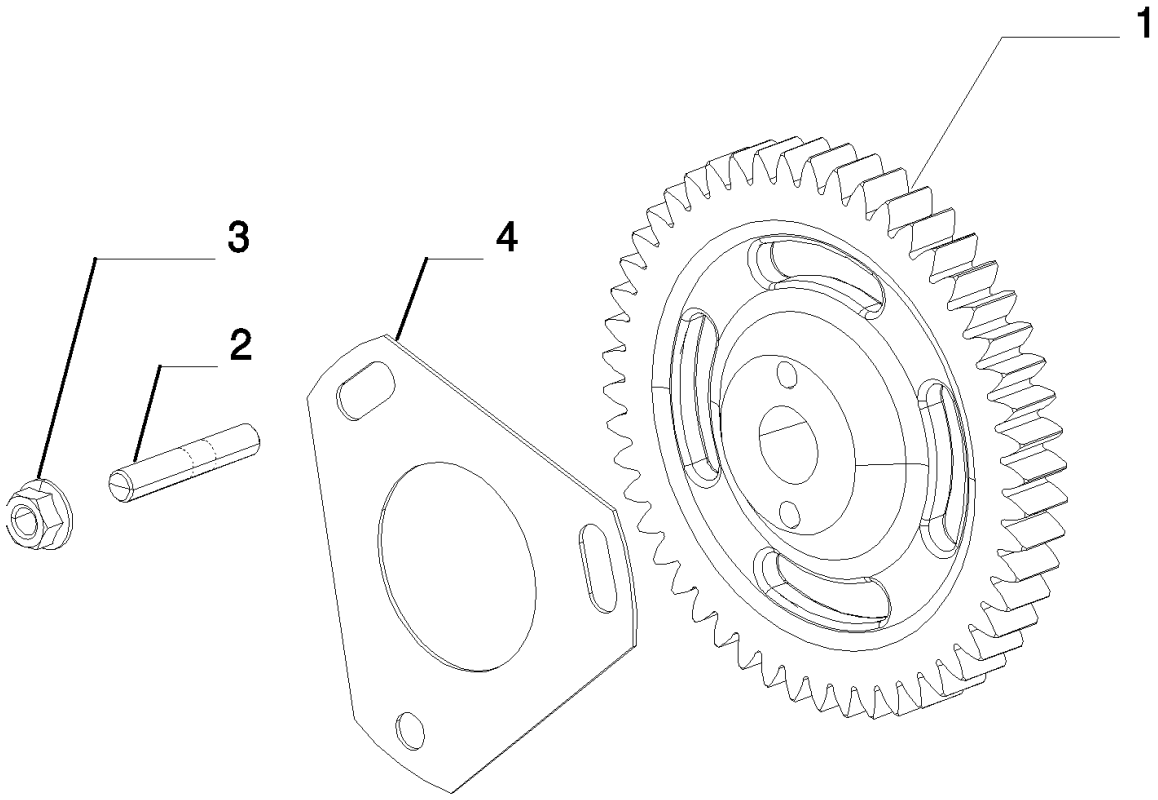

FUEL SYSTEM - INJECTION PUMP
CIRCUIT D'ALIMENTATION - POMPE D'INJECTION
SISTEMA DI ALIMENTAZIONE - POMPA DI INIEZIONE
FUEL SYSTEM - INJECTION PUMP

R	N	P.N.	MOD	Q	Denominação Denominação	Denominacion Description	Description Descrizione	Bezeichnung Beskrivelse	L.C.
1		2854340		1	ENGRENAGEM, 52 T ENGRENAGEM	ENGRANAJE PIGNON	GEAR INGRANAGGIO	ZAHNRAD TANDHJUL	050I
2		16746824		3	PRISIONEIRO PINO ROSCADO	PRISIONERO GOUJON	STUD PRIGIONIERO	GEWINDEBOLZEN STØTTEBOLT	210P
3		4899003		3	PORCA FLANGEADA, M8 x 1.25 PORCA FLANGEADA	TUERCA DE BRIDA ECROU A EMBASE	FLANGE NUT DADO FLANGIATO	FLANSCHMUTTER FLANGEMØTRIK	A069
4		2852885		1	JUNTA JUNTA	JUNTA JOINT	GASKET GUARNIZIONE	DICHTUNG PAKNING	123G

SISTEMA DE ALIMENTAÇÃO - INJETOR
SISTEMA DE ALIMENTACIÓN - INYECTOR
FUEL SYSTEM - INJECTOR
KRAFTSTOFF ANLAGE - EINSPRITZDUESE

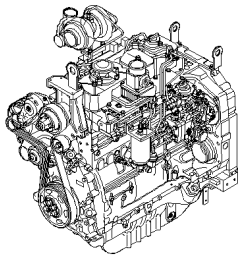

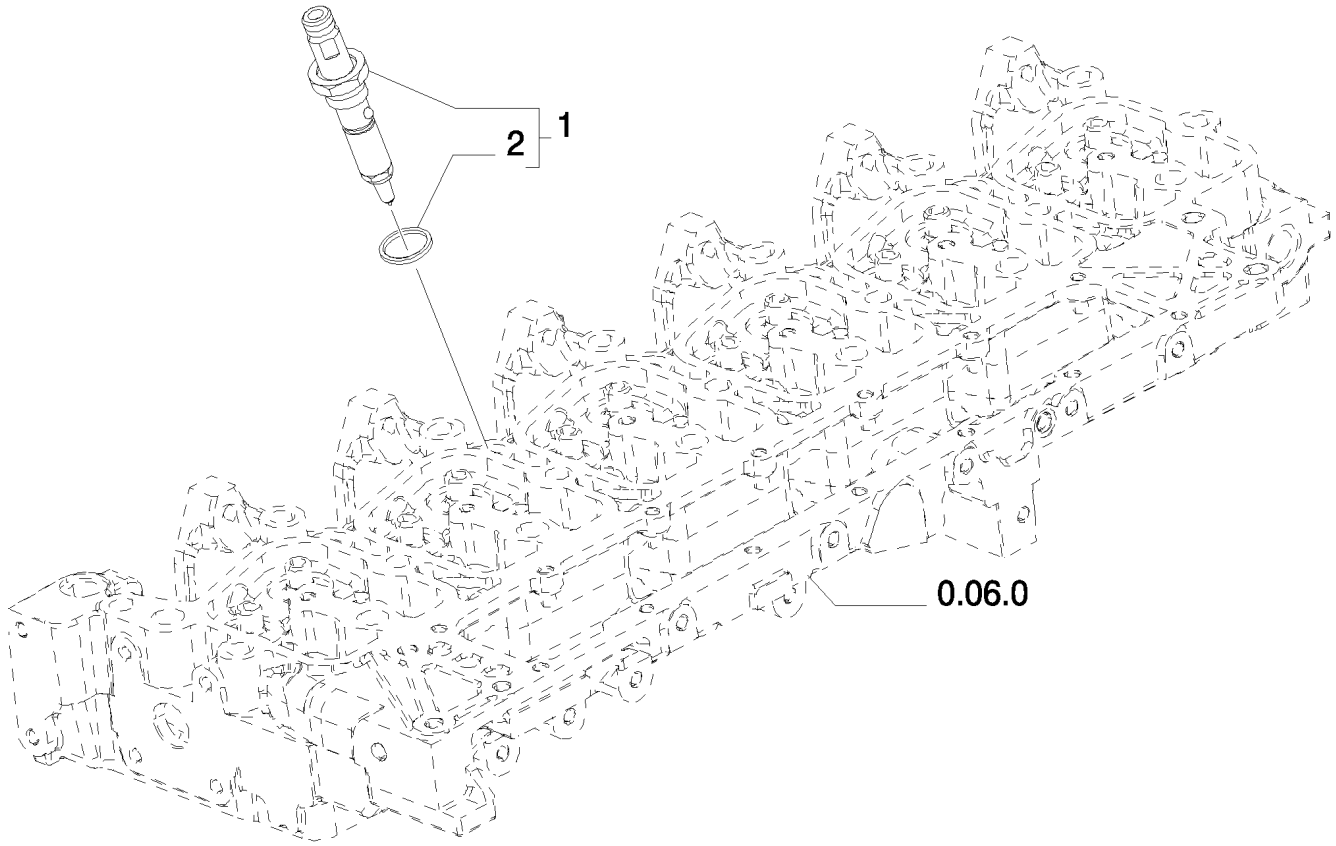

FUEL SYSTEM - INJECTOR
CIRCUIT D'ALIMENTATION - INJECTEUR
SISTEMA DI ALIMENTAZIONE - INIETTORE
FUEL SYSTEM - INJECTOR

R	N	P.N.	MOD	Q	Denominação Denominação	Denominacion Description	Description Descrizione	Bezeichnung Beskrivelse	L.C.
1		2852273		6	INJETOR SIST COMBUSTÍVEL INJECTOR SISTEMA CO	INYECTOR DE SIST. CO INJECTEUR DE CARBUR	FUEL SYSTEM INJECTO INIETT. SISTEMA CARBU	KRAFTSTOFFEINSPRITZ BRÆNDSTOFPUMPE	089I
2		4895297		6	VEDAÇÃO, Rectangular, 15.6mm ID x 1.68 Thk VEDANTE	ANILLO DE CIERRE JOINT	SEAL GUARNIZIONE; TENUTA	DICHTUNG PAKNING	132A

TC5070

0.14.6	01	p1	09/08

SISTEMA DE ALIMENTAÇÃO - TUBOS
SISTEMA DE ALIMENTACIÓN - TUBO
FUEL SYSTEM - TUBE
KRAFTSTOFF ANLAGE - ROHR

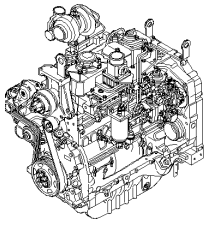

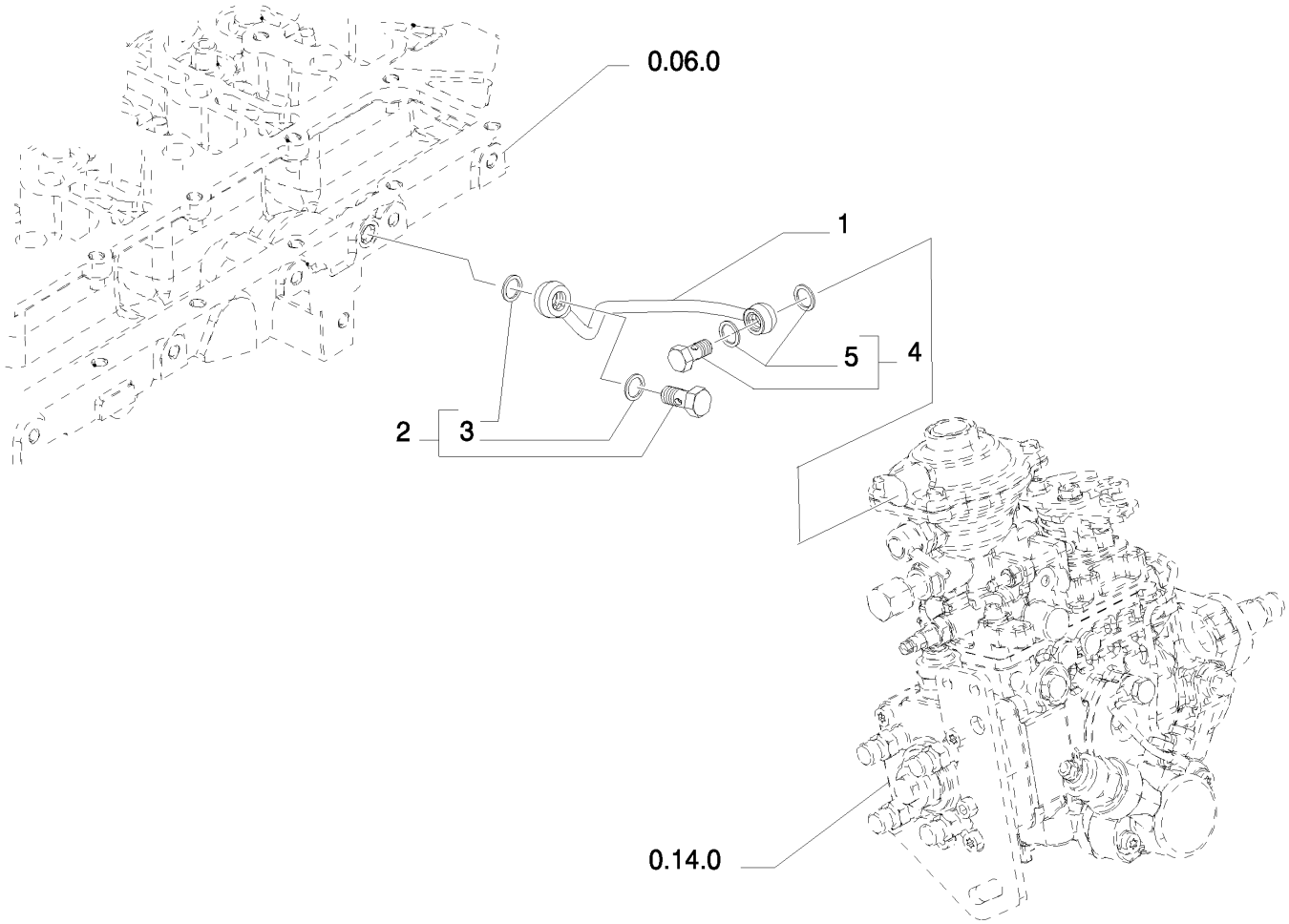

FUEL SYSTEM - TUBE
CIRCUIT D'ALIMENTATION - TUBE
SISTEMA DI ALIMENTAZIONE - TUBETTO
FUEL SYSTEM - TUBE

R	N	P.N.	MOD	Q	Denominação Denominação	Denominacion Description	Description Descrizione	Bezeichnung Beskrivelse	L.C.
1		4893083		1	TUBO CONJUNTO TUBO CONJUNTO	TUBO (CONJUNTO) TUBE (ASSEMBLE)	PIPE ASSY. TUBO, GROUPO	ROHR (KPLT.) PIPE ASSY.	P563
2		16511111		1	PARAFUSO DE BANJO PARAFUSO DE LIGAÇÃC	PERNO BANJO VIS BANJO	BANJO BOLT BULLONE MASCHIO	HOHLSCHRAUBE BANJOBOLT	090B
3		2830507		1	VEDAÇÃO DA ARRUELA ANILHA DE VEDAÇÃO	ARANDELA HERMÉTICA RONDELLE D'ETANCHEI	SEALING WASHER ROSETTA DI TENUTA	DICHTSCHEIBE TÆTNINGSSKIVE	133R
4		2830360		1	PARAFUSO DE BANJO PARAFUSO DE LIGAÇÃC	PERNO BANJO VIS BANJO	BANJO BOLT BULLONE MASCHIO	HOHLSCHRAUBE BANJOBOLT	090B
5		16550760		1	ARRUELA PLANA ANILHA	ARANDELA RONDELLE	WASHER RONDELLA	UNTERLEGSCHEIBE FLADSKIVE	131R

0.14.9	01	p1	10/08

SISTEMA DE ALIMENTAÇÃO - TUBOS
SISTEMA DE ALIMENTACIÓN - TUBO
FUEL SYSTEM - TUBE
KRAFTSTOFF ANLAGE - ROHR

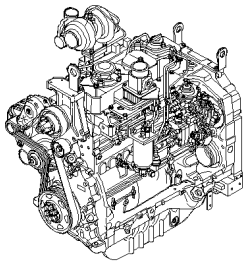

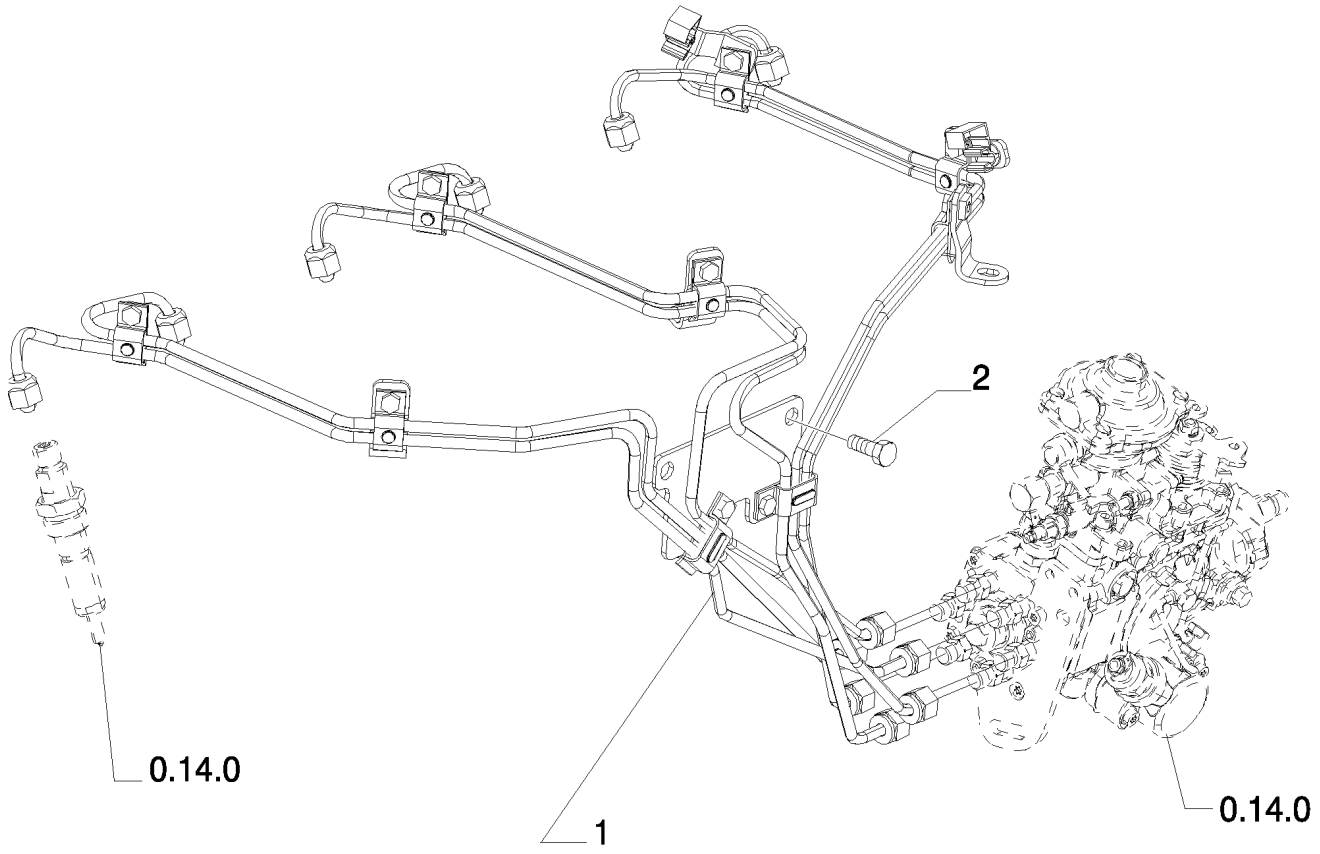

FUEL SYSTEM - TUBE
CIRCUIT D'ALIMENTATION - TUBE
SISTEMA DI ALIMENTAZIONE - TUBETTO
FUEL SYSTEM - TUBE

R	N	P.N.	MOD	Q	Denominação Denominação	Denominacion Description	Description Descrizione	Bezeichnung Beskrivelse	L.C.
1		2852689		1	TUBO INJEÇÃO TUBO INJECÇÃO	TUBO DE INYECCIÓN TUYAU D'INJECTION	INJECTION PIPE TUBO DI INIEZIONE	EINSPRITZLEITUNG INDSPRØJTNINGSRØR	Z050
2		4896884		2	PARAFUSO, Hex Flg, M8 x 1.25 x 16 PARAFUSO	TORNILLO VIS	SCREW VITE	SCHRAUBE SKRUE	040V

TC5070

0.20.0	01	p1	09/10

SISTEMA DE ALIMENTAÇÃO - FILTRO DE COMBUSTÍVEL
SISTEMA DE ALIMENTACIÓN - FILTRO DE COMBUSTIBLE
FUEL SYSTEM - FUEL FILTER
KRAFTSTOFF ANLAGE - KRAFTSTOFFILTER

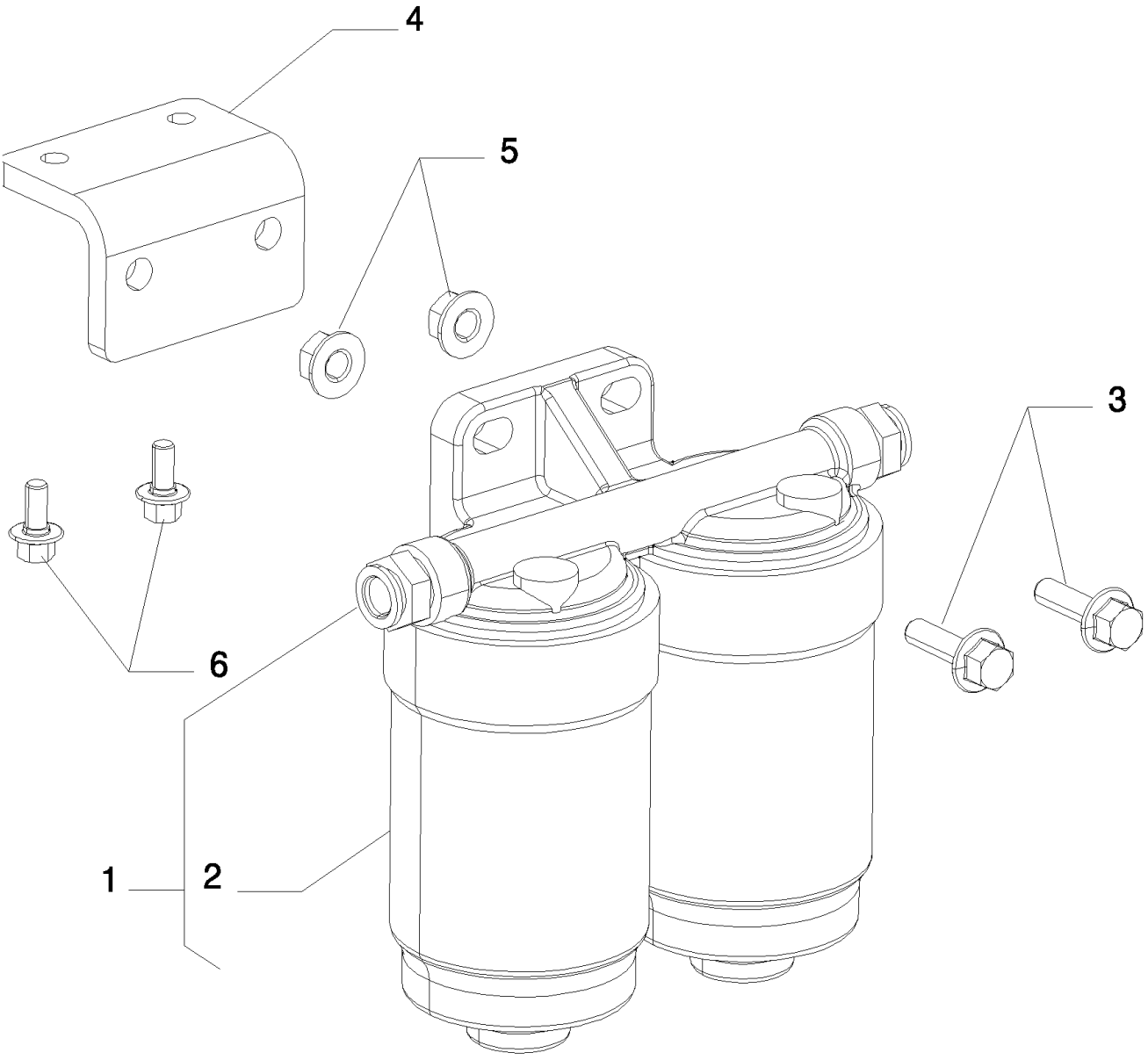

FUEL SYSTEM - FUEL FILTER
CIRCUIT D'ALIMENTATION - FILTRE A COMBUSTIBLE
SISTEMA DI ALIMENTAZIONE - FILTRO COMBUSTIBILE
FUEL SYSTEM - FUEL FILTER

R	N	P.N.	MOD	Q	Denominação Denominação	Denominacion Description	Description Descrizione	Bezeichnung Beskrivelse	L.C.
1		2852750		1	MONTAGEM DO FILTRO, Filter Assy Support				
						CONJUNTO DE FILTRO	FILTER ASSY	FILTERBAUGRUPPE	P496
					CONJUNTO DE FILTRO	ENSEMBLE DE FILTRE	FILTRO, COMPLESSIVO	FILTERENHED	
2		87803192		2	FILTRO DE COMBUSTÍVEI	FILTRO DE COMBUSTIBI	FUEL FILTER	KRAFTSTOFFFILTER	064F
					FILTRO DE COMBUSTÍV.	FILTRE A CARBURANT	FILTRO CARBURANTE	BRÆNDSTOFFILTER	
3		4899093		2	PARAFUSO, Hex Flg, M10 x 1.5 x 30				
						TORNILLO	SCREW	SCHRAUBE	040V
					PARAFUSO	VIS	VITE	SKRUE	
4		2853320		1	SUPORTE	SOPORTE	SUPPORT	STÜTZE	300S
					SUPORTE	SUPPORT	SUPPORTO	BESLAG	
5		4895166		2	PORCA	TUERCA	NUT	MUTTER	010D
					PORCA	ECROU	DADO	MØTRIK	
6		4899068		2	PARAFUSO, Hex Flg , M8 x 1.25 x 16				
						TORNILLO	SCREW	SCHRAUBE	040V
					PARAFUSO	VIS	VITE	SKRUE	

0.20.1	01	p1	09/08

SISTEMA DE ALIMENTAÇÃO - BOMBA ALIMENTADORA
SISTEMA DE ALIMENTACIÓN - BOMBA DE ALIMENTACION
FUEL SYSTEM - FUEL PUMP
KRAFTSTOFF ANLAGE - KRAFTSTOFFPUMPE

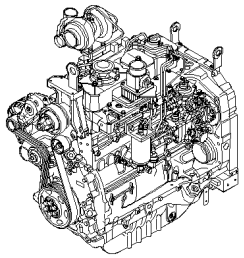

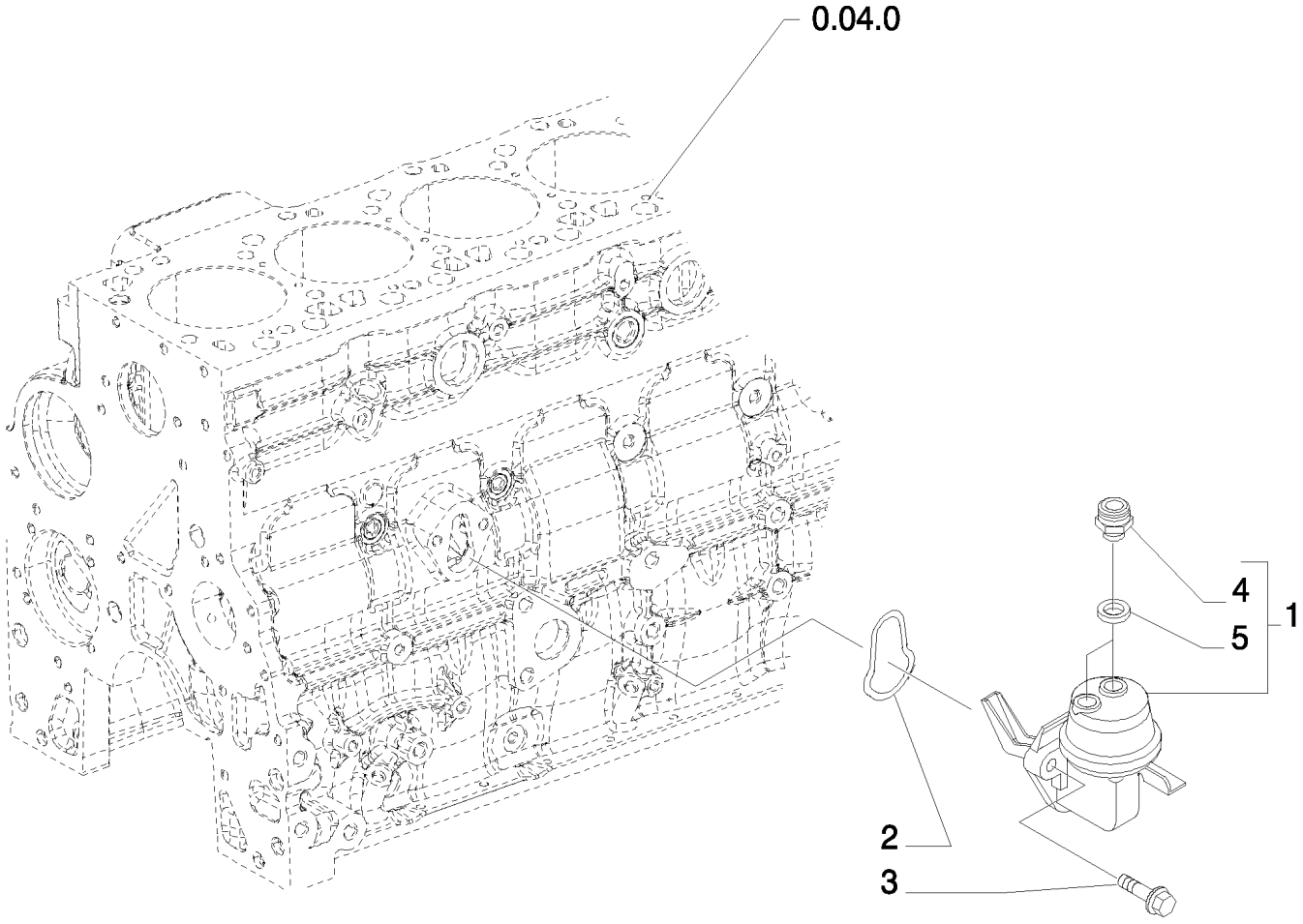

FUEL SYSTEM - FUEL PUMP
CIRCUIT D'ALIMENTATION - POMPE D'ALIMENTATION
SISTEMA DI ALIMENTAZIONE - POMPA DI ALIMENTAZIONE
FUEL SYSTEM - FUEL PUMP

R	N	P.N.	MOD	Q	Denominação Denominação	Denominacion Description	Description Descrizione	Bezeichnung Beskrivelse	L.C.
1		2830266		1	BOMBA DE COMBUSTÍVEI BOMBA DE COMBUSTÍVI	BOMBA DE COMBUSTIBI POMPE A CARBURANT	FUEL PUMP POMPA CARBURANTE	KRAFTSTOFFPUMPE BRÆNDSTOFPUMPE	154P
2		2830156		1	O-RING, 70 Duro, M2.62 Thk O-RING	JUNTA TÓRICA JOINT TORIQUE	O-RING ANELLO TOROIDALE	O-RING O-RING	055A
3		4899031		2	PARAFUSO, Hex Flg, M8 x 1.25 x 25 PARAFUSO	TORNILLO VIS	SCREW VITE	SCHRAUBE SKRUE	040V
4		4890964		2	CONEXÃO, M12 x 1.5 CONECTOR	ACOPLAMIENTO RACCORD	FITTING RACCORDO	ARMATUR FITTING	3300
5		4894721		2	VEDAÇÃO DA ARRUELA, M12.2 x 17 x 1.5 Thk ANILHA DE VEDAÇÃO	ARANDELA HERMÉTICA RONDELLE D'ETANCHEI	SEALING WASHER ROSETTA DI TENUTA	DICHTSCHEIBE TÆTNINGSSKIVE	133R

0.20.3	01	p1	10/08

SISTEMA DE ALIMENTAÇÃO - TUBOS
SISTEMA DE ALIMENTACIÓN - TUBO
FUEL SYSTEM - TUBE
KRAFTSTOFF ANLAGE - ROHR

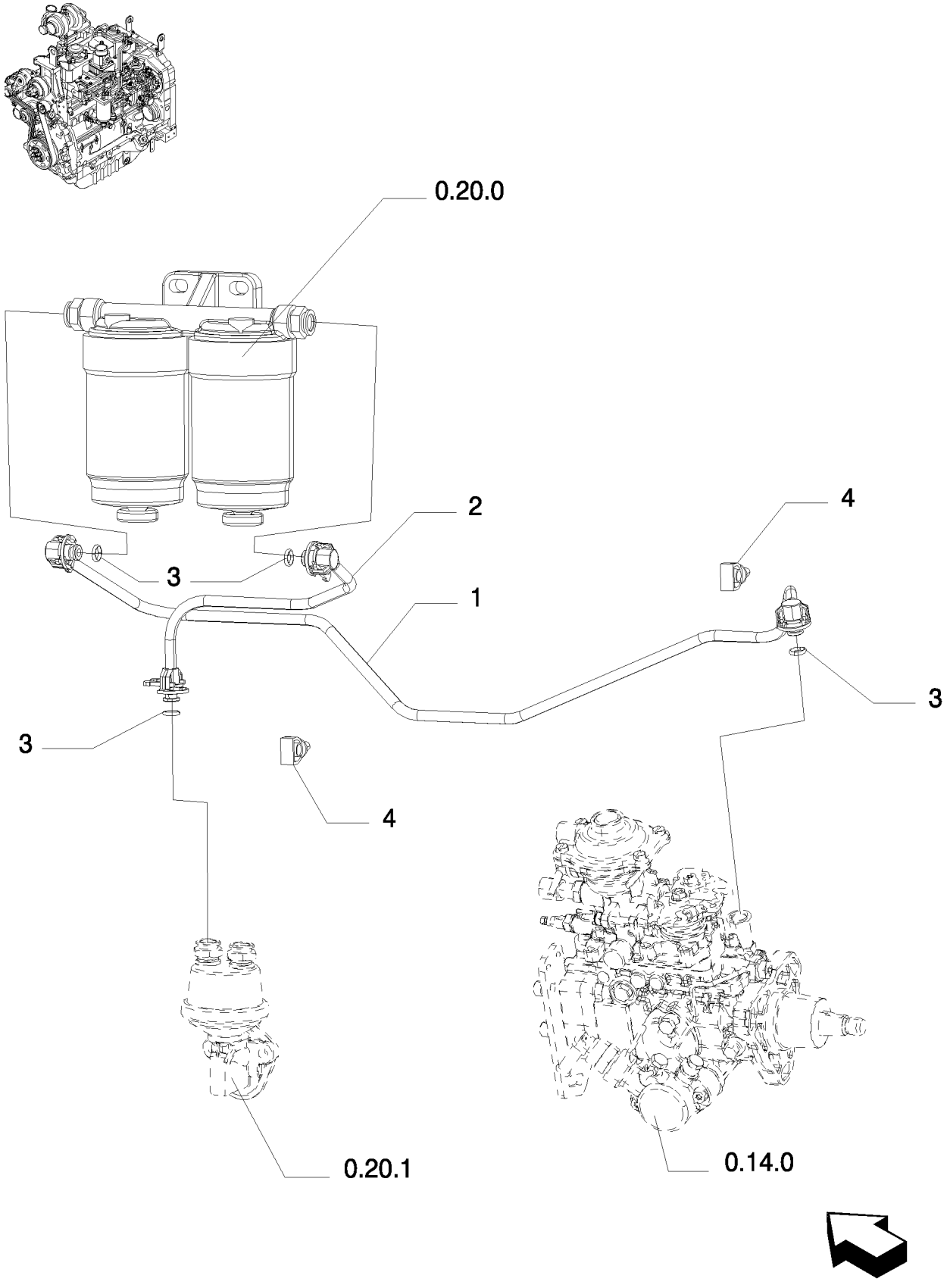

FUEL SYSTEM - TUBE
CIRCUIT D'ALIMENTATION - TUBE
SISTEMA DI ALIMENTAZIONE - TUBETTO
FUEL SYSTEM - TUBE

R	N	P.N.	MOD	Q	Denominação Denominação	Denominacion Description	Description Descrizione	Bezeichnung Beskrivelse	L.C.
1		2853322		1	TUBO TUBO DE ENCHIMENTO	TUBO TUYAU	PIPE TUBO	ROHR PÅFYLDNINGSSTUDS	200T
2		2853325		1	TUBO TUBO DE ENCHIMENTO	TUBO TUYAU	PIPE TUBO	ROHR PÅFYLDNINGSSTUDS	200T
3		4894095		4	O-RING, M8 ID x 2.5 Thk O-RING	JUNTA TÓRICA JOINT TORIQUE	O-RING ANELLO TOROIDALE	O-RING O-RING	055A
4		2852111		2	GRAMPO FIXADOR	ABRAZADERA COLLIER	CLIP FERMO	KLAMMER KLIPS	045F

0.20.4	01	p1	09/10

SISTEMA DE ALIMENTAÇÃO - TUBOS
SISTEMA DE ALIMENTACIÓN - TUBO
FUEL SYSTEM - TUBE
KRAFTSTOFF ANLAGE - ROHR

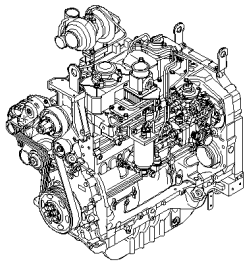

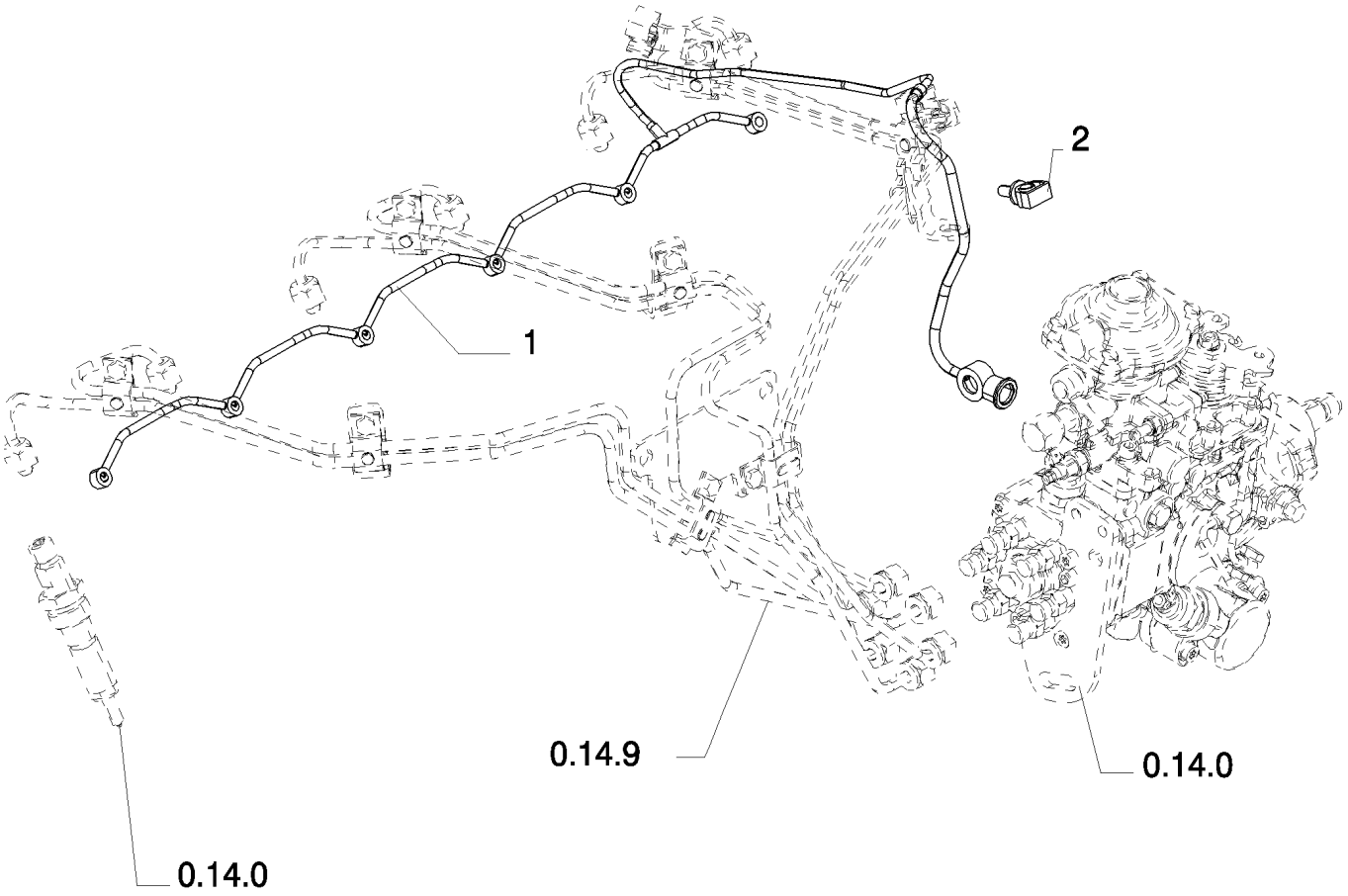

FUEL SYSTEM - TUBE
CIRCUIT D'ALIMENTATION - TUBE
SISTEMA DI ALIMENTAZIONE - TUBETTO
FUEL SYSTEM - TUBE

R	N	P.N.	MOD	Q	Denominação Denominação	Denominacion Description	Description Descrizione	Bezeichnung Beskrivelse	L.C.
1		{2852737 2852737 285$\frac{1}{2}$737}							
2		2852111		1	GRAMPO FIXADOR	ABRAZADERA COLLIER	CLIP FERMO	KLAMMER KLIPS	045F

0.24.0	01	p1	11/08

TURBOALIMENTAÇÃO
SOBREALIMENTACIÓN
TURBOCHARGER
TURBOLADER

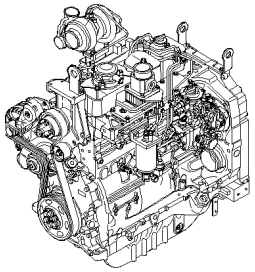

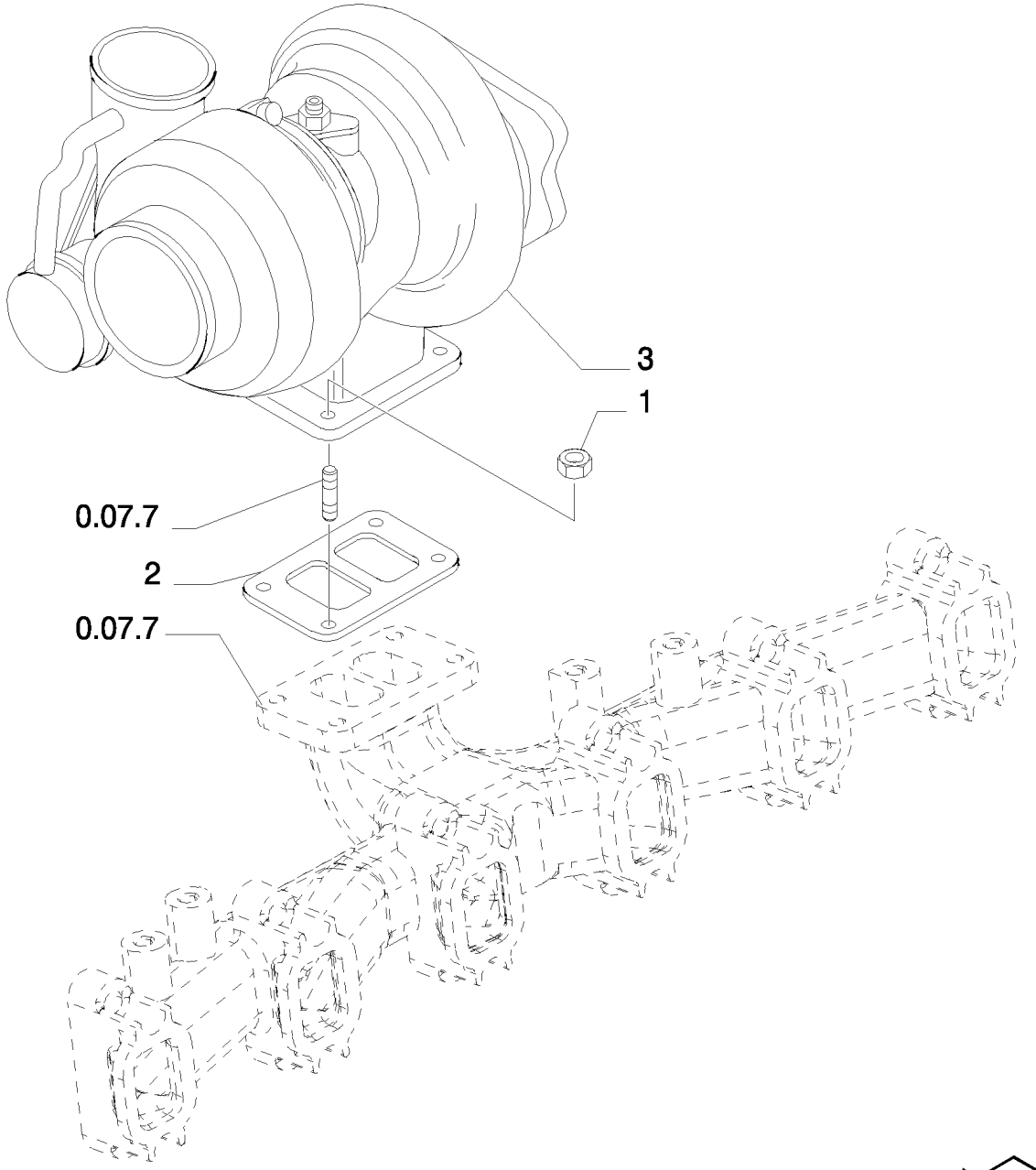

TURBOCHARGER
SURALIMENTATION
SOVRALIMENTAZIONE
TURBOCHARGER

R	N	P.N.	MOD	Q	Denominação Denominação	Denominacion Description	Description Descrizione	Bezeichnung Beskrivelse	L.C.
1		4899086		4	PORCA PORCA	TUERCA ECROU	NUT DADO	MUTTER MØTRIK	010D
2		504242547		1	JUNTA JUNTA	JUNTA JOINT	GASKET GUARNIZIONE	DICHTUNG PAKNING	123G
3		504214043		1	TURBO-COMPRESSOR TURBOCOMPRESSOR	TURBOCOMPRESOR TURBOCOMPRESSEUR	TURBOCHARGER TURBOCOMPRESSORE	TURBOLADER TURBOLADER	210T

0.27.0	01	p1	09/10

BOMBA DE ÓLEO - HASTE DE NÍVEL
BOMBA DE ACEITE - VARILLA DE NIVEL
OIL PUMP - DIPSTICK
MOTOR-ÖLPUMPE - MESSTAB

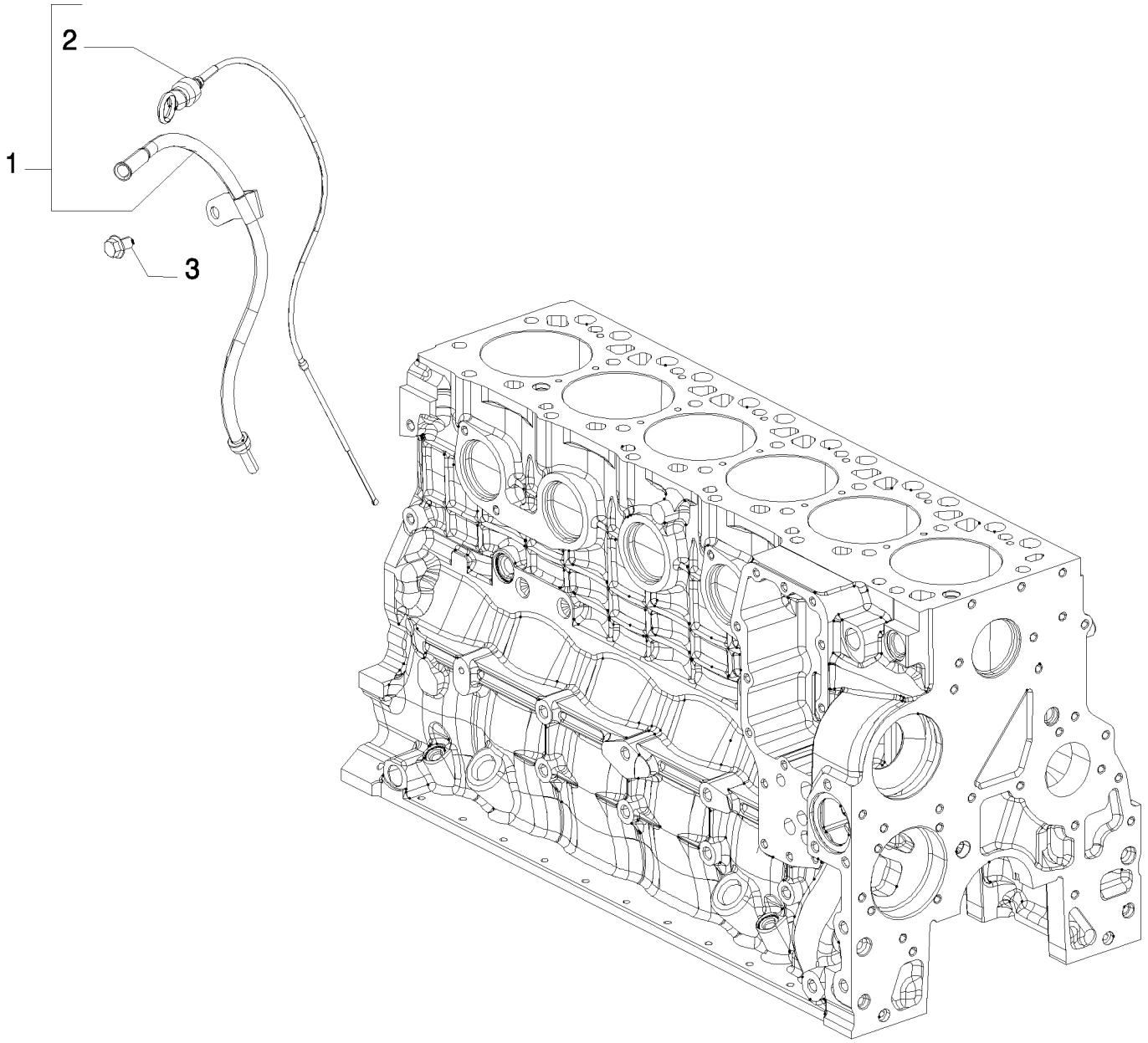

OIL PUMP - DIPSTICK
POMPE À HUILE - JAUGE DE NIVEAU
POMPA OLIO - ASTA DI LIVELLO
OIL PUMP - DIPSTICK

R	N	P.N.	MOD	Q	Denominação Denominação	Denominacion Description	Description Descrizione	Bezeichnung Beskrivelse	L.C.
1		2855433		1	HASTE DE NÍVEL, Assy VARETA DE NÍVEL	VARILLA DE NIVEL JAUGE DE NIVEAU	DIPSTICK ASTINA DI LIVELLO	MESSSTAB MÅLEPIND	091A
2		2855437		1	HASTE DE NÍVEL VARETA DE NÍVEL	VARILLA DE NIVEL JAUGE DE NIVEAU	DIPSTICK ASTINA DI LIVELLO	MESSSTAB MÅLEPIND	091A
3		16597424		1	PARAFUSO PARAFUSO	TORNILLO VIS	SCREW VITE	SCHRAUBE SKRUE	040V

0.27.2	01	p1	08/09

BOMBA DE ÓLEO - SENSOR
BOMBA DE ACEITE - SENSOR
OIL PUMP - SENSOR
MOTOR-ÖLPUMPE - SENSOR

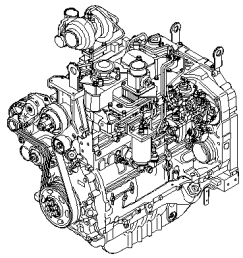

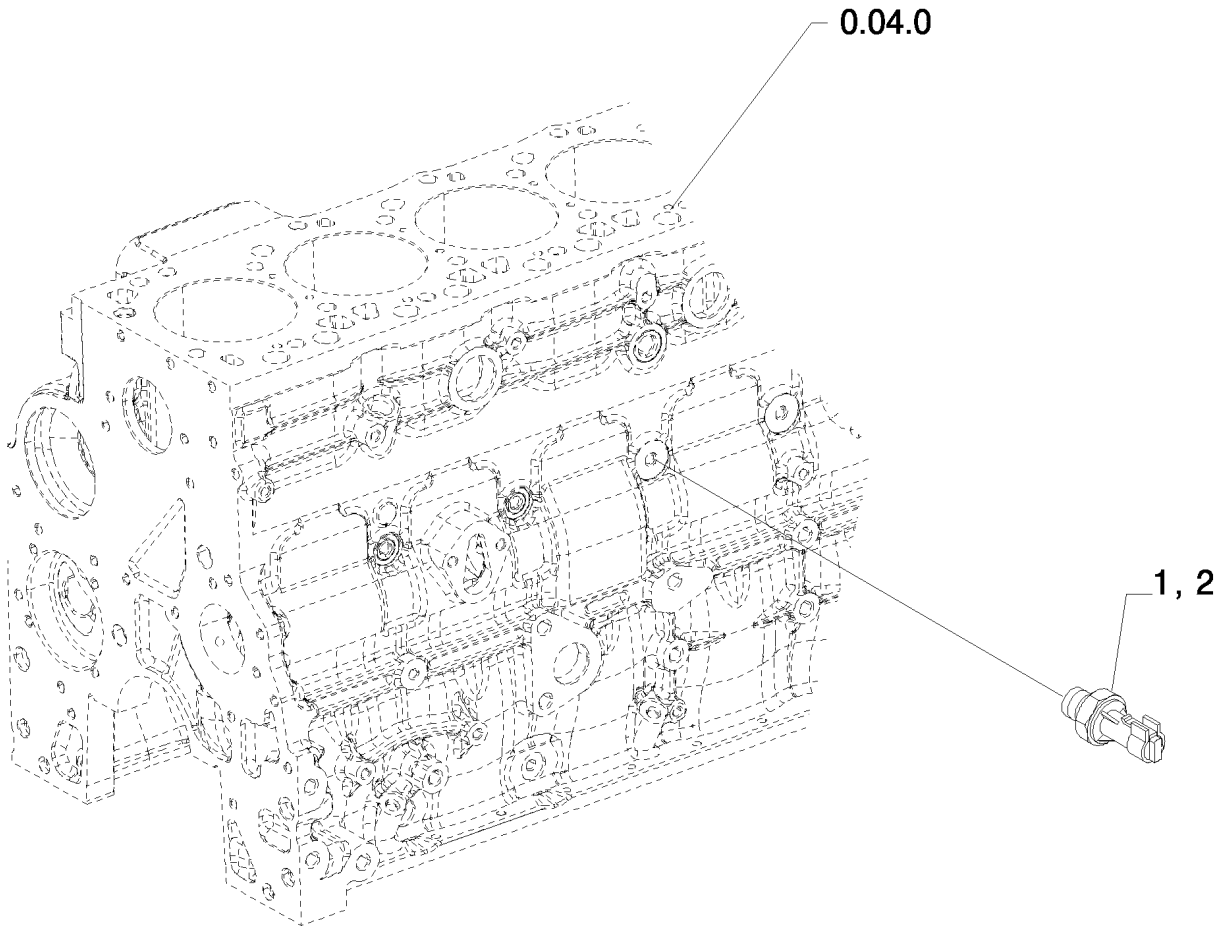

OIL PUMP - SENSOR
POMPE À HUILE - CAPTEUR
POMPA OLIO - SENSORE
OIL PUMP - SENSOR

R	N	P.N.	MOD	Q	Denominação Denominação	Denominacion Description	Description Descrizione	Bezeichnung Beskrivelse	L.C.
1		504085003		1	SENSOR SENSOR	SENSOR CAPTEUR	SENSOR SENSORE	SENSOR FØLER	608S
2		756787		1	EMISSOR DE TEMPERATURA, Temperatura SENSOR DE TEMPERAT	EMISOR DE TEMPERATU TRANSMETTEUR TEMPI	TEMPERATURE SENDEI TRASMETT. TEMPERATU	TEMPERATURGEBER TEMPERATURSENDER	Z366

0.30.0	01	p1	09/08

BOMBA DE ÓLEO
BOMBA DE ACEITE
OIL PUMP
MOTOR-ÖLPUMPE

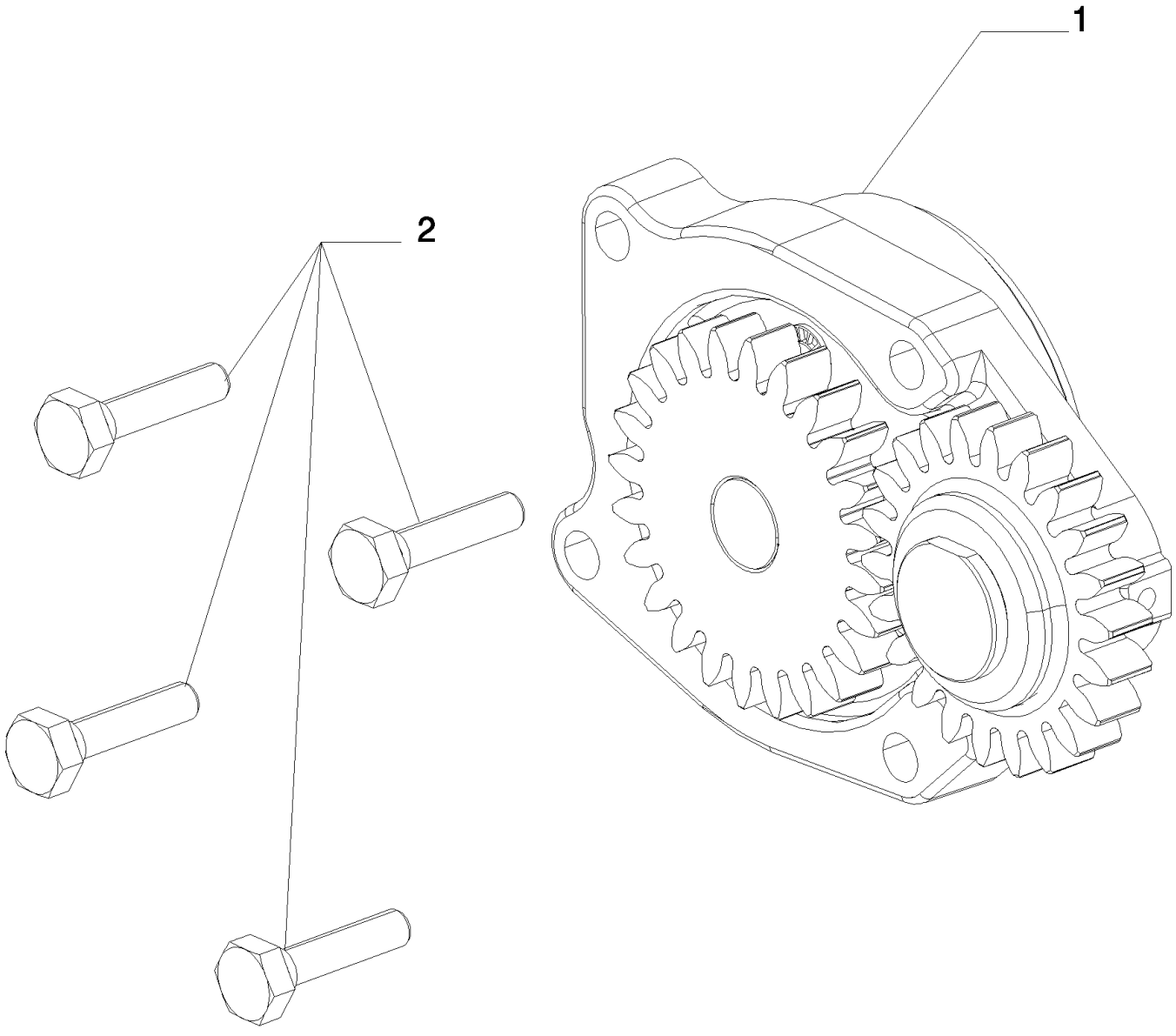

OIL PUMP
POMPE À HUILE
POMPA OLIO
OIL PUMP

R	N	P.N.	MOD	Q	Denominação Denominação	Denominacion Description	Description Descrizione	Bezeichnung Beskrivelse	L.C.
1		4897481		1	BOMBA DE ÓLEO DO MOTOR				
						BOMBA DE ACEITE DE M	ENGINE OIL PUMP	MOTORÖLPUMPE	153P
					BOMBA DE ÓLEO DO MC	POMPE A HUILE MOTEU	POMPA OLIO MOTORE	MOTOROLIEPUMPE	
2		4899090		4	PARAFUSO, Hex Flg, M8 x 1.25 x 30				
						TORNILLO	SCREW	SCHRAUBE	040V
					PARAFUSO	VIS	VITE	SKRUE	

TC5070

0.30.2	01	p1	09/08

FILTRO DE ÓLEO
FILTRO DE ACEITE
OIL FILTER
ÖLFILTER

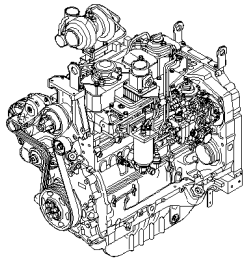

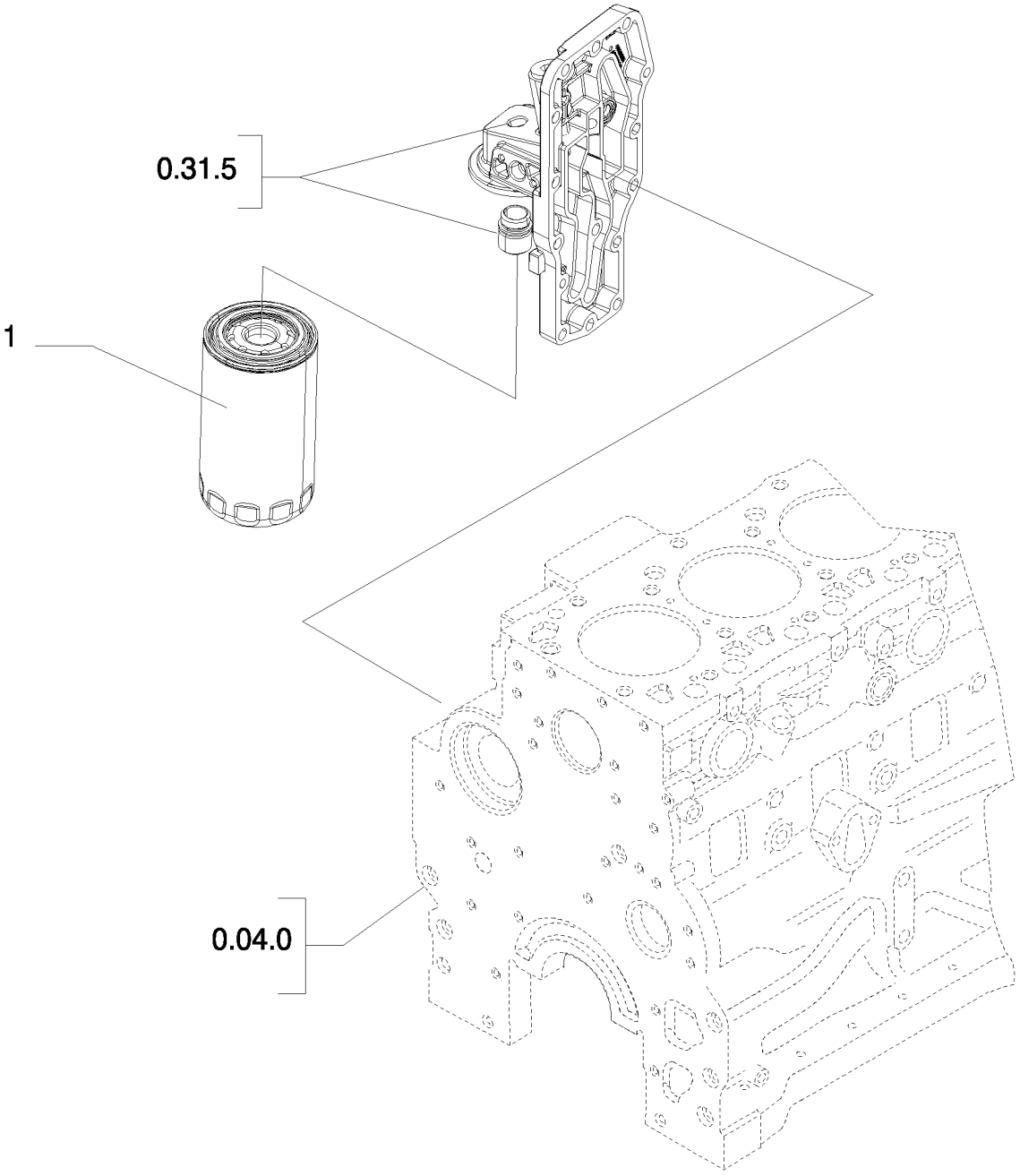

OIL FILTER
FILTRE À HUILE
FILTRO OLIO
OIL FILTER

R	N	P.N.	MOD	Q	Denominação Denominação	Denominacion Description	Description Descrizione	Bezeichnung Beskrivelse	L.C.
1		87803260		1	FILTRO DE ÓLEO DO MOTOR FILTRO DE ÓLEO DO MC	FILTRO DE ACEITE DE M FILTRE A HUILE MOTEU	ENGINE OIL FILTER FILTRO OLIO MOTORE	MOTORÖLFILTER MOTOROLIEFILTER	067F

0.30.5	01	p1	10/08

FILTRO DE ÓLEO
FILTRO DE ACEITE
OIL FILTER
ÖLFILTER

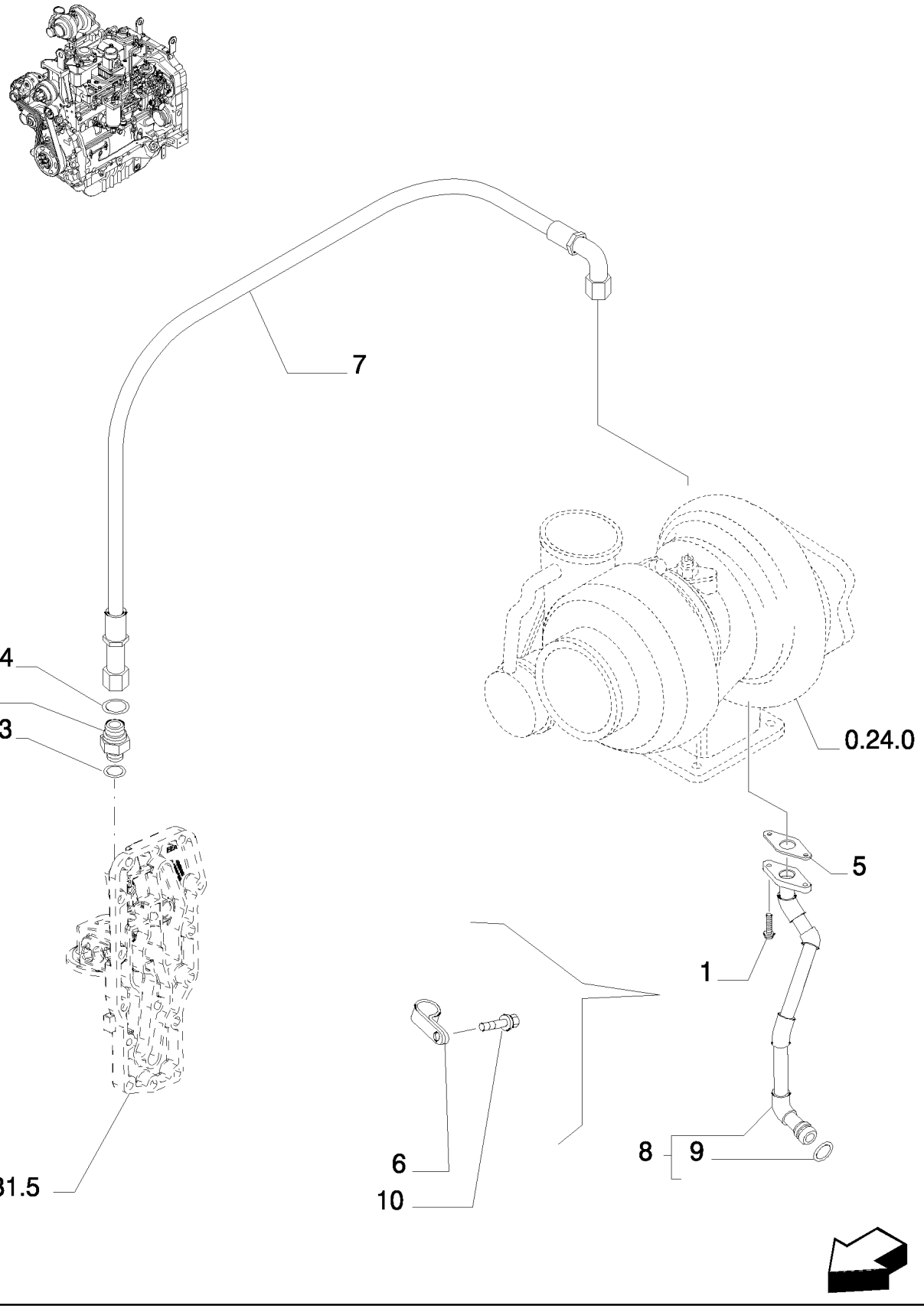

OIL FILTER
FILTRE À HUILE
FILTRO OLIO
OIL FILTER

R	N	P.N.	MOD	Q	Denominação Denominação	Denominacion Description	Description Descrizione	Bezeichnung Beskrivelse	L.C.
1		4899079		2	PARAFUSO, Hex Flg, M8 x 1.25 x 25				
						TORNILLO	SCREW	SCHRAUBE	040V
					PARAFUSO	VIS	VITE	SKRUE	
2		4895107		1	CONECTOR HIDRÁUL, 11/16"-16 x M12				
						CONECTOR HIDRÁULIC(	HYD CONNECTOR	HYDR STECKVERBINDE	020R
					CONECTOR HID.	CONNECTEUR HYDRAU	CONNETTORE IDRAULIC	HYDRAULIKSTIK	
3		4899107		1	O-RING, .414" ID x .072" Thk				
						JUNTA TÓRICA	O-RING	O-RING	055A
					O-RING	JOINT TORIQUE	ANELLO TOROIDALE	O-RING	
4		4899108		1	O-RING, .364" ID x .070" Thk				
						JUNTA TÓRICA	O-RING	O-RING	055A
					O-RING	JOINT TORIQUE	ANELLO TOROIDALE	O-RING	
5		4891288		1	JUNTA	JUNTA	GASKET	DICHTUNG	123G
					JUNTA	JOINT	GUARNIZIONE	PAKNING	
6		4899827		1	SUPORTE	SOPORTE	SUPPORT	STÜTZE	300S
					SUPORTE	SUPPORT	SUPPORTO	BESLAG	
7		2852679		1	MANGUEIRA HIDRÁULICA	TUBO HIDRÁULICO	HYDRAULIC HOSE	HYDRAULIKSCHLAUCH	A058
					MANGUEIRA HIDRÁULIC	FLEXIBLE HYDRAULIQU	TUBO FLESSIBILE IDRAU	SLANGE, HYDRAULIK	
8		2852919		1	TUBO RÍGIDO	TUBO RÍGIDO	RIGID TUBE	ROHR	193T
					TUBO RÍGIDO	TUYAU RIGIDE	TUBO RIGIDO	STIFT RØR	
9		4899058		2	O-RING, M17.12 ID x 2.62 Thk				
						JUNTA TÓRICA	O-RING	O-RING	055A
					O-RING	JOINT TORIQUE	ANELLO TOROIDALE	O-RING	
10		16677734		1	PARAFUSO, Hex Flg, M12 x 1.75 x 25				
						PERNO	BOLT	SCHRAUBE	140B
					PARAFUSO	VIS	BULLONE	BOLT	

0.31.5	01	p1	10/08

TROCADOR DE CALOR
CAMBIADOR DE CALOR
HEAT EXCHANGER
WAERMETAUSCHER

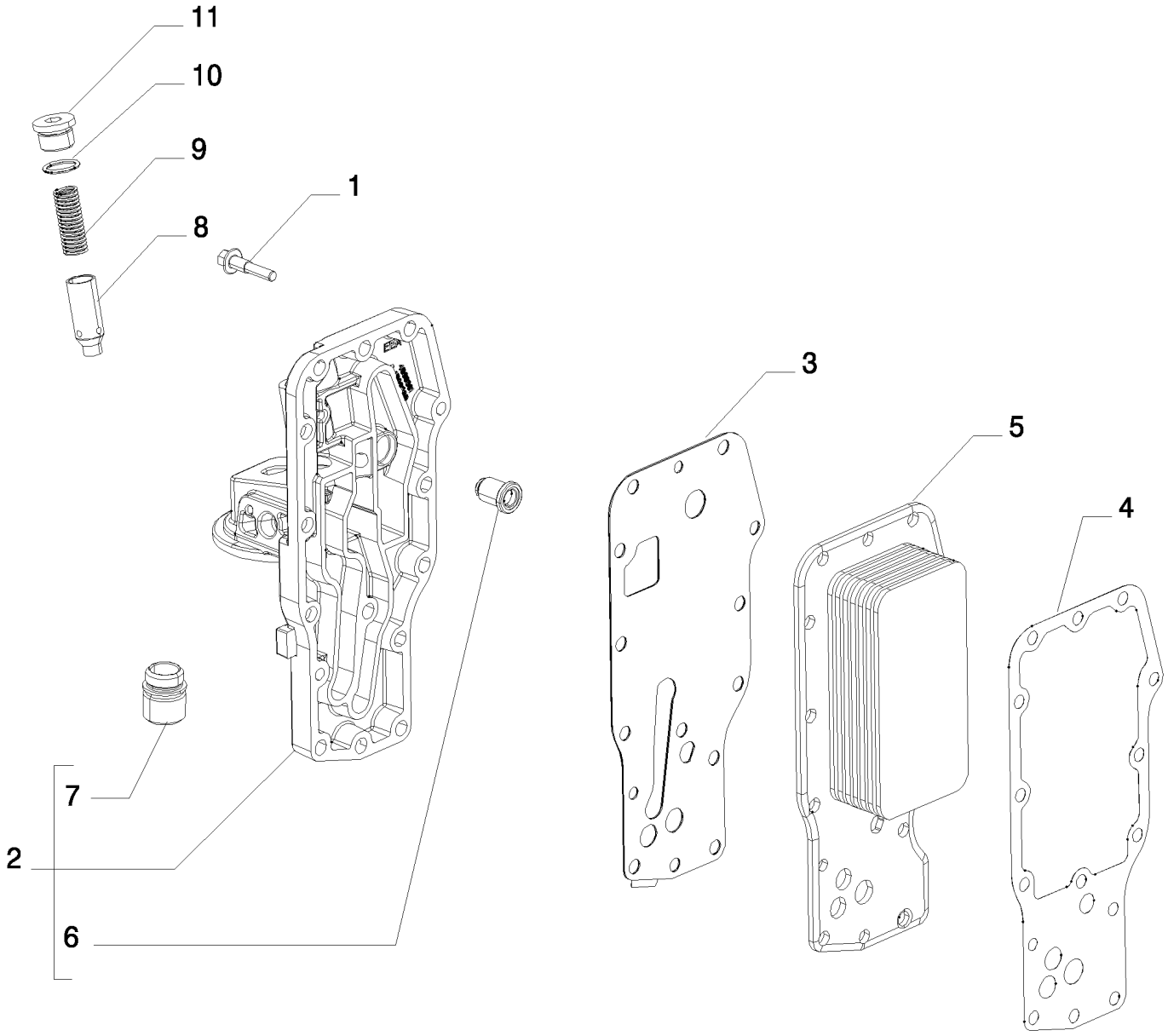

HEAT EXCHANGER
ECHANGEUR DE TEMPERATURE
SCAMBIATORE DI CALORE
HEAT EXCHANGER

R	N	P.N.	MOD	Q	Denominação Denominação	Denominacion Description	Description Descrizione	Bezeichnung Beskrivelse	L.C.
1		4899019		15	PARAFUSO, Hex Flg, M8 x 1.25 x 35				
						TORNILLO	SCREW	SCHRAUBE	040V
					PARAFUSO	VIS	VITE	SKRUE	
2		4899643		1	CABEÇA DO FILTRO	CABEZA DE FILTRO	FILTER HEAD	FILTERKOPF	A007
					CABEÇA DO FILTRO	TETE DE FILTRE	TESTA DEL FILTRO	FILTERHOVED	
3		4896409		1	JUNTA	JUNTA	GASKET	DICHTUNG	123G
					JUNTA	JOINT	GUARNIZIONE	PAKNING	
4		2830559		1	JUNTA	JUNTA	GASKET	DICHTUNG	123G
					JUNTA	JOINT	GUARNIZIONE	PAKNING	
5		2853604		1	RESFRIADOR DO ÓLEO	REFRIGERADOR DE ACI	OIL COOLER	ÖLKÜHLER	026R
					REFRIGERADOR DO ÓL	REFROIDISSEUR D'HUIL	RADIATORE OLIO	OLIEKØLER	
6		4896410		1	VÁLVULA ALÍVIO DA PRESSÃO				
						VÁLV. ALIVIO DE PRESI(	PRESSURE RELIEF VAL'	DRUCKENTLASTUNGSV	007V
					VÁLVULA DE ALÍVIO PRI	CLAPET DECHARGE PR	VALV. LIMITATRICE PRE	SIKKERHEDSVENTIL	
7		4893391		1	ADAPTADOR, M24 x 2 x M27 x 2				
						ADAPTADOR	ADAPTER	ADAPTER	001A
					ADAPTADOR	ADAPTATEUR	ADATTATORE	ADAPTER	
8		4896404		1	ÊMBOLO	ÉMBOLO	PLUNGER	PLUNGER	130P
					ÊMBOLO	PLONGEUR	PISTONCINO; STANTUFI	STEMPEL	
9		4895045		1	MOLA	RESORTE	SPRING	FEDER	100M
					MOLA	RESSORT	MOLLA	FJEDER	
10		17916280		1	JUNTA	JUNTA	GASKET	DICHTUNG	123G
					JUNTA	JOINT	GUARNIZIONE	PAKNING	
11		2853781		1	BUJÃO	TAPÓN	PLUG	STOPFEN	050T
					TAMPÃO	BOUCHON	TAPPO	PROP	

0.32.0	01	p1	10/08

BOMBA D'ÁGUA
BOMBA DE AGUA
WATER PUMP
WASSERPUMPE

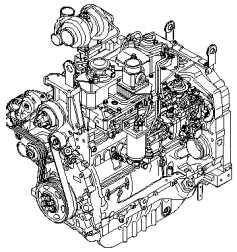

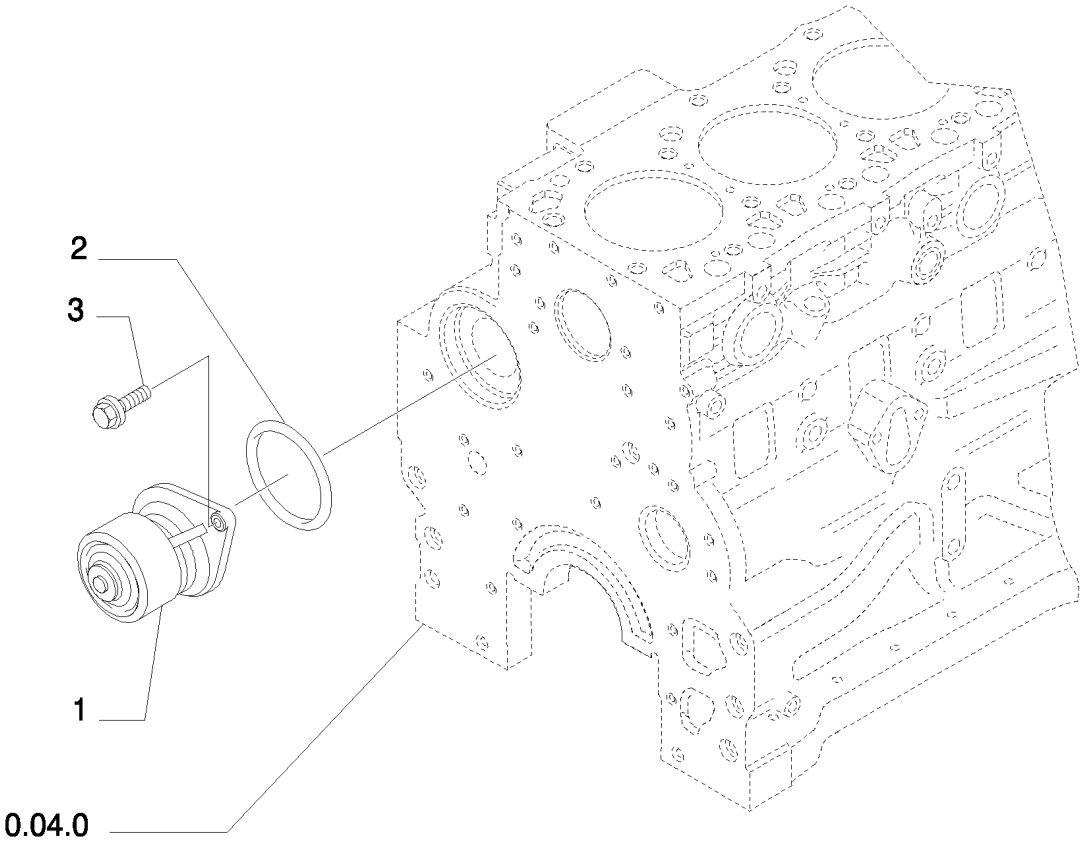

BOMBA DE ÁGUA
POMPE À EAU
POMPA ACQUA
VANDUPUMPE

R	N	P.N.	MOD	Q	Denominação Denominação	Denominacion Description	Description Descrizione	Bezeichnung Beskrivelse	L.C.
1		2856893		1	BOMBA DE ÁGUA BOMBA DE ÁGUA	BOMBA DE AGUA POMPE A EAU	WATER PUMP POMPA ACQUA	WASSERPUMPE VANDPUMPE	152P
2		2852047		1	ANEL VEDADOR ANEL VEDADOR	RETÉN BAGUE D'ETANCHEITE	SEALRING ANELLO DI TENUTA	DICHTRING PAKNINGSRING	Z125
3		4899079		2	PARAFUSO, Hex Flg, M8 x 1.25 x 25 PARAFUSO	TORNILLO VIS	SCREW VITE	SCHRAUBE SKRUE	040V

0.32.3	01	p1	09/10

BOMBA D'ÁGUA
BOMBA DE AGUA
WATER PUMP
WASSERPUMPE

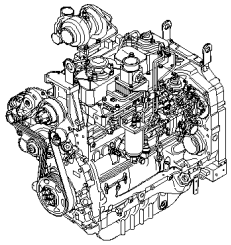

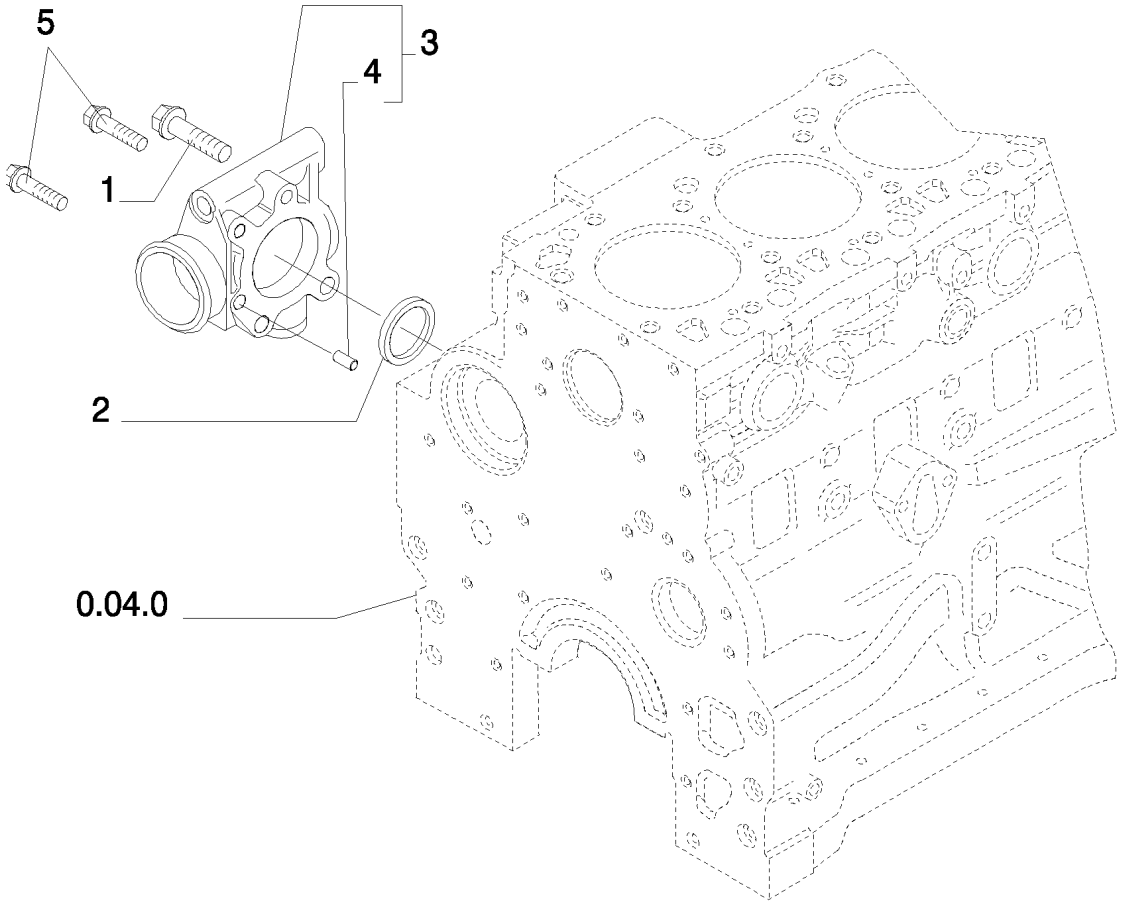

BOMBA DE ÁGUA
POMPE À EAU
POMPA ACQUA
VANDUPUMPE

R	N	P.N.	MOD	Q	Denominação Denominação	Denominacion Description	Description Descrizione	Bezeichnung Beskrivelse	L.C.
1		16592824		1	PARAFUSO PARAFUSO	TORNILLO VIS	SCREW VITE	SCHRAUBE SKRUE	040V
2		2854072		1	VEDAÇÃO, Rectangular, 50mm ID x 5.16 Thk VEDANTE	ANILLO DE CIERRE JOINT	SEAL GUARNIZIONE; TENUTA	DICHTUNG PAKNING	132A
3		2830894		1	GUIA, .25" OD x .625" L PERNO-GUIA	BULÓN GOUJON	DOWEL PERNO	PASSSTIFT DYVEL	090G
4		4895576		2	GUIA PERNO-GUIA	BULÓN GOUJON	DOWEL PERNO	PASSSTIFT DYVEL	090G
5		2852286		2	PARAFUSO PARAFUSO	TORNILLO VIS	SCREW VITE	SCHRAUBE SKRUE	040V

0.32.6	01	p1	09/10

BOMBA D'ÁGUA
BOMBA DE AGUA
WATER PUMP
WASSERPUMPE

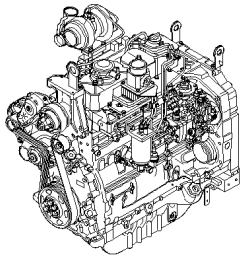

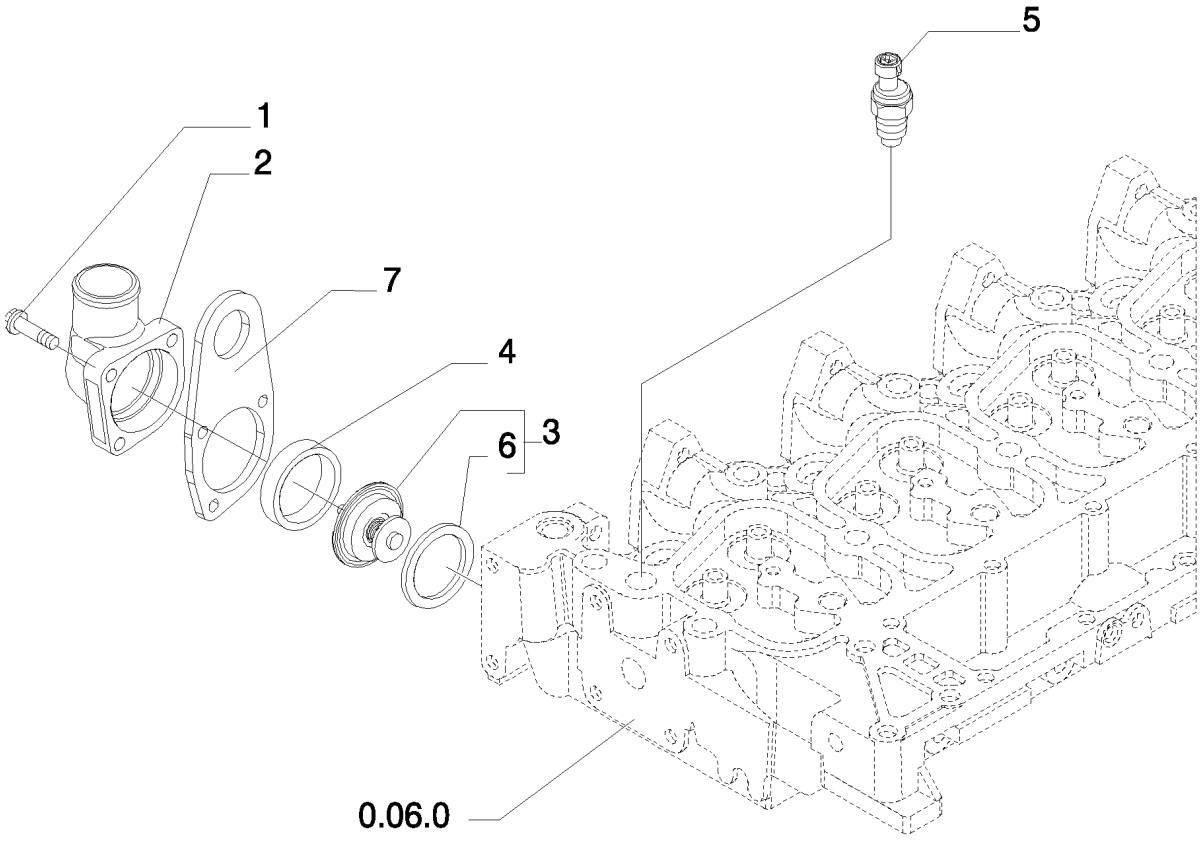

BOMBA DE ÁGUA
POMPE À EAU
POMPA ACQUA
VANDUPUMPE

R	N	P.N.	MOD	Q	Denominação Denominação	Denominacion Description	Description Descrizione	Bezeichnung Beskrivelse	L.C.
1		4899091		3	PARAFUSO, Hex Flg, M8 x 1.25 x 40				
						TORNILLO	SCREW	SCHRAUBE	040V
					PARAFUSO	VIS	VITE	SKRUE	
2		504079269		1	COLETOR	COLECTOR	MANIFOLD	VERTEILER	198C
					COLECTOR	COLLECTEUR	COLLETTORE	MANIFOLD	
3		2856541		1	TERMOSTATO	TERMOSTATO	THERMOSTAT	THERMOSTAT	096T
					TERMÓSTATO	THERMOSTAT	TERMOSTATO	TERMOSTAT	
4		2853133		1	JUNTA	JUNTA	GASKET	DICHTUNG	123G
					JUNTA	JOINT	GUARNIZIONE	PAKNING	
5		2852157		1	EMISSOR DE TEMPERATURA				
						EMISOR DE TEMPERATU	TEMPERATURE SENDEI	TEMPERATURGEBER	Z366
					SENSOR DE TEMPERAT	TRANSMETTEUR TEMPI	TRASMETT. TEMPERATU	TEMPERATURSENDER	
6		2852473		1	JUNTA	JUNTA	GASKET	DICHTUNG	123G
					JUNTA	JOINT	GUARNIZIONE	PAKNING	
7		NSS		1	SEM SERVIÇO EM SEPARADO				
						NO SE REPARA POR SE	NOT SERVICED SEPARA	NICHT A SEP ERS-T LIEI	064N
					SEM REPARAÇÃO EM SI	NON ENTRET. SEPAREM	NON FORNITO SEPARAT	SERVICERES IKKE SEPA	

0.36.0/A	01	p1	07/09

MOTOR DE PARTIDA - ISKRA
MOTOR DE ARRANQUE - ISKRA
STARTER MOTOR - ISKRA
ANLASSER - ISKRA

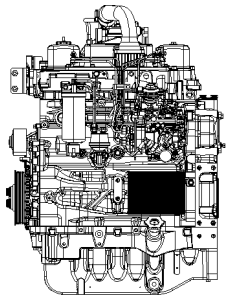

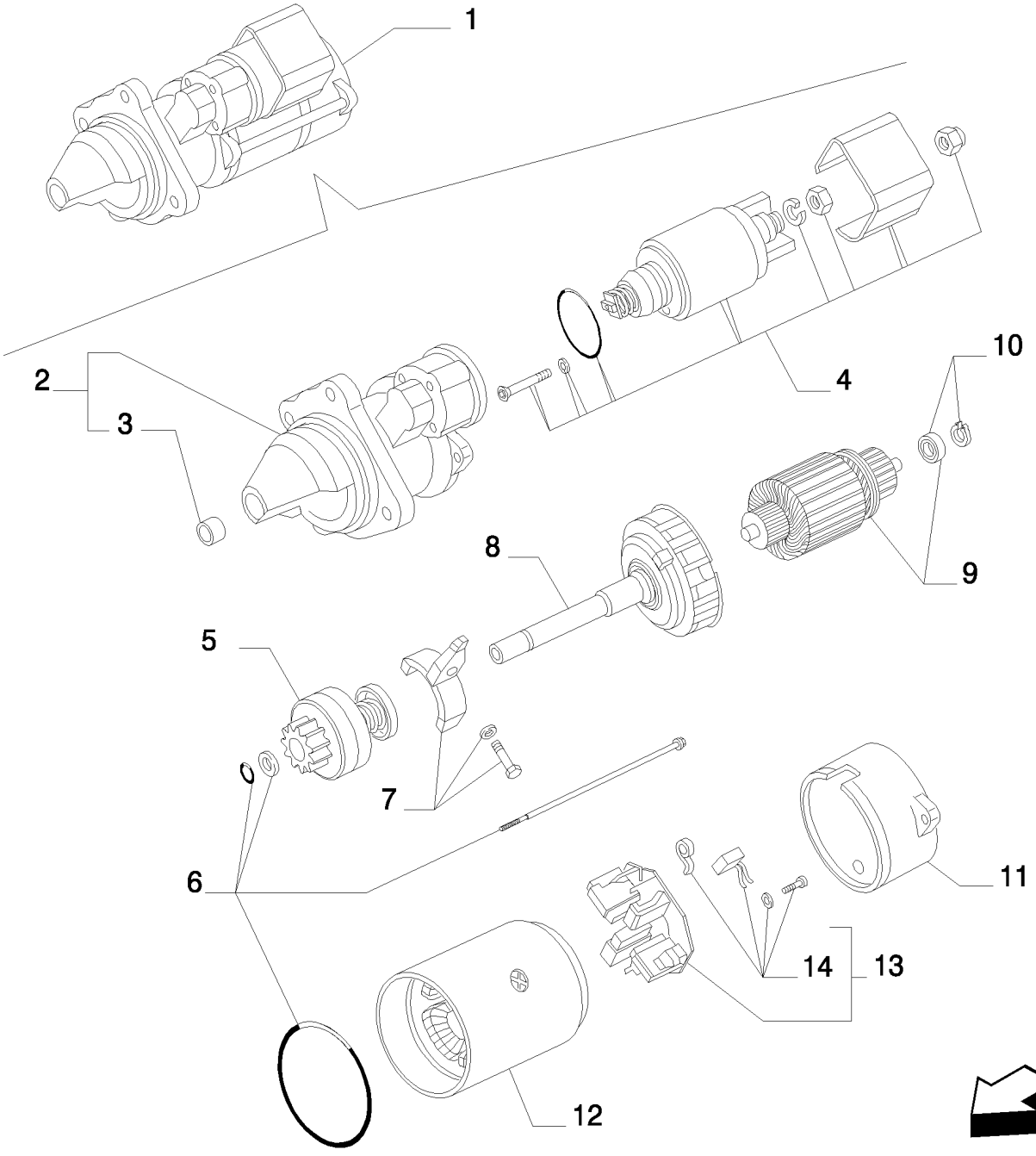

STARTER MOTOR - ISKRA
DEMARREUR - ISKRA
MOTOTRINO AVVIAMENTO - ISKRA
STARTER MOTOR - ISKRA

R	N	P.N.	MOD	Q	Denominação Denominação	Denominacion Description	Description Descrizione	Bezeichnung Beskrivelse	L.C.
1		87583926		1	MOTOR DE PARTIDA MOTOR DE ARRANQUE	MOTOR DE ARRANQUE DEMARREUR	STARTER MOTOR MOTORINO DI AVVIAME	ANLASSERMOTOR STARTMOTOR	133M
2		87677073		1	SUPORTE, Front SUPORTE	SOPORTE SUPPORT	BRACKET STAFFA	HALTERUNG BESLAG	225S
3		87677061		1	BUCHA CASQUILHO	CASQUILLO BAGUE	BUSHING BOCCOLA	BUCHSE BØSNING	095B
4		87677074		1	INTERRUPTOR INTERRUPTOR	INTERRUPTOR CONTACTEUR	SWITCH INTERRUTTORE	SCHALTER KONTAKT	075I
5		87677075		1	CORRENTE MESTRE ACCIONADOR	GARRA DE TRANSMISIÓ TOC	DRIVE DOG FERMO DI COMANDO	MITNEHMER MEDBRINGER	Z491
6		87677079		1	GRAMPO FIXADOR	ABRAZADERA COLLIER	CLIP FERMO	KLAMMER KLIPS	045F
7		87677064		1	SUPORTE SUPORTE	SOPORTE SUPPORT	BRACKET STAFFA	HALTERUNG BESLAG	225S
8		87677076		1	UNID REDUÇÃO ENGRENAGEM REDUTOR	UNIDAD DE RED. DE EN REDUCTEUR	GEAR REDUCTION UNIT RIDUTTORE	UNTERSETZUNGSGETR ENHED TIL GEARREDUK	058R
9		87677077		1	ARMADURA INDUZIDO	INDUCIDO INDUIT	ARMATURE INDOTTO	ANKER DYNAMOANKER	040I
10		87677078		1	CONJUNTO DO ROLAMENTO CHUMACEIRA	CONJUNTO DE COJINET ROULEMENT	BEARING ASSY COMPLESSIVO CUSCINI	LAGERBAURUPPE LEJESAMLING	341C
11		87690880		1	COBERTURA, Rear COBERTURA	COBERTURA COUVERTURE	COVER COPERTURA	ABDECKUNG AFDAEKNING	271C
12		87677080		1	RODA DENTADA RODA DENTADA	PIÑÓN PIGNON	SPROCKET RUOTA DENTATA; PIGN	KETTENRAD GEARHJUL	164R
13		87690878		1	PORTA ESCOVA PORTA-ESCOVAS	PORTACEPILLOS PORTE-BALAI	BRUSH HOLDER PORTASPAZZOLA	BÜRSTENHALTER BØRSTEHOLDER	197P
14		87690879		1	ESCOVA ESCOVA	CEPILLO DE CONMUTAI BALAI	COMMUTATOR BRUSH SPAZZOLA COLLETTORI	KOMMUTATORBÜRSTE KOMMUTATORBØRSTE	177S

0.40.0/A	01	p1	07/09

ALTERNADOR - ISKRA - 120A
ALTERNADOR - ISKRA - 120A
ALTERNATOR - ISKRA - 120A
LICHT MASCHINE - ISKRA - 120A

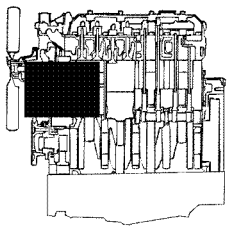

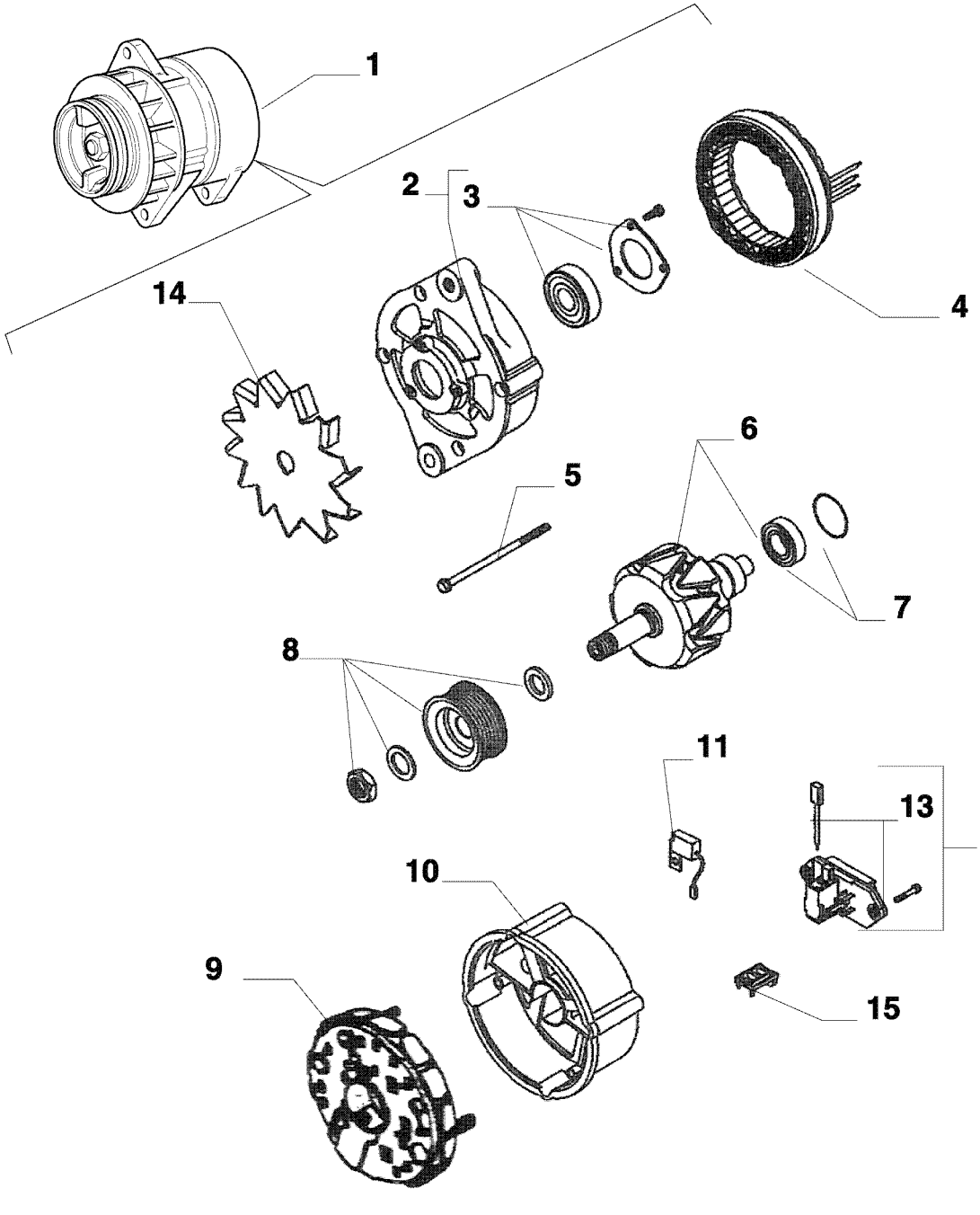

ALTERNATOR - ISKRA - 120A
ALTERNATEUR - ISKRA - 120A
ALTERNATORE - ISKRA - 120A
ALTERNATOR - ISKRA - 120A

R	N	P.N.	MOD	Q	Denominação Denominação	Denominacion Description	Description Descrizione	Bezeichnung Beskrivelse	L.C.
1		87576053		1	ALTERNADOR ALTERNADOR	ALTERNADOR ALTERNATEUR	ALTERNATOR ALTERNATORE	LICHTMASCHINE GENERATOR	025A
2		87640110		1	SUPORTE, Front SUPORTE	SOPORTE SUPPORT	BRACKET STAFFA	HALTERUNG BESLAG	225S
3		87634677		1	CONJUNTO DO ROLAMENTO CHUMACEIRA	CONJUNTO DE COJINET ROULEMENT	BEARING ASSY COMPLESSIVO CUSCINI	LAGERBAURUPPE LEJESAMLING	341C
4		87640111		1	RODA DENTADA RODA DENTADA	PIÑÓN PIGNON	SPROCKET RUOTA DENTATA; PIGN	KETTENRAD GEARHJUL	164R
5		87640112		1	PARAFUSO PARAFUSO	PERNO VIS	BOLT BULLONE	SCHRAUBE BOLT	140B
6		87640113		1	ROTOR ROTOR	ROTOR ROTOR	ROTOR ROTORE	ROTOR ROTOR	145R
7		87640102		1	CONJUNTO DO ROLAMENTO CHUMACEIRA	CONJUNTO DE COJINET ROULEMENT	BEARING ASSY COMPLESSIVO CUSCINI	LAGERBAURUPPE LEJESAMLING	341C
8		87640101		1	POLIA POLIA	POLEA POULIE	PULLEY PULEGGIA	RIEMENSCHEIBE REMSKIVE	230P
9		87640114		1	RETIFICADOR RECTIFICADOR	RECTIFICADOR REDRESSEUR	RECTIFIER RADDRIZZATORE	GLEICHRICHTER ENSRETTER	032R
10		87640115		1	COBERTURA, Rear COBERTURA	COBERTURA COUVERTURE	COVER COPERTURA	ABDECKUNG AFDAEKNING	271C
11		87640105		1	CAPACITOR CONDENSADOR	CAPACITADOR CONDENSATEUR	CAPACITOR CONDENSATORE	KONDENSATOR KONDENSATOR	1383
12		87640116		1	JUNTA FLEXÍVEL JUNTA FLEXÍVEL	JUNTA FLEXIBLE JOINT FLEXIBLE	FLEXIBLE JOINT GIUNTO FLESSIBILE	ELASTISCHES GELENK KARDANLED	065G
13		87640109		1	ESCOVA ESCOVA	CEPILLO DE CONMUTAI BALAI	COMMUTATOR BRUSH SPAZZOLA COLLETTORI	KOMMUTATORBÜRSTE KOMMUTATORBØRSTE	177S
14		87634675		1	ALETA ALETA	ALETA AILETTE	FIN ALETTA	LAMELLE FINNE	021A
15		87640116		1	JUNTA FLEXÍVEL JUNTA FLEXÍVEL	JUNTA FLEXIBLE JOINT FLEXIBLE	FLEXIBLE JOINT GIUNTO FLESSIBILE	ELASTISCHES GELENK KARDANLED	065G

SECTION INDEX
Equipamento do Motor

02.201	01	TANQUE DE COMBUSTÍVEL, SUPORTE
02.201	02	TANQUE DE COMBUSTÍVEL, SUPORTE
02.201/A	01	FILTRO DE COMBUSTÍVEL
02.203	01	ACESSÓRIOS DO MOTOR
02.203	02	ACESSÓRIOS DO MOTOR - CHASSI
02.205	01	ACESSÓRIOS DO MOTOR - ARREFECIMENTO - MECÂNICA
02.205	02	ACESSÓRIOS DO MOTOR - ARREFECIMENTO - MECÂNICA
02.206	01	ACESSÓRIOS DO MOTOR - ADMISSÃO DE AR
02.207	01	ACESSÓRIOS DO MOTOR - ARREFECIMENTO - HYDRO
02.207	02	ACESSÓRIOS DO MOTOR - ARREFECIMENTO - HYDRO
02.208	01	MONTAGEM DA CAIXA DE RADIADORES
02.209	01	ACESSÓRIOS DO MOTOR - CIRCUITO DE ÁGUA
02.211	01	SISTEMA DE ESCAPE E FILTRO DE AR
02.211/A	01	PRÉ FILTRO
02.212	01	EMBREAGEM PNEUMÁTICA PARA TRANSMISSÃO PRINCIPAL - HYDRO
02.212	02	EMBREAGEM PNEUMÁTICA PARA TRANSMISSÃO PRINCIPAL - MECÂCINA
02.212	03	EMBREAGEM PNEUMÁTICA PARA TRANSMISSÃO PRINCIPAL - CUBA
02.212	04	EMBREAGEM PNEUMÁTICA
02.214	01	TELA ROTATIVA ANTI-PÓ
02.215	01	TELA ROTATIVA - ACIONAMENTO
02.217	01	TRANSMISSÃO HIDROSTÁTICA
02.218	01	COMANDO DO ACELERADOR
02.219	01	BATEDOR - SISTEMA DE ACIONAMENTO
02.220	01	ACESSÓRIOS DO MOTOR - TOMADA DE FORÇA
02.220/A	01	ACESSÓRIOS DO MOTOR - TOMADA DE FORÇA - CUBA
02.222	01	TUBULAÇÃO PNEUMÁTICA

02.201	01	p1	07/10

TANQUE DE COMBUSTÍVEL, SUPORTE
TANQUE DE COMBUSTIBLE, SOPORTE
FUEL TANK, SUPPORTS
FUEL TANK, SUPPORTS

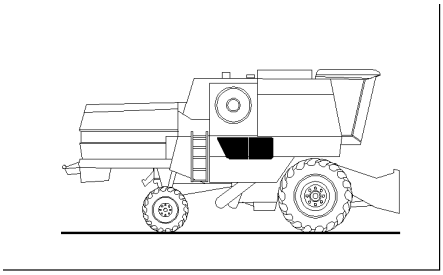

KIT ■ = 55

KIT ● = 62

FUEL TANK, SUPPORTS
RESERVOIR, SUPPORT
SERBATOIO, SOSTEGNO
FUEL TANK, SUPPORTS

R	N	P.N.	MOD	Q	Denominação Denominação	Denominacion Description	Description Descrizione	Bezeichnung Beskrivelse	L.C.
1		73400308		1	MANGUEIRA COMBUSTÍVEL, 1800 mm				
						TUBO DE COMBUSTIBLE	FUEL HOSE	KRAFTSTOFFSCHLAUCH	A056
					MANGUEIRA COMBUSTÍ	FLEXIBLE DE CARBURA	TUBO FLESS. CARBURA	SLANGE, BRÆNDSTOF	
2		87637099	a	1	MANGUEIRA COMBUSTÍVEL				
						TUBO DE COMBUSTIBLE	FUEL HOSE	KRAFTSTOFFSCHLAUCH	A056
					MANGUEIRA COMBUSTÍ	FLEXIBLE DE CARBURA	TUBO FLESS. CARBURA	SLANGE, BRÆNDSTOF	
2		84236153	b	1	MANGUEIRA	TUBO	HOSE	SCHLAUCH	030M
					MANGUEIRA	FLEXIBLE	TUBO FLESSIBILE	SLANGE	
3		84231579		1	TANQUE DE COMBUSTÍVEL				
						DEPÓSITO DE COMBUS	FUEL TANK	KRAFTSTOFFTANK	108S
					DEPÓSITO DE COMBUS	RESERVOIR DE CARBUI	SERBATOIO CARBURAN	BRÆNDSTOFTANK	
5		150064		11	BRAÇADEIRA	ABRAZADERA	CLAMP	KLEMME	120M
					BRAÇADEIRA	COLLIER	MORSETTO	SPÆNDEBÅND	
14		323597		3	PRENDEDOR DE CABOS, M9 x 165 or M5 x 197				
						BANDA DE CABLE	CABLE STRAP	KABELBINDER	P716
					BRAÇADEIRA DE CABO	BRIDE DE CABLE	FASCETTA PER CAVO	KABELSTROP	
15		84236152		2	MANGUEIRA	TUBO	HOSE	SCHLAUCH	030M
					MANGUEIRA	FLEXIBLE	TUBO FLESSIBILE	SLANGE	
16		239859		1	BRAÇADEIRA	ABRAZADERA	CLAMP	KLEMME	120M
					BRAÇADEIRA	COLLIER	MORSETTO	SPÆNDEBÅND	
17		5153270		1	RESPIRO	RESPIRADERO	BREATHER	ENTLÜFTER	145S
					RESPIRADOURO	RENIFLARD	SFIATO	UDLUFTNINGSSKRUE	
18		87675006		1	MANGUEIRA COMBUSTÍVEL, 250 mm				
						TUBO DE COMBUSTIBLE	FUEL HOSE	KRAFTSTOFFSCHLAUCH	A056
					MANGUEIRA COMBUSTÍ	FLEXIBLE DE CARBURA	TUBO FLESS. CARBURA	SLANGE, BRÆNDSTOF	
20		87577837		1	MANGUEIRA COMBUSTÍVEL				
						TUBO DE COMBUSTIBLE	FUEL HOSE	KRAFTSTOFFSCHLAUCH	A056
					MANGUEIRA COMBUSTÍ	FLEXIBLE DE CARBURA	TUBO FLESS. CARBURA	SLANGE, BRÆNDSTOF	
27		140040		2	ARRUELA PLANA, M6 x 22 x 2				
						ARANDELA	WASHER	UNTERLEGSCHEIBE	131R
					ANILHA	RONDELLE	RONDELLA	FLADSKIVE	
36		9706755		1	PORCA, M6, Cl 8	TUERCA	NUT	MUTTER	010D
					PORCA	ECROU	DADO	MØTRIK	
44		87316074		2	CONECTOR HIDRÁUL	CONECTOR HIDRÁULIC	HYD CONNECTOR	HYDR STECKVERBINDE	020R
					CONECTOR HID.	CONNECTEUR HYDRAU	CONNETTORE IDRAULIC	HYDRAULIKSTIK	
45		84159670		1	VÁLVULA CALIBRADA	VÁLVULA DE RESTRICT	RESTRICTOR VALVE	DROSSELVENTIL	008V
					ESTRANGULADOR	CLAPET RESTRICTEUR	VALVOLA LIMITATORE	DROSSELVENTIL	
50		84993913		1	COBERTURA	CUBIERTA	COVER	ABDECKUNG	265C
					COBERTURA	COUVERCLE	COPERCHIO	DÆKSEL	
51		87341782		1	FILTRO	FILTRO	FILTER	FILTER	065F
					FILTRO	FILTRE	FILTRO	FILTER	
52		300806		5	PARAFUSO, Hex, M5 x 10, 8.8, Full Thd				
						PERNO	BOLT	SCHRAUBE	140B
					PARAFUSO	VIS	BULLONE	BOLT	
53		322356		5	ARRUELA DE PRESSÃO, M5.1 x 12 x 1.85, HDN				
						ARANDELA BELLEVILLE	BELLEVILLE WASHER	TELLERFEDER	A143
					ANILHA CÓNICA	RONDELLE BELLEVILLE	RONDELLA BELLEVILLE	BELLEVILLE-SPÆNDSKI	

(a) BSN Y9C526737
(b) ASN Y9C526738

02.201	01	p2	07/10

TANQUE DE COMBUSTÍVEL, SUPORTE
TANQUE DE COMBUSTIBLE, SOPORTE
FUEL TANK, SUPPORTS
FUEL TANK, SUPPORTS

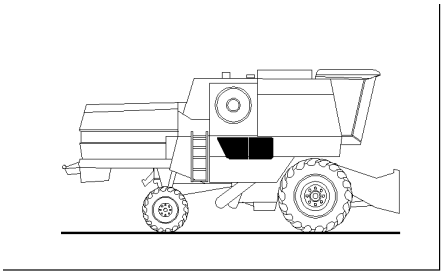

KIT ■ = 55

KIT ● = 62

FUEL TANK, SUPPORTS
RESERVOIR, SUPPORT
SERBATOIO, SOSTEGNO
FUEL TANK, SUPPORTS

R	N	P.N.	MOD	Q	Denominação Denominação	Denominacion Description	Description Descrizione	Bezeichnung Beskrivelse	L.C.
54		84993914		1	KIT KIT	KIT KIT	KIT KIT	SATZ SÆT	305C
55		84993917		1	KIT KIT	KIT KIT	KIT KIT	SATZ SÆT	305C
56		9832305		1	ARRUELA PLANA ANILHA	ARANDELA RONDELLE	WASHER RONDELLA	UNTERLEGSCHEIBE FLADSKIVE	131R
57		15853121		1	PARAFUSO, Hex, M10 x 1.25 x 10, 8.8, Full Thd PARAFUSO	TORNILLO VIS	SCREW VITE	SCHRAUBE SKRUE	040V
58		84231577		1	TUBO DE COMBUSTÍVEL TUBO DE COMBUSTÍVEI	TUBO DE COMBUSTIBLE TUYAU D'ALIM. CARBUR	FUEL TUBE TUBO CARBURANTE	KRAFTSTOFFLEITUNG BRÆNDSTOFRØR	A133
59		167268		1	O-RING, 16-1, 90 Duro, 1.171" ID x .116" Thk O-RING	JUNTA TÓRICA JOINT TORIQUE	O-RING ANELLO TOROIDALE	O-RING O-RING	055A
60		17862		3	PARAFUSO PARAFUSO	TORNILLO VIS	SCREW VITE	SCHRAUBE SKRUE	040V
61		322355		3	ARRUELA PLANA, Belleville, M4 ANILHA	ARANDELA RONDELLE	WASHER RONDELLA	UNTERLEGSCHEIBE FLADSKIVE	131R
62	1	84231578		1	KIT DE REPARO KIT DE REPARAÇÃO	KIT DE REPARACIÓN KIT DE REPARATION	REPAIR KIT KIT DI RIPARAZIONE	REPARATURSATZ REPARATIONSSÆT	003K

(1) Inclui itens 56 - 61

02.201	02	p1	08/10

TANQUE DE COMBUSTÍVEL, SUPORTE
TANQUE DE COMBUSTIBLE, SOPORTE
FUEL TANK, SUPPORTS
FUEL TANK, SUPPORTS

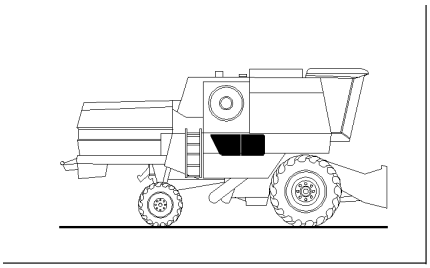

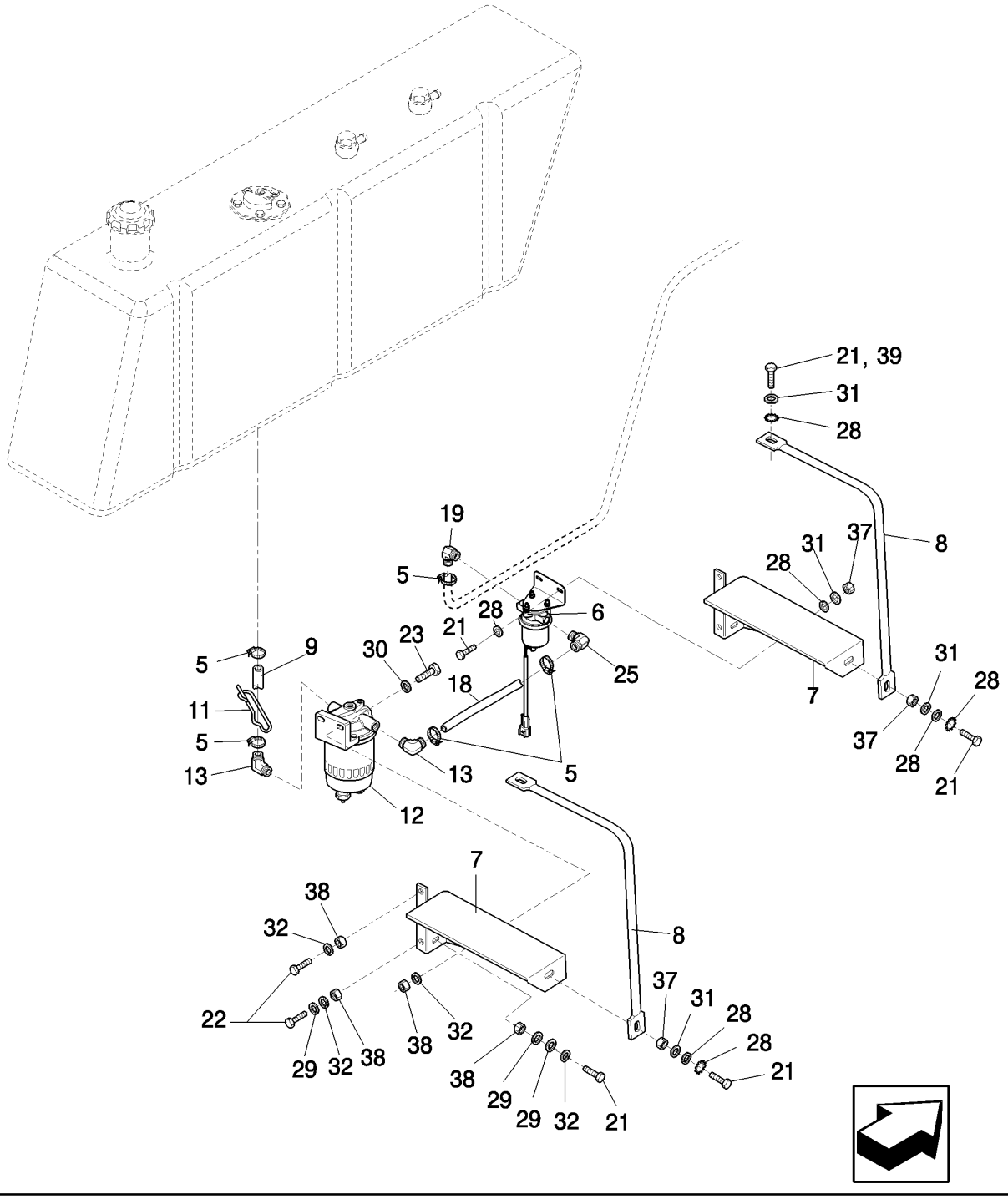

FUEL TANK, SUPPORTS
RESERVOIR, SUPPORT
SERBATOIO, SOSTEGNO
FUEL TANK, SUPPORTS

R	N	P.N.	MOD	Q	Denominação Denominação	Denominacion Description	Description Descrizione	Bezeichnung Beskrivelse	L.C.
5		150064		5	BRAÇADEIRA BRAÇADEIRA	ABRAZADERA COLLIER	CLAMP MORSETTO	KLEMME SPÆNDEBÅND	120M
6		84432306		1	BOMBA DE COMBUSTÍVEI BOMBA DE COMBUSTÍV	BOMBA DE COMBUSTIB POMPE A CARBURANT	FUEL PUMP POMPA CARBURANTE	KRAFTSTOFFPUMPE BRÆNDSTOFPUMPE	154P
7		87623720		3	SUPORTE SUPORTE	SOPORTE SUPPORT	BRACKET STAFFA	HALTERUNG BESLAG	225S
8		84996077		3	SUPORTE SUPORTE	SOPORTE SUPPORT	SUPPORT SUPPORTO	STÜTZE BESLAG	300S
9		84231587		AR	MANGUEIRA MANGUEIRA	TUBO FLEXIBLE	HOSE TUBO FLESSIBILE	SCHLAUCH SLANGE	030M
11		9577406		1	BRACADEIRA BRACADEIRA	COLLAR COLLIER	CLAMP MORSETTO	SCHELLE CLAMP	1640
12		84993232		1	FILTRO DE COMBUSTÍVEI FILTRO DE COMBUSTÍV	FILTRO DE COMBUSTIB FILTRE A CARBURANT	FUEL FILTER FILTRO CARBURANTE	KRAFTSTOFFFILTER BRÆNDSTOFFILTER	064F
13	1	87737763	a	1	CONECTOR ELÉTR CONECTOR ELÉC.	CONECTOR ELÉCTRICO CONNECTEUR ELECTRI	ELEC CONNECTOR CONNETTORE ELETTRI	ELEKTR STECKVERBIND EL-STIK	235C
13		84231588	b	1	COTOVELO COTOVELO	CODO COUDE	ELBOW GOMITO	KNIESTÜCK VINKELRØR	085G
18		{87675006 }		1					
19		84159671		1	CONEXÃO CONECTOR	ACOPLAMIENTO RACCORD	FITTING RACCORDO	ARMATUR FITTING	3300
21		43127		5	PARAFUSO, Hex, M8 x 25, 8.8 PARAFUSO	PERNO VIS	BOLT BULLONE	SCHRAUBE BOLT	140B
22		43139		9	PARAFUSO, Hex, M10 x 25, 8.8, Full Thd PARAFUSO	PERNO VIS	BOLT BULLONE	SCHRAUBE BOLT	140B
23		9706704		2	PARAFUSO, Hex, M10 x 35, 8.8, Full Thd PARAFUSO	PERNO VIS	BOLT BULLONE	SCHRAUBE BOLT	140B
25		87016895		1	CONEXÃO, 90º, 1/2" Hose x 3/8" NPTF, Barbed CONECTOR	ACOPLAMIENTO RACCORD	FITTING RACCORDO	ARMATUR FITTING	3300
28		378243		11	ARRUELA PLANA, M8 ANILHA	ARANDELA RONDELLE	WASHER RONDELLA	UNTERLEGSCHEIBE FLADSKIVE	131R
29		378244		9	ARRUELA PLANA, M10 x 24 x 2 Thk ANILHA	ARANDELA RONDELLE	WASHER RONDELLA	UNTERLEGSCHEIBE FLADSKIVE	131R
30		140017		2	ARRUELA PLANA, M10 x 20 x 2 ANILHA	ARANDELA RONDELLE	WASHER RONDELLA	UNTERLEGSCHEIBE FLADSKIVE	131R
31		322358		7	ARRUELA DE PRESSÃO, M8 ANILHA CÓNICA	ARANDELA BELLEVILLE RONDELLE BELLEVILLE	BELLEVILLE WASHER RONDELLA BELLEVILLE	TELLERFEDER BELLEVILLE-SPÆNDSKI	A143

(1) Até chassi no.
(a) BSN Y9C526737
(b) ASN Y9C526738

02.201	02	p2	08/10

TANQUE DE COMBUSTÍVEL, SUPORTE
TANQUE DE COMBUSTIBLE, SOPORTE
FUEL TANK, SUPPORTS
FUEL TANK, SUPPORTS

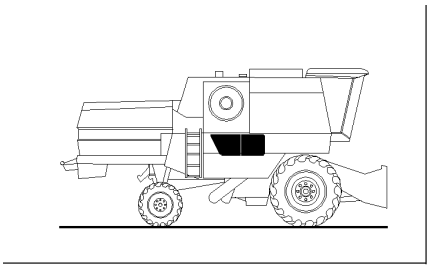

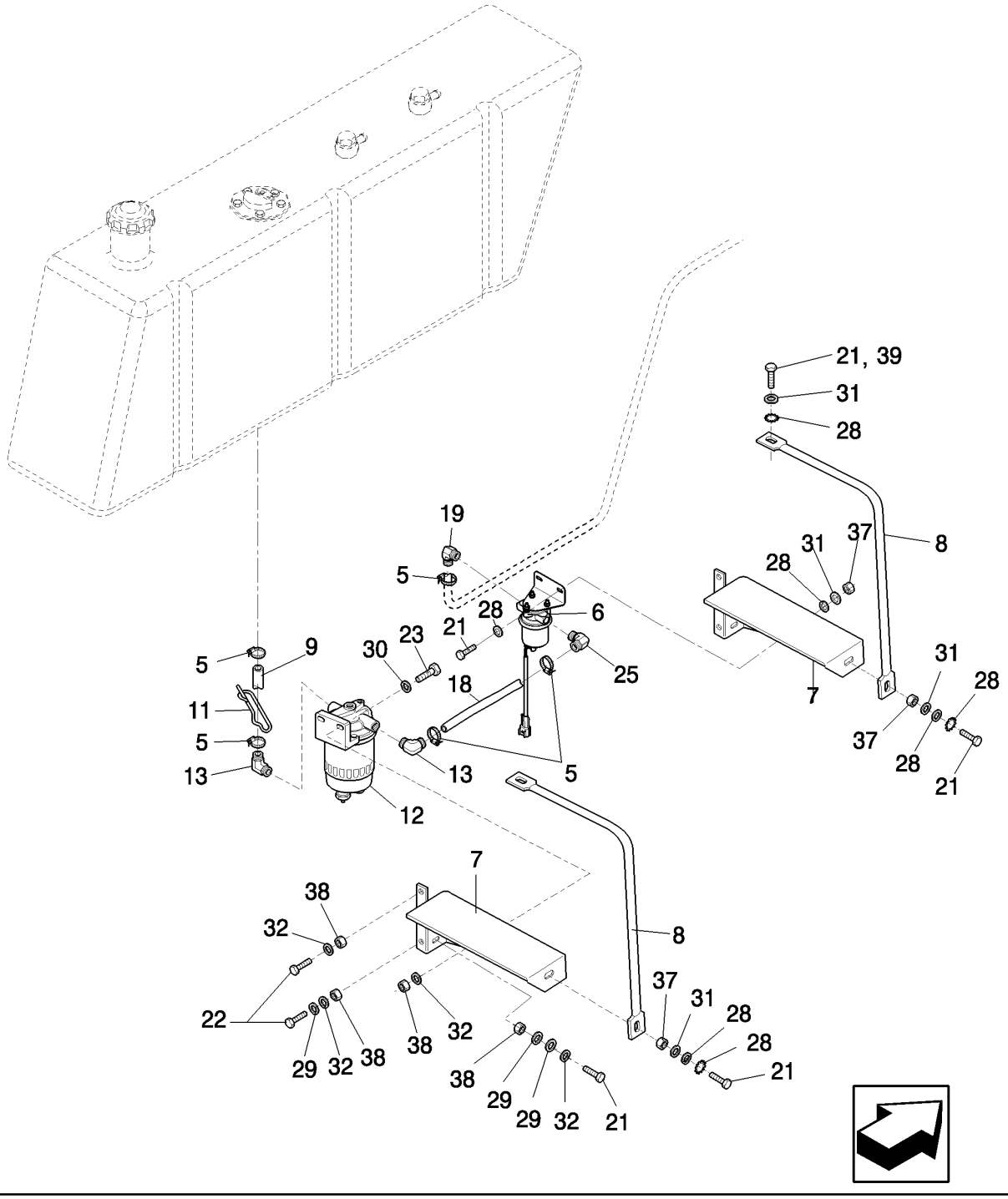

FUEL TANK, SUPPORTS
RESERVOIR, SUPPORT
SERBATOIO, SOSTEGNO
FUEL TANK, SUPPORTS

R	N	P.N.	MOD	Q	Denominação Denominação	Denominacion Description	Description Descrizione	Bezeichnung Beskrivelse	L.C.
32		140045		11	ARRUELA DE PRESSÃO, M10				
						ARANDELA BELLEVILLE	BELLEVILLE WASHER	TELLERFEDER	A143
					ANILHA CÓNICA	RONDELLE BELLEVILLE	RONDELLA BELLEVILLE	BELLEVILLE-SPÆNDSKI'	
37		9706690		4	PORCA, M8, Cl 8	TUERCA	NUT	MUTTER	010D
					PORCA	ECROU	DADO	MØTRIK	
38		100016		11	PORCA, M10, Cl 8	TUERCA	NUT	MUTTER	010D
					PORCA	ECROU	DADO	MØTRIK	
39		43128		1	PARAFUSO, Hex, M8 x 30, 8.8				
						TORNILLO	SCREW	SCHRAUBE	040V
					PARAFUSO	VIS	VITE	SKRUE	

02.201/A	01	p1	07/10

FILTRO DE COMBUSTÍVEL
FILTRO DE COMBUSTIBLE
FUEL FILTER
FUEL FILTER

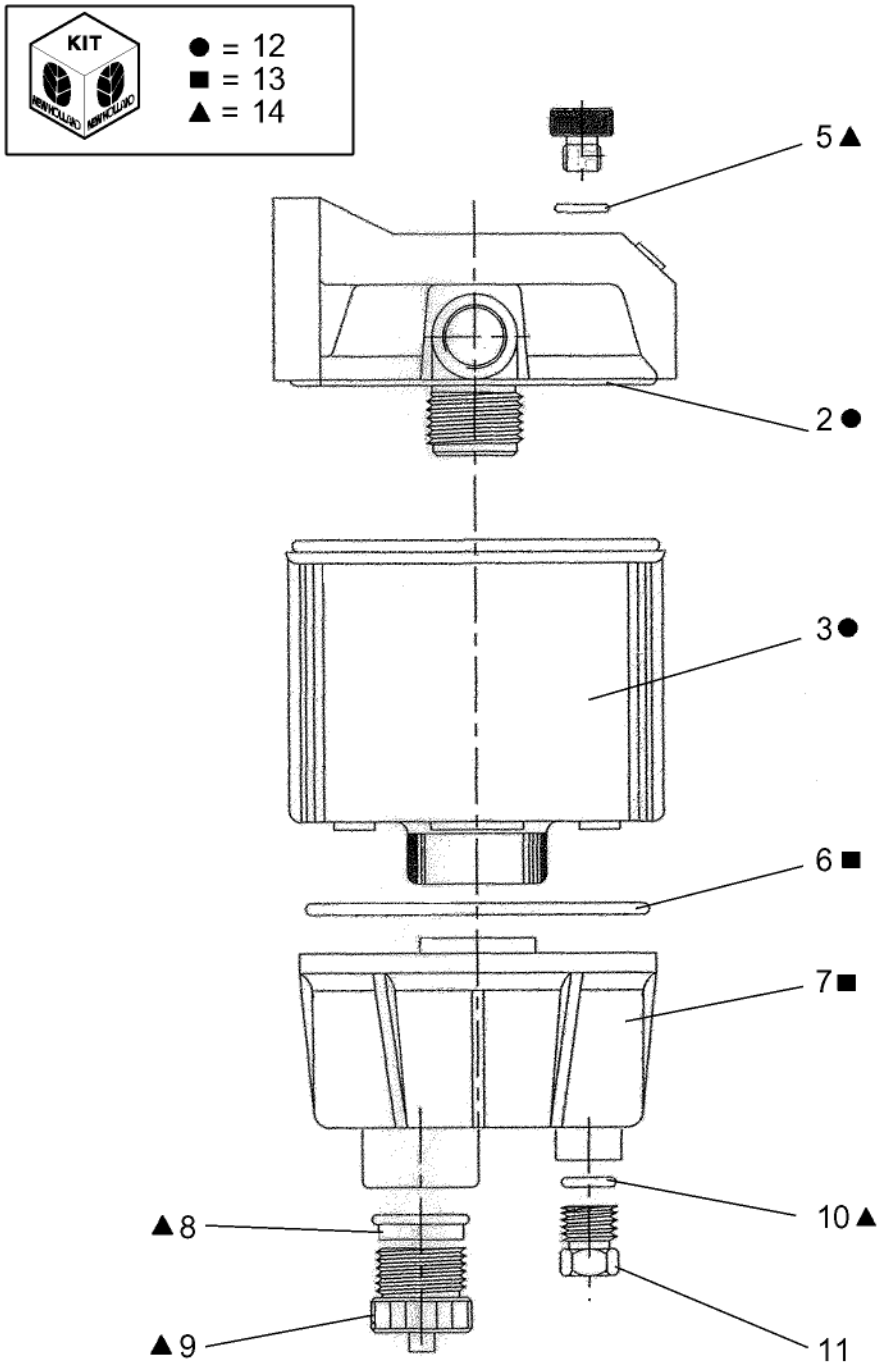

FUEL FILTER
FUEL FILTER
FUEL FILTER
FUEL FILTER

R	N	P.N.	MOD	Q	Denominação Denominação	Denominacion Description	Description Descrizione	Bezeichnung Beskrivelse	L.C.
2		84993236		1	O-RING O-RING	JUNTA TÓRICA JOINT TORIQUE	O-RING ANELLO TOROIDALE	O-RING O-RING	055A
3		84993237		1	ELEMENTO ELEMENTO	ELEMENTO ELEMENT	ELEMENT ELEMENTO	ELEMENT ELEMENT	020E
5		84993238		1	O-RING O-RING	JUNTA TÓRICA JOINT TORIQUE	O-RING ANELLO TOROIDALE	O-RING O-RING	055A
6		84993239		1	O-RING O-RING	JUNTA TÓRICA JOINT TORIQUE	O-RING ANELLO TOROIDALE	O-RING O-RING	055A
7		84993240		1	COPO COPO	TAZA CUVETTE	CUP SCODELLINO	TASSE LEJESKÅL	060S
8		84993241		1	VEDAÇÃO VEDANTE	ANILLO DE CIERRE JOINT	SEAL GUARNIZIONE; TENUTA	DICHTUNG PAKNING	132A
9		84993242		1	BUJÃO DE DRENO BUJÃO DE DESCARGA	TAPÓN DE VACIADO BOUCHON DE VIDANGE	DRAIN PLUG TAPPO DI SCARICO	ABLASSSCHRAUBE AFTAPNINGSPROP	056T
10		84993243		1	O-RING O-RING	JUNTA TÓRICA JOINT TORIQUE	O-RING ANELLO TOROIDALE	O-RING O-RING	055A
11		84993244		1	BUJÃO TAMPÃO	TAPÓN BOUCHON	PLUG TAPPO	STOPFEN PROP	050T
12	1	84993233		1	FILTRO FILTRO	FILTRO FILTRE	FILTER FILTRO	FILTER FILTER	065F
13	2	84993234		1	CUBA DO FILTRO RECIPIENTE DO FILTRO	CUBETA DE FILTRO BOL DE FILTRE	FILTER BOWL BICCHIERINO DEL FILTF	FILTERTOPF FILTERKAR	Z063
14	3	84993235		1	KIT DE ADESIVOS KIT DE DÍSTICOS	KIT DE CALCOMANÍAS KIT D'AUTOCOLLANTS	DECAL KIT KIT DECALCOMANIE	AUFKLEBERSATZ TRANSFERSÆT	010K

(1) Inclui itens 2, 3
(2) Inclui itens 6, 7
(3) Inclui itens 5, 8, 9, 10

02.203	01	p1	07/10

ACESSÓRIOS DO MOTOR
ACESORIOS DEL MOTOR
ENGINE COMPONENTS
ENGINE COMPONENTS

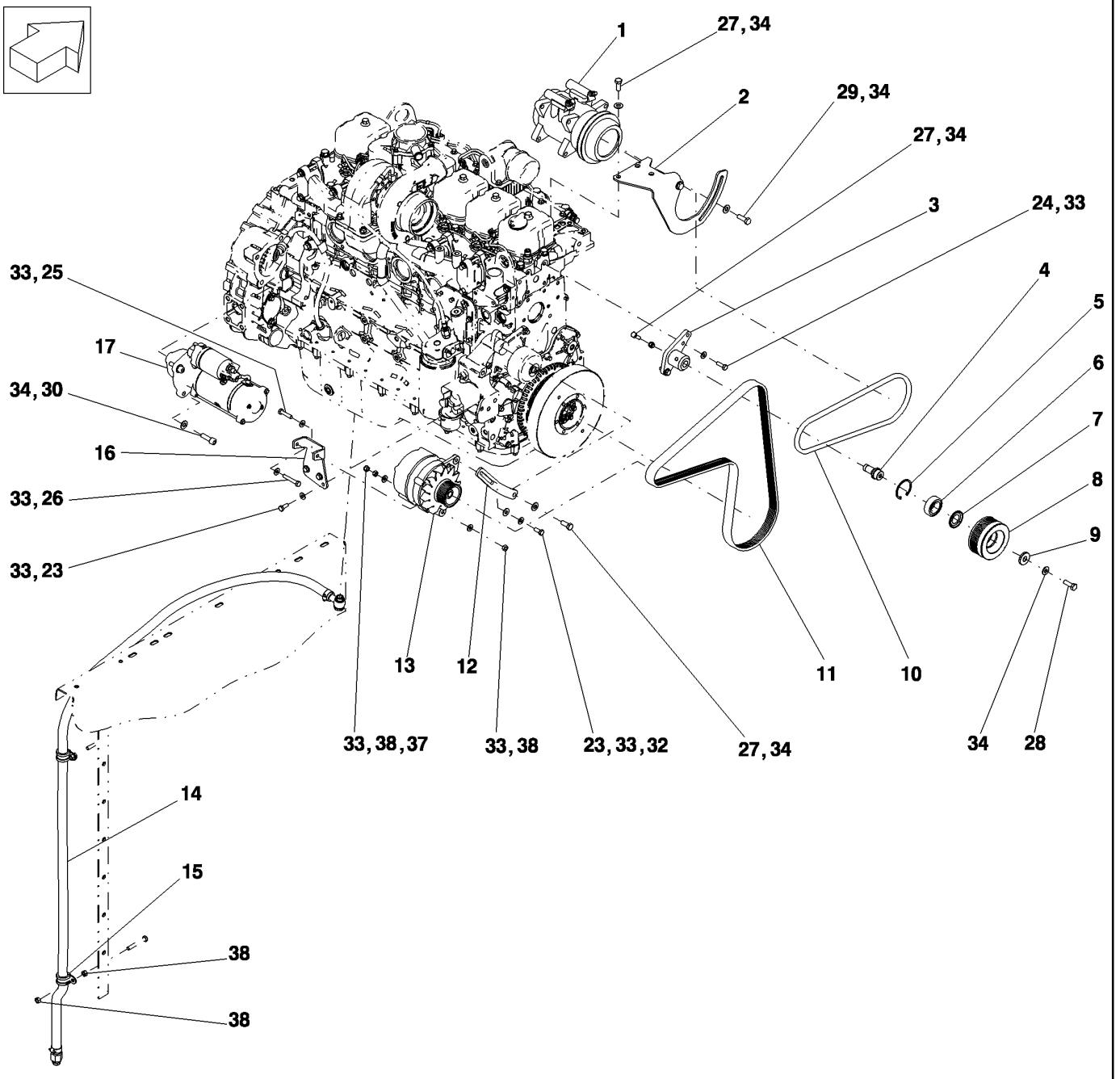

ENGINE COMPONENTS
ACCESSOIRES DU MOTEUR
ENGINE COMPONENTS
ENGINE COMPONENTS

R	N	P.N.	MOD	Q	Denominação Denominação	Denominacion Description	Description Descrizione	Bezeichnung Beskrivelse	L.C.
1		86993462		1	COMPRESSOR AR COND. COMPRESSOR DE AR C	COMPRESOR DE A/C COMPRESSEUR CLIMAT	AIRCOND. COMPRESSO COMPRESSORE ARIA C	KLIMAANLAGENKOMPRI AIRCONDITION KOMPRI	217C
2		87567469	a	1	SUPORTE SUPORTE	SOPORTE SUPPORT	BRACKET STAFFA	HALTERUNG BESLAG	225S
2		84236158	b	1	SUPORTE SUPORTE	SOPORTE SUPPORT	BRACKET STAFFA	HALTERUNG BESLAG	225S
3		84994837		1	SUPORTE SUPORTE	SOPORTE SUPPORT	BRACKET STAFFA	HALTERUNG BESLAG	225S
4		84995812		1	EIXO VEIO	EJE ARBRE	SHAFT ALBERO	WELLE AKSEL	016A
5		370011		1	ANEL ELÁSTICO, M52, Int ANEL DE RETENÇÃO	ARANDELA DE RETENCI CIRCLIP	CIRCLIP ANELLO ELASTICO	SICHERUNGSRING LÅSERING	056A
6		34439		1	ROLAMENTO ESFÉRICO ROLAMENTO DE ESFER	RODAMIENTO DE BOLAS ROULEMENT A BILLES	BALL BEARING CUSCINETTO A SFERE	KUGELLAGER KUGLELEJE	343C
7		390515		1	ANEL ANEL	ANILLO ANNEAU	RING ANELLO	RING RING	045A
8		84994897		1	POLIA POLIA	POLEA POULIE	PULLEY PULEGGIA	RIEMENSCHEIBE REMSKIVE	230P
9		84995813		1	ARRUELA PLANA ANILHA	ARANDELA RONDELLE	WASHER RONDELLA	UNTERLEGSCHEIBE FLADSKIVE	131R
10		87567471	a	1	CORREIA CORREIA	CORREA COURROIE	BELT CINGHIA	RIEMEN REM	174C
10		84994987	b	1	CORREIA CORREIA	CORREA COURROIE	BELT CINGHIA	RIEMEN REM	174C
11		84994983		1	CORREIA CORREIA	CORREA COURROIE	BELT CINGHIA	RIEMEN REM	174C
12		87573739		1	SUPORTE SUPORTE	SOPORTE SUPPORT	BRACKET STAFFA	HALTERUNG BESLAG	225S
13		87576053		1	ALTERNADOR ALTERNADOR	ALTERNADOR ALTERNATEUR	ALTERNATOR ALTERNATORE	LICHTMASCHINE GENERATOR	025A
14		87389344		1	MANGUEIRA MANGUEIRA	TUBO FLEXIBLE	HOSE TUBO FLESSIBILE	SCHLAUCH SLANGE	030M
15		418407		2	BRAÇADEIRA BRAÇADEIRA	ABRAZADERA COLLIER	CLAMP MORSETTO	KLEMME SPÆNDEBÅND	120M
16		84120677		1	SUPORTE SUPORTE	SOPORTE SUPPORT	SUPPORT SUPPORTO	STÜTZE BESLAG	300S
17		87583926		1	MOTOR DE PARTIDA MOTOR DE ARRANQUE	MOTOR DE ARRANQUE DEMARREUR	STARTER MOTOR MOTORINO DI AVVIAME	ANLASSERMOTOR STARTMOTOR	133M
23		120104		4	PARAFUSO, Hex, M8 x 20, 8.8 PARAFUSO	TORNILLO VIS	SCREW VITE	SCHRAUBE SKRUE	040V
24		43127		3	PARAFUSO, Hex, M8 x 25, 8.8 PARAFUSO	PERNO VIS	BOLT BULLONE	SCHRAUBE BOLT	140B
25		300381		1	PARAFUSO, Hex, M8 x 35, 8.8 PARAFUSO	PERNO VIS	BOLT BULLONE	SCHRAUBE BOLT	140B

(a) BSN YAC527683
(b) ASN YAC527684

02.203	01	p2	07/10

ACESSÓRIOS DO MOTOR
ACESORIOS DEL MOTOR
ENGINE COMPONENTS
ENGINE COMPONENTS

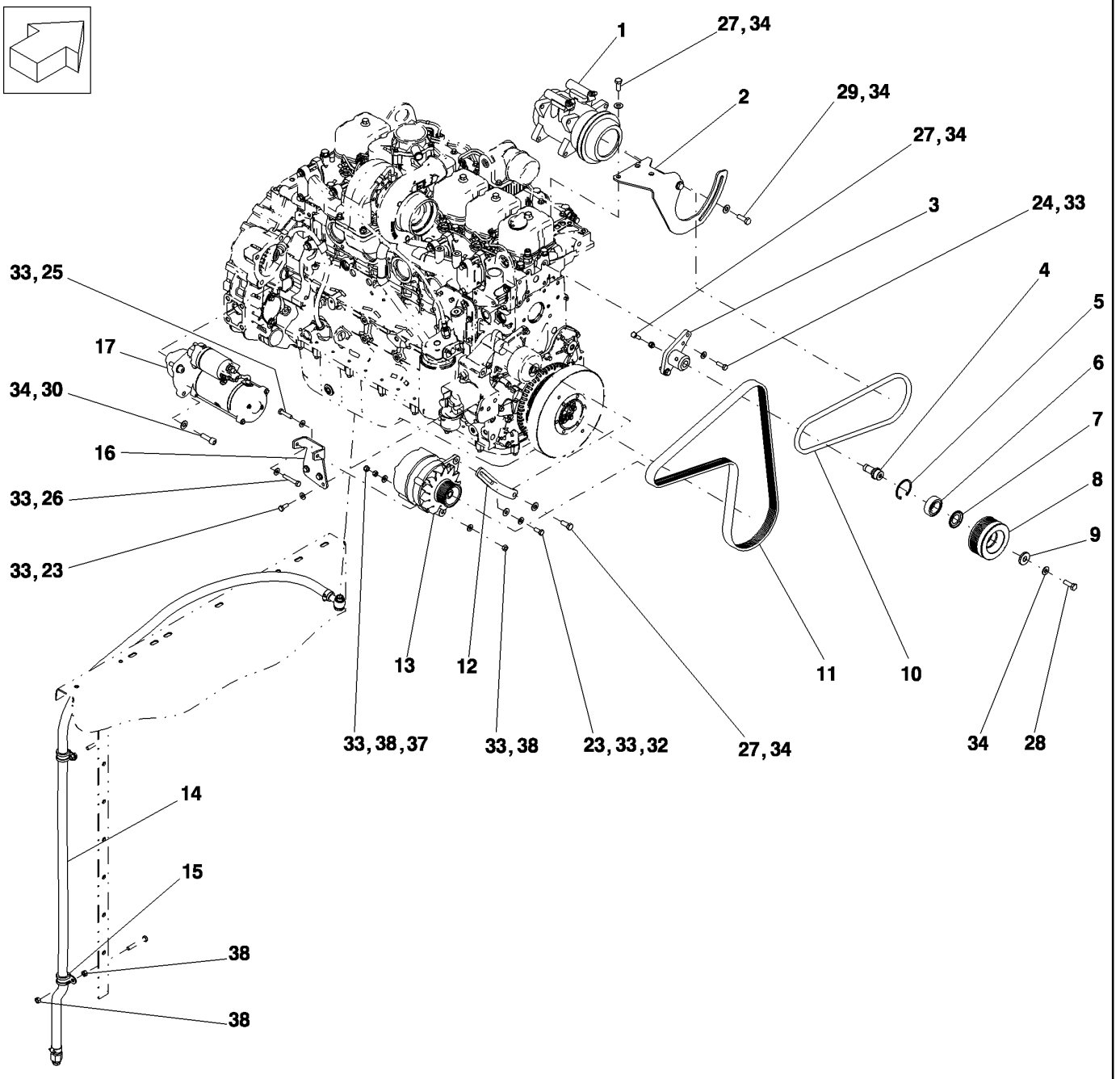

ENGINE COMPONENTS
ACCESSOIRES DU MOTEUR
ENGINE COMPONENTS
ENGINE COMPONENTS

R	N	P.N.	MOD	Q	Denominação Denominação	Denominacion Description	Description Descrizione	Bezeichnung Beskrivelse	L.C.
26		43130		1	PARAFUSO, Hex, M8 x 50, 8.8				
						PERNO	BOLT	SCHRAUBE	140B
					PARAFUSO	VIS	BULLONE	BOLT	
27		43139		2	PARAFUSO, Hex, M10 x 25, 8.8, Full Thd				
						PERNO	BOLT	SCHRAUBE	140B
					PARAFUSO	VIS	BULLONE	BOLT	
28		43140		1	PARAFUSO, Hex, M10 x 30, 8.8, Full Thd				
						PERNO	BOLT	SCHRAUBE	140B
					PARAFUSO	VIS	BULLONE	BOLT	
29		86637963		3	PARAFUSO, Hex, M10 x 1.25 x 40, 8.8, Full Thd				
						PERNO	BOLT	SCHRAUBE	140B
					PARAFUSO	VIS	BULLONE	BOLT	
30		81869630		3	PARAFUSO, Hex Soc Hd, M10 x 35, 8.8				
						TORNILLO	SCREW	SCHRAUBE	040V
					PARAFUSO	VIS	VITE	SKRUE	
32		378243		1	ARRUELA PLANA, M8	ARANDELA	WASHER	UNTERLEGSCHEIBE	131R
					ANILHA	RONDELLE	RONDELLA	FLADSKIVE	
33		322358		12	ARRUELA DE PRESSÃO, M8				
						ARANDELA BELLEVILLE	BELLEVILLE WASHER	TELLERFEDER	A143
					ANILHA CÓNICA	RONDELLE BELLEVILLE	RONDELLA BELLEVILLE	BELLEVILLE-SPÆNDSKI'	
34		140045		9	ARRUELA DE PRESSÃO, M10				
						ARANDELA BELLEVILLE	BELLEVILLE WASHER	TELLERFEDER	A143
					ANILHA CÓNICA	RONDELLE BELLEVILLE	RONDELLA BELLEVILLE	BELLEVILLE-SPÆNDSKI'	
37		86629542		2	CONTRA PORCA, M8 x 1.25, Cl 8				
						TUERCA DE BLOQUEO	LOCK NUT	SICHERUNGSMUTTER	P263
					CONTRAPORCA	CONTRE-ECROU	DADO DI BLOCCAGGIO	LÅSEMØTRIK	
38		9706690		6	PORCA, M8, Cl 8	TUERCA	NUT	MUTTER	010D
					PORCA	ECROU	DADO	MØTRIK	

02.203	02	p1	01/09

ACESSÓRIOS DO MOTOR - CHASSI
ACESORIOS DEL MOTOR - CHASSIS
ENGINE COMPONENTS - CHASIS
ENGINE COMPONENTS - CHASIS

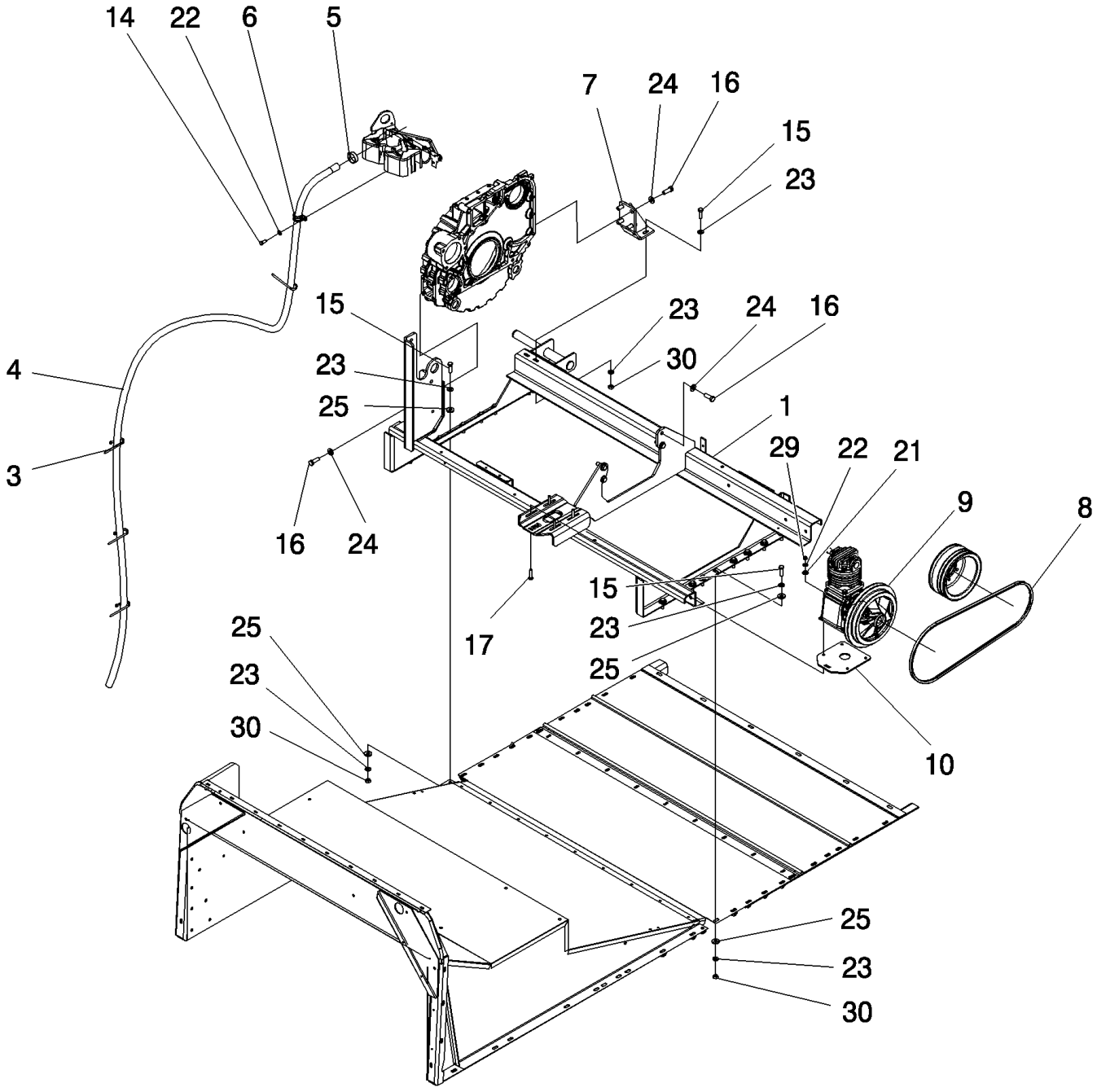

ENGINE COMPONENTS - CHASIS
ACCESSOIRES DU MOTEUR - CHASSIS
ENGINE COMPONENTS - CHASIS
ENGINE COMPONENTS - CHASIS

R	N	P.N.	MOD	Q	Denominação Denominação	Denominacion Description	Description Descrizione	Bezeichnung Beskrivelse	L.C.
1		87374541		1	CHASSI	BASTIDOR	FRAME	GESTELL	077T
					ESTRUTURA	CHASSIS	TELAIO	RAMME	
3		86566989		4	PRENDEDOR DE CABOS, M4.75 x 190.5 L				
						BANDA DE CABLE	CABLE STRAP	KABELBINDER	P716
					BRAÇADEIRA DE CABO	BRIDE DE CABLE	FASCETTA PER CAVO	KABELSTROP	
4		9507811		3.2m	TUBO	TUBO	TUBE	ROHR	195T
					TUBO	TUBE	TUBO	RØR	
5		382527		1	BRAÇADEIRA MANGUEIRA, M25-40, Worm				
						ABRAZADERA DE MANG	HOSE CLAMP	SCHLAUCHSCHELLE	P729
					ABRAÇAD. DA MANGUEI	COLLIER POUR FLEXIBL	FASCETTA STRINGITUB	SLANGEKLEMME	
6		418407		1	BRAÇADEIRA	ABRAZADERA	CLAMP	KLEMME	120M
					BRAÇADEIRA	COLLIER	MORSETTO	SPÆNDEBÅND	
7		87375094		1	SUPORTE	SOPORTE	SUPPORT	STÜTZE	300S
					SUPORTE	SUPPORT	SUPPORTO	BESLAG	
8		84994984		1	CORREIA	CORREA	BELT	RIEMEN	174C
					CORREIA	COURROIE	CINGHIA	REM	
9		87374490		1	COMPRESSOR	COMPRESOR	COMPRESSOR	KOMPRESSOR	1860
					COMPRESSOR	COMPRESSEUR	COMPRESSORE	KOMPRESSOR	
10		87580774		1	CHAPA	PLACA DE ACERO	STEEL PLATE	STAHLPLATTE	015L
					CHAPA DE AÇO	PLAQUE D'ACIER	PIASTRA D'ACCIAIO	STÅLPLADE	
14		120104		1	PARAFUSO, Hex, M8 x 20, 8.8				
						TORNILLO	SCREW	SCHRAUBE	040V
					PARAFUSO	VIS	VITE	SKRUE	
15		9706704		17	PARAFUSO, Hex, M10 x 35, 8.8, Full Thd				
						PERNO	BOLT	SCHRAUBE	140B
					PARAFUSO	VIS	BULLONE	BOLT	
16		300389		12	PARAFUSO, Hex, M12 x 35, 8.8, Full Thd				
						PERNO	BOLT	SCHRAUBE	140B
					PARAFUSO	VIS	BULLONE	BOLT	
17		86512444		4	PARAFUSO, Short NK, M8 x 40, Cl8.8, Full Thd				
						PERNO ALOMADO	CARRIAGE BOLT	SCHLOSSSCHRAUBE	P123
					PARAFUSO DE CARROÇ	VIS A TETE BOMBEE	BULLONE A TESTA TON	BRÆDDEBOLT	
21		378243		4	ARRUELA PLANA, M8	ARANDELA	WASHER	UNTERLEGSCHEIBE	131R
					ANILHA	RONDELLE	RONDELLA	FLADSKIVE	
22		322358		6	ARRUELA DE PRESSÃO, M8				
						ARANDELA BELLEVILLE	BELLEVILLE WASHER	TELLERFEDER	A143
					ANILHA CÓNICA	RONDELLE BELLEVILLE	RONDELLA BELLEVILLE	BELLEVILLE-SPÆNDSKI	
23		140045		34	ARRUELA DE PRESSÃO, M10				
						ARANDELA BELLEVILLE	BELLEVILLE WASHER	TELLERFEDER	A143
					ANILHA CÓNICA	RONDELLE BELLEVILLE	RONDELLA BELLEVILLE	BELLEVILLE-SPÆNDSKI	
24		140046		12	MOLA BELLEVILLE, Belleville, M12				
						RESORTE BELLEVILLE	BELLEVILLE SPRING	TELLERFEDER	P825
					ANILHA CÓNICA	RESSORT BELLEVILLE	MOLLA BELLEVILLE	BELLEVILLEFJEDER	
25		332909		30	ARRUELA PLANA, M11 x 28 x 4 Thk				
						ARANDELA	WASHER	UNTERLEGSCHEIBE	131R
					ANILHA	RONDELLE	RONDELLA	FLADSKIVE	
29		86629542		4	CONTRA PORCA, M8 x 1.25, Cl 8				
						TUERCA DE BLOQUEO	LOCK NUT	SICHERUNGSMUTTER	P263
					CONTRAPORCA	CONTRE-ECROU	DADO DI BLOCCAGGIO	LÅSEMØTRIK	

02.203	02	p2	01/09

ACESSÓRIOS DO MOTOR - CHASSI
ACESORIOS DEL MOTOR - CHASSIS
ENGINE COMPONENTS - CHASIS
ENGINE COMPONENTS - CHASIS

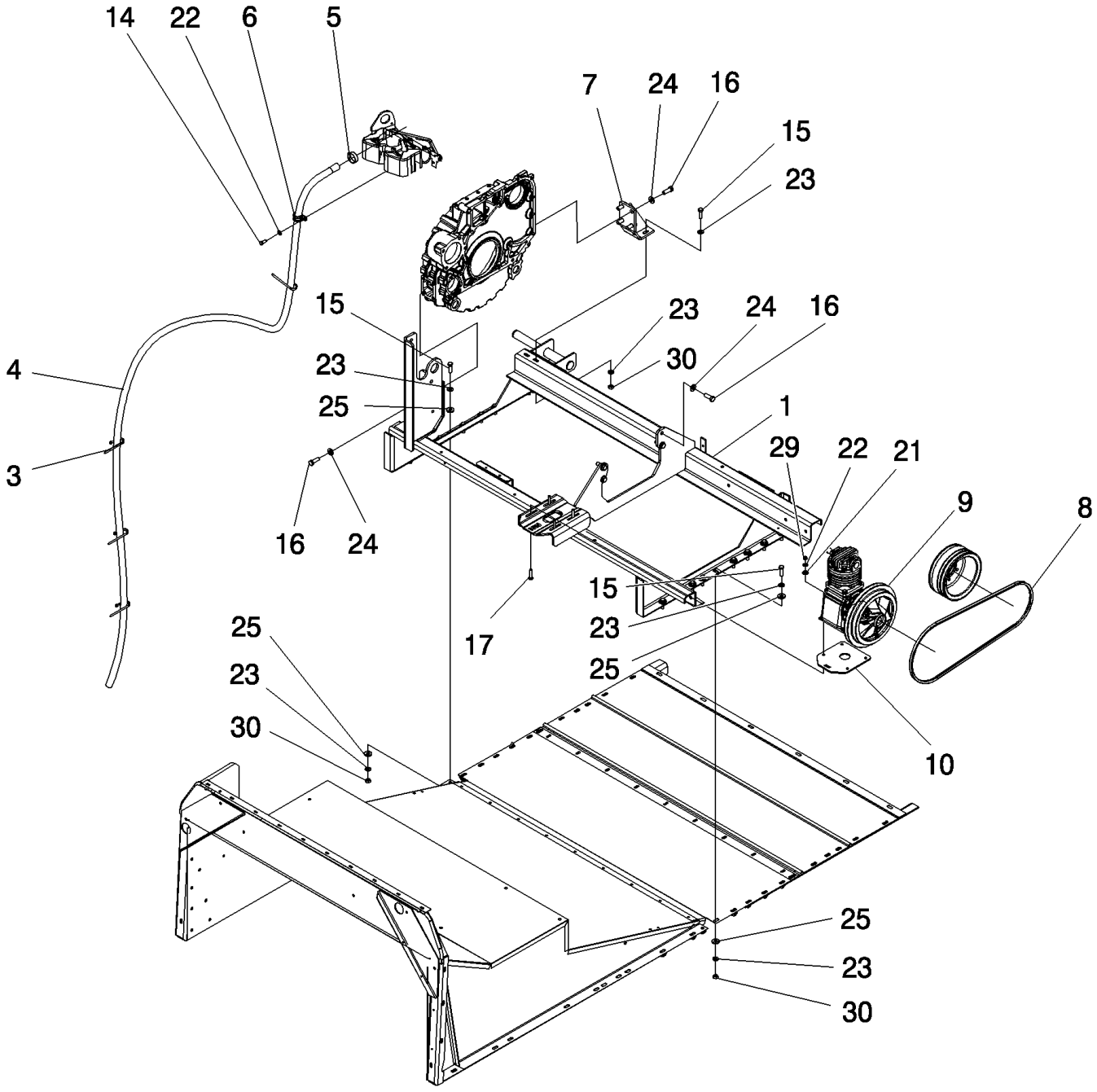

ENGINE COMPONENTS - CHASIS
ACCESSOIRES DU MOTEUR - CHASSIS
ENGINE COMPONENTS - CHASIS
ENGINE COMPONENTS - CHASIS

R	N	P.N.	MOD	Q	Denominação Denominação	Denominacion Description	Description Descrizione	Bezeichnung Beskrivelse	L.C.
30		100016		17	PORCA, M10, Cl 8 PORCA	TUERCA ECROU	NUT DADO	MUTTER MØTRIK	010D

02.205	01	p1	11/08

ACESSÓRIOS DO MOTOR - ARREFECIMENTO - MECÂNICA
ACESORIOS DEL MOTOR - ENFRIAMIENTO - MECANICA
ENGINE COMPONENTS - COOLING - MECHANIC
ENGINE COMPONENTS - COOLING - MECHANIC

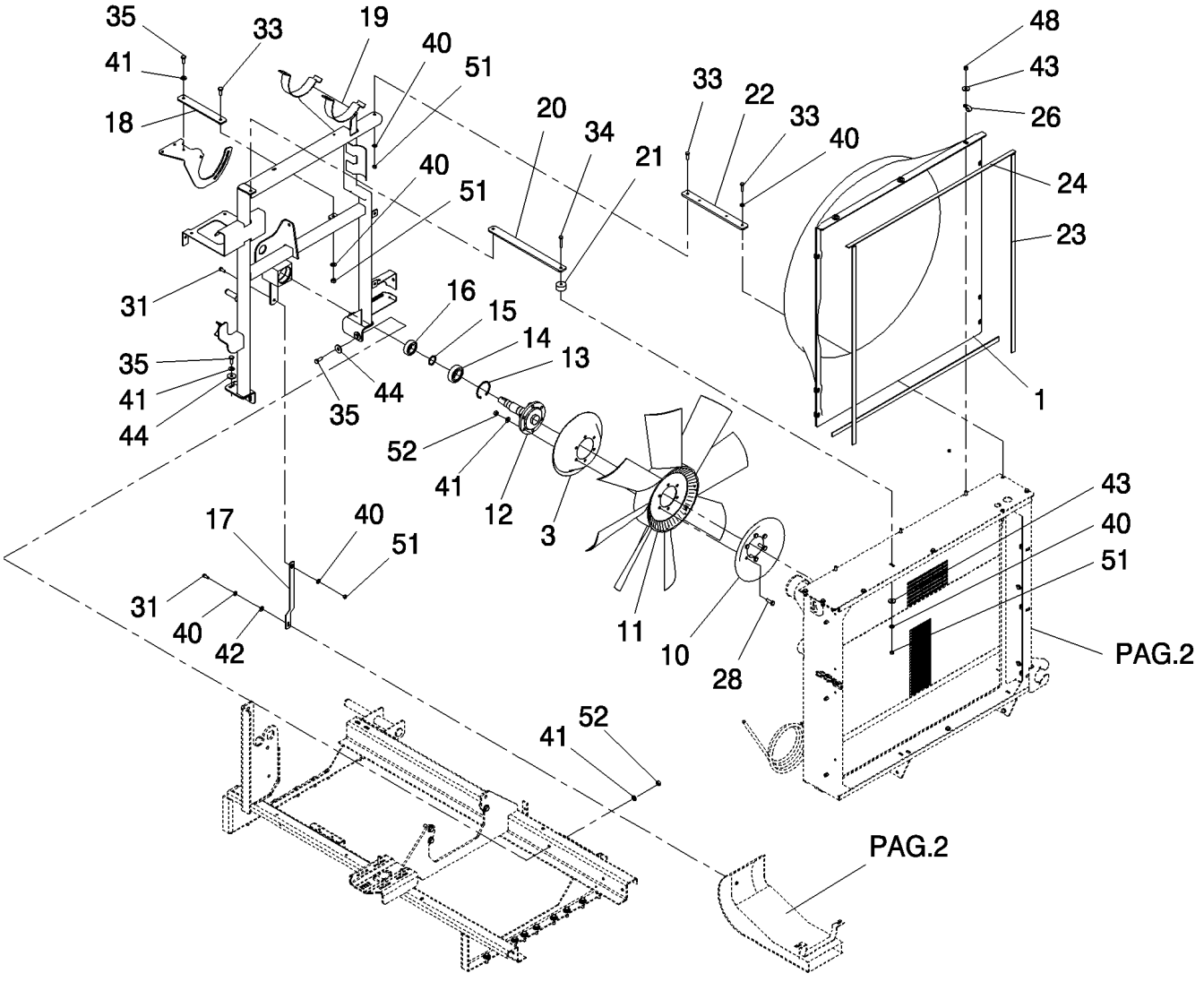

ENGINE COMPONENTS - COOLING - MECHANIC
ACCESSOIRES DU MOTEUR - MECANIQUE
ENGINE COMPONENTS - COOLING - MECHANIC
ENGINE COMPONENTS - COOLING - MECHANIC

R	N	P.N.	MOD	Q	Denominação Denominação	Denominacion Description	Description Descrizione	Bezeichnung Beskrivelse	L.C.
1		84069708		1	CAIXA VENTILADORA	ALOJAMIENTO DE VENT	FAN HOUSING	GEBLÄSEGEHÄUSE	610C
					ALOJAMENTO DA VENT(	CARTER DU VENTILATE	ALLOGGIAMENTO VENT	BLÆSERHUS	
3		87597172		1	GUARDA PÓ	CAPUCHÓN ANTIPOLVO	DUST CAP	STAUBKAPPE	066C
					TAMPA CONTRA POEIR/	CACHE-POUSSIERE	CAPPUCCIO PARAPOLV	STØVHÆTTE	
10		87597173		1	GUARDA PÓ	CAPUCHÓN ANTIPOLVO	DUST CAP	STAUBKAPPE	066C
					TAMPA CONTRA POEIR/	CACHE-POUSSIERE	CAPPUCCIO PARAPOLV	STØVHÆTTE	
11		84014798		1	VENTILADOR	VENTILADOR	FAN	GEBLÄSE	030V
					VENTOINHA	VENTILATEUR	VENTOLA	VENTILATOR	
12		84994879		1	EIXO	EJE	AXLE	ACHSE	087A
					EIXO	ESSIEU	ASSALE	AKSEL	
13		370018		1	ANEL DE PRESSÃO, M72, Int				
						ANILLO DE RESORTE	SNAP RING	SPRENGRING	054A
					ANEL	ANNEAU D'ARRET	ANELLO ELASTICO	LÅSERING	
14		84438926		1	ROLAMENTO ESFÉRICO	RODAMIENTO DE BOLA:	BALL BEARING	KUGELLAGER	343C
					ROLAMENTO DE ESFER	ROULEMENT A BILLES	CUSCINETTO A SFERE	KUGLELEJE	
15		370004		1	ANEL DE PRESSÃO, M35, Ext				
						ANILLO DE RESORTE	SNAP RING	SPRENGRING	054A
					ANEL	ANNEAU D'ARRET	ANELLO ELASTICO	LÅSERING	
16		210043		1	ROLAMENTO ESFÉRICO	RODAMIENTO DE BOLA:	BALL BEARING	KUGELLAGER	343C
					ROLAMENTO DE ESFER	ROULEMENT A BILLES	CUSCINETTO A SFERE	KUGLELEJE	
17		84462192		1	SUPORTE	SOPORTE	SUPPORT	STÜTZE	300S
					SUPORTE	SUPPORT	SUPPORTO	BESLAG	
18		87605476		1	BARRA	PLACA DE BARRA	BAR PLATE	BAR PLATE	850S
					PÁ	BATTE	PIASTRA DELLA BARRA	SLAGLE	
19		87605466		1	SUPORTE	SOPORTE	SUPPORT	STÜTZE	300S
					SUPORTE	SUPPORT	SUPPORTO	BESLAG	
20		87641540		1	SUPORTE	SOPORTE	BRACKET	HALTERUNG	225S
					SUPORTE	SUPPORT	STAFFA	BESLAG	
21		449026		1	ESPAÇADOR	SEPARADOR	SPACER	DISTANZSTÜCK	075D
					ESPAÇADOR	ENTRETOISE	DISTANZIALE	AFSTANDSSTYKKE	
22		87526962		1	BARRA	PLACA DE BARRA	BAR PLATE	BAR PLATE	850S
					PÁ	BATTE	PIASTRA DELLA BARRA	SLAGLE	
23		118327A1		2	CINTA	BANDA	STRIP	STREIFEN	8660
					CINTA	BANDE	NASTRO	LISTE	
24		231965A1		2	ANEL DE VEDAÇÃO	ANILLO DE CIERRE	SEAL	DICHTUNG	7460
					ANEL DE VEDACAO	JOINT	ANELLO DI TENUTA	PAKNINGSRING	
26		87641480		3	CHAPA	PLACA DE ACERO	STEEL PLATE	STAHLPLATTE	015L
					CHAPA DE AÇO	PLAQUE D'ACIER	PIASTRA D'ACCIAIO	STÅLPLADE	
28		43140		6	PARAFUSO, Hex, M10 x 30, 8.8, Full Thd				
						PERNO	BOLT	SCHRAUBE	140B
					PARAFUSO	VIS	BULLONE	BOLT	
31		120104		2	PARAFUSO, Hex, M8 x 20, 8.8				
						TORNILLO	SCREW	SCHRAUBE	040V
					PARAFUSO	VIS	VITE	SKRUE	
33		43128		3	PARAFUSO, Hex, M8 x 30, 8.8				
						TORNILLO	SCREW	SCHRAUBE	040V
					PARAFUSO	VIS	VITE	SKRUE	

02.205	01	p2	11/08

ACESSÓRIOS DO MOTOR - ARREFECIMENTO - MECÂNICA
ACESORIOS DEL MOTOR - ENFRIAMIENTO - MECANICA
ENGINE COMPONENTS - COOLING - MECHANIC
ENGINE COMPONENTS - COOLING - MECHANIC

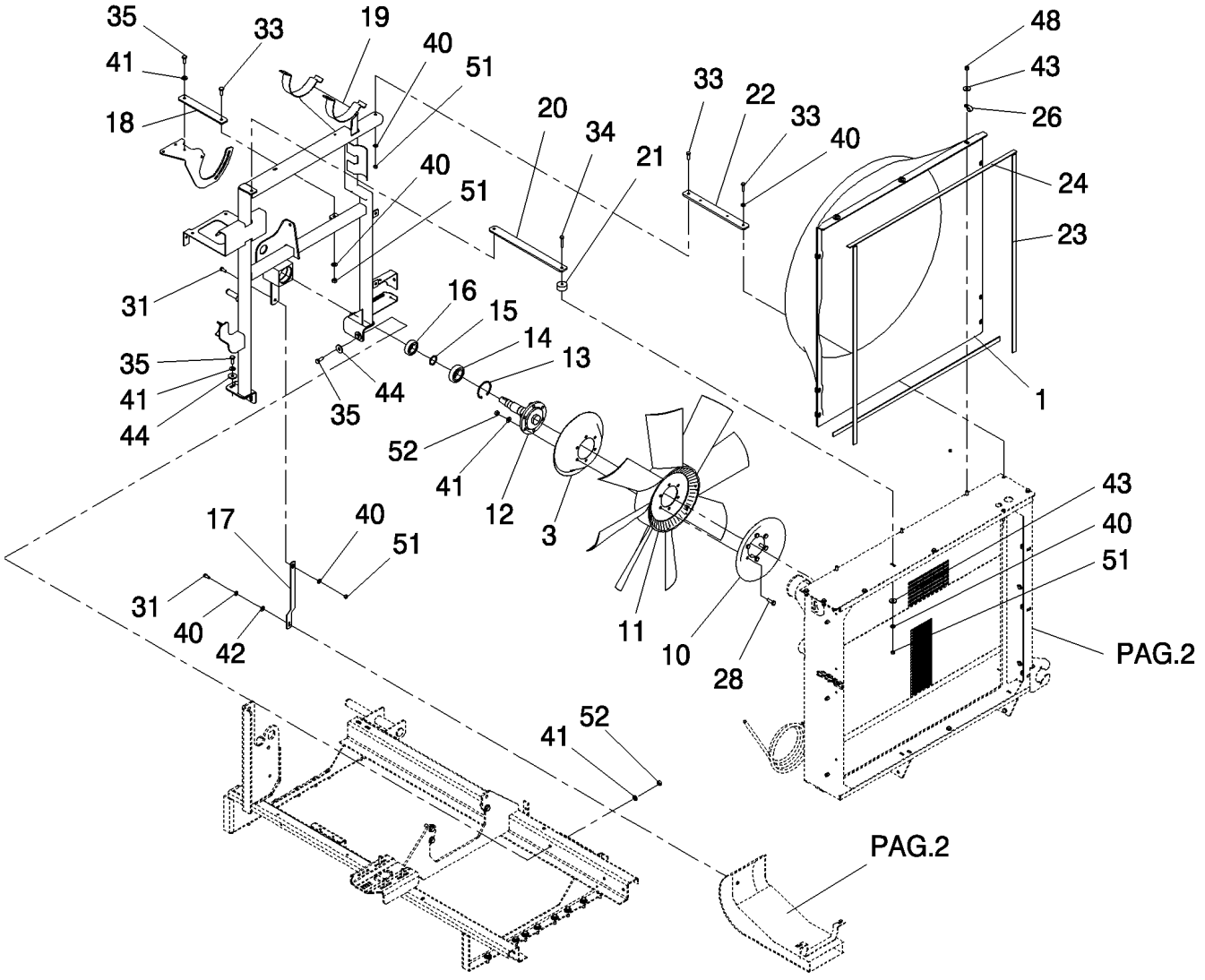

ENGINE COMPONENTS - COOLING - MECHANIC
ACCESSOIRES DU MOTEUR - MECANIQUE
ENGINE COMPONENTS - COOLING - MECHANIC
ENGINE COMPONENTS - COOLING - MECHANIC

R	N	P.N.	MOD	Q	Denominação Denominação	Denominacion Description	Description Descrizione	Bezeichnung Beskrivelse	L.C.
34		386045		1	PARAFUSO, Hex, M8 x 45, 8.8				
						TORNILLO	SCREW	SCHRAUBE	040V
					PARAFUSO	VIS	VITE	SKRUE	
35		43139		5	PARAFUSO, Hex, M10 x 25, 8.8, Full Thd				
						PERNO	BOLT	SCHRAUBE	140B
					PARAFUSO	VIS	BULLONE	BOLT	
40		322358		6	ARRUELA DE PRESSÃO, M8				
						ARANDELA BELLEVILLE	BELLEVILLE WASHER	TELLERFEDER	A143
					ANILHA CÓNICA	RONDELLE BELLEVILLE	RONDELLA BELLEVILLE	BELLEVILLE-SPÆNDSKI'	
41		140045		11	ARRUELA DE PRESSÃO, M10				
						ARANDELA BELLEVILLE	BELLEVILLE WASHER	TELLERFEDER	A143
					ANILHA CÓNICA	RONDELLE BELLEVILLE	RONDELLA BELLEVILLE	BELLEVILLE-SPÆNDSKI'	
42		86625263		5	ARRUELA PLANA, M8 x 20 x 1.6				
						ARANDELA	WASHER	UNTERLEGSCHEIBE	131R
					ANILHA	RONDELLE	RONDELLA	FLADSKIVE	
43		87033737		10	ARRUELA PLANA, M8 x 28 x 3				
						ARANDELA	WASHER	UNTERLEGSCHEIBE	131R
					ANILHA	RONDELLE	RONDELLA	FLADSKIVE	
44		140042		4	ARRUELA PLANA, M10 x 34 x 3				
						ARANDELA	WASHER	UNTERLEGSCHEIBE	131R
					ANILHA	RONDELLE	RONDELLA	FLADSKIVE	
48		412250		9	CONTRA PORCA, M8 x 1.25, Cl 8				
						TUERCA DE BLOQUEO	LOCK NUT	SICHERUNGSMUTTER	P263
					CONTRAPORCA	CONTRE-ECROU	DADO DI BLOCCAGGIO	LÅSEMØTRIK	
51		9706690		4	PORCA, M8, Cl 8	TUERCA	NUT	MUTTER	010D
					PORCA	ECROU	DADO	MØTRIK	
52		100016		8	PORCA, M10, Cl 8	TUERCA	NUT	MUTTER	010D
					PORCA	ECROU	DADO	MØTRIK	

02.205	02	p1	07/10

ACESSÓRIOS DO MOTOR - ARREFECIMENTO - MECÂNICA
ACESORIOS DEL MOTOR - ENFRIAMIENTO - MECANICA
ENGINE COMPONENTS - COOLING - MECHANIC
ENGINE COMPONENTS - COOLING - MECHANIC

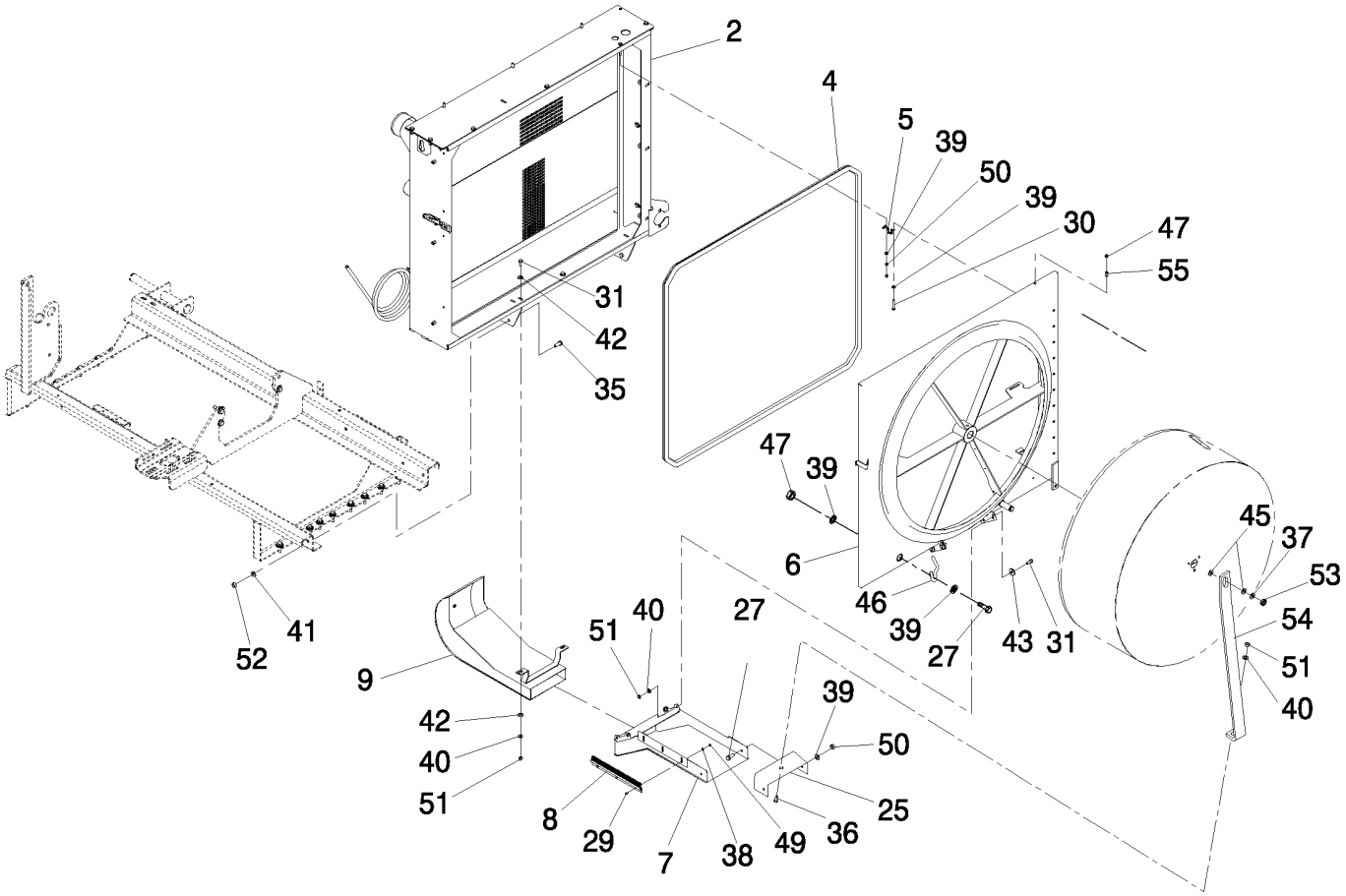

ENGINE COMPONENTS - COOLING - MECHANIC
ACCESSOIRES DU MOTEUR - MECANIQUE
ENGINE COMPONENTS - COOLING - MECHANIC
ENGINE COMPONENTS - COOLING - MECHANIC

R	N	P.N.	MOD	Q	Denominação Denominação	Denominacion Description	Description Descrizione	Bezeichnung Beskrivelse	L.C.
2		87399032		1	RADIADOR, Assy REFRIGERADOR	REFRIGERADOR REFROIDISSEUR	COOLER RADIATORE	KÜHLER KØLER	2130
4		401209		4m	JUNTA JUNTA	JUNTA JOINT	GASKET GUARNIZIONE	DICHTUNG PAKNING	123G
5		539289		1	CORRENTE CORRENTE	CADENA CHAINE	CHAIN CATENA	KETTE KÆDE	095C
6		87605407		1	PORTA PORTA	PUERTA PORTE	DOOR SPORTELLO	TÜR DØR	180P
7		84431170		1	DUTO DE AR CONDUTA DE AR	CONDUCTO DE AIRE CONDUITE D'AIR	AIR DUCT CONDOTTO ARIA	LUFTKANAL LUFTKANAL	224C
8		84073019		1	ESCOVA ESCOVA	CEPILLO DE CONMUTAI BALAI	COMMUTATOR BRUSH SPAZZOLA COLLETTORI	KOMMUTATORBÜRSTE KOMMUTATORBØRSTE	177S
9		84076084		1	DUTO DE AR CONDUTA DE AR	CONDUCTO DE AIRE CONDUITE D'AIR	AIR DUCT CONDOTTO ARIA	LUFTKANAL LUFTKANAL	224C
25		84120621		1	COBERTURA COBERTURA	CUBIERTA COUVERCLE	COVER COPERCHIO	ABDECKUNG DÆKSEL	265C
27		86508568		3	PARAFUSO, Hex, M6 x 16, Cl 8.8, Full Thd PARAFUSO	TORNILLO VIS	SCREW VITE	SCHRAUBE SKRUE	040V
29		86585706		3	PARAFUSO, Cross Pan Hd, M4 x 10 PARAFUSO	TORNILLO VIS	SCREW VITE	SCHRAUBE SKRUE	040V
30		120102		1	PARAFUSO, Hex, M6 x 40, 8.8, Full Thd PARAFUSO	TORNILLO VIS	SCREW VITE	SCHRAUBE SKRUE	040V
31		120104		6	PARAFUSO, Hex, M8 x 20, 8.8 PARAFUSO	TORNILLO VIS	SCREW VITE	SCHRAUBE SKRUE	040V
35		43139		4	PARAFUSO, Hex, M10 x 25, 8.8, Full Thd PARAFUSO	PERNO VIS	BOLT BULLONE	SCHRAUBE BOLT	140B
38		322355		3	ARRUELA PLANA, Belleville, M4 ANILHA	ARANDELA RONDELLE	WASHER RONDELLA	UNTERLEGSCHEIBE FLADSKIVE	131R
36		86619060		1	PARAFUSO, Short NK, M8 x 16, Cl8.8, Full Thd PARAFUSO DE CARROÇ	PERNO ALOMADO VIS A TETE BOMBEE	CARRIAGE BOLT BULLONE A TESTA TON	SCHLOSSSCHRAUBE BRÆDDEBOLT	P123
37		140046		1	MOLA BELLEVILLE, Belleville, M12 ANILHA CÓNICA	RESORTE BELLEVILLE RESSORT BELLEVILLE	BELLEVILLE SPRING MOLLA BELLEVILLE	TELLERFEDER BELLEVILLEFJEDER	P825
39		322357		6	ARRUELA DE PRESSÃO, M6 ANILHA CÓNICA	ARANDELA BELLEVILLE RONDELLE BELLEVILLE	BELLEVILLE WASHER RONDELLA BELLEVILLE	TELLERFEDER BELLEVILLE-SPÆNDSKI	A143
40		322358		7	ARRUELA DE PRESSÃO, M8 ANILHA CÓNICA	ARANDELA BELLEVILLE RONDELLE BELLEVILLE	BELLEVILLE WASHER RONDELLA BELLEVILLE	TELLERFEDER BELLEVILLE-SPÆNDSKI	A143
41		140045		4	ARRUELA DE PRESSÃO, M10 ANILHA CÓNICA	ARANDELA BELLEVILLE RONDELLE BELLEVILLE	BELLEVILLE WASHER RONDELLA BELLEVILLE	TELLERFEDER BELLEVILLE-SPÆNDSKI	A143

02.205	02	p2	07/10

ACESSÓRIOS DO MOTOR - ARREFECIMENTO - MECÂNICA
ACESORIOS DEL MOTOR - ENFRIAMIENTO - MECANICA
ENGINE COMPONENTS - COOLING - MECHANIC
ENGINE COMPONENTS - COOLING - MECHANIC

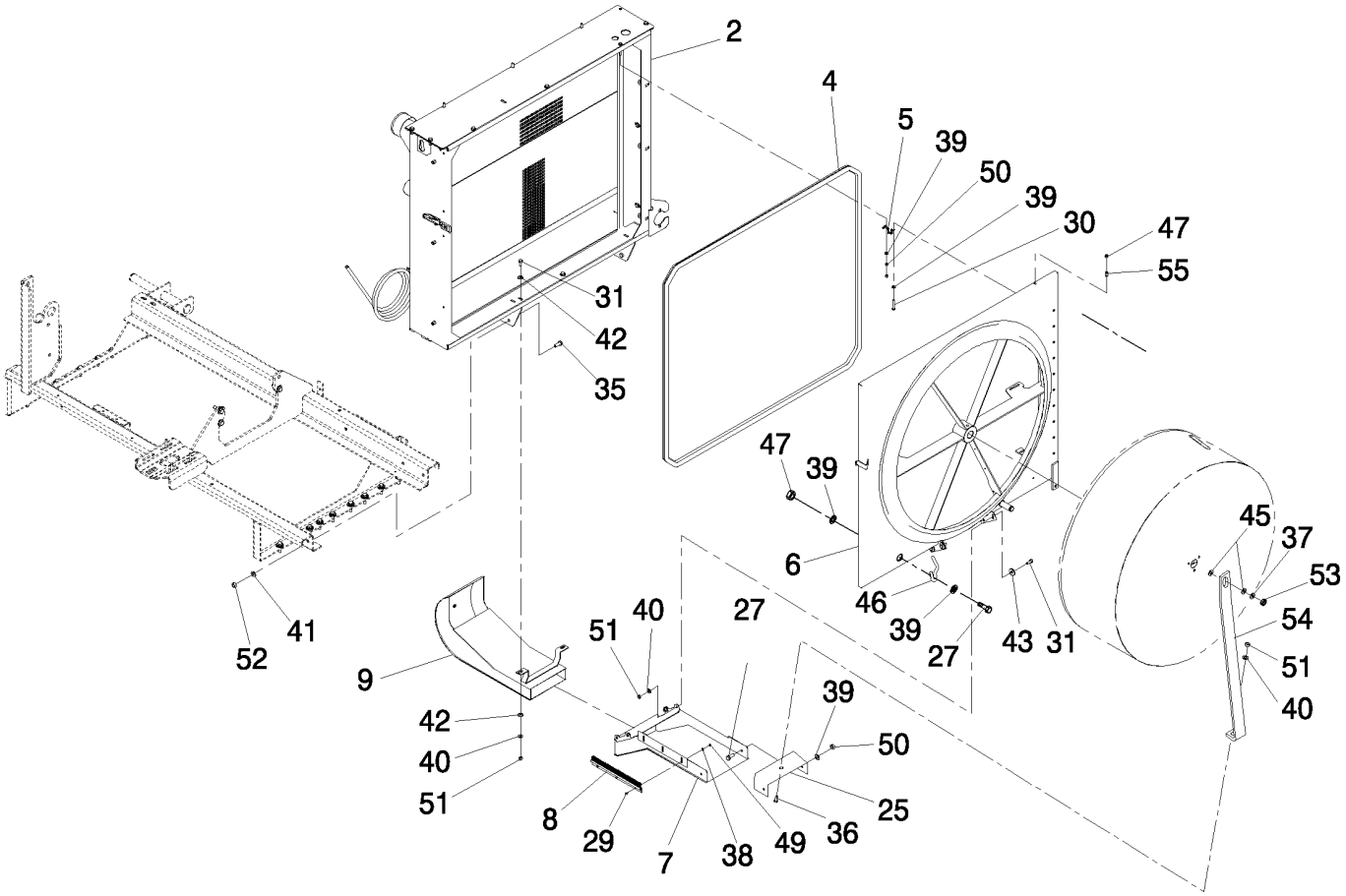

ENGINE COMPONENTS - COOLING - MECHANIC
ACCESSOIRES DU MOTEUR - MECANIQUE
ENGINE COMPONENTS - COOLING - MECHANIC
ENGINE COMPONENTS - COOLING - MECHANIC

R	N	P.N.	MOD	Q	Denominação Denominação	Denominacion Description	Description Descrizione	Bezeichnung Beskrivelse	L.C.
42		86625263		4	ARRUELA PLANA, M8 x 20 x 1.6				
						ARANDELA	WASHER	UNTERLEGSCHEIBE	131R
					ANILHA	RONDELLE	RONDELLA	FLADSKIVE	
46		84120784		1	RASPADOR	HOJA DE RASCADOR	SCRAPER BLADE	SCHABERKLINGE	176R
					LÂMINA NIVELADORA	LAME DE RACLEUR	LAMA RASCHIATORE	AFSTRYGER	
47		412152		2	CONTRA PORCA, M6 x 1, Cl 8.8				
						TUERCA DE BLOQUEO	LOCK NUT	SICHERUNGSMUTTER	P263
					CONTRAPORCA	CONTRE-ECROU	DADO DI BLOCCAGGIO	LÅSEMØTRIK	
49		100012		3	PORCA, M4, Cl 8	TUERCA	NUT	MUTTER	010D
					PORCA	ECROU	DADO	MØTRIK	
43		87033737		4	ARRUELA PLANA, M8 x 28 x 3				
						ARANDELA	WASHER	UNTERLEGSCHEIBE	131R
					ANILHA	RONDELLE	RONDELLA	FLADSKIVE	
45		86588502		1	ARRUELA PLANA, M12 x 25 x 3				
						ARANDELA	WASHER	UNTERLEGSCHEIBE	131R
					ANILHA	RONDELLE	RONDELLA	FLADSKIVE	
50		9706755		4	PORCA, M6, Cl 8	TUERCA	NUT	MUTTER	010D
					PORCA	ECROU	DADO	MØTRIK	
52		100016		4	PORCA, M10, Cl 8	TUERCA	NUT	MUTTER	010D
					PORCA	ECROU	DADO	MØTRIK	
51		9706690		7	PORCA, M8, Cl 8	TUERCA	NUT	MUTTER	010D
					PORCA	ECROU	DADO	MØTRIK	
53		9706685		3	PORCA, M12, Cl 8	TUERCA	NUT	MUTTER	010D
					PORCA	ECROU	DADO	MØTRIK	
54		87641492		1	SUPORTE	SOPORTE	BRACKET	HALTERUNG	225S
					SUPORTE	SUPPORT	STAFFA	BESLAG	
55		84983191		1	PORCA	TUERCA	NUT	MUTTER	010D
					PORCA	ECROU	DADO	MØTRIK	

02.206	01	p1	01/09

ACESSÓRIOS DO MOTOR - ADMISSÃO DE AR
ACESORIOS DEL MOTOR - ADMISION DE AIRE
ENGINE COMPONENTS - AIR INTAKE
ENGINE COMPONENTS - AIR INTAKE

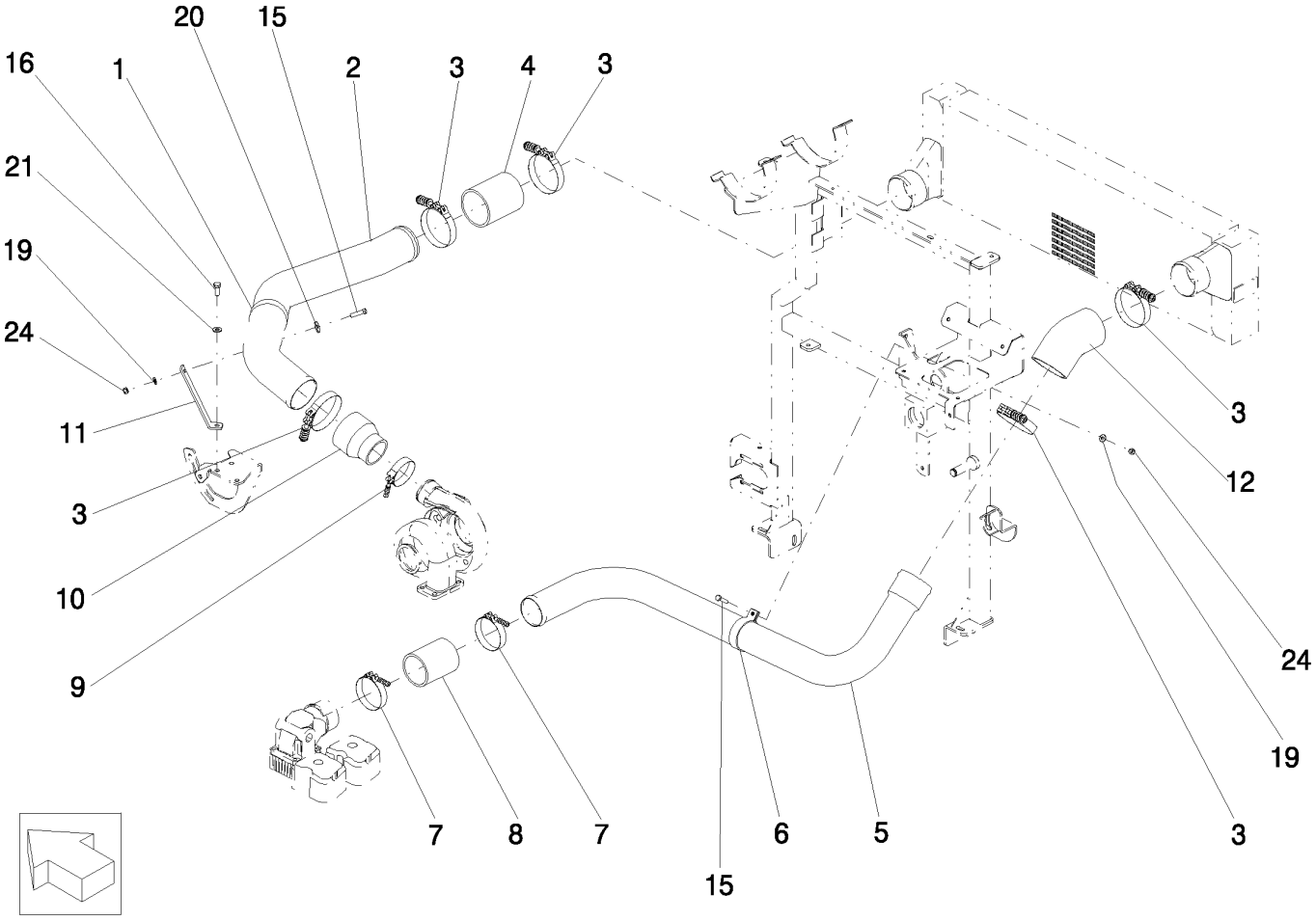

ENGINE COMPONENTS - AIR INTAKE
ACCESSOIRES DU MOTEUR - ADMISSION D'AIR
ENGINE COMPONENTS - AIR INTAKE
ENGINE COMPONENTS - AIR INTAKE

R	N	P.N.	MOD	Q	Denominação Denominação	Denominacion Description	Description Descrizione	Bezeichnung Beskrivelse	L.C.
1		84038691		1	BRAÇADEIRA BRAÇADEIRA	ABRAZADERA COLLIER	CLAMP MORSETTO	KLEMME SPÆNDEBÅND	120M
2		87390546		1	TUBO TUBO	TUBO TUBE	TUBE TUBO	ROHR RØR	195T
3		84057504		5	BRAÇADEIRA BRAÇADEIRA	ABRAZADERA COLLIER	CLAMP MORSETTO	KLEMME SPÆNDEBÅND	120M
4		84015286		1	MANGUEIRA MANGUEIRA	TUBO FLEXIBLE	HOSE TUBO FLESSIBILE	SCHLAUCH SLANGE	030M
5		87390561		1	TUBO RÍGIDO TUBO RÍGIDO	TUBO RÍGIDO TUYAU RIGIDE	RIGID TUBE TUBO RIGIDO	ROHR STIFT RØR	193T
6		84454729		1	BRAÇADEIRA BRAÇADEIRA	ABRAZADERA COLLIER	CLAMP MORSETTO	KLEMME SPÆNDEBÅND	120M
7		87605495		2	COLAR ANEL	COLLAR COLLIER	COLLAR COLLARE	RINGE SLANGEBÅND	031F
8		84458881		1	MANGUEIRA MANGUEIRA	TUBO FLEXIBLE	HOSE TUBO FLESSIBILE	SCHLAUCH SLANGE	030M
9		87605494		1	COLAR ANEL	COLLAR COLLIER	COLLAR COLLARE	RINGE SLANGEBÅND	031F
10		84459423		1	MANGUEIRA MANGUEIRA	TUBO FLEXIBLE	HOSE TUBO FLESSIBILE	SCHLAUCH SLANGE	030M
11		87605482		1	SUPORTE SUPORTE	SOPORTE SUPPORT	BRACKET STAFFA	HALTERUNG BESLAG	225S
12		87641561		1	JUNTA ADESIVA JUNTA ADESIVA	BANDA-JUNTA JOINT D'ETANCHEITE	STRIP-GASKET GUARNIZIONE ADESIVA	DICHTSTREIFEN SELVKLÆBENDE PAKNI	124G
15		412479		2	PARAFUSO, Hex, M8 x 35, 8.8 PARAFUSO	PERNO VIS	BOLT BULLONE	SCHRAUBE BOLT	140B
16		43139		1	PARAFUSO, Hex, M10 x 25, 8.8, Full Thd PARAFUSO	PERNO VIS	BOLT BULLONE	SCHRAUBE BOLT	140B
19		322358		2	ARRUELA DE PRESSÃO, M8 ANILHA CÓNICA	ARANDELA BELLEVILLE RONDELLE BELLEVILLE	BELLEVILLE WASHER RONDELLA BELLEVILLE	TELLERFEDER BELLEVILLE-SPÆNDSKI	A143
20		87033737		1	ARRUELA PLANA, M8 x 28 x 3 ANILHA	ARANDELA RONDELLE	WASHER RONDELLA	UNTERLEGSCHEIBE FLADSKIVE	131R
21		140045		1	ARRUELA DE PRESSÃO, M10 ANILHA CÓNICA	ARANDELA BELLEVILLE RONDELLE BELLEVILLE	BELLEVILLE WASHER RONDELLA BELLEVILLE	TELLERFEDER BELLEVILLE-SPÆNDSKI	A143
24		86629542		2	CONTRA PORCA, M8 x 1.25, Cl 8 CONTRAPORCA	TUERCA DE BLOQUEO CONTRE-ECROU	LOCK NUT DADO DI BLOCCAGGIO	SICHERUNGSMUTTER LÅSEMØTRIK	P263

02.207	01	p1	10/08

ACESSÓRIOS DO MOTOR - ARREFECIMENTO - HYDRO
ACESORIOS DEL MOTOR - ENFRIAMIENTO - HYDRO
ENGINE COMPONENTS - COOLING - HYDRO
ENGINE COMPONENTS - COOLING - HYDRO

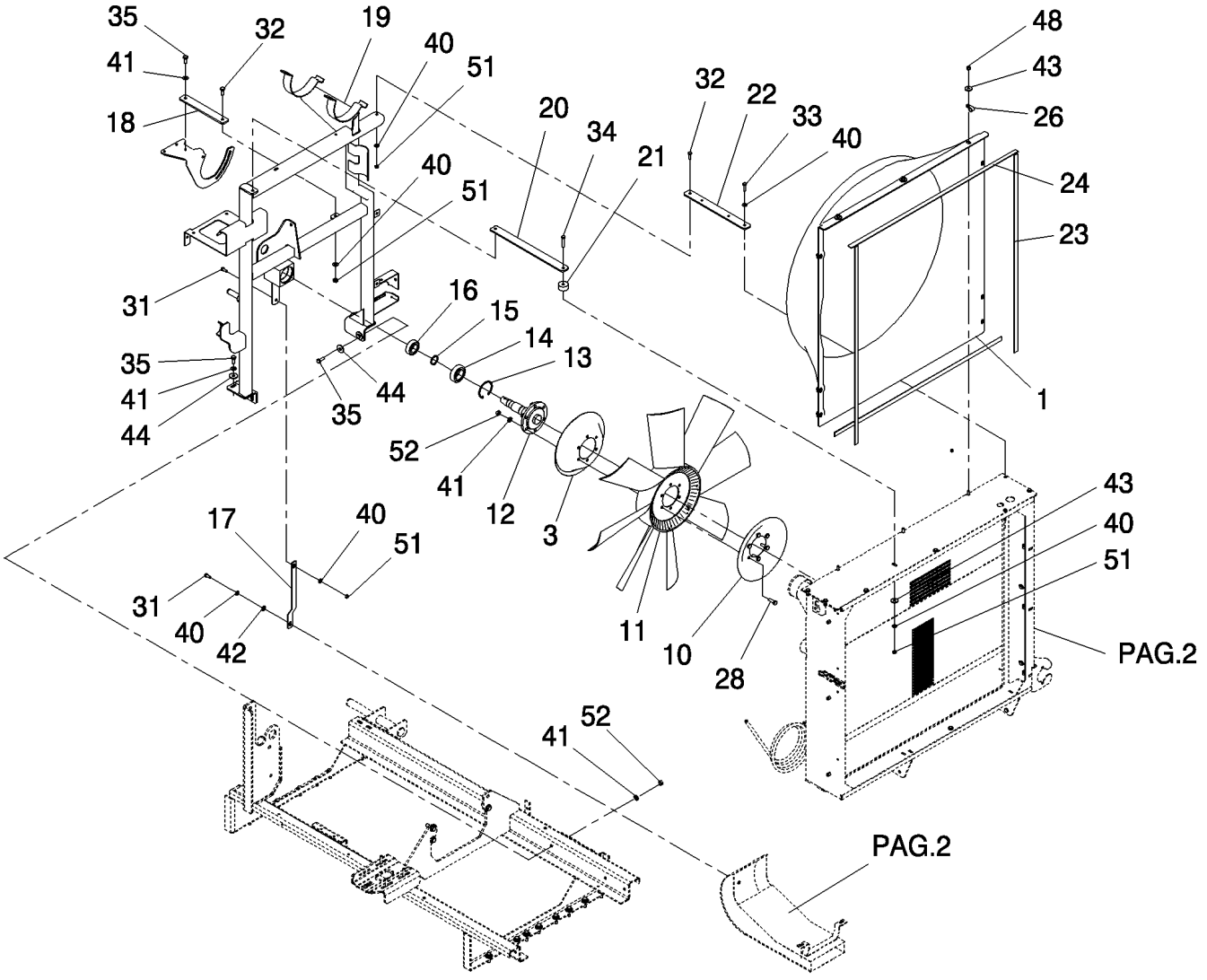

ENGINE COMPONENTS - COOLING - HYDRO
ENGINE COMPONENTS - COOLING - HYDRO
ENGINE COMPONENTS - COOLING - HYDRO
ENGINE COMPONENTS - COOLING - HYDRO

R	N	P.N.	MOD	Q	Denominação Denominação	Denominacion Description	Description Descrizione	Bezeichnung Beskrivelse	L.C.
1		84069708		1	CAIXA VENTILADORA	ALOJAMIENTO DE VENT	FAN HOUSING	GEBLÄSEGEHÄUSE	610C
					ALOJAMENTO DA VENT(	CARTER DU VENTILATE	ALLOGGIAMENTO VENT	BLÆSERHUS	
3		87597172		1	GUARDA PÓ	CAPUCHÓN ANTIPOLVO	DUST CAP	STAUBKAPPE	066C
					TAMPA CONTRA POEIR/	CACHE-POUSSIERE	CAPPUCCIO PARAPOLV	STØVHÆTTE	
10		87597173		1	GUARDA PÓ	CAPUCHÓN ANTIPOLVO	DUST CAP	STAUBKAPPE	066C
					TAMPA CONTRA POEIR/	CACHE-POUSSIERE	CAPPUCCIO PARAPOLV	STØVHÆTTE	
11		84014798		1	VENTILADOR	VENTILADOR	FAN	GEBLÄSE	030V
					VENTOINHA	VENTILATEUR	VENTOLA	VENTILATOR	
12		84994879		1	EIXO	EJE	AXLE	ACHSE	087A
					EIXO	ESSIEU	ASSALE	AKSEL	
13		370018		1	ANEL DE PRESSÃO, M72,	Int			
						ANILLO DE RESORTE	SNAP RING	SPRENGRING	054A
					ANEL	ANNEAU D'ARRET	ANELLO ELASTICO	LÅSERING	
14		84438926		1	ROLAMENTO ESFÉRICO	RODAMIENTO DE BOLA:	BALL BEARING	KUGELLAGER	343C
					ROLAMENTO DE ESFER	ROULEMENT A BILLES	CUSCINETTO A SFERE	KUGLELEJE	
15		370004		1	ANEL DE PRESSÃO, M35,	Ext			
						ANILLO DE RESORTE	SNAP RING	SPRENGRING	054A
					ANEL	ANNEAU D'ARRET	ANELLO ELASTICO	LÅSERING	
16		210043		1	ROLAMENTO ESFÉRICO	RODAMIENTO DE BOLA:	BALL BEARING	KUGELLAGER	343C
					ROLAMENTO DE ESFER	ROULEMENT A BILLES	CUSCINETTO A SFERE	KUGLELEJE	
17		84462192		1	SUPORTE	SOPORTE	SUPPORT	STÜTZE	300S
					SUPORTE	SUPPORT	SUPPORTO	BESLAG	
18		87605476		1	BARRA	PLACA DE BARRA	BAR PLATE	BAR PLATE	850S
					PÁ	BATTE	PIASTRA DELLA BARRA	SLAGLE	
19		87605466		1	SUPORTE	SOPORTE	SUPPORT	STÜTZE	300S
					SUPORTE	SUPPORT	SUPPORTO	BESLAG	
20		87641540		1	SUPORTE	SOPORTE	BRACKET	HALTERUNG	225S
					SUPORTE	SUPPORT	STAFFA	BESLAG	
21		449026		1	ESPAÇADOR	SEPARADOR	SPACER	DISTANZSTÜCK	075D
					ESPAÇADOR	ENTRETOISE	DISTANZIALE	AFSTANDSSTYKKE	
22		87526962		1	BARRA	PLACA DE BARRA	BAR PLATE	BAR PLATE	850S
					PÁ	BATTE	PIASTRA DELLA BARRA	SLAGLE	
23		118327A1		2	CINTA	BANDA	STRIP	STREIFEN	8660
					CINTA	BANDE	NASTRO	LISTE	
24		231965A1		2	ANEL DE VEDAÇÃO	ANILLO DE CIERRE	SEAL	DICHTUNG	7460
					ANEL DE VEDACAO	JOINT	ANELLO DI TENUTA	PAKNINGSRING	
26		87641480		3	CHAPA	PLACA DE ACERO	STEEL PLATE	STAHLPLATTE	015L
					CHAPA DE AÇO	PLAQUE D'ACIER	PIASTRA D'ACCIAIO	STÅLPLADE	
28		43140		6	PARAFUSO, Hex, M10 x 30, 8.8, Full Thd				
						PERNO	BOLT	SCHRAUBE	140B
					PARAFUSO	VIS	BULLONE	BOLT	
31		120104		2	PARAFUSO, Hex, M8 x 20, 8.8				
						TORNILLO	SCREW	SCHRAUBE	040V
					PARAFUSO	VIS	VITE	SKRUE	
32		43127		2	PARAFUSO, Hex, M8 x 25, 8.8				
						PERNO	BOLT	SCHRAUBE	140B
					PARAFUSO	VIS	BULLONE	BOLT	

02.207	01	p2	10/08

ACESSÓRIOS DO MOTOR - ARREFECIMENTO - HYDRO
ACESORIOS DEL MOTOR - ENFRIAMIENTO - HYDRO
ENGINE COMPONENTS - COOLING - HYDRO
ENGINE COMPONENTS - COOLING - HYDRO

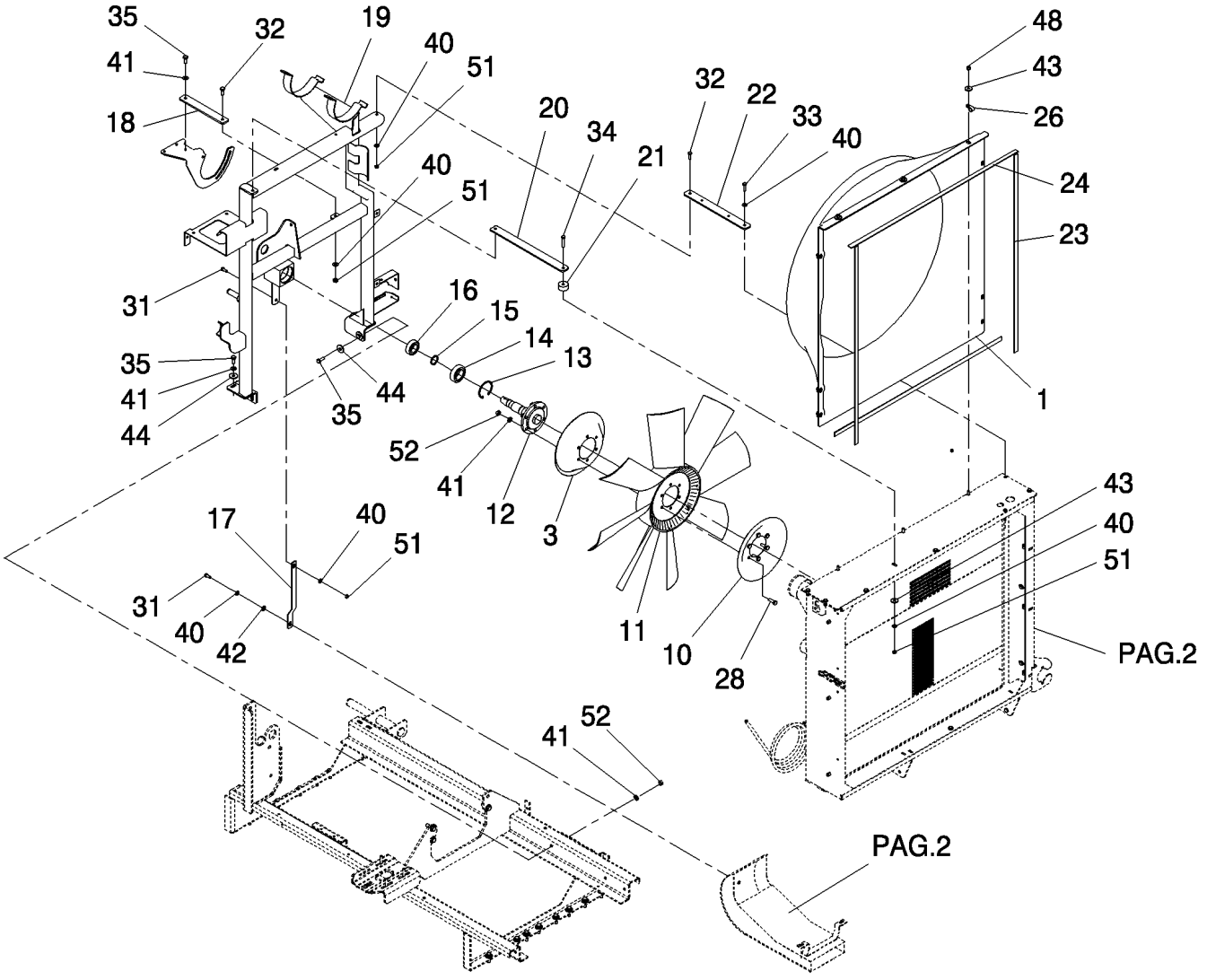

ENGINE COMPONENTS - COOLING - HYDRO
ENGINE COMPONENTS - COOLING - HYDRO
ENGINE COMPONENTS - COOLING - HYDRO
ENGINE COMPONENTS - COOLING - HYDRO

R	N	P.N.	MOD	Q	Denominação Denominação	Denominacion Description	Description Descrizione	Bezeichnung Beskrivelse	L.C.
33		43128		1	PARAFUSO, Hex, M8 x 30, 8.8				
						TORNILLO	SCREW	SCHRAUBE	040V
					PARAFUSO	VIS	VITE	SKRUE	
34		386045		1	PARAFUSO, Hex, M8 x 45, 8.8				
						TORNILLO	SCREW	SCHRAUBE	040V
					PARAFUSO	VIS	VITE	SKRUE	
35		43139		5	PARAFUSO, Hex, M10 x 25, 8.8, Full Thd				
						PERNO	BOLT	SCHRAUBE	140B
					PARAFUSO	VIS	BULLONE	BOLT	
40		322358		6	ARRUELA DE PRESSÃO, M8				
						ARANDELA BELLEVILLE	BELLEVILLE WASHER	TELLERFEDER	A143
					ANILHA CÓNICA	RONDELLE BELLEVILLE	RONDELLA BELLEVILLE	BELLEVILLE-SPÆNDSKI'	
41		140045		11	ARRUELA DE PRESSÃO, M10				
						ARANDELA BELLEVILLE	BELLEVILLE WASHER	TELLERFEDER	A143
					ANILHA CÓNICA	RONDELLE BELLEVILLE	RONDELLA BELLEVILLE	BELLEVILLE-SPÆNDSKI'	
42		86625263		1	ARRUELA PLANA, M8 x 20 x 1.6				
						ARANDELA	WASHER	UNTERLEGSCHEIBE	131R
					ANILHA	RONDELLE	RONDELLA	FLADSKIVE	
43		87033737		10	ARRUELA PLANA, M8 x 28 x 3				
						ARANDELA	WASHER	UNTERLEGSCHEIBE	131R
					ANILHA	RONDELLE	RONDELLA	FLADSKIVE	
44		140042		4	ARRUELA PLANA, M10 x 34 x 3				
						ARANDELA	WASHER	UNTERLEGSCHEIBE	131R
					ANILHA	RONDELLE	RONDELLA	FLADSKIVE	
48		412250		9	CONTRA PORCA, M8 x 1.25, Cl 8				
						TUERCA DE BLOQUEO	LOCK NUT	SICHERUNGSMUTTER	P263
					CONTRAPORCA	CONTRE-ECROU	DADO DI BLOCCAGGIO	LÅSEMØTRIK	
51		9706690		4	PORCA, M8, Cl 8	TUERCA	NUT	MUTTER	010D
					PORCA	ECROU	DADO	MØTRIK	
52		100016		8	PORCA, M10, Cl 8	TUERCA	NUT	MUTTER	010D
					PORCA	ECROU	DADO	MØTRIK	

02.207	02	p1	10/08

ACESSÓRIOS DO MOTOR - ARREFECIMENTO - HYDRO
ACESORIOS DEL MOTOR - ENFRIAMIENTO - HYDRO
ENGINE COMPONENTS - COOLING - HYDRO
ENGINE COMPONENTS - COOLING - HYDRO

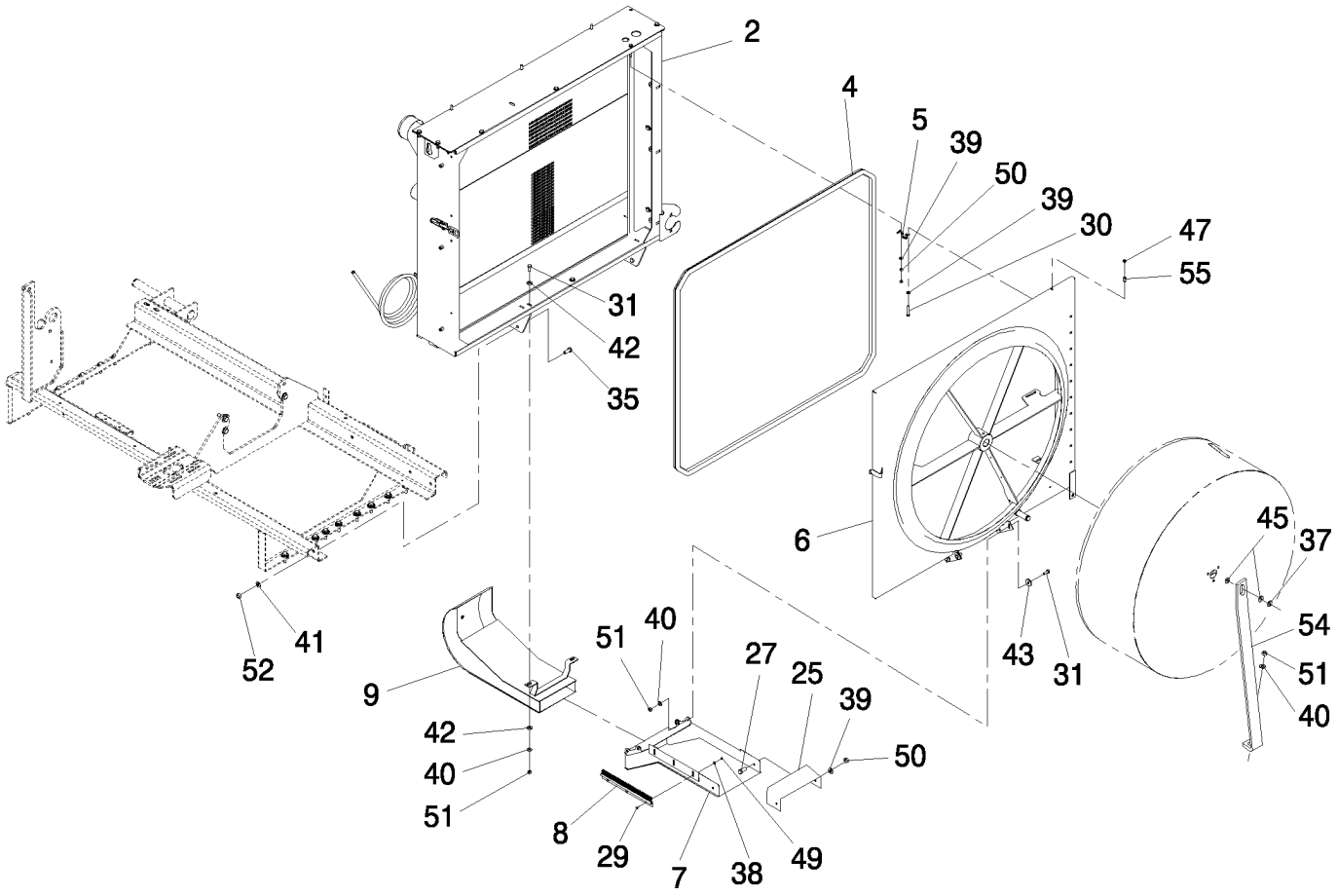

ENGINE COMPONENTS - COOLING - HYDRO
ENGINE COMPONENTS - COOLING - HYDRO
ENGINE COMPONENTS - COOLING - HYDRO
ENGINE COMPONENTS - COOLING - HYDRO

R	N	P.N.	MOD	Q	Denominação Denominação	Denominacion Description	Description Descrizione	Bezeichnung Beskrivelse	L.C.
2		87399031		1	RADIADOR, Assy ARREFECEDOR	RADIADOR RADIATEUR	RADIATOR RADIATORE	KÜHLER KØLER	025R
4		401209		4m	JUNTA JUNTA	JUNTA JOINT	GASKET GUARNIZIONE	DICHTUNG PAKNING	123G
5		539289		1	CORRENTE CORRENTE	CADENA CHAINE	CHAIN CATENA	KETTE KÆDE	095C
6		87605407		1	PORTA PORTA	PUERTA PORTE	DOOR SPORTELLO	TÜR DØR	180P
7		84431170		1	DUTO DE AR CONDUTA DE AR	CONDUCTO DE AIRE CONDUITE D'AIR	AIR DUCT CONDOTTO ARIA	LUFTKANAL LUFTKANAL	224C
8		84073019		1	ESCOVA ESCOVA	CEPILLO DE CONMUTAI BALAI	COMMUTATOR BRUSH SPAZZOLA COLLETTORI	KOMMUTATORBÜRSTE KOMMUTATORBØRSTE	177S
9		84076084		1	DUTO DE AR CONDUTA DE AR	CONDUCTO DE AIRE CONDUITE D'AIR	AIR DUCT CONDOTTO ARIA	LUFTKANAL LUFTKANAL	224C
25		84120621		1	COBERTURA COBERTURA	CUBIERTA COUVERCLE	COVER COPERCHIO	ABDECKUNG DÆKSEL	265C
27		86508568		2	PARAFUSO, Hex, M6 x 16, Cl 8.8, Full Thd PARAFUSO	TORNILLO VIS	SCREW VITE	SCHRAUBE SKRUE	040V
29		86585706		3	PARAFUSO, Cross Pan Hd, M4 x 10 PARAFUSO	TORNILLO VIS	SCREW VITE	SCHRAUBE SKRUE	040V
30		120102		1	PARAFUSO, Hex, M6 x 40, 8.8, Full Thd PARAFUSO	TORNILLO VIS	SCREW VITE	SCHRAUBE SKRUE	040V
31		120104		6	PARAFUSO, Hex, M8 x 20, 8.8 PARAFUSO	TORNILLO VIS	SCREW VITE	SCHRAUBE SKRUE	040V
35		43139		4	PARAFUSO, Hex, M10 x 25, 8.8, Full Thd PARAFUSO	PERNO VIS	BOLT BULLONE	SCHRAUBE BOLT	140B
38		322355		3	ARRUELA PLANA, Belleville, M4 ANILHA	ARANDELA RONDELLE	WASHER RONDELLA	UNTERLEGSCHEIBE FLADSKIVE	131R
36		86619060		1	PARAFUSO, Short NK, M8 x 16, Cl8.8, Full Thd PARAFUSO DE CARROÇ	PERNO ALOMADO VIS A TETE BOMBEE	CARRIAGE BOLT BULLONE A TESTA TON	SCHLOSSSCHRAUBE BRÆDDEBOLT	P123
39		322357		4	ARRUELA DE PRESSÃO, M6 ANILHA CÓNICA	ARANDELA BELLEVILLE RONDELLE BELLEVILLE	BELLEVILLE WASHER RONDELLA BELLEVILLE	TELLERFEDER BELLEVILLE-SPÆNDSKI	A143
37		140046		1	MOLA BELLEVILLE, Belleville, M12 ANILHA CÓNICA	RESORTE BELLEVILLE RESSORT BELLEVILLE	BELLEVILLE SPRING MOLLA BELLEVILLE	TELLERFEDER BELLEVILLEFJEDER	P825
40		322358		7	ARRUELA DE PRESSÃO, M8 ANILHA CÓNICA	ARANDELA BELLEVILLE RONDELLE BELLEVILLE	BELLEVILLE WASHER RONDELLA BELLEVILLE	TELLERFEDER BELLEVILLE-SPÆNDSKI	A143
41		140045		4	ARRUELA DE PRESSÃO, M10 ANILHA CÓNICA	ARANDELA BELLEVILLE RONDELLE BELLEVILLE	BELLEVILLE WASHER RONDELLA BELLEVILLE	TELLERFEDER BELLEVILLE-SPÆNDSKI	A143

02.207	02	p2	10/08

ACESSÓRIOS DO MOTOR - ARREFECIMENTO - HYDRO
ACESORIOS DEL MOTOR - ENFRIAMIENTO - HYDRO
ENGINE COMPONENTS - COOLING - HYDRO
ENGINE COMPONENTS - COOLING - HYDRO

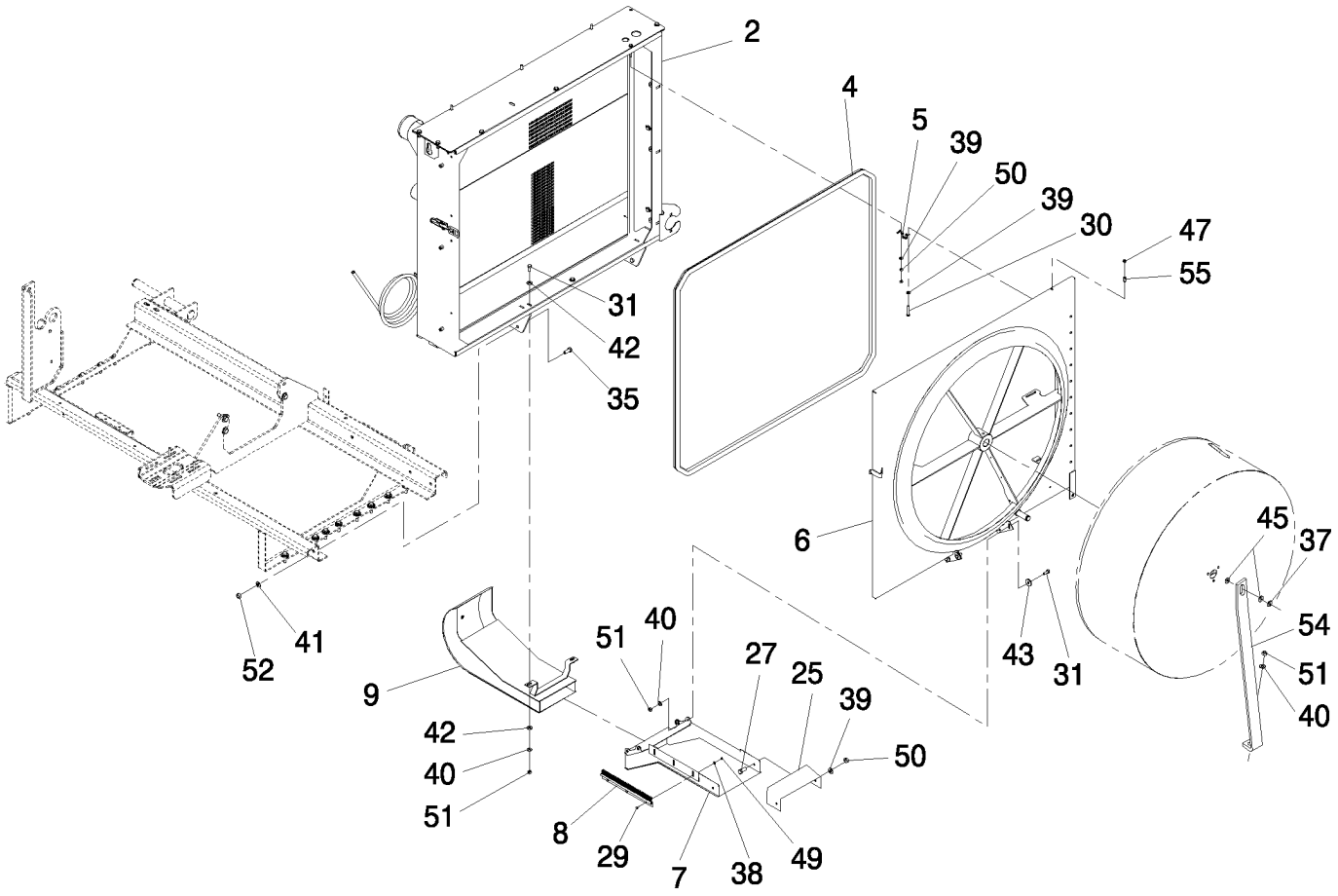

ENGINE COMPONENTS - COOLING - HYDRO
ENGINE COMPONENTS - COOLING - HYDRO
ENGINE COMPONENTS - COOLING - HYDRO
ENGINE COMPONENTS - COOLING - HYDRO

R	N	P.N.	MOD	Q	Denominação Denominação	Denominacion Description	Description Descrizione	Bezeichnung Beskrivelse	L.C.
42		86625263		4	ARRUELA PLANA, M8 x 20 x 1.6				
						ARANDELA	WASHER	UNTERLEGSCHEIBE	131R
					ANILHA	RONDELLE	RONDELLA	FLADSKIVE	
43		87033737		4	ARRUELA PLANA, M8 x 28 x 3				
						ARANDELA	WASHER	UNTERLEGSCHEIBE	131R
					ANILHA	RONDELLE	RONDELLA	FLADSKIVE	
47		412152		1	CONTRA PORCA, M6 x 1, Cl 8.8				
						TUERCA DE BLOQUEO	LOCK NUT	SICHERUNGSMUTTER	P263
					CONTRAPORCA	CONTRE-ECROU	DADO DI BLOCCAGGIO	LÅSEMØTRIK	
49		100012		3	PORCA, M4, Cl 8	TUERCA	NUT	MUTTER	010D
					PORCA	ECROU	DADO	MØTRIK	
50		9706755		4	PORCA, M6, Cl 8	TUERCA	NUT	MUTTER	010D
					PORCA	ECROU	DADO	MØTRIK	
45		86588502		1	ARRUELA PLANA, M12 x 25 x 3				
						ARANDELA	WASHER	UNTERLEGSCHEIBE	131R
					ANILHA	RONDELLE	RONDELLA	FLADSKIVE	
52		100016		4	PORCA, M10, Cl 8	TUERCA	NUT	MUTTER	010D
					PORCA	ECROU	DADO	MØTRIK	
51		9706690		7	PORCA, M8, Cl 8	TUERCA	NUT	MUTTER	010D
					PORCA	ECROU	DADO	MØTRIK	
54		87641492		1	SUPORTE	SOPORTE	BRACKET	HALTERUNG	225S
					SUPORTE	SUPPORT	STAFFA	BESLAG	
55		84983191		1	PORCA	TUERCA	NUT	MUTTER	010D
					PORCA	ECROU	DADO	MØTRIK	

02.208	01	p1	08/10

MONTAGEM DA CAIXA DE RADIADORES
MONTAJE DE LA CAJA DE LOS RADIADORES
COOLING ASSEMBLY
COOLING ASSEMBLY

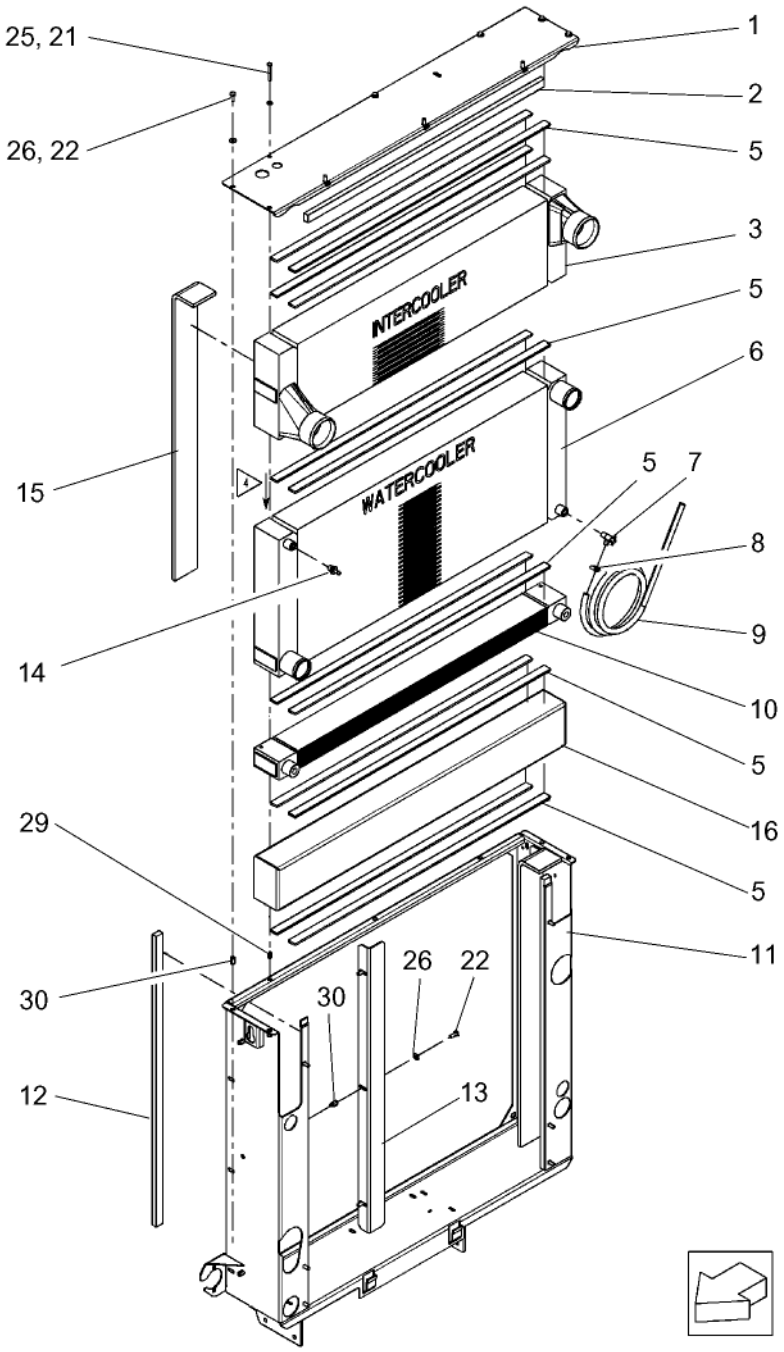

COOLING ASSEMBLY
COOLING ASSEMBLY
COOLING ASSEMBLY
COOLING ASSEMBLY

R	N	P.N.	MOD	Q	Denominação Denominação	Denominacion Description	Description Descrizione	Bezeichnung Beskrivelse	L.C.
1		87605457		1	TAMPA DO RADIADOR, Upper				
						TAPÓN DE RADIADOR	RADIATOR CAP	KÜHLERVERSCHLUSSK/	039T
					TAMPA DO RADIADOR	BOUCHON DU RADIATE	TAPPO DEL RADIATORE	KØLERDÆKSEL	
2		84983298		1	JUNTA	JUNTA	GASKET	DICHTUNG	123G
					JUNTA	JOINT	GUARNIZIONE	PAKNING	
3		87380200		1	RESFRIADOR	INTERCAMBIADOR DE C	INTERCOOLER	LADELUFTKÜHLER	219S
					REFRIGERADOR INTERI	INTERCOOLER	INTERCOOLER	MELLEMKØLER	
5		84994432		12	JUNTA	JUNTA	GASKET	DICHTUNG	123G
					JUNTA	JOINT	GUARNIZIONE	PAKNING	
6		87380184		1	RADIADOR	RADIADOR	RADIATOR	KÜHLER	025R
					ARREFECEDOR	RADIATEUR	RADIATORE	KØLER	
7		441031		1	BUJÃO DRENAGEM/ABAS	TEC			
						GRIFO	DRAINCOCK/TAP SUPPL	ABLASSHAHN/ZULAUF	150R
					BUJÃO DRENAGEM/ABA	ROBINET	RUBINETTO	HANE	
8		913888		1	BRAÇADEIRA MANGUEIR/	ABRAZADERA DE MANG	HOSE CLAMP	SCHLAUCHSCHELLE	P729
					ABRAÇAD. DA MANGUEI	COLLIER POUR FLEXIBL	FASCETTA STRINGITUB	SLANGEKLEMME	
9		827149		3.5m	MANGUEIRA	TUBO	HOSE	SCHLAUCH	030M
					MANGUEIRA	FLEXIBLE	TUBO FLESSIBILE	SLANGE	
10		87383914		1	RADIADOR	RADIADOR	RADIATOR	KÜHLER	025R
					ARREFECEDOR	RADIATEUR	RADIATORE	KØLER	
11		87605452		1	PAINEL DO RADIADOR	PANEL DE RADIADOR	RADIATOR PANEL	KÜHLERVERKLEIDUNGS	015C
					PAINEL DE RADIADOR	PANNEAU DE RADIATEU	PANNELLO RADIATORE	KØLERPANEL	
12		84994430		2	JUNTA	JUNTA	GASKET	DICHTUNG	123G
					JUNTA	JOINT	GUARNIZIONE	PAKNING	
13		87641562		2	BARRA CANTONEIRA	BARRA ANGULAR	ANGLE BAR	WINKELEISEN	060A
					BARRA ANGULAR	CORNIERE	BARRA ANGOLARE	VINKELJERN	
14		395779		1	NIPLE	BOQUILLA	NIPPLE	NIPPEL	A065
					BOCAL	GRAISSEUR	NIPPLO	NIPPEL	
15		84446882		2	JUNTA	JUNTA	GASKET	DICHTUNG	123G
					JUNTA	JOINT	GUARNIZIONE	PAKNING	
16		87399363		1	CHAPA	PLACA DE ACERO	STEEL PLATE	STAHLPLATTE	015L
					CHAPA DE AÇO	PLAQUE D'ACIER	PIASTRA D'ACCIAIO	STÅLPLADE	
21		412559		1	PARAFUSO, Hex, M6 x 50, 8.8, Full Thd				
						PERNO	BOLT	SCHRAUBE	140B
					PARAFUSO	VIS	BULLONE	BOLT	
22		120104		11	PARAFUSO, Hex, M8 x 20, 8.8				
						TORNILLO	SCREW	SCHRAUBE	040V
					PARAFUSO	VIS	VITE	SKRUE	
25		322357		1	ARRUELA DE PRESSÃO, M6				
						ARANDELA BELLEVILLE	BELLEVILLE WASHER	TELLERFEDER	A143
					ANILHA CÓNICA	RONDELLE BELLEVILLE	RONDELLA BELLEVILLE	BELLEVILLE-SPÆNDSKI	
26		322358		11	ARRUELA DE PRESSÃO, M8				
						ARANDELA BELLEVILLE	BELLEVILLE WASHER	TELLERFEDER	A143
					ANILHA CÓNICA	RONDELLE BELLEVILLE	RONDELLA BELLEVILLE	BELLEVILLE-SPÆNDSKI	
29		84983191		1	PORCA	TUERCA	NUT	MUTTER	010D
					PORCA	ECROU	DADO	MØTRIK	
30		84983188		12	REBITE	REMACHE	RIVET	NIET	055R
					REBITE	RIVET	RIVETTO	NITTE	

02.209	01	p1	10/09

ACESSÓRIOS DO MOTOR - CIRCUITO DE ÁGUA
ACESORIOS DEL MOTOR - CIRCUITO DE AGUA
ENGINE COMPONENTS - WATER CIRCUIT
ENGINE COMPONENTS - WATER CIRCUIT

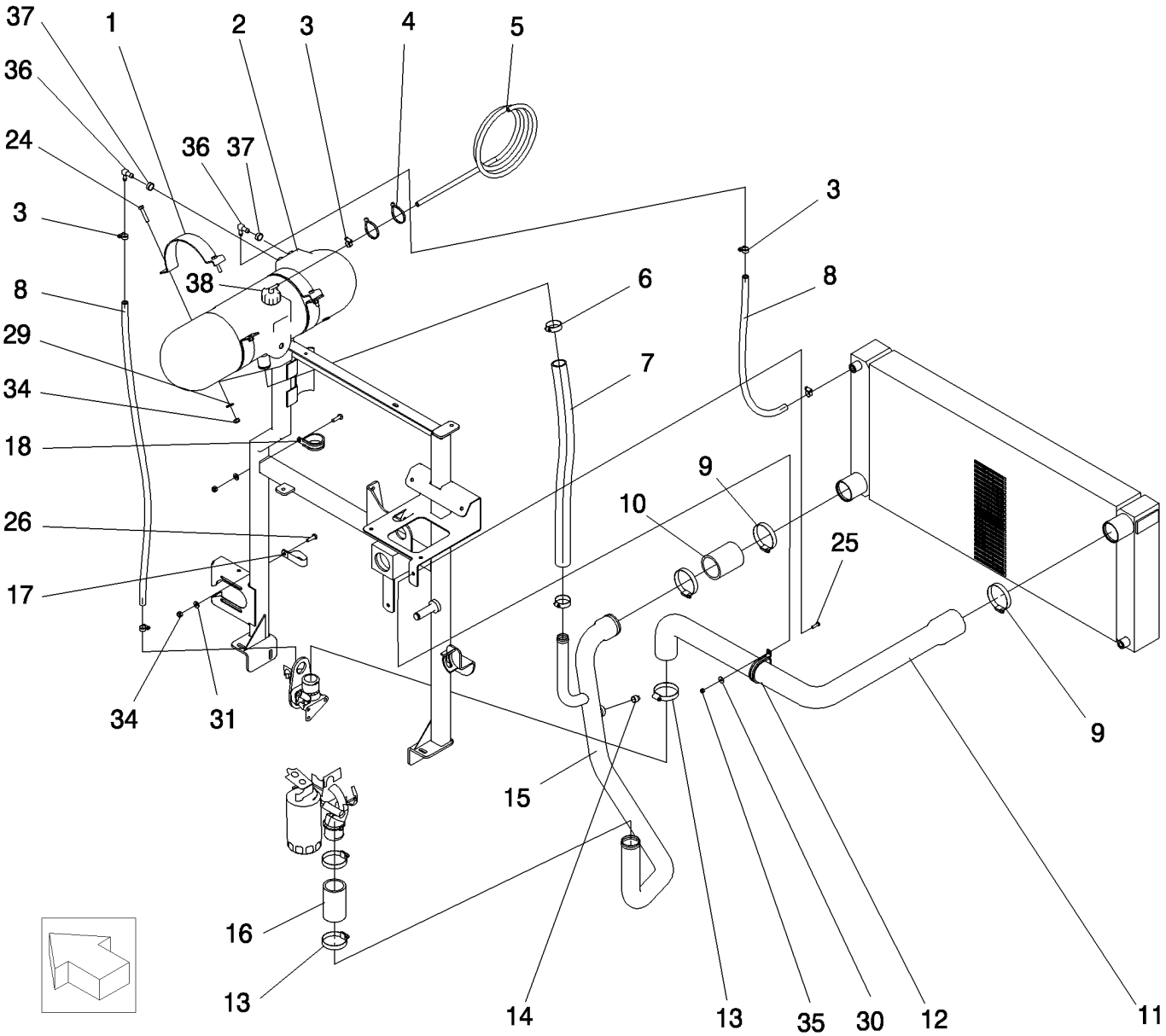

ENGINE COMPONENTS - WATER CIRCUIT
ACCESSOIRES DU MOTEUR - CIRCUIT D'EAU
ENGINE COMPONENTS - WATER CIRCUIT
ENGINE COMPONENTS - WATER CIRCUIT

R	N	P.N.	MOD	Q	Denominação Denominação	Denominacion Description	Description Descrizione	Bezeichnung Beskrivelse	L.C.
1		84076174		2	BRAÇADEIRA	ABRAZADERA	CLAMP	KLEMME	120M
					BRAÇADEIRA	COLLIER	MORSETTO	SPÆNDEBÅND	
2		87658675		1	RESERVAT EXPANS LÍQ ARREF				
						DEP. EXP. REFRIGERAN	COOLANT EXPANSION F	KÜHLM-AUSGLEICHSBE	117S
					DEPÓSITO DE VÁCUO	RESERV. EXP. LIQ. REFI	SERB. ESPANS. LIQ. RAI	VAKUMTANK	
3		913888		5	BRAÇADEIRA MANGUEIR/	ABRAZADERA DE MANG	HOSE CLAMP	SCHLAUCHSCHELLE	P729
					ABRAÇAD. DA MANGUEI	COLLIER POUR FLEXIBL	FASCETTA STRINGITUB	SLANGEKLEMME	
4		86566989		2	PRENDEDOR DE CABOS,	M4.75 x 190.5 L			
						BANDA DE CABLE	CABLE STRAP	KABELBINDER	P716
					BRAÇADEIRA DE CABO	BRIDE DE CABLE	FASCETTA PER CAVO	KABELSTROP	
5		827149		3.5m	MANGUEIRA	TUBO	HOSE	SCHLAUCH	030M
					MANGUEIRA	FLEXIBLE	TUBO FLESSIBILE	SLANGE	
6		382527		2	BRAÇADEIRA MANGUEIRA,	M25-40, Worm			
						ABRAZADERA DE MANG	HOSE CLAMP	SCHLAUCHSCHELLE	P729
					ABRAÇAD. DA MANGUEI	COLLIER POUR FLEXIBL	FASCETTA STRINGITUB	SLANGEKLEMME	
7		87641576		1	MANGUEIRA	TUBO	HOSE	SCHLAUCH	030M
					MANGUEIRA	FLEXIBLE	TUBO FLESSIBILE	SLANGE	
8		84000314		1.4m	MANGUEIRA	TUBO	HOSE	SCHLAUCH	030M
					MANGUEIRA	FLEXIBLE	TUBO FLESSIBILE	SLANGE	
9		556701		3	BRAÇADEIRA	ABRAZADERA	CLAMP	KLEMME	120M
					BRAÇADEIRA	COLLIER	MORSETTO	SPÆNDEBÅND	
10		9833673		1	MANGUEIRA	TUBO	HOSE	SCHLAUCH	030M
					MANGUEIRA	FLEXIBLE	TUBO FLESSIBILE	SLANGE	
11		87391378		1	MANGUEIRA	TUBO	HOSE	SCHLAUCH	030M
					MANGUEIRA	FLEXIBLE	TUBO FLESSIBILE	SLANGE	
12		87329401		1	BRAÇADEIRA	ABRAZADERA	CLAMP	KLEMME	120M
					BRAÇADEIRA	COLLIER	MORSETTO	SPÆNDEBÅND	
13		360747		3	BRAÇADEIRA	ABRAZADERA	CLAMP	KLEMME	120M
					BRAÇADEIRA	COLLIER	MORSETTO	SPÆNDEBÅND	
14		80781		1	BUJÃO, Sq Hd, 3/8"-18	TAPÓN	PLUG	STOPFEN	050T
					TAMPÃO	BOUCHON	TAPPO	PROP	
15		84461936		1	TUBO	TUBO	TUBE	ROHR	195T
					TUBO	TUBE	TUBO	RØR	
16		84459708		1	MANGUEIRA	TUBO	HOSE	SCHLAUCH	030M
					MANGUEIRA	FLEXIBLE	TUBO FLESSIBILE	SLANGE	
17		417412		1	BRAÇADEIRA	ABRAZADERA	CLAMP	KLEMME	120M
					BRAÇADEIRA	COLLIER	MORSETTO	SPÆNDEBÅND	
18		9578138		1	BRACADEIRA	COLLAR	CLAMP	SCHELLE	1640
					BRACADEIRA	COLLIER	MORSETTO	CLAMP	
24		43129		4	PARAFUSO, Hex, M8 x 40,	8.8			
						PERNO	BOLT	SCHRAUBE	140B
					PARAFUSO	VIS	BULLONE	BOLT	
25		120100		1	PARAFUSO, Hex, M6 x 20,	8.8			
						PERNO	BOLT	SCHRAUBE	140B
					PARAFUSO	VIS	BULLONE	BOLT	
26		43127		2	PARAFUSO, Hex, M8 x 25,	8.8			
						PERNO	BOLT	SCHRAUBE	140B
					PARAFUSO	VIS	BULLONE	BOLT	

02.209	01	p2	10/09

ACESSÓRIOS DO MOTOR - CIRCUITO DE ÁGUA
ACESORIOS DEL MOTOR - CIRCUITO DE AGUA
ENGINE COMPONENTS - WATER CIRCUIT
ENGINE COMPONENTS - WATER CIRCUIT

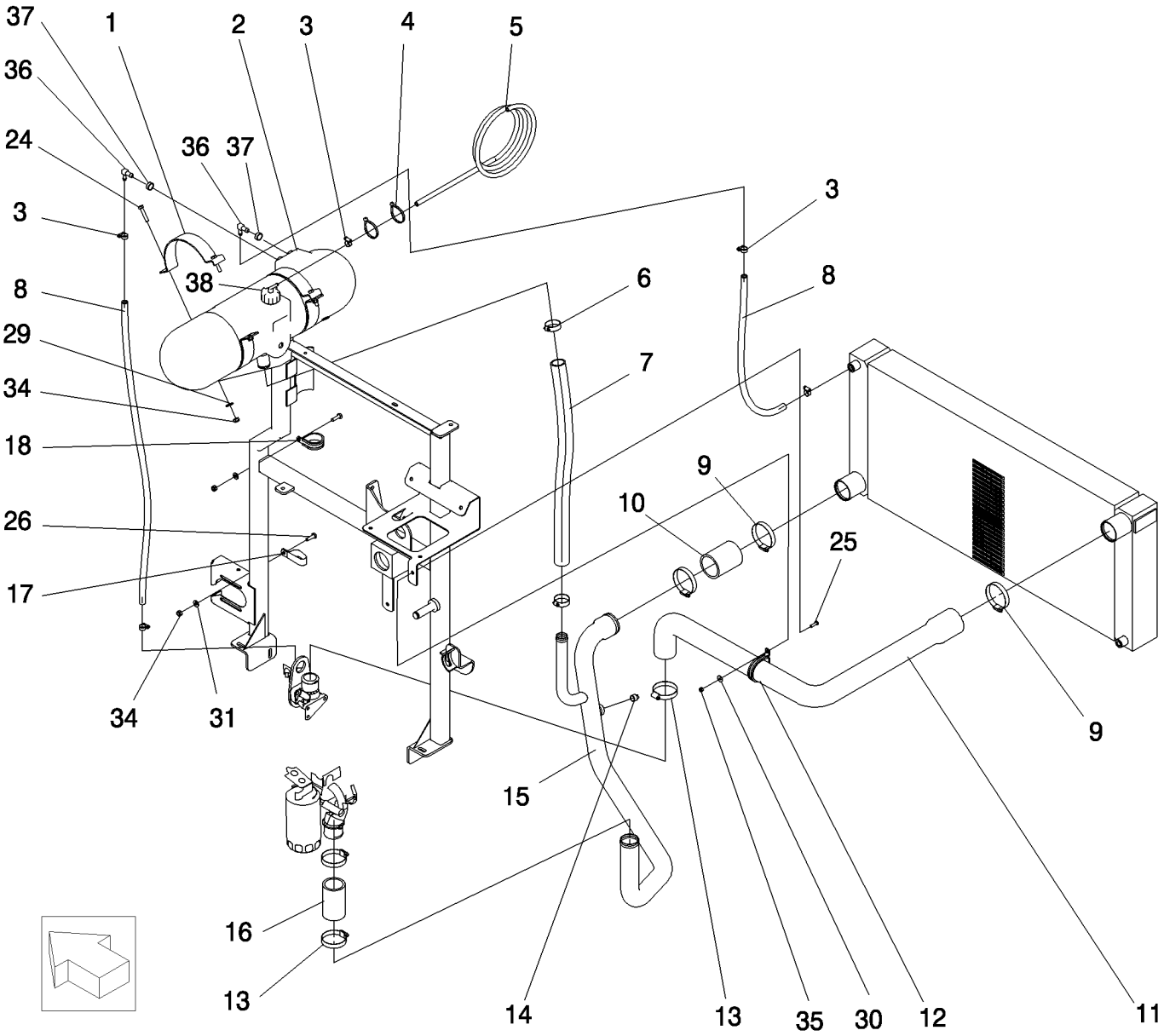

ENGINE COMPONENTS - WATER CIRCUIT
ACCESSOIRES DU MOTEUR - CIRCUIT D'EAU
ENGINE COMPONENTS - WATER CIRCUIT
ENGINE COMPONENTS - WATER CIRCUIT

R	N	P.N.	MOD	Q	Denominação Denominação	Denominacion Description	Description Descrizione	Bezeichnung Beskrivelse	L.C.
29		378243		4	ARRUELA PLANA, M8	ARANDELA	WASHER	UNTERLEGSCHEIBE	131R
					ANILHA	RONDELLE	RONDELLA	FLADSKIVE	
30		412649		1	MOLA DA ARRUELA, Belleville, M6				
						ARANDELA DE RESORTI	SPRING WASHER	FEDERSCHEIBE	P692
					ANILHA DE MOLA	RONDELLE ELASTIQUE	RONDELLA ELASTICA	FJEDERSKIVE	
31		322358		2	ARRUELA DE PRESSÃO, M8				
						ARANDELA BELLEVILLE	BELLEVILLE WASHER	TELLERFEDER	A143
					ANILHA CÓNICA	RONDELLE BELLEVILLE	RONDELLA BELLEVILLE	BELLEVILLE-SPÆNDSKI'	
34		86629542		6	CONTRA PORCA, M8 x 1.25, Cl 8				
						TUERCA DE BLOQUEO	LOCK NUT	SICHERUNGSMUTTER	P263
					CONTRAPORCA	CONTRE-ECROU	DADO DI BLOCCAGGIO	LÅSEMØTRIK	
35		353308		1	PORCA, M6 x 1, Cl 8	TUERCA	NUT	MUTTER	010D
					PORCA	ECROU	DADO	MØTRIK	
36	1	NSS		2	SEM SERVIÇO EM SEPARADO, ELBOW				
						NO SE REPARA POR SE	NOT SERVICED SEPARA	NICHT A SEP ERS-T LIEI	064N
					SEM REPARAÇÃO EM SI	NON ENTRET. SEPAREM	NON FORNITO SEPARAT	SERVICERES IKKE SEPA	
36	2	87050320		2	COTOVELO	CODO	ELBOW	KNIESTÜCK	085G
					COTOVELO	COUDE	GOMITO	VINKELRØR	
37	1	87555608		2	BUCHA	CASQUILLO	BUSHING	BUCHSE	095B
					CASQUILHO	BAGUE	BOCCOLA	BØSNING	
37	2	86532842		2	BUCHA	CASQUILLO	BUSHING	BUCHSE	095B
					CASQUILHO	BAGUE	BOCCOLA	BØSNING	
38		84072957		1	TAMPA	TAPÓN	CAP	KAPPE	052T
					TAMPÃO	CAPUCHON	TAPPO	TANKDÆKSEL	

(1) ROTOPLAST
(2) SOLAR PLASTIC

02.211	01	p1	10/10

SISTEMA DE ESCAPE E FILTRO DE AR
SISTEMA DE DESCARGA Y FILTRO DE AIRE, FILTRO DE ACEITE MOTOR
EXHAUST AND AIR FILTER, OIL FILTER ON ENGINE
EXHAUST AND AIR FILTER, OIL FILTER ON ENGINE

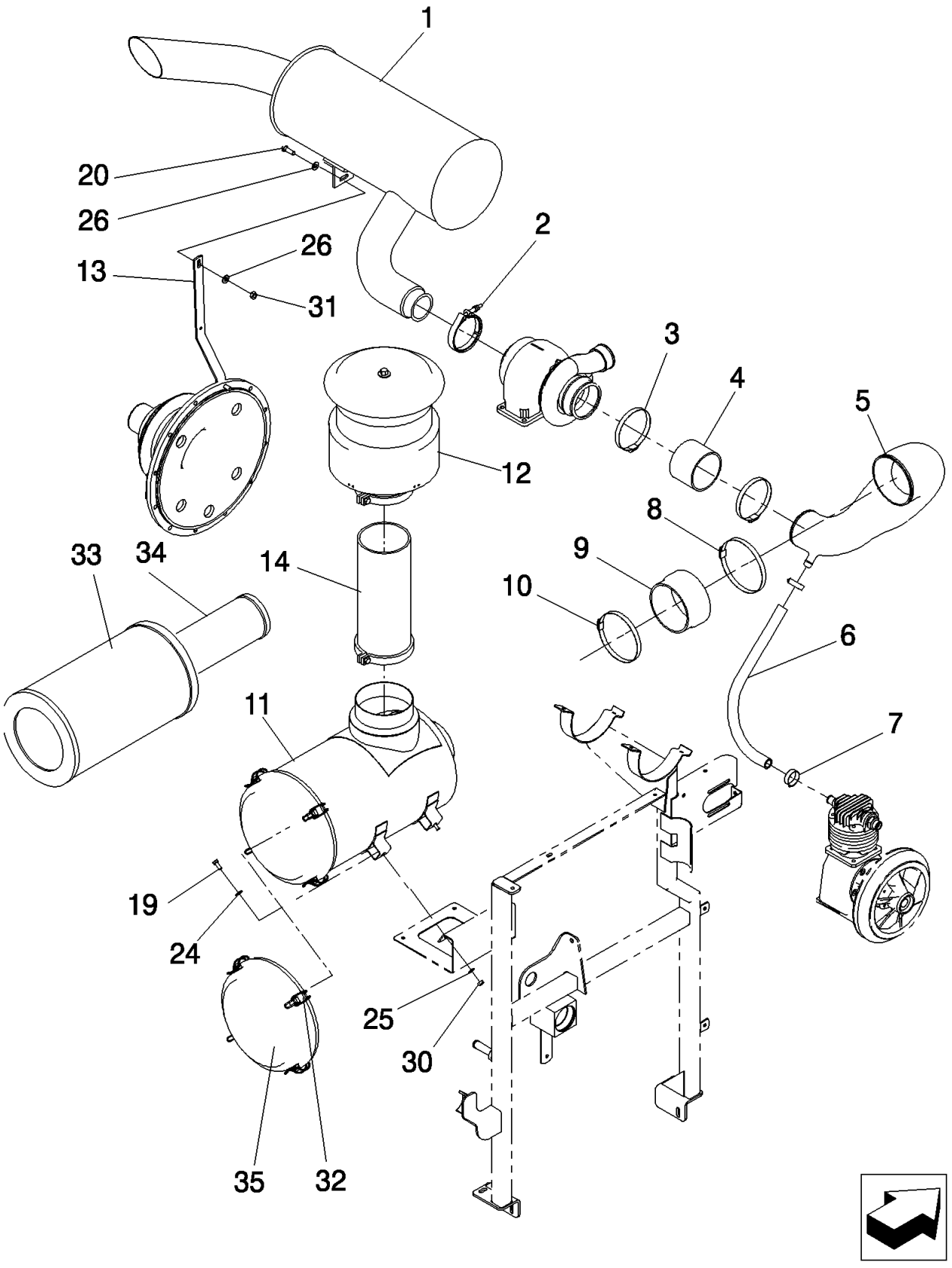

EXHAUST AND AIR FILTER, OIL FILTER ON ENGINE
ÉCHAPPEMENT ET FILTRE À AIR, FILTRE A HUILE SUR MOTEUR
SISTEMA DI SCARICO E FILTRO ARIA, FILTRO OLIO SOBRE MOTORE
EXHAUST AND AIR FILTER, OIL FILTER ON ENGINE

R	N	P.N.	MOD	Q	Denominação Denominação	Denominacion Description	Description Descrizione	Bezeichnung Beskrivelse	L.C.
1		87641580		1	SILENCIOSO SILENCIADOR	SILENCIADOR SILENCIEUX	MUFFLER MARMITTA	SCHALLDÄMPFER LYDDÆMPER	160S
2		84460193		1	COLAR ANEL	COLLAR COLLIER	COLLAR COLLARE	RINGE SLANGEBÅND	031F
3		9706924		2	BRAÇADEIRA MANGUEIRA, #72, 4.06/5.00 Type F Worm				
						ABRAZADERA DE MANG	HOSE CLAMP	SCHLAUCHSCHELLE	P729
					ABRAÇAD. DA MANGUEI	COLLIER POUR FLEXIBL	FASCETTA STRINGITUB	SLANGEKLEMME	
4		84459717		1	MANGUEIRA MANGUEIRA	TUBO FLEXIBLE	HOSE TUBO FLESSIBILE	SCHLAUCH SLANGE	030M
5		84120747		1	TUBO DE VENTILAÇÃO TUBO DE VENTILAÇÃO	TUBO DE VENTILACIÓN TUBE DE VENTILATION	VENTILATION PIPE TUBO DI VENTILAZIONE	BELÜFTUNGSLEITUNG UDLUFTNINGSRØR	207T
6		87605419		1	MANGUEIRA MANGUEIRA	TUBO FLEXIBLE	HOSE TUBO FLESSIBILE	SCHLAUCH SLANGE	030M
7		382527		2	BRAÇADEIRA MANGUEIRA, M25-40, Worm				
						ABRAZADERA DE MANG	HOSE CLAMP	SCHLAUCHSCHELLE	P729
					ABRAÇAD. DA MANGUEI	COLLIER POUR FLEXIBL	FASCETTA STRINGITUB	SLANGEKLEMME	
8		87641521		1	COLAR ANEL	COLLAR COLLIER	COLLAR COLLARE	RINGE SLANGEBÅND	031F
9		87641531		1	TUBO FLEXÍVEL MANGUEIRA FLEXÍVEL	TUBO FLEXIBLE TUYAU FLEXIBLE	FLEXIBLE HOSE TUBO FLESSIBILE	BIEGSAMER SCHLAUCH FLEKSIBEL SLANGE	192T
10		337049		1	BRAÇADEIRA BRAÇADEIRA	ABRAZADERA COLLIER	CLAMP MORSETTO	KLEMME SPÆNDEBÅND	120M
11		84120623		1	DEPURADOR FILTRO DE AR	DEPURADOR DE AIRE FILTRE A AIR	AIR CLEANER FILTRO ARIA	LUFTFILTER LUFTFILTER	021D
12		87526968		1	CONJ PRÉ-FILTRO DE AR PRÉ-FILTRO	CONJ. PREFILTRO DE A PREFILTRE A AIR	AIR PRE-CLEANER ASSY COMPLESS. PREFILTRO	LUFTVORREINIGERBAU LUFT FORFILTER KPL.	201P
13		87526935		1	SUPORTE SUPORTE	SOPORTE SUPPORT	BRACKET STAFFA	HALTERUNG BESLAG	225S
14		87641487		1	TUBO TUBO	TUBO TUBE	TUBE TUBO	ROHR RØR	195T
19		120104		4	PARAFUSO, Hex, M8 x 20, 8.8				
						TORNILLO	SCREW	SCHRAUBE	040V
					PARAFUSO	VIS	VITE	SKRUE	
20		43140		1	PARAFUSO, Hex, M10 x 30, 8.8, Full Thd				
						PERNO	BOLT	SCHRAUBE	140B
					PARAFUSO	VIS	BULLONE	BOLT	
24		322358		4	ARRUELA DE PRESSÃO, M8				
						ARANDELA BELLEVILLE	BELLEVILLE WASHER	TELLERFEDER	A143
					ANILHA CÓNICA	RONDELLE BELLEVILLE	RONDELLA BELLEVILLE	BELLEVILLE-SPÆNDSKI	
25		86625263		4	ARRUELA PLANA, M8 x 20 x 1.6				
						ARANDELA	WASHER	UNTERLEGSCHEIBE	131R
					ANILHA	RONDELLE	RONDELLA	FLADSKIVE	
26		140045		2	ARRUELA DE PRESSÃO, M10				
						ARANDELA BELLEVILLE	BELLEVILLE WASHER	TELLERFEDER	A143
					ANILHA CÓNICA	RONDELLE BELLEVILLE	RONDELLA BELLEVILLE	BELLEVILLE-SPÆNDSKI	
30		9706690		4	PORCA, M8, Cl 8	TUERCA	NUT	MUTTER	010D
					PORCA	ECROU	DADO	MØTRIK	
31		100016		1	PORCA, M10, Cl 8	TUERCA	NUT	MUTTER	010D
					PORCA	ECROU	DADO	MØTRIK	

TC5070

02.211	01	p2	10/10

SISTEMA DE ESCAPE E FILTRO DE AR
SISTEMA DE DESCARGA Y FILTRO DE AIRE, FILTRO DE ACEITE MOTOR
EXHAUST AND AIR FILTER, OIL FILTER ON ENGINE
EXHAUST AND AIR FILTER, OIL FILTER ON ENGINE

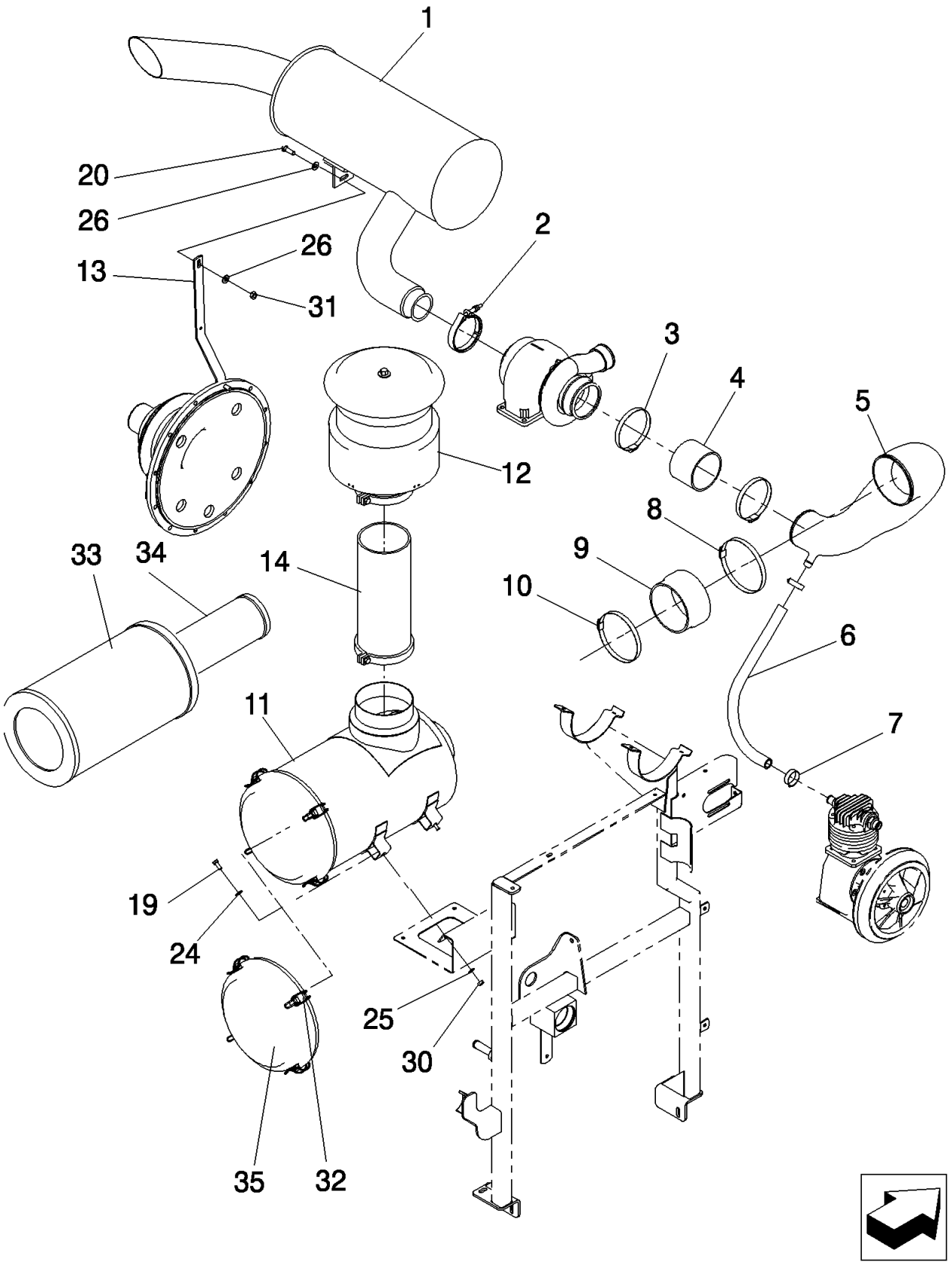

EXHAUST AND AIR FILTER, OIL FILTER ON ENGINE
ÉCHAPPEMENT ET FILTRE À AIR, FILTRE A HUILE SUR MOTEUR
SISTEMA DI SCARICO E FILTRO ARIA, FILTRO OLIO SOBRE MOTORE
EXHAUST AND AIR FILTER, OIL FILTER ON ENGINE

R	N	P.N.	MOD	Q	Denominação Denominação	Denominacion Description	Description Descrizione	Bezeichnung Beskrivelse	L.C.
32		84120627		4	BOTÃO DE IMPULSO FIXADOR	SUJETADOR ATTACHE	FASTENER DISPOSITIVO DI FISSAG	BEFESTIGUNGSELEMEN LUKKER	123B
33		84120624		1	ELEMENTO ELEMENTO	ELEMENTO ELEMENT	ELEMENT ELEMENTO	ELEMENT ELEMENT	020E
34		84120625		1	ELEMENTO ELEMENTO	ELEMENTO ELEMENT	ELEMENT ELEMENTO	ELEMENT ELEMENT	020E
35		84120626		1	TAMPA TAMPA ARREDONDADA	CUBIERTA DE TAZA COUVERCLE DE CUVET	CUP COVER CALOTTA	ABDECKKAPPE LEJESKÅL, HÆTTE	020C

02.211/A	01	p1	10/08

PRÉ FILTRO
PRE FILTRO
PRE CLEANER
PRE CLEANER

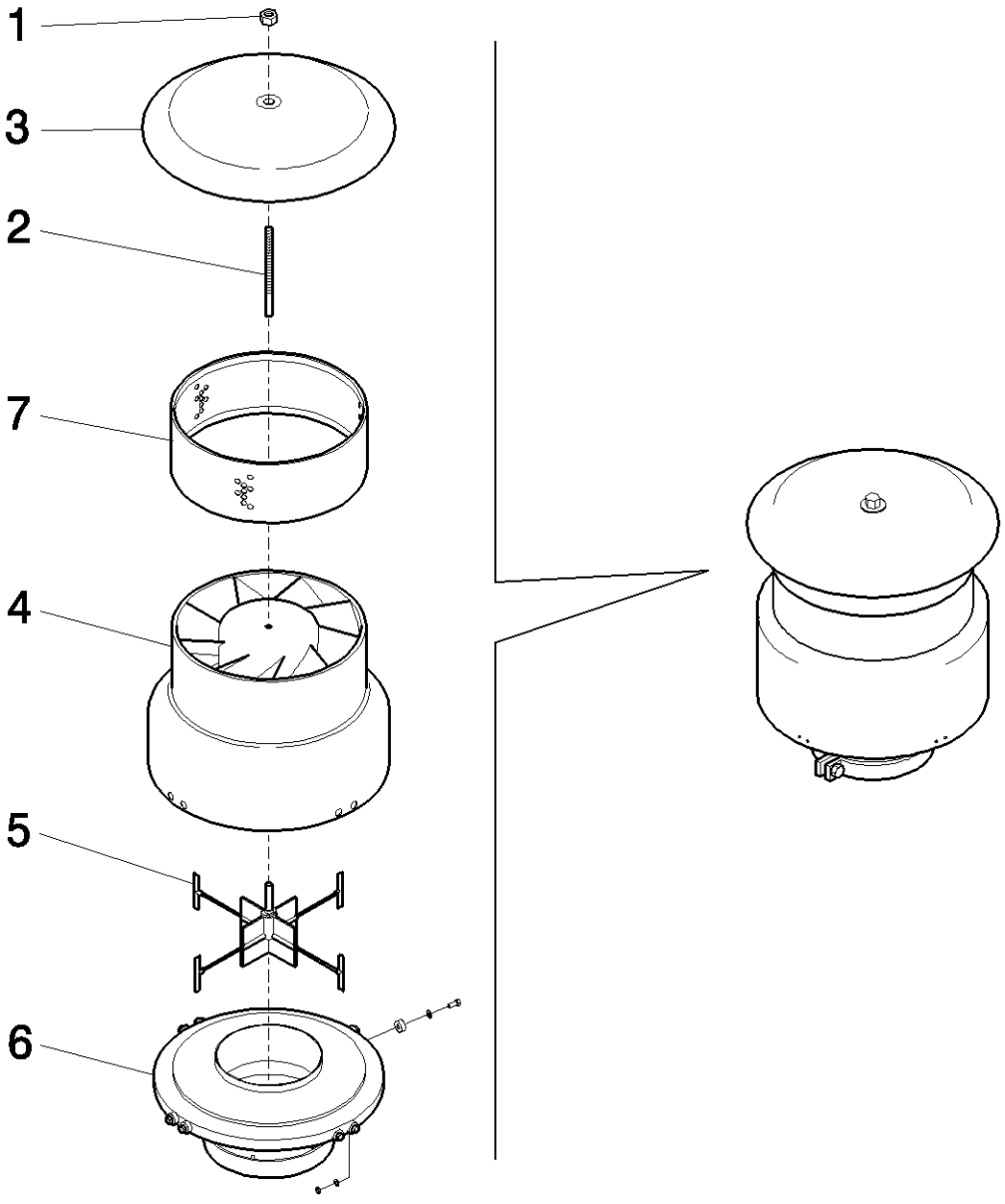

PRE CLEANER
PRE CLEANER
PRE CLEANER
PRE CLEANER

R	N	P.N.	MOD	Q	Denominação Denominação	Denominacion Description	Description Descrizione	Bezeichnung Beskrivelse	L.C.
1		84120632		1	PORCA PORCA	TUERCA ECROU	NUT DADO	MUTTER MØTRIK	010D
2		84120633		1	PARAFUSO PARAFUSO	PERNO VIS	BOLT BULLONE	SCHRAUBE BOLT	140B
3		84120634		1	TAMPA TAMPA ARREDONDADA	CUBIERTA DE TAZA COUVERCLE DE CUVET	CUP COVER CALOTTA	ABDECKKAPPE LEJESKÅL, HÆTTE	020C
4		84120635		1	CARCAÇA COBERTURA	CARCASA ENVELOPPE	CASING SCATOLA	GEHÄUSE HUS	080C
5		84120636		1	ROTOR ROTOR	ROTOR ROTOR	ROTOR ROTORE	ROTOR ROTOR	145R
6		84120637		1	SUPORTE SUPORTE	SOPORTE SUPPORT	SUPPORT SUPPORTO	STÜTZE BESLAG	300S
7		84120638		1	PENEIRA REGULÁVEL CRIVO AJUSTÁVEL	CRIBA REGULABLE GRILLE REGLABLE	ADJUSTABLE SIEVE CRIVELLO REGOLABILE	EINSTELLBARES SIEB JUSTERBART SOLD	570V

02.212	01	p1	05/09

EMBREAGEM PNEUMÁTICA PARA TRANSMISSÃO PRINCIPAL - HYDRO
EMBRAGUE NEUMATICO PARA TRANSMISION PRINCIPAL - HYDRO
PNEUMATIC CLUTCH FOR MAIN DRIVE - HYDRO
PNEUMATIC CLUTCH FOR MAIN DRIVE - HYDRO

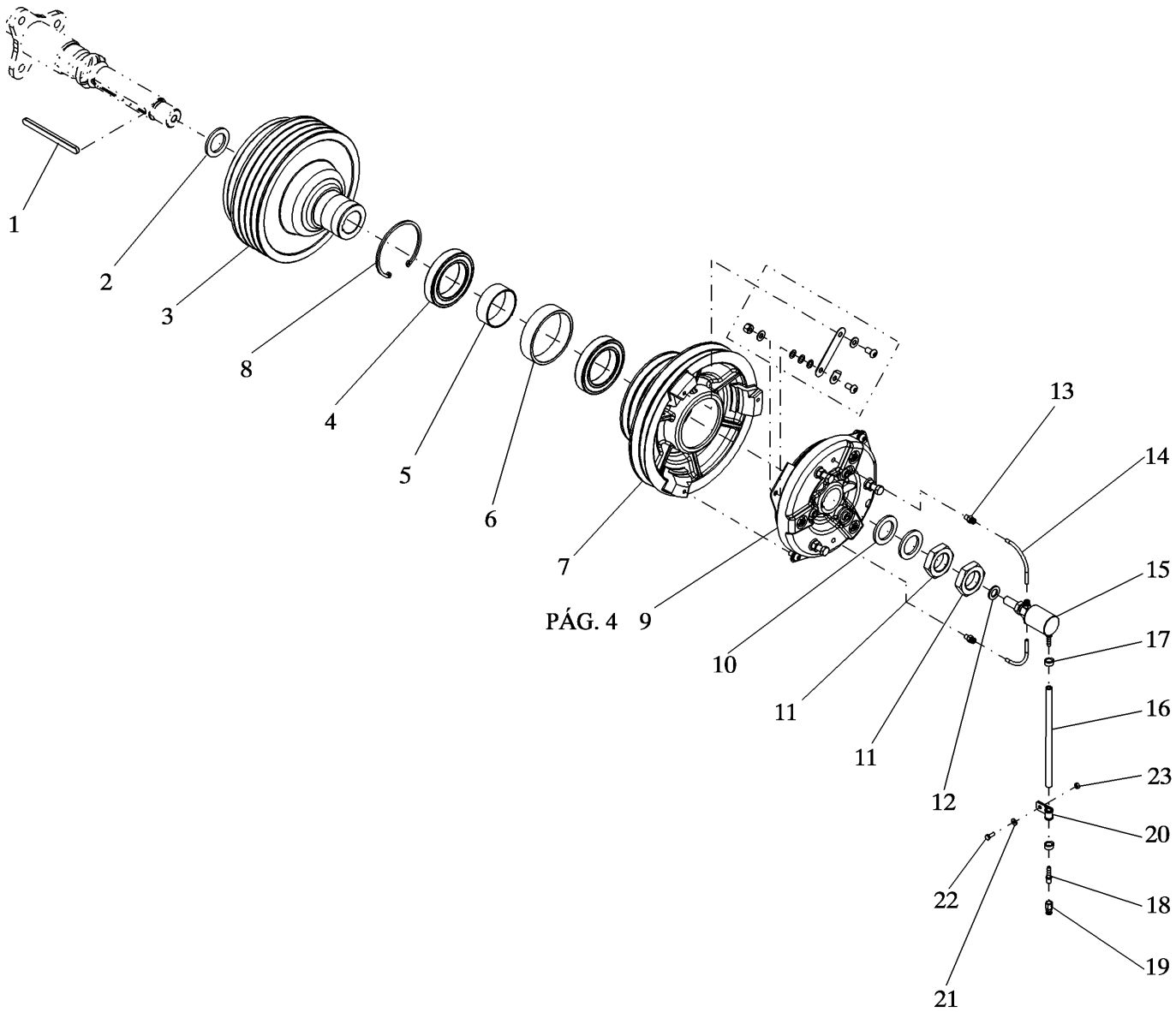

PÁG. 4

PNEUMATIC CLUTCH FOR MAIN DRIVE - HYDRO
EMBRAYAGE PNEUMATIQUE POUR COMMANDE PRINCIPALE - HYDRO
FRIZIONE PNEUMATICO PER TRASMISSIONE PRINCIPALE - HYDRO
PNEUMATIC CLUTCH FOR MAIN DRIVE - HYDRO

R	N	P.N.	MOD	Q	Denominação Denominação	Denominacion Description	Description Descrizione	Bezeichnung Beskrivelse	L.C.
1		170047		1	CHAVE CHAVETA PARALELA	LLAVE CLE	KEY CHIAVE	FEDERKEIL KILE	060L
2		87526960		1	ESPAÇADOR ESPAÇADOR	SEPARADOR ENTRETOISE	SPACER DISTANZIALE	DISTANZSTÜCK AFSTANDSSTYKKE	075D
3		87526865		1	POLIA POLIA	POLEA POULIE	PULLEY PULEGGIA	RIEMENSCHEIBE REMSKIVE	230P
4		825070		2	CONJUNTO DO ROLAMENTO CHUMACEIRA	CONJUNTO DE COJINET ROULEMENT	BEARING ASSY COMPLESSIVO CUSCINI	LAGERBAURUPPE LEJESAMLING	341C
5		825414		1	ESPAÇADOR ESPAÇADOR	SEPARADOR ENTRETOISE	SPACER DISTANZIALE	DISTANZSTÜCK AFSTANDSSTYKKE	075D
6		825064		1	ESPAÇADOR ESPAÇADOR	SEPARADOR ENTRETOISE	SPACER DISTANZIALE	DISTANZSTÜCK AFSTANDSSTYKKE	075D
7		824051		1	POLIA POLIA	POLEA POULIE	PULLEY PULEGGIA	RIEMENSCHEIBE REMSKIVE	230P
8		388294		1	ANEL DE PRESSÃO, M125, Int ANEL	ANILLO DE RESORTE ANNEAU D'ARRET	SNAP RING ANELLO ELASTICO	SPRENGRING LÅSERING	054A
9		87374463		1	EMBREAGEM, Pneumatic EMBRAIAGEM	EMBRAGUE EMBRAYAGE	CLUTCH FRIZIONE	KUPPLUNG KOBLING	095F
10		9502822		2	ARRUELA PLANA ANILHA	ARANDELA RONDELLE	WASHER RONDELLA	UNTERLEGSCHEIBE FLADSKIVE	131R
11		300863		2	PORCA PORCA	TUERCA ECROU	NUT DADO	MUTTER MØTRIK	010D
12		140020		1	ARRUELA PLANA, M16 x 30 x 3 ANILHA	ARANDELA RONDELLE	WASHER RONDELLA	UNTERLEGSCHEIBE FLADSKIVE	131R
13		9576743		2	CONECTOR ELÉTR CONECTOR ELÉC.	CONECTOR ELÉCTRICO CONNECTEUR ELECTRI	ELEC CONNECTOR CONNETTORE ELETTRI	ELEKTR STECKVERBINI EL-STIK	235C
14		84607921		2	MANGUEIRA MANGUEIRA	TUBO FLEXIBLE	HOSE TUBO FLESSIBILE	SCHLAUCH SLANGE	030M
15		84982496		1	ACOPLAMENTO ACOPLAMENTO	ACOPLAMIENTO RACCORD	COUPLING GIUNTO	KUPPLUNG KOBLING	109T
16		823517		1	MANGUEIRA MANGUEIRA	TUBO FLEXIBLE	HOSE TUBO FLESSIBILE	SCHLAUCH SLANGE	030M
17		150064		2	BRAÇADEIRA BRAÇADEIRA	ABRAZADERA COLLIER	CLAMP MORSETTO	KLEMME SPÆNDEBÅND	120M
18		822863		1	CONECTOR ELÉTR CONECTOR ELÉC.	CONECTOR ELÉCTRICO CONNECTEUR ELECTRI	ELEC CONNECTOR CONNETTORE ELETTRI	ELEKTR STECKVERBINI EL-STIK	235C
19		823522		1	CONECTOR ELÉTR CONECTOR ELÉC.	CONECTOR ELÉCTRICO CONNECTEUR ELECTRI	ELEC CONNECTOR CONNETTORE ELETTRI	ELEKTR STECKVERBINI EL-STIK	235C
20		758547		1	BRACADEIRA BRACADEIRA	COLLAR COLLIER	CLAMP MORSETTO	SCHELLE CLAMP	1640
21		322357		1	ARRUELA DE PRESSÃO, M6 ANILHA CÓNICA	ARANDELA BELLEVILLE RONDELLE BELLEVILLE	BELLEVILLE WASHER RONDELLA BELLEVILLE	TELLERFEDER BELLEVILLE-SPÆNDSKI	A143
22		86508568		1	PARAFUSO, Hex, M6 x 16, Cl 8.8, Full Thd PARAFUSO	TORNILLO VIS	SCREW VITE	SCHRAUBE SKRUE	040V

TC5070

02.212	01	p2	05/09

EMBREAGEM PNEUMÁTICA PARA TRANSMISSÃO PRINCIPAL - HYDRO
EMBRAGUE NEUMATICO PARA TRANSMISION PRINCIPAL - HYDRO
PNEUMATIC CLUTCH FOR MAIN DRIVE - HYDRO
PNEUMATIC CLUTCH FOR MAIN DRIVE - HYDRO

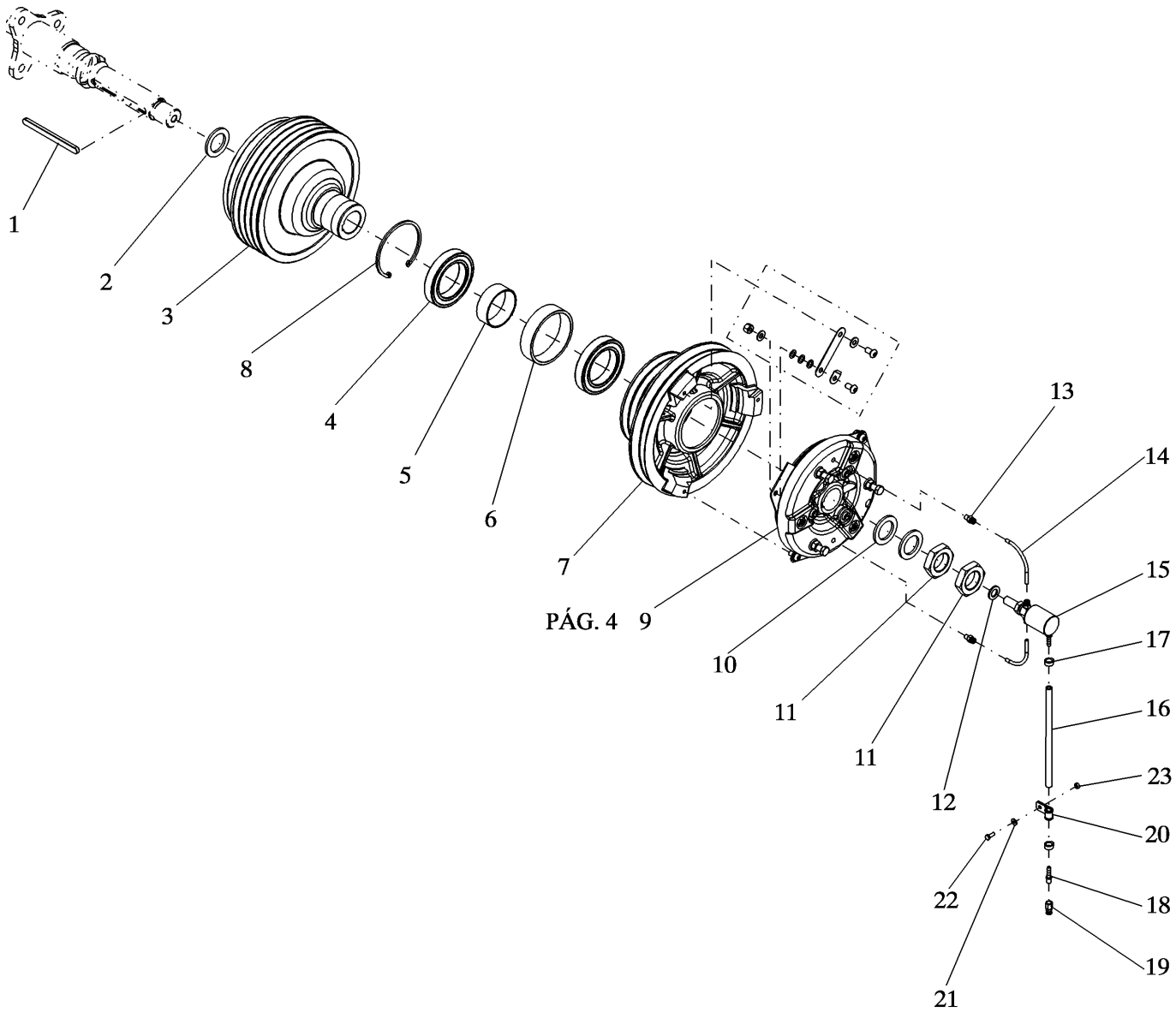

PÁG. 4

PNEUMATIC CLUTCH FOR MAIN DRIVE - HYDRO
EMBRAYAGE PNEUMATIQUE POUR COMMANDE PRINCIPALE - HYDRO
FRIZIONE PNEUMATICO PER TRASMISSIONE PRINCIPALE - HYDRO
PNEUMATIC CLUTCH FOR MAIN DRIVE - HYDRO

R	N	P.N.	MOD	Q	Denominação Denominação	Denominacion Description	Description Descrizione	Bezeichnung Beskrivelse	L.C.
23		9706755		1	PORCA, M6, Cl 8 PORCA	TUERCA ECROU	NUT DADO	MUTTER MØTRIK	010D

02.212	02	p1	10/08

EMBREAGEM PNEUMÁTICA PARA TRANSMISSÃO PRINCIPAL - MECÂCINA
EMBRAGUE NEUMATICO PARA TRANSMISION PRINCIPAL - MECANICA
PNEUMATIC CLUTCH FOR MAIN DRIVE - MECHANIC
PNEUMATIC CLUTCH FOR MAIN DRIVE - MECHANIC

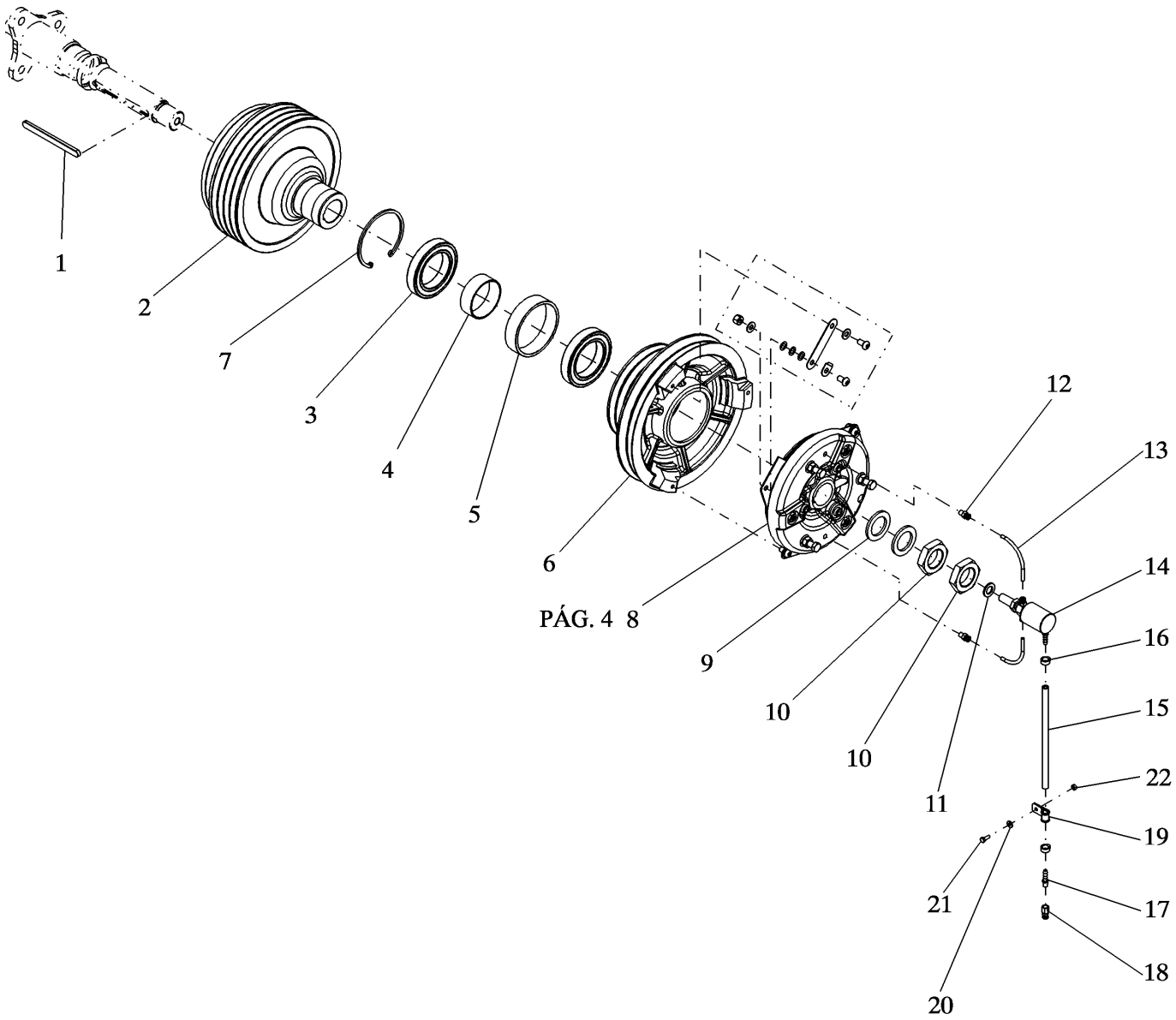

PNEUMATIC CLUTCH FOR MAIN DRIVE - MECHANIC
EMBRAYAGE PNEUMATIQUE POUR COMMANDE PRINCIPALE - MECANIQUE
FRIZIONE PNEUMATICO PER TRASMISSIONE PRINCIPALE - MECANICA
PNEUMATIC CLUTCH FOR MAIN DRIVE - MECHANIC

R	N	P.N.	MOD	Q	Denominação Denominação	Denominacion Description	Description Descrizione	Bezeichnung Beskrivelse	L.C.
1		170047		1	CHAVE	LLAVE	KEY	FEDERKEIL	060L
					CHAVETA PARALELA	CLE	CHIAVE	KILE	
2		87641380		1	POLIA	POLEA	PULLEY	RIEMENSCHEIBE	230P
					POLIA	POULIE	PULEGGIA	REMSKIVE	
3		825070		2	CONJUNTO DO ROLAMENTO				
						CONJUNTO DE COJINET	BEARING ASSY	LAGERBAURUPPE	341C
					CHUMACEIRA	ROULEMENT	COMPLESSIVO CUSCINI	LEJESAMLING	
4		825414		1	ESPAÇADOR	SEPARADOR	SPACER	DISTANZSTÜCK	075D
					ESPAÇADOR	ENTRETOISE	DISTANZIALE	AFSTANDSSTYKKE	
5		825064		1	ESPAÇADOR	SEPARADOR	SPACER	DISTANZSTÜCK	075D
					ESPAÇADOR	ENTRETOISE	DISTANZIALE	AFSTANDSSTYKKE	
6		824051		1	POLIA	POLEA	PULLEY	RIEMENSCHEIBE	230P
					POLIA	POULIE	PULEGGIA	REMSKIVE	
7		388294		1	ANEL DE PRESSÃO, M125, Int				
						ANILLO DE RESORTE	SNAP RING	SPRENGRING	054A
					ANEL	ANNEAU D'ARRET	ANELLO ELASTICO	LÅSERING	
8		87374463		1	EMBREAGEM, Pneumatic	EMBRAGUE	CLUTCH	KUPPLUNG	095F
					EMBRAIAGEM	EMBRAYAGE	FRIZIONE	KOBLING	
9		9502822		2	ARRUELA PLANA	ARANDELA	WASHER	UNTERLEGSCHEIBE	131R
					ANILHA	RONDELLE	RONDELLA	FLADSKIVE	
10		300863		2	PORCA	TUERCA	NUT	MUTTER	010D
					PORCA	ECROU	DADO	MØTRIK	
11		140020		1	ARRUELA PLANA, M16 x 30 x 3				
						ARANDELA	WASHER	UNTERLEGSCHEIBE	131R
					ANILHA	RONDELLE	RONDELLA	FLADSKIVE	
12		9576743		2	CONECTOR ELÉTR	CONECTOR ELÉCTRICO	ELEC CONNECTOR	ELEKTR STECKVERBINI	235C
					CONECTOR ELÉC.	CONNECTEUR ELECTRI	CONNETTORE ELETTRI	EL-STIK	
13		84607921		2	MANGUEIRA	TUBO	HOSE	SCHLAUCH	030M
					MANGUEIRA	FLEXIBLE	TUBO FLESSIBILE	SLANGE	
14		84982496		1	ACOPLAMENTO	ACOPLAMIENTO	COUPLING	KUPPLUNG	109T
					ACOPLAMENTO	RACCORD	GIUNTO	KOBLING	
15		823517		1	MANGUEIRA	TUBO	HOSE	SCHLAUCH	030M
					MANGUEIRA	FLEXIBLE	TUBO FLESSIBILE	SLANGE	
16		150064		2	BRAÇADEIRA	ABRAZADERA	CLAMP	KLEMME	120M
					BRAÇADEIRA	COLLIER	MORSETTO	SPÆNDEBÅND	
17		822863		1	CONECTOR ELÉTR	CONECTOR ELÉCTRICO	ELEC CONNECTOR	ELEKTR STECKVERBINI	235C
					CONECTOR ELÉC.	CONNECTEUR ELECTRI	CONNETTORE ELETTRI	EL-STIK	
18		823522		1	CONECTOR ELÉTR	CONECTOR ELÉCTRICO	ELEC CONNECTOR	ELEKTR STECKVERBINI	235C
					CONECTOR ELÉC.	CONNECTEUR ELECTRI	CONNETTORE ELETTRI	EL-STIK	
19		758547		1	BRACADEIRA	COLLAR	CLAMP	SCHELLE	1640
					BRACADEIRA	COLLIER	MORSETTO	CLAMP	
20		322357		1	ARRUELA DE PRESSÃO, M6				
						ARANDELA BELLEVILLE	BELLEVILLE WASHER	TELLERFEDER	A143
					ANILHA CÓNICA	RONDELLE BELLEVILLE	RONDELLA BELLEVILLE	BELLEVILLE-SPÆNDSKI	
21		86508568		1	PARAFUSO, Hex, M6 x 16, Cl 8.8, Full Thd				
						TORNILLO	SCREW	SCHRAUBE	040V
					PARAFUSO	VIS	VITE	SKRUE	
22		9706755		1	PORCA, M6, Cl 8	TUERCA	NUT	MUTTER	010D
					PORCA	ECROU	DADO	MØTRIK	

TC5070

02.212	03	p1	08/10

EMBREAGEM PNEUMÁTICA PARA TRANSMISSÃO PRINCIPAL - CUBA
EMBRAGUE NEUMATICO PARA TRANSMISION PRINCIPAL - CUBA
PNEUMATIC CLUTCH FOR MAIN DRIVE - CUBA
PNEUMATIC CLUTCH FOR MAIN DRIVE - CUBA

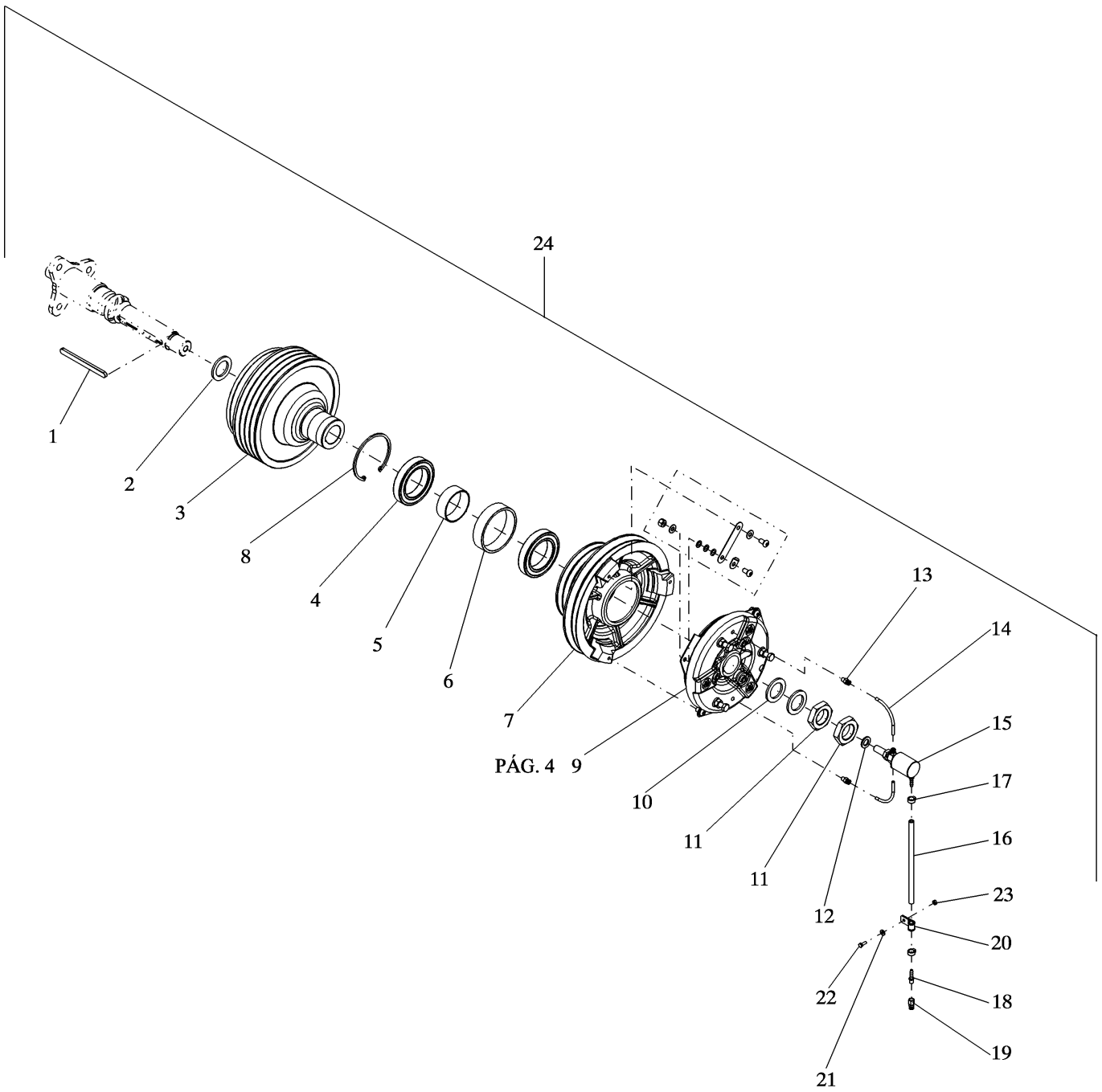

PNEUMATIC CLUTCH FOR MAIN DRIVE - CUBA
EMBRAYAGE PNEUMATIQUE POUR COMMANDE PRINCIPALE - CUBA
FRIZIONE PNEUMATICO PER TRASMISSIONE PRINCIPALE - CUBA
PNEUMATIC CLUTCH FOR MAIN DRIVE - CUBA

R	N	P.N.	MOD	Q	Denominação Denominação	Denominacion Description	Description Descrizione	Bezeichnung Beskrivelse	L.C.
1		170047		1	CHAVE	LLAVE	KEY	FEDERKEIL	060L
					CHAVETA PARALELA	CLE	CHIAVE	KILE	
2		87526960		1	ESPAÇADOR	SEPARADOR	SPACER	DISTANZSTÜCK	075D
					ESPAÇADOR	ENTRETOISE	DISTANZIALE	AFSTANDSSTYKKE	
3		87526865		1	POLIA	POLEA	PULLEY	RIEMENSCHEIBE	230P
					POLIA	POULIE	PULEGGIA	REMSKIVE	
4		825070		2	CONJUNTO DO ROLAMENTO				
						CONJUNTO DE COJINET	BEARING ASSY	LAGERBAURUPPE	341C
					CHUMACEIRA	ROULEMENT	COMPLESSIVO CUSCINI	LEJESAMLING	
5		825414		1	ESPAÇADOR	SEPARADOR	SPACER	DISTANZSTÜCK	075D
					ESPAÇADOR	ENTRETOISE	DISTANZIALE	AFSTANDSSTYKKE	
6		825064		1	ESPAÇADOR	SEPARADOR	SPACER	DISTANZSTÜCK	075D
					ESPAÇADOR	ENTRETOISE	DISTANZIALE	AFSTANDSSTYKKE	
7		824051		1	POLIA	POLEA	PULLEY	RIEMENSCHEIBE	230P
					POLIA	POULIE	PULEGGIA	REMSKIVE	
8		388294		1	ANEL DE PRESSÃO, M125, Int				
						ANILLO DE RESORTE	SNAP RING	SPRENGRING	054A
					ANEL	ANNEAU D'ARRET	ANELLO ELASTICO	LÅSERING	
9		87374463		1	EMBREAGEM, Pneumatic	EMBRAGUE	CLUTCH	KUPPLUNG	095F
					EMBRAIAGEM	EMBRAYAGE	FRIZIONE	KOBLING	
10		9502822		2	ARRUELA PLANA	ARANDELA	WASHER	UNTERLEGSCHEIBE	131R
					ANILHA	RONDELLE	RONDELLA	FLADSKIVE	
11		300863		2	PORCA	TUERCA	NUT	MUTTER	010D
					PORCA	ECROU	DADO	MØTRIK	
12		140020		1	ARRUELA PLANA, M16 x 30 x 3				
						ARANDELA	WASHER	UNTERLEGSCHEIBE	131R
					ANILHA	RONDELLE	RONDELLA	FLADSKIVE	
13		9576743		2	CONECTOR ELÉTR	CONECTOR ELÉCTRICO	ELEC CONNECTOR	ELEKTR STECKVERBINI	235C
					CONECTOR ELÉC.	CONNECTEUR ELECTRI	CONNETTORE ELETTRI	EL-STIK	
14		84607921		2	MANGUEIRA	TUBO	HOSE	SCHLAUCH	030M
					MANGUEIRA	FLEXIBLE	TUBO FLESSIBILE	SLANGE	
15		84982496		1	ACOPLAMENTO	ACOPLAMIENTO	COUPLING	KUPPLUNG	109T
					ACOPLAMENTO	RACCORD	GIUNTO	KOBLING	
16		823517		1	MANGUEIRA	TUBO	HOSE	SCHLAUCH	030M
					MANGUEIRA	FLEXIBLE	TUBO FLESSIBILE	SLANGE	
17		150064		2	BRAÇADEIRA	ABRAZADERA	CLAMP	KLEMME	120M
					BRAÇADEIRA	COLLIER	MORSETTO	SPÆNDEBÅND	
18		822863		1	CONECTOR ELÉTR	CONECTOR ELÉCTRICO	ELEC CONNECTOR	ELEKTR STECKVERBINI	235C
					CONECTOR ELÉC.	CONNECTEUR ELECTRI	CONNETTORE ELETTRI	EL-STIK	
19		823522		1	CONECTOR ELÉTR	CONECTOR ELÉCTRICO	ELEC CONNECTOR	ELEKTR STECKVERBINI	235C
					CONECTOR ELÉC.	CONNECTEUR ELECTRI	CONNETTORE ELETTRI	EL-STIK	
20		758547		1	BRACADEIRA	COLLAR	CLAMP	SCHELLE	1640
					BRACADEIRA	COLLIER	MORSETTO	CLAMP	
21		322357		1	ARRUELA DE PRESSÃO, M6				
						ARANDELA BELLEVILLE	BELLEVILLE WASHER	TELLERFEDER	A143
					ANILHA CÓNICA	RONDELLE BELLEVILLE	RONDELLA BELLEVILLE	BELLEVILLE-SPÆNDSKI	
22		86508568		1	PARAFUSO, Hex, M6 x 16, Cl 8.8, Full Thd				
						TORNILLO	SCREW	SCHRAUBE	040V
					PARAFUSO	VIS	VITE	SKRUE	

TC5070

02.212	03	p2	08/10

EMBREAGEM PNEUMÁTICA PARA TRANSMISSÃO PRINCIPAL - CUBA
EMBRAGUE NEUMATICO PARA TRANSMISION PRINCIPAL - CUBA
PNEUMATIC CLUTCH FOR MAIN DRIVE - CUBA
PNEUMATIC CLUTCH FOR MAIN DRIVE - CUBA

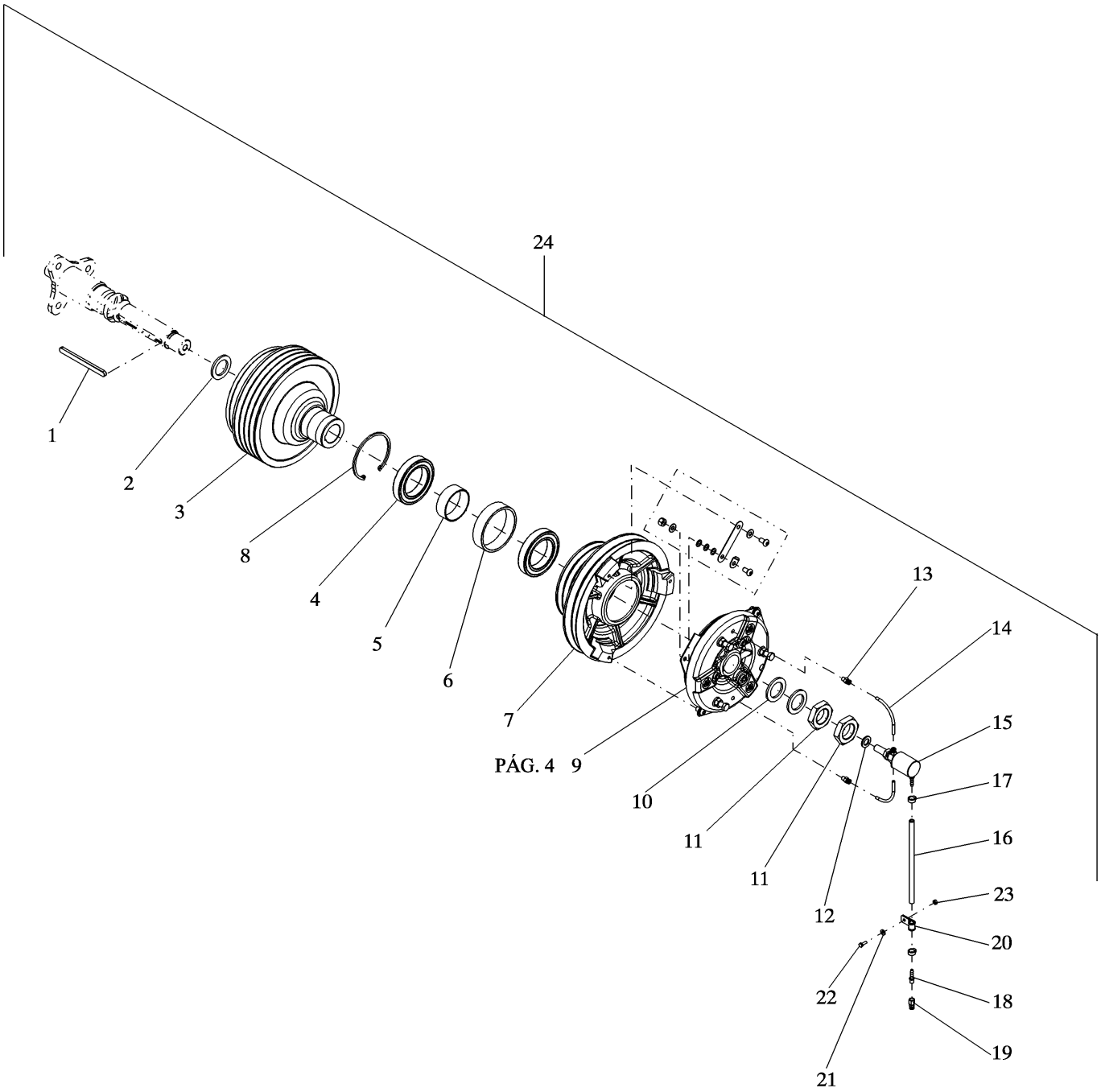

PNEUMATIC CLUTCH FOR MAIN DRIVE - CUBA
EMBRAYAGE PNEUMATIQUE POUR COMMANDE PRINCIPALE - CUBA
FRIZIONE PNEUMATICO PER TRASMISSIONE PRINCIPALE - CUBA
PNEUMATIC CLUTCH FOR MAIN DRIVE - CUBA

R	N	P.N.	MOD	Q	Denominação Denominação	Denominacion Description	Description Descrizione	Bezeichnung Beskrivelse	L.C.
23		9706755		1	PORCA, M6, Cl 8 PORCA	TUERCA ECROU	NUT DADO	MUTTER MØTRIK	010D
24	1	NSS		1	SEM SERVIÇO EM SEPARADO SEM REPARAÇÃO EM SI	NO SE REPARA POR SE NON ENTRET. SEPAREM	NOT SERVICED SEPARA NON FORNITO SEPARAT	NICHT A SEP ERS-T LIEI SERVICERES IKKE SEPA	064N

(1) Composto pelos grupos 02.212/B e 02.220/A

02.212	04	p1	05/10

EMBREAGEM PNEUMÁTICA
EMBRAGUE NEUMATICA
PNEUMATIC CLUTCH
PNEUMATIC CLUTCH

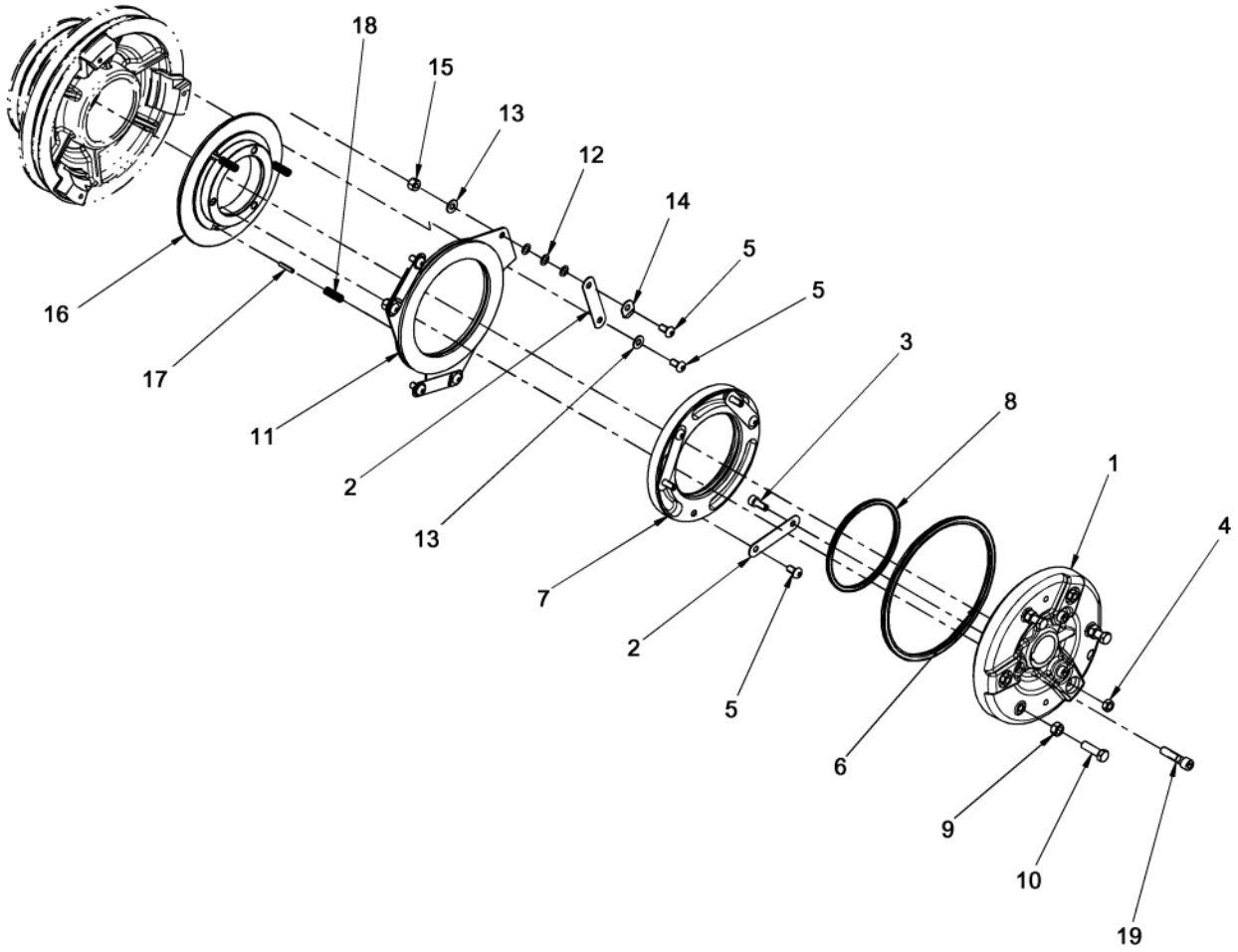

PNEUMATIC CLUTCH
EMBRAYAGE PNEUMÁTIQUE
PNEUMATIC CLUTCH
PNEUMATIC CLUTCH

R	N	P.N.	MOD	Q	Denominação Denominação	Denominacion Description	Description Descrizione	Bezeichnung Beskrivelse	L.C.
1		87526947		1	CARCAÇA	CARCASA	CASING	GEHÄUSE	080C
					COBERTURA	ENVELOPPE	SCATOLA	HUS	
2		825066		6	GRAMPO DA MOLA	ABRAZADERA DE RESO	SPRING CLIP	FEDERKLAMMER	105M
					FIXADOR DE MOLA	PINCE A RESSORT	FERMO A MOLLA	FJEDERKLEMME	
3		824060		3	PARAFUSO	TORNILLO	SCREW	SCHRAUBE	040V
					PARAFUSO	VIS	VITE	SKRUE	
4		825452		3	PORCA	TUERCA	NUT	MUTTER	010D
					PORCA	ECROU	DADO	MØTRIK	
5		821723		9	PARAFUSO	TORNILLO	SCREW	SCHRAUBE	040V
					PARAFUSO	VIS	VITE	SKRUE	
6		824090		1	VEDAÇÃO DE BORRACHA	JUNTA DE GOMA	RUBBER SEAL	GUMMIDICHTUNG	122G
					JUNTAS	JOINT EN CAOUTCHOU(	GUARNIZIONE DI GOMM	GUMMITÆTNING	
7		84992216		1	PISTÃO	PISTÓN	PISTON	KOLBEN	235S
					PISTÃO	PISTON	PISTONE	STEMPEL	
8		824089		1	VEDAÇÃO DE BORRACHA	JUNTA DE GOMA	RUBBER SEAL	GUMMIDICHTUNG	122G
					JUNTAS	JOINT EN CAOUTCHOU(	GUARNIZIONE DI GOMM	GUMMITÆTNING	
9		825457		3	PORCA	TUERCA	NUT	MUTTER	010D
					PORCA	ECROU	DADO	MØTRIK	
10		86629541		3	PARAFUSO, Hex, M12 x 40, 8.8, Full Thd				
						PERNO	BOLT	SCHRAUBE	140B
					PARAFUSO	VIS	BULLONE	BOLT	
11		84983136		1	DISCO	DISCO	DISC	SCHEIBE	060D
					DISCO	DISQUE	DISCO	NAV	
12		331160		9	ARRUELA PLANA	ARANDELA	WASHER	UNTERLEGSCHEIBE	131R
					ANILHA	RONDELLE	RONDELLA	FLADSKIVE	
13		140045		6	ARRUELA DE PRESSÃO, M10				
						ARANDELA BELLEVILLE	BELLEVILLE WASHER	TELLERFEDER	A143
					ANILHA CÓNICA	RONDELLE BELLEVILLE	RONDELLA BELLEVILLE	BELLEVILLE-SPÆNDSKI'	
14		84992726		3	GRAMPO DA MOLA	ABRAZADERA DE RESO	SPRING CLIP	FEDERKLAMMER	105M
					FIXADOR DE MOLA	PINCE A RESSORT	FERMO A MOLLA	FJEDERKLEMME	
15		412141		3	CONTRA PORCA, M10 x 1.5, Cl 8				
						TUERCA DE BLOQUEO	LOCK NUT	SICHERUNGSMUTTER	P263
					CONTRAPORCA	CONTRE-ECROU	DADO DI BLOCCAGGIO	LÅSEMØTRIK	
16		84992218		1	ANEL DE PRESSÃO	ANILLO DE PRESIÓN	PRESSURE RING	DRUCKRING	052A
					CHAPA DE PRESSÃO	ANNEAU DE PRESSION	ANELLO DI PRESSIONE	TRYKSKIVE	
17		9511051		3	PINO DE FIXAÇÃO, M6 x 30, Slotted				
						PASADOR DE BLOQUEO	LOCK PIN	VERRIEGELUNGSSTIFT	081P
					PERNO DE FIXAÇÃO	GOUPILLE DE BLOCAGE	PERNO DI BLOCCAGGIC	LÅSETAP	
18		825727		3	MOLA	RESORTE	SPRING	FEDER	100M
					MOLA	RESSORT	MOLLA	FJEDER	
19		825053		3	PARAFUSO	TORNILLO	SCREW	SCHRAUBE	040V
					PARAFUSO	VIS	VITE	SKRUE	

02.214	01	p1	07/10

TELA ROTATIVA ANTI-PÓ
ANTIPOLVO ROTATIVA
REVOLVING DUST SCREEN
DREHBARER STAUBSCHIRM

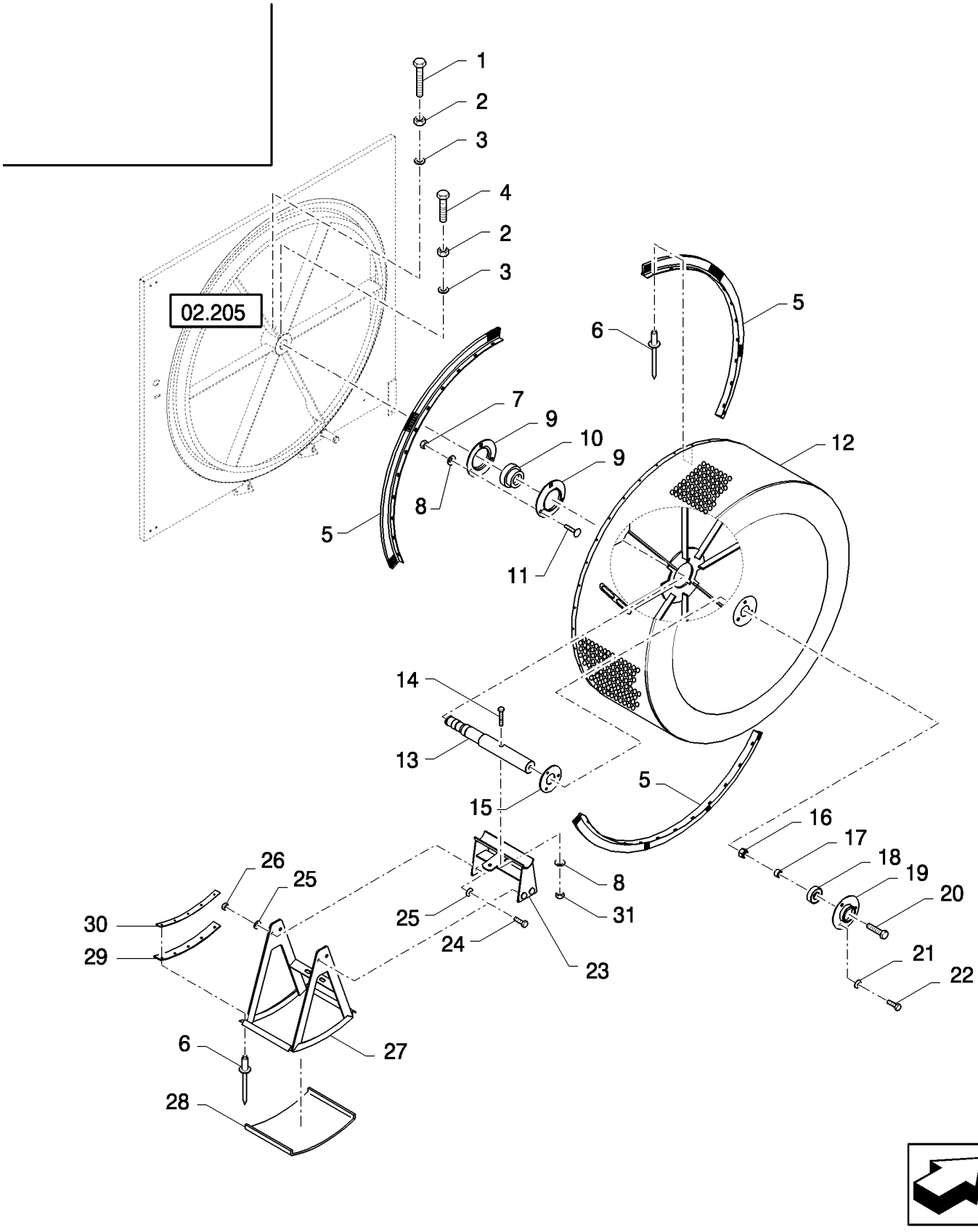

REVOLVING DUST SCREEN
TAMIS TOURNANT
COPERCHI ANTIPOLVERE ROTANTE
REVOLVING DUST SCREEN

R	N	P.N.	MOD	Q	Denominação Denominação	Denominacion Description	Description Descrizione	Bezeichnung Beskrivelse	L.C.
1		84062222		1	PARAFUSO, Hex, M10 x 45, 8.8, Full Thd				
						PERNO	BOLT	SCHRAUBE	140B
					PARAFUSO	VIS	BULLONE	BOLT	
2		320648		2	PORCA, M10, Cl 8	TUERCA	NUT	MUTTER	010D
					PORCA	ECROU	DADO	MØTRIK	
3		86511323		2	ARRUELA PLANA, M10 x 20 x 2				
						ARANDELA	WASHER	UNTERLEGSCHEIBE	131R
					ANILHA	RONDELLE	RONDELLA	FLADSKIVE	
4		120112		1	PARAFUSO, Hex, M10 x 40, 8.8, Full Thd				
						PERNO	BOLT	SCHRAUBE	140B
					PARAFUSO	VIS	BULLONE	BOLT	
5		84073020		3	ESCOVA	CEPILLO DE CONMUTAI	COMMUTATOR BRUSH	KOMMUTATORBÜRSTE	177S
					ESCOVA	BALAI	SPAZZOLA COLLETTORI	KOMMUTATORBØRSTE	
6		425519		41	REBITE, Pop, M4 x 8.6	REMACHE	RIVET	NIET	055R
					REBITE	RIVET	RIVETTO	NITTE	
7		100016		3	PORCA, M10, Cl 8	TUERCA	NUT	MUTTER	010D
					PORCA	ECROU	DADO	MØTRIK	
8		140045		5	ARRUELA DE PRESSÃO, M10				
						ARANDELA BELLEVILLE	BELLEVILLE WASHER	TELLERFEDER	A143
					ANILHA CÓNICA	RONDELLE BELLEVILLE	RONDELLA BELLEVILLE	BELLEVILLE-SPÆNDSKI	
9		36403		2	FLANGE	BRIDA	FLANGE	FLANSCH	070F
					FLANGE	BRIDE	FLANGIA	FLANGE	
10		322360		1	CONJUNTO DO ROLAMENTO				
						CONJUNTO DE COJINET	BEARING ASSY	LAGERBAURUPPE	341C
					CHUMACEIRA	ROULEMENT	COMPLESSIVO CUSCINI	LEJESAMLING	
11		120041		3	PARAFUSO, Short NK, M10 x 20, Cl8.8, Full Thd				
						PERNO ALOMADO	CARRIAGE BOLT	SCHLOSSSCHRAUBE	P123
					PARAFUSO DE CARROÇ	VIS A TETE BOMBEE	BULLONE A TESTA TON	BRÆDDEBOLT	
12	1	84073372		1	TELA	PANTALLA	SCREEN	GITTER; ABSCHIRMUNG	047S
					FILTRO ; PROTECÇÃO	TAMIS	FILTRO; SCHERMO	SKÆRM	
12	2	84120680		1	TELA	PANTALLA	SCREEN	GITTER; ABSCHIRMUNG	047S
					FILTRO ; PROTECÇÃO	TAMIS	FILTRO; SCHERMO	SKÆRM	
13		84120655		1	EIXO	EJE	SHAFT	WELLE	016A
					VEIO	ARBRE	ALBERO	AKSEL	
14		120070		2	PARAFUSO, Hex, M10 x 60, 8.8				
						PERNO	BOLT	SCHRAUBE	140B
					PARAFUSO	VIS	BULLONE	BOLT	
15		84071581		1	SUPORTE	SOPORTE	SUPPORT	STÜTZE	300S
					SUPORTE	SUPPORT	SUPPORTO	BESLAG	
16		9706685		1	PORCA, M12, Cl 8	TUERCA	NUT	MUTTER	010D
					PORCA	ECROU	DADO	MØTRIK	
17		434182		1	BUCHA	CASQUILLO	BUSHING	BUCHSE	095B
					CASQUILHO	BAGUE	BOCCOLA	BØSNING	
18		362804		1	ROLAMENTO ESFÉRICO	RODAMIENTO DE BOLAS	BALL BEARING	KUGELLAGER	343C
					ROLAMENTO DE ESFER	ROULEMENT A BILLES	CUSCINETTO A SFERE	KUGLELEJE	
19		365018		1	FLANGE	BRIDA	FLANGE	FLANSCH	070F
					FLANGE	BRIDE	FLANGIA	FLANGE	

(1) Até chassi no.
(2) Após chassi no.

02.214	01	p2	07/10

TELA ROTATIVA ANTI-PÓ
ANTIPOLVO ROTATIVA
REVOLVING DUST SCREEN
DREHBARER STAUBSCHIRM

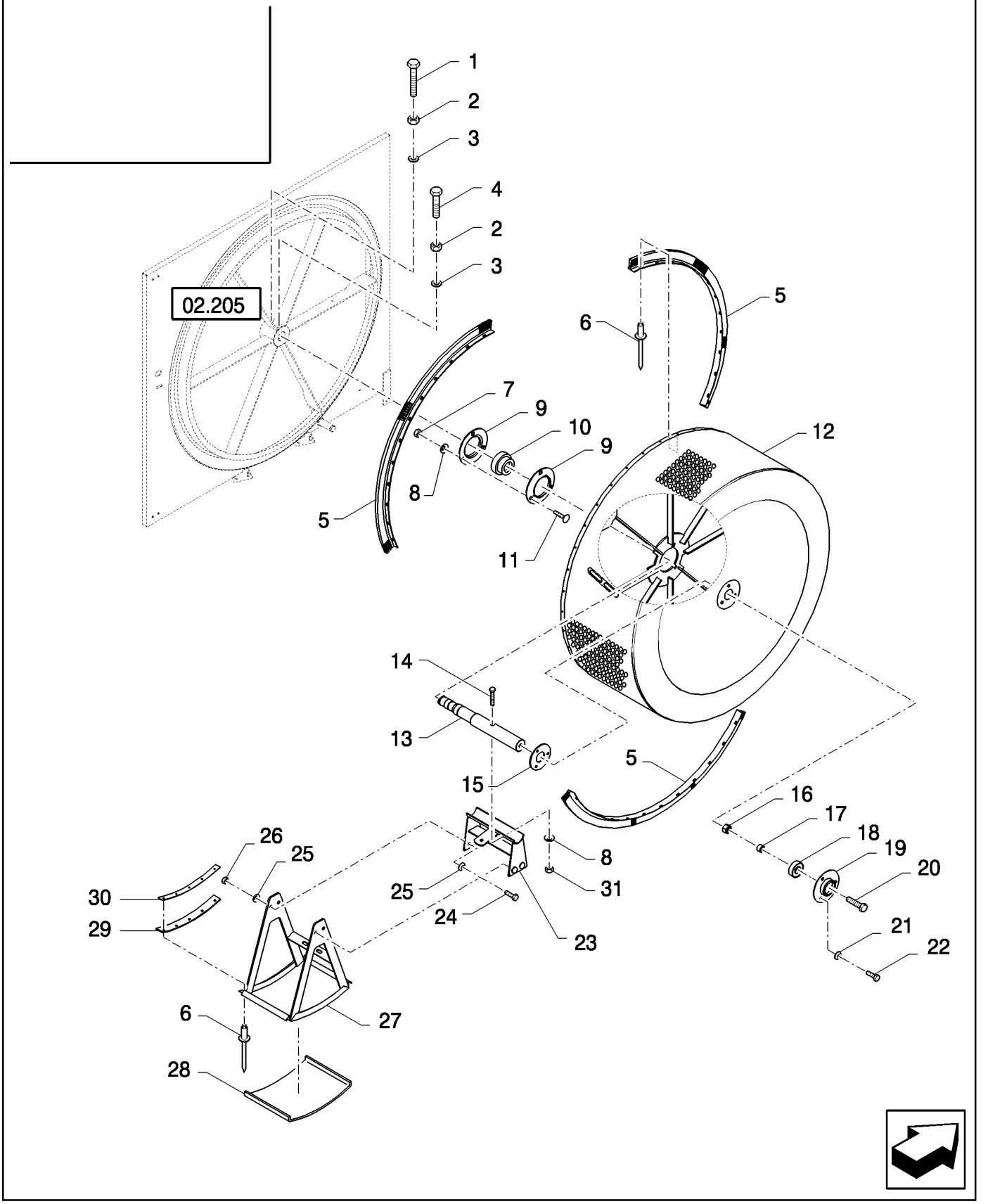

REVOLVING DUST SCREEN
TAMIS TOURNANT
COPERCHI ANTIPOLVERE ROTANTE
REVOLVING DUST SCREEN

R	N	P.N.	MOD	Q	Denominação Denominação	Denominacion Description	Description Descrizione	Bezeichnung Beskrivelse	L.C.
20		84999523		1	PRISIONEIRO PINO ROSCADO	PRISIONERO GOUJON	STUD PRIGIONIERO	GEWINDEBOLZEN STØTTEBOLT	210P
21		322357		3	ARRUELA DE PRESSÃO, M6 ANILHA CÓNICA	ARANDELA BELLEVILLE RONDELLE BELLEVILLE	BELLEVILLE WASHER RONDELLA BELLEVILLE	TELLERFEDER BELLEVILLE-SPÆNDSKI	A143
22		86508568		3	PARAFUSO, Hex, M6 x 16, Cl 8.8, Full Thd PARAFUSO	TORNILLO VIS	SCREW VITE	SCHRAUBE SKRUE	040V
23		84120657		1	SUPORTE SUPORTE	SOPORTE SUPPORT	SUPPORT SUPPORTO	STÜTZE BESLAG	300S
24		120104		2	PARAFUSO, Hex, M8 x 20, 8.8 PARAFUSO	TORNILLO VIS	SCREW VITE	SCHRAUBE SKRUE	040V
25		322358		6	ARRUELA DE PRESSÃO, M8 ANILHA CÓNICA	ARANDELA BELLEVILLE RONDELLE BELLEVILLE	BELLEVILLE WASHER RONDELLA BELLEVILLE	TELLERFEDER BELLEVILLE-SPÆNDSKI	A143
26		9706690		4	PORCA, M8, Cl 8 PORCA	TUERCA ECROU	NUT DADO	MUTTER MØTRIK	010D
27		84073296		1	TELA FILTRO ; PROTECÇÃO	PANTALLA TAMIS	SCREEN FILTRO; SCHERMO	GITTER; ABSCHIRMUNG SKÆRM	047S
28		87377800		1	ISOLANTE ISOLADOR	AISLADOR ISOLANT	INSULATOR ISOLATORE	ISOLATOR ISOLATOR	085I
29		84434055		1	CINTA DE BORRACHA CINTA DE BORRACHA	CINTA DE GOMA BANDE EN CAOUTCHOU	RUBBER BAND NASTRO DI GOMMA	GUMMIBAND GUMMIBÅND	021N
30		84434286		1	PLACA DE FIXAÇÃO CHAPA DE FIXAÇÃO	PLACA DE FIJACIÓN PLAQUE DE FIXATION	FIXING PLATE PIASTRA DI FISSAGGIO	BEFESTIGUNGSPLATTE FASTSPÆNDINGSPLADI	078B
31		100037		2	PORCA, M10 x 1.5, Cl 8 PORCA	TUERCA ECROU	NUT DADO	MUTTER MØTRIK	010D

02.215	01	p1	10/08

TELA ROTATIVA - ACIONAMENTO
TOMA DE AIRE ROTATIVA
ROTARY DUST SCREEN
ROTARY DUST SCREEN

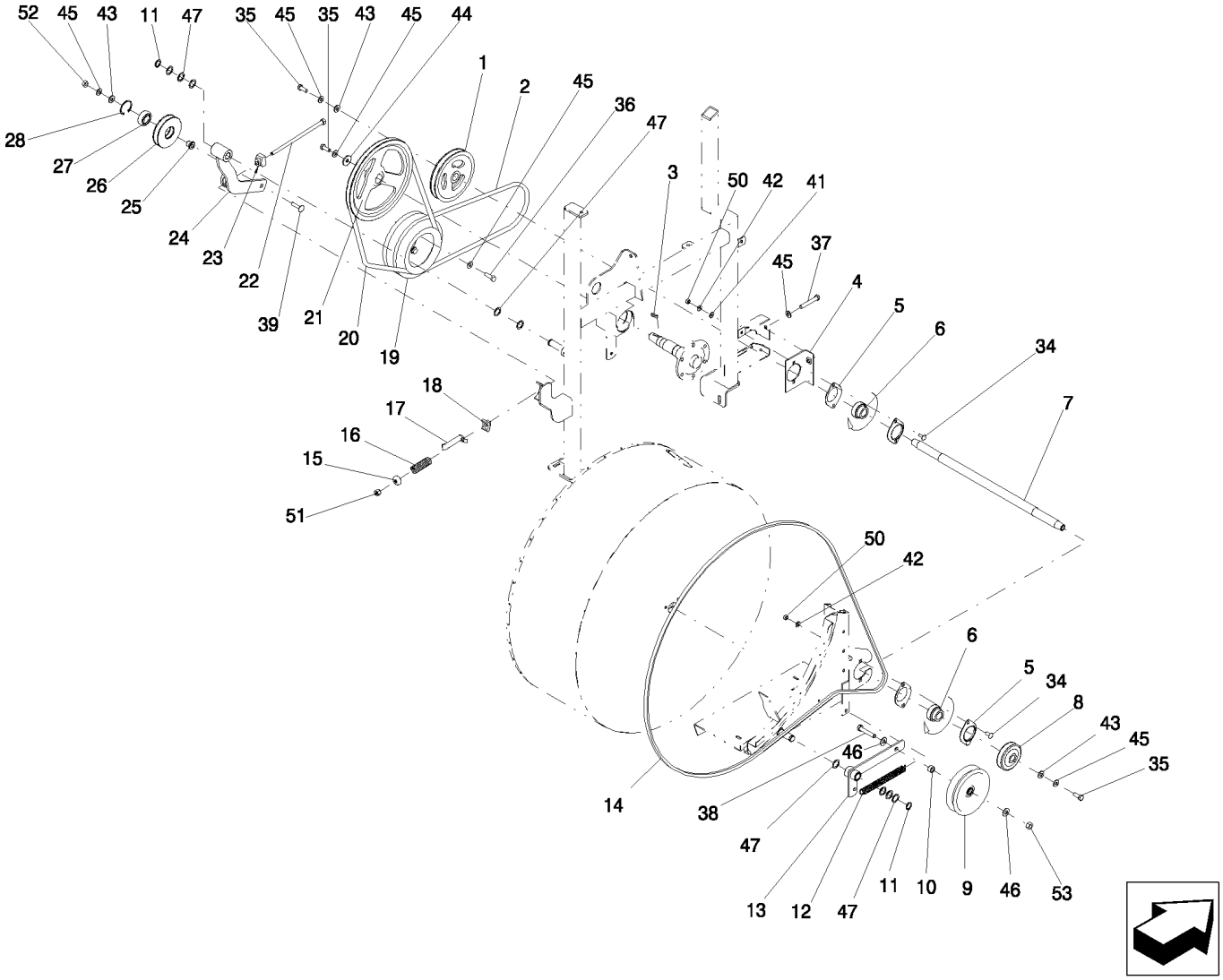

ROTARY DUST SCREEN
PRISE D'AIR ROTATIVE
ROTARY DUST SCREEN
ROTARY DUST SCREEN

R	N	P.N.	MOD	Q	Denominação Denominação	Denominacion Description	Description Descrizione	Bezeichnung Beskrivelse	L.C.
1		84069907		1	POLIA POLIA	POLEA POULIE	PULLEY PULEGGIA	RIEMENSCHEIBE REMSKIVE	230P
2		381237		1	CORREIA DE TRANSMISS+O CORREIA DE TRANSMIS	CORREA DE TRANSMIS COURROIE DE TRANSM	BELT, TRANSMISSION CINGHIA DI TRASMISSIC	ANTRIEBS RIEMEN DRIVREM	173C
3		170005		1	CHAVE, M8 x 7 x 25, Par CHAVETA PARALELA	LLAVE CLE	KEY CHIAVE	FEDERKEIL KILE	060L
4		84069925		1	PLACA CHAPA	PLACA PLAQUE	PLATE PIASTRA	PLATTE PLADE	105P
5		86548974		4	FLANGE FLANGE	BRIDA BRIDE	FLANGE FLANGIA	FLANSCH FLANGE	070F
6		325103		2	ROLAMENTO ESFÉRICO ROLAMENTO DE ESFER	RODAMIENTO DE BOLAS ROULEMENT A BILLES	BALL BEARING CUSCINETTO A SFERE	KUGELLAGER KUGLELEJE	343C
7		87382312		1	EIXO EIXO	EJE ESSIEU	AXLE ASSALE	ACHSE AKSEL	087A
8		84989988		1	POLIA POLIA	POLEA POULIE	PULLEY PULEGGIA	RIEMENSCHEIBE REMSKIVE	230P
9		84072736		1	POLIA POLIA	POLEA POULIE	PULLEY PULEGGIA	RIEMENSCHEIBE REMSKIVE	230P
10		84069986		1	BUCHA CASQUILHO	CASQUILLO BAGUE	BUSHING BOCCOLA	BUCHSE BØSNING	095B
11		370024		2	ANEL ELÁSTICO, M20, Ext ANEL DE RETENÇÃO	ARANDELA DE RETENCI CIRCLIP	CIRCLIP ANELLO ELASTICO	SICHERUNGSRING LÅSERING	056A
12		180039		1	MOLA MOLA	RESORTE RESSORT	SPRING MOLLA	FEDER FJEDER	100M
13		84069802		1	ALAVANCA PARA RODA ALAVANCA DE RALENTI	PALANCA DE TENSOR LEVIER DE RENVOI	IDLER LEVER LEVA TENDITORE	UMLENKROLLENSPANN SKIFTEHÅNDTAG	063R
14		84989965		1	CORREIA DE TRANSMISS+O CORREIA DE TRANSMIS	CORREA DE TRANSMIS COURROIE DE TRANSM	BELT, TRANSMISSION CINGHIA DI TRASMISSIC	ANTRIEBS RIEMEN DRIVREM	173C
15		356728		1	ASSENTO MOLA SEDE DE MOLA	ASIENTO DE RESORTE SIEGE DE RESSORT	SPRING SEAT SEDE DELLA MOLLA	FEDERSITZ FJEDERSÆDE	P659
16		9817602		1	MOLA MOLA	RESORTE RESSORT	SPRING MOLLA	FEDER FJEDER	100M
17		913108		1	INDICADOR INDICADOR	INDICADOR INDICATEUR	INDICATOR INDICATORE	ANZEIGE INDIKATOR	087S
18		442398		1	GUIA GUIA	GUÍA GUIDE	GUIDE GUIDA	FÜHRUNG STYR	145G
19		87605552		1	POLIA POLIA	POLEA POULIE	PULLEY PULEGGIA	RIEMENSCHEIBE REMSKIVE	230P
20		84061465		1	CORREIA DE TRANSMISS+O CORREIA DE TRANSMIS	CORREA DE TRANSMIS COURROIE DE TRANSM	BELT, TRANSMISSION CINGHIA DI TRASMISSIC	ANTRIEBS RIEMEN DRIVREM	173C
21		84076110		1	POLIA POLIA	POLEA POULIE	PULLEY PULEGGIA	RIEMENSCHEIBE REMSKIVE	230P
22		9514334		1	HASTE HASTE	VARILLA TIGE	ROD ASTA	STANGE STANG	090A
23		754131		1	GUIA GUIA	GUÍA GUIDE	GUIDE GUIDA	FÜHRUNG STYR	145G

TC5070

02.215	01	p2	10/08

TELA ROTATIVA - ACIONAMENTO
TOMA DE AIRE ROTATIVA
ROTARY DUST SCREEN
ROTARY DUST SCREEN

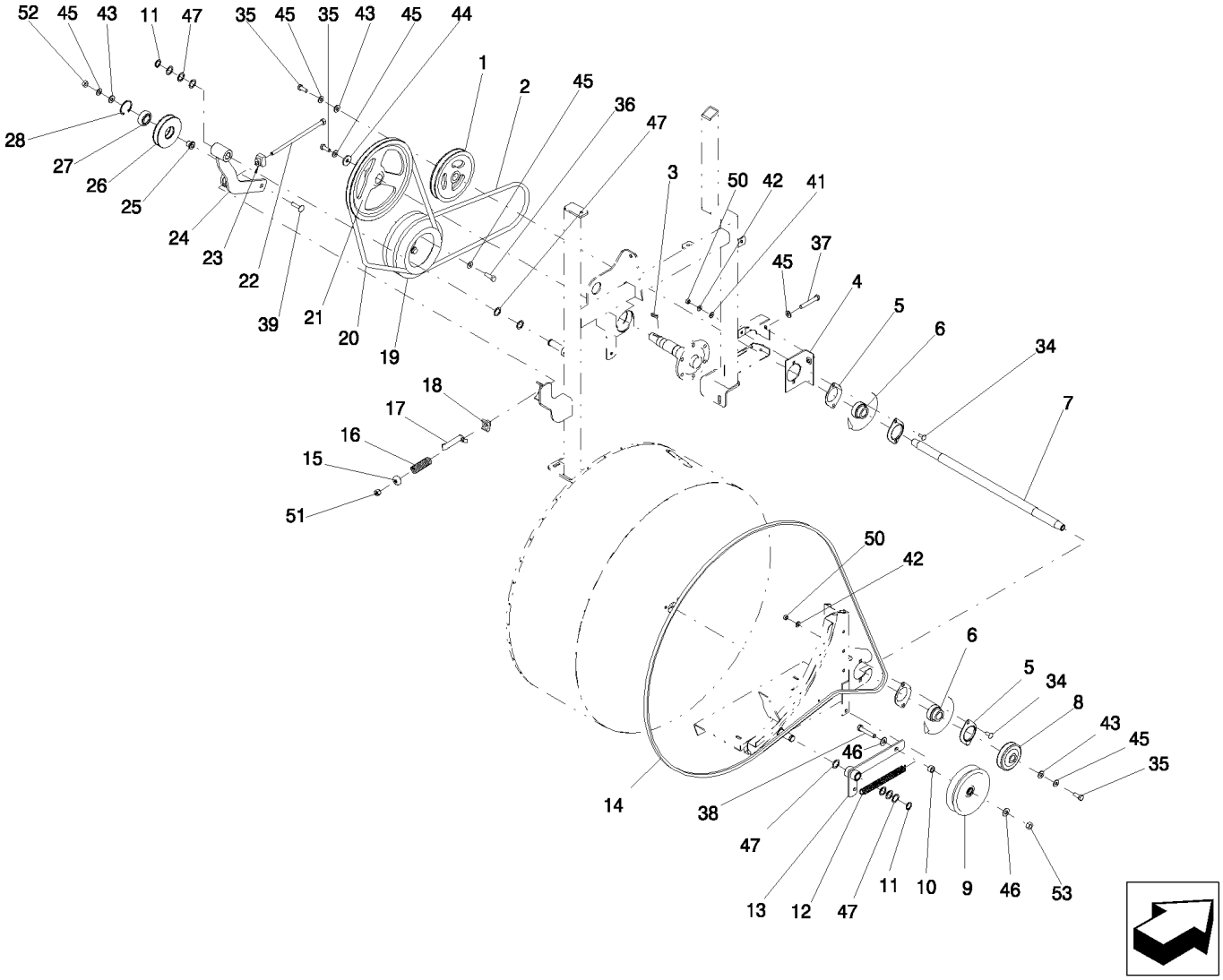

ROTARY DUST SCREEN
PRISE D'AIR ROTATIVE
ROTARY DUST SCREEN
ROTARY DUST SCREEN

R	N	P.N.	MOD	Q	Denominação Denominação	Denominacion Description	Description Descrizione	Bezeichnung Beskrivelse	L.C.
24		84432229		1	ALAVANCA	PALANCA	LEVER	HEBEL	045L
					ALAVANCA	LEVIER	LEVA	ARM	
25		84076633		1	BUCHA	CASQUILLO	BUSHING	BUCHSE	095B
					CASQUILHO	BAGUE	BOCCOLA	BØSNING	
26		84432577		1	POLIA	POLEA	PULLEY	RIEMENSCHEIBE	230P
					POLIA	POULIE	PULEGGIA	REMSKIVE	
27		727874		1	ROLAMENTO ESFÉRICO	RODAMIENTO DE BOLAS	BALL BEARING	KUGELLAGER	343C
					ROLAMENTO DE ESFER	ROULEMENT A BILLES	CUSCINETTO A SFERE	KUGLELEJE	
28		300647		1	ANEL DE PRESSÃO, M47, Int				
						ANILLO DE RESORTE	SNAP RING	SPRENGRING	054A
					ANEL	ANNEAU D'ARRET	ANELLO ELASTICO	LÅSERING	
34		86507486		4	PARAFUSO, Short NK, M8 x 20, Cl8.8, Full Thd				
						PERNO ALOMADO	CARRIAGE BOLT	SCHLOSSSCHRAUBE	P123
					PARAFUSO DE CARROÇ	VIS A TETE BOMBEE	BULLONE A TESTA TON	BRÆDDEBOLT	
35		43139		3	PARAFUSO, Hex, M10 x 25, 8.8, Full Thd				
						PERNO	BOLT	SCHRAUBE	140B
					PARAFUSO	VIS	BULLONE	BOLT	
36		412160		6	PARAFUSO, Hex, M10 x 1.25 x 30, Cl8.8, Full Thd				
						PERNO	BOLT	SCHRAUBE	140B
					PARAFUSO	VIS	BULLONE	BOLT	
37		43144		1	PARAFUSO, Hex, M10 x 70, 8.8				
						PERNO	BOLT	SCHRAUBE	140B
					PARAFUSO	VIS	BULLONE	BOLT	
38		9706693		1	PARAFUSO, Hex, M12 x 60, 8.8				
						PERNO	BOLT	SCHRAUBE	140B
					PARAFUSO	VIS	BULLONE	BOLT	
39		374892		1	PARAFUSO, Short NK, M10 x 40, Cl8.8, Full Thd				
						TORNILLO	SCREW	SCHRAUBE	040V
					PARAFUSO	VIS	VITE	SKRUE	
41		378243		2	ARRUELA PLANA, M8	ARANDELA	WASHER	UNTERLEGSCHEIBE	131R
					ANILHA	RONDELLE	RONDELLA	FLADSKIVE	
42		322358		4	ARRUELA DE PRESSÃO, M8				
						ARANDELA BELLEVILLE	BELLEVILLE WASHER	TELLERFEDER	A143
					ANILHA CÓNICA	RONDELLE BELLEVILLE	RONDELLA BELLEVILLE	BELLEVILLE-SPÆNDSKI	
43		378244		3	ARRUELA PLANA, M10 x 24 x 2 Thk				
						ARANDELA	WASHER	UNTERLEGSCHEIBE	131R
					ANILHA	RONDELLE	RONDELLA	FLADSKIVE	
44		140042		1	ARRUELA PLANA, M10 x 34 x 3				
						ARANDELA	WASHER	UNTERLEGSCHEIBE	131R
					ANILHA	RONDELLE	RONDELLA	FLADSKIVE	
45		140045		11	ARRUELA DE PRESSÃO, M10				
						ARANDELA BELLEVILLE	BELLEVILLE WASHER	TELLERFEDER	A143
					ANILHA CÓNICA	RONDELLE BELLEVILLE	RONDELLA BELLEVILLE	BELLEVILLE-SPÆNDSKI	
46		140046		2	MOLA BELLEVILLE, Belleville, M12				
						RESORTE BELLEVILLE	BELLEVILLE SPRING	TELLERFEDER	P825
					ANILHA CÓNICA	RESSORT BELLEVILLE	MOLLA BELLEVILLE	BELLEVILLEFJEDER	
47		443434		9	ARRUELA PLANA, M20 x 29 x 1				
						ARANDELA	WASHER	UNTERLEGSCHEIBE	131R
					ANILHA	RONDELLE	RONDELLA	FLADSKIVE	

02.215	01	p3	10/08

TELA ROTATIVA - ACIONAMENTO
TOMA DE AIRE ROTATIVA
ROTARY DUST SCREEN
ROTARY DUST SCREEN

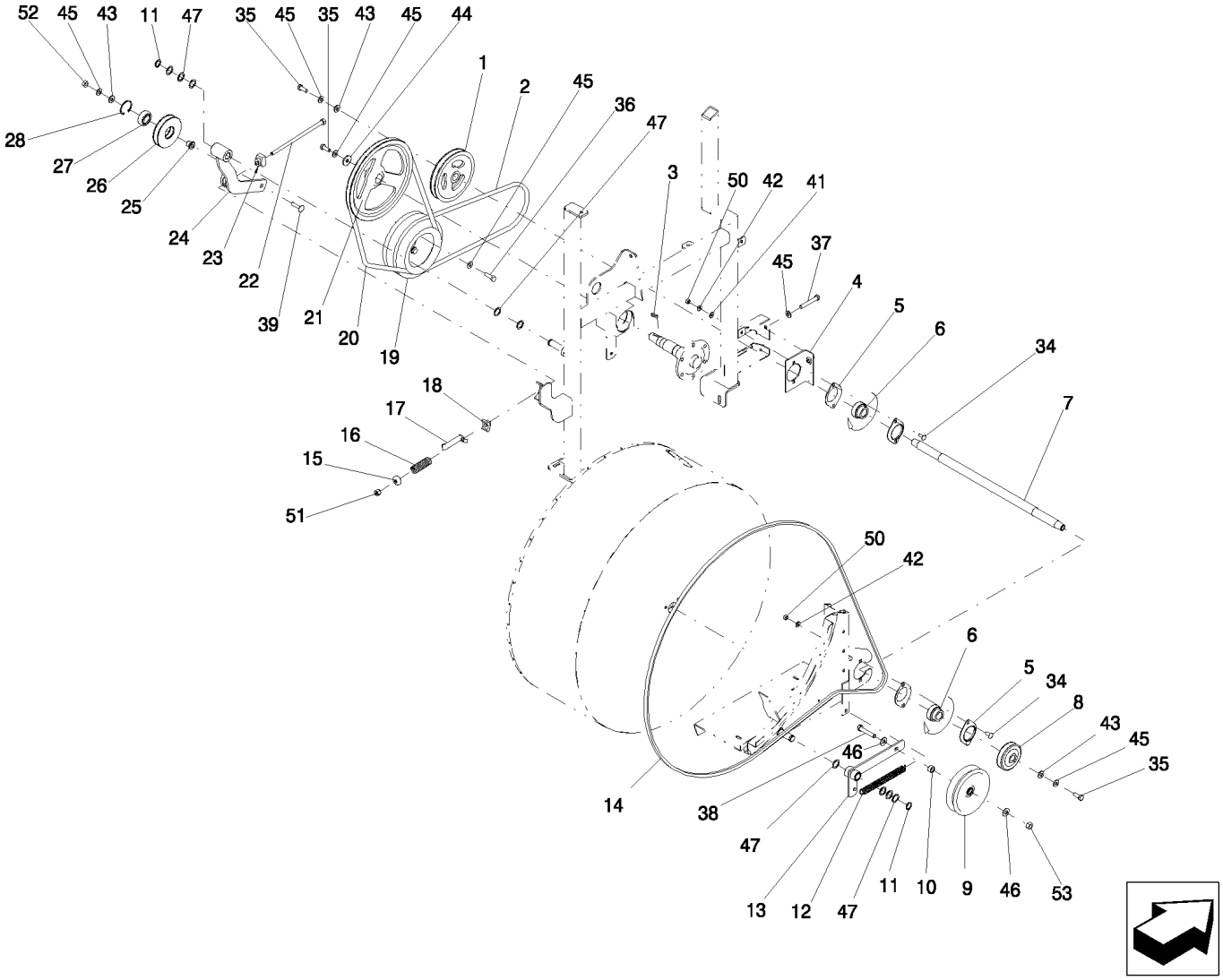

ROTARY DUST SCREEN
PRISE D'AIR ROTATIVE
ROTARY DUST SCREEN
ROTARY DUST SCREEN

R	N	P.N.	MOD	Q	Denominação Denominação	Denominacion Description	Description Descrizione	Bezeichnung Beskrivelse	L.C.
50		9706690		4	PORCA, M8, Cl 8 PORCA	TUERCA ECROU	NUT DADO	MUTTER MØTRIK	010D
51		412141		1	CONTRA PORCA, M10 x 1.5, Cl 8 CONTRAPORCA	TUERCA DE BLOQUEO CONTRE-ECROU	LOCK NUT DADO DI BLOCCAGGIO	SICHERUNGSMUTTER LÅSEMØTRIK	P263
52		100016		1	PORCA, M10, Cl 8 PORCA	TUERCA ECROU	NUT DADO	MUTTER MØTRIK	010D
53		9706685		1	PORCA, M12, Cl 8 PORCA	TUERCA ECROU	NUT DADO	MUTTER MØTRIK	010D

02.217	01	p1	10/08

TRANSMISSÃO HIDROSTÁTICA
TRANSMISION HIDROSTATICA
HYDROSTATIC TRANSMISSION
HYDROSTATIC TRANSMISSION

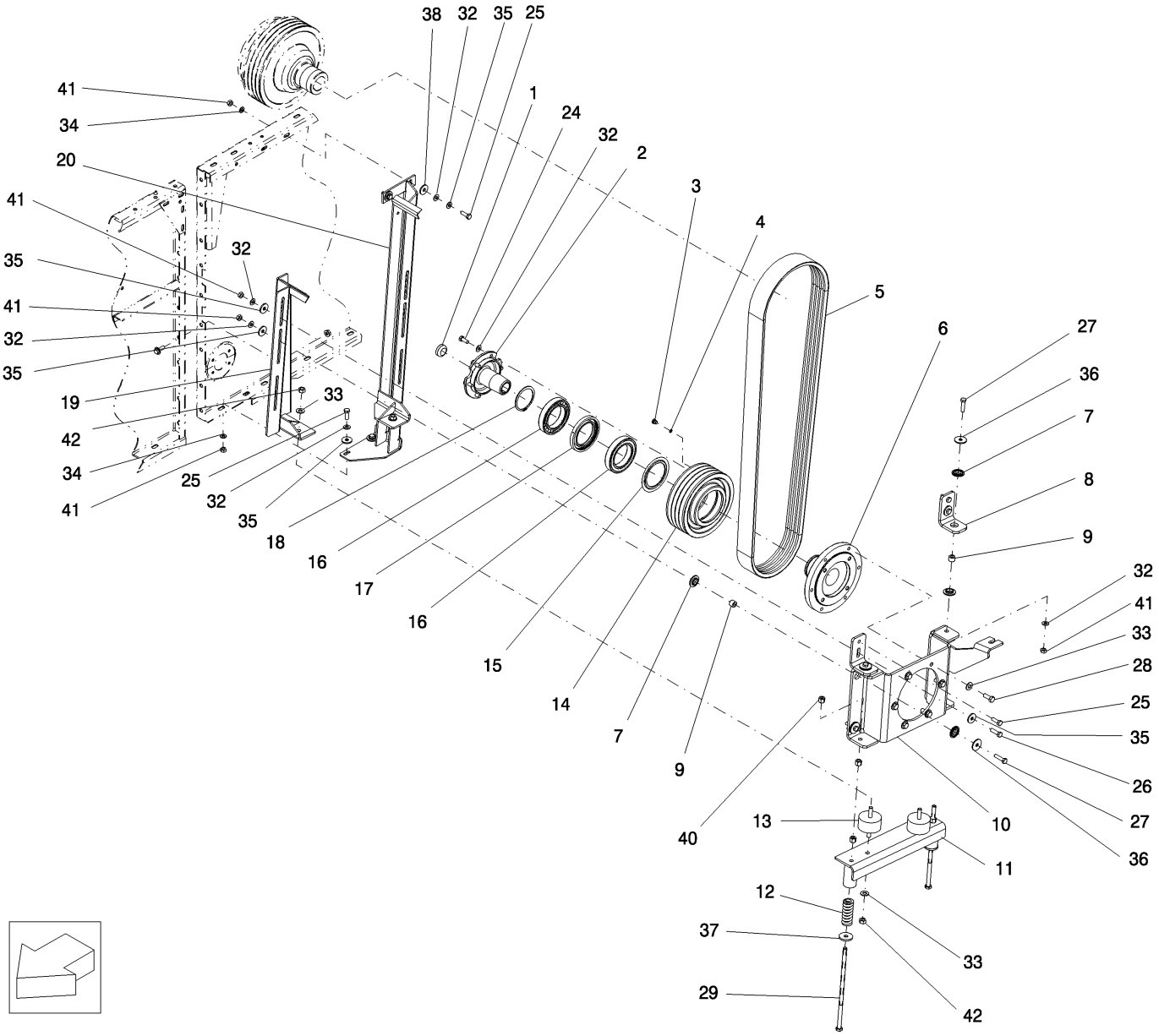

HYDROSTATIC TRANSMISSION
TRANSMISSION HYDROSTATIQUE
HYDROSTATIC TRANSMISSION
HYDROSTATIC TRANSMISSION

R	N	P.N.	MOD	Q	Denominação Denominação	Denominacion Description	Description Descrizione	Bezeichnung Beskrivelse	L.C.
1		392335		1	COBERTURA	CUBIERTA	COVER	ABDECKUNG	265C
					COBERTURA	COUVERCLE	COPERCHIO	DÆKSEL	
2		9833158		1	CUBO	CUBO	HUB	NABE	135M
					CUBO	MOYEU	MOZZO	NAV	
3		9832307		3	BUJÃO	TAPÓN	PLUG	STOPFEN	050T
					TAMPÃO	BOUCHON	TAPPO	PROP	
4		9832305		3	ARRUELA PLANA	ARANDELA	WASHER	UNTERLEGSCHEIBE	131R
					ANILHA	RONDELLE	RONDELLA	FLADSKIVE	
5		84999531		1	CORREIA DE TRANSMISS+O				
						CORREA DE TRANSMIS	BELT, TRANSMISSION	ANTRIEBS RIEMEN	173C
					CORREIA DE TRANSMIS	COURROIE DE TRANSM	CINGHIA DI TRASMISSIC	DRIVREM	
6		84994922		1	SUPORTE	SOPORTE	BRACKET	HALTERUNG	225S
					SUPORTE	SUPPORT	STAFFA	BESLAG	
7		84989853		12	AMORTECEDOR DE VIBRAÇÃO				
						AMORTIGUADOR	DAMPER	DÄMPFER	164S
					AMORTECEDOR	AMORTISSEUR	AMMORTIZZATORE	SVINGNINGSDÆMPER	
8		84994840		2	SUPORTE	SOPORTE	BRACKET	HALTERUNG	225S
					SUPORTE	SUPPORT	STAFFA	BESLAG	
9		84989876		6	BUCHA	CASQUILLO	BUSHING	BUCHSE	095B
					CASQUILHO	BAGUE	BOCCOLA	BØSNING	
10		87580778		1	SUPORTE	SOPORTE	BRACKET	HALTERUNG	225S
					SUPORTE	SUPPORT	STAFFA	BESLAG	
11		84994921		1	SUPORTE	SOPORTE	BRACKET	HALTERUNG	225S
					SUPORTE	SUPPORT	STAFFA	BESLAG	
12		84992227		2	MOLA	RESORTE	SPRING	FEDER	100M
					MOLA	RESSORT	MOLLA	FJEDER	
13		190030		2	AMORTECEDOR	AMORTIGUADOR	SHOCK ABSORBER	STOSSDÄMPFER	036A
					AMORTECEDOR	AMORTISSEUR	AMMORTIZZATORE	STØDDÆMPER	
14		84999644		1	POLIA	POLEA	PULLEY	RIEMENSCHEIBE	230P
					POLIA	POULIE	PULEGGIA	REMSKIVE	
15		388427		1	ANEL	ANILLO	RING	RING	045A
					ANEL	ANNEAU	ANELLO	RING	
16		84995781		2	CONJUNTO DO ROLAMENTO				
						CONJUNTO DE COJINET	BEARING ASSY	LAGERBAURUPPE	341C
					CHUMACEIRA	ROULEMENT	COMPLESSIVO CUSCINI	LEJESAMLING	
17		448716		1	KIT DE REVISÃO DO MOTOR				
						KIT DE REVISIÓN DEL M	ENGINE OVERHAUL KIT	MOTORÜBERHOLUNGSS	002K
					KIT DE REVISÃO DO MO	KIT DE REVISION MOTE	KIT REVISIONE MOTORI	MOTORREVISIONSSÆT	
18		370009		1	ANEL DE PRESSÃO, M80, Ext				
						ANILLO DE RESORTE	SNAP RING	SPRENGRING	054A
					ANEL	ANNEAU D'ARRET	ANELLO ELASTICO	LÅSERING	
19		84994908		1	SUPORTE	SOPORTE	BRACKET	HALTERUNG	225S
					SUPORTE	SUPPORT	STAFFA	BESLAG	
20		84994918		1	SUPORTE	SOPORTE	BRACKET	HALTERUNG	225S
					SUPORTE	SUPPORT	STAFFA	BESLAG	
24		43139		6	PARAFUSO, Hex, M10 x 25, 8.8, Full Thd				
						PERNO	BOLT	SCHRAUBE	140B
					PARAFUSO	VIS	BULLONE	BOLT	

TC5070

02.217	01	p2	10/08

TRANSMISSÃO HIDROSTÁTICA
TRANSMISION HIDROSTATICA
HYDROSTATIC TRANSMISSION
HYDROSTATIC TRANSMISSION

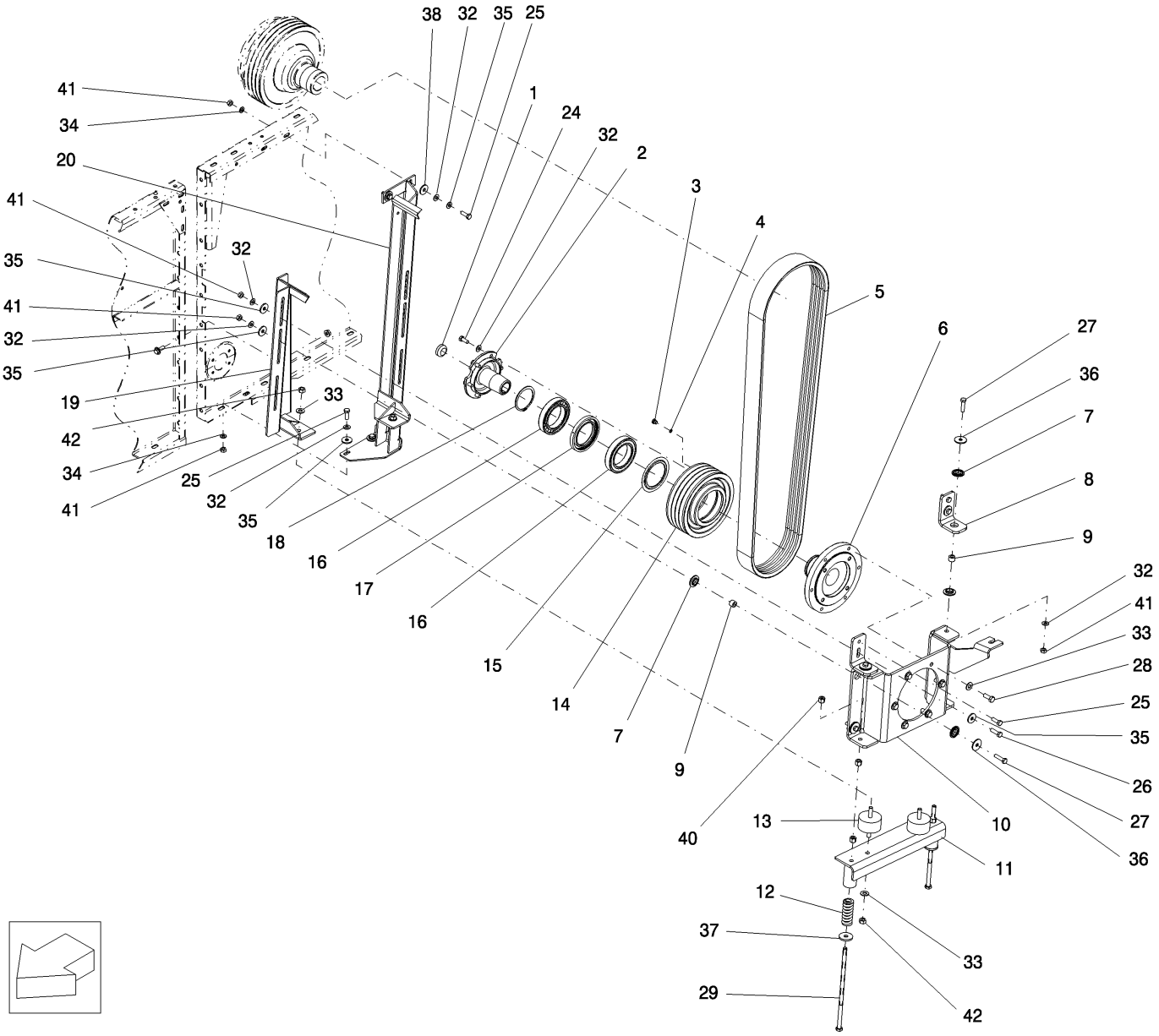

HYDROSTATIC TRANSMISSION
TRANSMISSION HYDROSTATIQUE
HYDROSTATIC TRANSMISSION
HYDROSTATIC TRANSMISSION

R	N	P.N.	MOD	Q	Denominação Denominação	Denominacion Description	Description Descrizione	Bezeichnung Beskrivelse	L.C.
25		43140		6	PARAFUSO, Hex, M10 x 30, 8.8, Full Thd				
						PERNO	BOLT	SCHRAUBE	140B
					PARAFUSO	VIS	BULLONE	BOLT	
26		9706704		2	PARAFUSO, Hex, M10 x 35, 8.8, Full Thd				
						PERNO	BOLT	SCHRAUBE	140B
					PARAFUSO	VIS	BULLONE	BOLT	
27		120112		6	PARAFUSO, Hex, M10 x 40, 8.8, Full Thd				
						PERNO	BOLT	SCHRAUBE	140B
					PARAFUSO	VIS	BULLONE	BOLT	
28		9706687		6	PARAFUSO, Hex, M12 x 30, 8.8, Full Thd				
						PERNO	BOLT	SCHRAUBE	140B
					PARAFUSO	VIS	BULLONE	BOLT	
29		84994957		2	PARAFUSO	PERNO	BOLT	SCHRAUBE	140B
					PARAFUSO	VIS	BULLONE	BOLT	
32		140045		20	ARRUELA DE PRESSÃO, M10				
						ARANDELA BELLEVILLE	BELLEVILLE WASHER	TELLERFEDER	A143
					ANILHA CÓNICA	RONDELLE BELLEVILLE	RONDELLA BELLEVILLE	BELLEVILLE-SPÆNDSKI	
33		140046		10	MOLA BELLEVILLE, Belleville, M12				
						RESORTE BELLEVILLE	BELLEVILLE SPRING	TELLERFEDER	P825
					ANILHA CÓNICA	RESSORT BELLEVILLE	MOLLA BELLEVILLE	BELLEVILLEFJEDER	
34		86511323		4	ARRUELA PLANA, M10 x 20 x 2				
						ARANDELA	WASHER	UNTERLEGSCHEIBE	131R
					ANILHA	RONDELLE	RONDELLA	FLADSKIVE	
35		140042		13	ARRUELA PLANA, M10 x 34 x 3				
						ARANDELA	WASHER	UNTERLEGSCHEIBE	131R
					ANILHA	RONDELLE	RONDELLA	FLADSKIVE	
36		84817997		6	ARRUELA PLANA, M11 x 40 x 3 Thk				
						ARANDELA	WASHER	UNTERLEGSCHEIBE	131R
					ANILHA	RONDELLE	RONDELLA	FLADSKIVE	
37		465531		2	ARRUELA PLANA	ARANDELA	WASHER	UNTERLEGSCHEIBE	131R
					ANILHA	RONDELLE	RONDELLA	FLADSKIVE	
38		394629		1	TRAVA DA ARRUELA, M10.5 x 24 x 0.2, HT				
						ARANDELA DE BLOQUE	LOCK WASHER	SICHERUNGSSCHEIBE	132R
					ANILHA DE RETENÇÃO	RONDELLE FREIN	RONDELLA DI SICUREZ	LÅSESKIVE	
40		412126		6	CONTRA PORCA, M12 x 1.75, Cl 8				
						TUERCA DE BLOQUEO	LOCK NUT	SICHERUNGSMUTTER	P263
					CONTRAPORCA	CONTRE-ECROU	DADO DI BLOCCAGGIO	LÅSEMØTRIK	
41		100016		14	PORCA, M10, Cl 8	TUERCA	NUT	MUTTER	010D
					PORCA	ECROU	DADO	MØTRIK	
42		9706685		4	PORCA, M12, Cl 8	TUERCA	NUT	MUTTER	010D
					PORCA	ECROU	DADO	MØTRIK	

02.218	01	p1	07/10

COMANDO DO ACELERADOR
MANDO DEL ACELERADOR
ACCELARATOR CONTROL
ACCELARATOR CONTROL

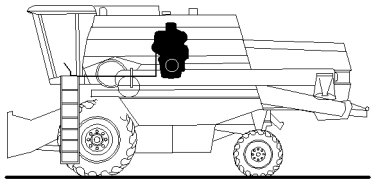

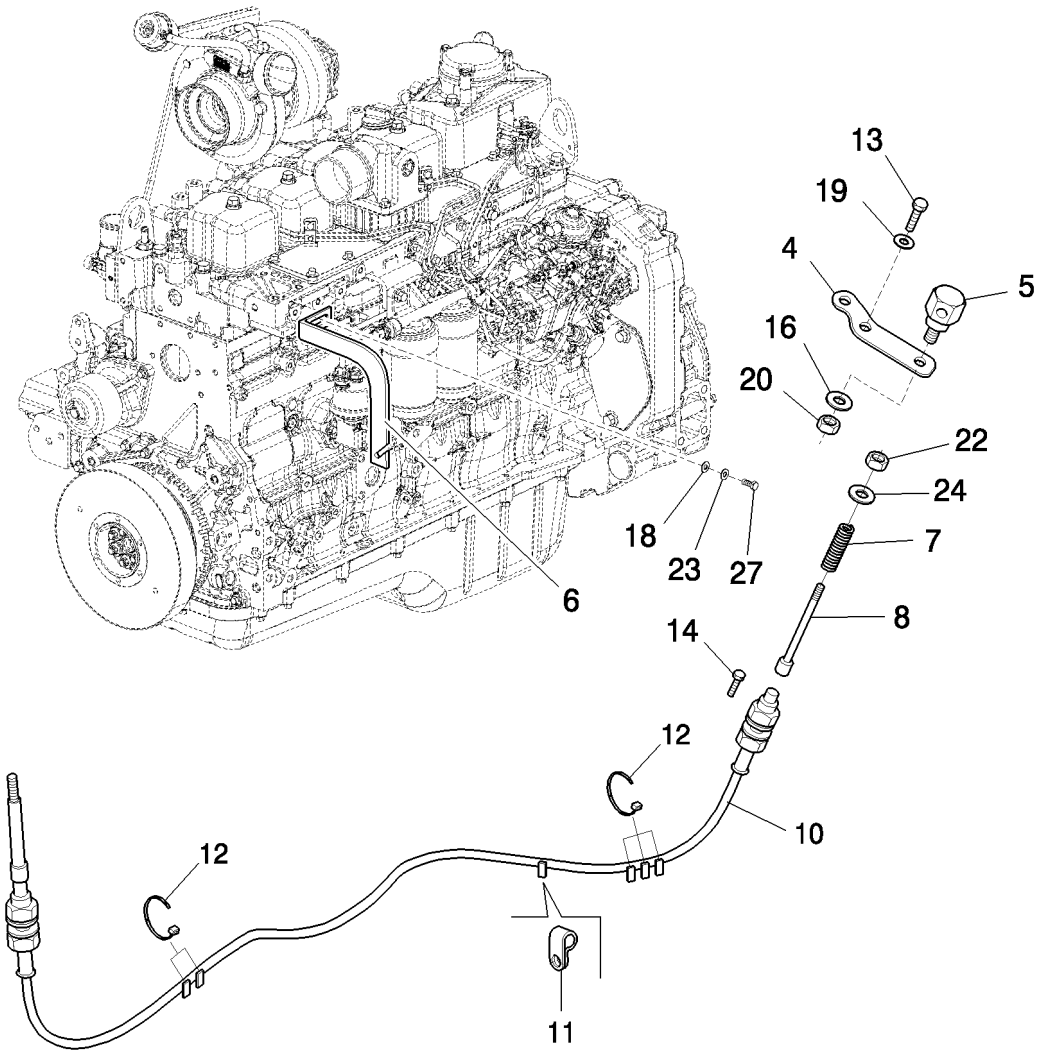

ACCELARATOR CONTROL

ACCELARATOR CONTROL
ACCELARATOR CONTROL

R	N	P.N.	MOD	Q	Denominação Denominação	Denominacion Description	Description Descrizione	Bezeichnung Beskrivelse	L.C.
4		87567470		1	ALAVANCA ALAVANCA	PALANCA LEVIER	LEVER LEVA	HEBEL ARM	045L
5		87590687		1	EIXO EIXO	EJE ESSIEU	AXLE ASSALE	ACHSE AKSEL	087A
6		87573717		1	ALAVANCA ALAVANCA	PALANCA LEVIER	LEVER LEVA	HEBEL ARM	045L
7		439176		1	MOLA MOLA	RESORTE RESSORT	SPRING MOLLA	FEDER FJEDER	100M
8		84994427		1	HASTE HASTE	VARILLA TIGE	ROD ASTA	STANGE STANG	090A
10		87573732		1	COMANDO FLEXÍVEL COMANDO FLEXÍVEL	CONTROL FLEXIBLE TIRETTE DE COMMANDI	FLEXIBLE CONTROL COMANDO FLESSIBILE	ZUG BOWDEN-KONTROL	195C
11		354728		1	BRAÇADEIRA BRAÇADEIRA	ABRAZADERA COLLIER	CLAMP MORSETTO	KLEMME SPÆNDEBÅND	120M
12		86566989		5	PRENDEDOR DE CABOS, M4.75 x 190.5 L BRAÇADEIRA DE CABO	BANDA DE CABLE BRIDE DE CABLE	CABLE STRAP FASCETTA PER CAVO	KABELBINDER KABELSTROP	P716
13		378056		2	PARAFUSO, Hex, M6 x 10, 8.8, Full Thd PARAFUSO	PERNO VIS	BOLT BULLONE	SCHRAUBE BOLT	140B
14		120100		1	PARAFUSO, Hex, M6 x 20, 8.8 PARAFUSO	PERNO VIS	BOLT BULLONE	SCHRAUBE BOLT	140B
16		378245		1	ARRUELA PLANA, M13 x 28 x 2 Thk ANILHA	ARANDELA RONDELLE	WASHER RONDELLA	UNTERLEGSCHEIBE FLADSKIVE	131R
18		140016		1	ARRUELA PLANA, M8 x 16 x 1.6 ANILHA	ARANDELA RONDELLE	WASHER RONDELLA	UNTERLEGSCHEIBE FLADSKIVE	131R
19		140026		2	TRAVA DA ARRUELA, M6 ANILHA DE RETENÇÃO	ARANDELA DE BLOQUE RONDELLE FREIN	LOCK WASHER RONDELLA DI SICUREZ	SICHERUNGSSCHEIBE LÅSESKIVE	132R
20		100038		1	CONTRA PORCA, M12 x 1.75, Cl 8 CONTRAPORCA	TUERCA DE BLOQUEO CONTRE-ECROU	LOCK NUT DADO DI BLOCCAGGIO	SICHERUNGSMUTTER LÅSEMØTRIK	P263
22		412141		1	CONTRA PORCA, M10 x 1.5, Cl 8 CONTRAPORCA	TUERCA DE BLOQUEO CONTRE-ECROU	LOCK NUT DADO DI BLOCCAGGIO	SICHERUNGSMUTTER LÅSEMØTRIK	P263
23		322358		1	ARRUELA DE PRESSÃO, M8 ANILHA CÓNICA	ARANDELA BELLEVILLE RONDELLE BELLEVILLE	BELLEVILLE WASHER RONDELLA BELLEVILLE	TELLERFEDER BELLEVILLE-SPÆNDSKI	A143
24		378244		1	ARRUELA PLANA, M10 x 24 x 2 Thk ANILHA	ARANDELA RONDELLE	WASHER RONDELLA	UNTERLEGSCHEIBE FLADSKIVE	131R
27		43127		1	PARAFUSO, Hex, M8 x 25, 8.8 PARAFUSO	PERNO VIS	BOLT BULLONE	SCHRAUBE BOLT	140B

02.219	01	p1	07/10

BATEDOR - SISTEMA DE ACIONAMENTO
BATIDOR - SISTEMA DE ACCIONAMIENTO
BEATER - ACTUATION LEVER
BEATER - ACTUATION LEVER

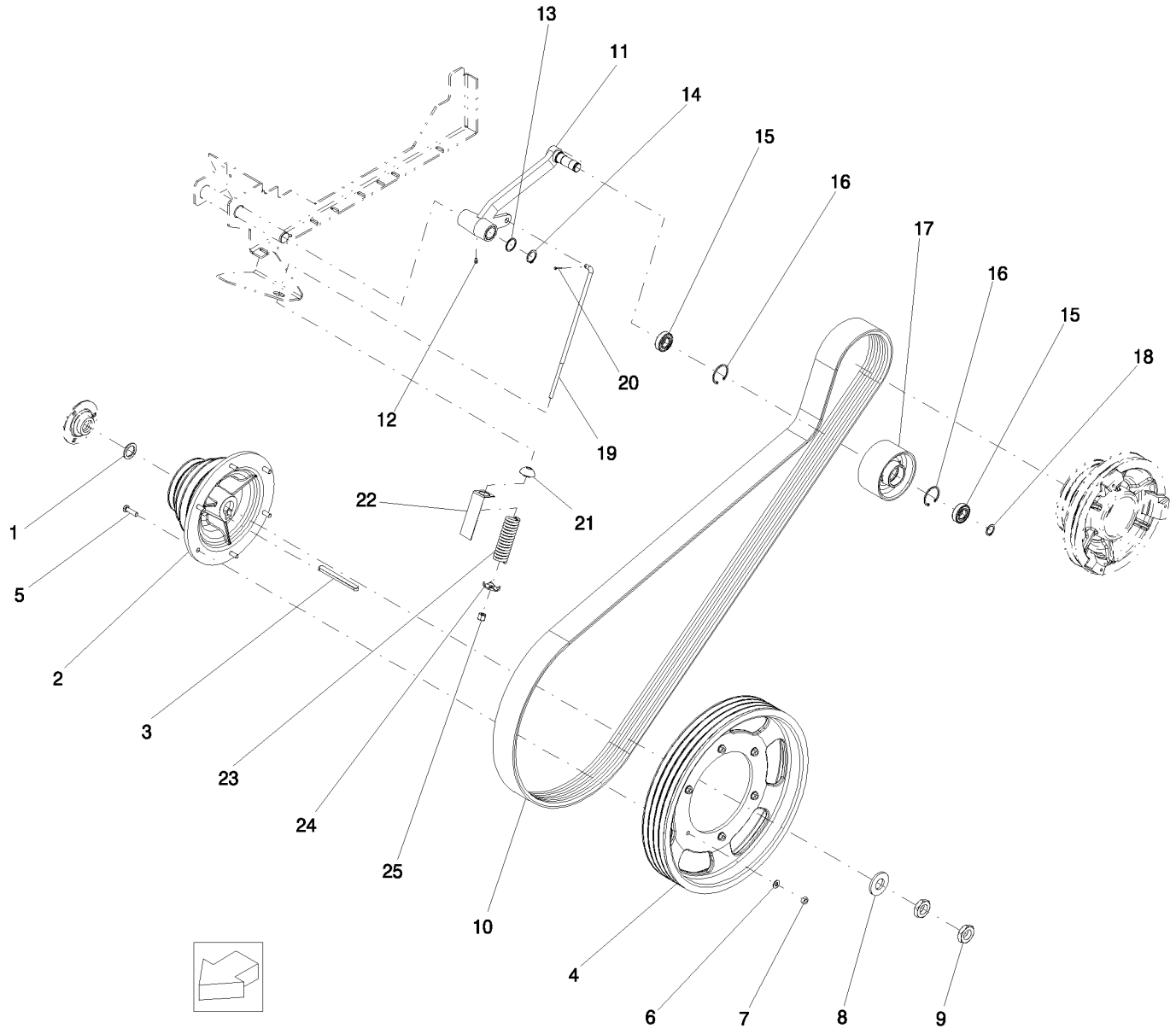

BEATER - ACTUATION LEVER
COMMANDE DU BATTEUR
BEATER - ACTUATION LEVER
BEATER - ACTUATION LEVER

R	N	P.N.	MOD	Q	Denominação Denominação	Denominacion Description	Description Descrizione	Bezeichnung Beskrivelse	L.C.
1		140178		1	ARRUELA PLANA	ARANDELA	WASHER	UNTERLEGSCHEIBE	131R
					ANILHA	RONDELLE	RONDELLA	FLADSKIVE	
2		824939		1	POLIA	POLEA	PULLEY	RIEMENSCHEIBE	230P
					POLIA	POULIE	PULEGGIA	REMSKIVE	
3		170047		1	CHAVE	LLAVE	KEY	FEDERKEIL	060L
					CHAVETA PARALELA	CLE	CHIAVE	KILE	
4		824058		1	POLIA	POLEA	PULLEY	RIEMENSCHEIBE	230P
					POLIA	POULIE	PULEGGIA	REMSKIVE	
5		9706704		6	PARAFUSO, Hex, M10 x 35, 8.8, Full Thd				
						PERNO	BOLT	SCHRAUBE	140B
					PARAFUSO	VIS	BULLONE	BOLT	
6		140045		6	ARRUELA DE PRESSÃO, M10				
						ARANDELA BELLEVILLE	BELLEVILLE WASHER	TELLERFEDER	A143
					ANILHA CÓNICA	RONDELLE BELLEVILLE	RONDELLA BELLEVILLE	BELLEVILLE-SPÆNDSKI	
7		100016		6	PORCA, M10, Cl 8	TUERCA	NUT	MUTTER	010D
					PORCA	ECROU	DADO	MØTRIK	
8		327802		1	ARRUELA PLANA, M31 x 65 x 6				
						ARANDELA	WASHER	UNTERLEGSCHEIBE	131R
					ANILHA	RONDELLE	RONDELLA	FLADSKIVE	
9		100034		2	PORCA, M30 x 1.5, Cl 8	TUERCA	NUT	MUTTER	010D
					PORCA	ECROU	DADO	MØTRIK	
10		825117		1	CORREIA	CORREA	BELT	RIEMEN	174C
					CORREIA	COURROIE	CINGHIA	REM	
11		824085		1	BRAÇO	BRAZO	ARM	ARM	130B
					BRAÇO	BRAS	BRACCIO	ARM	
12		321204		1	GRAXEIRA, M6 x 1, 16mm lg				
						BOQUILLA DE LUBRICAC	LUBE NIPPLE	SCHMIERNIPPEL	060I
					COPO DE LUBRIFICAÇÃ	GRAISSEUR	INGRASSATORE	SMØRENIPPEL	
13		140108		1	ARRUELA PLANA	ARANDELA	WASHER	UNTERLEGSCHEIBE	131R
					ANILHA	RONDELLE	RONDELLA	FLADSKIVE	
14		370003		1	ANEL DE PRESSÃO, M30, Ext				
						ANILLO DE RESORTE	SNAP RING	SPRENGRING	054A
					ANEL	ANNEAU D'ARRET	ANELLO ELASTICO	LÅSERING	
15		34439		2	ROLAMENTO ESFÉRICO	RODAMIENTO DE BOLAS	BALL BEARING	KUGELLAGER	343C
					ROLAMENTO DE ESFER	ROULEMENT A BILLES	CUSCINETTO A SFERE	KUGLELEJE	
16		370011		2	ANEL ELÁSTICO, M52, Int	ARANDELA DE RETENCI	CIRCLIP	SICHERUNGSRING	056A
					ANEL DE RETENÇÃO	CIRCLIP	ANELLO ELASTICO	LÅSERING	
17		84995654		1	POLIA	POLEA	PULLEY	RIEMENSCHEIBE	230P
					POLIA	POULIE	PULEGGIA	REMSKIVE	
18		370002		1	ANEL ELÁSTICO, M25, Ext	ARANDELA DE RETENCI	CIRCLIP	SICHERUNGSRING	056A
					ANEL DE RETENÇÃO	CIRCLIP	ANELLO ELASTICO	LÅSERING	
19		87526959		1	HASTE	VARILLA	ROD	STANGE	090A
					HASTE	TIGE	ASTA	STANG	
20		130003		1	CONTRA PINO, M3.2 x 20	PASADOR	COTTER PIN	SPLINT	270C
					TROÇO DE ABRIR	GOUPILLE FENDUE	COPPIGLIA	SPLITBOLT	
21		825454		1	PORCA	TUERCA	NUT	MUTTER	010D
					PORCA	ECROU	DADO	MØTRIK	

02.219	01	p2	07/10

BATEDOR - SISTEMA DE ACIONAMENTO
BATIDOR - SISTEMA DE ACCIONAMIENTO
BEATER - ACTUATION LEVER
BEATER - ACTUATION LEVER

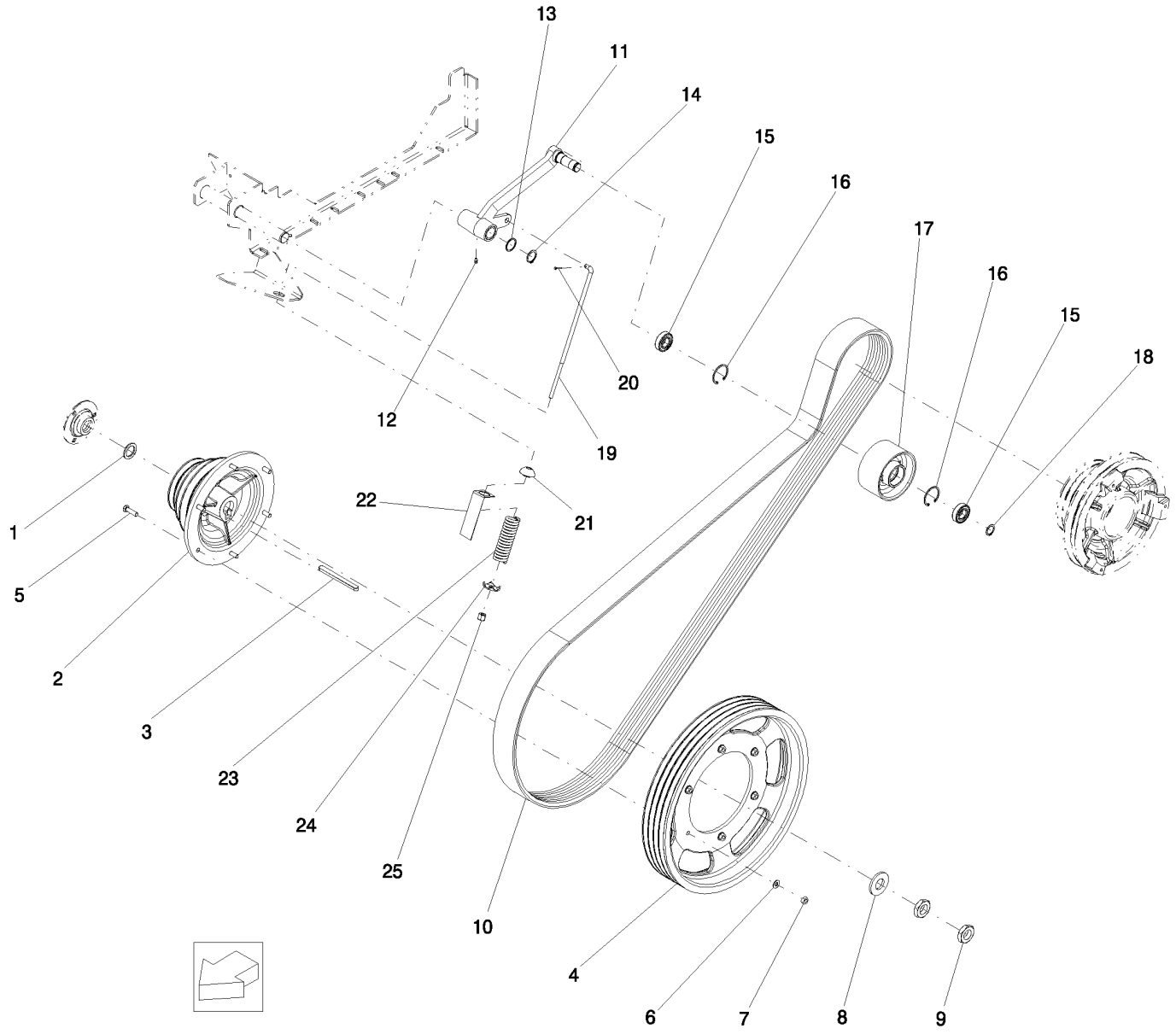

BEATER - ACTUATION LEVER
COMMANDE DU BATTEUR
BEATER - ACTUATION LEVER
BEATER - ACTUATION LEVER

R	N	P.N.	MOD	Q	Denominação Denominação	Denominacion Description	Description Descrizione	Bezeichnung Beskrivelse	L.C.
22		825455		1	LIMITADOR DE MOVIMENTO				
						LIMITADOR DE CARRER	TRAVEL LIMITER	WEGBEGRENZER	056L
					BATENTE	LIMITEUR DE DEPLACEM	LIMITATORE DI CORSA	FARTPILOT	
23		466939		1	MOLA	RESORTE	SPRING	FEDER	100M
					MOLA	RESSORT	MOLLA	FJEDER	
24		825453		1	SUPORTE	SOPORTE	SUPPORT	STÜTZE	300S
					SUPORTE	SUPPORT	SUPPORTO	BESLAG	
25		412126		1	CONTRA PORCA, M12 x 1.75, Cl 8				
						TUERCA DE BLOQUEO	LOCK NUT	SICHERUNGSMUTTER	P263
					CONTRAPORCA	CONTRE-ECROU	DADO DI BLOCCAGGIO	LÅSEMØTRIK	

02.220	01	p1	08/08

ACESSÓRIOS DO MOTOR - TOMADA DE FORÇA
ACESORIOS DEL MOTOR - TOMA DE FUERZA
ENGINE COMPONENTS - PTO
ENGINE COMPONENTS - PTO

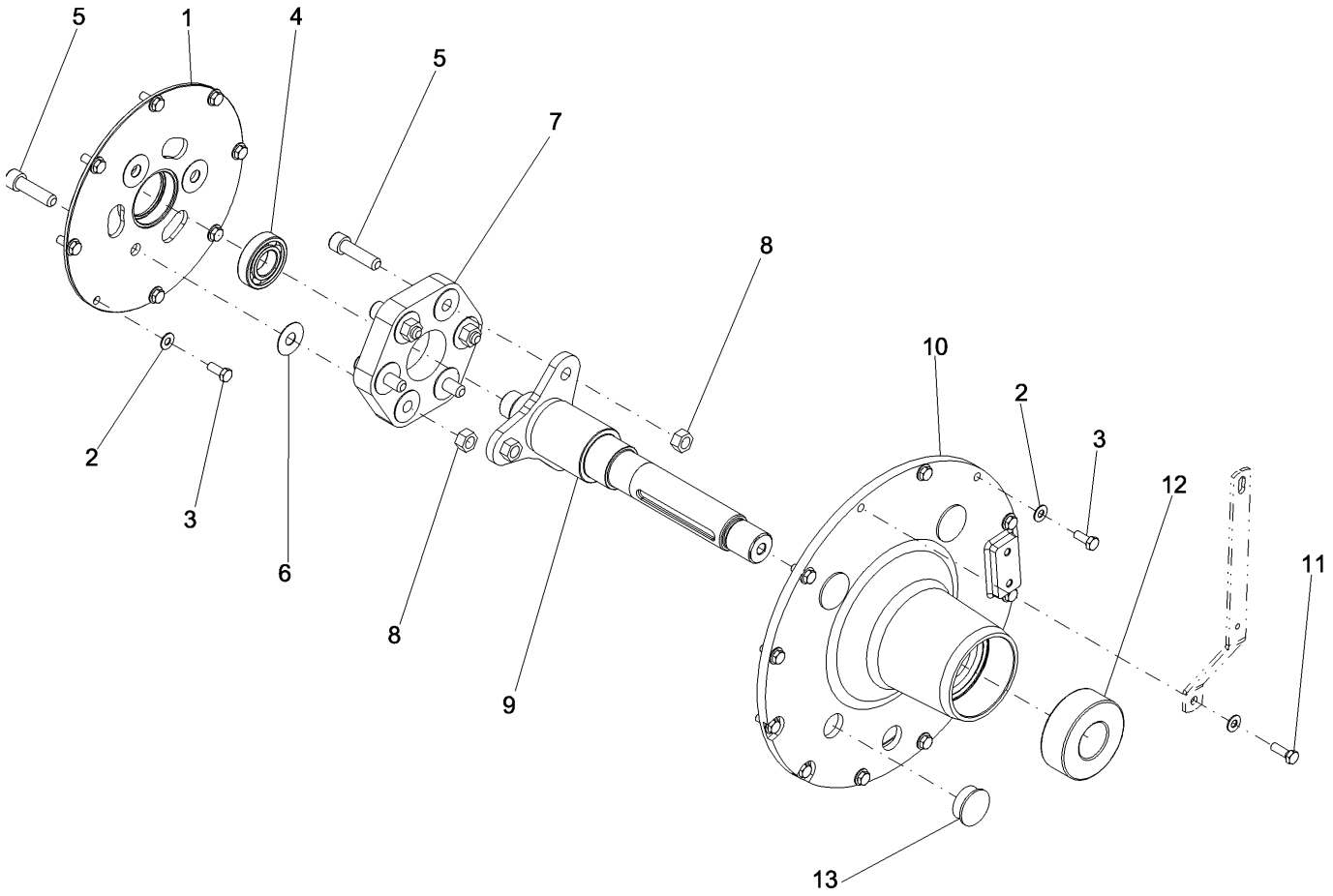

ENGINE COMPONENTS - PTO
ACCESSOIRES DU MOTEUR - PTO
ENGINE COMPONENTS - PTO
ENGINE COMPONENTS - PTO

R	N	P.N.	MOD	Q	Denominação Denominação	Denominacion Description	Description Descrizione	Bezeichnung Beskrivelse	L.C.
1		87526857		1	DISCO	DISCO	DISC	SCHEIBE	060D
					DISCO	DISQUE	DISCO	NAV	
2		140045		20	ARRUELA DE PRESSÃO, M10				
						ARANDELA BELLEVILLE	BELLEVILLE WASHER	TELLERFEDER	A143
					ANILHA CÓNICA	RONDELLE BELLEVILLE	RONDELLA BELLEVILLE	BELLEVILLE-SPÆNDSKI'	
3		43139		19	PARAFUSO, Hex, M10 x 25, 8.8, Full Thd				
						PERNO	BOLT	SCHRAUBE	140B
					PARAFUSO	VIS	BULLONE	BOLT	
4		84441185		1	CONJUNTO DO ROLAMENTO				
						CONJUNTO DE COJINET	BEARING ASSY	LAGERBAURUPPE	341C
					CHUMACEIRA	ROULEMENT	COMPLESSIVO CUSCINI	LEJESAMLING	
5		9819596		6	PARAFUSO	TORNILLO	SCREW	SCHRAUBE	040V
					PARAFUSO	VIS	VITE	SKRUE	
6		393062		3	ARRUELA PLANA, M17 x 45 x 0.9 Thk				
						ARANDELA	WASHER	UNTERLEGSCHEIBE	131R
					ANILHA	RONDELLE	RONDELLA	FLADSKIVE	
7		450679		1	ENGATE FLEXÍVEL	ACOPLAMIENTO FLEXIB	FLEXIBLE COUPLING	FLEXIBLE KUPPLUNG	Z370
					ACOPLAMENTO FLEXÍVI	RACCORD ELASTIQUE	ATTACCO FLESSIBLE	FLEKSIBEL KOBLING	
8		100020		6	PORCA, M16, Cl 8	TUERCA	NUT	MUTTER	010D
					PORCA	ECROU	DADO	MØTRIK	
9		87526858		1	TOMADA DE FORÇA	EJE DE TDF	PTO SHAFT	ZAPFWELLE	207P
					VEIO DA TDF	ARBRE DE PDF	ALBERO PDF	PTO AKSEL	
10		84461181		1	FLANGE	BRIDA	FLANGE	FLANSCH	070F
					FLANGE	BRIDE	FLANGIA	FLANGE	
11		43140		1	PARAFUSO, Hex, M10 x 30, 8.8, Full Thd				
						PERNO	BOLT	SCHRAUBE	140B
					PARAFUSO	VIS	BULLONE	BOLT	
12		84995635		1	CONJUNTO DO ROLAMENTO				
						CONJUNTO DE COJINET	BEARING ASSY	LAGERBAURUPPE	341C
					CHUMACEIRA	ROULEMENT	COMPLESSIVO CUSCINI	LEJESAMLING	
13		9513759		5	BUJÃO	TAPÓN	PLUG	STOPFEN	050T
					TAMPÃO	BOUCHON	TAPPO	PROP	

02.220/A	01	p1	09/10

ACESSÓRIOS DO MOTOR - TOMADA DE FORÇA - CUBA
ACESORIOS DEL MOTOR - TOMA DE FUERZA - CUBA
ENGINE COMPONENTS - PTO - CUBA
ENGINE COMPONENTS - PTO - CUBA

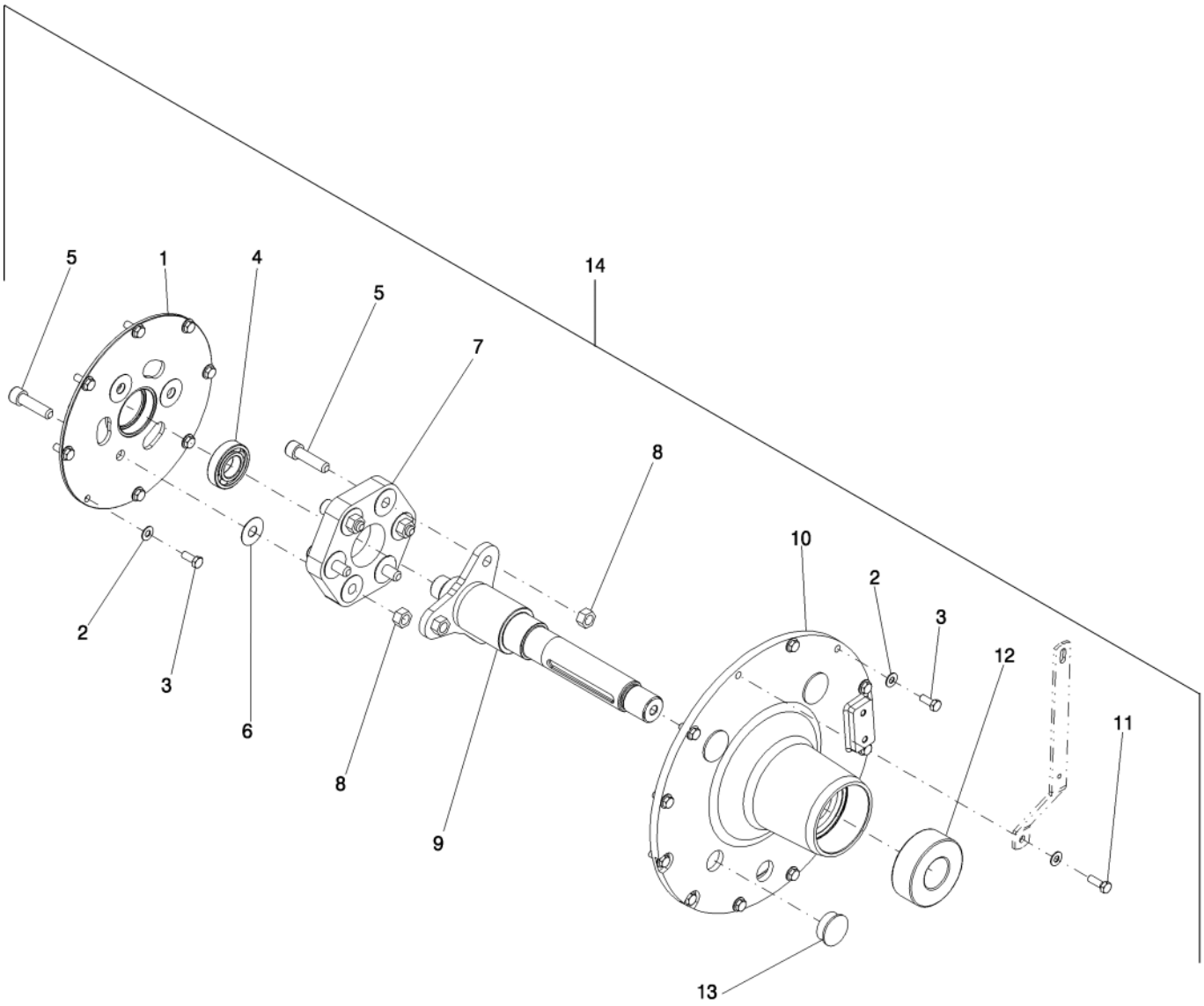

ENGINE COMPONENTS - PTO - CUBA
ACCESSOIRES DU MOTEUR - PTO - CUBA
ENGINE COMPONENTS - PTO - CUBA
ENGINE COMPONENTS - PTO - CUBA

R	N	P.N.	MOD	Q	Denominação Denominação	Denominacion Description	Description Descrizione	Bezeichnung Beskrivelse	L.C.
1		87526857		1	DISCO	DISCO	DISC	SCHEIBE	060D
					DISCO	DISQUE	DISCO	NAV	
2		140045		20	ARRUELA DE PRESSÃO, M10				
						ARANDELA BELLEVILLE	BELLEVILLE WASHER	TELLERFEDER	A143
					ANILHA CÓNICA	RONDELLE BELLEVILLE	RONDELLA BELLEVILLE	BELLEVILLE-SPÆNDSKI'	
3		43139		19	PARAFUSO, Hex, M10 x 25, 8.8, Full Thd				
						PERNO	BOLT	SCHRAUBE	140B
					PARAFUSO	VIS	BULLONE	BOLT	
4		84441185		1	CONJUNTO DO ROLAMENTO				
						CONJUNTO DE COJINET	BEARING ASSY	LAGERBAURUPPE	341C
					CHUMACEIRA	ROULEMENT	COMPLESSIVO CUSCINI	LEJESAMLING	
5		9819596		6	PARAFUSO	TORNILLO	SCREW	SCHRAUBE	040V
					PARAFUSO	VIS	VITE	SKRUE	
6		393062		3	ARRUELA PLANA, M17 x 45 x 0.9 Thk				
						ARANDELA	WASHER	UNTERLEGSCHEIBE	131R
					ANILHA	RONDELLE	RONDELLA	FLADSKIVE	
7		450679		1	ENGATE FLEXÍVEL	ACOPLAMIENTO FLEXIB	FLEXIBLE COUPLING	FLEXIBLE KUPPLUNG	Z370
					ACOPLAMENTO FLEXÍVI	RACCORD ELASTIQUE	ATTACCO FLESSIBLE	FLEKSIBEL KOBLING	
8		100020		6	PORCA, M16, Cl 8	TUERCA	NUT	MUTTER	010D
					PORCA	ECROU	DADO	MØTRIK	
9		87526858		1	TOMADA DE FORÇA	EJE DE TDF	PTO SHAFT	ZAPFWELLE	207P
					VEIO DA TDF	ARBRE DE PDF	ALBERO PDF	PTO AKSEL	
10		84461181		1	FLANGE	BRIDA	FLANGE	FLANSCH	070F
					FLANGE	BRIDE	FLANGIA	FLANGE	
11		43140		1	PARAFUSO, Hex, M10 x 30, 8.8, Full Thd				
						PERNO	BOLT	SCHRAUBE	140B
					PARAFUSO	VIS	BULLONE	BOLT	
12		84995635		1	CONJUNTO DO ROLAMENTO				
						CONJUNTO DE COJINET	BEARING ASSY	LAGERBAURUPPE	341C
					CHUMACEIRA	ROULEMENT	COMPLESSIVO CUSCINI	LEJESAMLING	
13		9513759		5	BUJÃO	TAPÓN	PLUG	STOPFEN	050T
					TAMPÃO	BOUCHON	TAPPO	PROP	
14	1	NSS		1	SEM SERVIÇO EM SEPARADO				
						NO SE REPARA POR SE	NOT SERVICED SEPARA	NICHT A SEP ERS-T LIEI	064N
					SEM REPARAÇÃO EM SI	NON ENTRET. SEPAREM	NON FORNITO SEPARAT	SERVICERES IKKE SEPA	

(1) Composto pelos grupos 02.212/B e 02.220/A

02.222	01	p1	04/10

TUBULAÇÃO PNEUMÁTICA
TUBERIAS NEUMATICOS
PNEUMATIC PIPING

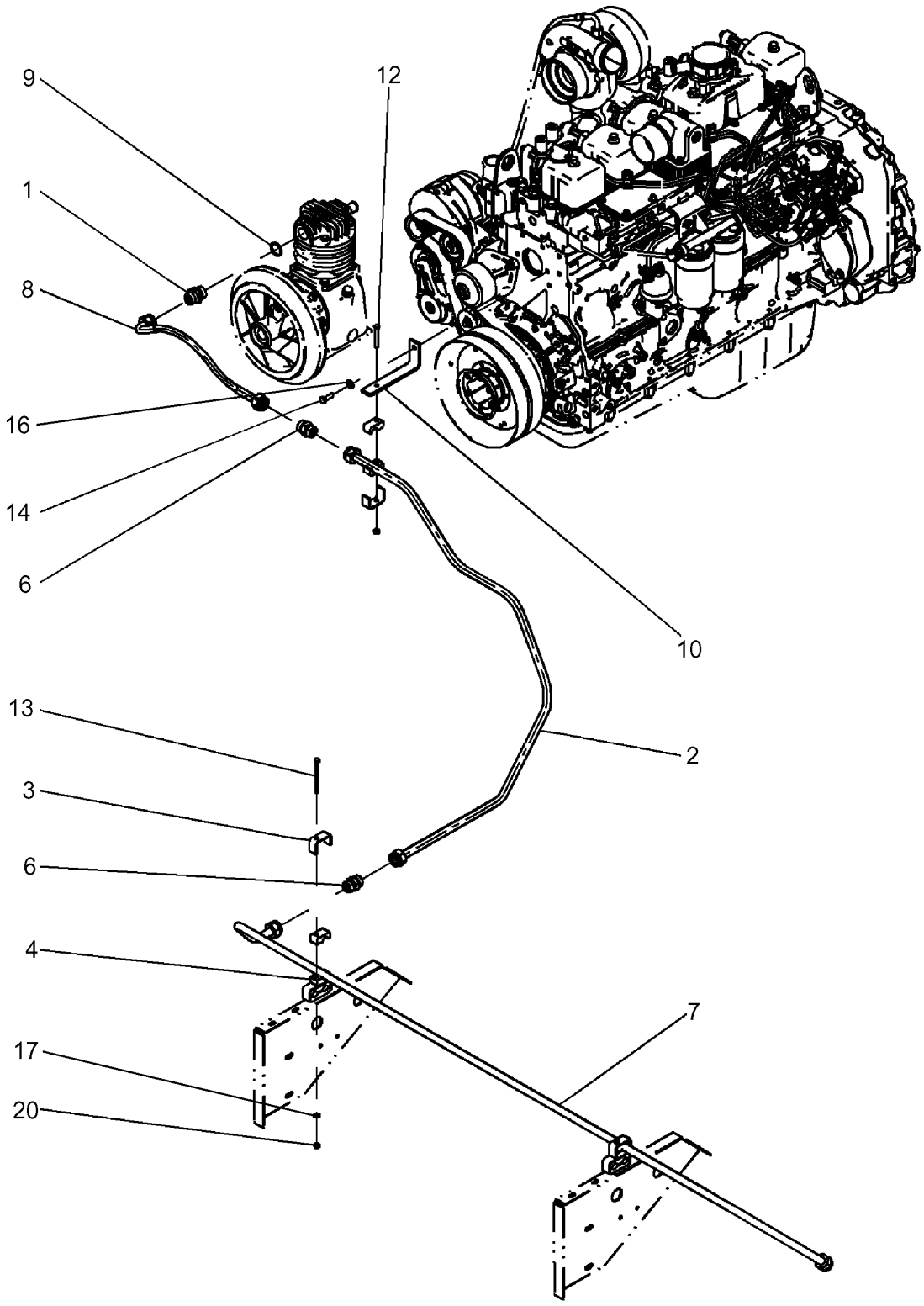

PNEUMATIC PIPING

PNEUMATIC PIPING

R	N	P.N.	MOD	Q	Denominação Denominação	Denominacion Description	Description Descrizione	Bezeichnung Beskrivelse	L.C.
1		823666		1	CONECTOR HIDRÁUL CONECTOR HID.	CONECTOR HIDRÁULIC CONNECTEUR HYDRAU	HYD CONNECTOR CONNETTORE IDRAULIC	HYDR STECKVERBINDE HYDRAULIKSTIK	020R
2		87526891		1	TUBO HIDRÁULICO TUBAGEM HIDRÁULICO	TUBO HIDRÁULICO TUYAU HYDRAULIQUE	HYD. TUBE TUBO IDRAULICO	HYDRAULIKLEITUNG HYD. RØR	190T
3		433100		3	SUPORTE SUPORTE	SOPORTE SUPPORT	SUPPORT SUPPORTO	STÜTZE BESLAG	300S
4		433007		6	BRAÇADEIRA BRAÇADEIRA	ABRAZADERA COLLIER	CLAMP MORSETTO	KLEMME SPÆNDEBÅND	120M
6		335174		2	NIPLE, M24 x 1.5 BOCAL	BOQUILLA GRAISSEUR	NIPPLE NIPPLO	NIPPEL NIPPEL	A065
7		87526899		1	TUBO HIDRÁULICO TUBAGEM HIDRÁULICO	TUBO HIDRÁULICO TUYAU HYDRAULIQUE	HYD. TUBE TUBO IDRAULICO	HYDRAULIKLEITUNG HYD. RØR	190T
8		84447855		1	TUBO TUBO	TUBO TUBE	TUBE TUBO	ROHR RØR	195T
9		354977		1	JUNTA JUNTA	JUNTA JOINT	GASKET GUARNIZIONE	DICHTUNG PAKNING	123G
10		87641476		1	SUPORTE SUPORTE	SOPORTE SUPPORT	SUPPORT SUPPORTO	STÜTZE BESLAG	300S
12		120056		1	PARAFUSO, Hex, M6 x 50, 8.8 PARAFUSO	PERNO VIS	BOLT BULLONE	SCHRAUBE BOLT	140B
13		86508570		2	PARAFUSO, Hex, M6 x 80, 8.8 PARAFUSO	TORNILLO VIS	SCREW VITE	SCHRAUBE SKRUE	040V
14		43127		1	PARAFUSO, Hex, M8 x 25, 8.8 PARAFUSO	PERNO VIS	BOLT BULLONE	SCHRAUBE BOLT	140B
16		322358		1	ARRUELA DE PRESSÃO, M8 ANILHA CÓNICA	ARANDELA BELLEVILLE RONDELLE BELLEVILLE	BELLEVILLE WASHER RONDELLA BELLEVILLE	TELLERFEDER BELLEVILLE-SPÆNDSKI	A143
17		86588450		2	ARRUELA PLANA, M6 x 12 x 1.6 Thk ANILHA	ARANDELA RONDELLE	WASHER RONDELLA	UNTERLEGSCHEIBE FLADSKIVE	131R
20		412152		3	CONTRA PORCA, M6 x 1, Cl 8.8 CONTRAPORCA	TUERCA DE BLOQUEO CONTRE-ECROU	LOCK NUT DADO DI BLOCCAGGIO	SICHERUNGSMUTTER LÅSEMØTRIK	P263

SECTION INDEX
Transmissão

03.201	01	EMBREAGEM
03.201	02	CAIXA DE VELOCIDADES
03.202	01	CAIXA DE VELOCIDADES - CARCAÇA - HYDRO
03.202	02	CAIXA DE VELOCIDADES - EIXO DE ENTRADA - HYDRO
03.202	03	CAIXA DE VELOCIDADES - EIXO INTERMEDIÁRIO - HYDRO
03.202	04	CAIXA DE VELOCIDADES - DIFERENCIAL - HYDRO
03.202	05	CAIXA DE VELOCIDADES - SELETOR DE MARCHAS - HYDRO
03.202	06	ITENS DE REPOSIÇÃO DO FREIO
03.203	01	CAIXA DE VELOCIDADES - CARCAÇA - MECÂNICA
03.203	02	CAIXA DE VELOCIDADES - EIXO DE ENTRADA - MECÂNICA
03.203	03	CAIXA DE VELOCIDADES - ALOJAMENTO DA EMBREAGEM - MECÂNICA
03.203	04	CAIXA DE VELOCIDADES - EIXO DA RÉ - MECÂNICA
03.203	05	CAIXA DE VELOCIDADES - EIXO INTERMEDIÁRIO - MECÂNICA
03.203	06	CAIXA DE VELOCIDADES - DIFERENCIAL - MECÂNICA
03.203	07	CAIXA DE VELOCIDADES - SELETOR DE MARCHAS - MECÂNICA
03.204/A	01	REDUÇÃO FINAL 10/75
03.204/B	01	REDUÇÃO FINAL 10/75 - STD
03.204/C	01	REDUÇÃO FINAL 10/75 - REF
03.206	01	EMBREAGEM
03.207	01	COMANDO DA EMBREAGEM
03.208	01	VARIADOR DE TRAÇÃO
03.210	01	SECURITY SYSTEM
03.210	02	SISTEMA DE CÂMBIO
03.211	01	CIRCUITOS PARA FREIO HIDRÁULICOS
03.212	01	CIRCUITOS PARA FREIO HIDRÁULICOS
03.213	01	TRANSMISSÃO DO FREIO DE MÃO
03.213	02	CONTROLE DO FREIO DE MÃO
03.215	01	VIGA DE TRAÇÃO - STD
03.215	02	VIGA DE TRAÇÃO - REFORÇADA
03.215	03	SUPORTE - CAIXA DE MUDANÇAS

03.201	01	p1	03/10

EMBREAGEM
EMBRAGUE
CLUTCH
CLUTCH

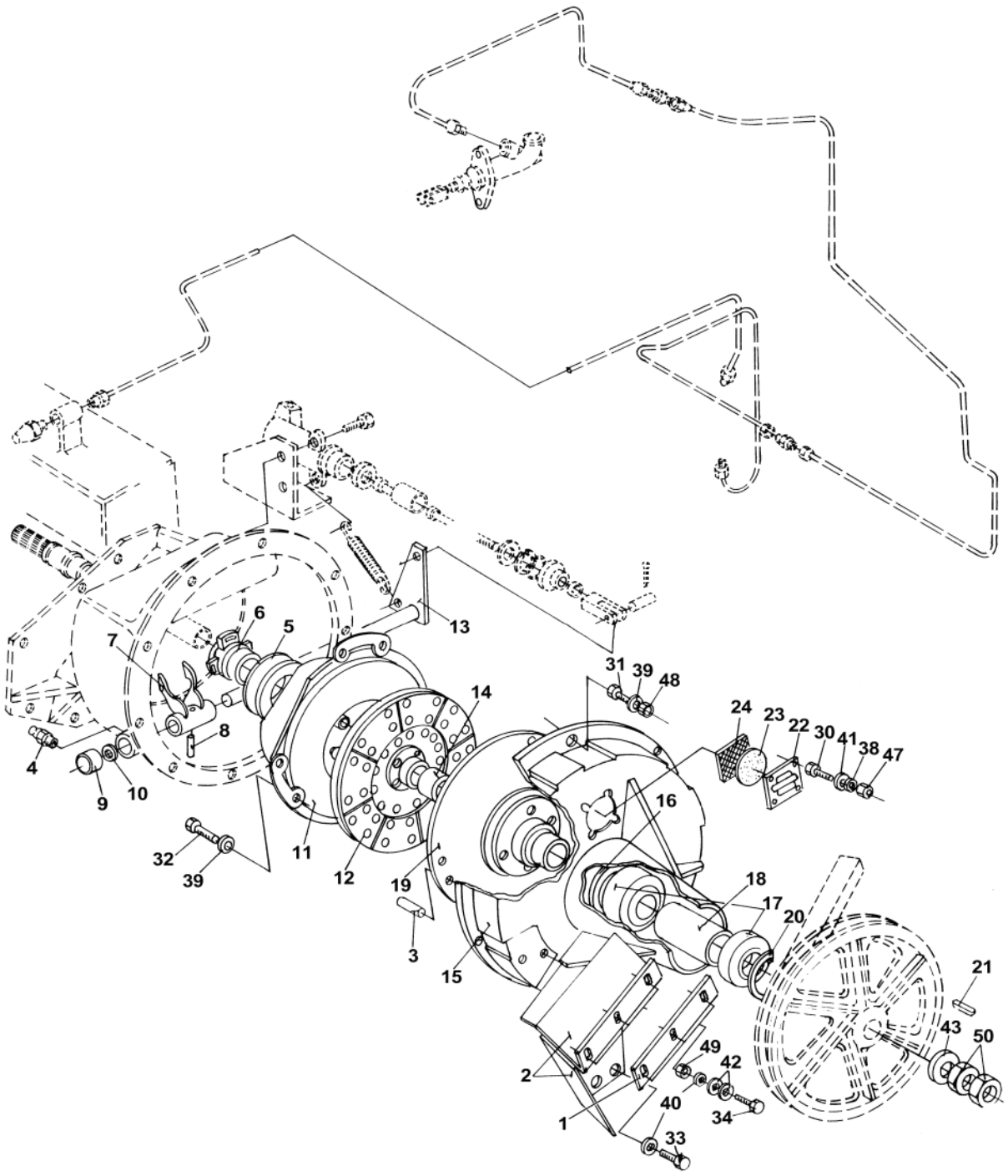

CLUTCH
EMBRAYAGE
CLUTCH
CLUTCH

R	N	P.N.	MOD	Q	Denominação Denominação	Denominacion Description	Description Descrizione	Bezeichnung Beskrivelse	L.C.
1		87697107		1	CHAPA	PLACA DE ACERO	STEEL PLATE	STAHLPLATTE	015L
					CHAPA DE AÇO	PLAQUE D'ACIER	PIASTRA D'ACCIAIO	STÅLPLADE	
2		87697106		1	SUPORTE	SOPORTE	BRACKET	HALTERUNG	225S
					SUPORTE	SUPPORT	STAFFA	BESLAG	
3		380259		2	CONTRA PINO	PASADOR	COTTER PIN	SPLINT	270C
					TROÇO DE ABRIR	GOUPILLE FENDUE	COPPIGLIA	SPLITBOLT	
4		321204		2	GRAXEIRA, M6 x 1, 16mm lg				
						BOQUILLA DE LUBRICAC	LUBE NIPPLE	SCHMIERNIPPEL	060I
					COPO DE LUBRIFICAÇÃ	GRAISSEUR	INGRASSATORE	SMØRENIPPEL	
5		758970		1	ROLAMENTO ESFÉRICO	RODAMIENTO DE BOLAS	BALL BEARING	KUGELLAGER	343C
					ROLAMENTO DE ESFER	ROULEMENT A BILLES	CUSCINETTO A SFERE	KUGLELEJE	
6		333624		1	ALOJAMENTO	ALOJAMIENTO	HOUSING	GEHÄUSE	014V
					ALOJAMENTO	CARTER	ALLOGGIAMENTO	HUS	
7		357832		1	GARFO	MOSQUETÓN	CLEVIS	SCHÄKEL	084F
					FORQUILHA	CHAPE	FORCELLA DI ATTACCO	GAFFELBOLT	
8		300873		1	PINO ELÁSTICO	BULÓN DE GIRO	ROLL PIN	SPANNSTIFT	200S
					TROÇO	GOUPILLE ELASTIQUE	SPINA ELASTICA	SPLIT	
9		420434		2	BUCHA	CASQUILLO	BUSHING	BUCHSE	095B
					CASQUILHO	BAGUE	BOCCOLA	BØSNING	
10		167268		2	O-RING, 16-1, 90 Duro, 1.171" ID x .116" Thk				
						JUNTA TÓRICA	O-RING	O-RING	055A
					O-RING	JOINT TORIQUE	ANELLO TOROIDALE	O-RING	
11		465643		1	PLACA PRESSÃO EMBREAGEM				
						PLACA PRESIÓN DE EM	CLUTCH PRESSURE PL	KUPPLUNGSDRUCKPLA	065D
					DISCO PRESSÃO EMBR	PLAQUE DE PRESSION I	PIATTO SPINGIDISCO FI	TRYKPLADE, KOBLING	
12		465644		1	DISCO DA EMBREAGEM	DISCO DE EMBRAGUE	CLUTCH DISK	KUPPLUNGSSCHEIBE	P485
					DISCO DE EMBRAIAGEM	DISQUE D'EMBRAYAGE	DISCO FRIZIONE	KOBLINGSSKIVE	
13		824195		1	EIXO	EJE	SHAFT	WELLE	016A
					VEIO	ARBRE	ALBERO	AKSEL	
14		362804		1	ROLAMENTO ESFÉRICO	RODAMIENTO DE BOLAS	BALL BEARING	KUGELLAGER	343C
					ROLAMENTO DE ESFER	ROULEMENT A BILLES	CUSCINETTO A SFERE	KUGLELEJE	
15		381336	a	1	CÁRTER	CÁRTER	SUMP	SUMPF	275C
					CÁRTER	CARTER	COPPA	SUMP	
16		375707		1	VEDAÇÃO	ANILLO DE CIERRE	SEAL	DICHTUNG	132A
					VEDANTE	JOINT	GUARNIZIONE; TENUTA	PAKNING	
15		87697128	b	1	CÁRTER	CÁRTER	SUMP	SUMPF	275C
					CÁRTER	CARTER	COPPA	SUMP	
17		84995634		2	CONJUNTO DO ROLAMENTO				
						CONJUNTO DE COJINET	BEARING ASSY	LAGERBAURUPPE	341C
					CHUMACEIRA	ROULEMENT	COMPLESSIVO CUSCINI	LEJESAMLING	
18		382177		1	ANEL	ANILLO	RING	RING	045A
					ANEL	ANNEAU	ANELLO	RING	
19		465649		1	DISCO	DISCO	DISC	SCHEIBE	060D
					DISCO	DISQUE	DISCO	NAV	
20		370013		1	ANEL DE PRESSÃO, M90, Int				
						ANILLO DE RESORTE	SNAP RING	SPRENGRING	054A
					ANEL	ANNEAU D'ARRET	ANELLO ELASTICO	LÅSERING	

(a) BSN YAC527829
(b) ASN YAC527830

03.201	01	p2	03/10

EMBREAGEM
EMBRAGUE
CLUTCH
CLUTCH

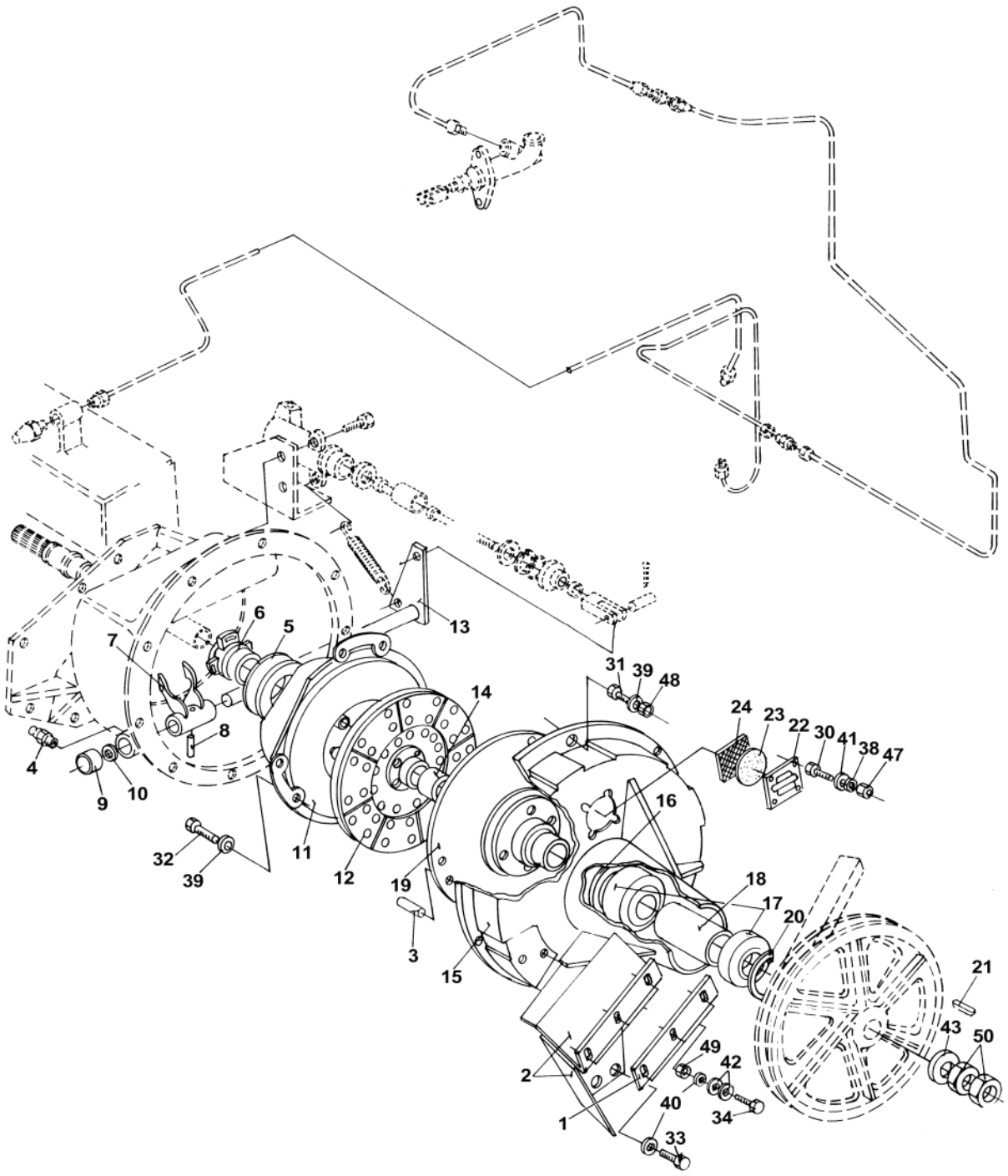

CLUTCH
EMBRAYAGE
CLUTCH
CLUTCH

R	N	P.N.	MOD	Q	Denominação Denominação	Denominacion Description	Description Descrizione	Bezeichnung Beskrivelse	L.C.
21		170019		1	CHAVE, Paralel	LLAVE	KEY	FEDERKEIL	060L
					CHAVETA PARALELA	CLE	CHIAVE	KILE	
22		360047		1	PLACA	PLACA	PLATE	PLATTE	105P
					CHAPA	PLAQUE	PIASTRA	PLADE	
23		824889		1	FILTRO TELA	PANTALLA DE FILTRO	FILTER SCREEN	FILTERSIEB	7440
					FILTRO TELA	TAMIS-FILTRE	FILTRO A RETE	FILTERSI	
24		360046		1	JUNTA	JUNTA	GASKET	DICHTUNG	123G
					JUNTA	JOINT	GUARNIZIONE	PAKNING	
30		120100		4	PARAFUSO, Hex, M6 x 20, 8.8				
						PERNO	BOLT	SCHRAUBE	140B
					PARAFUSO	VIS	BULLONE	BOLT	
31		43129		10	PARAFUSO, Hex, M8 x 40, 8.8				
						PERNO	BOLT	SCHRAUBE	140B
					PARAFUSO	VIS	BULLONE	BOLT	
32		120061		8	PARAFUSO, Hex, M8 x 60, 8.8				
						PERNO	BOLT	SCHRAUBE	140B
					PARAFUSO	VIS	BULLONE	BOLT	
33		43151		4	PARAFUSO, Hex, M12 x 20, 8.8, Full Thd				
						PERNO	BOLT	SCHRAUBE	140B
					PARAFUSO	VIS	BULLONE	BOLT	
34		120080		3	PARAFUSO, Hex, M12 x 45, 8.8				
						PERNO	BOLT	SCHRAUBE	140B
					PARAFUSO	VIS	BULLONE	BOLT	
38		322357		4	ARRUELA DE PRESSÃO, M6				
						ARANDELA BELLEVILLE	BELLEVILLE WASHER	TELLERFEDER	A143
					ANILHA CÓNICA	RONDELLE BELLEVILLE	RONDELLA BELLEVILLE	BELLEVILLE-SPÆNDSKI'	
39		322358		18	ARRUELA DE PRESSÃO, M8				
						ARANDELA BELLEVILLE	BELLEVILLE WASHER	TELLERFEDER	A143
					ANILHA CÓNICA	RONDELLE BELLEVILLE	RONDELLA BELLEVILLE	BELLEVILLE-SPÆNDSKI'	
40		140046		7	MOLA BELLEVILLE, Belleville, M12				
						RESORTE BELLEVILLE	BELLEVILLE SPRING	TELLERFEDER	P825
					ANILHA CÓNICA	RESSORT BELLEVILLE	MOLLA BELLEVILLE	BELLEVILLEFJEDER	
41		140040		4	ARRUELA PLANA, M6 x 22 x 2				
						ARANDELA	WASHER	UNTERLEGSCHEIBE	131R
					ANILHA	RONDELLE	RONDELLA	FLADSKIVE	
42		378245		6	ARRUELA PLANA, M13 x 28 x 2 Thk				
						ARANDELA	WASHER	UNTERLEGSCHEIBE	131R
					ANILHA	RONDELLE	RONDELLA	FLADSKIVE	
43		140115		1	ARRUELA PLANA	ARANDELA	WASHER	UNTERLEGSCHEIBE	131R
					ANILHA	RONDELLE	RONDELLA	FLADSKIVE	
47		9706755		4	PORCA, M6, Cl 8	TUERCA	NUT	MUTTER	010D
					PORCA	ECROU	DADO	MØTRIK	
48		9706690		10	PORCA, M8, Cl 8	TUERCA	NUT	MUTTER	010D
					PORCA	ECROU	DADO	MØTRIK	
49		9706685		3	PORCA, M12, Cl 8	TUERCA	NUT	MUTTER	010D
					PORCA	ECROU	DADO	MØTRIK	
50		100034		2	PORCA, M30 x 1.5, Cl 8	TUERCA	NUT	MUTTER	010D
					PORCA	ECROU	DADO	MØTRIK	

03.201	02	p1	09/08

CAIXA DE VELOCIDADES
CAJA DEL CAMBIO
GEARBOX
GEARBOX

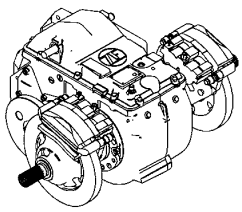

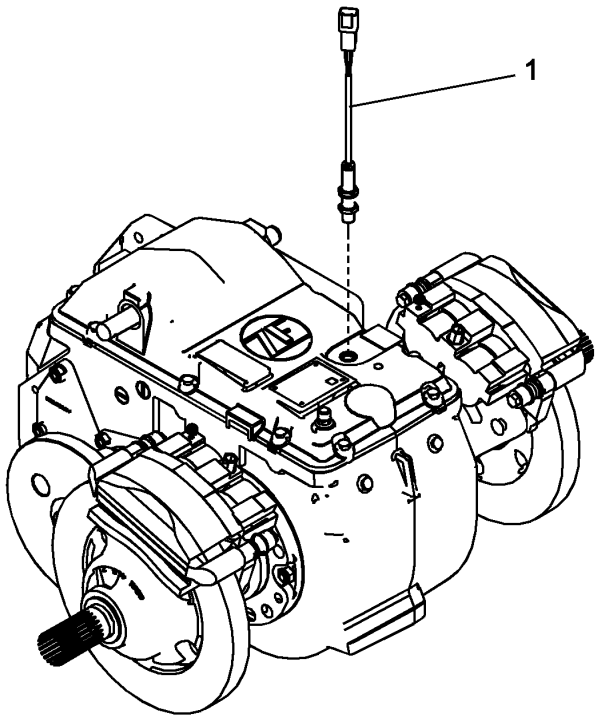

GEARBOX
BOÎTIER
SCATOLA CAMBIO
GEARBOX

R	N	P.N.	MOD	Q	Denominação Denominação	Denominacion Description	Description Descrizione	Bezeichnung Beskrivelse	L.C.
1		84058860		1	SENSOR SENSOR	SENSOR CAPTEUR	SENSOR SENSORE	SENSOR FØLER	608S

03.202	01	p1	10/08

CAIXA DE VELOCIDADES - CARCAÇA - HYDRO
CAJA DEL CAMBIO - CARCAZA - HYDRO
GEARBOX - HOUSING - HYDRO
GEARBOX - HOUSING - HYDRO

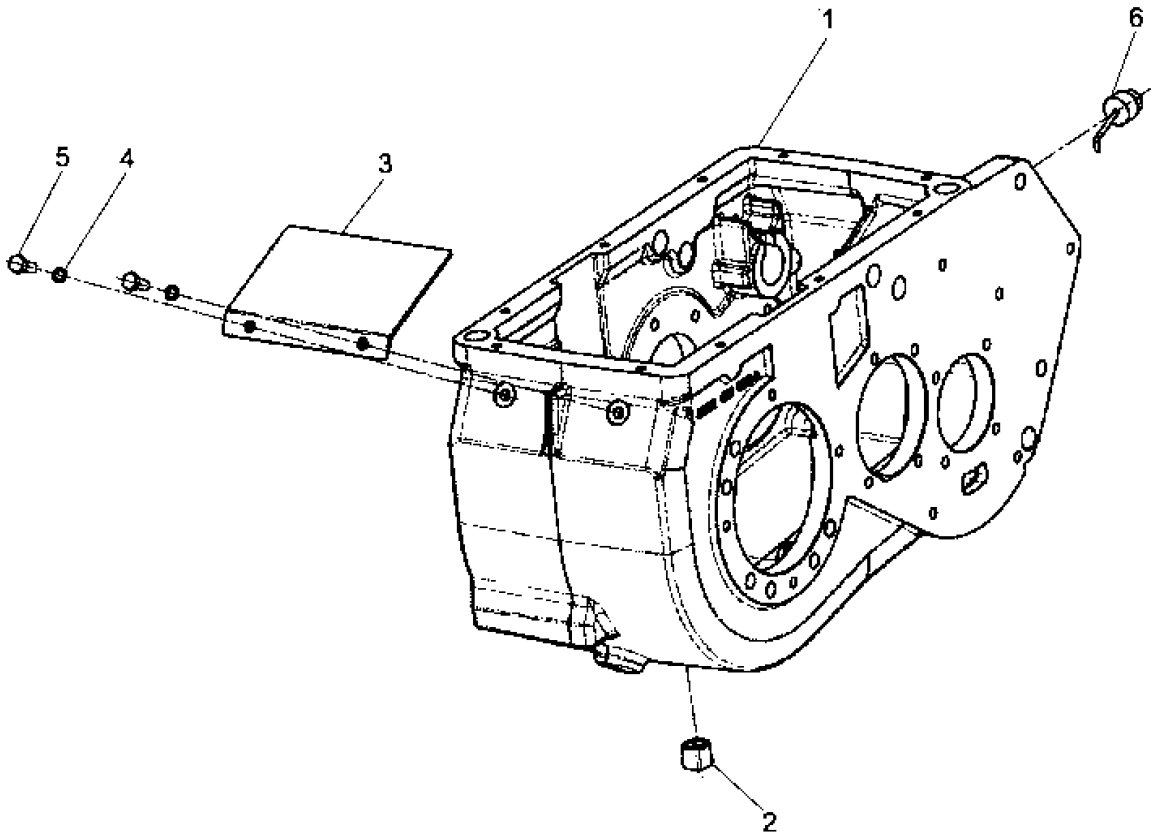

GEARBOX - HOUSING - HYDRO
GEARBOX - HOUSING - HYDRO
GEARBOX - HOUSING - HYDRO
GEARBOX - HOUSING - HYDRO

R	N	P.N.	MOD	Q	Denominação Denominação	Denominacion Description	Description Descrizione	Bezeichnung Beskrivelse	L.C.
1		87495571		1	CARCAÇA COBERTURA	CARCASA ENVELOPPE	CASING SCATOLA	GEHÄUSE HUS	080C
2		87495585		1	BUJÃO TAMPÃO	TAPÓN BOUCHON	PLUG TAPPO	STOPFEN PROP	050T
3		9576944		1	COBERTURA COBERTURA	PROTECTOR PROTECTION	SHROUD RIPARO	VERKLEIDUNG DÆKKE	7830
4		366354		2	ARRUELA PLANA ANILHA	ARANDELA RONDELLE	WASHER RONDELLA	UNTERLEGSCHEIBE FLADSKIVE	131R
5		120104		2	PARAFUSO, Hex, M8 x 20, 8.8 PARAFUSO	TORNILLO VIS	SCREW VITE	SCHRAUBE SKRUE	040V
6		9577426		1	BUJÃO TAMPÃO	TAPÓN BOUCHON	PLUG TAPPO	STOPFEN PROP	050T

03.202	02	p1	07/10

CAIXA DE VELOCIDADES - EIXO DE ENTRADA - HYDRO
CAJA DEL CAMBIO - PIÑON DE ATAQUE - HYDRO
GEARBOX - INPUT SHAFT - HYDRO
GEARBOX - INPUT SHAFT - HYDRO

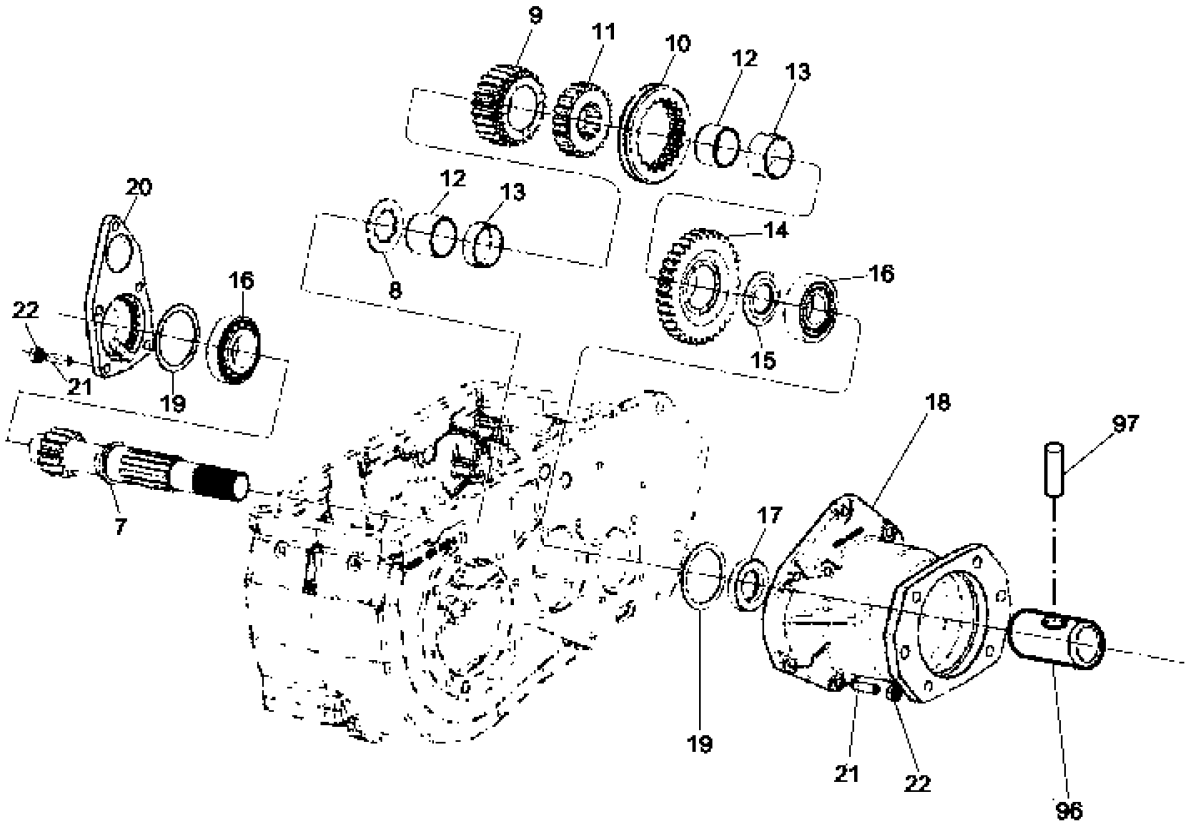

GEARBOX - INPUT SHAFT - HYDRO
GEARBOX - INPUT SHAFT - HYDRO
GEARBOX - INPUT SHAFT - HYDRO
GEARBOX - INPUT SHAFT - HYDRO

R	N	P.N.	MOD	Q	Denominação Denominação	Denominacion Description	Description Descrizione	Bezeichnung Beskrivelse	L.C.
7		87495573		1	EIXO DE COMANDO VEIO DE COMANDO	EJE DE CONTROL ARBRE DE COMMANDE	CONTROL SHAFT ALBERO DI COMANDO	STEUERWELLE DRIVAKSEL	008A
8		9576956		1	ESPAÇADOR ESPAÇADOR	SEPARADOR ENTRETOISE	SPACER DISTANZIALE	DISTANZSTÜCK AFSTANDSSTYKKE	075D
9		84994333		1	ENGRENAGEM, Front ENGRENAGEM	ENGRANAJE PIGNON	GEAR INGRANAGGIO	ZAHNRAD TANDHJUL	050I
10		9576964		1	COLAR ANEL	COLLAR COLLIER	COLLAR COLLARE	RINGE SLANGEBÅND	031F
11		9576967		1	ENGRENAGEM ENGRENAGEM	ENGRANAJE PIGNON	GEAR INGRANAGGIO	ZAHNRAD TANDHJUL	050I
12		84994336		2	ANEL ANEL	ANILLO ANNEAU	RING ANELLO	RING RING	045A
13		84994337		2	LUVA MANGA	MANGUITO CHEMISE	SLEEVE MANICOTTO	BUCHSE TRYKLEJE, KOBLING	031M
14		84994334		1	ENGRENAGEM ENGRENAGEM	ENGRANAJE PIGNON	GEAR INGRANAGGIO	ZAHNRAD TANDHJUL	050I
15		84999631		1	ANEL ANEL	ANILLO ANNEAU	RING ANELLO	RING RING	045A
16		210048		2	CONJUNTO DO ROLAMENTO CHUMACEIRA	CONJUNTO DE COJINET ROULEMENT	BEARING ASSY COMPLESSIVO CUSCINI	LAGERBAURUPPE LEJESAMLING	341C
17		84999632		1	VEDAÇÃO DE BORRACHA JUNTAS	JUNTA DE GOMA JOINT EN CAOUTCHOU(	RUBBER SEAL GUARNIZIONE DI GOMM	GUMMIDICHTUNG GUMMITÆTNING	122G
18		87495596		1	CARCAÇA COBERTURA	CARCASA ENVELOPPE	CASING SCATOLA	GEHÄUSE HUS	080C
19		87495593		2	ARRUELA PLANA ANILHA	ARANDELA RONDELLE	WASHER RONDELLA	UNTERLEGSCHEIBE FLADSKIVE	131R
19		9577483		AR	ESPAÇADOR ESPAÇADOR	SEPARADOR ENTRETOISE	SPACER DISTANZIALE	DISTANZSTÜCK AFSTANDSSTYKKE	075D
19		9577484		AR	ESPAÇADOR ESPAÇADOR	SEPARADOR ENTRETOISE	SPACER DISTANZIALE	DISTANZSTÜCK AFSTANDSSTYKKE	075D
19		9577485		AR	ESPAÇADOR ESPAÇADOR	SEPARADOR ENTRETOISE	SPACER DISTANZIALE	DISTANZSTÜCK AFSTANDSSTYKKE	075D
19		9577486		AR	ESPAÇADOR ESPAÇADOR	SEPARADOR ENTRETOISE	SPACER DISTANZIALE	DISTANZSTÜCK AFSTANDSSTYKKE	075D
19		87497147		AR	CALÇO DE AFINAÇÃO CALÇO DE AFINAÇÃO	SUPLEMENTO CALE	SHIM SPESSORE	AUSGLEICHSSCHEIBE MELLEMLÆG	198S
19		87497143		AR	CALÇO DE AFINAÇÃO CALÇO DE AFINAÇÃO	SUPLEMENTO CALE	SHIM SPESSORE	AUSGLEICHSSCHEIBE MELLEMLÆG	198S
19		87497146		AR	CALÇO DE AFINAÇÃO CALÇO DE AFINAÇÃO	SUPLEMENTO CALE	SHIM SPESSORE	AUSGLEICHSSCHEIBE MELLEMLÆG	198S
19		87497141		AR	CALÇO DE AFINAÇÃO CALÇO DE AFINAÇÃO	SUPLEMENTO CALE	SHIM SPESSORE	AUSGLEICHSSCHEIBE MELLEMLÆG	198S
19		87497144		AR	CALÇO DE AFINAÇÃO CALÇO DE AFINAÇÃO	SUPLEMENTO CALE	SHIM SPESSORE	AUSGLEICHSSCHEIBE MELLEMLÆG	198S
19		87497145		AR	CALÇO DE AFINAÇÃO CALÇO DE AFINAÇÃO	SUPLEMENTO CALE	SHIM SPESSORE	AUSGLEICHSSCHEIBE MELLEMLÆG	198S
19		87497148		AR	CALÇO DE AFINAÇÃO CALÇO DE AFINAÇÃO	SUPLEMENTO CALE	SHIM SPESSORE	AUSGLEICHSSCHEIBE MELLEMLÆG	198S

03.202	02	p2	07/10

CAIXA DE VELOCIDADES - EIXO DE ENTRADA - HYDRO
CAJA DEL CAMBIO - PIÑON DE ATAQUE - HYDRO
GEARBOX - INPUT SHAFT - HYDRO
GEARBOX - INPUT SHAFT - HYDRO

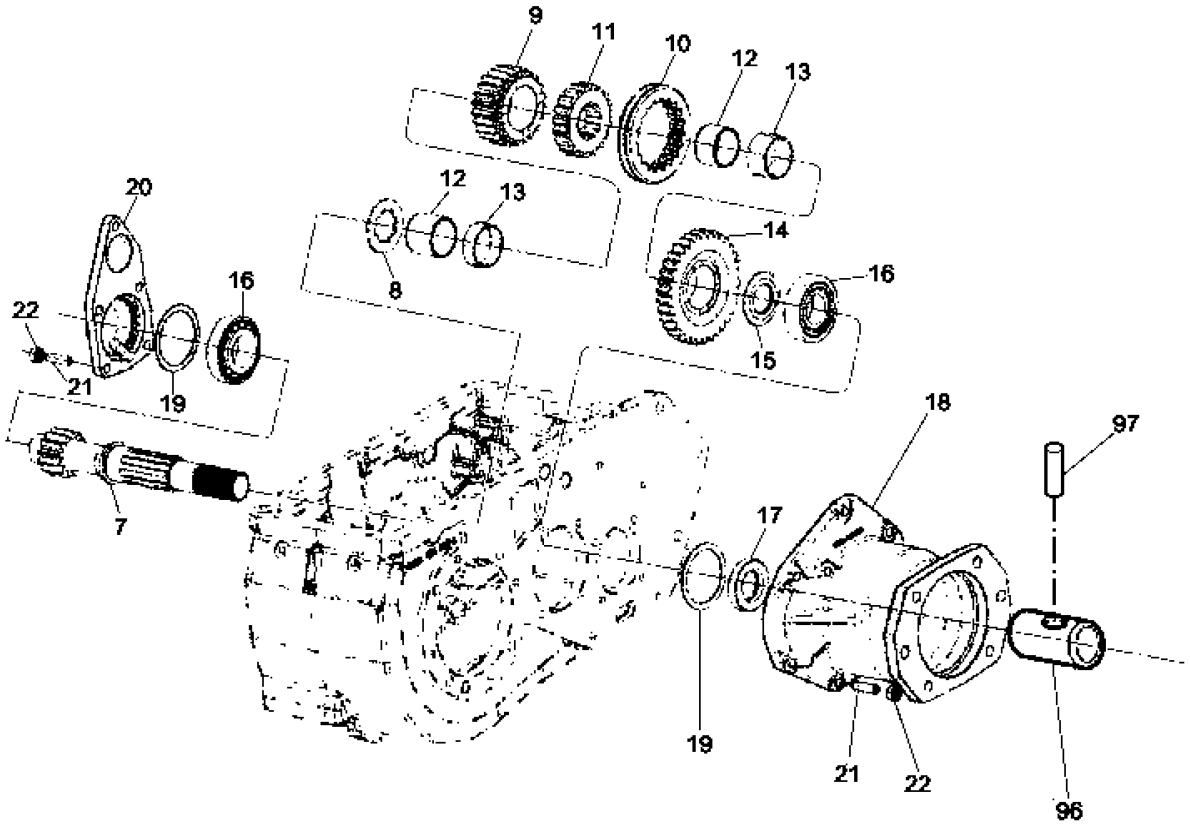

GEARBOX - INPUT SHAFT - HYDRO
GEARBOX - INPUT SHAFT - HYDRO
GEARBOX - INPUT SHAFT - HYDRO
GEARBOX - INPUT SHAFT - HYDRO

R	N	P.N.	MOD	Q	Denominação Denominação	Denominacion Description	Description Descrizione	Bezeichnung Beskrivelse	L.C.
19		87497140		AR	CALÇO DE AFINAÇÃO CALÇO DE AFINAÇÃO	SUPLEMENTO CALE	SHIM SPESSORE	AUSGLEICHSSCHEIBE MELLEMLÆG	198S
19		87497149		AR	CALÇO DE AFINAÇÃO CALÇO DE AFINAÇÃO	SUPLEMENTO CALE	SHIM SPESSORE	AUSGLEICHSSCHEIBE MELLEMLÆG	198S
19		87497142		AR	CALÇO DE AFINAÇÃO CALÇO DE AFINAÇÃO	SUPLEMENTO CALE	SHIM SPESSORE	AUSGLEICHSSCHEIBE MELLEMLÆG	198S
20		9576968		1	COBERTURA COBERTURA	CUBIERTA COUVERCLE	COVER COPERCHIO	ABDECKUNG DÆKSEL	265C
21		87495595		16	PARAFUSO PARAFUSO	PERNO VIS	BOLT BULLONE	SCHRAUBE BOLT	140B
22		100016		16	PORCA, M10, Cl 8 PORCA	TUERCA ECROU	NUT DADO	MUTTER MØTRIK	010D
96		84999630		1	LUVA MANGA	MANGUITO CHEMISE	SLEEVE MANICOTTO	BUCHSE TRYKLEJE, KOBLING	031M
97		388604		1	PINO, M10 x 55, Slotted PERNO	PASADOR BROCHE	PIN PERNO	PIN STIFT	080P

03.202	03	p1	09/10

CAIXA DE VELOCIDADES - EIXO INTERMEDIÁRIO - HYDRO
CAJA DEL CAMBIO - EJE INTERMEDIO - HYDRO
GEARBOX - LAY SHAFT - HYDRO
GEARBOX - LAY SHAFT - HYDRO

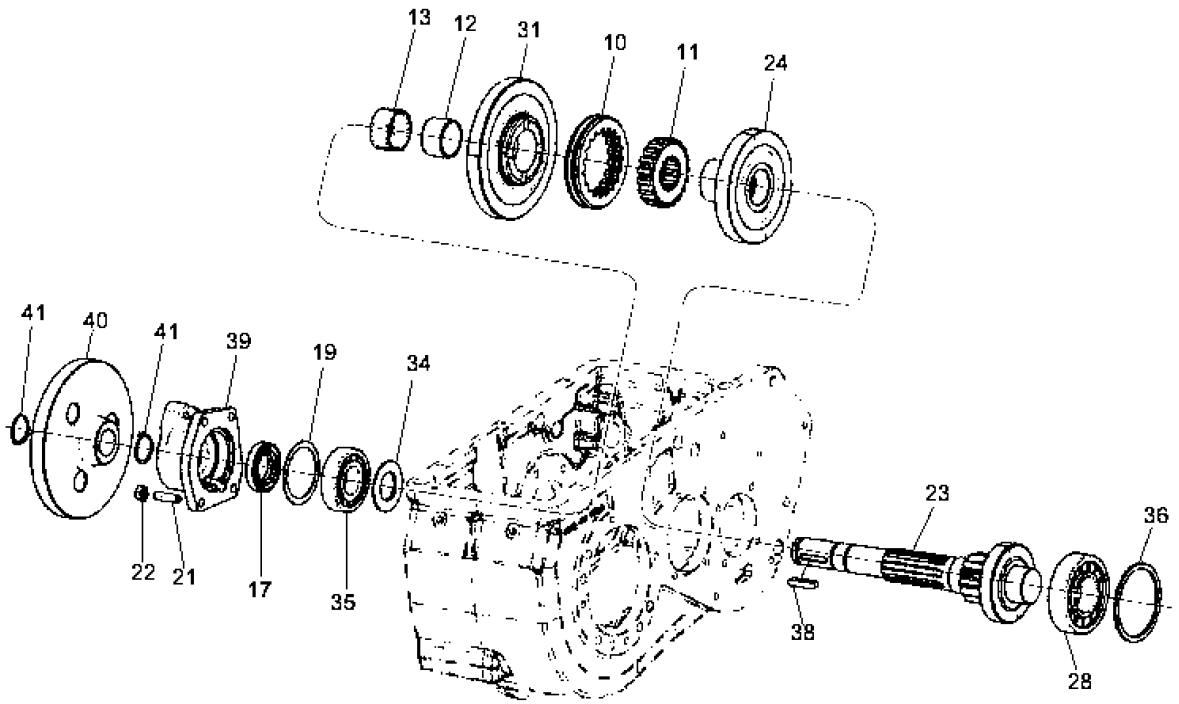

GEARBOX - LAY SHAFT - HYDRO
GEARBOX - LAY SHAFT - HYDRO
GEARBOX - LAY SHAFT - HYDRO
GEARBOX - LAY SHAFT - HYDRO

R	N	P.N.	MOD	Q	Denominação Denominação	Denominacion Description	Description Descrizione	Bezeichnung Beskrivelse	L.C.
10		9576964		1	COLAR ANEL	COLLAR COLLIER	COLLAR COLLARE	RINGE SLANGEBÅND	031F
11		9576967		1	ENGRENAGEM ENGRENAGEM	ENGRANAJE PIGNON	GEAR INGRANAGGIO	ZAHNRAD TANDHJUL	050I
12		84994336		1	ANEL ANEL	ANILLO ANNEAU	RING ANELLO	RING RING	045A
13		84994337		1	LUVA MANGA	MANGUITO CHEMISE	SLEEVE MANICOTTO	BUCHSE TRYKLEJE, KOBLING	031M
17		84999632		1	VEDAÇÃO DE BORRACHA JUNTAS	JUNTA DE GOMA JOINT EN CAOUTCHOU(	RUBBER SEAL GUARNIZIONE DI GOMM	GUMMIDICHTUNG GUMMITÆTNING	122G
19		87495593		1	ARRUELA PLANA ANILHA	ARANDELA RONDELLE	WASHER RONDELLA	UNTERLEGSCHEIBE FLADSKIVE	131R
19		9577483		AR	ESPAÇADOR ESPAÇADOR	SEPARADOR ENTRETOISE	SPACER DISTANZIALE	DISTANZSTÜCK AFSTANDSSTYKKE	075D
19		9577484		AR	ESPAÇADOR ESPAÇADOR	SEPARADOR ENTRETOISE	SPACER DISTANZIALE	DISTANZSTÜCK AFSTANDSSTYKKE	075D
19		9577485		AR	ESPAÇADOR ESPAÇADOR	SEPARADOR ENTRETOISE	SPACER DISTANZIALE	DISTANZSTÜCK AFSTANDSSTYKKE	075D
19		9577486		AR	ESPAÇADOR ESPAÇADOR	SEPARADOR ENTRETOISE	SPACER DISTANZIALE	DISTANZSTÜCK AFSTANDSSTYKKE	075D
19		87497147		AR	CALÇO DE AFINAÇÃO CALÇO DE AFINAÇÃO	SUPLEMENTO CALE	SHIM SPESSORE	AUSGLEICHSSCHEIBE MELLEMLÆG	198S
19		87497143		AR	CALÇO DE AFINAÇÃO CALÇO DE AFINAÇÃO	SUPLEMENTO CALE	SHIM SPESSORE	AUSGLEICHSSCHEIBE MELLEMLÆG	198S
19		87497146		AR	CALÇO DE AFINAÇÃO CALÇO DE AFINAÇÃO	SUPLEMENTO CALE	SHIM SPESSORE	AUSGLEICHSSCHEIBE MELLEMLÆG	198S
19		87497141		AR	CALÇO DE AFINAÇÃO CALÇO DE AFINAÇÃO	SUPLEMENTO CALE	SHIM SPESSORE	AUSGLEICHSSCHEIBE MELLEMLÆG	198S
19		87497144		AR	CALÇO DE AFINAÇÃO CALÇO DE AFINAÇÃO	SUPLEMENTO CALE	SHIM SPESSORE	AUSGLEICHSSCHEIBE MELLEMLÆG	198S
19		87497145		AR	CALÇO DE AFINAÇÃO CALÇO DE AFINAÇÃO	SUPLEMENTO CALE	SHIM SPESSORE	AUSGLEICHSSCHEIBE MELLEMLÆG	198S
19		87497148		AR	CALÇO DE AFINAÇÃO CALÇO DE AFINAÇÃO	SUPLEMENTO CALE	SHIM SPESSORE	AUSGLEICHSSCHEIBE MELLEMLÆG	198S
19		87497140		AR	CALÇO DE AFINAÇÃO CALÇO DE AFINAÇÃO	SUPLEMENTO CALE	SHIM SPESSORE	AUSGLEICHSSCHEIBE MELLEMLÆG	198S
19		87497149		AR	CALÇO DE AFINAÇÃO CALÇO DE AFINAÇÃO	SUPLEMENTO CALE	SHIM SPESSORE	AUSGLEICHSSCHEIBE MELLEMLÆG	198S
19		87497142		AR	CALÇO DE AFINAÇÃO CALÇO DE AFINAÇÃO	SUPLEMENTO CALE	SHIM SPESSORE	AUSGLEICHSSCHEIBE MELLEMLÆG	198S
21		87495595		4	PARAFUSO PARAFUSO	PERNO VIS	BOLT BULLONE	SCHRAUBE BOLT	140B
22		100016		4	PORCA, M10, Cl 8 PORCA	TUERCA ECROU	NUT DADO	MUTTER MØTRIK	010D
23		87495570		1	EIXO DE COMANDO VEIO DE COMANDO	EJE DE CONTROL ARBRE DE COMMANDE	CONTROL SHAFT ALBERO DI COMANDO	STEUERWELLE DRIVAKSEL	008A
24		9577413		1	ENGRENAGEM, Front ENGRENAGEM	ENGRANAJE PIGNON	GEAR INGRANAGGIO	ZAHNRAD TANDHJUL	050I

03.202	03	p2	09/10

CAIXA DE VELOCIDADES - EIXO INTERMEDIÁRIO - HYDRO
CAJA DEL CAMBIO - EJE INTERMEDIO - HYDRO
GEARBOX - LAY SHAFT - HYDRO
GEARBOX - LAY SHAFT - HYDRO

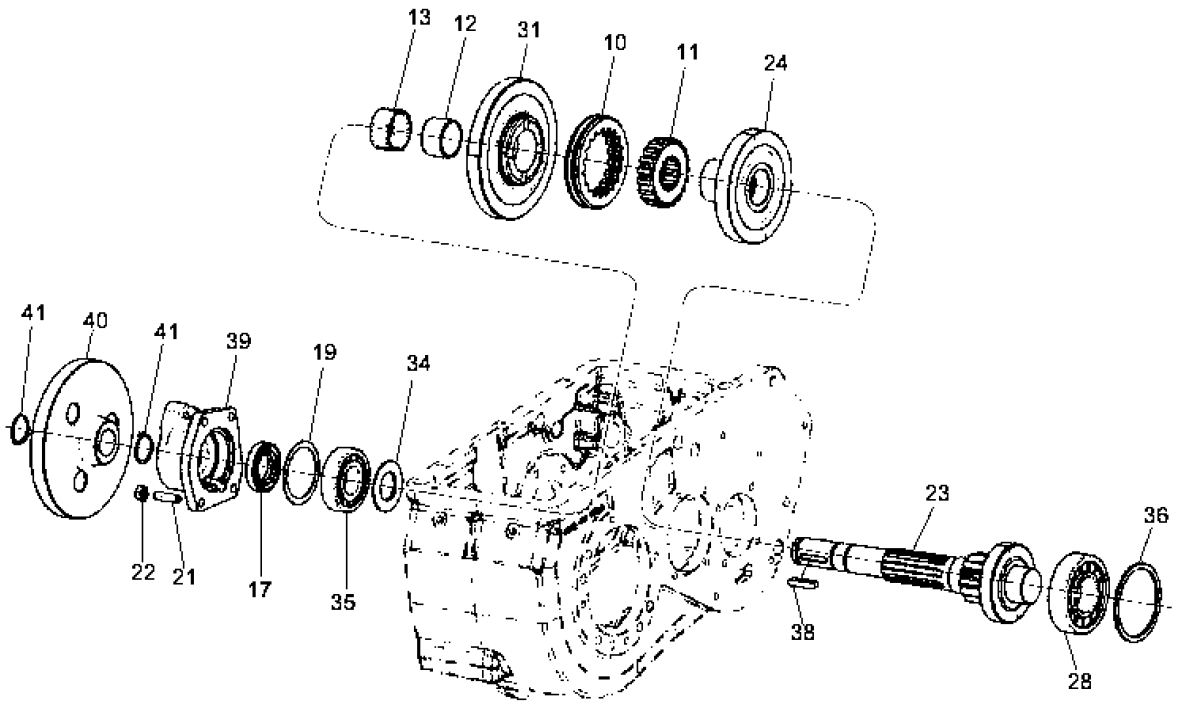

GEARBOX - LAY SHAFT - HYDRO
GEARBOX - LAY SHAFT - HYDRO
GEARBOX - LAY SHAFT - HYDRO
GEARBOX - LAY SHAFT - HYDRO

R	N	P.N.	MOD	Q	Denominação Denominação	Denominacion Description	Description Descrizione	Bezeichnung Beskrivelse	L.C.
28		9576926		1	CONJUNTO DO ROLAMENTO				
						CONJUNTO DE COJINET	BEARING ASSY	LAGERBAURUPPE	341C
					CHUMACEIRA	ROULEMENT	COMPLESSIVO CUSCINI	LEJESAMLING	
31		84994329		1	ENGRENAGEM	ENGRANAJE	GEAR	ZAHNRAD	050I
					ENGRENAGEM	PIGNON	INGRANAGGIO	TANDHJUL	
34		9576954		1	ESPAÇADOR	SEPARADOR	SPACER	DISTANZSTÜCK	075D
					ESPAÇADOR	ENTRETOISE	DISTANZIALE	AFSTANDSSTYKKE	
35		84994330		1	ROLAMENTO DE ROLETES				
						COJINETE DE RODILLOS	ROLLER BEARING	ROLLENLAGER	346C
					ROLAMENTO DE ROLOS	ROULEMENT A ROULEA	CUSCINETTO A RULLINI	RULLELEJE	
36		87497134		2	CALÇO DE AFINAÇÃO	SUPLEMENTO	SHIM	AUSGLEICHSSCHEIBE	198S
					CALÇO DE AFINAÇÃO	CALE	SPESSORE	MELLEMLÆG	
36		9576982		AR	ESPAÇADOR	SEPARADOR	SPACER	DISTANZSTÜCK	075D
					ESPAÇADOR	ENTRETOISE	DISTANZIALE	AFSTANDSSTYKKE	
36		9576983		AR	ESPAÇADOR	SEPARADOR	SPACER	DISTANZSTÜCK	075D
					ESPAÇADOR	ENTRETOISE	DISTANZIALE	AFSTANDSSTYKKE	
36		9576984		AR	ESPAÇADOR	SEPARADOR	SPACER	DISTANZSTÜCK	075D
					ESPAÇADOR	ENTRETOISE	DISTANZIALE	AFSTANDSSTYKKE	
36		9576985		AR	ESPAÇADOR	SEPARADOR	SPACER	DISTANZSTÜCK	075D
					ESPAÇADOR	ENTRETOISE	DISTANZIALE	AFSTANDSSTYKKE	
36		9576986		AR	ESPAÇADOR	SEPARADOR	SPACER	DISTANZSTÜCK	075D
					ESPAÇADOR	ENTRETOISE	DISTANZIALE	AFSTANDSSTYKKE	
36		9576981		AR	ESPAÇADOR	SEPARADOR	SPACER	DISTANZSTÜCK	075D
					ESPAÇADOR	ENTRETOISE	DISTANZIALE	AFSTANDSSTYKKE	
36		9576980		AR	ESPAÇADOR	SEPARADOR	SPACER	DISTANZSTÜCK	075D
					ESPAÇADOR	ENTRETOISE	DISTANZIALE	AFSTANDSSTYKKE	
36		9576979		AR	ESPAÇADOR	SEPARADOR	SPACER	DISTANZSTÜCK	075D
					ESPAÇADOR	ENTRETOISE	DISTANZIALE	AFSTANDSSTYKKE	
36		9576978		AR	ESPAÇADOR	SEPARADOR	SPACER	DISTANZSTÜCK	075D
					ESPAÇADOR	ENTRETOISE	DISTANZIALE	AFSTANDSSTYKKE	
36		87497129		AR	CALÇO DE AFINAÇÃO	SUPLEMENTO	SHIM	AUSGLEICHSSCHEIBE	198S
					CALÇO DE AFINAÇÃO	CALE	SPESSORE	MELLEMLÆG	
36		87497131		AR	CALÇO DE AFINAÇÃO	SUPLEMENTO	SHIM	AUSGLEICHSSCHEIBE	198S
					CALÇO DE AFINAÇÃO	CALE	SPESSORE	MELLEMLÆG	
36		87497134		AR	CALÇO DE AFINAÇÃO	SUPLEMENTO	SHIM	AUSGLEICHSSCHEIBE	198S
					CALÇO DE AFINAÇÃO	CALE	SPESSORE	MELLEMLÆG	
36		87497135		AR	CALÇO DE AFINAÇÃO	SUPLEMENTO	SHIM	AUSGLEICHSSCHEIBE	198S
					CALÇO DE AFINAÇÃO	CALE	SPESSORE	MELLEMLÆG	
36		87495613		AR	CALÇO DE AFINAÇÃO	SUPLEMENTO	SHIM	AUSGLEICHSSCHEIBE	198S
					CALÇO DE AFINAÇÃO	CALE	SPESSORE	MELLEMLÆG	
38		10619920		1	CHAVE, Sq, M8 x 7 x 40	LLAVE	KEY	FEDERKEIL	060L
					CHAVETA PARALELA	CLE	CHIAVE	KILE	
39		87495575		1	SUPORTE	SOPORTE	BRACKET	HALTERUNG	225S
					SUPORTE	SUPPORT	STAFFA	BESLAG	
40		87495583		1	DISCO DE FREIO	DISCO DE FRENO	BRAKE DISC	BREMSSCHEIBE	064D
					DISCO DE TRAVÃO	DISQUE DE FREIN	DISCO FRENO	BREMSESKIVE	
41		87349260		2	ANEL DE PRESSÃO, M34, Ext				
						ANILLO DE RESORTE	SNAP RING	SPRENGRING	054A
					ANEL	ANNEAU D'ARRET	ANELLO ELASTICO	LÅSERING	

03.202	04	p1	08/10

CAIXA DE VELOCIDADES - DIFERENCIAL - HYDRO
CAJA DEL CAMBIO - DIFERENCIAL - HYDRO
GEARBOX - DIFFERENTIAL - HYDRO
GEARBOX - DIFFERENTIAL - HYDRO

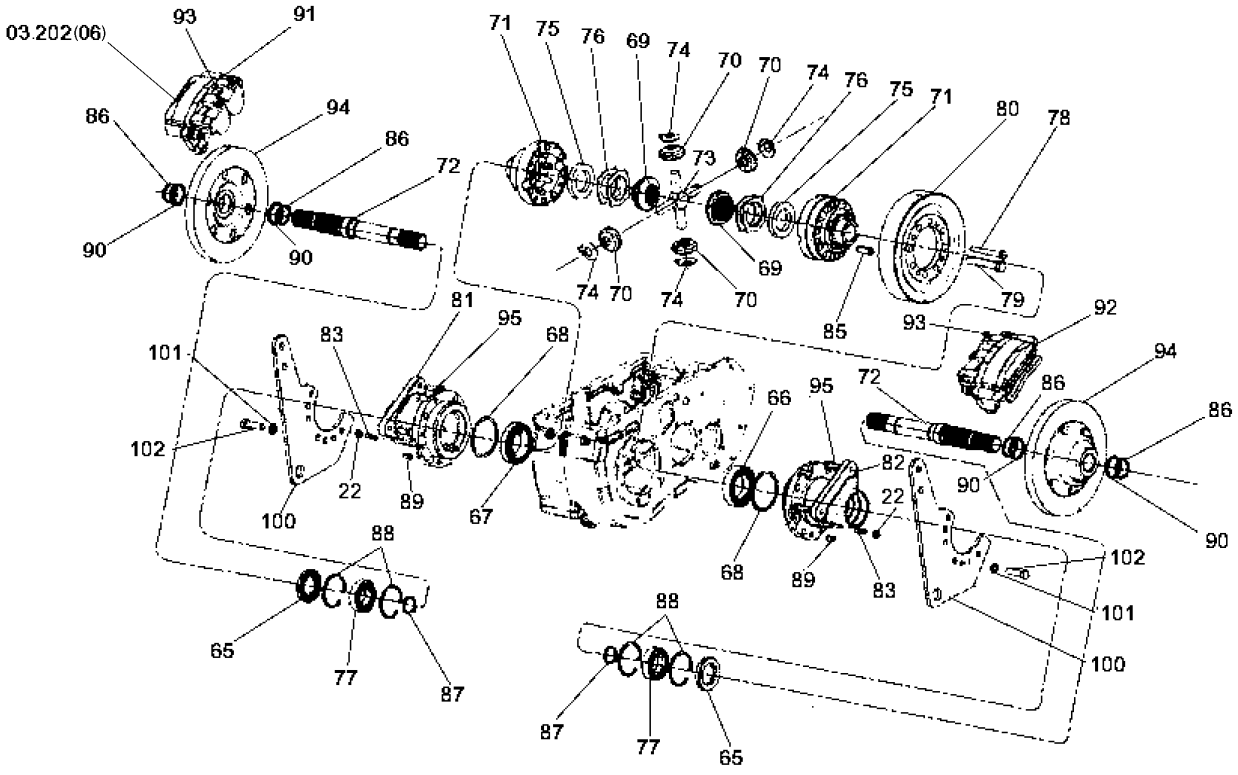

GEARBOX - DIFFERENTIAL - HYDRO
GEARBOX - DIFFERENTIAL - HYDRO
GEARBOX - DIFFERENTIAL - HYDRO
GEARBOX - DIFFERENTIAL - HYDRO

R	N	P.N.	MOD	Q	Denominação Denominação	Denominacion Description	Description Descrizione	Bezeichnung Beskrivelse	L.C.
22		100016		8	PORCA, M10, Cl 8 PORCA	TUERCA ECROU	NUT DADO	MUTTER MØTRIK	010D
65		87741358		2	RETENTOR DE VEDAÇÃO RETENTOR	ALOJAMIENTO DE JUNT RETENEUR DE JOINT	SEAL RETAINER FERMO GUARNIZIONI	DICHTUNGSHALTER PAKNING	P759
66		87497138		1	CONJUNTO DO ROLAMENTO CHUMACEIRA	CONJUNTO DE COJINET ROULEMENT	BEARING ASSY COMPLESSIVO CUSCINI	LAGERBAURUPPE LEJESAMLING	341C
67		87497139		1	CONJUNTO DO ROLAMENTO CHUMACEIRA	CONJUNTO DE COJINET ROULEMENT	BEARING ASSY COMPLESSIVO CUSCINI	LAGERBAURUPPE LEJESAMLING	341C
68		9576981		AR	ESPAÇADOR ESPAÇADOR	SEPARADOR ENTRETOISE	SPACER DISTANZIALE	DISTANZSTÜCK AFSTANDSSTYKKE	075D
68		87495614		AR	CALÇO DE AFINAÇÃO CALÇO DE AFINAÇÃO	SUPLEMENTO CALE	SHIM SPESSORE	AUSGLEICHSSCHEIBE MELLEMLÆG	198S
68		87495615		AR	CALÇO DE AFINAÇÃO CALÇO DE AFINAÇÃO	SUPLEMENTO CALE	SHIM SPESSORE	AUSGLEICHSSCHEIBE MELLEMLÆG	198S
68		87495616		AR	CALÇO DE AFINAÇÃO CALÇO DE AFINAÇÃO	SUPLEMENTO CALE	SHIM SPESSORE	AUSGLEICHSSCHEIBE MELLEMLÆG	198S
68		9576980		AR	ESPAÇADOR ESPAÇADOR	SEPARADOR ENTRETOISE	SPACER DISTANZIALE	DISTANZSTÜCK AFSTANDSSTYKKE	075D
68		87495617		AR	CALÇO DE AFINAÇÃO CALÇO DE AFINAÇÃO	SUPLEMENTO CALE	SHIM SPESSORE	AUSGLEICHSSCHEIBE MELLEMLÆG	198S
68		87495619		AR	CALÇO DE AFINAÇÃO CALÇO DE AFINAÇÃO	SUPLEMENTO CALE	SHIM SPESSORE	AUSGLEICHSSCHEIBE MELLEMLÆG	198S
68		9576979		AR	ESPAÇADOR ESPAÇADOR	SEPARADOR ENTRETOISE	SPACER DISTANZIALE	DISTANZSTÜCK AFSTANDSSTYKKE	075D
68		87497124		AR	CALÇO DE AFINAÇÃO CALÇO DE AFINAÇÃO	SUPLEMENTO CALE	SHIM SPESSORE	AUSGLEICHSSCHEIBE MELLEMLÆG	198S
68		87497125		AR	CALÇO DE AFINAÇÃO CALÇO DE AFINAÇÃO	SUPLEMENTO CALE	SHIM SPESSORE	AUSGLEICHSSCHEIBE MELLEMLÆG	198S
68		87497126		AR	CALÇO DE AFINAÇÃO CALÇO DE AFINAÇÃO	SUPLEMENTO CALE	SHIM SPESSORE	AUSGLEICHSSCHEIBE MELLEMLÆG	198S
68		9576978		AR	ESPAÇADOR ESPAÇADOR	SEPARADOR ENTRETOISE	SPACER DISTANZIALE	DISTANZSTÜCK AFSTANDSSTYKKE	075D
68		87497128		AR	CALÇO DE AFINAÇÃO CALÇO DE AFINAÇÃO	SUPLEMENTO CALE	SHIM SPESSORE	AUSGLEICHSSCHEIBE MELLEMLÆG	198S
68		87497129		AR	CALÇO DE AFINAÇÃO CALÇO DE AFINAÇÃO	SUPLEMENTO CALE	SHIM SPESSORE	AUSGLEICHSSCHEIBE MELLEMLÆG	198S
68		87497137		AR	CALÇO DE AFINAÇÃO CALÇO DE AFINAÇÃO	SUPLEMENTO CALE	SHIM SPESSORE	AUSGLEICHSSCHEIBE MELLEMLÆG	198S
68		87497130		AR	CALÇO DE AFINAÇÃO CALÇO DE AFINAÇÃO	SUPLEMENTO CALE	SHIM SPESSORE	AUSGLEICHSSCHEIBE MELLEMLÆG	198S
68		87497136		AR	CALÇO DE AFINAÇÃO CALÇO DE AFINAÇÃO	SUPLEMENTO CALE	SHIM SPESSORE	AUSGLEICHSSCHEIBE MELLEMLÆG	198S
68		87497131		AR	CALÇO DE AFINAÇÃO CALÇO DE AFINAÇÃO	SUPLEMENTO CALE	SHIM SPESSORE	AUSGLEICHSSCHEIBE MELLEMLÆG	198S
68		87497135		AR	CALÇO DE AFINAÇÃO CALÇO DE AFINAÇÃO	SUPLEMENTO CALE	SHIM SPESSORE	AUSGLEICHSSCHEIBE MELLEMLÆG	198S

03.202	04	p2	08/10

CAIXA DE VELOCIDADES - DIFERENCIAL - HYDRO
CAJA DEL CAMBIO - DIFERENCIAL - HYDRO
GEARBOX - DIFFERENTIAL - HYDRO
GEARBOX - DIFFERENTIAL - HYDRO

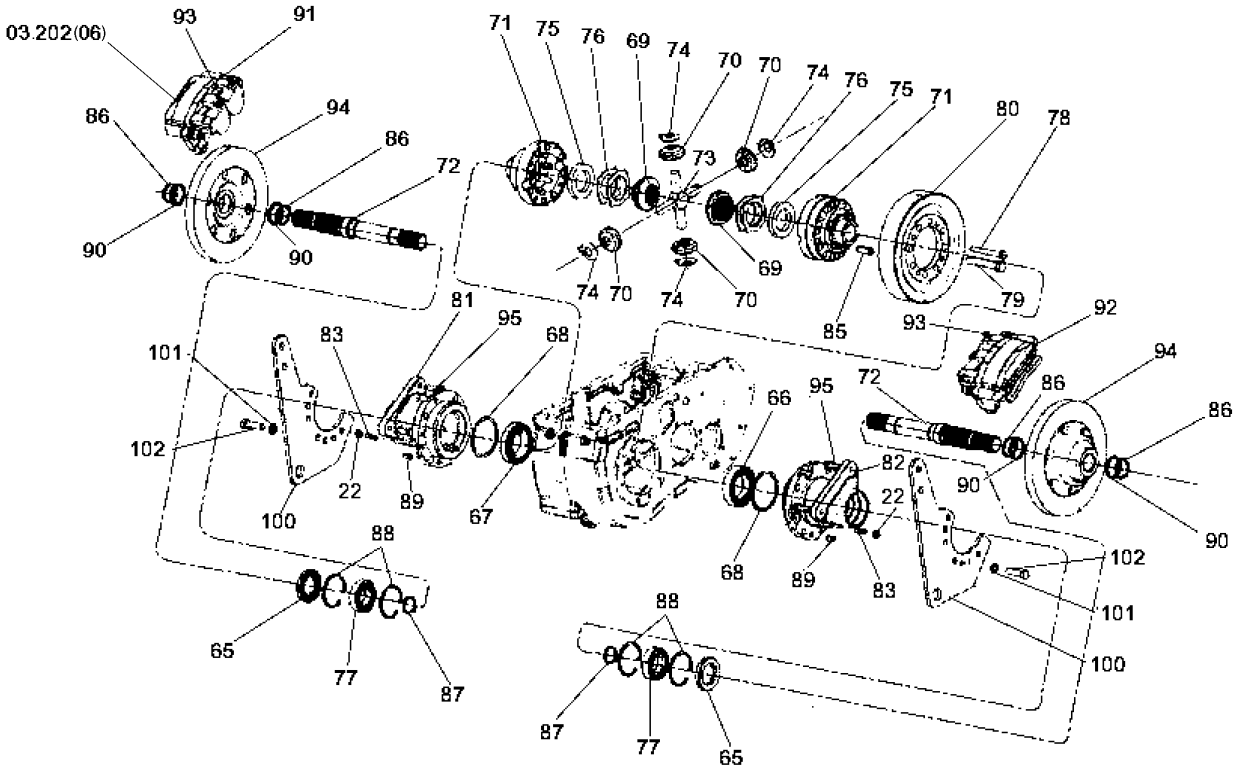

GEARBOX - DIFFERENTIAL - HYDRO
GEARBOX - DIFFERENTIAL - HYDRO
GEARBOX - DIFFERENTIAL - HYDRO
GEARBOX - DIFFERENTIAL - HYDRO

R	N	P.N.	MOD	Q	Denominação Denominação	Denominacion Description	Description Descrizione	Bezeichnung Beskrivelse	L.C.
68		87497134		AR	CALÇO DE AFINAÇÃO	SUPLEMENTO	SHIM	AUSGLEICHSSCHEIBE	198S
					CALÇO DE AFINAÇÃO	CALE	SPESSORE	MELLEMLÆG	
68		87495611		AR	CALÇO DE AFINAÇÃO	SUPLEMENTO	SHIM	AUSGLEICHSSCHEIBE	198S
					CALÇO DE AFINAÇÃO	CALE	SPESSORE	MELLEMLÆG	
68		87495603		AR	CALÇO DE AFINAÇÃO	SUPLEMENTO	SHIM	AUSGLEICHSSCHEIBE	198S
					CALÇO DE AFINAÇÃO	CALE	SPESSORE	MELLEMLÆG	
68		87495610		AR	CALÇO DE AFINAÇÃO	SUPLEMENTO	SHIM	AUSGLEICHSSCHEIBE	198S
					CALÇO DE AFINAÇÃO	CALE	SPESSORE	MELLEMLÆG	
68		87495609		AR	CALÇO DE AFINAÇÃO	SUPLEMENTO	SHIM	AUSGLEICHSSCHEIBE	198S
					CALÇO DE AFINAÇÃO	CALE	SPESSORE	MELLEMLÆG	
68		87495608		AR	CALÇO DE AFINAÇÃO	SUPLEMENTO	SHIM	AUSGLEICHSSCHEIBE	198S
					CALÇO DE AFINAÇÃO	CALE	SPESSORE	MELLEMLÆG	
68		87495600		AR	CALÇO DE AFINAÇÃO	SUPLEMENTO	SHIM	AUSGLEICHSSCHEIBE	198S
					CALÇO DE AFINAÇÃO	CALE	SPESSORE	MELLEMLÆG	
68		87495607		AR	CALÇO DE AFINAÇÃO	SUPLEMENTO	SHIM	AUSGLEICHSSCHEIBE	198S
					CALÇO DE AFINAÇÃO	CALE	SPESSORE	MELLEMLÆG	
68		87495604		AR	CALÇO DE AFINAÇÃO	SUPLEMENTO	SHIM	AUSGLEICHSSCHEIBE	198S
					CALÇO DE AFINAÇÃO	CALE	SPESSORE	MELLEMLÆG	
68		87495606		AR	CALÇO DE AFINAÇÃO	SUPLEMENTO	SHIM	AUSGLEICHSSCHEIBE	198S
					CALÇO DE AFINAÇÃO	CALE	SPESSORE	MELLEMLÆG	
68		87495599		AR	CALÇO DE AFINAÇÃO	SUPLEMENTO	SHIM	AUSGLEICHSSCHEIBE	198S
					CALÇO DE AFINAÇÃO	CALE	SPESSORE	MELLEMLÆG	
69		87497151		2	ENGRENAGEM PLANETÁRIA				
						PIÑÓN PLANETARIO	PLANETARY GEAR	PLANETENRAD	145P
					ENGRENAGEM PLANET/	PIGNON PLANETAIRE	INGRANAGGIO PLANET/	KRONHJUL	
70		87497155		4	ENGRENAGEM	ENGRANAJE	GEAR	ZAHNRAD	050I
					ENGRENAGEM	PIGNON	INGRANAGGIO	TANDHJUL	
71		87497150		1	CAIXOTE	JAULA	CRATE	LATTENKISTE	016G
					CAIXA	CADRE	CASSA	TRANSPORTKASSE	
72		87741357		2	EIXO DE COMANDO, Outer				
						EJE DE CONTROL	CONTROL SHAFT	STEUERWELLE	008A
					VEIO DE COMANDO	ARBRE DE COMMANDE	ALBERO DI COMANDO	DRIVAKSEL	
73		87497153		1	EIXO DE COMANDO	EJE DE CONTROL	CONTROL SHAFT	STEUERWELLE	008A
					VEIO DE COMANDO	ARBRE DE COMMANDE	ALBERO DI COMANDO	DRIVAKSEL	
74		87497132		4	ANEL DE ENCOSTO	ARANDELA DE EMPUJE	THRUST WASHER	DRUCKSCHEIBE	023R
					ANILHA DE ENCOSTO	ANNEAU DE BUTEE	RONDELLA REGGISPINT	TRYKSKIVE	
75		87497154		2	PLACA DE AJUSTE	PLACA DE AJUSTE	ADJUSTING PLATE	EINSTELLPLATTE	116P
					CALÇO DE AFINAÇÃO	PLAQUE DE REGLAGE	PIASTRA DI REGOLAZIO	MELLEMLÆG	
76		87497152		4	PLACA	PLACA	PLATE	PLATTE	105P
					CHAPA	PLAQUE	PIASTRA	PLADE	
77		301164		2	ROLAMENTO ESFÉRICO	RODAMIENTO DE BOLAS	BALL BEARING	KUGELLAGER	343C
					ROLAMENTO DE ESFER	ROULEMENT A BILLES	CUSCINETTO A SFERE	KUGLELEJE	
78		11343934		4	PARAFUSO, Hex, M12 x 1.5 x 95, 10.9				
						PERNO	BOLT	SCHRAUBE	140B
					PARAFUSO	VIS	BULLONE	BOLT	
79		15981634		8	PARAFUSO, Hex, M16 x 1.5 x 100, 10.9				
						PERNO	BOLT	SCHRAUBE	140B
					PARAFUSO	VIS	BULLONE	BOLT	

03.202	04	p3	08/10

CAIXA DE VELOCIDADES - DIFERENCIAL - HYDRO
CAJA DEL CAMBIO - DIFERENCIAL - HYDRO
GEARBOX - DIFFERENTIAL - HYDRO
GEARBOX - DIFFERENTIAL - HYDRO

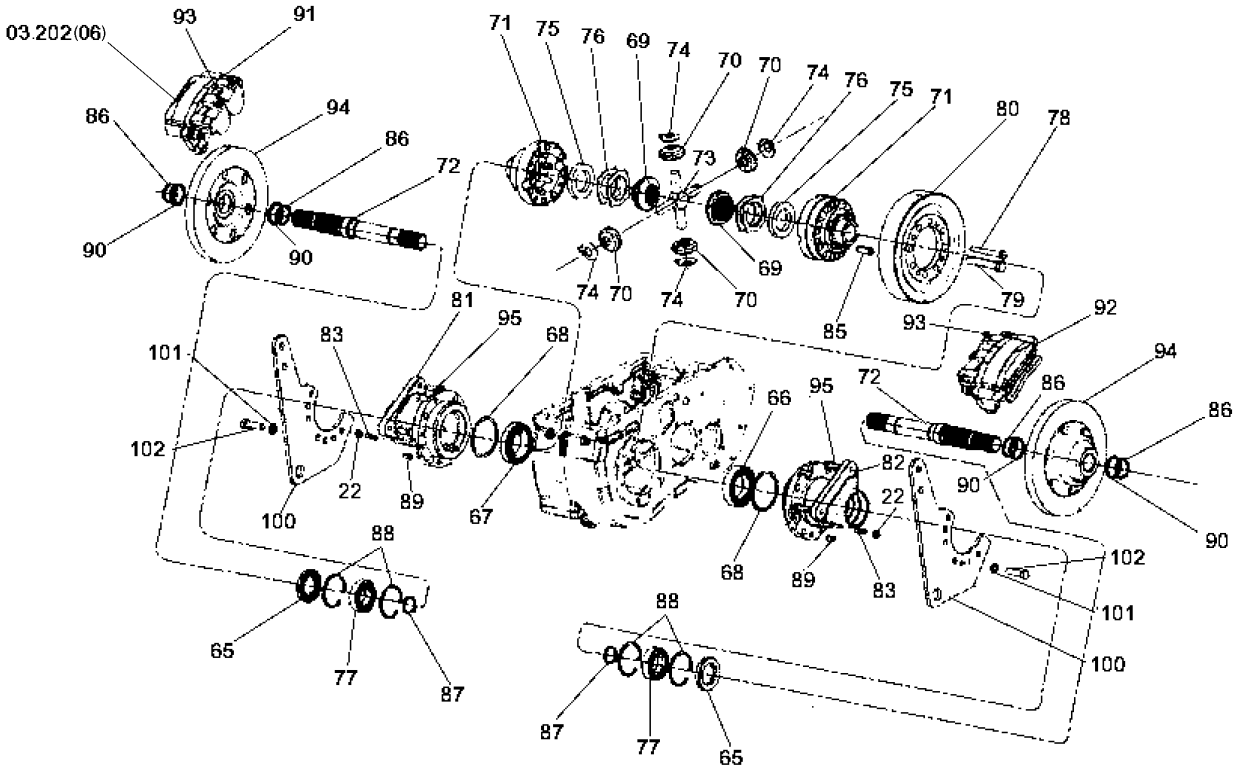

GEARBOX - DIFFERENTIAL - HYDRO
GEARBOX - DIFFERENTIAL - HYDRO
GEARBOX - DIFFERENTIAL - HYDRO
GEARBOX - DIFFERENTIAL - HYDRO

R	N	P.N.	MOD	Q	Denominação Denominação	Denominacion Description	Description Descrizione	Bezeichnung Beskrivelse	L.C.
80		87495577		1	ENGRENAGEM ENGRENAGEM	ENGRANAJE PIGNON	GEAR INGRANAGGIO	ZAHNRAD TANDHJUL	050I
81		87495579		1	COBERTURA, Differential COBERTURA	CUBIERTA COUVERCLE	COVER COPERCHIO	ABDECKUNG DÆKSEL	265C
82		87495580		1	COBERTURA, Differential COBERTURA	CUBIERTA COUVERCLE	COVER COPERCHIO	ABDECKUNG DÆKSEL	265C
83		110018		8	PRISIONEIRO PINO ROSCADO	PRISIONERO GOUJON	STUD PRIGIONIERO	GEWINDEBOLZEN STØTTEBOLT	210P
85		14619470		4	PINO DE FIXAÇÃO, M16 x 40, Slotted PERNO DE FIXAÇÃO	PASADOR DE BLOQUEO GOUPILLE DE BLOCAGE	LOCK PIN PERNO DI BLOCCAGGIC	VERRIEGELUNGSSTIFT LÅSETAP	081P
86		5135061		4	ANEL ELÁSTICO, M45, Ext ANEL DE RETENÇÃO	ARANDELA DE RETENCI CIRCLIP	CIRCLIP ANELLO ELASTICO	SICHERUNGSRING LÅSERING	056A
87		800-5140		2	ANEL DE PRESSÃO, M40, Ext, Hvy ANEL	ANILLO DE RESORTE ANNEAU D'ARRET	SNAP RING ANELLO ELASTICO	SPRENGRING LÅSERING	054A
88		300633		4	ANEL DE PRESSÃO, M80, Int ANEL	ANILLO DE RESORTE ANNEAU D'ARRET	SNAP RING ANELLO ELASTICO	SPRENGRING LÅSERING	054A
89		9576909		2	PINO ELÁSTICO TROÇO	BULÓN DE GIRO GOUPILLE ELASTIQUE	ROLL PIN SPINA ELASTICA	SPANNSTIFT SPLIT	200S
90		87741359		4	PLACA DE AJUSTE CALÇO DE AFINAÇÃO	PLACA DE AJUSTE PLAQUE DE REGLAGE	ADJUSTING PLATE PIASTRA DI REGOLAZIO	EINSTELLPLATTE MELLEMLÆG	116P
91		87495581		1	DISCO DE FREIO, Assy DISCO DE TRAVÃO	DISCO DE FRENO DISQUE DE FREIN	BRAKE DISC DISCO FRENO	BREMSSCHEIBE BREMSESKIVE	064D
92		87495582		1	DISCO DE FREIO, Assy DISCO DE TRAVÃO	DISCO DE FRENO DISQUE DE FREIN	BRAKE DISC DISCO FRENO	BREMSSCHEIBE BREMSESKIVE	064D
93		87495578		2	ADAPTADOR ADAPTADOR	ADAPTADOR ADAPTATEUR	ADAPTER ADATTATORE	ADAPTER ADAPTER	001A
94		87741354		2	DISCO DE FREIO DISCO DE TRAVÃO	DISCO DE FRENO DISQUE DE FREIN	BRAKE DISC DISCO FRENO	BREMSSCHEIBE BREMSESKIVE	064D
95		87495598		4	PARAFUSO PARAFUSO	TORNILLO VIS	SCREW VITE	SCHRAUBE SKRUE	040V
100		87748196		2	SUPORTE SUPORTE	SOPORTE SUPPORT	BRACKET STAFFA	HALTERUNG BESLAG	225S
101		140030		10	TRAVA DA ARRUELA, M14 ANILHA DE RETENÇÃO	ARANDELA DE BLOQUE RONDELLE FREIN	LOCK WASHER RONDELLA DI SICUREZ	SICHERUNGSSCHEIBE LÅSESKIVE	132R
102		87477176		10	PARAFUSO PARAFUSO	PERNO VIS	BOLT BULLONE	SCHRAUBE BOLT	140B

03.202	05	p1	09/10

CAIXA DE VELOCIDADES - SELETOR DE MARCHAS - HYDRO
CAJA DEL CAMBIO - SELECTOR DE MARCHAS - HYDRO
GEARBOX - GEAR SHIFT SYSTEM - HYDRO
GEARBOX - GEAR SHIFT SYSTEM - HYDRO

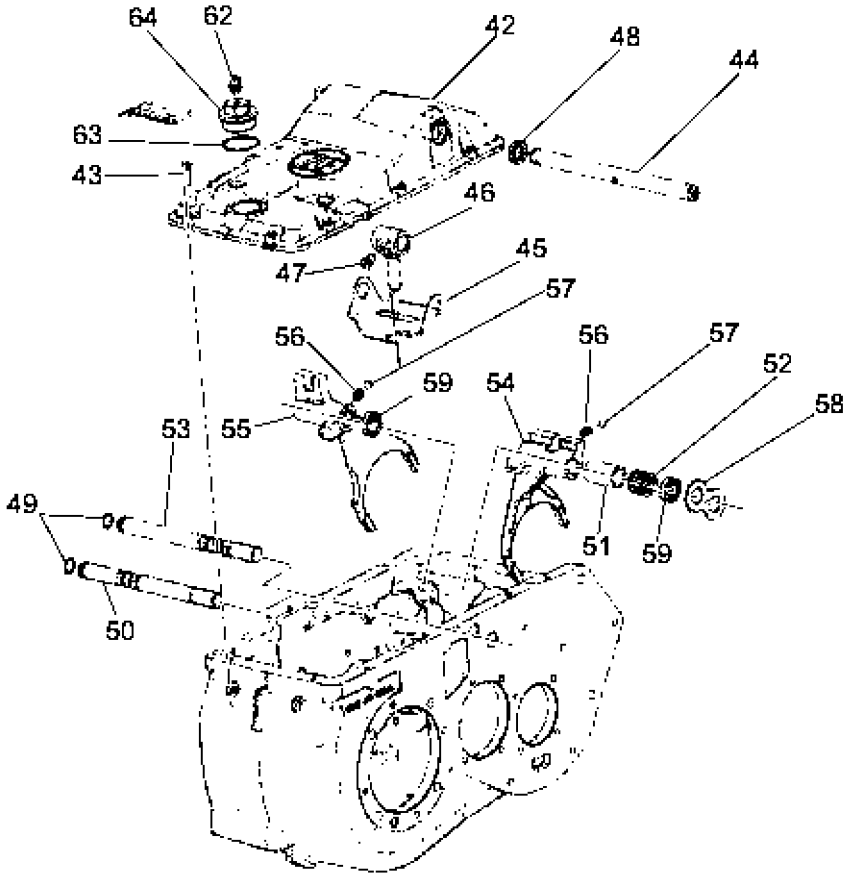

GEARBOX - GEAR SHIFT SYSTEM - HYDRO
GEARBOX - GEAR SHIFT SYSTEM - HYDRO
GEARBOX - GEAR SHIFT SYSTEM - HYDRO
GEARBOX - GEAR SHIFT SYSTEM - HYDRO

R	N	P.N.	MOD	Q	Denominação Denominação	Denominacion Description	Description Descrizione	Bezeichnung Beskrivelse	L.C.
42		87495576		1	COBERTURA	CUBIERTA	COVER	ABDECKUNG	265C
					COBERTURA	COUVERCLE	COPERCHIO	DÆKSEL	
43		87040733		10	PARAFUSO	TORNILLO	SCREW	SCHRAUBE	040V
					PARAFUSO	VIS	VITE	SKRUE	
44		9577399		1	EIXO	EJE	AXLE	ACHSE	087A
					EIXO	ESSIEU	ASSALE	AKSEL	
45		9577417		1	GUIA	GUÍA	GUIDE	FÜHRUNG	145G
					GUIA	GUIDE	GUIDA	STYR	
46		9577418		1	HASTE	VARILLA	ROD	STANGE	090A
					HASTE	TIGE	ASTA	STANG	
47		9576961		1	PARAFUSO	TORNILLO	SCREW	SCHRAUBE	040V
					PARAFUSO	VIS	VITE	SKRUE	
48		9576931		2	VEDAÇÃO DE BORRACHA	JUNTA DE GOMA	RUBBER SEAL	GUMMIDICHTUNG	122G
					JUNTAS	JOINT EN CAOUTCHOU(	GUARNIZIONE DI GOMM	GUMMITÆTNING	
49		9576932		2	VEDAÇÃO DE BORRACHA	JUNTA DE GOMA	RUBBER SEAL	GUMMIDICHTUNG	122G
					JUNTAS	JOINT EN CAOUTCHOU(	GUARNIZIONE DI GOMM	GUMMITÆTNING	
50		9577419		1	EIXO	EJE	SHAFT	WELLE	016A
					VEIO	ARBRE	ALBERO	AKSEL	
51		84999625		1	TUBO	TUBO	TUBE	ROHR	195T
					TUBO	TUBE	TUBO	RØR	
52		NSS		1	SEM SERVIÇO EM SEPARADO				
						NO SE REPARA POR SE	NOT SERVICED SEPARA	NICHT A SEP ERS-T LIEI	064N
					SEM REPARAÇÃO EM SI	NON ENTRET. SEPAREM	NON FORNITO SEPARAT	SERVICERES IKKE SEPA	
52		87495586		AR	CALÇO DE AFINAÇÃO	SUPLEMENTO	SHIM	AUSGLEICHSSCHEIBE	198S
					CALÇO DE AFINAÇÃO	CALE	SPESSORE	MELLEMLÆG	
52		87495589		AR	CALÇO DE AFINAÇÃO	SUPLEMENTO	SHIM	AUSGLEICHSSCHEIBE	198S
					CALÇO DE AFINAÇÃO	CALE	SPESSORE	MELLEMLÆG	
52		87495592		AR	CALÇO DE AFINAÇÃO	SUPLEMENTO	SHIM	AUSGLEICHSSCHEIBE	198S
					CALÇO DE AFINAÇÃO	CALE	SPESSORE	MELLEMLÆG	
52		87495588		AR	CALÇO DE AFINAÇÃO	SUPLEMENTO	SHIM	AUSGLEICHSSCHEIBE	198S
					CALÇO DE AFINAÇÃO	CALE	SPESSORE	MELLEMLÆG	
52		87495587		AR	CALÇO DE AFINAÇÃO	SUPLEMENTO	SHIM	AUSGLEICHSSCHEIBE	198S
					CALÇO DE AFINAÇÃO	CALE	SPESSORE	MELLEMLÆG	
52		87495591		AR	CALÇO DE AFINAÇÃO	SUPLEMENTO	SHIM	AUSGLEICHSSCHEIBE	198S
					CALÇO DE AFINAÇÃO	CALE	SPESSORE	MELLEMLÆG	
52		87495590		AR	CALÇO DE AFINAÇÃO	SUPLEMENTO	SHIM	AUSGLEICHSSCHEIBE	198S
					CALÇO DE AFINAÇÃO	CALE	SPESSORE	MELLEMLÆG	
53		9577421		1	EIXO	EJE	SHAFT	WELLE	016A
					VEIO	ARBRE	ALBERO	AKSEL	
54		9577422		1	GARFO	HORQUILLA	FORK	GABEL	125F
					FORQUILHA	FOURCHE	FORCA; FORCELLA	GAFFEL	
55		9577423		1	GARFO	HORQUILLA	FORK	GABEL	125F
					FORQUILHA	FOURCHE	FORCA; FORCELLA	GAFFEL	
56		9577424		2	MOLA	RESORTE	SPRING	FEDER	100M
					MOLA	RESSORT	MOLLA	FJEDER	
57		9576933		2	ESFERA	BOLA	BALL	KUGEL	140S
					ESFERA	BILLE	SFERA	KUGLE	
58		9577425		1	TRINCO	TRINQUETE	PAWL	SPERRKLINKE	050N
					LINGUETA	CLIQUET	NOTTOLINO D'ARRESTC	PAL	

03.202	05	p2	09/10

CAIXA DE VELOCIDADES - SELETOR DE MARCHAS - HYDRO
CAJA DEL CAMBIO - SELECTOR DE MARCHAS - HYDRO
GEARBOX - GEAR SHIFT SYSTEM - HYDRO
GEARBOX - GEAR SHIFT SYSTEM - HYDRO

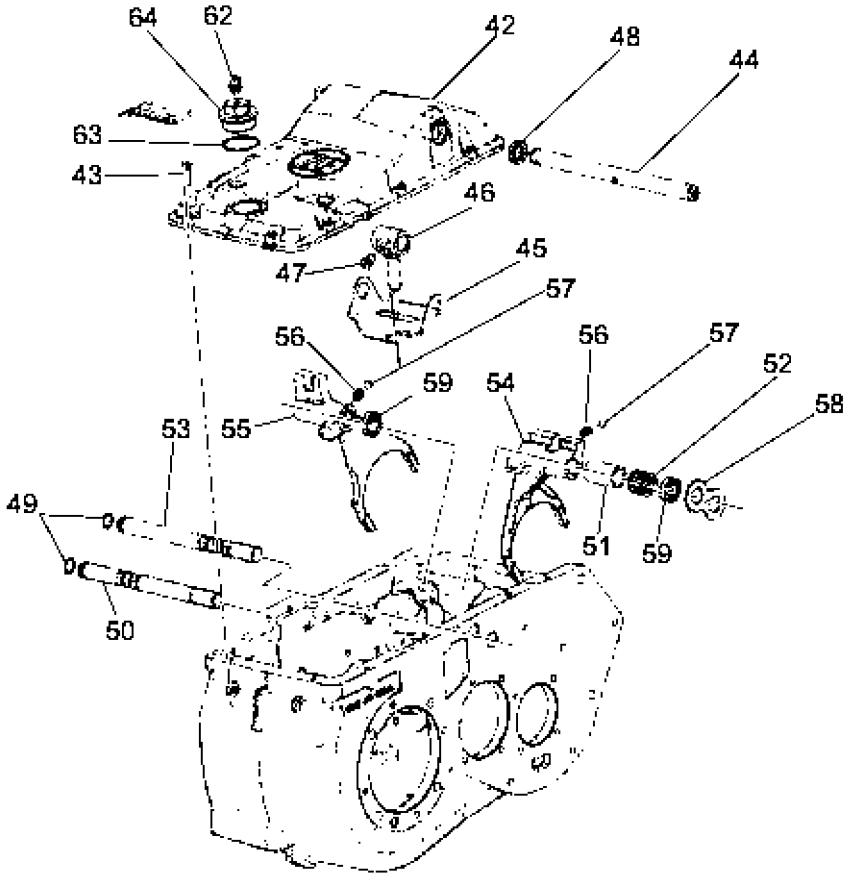

GEARBOX - GEAR SHIFT SYSTEM - HYDRO
GEARBOX - GEAR SHIFT SYSTEM - HYDRO
GEARBOX - GEAR SHIFT SYSTEM - HYDRO
GEARBOX - GEAR SHIFT SYSTEM - HYDRO

R	N	P.N.	MOD	Q	Denominação Denominação	Denominacion Description	Description Descrizione	Bezeichnung Beskrivelse	L.C.
59		86015195		2	PORCA, M20 x 1.5, Cl 10 PORCA	TUERCA ECROU	NUT DADO	MUTTER MØTRIK	010D
62		9578498		1	RESPIRO RESPIRADOURO	RESPIRADERO RENIFLARD	BREATHER SFIATO	ENTLÜFTER UDLUFTNINGSSKRUE	145S
63		823216		1	ARRUELA PLANA ANILHA	ARANDELA RONDELLE	WASHER RONDELLA	UNTERLEGSCHEIBE FLADSKIVE	131R
64		87495584		1	BUJÃO TAMPÃO	TAPÓN BOUCHON	PLUG TAPPO	STOPFEN PROP	050T

03.202	06	p1	01/10

ITENS DE REPOSIÇÃO DO FREIO
ITENS DE RECAMBIO DEL FRENO
BRAKE SPARE PARTS
BRAKE SPARE PARTS

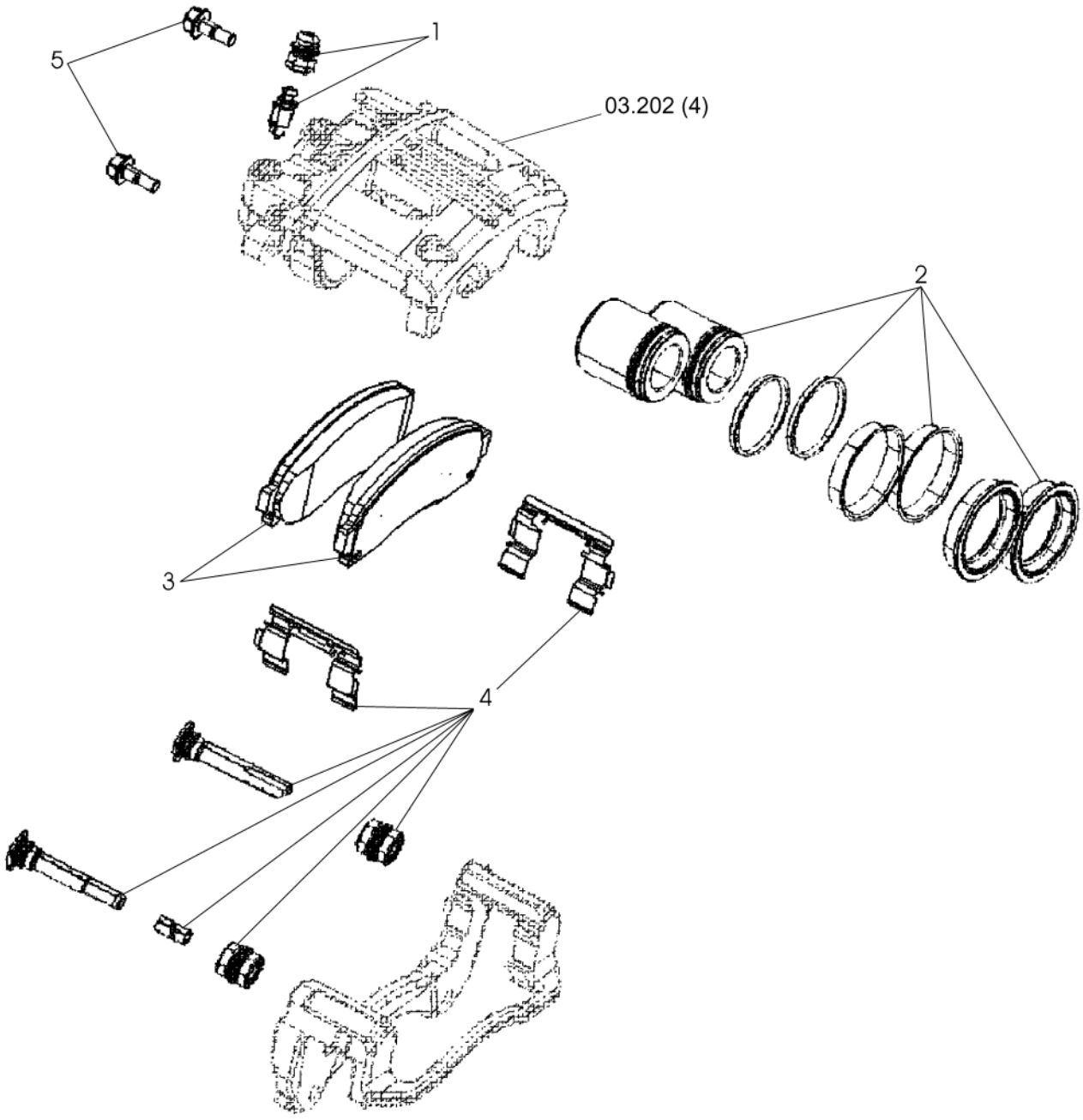

BRAKE SPARE PARTS
BRAKE SPARE PARTS
BRAKE SPARE PARTS
BRAKE SPARE PARTS

R	N	P.N.	MOD	Q	Denominação Denominação	Denominacion Description	Description Descrizione	Bezeichnung Beskrivelse	L.C.
1		84190441		1	JOGO DE PARAFUSOS PARAFUSO	JUEGO DE TORNILLOS JEU DE VIS	SET OF SCREWS KIT VITI	SCHRAUBENSATZ BOLTESÆT	061V
2		84190442		1	ÊMBOLO ÊMBOLO	ÉMBOLO PLONGEUR	PLUNGER PISTONCINO; STANTUFI	PLUNGER STEMPEL	130P
3		84190443		1	PASTILHA DE FREIO CALÇO DO TRAVÃO	PASTILLA DE FRENO PLAQUETTE DE FREIN	BRAKE PAD PASTIGLIA FRENI	BREMSBELAG BREMSEKLODS	042P
4		84190444		1	PINO-GUIA CAVILHA-GUIA	PASADOR DE GUÍA AXE DE GUIDAGE	GUIDE PIN PERNO DI GUIDA	FÜHRUNGSBOLZEN STYRESTIFT	199S
5		84190445		1	JOGO DE PARAFUSOS PARAFUSO	JUEGO DE TORNILLOS JEU DE VIS	SET OF SCREWS KIT VITI	SCHRAUBENSATZ BOLTESÆT	061V

03.203	01	p1	10/08

CAIXA DE VELOCIDADES - CARCAÇA - MECÂNICA
CAJA DEL CAMBIO - CARCAZA - MECANICA
GEARBOX - HOUSING - MECHANIC
GEARBOX - HOUSING - MECHANIC

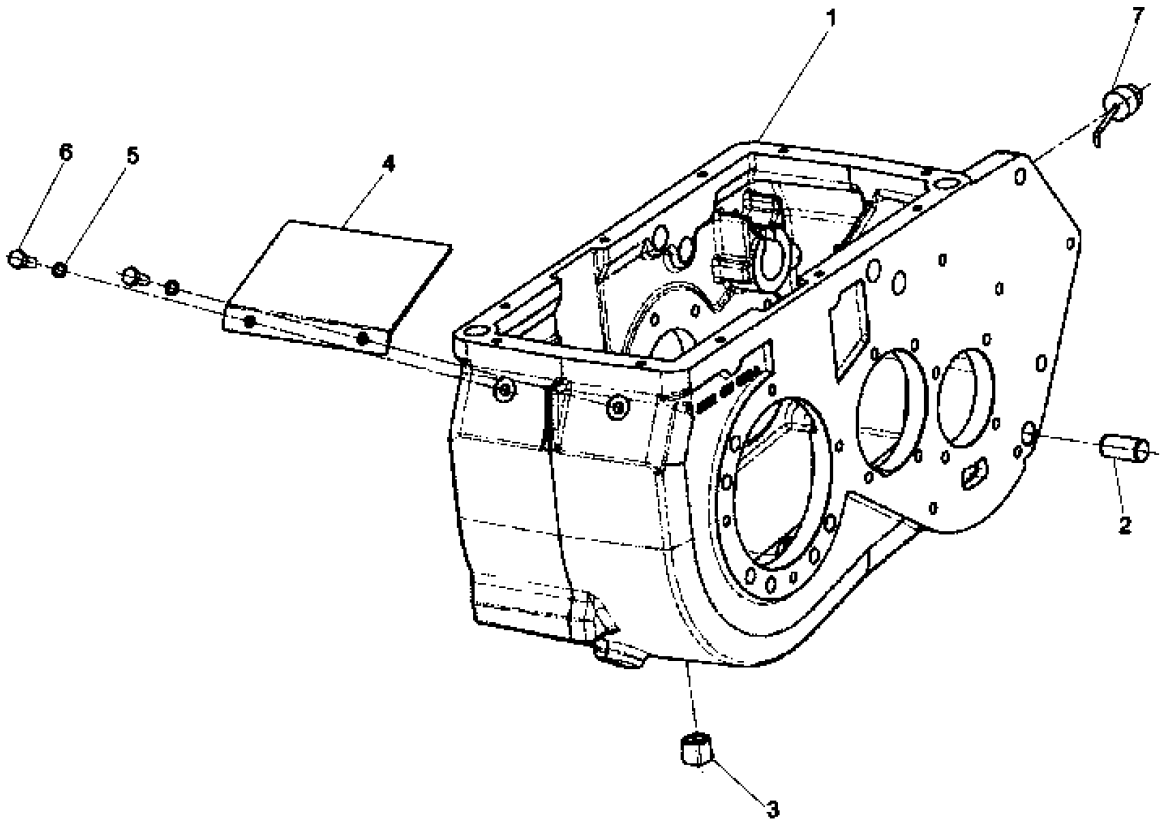

GEARBOX - HOUSING - MECHANIC
GEARBOX - HOUSING - MECHANIC
GEARBOX - HOUSING - MECHANIC
GEARBOX - HOUSING - MECHANIC

R	N	P.N.	MOD	Q	Denominação Denominação	Denominacion Description	Description Descrizione	Bezeichnung Beskrivelse	L.C.
1		87495572		1	CARCAÇA COBERTURA	CARCASA ENVELOPPE	CASING SCATOLA	GEHÄUSE HUS	080C
2		9577481		1	MANGA DE EIXO MANGA DE DIRECÇÃO	MANGUETA/HUSILLO PORTE-FUSEE	STUB AXLE/STRG. SPINI FUSO A SNODO/STERZO	ACHSSTUMMEL/LENKWI STUB AKSEL/STRG. SPII	112F
3		87495585		1	BUJÃO TAMPÃO	TAPÓN BOUCHON	PLUG TAPPO	STOPFEN PROP	050T
4		9576944		1	COBERTURA COBERTURA	PROTECTOR PROTECTION	SHROUD RIPARO	VERKLEIDUNG DÆKKE	7830
5		366354		2	ARRUELA PLANA ANILHA	ARANDELA RONDELLE	WASHER RONDELLA	UNTERLEGSCHEIBE FLADSKIVE	131R
6		120104		2	PARAFUSO, Hex, M8 x 20, 8.8 PARAFUSO	TORNILLO VIS	SCREW VITE	SCHRAUBE SKRUE	040V
7		9577426		1	BUJÃO TAMPÃO	TAPÓN BOUCHON	PLUG TAPPO	STOPFEN PROP	050T

03.203	02	p1	07/10

CAIXA DE VELOCIDADES - EIXO DE ENTRADA - MECÂNICA
CAJA DEL CAMBIO - PIÑON DE ATAQUE - MECANICA
GEARBOX - INPUT SHAFT - MECHANIC
GEARBOX - INPUT SHAFT - MECHANIC

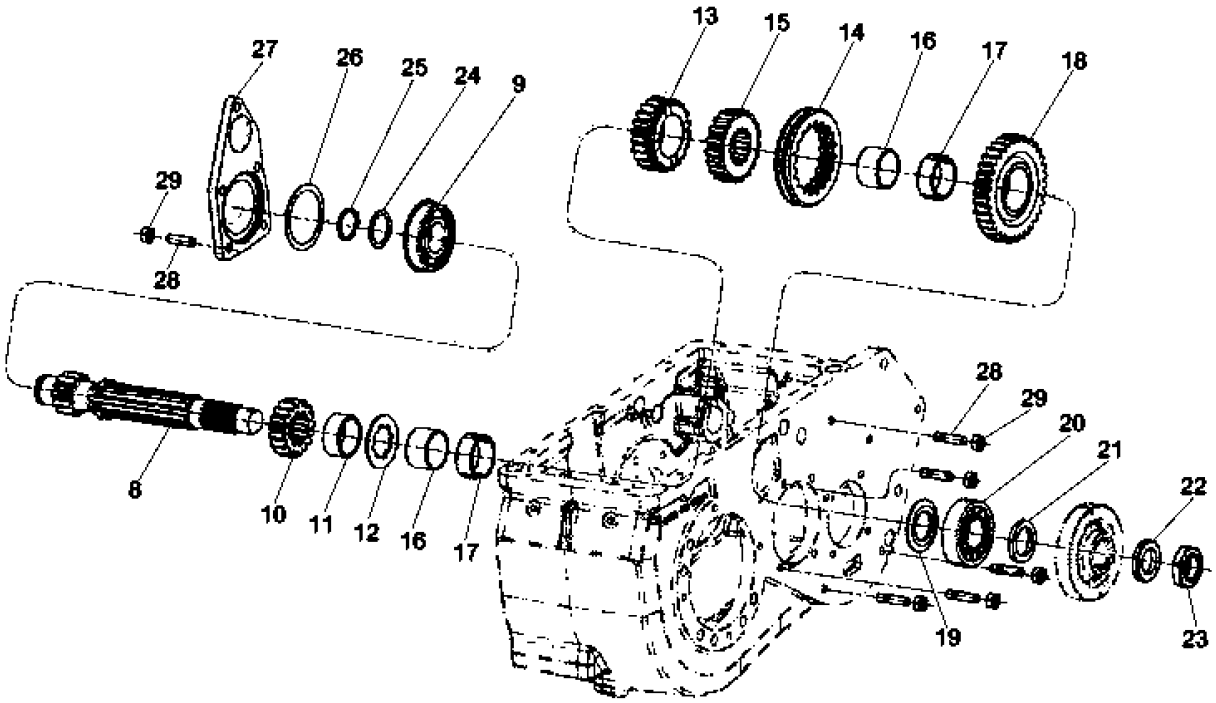

GEARBOX - INPUT SHAFT - MECHANIC
GEARBOX - INPUT SHAFT - MECHANIC
GEARBOX - INPUT SHAFT - MECHANIC
GEARBOX - INPUT SHAFT - MECHANIC

R	N	P.N.	MOD	Q	Denominação Denominação	Denominacion Description	Description Descrizione	Bezeichnung Beskrivelse	L.C.
8		84994332		1	EIXO EIXO	EJE ESSIEU	AXLE ASSALE	ACHSE AKSEL	087A
9		330271		1	CONJUNTO DO ROLAMENTO CHUMACEIRA	CONJUNTO DE COJINET ROULEMENT	BEARING ASSY COMPLESSIVO CUSCINI	LAGERBAURUPPE LEJESAMLING	341C
10		9576966		1	ENGRENAGEM ENGRENAGEM	ENGRANAJE PIGNON	GEAR INGRANAGGIO	ZAHNRAD TANDHJUL	050I
11		9576953		1	ESPAÇADOR ESPAÇADOR	SEPARADOR ENTRETOISE	SPACER DISTANZIALE	DISTANZSTÜCK AFSTANDSSTYKKE	075D
12		9576956		1	ESPAÇADOR ESPAÇADOR	SEPARADOR ENTRETOISE	SPACER DISTANZIALE	DISTANZSTÜCK AFSTANDSSTYKKE	075D
13		84994333		1	ENGRENAGEM, Front ENGRENAGEM	ENGRANAJE PIGNON	GEAR INGRANAGGIO	ZAHNRAD TANDHJUL	050I
14		9576964		1	COLAR ANEL	COLLAR COLLIER	COLLAR COLLARE	RINGE SLANGEBÅND	031F
15		9576967		1	ENGRENAGEM ENGRENAGEM	ENGRANAJE PIGNON	GEAR INGRANAGGIO	ZAHNRAD TANDHJUL	050I
16		84994336		2	ANEL ANEL	ANILLO ANNEAU	RING ANELLO	RING RING	045A
17		84994337		2	LUVA MANGA	MANGUITO CHEMISE	SLEEVE MANICOTTO	BUCHSE TRYKLEJE, KOBLING	031M
18		84994334		1	ENGRENAGEM, Front ENGRENAGEM	ENGRANAJE PIGNON	GEAR INGRANAGGIO	ZAHNRAD TANDHJUL	050I
19		9576954		1	ESPAÇADOR ESPAÇADOR	SEPARADOR ENTRETOISE	SPACER DISTANZIALE	DISTANZSTÜCK AFSTANDSSTYKKE	075D
20		9576974		1	CONJUNTO DO ROLAMENTO CHUMACEIRA	CONJUNTO DE COJINET ROULEMENT	BEARING ASSY COMPLESSIVO CUSCINI	LAGERBAURUPPE LEJESAMLING	341C
21		9576945		1	ESPAÇADOR ESPAÇADOR	SEPARADOR ENTRETOISE	SPACER DISTANZIALE	DISTANZSTÜCK AFSTANDSSTYKKE	075D
22		9576955		1	ARRUELA PLANA ANILHA	ARANDELA RONDELLE	WASHER RONDELLA	UNTERLEGSCHEIBE FLADSKIVE	131R
23		9577401		1	PORCA PORCA	TUERCA ECROU	NUT DADO	MUTTER MØTRIK	010D
24		9576923		1	ESPAÇADOR ESPAÇADOR	SEPARADOR ENTRETOISE	SPACER DISTANZIALE	DISTANZSTÜCK AFSTANDSSTYKKE	075D
25		140441		1	ANEL ANEL	ANILLO ANNEAU	RING ANELLO	RING RING	045A
26		87495593		1	ARRUELA PLANA ANILHA	ARANDELA RONDELLE	WASHER RONDELLA	UNTERLEGSCHEIBE FLADSKIVE	131R
26		9577483		AR	ESPAÇADOR ESPAÇADOR	SEPARADOR ENTRETOISE	SPACER DISTANZIALE	DISTANZSTÜCK AFSTANDSSTYKKE	075D
26		9577484		AR	ESPAÇADOR ESPAÇADOR	SEPARADOR ENTRETOISE	SPACER DISTANZIALE	DISTANZSTÜCK AFSTANDSSTYKKE	075D
26		9577485		AR	ESPAÇADOR ESPAÇADOR	SEPARADOR ENTRETOISE	SPACER DISTANZIALE	DISTANZSTÜCK AFSTANDSSTYKKE	075D
26		9577486		AR	ESPAÇADOR ESPAÇADOR	SEPARADOR ENTRETOISE	SPACER DISTANZIALE	DISTANZSTÜCK AFSTANDSSTYKKE	075D

03.203	02	p2	07/10

CAIXA DE VELOCIDADES - EIXO DE ENTRADA - MECÂNICA
CAJA DEL CAMBIO - PIÑON DE ATAQUE - MECANICA
GEARBOX - INPUT SHAFT - MECHANIC
GEARBOX - INPUT SHAFT - MECHANIC

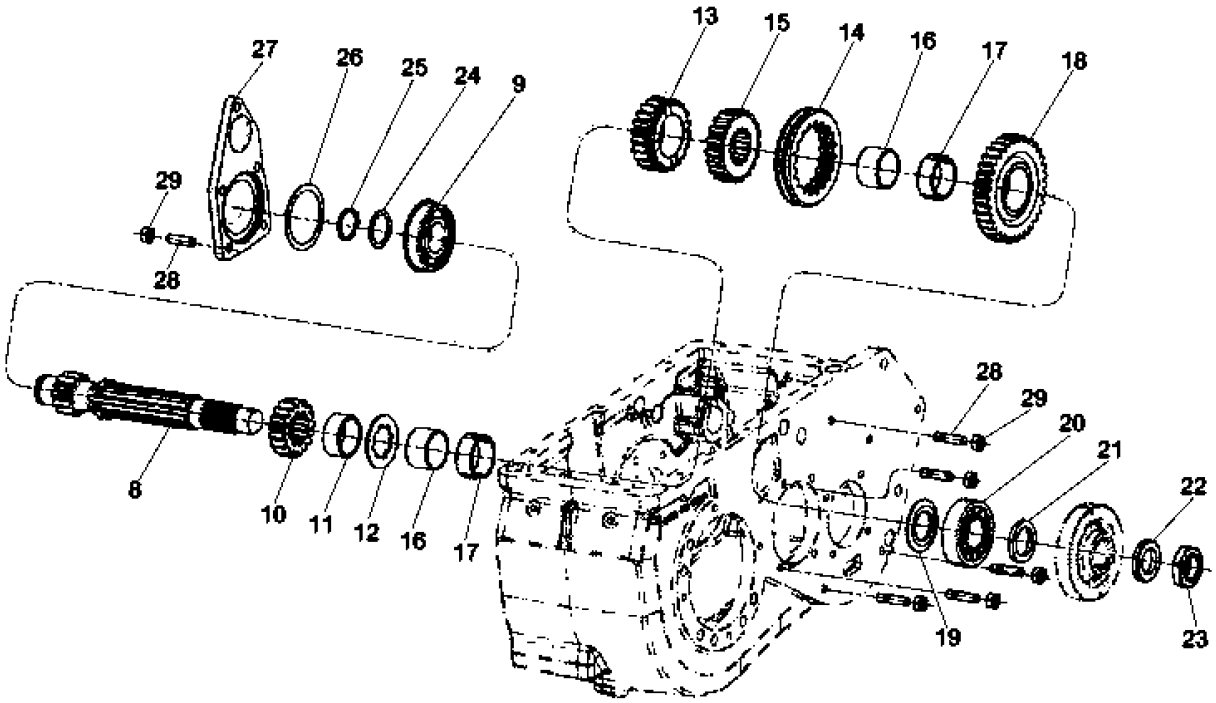

GEARBOX - INPUT SHAFT - MECHANIC
GEARBOX - INPUT SHAFT - MECHANIC
GEARBOX - INPUT SHAFT - MECHANIC
GEARBOX - INPUT SHAFT - MECHANIC

R	N	P.N.	MOD	Q	Denominação Denominação	Denominacion Description	Description Descrizione	Bezeichnung Beskrivelse	L.C.
26		87497147		AR	CALÇO DE AFINAÇÃO CALÇO DE AFINAÇÃO	SUPLEMENTO CALE	SHIM SPESSORE	AUSGLEICHSSCHEIBE MELLEMLÆG	198S
26		87497143		AR	CALÇO DE AFINAÇÃO CALÇO DE AFINAÇÃO	SUPLEMENTO CALE	SHIM SPESSORE	AUSGLEICHSSCHEIBE MELLEMLÆG	198S
26		87497146		AR	CALÇO DE AFINAÇÃO CALÇO DE AFINAÇÃO	SUPLEMENTO CALE	SHIM SPESSORE	AUSGLEICHSSCHEIBE MELLEMLÆG	198S
26		87497141		AR	CALÇO DE AFINAÇÃO CALÇO DE AFINAÇÃO	SUPLEMENTO CALE	SHIM SPESSORE	AUSGLEICHSSCHEIBE MELLEMLÆG	198S
26		87497144		AR	CALÇO DE AFINAÇÃO CALÇO DE AFINAÇÃO	SUPLEMENTO CALE	SHIM SPESSORE	AUSGLEICHSSCHEIBE MELLEMLÆG	198S
26		87497145		AR	CALÇO DE AFINAÇÃO CALÇO DE AFINAÇÃO	SUPLEMENTO CALE	SHIM SPESSORE	AUSGLEICHSSCHEIBE MELLEMLÆG	198S
26		87497148		AR	CALÇO DE AFINAÇÃO CALÇO DE AFINAÇÃO	SUPLEMENTO CALE	SHIM SPESSORE	AUSGLEICHSSCHEIBE MELLEMLÆG	198S
26		87497140		AR	CALÇO DE AFINAÇÃO CALÇO DE AFINAÇÃO	SUPLEMENTO CALE	SHIM SPESSORE	AUSGLEICHSSCHEIBE MELLEMLÆG	198S
26		87497149		AR	CALÇO DE AFINAÇÃO CALÇO DE AFINAÇÃO	SUPLEMENTO CALE	SHIM SPESSORE	AUSGLEICHSSCHEIBE MELLEMLÆG	198S
26		87497142		AR	CALÇO DE AFINAÇÃO CALÇO DE AFINAÇÃO	SUPLEMENTO CALE	SHIM SPESSORE	AUSGLEICHSSCHEIBE MELLEMLÆG	198S
27		9576968		1	COBERTURA COBERTURA	CUBIERTA COUVERCLE	COVER COPERCHIO	ABDECKUNG DÆKSEL	265C
28		87495595		10	PARAFUSO PARAFUSO	PERNO VIS	BOLT BULLONE	SCHRAUBE BOLT	140B
29		100016		10	PORCA, M10, Cl 8 PORCA	TUERCA ECROU	NUT DADO	MUTTER MØTRIK	010D

03.203	03	p1	09/10

CAIXA DE VELOCIDADES - ALOJAMENTO DA EMBREAGEM - MECÂNICA
CAJA DEL CAMBIO - CAJA DEL EMBRAGUE - MECANICA
GEARBOX - CLUTCH HOUSING - MECHANIC
GEARBOX - CLUTCH HOUSING - MECHANIC

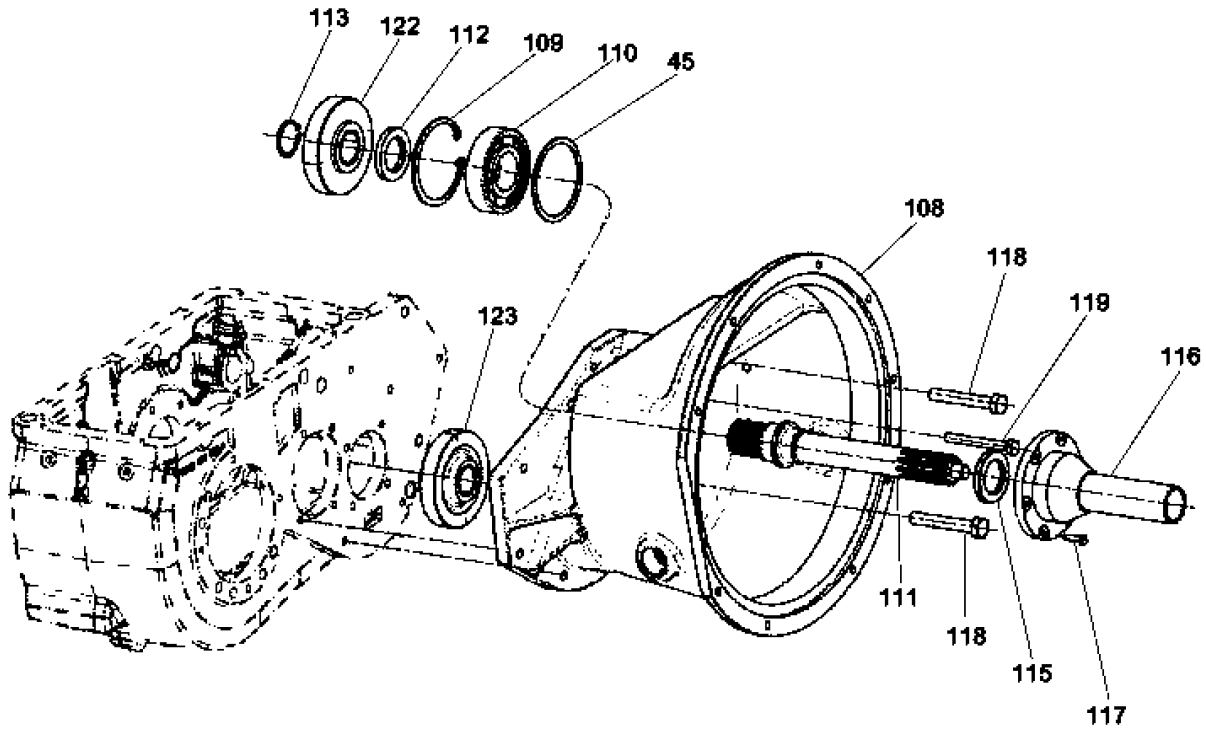

GEARBOX - CLUTCH HOUSING - MECHANIC
GEARBOX - CLUTCH HOUSING - MECHANIC
GEARBOX - CLUTCH HOUSING - MECHANIC
GEARBOX - CLUTCH HOUSING - MECHANIC

R	N	P.N.	MOD	Q	Denominação Denominação	Denominacion Description	Description Descrizione	Bezeichnung Beskrivelse	L.C.
45		9576979		AR	ESPAÇADOR ESPAÇADOR	SEPARADOR ENTRETOISE	SPACER DISTANZIALE	DISTANZSTÜCK AFSTANDSSTYKKE	075D
45		9576978		AR	ESPAÇADOR ESPAÇADOR	SEPARADOR ENTRETOISE	SPACER DISTANZIALE	DISTANZSTÜCK AFSTANDSSTYKKE	075D
45		87497129		AR	CALÇO DE AFINAÇÃO CALÇO DE AFINAÇÃO	SUPLEMENTO CALE	SHIM SPESSORE	AUSGLEICHSSCHEIBE MELLEMLÆG	198S
45		87497131		AR	CALÇO DE AFINAÇÃO CALÇO DE AFINAÇÃO	SUPLEMENTO CALE	SHIM SPESSORE	AUSGLEICHSSCHEIBE MELLEMLÆG	198S
45		87497134		AR	CALÇO DE AFINAÇÃO CALÇO DE AFINAÇÃO	SUPLEMENTO CALE	SHIM SPESSORE	AUSGLEICHSSCHEIBE MELLEMLÆG	198S
45		87497135		AR	CALÇO DE AFINAÇÃO CALÇO DE AFINAÇÃO	SUPLEMENTO CALE	SHIM SPESSORE	AUSGLEICHSSCHEIBE MELLEMLÆG	198S
45		87495613		AR	CALÇO DE AFINAÇÃO CALÇO DE AFINAÇÃO	SUPLEMENTO CALE	SHIM SPESSORE	AUSGLEICHSSCHEIBE MELLEMLÆG	198S
45		9576980		AR	ESPAÇADOR ESPAÇADOR	SEPARADOR ENTRETOISE	SPACER DISTANZIALE	DISTANZSTÜCK AFSTANDSSTYKKE	075D
45		9576981		AR	ESPAÇADOR ESPAÇADOR	SEPARADOR ENTRETOISE	SPACER DISTANZIALE	DISTANZSTÜCK AFSTANDSSTYKKE	075D
45		9576986		AR	ESPAÇADOR ESPAÇADOR	SEPARADOR ENTRETOISE	SPACER DISTANZIALE	DISTANZSTÜCK AFSTANDSSTYKKE	075D
45		9576985		AR	ESPAÇADOR ESPAÇADOR	SEPARADOR ENTRETOISE	SPACER DISTANZIALE	DISTANZSTÜCK AFSTANDSSTYKKE	075D
45		9576984		AR	ESPAÇADOR ESPAÇADOR	SEPARADOR ENTRETOISE	SPACER DISTANZIALE	DISTANZSTÜCK AFSTANDSSTYKKE	075D
45		9576983		AR	ESPAÇADOR ESPAÇADOR	SEPARADOR ENTRETOISE	SPACER DISTANZIALE	DISTANZSTÜCK AFSTANDSSTYKKE	075D
45		9576982		AR	ESPAÇADOR ESPAÇADOR	SEPARADOR ENTRETOISE	SPACER DISTANZIALE	DISTANZSTÜCK AFSTANDSSTYKKE	075D
45		87497134		AR	CALÇO DE AFINAÇÃO CALÇO DE AFINAÇÃO	SUPLEMENTO CALE	SHIM SPESSORE	AUSGLEICHSSCHEIBE MELLEMLÆG	198S
108		9577467		1	ALOJAMENTO ALOJAMENTO	ALOJAMIENTO CARTER	HOUSING ALLOGGIAMENTO	GEHÄUSE HUS	014V
109		370026		1	ANEL DE PRESSÃO, Int, M100 x 3 ANEL	ANILLO DE RESORTE ANNEAU D'ARRET	SNAP RING ANELLO ELASTICO	SPRENGRING LÅSERING	054A
110		412718		1	ROLAMENTO ESFÉRICO ROLAMENTO DE ESFER	RODAMIENTO DE BOLA ROULEMENT A BILLES	BALL BEARING CUSCINETTO A SFERE	KUGELLAGER KUGLELEJE	343C
111		9577468		1	EIXO VEIO	EJE ARBRE	SHAFT ALBERO	WELLE AKSEL	016A
112		9577471		1	ESPAÇADOR ESPAÇADOR	SEPARADOR ENTRETOISE	SPACER DISTANZIALE	DISTANZSTÜCK AFSTANDSSTYKKE	075D
113		370006		1	ANEL DE PRESSÃO, M40, Ext ANEL	ANILLO DE RESORTE ANNEAU D'ARRET	SNAP RING ANELLO ELASTICO	SPRENGRING LÅSERING	054A
115		9576942		1	VEDAÇÃO DE BORRACHA JUNTAS	JUNTA DE GOMA JOINT EN CAOUTCHOU	RUBBER SEAL GUARNIZIONE DI GOMM	GUMMIDICHTUNG GUMMITÆTNING	122G
116		9577473		1	ALOJAMENTO ALOJAMENTO	ALOJAMIENTO CARTER	HOUSING ALLOGGIAMENTO	GEHÄUSE HUS	014V

03.203	03	p2	09/10

CAIXA DE VELOCIDADES - ALOJAMENTO DA EMBREAGEM - MECÂNICA
CAJA DEL CAMBIO - CAJA DEL EMBRAGUE - MECANICA
GEARBOX - CLUTCH HOUSING - MECHANIC
GEARBOX - CLUTCH HOUSING - MECHANIC

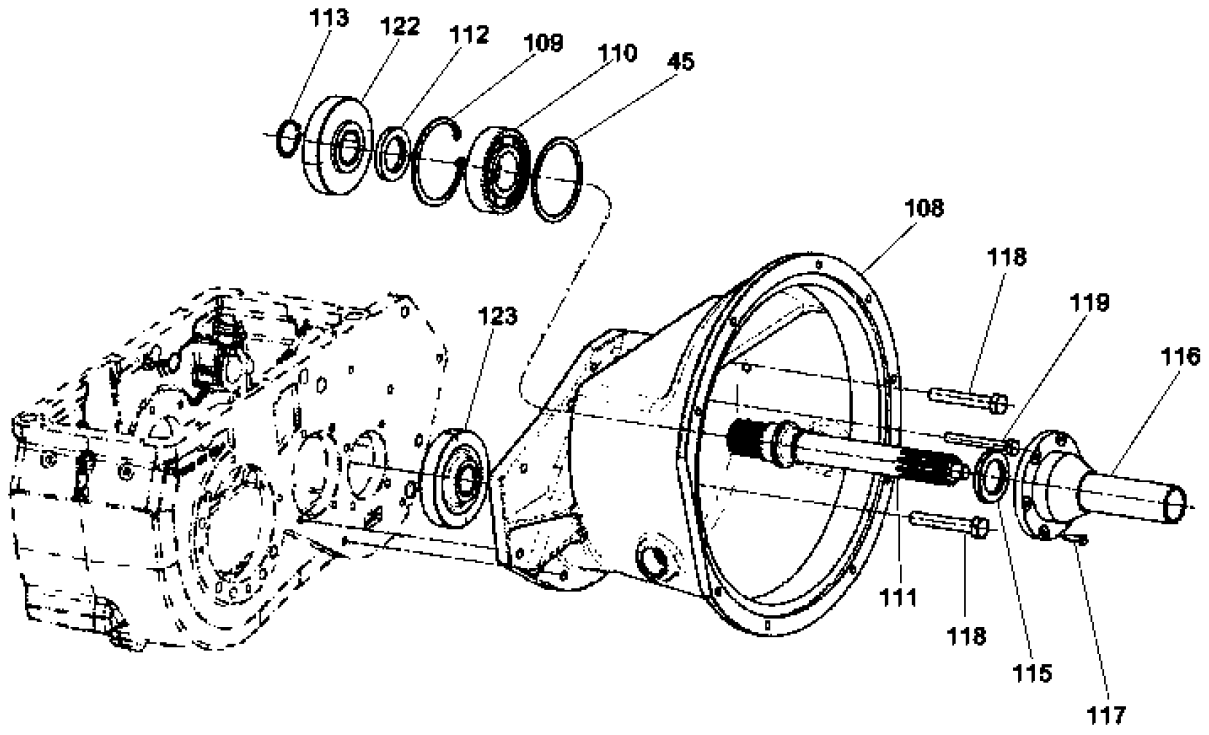

GEARBOX - CLUTCH HOUSING - MECHANIC
GEARBOX - CLUTCH HOUSING - MECHANIC
GEARBOX - CLUTCH HOUSING - MECHANIC
GEARBOX - CLUTCH HOUSING - MECHANIC

R	N	P.N.	MOD	Q	Denominação Denominação	Denominacion Description	Description Descrizione	Bezeichnung Beskrivelse	L.C.
117		86977786		6	PARAFUSO, Hex, M6 x 25, 8.8, Full Thd				
						PERNO	BOLT	SCHRAUBE	140B
					PARAFUSO	VIS	BULLONE	BOLT	
118		9576943		2	PARAFUSO	TORNILLO	SCREW	SCHRAUBE	040V
					PARAFUSO	VIS	VITE	SKRUE	
119		120074		1	PARAFUSO, Hex, M10 x 90, 8.8				
						PERNO	BOLT	SCHRAUBE	140B
					PARAFUSO	VIS	BULLONE	BOLT	
122		9577475		1	ENGRENAGEM	ENGRANAJE	GEAR	ZAHNRAD	050I
					ENGRENAGEM	PIGNON	INGRANAGGIO	TANDHJUL	
123		9577476		1	ENGRENAGEM	ENGRANAJE	GEAR	ZAHNRAD	050I
					ENGRENAGEM	PIGNON	INGRANAGGIO	TANDHJUL	

03.203	04	p1	10/08

CAIXA DE VELOCIDADES - EIXO DA RÉ - MECÂNICA
CAJA DEL CAMBIO - EJE DE LA MARCHA A TRAS - MECANICA
GEARBOX - REVERSE SHAFT - MECHANIC
GEARBOX - REVERSE SHAFT - MECHANIC

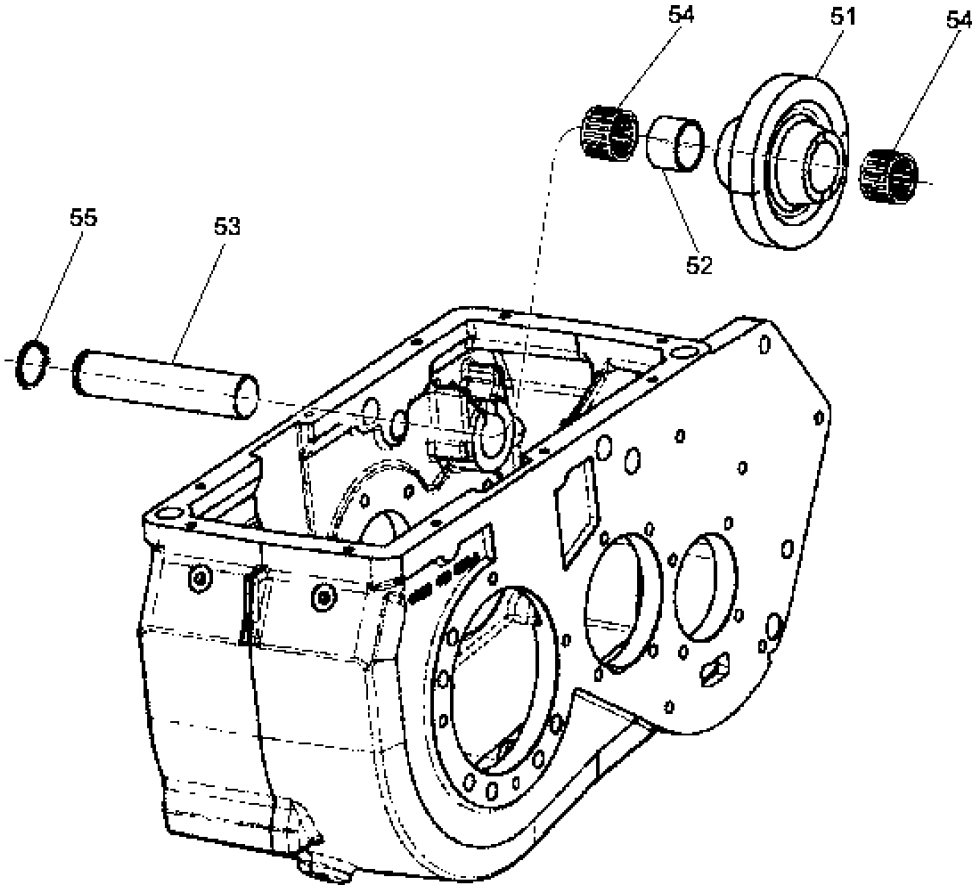

GEARBOX - REVERSE SHAFT - MECHANIC
GEARBOX - REVERSE SHAFT - MECHANIC
GEARBOX - REVERSE SHAFT - MECHANIC
GEARBOX - REVERSE SHAFT - MECHANIC

R	N	P.N.	MOD	Q	Denominação Denominação	Denominacion Description	Description Descrizione	Bezeichnung Beskrivelse	L.C.
51		9576949		1	ENGRENAGEM ENGRENAGEM	ENGRANAJE PIGNON	GEAR INGRANAGGIO	ZAHNRAD TANDHJUL	050I
52		9576948		1	ESPAÇADOR ESPAÇADOR	SEPARADOR ENTRETOISE	SPACER DISTANZIALE	DISTANZSTÜCK AFSTANDSSTYKKE	075D
53		9576957		1	EIXO VEIO	EJE ARBRE	SHAFT ALBERO	WELLE AKSEL	016A
54		9577414		2	CONJUNTO DO ROLAMENTO CHUMACEIRA	CONJUNTO DE COJINET ROULEMENT	BEARING ASSY COMPLESSIVO CUSCINI	LAGERBAURUPPE LEJESAMLING	341C
55		11068076		1	ANEL DE PRESSÃO, M32, Ext ANEL	ANILLO DE RESORTE ANNEAU D'ARRET	SNAP RING ANELLO ELASTICO	SPRENGRING LÅSERING	054A

03.203	05	p1	09/10

CAIXA DE VELOCIDADES - EIXO INTERMEDIÁRIO - MECÂNICA
CAJA DEL CAMBIO - EJE INTERMEDIO - MECANICA
GEARBOX - LAY SHAFT - MECHANIC
GEARBOX - LAY SHAFT - MECHANIC

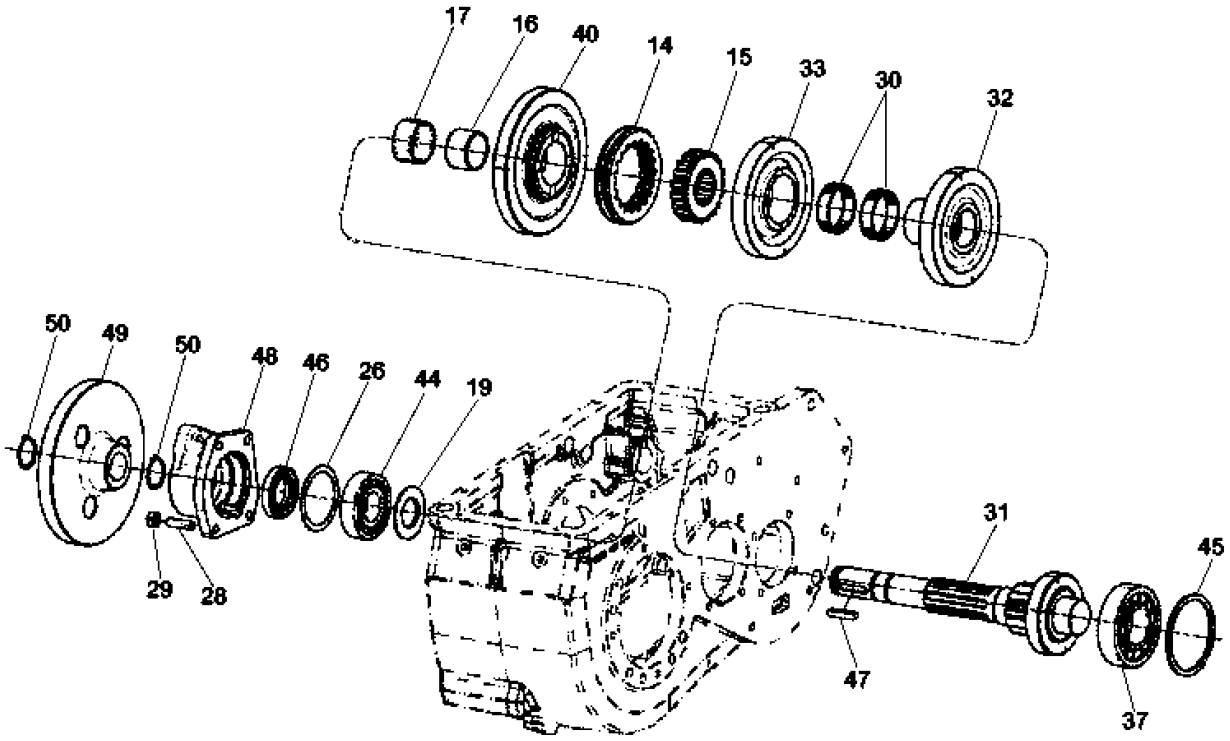

GEARBOX - LAY SHAFT - MECHANIC
GEARBOX - LAY SHAFT - MECHANIC
GEARBOX - LAY SHAFT - MECHANIC
GEARBOX - LAY SHAFT - MECHANIC

R	N	P.N.	MOD	Q	Denominação Denominação	Denominacion Description	Description Descrizione	Bezeichnung Beskrivelse	L.C.
14		9576964		1	COLAR ANEL	COLLAR COLLIER	COLLAR COLLARE	RINGE SLANGEBÅND	031F
15		9576967		1	ENGRENAGEM ENGRENAGEM	ENGRANAJE PIGNON	GEAR INGRANAGGIO	ZAHNRAD TANDHJUL	050I
16		84994336		1	ANEL ANEL	ANILLO ANNEAU	RING ANELLO	RING RING	045A
17		84994337		1	LUVA MANGA	MANGUITO CHEMISE	SLEEVE MANICOTTO	BUCHSE TRYKLEJE, KOBLING	031M
19		9576954		1	ESPAÇADOR ESPAÇADOR	SEPARADOR ENTRETOISE	SPACER DISTANZIALE	DISTANZSTÜCK AFSTANDSSTYKKE	075D
26		87495593		1	ARRUELA PLANA ANILHA	ARANDELA RONDELLE	WASHER RONDELLA	UNTERLEGSCHEIBE FLADSKIVE	131R
26		9577483		AR	ESPAÇADOR ESPAÇADOR	SEPARADOR ENTRETOISE	SPACER DISTANZIALE	DISTANZSTÜCK AFSTANDSSTYKKE	075D
26		9577484		AR	ESPAÇADOR ESPAÇADOR	SEPARADOR ENTRETOISE	SPACER DISTANZIALE	DISTANZSTÜCK AFSTANDSSTYKKE	075D
26		9577485		AR	ESPAÇADOR ESPAÇADOR	SEPARADOR ENTRETOISE	SPACER DISTANZIALE	DISTANZSTÜCK AFSTANDSSTYKKE	075D
26		9577486		AR	ESPAÇADOR ESPAÇADOR	SEPARADOR ENTRETOISE	SPACER DISTANZIALE	DISTANZSTÜCK AFSTANDSSTYKKE	075D
26		87497147		AR	CALÇO DE AFINAÇÃO CALÇO DE AFINAÇÃO	SUPLEMENTO CALE	SHIM SPESSORE	AUSGLEICHSSCHEIBE MELLEMLÆG	198S
26		87497143		AR	CALÇO DE AFINAÇÃO CALÇO DE AFINAÇÃO	SUPLEMENTO CALE	SHIM SPESSORE	AUSGLEICHSSCHEIBE MELLEMLÆG	198S
26		87497146		AR	CALÇO DE AFINAÇÃO CALÇO DE AFINAÇÃO	SUPLEMENTO CALE	SHIM SPESSORE	AUSGLEICHSSCHEIBE MELLEMLÆG	198S
26		87497141		AR	CALÇO DE AFINAÇÃO CALÇO DE AFINAÇÃO	SUPLEMENTO CALE	SHIM SPESSORE	AUSGLEICHSSCHEIBE MELLEMLÆG	198S
26		87497144		AR	CALÇO DE AFINAÇÃO CALÇO DE AFINAÇÃO	SUPLEMENTO CALE	SHIM SPESSORE	AUSGLEICHSSCHEIBE MELLEMLÆG	198S
26		87497145		AR	CALÇO DE AFINAÇÃO CALÇO DE AFINAÇÃO	SUPLEMENTO CALE	SHIM SPESSORE	AUSGLEICHSSCHEIBE MELLEMLÆG	198S
26		87497148		AR	CALÇO DE AFINAÇÃO CALÇO DE AFINAÇÃO	SUPLEMENTO CALE	SHIM SPESSORE	AUSGLEICHSSCHEIBE MELLEMLÆG	198S
26		87497140		AR	CALÇO DE AFINAÇÃO CALÇO DE AFINAÇÃO	SUPLEMENTO CALE	SHIM SPESSORE	AUSGLEICHSSCHEIBE MELLEMLÆG	198S
26		87497149		AR	CALÇO DE AFINAÇÃO CALÇO DE AFINAÇÃO	SUPLEMENTO CALE	SHIM SPESSORE	AUSGLEICHSSCHEIBE MELLEMLÆG	198S
26		87497142		AR	CALÇO DE AFINAÇÃO CALÇO DE AFINAÇÃO	SUPLEMENTO CALE	SHIM SPESSORE	AUSGLEICHSSCHEIBE MELLEMLÆG	198S
28		87495595		4	PARAFUSO PARAFUSO	PERNO VIS	BOLT BULLONE	SCHRAUBE BOLT	140B
29		100016		4	PORCA, M10, Cl 8 PORCA	TUERCA ECROU	NUT DADO	MUTTER MØTRIK	010D
30		9577403		2	CONJUNTO DO ROLAMENTO CHUMACEIRA	CONJUNTO DE COJINET ROULEMENT	BEARING ASSY COMPLESSIVO CUSCINI	LAGERBAURUPPE LEJESAMLING	341C
31		87495570		1	EIXO DE COMANDO VEIO DE COMANDO	EJE DE CONTROL ARBRE DE COMMANDE	CONTROL SHAFT ALBERO DI COMANDO	STEUERWELLE DRIVAKSEL	008A

03.203	05	p2	09/10

CAIXA DE VELOCIDADES - EIXO INTERMEDIÁRIO - MECÂNICA
CAJA DEL CAMBIO - EJE INTERMEDIO - MECANICA
GEARBOX - LAY SHAFT - MECHANIC
GEARBOX - LAY SHAFT - MECHANIC

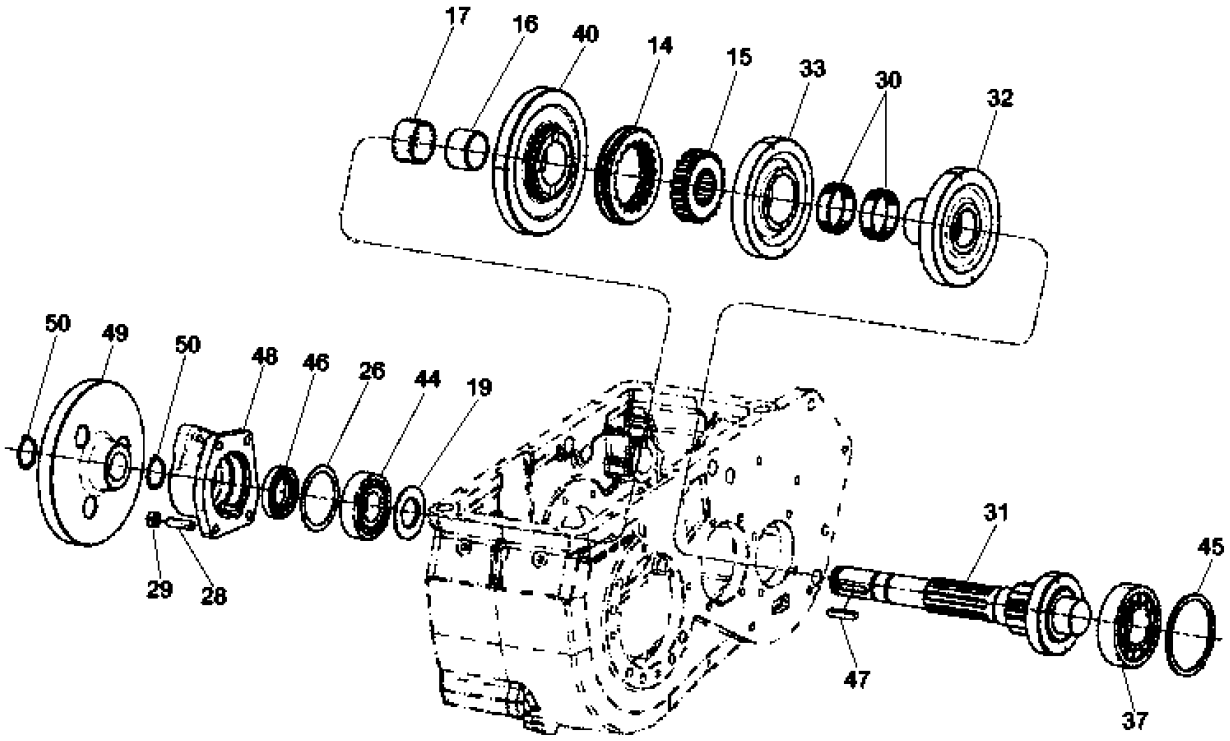

GEARBOX - LAY SHAFT - MECHANIC
GEARBOX - LAY SHAFT - MECHANIC
GEARBOX - LAY SHAFT - MECHANIC
GEARBOX - LAY SHAFT - MECHANIC

R	N	P.N.	MOD	Q	Denominação Denominação	Denominacion Description	Description Descrizione	Bezeichnung Beskrivelse	L.C.
32		9577413		1	ENGRENAGEM, Front ENGRENAGEM	ENGRANAJE PIGNON	GEAR INGRANAGGIO	ZAHNRAD TANDHJUL	050I
33		9576972		1	ENGRENAGEM, Front ENGRENAGEM	ENGRANAJE PIGNON	GEAR INGRANAGGIO	ZAHNRAD TANDHJUL	050I
37		9576926		1	CONJUNTO DO ROLAMENTO CHUMACEIRA	CONJUNTO DE COJINET ROULEMENT	BEARING ASSY COMPLESSIVO CUSCINI	LAGERBAURUPPE LEJESAMLING	341C
40		84994329		1	ENGRENAGEM ENGRENAGEM	ENGRANAJE PIGNON	GEAR INGRANAGGIO	ZAHNRAD TANDHJUL	050I
44		84994330		1	ROLAMENTO DE ROLETES ROLAMENTO DE ROLOS	COJINETE DE RODILLOS ROULEMENT A ROULEA	ROLLER BEARING CUSCINETTO A RULLINI	ROLLENLAGER RULLELEJE	346C
45		87497134		2	CALÇO DE AFINAÇÃO CALÇO DE AFINAÇÃO	SUPLEMENTO CALE	SHIM SPESSORE	AUSGLEICHSSCHEIBE MELLEMLÆG	198S
45		9576982		AR	ESPAÇADOR ESPAÇADOR	SEPARADOR ENTRETOISE	SPACER DISTANZIALE	DISTANZSTÜCK AFSTANDSSTYKKE	075D
45		9576983		AR	ESPAÇADOR ESPAÇADOR	SEPARADOR ENTRETOISE	SPACER DISTANZIALE	DISTANZSTÜCK AFSTANDSSTYKKE	075D
45		9576984		AR	ESPAÇADOR ESPAÇADOR	SEPARADOR ENTRETOISE	SPACER DISTANZIALE	DISTANZSTÜCK AFSTANDSSTYKKE	075D
45		9576985		AR	ESPAÇADOR ESPAÇADOR	SEPARADOR ENTRETOISE	SPACER DISTANZIALE	DISTANZSTÜCK AFSTANDSSTYKKE	075D
45		9576986		AR	ESPAÇADOR ESPAÇADOR	SEPARADOR ENTRETOISE	SPACER DISTANZIALE	DISTANZSTÜCK AFSTANDSSTYKKE	075D
45		9576981		AR	ESPAÇADOR ESPAÇADOR	SEPARADOR ENTRETOISE	SPACER DISTANZIALE	DISTANZSTÜCK AFSTANDSSTYKKE	075D
45		9576980		AR	ESPAÇADOR ESPAÇADOR	SEPARADOR ENTRETOISE	SPACER DISTANZIALE	DISTANZSTÜCK AFSTANDSSTYKKE	075D
45		9576979		AR	ESPAÇADOR ESPAÇADOR	SEPARADOR ENTRETOISE	SPACER DISTANZIALE	DISTANZSTÜCK AFSTANDSSTYKKE	075D
45		9576978		AR	ESPAÇADOR ESPAÇADOR	SEPARADOR ENTRETOISE	SPACER DISTANZIALE	DISTANZSTÜCK AFSTANDSSTYKKE	075D
45		87497129		AR	CALÇO DE AFINAÇÃO CALÇO DE AFINAÇÃO	SUPLEMENTO CALE	SHIM SPESSORE	AUSGLEICHSSCHEIBE MELLEMLÆG	198S
45		87497131		AR	CALÇO DE AFINAÇÃO CALÇO DE AFINAÇÃO	SUPLEMENTO CALE	SHIM SPESSORE	AUSGLEICHSSCHEIBE MELLEMLÆG	198S
45		87497134		AR	CALÇO DE AFINAÇÃO CALÇO DE AFINAÇÃO	SUPLEMENTO CALE	SHIM SPESSORE	AUSGLEICHSSCHEIBE MELLEMLÆG	198S
45		87497135		AR	CALÇO DE AFINAÇÃO CALÇO DE AFINAÇÃO	SUPLEMENTO CALE	SHIM SPESSORE	AUSGLEICHSSCHEIBE MELLEMLÆG	198S
45		87495613		AR	CALÇO DE AFINAÇÃO CALÇO DE AFINAÇÃO	SUPLEMENTO CALE	SHIM SPESSORE	AUSGLEICHSSCHEIBE MELLEMLÆG	198S
46		84999632		1	VEDAÇÃO DE BORRACHA JUNTAS	JUNTA DE GOMA JOINT EN CAOUTCHOU	RUBBER SEAL GUARNIZIONE DI GOMM	GUMMIDICHTUNG GUMMITÆTNING	122G
47		10619920		1	CHAVE, Sq, M8 x 7 x 40 CHAVETA PARALELA	LLAVE CLE	KEY CHIAVE	FEDERKEIL KILE	060L
48		87495575		1	SUPORTE SUPORTE	SOPORTE SUPPORT	BRACKET STAFFA	HALTERUNG BESLAG	225S

03.203	05	p3	09/10

CAIXA DE VELOCIDADES - EIXO INTERMEDIÁRIO - MECÂNICA
CAJA DEL CAMBIO - EJE INTERMEDIO - MECANICA
GEARBOX - LAY SHAFT - MECHANIC
GEARBOX - LAY SHAFT - MECHANIC

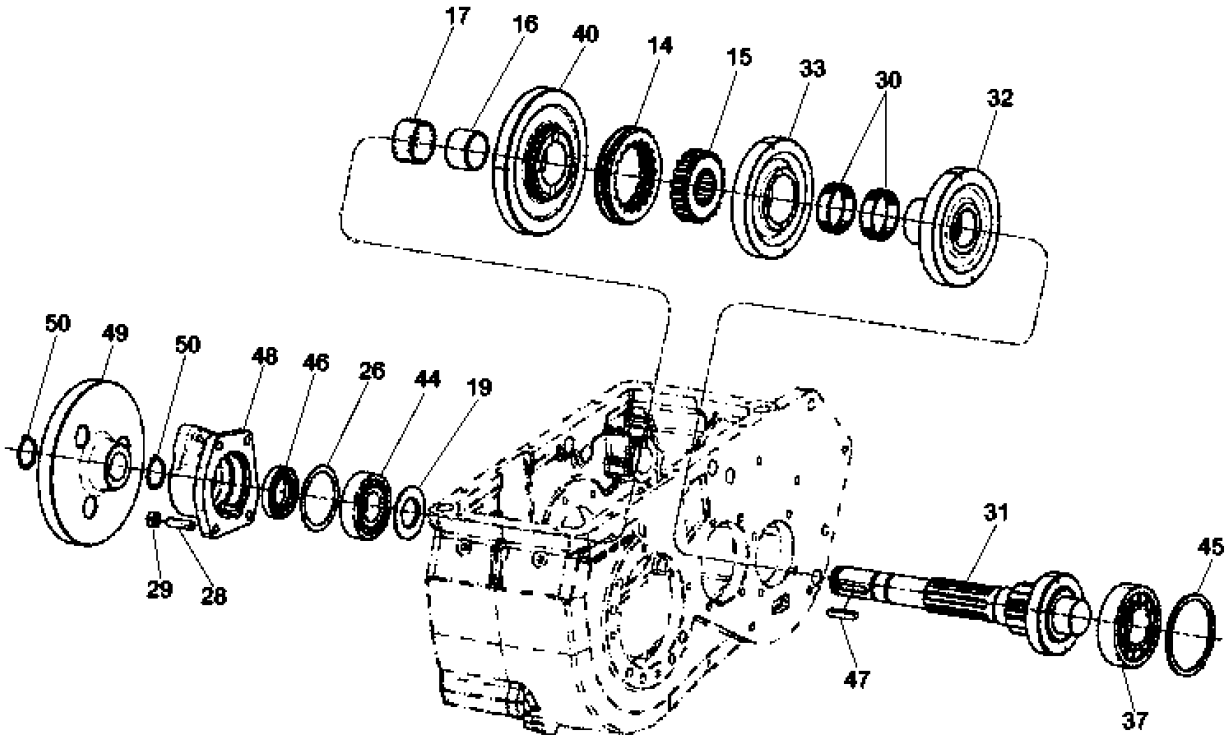

GEARBOX - LAY SHAFT - MECHANIC
GEARBOX - LAY SHAFT - MECHANIC
GEARBOX - LAY SHAFT - MECHANIC
GEARBOX - LAY SHAFT - MECHANIC

R	N	P.N.	MOD	Q	Denominação Denominação	Denominacion Description	Description Descrizione	Bezeichnung Beskrivelse	L.C.
49		87495583		1	DISCO DE FREIO DISCO DE TRAVÃO	DISCO DE FRENO DISQUE DE FREIN	BRAKE DISC DISCO FRENO	BREMSSCHEIBE BREMSESKIVE	064D
50		87349260		2	ANEL DE PRESSÃO, M34, Ext ANEL	ANILLO DE RESORTE ANNEAU D'ARRET	SNAP RING ANELLO ELASTICO	SPRENGRING LÅSERING	054A

03.203	06	p1	09/10

CAIXA DE VELOCIDADES - DIFERENCIAL - MECÂNICA
CAJA DEL CAMBIO - DIFERENCIAL - MECANICA
GEARBOX - DIFFERENTIAL - MECHANIC
GEARBOX - DIFFERENTIAL - MECHANIC

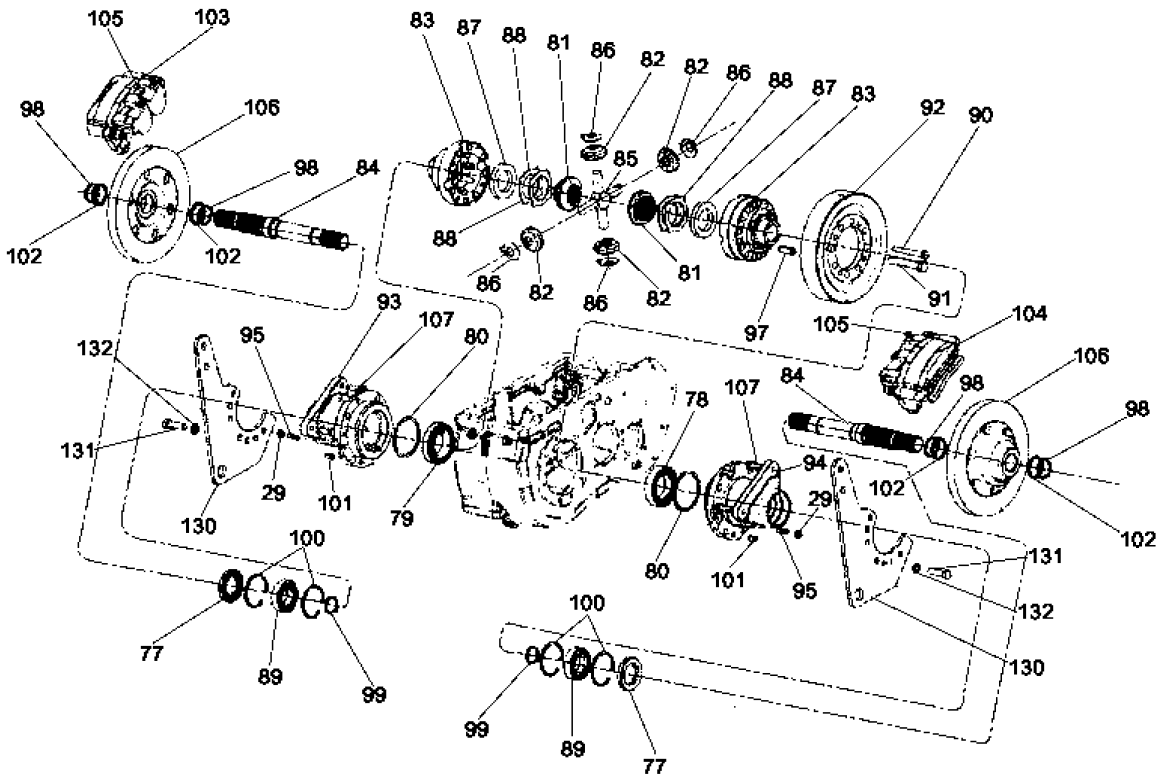

GEARBOX - DIFFERENTIAL - MECHANIC
GEARBOX - DIFFERENTIAL - MECHANIC
GEARBOX - DIFFERENTIAL - MECHANIC
GEARBOX - DIFFERENTIAL - MECHANIC

R	N	P.N.	MOD	Q	Denominação Denominação	Denominacion Description	Description Descrizione	Bezeichnung Beskrivelse	L.C.
29		100016		8	PORCA, M10, Cl 8 PORCA	TUERCA ECROU	NUT DADO	MUTTER MØTRIK	010D
77		87741358		2	RETENTOR DE VEDAÇÃO RETENTOR	ALOJAMIENTO DE JUNT RETENEUR DE JOINT	SEAL RETAINER FERMO GUARNIZIONI	DICHTUNGSHALTER PAKNING	P759
78		87497138		1	CONJUNTO DO ROLAMENTO CHUMACEIRA	CONJUNTO DE COJINET ROULEMENT	BEARING ASSY COMPLESSIVO CUSCINI	LAGERBAURUPPE LEJESAMLING	341C
79		87497139		1	CONJUNTO DO ROLAMENTO CHUMACEIRA	CONJUNTO DE COJINET ROULEMENT	BEARING ASSY COMPLESSIVO CUSCINI	LAGERBAURUPPE LEJESAMLING	341C
80		87497137		2	CALÇO DE AFINAÇÃO CALÇO DE AFINAÇÃO	SUPLEMENTO CALE	SHIM SPESSORE	AUSGLEICHSSCHEIBE MELLEMLÆG	198S
80		9576981		AR	ESPAÇADOR ESPAÇADOR	SEPARADOR ENTRETOISE	SPACER DISTANZIALE	DISTANZSTÜCK AFSTANDSSTYKKE	075D
80		87495614		AR	CALÇO DE AFINAÇÃO CALÇO DE AFINAÇÃO	SUPLEMENTO CALE	SHIM SPESSORE	AUSGLEICHSSCHEIBE MELLEMLÆG	198S
80		87495615		AR	CALÇO DE AFINAÇÃO CALÇO DE AFINAÇÃO	SUPLEMENTO CALE	SHIM SPESSORE	AUSGLEICHSSCHEIBE MELLEMLÆG	198S
80		87495616		AR	CALÇO DE AFINAÇÃO CALÇO DE AFINAÇÃO	SUPLEMENTO CALE	SHIM SPESSORE	AUSGLEICHSSCHEIBE MELLEMLÆG	198S
80		9576980		AR	ESPAÇADOR ESPAÇADOR	SEPARADOR ENTRETOISE	SPACER DISTANZIALE	DISTANZSTÜCK AFSTANDSSTYKKE	075D
80		87495617		AR	CALÇO DE AFINAÇÃO CALÇO DE AFINAÇÃO	SUPLEMENTO CALE	SHIM SPESSORE	AUSGLEICHSSCHEIBE MELLEMLÆG	198S
80		87495618		AR	CALÇO DE AFINAÇÃO CALÇO DE AFINAÇÃO	SUPLEMENTO CALE	SHIM SPESSORE	AUSGLEICHSSCHEIBE MELLEMLÆG	198S
80		87495619		AR	CALÇO DE AFINAÇÃO CALÇO DE AFINAÇÃO	SUPLEMENTO CALE	SHIM SPESSORE	AUSGLEICHSSCHEIBE MELLEMLÆG	198S
80		9576979		AR	ESPAÇADOR ESPAÇADOR	SEPARADOR ENTRETOISE	SPACER DISTANZIALE	DISTANZSTÜCK AFSTANDSSTYKKE	075D
80		87497124		AR	CALÇO DE AFINAÇÃO CALÇO DE AFINAÇÃO	SUPLEMENTO CALE	SHIM SPESSORE	AUSGLEICHSSCHEIBE MELLEMLÆG	198S
80		87497125		AR	CALÇO DE AFINAÇÃO CALÇO DE AFINAÇÃO	SUPLEMENTO CALE	SHIM SPESSORE	AUSGLEICHSSCHEIBE MELLEMLÆG	198S
80		87497126		AR	CALÇO DE AFINAÇÃO CALÇO DE AFINAÇÃO	SUPLEMENTO CALE	SHIM SPESSORE	AUSGLEICHSSCHEIBE MELLEMLÆG	198S
80		9576978		AR	ESPAÇADOR ESPAÇADOR	SEPARADOR ENTRETOISE	SPACER DISTANZIALE	DISTANZSTÜCK AFSTANDSSTYKKE	075D
80		87497127		AR	CALÇO DE AFINAÇÃO CALÇO DE AFINAÇÃO	SUPLEMENTO CALE	SHIM SPESSORE	AUSGLEICHSSCHEIBE MELLEMLÆG	198S
80		87497128		AR	CALÇO DE AFINAÇÃO CALÇO DE AFINAÇÃO	SUPLEMENTO CALE	SHIM SPESSORE	AUSGLEICHSSCHEIBE MELLEMLÆG	198S
80		87497133		AR	CALÇO DE AFINAÇÃO CALÇO DE AFINAÇÃO	SUPLEMENTO CALE	SHIM SPESSORE	AUSGLEICHSSCHEIBE MELLEMLÆG	198S
80		87497129		AR	CALÇO DE AFINAÇÃO CALÇO DE AFINAÇÃO	SUPLEMENTO CALE	SHIM SPESSORE	AUSGLEICHSSCHEIBE MELLEMLÆG	198S
80		87497137		AR	CALÇO DE AFINAÇÃO CALÇO DE AFINAÇÃO	SUPLEMENTO CALE	SHIM SPESSORE	AUSGLEICHSSCHEIBE MELLEMLÆG	198S

03.203	06	p2	09/10

CAIXA DE VELOCIDADES - DIFERENCIAL - MECÂNICA
CAJA DEL CAMBIO - DIFERENCIAL - MECANICA
GEARBOX - DIFFERENTIAL - MECHANIC
GEARBOX - DIFFERENTIAL - MECHANIC

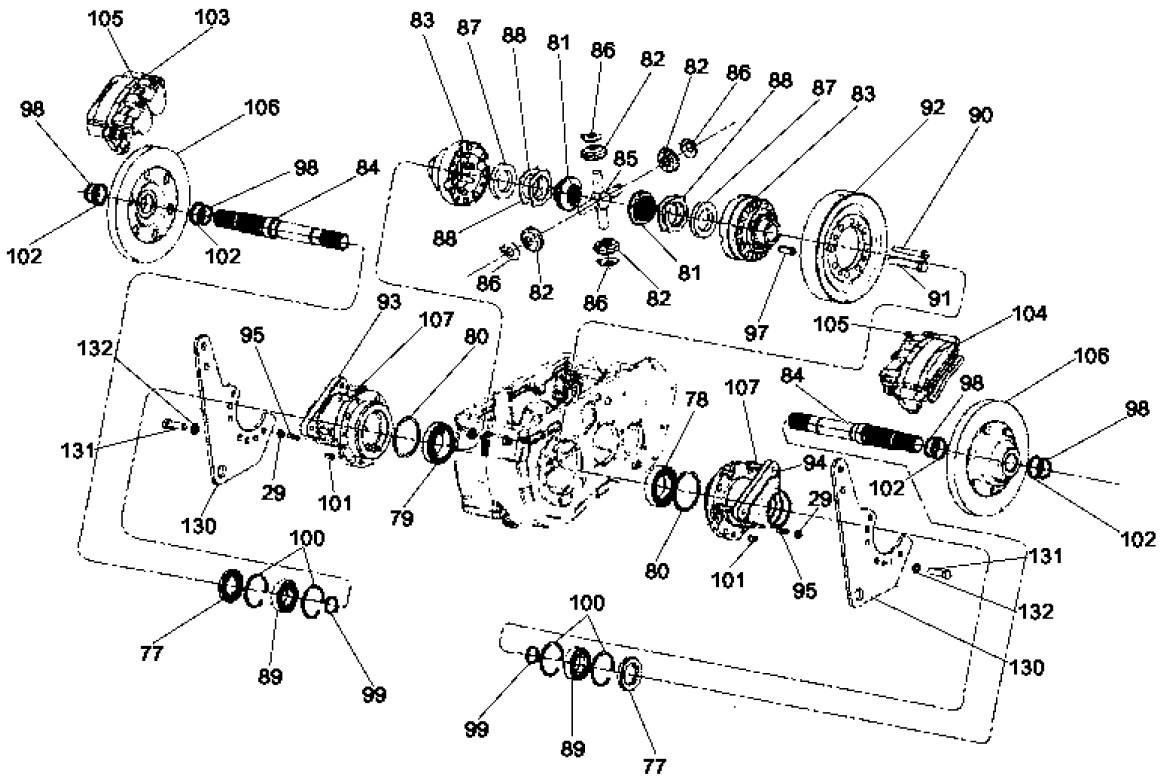

GEARBOX - DIFFERENTIAL - MECHANIC
GEARBOX - DIFFERENTIAL - MECHANIC
GEARBOX - DIFFERENTIAL - MECHANIC
GEARBOX - DIFFERENTIAL - MECHANIC

R	N	P.N.	MOD	Q	Denominação Denominação	Denominacion Description	Description Descrizione	Bezeichnung Beskrivelse	L.C.
80		87497130		AR	CALÇO DE AFINAÇÃO CALÇO DE AFINAÇÃO	SUPLEMENTO CALE	SHIM SPESSORE	AUSGLEICHSSCHEIBE MELLEMLÆG	198S
80		87497136		AR	CALÇO DE AFINAÇÃO CALÇO DE AFINAÇÃO	SUPLEMENTO CALE	SHIM SPESSORE	AUSGLEICHSSCHEIBE MELLEMLÆG	198S
80		87497131		AR	CALÇO DE AFINAÇÃO CALÇO DE AFINAÇÃO	SUPLEMENTO CALE	SHIM SPESSORE	AUSGLEICHSSCHEIBE MELLEMLÆG	198S
80		87497135		AR	CALÇO DE AFINAÇÃO CALÇO DE AFINAÇÃO	SUPLEMENTO CALE	SHIM SPESSORE	AUSGLEICHSSCHEIBE MELLEMLÆG	198S
80		87497134		AR	CALÇO DE AFINAÇÃO CALÇO DE AFINAÇÃO	SUPLEMENTO CALE	SHIM SPESSORE	AUSGLEICHSSCHEIBE MELLEMLÆG	198S
80		87495611		AR	CALÇO DE AFINAÇÃO CALÇO DE AFINAÇÃO	SUPLEMENTO CALE	SHIM SPESSORE	AUSGLEICHSSCHEIBE MELLEMLÆG	198S
80		87495603		AR	CALÇO DE AFINAÇÃO CALÇO DE AFINAÇÃO	SUPLEMENTO CALE	SHIM SPESSORE	AUSGLEICHSSCHEIBE MELLEMLÆG	198S
80		87495610		AR	CALÇO DE AFINAÇÃO CALÇO DE AFINAÇÃO	SUPLEMENTO CALE	SHIM SPESSORE	AUSGLEICHSSCHEIBE MELLEMLÆG	198S
80		87495602		AR	CALÇO DE AFINAÇÃO CALÇO DE AFINAÇÃO	SUPLEMENTO CALE	SHIM SPESSORE	AUSGLEICHSSCHEIBE MELLEMLÆG	198S
80		87495609		AR	CALÇO DE AFINAÇÃO CALÇO DE AFINAÇÃO	SUPLEMENTO CALE	SHIM SPESSORE	AUSGLEICHSSCHEIBE MELLEMLÆG	198S
80		87495601		AR	CALÇO DE AFINAÇÃO CALÇO DE AFINAÇÃO	SUPLEMENTO CALE	SHIM SPESSORE	AUSGLEICHSSCHEIBE MELLEMLÆG	198S
80		87495608		AR	CALÇO DE AFINAÇÃO CALÇO DE AFINAÇÃO	SUPLEMENTO CALE	SHIM SPESSORE	AUSGLEICHSSCHEIBE MELLEMLÆG	198S
80		87495600		AR	CALÇO DE AFINAÇÃO CALÇO DE AFINAÇÃO	SUPLEMENTO CALE	SHIM SPESSORE	AUSGLEICHSSCHEIBE MELLEMLÆG	198S
80		87495607		AR	CALÇO DE AFINAÇÃO CALÇO DE AFINAÇÃO	SUPLEMENTO CALE	SHIM SPESSORE	AUSGLEICHSSCHEIBE MELLEMLÆG	198S
80		87495604		AR	CALÇO DE AFINAÇÃO CALÇO DE AFINAÇÃO	SUPLEMENTO CALE	SHIM SPESSORE	AUSGLEICHSSCHEIBE MELLEMLÆG	198S
80		87495606		AR	CALÇO DE AFINAÇÃO CALÇO DE AFINAÇÃO	SUPLEMENTO CALE	SHIM SPESSORE	AUSGLEICHSSCHEIBE MELLEMLÆG	198S
80		87495599		AR	CALÇO DE AFINAÇÃO CALÇO DE AFINAÇÃO	SUPLEMENTO CALE	SHIM SPESSORE	AUSGLEICHSSCHEIBE MELLEMLÆG	198S
80		NSS		AR	SEM SERVIÇO EM SEPARADO SEM REPARAÇÃO EM SI	NO SE REPARA POR SE NON ENTRET. SEPAREM	NOT SERVICED SEPARA NON FORNITO SEPARAT	NICHT A SEP ERS-T LIEI SERVICERES IKKE SEPA	064N
80		87495605		AR	CALÇO DE AFINAÇÃO CALÇO DE AFINAÇÃO	SUPLEMENTO CALE	SHIM SPESSORE	AUSGLEICHSSCHEIBE MELLEMLÆG	198S
81		87497151		2	ENGRENAGEM PLANETÁRIA ENGRENAGEM PLANETA	PIÑÓN PLANETARIO PIGNON PLANETAIRE	PLANETARY GEAR INGRANAGGIO PLANETA	PLANETENRAD KRONHJUL	145P
82		87497155		4	ENGRENAGEM ENGRENAGEM	ENGRANAJE PIGNON	GEAR INGRANAGGIO	ZAHNRAD TANDHJUL	050I
83		87497150		1	CAIXOTE CAIXA	JAULA CADRE	CRATE CASSA	LATTENKISTE TRANSPORTKASSE	016G
84		87741357		2	EIXO DE COMANDO VEIO DE COMANDO	EJE DE CONTROL ARBRE DE COMMANDE	CONTROL SHAFT ALBERO DI COMANDO	STEUERWELLE DRIVAKSEL	008A

03.203	06	p3	09/10

CAIXA DE VELOCIDADES - DIFERENCIAL - MECÂNICA
CAJA DEL CAMBIO - DIFERENCIAL - MECANICA
GEARBOX - DIFFERENTIAL - MECHANIC
GEARBOX - DIFFERENTIAL - MECHANIC

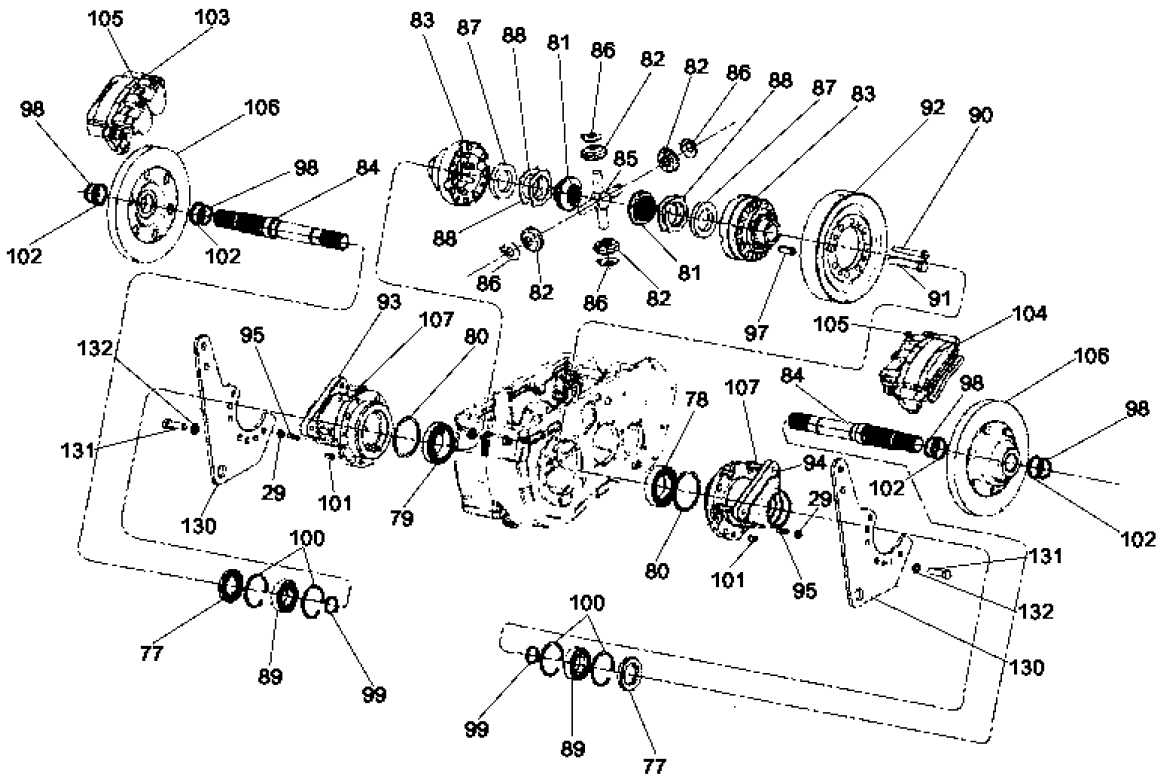

GEARBOX - DIFFERENTIAL - MECHANIC
GEARBOX - DIFFERENTIAL - MECHANIC
GEARBOX - DIFFERENTIAL - MECHANIC
GEARBOX - DIFFERENTIAL - MECHANIC

R	N	P.N.	MOD	Q	Denominação Denominação	Denominacion Description	Description Descrizione	Bezeichnung Beskrivelse	L.C.
85		87497153		1	EIXO DE COMANDO	EJE DE CONTROL	CONTROL SHAFT	STEUERWELLE	008A
					VEIO DE COMANDO	ARBRE DE COMMANDE	ALBERO DI COMANDO	DRIVAKSEL	
86		87497132		4	ANEL DE ENCOSTO	ARANDELA DE EMPUJE	THRUST WASHER	DRUCKSCHEIBE	023R
					ANILHA DE ENCOSTO	ANNEAU DE BUTEE	RONDELLA REGGISPINT	TRYKSKIVE	
87		87497154		2	PLACA DE AJUSTE	PLACA DE AJUSTE	ADJUSTING PLATE	EINSTELLPLATTE	116P
					CALÇO DE AFINAÇÃO	PLAQUE DE REGLAGE	PIASTRA DI REGOLAZIO	MELLEMLÆG	
88		87497152		4	PLACA	PLACA	PLATE	PLATTE	105P
					CHAPA	PLAQUE	PIASTRA	PLADE	
89		301164		2	ROLAMENTO ESFÉRICO	RODAMIENTO DE BOLAS	BALL BEARING	KUGELLAGER	343C
					ROLAMENTO DE ESFER	ROULEMENT A BILLES	CUSCINETTO A SFERE	KUGLELEJE	
90		11343934		4	PARAFUSO, Hex, M12 x 1.5 x 95, 10.9				
						PERNO	BOLT	SCHRAUBE	140B
					PARAFUSO	VIS	BULLONE	BOLT	
91		15981634		8	PARAFUSO, Hex, M16 x 1.5 x 100, 10.9				
						PERNO	BOLT	SCHRAUBE	140B
					PARAFUSO	VIS	BULLONE	BOLT	
92		87495577		1	ENGRENAGEM	ENGRANAJE	GEAR	ZAHNRAD	050I
					ENGRENAGEM	PIGNON	INGRANAGGIO	TANDHJUL	
93		87495579		1	COBERTURA	CUBIERTA	COVER	ABDECKUNG	265C
					COBERTURA	COUVERCLE	COPERCHIO	DÆKSEL	
94		87495580		1	COBERTURA	CUBIERTA	COVER	ABDECKUNG	265C
					COBERTURA	COUVERCLE	COPERCHIO	DÆKSEL	
95		110018		8	PRISIONEIRO	PRISIONERO	STUD	GEWINDEBOLZEN	210P
					PINO ROSCADO	GOUJON	PRIGIONIERO	STØTTEBOLT	
97		14619470		4	PINO DE FIXAÇÃO, M16 x 40, Slotted				
						PASADOR DE BLOQUEO	LOCK PIN	VERRIEGELUNGSSTIFT	081P
					PERNO DE FIXAÇÃO	GOUPILLE DE BLOCAGE	PERNO DI BLOCCAGGIC	LÅSETAP	
98		5135061		4	ANEL ELÁSTICO, M45, Ext	ARANDELA DE RETENCI	CIRCLIP	SICHERUNGSRING	056A
					ANEL DE RETENÇÃO	CIRCLIP	ANELLO ELASTICO	LÅSERING	
99		800-5140		2	ANEL DE PRESSÃO, M40, Ext, Hvy				
						ANILLO DE RESORTE	SNAP RING	SPRENGRING	054A
					ANEL	ANNEAU D'ARRET	ANELLO ELASTICO	LÅSERING	
100		300633		4	ANEL DE PRESSÃO, M80, Int				
						ANILLO DE RESORTE	SNAP RING	SPRENGRING	054A
					ANEL	ANNEAU D'ARRET	ANELLO ELASTICO	LÅSERING	
101		9576909		2	PINO ELÁSTICO	BULÓN DE GIRO	ROLL PIN	SPANNSTIFT	200S
					TROÇO	GOUPILLE ELASTIQUE	SPINA ELASTICA	SPLIT	
102		87741359		4	PLACA DE AJUSTE	PLACA DE AJUSTE	ADJUSTING PLATE	EINSTELLPLATTE	116P
					CALÇO DE AFINAÇÃO	PLAQUE DE REGLAGE	PIASTRA DI REGOLAZIO	MELLEMLÆG	
103		87495581		1	DISCO DE FREIO, Assy	DISCO DE FRENO	BRAKE DISC	BREMSSCHEIBE	064D
					DISCO DE TRAVÃO	DISQUE DE FREIN	DISCO FRENO	BREMSESKIVE	
104		87495582		1	DISCO DE FREIO, Assy	DISCO DE FRENO	BRAKE DISC	BREMSSCHEIBE	064D
					DISCO DE TRAVÃO	DISQUE DE FREIN	DISCO FRENO	BREMSESKIVE	
105		87495578		2	ADAPTADOR	ADAPTADOR	ADAPTER	ADAPTER	001A
					ADAPTADOR	ADAPTATEUR	ADATTATORE	ADAPTER	
106		87741354		2	DISCO DE FREIO	DISCO DE FRENO	BRAKE DISC	BREMSSCHEIBE	064D
					DISCO DE TRAVÃO	DISQUE DE FREIN	DISCO FRENO	BREMSESKIVE	
107		87495598		4	PARAFUSO	TORNILLO	SCREW	SCHRAUBE	040V
					PARAFUSO	VIS	VITE	SKRUE	

03.203	06	p4	09/10

CAIXA DE VELOCIDADES - DIFERENCIAL - MECÂNICA
CAJA DEL CAMBIO - DIFERENCIAL - MECANICA
GEARBOX - DIFFERENTIAL - MECHANIC
GEARBOX - DIFFERENTIAL - MECHANIC

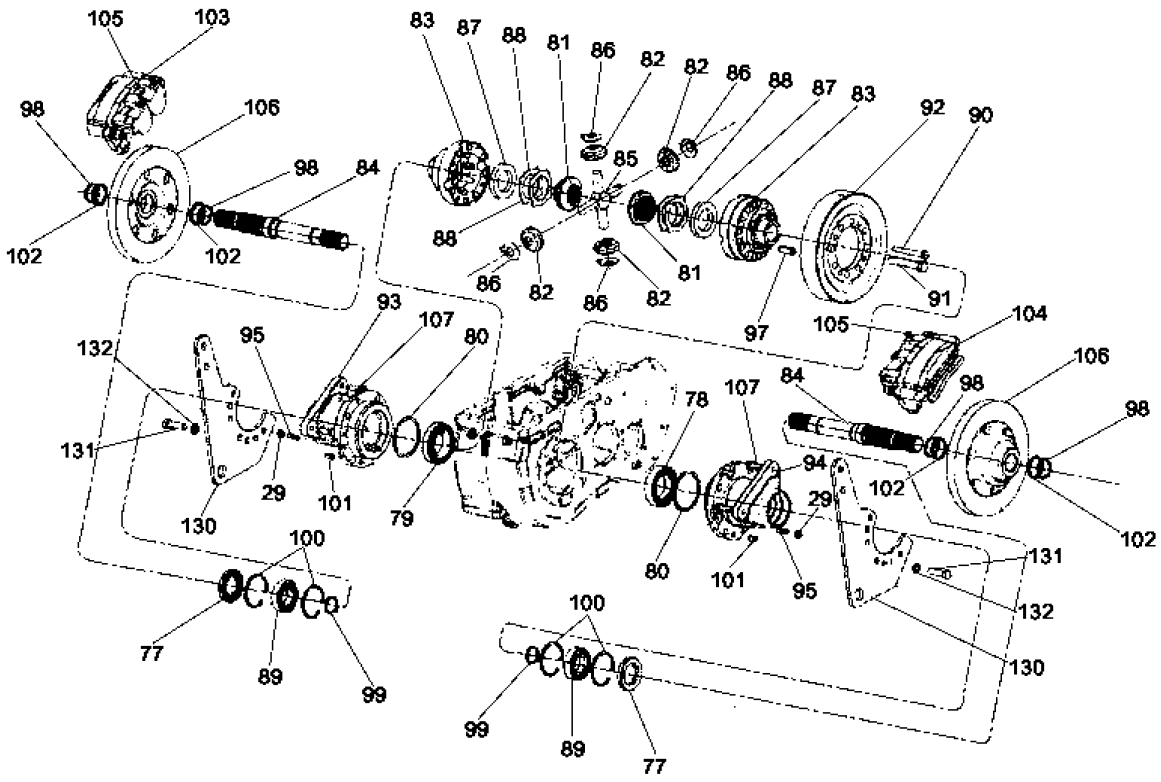

GEARBOX - DIFFERENTIAL - MECHANIC
GEARBOX - DIFFERENTIAL - MECHANIC
GEARBOX - DIFFERENTIAL - MECHANIC
GEARBOX - DIFFERENTIAL - MECHANIC

R	N	P.N.	MOD	Q	Denominação Denominação	Denominacion Description	Description Descrizione	Bezeichnung Beskrivelse	L.C.
130		87748196		2	SUPORTE SUPORTE	SOPORTE SUPPORT	BRACKET STAFFA	HALTERUNG BESLAG	225S
131		87477176		10	PARAFUSO PARAFUSO	PERNO VIS	BOLT BULLONE	SCHRAUBE BOLT	140B
132		140030		10	TRAVA DA ARRUELA, M14 ANILHA DE RETENÇÃO	ARANDELA DE BLOQUE RONDELLE FREIN	LOCK WASHER RONDELLA DI SICUREZ	SICHERUNGSSCHEIBE LÅSESKIVE	132R

03.203	07	p1	10/08

CAIXA DE VELOCIDADES - SELETOR DE MARCHAS - MECÂNICA
CAJA DEL CAMBIO - SELECTOR DE MARCHAS - MECANICA
GEARBOX - GEAR SHIFT SYSTEM - MECHANIC
GEARBOX - GEAR SHIFT SYSTEM - MECHANIC

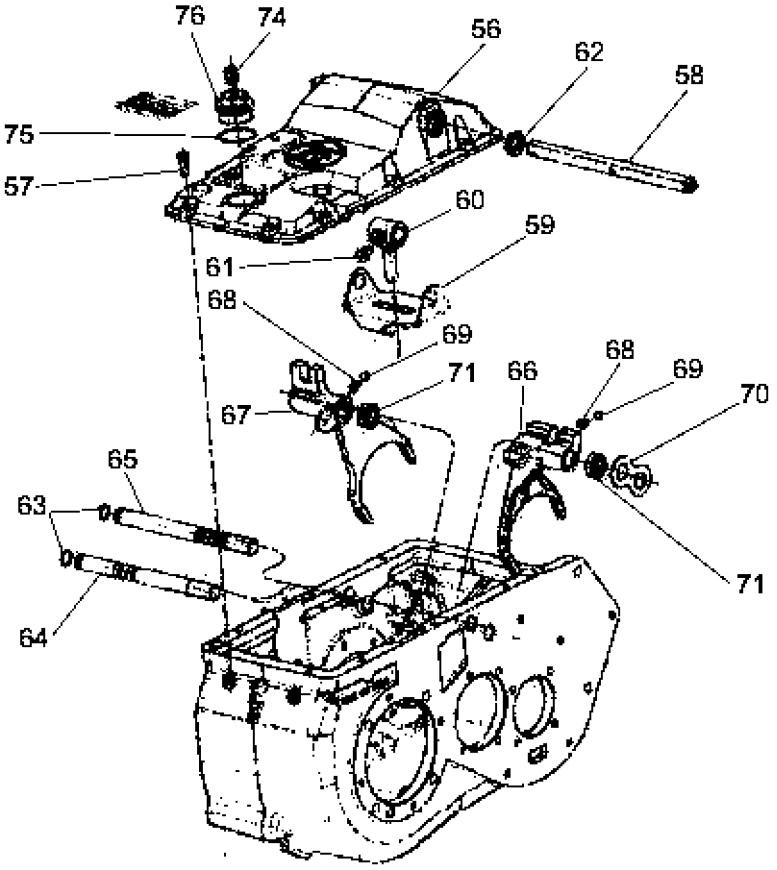

GEARBOX - GEAR SHIFT SYSTEM - MECHANIC
GEARBOX - GEAR SHIFT SYSTEM - MECHANIC
GEARBOX - GEAR SHIFT SYSTEM - MECHANIC
GEARBOX - GEAR SHIFT SYSTEM - MECHANIC

R	N	P.N.	MOD	Q	Denominação Denominação	Denominacion Description	Description Descrizione	Bezeichnung Beskrivelse	L.C.
56		87495576		1	COBERTURA COBERTURA	CUBIERTA COUVERCLE	COVER COPERCHIO	ABDECKUNG DÆKSEL	265C
57		87040733		10	PARAFUSO PARAFUSO	TORNILLO VIS	SCREW VITE	SCHRAUBE SKRUE	040V
58		9577399		1	EIXO EIXO	EJE ESSIEU	AXLE ASSALE	ACHSE AKSEL	087A
59		9577417		1	GUIA GUIA	GUÍA GUIDE	GUIDE GUIDA	FÜHRUNG STYR	145G
60		9577418		1	HASTE HASTE	VARILLA TIGE	ROD ASTA	STANGE STANG	090A
61		9576961		1	PARAFUSO PARAFUSO	TORNILLO VIS	SCREW VITE	SCHRAUBE SKRUE	040V
62		9576931		2	VEDAÇÃO DE BORRACHA JUNTAS	JUNTA DE GOMA JOINT EN CAOUTCHOU(	RUBBER SEAL GUARNIZIONE DI GOMM	GUMMIDICHTUNG GUMMITÆTNING	122G
63		9576932		2	VEDAÇÃO DE BORRACHA JUNTAS	JUNTA DE GOMA JOINT EN CAOUTCHOU(	RUBBER SEAL GUARNIZIONE DI GOMM	GUMMIDICHTUNG GUMMITÆTNING	122G
64		9577419		1	EIXO VEIO	EJE ARBRE	SHAFT ALBERO	WELLE AKSEL	016A
65		9577421		1	EIXO VEIO	EJE ARBRE	SHAFT ALBERO	WELLE AKSEL	016A
66		9577422		1	GARFO FORQUILHA	HORQUILLA FOURCHE	FORK FORCA; FORCELLA	GABEL GAFFEL	125F
67		9577423		1	GARFO FORQUILHA	HORQUILLA FOURCHE	FORK FORCA; FORCELLA	GABEL GAFFEL	125F
68		9577424		2	MOLA MOLA	RESORTE RESSORT	SPRING MOLLA	FEDER FJEDER	100M
69		9576933		2	ESFERA ESFERA	BOLA BILLE	BALL SFERA	KUGEL KUGLE	140S
70		9577425		1	TRINCO LINGUETA	TRINQUETE CLIQUET	PAWL NOTTOLINO D'ARRESTC	SPERRKLINKE PAL	050N
71		86015195		2	PORCA, M20 x 1.5, Cl 10 PORCA	TUERCA ECROU	NUT DADO	MUTTER MØTRIK	010D
74		9578498		1	RESPIRO RESPIRADOURO	RESPIRADERO RENIFLARD	BREATHER SFIATO	ENTLÜFTER UDLUFTNINGSSKRUE	145S
75		823216		1	ARRUELA PLANA ANILHA	ARANDELA RONDELLE	WASHER RONDELLA	UNTERLEGSCHEIBE FLADSKIVE	131R
76		87495584		1	BUJÃO TAMPÃO	TAPÓN BOUCHON	PLUG TAPPO	STOPFEN PROP	050T

03.204/A	01	p1	04/09

REDUÇÃO FINAL 10/75
REDUCCION FINAL 10/75
END REDUCTION 10/75
END REDUCTION 10/75

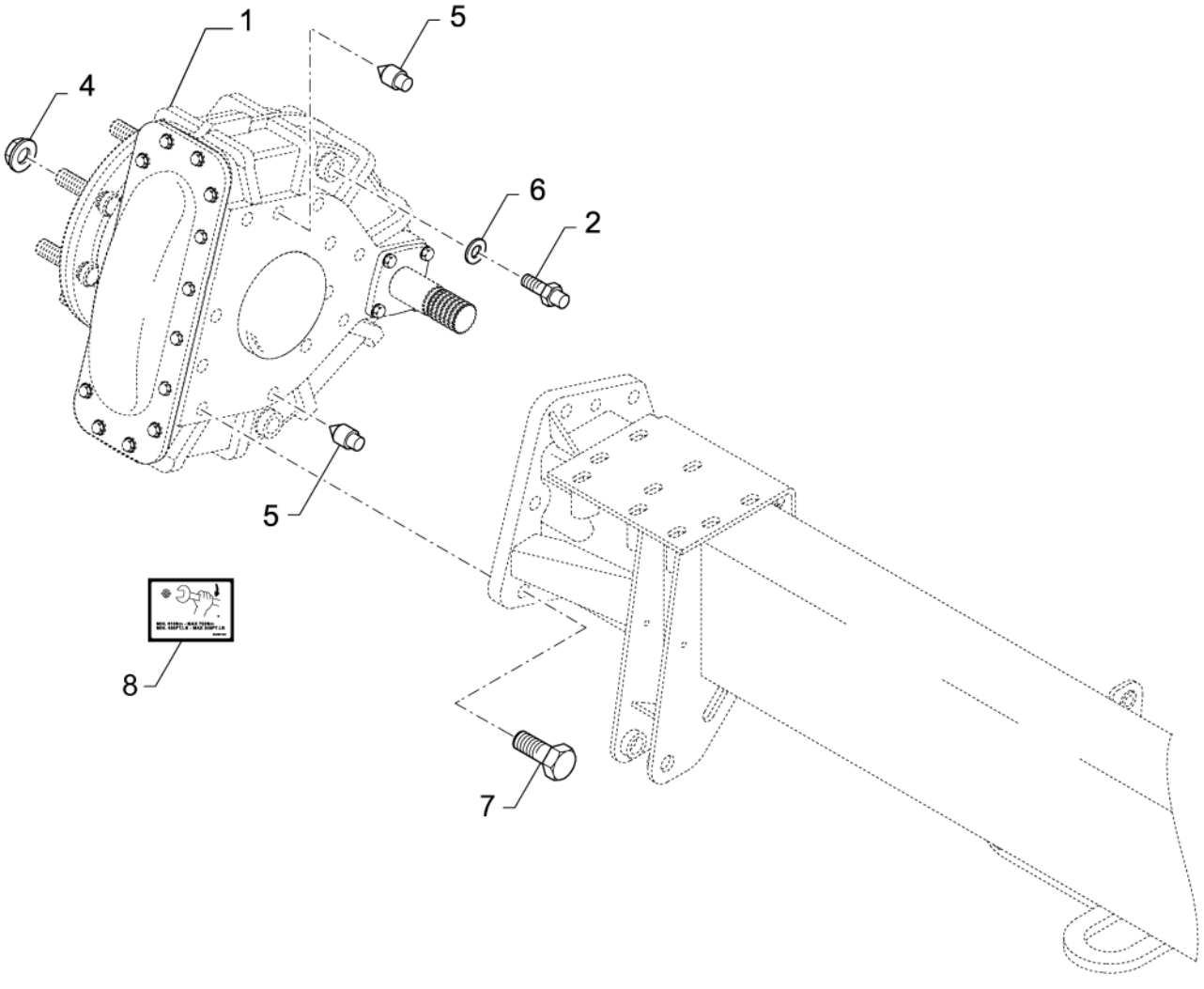

END REDUCTION 10/75
REDUCTION FINALE 10/75
RIDUZIONE FINALE 10/75
END REDUCTION 10/75

R	N	P.N.	MOD	Q	Denominação Denominação	Denominacion Description	Description Descrizione	Bezeichnung Beskrivelse	L.C.
1		87343487		2	REDUT FINAL, STD CAIXA DE REDUÇÃO FIN	CAJA TRANSM. RED. FIN RED. FINAL BTE VITESS	FINAL REDUCTION GEA SCATOLA INGR. RID. FIN	ENDUNTERSETZUNGSG GEARKASSE, SLUTDREV	066R
1		87343471		2	REDUT FINAL, REF CAIXA DE REDUÇÃO FIN	CAJA TRANSM. RED. FIN RED. FINAL BTE VITESS	FINAL REDUCTION GEA SCATOLA INGR. RID. FIN	ENDUNTERSETZUNGSG GEARKASSE, SLUTDREV	066R
2		386287		2	RESPIRO RESPIRADOURO	RESPIRADERO RENIFLARD	BREATHER SFIATO	ENTLÜFTER UDLUFTNINGSSKRUE	145S
4		465706		16	PORCA PORCA	TUERCA ECROU	NUT DADO	MUTTER MØTRIK	010D
5		918737		4	PINO PERNO	PASADOR BROCHE	PIN PERNO	PIN STIFT	080P
6		220025		2	ANEL VEDADOR ANEL VEDADOR	RETÉN BAGUE D'ETANCHEITE	SEALRING ANELLO DI TENUTA	DICHTRING PAKNINGSRING	Z125
7		9512573		14	PARAFUSO, Hex, M20 x 40, 10.9 PARAFUSO	PERNO VIS	BOLT BULLONE	SCHRAUBE BOLT	140B
8		84989135		2	ADESIVO DÍSTICO	CALCOMANÍA AUTOCOLLANT	DECAL DECALCOMANIA	AUFKLEBER TRANSFER	012D

03.204/B	01	p1	04/09

REDUÇÃO FINAL 10/75 - STD
REDUCCION FINAL 10/75 - STD
END REDUCTION 10/75 - STD
END REDUCTION 10/75 - STD

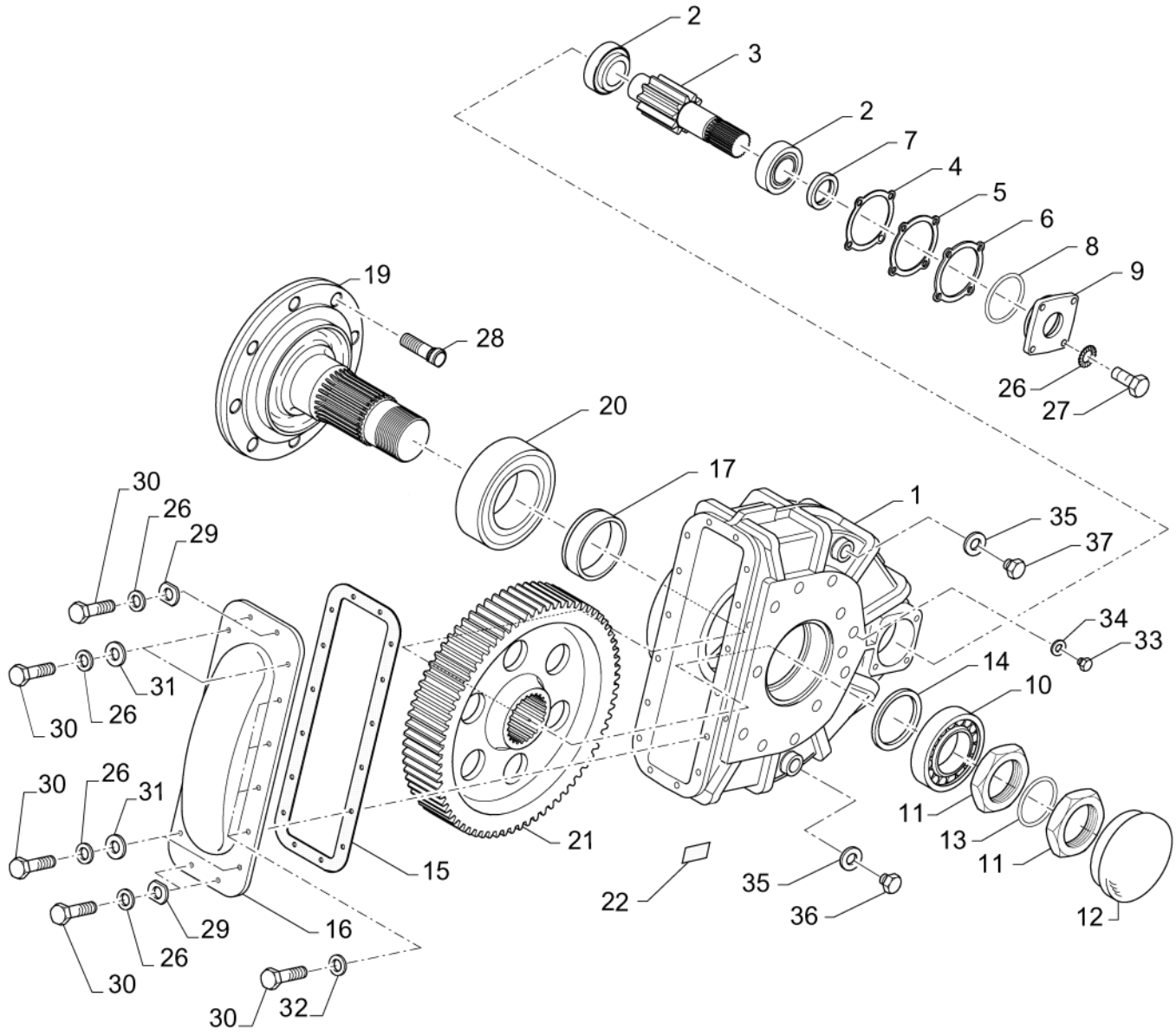

END REDUCTION 10/75 - STD
REDUCTION FINALE 10/75 - STD
RIDUZIONE FINALE 10/75 - STD
END REDUCTION 10/75 - STD

R	N	P.N.	MOD	Q	Denominação Denominação	Denominacion Description	Description Descrizione	Bezeichnung Beskrivelse	L.C.
1		84993270		1	CARCAÇA	CARCASA	CASING	GEHÄUSE	080C
					COBERTURA	ENVELOPPE	SCATOLA	HUS	
2		9832269		2	CONJUNTO DO ROLAMENTO				
						CONJUNTO DE COJINET	BEARING ASSY	LAGERBAURUPPE	341C
					CHUMACEIRA	ROULEMENT	COMPLESSIVO CUSCINI	LEJESAMLING	
3		9832292		1	EIXO	EJE	SHAFT	WELLE	016A
					VEIO	ARBRE	ALBERO	AKSEL	
4		382948		3	CALÇO DE AFINAÇÃO, 0.05mm Thk				
						SUPLEMENTO	SHIM	AUSGLEICHSSCHEIBE	198S
					CALÇO DE AFINAÇÃO	CALE	SPESSORE	MELLEMLÆG	
5		382949		3	CALÇO DE AFINAÇÃO, 0.2mm Thk				
						SUPLEMENTO	SHIM	AUSGLEICHSSCHEIBE	198S
					CALÇO DE AFINAÇÃO	CALE	SPESSORE	MELLEMLÆG	
6		382950		1	CALÇO DE AFINAÇÃO, 0.5mm Thk				
						SUPLEMENTO	SHIM	AUSGLEICHSSCHEIBE	198S
					CALÇO DE AFINAÇÃO	CALE	SPESSORE	MELLEMLÆG	
7		381860		1	VEDAÇÃO	ANILLO DE CIERRE	SEAL	DICHTUNG	132A
					VEDANTE	JOINT	GUARNIZIONE; TENUTA	PAKNING	
8		381895		1	O-RING	JUNTA TÓRICA	O-RING	O-RING	055A
					O-RING	JOINT TORIQUE	ANELLO TOROIDALE	O-RING	
9		9833631		1	FLANGE	BRIDA	FLANGE	FLANSCH	070F
					FLANGE	BRIDE	FLANGIA	FLANGE	
10		9832270		1	ROLAMENTO DE ROLETES				
						COJINETE DE RODILLOS	ROLLER BEARING	ROLLENLAGER	346C
					ROLAMENTO DE ROLOS	ROULEMENT A ROULEA	CUSCINETTO A RULLINI	RULLELEJE	
11		9811129		2	PORCA	TUERCA	NUT	MUTTER	010D
					PORCA	ECROU	DADO	MØTRIK	
12		9833630		1	COBERTURA	CUBIERTA	COVER	ABDECKUNG	265C
					COBERTURA	COUVERCLE	COPERCHIO	DÆKSEL	
13		9838325		1	PLACA	PLACA	PLATE	PLATTE	105P
					CHAPA	PLAQUE	PIASTRA	PLADE	
14		300639		1	ANEL DE PRESSÃO, M90, Ext				
						ANILLO DE RESORTE	SNAP RING	SPRENGRING	054A
					ANEL	ANNEAU D'ARRET	ANELLO ELASTICO	LÅSERING	
15		445497		1	JUNTA	JUNTA	GASKET	DICHTUNG	123G
					JUNTA	JOINT	GUARNIZIONE	PAKNING	
16		84806646		1	COBERTURA	CUBIERTA	COVER	ABDECKUNG	265C
					COBERTURA	COUVERCLE	COPERCHIO	DÆKSEL	
17		9832274		1	BUCHA	CASQUILLO	BUSHING	BUCHSE	095B
					CASQUILHO	BAGUE	BOCCOLA	BØSNING	
18		9832264		1	VEDAÇÃO	ANILLO DE CIERRE	SEAL	DICHTUNG	132A
					VEDANTE	JOINT	GUARNIZIONE; TENUTA	PAKNING	
19		84801681		1	EIXO	EJE	AXLE	ACHSE	087A
					EIXO	ESSIEU	ASSALE	AKSEL	
20		9832271		1	CONJUNTO DO ROLAMENTO				
						CONJUNTO DE COJINET	BEARING ASSY	LAGERBAURUPPE	341C
					CHUMACEIRA	ROULEMENT	COMPLESSIVO CUSCINI	LEJESAMLING	
21		84818374		1	ENGRENAGEM	ENGRANAJE	GEAR	ZAHNRAD	050I
					ENGRENAGEM	PIGNON	INGRANAGGIO	TANDHJUL	

03.204/B	01	p2	04/09

REDUÇÃO FINAL 10/75 - STD
REDUCCION FINAL 10/75 - STD
END REDUCTION 10/75 - STD
END REDUCTION 10/75 - STD

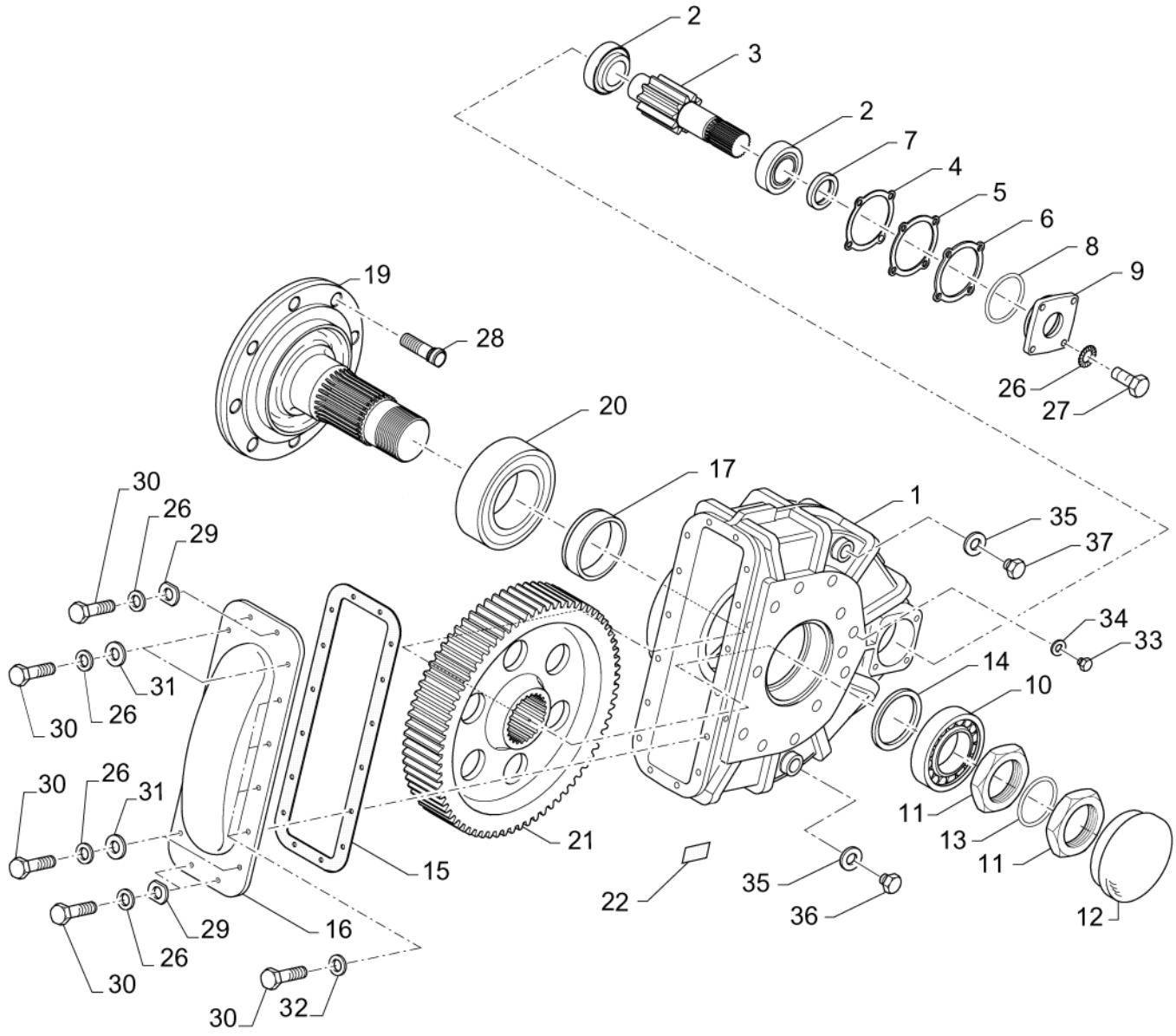

END REDUCTION 10/75 - STD
REDUCTION FINALE 10/75 - STD
RIDUZIONE FINALE 10/75 - STD
END REDUCTION 10/75 - STD

R	N	P.N.	MOD	Q	Denominação Denominação	Denominacion Description	Description Descrizione	Bezeichnung Beskrivelse	L.C.
22		87336072		1	PLACA DE IDENTIFICAÇÃO				
						PLACA DE IDENTIDAD	IDENTITY PLATE	TYPENSCHILD	059T
					PLACA DE IDENTIFICAÇ	PLAQUE D'IDENTIFICATI	TARGHETTA IDENTIFIC/	IDENTIFIKATIONSSKILT	
26		140045		12	ARRUELA DE PRESSÃO, M10				
						ARANDELA BELLEVILLE	BELLEVILLE WASHER	TELLERFEDER	A143
					ANILHA CÓNICA	RONDELLE BELLEVILLE	RONDELLA BELLEVILLE	BELLEVILLE-SPÆNDSKI	
27		43140		4	PARAFUSO, Hex, M10 x 30, 8.8, Full Thd				
						PERNO	BOLT	SCHRAUBE	140B
					PARAFUSO	VIS	BULLONE	BOLT	
28		465695		8	PARAFUSO	TORNILLO	SCREW	SCHRAUBE	040V
					PARAFUSO	VIS	VITE	SKRUE	
29		743794		4	ARRUELA PLANA	ARANDELA	WASHER	UNTERLEGSCHEIBE	131R
					ANILHA	RONDELLE	RONDELLA	FLADSKIVE	
30		43138		16	PARAFUSO, Hex, M10 x 20, 8.8, Full Thd				
						PERNO	BOLT	SCHRAUBE	140B
					PARAFUSO	VIS	BULLONE	BOLT	
31		140042		4	ARRUELA PLANA, M10 x 34 x 3				
						ARANDELA	WASHER	UNTERLEGSCHEIBE	131R
					ANILHA	RONDELLE	RONDELLA	FLADSKIVE	
32		394629		8	TRAVA DA ARRUELA, M10.5 x 24 x 0.2, HT				
						ARANDELA DE BLOQUE(	LOCK WASHER	SICHERUNGSSCHEIBE	132R
					ANILHA DE RETENÇÃO	RONDELLE FREIN	RONDELLA DI SICUREZ/	LÅSESKIVE	
33		412413		2	BUJÃO	TAPÓN	PLUG	STOPFEN	050T
					TAMPÃO	BOUCHON	TAPPO	PROP	
34		9511034		2	VEDAÇÃO	ANILLO DE CIERRE	SEAL	DICHTUNG	132A
					VEDANTE	JOINT	GUARNIZIONE; TENUTA	PAKNING	
35		220025		2	ANEL VEDADOR	RETÉN	SEALRING	DICHTRING	Z125
					ANEL VEDADOR	BAGUE D'ETANCHEITE	ANELLO DI TENUTA	PAKNINGSRING	
36		336897		1	BUJÃO	TAPÓN	PLUG	STOPFEN	050T
					TAMPÃO	BOUCHON	TAPPO	PROP	
37		150006		1	BUJÃO DE DRENO, M24 x 1.5				
						TAPÓN DE VACIADO	DRAIN PLUG	ABLASSSCHRAUBE	056T
					BUJÃO DE DESCARGA	BOUCHON DE VIDANGE	TAPPO DI SCARICO	AFTAPNINGSPROP	
38		87343487		1	REDUT FINAL, Assy	CAJA TRANSM. RED. FI	FINAL REDUCTION GEA	ENDUNTERSETZUNGSG	066R
					CAIXA DE REDUÇÃO FI	RED. FINAL BTE VITESS	SCATOLA INGR. RID. FI	GEARKASSE, SLUTDRE	

03.204/C	01	p1	08/10

REDUÇÃO FINAL 10/75 - REF
REDUCCION FINAL 10/75 - REF
END REDUCTION 10/75 - REF
END REDUCTION 10/75 - REF

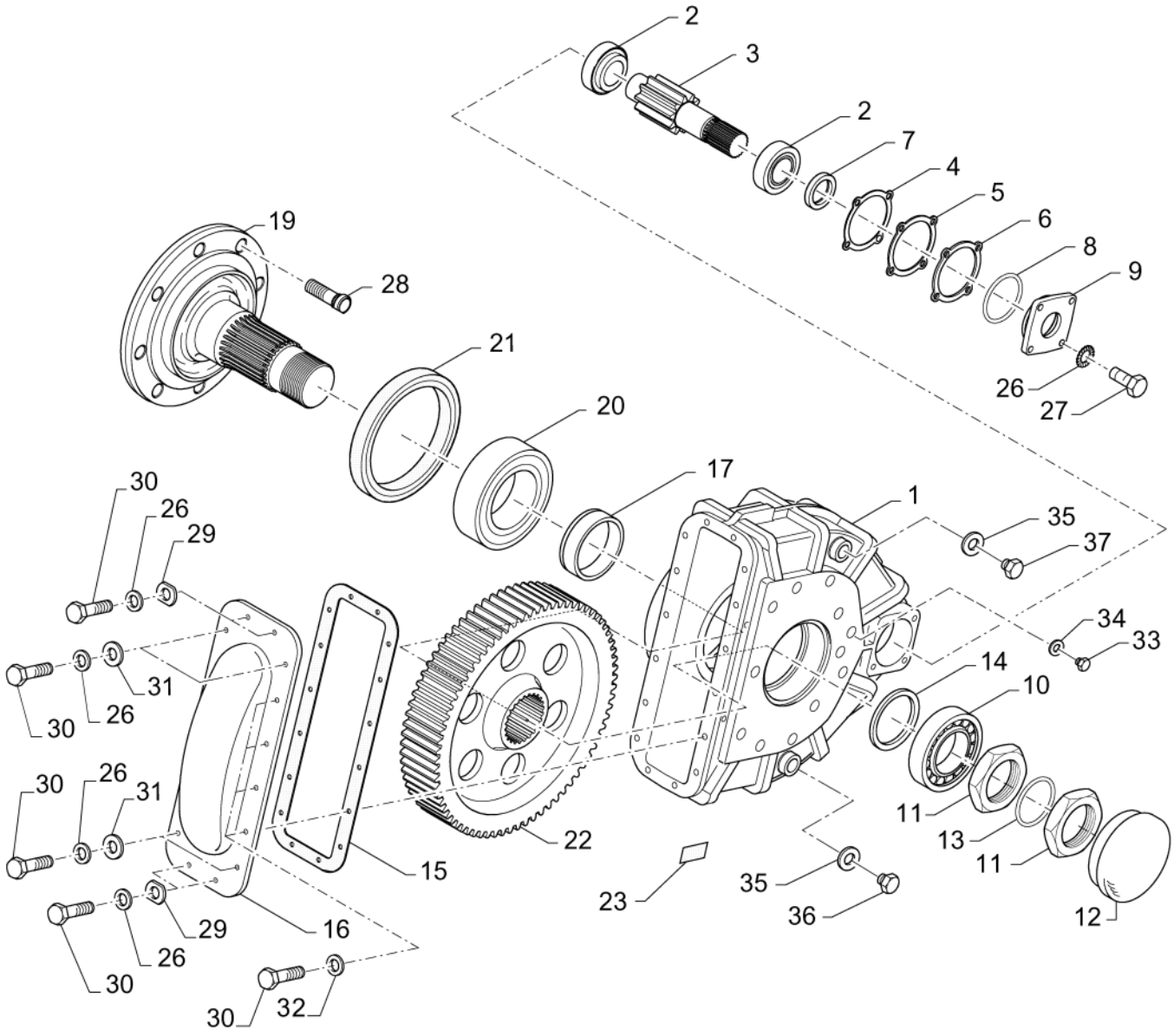

END REDUCTION 10/75 - REF
REDUCTION FINALE 10/75 - REF
RIDUZIONE FINALE 10/75 - REF
END REDUCTION 10/75 - REF

R	N	P.N.	MOD	Q	Denominação Denominação	Denominacion Description	Description Descrizione	Bezeichnung Beskrivelse	L.C.
1		84807705		1	CARCAÇA	CARCASA	CASING	GEHÄUSE	080C
					COBERTURA	ENVELOPPE	SCATOLA	HUS	
2		9832269		2	CONJUNTO DO ROLAMENTO				
						CONJUNTO DE COJINET	BEARING ASSY	LAGERBAURUPPE	341C
					CHUMACEIRA	ROULEMENT	COMPLESSIVO CUSCINI	LEJESAMLING	
3		9832292		1	EIXO	EJE	SHAFT	WELLE	016A
					VEIO	ARBRE	ALBERO	AKSEL	
4		382948		3	CALÇO DE AFINAÇÃO, 0.05mm Thk				
						SUPLEMENTO	SHIM	AUSGLEICHSSCHEIBE	198S
					CALÇO DE AFINAÇÃO	CALE	SPESSORE	MELLEMLÆG	
5		382949		3	CALÇO DE AFINAÇÃO, 0.2mm Thk				
						SUPLEMENTO	SHIM	AUSGLEICHSSCHEIBE	198S
					CALÇO DE AFINAÇÃO	CALE	SPESSORE	MELLEMLÆG	
6		382950		1	CALÇO DE AFINAÇÃO, 0.5mm Thk				
						SUPLEMENTO	SHIM	AUSGLEICHSSCHEIBE	198S
					CALÇO DE AFINAÇÃO	CALE	SPESSORE	MELLEMLÆG	
7		381860		1	VEDAÇÃO	ANILLO DE CIERRE	SEAL	DICHTUNG	132A
					VEDANTE	JOINT	GUARNIZIONE; TENUTA	PAKNING	
8		381895		1	O-RING	JUNTA TÓRICA	O-RING	O-RING	055A
					O-RING	JOINT TORIQUE	ANELLO TOROIDALE	O-RING	
9		9833631		1	FLANGE	BRIDA	FLANGE	FLANSCH	070F
					FLANGE	BRIDE	FLANGIA	FLANGE	
10		9832270		1	ROLAMENTO DE ROLETES				
						COJINETE DE RODILLOS	ROLLER BEARING	ROLLENLAGER	346C
					ROLAMENTO DE ROLOS	ROULEMENT A ROULEA	CUSCINETTO A RULLINI	RULLELEJE	
11		9811129		2	PORCA	TUERCA	NUT	MUTTER	010D
					PORCA	ECROU	DADO	MØTRIK	
12		9833630		1	COBERTURA	CUBIERTA	COVER	ABDECKUNG	265C
					COBERTURA	COUVERCLE	COPERCHIO	DÆKSEL	
13		9838325		1	PLACA	PLACA	PLATE	PLATTE	105P
					CHAPA	PLAQUE	PIASTRA	PLADE	
14		300639		1	ANEL DE PRESSÃO, M90, Ext				
						ANILLO DE RESORTE	SNAP RING	SPRENGRING	054A
					ANEL	ANNEAU D'ARRET	ANELLO ELASTICO	LÅSERING	
15		445497		1	JUNTA	JUNTA	GASKET	DICHTUNG	123G
					JUNTA	JOINT	GUARNIZIONE	PAKNING	
16		84806646		1	COBERTURA	CUBIERTA	COVER	ABDECKUNG	265C
					COBERTURA	COUVERCLE	COPERCHIO	DÆKSEL	
17		9832274		1	BUCHA	CASQUILLO	BUSHING	BUCHSE	095B
					CASQUILHO	BAGUE	BOCCOLA	BØSNING	
18		9818670		1	ANEL	ANILLO	RING	RING	045A
					ANEL	ANNEAU	ANELLO	RING	
19		84801682		1	EIXO	EJE	AXLE	ACHSE	087A
					EIXO	ESSIEU	ASSALE	AKSEL	
20		9832271		1	CONJUNTO DO ROLAMENTO				
						CONJUNTO DE COJINET	BEARING ASSY	LAGERBAURUPPE	341C
					CHUMACEIRA	ROULEMENT	COMPLESSIVO CUSCINI	LEJESAMLING	
21		9509555		1	KIT DE VEDAÇÃO	KIT DE JUNTAS	SEAL KIT	DICHTUNGSSATZ	630S
					KIT DE VEDANTE	KIT DE JOINTS	KIT GUARNIZIONI	PAKNINGSSÆT	

03.204/C	01	p2	08/10

REDUÇÃO FINAL 10/75 - REF
REDUCCION FINAL 10/75 - REF
END REDUCTION 10/75 - REF
END REDUCTION 10/75 - REF

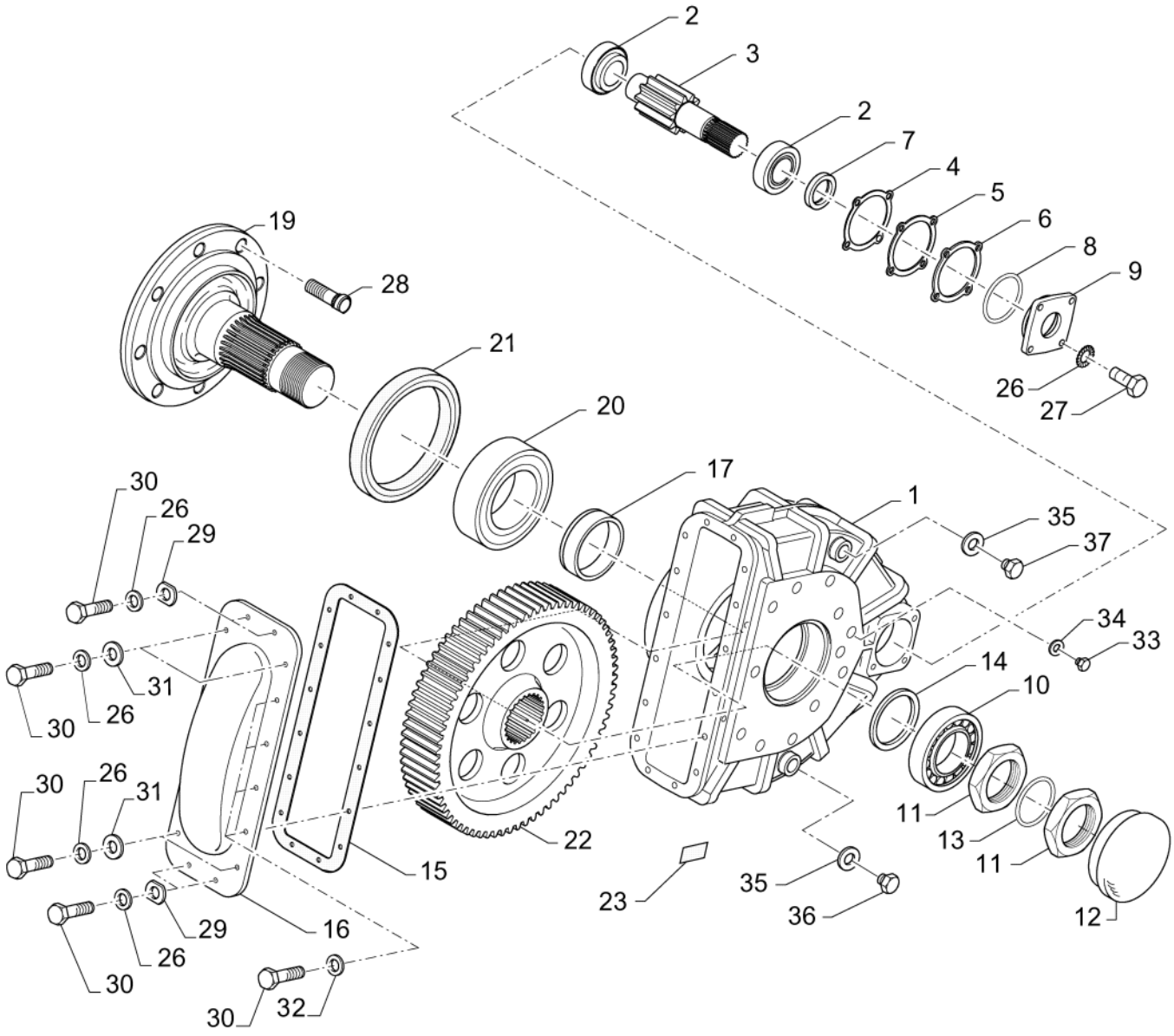

END REDUCTION 10/75 - REF
REDUCTION FINALE 10/75 - REF
RIDUZIONE FINALE 10/75 - REF
END REDUCTION 10/75 - REF

R	N	P.N.	MOD	Q	Denominação Denominação	Denominacion Description	Description Descrizione	Bezeichnung Beskrivelse	L.C.
22		84818374		1	ENGRENAGEM	ENGRANAJE	GEAR	ZAHNRAD	050I
					ENGRENAGEM	PIGNON	INGRANAGGIO	TANDHJUL	
23		87336072		1	PLACA DE IDENTIFICAÇÃO				
						PLACA DE IDENTIDAD	IDENTITY PLATE	TYPENSCHILD	059T
					PLACA DE IDENTIFICAÇ	PLAQUE D'IDENTIFICATI	TARGHETTA IDENTIFIC/	IDENTIFIKATIONSSKILT	
26		140045		12	ARRUELA DE PRESSÃO, M10				
						ARANDELA BELLEVILLE	BELLEVILLE WASHER	TELLERFEDER	A143
					ANILHA CÓNICA	RONDELLE BELLEVILLE	RONDELLA BELLEVILLE	BELLEVILLE-SPÆNDSKI	
27		43140		4	PARAFUSO, Hex, M10 x 30, 8.8, Full Thd				
						PERNO	BOLT	SCHRAUBE	140B
					PARAFUSO	VIS	BULLONE	BOLT	
28		465695		8	PARAFUSO	TORNILLO	SCREW	SCHRAUBE	040V
					PARAFUSO	VIS	VITE	SKRUE	
29		743794		4	ARRUELA PLANA	ARANDELA	WASHER	UNTERLEGSCHEIBE	131R
					ANILHA	RONDELLE	RONDELLA	FLADSKIVE	
30		43138		16	PARAFUSO, Hex, M10 x 20, 8.8, Full Thd				
						PERNO	BOLT	SCHRAUBE	140B
					PARAFUSO	VIS	BULLONE	BOLT	
31		140042		4	ARRUELA PLANA, M10 x 34 x 3				
						ARANDELA	WASHER	UNTERLEGSCHEIBE	131R
					ANILHA	RONDELLE	RONDELLA	FLADSKIVE	
32		394629		8	TRAVA DA ARRUELA, M10.5 x 24 x 0.2, HT				
						ARANDELA DE BLOQUE(	LOCK WASHER	SICHERUNGSSCHEIBE	132R
					ANILHA DE RETENÇÃO	RONDELLE FREIN	RONDELLA DI SICUREZ/	LÅSESKIVE	
33		412413		2	BUJÃO	TAPÓN	PLUG	STOPFEN	050T
					TAMPÃO	BOUCHON	TAPPO	PROP	
34		9511034		2	VEDAÇÃO	ANILLO DE CIERRE	SEAL	DICHTUNG	132A
					VEDANTE	JOINT	GUARNIZIONE; TENUTA	PAKNING	
35		220025		2	ANEL VEDADOR	RETÉN	SEALRING	DICHTRING	Z125
					ANEL VEDADOR	BAGUE D'ETANCHEITE	ANELLO DI TENUTA	PAKNINGSRING	
36		336897		1	BUJÃO	TAPÓN	PLUG	STOPFEN	050T
					TAMPÃO	BOUCHON	TAPPO	PROP	
37		150006		1	BUJÃO DE DRENO, M24 x 1.5				
						TAPÓN DE VACIADO	DRAIN PLUG	ABLASSSCHRAUBE	056T
					BUJÃO DE DESCARGA	BOUCHON DE VIDANGE	TAPPO DI SCARICO	AFTAPNINGSPROP	
38		87343471		1	REDUT FINAL, Assy	CAJA TRANSM. RED. FI	FINAL REDUCTION GEA	ENDUNTERSETZUNGSG	066R
					CAIXA DE REDUÇÃO FI	RED. FINAL BTE VITESS	SCATOLA INGR. RID. FI	GEARKASSE, SLUTDRE	

03.206	01	p1	01/09

EMBREAGEM
EMBRAGUE
CLUTCH
CLUTCH

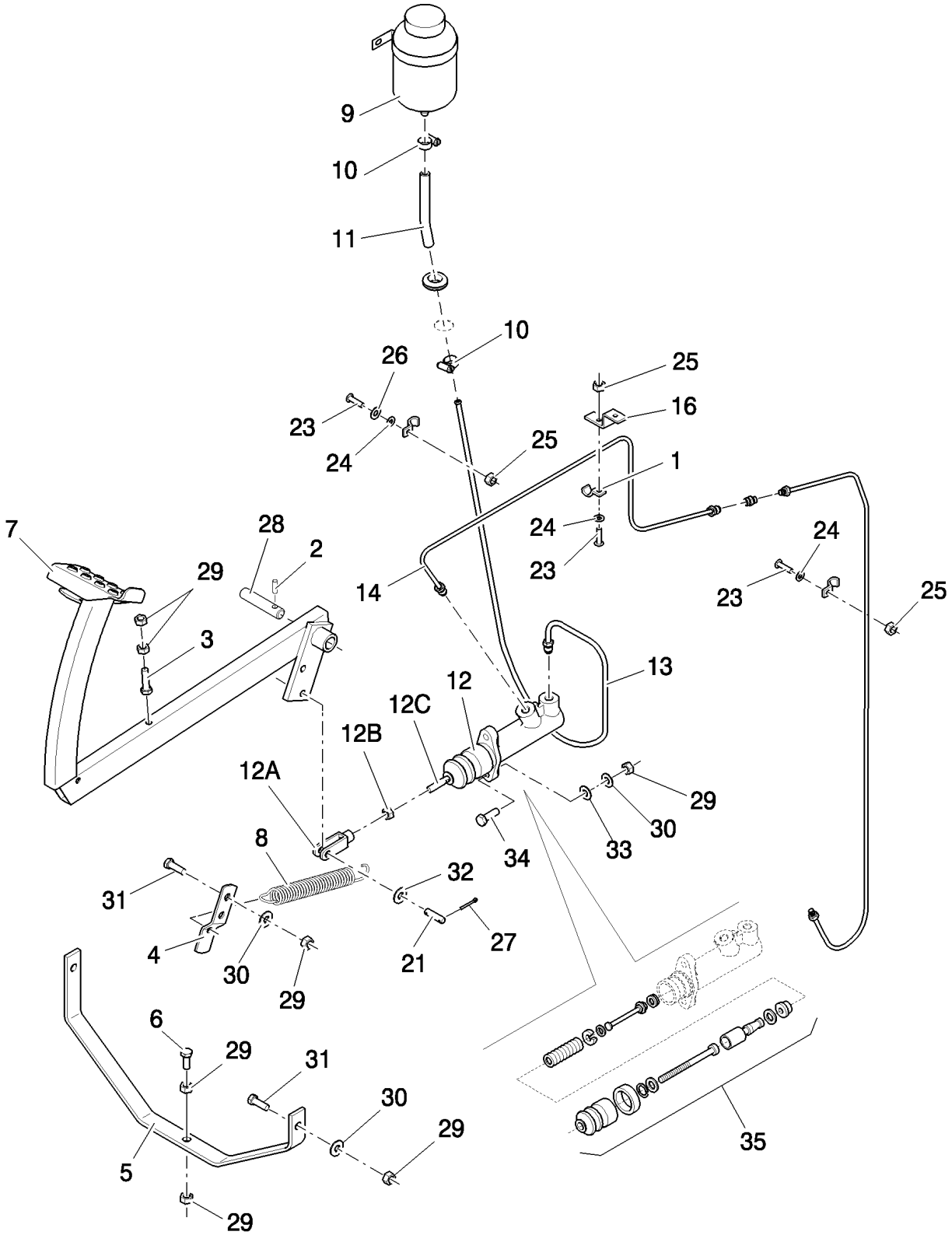

CLUTCH
EMBRAYAGE
CLUTCH
CLUTCH

R	N	P.N.	MOD	Q	Denominação Denominação	Denominacion Description	Description Descrizione	Bezeichnung Beskrivelse	L.C.
1		84814933		2	BRAÇADEIRA	ABRAZADERA	CLAMP	KLEMME	120M
					BRAÇADEIRA	COLLIER	MORSETTO	SPÆNDEBÅND	
2		419716		1	EIXO	EJE	SHAFT	WELLE	016A
					VEIO	ARBRE	ALBERO	AKSEL	
3		300381		1	PARAFUSO, Hex, M8 x 35, 8.8				
						PERNO	BOLT	SCHRAUBE	140B
					PARAFUSO	VIS	BULLONE	BOLT	
4		429623		1	ALAVANCA	PALANCA	LEVER	HEBEL	045L
					ALAVANCA	LEVIER	LEVA	ARM	
5		758324		1	SUPORTE	SOPORTE	SUPPORT	STÜTZE	300S
					SUPORTE	SUPPORT	SUPPORTO	BESLAG	
6		120106		1	PARAFUSO, Hex, M8 x 40, 8.8, Full Thd				
						PERNO	BOLT	SCHRAUBE	140B
					PARAFUSO	VIS	BULLONE	BOLT	
7		87667837		1	PEDAL	PEDAL	PEDAL	PEDAL	060P
					PEDAL	PEDALE	PEDALE	PEDAL	
8		853099		1	MOLA	RESORTE	SPRING	FEDER	100M
					MOLA	RESSORT	MOLLA	FJEDER	
9		84026053		1	RESERVATÓRIO FLUIDO FREIO				
						DEP. LÍQUIDO DE FREN	BRAKE FLUID RESERVO	BREMSFLÜSSIGKEITSBI	036R
					DEPÓSITO ÓLEO DOS T	RESERVOIR LIQUIDE FR	SERBATOIO LIQUIDO FR	BREMSEVÆSKEBEHOLI	
10		150064		4	BRAÇADEIRA	ABRAZADERA	CLAMP	KLEMME	120M
					BRAÇADEIRA	COLLIER	MORSETTO	SPÆNDEBÅND	
11		84157867		1	MANGUEIRA	TUBO	HOSE	SCHLAUCH	030M
					MANGUEIRA	FLEXIBLE	TUBO FLESSIBILE	SLANGE	
12		84817521		1	CILINDRO MESTRE	CILINDRO PRINCIPAL	MASTER CYLINDER	HAUPTZYLINDER	170C
					CILINDRO PRINCIPAL	VERIN MAITRE	CILINDRO PRINCIPALE	HOVEDCYLINDER	
12A		359497		1	GARFO	HORQUILLA	FORK	GABEL	125F
					FORQUILHA	FOURCHE	FORCA; FORCELLA	GAFFEL	
12B		87307		1	PORCA, Jam, 5/16"-24, G2	TUERCA	NUT	MUTTER	010D
					PORCA	ECROU	DADO	MØTRIK	
12C		359495		1	HASTE	VARILLA	ROD	STANGE	090A
					HASTE	TIGE	ASTA	STANG	
13		84130502		1	TUBO RÍGIDO	TUBO RÍGIDO	RIGID TUBE	ROHR	193T
					TUBO RÍGIDO	TUYAU RIGIDE	TUBO RIGIDO	STIFT RØR	
14		84982325		1	TUBO HIDRÁULICO	TUBO HIDRÁULICO	HYD. TUBE	HYDRAULIKLEITUNG	190T
					TUBAGEM HIDRÁULICO	TUYAU HYDRAULIQUE	TUBO IDRAULICO	HYD. RØR	
16		9835571		1	SUPORTE	SOPORTE	BRACKET	HALTERUNG	225S
					SUPORTE	SUPPORT	STAFFA	BESLAG	
17		87316074		1	CONECTOR HIDRÁUL	CONECTOR HIDRÁULIC	HYD CONNECTOR	HYDR STECKVERBINDE	020R
					CONECTOR HID.	CONNECTEUR HYDRAU	CONNETTORE IDRAULIC	HYDRAULIKSTIK	
21		84996964		1	PINO	PASADOR	PIN	PIN	080P
					PERNO	BROCHE	PERNO	STIFT	
23		86511042		2	PARAFUSO, Cross Pan Hd, M4 x 16				
						TORNILLO	SCREW	SCHRAUBE	040V
					PARAFUSO	VIS	VITE	SKRUE	
24		322355		3	ARRUELA PLANA, Belleville, M4				
						ARANDELA	WASHER	UNTERLEGSCHEIBE	131R
					ANILHA	RONDELLE	RONDELLA	FLADSKIVE	

03.206	01	p2	01/09

EMBREAGEM
EMBRAGUE
CLUTCH
CLUTCH

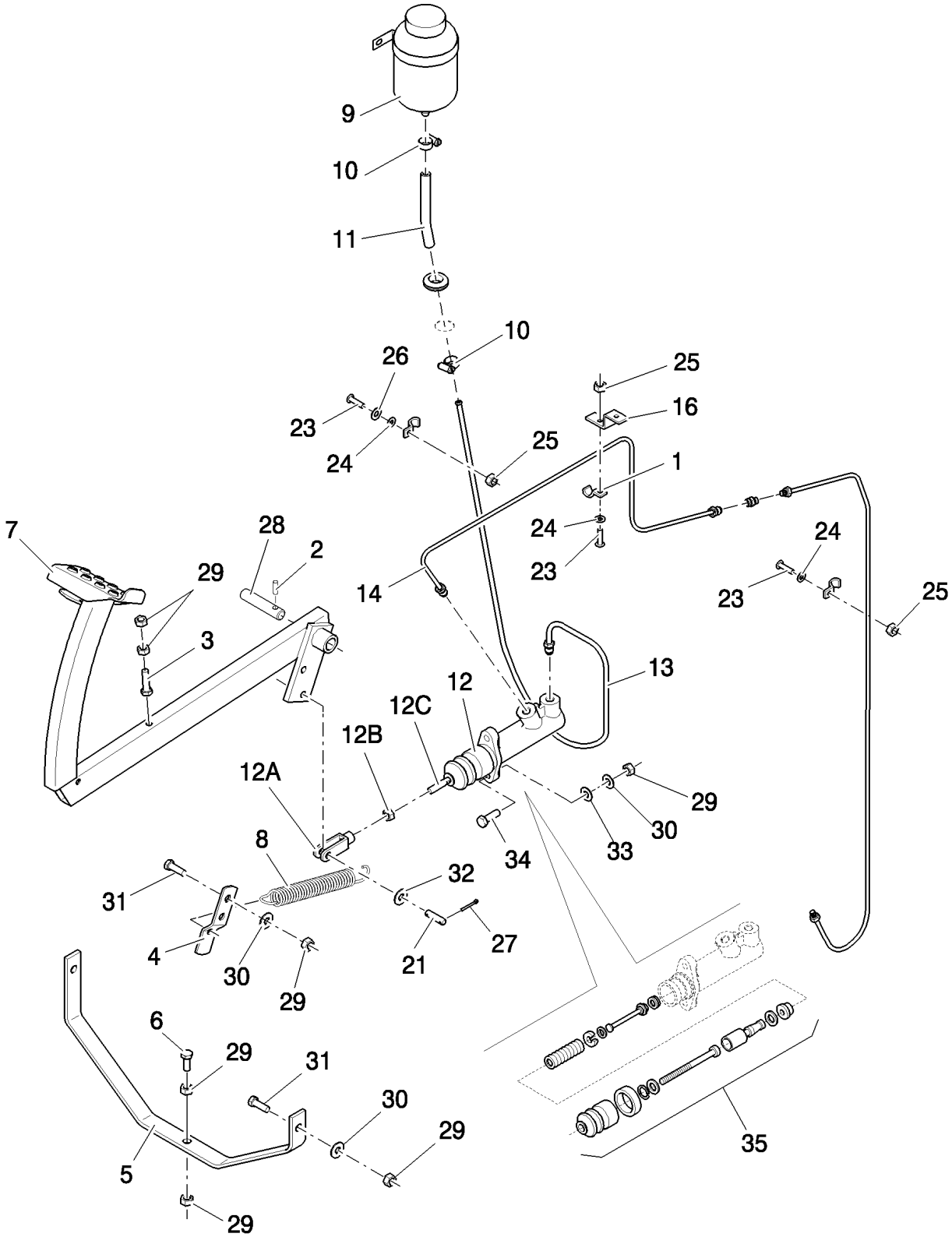

CLUTCH
EMBRAYAGE
CLUTCH
CLUTCH

R	N	P.N.	MOD	Q	Denominação Denominação	Denominacion Description	Description Descrizione	Bezeichnung Beskrivelse	L.C.
25		100012		3	PORCA, M4, Cl 8 PORCA	TUERCA ECROU	NUT DADO	MUTTER MØTRIK	010D
27		9512667		3	CONTRA PINO, M2 x 20 TROÇO DE ABRIR	PASADOR GOUPILLE FENDUE	COTTER PIN COPPIGLIA	SPLINT SPLITBOLT	270C
28		130045		1	PINO, M5 x 26, Slotted PERNO	PASADOR BROCHE	PIN PERNO	PIN STIFT	080P
29		9706690		10	PORCA, M8, Cl 8 PORCA	TUERCA ECROU	NUT DADO	MUTTER MØTRIK	010D
30		322358		6	ARRUELA DE PRESSÃO, M8 ANILHA CÓNICA	ARANDELA BELLEVILLE RONDELLE BELLEVILLE	BELLEVILLE WASHER RONDELLA BELLEVILLE	TELLERFEDER BELLEVILLE-SPÆNDSKI'	A143
31		120104		4	PARAFUSO, Hex, M8 x 20, 8.8 PARAFUSO	TORNILLO VIS	SCREW VITE	SCHRAUBE SKRUE	040V
32		378243		1	ARRUELA PLANA, M8 ANILHA	ARANDELA RONDELLE	WASHER RONDELLA	UNTERLEGSCHEIBE FLADSKIVE	131R
33		140016		2	ARRUELA PLANA, M8 x 16 x 1.6 ANILHA	ARANDELA RONDELLE	WASHER RONDELLA	UNTERLEGSCHEIBE FLADSKIVE	131R
34		43128		2	PARAFUSO, Hex, M8 x 30, 8.8 PARAFUSO	TORNILLO VIS	SCREW VITE	SCHRAUBE SKRUE	040V
35		84817522		1	KIT DE REPARO KIT DE REPARAÇÃO	KIT DE REPARACIÓN KIT DE REPARATION	REPAIR KIT KIT DI RIPARAZIONE	REPARATURSATZ REPARATIONSSÆT	003K

03.207	01	p1	10/08

COMANDO DA EMBREAGEM
MANDO EMBRAGUE
CLUTCH COMAND
CLUTCH COMAND

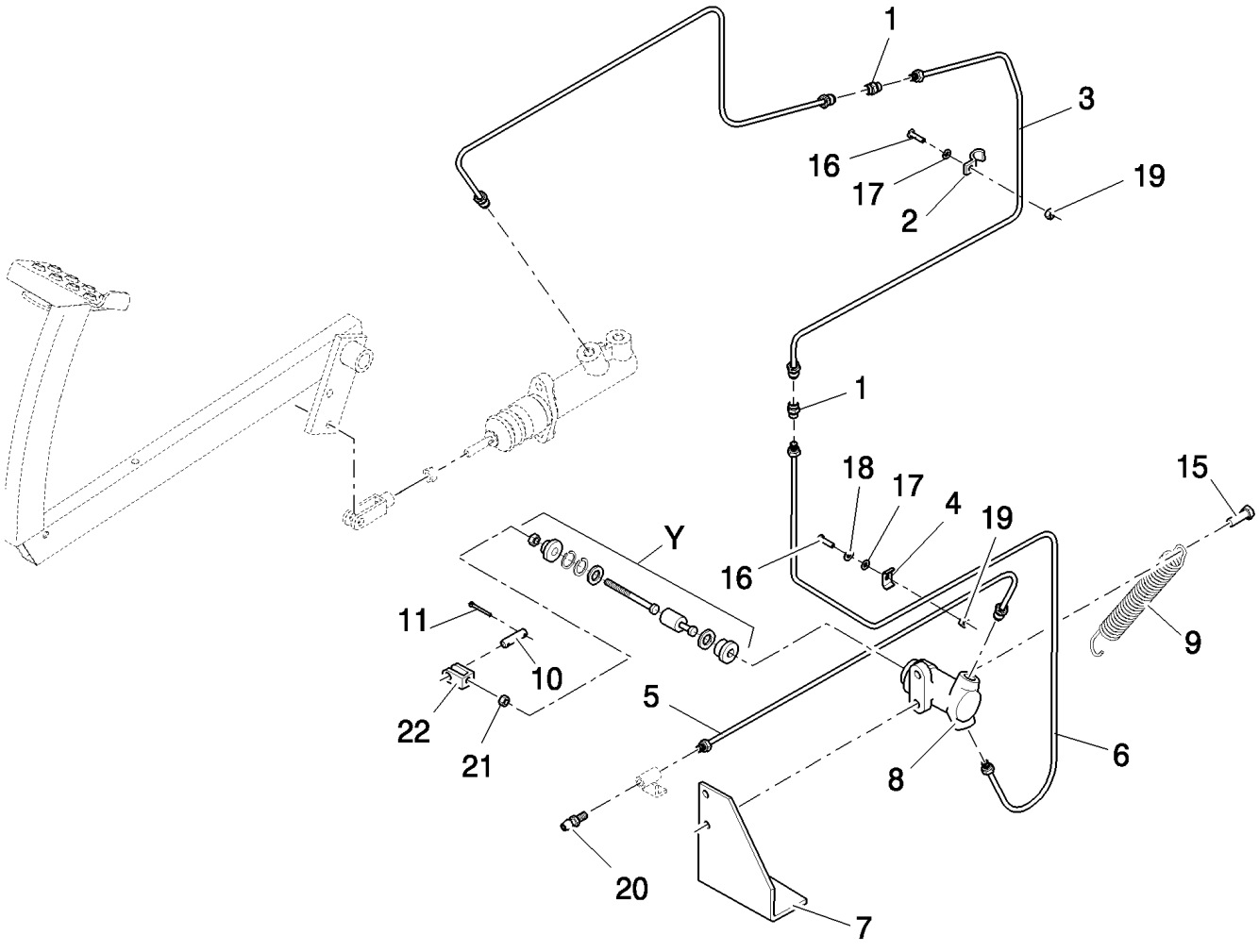

CLUTCH COMAND
CLUTCH COMAND
CLUTCH COMAND
CLUTCH COMAND

R	N	P.N.	MOD	Q	Denominação Denominação	Denominacion Description	Description Descrizione	Bezeichnung Beskrivelse	L.C.
Y		422201		1	KIT DE REPARO KIT DE REPARAÇÃO	KIT DE REPARACIÓN KIT DE REPARATION	REPAIR KIT KIT DI RIPARAZIONE	REPARATURSATZ REPARATIONSSÆT	003K
1		336722		2	CONECTOR HIDRÁUL CONECTOR HID.	CONECTOR HIDRÁULIC CONNECTEUR HYDRAU	HYD CONNECTOR CONNETTORE IDRAULIC	HYDR STECKVERBINDE HYDRAULIKSTIK	020R
2		84814933		2	BRAÇADEIRA BRAÇADEIRA	ABRAZADERA COLLIER	CLAMP MORSETTO	KLEMME SPÆNDEBÅND	120M
3		758255		1	TUBO TUBO	TUBO TUBE	TUBE TUBO	ROHR RØR	195T
4		84814932		2	BRAÇADEIRA BRAÇADEIRA	ABRAZADERA COLLIER	CLAMP MORSETTO	KLEMME SPÆNDEBÅND	120M
5		758257		1	TUBO TUBO	TUBO TUBE	TUBE TUBO	ROHR RØR	195T
6		758256		1	TUBO TUBO	TUBO TUBE	TUBE TUBO	ROHR RØR	195T
7		438775		1	SUPORTE SUPORTE	SOPORTE SUPPORT	BRACKET STAFFA	HALTERUNG BESLAG	225S
8		396930		1	CILINDRO CILINDRO	CILINDRO VERIN	CYLINDER CILINDRO	ZYLINDER CYLINDER	164C
9		442353		1	MOLA MOLA	RESORTE RESSORT	SPRING MOLLA	FEDER FJEDER	100M
10		390014		1	PINO DE FIXAÇÃO PERNO DE FIXAÇÃO	PASADOR DE BLOQUEO GOUPILLE DE BLOCAGE	LOCK PIN PERNO DI BLOCCAGGIC	VERRIEGELUNGSSTIFT LÅSETAP	081P
11		9512667		2	CONTRA PINO, M2 x 20 TROÇO DE ABRIR	PASADOR GOUPILLE FENDUE	COTTER PIN COPPIGLIA	SPLINT SPLITBOLT	270C
15		81869630		2	PARAFUSO, Hex Soc Hd, M10 x 35, 8.8 PARAFUSO	TORNILLO VIS	SCREW VITE	SCHRAUBE SKRUE	040V
16		86511042		4	PARAFUSO, Cross Pan Hd, M4 x 16 PARAFUSO	TORNILLO VIS	SCREW VITE	SCHRAUBE SKRUE	040V
17		322355		4	ARRUELA PLANA, Belleville, M4 ANILHA	ARANDELA RONDELLE	WASHER RONDELLA	UNTERLEGSCHEIBE FLADSKIVE	131R
18		335872		2	ARRUELA PLANA, M4 x 15 x 2 Thk ANILHA	ARANDELA RONDELLE	WASHER RONDELLA	UNTERLEGSCHEIBE FLADSKIVE	131R
19		100012		4	PORCA, M4, Cl 8 PORCA	TUERCA ECROU	NUT DADO	MUTTER MØTRIK	010D
20		438969		1	PARAFUSO DE SANGRIA PARAFUSO SANGRADOI	TORNILLO DE PURGA VIS DE PURGE	BLEED SCREW VITE DI SPURGO	ENTLÜFTUNGSSCHRAU UDLUFTNINGSSKRUE	046V
21		87307		1	PORCA, Jam, 5/16"-24, G2 PORCA	TUERCA ECROU	NUT DADO	MUTTER MØTRIK	010D
22		437766		1	GARFO FORQUILHA	MOSQUETÓN CHAPE	CLEVIS FORCELLA DI ATTACCO	SCHÄKEL GAFFELBOLT	084F

03.208	01	p1	06/08

VARIADOR DE TRAÇÃO
VARIADOR DE TRACCION
GROUND SPEED VARIATOR
GROUND SPEED VARIATOR

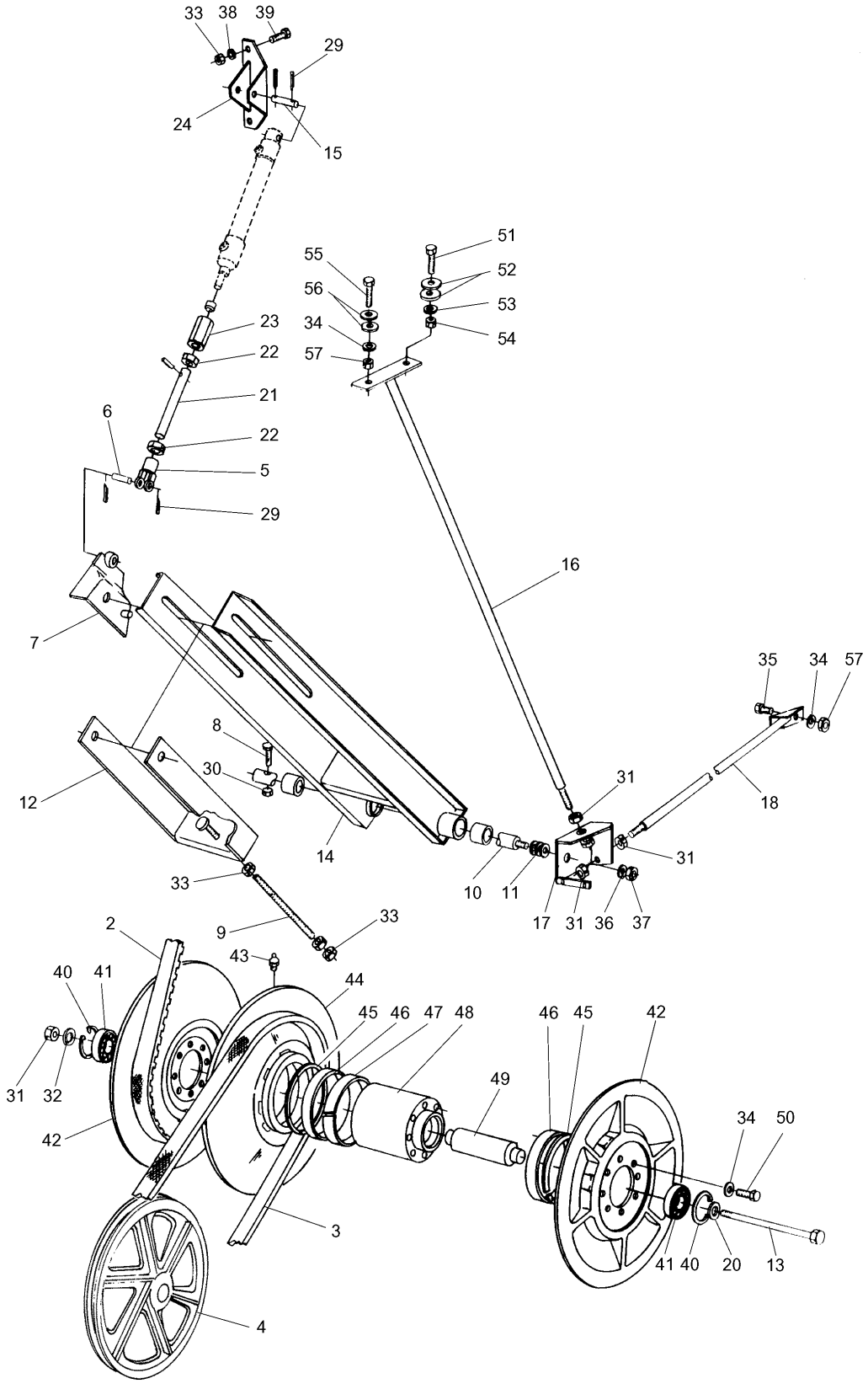

GROUND SPEED VARIATOR
VARIATEUR DE TRACTION
GROUND SPEED VARIATOR
GROUND SPEED VARIATOR

R	N	P.N.	MOD	Q	Denominação Denominação	Denominacion Description	Description Descrizione	Bezeichnung Beskrivelse	L.C.
2		84981849		1	CORREIA	CORREA	BELT	RIEMEN	174C
					CORREIA	COURROIE	CINGHIA	REM	
3		84993224		1	CORREIA DE TRANSMISS+O, Normal rotation				
						CORREA DE TRANSMIS	BELT, TRANSMISSION	ANTRIEBS RIEMEN	173C
					CORREIA DE TRANSMIS	COURROIE DE TRANSM	CINGHIA DI TRASMISSIC	DRIVREM	
5		321526		1	GARFO	MOSQUETÓN	CLEVIS	SCHÄKEL	084F
					FORQUILHA	CHAPE	FORCELLA DI ATTACCO	GAFFELBOLT	
3		84981849		1	CORREIA, Low rotation	CORREA	BELT	RIEMEN	174C
					CORREIA	COURROIE	CINGHIA	REM	
6		326922		1	EIXO	EJE PEQUEÑO	SPINDLE	SPINDEL	011A
					VEIO	FUSEE	MANDRINO	SPINDEL	
4		755777		1	POLIA, Normal rotation	POLEA	PULLEY	RIEMENSCHEIBE	230P
					POLIA	POULIE	PULEGGIA	REMSKIVE	
7		822707		1	SUPORTE	SOPORTE	SUPPORT	STÜTZE	300S
					SUPORTE	SUPPORT	SUPPORTO	BESLAG	
4		755778		1	POLIA, Low rotation	POLEA	PULLEY	RIEMENSCHEIBE	230P
					POLIA	POULIE	PULEGGIA	REMSKIVE	
8		87016475		1	PARAFUSO, Hex Soc Hd, M8 x 60, 12.9				
						TORNILLO	SCREW	SCHRAUBE	040V
					PARAFUSO	VIS	VITE	SKRUE	
9		449631		1	HASTE DE REGULAGEM	VARILLA DE REGLAJE	ADJUSTMENT ROD	EINSTELLSTANGE	088A
					TIRANTE DE AFINAÇÃO	TIGE DE REGLAGE	ASTA DI REGOLAZIONE	JUSTERINGSSTANG	
10		422438		1	EIXO	EJE	SHAFT	WELLE	016A
					VEIO	ARBRE	ALBERO	AKSEL	
11		757899		AR	CALÇO DE AFINAÇÃO, 0.3mm Thk				
						SUPLEMENTO	SHIM	AUSGLEICHSSCHEIBE	198S
					CALÇO DE AFINAÇÃO	CALE	SPESSORE	MELLEMLÆG	
12		87655892		1	GARFO	ARTICULACIÓN	YOKE	GABEL	085F
					GARFO	CHAPE	FORCELLA	GAFFEL	
13		120094		1	PARAFUSO, Hex, M16 x 230, 8.8				
						TORNILLO	SCREW	SCHRAUBE	040V
					PARAFUSO	VIS	VITE	SKRUE	
14		422439		1	CABEÇA ARTICULADA	CABEZA DE ARTICULAC	TRACK ROD END	SPURSTANGENKOPF	110T
					CABEÇA DE ARTICULAÇ	EXTREMITE BARRE ACC	ESTREMITÀ BARRA ACC	LEDHOVED	
15		375450		1	PINO ELÁSTICO	BULÓN DE GIRO	ROLL PIN	SPANNSTIFT	200S
					TROÇO	GOUPILLE ELASTIQUE	SPINA ELASTICA	SPLIT	
16		756741		1	SUPORTE	SOPORTE	SUPPORT	STÜTZE	300S
					SUPORTE	SUPPORT	SUPPORTO	BESLAG	
17		84994828		1	SUPORTE	SOPORTE	BRACKET	HALTERUNG	225S
					SUPORTE	SUPPORT	STAFFA	BESLAG	
18		423677		1	AJUSTADOR	REGULADOR	ADJUSTER	EINSTELLVORRICHTUN(	118A
					REGULADOR	DISPOSITIF DE REGLAG	REGOLATORE	STILLESKRUE	
20		333040		1	ARRUELA PLANA, M16.5 x 49 x 0.3 Thk, HDN				
						ARANDELA	WASHER	UNTERLEGSCHEIBE	131R
					ANILHA	RONDELLE	RONDELLA	FLADSKIVE	
21		822201		1	SUPORTE	SOPORTE	SUPPORT	STÜTZE	300S
					SUPORTE	SUPPORT	SUPPORTO	BESLAG	

03.208	01	p2	06/08

VARIADOR DE TRAÇÃO
VARIADOR DE TRACCION
GROUND SPEED VARIATOR
GROUND SPEED VARIATOR

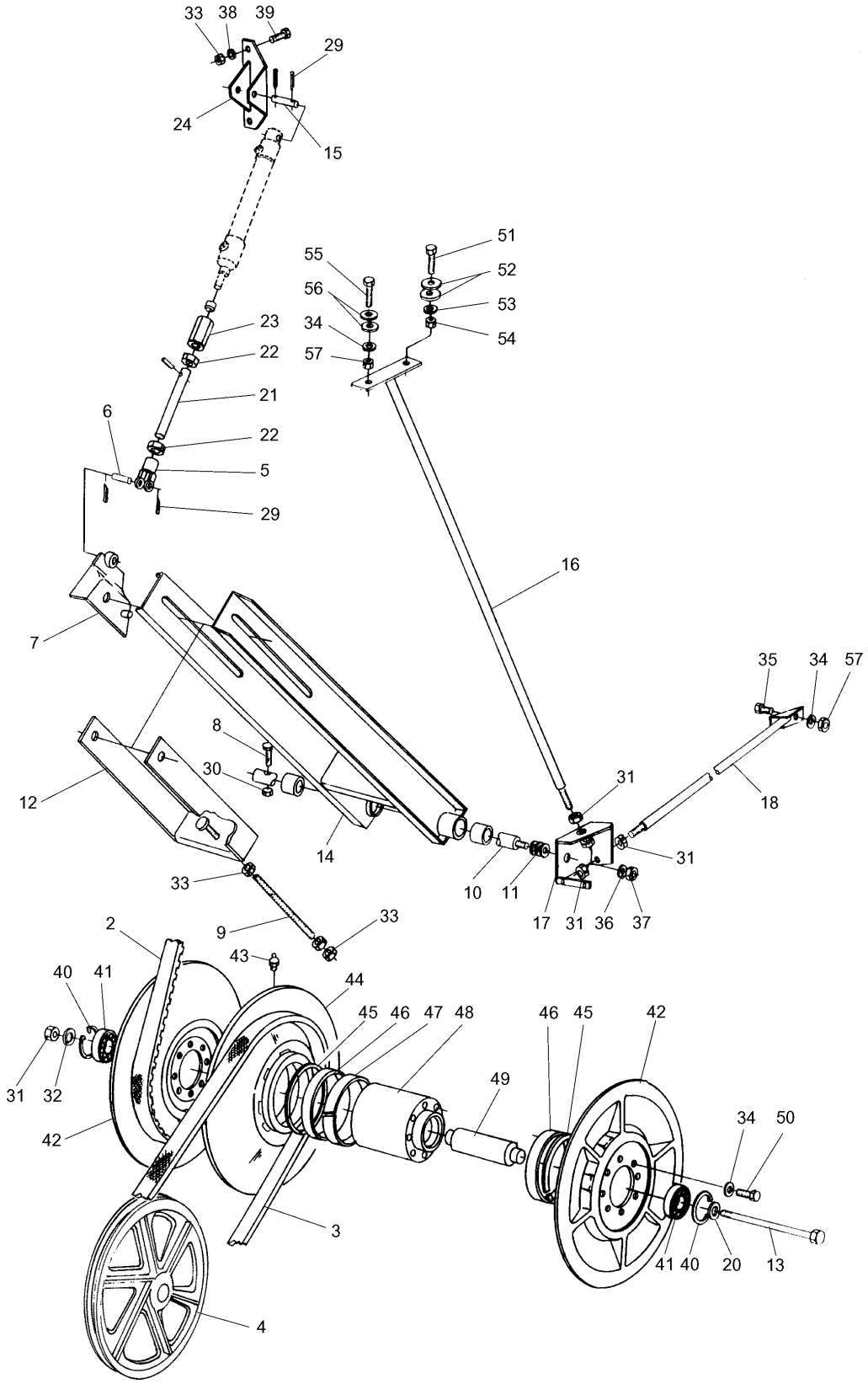

GROUND SPEED VARIATOR
VARIATEUR DE TRACTION
GROUND SPEED VARIATOR
GROUND SPEED VARIATOR

R	N	P.N.	MOD	Q	Denominação Denominação	Denominacion Description	Description Descrizione	Bezeichnung Beskrivelse	L.C.
22		100033		2	PORCA, Thin, M24 x 1.5, Cl 04				
						TUERCA	NUT	MUTTER	010D
					PORCA	ECROU	DADO	MØTRIK	
23		757136		1	PORCA	TUERCA	NUT	MUTTER	010D
					PORCA	ECROU	DADO	MØTRIK	
24		84980689		1	SUPORTE	SOPORTE	SUPPORT	STÜTZE	300S
					SUPORTE	SUPPORT	SUPPORTO	BESLAG	
29		130008		4	PINO	PASADOR	PIN	PIN	080P
					PERNO	BROCHE	PERNO	STIFT	
30		100067		1	CONTRA PORCA, M8 x 1.25, Cl 8				
						TUERCA DE BLOQUEO	LOCK NUT	SICHERUNGSMUTTER	P263
					CONTRAPORCA	CONTRE-ECROU	DADO DI BLOCCAGGIO	LÅSEMØTRIK	
31		100020		5	PORCA, M16, Cl 8	TUERCA	NUT	MUTTER	010D
					PORCA	ECROU	DADO	MØTRIK	
32		140048		1	ARRUELA DE PRESSÃO, M16				
						ARANDELA BELLEVILLE	BELLEVILLE WASHER	TELLERFEDER	A143
					ANILHA CÓNICA	RONDELLE BELLEVILLE	RONDELLA BELLEVILLE	BELLEVILLE-SPÆNDSKI	
33		100018		5	PORCA, M12, Cl 8	TUERCA	NUT	MUTTER	010D
					PORCA	ECROU	DADO	MØTRIK	
34		140045		19	ARRUELA DE PRESSÃO, M10				
						ARANDELA BELLEVILLE	BELLEVILLE WASHER	TELLERFEDER	A143
					ANILHA CÓNICA	RONDELLE BELLEVILLE	RONDELLA BELLEVILLE	BELLEVILLE-SPÆNDSKI	
35		120109		2	PARAFUSO, Hex, M10 x 20, 8.8, Full Thd				
						PERNO	BOLT	SCHRAUBE	140B
					PARAFUSO	VIS	BULLONE	BOLT	
36		378247		1	ARRUELA PLANA, M20	ARANDELA	WASHER	UNTERLEGSCHEIBE	131R
					ANILHA	RONDELLE	RONDELLA	FLADSKIVE	
37		380424		1	CONTRA PORCA, M20 x 2.5, Cl 8				
						TUERCA DE BLOQUEO	LOCK NUT	SICHERUNGSMUTTER	P263
					CONTRAPORCA	CONTRE-ECROU	DADO DI BLOCCAGGIO	LÅSEMØTRIK	
38		140046		2	MOLA BELLEVILLE, Belleville, M12				
						RESORTE BELLEVILLE	BELLEVILLE SPRING	TELLERFEDER	P825
					ANILHA CÓNICA	RESSORT BELLEVILLE	MOLLA BELLEVILLE	BELLEVILLEFJEDER	
39		300389		2	PARAFUSO, Hex, M12 x 35, 8.8, Full Thd				
						PERNO	BOLT	SCHRAUBE	140B
					PARAFUSO	VIS	BULLONE	BOLT	
40		370012		2	ANEL, M62, Int	ANILLO	RING	RING	045A
					ANEL	ANNEAU	ANELLO	RING	
41		210043		2	ROLAMENTO ESFÉRICO	RODAMIENTO DE BOLA	BALL BEARING	KUGELLAGER	343C
					ROLAMENTO DE ESFER	ROULEMENT A BILLES	CUSCINETTO A SFERE	KUGLELEJE	
42		420520		2	DISCO	DISCO	DISC	SCHEIBE	060D
					DISCO	DISQUE	DISCO	NAV	
43		332038		1	GRAXEIRA	BOQUILLA DE LUBRICA	LUBE NIPPLE	SCHMIERNIPPEL	060I
					COPO DE LUBRIFICAÇÃ	GRAISSEUR	INGRASSATORE	SMØRENIPPEL	
44		370951		1	DISCO	DISCO	DISC	SCHEIBE	060D
					DISCO	DISQUE	DISCO	NAV	
45		220039		2	ANEL	ANILLO	RING	RING	045A
					ANEL	ANNEAU	ANELLO	RING	

03.208	01	p3	06/08

VARIADOR DE TRAÇÃO
VARIADOR DE TRACCION
GROUND SPEED VARIATOR
GROUND SPEED VARIATOR

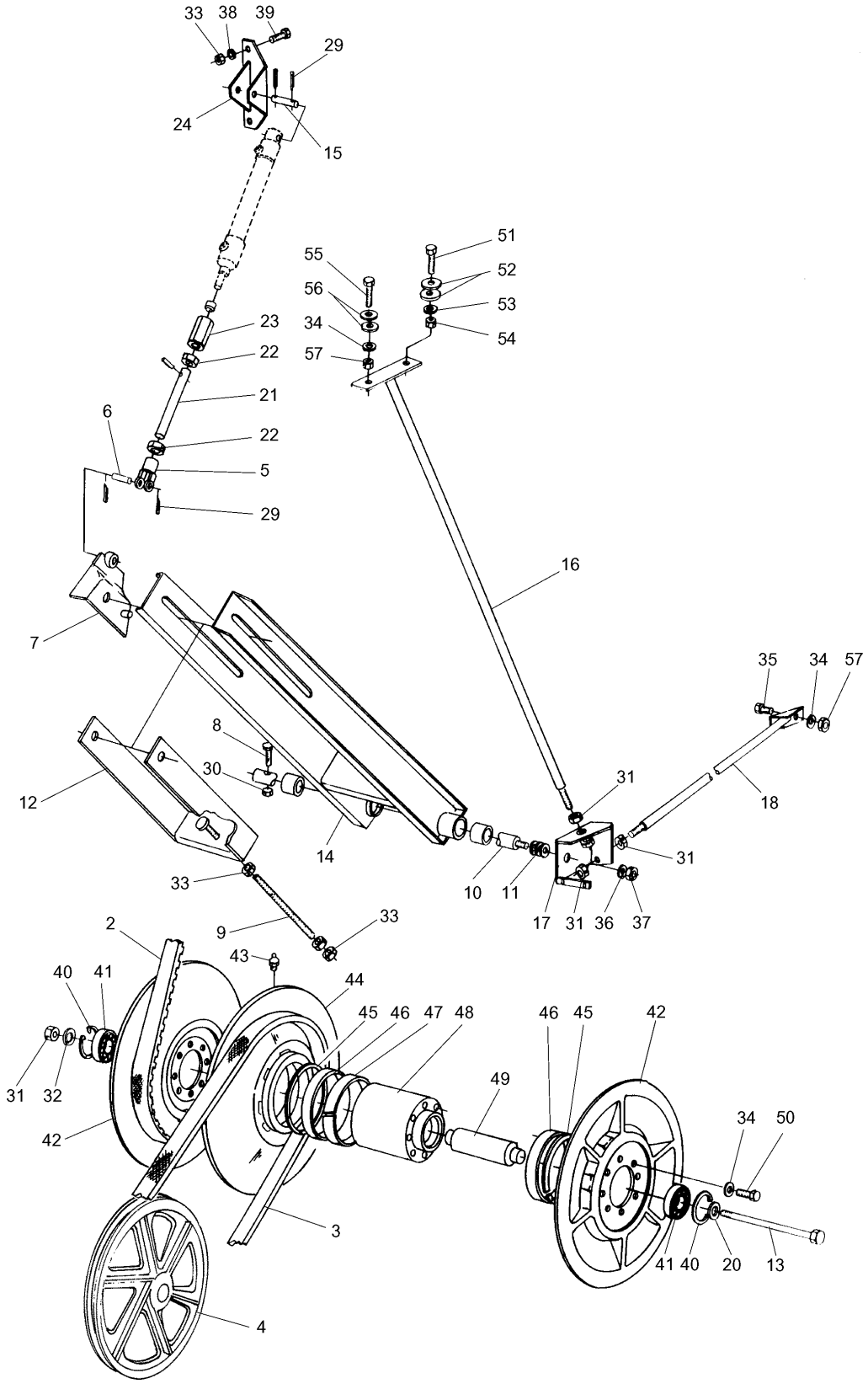

GROUND SPEED VARIATOR
VARIATEUR DE TRACTION
GROUND SPEED VARIATOR
GROUND SPEED VARIATOR

R	N	P.N.	MOD	Q	Denominação Denominação	Denominacion Description	Description Descrizione	Bezeichnung Beskrivelse	L.C.
46		821168		2	BUCHA CASQUILHO	CASQUILLO BAGUE	BUSHING BOCCOLA	BUCHSE BØSNING	095B
47		365830		1	JUNTA DE FELTRO VEDANTE DE FELTRO	JUNTA DE FIELTRO JOINT EN FEUTRE	FELT SEAL GUARNIZIONE DI FELTR	FILZDICHTUNG FILTTÆTNING	040F
48		419966		1	CUBO CUBO	CUBO MOYEU	HUB MOZZO	NABE NAV	135M
49		260029		1	EIXO VEIO	EJE ARBRE	SHAFT ALBERO	WELLE AKSEL	016A
50		120201		16	PARAFUSO, Hex, M10 x 35, 8.8, Full Thd PARAFUSO	PERNO VIS	BOLT BULLONE	SCHRAUBE BOLT	140B
51		43128		1	PARAFUSO, Hex, M8 x 30, 8.8 PARAFUSO	TORNILLO VIS	SCREW VITE	SCHRAUBE SKRUE	040V
52		378243		2	ARRUELA PLANA, M8 ANILHA	ARANDELA RONDELLE	WASHER RONDELLA	UNTERLEGSCHEIBE FLADSKIVE	131R
53		322358		1	ARRUELA DE PRESSÃO, M8 ANILHA CÓNICA	ARANDELA BELLEVILLE RONDELLE BELLEVILLE	BELLEVILLE WASHER RONDELLA BELLEVILLE	TELLERFEDER BELLEVILLE-SPÆNDSKI'	A143
54		9706690		1	PORCA, M8, Cl 8 PORCA	TUERCA ECROU	NUT DADO	MUTTER MØTRIK	010D
55		43140		1	PARAFUSO, Hex, M10 x 30, 8.8, Full Thd PARAFUSO	PERNO VIS	BOLT BULLONE	SCHRAUBE BOLT	140B
56		378244		2	ARRUELA PLANA, M10 x 24 x 2 Thk ANILHA	ARANDELA RONDELLE	WASHER RONDELLA	UNTERLEGSCHEIBE FLADSKIVE	131R
57		100016		3	PORCA, M10, Cl 8 PORCA	TUERCA ECROU	NUT DADO	MUTTER MØTRIK	010D

03.210	01	p1	06/08

SECURITY SYSTEM
SECURITY SYSTEM
SECURITY SYSTEM
SECURITY SYSTEM

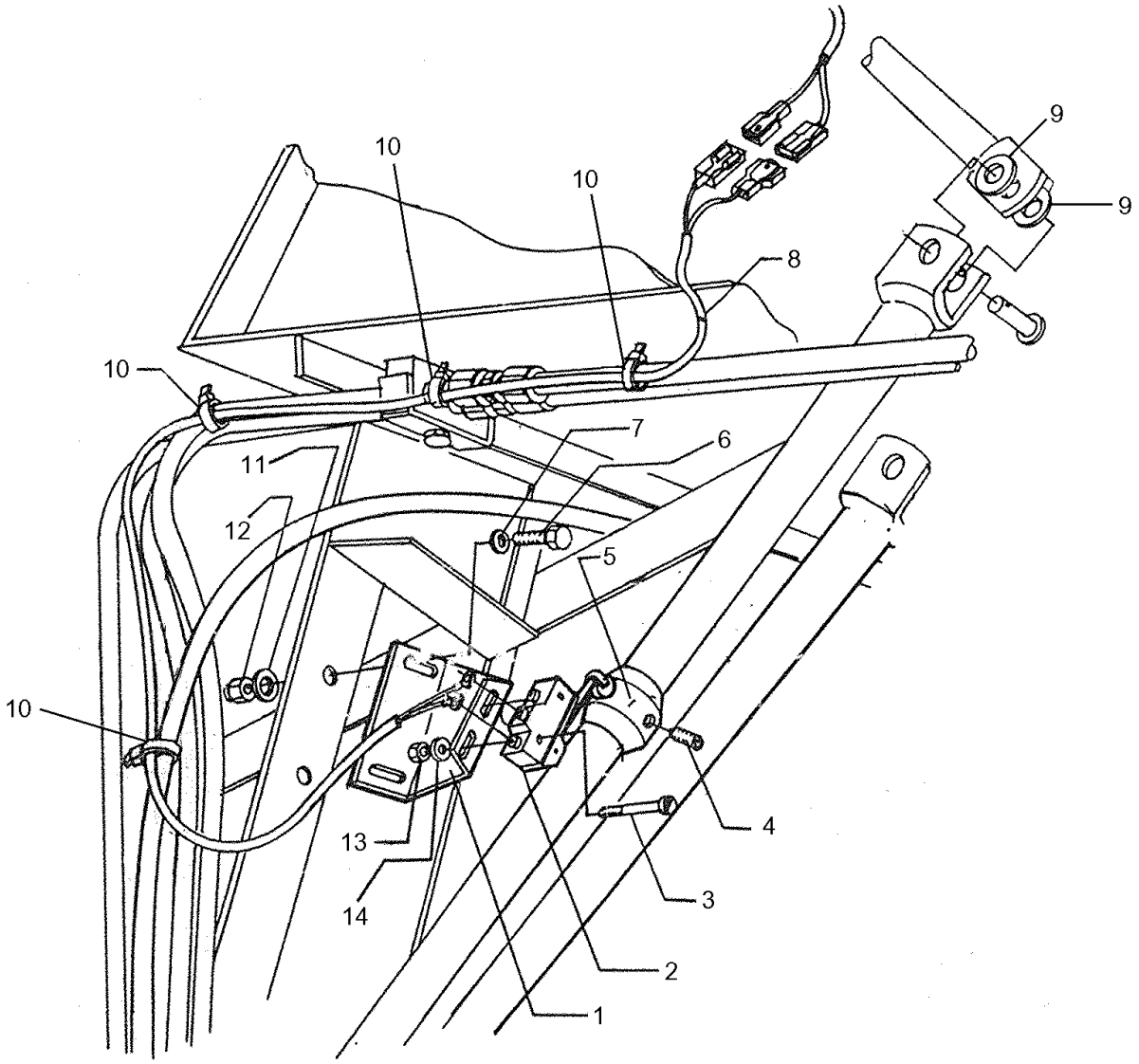

SECURITY SYSTEM
SECURITY SYSTEM
SECURITY SYSTEM
SECURITY SYSTEM

R	N	P.N.	MOD	Q	Denominação Denominação	Denominacion Description	Description Descrizione	Bezeichnung Beskrivelse	L.C.
1		84998036		1	SUPORTE	SOPORTE	SUPPORT	STÜTZE	300S
					SUPORTE	SUPPORT	SUPPORTO	BESLAG	
2		467820		1	INTERRUPTOR	INTERRUPTOR	SWITCH	SCHALTER	075I
					INTERRUPTOR	CONTACTEUR	INTERRUTTORE	KONTAKT	
3		757829		2	PARAFUSO	TORNILLO	SCREW	SCHRAUBE	040V
					PARAFUSO	VIS	VITE	SKRUE	
4		120242		1	PARAFUSO DE AJUSTE, Hex Soc, M6 x 10, Cup Pt				
						TORNILLO DE AJUSTE	SET SCREW	STELLSCHRAUBE	P327
					PARAFUSO DE FIXAÇÃC	VIS DE REGLAGE	VITE DI FERMO	SÆTSKRUE	
5		84998037		1	EXCÊNTRICO	LEVA	CAM	NOCKE	040C
					EXCÊNTRICO	CAME	CAMMA	KAM	
6		120104		2	PARAFUSO, Hex, M8 x 20, 8.8				
						TORNILLO	SCREW	SCHRAUBE	040V
					PARAFUSO	VIS	VITE	SKRUE	
7		378243		2	ARRUELA PLANA, M8	ARANDELA	WASHER	UNTERLEGSCHEIBE	131R
					ANILHA	RONDELLE	RONDELLA	FLADSKIVE	
8		84998038		1	CABO ELÉTRICO	CABLE ELÉCTRICO	ELECTRIC CABLE	ELEKTROKABEL	111C
					CABO ELÉCTRICO	CABLE ELECTRIQUE	CAVO ELETTRICO	EL-KABEL	
9		378244		2	ARRUELA PLANA, M10 x 24 x 2 Thk				
						ARANDELA	WASHER	UNTERLEGSCHEIBE	131R
					ANILHA	RONDELLE	RONDELLA	FLADSKIVE	
10		323597		4	PRENDEDOR DE CABOS, M9 x 165 or M5 x 197				
						BANDA DE CABLE	CABLE STRAP	KABELBINDER	P716
					BRAÇADEIRA DE CABO	BRIDE DE CABLE	FASCETTA PER CAVO	KABELSTROP	
11		322358		2	ARRUELA DE PRESSÃO, M8				
						ARANDELA BELLEVILLE	BELLEVILLE WASHER	TELLERFEDER	A143
					ANILHA CÓNICA	RONDELLE BELLEVILLE	RONDELLA BELLEVILLE	BELLEVILLE-SPÆNDSKI	
12		100015		2	PORCA, M8, Cl 8	TUERCA	NUT	MUTTER	010D
					PORCA	ECROU	DADO	MØTRIK	
13		755634		2	PORCA	TUERCA	NUT	MUTTER	010D
					PORCA	ECROU	DADO	MØTRIK	
14		412548		2	ARRUELA PLANA	ARANDELA	WASHER	UNTERLEGSCHEIBE	131R
					ANILHA	RONDELLE	RONDELLA	FLADSKIVE	

TC5070

03.210	02	p1	07/10

SISTEMA DE CÂMBIO
SISTEMA DE CAMBIO
GEAR SHIFT LEVER AND RODS
GEAR SHIFT LEVER AND RODS

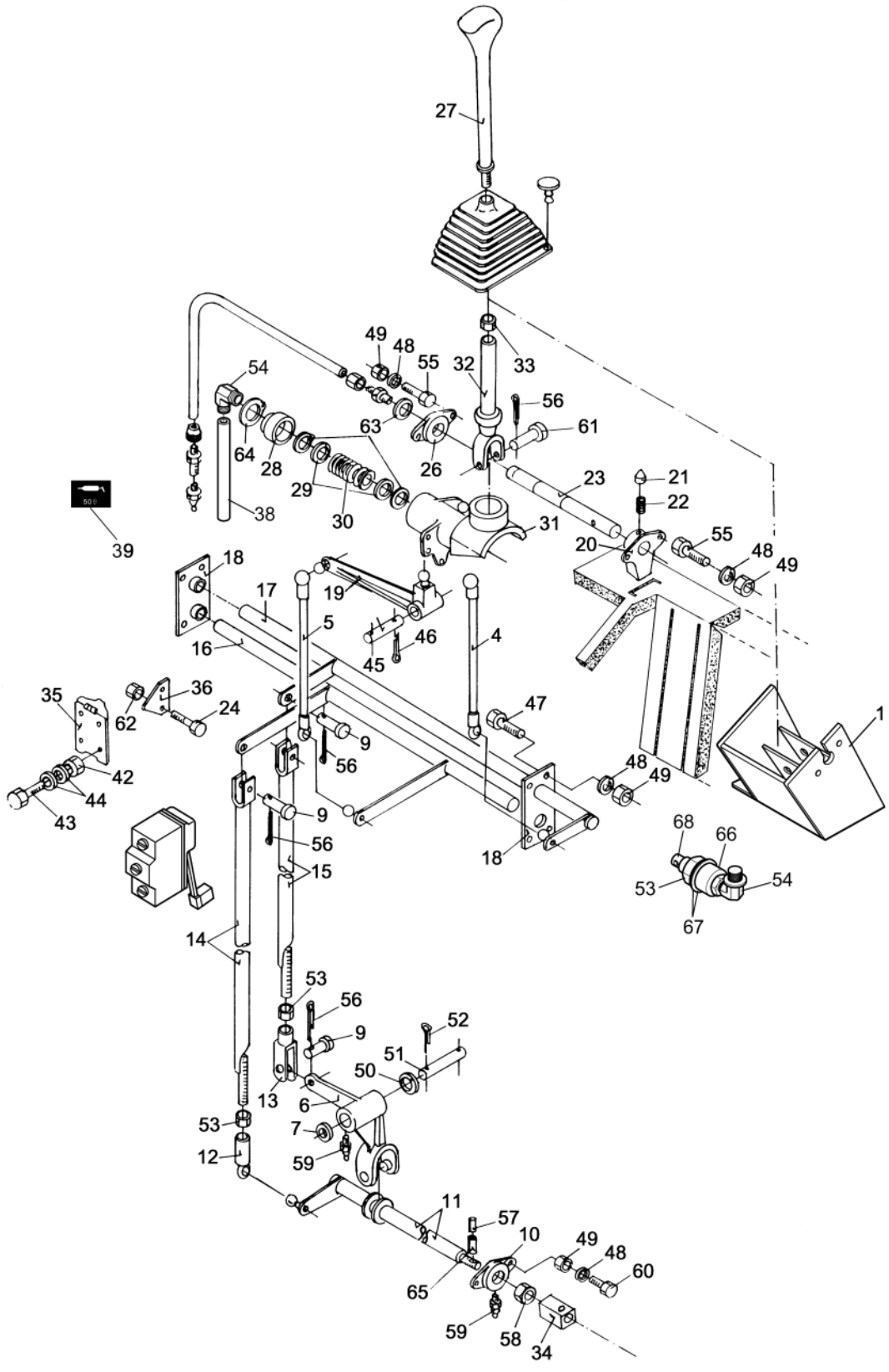

GEAR SHIFT LEVER AND RODS
GEAR SHIFT LEVER AND RODS
GEAR SHIFT LEVER AND RODS
GEAR SHIFT LEVER AND RODS

R	N	P.N.	MOD	Q	Denominação Denominação	Denominacion Description	Description Descrizione	Bezeichnung Beskrivelse	L.C.
1		84460384		1	SUPORTE	SOPORTE	SUPPORT	STÜTZE	300S
					SUPORTE	SUPPORT	SUPPORTO	BESLAG	
4		9510264		1	CABO ELÉTRICO	CABLE ELÉCTRICO	ELECTRIC CABLE	ELEKTROKABEL	111C
					CABO ELÉCTRICO	CABLE ELECTRIQUE	CAVO ELETTRICO	EL-KABEL	
5		9510266		1	HASTE	VARILLA	ROD	STANGE	090A
					HASTE	TIGE	ASTA	STANG	
6		9510270		1	CABO ELÉTRICO	CABLE ELÉCTRICO	ELECTRIC CABLE	ELEKTROKABEL	111C
					CABO ELÉCTRICO	CABLE ELECTRIQUE	CAVO ELETTRICO	EL-KABEL	
7		443434		AR	ARRUELA PLANA, M20 x 29 x 1				
						ARANDELA	WASHER	UNTERLEGSCHEIBE	131R
					ANILHA	RONDELLE	RONDELLA	FLADSKIVE	
9		322901		3	PINO	PASADOR	PIN	PIN	080P
					PERNO	BROCHE	PERNO	STIFT	
10		445728		1	FLANGE	BRIDA	FLANGE	FLANSCH	070F
					FLANGE	BRIDE	FLANGIA	FLANGE	
11		87626980		1	EIXO	EJE	SHAFT	WELLE	016A
					VEIO	ARBRE	ALBERO	AKSEL	
12		9578638		1	JUNTA HOMOCIN+TICA	JUNTA HOMOCINETICA	BALL JOINT	GLEICHLAUFGELENK	066G
					JUNTA HOMOCINETICA	JOINT HOMOCINETIQUE	GIUNTO OMOCINETICO	KUGLELED	
13		412417		1	GARFO	HORQUILLA	FORK	GABEL	125F
					FORQUILHA	FOURCHE	FORCA; FORCELLA	GAFFEL	
14		9510262		1	ESCORA ESTABILIZADORA				
						COLUMNA	STRUT	STREBE	245P
					BARRA RÍGIDA	JAMBE	AMMORTIZZATORE	STØDDÆMPERARME	
15		9817247		1	HASTE	VARILLA	ROD	STANGE	090A
					HASTE	TIGE	ASTA	STANG	
16		9578022		1	EIXO	EJE	SHAFT	WELLE	016A
					VEIO	ARBRE	ALBERO	AKSEL	
17		9578021		1	EIXO DIANTEIRO	EJE DELANTERO	FRONT AXLE	VORDERACHSE	085A
					EIXO DIANTEIRO	ESSIEU AVANT	ASSALE ANTERIORE	FORAKSEL	
18		447162		1	SUPORTE	SOPORTE	SUPPORT	STÜTZE	300S
					SUPORTE	SUPPORT	SUPPORTO	BESLAG	
19		918559		1	ALAVANCA	PALANCA	LEVER	HEBEL	045L
					ALAVANCA	LEVIER	LEVA	ARM	
20		449079		1	FLANGE	BRIDA	FLANGE	FLANSCH	070F
					FLANGE	BRIDE	FLANGIA	FLANGE	
21		449077		1	CONTRA PINO	PASADOR	COTTER PIN	SPLINT	270C
					TROÇO DE ABRIR	GOUPILLE FENDUE	COPPIGLIA	SPLITBOLT	
22		420554		1	MOLA	RESORTE	SPRING	FEDER	100M
					MOLA	RESSORT	MOLLA	FJEDER	
23		455840		1	EIXO	EJE	SHAFT	WELLE	016A
					VEIO	ARBRE	ALBERO	AKSEL	
24		300506		2	PARAFUSO, Hex, M6 x 25, 8.8				
						PERNO	BOLT	SCHRAUBE	140B
					PARAFUSO	VIS	BULLONE	BOLT	
26		429603		1	FLANGE	BRIDA	FLANGE	FLANSCH	070F
					FLANGE	BRIDE	FLANGIA	FLANGE	
27		466088		1	ALAVANCA	PALANCA	LEVER	HEBEL	045L
					ALAVANCA	LEVIER	LEVA	ARM	

03.210	02	p2	07/10

SISTEMA DE CÂMBIO
SISTEMA DE CAMBIO
GEAR SHIFT LEVER AND RODS
GEAR SHIFT LEVER AND RODS

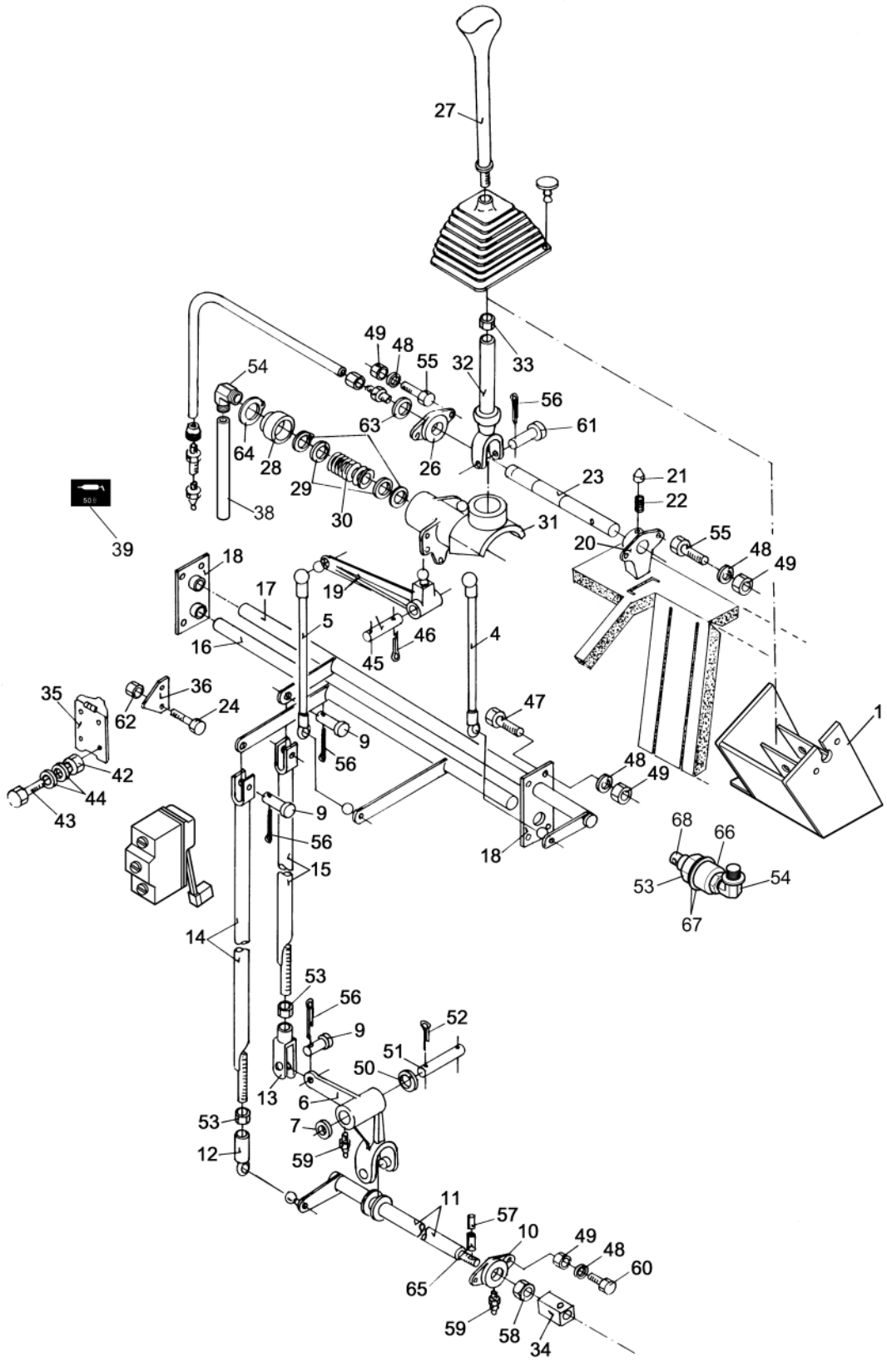

GEAR SHIFT LEVER AND RODS
GEAR SHIFT LEVER AND RODS
GEAR SHIFT LEVER AND RODS
GEAR SHIFT LEVER AND RODS

R	N	P.N.	MOD	Q	Denominação Denominação	Denominacion Description	Description Descrizione	Bezeichnung Beskrivelse	L.C.
28		429605		1	ANEL	ANILLO	RING	RING	045A
					ANEL	ANNEAU	ANELLO	RING	
29		429606		2	ARRUELA PLANA	ARANDELA	WASHER	UNTERLEGSCHEIBE	131R
					ANILHA	RONDELLE	RONDELLA	FLADSKIVE	
30		449205		1	MOLA	RESORTE	SPRING	FEDER	100M
					MOLA	RESSORT	MOLLA	FJEDER	
31		9515540		1	LUVA	MANGUITO	SLEEVE	BUCHSE	145B
					MANGA	CHEMISE	MANICOTTO	BØSNING	
32		84037716		1	MANILHA	MANECILLA	HANDLE	GRIFF	020M
					PEGA	POIGNEE	MANIGLIA	HÅNDTAG	
33		379752		1	PORCA, M12 x 1.25, Cl 10	TUERCA	NUT	MUTTER	010D
					PORCA	ECROU	DADO	MØTRIK	
34		756235		1	CONECTOR ELÉTR	CONECTOR ELÉCTRICO	ELEC CONNECTOR	ELEKTR STECKVERBINI	235C
					CONECTOR ELÉC.	CONNECTEUR ELECTRI	CONNETTORE ELETTRI(	EL-STIK	
35		757319		1	LIMITADOR DE MOVIMENTO				
						LIMITADOR DE CARRER	TRAVEL LIMITER	WEGBEGRENZER	056L
					BATENTE	LIMITEUR DE DEPLACEI	LIMITATORE DI CORSA	FARTPILOT	
36		9818339		1	TRAVA	CERRADURA	LOCK	SCHLOSS	120S
					FECHADURA	SERRURE	BLOCCO	LÅS	
38		827114		1	TUBO	TUBO	TUBE	ROHR	195T
					TUBO	TUBE	TUBO	RØR	
39		266579		1	ADESIVO	CALCOMANÍA	DECAL	AUFKLEBER	012D
					DÍSTICO	AUTOCOLLANT	DECALCOMANIA	TRANSFER	
40		378244		5	ARRUELA PLANA, M10 x 24 x 2 Thk				
						ARANDELA	WASHER	UNTERLEGSCHEIBE	131R
					ANILHA	RONDELLE	RONDELLA	FLADSKIVE	
41		43139		5	PARAFUSO, Hex, M10 x 25, 8.8, Full Thd				
						PERNO	BOLT	SCHRAUBE	140B
					PARAFUSO	VIS	BULLONE	BOLT	
42		100014		4	PORCA, M6, Cl 8	TUERCA	NUT	MUTTER	010D
					PORCA	ECROU	DADO	MØTRIK	
43		120099		4	PARAFUSO, Hex, M6 x 16, 8.8				
						PERNO	BOLT	SCHRAUBE	140B
					PARAFUSO	VIS	BULLONE	BOLT	
44		322357		8	ARRUELA DE PRESSÃO, M6				
						ARANDELA BELLEVILLE	BELLEVILLE WASHER	TELLERFEDER	A143
					ANILHA CÓNICA	RONDELLE BELLEVILLE	RONDELLA BELLEVILLE	BELLEVILLE-SPÆNDSKI	
45		390029		1	PINO	PASADOR	PIN	PIN	080P
					PERNO	BROCHE	PERNO	STIFT	
46		130007		2	CONTRA PINO, M4 x 25	PASADOR	COTTER PIN	SPLINT	270C
					TROÇO DE ABRIR	GOUPILLE FENDUE	COPPIGLIA	SPLITBOLT	
47		120103		8	PARAFUSO, Hex, M8 x 16, 8.8				
						PERNO	BOLT	SCHRAUBE	140B
					PARAFUSO	VIS	BULLONE	BOLT	
48		322358		14	ARRUELA DE PRESSÃO, M8				
						ARANDELA BELLEVILLE	BELLEVILLE WASHER	TELLERFEDER	A143
					ANILHA CÓNICA	RONDELLE BELLEVILLE	RONDELLA BELLEVILLE	BELLEVILLE-SPÆNDSKI	
49		100015		14	PORCA, M8, Cl 8	TUERCA	NUT	MUTTER	010D
					PORCA	ECROU	DADO	MØTRIK	

03.210	02	p3	07/10

SISTEMA DE CÂMBIO
SISTEMA DE CAMBIO
GEAR SHIFT LEVER AND RODS
GEAR SHIFT LEVER AND RODS

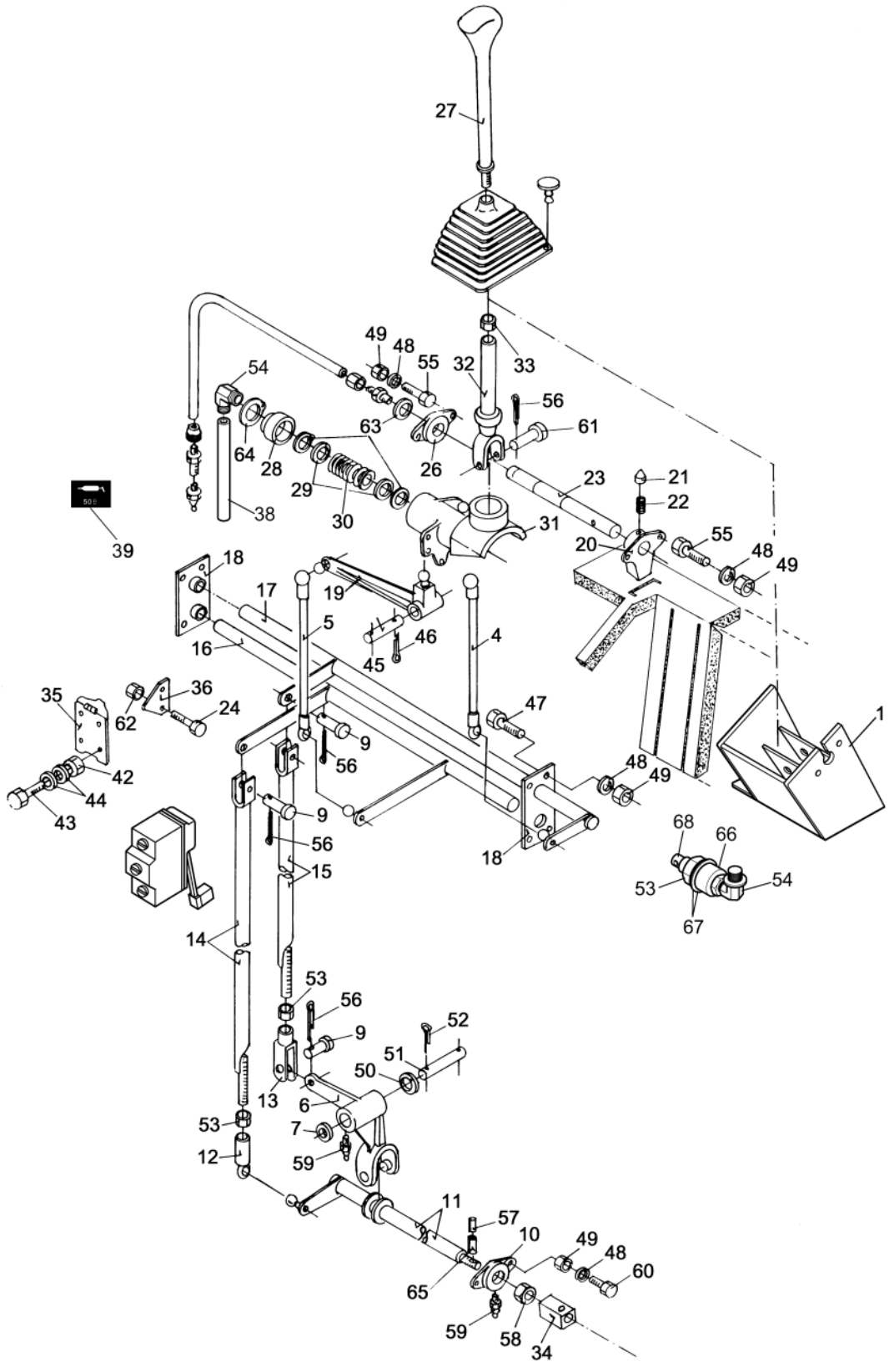

GEAR SHIFT LEVER AND RODS
GEAR SHIFT LEVER AND RODS
GEAR SHIFT LEVER AND RODS
GEAR SHIFT LEVER AND RODS

R	N	P.N.	MOD	Q	Denominação Denominação	Denominacion Description	Description Descrizione	Bezeichnung Beskrivelse	L.C.
50		378247		2	ARRUELA PLANA, M20	ARANDELA	WASHER	UNTERLEGSCHEIBE	131R
					ANILHA	RONDELLE	RONDELLA	FLADSKIVE	
51		364433		1	PINO	PASADOR	PIN	PIN	080P
					PERNO	BROCHE	PERNO	STIFT	
52		130011		2	CONTRA PINO, M5 x 40	PASADOR	COTTER PIN	SPLINT	270C
					TROÇO DE ABRIR	GOUPILLE FENDUE	COPPIGLIA	SPLITBOLT	
53		100016		3	PORCA, M10, Cl 8	TUERCA	NUT	MUTTER	010D
					PORCA	ECROU	DADO	MØTRIK	
54		825500		2	CONECTOR HIDRÁUL	CONECTOR HIDRÁULIC(	HYD CONNECTOR	HYDR STECKVERBINDE	020R
					CONECTOR HID.	CONNECTEUR HYDRAU	CONNETTORE IDRAULI(	HYDRAULIKSTIK	
55		120104		4	PARAFUSO, Hex, M8 x 20, 8.8				
						TORNILLO	SCREW	SCHRAUBE	040V
					PARAFUSO	VIS	VITE	SKRUE	
56		130003		4	CONTRA PINO, M3.2 x 20	PASADOR	COTTER PIN	SPLINT	270C
					TROÇO DE ABRIR	GOUPILLE FENDUE	COPPIGLIA	SPLITBOLT	
57		321950		1	PINO	PASADOR	PIN	PIN	080P
					PERNO	BROCHE	PERNO	STIFT	
58		100092		1	PORCA, M18 x 1.5, Cl 8	TUERCA	NUT	MUTTER	010D
					PORCA	ECROU	DADO	MØTRIK	
59		321204		2	GRAXEIRA, M6 x 1, 16mm lg				
						BOQUILLA DE LUBRICA(	LUBE NIPPLE	SCHMIERNIPPEL	060I
					COPO DE LUBRIFICAÇÃ(	GRAISSEUR	INGRASSATORE	SMØRENIPPEL	
60		120058		2	PARAFUSO, Hex, M8 x 30, 8.8				
						PERNO	BOLT	SCHRAUBE	140B
					PARAFUSO	VIS	BULLONE	BOLT	
61		336793		1	PINO DE GARFO, M10 x 55	EJE CON CABEZA	CLEVIS PIN	GABELBOLZEN	P694
					PINO DE FORQUILHA	AXE DE CHAPE	PERNO A TESTA PIANA	GAFFELBOLT	
62		353308		2	PORCA, M6 x 1, Cl 8	TUERCA	NUT	MUTTER	010D
					PORCA	ECROU	DADO	MØTRIK	
63		370002		4	ANEL ELÁSTICO, M25, Ext	ARANDELA DE RETENCI	CIRCLIP	SICHERUNGSRING	056A
					ANEL DE RETENÇÃO	CIRCLIP	ANELLO ELASTICO	LÅSERING	
64		300647		1	ANEL DE PRESSÃO, M47, Int				
						ANILLO DE RESORTE	SNAP RING	SPRENGRING	054A
					ANEL	ANNEAU D'ARRET	ANELLO ELASTICO	LÅSERING	
65		412112		1	PINO ELÁSTICO	BULÓN DE GIRO	ROLL PIN	SPANNSTIFT	200S
					TROÇO	GOUPILLE ELASTIQUE	SPINA ELASTICA	SPLIT	
66		84817004		1	CONECTOR HIDRÁUL	CONECTOR HIDRÁULIC(	HYD CONNECTOR	HYDR STECKVERBINDE	020R
					CONECTOR HID.	CONNECTEUR HYDRAU	CONNETTORE IDRAULI(	HYDRAULIKSTIK	
67		320177		2	TRAVA DA ARRUELA	ARANDELA DE BLOQUE(	LOCK WASHER	SICHERUNGSSCHEIBE	132R
					ANILHA DE RETENÇÃO	RONDELLE FREIN	RONDELLA DI SICUREZ/	LÅSESKIVE	
68		84814929		1	GRAXEIRA	BOQUILLA DE LUBRICA(	LUBE NIPPLE	SCHMIERNIPPEL	060I
					COPO DE LUBRIFICAÇÃ(	GRAISSEUR	INGRASSATORE	SMØRENIPPEL	

03.211	01	p1	01/09

CIRCUITOS PARA FREIO HIDRÁULICOS
CIRCUITO PARA FRENOS HIDRAULICOS
CIRCUIT FOR HYDRAULIC BRAKES
CIRCUIT FOR HYDRAULIC BRAKES

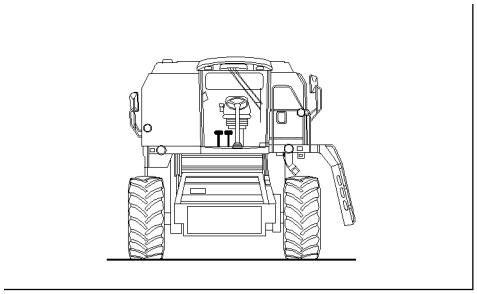

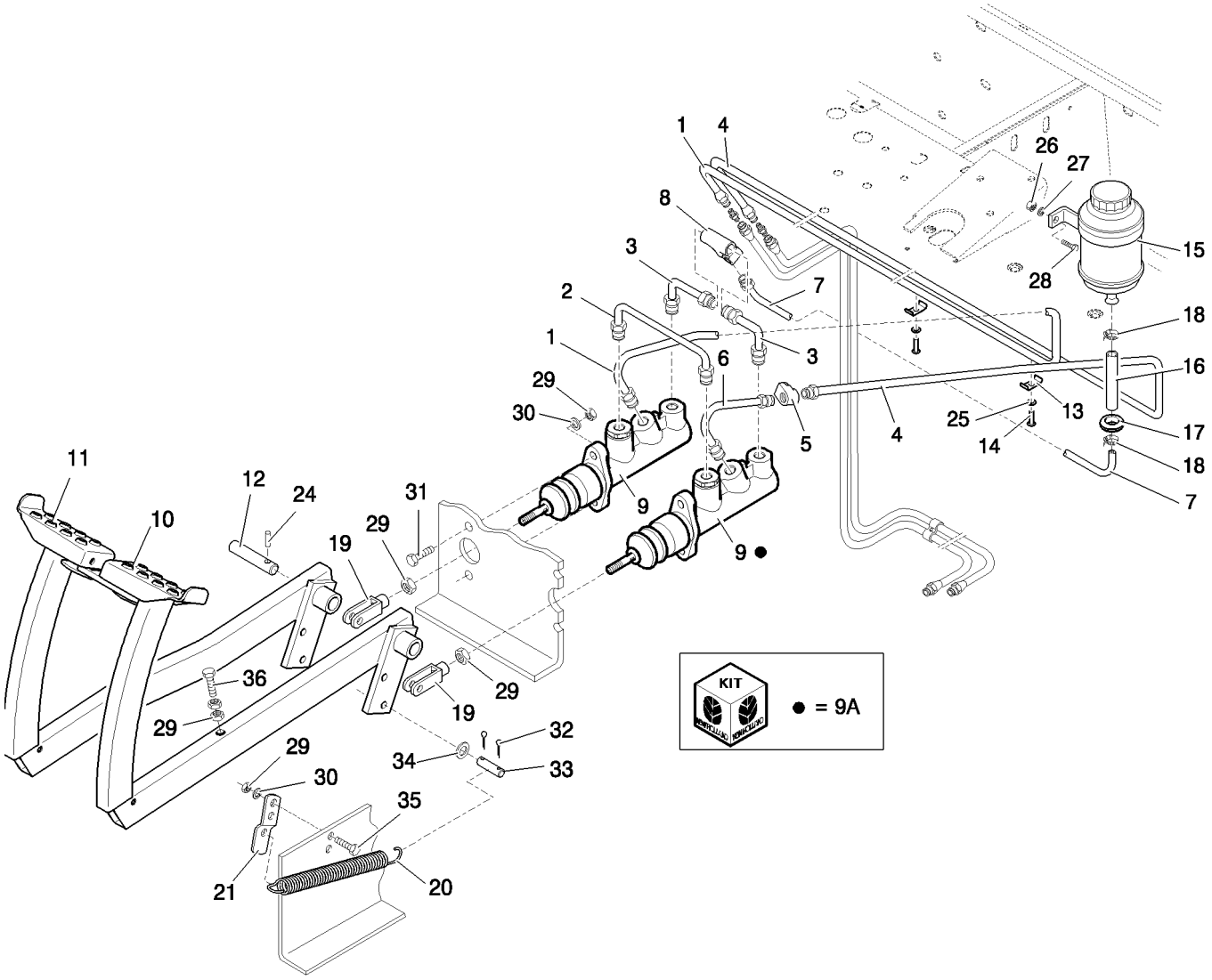

CIRCUIT FOR HYDRAULIC BRAKES
CIRCUIT POUR FREINS HYDRAULIQUES
CIRCUITO PER FRENI IDRAULICI
CIRCUIT FOR HYDRAULIC BRAKES

R	N	P.N.	MOD	Q	Denominação Denominação	Denominacion Description	Description Descrizione	Bezeichnung Beskrivelse	L.C.
1		87381247		1	TUBO TUBO	TUBO TUBE	TUBE TUBO	ROHR RØR	195T
2		84031051		1	TUBO TUBO	TUBO TUBE	TUBE TUBO	ROHR RØR	195T
3		9817384		2	TUBO TUBO	TUBO TUBE	TUBE TUBO	ROHR RØR	195T
4		87381245		1	TUBO TUBO	TUBO TUBE	TUBE TUBO	ROHR RØR	195T
5		9505391		1	T TÊ	RACOR EN T RACCORD EN T	TEE PEZZO A T	T-STÜCK T-STYKKE	9020
6		87639770		1	TUBO TUBO	TUBO TUBE	TUBE TUBO	ROHR RØR	195T
7	1	87381249		1	TUBO TUBO	TUBO TUBE	TUBE TUBO	ROHR RØR	195T
7	2	84130509		1	TUBO TUBO	TUBO TUBE	TUBE TUBO	ROHR RØR	195T
8		919855		1	T TÊ	RACOR EN T RACCORD EN T	TEE PEZZO A T	T-STÜCK T-STYKKE	9020
9		9509901		2	CILINDRO MESTRE CILINDRO PRINCIPAL	CILINDRO PRINCIPAL VERIN MAITRE	MASTER CYLINDER CILINDRO PRINCIPALE	HAUPTZYLINDER HOVEDCYLINDER	170C
9A		84429169		2	KIT DE REPARO KIT DE REPARAÇÃO	KIT DE REPARACIÓN KIT DE REPARATION	REPAIR KIT KIT DI RIPARAZIONE	REPARATURSATZ REPARATIONSSÆT	003K
10		87667833		1	PEDAL, LH PEDAL	PEDAL PEDALE	PEDALE PEDALE	PEDAL PEDAL	060P
11		87667835		1	PEDAL, RH PEDAL	PEDAL PEDALE	PEDAL PEDALE	PEDAL PEDAL	060P
12		419716		2	EIXO VEIO	EJE ARBRE	SHAFT ALBERO	WELLE AKSEL	016A
13		84814933		3	BRAÇADEIRA BRAÇADEIRA	ABRAZADERA COLLIER	CLAMP MORSETTO	KLEMME SPÆNDEBÅND	120M
14		425524		3	REBITE, Pop, M2.3 x 17.5 REBITE	REMACHE RIVET	RIVET RIVETTO	NIET NITTE	055R
15		84026053		1	RESERVATÓRIO FLUIDO FREIO DEPÓSITO ÓLEO DOS T	DEP. LÍQUIDO DE FREN RESERVOIR LIQUIDE FR	BRAKE FLUID RESERVO SERBATOIO LIQUIDO FR	BREMSFLÜSSIGKEITSBI BREMSEVÆSKEBEHOLI	036R
16		84981813		1	MANGUEIRA MANGUEIRA	TUBO FLEXIBLE	HOSE TUBO FLESSIBILE	SCHLAUCH SLANGE	030M
17		84972124		1	CASQUILHO ISOLADOR PASSA-FIOS	PASACABLES PASSE-FIL	GROMMET ANELLO PASSACAVO	TÜLLE RING	131A
18		913888		2	BRAÇADEIRA MANGUEIR ABRAÇAD. DA MANGUEI	ABRAZADERA DE MANG COLLIER POUR FLEXIBL	HOSE CLAMP FASCETTA STRINGITUB	SCHLAUCHSCHELLE SLANGEKLEMME	P729
19		921491		2	GARFO GARFO	ARTICULACIÓN CHAPE	YOKE FORCELLA	GABEL GAFFEL	085F
20		853099		2	MOLA MOLA	RESORTE RESSORT	SPRING MOLLA	FEDER FJEDER	100M
21		429623		2	ALAVANCA ALAVANCA	PALANCA LEVIER	LEVER LEVA	HEBEL ARM	045L

(1) Hydro
(2) Mecânica

03.211	01	p2	01/09

CIRCUITOS PARA FREIO HIDRÁULICOS
CIRCUITO PARA FRENOS HIDRAULICOS
CIRCUIT FOR HYDRAULIC BRAKES
CIRCUIT FOR HYDRAULIC BRAKES

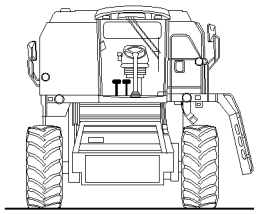

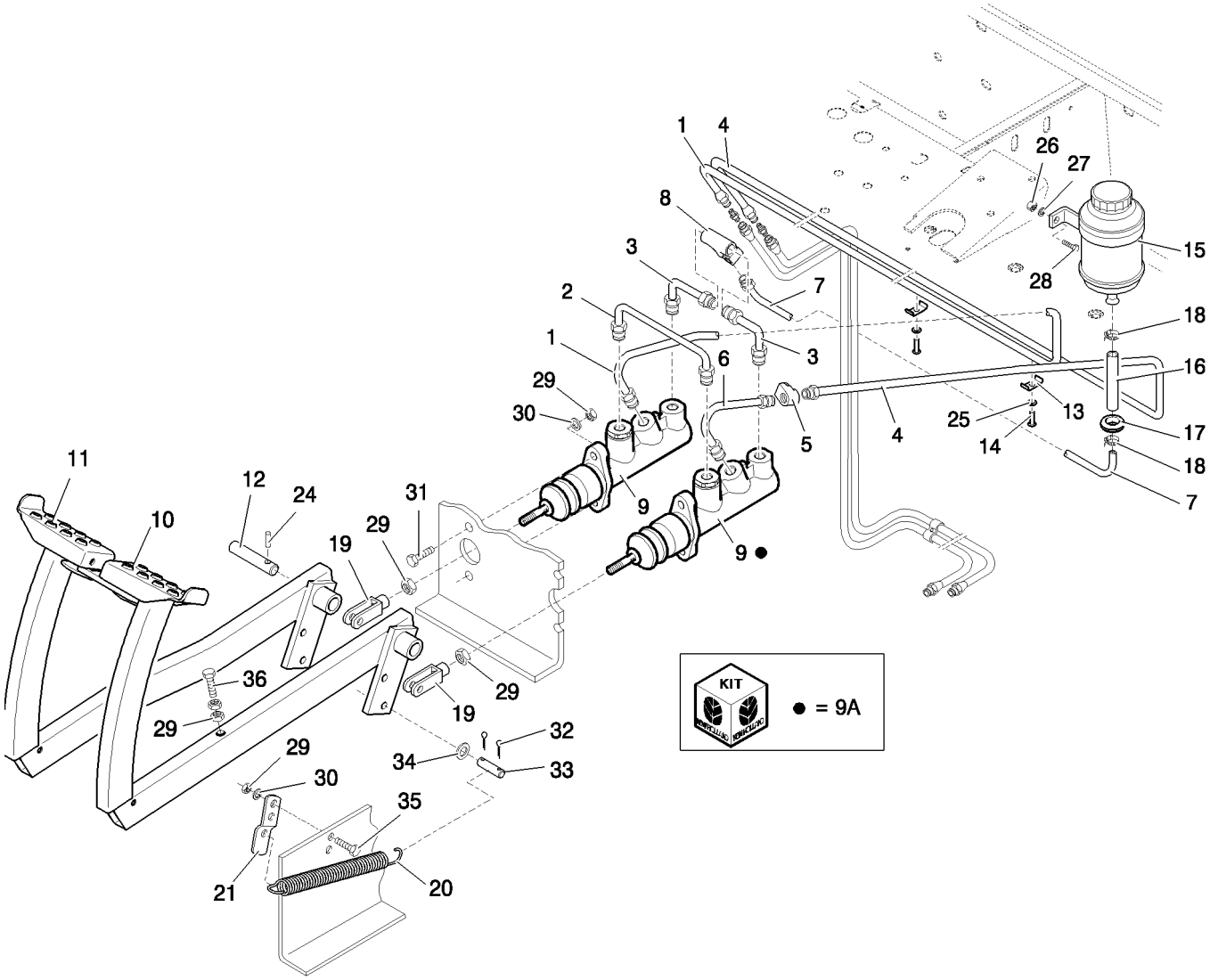

CIRCUIT FOR HYDRAULIC BRAKES
CIRCUIT POUR FREINS HYDRAULIQUES
CIRCUITO PER FRENI IDRAULICI
CIRCUIT FOR HYDRAULIC BRAKES

R	N	P.N.	MOD	Q	Denominação Denominação	Denominacion Description	Description Descrizione	Bezeichnung Beskrivelse	L.C.
24		130045		2	PINO, M5 x 26, Slotted	PASADOR	PIN	PIN	080P
					PERNO	BROCHE	PERNO	STIFT	
25		140013		3	ARRUELA PLANA, M4	ARANDELA	WASHER	UNTERLEGSCHEIBE	131R
					ANILHA	RONDELLE	RONDELLA	FLADSKIVE	
26		9706755		2	PORCA, M6, Cl 8	TUERCA	NUT	MUTTER	010D
					PORCA	ECROU	DADO	MØTRIK	
27		322357		2	ARRUELA DE PRESSÃO, M6				
						ARANDELA BELLEVILLE	BELLEVILLE WASHER	TELLERFEDER	A143
					ANILHA CÓNICA	RONDELLE BELLEVILLE	RONDELLA BELLEVILLE	BELLEVILLE-SPÆNDSKI'	
28		86508568		2	PARAFUSO, Hex, M6 x 16, Cl 8.8, Full Thd				
						TORNILLO	SCREW	SCHRAUBE	040V
					PARAFUSO	VIS	VITE	SKRUE	
29		9706690		14	PORCA, M8, Cl 8	TUERCA	NUT	MUTTER	010D
					PORCA	ECROU	DADO	MØTRIK	
30		322358		8	ARRUELA DE PRESSÃO, M8				
						ARANDELA BELLEVILLE	BELLEVILLE WASHER	TELLERFEDER	A143
					ANILHA CÓNICA	RONDELLE BELLEVILLE	RONDELLA BELLEVILLE	BELLEVILLE-SPÆNDSKI'	
31		43127		4	PARAFUSO, Hex, M8 x 25, 8.8				
						PERNO	BOLT	SCHRAUBE	140B
					PARAFUSO	VIS	BULLONE	BOLT	
32		9512667		4	CONTRA PINO, M2 x 20	PASADOR	COTTER PIN	SPLINT	270C
					TROÇO DE ABRIR	GOUPILLE FENDUE	COPPIGLIA	SPLITBOLT	
33		390014		2	PINO DE FIXAÇÃO	PASADOR DE BLOQUEO	LOCK PIN	VERRIEGELUNGSSTIFT	081P
					PERNO DE FIXAÇÃO	GOUPILLE DE BLOCAGE	PERNO DI BLOCCAGGIC	LÅSETAP	
34		378243		2	ARRUELA PLANA, M8	ARANDELA	WASHER	UNTERLEGSCHEIBE	131R
					ANILHA	RONDELLE	RONDELLA	FLADSKIVE	
35		120104		4	PARAFUSO, Hex, M8 x 20, 8.8				
						TORNILLO	SCREW	SCHRAUBE	040V
					PARAFUSO	VIS	VITE	SKRUE	
36		300381		2	PARAFUSO, Hex, M8 x 35, 8.8				
						PERNO	BOLT	SCHRAUBE	140B
					PARAFUSO	VIS	BULLONE	BOLT	

03.212	01	p1	01/09

CIRCUITOS PARA FREIO HIDRÁULICOS
CIRCUITO PARA FRENOS HIDRAULICOS
CIRCUIT FOR HYDRAULIC BRAKES
CIRCUIT FOR HYDRAULIC BRAKES

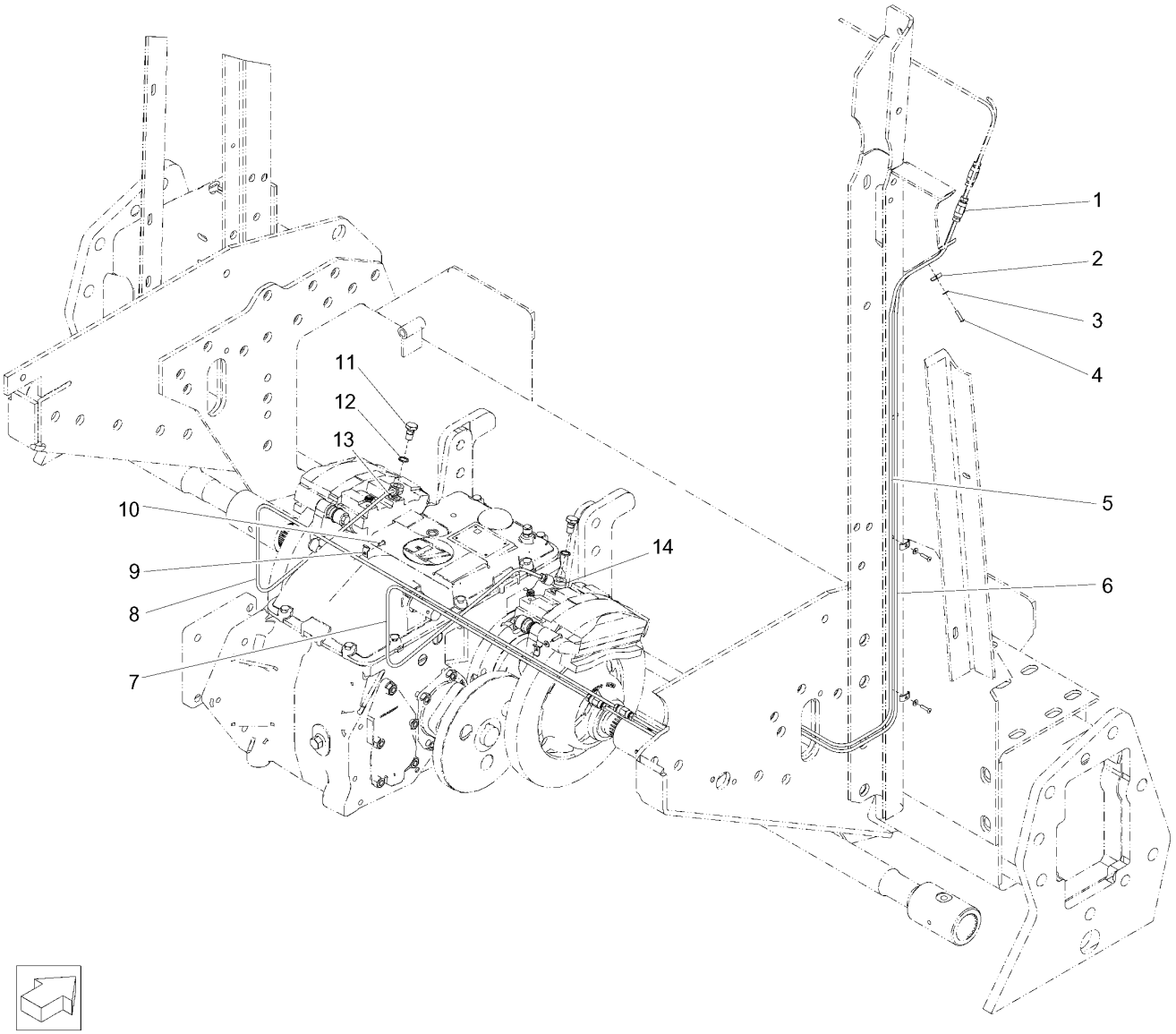

CIRCUIT FOR HYDRAULIC BRAKES
CIRCUIT FOR HYDRAULIC BRAKES
CIRCUITO PER FRENI IDRAULICI
CIRCUIT FOR HYDRAULIC BRAKES

R	N	P.N.	MOD	Q	Denominação Denominação	Denominacion Description	Description Descrizione	Bezeichnung Beskrivelse	L.C.
1		84062540		4	CONECTOR HIDRÁUL CONECTOR HID.	CONECTOR HIDRÁULIC CONNECTEUR HYDRAU	HYD CONNECTOR CONNETTORE IDRAULIC	HYDR STECKVERBINDE HYDRAULIKSTIK	020R
2		84814933		4	BRAÇADEIRA BRAÇADEIRA	ABRAZADERA COLLIER	CLAMP MORSETTO	KLEMME SPÆNDEBÅND	120M
3		140013		4	ARRUELA PLANA, M4 ANILHA	ARANDELA RONDELLE	WASHER RONDELLA	UNTERLEGSCHEIBE FLADSKIVE	131R
4		425524		4	REBITE, Pop, M2.3 x 17.5 REBITE	REMACHE RIVET	RIVET RIVETTO	NIET NITTE	055R
5		87381240		1	TUBO TUBO	TUBO TUBE	TUBE TUBO	ROHR RØR	195T
6		87381243		1	TUBO TUBO	TUBO TUBE	TUBE TUBO	ROHR RØR	195T
7		87590419		1	TUBO TUBO	TUBO TUBE	TUBE TUBO	ROHR RØR	195T
8		87590417		1	TUBO TUBO	TUBO TUBE	TUBE TUBO	ROHR RØR	195T
9		84814932		1	BRAÇADEIRA BRAÇADEIRA	ABRAZADERA COLLIER	CLAMP MORSETTO	KLEMME SPÆNDEBÅND	120M
10		425520		1	REBITE REBITE	REMACHE RIVET	RIVET RIVETTO	NIET NITTE	055R
11		9832304		2	PARAFUSO DE BANJO, M10 x 1 x 19.5 PARAFUSO DE LIGAÇÃC	PERNO BANJO VIS BANJO	BANJO BOLT BULLONE MASCHIO	HOHLSCHRAUBE BANJOBOLT	090B
12		355607		2	ANEL VEDADOR ANEL VEDADOR	RETÉN BAGUE D'ETANCHEITE	SEALRING ANELLO DI TENUTA	DICHTRING PAKNINGSRING	Z125
13		84439102		2	VEDAÇÃO DA ARRUELA ANILHA DE VEDAÇÃO	ARANDELA HERMÉTICA RONDELLE D'ETANCHEI	SEALING WASHER ROSETTA DI TENUTA	DICHTSCHEIBE TÆTNINGSSKIVE	133R
14		9832303		2	CONEXÃO CONECTOR	ACOPLAMIENTO RACCORD	FITTING RACCORDO	ARMATUR FITTING	3300

TC5070

03.213	01	p1	05/08

TRANSMISSÃO DO FREIO DE MÃO
TRANSMISION FRENO DE MANO
TRANSMISSION HANDBRAKE
TRANSMISSION HANDBRAKE

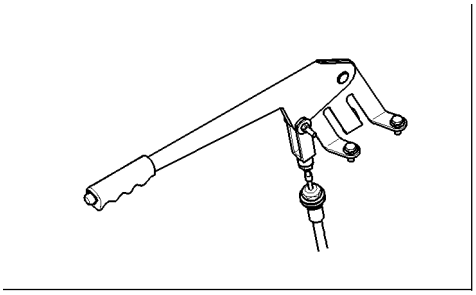

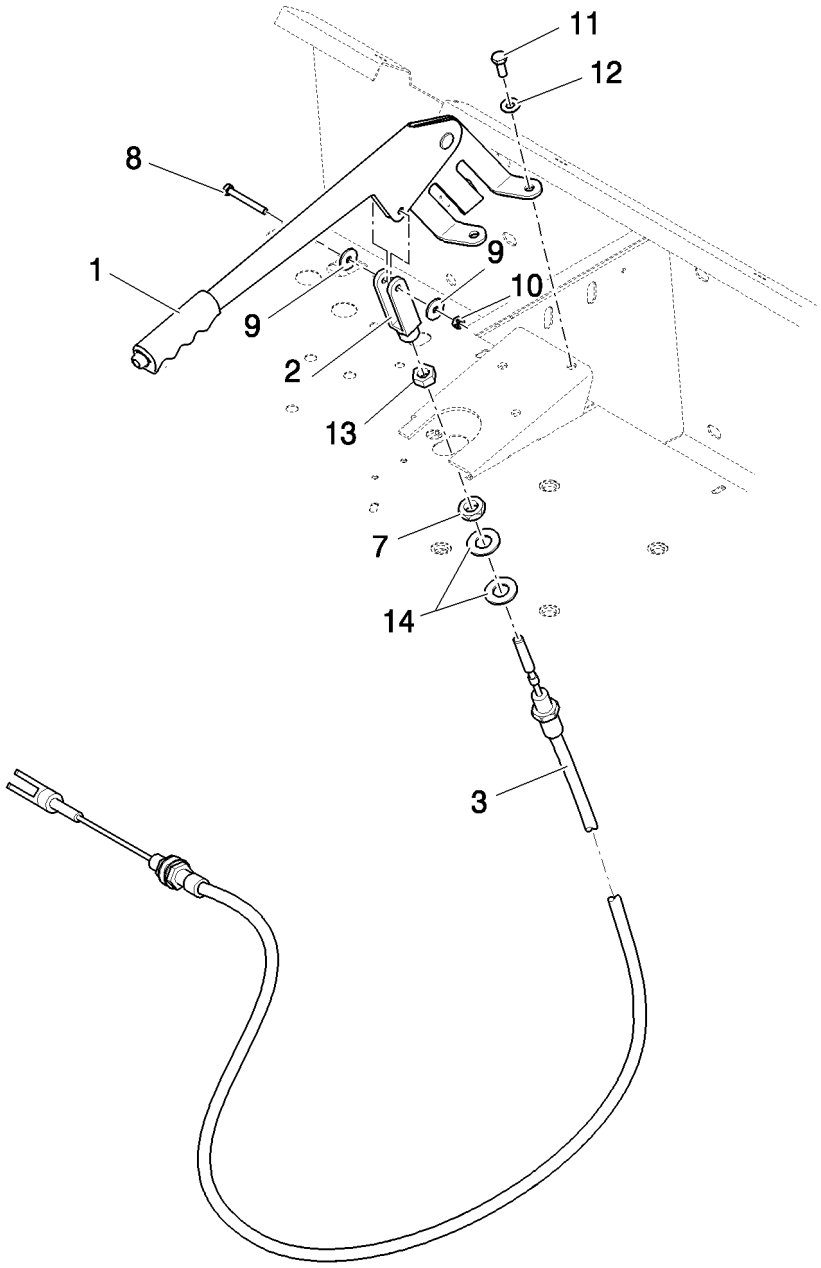

TRANSMISSION HANDBRAKE
TRANSMISSION FREION A MAIN
TRANSMISSIONE FRENO A MANO
TRANSMISSION HANDBRAKE

R	N	P.N.	MOD	Q	Denominação Denominação	Denominacion Description	Description Descrizione	Bezeichnung Beskrivelse	L.C.
1		388341		1	FREIO DE MÃO	FRENO DE MANO	HAND BRAKE	HANDBREMSE	093F
					TRAVÃO DE MÃO	FREIN A MAIN	FRENO A MANO	HÅNDBREMSE	
2		9850630		1	GARFO	MOSQUETÓN	CLEVIS	SCHÄKEL	084F
					FORQUILHA	CHAPE	FORCELLA DI ATTACCO	GAFFELBOLT	
3		84004404		1	CABO	CABLE	CABLE	KABEL	650C
					CABO	CABLE	CAVO	KABEL	
7		10791411		1	PORCA, Thin, M16 x 1.5, Cl 04				
						TUERCA	NUT	MUTTER	010D
					PORCA	ECROU	DADO	MØTRIK	
8		120056		1	PARAFUSO, Hex, M6 x 50, 8.8				
						PERNO	BOLT	SCHRAUBE	140B
					PARAFUSO	VIS	BULLONE	BOLT	
9		140040		2	ARRUELA PLANA, M6 x 22 x 2				
						ARANDELA	WASHER	UNTERLEGSCHEIBE	131R
					ANILHA	RONDELLE	RONDELLA	FLADSKIVE	
10		353308		1	PORCA, M6 x 1, Cl 8	TUERCA	NUT	MUTTER	010D
					PORCA	ECROU	DADO	MØTRIK	
11		120104		3	PARAFUSO, Hex, M8 x 20, 8.8				
						TORNILLO	SCREW	SCHRAUBE	040V
					PARAFUSO	VIS	VITE	SKRUE	
12		322358		3	ARRUELA DE PRESSÃO, M8				
						ARANDELA BELLEVILLE	BELLEVILLE WASHER	TELLERFEDER	A143
					ANILHA CÓNICA	RONDELLE BELLEVILLE	RONDELLA BELLEVILLE	BELLEVILLE-SPÆNDSKI'	
13		100016		1	PORCA, M10, Cl 8	TUERCA	NUT	MUTTER	010D
					PORCA	ECROU	DADO	MØTRIK	
14		140048		2	ARRUELA DE PRESSÃO, M16				
						ARANDELA BELLEVILLE	BELLEVILLE WASHER	TELLERFEDER	A143
					ANILHA CÓNICA	RONDELLE BELLEVILLE	RONDELLA BELLEVILLE	BELLEVILLE-SPÆNDSKI'	

03.213	02	p1	04/10

CONTROLE DO FREIO DE MÃO
FRENO DE MANO
HANDBRAKE
HANDBRAKE

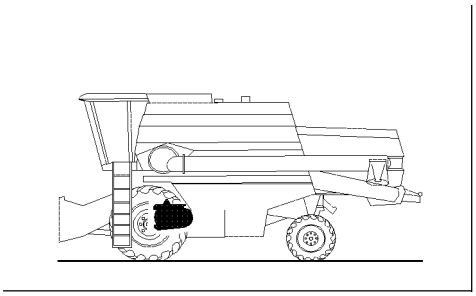

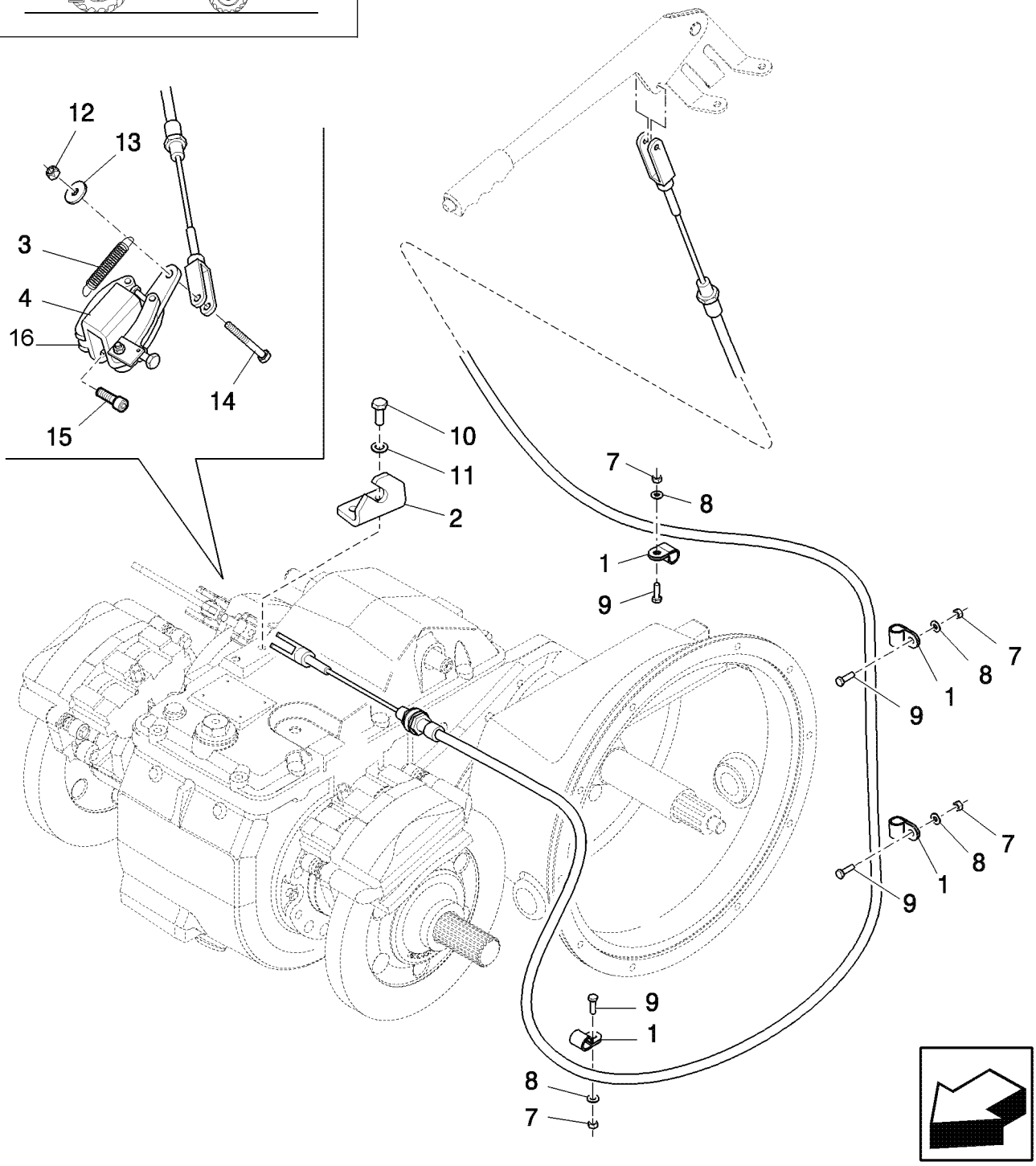

HANDBRAKE
FREIN À MAIN
FRENO A MANO
HANDBRAKE

R	N	P.N.	MOD	Q	Denominação Denominação	Denominacion Description	Description Descrizione	Bezeichnung Beskrivelse	L.C.
1		431352		4	BRAÇADEIRA BRAÇADEIRA	ABRAZADERA COLLIER	CLAMP MORSETTO	KLEMME SPÆNDEBÅND	120M
2		87660603		1	SUPORTE SUPORTE	SOPORTE SUPPORT	SUPPORT SUPPORTO	STÜTZE BESLAG	300S
3		29833		1	MOLA MOLA	RESORTE RESSORT	SPRING MOLLA	FEDER FJEDER	100M
4		9819715		1	FREIO TRAVÃO	FRENO FREIN	BRAKE FRENO	BREMSE BREMSE	092F
7		9706755		4	PORCA, M6, Cl 8 PORCA	TUERCA ECROU	NUT DADO	MUTTER MØTRIK	010D
8		322357		4	ARRUELA DE PRESSÃO, M6 ANILHA CÓNICA	ARANDELA BELLEVILLE RONDELLE BELLEVILLE	BELLEVILLE WASHER RONDELLA BELLEVILLE	TELLERFEDER BELLEVILLE-SPÆNDSKI'	A143
9		120100		4	PARAFUSO, Hex, M6 x 20, 8.8 PARAFUSO	PERNO VIS	BOLT BULLONE	SCHRAUBE BOLT	140B
10		43139		2	PARAFUSO, Hex, M10 x 25, 8.8, Full Thd PARAFUSO	PERNO VIS	BOLT BULLONE	SCHRAUBE BOLT	140B
11		86624176		2	ARRUELA PLANA, M10 x 20 x 2 ANILHA	ARANDELA RONDELLE	WASHER RONDELLA	UNTERLEGSCHEIBE FLADSKIVE	131R
12		100037		1	PORCA, M10 x 1.5, Cl 8 PORCA	TUERCA ECROU	NUT DADO	MUTTER MØTRIK	010D
13		378244		1	ARRUELA PLANA, M10 x 24 x 2 Thk ANILHA	ARANDELA RONDELLE	WASHER RONDELLA	UNTERLEGSCHEIBE FLADSKIVE	131R
14		120068		1	PARAFUSO, Hex, M10 x 40, 8.8, Full Thd PARAFUSO	TORNILLO VIS	SCREW VITE	SCHRAUBE SKRUE	040V
15		9832986		2	PARAFUSO PARAFUSO	TORNILLO VIS	SCREW VITE	SCHRAUBE SKRUE	040V
16		9819908		1	REVESTIMENTO DO FREIO REVESTIMENTO DE TRA	FORRO DEL FRENO GARNITURE DE FREIN	BRAKE LINING GUARNIZIONE FRENI	BREMSBELAG BREMSEBELÆGNING	120G

03.215	01	p1	11/08

VIGA DE TRAÇÃO - STD
VIGA TRACCIÓN - STD
TRACTION BEAM - STD
TRACTION BEAM - STD

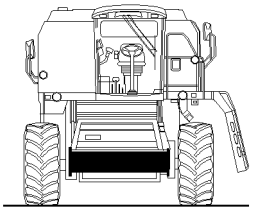

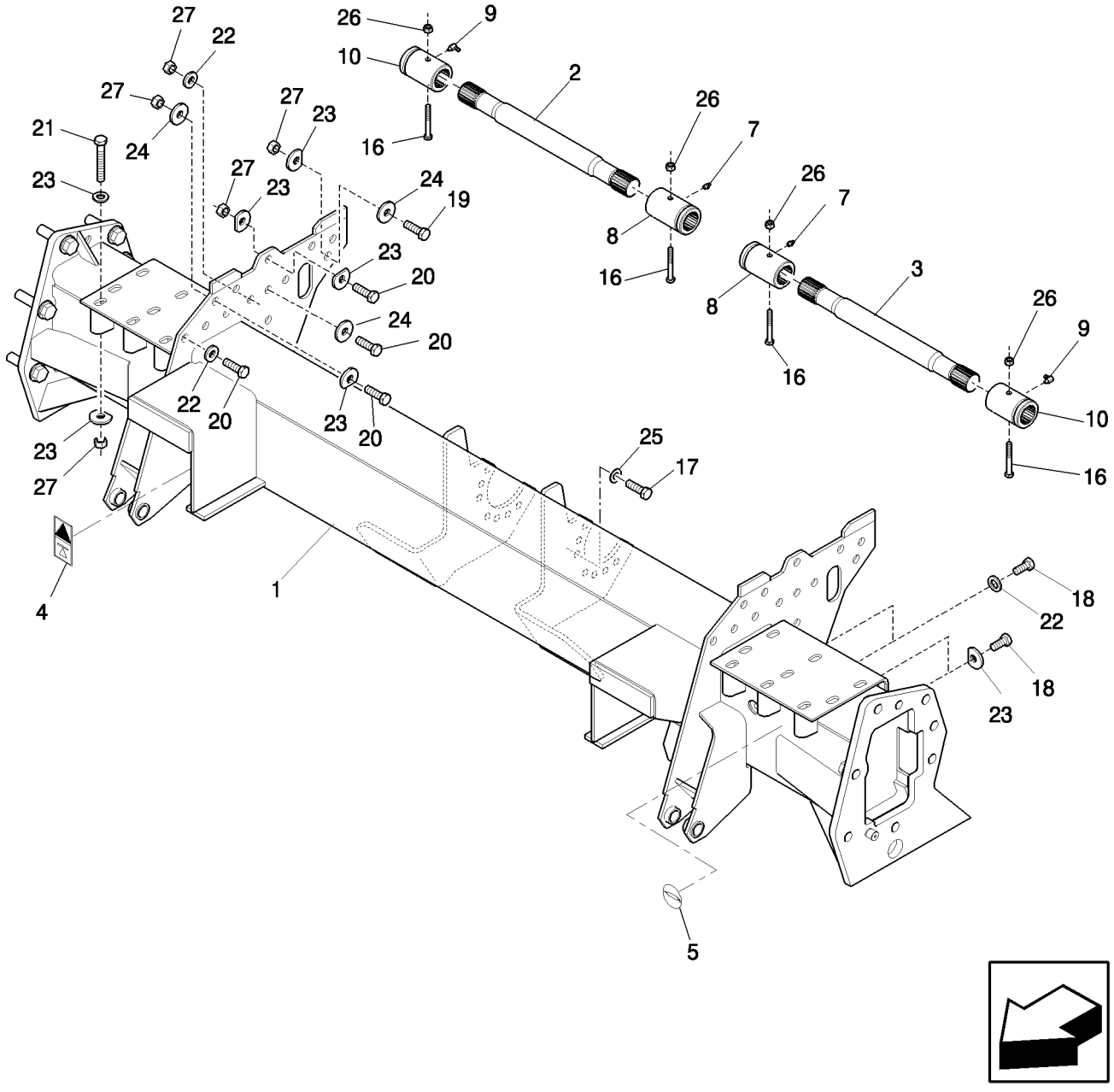

TRACTION BEAM - STD
TRACTION BEAM - STD
TRACTION BEAM - STD
TRACTION BEAM - STD

R	N	P.N.	MOD	Q	Denominação Denominação	Denominacion Description	Description Descrizione	Bezeichnung Beskrivelse	L.C.
1		87718084		1	VIGA VIGA	VIGA POUTRE	BEAM TRAVERSA	TRÄGER STØTTEBJÆLKE	690T
2		87718093		1	EIXO, RH EIXO	EJE ESSIEU	AXLE ASSALE	ACHSE AKSEL	087A
3		87718091		1	EIXO, LH EIXO	EJE ESSIEU	AXLE ASSALE	ACHSE AKSEL	087A
4		84078384		2	ADESIVO DÍSTICO	CALCOMANÍA AUTOCOLLANT	DECAL DECALCOMANIA	AUFKLEBER TRANSFER	012D
5		84334828		4	ADESIVO, 100 HR DÍSTICO	CALCOMANÍA AUTOCOLLANT	DECAL DECALCOMANIA	AUFKLEBER TRANSFER	012D
7		150021		2	GRAXEIRA, M10 x 1 x 18 COPO DE LUBRIFICAÇÃ	BOQUILLA DE LUBRICAC GRAISSEUR	LUBE NIPPLE INGRASSATORE	SCHMIERNIPPEL SMØRENIPPEL	060I
8		9576844		2	CONECTOR HIDRÁUL CONECTOR HID.	CONECTOR HIDRÁULIC CONNECTEUR HYDRAU	HYD CONNECTOR CONNETTORE IDRAULIC	HYDR STECKVERBINDE HYDRAULIKSTIK	020R
9		323713		2	GRAXEIRA COPO DE LUBRIFICAÇÃ	BOQUILLA DE LUBRICAC GRAISSEUR	LUBE NIPPLE INGRASSATORE	SCHMIERNIPPEL SMØRENIPPEL	060I
10		84077841		2	BUCHA DENTADA CASQUILHO ESTRIADO	CASQUILLO RANURADO BAGUE CANNELEE	SPLINED BUSHING BOCCOLA SCANALATA	KEILNUTBUCHSE SPLEJNEBØSNING	097B
16		120073		4	PARAFUSO, Hex, M10 x 80, 8.8 PERNO PARAFUSO VIS		BOLT BULLONE	SCHRAUBE BOLT	140B
17		87477176		10	PARAFUSO PERNO PARAFUSO VIS		BOLT BULLONE	SCHRAUBE BOLT	140B
18		86508583		8	PARAFUSO, Hex, M16 x 35, 8.8 PERNO PARAFUSO VIS		BOLT BULLONE	SCHRAUBE BOLT	140B
19		120090		6	PARAFUSO, Hex, M16 x 50, 8.8 PERNO PARAFUSO VIS		BOLT BULLONE	SCHRAUBE BOLT	140B
20		323866		20	PARAFUSO, Hex, M16 x 60, 8.8 PERNO PARAFUSO VIS		BOLT BULLONE	SCHRAUBE BOLT	140B
21		43874		6	PARAFUSO, Hex, M16 x 110, 8.8 TORNILLO PARAFUSO VIS		SCREW VITE	SCHRAUBE SKRUE	040V
22		394631		8	ARRUELA PLANA, M17 x 34 x 4, HT ARANDELA ANILHA RONDELLE		WASHER RONDELLA	UNTERLEGSCHEIBE FLADSKIVE	131R
23		333041		42	ARRUELA PLANA ANILHA	ARANDELA RONDELLE	WASHER RONDELLA	UNTERLEGSCHEIBE FLADSKIVE	131R
24		333040		22	ARRUELA PLANA, M16.5 x 49 x 0.3 Thk, HDN ARANDELA ANILHA RONDELLE		WASHER RONDELLA	UNTERLEGSCHEIBE FLADSKIVE	131R
25		140030		10	TRAVA DA ARRUELA, M14 ANILHA DE RETENÇÃO	ARANDELA DE BLOQUE RONDELLE FREIN	LOCK WASHER RONDELLA DI SICUREZ	SICHERUNGSSCHEIBE LÅSESKIVE	132R
26		100037		4	PORCA, M10 x 1.5, Cl 8 PORCA	TUERCA ECROU	NUT DADO	MUTTER MØTRIK	010D
27		86000441		36	PORCA, M16 x 2, Cl 8 PORCA	TUERCA ECROU	NUT DADO	MUTTER MØTRIK	010D

03.215	02	p1	11/08

VIGA DE TRAÇÃO - REFORÇADA
VIGA TRACCIÓN - REFUERZADA
TRACTION BEAM - REINFORCED
TRACTION BEAM - REINFORCED

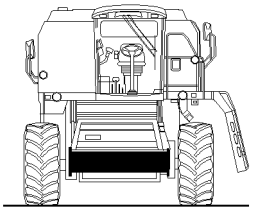

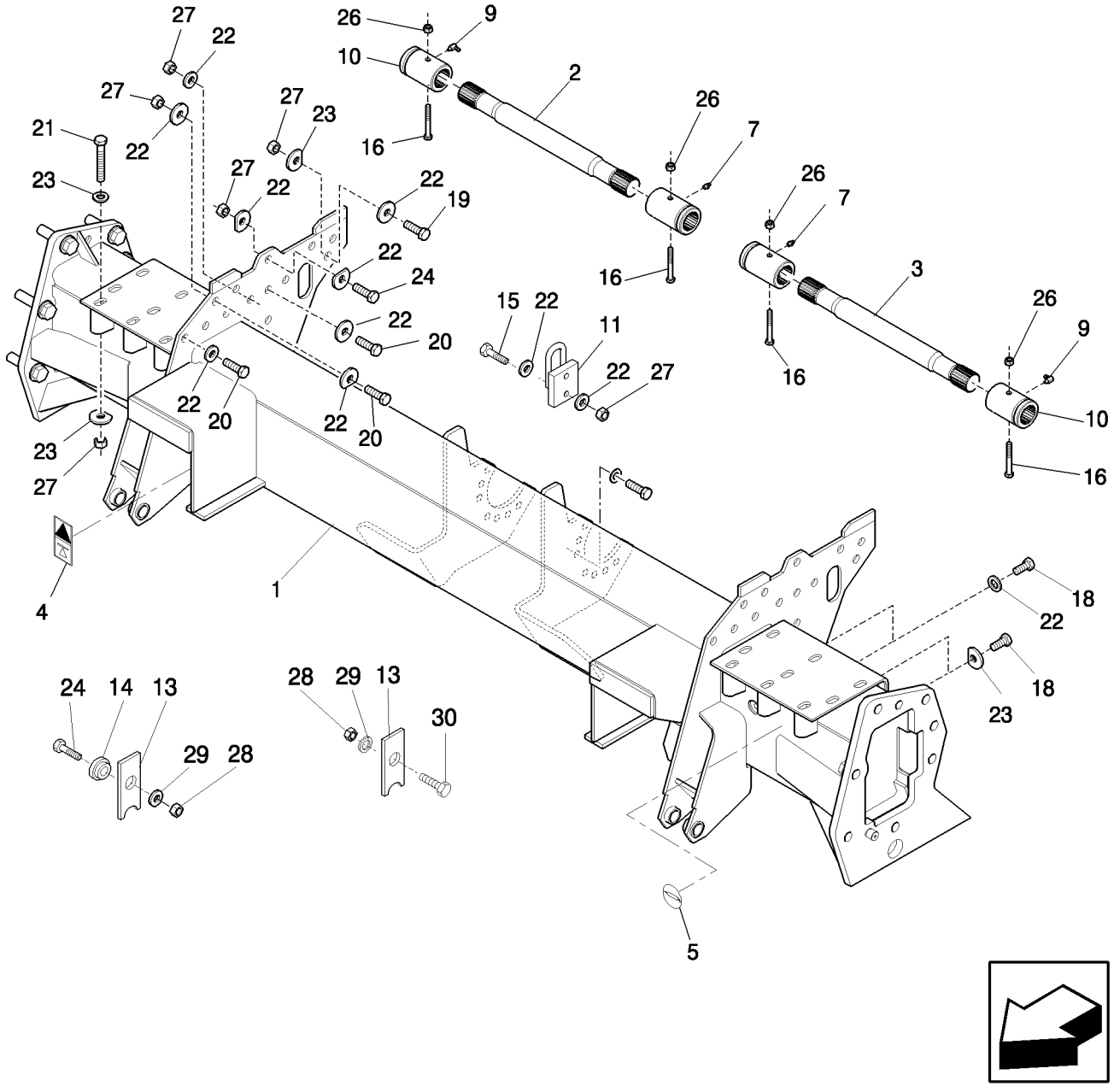

TRACTION BEAM - REINFORCED
TRACTION BEAM - REINFORCED
TRACTION BEAM - REINFORCED
TRACTION BEAM - REINFORCED

R	N	P.N.	MOD	Q	Denominação Denominação	Denominacion Description	Description Descrizione	Bezeichnung Beskrivelse	L.C.
1		87718086		1	VIGA	VIGA	BEAM	TRÄGER	690T
					VIGA	POUTRE	TRAVERSA	STØTTEBJÆLKE	
2		87718093		1	EIXO, RH	EJE	AXLE	ACHSE	087A
					EIXO	ESSIEU	ASSALE	AKSEL	
3		87718091		1	EIXO, LH	EJE	AXLE	ACHSE	087A
					EIXO	ESSIEU	ASSALE	AKSEL	
4		84078384		2	ADESIVO	CALCOMANÍA	DECAL	AUFKLEBER	012D
					DÍSTICO	AUTOCOLLANT	DECALCOMANIA	TRANSFER	
5		84334828		4	ADESIVO, 100 HR	CALCOMANÍA	DECAL	AUFKLEBER	012D
					DÍSTICO	AUTOCOLLANT	DECALCOMANIA	TRANSFER	
7		150021		2	GRAXEIRA, M10 x 1 x 18	BOQUILLA DE LUBRICAC	LUBE NIPPLE	SCHMIERNIPPEL	060I
					COPO DE LUBRIFICAÇÃ	GRAISSEUR	INGRASSATORE	SMØRENIPPEL	
9		323713		2	GRAXEIRA	BOQUILLA DE LUBRICAC	LUBE NIPPLE	SCHMIERNIPPEL	060I
					COPO DE LUBRIFICAÇÃ	GRAISSEUR	INGRASSATORE	SMØRENIPPEL	
10		84077841		2	BUCHA DENTADA	CASQUILLO RANURADO	SPLINED BUSHING	KEILNUTBUCHSE	097B
					CASQUILHO ESTRIADO	BAGUE CANNELEE	BOCCOLA SCANALATA	SPLEJNEBØSNING	
11		84983137		2	GANCHO	GANCHO	HOOK	HAKEN	030G
					GANCHO	CROCHET	GANCIO	KROG	
13		84983481		AR	CALÇO DE AFINAÇÃO	SUPLEMENTO	SHIM	AUSGLEICHSSCHEIBE	198S
					CALÇO DE AFINAÇÃO	CALE	SPESSORE	MELLEMLÆG	
14		87748198		2	LUVA	MANGUITO	SLEEVE	BUCHSE	145B
					MANGA	CHEMISE	MANICOTTO	BØSNING	
15		120092		4	PARAFUSO, Hex, M16 x 70, 8.8				
						PERNO	BOLT	SCHRAUBE	140B
					PARAFUSO	VIS	BULLONE	BOLT	
16		120073		4	PARAFUSO, Hex, M10 x 80, 8.8				
						PERNO	BOLT	SCHRAUBE	140B
					PARAFUSO	VIS	BULLONE	BOLT	
18		86508583		8	PARAFUSO, Hex, M16 x 35, 8.8				
						PERNO	BOLT	SCHRAUBE	140B
					PARAFUSO	VIS	BULLONE	BOLT	
19		350616		6	PARAFUSO, Hex, M16 x 90, 8.8				
						PERNO	BOLT	SCHRAUBE	140B
					PARAFUSO	VIS	BULLONE	BOLT	
20		374889		16	PARAFUSO, Hex, M16 x 100, 8.8				
						TORNILLO	SCREW	SCHRAUBE	040V
					PARAFUSO	VIS	VITE	SKRUE	
21		43874		6	PARAFUSO, Hex, M16 x 110, 8.8				
						TORNILLO	SCREW	SCHRAUBE	040V
					PARAFUSO	VIS	VITE	SKRUE	
22		394631		50	ARRUELA PLANA, M17 x 34 x 4, HT				
						ARANDELA	WASHER	UNTERLEGSCHEIBE	131R
					ANILHA	RONDELLE	RONDELLA	FLADSKIVE	
23		333041		30	ARRUELA PLANA	ARANDELA	WASHER	UNTERLEGSCHEIBE	131R
					ANILHA	RONDELLE	RONDELLA	FLADSKIVE	
24		385923		6	PARAFUSO, Hex, M16 x 55, 8.8, Full Thd				
						TORNILLO	SCREW	SCHRAUBE	040V
					PARAFUSO	VIS	VITE	SKRUE	

03.215	02	p2	11/08

VIGA DE TRAÇÃO - REFORÇADA
VIGA TRACCIÓN - REFUERZADA
TRACTION BEAM - REINFORCED
TRACTION BEAM - REINFORCED

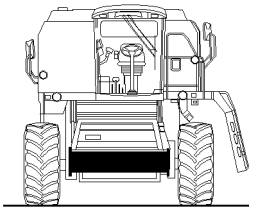

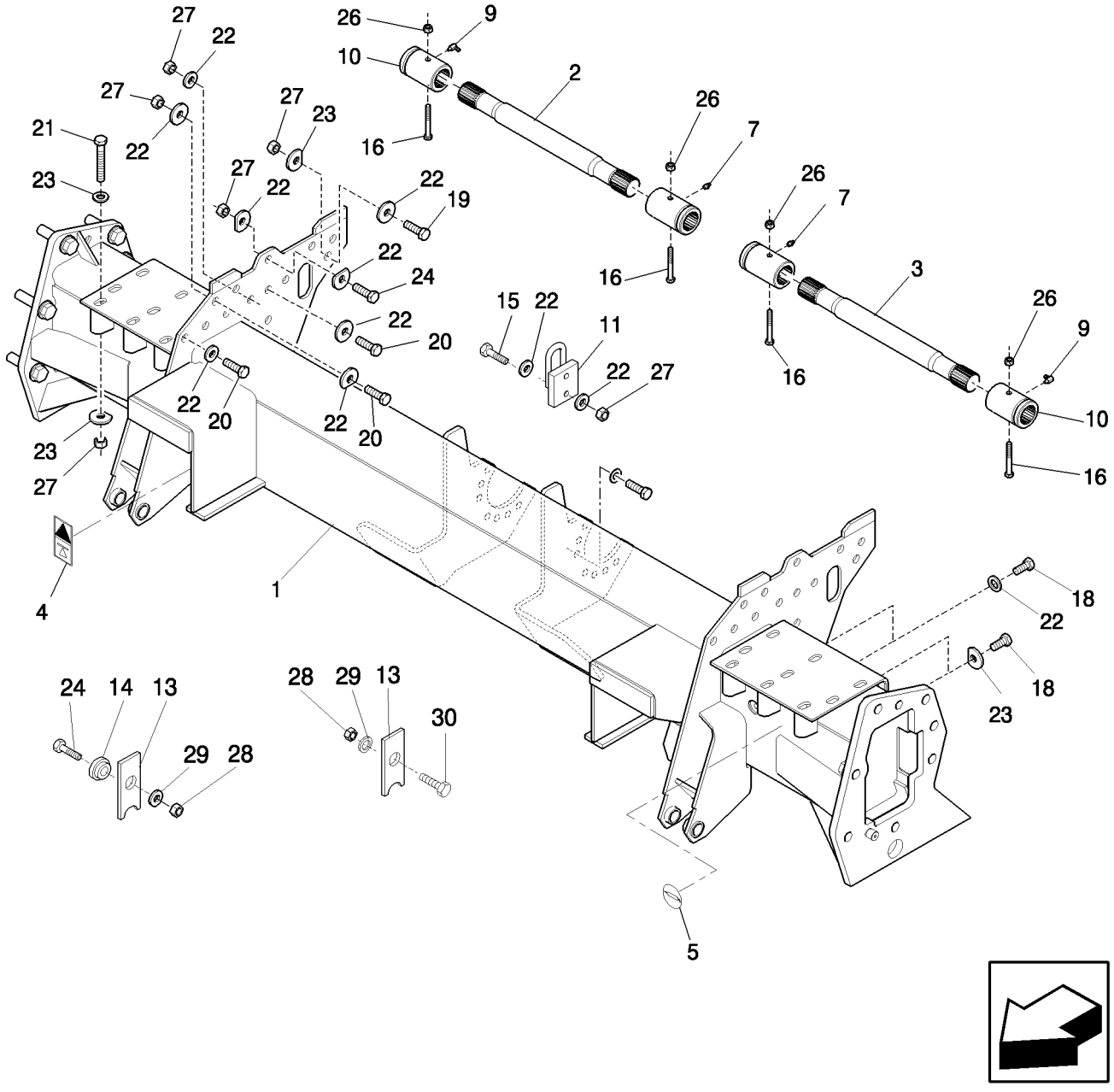

TRACTION BEAM - REINFORCED
TRACTION BEAM - REINFORCED
TRACTION BEAM - REINFORCED
TRACTION BEAM - REINFORCED

R	N	P.N.	MOD	Q	Denominação Denominação	Denominacion Description	Description Descrizione	Bezeichnung Beskrivelse	L.C.
26		100037		4	PORCA, M10 x 1.5, Cl 8	TUERCA	NUT	MUTTER	010D
					PORCA	ECROU	DADO	MØTRIK	
27		86000441		36	PORCA, M16 x 2, Cl 8	TUERCA	NUT	MUTTER	010D
					PORCA	ECROU	DADO	MØTRIK	
28		100020		6	PORCA, M16, Cl 8	TUERCA	NUT	MUTTER	010D
					PORCA	ECROU	DADO	MØTRIK	
29		140048		6	ARRUELA DE PRESSÃO, M16				
						ARANDELA BELLEVILLE	BELLEVILLE WASHER	TELLERFEDER	A143
					ANILHA CÓNICA	RONDELLE BELLEVILLE	RONDELLA BELLEVILLE	BELLEVILLE-SPÆNDSKI'	
30		120090		4	PARAFUSO, Hex, M16 x 50, 8.8				
						PERNO	BOLT	SCHRAUBE	140B
					PARAFUSO	VIS	BULLONE	BOLT	

03.215	03	p1	09/09

SUPORTE - CAIXA DE MUDANÇAS
SOPORTE - CAJA DE CAMBIOS
BRACKET - TRANSMISSION
BRACKET - TRANSMISSION

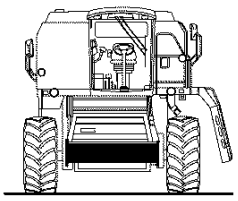

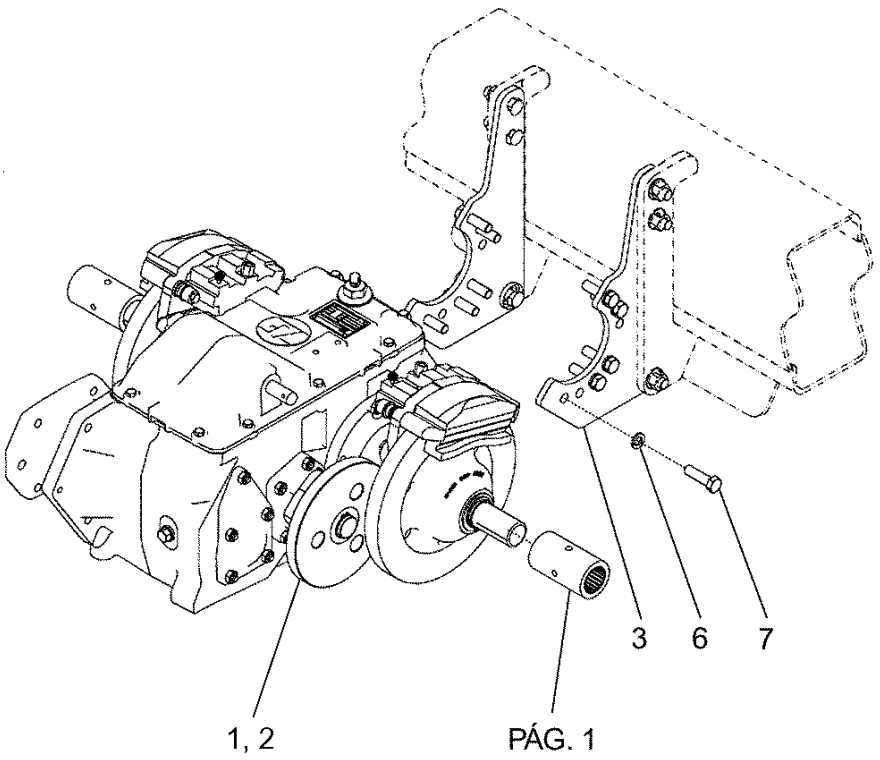

BRACKET - TRANSMISSION
BRACKET - TRANSMISSION
BRACKET - TRANSMISSION
BRACKET - TRANSMISSION

R	N	P.N.	MOD	Q	Denominação Denominação	Denominacion Description	Description Descrizione	Bezeichnung Beskrivelse	L.C.
1		87748174		1	CAIXA DE TRANSMISSÃO, Mechanic, Assy				
						ALOJAMIENTO DE TRAN	TRANSMISSION HOUSIN	GETRIEBEGEHÄUSE	404S
					CAIXA DE TRANSMISSÃ(	CARTER DE TRANSMISS	SCATOLA DEL CAMBIO	BAGTØJSHUS	
2		87748175		1	CAIXA DE TRANSMISSÃO, Hydro, Assy				
						ALOJAMIENTO DE TRAN	TRANSMISSION HOUSIN	GETRIEBEGEHÄUSE	404S
					CAIXA DE TRANSMISSÃ(	CARTER DE TRANSMISS	SCATOLA DEL CAMBIO	BAGTØJSHUS	
3		87748196		2	SUPORTE	SOPORTE	BRACKET	HALTERUNG	225S
					SUPORTE	SUPPORT	STAFFA	BESLAG	
6		140030		10	TRAVA DA ARRUELA, M14	ARANDELA DE BLOQUE(	LOCK WASHER	SICHERUNGSSCHEIBE	132R
					ANILHA DE RETENÇÃO	RONDELLE FREIN	RONDELLA DI SICUREZ/	LÅSESKIVE	
7		87477176		10	PARAFUSO	PERNO	BOLT	SCHRAUBE	140B
					PARAFUSO	VIS	BULLONE	BOLT	

SECTION INDEX
Eixo Dianteiro

04.201	01	EIXO DIANTEIRO - EXTENSÃO PARA RODADO DUPLO
04.201	02	KIT DE MONTAGEM - EXTENSÃO PARA RODADO DUPLO

04.201	01	p1	10/08

EIXO DIANTEIRO - EXTENSÃO PARA RODADO DUPLO
EJE DELANTERO
FRONT AXLE - EXTENSION FOR DUAL WHEEL
FRONT AXLE - EXTENSION FOR DUAL WHEEL

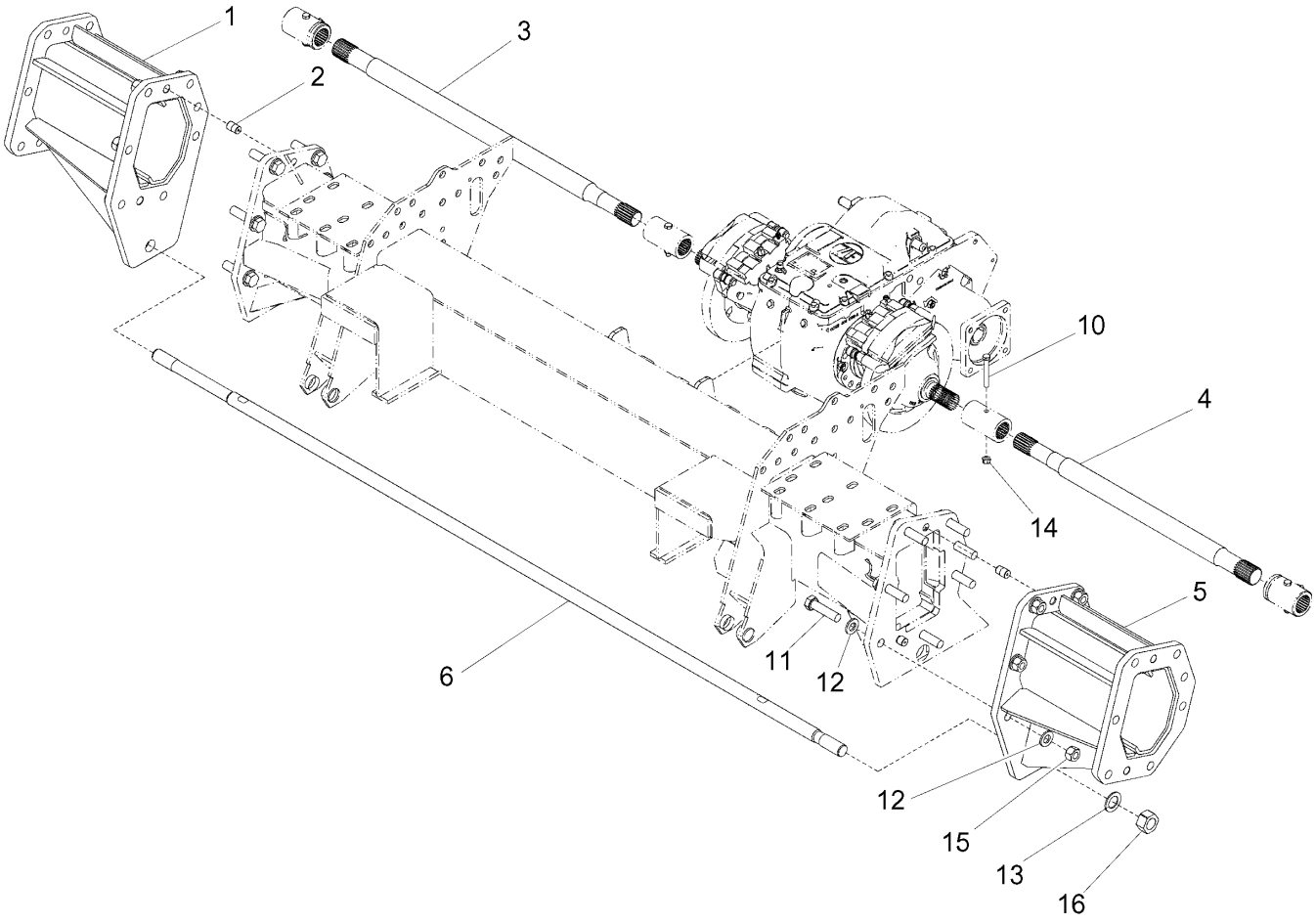

FRONT AXLE - EXTENSION FOR DUAL WHEEL
ESSIEU AVANT
ASSALE ANTERIORE
FRONT AXLE - EXTENSION FOR DUAL WHEEL

R	N	P.N.	MOD	Q	Denominação Denominação	Denominacion Description	Description Descrizione	Bezeichnung Beskrivelse	L.C.
1		87578844		1	EXTENSÃO, RH EXTENSÃO	EXTENSIÓN RALLONGE	EXTENSION PROLUNGA	ERWEITERUNG FORLÆNGNING	226P
2		84801658		4	PINO PERNO	PASADOR BROCHE	PIN PERNO	PIN STIFT	080P
3		87718097		1	EIXO, RH EIXO	EJE ESSIEU	AXLE ASSALE	ACHSE AKSEL	087A
4		87718095		1	EIXO, LH EIXO	EJE ESSIEU	AXLE ASSALE	ACHSE AKSEL	087A
5		87578846		1	EXTENSÃO, LH EXTENSÃO	EXTENSIÓN RALLONGE	EXTENSION PROLUNGA	ERWEITERUNG FORLÆNGNING	226P
6		87718099		1	TIRANTE TIRANTE	TIRANTE TIRANT	TIE-ROD TIRANTE	SPURSTANGE TRÆKSTANG	142T
10		120073		4	PARAFUSO, Hex, M10 x 80, 8.8 PARAFUSO	PERNO VIS	BOLT BULLONE	SCHRAUBE BOLT	140B
11		87024335		14	PARAFUSO, Hex, M20 x 80, 10.9, Full Thd PARAFUSO	PERNO VIS	BOLT BULLONE	SCHRAUBE BOLT	140B
12		394632		28	ARRUELA PLANA, M20 x 40 x 4, HT ANILHA	ARANDELA RONDELLE	WASHER RONDELLA	UNTERLEGSCHEIBE FLADSKIVE	131R
13		140184		2	ARRUELA PLANA ANILHA	ARANDELA RONDELLE	WASHER RONDELLA	UNTERLEGSCHEIBE FLADSKIVE	131R
14		100037		4	PORCA, M10 x 1.5, Cl 8 PORCA	TUERCA ECROU	NUT DADO	MUTTER MØTRIK	010D
15		87024336		14	PORCA, M20 x 2.5, Cl 10 PORCA	TUERCA ECROU	NUT DADO	MUTTER MØTRIK	010D
16		300852		2	PORCA, M30 x 1.5, Cl 8 PORCA	TUERCA ECROU	NUT DADO	MUTTER MØTRIK	010D

04.201	02	p1	09/10

KIT DE MONTAGEM - EXTENSÃO PARA RODADO DUPLO
JUEGO DE MONTAJE
FIXATION KIT - EXTENSION FOR DUAL WHEEL
FIXATION KIT - EXTENSION FOR DUAL WHEEL

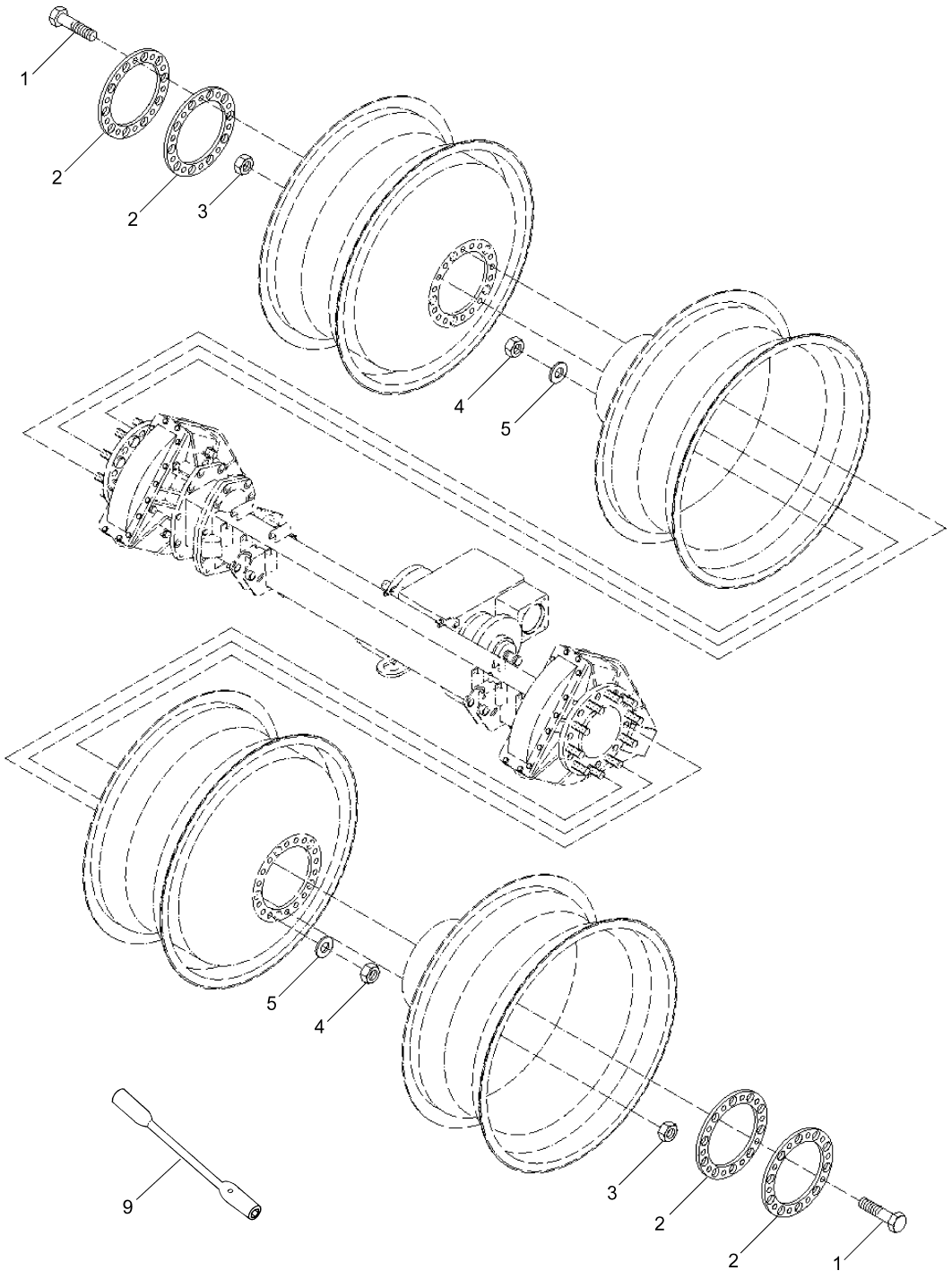

FIXATION KIT - EXTENSION FOR DUAL WHEEL
FIXATION KIT - EXTENSION FOR DUAL WHEEL
FIXATION KIT - EXTENSION FOR DUAL WHEEL
FIXATION KIT - EXTENSION FOR DUAL WHEEL

R	N	P.N.	MOD	Q	Denominação Denominação	Denominacion Description	Description Descrizione	Bezeichnung Beskrivelse	L.C.
1		87344491		16	PARAFUSO PARAFUSO	PERNO VIS	BOLT BULLONE	SCHRAUBE BOLT	140B
2		84994930		4	FLANGE FLANGE	BRIDA BRIDE	FLANGE FLANGIA	FLANSCH FLANGE	070F
3		84983530		8	PORCA PORCA	TUERCA ECROU	NUT DADO	MUTTER MØTRIK	010D
4		336945		8	PORCA, M22 x 1.5, Cl 10 PORCA	TUERCA ECROU	NUT DADO	MUTTER MØTRIK	010D
5		84994808		8	ARRUELA PLANA ANILHA	ARANDELA RONDELLE	WASHER RONDELLA	UNTERLEGSCHEIBE FLADSKIVE	131R
8		84983529		2	PINO PERNO	PASADOR BROCHE	PIN PERNO	PIN STIFT	080P
9	1	87644633		1	FERRAMENTA ESPECIAL FERRAMENTA ESPECIA	HERRAMIENTA ESPECIA OUTIL SPECIAL	SPECIAL TOOL ATTREZZO SPECIALE	SPEZIALWERKZEUG SPECIALVÆRKTØJ	116A
9	2	NSS		1	SEM SERVIÇO EM SEPARADO, 87644627 NO SE REPARA POR SE SEM REPARAÇÃO EM SI	NOT SERVICED SEPARA NON ENTRET. SEPAREM	NICHT A SEP ERS-T LIEI NON FORNITO SEPARAT	064N
							SERVICERES IKKE SEPA		

(1) Até chassi no.
(2) Após chassi no.

SECTION INDEX
Eixo Traseiro

05.201	01	EIXO, SIMPLES / REFORÇADO
05.201	02	EIXO TRASEIRO - 2500 MM
05.201	03	EIXO TRASEIRO - 2500 MM
05.204	01	EIXO TRASEIRO - FWD
05.204	02	EIXO TRASEIRO - 4WD
05.204	03	MOTOR HIDROSTÁTICO
05.204/A	01	VÁLVULA - CONJUNTO
05.211	01	EIXO TRASEIRO - KIT DE MONTAGEM
05.211	02	MOTOR DO EIXO TRASEIRO - KIT DE MONTAGEM

05.201	01	p1	04/08

EIXO, SIMPLES / REFORÇADO
EJE
AXLE, SIMPLE / REINFORCED
AXLE, SIMPLE / REINFORCED

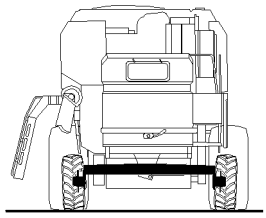

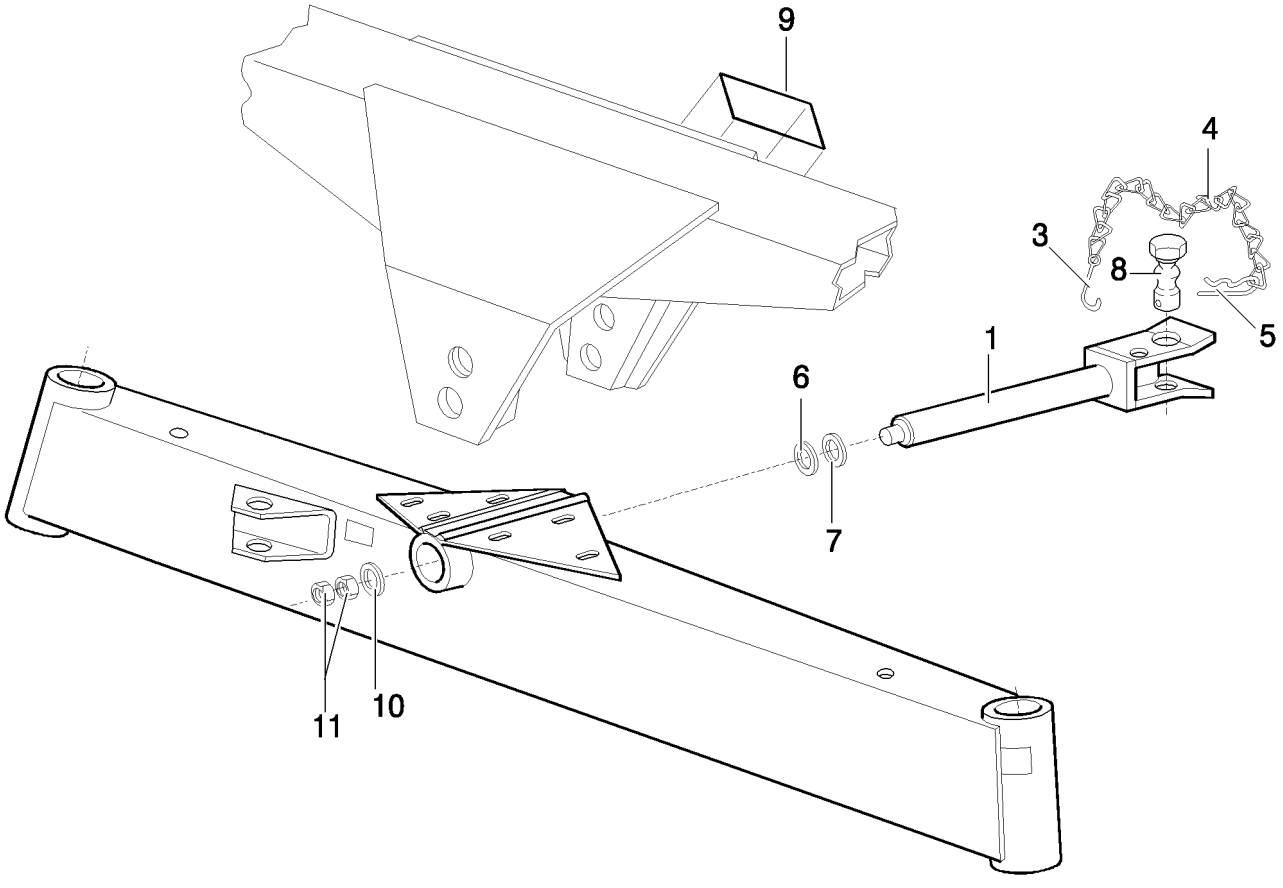

AXLE, SIMPLE / REINFORCED
ESSIEU
ASSALE
AXLE, SIMPLE / REINFORCED

R	N	P.N.	MOD	Q	Denominação Denominação	Denominacion Description	Description Descrizione	Bezeichnung Beskrivelse	L.C.
1		84995709		1	EIXO VEIO	EJE ARBRE	SHAFT ALBERO	WELLE AKSEL	016A
3		323239		1	GANCHO GANCHO	GANCHO CROCHET	HOOK GANCIO	HAKEN KROG	030G
4		230109		1	CORRENTE CORRENTE	CADENA CHAINE	CHAIN CATENA	KETTE KÆDE	095C
5		755961		1	CONTRA PINO TROÇO DE ABRIR	PASADOR GOUPILLE FENDUE	COTTER PIN COPPIGLIA	SPLINT SPLITBOLT	270C
6		84996521		3	CALÇO DE AFINAÇÃO CALÇO DE AFINAÇÃO	SUPLEMENTO CALE	SHIM SPESSORE	AUSGLEICHSSCHEIBE MELLEMLÆG	198S
7		84996522		3	CALÇO DE AFINAÇÃO CALÇO DE AFINAÇÃO	SUPLEMENTO CALE	SHIM SPESSORE	AUSGLEICHSSCHEIBE MELLEMLÆG	198S
8		84998024		1	PINO PERNO	PASADOR BROCHE	PIN PERNO	PIN STIFT	080P
9		825127		1	ADESIVO DÍSTICO	CALCOMANÍA AUTOCOLLANT	DECAL DECALCOMANIA	AUFKLEBER TRANSFER	012D
10		825126		1	ARRUELA PLANA ANILHA	ARANDELA RONDELLE	WASHER RONDELLA	UNTERLEGSCHEIBE FLADSKIVE	131R
11		100034		2	PORCA, M30 x 1.5, Cl 8 PORCA	TUERCA ECROU	NUT DADO	MUTTER MØTRIK	010D

05.201	02	p1	10/08

EIXO TRASEIRO - 2500 MM
EJE TRASERO - 2500 MM
REAR AXLE - 2500 MM
REAR AXLE - 2500 MM

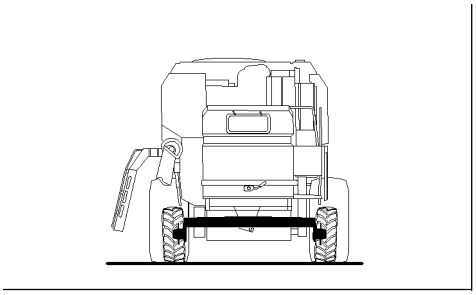

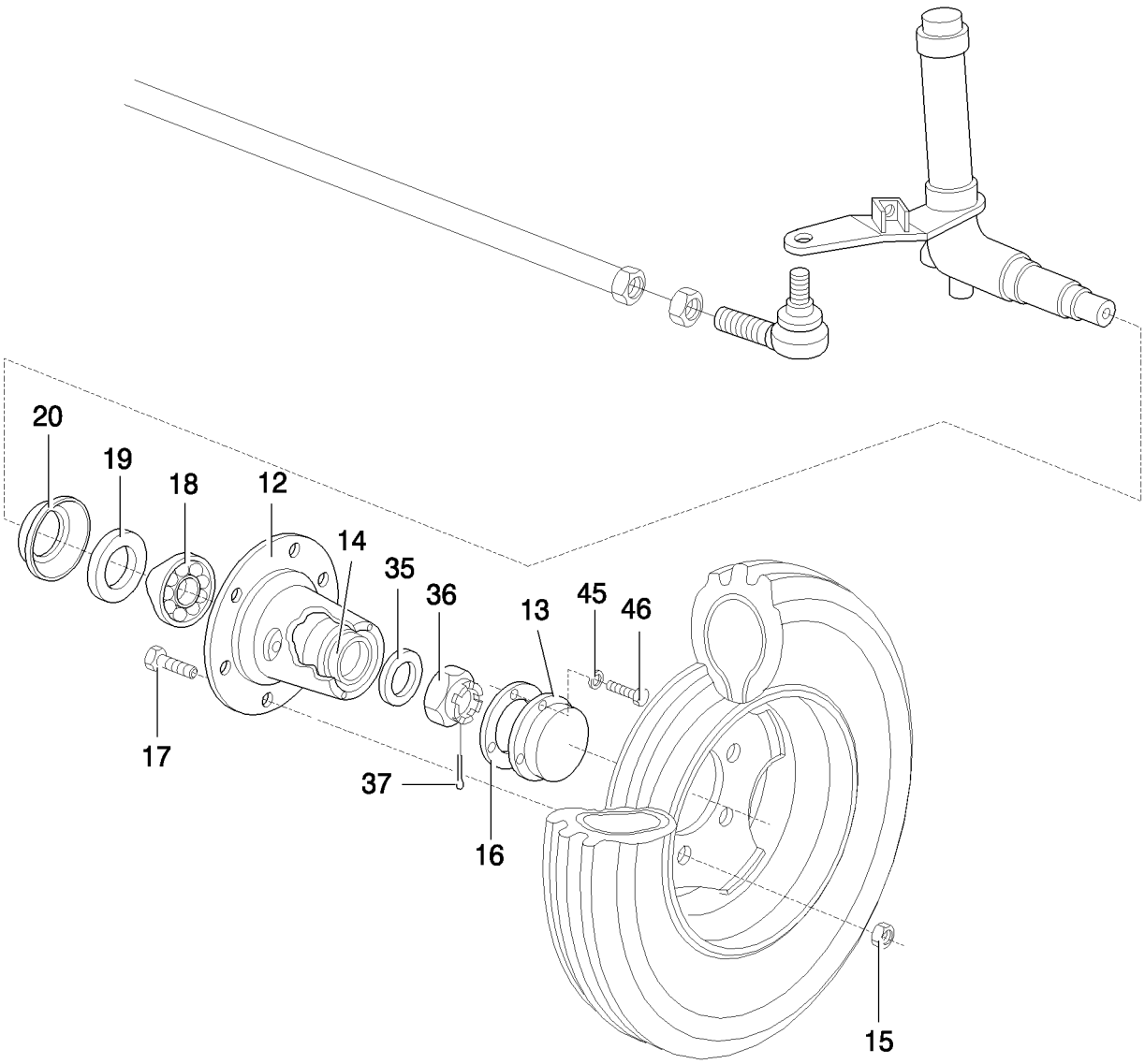

REAR AXLE - 2500 MM
ESSIEU DE DIRECTION - 2500 MM
REAR AXLE - 2500 MM
REAR AXLE - 2500 MM

R	N	P.N.	MOD	Q	Denominação Denominação	Denominacion Description	Description Descrizione	Bezeichnung Beskrivelse	L.C.
12		84983615		2	CUBO CUBO	CUBO MOYEU	HUB MOZZO	NABE NAV	135M
13		84444441		2	COBERTURA COBERTURA	CUBIERTA COUVERCLE	COVER COPERCHIO	ABDECKUNG DÆKSEL	265C
14		9817852		2	CONJUNTO DO ROLAMENTO CHUMACEIRA	CONJUNTO DE COJINET ROULEMENT	BEARING ASSY COMPLESSIVO CUSCINI	LAGERBAURUPPE LEJESAMLING	341C
15		84997978		12	PORCA PORCA	TUERCA ECROU	NUT DADO	MUTTER MØTRIK	010D
16		743583		2	JUNTA JUNTA	JUNTA JOINT	GASKET GUARNIZIONE	DICHTUNG PAKNING	123G
17		465055		12	PARAFUSO PARAFUSO	TORNILLO VIS	SCREW VITE	SCHRAUBE SKRUE	040V
18		357239		2	CONJUNTO DO ROLAMENTO CHUMACEIRA	CONJUNTO DE COJINET ROULEMENT	BEARING ASSY COMPLESSIVO CUSCINI	LAGERBAURUPPE LEJESAMLING	341C
19		357240		2	ELEMENTO DE VEDAÇÃO ELEMENTO DE VEDAÇÃ	ELEMENTO DE ESTANQ ELEMENTS D'ETANCHEI	SEALING ELEMENT ELEMENTO DI TENUTA	DICHTELEMENT PAKNINGSELEMENT	021E
20		357733		2	TAMPA DE COBERT DA FLANGE TAMPA DE FLANGE	TAPÓN DE BRIDA COUVERCLE A BRIDE	FLANGE COVER CAP TAPPO COPERCHIO FLA	FLANSCHDECKEL FLANGEDÆKSEL	063C
35		304060		2	ARRUELA PLANA ANILHA	ARANDELA RONDELLE	WASHER RONDELLA	UNTERLEGSCHEIBE FLADSKIVE	131R
36		309090		2	PORCA ENTALHADA, M24 x 1.5, Cl 8 PORCA ENTALHADA	TUERCA CON RANURAS ECROU A CRENEAUX	SLOTTED NUT DADO SCANALATO	NUTMUTTER KÆRVMØTRIK	Z477
37		412686		2	CONTRA PINO, M5 x 32 TROÇO DE ABRIR	PASADOR GOUPILLE FENDUE	COTTER PIN COPPIGLIA	SPLINT SPLITBOLT	270C
45		322357		8	ARRUELA DE PRESSÃO, M6 ANILHA CÓNICA	ARANDELA BELLEVILLE RONDELLE BELLEVILLE	BELLEVILLE WASHER RONDELLA BELLEVILLE	TELLERFEDER BELLEVILLE-SPÆNDSKI	A143
46		86508568		8	PARAFUSO, Hex, M6 x 16, Cl 8.8, Full Thd PARAFUSO	TORNILLO VIS	SCREW VITE	SCHRAUBE SKRUE	040V

05.201	03	p1	10/08

EIXO TRASEIRO - 2500 MM
EJE TRASERO - 2500 MM
REAR AXLE - 2500 MM
REAR AXLE - 2500 MM

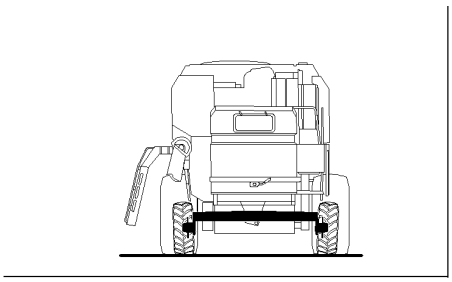

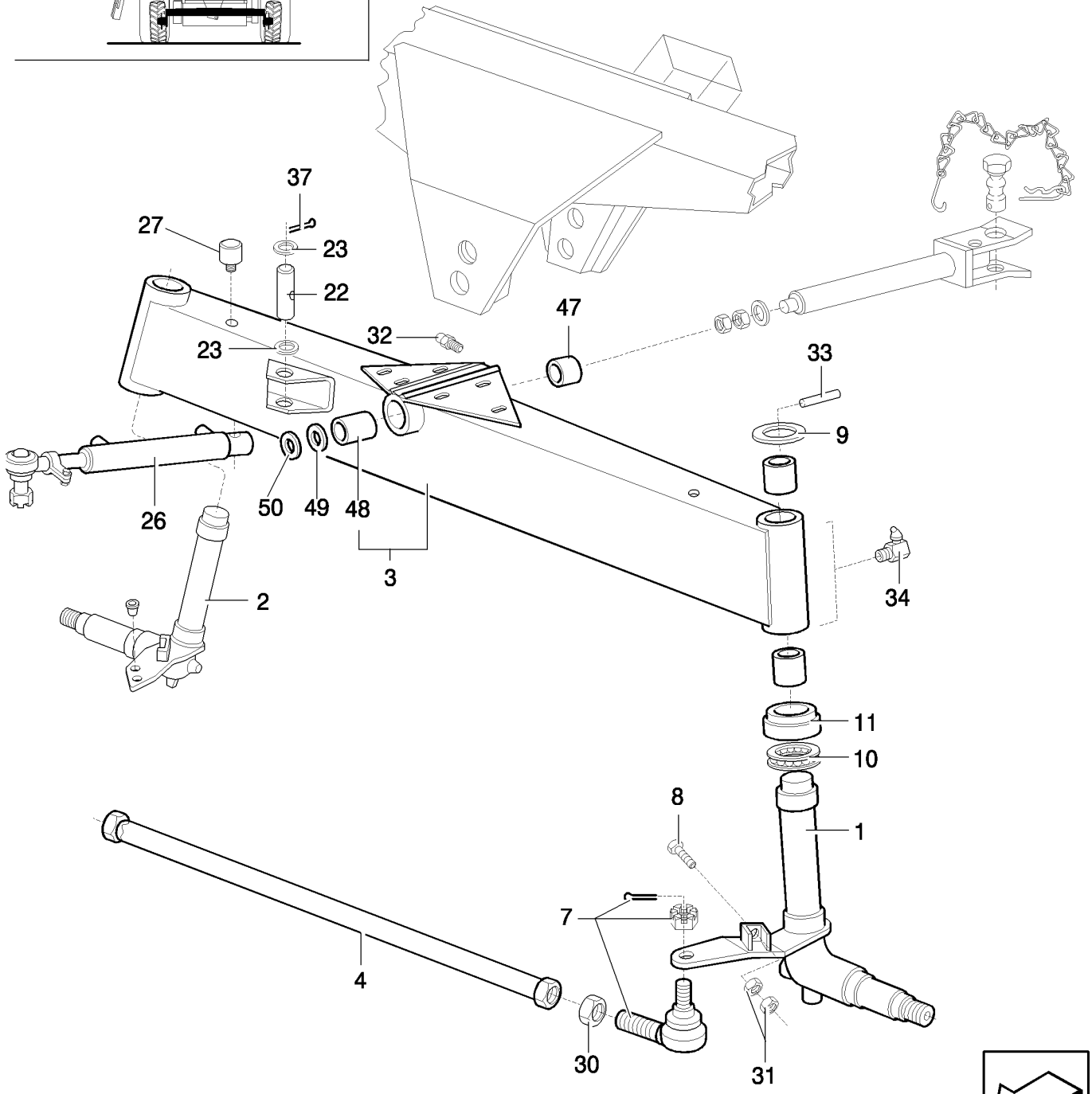

REAR AXLE - 2500 MM
ESSIEU DE DIRECTION - 2500 MM
REAR AXLE - 2500 MM
REAR AXLE - 2500 MM

R	N	P.N.	MOD	Q	Denominação Denominação	Denominacion Description	Description Descrizione	Bezeichnung Beskrivelse	L.C.
1		84120646		1	EIXO, RH	EJE PEQUEÑO	SPINDLE	SPINDEL	011A
					VEIO	FUSEE	MANDRINO	SPINDEL	
2		84120647		1	EIXO, LH	EJE PEQUEÑO	SPINDLE	SPINDEL	011A
					VEIO	FUSEE	MANDRINO	SPINDEL	
3		84992711		1	EIXO DIANTEIRO	EJE DELANTERO	FRONT AXLE	VORDERACHSE	085A
					EIXO DIANTEIRO	ESSIEU AVANT	ASSALE ANTERIORE	FORAKSEL	
4		757371		1	BARRA	BARRA	BAR	BAR	530B
					BARRA	BARRE	BARRA	BJÆLKE	
7		350679		2	JUNTA HOMOCIN+TICA	JUNTA HOMOCINETICA	BALL JOINT	GLEICHLAUFGELENK	066G
					JUNTA HOMOCINETICA	JOINT HOMOCINETIQUE	GIUNTO OMOCINETICO	KUGLELED	
8		334682		2	PARAFUSO, Short NK, M12 x 50, Cl8.8, Full Thd				
						PERNO ALOMADO	CARRIAGE BOLT	SCHLOSSSCHRAUBE	P123
					PARAFUSO DE CARROÇ	VIS A TETE BOMBEE	BULLONE A TESTA TON	BRÆDDEBOLT	
9		84814169		2	TRAVA DA ARRUELA	ARANDELA DE BLOQUE	LOCK WASHER	SICHERUNGSSCHEIBE	132R
					ANILHA DE RETENÇÃO	RONDELLE FREIN	RONDELLA DI SICUREZ	LÅSESKIVE	
10		301202		2	CONJUNTO DO ROLAMENTO				
						CONJUNTO DE COJINET	BEARING ASSY	LAGERBAURUPPE	341C
					CHUMACEIRA	ROULEMENT	COMPLESSIVO CUSCINI	LEJESAMLING	
11		357732		2	ROLAMENTO P/ CAIXA ROLO				
						PORTARRODILLOS	ROLLER CAGE BEARINC	KÄFIGROLLENLAGER	015G
					GAIOLA ROLAMENTO DI	ROULEMENT A ROULEA	CUSCIN. GABBIA A RULI	RULLEHOLDERLEJE	
22		447468		1	EIXO	EJE	SHAFT	WELLE	016A
					VEIO	ARBRE	ALBERO	AKSEL	
23		456510		3	ARRUELA PLANA	ARANDELA	WASHER	UNTERLEGSCHEIBE	131R
					ANILHA	RONDELLE	RONDELLA	FLADSKIVE	
26		757372		1	CILINDRO HIDRÁULICO	CILINDRO HIDRÁULICO	HYDRAULIC CYLINDER	HYDRAULIKZYLINDER	188C
					CILINDRO HIDRÁULICO	VERIN HYDRAULIQUE	CILINDRO IDRAULICO	HYDRAULIKCYLINDER	
27		755426		2	SUPORTE	SOPORTE	SUPPORT	STÜTZE	300S
					SUPORTE	SUPPORT	SUPPORTO	BESLAG	
30		100033		2	PORCA, Thin, M24 x 1.5, Cl 04				
						TUERCA	NUT	MUTTER	010D
					PORCA	ECROU	DADO	MØTRIK	
31		9706685		4	PORCA, M12, Cl 8	TUERCA	NUT	MUTTER	010D
					PORCA	ECROU	DADO	MØTRIK	
32		332038		1	GRAXEIRA	BOQUILLA DE LUBRICAC	LUBE NIPPLE	SCHMIERNIPPEL	060I
					COPO DE LUBRIFICAÇÃ	GRAISSEUR	INGRASSATORE	SMØRENIPPEL	
33		62218		2	PINO ENTALHADO, M10 x 75, Slotted				
						PASADOR RANURADO	SLOTTED PIN	KERBNAGEL	A079
					PINO ELÁSTICO	GOUPILLE FENDUE	PERNO ASOLATO	STIFT MED KÆRV	
34		332040		4	GRAXEIRA, 90º, 1/8" NPT x .84" lg				
						BOQUILLA DE LUBRICAC	LUBE NIPPLE	SCHMIERNIPPEL	060I
					COPO DE LUBRIFICAÇÃ	GRAISSEUR	INGRASSATORE	SMØRENIPPEL	
37		412686		2	CONTRA PINO, M5 x 32	PASADOR	COTTER PIN	SPLINT	270C
					TROÇO DE ABRIR	GOUPILLE FENDUE	COPPIGLIA	SPLITBOLT	
47		394768		1	BUCHA	CASQUILLO	BUSHING	BUCHSE	095B
					CASQUILHO	BAGUE	BOCCOLA	BØSNING	
48		357500		1	LUVA	MANGUITO	SLEEVE	BUCHSE	145B
					MANGA	CHEMISE	MANICOTTO	BØSNING	

05.201	03	p2	10/08

EIXO TRASEIRO - 2500 MM
EJE TRASERO - 2500 MM
REAR AXLE - 2500 MM
REAR AXLE - 2500 MM

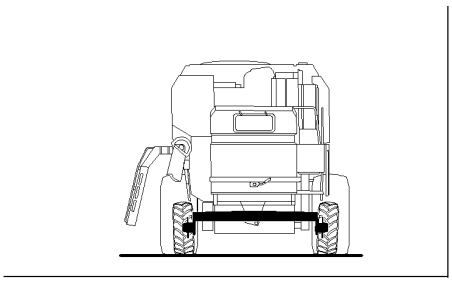

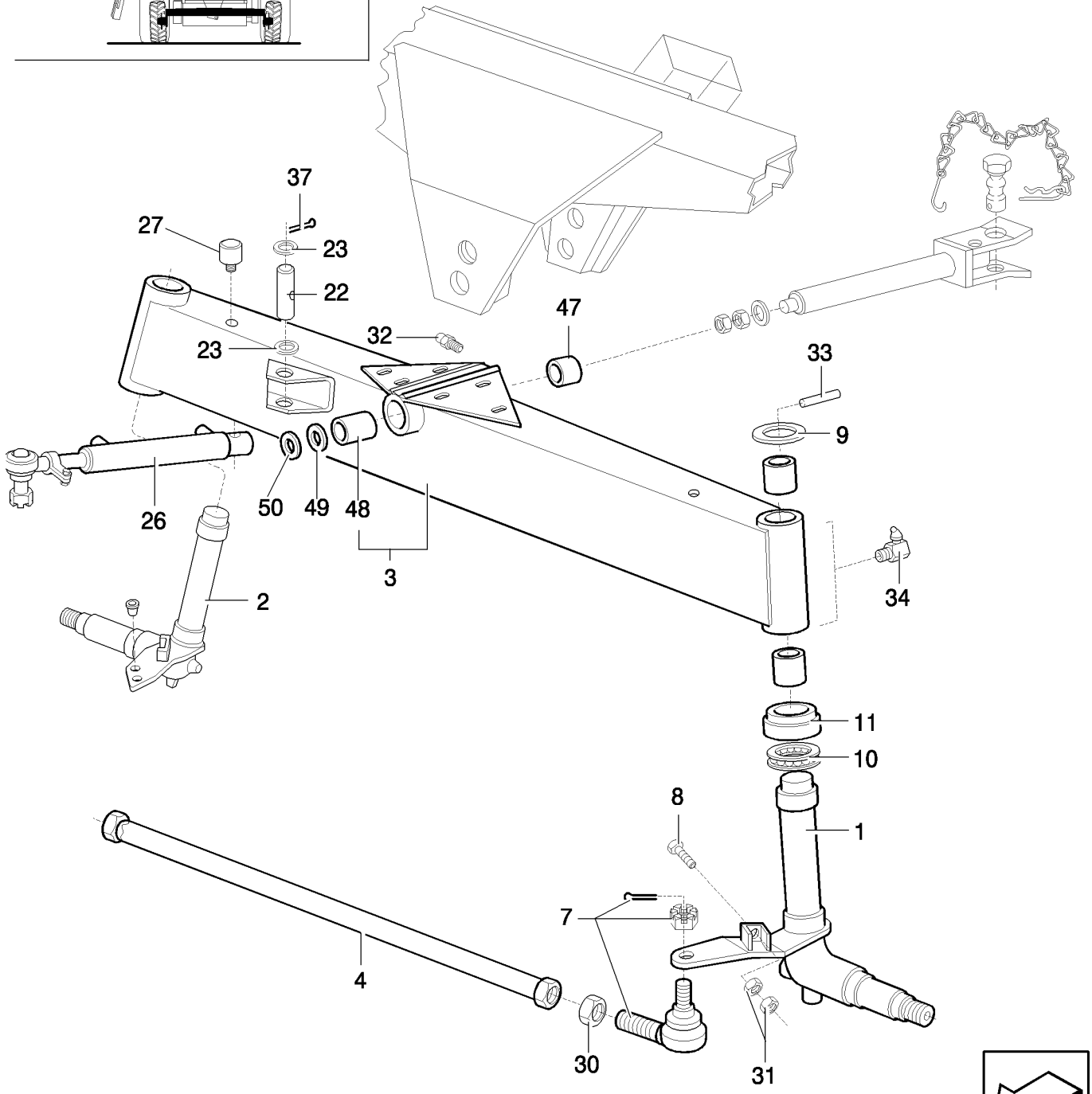

REAR AXLE - 2500 MM
ESSIEU DE DIRECTION - 2500 MM
REAR AXLE - 2500 MM
REAR AXLE - 2500 MM

R	N	P.N.	MOD	Q	Denominação Denominação	Denominacion Description	Description Descrizione	Bezeichnung Beskrivelse	L.C.
49		84996521		1	CALÇO DE AFINAÇÃO, 60x40x0.4				
						SUPLEMENTO	SHIM	AUSGLEICHSSCHEIBE	198S
					CALÇO DE AFINAÇÃO	CALE	SPESSORE	MELLEMLÆG	
50		84996522		1	CALÇO DE AFINAÇÃO, 60x40x2				
						SUPLEMENTO	SHIM	AUSGLEICHSSCHEIBE	198S
					CALÇO DE AFINAÇÃO	CALE	SPESSORE	MELLEMLÆG	

05.204	01	p1	02/10

EIXO TRASEIRO - FWD
PUENTE POSTERIOR - FWD
REAR AXLE - FWD
HINTERACHSE - FWD

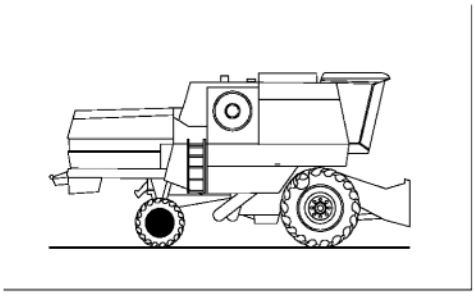

REAR AXLE - FWD
PONT ARRIERE - FWD
PONTE POSTERIORE - FWD
REAR AXLE - FWD

R	N	P.N.	MOD	Q	Denominação Denominação	Denominacion Description	Description Descrizione	Bezeichnung Beskrivelse	L.C.
1		87352265		1	EIXO EIXO	EJE ESSIEU	AXLE ASSALE	ACHSE AKSEL	087A
2		84983631		1	SEÇÃO DA VÁLVULA, Ass SECÇÃO DE VÁLVULA	SECCIÓN DE VÁLVULA SECTION DE VALVE	VALVE SECTION SEZIONE VALVOLA	VENTILSEGMENT VENTILAFSNIT	025V
3		84993262		2	CARCAÇA COBERTURA	CARCASA ENVELOPPE	CASING SCATOLA	GEHÄUSE HUS	080C
4		9512266		4	TUBO FLEXÍVEL MANGUEIRA FLEXÍVEL	TUBO FLEXIBLE TUYAU FLEXIBLE	FLEXIBLE HOSE TUBO FLESSIBILE	BIEGSAMER SCHLAUCH FLEKSIBEL SLANGE	192T
5		9512178		4	ANEL ELÁSTICO ANEL DE RETENÇÃO	ARANDELA DE RETENCI CIRCLIP	CIRCLIP ANELLO ELASTICO	SICHERUNGSRING LÅSERING	056A
6		9512204		2	CHASSI ESTRUTURA	BASTIDOR CHASSIS	FRAME TELAIO	GESTELL RAMME	077T
7		9512158		2	EIXO VEIO	EJE ARBRE	SHAFT ALBERO	WELLE AKSEL	016A
8		9512167		2	ARRUELA PLANA ANILHA	ARANDELA RONDELLE	WASHER RONDELLA	UNTERLEGSCHEIBE FLADSKIVE	131R
9		9512161		2	ANEL DE ENCOSTO ANILHA DE ENCOSTO	ARANDELA DE EMPUJE ANNEAU DE BUTEE	THRUST WASHER RONDELLA REGGISPINT	DRUCKSCHEIBE TRYKSKIVE	023R
10		86977691		2	PARAFUSO, Hex, 3/8"-16 x 1 1/2", G8 PARAFUSO	PERNO VIS	BOLT BULLONE	SCHRAUBE BOLT	140B
11		140045		2	ARRUELA DE PRESSÃO, M10 ANILHA CÓNICA	ARANDELA BELLEVILLE RONDELLE BELLEVILLE	BELLEVILLE WASHER RONDELLA BELLEVILLE	TELLERFEDER BELLEVILLE-SPÆNDSKI	A143
14		9635076		4	PARAFUSO PARAFUSO	PERNO VIS	BOLT BULLONE	SCHRAUBE BOLT	140B
20		9512165		4	BRAÇADEIRA BRAÇADEIRA	ABRAZADERA COLLIER	CLAMP MORSETTO	KLEMME SPÆNDEBÅND	120M
21		86508723		4	PARAFUSO PARAFUSO	PERNO VIS	BOLT BULLONE	SCHRAUBE BOLT	140B
22		322358		4	ARRUELA DE PRESSÃO, M8 ANILHA CÓNICA	ARANDELA BELLEVILLE RONDELLE BELLEVILLE	BELLEVILLE WASHER RONDELLA BELLEVILLE	TELLERFEDER BELLEVILLE-SPÆNDSKI	A143
23		87352261		2	MOTOR HIDROSTÁTICO MOTOR HIDROSTÁTICO	MOTOR HIDROSTÁTICO MOTEUR HYDROSTATIC	HYDROSTATIC MOTOR MOTORE IDROSTATICO	HYDROSTATIKMOTOR HYDROSTATISK MOTOR	147M
24		84993189		2	CONEXÃO CONECTOR	ACOPLAMIENTO RACCORD	FITTING RACCORDO	ARMATUR FITTING	3300
25		84993190		4	CONEXÃO CONECTOR	ACOPLAMIENTO RACCORD	FITTING RACCORDO	ARMATUR FITTING	3300
29		280355		8	PARAFUSO, Hex, 5/8"-11 x 2 1/4", G8 PARAFUSO	PERNO VIS	BOLT BULLONE	SCHRAUBE BOLT	140B
30		322894		1	COTOVELO, 90º, 1 1/16"-12, 37º x 1 1/16"-12, O-Ring COTOVELO	CODO COUDE	ELBOW GOMITO	KNIESTÜCK VINKELRØR	085G
31		84993187		1	CONEXÃO CONECTOR	ACOPLAMIENTO RACCORD	FITTING RACCORDO	ARMATUR FITTING	3300
32		84993174		2	TUBO, Assy TUBO	TUBO TUBE	TUBE TUBO	ROHR RØR	195T

05.204	01	p2	02/10

EIXO TRASEIRO - FWD
PUENTE POSTERIOR - FWD
REAR AXLE - FWD
HINTERACHSE - FWD

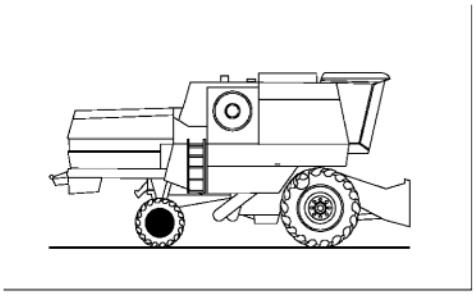

REAR AXLE - FWD
PONT ARRIERE - FWD
PONTE POSTERIORE - FWD
REAR AXLE - FWD

R	N	P.N.	MOD	Q	Denominação Denominação	Denominacion Description	Description Descrizione	Bezeichnung Beskrivelse	L.C.
33		9512169		2	TUBO, Assy	TUBO	TUBE	ROHR	195T
					TUBO	TUBE	TUBO	RØR	
35		88685		20	PARAFUSO, Hex, 5/8"-11 x 1 1/2", G8, Full Thd				
						PERNO	BOLT	SCHRAUBE	140B
					PARAFUSO	VIS	BULLONE	BOLT	
36		84993170		1	CILINDRO	CILINDRO	CYLINDER	ZYLINDER	164C
					CILINDRO	VERIN	CILINDRO	CYLINDER	
37		337563		8	PARAFUSO, Hex, M12 x 40, 10.9, Full Thd				
						PERNO	BOLT	SCHRAUBE	140B
					PARAFUSO	VIS	BULLONE	BOLT	
40		84993175		2	TERMINAL	TERMINAL	TERMINAL	KLEMME	094T
					TERMINAL	BORNE	TERMINALE; MORSETTO	AKSELTAP	
41		84993171		2	HASTE	VARILLA	ROD	STANGE	090A
					HASTE	TIGE	ASTA	STANG	
42		9818615		2	JUNTA HOMOCIN+TICA	JUNTA HOMOCINETICA	BALL JOINT	GLEICHLAUFGELENK	066G
					JUNTA HOMOCINETICA	JOINT HOMOCINETIQUE	GIUNTO OMOCINETICO	KUGLELED	
43		86523955		2	CONTRA PINO, 1/8" x 2"	PASADOR	COTTER PIN	SPLINT	270C
					TROÇO DE ABRIR	GOUPILLE FENDUE	COPPIGLIA	SPLITBOLT	
44		84993168		4	BRACADEIRA	COLLAR	CLAMP	SCHELLE	1640
					BRACADEIRA	COLLIER	MORSETTO	CLAMP	
46		84994131		2	CAPA FLEXÍVEL	RECUBRIMIENTO FLEXI	FLEXIBLE SHEATH	UMMANTELUNG	140G
					PEÇA FLEXÍVEL	GAINE SOUPLE	GUAINA FLESSIBILE	FLEKSIBELT SVØB	
47		87352257		2	TUBO FLEXÍVEL	TUBO FLEXIBLE	FLEXIBLE HOSE	BIEGSAMER SCHLAUCH	192T
					MANGUEIRA FLEXÍVEL	TUYAU FLEXIBLE	TUBO FLESSIBILE	FLEKSIBEL SLANGE	
48		84993264		1	SUPORTE	SOPORTE	BRACKET	HALTERUNG	225S
					SUPORTE	SUPPORT	STAFFA	BESLAG	
49		84993185		1	CONEXÃO	ACOPLAMIENTO	FITTING	ARMATUR	3300
					CONECTOR	RACCORD	RACCORDO	FITTING	
52		84993259		2	TUBO, Assy	TUBO	TUBE	ROHR	195T
					TUBO	TUBE	TUBO	RØR	
53		84993258		2	ADAPTADOR	ADAPTADOR	ADAPTER	ADAPTER	001A
					ADAPTADOR	ADAPTATEUR	ADATTATORE	ADAPTER	
54		84993257		2	TUBO	TUBO	TUBE	ROHR	195T
					TUBO	TUBE	TUBO	RØR	
55		378245		2	ARRUELA PLANA, M13 x 28 x 2 Thk				
						ARANDELA	WASHER	UNTERLEGSCHEIBE	131R
					ANILHA	RONDELLE	RONDELLA	FLADSKIVE	
58		87352256		2	MANGUEIRA, Assy	TUBO	HOSE	SCHLAUCH	030M
					MANGUEIRA	FLEXIBLE	TUBO FLESSIBILE	SLANGE	
59		87352255		4	MANGUEIRA, Assy	TUBO	HOSE	SCHLAUCH	030M
					MANGUEIRA	FLEXIBLE	TUBO FLESSIBILE	SLANGE	
60		87353348		1	TUBO HIDRÁULICO, Assy	TUBO HIDRÁULICO	HYD. TUBE	HYDRAULIKLEITUNG	190T
					TUBAGEM HIDRÁULICO	TUYAU HYDRAULIQUE	TUBO IDRAULICO	HYD. RØR	
61		87352246		1	MANGUEIRA, Assy	TUBO	HOSE	SCHLAUCH	030M
					MANGUEIRA	FLEXIBLE	TUBO FLESSIBILE	SLANGE	
65	1	84993195		1	COBERTURA DO BUJÃO	CAPUCHA DE TAPÓN	CAP COVER	KAPPENABDECKUNG	293C
					COBERTURA DE PROTE	CACHE BOUCHON	COPERCHIO	DÆKSEL, PROP	

(1) Não ilustrado

05.204	01	p3	02/10

EIXO TRASEIRO - FWD
PUENTE POSTERIOR - FWD
REAR AXLE - FWD
HINTERACHSE - FWD

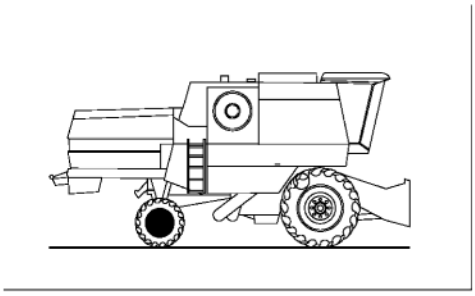

REAR AXLE - FWD
PONT ARRIERE - FWD
PONTE POSTERIORE - FWD
REAR AXLE - FWD

R	N	P.N.	MOD	Q	Denominação Denominação	Denominacion Description	Description Descrizione	Bezeichnung Beskrivelse	L.C.
66	1	84993196		1	COBERTURA DO BUJÃO	CAPUCHA DE TAPÓN	CAP COVER	KAPPENABDECKUNG	293C
					COBERTURA DE PROTE	CACHE BOUCHON	COPERCHIO	DÆKSEL, PROP	
67	1	9512180		16	PORCA	TUERCA	NUT	MUTTER	010D
					PORCA	ECROU	DADO	MØTRIK	
68		84993249		1	VÁLVULA, valve Fluxing - one way				
						VÁLVULA	VALVE	VENTIL	9620
					VÁLVULA	SOUPAPE	VALVOLA	VENTIL	
69	1	84993252		2	CONECTOR ELÉTR	CONECTOR ELÉCTRICO	ELEC CONNECTOR	ELEKTR STECKVERBINI	235C
					CONECTOR ELÉC.	CONNECTEUR ELECTRI	CONNETTORE ELETTRI(	EL-STIK	
71	1	322894		2	COTOVELO, 90º, 1 1/16"-12, 37º x 1 1/16"-12, O-Ring				
						CODO	ELBOW	KNIESTÜCK	085G
					COTOVELO	COUDE	GOMITO	VINKELRØR	
72	1	84993198		2	LUVA	MANGUITO	SLEEVE	BUCHSE	031M
					MANGA	CHEMISE	MANICOTTO	TRYKLEJE, KOBLING	
73	1	84993197		2	LUVA	MANGUITO	SLEEVE	BUCHSE	031M
					MANGA	CHEMISE	MANICOTTO	TRYKLEJE, KOBLING	
75	1, 2	84045157		2	KIT	KIT	KIT	SATZ	305C
					KIT	KIT	KIT	SÆT	
76		84993176		2	LUVA	MANGUITO	SLEEVE	BUCHSE	031M
					MANGA	CHEMISE	MANICOTTO	TRYKLEJE, KOBLING	
77		84993177		1	LUVA	MANGUITO	SLEEVE	BUCHSE	031M
					MANGA	CHEMISE	MANICOTTO	TRYKLEJE, KOBLING	
78		NSS		1	SEM SERVIÇO EM SEPARADO, O-RING				
						NO SE REPARA POR SE	NOT SERVICED SEPARA	NICHT A SEP ERS-T LIEI	064N
					SEM REPARAÇÃO EM SI	NON ENTRET. SEPAREM	NON FORNITO SEPARAT	SERVICERES IKKE SEP/	
79		NSS		2	SEM SERVIÇO EM SEPARADO, O-RING				
						NO SE REPARA POR SE	NOT SERVICED SEPARA	NICHT A SEP ERS-T LIEI	064N
					SEM REPARAÇÃO EM SI	NON ENTRET. SEPAREM	NON FORNITO SEPARAT	SERVICERES IKKE SEP/	
80		NSS		2	SEM SERVIÇO EM SEPARADO, SEAL				
						NO SE REPARA POR SE	NOT SERVICED SEPARA	NICHT A SEP ERS-T LIEI	064N
					SEM REPARAÇÃO EM SI	NON ENTRET. SEPAREM	NON FORNITO SEPARAT	SERVICERES IKKE SEP/	
81		NSS		2	SEM SERVIÇO EM SEPARADO, "U" SEAL				
						NO SE REPARA POR SE	NOT SERVICED SEPARA	NICHT A SEP ERS-T LIEI	064N
					SEM REPARAÇÃO EM SI	NON ENTRET. SEPAREM	NON FORNITO SEPARAT	SERVICERES IKKE SEP/	
82		NSS		2	SEM SERVIÇO EM SEPARADO, BLADE, Scraper				
						NO SE REPARA POR SE	NOT SERVICED SEPARA	NICHT A SEP ERS-T LIEI	064N
					SEM REPARAÇÃO EM SI	NON ENTRET. SEPAREM	NON FORNITO SEPARAT	SERVICERES IKKE SEP/	
83		NSS		1	SEM SERVIÇO EM SEPARADO, O-RING				
						NO SE REPARA POR SE	NOT SERVICED SEPARA	NICHT A SEP ERS-T LIEI	064N
					SEM REPARAÇÃO EM SI	NON ENTRET. SEPAREM	NON FORNITO SEPARAT	SERVICERES IKKE SEP/	
84		NSS		2	SEM SERVIÇO EM SEPARADO, RETAINER				
						NO SE REPARA POR SE	NOT SERVICED SEPARA	NICHT A SEP ERS-T LIEI	064N
					SEM REPARAÇÃO EM SI	NON ENTRET. SEPAREM	NON FORNITO SEPARAT	SERVICERES IKKE SEP/	
85		NSS		1	SEM SERVIÇO EM SEPARADO, SEAL, Plunger				
						NO SE REPARA POR SE	NOT SERVICED SEPARA	NICHT A SEP ERS-T LIEI	064N
					SEM REPARAÇÃO EM SI	NON ENTRET. SEPAREM	NON FORNITO SEPARAT	SERVICERES IKKE SEP/	

(1) Não ilustrado
(2) See group 05.211

05.204	01	p4	02/10

EIXO TRASEIRO - FWD
PUENTE POSTERIOR - FWD
REAR AXLE - FWD
HINTERACHSE - FWD

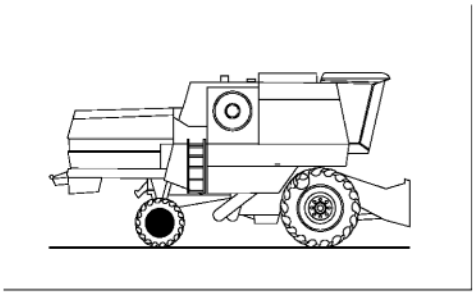

REAR AXLE - FWD
PONT ARRIERE - FWD
PONTE POSTERIORE - FWD
REAR AXLE - FWD

R	N	P.N.	MOD	Q	Denominação Denominação	Denominacion Description	Description Descrizione	Bezeichnung Beskrivelse	L.C.
86		84994132		1	KIT DE REPARO, Hydraulic cylinder				
						KIT DE REPARACIÓN	REPAIR KIT	REPARATURSATZ	003K
					KIT DE REPARAÇÃO	KIT DE REPARATION	KIT DI RIPARAZIONE	REPARATIONSSÆT	
87		1978008C1		1	KIT DE VEDAÇÃO, Hydraulic engine kit				
						KIT DE JUNTAS	SEAL KIT	DICHTUNGSSATZ	630S
					KIT DE VEDANTE	KIT DE JOINTS	KIT GUARNIZIONI	PAKNINGSSÆT	

05.204	02	p1	10/08

EIXO TRASEIRO - 4WD
EJE TRASERO - 4WD
REAR AXLE - 4WD
REAR AXLE - 4WD

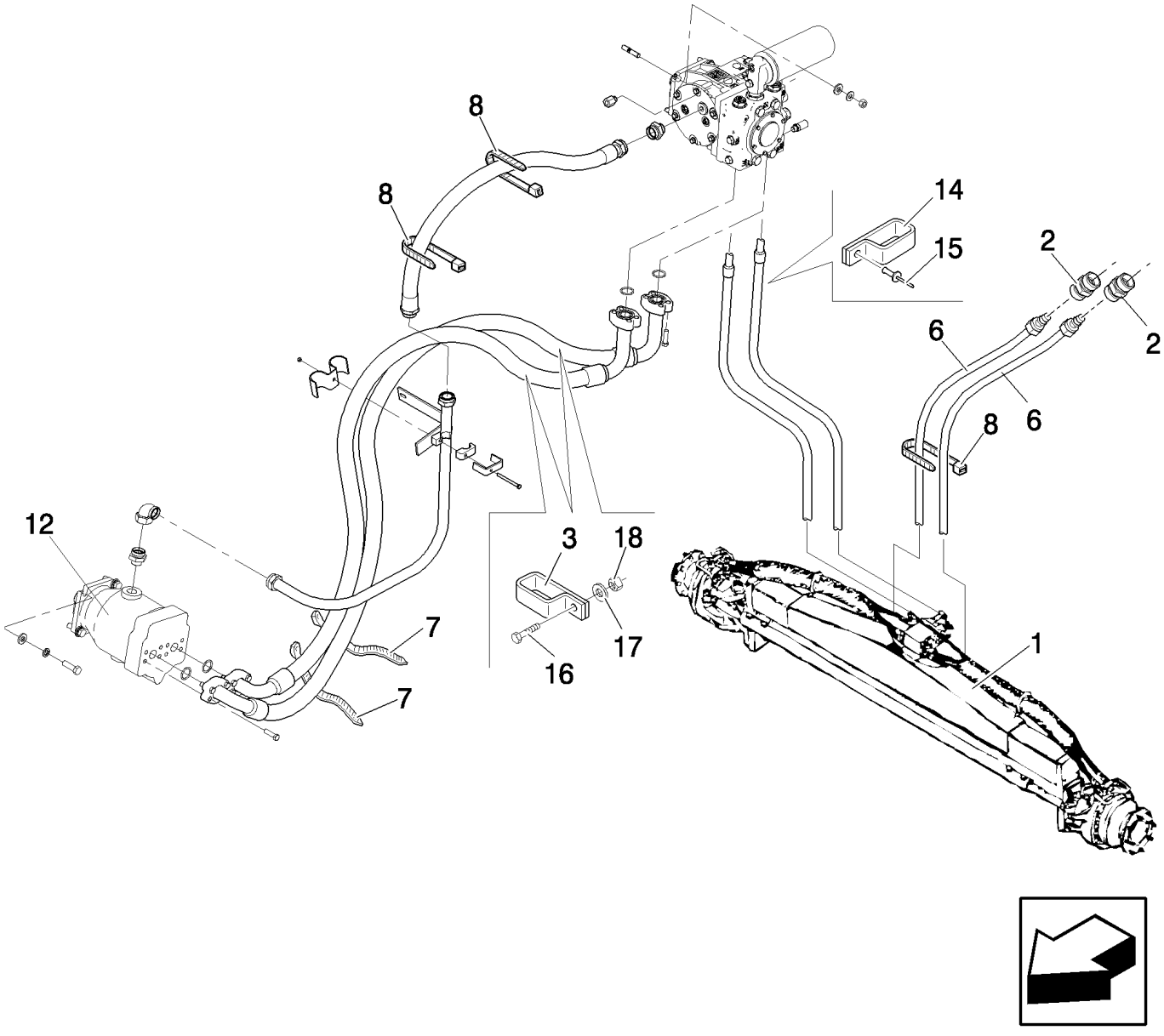

REAR AXLE - 4WD
ESSIEU DE DIRECTION - 4WD
REAR AXLE - 4WD
REAR AXLE - 4WD

R	N	P.N.	MOD	Q	Denominação Denominação	Denominacion Description	Description Descrizione	Bezeichnung Beskrivelse	L.C.
1		84994812		1	EIXO ACIONADO	EJE RECEPTOR	DRIVEN SHAFT	ANGETRIEBENE WELLE	014A
					VEIO MOVIDO	ARBRE ENTRAINE	ALBERO CONDOTTO	DREVET AKSEL	
2		150017		2	CONECTOR HIDRÁUL	CONECTOR HIDRÁULIC(	HYD CONNECTOR	HYDR STECKVERBINDE	020R
					CONECTOR HID.	CONNECTEUR HYDRAU	CONNETTORE IDRAULI(	HYDRAULIKSTIK	
3		84980943		2	SUPORTE	SOPORTE	SUPPORT	STÜTZE	300S
					SUPORTE	SUPPORT	SUPPORTO	BESLAG	
4		382527		2	BRAÇADEIRA MANGUEIRA, M25-40, Worm				
						ABRAZADERA DE MANG	HOSE CLAMP	SCHLAUCHSCHELLE	P729
					ABRAÇAD. DA MANGUEI	COLLIER POUR FLEXIBL	FASCETTA STRINGITUB	SLANGEKLEMME	
5		13000390		2	BRAÇADEIRA MANGUEIR/	ABRAZADERA DE MANG	HOSE CLAMP	SCHLAUCHSCHELLE	P729
					ABRAÇAD. DA MANGUEI	COLLIER POUR FLEXIBL	FASCETTA STRINGITUB	SLANGEKLEMME	
6		84993155		2	MANGUEIRA	TUBO	HOSE	SCHLAUCH	030M
					MANGUEIRA	FLEXIBLE	TUBO FLESSIBILE	SLANGE	
7		755328		3	BRACADEIRA, Plastic	COLLAR	CLAMP	SCHELLE	1640
					BRACADEIRA	COLLIER	MORSETTO	CLAMP	
8		323597		6	PRENDEDOR DE CABOS, M9 x 165 or M5 x 197, Plastic				
						BANDA DE CABLE	CABLE STRAP	KABELBINDER	P716
					BRAÇADEIRA DE CABO	BRIDE DE CABLE	FASCETTA PER CAVO	KABELSTROP	
11		84019742		1	INTERRUPTOR INTERMITENTE, 4WD				
						CONJUNTO DE INTERRU	SWITCH ASSY	SCHALTERBAUGRUPPE	067I
					CONJUNTO DE INTERRU	ENSEMBLE COMMUTATI	COMPLESSIVO INTERRU	KONTAKT, KPL.	
12		9508952		1	MOTOR HIDRÁULICO, 100cc				
						MOTOR HIDRÁULICO	HYDRAULIC MOTOR	HYDRAULIKMOTOR	900M
					MOTOR HIDRÁULICO	MOTEUR HYDRAULIQUE	MOTORE IDRAULICO	HYDRAULIKMOTOR	
14		332401		1	BRAÇADEIRA DE FIO	ABRAZADERA DE CABLI	WIRE CLAMP	KABELSCHELLE	118S
					ABRAÇADEIRA DE CABO	SERRE-CABLES	SERRAFILO	KABELKLEMME	
15		467516		1	REBITE	REMACHE	RIVET	NIET	055R
					REBITE	RIVET	RIVETTO	NITTE	
16		43127		2	PARAFUSO, Hex, M8 x 25, 8.8				
						PERNO	BOLT	SCHRAUBE	140B
					PARAFUSO	VIS	BULLONE	BOLT	
17		322358		2	ARRUELA DE PRESSÃO, M8				
						ARANDELA BELLEVILLE	BELLEVILLE WASHER	TELLERFEDER	A143
					ANILHA CÓNICA	RONDELLE BELLEVILLE	RONDELLA BELLEVILLE	BELLEVILLE-SPÆNDSKI	
18		9706690		2	PORCA, M8, Cl 8	TUERCA	NUT	MUTTER	010D
					PORCA	ECROU	DADO	MØTRIK	

05.204	03	p1	05/10

MOTOR HIDROSTÁTICO
MOTOR HIDROSTÁTICO
HYDROSTATIC ENGINE
HYDROSTATISCHE MASCHINE

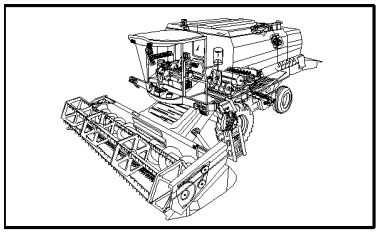

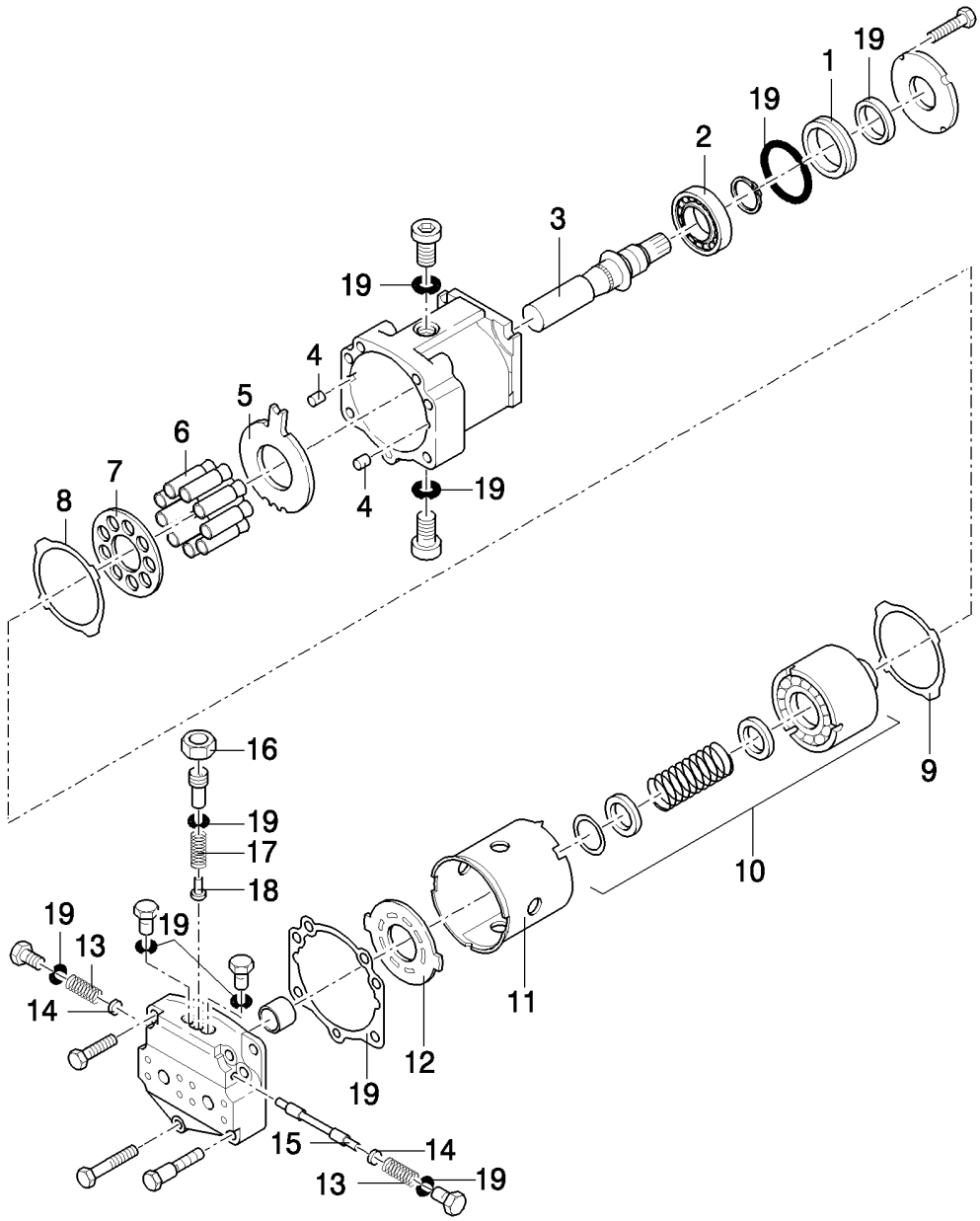

HYDROSTATIC ENGINE
MOTEUR HYDROSTATIQUE
MOTORE IDROSTATICO
HYDROSTATIC ENGINE

R	N	P.N.	MOD	Q	Denominação Denominação	Denominacion Description	Description Descrizione	Bezeichnung Beskrivelse	L.C.
		9508952		1	MOTOR HIDRÁULICO, (1 to 19)				
						MOTOR HIDRÁULICO	HYDRAULIC MOTOR	HYDRAULIKMOTOR	900M
					MOTOR HIDRÁULICO	MOTEUR HYDRAULIQUE	MOTORE IDRAULICO	HYDRAULIKMOTOR	
1		9811985		1	ANEL	ANILLO	RING	RING	045A
					ANEL	ANNEAU	ANELLO	RING	
2		9813010		1	CONJUNTO DO ROLAMENTO				
						CONJUNTO DE COJINET	BEARING ASSY	LAGERBAURUPPE	341C
					CHUMACEIRA	ROULEMENT	COMPLESSIVO CUSCINI	LEJESAMLING	
3		9813011		1	EIXO	EJE	SHAFT	WELLE	016A
					VEIO	ARBRE	ALBERO	AKSEL	
4		165179		2	PINO	PASADOR	PIN	PIN	080P
					PERNO	BROCHE	PERNO	STIFT	
5		84042002		1	PLACA ENCOSTO	PLACA DE EMPUJE	THRUST PLATE	ANLAUFPLATTE	750S
					CHAPA DE ENCOSTO	PLAQUE DE BUTEE	PIASTRA DI SPINTA	STØDPLADE	
6		9832432		9	PISTÃO	PISTÓN	PISTON	KOLBEN	235S
					PISTÃO	PISTON	PISTONE	STEMPEL	
7		84032403		1	RETENTOR	RETENEDOR	RETAINER	HALTERUNG	109R
					RETENTOR	DISPOSITIF DE RETENU	FERMO	HOLDER	
8		9813015		1	ANEL DE PRESSÃO	ANILLO DE RESORTE	SNAP RING	SPRENGRING	054A
					ANEL	ANNEAU D'ARRET	ANELLO ELASTICO	LÅSERING	
9		9813016		1	CALÇO DE AFINAÇÃO	SUPLEMENTO	SHIM	AUSGLEICHSSCHEIBE	198S
					CALÇO DE AFINAÇÃO	CALE	SPESSORE	MELLEMLÆG	
10		9813017		1	KIT	KIT	KIT	SATZ	305C
					KIT	KIT	KIT	SÆT	
11		84032404		1	COBERTURA	CUBIERTA	COVER	ABDECKUNG	265C
					COBERTURA	COUVERCLE	COPERCHIO	DÆKSEL	
12		9813019		1	PLACA DE COBERTURA	PLACA DE CUBIERTA	COVER PLATE	ABDECKPLATTE	110P
					CHAPA PEQUENA	COUVERCLE	PIASTRA DI COPERTUR	DÆKPLADE	
13		9832434		2	MOLA	RESORTE	SPRING	FEDER	100M
					MOLA	RESSORT	MOLLA	FJEDER	
14		9832435		2	ANEL	ANILLO	RING	RING	045A
					ANEL	ANNEAU	ANELLO	RING	
15		9832436		1	VÁLVULA HIDRÁULICA	VÁLVULA HIDRÁULICA	HYDRAULIC VALVE	HYDRAULIKVENTIL	010V
					VÁLVULA HIDRÁULICA	SOUPAPE HYDRAULIQU	DISTRIBUTORE IDRAULI	HYDRAULIKVENTIL	
16		9813024		1	PORCA	TUERCA	NUT	MUTTER	010D
					PORCA	ECROU	DADO	MØTRIK	
17		9813025		1	MOLA	RESORTE	SPRING	FEDER	100M
					MOLA	RESSORT	MOLLA	FJEDER	
18		9813026		1	RETENTOR	RETENEDOR	RETAINER	HALTERUNG	109R
					RETENTOR	DISPOSITIF DE RETENU	FERMO	HOLDER	
19	1	9813027		1	KIT DE VEDAÇÃO	KIT DE JUNTAS	SEAL KIT	DICHTUNGSSATZ	630S
					KIT DE VEDANTE	KIT DE JOINTS	KIT GUARNIZIONI	PAKNINGSSÆT	

(1) Inclui Todos os Itens Indicados com a Ref. 19

05.204/A	01	p1	07/10

VÁLVULA - CONJUNTO
VÁLVULA - CONJUNTO
VALVE ASSEMBLY
VALVE ASSEMBLY

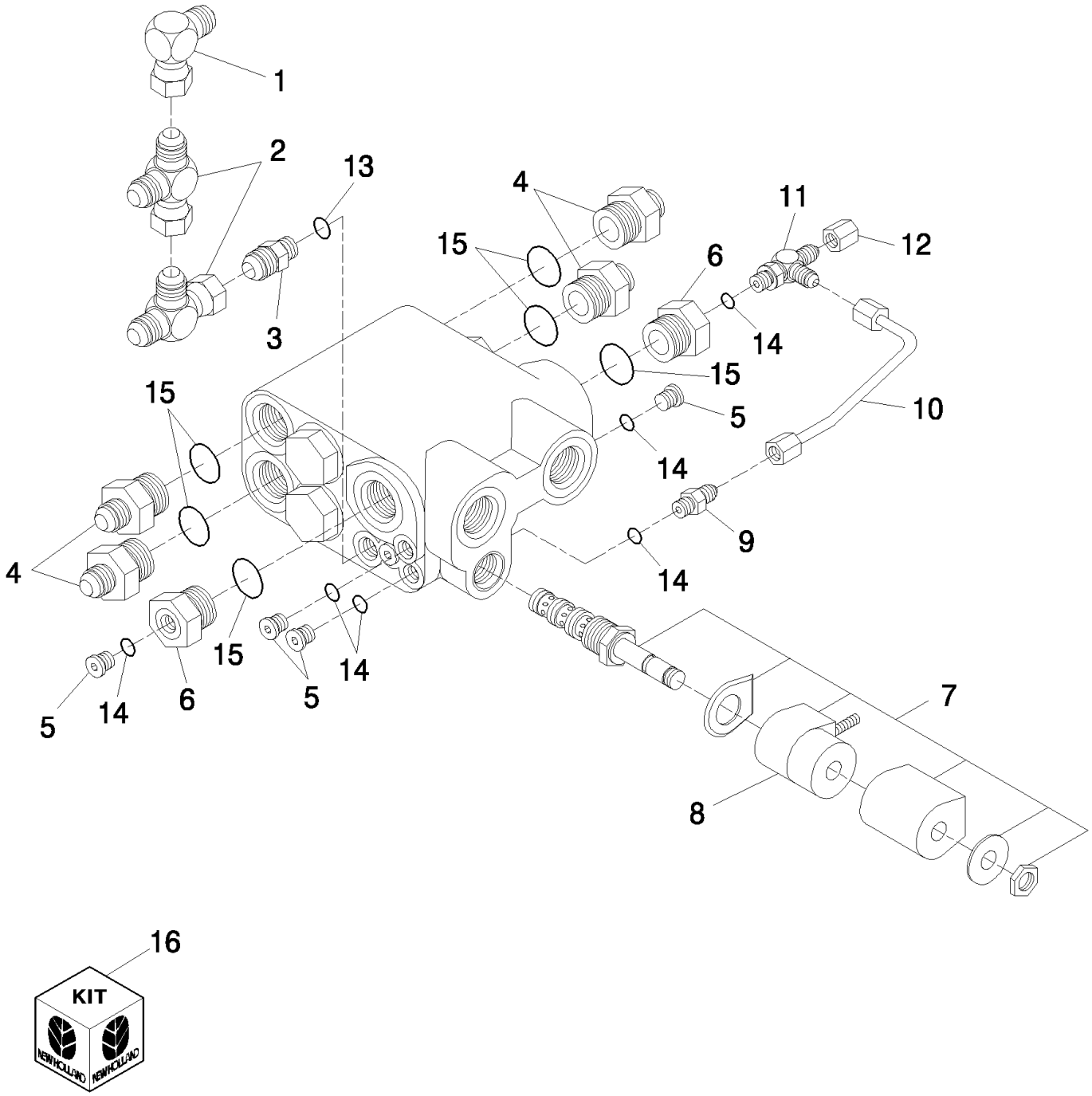

VALVE ASSEMBLY
VALVE ASSEMBLY
VALVE ASSEMBLY
VALVE ASSEMBLY

R	N	P.N.	MOD	Q	Denominação Denominação	Denominacion Description	Description Descrizione	Bezeichnung Beskrivelse	L.C.
1		248974		1	COTOVELO, 90º, 3/4"-16, 37º x 3/4"-16, 37º Fem Sw				
						CODO	ELBOW	KNIESTÜCK	085G
					COTOVELO	COUDE	GOMITO	VINKELRØR	
2		86511870		2	T, 37º, 3/4"-16 x 3/4"-16, Fem Sw Run				
						RACOR EN T	TEE	T-STÜCK	9020
					TÊ	RACCORD EN T	PEZZO A T	T-STYKKE	
3		128817		1	CONECTOR HIDRÁUL, 9/16"-18, 37º x 3/4"-18, O-Ring, (13)				
						CONECTOR HIDRÁULIC(	HYD CONNECTOR	HYDR STECKVERBINDE	020R
					CONECTOR HID.	CONNECTEUR HYDRAU	CONNETTORE IDRAULI(	HYDRAULIKSTIK	
4		577993		4	CONECTOR HIDRÁUL, 1 1/16"-12, 37º x 3/4"-16, O-Ring, (15)				
						CONECTOR HIDRÁULIC(	HYD CONNECTOR	HYDR STECKVERBINDE	020R
					CONECTOR HID.	CONNECTEUR HYDRAU	CONNETTORE IDRAULI(	HYDRAULIKSTIK	
5		278548		4	BUJÃO, Hex Soc, 7/16"-20 ORB				
						TAPÓN	PLUG	STOPFEN	050T
					TAMPÃO	BOUCHON	TAPPO	PROP	
6		86586640		2	ADAPTADOR	ADAPTADOR	ADAPTER	ADAPTER	001A
					ADAPTADOR	ADAPTATEUR	ADATTATORE	ADAPTER	
7		86586641		1	ELETRO-VÁLVULA, Solenoid				
						VÁLVULA DE SOLENOID	ELECTRO-VALVE	ELEKTROVENTIL	032E
					ELECTROVÁLVULA	ELECTROVANNE	ELETTROVALVOLA	ELEKTROVENTIL	
8		86586642		1	SOLENOIDE, Coil	SOLENOIDE	SOLENOID	MAGNETSCHALTER	168S
					SOLENÓIDE	SOLENOIDE	SOLENOIDE	MAGNETVENTIL	
9		265235		1	CONECTOR HIDRÁUL, 7/16"-20, 37º x 7/16"-20, O-Ring, (14)				
						CONECTOR HIDRÁULIC(	HYD CONNECTOR	HYDR STECKVERBINDE	020R
					CONECTOR HID.	CONNECTEUR HYDRAU	CONNETTORE IDRAULI(	HYDRAULIKSTIK	
10		86586643		1	TUBO	TUBO	TUBE	ROHR	195T
					TUBO	TUBE	TUBO	RØR	
11		86513019		1	T, 7/16"-20, 37º x 7/16"-20, O-Ring Run				
						RACOR EN T	TEE	T-STÜCK	9020
					TÊ	RACCORD EN T	PEZZO A T	T-STYKKE	
12		86511869		1	TAMPA, 37º, 7/16"-20	TAPÓN	CAP	KAPPE	052T
					TAMPÃO	CAPUCHON	TAPPO	TANKDÆKSEL	
14		265235		6	CONECTOR HIDRÁUL, 7/16"-20, 37º x 7/16"-20, O-Ring				
						CONECTOR HIDRÁULIC(	HYD CONNECTOR	HYDR STECKVERBINDE	020R
					CONECTOR HID.	CONNECTEUR HYDRAU	CONNETTORE IDRAULI(	HYDRAULIKSTIK	
15		128817		6	CONECTOR HIDRÁUL, 9/16"-18, 37º x 3/4"-18, O-Ring				
						CONECTOR HIDRÁULIC(	HYD CONNECTOR	HYDR STECKVERBINDE	020R
					CONECTOR HID.	CONNECTEUR HYDRAU	CONNETTORE IDRAULI(	HYDRAULIKSTIK	
16		84800210		1	KIT DE VEDAÇÃO, Repair Kit				
						KIT DE JUNTAS	SEAL KIT	DICHTUNGSSATZ	630S
					KIT DE VEDANTE	KIT DE JOINTS	KIT GUARNIZIONI	PAKNINGSSÆT	
13		9617873		1	O-RING, 6-1, 90 Duro, .468" ID x .078" Thk				
						JUNTA TÓRICA	O-RING	O-RING	055A
					O-RING	JOINT TORIQUE	ANELLO TOROIDALE	O-RING	

05.211	01	p1	01/10

EIXO TRASEIRO - KIT DE MONTAGEM
EJE POSTERIOR - JUEGO DE MONTAJE
REAR AXLE - MOUNTING KIT
REAR AXLE - MOUNTING KIT

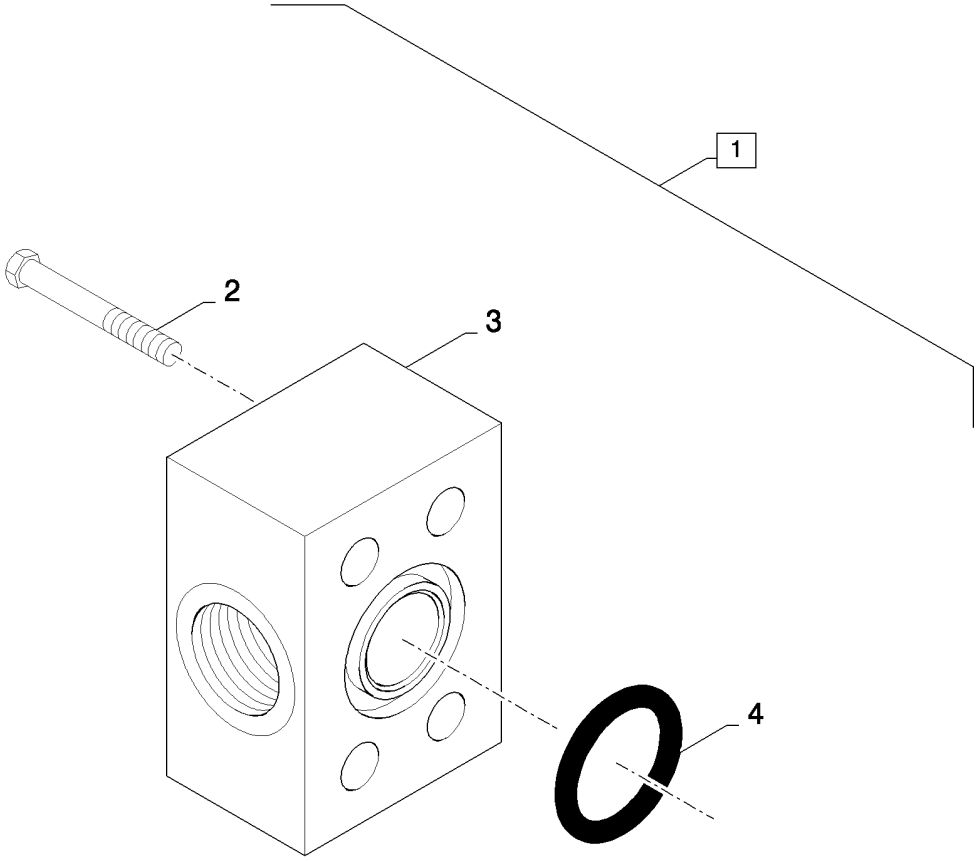

REAR AXLE - MOUNTING KIT
REAR AXLE - MOUNTING KIT
REAR AXLE - MOUNTING KIT
REAR AXLE - MOUNTING KIT

R	N	P.N.	MOD	Q	Denominação Denominação	Denominacion Description	Description Descrizione	Bezeichnung Beskrivelse	L.C.
1		84045157		2	KIT KIT	KIT KIT	KIT KIT	SATZ SÆT	305C
2		89512275		4	PARAFUSO PARAFUSO	PERNO VIS	BOLT BULLONE	SCHRAUBE BOLT	140B
3		9811684		1	ADAPTADOR ADAPTADOR	ADAPTADOR ADAPTATEUR	ADAPTER ADATTATORE	ADAPTER ADAPTER	001A
4		353108		1	O-RING, -219, 70 Duro, 1.296" ID x .139" Thk O-RING	JUNTA TÓRICA JOINT TORIQUE	O-RING ANELLO TOROIDALE	O-RING O-RING	055A

05.211	02	p1	07/10

MOTOR DO EIXO TRASEIRO - KIT DE MONTAGEM
MOTOR DEL EJE TRASERO - JUEGO DE MONTAJE
REAR AXLE ENGINE - MOUNTING KIT
REAR AXLE ENGINE - MOUNTING KIT

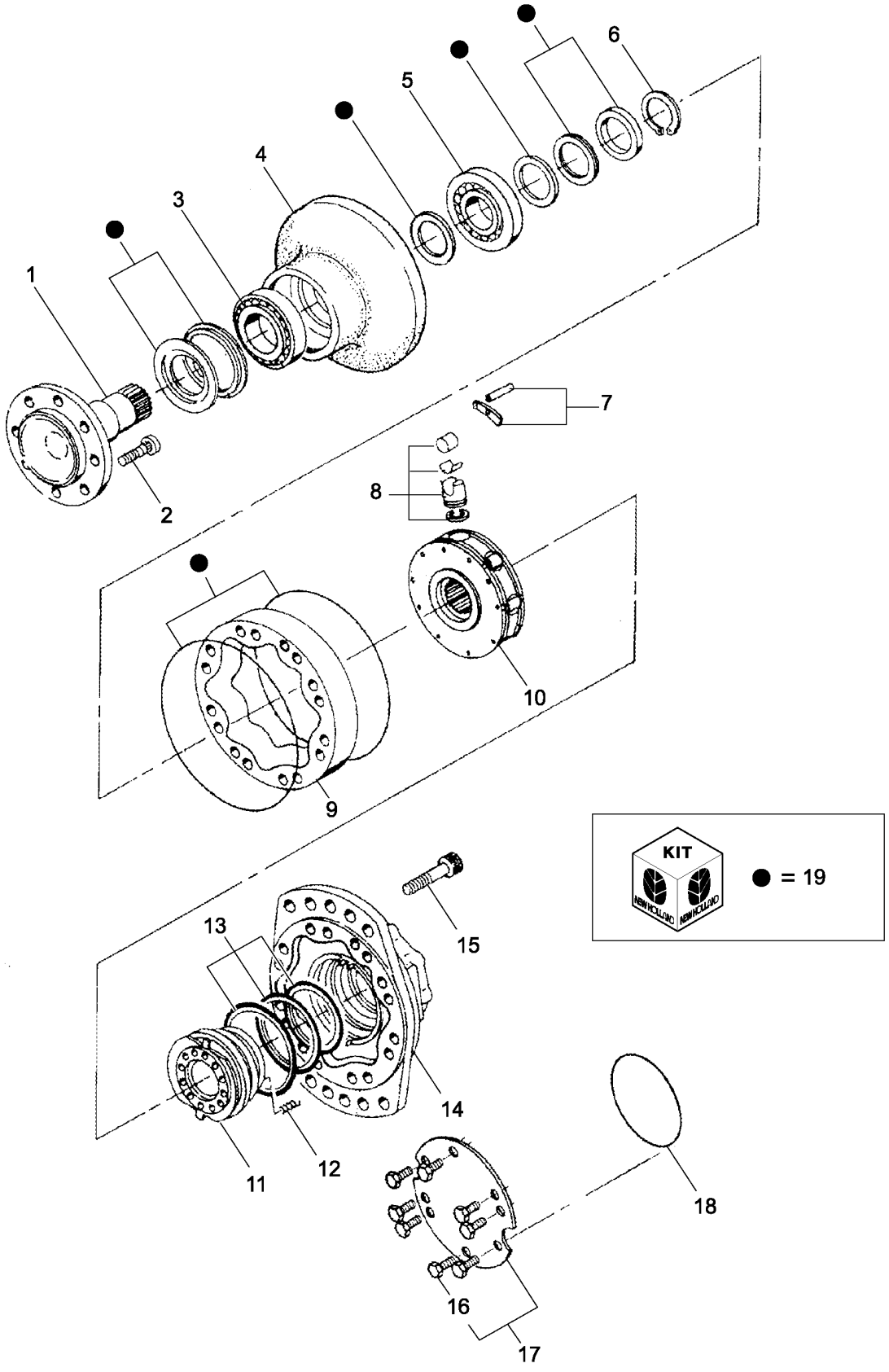

REAR AXLE ENGINE - MOUNTING KIT
REAR AXLE ENGINE - MOUNTING KIT
REAR AXLE ENGINE - MOUNTING KIT
REAR AXLE ENGINE - MOUNTING KIT

R	N	P.N.	MOD	Q	Denominação Denominação	Denominacion Description	Description Descrizione	Bezeichnung Beskrivelse	L.C.
1		NSS		1	SEM SERVIÇO EM SEPARADO				
						NO SE REPARA POR SE	NOT SERVICED SEPARA	NICHT A SEP ERS-T LIEI	064N
					SEM REPARAÇÃO EM SI	NON ENTRET. SEPAREM	NON FORNITO SEPARAT	SERVICERES IKKE SEPA	
2		1970151C1		1	PRISIONEIRO	PRISIONERO	STUD	STIFTSCHRAUBE	8720
					PERNE	GOUJON	PRIGIONIERO	STOETTEBOLT	
3		NSS		1	SEM SERVIÇO EM SEPARADO				
						NO SE REPARA POR SE	NOT SERVICED SEPARA	NICHT A SEP ERS-T LIEI	064N
					SEM REPARAÇÃO EM SI	NON ENTRET. SEPAREM	NON FORNITO SEPARAT	SERVICERES IKKE SEPA	
4		NSS		1	SEM SERVIÇO EM SEPARADO				
						NO SE REPARA POR SE	NOT SERVICED SEPARA	NICHT A SEP ERS-T LIEI	064N
					SEM REPARAÇÃO EM SI	NON ENTRET. SEPAREM	NON FORNITO SEPARAT	SERVICERES IKKE SEPA	
5		NSS		1	SEM SERVIÇO EM SEPARADO				
						NO SE REPARA POR SE	NOT SERVICED SEPARA	NICHT A SEP ERS-T LIEI	064N
					SEM REPARAÇÃO EM SI	NON ENTRET. SEPAREM	NON FORNITO SEPARAT	SERVICERES IKKE SEPA	
6		NSS		1	SEM SERVIÇO EM SEPARADO				
						NO SE REPARA POR SE	NOT SERVICED SEPARA	NICHT A SEP ERS-T LIEI	064N
					SEM REPARAÇÃO EM SI	NON ENTRET. SEPAREM	NON FORNITO SEPARAT	SERVICERES IKKE SEPA	
7		NSS		1	SEM SERVIÇO EM SEPARADO				
						NO SE REPARA POR SE	NOT SERVICED SEPARA	NICHT A SEP ERS-T LIEI	064N
					SEM REPARAÇÃO EM SI	NON ENTRET. SEPAREM	NON FORNITO SEPARAT	SERVICERES IKKE SEPA	
8		NSS		1	SEM SERVIÇO EM SEPARADO				
						NO SE REPARA POR SE	NOT SERVICED SEPARA	NICHT A SEP ERS-T LIEI	064N
					SEM REPARAÇÃO EM SI	NON ENTRET. SEPAREM	NON FORNITO SEPARAT	SERVICERES IKKE SEPA	
9		NSS		1	SEM SERVIÇO EM SEPARADO				
						NO SE REPARA POR SE	NOT SERVICED SEPARA	NICHT A SEP ERS-T LIEI	064N
					SEM REPARAÇÃO EM SI	NON ENTRET. SEPAREM	NON FORNITO SEPARAT	SERVICERES IKKE SEPA	
10		NSS		1	SEM SERVIÇO EM SEPARADO				
						NO SE REPARA POR SE	NOT SERVICED SEPARA	NICHT A SEP ERS-T LIEI	064N
					SEM REPARAÇÃO EM SI	NON ENTRET. SEPAREM	NON FORNITO SEPARAT	SERVICERES IKKE SEPA	
11		NSS		1	SEM SERVIÇO EM SEPARADO				
						NO SE REPARA POR SE	NOT SERVICED SEPARA	NICHT A SEP ERS-T LIEI	064N
					SEM REPARAÇÃO EM SI	NON ENTRET. SEPAREM	NON FORNITO SEPARAT	SERVICERES IKKE SEPA	
12		NSS		1	SEM SERVIÇO EM SEPARADO				
						NO SE REPARA POR SE	NOT SERVICED SEPARA	NICHT A SEP ERS-T LIEI	064N
					SEM REPARAÇÃO EM SI	NON ENTRET. SEPAREM	NON FORNITO SEPARAT	SERVICERES IKKE SEPA	
13		1978004C1		1	KIT DE VEDAÇÃO	KIT DE JUNTAS	SEAL KIT	DICHTUNGSSATZ	630S
					KIT DE VEDANTE	KIT DE JOINTS	KIT GUARNIZIONI	PAKNINGSSÆT	
14		NSS		1	SEM SERVIÇO EM SEPARADO				
						NO SE REPARA POR SE	NOT SERVICED SEPARA	NICHT A SEP ERS-T LIEI	064N
					SEM REPARAÇÃO EM SI	NON ENTRET. SEPAREM	NON FORNITO SEPARAT	SERVICERES IKKE SEPA	
15		NSS		1	SEM SERVIÇO EM SEPARADO				
						NO SE REPARA POR SE	NOT SERVICED SEPARA	NICHT A SEP ERS-T LIEI	064N
					SEM REPARAÇÃO EM SI	NON ENTRET. SEPAREM	NON FORNITO SEPARAT	SERVICERES IKKE SEPA	
16		NSS		1	SEM SERVIÇO EM SEPARADO				
						NO SE REPARA POR SE	NOT SERVICED SEPARA	NICHT A SEP ERS-T LIEI	064N
					SEM REPARAÇÃO EM SI	NON ENTRET. SEPAREM	NON FORNITO SEPARAT	SERVICERES IKKE SEPA	
17		1978005C1		1	TAMPA	TAPA	COVER	DECKEL	2250
					TAMPA	COUVERCLE	COPERCHIO	COVER	

05.211	02	p2	07/10

MOTOR DO EIXO TRASEIRO - KIT DE MONTAGEM
MOTOR DEL EJE TRASERO - JUEGO DE MONTAJE
REAR AXLE ENGINE - MOUNTING KIT
REAR AXLE ENGINE - MOUNTING KIT

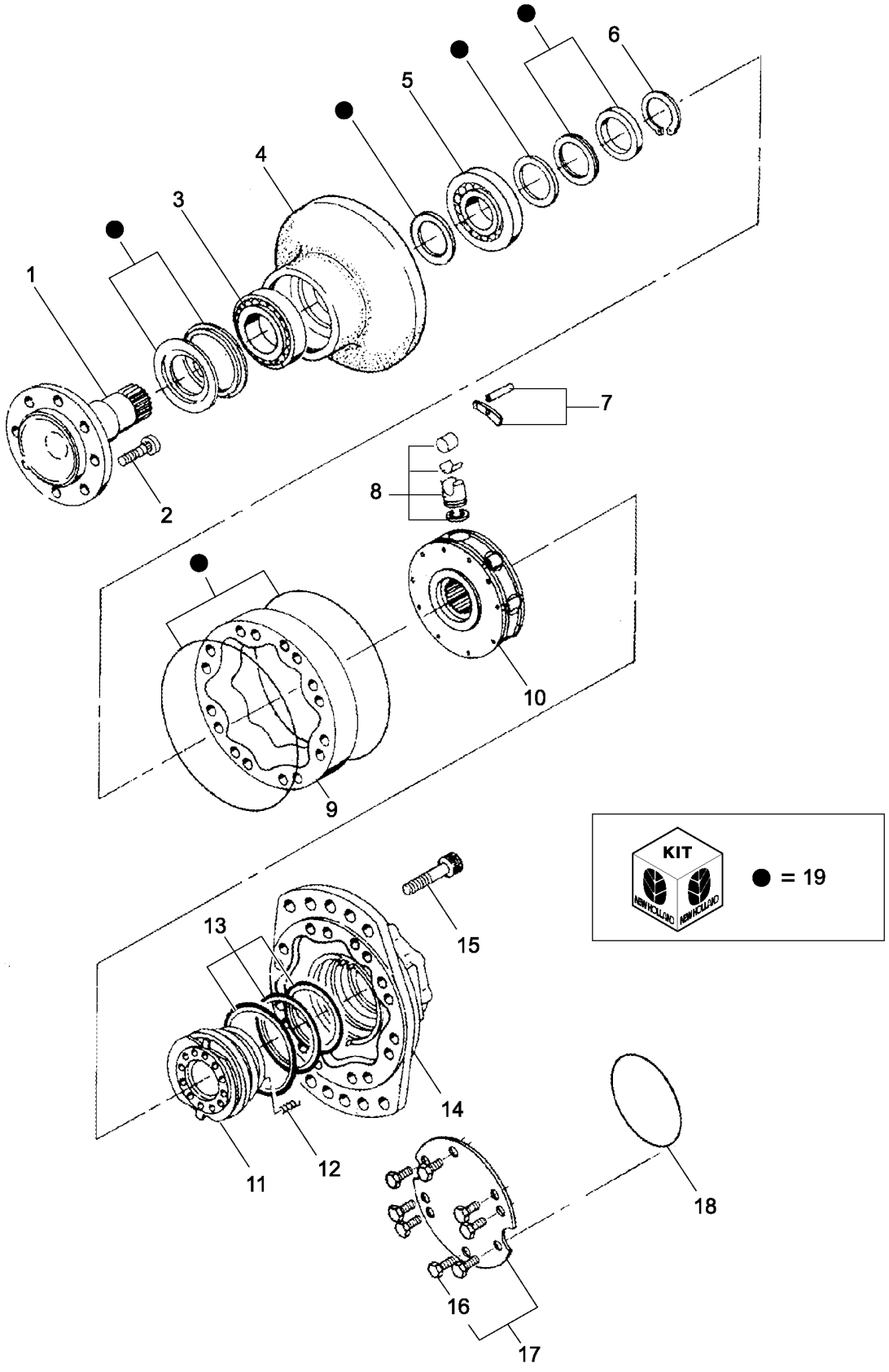

REAR AXLE ENGINE - MOUNTING KIT
REAR AXLE ENGINE - MOUNTING KIT
REAR AXLE ENGINE - MOUNTING KIT
REAR AXLE ENGINE - MOUNTING KIT

R	N	P.N.	MOD	Q	Denominação Denominação	Denominacion Description	Description Descrizione	Bezeichnung Beskrivelse	L.C.
18		238-5162		1	O-RING O-RING	JUNTA TÓRICA JOINT TORIQUE	O-RING ANELLO TOROIDALE	O-RING O-RING	055A
19		1978008C1		1	KIT DE VEDAÇÃO KIT DE VEDANTE	KIT DE JUNTAS KIT DE JOINTS	SEAL KIT KIT GUARNIZIONI	DICHTUNGSSATZ PAKNINGSSÆT	630S

SECTION INDEX
Sistema Elétrico

06.201	01	EQUIPAMENTO ELÉTRICO - SENSORES
06.201	02	EQUIPAMENTO ELÉTRICO
06.201	03	EQUIPAMENTO ELÉTRICO - SIRENE DE RÉ
06.201	04	ILUMINAÇÃO FRONTAL
06.201	05	ILUMINAÇÃO TRASEIRA
06.201	06	SISTEMA ELÉTRICO - FARÓIS DE TRABALHO (SEM CABINE)
06.201	07	ELECTRICAL SYSTEM - WIRING
06.205	01	ALAVANCA MULTIFUNÇÃO
06.206	01	PAINEL DO LADO DIREITO
06.206/A	01	PAINEL DO LADO DIREITO - HYDRO
06.206/A	02	PAINEL DO LADO DIREITO - HYDRO
06.206/A	03	PAINEL DO LADO DIREITO - HYDRO
06.206/B	01	PAINEL DO LADO DIREITO - MECÂNICA
06.206/B	02	PAINEL DO LADO DIREITO - MECÂNICA
06.206/B	03	PAINEL DO LADO DIREITO - MECÂNICA
06.206/C	01	PAINEL DO LADO DIREITO
06.209	01	SISTEMA ELÉTRICO, PICADOR DE PALHA
06.211	01	ACIONAMENTO ELÉTRICO DO VARIADOR DO VENTILADOR
06.211	02	EQUIPAMENTO ELÉTRICO - BATERIA - SELF LEVELLING
06.212	01	INTERRUPTORES NO PAINEL LADO DIREITO
06.216	01	UNIDADE PNEUMÁTICA - COM REV + CAAP + FL + AHM - HYDRO
06.216	02	UNIDADE PNEUMÁTICA - COM REV + CAAP + FL + AHM - MECÂNICO
06.216	03	VÁLVULA REGULADORA DE PRESSÃO
06.216/A	01	UNIDADE PNEUMÁTICA - STD
06.216/A	02	UNIDADE PNEUMÁTICA - STD
06.216/A	03	UNIDADE PNEUMÁTICA - STD
06.216/A	04	FILTRO SEPARADOR DE ÁGUA - PARKER
06.216/A	05	FILTRO SEPARADOR DE ÁGUA - MICROMECANICA
06.216/A	06	UNIDADE PNEUMÁTICA - STD
06.216/A	07	UNIDADE PNEUMÁTICA - STD
06.217/A	01	SISTEMA ELÉTRICO - DIVERSOS (HYDRO)
06.217/A	02	SISTEMA ELÉTRICO - CHICOTE PRINCIPAL DO MOTOR (HYDRO)
06.217/A	03	SISTEMA ELÉTRICO - INSTALAÇÃO (HYDRO)
06.217/A	04	EQUIPAMENTO ELÉTRICO - BATERIA (HYDRO)
06.217/B	01	SISTEMA ELÉTRICO - DIVERSOS (MECANICA)
06.217/B	02	SISTEMA ELÉTRICO - CHICOTE PRINCIPAL DO MOTOR (MECÂNICA)
06.217/B	03	SISTEMA ELÉTRICO - INSTALAÇÃO (MECÂNICA)
06.217/B	04	EQUIPAMENTO ELÉTRICO - BATERIA (MECÂNICA)
06.221	01	ILUMINAÇÃO TRASEIRA
06.221	02	SISTEMA DE LUZ DE RÉ
06.222	01	BATERIA
06.224	01	TANQUE DE GRÃOS, INDICADOR DE NÍVEL
06.224/A	01	SINALIZADOR ROTATIVO
06.226	01	SISTEMA ELÉTRICO - INSTALAÇÃO - DISCO SENSOR DE RPM
06.226	02	MONITORES
06.226	03	SENSOR DE ROTAÇÃO DO ROTARY SEPARATOR
06.229	01	ACIONAMENTO ELÉTRICO DO VARIADOR DO VENTILADOR
06.229	02	EQUIPAMENTO ELÉTRICO - BATERIA - SELF LEVELLING

EQUIPAMENTO ELÉTRICO - SENSORES
EQUIPO ELECTRICO - SENSORES
ELECTRICAL EQUIPMENT - SENSORS
ELEKTRISCHE AUSRÜSTUNG - SENSOREN

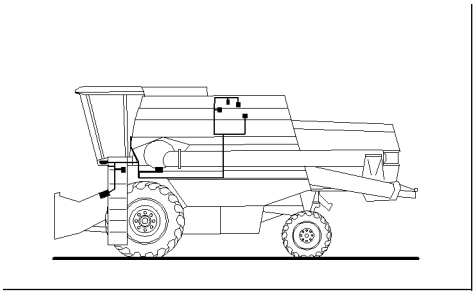

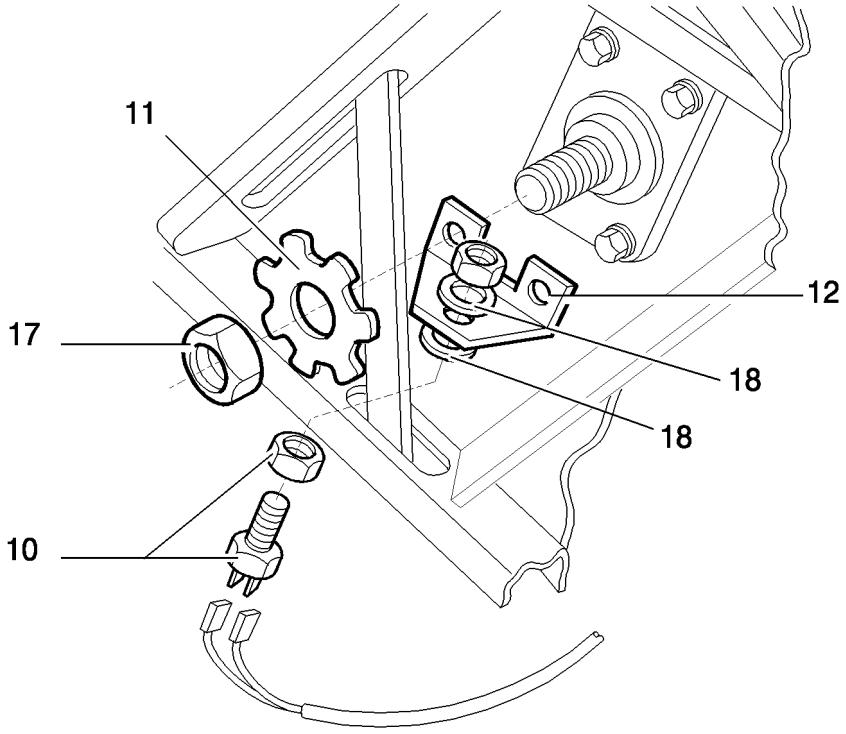

ELECTRICAL EQUIPMENT - SENSORS
EQUIPEMENT ELECTRIQUE - CAPTEURS
IMPIANTO ELLECTRICO - SENSORI
ELECTRICAL EQUIPMENT - SENSORS

R	N	P.N.	MOD	Q	Denominação Denominação	Denominacion Description	Description Descrizione	Bezeichnung Beskrivelse	L.C.
10		824188		1	SENSOR SENSOR	SENSOR CAPTEUR	SENSOR SENSORE	SENSOR FØLER	608S
11		466027		1	DISCO DISCO	DISCO DISQUE	DISC DISCO	SCHEIBE NAV	060D
12		466070		1	SUPORTE SUPORTE	SOPORTE SUPPORT	SUPPORT SUPPORTO	STÜTZE BESLAG	300S
17		100034		1	PORCA, M30 x 1.5, Cl 8 PORCA	TUERCA ECROU	NUT DADO	MUTTER MØTRIK	010D
18		140090		2	ARRUELA PLANA ANILHA	ARANDELA RONDELLE	WASHER RONDELLA	UNTERLEGSCHEIBE FLADSKIVE	131R

06.201	02	p1	12/09

EQUIPAMENTO ELÉTRICO
EQUIPO ELECTRICO
ELECTRICAL EQUIPMENT
ELEKTRISCHE AUSRÜSTUNG

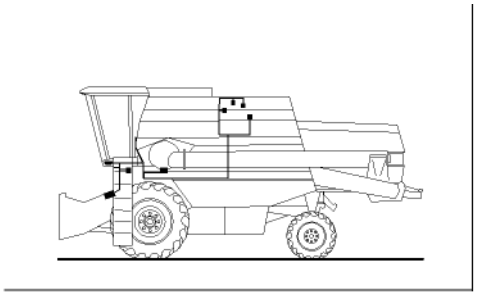

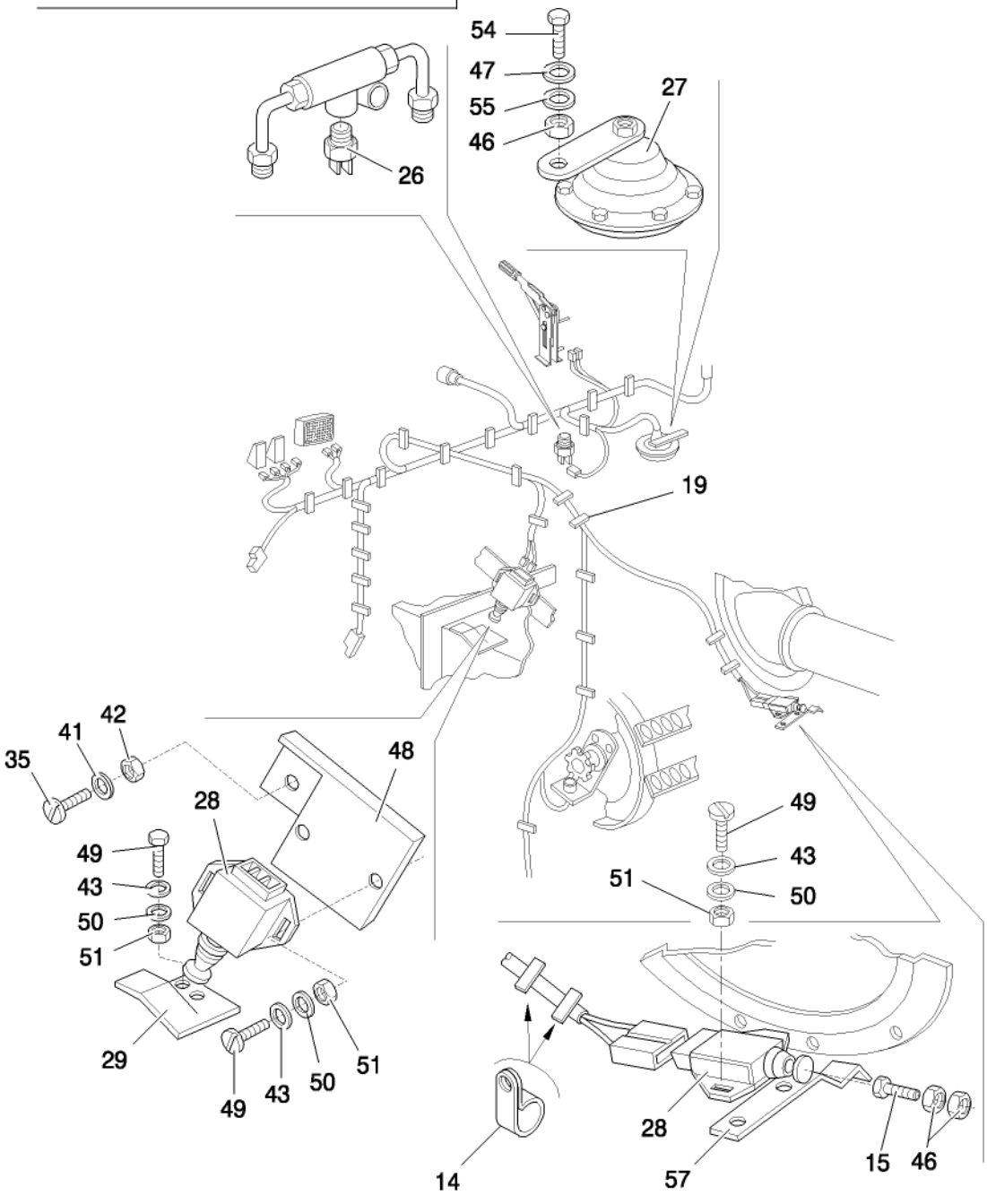

ELECTRICAL EQUIPMENT
EQUIPEMENT ELECTRIQUE
IMPIANTO ELLECTRICO
ELECTRICAL EQUIPMENT

R	N	P.N.	MOD	Q	Denominação Denominação	Denominacion Description	Description Descrizione	Bezeichnung Beskrivelse	L.C.
26		758550		1	INTERRUPTOR	INTERRUPTOR	SWITCH	SCHALTER	075I
					INTERRUPTOR	CONTACTEUR	INTERRUTTORE	KONTAKT	
14		465999		2	BRACADEIRA	COLLAR	CLAMP	SCHELLE	1640
					BRACADEIRA	COLLIER	MORSETTO	CLAMP	
15		120106		1	PARAFUSO, Hex, M8 x 40, 8.8, Full Thd				
						PERNO	BOLT	SCHRAUBE	140B
					PARAFUSO	VIS	BULLONE	BOLT	
19		86566989		22	PRENDEDOR DE CABOS, M4.75 x 190.5 L				
						BANDA DE CABLE	CABLE STRAP	KABELBINDER	P716
					BRAÇADEIRA DE CABO	BRIDE DE CABLE	FASCETTA PER CAVO	KABELSTROP	
29		87614261		1	CHAPA	PLACA DE ACERO	STEEL PLATE	STAHLPLATTE	015L
					CHAPA DE AÇO	PLAQUE D'ACIER	PIASTRA D'ACCIAIO	STÅLPLADE	
27		87551747		1	BUZINA	BOCINA	HORN	HUPE	105A
					BUZINA	AVERTISSEUR SONORE	AVVISATORE ACUSTICC	HORN	
28		82026949		2	INTERRUPTOR	INTERRUPTOR	SWITCH	SCHALTER	075I
					INTERRUPTOR	CONTACTEUR	INTERRUTTORE	KONTAKT	
41		322357		2	ARRUELA DE PRESSÃO, M6				
						ARANDELA BELLEVILLE	BELLEVILLE WASHER	TELLERFEDER	A143
					ANILHA CÓNICA	RONDELLE BELLEVILLE	RONDELLA BELLEVILLE	BELLEVILLE-SPÆNDSKI'	
42		9706755		2	PORCA, M6, Cl 8	TUERCA	NUT	MUTTER	010D
					PORCA	ECROU	DADO	MØTRIK	
35		86511830		2	PARAFUSO, Cross Pan Hd, M6 x 20				
						TORNILLO	SCREW	SCHRAUBE	040V
					PARAFUSO	VIS	VITE	SKRUE	
43		9824840		6	ARRUELA PLANA, M4.3 x 9 x 0.8				
						ARANDELA	WASHER	UNTERLEGSCHEIBE	131R
					ANILHA	RONDELLE	RONDELLA	FLADSKIVE	
46		9706690		3	PORCA, M8, Cl 8	TUERCA	NUT	MUTTER	010D
					PORCA	ECROU	DADO	MØTRIK	
47		322358		1	ARRUELA DE PRESSÃO, M8				
						ARANDELA BELLEVILLE	BELLEVILLE WASHER	TELLERFEDER	A143
					ANILHA CÓNICA	RONDELLE BELLEVILLE	RONDELLA BELLEVILLE	BELLEVILLE-SPÆNDSKI'	
48		87580739		1	CHAPA	PLACA DE ACERO	STEEL PLATE	STAHLPLATTE	015L
					CHAPA DE AÇO	PLAQUE D'ACIER	PIASTRA D'ACCIAIO	STÅLPLADE	
49		86511042		6	PARAFUSO, Cross Pan Hd, M4 x 16				
						TORNILLO	SCREW	SCHRAUBE	040V
					PARAFUSO	VIS	VITE	SKRUE	
50		322355		6	ARRUELA PLANA, Belleville, M4				
						ARANDELA	WASHER	UNTERLEGSCHEIBE	131R
					ANILHA	RONDELLE	RONDELLA	FLADSKIVE	
51		100012		6	PORCA, M4, Cl 8	TUERCA	NUT	MUTTER	010D
					PORCA	ECROU	DADO	MØTRIK	
54		120104		1	PARAFUSO, Hex, M8 x 20, 8.8				
						TORNILLO	SCREW	SCHRAUBE	040V
					PARAFUSO	VIS	VITE	SKRUE	
55		86624184		1	ARRUELA PLANA, M8 x 16 x 1.6				
						ARANDELA	WASHER	UNTERLEGSCHEIBE	131R
					ANILHA	RONDELLE	RONDELLA	FLADSKIVE	

06.201	02	p2	12/09

EQUIPAMENTO ELÉTRICO
EQUIPO ELECTRICO
ELECTRICAL EQUIPMENT
ELEKTRISCHE AUSRÜSTUNG

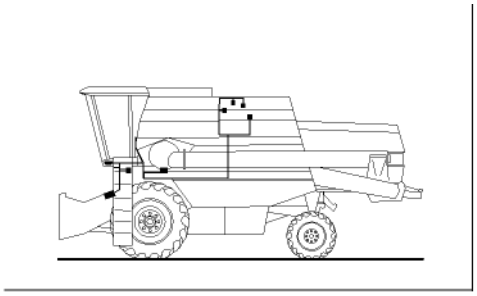

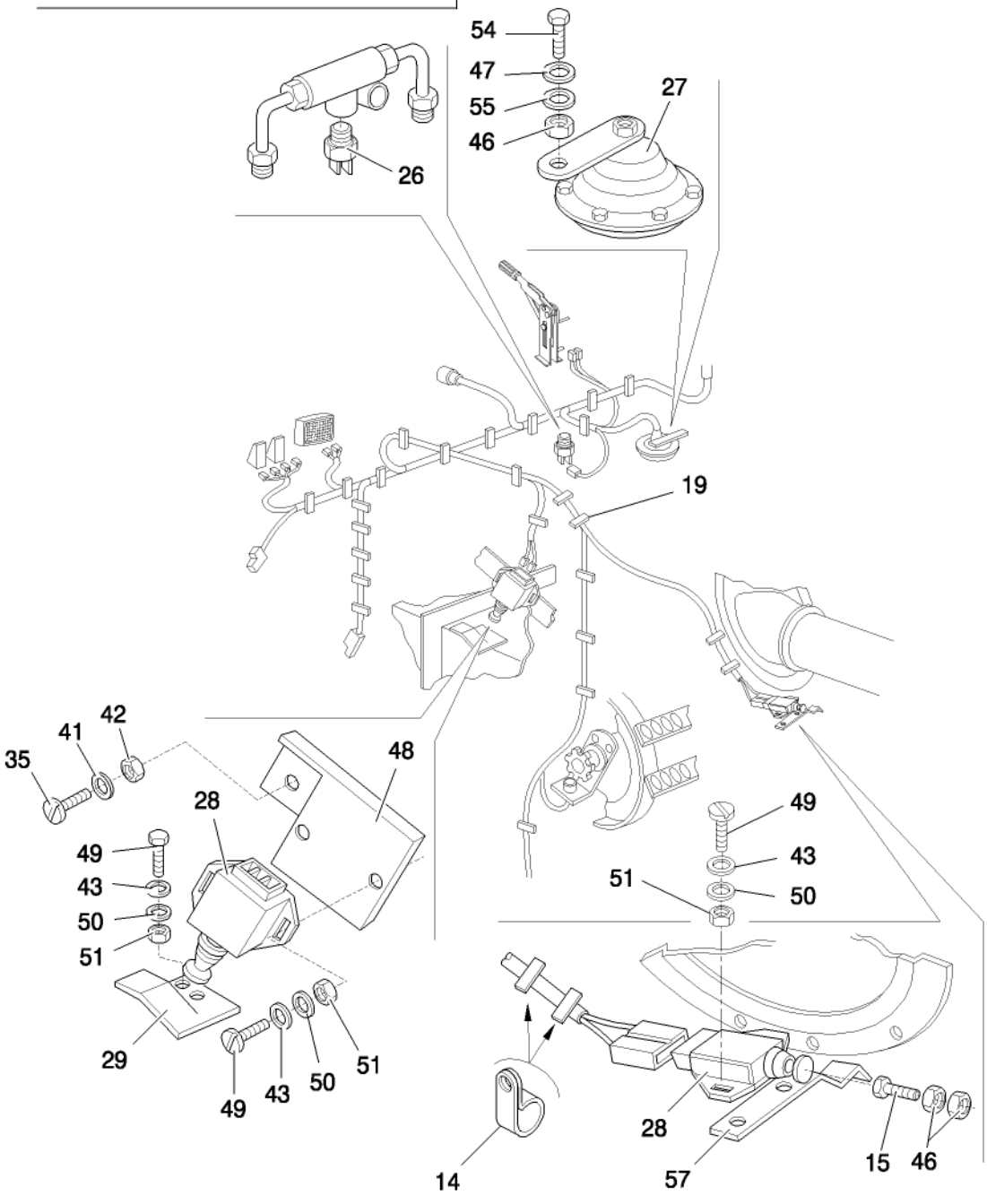

ELECTRICAL EQUIPMENT
EQUIPEMENT ELECTRIQUE
IMPIANTO ELLECTRICO
ELECTRICAL EQUIPMENT

R	N	P.N.	MOD	Q	Denominação Denominação	Denominacion Description	Description Descrizione	Bezeichnung Beskrivelse	L.C.
57		9576835		1	SUPORTE SUPORTE	SOPORTE SUPPORT	SUPPORT SUPPORTO	STÜTZE BESLAG	300S

06.201	03	p1	09/08

EQUIPAMENTO ELÉTRICO - SIRENE DE RÉ
EQUIPO ELECTRICO
ELECTRICAL EQUIPMENT
ELEKTRISCHE AUSRÜSTUNG

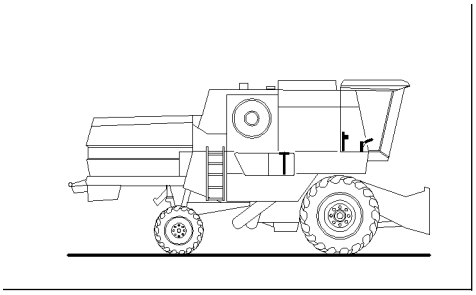

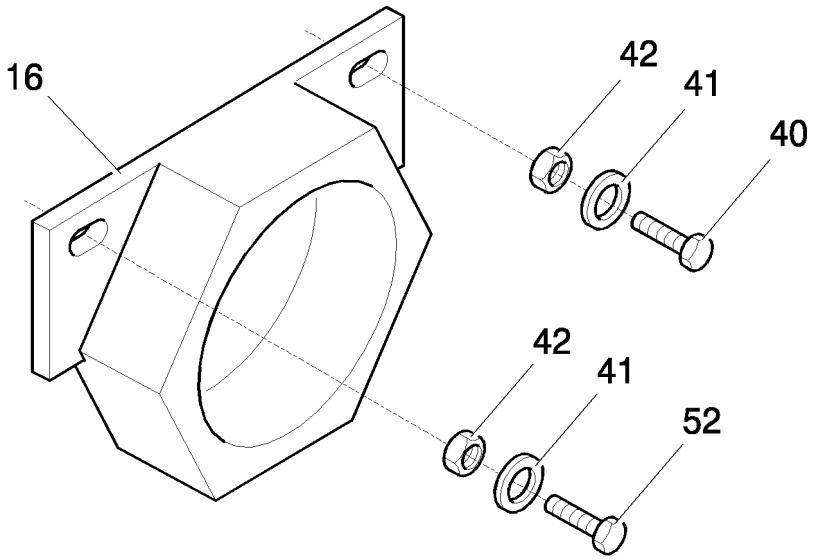

ELECTRICAL EQUIPMENT
EQUIPEMENT ELECTRIQUE
IMPIANTO ELLECTRICO
ELECTRICAL EQUIPMENT

R	N	P.N.	MOD	Q	Denominação Denominação	Denominacion Description	Description Descrizione	Bezeichnung Beskrivelse	L.C.
16		87010223		1	BUZINA VIBRATÓRIA AVISO SONORO	ZUMBADOR AVERTISSEUR SONORE	BUZZER SEGNALATORE ACUSTI(	WARNSUMMER SUMMER	297S
40		120100		1	PARAFUSO, Hex, M6 x 20, 8.8				
						PERNO	BOLT	SCHRAUBE	140B
					PARAFUSO	VIS	BULLONE	BOLT	
41		322357		2	ARRUELA DE PRESSÃO, M6				
						ARANDELA BELLEVILLE	BELLEVILLE WASHER	TELLERFEDER	A143
					ANILHA CÓNICA	RONDELLE BELLEVILLE	RONDELLA BELLEVILLE	BELLEVILLE-SPÆNDSKI'	
42		9706755		2	PORCA, M6, Cl 8	TUERCA	NUT	MUTTER	010D
					PORCA	ECROU	DADO	MØTRIK	
52		43117		1	PARAFUSO, Hex, M6 x 30, 8.8				
						PERNO	BOLT	SCHRAUBE	140B
					PARAFUSO	VIS	BULLONE	BOLT	

06.201	04	p1	03/09

ILUMINAÇÃO FRONTAL
LUCES DELANTERO
FRONT LIGHTS
VORNBELEUCHTUNG

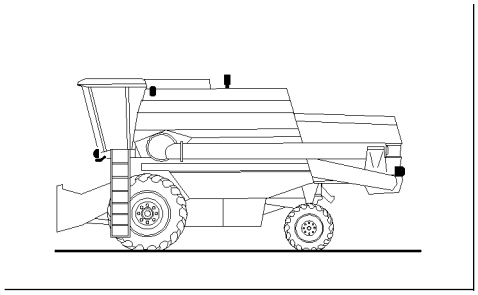

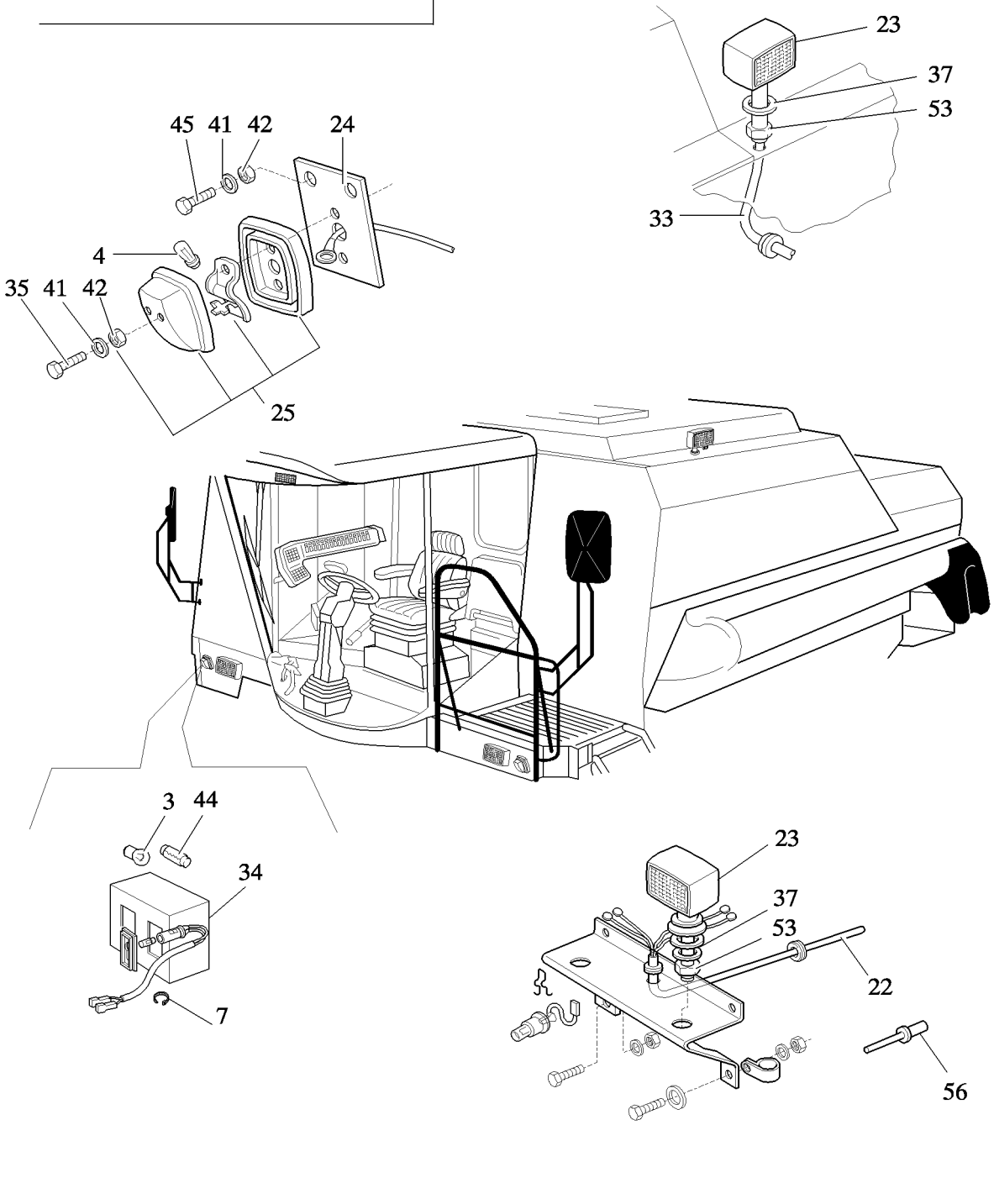

FRONT LIGHTS
ECLAIRAGE AVANT
ILLUMINAZIONE ANTERIORE
FRONT LIGHTS

R	N	P.N.	MOD	Q	Denominação Denominação	Denominacion Description	Description Descrizione	Bezeichnung Beskrivelse	L.C.
3		398877		2	LÂMPADA, 12V, 21W LÂMPADA	BOMBILLA AMPOULE	BULB LAMPADINA	GLÜHLAMPE PÆRE	030L
4		418870		1	LÂMPADA, 10W LÂMPADA	BOMBILLA AMPOULE	BULB LAMPADINA	GLÜHLAMPE PÆRE	030L
7		332401		2	BRAÇADEIRA DE FIO ABRAÇADEIRA DE CABO	ABRAZADERA DE CABLI SERRE-CABLES	WIRE CLAMP SERRAFILO	KABELSCHELLE KABELKLEMME	118S
22		87726142		1	CHICOTE CABLAGEM	GRUPO DE CABLES FAISCEAU ELECTRIQUE	WIRE HARNESS CABLAGGIO	KABELBAUM KABELNET	070I
23		87623082		3	FAROL FAROL	FARO FEU	HEADLAMP FARO	FRONTSCHEINWERFER HOVEDLAMPE	220P
24		465731		1	SUPORTE SUPORTE	SOPORTE SUPPORT	SUPPORT SUPPORTO	STÜTZE BESLAG	300S
25		758544		2	LÂMPADA DIANTEIRA LUZ DIANTEIRA	LÁMPARA DELANTERA ECLAIRAGE AVANT	FRONT LAMP LUCE ANTERIORE	FRONTSCHEINWERFER FORLYGTE	010F
33		87667595		1	CHICOTE CABLAGEM	MAZO DE CABLES FAISCEAU	HARNESS CABLAGGIO	KABELBAUM LEDNINGSNET	4160
34		418871		2	LÂMPADA FAROL	LÁMPARA LAMPE	LAMP SPIA	LEUCHTE LYGTE	009F
35		86511830		2	PARAFUSO, Cross Pan Hd, M6 x 20 PARAFUSO	TORNILLO VIS	SCREW VITE	SCHRAUBE SKRUE	040V
37		378244		3	ARRUELA PLANA, M10 x 24 x 2 Thk ANILHA	ARANDELA RONDELLE	WASHER RONDELLA	UNTERLEGSCHEIBE FLADSKIVE	131R
41		322357		4	ARRUELA DE PRESSÃO, M6 ANILHA CÓNICA	ARANDELA BELLEVILLE RONDELLE BELLEVILLE	BELLEVILLE WASHER RONDELLA BELLEVILLE	TELLERFEDER BELLEVILLE-SPÆNDSKI	A143
42		9706755		4	PORCA, M6, Cl 8 PORCA	TUERCA ECROU	NUT DADO	MUTTER MØTRIK	010D
44		470017		2	LÂMPADA LÂMPADA	BOMBILLA AMPOULE	BULB LAMPADINA	GLÜHLAMPE PÆRE	030L
45		86508568		2	PARAFUSO, Hex, M6 x 16, Cl 8.8, Full Thd PARAFUSO	TORNILLO VIS	SCREW VITE	SCHRAUBE SKRUE	040V
53		100037		3	PORCA, M10 x 1.5, Cl 8 PORCA	TUERCA ECROU	NUT DADO	MUTTER MØTRIK	010D
56		823110		7	REBITE REBITE	REMACHE RIVET	RIVET RIVETTO	NIET NITTE	055R

06.201	05	p1	03/09

ILUMINAÇÃO TRASEIRA
LUCES TRASERO
REAR LIGHTS
HINTERBELEUCHTUNG

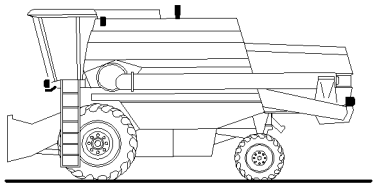

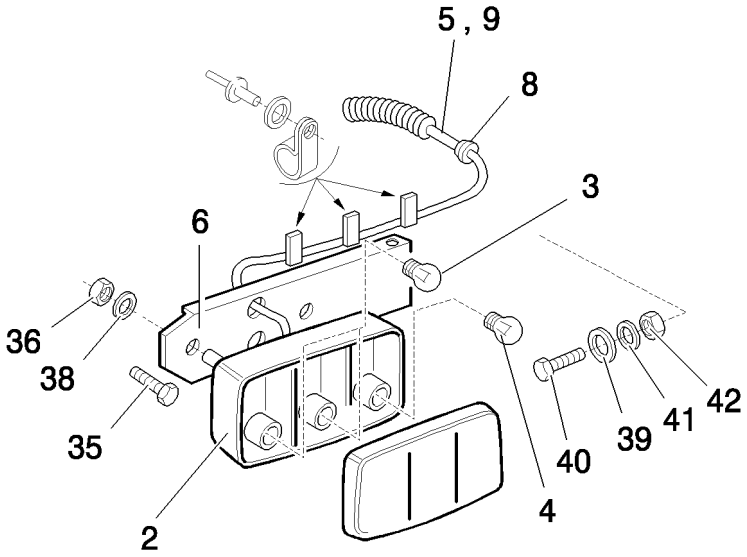

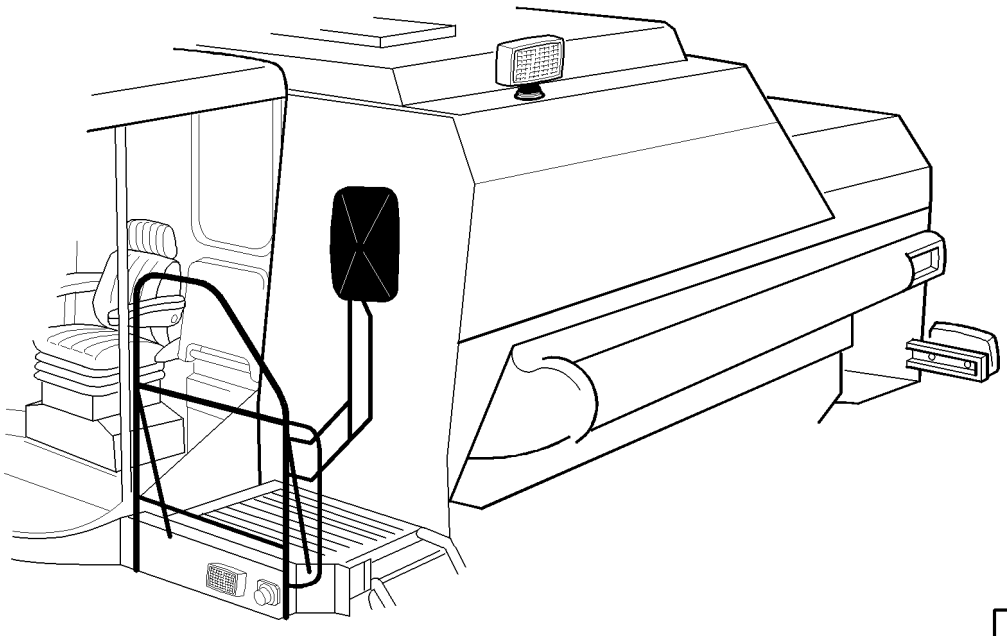

REAR LIGHTS
ECLAIRAGE ARRIERE
ILLUMINAZIONE POSTERIORE
REAR LIGHTS

R	N	P.N.	MOD	Q	Denominação Denominação	Denominacion Description	Description Descrizione	Bezeichnung Beskrivelse	L.C.
2		84037090		2	LÂMPADA TRASEIRA LUZ TRASEIRA	LÁMPARA TRASERA FEU ARRIERE	TAIL LAMP LUCE POSIZIONE POSTI	SCHLUSSLEUCHTE BAGLYGTE	013F
3		398877		4	LÂMPADA, 12V, 21W LÂMPADA	BOMBILLA AMPOULE	BULB LAMPADINA	GLÜHLAMPE PÆRE	030L
4		418870		3	LÂMPADA, 10W LÂMPADA	BOMBILLA AMPOULE	BULB LAMPADINA	GLÜHLAMPE PÆRE	030L
5		87756916		1	CHICOTE CABLAGEM	GRUPO DE CABLES FAISCEAU ELECTRIQUE	WIRE HARNESS CABLAGGIO	KABELBAUM KABELNET	070I
6		84983592		2	SUPORTE SUPORTE	SOPORTE SUPPORT	SUPPORT SUPPORTO	STÜTZE BESLAG	300S
8		336152		3	CASQUILHO ISOLADOR PASSA-FIOS	PASACABLES PASSE-FIL	GROMMET ANELLO PASSACAVO	TÜLLE RING	131A
9		87756915		1	CHICOTE CABLAGEM	GRUPO DE CABLES FAISCEAU ELECTRIQUE	WIRE HARNESS CABLAGGIO	KABELBAUM KABELNET	070I
35		86511830		4	PARAFUSO, Cross Pan Hd, M6 x 20 PARAFUSO	TORNILLO VIS	SCREW VITE	SCHRAUBE SKRUE	040V
36		412152		4	CONTRA PORCA, M6 x 1, Cl 8.8 CONTRAPORCA	TUERCA DE BLOQUEO CONTRE-ECROU	LOCK NUT DADO DI BLOCCAGGIO	SICHERUNGSMUTTER LÅSEMØTRIK	P263
38		86588450		4	ARRUELA PLANA, M6 x 12 x 1.6 Thk ANILHA	ARANDELA RONDELLE	WASHER RONDELLA	UNTERLEGSCHEIBE FLADSKIVE	131R
39		140040		4	ARRUELA PLANA, M6 x 22 x 2 ANILHA	ARANDELA RONDELLE	WASHER RONDELLA	UNTERLEGSCHEIBE FLADSKIVE	131R
40		120100		5	PARAFUSO, Hex, M6 x 20, 8.8 PARAFUSO	PERNO VIS	BOLT BULLONE	SCHRAUBE BOLT	140B
41		322357		12	ARRUELA DE PRESSÃO, M6 ANILHA CÓNICA	ARANDELA BELLEVILLE RONDELLE BELLEVILLE	BELLEVILLE WASHER RONDELLA BELLEVILLE	TELLERFEDER BELLEVILLE-SPÆNDSKI'	A143
42		9706755		12	PORCA, M6, Cl 8 PORCA	TUERCA ECROU	NUT DADO	MUTTER MØTRIK	010D

06.201	06	p1	06/10

SISTEMA ELÉTRICO - FARÓIS DE TRABALHO (SEM CABINE)
SISTEMA ELECTRICO - FAROLES DE TRABAJO (SIN CABINA)
ELECTRICAL SYSTEM - WORK LIGHTS (WITHOUT CAB)

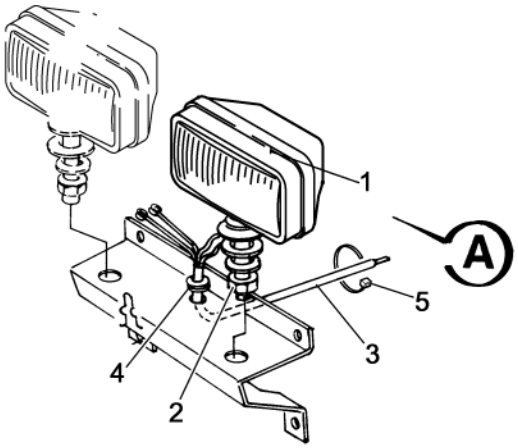

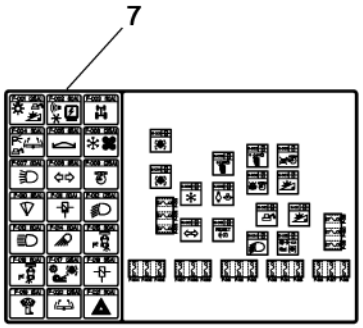

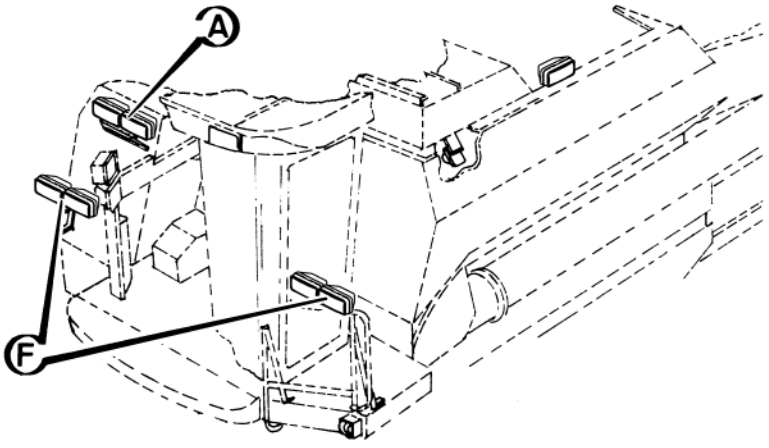

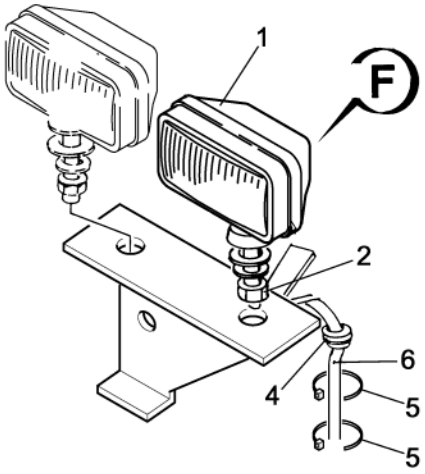

ELECTRICAL SYSTEM - WORK LIGHTS (WITHOUT CAB)

ELECTRICAL SYSTEM - WORK LIGHTS (WITHOUT CAB)

R	N	P.N.	MOD	Q	Denominação Denominação	Denominacion Description	Description Descrizione	Bezeichnung Beskrivelse	L.C.
1		87623082		6	FAROL FAROL	FARO FEU	HEADLAMP FARO	FRONTSCHEINWERFER HOVEDLAMPE	220P
2		100016		6	PORCA, M10, Cl 8 PORCA	TUERCA ECROU	NUT DADO	MUTTER MØTRIK	010D
3	1	87750717		1	CHICOTE, Luzes - Toldo CABLAGEM	GRUPO DE CABLES FAISCEAU ELECTRIQUE	WIRE HARNESS CABLAGGIO	KABELBAUM KABELNET	070I
3	2	84256815		1	CHICOTE, Luzes - Toldo CABLAGEM	GRUPO DE CABLES FAISCEAU ELECTRIQUE	WIRE HARNESS CABLAGGIO	KABELBAUM KABELNET	070I
4		758435		2	PROTEÇÃO PROTECÇÃO	DEFENSA PROTECTION	GUARD PROTEZIONE	SCHUTZABDECKUNG BESKYTTELSESSKÆRM	070R
5		86566989		5	PRENDEDOR DE CABOS, M4.75 x 190.5 L BRAÇADEIRA DE CABO	BANDA DE CABLE BRIDE DE CABLE	CABLE STRAP FASCETTA PER CAVO	KABELBINDER KABELSTROP	P716
6		87751854		1	CHICOTE CABLAGEM	GRUPO DE CABLES FAISCEAU ELECTRIQUE	WIRE HARNESS CABLAGGIO	KABELBAUM KABELNET	070I
7		84253602		1	ADESIVO DÍSTICO	CALCOMANÍA AUTOCOLLANT	DECAL DECALCOMANIA	AUFKLEBER TRANSFER	012D

(1) Até chassi no.
(2) Após chassi no.

06.201	07	p1	09/08

ELECTRICAL SYSTEM - WIRING
ELECTRICAL SYSTEM - WIRING
ELECTRICAL SYSTEM - WIRING
ELECTRICAL SYSTEM - WIRING

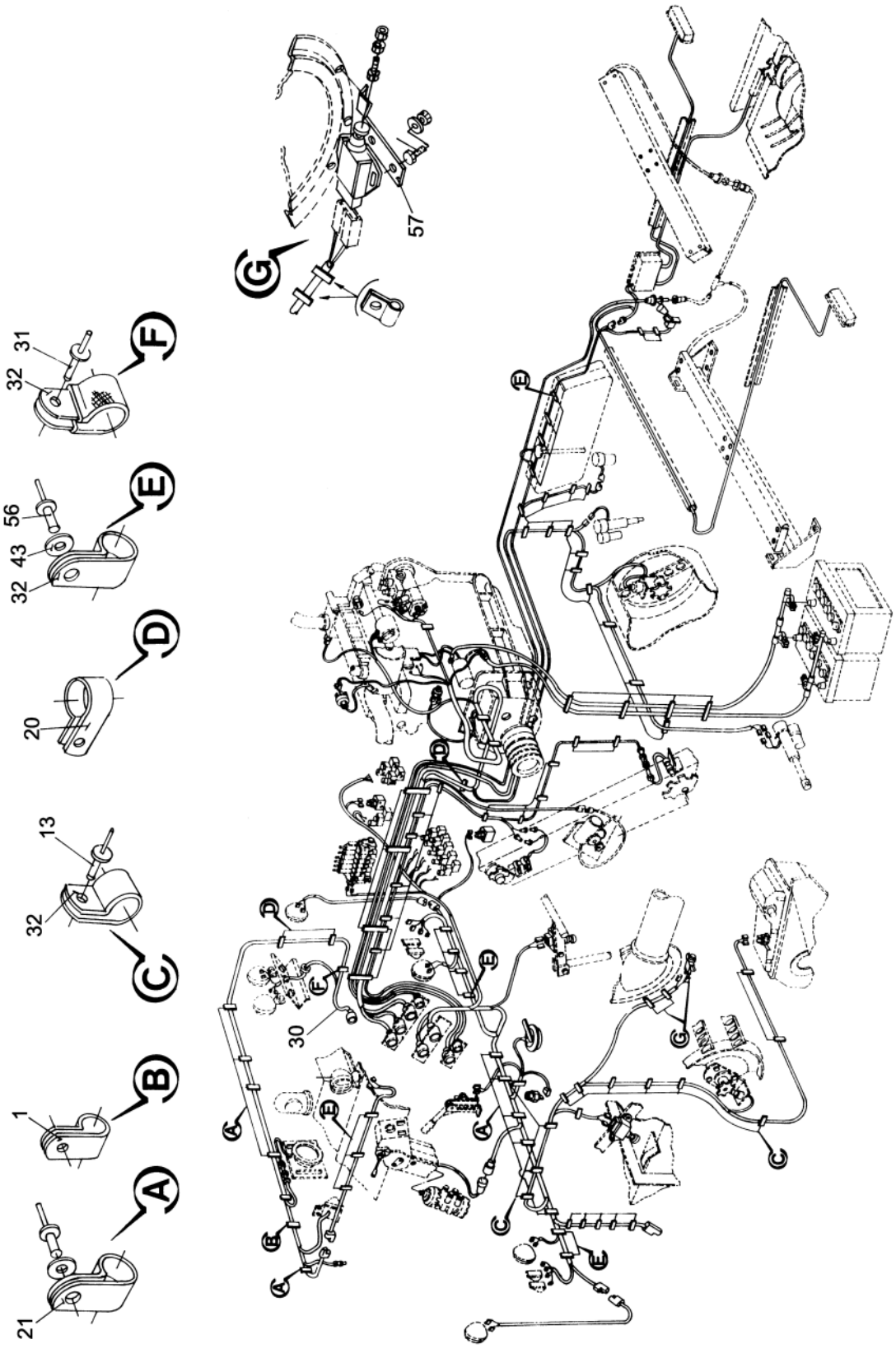

ELECTRICAL SYSTEM - WIRING
ELECTRICAL SYSTEM - WIRING
ELECTRICAL SYSTEM - WIRING
ELECTRICAL SYSTEM - WIRING

R	N	P.N.	MOD	Q	Denominação Denominação	Denominacion Description	Description Descrizione	Bezeichnung Beskrivelse	L.C.
1		335021		1	BRAÇADEIRA BRAÇADEIRA	ABRAZADERA COLLIER	CLAMP MORSETTO	KLEMME SPÆNDEBÅND	120M
13		821716		6	REBITE REBITE	REMACHE RIVET	RIVET RIVETTO	NIET NITTE	055R
20		758449		2	BRACADEIRA BRACADEIRA	COLLAR COLLIER	CLAMP MORSETTO	SCHELLE CLAMP	1640
21		334697		12	BRAÇADEIRA BRAÇADEIRA	ABRAZADERA COLLIER	CLAMP MORSETTO	KLEMME SPÆNDEBÅND	120M
30		87581019		1	CHICOTE CABLAGEM	MAZO DE CABLES FAISCEAU	HARNESS CABLAGGIO	KABELBAUM LEDNINGSNET	4160
31		130074		16	REBITE REBITE	REMACHE RIVET	RIVET RIVETTO	NIET NITTE	055R
32		84993744		21	BRAÇADEIRA BRAÇADEIRA	ABRAZADERA COLLIER	CLAMP MORSETTO	KLEMME SPÆNDEBÅND	120M
43		9824840		12	ARRUELA PLANA, M4.3 x 9 x 0.8 ANILHA	ARANDELA RONDELLE	WASHER RONDELLA	UNTERLEGSCHEIBE FLADSKIVE	131R
56		823110		22	REBITE REBITE	REMACHE RIVET	RIVET RIVETTO	NIET NITTE	055R
57		9576835		1	SUPORTE SUPORTE	SOPORTE SUPPORT	SUPPORT SUPPORTO	STÜTZE BESLAG	300S

06.205	01	p1	06/08

ALAVANCA MULTIFUNÇÃO
PALANCA MULTIFUNCION
MULTIFUNCTION LEVER
MULTIFUNCTION LEVER

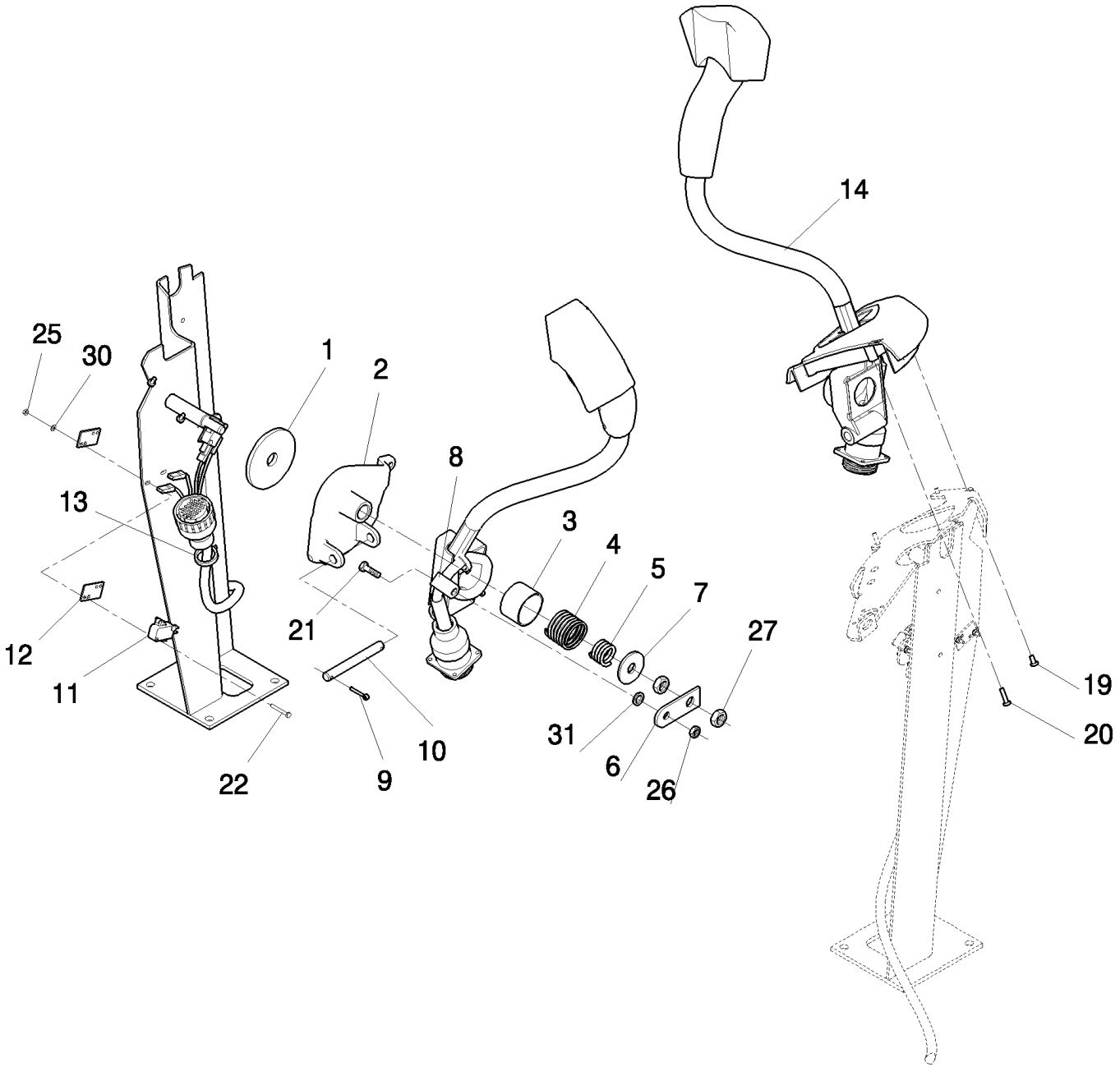

MULTIFUNCTION LEVER
LEVIER MULTIFUNCTION
LEVA MULTIFUNCCIONE
MULTIFUNCTION LEVER

R	N	P.N.	MOD	Q	Denominação Denominação	Denominacion Description	Description Descrizione	Bezeichnung Beskrivelse	L.C.
1		9838334		1	DISCO DISCO	DISCO DISQUE	DISC DISCO	SCHEIBE NAV	060D
2		87532058		1	DOBRADIÇA DOBRADIÇA	BISAGRA CHARNIERE	HINGE CERNIERA	SCHARNIER HÆNGSEL	140C
3		84007406		1	BUCHA CASQUILHO	CASQUILLO BAGUE	BUSHING BOCCOLA	BUCHSE BØSNING	095B
4		750881		1	MOLA MOLA	RESORTE RESSORT	SPRING MOLLA	FEDER FJEDER	100M
5		180068		1	MOLA MOLA	RESORTE RESSORT	SPRING MOLLA	FEDER FJEDER	100M
6		9832483		1	PLACA DE COBERTURA CHAPA PEQUENA	PLACA DE CUBIERTA COUVERCLE	COVER PLATE PIASTRA DI COPERTUR.	ABDECKPLATTE DÆKPLADE	110P
7		740318		1	ARRUELA PLANA ANILHA	ARANDELA RONDELLE	WASHER RONDELLA	UNTERLEGSCHEIBE FLADSKIVE	131R
8		9503929		1	BRAÇADEIRA BRAÇADEIRA	ABRAZADERA COLLIER	CLAMP MORSETTO	KLEMME SPÆNDEBÅND	120M
9		130003		2	CONTRA PINO, M3.2 x 20 TROÇO DE ABRIR	PASADOR GOUPILLE FENDUE	COTTER PIN COPPIGLIA	SPLINT SPLITBOLT	270C
10		412102		1	PINO PERNO	PASADOR BROCHE	PIN PERNO	PIN STIFT	080P
11		399159		2	INTERRUPTOR INTERRUPTOR	INTERRUPTOR CONTACTEUR	SWITCH INTERRUTTORE	SCHALTER KONTAKT	075I
12		84002065		4	PLACA CHAPA	PLACA PLAQUE	PLATE PIASTRA	PLATTE PLADE	105P
13		323597		2	PRENDEDOR DE CABOS, M9 x 165 or M5 x 197 BRAÇADEIRA DE CABO	BANDA DE CABLE BRIDE DE CABLE	CABLE STRAP FASCETTA PER CAVO	KABELBINDER KABELSTROP	P716
14		87626467		1	ALAVANCA ALAVANCA	PALANCA LEVIER	LEVER LEVA	HEBEL ARM	045L
19		86511823		2	PARAFUSO, Cross Pan Hd, M4 x 8 PARAFUSO	TORNILLO VIS	SCREW VITE	SCHRAUBE SKRUE	040V
20		86511042		2	PARAFUSO, Cross Pan Hd, M4 x 16 PARAFUSO	TORNILLO VIS	SCREW VITE	SCHRAUBE SKRUE	040V
21		86508568		1	PARAFUSO, Hex, M6 x 16, Cl 8.8, Full Thd PARAFUSO	TORNILLO VIS	SCREW VITE	SCHRAUBE SKRUE	040V
22		301571		4	PARAFUSO PARAFUSO	TORNILLO VIS	SCREW VITE	SCHRAUBE SKRUE	040V
25		86508812		4	PORCA, M3, Cl 8 PORCA	TUERCA ECROU	NUT DADO	MUTTER MØTRIK	010D
26		9706755		1	PORCA, M6, Cl 8 PORCA	TUERCA ECROU	NUT DADO	MUTTER MØTRIK	010D
27		84807411		2	PORCA, Thin, M10 x 1.5, Cl 04 PORCA	TUERCA ECROU	NUT DADO	MUTTER MØTRIK	010D
30		412548		4	ARRUELA PLANA ANILHA	ARANDELA RONDELLE	WASHER RONDELLA	UNTERLEGSCHEIBE FLADSKIVE	131R

06.205	01	p2	06/08

ALAVANCA MULTIFUNÇÃO
PALANCA MULTIFUNCION
MULTIFUNCTION LEVER
MULTIFUNCTION LEVER

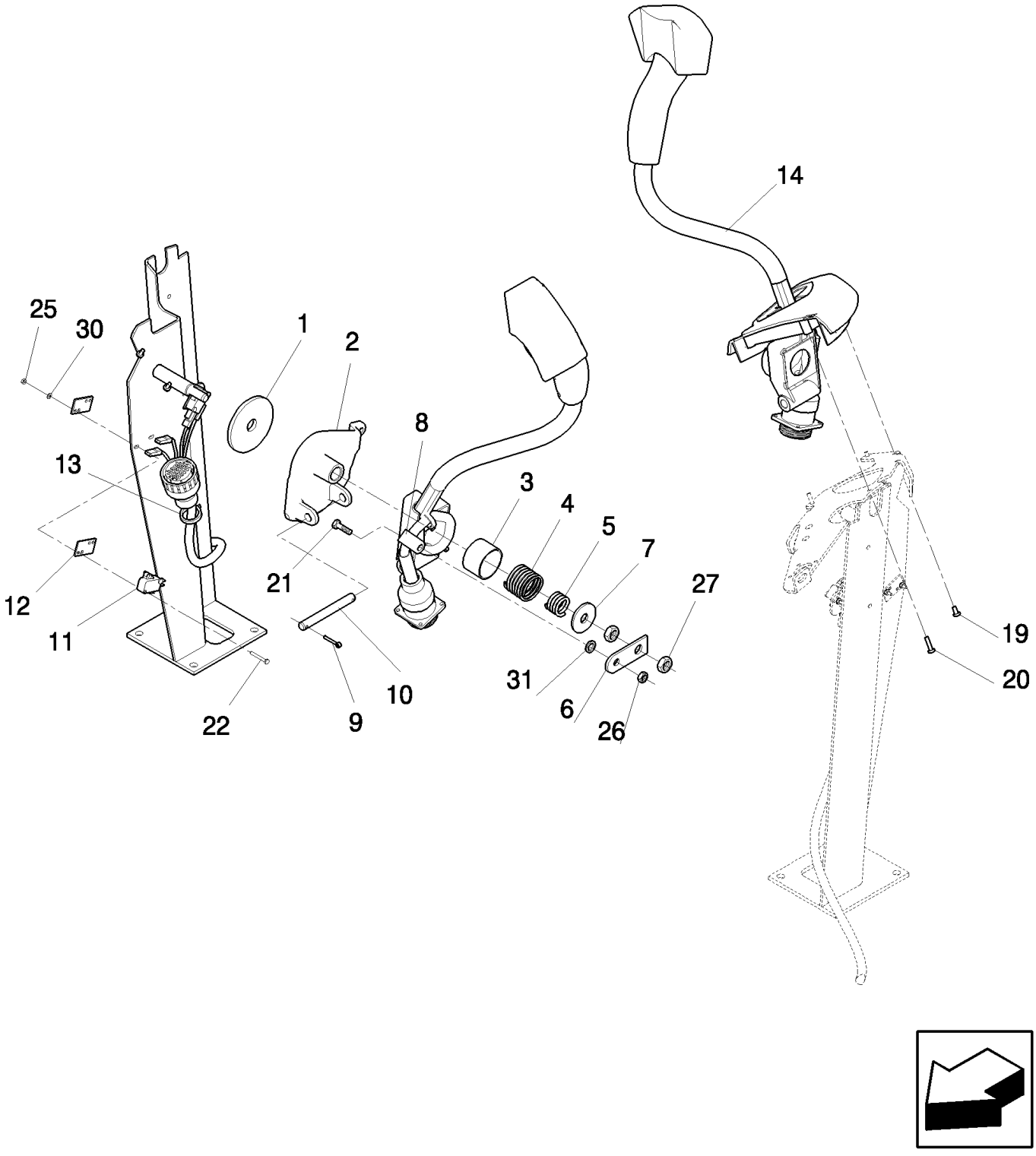

MULTIFUNCTION LEVER
LEVIER MULTIFUNCTION
LEVA MULTIFUNCCIONE
MULTIFUNCTION LEVER

R	N	P.N.	MOD	Q	Denominação Denominação	Denominacion Description	Description Descrizione	Bezeichnung Beskrivelse	L.C.
31		322357		1	ARRUELA DE PRESSÃO, M6				
						ARANDELA BELLEVILLE	BELLEVILLE WASHER	TELLERFEDER	A143
					ANILHA CÓNICA	RONDELLE BELLEVILLE	RONDELLA BELLEVILLE	BELLEVILLE-SPÆNDSKI'	

06.206	01	p1	09/08

PAINEL DO LADO DIREITO
PANEL DEL LADO DERECHO
RIGHT HAND CONSOLE
RIGHT HAND CONSOLE

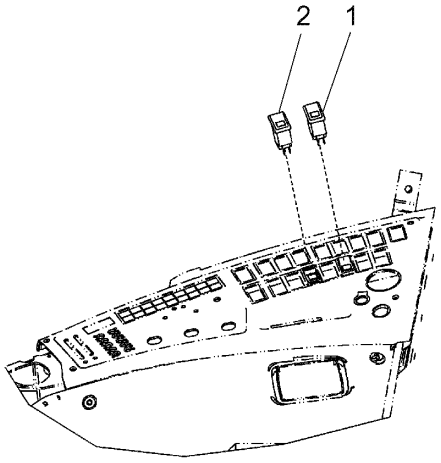

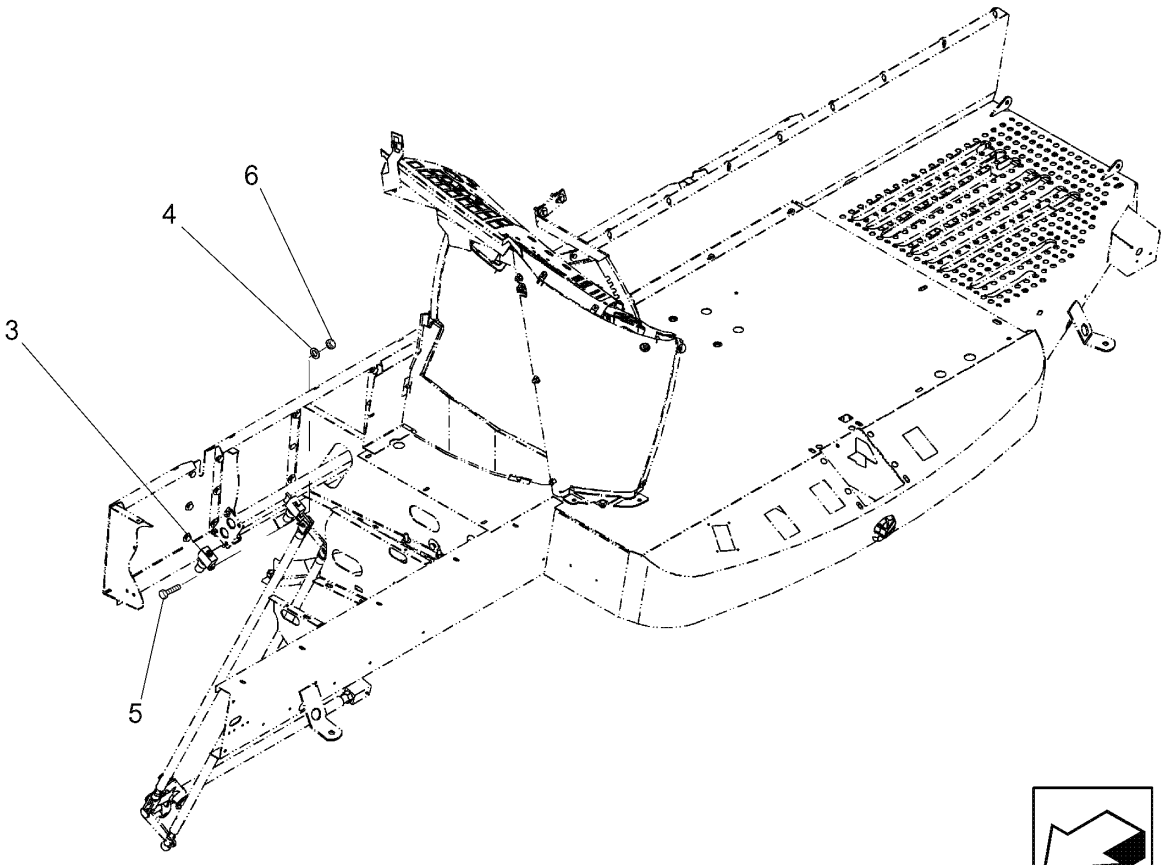

RIGHT HAND CONSOLE
PANNEAU CÔTÉ DROIT
PANNELLO LATO DESTRO
RIGHT HAND CONSOLE

R	N	P.N.	MOD	Q	Denominação Denominação	Denominacion Description	Description Descrizione	Bezeichnung Beskrivelse	L.C.
1		87752255		1	BOTÃO, AHHC Reset BOTÃO	BOTÓN BOUTON	BUTTON PULSANTE	TASTE KNAP	120B
2		758302		1	BOTÃO, AHHC BOTÃO	BOTÓN BOUTON	BUTTON PULSANTE	TASTE KNAP	120B
3		82026949		1	INTERRUPTOR, Brake light INTERRUPTOR	INTERRUPTOR CONTACTEUR	SWITCH INTERRUTTORE	SCHALTER KONTAKT	075I
4		322355		2	ARRUELA PLANA, Belleville, M4 ANILHA	ARANDELA RONDELLE	WASHER RONDELLA	UNTERLEGSCHEIBE FLADSKIVE	131R
5		86511824		2	PARAFUSO, Cross Pan Hd, M4 x 20 PARAFUSO	TORNILLO VIS	SCREW VITE	SCHRAUBE SKRUE	040V
6		100012		2	PORCA, M4, Cl 8 PORCA	TUERCA ECROU	NUT DADO	MUTTER MØTRIK	010D

06.206/A	01	p1	06/10

PAINEL DO LADO DIREITO - HYDRO
PANEL DEL LADO DERECHO - HYDRO
RIGHT HAND CONSOLE - HYDRO
RIGHT HAND CONSOLE - HYDRO

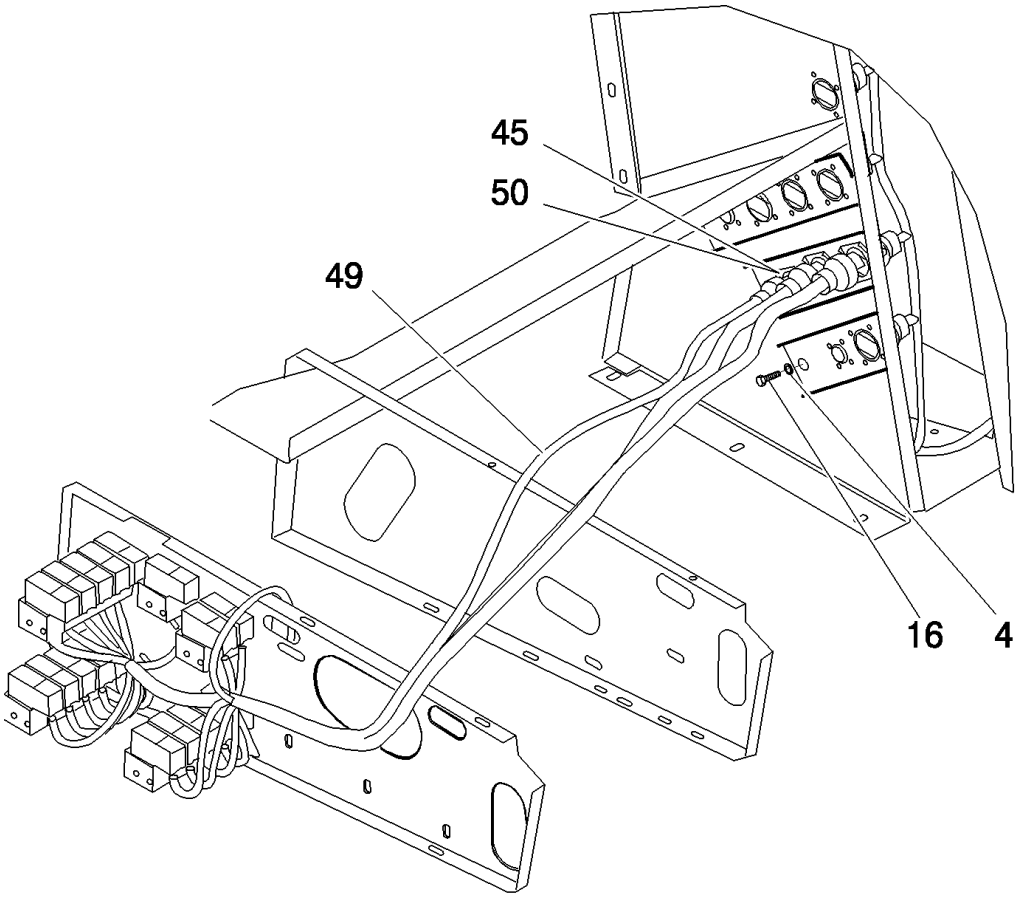

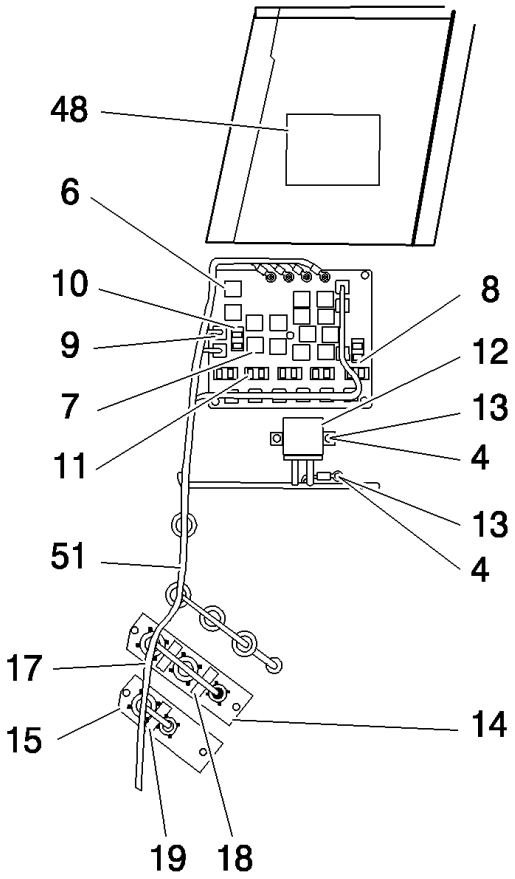

RIGHT HAND CONSOLE - HYDRO
PANNEAU CÔTÉ DROIT - HYDRO
PANNELLO LATO DESTRO - HYDRO
RIGHT HAND CONSOLE - HYDRO

R	N	P.N.	MOD	Q	Denominação Denominação	Denominacion Description	Description Descrizione	Bezeichnung Beskrivelse	L.C.
4		322357		5	ARRUELA DE PRESSÃO, M6				
						ARANDELA BELLEVILLE	BELLEVILLE WASHER	TELLERFEDER	A143
					ANILHA CÓNICA	RONDELLE BELLEVILLE	RONDELLA BELLEVILLE	BELLEVILLE-SPÆNDSKI	
6		84997024		13	RELÉ	RELÉ	RELAY	RELAIS	011R
					RELÉ	RELAIS	RELÈ	RELÆ	
7		9813500		1	LÂMPADA INTERMITENTE	UNIDAD INTERMITENTE	FLASHER UNIT	BLINKEREINHEIT	P655
					UNIDADE DE PISCAS	CENTRALE CLIGNOTAN	UNITÀ LAMPEGGIATORI	BLINKLAMPE	
8		11054790		1	FUSÍVEL, 5 Amp, Type A	FUSIBLE	FUSE	SICHERUNG	110F
					FUSÍVEL	FUSIBLE	FUSIBILE	SIKRING	
9		11054990		10	FUSÍVEL, 10 Amp, Type A	FUSIBLE	FUSE	SICHERUNG	110F
					FUSÍVEL	FUSIBLE	FUSIBILE	SIKRING	
10		11055090		5	FUSÍVEL, 15 Amp, Type A	FUSIBLE	FUSE	SICHERUNG	110F
					FUSÍVEL	FUSIBLE	FUSIBILE	SIKRING	
11		11055290		4	FUSÍVEL, 25 Amp, Fusible	FUSIBLE	FUSE	SICHERUNG	110F
					FUSÍVEL	FUSIBLE	FUSIBILE	SIKRING	
12		84132731		1	PLACA DE CIRCUITO IMPRESSO				
						PLACA DE CIRCUITO IM	PRINTED CIRCUIT BOAF	PLATINE	565S
					PLACA CIRCUITOS IMPF	CIRCUIT IMPRIME	CIRCUITO STAMPATO	PRINTKORT	
13		86977786		3	PARAFUSO, Hex, M6 x 25, 8.8, Full Thd				
						PERNO	BOLT	SCHRAUBE	140B
					PARAFUSO	VIS	BULLONE	BOLT	
14		9578303		1	CHAPA	PLACA DE ACERO	STEEL PLATE	STAHLPLATTE	015L
					CHAPA DE AÇO	PLAQUE D'ACIER	PIASTRA D'ACCIAIO	STÅLPLADE	
15		9818469		1	PLACA	PLACA	PLATE	PLATTE	105P
					CHAPA	PLAQUE	PIASTRA	PLADE	
16		86508568		4	PARAFUSO, Hex, M6 x 16, Cl 8.8, Full Thd				
						TORNILLO	SCREW	SCHRAUBE	040V
					PARAFUSO	VIS	VITE	SKRUE	
17		9812125		1	ADESIVO	CALCOMANÍA	DECAL	AUFKLEBER	012D
					DÍSTICO	AUTOCOLLANT	DECALCOMANIA	TRANSFER	
18		84997916		1	ADESIVO	CALCOMANÍA	DECAL	AUFKLEBER	012D
					DÍSTICO	AUTOCOLLANT	DECALCOMANIA	TRANSFER	
19		9812126		1	ADESIVO	CALCOMANÍA	DECAL	AUFKLEBER	012D
					DÍSTICO	AUTOCOLLANT	DECALCOMANIA	TRANSFER	
45		9824840		2	ARRUELA PLANA, M4.3 x 9 x 0.8				
						ARANDELA	WASHER	UNTERLEGSCHEIBE	131R
					ANILHA	RONDELLE	RONDELLA	FLADSKIVE	
48		87572444		1	ADESIVO	CALCOMANÍA	DECAL	AUFKLEBER	012D
					DÍSTICO	AUTOCOLLANT	DECALCOMANIA	TRANSFER	
49		87754374		1	CHICOTE	GRUPO DE CABLES	WIRE HARNESS	KABELBAUM	070I
					CABLAGEM	FAISCEAU ELECTRIQUE	CABLAGGIO	KABELNET	
50		130074		4	REBITE	REMACHE	RIVET	NIET	055R
					REBITE	RIVET	RIVETTO	NITTE	
51	1	87571287		1	CHICOTE	GRUPO DE CABLES	WIRE HARNESS	KABELBAUM	070I
					CABLAGEM	FAISCEAU ELECTRIQUE	CABLAGGIO	KABELNET	
51	2	84236564		1	CHICOTE	GRUPO DE CABLES	WIRE HARNESS	KABELBAUM	070I
					CABLAGEM	FAISCEAU ELECTRIQUE	CABLAGGIO	KABELNET	

(1) Até chassi no.
(2) Após chassi no.

06.206/A	02	p1	07/10

PAINEL DO LADO DIREITO - HYDRO
PANEL DEL LADO DERECHO - HYDRO
RIGHT HAND CONSOLE - HYDRO
RIGHT HAND CONSOLE - HYDRO

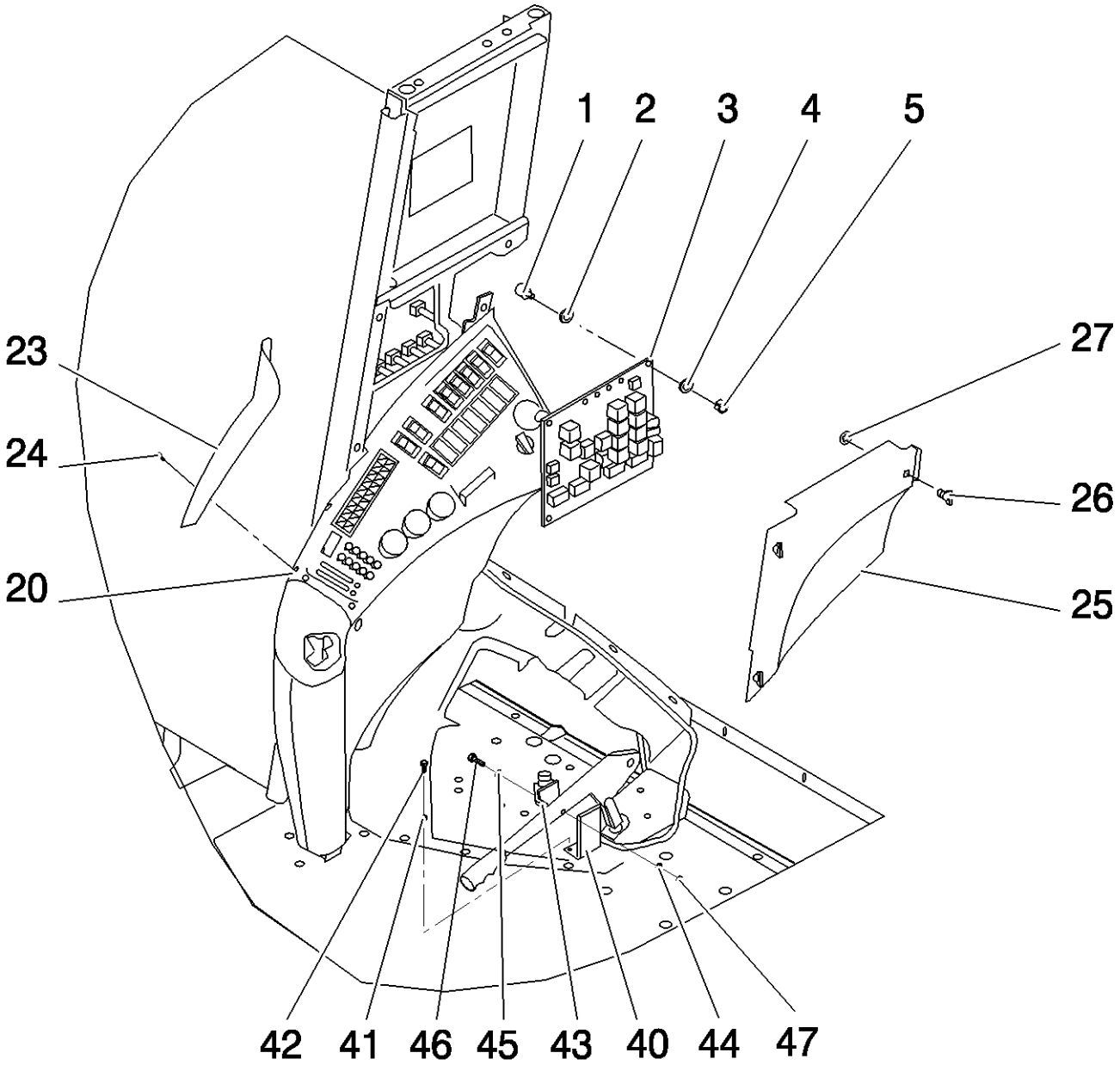

RIGHT HAND CONSOLE - HYDRO
PANNEAU CÔTÉ DROIT - HYDRO
PANNELLO LATO DESTRO - HYDRO
RIGHT HAND CONSOLE - HYDRO

R	N	P.N.	MOD	Q	Denominação Denominação	Denominacion Description	Description Descrizione	Bezeichnung Beskrivelse	L.C.
1		9576750		5	ESPAÇADOR ESPAÇADOR	SEPARADOR ENTRETOISE	SPACER DISTANZIALE	DISTANZSTÜCK AFSTANDSSTYKKE	075D
2		821585		5	AMORTECEDOR AMORTECEDOR	AMORTIGUADOR AMORTISSEUR	SHOCK ABSORBER AMMORTIZZATORE	STOSSDÄMPFER STØDDÆMPER	036A
3		84253255		1	PLACA CHAPA	PLACA PLAQUE	PLATE PIASTRA	PLATTE PLADE	105P
4		322357		7	ARRUELA DE PRESSÃO, M6 ANILHA CÓNICA	ARANDELA BELLEVILLE RONDELLE BELLEVILLE	BELLEVILLE WASHER RONDELLA BELLEVILLE	TELLERFEDER BELLEVILLE-SPÆNDSKI'	A143
5		9706755		5	PORCA, M6, Cl 8 PORCA	TUERCA ECROU	NUT DADO	MUTTER MØTRIK	010D
20		87631509		2	GRAMPO FIXADOR	ABRAZADERA COLLIER	CLIP FERMO	KLAMMER KLIPS	045F
23		84154630		1	PARA-SOL PROTECTOR SOLAR	VISERA VISIERE	SUN VISOR VISIERA PARASOLE	SONNENBLENDE SOLSKÆRM	080R
24		84058989		2	PARAFUSO, Pan Hd, M4 x 10, Cl 4.8, Full Thd PARAFUSO	TORNILLO VIS	SCREW VITE	SCHRAUBE SKRUE	040V
25		84430413		1	PAINEL PAINEL	PANEL PANNEAU	PANEL PANNELLO	PLATTE PANEL	025P
26		87627634		3	BUJÃO TAMPÃO	TAPÓN BOUCHON	PLUG TAPPO	STOPFEN PROP	050T
27		87627635		3	RETENTOR RETENTOR	RETENEDOR DISPOSITIF DE RETENU	RETAINER FERMO	HALTERUNG HOLDER	109R
40		87571285		1	SUPORTE SUPORTE	SOPORTE SUPPORT	BRACKET STAFFA	HALTERUNG BESLAG	225S
41		140015		2	ARRUELA PLANA, M6 ANILHA	ARANDELA RONDELLE	WASHER RONDELLA	UNTERLEGSCHEIBE FLADSKIVE	131R
42		120100		2	PARAFUSO, Hex, M6 x 20, 8.8 PARAFUSO	PERNO VIS	BOLT BULLONE	SCHRAUBE BOLT	140B
43		82026949		1	INTERRUPTOR, Brake INTERRUPTOR	INTERRUPTOR CONTACTEUR	SWITCH INTERRUTTORE	SCHALTER KONTAKT	075I
44		322355		2	ARRUELA PLANA, Belleville, M4 ANILHA	ARANDELA RONDELLE	WASHER RONDELLA	UNTERLEGSCHEIBE FLADSKIVE	131R
45		9824840		4	ARRUELA PLANA, M4.3 x 9 x 0.8 ANILHA	ARANDELA RONDELLE	WASHER RONDELLA	UNTERLEGSCHEIBE FLADSKIVE	131R
46		86511042		2	PARAFUSO, Cross Pan Hd, M4 x 16 PARAFUSO	TORNILLO VIS	SCREW VITE	SCHRAUBE SKRUE	040V
47		100012		2	PORCA, M4, Cl 8 PORCA	TUERCA ECROU	NUT DADO	MUTTER MØTRIK	010D

06.206/A	03	p1	07/10

PAINEL DO LADO DIREITO - HYDRO
PANEL DEL LADO DERECHO - HYDRO
RIGHT HAND CONSOLE - HYDRO
RIGHT HAND CONSOLE - HYDRO

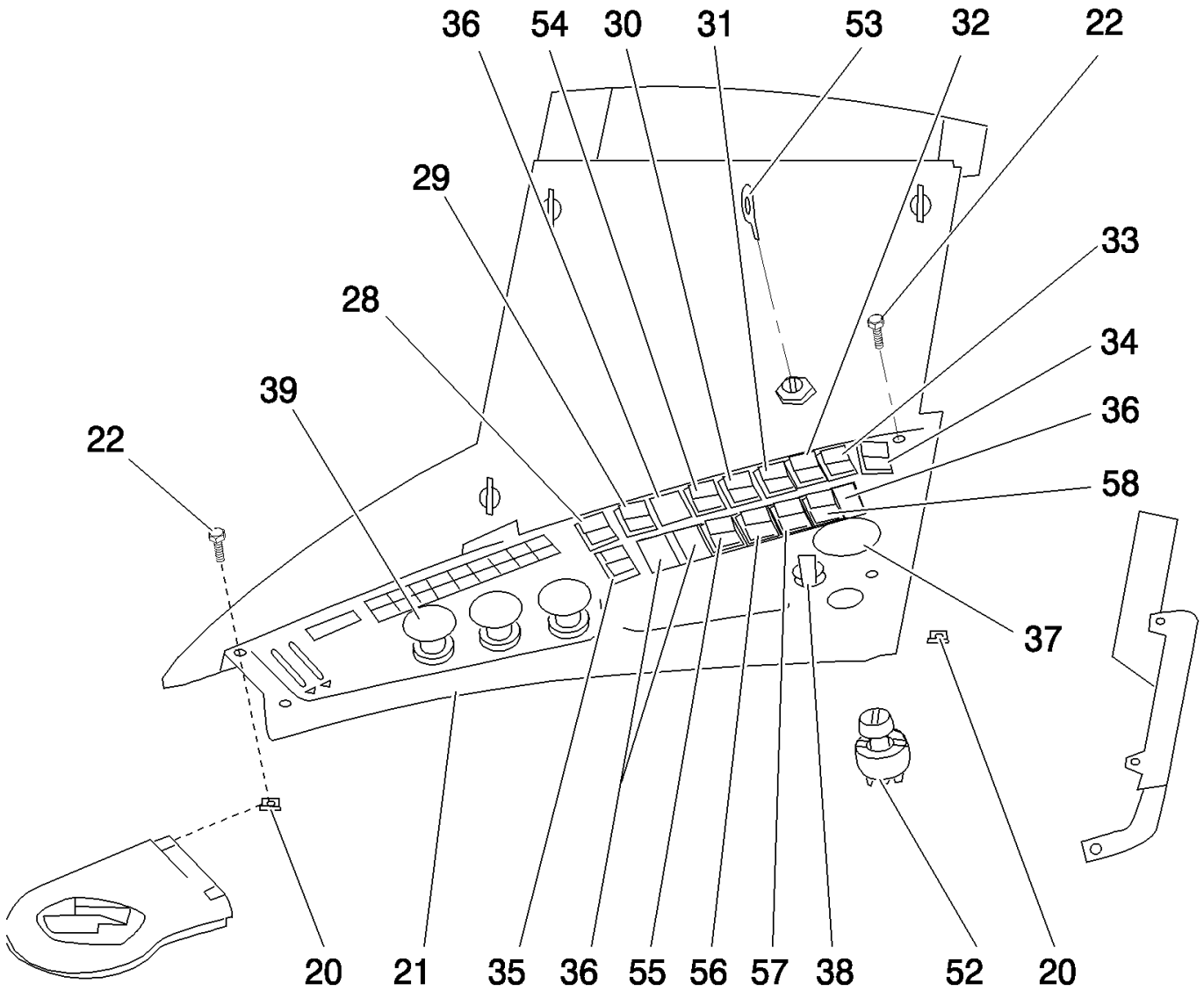

RIGHT HAND CONSOLE - HYDRO
PANNEAU CÔTÉ DROIT - HYDRO
PANNELLO LATO DESTRO - HYDRO
RIGHT HAND CONSOLE - HYDRO

R	N	P.N.	MOD	Q	Denominação Denominação	Denominacion Description	Description Descrizione	Bezeichnung Beskrivelse	L.C.
20		87631509		4	GRAMPO	ABRAZADERA	CLIP	KLAMMER	045F
					FIXADOR	COLLIER	FERMO	KLIPS	
21		84132733		1	PAINEL DE INSTRUMENTOS				
						SALPICADERO	DASHBOARD	INSTRUMENTENTAFEL	140P
					PAINEL DE INSTRUMEN'	TABLEAU DE BORD	CRUSCOTTO	INSTRUMENTBORD	
22		84281056		4	PARAFUSO	TORNILLO	SCREW	SCHRAUBE	040V
					PARAFUSO	VIS	VITE	SKRUE	
28		9817975		1	INTERRUPTOR DE DEBULHA, Variator				
						INTERRUPTOR DE TRILI	THRESHING SWITCH	DRESCHWERKSCHALTE	285S
					INTERRUPTOR DE DEBU	COMMUTATEUR BATTA(	INTERRUTTORE TREBBI	KONTAKT, TÆRSKEVÆI	
29		9817423		1	BOTÃO, Variator seed	BOTÓN	BUTTON	TASTE	120B
					BOTÃO	BOUTON	PULSANTE	KNAP	
30		9817425		1	INTERRUPTOR INTERMITENTE, Light				
						CONJUNTO DE INTERRU	SWITCH ASSY	SCHALTERBAUGRUPPE	067I
					CONJUNTO DE INTERRU	ENSEMBLE COMMUTAT	COMPLESSIVO INTERRU	KONTAKT, KPL.	
31		758304		1	BOTÃO, Work lamp	BOTÓN	BUTTON	TASTE	120B
					BOTÃO	BOUTON	PULSANTE	KNAP	
32		9817432		1	INTERRUPTOR PISCA-PISCA, Warning				
						INT. DE LÁMPARA INTEF	FLASHER SWITCH	BLINKERSCHALTER	260S
					INTERRUPTOR	COMMUTATEUR CLIGN(	INTERRUTT. LAMPEGGI	KONTAKT, BLINKLYS	
33		758303		1	BOTÃO, Tank sensor	BOTÓN	BUTTON	TASTE	120B
					BOTÃO	BOUTON	PULSANTE	KNAP	
34		9817433		1	INTERRUPTOR INTERMITENTE, Engine reset				
						CONJUNTO DE INTERRU	SWITCH ASSY	SCHALTERBAUGRUPPE	067I
					CONJUNTO DE INTERRU	ENSEMBLE COMMUTAT	COMPLESSIVO INTERRU	KONTAKT, KPL.	
35		9817421		1	INTERRUP VENTILADOR, Variator				
						INTERRUPTOR DE VENT	FAN SWITCH	GEBLÄSESCHALTER	259S
					INTERRUPTOR	COMMUTATEUR VENTIL	INTERRUTTORE VENTO	KONTAKT, BLÆSER	
36		5151033		4	BUJÃO DE PLÁSTICO	TAPÓN DE PLÁSTICO	PLASTIC PLUG	KUNSTSTOFFSTOPFEN	Z412
					TAMPÃO PLÁSTICO	BOUCHON EN PLASTIQU	TAPPO IN PLASTICA	PLASTPROP	
37		758313		1	INDICADOR	INDICADOR	INDICATOR	ANZEIGE	087S
					INDICADOR	INDICATEUR	INDICATORE	INDIKATOR	
38		374418		1	TOMADA ELÉTRICA, 12V	ZÓCALO DE CORRIENTI	POWER SOCKET	STECKDOSE	205P
					TOMADA DE CORRENTE	PRISE DE COURANT	PRESA DI CORRENTE	STRØMUDTAG	
39		82027010		3	INTERRUPTOR	INTERRUPTOR	SWITCH	SCHALTER	075I
					INTERRUPTOR	CONTACTEUR	INTERRUTTORE	KONTAKT	
52		87281750		1	COMUTADOR	CONMUTADOR DE ARR/	IGNITION SWITCH	ZÜNDSCHALTER	P654
					COMUTADOR	CONTACTEUR DE DEMA	INTERRUTTORE ACCEN	KONTAKT, TÆNDING	
53		86502201		1	JOGO 2 CHAVES	JUEGO DE 2 LLAVES	SET OF 2 KEYS	SATZ 2 SCHLÜSSEL	Z524
					JOGO 2 CHAVES	JEU DE 2 CLES	KIT DI 2 CHIAVI	SKRUENØGLESÆT	
54		84023622		1	INTERRUPTOR INTERMITENTE, Synchronizer				
						CONJUNTO DE INTERRU	SWITCH ASSY	SCHALTERBAUGRUPPE	067I
					CONJUNTO DE INTERRU	ENSEMBLE COMMUTAT	COMPLESSIVO INTERRU	KONTAKT, KPL.	
55		758302		1	BOTÃO, CAAP	BOTÓN	BUTTON	TASTE	120B
					BOTÃO	BOUTON	PULSANTE	KNAP	
56		9817422		1	INTERRUP VENTILADOR, Self Levelling				
						INTERRUPTOR DE VENT	FAN SWITCH	GEBLÄSESCHALTER	259S
					INTERRUPTOR	COMMUTATEUR VENTIL	INTERRUTTORE VENTO	KONTAKT, BLÆSER	

06.206/A	03	p2	07/10

PAINEL DO LADO DIREITO - HYDRO
PANEL DEL LADO DERECHO - HYDRO
RIGHT HAND CONSOLE - HYDRO
RIGHT HAND CONSOLE - HYDRO

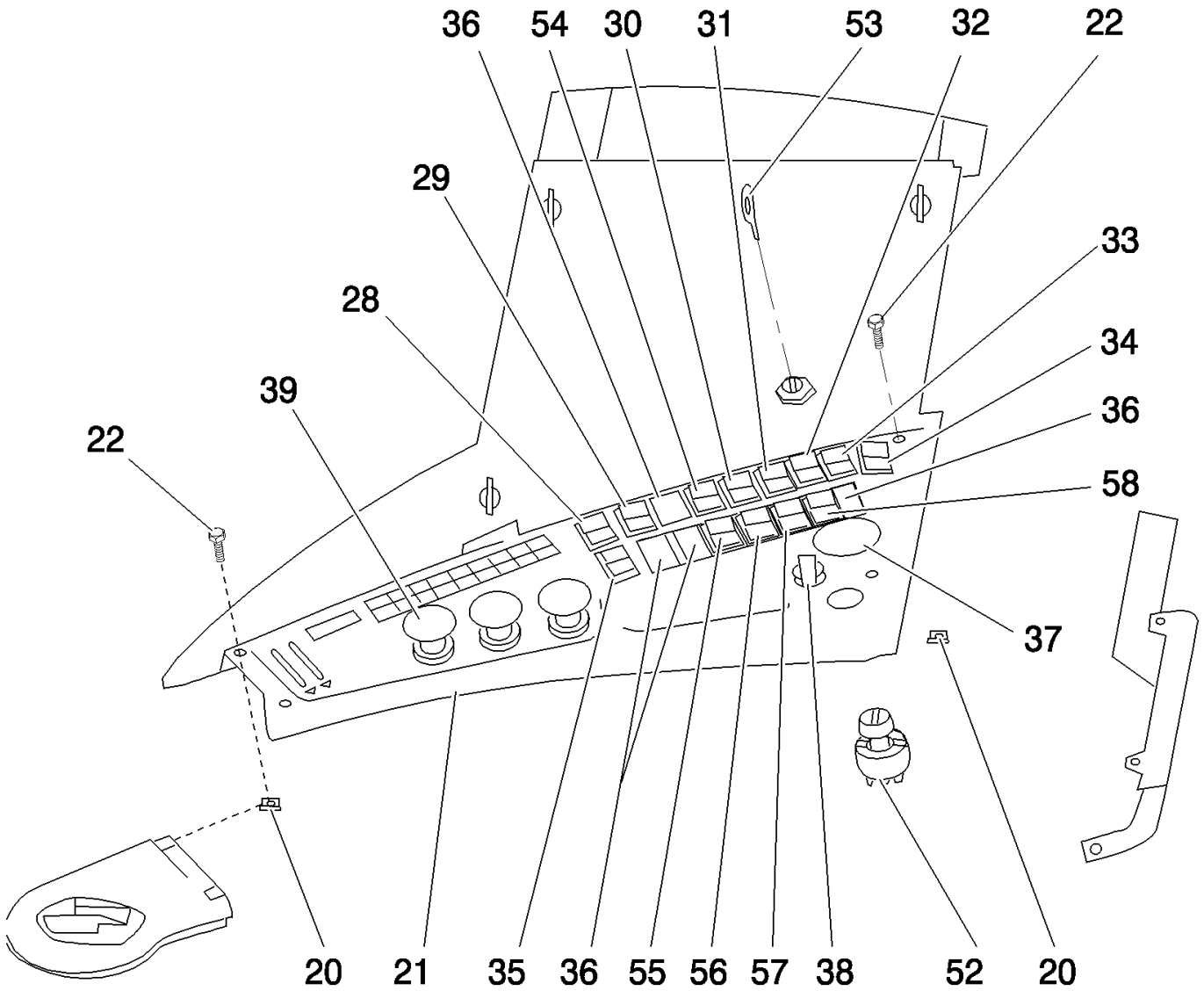

RIGHT HAND CONSOLE - HYDRO
PANNEAU CÔTÉ DROIT - HYDRO
PANNELLO LATO DESTRO - HYDRO
RIGHT HAND CONSOLE - HYDRO

R	N	P.N.	MOD	Q	Denominação Denominação	Denominacion Description	Description Descrizione	Bezeichnung Beskrivelse	L.C.
57		84019742		1	INTERRUPTOR INTERMITENTE, Axle 4WD				
						CONJUNTO DE INTERRU	SWITCH ASSY	SCHALTERBAUGRUPPE	067I
					CONJUNTO DE INTERRU	ENSEMBLE COMMUTATI	COMPLESSIVO INTERRU	KONTAKT, KPL.	
58		9817428		1	INTERRUPTOR INTERMITENTE, High Light				
						CONJUNTO DE INTERRU	SWITCH ASSY	SCHALTERBAUGRUPPE	067I
					CONJUNTO DE INTERRU	ENSEMBLE COMMUTATI	COMPLESSIVO INTERRU	KONTAKT, KPL.	

06.206/B	01	p1	06/10

PAINEL DO LADO DIREITO - MECÂNICA
PANEL DEL LADO DERECHO - MECANICA
RIGHT HAND CONSOLE - MECHANIC
RIGHT HAND CONSOLE - MECHANIC

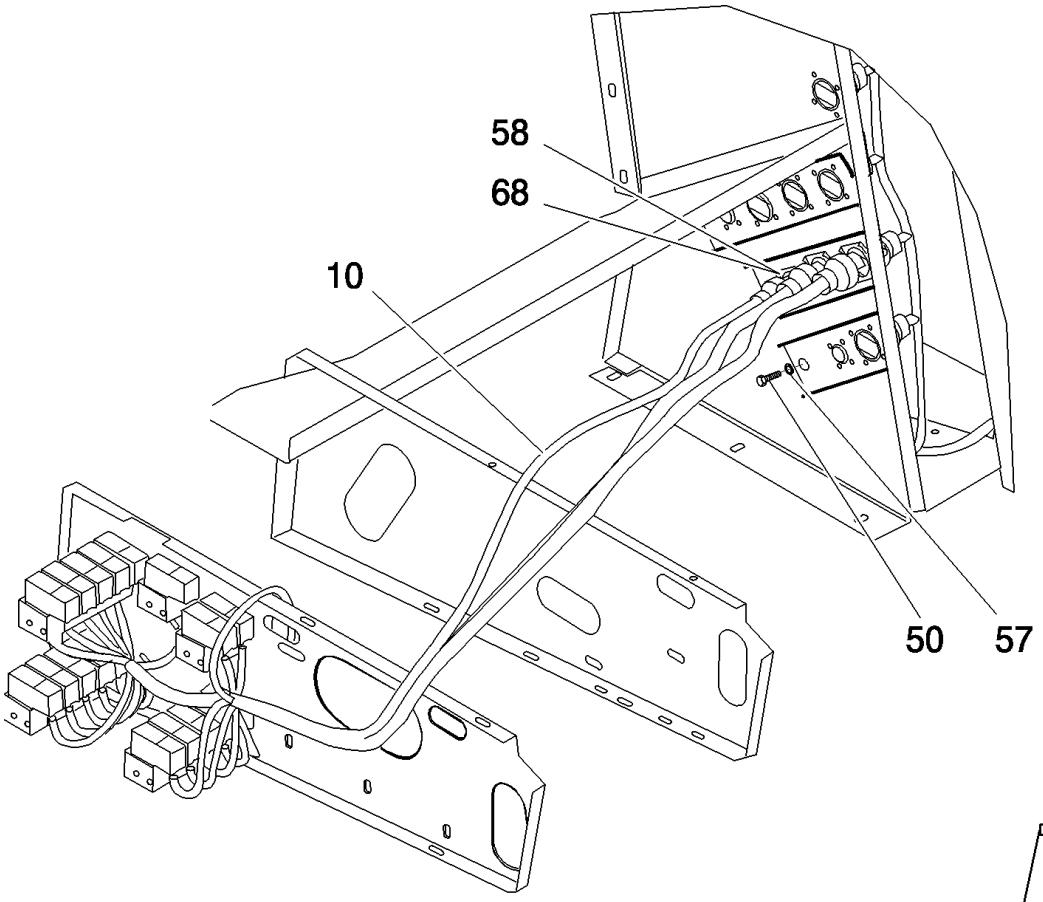

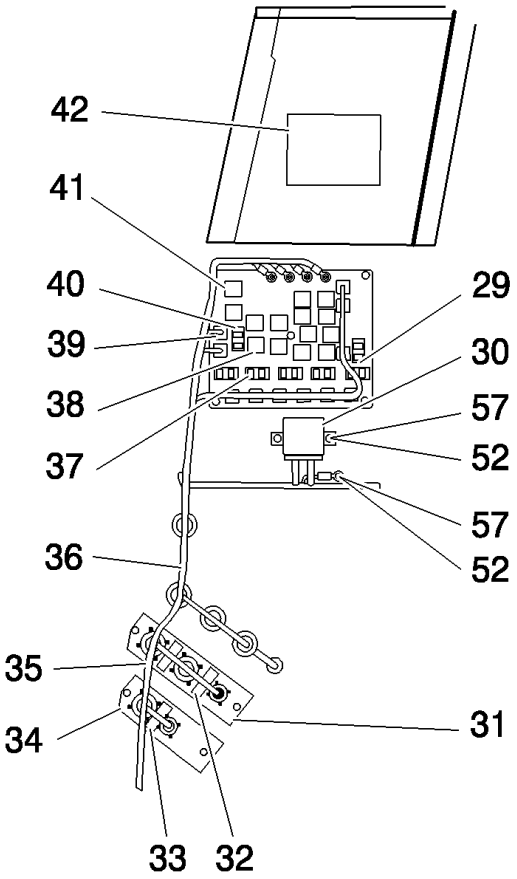

RIGHT HAND CONSOLE - MECHANIC
PANNEAU CÔTÉ DROIT - MECANIQUE
PANNELLO LATO DESTRO - MECANICA
RIGHT HAND CONSOLE - MECHANIC

R	N	P.N.	MOD	Q	Denominação Denominação	Denominacion Description	Description Descrizione	Bezeichnung Beskrivelse	L.C.
10		87754374		1	CHICOTE	GRUPO DE CABLES	WIRE HARNESS	KABELBAUM	070I
					CABLAGEM	FAISCEAU ELECTRIQUE	CABLAGGIO	KABELNET	
29		11054790		1	FUSÍVEL, 5 Amp, Type A	FUSIBLE	FUSE	SICHERUNG	110F
					FUSÍVEL	FUSIBLE	FUSIBILE	SIKRING	
30		84132731		1	PLACA DE CIRCUITO IMPRESSO				
						PLACA DE CIRCUITO IM	PRINTED CIRCUIT BOAF	PLATINE	565S
					PLACA CIRCUITOS IMPF	CIRCUIT IMPRIME	CIRCUITO STAMPATO	PRINTKORT	
31		9578303		1	CHAPA	PLACA DE ACERO	STEEL PLATE	STAHLPLATTE	015L
					CHAPA DE AÇO	PLAQUE D'ACIER	PIASTRA D'ACCIAIO	STÅLPLADE	
32		84997916		1	ADESIVO	CALCOMANÍA	DECAL	AUFKLEBER	012D
					DÍSTICO	AUTOCOLLANT	DECALCOMANIA	TRANSFER	
33		9812126		1	ADESIVO	CALCOMANÍA	DECAL	AUFKLEBER	012D
					DÍSTICO	AUTOCOLLANT	DECALCOMANIA	TRANSFER	
34		9818469		1	PLACA	PLACA	PLATE	PLATTE	105P
					CHAPA	PLAQUE	PIASTRA	PLADE	
35		9812125		1	ADESIVO	CALCOMANÍA	DECAL	AUFKLEBER	012D
					DÍSTICO	AUTOCOLLANT	DECALCOMANIA	TRANSFER	
36	1	87726141		1	CHICOTE, Principal da Cabine				
						GRUPO DE CABLES	WIRE HARNESS	KABELBAUM	070I
					CABLAGEM	FAISCEAU ELECTRIQUE	CABLAGGIO	KABELNET	
37		11055290		4	FUSÍVEL, 25 Amp, Fusible	FUSIBLE	FUSE	SICHERUNG	110F
					FUSÍVEL	FUSIBLE	FUSIBILE	SIKRING	
36	2	84253725		1	CHICOTE, Principal da Cabine				
						GRUPO DE CABLES	WIRE HARNESS	KABELBAUM	070I
					CABLAGEM	FAISCEAU ELECTRIQUE	CABLAGGIO	KABELNET	
38		9813500		1	LÂMPADA INTERMITENTE	UNIDAD INTERMITENTE	FLASHER UNIT	BLINKEREINHEIT	P655
					UNIDADE DE PISCAS	CENTRALE CLIGNOTAN	UNITÀ LAMPEGGIATORI	BLINKLAMPE	
39		11054990		10	FUSÍVEL, 10 Amp, Type A	FUSIBLE	FUSE	SICHERUNG	110F
					FUSÍVEL	FUSIBLE	FUSIBILE	SIKRING	
40		11055090		5	FUSÍVEL, 15 Amp, Type A	FUSIBLE	FUSE	SICHERUNG	110F
					FUSÍVEL	FUSIBLE	FUSIBILE	SIKRING	
41		84997024		13	RELÉ	RELÉ	RELAY	RELAIS	011R
					RELÉ	RELAIS	RELÈ	RELÆ	
42		87572444		1	ADESIVO	CALCOMANÍA	DECAL	AUFKLEBER	012D
					DÍSTICO	AUTOCOLLANT	DECALCOMANIA	TRANSFER	
50		86508568		4	PARAFUSO, Hex, M6 x 16, Cl 8.8, Full Thd				
						TORNILLO	SCREW	SCHRAUBE	040V
					PARAFUSO	VIS	VITE	SKRUE	
52		86977786		3	PARAFUSO, Hex, M6 x 25, 8.8, Full Thd				
						PERNO	BOLT	SCHRAUBE	140B
					PARAFUSO	VIS	BULLONE	BOLT	
57		322357		5	ARRUELA DE PRESSÃO, M6				
						ARANDELA BELLEVILLE	BELLEVILLE WASHER	TELLERFEDER	A143
					ANILHA CÓNICA	RONDELLE BELLEVILLE	RONDELLA BELLEVILLE	BELLEVILLE-SPÆNDSKI	
58		9824840		2	ARRUELA PLANA, M4.3 x 9 x 0.8				
						ARANDELA	WASHER	UNTERLEGSCHEIBE	131R
					ANILHA	RONDELLE	RONDELLA	FLADSKIVE	

(1) Até chassi no.
(2) Após chassi no.

06.206/B	01	p2	06/10

PAINEL DO LADO DIREITO - MECÂNICA
PANEL DEL LADO DERECHO - MECANICA
RIGHT HAND CONSOLE - MECHANIC
RIGHT HAND CONSOLE - MECHANIC

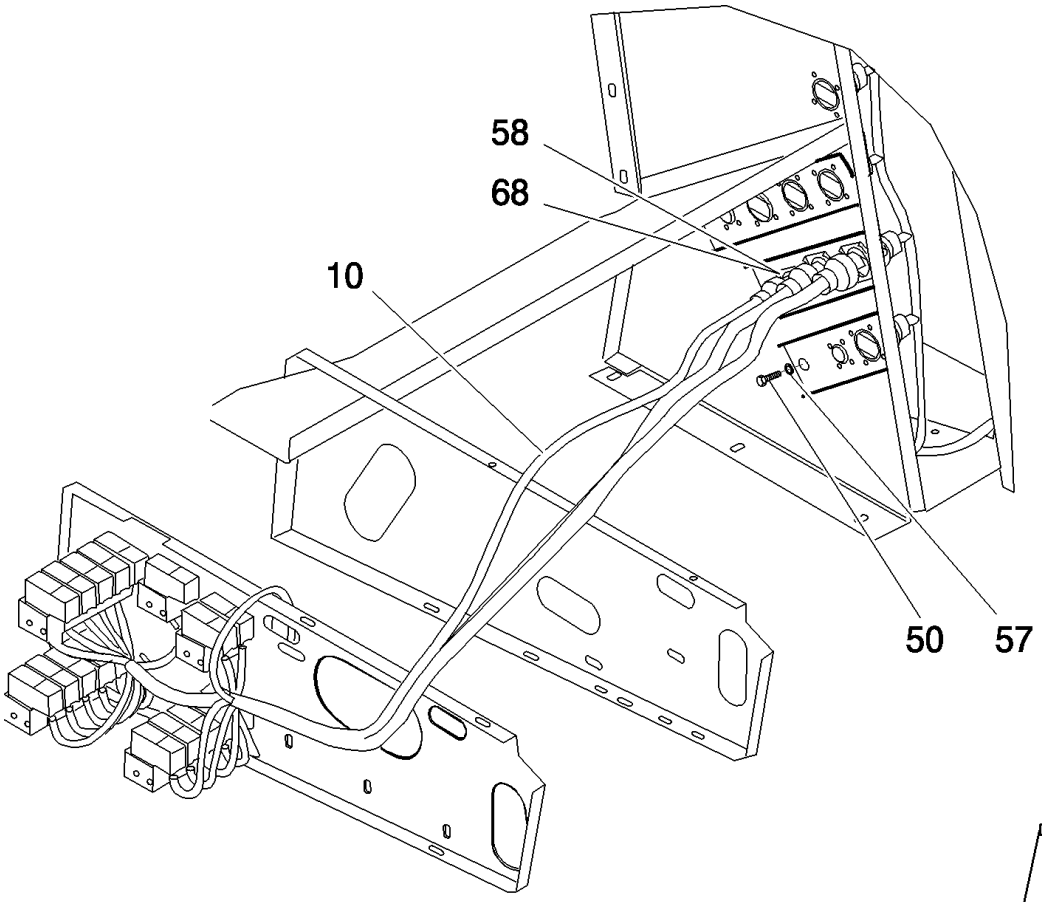

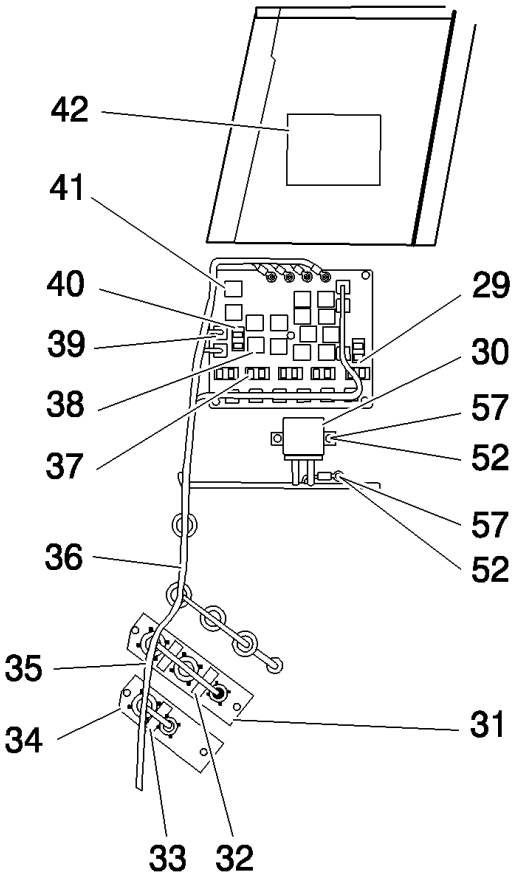

RIGHT HAND CONSOLE - MECHANIC
PANNEAU CÔTÉ DROIT - MECANIQUE
PANNELLO LATO DESTRO - MECANICA
RIGHT HAND CONSOLE - MECHANIC

R	N	P.N.	MOD	Q	Denominação Denominação	Denominacion Description	Description Descrizione	Bezeichnung Beskrivelse	L.C.
68		130074		4	REBITE REBITE	REMACHE RIVET	RIVET RIVETTO	NIET NITTE	055R

06.206/B	02	p1	07/10

PAINEL DO LADO DIREITO - MECÂNICA
PANEL DEL LADO DERECHO - MECANICA
RIGHT HAND CONSOLE - MECHANIC
RIGHT HAND CONSOLE - MECHANIC

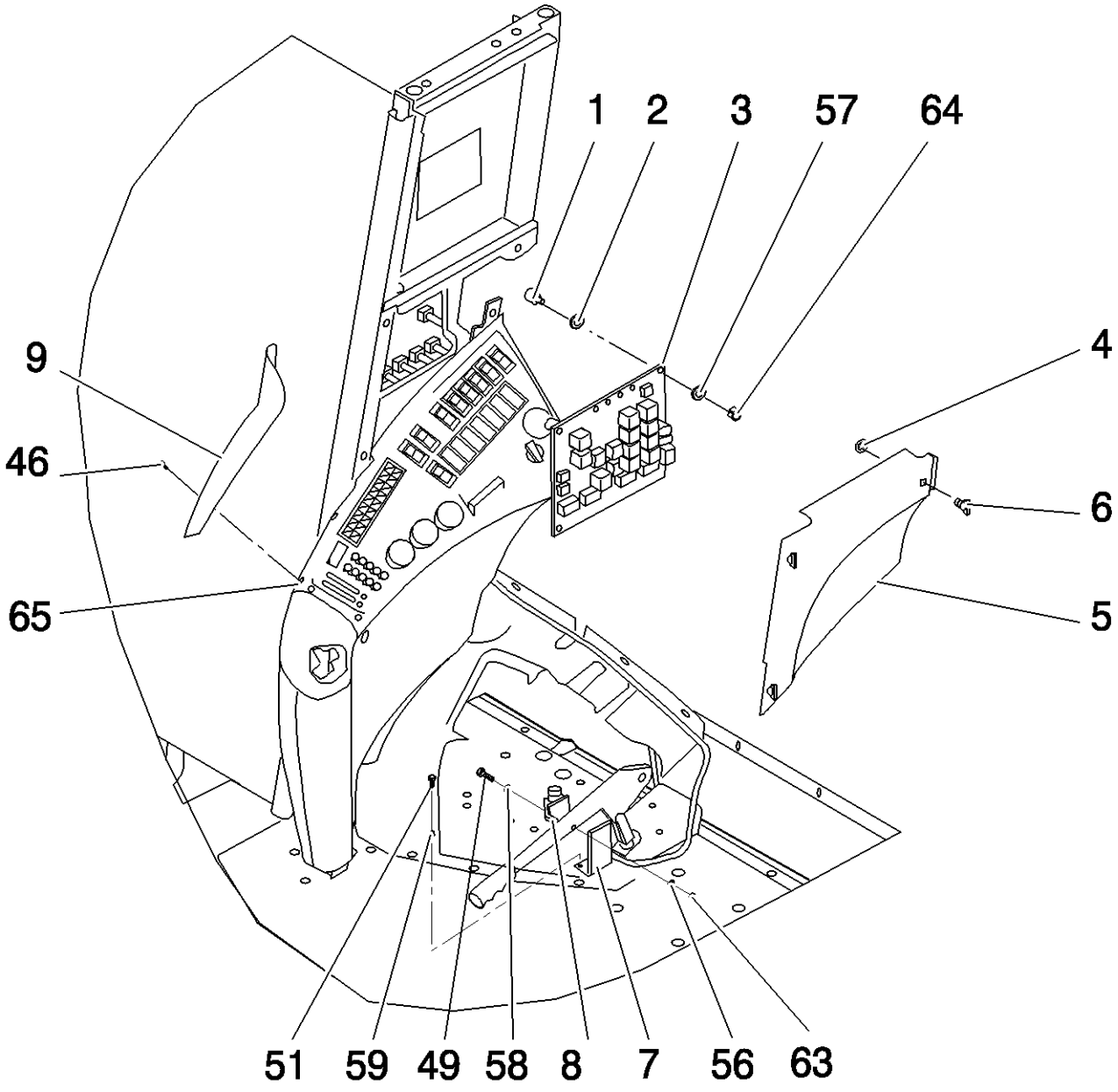

RIGHT HAND CONSOLE - MECHANIC
PANNEAU CÔTÉ DROIT - MECANIQUE
PANNELLO LATO DESTRO - MECANICA
RIGHT HAND CONSOLE - MECHANIC

R	N	P.N.	MOD	Q	Denominação Denominação	Denominacion Description	Description Descrizione	Bezeichnung Beskrivelse	L.C.
1		9576750		5	ESPAÇADOR ESPAÇADOR	SEPARADOR ENTRETOISE	SPACER DISTANZIALE	DISTANZSTÜCK AFSTANDSSTYKKE	075D
2		821585		5	AMORTECEDOR AMORTECEDOR	AMORTIGUADOR AMORTISSEUR	SHOCK ABSORBER AMMORTIZZATORE	STOSSDÄMPFER STØDDÆMPER	036A
3		84253255		1	PLACA CHAPA	PLACA PLAQUE	PLATE PIASTRA	PLATTE PLADE	105P
4		87627635		3	RETENTOR RETENTOR	RETENEDOR DISPOSITIF DE RETENU	RETAINER FERMO	HALTERUNG HOLDER	109R
5		84430413		1	PAINEL PAINEL	PANEL PANNEAU	PANEL PANNELLO	PLATTE PANEL	025P
6		87627634		3	BUJÃO TAMPÃO	TAPÓN BOUCHON	PLUG TAPPO	STOPFEN PROP	050T
7		87571285		1	SUPORTE SUPORTE	SOPORTE SUPPORT	BRACKET STAFFA	HALTERUNG BESLAG	225S
8		82026949		1	INTERRUPTOR, Brake INTERRUPTOR	INTERRUPTOR CONTACTEUR	SWITCH INTERRUTTORE	SCHALTER KONTAKT	075I
9		84154630		1	PARA-SOL PROTECTOR SOLAR	VISERA VISIERE	SUN VISOR VISIERA PARASOLE	SONNENBLENDE SOLSKÆRM	080R
46		84058989		2	PARAFUSO, Pan Hd, M4 x 10, Cl 4.8, Full Thd PARAFUSO	TORNILLO VIS	SCREW VITE	SCHRAUBE SKRUE	040V
49		86511042		2	PARAFUSO, Cross Pan Hd, M4 x 16 PARAFUSO	TORNILLO VIS	SCREW VITE	SCHRAUBE SKRUE	040V
51		120100		2	PARAFUSO, Hex, M6 x 20, 8.8 PARAFUSO	PERNO VIS	BOLT BULLONE	SCHRAUBE BOLT	140B
56		322355		2	ARRUELA PLANA, Belleville, M4 ANILHA	ARANDELA RONDELLE	WASHER RONDELLA	UNTERLEGSCHEIBE FLADSKIVE	131R
57		322357		7	ARRUELA DE PRESSÃO, M6 ANILHA CÓNICA	ARANDELA BELLEVILLE RONDELLE BELLEVILLE	BELLEVILLE WASHER RONDELLA BELLEVILLE	TELLERFEDER BELLEVILLE-SPÆNDSKI'	A143
58		9824840		4	ARRUELA PLANA, M4.3 x 9 x 0.8 ANILHA	ARANDELA RONDELLE	WASHER RONDELLA	UNTERLEGSCHEIBE FLADSKIVE	131R
59		140015		2	ARRUELA PLANA, M6 ANILHA	ARANDELA RONDELLE	WASHER RONDELLA	UNTERLEGSCHEIBE FLADSKIVE	131R
63		100012		2	PORCA, M4, Cl 8 PORCA	TUERCA ECROU	NUT DADO	MUTTER MØTRIK	010D
64		9706755		5	PORCA, M6, Cl 8 PORCA	TUERCA ECROU	NUT DADO	MUTTER MØTRIK	010D
65		87631509		1	GRAMPO FIXADOR	ABRAZADERA COLLIER	CLIP FERMO	KLAMMER KLIPS	045F

06.206/B	03	p1	07/10

PAINEL DO LADO DIREITO - MECÂNICA
PANEL DEL LADO DERECHO - MECANICA
RIGHT HAND CONSOLE - MECHANIC
RIGHT HAND CONSOLE - MECHANIC

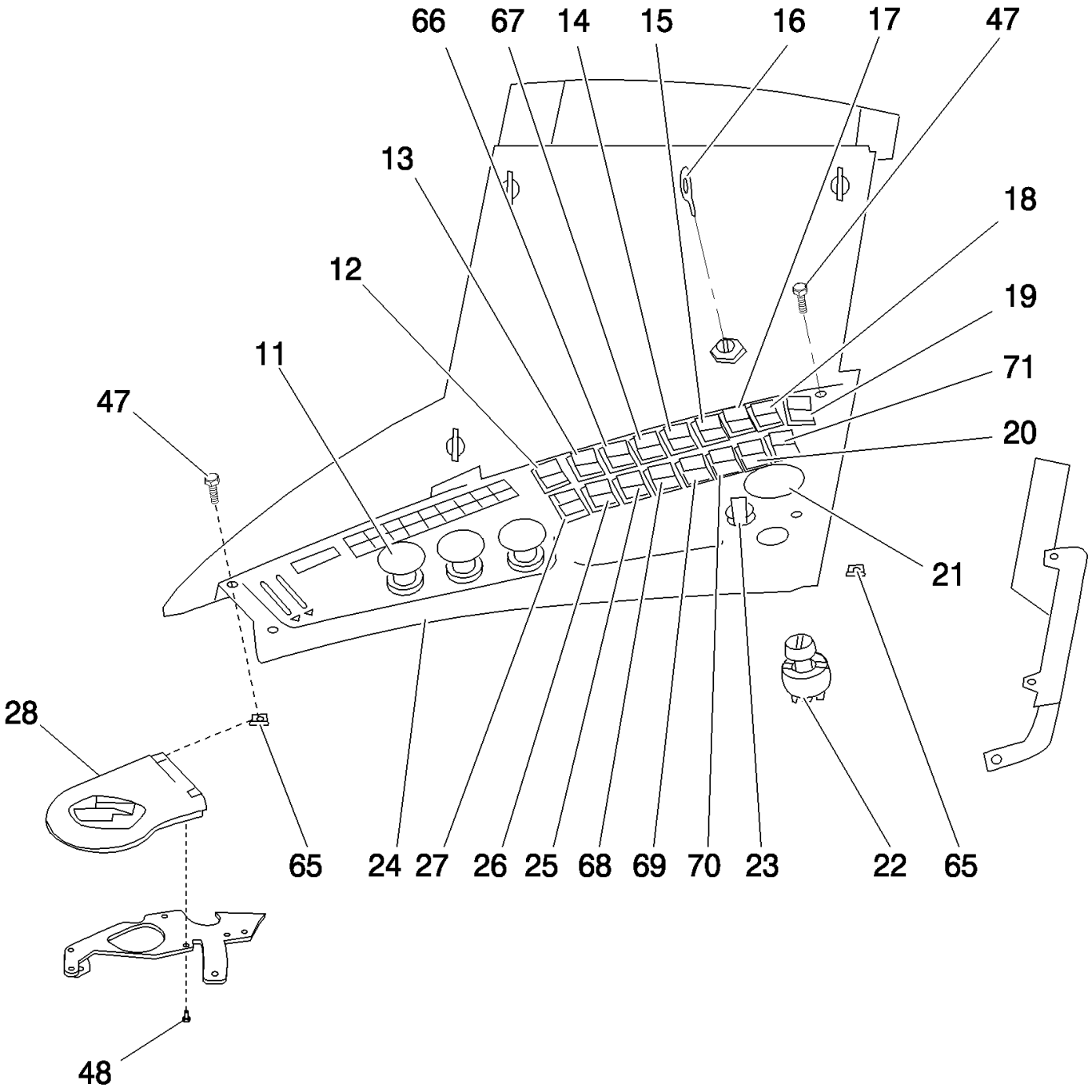

RIGHT HAND CONSOLE - MECHANIC
PANNEAU CÔTÉ DROIT - MECANIQUE
PANNELLO LATO DESTRO - MECANICA
RIGHT HAND CONSOLE - MECHANIC

R	N	P.N.	MOD	Q	Denominação Denominação	Denominacion Description	Description Descrizione	Bezeichnung Beskrivelse	L.C.
11		82027010		3	INTERRUPTOR INTERRUPTOR	INTERRUPTOR CONTACTEUR	SWITCH INTERRUTTORE	SCHALTER KONTAKT	075I
12		9817975		1	INTERRUPTOR DE DEBULHA, Variator INTERRUPTOR DE DEBU	INTERRUPTOR DE TRILI COMMUTATEUR BATTA(	THRESHING SWITCH INTERRUTTORE TREBBI	DRESCHWERKSCHALTE KONTAKT, TÆRSKEVÆI	285S
13		9817423		1	BOTÃO, Variator speed BOTÃO	BOTÓN BOUTON	BUTTON PULSANTE	TASTE KNAP	120B
14		9817425		1	INTERRUPTOR INTERMITENTE, Light CONJUNTO DE INTERRU	CONJUNTO DE INTERRU ENSEMBLE COMMUTATI	SWITCH ASSY COMPLESSIVO INTERRU	SCHALTERBAUGRUPPE KONTAKT, KPL.	067I
15		758304		1	BOTÃO, Work lamp BOTÃO	BOTÓN BOUTON	BUTTON PULSANTE	TASTE KNAP	120B
16		86502201		2	JOGO 2 CHAVES JOGO 2 CHAVES	JUEGO DE 2 LLAVES JEU DE 2 CLES	SET OF 2 KEYS KIT DI 2 CHIAVI	SATZ 2 SCHLÜSSEL SKRUENØGLESÆT	Z524
17		9817432		1	INTERRUPTOR PISCA-PISCA, Warning INTERRUPTOR	INT. DE LÁMPARA INTEF COMMUTATEUR CLIGNO	FLASHER SWITCH INTERRUTT. LAMPEGGI	BLINKERSCHALTER KONTAKT, BLINKLYS	260S
18		758303		1	BOTÃO, Tank sensor BOTÃO	BOTÓN BOUTON	BUTTON PULSANTE	TASTE KNAP	120B
19		9817433		1	INTERRUPTOR INTERMITENTE, Engine reset CONJUNTO DE INTERRU	CONJUNTO DE INTERRU ENSEMBLE COMMUTATI	SWITCH ASSY COMPLESSIVO INTERRU	SCHALTERBAUGRUPPE KONTAKT, KPL.	067I
20		9817428		1	INTERRUPTOR INTERMITENTE, Light CONJUNTO DE INTERRU	CONJUNTO DE INTERRU ENSEMBLE COMMUTATI	SWITCH ASSY COMPLESSIVO INTERRU	SCHALTERBAUGRUPPE KONTAKT, KPL.	067I
21		758313		1	INDICADOR INDICADOR	INDICADOR INDICATEUR	INDICATOR INDICATORE	ANZEIGE INDIKATOR	087S
22		87281750		1	COMUTADOR COMUTADOR	CONMUTADOR DE ARR/ CONTACTEUR DE DEMA	IGNITION SWITCH INTERRUTTORE ACCEN	ZÜNDSCHALTER KONTAKT, TÆNDING	P654
23		374418		1	TOMADA ELÉTRICA, 12V TOMADA DE CORRENTE	ZÓCALO DE CORRIENTI PRISE DE COURANT	POWER SOCKET PRESA DI CORRENTE	STECKDOSE STRØMUDTAG	205P
24		84132733		1	PAINEL DE INSTRUMENTOS PAINEL DE INSTRUMEN	SALPICADERO TABLEAU DE BORD	DASHBOARD CRUSCOTTO	INSTRUMENTENTAFEL INSTRUMENTBORD	140P
25		84018204		1	INTERRUPTOR INTERMITENTE, Discharge tube CONJUNTO DE INTERRU	CONJUNTO DE INTERRU ENSEMBLE COMMUTATI	SWITCH ASSY COMPLESSIVO INTERRU	SCHALTERBAUGRUPPE KONTAKT, KPL.	067I
26		87752098		1	BOTÃO, Lateral Float BOTÃO	BOTÓN BOUTON	BUTTON PULSANTE	TASTE KNAP	120B
27		9817421		1	INTERRUP VENTILADOR, Variator INTERRUPTOR	INTERRUPTOR DE VENT COMMUTATEUR VENTIL	FAN SWITCH INTERRUTTORE VENTO	GEBLÄSESCHALTER KONTAKT, BLÆSER	259S
28		84430424		1	PROTEÇÃO PROTECÇÃO	PROTECCIÓN PROTECTION	SHIELD PROTEZIONE	SCHILD BESKYTTELSESKÆRM	224P
47		84281056		4	PARAFUSO PARAFUSO	TORNILLO VIS	SCREW VITE	SCHRAUBE SKRUE	040V
48		86511823		4	PARAFUSO, Cross Pan Hd, M4 x 8 PARAFUSO	TORNILLO VIS	SCREW VITE	SCHRAUBE SKRUE	040V

06.206/B	03	p2	07/10

PAINEL DO LADO DIREITO - MECÂNICA
PANEL DEL LADO DERECHO - MECANICA
RIGHT HAND CONSOLE - MECHANIC
RIGHT HAND CONSOLE - MECHANIC

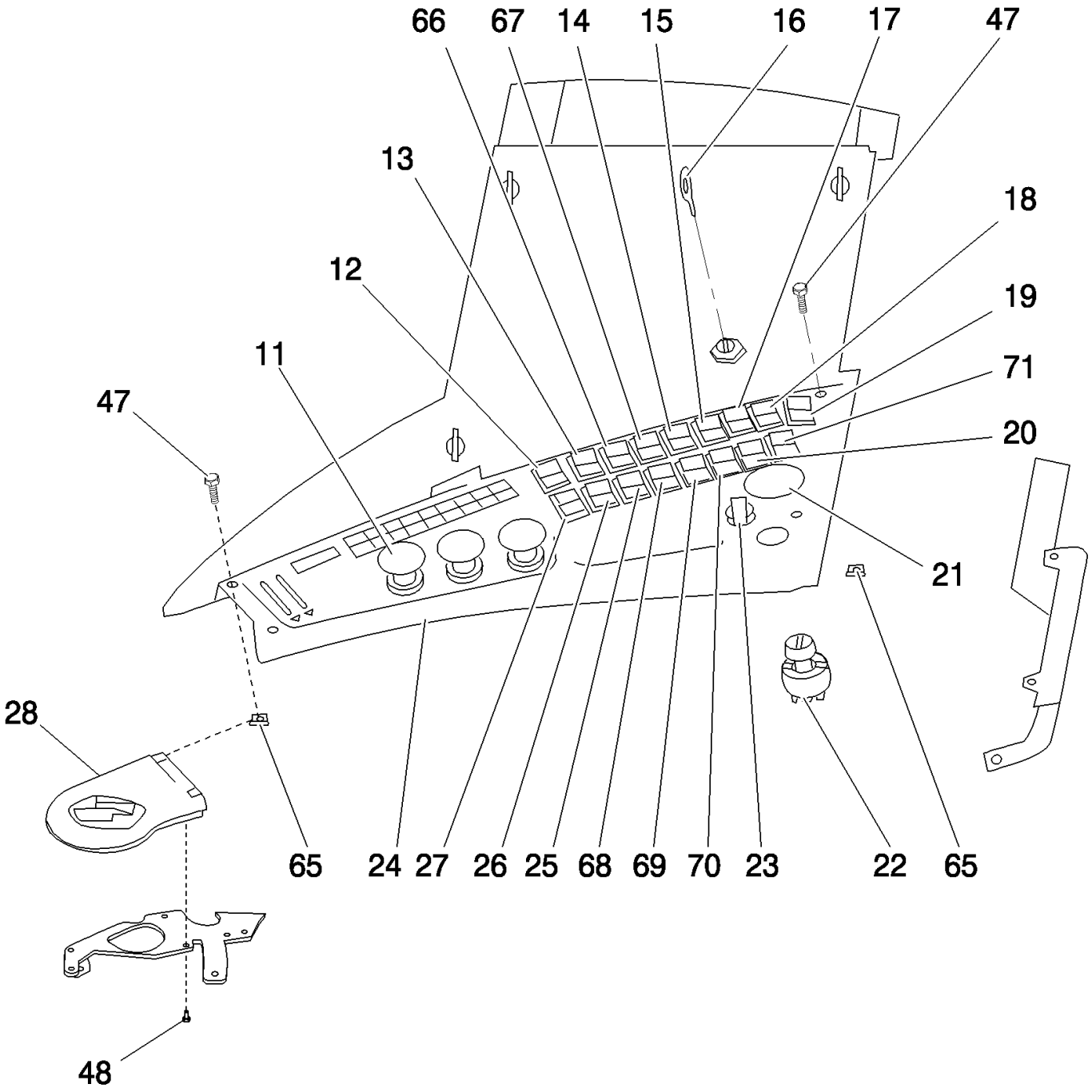

RIGHT HAND CONSOLE - MECHANIC
PANNEAU CÔTÉ DROIT - MECANIQUE
PANNELLO LATO DESTRO - MECANICA
RIGHT HAND CONSOLE - MECHANIC

R	N	P.N.	MOD	Q	Denominação Denominação	Denominacion Description	Description Descrizione	Bezeichnung Beskrivelse	L.C.
65		87631509		5	GRAMPO FIXADOR	ABRAZADERA COLLIER	CLIP FERMO	KLAMMER KLIPS	045F
66		84031501		1	INTERRUPTOR INTERMITENTE, Horiz. adjust CONJUNTO DE INTERRU	CONJUNTO DE INTERRU ENSEMBLE COMMUTATI	SWITCH ASSY COMPLESSIVO INTERRU	SCHALTERBAUGRUPPE KONTAKT, KPL.	067I
67		84023622		1	INTERRUPTOR INTERMITENTE, Synchronizer CONJUNTO DE INTERRU	CONJUNTO DE INTERRU ENSEMBLE COMMUTATI	SWITCH ASSY COMPLESSIVO INTERRU	SCHALTERBAUGRUPPE KONTAKT, KPL.	067I
68		758302		1	BOTÃO, CAAP BOTÃO	BOTÓN BOUTON	BUTTON PULSANTE	TASTE KNAP	120B
69		9817422		1	INTERRUP VENTILADOR, Self Levelling INTERRUPTOR	INTERRUPTOR DE VENT COMMUTATEUR VENTIL	FAN SWITCH INTERRUTTORE VENTO	GEBLÄSESCHALTER KONTAKT, BLÆSER	259S
70		87752255		1	BOTÃO, Res.CAAP BOTÃO	BOTÓN BOUTON	BUTTON PULSANTE	TASTE KNAP	120B
71		9835591		1	BOTÃO PUSH, Reversor BOTÃO	BOTÓN PULSADOR BOUTON-POUSSOIR	PUSH BUTTON PULSANTE	DRUCKTASTE TRYKKNAP	236P

06.206/C	01	p1	04/09

PAINEL DO LADO DIREITO
PANEL DEL LADO DERECHO
RIGHT HAND CONSOLE
RIGHT HAND CONSOLE

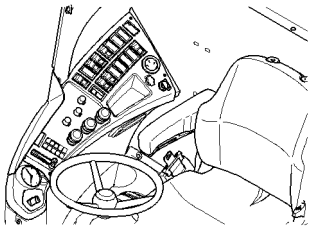

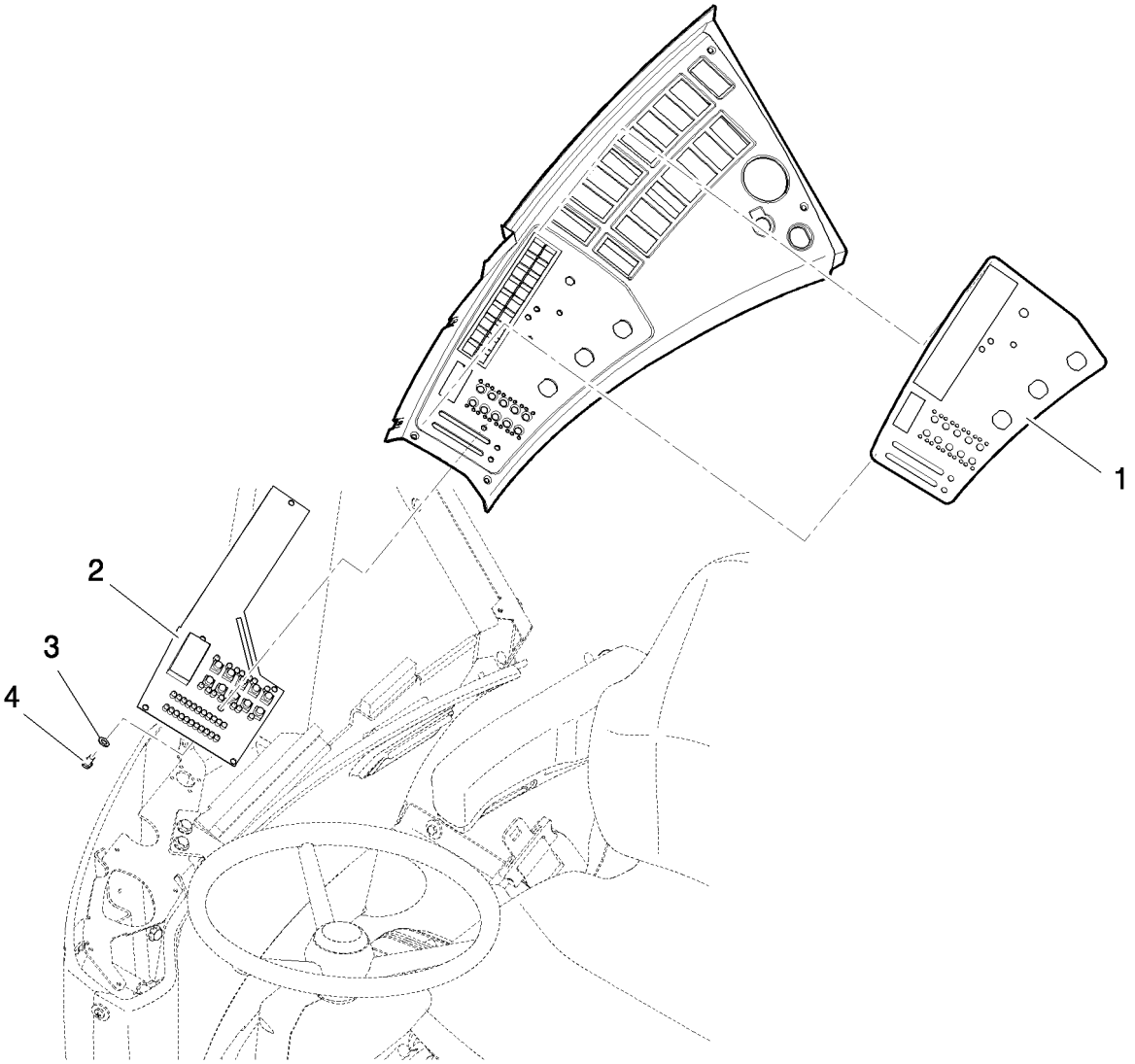

RIGHT HAND CONSOLE
PANNEAU CÔTÉ DROIT
PANNELLO LATO DESTRO
RIGHT HAND CONSOLE

R	N	P.N.	MOD	Q	Denominação Denominação	Denominacion Description	Description Descrizione	Bezeichnung Beskrivelse	L.C.
1		87471465		1	ADESIVO DÍSTICO	CALCOMANÍA AUTOCOLLANT	DECAL DECALCOMANIA	AUFKLEBER TRANSFER	012D
2	1	84132728		1	PLACA DE CIRCUITO IMPRESSO PLACA CIRCUITOS IMPF	PLACA DE CIRCUITO IM CIRCUIT IMPRIME	PRINTED CIRCUIT BOAF CIRCUITO STAMPATO	PLATINE PRINTKORT	565S
3		827114		12mm	TUBO TUBO	TUBO TUBE	TUBE TUBO	ROHR RØR	195T
4		260-1448		6	PARAFUSO, Cross Pan Hd, #8 x 1/2" PARAFUSO	TORNILLO AUTORROSC VIS AUTOTARAUDEUSE	SELF-TAP SCREW VITE AUTOFILETTANTE	SELBSTSCHN SCHRAUE SELVLÅSENDE BOLT	062V

(1) Painel digital

06.209	01	p1	04/08

SISTEMA ELÉTRICO, PICADOR DE PALHA
EQUIPO ELÉCTRICO, CORTADOR DE PAJA
ELECTRICAL EQUIPMENT, STRAW CHOPPER
ELECTRICAL EQUIPMENT, STRAW CHOPPER

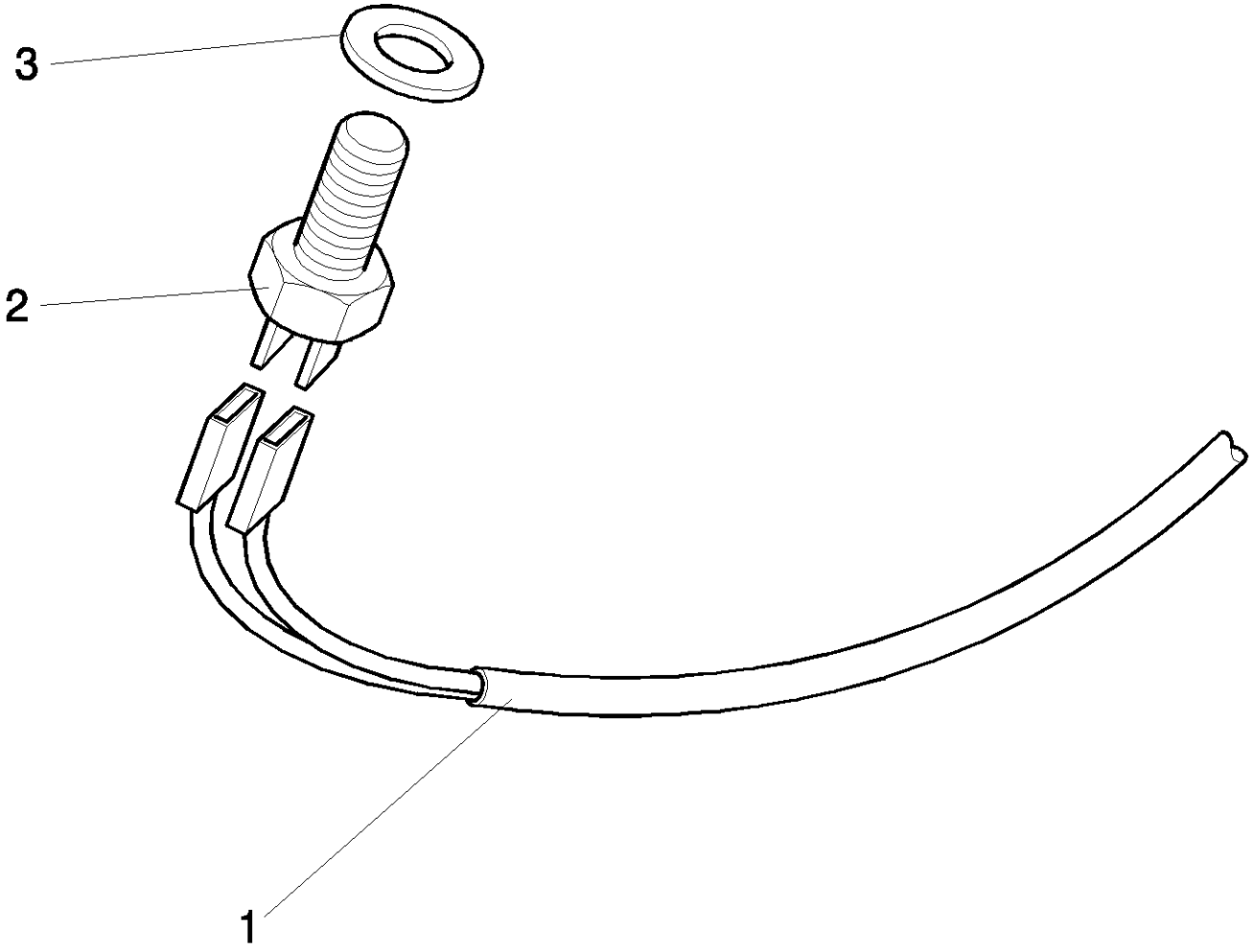

ELECTRICAL EQUIPMENT, STRAW CHOPPER
EQUIPEMENT ELECTRIQUE, HACHE-PAILLE
IMPIANTO ELETTRICO, TRINCIAPAGLIA
ELECTRICAL EQUIPMENT, STRAW CHOPPER

R	N	P.N.	MOD	Q	Denominação Denominação	Denominacion Description	Description Descrizione	Bezeichnung Beskrivelse	L.C.
1		87575063		1	CHICOTE CABLAGEM	MAZO DE CABLES FAISCEAU	HARNESS CABLAGGIO	KABELBAUM LEDNINGSNET	4160
2		824188		1	SENSOR SENSOR	SENSOR CAPTEUR	SENSOR SENSORE	SENSOR FØLER	608S
3		140090		2	ARRUELA PLANA ANILHA	ARANDELA RONDELLE	WASHER RONDELLA	UNTERLEGSCHEIBE FLADSKIVE	131R

06.211	01	p1	02/09

ACIONAMENTO ELÉTRICO DO VARIADOR DO VENTILADOR
CONTROL ELECTRICO DEL VARIADOR DEL VENTILADOR
FAN VARI-DRIVE ELECTRICAL CONTROL
ELEKTRISCHE BEDIENUNG FÜR GEBLÄSEREGELTRIEB

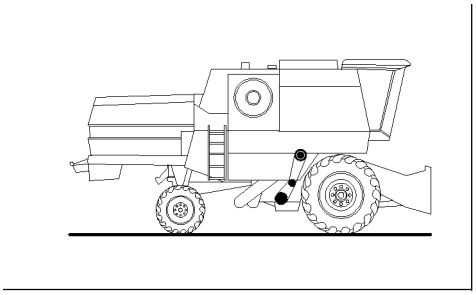

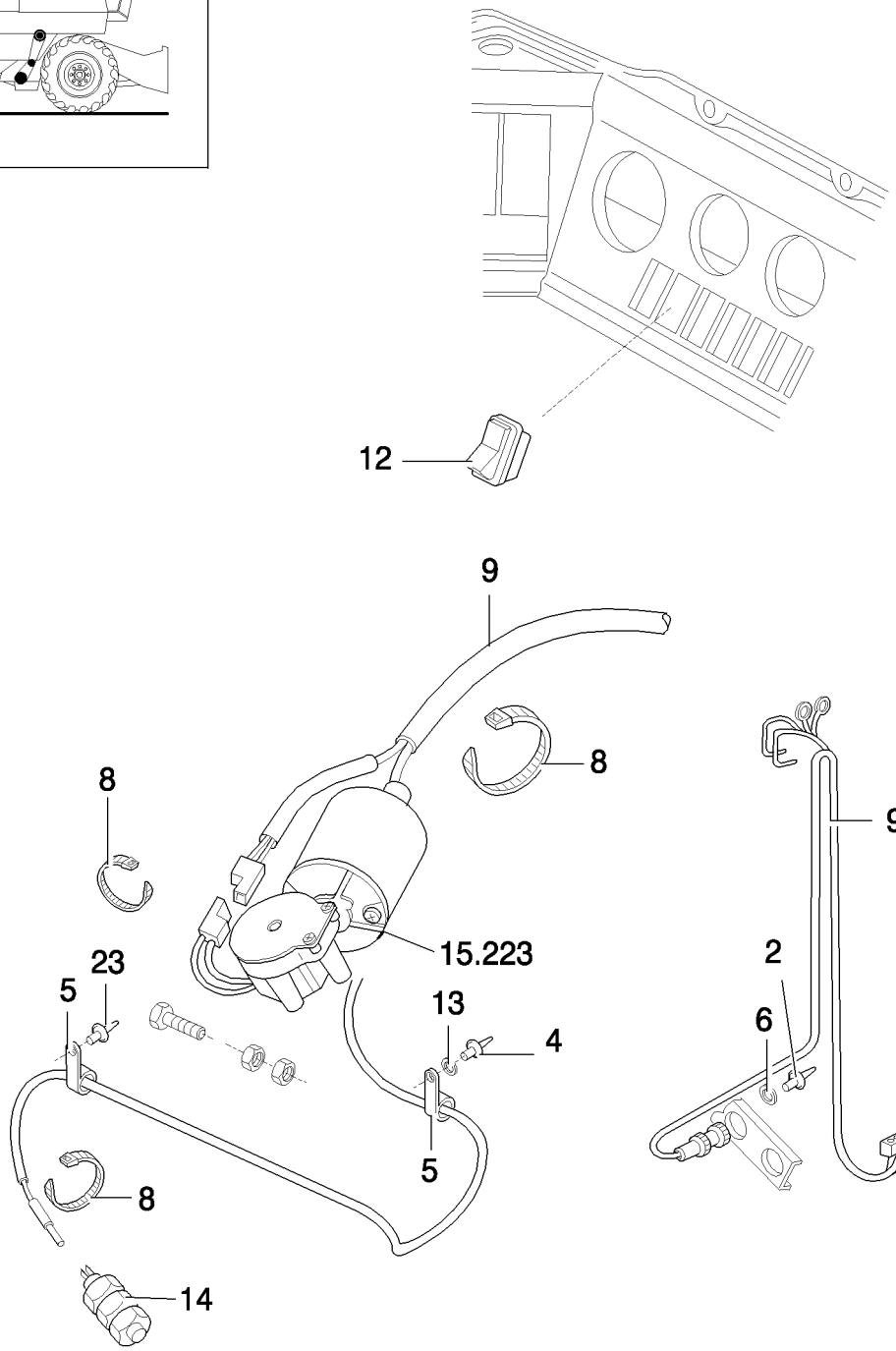

FAN VARI-DRIVE ELECTRICAL CONTROL
COMMANDE ELECTRIQUE POUR VARIATEUR DU VENTILATEUR
COMANDO ELETTRICO DEL VARIATORE DI VELOCITA DEL VENTILATORE
FAN VARI-DRIVE ELECTRICAL CONTROL

R	N	P.N.	MOD	Q	Denominação Denominação	Denominacion Description	Description Descrizione	Bezeichnung Beskrivelse	L.C.
2		130074		4	REBITE REBITE	REMACHE RIVET	RIVET RIVETTO	NIET NITTE	055R
4		821716		4	REBITE REBITE	REMACHE RIVET	RIVET RIVETTO	NIET NITTE	055R
5		335021		6	BRAÇADEIRA BRAÇADEIRA	ABRAZADERA COLLIER	CLAMP MORSETTO	KLEMME SPÆNDEBÅND	120M
6		412548		4	ARRUELA PLANA ANILHA	ARANDELA RONDELLE	WASHER RONDELLA	UNTERLEGSCHEIBE FLADSKIVE	131R
8		323597		16	PRENDEDOR DE CABOS, M9 x 165 or M5 x 197 BRAÇADEIRA DE CABO	BANDA DE CABLE BRIDE DE CABLE	CABLE STRAP FASCETTA PER CAVO	KABELBINDER KABELSTROP	P716
9		84993921		1	CHICOTE CABLAGEM	GRUPO DE CABLES FAISCEAU ELECTRIQUE	WIRE HARNESS CABLAGGIO	KABELBAUM KABELNET	070I
12		9817422		1	INTERRUP VENTILADOR INTERRUPTOR	INTERRUPTOR DE VENT COMMUTATEUR VENTIL	FAN SWITCH INTERRUTTORE VENTO	GEBLÄSESCHALTER KONTAKT, BLÆSER	259S
13		322356		2	ARRUELA DE PRESSÃO, M5.1 x 12 x 1.85, HDN ANILHA CÓNICA	ARANDELA BELLEVILLE RONDELLE BELLEVILLE	BELLEVILLE WASHER RONDELLA BELLEVILLE	TELLERFEDER BELLEVILLE-SPÆNDSKI	A143
14		824188		1	SENSOR SENSOR	SENSOR CAPTEUR	SENSOR SENSORE	SENSOR FØLER	608S
23		821717		2	REBITE REBITE	REMACHE RIVET	RIVET RIVETTO	NIET NITTE	055R

06.211	02	p1	07/10

EQUIPAMENTO ELÉTRICO - BATERIA - SELF LEVELLING
EQUIPO ELECTRICO - BATERIA - SELF LEVELLING
ELECTRICAL EQUIPMENT - BATTERY - SELF LEVELLING
ELEKTRISCHE AUSRÜSTUNG - BATTERIE - SELF LEVELLING

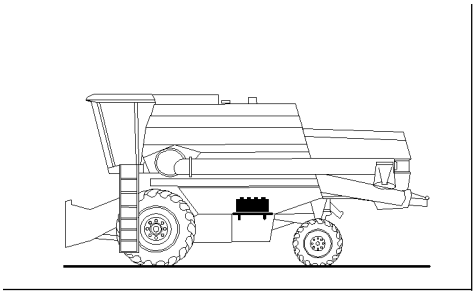

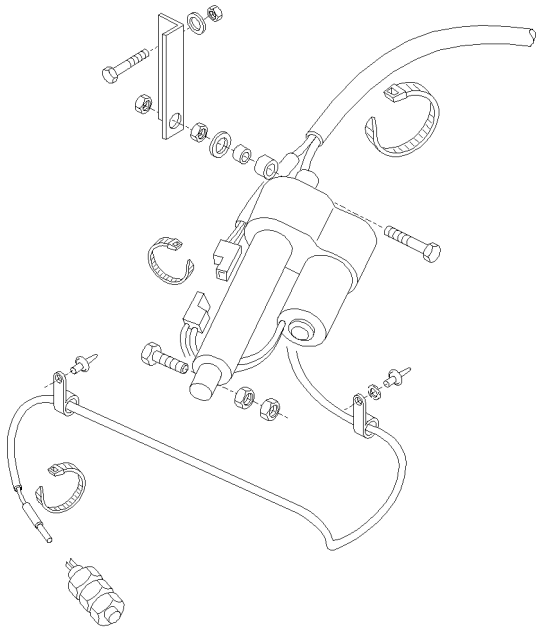

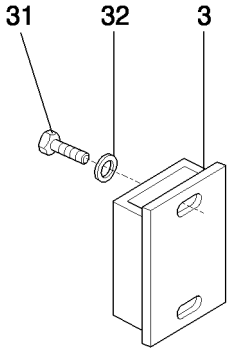

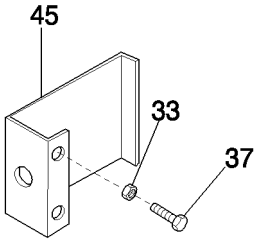

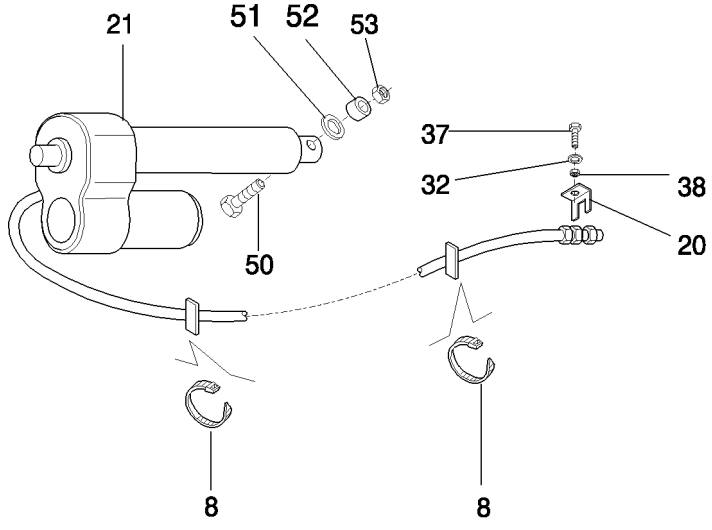

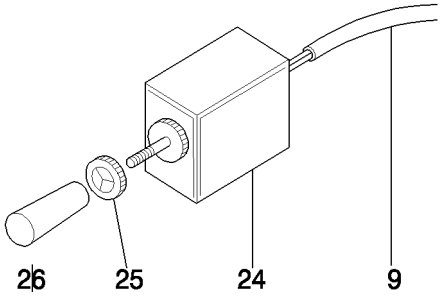

ELECTRICAL EQUIPMENT - BATTERY - SELF LEVELLING
EQUIPEMENT ELECTRIQUE - BATTERIE - SELF LEVELLING
IMPIANTO ELLECTRICO - BATTERIA - SELF LEVELLING
ELECTRICAL EQUIPMENT - BATTERY - SELF LEVELLING

R	N	P.N.	MOD	Q	Denominação Denominação	Denominacion Description	Description Descrizione	Bezeichnung Beskrivelse	L.C.
3		87642189		1	PLACA DE CIRCUITO IMPRESSO				
						PLACA DE CIRCUITO IM	PRINTED CIRCUIT BOAF	PLATINE	565S
					PLACA CIRCUITOS IMPF	CIRCUIT IMPRIME	CIRCUITO STAMPATO	PRINTKORT	
8		323597		8	PRENDEDOR DE CABOS, M9 x 165 or M5 x 197				
						BANDA DE CABLE	CABLE STRAP	KABELBINDER	P716
					BRAÇADEIRA DE CABO	BRIDE DE CABLE	FASCETTA PER CAVO	KABELSTROP	
9		84993921		1	CHICOTE	GRUPO DE CABLES	WIRE HARNESS	KABELBAUM	070I
					CABLAGEM	FAISCEAU ELECTRIQUE	CABLAGGIO	KABELNET	
20		9818116		1	SUPORTE	SOPORTE	BRACKET	HALTERUNG	225S
					SUPORTE	SUPPORT	STAFFA	BESLAG	
21		84818534		1	ATUADOR	ACTUADOR	ACTUATOR	STELLGLIED	950A
					ACTUADOR	ACTIONNEUR	ATTUATORE	AKTUATOR	
24		393428	a	1	INTERRUPTOR	INTERRUPTOR	SWITCH	SCHALTER	075I
					INTERRUPTOR	CONTACTEUR	INTERRUTTORE	KONTAKT	
24		86627351	b	1	INTERRUPTOR	INTERRUPTOR	SWITCH	SCHALTER	075I
					INTERRUPTOR	CONTACTEUR	INTERRUTTORE	KONTAKT	
25		394309		1	TAMPA DE PROTEÇÃO	CAPUCHÓN	PROTECTION CAP	SCHUTZKAPPE	065C
					TAMPÃO DE PROTECÇÃ	CAPUCHON	CAPPUCCIO DI PROTEZ	BESKYTTELSESHÆTTE	
26		266963	a	1	MANILHA	MANECILLA	HANDLE	GRIFF	020M
					PEGA	POIGNEE	MANIGLIA	HÅNDTAG	
26		86627352	b	1	BRAÇADEIRA	ABRAZADERA	CLAMP	KLEMME	120M
					BRAÇADEIRA	COLLIER	MORSETTO	SPÆNDEBÅND	
31		378056		2	PARAFUSO, Hex, M6 x 10, 8.8, Full Thd				
						PERNO	BOLT	SCHRAUBE	140B
					PARAFUSO	VIS	BULLONE	BOLT	
32		322357		3	ARRUELA DE PRESSÃO, M6				
						ARANDELA BELLEVILLE	BELLEVILLE WASHER	TELLERFEDER	A143
					ANILHA CÓNICA	RONDELLE BELLEVILLE	RONDELLA BELLEVILLE	BELLEVILLE-SPÆNDSKI	
33		353308		2	PORCA, M6 x 1, Cl 8	TUERCA	NUT	MUTTER	010D
					PORCA	ECROU	DADO	MØTRIK	
37		86508568		3	PARAFUSO, Hex, M6 x 16, Cl 8.8, Full Thd				
						TORNILLO	SCREW	SCHRAUBE	040V
					PARAFUSO	VIS	VITE	SKRUE	
38		9706755		1	PORCA, M6, Cl 8	TUERCA	NUT	MUTTER	010D
					PORCA	ECROU	DADO	MØTRIK	
45		821676	a	1	SUPORTE	SOPORTE	SUPPORT	STÜTZE	300S
					SUPORTE	SUPPORT	SUPPORTO	BESLAG	
45		84166818	b	1	COBERTURA	COBERTURA	COVER	ABDECKUNG	271C
					COBERTURA	COUVERTURE	COPERTURA	AFDAEKNING	
50		88043		1	PARAFUSO, Hex, 1/2"-13 x 3 1/4", G5				
						PERNO	BOLT	SCHRAUBE	140B
					PARAFUSO	VIS	BULLONE	BOLT	
51		378245		1	ARRUELA PLANA, M13 x 28 x 2 Thk				
						ARANDELA	WASHER	UNTERLEGSCHEIBE	131R
					ANILHA	RONDELLE	RONDELLA	FLADSKIVE	
52		322153		1	ESPAÇADOR	SEPARADOR	SPACER	DISTANZSTÜCK	075D
					ESPAÇADOR	ENTRETOISE	DISTANZIALE	AFSTANDSSTYKKE	

(a) BSN YAC527904
(b) ASN YAC527905

06.211	02	p2	07/10

EQUIPAMENTO ELÉTRICO - BATERIA - SELF LEVELLING
EQUIPO ELECTRICO - BATERIA - SELF LEVELLING
ELECTRICAL EQUIPMENT - BATTERY - SELF LEVELLING
ELEKTRISCHE AUSRÜSTUNG - BATTERIE - SELF LEVELLING

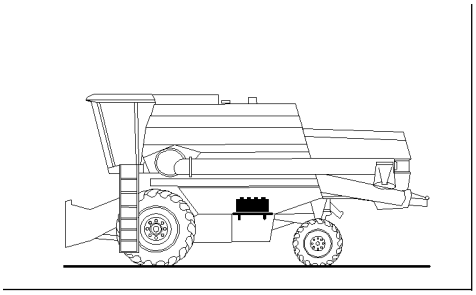

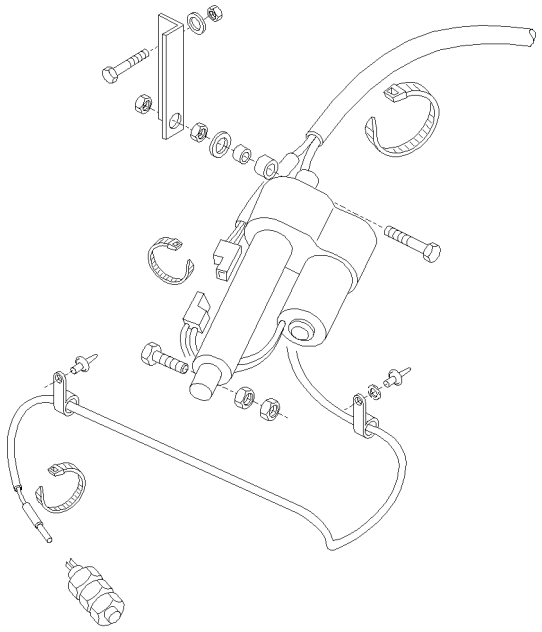

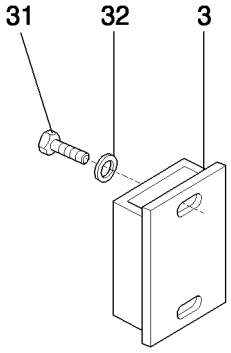

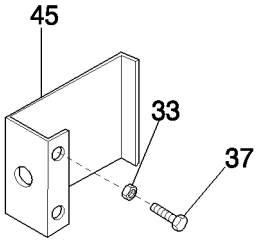

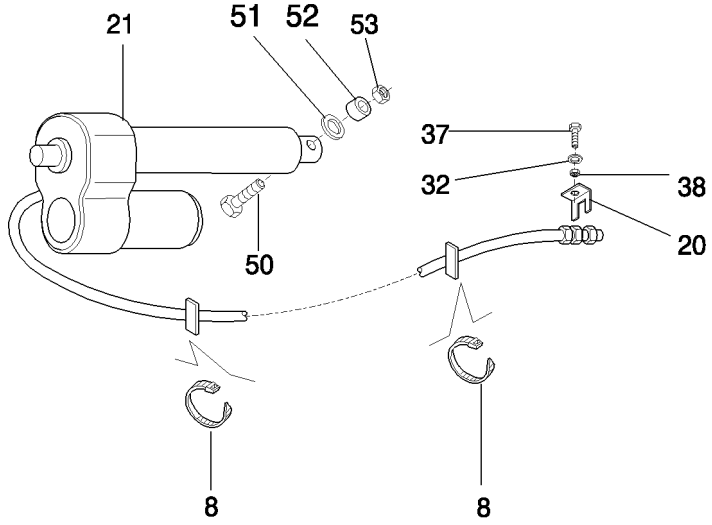

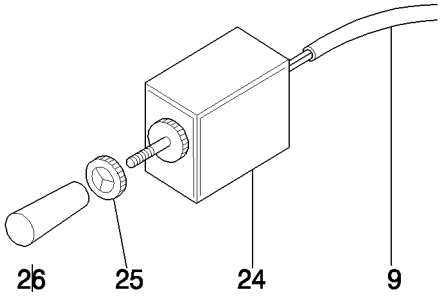

ELECTRICAL EQUIPMENT - BATTERY - SELF LEVELLING
EQUIPEMENT ELECTRIQUE - BATTERIE - SELF LEVELLING
IMPIANTO ELLECTRICO - BATTERIA - SELF LEVELLING
ELECTRICAL EQUIPMENT - BATTERY - SELF LEVELLING

R	N	P.N.	MOD	Q	Denominação Denominação	Denominacion Description	Description Descrizione	Bezeichnung Beskrivelse	L.C.
53		280431		1	PORCA, 1/2"-13, G5 PORCA	TUERCA ECROU	NUT DADO	MUTTER MØTRIK	010D

06.212	01	p1	10/08

INTERRUPTORES NO PAINEL LADO DIREITO
INTERRUPTORES EN EL PANEL LADO DERECHO
SWITCHES IN RH PANEL
SWITCHES IN RH PANEL

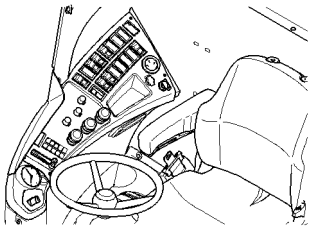

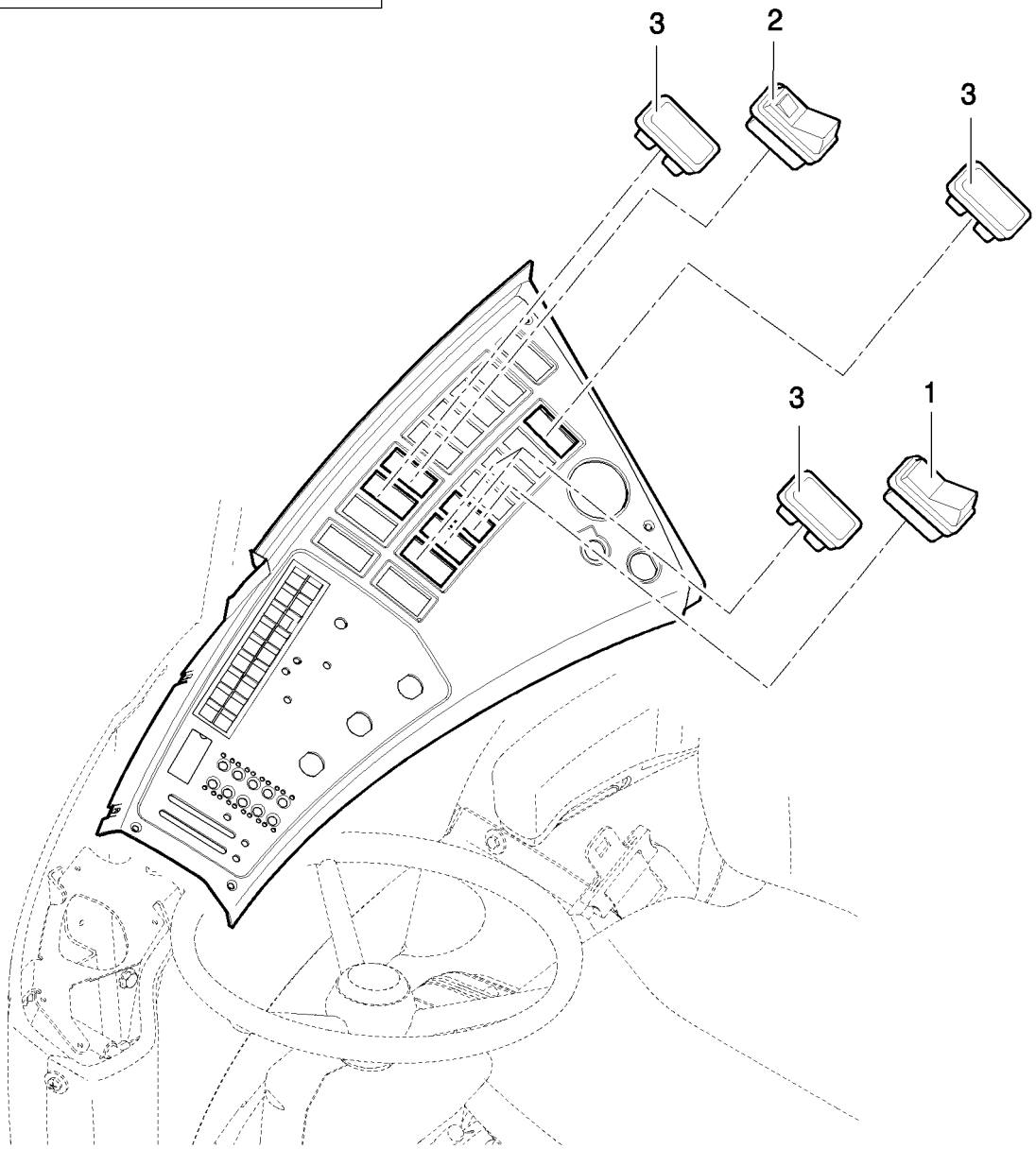

SWITCHES IN RH PANEL

SWITCHES IN RH PANEL

R	N	P.N.	MOD	Q	Denominação Denominação	Denominacion Description	Description Descrizione	Bezeichnung Beskrivelse	L.C.
1		758302		1	BOTÃO BOTÃO	BOTÓN BOUTON	BUTTON PULSANTE	TASTE KNAP	120B
2		84023622		1	INTERRUPTOR INTERMITENTE CONJUNTO DE INTERRU	CONJUNTO DE INTERRU ENSEMBLE COMMUTATI	SWITCH ASSY COMPLESSIVO INTERRU	SCHALTERBAUGRUPPE KONTAKT, KPL.	067I
3		5151033		2	BUJÃO DE PLÁSTICO TAMPÃO PLÁSTICO	TAPÓN DE PLÁSTICO BOUCHON EN PLASTIQU	PLASTIC PLUG TAPPO IN PLASTICA	KUNSTSTOFFSTOPFEN PLASTPROP	Z412

06.216	01	p1	02/10

UNIDADE PNEUMÁTICA - COM REV + CAAP + FL + AHM - HYDRO
CONJUNTO NEUMATICOS - CON REV + CAAP + FL + AHM - HYDRO
PNEUMATIC UNIT - WITH REV + HHC + LF + HRA - HYDRO
PNEUMATIC UNIT - WITH REV + HHC + LF + HRA - HYDRO

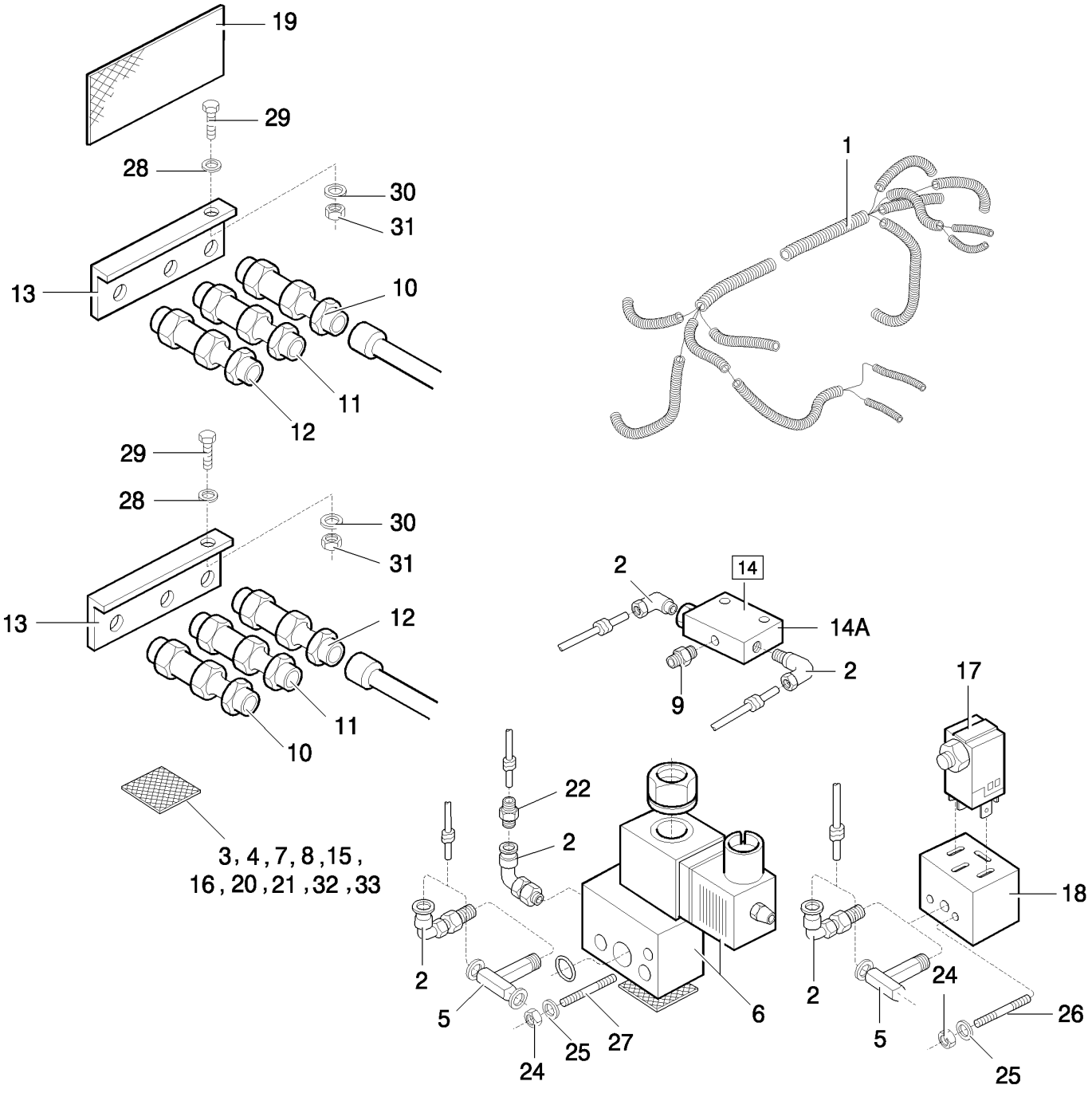

PNEUMATIC UNIT - WITH REV + HHC + LF + HRA - HYDRO
UNITE PNEUMATIQUES - AVEC REV + HHC + LF + HRA - HYDRO
UNITA PNEUMATICA - COM REV + CAAP + FL + AHM - HYDRO
PNEUMATIC UNIT - WITH REV + HHC + LF + HRA - HYDRO

R	N	P.N.	MOD	Q	Denominação Denominação	Denominacion Description	Description Descrizione	Bezeichnung Beskrivelse	L.C.
1		84991103		1	CHICOTE CABLAGEM	GRUPO DE CABLES FAISCEAU ELECTRIQUE	WIRE HARNESS CABLAGGIO	KABELBAUM KABELNET	070I
2		825500		18	CONECTOR HIDRÁUL CONECTOR HID.	CONECTOR HIDRÁULIC CONNECTEUR HYDRAU	HYD CONNECTOR CONNETTORE IDRAULIC	HYDR STECKVERBINDE HYDRAULIKSTIK	020R
3		9578169		1	ADESIVO DÍSTICO	CALCOMANÍA AUTOCOLLANT	DECAL DECALCOMANIA	AUFKLEBER TRANSFER	012D
4		9578251		1	ADESIVO DÍSTICO	CALCOMANÍA AUTOCOLLANT	DECAL DECALCOMANIA	AUFKLEBER TRANSFER	012D
5		9576720		3	CONECTOR ELÉTR CONECTOR ELÉC.	CONECTOR ELÉCTRICO CONNECTEUR ELECTRI	ELEC CONNECTOR CONNETTORE ELETTRI	ELEKTR STECKVERBINI EL-STIK	235C
6		824258		10	VÁLVULA VÁLVULA	VÁLVULA SOUPAPE	VALVE VALVOLA	VENTIL VENTIL	9620
7		84997919		1	ADESIVO DÍSTICO	CALCOMANÍA AUTOCOLLANT	DECAL DECALCOMANIA	AUFKLEBER TRANSFER	012D
8		84997920		1	ADESIVO DÍSTICO	CALCOMANÍA AUTOCOLLANT	DECAL DECALCOMANIA	AUFKLEBER TRANSFER	012D
9		756065		4	CONECTOR ELÉTR CONECTOR ELÉC.	CONECTOR ELÉCTRICO CONNECTEUR ELECTRI	ELEC CONNECTOR CONNETTORE ELETTRI	ELEKTR STECKVERBINI EL-STIK	235C
10		826784		2	TAMPA DO RESERVATÓRIO TAMPAO DE RESERVAT	TAPON DEL DEPOSITO CHAPEAU	CAP TAPPO SERBATOIO	ABDECKAPPE TANKDAEKSEL	1380
11		84983498		2	ACOPLAMENTO ACOPLAMENTO	ACOPLAMIENTO RACCORD	COUPLING GIUNTO	KUPPLUNG KOBLING	109T
12		84983499		2	ACOPLAMENTO ACOPLAMENTO	ACOPLAMIENTO RACCORD	COUPLING GIUNTO	KUPPLUNG KOBLING	109T
13		9576758		2	SUPORTE SUPORTE	SOPORTE SUPPORT	SUPPORT SUPPORTO	STÜTZE BESLAG	300S
14		756054		4	VÁLVULA, (14A) VÁLVULA	VÁLVULA SOUPAPE	VALVE VALVOLA	VENTIL VENTIL	9620
14A	1	758440		1	KIT DE REPARO KIT DE REPARAÇÃO	KIT DE REPARACIÓN KIT DE REPARATION	REPAIR KIT KIT DI RIPARAZIONE	REPARATURSATZ REPARATIONSSÆT	003K
14A	2	87734120		1	KIT DE REPARO KIT DE REPARAÇÃO	KIT DE REPARACIÓN KIT DE REPARATION	REPAIR KIT KIT DI RIPARAZIONE	REPARATURSATZ REPARATIONSSÆT	003K
15		84997918		1	ADESIVO DÍSTICO	CALCOMANÍA AUTOCOLLANT	DECAL DECALCOMANIA	AUFKLEBER TRANSFER	012D
16		84997917		1	ADESIVO DÍSTICO	CALCOMANÍA AUTOCOLLANT	DECAL DECALCOMANIA	AUFKLEBER TRANSFER	012D
17		84197644		1	INTERRUPTOR DE PRESSÃO INTERRUPTOR DE PRES	INTERRUPTOR DE PRES PRESSOSTAT	PRESSURE SWITCH PRESSOSTATO	DRUCKSCHALTER KONTAKT, TRYK	079I
18		9576719		1	CONEXÃO CONECTOR	ACOPLAMIENTO RACCORD	FITTING RACCORDO	ARMATUR FITTING	3300
19		84991094		1	ADESIVO DÍSTICO	CALCOMANÍA AUTOCOLLANT	DECAL DECALCOMANIA	AUFKLEBER TRANSFER	012D
20		84998058		1	ADESIVO DÍSTICO	CALCOMANÍA AUTOCOLLANT	DECAL DECALCOMANIA	AUFKLEBER TRANSFER	012D

(1) PARKER
(2) MICROMECANICA

06.216	01	p2	02/10

UNIDADE PNEUMÁTICA - COM REV + CAAP + FL + AHM - HYDRO
CONJUNTO NEUMATICOS - CON REV + CAAP + FL + AHM - HYDRO
PNEUMATIC UNIT - WITH REV + HHC + LF + HRA - HYDRO
PNEUMATIC UNIT - WITH REV + HHC + LF + HRA - HYDRO

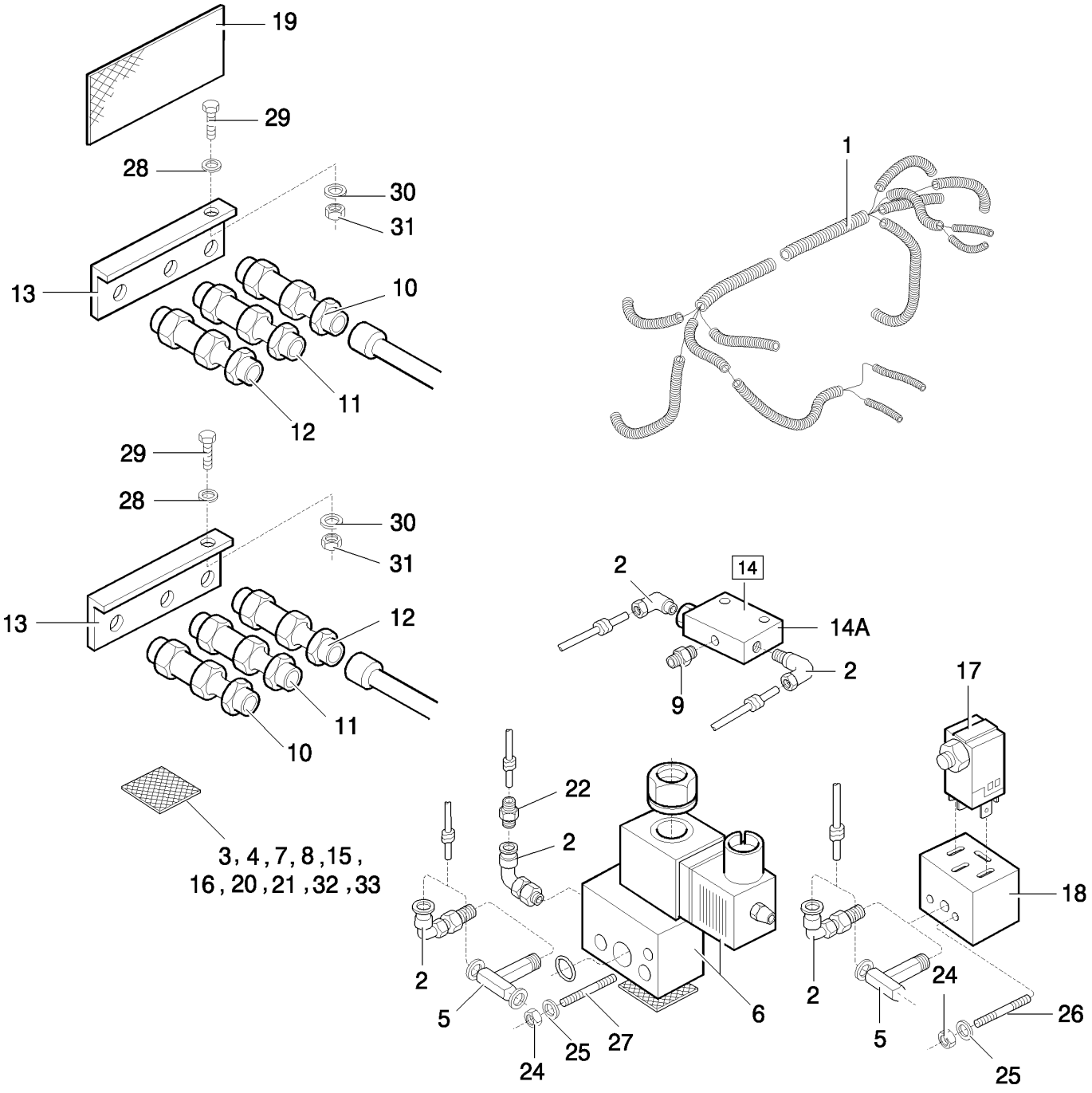

PNEUMATIC UNIT - WITH REV + HHC + LF + HRA - HYDRO
UNITE PNEUMATIQUES - AVEC REV + HHC + LF + HRA - HYDRO
UNITA PNEUMATICA - COM REV + CAAP + FL + AHM - HYDRO
PNEUMATIC UNIT - WITH REV + HHC + LF + HRA - HYDRO

R	N	P.N.	MOD	Q	Denominação Denominação	Denominacion Description	Description Descrizione	Bezeichnung Beskrivelse	L.C.
21		84998059		1	ADESIVO DÍSTICO	CALCOMANÍA AUTOCOLLANT	DECAL DECALCOMANIA	AUFKLEBER TRANSFER	012D
22		9576743		4	CONECTOR ELÉTR CONECTOR ELÉC.	CONECTOR ELÉCTRICO CONNECTEUR ELECTRI	ELEC CONNECTOR CONNETTORE ELETTRI(	ELEKTR STECKVERBINI EL-STIK	235C
24		100012		12	PORCA, M4, Cl 8 PORCA	TUERCA ECROU	NUT DADO	MUTTER MØTRIK	010D
25		140013		12	ARRUELA PLANA, M4 ANILHA	ARANDELA RONDELLE	WASHER RONDELLA	UNTERLEGSCHEIBE FLADSKIVE	131R
26		465039		2	TIRANTE TIRANTE	TIRANTE TIRANT	TIE-ROD TIRANTE	SPURSTANGE TRÆKSTANG	142T
27		824299		4	PRISIONEIRO PINO ROSCADO	PRISIONERO GOUJON	STUD PRIGIONIERO	GEWINDEBOLZEN STØTTEBOLT	210P
28		140015		4	ARRUELA PLANA, M6 ANILHA	ARANDELA RONDELLE	WASHER RONDELLA	UNTERLEGSCHEIBE FLADSKIVE	131R
29		120100		4	PARAFUSO, Hex, M6 x 20, 8.8 PARAFUSO	PERNO VIS	BOLT BULLONE	SCHRAUBE BOLT	140B
30		322357		4	ARRUELA DE PRESSÃO, M6 ANILHA CÓNICA	ARANDELA BELLEVILLE RONDELLE BELLEVILLE	BELLEVILLE WASHER RONDELLA BELLEVILLE	TELLERFEDER BELLEVILLE-SPÆNDSKI	A143
31		100014		4	PORCA, M6, Cl 8 PORCA	TUERCA ECROU	NUT DADO	MUTTER MØTRIK	010D
32		84997921		1	ADESIVO DÍSTICO	CALCOMANÍA AUTOCOLLANT	DECAL DECALCOMANIA	AUFKLEBER TRANSFER	012D
33		84997922		1	ADESIVO DÍSTICO	CALCOMANÍA AUTOCOLLANT	DECAL DECALCOMANIA	AUFKLEBER TRANSFER	012D

06.216	02	p1	05/09

UNIDADE PNEUMÁTICA - COM REV + CAAP + FL + AHM - MECÂNICO
CONJUNTO NEUMATICOS - CON REV + CAAP + FL + AHM - MECANICO
PNEUMATIC UNIT - WITH REV + HHC + LF + HRA - MECHANIC
PNEUMATIC UNIT - WITH REV + HHC + LF + HRA - MECHANIC

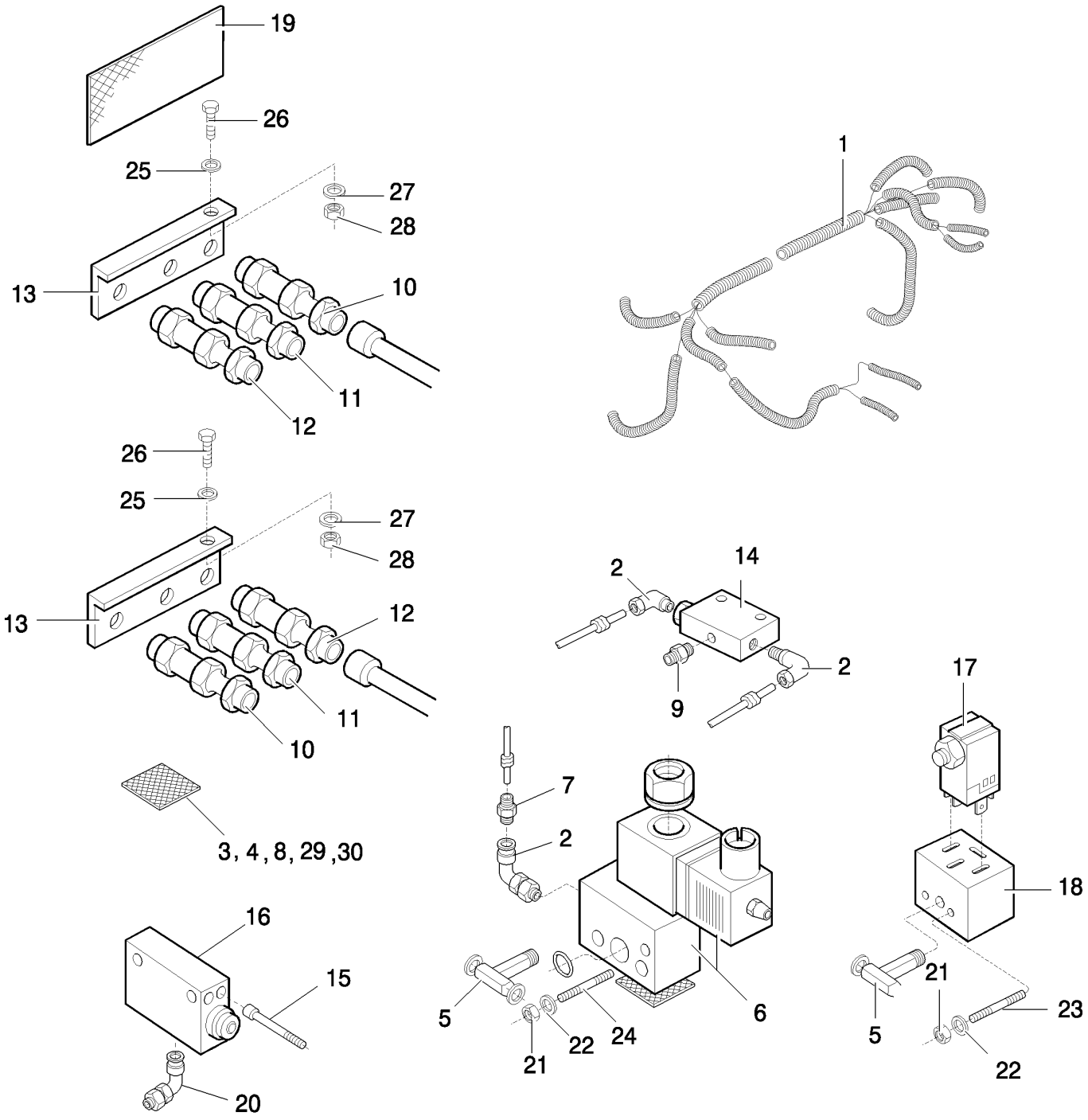

PNEUMATIC UNIT - WITH REV + HHC + LF + HRA - MECHANIC
UNITE PNEUMATIQUES - AVEC REV + HHC + LF + HRA - MECANIQUE
UNITA PNEUMATICA - COM REV + CAAP + FL + AHM - MECANICO
PNEUMATIC UNIT - WITH REV + HHC + LF + HRA - MECHANIC

R	N	P.N.	MOD	Q	Denominação Denominação	Denominacion Description	Description Descrizione	Bezeichnung Beskrivelse	L.C.
2		825500		7	CONECTOR HIDRÁUL CONECTOR HID.	CONECTOR HIDRÁULIC CONNECTEUR HYDRAU	HYD CONNECTOR CONNETTORE IDRAULIC	HYDR STECKVERBINDE HYDRAULIKSTIK	020R
3		9578169		1	ADESIVO DÍSTICO	CALCOMANÍA AUTOCOLLANT	DECAL DECALCOMANIA	AUFKLEBER TRANSFER	012D
4		9578251		1	ADESIVO DÍSTICO	CALCOMANÍA AUTOCOLLANT	DECAL DECALCOMANIA	AUFKLEBER TRANSFER	012D
5		9576720		2	CONECTOR ELÉTR CONECTOR ELÉC.	CONECTOR ELÉCTRICO CONNECTEUR ELECTRI	ELEC CONNECTOR CONNETTORE ELETTRI(	ELEKTR STECKVERBINI EL-STIK	235C
6		824258		5	VÁLVULA VÁLVULA	VÁLVULA SOUPAPE	VALVE VALVOLA	VENTIL VENTIL	9620
7		9576743		5	CONECTOR ELÉTR CONECTOR ELÉC.	CONECTOR ELÉCTRICO CONNECTEUR ELECTRI	ELEC CONNECTOR CONNETTORE ELETTRI(	ELEKTR STECKVERBINI EL-STIK	235C
8		9578224		1	ADESIVO DÍSTICO	CALCOMANÍA AUTOCOLLANT	DECAL DECALCOMANIA	AUFKLEBER TRANSFER	012D
9		756065		1	CONECTOR ELÉTR CONECTOR ELÉC.	CONECTOR ELÉCTRICO CONNECTEUR ELECTRI	ELEC CONNECTOR CONNETTORE ELETTRI(	ELEKTR STECKVERBINI EL-STIK	235C
10		826784		2	TAMPA DO RESERVATÓRIO, Black TAMPAO DE RESERVAT(	TAPON DEL DEPOSITO CHAPEAU	CAP TAPPO SERBATOIO	ABDECKAPPE TANKDAEKSEL	1380
11		84983498		2	ACOPLAMENTO, Green ACOPLAMENTO	ACOPLAMIENTO RACCORD	COUPLING GIUNTO	KUPPLUNG KOBLING	109T
12		84983499		2	ACOPLAMENTO, Red ACOPLAMENTO	ACOPLAMIENTO RACCORD	COUPLING GIUNTO	KUPPLUNG KOBLING	109T
13		9576758		2	SUPORTE SUPORTE	SOPORTE SUPPORT	SUPPORT SUPPORTO	STÜTZE BESLAG	300S
14		756054		1	VÁLVULA VÁLVULA	VÁLVULA SOUPAPE	VALVE VALVOLA	VENTIL VENTIL	9620
15		9578170		2	CONECTOR ELÉTR CONECTOR ELÉC.	CONECTOR ELÉCTRICO CONNECTEUR ELECTRI	ELEC CONNECTOR CONNETTORE ELETTRI(	ELEKTR STECKVERBINI EL-STIK	235C
16		9577819		1	VÁLVULA VÁLVULA	VÁLVULA SOUPAPE	VALVE VALVOLA	VENTIL VENTIL	9620
17		84197644		1	INTERRUPTOR DE PRESSÃO INTERRUPTOR DE PRES	INTERRUPTOR DE PRES PRESSOSTAT	PRESSURE SWITCH PRESSOSTATO	DRUCKSCHALTER KONTAKT, TRYK	079I
18		9576719		1	CONEXÃO CONECTOR	ACOPLAMIENTO RACCORD	FITTING RACCORDO	ARMATUR FITTING	3300
19		84991094		1	ADESIVO DÍSTICO	CALCOMANÍA AUTOCOLLANT	DECAL DECALCOMANIA	AUFKLEBER TRANSFER	012D
20		465975		2	PARAFUSO PARAFUSO	TORNILLO VIS	SCREW VITE	SCHRAUBE SKRUE	040V
21		100012		8	PORCA, M4, Cl 8 PORCA	TUERCA ECROU	NUT DADO	MUTTER MØTRIK	010D
22		140013		8	ARRUELA PLANA, M4 ANILHA	ARANDELA RONDELLE	WASHER RONDELLA	UNTERLEGSCHEIBE FLADSKIVE	131R
23		465039		2	TIRANTE TIRANTE	TIRANTE TIRANT	TIE-ROD TIRANTE	SPURSTANGE TRÆKSTANG	142T
24		824299		2	PRISIONEIRO PINO ROSCADO	PRISIONERO GOUJON	STUD PRIGIONIERO	GEWINDEBOLZEN STØTTEBOLT	210P

TC5070

06.216	02	p2	05/09

UNIDADE PNEUMÁTICA - COM REV + CAAP + FL + AHM - MECÂNICO
CONJUNTO NEUMATICOS - CON REV + CAAP + FL + AHM - MECANICO
PNEUMATIC UNIT - WITH REV + HHC + LF + HRA - MECHANIC
PNEUMATIC UNIT - WITH REV + HHC + LF + HRA - MECHANIC

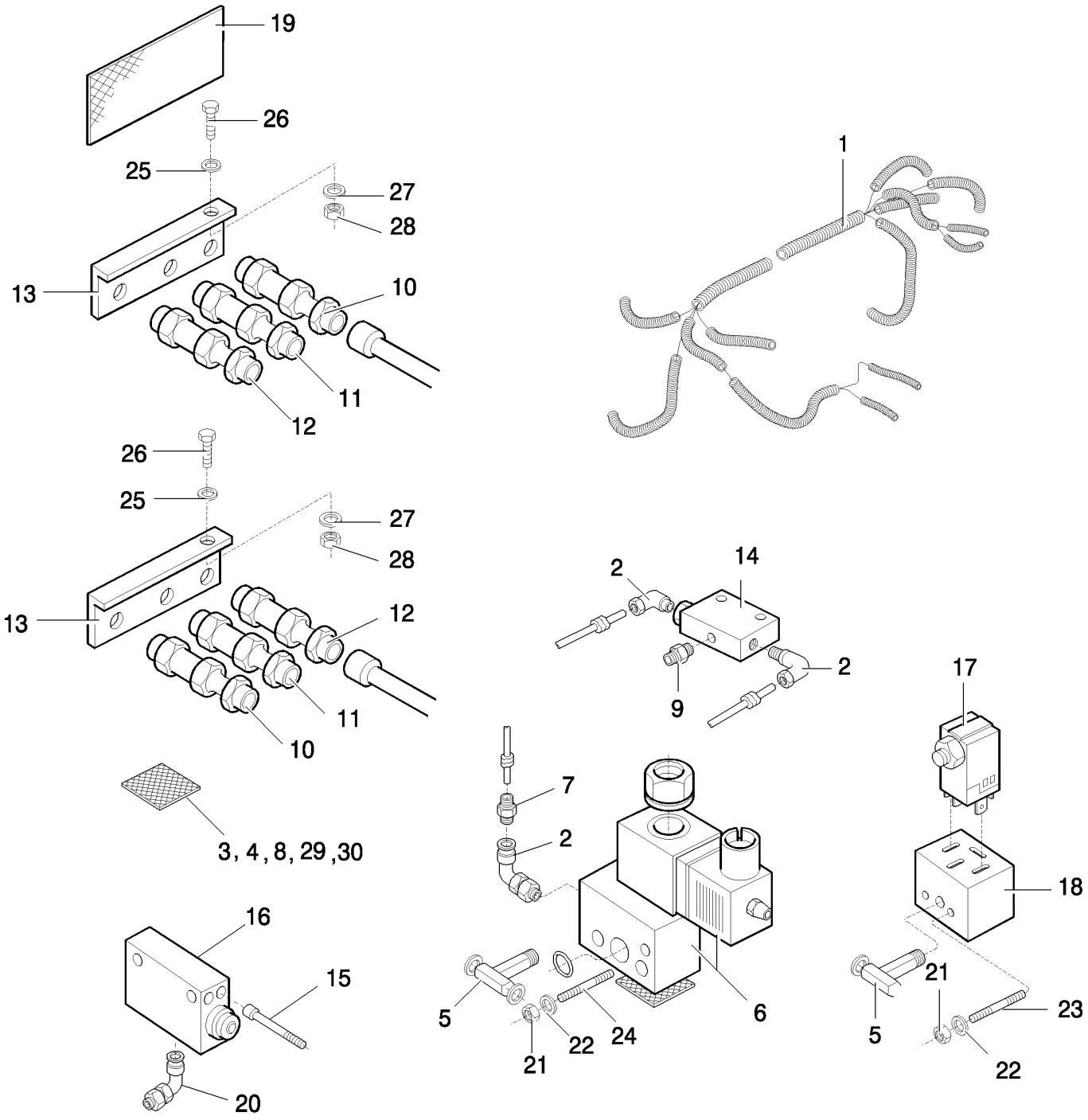

PNEUMATIC UNIT - WITH REV + HHC + LF + HRA - MECHANIC
UNITE PNEUMATIQUES - AVEC REV + HHC + LF + HRA - MECANIQUE
UNITA PNEUMATICA - COM REV + CAAP + FL + AHM - MECANICO
PNEUMATIC UNIT - WITH REV + HHC + LF + HRA - MECHANIC

R	N	P.N.	MOD	Q	Denominação Denominação	Denominacion Description	Description Descrizione	Bezeichnung Beskrivelse	L.C.
25		140015		4	ARRUELA PLANA, M6 ANILHA	ARANDELA RONDELLE	WASHER RONDELLA	UNTERLEGSCHEIBE FLADSKIVE	131R
26		120100		4	PARAFUSO, Hex, M6 x 20, 8.8 PARAFUSO	PERNO VIS	BOLT BULLONE	SCHRAUBE BOLT	140B
27		322357		4	ARRUELA DE PRESSÃO, M6 ANILHA CÓNICA	ARANDELA BELLEVILLE RONDELLE BELLEVILLE	BELLEVILLE WASHER RONDELLA BELLEVILLE	TELLERFEDER BELLEVILLE-SPÆNDSKI'	A143
28		100014		4	PORCA, M6, Cl 8 PORCA	TUERCA ECROU	NUT DADO	MUTTER MØTRIK	010D
29		84998059		1	ADESIVO DÍSTICO	CALCOMANÍA AUTOCOLLANT	DECAL DECALCOMANIA	AUFKLEBER TRANSFER	012D
30		84998058		1	ADESIVO DÍSTICO	CALCOMANÍA AUTOCOLLANT	DECAL DECALCOMANIA	AUFKLEBER TRANSFER	012D

06.216	03	p1	10/08

VÁLVULA REGULADORA DE PRESSÃO
VALVULA REGULADORA DE PRESION
PRESSURE CONTROL VALVE
PRESSURE CONTROL VALVE

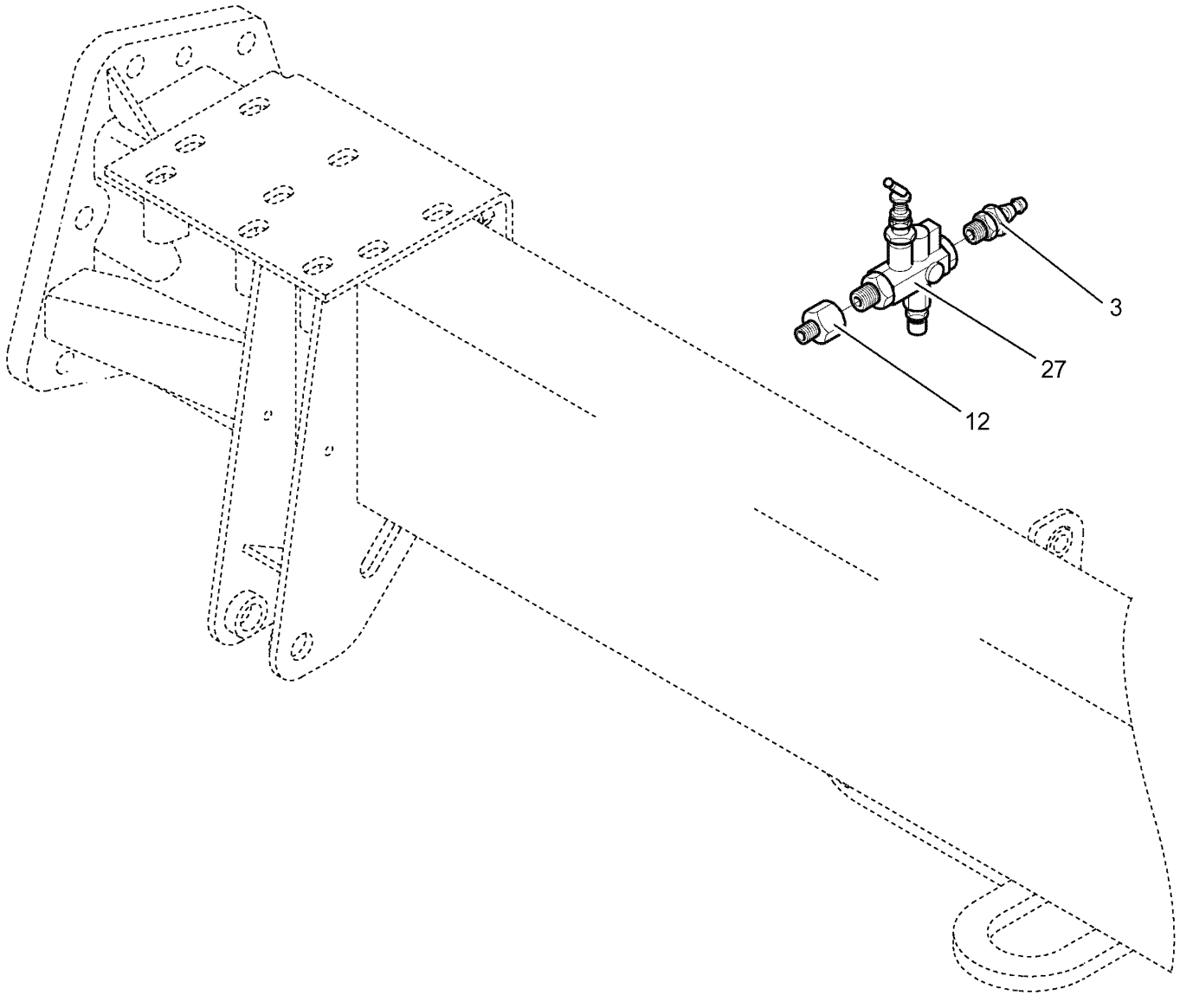

PRESSURE CONTROL VALVE

VALVOLA REGOLATORE DI PRESSIONE
PRESSURE CONTROL VALVE

R	N	P.N.	MOD	Q	Denominação Denominação	Denominacion Description	Description Descrizione	Bezeichnung Beskrivelse	L.C.
3		84994453		1	CONECTOR HIDRÁUL CONECTOR HID.	CONECTOR HIDRÁULIC CONNECTEUR HYDRAU	HYD CONNECTOR CONNETTORE IDRAULI	HYDR STECKVERBINDE HYDRAULIKSTIK	020R
12		84994849		1	CONECTOR HIDRÁUL CONECTOR HID.	CONECTOR HIDRÁULIC CONNECTEUR HYDRAU	HYD CONNECTOR CONNETTORE IDRAULI	HYDR STECKVERBINDE HYDRAULIKSTIK	020R
27		84994846		1	OBTURADOR VÁLVULA DE HASTE E P	RESORTE CLAPET	POPPET PISTONCINO	KEGELVENTIL POPNITTE	012V

06.216/A	01	p1	10/08

UNIDADE PNEUMÁTICA - STD
CONJUNTO NEUMATICOS - STD
PNEUMATIC UNIT - STD
PNEUMATIC UNIT - STD

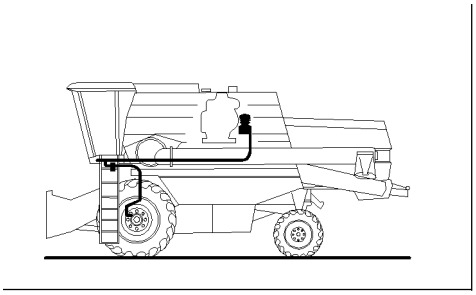

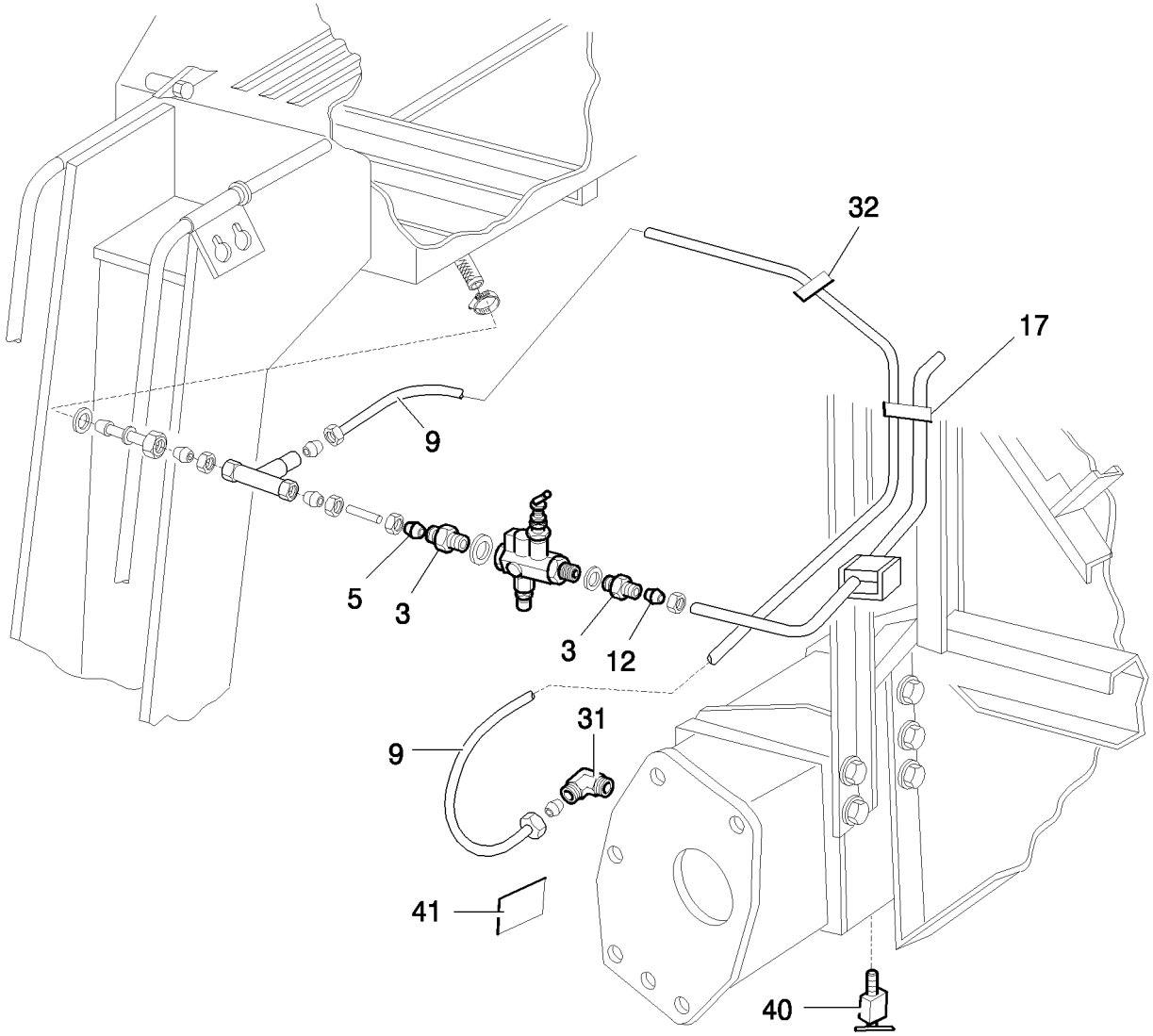

PNEUMATIC UNIT - STD
UNITE PNEUMATIQUES - STD
UNITA PNEUMATICA - STD
PNEUMATIC UNIT - STD

R	N	P.N.	MOD	Q	Denominação Denominação	Denominacion Description	Description Descrizione	Bezeichnung Beskrivelse	L.C.
3		84994453		2	CONECTOR HIDRÁUL CONECTOR HID.	CONECTOR HIDRÁULIC CONNECTEUR HYDRAU	HYD CONNECTOR CONNETTORE IDRAULIC	HYDR STECKVERBINDE HYDRAULIKSTIK	020R
5		84994848		1	CONECTOR HIDRÁUL CONECTOR HID.	CONECTOR HIDRÁULIC CONNECTEUR HYDRAU	HYD CONNECTOR CONNETTORE IDRAULIC	HYDR STECKVERBINDE HYDRAULIKSTIK	020R
9		84994847		3m	MANGUEIRA MANGUEIRA	TUBO FLEXIBLE	HOSE TUBO FLESSIBILE	SCHLAUCH SLANGE	030M
12		84994849		1	CONECTOR HIDRÁUL CONECTOR HID.	CONECTOR HIDRÁULIC CONNECTEUR HYDRAU	HYD CONNECTOR CONNETTORE IDRAULIC	HYDR STECKVERBINDE HYDRAULIKSTIK	020R
17		9993154		3	TENSOR ELÁSTICO FITA ELÁSTICA	BANDA ELÁSTICA SANGLE ELASTIQUE	ELASTIC STRAP FASCETTA ELASTICA	GUMMIBAND ELASTISK STROP	090T
31		9576721		1	CONECTOR HIDRÁUL CONECTOR HID.	CONECTOR HIDRÁULIC CONNECTEUR HYDRAU	HYD CONNECTOR CONNETTORE IDRAULIC	HYDR STECKVERBINDE HYDRAULIKSTIK	020R
32		323597		3	PRENDEDOR DE CABOS, BRAÇADEIRA DE CABO	M9 x 165 or M5 x 197 BANDA DE CABLE BRIDE DE CABLE	CABLE STRAP FASCETTA PER CAVO	KABELBINDER KABELSTROP	P716
40		84994447		1	SEÇÃO DA VÁLVULA SECÇÃO DE VÁLVULA	SECCIÓN DE VÁLVULA SECTION DE VALVE	VALVE SECTION SEZIONE VALVOLA	VENTILSEGMENT VENTILAFSNIT	025V
41		755380		1	ADESIVO DÍSTICO	CALCOMANÍA AUTOCOLLANT	DECAL DECALCOMANIA	AUFKLEBER TRANSFER	012D

06.216/A	02	p1	07/10

UNIDADE PNEUMÁTICA - STD
CONJUNTO NEUMATICOS - STD
PNEUMATIC UNIT - STD
PNEUMATIC UNIT - STD

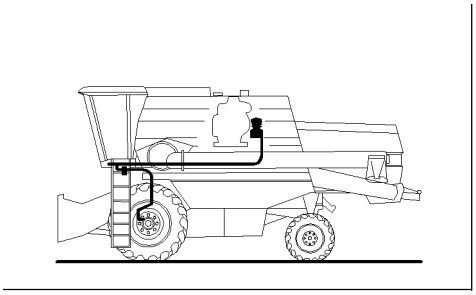

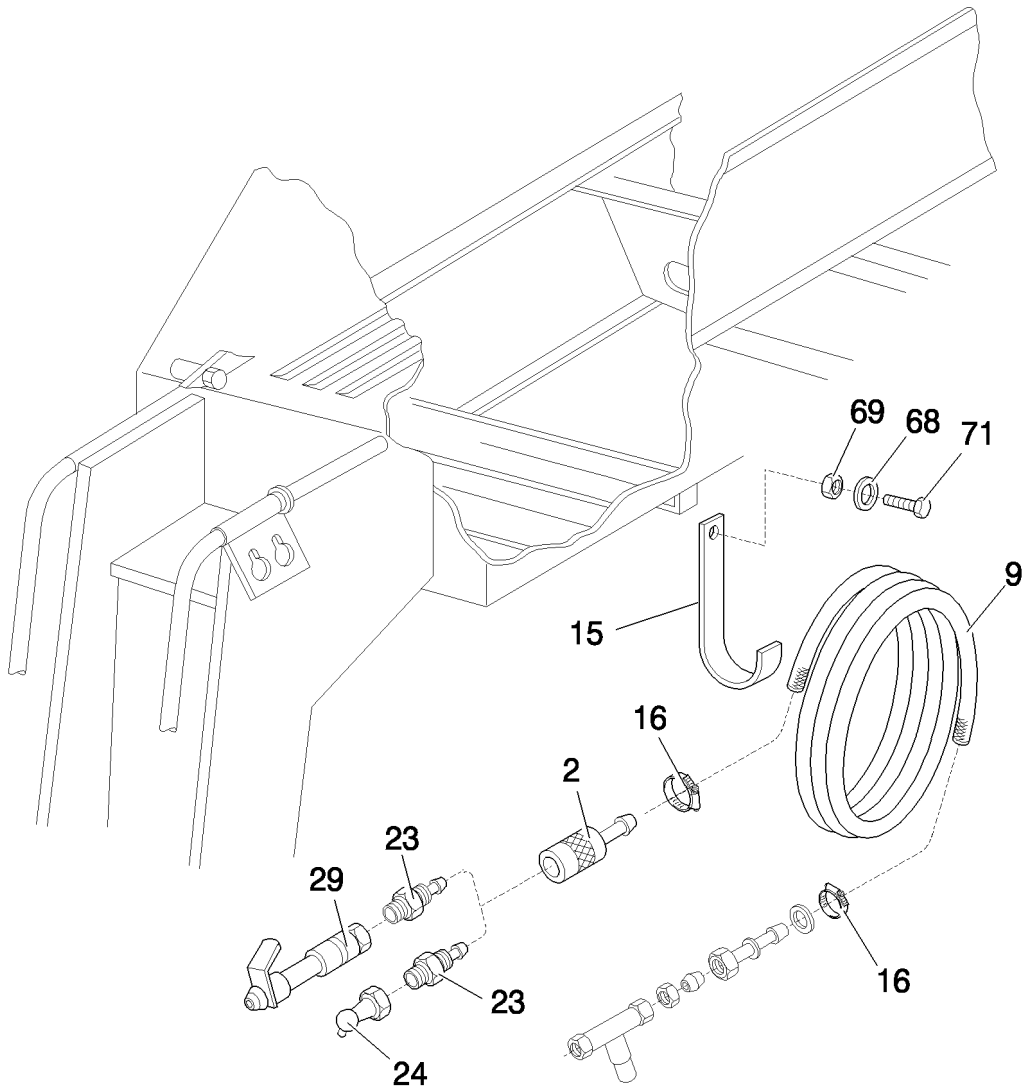

PNEUMATIC UNIT - STD
UNITE PNEUMATIQUES - STD
UNITA PNEUMATICA - STD
PNEUMATIC UNIT - STD

R	N	P.N.	MOD	Q	Denominação Denominação	Denominacion Description	Description Descrizione	Bezeichnung Beskrivelse	L.C.
2		84994856		1	ENGATE RÁPIDO MACHO	ACOPLAMIENTO RÁPIDO	QUICK MALE COUPLING	SCHNELLKUPPLUNGSST	115A
					ADAPTADOR MACHO RÁ	ACCOUPLEMENT RAP. M	ATTACCO RAPIDO MASC	LYNKOBLING	
9		84994847		10m	MANGUEIRA	TUBO	HOSE	SCHLAUCH	030M
					MANGUEIRA	FLEXIBLE	TUBO FLESSIBILE	SLANGE	
15		87567462		1	SUPORTE	SOPORTE	BRACKET	HALTERUNG	225S
					SUPORTE	SUPPORT	STAFFA	BESLAG	
16		591182		2	TIRA	TIRA	BAND	GURT	020N
					CINTA	BANDE	FASCETTA	BÅND	
23		84998030		2	CONECTOR HIDRÁUL	CONECTOR HIDRÁULIC	HYD CONNECTOR	HYDR STECKVERBINDE	020R
					CONECTOR HID.	CONNECTEUR HYDRAU	CONNETTORE IDRAULIC	HYDRAULIKSTIK	
24		468699		1	VÁLVULA	VÁLVULA	VALVE	VENTIL	9620
					VÁLVULA	SOUPAPE	VALVOLA	VENTIL	
29		468303		1	PISTOLA DE AR	PISTOLA DE AIRE	AIR GUN	DRUCKLUFTPISTOLE	132P
					PISTOLA DE AR	PISTOLET PNEUMATIQU	PISTOLA AD ARIA	LUFTPISTOL	
68		322358		2	ARRUELA DE PRESSÃO, M8				
						ARANDELA BELLEVILLE	BELLEVILLE WASHER	TELLERFEDER	A143
					ANILHA CÓNICA	RONDELLE BELLEVILLE	RONDELLA BELLEVILLE	BELLEVILLE-SPÆNDSKI	
69		9706690		1	PORCA, M8, Cl 8	TUERCA	NUT	MUTTER	010D
					PORCA	ECROU	DADO	MØTRIK	
71		120104		2	PARAFUSO, Hex, M8 x 20, 8.8				
						TORNILLO	SCREW	SCHRAUBE	040V
					PARAFUSO	VIS	VITE	SKRUE	

06.216/A	03	p1	02/10

UNIDADE PNEUMÁTICA - STD
CONJUNTO NEUMATICOS - STD
PNEUMATIC UNIT - STD
PNEUMATIC UNIT - STD

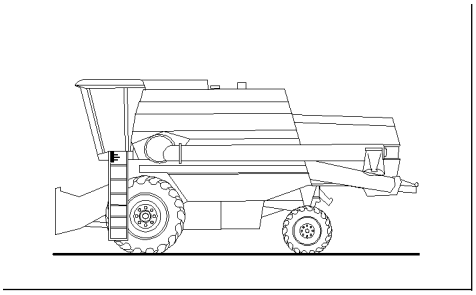

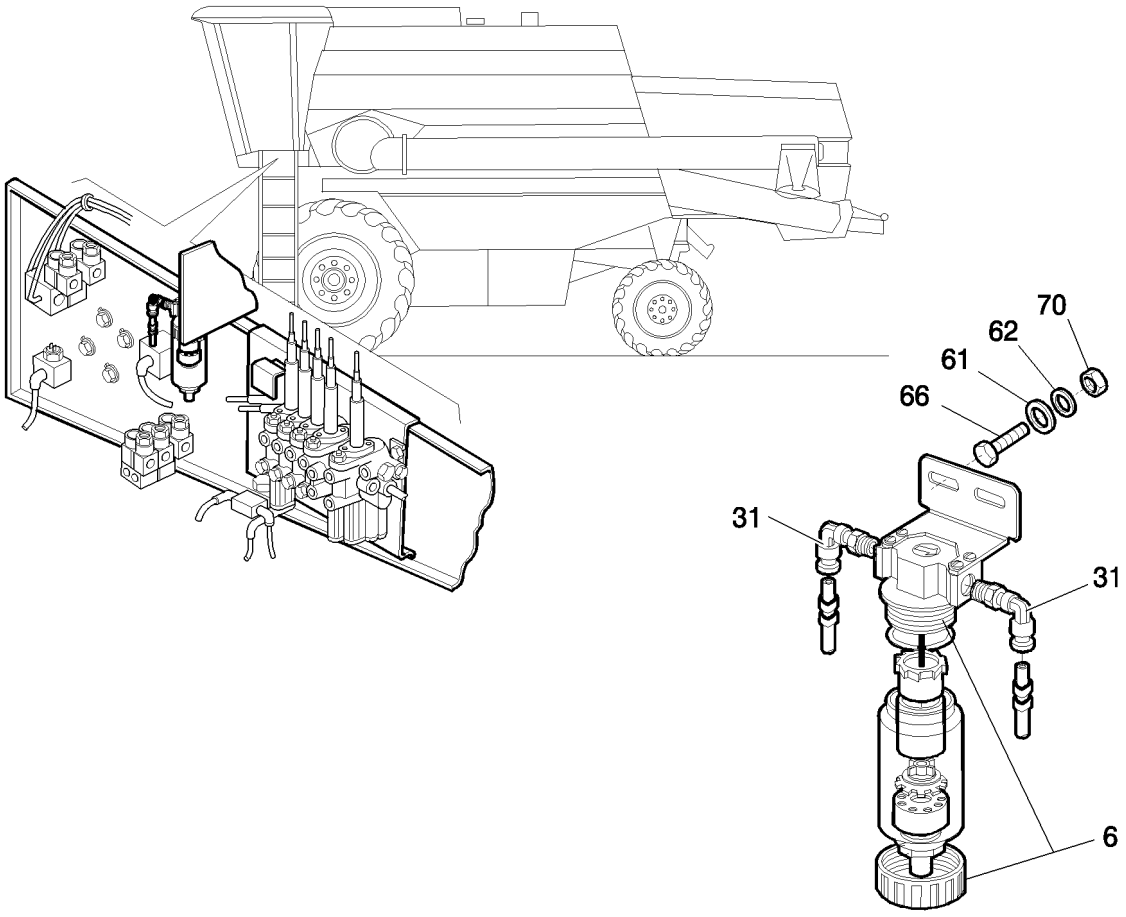

PNEUMATIC UNIT - STD
UNITE PNEUMATIQUES - STD
UNITA PNEUMATICA - STD
PNEUMATIC UNIT - STD

R	N	P.N.	MOD	Q	Denominação Denominação	Denominacion Description	Description Descrizione	Bezeichnung Beskrivelse	L.C.
6		84991068		1	FILTRO DE COMBUSTÍVEL, Assy, Micromecanica e Parker				
						FILTRO DE COMBUSTIB	FUEL FILTER	KRAFTSTOFFFILTER	064F
					FILTRO DE COMBUSTÍV	FILTRE A CARBURANT	FILTRO CARBURANTE	BRÆNDSTOFFILTER	
31		9576721		2	CONECTOR HIDRÁUL	CONECTOR HIDRÁULIC	HYD CONNECTOR	HYDR STECKVERBINDE	020R
					CONECTOR HID.	CONNECTEUR HYDRAU	CONNETTORE IDRAULIC	HYDRAULIKSTIK	
61		9824326		2	ARRUELA PLANA, M5 x 10 x 1 Thk				
						ARANDELA	WASHER	UNTERLEGSCHEIBE	131R
					ANILHA	RONDELLE	RONDELLA	FLADSKIVE	
62		322357		2	ARRUELA DE PRESSÃO, M6				
						ARANDELA BELLEVILLE	BELLEVILLE WASHER	TELLERFEDER	A143
					ANILHA CÓNICA	RONDELLE BELLEVILLE	RONDELLA BELLEVILLE	BELLEVILLE-SPÆNDSKI	
66		86508568		2	PARAFUSO, Hex, M6 x 16, Cl 8.8, Full Thd				
						TORNILLO	SCREW	SCHRAUBE	040V
					PARAFUSO	VIS	VITE	SKRUE	
70		9706755		2	PORCA, M6, Cl 8	TUERCA	NUT	MUTTER	010D
					PORCA	ECROU	DADO	MØTRIK	

06.216/A	04	p1	03/10

FILTRO SEPARADOR DE ÁGUA - PARKER

WATER SEPARATOR FILTER - PARKER

WATER SEPARATOR FILTER - PARKER

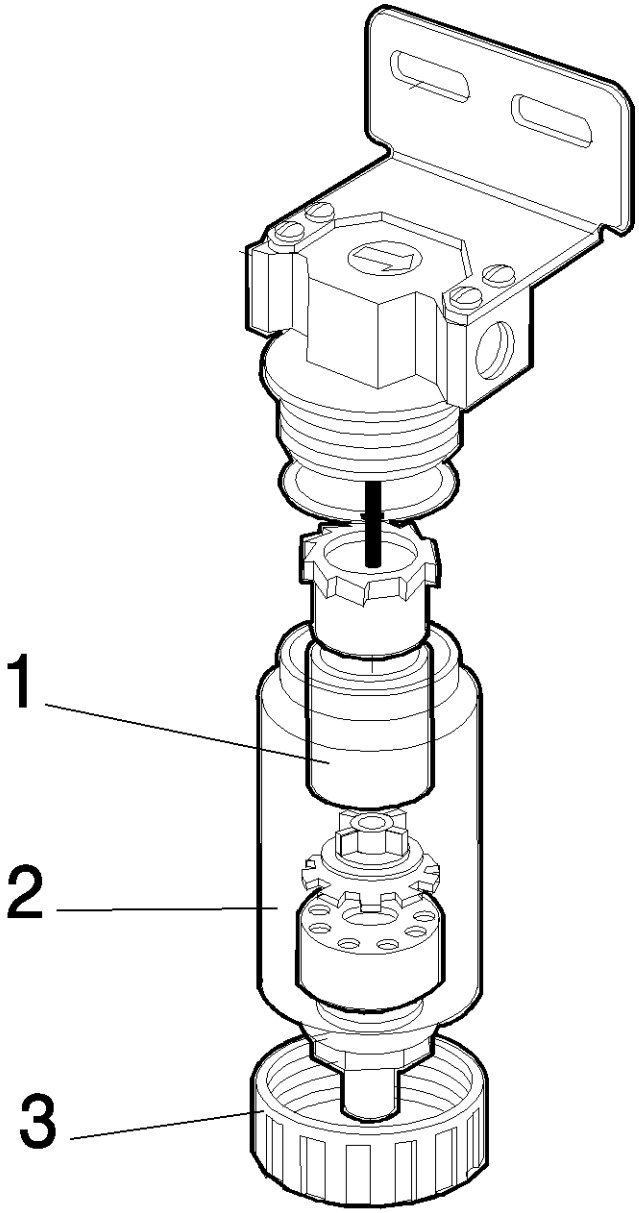

WATER SEPARATOR FILTER - PARKER

WATER SEPARATOR FILTER - PARKER

R	N	P.N.	MOD	Q	Denominação Denominação	Denominacion Description	Description Descrizione	Bezeichnung Beskrivelse	L.C.
1		84991070		1	FILTRO DE COMBUSTÍVEI FILTRO DE COMBUSTÍV	FILTRO DE COMBUSTIB FILTRE A CARBURANT	FUEL FILTER FILTRO CARBURANTE	KRAFTSTOFFFILTER BRÆNDSTOFFILTER	064F
2		84991071		1	CUBA DO FILTRO RECIPIENTE DO FILTRO	CUBETA DE FILTRO BOL DE FILTRE	FILTER BOWL BICCHIERINO DEL FILTF	FILTERTOPF FILTERKAR	Z063
3		84991072		1	VÁLVULA DO DRENO VÁLVULA DE DRENO	VÁLVULA DE DRENAJE ROBINET DE VIDANGE	DRAIN VALVE VALVOLA DI SCARICO	ABLASSVENTIL AFTAPNINGSVENTIL	P700

06.216/A	05	p1	09/10

FILTRO SEPARADOR DE ÁGUA - MICROMECANICA

WATER SEPARATOR FILTER - MICROMECANICA

WATER SEPARATOR FILTER - MICROMECANICA

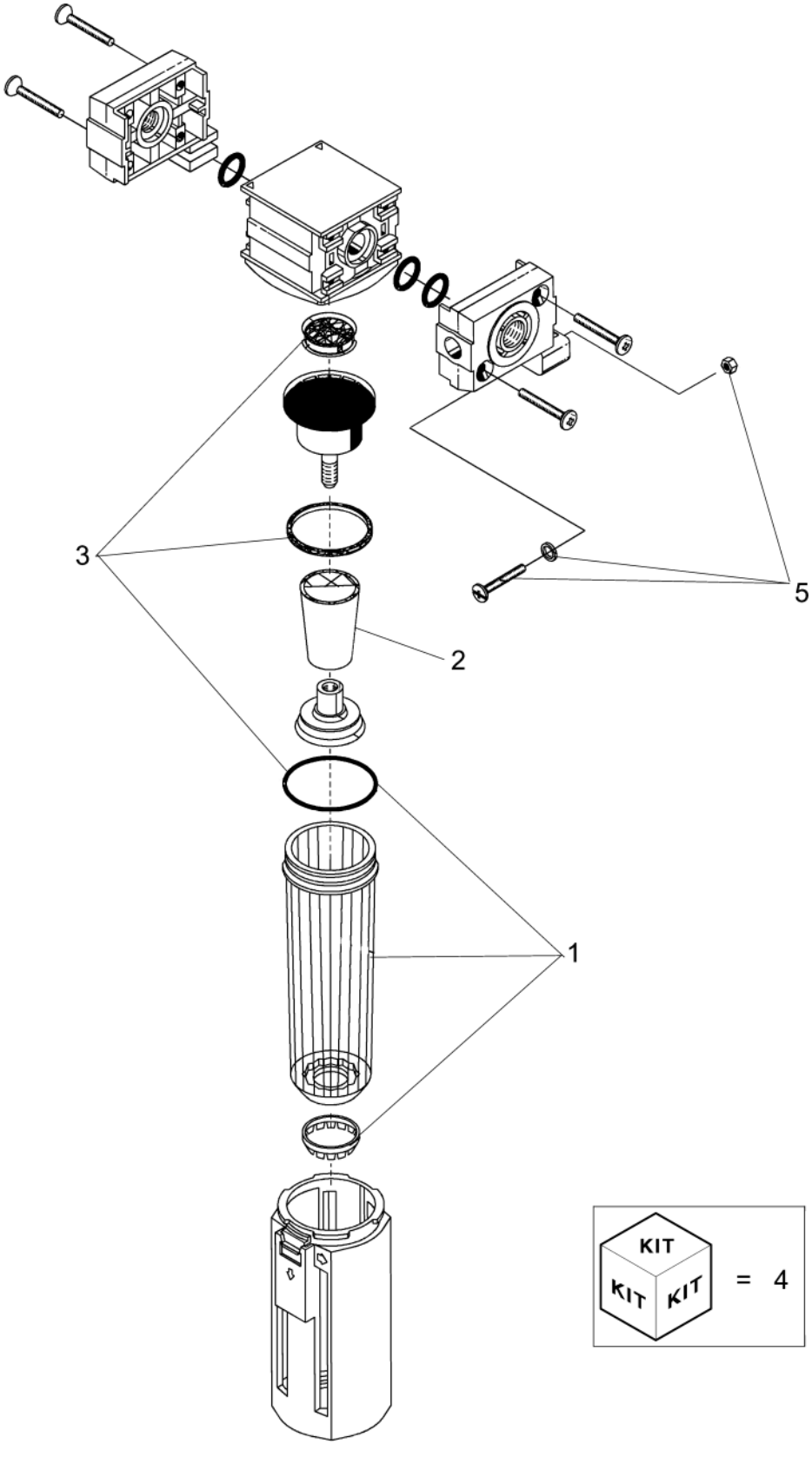

WATER SEPARATOR FILTER - MICROMECANICA

WATER SEPARATOR FILTER - MICROMECANICA

R	N	P.N.	MOD	Q	Denominação Denominação	Denominacion Description	Description Descrizione	Bezeichnung Beskrivelse	L.C.
1		87734135		1	COPO COPO	TAZA CUVETTE	CUP SCODELLINO	TASSE LEJESKÅL	060S
2		87734134		1	KIT DE REPARO KIT DE REPARAÇÃO	KIT DE REPARACIÓN KIT DE REPARATION	REPAIR KIT KIT DI RIPARAZIONE	REPARATURSATZ REPARATIONSSÆT	003K
3		87734133		1	REVESTIMENTO EMBREAGEM GUARNIÇÃO DE EMBRA	CARA DE EMBRAGUE GARNITURE D'EMBRAY/	CLUTCH FACING RIVESTIMENTO FRIZION	KUPPLUNGSBELAG KOBLINGSBELÆGNING	121G
4		87734132		1	BUJÃO DRENAGEM/ABASTEC BUJÃO DRENAGEM/ABA	GRIFO ROBINET	DRAINCOCK/TAP SUPPL RUBINETTO	ABLASSHAHN/ZULAUF HANE	150R
5		87734136		1	KIT DE SERVIÇO KIT DE SERVIÇO	KIT DE SERVICIO KIT D'ENTRETIEN	SERVICE KIT KIT DI MANUTENZIONE	SERVICE-SATZ SERVICESÆT	021K

06.216/A	06	p1	09/10

UNIDADE PNEUMÁTICA - STD
CONJUNTO NEUMATICOS - STD
PNEUMATIC UNIT - STD
PNEUMATIC UNIT - STD

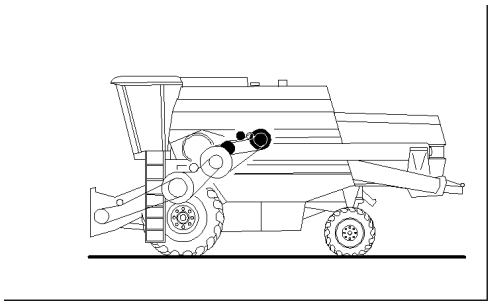

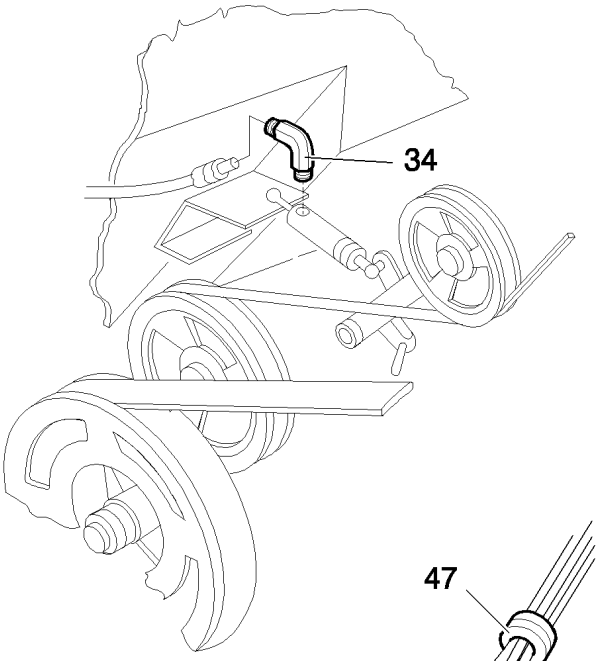

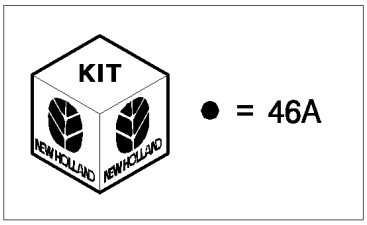

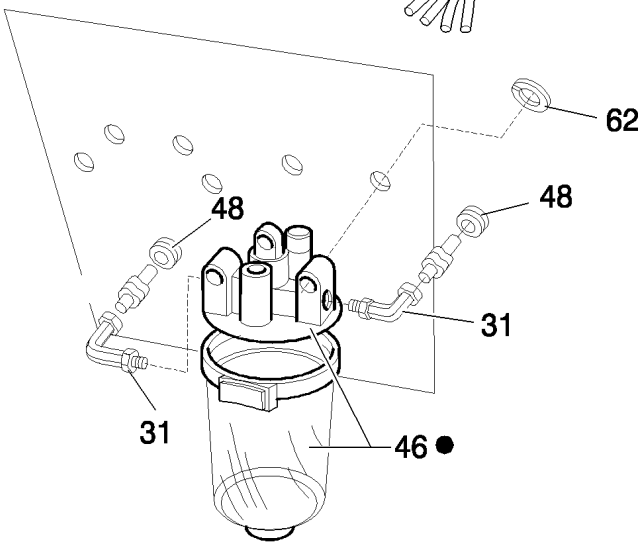

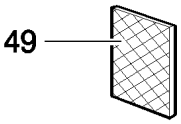

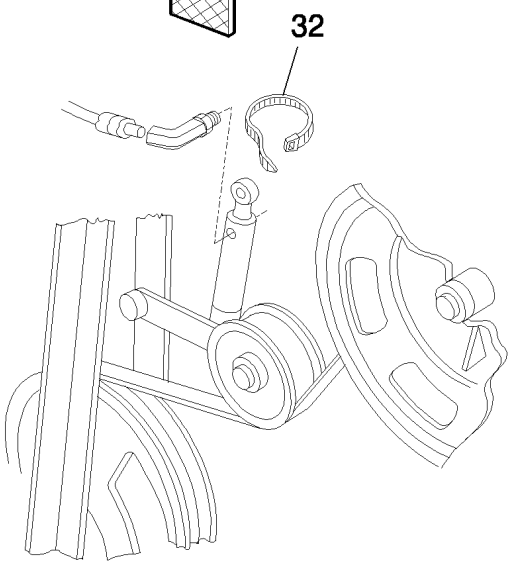

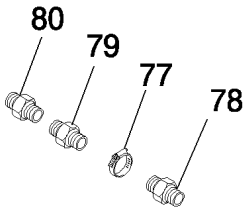

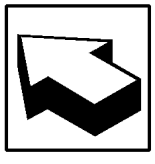

PNEUMATIC UNIT - STD
UNITE PNEUMATIQUES - STD
UNITA PNEUMATICA - STD
PNEUMATIC UNIT - STD

R	N	P.N.	MOD	Q	Denominação Denominação	Denominacion Description	Description Descrizione	Bezeichnung Beskrivelse	L.C.
31		9576721		2	CONECTOR HIDRÁUL CONECTOR HID.	CONECTOR HIDRÁULIC CONNECTEUR HYDRAU	HYD CONNECTOR CONNETTORE IDRAULIC	HYDR STECKVERBINDE HYDRAULIKSTIK	020R
32		323597		1	PRENDEDOR DE CABOS, M9 x 165 or M5 x 197 BRAÇADEIRA DE CABO	BANDA DE CABLE BRIDE DE CABLE	CABLE STRAP FASCETTA PER CAVO	KABELBINDER KABELSTROP	P716
34		825500		2	CONECTOR HIDRÁUL CONECTOR HID.	CONECTOR HIDRÁULIC CONNECTEUR HYDRAU	HYD CONNECTOR CONNETTORE IDRAULIC	HYDR STECKVERBINDE HYDRAULIKSTIK	020R
46		756058		1	FILTRO FILTRO	FILTRO FILTRE	FILTER FILTRO	FILTER FILTER	065F
46A	1	84998631		1	VIDRO, KIT VIDRO	VIDRIO VITRE	GLASS CRISTALLO	GLAS GLAS	038V
46A	1	84994345		1	KIT KIT	KIT KIT	KIT KIT	SATZ SÆT	305C
46A	1	84991117		1	KIT DE VEDAÇÃO KIT DE VEDANTE	KIT DE JUNTAS KIT DE JOINTS	SEAL KIT KIT GUARNIZIONI	DICHTUNGSSATZ PAKNINGSSÆT	630S
46A	2	87734136		1	KIT DE SERVIÇO KIT DE SERVIÇO	KIT DE SERVICIO KIT D'ENTRETIEN	SERVICE KIT KIT DI MANUTENZIONE	SERVICE-SATZ SERVICESÆT	021K
46A	2	87734127		1	REVESTIMENTO EMBREAGEM GUARNIÇÃO DE EMBRA	CARA DE EMBRAGUE GARNITURE D'EMBRAY/	CLUTCH FACING RIVESTIMENTO FRIZION	KUPPLUNGSBELAG KOBLINGSBELÆGNING	121G
46A	2	87734128		1	KIT DE REPARO KIT DE REPARAÇÃO	KIT DE REPARACIÓN KIT DE REPARATION	REPAIR KIT KIT DI RIPARAZIONE	REPARATURSATZ REPARATIONSSÆT	003K
46A	2	87734129		1	COPO COPO	TAZA CUVETTE	CUP SCODELLINO	TASSE LEJESKÅL	060S
47		758435		1	PROTEÇÃO PROTECÇÃO	DEFENSA PROTECTION	GUARD PROTEZIONE	SCHUTZABDECKUNG BESKYTTELSESSKÆRM	070R
48		335315		2	CASQUILHO ISOLADOR PASSA-FIOS	PASACABLES PASSE-FIL	GROMMET ANELLO PASSACAVO	TÜLLE RING	131A
49		9578156		1	ADESIVO DÍSTICO	CALCOMANÍA AUTOCOLLANT	DECAL DECALCOMANIA	AUFKLEBER TRANSFER	012D
62		12642801		2	ARRUELA PLANA, M4 x 12 x 1 ANILHA	ARANDELA RONDELLE	WASHER RONDELLA	UNTERLEGSCHEIBE FLADSKIVE	131R
77		150064		1	BRAÇADEIRA BRAÇADEIRA	ABRAZADERA COLLIER	CLAMP MORSETTO	KLEMME SPÆNDEBÅND	120M
78		217-117		1	CONEXÃO CONECTOR	ACOPLAMIENTO RACCORD	FITTING RACCORDO	ARMATUR FITTING	3300
79		84994429		1	CONECTOR HIDRÁUL CONECTOR HID.	CONECTOR HIDRÁULIC CONNECTEUR HYDRAU	HYD CONNECTOR CONNETTORE IDRAULIC	HYDR STECKVERBINDE HYDRAULIKSTIK	020R
80		84994453		1	CONECTOR HIDRÁUL CONECTOR HID.	CONECTOR HIDRÁULIC CONNECTEUR HYDRAU	HYD CONNECTOR CONNETTORE IDRAULIC	HYDR STECKVERBINDE HYDRAULIKSTIK	020R

(1) PARKER
(2) MICROMECANICA

06.216/A	07	p1	03/10

UNIDADE PNEUMÁTICA - STD
CONJUNTO NEUMATICOS - STD
PNEUMATIC UNIT - STD
PNEUMATIC UNIT - STD

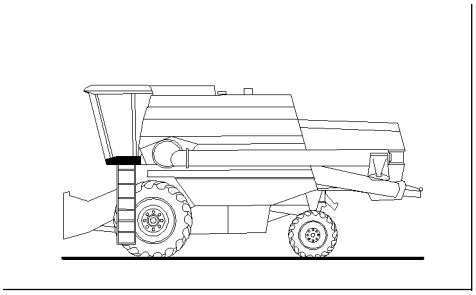

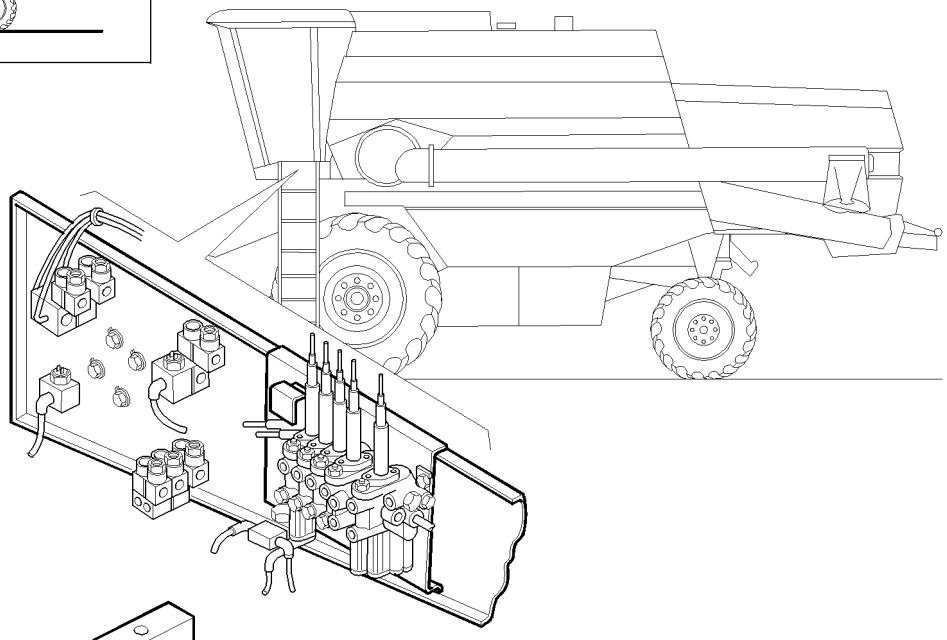

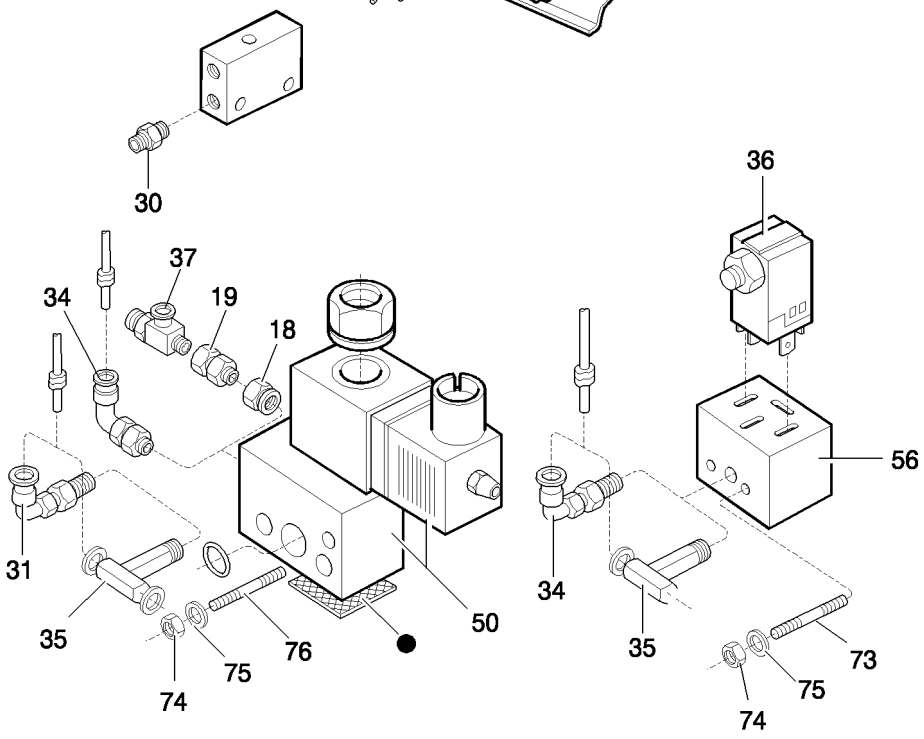

● = 38 , 52 , 53 , 54 , 55 , 57 , 58 , 59 , 60

PNEUMATIC UNIT - STD
UNITE PNEUMATIQUES - STD
UNITA PNEUMATICA - STD
PNEUMATIC UNIT - STD

R	N	P.N.	MOD	Q	Denominação Denominação	Denominacion Description	Description Descrizione	Bezeichnung Beskrivelse	L.C.
18		84994873		1	TERMINAL TERMINAL	TERMINAL BORNE	TERMINAL TERMINALE; MORSETTO	KLEMME AKSELTAP	094T
19		84994444		1	SEÇÃO DA VÁLVULA SECÇÃO DE VÁLVULA	SECCIÓN DE VÁLVULA SECTION DE VALVE	VALVE SECTION SEZIONE VALVOLA	VENTILSEGMENT VENTILAFSNIT	025V
30		9576743		4	CONECTOR ELÉTR CONECTOR ELÉC.	CONECTOR ELÉCTRICO CONNECTEUR ELECTRI	ELEC CONNECTOR CONNETTORE ELETTRI(	ELEKTR STECKVERBINI EL-STIK	235C
31		9576721		1	CONECTOR HIDRÁUL CONECTOR HID.	CONECTOR HIDRÁULIC(CONNECTEUR HYDRAU	HYD CONNECTOR CONNETTORE IDRAULI(	HYDR STECKVERBINDE HYDRAULIKSTIK	020R
34		825500		4	CONECTOR HIDRÁUL CONECTOR HID.	CONECTOR HIDRÁULIC(CONNECTEUR HYDRAU	HYD CONNECTOR CONNETTORE IDRAULI(	HYDR STECKVERBINDE HYDRAULIKSTIK	020R
35		9576720		2	CONECTOR ELÉTR CONECTOR ELÉC.	CONECTOR ELÉCTRICO CONNECTEUR ELECTRI	ELEC CONNECTOR CONNETTORE ELETTRI(	ELEKTR STECKVERBINI EL-STIK	235C
36		84197644		1	INTERRUPTOR DE PRESSÃO INTERRUPTOR DE PRES	INTERRUPTOR DE PRES PRESSOSTAT	PRESSURE SWITCH PRESSOSTATO	DRUCKSCHALTER KONTAKT, TRYK	079I
37		84191214		2	VÁLVULA CALIBRADA, Flow control ESTRANGULADOR	VÁLVULA DE RESTRICT(CLAPET RESTRICTEUR	RESTRICTOR VALVE VALVOLA LIMITATORE	DROSSELVENTIL DROSSELVENTIL	008V
38		9578186		1	ADESIVO DÍSTICO	CALCOMANÍA AUTOCOLLANT	DECAL DECALCOMANIA	AUFKLEBER TRANSFER	012D
50		824258		7	VÁLVULA, Pneumatic VÁLVULA	VÁLVULA SOUPAPE	VALVE VALVOLA	VENTIL VENTIL	9620
52		9578245		1	ADESIVO DÍSTICO	CALCOMANÍA AUTOCOLLANT	DECAL DECALCOMANIA	AUFKLEBER TRANSFER	012D
53		9578260		1	ADESIVO DÍSTICO	CALCOMANÍA AUTOCOLLANT	DECAL DECALCOMANIA	AUFKLEBER TRANSFER	012D
54		9578246		1	ADESIVO DÍSTICO	CALCOMANÍA AUTOCOLLANT	DECAL DECALCOMANIA	AUFKLEBER TRANSFER	012D
55		9578234		1	ADESIVO DÍSTICO	CALCOMANÍA AUTOCOLLANT	DECAL DECALCOMANIA	AUFKLEBER TRANSFER	012D
56		756790		1	CONECTOR ELÉTR, M10 x 1.5, Cl 8.8 CONECTOR ELÉC.	CONECTOR ELÉCTRICO CONNECTEUR ELECTRI	ELEC CONNECTOR CONNETTORE ELETTRI(	ELEKTR STECKVERBINI EL-STIK	235C
57		84997921		1	ADESIVO DÍSTICO	CALCOMANÍA AUTOCOLLANT	DECAL DECALCOMANIA	AUFKLEBER TRANSFER	012D
58		84997922		1	ADESIVO DÍSTICO	CALCOMANÍA AUTOCOLLANT	DECAL DECALCOMANIA	AUFKLEBER TRANSFER	012D
59		84993942		1	ADESIVO DÍSTICO	CALCOMANÍA AUTOCOLLANT	DECAL DECALCOMANIA	AUFKLEBER TRANSFER	012D
60		84993943		1	ADESIVO DÍSTICO	CALCOMANÍA AUTOCOLLANT	DECAL DECALCOMANIA	AUFKLEBER TRANSFER	012D
73		465029		2	PRISIONEIRO PINO ROSCADO	PRISIONERO GOUJON	STUD PRIGIONIERO	GEWINDEBOLZEN STØTTEBOLT	210P
74		100012		12	PORCA, M4, Cl 8 PORCA	TUERCA ECROU	NUT DADO	MUTTER MØTRIK	010D
75		140013		12	ARRUELA PLANA, M4 ANILHA	ARANDELA RONDELLE	WASHER RONDELLA	UNTERLEGSCHEIBE FLADSKIVE	131R
76		824299		4	PRISIONEIRO PINO ROSCADO	PRISIONERO GOUJON	STUD PRIGIONIERO	GEWINDEBOLZEN STØTTEBOLT	210P

06.217/A	01	p1	02/09

SISTEMA ELÉTRICO - DIVERSOS (HYDRO)
SISTEMA ELECTRICO - DIVERSOS (HYDRO)
ELECTRICAL SYSTEM - OTHERS (HYDRO)
ELECTRICAL SYSTEM - OTHERS (HYDRO)

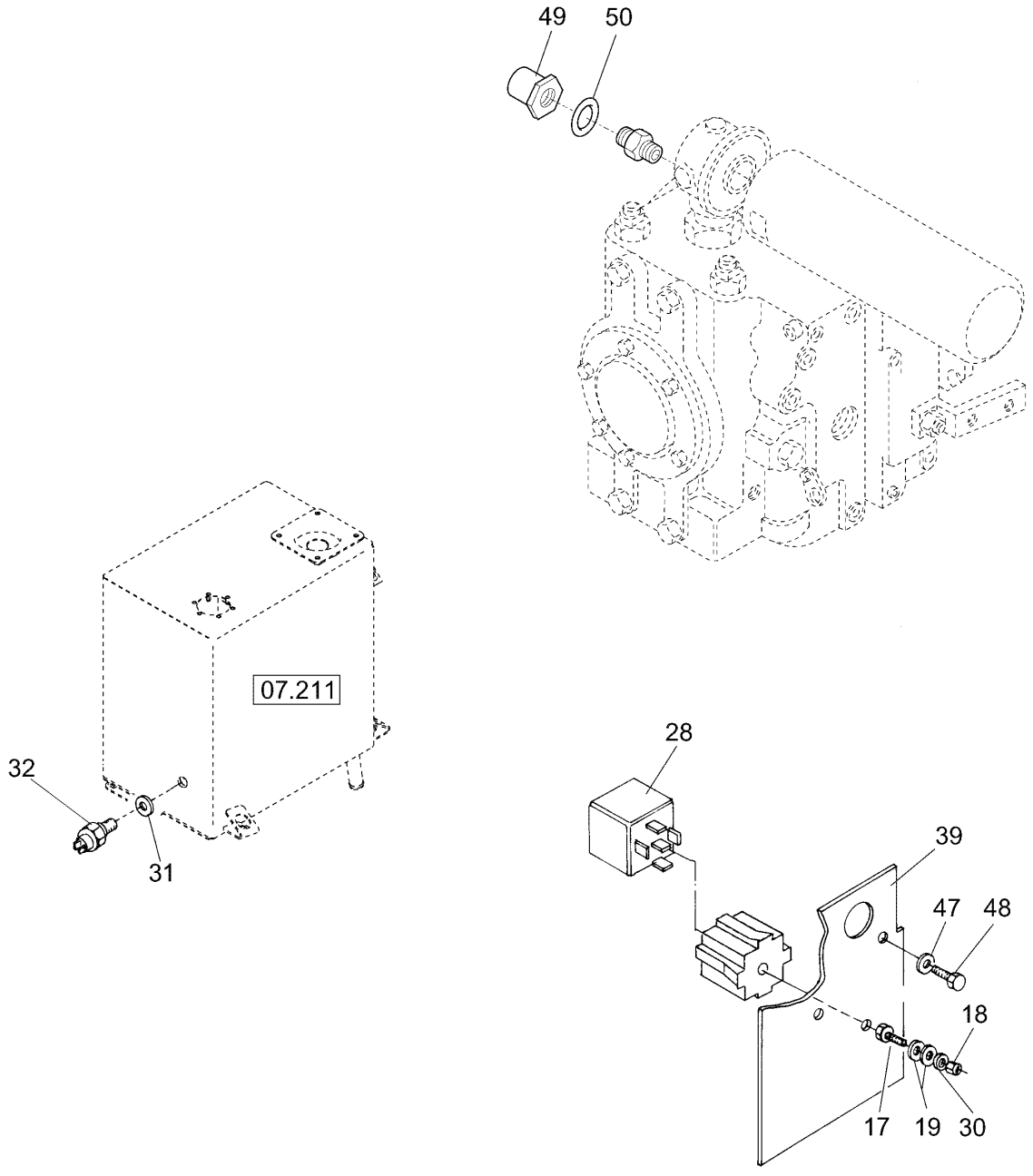

ELECTRICAL SYSTEM - OTHERS (HYDRO)
SYSTÈME ÉLETRÍQUE - DIVERS (HYDRO)
ELECTRICAL SYSTEM - OTHERS (HYDRO)
ELECTRICAL SYSTEM - OTHERS (HYDRO)

R	N	P.N.	MOD	Q	Denominação Denominação	Denominacion Description	Description Descrizione	Bezeichnung Beskrivelse	L.C.
17		10372411		1	PARAFUSO, Slotted Pan Hd, M3 x 25, 5.8				
						TORNILLO	SCREW	SCHRAUBE	040V
					PARAFUSO	VIS	VITE	SKRUE	
18		86508812		1	PORCA, M3, Cl 8	TUERCA	NUT	MUTTER	010D
					PORCA	ECROU	DADO	MØTRIK	
19		412548		2	ARRUELA PLANA	ARANDELA	WASHER	UNTERLEGSCHEIBE	131R
					ANILHA	RONDELLE	RONDELLA	FLADSKIVE	
28		84997024		1	RELÉ, Starter	RELÉ	RELAY	RELAIS	011R
					RELÉ	RELAIS	RELÈ	RELÆ	
30		9578024		1	ARRUELA PLANA	ARANDELA	WASHER	UNTERLEGSCHEIBE	131R
					ANILHA	RONDELLE	RONDELLA	FLADSKIVE	
31		220049		1	VEDAÇÃO DA ARRUELA	ARANDELA HERMÉTICA	SEALING WASHER	DICHTSCHEIBE	133R
					ANILHA DE VEDAÇÃO	RONDELLE D'ETANCHEI	ROSETTA DI TENUTA	TÆTNINGSSKIVE	
32		756787		1	EMISSOR DE TEMPERATURA				
						EMISOR DE TEMPERATU	TEMPERATURE SENDEI	TEMPERATURGEBER	Z366
					SENSOR DE TEMPERAT	TRANSMETTEUR TEMPI	TRASMETT. TEMPERATU	TEMPERATURSENDER	
39		87579749		1	SUPORTE, Part of Thermal Relay				
						SOPORTE	BRACKET	HALTERUNG	225S
					SUPORTE	SUPPORT	STAFFA	BESLAG	
47		322358		1	ARRUELA DE PRESSÃO, M8, Part of Box, By-pass				
						ARANDELA BELLEVILLE	BELLEVILLE WASHER	TELLERFEDER	A143
					ANILHA CÓNICA	RONDELLE BELLEVILLE	RONDELLA BELLEVILLE	BELLEVILLE-SPÆNDSKI	
48		120103		1	PARAFUSO, Hex, M8 x 16, 8.8, Part of Box, By-pass				
						PERNO	BOLT	SCHRAUBE	140B
					PARAFUSO	VIS	BULLONE	BOLT	
49		434529		1	TRANSMISSOR	UNIDAD EMISORA	SENDER UNIT	SIGNALGEBER	160T
					TRANSMISSOR	ENS. TRANSMETTEUR	TRASMETTITORE	SENDER	
50		220049		1	VEDAÇÃO DA ARRUELA	ARANDELA HERMÉTICA	SEALING WASHER	DICHTSCHEIBE	133R
					ANILHA DE VEDAÇÃO	RONDELLE D'ETANCHEI	ROSETTA DI TENUTA	TÆTNINGSSKIVE	

06.217/A	02	p1	09/10

SISTEMA ELÉTRICO - CHICOTE PRINCIPAL DO MOTOR (HYDRO)
SISTEMA ELECTRICO - CABLE PRINCIPAL DEL MOTOR (HYDRO)
ELECTRICAL SYSTEM - MAIN HARNESS ENGINE (HYDRO)
ELECTRICAL SYSTEM - MAIN HARNESS ENGINE (HYDRO)

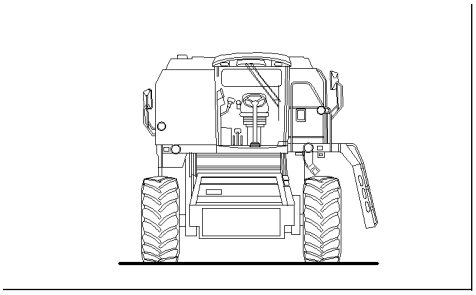

ELECTRICAL SYSTEM - MAIN HARNESS ENGINE (HYDRO)
SYSTÈME ELECTRÍQUE - FAISCEAU PRINCIPAL DU MOTEUR (HYDRO)
ELECTRICAL SYSTEM - MAIN HARNESS ENGINE (HYDRO)
ELECTRICAL SYSTEM - MAIN HARNESS ENGINE (HYDRO)

R	N	P.N.	MOD	Q	Denominação Denominação	Denominacion Description	Description Descrizione	Bezeichnung Beskrivelse	L.C.
4		9576805		1	PLACA CHAPA	PLACA PLAQUE	PLATE PIASTRA	PLATTE PLADE	105P
5		130074		4	REBITE REBITE	REMACHE RIVET	RIVET RIVETTO	NIET NITTE	055R
11		9824840		4	ARRUELA PLANA, M4.3 x 9 x 0.8 ANILHA	ARANDELA RONDELLE	WASHER RONDELLA	UNTERLEGSCHEIBE FLADSKIVE	131R
12		322357		2	ARRUELA DE PRESSÃO, M6 ANILHA CÓNICA	ARANDELA BELLEVILLE RONDELLE BELLEVILLE	BELLEVILLE WASHER RONDELLA BELLEVILLE	TELLERFEDER BELLEVILLE-SPÆNDSKI'	A143
13		86508568		2	PARAFUSO, Hex, M6 x 16, Cl 8.8, Full Thd PARAFUSO	TORNILLO VIS	SCREW VITE	SCHRAUBE SKRUE	040V
23	1	84245069		1	CHICOTE, Main Harness Engine CABLAGEM	MAZO DE CABLES FAISCEAU	HARNESS CABLAGGIO	KABELBAUM LEDNINGSNET	4160
23	2	84300785		1	CHICOTE, Main Harness Engine CABLAGEM	GRUPO DE CABLES FAISCEAU ELECTRIQUE	WIRE HARNESS CABLAGGIO	KABELBAUM KABELNET	070I
24		9812124		1	ADESIVO DÍSTICO	CALCOMANÍA AUTOCOLLANT	DECAL DECALCOMANIA	AUFKLEBER TRANSFER	012D
25		9818467		1	PLACA CHAPA	PLACA PLAQUE	PLATE PIASTRA	PLATTE PLADE	105P

(1) Até chassi no.
(2) Após chassi no.

06.217/A	03	p1	03/09

SISTEMA ELÉTRICO - INSTALAÇÃO (HYDRO)
SISTEMA ELECTRICO - INSTALACION (HYDRO)
ELECTRICAL SYSTEM - WIRING (HYDRO)
ELECTRICAL SYSTEM - WIRING (HYDRO)

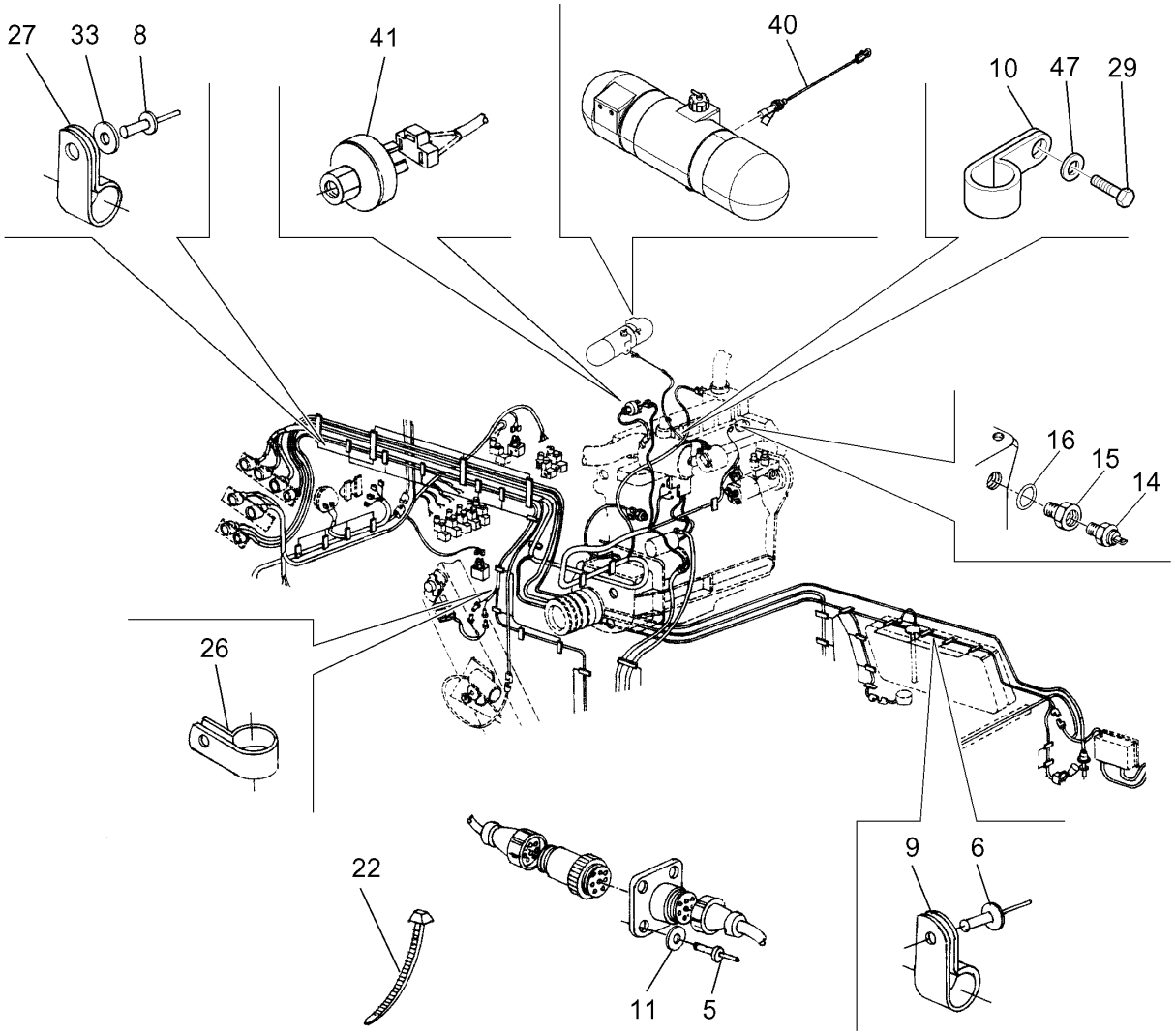

ELECTRICAL SYSTEM - WIRING (HYDRO)
SYSTÈME ÉLECTRÍQUE - INSTALLATION (HYDRO)
ELECTRICAL SYSTEM - WIRING (HYDRO)
ELECTRICAL SYSTEM - WIRING (HYDRO)

R	N	P.N.	MOD	Q	Denominação Denominação	Denominacion Description	Description Descrizione	Bezeichnung Beskrivelse	L.C.
5		130074		12	REBITE	REMACHE	RIVET	NIET	055R
					REBITE	RIVET	RIVETTO	NITTE	
6		821717		4	REBITE	REMACHE	RIVET	NIET	055R
					REBITE	RIVET	RIVETTO	NITTE	
8		821716		4	REBITE	REMACHE	RIVET	NIET	055R
					REBITE	RIVET	RIVETTO	NITTE	
9		84993744		4	BRAÇADEIRA	ABRAZADERA	CLAMP	KLEMME	120M
					BRAÇADEIRA	COLLIER	MORSETTO	SPÆNDEBÅND	
10		9837692		1	BRAÇADEIRA	ABRAZADERA	CLAMP	KLEMME	120M
					BRAÇADEIRA	COLLIER	MORSETTO	SPÆNDEBÅND	
11		9824840		12	ARRUELA PLANA, M4.3 x 9 x 0.8				
						ARANDELA	WASHER	UNTERLEGSCHEIBE	131R
					ANILHA	RONDELLE	RONDELLA	FLADSKIVE	
14		84041954		1	TRANSMISSOR	UNIDAD EMISORA	SENDER UNIT	SIGNALGEBER	160T
					TRANSMISSOR	ENS. TRANSMETTEUR	TRASMETTITORE	SENDER	
15		84163826		1	ADAPTADOR	ADAPTADOR	ADAPTER	ADAPTER	001A
					ADAPTADOR	ADAPTATEUR	ADATTATORE	ADAPTER	
16		220050		1	ANEL	ANILLO	RING	RING	045A
					ANEL	ANNEAU	ANELLO	RING	
22		323597		17	PRENDEDOR DE CABOS, M9 x 165 or M5 x 197				
						BANDA DE CABLE	CABLE STRAP	KABELBINDER	P716
					BRAÇADEIRA DE CABO	BRIDE DE CABLE	FASCETTA PER CAVO	KABELSTROP	
26		758449		2	BRACADEIRA	COLLAR	CLAMP	SCHELLE	1640
					BRACADEIRA	COLLIER	MORSETTO	CLAMP	
27		334697		4	BRAÇADEIRA	ABRAZADERA	CLAMP	KLEMME	120M
					BRAÇADEIRA	COLLIER	MORSETTO	SPÆNDEBÅND	
29		120104		1	PARAFUSO, Hex, M8 x 20, 8.8				
						TORNILLO	SCREW	SCHRAUBE	040V
					PARAFUSO	VIS	VITE	SKRUE	
33		140015		4	ARRUELA PLANA, M6	ARANDELA	WASHER	UNTERLEGSCHEIBE	131R
					ANILHA	RONDELLE	RONDELLA	FLADSKIVE	
40		87377459		1	SENSOR, Foot brake	SENSOR	SENSOR	SENSOR	608S
					SENSOR	CAPTEUR	SENSORE	FØLER	
41		87697420		1	SENSOR, Air filter	SENSOR	SENSOR	SENSOR	608S
					SENSOR	CAPTEUR	SENSORE	FØLER	
45	1	13273911		1	PARAFUSO, Cross Pan Hd, M5 x 10				
						TORNILLO	SCREW	SCHRAUBE	040V
					PARAFUSO	VIS	VITE	SKRUE	
47		322358		1	ARRUELA DE PRESSÃO, M8				
						ARANDELA BELLEVILLE	BELLEVILLE WASHER	TELLERFEDER	A143
					ANILHA CÓNICA	RONDELLE BELLEVILLE	RONDELLA BELLEVILLE	BELLEVILLE-SPÆNDSKI'	

(1) Não ilustrado

06.217/A	04	p1	07/10

EQUIPAMENTO ELÉTRICO - BATERIA (HYDRO)
EQUIPO ELECTRICO - BATERIA (HYDRO)
ELECTRICAL EQUIPMENT - BATTERY (HYDRO)
ELEKTRISCHE AUSRÜSTUNG - BATTERIE (HYDRO)

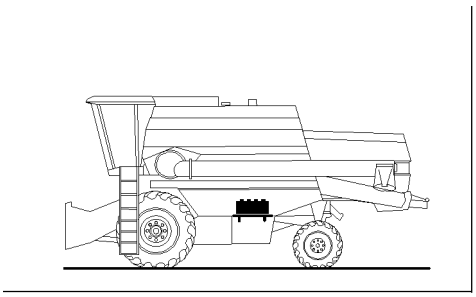

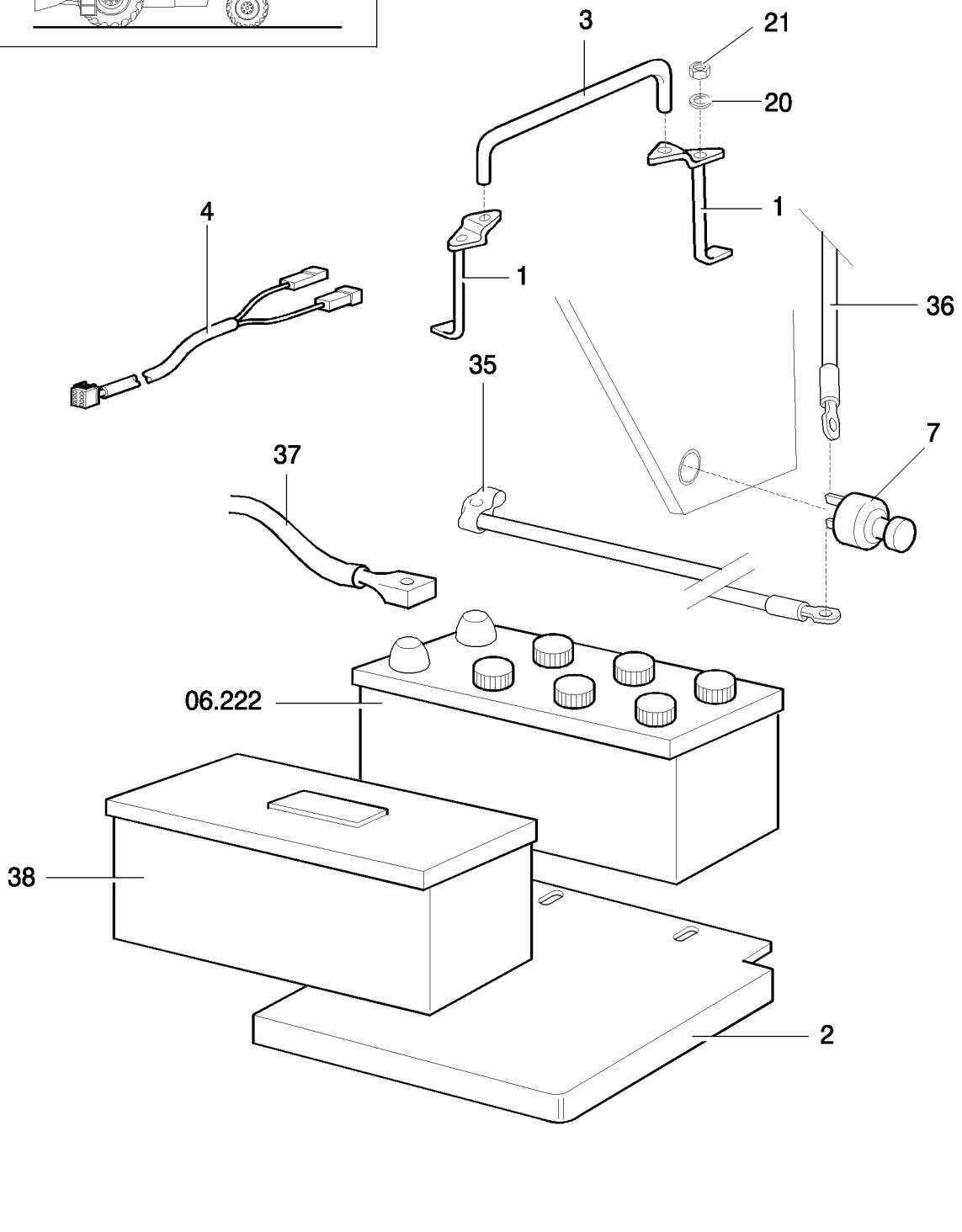

ELECTRICAL EQUIPMENT - BATTERY (HYDRO)
EQUIPEMENT ELECTRIQUE - BATTERIE (HYDRO)
IMPIANTO ELLECTRICO - BATTERIA (HYDRO)
ELECTRICAL EQUIPMENT - BATTERY (HYDRO)

R	N	P.N.	MOD	Q	Denominação Denominação	Denominacion Description	Description Descrizione	Bezeichnung Beskrivelse	L.C.
1		81814443		2	HASTE HASTE	VARILLA TIGE	ROD ASTA	STANGE STANG	090A
2		87644645		1	SUPORTE SUPORTE	SOPORTE SUPPORT	BRACKET STAFFA	HALTERUNG BESLAG	225S
3		9576803		1	SUPORTE SUPORTE	SOPORTE SUPPORT	SUPPORT SUPPORTO	STÜTZE BESLAG	300S
4		84152133		1	CHICOTE CABLAGEM	GRUPO DE CABLES FAISCEAU ELECTRIQUE	WIRE HARNESS CABLAGGIO	KABELBAUM KABELNET	070I
7		84998012		1	INTERRUPTOR INTERMITENTE CONJUNTO DE INTERRU	CONJUNTO DE INTERRU ENSEMBLE COMMUTATI	SWITCH ASSY COMPLESSIVO INTERRU	SCHALTERBAUGRUPPE KONTAKT, KPL.	067I
20		83918746		2	ARRUELA PLANA, 5/16", .354" x .688" x .08" Thk ANILHA	ARANDELA RONDELLE	WASHER RONDELLA	UNTERLEGSCHEIBE FLADSKIVE	131R
21		81819427		2	CONTRA PORCA, 5/16"-18 CONTRAPORCA	TUERCA DE BLOQUEO CONTRE-ECROU	LOCK NUT DADO DI BLOCCAGGIO	SICHERUNGSMUTTER LÅSEMØTRIK	P263
35		87673147		1	CABO ELÉTRICO, Negative small battery CABO ELÉCTRICO	CABLE ELÉCTRICO CABLE ELECTRIQUE	ELECTRIC CABLE CAVO ELETTRICO	ELEKTROKABEL EL-KABEL	111C
36		84998003		1	CABO ELÉTRICO, Negative battery CABO ELÉCTRICO	CABLE ELÉCTRICO CABLE ELECTRIQUE	ELECTRIC CABLE CAVO ELETTRICO	ELEKTROKABEL EL-KABEL	111C
37		84998005		1	CABO ELÉTRICO, Positive battery CABO ELÉCTRICO	CABLE ELÉCTRICO CABLE ELECTRIQUE	ELECTRIC CABLE CAVO ELETTRICO	ELEKTROKABEL EL-KABEL	111C
38		479505		1	CAIXA DE FERRAMENTAS CAIXA DE FERRAMENTA	CAJA DE HERRAMIENTA BOITE A OUTILS	TOOL BOX CASSETTA ATTREZZI	WERKZEUGKASTEN VÆRKTØJSKASSE	087C

06.217/B	01	p1	08/09

SISTEMA ELÉTRICO - DIVERSOS (MECANICA)
SISTEMA ELECTRICO - DIVERSOS (MECANICA)
ELECTRICAL SYSTEM - OTHERS (MECHANIC)
ELECTRICAL SYSTEM - OTHERS (MECHANIC)

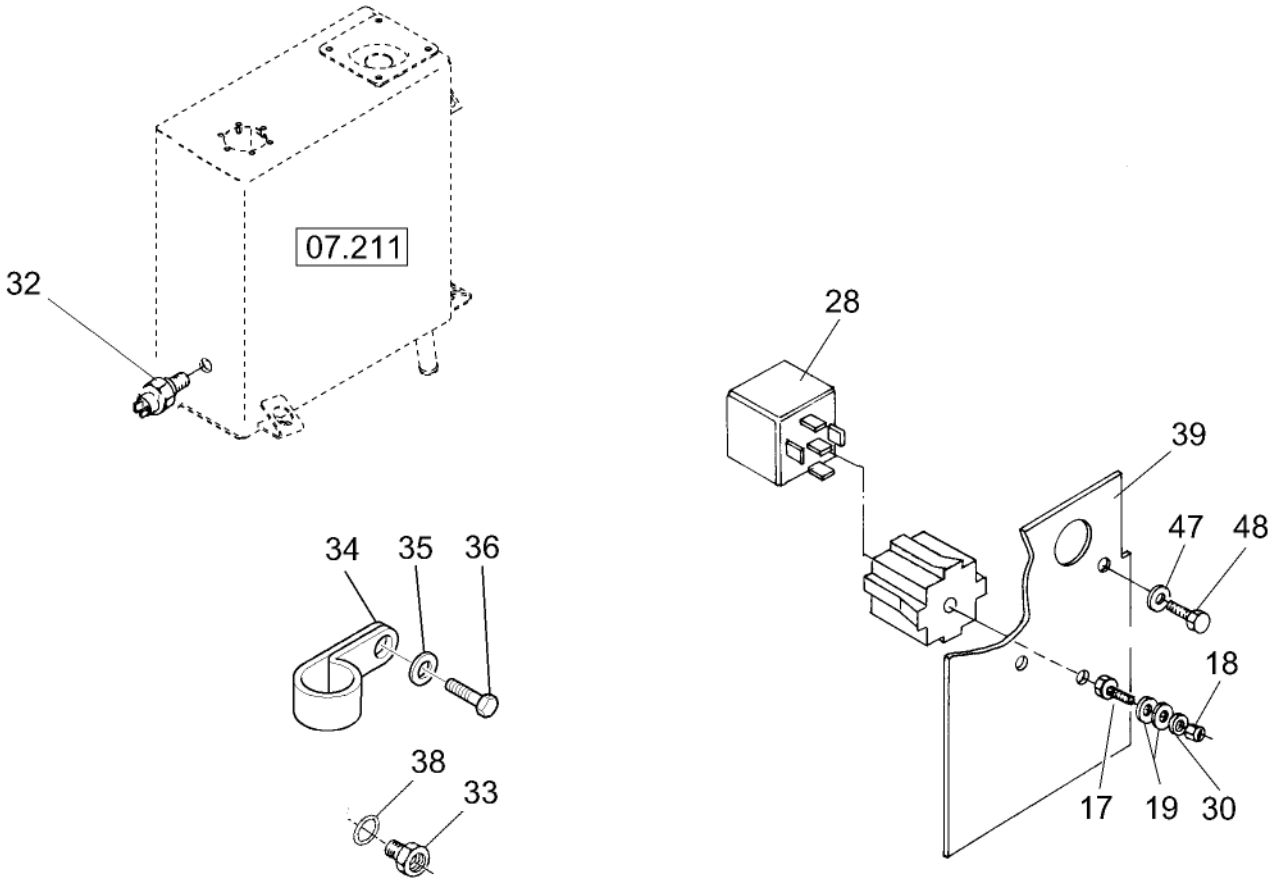

ELECTRICAL SYSTEM - OTHERS (MECHANIC)
SYSTÈME ÉLETRÍQUE - DIVERS (MECANIQUE)
ELECTRICAL SYSTEM - OTHERS (MECHANIC)
ELECTRICAL SYSTEM - OTHERS (MECHANIC)

R	N	P.N.	MOD	Q	Denominação Denominação	Denominacion Description	Description Descrizione	Bezeichnung Beskrivelse	L.C.
17		10372411		1	PARAFUSO, Slotted Pan Hd, M3 x 25, 5.8				
						TORNILLO	SCREW	SCHRAUBE	040V
					PARAFUSO	VIS	VITE	SKRUE	
18		86508812		1	PORCA, M3, Cl 8	TUERCA	NUT	MUTTER	010D
					PORCA	ECROU	DADO	MØTRIK	
19		412548		2	ARRUELA PLANA	ARANDELA	WASHER	UNTERLEGSCHEIBE	131R
					ANILHA	RONDELLE	RONDELLA	FLADSKIVE	
28		84997024		1	RELÉ	RELÉ	RELAY	RELAIS	011R
					RELÉ	RELAIS	RELÈ	RELÆ	
30		9578024		1	ARRUELA PLANA	ARANDELA	WASHER	UNTERLEGSCHEIBE	131R
					ANILHA	RONDELLE	RONDELLA	FLADSKIVE	
32		84041954		1	TRANSMISSOR	UNIDAD EMISORA	SENDER UNIT	SIGNALGEBER	160T
					TRANSMISSOR	ENS. TRANSMETTEUR	TRASMETTITORE	SENDER	
33		84163826		1	ADAPTADOR	ADAPTADOR	ADAPTER	ADAPTER	001A
					ADAPTADOR	ADAPTATEUR	ADATTATORE	ADAPTER	
34		9837692		1	BRAÇADEIRA	ABRAZADERA	CLAMP	KLEMME	120M
					BRAÇADEIRA	COLLIER	MORSETTO	SPÆNDEBÅND	
35		220049		1	VEDAÇÃO DA ARRUELA	ARANDELA HERMÉTICA	SEALING WASHER	DICHTSCHEIBE	133R
					ANILHA DE VEDAÇÃO	RONDELLE D'ETANCHEI	ROSETTA DI TENUTA	TÆTNINGSSKIVE	
36		120104		1	PARAFUSO, Hex, M8 x 20, 8.8				
						TORNILLO	SCREW	SCHRAUBE	040V
					PARAFUSO	VIS	VITE	SKRUE	
38		220050		1	ANEL	ANILLO	RING	RING	045A
					ANEL	ANNEAU	ANELLO	RING	
39		87579749		1	SUPORTE	SOPORTE	BRACKET	HALTERUNG	225S
					SUPORTE	SUPPORT	STAFFA	BESLAG	
47		322358		1	ARRUELA DE PRESSÃO, M8				
						ARANDELA BELLEVILLE	BELLEVILLE WASHER	TELLERFEDER	A143
					ANILHA CÓNICA	RONDELLE BELLEVILLE	RONDELLA BELLEVILLE	BELLEVILLE-SPÆNDSKI'	
48		120103		1	PARAFUSO, Hex, M8 x 16, 8.8				
						PERNO	BOLT	SCHRAUBE	140B
					PARAFUSO	VIS	BULLONE	BOLT	

06.217/B	02	p1	07/10

SISTEMA ELÉTRICO - CHICOTE PRINCIPAL DO MOTOR (MECÂNICA)
SISTEMA ELECTRICO - CABLE PRINCIPAL DEL MOTOR (MECANICA)
ELECTRICAL SYSTEM - MAIN HARNESS ENGINE (MECHANIC)
ELECTRICAL SYSTEM - MAIN HARNESS ENGINE (MECHANIC)

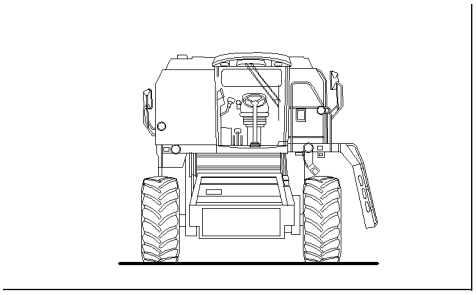

ELECTRICAL SYSTEM - MAIN HARNESS ENGINE (MECHANIC)
SYSTÈME ELECTRÍQUE - FAISCEAU PRINCIPAL DU MOTEUR (MECANIQUE)
ELECTRICAL SYSTEM - MAIN HARNESS ENGINE (MECHANIC)
ELECTRICAL SYSTEM - MAIN HARNESS ENGINE (MECHANIC)

R	N	P.N.	MOD	Q	Denominação Denominação	Denominacion Description	Description Descrizione	Bezeichnung Beskrivelse	L.C.
4		9576805		1	PLACA CHAPA	PLACA PLAQUE	PLATE PIASTRA	PLATTE PLADE	105P
5		130074		12	REBITE REBITE	REMACHE RIVET	RIVET RIVETTO	NIET NITTE	055R
11		9824840		12	ARRUELA PLANA, M4.3 x 9 x 0.8 ANILHA	ARANDELA RONDELLE	WASHER RONDELLA	UNTERLEGSCHEIBE FLADSKIVE	131R
12		322357		2	ARRUELA DE PRESSÃO, M6 ANILHA CÓNICA	ARANDELA BELLEVILLE RONDELLE BELLEVILLE	BELLEVILLE WASHER RONDELLA BELLEVILLE	TELLERFEDER BELLEVILLE-SPÆNDSKI'	A143
13		86508568		2	PARAFUSO, Hex, M6 x 16, Cl 8.8, Full Thd PARAFUSO	TORNILLO VIS	SCREW VITE	SCHRAUBE SKRUE	040V
23	1	84245708		1	CHICOTE, Chicote Principal do Motor CABLAGEM	MAZO DE CABLES FAISCEAU	HARNESS CABLAGGIO	KABELBAUM LEDNINGSNET	4160
24		9812124		1	ADESIVO DÍSTICO	CALCOMANÍA AUTOCOLLANT	DECAL DECALCOMANIA	AUFKLEBER TRANSFER	012D
23	2	84300784		1	CHICOTE, Chicote Principal do Motor CABLAGEM	GRUPO DE CABLES FAISCEAU ELECTRIQUE	WIRE HARNESS CABLAGGIO	KABELBAUM KABELNET	070I
25		9818467		1	PLACA CHAPA	PLACA PLAQUE	PLATE PIASTRA	PLATTE PLADE	105P
26		84246291		1	CHICOTE, Extensão do Chicote Principal do Motor CABLAGEM	MAZO DE CABLES FAISCEAU	HARNESS CABLAGGIO	KABELBAUM LEDNINGSNET	4160

(1) Até chassi no.
(2) Após chassi no.

06.217/B	03	p1	11/08

SISTEMA ELÉTRICO - INSTALAÇÃO (MECÂNICA)
SISTEMA ELECTRICO - INSTALACION (MECANICA)
ELECTRICAL SYSTEM - WIRING (MECHANIC)
ELECTRICAL SYSTEM - WIRING (MECHANIC)

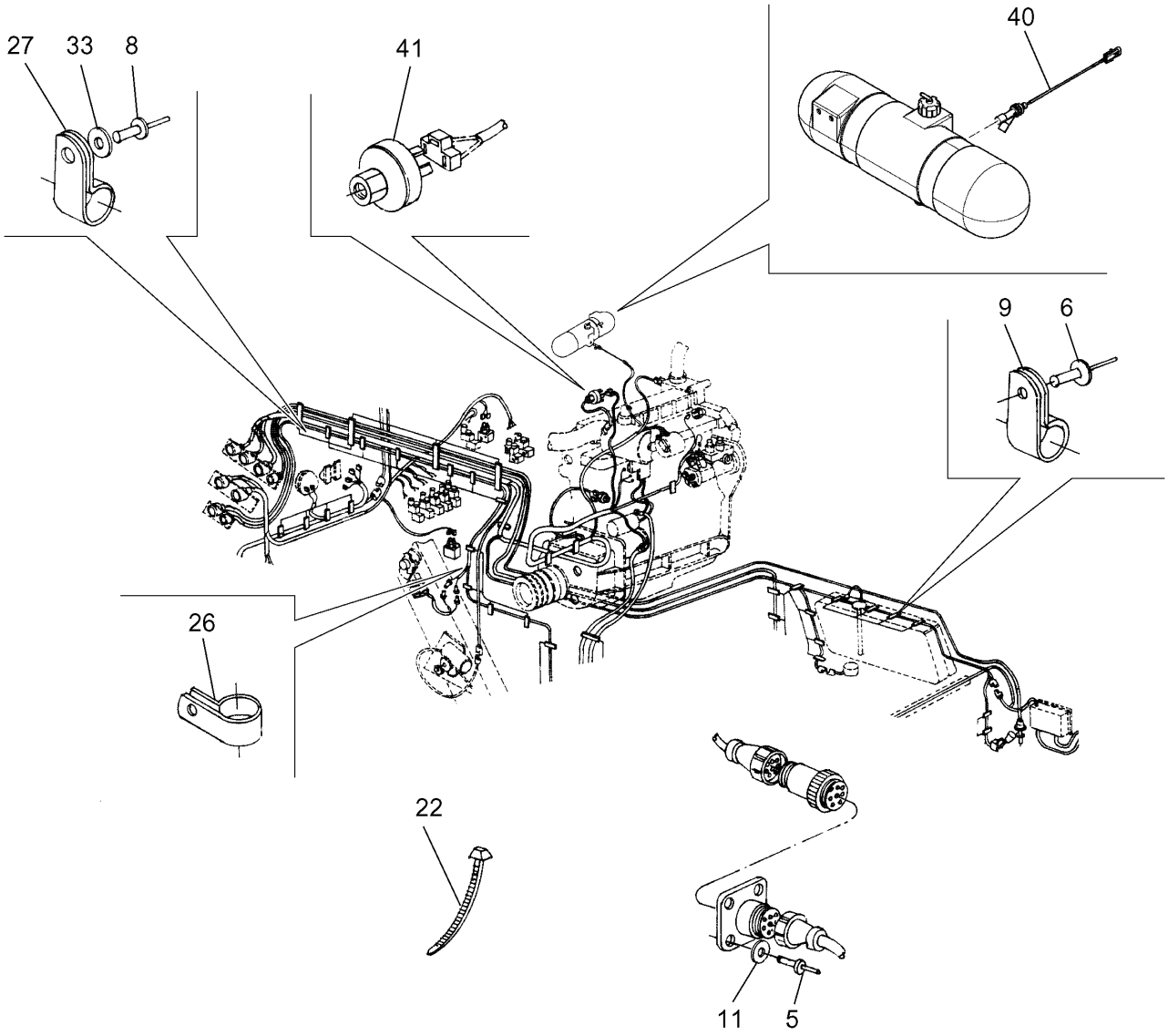

ELECTRICAL SYSTEM - WIRING (MECHANIC)
SYSTÈME ÉLECTRÍQUE - INSTALLATION (MECANIQUE)
ELECTRICAL SYSTEM - WIRING (MECHANIC)
ELECTRICAL SYSTEM - WIRING (MECHANIC)

R	N	P.N.	MOD	Q	Denominação Denominação	Denominacion Description	Description Descrizione	Bezeichnung Beskrivelse	L.C.
5		130074		4	REBITE	REMACHE	RIVET	NIET	055R
					REBITE	RIVET	RIVETTO	NITTE	
6		821717		4	REBITE	REMACHE	RIVET	NIET	055R
					REBITE	RIVET	RIVETTO	NITTE	
8		821716		4	REBITE	REMACHE	RIVET	NIET	055R
					REBITE	RIVET	RIVETTO	NITTE	
9		84993744		4	BRAÇADEIRA	ABRAZADERA	CLAMP	KLEMME	120M
					BRAÇADEIRA	COLLIER	MORSETTO	SPÆNDEBÅND	
11		9824840		4	ARRUELA PLANA, M4.3 x 9 x 0.8				
						ARANDELA	WASHER	UNTERLEGSCHEIBE	131R
					ANILHA	RONDELLE	RONDELLA	FLADSKIVE	
22		323597		18	PRENDEDOR DE CABOS, M9 x 165 or M5 x 197				
						BANDA DE CABLE	CABLE STRAP	KABELBINDER	P716
					BRAÇADEIRA DE CABO	BRIDE DE CABLE	FASCETTA PER CAVO	KABELSTROP	
26		758449		2	BRACADEIRA	COLLAR	CLAMP	SCHELLE	1640
					BRACADEIRA	COLLIER	MORSETTO	CLAMP	
27		334697		4	BRAÇADEIRA	ABRAZADERA	CLAMP	KLEMME	120M
					BRAÇADEIRA	COLLIER	MORSETTO	SPÆNDEBÅND	
33		140015		4	ARRUELA PLANA, M6	ARANDELA	WASHER	UNTERLEGSCHEIBE	131R
					ANILHA	RONDELLE	RONDELLA	FLADSKIVE	
40		87377459		1	SENSOR, Foot brake	SENSOR	SENSOR	SENSOR	608S
					SENSOR	CAPTEUR	SENSORE	FØLER	
41		87697420		1	SENSOR, Air filter	SENSOR	SENSOR	SENSOR	608S
					SENSOR	CAPTEUR	SENSORE	FØLER	
45	1	13273911		1	PARAFUSO, Cross Pan Hd, M5 x 10				
						TORNILLO	SCREW	SCHRAUBE	040V
					PARAFUSO	VIS	VITE	SKRUE	

(1) Não ilustrado

06.217/B	04	p1	11/08

EQUIPAMENTO ELÉTRICO - BATERIA (MECÂNICA)
EQUIPO ELECTRICO - BATERIA (MECANICA)
ELECTRICAL EQUIPMENT - BATTERY (MECHANIC)
ELEKTRISCHE AUSRÜSTUNG - BATTERIE (MECHANIC)

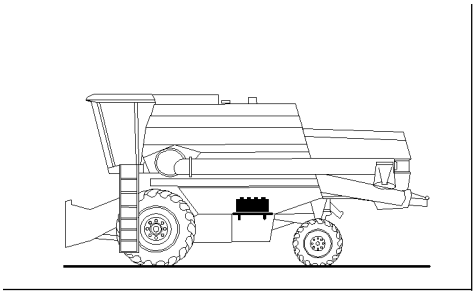

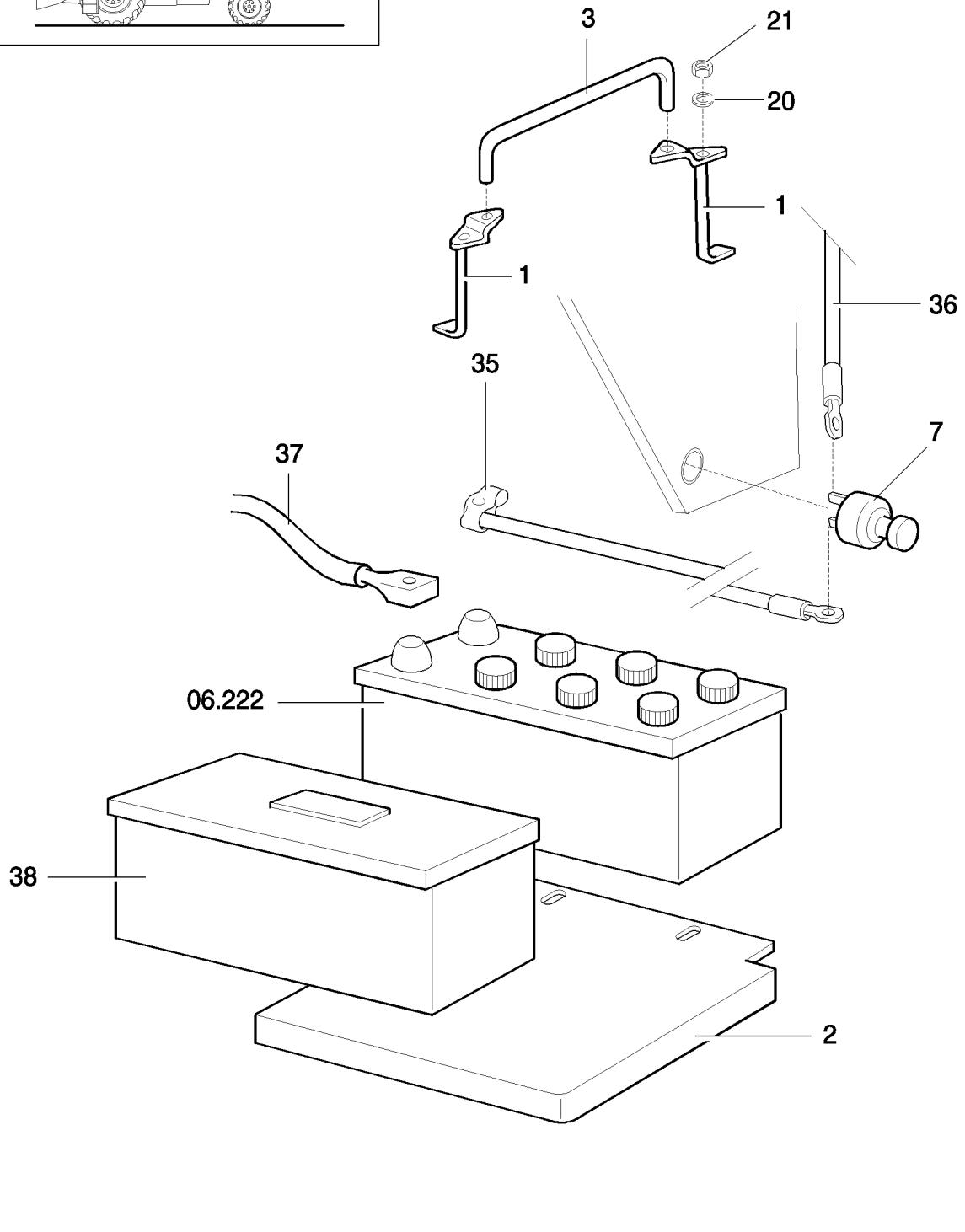

ELECTRICAL EQUIPMENT - BATTERY (MECHANIC)
EQUIPEMENT ELECTRIQUE - BATTERIE (MECANIQUE)
IMPIANTO ELLECTRICO - BATTERIA (MECANICA)
ELECTRICAL EQUIPMENT - BATTERY (MECHANIC)

R	N	P.N.	MOD	Q	Denominação Denominação	Denominacion Description	Description Descrizione	Bezeichnung Beskrivelse	L.C.
1		81814443		2	HASTE HASTE	VARILLA TIGE	ROD ASTA	STANGE STANG	090A
2		87644645		1	SUPORTE SUPORTE	SOPORTE SUPPORT	BRACKET STAFFA	HALTERUNG BESLAG	225S
3		9576803		1	SUPORTE SUPORTE	SOPORTE SUPPORT	SUPPORT SUPPORTO	STÜTZE BESLAG	300S
7		84998012		1	INTERRUPTOR INTERMITENTE CONJUNTO DE INTERRU	CONJUNTO DE INTERRU ENSEMBLE COMMUTAT	SWITCH ASSY COMPLESSIVO INTERRU	SCHALTERBAUGRUPPE KONTAKT, KPL.	067I
20		83918746		2	ARRUELA PLANA, 5/16", .354" x .688" x .08" Thk ANILHA	ARANDELA RONDELLE	WASHER RONDELLA	UNTERLEGSCHEIBE FLADSKIVE	131R
21		81819427		2	CONTRA PORCA, 5/16"-18 CONTRAPORCA	TUERCA DE BLOQUEO CONTRE-ECROU	LOCK NUT DADO DI BLOCCAGGIO	SICHERUNGSMUTTER LÅSEMØTRIK	P263
35		87673147		1	CABO ELÉTRICO, Negative small battery CABO ELÉCTRICO	CABLE ELÉCTRICO CABLE ELECTRIQUE	ELECTRIC CABLE CAVO ELETTRICO	ELEKTROKABEL EL-KABEL	111C
36		84998003		1	CABO ELÉTRICO, Negative battery CABO ELÉCTRICO	CABLE ELÉCTRICO CABLE ELECTRIQUE	ELECTRIC CABLE CAVO ELETTRICO	ELEKTROKABEL EL-KABEL	111C
37		84998005		1	CABO ELÉTRICO, Positive battery CABO ELÉCTRICO	CABLE ELÉCTRICO CABLE ELECTRIQUE	ELECTRIC CABLE CAVO ELETTRICO	ELEKTROKABEL EL-KABEL	111C
38		479505		1	CAIXA DE FERRAMENTAS CAIXA DE FERRAMENTA	CAJA DE HERRAMIENTA BOITE A OUTILS	TOOL BOX CASSETTA ATTREZZI	WERKZEUGKASTEN VÆRKTØJSKASSE	087C

06.221	01	p1	08/08

ILUMINAÇÃO TRASEIRA
ILUMINACIÓN TRASERA
BACK LIGHTS
BACK LIGHTS

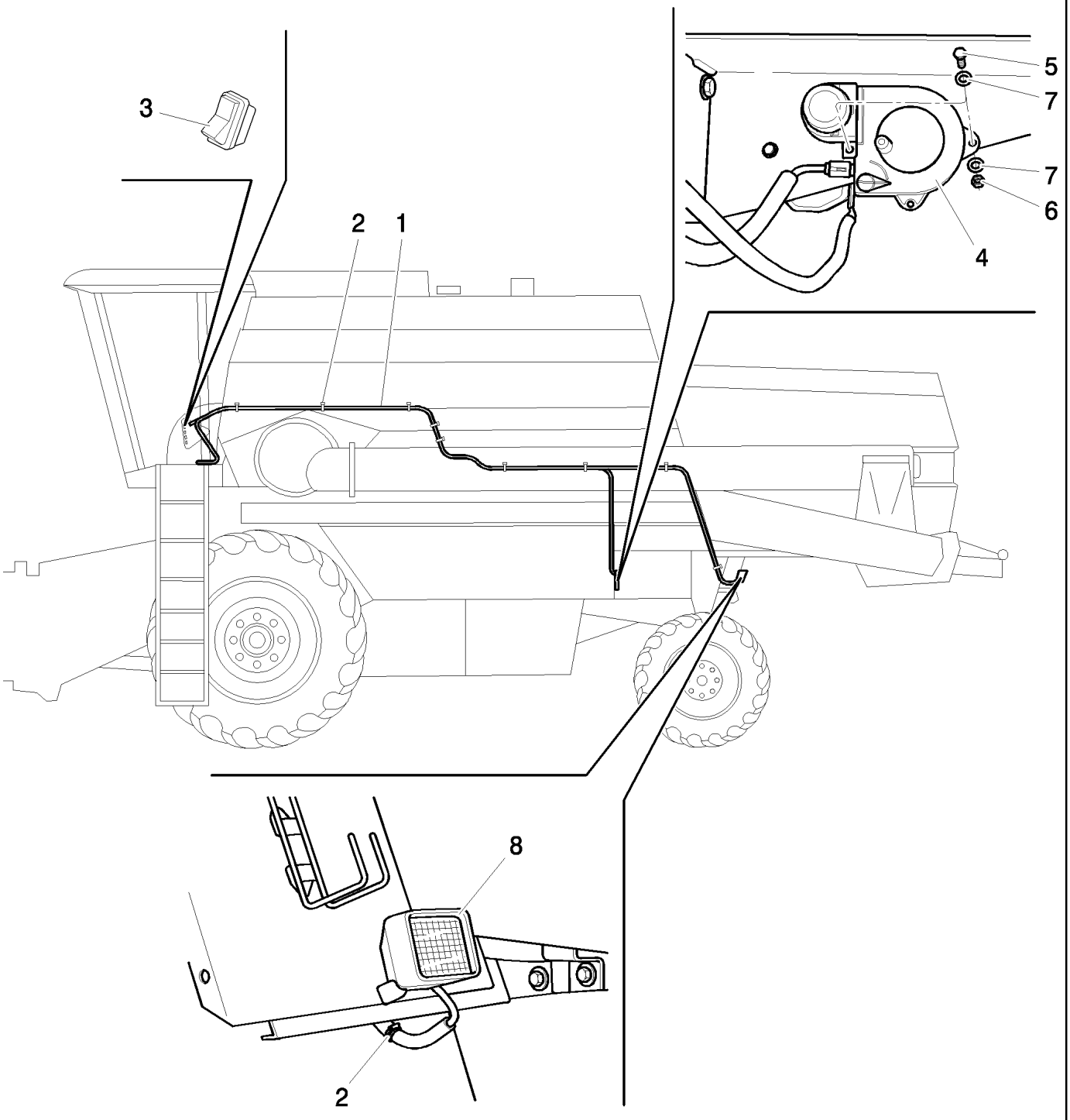

BACK LIGHTS
BACK LIGHTS
BACK LIGHTS
BACK LIGHTS

R	N	P.N.	MOD	Q	Denominação Denominação	Denominacion Description	Description Descrizione	Bezeichnung Beskrivelse	L.C.
1		87677216		1	CHICOTE	GRUPO DE CABLES	WIRE HARNESS	KABELBAUM	070I
					CABLAGEM	FAISCEAU ELECTRIQUE	CABLAGGIO	KABELNET	
2		323597		5	PRENDEDOR DE CABOS, M9 x 165 or M5 x 197				
						BANDA DE CABLE	CABLE STRAP	KABELBINDER	P716
					BRAÇADEIRA DE CABO	BRIDE DE CABLE	FASCETTA PER CAVO	KABELSTROP	
3		9817428		1	INTERRUPTOR INTERMITENTE				
						CONJUNTO DE INTERRU	SWITCH ASSY	SCHALTERBAUGRUPPE	067I
					CONJUNTO DE INTERRU	ENSEMBLE COMMUTATI	COMPLESSIVO INTERRU	KONTAKT, KPL.	
4		127813A1		1	LAMPADA	LAMPARA	LAMP	LEUCHTE	4960
					LAMPADA	LAMPE	LAMPADA	LAMP	
5		120100		1	PARAFUSO, Hex, M6 x 20, 8.8				
						PERNO	BOLT	SCHRAUBE	140B
					PARAFUSO	VIS	BULLONE	BOLT	
6		9706755		1	PORCA, M6, Cl 8	TUERCA	NUT	MUTTER	010D
					PORCA	ECROU	DADO	MØTRIK	
7		322355		2	ARRUELA PLANA, Belleville, M4				
						ARANDELA	WASHER	UNTERLEGSCHEIBE	131R
					ANILHA	RONDELLE	RONDELLA	FLADSKIVE	
8		87623082		1	FAROL	FARO	HEADLAMP	FRONTSCHEINWERFER	220P
					FAROL	FEU	FARO	HOVEDLAMPE	

06.221	02	p1	07/10

SISTEMA DE LUZ DE RÉ
SISTEMA DE LUZ DE MARCHA ATRAS
REVERSING LAMP SYSTEM

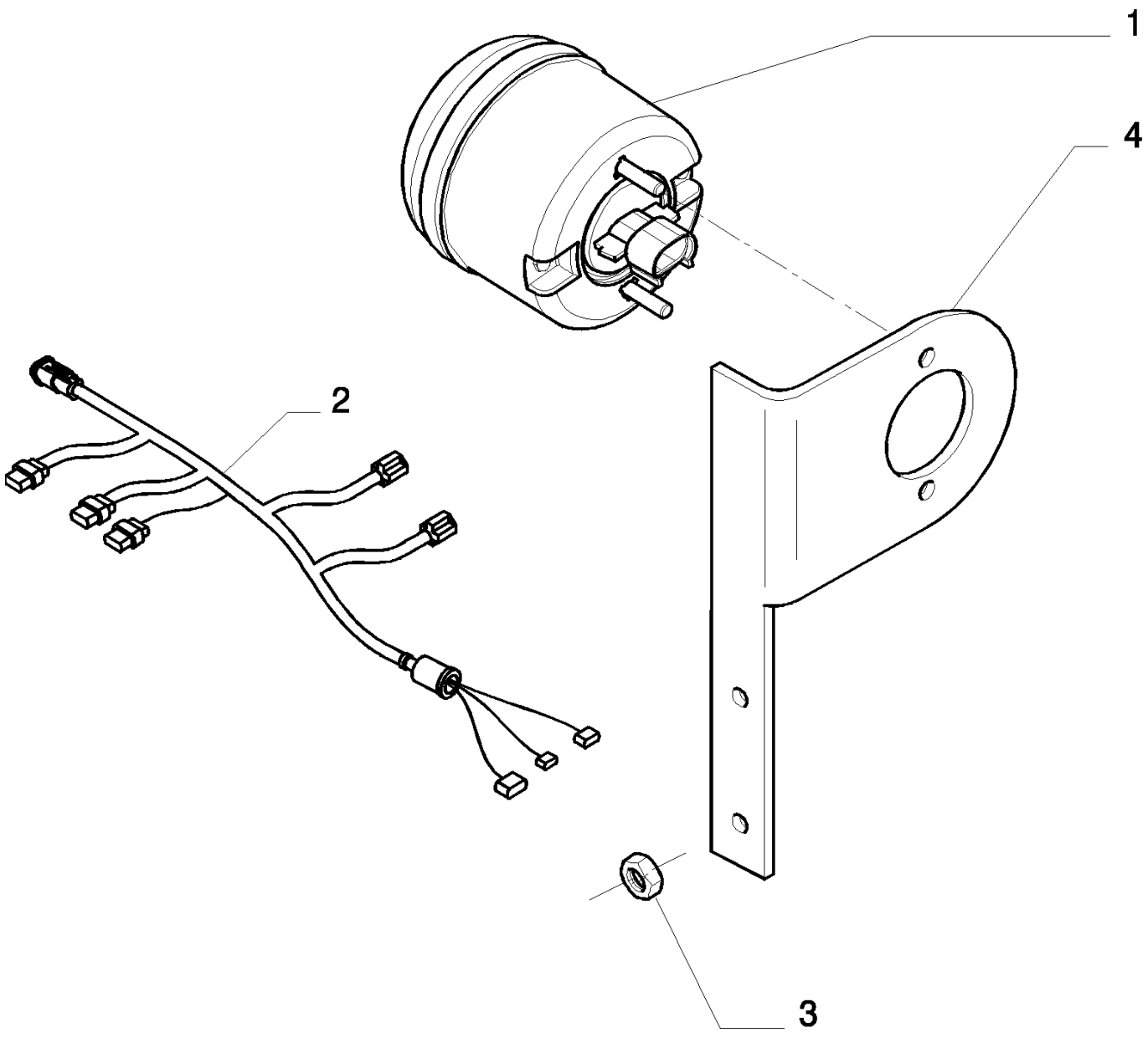

REVERSING LAMP SYSTEM

REVERSING LAMP SYSTEM

R	N	P.N.	MOD	Q	Denominação Denominação	Denominacion Description	Description Descrizione	Bezeichnung Beskrivelse	L.C.
1		84185527		1	LÂMPADA TRASEIRA LUZ TRASEIRA	LÁMPARA TRASERA FEU ARRIERE	TAIL LAMP LUCE POSIZIONE POSTI	SCHLUSSLEUCHTE BAGLYGTE	013F
2		84192379		1	CABO ELÉTRICO CABO ELÉCTRICO	CABLE ELÉCTRICO CABLE ELECTRIQUE	ELECTRIC CABLE CAVO ELETTRICO	ELEKTROKABEL EL-KABEL	111C
3		87016571		2	PORCA, M5, Cl 5 PORCA	TUERCA ECROU	NUT DADO	MUTTER MØTRIK	010D
4		84269199		1	SUPORTE SUPORTE	SOPORTE SUPPORT	BRACKET STAFFA	HALTERUNG BESLAG	225S

06.222	01	p1	04/08

BATERIA
BATERIA
BATTERY
BATTERY

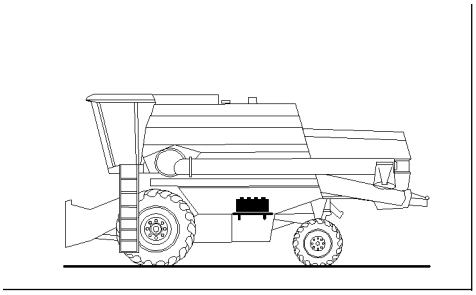

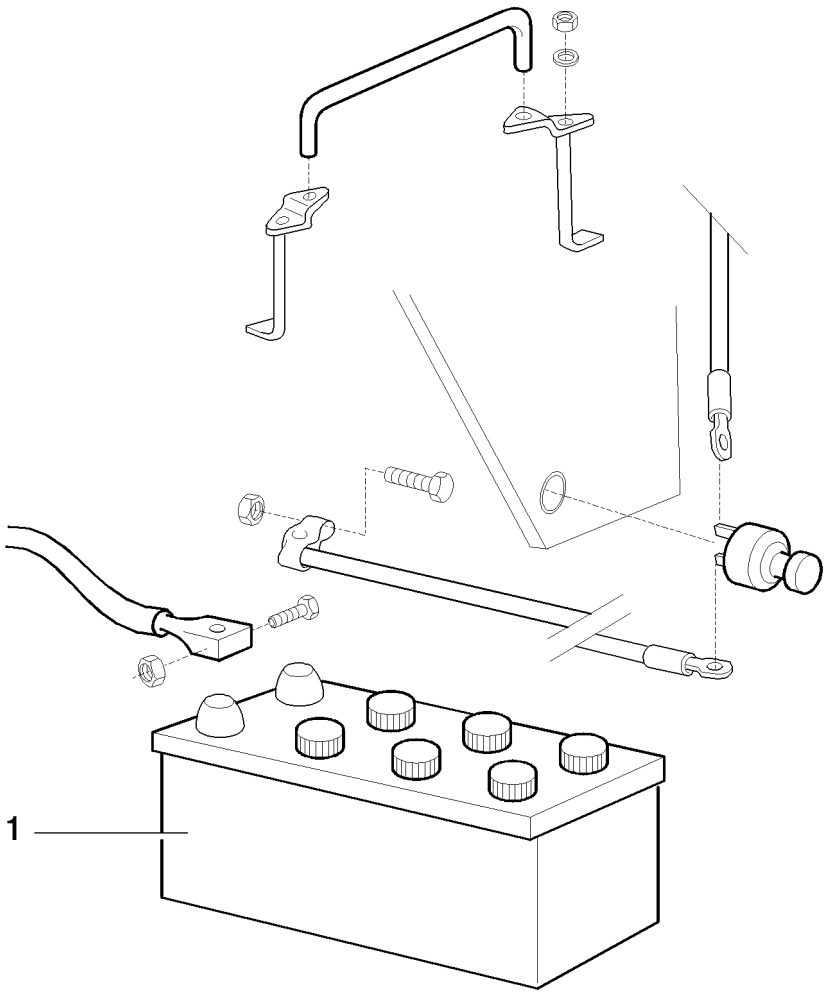

BATTERY
BATTERIE
BATTERIA
BATTERY

R	N	P.N.	MOD	Q	Denominação Denominação	Denominacion Description	Description Descrizione	Bezeichnung Beskrivelse	L.C.
1		84991144		1	BATERIA SECA, 170 AH BATERIA SECA	BATERÍA SECA BATTERIE SECHE	DRY BATTERY BATTERIA A SECCO	TROCKENBATTERIE TØRBATTERI	038B
1		82992926		1	BATERIA, 165/170 AH BATERIA	BATERIA BATTERIE	BATTERY BATTERIA	BATTERIE BATTERI	0560

06.224	01	p1	04/08

TANQUE DE GRÃOS, INDICADOR DE NÍVEL
TOLVA, INDICADOR DE NIVEL
GRAINTANK, LEVEL INDICATOR
GRAINTANK, LEVEL INDICATOR

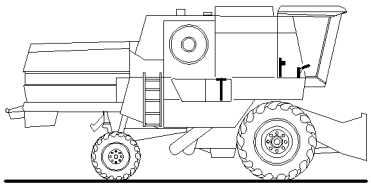

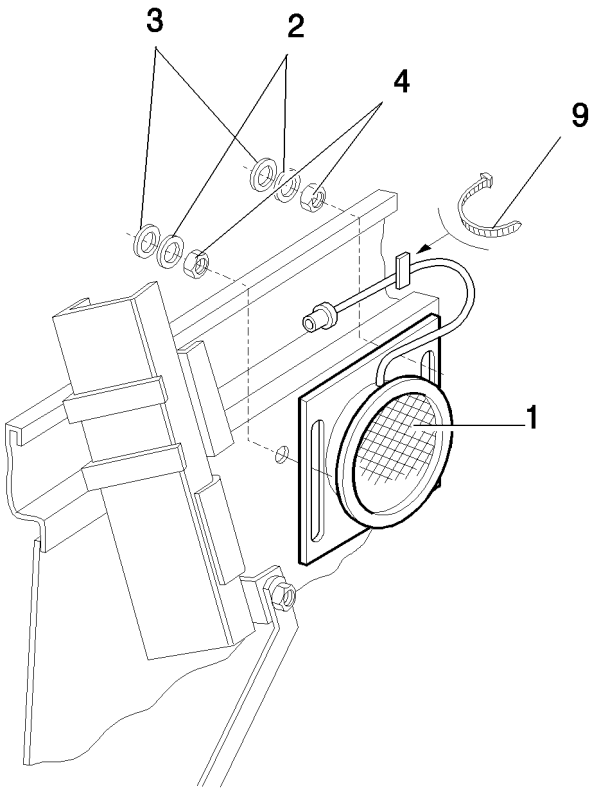

GRAINTANK, LEVEL INDICATOR
TREMIE, INDICATEUR DE NIVEAU
SERBATOIO GRANO, INDICATORE DI LIVELLO
GRAINTANK, LEVEL INDICATOR

R	N	P.N.	MOD	Q	Denominação Denominação	Denominacion Description	Description Descrizione	Bezeichnung Beskrivelse	L.C.
1		84998043		1	SENSOR SENSOR	SENSOR CAPTEUR	SENSOR SENSORE	SENSOR FØLER	608S
2		322358		2	ARRUELA DE PRESSÃO, M8 ANILHA CÓNICA	ARANDELA BELLEVILLE RONDELLE BELLEVILLE	BELLEVILLE WASHER RONDELLA BELLEVILLE	TELLERFEDER BELLEVILLE-SPÆNDSKI'	A143
3		378243		2	ARRUELA PLANA, M8 ANILHA	ARANDELA RONDELLE	WASHER RONDELLA	UNTERLEGSCHEIBE FLADSKIVE	131R
4		9706690		2	PORCA, M8, Cl 8 PORCA	TUERCA ECROU	NUT DADO	MUTTER MØTRIK	010D
5		323597		2	PRENDEDOR DE CABOS, M9 x 165 or M5 x 197 BRAÇADEIRA DE CABO	BANDA DE CABLE BRIDE DE CABLE	CABLE STRAP FASCETTA PER CAVO	KABELBINDER KABELSTROP	P716

06.224/A	01	p1	05/08

SINALIZADOR ROTATIVO
LUCES DE SENALIZACION
ROTATING LIGHT
WARNLICHTER

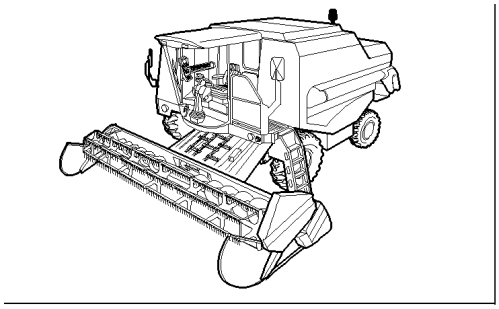

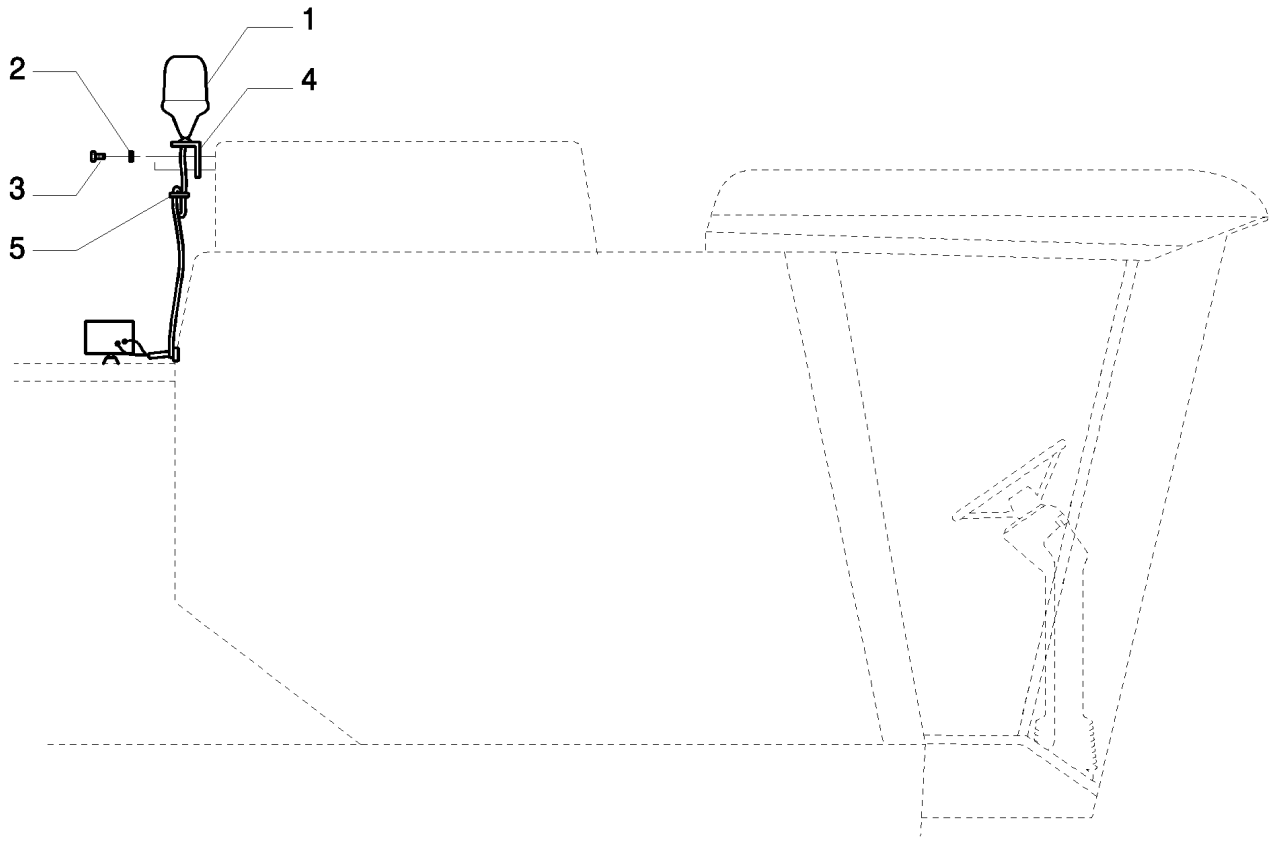

ROTATING LIGHT
FEUX D´AVERTISSEMENT
FANALI DI AVVERTIMENTO
ROTATING LIGHT

R	N	P.N.	MOD	Q	Denominação Denominação	Denominacion Description	Description Descrizione	Bezeichnung Beskrivelse	L.C.
1		87677218		1	INDICADOR INDICADOR	INDICADOR INDICATEUR	INDICATOR INDICATORE	ANZEIGE INDIKATOR	087S
2		43127		2	PARAFUSO, Hex, M8 x 25, 8.8 PARAFUSO	PERNO VIS	BOLT BULLONE	SCHRAUBE BOLT	140B
3		322358		2	ARRUELA DE PRESSÃO, M8 ANILHA CÓNICA	ARANDELA BELLEVILLE RONDELLE BELLEVILLE	BELLEVILLE WASHER RONDELLA BELLEVILLE	TELLERFEDER BELLEVILLE-SPÆNDSKI	A143
4		87677214		1	SUPORTE SUPORTE	SOPORTE SUPPORT	BRACKET STAFFA	HALTERUNG BESLAG	225S
5		323597		1	PRENDEDOR DE CABOS, M9 x 165 or M5 x 197 BRAÇADEIRA DE CABO	BANDA DE CABLE BRIDE DE CABLE	CABLE STRAP FASCETTA PER CAVO	KABELBINDER KABELSTROP	P716

TC5070

06.226	01	p1	06/10

SISTEMA ELÉTRICO - INSTALAÇÃO - DISCO SENSOR DE RPM
SISTEMA ELECTRICO - INSTALACION - DISC RPM SENSOR
ELECTRICAL SYSTEM - WIRING - DISC RPM SENSOR
ELECTRICAL SYSTEM - WIRING - DISC RPM SENSOR

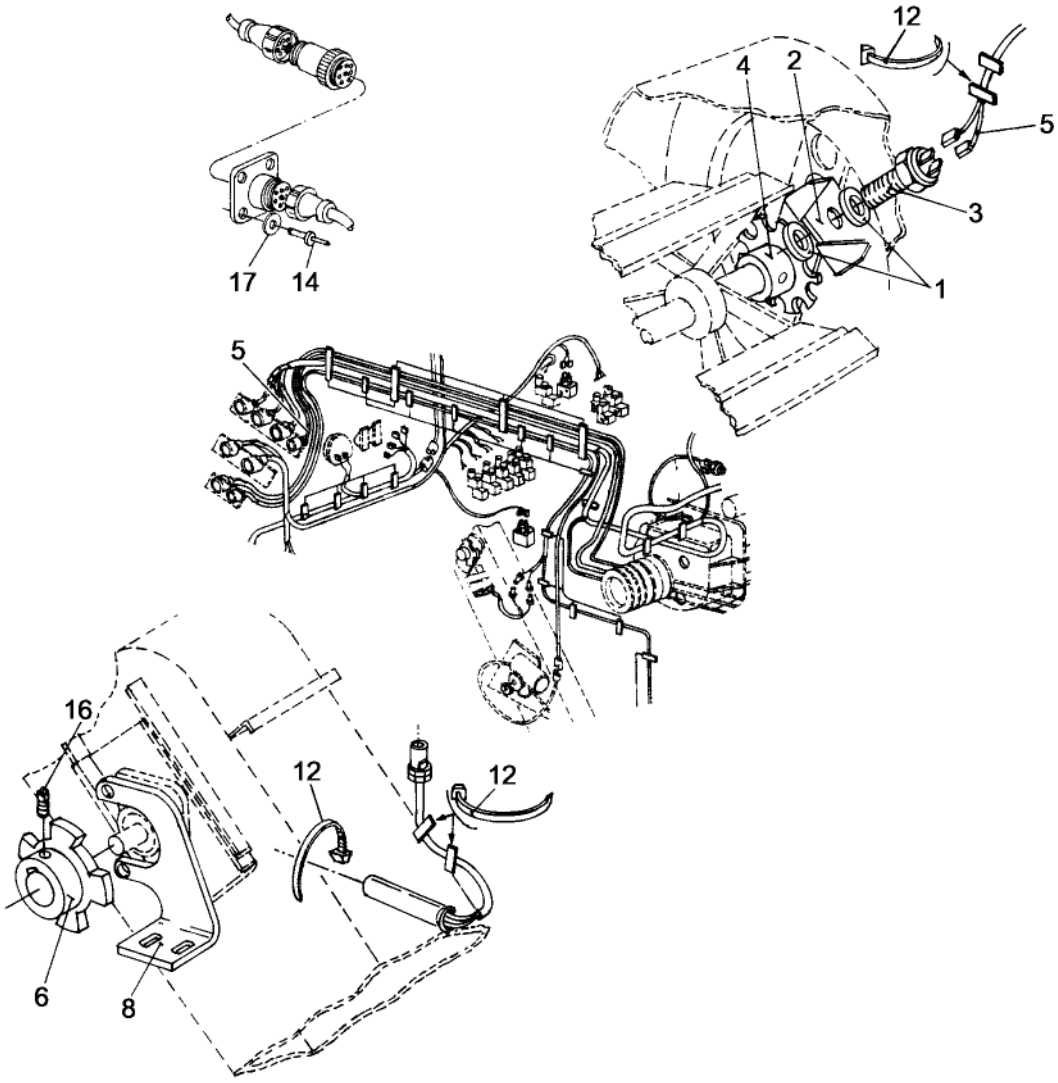

ELECTRICAL SYSTEM - WIRING - DISC RPM SENSOR
SYSTÈME ÉLECTRÍQUE - INSTALLATION - DISC RPM SENSOR
ELECTRICAL SYSTEM - WIRING - DISC RPM SENSOR
ELECTRICAL SYSTEM - WIRING - DISC RPM SENSOR

R	N	P.N.	MOD	Q	Denominação Denominação	Denominacion Description	Description Descrizione	Bezeichnung Beskrivelse	L.C.
1		140090		4	ARRUELA PLANA ANILHA	ARANDELA RONDELLE	WASHER RONDELLA	UNTERLEGSCHEIBE FLADSKIVE	131R
2		87571283		1	SUPORTE SUPORTE	SOPORTE SUPPORT	BRACKET STAFFA	HALTERUNG BESLAG	225S
3		824188		2	SENSOR SENSOR	SENSOR CAPTEUR	SENSOR SENSORE	SENSOR FØLER	608S
4		87581017		1	DISCO, RPM DISC SENSOR DISCO	DISCO DISQUE	DISC DISCO	SCHEIBE NAV	060D
5		87571288		1	CHICOTE CABLAGEM	GRUPO DE CABLES FAISCEAU ELECTRIQUE	WIRE HARNESS CABLAGGIO	KABELBAUM KABELNET	070I
6		9511156		1	SETOR DENTADO SECTOR DENTADO	SECTOR DENTADO SECTEUR DENTE	TOOTHED SECTOR SETTORE DENTATO	ZAHNBOGEN TANDSEGMENT	136S
8		87571282		1	SUPORTE SUPORTE	SOPORTE SUPPORT	BRACKET STAFFA	HALTERUNG BESLAG	225S
12		86566989		18	PRENDEDOR DE CABOS, M4.75 x 190.5 L BRAÇADEIRA DE CABO	BANDA DE CABLE BRIDE DE CABLE	CABLE STRAP FASCETTA PER CAVO	KABELBINDER KABELSTROP	P716
14		130074		4	REBITE REBITE	REMACHE RIVET	RIVET RIVETTO	NIET NITTE	055R
16		380530		1	PARAFUSO DE AJUSTE, Hex Soc, M8 x 10, Cup Pt PARAFUSO DE FIXAÇÃC	TORNILLO DE AJUSTE VIS DE REGLAGE	SET SCREW VITE DI FERMO	STELLSCHRAUBE SÆTSKRUE	P327
17		412548		4	ARRUELA PLANA ANILHA	ARANDELA RONDELLE	WASHER RONDELLA	UNTERLEGSCHEIBE FLADSKIVE	131R

06.226	02	p1	12/09

MONITORES
MONITORES
MONITORS
MONITORS

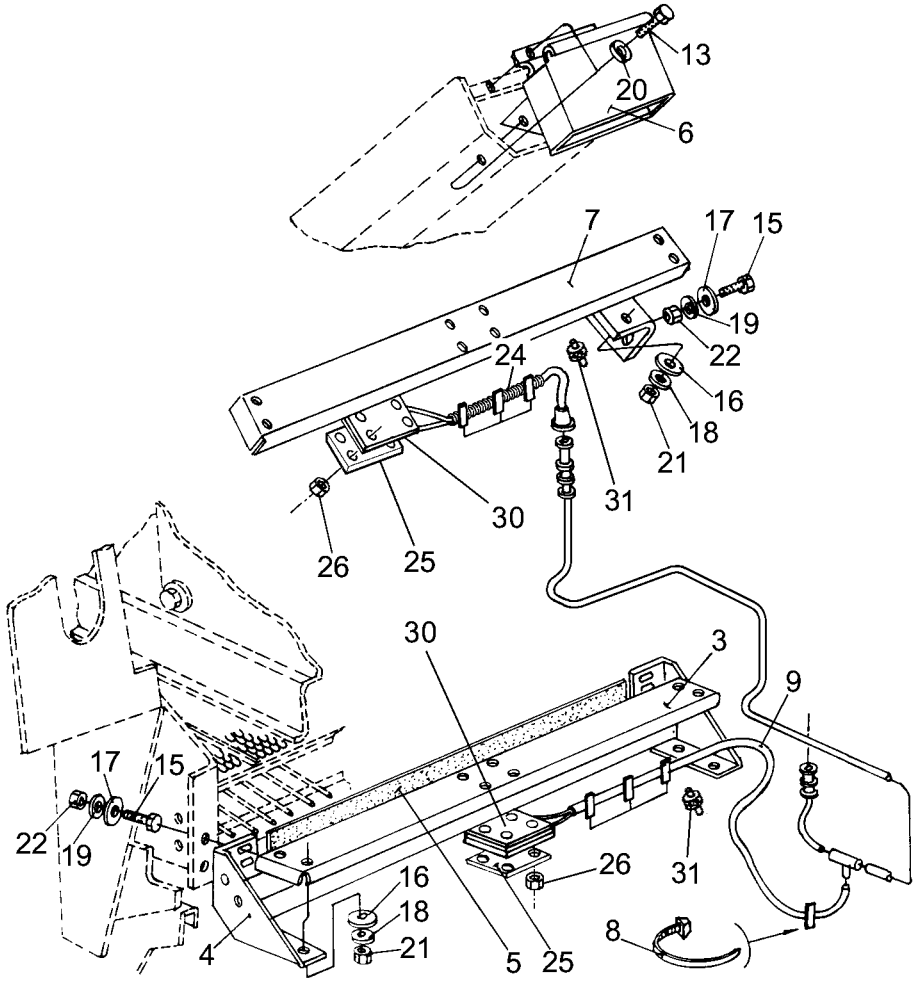

MONITORS
INDICADORS
MONITORS
MONITORS

R	N	P.N.	MOD	Q	Denominação Denominação	Denominacion Description	Description Descrizione	Bezeichnung Beskrivelse	L.C.
2		9593475		1	CHICOTE	GRUPO DE CABLES	WIRE HARNESS	KABELBAUM	070I
					CABLAGEM	FAISCEAU ELECTRIQUE	CABLAGGIO	KABELNET	
3		84131596		1	DETETOR	DETECTOR	DETECTOR	DETEKTOR	113R
					DETECTOR	DETECTEUR	RILEVATORE	FØLER	
4		84454860		1	SUPORTE	SOPORTE	SUPPORT	STÜTZE	300S
					SUPORTE	SUPPORT	SUPPORTO	BESLAG	
5		401278		AR	VEDAÇÃO, 1419 mm 25x6	ANILLO DE CIERRE	SEAL	DICHTUNG	132A
					VEDANTE	JOINT	GUARNIZIONE; TENUTA	PAKNING	
6		9509508		5	CAIXA	CAJA	BOX	KASTEN; OFF KASTENAI	035S
					CAIXA	BOITIER	CASSA; SCATOLA	KASSE	
7		84136741		1	SENSOR	SENSOR	SENSOR	SENSOR	608S
					SENSOR	CAPTEUR	SENSORE	FØLER	
8		323597		32	PRENDEDOR DE CABOS, M9 x 165 or M5 x 197				
						BANDA DE CABLE	CABLE STRAP	KABELBINDER	P716
					BRAÇADEIRA DE CABO	BRIDE DE CABLE	FASCETTA PER CAVO	KABELSTROP	
9		9503928		4	BRAÇADEIRA	ABRAZADERA	CLAMP	KLEMME	120M
					BRAÇADEIRA	COLLIER	MORSETTO	SPÆNDEBÅND	
10		9507807		1	BRAÇADEIRA	ABRAZADERA	CLAMP	KLEMME	120M
					BRAÇADEIRA	COLLIER	MORSETTO	SPÆNDEBÅND	
11		9512290		4	REBITE, Pop, M4.8 x 18	REMACHE	RIVET	NIET	055R
					REBITE	RIVET	RIVETTO	NITTE	
12		130074		4	REBITE	REMACHE	RIVET	NIET	055R
					REBITE	RIVET	RIVETTO	NITTE	
13		86508568		20	PARAFUSO, Hex, M6 x 16, Cl 8.8, Full Thd				
						TORNILLO	SCREW	SCHRAUBE	040V
					PARAFUSO	VIS	VITE	SKRUE	
15		120104		2	PARAFUSO, Hex, M8 x 20, 8.8				
						TORNILLO	SCREW	SCHRAUBE	040V
					PARAFUSO	VIS	VITE	SKRUE	
16		140015		8	ARRUELA PLANA, M6	ARANDELA	WASHER	UNTERLEGSCHEIBE	131R
					ANILHA	RONDELLE	RONDELLA	FLADSKIVE	
17		378243		2	ARRUELA PLANA, M8	ARANDELA	WASHER	UNTERLEGSCHEIBE	131R
					ANILHA	RONDELLE	RONDELLA	FLADSKIVE	
18		322357		8	ARRUELA DE PRESSÃO, M6				
						ARANDELA BELLEVILLE	BELLEVILLE WASHER	TELLERFEDER	A143
					ANILHA CÓNICA	RONDELLE BELLEVILLE	RONDELLA BELLEVILLE	BELLEVILLE-SPÆNDSKI	
19		322358		2	ARRUELA DE PRESSÃO, M8				
						ARANDELA BELLEVILLE	BELLEVILLE WASHER	TELLERFEDER	A143
					ANILHA CÓNICA	RONDELLE BELLEVILLE	RONDELLA BELLEVILLE	BELLEVILLE-SPÆNDSKI	
20		412649		20	MOLA DA ARRUELA, Belleville, M6				
						ARANDELA DE RESORT	SPRING WASHER	FEDERSCHEIBE	P692
					ANILHA DE MOLA	RONDELLE ELASTIQUE	RONDELLA ELASTICA	FJEDERSKIVE	
21		9706755		8	PORCA, M6, Cl 8	TUERCA	NUT	MUTTER	010D
					PORCA	ECROU	DADO	MØTRIK	
22		9706690		2	PORCA, M8, Cl 8	TUERCA	NUT	MUTTER	010D
					PORCA	ECROU	DADO	MØTRIK	
23		412548		4	ARRUELA PLANA	ARANDELA	WASHER	UNTERLEGSCHEIBE	131R
					ANILHA	RONDELLE	RONDELLA	FLADSKIVE	

06.226	02	p2	12/09

MONITORES
MONITORES
MONITORS
MONITORS

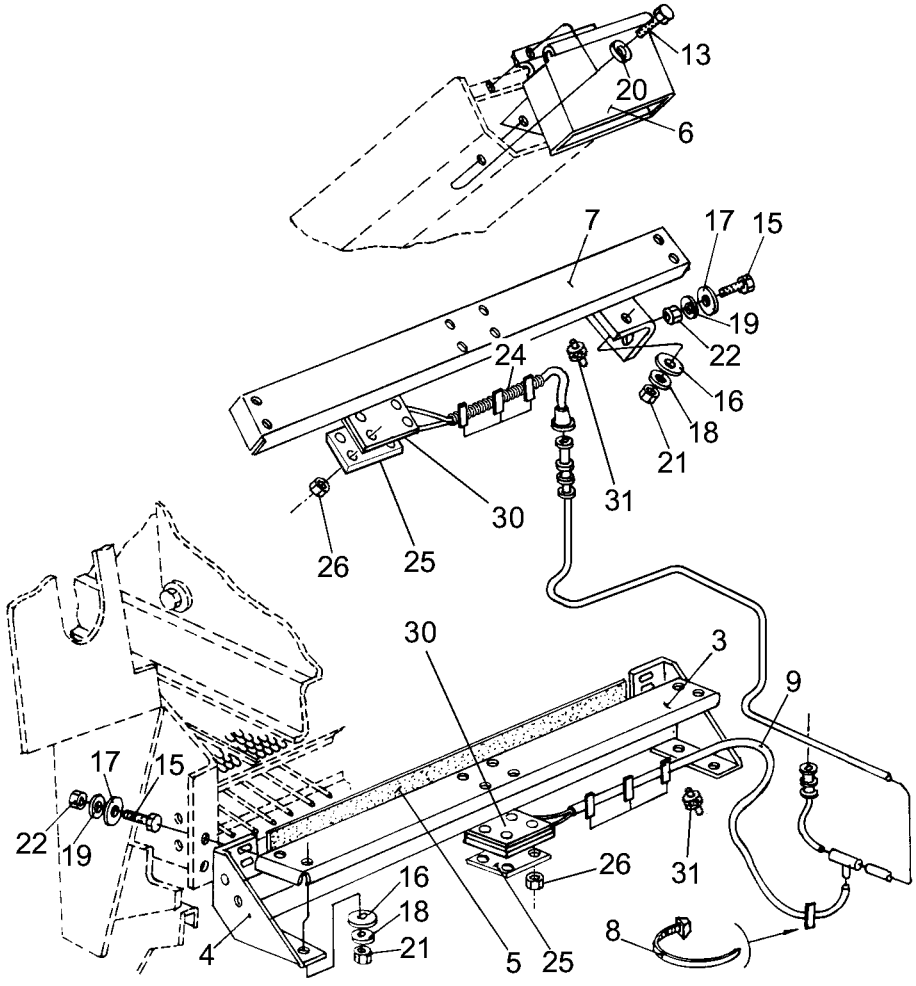

MONITORS
INDICADORS
MONITORS
MONITORS

R	N	P.N.	MOD	Q	Denominação Denominação	Denominacion Description	Description Descrizione	Bezeichnung Beskrivelse	L.C.
24		827126		AR	TUBO, 0.22 m TUBO	TUBO TUBE	TUBE TUBO	ROHR RØR	195T
25		84998034		2	PLACA DE COBERTURA CHAPA PEQUENA	PLACA DE CUBIERTA COUVERCLE	COVER PLATE PIASTRA DI COPERTUR.	ABDECKPLATTE DÆKPLADE	110P
26		100012		8	PORCA, M4, Cl 8 PORCA	TUERCA ECROU	NUT DADO	MUTTER MØTRIK	010D
30		84000257		1	SENSOR SENSOR	SENSOR CAPTEUR	SENSOR SENSORE	SENSOR FØLER	608S
31		84131033		4	AMORTECEDOR DE VIBRAÇÃO AMORTECEDOR	AMORTIGUADOR AMORTISSEUR	DAMPER AMMORTIZZATORE	DÄMPFER SVINGNINGSDÆMPER	164S

TC5070

06.226	03	p1	09/08

SENSOR DE ROTAÇÃO DO ROTARY SEPARATOR
SENSOR DE ROTACIÓN DEL ROTARY SEPARATOR
ROTARY RPM SENSOR
ROTARY RPM SENSOR

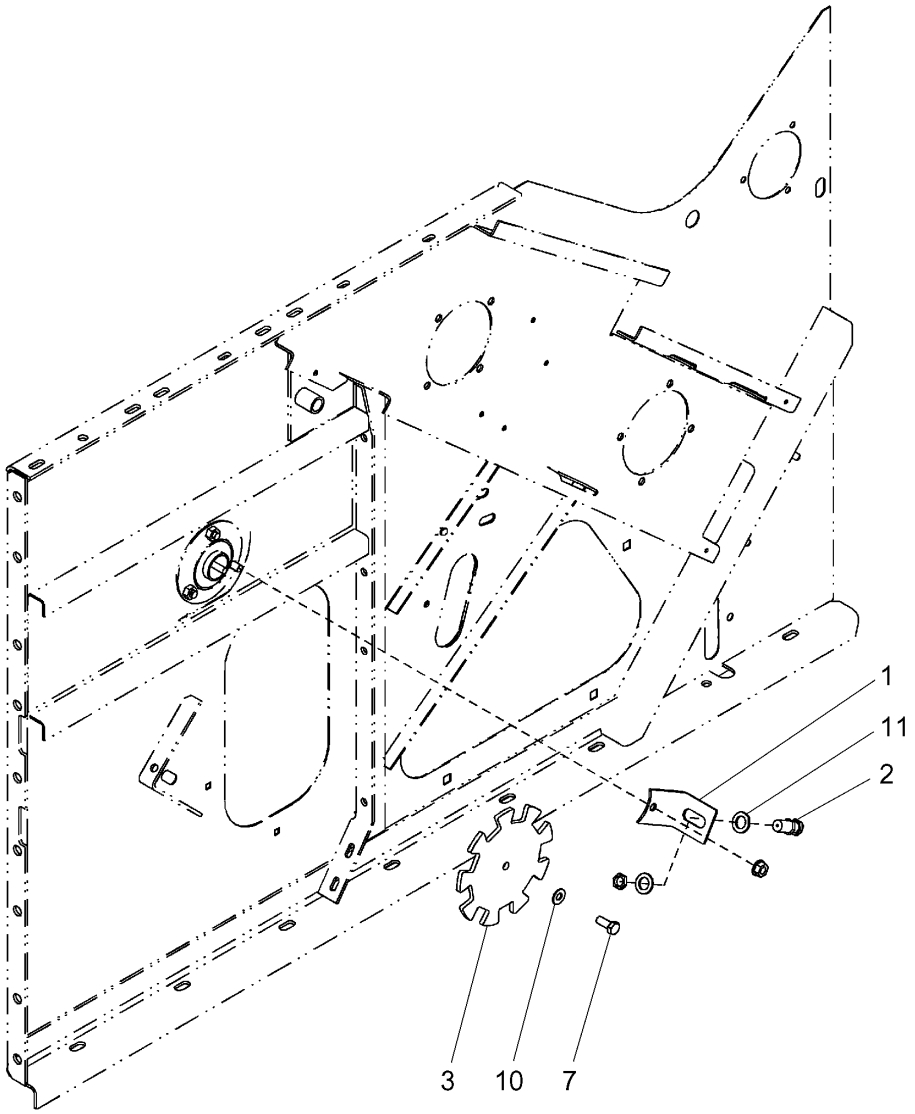

ROTARY RPM SENSOR
ROTARY RPM SENSOR
ROTARY RPM SENSOR
ROTARY RPM SENSOR

R	N	P.N.	MOD	Q	Denominação Denominação	Denominacion Description	Description Descrizione	Bezeichnung Beskrivelse	L.C.
1		87726138		1	SUPORTE SUPORTE	SOPORTE SUPPORT	BRACKET STAFFA	HALTERUNG BESLAG	225S
2		824188		1	SENSOR SENSOR	SENSOR CAPTEUR	SENSOR SENSORE	SENSOR FØLER	608S
3		87726140		1	DISCO DISCO	DISCO DISQUE	DISC DISCO	SCHEIBE NAV	060D
7		43139		1	PARAFUSO, Hex, M10 x 25, 8.8, Full Thd PARAFUSO	PERNO VIS	BOLT BULLONE	SCHRAUBE BOLT	140B
10		140045		1	ARRUELA DE PRESSÃO, M10 ANILHA CÓNICA	ARANDELA BELLEVILLE RONDELLE BELLEVILLE	BELLEVILLE WASHER RONDELLA BELLEVILLE	TELLERFEDER BELLEVILLE-SPÆNDSKI	A143
11		140090		2	ARRUELA PLANA ANILHA	ARANDELA RONDELLE	WASHER RONDELLA	UNTERLEGSCHEIBE FLADSKIVE	131R

TC5070

06.229	01	p1	03/09

ACIONAMENTO ELÉTRICO DO VARIADOR DO VENTILADOR
CONTROL ELECTRICO DEL VARIADOR DEL VENTILADOR
FAN VARI-DRIVE ELECTRICAL CONTROL
ELEKTRISCHE BEDIENUNG FÜR GEBLÄSEREGELTRIEB

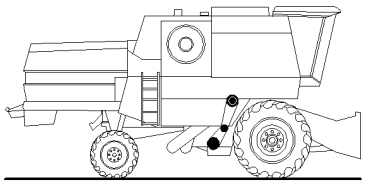

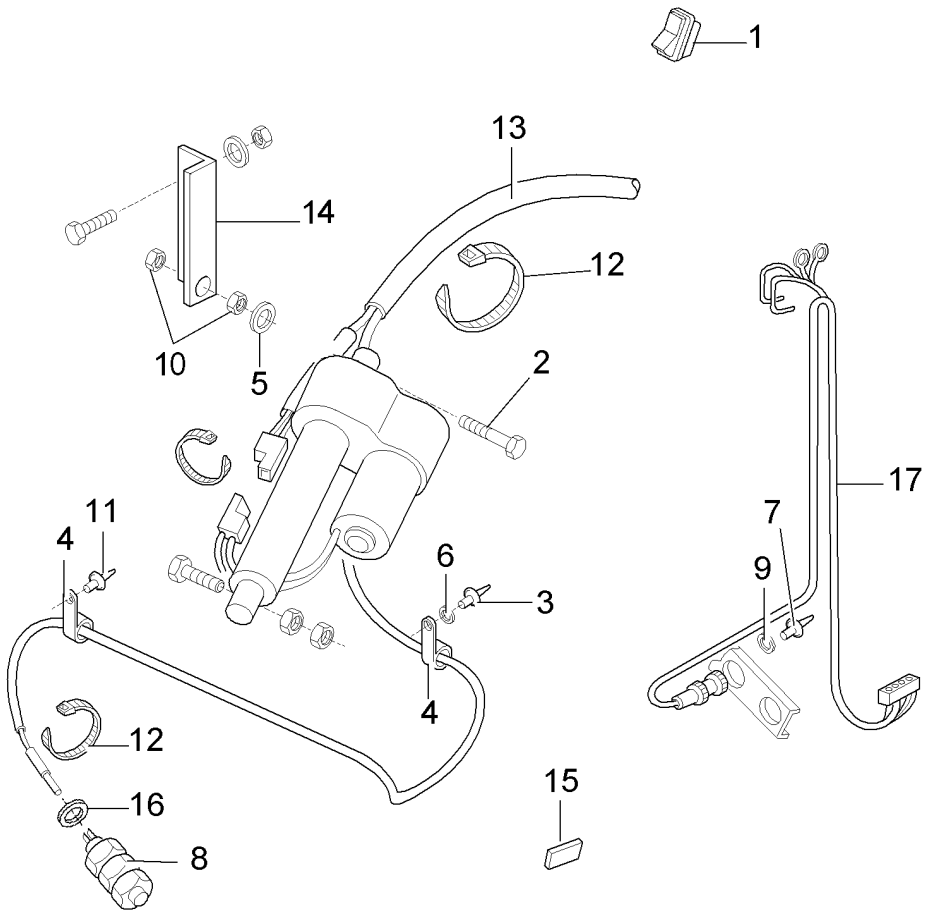

FAN VARI-DRIVE ELECTRICAL CONTROL
COMMANDE ELECTRIQUE POUR VARIATEUR DU VENTILATEUR
COMANDO ELETTRICO DEL VARIATORE DI VELOCITA DEL VENTILATORE
FAN VARI-DRIVE ELECTRICAL CONTROL

R	N	P.N.	MOD	Q	Denominação Denominação	Denominacion Description	Description Descrizione	Bezeichnung Beskrivelse	L.C.
1		9817422		1	INTERRUP VENTILADOR INTERRUPTOR	INTERRUPTOR DE VENT COMMUTATEUR VENTIL	FAN SWITCH INTERRUTTORE VENTO	GEBLÄSESCHALTER KONTAKT, BLÆSER	259S
2		43138		2	PARAFUSO, Hex, M10 x 20, 8.8, Full Thd PARAFUSO	PERNO VIS	BOLT BULLONE	SCHRAUBE BOLT	140B
3		821716		4	REBITE REBITE	REMACHE RIVET	RIVET RIVETTO	NIET NITTE	055R
4		335021		6	BRAÇADEIRA BRAÇADEIRA	ABRAZADERA COLLIER	CLAMP MORSETTO	KLEMME SPÆNDEBÅND	120M
5		140045		2	ARRUELA DE PRESSÃO, M10 ANILHA CÓNICA	ARANDELA BELLEVILLE RONDELLE BELLEVILLE	BELLEVILLE WASHER RONDELLA BELLEVILLE	TELLERFEDER BELLEVILLE-SPÆNDSKI	A143
6		322356		2	ARRUELA DE PRESSÃO, M5.1 x 12 x 1.85, HDN ANILHA CÓNICA	ARANDELA BELLEVILLE RONDELLE BELLEVILLE	BELLEVILLE WASHER RONDELLA BELLEVILLE	TELLERFEDER BELLEVILLE-SPÆNDSKI	A143
7		130074		4	REBITE REBITE	REMACHE RIVET	RIVET RIVETTO	NIET NITTE	055R
8		824188		1	SENSOR SENSOR	SENSOR CAPTEUR	SENSOR SENSORE	SENSOR FØLER	608S
9		412548		4	ARRUELA PLANA ANILHA	ARANDELA RONDELLE	WASHER RONDELLA	UNTERLEGSCHEIBE FLADSKIVE	131R
10		100016		2	PORCA, M10, Cl 8 PORCA	TUERCA ECROU	NUT DADO	MUTTER MØTRIK	010D
11		821717		2	REBITE REBITE	REMACHE RIVET	RIVET RIVETTO	NIET NITTE	055R
12		86566989		25	PRENDEDOR DE CABOS, M4.75 x 190.5 L BRAÇADEIRA DE CABO	BANDA DE CABLE BRIDE DE CABLE	CABLE STRAP FASCETTA PER CAVO	KABELBINDER KABELSTROP	P716
13		84993923		1	CHICOTE CABLAGEM	GRUPO DE CABLES FAISCEAU ELECTRIQUE	WIRE HARNESS CABLAGGIO	KABELBAUM KABELNET	070I
14		9515133		1	SUPORTE SUPORTE	SOPORTE SUPPORT	BRACKET STAFFA	HALTERUNG BESLAG	225S
15		5151033		1	BUJÃO DE PLÁSTICO TAMPÃO PLÁSTICO	TAPÓN DE PLÁSTICO BOUCHON EN PLASTIQU	PLASTIC PLUG TAPPO IN PLASTICA	KUNSTSTOFFSTOPFEN PLASTPROP	Z412
16		140090		2	ARRUELA PLANA ANILHA	ARANDELA RONDELLE	WASHER RONDELLA	UNTERLEGSCHEIBE FLADSKIVE	131R
17		84993921		1	CHICOTE CABLAGEM	GRUPO DE CABLES FAISCEAU ELECTRIQUE	WIRE HARNESS CABLAGGIO	KABELBAUM KABELNET	070I

06.229	02	p1	03/09

EQUIPAMENTO ELÉTRICO - BATERIA - SELF LEVELLING
EQUIPO ELECTRICO - BATERIA - SELF LEVELLING
ELECTRICAL EQUIPMENT - BATTERY - SELF LEVELLING
ELEKTRISCHE AUSRÜSTUNG - BATTERIE - SELF LEVELLING

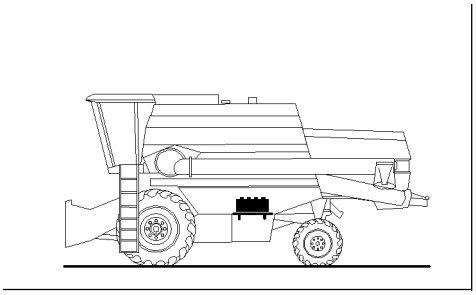

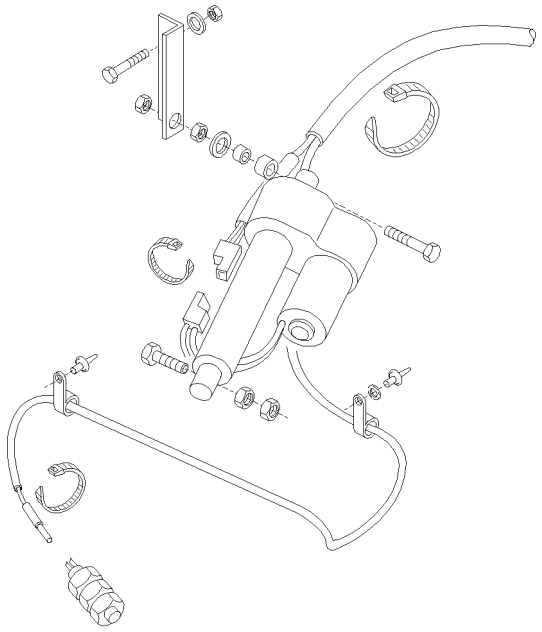

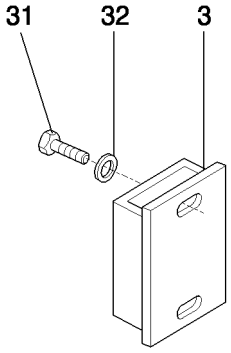

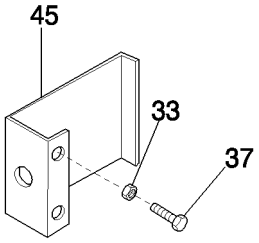

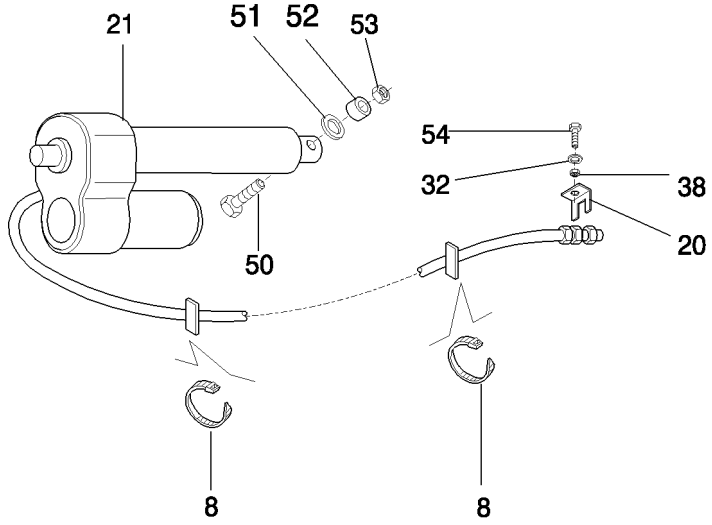

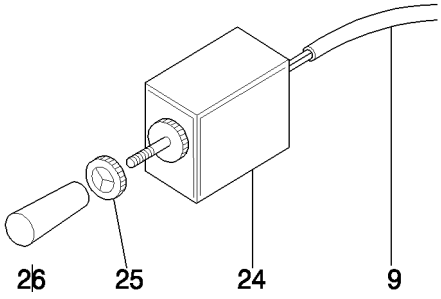

ELECTRICAL EQUIPMENT - BATTERY - SELF LEVELLING
EQUIPEMENT ELECTRIQUE - BATTERIE - SELF LEVELLING
IMPIANTO ELLECTRICO - BATTERIA - SELF LEVELLING
ELECTRICAL EQUIPMENT - BATTERY - SELF LEVELLING

R	N	P.N.	MOD	Q	Denominação Denominação	Denominacion Description	Description Descrizione	Bezeichnung Beskrivelse	L.C.
3		87642189		1	PLACA DE CIRCUITO IMPRESSO				
						PLACA DE CIRCUITO IM	PRINTED CIRCUIT BOAF	PLATINE	565S
					PLACA CIRCUITOS IMPF	CIRCUIT IMPRIME	CIRCUITO STAMPATO	PRINTKORT	
9		84993921		1	CHICOTE	GRUPO DE CABLES	WIRE HARNESS	KABELBAUM	070I
					CABLAGEM	FAISCEAU ELECTRIQUE	CABLAGGIO	KABELNET	
20		9818116		1	SUPORTE	SOPORTE	BRACKET	HALTERUNG	225S
					SUPORTE	SUPPORT	STAFFA	BESLAG	
21		84818534		1	ATUADOR	ACTUADOR	ACTUATOR	STELLGLIED	950A
					ACTUADOR	ACTIONNEUR	ATTUATORE	AKTUATOR	
24		86627351		1	INTERRUPTOR	INTERRUPTOR	SWITCH	SCHALTER	075I
					INTERRUPTOR	CONTACTEUR	INTERRUTTORE	KONTAKT	
25		394309		1	TAMPA DE PROTEÇÃO	CAPUCHÓN	PROTECTION CAP	SCHUTZKAPPE	065C
					TAMPÃO DE PROTECÇÃ	CAPUCHON	CAPPUCCIO DI PROTEZ	BESKYTTELSESHÆTTE	
26		86627352		1	BRAÇADEIRA	ABRAZADERA	CLAMP	KLEMME	120M
					BRAÇADEIRA	COLLIER	MORSETTO	SPÆNDEBÅND	
31		378056		2	PARAFUSO, Hex, M6 x 10, 8.8, Full Thd				
						PERNO	BOLT	SCHRAUBE	140B
					PARAFUSO	VIS	BULLONE	BOLT	
32		322357		3	ARRUELA DE PRESSÃO, M6				
						ARANDELA BELLEVILLE	BELLEVILLE WASHER	TELLERFEDER	A143
					ANILHA CÓNICA	RONDELLE BELLEVILLE	RONDELLA BELLEVILLE	BELLEVILLE-SPÆNDSKI	
33		353308		2	PORCA, M6 x 1, Cl 8	TUERCA	NUT	MUTTER	010D
					PORCA	ECROU	DADO	MØTRIK	
37		86508568		2	PARAFUSO, Hex, M6 x 16, Cl 8.8, Full Thd				
						TORNILLO	SCREW	SCHRAUBE	040V
					PARAFUSO	VIS	VITE	SKRUE	
38		9706755		1	PORCA, M6, Cl 8	TUERCA	NUT	MUTTER	010D
					PORCA	ECROU	DADO	MØTRIK	
45		821676		1	SUPORTE	SOPORTE	SUPPORT	STÜTZE	300S
					SUPORTE	SUPPORT	SUPPORTO	BESLAG	
50		88043		1	PARAFUSO, Hex, 1/2"-13 x 3 1/4", G5				
						PERNO	BOLT	SCHRAUBE	140B
					PARAFUSO	VIS	BULLONE	BOLT	
51		378245		1	ARRUELA PLANA, M13 x 28 x 2 Thk				
						ARANDELA	WASHER	UNTERLEGSCHEIBE	131R
					ANILHA	RONDELLE	RONDELLA	FLADSKIVE	
52		322153		1	ESPAÇADOR	SEPARADOR	SPACER	DISTANZSTÜCK	075D
					ESPAÇADOR	ENTRETOISE	DISTANZIALE	AFSTANDSSTYKKE	
53		280431		1	PORCA, 1/2"-13, G5	TUERCA	NUT	MUTTER	010D
					PORCA	ECROU	DADO	MØTRIK	
54		120100		1	PARAFUSO, Hex, M6 x 20, 8.8				
						PERNO	BOLT	SCHRAUBE	140B
					PARAFUSO	VIS	BULLONE	BOLT	

SECTION INDEX
Sistema Hidráulico

07.201	01	MECANISMO DE INVERSÃO HIDRAÚLICO
07.201	02	MECANISMO DE INVERSÃO HIDRAÚLICO
07.202	01	ELEVADOR DE PALHA HIDRÁULICO COM FLUTUAÇÃO LATERAL
07.203	01	HIDRÁULICO PARA CILINDRO DA DIREÇÃO, FIXO
07.203	02	HIDRÁULICO PARA CILINDRO DA DIREÇÃO, FIXO - HYDRO
07.204	01	CILINDROS, ELEVADOR DE PALHA
07.204	02	CILINDROS, ELEVADOR DE PALHA
07.205	01	VARIADOR DE TRAÇÃO - ACIONAMENTO HIDRÁULICO
07.207	01	RESERVATÓRIO E BOMBA DE ÓLEO - BOMBA - MECÂNICA
07.208	01	TUBOS HIDRÁULICOS PARA VÁLVULA DE DIREÇÃO
07.209	01	TUBOS HIDRÁULICO
07.210	01	TUBO DE DESCARGA - ACIONAMENTO HIDRÁULICO - HYDRO
07.210	02	TUBO DE DESCARGA - ACIONAMENTO HIDRÁULICO - MECÂNICA
07.211	01	TANQUE HIDRÁULICO - HYDRO
07.211	02	TANQUE HIDRÁULICO - MECÂNICA
07.212	01	EQUIPAMENTO HIDRÁULICO - AVM (AJUSTE VERICAL DO MOLINETE)
07.213	01	COMANDO HIDRÁULICO - ACIONAMENTO - MECÂNICA
07.215	01	HIDRÁULICO + REV + CAAP + FL + AHM - MECÂNICA (COM REVERSOR)
07.215	02	HIDRÁULICO + REV + CAAP + FL + AHM - HYDRO (COM REVERSOR)
07.215	03	HIDRÁULICO - REV + CAAP + FL + AHM - MECÂNICA (SEM REVERSOR)
07.215	04	HIDRÁULICO - REV + CAAP + FL + AHM - HYDRO (SEM REVERSOR)
07.215	05	HIDRÁULICO + REV - CAAP - FL + AHM - HYDRO
07.215/A	01	HIDRÁULICO + REV + CAAP + FL + AHM - MECÂNICA (COM REVERSOR)
07.215/B	01	HIDRÁULICO + REV + CAAP + FL + AHM - HYDRO (COM REVERSOR)
07.215/C	01	HIDRÁULICO - REV + CAAP + FL + AHM - MECÂNICA (SEM REVERSOR)
07.215/D	01	HIDRÁULICO - REV + CAAP + FL + AHM - HYDRO (SEM REVERSOR)
07.215/E	01	HIDRÁULICO + REV - CAAP - FL + AHM - MECÂNICA (COM REVERSOR)
07.216	01	TUBOS HIDROSTÁTICOS
07.217	01	TRANSMISSÃO HIDROSTÁTICA - COMPONENTES INFERIORES
07.220	01	ACIONAMENTO DO MOLINETE - MECÂNICA
07.220	02	ACIONAMENTO DO MOLINETE - HYDRO
07.221	01	MOLINETE, AJUSTE VERTICAL

07.201	01	p1	06/09

MECANISMO DE INVERSÃO HIDRAÚLICO
MECANISMO DE INVERSION HIDRAULICO
HYDRAULIC DRIVEN REVERSING SYSTEM
HYDRAULIC DRIVEN REVERSING SYSTEM

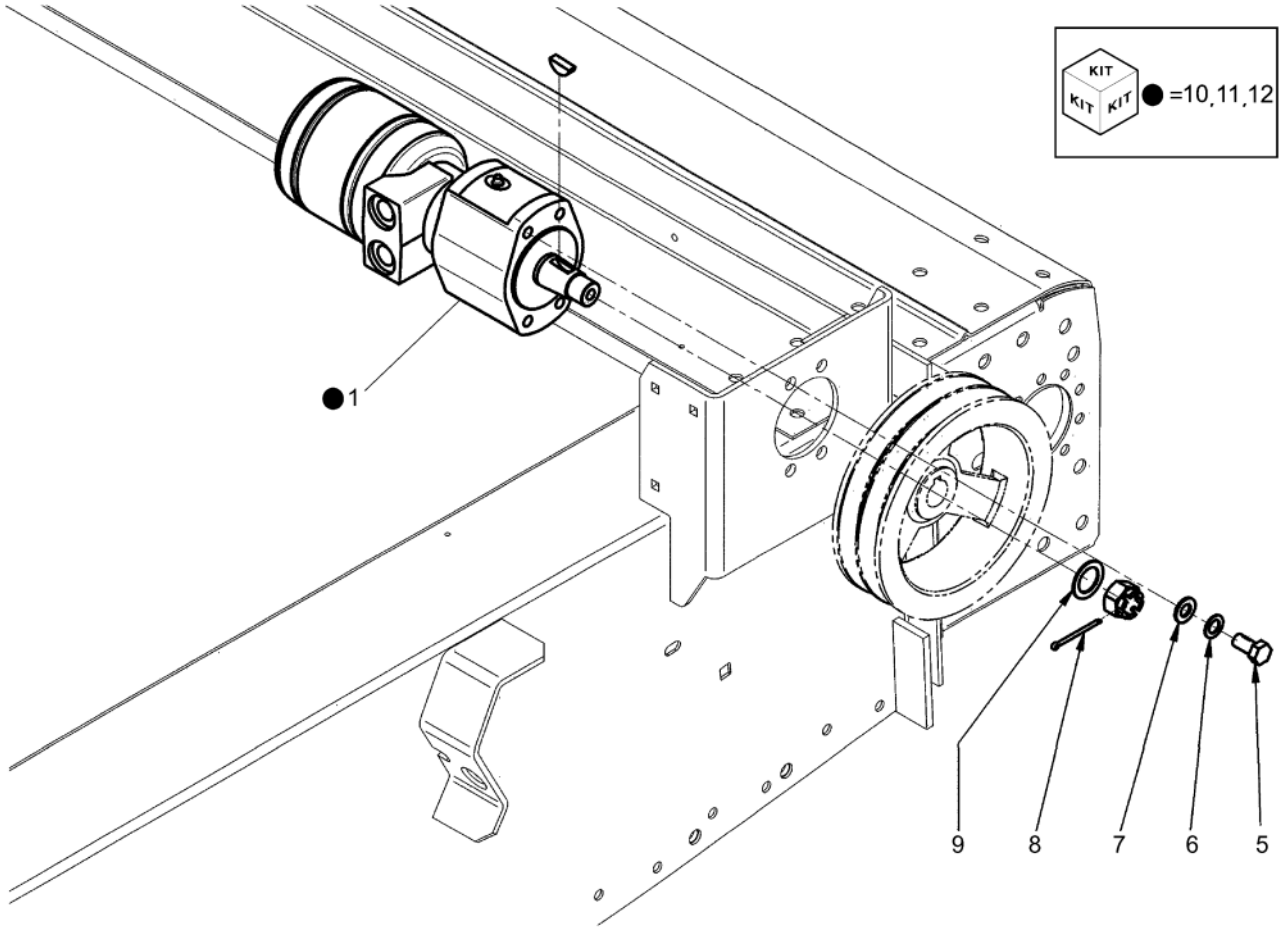

HYDRAULIC DRIVEN REVERSING SYSTEM
SYSTEME D´INVERSION HYDRAULIQUE
MECCANISMO DI INVERSIONE IDRAULICO
HYDRAULIC DRIVEN REVERSING SYSTEM

R	N	P.N.	MOD	Q	Denominação Denominação	Denominacion Description	Description Descrizione	Bezeichnung Beskrivelse	L.C.
1		84444687		1	INVERSOR INVERSOR	INVERSOR INVERSEUR	REVERSER INVERTITORE	REVERSIEREINRICHTUI VENDEANORDNING	078I
5		87909		4	PARAFUSO, Hex, 1/2"-13 x 1", G5, Full Thd PARAFUSO	PERNO VIS	BOLT BULLONE	SCHRAUBE BOLT	140B
6		281038		4	TRAVA DA ARRUELA, Ext Tooth, 1/2" ANILHA DE RETENÇÃO	ARANDELA DE BLOQUE(RONDELLE FREIN	LOCK WASHER RONDELLA DI SICUREZ/	SICHERUNGSSCHEIBE LÅSESKIVE	132R
7		140223		4	ARRUELA PLANA, M13 x 25 x 2 Thk ANILHA	ARANDELA RONDELLE	WASHER RONDELLA	UNTERLEGSCHEIBE FLADSKIVE	131R
8		300416		1	CONTRA PINO, M4 x 50 TROÇO DE ABRIR	PASADOR GOUPILLE FENDUE	COTTER PIN COPPIGLIA	SPLINT SPLITBOLT	270C
9		26402		1	ARRUELA PLANA, M25 x 38 x 1.5 Thk ANILHA	ARANDELA RONDELLE	WASHER RONDELLA	UNTERLEGSCHEIBE FLADSKIVE	131R
10		87599006		1	KIT DE VEDAÇÃO KIT DE VEDANTE	KIT DE JUNTAS KIT DE JOINTS	SEAL KIT KIT GUARNIZIONI	DICHTUNGSSATZ PAKNINGSSÆT	630S
11		87599008		1	JOGO DE ROLAMENTOS JOGO DE ROLAMENTOS	JUEGO DE COJINETES JEU DE ROULEMENTS	BEARING SET KIT CUSCINETTO	LAGERSATZ LEJESÆT	0620
12		87599037		1	EIXO DA RÉ VEIO DE MARCHA ATRÁ	EJE DE MARCHA ATRÁS ARBRE DE MARCHE ARI	REVERSE SHAFT ALBERO RETROMARCIA	REVERSIERWELLE BAKGEARAKSEL	186A

07.201	02	p1	07/08

MECANISMO DE INVERSÃO HIDRAÚLICO
MECANISMO DE INVERSION HIDRAULICO
HYDRAULIC DRIVEN REVERSING SYSTEM
HYDRAULIC DRIVEN REVERSING SYSTEM

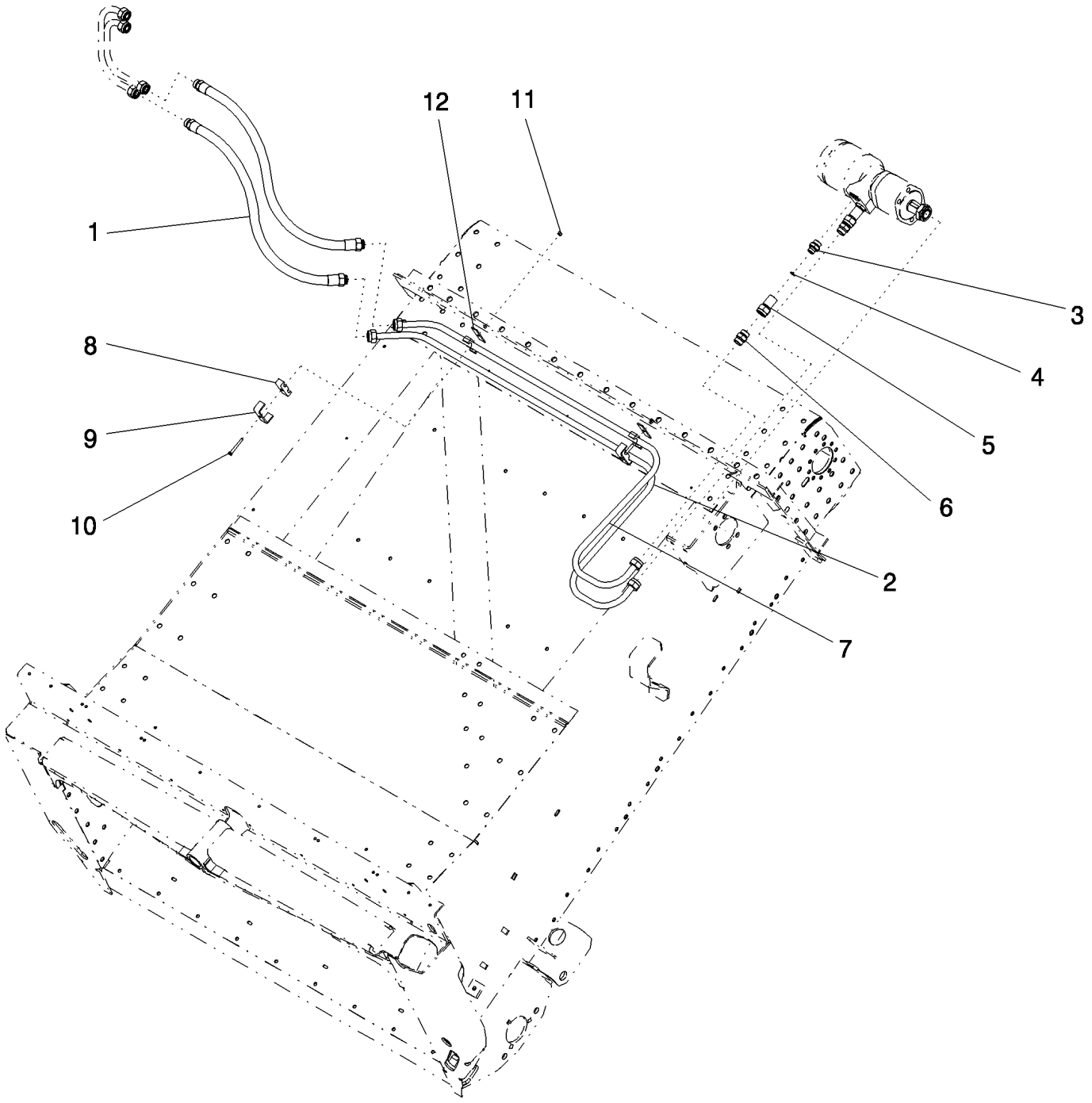

HYDRAULIC DRIVEN REVERSING SYSTEM
SYSTEME D´INVERSION HYDRAULIQUE
MECCANISMO DI INVERSIONE IDRAULICO
HYDRAULIC DRIVEN REVERSING SYSTEM

R	N	P.N.	MOD	Q	Denominação Denominação	Denominacion Description	Description Descrizione	Bezeichnung Beskrivelse	L.C.
1		87641575		2	MANGUEIRA MANGUEIRA	TUBO FLEXIBLE	HOSE TUBO FLESSIBILE	SCHLAUCH SLANGE	030M
2		87526940		1	TUBO HIDRÁULICO TUBAGEM HIDRÁULICO	TUBO HIDRÁULICO TUYAU HYDRAULIQUE	HYD. TUBE TUBO IDRAULICO	HYDRAULIKLEITUNG HYD. RØR	190T
3		84437540		2	CONECTOR HIDRÁUL CONECTOR HID.	CONECTOR HIDRÁULIC CONNECTEUR HYDRAU	HYD CONNECTOR CONNETTORE IDRAULIC	HYDR STECKVERBINDE HYDRAULIKSTIK	020R
4		420815		2	REDUTOR REDUTOR	REDUCTOR REDUCTEUR	REDUCER RIDUTTORE	REDUZIERSTÜCK REDUKTION	056R
5		84433372		2	CONECTOR HIDRÁUL CONECTOR HID.	CONECTOR HIDRÁULIC CONNECTEUR HYDRAU	HYD CONNECTOR CONNETTORE IDRAULIC	HYDR STECKVERBINDE HYDRAULIKSTIK	020R
6		335174		2	NIPLE, M24 x 1.5 BOCAL	BOQUILLA GRAISSEUR	NIPPLE NIPPLO	NIPPEL NIPPEL	A065
7		87526942		1	TUBO HIDRÁULICO TUBAGEM HIDRÁULICO	TUBO HIDRÁULICO TUYAU HYDRAULIQUE	HYD. TUBE TUBO IDRAULICO	HYDRAULIKLEITUNG HYD. RØR	190T
8		430356		4	BRAÇADEIRA BRAÇADEIRA	ABRAZADERA COLLIER	CLAMP MORSETTO	KLEMME SPÆNDEBÅND	120M
9		84814948		2	SUPORTE SUPORTE	SOPORTE SUPPORT	SUPPORT SUPPORTO	STÜTZE BESLAG	300S
10		120056		2	PARAFUSO, Hex, M6 x 50, 8.8 PARAFUSO	PERNO VIS	BOLT BULLONE	SCHRAUBE BOLT	140B
11		412152		2	CONTRA PORCA, M6 x 1, Cl 8.8 CONTRAPORCA	TUERCA DE BLOQUEO CONTRE-ECROU	LOCK NUT DADO DI BLOCCAGGIO	SICHERUNGSMUTTER LÅSEMØTRIK	P263
12		434103		2	PLACA CHAPA	PLACA PLAQUE	PLATE PIASTRA	PLATTE PLADE	105P

07.202	01	p1	12/08

ELEVADOR DE PALHA HIDRÁULICO COM FLUTUAÇÃO LATERAL
ELEVADOR DE PAJA HIDRAULICO CON COMPENSACION LATERAL
STRAW ELEVATOR HYDRAULICS WITH LATERAL FLOTATION
STRAW ELEVATOR HYDRAULICS WITH LATERAL FLOTATION

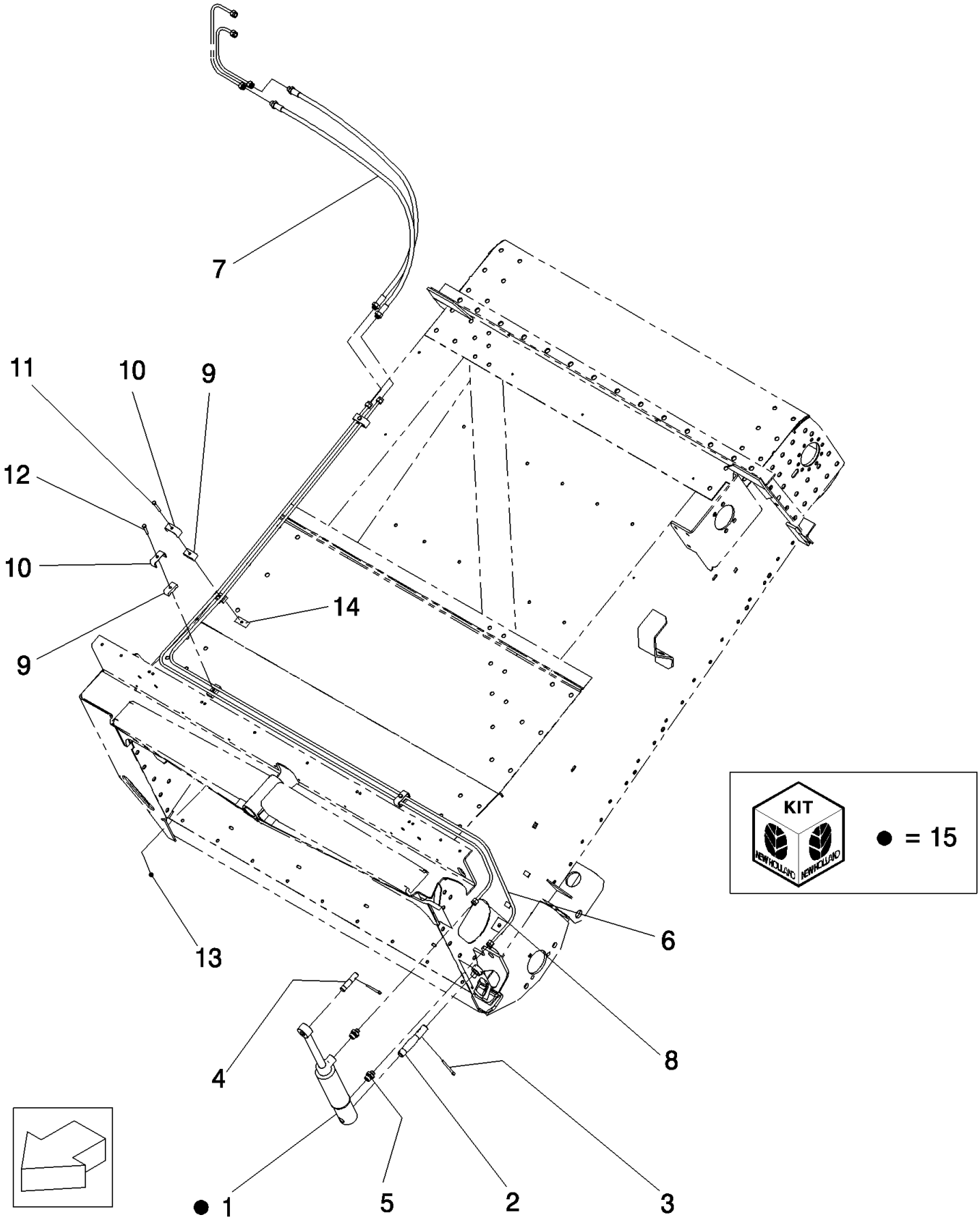

STRAW ELEVATOR HYDRAULICS WITH LATERAL FLOTATION
ELEVATEUR DE PAILLE HYDRAULIQUE AVEC PIVOTEMENT LATERAL
CANALE ELEVATORE PAGLIA IDRAULICO CON FLOTTAZIONE LATERALE
STRAW ELEVATOR HYDRAULICS WITH LATERAL FLOTATION

R	N	P.N.	MOD	Q	Denominação Denominação	Denominacion Description	Description Descrizione	Bezeichnung Beskrivelse	L.C.
1		87641565		1	CILINDRO HIDRÁULICO CILINDRO HIDRÁULICO	CILINDRO HIDRÁULICO VERIN HYDRAULIQUE	HYDRAULIC CYLINDER CILINDRO IDRAULICO	HYDRAULIKZYLINDER HYDRAULIKCYLINDER	188C
2		9593306		1	PINO PERNO	PASADOR BROCHE	PIN PERNO	PIN STIFT	080P
3		130012		2	CONTRA PINO, M5 x 50 TROÇO DE ABRIR	PASADOR GOUPILLE FENDUE	COTTER PIN COPPIGLIA	SPLINT SPLITBOLT	270C
4		9500923		1	PINO PERNO	PASADOR BROCHE	PIN PERNO	PIN STIFT	080P
5		386215		2	CONECTOR HIDRÁUL CONECTOR HID.	CONECTOR HIDRÁULIC CONNECTEUR HYDRAU	HYD CONNECTOR CONNETTORE IDRAULIC	HYDR STECKVERBINDE HYDRAULIKSTIK	020R
6		87526762		1	TUBO HIDRÁULICO TUBAGEM HIDRÁULICO	TUBO HIDRÁULICO TUYAU HYDRAULIQUE	HYD. TUBE TUBO IDRAULICO	HYDRAULIKLEITUNG HYD. RØR	190T
7		757562		2	MANGUEIRA MANGUEIRA	TUBO FLEXIBLE	HOSE TUBO FLESSIBILE	SCHLAUCH SLANGE	030M
8		87526937		1	TUBO HIDRÁULICO TUBAGEM HIDRÁULICO	TUBO HIDRÁULICO TUYAU HYDRAULIQUE	HYD. TUBE TUBO IDRAULICO	HYDRAULIKLEITUNG HYD. RØR	190T
9		430357		8	BRAÇADEIRA BRAÇADEIRA	ABRAZADERA COLLIER	CLAMP MORSETTO	KLEMME SPÆNDEBÅND	120M
10		431941		4	SUPORTE SUPORTE	SOPORTE SUPPORT	SUPPORT SUPPORTO	STÜTZE BESLAG	300S
11		120056		2	PARAFUSO, Hex, M6 x 50, 8.8 PERNO PARAFUSO	VIS VIS	BOLT BULLONE	SCHRAUBE BOLT	140B
12		86977789		2	PARAFUSO, Hex, M6 x 35, 8.8 PERNO PARAFUSO	VIS VIS	BOLT BULLONE	SCHRAUBE BOLT	140B
13		412152		2	CONTRA PORCA, M6 x 1, Cl 8.8 TUERCA DE BLOQUEO CONTRAPORCA	CONTRE-ECROU CONTRE-ECROU	LOCK NUT DADO DI BLOCCAGGIO	SICHERUNGSMUTTER LÅSEMØTRIK	P263
14		434097		6	SUPORTE SUPORTE	SOPORTE SUPPORT	SUPPORT SUPPORTO	STÜTZE BESLAG	300S
15		9514497		1	KIT DE VEDAÇÃO KIT DE VEDANTE	KIT DE JUNTAS KIT DE JOINTS	SEAL KIT KIT GUARNIZIONI	DICHTUNGSSATZ PAKNINGSSÆT	630S

07.203	01	p1	08/08

HIDRÁULICO PARA CILINDRO DA DIREÇÃO, FIXO
HIDRAULICO PARA CILINDRO DE DIRECCION, CONSTANTE
HYDRAULIC FOR STEERING CYLINDER, FIXED
HYDRAULIC FOR STEERING CYLINDER, FIXED

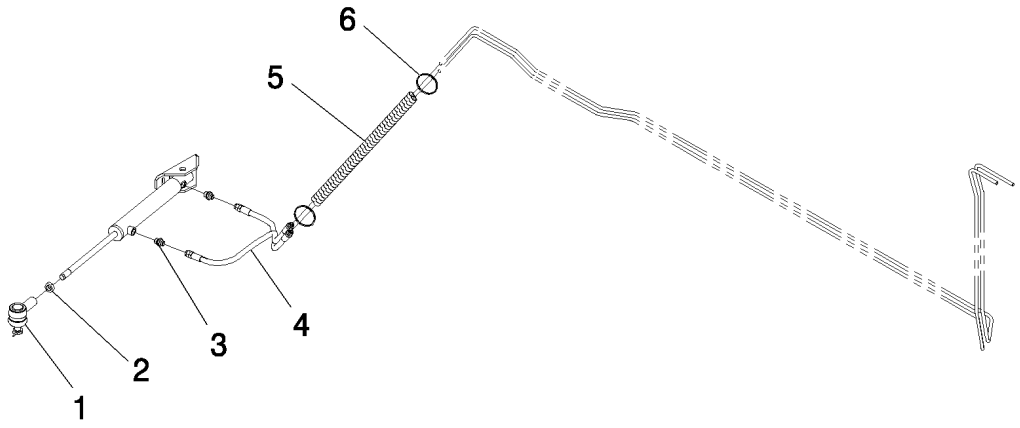

HYDRAULIC FOR STEERING CYLINDER, FIXED
HYDRAULIQUE POUR CYLINDRE DE DIRECTION, CONSTANT
IDRAULICO PER CILINDRO DELLO STERZO, FISSA
HYDRAULIC FOR STEERING CYLINDER, FIXED

R	N	P.N.	MOD	Q	Denominação Denominação	Denominacion Description	Description Descrizione	Bezeichnung Beskrivelse	L.C.
1		84992220		1	JUNTA HOMOCIN+TICA JUNTA HOMOCINETICA	JUNTA HOMOCINETICA JOINT HOMOCINETIQUE	BALL JOINT GIUNTO OMOCINETICO	GLEICHLAUFGELENK KUGLELED	066G
2		320771		1	PORCA, Thin, M20 x 1.5, Cl 04 PORCA	TUERCA ECROU	NUT DADO	MUTTER MØTRIK	010D
3		395019		2	CONECTOR HIDRÁUL CONECTOR HID.	CONECTOR HIDRÁULIC CONNECTEUR HYDRAU	HYD CONNECTOR CONNETTORE IDRAULI	HYDR STECKVERBINDE HYDRAULIKSTIK	020R
4		84997043		2	MANGUEIRA MANGUEIRA	TUBO FLEXIBLE	HOSE TUBO FLESSIBILE	SCHLAUCH SLANGE	030M
5		84983492		2	PROTEÇÃO PROTECÇÃO	PROTECCIÓN PROTECTION	SHIELD PROTEZIONE	SCHILD BESKYTTELSESKÆRM	224P
6		323597		2	PRENDEDOR DE CABOS, M9 x 165 or M5 x 197 BRAÇADEIRA DE CABO	BANDA DE CABLE BRIDE DE CABLE	CABLE STRAP FASCETTA PER CAVO	KABELBINDER KABELSTROP	P716

TC5070

07.203	02	p1	08/08

HIDRÁULICO PARA CILINDRO DA DIREÇÃO, FIXO - HYDRO
HIDRAULICO PARA CILINDRO DE DIRECCION, CONSTANTE - HYDRO
HYDRAULIC FOR STEERING CYLINDER, FIXED - HYDRO
HYDRAULIC FOR STEERING CYLINDER, FIXED - HYDRO

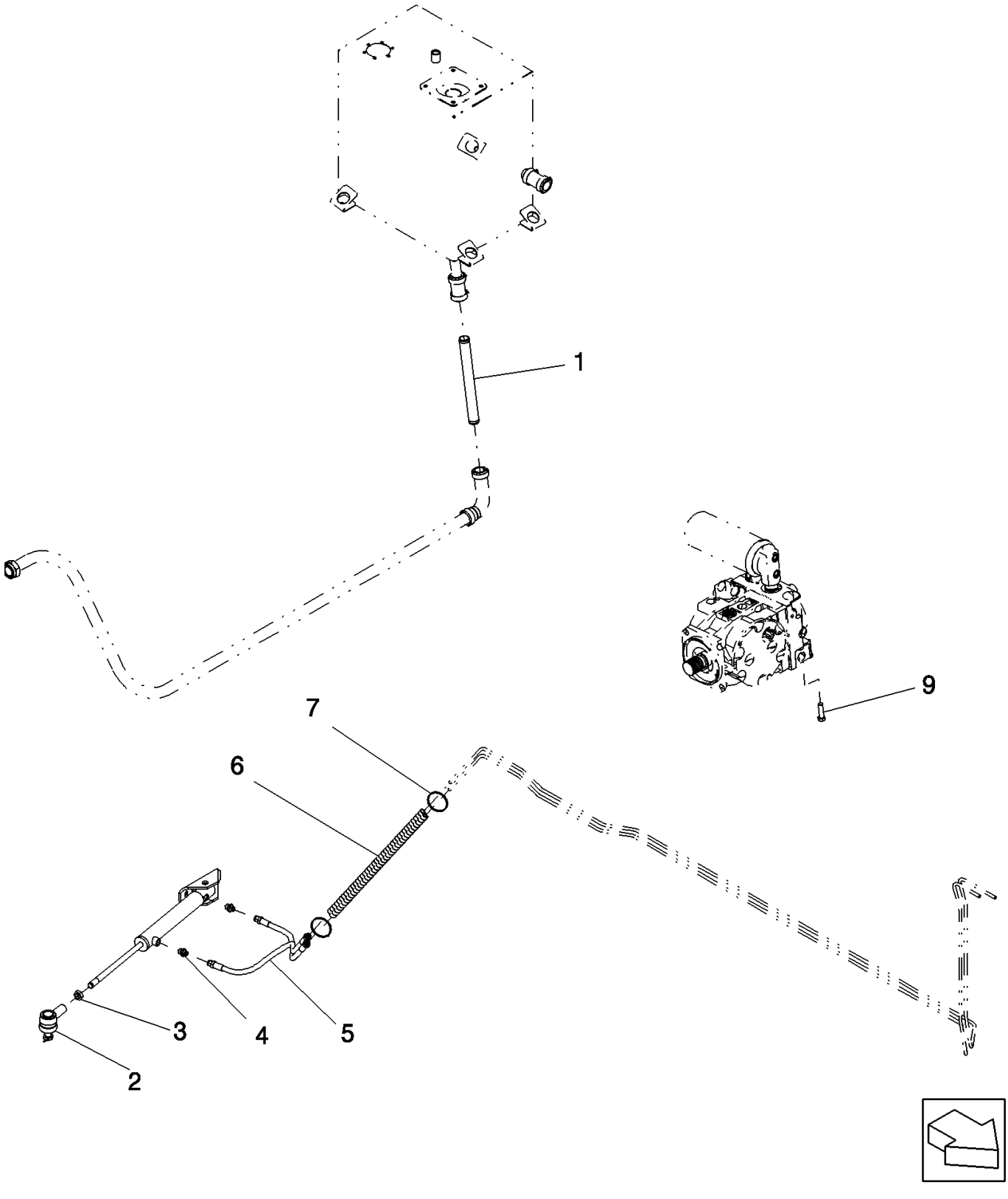

HYDRAULIC FOR STEERING CYLINDER, FIXED - HYDRO
HYDRAULIQUE POUR CYLINDRE DE DIRECTION, CONSTANT - HYDRO
IDRAULICO PER CILINDRO DELLO STERZO, FISSA - HYDRO
HYDRAULIC FOR STEERING CYLINDER, FIXED - HYDRO

R	N	P.N.	MOD	Q	Denominação Denominação	Denominacion Description	Description Descrizione	Bezeichnung Beskrivelse	L.C.
1		87605393		1	TUBO HIDRÁULICO	TUBO HIDRÁULICO	HYD. TUBE	HYDRAULIKLEITUNG	190T
					TUBAGEM HIDRÁULICO	TUYAU HYDRAULIQUE	TUBO IDRAULICO	HYD. RØR	
2		84992220		1	JUNTA HOMOCIN+TICA	JUNTA HOMOCINETICA	BALL JOINT	GLEICHLAUFGELENK	066G
					JUNTA HOMOCINETICA	JOINT HOMOCINETIQUE	GIUNTO OMOCINETICO	KUGLELED	
3		320771		1	PORCA, Thin, M20 x 1.5, Cl 04				
						TUERCA	NUT	MUTTER	010D
					PORCA	ECROU	DADO	MØTRIK	
4		395019		2	CONECTOR HIDRÁUL	CONECTOR HIDRÁULIC	HYD CONNECTOR	HYDR STECKVERBINDE	020R
					CONECTOR HID.	CONNECTEUR HYDRAU	CONNETTORE IDRAULIC	HYDRAULIKSTIK	
5		84997043		2	MANGUEIRA	TUBO	HOSE	SCHLAUCH	030M
					MANGUEIRA	FLEXIBLE	TUBO FLESSIBILE	SLANGE	
6		84983492		2	PROTEÇÃO	PROTECCIÓN	SHIELD	SCHILD	224P
					PROTECÇÃO	PROTECTION	PROTEZIONE	BESKYTTELSESKÆRM	
7		323597		2	PRENDEDOR DE CABOS,	M9 x 165 or M5 x 197			
						BANDA DE CABLE	CABLE STRAP	KABELBINDER	P716
					BRAÇADEIRA DE CABO	BRIDE DE CABLE	FASCETTA PER CAVO	KABELSTROP	
8		9818683		1	MOTOR, Hydrostatic	MOTOR	ENGINE	MOTOR	130M
					MOTOR	MOTEUR	MOTORE	MOTOR	
9		84015552		8	PARAFUSO, Hex, 7/16"-14	x 1/2", 12.9			
						PERNO	BOLT	SCHRAUBE	140B
					PARAFUSO	VIS	BULLONE	BOLT	

07.204	01	p1	07/10

CILINDROS, ELEVADOR DE PALHA
CILINDROS, ELEVADOR DE PAJA
CYLINDERS, STRAW ELEVATOR
CYLINDERS, STRAW ELEVATOR

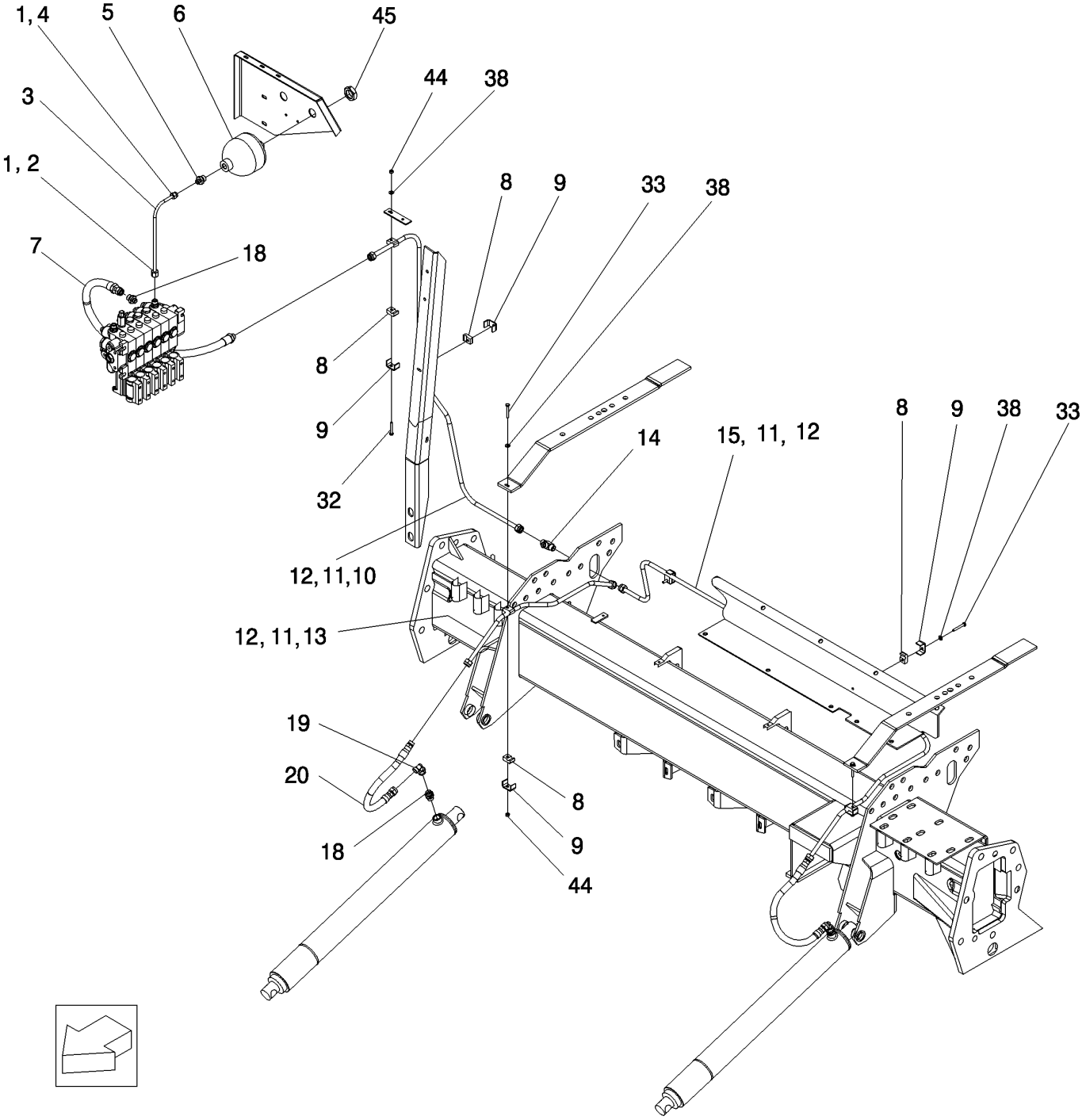

CYLINDERS, STRAW ELEVATOR
CYLINDRES, ELEVATEUR DE PAILLE
CILINDRI, CANALE ELEVATORE PAGLIA
CYLINDERS, STRAW ELEVATOR

R	N	P.N.	MOD	Q	Denominação Denominação	Denominacion Description	Description Descrizione	Bezeichnung Beskrivelse	L.C.
1		335136		2	ANEL BICÔNICO, 8 VIROLA	VIROLA COLLIER	FERRULE GHIERA	KLEMMHÜLSE RØRRING	058A
2		84991067		1	PORCA PORCA	TUERCA ECROU	NUT DADO	MUTTER MØTRIK	010D
3		84992182		1	TUBO TUBO	TUBO TUBE	TUBE TUBO	ROHR RØR	195T
4		335135		1	PORCA, M14 x 1.5 PORCA	TUERCA ECROU	NUT DADO	MUTTER MØTRIK	010D
5		386215		1	CONECTOR HIDRÁUL CONECTOR HID.	CONECTOR HIDRÁULIC CONNECTEUR HYDRAU	HYD CONNECTOR CONNETTORE IDRAULIC	HYDR STECKVERBINDE HYDRAULIKSTIK	020R
6		84992181		1	ACUMULADOR ACUMULADOR	ACUMULADOR ACCUMULATEUR	ACCUMULATOR ACCUMULATORE	DRUCKSPEICHER AKKUMULATOR	037A
7		84444386		1	TUBO FLEXÍVEL MANGUEIRA FLEXÍVEL	TUBO FLEXIBLE TUYAU FLEXIBLE	FLEXIBLE HOSE TUBO FLESSIBILE	BIEGSAMER SCHLAUCH FLEKSIBEL SLANGE	192T
8		433008		12	BRAÇADEIRA BRAÇADEIRA	ABRAZADERA COLLIER	CLAMP MORSETTO	KLEMME SPÆNDEBÅND	120M
9		433101		6	SUPORTE SUPORTE	SOPORTE SUPPORT	SUPPORT SUPPORTO	STÜTZE BESLAG	300S
10		84983493		1	TUBO TUBO	TUBO TUBE	TUBE TUBO	ROHR RØR	195T
11		86548976		6	PORCA, M18 x 1.5 PORCA	TUERCA ECROU	NUT DADO	MUTTER MØTRIK	010D
12		150015		6	ANEL BICÔNICO VIROLA	VIROLA COLLIER	FERRULE GHIERA	KLEMMHÜLSE RØRRING	058A
13		757429		1	TUBO HIDRÁULICO TUBAGEM HIDRÁULICO	TUBO HIDRÁULICO TUYAU HYDRAULIQUE	HYD. TUBE TUBO IDRAULICO	HYDRAULIKLEITUNG HYD. RØR	190T
14		150019		1	CONEXÃO DE 3 VIAS LIGAÇÃO DE 3 VIAS	CONEXIÓN DE 3 VÍAS CONNEXION 3 VOIES	3 WAY CONNECTION RACCORDO A 3 VIE	3-WEGE-VERTEILERSTÜ TRE-VEJS FORSKRUNIN	016R
15		757431		1	TUBO TUBO	TUBO TUBE	TUBE TUBO	ROHR RØR	195T
18		395782		3	CONECTOR HIDRÁUL CONECTOR HID.	CONECTOR HIDRÁULIC CONNECTEUR HYDRAU	HYD CONNECTOR CONNETTORE IDRAULIC	HYDR STECKVERBINDE HYDRAULIKSTIK	020R
19		418285		2	COTOVELO COTOVELO	CODO COUDE	ELBOW GOMITO	KNIESTÜCK VINKELRØR	085G
20		451106		2	MANGUEIRA MANGUEIRA	TUBO FLEXIBLE	HOSE TUBO FLESSIBILE	SCHLAUCH SLANGE	030M
32		43118		1	PARAFUSO, Hex, M6 x 40, 8.8 PARAFUSO	PERNO VIS	BOLT BULLONE	SCHRAUBE BOLT	140B
33		86977790		4	PARAFUSO, Hex, M6 x 45, 8.8 PARAFUSO	TORNILLO VIS	SCREW VITE	SCHRAUBE SKRUE	040V
38		322357		5	ARRUELA DE PRESSÃO, M6 ANILHA CÓNICA	ARANDELA BELLEVILLE RONDELLE BELLEVILLE	BELLEVILLE WASHER RONDELLA BELLEVILLE	TELLERFEDER BELLEVILLE-SPÆNDSKI	A143
44		412152		3	CONTRA PORCA, M6 x 1, Cl 8.8 CONTRAPORCA	TUERCA DE BLOQUEO CONTRE-ECROU	LOCK NUT DADO DI BLOCCAGGIO	SICHERUNGSMUTTER LÅSEMØTRIK	P263

07.204	01	p2	07/10

CILINDROS, ELEVADOR DE PALHA
CILINDROS, ELEVADOR DE PAJA
CYLINDERS, STRAW ELEVATOR
CYLINDERS, STRAW ELEVATOR

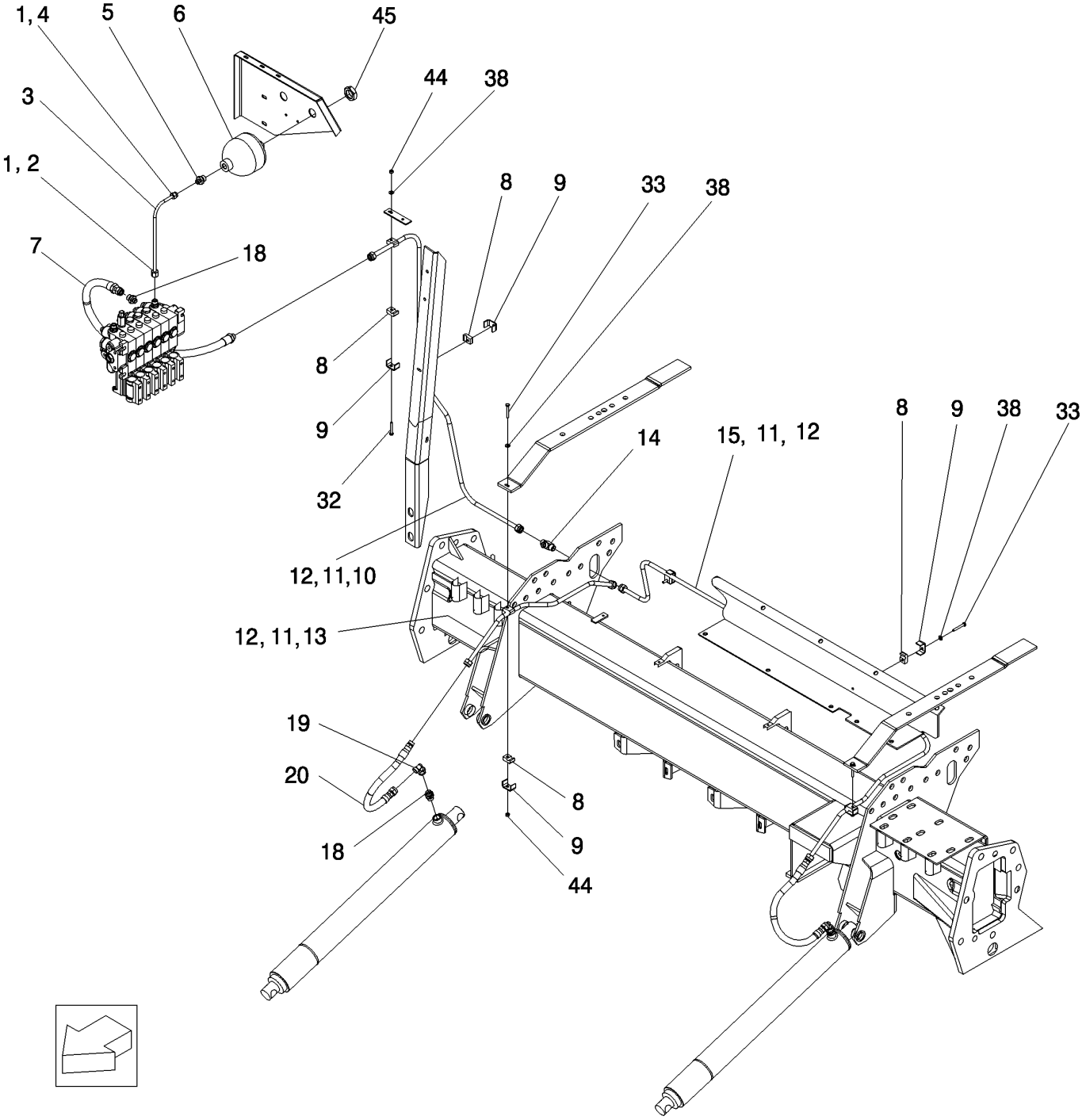

CYLINDERS, STRAW ELEVATOR
CYLINDRES, ELEVATEUR DE PAILLE
CILINDRI, CANALE ELEVATORE PAGLIA
CYLINDERS, STRAW ELEVATOR

R	N	P.N.	MOD	Q	Denominação Denominação	Denominacion Description	Description Descrizione	Bezeichnung Beskrivelse	L.C.
45		308823		1	PORCA, M28 x 1.5, Cl 8 PORCA	TUERCA ECROU	NUT DADO	MUTTER MØTRIK	010D

07.204	02	p1	06/09

CILINDROS, ELEVADOR DE PALHA
CILINDROS, ELEVADOR DE PAJA
CYLINDERS, STRAW ELEVATOR
CYLINDERS, STRAW ELEVATOR

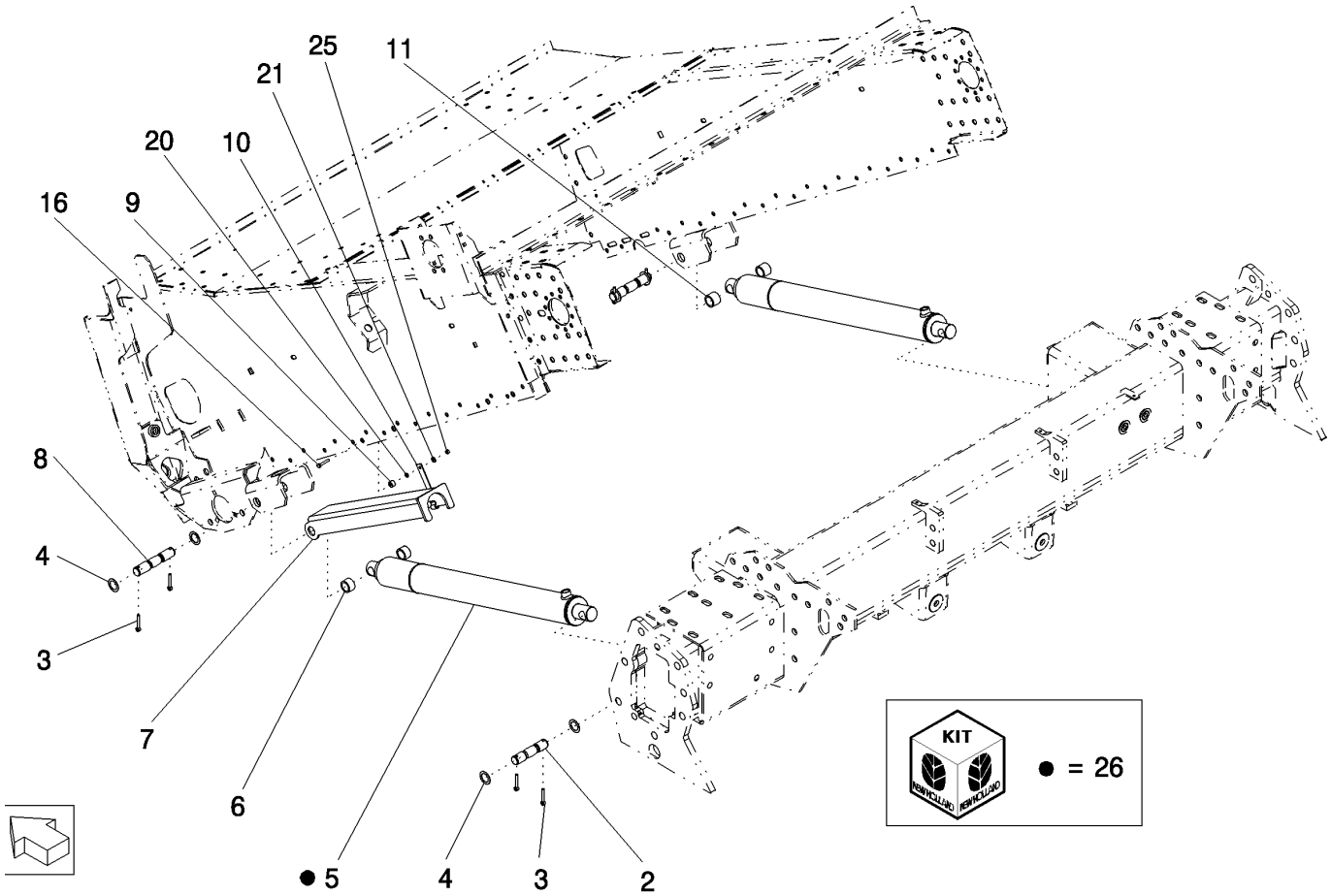

CYLINDERS, STRAW ELEVATOR
CYLINDRES, ELEVATEUR DE PAILLE
CILINDRI, CANALE ELEVATORE PAGLIA
CYLINDERS, STRAW ELEVATOR

R	N	P.N.	MOD	Q	Denominação Denominação	Denominacion Description	Description Descrizione	Bezeichnung Beskrivelse	L.C.
1		87605507		1	CILINDRO LEVANTAMENTO				
						CILINDRO DE ELEVADOI	LIFT CYLINDER	HUBZYLINDER	133C
					CILINDRO LEVANTAMEN	VERIN DE RELEVAGE	CILINDRO DI SOLLEVAM	LØFTECYLINDER	
2		426932		2	EIXO	EJE PEQUEÑO	SPINDLE	SPINDEL	011A
					VEIO	FUSEE	MANDRINO	SPINDEL	
3		9515820		8	CONTRA PINO, M6.3 x 40	PASADOR	COTTER PIN	SPLINT	270C
					TROÇO DE ABRIR	GOUPILLE FENDUE	COPPIGLIA	SPLITBOLT	
4		140103		8	ARRUELA PLANA, M26 x 38 x 1 Thk				
						ARANDELA	WASHER	UNTERLEGSCHEIBE	131R
					ANILHA	RONDELLE	RONDELLA	FLADSKIVE	
5	1, 2	87641535		2	CILINDRO HIDRÁULICO	CILINDRO HIDRÁULICO	HYDRAULIC CYLINDER	HYDRAULIKZYLINDER	188C
					CILINDRO HIDRÁULICO	VERIN HYDRAULIQUE	CILINDRO IDRAULICO	HYDRAULIKCYLINDER	
5	3, 2	87605443		2	CILINDRO HIDRÁULICO	CILINDRO HIDRÁULICO	HYDRAULIC CYLINDER	HYDRAULIKZYLINDER	188C
					CILINDRO HIDRÁULICO	VERIN HYDRAULIQUE	CILINDRO IDRAULICO	HYDRAULIKCYLINDER	
5	4	87605445		2	CILINDRO HIDRÁULICO	CILINDRO HIDRÁULICO	HYDRAULIC CYLINDER	HYDRAULIKZYLINDER	188C
					CILINDRO HIDRÁULICO	VERIN HYDRAULIQUE	CILINDRO IDRAULICO	HYDRAULIKCYLINDER	
6		84993790		2	ANEL	ANILLO	RING	RING	045A
					ANEL	ANNEAU	ANELLO	RING	
7		84993787		1	SUPORTE	SOPORTE	BRACKET	HALTERUNG	225S
					SUPORTE	SUPPORT	STAFFA	BESLAG	
8		84993788		2	PINO	PASADOR	PIN	PIN	080P
					PERNO	BROCHE	PERNO	STIFT	
9		757596		1	ESPAÇADOR	SEPARADOR	SPACER	DISTANZSTÜCK	075D
					ESPAÇADOR	ENTRETOISE	DISTANZIALE	AFSTANDSSTYKKE	
10		84072277		1	GANCHO	GANCHO	HOOK	HAKEN	030G
					GANCHO	CROCHET	GANCIO	KROG	
11		84993789		2	ANEL	ANILLO	RING	RING	045A
					ANEL	ANNEAU	ANELLO	RING	
16		86977789		1	PARAFUSO, Hex, M6 x 35, 8.8				
						PERNO	BOLT	SCHRAUBE	140B
					PARAFUSO	VIS	BULLONE	BOLT	
20		86588450		AR	ARRUELA PLANA, M6 x 12 x 1.6 Thk				
						ARANDELA	WASHER	UNTERLEGSCHEIBE	131R
					ANILHA	RONDELLE	RONDELLA	FLADSKIVE	
21		322357		1	ARRUELA DE PRESSÃO, M6				
						ARANDELA BELLEVILLE	BELLEVILLE WASHER	TELLERFEDER	A143
					ANILHA CÓNICA	RONDELLE BELLEVILLE	RONDELLA BELLEVILLE	BELLEVILLE-SPÆNDSKI	
25		9706755		1	PORCA, M6, Cl 8	TUERCA	NUT	MUTTER	010D
					PORCA	ECROU	DADO	MØTRIK	
26	1, 2	84991178		1	KIT DE REPARO	KIT DE REPARACIÓN	REPAIR KIT	REPARATURSATZ	003K
					KIT DE REPARAÇÃO	KIT DE REPARATION	KIT DI RIPARAZIONE	REPARATIONSSÆT	
26	3, 2	84998093		1	KIT DE VEDAÇÃO	KIT DE JUNTAS	SEAL KIT	DICHTUNGSSATZ	630S
					KIT DE VEDANTE	KIT DE JOINTS	KIT GUARNIZIONI	PAKNINGSSÆT	

(1) Até chassi no.
(2) Elevador curto
(3) Após chassi no.
(4) Elevador longo

07.205	01	p1	07/10

VARIADOR DE TRAÇÃO - ACIONAMENTO HIDRÁULICO
VARIADOR DE TRACCION - ACCIONAMIENTO HIDRAULICO
GROUND SPEED VARIATOR - HYDRAULIC DRIVE
GROUND SPEED VARIATOR - HYDRAULIC DRIVE

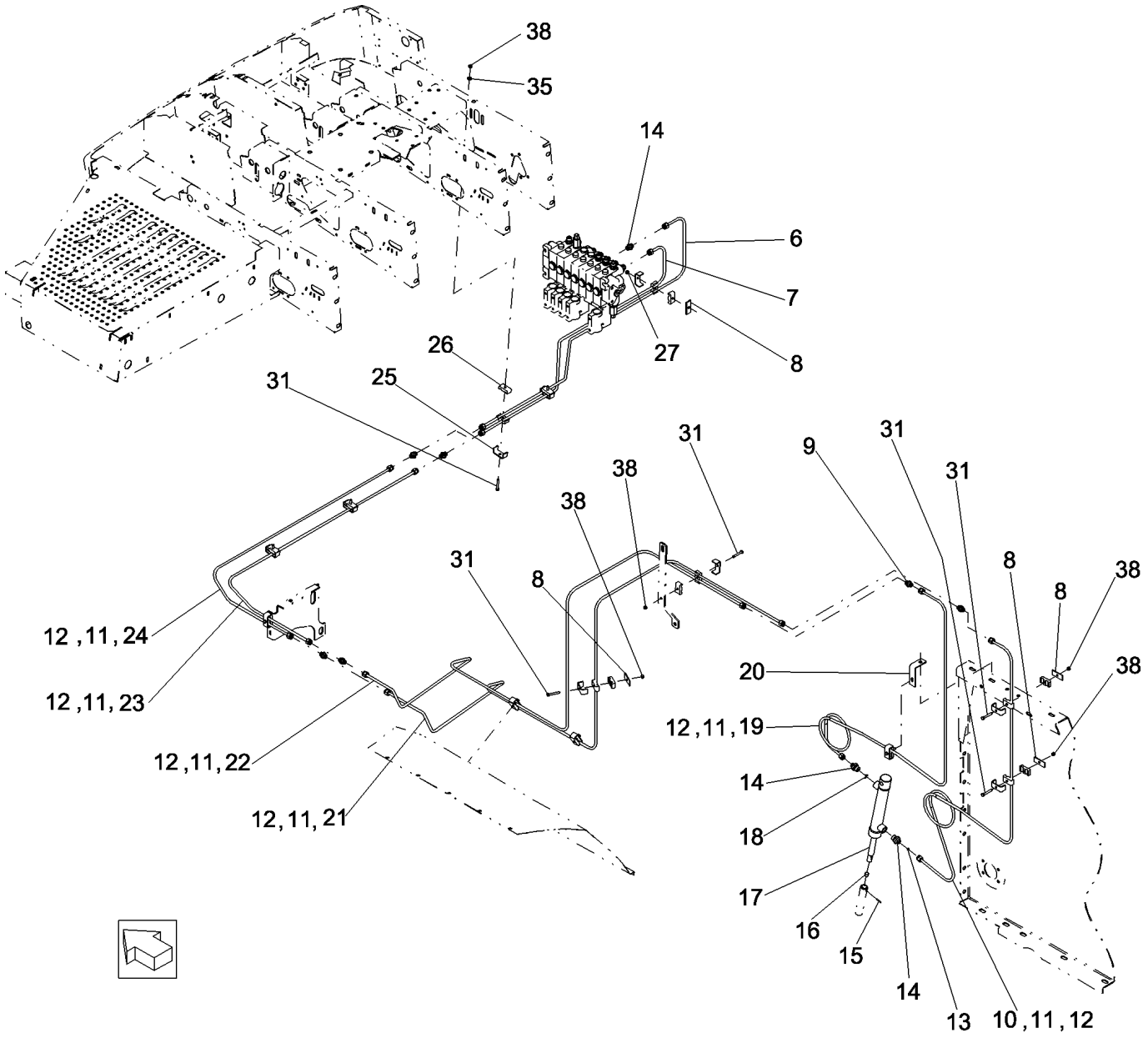

GROUND SPEED VARIATOR - HYDRAULIC DRIVE
VARIATEUR DE TRACTION - ACTIONNEMENT HYDRAULIQUE
GROUND SPEED VARIATOR - HYDRAULIC DRIVE
GROUND SPEED VARIATOR - HYDRAULIC DRIVE

R	N	P.N.	MOD	Q	Denominação Denominação	Denominacion Description	Description Descrizione	Bezeichnung Beskrivelse	L.C.
6		87605403		1	TUBO HIDRÁULICO	TUBO HIDRÁULICO	HYD. TUBE	HYDRAULIKLEITUNG	190T
					TUBAGEM HIDRÁULICO	TUYAU HYDRAULIQUE	TUBO IDRAULICO	HYD. RØR	
7		87605405		1	TUBO HIDRÁULICO	TUBO HIDRÁULICO	HYD. TUBE	HYDRAULIKLEITUNG	190T
					TUBAGEM HIDRÁULICO	TUYAU HYDRAULIQUE	TUBO IDRAULICO	HYD. RØR	
8		434097		4	SUPORTE	SOPORTE	SUPPORT	STÜTZE	300S
					SUPORTE	SUPPORT	SUPPORTO	BESLAG	
9		335172		6	CONECTOR HIDRÁUL, M14 x 1.5				
						CONECTOR HIDRÁULIC(	HYD CONNECTOR	HYDR STECKVERBINDE	020R
					CONECTOR HID.	CONNECTEUR HYDRAU	CONNETTORE IDRAULIC	HYDRAULIKSTIK	
10		757442		1	TUBO RÍGIDO	TUBO RÍGIDO	RIGID TUBE	ROHR	193T
					TUBO RÍGIDO	TUYAU RIGIDE	TUBO RIGIDO	STIFT RØR	
11		335136		12	ANEL BICÔNICO, 8	VIROLA	FERRULE	KLEMMHÜLSE	058A
					VIROLA	COLLIER	GHIERA	RØRRING	
12		335135		12	PORCA, M14 x 1.5	TUERCA	NUT	MUTTER	010D
					PORCA	ECROU	DADO	MØTRIK	
13		452552		1	UNID REDUÇÃO ENGRENAGEM				
						UNIDAD DE RED. DE EN	GEAR REDUCTION UNIT	UNTERSETZUNGSGETR	058R
					REDUTOR	REDUCTEUR	RIDUTTORE	ENHED TIL GEARREDUK	
14		386215		4	CONECTOR HIDRÁUL	CONECTOR HIDRÁULIC(	HYD CONNECTOR	HYDR STECKVERBINDE	020R
					CONECTOR HID.	CONNECTEUR HYDRAU	CONNETTORE IDRAULIC	HYDRAULIKSTIK	
15		84818468		1	CONTRA PINO	PASADOR	COTTER PIN	SPLINT	270C
					TROÇO DE ABRIR	GOUPILLE FENDUE	COPPIGLIA	SPLITBOLT	
16		362626		1	BUJÃO DE ENCHIMENTO	TAPÓN DE LLENADO	INTRODUCTION CAP	EINFÜLLSCHRAUBE	054T
					TAMPÃO DE ENCHIMEN'	BOUCHON DE REMPLIS	TAPPO DI IMMISSIONE	INDFØRINGSDÆKSEL	
17		87641537		1	CILINDRO HIDRÁULICO	CILINDRO HIDRÁULICO	HYDRAULIC CYLINDER	HYDRAULIKZYLINDER	188C
					CILINDRO HIDRÁULICO	VERIN HYDRAULIQUE	CILINDRO IDRAULICO	HYDRAULIKCYLINDER	
18		410897		1	VÁLVULA CALIBRADA	VÁLVULA DE RESTRICT(	RESTRICTOR VALVE	DROSSELVENTIL	008V
					ESTRANGULADOR	CLAPET RESTRICTEUR	VALVOLA LIMITATORE	DROSSELVENTIL	
19		757443		1	CRUZETA DO CARDAN	CRUCETA DE CARDAN	U-JOINT SPIDER	KARDANGELENKKREUZ	8165
					CRUZETA DE CARDAN	CROISILLON DE CARDA	CROCIERA GIUNTO A U	U-DIFFERENTIALEKRYD	
20		9815625		1	SUPORTE	SOPORTE	BRACKET	HALTERUNG	225S
					SUPORTE	SUPPORT	STAFFA	BESLAG	
21		757445		1	TUBO	TUBO	TUBE	ROHR	195T
					TUBO	TUBE	TUBO	RØR	
22		757444		1	TUBO	TUBO	TUBE	ROHR	195T
					TUBO	TUBE	TUBO	RØR	
23		757420		1	TUBO	TUBO	TUBE	ROHR	195T
					TUBO	TUBE	TUBO	RØR	
24		757421		1	TUBO	TUBO	TUBE	ROHR	195T
					TUBO	TUBE	TUBO	RØR	
25		431941		13	SUPORTE	SOPORTE	SUPPORT	STÜTZE	300S
					SUPORTE	SUPPORT	SUPPORTO	BESLAG	
26		430357		26	BRAÇADEIRA	ABRAZADERA	CLAMP	KLEMME	120M
					BRAÇADEIRA	COLLIER	MORSETTO	SPÆNDEBÅND	
27		757596		1	ESPAÇADOR	SEPARADOR	SPACER	DISTANZSTÜCK	075D
					ESPAÇADOR	ENTRETOISE	DISTANZIALE	AFSTANDSSTYKKE	
31		43118		12	PARAFUSO, Hex, M6 x 40, 8.8				
						PERNO	BOLT	SCHRAUBE	140B
					PARAFUSO	VIS	BULLONE	BOLT	

07.205	01	p2	07/10

VARIADOR DE TRAÇÃO - ACIONAMENTO HIDRÁULICO
VARIADOR DE TRACCION - ACCIONAMIENTO HIDRAULICO
GROUND SPEED VARIATOR - HYDRAULIC DRIVE
GROUND SPEED VARIATOR - HYDRAULIC DRIVE

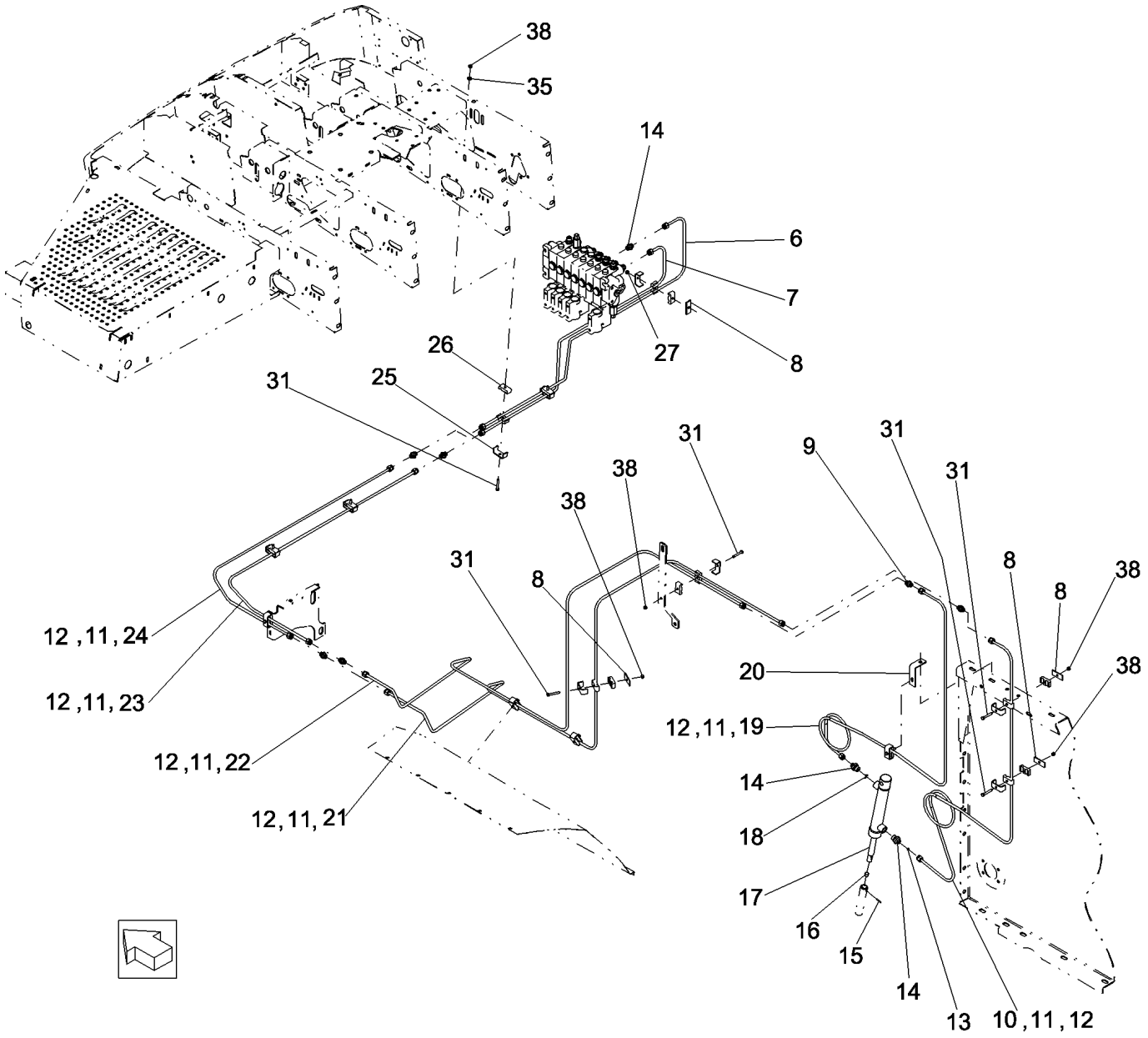

GROUND SPEED VARIATOR - HYDRAULIC DRIVE
VARIATEUR DE TRACTION - ACTIONNEMENT HYDRAULIQUE
GROUND SPEED VARIATOR - HYDRAULIC DRIVE
GROUND SPEED VARIATOR - HYDRAULIC DRIVE

R	N	P.N.	MOD	Q	Denominação Denominação	Denominacion Description	Description Descrizione	Bezeichnung Beskrivelse	L.C.
35		140015		8	ARRUELA PLANA, M6 ANILHA	ARANDELA RONDELLE	WASHER RONDELLA	UNTERLEGSCHEIBE FLADSKIVE	131R
38		412152		12	CONTRA PORCA, M6 x 1, Cl 8.8 CONTRAPORCA	TUERCA DE BLOQUEO CONTRE-ECROU	LOCK NUT DADO DI BLOCCAGGIO	SICHERUNGSMUTTER LÅSEMØTRIK	P263

07.207	01	p1	07/10

RESERVATÓRIO E BOMBA DE ÓLEO - BOMBA - MECÂNICA
RESERVATORIO Y BOMBA HIDRAULICA - BOMBA - MECANICA
RESERVOIR AND FILTER WITH HIDRAULIC PUMP - PUMP - MECHANIC
RESERVOIR AND FILTER WITH HIDRAULIC PUMP - PUMP - MECHANIC

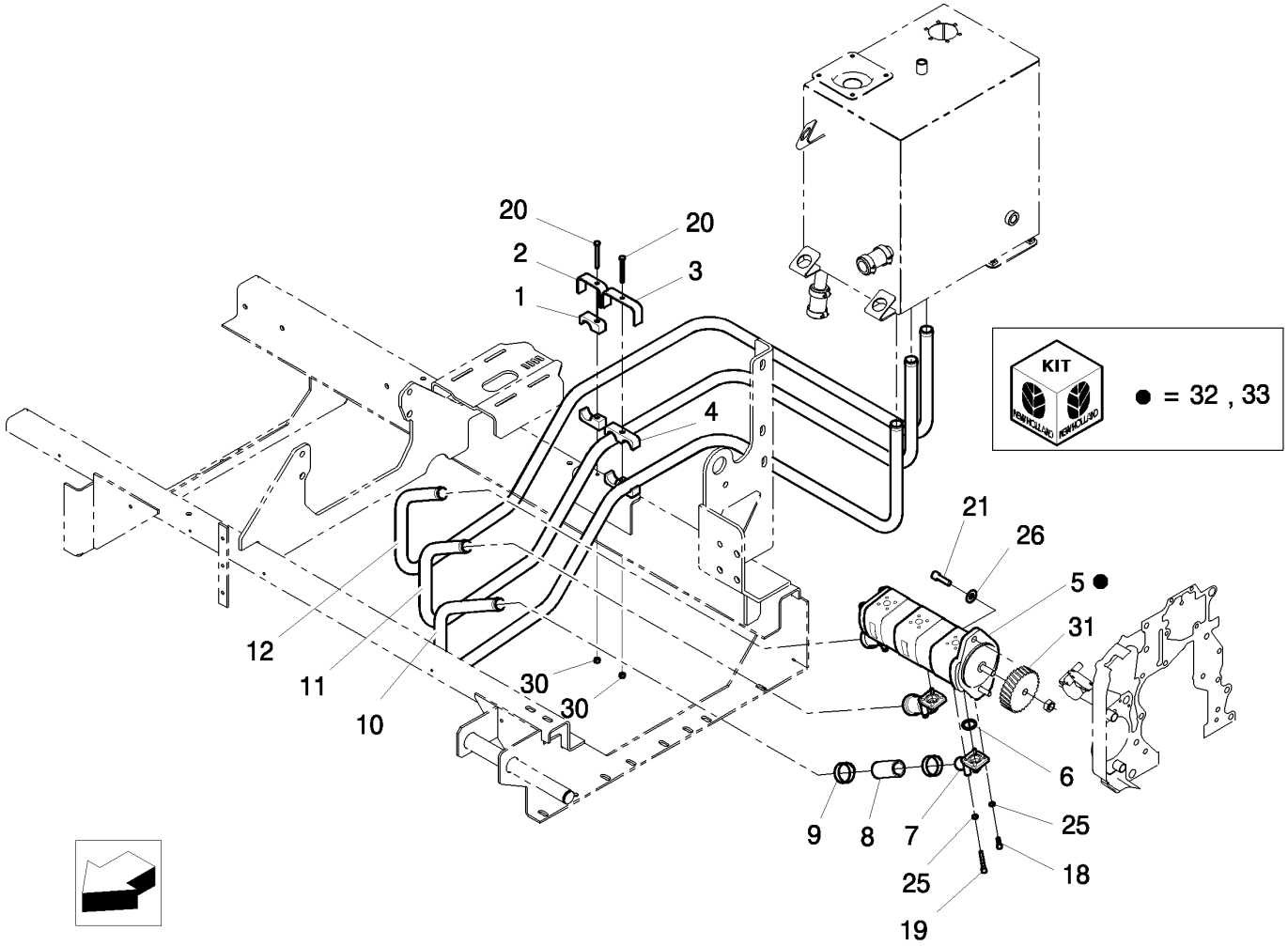

RESERVOIR AND FILTER WITH HIDRAULIC PUMP - PUMP - MECHANIC
RÉSERVOIR D'HUILE ET POMPE HIDRAULIQUE - POMPE - MECANIQUE
RESERVOIR AND FILTER WITH HIDRAULIC PUMP - PUMP - MECHANIC
RESERVOIR AND FILTER WITH HIDRAULIC PUMP - PUMP - MECHANIC

R	N	P.N.	MOD	Q	Denominação Denominação	Denominacion Description	Description Descrizione	Bezeichnung Beskrivelse	L.C.
1		457546		2	BRAÇADEIRA	ABRAZADERA	CLAMP	KLEMME	120M
					BRAÇADEIRA	COLLIER	MORSETTO	SPÆNDEBÅND	
2		743318		1	SUPORTE	SOPORTE	SUPPORT	STÜTZE	300S
					SUPORTE	SUPPORT	SUPPORTO	BESLAG	
3		743320		1	SUPORTE	SOPORTE	SUPPORT	STÜTZE	300S
					SUPORTE	SUPPORT	SUPPORTO	BESLAG	
4		457547		2	BRAÇADEIRA	ABRAZADERA	CLAMP	KLEMME	120M
					BRAÇADEIRA	COLLIER	MORSETTO	SPÆNDEBÅND	
5		87390820		1	BOMBA HIDRÁULICA	BOMBA HIDRÁULICO	HYDRAULIC PUMP	HYDRAULIKPUMPE	155P
					BOMBA HIDRÁULICA	POMPE HYDRAULIQUE	POMPA IDRAULICA	HYDRAULIKPUMPE	
6		167266		3	O-RING, 12-1, 90 Duro, .924 ID x .116" Thk				
						JUNTA TÓRICA	O-RING	O-RING	055A
					O-RING	JOINT TORIQUE	ANELLO TOROIDALE	O-RING	
7		753432		3	FILTRO DE AR	FILTRO DE AIRE	AIR FILTER	LUFTFILTER	066F
					FILTRO DE AR	FILTRE A AIR	FILTRO ARIA	LUFTFILTER	
8		421490		3	MANGUEIRA	TUBO	HOSE	SCHLAUCH	030M
					MANGUEIRA	FLEXIBLE	TUBO FLESSIBILE	SLANGE	
9		382527		6	BRAÇADEIRA MANGUEIRA, M25-40, Worm				
						ABRAZADERA DE MANG	HOSE CLAMP	SCHLAUCHSCHELLE	P729
					ABRAÇAD. DA MANGUEI	COLLIER POUR FLEXIBL	FASCETTA STRINGITUB	SLANGEKLEMME	
10		87390774		1	TUBO HIDRÁULICO	TUBO HIDRÁULICO	HYD. TUBE	HYDRAULIKLEITUNG	190T
					TUBAGEM HIDRÁULICO	TUYAU HYDRAULIQUE	TUBO IDRAULICO	HYD. RØR	
11		87390776		1	TUBO HIDRÁULICO	TUBO HIDRÁULICO	HYD. TUBE	HYDRAULIKLEITUNG	190T
					TUBAGEM HIDRÁULICO	TUYAU HYDRAULIQUE	TUBO IDRAULICO	HYD. RØR	
12		87390778		1	TUBO HIDRÁULICO	TUBO HIDRÁULICO	HYD. TUBE	HYDRAULIKLEITUNG	190T
					TUBAGEM HIDRÁULICO	TUYAU HYDRAULIQUE	TUBO IDRAULICO	HYD. RØR	
18		120229		6	PARAFUSO, Hex Soc Hd, M6 x 20, 8.8				
						TORNILLO	SCREW	SCHRAUBE	040V
					PARAFUSO	VIS	VITE	SKRUE	
19		356464		6	PARAFUSO	TORNILLO	SCREW	SCHRAUBE	040V
					PARAFUSO	VIS	VITE	SKRUE	
20		338413		2	PARAFUSO, Hex, M6 x 60, 8.8				
						TORNILLO	SCREW	SCHRAUBE	040V
					PARAFUSO	VIS	VITE	SKRUE	
21		300389		2	PARAFUSO, Hex, M12 x 35, 8.8, Full Thd				
						PERNO	BOLT	SCHRAUBE	140B
					PARAFUSO	VIS	BULLONE	BOLT	
25		140044		12	ARRUELA PLANA	ARANDELA	WASHER	UNTERLEGSCHEIBE	131R
					ANILHA	RONDELLE	RONDELLA	FLADSKIVE	
26		140046		2	MOLA BELLEVILLE, Belleville, M12				
						RESORTE BELLEVILLE	BELLEVILLE SPRING	TELLERFEDER	P825
					ANILHA CÓNICA	RESSORT BELLEVILLE	MOLLA BELLEVILLE	BELLEVILLEFJEDER	
30		412152		2	CONTRA PORCA, M6 x 1, Cl 8.8				
						TUERCA DE BLOQUEO	LOCK NUT	SICHERUNGSMUTTER	P263
					CONTRAPORCA	CONTRE-ECROU	DADO DI BLOCCAGGIO	LÅSEMØTRIK	
31		87390819		1	RODA DENTADA	PIÑÓN	SPROCKET	KETTENRAD	164R
					RODA DENTADA	PIGNON	RUOTA DENTATA; PIGN	GEARHJUL	
32		87390733		1	KIT REP. BOMBA HIDR.	KIT DE REPAR. BOMBA I	HYD PUMP REPAIR KIT	WASSER-PUMP-REPAR/	014K
					KIT REPARAÇÃO BOMB/	KIT REPAR. POMPE HYD	KIT RIPAR. POMPA IDR.	HYDR. PUMPE REP. SÆ	

07.207	01	p2	07/10

RESERVATÓRIO E BOMBA DE ÓLEO - BOMBA - MECÂNICA
RESERVATORIO Y BOMBA HIDRAULICA - BOMBA - MECANICA
RESERVOIR AND FILTER WITH HIDRAULIC PUMP - PUMP - MECHANIC
RESERVOIR AND FILTER WITH HIDRAULIC PUMP - PUMP - MECHANIC

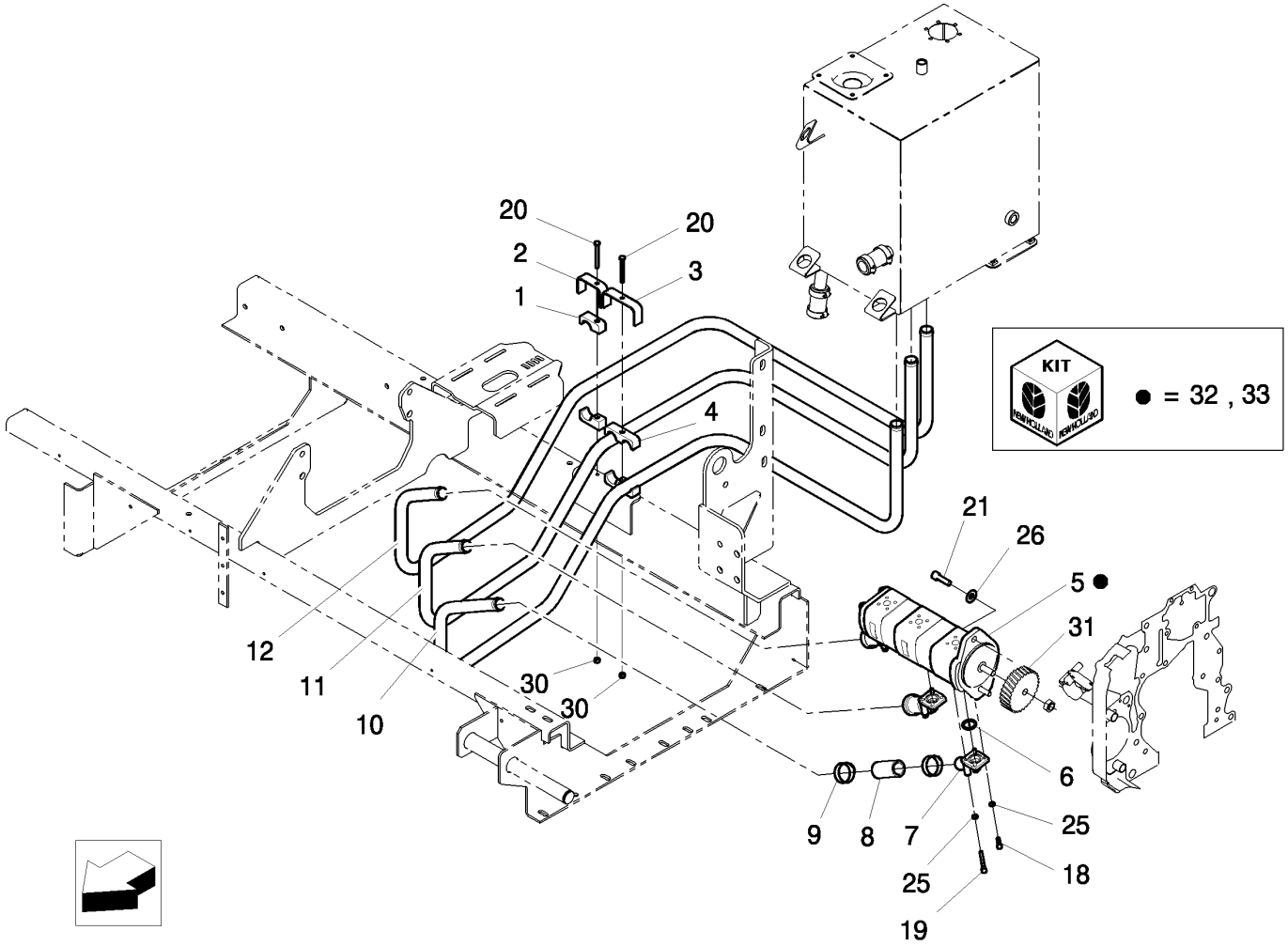

RESERVOIR AND FILTER WITH HIDRAULIC PUMP - PUMP - MECHANIC
RÉSERVOIR D'HUILE ET POMPE HIDRAULIQUE - POMPE - MECANIQUE
RESERVOIR AND FILTER WITH HIDRAULIC PUMP - PUMP - MECHANIC
RESERVOIR AND FILTER WITH HIDRAULIC PUMP - PUMP - MECHANIC

R	N	P.N.	MOD	Q	Denominação Denominação	Denominacion Description	Description Descrizione	Bezeichnung Beskrivelse	L.C.
33		87390734		1	KIT DE REPARO KIT DE REPARAÇÃO	KIT DE REPARACIÓN KIT DE REPARATION	REPAIR KIT KIT DI RIPARAZIONE	REPARATURSATZ REPARATIONSSÆT	003K

07.208	01	p1	08/10

TUBOS HIDRÁULICOS PARA VÁLVULA DE DIREÇÃO
TUBOS HIDRAULICOS PARA VALVULA DE DIRECCION
HYDRAULIC LINES FOR STEERING VALVE
HYDRAULIC LINES FOR STEERING VALVE

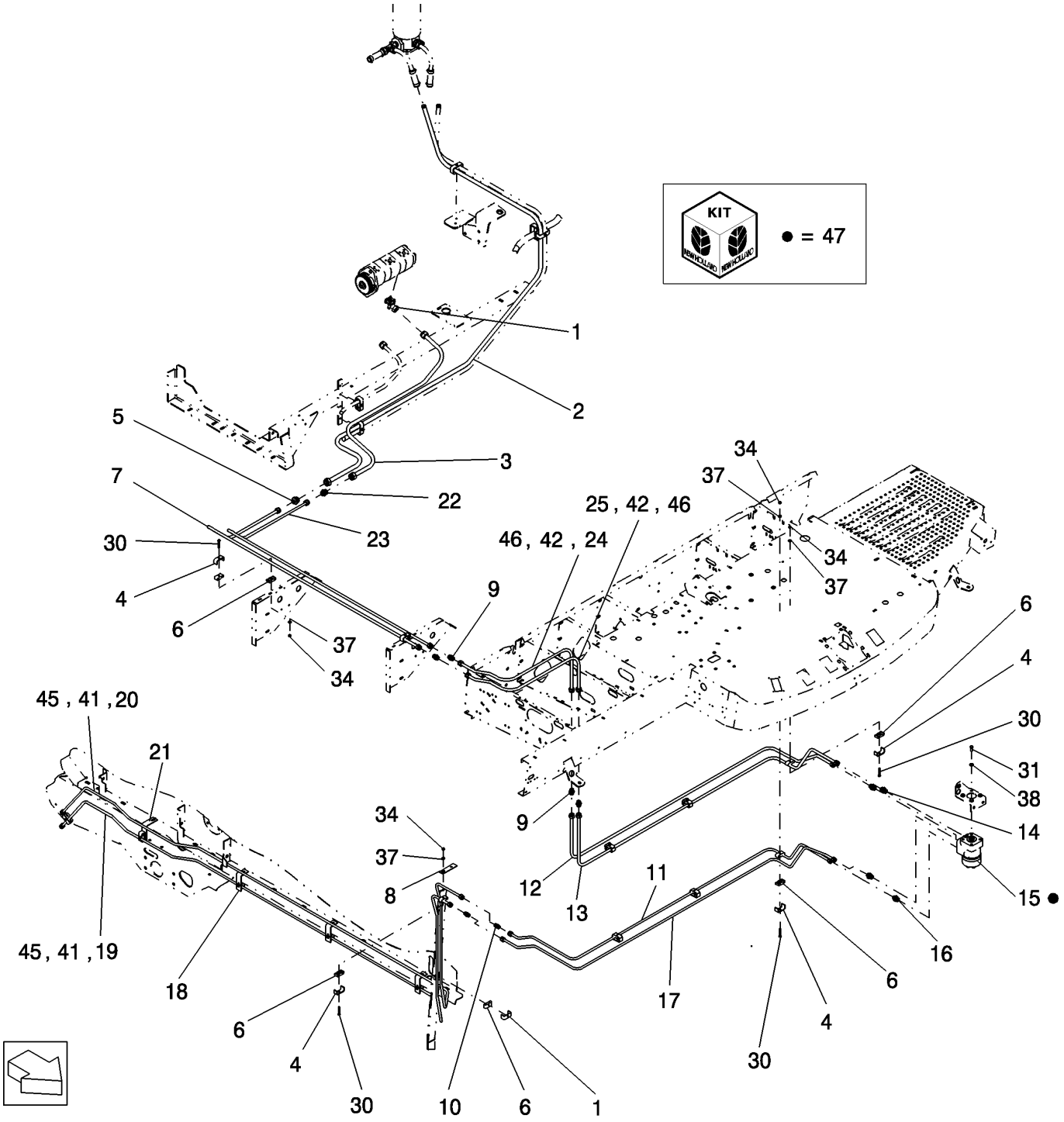

HYDRAULIC LINES FOR STEERING VALVE
TUYAUX HYDRAULIQUES POUR VALVE DE DIRECTION
TUBI IDRAULICI PER VALVOLA DELLO STERZO
HYDRAULIC LINES FOR STEERING VALVE

R	N	P.N.	MOD	Q	Denominação Denominação	Denominacion Description	Description Descrizione	Bezeichnung Beskrivelse	L.C.
1		337208		1	COTOVELO COTOVELO	CODO COUDE	ELBOW GOMITO	KNIESTÜCK VINKELRØR	085G
2		87641478		1	TUBO HIDRÁULICO TUBAGEM HIDRÁULICO	TUBO HIDRÁULICO TUYAU HYDRAULIQUE	HYD. TUBE TUBO IDRAULICO	HYDRAULIKLEITUNG HYD. RØR	190T
3		87390784		1	TUBO HIDRÁULICO TUBAGEM HIDRÁULICO	TUBO HIDRÁULICO TUYAU HYDRAULIQUE	HYD. TUBE TUBO IDRAULICO	HYDRAULIKLEITUNG HYD. RØR	190T
4		431941		15	SUPORTE SUPORTE	SOPORTE SUPPORT	SUPPORT SUPPORTO	STÜTZE BESLAG	300S
5		394374		1	CONECTOR HIDRÁUL CONECTOR HID.	CONECTOR HIDRÁULIC CONNECTEUR HYDRAU	HYD CONNECTOR CONNETTORE IDRAULIC	HYDR STECKVERBINDE HYDRAULIKSTIK	020R
6		430357		30	BRAÇADEIRA BRAÇADEIRA	ABRAZADERA COLLIER	CLAMP MORSETTO	KLEMME SPÆNDEBÅND	120M
7		87526931		1	TUBO HIDRÁULICO TUBAGEM HIDRÁULICO	TUBO HIDRÁULICO TUYAU HYDRAULIQUE	HYD. TUBE TUBO IDRAULICO	HYDRAULIKLEITUNG HYD. RØR	190T
8		9511897		1	EIXO VEIO	EJE ARBRE	SHAFT ALBERO	WELLE AKSEL	016A
9		150018		4	CONECTOR HIDRÁUL, M18 x 1.5 x 28 CONECTOR HID.	CONECTOR HIDRÁULIC CONNECTEUR HYDRAU	HYD CONNECTOR CONNETTORE IDRAULIC	HYDR STECKVERBINDE HYDRAULIKSTIK	020R
10		150017		2	CONECTOR HIDRÁUL CONECTOR HID.	CONECTOR HIDRÁULIC CONNECTEUR HYDRAU	HYD CONNECTOR CONNETTORE IDRAULIC	HYDR STECKVERBINDE HYDRAULIKSTIK	020R
11		87641470		1	TUBO HIDRÁULICO TUBAGEM HIDRÁULICO	TUBO HIDRÁULICO TUYAU HYDRAULIQUE	HYD. TUBE TUBO IDRAULICO	HYDRAULIKLEITUNG HYD. RØR	190T
12		87641474		1	TUBO HIDRÁULICO TUBAGEM HIDRÁULICO	TUBO HIDRÁULICO TUYAU HYDRAULIQUE	HYD. TUBE TUBO IDRAULICO	HYDRAULIKLEITUNG HYD. RØR	190T
13		87641472		1	TUBO HIDRÁULICO TUBAGEM HIDRÁULICO	TUBO HIDRÁULICO TUYAU HYDRAULIQUE	HYD. TUBE TUBO IDRAULICO	HYDRAULIKLEITUNG HYD. RØR	190T
14		395782		2	CONECTOR HIDRÁUL CONECTOR HID.	CONECTOR HIDRÁULIC CONNECTEUR HYDRAU	HYD CONNECTOR CONNETTORE IDRAULIC	HYDR STECKVERBINDE HYDRAULIKSTIK	020R
15	1, 2	87318677		1	SEÇÃO DA VÁLVULA SECÇÃO DE VÁLVULA	SECCIÓN DE VÁLVULA SECTION DE VALVE	VALVE SECTION SEZIONE VALVOLA	VENTILSEGMENT VENTILAFSNIT	025V
15	3	87641500		1	VÁLVULA HIDRÁULICA VÁLVULA HIDRÁULICA	VÁLVULA HIDRÁULICA SOUPAPE HYDRAULIQU	HYDRAULIC VALVE DISTRIBUTORE IDRAULI	HYDRAULIKVENTIL HYDRAULIKVENTIL	010V
15	4	84458935		1	VÁLVULA HIDRÁULICA VÁLVULA HIDRÁULICA	VÁLVULA HIDRÁULICA SOUPAPE HYDRAULIQU	HYDRAULIC VALVE DISTRIBUTORE IDRAULI	HYDRAULIKVENTIL HYDRAULIKVENTIL	010V
15	4	84053469		1	KIT DE VEDAÇÃO KIT DE VEDANTE	KIT DE JUNTAS KIT DE JOINTS	SEAL KIT KIT GUARNIZIONI	DICHTUNGSSATZ PAKNINGSSÆT	630S
16		395019		2	CONECTOR HIDRÁUL CONECTOR HID.	CONECTOR HIDRÁULIC CONNECTEUR HYDRAU	HYD CONNECTOR CONNETTORE IDRAULIC	HYDR STECKVERBINDE HYDRAULIKSTIK	020R
17		87641468		1	TUBO TUBO	TUBO TUBE	TUBE TUBO	ROHR RØR	195T
18		9817328		3	SUPORTE SUPORTE	SOPORTE SUPPORT	BRACKET STAFFA	HALTERUNG BESLAG	225S
19		757427		1	GARFO FORQUETA	HORQUETA FOURCHE	FORK FORCA	GABEL FORK	3600

(1) Com Tração Traseira
(2) VENTURI
(3) Sem Tração Traseira
(4) SAUER DANFOS

07.208	01	p2	08/10

TUBOS HIDRÁULICOS PARA VÁLVULA DE DIREÇÃO
TUBOS HIDRAULICOS PARA VALVULA DE DIRECCION
HYDRAULIC LINES FOR STEERING VALVE
HYDRAULIC LINES FOR STEERING VALVE

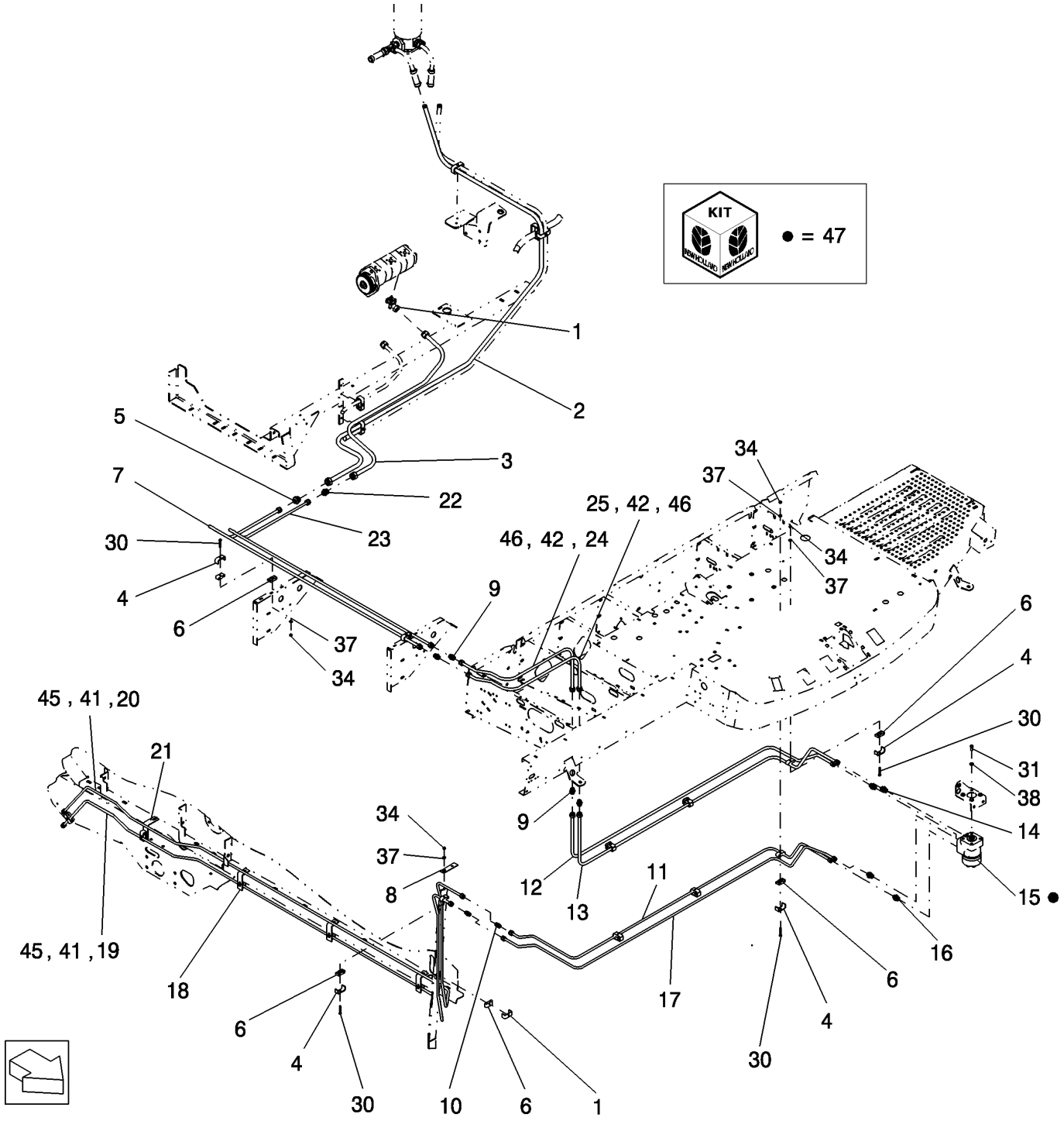

HYDRAULIC LINES FOR STEERING VALVE
TUYAUX HYDRAULIQUES POUR VALVE DE DIRECTION
TUBI IDRAULICI PER VALVOLA DELLO STERZO
HYDRAULIC LINES FOR STEERING VALVE

R	N	P.N.	MOD	Q	Denominação Denominação	Denominacion Description	Description Descrizione	Bezeichnung Beskrivelse	L.C.
20		757426		1	TUBO HIDRÁULICO TUBAGEM HIDRÁULICO	TUBO HIDRÁULICO TUYAU HYDRAULIQUE	HYD. TUBE TUBO IDRAULICO	HYDRAULIKLEITUNG HYD. RØR	190T
21		9813452		1	SUPORTE SUPORTE	SOPORTE SUPPORT	BRACKET STAFFA	HALTERUNG BESLAG	225S
22		87526948		1	CONECTOR HIDRÁUL CONECTOR HID.	CONECTOR HIDRÁULIC CONNECTEUR HYDRAU	HYD CONNECTOR CONNETTORE IDRAULIC	HYDR STECKVERBINDE HYDRAULIKSTIK	020R
23		84120895		1	TUBO TUBO	TUBO TUBE	TUBE TUBO	ROHR RØR	195T
24		757415		1	TUBO HIDRÁULICO TUBAGEM HIDRÁULICO	TUBO HIDRÁULICO TUYAU HYDRAULIQUE	HYD. TUBE TUBO IDRAULICO	HYDRAULIKLEITUNG HYD. RØR	190T
25		757416		1	TUBO HIDRÁULICO TUBAGEM HIDRÁULICO	TUBO HIDRÁULICO TUYAU HYDRAULIQUE	HYD. TUBE TUBO IDRAULICO	HYDRAULIKLEITUNG HYD. RØR	190T
30		43118		12	PARAFUSO, Hex, M6 x 40, 8.8 PARAFUSO	PERNO VIS	BOLT BULLONE	SCHRAUBE BOLT	140B
31		43138		4	PARAFUSO, Hex, M10 x 20, 8.8, Full Thd PARAFUSO	PERNO VIS	BOLT BULLONE	SCHRAUBE BOLT	140B
34		412152		11	CONTRA PORCA, M6 x 1, Cl 8.8 CONTRAPORCA	TUERCA DE BLOQUEO CONTRE-ECROU	LOCK NUT DADO DI BLOCCAGGIO	SICHERUNGSMUTTER LÅSEMØTRIK	P263
37		140015		11	ARRUELA PLANA, M6 ANILHA	ARANDELA RONDELLE	WASHER RONDELLA	UNTERLEGSCHEIBE FLADSKIVE	131R
38		140045		4	ARRUELA DE PRESSÃO, M10 ANILHA CÓNICA	ARANDELA BELLEVILLE RONDELLE BELLEVILLE	BELLEVILLE WASHER RONDELLA BELLEVILLE	TELLERFEDER BELLEVILLE-SPÆNDSKI	A143
41		86548975		4	PORCA PORCA	TUERCA ECROU	NUT DADO	MUTTER MØTRIK	010D
42		86548976		4	PORCA, M18 x 1.5 PORCA	TUERCA ECROU	NUT DADO	MUTTER MØTRIK	010D
45		150014		4	ANEL BICÔNICO, 10 VIROLA	VIROLA COLLIER	FERRULE GHIERA	KLEMMHÜLSE RØRRING	058A
46		150015		4	ANEL BICÔNICO, 12 VIROLA	VIROLA COLLIER	FERRULE GHIERA	KLEMMHÜLSE RØRRING	058A
47		87318678		1	KIT KIT	KIT KIT	KIT KIT	SATZ SÆT	305C

07.209	01	p1	07/10

TUBOS HIDRÁULICO
TUBOS HIDRAULICOS
HYDRAULIC TUBES
HYDRAULIC TUBES

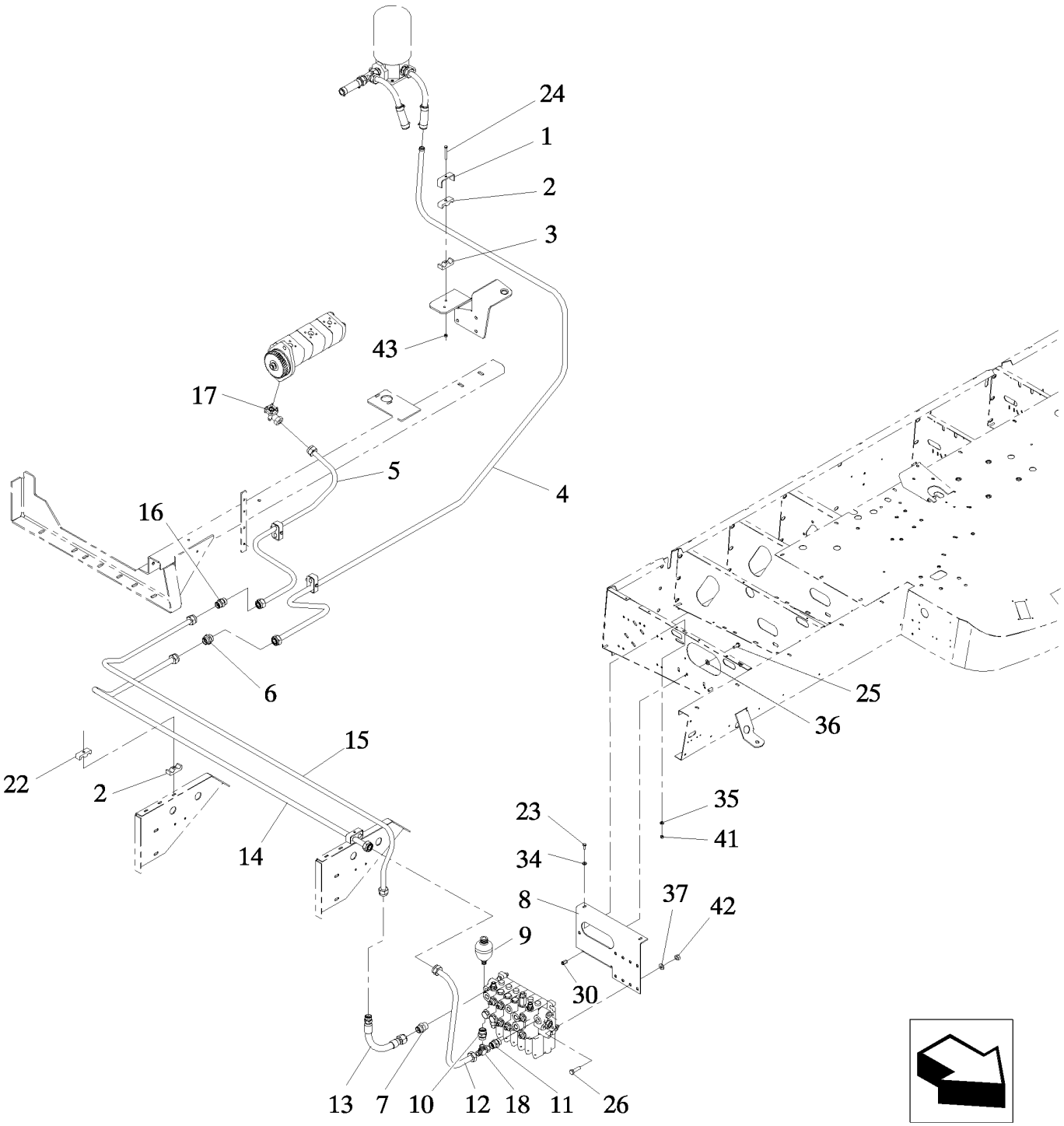

HYDRAULIC TUBES
TUYAUX HYDRAULIQUE
TUBI IDRAULICO
HYDRAULIC TUBES

R	N	P.N.	MOD	Q	Denominação Denominação	Denominacion Description	Description Descrizione	Bezeichnung Beskrivelse	L.C.
1		84814948		4	SUPORTE SUPORTE	SOPORTE SUPPORT	SUPPORT SUPPORTO	STÜTZE BESLAG	300S
2		430356		12	BRAÇADEIRA BRAÇADEIRA	ABRAZADERA COLLIER	CLAMP MORSETTO	KLEMME SPÆNDEBÅND	120M
3		434103		2	PLACA CHAPA	PLACA PLAQUE	PLATE PIASTRA	PLATTE PLADE	105P
4		87390825		1	TUBO HIDRÁULICO TUBAGEM HIDRÁULICO	TUBO HIDRÁULICO TUYAU HYDRAULIQUE	HYD. TUBE TUBO IDRAULICO	HYDRAULIKLEITUNG HYD. RØR	190T
5		87390780		1	TUBO HIDRÁULICO TUBAGEM HIDRÁULICO	TUBO HIDRÁULICO TUYAU HYDRAULIQUE	HYD. TUBE TUBO IDRAULICO	HYDRAULIKLEITUNG HYD. RØR	190T
6		335173		1	CONECTOR HIDRÁUL CONECTOR HID.	CONECTOR HIDRÁULIC CONNECTEUR HYDRAU	HYD CONNECTOR CONNETTORE IDRAULIC	HYDR STECKVERBINDE HYDRAULIKSTIK	020R
7		394372		1	CONECTOR HIDRÁUL CONECTOR HID.	CONECTOR HIDRÁULIC CONNECTEUR HYDRAU	HYD CONNECTOR CONNETTORE IDRAULIC	HYDR STECKVERBINDE HYDRAULIKSTIK	020R
8		87526787		1	CHAPA CHAPA DE AÇO	PLACA DE ACERO PLAQUE D'ACIER	STEEL PLATE PIASTRA D'ACCIAIO	STAHLPLATTE STÅLPLADE	015L
9		84453641		1	ACUMULADOR, 1 bar ACUMULADOR	ACUMULADOR ACCUMULATEUR	ACCUMULATOR ACCUMULATORE	DRUCKSPEICHER AKKUMULATOR	037A
10		84120620		1	CONEXÃO DE 3 VIAS LIGAÇÃO DE 3 VIAS	CONEXIÓN DE 3 VÍAS CONNEXION 3 VOIES	3 WAY CONNECTION RACCORDO A 3 VIE	3-WEGE-VERTEILERSTÜ TRE-VEJS FORSKRUNIN	016R
11		9501819		1	CONECTOR HIDRÁUL CONECTOR HID.	CONECTOR HIDRÁULIC CONNECTEUR HYDRAU	HYD CONNECTOR CONNETTORE IDRAULIC	HYDR STECKVERBINDE HYDRAULIKSTIK	020R
12		87641464		1	MANGUEIRA MANGUEIRA	TUBO FLEXIBLE	HOSE TUBO FLESSIBILE	SCHLAUCH SLANGE	030M
13		758732		1	ANEL-TRAVA ANEL DE SEGURANÇA	ANILLO DE BLOQUEO BAGUE DE BLOCAGE	LOCKING RING ANELLO DI BLOCCAGGI	SICHERUNGSRING LÅSESKIVE	051A
14		87641465		1	TUBO HIDRÁULICO TUBAGEM HIDRÁULICO	TUBO HIDRÁULICO TUYAU HYDRAULIQUE	HYD. TUBE TUBO IDRAULICO	HYDRAULIKLEITUNG HYD. RØR	190T
15		87526893		1	TUBO HIDRÁULICO TUBAGEM HIDRÁULICO	TUBO HIDRÁULICO TUYAU HYDRAULIQUE	HYD. TUBE TUBO IDRAULICO	HYDRAULIKLEITUNG HYD. RØR	190T
16		335174		1	NIPLE, M24 x 1.5 BOCAL	BOQUILLA GRAISSEUR	NIPPLE NIPPLO	NIPPEL NIPPEL	A065
17		337208		1	COTOVELO COTOVELO	CODO COUDE	ELBOW GOMITO	KNIESTÜCK VINKELRØR	085G
18		84042442		1	CONEXÃO DE 3 VIAS LIGAÇÃO DE 3 VIAS	CONEXIÓN DE 3 VÍAS CONNEXION 3 VOIES	3 WAY CONNECTION RACCORDO A 3 VIE	3-WEGE-VERTEILERSTÜ TRE-VEJS FORSKRUNIN	016R
22		84120723		2	SUPORTE SUPORTE	SOPORTE SUPPORT	BRACKET STAFFA	HALTERUNG BESLAG	225S
23		86508568		2	PARAFUSO, Hex, M6 x 16, Cl 8.8, Full Thd PARAFUSO	TORNILLO VIS	SCREW VITE	SCHRAUBE SKRUE	040V
24		120056		3	PARAFUSO, Hex, M6 x 50, 8.8 PARAFUSO	PERNO VIS	BOLT BULLONE	SCHRAUBE BOLT	140B
25		120104		2	PARAFUSO, Hex, M8 x 20, 8.8 PARAFUSO	TORNILLO VIS	SCREW VITE	SCHRAUBE SKRUE	040V

07.209	01	p2	07/10

TUBOS HIDRÁULICO
TUBOS HIDRAULICOS
HYDRAULIC TUBES
HYDRAULIC TUBES

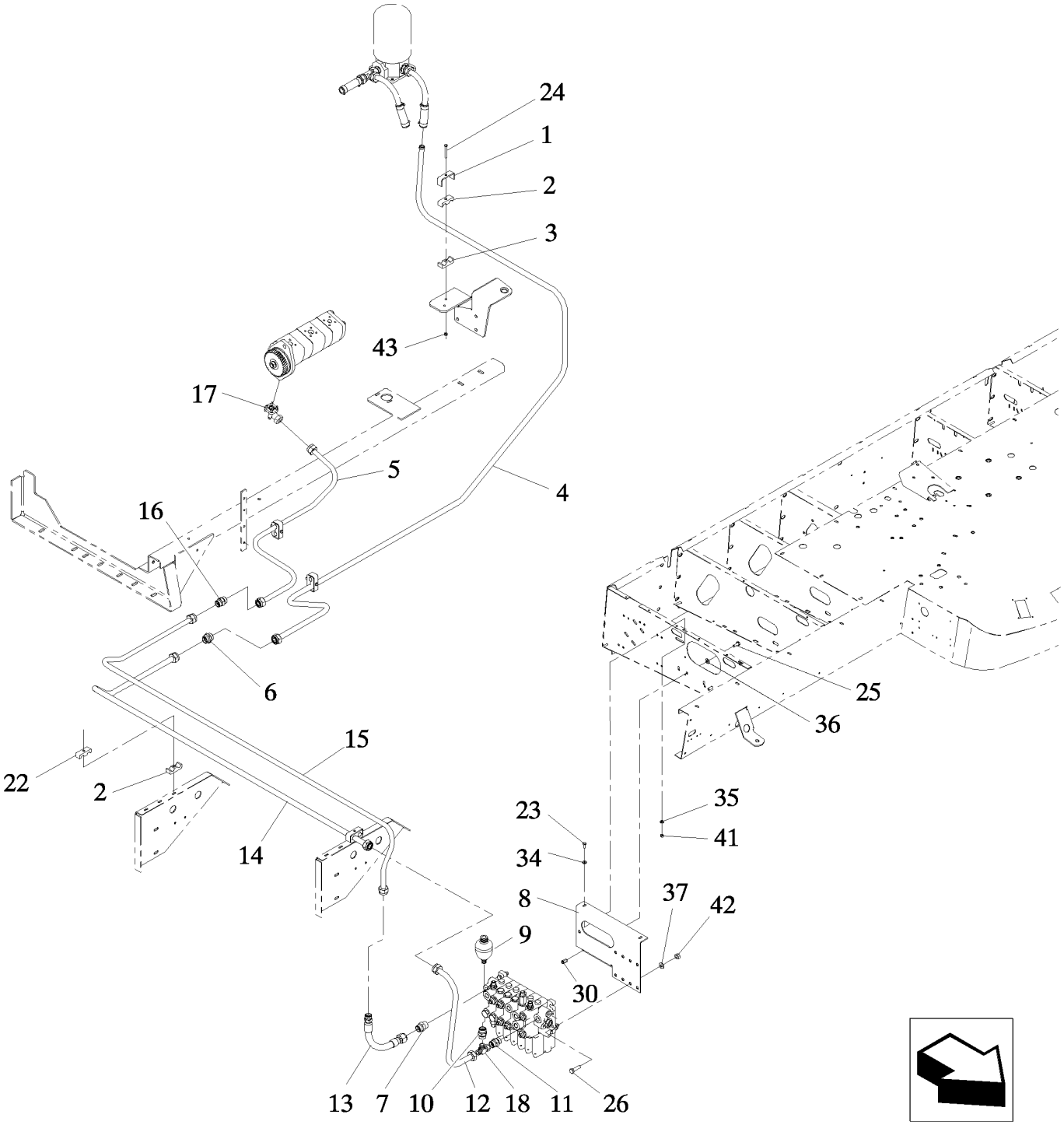

HYDRAULIC TUBES
TUYAUX HYDRAULIQUE
TUBI IDRAULICO
HYDRAULIC TUBES

R	N	P.N.	MOD	Q	Denominação Denominação	Denominacion Description	Description Descrizione	Bezeichnung Beskrivelse	L.C.
26		9706704		3	PARAFUSO, Hex, M10 x 35, 8.8, Full Thd				
						PERNO	BOLT	SCHRAUBE	140B
					PARAFUSO	VIS	BULLONE	BOLT	
30		84983188		2	REBITE	REMACHE	RIVET	NIET	055R
					REBITE	RIVET	RIVETTO	NITTE	
34		140015		2	ARRUELA PLANA, M6	ARANDELA	WASHER	UNTERLEGSCHEIBE	131R
					ANILHA	RONDELLE	RONDELLA	FLADSKIVE	
35		322357		2	ARRUELA DE PRESSÃO, M6				
						ARANDELA BELLEVILLE	BELLEVILLE WASHER	TELLERFEDER	A143
					ANILHA CÓNICA	RONDELLE BELLEVILLE	RONDELLA BELLEVILLE	BELLEVILLE-SPÆNDSKI'	
36		322358		2	ARRUELA DE PRESSÃO, M8				
						ARANDELA BELLEVILLE	BELLEVILLE WASHER	TELLERFEDER	A143
					ANILHA CÓNICA	RONDELLE BELLEVILLE	RONDELLA BELLEVILLE	BELLEVILLE-SPÆNDSKI'	
37		140045		3	ARRUELA DE PRESSÃO, M10				
						ARANDELA BELLEVILLE	BELLEVILLE WASHER	TELLERFEDER	A143
					ANILHA CÓNICA	RONDELLE BELLEVILLE	RONDELLA BELLEVILLE	BELLEVILLE-SPÆNDSKI'	
41		9706755		2	PORCA, M6, Cl 8	TUERCA	NUT	MUTTER	010D
					PORCA	ECROU	DADO	MØTRIK	
42		100016		3	PORCA, M10, Cl 8	TUERCA	NUT	MUTTER	010D
					PORCA	ECROU	DADO	MØTRIK	
43		412152		6	CONTRA PORCA, M6 x 1, Cl 8.8				
						TUERCA DE BLOQUEO	LOCK NUT	SICHERUNGSMUTTER	P263
					CONTRAPORCA	CONTRE-ECROU	DADO DI BLOCCAGGIO	LÅSEMØTRIK	

07.210	01	p1	07/10

TUBO DE DESCARGA - ACIONAMENTO HIDRÁULICO - HYDRO
TUBO DE DESCARGA - ACCIONAMIENTO HIDRAULICO - HYDRO
UNLOADING AUGER - HYDRAULIC ACTUATION - HYDRO
UNLOADING AUGER - HYDRAULIC ACTUATION - HYDRO

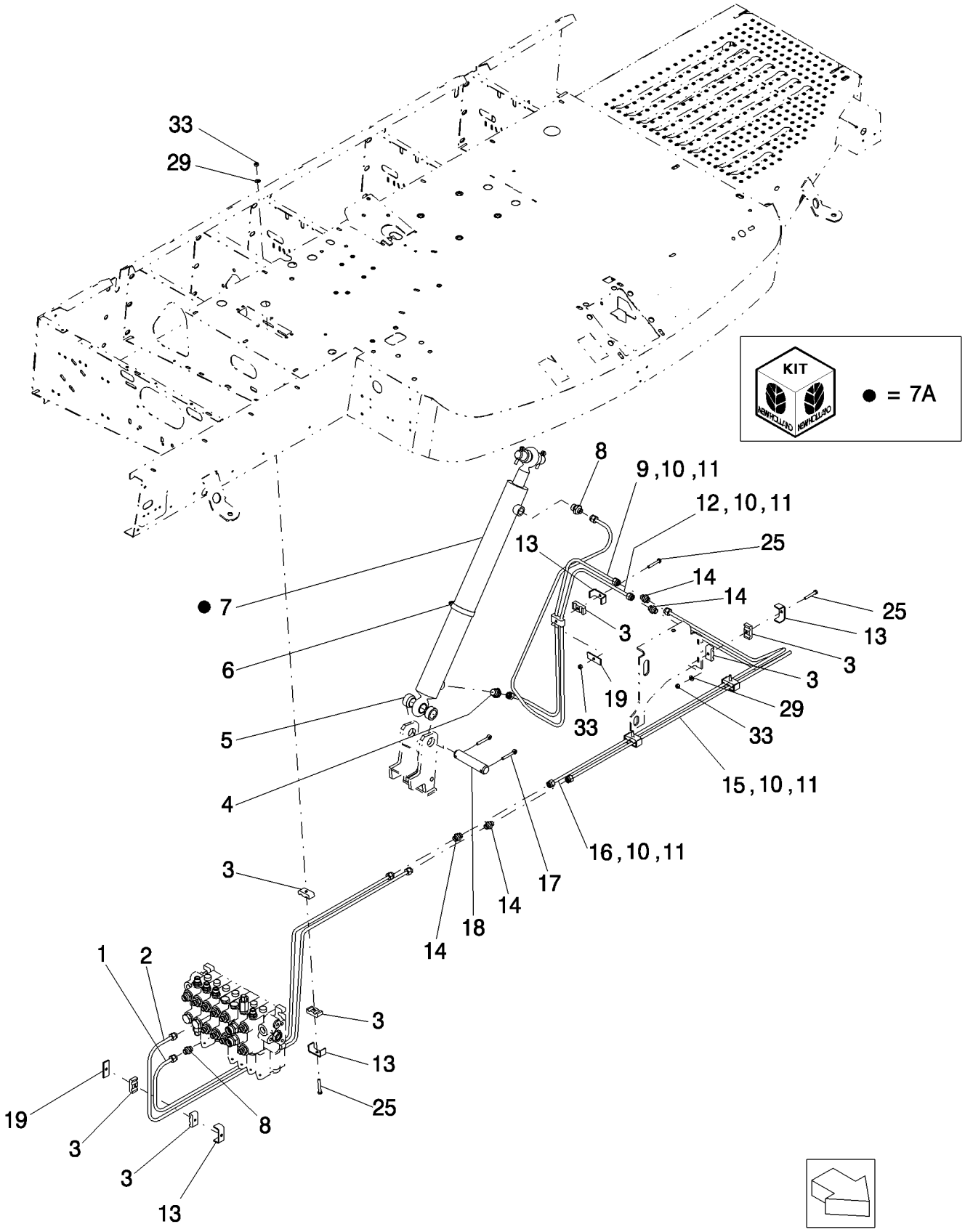

UNLOADING AUGER - HYDRAULIC ACTUATION - HYDRO
GOULOTTE DE VINDANGE - ACTIONNEMENT HYDRAULIQUE - HYDRO
UNLOADING AUGER - HYDRAULIC ACTUATION - HYDRO
UNLOADING AUGER - HYDRAULIC ACTUATION - HYDRO

R	N	P.N.	MOD	Q	Denominação Denominação	Denominacion Description	Description Descrizione	Bezeichnung Beskrivelse	L.C.
1		87526879		1	TUBO HIDRÁULICO TUBAGEM HIDRÁULICO	TUBO HIDRÁULICO TUYAU HYDRAULIQUE	HYD. TUBE TUBO IDRAULICO	HYDRAULIKLEITUNG HYD. RØR	190T
2		87526877		1	TUBO HIDRÁULICO TUBAGEM HIDRÁULICO	TUBO HIDRÁULICO TUYAU HYDRAULIQUE	HYD. TUBE TUBO IDRAULICO	HYDRAULIKLEITUNG HYD. RØR	190T
3		430357		12	BRAÇADEIRA BRAÇADEIRA	ABRAZADERA COLLIER	CLAMP MORSETTO	KLEMME SPÆNDEBÅND	120M
4		396017		1	CONECTOR HIDRÁUL CONECTOR HID.	CONECTOR HIDRÁULIC(CONNECTEUR HYDRAU	HYD CONNECTOR CONNETTORE IDRAULIC	HYDR STECKVERBINDE HYDRAULIKSTIK	020R
5		411320		4	BUCHA CASQUILHO	CASQUILLO BAGUE	BUSHING BOCCOLA	BUCHSE BØSNING	095B
6		360747		1	BRAÇADEIRA BRAÇADEIRA	ABRAZADERA COLLIER	CLAMP MORSETTO	KLEMME SPÆNDEBÅND	120M
7		87641527		1	CILINDRO HIDRÁULICO CILINDRO HIDRÁULICO	CILINDRO HIDRÁULICO VERIN HYDRAULIQUE	HYDRAULIC CYLINDER CILINDRO IDRAULICO	HYDRAULIKZYLINDER HYDRAULIKCYLINDER	188C
7A		758708		1	KIT DE REPARO KIT DE REPARAÇÃO	KIT DE REPARACIÓN KIT DE REPARATION	REPAIR KIT KIT DI RIPARAZIONE	REPARATURSATZ REPARATIONSSÆT	003K
8		386215		3	CONECTOR HIDRÁUL CONECTOR HID.	CONECTOR HIDRÁULIC(CONNECTEUR HYDRAU	HYD CONNECTOR CONNETTORE IDRAULIC	HYDR STECKVERBINDE HYDRAULIKSTIK	020R
9		757534		1	TUBO TUBO	TUBO TUBE	TUBE TUBO	ROHR RØR	195T
10		335135		8	PORCA, M14 x 1.5 PORCA	TUERCA ECROU	NUT DADO	MUTTER MØTRIK	010D
11		335136		8	ANEL BICÔNICO VIROLA	VIROLA COLLIER	FERRULE GHIERA	KLEMMHÜLSE RØRRING	058A
12		757536		1	TUBO TUBO	TUBO TUBE	TUBE TUBO	ROHR RØR	195T
13		431941		6	SUPORTE SUPORTE	SOPORTE SUPPORT	SUPPORT SUPPORTO	STÜTZE BESLAG	300S
14		335172		4	CONECTOR HIDRÁUL, M14 x 1.5 CONECTOR HID.	CONECTOR HIDRÁULIC(CONNECTEUR HYDRAU	HYD CONNECTOR CONNETTORE IDRAULIC	HYDR STECKVERBINDE HYDRAULIKSTIK	020R
15		757423		1	TUBO TUBO	TUBO TUBE	TUBE TUBO	ROHR RØR	195T
16		757422		1	TUBO TUBO	TUBO TUBE	TUBE TUBO	ROHR RØR	195T
17		9515820		4	CONTRA PINO, M6.3 x 40 TROÇO DE ABRIR	PASADOR GOUPILLE FENDUE	COTTER PIN COPPIGLIA	SPLINT SPLITBOLT	270C
18		412078		2	EIXO VEIO	EJE ARBRE	SHAFT ALBERO	WELLE AKSEL	016A
19		434097		2	SUPORTE SUPORTE	SOPORTE SUPPORT	SUPPORT SUPPORTO	STÜTZE BESLAG	300S
25		43118		5	PARAFUSO, Hex, M6 x 40, 8.8 PARAFUSO	PERNO VIS	BOLT BULLONE	SCHRAUBE BOLT	140B
29		140015		4	ARRUELA PLANA, M6 ANILHA	ARANDELA RONDELLE	WASHER RONDELLA	UNTERLEGSCHEIBE FLADSKIVE	131R
33		412152		5	CONTRA PORCA, M6 x 1, Cl 8.8 CONTRAPORCA	TUERCA DE BLOQUEO CONTRE-ECROU	LOCK NUT DADO DI BLOCCAGGIO	SICHERUNGSMUTTER LÅSEMØTRIK	P263

07.210	02	p1	07/10

TUBO DE DESCARGA - ACIONAMENTO HIDRÁULICO - MECÂNICA
TUBO DE DESCARGA - ACCIONAMIENTO HIDRAULICO - MECANICA
UNLOADING AUGER - HYDRAULIC ACTUATION - MECHANIC
UNLOADING AUGER - HYDRAULIC ACTUATION - MECHANIC

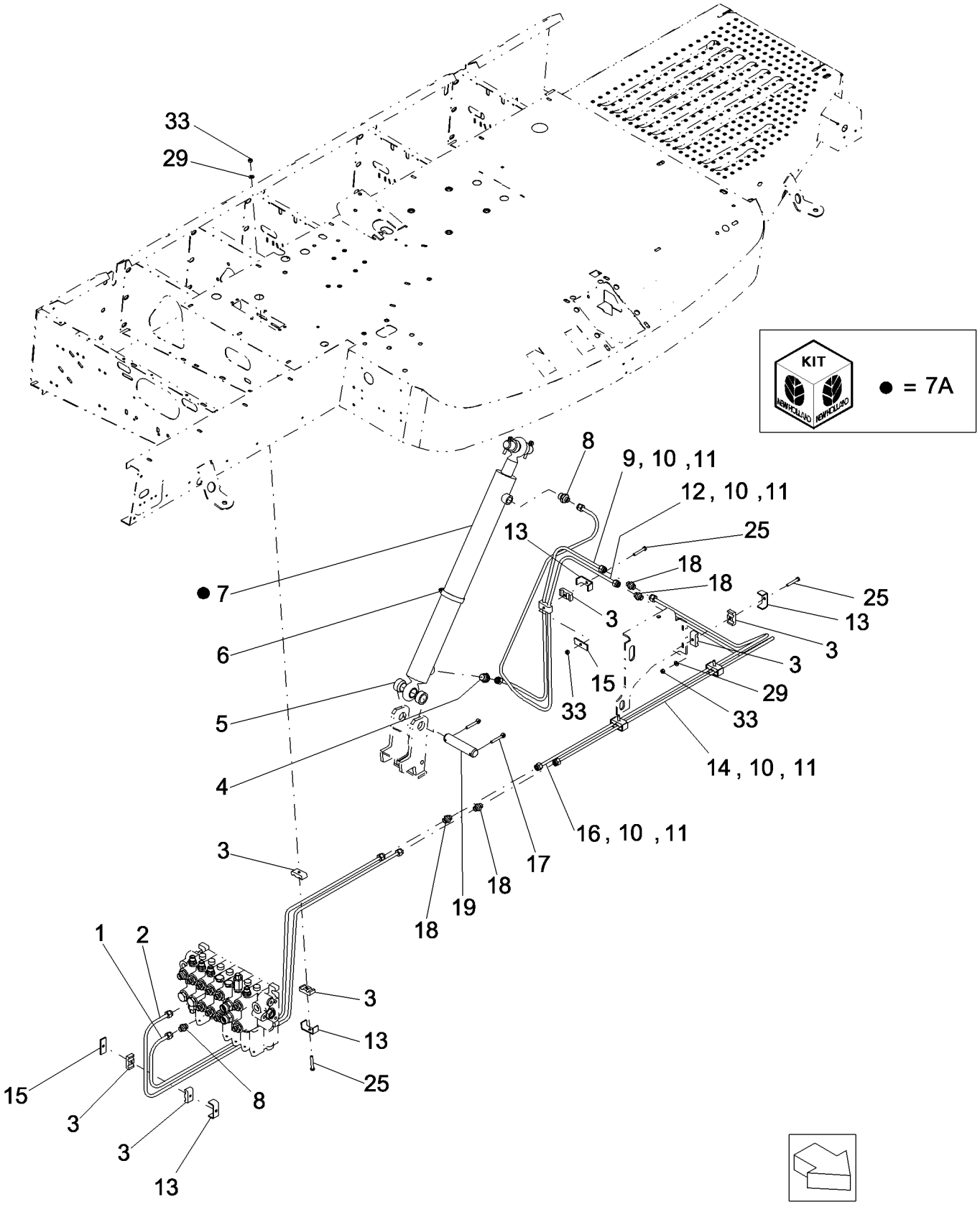

UNLOADING AUGER - HYDRAULIC ACTUATION - MECHANIC
GOULOTTE DE VINDANGE - ACTIONNEMENT HYDRAULIQUE - MECANIQUE
UNLOADING AUGER - HYDRAULIC ACTUATION - MECHANIC
UNLOADING AUGER - HYDRAULIC ACTUATION - MECHANIC

R	N	P.N.	MOD	Q	Denominação Denominação	Denominacion Description	Description Descrizione	Bezeichnung Beskrivelse	L.C.
1		87605399		1	TUBO HIDRÁULICO TUBAGEM HIDRÁULICO	TUBO HIDRÁULICO TUYAU HYDRAULIQUE	HYD. TUBE TUBO IDRAULICO	HYDRAULIKLEITUNG HYD. RØR	190T
2		87605401		1	TUBO HIDRÁULICO TUBAGEM HIDRÁULICO	TUBO HIDRÁULICO TUYAU HYDRAULIQUE	HYD. TUBE TUBO IDRAULICO	HYDRAULIKLEITUNG HYD. RØR	190T
3		430357		12	BRAÇADEIRA BRAÇADEIRA	ABRAZADERA COLLIER	CLAMP MORSETTO	KLEMME SPÆNDEBÅND	120M
4		396017		1	CONECTOR HIDRÁUL CONECTOR HID.	CONECTOR HIDRÁULIC(CONNECTEUR HYDRAU	HYD CONNECTOR CONNETTORE IDRAULIC	HYDR STECKVERBINDE HYDRAULIKSTIK	020R
5		411320		4	BUCHA CASQUILHO	CASQUILLO BAGUE	BUSHING BOCCOLA	BUCHSE BØSNING	095B
6		360747		1	BRAÇADEIRA BRAÇADEIRA	ABRAZADERA COLLIER	CLAMP MORSETTO	KLEMME SPÆNDEBÅND	120M
7A		758708		1	KIT DE REPARO KIT DE REPARAÇÃO	KIT DE REPARACIÓN KIT DE REPARATION	REPAIR KIT KIT DI RIPARAZIONE	REPARATURSATZ REPARATIONSSÆT	003K
7		87641527		1	CILINDRO HIDRÁULICO CILINDRO HIDRÁULICO	CILINDRO HIDRÁULICO VERIN HYDRAULIQUE	HYDRAULIC CYLINDER CILINDRO IDRAULICO	HYDRAULIKZYLINDER HYDRAULIKCYLINDER	188C
8		386215		3	CONECTOR HIDRÁUL CONECTOR HID.	CONECTOR HIDRÁULIC(CONNECTEUR HYDRAU	HYD CONNECTOR CONNETTORE IDRAULIC	HYDR STECKVERBINDE HYDRAULIKSTIK	020R
9		757534		1	TUBO TUBO	TUBO TUBE	TUBE TUBO	ROHR RØR	195T
10		335135		8	PORCA, M14 x 1.5 PORCA	TUERCA ECROU	NUT DADO	MUTTER MØTRIK	010D
11		335136		8	ANEL BICÔNICO VIROLA	VIROLA COLLIER	FERRULE GHIERA	KLEMMHÜLSE RØRRING	058A
12		757536		1	TUBO TUBO	TUBO TUBE	TUBE TUBO	ROHR RØR	195T
13		431941		6	SUPORTE SUPORTE	SOPORTE SUPPORT	SUPPORT SUPPORTO	STÜTZE BESLAG	300S
14		757423		1	TUBO TUBO	TUBO TUBE	TUBE TUBO	ROHR RØR	195T
15		434097		2	SUPORTE SUPORTE	SOPORTE SUPPORT	SUPPORT SUPPORTO	STÜTZE BESLAG	300S
16		757422		1	TUBO TUBO	TUBO TUBE	TUBE TUBO	ROHR RØR	195T
17		9515820		4	CONTRA PINO, M6.3 x 40 TROÇO DE ABRIR	PASADOR GOUPILLE FENDUE	COTTER PIN COPPIGLIA	SPLINT SPLITBOLT	270C
18		335172		4	CONECTOR HIDRÁUL, M14 x 1.5 CONECTOR HID.	CONECTOR HIDRÁULIC(CONNECTEUR HYDRAU	HYD CONNECTOR CONNETTORE IDRAULIC	HYDR STECKVERBINDE HYDRAULIKSTIK	020R
19		412078		2	EIXO VEIO	EJE ARBRE	SHAFT ALBERO	WELLE AKSEL	016A
25		43118		5	PARAFUSO, Hex, M6 x 40, 8.8 PARAFUSO	PERNO VIS	BOLT BULLONE	SCHRAUBE BOLT	140B
29		140015		4	ARRUELA PLANA, M6 ANILHA	ARANDELA RONDELLE	WASHER RONDELLA	UNTERLEGSCHEIBE FLADSKIVE	131R
33		412152		5	CONTRA PORCA, M6 x 1, Cl 8.8 CONTRAPORCA	TUERCA DE BLOQUEO CONTRE-ECROU	LOCK NUT DADO DI BLOCCAGGIO	SICHERUNGSMUTTER LÅSEMØTRIK	P263

07.211	01	p1	03/10

TANQUE HIDRÁULICO - HYDRO
TANQUE HIDRAULICO - HYDRO
HYDRAULIC TANK - HYDRO
HYDRAULIC TANK - HYDRO

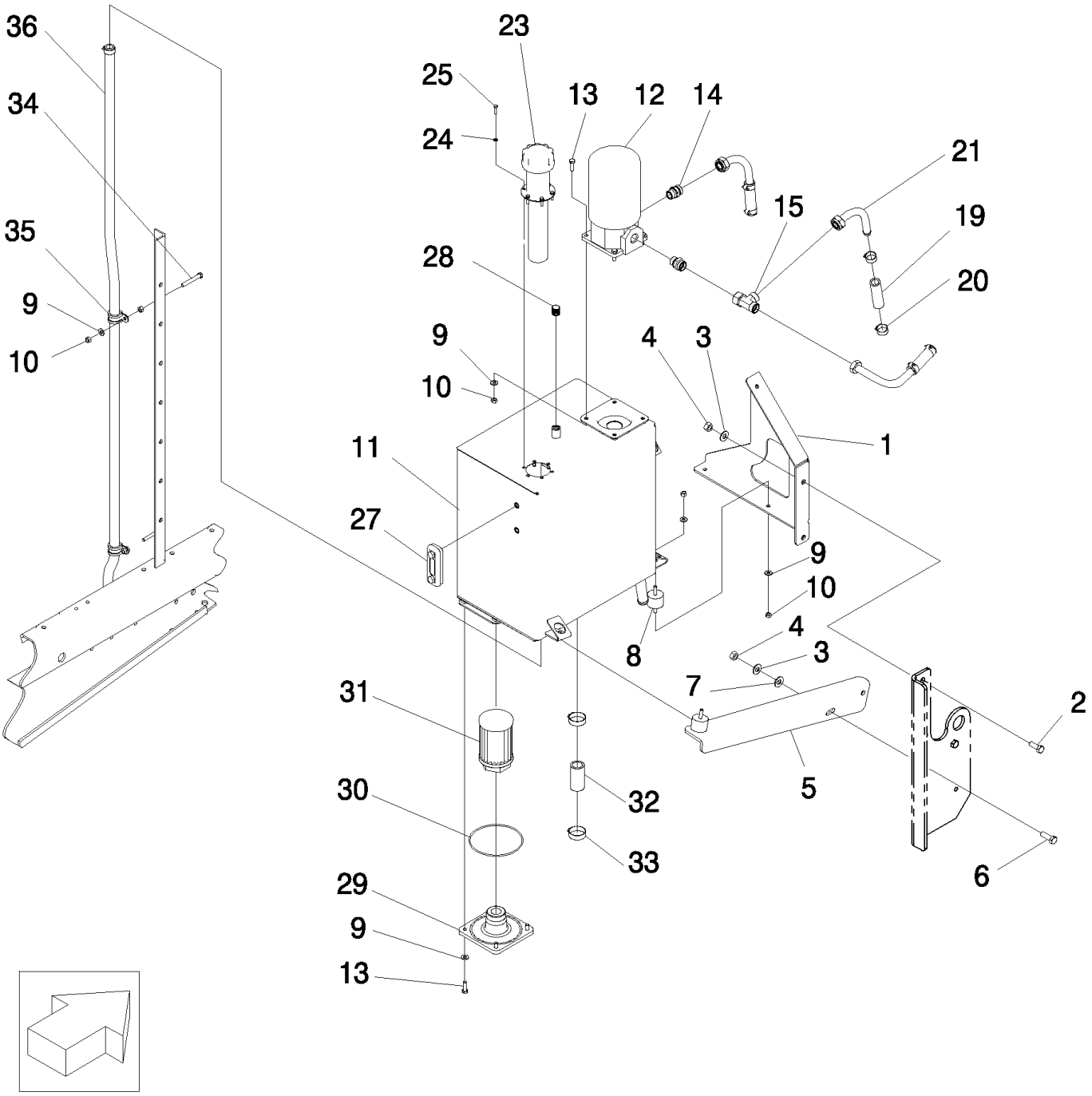

HYDRAULIC TANK - HYDRO
RESERVOIR HYDRAULIQUE - HYDRO
SERBATOIO IDRAULICO - HYDRO
HYDRAULIC TANK - HYDRO

R	N	P.N.	MOD	Q	Denominação Denominação	Denominacion Description	Description Descrizione	Bezeichnung Beskrivelse	L.C.
1		84982527		1	SUPORTE	SOPORTE	BRACKET	HALTERUNG	225S
					SUPORTE	SUPPORT	STAFFA	BESLAG	
2		9706687		3	PARAFUSO, Hex, M12 x 30, 8.8, Full Thd				
						PERNO	BOLT	SCHRAUBE	140B
					PARAFUSO	VIS	BULLONE	BOLT	
3		140046		4	MOLA BELLEVILLE, Belleville, M12				
						RESORTE BELLEVILLE	BELLEVILLE SPRING	TELLERFEDER	P825
					ANILHA CÓNICA	RESSORT BELLEVILLE	MOLLA BELLEVILLE	BELLEVILLEFJEDER	
4	1	9706685		4	PORCA, M12, Cl 8	TUERCA	NUT	MUTTER	010D
					PORCA	ECROU	DADO	MØTRIK	
5		87374486		1	SUPORTE	SOPORTE	SUPPORT	STÜTZE	300S
					SUPORTE	SUPPORT	SUPPORTO	BESLAG	
6		300389		1	PARAFUSO, Hex, M12 x 35, 8.8, Full Thd				
						PERNO	BOLT	SCHRAUBE	140B
					PARAFUSO	VIS	BULLONE	BOLT	
7		378245		1	ARRUELA PLANA, M13 x 28 x 2 Thk				
						ARANDELA	WASHER	UNTERLEGSCHEIBE	131R
					ANILHA	RONDELLE	RONDELLA	FLADSKIVE	
8		393802		4	AMORTECEDOR DE VIBRAÇÃO				
						AMORTIGUADOR	DAMPER	DÄMPFER	164S
					AMORTECEDOR	AMORTISSEUR	AMMORTIZZATORE	SVINGNINGSDÆMPER	
9		322358		18	ARRUELA DE PRESSÃO, M8				
						ARANDELA BELLEVILLE	BELLEVILLE WASHER	TELLERFEDER	A143
					ANILHA CÓNICA	RONDELLE BELLEVILLE	RONDELLA BELLEVILLE	BELLEVILLE-SPÆNDSKI'	
10		9706690		16	PORCA, M8, Cl 8	TUERCA	NUT	MUTTER	010D
					PORCA	ECROU	DADO	MØTRIK	
11		87374488		1	RESERVATÓRIO DE ÓLEO HIDR				
						DEP. ACEITE HIDRÁULIC	HYDRAULIC OIL RESER'	HYDRAULIKÖLBEHÄLTE	113S
					RESERVATÓRIO DE ÓLE	RESERVOIR D'HUILE HY	SERBATOIO OLIO IDRAU	HYDRAULIKOLIETANK	
12	2	9811704		1	FILTRO DE ÓLEO HIDRÁULICO, (12A)				
						FILTRO DE ACEITE HIDF	HYDRAULIC OIL FILTER	HYDRAULIKÖLFILTER	074F
					FILTRO DO ÓLEO HIDRÁ	FILTRE A HUILE HYDR.	FILTRO OLIO IDRAULICO	HYDRAULIKOLIEFILTER	
12A		9814477		1	ELEMENTO	ELEMENTO	ELEMENT	ELEMENT	020E
					ELEMENTO	ELEMENT	ELEMENTO	ELEMENT	
13		43127		8	PARAFUSO, Hex, M8 x 25, 8.8				
						PERNO	BOLT	SCHRAUBE	140B
					PARAFUSO	VIS	BULLONE	BOLT	
14		9501819		2	CONECTOR HIDRÁUL	CONECTOR HIDRÁULIC	HYD CONNECTOR	HYDR STECKVERBINDE	020R
					CONECTOR HID.	CONNECTEUR HYDRAU	CONNETTORE IDRAULIC	HYDRAULIKSTIK	
15		84042442		1	CONEXÃO DE 3 VIAS	CONEXIÓN DE 3 VÍAS	3 WAY CONNECTION	3-WEGE-VERTEILERSTÜ	016R
					LIGAÇÃO DE 3 VIAS	CONNEXION 3 VOIES	RACCORDO A 3 VIE	TRE-VEJS FORSKRUNIN	
16		84012346		1	TUBO	TUBO	TUBE	ROHR	195T
					TUBO	TUBE	TUBO	RØR	
17		335168		1	ANEL BICÔNICO	VIROLA	FERRULE	KLEMMHÜLSE	058A
					VIROLA	COLLIER	GHIERA	RØRRING	
18		335170		1	PORCA	TUERCA	NUT	MUTTER	010D
					PORCA	ECROU	DADO	MØTRIK	

(1) Fornecido somente no KIT 999508
(2) Inclui Cabeçote

07.211	01	p2	03/10

TANQUE HIDRÁULICO - HYDRO
TANQUE HIDRAULICO - HYDRO
HYDRAULIC TANK - HYDRO
HYDRAULIC TANK - HYDRO

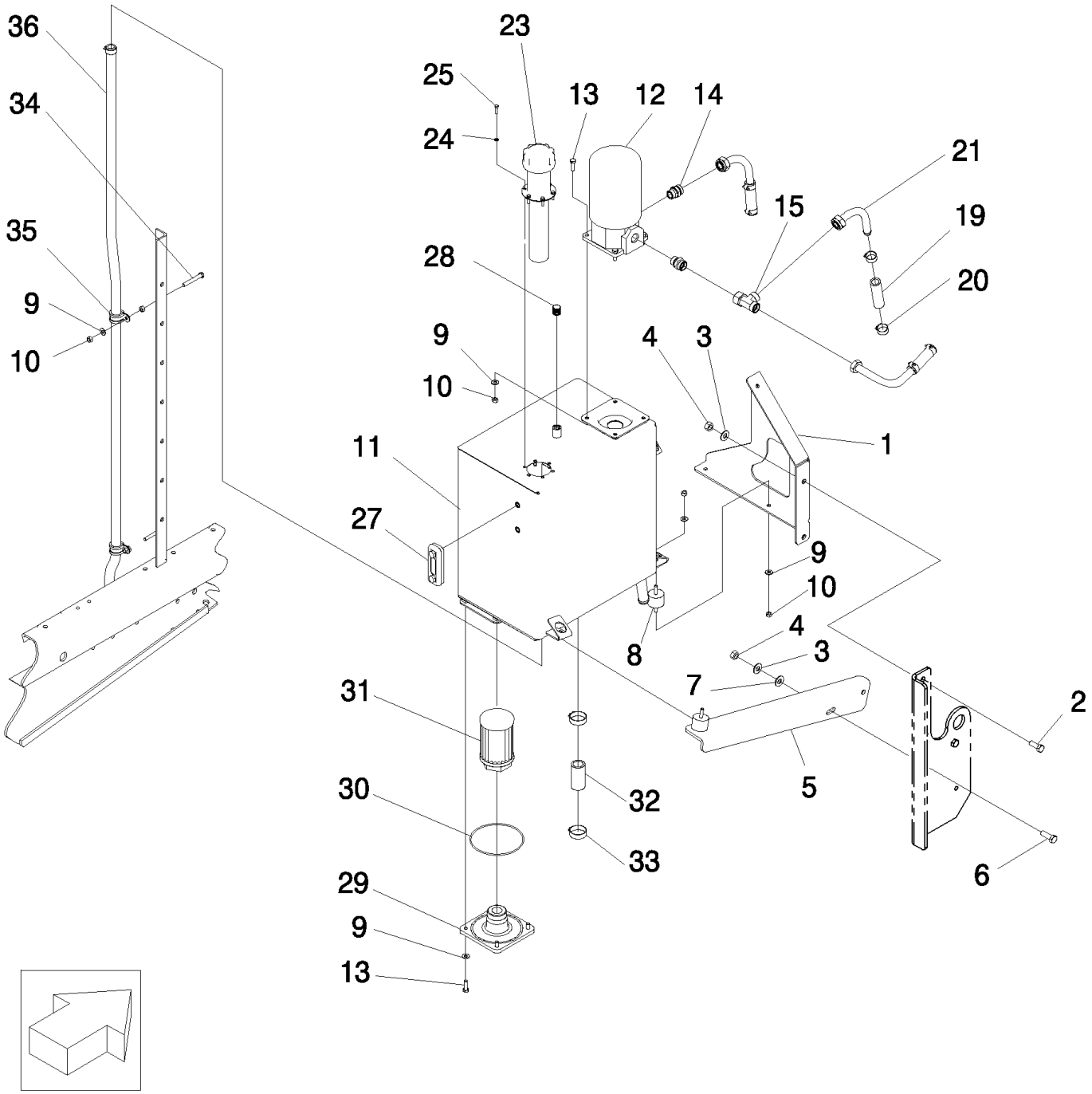

HYDRAULIC TANK - HYDRO
RESERVOIR HYDRAULIQUE - HYDRO
SERBATOIO IDRAULICO - HYDRO
HYDRAULIC TANK - HYDRO

R	N	P.N.	MOD	Q	Denominação Denominação	Denominacion Description	Description Descrizione	Bezeichnung Beskrivelse	L.C.
19		465063		3	MANGUEIRA	TUBO	HOSE	SCHLAUCH	030M
					MANGUEIRA	FLEXIBLE	TUBO FLESSIBILE	SLANGE	
20		E-863037S71		6	BRACADEIRA	COLLAR	CLAMP	SCHELLE	1640
					BRACADEIRA	COLLIER	MORSETTO	CLAMP	
21		84983325		3	TUBO HIDRÁULICO	TUBO HIDRÁULICO	HYD. TUBE	HYDRAULIKLEITUNG	190T
					TUBAGEM HIDRÁULICO	TUYAU HYDRAULIQUE	TUBO IDRAULICO	HYD. RØR	
23		84983476		1	COBERTURA	CUBIERTA	COVER	ABDECKUNG	265C
					COBERTURA	COUVERCLE	COPERCHIO	DÆKSEL	
24		140014		6	ARRUELA PLANA, M5 x 10 x 1				
						ARANDELA	WASHER	UNTERLEGSCHEIBE	131R
					ANILHA	RONDELLE	RONDELLA	FLADSKIVE	
25		120098		6	PARAFUSO, Hex, M5 x 20, 8.8, Full Thd				
						PERNO	BOLT	SCHRAUBE	140B
					PARAFUSO	VIS	BULLONE	BOLT	
27		84982958		1	INDICADOR	INDICADOR	INDICATOR	ANZEIGE	087S
					INDICADOR	INDICATEUR	INDICATORE	INDIKATOR	
28		9817518		1	RESPIRO	RESPIRADERO	BREATHER	ENTLÜFTER	145S
					RESPIRADOURO	RENIFLARD	SFIATO	UDLUFTNINGSSKRUE	
29		84043513		1	SUPORTE	SOPORTE	SUPPORT	STÜTZE	300S
					SUPORTE	SUPPORT	SUPPORTO	BESLAG	
30		87421149		1	O-RING	JUNTA TÓRICA	O-RING	O-RING	055A
					O-RING	JOINT TORIQUE	ANELLO TOROIDALE	O-RING	
31		84031924		1	FILTRO DE ÓLEO HIDRÁULICO				
						FILTRO DE ACEITE HIDF	HYDRAULIC OIL FILTER	HYDRAULIKÖLFILTER	074F
					FILTRO DO ÓLEO HIDRÁ	FILTRE A HUILE HYDR.	FILTRO OLIO IDRAULICO	HYDRAULIKOLIEFILTER	
32		421490		5	MANGUEIRA	TUBO	HOSE	SCHLAUCH	030M
					MANGUEIRA	FLEXIBLE	TUBO FLESSIBILE	SLANGE	
33		382527		10	BRAÇADEIRA MANGUEIRA, M25-40, Worm				
						ABRAZADERA DE MANG	HOSE CLAMP	SCHLAUCHSCHELLE	P729
					ABRAÇAD. DA MANGUEI	COLLIER POUR FLEXIBL	FASCETTA STRINGITUB	SLANGEKLEMME	
34		86977784		2	PARAFUSO, Hex, M8 x 60, Cl 8.8, Full Thd				
						TORNILLO	SCREW	SCHRAUBE	040V
					PARAFUSO	VIS	VITE	SKRUE	
35		418407		2	BRAÇADEIRA	ABRAZADERA	CLAMP	KLEMME	120M
					BRAÇADEIRA	COLLIER	MORSETTO	SPÆNDEBÅND	
36		87605413		1	MANGUEIRA	TUBO	HOSE	SCHLAUCH	030M
					MANGUEIRA	FLEXIBLE	TUBO FLESSIBILE	SLANGE	

07.211	02	p1	03/10

TANQUE HIDRÁULICO - MECÂNICA
TANQUE HIDRAULICO - MECANICA
HYDRAULIC TANK - MECHANIC
HYDRAULIC TANK - MECHANIC

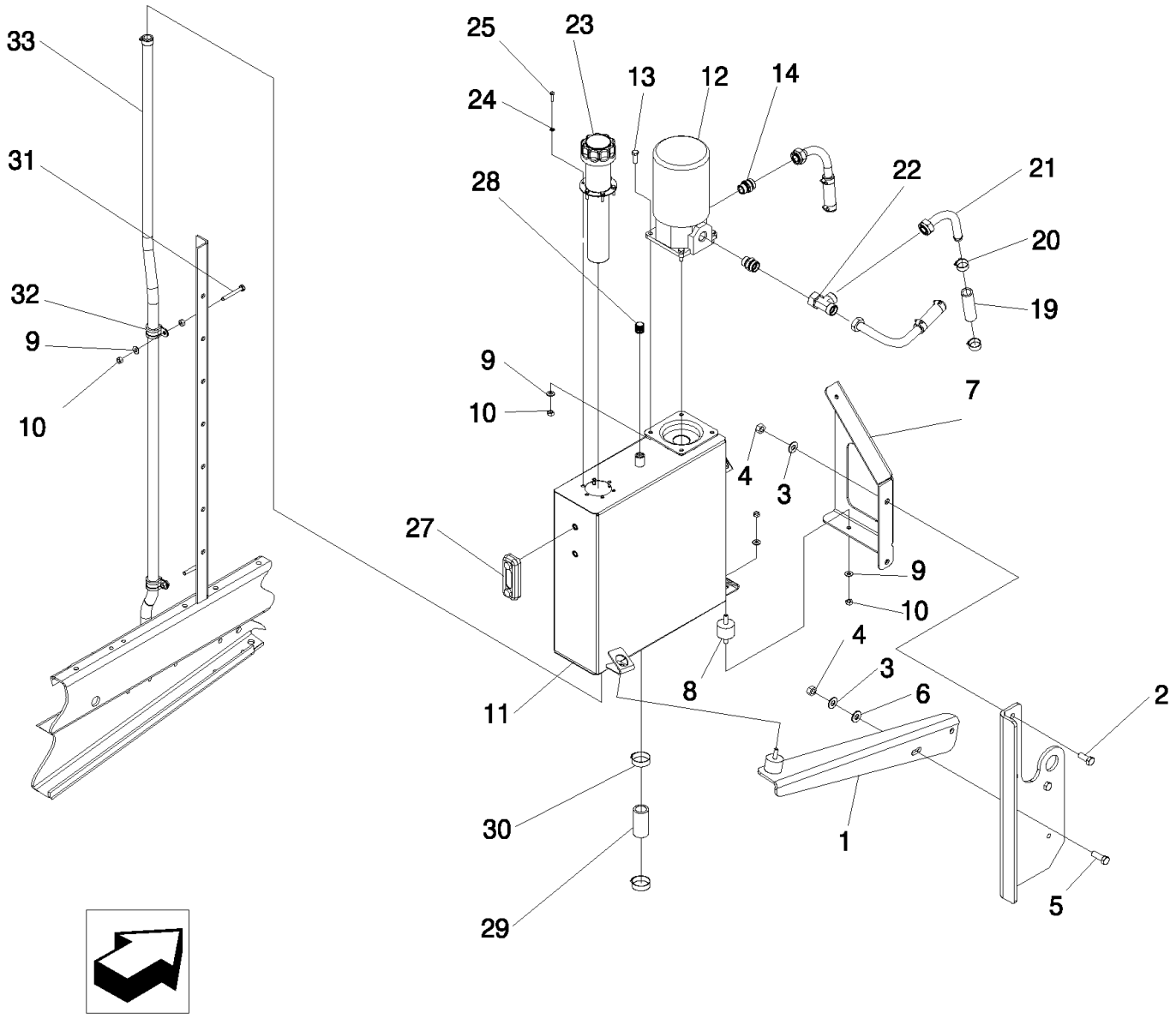

HYDRAULIC TANK - MECHANIC
RESERVOIR HYDRAULIQUE - M,ECANIQUE
SERBATOIO IDRAULICO - MECANICA
HYDRAULIC TANK - MECHANIC

R	N	P.N.	MOD	Q	Denominação Denominação	Denominacion Description	Description Descrizione	Bezeichnung Beskrivelse	L.C.
1		87374486		1	SUPORTE	SOPORTE	SUPPORT	STÜTZE	300S
					SUPORTE	SUPPORT	SUPPORTO	BESLAG	
2		9706687		3	PARAFUSO, Hex, M12 x 30, 8.8, Full Thd				
						PERNO	BOLT	SCHRAUBE	140B
					PARAFUSO	VIS	BULLONE	BOLT	
3		140046		4	MOLA BELLEVILLE, Belleville, M12				
						RESORTE BELLEVILLE	BELLEVILLE SPRING	TELLERFEDER	P825
					ANILHA CÓNICA	RESSORT BELLEVILLE	MOLLA BELLEVILLE	BELLEVILLEFJEDER	
4		9706685		4	PORCA, M12, Cl 8	TUERCA	NUT	MUTTER	010D
					PORCA	ECROU	DADO	MØTRIK	
5		300389		1	PARAFUSO, Hex, M12 x 35, 8.8, Full Thd				
						PERNO	BOLT	SCHRAUBE	140B
					PARAFUSO	VIS	BULLONE	BOLT	
6		378245		1	ARRUELA PLANA, M13 x 28 x 2 Thk				
						ARANDELA	WASHER	UNTERLEGSCHEIBE	131R
					ANILHA	RONDELLE	RONDELLA	FLADSKIVE	
7		87526779		1	SUPORTE	SOPORTE	SUPPORT	STÜTZE	300S
					SUPORTE	SUPPORT	SUPPORTO	BESLAG	
8		393802		3	AMORTECEDOR DE VIBRAÇÃO				
						AMORTIGUADOR	DAMPER	DÄMPFER	164S
					AMORTECEDOR	AMORTISSEUR	AMMORTIZZATORE	SVINGNINGSDÆMPER	
9		322358		12	ARRUELA DE PRESSÃO, M8				
						ARANDELA BELLEVILLE	BELLEVILLE WASHER	TELLERFEDER	A143
					ANILHA CÓNICA	RONDELLE BELLEVILLE	RONDELLA BELLEVILLE	BELLEVILLE-SPÆNDSKI'	
10		9706690		14	PORCA, M8, Cl 8	TUERCA	NUT	MUTTER	010D
					PORCA	ECROU	DADO	MØTRIK	
11		87526776		1	RESERVATÓRIO	DEPÓSITO	TANK	TANK	115S
					DEPÓSITO	RESERVOIR	SERBATOIO	TANK	
12		9811704		1	FILTRO DE ÓLEO HIDRÁULICO				
						FILTRO DE ACEITE HIDF	HYDRAULIC OIL FILTER	HYDRAULIKÖLFILTER	074F
					FILTRO DO ÓLEO HIDRÁ	FILTRE A HUILE HYDR.	FILTRO OLIO IDRAULICO	HYDRAULIKOLIEFILTER	
13		43127		4	PARAFUSO, Hex, M8 x 25, 8.8				
						PERNO	BOLT	SCHRAUBE	140B
					PARAFUSO	VIS	BULLONE	BOLT	
14		9501819		2	CONECTOR HIDRÁUL	CONECTOR HIDRÁULIC(	HYD CONNECTOR	HYDR STECKVERBINDE	020R
					CONECTOR HID.	CONNECTEUR HYDRAU	CONNETTORE IDRAULIC	HYDRAULIKSTIK	
19		465063		3	MANGUEIRA	TUBO	HOSE	SCHLAUCH	030M
					MANGUEIRA	FLEXIBLE	TUBO FLESSIBILE	SLANGE	
20		E-863037S71		6	BRACADEIRA	COLLAR	CLAMP	SCHELLE	1640
					BRACADEIRA	COLLIER	MORSETTO	CLAMP	
21		84983325		3	TUBO HIDRÁULICO	TUBO HIDRÁULICO	HYD. TUBE	HYDRAULIKLEITUNG	190T
					TUBAGEM HIDRÁULICO	TUYAU HYDRAULIQUE	TUBO IDRAULICO	HYD. RØR	
22		84042442		1	CONEXÃO DE 3 VIAS	CONEXIÓN DE 3 VÍAS	3 WAY CONNECTION	3-WEGE-VERTEILERSTÜ	016R
					LIGAÇÃO DE 3 VIAS	CONNEXION 3 VOIES	RACCORDO A 3 VIE	TRE-VEJS FORSKRUNIN	
23		84983476		1	COBERTURA	CUBIERTA	COVER	ABDECKUNG	265C
					COBERTURA	COUVERCLE	COPERCHIO	DÆKSEL	
24		140014		6	ARRUELA PLANA, M5 x 10 x 1				
						ARANDELA	WASHER	UNTERLEGSCHEIBE	131R
					ANILHA	RONDELLE	RONDELLA	FLADSKIVE	

TC5070

07.211	02	p2	03/10

TANQUE HIDRÁULICO - MECÂNICA
TANQUE HIDRAULICO - MECANICA
HYDRAULIC TANK - MECHANIC
HYDRAULIC TANK - MECHANIC

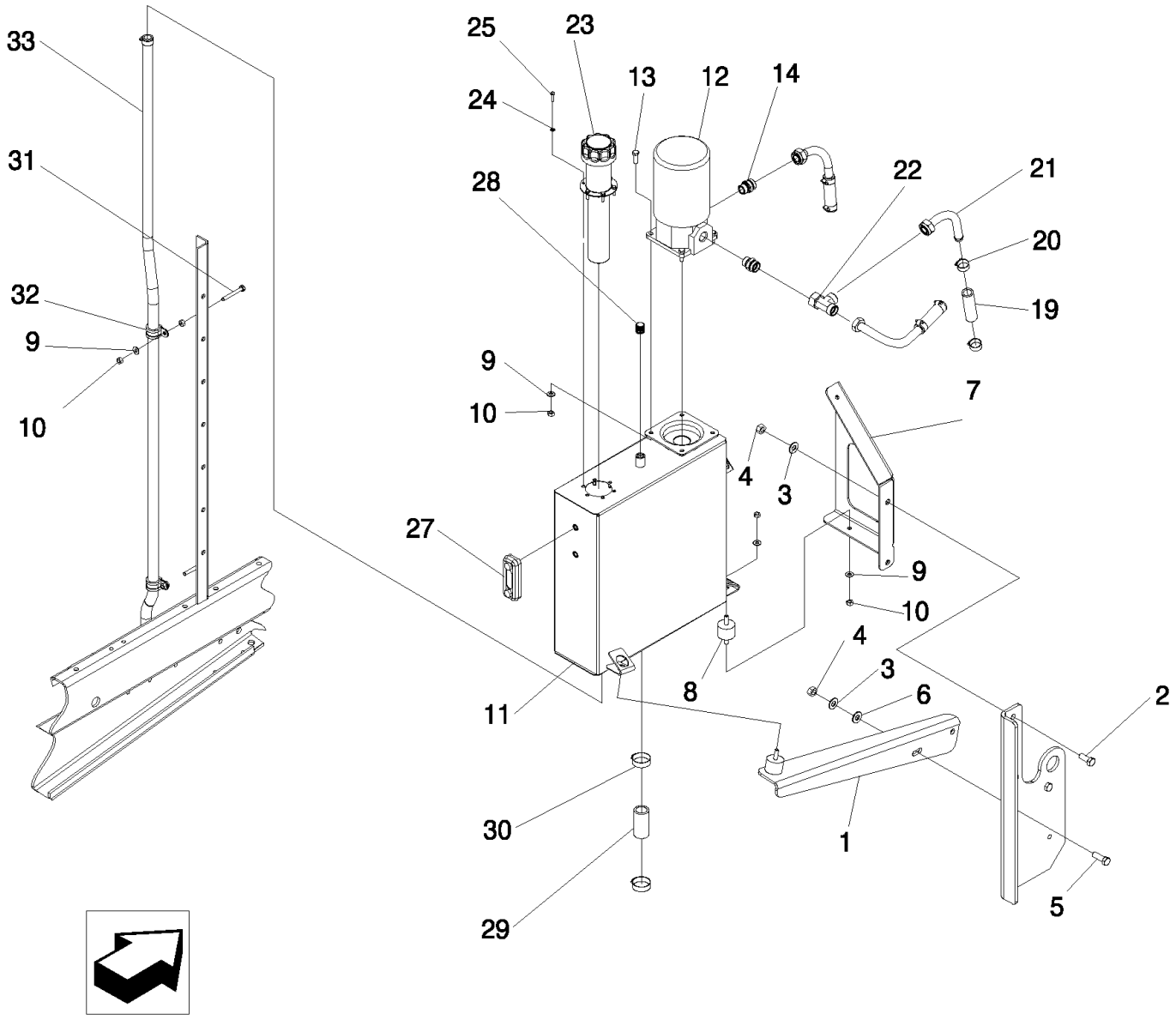

HYDRAULIC TANK - MECHANIC
RESERVOIR HYDRAULIQUE - M,ECANIQUE
SERBATOIO IDRAULICO - MECANICA
HYDRAULIC TANK - MECHANIC

R	N	P.N.	MOD	Q	Denominação Denominação	Denominacion Description	Description Descrizione	Bezeichnung Beskrivelse	L.C.
25		120098		6	PARAFUSO, Hex, M5 x 20, 8.8, Full Thd				
						PERNO	BOLT	SCHRAUBE	140B
					PARAFUSO	VIS	BULLONE	BOLT	
27		84982958		1	INDICADOR	INDICADOR	INDICATOR	ANZEIGE	087S
					INDICADOR	INDICATEUR	INDICATORE	INDIKATOR	
28		9817518		1	RESPIRO	RESPIRADERO	BREATHER	ENTLÜFTER	145S
					RESPIRADOURO	RENIFLARD	SFIATO	UDLUFTNINGSSKRUE	
29		421490		3	MANGUEIRA	TUBO	HOSE	SCHLAUCH	030M
					MANGUEIRA	FLEXIBLE	TUBO FLESSIBILE	SLANGE	
30		382527		6	BRAÇADEIRA MANGUEIRA, M25-40, Worm				
						ABRAZADERA DE MANG	HOSE CLAMP	SCHLAUCHSCHELLE	P729
					ABRAÇAD. DA MANGUEI	COLLIER POUR FLEXIBL	FASCETTA STRINGITUB	SLANGEKLEMME	
31		86977784		2	PARAFUSO, Hex, M8 x 60, Cl 8.8, Full Thd				
						TORNILLO	SCREW	SCHRAUBE	040V
					PARAFUSO	VIS	VITE	SKRUE	
32		418407		2	BRAÇADEIRA	ABRAZADERA	CLAMP	KLEMME	120M
					BRAÇADEIRA	COLLIER	MORSETTO	SPÆNDEBÅND	
33		87605413		2	MANGUEIRA	TUBO	HOSE	SCHLAUCH	030M
					MANGUEIRA	FLEXIBLE	TUBO FLESSIBILE	SLANGE	

07.212	01	p1	10/08

EQUIPAMENTO HIDRÁULICO - AVM (AJUSTE VERICAL DO MOLINETE)
EQUIPO HIDRAULICO - AVM
HYDRAULIC EQUIPMENT - VRA
HYDRAULIC EQUIPMENT - VRA

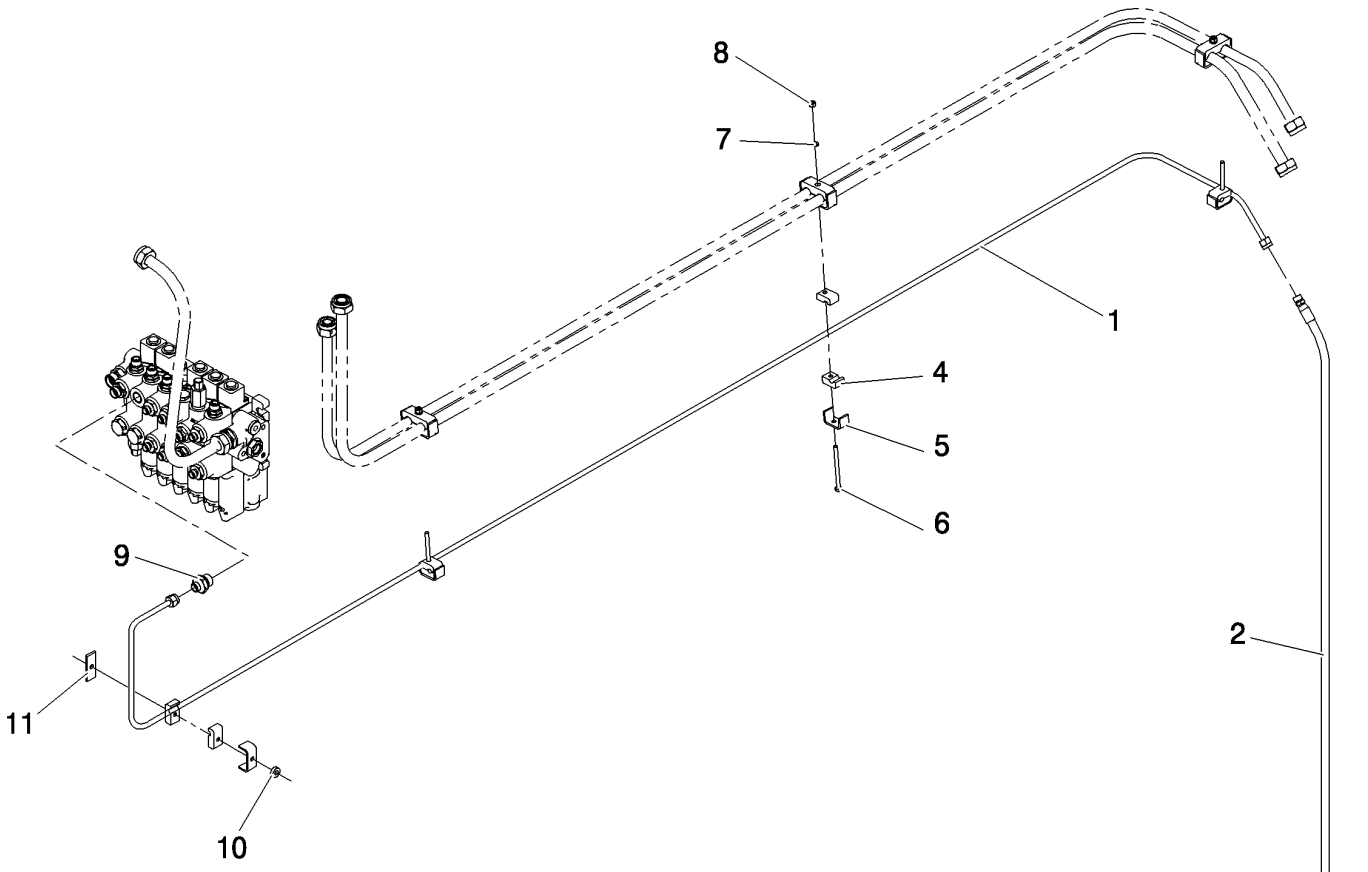

HYDRAULIC EQUIPMENT - VRA
ÉQUIPEMENT HIDRAULIQUE
HYDRAULIC EQUIPMENT - VRA
HYDRAULIC EQUIPMENT - VRA

R	N	P.N.	MOD	Q	Denominação Denominação	Denominacion Description	Description Descrizione	Bezeichnung Beskrivelse	L.C.
1		87526927		1	TUBO HIDRÁULICO TUBAGEM HIDRÁULICO	TUBO HIDRÁULICO TUYAU HYDRAULIQUE	HYD. TUBE TUBO IDRAULICO	HYDRAULIKLEITUNG HYD. RØR	190T
2		758725		1	MANGUEIRA MANGUEIRA	TUBO FLEXIBLE	HOSE TUBO FLESSIBILE	SCHLAUCH SLANGE	030M
3		456012		1	ENGATE RÁPIDO MACHO ADAPTADOR MACHO RÁ	ACOPLAMIENTO RÁPIDO ACCOUPLEMENT RAP. M	QUICK MALE COUPLING ATTACCO RAPIDO MASC	SCHNELLKUPPLUNGSST LYNKOBLING	115A
4		433008		8	BRAÇADEIRA BRAÇADEIRA	ABRAZADERA COLLIER	CLAMP MORSETTO	KLEMME SPÆNDEBÅND	120M
5		433101		4	SUPORTE SUPORTE	SOPORTE SUPPORT	SUPPORT SUPPORTO	STÜTZE BESLAG	300S
6		86508570		3	PARAFUSO, Hex, M6 x 80, 8.8 PARAFUSO	TORNILLO VIS	SCREW VITE	SCHRAUBE SKRUE	040V
7		86588450		3	ARRUELA PLANA, M6 x 12 x 1.6 Thk ANILHA	ARANDELA RONDELLE	WASHER RONDELLA	UNTERLEGSCHEIBE FLADSKIVE	131R
8		412152		3	CONTRA PORCA, M6 x 1, Cl 8.8 CONTRAPORCA	TUERCA DE BLOQUEO CONTRE-ECROU	LOCK NUT DADO DI BLOCCAGGIO	SICHERUNGSMUTTER LÅSEMØTRIK	P263
9		386215		1	CONECTOR HIDRÁUL CONECTOR HID.	CONECTOR HIDRÁULIC CONNECTEUR HYDRAU	HYD CONNECTOR CONNETTORE IDRAULIC	HYDR STECKVERBINDE HYDRAULIKSTIK	020R
10		757596		1	ESPAÇADOR ESPAÇADOR	SEPARADOR ENTRETOISE	SPACER DISTANZIALE	DISTANZSTÜCK AFSTANDSSTYKKE	075D
11		434097		1	SUPORTE SUPORTE	SOPORTE SUPPORT	SUPPORT SUPPORTO	STÜTZE BESLAG	300S

07.213	01	p1	08/08

COMANDO HIDRÁULICO - ACIONAMENTO - MECÂNICA
MANDO HIDRAULICO - ACCIONAMIENTO - MECANICA
HYDRAULIC DRIVE - LEVER AND RODS - MECHANIC
HYDRAULIC DRIVE - LEVER AND RODS - MECHANIC

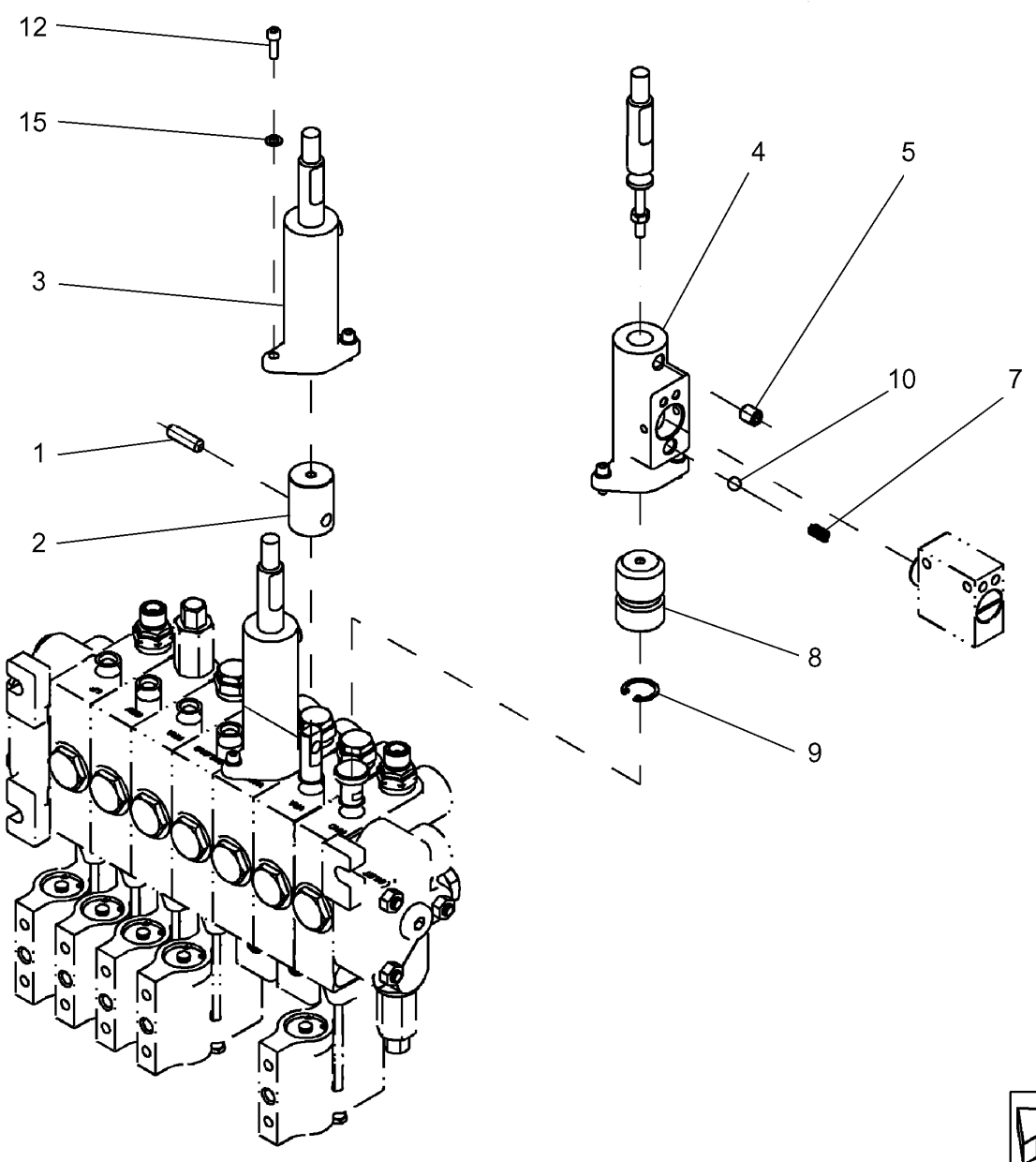

HYDRAULIC DRIVE - LEVER AND RODS - MECHANIC
COMMANDE - ACTIONNEMENT HIDRAULIQUE - MECANIQUE
HYDRAULIC DRIVE - LEVER AND RODS - MECHANIC
HYDRAULIC DRIVE - LEVER AND RODS - MECHANIC

R	N	P.N.	MOD	Q	Denominação Denominação	Denominacion Description	Description Descrizione	Bezeichnung Beskrivelse	L.C.
1		308587		2	PINO DE FIXAÇÃO	PASADOR DE BLOQUEO	LOCK PIN	VERRIEGELUNGSSTIFT	081P
					PERNO DE FIXAÇÃO	GOUPILLE DE BLOCAGE	PERNO DI BLOCCAGGIC	LÅSETAP	
2		755727		2	PISTÃO	PISTÓN	PISTON	KOLBEN	235S
					PISTÃO	PISTON	PISTONE	STEMPEL	
3		755726		2	CORPO	CUERPO	BODY	KAROSSERIE	300C
					CORPO	CORPS	CORPO	HUS	
4		755720		1	CORPO	CUERPO	BODY	KAROSSERIE	300C
					CORPO	CORPS	CORPO	HUS	
5		300480		3	PARAFUSO DE AJUSTE, Hex Soc, M10 x 12, Cup Pt				
						TORNILLO DE AJUSTE	SET SCREW	STELLSCHRAUBE	P327
					PARAFUSO DE FIXAÇÃC	VIS DE REGLAGE	VITE DI FERMO	SÆTSKRUE	
7		757928		1	MOLA	RESORTE	SPRING	FEDER	100M
					MOLA	RESSORT	MOLLA	FJEDER	
8		755721		1	LINHA	LÍNEA	LINE	LEITUNG	P258
					LINHA	CONDUITE	TUBAZIONE	RØR	
9		84078050		1	ANEL DE PRESSÃO, M22, Int				
						ANILLO DE RESORTE	SNAP RING	SPRENGRING	054A
					ANEL	ANNEAU D'ARRET	ANELLO ELASTICO	LÅSERING	
10		81822004		1	ESFERA	BOLA	BALL	KUGEL	140S
					ESFERA	BILLE	SFERA	KUGLE	
12		758551		6	PARAFUSO	TORNILLO	SCREW	SCHRAUBE	040V
					PARAFUSO	VIS	VITE	SKRUE	
15		140014		6	ARRUELA PLANA, M5 x 10 x 1				
						ARANDELA	WASHER	UNTERLEGSCHEIBE	131R
					ANILHA	RONDELLE	RONDELLA	FLADSKIVE	

07.215	01	p1	08/08

HIDRÁULICO + REV + CAAP + FL + AHM - MECÂNICA (COM REVERSOR)
HIDRAULICO + REV + CAAP + FL + AHM - MECANICA (CON REVERSOR)
HYDRAULIC + REV + HHC + LF + HRA - MECHANIC (WITH REVERSOR)
HYDRAULIC + REV + HHC + LF + HRA - MECHANIC (WITH REVERSOR)

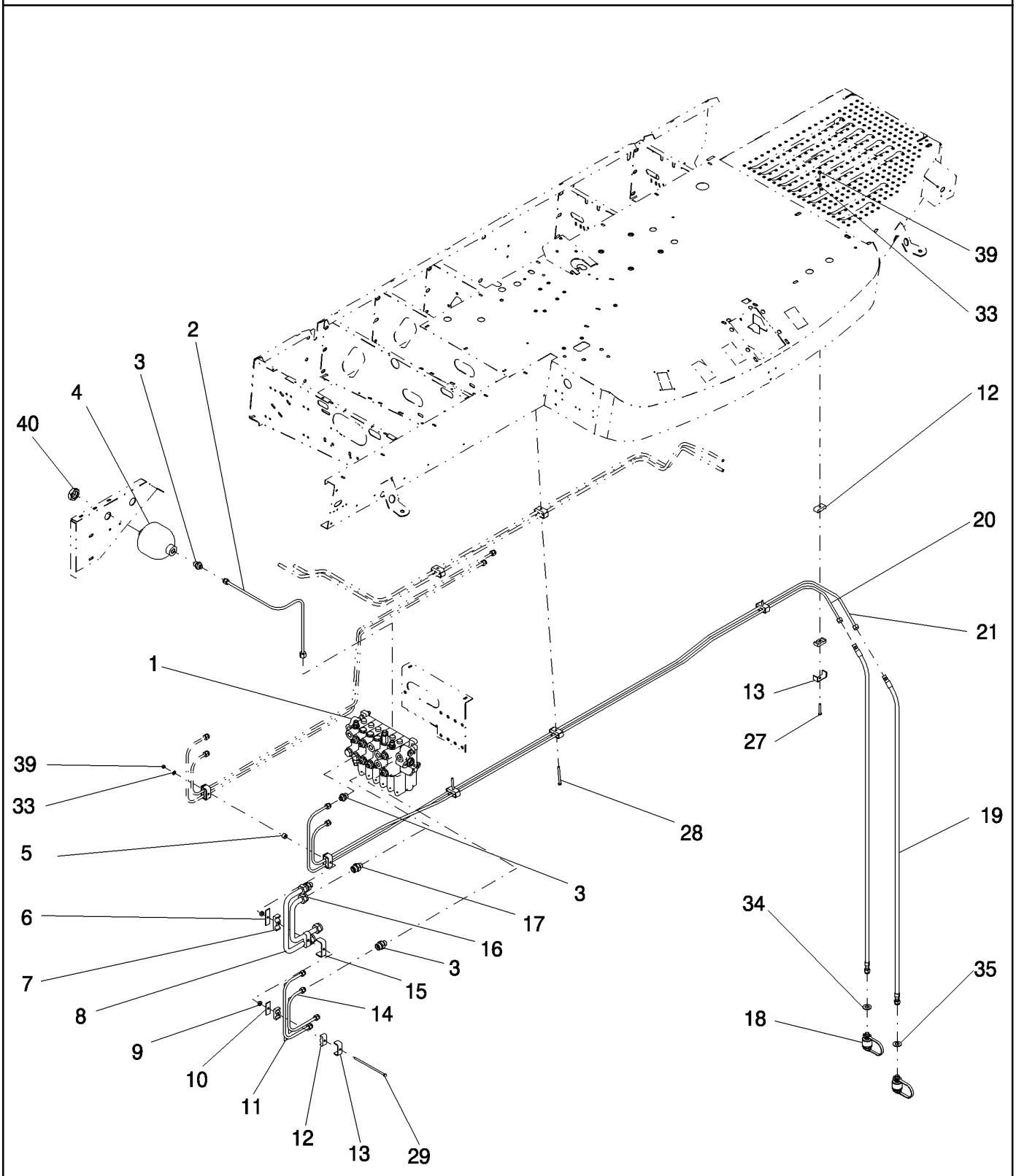

HYDRAULIC + REV + HHC + LF + HRA - MECHANIC (WITH REVERSOR)

HYDRAULIC + REV + HHC + LF + HRA - MECHANIC (WITH REVERSOR)

R	N	P.N.	MOD	Q	Denominação Denominação	Denominacion Description	Description Descrizione	Bezeichnung Beskrivelse	L.C.
1		87390755		1	COMANDO CONTROLO	CONTROL COMMANDE	CONTROL COMANDO	BEDIENELEMENT KONTROL	189C
2		84991053		1	TUBO, Hydraulic TUBO	TUBO TUBE	TUBE TUBO	ROHR RØR	195T
3		386215		5	CONECTOR HIDRÁUL CONECTOR HID.	CONECTOR HIDRÁULIC(CONNECTEUR HYDRAU	HYD CONNECTOR CONNETTORE IDRAULIC	HYDR STECKVERBINDE HYDRAULIKSTIK	020R
4		84992180		1	ACUMULADOR, Hydraulic ACUMULADOR	ACUMULADOR ACCUMULATEUR	ACCUMULATOR ACCUMULATORE	DRUCKSPEICHER AKKUMULATOR	037A
5		757596		1	ESPAÇADOR ESPAÇADOR	SEPARADOR ENTRETOISE	SPACER DISTANZIALE	DISTANZSTÜCK AFSTANDSSTYKKE	075D
6		434103		1	PLACA CHAPA	PLACA PLAQUE	PLATE PIASTRA	PLATTE PLADE	105P
7		430356		2	BRAÇADEIRA BRAÇADEIRA	ABRAZADERA COLLIER	CLAMP MORSETTO	KLEMME SPÆNDEBÅND	120M
8		87641567		1	TUBO HIDRÁULICO TUBAGEM HIDRÁULICO	TUBO HIDRÁULICO TUYAU HYDRAULIQUE	HYD. TUBE TUBO IDRAULICO	HYDRAULIKLEITUNG HYD. RØR	190T
9		87605412		2	ESPAÇADOR ESPAÇADOR	SEPARADOR ENTRETOISE	SPACER DISTANZIALE	DISTANZSTÜCK AFSTANDSSTYKKE	075D
10		434097		2	SUPORTE SUPORTE	SOPORTE SUPPORT	SUPPORT SUPPORTO	STÜTZE BESLAG	300S
11		757448		1	TUBO, Hydraulic TUBO	TUBO TUBE	TUBE TUBO	ROHR RØR	195T
12		430357		12	BRAÇADEIRA BRAÇADEIRA	ABRAZADERA COLLIER	CLAMP MORSETTO	KLEMME SPÆNDEBÅND	120M
13		431941		6	SUPORTE SUPORTE	SOPORTE SUPPORT	SUPPORT SUPPORTO	STÜTZE BESLAG	300S
14		757447		1	TUBO, Hydraulic TUBO	TUBO TUBE	TUBE TUBO	ROHR RØR	195T
15		84814948		1	SUPORTE SUPORTE	SOPORTE SUPPORT	SUPPORT SUPPORTO	STÜTZE BESLAG	300S
16		87641569		1	TUBO HIDRÁULICO TUBAGEM HIDRÁULICO	TUBO HIDRÁULICO TUYAU HYDRAULIQUE	HYD. TUBE TUBO IDRAULICO	HYDRAULIKLEITUNG HYD. RØR	190T
17		394372		2	CONECTOR HIDRÁUL CONECTOR HID.	CONECTOR HIDRÁULIC(CONNECTEUR HYDRAU	HYD CONNECTOR CONNETTORE IDRAULIC	HYDR STECKVERBINDE HYDRAULIKSTIK	020R
18		456012		2	ENGATE RÁPIDO MACHO ADAPTADOR MACHO RÁ	ACOPLAMIENTO RÁPIDO ACCOUPLEMENT RAP. M	QUICK MALE COUPLING ATTACCO RAPIDO MAS(	SCHNELLKUPPLUNGSST LYNKOBLING	115A
19		758725		2	MANGUEIRA, Hydraulic MANGUEIRA	TUBO FLEXIBLE	HOSE TUBO FLESSIBILE	SCHLAUCH SLANGE	030M
20		87605396		1	TUBO HIDRÁULICO, Hydraulic TUBAGEM HIDRÁULICO	TUBO HIDRÁULICO TUYAU HYDRAULIQUE	HYD. TUBE TUBO IDRAULICO	HYDRAULIKLEITUNG HYD. RØR	190T
21		87605394		1	TUBO HIDRÁULICO, Hydraulic TUBAGEM HIDRÁULICO	TUBO HIDRÁULICO TUYAU HYDRAULIQUE	HYD. TUBE TUBO IDRAULICO	HYDRAULIKLEITUNG HYD. RØR	190T
27		43118		2	PARAFUSO, Hex, M6 x 40, 8.8 PARAFUSO	PERNO VIS	BOLT BULLONE	SCHRAUBE BOLT	140B

07.215	01	p2	08/08

HIDRÁULICO + REV + CAAP + FL + AHM - MECÂNICA (COM REVERSOR)
HIDRAULICO + REV + CAAP + FL + AHM - MECANICA (CON REVERSOR)
HYDRAULIC + REV + HHC + LF + HRA - MECHANIC (WITH REVERSOR)
HYDRAULIC + REV + HHC + LF + HRA - MECHANIC (WITH REVERSOR)

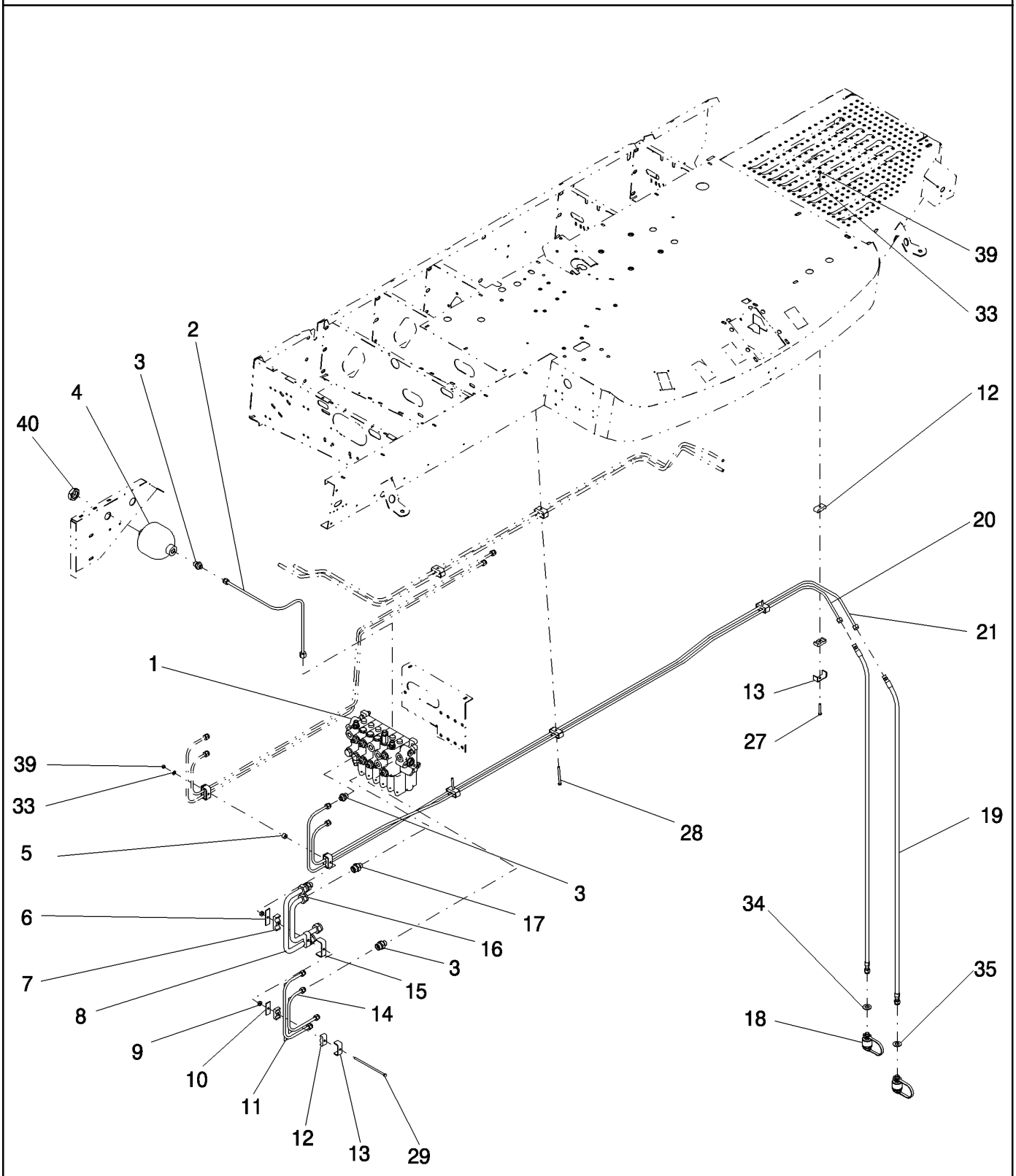

HYDRAULIC + REV + HHC + LF + HRA - MECHANIC (WITH REVERSOR)

HYDRAULIC + REV + HHC + LF + HRA - MECHANIC (WITH REVERSOR)

R	N	P.N.	MOD	Q	Denominação Denominação	Denominacion Description	Description Descrizione	Bezeichnung Beskrivelse	L.C.
28		86508569		2	PARAFUSO, Hex, M6 x 70, 8.8				
						TORNILLO	SCREW	SCHRAUBE	040V
					PARAFUSO	VIS	VITE	SKRUE	
29		87641489		1	PARAFUSO	PERNO	BOLT	SCHRAUBE	140B
					PARAFUSO	VIS	BULLONE	BOLT	
33		140015		5	ARRUELA PLANA, M6	ARANDELA	WASHER	UNTERLEGSCHEIBE	131R
					ANILHA	RONDELLE	RONDELLA	FLADSKIVE	
34		747811		1	ARRUELA PLANA	ARANDELA	WASHER	UNTERLEGSCHEIBE	131R
					ANILHA	RONDELLE	RONDELLA	FLADSKIVE	
35		747812		1	ARRUELA PLANA	ARANDELA	WASHER	UNTERLEGSCHEIBE	131R
					ANILHA	RONDELLE	RONDELLA	FLADSKIVE	
39		412152		5	CONTRA PORCA, M6 x 1, Cl 8.8				
						TUERCA DE BLOQUEO	LOCK NUT	SICHERUNGSMUTTER	P263
					CONTRAPORCA	CONTRE-ECROU	DADO DI BLOCCAGGIO	LÅSEMØTRIK	
40		308823		1	PORCA, M28 x 1.5, Cl 8	TUERCA	NUT	MUTTER	010D
					PORCA	ECROU	DADO	MØTRIK	

07.215	02	p1	02/10

HIDRÁULICO + REV + CAAP + FL + AHM - HYDRO (COM REVERSOR)
HIDRAULICO + REV + CAAP + FL + AHM - HYDRO (CON REVERSOR)
HYDRAULIC + REV + HHC + LF + HRA - HYDRO (WITH REVERSOR)
HYDRAULIC + REV + HHC + LF + HRA - HYDRO (WITH REVERSOR)

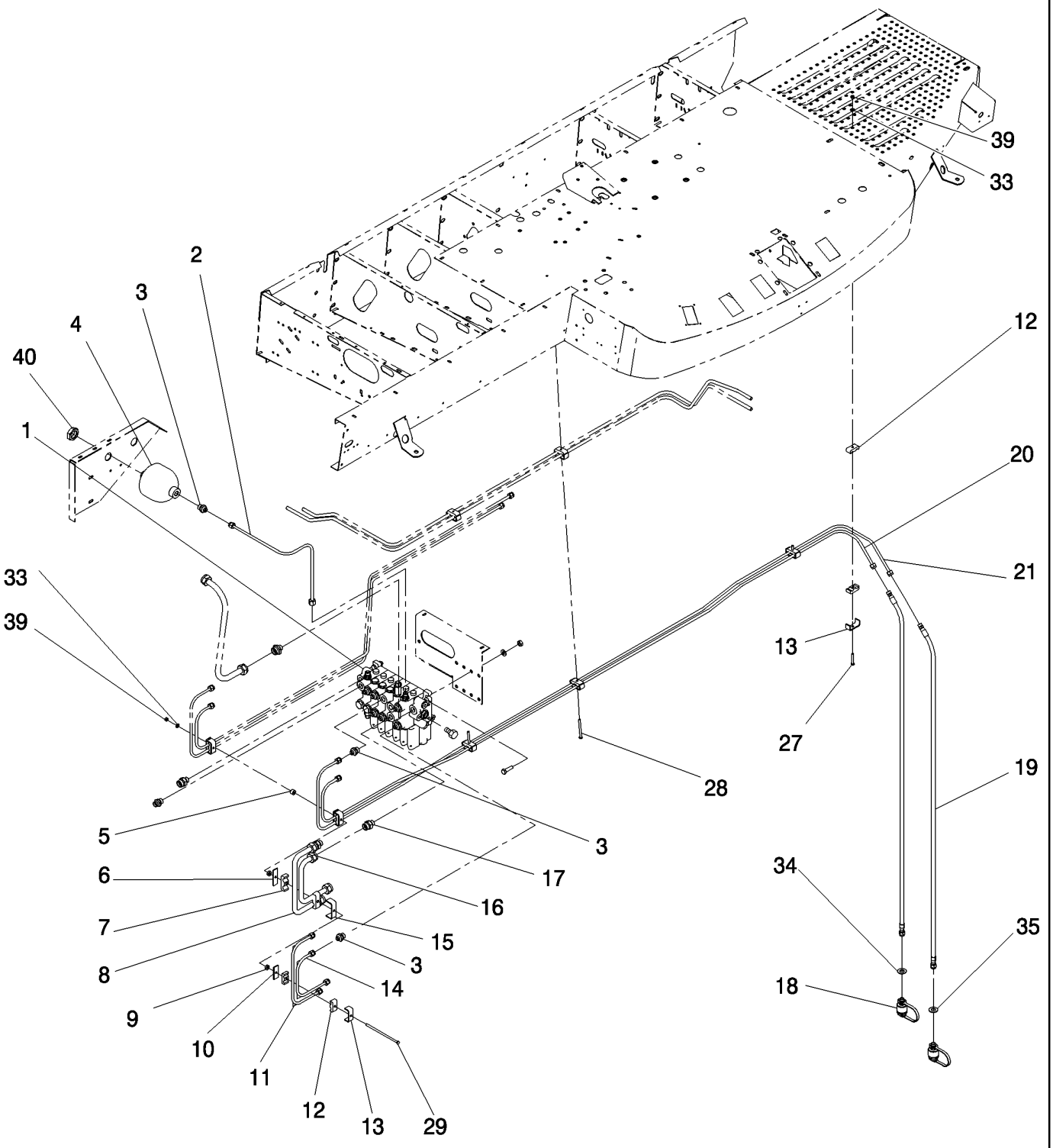

HYDRAULIC + REV + HHC + LF + HRA - HYDRO (WITH REVERSOR)

HYDRAULIC + REV + HHC + LF + HRA - HYDRO (WITH REVERSOR)

R	N	P.N.	MOD	Q	Denominação Denominação	Denominacion Description	Description Descrizione	Bezeichnung Beskrivelse	L.C.
1		87390753		1	VÁLVULA HIDRÁULICA VÁLVULA HIDRÁULICA	VÁLVULA HIDRÁULICA SOUPAPE HYDRAULIQU	HYDRAULIC VALVE DISTRIBUTORE IDRAULI	HYDRAULIKVENTIL HYDRAULIKVENTIL	010V
2		84992183		1	TUBO TUBO	TUBO TUBE	TUBE TUBO	ROHR RØR	195T
3		386215		5	CONECTOR HIDRÁUL CONECTOR HID.	CONECTOR HIDRÁULIC CONNECTEUR HYDRAU	HYD CONNECTOR CONNETTORE IDRAULIC	HYDR STECKVERBINDE HYDRAULIKSTIK	020R
4		84992180		1	ACUMULADOR ACUMULADOR	ACUMULADOR ACCUMULATEUR	ACCUMULATOR ACCUMULATORE	DRUCKSPEICHER AKKUMULATOR	037A
5		757596		1	ESPAÇADOR ESPAÇADOR	SEPARADOR ENTRETOISE	SPACER DISTANZIALE	DISTANZSTÜCK AFSTANDSSTYKKE	075D
6		434103		1	PLACA CHAPA	PLACA PLAQUE	PLATE PIASTRA	PLATTE PLADE	105P
7		430356		2	BRAÇADEIRA BRAÇADEIRA	ABRAZADERA COLLIER	CLAMP MORSETTO	KLEMME SPÆNDEBÅND	120M
8		87641567		1	TUBO HIDRÁULICO TUBAGEM HIDRÁULICO	TUBO HIDRÁULICO TUYAU HYDRAULIQUE	HYD. TUBE TUBO IDRAULICO	HYDRAULIKLEITUNG HYD. RØR	190T
9		87605412		2	ESPAÇADOR ESPAÇADOR	SEPARADOR ENTRETOISE	SPACER DISTANZIALE	DISTANZSTÜCK AFSTANDSSTYKKE	075D
10		434097		2	SUPORTE SUPORTE	SOPORTE SUPPORT	SUPPORT SUPPORTO	STÜTZE BESLAG	300S
11		757448		1	TUBO TUBO	TUBO TUBE	TUBE TUBO	ROHR RØR	195T
12		430357		12	BRAÇADEIRA BRAÇADEIRA	ABRAZADERA COLLIER	CLAMP MORSETTO	KLEMME SPÆNDEBÅND	120M
13		431941		6	SUPORTE SUPORTE	SOPORTE SUPPORT	SUPPORT SUPPORTO	STÜTZE BESLAG	300S
14		757447		1	TUBO TUBO	TUBO TUBE	TUBE TUBO	ROHR RØR	195T
15		84814948		1	SUPORTE SUPORTE	SOPORTE SUPPORT	SUPPORT SUPPORTO	STÜTZE BESLAG	300S
16		87641569		1	TUBO HIDRÁULICO TUBAGEM HIDRÁULICO	TUBO HIDRÁULICO TUYAU HYDRAULIQUE	HYD. TUBE TUBO IDRAULICO	HYDRAULIKLEITUNG HYD. RØR	190T
17		394372		2	CONECTOR HIDRÁUL CONECTOR HID.	CONECTOR HIDRÁULIC CONNECTEUR HYDRAU	HYD CONNECTOR CONNETTORE IDRAULIC	HYDR STECKVERBINDE HYDRAULIKSTIK	020R
18		456012		2	ENGATE RÁPIDO MACHO ADAPTADOR MACHO RÁ	ACOPLAMIENTO RÁPIDO ACCOUPLEMENT RAP. M	QUICK MALE COUPLING ATTACCO RAPIDO MASC	SCHNELLKUPPLUNGSST LYNKOBLING	115A
19		758725		2	MANGUEIRA MANGUEIRA	TUBO FLEXIBLE	HOSE TUBO FLESSIBILE	SCHLAUCH SLANGE	030M
20		87390831		1	TUBO RÍGIDO TUBO RÍGIDO	TUBO RÍGIDO TUYAU RIGIDE	RIGID TUBE TUBO RIGIDO	ROHR STIFT RØR	193T
21		87390829		1	TUBO RÍGIDO TUBO RÍGIDO	TUBO RÍGIDO TUYAU RIGIDE	RIGID TUBE TUBO RIGIDO	ROHR STIFT RØR	193T
27		43118		2	PARAFUSO, Hex, M6 x 40, 8.8 PARAFUSO	PERNO VIS	BOLT BULLONE	SCHRAUBE BOLT	140B
28		86508569		2	PARAFUSO, Hex, M6 x 70, 8.8 PARAFUSO	TORNILLO VIS	SCREW VITE	SCHRAUBE SKRUE	040V

07.215	02	p2	02/10

HIDRÁULICO + REV + CAAP + FL + AHM - HYDRO (COM REVERSOR)
HIDRAULICO + REV + CAAP + FL + AHM - HYDRO (CON REVERSOR)
HYDRAULIC + REV + HHC + LF + HRA - HYDRO (WITH REVERSOR)
HYDRAULIC + REV + HHC + LF + HRA - HYDRO (WITH REVERSOR)

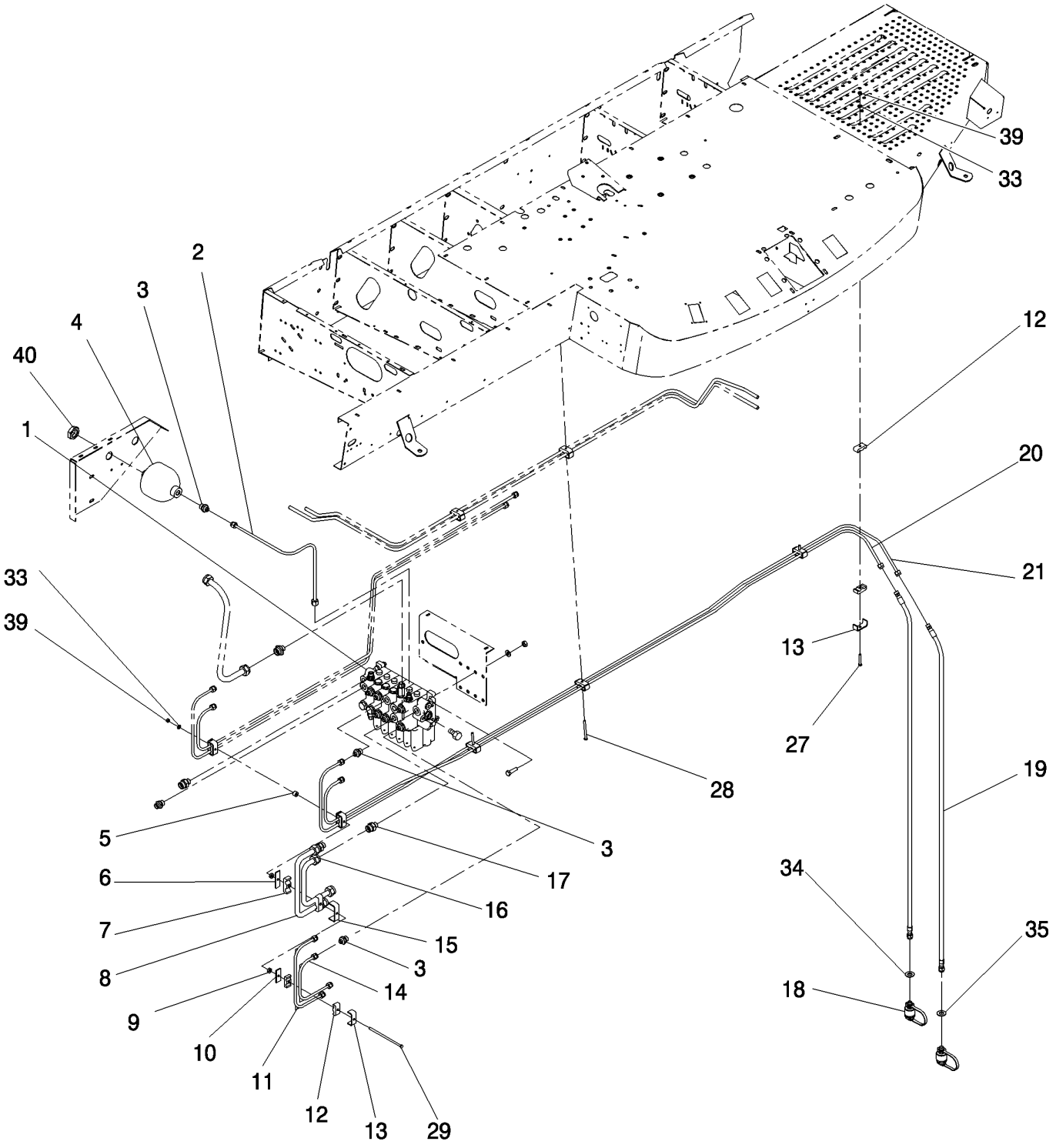

HYDRAULIC + REV + HHC + LF + HRA - HYDRO (WITH REVERSOR)

HYDRAULIC + REV + HHC + LF + HRA - HYDRO (WITH REVERSOR)

R	N	P.N.	MOD	Q	Denominação Denominação	Denominacion Description	Description Descrizione	Bezeichnung Beskrivelse	L.C.
29		87641488		1	PARAFUSO PARAFUSO	PERNO VIS	BOLT BULLONE	SCHRAUBE BOLT	140B
33		140015		5	ARRUELA PLANA, M6 ANILHA	ARANDELA RONDELLE	WASHER RONDELLA	UNTERLEGSCHEIBE FLADSKIVE	131R
34		747811		1	ARRUELA PLANA ANILHA	ARANDELA RONDELLE	WASHER RONDELLA	UNTERLEGSCHEIBE FLADSKIVE	131R
35		747812		1	ARRUELA PLANA ANILHA	ARANDELA RONDELLE	WASHER RONDELLA	UNTERLEGSCHEIBE FLADSKIVE	131R
39		412152		5	CONTRA PORCA, M6 x 1, Cl 8.8 CONTRAPORCA	TUERCA DE BLOQUEO CONTRE-ECROU	LOCK NUT DADO DI BLOCCAGGIO	SICHERUNGSMUTTER LÅSEMØTRIK	P263
40		308823		1	PORCA, M28 x 1.5, Cl 8 PORCA	TUERCA ECROU	NUT DADO	MUTTER MØTRIK	010D

07.215	03	p1	08/08

HIDRÁULICO - REV + CAAP + FL + AHM - MECÂNICA (SEM REVERSOR)
HIDRAULICO - REV + CAAP + FL + AHM - MECANICA (SIN REVERSOR)
HYDRAULIC - REV + HHC + LF + HRA - MECHANIC (WITHOUT REVERSOR)
HYDRAULIC - REV + HHC + LF + HRA - MECHANIC (WITHOUT REVERSOR)

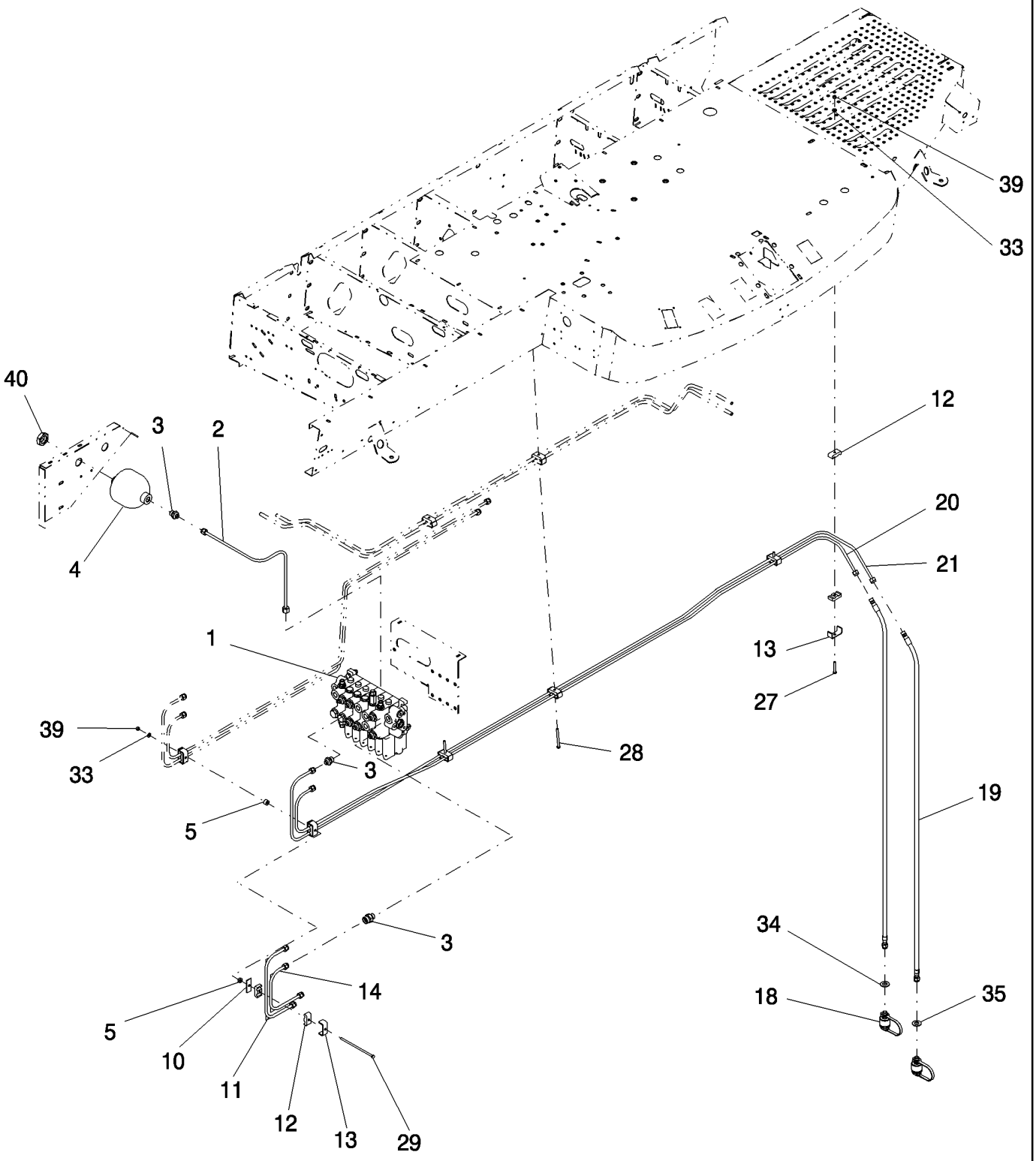

HYDRAULIC - REV + HHC + LF + HRA - MECHANIC (WITHOUT REVERSOR)

HYDRAULIC - REV + HHC + LF + HRA - MECHANIC (WITHOUT REVERSOR)

R	N	P.N.	MOD	Q	Denominação Denominação	Denominacion Description	Description Descrizione	Bezeichnung Beskrivelse	L.C.
1		87605436		1	COMANDO CONTROLO	CONTROL COMMANDE	CONTROL COMANDO	BEDIENELEMENT KONTROL	189C
2		84992183		1	TUBO TUBO	TUBO TUBE	TUBE TUBO	ROHR RØR	195T
3		386215		5	CONECTOR HIDRÁUL CONECTOR HID.	CONECTOR HIDRÁULIC(CONNECTEUR HYDRAU	HYD CONNECTOR CONNETTORE IDRAULIC	HYDR STECKVERBINDE HYDRAULIKSTIK	020R
4		84992180		1	ACUMULADOR ACUMULADOR	ACUMULADOR ACCUMULATEUR	ACCUMULATOR ACCUMULATORE	DRUCKSPEICHER AKKUMULATOR	037A
5		757596		2	ESPAÇADOR ESPAÇADOR	SEPARADOR ENTRETOISE	SPACER DISTANZIALE	DISTANZSTÜCK AFSTANDSSTYKKE	075D
10		434097		2	SUPORTE SUPORTE	SOPORTE SUPPORT	SUPPORT SUPPORTO	STÜTZE BESLAG	300S
11		757448		1	TUBO TUBO	TUBO TUBE	TUBE TUBO	ROHR RØR	195T
12		430357		12	BRAÇADEIRA BRAÇADEIRA	ABRAZADERA COLLIER	CLAMP MORSETTO	KLEMME SPÆNDEBÅND	120M
13		431941		6	SUPORTE SUPORTE	SOPORTE SUPPORT	SUPPORT SUPPORTO	STÜTZE BESLAG	300S
14		757447		1	TUBO TUBO	TUBO TUBE	TUBE TUBO	ROHR RØR	195T
18		456012		2	ENGATE RÁPIDO MACHO ADAPTADOR MACHO RÁ	ACOPLAMIENTO RÁPIDO ACCOUPLEMENT RAP. M	QUICK MALE COUPLING ATTACCO RAPIDO MASC	SCHNELLKUPPLUNGSST LYNKOBLING	115A
19		758725		2	MANGUEIRA MANGUEIRA	TUBO FLEXIBLE	HOSE TUBO FLESSIBILE	SCHLAUCH SLANGE	030M
20		87605396		1	TUBO HIDRÁULICO TUBAGEM HIDRÁULICO	TUBO HIDRÁULICO TUYAU HYDRAULIQUE	HYD. TUBE TUBO IDRAULICO	HYDRAULIKLEITUNG HYD. RØR	190T
21		87605394		1	TUBO HIDRÁULICO TUBAGEM HIDRÁULICO	TUBO HIDRÁULICO TUYAU HYDRAULIQUE	HYD. TUBE TUBO IDRAULICO	HYDRAULIKLEITUNG HYD. RØR	190T
27		43118		2	PARAFUSO, Hex, M6 x 40, 8.8 PARAFUSO	PERNO VIS	BOLT BULLONE	SCHRAUBE BOLT	140B
28		86508569		2	PARAFUSO, Hex, M6 x 70, 8.8 PARAFUSO	TORNILLO VIS	SCREW VITE	SCHRAUBE SKRUE	040V
29		87641488		1	PARAFUSO PARAFUSO	PERNO VIS	BOLT BULLONE	SCHRAUBE BOLT	140B
33		140015		5	ARRUELA PLANA, M6 ANILHA	ARANDELA RONDELLE	WASHER RONDELLA	UNTERLEGSCHEIBE FLADSKIVE	131R
34		747811		1	ARRUELA PLANA ANILHA	ARANDELA RONDELLE	WASHER RONDELLA	UNTERLEGSCHEIBE FLADSKIVE	131R
35		747812		1	ARRUELA PLANA ANILHA	ARANDELA RONDELLE	WASHER RONDELLA	UNTERLEGSCHEIBE FLADSKIVE	131R
39		412152		5	CONTRA PORCA, M6 x 1, Cl 8.8 CONTRAPORCA	TUERCA DE BLOQUEO CONTRE-ECROU	LOCK NUT DADO DI BLOCCAGGIO	SICHERUNGSMUTTER LÅSEMØTRIK	P263
40		308823		1	PORCA, M28 x 1.5, Cl 8 PORCA	TUERCA ECROU	NUT DADO	MUTTER MØTRIK	010D

07.215	04	p1	10/08

HIDRÁULICO - REV + CAAP + FL + AHM - HYDRO (SEM REVERSOR)
HIDRAULICO - REV + CAAP + FL + AHM - HYDRO (SIN REVERSOR)
HYDRAULIC - REV + HHC + LF + HRA - HYDRO (WITHOUT REVERSOR)
HYDRAULIC - REV + HHC + LF + HRA - HYDRO (WITHOUT REVERSOR)

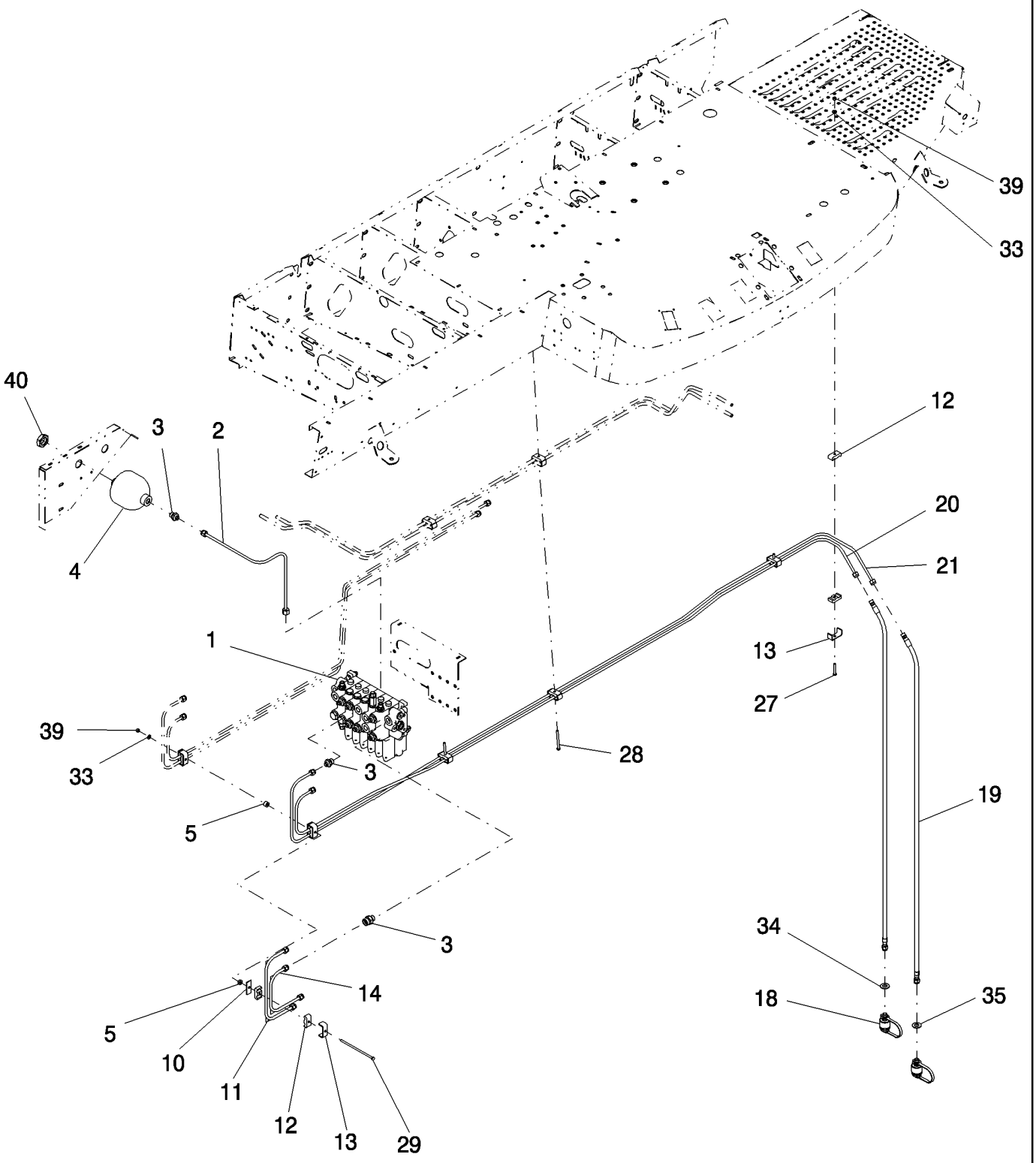

HYDRAULIC - REV + HHC + LF + HRA - HYDRO (WITHOUT REVERSOR)

HYDRAULIC - REV + HHC + LF + HRA - HYDRO (WITHOUT REVERSOR)

R	N	P.N.	MOD	Q	Denominação Denominação	Denominacion Description	Description Descrizione	Bezeichnung Beskrivelse	L.C.
1		87605434		1	COMANDO CONTROLO	CONTROL COMMANDE	CONTROL COMANDO	BEDIENELEMENT KONTROL	189C
2		84992184		1	TUBO RÍGIDO TUBO RÍGIDO	TUBO RÍGIDO TUYAU RIGIDE	RIGID TUBE TUBO RIGIDO	ROHR STIFT RØR	193T
3		386215		5	CONECTOR HIDRÁUL CONECTOR HID.	CONECTOR HIDRÁULIC(CONNECTEUR HYDRAU	HYD CONNECTOR CONNETTORE IDRAULIC	HYDR STECKVERBINDE HYDRAULIKSTIK	020R
4		84992180		1	ACUMULADOR ACUMULADOR	ACUMULADOR ACCUMULATEUR	ACCUMULATOR ACCUMULATORE	DRUCKSPEICHER AKKUMULATOR	037A
5		757596		2	ESPAÇADOR ESPAÇADOR	SEPARADOR ENTRETOISE	SPACER DISTANZIALE	DISTANZSTÜCK AFSTANDSSTYKKE	075D
10		434097		2	SUPORTE SUPORTE	SOPORTE SUPPORT	SUPPORT SUPPORTO	STÜTZE BESLAG	300S
11		757448		1	TUBO TUBO	TUBO TUBE	TUBE TUBO	ROHR RØR	195T
12		430357		12	BRAÇADEIRA BRAÇADEIRA	ABRAZADERA COLLIER	CLAMP MORSETTO	KLEMME SPÆNDEBÅND	120M
13		431941		6	SUPORTE SUPORTE	SOPORTE SUPPORT	SUPPORT SUPPORTO	STÜTZE BESLAG	300S
14		757447		1	TUBO TUBO	TUBO TUBE	TUBE TUBO	ROHR RØR	195T
18		456012		2	ENGATE RÁPIDO MACHO ADAPTADOR MACHO RÁ	ACOPLAMIENTO RÁPIDO ACCOUPLEMENT RAP. M	QUICK MALE COUPLING ATTACCO RAPIDO MASC	SCHNELLKUPPLUNGSST LYNKOBLING	115A
19		758725		2	MANGUEIRA MANGUEIRA	TUBO FLEXIBLE	HOSE TUBO FLESSIBILE	SCHLAUCH SLANGE	030M
20		87390831		1	TUBO RÍGIDO TUBO RÍGIDO	TUBO RÍGIDO TUYAU RIGIDE	RIGID TUBE TUBO RIGIDO	ROHR STIFT RØR	193T
21		87390829		1	TUBO RÍGIDO TUBO RÍGIDO	TUBO RÍGIDO TUYAU RIGIDE	RIGID TUBE TUBO RIGIDO	ROHR STIFT RØR	193T
27		43118		2	PARAFUSO, Hex, M6 x 40, 8.8 PARAFUSO	PERNO VIS	BOLT BULLONE	SCHRAUBE BOLT	140B
28		86508569		2	PARAFUSO, Hex, M6 x 70, 8.8 PARAFUSO	TORNILLO VIS	SCREW VITE	SCHRAUBE SKRUE	040V
29		86980376		1	PARAFUSO PARAFUSO	PERNO VIS	BOLT BULLONE	SCHRAUBE BOLT	140B
33		140015		5	ARRUELA PLANA, M6 ANILHA	ARANDELA RONDELLE	WASHER RONDELLA	UNTERLEGSCHEIBE FLADSKIVE	131R
34		747811		1	ARRUELA PLANA ANILHA	ARANDELA RONDELLE	WASHER RONDELLA	UNTERLEGSCHEIBE FLADSKIVE	131R
35		747812		1	ARRUELA PLANA ANILHA	ARANDELA RONDELLE	WASHER RONDELLA	UNTERLEGSCHEIBE FLADSKIVE	131R
39		412152		5	CONTRA PORCA, M6 x 1, Cl 8.8 CONTRAPORCA	TUERCA DE BLOQUEO CONTRE-ECROU	LOCK NUT DADO DI BLOCCAGGIO	SICHERUNGSMUTTER LÅSEMØTRIK	P263
40		308823		1	PORCA, M28 x 1.5, Cl 8 PORCA	TUERCA ECROU	NUT DADO	MUTTER MØTRIK	010D

07.215	05	p1	11/08

HIDRÁULICO + REV - CAAP - FL + AHM - HYDRO
HIDRAULICO + REV - CAAP - FL + AHM - HYDRO
HYDRAULIC + REV - HHC - LF + HRA - HYDRO
HYDRAULIC + REV - HHC - LF + HRA - HYDRO

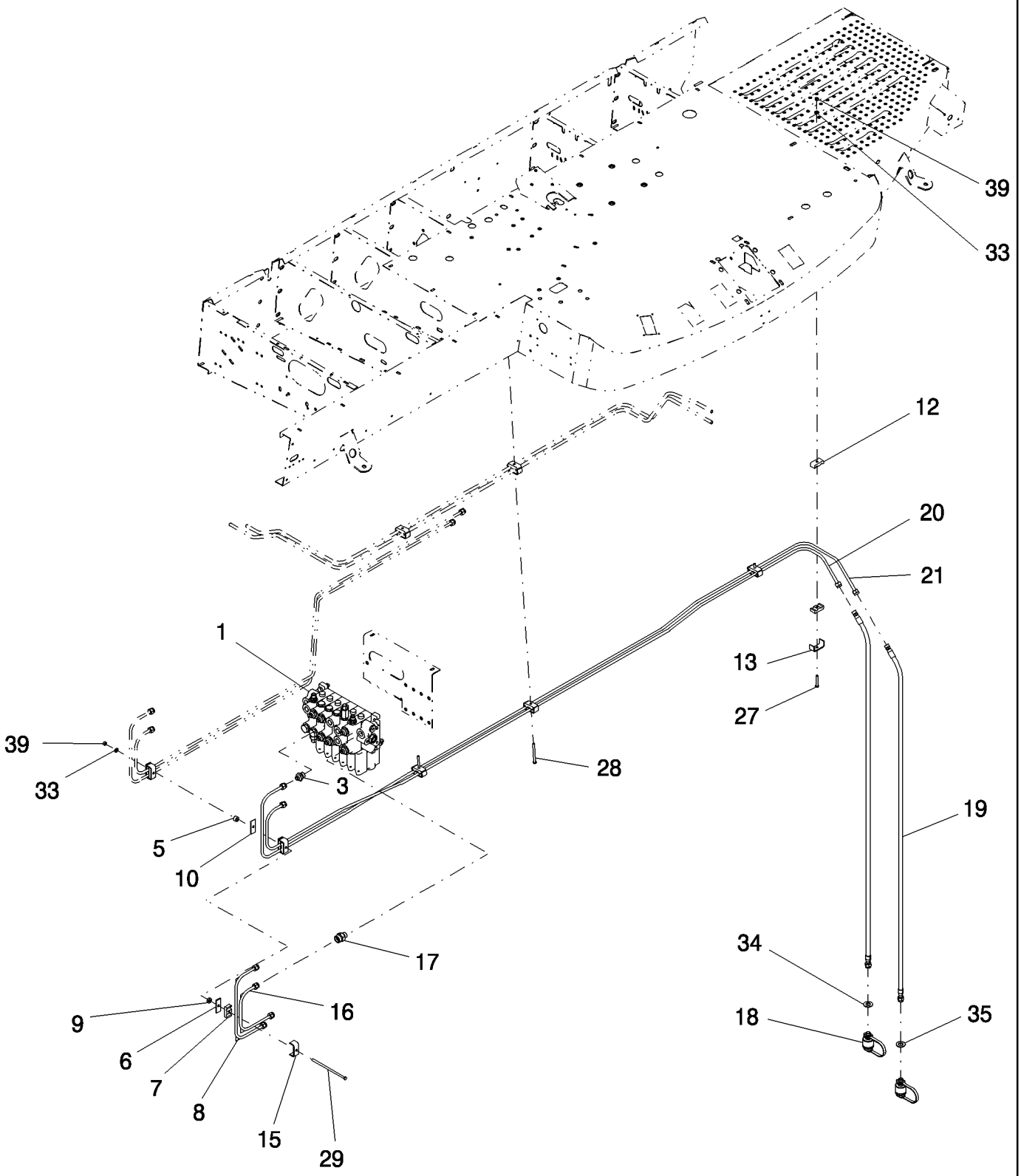

HYDRAULIC + REV - HHC - LF + HRA - HYDRO

HYDRAULIC + REV - HHC - LF + HRA - HYDRO

R	N	P.N.	MOD	Q	Denominação Denominação	Denominacion Description	Description Descrizione	Bezeichnung Beskrivelse	L.C.
1		87605432		1	COMANDO CONTROLO	CONTROL COMMANDE	CONTROL COMANDO	BEDIENELEMENT KONTROL	189C
3		386215		2	CONECTOR HIDRÁUL CONECTOR HID.	CONECTOR HIDRÁULIC CONNECTEUR HYDRAU	HYD CONNECTOR CONNETTORE IDRAULIC	HYDR STECKVERBINDE HYDRAULIKSTIK	020R
5		757596		1	ESPAÇADOR ESPAÇADOR	SEPARADOR ENTRETOISE	SPACER DISTANZIALE	DISTANZSTÜCK AFSTANDSSTYKKE	075D
6		434103		1	PLACA CHAPA	PLACA PLAQUE	PLATE PIASTRA	PLATTE PLADE	105P
7		430356		2	BRAÇADEIRA BRAÇADEIRA	ABRAZADERA COLLIER	CLAMP MORSETTO	KLEMME SPÆNDEBÅND	120M
8		87641567		1	TUBO HIDRÁULICO TUBAGEM HIDRÁULICO	TUBO HIDRÁULICO TUYAU HYDRAULIQUE	HYD. TUBE TUBO IDRAULICO	HYDRAULIKLEITUNG HYD. RØR	190T
9		87605412		1	ESPAÇADOR ESPAÇADOR	SEPARADOR ENTRETOISE	SPACER DISTANZIALE	DISTANZSTÜCK AFSTANDSSTYKKE	075D
10		434097		1	SUPORTE SUPORTE	SOPORTE SUPPORT	SUPPORT SUPPORTO	STÜTZE BESLAG	300S
12		430357		10	BRAÇADEIRA BRAÇADEIRA	ABRAZADERA COLLIER	CLAMP MORSETTO	KLEMME SPÆNDEBÅND	120M
13		431941		5	SUPORTE SUPORTE	SOPORTE SUPPORT	SUPPORT SUPPORTO	STÜTZE BESLAG	300S
15		84814948		1	SUPORTE SUPORTE	SOPORTE SUPPORT	SUPPORT SUPPORTO	STÜTZE BESLAG	300S
16		87641569		1	TUBO HIDRÁULICO TUBAGEM HIDRÁULICO	TUBO HIDRÁULICO TUYAU HYDRAULIQUE	HYD. TUBE TUBO IDRAULICO	HYDRAULIKLEITUNG HYD. RØR	190T
17		394372		2	CONECTOR HIDRÁUL CONECTOR HID.	CONECTOR HIDRÁULIC CONNECTEUR HYDRAU	HYD CONNECTOR CONNETTORE IDRAULIC	HYDR STECKVERBINDE HYDRAULIKSTIK	020R
18		456012		2	ENGATE RÁPIDO MACHO ADAPTADOR MACHO R/	ACOPLAMIENTO RÁPIDO ACCOUPLEMENT RAP. M	QUICK MALE COUPLING ATTACCO RAPIDO MAS	SCHNELLKUPPLUNGSST LYNKOBLING	115A
19		758725		2	MANGUEIRA MANGUEIRA	TUBO FLEXIBLE	HOSE TUBO FLESSIBILE	SCHLAUCH SLANGE	030M
20		87605396		1	TUBO HIDRÁULICO TUBAGEM HIDRÁULICO	TUBO HIDRÁULICO TUYAU HYDRAULIQUE	HYD. TUBE TUBO IDRAULICO	HYDRAULIKLEITUNG HYD. RØR	190T
21		87605394		1	TUBO HIDRÁULICO TUBAGEM HIDRÁULICO	TUBO HIDRÁULICO TUYAU HYDRAULIQUE	HYD. TUBE TUBO IDRAULICO	HYDRAULIKLEITUNG HYD. RØR	190T
27		43118		2	PARAFUSO, Hex, M6 x 40, 8.8 PARAFUSO	PERNO VIS	BOLT BULLONE	SCHRAUBE BOLT	140B
28		86508569		2	PARAFUSO, Hex, M6 x 70, 8.8 PARAFUSO	TORNILLO VIS	SCREW VITE	SCHRAUBE SKRUE	040V
29		87641488		1	PARAFUSO PARAFUSO	PERNO VIS	BOLT BULLONE	SCHRAUBE BOLT	140B
33		140015		5	ARRUELA PLANA, M6 ANILHA	ARANDELA RONDELLE	WASHER RONDELLA	UNTERLEGSCHEIBE FLADSKIVE	131R
34		747811		1	ARRUELA PLANA ANILHA	ARANDELA RONDELLE	WASHER RONDELLA	UNTERLEGSCHEIBE FLADSKIVE	131R
35		747812		1	ARRUELA PLANA ANILHA	ARANDELA RONDELLE	WASHER RONDELLA	UNTERLEGSCHEIBE FLADSKIVE	131R

07.215	05	p2	11/08

HIDRÁULICO + REV - CAAP - FL + AHM - HYDRO
HIDRAULICO + REV - CAAP - FL + AHM - HYDRO
HYDRAULIC + REV - HHC - LF + HRA - HYDRO
HYDRAULIC + REV - HHC - LF + HRA - HYDRO

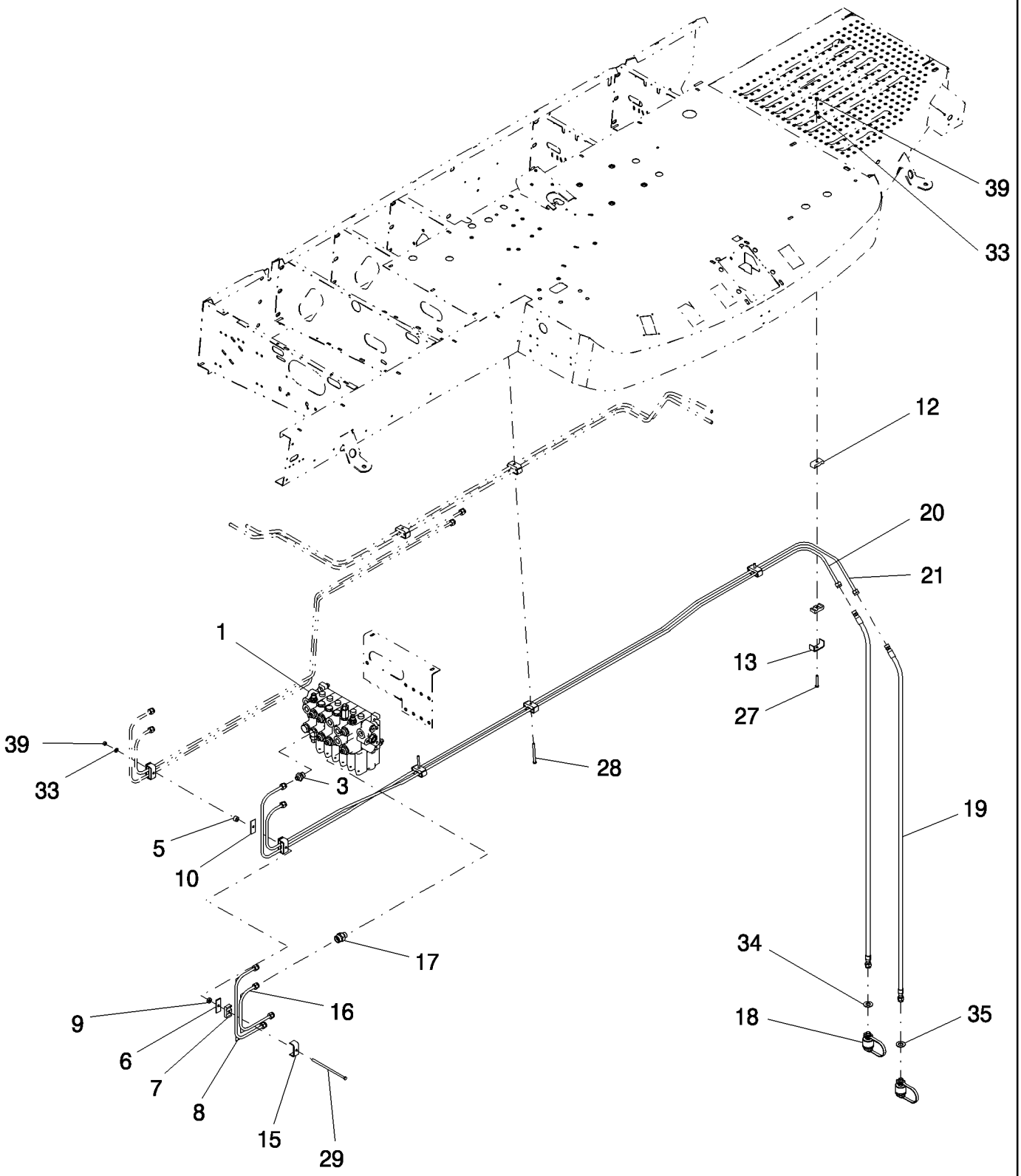

HYDRAULIC + REV - HHC - LF + HRA - HYDRO

HYDRAULIC + REV - HHC - LF + HRA - HYDRO

R	N	P.N.	MOD	Q	Denominação Denominação	Denominacion Description	Description Descrizione	Bezeichnung Beskrivelse	L.C.
39		412152		5	CONTRA PORCA, M6 x 1, Cl 8.8 CONTRAPORCA	TUERCA DE BLOQUEO CONTRE-ECROU	LOCK NUT DADO DI BLOCCAGGIO	SICHERUNGSMUTTER LÅSEMØTRIK	P263

07.215/A	01	p1	09/10

HIDRÁULICO + REV + CAAP + FL + AHM - MECÂNICA (COM REVERSOR)
HIDRAULICO + REV + CAAP + FL + AHM - MECANICA (CON REVERSOR)
HYDRAULIC + REV + HHC + LF + HRA - MECHANIC (WITH REVERSOR)
HYDRAULIC + REV + HHC + LF + HRA - MECHANIC (WITH REVERSOR)

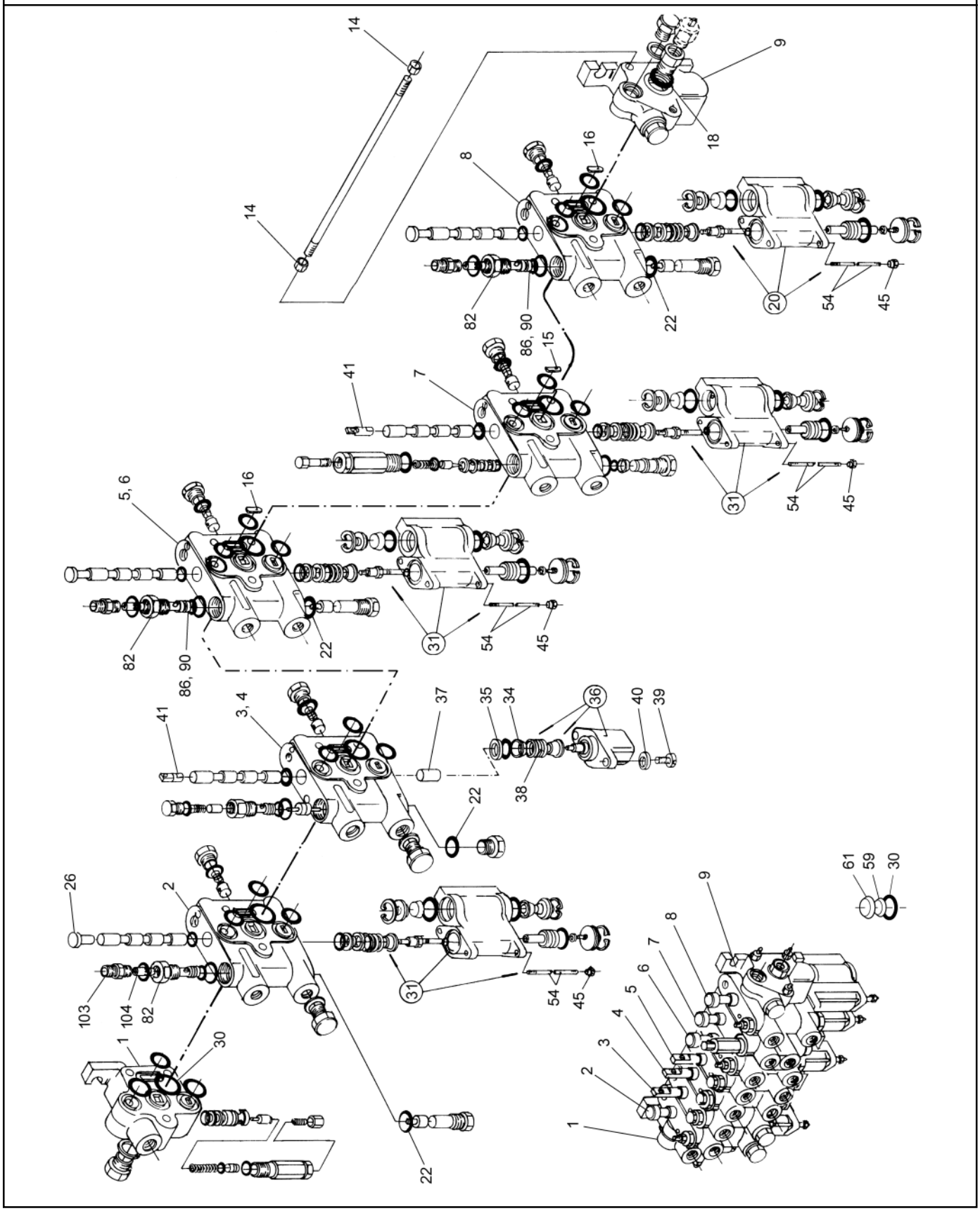

HYDRAULIC + REV + HHC + LF + HRA - MECHANIC (WITH REVERSOR)

HYDRAULIC + REV + HHC + LF + HRA - MECHANIC (WITH REVERSOR)
HYDRAULIC + REV + HHC + LF + HRA - MECHANIC (WITH REVERSOR)

R	N	P.N.	MOD	Q	Denominação Denominação	Denominacion Description	Description Descrizione	Bezeichnung Beskrivelse	L.C.
1		9577840		1	CORPO, Assy, Inlet	CUERPO	BODY	KAROSSERIE	300C
					CORPO	CORPS	CORPO	HUS	
2		87641448		1	COMANDO, Assy, Header w/ HHAC				
						CONTROL	CONTROL	BEDIENELEMENT	189C
					CONTROLO	COMMANDE	COMANDO	KONTROL	
3		9577842		1	CORPO, Assy, Reel	CUERPO	BODY	KAROSSERIE	300C
					CORPO	CORPS	CORPO	HUS	
4		9577843		1	CORPO, Assy, Traction Variator				
						CUERPO	BODY	KAROSSERIE	300C
					CORPO	CORPS	CORPO	HUS	
5		87641439		1	TUBO, Assy, Unload	TUBO	TUBE	ROHR	195T
					TUBO	TUBE	TUBO	RØR	
6		87641440		1	DISPOSITIVO DE SEGURANÇA, Assy, Horiz. Reel Adj.				
						DISPOSITIVO DE SEGUF	SAFETY DEVICE	SICHERHEITSVORRICHT	200C
					DISPOSITIVO DE SEGUF	DISPOSITIF DE SECURIT	DISPOSITIVO DI SICURE	SIKKERHEDSKONTROL	
7		87641441		1	CORPO, Assy, Reverse	CUERPO	BODY	KAROSSERIE	300C
					CORPO	CORPS	CORPO	HUS	
8		87641442		1	SEÇÃO DA VÁLVULA, Assy, Lateral Float				
						SECCIÓN DE VÁLVULA	VALVE SECTION	VENTILSEGMENT	025V
					SECÇÃO DE VÁLVULA	SECTION DE VALVE	SEZIONE VALVOLA	VENTILAFSNIT	
9		87641443		1	CORPO, Assy, Unloading	CUERPO	BODY	KAROSSERIE	300C
					CORPO	CORPS	CORPO	HUS	
14		9577855		6	PORCA	TUERCA	NUT	MUTTER	010D
					PORCA	ECROU	DADO	MØTRIK	
15		821189		1	UNID REDUÇÃO ENGRENAGEM				
						UNIDAD DE RED. DE EN	GEAR REDUCTION UNIT	UNTERSETZUNGSGETR	058R
					REDUTOR	REDUCTEUR	RIDUTTORE	ENHED TIL GEARREDUK	
16		821188		1	UNID REDUÇÃO ENGRENAGEM				
						UNIDAD DE RED. DE EN	GEAR REDUCTION UNIT	UNTERSETZUNGSGETR	058R
					REDUTOR	REDUCTEUR	RIDUTTORE	ENHED TIL GEARREDUK	
18		9577833		1	VEDAÇÃO DE BORRACHA	JUNTA DE GOMA	RUBBER SEAL	GUMMIDICHTUNG	122G
					JUNTAS	JOINT EN CAOUTCHOU(	GUARNIZIONE DI GOMM	GUMMITÆTNING	
20		87641445		1	COMANDO PNEUMÁTICO, Assy				
						CONTROL DE AIRE	AIR CONTROL	LUFTREGLER	193C
					COMANDO PNEUMÁTIC(	COMMANDE DE L'AIR	COMANDO PNEUMATIC(	LUFTREGULERING	
22		9577832		13	VEDAÇÃO DE BORRACHA	JUNTA DE GOMA	RUBBER SEAL	GUMMIDICHTUNG	122G
					JUNTAS	JOINT EN CAOUTCHOU(	GUARNIZIONE DI GOMM	GUMMITÆTNING	
26		758360		1	PORTA-ESTEPE	COMPUERTA	TAILGATE	HECKKLAPPE	194P
					TAIPAL TRASEIRO	HAYON	SPONDA POSTERIORE	UDSTØDNINGSRIST	
30		87384218		18	ANEL	ANILLO	RING	RING	045A
					ANEL	ANNEAU	ANELLO	RING	
31		87641444		4	VÁLVULA PNEUMÁTICA, Assy				
						VÁLVULA NEUMÁTICA	PNEUMATIC VALVE	PNEUMATIKVENTIL	149R
					VÁLVULA DE CÂMARA D	SOUPAPE PNEUMATIQU	VALVOLA PNEUMATICA	LUFTVENTIL	
34		758363		14	LIMITADOR DE MOVIMENTO				
						LIMITADOR DE CARRER	TRAVEL LIMITER	WEGBEGRENZER	056L
					BATENTE	LIMITEUR DE DEPLACEM	LIMITATORE DI CORSA	FARTPILOT	
35		758361		2	CALÇO DE AFINAÇÃO	SUPLEMENTO	SHIM	AUSGLEICHSSCHEIBE	198S
					CALÇO DE AFINAÇÃO	CALE	SPESSORE	MELLEMLÆG	

07.215/A	01	p2	09/10

HIDRÁULICO + REV + CAAP + FL + AHM - MECÂNICA (COM REVERSOR)
HIDRAULICO + REV + CAAP + FL + AHM - MECANICA (CON REVERSOR)
HYDRAULIC + REV + HHC + LF + HRA - MECHANIC (WITH REVERSOR)
HYDRAULIC + REV + HHC + LF + HRA - MECHANIC (WITH REVERSOR)

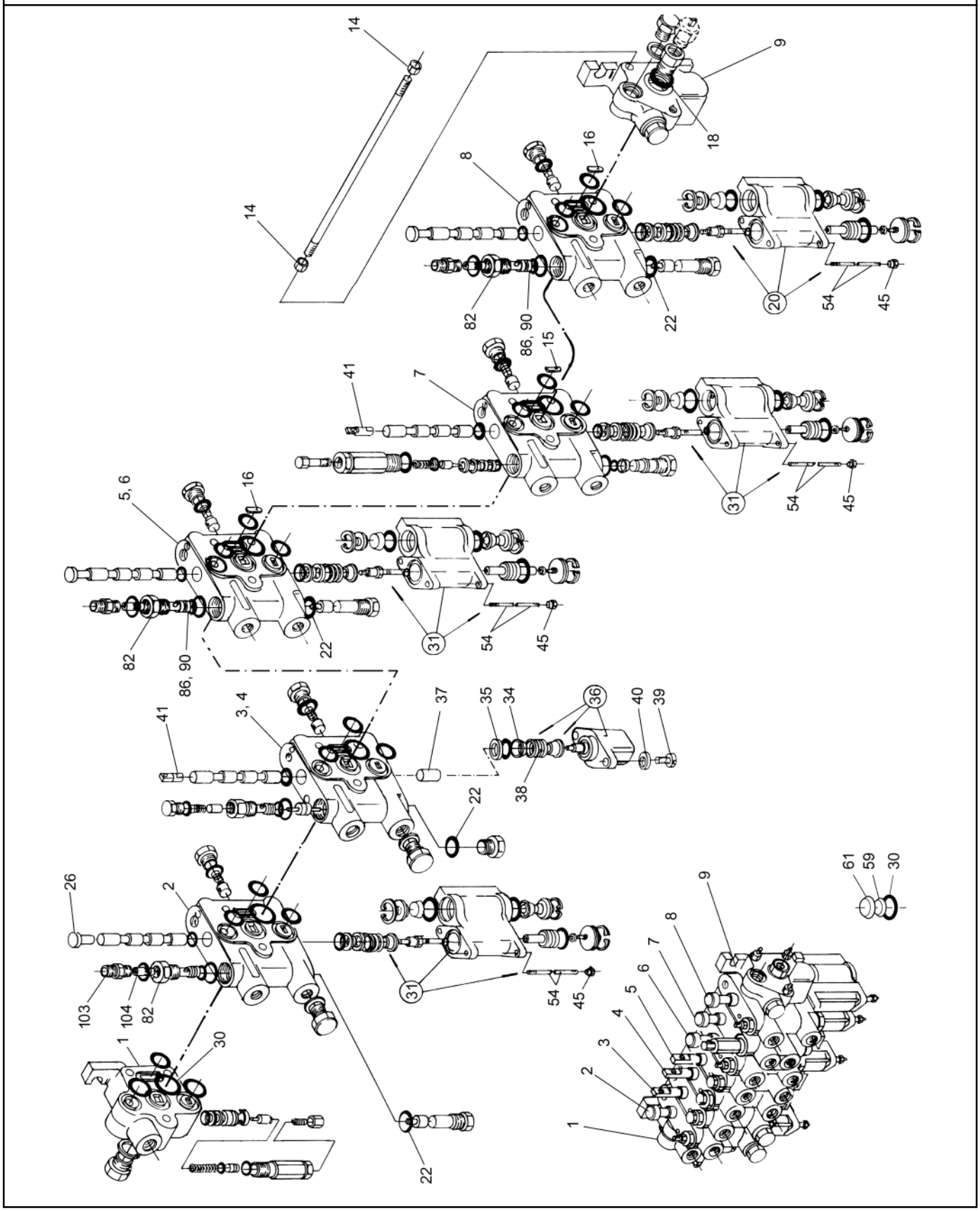

HYDRAULIC + REV + HHC + LF + HRA - MECHANIC (WITH REVERSOR)

HYDRAULIC + REV + HHC + LF + HRA - MECHANIC (WITH REVERSOR)
HYDRAULIC + REV + HHC + LF + HRA - MECHANIC (WITH REVERSOR)

R	N	P.N.	MOD	Q	Denominação Denominação	Denominacion Description	Description Descrizione	Bezeichnung Beskrivelse	L.C.
36		758360		2	PORTA-ESTEPE TAIPAL TRASEIRO	COMPUERTA HAYON	TAILGATE SPONDA POSTERIORE	HECKKLAPPE UDSTØDNINGSRIST	194P
37		758364		2	EXTENSÃO EXTENSÃO	EXTENSIÓN RALLONGE	EXTENSION PROLUNGA	ERWEITERUNG FORLÆNGNING	226P
38		821395		7	MOLA MOLA	RESORTE RESSORT	SPRING MOLLA	FEDER FJEDER	100M
39		758365		4	PARAFUSO PARAFUSO	TORNILLO VIS	SCREW VITE	SCHRAUBE SKRUE	040V
40		758366		4	ARRUELA PLANA ANILHA	ARANDELA RONDELLE	WASHER RONDELLA	UNTERLEGSCHEIBE FLADSKIVE	131R
41		758345		2	EXTENSÃO EXTENSÃO	EXTENSIÓN RALLONGE	EXTENSION PROLUNGA	ERWEITERUNG FORLÆNGNING	226P
45		9577837		10	PORCA PORCA	TUERCA ECROU	NUT DADO	MUTTER MØTRIK	010D
54		9577838		10	PORCA PORCA	TUERCA ECROU	NUT DADO	MUTTER MØTRIK	010D
59		87384220		10	VEDAÇÃO VEDANTE	ANILLO DE CIERRE JOINT	SEAL GUARNIZIONE; TENUTA	DICHTUNG PAKNING	132A
61		87382843		10	COBERTURA COBERTURA	CUBIERTA COUVERCLE	COVER COPERCHIO	ABDECKUNG DÆKSEL	265C
82		84991066		2	CONECTOR HIDRÁUL CONECTOR HID.	CONECTOR HIDRÁULIC CONNECTEUR HYDRAU	HYD CONNECTOR CONNETTORE IDRAULIC	HYDR STECKVERBINDE HYDRAULIKSTIK	020R
86		9577854		2	CORPO CORPO	CUERPO CORPS	BODY CORPO	KAROSSERIE HUS	300C
90		9577853		7	CORPO CORPO	CUERPO CORPS	BODY CORPO	KAROSSERIE HUS	300C
96		84991063		1	JOGO DE PEÇAS CONJUNTO DE PEÇAS	JUEGO DE PIEZAS JEU DE PIECES	SET OF PARTS KIT PARTI	TEILESATZ RESERVEDELSSÆT	119S
97		758357		AR	KIT DE REPARO KIT DE REPARAÇÃO	KIT DE REPARACIÓN KIT DE REPARATION	REPAIR KIT KIT DI RIPARAZIONE	REPARATURSATZ REPARATIONSSÆT	003K
98		758358		AR	KIT DE REPARO KIT DE REPARAÇÃO	KIT DE REPARACIÓN KIT DE REPARATION	REPAIR KIT KIT DI RIPARAZIONE	REPARATURSATZ REPARATIONSSÆT	003K
99		9577822		AR	VEDAÇÃO VEDANTE	ANILLO DE CIERRE JOINT	SEAL GUARNIZIONE; TENUTA	DICHTUNG PAKNING	132A
100		758359		AR	KIT DE REPARO KIT DE REPARAÇÃO	KIT DE REPARACIÓN KIT DE REPARATION	REPAIR KIT KIT DI RIPARAZIONE	REPARATURSATZ REPARATIONSSÆT	003K
101		9577823		AR	KIT DE REPARO KIT DE REPARAÇÃO	KIT DE REPARACIÓN KIT DE REPARATION	REPAIR KIT KIT DI RIPARAZIONE	REPARATURSATZ REPARATIONSSÆT	003K
102		84990909		AR	KIT DE VEDAÇÃO KIT DE VEDANTE	KIT DE JUNTAS KIT DE JOINTS	SEAL KIT KIT GUARNIZIONI	DICHTUNGSSATZ PAKNINGSSÆT	630S
103		84993850		1	SEÇÃO VÁLVULA HIDR SECÇÃO VÁLVULA HIDR	SECCIÓN DE VÁLV. HIDI ELEMENT DISTR HYDR.	HYD VALVE SECTION SEZIONE DISTRIBUTORI	HYDRAULIKVENTILSEGM VENTILDEL, HYD	T098
104		84991088		1	HASTE HASTE	VARILLA TIGE	ROD ASTA	STANGE STANG	090A

07.215/B	01	p1	09/10

HIDRÁULICO + REV + CAAP + FL + AHM - HYDRO (COM REVERSOR)
HIDRAULICO + REV + CAAP + FL + AHM - HYDRO (CON REVERSOR)
HYDRAULIC + REV + HHC + LF + HRA - HYDRO (WITH REVERSOR)
HYDRAULIC + REV + HHC + LF + HRA - HYDRO (WITH REVERSOR)

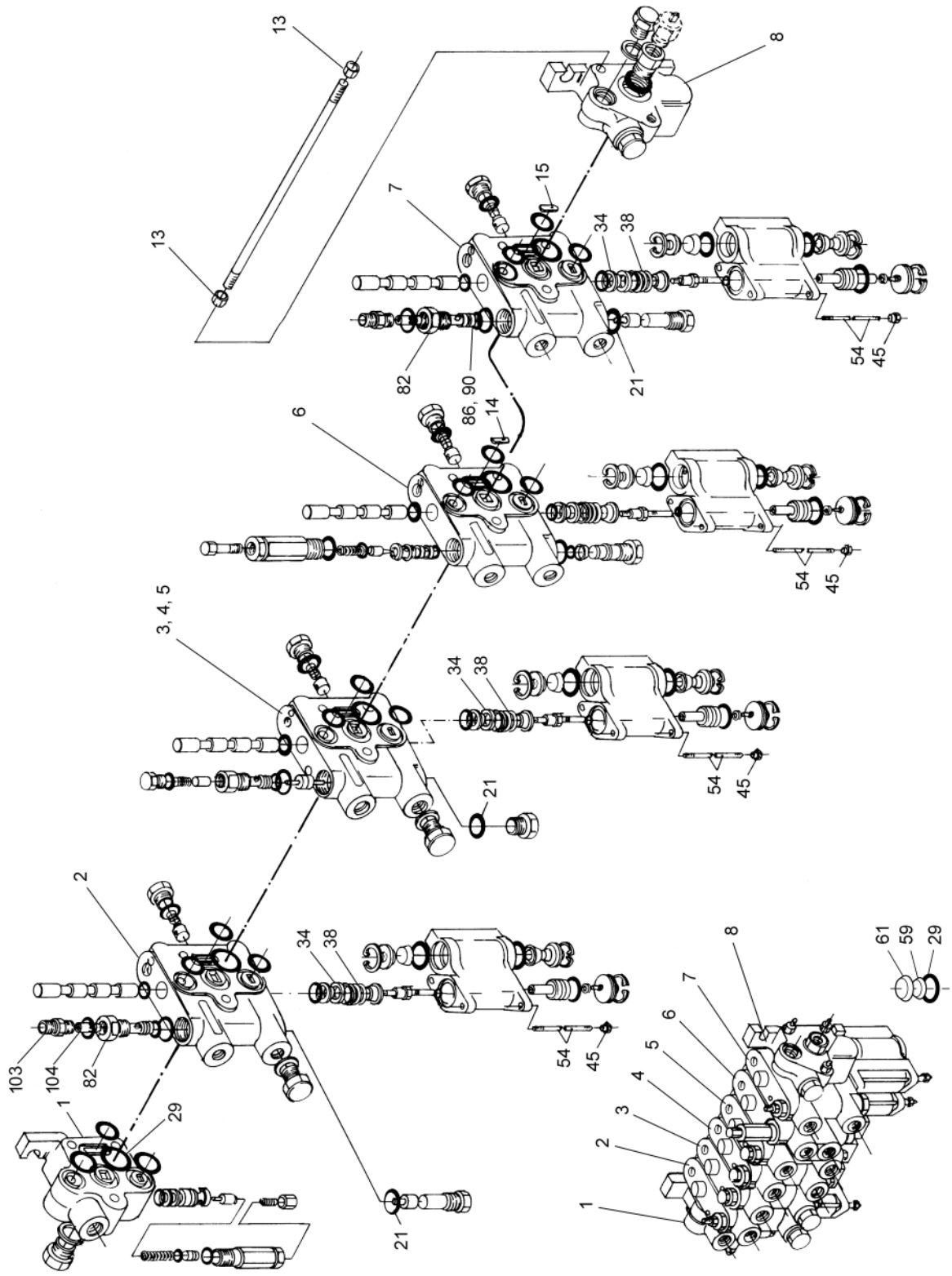

HYDRAULIC + REV + HHC + LF + HRA - HYDRO (WITH REVERSOR)

HYDRAULIC + REV + HHC + LF + HRA - HYDRO (WITH REVERSOR)
HYDRAULIC + REV + HHC + LF + HRA - HYDRO (WITH REVERSOR)

R	N	P.N.	MOD	Q	Denominação Denominação	Denominacion Description	Description Descrizione	Bezeichnung Beskrivelse	L.C.
1		9577840		1	CORPO, Assy, Inlet	CUERPO	BODY	KAROSSERIE	300C
					CORPO	CORPS	CORPO	HUS	
2		87641437		1	CORPO, Assy, Header w/ HHAC				
						CUERPO	BODY	KAROSSERIE	300C
					CORPO	CORPS	CORPO	HUS	
3		87641438		1	CORPO, Assy, Reel	CUERPO	BODY	KAROSSERIE	300C
					CORPO	CORPS	CORPO	HUS	
4		87641439		1	TUBO, Assy, Unload	TUBO	TUBE	ROHR	195T
					TUBO	TUBE	TUBO	RØR	
5		87641440		1	DISPOSITIVO DE SEGURANÇA, Assy, Horiz. Reel Adj.				
						DISPOSITIVO DE SEGUF	SAFETY DEVICE	SICHERHEITSVORRICHT	200C
					DISPOSITIVO DE SEGUF	DISPOSITIF DE SECURIT	DISPOSITIVO DI SICURE	SIKKERHEDSKONTROL	
6		87641441		1	CORPO, Assy, Reverse	CUERPO	BODY	KAROSSERIE	300C
					CORPO	CORPS	CORPO	HUS	
7		87641442		1	SEÇÃO DA VÁLVULA, Assy, Lateral Float				
						SECCIÓN DE VÁLVULA	VALVE SECTION	VENTILSEGMENT	025V
					SECÇÃO DE VÁLVULA	SECTION DE VALVE	SEZIONE VALVOLA	VENTILAFSNIT	
8		87641443		1	CORPO, Assy, Unloading	CUERPO	BODY	KAROSSERIE	300C
					CORPO	CORPS	CORPO	HUS	
13		9577855		6	PORCA	TUERCA	NUT	MUTTER	010D
					PORCA	ECROU	DADO	MØTRIK	
14		821189		1	UNID REDUÇÃO ENGRENAGEM				
						UNIDAD DE RED. DE EN	GEAR REDUCTION UNIT	UNTERSETZUNGSGETR	058R
					REDUTOR	REDUCTEUR	RIDUTTORE	ENHED TIL GEARREDUK	
15		821188		1	UNID REDUÇÃO ENGRENAGEM				
						UNIDAD DE RED. DE EN	GEAR REDUCTION UNIT	UNTERSETZUNGSGETR	058R
					REDUTOR	REDUCTEUR	RIDUTTORE	ENHED TIL GEARREDUK	
21		9577832		11	VEDAÇÃO DE BORRACHA	JUNTA DE GOMA	RUBBER SEAL	GUMMIDICHTUNG	122G
					JUNTAS	JOINT EN CAOUTCHOUC	GUARNIZIONE DI GOMM	GUMMITÆTNING	
29		87384218		19	ANEL	ANILLO	RING	RING	045A
					ANEL	ANNEAU	ANELLO	RING	
34		758363		12	LIMITADOR DE MOVIMENTO				
						LIMITADOR DE CARRER	TRAVEL LIMITER	WEGBEGRENZER	056L
					BATENTE	LIMITEUR DE DEPLACEM	LIMITATORE DI CORSA	FARTPILOT	
38		821395		6	MOLA	RESORTE	SPRING	FEDER	100M
					MOLA	RESSORT	MOLLA	FJEDER	
45		9577837		12	PORCA	TUERCA	NUT	MUTTER	010D
					PORCA	ECROU	DADO	MØTRIK	
54		9577838		12	PORCA	TUERCA	NUT	MUTTER	010D
					PORCA	ECROU	DADO	MØTRIK	
59		87384220		12	VEDAÇÃO	ANILLO DE CIERRE	SEAL	DICHTUNG	132A
					VEDANTE	JOINT	GUARNIZIONE; TENUTA	PAKNING	
61		87382843		12	COBERTURA	CUBIERTA	COVER	ABDECKUNG	265C
					COBERTURA	COUVERCLE	COPERCHIO	DÆKSEL	
82		84991066		2	CONECTOR HIDRÁUL	CONECTOR HIDRÁULIC	HYD CONNECTOR	HYDR STECKVERBINDE	020R
					CONECTOR HID.	CONNECTEUR HYDRAU	CONNETTORE IDRAULIC	HYDRAULIKSTIK	
86		9577854		2	CORPO	CUERPO	BODY	KAROSSERIE	300C
					CORPO	CORPS	CORPO	HUS	

07.215/B	01	p2	09/10

HIDRÁULICO + REV + CAAP + FL + AHM - HYDRO (COM REVERSOR)
HIDRAULICO + REV + CAAP + FL + AHM - HYDRO (CON REVERSOR)
HYDRAULIC + REV + HHC + LF + HRA - HYDRO (WITH REVERSOR)
HYDRAULIC + REV + HHC + LF + HRA - HYDRO (WITH REVERSOR)

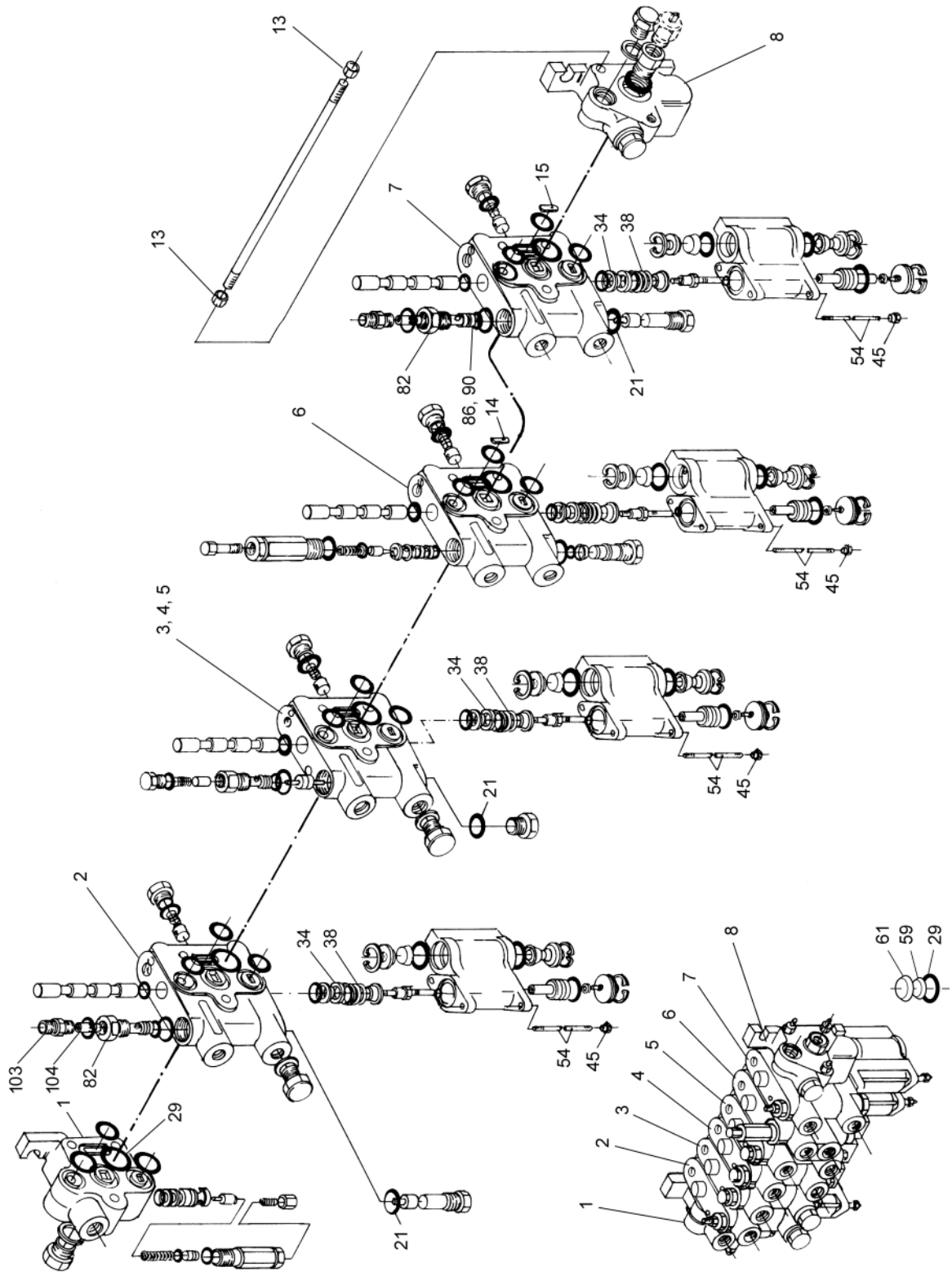

HYDRAULIC + REV + HHC + LF + HRA - HYDRO (WITH REVERSOR)

HYDRAULIC + REV + HHC + LF + HRA - HYDRO (WITH REVERSOR)
HYDRAULIC + REV + HHC + LF + HRA - HYDRO (WITH REVERSOR)

R	N	P.N.	MOD	Q	Denominação Denominação	Denominacion Description	Description Descrizione	Bezeichnung Beskrivelse	L.C.
90		9577853		5	CORPO CORPO	CUERPO CORPS	BODY CORPO	KAROSSERIE HUS	300C
96		9577856		1	KIT DE REPARO KIT DE REPARAÇÃO	KIT DE REPARACIÓN KIT DE REPARATION	REPAIR KIT KIT DI RIPARAZIONE	REPARATURSATZ REPARATIONSSÆT	003K
97		758357		AR	KIT DE REPARO KIT DE REPARAÇÃO	KIT DE REPARACIÓN KIT DE REPARATION	REPAIR KIT KIT DI RIPARAZIONE	REPARATURSATZ REPARATIONSSÆT	003K
98		758358		AR	KIT DE REPARO KIT DE REPARAÇÃO	KIT DE REPARACIÓN KIT DE REPARATION	REPAIR KIT KIT DI RIPARAZIONE	REPARATURSATZ REPARATIONSSÆT	003K
99		9577822		AR	VEDAÇÃO VEDANTE	ANILLO DE CIERRE JOINT	SEAL GUARNIZIONE; TENUTA	DICHTUNG PAKNING	132A
100		758359		AR	KIT DE REPARO KIT DE REPARAÇÃO	KIT DE REPARACIÓN KIT DE REPARATION	REPAIR KIT KIT DI RIPARAZIONE	REPARATURSATZ REPARATIONSSÆT	003K
101		9577823		AR	KIT DE REPARO KIT DE REPARAÇÃO	KIT DE REPARACIÓN KIT DE REPARATION	REPAIR KIT KIT DI RIPARAZIONE	REPARATURSATZ REPARATIONSSÆT	003K
102		84990909		AR	KIT DE VEDAÇÃO KIT DE VEDANTE	KIT DE JUNTAS KIT DE JOINTS	SEAL KIT KIT GUARNIZIONI	DICHTUNGSSATZ PAKNINGSSÆT	630S
103		84993850		1	SEÇÃO VÁLVULA HIDR SECÇÃO VÁLVULA HIDR	SECCIÓN DE VÁLV. HIDI ELEMENT DISTR HYDR.	HYD VALVE SECTION SEZIONE DISTRIBUTORI	HYDRAULIKVENTILSEGM VENTILDEL, HYD	T098
104		84991088		1	HASTE HASTE	VARILLA TIGE	ROD ASTA	STANGE STANG	090A

07.215/C	01	p1	09/10

HIDRÁULICO - REV + CAAP + FL + AHM - MECÂNICA (SEM REVERSOR)
HIDRAULICO - REV + CAAP + FL + AHM - MECANICA (SIN REVERSOR)
HYDRAULIC - REV + HHC + LF + HRA - MECHANIC (WITHOUT REVERSOR)
HYDRAULIC - REV + HHC + LF + HRA - MECHANIC (WITHOUT REVERSOR)

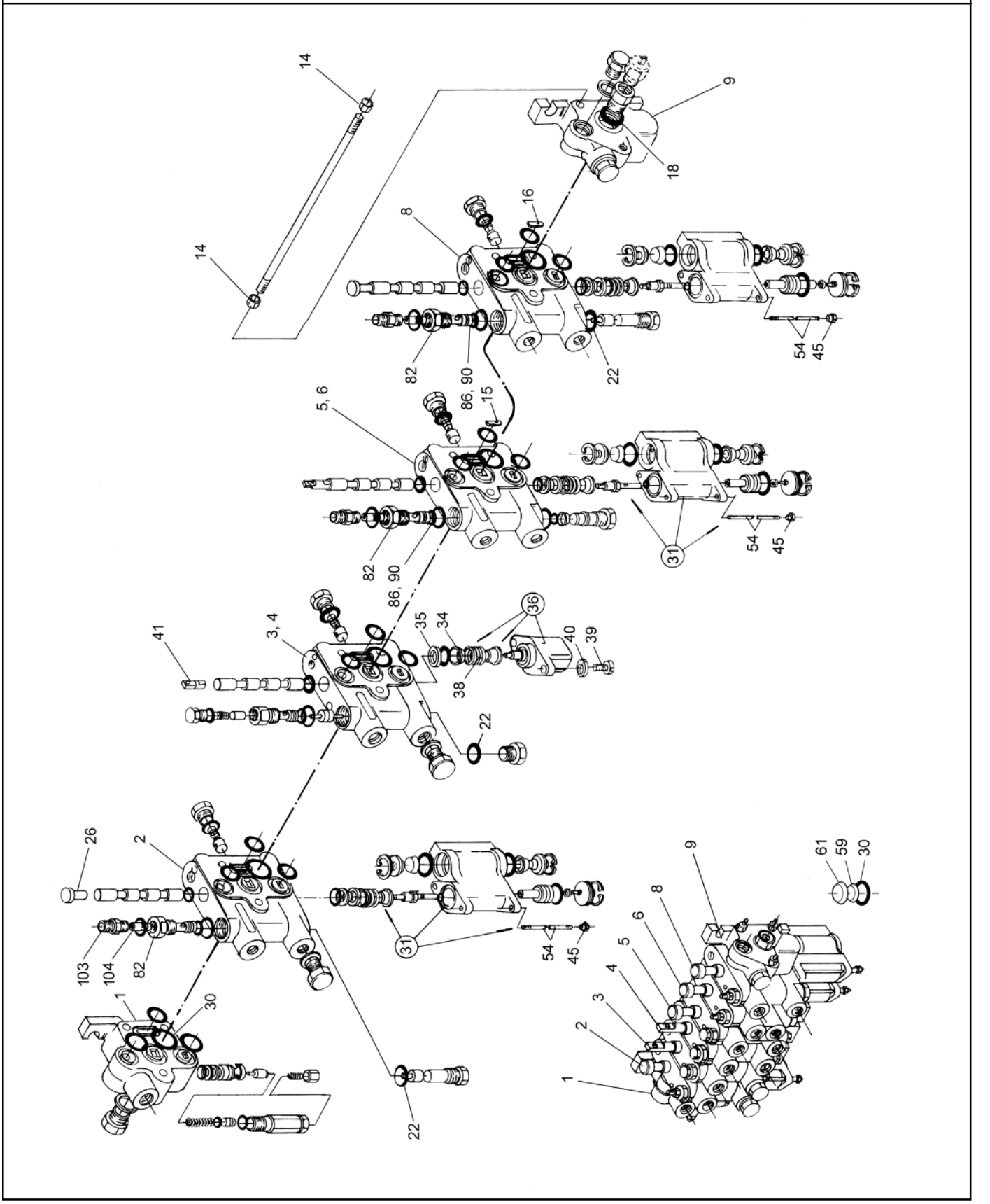

HYDRAULIC - REV + HHC + LF + HRA - MECHANIC (WITHOUT REVERSOR)
HYDRAULIC - REV + HHC + LF + HRA - MECHANIC (WITHOUT REVERSOR)
HYDRAULIC - REV + HHC + LF + HRA - MECHANIC (WITHOUT REVERSOR)
HYDRAULIC - REV + HHC + LF + HRA - MECHANIC (WITHOUT REVERSOR)

R	N	P.N.	MOD	Q	Denominação Denominação	Denominacion Description	Description Descrizione	Bezeichnung Beskrivelse	L.C.
1		9577840		1	CORPO, Assy, Inlet	CUERPO	BODY	KAROSSERIE	300C
					CORPO	CORPS	CORPO	HUS	
2		87641448		1	COMANDO, Assy, Header w/ HHAC				
						CONTROL	CONTROL	BEDIENELEMENT	189C
					CONTROLO	COMMANDE	COMANDO	KONTROL	
3		9577842		1	CORPO, Assy, Reel	CUERPO	BODY	KAROSSERIE	300C
					CORPO	CORPS	CORPO	HUS	
4		9577843		1	CORPO, Assy, Traction Variator				
						CUERPO	BODY	KAROSSERIE	300C
					CORPO	CORPS	CORPO	HUS	
5		87641439		1	TUBO, Assy, Unloading	TUBO	TUBE	ROHR	195T
					TUBO	TUBE	TUBO	RØR	
6		87641440		1	DISPOSITIVO DE SEGURANÇA, Assy, Horiz. Reel Adj.				
						DISPOSITIVO DE SEGUF	SAFETY DEVICE	SICHERHEITSVORRICHT	200C
					DISPOSITIVO DE SEGUF	DISPOSITIF DE SECURIT	DISPOSITIVO DI SICURE	SIKKERHEDSKONTROL	
8		87641442		1	SEÇÃO DA VÁLVULA, Assy, Lateral Float				
						SECCIÓN DE VÁLVULA	VALVE SECTION	VENTILSEGMENT	025V
					SECÇÃO DE VÁLVULA	SECTION DE VALVE	SEZIONE VALVOLA	VENTILAFSNIT	
9		87641443		1	CORPO, Assy, Unloading	CUERPO	BODY	KAROSSERIE	300C
					CORPO	CORPS	CORPO	HUS	
14		9577855		6	PORCA	TUERCA	NUT	MUTTER	010D
					PORCA	ECROU	DADO	MØTRIK	
15		821189		1	UNID REDUÇÃO ENGRENAGEM				
						UNIDAD DE RED. DE EN	GEAR REDUCTION UNIT	UNTERSETZUNGSGETR	058R
					REDUTOR	REDUCTEUR	RIDUTTORE	ENHED TIL GEARREDUK	
16		821188		1	UNID REDUÇÃO ENGRENAGEM				
						UNIDAD DE RED. DE EN	GEAR REDUCTION UNIT	UNTERSETZUNGSGETR	058R
					REDUTOR	REDUCTEUR	RIDUTTORE	ENHED TIL GEARREDUK	
18		9577833		1	VEDAÇÃO DE BORRACHA	JUNTA DE GOMA	RUBBER SEAL	GUMMIDICHTUNG	122G
					JUNTAS	JOINT EN CAOUTCHOU(	GUARNIZIONE DI GOMM	GUMMITÆTNING	
20		87641445		1	COMANDO PNEUMÁTICO, Assy				
						CONTROL DE AIRE	AIR CONTROL	LUFTREGLER	193C
					COMANDO PNEUMÁTIC(	COMMANDE DE L'AIR	COMANDO PNEUMATIC(	LUFTREGULERING	
22		9577832		11	VEDAÇÃO DE BORRACHA	JUNTA DE GOMA	RUBBER SEAL	GUMMIDICHTUNG	122G
					JUNTAS	JOINT EN CAOUTCHOU(	GUARNIZIONE DI GOMM	GUMMITÆTNING	
26		755803		1	EIXO	EJE	SHAFT	WELLE	016A
					VEIO	ARBRE	ALBERO	AKSEL	
30		87384218		15	ANEL	ANILLO	RING	RING	045A
					ANEL	ANNEAU	ANELLO	RING	
31		87641444		3	VÁLVULA PNEUMÁTICA, Assy				
						VÁLVULA NEUMÁTICA	PNEUMATIC VALVE	PNEUMATIKVENTIL	149R
					VÁLVULA DE CÂMARA D	SOUPAPE PNEUMATIQU	VALVOLA PNEUMATICA	LUFTVENTIL	
34		758363		12	LIMITADOR DE MOVIMENTO				
						LIMITADOR DE CARRER	TRAVEL LIMITER	WEGBEGRENZER	056L
					BATENTE	LIMITEUR DE DEPLACEM	LIMITATORE DI CORSA	FARTPILOT	
35		758361		2	CALÇO DE AFINAÇÃO	SUPLEMENTO	SHIM	AUSGLEICHSSCHEIBE	198S
					CALÇO DE AFINAÇÃO	CALE	SPESSORE	MELLEMLÆG	
36		758360		2	PORTA-ESTEPE	COMPUERTA	TAILGATE	HECKKLAPPE	194P
					TAIPAL TRASEIRO	HAYON	SPONDA POSTERIORE	UDSTØDNINGSRIST	

07.215/C	01	p2	09/10

HIDRÁULICO - REV + CAAP + FL + AHM - MECÂNICA (SEM REVERSOR)
HIDRAULICO - REV + CAAP + FL + AHM - MECANICA (SIN REVERSOR)
HYDRAULIC - REV + HHC + LF + HRA - MECHANIC (WITHOUT REVERSOR)
HYDRAULIC - REV + HHC + LF + HRA - MECHANIC (WITHOUT REVERSOR)

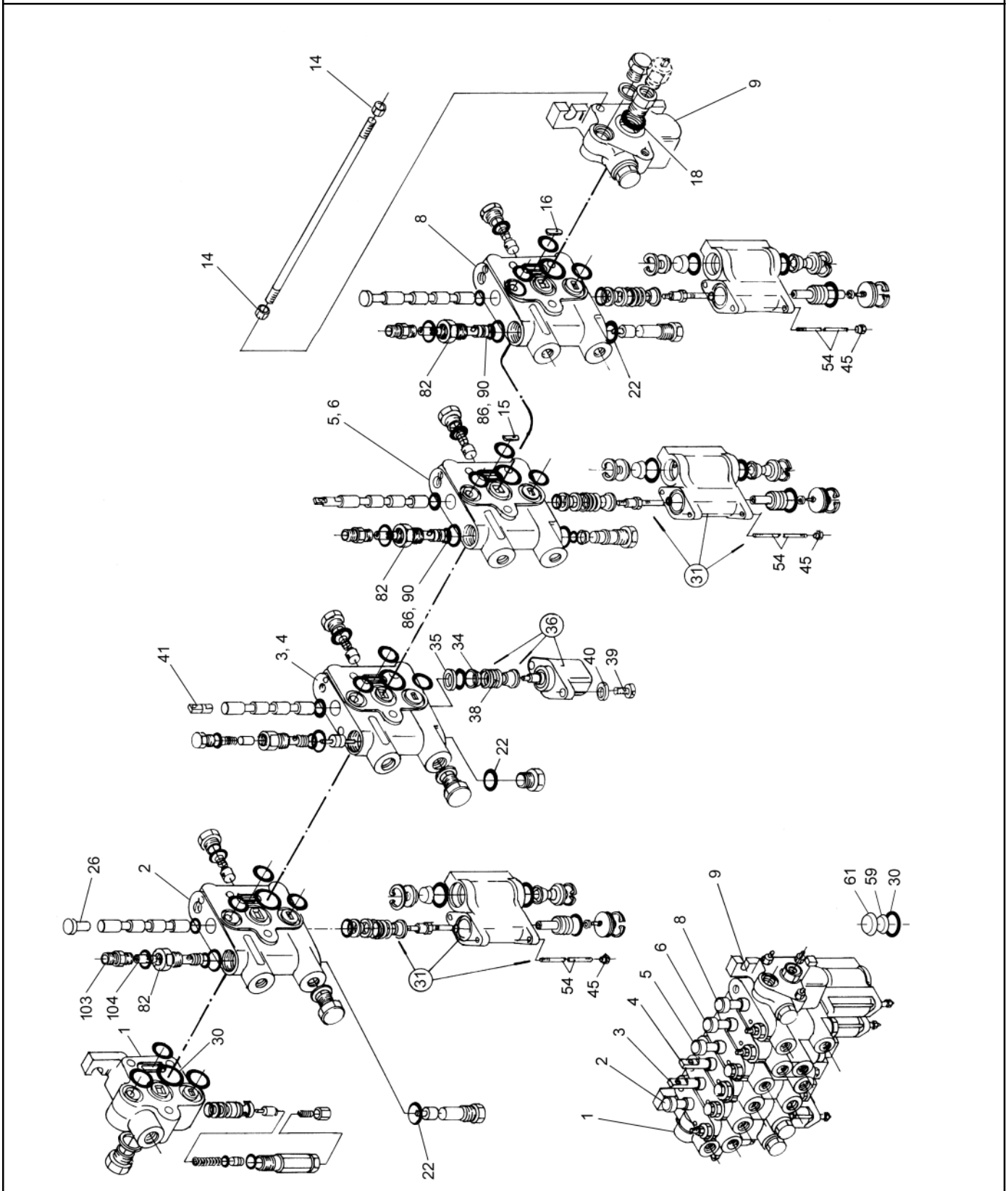

HYDRAULIC - REV + HHC + LF + HRA - MECHANIC (WITHOUT REVERSOR)
HYDRAULIC - REV + HHC + LF + HRA - MECHANIC (WITHOUT REVERSOR)
HYDRAULIC - REV + HHC + LF + HRA - MECHANIC (WITHOUT REVERSOR)
HYDRAULIC - REV + HHC + LF + HRA - MECHANIC (WITHOUT REVERSOR)

R	N	P.N.	MOD	Q	Denominação Denominação	Denominacion Description	Description Descrizione	Bezeichnung Beskrivelse	L.C.
37		758364		2	EXTENSÃO EXTENSÃO	EXTENSIÓN RALLONGE	EXTENSION PROLUNGA	ERWEITERUNG FORLÆNGNING	226P
38		821395		6	MOLA MOLA	RESORTE RESSORT	SPRING MOLLA	FEDER FJEDER	100M
39		758365		4	PARAFUSO PARAFUSO	TORNILLO VIS	SCREW VITE	SCHRAUBE SKRUE	040V
40		758366		4	ARRUELA PLANA ANILHA	ARANDELA RONDELLE	WASHER RONDELLA	UNTERLEGSCHEIBE FLADSKIVE	131R
41		758345		2	EXTENSÃO EXTENSÃO	EXTENSIÓN RALLONGE	EXTENSION PROLUNGA	ERWEITERUNG FORLÆNGNING	226P
45		9577837		8	PORCA PORCA	TUERCA ECROU	NUT DADO	MUTTER MØTRIK	010D
54		9577838		8	PORCA PORCA	TUERCA ECROU	NUT DADO	MUTTER MØTRIK	010D
59		87384220		8	VEDAÇÃO VEDANTE	ANILLO DE CIERRE JOINT	SEAL GUARNIZIONE; TENUTA	DICHTUNG PAKNING	132A
61		87382843		8	COBERTURA COBERTURA	CUBIERTA COUVERCLE	COVER COPERCHIO	ABDECKUNG DÆKSEL	265C
82		84991066		2	CONECTOR HIDRÁUL CONECTOR HID.	CONECTOR HIDRÁULIC CONNECTEUR HYDRAU	HYD CONNECTOR CONNETTORE IDRAULIC	HYDR STECKVERBINDE HYDRAULIKSTIK	020R
86		9577854		2	CORPO CORPO	CUERPO CORPS	BODY CORPO	KAROSSERIE HUS	300C
90		9577853		7	CORPO CORPO	CUERPO CORPS	BODY CORPO	KAROSSERIE HUS	300C
96		9577656		1	KIT DE SERVIÇO KIT DE SERVIÇO	KIT DE SERVICIO KIT D'ENTRETIEN	SERVICE KIT KIT DI MANUTENZIONE	SERVICE-SATZ SERVICESÆT	021K
97		758357		AR	KIT DE REPARO KIT DE REPARAÇÃO	KIT DE REPARACIÓN KIT DE REPARATION	REPAIR KIT KIT DI RIPARAZIONE	REPARATURSATZ REPARATIONSSÆT	003K
98		758358		AR	KIT DE REPARO KIT DE REPARAÇÃO	KIT DE REPARACIÓN KIT DE REPARATION	REPAIR KIT KIT DI RIPARAZIONE	REPARATURSATZ REPARATIONSSÆT	003K
100		758359		AR	KIT DE REPARO KIT DE REPARAÇÃO	KIT DE REPARACIÓN KIT DE REPARATION	REPAIR KIT KIT DI RIPARAZIONE	REPARATURSATZ REPARATIONSSÆT	003K
101		9577823		AR	KIT DE REPARO KIT DE REPARAÇÃO	KIT DE REPARACIÓN KIT DE REPARATION	REPAIR KIT KIT DI RIPARAZIONE	REPARATURSATZ REPARATIONSSÆT	003K
102		84990909		AR	KIT DE VEDAÇÃO KIT DE VEDANTE	KIT DE JUNTAS KIT DE JOINTS	SEAL KIT KIT GUARNIZIONI	DICHTUNGSSATZ PAKNINGSSÆT	630S
103		84993850		1	SEÇÃO VÁLVULA HIDR SECÇÃO VÁLVULA HIDR	SECCIÓN DE VÁLV. HIDI ELEMENT DISTR HYDR.	HYD VALVE SECTION SEZIONE DISTRIBUTORI	HYDRAULIKVENTILSEGM VENTILDEL, HYD	T098
104		84991088		1	HASTE HASTE	VARILLA TIGE	ROD ASTA	STANGE STANG	090A

07.215/D	01	p1	06/10

HIDRÁULICO - REV + CAAP + FL + AHM - HYDRO (SEM REVERSOR)
HIDRAULICO - REV + CAAP + FL + AHM - HYDRO (SIN REVERSOR)
HYDRAULIC - REV + HHC + LF + HRA - HYDRO (WITHOUT REVERSOR)
HYDRAULIC - REV + HHC + LF + HRA - HYDRO (WITHOUT REVERSOR)

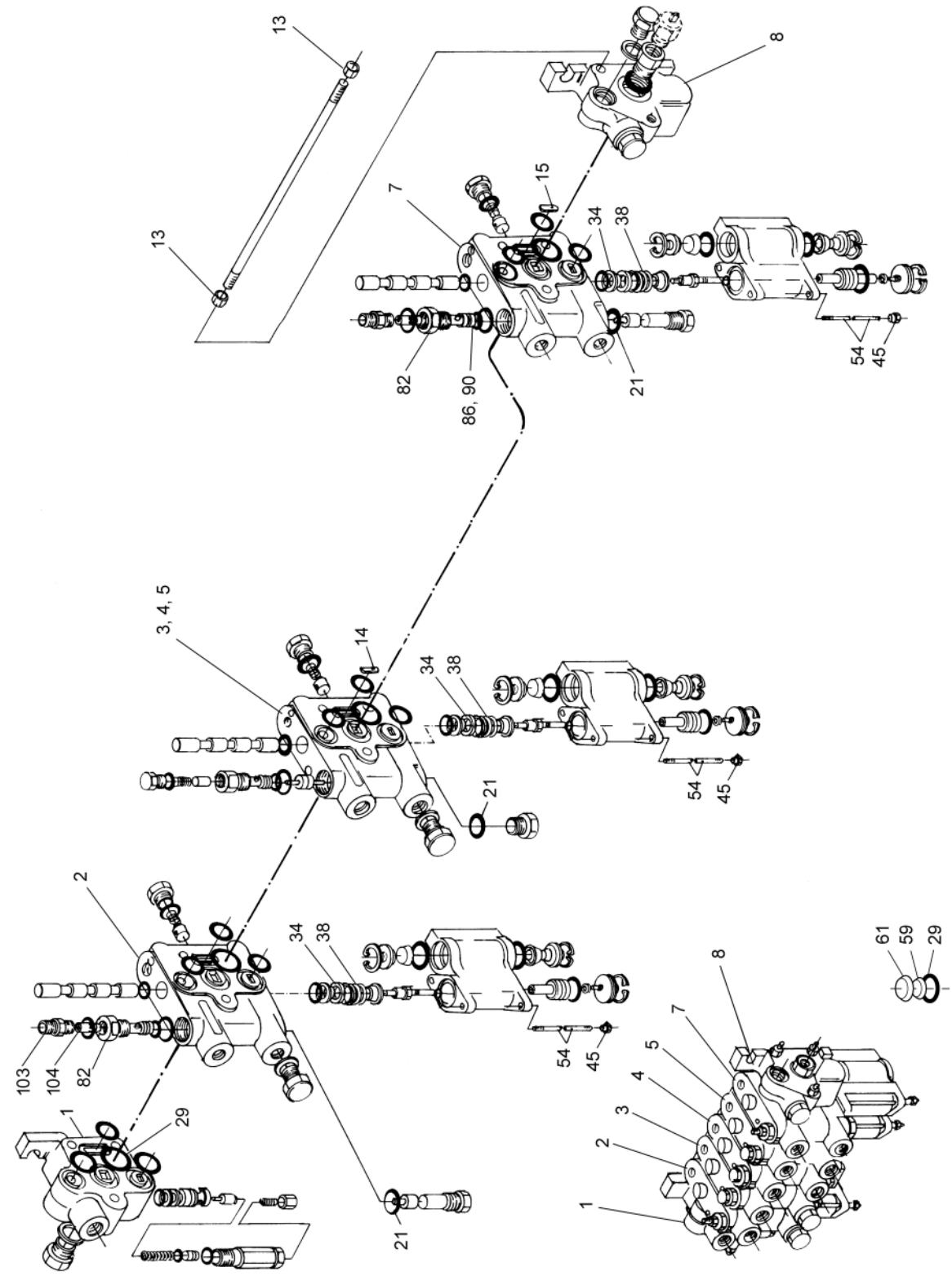

HYDRAULIC - REV + HHC + LF + HRA - HYDRO (WITHOUT REVERSOR)
HYDRAULIC - REV + HHC + LF + HRA - HYDRO (WITHOUT REVERSOR)
HYDRAULIC - REV + HHC + LF + HRA - HYDRO (WITHOUT REVERSOR)
HYDRAULIC - REV + HHC + LF + HRA - HYDRO (WITHOUT REVERSOR)

R	N	P.N.	MOD	Q	Denominação Denominação	Denominacion Description	Description Descrizione	Bezeichnung Beskrivelse	L.C.
1		9577840		1	CORPO, Assy, Inlet	CUERPO	BODY	KAROSSERIE	300C
					CORPO	CORPS	CORPO	HUS	
2		87641437		1	CORPO, Assy, Header w/ HHAC				
						CUERPO	BODY	KAROSSERIE	300C
					CORPO	CORPS	CORPO	HUS	
3		87641438		1	CORPO, Assy, Reel	CUERPO	BODY	KAROSSERIE	300C
					CORPO	CORPS	CORPO	HUS	
4		87641439		1	TUBO, Assy, Unloading	TUBO	TUBE	ROHR	195T
					TUBO	TUBE	TUBO	RØR	
5		87641440		1	DISPOSITIVO DE SEGURANÇA, Assy, Horiz. Reel Adj.				
						DISPOSITIVO DE SEGUF	SAFETY DEVICE	SICHERHEITSVORRICHT	200C
					DISPOSITIVO DE SEGUF	DISPOSITIF DE SECURIT	DISPOSITIVO DI SICURE	SIKKERHEDSKONTROL	
7		87641442		1	SEÇÃO DA VÁLVULA, Assy, Lateral Float				
						SECCIÓN DE VÁLVULA	VALVE SECTION	VENTILSEGMENT	025V
					SECÇÃO DE VÁLVULA	SECTION DE VALVE	SEZIONE VALVOLA	VENTILAFSNIT	
8		87641446		1	CORPO, Assy, Unloading	CUERPO	BODY	KAROSSERIE	300C
					CORPO	CORPS	CORPO	HUS	
13		9577855		6	PORCA	TUERCA	NUT	MUTTER	010D
					PORCA	ECROU	DADO	MØTRIK	
14		821189		1	UNID REDUÇÃO ENGRENAGEM				
						UNIDAD DE RED. DE EN	GEAR REDUCTION UNIT	UNTERSETZUNGSGETR	058R
					REDUTOR	REDUCTEUR	RIDUTTORE	ENHED TIL GEARREDUK	
15		821188		1	UNID REDUÇÃO ENGRENAGEM				
						UNIDAD DE RED. DE EN	GEAR REDUCTION UNIT	UNTERSETZUNGSGETR	058R
					REDUTOR	REDUCTEUR	RIDUTTORE	ENHED TIL GEARREDUK	
21		9577832		9	VEDAÇÃO DE BORRACHA	JUNTA DE GOMA	RUBBER SEAL	GUMMIDICHTUNG	122G
					JUNTAS	JOINT EN CAOUTCHOUC	GUARNIZIONE DI GOMM	GUMMITÆTNING	
29		87384218		16	ANEL	ANILLO	RING	RING	045A
					ANEL	ANNEAU	ANELLO	RING	
34		758363		10	LIMITADOR DE MOVIMENTO				
						LIMITADOR DE CARRER	TRAVEL LIMITER	WEGBEGRENZER	056L
					BATENTE	LIMITEUR DE DEPLACEM	LIMITATORE DI CORSA	FARTPILOT	
38		821395		5	MOLA	RESORTE	SPRING	FEDER	100M
					MOLA	RESSORT	MOLLA	FJEDER	
45		9577837		10	PORCA	TUERCA	NUT	MUTTER	010D
					PORCA	ECROU	DADO	MØTRIK	
54		9577838		10	PORCA	TUERCA	NUT	MUTTER	010D
					PORCA	ECROU	DADO	MØTRIK	
59		87384220		10	VEDAÇÃO	ANILLO DE CIERRE	SEAL	DICHTUNG	132A
					VEDANTE	JOINT	GUARNIZIONE; TENUTA	PAKNING	
61		87382843		10	COBERTURA	CUBIERTA	COVER	ABDECKUNG	265C
					COBERTURA	COUVERCLE	COPERCHIO	DÆKSEL	
82		84991066		2	CONECTOR HIDRÁUL	CONECTOR HIDRÁULIC	HYD CONNECTOR	HYDR STECKVERBINDE	020R
					CONECTOR HID.	CONNECTEUR HYDRAU	CONNETTORE IDRAULIC	HYDRAULIKSTIK	
86		9577854		2	CORPO	CUERPO	BODY	KAROSSERIE	300C
					CORPO	CORPS	CORPO	HUS	
90		9577853		5	CORPO	CUERPO	BODY	KAROSSERIE	300C
					CORPO	CORPS	CORPO	HUS	

07.215/D	01	p2	06/10

HIDRÁULICO - REV + CAAP + FL + AHM - HYDRO (SEM REVERSOR)
HIDRAULICO - REV + CAAP + FL + AHM - HYDRO (SIN REVERSOR)
HYDRAULIC - REV + HHC + LF + HRA - HYDRO (WITHOUT REVERSOR)
HYDRAULIC - REV + HHC + LF + HRA - HYDRO (WITHOUT REVERSOR)

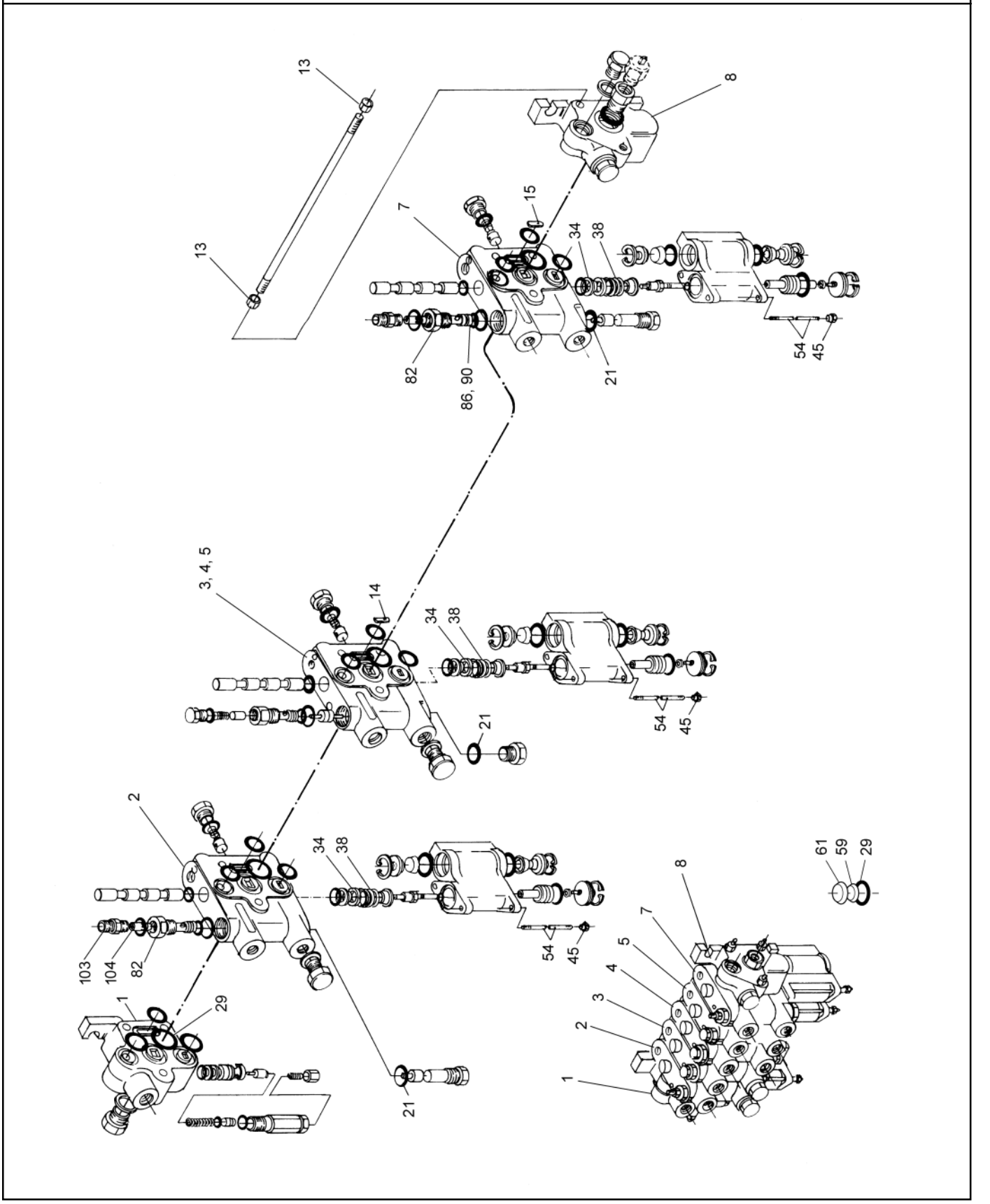

HYDRAULIC - REV + HHC + LF + HRA - HYDRO (WITHOUT REVERSOR)
HYDRAULIC - REV + HHC + LF + HRA - HYDRO (WITHOUT REVERSOR)
HYDRAULIC - REV + HHC + LF + HRA - HYDRO (WITHOUT REVERSOR)
HYDRAULIC - REV + HHC + LF + HRA - HYDRO (WITHOUT REVERSOR)

R	N	P.N.	MOD	Q	Denominação Denominação	Denominacion Description	Description Descrizione	Bezeichnung Beskrivelse	L.C.
96		9577857		1	KIT DE REPARO KIT DE REPARAÇÃO	KIT DE REPARACIÓN KIT DE REPARATION	REPAIR KIT KIT DI RIPARAZIONE	REPARATURSATZ REPARATIONSSÆT	003K
97		758357		AR	KIT DE REPARO KIT DE REPARAÇÃO	KIT DE REPARACIÓN KIT DE REPARATION	REPAIR KIT KIT DI RIPARAZIONE	REPARATURSATZ REPARATIONSSÆT	003K
98		758358		AR	KIT DE REPARO KIT DE REPARAÇÃO	KIT DE REPARACIÓN KIT DE REPARATION	REPAIR KIT KIT DI RIPARAZIONE	REPARATURSATZ REPARATIONSSÆT	003K
100		758359		AR	KIT DE REPARO KIT DE REPARAÇÃO	KIT DE REPARACIÓN KIT DE REPARATION	REPAIR KIT KIT DI RIPARAZIONE	REPARATURSATZ REPARATIONSSÆT	003K
101		9577823		AR	KIT DE REPARO KIT DE REPARAÇÃO	KIT DE REPARACIÓN KIT DE REPARATION	REPAIR KIT KIT DI RIPARAZIONE	REPARATURSATZ REPARATIONSSÆT	003K
102		84990909		AR	KIT DE VEDAÇÃO KIT DE VEDANTE	KIT DE JUNTAS KIT DE JOINTS	SEAL KIT KIT GUARNIZIONI	DICHTUNGSSATZ PAKNINGSSÆT	630S
103		84993850		1	SEÇÃO VÁLVULA HIDR SECÇÃO VÁLVULA HIDR	SECCIÓN DE VÁLV. HIDI ELEMENT DISTR HYDR.	HYD VALVE SECTION SEZIONE DISTRIBUTORI	HYDRAULIKVENTILSEGM VENTILDEL, HYD	T098
104		84991088		1	HASTE HASTE	VARILLA TIGE	ROD ASTA	STANGE STANG	090A

07.215/E	01	p1	09/10

HIDRÁULICO + REV - CAAP - FL + AHM - MECÂNICA (COM REVERSOR)
HIDRAULICO + REV - CAAP - FL + AHM - MECANICA (CON REVERSOR)
HYDRAULIC + REV - HHC - LF + HRA - MECHANIC (WITH REVERSOR)
HYDRAULIC + REV - HHC - LF + HRA - MECHANIC (WITH REVERSOR)

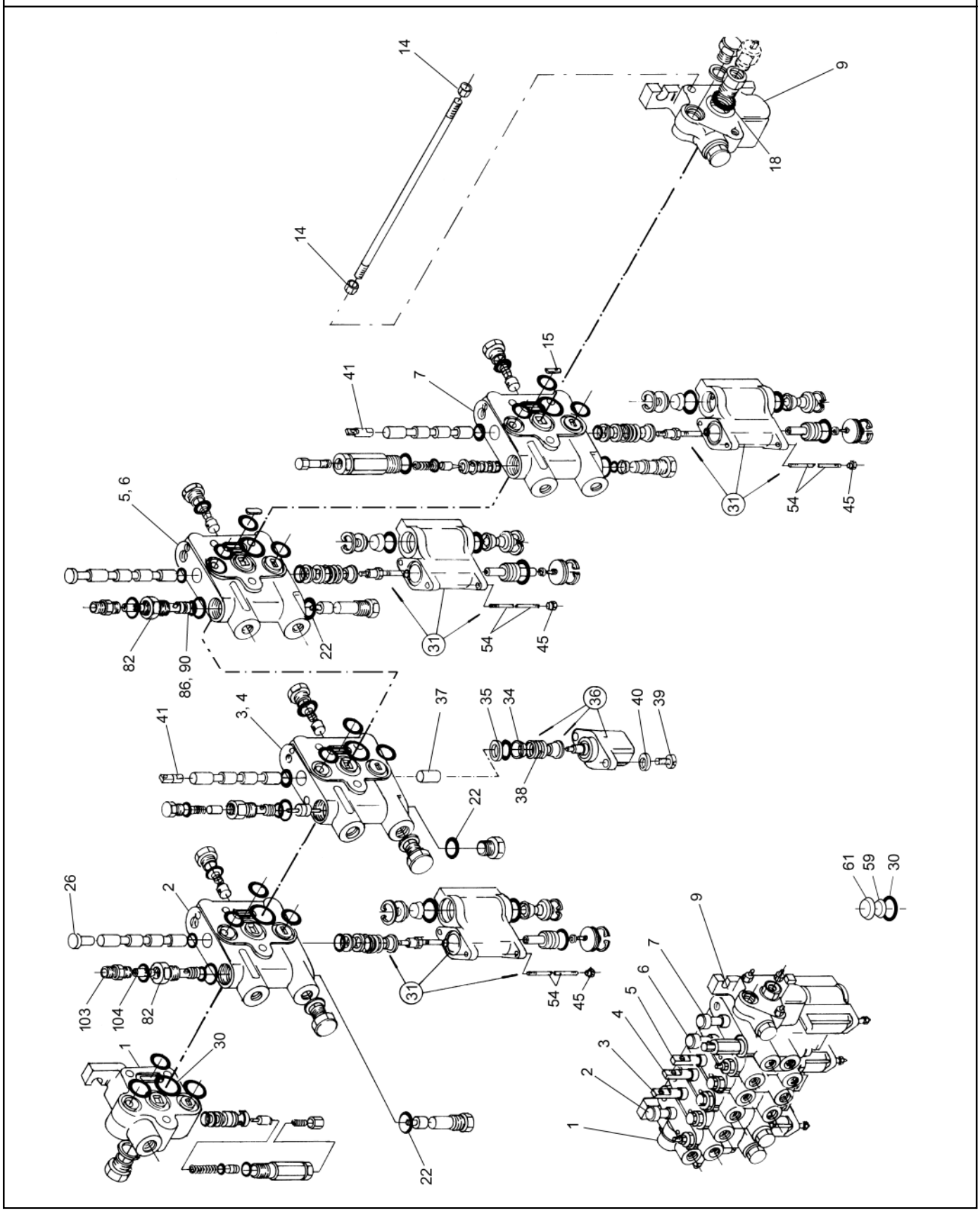

HYDRAULIC + REV - HHC - LF + HRA - MECHANIC (WITH REVERSOR)

HYDRAULIC + REV - HHC - LF + HRA - MECHANIC (WITH REVERSOR)

R	N	P.N.	MOD	Q	Denominação Denominação	Denominacion Description	Description Descrizione	Bezeichnung Beskrivelse	L.C.
1		9577840		1	CORPO, Assy, Inlet	CUERPO	BODY	KAROSSERIE	300C
					CORPO	CORPS	CORPO	HUS	
2		87641449		1	COMANDO, Assy, Header w/ HHAC				
						CONTROL	CONTROL	BEDIENELEMENT	189C
					CONTROLO	COMMANDE	COMANDO	KONTROL	
3		9577842		1	CORPO, Assy, Reel	CUERPO	BODY	KAROSSERIE	300C
					CORPO	CORPS	CORPO	HUS	
4		9577843		1	CORPO, Assy, Traction Variator				
						CUERPO	BODY	KAROSSERIE	300C
					CORPO	CORPS	CORPO	HUS	
5		87641439		1	TUBO, Assy, Unload	TUBO	TUBE	ROHR	195T
					TUBO	TUBE	TUBO	RØR	
6		87641440		1	DISPOSITIVO DE SEGURANÇA, Assy, Horiz. Reel Adj.				
						DISPOSITIVO DE SEGUF	SAFETY DEVICE	SICHERHEITSVORRICHT	200C
					DISPOSITIVO DE SEGUF	DISPOSITIF DE SECURIT	DISPOSITIVO DI SICURE	SIKKERHEDSKONTROL	
7		87641441		1	CORPO, Assy, Reverse	CUERPO	BODY	KAROSSERIE	300C
					CORPO	CORPS	CORPO	HUS	
9		87641443		1	CORPO, Assy, Unloading	CUERPO	BODY	KAROSSERIE	300C
					CORPO	CORPS	CORPO	HUS	
14		9577855		6	PORCA	TUERCA	NUT	MUTTER	010D
					PORCA	ECROU	DADO	MØTRIK	
15		821189		1	UNID REDUÇÃO ENGRENAGEM				
						UNIDAD DE RED. DE EN	GEAR REDUCTION UNIT	UNTERSETZUNGSGETR	058R
					REDUTOR	REDUCTEUR	RIDUTTORE	ENHED TIL GEARREDUK	
18		9577833		1	VEDAÇÃO DE BORRACHA	JUNTA DE GOMA	RUBBER SEAL	GUMMIDICHTUNG	122G
					JUNTAS	JOINT EN CAOUTCHOUC	GUARNIZIONE DI GOMM	GUMMITÆTNING	
22		9577832		12	VEDAÇÃO DE BORRACHA	JUNTA DE GOMA	RUBBER SEAL	GUMMIDICHTUNG	122G
					JUNTAS	JOINT EN CAOUTCHOUC	GUARNIZIONE DI GOMM	GUMMITÆTNING	
30		87384218		13	ANEL	ANILLO	RING	RING	045A
					ANEL	ANNEAU	ANELLO	RING	
31		87641444		3	VÁLVULA PNEUMÁTICA, Assy				
						VÁLVULA NEUMÁTICA	PNEUMATIC VALVE	PNEUMATIKVENTIL	149R
					VÁLVULA DE CÂMARA D	SOUPAPE PNEUMATIQU	VALVOLA PNEUMATICA	LUFTVENTIL	
34		758363		12	LIMITADOR DE MOVIMENTO				
						LIMITADOR DE CARRER	TRAVEL LIMITER	WEGBEGRENZER	056L
					BATENTE	LIMITEUR DE DEPLACEM	LIMITATORE DI CORSA	FARTPILOT	
35		758361		3	CALÇO DE AFINAÇÃO	SUPLEMENTO	SHIM	AUSGLEICHSSCHEIBE	198S
					CALÇO DE AFINAÇÃO	CALE	SPESSORE	MELLEMLÆG	
36		758360		3	PORTA-ESTEPE	COMPUERTA	TAILGATE	HECKKLAPPE	194P
					TAIPAL TRASEIRO	HAYON	SPONDA POSTERIORE	UDSTØDNINGSRIST	
37		758364		3	EXTENSÃO	EXTENSIÓN	EXTENSION	ERWEITERUNG	226P
					EXTENSÃO	RALLONGE	PROLUNGA	FORLÆNGNING	
38		821395		6	MOLA	RESORTE	SPRING	FEDER	100M
					MOLA	RESSORT	MOLLA	FJEDER	
39		758365		6	PARAFUSO	TORNILLO	SCREW	SCHRAUBE	040V
					PARAFUSO	VIS	VITE	SKRUE	
40		758366		6	ARRUELA PLANA	ARANDELA	WASHER	UNTERLEGSCHEIBE	131R
					ANILHA	RONDELLE	RONDELLA	FLADSKIVE	

07.215/E	01	p2	09/10

HIDRÁULICO + REV - CAAP - FL + AHM - MECÂNICA (COM REVERSOR)
HIDRAULICO + REV - CAAP - FL + AHM - MECANICA (CON REVERSOR)
HYDRAULIC + REV - HHC - LF + HRA - MECHANIC (WITH REVERSOR)
HYDRAULIC + REV - HHC - LF + HRA - MECHANIC (WITH REVERSOR)

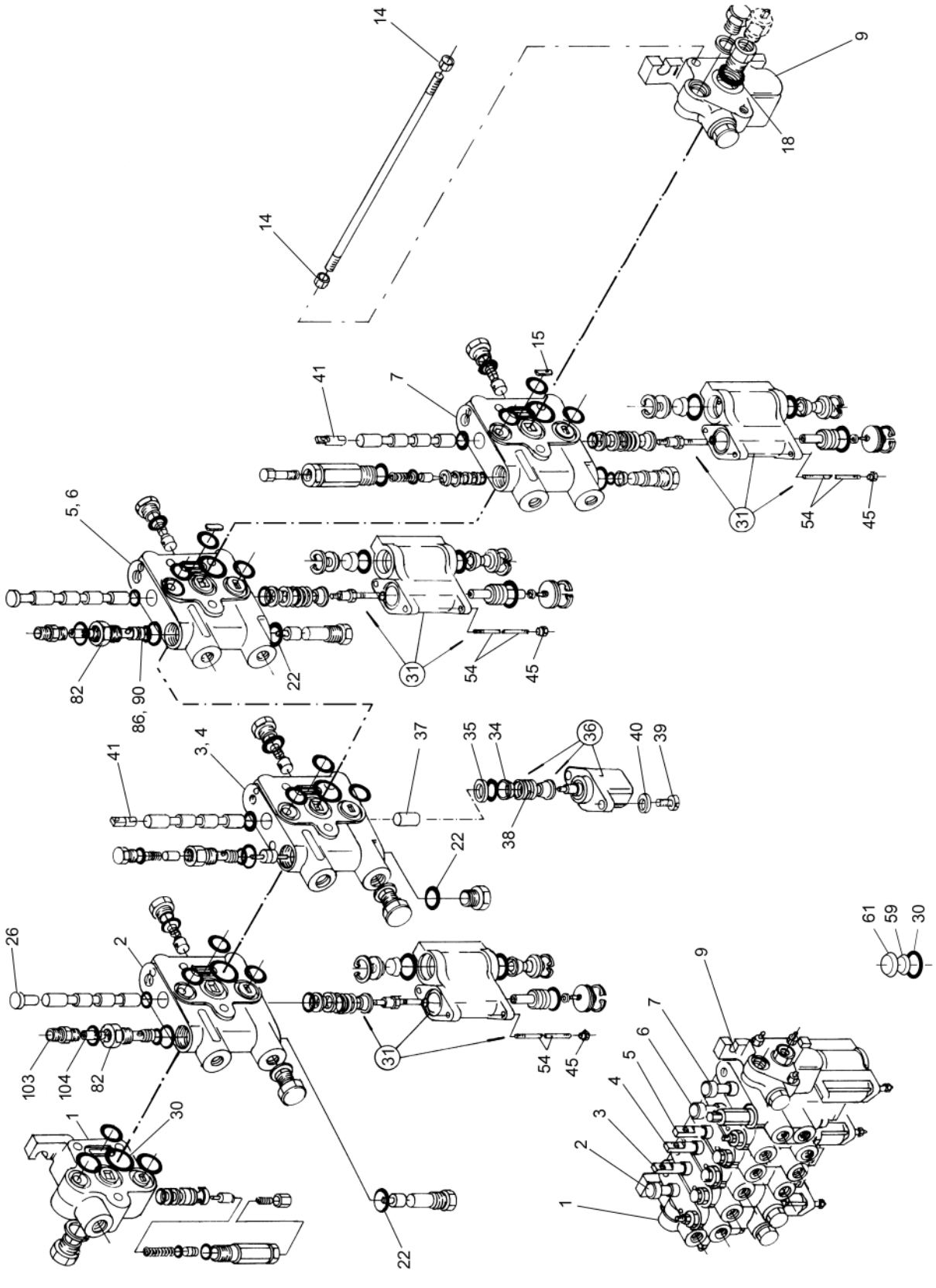

HYDRAULIC + REV - HHC - LF + HRA - MECHANIC (WITH REVERSOR)

HYDRAULIC + REV - HHC - LF + HRA - MECHANIC (WITH REVERSOR)

R	N	P.N.	MOD	Q	Denominação Denominação	Denominacion Description	Description Descrizione	Bezeichnung Beskrivelse	L.C.
41		758345		3	EXTENSÃO EXTENSÃO	EXTENSIÓN RALLONGE	EXTENSION PROLUNGA	ERWEITERUNG FORLÆNGNING	226P
45		9577837		6	PORCA PORCA	TUERCA ECROU	NUT DADO	MUTTER MØTRIK	010D
54		9577838		6	PORCA PORCA	TUERCA ECROU	NUT DADO	MUTTER MØTRIK	010D
59		87384220		6	VEDAÇÃO VEDANTE	ANILLO DE CIERRE JOINT	SEAL GUARNIZIONE; TENUTA	DICHTUNG PAKNING	132A
61		87382843		6	COBERTURA COBERTURA	CUBIERTA COUVERCLE	COVER COPERCHIO	ABDECKUNG DÆKSEL	265C
82		84991066		1	CONECTOR HIDRÁUL CONECTOR HID.	CONECTOR HIDRÁULIC CONNECTEUR HYDRAU	HYD CONNECTOR CONNETTORE IDRAULIC	HYDR STECKVERBINDE HYDRAULIKSTIK	020R
86		9577854		1	CORPO CORPO	CUERPO CORPS	BODY CORPO	KAROSSERIE HUS	300C
90		9577853		7	CORPO CORPO	CUERPO CORPS	BODY CORPO	KAROSSERIE HUS	300C
103		84993850		1	SEÇÃO VÁLVULA HIDR SECÇÃO VÁLVULA HIDR	SECCIÓN DE VÁLV. HIDI ELEMENT DISTR HYDR.	HYD VALVE SECTION SEZIONE DISTRIBUTORI	HYDRAULIKVENTILSEGM VENTILDEL, HYD	T098
104		84991088		1	HASTE HASTE	VARILLA TIGE	ROD ASTA	STANGE STANG	090A

07.216	01	p1	07/10

TUBOS HIDROSTÁTICOS
TUBOS HIDROSTATICOS
HYDROSTATIC LINES
HYDROSTATIC LINES

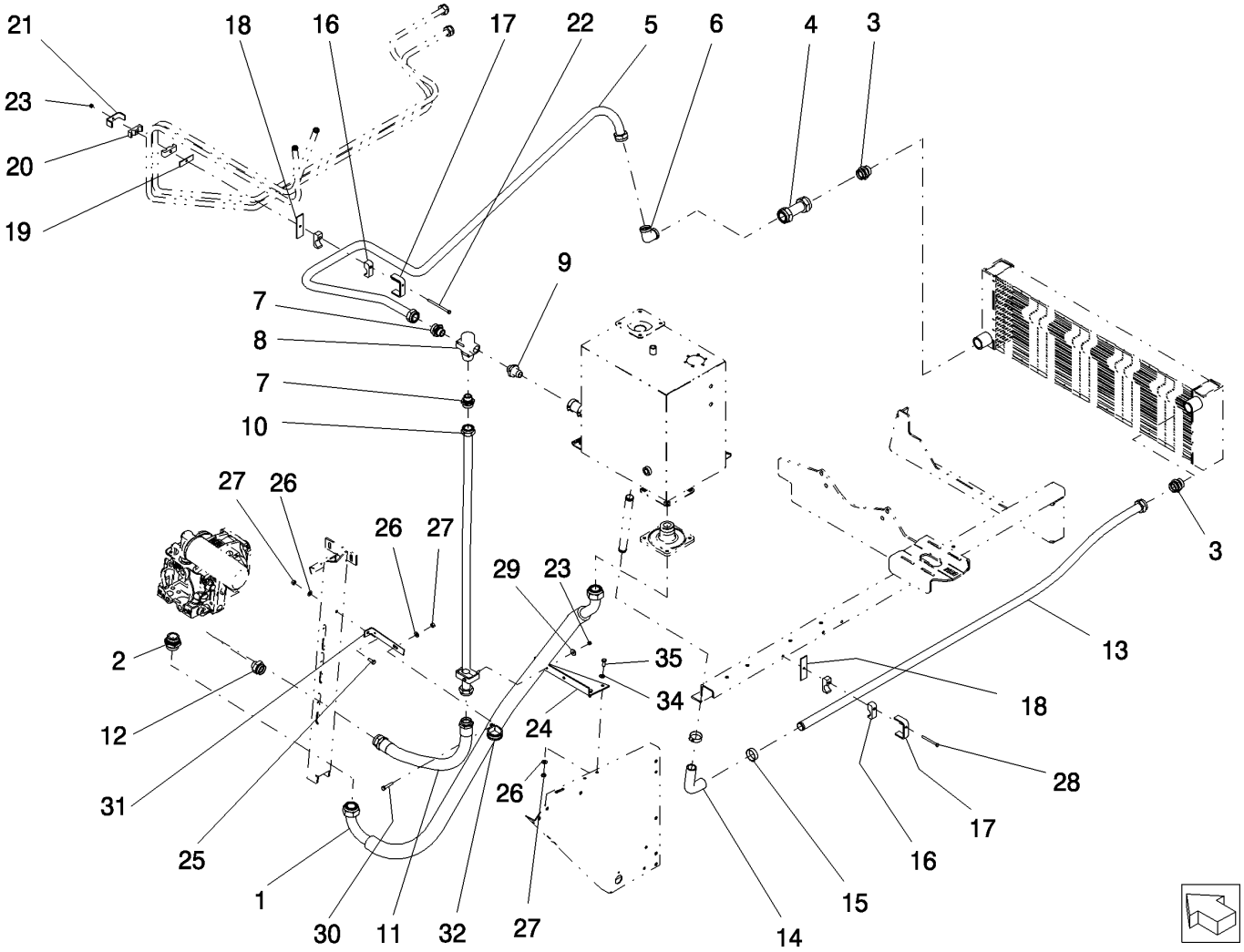

HYDROSTATIC LINES
TUYAUX HYDROSTATIQUES
TUBI IDROSTATICI
HYDROSTATIC LINES

R	N	P.N.	MOD	Q	Denominação Denominação	Denominacion Description	Description Descrizione	Bezeichnung Beskrivelse	L.C.
1		84036781		1	MANGUEIRA HIDRÁULICA	TUBO HIDRÁULICO	HYDRAULIC HOSE	HYDRAULIKSCHLAUCH	A058
					MANGUEIRA HIDRÁULIC	FLEXIBLE HYDRAULIQU	TUBO FLESSIBILE IDRAU	SLANGE, HYDRAULIK	
2		84999566		1	CONECTOR HIDRÁUL	CONECTOR HIDRÁULIC	HYD CONNECTOR	HYDR STECKVERBINDE	020R
					CONECTOR HID.	CONNECTEUR HYDRAU	CONNETTORE IDRAULIC	HYDRAULIKSTIK	
3		84074173		2	CONECTOR HIDRÁUL, Includes oring 86598104 not illustrated				
						CONECTOR HIDRÁULIC	HYD CONNECTOR	HYDR STECKVERBINDE	020R
					CONECTOR HID.	CONNECTEUR HYDRAU	CONNETTORE IDRAULIC	HYDRAULIKSTIK	
4		87526888		1	TUBO HIDRÁULICO	TUBO HIDRÁULICO	HYD. TUBE	HYDRAULIKLEITUNG	190T
					TUBAGEM HIDRÁULICO	TUYAU HYDRAULIQUE	TUBO IDRAULICO	HYD. RØR	
5		87526884		1	TUBO	TUBO	TUBE	ROHR	195T
					TUBO	TUBE	TUBO	RØR	
6		84998674		1	COTOVELO	CODO	ELBOW	KNIESTÜCK	085G
					COTOVELO	COUDE	GOMITO	VINKELRØR	
7		918797		2	CONECTOR HIDRÁUL	CONECTOR HIDRÁULIC	HYD CONNECTOR	HYDR STECKVERBINDE	020R
					CONECTOR HID.	CONNECTEUR HYDRAU	CONNETTORE IDRAULIC	HYDRAULIKSTIK	
8		918289		1	TERMOSTATO	TERMOSTATO	THERMOSTAT	THERMOSTAT	096T
					TERMÓSTATO	THERMOSTAT	TERMOSTATO	TERMOSTAT	
9		84036669		1	CONEXÃO	ACOPLAMIENTO	FITTING	ARMATUR	3300
					CONECTOR	RACCORD	RACCORDO	FITTING	
10		87390810		1	TUBO RÍGIDO	TUBO RÍGIDO	RIGID TUBE	ROHR	193T
					TUBO RÍGIDO	TUYAU RIGIDE	TUBO RIGIDO	STIFT RØR	
11		9511017		1	TUBO HIDRÁULICO	TUBO HIDRÁULICO	HYD. TUBE	HYDRAULIKLEITUNG	190T
					TUBAGEM HIDRÁULICO	TUYAU HYDRAULIQUE	TUBO IDRAULICO	HYD. RØR	
12		9511910		1	CONECTOR HIDRÁUL	CONECTOR HIDRÁULIC	HYD CONNECTOR	HYDR STECKVERBINDE	020R
					CONECTOR HID.	CONNECTEUR HYDRAU	CONNETTORE IDRAULIC	HYDRAULIKSTIK	
13		87526886		1	TUBO	TUBO	TUBE	ROHR	195T
					TUBO	TUBE	TUBO	RØR	
14		87605391		1	MANGUEIRA	TUBO	HOSE	SCHLAUCH	030M
					MANGUEIRA	FLEXIBLE	TUBO FLESSIBILE	SLANGE	
15		382527		2	BRAÇADEIRA MANGUEIRA, M25-40, Worm				
						ABRAZADERA DE MANG	HOSE CLAMP	SCHLAUCHSCHELLE	P729
					ABRAÇAD. DA MANGUEI	COLLIER POUR FLEXIBL	FASCETTA STRINGITUB	SLANGEKLEMME	
16		457546		6	BRAÇADEIRA	ABRAZADERA	CLAMP	KLEMME	120M
					BRAÇADEIRA	COLLIER	MORSETTO	SPÆNDEBÅND	
17		743318		3	SUPORTE	SOPORTE	SUPPORT	STÜTZE	300S
					SUPORTE	SUPPORT	SUPPORTO	BESLAG	
18		367681		2	PLACA DE FIXAÇÃO	PLACA DE FIJACIÓN	FIXING PLATE	BEFESTIGUNGSPLATTE	078B
					CHAPA DE FIXAÇÃO	PLAQUE DE FIXATION	PIASTRA DI FISSAGGIO	FASTSPÆNDINGSPLADI	
19		434103		1	PLACA	PLACA	PLATE	PLATTE	105P
					CHAPA	PLAQUE	PIASTRA	PLADE	
20		430356		2	BRAÇADEIRA	ABRAZADERA	CLAMP	KLEMME	120M
					BRAÇADEIRA	COLLIER	MORSETTO	SPÆNDEBÅND	
21		84814948		1	SUPORTE	SOPORTE	SUPPORT	STÜTZE	300S
					SUPORTE	SUPPORT	SUPPORTO	BESLAG	
22		412499		1	PARAFUSO, Hex, M6 x 100, 8.8, Full Thd				
						PERNO	BOLT	SCHRAUBE	140B
					PARAFUSO	VIS	BULLONE	BOLT	

07.216	01	p2	07/10

TUBOS HIDROSTÁTICOS
TUBOS HIDROSTATICOS
HYDROSTATIC LINES
HYDROSTATIC LINES

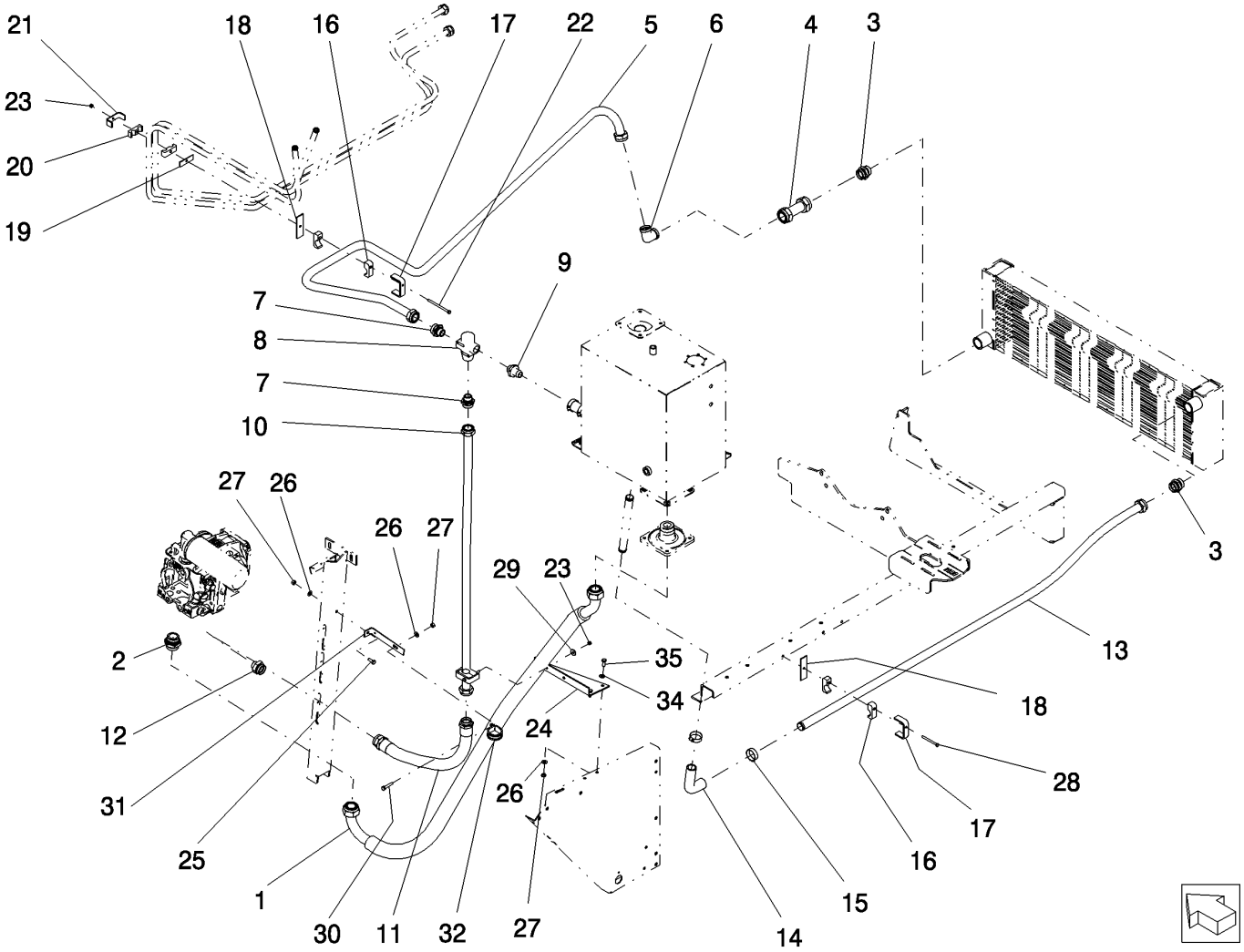

HYDROSTATIC LINES
TUYAUX HYDROSTATIQUES
TUBI IDROSTATICI
HYDROSTATIC LINES

R	N	P.N.	MOD	Q	Denominação Denominação	Denominacion Description	Description Descrizione	Bezeichnung Beskrivelse	L.C.
23		412152		2	CONTRA PORCA, M6 x 1, Cl 8.8				
						TUERCA DE BLOQUEO	LOCK NUT	SICHERUNGSMUTTER	P263
					CONTRAPORCA	CONTRE-ECROU	DADO DI BLOCCAGGIO	LÅSEMØTRIK	
24		84022125		1	SUPORTE	SOPORTE	SUPPORT	STÜTZE	300S
					SUPORTE	SUPPORT	SUPPORTO	BESLAG	
25		120104		2	PARAFUSO, Hex, M8 x 20, 8.8				
						TORNILLO	SCREW	SCHRAUBE	040V
					PARAFUSO	VIS	VITE	SKRUE	
26		322358		4	ARRUELA DE PRESSÃO, M8				
						ARANDELA BELLEVILLE	BELLEVILLE WASHER	TELLERFEDER	A143
					ANILHA CÓNICA	RONDELLE BELLEVILLE	RONDELLA BELLEVILLE	BELLEVILLE-SPÆNDSKI'	
27		9706690		4	PORCA, M8, Cl 8	TUERCA	NUT	MUTTER	010D
					PORCA	ECROU	DADO	MØTRIK	
28		86508569		2	PARAFUSO, Hex, M6 x 70, 8.8				
						TORNILLO	SCREW	SCHRAUBE	040V
					PARAFUSO	VIS	VITE	SKRUE	
29		140040		1	ARRUELA PLANA, M6 x 22 x 2				
						ARANDELA	WASHER	UNTERLEGSCHEIBE	131R
					ANILHA	RONDELLE	RONDELLA	FLADSKIVE	
30		120106		1	PARAFUSO, Hex, M8 x 40, 8.8, Full Thd				
						PERNO	BOLT	SCHRAUBE	140B
					PARAFUSO	VIS	BULLONE	BOLT	
31		84032405		1	SUPORTE	SOPORTE	BRACKET	HALTERUNG	225S
					SUPORTE	SUPPORT	STAFFA	BESLAG	
32		9578138		1	BRACADEIRA	COLLAR	CLAMP	SCHELLE	1640
					BRACADEIRA	COLLIER	MORSETTO	CLAMP	
34		378243		1	ARRUELA PLANA, M8	ARANDELA	WASHER	UNTERLEGSCHEIBE	131R
					ANILHA	RONDELLE	RONDELLA	FLADSKIVE	
35		43128		1	PARAFUSO, Hex, M8 x 30, 8.8				
						TORNILLO	SCREW	SCHRAUBE	040V
					PARAFUSO	VIS	VITE	SKRUE	

07.217	01	p1	11/08

TRANSMISSÃO HIDROSTÁTICA - COMPONENTES INFERIORES
TRANSMISION HIDROSTATICA - COMPONENTES INFERIORES
HYDROSTATIC TRANSMISSION - LOWER PARTS
HYDROSTATIC TRANSMISSION - LOWER PARTS

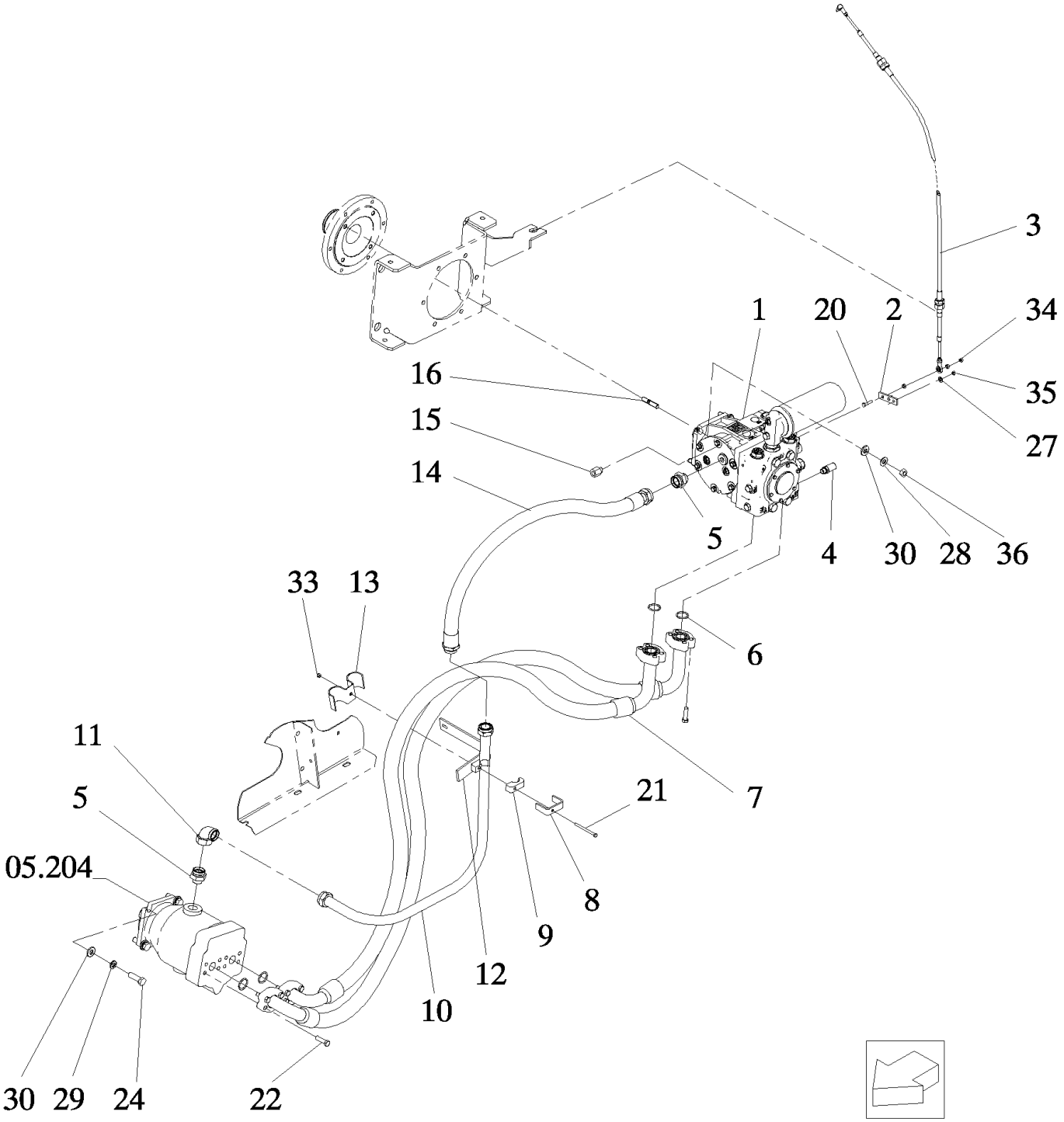

HYDROSTATIC TRANSMISSION - LOWER PARTS
TRANSMISSION HYDROSTATIQUE
HYDROSTATIC TRANSMISSION - LOWER PARTS
HYDROSTATIC TRANSMISSION - LOWER PARTS

R	N	P.N.	MOD	Q	Denominação Denominação	Denominacion Description	Description Descrizione	Bezeichnung Beskrivelse	L.C.
1		87748192		1	BOMBA HIDROSTÁTICA	BOMBA HIDROSTÁTICO	HYDROSTATIC PUMP	HYDROSTATIKPUMPE	156P
					BOMBA HIDROSTÁTICA	POMPE HYDROSTATIQU	POMPA IDROSTATICA	HYDROSTATISK PUMPE	
2		9819078		1	ALAVANCA	PALANCA	LEVER	HEBEL	045L
					ALAVANCA	LEVIER	LEVA	ARM	
3		87580775		1	CABO, Hydro control	CABLE	CABLE	KABEL	650C
					CABO	CABLE	CAVO	KABEL	
4		84021707		1	CONECTOR HIDRÁUL, 9/16"-18				
						CONECTOR HIDRÁULIC	HYD CONNECTOR	HYDR STECKVERBINDE	020R
					CONECTOR HID.	CONNECTEUR HYDRAU	CONNETTORE IDRAULIC	HYDRAULIKSTIK	
5		9511910		2	CONECTOR HIDRÁUL	CONECTOR HIDRÁULIC	HYD CONNECTOR	HYDR STECKVERBINDE	020R
					CONECTOR HID.	CONNECTEUR HYDRAU	CONNETTORE IDRAULIC	HYDRAULIKSTIK	
6		353108		4	O-RING, -219, 70 Duro, 1.296" ID x .139" Thk				
						JUNTA TÓRICA	O-RING	O-RING	055A
					O-RING	JOINT TORIQUE	ANELLO TOROIDALE	O-RING	
7		87748183		2	MANGUEIRA, High pressure				
						TUBO	HOSE	SCHLAUCH	030M
					MANGUEIRA	FLEXIBLE	TUBO FLESSIBILE	SLANGE	
8		743318		1	SUPORTE	SOPORTE	SUPPORT	STÜTZE	300S
					SUPORTE	SUPPORT	SUPPORTO	BESLAG	
9		457546		2	BRAÇADEIRA	ABRAZADERA	CLAMP	KLEMME	120M
					BRAÇADEIRA	COLLIER	MORSETTO	SPÆNDEBÅND	
10		87748184		1	TUBO HIDRÁULICO	TUBO HIDRÁULICO	HYD. TUBE	HYDRAULIKLEITUNG	190T
					TUBAGEM HIDRÁULICO	TUYAU HYDRAULIQUE	TUBO IDRAULICO	HYD. RØR	
11		457573		1	COTOVELO	CODO	ELBOW	KNIESTÜCK	085G
					COTOVELO	COUDE	GOMITO	VINKELRØR	
12		87748186		1	SUPORTE	SOPORTE	BRACKET	HALTERUNG	225S
					SUPORTE	SUPPORT	STAFFA	BESLAG	
13		435124		1	BRAÇADEIRA	ABRAZADERA	CLAMP	KLEMME	120M
					BRAÇADEIRA	COLLIER	MORSETTO	SPÆNDEBÅND	
14		9511017		1	TUBO HIDRÁULICO	TUBO HIDRÁULICO	HYD. TUBE	HYDRAULIKLEITUNG	190T
					TUBAGEM HIDRÁULICO	TUYAU HYDRAULIQUE	TUBO IDRAULICO	HYD. RØR	
15		9811374		1	CONECTOR HIDRÁUL	CONECTOR HIDRÁULIC	HYD CONNECTOR	HYDR STECKVERBINDE	020R
					CONECTOR HID.	CONNECTEUR HYDRAU	CONNETTORE IDRAULIC	HYDRAULIKSTIK	
16		84818315		4	PRISIONEIRO	PRISIONERO	STUD	GEWINDEBOLZEN	210P
					PINO ROSCADO	GOUJON	PRIGIONIERO	STØTTEBOLT	
20		80120101		1	PARAFUSO	PERNO	BOLT	SCHRAUBE	140B
					PARAFUSO	VIS	BULLONE	BOLT	
21		86508570		1	PARAFUSO, Hex, M6 x 80, 8.8				
						TORNILLO	SCREW	SCHRAUBE	040V
					PARAFUSO	VIS	VITE	SKRUE	
22		84015552		8	PARAFUSO, Hex, 7/16"-14 x 1/2", 12.9				
						PERNO	BOLT	SCHRAUBE	140B
					PARAFUSO	VIS	BULLONE	BOLT	
23	1	43127		2	PARAFUSO, Hex, M8 x 25, 8.8				
						PERNO	BOLT	SCHRAUBE	140B
					PARAFUSO	VIS	BULLONE	BOLT	

(1) Não ilustrado

07.217	01	p2	11/08

TRANSMISSÃO HIDROSTÁTICA - COMPONENTES INFERIORES
TRANSMISION HIDROSTATICA - COMPONENTES INFERIORES
HYDROSTATIC TRANSMISSION - LOWER PARTS
HYDROSTATIC TRANSMISSION - LOWER PARTS

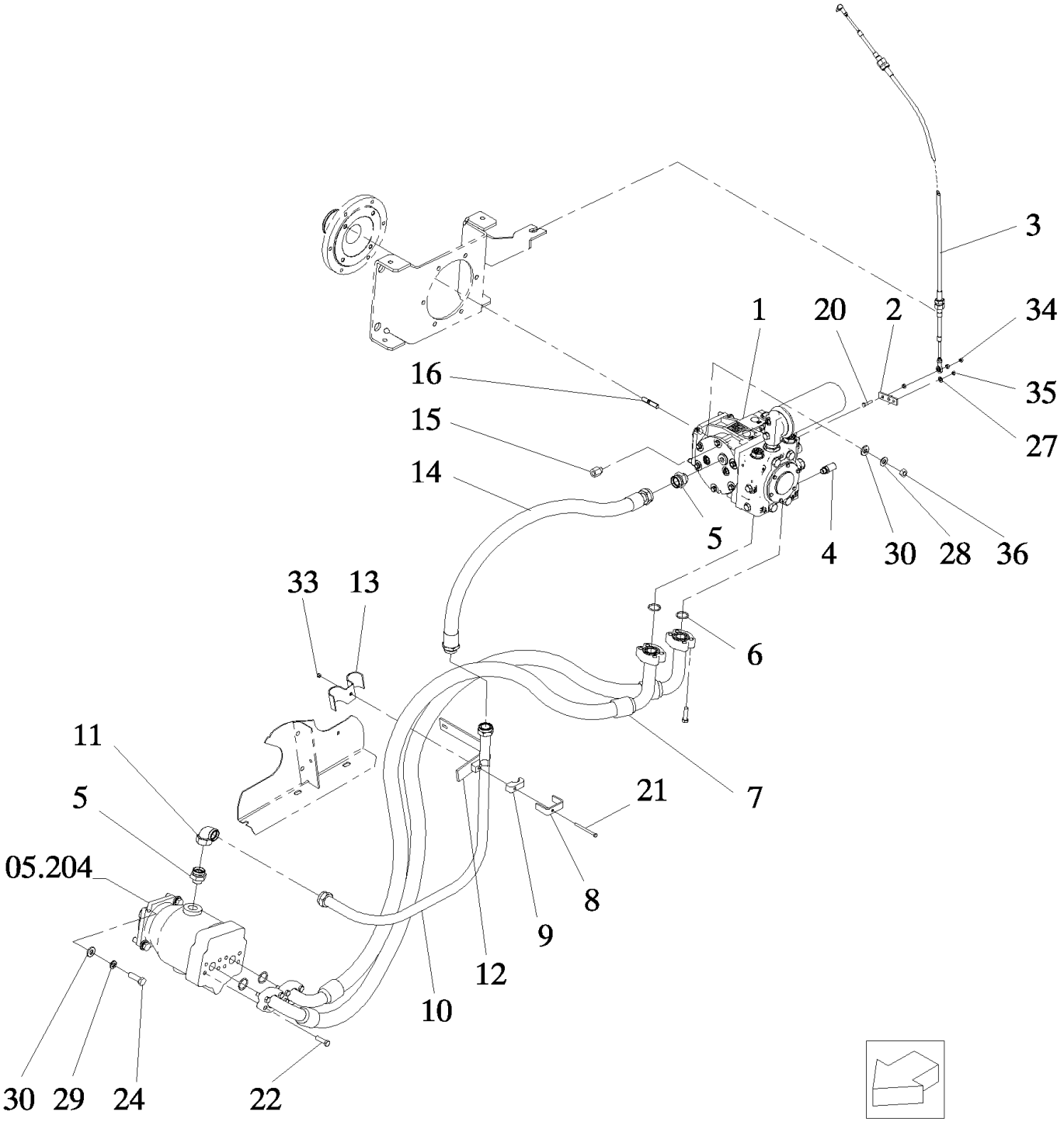

HYDROSTATIC TRANSMISSION - LOWER PARTS
TRANSMISSION HYDROSTATIQUE
HYDROSTATIC TRANSMISSION - LOWER PARTS
HYDROSTATIC TRANSMISSION - LOWER PARTS

R	N	P.N.	MOD	Q	Denominação Denominação	Denominacion Description	Description Descrizione	Bezeichnung Beskrivelse	L.C.
24		11116021		4	PARAFUSO, Hex, M14 x 45, 8.8, Full Thd				
						PERNO	BOLT	SCHRAUBE	140B
					PARAFUSO	VIS	BULLONE	BOLT	
27		322358		2	ARRUELA DE PRESSÃO, M8				
						ARANDELA BELLEVILLE	BELLEVILLE WASHER	TELLERFEDER	A143
					ANILHA CÓNICA	RONDELLE BELLEVILLE	RONDELLA BELLEVILLE	BELLEVILLE-SPÆNDSKI'	
28		140046		4	MOLA BELLEVILLE, Belleville, M12				
						RESORTE BELLEVILLE	BELLEVILLE SPRING	TELLERFEDER	P825
					ANILHA CÓNICA	RESSORT BELLEVILLE	MOLLA BELLEVILLE	BELLEVILLEFJEDER	
29		140030		4	TRAVA DA ARRUELA, M14	ARANDELA DE BLOQUE(	LOCK WASHER	SICHERUNGSSCHEIBE	132R
					ANILHA DE RETENÇÃO	RONDELLE FREIN	RONDELLA DI SICUREZ/	LÅSESKIVE	
30		140086		8	ARRUELA PLANA	ARANDELA	WASHER	UNTERLEGSCHEIBE	131R
					ANILHA	RONDELLE	RONDELLA	FLADSKIVE	
33		353308		1	PORCA, M6 x 1, Cl 8	TUERCA	NUT	MUTTER	010D
					PORCA	ECROU	DADO	MØTRIK	
34		9706755		3	PORCA, M6, Cl 8	TUERCA	NUT	MUTTER	010D
					PORCA	ECROU	DADO	MØTRIK	
35		9706690		2	PORCA, M8, Cl 8	TUERCA	NUT	MUTTER	010D
					PORCA	ECROU	DADO	MØTRIK	
36		9706685		4	PORCA, M12, Cl 8	TUERCA	NUT	MUTTER	010D
					PORCA	ECROU	DADO	MØTRIK	

07.220	01	p1	10/10

ACIONAMENTO DO MOLINETE - MECÂNICA
ACCIONAMIENTO DEL MOLINETE - MECANICA
REEL DRIVE - MECHANIC
REEL DRIVE - MECHANIC

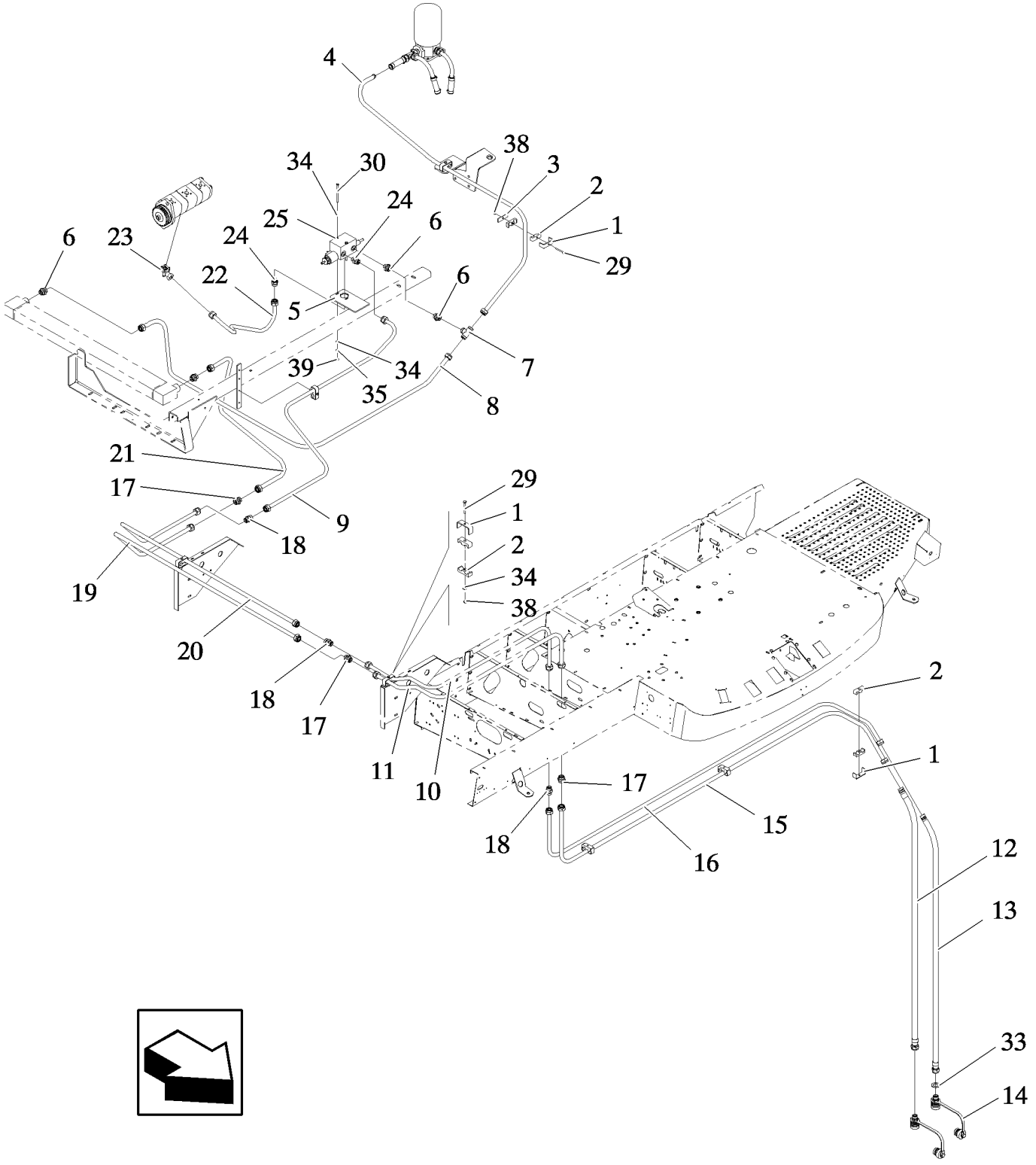

REEL DRIVE - MECHANIC

REEL DRIVE - MECHANIC

R	N	P.N.	MOD	Q	Denominação Denominação	Denominacion Description	Description Descrizione	Bezeichnung Beskrivelse	L.C.
1		84814948		7	SUPORTE SUPORTE	SOPORTE SUPPORT	SUPPORT SUPPORTO	STÜTZE BESLAG	300S
2		430356		14	BRAÇADEIRA BRAÇADEIRA	ABRAZADERA COLLIER	CLAMP MORSETTO	KLEMME SPÆNDEBÅND	120M
3		434103		1	PLACA CHAPA	PLACA PLAQUE	PLATE PIASTRA	PLATTE PLADE	105P
4		87526874		1	TUBO HIDRÁULICO TUBAGEM HIDRÁULICO	TUBO HIDRÁULICO TUYAU HYDRAULIQUE	HYD. TUBE TUBO IDRAULICO	HYDRAULIKLEITUNG HYD. RØR	190T
5		87526871		1	SUPORTE SUPORTE	SOPORTE SUPPORT	BRACKET STAFFA	HALTERUNG BESLAG	225S
6		394373		3	CONECTOR HIDRÁUL CONECTOR HID.	CONECTOR HIDRÁULIC CONNECTEUR HYDRAU	HYD CONNECTOR CONNETTORE IDRAULIC	HYDR STECKVERBINDE HYDRAULIKSTIK	020R
7		87526873		1	CONECTOR HIDRÁUL CONECTOR HID.	CONECTOR HIDRÁULIC CONNECTEUR HYDRAU	HYD CONNECTOR CONNETTORE IDRAULIC	HYDR STECKVERBINDE HYDRAULIKSTIK	020R
8		84120890		1	TUBO HIDRÁULICO, Hydraulic TUBAGEM HIDRÁULICO	TUBO HIDRÁULICO TUYAU HYDRAULIQUE	HYD. TUBE TUBO IDRAULICO	HYDRAULIKLEITUNG HYD. RØR	190T
9		87390786		1	TUBO HIDRÁULICO, Hydraulic TUBAGEM HIDRÁULICO	TUBO HIDRÁULICO TUYAU HYDRAULIQUE	HYD. TUBE TUBO IDRAULICO	HYDRAULIKLEITUNG HYD. RØR	190T
10		87526905		1	TUBO HIDRÁULICO, Hydraulic TUBAGEM HIDRÁULICO	TUBO HIDRÁULICO TUYAU HYDRAULIQUE	HYD. TUBE TUBO IDRAULICO	HYDRAULIKLEITUNG HYD. RØR	190T
11		87526911		1	TUBO HIDRÁULICO, Hydraulic TUBAGEM HIDRÁULICO	TUBO HIDRÁULICO TUYAU HYDRAULIQUE	HYD. TUBE TUBO IDRAULICO	HYDRAULIKLEITUNG HYD. RØR	190T
12		84982984		1	LUVA, Hydraulic MANGA	MANGUITO CHEMISE	SLEEVE MANICOTTO	BUCHSE TRYKLEJE, KOBLING	031M
13		84982985		1	LUVA, Hydraulic MANGA	MANGUITO CHEMISE	SLEEVE MANICOTTO	BUCHSE TRYKLEJE, KOBLING	031M
14		457420		2	ENGATE DE ENCAIXE ADAPTADOR DE PRESS.	ACOPLAMIENTO REVER ACCOUPL. POUSSER-TI	PUSH-PULL COUPLING ATTACCO PUSH-PULL	SCHNELLKUPPLUNG SKUB/TRÆK KOBLING	P890
15		87390797		1	TUBO HIDRÁULICO TUBAGEM HIDRÁULICO	TUBO HIDRÁULICO TUYAU HYDRAULIQUE	HYD. TUBE TUBO IDRAULICO	HYDRAULIKLEITUNG HYD. RØR	190T
16		87390802		1	TUBO HIDRÁULICO, Hydraulic TUBAGEM HIDRÁULICO	TUBO HIDRÁULICO TUYAU HYDRAULIQUE	HYD. TUBE TUBO IDRAULICO	HYDRAULIKLEITUNG HYD. RØR	190T
17		335173		4	CONECTOR HIDRÁUL CONECTOR HID.	CONECTOR HIDRÁULIC CONNECTEUR HYDRAU	HYD CONNECTOR CONNETTORE IDRAULIC	HYDR STECKVERBINDE HYDRAULIKSTIK	020R
18		335174		3	NIPLE, M24 x 1.5 BOCAL	BOQUILLA GRAISSEUR	NIPPLE NIPPLO	NIPPEL NIPPEL	A065
19		87526909		1	TUBO HIDRÁULICO, Hydraulic TUBAGEM HIDRÁULICO	TUBO HIDRÁULICO TUYAU HYDRAULIQUE	HYD. TUBE TUBO IDRAULICO	HYDRAULIKLEITUNG HYD. RØR	190T
20		87526903		1	TUBO HIDRÁULICO, Hydraulic TUBAGEM HIDRÁULICO	TUBO HIDRÁULICO TUYAU HYDRAULIQUE	HYD. TUBE TUBO IDRAULICO	HYDRAULIKLEITUNG HYD. RØR	190T

07.220	01	p2	10/10

ACIONAMENTO DO MOLINETE - MECÂNICA
ACCIONAMIENTO DEL MOLINETE - MECANICA
REEL DRIVE - MECHANIC
REEL DRIVE - MECHANIC

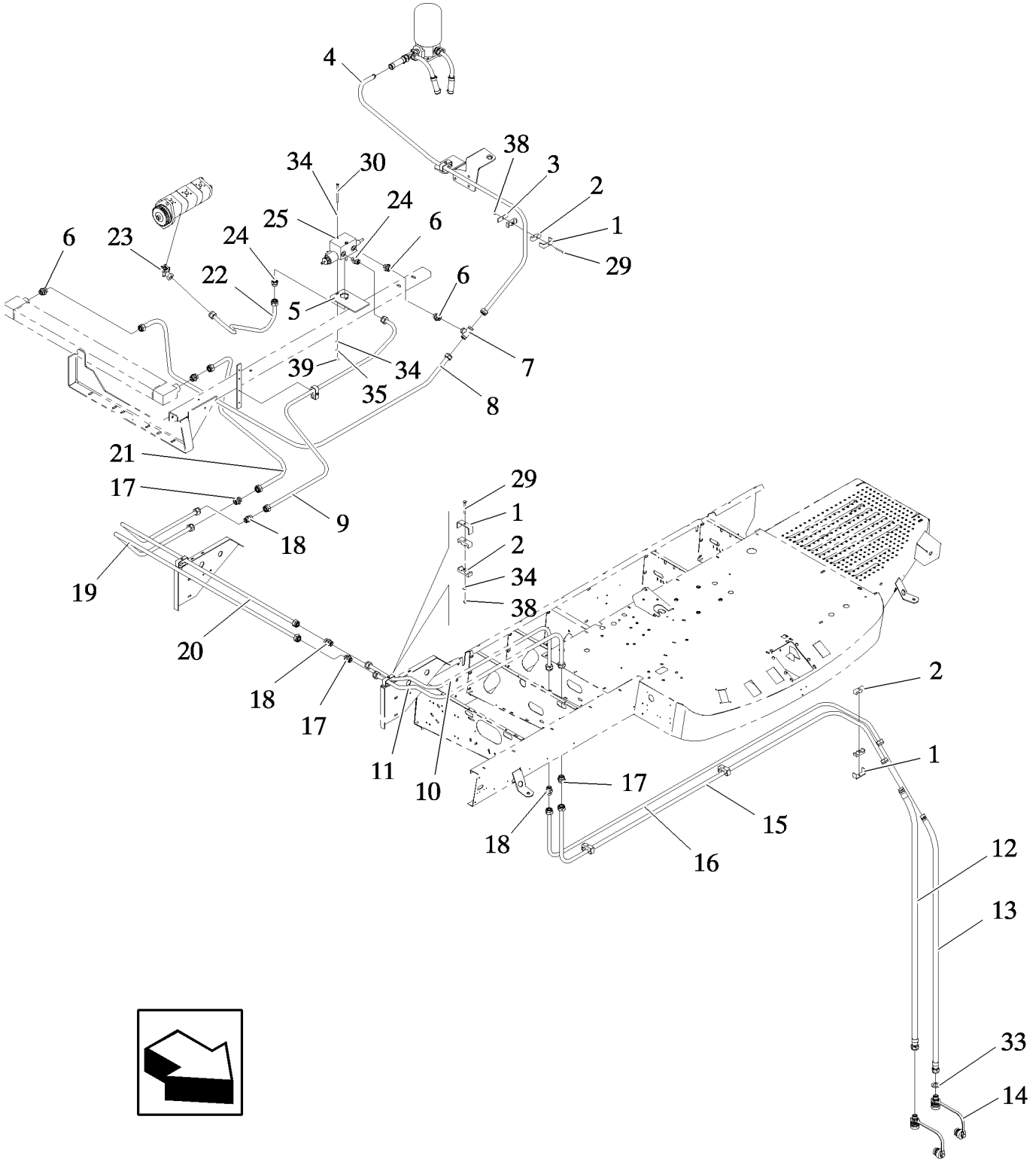

REEL DRIVE - MECHANIC

REEL DRIVE - MECHANIC

R	N	P.N.	MOD	Q	Denominação Denominação	Denominacion Description	Description Descrizione	Bezeichnung Beskrivelse	L.C.
21		87605480		1	TUBO HIDRÁULICO, Hydraulic				
						TUBO HIDRÁULICO	HYD. TUBE	HYDRAULIKLEITUNG	190T
					TUBAGEM HIDRÁULICO	TUYAU HYDRAULIQUE	TUBO IDRAULICO	HYD. RØR	
22		87390782		1	TUBO HIDRÁULICO	TUBO HIDRÁULICO	HYD. TUBE	HYDRAULIKLEITUNG	190T
					TUBAGEM HIDRÁULICO	TUYAU HYDRAULIQUE	TUBO IDRAULICO	HYD. RØR	
23		337208		1	COTOVELO	CODO	ELBOW	KNIESTÜCK	085G
					COTOVELO	COUDE	GOMITO	VINKELRØR	
24		394372		2	CONECTOR HIDRÁUL	CONECTOR HIDRÁULIC(	HYD CONNECTOR	HYDR STECKVERBINDE	020R
					CONECTOR HID.	CONNECTEUR HYDRAU	CONNETTORE IDRAULIC	HYDRAULIKSTIK	
25		84444581		1	VÁLVULA HIDRÁULICA	VÁLVULA HIDRÁULICA	HYDRAULIC VALVE	HYDRAULIKVENTIL	010V
					VÁLVULA HIDRÁULICA	SOUPAPE HYDRAULIQU	DISTRIBUTORE IDRAUL	HYDRAULIKVENTIL	
29		120056		4	PARAFUSO, Hex, M6 x 50, 8.8				
						PERNO	BOLT	SCHRAUBE	140B
					PARAFUSO	VIS	BULLONE	BOLT	
30		412499		2	PARAFUSO, Hex, M6 x 100, 8.8, Full Thd				
						PERNO	BOLT	SCHRAUBE	140B
					PARAFUSO	VIS	BULLONE	BOLT	
33		1345266C1		1	ARRUELA PLANA	ARANDELA	WASHER	UNTERLEGSCHEIBE	131R
					ANILHA	RONDELLE	RONDELLA	FLADSKIVE	
34		140015		6	ARRUELA PLANA, M6	ARANDELA	WASHER	UNTERLEGSCHEIBE	131R
					ANILHA	RONDELLE	RONDELLA	FLADSKIVE	
35		322357		2	ARRUELA DE PRESSÃO, M6				
						ARANDELA BELLEVILLE	BELLEVILLE WASHER	TELLERFEDER	A143
					ANILHA CÓNICA	RONDELLE BELLEVILLE	RONDELLA BELLEVILLE	BELLEVILLE-SPÆNDSKI'	
38		412152		4	CONTRA PORCA, M6 x 1, Cl 8.8				
						TUERCA DE BLOQUEO	LOCK NUT	SICHERUNGSMUTTER	P263
					CONTRAPORCA	CONTRE-ECROU	DADO DI BLOCCAGGIO	LÅSEMØTRIK	
39		9706755		2	PORCA, M6, Cl 8	TUERCA	NUT	MUTTER	010D
					PORCA	ECROU	DADO	MØTRIK	

07.220	02	p1	04/10

ACIONAMENTO DO MOLINETE - HYDRO
ACCIONAMIENTO DEL MOLINETE - HYDRO
REEL DRIVE - HYDRO
REEL DRIVE - HYDRO

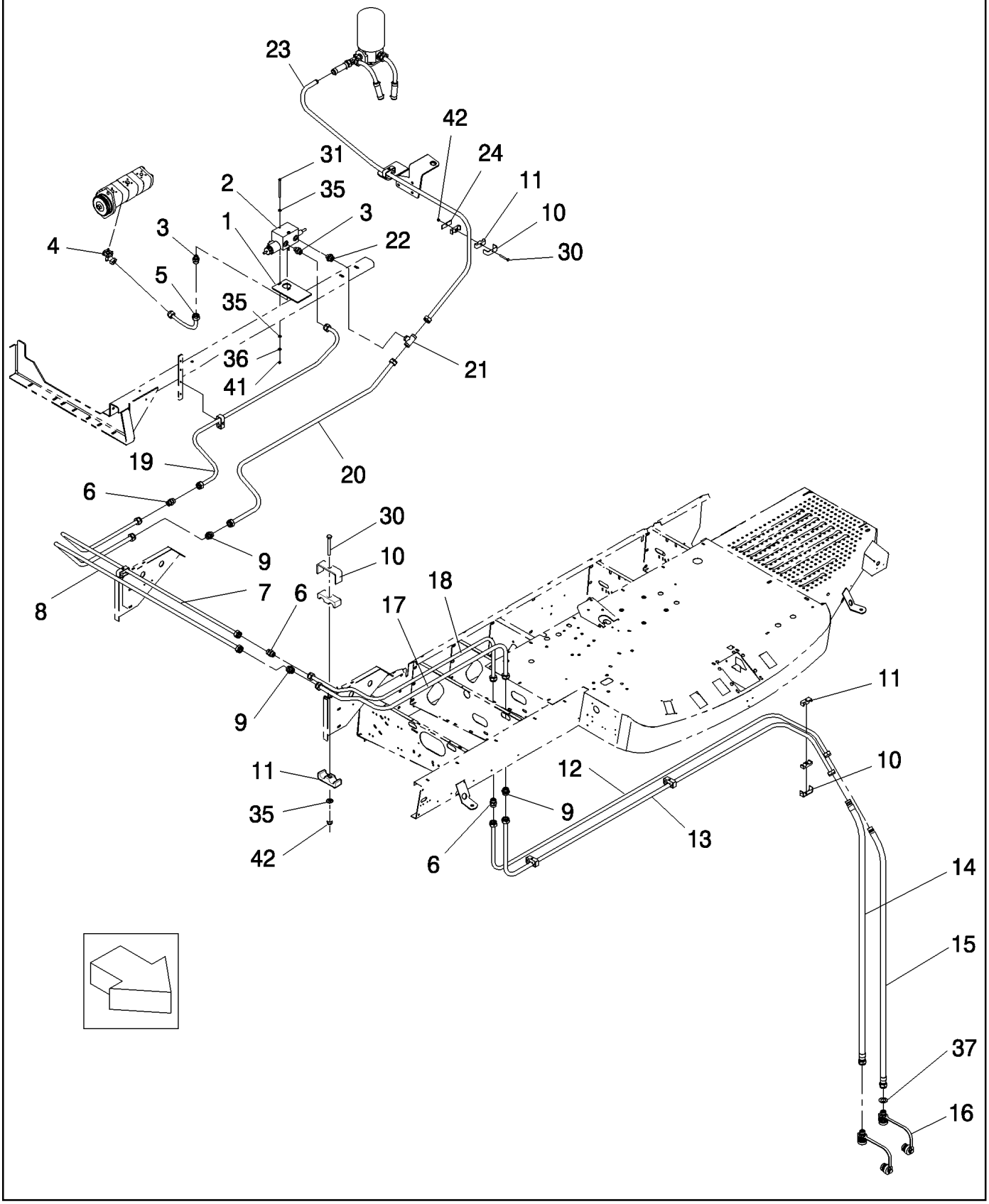

REEL DRIVE - HYDRO
REEL DRIVE - HYDRO
REEL DRIVE - HYDRO
REEL DRIVE - HYDRO

R	N	P.N.	MOD	Q	Denominação Denominação	Denominacion Description	Description Descrizione	Bezeichnung Beskrivelse	L.C.
1		87526871		1	SUPORTE SUPORTE	SOPORTE SUPPORT	BRACKET STAFFA	HALTERUNG BESLAG	225S
2		84444581		1	VÁLVULA HIDRÁULICA VÁLVULA HIDRÁULICA	VÁLVULA HIDRÁULICA SOUPAPE HYDRAULIQU	HYDRAULIC VALVE DISTRIBUTORE IDRAUL	HYDRAULIKVENTIL HYDRAULIKVENTIL	010V
3		394372		2	CONECTOR HIDRÁUL CONECTOR HID.	CONECTOR HIDRÁULIC CONNECTEUR HYDRAU	HYD CONNECTOR CONNETTORE IDRAULIC	HYDR STECKVERBINDE HYDRAULIKSTIK	020R
4		337208		1	COTOVELO COTOVELO	CODO COUDE	ELBOW GOMITO	KNIESTÜCK VINKELRØR	085G
5		87390782		1	TUBO HIDRÁULICO TUBAGEM HIDRÁULICO	TUBO HIDRÁULICO TUYAU HYDRAULIQUE	HYD. TUBE TUBO IDRAULICO	HYDRAULIKLEITUNG HYD. RØR	190T
6		335174		3	NIPLE, M24 x 1.5 BOCAL	BOQUILLA GRAISSEUR	NIPPLE NIPPLO	NIPPEL NIPPEL	A065
7		87526903		1	TUBO HIDRÁULICO TUBAGEM HIDRÁULICO	TUBO HIDRÁULICO TUYAU HYDRAULIQUE	HYD. TUBE TUBO IDRAULICO	HYDRAULIKLEITUNG HYD. RØR	190T
8		87526909		1	TUBO HIDRÁULICO TUBAGEM HIDRÁULICO	TUBO HIDRÁULICO TUYAU HYDRAULIQUE	HYD. TUBE TUBO IDRAULICO	HYDRAULIKLEITUNG HYD. RØR	190T
9		335173		3	CONECTOR HIDRÁUL CONECTOR HID.	CONECTOR HIDRÁULIC CONNECTEUR HYDRAU	HYD CONNECTOR CONNETTORE IDRAULIC	HYDR STECKVERBINDE HYDRAULIKSTIK	020R
10		84814948		7	SUPORTE SUPORTE	SOPORTE SUPPORT	SUPPORT SUPPORTO	STÜTZE BESLAG	300S
11		430356		14	BRAÇADEIRA BRAÇADEIRA	ABRAZADERA COLLIER	CLAMP MORSETTO	KLEMME SPÆNDEBÅND	120M
12		87390802		1	TUBO HIDRÁULICO TUBAGEM HIDRÁULICO	TUBO HIDRÁULICO TUYAU HYDRAULIQUE	HYD. TUBE TUBO IDRAULICO	HYDRAULIKLEITUNG HYD. RØR	190T
13		87390797		1	TUBO HIDRÁULICO TUBAGEM HIDRÁULICO	TUBO HIDRÁULICO TUYAU HYDRAULIQUE	HYD. TUBE TUBO IDRAULICO	HYDRAULIKLEITUNG HYD. RØR	190T
14		84982984		1	LUVA MANGA	MANGUITO CHEMISE	SLEEVE MANICOTTO	BUCHSE TRYKLEJE, KOBLING	031M
15		84982985		1	LUVA MANGA	MANGUITO CHEMISE	SLEEVE MANICOTTO	BUCHSE TRYKLEJE, KOBLING	031M
16		457420		2	ENGATE DE ENCAIXE ADAPTADOR DE PRESS.	ACOPLAMIENTO REVER ACCOUPL. POUSSER-TI	PUSH-PULL COUPLING ATTACCO PUSH-PULL	SCHNELLKUPPLUNG SKUB/TRÆK KOBLING	P890
17		87526911		1	TUBO HIDRÁULICO TUBAGEM HIDRÁULICO	TUBO HIDRÁULICO TUYAU HYDRAULIQUE	HYD. TUBE TUBO IDRAULICO	HYDRAULIKLEITUNG HYD. RØR	190T
18		87390788		1	TUBO HIDRÁULICO TUBAGEM HIDRÁULICO	TUBO HIDRÁULICO TUYAU HYDRAULIQUE	HYD. TUBE TUBO IDRAULICO	HYDRAULIKLEITUNG HYD. RØR	190T
19		87390786		1	TUBO HIDRÁULICO TUBAGEM HIDRÁULICO	TUBO HIDRÁULICO TUYAU HYDRAULIQUE	HYD. TUBE TUBO IDRAULICO	HYDRAULIKLEITUNG HYD. RØR	190T
20		87390788		1	TUBO HIDRÁULICO TUBAGEM HIDRÁULICO	TUBO HIDRÁULICO TUYAU HYDRAULIQUE	HYD. TUBE TUBO IDRAULICO	HYDRAULIKLEITUNG HYD. RØR	190T
21		87526873		1	CONECTOR HIDRÁUL CONECTOR HID.	CONECTOR HIDRÁULIC CONNECTEUR HYDRAU	HYD CONNECTOR CONNETTORE IDRAULIC	HYDR STECKVERBINDE HYDRAULIKSTIK	020R
22		394373		1	CONECTOR HIDRÁUL CONECTOR HID.	CONECTOR HIDRÁULIC CONNECTEUR HYDRAU	HYD CONNECTOR CONNETTORE IDRAULIC	HYDR STECKVERBINDE HYDRAULIKSTIK	020R
23		87526874		1	TUBO HIDRÁULICO TUBAGEM HIDRÁULICO	TUBO HIDRÁULICO TUYAU HYDRAULIQUE	HYD. TUBE TUBO IDRAULICO	HYDRAULIKLEITUNG HYD. RØR	190T
24		434103		1	PLACA CHAPA	PLACA PLAQUE	PLATE PIASTRA	PLATTE PLADE	105P

07.220	02	p2	04/10

ACIONAMENTO DO MOLINETE - HYDRO
ACCIONAMIENTO DEL MOLINETE - HYDRO
REEL DRIVE - HYDRO
REEL DRIVE - HYDRO

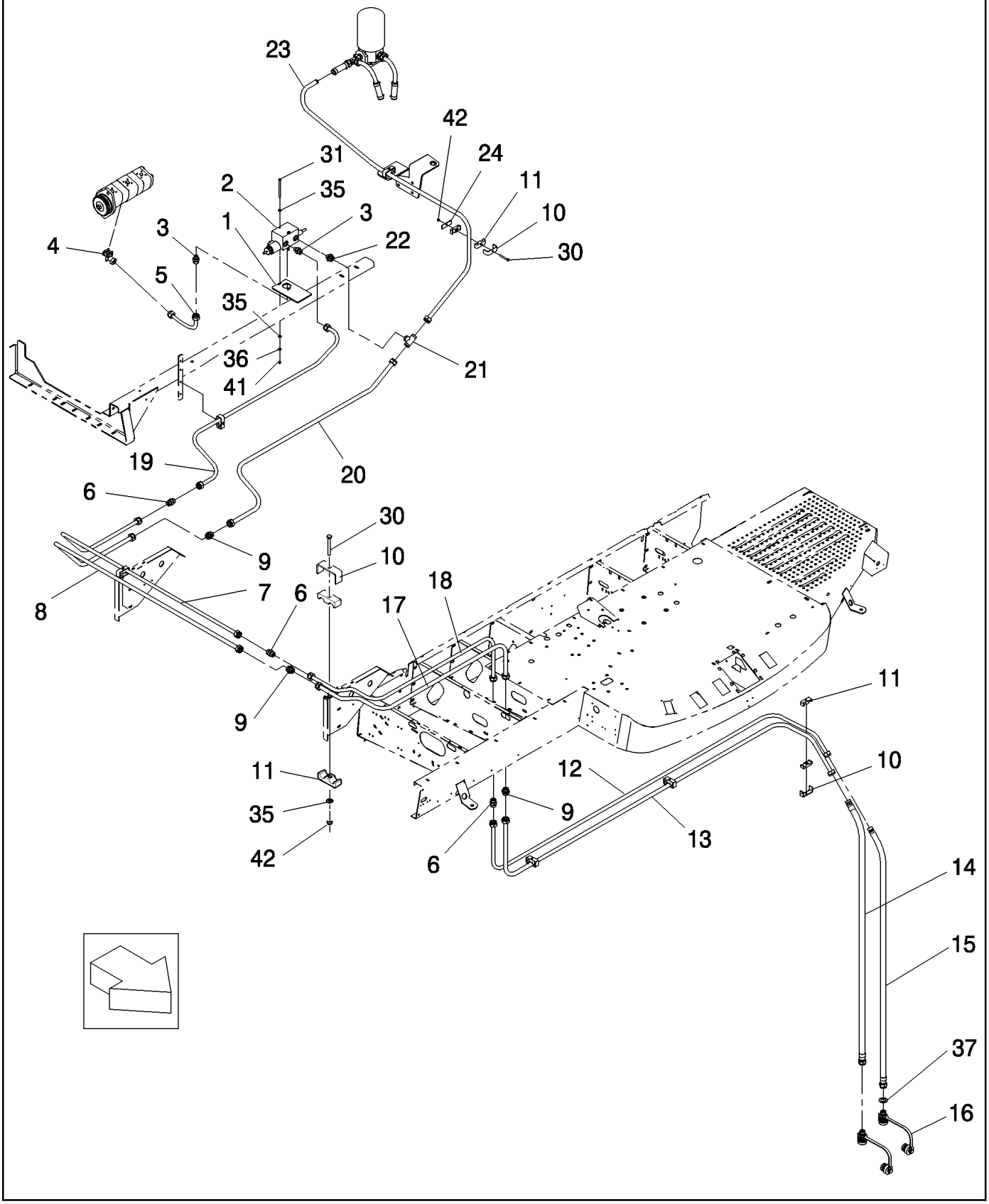

REEL DRIVE - HYDRO
REEL DRIVE - HYDRO
REEL DRIVE - HYDRO
REEL DRIVE - HYDRO

R	N	P.N.	MOD	Q	Denominação Denominação	Denominacion Description	Description Descrizione	Bezeichnung Beskrivelse	L.C.
30		120056		4	PARAFUSO, Hex, M6 x 50, 8.8				
						PERNO	BOLT	SCHRAUBE	140B
					PARAFUSO	VIS	BULLONE	BOLT	
31		412499		2	PARAFUSO, Hex, M6 x 100, 8.8, Full Thd				
						PERNO	BOLT	SCHRAUBE	140B
					PARAFUSO	VIS	BULLONE	BOLT	
35		140015		6	ARRUELA PLANA, M6	ARANDELA	WASHER	UNTERLEGSCHEIBE	131R
					ANILHA	RONDELLE	RONDELLA	FLADSKIVE	
36		322357		2	ARRUELA DE PRESSÃO, M6				
						ARANDELA BELLEVILLE	BELLEVILLE WASHER	TELLERFEDER	A143
					ANILHA CÓNICA	RONDELLE BELLEVILLE	RONDELLA BELLEVILLE	BELLEVILLE-SPÆNDSKI'	
37		1345266C1		1	ARRUELA PLANA	ARANDELA	WASHER	UNTERLEGSCHEIBE	131R
					ANILHA	RONDELLE	RONDELLA	FLADSKIVE	
41		9706755		2	PORCA, M6, Cl 8	TUERCA	NUT	MUTTER	010D
					PORCA	ECROU	DADO	MØTRIK	
42		412152		4	CONTRA PORCA, M6 x 1, Cl 8.8				
						TUERCA DE BLOQUEO	LOCK NUT	SICHERUNGSMUTTER	P263
					CONTRAPORCA	CONTRE-ECROU	DADO DI BLOCCAGGIO	LÅSEMØTRIK	

07.221	01	p1	09/08

MOLINETE, AJUSTE VERTICAL
MOLINETE, AJUSTE VERTICAL
REEL, VERTICAL ADJUSTMENT
REEL, VERTICAL ADJUSTMENT

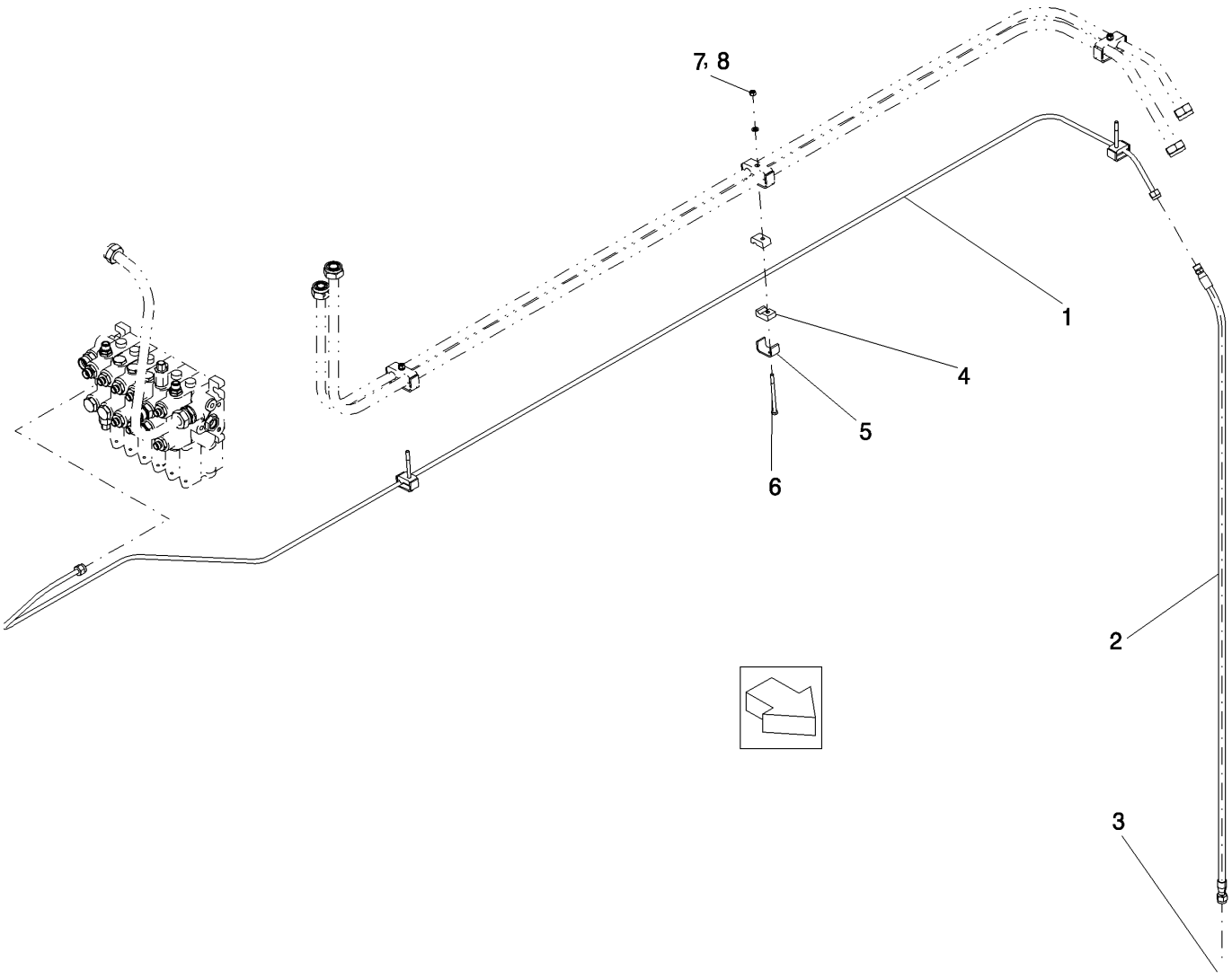

REEL, VERTICAL ADJUSTMENT
REEL, VERTICAL ADJUSTMENT
REEL, VERTICAL ADJUSTMENT
REEL, VERTICAL ADJUSTMENT

R	N	P.N.	MOD	Q	Denominação Denominação	Denominacion Description	Description Descrizione	Bezeichnung Beskrivelse	L.C.
1		87526855		1	TUBO HIDRÁULICO TUBAGEM HIDRÁULICO	TUBO HIDRÁULICO TUYAU HYDRAULIQUE	HYD. TUBE TUBO IDRAULICO	HYDRAULIKLEITUNG HYD. RØR	190T
2		758725		1	MANGUEIRA MANGUEIRA	TUBO FLEXIBLE	HOSE TUBO FLESSIBILE	SCHLAUCH SLANGE	030M
3		456012		1	ENGATE RÁPIDO MACHO ADAPTADOR MACHO RÁ	ACOPLAMIENTO RÁPIDO ACCOUPLEMENT RAP. M	QUICK MALE COUPLING ATTACCO RAPIDO MASC	SCHNELLKUPPLUNGSST LYNKOBLING	115A
4		433008		6	BRAÇADEIRA BRAÇADEIRA	ABRAZADERA COLLIER	CLAMP MORSETTO	KLEMME SPÆNDEBÅND	120M
5		433101		3	SUPORTE SUPORTE	SOPORTE SUPPORT	SUPPORT SUPPORTO	STÜTZE BESLAG	300S
6		86508570		3	PARAFUSO, Hex, M6 x 80, 8.8 PARAFUSO	TORNILLO VIS	SCREW VITE	SCHRAUBE SKRUE	040V
7		86588450		3	ARRUELA PLANA, M6 x 12 x 1.6 Thk ANILHA	ARANDELA RONDELLE	WASHER RONDELLA	UNTERLEGSCHEIBE FLADSKIVE	131R
8		412152		3	CONTRA PORCA, M6 x 1, Cl 8.8 CONTRAPORCA	TUERCA DE BLOQUEO CONTRE-ECROU	LOCK NUT DADO DI BLOCCAGGIO	SICHERUNGSMUTTER LÅSEMØTRIK	P263

SECTION INDEX
Revestimentos/Decalcomanias

08.201	01	CAPÔS - ESTRUTURA SUPERIOR
08.204	01	PROTEÇÕES SUPERIORES, LD
08.204	02	PROTEÇÕES SUPERIORES, LD
08.204	03	PROTEÇÕES SUPERIORES, LE
08.204	04	PROTEÇÕES SUPERIORES, LE
08.206	01	PROTEÇÕES INFERIORES
08.206	02	PROTEÇÕES INFERIORES
08.208	01	PROTEÇÕES DO MOTOR
08.209	01	BLINDAGEM DO MOTOR
08.209/A	01	KIT ESCADA
08.210	01	DECALCOMANIAS
08.210	02	DECALCOMANIAS

08.201	01	p1	07/09

CAPÔS - ESTRUTURA SUPERIOR
CAPO - ESTRUCTURA SUPERIOR
HOOD - UPPER STRUCTURE
HOOD - UPPER STRUCTURE

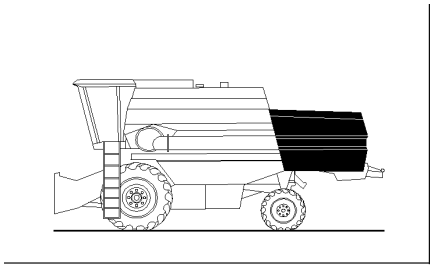

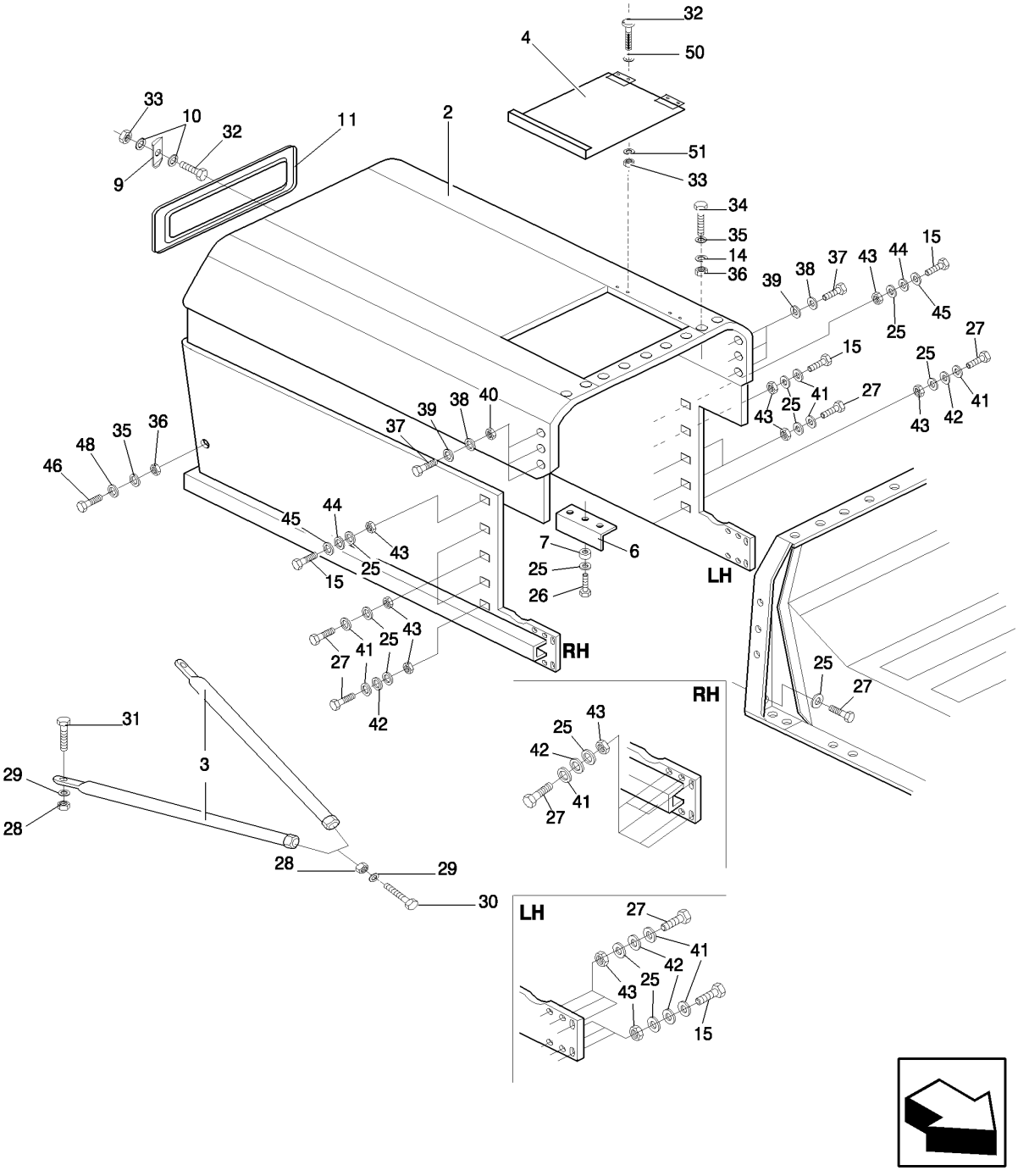

HOOD - UPPER STRUCTURE
HOTTE - STRUCTURE SUPÉRIEURE
HOOD - UPPER STRUCTURE
HOOD - UPPER STRUCTURE

R	N	P.N.	MOD	Q	Denominação Denominação	Denominacion Description	Description Descrizione	Bezeichnung Beskrivelse	L.C.
2		87606373		1	CAPÔ DE PALHA	CUBIERTA DE PAJA	STRAW HOOD	STROHHAUBE	179S
					COMPARTIMENTO DA P.	HOTTE DES SECOUEUR	CAPPA PROTEZIONE PA	HALMSKÆRM	
3		84991878		2	HASTE	VARILLA	ROD	STANGE	090A
					HASTE	TIGE	ASTA	STANG	
4		825361		1	COBERTURA	CUBIERTA	COVER	ABDECKUNG	265C
					COBERTURA	COUVERCLE	COPERCHIO	DÆKSEL	
6		84995885		2	SUPORTE	SOPORTE	SUPPORT	STÜTZE	300S
					SUPORTE	SUPPORT	SUPPORTO	BESLAG	
7		825371		6	ESPAÇADOR	SEPARADOR	SPACER	DISTANZSTÜCK	075D
					ESPAÇADOR	ENTRETOISE	DISTANZIALE	AFSTANDSSTYKKE	
9		362786		3	BOTÃO DE IMPULSO	SUJETADOR	FASTENER	BEFESTIGUNGSELEMEN	123B
					FIXADOR	ATTACHE	DISPOSITIVO DI FISSAG	LUKKER	
10		362785		6	ARRUELA DE PRESSÃO, M5.5 x 15 x 0.5 Thk				
						ARANDELA BELLEVILLE	BELLEVILLE WASHER	TELLERFEDER	A143
					ANILHA CÓNICA	RONDELLE BELLEVILLE	RONDELLA BELLEVILLE	BELLEVILLE-SPÆNDSKI	
11		825355		1	COBERTURA	CUBIERTA	COVER	ABDECKUNG	265C
					COBERTURA	COUVERCLE	COPERCHIO	DÆKSEL	
14		412649		10	MOLA DA ARRUELA, Belleville, M6				
						ARANDELA DE RESORT	SPRING WASHER	FEDERSCHEIBE	P692
					ANILHA DE MOLA	RONDELLE ELASTIQUE	RONDELLA ELASTICA	FJEDERSKIVE	
15		43140		6	PARAFUSO, Hex, M10 x 30, 8.8, Full Thd				
						PERNO	BOLT	SCHRAUBE	140B
					PARAFUSO	VIS	BULLONE	BOLT	
25		140045		32	ARRUELA DE PRESSÃO, M10				
						ARANDELA BELLEVILLE	BELLEVILLE WASHER	TELLERFEDER	A143
					ANILHA CÓNICA	RONDELLE BELLEVILLE	RONDELLA BELLEVILLE	BELLEVILLE-SPÆNDSKI	
26		120070		6	PARAFUSO, Hex, M10 x 60, 8.8				
						PERNO	BOLT	SCHRAUBE	140B
					PARAFUSO	VIS	BULLONE	BOLT	
27		43139		20	PARAFUSO, Hex, M10 x 25, 8.8, Full Thd				
						PERNO	BOLT	SCHRAUBE	140B
					PARAFUSO	VIS	BULLONE	BOLT	
28		9706685		4	PORCA, M12, Cl 8	TUERCA	NUT	MUTTER	010D
					PORCA	ECROU	DADO	MØTRIK	
29		140046		4	MOLA BELLEVILLE, Belleville, M12				
						RESORTE BELLEVILLE	BELLEVILLE SPRING	TELLERFEDER	P825
					ANILHA CÓNICA	RESSORT BELLEVILLE	MOLLA BELLEVILLE	BELLEVILLEFJEDER	
30		412485		2	PARAFUSO, Hex, M12 x 90, 10.9, Full Thd				
						PERNO	BOLT	SCHRAUBE	140B
					PARAFUSO	VIS	BULLONE	BOLT	
31		300388		2	PARAFUSO, Hex, M12 x 25, 8.8				
						PERNO	BOLT	SCHRAUBE	140B
					PARAFUSO	VIS	BULLONE	BOLT	
32		120007		7	PARAFUSO, Cross Pan Hd, M4 x 16				
						TORNILLO	SCREW	SCHRAUBE	040V
					PARAFUSO	VIS	VITE	SKRUE	
33		385681		7	CONTRA PORCA, M4 x .7, Cl 8				
						TUERCA DE BLOQUEO	LOCK NUT	SICHERUNGSMUTTER	P263
					CONTRAPORCA	CONTRE-ECROU	DADO DI BLOCCAGGIO	LÅSEMØTRIK	

08.201	01	p2	07/09

CAPÔS - ESTRUTURA SUPERIOR
CAPO - ESTRUCTURA SUPERIOR
HOOD - UPPER STRUCTURE
HOOD - UPPER STRUCTURE

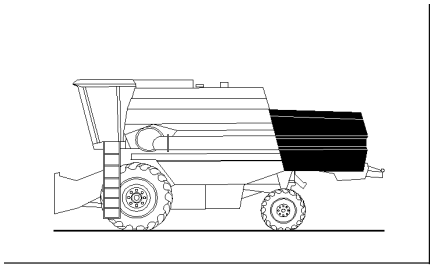

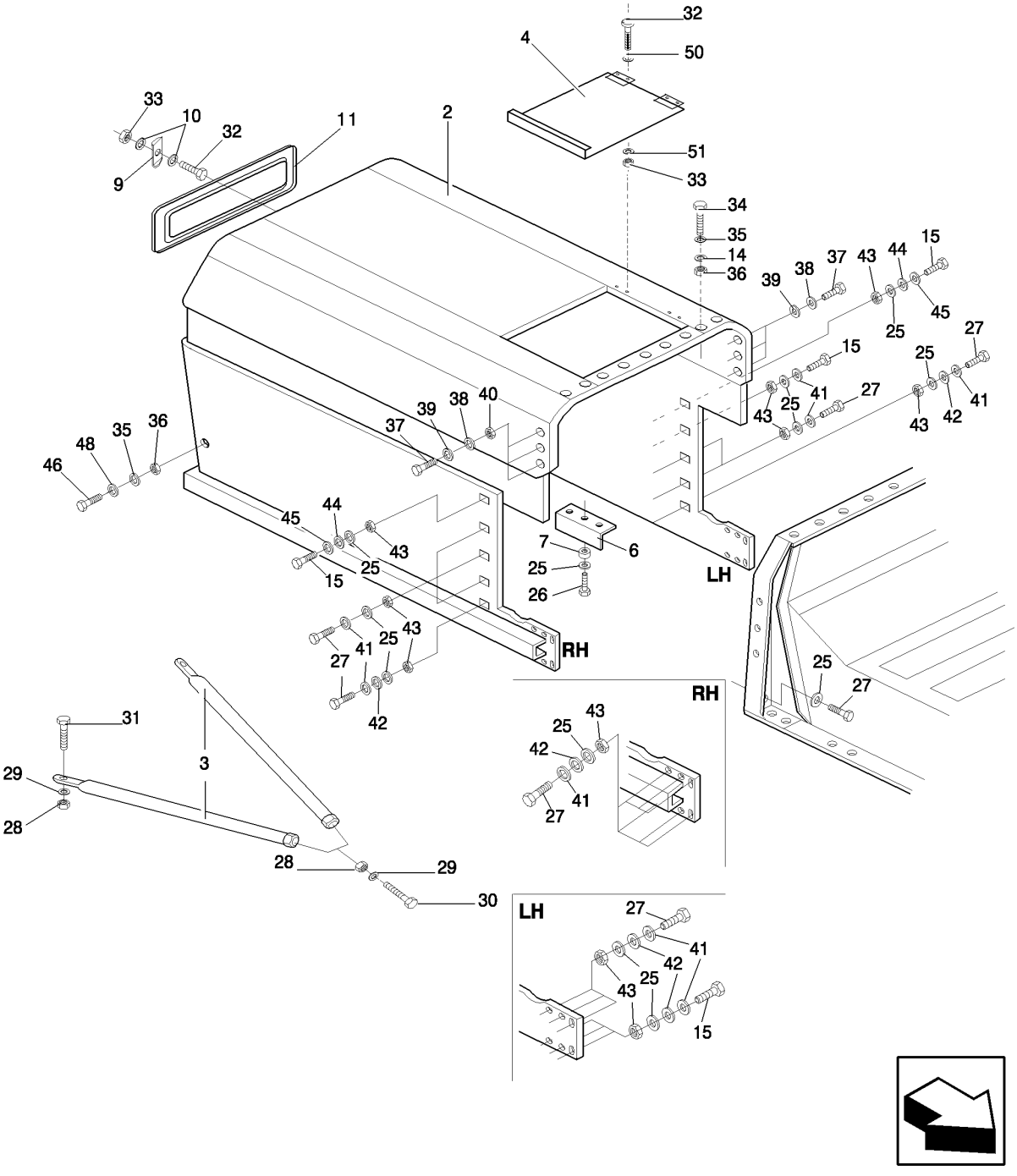

HOOD - UPPER STRUCTURE
HOTTE - STRUCTURE SUPÉRIEURE
HOOD - UPPER STRUCTURE
HOOD - UPPER STRUCTURE

R	N	P.N.	MOD	Q	Denominação Denominação	Denominacion Description	Description Descrizione	Bezeichnung Beskrivelse	L.C.
34		120100		10	PARAFUSO, Hex, M6 x 20, 8.8				
						PERNO	BOLT	SCHRAUBE	140B
					PARAFUSO	VIS	BULLONE	BOLT	
35		140040		22	ARRUELA PLANA, M6 x 22 x 2				
						ARANDELA	WASHER	UNTERLEGSCHEIBE	131R
					ANILHA	RONDELLE	RONDELLA	FLADSKIVE	
36		9706755		16	PORCA, M6, Cl 8	TUERCA	NUT	MUTTER	010D
					PORCA	ECROU	DADO	MØTRIK	
37		120104		6	PARAFUSO, Hex, M8 x 20, 8.8				
						TORNILLO	SCREW	SCHRAUBE	040V
					PARAFUSO	VIS	VITE	SKRUE	
38		322358		6	ARRUELA DE PRESSÃO, M8				
						ARANDELA BELLEVILLE	BELLEVILLE WASHER	TELLERFEDER	A143
					ANILHA CÓNICA	RONDELLE BELLEVILLE	RONDELLA BELLEVILLE	BELLEVILLE-SPÆNDSKI	
39		87033737		6	ARRUELA PLANA, M8 x 28 x 3				
						ARANDELA	WASHER	UNTERLEGSCHEIBE	131R
					ANILHA	RONDELLE	RONDELLA	FLADSKIVE	
40		9706690		3	PORCA, M8, Cl 8	TUERCA	NUT	MUTTER	010D
					PORCA	ECROU	DADO	MØTRIK	
41		140042		20	ARRUELA PLANA, M10 x 34 x 3				
						ARANDELA	WASHER	UNTERLEGSCHEIBE	131R
					ANILHA	RONDELLE	RONDELLA	FLADSKIVE	
42		378244		14	ARRUELA PLANA, M10 x 24 x 2 Thk				
						ARANDELA	WASHER	UNTERLEGSCHEIBE	131R
					ANILHA	RONDELLE	RONDELLA	FLADSKIVE	
43		100016		22	PORCA, M10, Cl 8	TUERCA	NUT	MUTTER	010D
					PORCA	ECROU	DADO	MØTRIK	
44		394629		2	TRAVA DA ARRUELA, M10.5 x 24 x 0.2, HT				
						ARANDELA DE BLOQUE	LOCK WASHER	SICHERUNGSSCHEIBE	132R
					ANILHA DE RETENÇÃO	RONDELLE FREIN	RONDELLA DI SICUREZ	LÅSESKIVE	
46		86508568		6	PARAFUSO, Hex, M6 x 16, Cl 8.8, Full Thd				
						TORNILLO	SCREW	SCHRAUBE	040V
					PARAFUSO	VIS	VITE	SKRUE	
48		322357		6	ARRUELA DE PRESSÃO, M6				
						ARANDELA BELLEVILLE	BELLEVILLE WASHER	TELLERFEDER	A143
					ANILHA CÓNICA	RONDELLE BELLEVILLE	RONDELLA BELLEVILLE	BELLEVILLE-SPÆNDSKI	
50		9824840		4	ARRUELA PLANA, M4.3 x 9 x 0.8				
						ARANDELA	WASHER	UNTERLEGSCHEIBE	131R
					ANILHA	RONDELLE	RONDELLA	FLADSKIVE	
51		322355		4	ARRUELA PLANA, Belleville, M4				
						ARANDELA	WASHER	UNTERLEGSCHEIBE	131R
					ANILHA	RONDELLE	RONDELLA	FLADSKIVE	

08.204	01	p1	10/08

PROTEÇÕES SUPERIORES, LD
PROTECCIONES SUPERIOR, LD
UPPER SHIELDS, RH
UPPER SHIELDS, RH

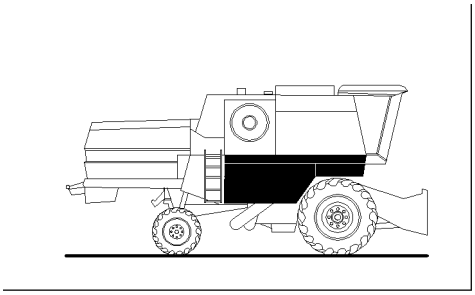

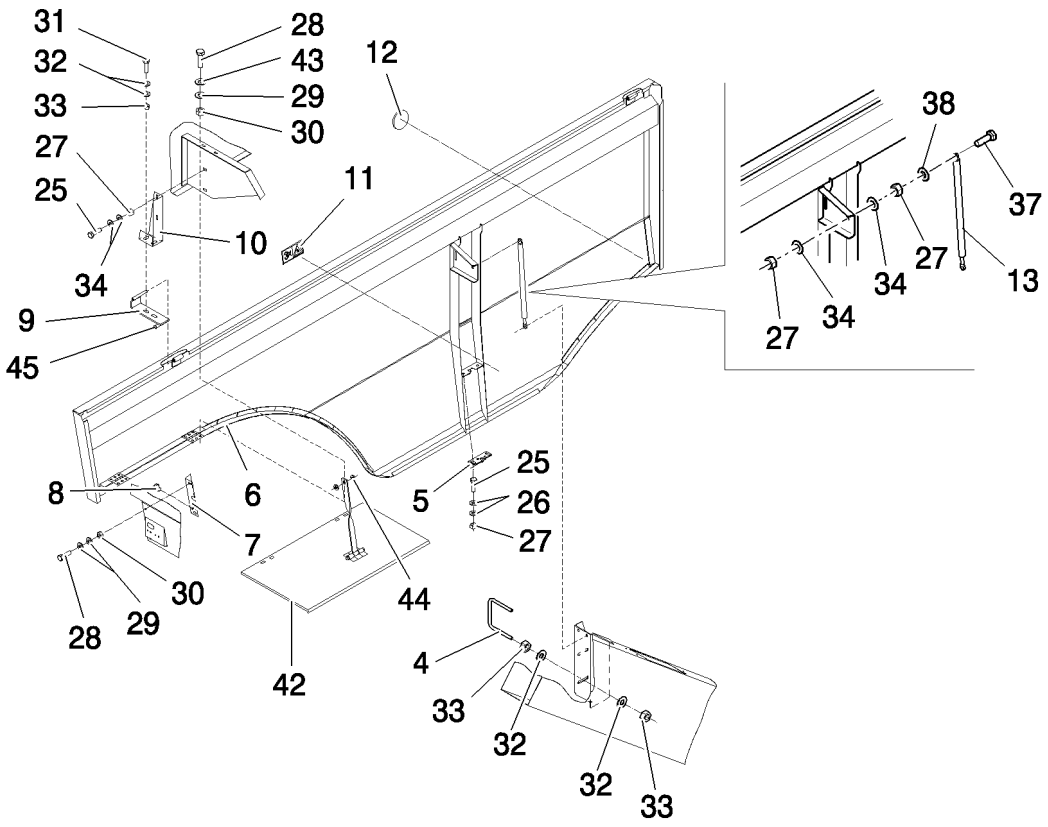

UPPER SHIELDS, RH
PROTECTIONS SUPERIEUR, DROITE
PROTEZIONI SUPERIORE, LD
UPPER SHIELDS, RH

R	N	P.N.	MOD	Q	Denominação Denominação	Denominacion Description	Description Descrizione	Bezeichnung Beskrivelse	L.C.
4		84434067		1	CAVILHA MOLA DE ENGATE	HORQUILLA BOULON EN U	U-BOLT BULLONE A U	U-SCHRAUBE BØJLESKRUE	100C
5		84015292		1	TRAVA FECHADURA	CERRADURA SERRURE	LOCK BLOCCO	SCHLOSS LÅS	120S
6		87703668		1	PROTEÇÃO PROTECÇÃO	PROTECCIÓN PROTECTION	SHIELD PROTEZIONE	SCHILD BESKYTTELSESKÆRM	224P
7		9513861		1	SUPORTE SUPORTE	SOPORTE SUPPORT	SUPPORT SUPPORTO	STÜTZE BESLAG	300S
8		9575414		1	SUPORTE SUPORTE	SOPORTE SUPPORT	SUPPORT SUPPORTO	STÜTZE BESLAG	300S
9		84998950		1	SUPORTE SUPORTE	SOPORTE SUPPORT	BRACKET STAFFA	HALTERUNG BESLAG	225S
10		87644659		1	SUPORTE SUPORTE	SOPORTE SUPPORT	BRACKET STAFFA	HALTERUNG BESLAG	225S
11		84011345		1	ADESIVO DÍSTICO	CALCOMANÍA AUTOCOLLANT	DECAL DECALCOMANIA	AUFKLEBER TRANSFER	012D
12		435895		1	REFLETOR REFLECTOR	REFLECTOR CATADIOPTRE	REFLECTOR RIFLETTORE	REFLEKTOR BAGREFLEKS	090C
13		84995693		1	AMORTECEDOR AMORTECEDOR	AMORTIGUADOR AMORTISSEUR	SHOCK ABSORBER AMMORTIZZATORE	STOSSDÄMPFER STØDDÆMPER	036A
25		120104		4	PARAFUSO, Hex, M8 x 20, 8.8 PARAFUSO	TORNILLO VIS	SCREW VITE	SCHRAUBE SKRUE	040V
26		322358		4	ARRUELA DE PRESSÃO, M8 ANILHA CÓNICA	ARANDELA BELLEVILLE RONDELLE BELLEVILLE	BELLEVILLE WASHER RONDELLA BELLEVILLE	TELLERFEDER BELLEVILLE-SPÆNDSKI	A143
27		9706690		8	PORCA, M8, Cl 8 PORCA	TUERCA ECROU	NUT DADO	MUTTER MØTRIK	010D
28		86508568		6	PARAFUSO, Hex, M6 x 16, Cl 8.8, Full Thd PARAFUSO	TORNILLO VIS	SCREW VITE	SCHRAUBE SKRUE	040V
29		412649		8	MOLA DA ARRUELA, Belleville, M6 ANILHA DE MOLA	ARANDELA DE RESORTI RONDELLE ELASTIQUE	SPRING WASHER RONDELLA ELASTICA	FEDERSCHEIBE FJEDERSKIVE	P692
30		9706755		6	PORCA, M6, Cl 8 PORCA	TUERCA ECROU	NUT DADO	MUTTER MØTRIK	010D
31		338949		2	PARAFUSO, Short NK, M10 x 25, Cl8.8, Full Thd PARAFUSO DE CARROÇ	PERNO ALOMADO VIS A TETE BOMBEE	CARRIAGE BOLT BULLONE A TESTA TON	SCHLOSSSCHRAUBE BRÆDDEBOLT	P123
32		140045		8	ARRUELA DE PRESSÃO, M10 ANILHA CÓNICA	ARANDELA BELLEVILLE RONDELLE BELLEVILLE	BELLEVILLE WASHER RONDELLA BELLEVILLE	TELLERFEDER BELLEVILLE-SPÆNDSKI	A143
33		100016		6	PORCA, M10, Cl 8 PORCA	TUERCA ECROU	NUT DADO	MUTTER MØTRIK	010D
34		412650		8	MOLA DA ARRUELA, Belleville, M8 ANILHA DE MOLA	ARANDELA DE RESORTI RONDELLE ELASTIQUE	SPRING WASHER RONDELLA ELASTICA	FEDERSCHEIBE FJEDERSKIVE	P692

08.204	01	p2	10/08

PROTEÇÕES SUPERIORES, LD
PROTECCIONES SUPERIOR, LD
UPPER SHIELDS, RH
UPPER SHIELDS, RH

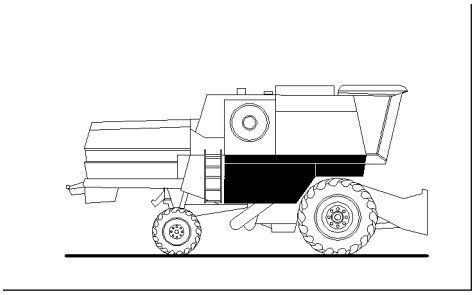

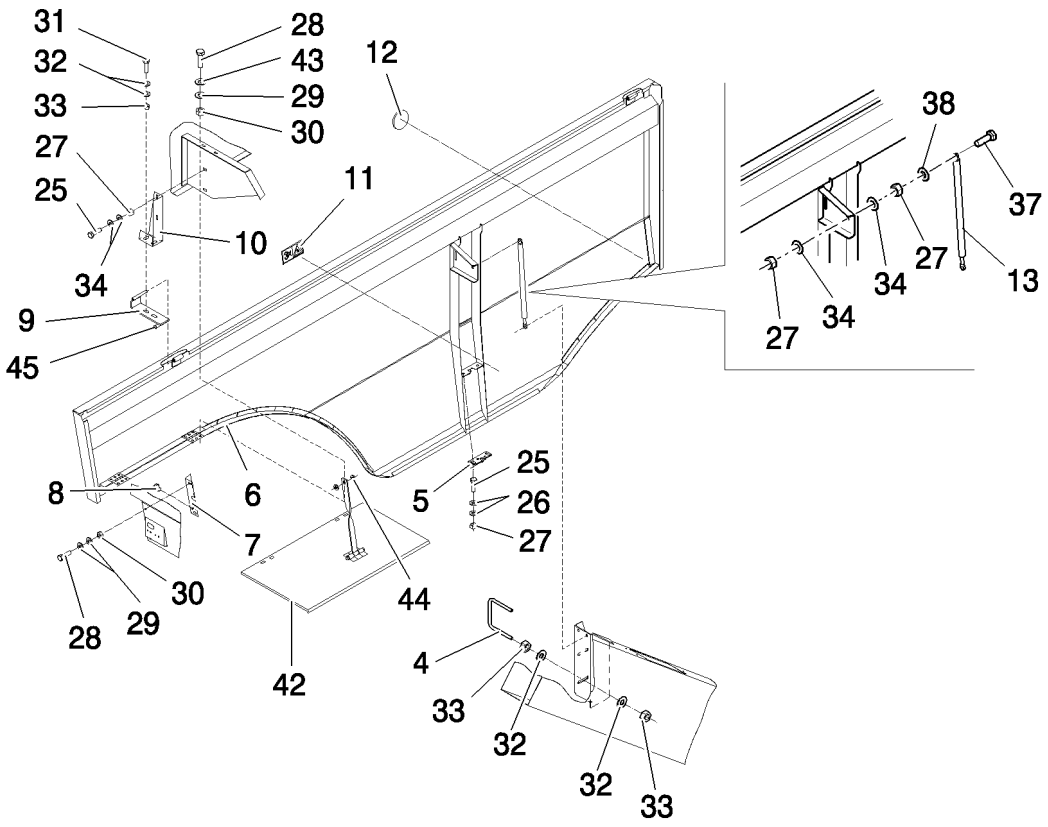

UPPER SHIELDS, RH
PROTECTIONS SUPERIEUR, DROITE
PROTEZIONI SUPERIORE, LD
UPPER SHIELDS, RH

R	N	P.N.	MOD	Q	Denominação Denominação	Denominacion Description	Description Descrizione	Bezeichnung Beskrivelse	L.C.
37		412479		2	PARAFUSO, Hex, M8 x 35, 8.8				
						PERNO	BOLT	SCHRAUBE	140B
					PARAFUSO	VIS	BULLONE	BOLT	
38		394628		4	TRAVA DA ARRUELA	ARANDELA DE BLOQUE(	LOCK WASHER	SICHERUNGSSCHEIBE	132R
					ANILHA DE RETENÇÃO	RONDELLE FREIN	RONDELLA DI SICUREZ/	LÅSESKIVE	
42		87484968		1	PROTEÇÃO	PROTECCIÓN	SHIELD	SCHILD	224P
					PROTECÇÃO	PROTECTION	PROTEZIONE	BESKYTTELSESKÆRM	
43		140015		4	ARRUELA PLANA, M6	ARANDELA	WASHER	UNTERLEGSCHEIBE	131R
					ANILHA	RONDELLE	RONDELLA	FLADSKIVE	
44		140018		2	ARRUELA PLANA, M12 x 24 x 2.5				
						ARANDELA	WASHER	UNTERLEGSCHEIBE	131R
					ANILHA	RONDELLE	RONDELLA	FLADSKIVE	
45		130003		1	CONTRA PINO, M3.2 x 20	PASADOR	COTTER PIN	SPLINT	270C
					TROÇO DE ABRIR	GOUPILLE FENDUE	COPPIGLIA	SPLITBOLT	

08.204	02	p1	07/10

PROTEÇÕES SUPERIORES, LD
PROTECCIONES SUPERIOR, LD
UPPER SHIELDS, RH
UPPER SHIELDS, RH

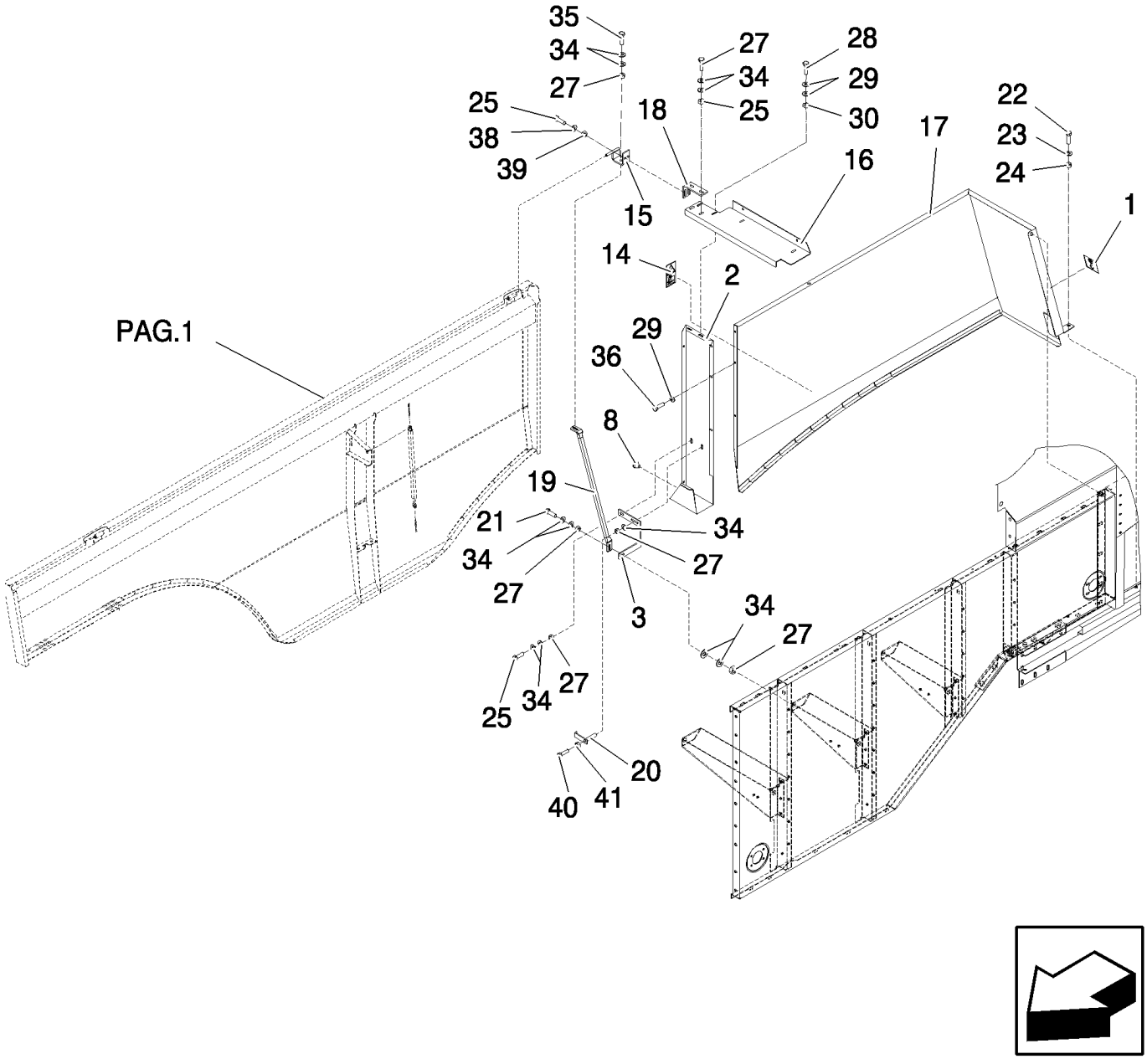

UPPER SHIELDS, RH
PROTECTIONS SUPERIEUR, DROITE
PROTEZIONI SUPERIORE, LD
UPPER SHIELDS, RH

R	N	P.N.	MOD	Q	Denominação Denominação	Denominacion Description	Description Descrizione	Bezeichnung Beskrivelse	L.C.
1		449973		1	ADESIVO DÍSTICO	CALCOMANÍA AUTOCOLLANT	DECAL DECALCOMANIA	AUFKLEBER TRANSFER	012D
2		87644650		1	SUPORTE SUPORTE	SOPORTE SUPPORT	BRACKET STAFFA	HALTERUNG BESLAG	225S
3		9575415		1	SUPORTE SUPORTE	SOPORTE SUPPORT	BRACKET STAFFA	HALTERUNG BESLAG	225S
14		84004732		1	ADESIVO DÍSTICO	CALCOMANÍA AUTOCOLLANT	DECAL DECALCOMANIA	AUFKLEBER TRANSFER	012D
15		84991804		1	SUPORTE SUPORTE	SOPORTE SUPPORT	SUPPORT SUPPORTO	STÜTZE BESLAG	300S
16		87644649		1	SUPORTE SUPORTE	SOPORTE SUPPORT	BRACKET STAFFA	HALTERUNG BESLAG	225S
17		87484472		1	PROTEÇÃO PROTECÇÃO	PROTECCIÓN PROTECTION	SHIELD PROTEZIONE	SCHILD BESKYTTELSESKÆRM	224P
18		84991805		1	SUPORTE SUPORTE	SOPORTE SUPPORT	SUPPORT SUPPORTO	STÜTZE BESLAG	300S
19		9575398		1	ESCORA ESTABILIZADORA BARRA RÍGIDA	COLUMNA JAMBE	STRUT AMMORTIZZATORE	STREBE STØDDÆMPERARME	245P
20	1	87690729		1	GRAMPO FIXADOR	ABRAZADERA COLLIER	CLIP FERMO	KLAMMER KLIPS	045F
21		86625002		1	PARAFUSO, Hex, M8 x 45, 8.8, Full Thd PARAFUSO	TORNILLO VIS	SCREW VITE	SCHRAUBE SKRUE	040V
20	2	84290486		1	GRAMPO FIXADOR	ABRAZADERA COLLIER	CLIP FERMO	KLAMMER KLIPS	045F
22		300388		1	PARAFUSO, Hex, M12 x 25, 8.8 PARAFUSO	PERNO VIS	BOLT BULLONE	SCHRAUBE BOLT	140B
23		140046		1	MOLA BELLEVILLE, Belleville, M12 ANILHA CÓNICA	RESORTE BELLEVILLE RESSORT BELLEVILLE	BELLEVILLE SPRING MOLLA BELLEVILLE	TELLERFEDER BELLEVILLEFJEDER	P825
24		9706685		1	PORCA, M12, Cl 8 PORCA	TUERCA ECROU	NUT DADO	MUTTER MØTRIK	010D
25		120104		5	PARAFUSO, Hex, M8 x 20, 8.8 PARAFUSO	TORNILLO VIS	SCREW VITE	SCHRAUBE SKRUE	040V
27		9706690		7	PORCA, M8, Cl 8 PORCA	TUERCA ECROU	NUT DADO	MUTTER MØTRIK	010D
28		86508568		2	PARAFUSO, Hex, M6 x 16, Cl 8.8, Full Thd PARAFUSO	TORNILLO VIS	SCREW VITE	SCHRAUBE SKRUE	040V
29		412649		7	MOLA DA ARRUELA, Belleville, M6 ANILHA DE MOLA	ARANDELA DE RESORTI RONDELLE ELASTIQUE	SPRING WASHER RONDELLA ELASTICA	FEDERSCHEIBE FJEDERSKIVE	P692
30		9706755		2	PORCA, M6, Cl 8 PORCA	TUERCA ECROU	NUT DADO	MUTTER MØTRIK	010D

(1) Até chassi no.
(2) Após chassi no.

08.204	02	p2	07/10

PROTEÇÕES SUPERIORES, LD
PROTECCIONES SUPERIOR, LD
UPPER SHIELDS, RH
UPPER SHIELDS, RH

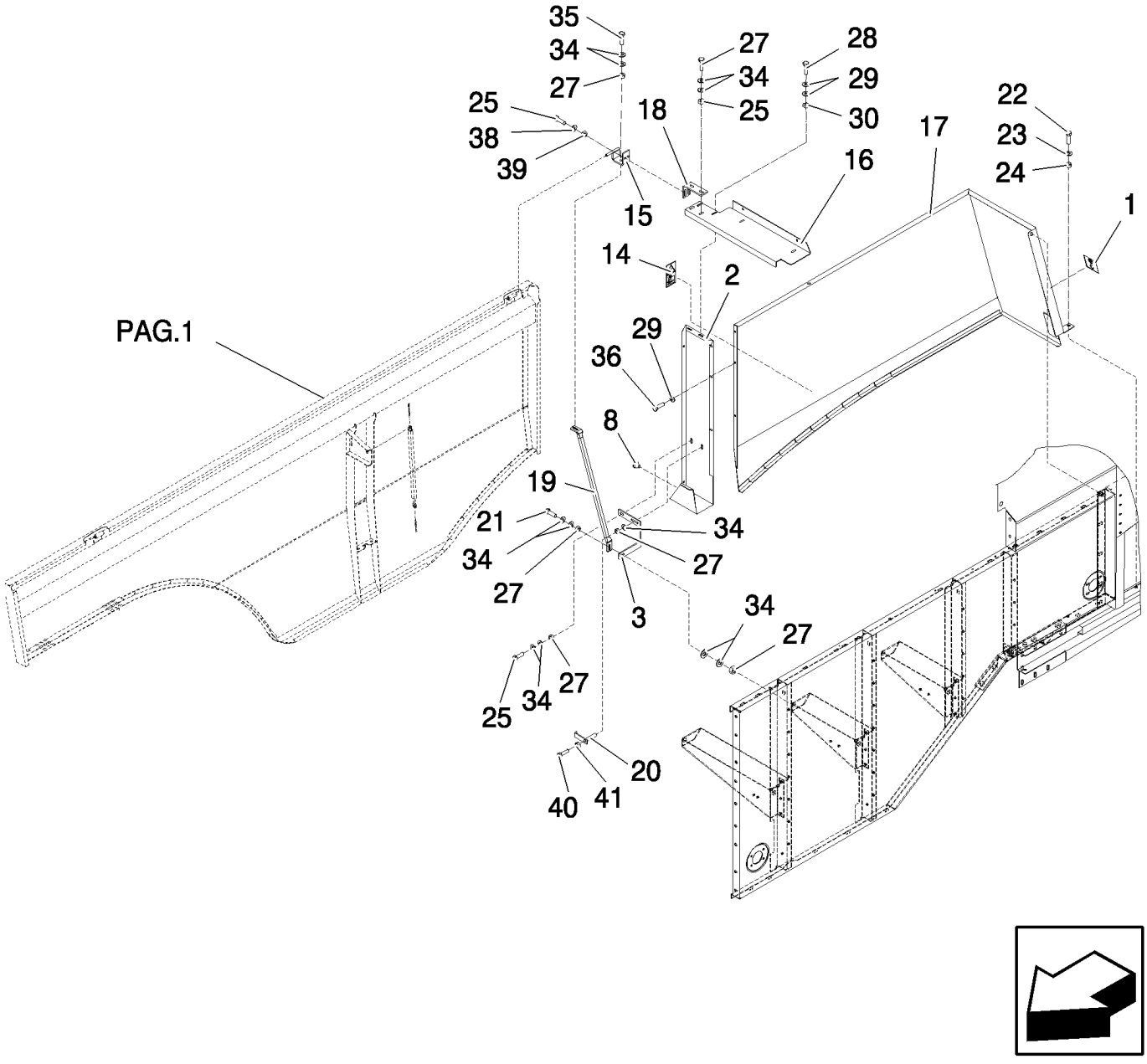

UPPER SHIELDS, RH
PROTECTIONS SUPERIEUR, DROITE
PROTEZIONI SUPERIORE, LD
UPPER SHIELDS, RH

R	N	P.N.	MOD	Q	Denominação Denominação	Denominacion Description	Description Descrizione	Bezeichnung Beskrivelse	L.C.
34		412650		13	MOLA DA ARRUELA, Belleville, M8				
						ARANDELA DE RESORTI	SPRING WASHER	FEDERSCHEIBE	P692
					ANILHA DE MOLA	RONDELLE ELASTIQUE	RONDELLA ELASTICA	FJEDERSKIVE	
35		43128		1	PARAFUSO, Hex, M8 x 30, 8.8				
						TORNILLO	SCREW	SCHRAUBE	040V
					PARAFUSO	VIS	VITE	SKRUE	
36		120100		3	PARAFUSO, Hex, M6 x 20, 8.8				
						PERNO	BOLT	SCHRAUBE	140B
					PARAFUSO	VIS	BULLONE	BOLT	
38		394628		2	TRAVA DA ARRUELA	ARANDELA DE BLOQUE(	LOCK WASHER	SICHERUNGSSCHEIBE	132R
					ANILHA DE RETENÇÃO	RONDELLE FREIN	RONDELLA DI SICUREZ/	LÅSESKIVE	
39		100067		2	CONTRA PORCA, M8 x 1.25, Cl 8				
						TUERCA DE BLOQUEO	LOCK NUT	SICHERUNGSMUTTER	P263
					CONTRAPORCA	CONTRE-ECROU	DADO DI BLOCCAGGIO	LÅSEMØTRIK	
40		120108		1	PARAFUSO, Hex, M8 x 80, 8.8, Full Thd				
						PERNO	BOLT	SCHRAUBE	140B
					PARAFUSO	VIS	BULLONE	BOLT	
41		100005		1	PORCA BORBOLETA, M8	TUERCA DE MARIPOSA	WING NUT	FLÜGELMUTTER	021G
					PORCA DE ORELHAS	ECROU A OREILLES	DADO AD ALETTE	VINGEMØTRIK	

08.204	03	p1	08/10

PROTEÇÕES SUPERIORES, LE
PROTECCIONES SUPERIOR, LI
UPPER SHIELDS, LH
UPPER SHIELDS, LH

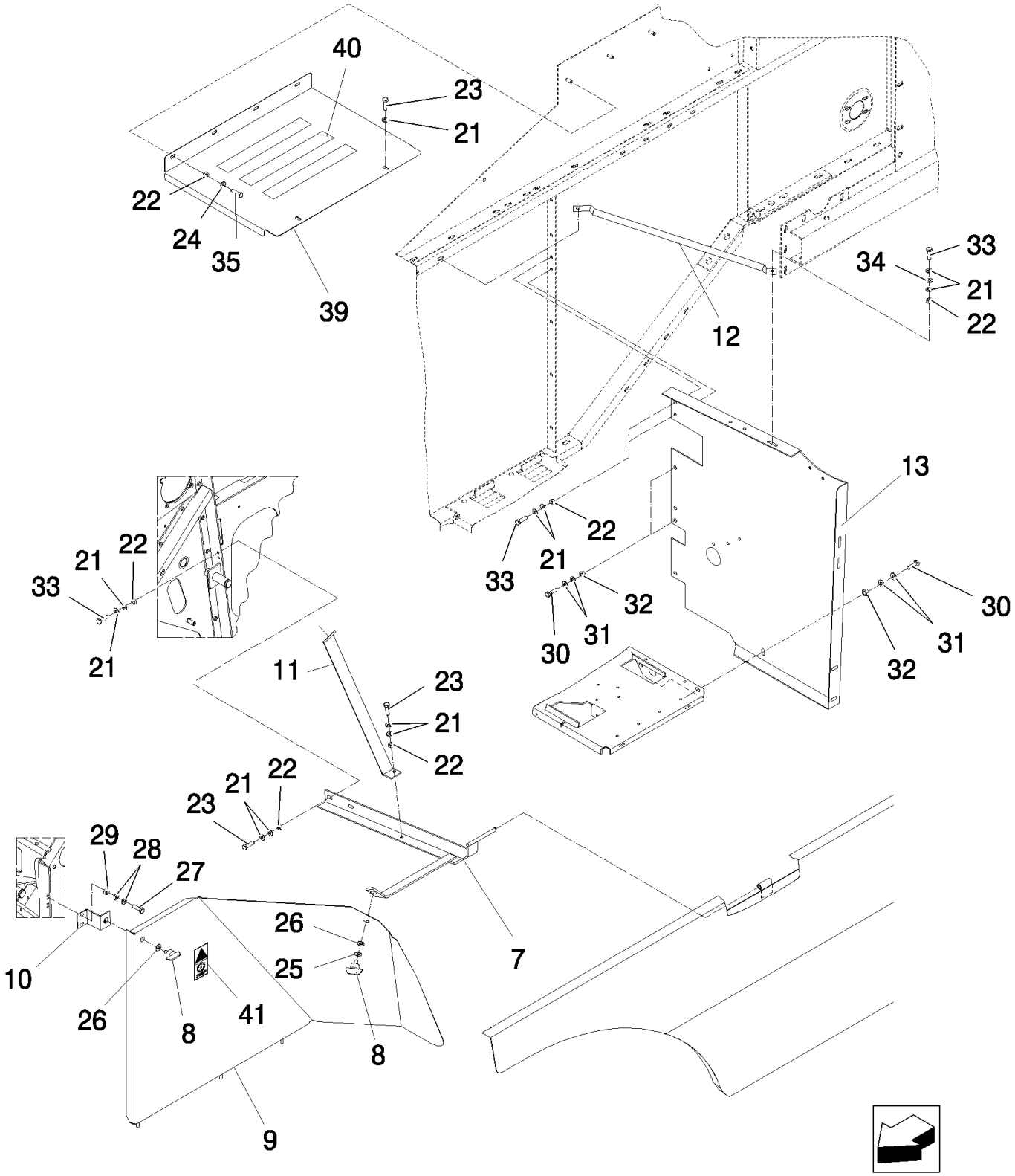

UPPER SHIELDS, LH
PROTECTIONS SUPERIEUR, GAUCHE
PROTEZIONI SUPERIORE, LE
UPPER SHIELDS, LH

R	N	P.N.	MOD	Q	Denominação Denominação	Denominacion Description	Description Descrizione	Bezeichnung Beskrivelse	L.C.
7		84021649		1	SUPORTE	SOPORTE	SUPPORT	STÜTZE	300S
					SUPORTE	SUPPORT	SUPPORTO	BESLAG	
8		9831581		2	TRAVA	CERRADURA	LOCK	SCHLOSS	120S
					FECHADURA	SERRURE	BLOCCO	LÅS	
9		87745671		1	PROTEÇÃO	PROTECCIÓN	SHIELD	SCHILD	224P
					PROTECÇÃO	PROTECTION	PROTEZIONE	BESKYTTELSESKÆRM	
10		9594461		1	SUPORTE	SOPORTE	SUPPORT	STÜTZE	300S
					SUPORTE	SUPPORT	SUPPORTO	BESLAG	
11		84021646		1	SUPORTE	SOPORTE	SUPPORT	STÜTZE	300S
					SUPORTE	SUPPORT	SUPPORTO	BESLAG	
12		80000336		1	SUPORTE	SOPORTE	SUPPORT	STÜTZE	300S
					SUPORTE	SUPPORT	SUPPORTO	BESLAG	
13		87666394		1	SUPORTE	SOPORTE	BRACKET	HALTERUNG	225S
					SUPORTE	SUPPORT	STAFFA	BESLAG	
21		412650		16	MOLA DA ARRUELA, Belleville, M8				
						ARANDELA DE RESORTI	SPRING WASHER	FEDERSCHEIBE	P692
					ANILHA DE MOLA	RONDELLE ELASTIQUE	RONDELLA ELASTICA	FJEDERSKIVE	
22		9706690		11	PORCA, M8, Cl 8	TUERCA	NUT	MUTTER	010D
					PORCA	ECROU	DADO	MØTRIK	
23		120104		6	PARAFUSO, Hex, M8 x 20, 8.8				
						TORNILLO	SCREW	SCHRAUBE	040V
					PARAFUSO	VIS	VITE	SKRUE	
24		322358		4	ARRUELA DE PRESSÃO, M8				
						ARANDELA BELLEVILLE	BELLEVILLE WASHER	TELLERFEDER	A143
					ANILHA CÓNICA	RONDELLE BELLEVILLE	RONDELLA BELLEVILLE	BELLEVILLE-SPÆNDSKI	
25		140069		1	ARRUELA PLANA, M15 x 24 x 2 Thk				
						ARANDELA	WASHER	UNTERLEGSCHEIBE	131R
					ANILHA	RONDELLE	RONDELLA	FLADSKIVE	
26		9514605		2	TRAVA DA ARRUELA, M9.8 x 18.5				
						ARANDELA DE BLOQUE	LOCK WASHER	SICHERUNGSSCHEIBE	132R
					ANILHA DE RETENÇÃO	RONDELLE FREIN	RONDELLA DI SICUREZ	LÅSESKIVE	
27		120100		2	PARAFUSO, Hex, M6 x 20, 8.8				
						PERNO	BOLT	SCHRAUBE	140B
					PARAFUSO	VIS	BULLONE	BOLT	
28		412649		4	MOLA DA ARRUELA, Belleville, M6				
						ARANDELA DE RESORTI	SPRING WASHER	FEDERSCHEIBE	P692
					ANILHA DE MOLA	RONDELLE ELASTIQUE	RONDELLA ELASTICA	FJEDERSKIVE	
29		9706755		2	PORCA, M6, Cl 8	TUERCA	NUT	MUTTER	010D
					PORCA	ECROU	DADO	MØTRIK	
30		43139		3	PARAFUSO, Hex, M10 x 25, 8.8, Full Thd				
						PERNO	BOLT	SCHRAUBE	140B
					PARAFUSO	VIS	BULLONE	BOLT	
31		140045		6	ARRUELA DE PRESSÃO, M10				
						ARANDELA BELLEVILLE	BELLEVILLE WASHER	TELLERFEDER	A143
					ANILHA CÓNICA	RONDELLE BELLEVILLE	RONDELLA BELLEVILLE	BELLEVILLE-SPÆNDSKI	
32		100016		3	PORCA, M10, Cl 8	TUERCA	NUT	MUTTER	010D
					PORCA	ECROU	DADO	MØTRIK	

08.204	03	p2	08/10

PROTEÇÕES SUPERIORES, LE
PROTECCIONES SUPERIOR, LI
UPPER SHIELDS, LH
UPPER SHIELDS, LH

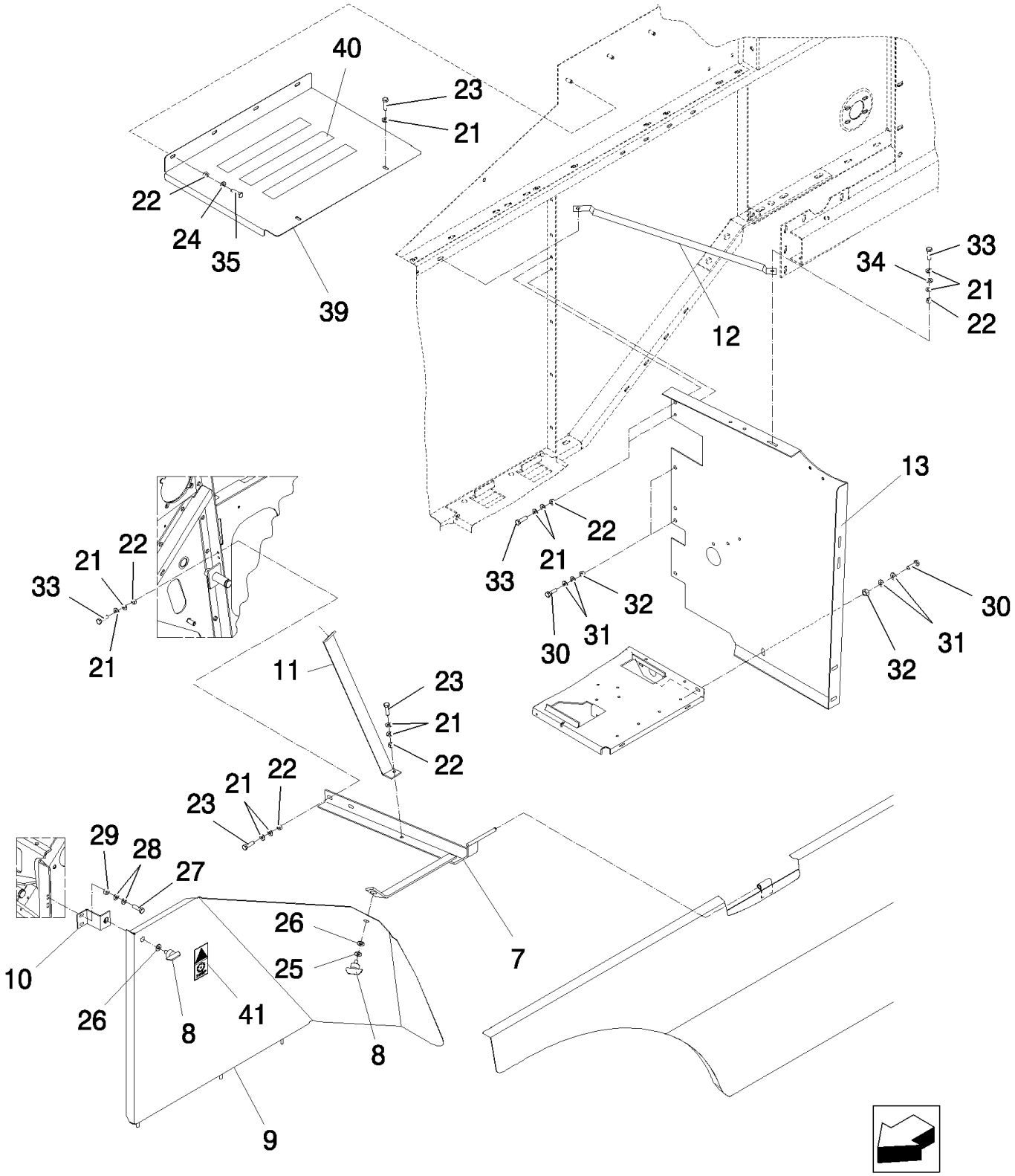

UPPER SHIELDS, LH
PROTECTIONS SUPERIEUR, GAUCHE
PROTEZIONI SUPERIORE, LE
UPPER SHIELDS, LH

R	N	P.N.	MOD	Q	Denominação Denominação	Denominacion Description	Description Descrizione	Bezeichnung Beskrivelse	L.C.
33		43127		5	PARAFUSO, Hex, M8 x 25, 8.8				
						PERNO	BOLT	SCHRAUBE	140B
					PARAFUSO	VIS	BULLONE	BOLT	
34		378243		1	ARRUELA PLANA, M8	ARANDELA	WASHER	UNTERLEGSCHEIBE	131R
					ANILHA	RONDELLE	RONDELLA	FLADSKIVE	
35		394628		4	TRAVA DA ARRUELA	ARANDELA DE BLOQUE(	LOCK WASHER	SICHERUNGSSCHEIBE	132R
					ANILHA DE RETENÇÃO	RONDELLE FREIN	RONDELLA DI SICUREZ/	LÅSESKIVE	
39		87548346		1	CHAPA	PLACA DE ACERO	STEEL PLATE	STAHLPLATTE	015L
					CHAPA DE AÇO	PLAQUE D'ACIER	PIASTRA D'ACCIAIO	STÅLPLADE	
40		401502		1.11m	FAIXA ANTI-DERRAPANTE	BANDA ANTIDESLIZAMII	ANTI-SKID STRIP	GLEITSCHUTZSTREIFEN	407S
					FITA ANTI-DESLIZAMEN'	BANDE ANTI-DERAPANT	NASTRO ANTISDRUCCI(	SKRIDSIKKER STRIMME	
41		84014117		1	ADESIVO	CALCOMANÍA	DECAL	AUFKLEBER	012D
					DÍSTICO	AUTOCOLLANT	DECALCOMANIA	TRANSFER	

08.204	04	p1	10/08

PROTEÇÕES SUPERIORES, LE
PROTECCIONES SUPERIOR, LI
UPPER SHIELDS, LH
UPPER SHIELDS, LH

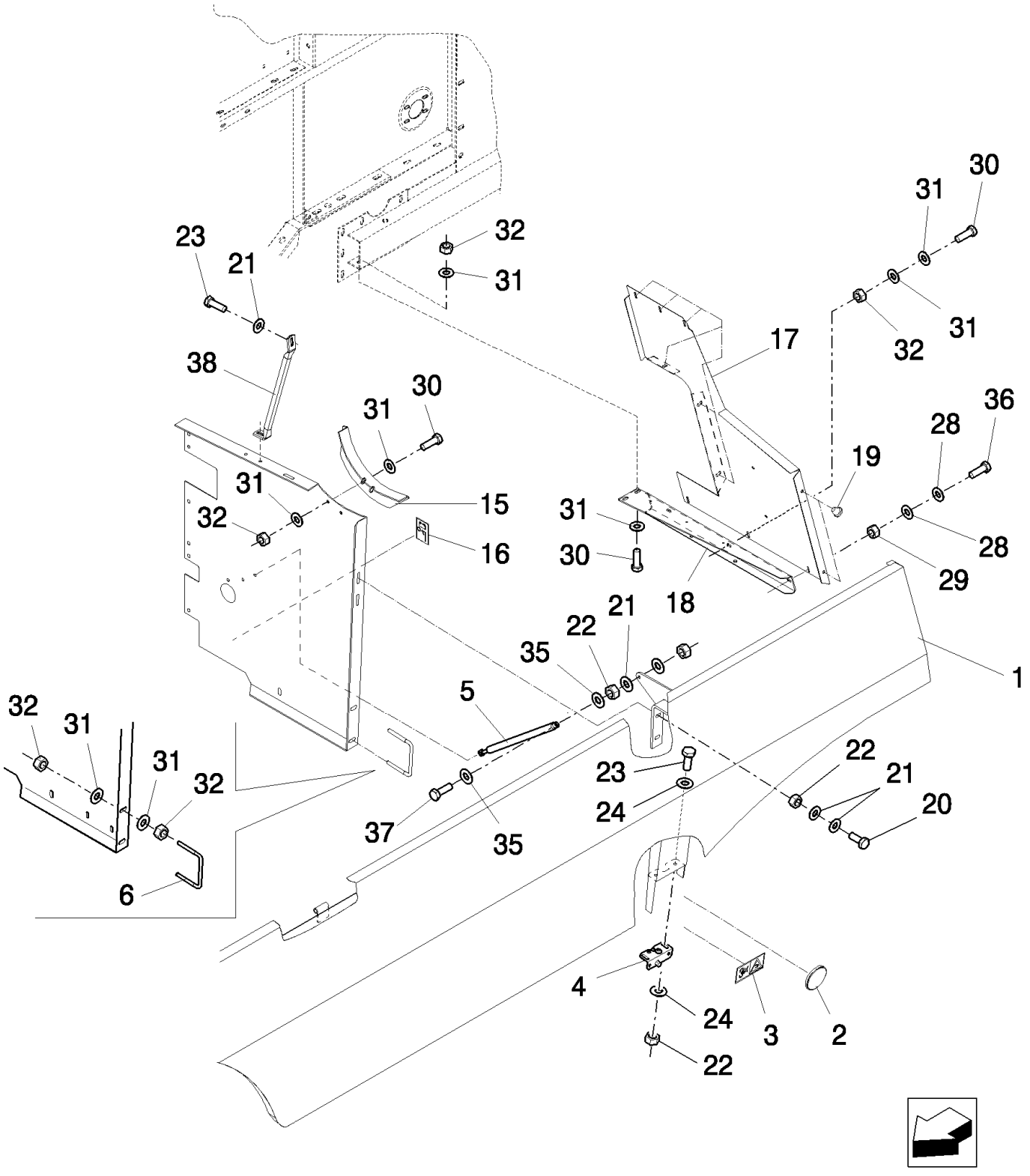

UPPER SHIELDS, LH
PROTECTIONS SUPERIEUR, GAUCHE
PROTEZIONI SUPERIORE, LE
UPPER SHIELDS, LH

R	N	P.N.	MOD	Q	Denominação Denominação	Denominacion Description	Description Descrizione	Bezeichnung Beskrivelse	L.C.
1		87703662		1	PROTEÇÃO PROTECÇÃO	PROTECCIÓN PROTECTION	SHIELD PROTEZIONE	SCHILD BESKYTTELSESKÆRM	224P
2		435895		1	REFLETOR, Yellow REFLECTOR	REFLECTOR CATADIOPTRE	REFLECTOR RIFLETTORE	REFLEKTOR BAGREFLEKS	090C
3		84011345		1	ADESIVO DÍSTICO	CALCOMANÍA AUTOCOLLANT	DECAL DECALCOMANIA	AUFKLEBER TRANSFER	012D
4		84015292		1	TRAVA FECHADURA	CERRADURA SERRURE	LOCK BLOCCO	SCHLOSS LÅS	120S
5		84995693		1	AMORTECEDOR AMORTECEDOR	AMORTIGUADOR AMORTISSEUR	SHOCK ABSORBER AMMORTIZZATORE	STOSSDÄMPFER STØDDÆMPER	036A
6		84434067		1	CAVILHA MOLA DE ENGATE	HORQUILLA BOULON EN U	U-BOLT BULLONE A U	U-SCHRAUBE BØJLESKRUE	100C
15		824380		1	MANGUEIRA MANGUEIRA	TUBO FLEXIBLE	HOSE TUBO FLESSIBILE	SCHLAUCH SLANGE	030M
16		84026833		1	ADESIVO DÍSTICO	CALCOMANÍA AUTOCOLLANT	DECAL DECALCOMANIA	AUFKLEBER TRANSFER	012D
17		87690727		1	DEFLETOR DEFLECTOR	DEFLECTOR DEFLECTEUR	DEFLECTOR DEFLETTORE	ABWEISER AFLEDEPLADE	020D
18		87729403		1	SUPORTE SUPORTE	SOPORTE SUPPORT	BRACKET STAFFA	HALTERUNG BESLAG	225S
19		9575414		2	SUPORTE SUPORTE	SOPORTE SUPPORT	SUPPORT SUPPORTO	STÜTZE BESLAG	300S
20		43128		2	PARAFUSO, Hex, M8 x 30, 8.8 PARAFUSO	TORNILLO VIS	SCREW VITE	SCHRAUBE SKRUE	040V
21		412650		9	MOLA DA ARRUELA, Belleville, M8 ANILHA DE MOLA	ARANDELA DE RESORTI RONDELLE ELASTIQUE	SPRING WASHER RONDELLA ELASTICA	FEDERSCHEIBE FJEDERSKIVE	P692
22		9706690		8	PORCA, M8, Cl 8 PORCA	TUERCA ECROU	NUT DADO	MUTTER MØTRIK	010D
23		120104		2	PARAFUSO, Hex, M8 x 20, 8.8 PARAFUSO	TORNILLO VIS	SCREW VITE	SCHRAUBE SKRUE	040V
24		322358		4	ARRUELA DE PRESSÃO, M8 ANILHA CÓNICA	ARANDELA BELLEVILLE RONDELLE BELLEVILLE	BELLEVILLE WASHER RONDELLA BELLEVILLE	TELLERFEDER BELLEVILLE-SPÆNDSKI	A143
28		412649		4	MOLA DA ARRUELA, Belleville, M6 ANILHA DE MOLA	ARANDELA DE RESORTI RONDELLE ELASTIQUE	SPRING WASHER RONDELLA ELASTICA	FEDERSCHEIBE FJEDERSKIVE	P692
29		9706755		2	PORCA, M6, Cl 8 PORCA	TUERCA ECROU	NUT DADO	MUTTER MØTRIK	010D
30		43139		3	PARAFUSO, Hex, M10 x 25, 8.8, Full Thd PARAFUSO	PERNO VIS	BOLT BULLONE	SCHRAUBE BOLT	140B
31		140045		10	ARRUELA DE PRESSÃO, M10 ANILHA CÓNICA	ARANDELA BELLEVILLE RONDELLE BELLEVILLE	BELLEVILLE WASHER RONDELLA BELLEVILLE	TELLERFEDER BELLEVILLE-SPÆNDSKI	A143
32		100016		7	PORCA, M10, Cl 8 PORCA	TUERCA ECROU	NUT DADO	MUTTER MØTRIK	010D

08.204	04	p2	10/08

PROTEÇÕES SUPERIORES, LE
PROTECCIONES SUPERIOR, LI
UPPER SHIELDS, LH
UPPER SHIELDS, LH

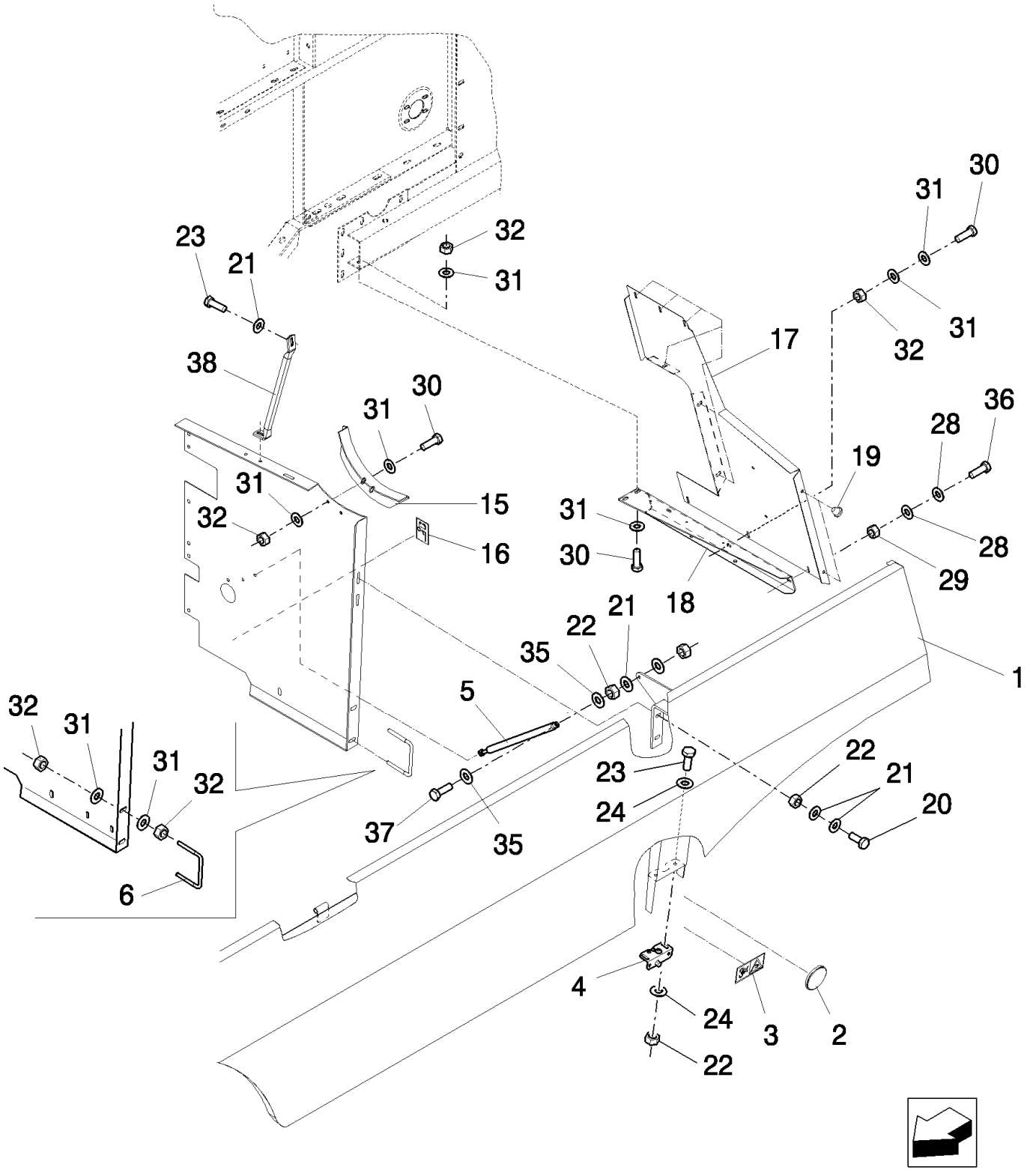

UPPER SHIELDS, LH
PROTECTIONS SUPERIEUR, GAUCHE
PROTEZIONI SUPERIORE, LE
UPPER SHIELDS, LH

R	N	P.N.	MOD	Q	Denominação Denominação	Denominacion Description	Description Descrizione	Bezeichnung Beskrivelse	L.C.
35		394628		4	TRAVA DA ARRUELA ANILHA DE RETENÇÃO	ARANDELA DE BLOQUE RONDELLE FREIN	LOCK WASHER RONDELLA DI SICUREZ	SICHERUNGSSCHEIBE LÅSESKIVE	132R
36		86508568		2	PARAFUSO, Hex, M6 x 16, Cl 8.8, Full Thd PARAFUSO	TORNILLO VIS	SCREW VITE	SCHRAUBE SKRUE	040V
37		412479		2	PARAFUSO, Hex, M8 x 35, 8.8 PARAFUSO	PERNO VIS	BOLT BULLONE	SCHRAUBE BOLT	140B
38		87395560		1	TUBO RÍGIDO TUBO RÍGIDO	TUBO RÍGIDO TUYAU RIGIDE	RIGID TUBE TUBO RIGIDO	ROHR STIFT RØR	193T

08.206	01	p1	11/08

PROTEÇÕES INFERIORES
PROTECCIONES INFERIOR
LOWER SHIELDS
LOWER SHIELDS

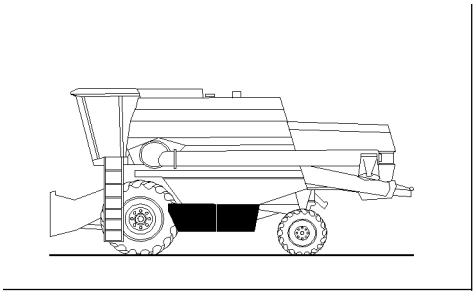

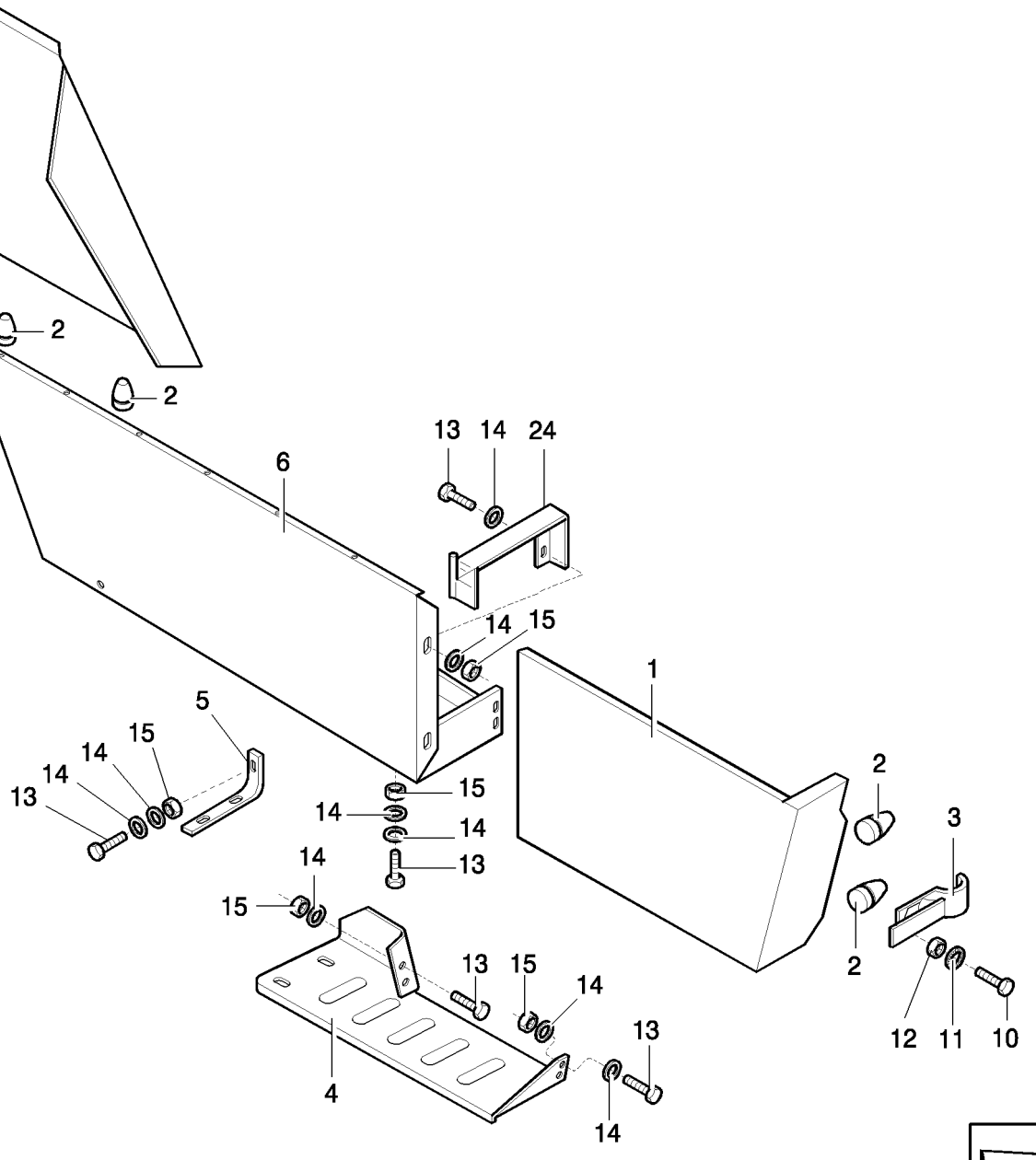

LOWER SHIELDS
PROTECTIONS INFERIEUR
PROTEZIONI INFERIORE
LOWER SHIELDS

R	N	P.N.	MOD	Q	Denominação Denominação	Denominacion Description	Description Descrizione	Bezeichnung Beskrivelse	L.C.
1		87666410		1	PROTEÇÃO EXT. PROTECÇÃO EXTERIOR	PROTECCIÓN EXTERIOI PROTECTION EXTERIEU	OUTER SHIELD PROTEZIONE ESTERNA	ÄUSSERER SCHUTZ YDERSKÆRM	283P
2		9575414		4	SUPORTE SUPORTE	SOPORTE SUPPORT	SUPPORT SUPPORTO	STÜTZE BESLAG	300S
3		9576599		1	TRAVA FECHADURA	CERRADURA SERRURE	LOCK BLOCCO	SCHLOSS LÅS	120S
4		84032092		1	PLACA CHAPA	PLACA PLAQUE	PLATE PIASTRA	PLATTE PLADE	105P
6		84032197		1	PROTEÇÃO PROTECÇÃO	PROTECCIÓN PROTECTION	SHIELD PROTEZIONE	SCHILD BESKYTTELSESKÆRM	224P
10		86585706		2	PARAFUSO, Cross Pan Hd, M4 x 10 PARAFUSO	TORNILLO VIS	SCREW VITE	SCHRAUBE SKRUE	040V
11		322355		2	ARRUELA PLANA, Belleville, M4 ANILHA	ARANDELA RONDELLE	WASHER RONDELLA	UNTERLEGSCHEIBE FLADSKIVE	131R
12		100012		2	PORCA, M4, Cl 8 PORCA	TUERCA ECROU	NUT DADO	MUTTER MØTRIK	010D
13		120104		15	PARAFUSO, Hex, M8 x 20, 8.8 PARAFUSO	TORNILLO VIS	SCREW VITE	SCHRAUBE SKRUE	040V
14		412650		30	MOLA DA ARRUELA, Belleville, M8 ANILHA DE MOLA	ARANDELA DE RESORTI RONDELLE ELASTIQUE	SPRING WASHER RONDELLA ELASTICA	FEDERSCHEIBE FJEDERSKIVE	P692
15		9706690		17	PORCA, M8, Cl 8 PORCA	TUERCA ECROU	NUT DADO	MUTTER MØTRIK	010D

08.206	02	p1	08/08

PROTEÇÕES INFERIORES
PROTECCIONES INFERIOR
LOWER SHIELDS
LOWER SHIELDS

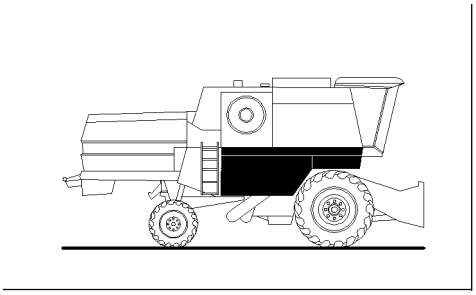

LOWER SHIELDS
PROTECTIONS INFERIEUR
PROTEZIONI INFERIORE
LOWER SHIELDS

R	N	P.N.	MOD	Q	Denominação Denominação	Denominacion Description	Description Descrizione	Bezeichnung Beskrivelse	L.C.
7		84992890		1	PROTEÇÃO PROTECÇÃO	PROTECCIÓN PROTECTION	SHIELD PROTEZIONE	SCHILD BESKYTTELSESKÆRM	224P
8		84992895		1	PROTEÇÃO PROTECÇÃO	PROTECCIÓN PROTECTION	SHIELD PROTEZIONE	SCHILD BESKYTTELSESKÆRM	224P
16	1	86507486		2	PARAFUSO, Short NK, M8 x 20, Cl8.8, Full Thd PARAFUSO DE CARROÇ	PERNO ALOMADO VIS A TETE BOMBEE	CARRIAGE BOLT BULLONE A TESTA TON	SCHLOSSSCHRAUBE BRÆDDEBOLT	P123
17		86977786		3	PARAFUSO, Hex, M6 x 25, 8.8, Full Thd PARAFUSO	PERNO VIS	BOLT BULLONE	SCHRAUBE BOLT	140B
18		322357		3	ARRUELA DE PRESSÃO, M6 ANILHA CÓNICA	ARANDELA BELLEVILLE RONDELLE BELLEVILLE	BELLEVILLE WASHER RONDELLA BELLEVILLE	TELLERFEDER BELLEVILLE-SPÆNDSKI	A143
19		9706755		9	PORCA, M6, Cl 8 PORCA	TUERCA ECROU	NUT DADO	MUTTER MØTRIK	010D
20		412649		12	MOLA DA ARRUELA, Belleville, M6 ANILHA DE MOLA	ARANDELA DE RESORT RONDELLE ELASTIQUE	SPRING WASHER RONDELLA ELASTICA	FEDERSCHEIBE FJEDERSKIVE	P692
21		322358		1	ARRUELA DE PRESSÃO, M8 ANILHA CÓNICA	ARANDELA BELLEVILLE RONDELLE BELLEVILLE	BELLEVILLE WASHER RONDELLA BELLEVILLE	TELLERFEDER BELLEVILLE-SPÆNDSKI	A143
22		100005		1	PORCA BORBOLETA, M8 PORCA DE ORELHAS	TUERCA DE MARIPOSA ECROU A OREILLES	WING NUT DADO AD ALETTE	FLÜGELMUTTER VINGEMØTRIK	021G
23		86508568		3	PARAFUSO, Hex, M6 x 16, Cl 8.8, Full Thd PARAFUSO	TORNILLO VIS	SCREW VITE	SCHRAUBE SKRUE	040V

(1) Não ilustrado

08.208	01	p1	08/08

PROTEÇÕES DO MOTOR
PROTECCIONES DEL MOTOR
ENGINE GUARDS
ENGINE GUARDS

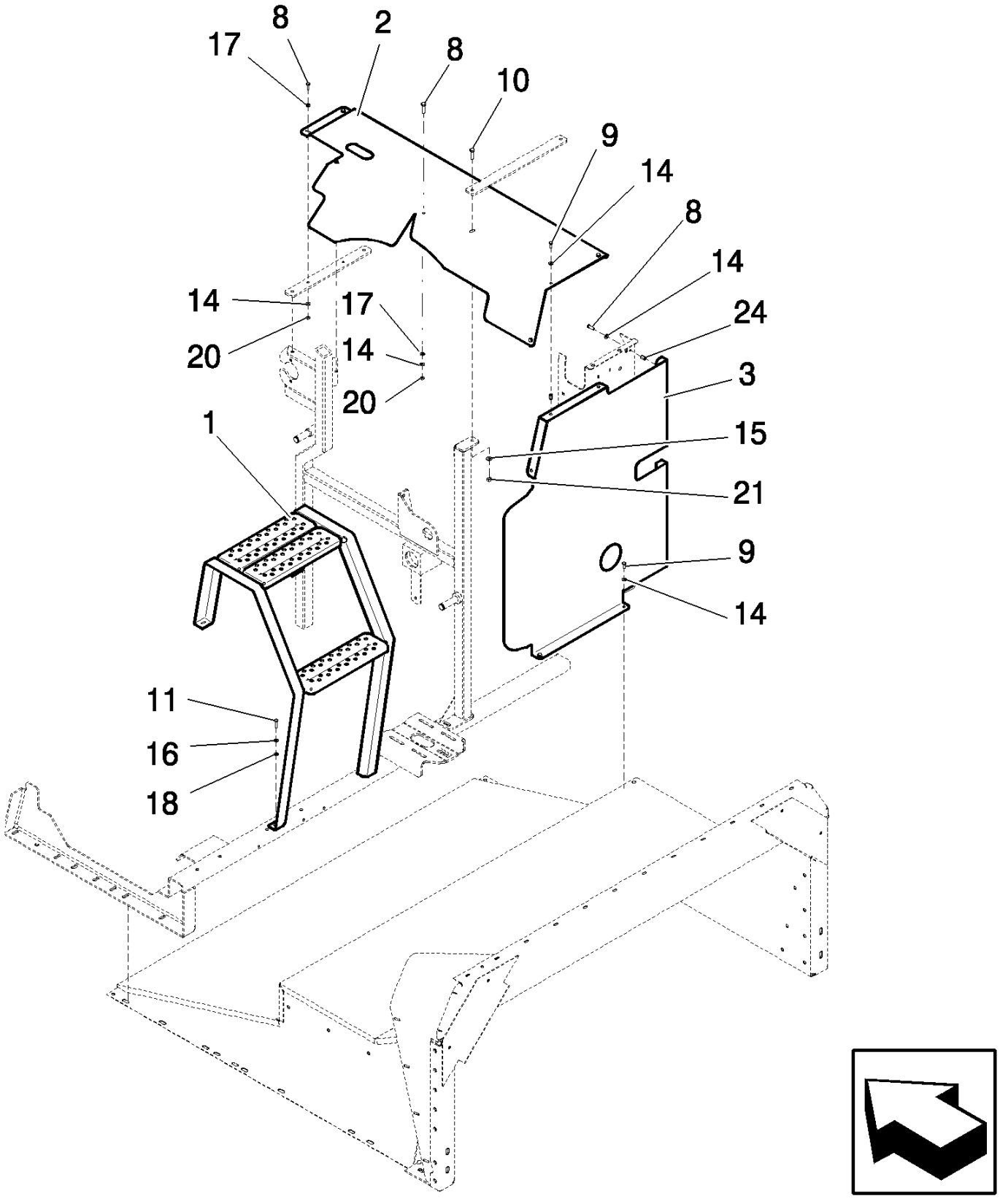

ENGINE GUARDS
PROTECTIONS MOTEUR
PROTEZIONI MOTORE
ENGINE GUARDS

R	N	P.N.	MOD	Q	Denominação Denominação	Denominacion Description	Description Descrizione	Bezeichnung Beskrivelse	L.C.
1		87605462		1	ESCADA	ESCALERA	LADDER	LEITER	033S
					ESCADA	ECHELLE	SCALA	STIGE	
2		87605546		1	PROTEÇÃO	PROTECCIÓN	SHIELD	SCHILD	224P
					PROTECÇÃO	PROTECTION	PROTEZIONE	BESKYTTELSESKÆRM	
3		87605544		1	PROTEÇÃO	PROTECCIÓN	SHIELD	SCHILD	224P
					PROTECÇÃO	PROTECTION	PROTEZIONE	BESKYTTELSESKÆRM	
8		120100		8	PARAFUSO, Hex, M6 x 20, 8.8				
						PERNO	BOLT	SCHRAUBE	140B
					PARAFUSO	VIS	BULLONE	BOLT	
9		86508568		5	PARAFUSO, Hex, M6 x 16, Cl 8.8, Full Thd				
						TORNILLO	SCREW	SCHRAUBE	040V
					PARAFUSO	VIS	VITE	SKRUE	
10		43128		1	PARAFUSO, Hex, M8 x 30, 8.8				
						TORNILLO	SCREW	SCHRAUBE	040V
					PARAFUSO	VIS	VITE	SKRUE	
11		43139		2	PARAFUSO, Hex, M10 x 25, 8.8, Full Thd				
						PERNO	BOLT	SCHRAUBE	140B
					PARAFUSO	VIS	BULLONE	BOLT	
14		322357		13	ARRUELA DE PRESSÃO, M6				
						ARANDELA BELLEVILLE	BELLEVILLE WASHER	TELLERFEDER	A143
					ANILHA CÓNICA	RONDELLE BELLEVILLE	RONDELLA BELLEVILLE	BELLEVILLE-SPÆNDSKI	
15		322358		1	ARRUELA DE PRESSÃO, M8				
						ARANDELA BELLEVILLE	BELLEVILLE WASHER	TELLERFEDER	A143
					ANILHA CÓNICA	RONDELLE BELLEVILLE	RONDELLA BELLEVILLE	BELLEVILLE-SPÆNDSKI	
16		140045		2	ARRUELA DE PRESSÃO, M10				
						ARANDELA BELLEVILLE	BELLEVILLE WASHER	TELLERFEDER	A143
					ANILHA CÓNICA	RONDELLE BELLEVILLE	RONDELLA BELLEVILLE	BELLEVILLE-SPÆNDSKI	
17		140015		4	ARRUELA PLANA, M6	ARANDELA	WASHER	UNTERLEGSCHEIBE	131R
					ANILHA	RONDELLE	RONDELLA	FLADSKIVE	
18		378244		2	ARRUELA PLANA, M10 x 24 x 2 Thk				
						ARANDELA	WASHER	UNTERLEGSCHEIBE	131R
					ANILHA	RONDELLE	RONDELLA	FLADSKIVE	
20		9706755		4	PORCA, M6, Cl 8	TUERCA	NUT	MUTTER	010D
					PORCA	ECROU	DADO	MØTRIK	
21		9706690		1	PORCA, M8, Cl 8	TUERCA	NUT	MUTTER	010D
					PORCA	ECROU	DADO	MØTRIK	
24		84983191		7	PORCA	TUERCA	NUT	MUTTER	010D
					PORCA	ECROU	DADO	MØTRIK	

08.209	01	p1	03/10

BLINDAGEM DO MOTOR
PROTECCIONES DEL MOTOR
ENGINE - SHIELD
ENGINE - SHIELD

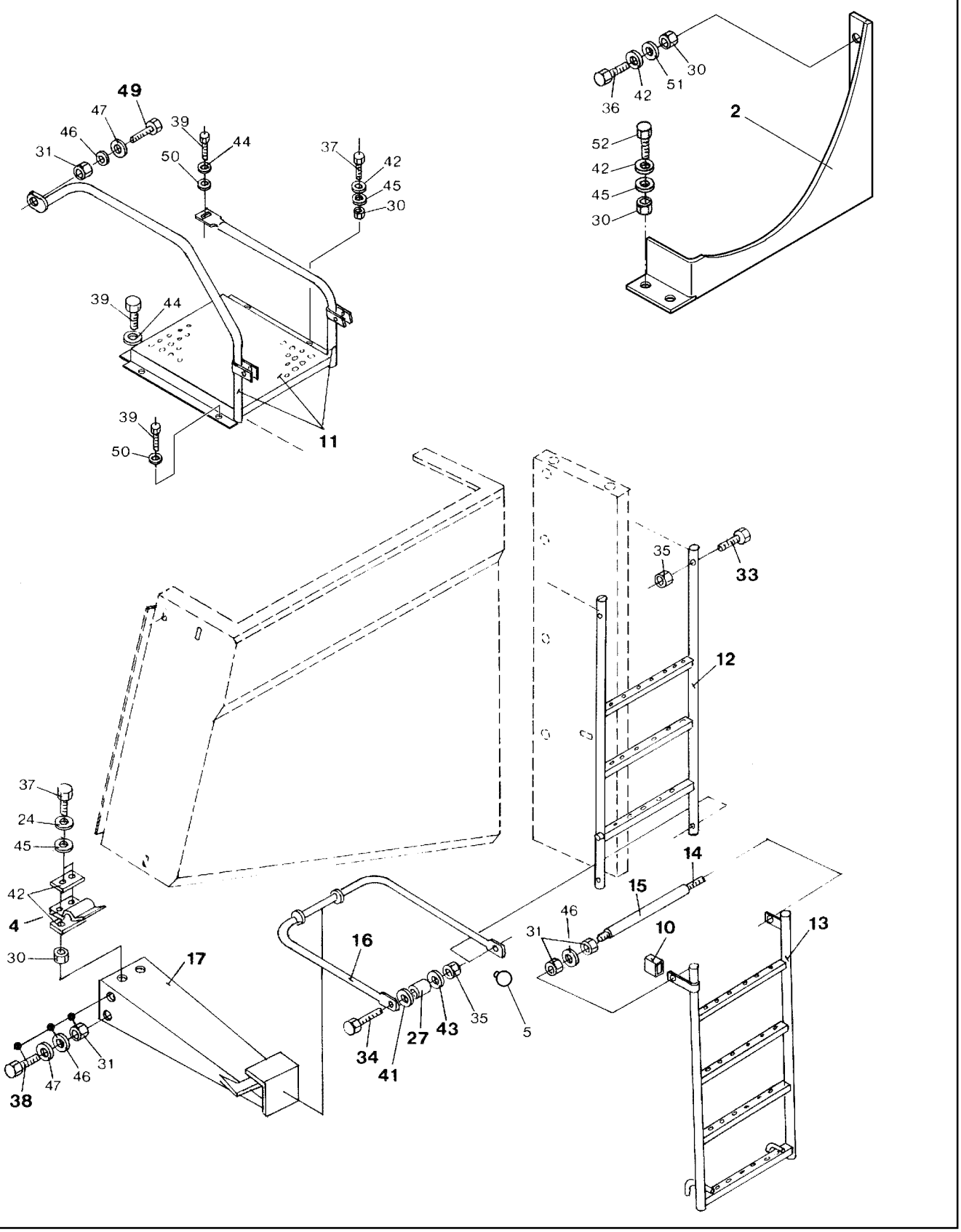

ENGINE - SHIELD
TOLES DU MOTEUR
ENGINE - SHIELD
ENGINE - SHIELD

R	N	P.N.	MOD	Q	Denominação Denominação	Denominacion Description	Description Descrizione	Bezeichnung Beskrivelse	L.C.
2		87681845		1	COBERTURA	COBERTURA	COVER	ABDECKUNG	271C
					COBERTURA	COUVERTURE	COPERTURA	AFDAEKNING	
4		353064		1	MOLA	RESORTE	SPRING	FEDER	100M
					MOLA	RESSORT	MOLLA	FJEDER	
5		84453022		2	BOTÃO	BOTÓN	BUTTON	TASTE	120B
					BOTÃO	BOUTON	PULSANTE	KNAP	
10		757321	a	2	PROTEÇÃO	PROTECCIÓN	SHIELD	SCHILD	224P
					PROTECÇÃO	PROTECTION	PROTEZIONE	BESKYTTELSESKÆRM	
11		84994860		1	PLATAFORMA RÍGIDA	PLATAFORMA RÍGIDA	RIGID PLATFORM	VERSTEIFTE PLATTFOR	102P
					PLATAFORMA RÍGIDA	PLATEFORME RIGIDE	PIATTAFORMA RIGIDA	STIVPLATFORM	
12		84982894	a	1	ESCADA	ESCALERA	LADDER	LEITER	033S
					ESCADA	ECHELLE	SCALA	STIGE	
13		84982895	a	1	ESCADA	ESCALERA	LADDER	LEITER	033S
					ESCADA	ECHELLE	SCALA	STIGE	
14		435133	a	1	HASTE	VARILLA	ROD	STANGE	090A
					HASTE	TIGE	ASTA	STANG	
15		455168	a	1	MANGUEIRA	TUBO	HOSE	SCHLAUCH	030M
					MANGUEIRA	FLEXIBLE	TUBO FLESSIBILE	SLANGE	
16		9576999	a	1	SUPORTE	SOPORTE	SUPPORT	STÜTZE	300S
					SUPORTE	SUPPORT	SUPPORTO	BESLAG	
17		87567463		1	SUPORTE	SOPORTE	BRACKET	HALTERUNG	225S
					SUPORTE	SUPPORT	STAFFA	BESLAG	
24		140014		2	ARRUELA PLANA, M5 x 10 x 1				
						ARANDELA	WASHER	UNTERLEGSCHEIBE	131R
					ANILHA	RONDELLE	RONDELLA	FLADSKIVE	
27		9818193	a	2	LUVA	MANGUITO	SLEEVE	BUCHSE	031M
					MANGA	CHEMISE	MANICOTTO	TRYKLEJE, KOBLING	
30		9706755		5	PORCA, M6, Cl 8	TUERCA	NUT	MUTTER	010D
					PORCA	ECROU	DADO	MØTRIK	
31		9706690	a	5X	PORCA, M8, Cl 8	TUERCA	NUT	MUTTER	010D
					PORCA	ECROU	DADO	MØTRIK	
33		120061		2	PARAFUSO, Hex, M8 x 60, 8.8				
						PERNO	BOLT	SCHRAUBE	140B
					PARAFUSO	VIS	BULLONE	BOLT	
34		120062	a	2	PARAFUSO, Hex, M8 x 70, 8.8				
						PERNO	BOLT	SCHRAUBE	140B
					PARAFUSO	VIS	BULLONE	BOLT	
35		86629542	a	2	CONTRA PORCA, M8 x 1.25, Cl 8				
						TUERCA DE BLOQUEO	LOCK NUT	SICHERUNGSMUTTER	P263
					CONTRAPORCA	CONTRE-ECROU	DADO DI BLOCCAGGIO	LÅSEMØTRIK	
36		86977786		3	PARAFUSO, Hex, M6 x 25, 8.8, Full Thd				
						PERNO	BOLT	SCHRAUBE	140B
					PARAFUSO	VIS	BULLONE	BOLT	
37		120100		2	PARAFUSO, Hex, M6 x 20, 8.8				
						PERNO	BOLT	SCHRAUBE	140B
					PARAFUSO	VIS	BULLONE	BOLT	

(a) BSN YAC527390

08.209	01	p2	03/10

BLINDAGEM DO MOTOR
PROTECCIONES DEL MOTOR
ENGINE - SHIELD
ENGINE - SHIELD

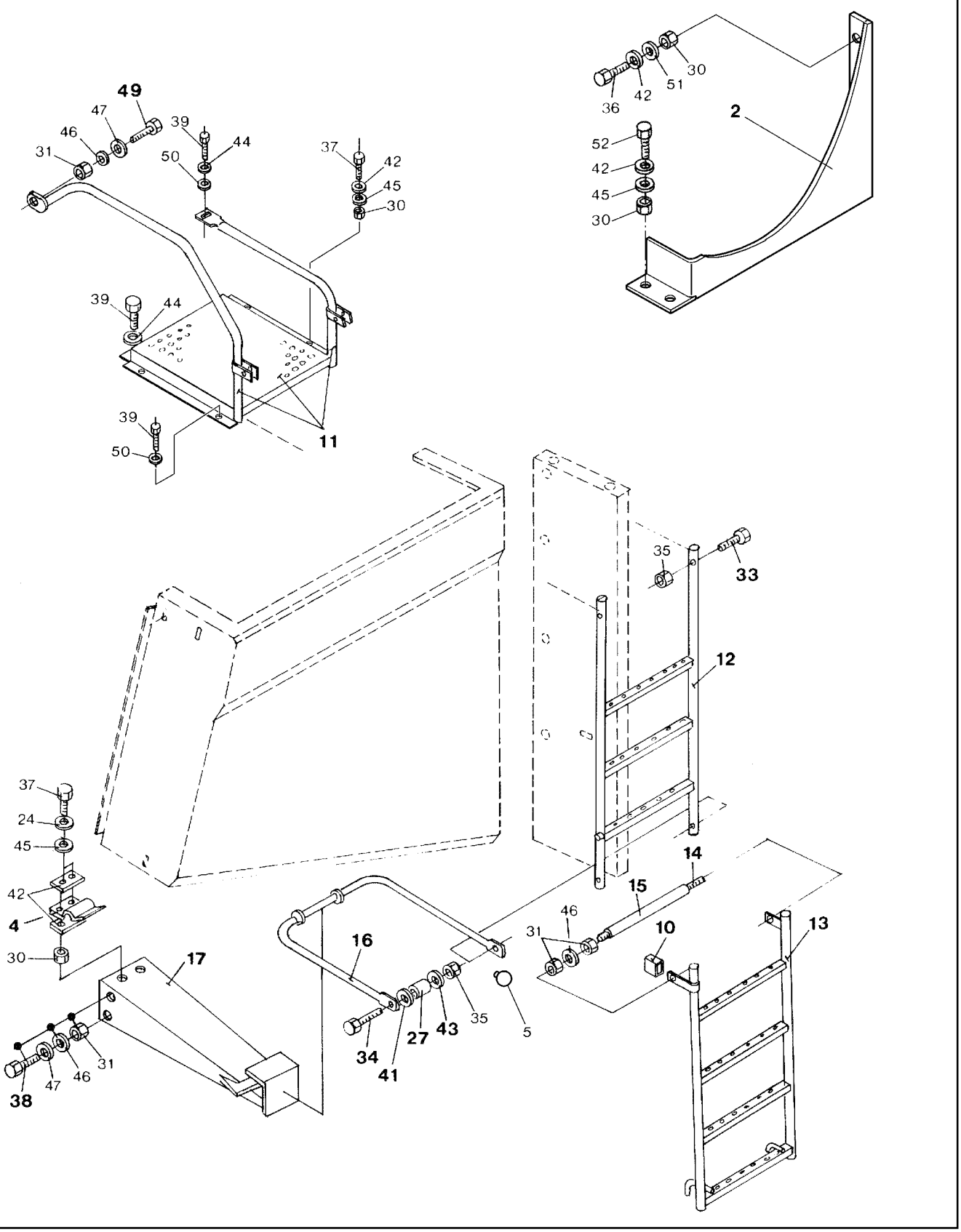

ENGINE - SHIELD
TOLES DU MOTEUR
ENGINE - SHIELD
ENGINE - SHIELD

R	N	P.N.	MOD	Q	Denominação Denominação	Denominacion Description	Description Descrizione	Bezeichnung Beskrivelse	L.C.
38		120104		4	PARAFUSO, Hex, M8 x 20, 8.8				
						TORNILLO	SCREW	SCHRAUBE	040V
					PARAFUSO	VIS	VITE	SKRUE	
39		43140		4	PARAFUSO, Hex, M10 x 30, 8.8, Full Thd				
						PERNO	BOLT	SCHRAUBE	140B
					PARAFUSO	VIS	BULLONE	BOLT	
41		140016	a	2	ARRUELA PLANA, M8 x 16 x 1.6				
						ARANDELA	WASHER	UNTERLEGSCHEIBE	131R
					ANILHA	RONDELLE	RONDELLA	FLADSKIVE	
42		140040		3	ARRUELA PLANA, M6 x 22 x 2				
						ARANDELA	WASHER	UNTERLEGSCHEIBE	131R
					ANILHA	RONDELLE	RONDELLA	FLADSKIVE	
43		87033737	a	2	ARRUELA PLANA, M8 x 28 x 3				
						ARANDELA	WASHER	UNTERLEGSCHEIBE	131R
					ANILHA	RONDELLE	RONDELLA	FLADSKIVE	
44		140045		4	ARRUELA DE PRESSÃO, M10				
						ARANDELA BELLEVILLE	BELLEVILLE WASHER	TELLERFEDER	A143
					ANILHA CÓNICA	RONDELLE BELLEVILLE	RONDELLA BELLEVILLE	BELLEVILLE-SPÆNDSKI	
45		322357		9	ARRUELA DE PRESSÃO, M6				
						ARANDELA BELLEVILLE	BELLEVILLE WASHER	TELLERFEDER	A143
					ANILHA CÓNICA	RONDELLE BELLEVILLE	RONDELLA BELLEVILLE	BELLEVILLE-SPÆNDSKI	
46		322358	a	7	ARRUELA DE PRESSÃO, M8				
						ARANDELA BELLEVILLE	BELLEVILLE WASHER	TELLERFEDER	A143
					ANILHA CÓNICA	RONDELLE BELLEVILLE	RONDELLA BELLEVILLE	BELLEVILLE-SPÆNDSKI	
47		378243		5	ARRUELA PLANA, M8	ARANDELA	WASHER	UNTERLEGSCHEIBE	131R
					ANILHA	RONDELLE	RONDELLA	FLADSKIVE	
49		43127		1	PARAFUSO, Hex, M8 x 25, 8.8				
						PERNO	BOLT	SCHRAUBE	140B
					PARAFUSO	VIS	BULLONE	BOLT	
50		378244		2	ARRUELA PLANA, M10 x 24 x 2 Thk				
						ARANDELA	WASHER	UNTERLEGSCHEIBE	131R
					ANILHA	RONDELLE	RONDELLA	FLADSKIVE	
51		394628		2	TRAVA DA ARRUELA	ARANDELA DE BLOQUE	LOCK WASHER	SICHERUNGSSCHEIBE	132R
					ANILHA DE RETENÇÃO	RONDELLE FREIN	RONDELLA DI SICUREZ	LÅSESKIVE	
52		120103		2	PARAFUSO, Hex, M8 x 16, 8.8				
						PERNO	BOLT	SCHRAUBE	140B
					PARAFUSO	VIS	BULLONE	BOLT	

(a) BSN YAC527390

08.209/A	01	p1	07/10

KIT ESCADA

LADDER KIT
LADDER KIT

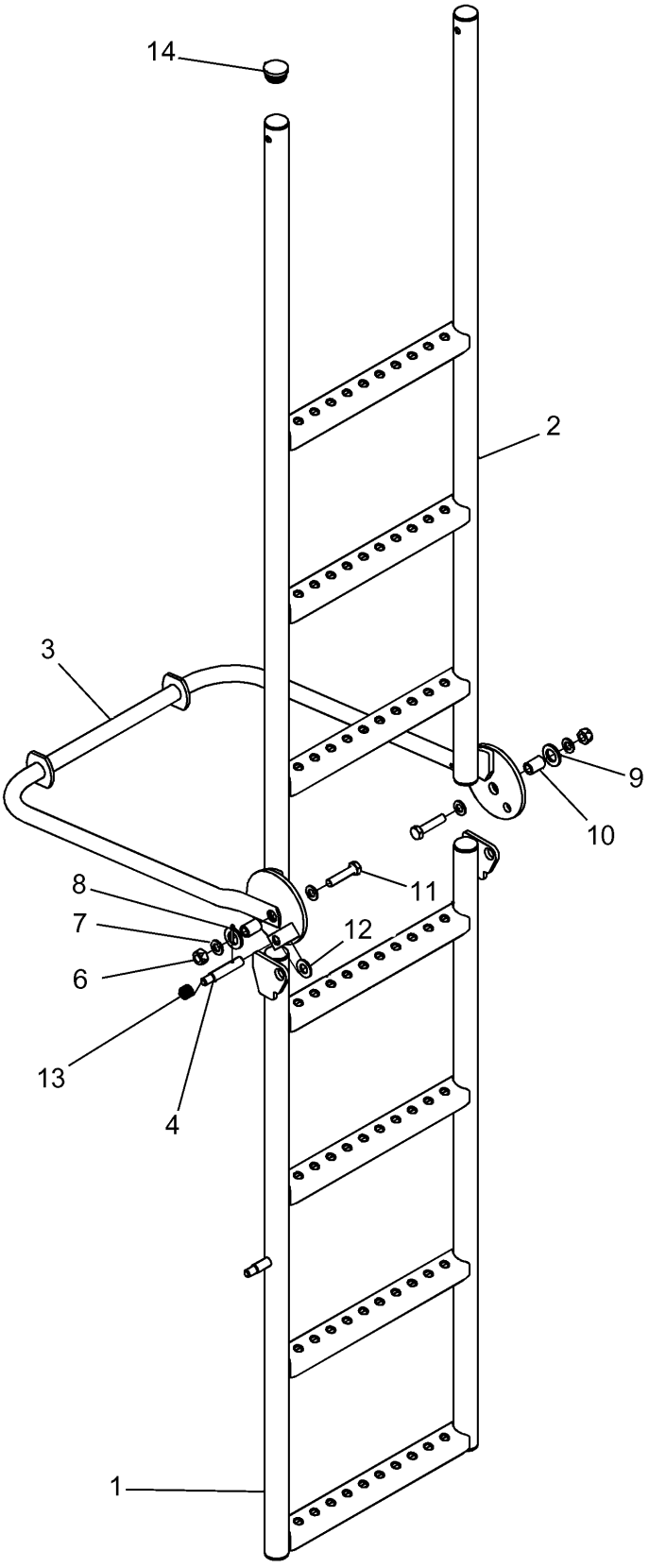

LADDER KIT

LADDER KIT
LADDER KIT

R	N	P.N.	MOD	Q	Denominação Denominação	Denominacion Description	Description Descrizione	Bezeichnung Beskrivelse	L.C.
1		84193455		1	ESCADA, Upper ESCADA	ESCALERA ECHELLE	LADDER SCALA	LEITER STIGE	033S
2		84193453		1	ESCADA, Lower ESCADA	ESCALERA ECHELLE	LADDER SCALA	LEITER STIGE	033S
3		84198020		1	BRAÇO BRAÇO	BRAZO BRAS	ARM BRACCIO	ARM ARM	130B
4		84193414		1	MONT PINO E ALAVANCA CONJ. ALAVANCA/CAVIL	CONJ. PALANCA Y PASA ENS. AXE+LEVIER	LEVER & PIN ASSY COMPLESSIVO LEVA E I	HEBEL-BOLZEN-BAUGRI ARM OG PIND, KPL.	085P
6		100037		2	PORCA, M10 x 1.5, Cl 8 PORCA	TUERCA ECROU	NUT DADO	MUTTER MØTRIK	010D
7		140017		4	ARRUELA PLANA, M10 x 20 x 2 ANILHA	ARANDELA RONDELLE	WASHER RONDELLA	UNTERLEGSCHEIBE FLADSKIVE	131R
8		130003		1	CONTRA PINO, M3.2 x 20 TROÇO DE ABRIR	PASADOR GOUPILLE FENDUE	COTTER PIN COPPIGLIA	SPLINT SPLITBOLT	270C
9		140020		2	ARRUELA PLANA, M16 x 30 x 3 ANILHA	ARANDELA RONDELLE	WASHER RONDELLA	UNTERLEGSCHEIBE FLADSKIVE	131R
10		84193419		2	LUVA MANGA	MANGUITO CHEMISE	SLEEVE MANICOTTO	BUCHSE BØSNING	145B
11		325829		2	PARAFUSO, Hex, M10 x 45, 8.8 PARAFUSO	PERNO VIS	BOLT BULLONE	SCHRAUBE BOLT	140B
12		140223		1	ARRUELA PLANA, M13 x 25 x 2 Thk ANILHA	ARANDELA RONDELLE	WASHER RONDELLA	UNTERLEGSCHEIBE FLADSKIVE	131R
13		84193456		1	MOLA MOLA	RESORTE RESSORT	SPRING MOLLA	FEDER FJEDER	100M
14		84267522		1	COBERTURA COBERTURA	CUBIERTA COUVERCLE	COVER COPERCHIO	ABDECKUNG DÆKSEL	265C

Após chassi YAC527391

TC5070

08.210	01	p1	07/08

DECALCOMANIAS
CALCOMANIAS
DECALS
DECALS

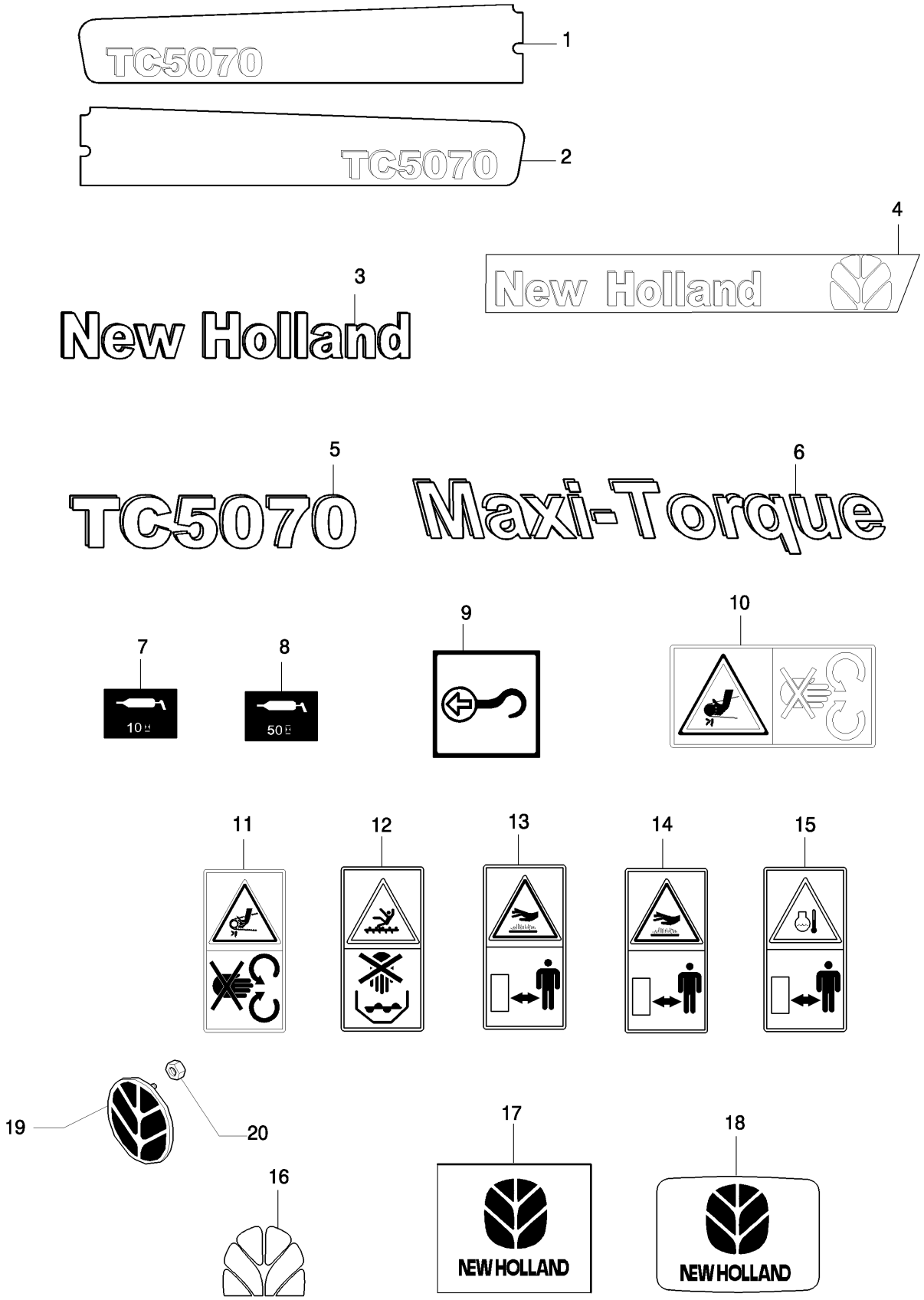

DECALS
DECALCOMANIE
DECALCOMANIE
DECALS

R	N	P.N.	MOD	Q	Denominação Denominação	Denominacion Description	Description Descrizione	Bezeichnung Beskrivelse	L.C.
1		87474270		1	ADESIVO DÍSTICO	CALCOMANÍA AUTOCOLLANT	DECAL DECALCOMANIA	AUFKLEBER TRANSFER	012D
2		87474269		1	ADESIVO DÍSTICO	CALCOMANÍA AUTOCOLLANT	DECAL DECALCOMANIA	AUFKLEBER TRANSFER	012D
3		84459448		1	ADESIVO DÍSTICO	CALCOMANÍA AUTOCOLLANT	DECAL DECALCOMANIA	AUFKLEBER TRANSFER	012D
4		87666403		1	ADESIVO DÍSTICO	CALCOMANÍA AUTOCOLLANT	DECAL DECALCOMANIA	AUFKLEBER TRANSFER	012D
5		87613753		1	ADESIVO DÍSTICO	CALCOMANÍA AUTOCOLLANT	DECAL DECALCOMANIA	AUFKLEBER TRANSFER	012D
6		87666407		1	ADESIVO DÍSTICO	CALCOMANÍA AUTOCOLLANT	DECAL DECALCOMANIA	AUFKLEBER TRANSFER	012D
7		266578		12	IDEOGRAMA IDEOGRAMA	IDEOGRAMA IDEOGRAMME	IDEOGRAM IDEOGRAMMA	IDEOGRAMM IDEOGRAM	Z515
8		266579		30	ADESIVO DÍSTICO	CALCOMANÍA AUTOCOLLANT	DECAL DECALCOMANIA	AUFKLEBER TRANSFER	012D
9		449973		1	ADESIVO DÍSTICO	CALCOMANÍA AUTOCOLLANT	DECAL DECALCOMANIA	AUFKLEBER TRANSFER	012D
10		84011345		2	ADESIVO DÍSTICO	CALCOMANÍA AUTOCOLLANT	DECAL DECALCOMANIA	AUFKLEBER TRANSFER	012D
11		84004734		7	ADESIVO DÍSTICO	CALCOMANÍA AUTOCOLLANT	DECAL DECALCOMANIA	AUFKLEBER TRANSFER	012D
12		84004740		1	ADESIVO DÍSTICO	CALCOMANÍA AUTOCOLLANT	DECAL DECALCOMANIA	AUFKLEBER TRANSFER	012D
13		84004742		1	ADESIVO DÍSTICO	CALCOMANÍA AUTOCOLLANT	DECAL DECALCOMANIA	AUFKLEBER TRANSFER	012D
14		84004744		1	ADESIVO DÍSTICO	CALCOMANÍA AUTOCOLLANT	DECAL DECALCOMANIA	AUFKLEBER TRANSFER	012D
15		84432981		1	ADESIVO DÍSTICO	CALCOMANÍA AUTOCOLLANT	DECAL DECALCOMANIA	AUFKLEBER TRANSFER	012D
16		87387930		1	ADESIVO DÍSTICO	CALCOMANÍA AUTOCOLLANT	DECAL DECALCOMANIA	AUFKLEBER TRANSFER	012D
17	1	82031728		AR	ADESIVO DÍSTICO	CALCOMANÍA AUTOCOLLANT	DECAL DECALCOMANIA	AUFKLEBER TRANSFER	012D
18		87802965		1	SÍMBOLO EMBLEMA	EMBLEMA SYMBOLE	EMBLEM STEMMA	ZEICHEN SYMBOL	157S
19		47128460		1	SÍMBOLO EMBLEMA	EMBLEMA SYMBOLE	EMBLEM STEMMA	ZEICHEN SYMBOL	157S
20		14227874		3	PORCA-MOLA, M4 PORCA-MOLA	TUERCA DE RESORTE ECROU A RESSORT	SPRING NUT DADO MOLLA	FEDERMUTTER MØTRIK, FJEDER	A074

(1) Hydro: Q=4; Mecânica: Q=3

08.210	02	p1	07/09

DECALCOMANIAS
CALCOMANIAS
DECALS
DECALS

1

PNEU / NEUMATICO / TYRE		10.5-18	12.4-24	12.5/80-18	16.0/70-20	14.9-24	14.9-28	20.8-38	23.1-26	28.1-26	24.5-32	30.5-32	30.5-LR32
LONAS / PLY RATING		10	6	10	-	6	8	10	10/12	12	12	12	167-A8
PRESSÃO DOS PNEUS PRESION DE LOS NEUMATICOS TYRE PRESSURE		56 lb/pol² 3.8 Kg/cm²	30 lb/pol² 2.0 Kg/cm²	44 lb/pol² 3.0 Kg/cm²	36 lb/pol² 2.5 Kg/cm²	22 lb/pol² 1.5 Kg/cm² 8 28 lb/pol² 1.9 Kg/cm²	28 lb/pol² 1.9 Kg/cm²	24 lb/pol² 1.7 Kg/cm²	26 lb/pol² 1.8 Kg/cm² 14 28 lb/pol² 1.9 Kg/cm²	30 lb/pol² 2.0 Kg/cm² 14 30 lb/pol² 2.0 Kg/cm²	28 lb/pol² 1.9 Kg/cm²	26 lb/pol² 1.8 Kg/cm² 14 28 lb/pol² 1.9 Kg/cm²	28 lb/pol² 1.9 Kg/cm²
TORQUE NAS PORCAS TORQUE DE RUEDAS NUTS TORQUE	TC	18,8 - 22,6 Kgfm / 185 - 222 Nm											
	CS					42 - 50 Kgfm / 410 - 492 Nm		62 - 74.6 Kgfm / 610 - 732Nm					
	HYDRO 4WD					41.5 - 46 Kgfm / 410 - 450 Nm							

84994814

2

CLEAN
LIMPIAR
LIMPAR
10

3

4

DISENGAGE DRIVE, ST OP ENGINE, WAIT UNTIL MOVING PARTS HAVE STOPPED BEFORE SERVICING OR CLEANING THE MACHINE.

ONTKOPPEL AANDRIJVING, STOP MOTOR, WACHT TOT ALLE BEWEGENDE DELEN STILST AAN ALVORENS AAN TE VANGEN MET ONDERHOUD OF ONTPROPPEN V AN DE MACHINE.

DEBRAYER LA TRANSMISSION, ARRETER LE MOTEUR, ATTENDRE L'ARRET DES PIECES EN MOUVEMENT AVANT D'ENTRETENIR OU DE DEBOURRER LA MACHINE.

INSTANDSETZUNGS-, EINRICHTUNGS-, W ARTUNGS- UND REINIGUNGS ARBEITEN NUR BEI ABGESCHALTETEM ANTRIEB UND STILL-STEHENDEM WERKZEUG VORNEHMEN.

DISINSERIRE LA TRASMISSIONE, FERMARE IL MOTORE, ATTENDERE L'ARRESTO DI TUTTE LE PARTI IN MOVIMENTO PRIMA DI EFFETTUARE LA MANUTENZIONE O LA REGOLAZIONE DELLA MACCHINA.

DESEMBRAGAR ACCIONAMIENTO, PARAR MOTOR, ESPERAR HASTA QUE SE HAYAN PARADO POR COMPLET O PIEZAS EN MOVIMIENT O ANTES DE ATENDER O DESATASCAR LA MAQUINA.

DESENGATAR A TRANSMISSÃO, PARAR O MOTOR, ESPERAR ATÉ QUE ESTEJAM PARADAS COMPLET AMENTE AS PEÇAS EM MOVIMENT O ANTES DE CUIDAR DA MANUTENÇÃO OU LIMP AR A MAQUINA.

ΕΠΑΝΑΘΕΤΕ ΤΗΝ ΚΙΝΗΣΗ - ΣΒΗΣΤΕ ΤΟΝ ΚΙΝΗΤΗΡΑ, ΠΕΡΙΜΕΝΕΤΕ ΜΕΧΡΙ ΝΑ ΣΤΑΜΑΤΗΣΟΥΝ ΟΛΑ ΤΑ ΚΙΝΟΥΜΕΝΑ ΜΕΡΗ ΠΡΙΝ ΑΠΟ ΤΗ ΣΥΝΤΗΡΗΣΗ Η ΚΑΘΑΡΙΣΜΑ ΤΟΥ ΜΗΧΑΝΗΜΑΤΟΣ

5

Lubrificador com:
Lubricate with:
Lubricar con:
Lubrificare con:
Lubrifier avec:

Ambra

AMBRA SUPER GOLD 15W - 40 (NH 330 G)

Cárter do motor | Engine sump | Cárter de aceite | Coppa motore | Carter moteur

AMBRA HYPOIDE 90 (NH 520A)

Caixa de marchas	Gearbox	Caja de cambio	Scatola cambio	Boîte de vitesses
Redução final	Final reduction	Reducción final	Riduttore finale	Réducteur finale
Correntes	Chains	Cadenas	Catena	Chaîne
Hastes roscadas	Threaded rods	Vástagos roscados	Asta filettata	Vis sans fin

AMBRA SYNTFLUID 4 (NH 800 A)

Sistemas de freio e embreagem	Brake and clutch systems	Sistemas de freno y embrague	Impianto di freno e frizione	Système de freinage et embrayage

AMBRA HYDROSYSTEM 68 (NH 668)

Sistema hidráulico	Hydraulic system	Sistema hidráulico	Impianto idraulico	Système hydraulique
Sistema hidrostático	Hydrostatic system	Sistema hidrostático	Impianto idrostatico	Système hydrostatique

AMBRA GR 9 (NH 710 A) ou AMBRA GR 75 MD (NH 720 A)

Graxeiras | Grease fittings | Graseras | Ingrassatori | Graisseurs

NEW HOLLAND

6

SOUND THE HORN BEFORE ST ARTING
GLAXONNEREN VOOR HET STARTEN
KLAXONNER AVANT DE DEMARRER
BETÄTIGEMS SIE DIE HUPE VOR DEM ANLASSEN
SUONARE IL CLACSON PRIMA DELL'AVVIAMENTO
TOCAR EL CLAXON ANTES DE PONER EN MARCHA
BUZINE ANTES DE POR O MOT OR A TRABALHAR
ΗΑΤΕΙΕΤΕ ΚΑΛΕΟΝ ΗΡΙΝ ΒΑΛΕΤΕ ΜΗΡΟΕ

9833018

7

1 2 3 4 5 6 7 8 9 10 11 12 13 14

8

Ligar a plataforma com o motor na rotação miníma.

Accionar la plataforma con el motor en rotacion minima.

84459399

9

ATENÇÃO
ATTENTION

- DESMONTAR E LIMPAR PARTE INTERNA DA POLIA BATEDOR PERIODICAMENTE.
- NUNCA DIRECIONAR JATO D'AGUA CONTRA OS ROLAMENTOS DO CILINDRO E DO BATEDOR.
- PERIODICALLY DISMANTLE THE BEATER VARIATOR PULLEY AND CLEAN IT INSIDE.
- DO NOT DIRECT WATER JET AGAINST BEARINGS OF THE BEATER AND THE DRUM.

10

11

EXITUS

12

ATENÇÃO
ATTENTION

MOTOR COM 50% DE ADITIVO ANTI-CONGELANTE NO SISTEMA DE ARREFECIMENTO.

ENGINE WITH 50% OF ANTI-FREEZING ADDITIVE IN THE COOLING SYSTEM.

MOTOR CON 50% DE ADITIVO ANTICONGELANTE EN EL SISTEMA DE REFRIGERACIÓN.

84992203

DECALS
DECALCOMANIE
DECALCOMANIE
DECALS

R	N	P.N.	MOD	Q	Denominação Denominação	Denominacion Description	Description Descrizione	Bezeichnung Beskrivelse	L.C.
1		84994814		1	ADESIVO DÍSTICO	CALCOMANÍA AUTOCOLLANT	DECAL DECALCOMANIA	AUFKLEBER TRANSFER	012D
2		84996643		1	ADESIVO DÍSTICO	CALCOMANÍA AUTOCOLLANT	DECAL DECALCOMANIA	AUFKLEBER TRANSFER	012D
3		87486181		1	ADESIVO DÍSTICO	CALCOMANÍA AUTOCOLLANT	DECAL DECALCOMANIA	AUFKLEBER TRANSFER	012D
4		9514259		1	ADESIVO DÍSTICO	CALCOMANÍA AUTOCOLLANT	DECAL DECALCOMANIA	AUFKLEBER TRANSFER	012D
5		84991030		1	ADESIVO DÍSTICO	CALCOMANÍA AUTOCOLLANT	DECAL DECALCOMANIA	AUFKLEBER TRANSFER	012D
6		9833018		1	ADESIVO DÍSTICO	CALCOMANÍA AUTOCOLLANT	DECAL DECALCOMANIA	AUFKLEBER TRANSFER	012D
7		9835494		1	ADESIVO DÍSTICO	CALCOMANÍA AUTOCOLLANT	DECAL DECALCOMANIA	AUFKLEBER TRANSFER	012D
8		84159399		1	ADESIVO DÍSTICO	CALCOMANÍA AUTOCOLLANT	DECAL DECALCOMANIA	AUFKLEBER TRANSFER	012D
9		87666406		1	ADESIVO DÍSTICO	CALCOMANÍA AUTOCOLLANT	DECAL DECALCOMANIA	AUFKLEBER TRANSFER	012D
10		87484967		1	ADESIVO DÍSTICO	CALCOMANÍA AUTOCOLLANT	DECAL DECALCOMANIA	AUFKLEBER TRANSFER	012D
11	1	84983542		1	ADESIVO, LH DÍSTICO	CALCOMANÍA AUTOCOLLANT	DECAL DECALCOMANIA	AUFKLEBER TRANSFER	012D
11	1	84983541		1	ADESIVO, RH DÍSTICO	CALCOMANÍA AUTOCOLLANT	DECAL DECALCOMANIA	AUFKLEBER TRANSFER	012D
12		84992203		1	ADESIVO DÍSTICO	CALCOMANÍA AUTOCOLLANT	DECAL DECALCOMANIA	AUFKLEBER TRANSFER	012D

(1) EXITUS

SECTION INDEX
Cabine

10.201	01	ELÉTRICO DA COLUNA DE DIREÇÃO
10.203	01	LIMPADOR DE PÁRA-BRISAS
10.205	01	BANCO STANDARD
10.205	02	BANCO DO OPERADOR
10.207	01	ALAVANCA DE ACELERAÇÃO DO MOTOR
10.208	01	COMANDO HIDRÁULICO - ACIONAMENTO - MECÂNICA
10.210	01	CABO HIDROSTÁTICO
10.212	01	EXTINTOR DE INCÊNDIO
10.213	01	EQUIPAMENTO ELÉTRICO DO TETO DA CABINE
10.218	01	ESCADA DA PLATAFORMA DO OPERADOR
10.219	01	ESCADA DA PLATAFORMA DO OPERADOR
10.219	02	ESCADA DA PLATAFORMA DO OPERADOR
10.220	01	CORRIMÃO E PROTEÇÕES - SEM CABINE
10.220	02	PLATAFORMA DO OPERADOR
10.220	03	PLATAFORMA DO OPERADOR
10.221	01	PLATAFORMA DO OPERADOR
10.221	02	PLATAFORMA DO OPERADOR
10.221	03	PLATAFORMA DO OPERADOR
10.221	04	PLATAFORMA DO OPERADOR
10.221	05	PLATAFORMA DO OPERADOR
10.222	01	KIT ESCADA - EXTENSÃO PARA RODADO DUPLO
10.223	01	PAINEL FRONTAL
10.224	01	PISO DA CABINA
10.226	01	CHASSI CABINE
10.229	01	VIDRO DA CABINE
10.230	01	PORTA, LE
10.231	01	SISTEMA DE AR CONDICIONADO
10.231	02	SISTEMA DE AR CONDICIONADO
10.231	03	SISTEMA DE AR CONDICIONADO
10.231	04	SISTEMA DE AR CONDICIONADO
10.235	01	TETO CABINE, EXTERIOR
10.236	01	TOLDO
10.236	02	TOLDO
10.239	01	AQUECIMENTO
10.239	02	AQUECIMENTO
10.240	01	SISTEMA DE RÁDIO

10.201	01	p1	10/08

ELÉTRICO DA COLUNA DE DIREÇÃO
ELECTRICO DE LA COLUMNA DE DIRECCION
STEERING COLUMN ELECTRICS
STEERING COLUMN ELECTRICS

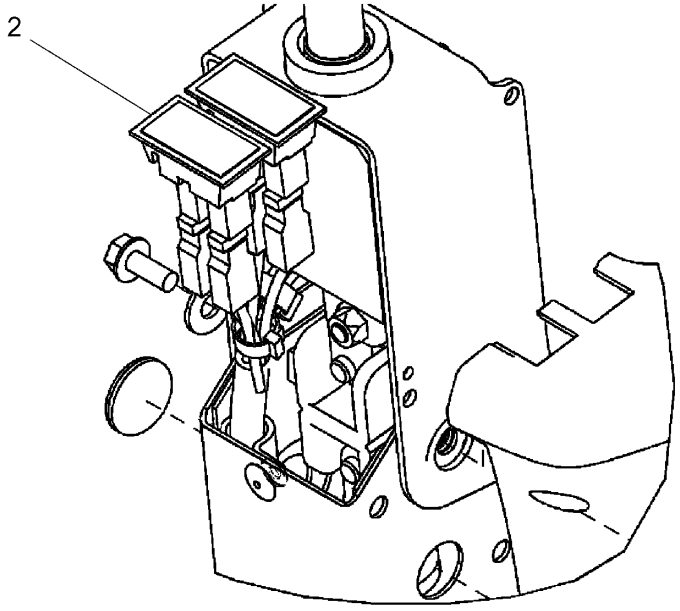

STEERING COLUMN ELECTRICS
STEERING COLUMN ELECTRICS
STEERING COLUMN ELECTRICS
STEERING COLUMN ELECTRICS

R	N	P.N.	MOD	Q	Denominação Denominação	Denominacion Description	Description Descrizione	Bezeichnung Beskrivelse	L.C.
2		5151033		1	BUJÃO DE PLÁSTICO TAMPÃO PLÁSTICO	TAPÓN DE PLÁSTICO BOUCHON EN PLASTIQU	PLASTIC PLUG TAPPO IN PLASTICA	KUNSTSTOFFSTOPFEN PLASTPROP	Z412

10.203	01	p1	11/09

LIMPADOR DE PÁRA-BRISAS
LIMPIAPARABRISAS
WINDSCREEN WIPER
WINDSCREEN WIPER

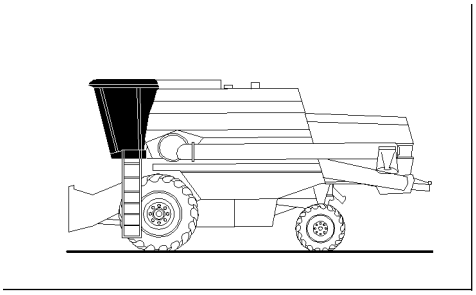

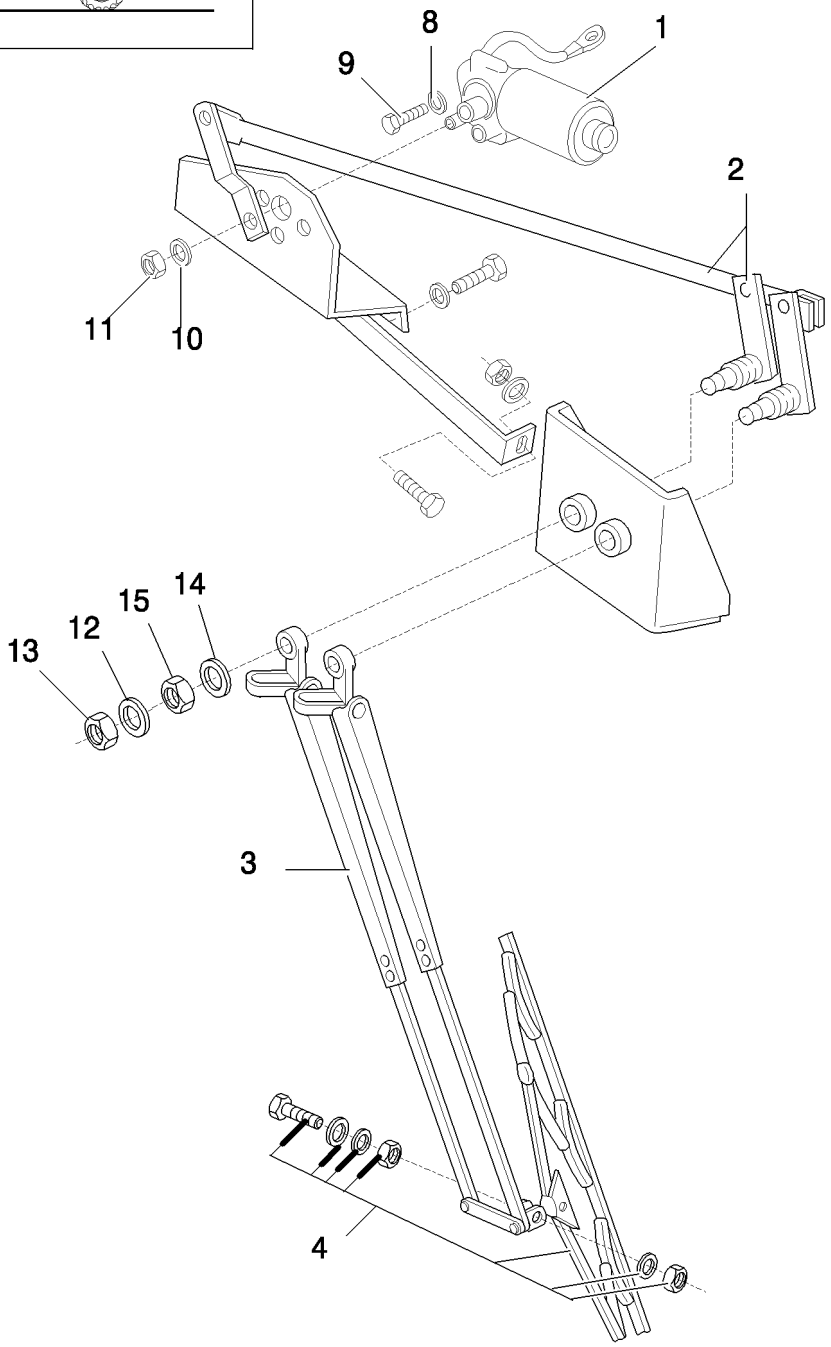

WINDSCREEN WIPER
ESSUIE-GLACE
TERGICRISTALLO
WINDSCREEN WIPER

R	N	P.N.	MOD	Q	Denominação Denominação	Denominacion Description	Description Descrizione	Bezeichnung Beskrivelse	L.C.
1		87668506		1	MOTOR DO LIMPADOR MOTOR LIMPA PÁRA-BR	MOTOR DE LIMPIAPARA MOTEUR D'ESSUIE-GLA	WIPER MOTOR MOTORINO TERGICRIST	WISCHERMOTOR VISKERMOTOR	093T
2		9818920		1	TIRANTE TIRANTE	TIRANTE TIRANT	TIE-ROD TIRANTE	SPURSTANGE TRÆKSTANG	142T
3		87350526		1	BRAÇO LIMPADOR BRAÇO LIMPA PÁRA-BR	BRAZO LIMPIAPARABRI BRAS D'ESSUIE-GLACE	WIPER ARM BRACCIO TERGICRISTA	WISCHERARM VISKERARM	134B
4		449723		1	PALHETA LIMPADOR ESCOVA LIMPA PÁRA-BI	RASQUETA LIMPIAPARA LAME D'ESSUIE-GLACE	WIPER BLADE SPAZZOLA TERGICRIST	WISCHERBLATT VISKERBLAD	175S
8		322357		3	ARRUELA DE PRESSÃO, M6 ANILHA CÓNICA	ARANDELA BELLEVILLE RONDELLE BELLEVILLE	BELLEVILLE WASHER RONDELLA BELLEVILLE	TELLERFEDER BELLEVILLE-SPÆNDSKI	A143
9		120100		3	PARAFUSO, Hex, M6 x 20, 8.8 PARAFUSO	PERNO VIS	BOLT BULLONE	SCHRAUBE BOLT	140B
10		322358		1	ARRUELA DE PRESSÃO, M8 ANILHA CÓNICA	ARANDELA BELLEVILLE RONDELLE BELLEVILLE	BELLEVILLE WASHER RONDELLA BELLEVILLE	TELLERFEDER BELLEVILLE-SPÆNDSKI	A143
11		100015		1	PORCA, M8, Cl 8 PORCA	TUERCA ECROU	NUT DADO	MUTTER MØTRIK	010D
12		412655		2	MOLA DA ARRUELA, Belleville, M10 ANILHA DE MOLA	ARANDELA DE RESORT RONDELLE ELASTIQUE	SPRING WASHER RONDELLA ELASTICA	FEDERSCHEIBE FJEDERSKIVE	P692
13		100016		2	PORCA, M10, Cl 8 PORCA	TUERCA ECROU	NUT DADO	MUTTER MØTRIK	010D
14		412568		2	ARRUELA PLANA, M27 x 37 x 1 Thk ANILHA	ARANDELA RONDELLE	WASHER RONDELLA	UNTERLEGSCHEIBE FLADSKIVE	131R
15		412569		2	PORCA, M26 x 1, Cl 8 PORCA	TUERCA ECROU	NUT DADO	MUTTER MØTRIK	010D

10.205	01	p1	10/09

BANCO STANDARD
ASIENTO STANDARD
STANDARD SEAT
STANDARD SEAT

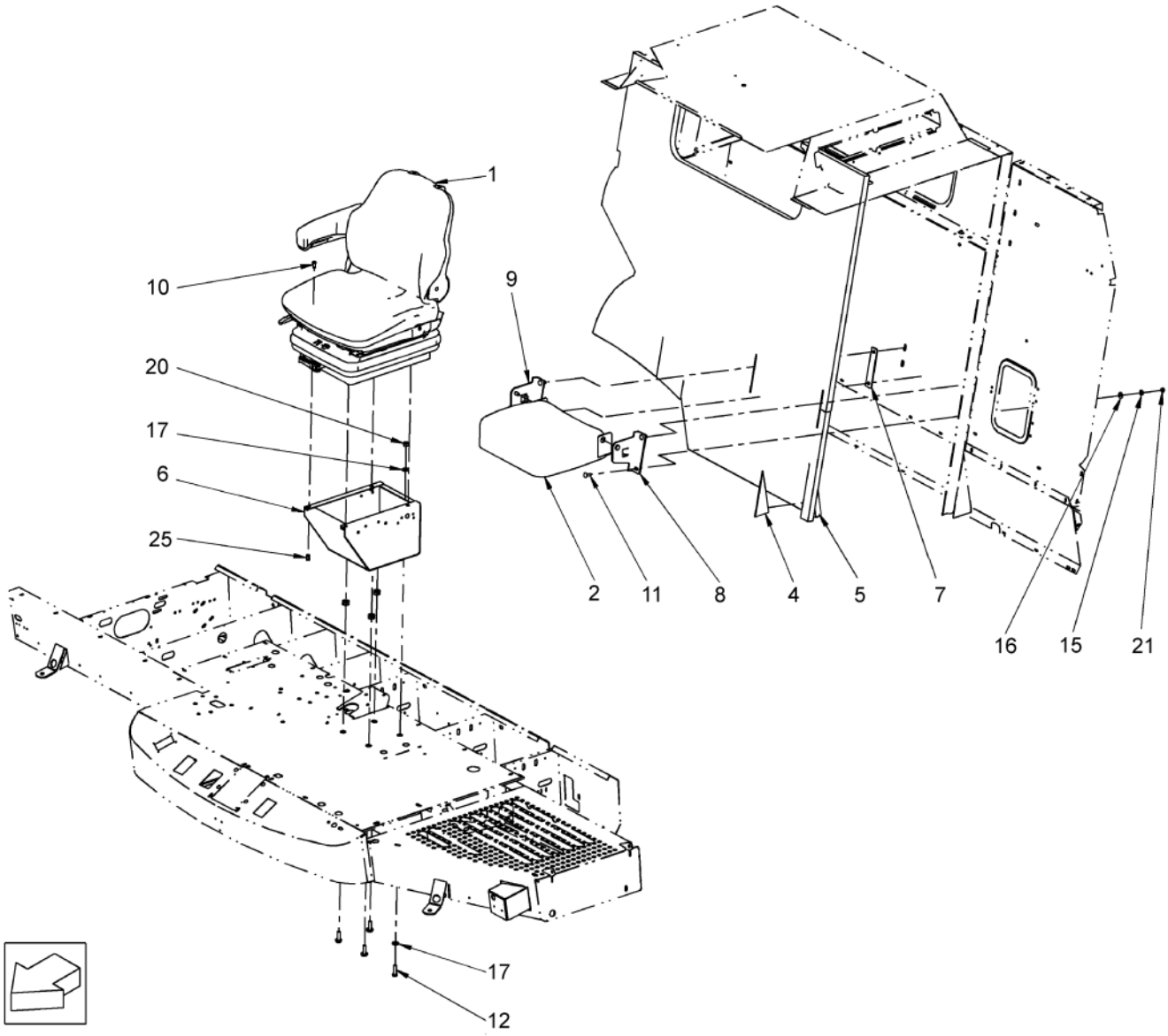

STANDARD SEAT
SIEGE STANDARD
SEDILE STANDARD
STANDARD SEAT

R	N	P.N.	MOD	Q	Denominação Denominação	Denominacion Description	Description Descrizione	Bezeichnung Beskrivelse	L.C.
1		84993931		1	ASSENTO, Assy, Com Cinto				
						ASIENTO	SEAT	SITZ	7480
					ASSENTO	SIEGE	SEDILE	SÆDE	
2		84993933		1	ASSENTO DO PASSAGEIRO, Assy				
						ASIENTO DEL ACOMPAÑ	PASSENGER SEAT	BEIFAHRERSITZ	085S
					ASSENTO SUPLEMENTA	SIEGE PASSAGER	SEDILE PASSEGGERO	PASSAGERSÆDE	
4		87638802		1	CAMISA	FORRO INTERIOR	LINER	BUCHSE	196T
					TUBO ISOLANTE	CHEMISE	TUBO ISOLANTE	FORING	
5		84430411		1	REVESTIMENTO	REVESTIMIENTO SUAVE	SOFT TRIM	VERKLEIDUNG	115R
					REVESTIMENTO	GARNITURE	RIVESTIMENTO MORBID	POLSTRING	
6		87718071		1	PILAR	PILAR	PILLAR	SÄULE	115M
					PILAR	MONTANT	MONTANTE	STOLPE	
7		87643013		1	SUPORTE	SOPORTE	BRACKET	HALTERUNG	225S
					SUPORTE	SUPPORT	STAFFA	BESLAG	
8		87643007		1	SUPORTE, LH	SOPORTE	BRACKET	HALTERUNG	225S
					SUPORTE	SUPPORT	STAFFA	BESLAG	
9		87643010		1	SUPORTE, RH	SOPORTE	BRACKET	HALTERUNG	225S
					SUPORTE	SUPPORT	STAFFA	BESLAG	
10		756365		4	PARAFUSO	TORNILLO	SCREW	SCHRAUBE	040V
					PARAFUSO	VIS	VITE	SKRUE	
11		308761		4	PARAFUSO, Short NK, M8 x 25, Cl8.8, Full Thd				
						TORNILLO	SCREW	SCHRAUBE	040V
					PARAFUSO	VIS	VITE	SKRUE	
12		9706704		4	PARAFUSO, Hex, M10 x 35, 8.8, Full Thd				
						PERNO	BOLT	SCHRAUBE	140B
					PARAFUSO	VIS	BULLONE	BOLT	
15		322358		4	ARRUELA DE PRESSÃO, M8				
						ARANDELA BELLEVILLE	BELLEVILLE WASHER	TELLERFEDER	A143
					ANILHA CÓNICA	RONDELLE BELLEVILLE	RONDELLA BELLEVILLE	BELLEVILLE-SPÆNDSKI	
16		378243		4	ARRUELA PLANA, M8	ARANDELA	WASHER	UNTERLEGSCHEIBE	131R
					ANILHA	RONDELLE	RONDELLA	FLADSKIVE	
17		378244		8	ARRUELA PLANA, M10 x 24 x 2 Thk				
						ARANDELA	WASHER	UNTERLEGSCHEIBE	131R
					ANILHA	RONDELLE	RONDELLA	FLADSKIVE	
20		100037		4	PORCA, M10 x 1.5, Cl 8	TUERCA	NUT	MUTTER	010D
					PORCA	ECROU	DADO	MØTRIK	
21		9706690		4	PORCA, M8, Cl 8	TUERCA	NUT	MUTTER	010D
					PORCA	ECROU	DADO	MØTRIK	
25		84983188		4	REBITE	REMACHE	RIVET	NIET	055R
					REBITE	RIVET	RIVETTO	NITTE	

10.205	02	p1	10/08

BANCO DO OPERADOR
ASIENTO OPERADOR
OPERATOR'S SEAT
OPERATOR'S SEAT

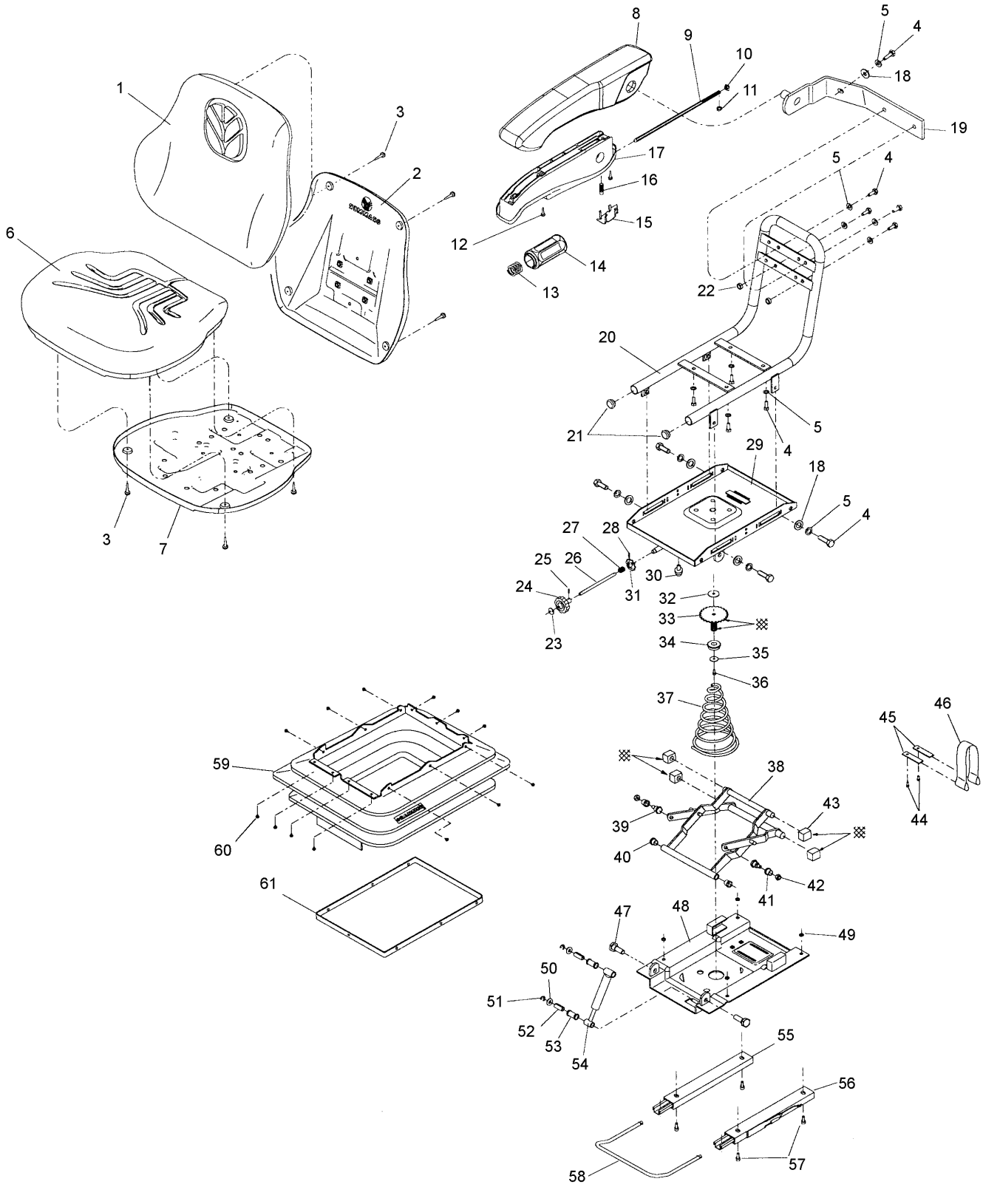

OPERATOR'S SEAT
SIEGE OPERATEUR
SEDILE
OPERATOR'S SEAT

R	N	P.N.	MOD	Q	Denominação Denominação	Denominacion Description	Description Descrizione	Bezeichnung Beskrivelse	L.C.
		84465414		1	ENCOSTO, (1-5)	RESPALDO	SEAT BACK	SITZRÜCKENLEHNE	050S
					ENCOSTO DE BANCO	SIEGE ARRIERE	SCHIENALE	SÆDE, BAG	
		84465413		1	ENCOSTO, (1)	RESPALDO	SEAT BACK	SITZRÜCKENLEHNE	050S
					ENCOSTO DE BANCO	SIEGE ARRIERE	SCHIENALE	SÆDE, BAG	
		84465412		1	ASSENTO DO MOTORISTA, (3-7)				
						ASIENTO DEL CONDUCT	DRIVER SEAT	FAHRERSITZ	080S
					BANCO	SIEGE CONDUCTEUR	SEDILE CONDUCENTE	FØRERSÆDE	
		84465411		1	ASSENTO DO MOTORISTA, (6)				
						ASIENTO DEL CONDUCT	DRIVER SEAT	FAHRERSITZ	080S
					BANCO	SIEGE CONDUCTEUR	SEDILE CONDUCENTE	FØRERSÆDE	
		84465410		1	APOIO DE BRAÇO, (4,5,8-19)				
						REPOSABRAZOS	ARMREST	ARMLEHNE	074A
					APOIO DE BRAÇOS	ACCOUDOIR	BRACCIOLO	ARMLÆN	
		84465409		1	ESTRUTURA, (4,5,18,20-22)				
						BASTIDOR	FRAME	RAHMEN	072I
					ESTRUTURA	CHASSIS	TELAIO	RAMME	
		84465407		1	SISTEMA DE REGULAGEM, (30,38-43,47)				
						SISTEMA DE REGULACI	REGULATING SYSTEM	REGELSYSTEM	072D
					SISTEMA DE REGULAÇÃ	DISPOSITIF DE REGLAG	SISTEMA DI REGOLAZIC	REGULERINGSANORDN	

10.207	01	p1	01/09

ALAVANCA DE ACELERAÇÃO DO MOTOR
PALANCA DE MANDO DEL ACCELERADOR DEL MOTOR
ENGINE THROTTLE LEVER
ENGINE THROTTLE LEVER

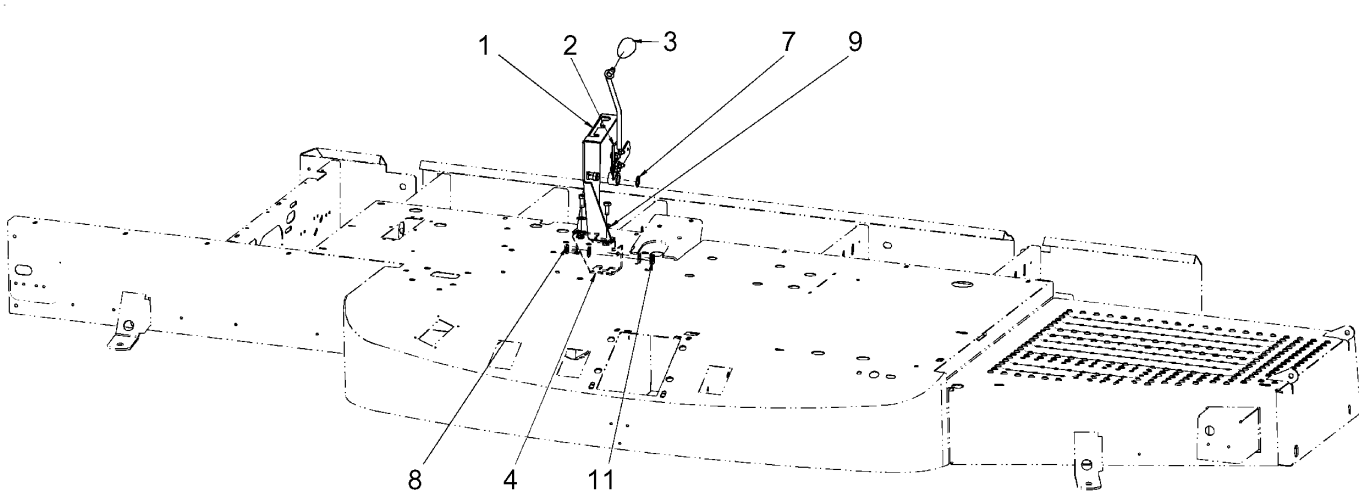

ENGINE THROTTLE LEVER
ENGINE THROTTLE LEVER
ENGINE THROTTLE LEVER
ENGINE THROTTLE LEVER

R	N	P.N.	MOD	Q	Denominação Denominação	Denominacion Description	Description Descrizione	Bezeichnung Beskrivelse	L.C.
1		87570442		1	SUPORTE SUPORTE	SOPORTE SUPPORT	SUPPORT SUPPORTO	STÜTZE BESLAG	300S
2		87627633		1	ALAVANCA ALAVANCA	PALANCA LEVIER	LEVER LEVA	HEBEL ARM	045L
3		87627630		1	MAÇANETA BOTÃO	MANDO BOUTON	KNOB MANOPOLA	RUNDGRIFF GREB	150P
4		87732157		1	SUPORTE SUPORTE	SOPORTE SUPPORT	BRACKET STAFFA	HALTERUNG BESLAG	225S
7		300625		1	ANEL DE PRESSÃO, M16, Ext ANEL	ANILLO DE RESORTE ANNEAU D'ARRET	SNAP RING ANELLO ELASTICO	SPRENGRING LÅSERING	054A
8		120104		4	PARAFUSO, Hex, M8 x 20, 8.8 PARAFUSO	TORNILLO VIS	SCREW VITE	SCHRAUBE SKRUE	040V
9		322358		6	ARRUELA DE PRESSÃO, M8 ANILHA CÓNICA	ARANDELA BELLEVILLE RONDELLE BELLEVILLE	BELLEVILLE WASHER RONDELLA BELLEVILLE	TELLERFEDER BELLEVILLE-SPÆNDSKI	A143
11		9706690		2	PORCA, M8, Cl 8 PORCA	TUERCA ECROU	NUT DADO	MUTTER MØTRIK	010D

10.208	01	p1	07/10

COMANDO HIDRÁULICO - ACIONAMENTO - MECÂNICA
MANDO HIDRAULICO - ACCIONAMIENTO - MECANICA
HYDRAULIC DRIVE - LEVER AND RODS - MECHANIC
HYDRAULIC DRIVE - LEVER AND RODS - MECHANIC

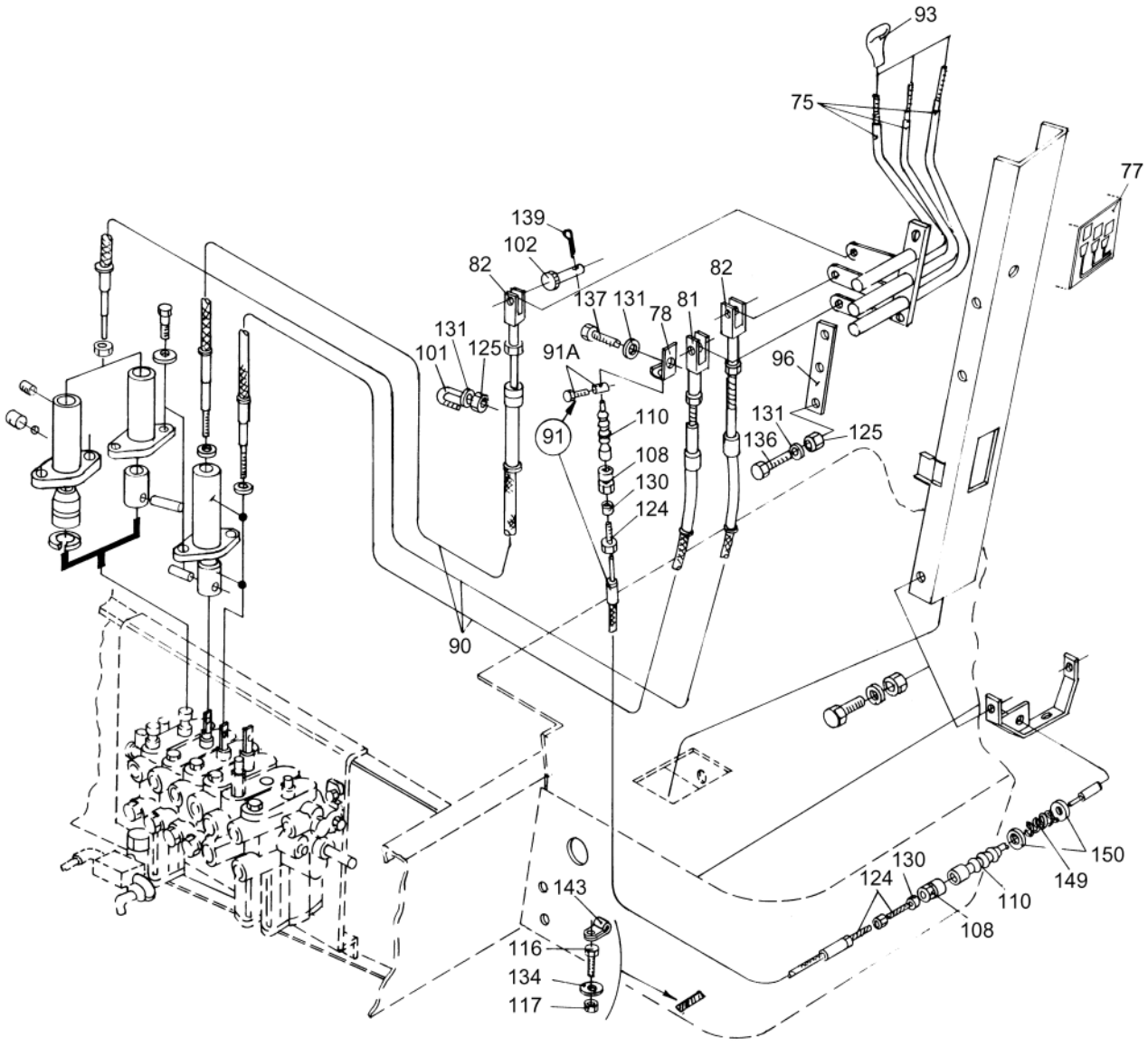

HYDRAULIC DRIVE - LEVER AND RODS - MECHANIC
HYDRAULIC DRIVE - LEVER AND RODS - MECHANIC
HYDRAULIC DRIVE - LEVER AND RODS - MECHANIC
HYDRAULIC DRIVE - LEVER AND RODS - MECHANIC

R	N	P.N.	MOD	Q	Denominação Denominação	Denominacion Description	Description Descrizione	Bezeichnung Beskrivelse	L.C.
75		87478062		1	ALAVANCA ALAVANCA	PALANCA LEVIER	LEVER LEVA	HEBEL ARM	045L
77		9812083		1	ADESIVO DÍSTICO	CALCOMANÍA AUTOCOLLANT	DECAL DECALCOMANIA	AUFKLEBER TRANSFER	012D
78		757871		1	SUPORTE SUPORTE	SOPORTE SUPPORT	SUPPORT SUPPORTO	STÜTZE BESLAG	300S
81		757638		1	GARFO FORQUILHA	HORQUILLA FOURCHE	FORK FORCA; FORCELLA	GABEL GAFFEL	125F
82		757637		2	GARFO FORQUILHA	HORQUILLA FOURCHE	FORK FORCA; FORCELLA	GABEL GAFFEL	125F
90		757905		3	CABO CABO	CABLE CABLE	CABLE CAVO	KABEL KABEL	650C
91		9577849		1	CABO CABO	CABLE CABLE	CABLE CAVO	KABEL KABEL	650C
93		757922		3	EMPUNHADURA GARRA	PERILLA POIGNEE DE MAINTIEN	HANDLE GRIP IMPUGNATURA	HANDGRIFF HÅNDGREB	025I
91A		9577836		1	HASTE HASTE	VARILLA TIGE	ROD ASTA	STANGE STANG	090A
96	1	87754660		1	SUPORTE SUPORTE	SOPORTE SUPPORT	BRACKET STAFFA	HALTERUNG BESLAG	225S
96	2	84160861		1	SUPORTE SUPORTE	SOPORTE SUPPORT	BRACKET STAFFA	HALTERUNG BESLAG	225S
101		757548		3	BRACADEIRA BRACADEIRA	COLLAR COLLIER	CLAMP MORSETTO	SCHELLE CLAMP	1640
102		467823		3	PINO ELÁSTICO TROÇO	BULÓN DE GIRO GOUPILLE ELASTIQUE	ROLL PIN SPINA ELASTICA	SPANNSTIFT SPLIT	200S
108		426599		2	ADAPTADOR ADAPTADOR	ADAPTADOR ADAPTATEUR	ADAPTER ADATTATORE	ADAPTER ADAPTER	001A
110		427705		2	COBERTURA COBERTURA	COBERTURA COUVERTURE	COVER COPERTURA	ABDECKUNG AFDAEKNING	271C
116		412064		1	PARAFUSO, Hex, M4 x 16, 8.8, Full Thd PARAFUSO	TORNILLO VIS	SCREW VITE	SCHRAUBE SKRUE	040V
117		100012		1	PORCA, M4, Cl 8 PORCA	TUERCA ECROU	NUT DADO	MUTTER MØTRIK	010D
124		120194		2	PARAFUSO PARAFUSO	TORNILLO VIS	SCREW VITE	SCHRAUBE SKRUE	040V
125		9706755		10	PORCA, M6, Cl 8 PORCA	TUERCA ECROU	NUT DADO	MUTTER MØTRIK	010D
130	1	336256		2	PORCA, M8, Cl 8 PORCA	TUERCA ECROU	NUT DADO	MUTTER MØTRIK	010D
130	2	9706690		2	PORCA, M8, Cl 8 PORCA	TUERCA ECROU	NUT DADO	MUTTER MØTRIK	010D
131		322357		11	ARRUELA DE PRESSÃO, M6 ANILHA CÓNICA	ARANDELA BELLEVILLE RONDELLE BELLEVILLE	BELLEVILLE WASHER RONDELLA BELLEVILLE	TELLERFEDER BELLEVILLE-SPÆNDSKI'	A143

(1) Até chassi no.
(2) Após chassi no.

10.208	01	p2	07/10

COMANDO HIDRÁULICO - ACIONAMENTO - MECÂNICA
MANDO HIDRAULICO - ACCIONAMIENTO - MECANICA
HYDRAULIC DRIVE - LEVER AND RODS - MECHANIC
HYDRAULIC DRIVE - LEVER AND RODS - MECHANIC

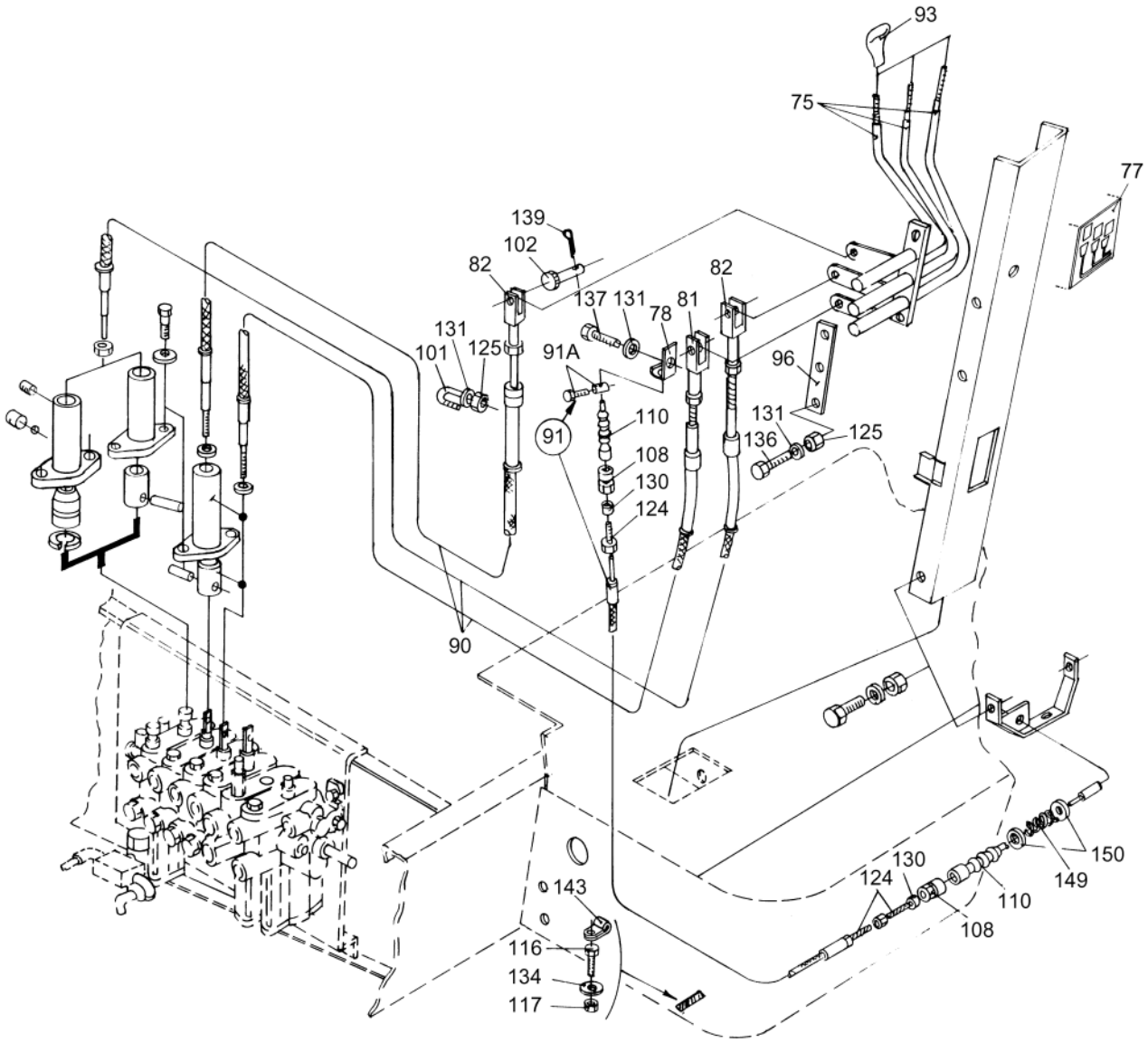

HYDRAULIC DRIVE - LEVER AND RODS - MECHANIC
HYDRAULIC DRIVE - LEVER AND RODS - MECHANIC
HYDRAULIC DRIVE - LEVER AND RODS - MECHANIC
HYDRAULIC DRIVE - LEVER AND RODS - MECHANIC

R	N	P.N.	MOD	Q	Denominação Denominação	Denominacion Description	Description Descrizione	Bezeichnung Beskrivelse	L.C.
134		322355		1	ARRUELA PLANA, Belleville, M4				
						ARANDELA	WASHER	UNTERLEGSCHEIBE	131R
					ANILHA	RONDELLE	RONDELLA	FLADSKIVE	
136		120100		4	PARAFUSO, Hex, M6 x 20, 8.8				
						PERNO	BOLT	SCHRAUBE	140B
					PARAFUSO	VIS	BULLONE	BOLT	
137		86508568		1	PARAFUSO, Hex, M6 x 16, Cl 8.8, Full Thd				
						TORNILLO	SCREW	SCHRAUBE	040V
					PARAFUSO	VIS	VITE	SKRUE	
139		9512667		3	CONTRA PINO, M2 x 20	PASADOR	COTTER PIN	SPLINT	270C
					TROÇO DE ABRIR	GOUPILLE FENDUE	COPPIGLIA	SPLITBOLT	
143		332401		1	BRAÇADEIRA DE FIO	ABRAZADERA DE CABLI	WIRE CLAMP	KABELSCHELLE	118S
					ABRAÇADEIRA DE CABO	SERRE-CABLES	SERRAFILO	KABELKLEMME	
149		757928		1	MOLA	RESORTE	SPRING	FEDER	100M
					MOLA	RESSORT	MOLLA	FJEDER	
150		9824840		2	ARRUELA PLANA, M4.3 x 9 x 0.8				
						ARANDELA	WASHER	UNTERLEGSCHEIBE	131R
					ANILHA	RONDELLE	RONDELLA	FLADSKIVE	

10.210	01	p1	05/08

CABO HIDROSTÁTICO
CABLE HIDROSTATICO
HYDROSTATIC CABLE
HYDROSTATIC CABLE

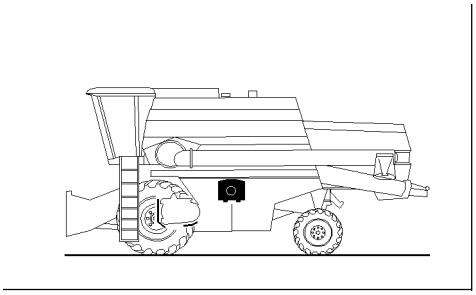

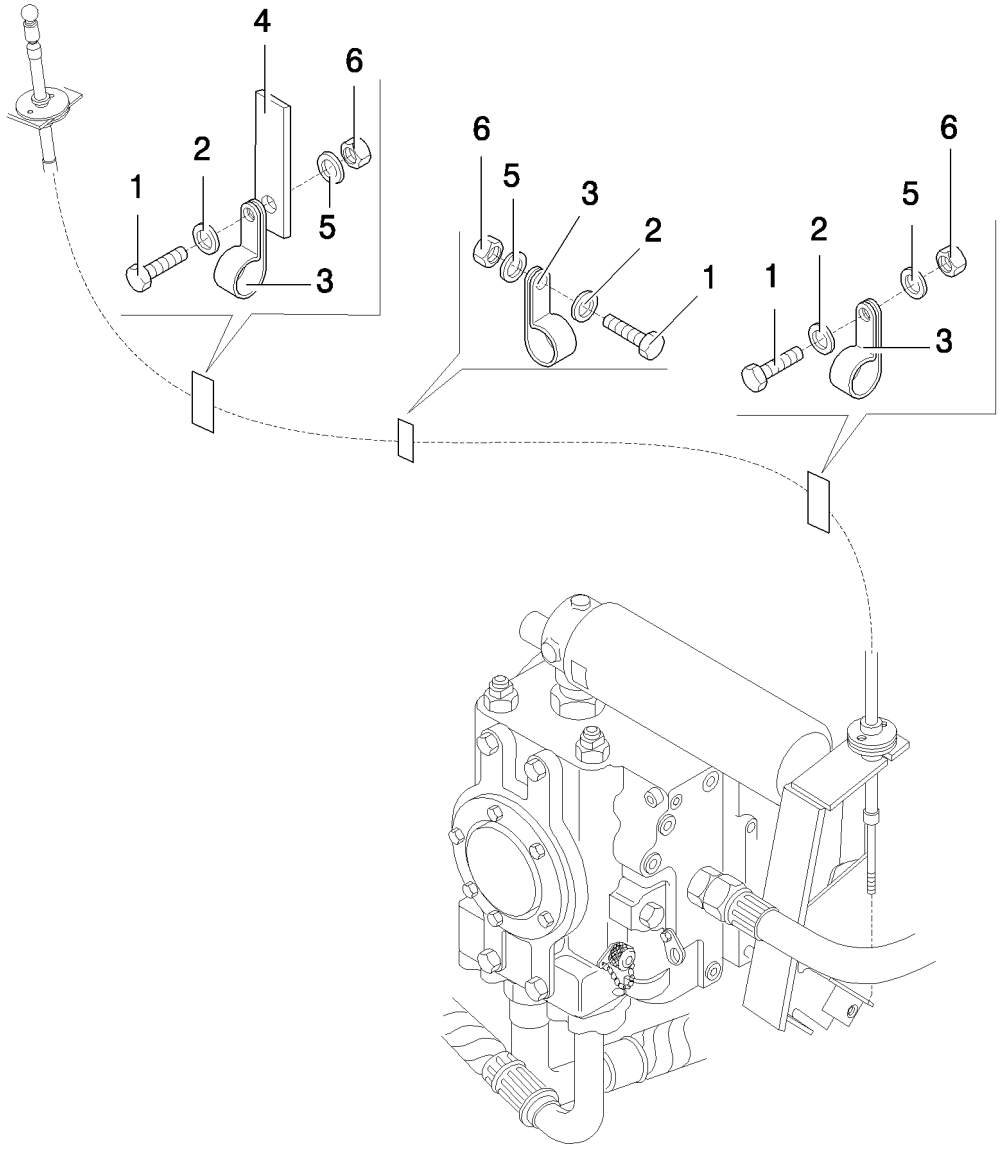

HYDROSTATIC CABLE
CABLE HYDROSTATIQUE
CAVI IDROSTATICO
HYDROSTATIC CABLE

R	N	P.N.	MOD	Q	Denominação Denominação	Denominacion Description	Description Descrizione	Bezeichnung Beskrivelse	L.C.
1		322295		2	SUPORTE SUPORTE	SOPORTE SUPPORT	BRACKET STAFFA	HALTERUNG BESLAG	225S
2		335021		5	BRAÇADEIRA BRAÇADEIRA	ABRAZADERA COLLIER	CLAMP MORSETTO	KLEMME SPÆNDEBÅND	120M
6		120100		5	PARAFUSO, Hex, M6 x 20, 8.8 PARAFUSO	PERNO VIS	BOLT BULLONE	SCHRAUBE BOLT	140B
7		140040		5	ARRUELA PLANA, M6 x 22 x 2 ANILHA	ARANDELA RONDELLE	WASHER RONDELLA	UNTERLEGSCHEIBE FLADSKIVE	131R
8		322357		5	ARRUELA DE PRESSÃO, M6 ANILHA CÓNICA	ARANDELA BELLEVILLE RONDELLE BELLEVILLE	BELLEVILLE WASHER RONDELLA BELLEVILLE	TELLERFEDER BELLEVILLE-SPÆNDSKI'	A143
9		9706755		5	PORCA, M6, Cl 8 PORCA	TUERCA ECROU	NUT DADO	MUTTER MØTRIK	010D

10.212	01	p1	10/08

EXTINTOR DE INCÊNDIO
EXTINTOR
FIRE EXTINGUISHER
FIRE EXTINGUISHER

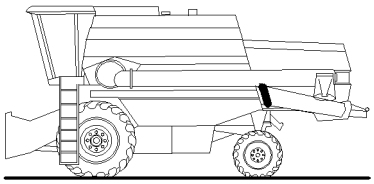

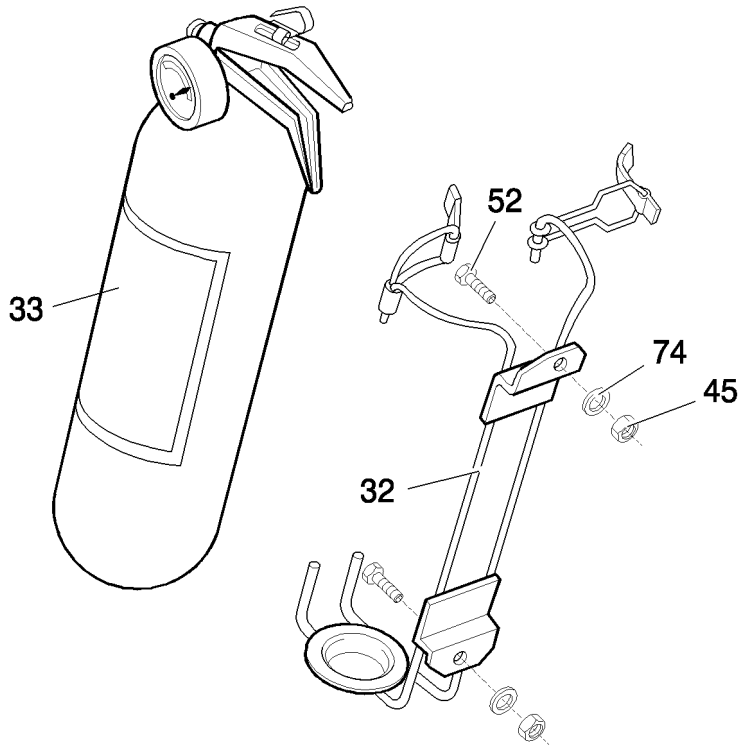

FIRE EXTINGUISHER
FIRE EXTINGUISHER
ESTINTORE
FIRE EXTINGUISHER

R	N	P.N.	MOD	Q	Denominação Denominação	Denominacion Description	Description Descrizione	Bezeichnung Beskrivelse	L.C.
32		468465		1	SUPORTE SUPORTE	SOPORTE SUPPORT	SUPPORT SUPPORTO	STÜTZE BESLAG	300S
33		468466		1	EXTINTOR DE INCÊNDIO EXTINTOR DE INCÊNDIC	EXTINTOR EXTINCTEUR	FIRE EXTINGUISHER ESTINTORE	FEUERLÖSCHER ILDSLUKKER	055E
45		9706755		2	PORCA, M6, Cl 8 PORCA	TUERCA ECROU	NUT DADO	MUTTER MØTRIK	010D
52		86508568		2	PARAFUSO, Hex, M6 x 16, Cl 8.8, Full Thd PARAFUSO	TORNILLO VIS	SCREW VITE	SCHRAUBE SKRUE	040V
74		322357		2	ARRUELA DE PRESSÃO, M6 ANILHA CÓNICA	ARANDELA BELLEVILLE RONDELLE BELLEVILLE	BELLEVILLE WASHER RONDELLA BELLEVILLE	TELLERFEDER BELLEVILLE-SPÆNDSKI	A143

TC5070

10.213	01	p1	06/10

EQUIPAMENTO ELÉTRICO DO TETO DA CABINE
EQUIPO ELECTRICO DEL TECHO DE LA CABINA
CAB ROOF ELECTRICAL EQUIPMENT
KABELSTRANG FÜR KABINEDACH

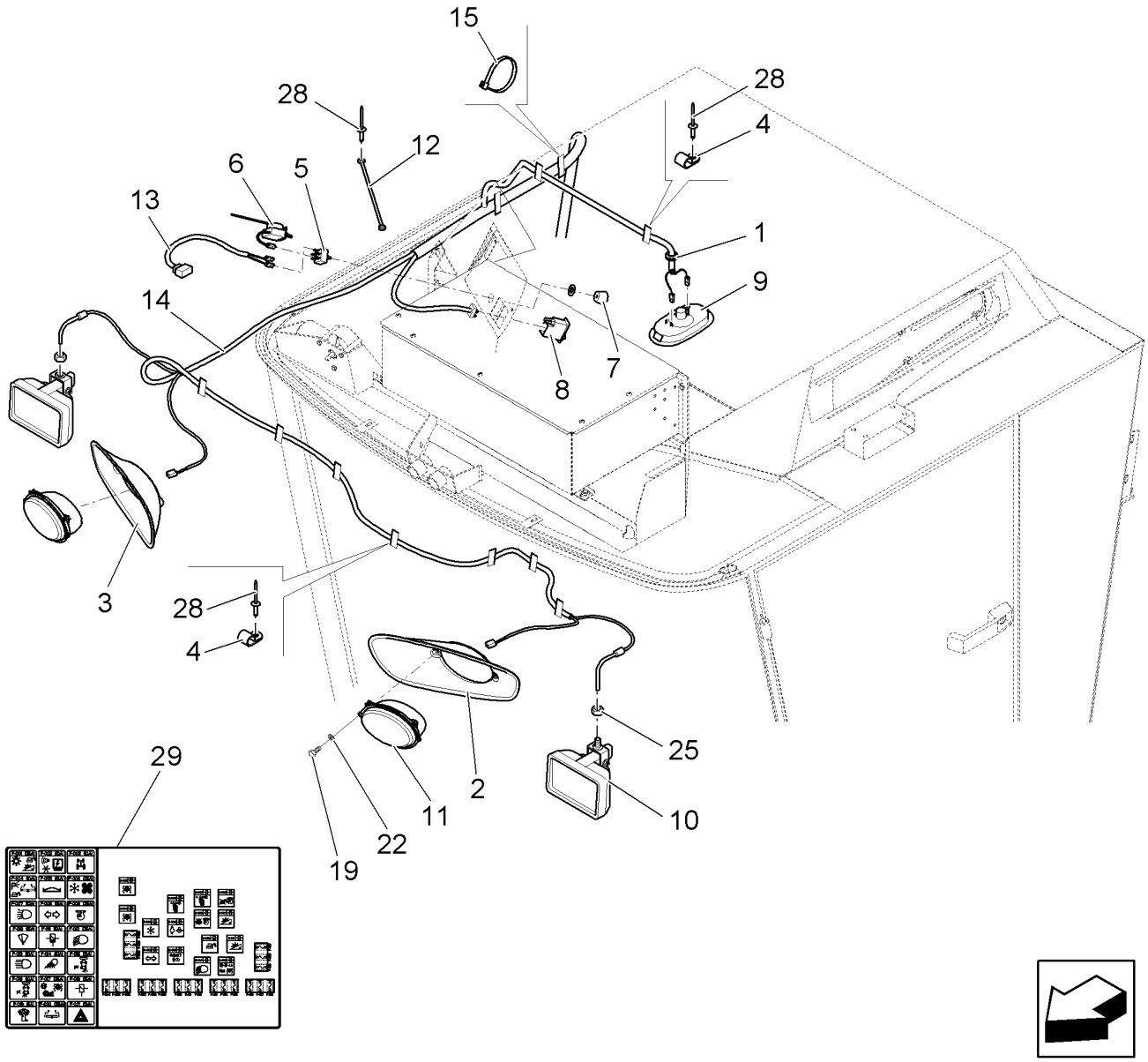

CAB ROOF ELECTRICAL EQUIPMENT
FAISCEAU DU TOIT DE LA CABINE
ASSIEME CABLAGGIO DEL TETTUCIO CABINA
CAB ROOF ELECTRICAL EQUIPMENT

R	N	P.N.	MOD	Q	Denominação Denominação	Denominacion Description	Description Descrizione	Bezeichnung Beskrivelse	L.C.
1		338844		3	CASQUILHO ISOLADOR PASSA-FIOS	PASACABLES PASSE-FIL	GROMMET ANELLO PASSACAVO	TÜLLE RING	131A
2		84430401		1	BISEL, LH FRISO	BISEL ENCADREMENT	BEZEL CORNICE	BLENDE FACET	123M
3		84430410		1	BISEL, RH FRISO	BISEL ENCADREMENT	BEZEL CORNICE	BLENDE FACET	123M
4		353147		12	BRAÇADEIRA BRAÇADEIRA	ABRAZADERA COLLIER	CLAMP MORSETTO	KLEMME SPÆNDEBÅND	120M
5		9992096		1	BOTÃO PUSH BOTÃO	BOTÓN PULSADOR BOUTON-POUSSOIR	PUSH BUTTON PULSANTE	DRUCKTASTE TRYKKNAP	236P
6		9593488		1	CABO CABO	CABLE CABLE	CABLE CAVO	KABEL KABEL	650C
7		9513779		1	MAÇANETA BOTÃO	MANDO BOUTON	KNOB MANOPOLA	RUNDGRIFF GREB	150P
8		9503705		1	INTERRUPTOR COMANDO LIMPA PÁRA-	INT. DE LIMPIAPARABRI COMMUTATEUR ESSUIE	WINDSHIELD WIPER SW INTERRUTT. TERGICRIS	SCHEIBENWISCHERSCH KONTAKT, VISKER	229S
9		84057991		1	LUZ INTERNA FAROL	LUZ INTERIOR ECLAIRAGE INTERIEUR	INTERIOR LIGHT LUCE INTERNI	INNENLEUCHTE INDVENDIG BELYSNING	5200
10		87615233		2	FAROL FAROL	FARO FEU	HEADLAMP FARO	FRONTSCHEINWERFER HOVEDLAMPE	220P
11		87374601		2	LÂMPADA DE TRABALHO LUZ DE TRABALHO	LÁMPARA DE TRABAJO FEU DE TRAVAIL	WORK LAMP LUCE DI LAVORO	ARBEITSLEUCHTE ARBEJDSLAMPE	219P
12		9833801		1	CABO ELÉTRICO CABO ELÉCTRICO	CABLE ELÉCTRICO CABLE ELECTRIQUE	ELECTRIC CABLE CAVO ELETTRICO	ELEKTROKABEL EL-KABEL	111C
13		9578113		1	CHICOTE CABLAGEM	GRUPO DE CABLES FAISCEAU ELECTRIQUE	WIRE HARNESS CABLAGGIO	KABELBAUM KABELNET	070I
14	1	87618016		1	CHICOTE CABLAGEM	MAZO DE CABLES FAISCEAU	HARNESS CABLAGGIO	KABELBAUM LEDNINGSNET	4160
14	2	84232104		1	CHICOTE CABLAGEM	GRUPO DE CABLES FAISCEAU ELECTRIQUE	WIRE HARNESS CABLAGGIO	KABELBAUM KABELNET	070I
15		86566989		2	PRENDEDOR DE CABOS, M4.75 x 190.5 L BRAÇADEIRA DE CABO	BANDA DE CABLE BRIDE DE CABLE	CABLE STRAP FASCETTA PER CAVO	KABELBINDER KABELSTROP	P716
19		260-14512		4	PARAFUSO, Cross Pan Hd, #10 x 3/4" PARAFUSO	TORNILLO AUTORROSC VIS AUTOTARAUDEUSE	SELF-TAP SCREW VITE AUTOFILETTANTE	SELBSTSCHN SCHRAUE SELVLÅSENDE BOLT	062V
22		322355		4	ARRUELA PLANA, Belleville, M4 ANILHA	ARANDELA RONDELLE	WASHER RONDELLA	UNTERLEGSCHEIBE FLADSKIVE	131R
25		100016		2	PORCA, M10, Cl 8 PORCA	TUERCA ECROU	NUT DADO	MUTTER MØTRIK	010D
28		445395		14	REBITE, Pop, M4.8 x 18.1 REBITE	REMACHE RIVET	RIVET RIVETTO	NIET NITTE	055R
29		84253602		1	ADESIVO DÍSTICO	CALCOMANÍA AUTOCOLLANT	DECAL DECALCOMANIA	AUFKLEBER TRANSFER	012D

(1) Até chassi no.
(2) Após chassi no.

10.218	01	p1	07/08

ESCADA DA PLATAFORMA DO OPERADOR
ESCALERA PLATAFORMA DEL CONDUCTOR
OPERATOR´S PLATFORM LADDER
OPERATOR´S PLATFORM LADDER

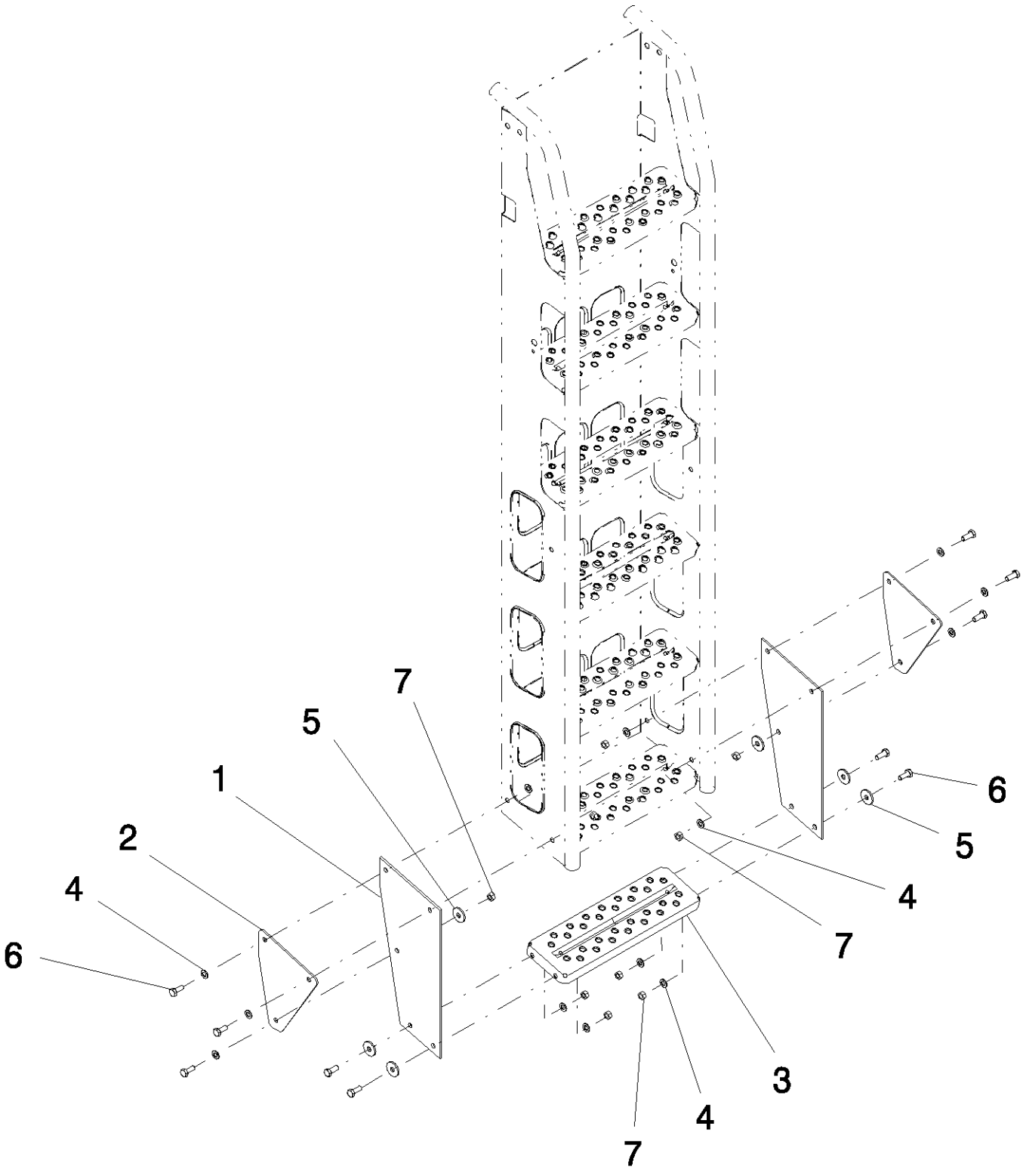

OPERATOR´S PLATFORM LADDER
ESCALIER DE PLATE-FORME DE CONDUITE
SCALETTA DI ACCESSO ALLA PIATTAFORMA DI GUIDA
OPERATOR´S PLATFORM LADDER

R	N	P.N.	MOD	Q	Denominação Denominação	Denominacion Description	Description Descrizione	Bezeichnung Beskrivelse	L.C.
1		87395551		2	LONA DE SUPORTE JUNTA DE SUPORTE	REVESTIMIENTO DE SO GARNITURE DE SUPPOI	SUPPORT LINING RIVESTIMENTO DI SUPI	TRÄGEREINLAGE UNDERLAG	127G
2		87395553		2	CHAPA CHAPA DE AÇO	PLACA DE ACERO PLAQUE D'ACIER	STEEL PLATE PIASTRA D'ACCIAIO	STAHLPLATTE STÅLPLADE	015L
3		87552787		1	ESTRIBO DEGRAU	PELDAÑO MARCHE-PIED	STEP GRADINO	SCHRITT TRINPLADE	116M
4		140016		14	ARRUELA PLANA, M8 x 16 x 1.6 ANILHA	ARANDELA RONDELLE	WASHER RONDELLA	UNTERLEGSCHEIBE FLADSKIVE	131R
5		87033737		6	ARRUELA PLANA, M8 x 28 x 3 ANILHA	ARANDELA RONDELLE	WASHER RONDELLA	UNTERLEGSCHEIBE FLADSKIVE	131R
6		43128		10	PARAFUSO, Hex, M8 x 30, 8.8 PARAFUSO	TORNILLO VIS	SCREW VITE	SCHRAUBE SKRUE	040V
7		9706690		10	PORCA, M8, Cl 8 PORCA	TUERCA ECROU	NUT DADO	MUTTER MØTRIK	010D

10.219	01	p1	06/08

ESCADA DA PLATAFORMA DO OPERADOR
ESCALERA DE LA PLATAFORMA DEL CONDUCTOR
STEERING PLATFORM LADDER
STEERING PLATFORM LADDER

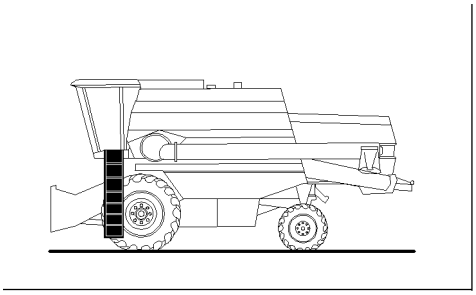

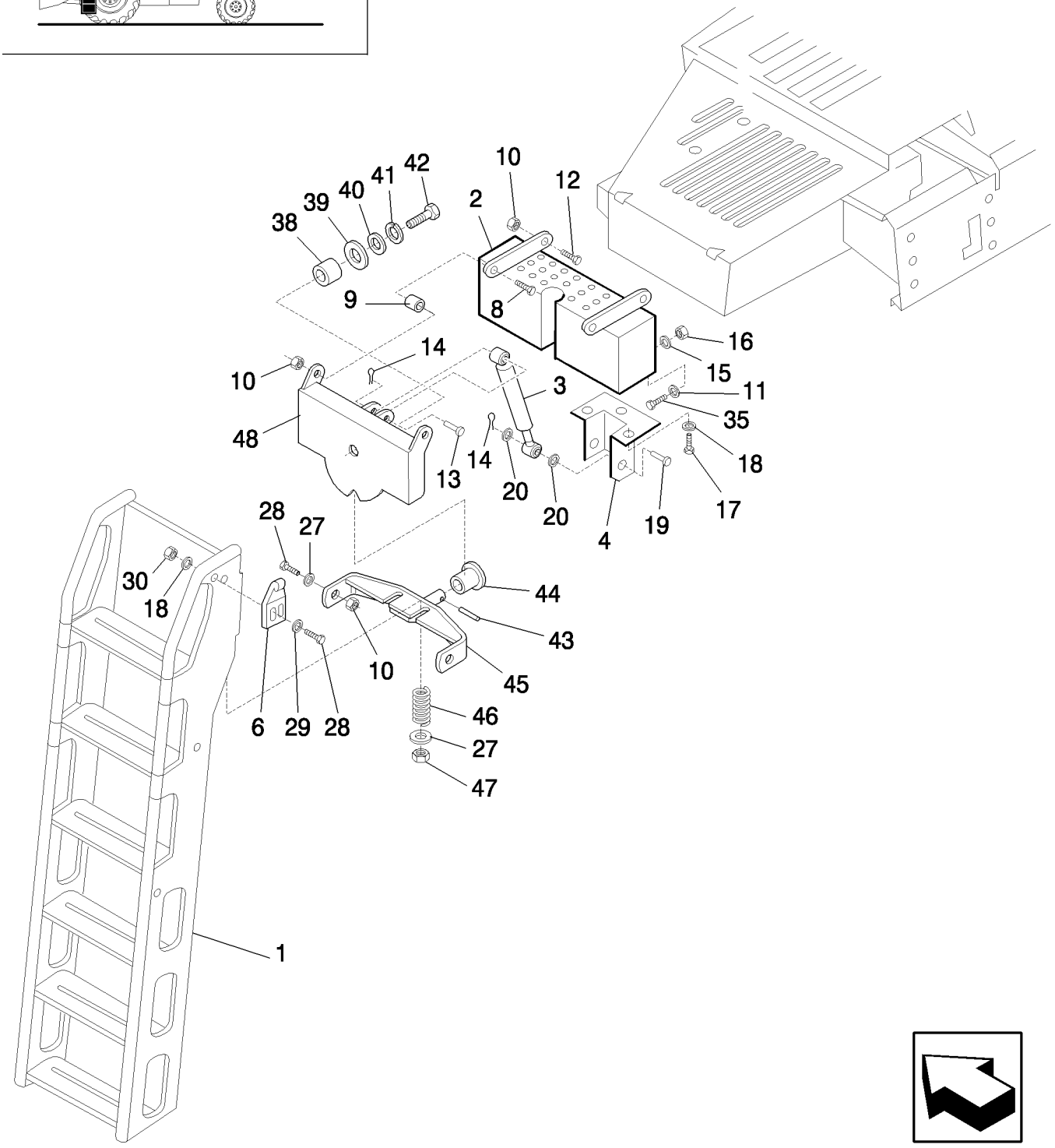

STEERING PLATFORM LADDER
STEERING PLATFORM LADDER
SCALETTA D'ACCESSO ALLA PIATAFORMA DI GUIDA
STEERING PLATFORM LADDER

R	N	P.N.	MOD	Q	Denominação Denominação	Denominacion Description	Description Descrizione	Bezeichnung Beskrivelse	L.C.
1		87575238		1	ESCADA ESCADA	ESCALERA ECHELLE	LADDER SCALA	LEITER STIGE	033S
2		87606372		1	EXTENSÃO, Upper EXTENSÃO	EXTENSIÓN RALLONGE	EXTENSION PROLUNGA	ERWEITERUNG FORLÆNGNING	226P
3		9818978		1	AMORTECEDOR AMORTECEDOR	AMORTIGUADOR AMORTISSEUR	SHOCK ABSORBER AMMORTIZZATORE	STOSSDÄMPFER STØDDÆMPER	036A
4		84011781		1	SUPORTE SUPORTE	SOPORTE SUPPORT	SUPPORT SUPPORTO	STÜTZE BESLAG	300S
6		87606366		2	SUPORTE SUPORTE	SOPORTE SUPPORT	BRACKET STAFFA	HALTERUNG BESLAG	225S
8		43140		2	PARAFUSO, Hex, M10 x 30, 8.8, Full Thd PARAFUSO	PERNO VIS	BOLT BULLONE	SCHRAUBE BOLT	140B
9		9838548		2	BUCHA CASQUILHO	CASQUILLO BAGUE	BUSHING BOCCOLA	BUCHSE BØSNING	095B
10		100037		6	PORCA, M10 x 1.5, Cl 8 PORCA	TUERCA ECROU	NUT DADO	MUTTER MØTRIK	010D
11		378243		1	ARRUELA PLANA, M8 ANILHA	ARANDELA RONDELLE	WASHER RONDELLA	UNTERLEGSCHEIBE FLADSKIVE	131R
12		43138		2	PARAFUSO, Hex, M10 x 20, 8.8, Full Thd PARAFUSO	PERNO VIS	BOLT BULLONE	SCHRAUBE BOLT	140B
13		390040		1	PINO DE GARFO, M10 x 35 PINO DE FORQUILHA	EJE CON CABEZA AXE DE CHAPE	CLEVIS PIN PERNO A TESTA PIANA	GABELBOLZEN GAFFELBOLT	P694
14		130003		2	CONTRA PINO, M3.2 x 20 TROÇO DE ABRIR	PASADOR GOUPILLE FENDUE	COTTER PIN COPPIGLIA	SPLINT SPLITBOLT	270C
15		322358		1	ARRUELA DE PRESSÃO, M8 ANILHA CÓNICA	ARANDELA BELLEVILLE RONDELLE BELLEVILLE	BELLEVILLE WASHER RONDELLA BELLEVILLE	TELLERFEDER BELLEVILLE-SPÆNDSKI'	A143
16		9706690		1	PORCA, M8, Cl 8 PORCA	TUERCA ECROU	NUT DADO	MUTTER MØTRIK	010D
17		120112		3	PARAFUSO, Hex, M10 x 40, 8.8, Full Thd PARAFUSO	PERNO VIS	BOLT BULLONE	SCHRAUBE BOLT	140B
18		140045		7	ARRUELA DE PRESSÃO, M10 ANILHA CÓNICA	ARANDELA BELLEVILLE RONDELLE BELLEVILLE	BELLEVILLE WASHER RONDELLA BELLEVILLE	TELLERFEDER BELLEVILLE-SPÆNDSKI'	A143
19		379547		1	PINO DE GARFO, M10 x 60 PINO DE FORQUILHA	EJE CON CABEZA AXE DE CHAPE	CLEVIS PIN PERNO A TESTA PIANA	GABELBOLZEN GAFFELBOLT	P694
20		140079		4	ARRUELA PLANA ANILHA	ARANDELA RONDELLE	WASHER RONDELLA	UNTERLEGSCHEIBE FLADSKIVE	131R
27		140042		4	ARRUELA PLANA, M10 x 34 x 3 ANILHA	ARANDELA RONDELLE	WASHER RONDELLA	UNTERLEGSCHEIBE FLADSKIVE	131R
28		43139		6	PARAFUSO, Hex, M10 x 25, 8.8, Full Thd PARAFUSO	PERNO VIS	BOLT BULLONE	SCHRAUBE BOLT	140B

10.219	01	p2	06/08

ESCADA DA PLATAFORMA DO OPERADOR
ESCALERA DE LA PLATAFORMA DEL CONDUCTOR
STEERING PLATFORM LADDER
STEERING PLATFORM LADDER

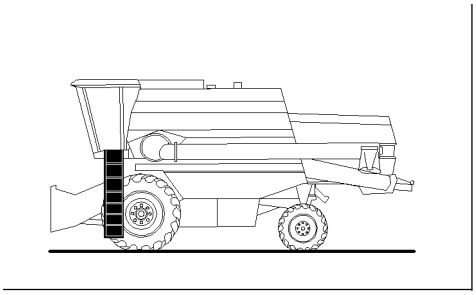

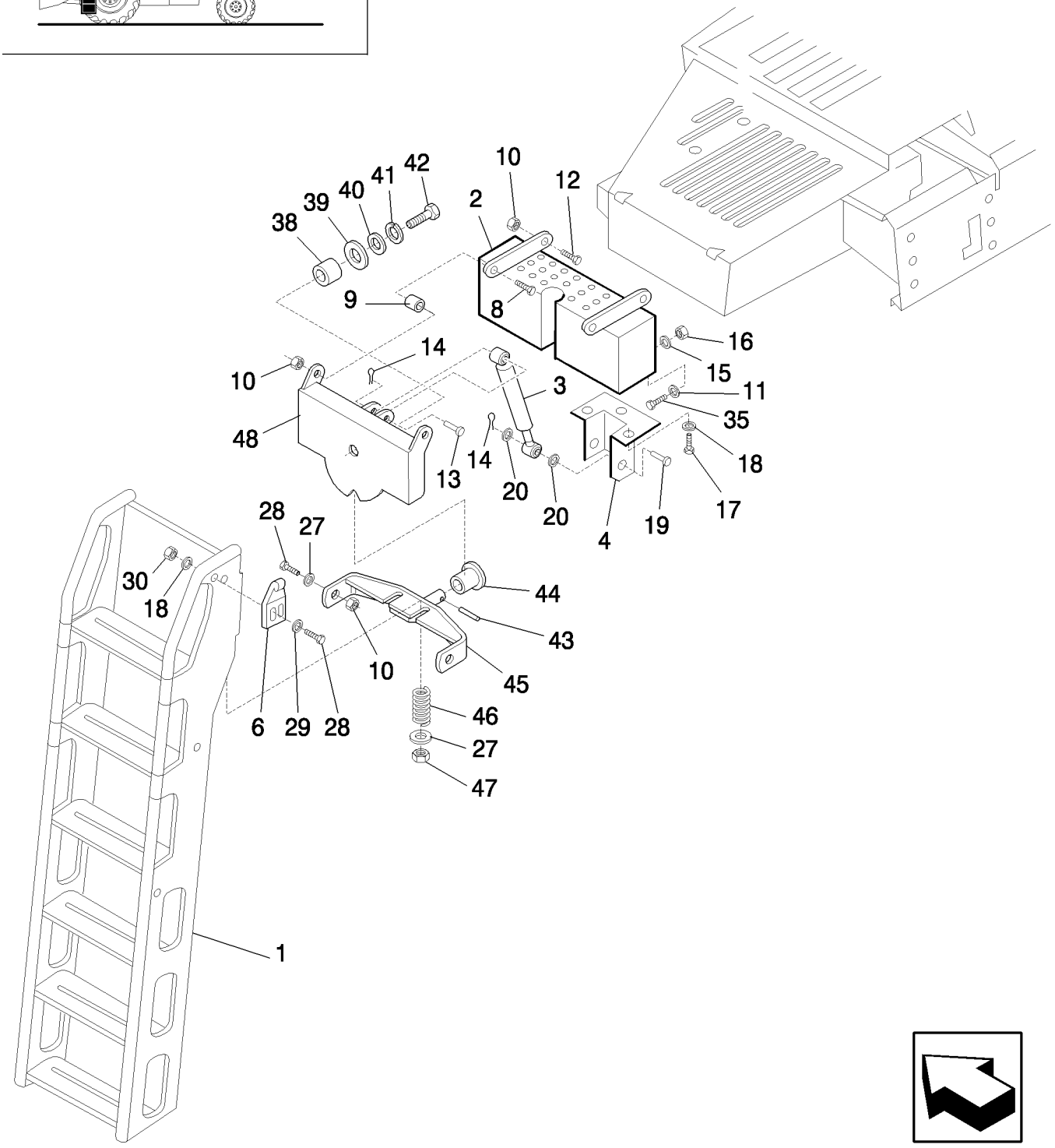

STEERING PLATFORM LADDER
STEERING PLATFORM LADDER
SCALETTA D'ACCESSO ALLA PIATAFORMA DI GUIDA
STEERING PLATFORM LADDER

R	N	P.N.	MOD	Q	Denominação Denominação	Denominacion Description	Description Descrizione	Bezeichnung Beskrivelse	L.C.
29		378244		4	ARRUELA PLANA, M10 x 24 x 2 Thk				
						ARANDELA	WASHER	UNTERLEGSCHEIBE	131R
					ANILHA	RONDELLE	RONDELLA	FLADSKIVE	
30		100016		4	PORCA, M10, Cl 8	TUERCA	NUT	MUTTER	010D
					PORCA	ECROU	DADO	MØTRIK	
35		120104		1	PARAFUSO, Hex, M8 x 20, 8.8				
						TORNILLO	SCREW	SCHRAUBE	040V
					PARAFUSO	VIS	VITE	SKRUE	
38		458871		1	BUCHA	CASQUILLO	BUSHING	BUCHSE	095B
					CASQUILHO	BAGUE	BOCCOLA	BØSNING	
39		748217		AR	PLACA DE AJUSTE	PLACA DE AJUSTE	ADJUSTING PLATE	EINSTELLPLATTE	116P
					CALÇO DE AFINAÇÃO	PLAQUE DE REGLAGE	PIASTRA DI REGOLAZIO	MELLEMLÆG	
40		325594		1	ARRUELA PLANA, M17 x 40 x 5 Thk				
						ARANDELA	WASHER	UNTERLEGSCHEIBE	131R
					ANILHA	RONDELLE	RONDELLA	FLADSKIVE	
41		140048		1	ARRUELA DE PRESSÃO, M16				
						ARANDELA BELLEVILLE	BELLEVILLE WASHER	TELLERFEDER	A143
					ANILHA CÓNICA	RONDELLE BELLEVILLE	RONDELLA BELLEVILLE	BELLEVILLE-SPÆNDSKI'	
42		120090		1	PARAFUSO, Hex, M16 x 50, 8.8				
						PERNO	BOLT	SCHRAUBE	140B
					PARAFUSO	VIS	BULLONE	BOLT	
43		9510330		1	PINO ELÁSTICO	BULÓN DE GIRO	ROLL PIN	SPANNSTIFT	200S
					TROÇO	GOUPILLE ELASTIQUE	SPINA ELASTICA	SPLIT	
44		913654		1	BUCHA	CASQUILLO	BUSHING	BUCHSE	095B
					CASQUILHO	BAGUE	BOCCOLA	BØSNING	
45		84460724		1	SUPORTE	SOPORTE	SUPPORT	STÜTZE	300S
					SUPORTE	SUPPORT	SUPPORTO	BESLAG	
46		9509233		2	MOLA	RESORTE	SPRING	FEDER	100M
					MOLA	RESSORT	MOLLA	FJEDER	
47		412141		2	CONTRA PORCA, M10 x 1.5, Cl 8				
						TUERCA DE BLOQUEO	LOCK NUT	SICHERUNGSMUTTER	P263
					CONTRAPORCA	CONTRE-ECROU	DADO DI BLOCCAGGIO	LÅSEMØTRIK	
48		84460281		1	SUPORTE	SOPORTE	SUPPORT	STÜTZE	300S
					SUPORTE	SUPPORT	SUPPORTO	BESLAG	

10.219	02	p1	04/08

ESCADA DA PLATAFORMA DO OPERADOR
ESCALERA DE LA PLATAFORMA DEL CONDUCTOR
STEERING PLATFORM LADDER
STEERING PLATFORM LADDER

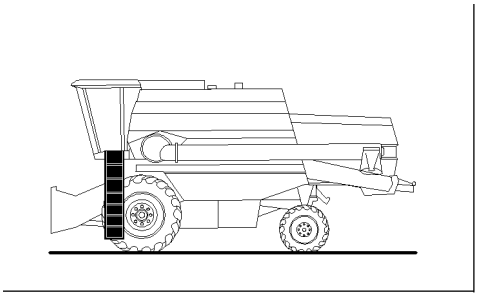

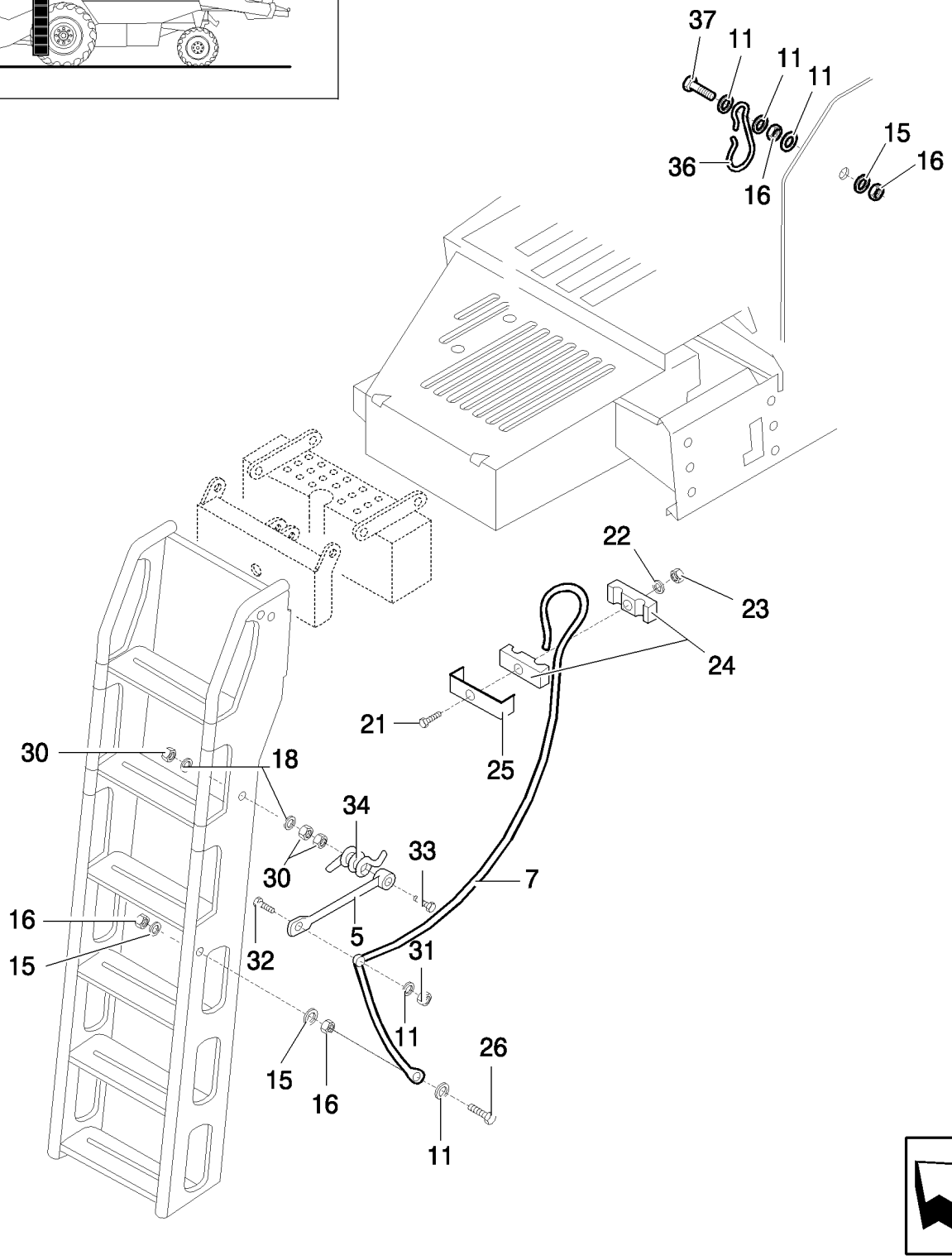

STEERING PLATFORM LADDER
STEERING PLATFORM LADDER
SCALETTA D'ACCESSO ALLA PIATAFORMA DI GUIDA
STEERING PLATFORM LADDER

R	N	P.N.	MOD	Q	Denominação Denominação	Denominacion Description	Description Descrizione	Bezeichnung Beskrivelse	L.C.
5		84449275		1	ALAVANCA	PALANCA	LEVER	HEBEL	045L
					ALAVANCA	LEVIER	LEVA	ARM	
7		87606370		1	CORDA	CUERDA	ROPE	SEIL	294C
					CORDA	CORDE	CAVO	REB	
11		378243		5	ARRUELA PLANA, M8	ARANDELA	WASHER	UNTERLEGSCHEIBE	131R
					ANILHA	RONDELLE	RONDELLA	FLADSKIVE	
15		322358		3	ARRUELA DE PRESSÃO, M8				
						ARANDELA BELLEVILLE	BELLEVILLE WASHER	TELLERFEDER	A143
					ANILHA CÓNICA	RONDELLE BELLEVILLE	RONDELLA BELLEVILLE	BELLEVILLE-SPÆNDSKI'	
16		9706690		4	PORCA, M8, Cl 8	TUERCA	NUT	MUTTER	010D
					PORCA	ECROU	DADO	MØTRIK	
18		140045		2	ARRUELA DE PRESSÃO, M10				
						ARANDELA BELLEVILLE	BELLEVILLE WASHER	TELLERFEDER	A143
					ANILHA CÓNICA	RONDELLE BELLEVILLE	RONDELLA BELLEVILLE	BELLEVILLE-SPÆNDSKI'	
21		43118		1	PARAFUSO, Hex, M6 x 40, 8.8				
						PERNO	BOLT	SCHRAUBE	140B
					PARAFUSO	VIS	BULLONE	BOLT	
22		140015		1	ARRUELA PLANA, M6	ARANDELA	WASHER	UNTERLEGSCHEIBE	131R
					ANILHA	RONDELLE	RONDELLA	FLADSKIVE	
23		353308		1	PORCA, M6 x 1, Cl 8	TUERCA	NUT	MUTTER	010D
					PORCA	ECROU	DADO	MØTRIK	
24		430357		2	BRAÇADEIRA	ABRAZADERA	CLAMP	KLEMME	120M
					BRAÇADEIRA	COLLIER	MORSETTO	SPÆNDEBÅND	
25		431941		1	SUPORTE	SOPORTE	SUPPORT	STÜTZE	300S
					SUPORTE	SUPPORT	SUPPORTO	BESLAG	
26		120062		1	PARAFUSO, Hex, M8 x 70, 8.8				
						PERNO	BOLT	SCHRAUBE	140B
					PARAFUSO	VIS	BULLONE	BOLT	
30		100016		3	PORCA, M10, Cl 8	TUERCA	NUT	MUTTER	010D
					PORCA	ECROU	DADO	MØTRIK	
31		86629542		1	CONTRA PORCA, M8 x 1.25, Cl 8				
						TUERCA DE BLOQUEO	LOCK NUT	SICHERUNGSMUTTER	P263
					CONTRAPORCA	CONTRE-ECROU	DADO DI BLOCCAGGIO	LÅSEMØTRIK	
32		43128		1	PARAFUSO, Hex, M8 x 30, 8.8				
						TORNILLO	SCREW	SCHRAUBE	040V
					PARAFUSO	VIS	VITE	SKRUE	
33		120070		1	PARAFUSO, Hex, M10 x 60, 8.8				
						PERNO	BOLT	SCHRAUBE	140B
					PARAFUSO	VIS	BULLONE	BOLT	
34		84994346		1	MOLA	RESORTE	SPRING	FEDER	100M
					MOLA	RESSORT	MOLLA	FJEDER	
36		84981183		1	GANCHO	GANCHO	HOOK	HAKEN	030G
					GANCHO	CROCHET	GANCIO	KROG	
37		120106		1	PARAFUSO, Hex, M8 x 40, 8.8, Full Thd				
						PERNO	BOLT	SCHRAUBE	140B
					PARAFUSO	VIS	BULLONE	BOLT	

10.220	01	p1	03/09

CORRIMÃO E PROTEÇÕES - SEM CABINE
ASIDERO Y PROTECCIÓN - SIN CABINA
HANDRAIL AND COVER - WITHOUT CAB
HANDRAIL AND COVER - WITHOUT CAB

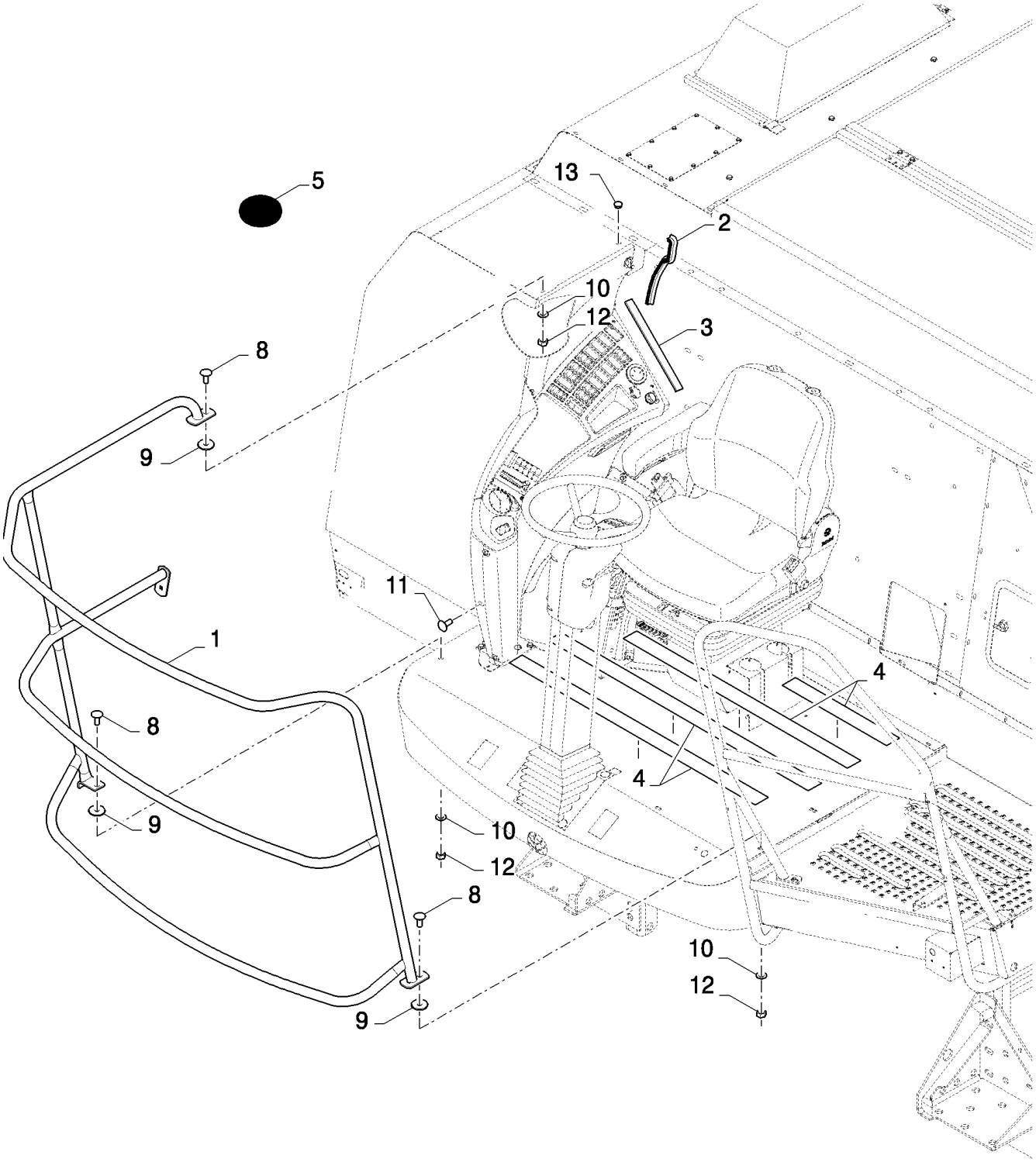

HANDRAIL AND COVER - WITHOUT CAB
MAIN COURANTE ET PROTECTION - SANS CABINE
MANCORRENTE E PROTEZIONE - SENZA CABINA
HANDRAIL AND COVER - WITHOUT CAB

R	N	P.N.	MOD	Q	Denominação Denominação	Denominacion Description	Description Descrizione	Bezeichnung Beskrivelse	L.C.
1		87706118		1	CORRIMÃO CORRIMÃO	PASAMANO MAIN COURANTE	HANDRAIL CORRIMANO	HANDLAUF GELÆNDER	015M
2		84790358		1	VEDAÇÃO DE PORTA GUARNIÇÃO PORTA	JUNTA DE PUERTA JOINT DE PORTE	DOOR SEAL GUARNIZIONE SPORTEI	TÜRDICHTUNG DØRTÆTNING	Z529
3		401278		1	VEDAÇÃO VEDANTE	ANILLO DE CIERRE JOINT	SEAL GUARNIZIONE; TENUTA	DICHTUNG PAKNING	132A
4		401502		1	FAIXA ANTI-DERRAPANTE FITA ANTI-DESLIZAMEN	BANDA ANTIDESLIZAMII BANDE ANTI-DERAPANT	ANTI-SKID STRIP NASTRO ANTISDRUCCI(	GLEITSCHUTZSTREIFEN SKRIDSIKKER STRIMME	407S
5		282855A1		1	DECALCOMANIA DECALCOMANIA	CALCOMANIA DECALCOMANIE	DECAL DECALCOMANIA	ABZIEHBILD TRANSFER	P903
8		86507486		4	PARAFUSO, Short NK, M8 x 20, Cl8.8, Full Thd PARAFUSO DE CARROÇ	PERNO ALOMADO VIS A TETE BOMBEE	CARRIAGE BOLT BULLONE A TESTA TON	SCHLOSSSCHRAUBE BRÆDDEBOLT	P123
9		12646205		6	ARRUELA PLANA, M8 x 35 x 3 ANILHA	ARANDELA RONDELLE	WASHER RONDELLA	UNTERLEGSCHEIBE FLADSKIVE	131R
10		322358		6	ARRUELA DE PRESSÃO, M8 ANILHA CÓNICA	ARANDELA BELLEVILLE RONDELLE BELLEVILLE	BELLEVILLE WASHER RONDELLA BELLEVILLE	TELLERFEDER BELLEVILLE-SPÆNDSKI	A143
11		120104		2	PARAFUSO, Hex, M8 x 20, 8.8 PARAFUSO	TORNILLO VIS	SCREW VITE	SCHRAUBE SKRUE	040V
12		9706690		6	PORCA, M8, Cl 8 PORCA	TUERCA ECROU	NUT DADO	MUTTER MØTRIK	010D
13		355932		1	BUJÃO TAMPÃO	TAPÓN BOUCHON	PLUG TAPPO	STOPFEN PROP	050T

10.220	02	p1	01/09

PLATAFORMA DO OPERADOR
PLATAFORMA DEL CONDUCTOR
STEERING PLATFORM
STEERING PLATFORM

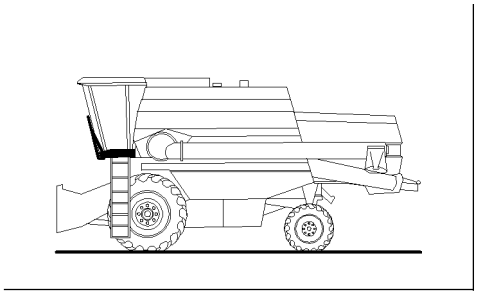

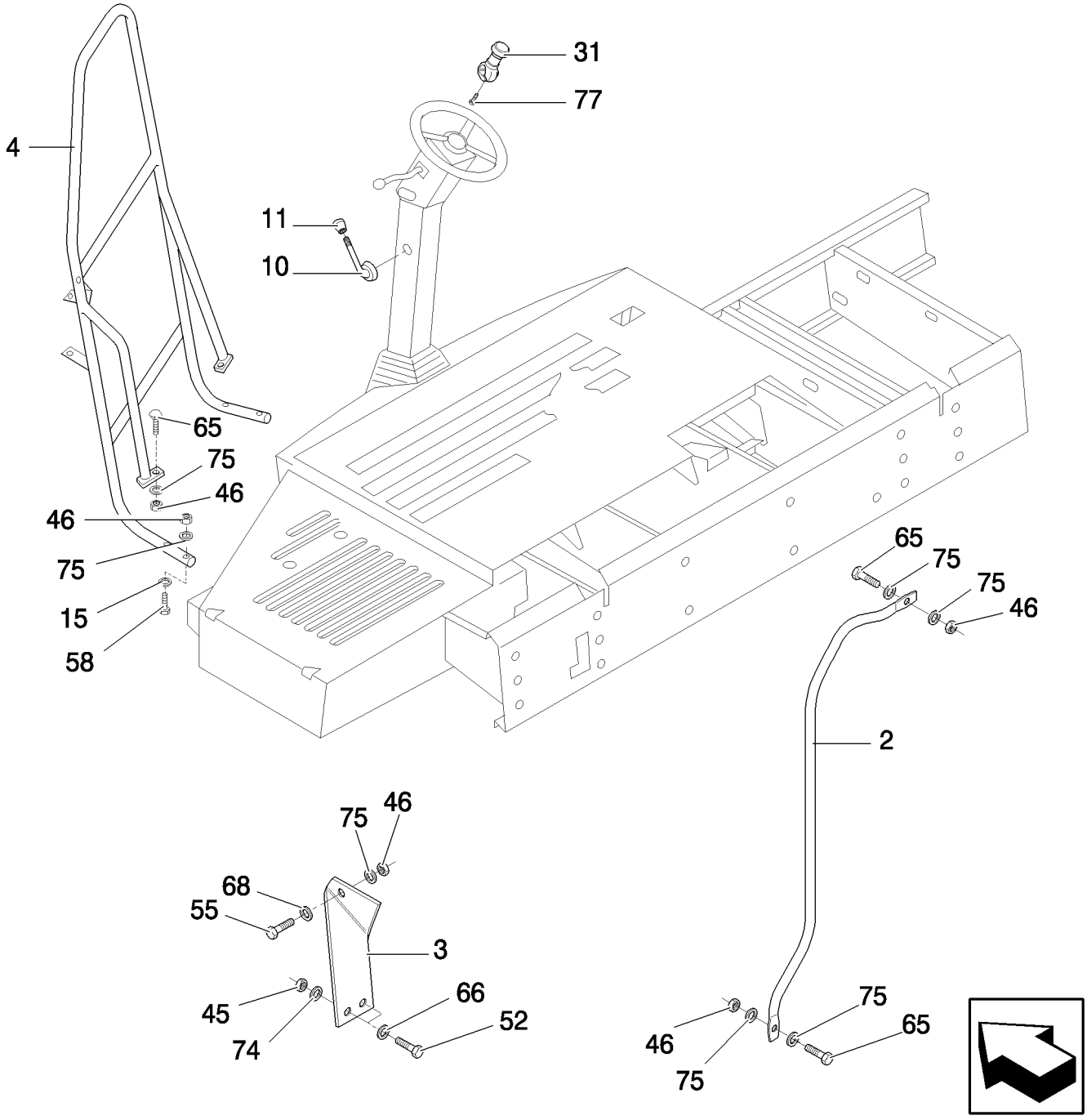

STEERING PLATFORM
STEERING PLATFORM
PIATAFORMA DI GUIDA
STEERING PLATFORM

R	N	P.N.	MOD	Q	Denominação Denominação	Denominacion Description	Description Descrizione	Bezeichnung Beskrivelse	L.C.
2		84147993		1	CORRIMÃO CORRIMÃO	PASAMANO MAIN COURANTE	HANDRAIL CORRIMANO	HANDLAUF GELÆNDER	015M
3		9594700		1	SUPORTE SUPORTE	SOPORTE SUPPORT	SUPPORT SUPPORTO	STÜTZE BESLAG	300S
4	1	87643003		1	CORRIMÃO, Cab CORRIMÃO	PASAMANO MAIN COURANTE	HANDRAIL CORRIMANO	HANDLAUF GELÆNDER	015M
4	2	84130505		1	CORRIMÃO, Canopy CORRIMÃO	PASAMANO MAIN COURANTE	HANDRAIL CORRIMANO	HANDLAUF GELÆNDER	015M
10		87590690		1	ALAVANCA PARA RODA ALAVANCA DE RALENTI	PALANCA DE TENSOR LEVIER DE RENVOI	IDLER LEVER LEVA TENDITORE	UMLENKROLLENSPANN SKIFTEHÅNDTAG	063R
11		372783		1	MAÇANETA BOTÃO	MANDO BOUTON	KNOB MANOPOLA	RUNDGRIFF GREB	150P
15		333962		4	BRAÇADEIRA BRAÇADEIRA	ABRAZADERA COLLIER	CLAMP MORSETTO	KLEMME SPÆNDEBÅND	120M
31		821143		1	EMPUNHADURA GARRA	PERILLA POIGNEE DE MAINTIEN	HANDLE GRIP IMPUGNATURA	HANDGRIFF HÅNDGREB	025I
45		9706755		4	PORCA, M6, Cl 8 PORCA	TUERCA ECROU	NUT DADO	MUTTER MØTRIK	010D
46		9706690		9	PORCA, M8, Cl 8 PORCA	TUERCA ECROU	NUT DADO	MUTTER MØTRIK	010D
52		86508568		5	PARAFUSO, Hex, M6 x 16, Cl 8.8, Full Thd PARAFUSO	TORNILLO VIS	SCREW VITE	SCHRAUBE SKRUE	040V
55		120104		1	PARAFUSO, Hex, M8 x 20, 8.8 PARAFUSO	TORNILLO VIS	SCREW VITE	SCHRAUBE SKRUE	040V
58		120060		4	PARAFUSO, Hex, M8 x 50, 8.8 PARAFUSO	PERNO VIS	BOLT BULLONE	SCHRAUBE BOLT	140B
65		86507486		5	PARAFUSO, Short NK, M8 x 20, Cl8.8, Full Thd PARAFUSO DE CARROÇ	PERNO ALOMADO VIS A TETE BOMBEE	CARRIAGE BOLT BULLONE A TESTA TON	SCHLOSSSCHRAUBE BRÆDDEBOLT	P123
66		140040		2	ARRUELA PLANA, M6 x 22 x 2 ANILHA	ARANDELA RONDELLE	WASHER RONDELLA	UNTERLEGSCHEIBE FLADSKIVE	131R
68		378243		1	ARRUELA PLANA, M8 ANILHA	ARANDELA RONDELLE	WASHER RONDELLA	UNTERLEGSCHEIBE FLADSKIVE	131R
74		322357		2	ARRUELA DE PRESSÃO, M6 ANILHA CÓNICA	ARANDELA BELLEVILLE RONDELLE BELLEVILLE	BELLEVILLE WASHER RONDELLA BELLEVILLE	TELLERFEDER BELLEVILLE-SPÆNDSKI	A143
75		322358		13	ARRUELA DE PRESSÃO, M8 ANILHA CÓNICA	ARANDELA BELLEVILLE RONDELLE BELLEVILLE	BELLEVILLE WASHER RONDELLA BELLEVILLE	TELLERFEDER BELLEVILLE-SPÆNDSKI	A143
77		13300214		2	PARAFUSO, Phil Flat Hd, M5 x 35, 5.8 PARAFUSO	TORNILLO VIS	SCREW VITE	SCHRAUBE SKRUE	040V

(1) Com cabine
(2) Com toldo

10.220	03	p1	08/10

PLATAFORMA DO OPERADOR
PLATAFORMA DEL CONDUCTOR
STEERING PLATFORM
STEERING PLATFORM

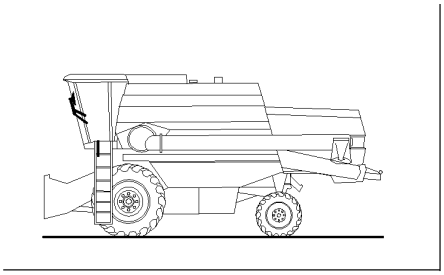

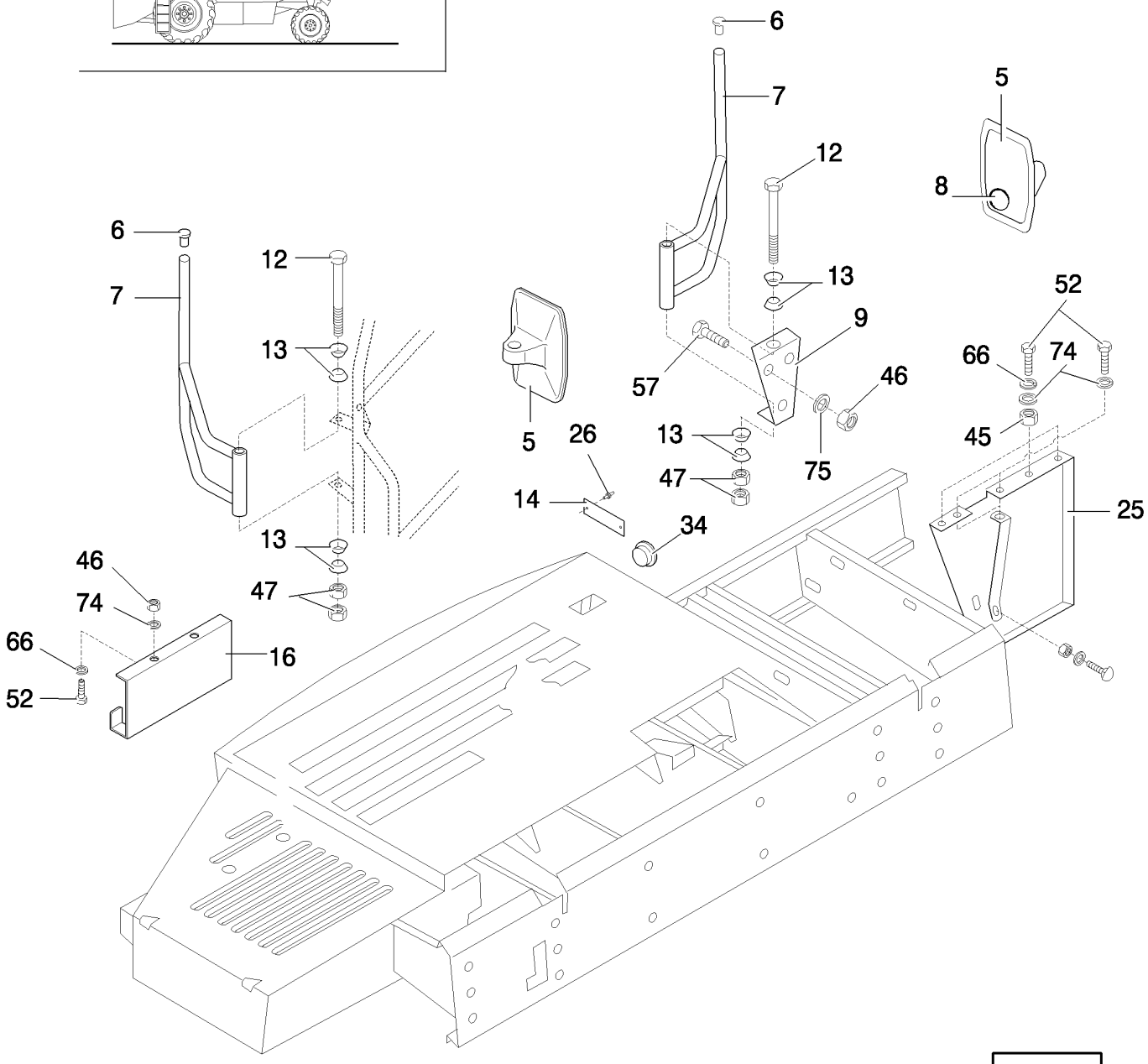

STEERING PLATFORM
STEERING PLATFORM
PIATAFORMA DI GUIDA
STEERING PLATFORM

R	N	P.N.	MOD	Q	Denominação Denominação	Denominacion Description	Description Descrizione	Bezeichnung Beskrivelse	L.C.
5		84993889		2	ESPELHO RETROVISOR	ESPEJO RETROVISOR	REAR VIEW MIRROR	RÜCKSPIEGEL	185S
					ESPELHO RETROVISOR	RETROVISEUR ARRIERI	SPECCHIETTO RETROV	BAKSPEJL	
6		800784		2	BUJÃO	TAPÓN	PLUG	STOPFEN	050T
					TAMPÃO	BOUCHON	TAPPO	PROP	
7		84994853		2	SUPORTE	SOPORTE	BRACKET	HALTERUNG	225S
					SUPORTE	SUPPORT	STAFFA	BESLAG	
8		84993891		2	ESPELHO RETROVISOR	ESPEJO RETROVISOR	REAR VIEW MIRROR	RÜCKSPIEGEL	185S
					ESPELHO RETROVISOR	RETROVISEUR ARRIERI	SPECCHIETTO RETROV	BAKSPEJL	
9		87590685		1	SUPORTE, Cab	SOPORTE	BRACKET	HALTERUNG	225S
					SUPORTE	SUPPORT	STAFFA	BESLAG	
9		84983479		1	SUPORTE, Canopy	SOPORTE	BRACKET	HALTERUNG	225S
					SUPORTE	SUPPORT	STAFFA	BESLAG	
12		337474		2	PARAFUSO, Hex, M10 x 200, 8.8				
						PERNO	BOLT	SCHRAUBE	140B
					PARAFUSO	VIS	BULLONE	BOLT	
13		300368		8	ARRUELA PLANA	ARANDELA	WASHER	UNTERLEGSCHEIBE	131R
					ANILHA	RONDELLE	RONDELLA	FLADSKIVE	
14		87713469		1	PLAQUETA	PLACA DE DATOS	DATA PLAQUE	DATENSCHILD	065T
					PLACA IDENTIFICADOR/	PLAQUE D'IDENTIFICATI	TARGHETTA DATI	DATASKILT	
16		87573715		1	SUPORTE	SOPORTE	BRACKET	HALTERUNG	225S
					SUPORTE	SUPPORT	STAFFA	BESLAG	
25		84991785		1	COBERTURA	CUBIERTA	COVER	ABDECKUNG	265C
					COBERTURA	COUVERCLE	COPERCHIO	DÆKSEL	
26		14642293		2	REBITE	REMACHE	RIVET	NIET	055R
					REBITE	RIVET	RIVETTO	NITTE	
34		9817745		1	COBERTURA	CUBIERTA	COVER	ABDECKUNG	265C
					COBERTURA	COUVERCLE	COPERCHIO	DÆKSEL	
45		9706755		3	PORCA, M6, Cl 8	TUERCA	NUT	MUTTER	010D
					PORCA	ECROU	DADO	MØTRIK	
46		9706690		6	PORCA, M8, Cl 8	TUERCA	NUT	MUTTER	010D
					PORCA	ECROU	DADO	MØTRIK	
47		100016		4	PORCA, M10, Cl 8	TUERCA	NUT	MUTTER	010D
					PORCA	ECROU	DADO	MØTRIK	
52		86508568		6	PARAFUSO, Hex, M6 x 16, Cl 8.8, Full Thd				
						TORNILLO	SCREW	SCHRAUBE	040V
					PARAFUSO	VIS	VITE	SKRUE	
57		43128		3	PARAFUSO, Hex, M8 x 30, 8.8				
						TORNILLO	SCREW	SCHRAUBE	040V
					PARAFUSO	VIS	VITE	SKRUE	
66		140040		5	ARRUELA PLANA, M6 x 22 x 2				
						ARANDELA	WASHER	UNTERLEGSCHEIBE	131R
					ANILHA	RONDELLE	RONDELLA	FLADSKIVE	
74		322357		9	ARRUELA DE PRESSÃO, M6				
						ARANDELA BELLEVILLE	BELLEVILLE WASHER	TELLERFEDER	A143
					ANILHA CÓNICA	RONDELLE BELLEVILLE	RONDELLA BELLEVILLE	BELLEVILLE-SPÆNDSKI'	
75		322358		3	ARRUELA DE PRESSÃO, M8				
						ARANDELA BELLEVILLE	BELLEVILLE WASHER	TELLERFEDER	A143
					ANILHA CÓNICA	RONDELLE BELLEVILLE	RONDELLA BELLEVILLE	BELLEVILLE-SPÆNDSKI'	

10.221	01	p1	05/09

PLATAFORMA DO OPERADOR
PLATAFORMA DEL CONDUCTOR
OPERATOR´S PLATFORM
OPERATOR´S PLATFORM

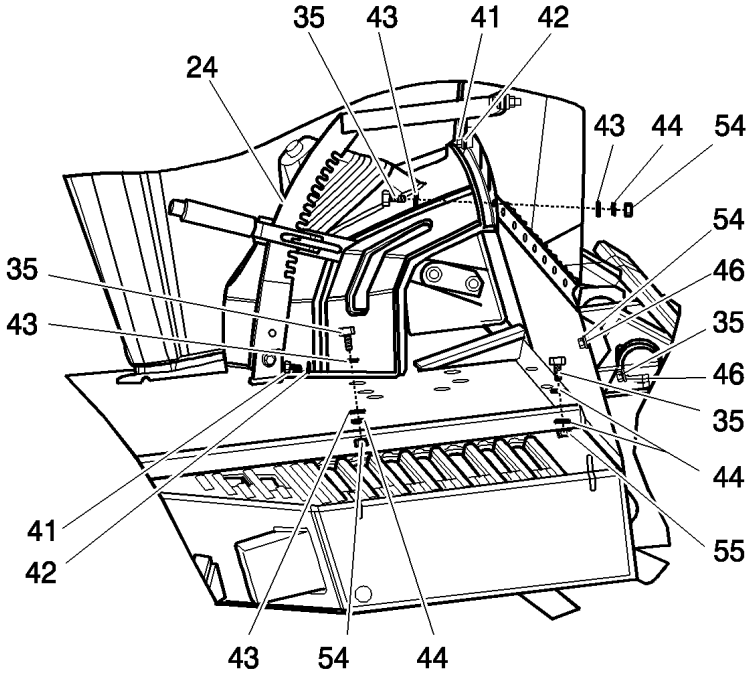

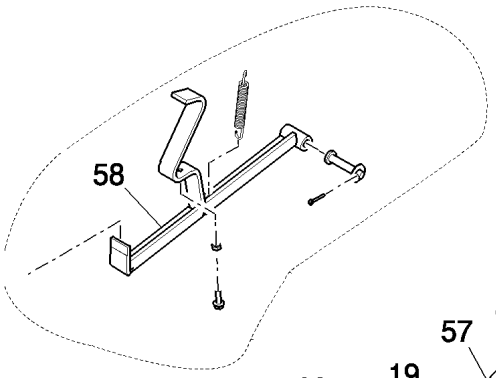

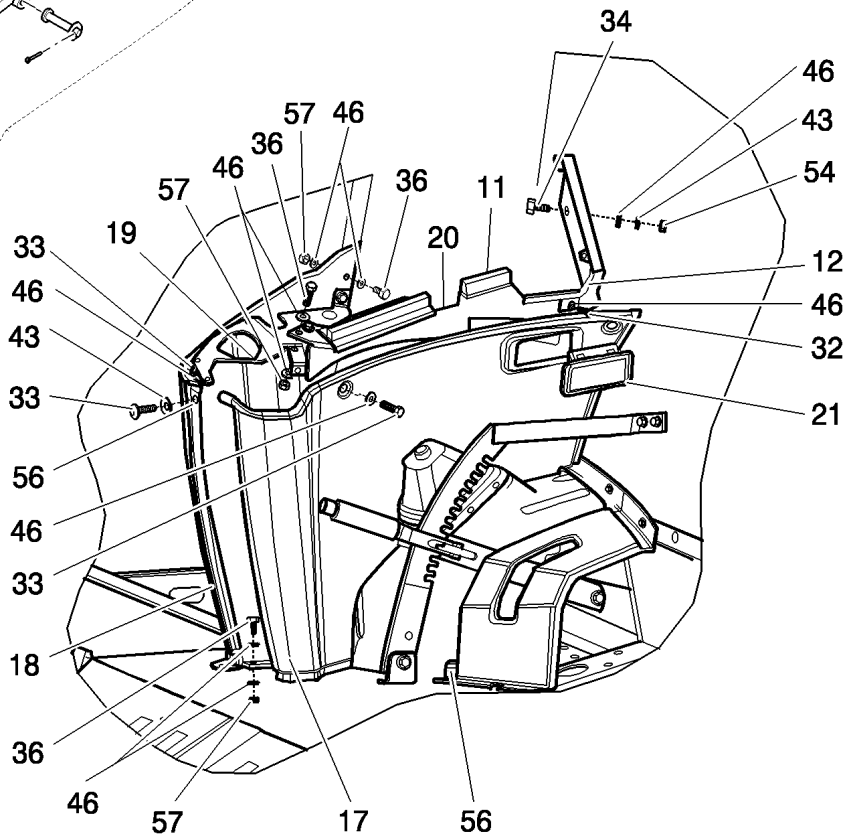

OPERATOR´S PLATFORM
PLATE-FORME DE CONDUITE
PIATTAFORMA DI GUIDA
OPERATOR´S PLATFORM

R	N	P.N.	MOD	Q	Denominação Denominação	Denominacion Description	Description Descrizione	Bezeichnung Beskrivelse	L.C.
11		82036366		0,27m	CINTA DE FIXAÇÃO	BANDA DE FIJACIÓN	SECURING BAND	SICHERUNGSBAND	022N
					CINTA DE FIXAÇÃO	BANDE DE FIXATION	NASTRO DI FISSAGGIO	SPÆNDEBÅND	
12		401223		0,1m	PERFIL	PERFIL	PROFILE	PROFIL	106B
					PERFIL	PROFIL	PROFILO	PROFIL	
17	1	84430406		1	PAINEL DE INSTRUMENTOS				
						SALPICADERO	DASHBOARD	INSTRUMENTENTAFEL	140P
					PAINEL DE INSTRUMEN'	TABLEAU DE BORD	CRUSCOTTO	INSTRUMENTBORD	
17	2	84430428		1	PROTEÇÃO	PROTECCIÓN	SHIELD	SCHILD	224P
					PROTECÇÃO	PROTECTION	PROTEZIONE	BESKYTTELSESKÆRM	
18		84430412		1	PAINEL DE INSTRUMENTOS				
						SALPICADERO	DASHBOARD	INSTRUMENTENTAFEL	140P
					PAINEL DE INSTRUMEN'	TABLEAU DE BORD	CRUSCOTTO	INSTRUMENTBORD	
19	1	87372362		1	SUPORTE	SOPORTE	SUPPORT	STÜTZE	300S
					SUPORTE	SUPPORT	SUPPORTO	BESLAG	
19	2	87627625		1	SUPORTE	SOPORTE	BRACKET	HALTERUNG	225S
					SUPORTE	SUPPORT	STAFFA	BESLAG	
20		87532056		1	REFORÇO	REFUERZO	REINFORCEMENT	VERSTÄRKUNG	060R
					REFORÇO	RENFORT	RINFORZO	FORSTÆRKNING	
21		9990474		1	CINZEIRO	CENICERO	ASH TRAY	ASCHENBECHER	183P
					CINZEIRO	CENDRIER	PORTACENERE	ASKEBÆGER	
24		87353373		1	SETOR DENTADO	SECTOR DENTADO	TOOTHED SECTOR	ZAHNBOGEN	135S
					SECTOR DENTADO	SECTEUR DENTE	SETTORE DENTATO	TANDSEGMENT	
32		9706703		2	PARAFUSO, Short NK, M6 x 20, Cl8.8, Full Thd				
						PERNO ALOMADO	CARRIAGE BOLT	SCHLOSSSCHRAUBE	P123
					PARAFUSO DE CARROÇ	VIS A TETE BOMBEE	BULLONE A TESTA TONI	BRÆDDEBOLT	
33		412491		5	PARAFUSO	TORNILLO	SCREW	SCHRAUBE	040V
					PARAFUSO	VIS	VITE	SKRUE	
34		86512439		2	PARAFUSO, Short NK, M6 x 16, Cl8.8, Full Thd				
						PERNO ALOMADO	CARRIAGE BOLT	SCHLOSSSCHRAUBE	P123
					PARAFUSO DE CARROÇ	VIS A TETE BOMBEE	BULLONE A TESTA TONI	BRÆDDEBOLT	
35		120100		14	PARAFUSO, Hex, M6 x 20, 8.8				
						PERNO	BOLT	SCHRAUBE	140B
					PARAFUSO	VIS	BULLONE	BOLT	
36		120104		10	PARAFUSO, Hex, M8 x 20, 8.8				
						TORNILLO	SCREW	SCHRAUBE	040V
					PARAFUSO	VIS	VITE	SKRUE	
41		86511042		2	PARAFUSO, Cross Pan Hd, M4 x 16				
						TORNILLO	SCREW	SCHRAUBE	040V
					PARAFUSO	VIS	VITE	SKRUE	
42		322355		2	ARRUELA PLANA, Belleville, M4				
						ARANDELA	WASHER	UNTERLEGSCHEIBE	131R
					ANILHA	RONDELLE	RONDELLA	FLADSKIVE	
43		140040		20	ARRUELA PLANA, M6 x 22 x 2				
						ARANDELA	WASHER	UNTERLEGSCHEIBE	131R
					ANILHA	RONDELLE	RONDELLA	FLADSKIVE	

(1) Hydro
(2) Mecânica

10.221	01	p2	05/09

PLATAFORMA DO OPERADOR
PLATAFORMA DEL CONDUCTOR
OPERATOR´S PLATFORM
OPERATOR´S PLATFORM

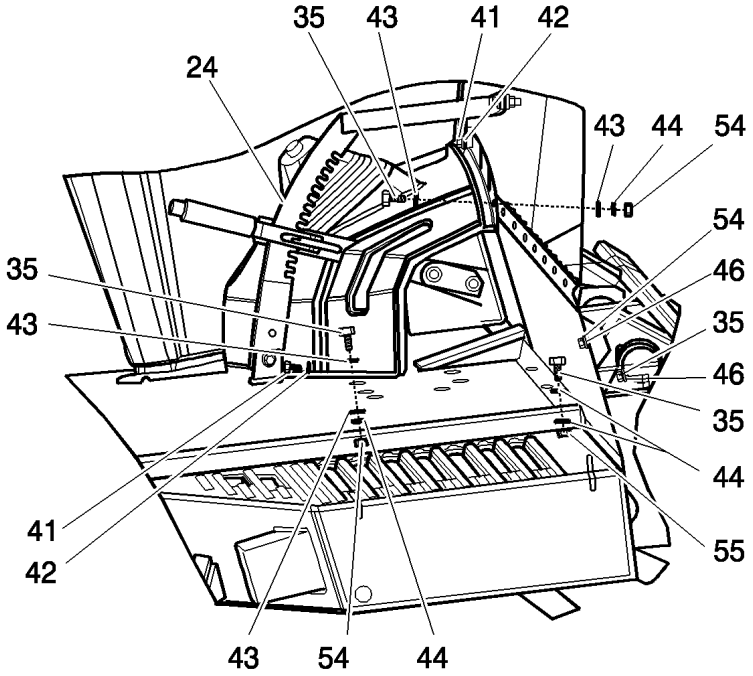

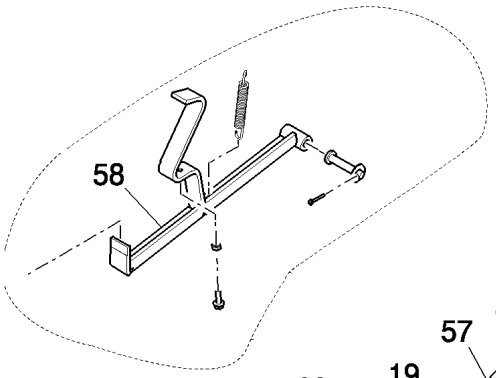

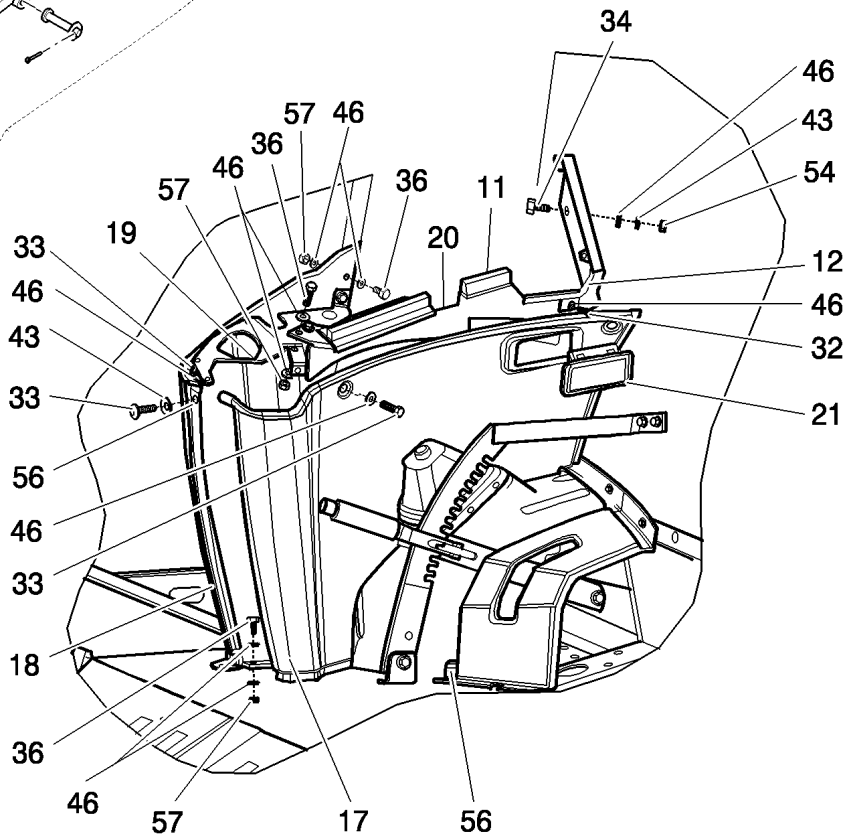

OPERATOR´S PLATFORM
PLATE-FORME DE CONDUITE
PIATTAFORMA DI GUIDA
OPERATOR´S PLATFORM

R	N	P.N.	MOD	Q	Denominação Denominação	Denominacion Description	Description Descrizione	Bezeichnung Beskrivelse	L.C.
44		322357		16	ARRUELA DE PRESSÃO, M6				
						ARANDELA BELLEVILLE	BELLEVILLE WASHER	TELLERFEDER	A143
					ANILHA CÓNICA	RONDELLE BELLEVILLE	RONDELLA BELLEVILLE	BELLEVILLE-SPÆNDSKI'	
46		322358		29	ARRUELA DE PRESSÃO, M8				
						ARANDELA BELLEVILLE	BELLEVILLE WASHER	TELLERFEDER	A143
					ANILHA CÓNICA	RONDELLE BELLEVILLE	RONDELLA BELLEVILLE	BELLEVILLE-SPÆNDSKI'	
54		86500688		11	PORCA, M6 x 1, Cl 10	TUERCA	NUT	MUTTER	010D
					PORCA	ECROU	DADO	MØTRIK	
55		412152		5	CONTRA PORCA, M6 x 1, Cl 8.8				
						TUERCA DE BLOQUEO	LOCK NUT	SICHERUNGSMUTTER	P263
					CONTRAPORCA	CONTRE-ECROU	DADO DI BLOCCAGGIO	LÅSEMØTRIK	
56		87631510		4	GRAMPO	ABRAZADERA	CLIP	KLAMMER	045F
					FIXADOR	COLLIER	FERMO	KLIPS	
57		86629542		10	CONTRA PORCA, M8 x 1.25, Cl 8				
						TUERCA DE BLOQUEO	LOCK NUT	SICHERUNGSMUTTER	P263
					CONTRAPORCA	CONTRE-ECROU	DADO DI BLOCCAGGIO	LÅSEMØTRIK	
58		87547454		1	PEDAL	PEDAL	PEDAL	PEDAL	060P
					PEDAL	PEDALE	PEDALE	PEDAL	

10.221	02	p1	09/09

PLATAFORMA DO OPERADOR
PLATAFORMA DEL CONDUCTOR
OPERATOR´S PLATFORM
OPERATOR´S PLATFORM

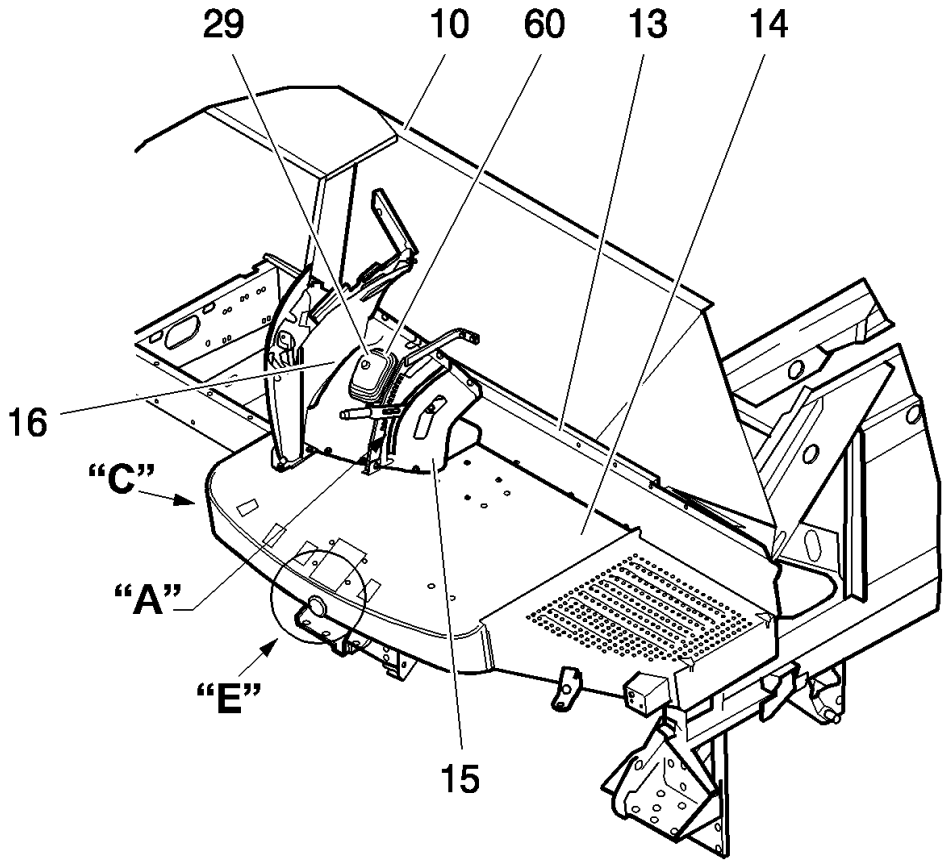

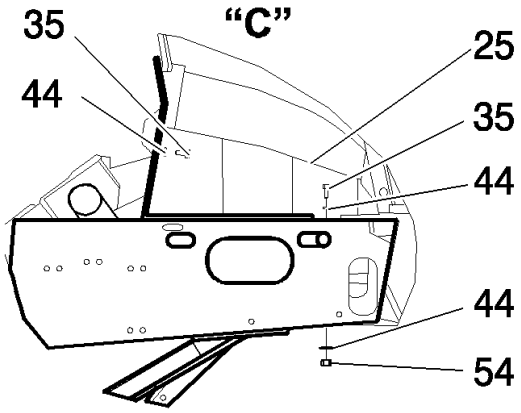

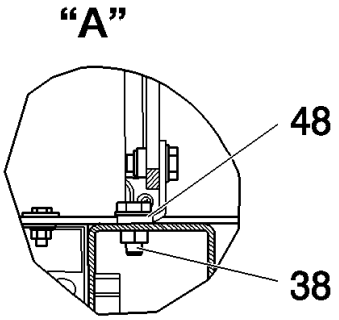

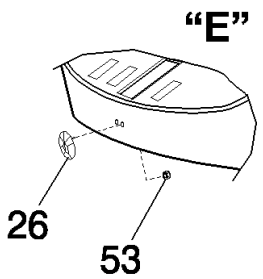

OPERATOR´S PLATFORM
PLATE-FORME DE CONDUITE
PIATTAFORMA DI GUIDA
OPERATOR´S PLATFORM

R	N	P.N.	MOD	Q	Denominação Denominação	Denominacion Description	Description Descrizione	Bezeichnung Beskrivelse	L.C.
11		87694159		1	SUPORTE SUPORTE	SOPORTE SUPPORT	SUPPORT SUPPORTO	STÜTZE BESLAG	300S
13		87590677		1	CHAPA CHAPA DE AÇO	PLACA DE ACERO PLAQUE D'ACIER	STEEL PLATE PIASTRA D'ACCIAIO	STAHLPLATTE STÅLPLADE	015L
14		87754655		1	PLATAFORMA DE CONDUCAO PLATAFORMA DE COND	PLATAFORMA DE COND PLATE-FORME DE CONI	STEERING-PLATFORM PIATTAFORMA DI GUIDA	FAHRERSTAND FOERERPLATFORM	115P
15		84179235		1	COBERTURA DE PROTEÇÃO COBERTURA DE PROTE	FUNDA DE PROTECCIÓI COUVERCLE DE PROTE	PROTECTIVE COVER COPERCHIO PROTETTIV	SCHUTZABDECKUNG BESKYTTELSESDÆKSEI	Z156
16		84430407		1	COBERTURA COBERTURA	CUBIERTA COUVERCLE	COVER COPERCHIO	ABDECKUNG DÆKSEL	265C
25		87585622		1	PROTEÇÃO PROTECÇÃO	PROTECCIÓN PROTECTION	SHIELD PROTEZIONE	SCHILD BESKYTTELSESKÆRM	224P
26		47128460		1	SÍMBOLO EMBLEMA	EMBLEMA SYMBOLE	EMBLEM STEMMA	ZEICHEN SYMBOL	157S
29		455372		1	FOLE FOLE	FUELLE SOUFFLET	BELLOWS SOFFIETTI	FALTENBALG BLÆSEBÆLG	169S
35		120100		2	PARAFUSO, Hex, M6 x 20, 8.8 PARAFUSO	PERNO VIS	BOLT BULLONE	SCHRAUBE BOLT	140B
38		9846677		1	PARAFUSO, Hex, M10 x 25, 10.9, Full Thd PARAFUSO	PERNO VIS	BOLT BULLONE	SCHRAUBE BOLT	140B
44		322357		3	ARRUELA DE PRESSÃO, M6 ANILHA CÓNICA	ARANDELA BELLEVILLE RONDELLE BELLEVILLE	BELLEVILLE WASHER RONDELLA BELLEVILLE	TELLERFEDER BELLEVILLE-SPÆNDSKI	A143
48		140045		1	ARRUELA DE PRESSÃO, M10 ANILHA CÓNICA	ARANDELA BELLEVILLE RONDELLE BELLEVILLE	BELLEVILLE WASHER RONDELLA BELLEVILLE	TELLERFEDER BELLEVILLE-SPÆNDSKI	A143
53		14227876		3	GRAMPO, M4, Push FIXADOR	ABRAZADERA COLLIER	CLIP FERMO	KLAMMER KLIPS	045F
54		86500688		1	PORCA, M6 x 1, Cl 10 PORCA	TUERCA ECROU	NUT DADO	MUTTER MØTRIK	010D
60		84814976		8	BUJÃO TAMPÃO	TAPÓN BOUCHON	PLUG TAPPO	STOPFEN PROP	050T

10.221	03	p1	05/08

PLATAFORMA DO OPERADOR
PLATAFORMA DEL CONDUCTOR
OPERATOR´S PLATFORM
OPERATOR´S PLATFORM

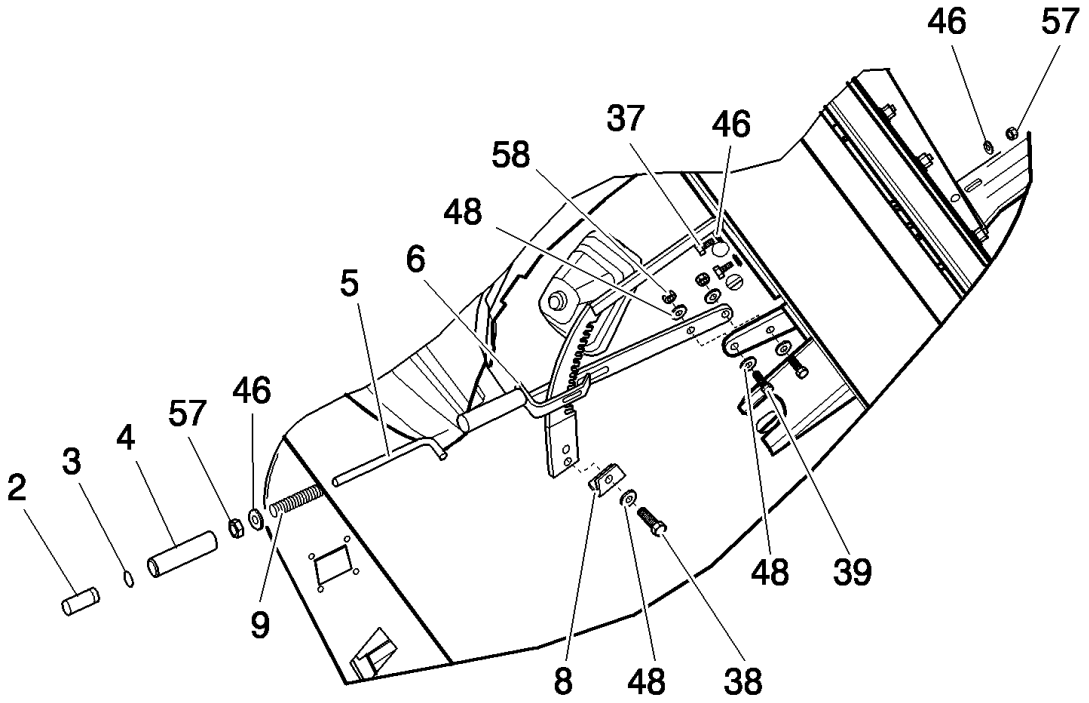

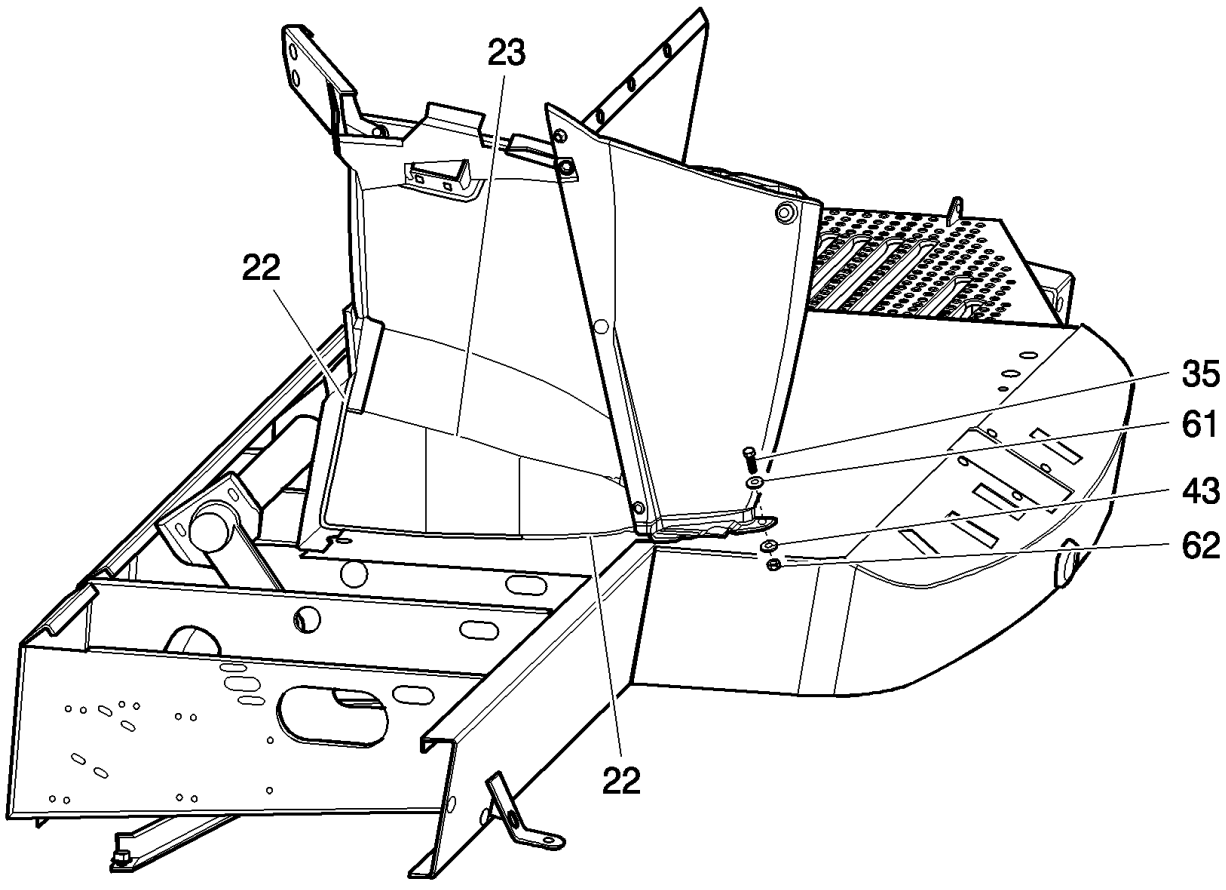

OPERATOR´S PLATFORM
PLATE-FORME DE CONDUITE
PIATTAFORMA DI GUIDA
OPERATOR´S PLATFORM

R	N	P.N.	MOD	Q	Denominação Denominação	Denominacion Description	Description Descrizione	Bezeichnung Beskrivelse	L.C.
2		9818347		1	BOTÃO PUSH	BOTÓN PULSADOR	PUSH BUTTON	DRUCKTASTE	236P
					BOTÃO	BOUTON-POUSSOIR	PULSANTE	TRYKKNAP	
3		129979		1	O-RING, -115, 70 Duro, .674" ID x .103" Thk				
						JUNTA TÓRICA	O-RING	O-RING	055A
					O-RING	JOINT TORIQUE	ANELLO TOROIDALE	O-RING	
4		332749		1	EMPUNHADURA	PERILLA	HANDLE GRIP	HANDGRIFF	025I
					GARRA	POIGNEE DE MAINTIEN	IMPUGNATURA	HÅNDGREB	
5		423154		1	HASTE	VARILLA	ROD	STANGE	090A
					HASTE	TIGE	ASTA	STANG	
6		87353371		1	MANILHA	MANECILLA	HANDLE	GRIFF	020M
					PEGA	POIGNEE	MANIGLIA	HÅNDTAG	
8		87570445		1	PLACA	PLACA	PLATE	PLATTE	105P
					CHAPA	PLAQUE	PIASTRA	PLADE	
9		38527		1	MOLA	RESORTE	SPRING	FEDER	100M
					MOLA	RESSORT	MOLLA	FJEDER	
22		401278		0,75m	VEDAÇÃO	ANILLO DE CIERRE	SEAL	DICHTUNG	132A
					VEDANTE	JOINT	GUARNIZIONE; TENUTA	PAKNING	
23		87367802		0,61m	JUNTA ADESIVA	BANDA-JUNTA	STRIP-GASKET	DICHTSTREIFEN	124G
					JUNTA ADESIVA	JOINT D'ETANCHEITE	GUARNIZIONE ADESIVA	SELVKLÆBENDE PAKNII	
35		120100		2	PARAFUSO, Hex, M6 x 20, 8.8				
						PERNO	BOLT	SCHRAUBE	140B
					PARAFUSO	VIS	BULLONE	BOLT	
37		43128		2	PARAFUSO, Hex, M8 x 30, 8.8				
						TORNILLO	SCREW	SCHRAUBE	040V
					PARAFUSO	VIS	VITE	SKRUE	
38		9846677		1	PARAFUSO, Hex, M10 x 25, 10.9, Full Thd				
						PERNO	BOLT	SCHRAUBE	140B
					PARAFUSO	VIS	BULLONE	BOLT	
39		9706704		2	PARAFUSO, Hex, M10 x 35, 8.8, Full Thd				
						PERNO	BOLT	SCHRAUBE	140B
					PARAFUSO	VIS	BULLONE	BOLT	
43		140040		2	ARRUELA PLANA, M6 x 22 x 2				
						ARANDELA	WASHER	UNTERLEGSCHEIBE	131R
					ANILHA	RONDELLE	RONDELLA	FLADSKIVE	
46		322358		5	ARRUELA DE PRESSÃO, M8				
						ARANDELA BELLEVILLE	BELLEVILLE WASHER	TELLERFEDER	A143
					ANILHA CÓNICA	RONDELLE BELLEVILLE	RONDELLA BELLEVILLE	BELLEVILLE-SPÆNDSKI	
48		140045		9	ARRUELA DE PRESSÃO, M10				
						ARANDELA BELLEVILLE	BELLEVILLE WASHER	TELLERFEDER	A143
					ANILHA CÓNICA	RONDELLE BELLEVILLE	RONDELLA BELLEVILLE	BELLEVILLE-SPÆNDSKI	
57		86629542		3	CONTRA PORCA, M8 x 1.25, Cl 8				
						TUERCA DE BLOQUEO	LOCK NUT	SICHERUNGSMUTTER	P263
					CONTRAPORCA	CONTRE-ECROU	DADO DI BLOCCAGGIO	LÅSEMØTRIK	
58		100037		2	PORCA, M10 x 1.5, Cl 8	TUERCA	NUT	MUTTER	010D
					PORCA	ECROU	DADO	MØTRIK	
61		412649		2	MOLA DA ARRUELA, Belleville, M6				
						ARANDELA DE RESORT	SPRING WASHER	FEDERSCHEIBE	P692
					ANILHA DE MOLA	RONDELLE ELASTIQUE	RONDELLA ELASTICA	FJEDERSKIVE	

10.221	03	p2	05/08

PLATAFORMA DO OPERADOR
PLATAFORMA DEL CONDUCTOR
OPERATOR´S PLATFORM
OPERATOR´S PLATFORM

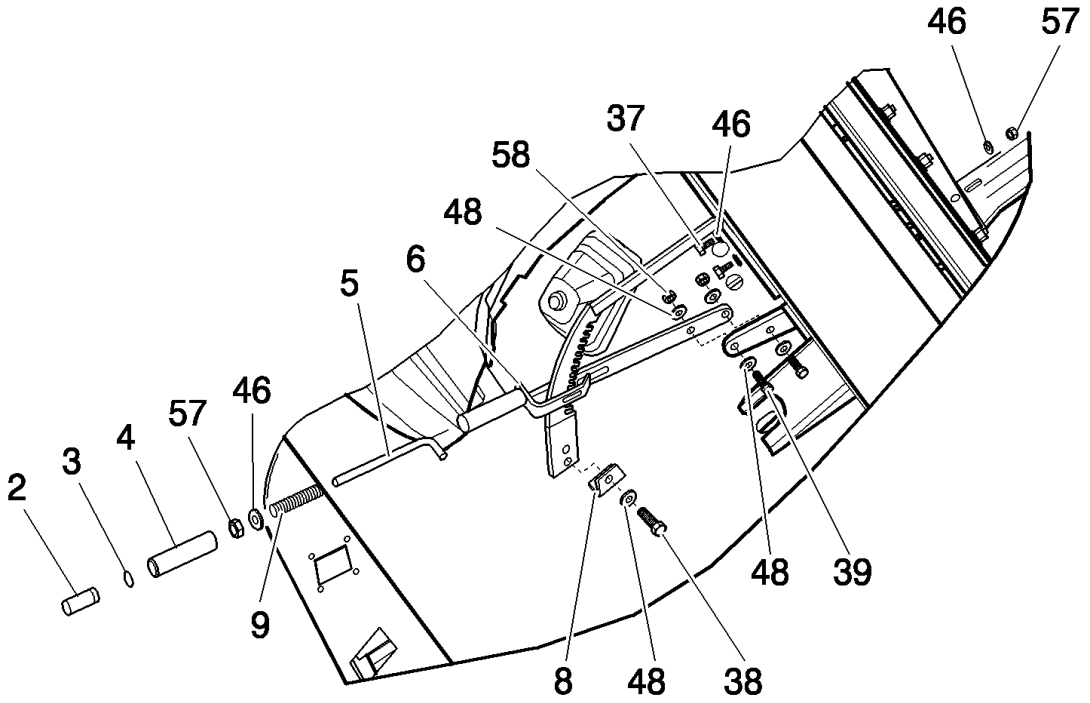

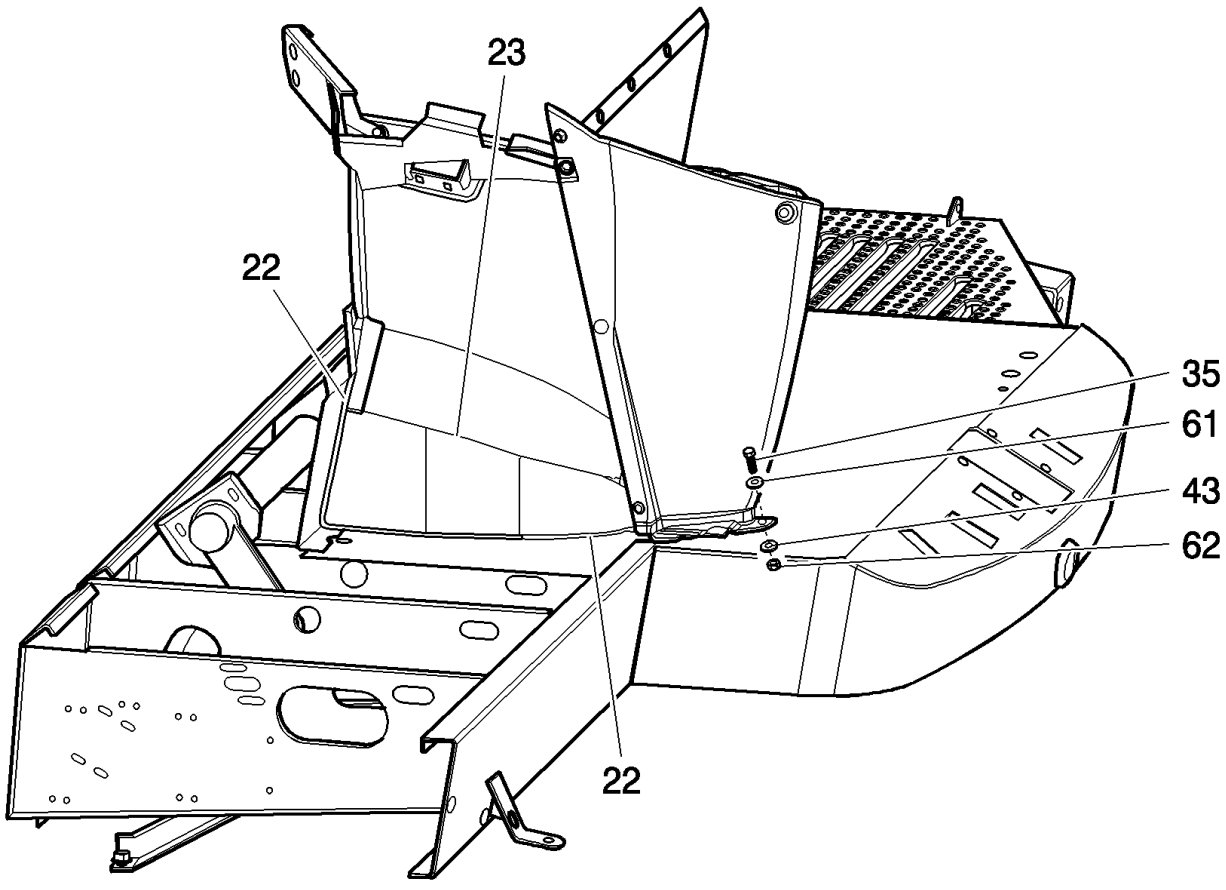

OPERATOR´S PLATFORM
PLATE-FORME DE CONDUITE
PIATTAFORMA DI GUIDA
OPERATOR´S PLATFORM

R	N	P.N.	MOD	Q	Denominação Denominação	Denominacion Description	Description Descrizione	Bezeichnung Beskrivelse	L.C.
62		9706755		2	PORCA, M6, Cl 8 PORCA	TUERCA ECROU	NUT DADO	MUTTER MØTRIK	010D

10.221	04	p1	05/08

PLATAFORMA DO OPERADOR
PLATAFORMA DEL CONDUCTOR
OPERATOR´S PLATFORM
OPERATOR´S PLATFORM

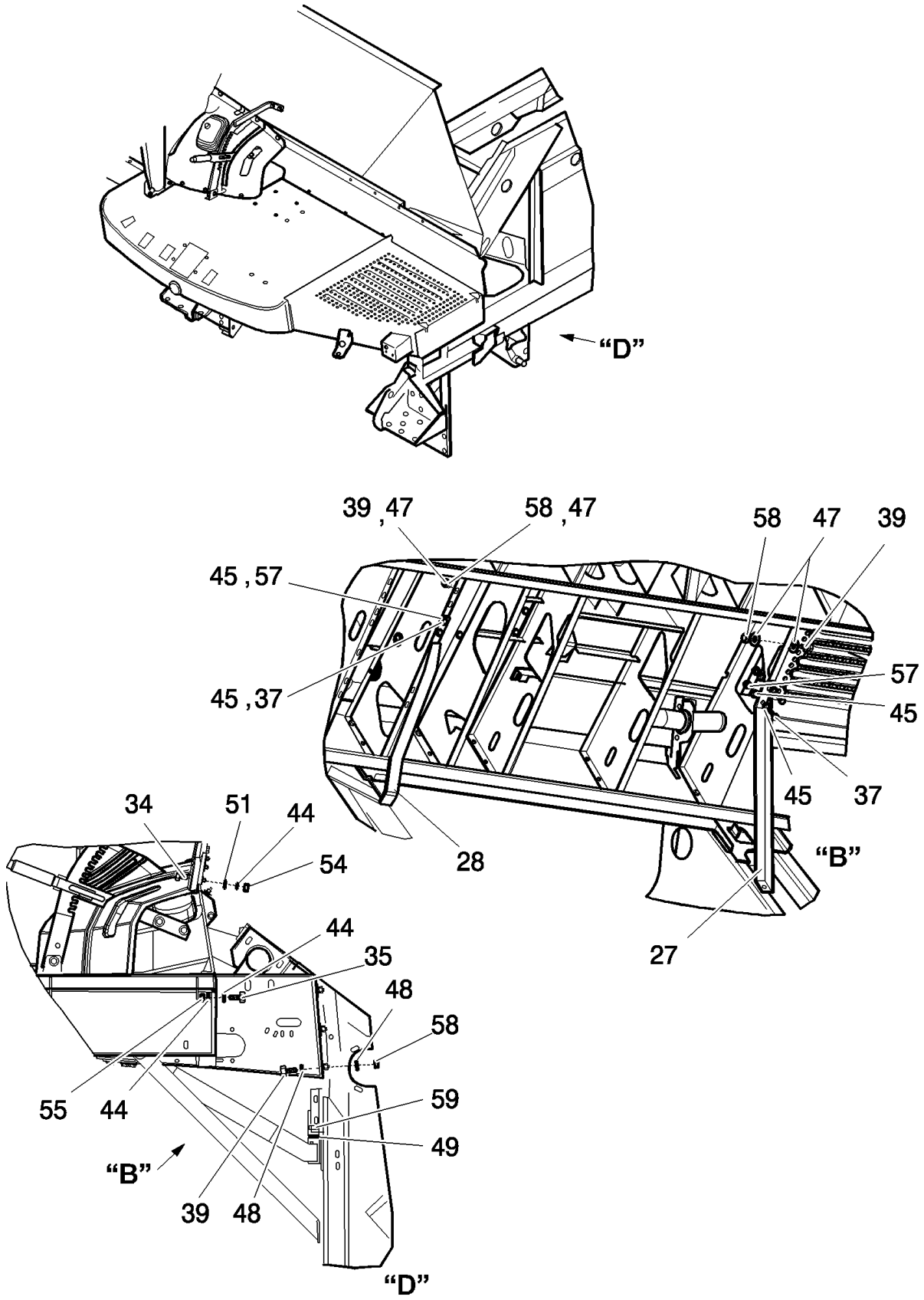

OPERATOR´S PLATFORM
PLATE-FORME DE CONDUITE
PIATTAFORMA DI GUIDA
OPERATOR´S PLATFORM

R	N	P.N.	MOD	Q	Denominação Denominação	Denominacion Description	Description Descrizione	Bezeichnung Beskrivelse	L.C.
27		9817507		1	SUPORTE	SOPORTE	SUPPORT	STÜTZE	300S
					SUPORTE	SUPPORT	SUPPORTO	BESLAG	
28		9817509		1	SUPORTE	SOPORTE	SUPPORT	STÜTZE	300S
					SUPORTE	SUPPORT	SUPPORTO	BESLAG	
34		86512439		10	PARAFUSO, Short NK, M6 x 16, Cl8.8, Full Thd				
						PERNO ALOMADO	CARRIAGE BOLT	SCHLOSSSCHRAUBE	P123
					PARAFUSO DE CARROÇ	VIS A TETE BOMBEE	BULLONE A TESTA TON	BRÆDDEBOLT	
35		120100		3	PARAFUSO, Hex, M6 x 20, 8.8				
						PERNO	BOLT	SCHRAUBE	140B
					PARAFUSO	VIS	BULLONE	BOLT	
37		43128		5	PARAFUSO, Hex, M8 x 30, 8.8				
						TORNILLO	SCREW	SCHRAUBE	040V
					PARAFUSO	VIS	VITE	SKRUE	
39		9706704		21	PARAFUSO, Hex, M10 x 35, 8.8, Full Thd				
						PERNO	BOLT	SCHRAUBE	140B
					PARAFUSO	VIS	BULLONE	BOLT	
44		322357		16	ARRUELA DE PRESSÃO, M6				
						ARANDELA BELLEVILLE	BELLEVILLE WASHER	TELLERFEDER	A143
					ANILHA CÓNICA	RONDELLE BELLEVILLE	RONDELLA BELLEVILLE	BELLEVILLE-SPÆNDSKI	
45		412328		10	ARRUELA PLANA	ARANDELA	WASHER	UNTERLEGSCHEIBE	131R
					ANILHA	RONDELLE	RONDELLA	FLADSKIVE	
47		140042		8	ARRUELA PLANA, M10 x 34 x 3				
						ARANDELA	WASHER	UNTERLEGSCHEIBE	131R
					ANILHA	RONDELLE	RONDELLA	FLADSKIVE	
48		140045		30	ARRUELA DE PRESSÃO, M10				
						ARANDELA BELLEVILLE	BELLEVILLE WASHER	TELLERFEDER	A143
					ANILHA CÓNICA	RONDELLE BELLEVILLE	RONDELLA BELLEVILLE	BELLEVILLE-SPÆNDSKI	
49		140046		1	MOLA BELLEVILLE, Belleville, M12				
						RESORTE BELLEVILLE	BELLEVILLE SPRING	TELLERFEDER	P825
					ANILHA CÓNICA	RESSORT BELLEVILLE	MOLLA BELLEVILLE	BELLEVILLEFJEDER	
51		86639313		10	ARRUELA PLANA, M8 x 20 x 1.6				
						ARANDELA	WASHER	UNTERLEGSCHEIBE	131R
					ANILHA	RONDELLE	RONDELLA	FLADSKIVE	
54		86500688		10	PORCA, M6 x 1, Cl 10	TUERCA	NUT	MUTTER	010D
					PORCA	ECROU	DADO	MØTRIK	
55		412152		3	CONTRA PORCA, M6 x 1, Cl 8.8				
						TUERCA DE BLOQUEO	LOCK NUT	SICHERUNGSMUTTER	P263
					CONTRAPORCA	CONTRE-ECROU	DADO DI BLOCCAGGIO	LÅSEMØTRIK	
57		86629542		5	CONTRA PORCA, M8 x 1.25, Cl 8				
						TUERCA DE BLOQUEO	LOCK NUT	SICHERUNGSMUTTER	P263
					CONTRAPORCA	CONTRE-ECROU	DADO DI BLOCCAGGIO	LÅSEMØTRIK	
58		100037		21	PORCA, M10 x 1.5, Cl 8	TUERCA	NUT	MUTTER	010D
					PORCA	ECROU	DADO	MØTRIK	
59		86000021		1	PORCA, M12, Cl 8	TUERCA	NUT	MUTTER	010D
					PORCA	ECROU	DADO	MØTRIK	

10.221	05	p1	03/10

PLATAFORMA DO OPERADOR
PLATAFORMA DEL CONDUCTOR
OPERATOR´S PLATFORM
OPERATOR´S PLATFORM

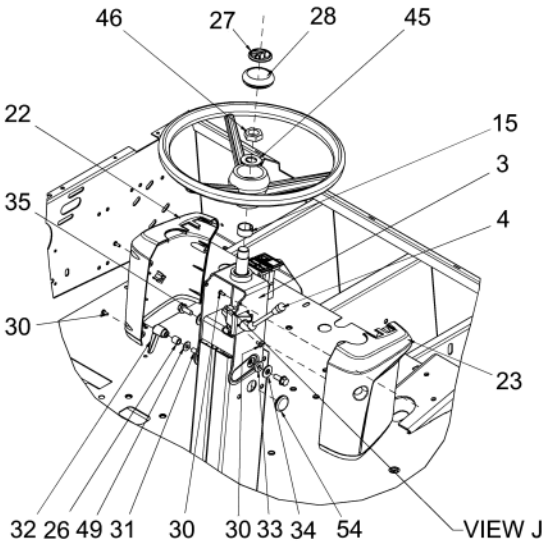

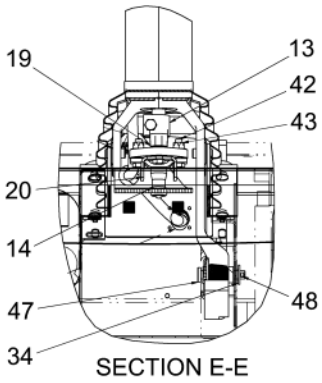

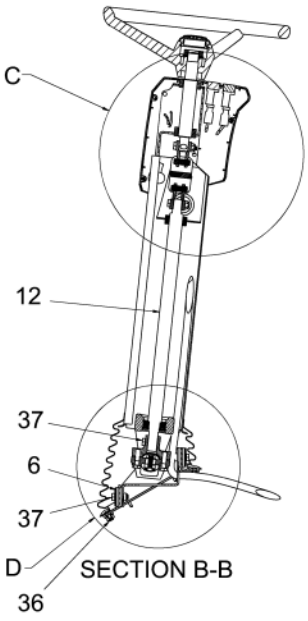

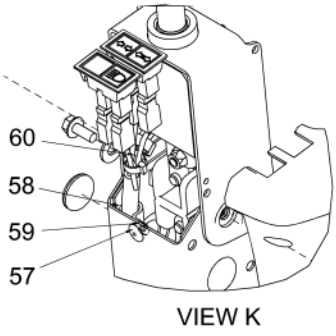

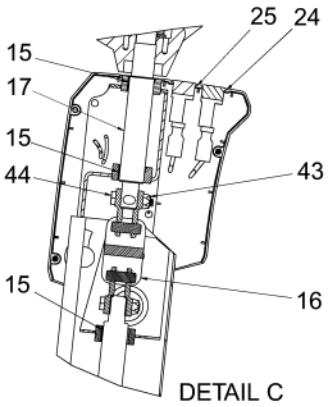

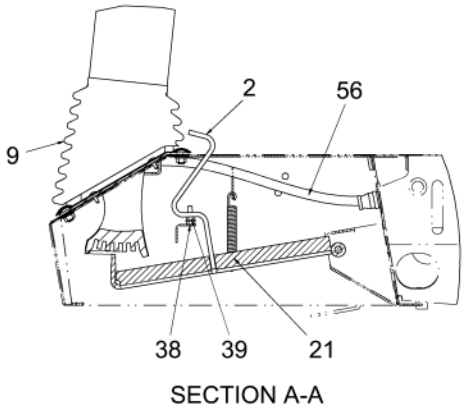

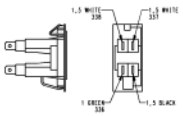

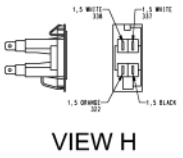

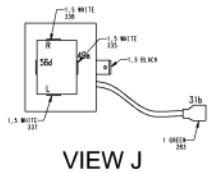

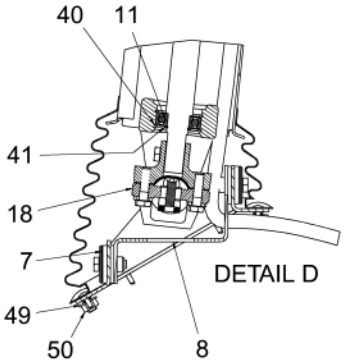

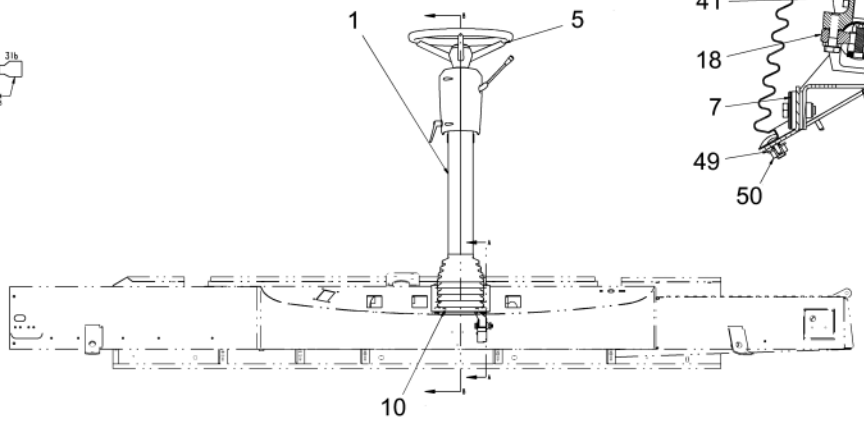

OPERATOR´S PLATFORM
PLATE-FORME DE CONDUITE
PIATTAFORMA DI GUIDA
OPERATOR´S PLATFORM

R	N	P.N.	MOD	Q	Denominação Denominação	Denominacion Description	Description Descrizione	Bezeichnung Beskrivelse	L.C.
1		87364476		1	COLUNA DE DIREÇÃO COLUNA DE DIRECÇÃO	COLUMNA DE DIRECCIÓ COLONNE DE DIRECTIO	STEERING COLUMN PIANTONE DELLO STER	LENKSÄULE RATSTAMME	103P
2		87547454		1	PEDAL PEDAL	PEDAL PEDALE	PEDALE PEDALE	PEDAL PEDAL	060P
3		87364480		1	CAIXA DE DIREÇÃO CAIXA DE DIRECÇÃO	CAJA DE DIRECCIÓN BOITIER DE DIRECTION	STEERING BOX SCATOLA DELLO STERZ	LENKGETRIEBE STYREHUS	036S
4		9509636		1	INTERRUPTOR INTERMITENTE CONJUNTO DE INTERRU	CONJUNTO DE INTERRU ENSEMBLE COMMUTATI	SWITCH ASSY COMPLESSIVO INTERRU	SCHALTERBAUGRUPPE KONTAKT, KPL.	067I
5		87391600		1	VOLANTE DE DIREÇÃO VOLANTE DE DIRECÇÃC	VOLANTE DE DIRECCIÓ VOLANT	STEERING WHEEL VOLANTE	LENKRAD RAT	050V
6		9514935		3	ANEL ANEL	ANILLO ANNEAU	RING ANELLO	RING RING	045A
7		9514936		3	FLANGE FLANGE	BRIDA BRIDE	FLANGE FLANGIA	FLANSCH FLANGE	070F
8		9510288		1	SUPORTE SUPORTE	SOPORTE SUPPORT	SUPPORT SUPPORTO	STÜTZE BESLAG	300S
9		9510166		1	EIXO VEIO	EJE ARBRE	SHAFT ALBERO	WELLE AKSEL	016A
10		84814976		8	BUJÃO TAMPÃO	TAPÓN BOUCHON	PLUG TAPPO	STOPFEN PROP	050T
11		86629499		1	CONJUNTO DO ROLAMENTO, Single Row CONJUNTO DE COJINET CHUMACEIRA	ROULEMENT	BEARING ASSY COMPLESSIVO CUSCINI	LAGERBAURUPPE LEJESAMLING	341C
12		9510284		1	EIXO VEIO	EJE ARBRE	SHAFT ALBERO	WELLE AKSEL	016A
13		9515142		1	CONEXÃO CONECTOR	ACOPLAMIENTO RACCORD	FITTING RACCORDO	ARMATUR FITTING	3300
14		9515066		1	EIXO VEIO	EJE ARBRE	SHAFT ALBERO	WELLE AKSEL	016A
15		382975		3	BUCHA, Bearing CASQUILHO	CASQUILLO BAGUE	BUSHING BOCCOLA	BUCHSE BØSNING	095B
16		440653		1	JUNTA FLEXÍVEL JUNTA FLEXÍVEL	JUNTA FLEXIBLE JOINT FLEXIBLE	FLEXIBLE JOINT GIUNTO FLESSIBILE	ELASTISCHES GELENK KARDANLED	065G
17		441185		1	EIXO, Upper Steering VEIO	EJE ARBRE	SHAFT ALBERO	WELLE AKSEL	016A
18		431485		1	JUNTA UNIVERSAL JUNTA UNIVERSAL	JUNTA UNIVERSAL JOINT UNIVERSEL	UNIVERSAL JOINT GIUNTO UNIVERSALE	UNIVERSALGELENK UNIVERSALLED	067G
19		9817178		1	PLACA CHAPA	PLACA PLAQUE	PLATE PIASTRA	PLATTE PLADE	105P
20		419637		1	SUPORTE SUPORTE	SOPORTE SUPPORT	SUPPORT SUPPORTO	STÜTZE BESLAG	300S
21		354039		1	MOLA MOLA	RESORTE RESSORT	SPRING MOLLA	FEDER FJEDER	100M
22		84430418		1	COBERTURA, Sterring Column LH CUBIERTA COBERTURA	COUVERCLE	COVER COPERCHIO	ABDECKUNG DÆKSEL	265C

10.221	05	p2	03/10

PLATAFORMA DO OPERADOR
PLATAFORMA DEL CONDUCTOR
OPERATOR´S PLATFORM
OPERATOR´S PLATFORM

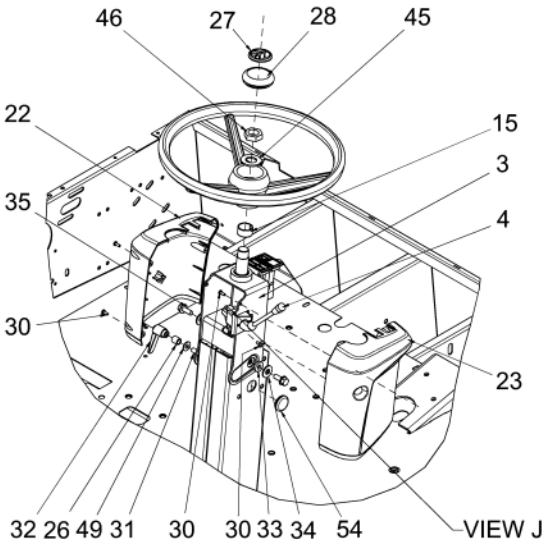

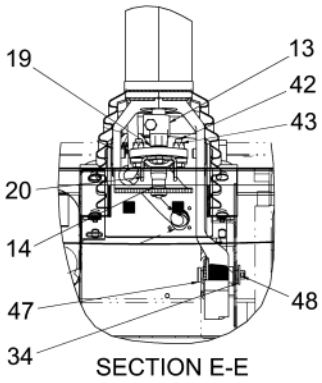

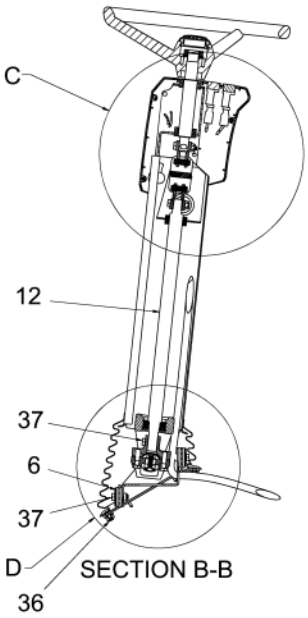

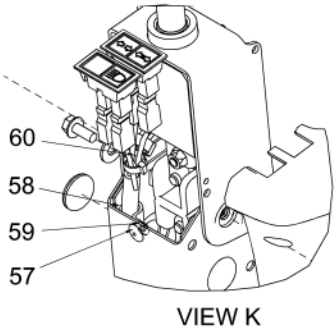

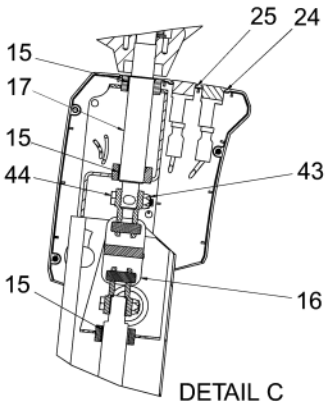

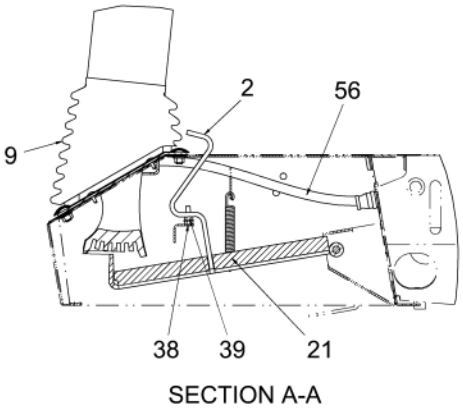

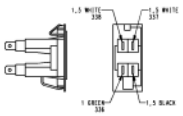

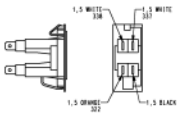

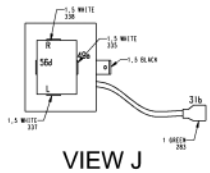

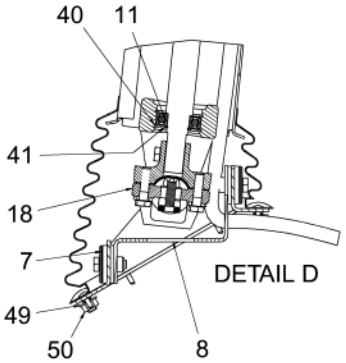

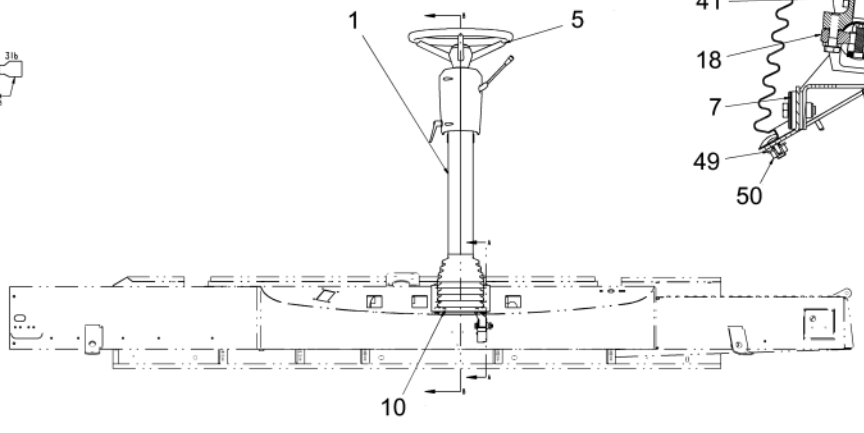

OPERATOR´S PLATFORM
PLATE-FORME DE CONDUITE
PIATTAFORMA DI GUIDA
OPERATOR´S PLATFORM

R	N	P.N.	MOD	Q	Denominação Denominação	Denominacion Description	Description Descrizione	Bezeichnung Beskrivelse	L.C.
23		84430419		1	COBERTURA, Sterring Column RH				
						CUBIERTA	COVER	ABDECKUNG	265C
					COBERTURA	COUVERCLE	COPERCHIO	DÆKSEL	
24		87589675		1	INTERRUPTOR, Warning Light				
						INTERRUPTOR	SWITCH	SCHALTER	075I
					INTERRUPTOR	CONTACTEUR	INTERRUTTORE	KONTAKT	
25		87589673		1	INTERRUPTOR, Warning Light				
						INTERRUPTOR	SWITCH	SCHALTER	075I
					INTERRUPTOR	CONTACTEUR	INTERRUTTORE	KONTAKT	
26		87035448		1	ESPAÇADOR	SEPARADOR	SPACER	DISTANZSTÜCK	075D
					ESPAÇADOR	ENTRETOISE	DISTANZIALE	AFSTANDSSTYKKE	
27		87636390		1	SÍMBOLO, NH Steering Wheel				
						EMBLEMA	EMBLEM	ZEICHEN	157S
					EMBLEMA	SYMBOLE	STEMMA	SYMBOL	
28		84015346		1	COBERTURA DO BUJÃO	CAPUCHA DE TAPÓN	CAP COVER	KAPPENABDECKUNG	293C
					COBERTURA DE PROTE	CACHE BOUCHON	COPERCHIO	DÆKSEL, PROP	
30		86585706		8	PARAFUSO, Cross Pan Hd, M4 x 10				
						TORNILLO	SCREW	SCHRAUBE	040V
					PARAFUSO	VIS	VITE	SKRUE	
31		43465		1	PARAFUSO, Short NK, M8 x 30, Cl8.8, Full Thd				
						PERNO ALOMADO	CARRIAGE BOLT	SCHLOSSSCHRAUBE	P123
					PARAFUSO DE CARROÇ	VIS A TETE BOMBEE	BULLONE A TESTA TON	BRÆDDEBOLT	
32		84227885		1	TRAVA	CERRADURA	LOCK	SCHLOSS	120S
					FECHADURA	SERRURE	BLOCCO	LÅS	
33		350240		2	ARRUELA PLANA, M9 x 20 x 4				
						ARANDELA	WASHER	UNTERLEGSCHEIBE	131R
					ANILHA	RONDELLE	RONDELLA	FLADSKIVE	
34		378244		3	ARRUELA PLANA, M10 x 24 x 2 Thk				
						ARANDELA	WASHER	UNTERLEGSCHEIBE	131R
					ANILHA	RONDELLE	RONDELLA	FLADSKIVE	
35		9804258		2	PARAFUSO, Hex Flg, M8 x 20, 8.8				
						PERNO	BOLT	SCHRAUBE	140B
					PARAFUSO	VIS	BULLONE	BOLT	
36		412430		4	PARAFUSO, Short NK, M8 x 16, Cl8.8, Full Thd				
						PERNO ALOMADO	CARRIAGE BOLT	SCHLOSSSCHRAUBE	P123
					PARAFUSO DE CARROÇ	VIS A TETE BOMBEE	BULLONE A TESTA TON	BRÆDDEBOLT	
37		43127		4	PARAFUSO, Hex, M8 x 25, 8.8				
						PERNO	BOLT	SCHRAUBE	140B
					PARAFUSO	VIS	BULLONE	BOLT	
38		412356		1	PARAFUSO	TORNILLO	SCREW	SCHRAUBE	040V
					PARAFUSO	VIS	VITE	SKRUE	
39		9706755		1	PORCA, M6, Cl 8	TUERCA	NUT	MUTTER	010D
					PORCA	ECROU	DADO	MØTRIK	
40		300645		2	ANEL DE PRESSÃO, M42, Int				
						ANILLO DE RESORTE	SNAP RING	SPRENGRING	054A
					ANEL	ANNEAU D'ARRET	ANELLO ELASTICO	LÅSERING	
41		370024		1	ANEL ELÁSTICO, M20, Ext	ARANDELA DE RETENCI	CIRCLIP	SICHERUNGSRING	056A
					ANEL DE RETENÇÃO	CIRCLIP	ANELLO ELASTICO	LÅSERING	

10.221	05	p3	03/10

PLATAFORMA DO OPERADOR
PLATAFORMA DEL CONDUCTOR
OPERATOR´S PLATFORM
OPERATOR´S PLATFORM

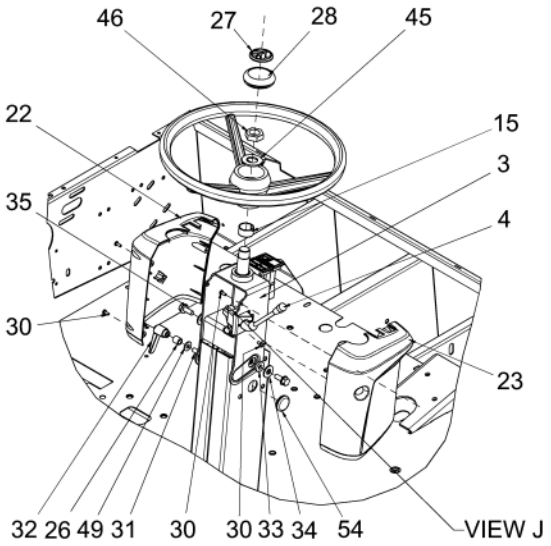

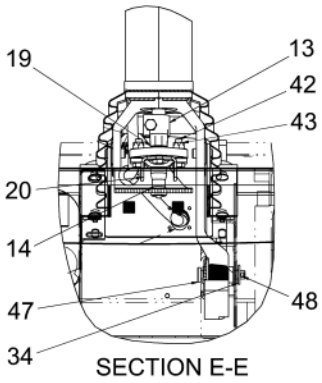

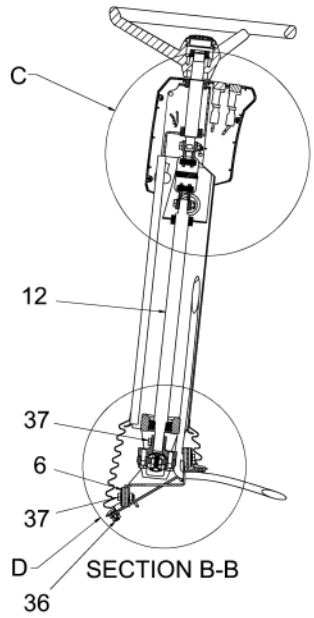

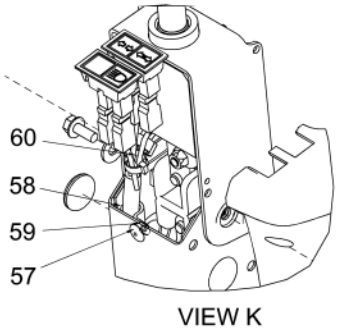

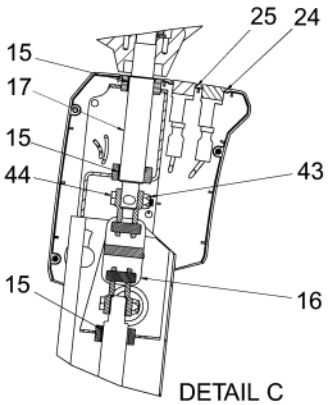

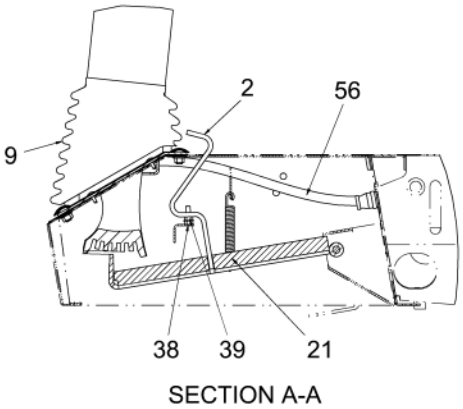

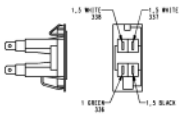

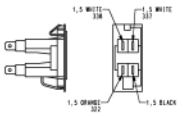

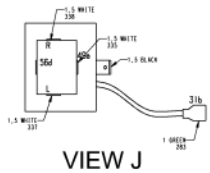

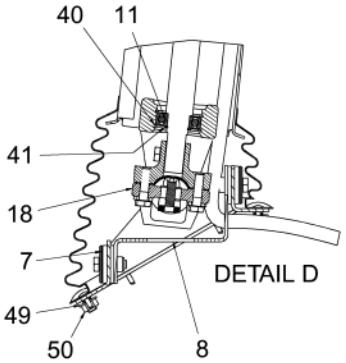

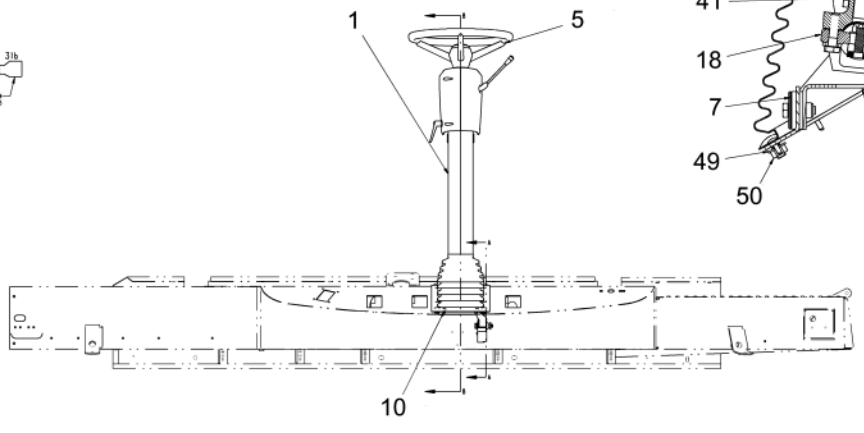

OPERATOR´S PLATFORM
PLATE-FORME DE CONDUITE
PIATTAFORMA DI GUIDA
OPERATOR´S PLATFORM

R	N	P.N.	MOD	Q	Denominação Denominação	Denominacion Description	Description Descrizione	Bezeichnung Beskrivelse	L.C.
42		43128		4	PARAFUSO, Hex, M8 x 30, 8.8				
						TORNILLO	SCREW	SCHRAUBE	040V
					PARAFUSO	VIS	VITE	SKRUE	
43		86629542		4	CONTRA PORCA, M8 x 1.25, Cl 8				
						TUERCA DE BLOQUEO	LOCK NUT	SICHERUNGSMUTTER	P263
					CONTRAPORCA	CONTRE-ECROU	DADO DI BLOCCAGGIO	LÅSEMØTRIK	
44		412479		2	PARAFUSO, Hex, M8 x 35, 8.8				
						PERNO	BOLT	SCHRAUBE	140B
					PARAFUSO	VIS	BULLONE	BOLT	
45		378247		1	ARRUELA PLANA, M20	ARANDELA	WASHER	UNTERLEGSCHEIBE	131R
					ANILHA	RONDELLE	RONDELLA	FLADSKIVE	
46		320771		1	PORCA, Thin, M20 x 1.5, Cl 04				
						TUERCA	NUT	MUTTER	010D
					PORCA	ECROU	DADO	MØTRIK	
47		336793		1	PINO DE GARFO, M10 x 55	EJE CON CABEZA	CLEVIS PIN	GABELBOLZEN	P694
					PINO DE FORQUILHA	AXE DE CHAPE	PERNO A TESTA PIANA	GAFFELBOLT	
48		130003		1	CONTRA PINO, M3.2 x 20	PASADOR	COTTER PIN	SPLINT	270C
					TROÇO DE ABRIR	GOUPILLE FENDUE	COPPIGLIA	SPLITBOLT	
49		322358		5	ARRUELA DE PRESSÃO, M8				
						ARANDELA BELLEVILLE	BELLEVILLE WASHER	TELLERFEDER	A143
					ANILHA CÓNICA	RONDELLE BELLEVILLE	RONDELLA BELLEVILLE	BELLEVILLE-SPÆNDSKI	
50		9706690		4	PORCA, M8, Cl 8	TUERCA	NUT	MUTTER	010D
					PORCA	ECROU	DADO	MØTRIK	
54		331231		2	CASQUILHO ISOLADOR, M22 x 31, Rubber				
						PASACABLES	GROMMET	TÜLLE	131A
					PASSA-FIOS	PASSE-FIL	ANELLO PASSACAVO	RING	
56		9593478		1	FIO	ALAMBRE DE RETENCIÓ	RETAINING WIRE	SICHERUNGSDRAHT	060F
					FIO	FIL	FILO DI FISSAGGIO	SIKKERHEDSTRÅD	
57		9512968		1	REBITE	REMACHE	RIVET	NIET	055R
					REBITE	RIVET	RIVETTO	NITTE	
58		84818443		1	BRAÇADEIRA	ABRAZADERA	CLAMP	KLEMME	120M
					BRAÇADEIRA	COLLIER	MORSETTO	SPÆNDEBÅND	
59		322356		1	ARRUELA DE PRESSÃO, M5.1 x 12 x 1.85, HDN				
						ARANDELA BELLEVILLE	BELLEVILLE WASHER	TELLERFEDER	A143
					ANILHA CÓNICA	RONDELLE BELLEVILLE	RONDELLA BELLEVILLE	BELLEVILLE-SPÆNDSKI	
60		323597		2	PRENDEDOR DE CABOS, M9 x 165 or M5 x 197				
						BANDA DE CABLE	CABLE STRAP	KABELBINDER	P716
					BRAÇADEIRA DE CABO	BRIDE DE CABLE	FASCETTA PER CAVO	KABELSTROP	

10.222	01	p1	03/10

KIT ESCADA - EXTENSÃO PARA RODADO DUPLO
JUEGO PROLONGACION DE LA ESCALERA
LADDER KIT - EXTENSION FOR DUAL WHEEL
LADDER KIT - EXTENSION FOR DUAL WHEEL

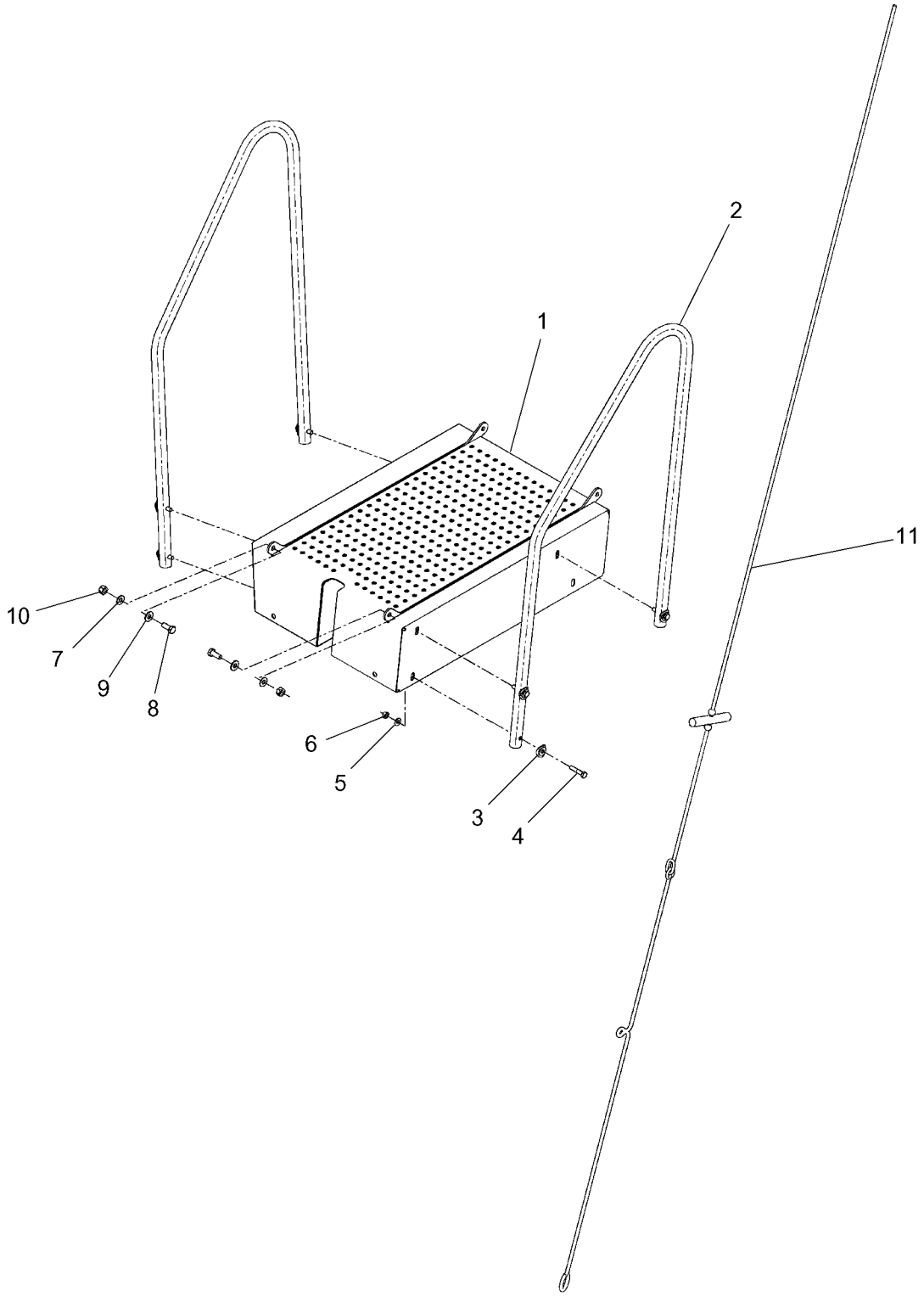

LADDER KIT - EXTENSION FOR DUAL WHEEL
LADDER KIT - EXTENSION FOR DUAL WHEEL
LADDER KIT - EXTENSION FOR DUAL WHEEL
LADDER KIT - EXTENSION FOR DUAL WHEEL

R	N	P.N.	MOD	Q	Denominação Denominação	Denominacion Description	Description Descrizione	Bezeichnung Beskrivelse	L.C.
1		84991600		1	EXTENSÃO, Upper	EXTENSIÓN	EXTENSION	ERWEITERUNG	226P
					EXTENSÃO	RALLONGE	PROLUNGA	FORLÆNGNING	
2		87578837		2	TUBO	TUBO	TUBE	ROHR	195T
					TUBO	TUBE	TUBO	RØR	
3		333962		6	BRAÇADEIRA	ABRAZADERA	CLAMP	KLEMME	120M
					BRAÇADEIRA	COLLIER	MORSETTO	SPÆNDEBÅND	
4		43129		6	PARAFUSO, Hex, M8 x 40, 8.8				
						PERNO	BOLT	SCHRAUBE	140B
					PARAFUSO	VIS	BULLONE	BOLT	
5		322358		6	ARRUELA DE PRESSÃO, M8				
						ARANDELA BELLEVILLE	BELLEVILLE WASHER	TELLERFEDER	A143
					ANILHA CÓNICA	RONDELLE BELLEVILLE	RONDELLA BELLEVILLE	BELLEVILLE-SPÆNDSKI'	
6		9706690		6	PORCA, M8, Cl 8	TUERCA	NUT	MUTTER	010D
					PORCA	ECROU	DADO	MØTRIK	
7		140045		2	ARRUELA DE PRESSÃO, M10				
						ARANDELA BELLEVILLE	BELLEVILLE WASHER	TELLERFEDER	A143
					ANILHA CÓNICA	RONDELLE BELLEVILLE	RONDELLA BELLEVILLE	BELLEVILLE-SPÆNDSKI'	
8		43139		2	PARAFUSO, Hex, M10 x 25, 8.8, Full Thd				
						PERNO	BOLT	SCHRAUBE	140B
					PARAFUSO	VIS	BULLONE	BOLT	
9		378244		2	ARRUELA PLANA, M10 x 24 x 2 Thk				
						ARANDELA	WASHER	UNTERLEGSCHEIBE	131R
					ANILHA	RONDELLE	RONDELLA	FLADSKIVE	
10		100037		2	PORCA, M10 x 1.5, Cl 8	TUERCA	NUT	MUTTER	010D
					PORCA	ECROU	DADO	MØTRIK	
11		84991695		1	CORDA	CUERDA	ROPE	SEIL	294C
					CORDA	CORDE	CAVO	REB	

10.223	01	p1	08/08

PAINEL FRONTAL
PAINEL DE DELANTERAS
FRONT PANEL
FRONT PANEL

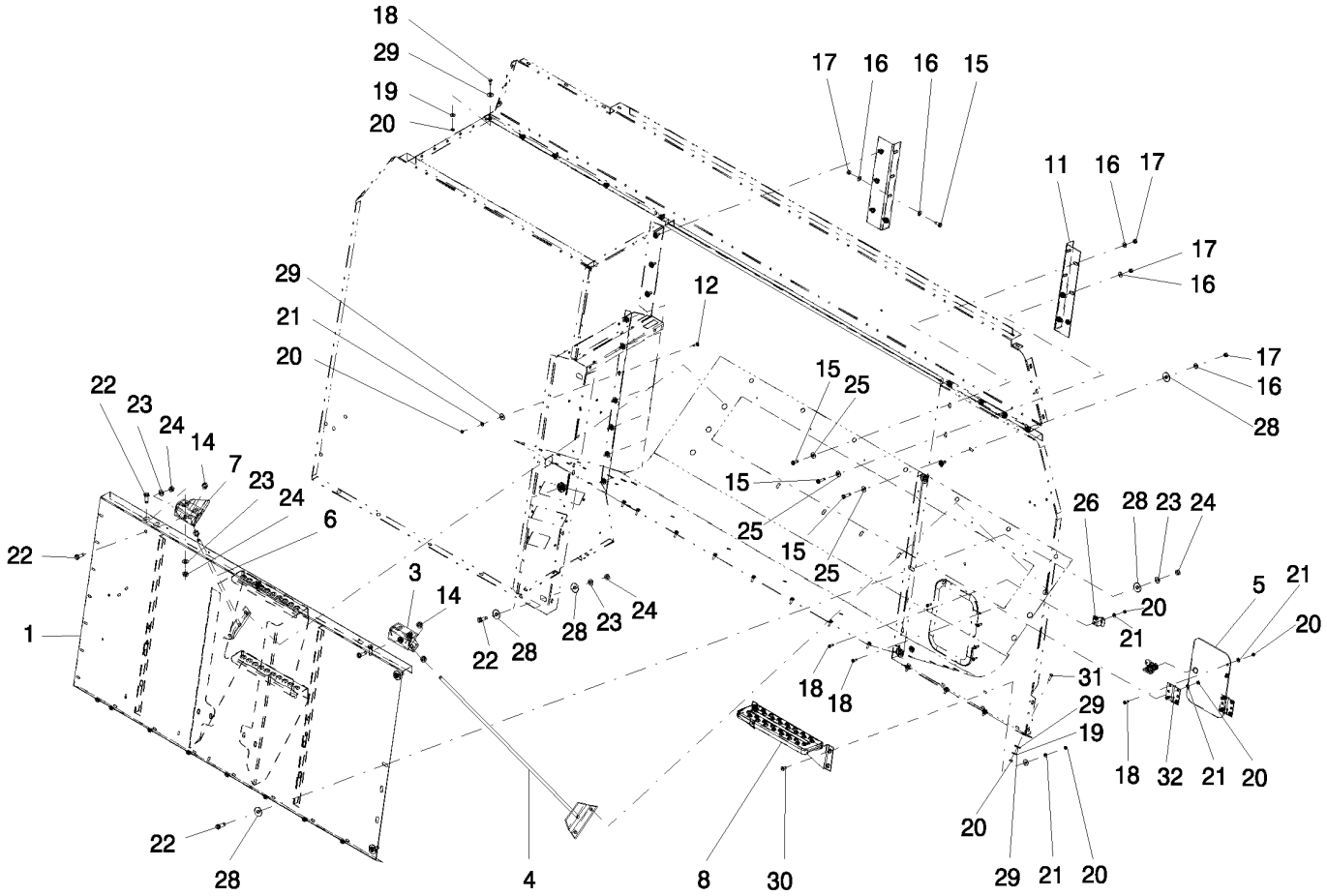

FRONT PANEL
PANNEAU AVANT
PANNELLO DI ANTERIORI
FRONT PANEL

R	N	P.N.	MOD	Q	Denominação Denominação	Denominacion Description	Description Descrizione	Bezeichnung Beskrivelse	L.C.
1		87369613		1	CHAPA CHAPA DE AÇO	PLACA DE ACERO PLAQUE D'ACIER	STEEL PLATE PIASTRA D'ACCIAIO	STAHLPLATTE STÅLPLADE	015L
3		431293		1	SUPORTE SUPORTE	SOPORTE SUPPORT	SUPPORT SUPPORTO	STÜTZE BESLAG	300S
4		9817259		1	SUPORTE SUPORTE	SOPORTE SUPPORT	SUPPORT SUPPORTO	STÜTZE BESLAG	300S
5		9576004		1	PAINEL, LH PAINEL	PANEL PANNEAU	PANEL PANNELLO	PLATTE PANEL	025P
6		9817257		1	SUPORTE SUPORTE	SOPORTE SUPPORT	SUPPORT SUPPORTO	STÜTZE BESLAG	300S
7		9817256		1	SUPORTE SUPORTE	SOPORTE SUPPORT	SUPPORT SUPPORTO	STÜTZE BESLAG	300S
8		84995928		1	PLACA, RH CHAPA	PLACA PLAQUE	PLATE PIASTRA	PLATTE PLADE	105P
11		84995929		1	PLACA CHAPA	PLACA PLAQUE	PLATE PIASTRA	PLATTE PLADE	105P
12		9706703		7	PARAFUSO, Short NK, M6 x 20, Cl8.8, Full Thd PARAFUSO DE CARROÇ	PERNO ALOMADO VIS A TETE BOMBEE	CARRIAGE BOLT BULLONE A TESTA TON	SCHLOSSSCHRAUBE BRÆDDEBOLT	P123
14		9706685		4	PORCA, M12, Cl 8 PORCA	TUERCA ECROU	NUT DADO	MUTTER MØTRIK	010D
15		120104		4	PARAFUSO, Hex, M8 x 20, 8.8 PARAFUSO	TORNILLO VIS	SCREW VITE	SCHRAUBE SKRUE	040V
16		412650		4	MOLA DA ARRUELA, Belleville, M8 ANILHA DE MOLA	ARANDELA DE RESORTI RONDELLE ELASTIQUE	SPRING WASHER RONDELLA ELASTICA	FEDERSCHEIBE FJEDERSKIVE	P692
17		9706690		4	PORCA, M8, Cl 8 PORCA	TUERCA ECROU	NUT DADO	MUTTER MØTRIK	010D
18		86508568		15	PARAFUSO, Hex, M6 x 16, Cl 8.8, Full Thd PARAFUSO	TORNILLO VIS	SCREW VITE	SCHRAUBE SKRUE	040V
19		412649		26	MOLA DA ARRUELA, Belleville, M6 ANILHA DE MOLA	ARANDELA DE RESORTI RONDELLE ELASTIQUE	SPRING WASHER RONDELLA ELASTICA	FEDERSCHEIBE FJEDERSKIVE	P692
20		9706755		33	PORCA, M6, Cl 8 PORCA	TUERCA ECROU	NUT DADO	MUTTER MØTRIK	010D
21		322357		7	ARRUELA DE PRESSÃO, M6 ANILHA CÓNICA	ARANDELA BELLEVILLE RONDELLE BELLEVILLE	BELLEVILLE WASHER RONDELLA BELLEVILLE	TELLERFEDER BELLEVILLE-SPÆNDSKI	A143
22		43140		7	PARAFUSO, Hex, M10 x 30, 8.8, Full Thd PARAFUSO	PERNO VIS	BOLT BULLONE	SCHRAUBE BOLT	140B
23		140045		12	ARRUELA DE PRESSÃO, M10 ANILHA CÓNICA	ARANDELA BELLEVILLE RONDELLE BELLEVILLE	BELLEVILLE WASHER RONDELLA BELLEVILLE	TELLERFEDER BELLEVILLE-SPÆNDSKI	A143
24		100016		12	PORCA, M10, Cl 8 PORCA	TUERCA ECROU	NUT DADO	MUTTER MØTRIK	010D

10.223	01	p2	08/08

PAINEL FRONTAL
PAINEL DE DELANTERAS
FRONT PANEL
FRONT PANEL

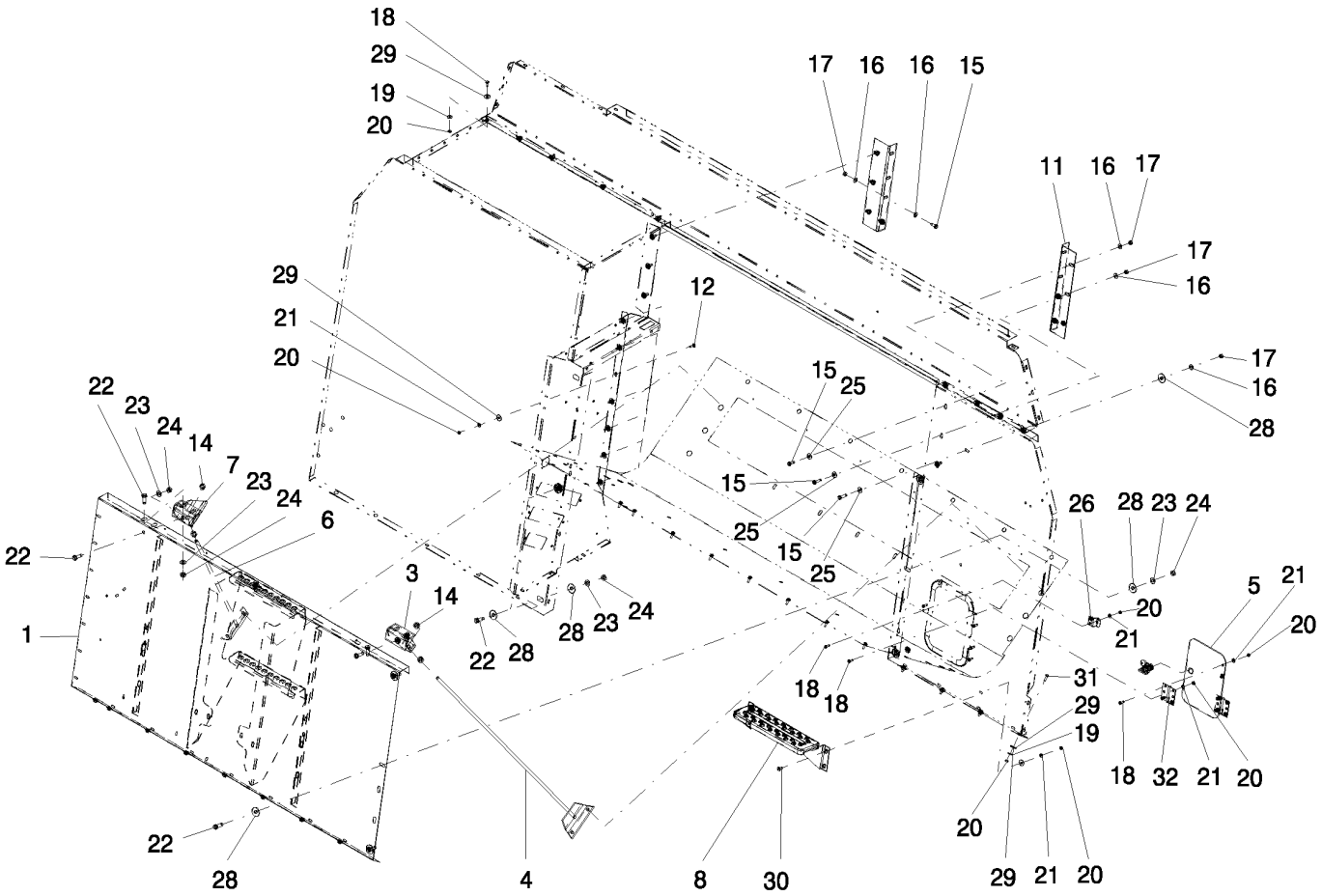

FRONT PANEL
PANNEAU AVANT
PANNELLO DI ANTERIORI
FRONT PANEL

R	N	P.N.	MOD	Q	Denominação Denominação	Denominacion Description	Description Descrizione	Bezeichnung Beskrivelse	L.C.
25		378243		4	ARRUELA PLANA, M8	ARANDELA	WASHER	UNTERLEGSCHEIBE	131R
					ANILHA	RONDELLE	RONDELLA	FLADSKIVE	
26		43138		4	PARAFUSO, Hex, M10 x 20, 8.8, Full Thd				
						PERNO	BOLT	SCHRAUBE	140B
					PARAFUSO	VIS	BULLONE	BOLT	
27		120100		7	PARAFUSO, Hex, M6 x 20, 8.8				
						PERNO	BOLT	SCHRAUBE	140B
					PARAFUSO	VIS	BULLONE	BOLT	
28		140042		10	ARRUELA PLANA, M10 x 34 x 3				
						ARANDELA	WASHER	UNTERLEGSCHEIBE	131R
					ANILHA	RONDELLE	RONDELLA	FLADSKIVE	
29		140040		31	ARRUELA PLANA, M6 x 22 x 2				
						ARANDELA	WASHER	UNTERLEGSCHEIBE	131R
					ANILHA	RONDELLE	RONDELLA	FLADSKIVE	
30		86507486		2	PARAFUSO, Short NK, M8 x 20, Cl8.8, Full Thd				
						PERNO ALOMADO	CARRIAGE BOLT	SCHLOSSSCHRAUBE	P123
					PARAFUSO DE CARROÇ	VIS A TETE BOMBEE	BULLONE A TESTA TON	BRÆDDEBOLT	
31		86977786		2	PARAFUSO, Hex, M6 x 25, 8.8, Full Thd				
						PERNO	BOLT	SCHRAUBE	140B
					PARAFUSO	VIS	BULLONE	BOLT	
32		43139		1	PARAFUSO, Hex, M10 x 25, 8.8, Full Thd				
						PERNO	BOLT	SCHRAUBE	140B
					PARAFUSO	VIS	BULLONE	BOLT	

10.224	01	p1	09/10

PISO DA CABINA
PISO CABINA
CAB FLOOR
CAB FLOOR

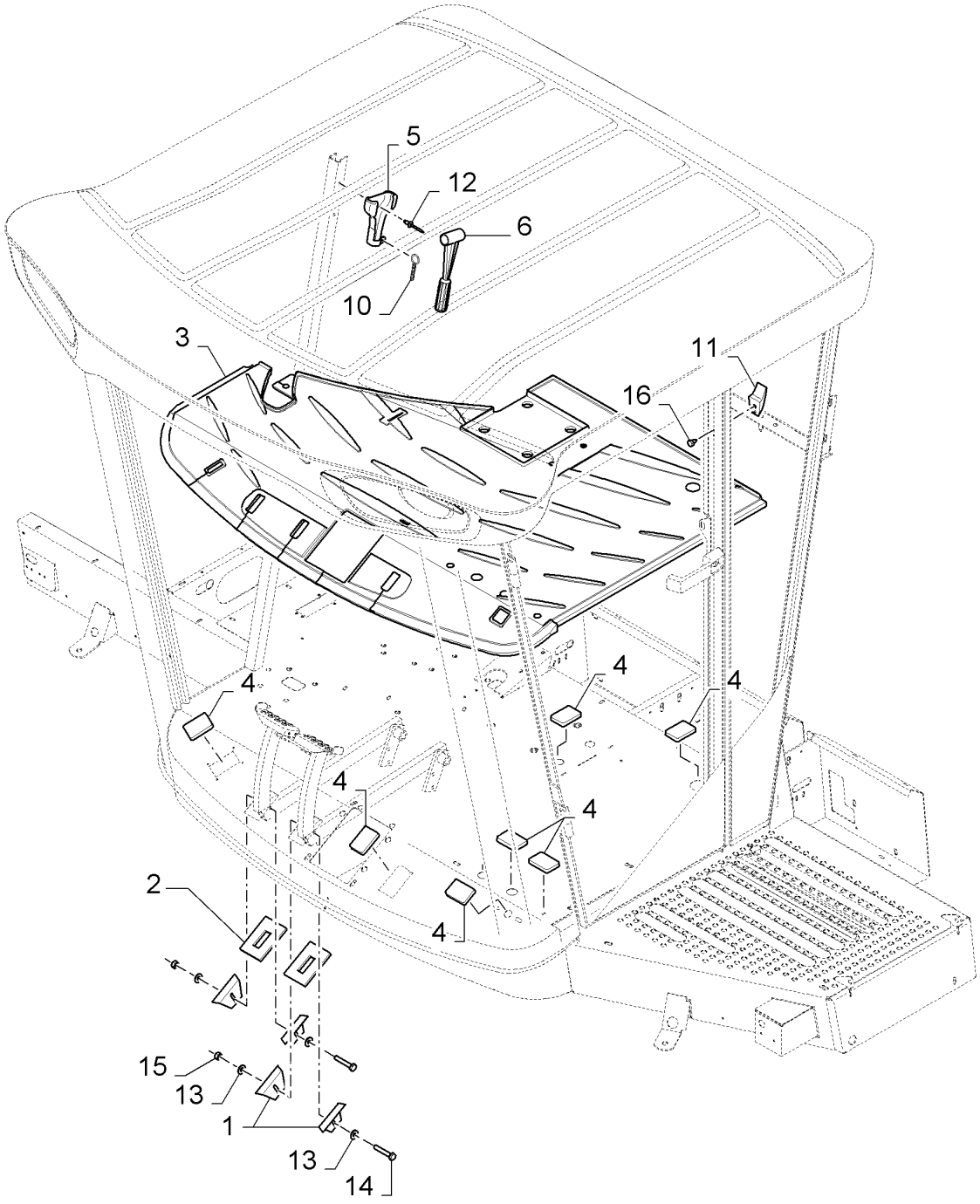

CAB FLOOR
PLANCHER DE LA CABINE
PAVIMENTO CABINA
CAB FLOOR

R	N	P.N.	MOD	Q	Denominação Denominação	Denominacion Description	Description Descrizione	Bezeichnung Beskrivelse	L.C.
1		441796		4	SUPORTE SUPORTE	SOPORTE SUPPORT	SUPPORT SUPPORTO	STÜTZE BESLAG	300S
2		87629330		2	VEDAÇÃO DE BORRACHA JUNTAS	JUNTA DE GOMA JOINT EN CAOUTCHOU(	RUBBER SEAL GUARNIZIONE DI GOMM	GUMMIDICHTUNG GUMMITÆTNING	122G
3		84430409		1	TAPETE TAPETE	ALFOMBRILLA TAPIS	MAT TAPPETINO	MATTE MÅTTE	030T
4		87610802		7	RETENTOR RETENTOR	RETENEDOR DISPOSITIF DE RETENU	RETAINER FERMO	HALTERUNG HOLDER	109R
5		9507313		1	FIXADOR SUPORTE	SOPORTE SUPPORT	HOLDER SUPPORTO	HALTER HOLDER	174S
6		9507312		1	MARTELO MARTELO	MARTILLO MARTEAU	HAMMER MARTELLO	HAMMER HAMMER	051M
10		NSS		0.08m	SEM SERVIÇO EM SEPARADO SEM REPARAÇÃO EM SI	NO SE REPARA POR SE NON ENTRET. SEPAREM	NOT SERVICED SEPARA NON FORNITO SEPARAT	NICHT A SEP ERS-T LIEI SERVICERES IKKE SEPA	064N
11		9500198		1	GANCHO GANCHO	GANCHO CROCHET	HOOK GANCIO	HAKEN KROG	030G
12		14641491		2	REBITE, Tr Hd, M3.2 x 10, Aluminum REBITE	REMACHE RIVET	RIVET RIVETTO	NIET NITTE	055R
13		322357		4	ARRUELA DE PRESSÃO, M6 ANILHA CÓNICA	ARANDELA BELLEVILLE RONDELLE BELLEVILLE	BELLEVILLE WASHER RONDELLA BELLEVILLE	TELLERFEDER BELLEVILLE-SPÆNDSKI	A143
14		86977789		2	PARAFUSO, Hex, M6 x 35, 8.8 PARAFUSO	PERNO VIS	BOLT BULLONE	SCHRAUBE BOLT	140B
15		86500688		2	PORCA, M6 x 1, Cl 10 PORCA	TUERCA ECROU	NUT DADO	MUTTER MØTRIK	010D
16		331619		1	PARAFUSO PARAFUSO	TORNILLO VIS	SCREW VITE	SCHRAUBE SKRUE	040V

10.226	01	p1	07/08

CHASSI CABINE
CHASIS CABINA
CAB FRAME
CAB FRAME

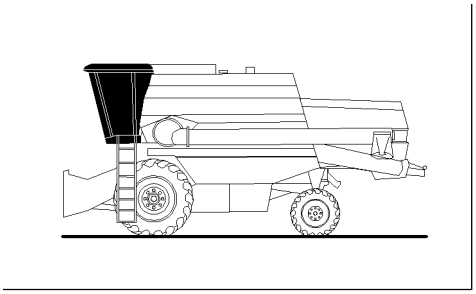

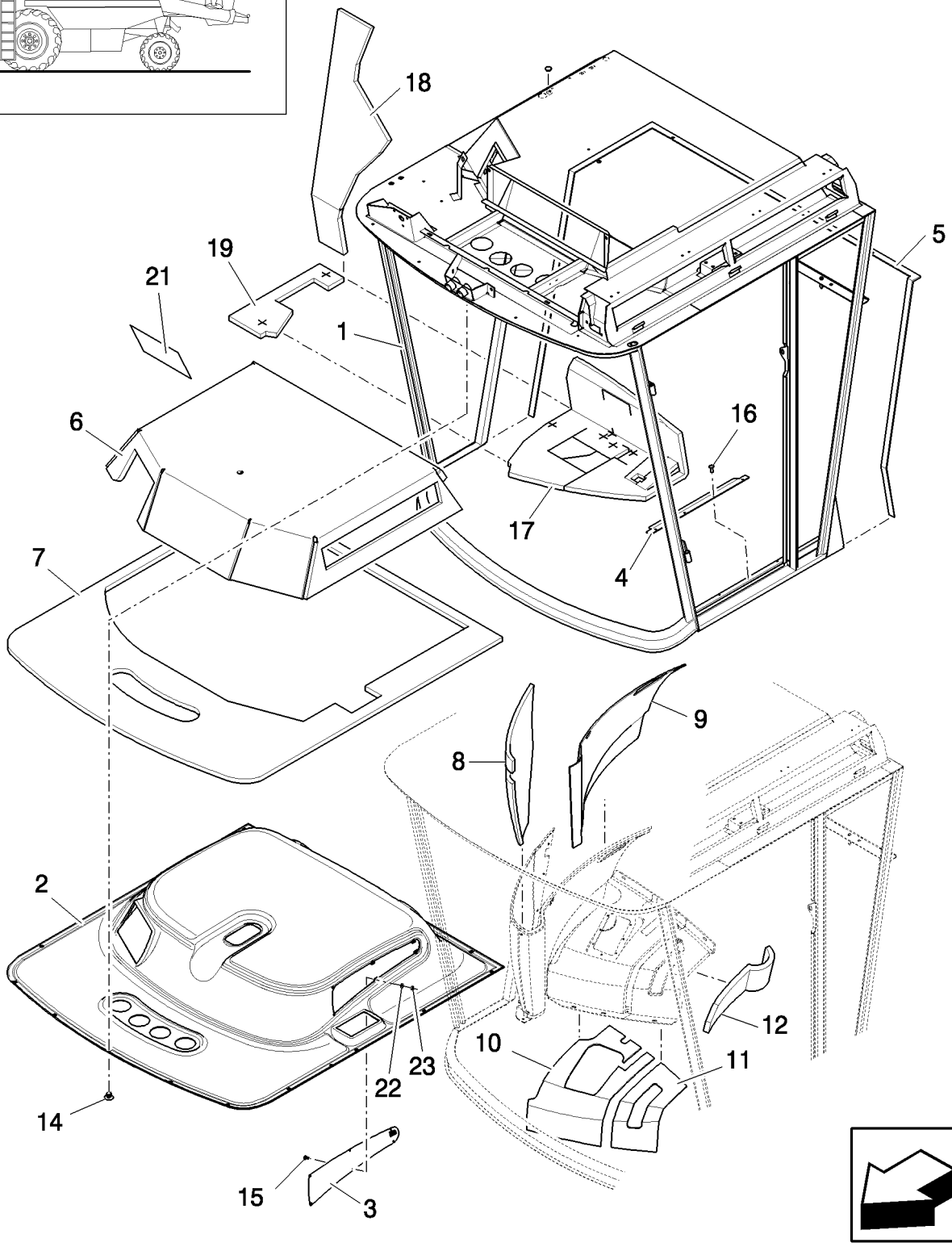

CAB FRAME
CHASSIS CABINE
TELAIO CABINA
CAB FRAME

R	N	P.N.	MOD	Q	Denominação Denominação	Denominacion Description	Description Descrizione	Bezeichnung Beskrivelse	L.C.
1		87681848		1	CHASSI ESTRUTURA	BASTIDOR CHASSIS	FRAME TELAIO	GESTELL RAMME	077T
2		84430402		1	CAMISA TUBO ISOLANTE	FORRO INTERIOR CHEMISE	LINER TUBO ISOLANTE	BUCHSE FORING	196T
3		87384417		1	PLACA CHAPA	PLACA PLAQUE	PLATE PIASTRA	PLATTE PLADE	105P
4		9594136		1	PROTEÇÃO PROTECÇÃO	PROTECCIÓN PROTECTION	SHIELD PROTEZIONE	SCHILD BESKYTTELSESKÆRM	224P
5		402295		3.9m	JUNTA JUNTA	JUNTA JOINT	GASKET GUARNIZIONE	DICHTUNG PAKNING	123G
6		87634436		1	REVESTIMENTO REVESTIMENTO	REVESTIMIENTO SUAVE GARNITURE	SOFT TRIM RIVESTIMENTO MORBIC	VERKLEIDUNG POLSTRING	115R
7		87634437		1	REVESTIMENTO REVESTIMENTO	REVESTIMIENTO SUAVE GARNITURE	SOFT TRIM RIVESTIMENTO MORBIC	VERKLEIDUNG POLSTRING	115R
8		87635059		1	REVESTIMENTO REVESTIMENTO	REVESTIMIENTO SUAVE GARNITURE	SOFT TRIM RIVESTIMENTO MORBIC	VERKLEIDUNG POLSTRING	115R
9		87635060		1	REVESTIMENTO REVESTIMENTO	REVESTIMIENTO SUAVE GARNITURE	SOFT TRIM RIVESTIMENTO MORBIC	VERKLEIDUNG POLSTRING	115R
10		87635061		1	REVESTIMENTO REVESTIMENTO	REVESTIMIENTO SUAVE GARNITURE	SOFT TRIM RIVESTIMENTO MORBIC	VERKLEIDUNG POLSTRING	115R
11		87635062		1	REVESTIMENTO REVESTIMENTO	REVESTIMIENTO SUAVE GARNITURE	SOFT TRIM RIVESTIMENTO MORBIC	VERKLEIDUNG POLSTRING	115R
12		87640448		1	REVESTIMENTO REVESTIMENTO	REVESTIMIENTO SUAVE GARNITURE	SOFT TRIM RIVESTIMENTO MORBIC	VERKLEIDUNG POLSTRING	115R
14		84000834		15	BUJÃO TAMPÃO	TAPÓN BOUCHON	PLUG TAPPO	STOPFEN PROP	050T
15		412475		6	PARAFUSO, Pan Hd, M4 x 16, Cl 4.8, Full Thd PARAFUSO	TORNILLO VIS	SCREW VITE	SCHRAUBE SKRUE	040V
16		425523		4	REBITE REBITE	REMACHE RIVET	RIVET RIVETTO	NIET NITTE	055R
17		87685620		1	PROTEÇÃO CONTRA RUÍDO ANTI FRICCIONADOR	PROTECCIÓN DE RUIDC ECRAN ANTIBRUIT	NOISE PROTECTION PROTEZIONE INSONORI	GERÄUSCHDÄMMUNG STØDDÆMPNING	0240
18		87685626		1	PROTEÇÃO CONTRA RUÍDO ANTI FRICCIONADOR	PROTECCIÓN DE RUIDC ECRAN ANTIBRUIT	NOISE PROTECTION PROTEZIONE INSONORI	GERÄUSCHDÄMMUNG STØDDÆMPNING	0240
19		87694155		1	PROTEÇÃO CONTRA RUÍDO ANTI FRICCIONADOR	PROTECCIÓN DE RUIDC ECRAN ANTIBRUIT	NOISE PROTECTION PROTEZIONE INSONORI	GERÄUSCHDÄMMUNG STØDDÆMPNING	0240
20		87694156		1	PROTEÇÃO CONTRA RUÍDO ANTI FRICCIONADOR	PROTECCIÓN DE RUIDC ECRAN ANTIBRUIT	NOISE PROTECTION PROTEZIONE INSONORI	GERÄUSCHDÄMMUNG STØDDÆMPNING	0240
21		9578141		2	ADESIVO DÍSTICO	CALCOMANÍA AUTOCOLLANT	DECAL DECALCOMANIA	AUFKLEBER TRANSFER	012D
22		322355		6	ARRUELA PLANA, Belleville, M4 ANILHA	ARANDELA RONDELLE	WASHER RONDELLA	UNTERLEGSCHEIBE FLADSKIVE	131R

10.226	01	p2	07/08

CHASSI CABINE
CHASIS CABINA
CAB FRAME
CAB FRAME

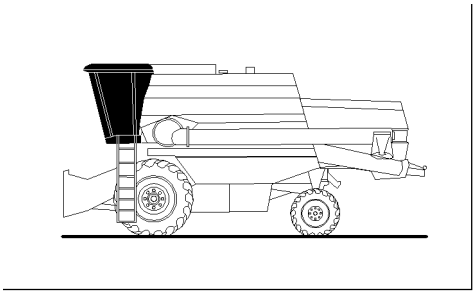

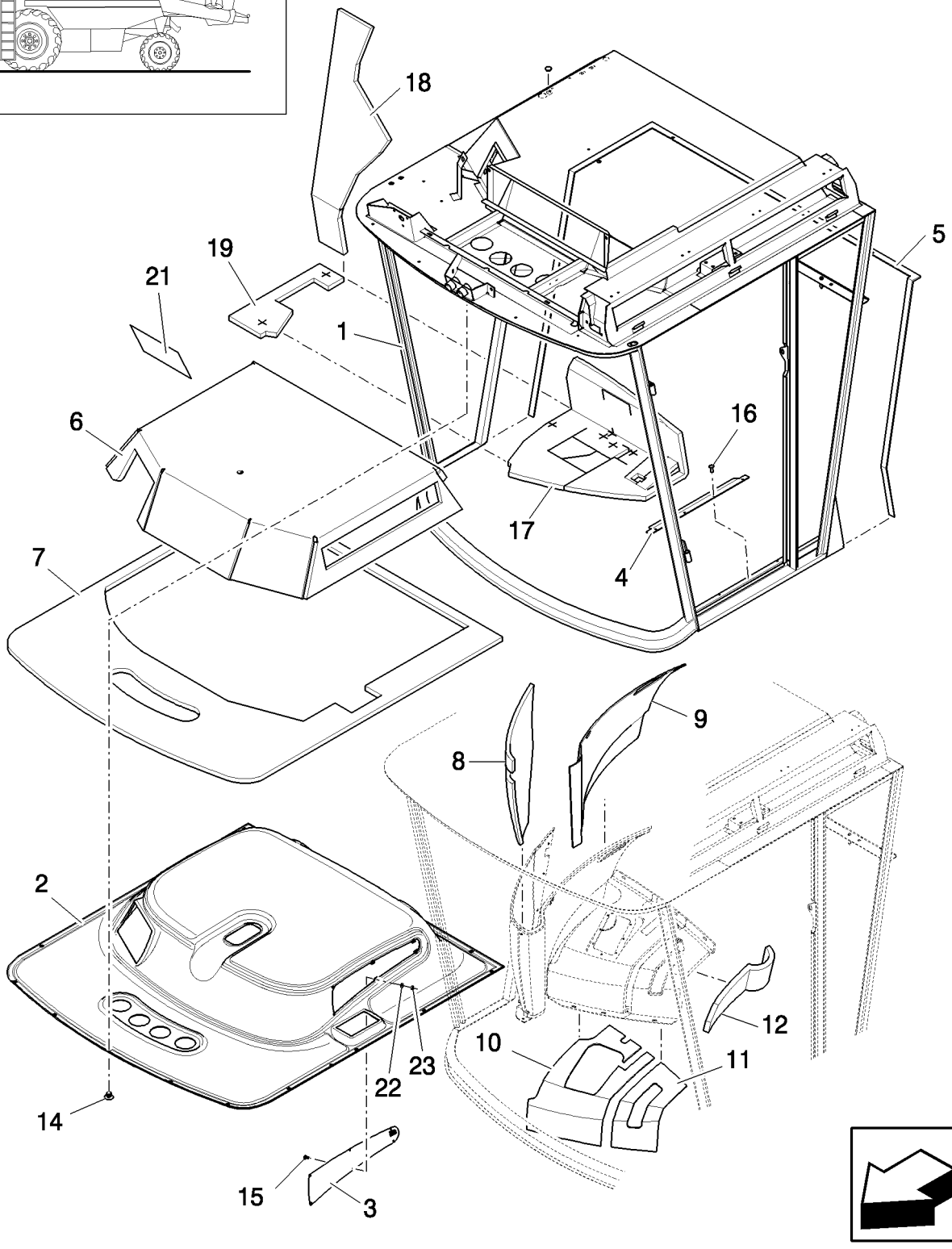

CAB FRAME
CHASSIS CABINE
TELAIO CABINA
CAB FRAME

R	N	P.N.	MOD	Q	Denominação Denominação	Denominacion Description	Description Descrizione	Bezeichnung Beskrivelse	L.C.
23		100012		6	PORCA, M4, Cl 8 PORCA	TUERCA ECROU	NUT DADO	MUTTER MØTRIK	010D

10.229	01	p1	11/09

VIDRO DA CABINE
CRISTAL
GLASS ASSY, CAB
GLASS ASSY, CAB

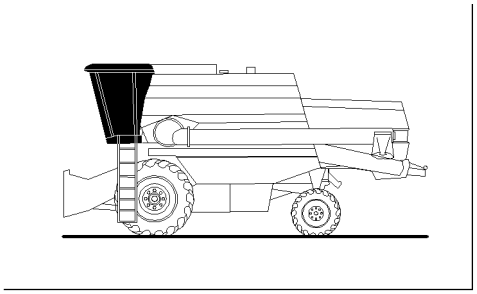

GLASS ASSY, CAB
VITRE DE CABINE
CRISTALLO
GLASS ASSY, CAB

R	N	P.N.	MOD	Q	Denominação Denominação	Denominacion Description	Description Descrizione	Bezeichnung Beskrivelse	L.C.
1		9594004		1	PARA-BRISA, Front	PARABRISAS	WINDGUARD	AUFWICKELSCHUTZ	326C
					PENTE DE PRESSÃO	PEIGNE	PROTEZIONE	VINDSPEJL	
2		9594256		1	VIDRO	VIDRIO	GLASS	GLAS	038V
					VIDRO	VITRE	CRISTALLO	GLAS	
3		87619516		1	VIDRO	VIDRIO	GLASS	GLAS	038V
					VIDRO	VITRE	CRISTALLO	GLAS	
4		87619517		1	VIDRO	VIDRIO	GLASS	GLAS	038V
					VIDRO	VITRE	CRISTALLO	GLAS	
5		87619518		1	VIDRO	VIDRIO	GLASS	GLAS	038V
					VIDRO	VITRE	CRISTALLO	GLAS	
6		9812339		2	SUPORTE	SOPORTE	BRACKET	HALTERUNG	225S
					SUPORTE	SUPPORT	STAFFA	BESLAG	
7		9594257		1	PERFIL	PERFIL	PROFILE	PROFIL	106B
					PERFIL	PROFIL	PROFILO	PROFIL	
8		9992358		7	BATENTE ELÁSTICO	TOPE ELÁSTICO	ELASTIC STOP	ELASTISCHER ANSCHLA	079A
					BATENTE ELÁSTICO	BUTEE ELASTIQUE	FERMO ELASTICO	FJEDRENDE STOP	
9		9992359		8	BUJÃO	TAPÓN	PLUG	STOPFEN	050T
					TAMPÃO	BOUCHON	TAPPO	PROP	
10		84817394		30	BUJÃO	TAPÓN	PLUG	STOPFEN	050T
					TAMPÃO	BOUCHON	TAPPO	PROP	
11		87601022		1	ADESIVO	CALCOMANÍA	DECAL	AUFKLEBER	012D
					DÍSTICO	AUTOCOLLANT	DECALCOMANIA	TRANSFER	
12		87619514		1	ADESIVO	CALCOMANÍA	DECAL	AUFKLEBER	012D
					DÍSTICO	AUTOCOLLANT	DECALCOMANIA	TRANSFER	
13		87619515		1	ADESIVO	CALCOMANÍA	DECAL	AUFKLEBER	012D
					DÍSTICO	AUTOCOLLANT	DECALCOMANIA	TRANSFER	
14		84277890		3.26	TIRA VEDADORA	BANDA DE SELLADO	SEALING STRIP	DICHTSTREIFEN	P679
					TIRA VEDADORA	BANDE D'ETANCHEITE	NASTRO DI TENUTA	TÆTNINGSLISTE	
15		9818805		2.13	ELEMENTO DE VEDAÇÃO	ELEMENTO DE ESTANQ	SEALING ELEMENT	DICHTELEMENT	021E
					ELEMENTO DE VEDAÇÃ	ELEMENTS D'ETANCHEI	ELEMENTO DI TENUTA	PAKNINGSELEMENT	
19		9992979		2	PARAFUSO, Hex Serr Flg, M6 x 16				
						TORNILLO	SCREW	SCHRAUBE	040V
					PARAFUSO	VIS	VITE	SKRUE	

TC5070

10.230	01	p1	11/08

PORTA, LE
PUERTA, LI
DOOR, LH
DOOR, LH

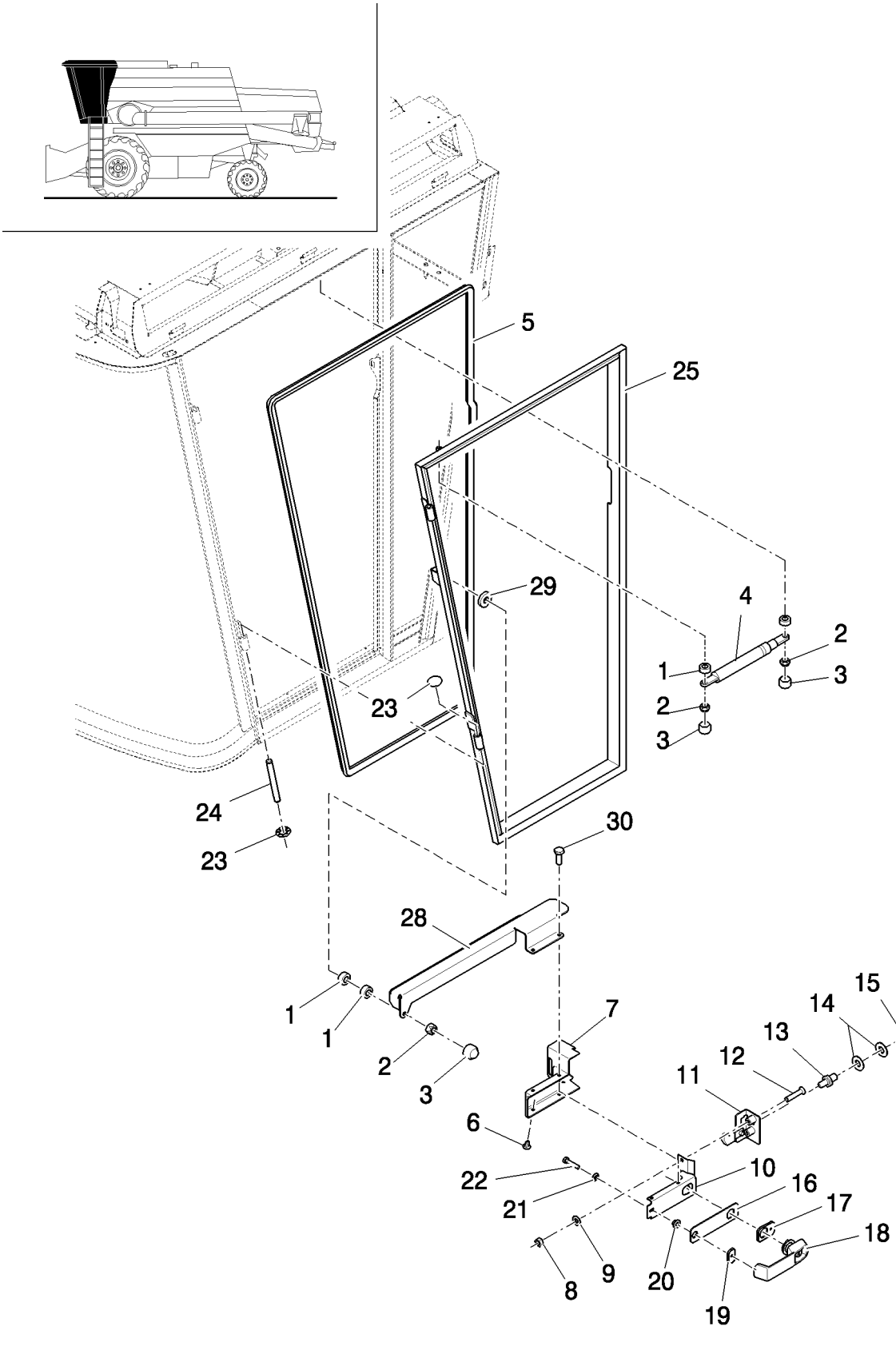

DOOR, LH
PORTE, COTE GAUCHE
PORTA, LI
DOOR, LH

R	N	P.N.	MOD	Q	Denominação Denominação	Denominacion Description	Description Descrizione	Bezeichnung Beskrivelse	L.C.
1		9812123		5	ANEL	ANILLO	RING	RING	045A
					ANEL	ANNEAU	ANELLO	RING	
2		86629542		3	CONTRA PORCA, M8 x 1.25, Cl 8				
						TUERCA DE BLOQUEO	LOCK NUT	SICHERUNGSMUTTER	P263
					CONTRAPORCA	CONTRE-ECROU	DADO DI BLOCCAGGIO	LÅSEMØTRIK	
3		458639		3	COBERTURA, Nut, M8	CUBIERTA	COVER	ABDECKUNG	265C
					COBERTURA	COUVERCLE	COPERCHIO	DÆKSEL	
4		9594808		1	AMORTECEDOR DE VIBRAÇÃO				
						AMORTIGUADOR	DAMPER	DÄMPFER	164S
					AMORTECEDOR	AMORTISSEUR	AMMORTIZZATORE	SVINGNINGSDÆMPER	
5		84790358		3.95m	VEDAÇÃO DE PORTA	JUNTA DE PUERTA	DOOR SEAL	TÜRDICHTUNG	Z529
					GUARNIÇÃO PORTA	JOINT DE PORTE	GUARNIZIONE SPORTEI	DØRTÆTNING	
6		84814976		3	BUJÃO	TAPÓN	PLUG	STOPFEN	050T
					TAMPÃO	BOUCHON	TAPPO	PROP	
7		9593401		1	ALOJAMENTO	ALOJAMIENTO	HOUSING	GEHÄUSE	014V
					ALOJAMENTO	CARTER	ALLOGGIAMENTO	HUS	
8		9706690		2	PORCA, M8, Cl 8	TUERCA	NUT	MUTTER	010D
					PORCA	ECROU	DADO	MØTRIK	
9		322358		2	ARRUELA DE PRESSÃO, M8				
						ARANDELA BELLEVILLE	BELLEVILLE WASHER	TELLERFEDER	A143
					ANILHA CÓNICA	RONDELLE BELLEVILLE	RONDELLA BELLEVILLE	BELLEVILLE-SPÆNDSKI'	
10		87580692		1	SUPORTE	SOPORTE	BRACKET	HALTERUNG	225S
					SUPORTE	SUPPORT	STAFFA	BESLAG	
11		9817980		1	TRAVA	CERRADURA	LOCK	SCHLOSS	120S
					FECHADURA	SERRURE	BLOCCO	LÅS	
12		300352		2	PARAFUSO, Hex Flat Hd, M8 x 40, 4.8				
						TORNILLO	SCREW	SCHRAUBE	040V
					PARAFUSO	VIS	VITE	SKRUE	
13		9594675		1	PARADA	TOPE	STOP	STOP	080A
					BATENTE	BUTEE	ARRESTO; FERMO	STOP	
14		140046		2	MOLA BELLEVILLE, Belleville, M12				
						RESORTE BELLEVILLE	BELLEVILLE SPRING	TELLERFEDER	P825
					ANILHA CÓNICA	RESSORT BELLEVILLE	MOLLA BELLEVILLE	BELLEVILLEFJEDER	
15		9818861		1	PORCA, M12 x 1, Cl 8	TUERCA	NUT	MUTTER	010D
					PORCA	ECROU	DADO	MØTRIK	
16		9593403		1	JUNTA	JUNTA	GASKET	DICHTUNG	123G
					JUNTA	JOINT	GUARNIZIONE	PAKNING	
17		9513968		1	JUNTA	JUNTA	GASKET	DICHTUNG	123G
					JUNTA	JOINT	GUARNIZIONE	PAKNING	
18		9513970		1	MANILHA	MANECILLA	HANDLE	GRIFF	020M
					PEGA	POIGNEE	MANIGLIA	HÅNDTAG	
19		9513969		1	JUNTA	JUNTA	GASKET	DICHTUNG	123G
					JUNTA	JOINT	GUARNIZIONE	PAKNING	
20		264036		1	BUCHA	CASQUILLO	BUSHING	BUCHSE	095B
					CASQUILHO	BAGUE	BOCCOLA	BØSNING	
21		322357		3	ARRUELA DE PRESSÃO, M6				
						ARANDELA BELLEVILLE	BELLEVILLE WASHER	TELLERFEDER	A143
					ANILHA CÓNICA	RONDELLE BELLEVILLE	RONDELLA BELLEVILLE	BELLEVILLE-SPÆNDSKI'	

10.230	01	p2	11/08

PORTA, LE
PUERTA, LI
DOOR, LH
DOOR, LH

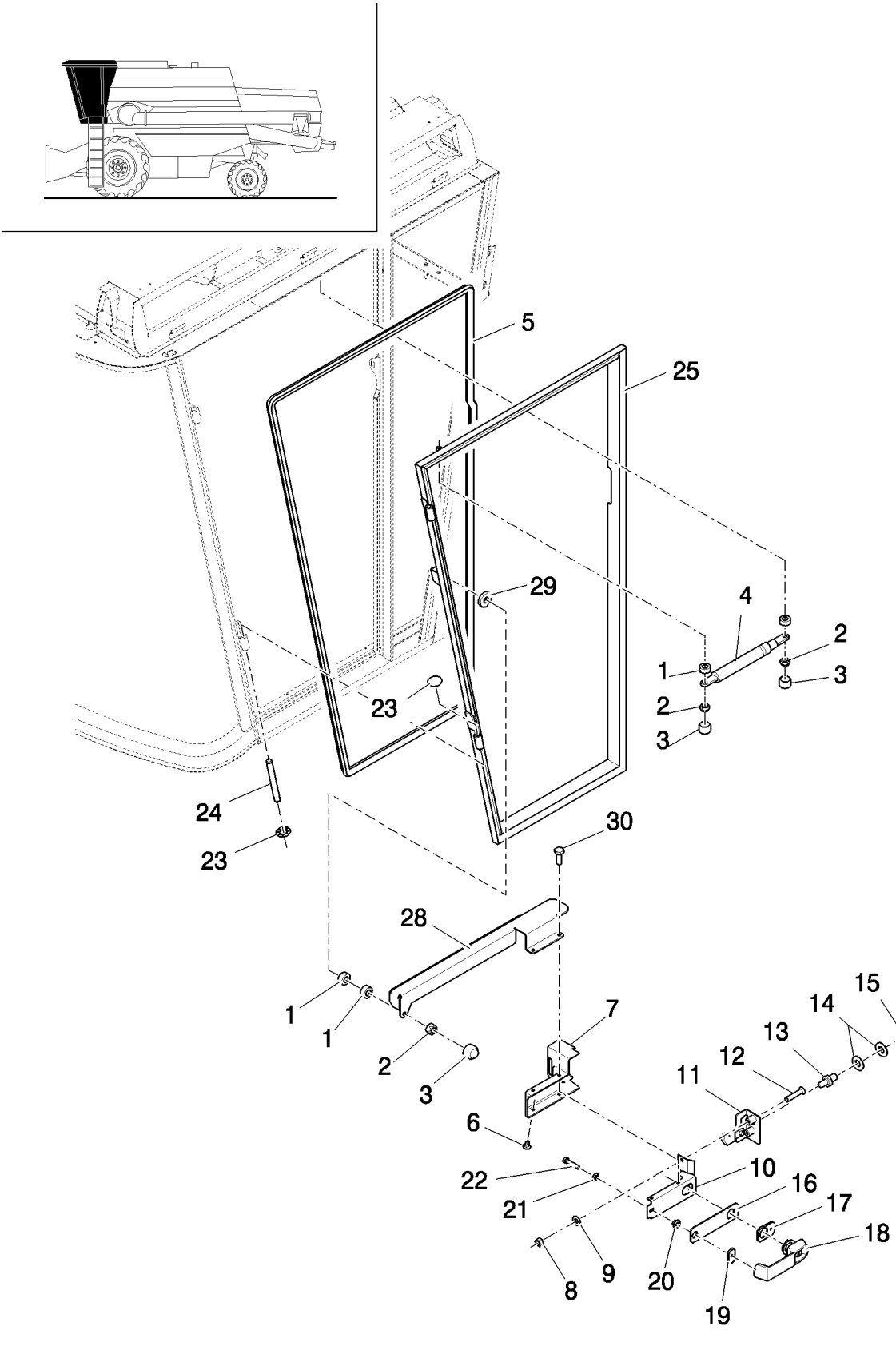

DOOR, LH
PORTE, COTE GAUCHE
PORTA, LI
DOOR, LH

R	N	P.N.	MOD	Q	Denominação Denominação	Denominacion Description	Description Descrizione	Bezeichnung Beskrivelse	L.C.
22		43117		1	PARAFUSO, Hex, M6 x 30, 8.8				
						PERNO	BOLT	SCHRAUBE	140B
					PARAFUSO	VIS	BULLONE	BOLT	
23		431021		4	ARRUELA ESPECIAL	ARANDELA ESPECIAL	SPECIAL WASHER	SPEZIALUNTERLEGSCH	Z333
					ANILHA ESPECIAL	RONDELLE SPECIALE	RONDELLA SPECIALE	SPECIALSKIVE	
24		84607358		2	PINO	PASADOR	PIN	PIN	080P
					PERNO	BROCHE	PERNO	STIFT	
25		87601020		1	BISEL	BISEL	BEZEL	BLENDE	123M
					FRISO	ENCADREMENT	CORNICE	FACET	
28		87580693		1	APOIO DE BRAÇO	REPOSABRAZOS	ARMREST	ARMLEHNE	074A
					APOIO DE BRAÇOS	ACCOUDOIR	BRACCIOLO	ARMLÆN	
29		86592711		1	ARRUELA PLANA, M8 x 21 x 4				
						ARANDELA	WASHER	UNTERLEGSCHEIBE	131R
					ANILHA	RONDELLE	RONDELLA	FLADSKIVE	
30		86508568		2	PARAFUSO, Hex, M6 x 16, Cl 8.8, Full Thd				
						TORNILLO	SCREW	SCHRAUBE	040V
					PARAFUSO	VIS	VITE	SKRUE	

10.231	01	p1	07/10

SISTEMA DE AR CONDICIONADO
SISTEMA DE AIRE ACONDICIONADO
AIR CONDITIONAL SYSTEM
AIR CONDITIONAL SYSTEM

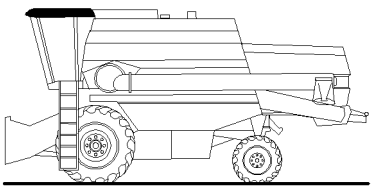

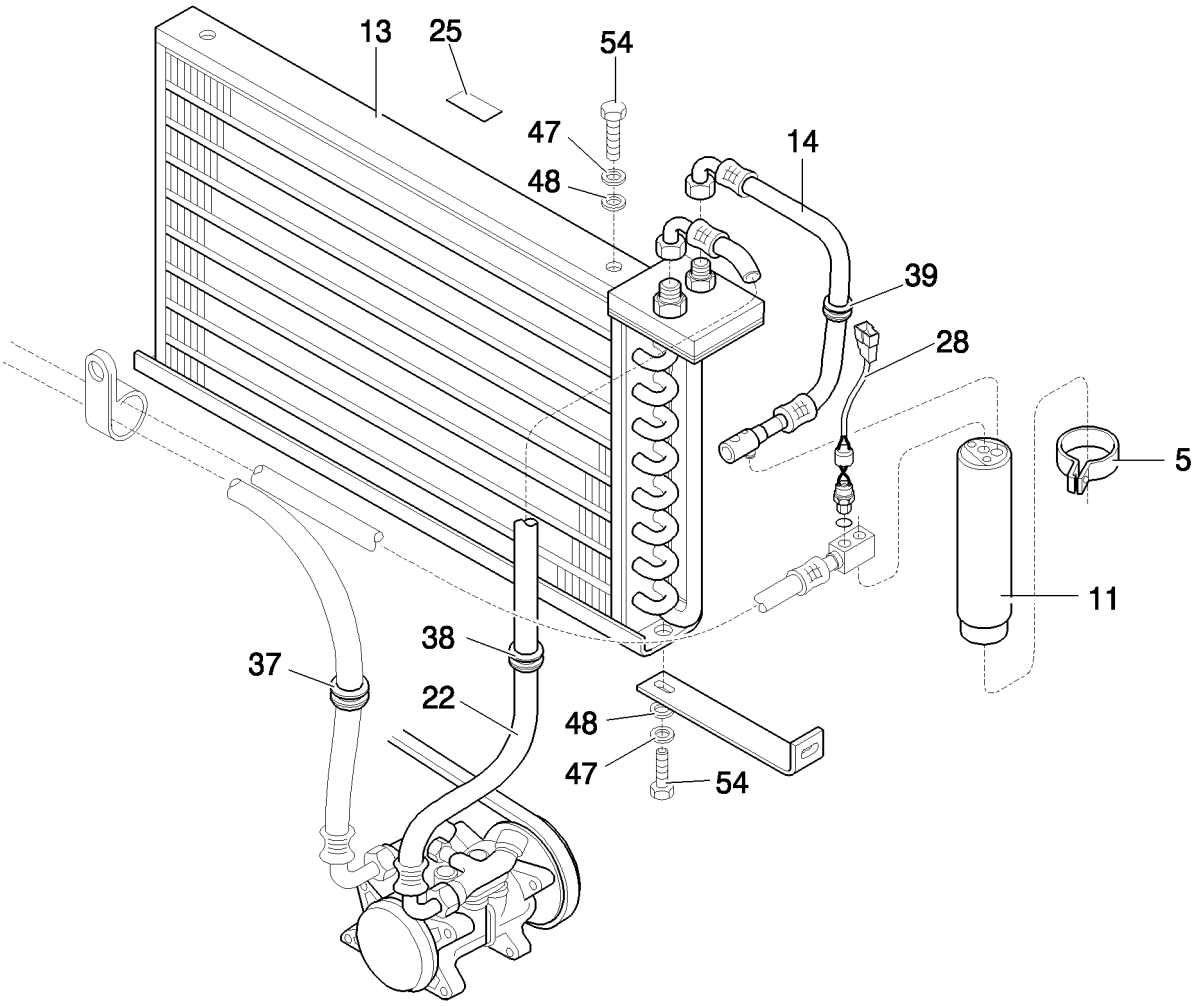

AIR CONDITIONAL SYSTEM
AIR CONDITIONAL SYSTEM
CONDIZIONATORE
AIR CONDITIONAL SYSTEM

R	N	P.N.	MOD	Q	Denominação Denominação	Denominacion Description	Description Descrizione	Bezeichnung Beskrivelse	L.C.
5		556701		1	BRAÇADEIRA BRAÇADEIRA	ABRAZADERA COLLIER	CLAMP MORSETTO	KLEMME SPÆNDEBÅND	120M
11		84993815		1	FILTRO FILTRO	FILTRO FILTRE	FILTER FILTRO	FILTER FILTER	065F
13		87590656		1	CONDENSADOR CONDENSADOR	CONDENSADOR CONDENSATEUR	CONDENSER CONDENSATORE	KONDENSATOR KONDENSATOR	220C
14		84993937		1	MANGUEIRA MANGUEIRA	TUBO FLEXIBLE	HOSE TUBO FLESSIBILE	SCHLAUCH SLANGE	030M
22		84236456		1	ADESIVO DÍSTICO	CALCOMANÍA AUTOCOLLANT	DECAL DECALCOMANIA	AUFKLEBER TRANSFER	012D
25		84012596		1	ADESIVO DÍSTICO	CALCOMANÍA AUTOCOLLANT	DECAL DECALCOMANIA	AUFKLEBER TRANSFER	012D
28		84993819		1	CONECTOR HIDRÁUL CONECTOR HID.	CONECTOR HIDRÁULIC CONNECTEUR HYDRAU	HYD CONNECTOR CONNETTORE IDRAULIC	HYDR STECKVERBINDE HYDRAULIKSTIK	020R
37		84011186		2	CASQUILHO ISOLADOR PASSA-FIOS	PASACABLES PASSE-FIL	GROMMET ANELLO PASSACAVO	TÜLLE RING	131A
38		198828C1		3	CASQUILHO ISOLADOR CASQUILHO ISOLADOR	PASACABLES PASSE-FIL	GROMMET ANELLO PASSACAVO	TÜLLE RING	4020
39		195806C1		1	CASQUILHO ISOLADOR CASQUILHO ISOLADOR	PASACABLES PASSE-FIL	GROMMET ANELLO PASSACAVO	TÜLLE RING	4020
47		322357		4	ARRUELA DE PRESSÃO, M6 ANILHA CÓNICA	ARANDELA BELLEVILLE RONDELLE BELLEVILLE	BELLEVILLE WASHER RONDELLA BELLEVILLE	TELLERFEDER BELLEVILLE-SPÆNDSKI	A143
48		140015		4	ARRUELA PLANA, M6 ANILHA	ARANDELA RONDELLE	WASHER RONDELLA	UNTERLEGSCHEIBE FLADSKIVE	131R
54		120100		4	PARAFUSO, Hex, M6 x 20, 8.8 PARAFUSO	PERNO VIS	BOLT BULLONE	SCHRAUBE BOLT	140B

10.231	02	p1	08/10

SISTEMA DE AR CONDICIONADO
SISTEMA DE AIRE ACONDICIONADO
AIR CONDITIONAL SYSTEM
AIR CONDITIONAL SYSTEM

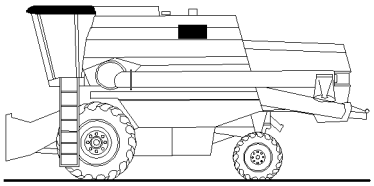

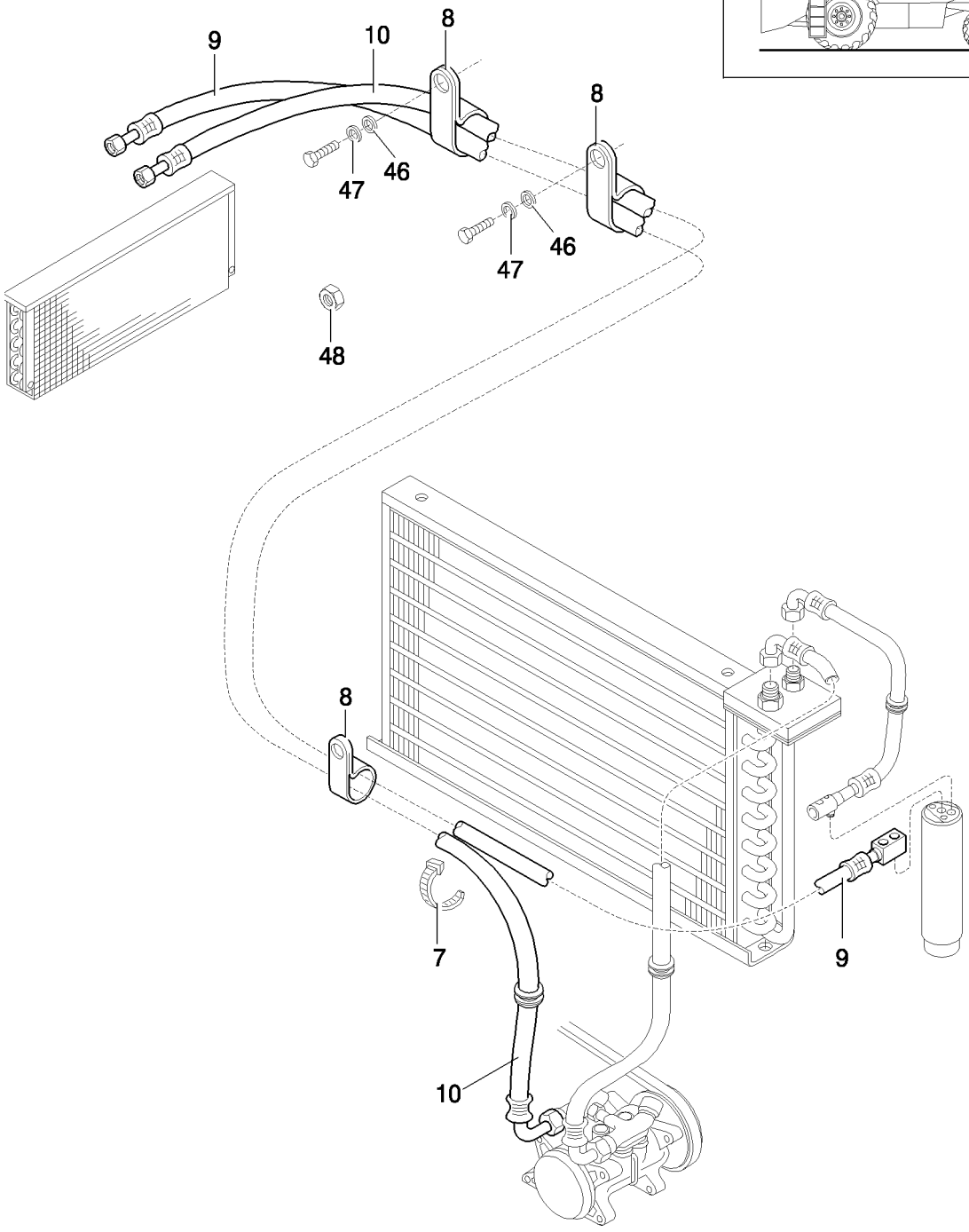

AIR CONDITIONAL SYSTEM
AIR CONDITIONAL SYSTEM
CONDIZIONATORE
AIR CONDITIONAL SYSTEM

R	N	P.N.	MOD	Q	Denominação Denominação	Denominacion Description	Description Descrizione	Bezeichnung Beskrivelse	L.C.
7		323597		1	PRENDEDOR DE CABOS, M9 x 165 or M5 x 197				
						BANDA DE CABLE	CABLE STRAP	KABELBINDER	P716
					BRAÇADEIRA DE CABO	BRIDE DE CABLE	FASCETTA PER CAVO	KABELSTROP	
8		9578138		11	BRACADEIRA	COLLAR	CLAMP	SCHELLE	1640
					BRACADEIRA	COLLIER	MORSETTO	CLAMP	
9		84993935		1	MANGUEIRA	TUBO	HOSE	SCHLAUCH	030M
					MANGUEIRA	FLEXIBLE	TUBO FLESSIBILE	SLANGE	
10		84236157		1	MANGUEIRA	TUBO	HOSE	SCHLAUCH	030M
					MANGUEIRA	FLEXIBLE	TUBO FLESSIBILE	SLANGE	
46		412649		2	MOLA DA ARRUELA, Belleville, M6				
						ARANDELA DE RESORT	SPRING WASHER	FEDERSCHEIBE	P692
					ANILHA DE MOLA	RONDELLE ELASTIQUE	RONDELLA ELASTICA	FJEDERSKIVE	
47		322357		2	ARRUELA DE PRESSÃO, M6				
						ARANDELA BELLEVILLE	BELLEVILLE WASHER	TELLERFEDER	A143
					ANILHA CÓNICA	RONDELLE BELLEVILLE	RONDELLA BELLEVILLE	BELLEVILLE-SPÆNDSKI	
48		9706755		3	PORCA, M6, Cl 8	TUERCA	NUT	MUTTER	010D
					PORCA	ECROU	DADO	MØTRIK	

10.231	03	p1	08/10

SISTEMA DE AR CONDICIONADO
SISTEMA DE AIRE ACONDICIONADO
AIR CONDITIONAL SYSTEM
AIR CONDITIONAL SYSTEM

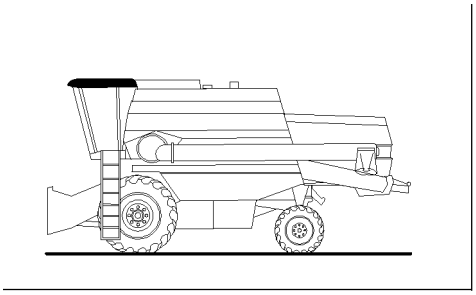

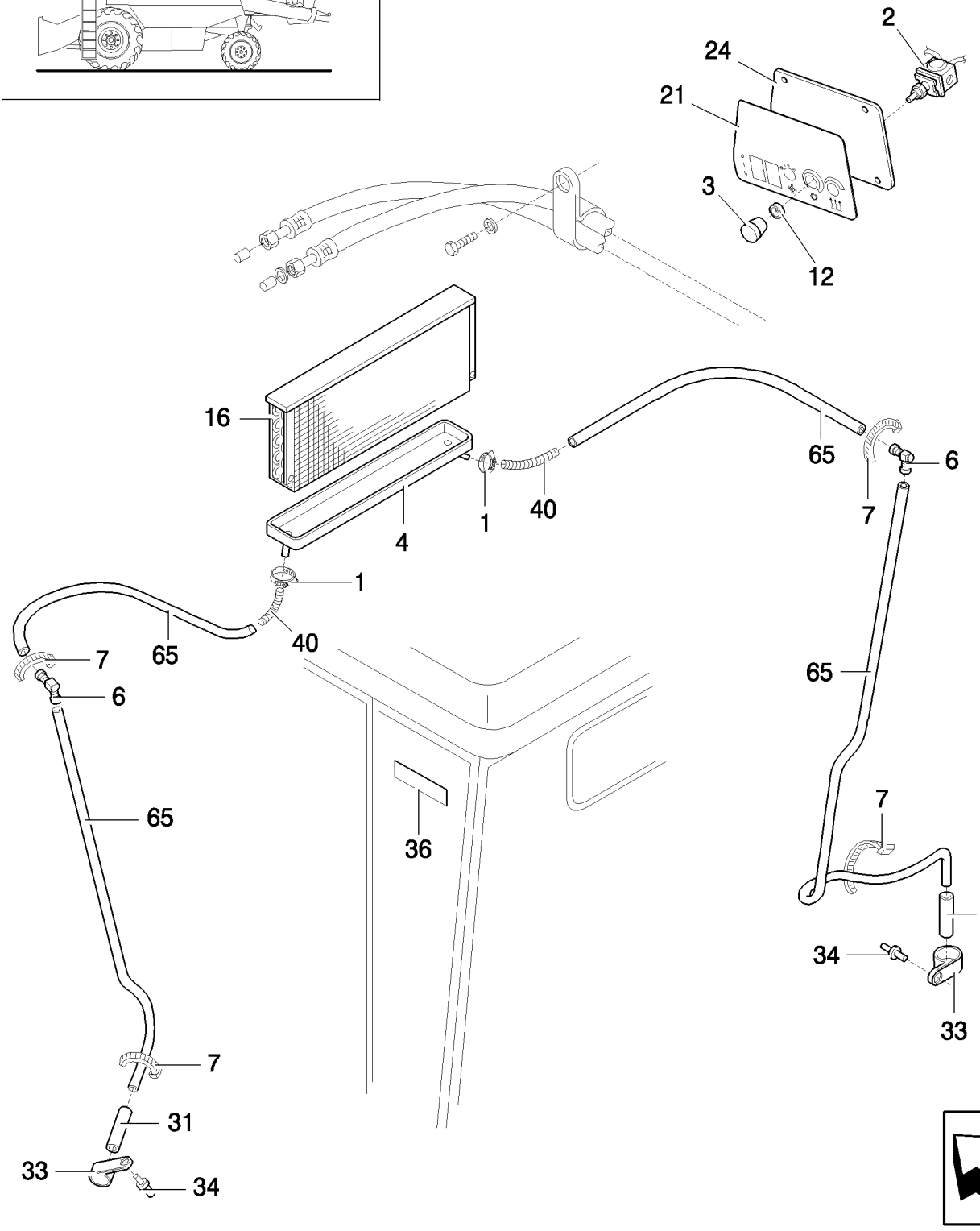

AIR CONDITIONAL SYSTEM
AIR CONDITIONAL SYSTEM
CONDIZIONATORE
AIR CONDITIONAL SYSTEM

R	N	P.N.	MOD	Q	Denominação Denominação	Denominacion Description	Description Descrizione	Bezeichnung Beskrivelse	L.C.
1		150064		2	BRAÇADEIRA BRAÇADEIRA	ABRAZADERA COLLIER	CLAMP MORSETTO	KLEMME SPÆNDEBÅND	120M
2		441100		1	TERMOSTATO TERMÓSTATO	TERMOSTATO THERMOSTAT	THERMOSTAT TERMOSTATO	THERMOSTAT TERMOSTAT	096T
3		9513779		1	MAÇANETA BOTÃO	MANDO BOUTON	KNOB MANOPOLA	RUNDGRIFF GREB	150P
4		84992224		1	VEDAÇÃO VEDANTE	ANILLO DE CIERRE JOINT	SEAL GUARNIZIONE; TENUTA	DICHTUNG PAKNING	132A
6		9513786		2	COTOVELO COTOVELO	CODO COUDE	ELBOW GOMITO	KNIESTÜCK VINKELRØR	085G
7		323597		10	PRENDEDOR DE CABOS, M9 x 165 or M5 x 197 BRAÇADEIRA DE CABO	BANDA DE CABLE BRIDE DE CABLE	CABLE STRAP FASCETTA PER CAVO	KABELBINDER KABELSTROP	P716
12		140223		1	ARRUELA PLANA, M13 x 25 x 2 Thk ANILHA	ARANDELA RONDELLE	WASHER RONDELLA	UNTERLEGSCHEIBE FLADSKIVE	131R
16		84992226		1	EVAPORADOR EVAPORADOR	EVAPORADOR EVAPORATEUR	EVAPORATOR EVAPORATORE	VERDAMPFER FORDAMPER	064E
21		84430422		1	ADESIVO DÍSTICO	CALCOMANÍA AUTOCOLLANT	DECAL DECALCOMANIA	AUFKLEBER TRANSFER	012D
24		84213816		1	CHAPA CHAPA DE AÇO	PLACA DE ACERO PLAQUE D'ACIER	STEEL PLATE PIASTRA D'ACCIAIO	STAHLPLATTE STÅLPLADE	015L
31		635136		2	VÁLVULA CHECAGEM VÁLVULA DE RETENÇÃC	VÁLVULA DE COMPROB CLAPET ANTI-RETOUR	CHECK VALVE VALVOLA DI RITEGNO	RÜCKSCHLAGVENTIL KONTRAVENTIL	P394
33		334697		2	BRAÇADEIRA BRAÇADEIRA	ABRAZADERA COLLIER	CLAMP MORSETTO	KLEMME SPÆNDEBÅND	120M
34		821716		2	REBITE REBITE	REMACHE RIVET	RIVET RIVETTO	NIET NITTE	055R
36		84997915		1	ADESIVO DÍSTICO	CALCOMANÍA AUTOCOLLANT	DECAL DECALCOMANIA	AUFKLEBER TRANSFER	012D
40		38527		2	MOLA MOLA	RESORTE RESSORT	SPRING MOLLA	FEDER FJEDER	100M
65		401228		6280	MANGUEIRA MANGUEIRA	TUBO FLEXIBLE	HOSE TUBO FLESSIBILE	SCHLAUCH SLANGE	030M

10.231	04	p1	04/09

SISTEMA DE AR CONDICIONADO
SISTEMA DE AIRE ACONDICIONADO
AIR CONDITIONAL SYSTEM
AIR CONDITIONAL SYSTEM

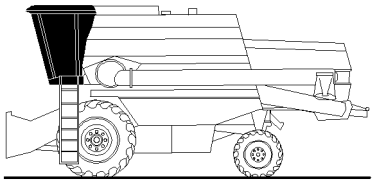

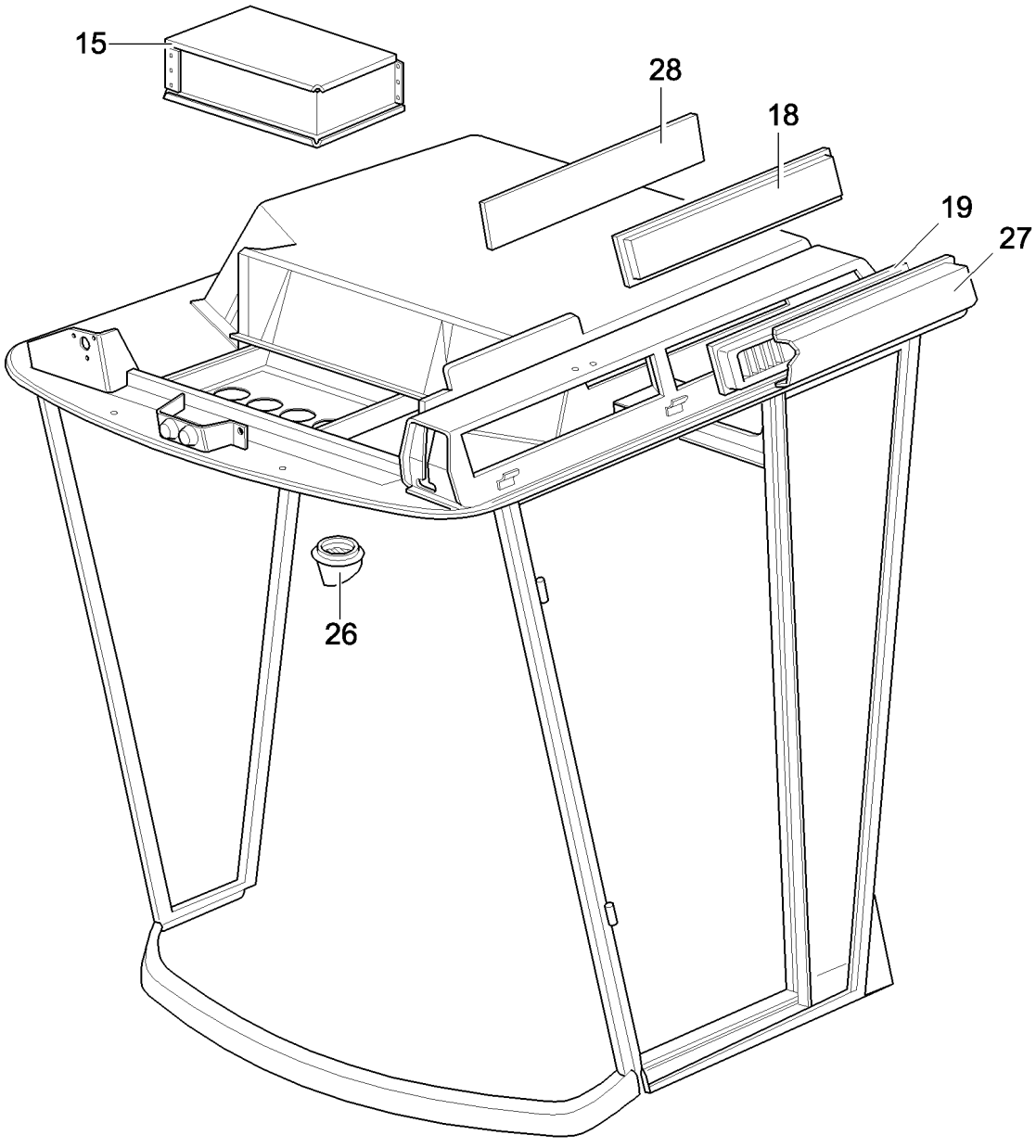

AIR CONDITIONAL SYSTEM
AIR CONDITIONAL SYSTEM
CONDIZIONATORE
AIR CONDITIONAL SYSTEM

R	N	P.N.	MOD	Q	Denominação Denominação	Denominacion Description	Description Descrizione	Bezeichnung Beskrivelse	L.C.
15		9578109		1	VENTILADOR VENTOINHA	VENTILADOR VENTILATEUR	FAN VENTOLA	GEBLÄSE VENTILATOR	030V
18		922214		1	FILTRO DA CABINE FILTRO DA CABINA	FILTRO DE CABINA FILTRE DE LA CABINE	CAB FILTER FILTRO CABINA	KABINENFILTER KABINEFILTER	063F
19		9594075		2	FILTRO DA CABINE FILTRO DA CABINA	FILTRO DE CABINA FILTRE DE LA CABINE	CAB FILTER FILTRO CABINA	KABINENFILTER KABINEFILTER	063F
26		84400419		4	DUTO DE AR CONDUTA DE AR	CONDUCTO DE AIRE CONDUITE D'AIR	AIR DUCT CONDOTTO ARIA	LUFTKANAL LUFTKANAL	224C
27		9594029		1	COBERTURA COBERTURA	CUBIERTA COUVERCLE	COVER COPERCHIO	ABDECKUNG DÆKSEL	265C
28		84159664		2	ESPUMA ISOLANTE ISOLAMENTO DE ESPUM	ESPUMA AISLANTE MOUSSE ISOLANTE	FOAM INSULATION ISOLANTE IN SCHIUMA	SCHAUMSTOFFISOLIER SKUM ISOLERING	051S

10.235	01	p1	07/10

TETO CABINE, EXTERIOR
TECHO CABINA, EXTERIOR
CAB ROOF, OUTER
CAB ROOF, OUTER

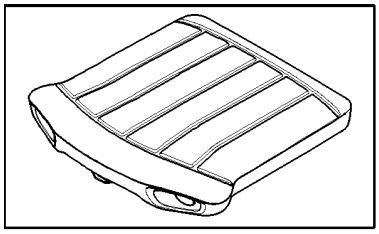

CAB ROOF, OUTER
TOÎT DE CABINE, EXTERIEUR
TETTO CABINA, ESTERIORE
CAB ROOF, OUTER

R	N	P.N.	MOD	Q	Denominação Denominação	Denominacion Description	Description Descrizione	Bezeichnung Beskrivelse	L.C.
1		84430400		1	TETO, Assy	TECHO	ROOF	DACH	137T
					TEJADILHO	PAVILLON	TETTO	KUPPEL	
2		87555024		2	SUPORTE	SOPORTE	SUPPORT	STÜTZE	300S
					SUPORTE	SUPPORT	SUPPORTO	BESLAG	
3		87555027		2	SUPORTE	SOPORTE	SUPPORT	STÜTZE	300S
					SUPORTE	SUPPORT	SUPPORTO	BESLAG	
4		87555029		1	DOBRADIÇA	BISAGRA	HINGE	SCHARNIER	140C
					DOBRADIÇA	CHARNIERE	CERNIERA	HÆNGSEL	
5		87555031		1	DOBRADIÇA	BISAGRA	HINGE	SCHARNIER	140C
					DOBRADIÇA	CHARNIERE	CERNIERA	HÆNGSEL	
6		87539545		2	DOBRADIÇA	BISAGRA	HINGE	SCHARNIER	140C
					DOBRADIÇA	CHARNIERE	CERNIERA	HÆNGSEL	
7		87735346		2	AMORTECEDOR	AMORTIGUADOR	SHOCK ABSORBER	STOSSDÄMPFER	036A
					AMORTECEDOR	AMORTISSEUR	AMMORTIZZATORE	STØDDÆMPER	
8		9594083		2	SUPORTE	SOPORTE	BRACKET	HALTERUNG	225S
					SUPORTE	SUPPORT	STAFFA	BESLAG	
9		9812123		4	ANEL	ANILLO	RING	RING	045A
					ANEL	ANNEAU	ANELLO	RING	
10		9510435		1	TRAVA, LH	CERRADURA	LOCK	SCHLOSS	120S
					FECHADURA	SERRURE	BLOCCO	LÅS	
11		9510436		1	PORTA, RH	PUERTA	DOOR	TÜR	180P
					PORTA	PORTE	SPORTELLO	DØR	
12		9510437		2	TRINCO	PESTILLO	LATCH	VERRIEGELUNG	156C
					TRINCO	LOQUET	CHIUSURA A SCATTO	PAL	
13		9510438		2	TIRANTE	TIRANTE	TIE-ROD	SPURSTANGE	142T
					TIRANTE	TIRANT	TIRANTE	TRÆKSTANG	
14		9510439		1	FREIO DE MÃO	FRENO DE MANO	HAND BRAKE	HANDBREMSE	093F
					TRAVÃO DE MÃO	FREIN A MAIN	FRENO A MANO	HÅNDBREMSE	
15		9594098		2	FERRAMENTA ESPECIAL	HERRAMIENTA ESPECIA	SPECIAL TOOL	SPEZIALWERKZEUG	116A
					FERRAMENTA ESPECIAI	OUTIL SPECIAL	ATTREZZO SPECIALE	SPECIALVÆRKTØJ	
19		322357		18	ARRUELA DE PRESSÃO, M6				
						ARANDELA BELLEVILLE	BELLEVILLE WASHER	TELLERFEDER	A143
					ANILHA CÓNICA	RONDELLE BELLEVILLE	RONDELLA BELLEVILLE	BELLEVILLE-SPÆNDSKI	
20		86508568		6	PARAFUSO, Hex, M6 x 16, Cl 8.8, Full Thd				
						TORNILLO	SCREW	SCHRAUBE	040V
					PARAFUSO	VIS	VITE	SKRUE	
21		300580		4	PARAFUSO, Hex Flat Hd, M6 x 16, 4.8				
						TORNILLO	SCREW	SCHRAUBE	040V
					PARAFUSO	VIS	VITE	SKRUE	
22		9837395		1	MANILHA	MANECILLA	HANDLE	GRIFF	020M
					PEGA	POIGNEE	MANIGLIA	HÅNDTAG	
23		86629542		4	CONTRA PORCA, M8 x 1.25, Cl 8				
						TUERCA DE BLOQUEO	LOCK NUT	SICHERUNGSMUTTER	P263
					CONTRAPORCA	CONTRE-ECROU	DADO DI BLOCCAGGIO	LÅSEMØTRIK	
24		43129		2	PARAFUSO, Hex, M8 x 40, 8.8				
						PERNO	BOLT	SCHRAUBE	140B
					PARAFUSO	VIS	BULLONE	BOLT	

10.235	01	p2	07/10

TETO CABINE, EXTERIOR
TECHO CABINA, EXTERIOR
CAB ROOF, OUTER
CAB ROOF, OUTER

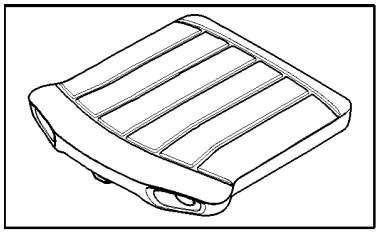

CAB ROOF, OUTER
TOÎT DE CABINE, EXTERIEUR
TETTO CABINA, ESTERIORE
CAB ROOF, OUTER

R	N	P.N.	MOD	Q	Denominação Denominação	Denominacion Description	Description Descrizione	Bezeichnung Beskrivelse	L.C.
25		386045		2	PARAFUSO, Hex, M8 x 45, 8.8				
						TORNILLO	SCREW	SCHRAUBE	040V
					PARAFUSO	VIS	VITE	SKRUE	
26		9706690		4	PORCA, M8, Cl 8	TUERCA	NUT	MUTTER	010D
					PORCA	ECROU	DADO	MØTRIK	
27		9995155		4	PARAFUSO	PERNO	BOLT	SCHRAUBE	140B
					PARAFUSO	VIS	BULLONE	BOLT	
28		9835383		AR	JUNTA ADESIVA	BANDA-JUNTA	STRIP-GASKET	DICHTSTREIFEN	124G
					JUNTA ADESIVA	JOINT D'ETANCHEITE	GUARNIZIONE ADESIVA	SELVKLÆBENDE PAKNII	
29		431021		2	ARRUELA ESPECIAL	ARANDELA ESPECIAL	SPECIAL WASHER	SPEZIALUNTERLEGSCH	Z333
					ANILHA ESPECIAL	RONDELLE SPECIALE	RONDELLA SPECIALE	SPECIALSKIVE	
30		86977726		12	PARAFUSO, Hex, M6 x 12, 8.8				
						TORNILLO	SCREW	SCHRAUBE	040V
					PARAFUSO	VIS	VITE	SKRUE	
31		12646205		4	ARRUELA PLANA, M8 x 35 x 3				
						ARANDELA	WASHER	UNTERLEGSCHEIBE	131R
					ANILHA	RONDELLE	RONDELLA	FLADSKIVE	
32		322358		4	ARRUELA DE PRESSÃO, M8				
						ARANDELA BELLEVILLE	BELLEVILLE WASHER	TELLERFEDER	A143
					ANILHA CÓNICA	RONDELLE BELLEVILLE	RONDELLA BELLEVILLE	BELLEVILLE-SPÆNDSKI	
33		120104		4	PARAFUSO, Hex, M8 x 20, 8.8				
						TORNILLO	SCREW	SCHRAUBE	040V
					PARAFUSO	VIS	VITE	SKRUE	
34		412491		2	PARAFUSO	TORNILLO	SCREW	SCHRAUBE	040V
					PARAFUSO	VIS	VITE	SKRUE	

10.236	01	p1	10/08

TOLDO
TOLDO
SUN CANOPY
SUN CANOPY

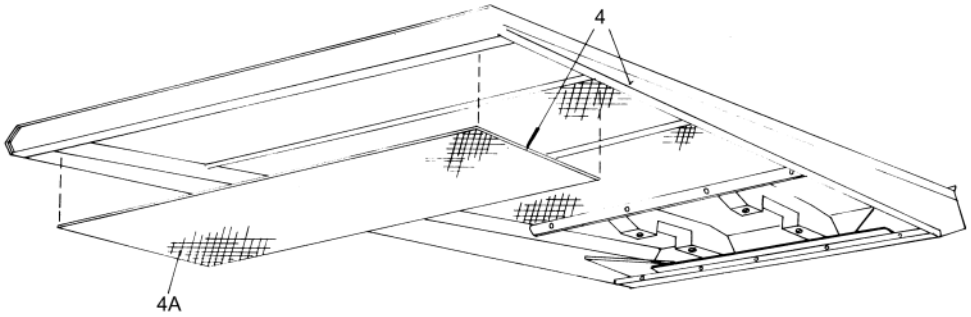

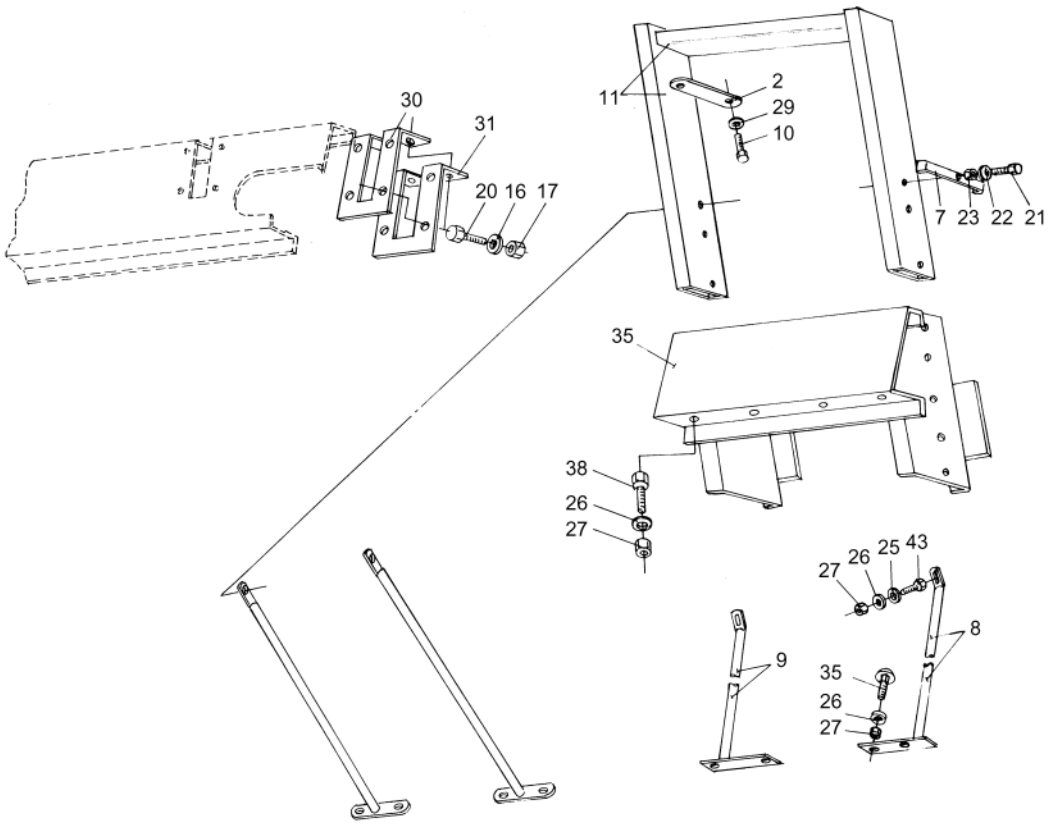

SUN CANOPY
SUN CANOPY
SUN CANOPY
SUN CANOPY

R	N	P.N.	MOD	Q	Denominação Denominação	Denominacion Description	Description Descrizione	Bezeichnung Beskrivelse	L.C.
2		465197		2	SUPORTE SUPORTE	SOPORTE SUPPORT	SUPPORT SUPPORTO	STÜTZE BESLAG	300S
4		73403383		1	TETO, Assy (4A) TEJADILHO	TECHO PAVILLON	ROOF TETTO	DACH HARD TOP	020P
4A		NSS		1	SEM SERVIÇO EM SEPARADO, INSULATOR SEM REPARAÇÃO EM SI	NO SE REPARA POR SE NON ENTRET. SEPAREM	NOT SERVICED SEPARA NON FORNITO SEPARAT	NICHT A SEP ERS-T LIEI SERVICERES IKKE SEPA	064N
7		9577009		4	SUPORTE SUPORTE	SOPORTE SUPPORT	BRACKET STAFFA	HALTERUNG BESLAG	225S
8		825606		1	SUPORTE SUPORTE	SOPORTE SUPPORT	SUPPORT SUPPORTO	STÜTZE BESLAG	300S
9		87474266		1	TIRANTE TIRANTE	TIRANTE TIRANT	TIE-ROD TIRANTE	SPURSTANGE TRÆKSTANG	142T
10		300389		4	PARAFUSO, Hex, M12 x 35, 8.8, Full Thd PARAFUSO	PERNO VIS	BOLT BULLONE	SCHRAUBE BOLT	140B
11		465722		1	SUPORTE SUPORTE	SOPORTE SUPPORT	SUPPORT SUPPORTO	STÜTZE BESLAG	300S
15		86508568		24	PARAFUSO, Hex, M6 x 16, Cl 8.8, Full Thd PARAFUSO	TORNILLO VIS	SCREW VITE	SCHRAUBE SKRUE	040V
16		412649		47	MOLA DA ARRUELA, Belleville, M6 ANILHA DE MOLA	ARANDELA DE RESORTI RONDELLE ELASTIQUE	SPRING WASHER RONDELLA ELASTICA	FEDERSCHEIBE FJEDERSKIVE	P692
17		9706755		16	PORCA, M6, Cl 8 PORCA	TUERCA ECROU	NUT DADO	MUTTER MØTRIK	010D
20		9706703		12	PARAFUSO, Short NK, M6 x 20, Cl8.8, Full Thd PARAFUSO DE CARROÇ	PERNO ALOMADO VIS A TETE BOMBEE	CARRIAGE BOLT BULLONE A TESTA TONI	SCHLOSSSCHRAUBE BRÆDDEBOLT	P123
21		43158		4	PARAFUSO, Hex, M12 x 80, 8.8 PARAFUSO	PERNO VIS	BOLT BULLONE	SCHRAUBE BOLT	140B
22		140046		4	MOLA BELLEVILLE, Belleville, M12 ANILHA CÓNICA	RESORTE BELLEVILLE RESSORT BELLEVILLE	BELLEVILLE SPRING MOLLA BELLEVILLE	TELLERFEDER BELLEVILLEFJEDER	P825
23		9706685		4	PORCA, M12, Cl 8 PORCA	TUERCA ECROU	NUT DADO	MUTTER MØTRIK	010D
24		374891		4	PARAFUSO, Short NK, M6 x 25, Cl8.8, Full Thd PARAFUSO DE CARROÇ	PERNO ALOMADO VIS A TETE BOMBEE	CARRIAGE BOLT BULLONE A TESTA TONI	SCHLOSSSCHRAUBE BRÆDDEBOLT	P123
25		378243		2	ARRUELA PLANA, M8 ANILHA	ARANDELA RONDELLE	WASHER RONDELLA	UNTERLEGSCHEIBE FLADSKIVE	131R
26		322358		6	ARRUELA DE PRESSÃO, M8 ANILHA CÓNICA	ARANDELA BELLEVILLE RONDELLE BELLEVILLE	BELLEVILLE WASHER RONDELLA BELLEVILLE	TELLERFEDER BELLEVILLE-SPÆNDSKI	A143
27		9706690		6	PORCA, M8, Cl 8 PORCA	TUERCA ECROU	NUT DADO	MUTTER MØTRIK	010D

10.236	01	p2	10/08

TOLDO
TOLDO
SUN CANOPY
SUN CANOPY

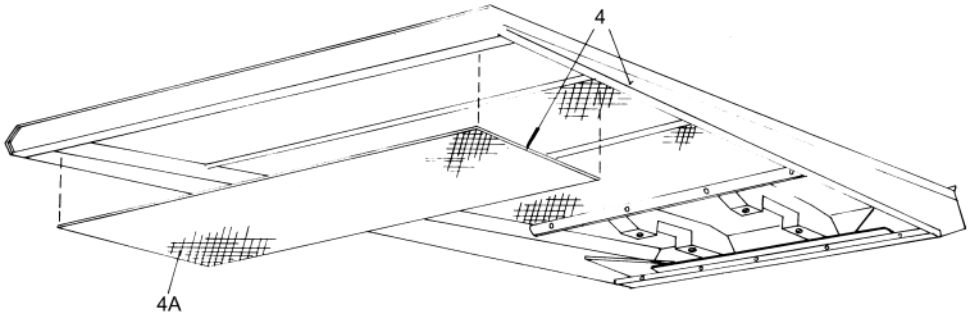

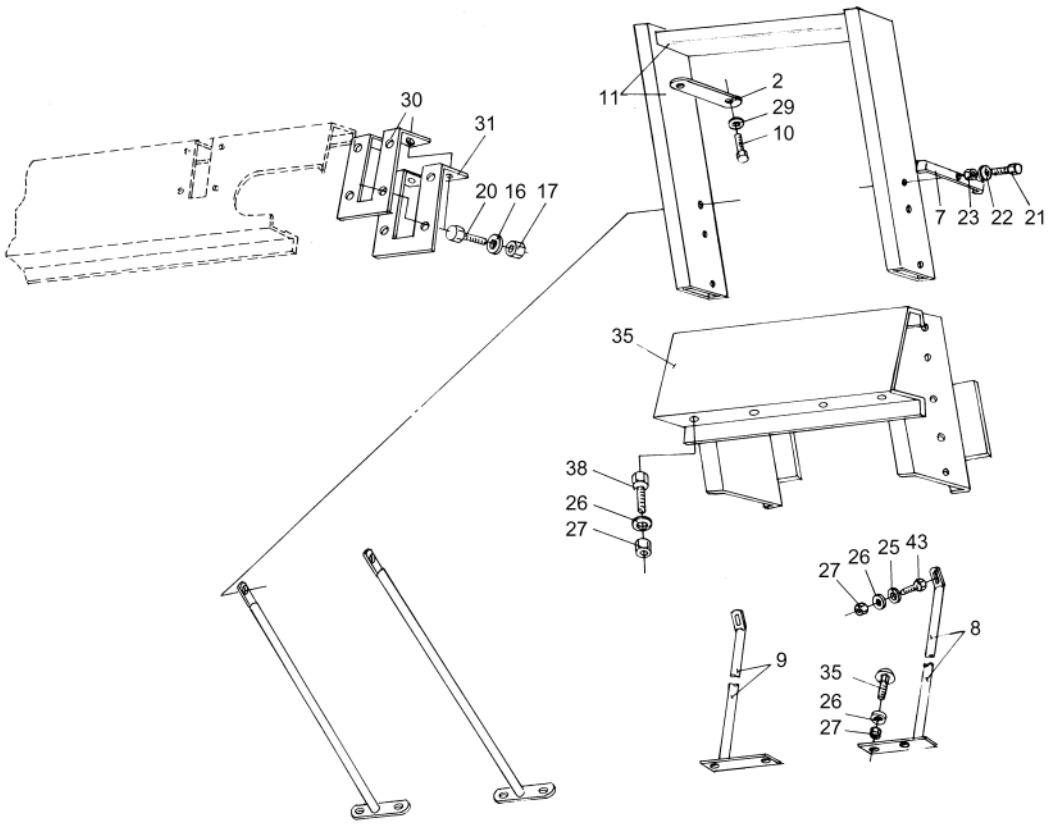

SUN CANOPY
SUN CANOPY
SUN CANOPY
SUN CANOPY

R	N	P.N.	MOD	Q	Denominação Denominação	Denominacion Description	Description Descrizione	Bezeichnung Beskrivelse	L.C.
29		412123		4	TRAVA DA ARRUELA, M12 x 21 x 2.6 Thk				
						ARANDELA DE BLOQUE(	LOCK WASHER	SICHERUNGSSCHEIBE	132R
					ANILHA DE RETENÇÃO	RONDELLE FREIN	RONDELLA DI SICUREZ/	LÅSESKIVE	
30		825668		2	VEDAÇÃO	ANILLO DE CIERRE	SEAL	DICHTUNG	132A
					VEDANTE	JOINT	GUARNIZIONE; TENUTA	PAKNING	
31		825503		2	PROTEÇÃO	DEFENSA	GUARD	SCHUTZABDECKUNG	070R
					PROTECÇÃO	PROTECTION	PROTEZIONE	BESKYTTELSESSKÆRM	
35		757055		1	SUPORTE	SOPORTE	SUPPORT	STÜTZE	300S
					SUPORTE	SUPPORT	SUPPORTO	BESLAG	
38		120104		4	PARAFUSO, Hex, M8 x 20, 8.8				
						TORNILLO	SCREW	SCHRAUBE	040V
					PARAFUSO	VIS	VITE	SKRUE	
40		338949		2	PARAFUSO, Short NK, M10 x 25, Cl8.8, Full Thd				
						PERNO ALOMADO	CARRIAGE BOLT	SCHLOSSSCHRAUBE	P123
					PARAFUSO DE CARROÇ	VIS A TETE BOMBEE	BULLONE A TESTA TON	BRÆDDEBOLT	
43		43128		2	PARAFUSO, Hex, M8 x 30, 8.8				
						TORNILLO	SCREW	SCHRAUBE	040V
					PARAFUSO	VIS	VITE	SKRUE	
46		84991942		1	HASTE, RH	VARILLA	ROD	STANGE	090A
					HASTE	TIGE	ASTA	STANG	
48		87605416		1	ESPAÇADOR	SEPARADOR	SPACER	DISTANZSTÜCK	075D
					ESPAÇADOR	ENTRETOISE	DISTANZIALE	AFSTANDSSTYKKE	

10.236	02	p1	10/08

TOLDO
TOLDO
SUN CANOPY
SUN CANOPY

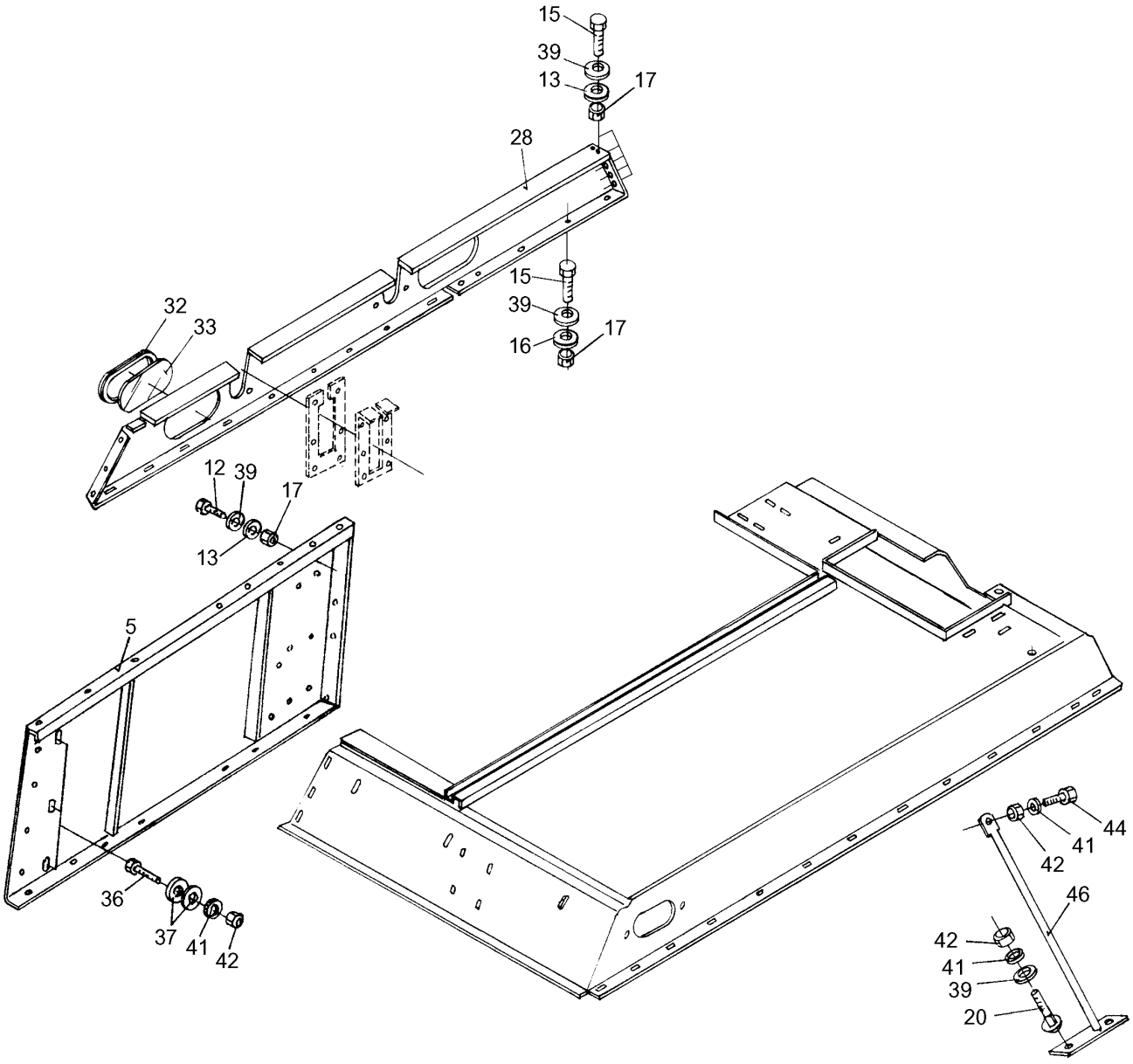

SUN CANOPY
SUN CANOPY
SUN CANOPY
SUN CANOPY

R	N	P.N.	MOD	Q	Denominação Denominação	Denominacion Description	Description Descrizione	Bezeichnung Beskrivelse	L.C.
5		87369613		1	CHAPA, Front	PLACA DE ACERO	STEEL PLATE	STAHLPLATTE	015L
					CHAPA DE AÇO	PLAQUE D'ACIER	PIASTRA D'ACCIAIO	STÅLPLADE	
12		9706703		7	PARAFUSO, Short NK, M6 x 20, Cl8.8, Full Thd				
						PERNO ALOMADO	CARRIAGE BOLT	SCHLOSSSCHRAUBE	P123
					PARAFUSO DE CARROÇ	VIS A TETE BOMBEE	BULLONE A TESTA TON	BRÆDDEBOLT	
13		322357		7	ARRUELA DE PRESSÃO, M6				
						ARANDELA BELLEVILLE	BELLEVILLE WASHER	TELLERFEDER	A143
					ANILHA CÓNICA	RONDELLE BELLEVILLE	RONDELLA BELLEVILLE	BELLEVILLE-SPÆNDSKI	
17		9706755		38	PORCA, M6, Cl 8	TUERCA	NUT	MUTTER	010D
					PORCA	ECROU	DADO	MØTRIK	
20		9706703		7	PARAFUSO, Short NK, M6 x 20, Cl8.8, Full Thd				
						PERNO ALOMADO	CARRIAGE BOLT	SCHLOSSSCHRAUBE	P123
					PARAFUSO DE CARROÇ	VIS A TETE BOMBEE	BULLONE A TESTA TON	BRÆDDEBOLT	
28		757050		1	PAINEL	PANEL	PANEL	PLATTE	025P
					PAINEL	PANNEAU	PANNELLO	PANEL	
32		467729		2	ARO	LLANTA	RIM	FELGE	135C
					JANTE	JANTE	CERCHIONE	FÆLG	
33		758068		2	VIDRO	VIDRIO	GLASS	GLAS	038V
					VIDRO	VITRE	CRISTALLO	GLAS	
36		43140		3	PARAFUSO, Hex, M10 x 30, 8.8, Full Thd				
						PERNO	BOLT	SCHRAUBE	140B
					PARAFUSO	VIS	BULLONE	BOLT	
37		140042		6	ARRUELA PLANA, M10 x 34 x 3				
						ARANDELA	WASHER	UNTERLEGSCHEIBE	131R
					ANILHA	RONDELLE	RONDELLA	FLADSKIVE	
39		140040		42	ARRUELA PLANA, M6 x 22 x 2				
						ARANDELA	WASHER	UNTERLEGSCHEIBE	131R
					ANILHA	RONDELLE	RONDELLA	FLADSKIVE	
41		140045		7	ARRUELA DE PRESSÃO, M10				
						ARANDELA BELLEVILLE	BELLEVILLE WASHER	TELLERFEDER	A143
					ANILHA CÓNICA	RONDELLE BELLEVILLE	RONDELLA BELLEVILLE	BELLEVILLE-SPÆNDSKI	
42		100016		7	PORCA, M10, Cl 8	TUERCA	NUT	MUTTER	010D
					PORCA	ECROU	DADO	MØTRIK	
44		43138		2	PARAFUSO, Hex, M10 x 20, 8.8, Full Thd				
						PERNO	BOLT	SCHRAUBE	140B
					PARAFUSO	VIS	BULLONE	BOLT	
45		84991925		1	HASTE, LH	VARILLA	ROD	STANGE	090A
					HASTE	TIGE	ASTA	STANG	
45		84991942		1	HASTE, RH	VARILLA	ROD	STANGE	090A
					HASTE	TIGE	ASTA	STANG	

10.239	01	p1	07/08

AQUECIMENTO
CALORIFERO
HEATER
HEATER

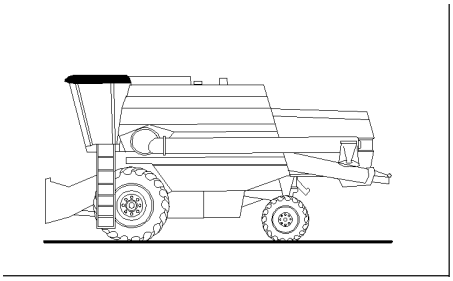

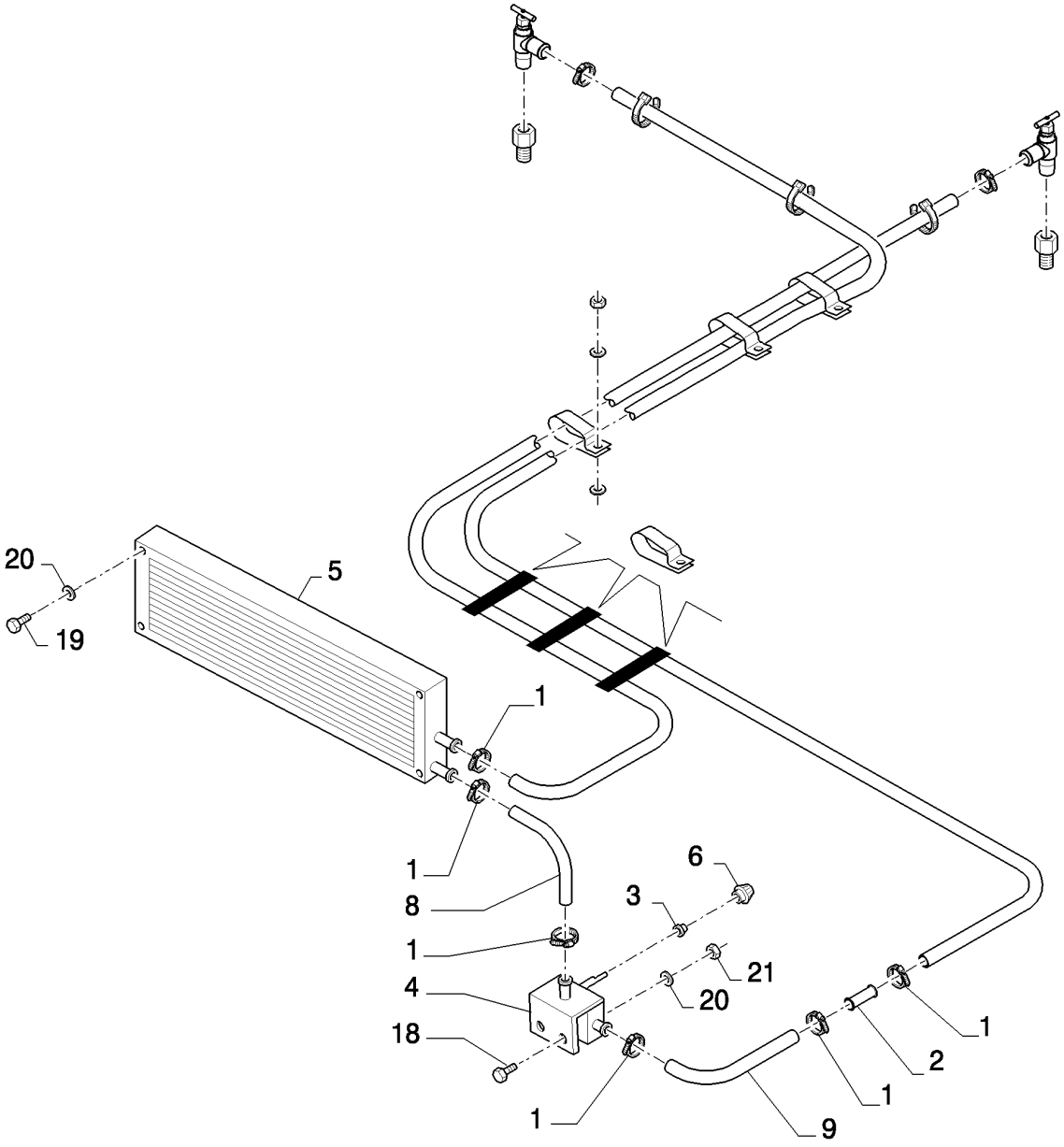

HEATER
RECHAUFFEUR
RISCALDATORE
HEATER

R	N	P.N.	MOD	Q	Denominação Denominação	Denominacion Description	Description Descrizione	Bezeichnung Beskrivelse	L.C.
1		82878201		6	BRACADEIRA, 22 - 32 BRACADEIRA	COLLAR COLLIER	CLAMP MORSETTO	SCHELLE CLAMP	1640
2		84998041		1	CONECTOR HIDRÁUL CONECTOR HID.	CONECTOR HIDRÁULIC CONNECTEUR HYDRAU	HYD CONNECTOR CONNETTORE IDRAULI	HYDR STECKVERBINDE HYDRAULIKSTIK	020R
3		335315		1	CASQUILHO ISOLADOR PASSA-FIOS	PASACABLES PASSE-FIL	GROMMET ANELLO PASSACAVO	TÜLLE RING	131A
4		274478		1	VÁLVULA CONTROLE DE VAZÃO VÁLVULA CONTROLO DI	VÁLV. CONTROL DE FLU DISTRIBUTEUR DE DEBI	FLOW CONTROL VALVE DISTRIBUTORE FLUSSO	DURCHFLUSSREGELVE FLOWSTYRINGSVENTIL	A138
5		9513676		1	RADIADOR ARREFECEDOR	RADIADOR RADIATEUR	RADIATOR RADIATORE	KÜHLER KØLER	025R
6		9513779		1	MAÇANETA BOTÃO	MANDO BOUTON	KNOB MANOPOLA	RUNDGRIFF GREB	150P
8		84004711		AR	TUBO FLEXÍVEL, 400mm MANGUEIRA FLEXÍVEL	TUBO FLEXIBLE TUYAU FLEXIBLE	FLEXIBLE HOSE TUBO FLESSIBILE	BIEGSAMER SCHLAUCH FLEKSIBEL SLANGE	192T
9		9835205		1	MANGOTE MANGOTE	Manguito Durite	HOSE,LARGE TUBO FLESSIBILE,GRDE	SCHLAUCH HOSE,LARGE	Z336
18		86511824		1	PARAFUSO, Cross Pan Hd, M4 x 20 PARAFUSO	TORNILLO VIS	SCREW VITE	SCHRAUBE SKRUE	040V
19		412570		4	PARAFUSO PARAFUSO	TORNILLO VIS	SCREW VITE	SCHRAUBE SKRUE	040V
20		322355		5	ARRUELA PLANA, Belleville, M4 ANILHA	ARANDELA RONDELLE	WASHER RONDELLA	UNTERLEGSCHEIBE FLADSKIVE	131R
21		100012		1	PORCA, M4, Cl 8 PORCA	TUERCA ECROU	NUT DADO	MUTTER MØTRIK	010D

10.239	02	p1	07/08

AQUECIMENTO
CALORIFERO
HEATER
HEATER

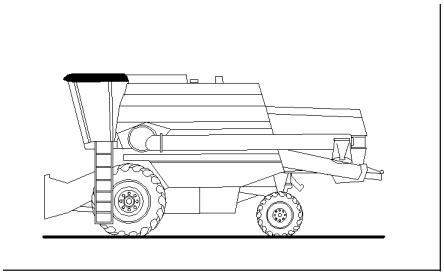

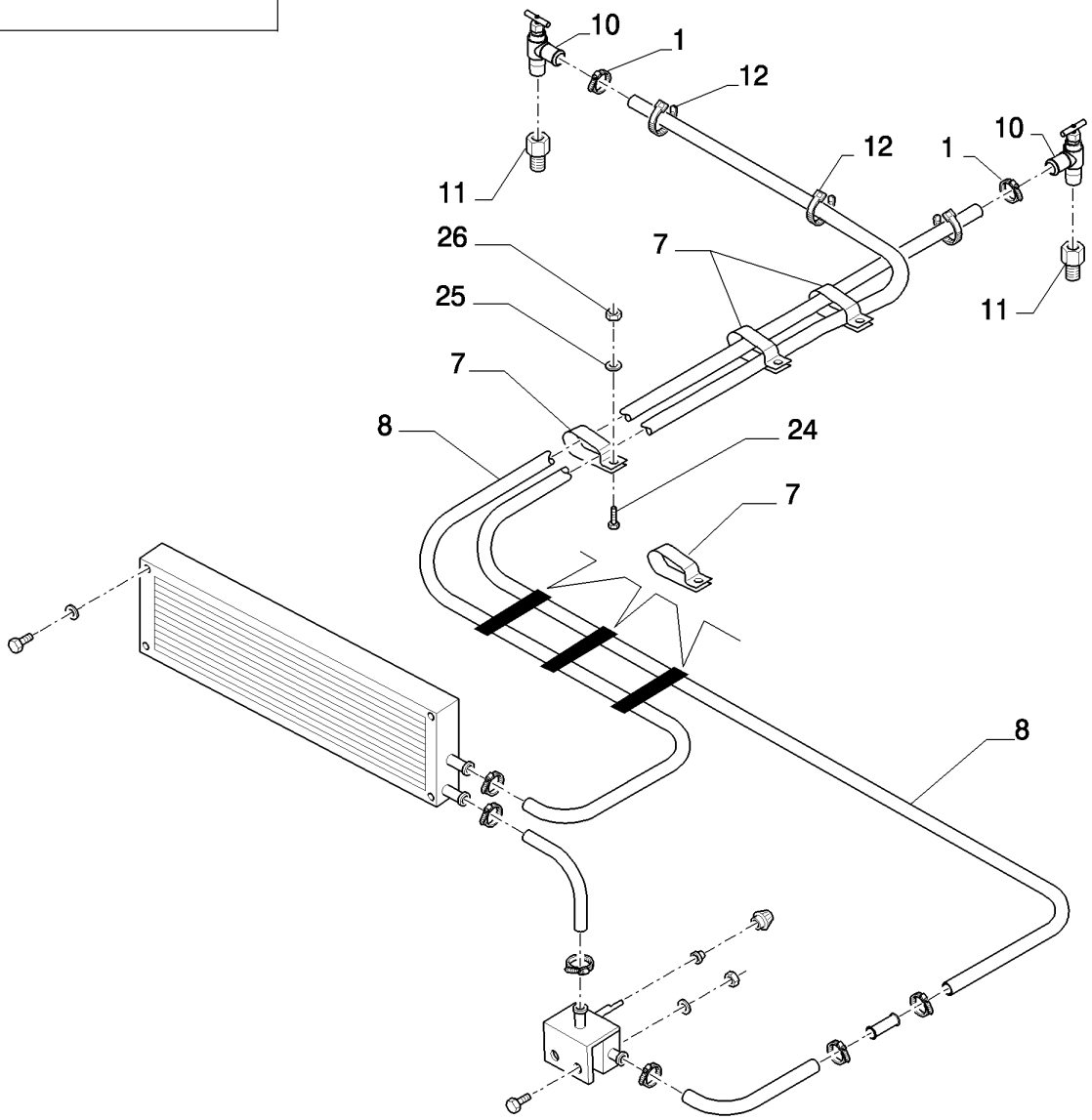

HEATER
RECHAUFFEUR
RISCALDATORE
HEATER

R	N	P.N.	MOD	Q	Denominação Denominação	Denominacion Description	Description Descrizione	Bezeichnung Beskrivelse	L.C.
1		E-863037S71		2	BRACADEIRA	COLLAR	CLAMP	SCHELLE	1640
					BRACADEIRA	COLLIER	MORSETTO	CLAMP	
7		9578138		9	BRACADEIRA	COLLAR	CLAMP	SCHELLE	1640
					BRACADEIRA	COLLIER	MORSETTO	CLAMP	
8		84004711		2	TUBO FLEXÍVEL	TUBO FLEXIBLE	FLEXIBLE HOSE	BIEGSAMER SCHLAUCH	192T
					MANGUEIRA FLEXÍVEL	TUYAU FLEXIBLE	TUBO FLESSIBILE	FLEKSIBEL SLANGE	
10		83961305		2	VÁLVULA DE PARADA	VÁLVULA DE CIERRE	SHUT-OFF VALVE	ABSPERRVENTIL	P337
					VÁLVULA DE CORTE	VANNE D'ARRET	VALVOLA DI ARRESTO	AFSPÆRRINGSVENTIL	
11		120322		2	MOLA	RESORTE	SPRING	FEDER	100M
					MOLA	RESSORT	MOLLA	FJEDER	
12		323597		2	PRENDEDOR DE CABOS, M9 x 165 or M5 x 197				
						BANDA DE CABLE	CABLE STRAP	KABELBINDER	P716
					BRAÇADEIRA DE CABO	BRIDE DE CABLE	FASCETTA PER CAVO	KABELSTROP	
24		412215		1	PARAFUSO, Hex, M8 x 100, 8.8				
						TORNILLO	SCREW	SCHRAUBE	040V
					PARAFUSO	VIS	VITE	SKRUE	
25		322358		1	ARRUELA DE PRESSÃO, M8				
						ARANDELA BELLEVILLE	BELLEVILLE WASHER	TELLERFEDER	A143
					ANILHA CÓNICA	RONDELLE BELLEVILLE	RONDELLA BELLEVILLE	BELLEVILLE-SPÆNDSKI	
26		100015		1	PORCA, M8, Cl 8	TUERCA	NUT	MUTTER	010D
					PORCA	ECROU	DADO	MØTRIK	

10.240	01	p1	08/10

SISTEMA DE RÁDIO
SISTEMA DEL RADIO
RADIO SYSTEM
RADIO SYSTEM

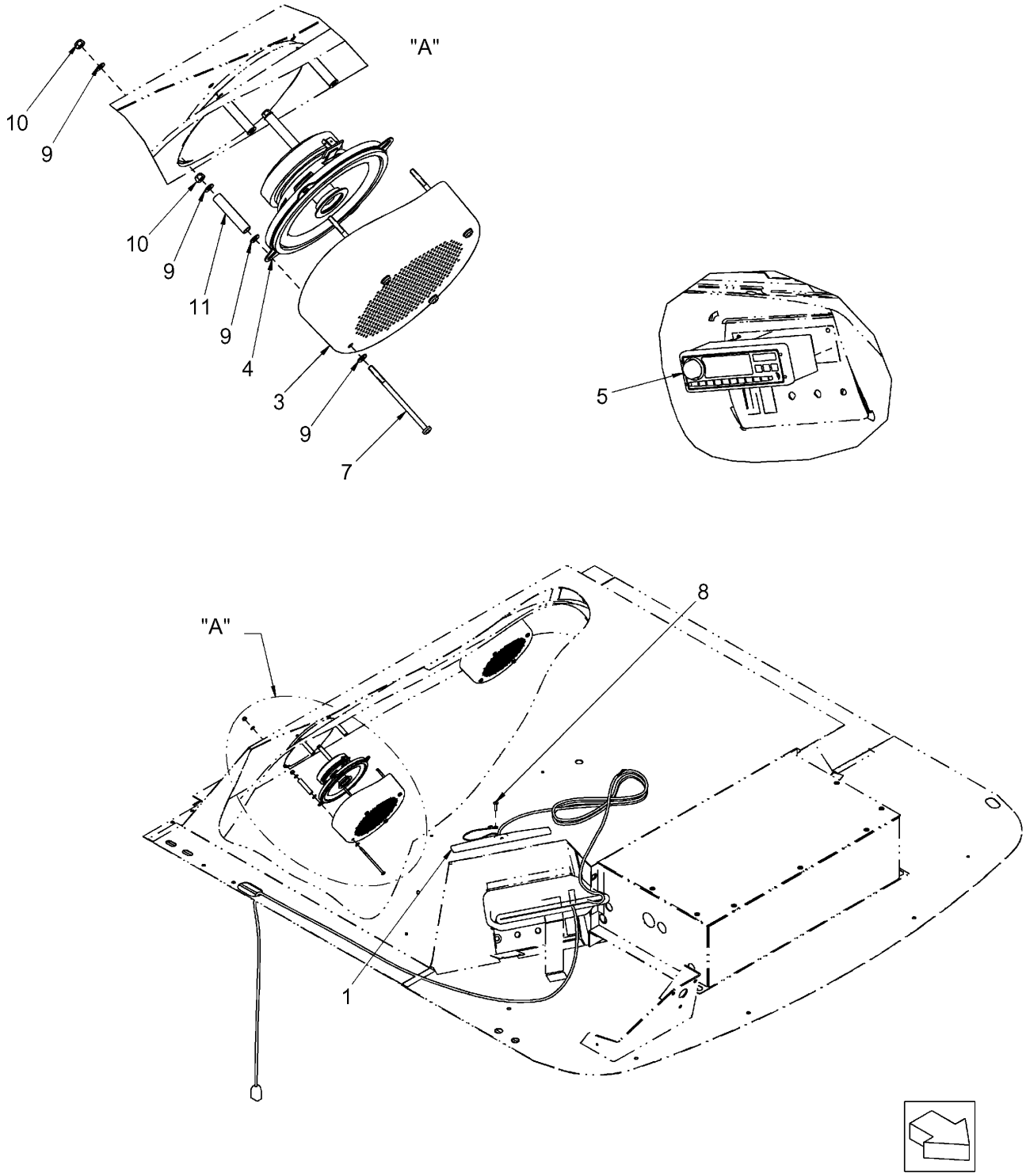

RADIO SYSTEM
RADIO SYSTEM
RADIO SYSTEM
RADIO SYSTEM

R	N	P.N.	MOD	Q	Denominação Denominação	Denominacion Description	Description Descrizione	Bezeichnung Beskrivelse	L.C.
1		84277293		1	ANTENA ANTENA	ANTENA ANTENNE	ANTENNA ANTENNA	ANTENNE ANTENNE	064A
3		84218648		2	CAIXA CAIXA	CAJA BOITIER	BOX CASSA; SCATOLA	KASTEN; OFF KASTENA KASSE	035S
4		87704700		2	ALTO-FALANTE ALTIFALANTE	ALTAVOZ HAUT-PARLEUR	SPEAKER ALTOPARLANTE	LAUTSPRECHER HØJTALER	039A
5		84218653		1	RÁDIO RÁDIO	RADIO RADIO	RADIO AUTORADIO	RADIO RADIO	042R
7		84271086		8	PARAFUSO PARAFUSO	TORNILLO VIS	SCREW VITE	SCHRAUBE SKRUE	040V
8		445395		1	REBITE, Pop, M4.8 x 18.1 REBITE	REMACHE RIVET	RIVET RIVETTO	NIET NITTE	055R
9		9824840		32	ARRUELA PLANA, M4.3 x 9 x 0.8 ANILHA	ARANDELA RONDELLE	WASHER RONDELLA	UNTERLEGSCHEIBE FLADSKIVE	131R
10		385681		16	CONTRA PORCA, M4 x .7, Cl 8 CONTRAPORCA	TUERCA DE BLOQUEO CONTRE-ECROU	LOCK NUT DADO DI BLOCCAGGIO	SICHERUNGSMUTTER LÅSEMØTRIK	P263
11		84277322		8	ESPAÇADOR ESPAÇADOR	SEPARADOR ENTRETOISE	SPACER DISTANZIALE	DISTANZSTÜCK AFSTANDSSTYKKE	075D

SECTION INDEX
Rodas/Esteiras

11.201	01	RODAS DE DIREÇÃO - 4X2 - 12.5/80-18 I3
11.201/A	01	RODAS DE DIREÇÃO - 4X2 - 16.0/70-20 I3
11.201/A	02	RODAS DE TRAÇÃO - 28.1-26
11.201/A	03	RODAS DE TRAÇÃO - 23.1-26 R1 14PR
11.201/A	04	RODAS DE TRAÇÃO - 23.1-26 R2
11.201/A	05	RODAS DE TRAÇÃO - 23.1-26 R1 12PR
11.203	01	PNEUS/RODAS DE TRAÇÃO - RODAS DUPLAS
11.216	01	ESTEIRA - CORRENTE E SAPATA - 6 ROLETES
11.217	01	ESTEIRA - ROLETES - 6 ROLETES
11.218	01	ESTEIRA - FIXAÇÕES - 6 ROLETES
11.219	01	ESTEIRA - CHASSI E RODA MOTRIZ - 6 ROLETES
11.220	01	ESTEIRA - TENSOR HIDRÁULICO - 6 ROLETES
11.221	01	ESTEIRA - LUBRIFICAÇÃO E TRANSPORTE - 6 ROLETES

11.201	01	p1	08/08

RODAS DE DIREÇÃO - 4X2 - 12.5/80-18 I3
RUEDAS DE DIRECCION - 4X2 - 12.5/80-18 I3
STEERING WHEELS - 4X2 - 12.5/80-18 I3
STEERING WHEELS - 4X2 - 12.5/80-18 I3

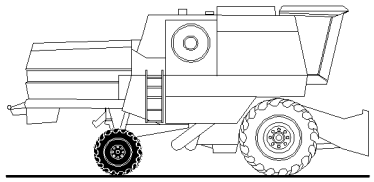

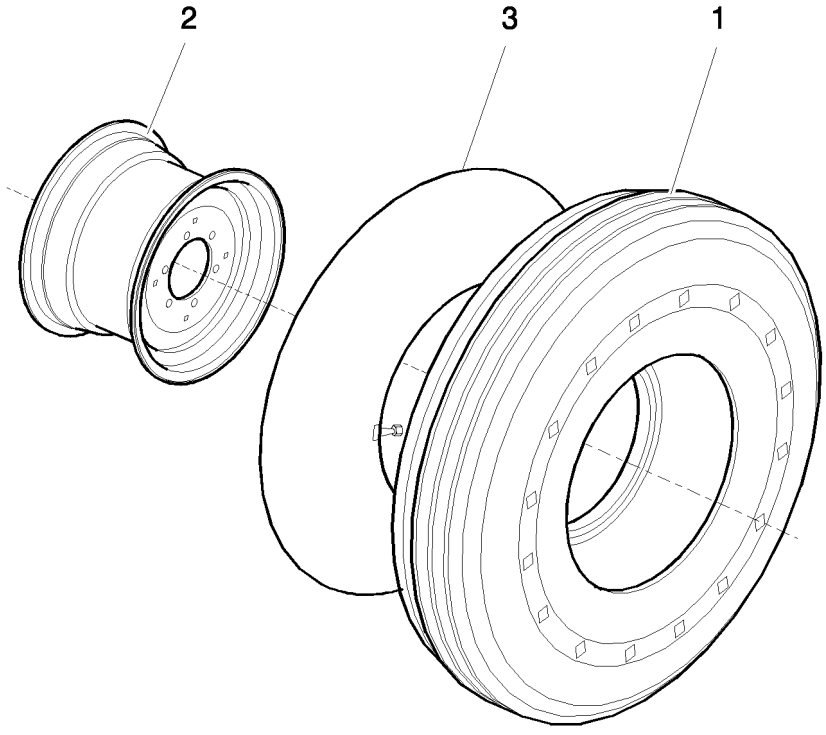

STEERING WHEELS - 4X2 - 12.5/80-18 I3
ROUES DE DIRECTION - 4X2 - 12.5/80-18 I3
RUOTE DIREZIONALI - 4X2 - 12.5/80-18 I3
STEERING WHEELS - 4X2 - 12.5/80-18 I3

R	N	P.N.	MOD	Q	Denominação Denominação	Denominacion Description	Description Descrizione	Bezeichnung Beskrivelse	L.C.
1		84995722		2	PNEU PNEU	NEUMÁTICO PNEUMATIQUE	TYRE/TIRE PNEUMATICO	REIFEN DÆK	269C
2		465060		2	ARO, W9x18 JANTE	LLANTA JANTE	RIM CERCHIONE	FELGE FÆLG	135C
3		190111		2	CÂMARA DE AR CÂMARA DE AR	CÁMARA DE NEUMÁTIC CHAMBRE A AIR	TIRE TUBE CAMERA D'ARIA	REIFENSCHLAUCH DÆKSLANGE	032C

11.201/A	01	p1	04/08

RODAS DE DIREÇÃO - 4X2 - 16.0/70-20 I3
RUEDAS DE DIRECCION - 4X2 - 16.0/70-20 I3
STEERING WHEELS - 4X2 - 16.0/70-20 I3
STEERING WHEELS - 4X2 - 16.0/70-20 I3

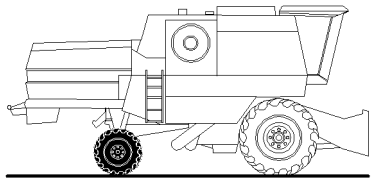

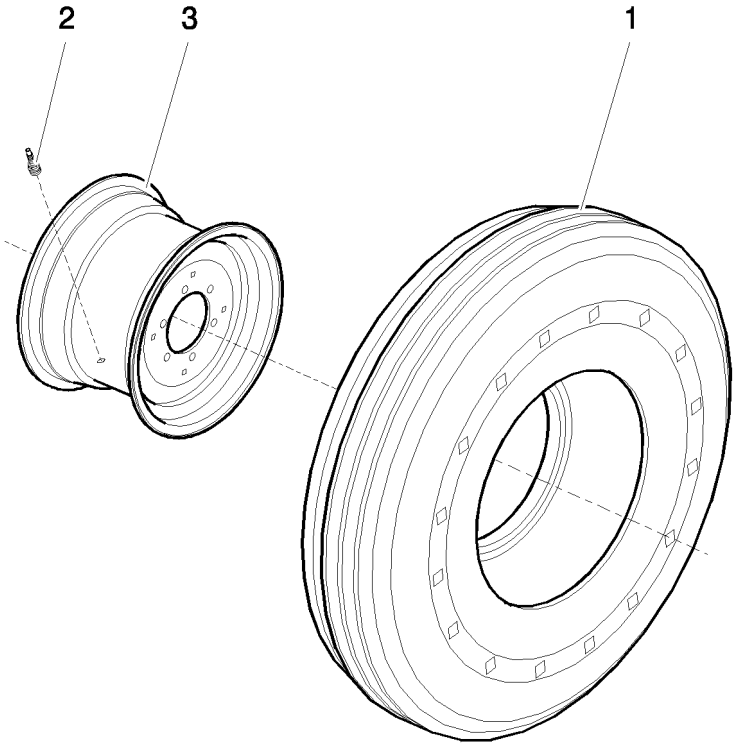

STEERING WHEELS - 4X2 - 16.0/70-20 I3
ROUES DE DIRECTION - 4X2 - 16.0/70-20 I3
RUOTE DIREZIONALI - 4X2 - 16.0/70-20 I3
STEERING WHEELS - 4X2 - 16.0/70-20 I3

R	N	P.N.	MOD	Q	Denominação Denominação	Denominacion Description	Description Descrizione	Bezeichnung Beskrivelse	L.C.
1		445960		2	PNEU PNEU	NEUMÁTICO PNEUMATIQUE	TYRE/TIRE PNEUMATICO	REIFEN DÆK	269C
2		395448		2	HASTE DA VÁLVULA HASTE DA VÁLVULA	VÁSTAGO DE VÁLVULA TIGE DE SOUPAPE	VALVE STEM STELO DELLA VALVOLA	VENTILSCHAFT STILKVENTIL	P397
3		9835881		2	ARO JANTE	LLANTA JANTE	RIM CERCHIONE	FELGE FÆLG	135C

11.201/A	02	p1	05/08

RODAS DE TRAÇÃO - 28.1-26
RUEDAS DE TRACCION - 28.1-26
TRACKS WHEELS - 28.1-26
TRACKS WHEELS - 28.1-26

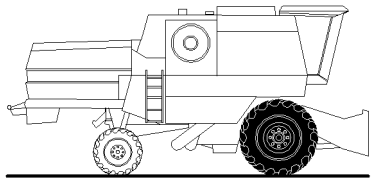

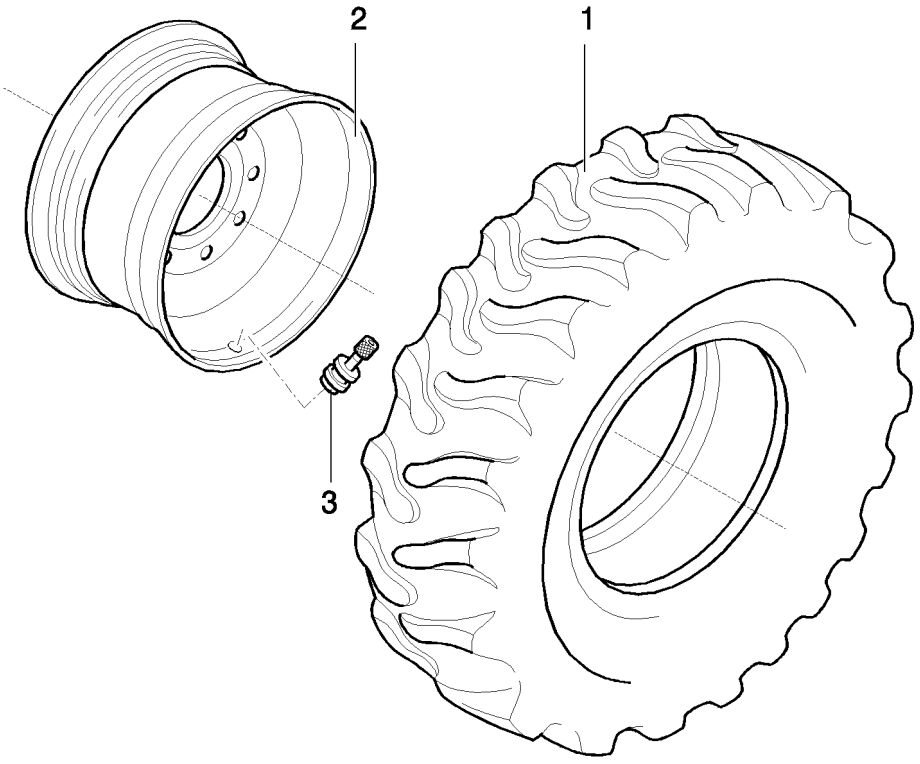

TRACKS WHEELS - 28.1-26
ROUES DE TRACTION - 28.1-26
RUOTI DI TRAINO - 28.1-26
TRACKS WHEELS - 28.1-26

R	N	P.N.	MOD	Q	Denominação Denominação	Denominacion Description	Description Descrizione	Bezeichnung Beskrivelse	L.C.
1		84992191		2	PNEU PNEU	NEUMÁTICO PNEUMATIQUE	TYRE/TIRE PNEUMATICO	REIFEN DÆK	269C
2		84992192		2	DISCO DE RODA DISCO DE RODA	DISCO DE RUEDA DISQUE DE ROUE	WHEEL DISC DISCO RUOTA	RADSCHEIBE NAVPLADE	091D
3		9576934		2	SEÇÃO DA VÁLVULA SECÇÃO DE VÁLVULA	SECCIÓN DE VÁLVULA SECTION DE VALVE	VALVE SECTION SEZIONE VALVOLA	VENTILSEGMENT VENTILAFSNIT	025V

11.201/A	03	p1	05/08

RODAS DE TRAÇÃO - 23.1-26 R1 14PR
RUEDAS DE TRACCION - 23.1-26 R1 14PR
TRACKS WHEELS - 23.1-26 R1 14PR
TRACKS WHEELS - 23.1-26 R1 14PR

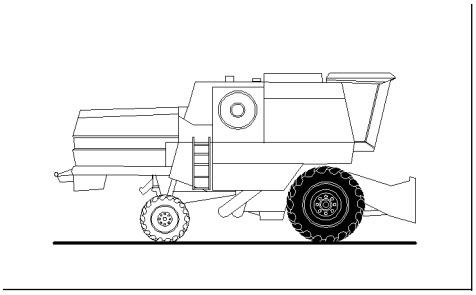

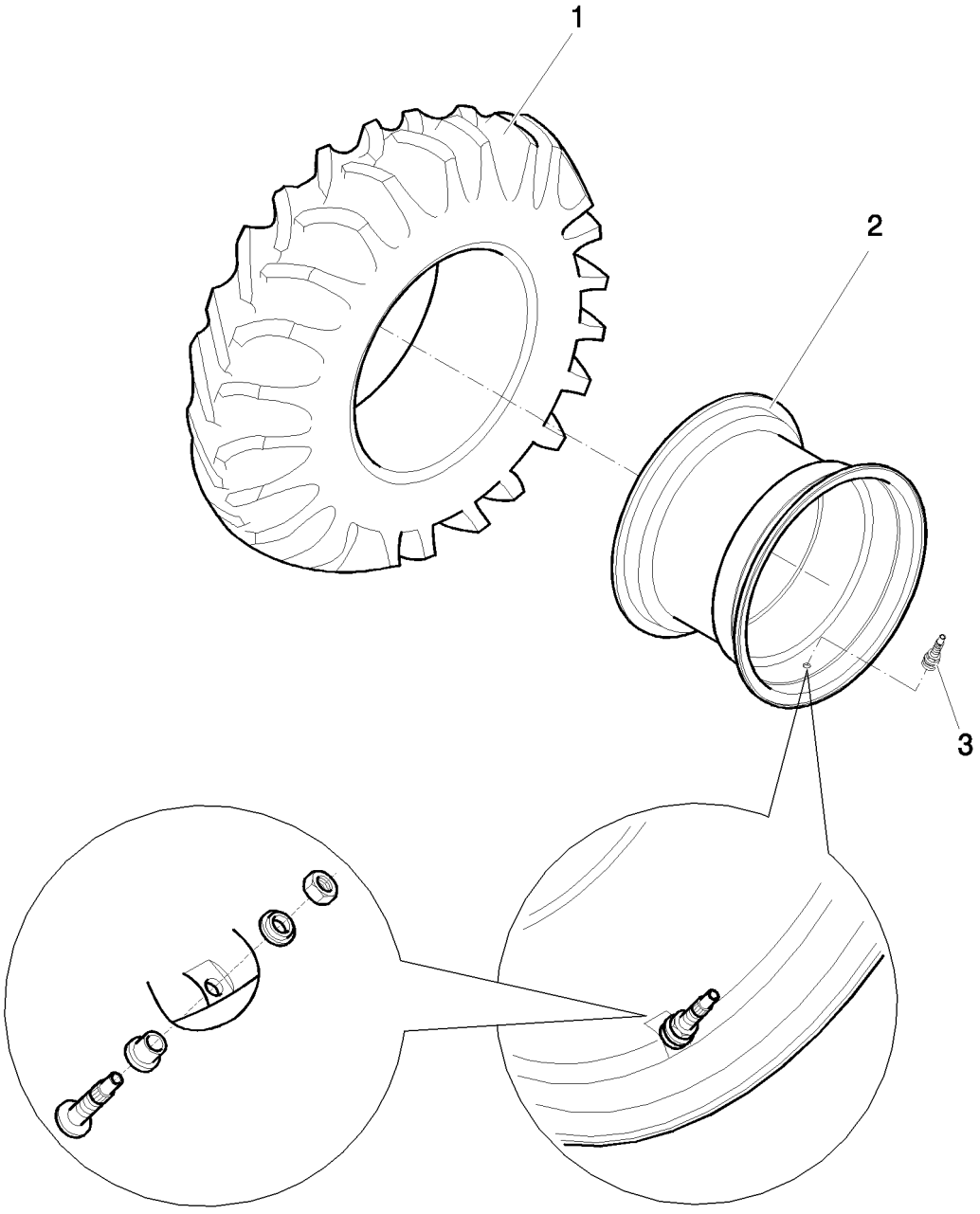

TRACKS WHEELS - 23.1-26 R1 14PR
ROUES DE TRACTION - 23.1-26 R1 14PR
RUOTI DI TRAINO - 23.1-26 R1 14PR
TRACKS WHEELS - 23.1-26 R1 14PR

R	N	P.N.	MOD	Q	Denominação Denominação	Denominacion Description	Description Descrizione	Bezeichnung Beskrivelse	L.C.
1	1	9578534		2	PNEU PNEU	NEUMÁTICO PNEUMATIQUE	TYRE/TIRE PNEUMATICO	REIFEN DÆK	269C
2		9577530		2	ARO, DW 20x26 JANTE	LLANTA JANTE	RIM CERCHIONE	FELGE FÆLG	135C
3		395448		2	HASTE DA VÁLVULA HASTE DA VÁLVULA	VÁSTAGO DE VÁLVULA TIGE DE SOUPAPE	VALVE STEM STELO DELLA VALVOLA	VENTILSCHAFT STILKVENTIL	P397

(1) Sem câmara

11.201/A	04	p1	05/08

RODAS DE TRAÇÃO - 23.1-26 R2
RUEDAS DE TRACCION - 23.1-26 R2
TRACKS WHEELS - 23.1-26 R2
TRACKS WHEELS - 23.1-26 R2

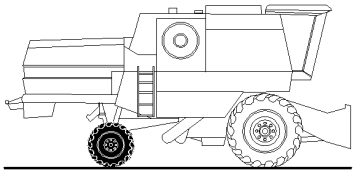

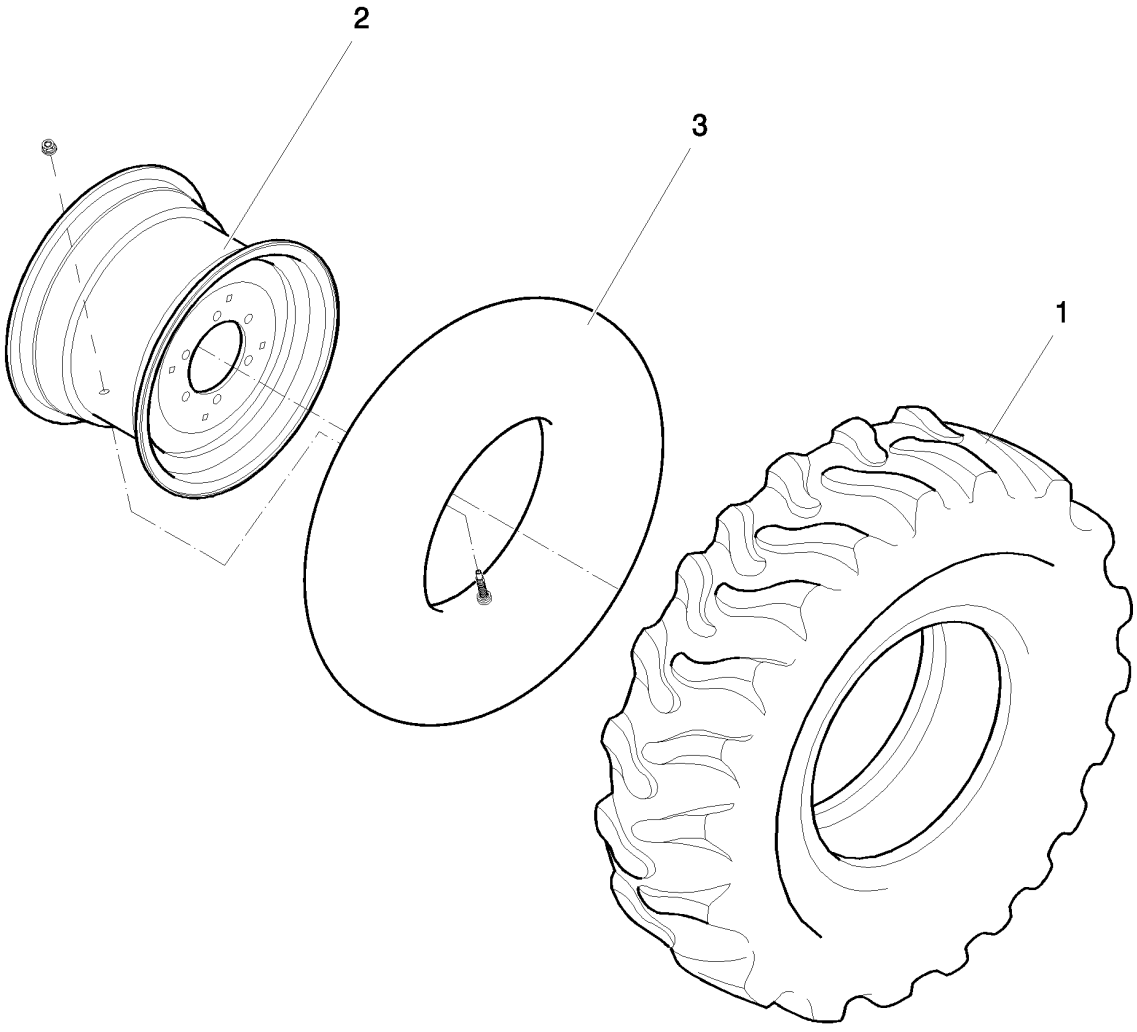

TRACKS WHEELS - 23.1-26 R2
ROUES DE TRACTION - 23.1-26 R2
RUOTI DI TRAINO - 23.1-26 R2
TRACKS WHEELS - 23.1-26 R2

R	N	P.N.	MOD	Q	Denominação Denominação	Denominacion Description	Description Descrizione	Bezeichnung Beskrivelse	L.C.
1		757620		2	PNEU PNEU	NEUMÁTICO PNEUMATIQUE	TYRE/TIRE PNEUMATICO	REIFEN DÆK	269C
2		9577530		2	ARO, DW 20x26 JANTE	LLANTA JANTE	RIM CERCHIONE	FELGE FÆLG	135C
3		190008		2	ESPAÇADOR ESPAÇADOR	SEPARADOR ENTRETOISE	SPACER DISTANZIALE	DISTANZSTÜCK AFSTANDSSTYKKE	075D

11.201/A	05	p1	05/08

RODAS DE TRAÇÃO - 23.1-26 R1 12PR
RUEDAS DE TRACCION - 23.1-26 R1 12PR
TRACKS WHEELS - 23.1-26 R1 12PR
TRACKS WHEELS - 23.1-26 R1 12PR

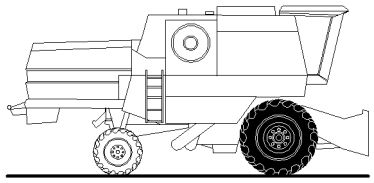

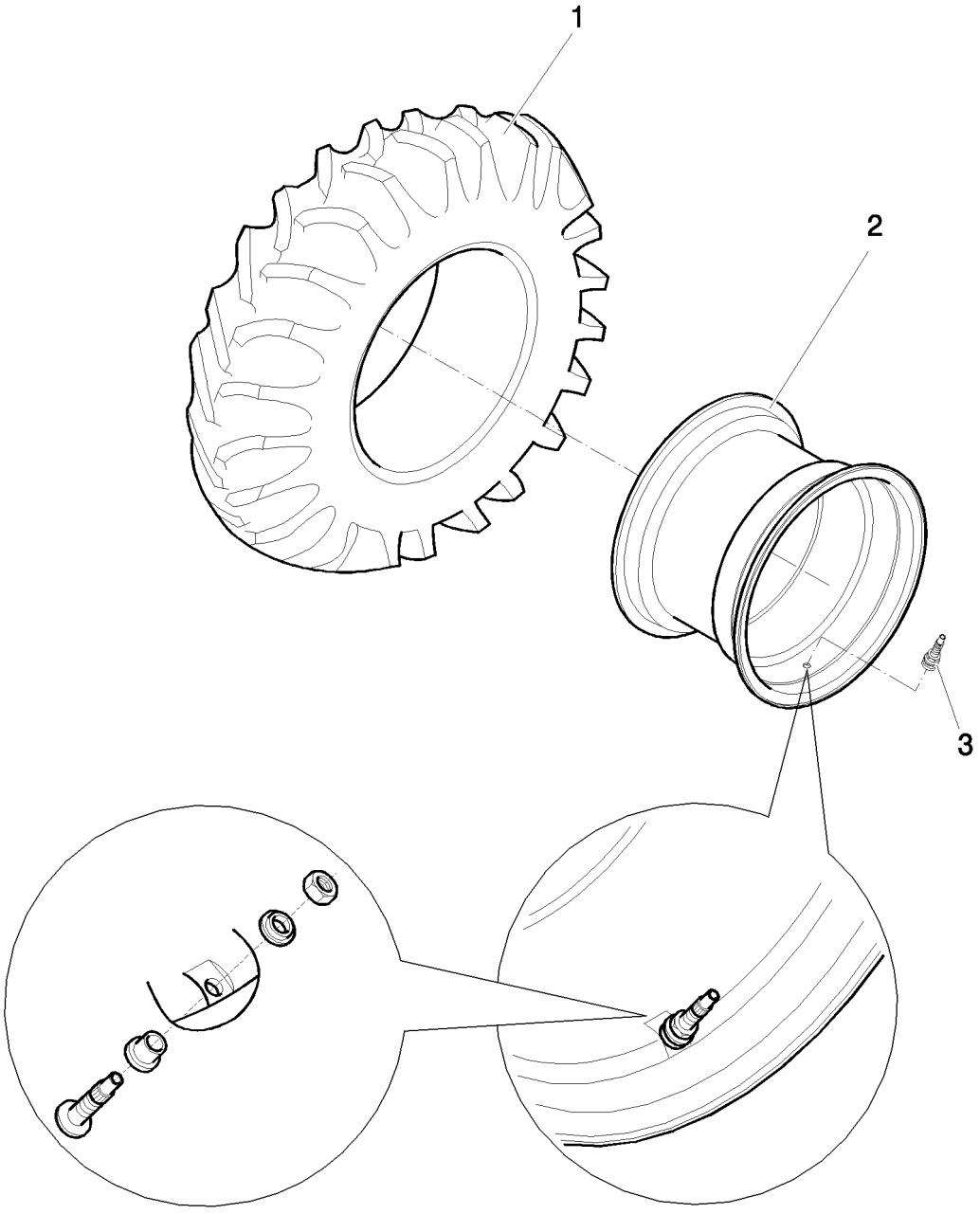

TRACKS WHEELS - 23.1-26 R1 12PR
ROUES DE TRACTION - 23.1-26 R1 12PR
RUOTI DI TRAINO - 23.1-26 R1 12PR
TRACKS WHEELS - 23.1-26 R1 12PR

R	N	P.N.	MOD	Q	Denominação Denominação	Denominacion Description	Description Descrizione	Bezeichnung Beskrivelse	L.C.
1	1	87748159		2	PNEU PNEU	NEUMÁTICO PNEUMATIQUE	TYRE/TIRE PNEUMATICO	REIFEN DÆK	269C
2		9577530		2	ARO, DW 20x26 JANTE	LLANTA JANTE	RIM CERCHIONE	FELGE FÆLG	135C
3		395448		2	HASTE DA VÁLVULA HASTE DA VÁLVULA	VÁSTAGO DE VÁLVULA TIGE DE SOUPAPE	VALVE STEM STELO DELLA VALVOLA	VENTILSCHAFT STILKVENTIL	P397

(1) Sem câmara

11.203	01	p1	10/08

PNEUS/RODAS DE TRAÇÃO - RODAS DUPLAS
ORUGAS/RUEDAS DE TRACCION - RUEDA DOBLE
TRACKS/DRIVE WHEELS - DUAL WHEEL
TRACKS/DRIVE WHEELS - DUAL WHEEL

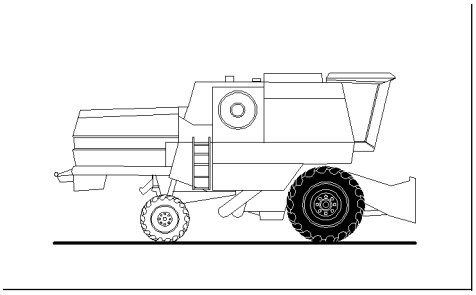

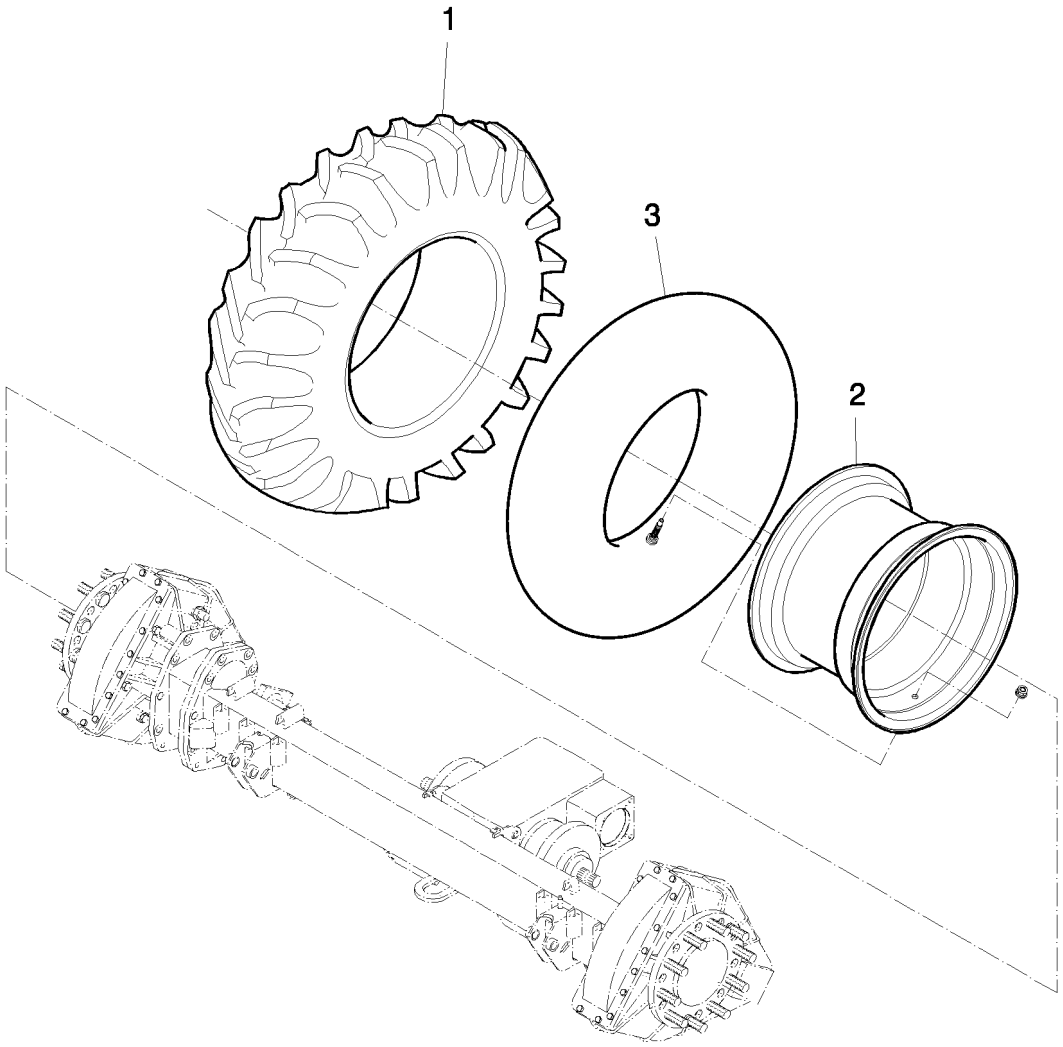

TRACKS/DRIVE WHEELS - DUAL WHEEL
CHENILLES/ROUES DE TRACTION - ROUES DOBLES
CINGOLATURA/RUOTI DI TRAINO
TRACKS/DRIVE WHEELS - DUAL WHEEL

R	N	P.N.	MOD	Q	Denominação Denominação	Denominacion Description	Description Descrizione	Bezeichnung Beskrivelse	L.C.
1		9578940		4	PNEU, 18.4x30 PNEU	NEUMÁTICO PNEUMATIQUE	TYRE/TIRE PNEUMATICO	REIFEN DÆK	269C
2		87567466		4	RODA VEICULAR, W16x30 RODA	RUEDA ROUE	WHEEL RUOTA	RAD HJUL	160R
3		190007		4	HASTE, 18.4x30 HASTE	VARILLA TIGE	ROD ASTA	STANGE STANG	090A

11.216	01	p1	09/10

ESTEIRA - CORRENTE E SAPATA - 6 ROLETES
ORUGA - CADENA Y ZAPATA - 6 RODILLOS
TRACK - CHAIN AND TRACK SHOE - 6 ROLLERS
RAUPENKETTE - KETTE UND GLEITBLOCK - 6 ROLLEN

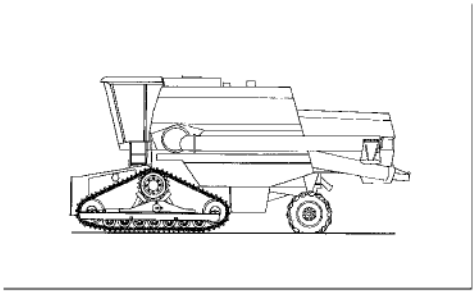

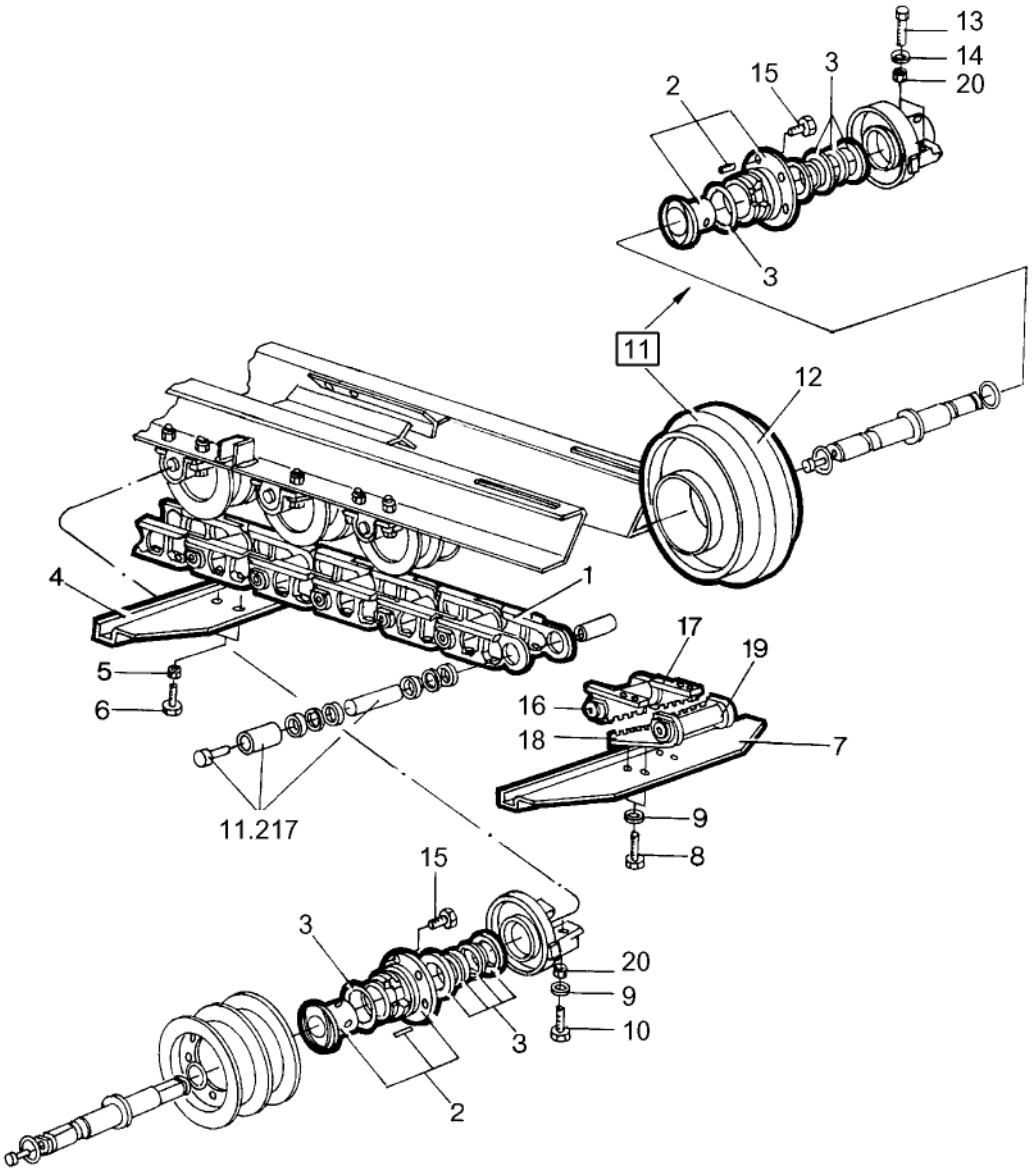

TRACK - CHAIN AND TRACK SHOE - 6 ROLLERS
CHENILLE - CHAINE ET PATIN - 6 ROULEAU
CINGOLO - CATENA E PATTINO - 6 RULLI
TRACK - CHAIN AND TRACK SHOE - 6 ROLLERS

R	N	P.N.	MOD	Q	Denominação Denominação	Denominacion Description	Description Descrizione	Bezeichnung Beskrivelse	L.C.
1	1	87718062		2	CORRENTE, 34 links CORRENTE	CADENA CHAINE	CHAIN CATENA	KETTE KÆDE	095C
2		313461800		AR	CUBO CUBO	CUBO MOYEU	HUB MOZZO	NABE NAV	135M
3		84999574		AR	KIT DE VEDAÇÃO KIT DE VEDANTE	KIT DE JUNTAS KIT DE JOINTS	SEAL KIT KIT GUARNIZIONI	DICHTUNGSSATZ PAKNINGSSÆT	630S
4	1	84999663		33	SAPATA DE ESTEIRA, RH SAPATA	ZAPATA DE PISTA TUILE DE CHENILLE	TRACK SHOE PATTINO DEL CINGOLO	BODENPLATTE LARVEFODSKASSE	295S
4	1	84999662		33	SAPATA DE ESTEIRA, LH SAPATA	ZAPATA DE PISTA TUILE DE CHENILLE	TRACK SHOE PATTINO DEL CINGOLO	BODENPLATTE LARVEFODSKASSE	295S
4	2	84999549		33	SAPATA DE ESTEIRA, RH SAPATA	ZAPATA DE PISTA TUILE DE CHENILLE	TRACK SHOE PATTINO DEL CINGOLO	BODENPLATTE LARVEFODSKASSE	295S
4	2	84999548		33	SAPATA DE ESTEIRA, LH SAPATA	ZAPATA DE PISTA TUILE DE CHENILLE	TRACK SHOE PATTINO DEL CINGOLO	BODENPLATTE LARVEFODSKASSE	295S
5		755766		264	PORCA PORCA	TUERCA ECROU	NUT DADO	MUTTER MØTRIK	010D
6		84995851		264	PARAFUSO PARAFUSO	PERNO VIS	BOLT BULLONE	SCHRAUBE BOLT	140B
7	1	84999665		1	SAPATA DE ESTEIRA, RH SAPATA	ZAPATA DE PISTA TUILE DE CHENILLE	TRACK SHOE PATTINO DEL CINGOLO	BODENPLATTE LARVEFODSKASSE	295S
7	1	84999664		1	SAPATA DE ESTEIRA, LH SAPATA	ZAPATA DE PISTA TUILE DE CHENILLE	TRACK SHOE PATTINO DEL CINGOLO	BODENPLATTE LARVEFODSKASSE	295S
7	2	84999547		1	SAPATA DE ESTEIRA, RH SAPATA	ZAPATA DE PISTA TUILE DE CHENILLE	TRACK SHOE PATTINO DEL CINGOLO	BODENPLATTE LARVEFODSKASSE	295S
7	2	84999546		1	SAPATA DE ESTEIRA, LH SAPATA	ZAPATA DE PISTA TUILE DE CHENILLE	TRACK SHOE PATTINO DEL CINGOLO	BODENPLATTE LARVEFODSKASSE	295S
8		322583250		8	PARAFUSO PARAFUSO	TORNILLO VIS	SCREW VITE	SCHRAUBE SKRUE	040V
9		394631		56	ARRUELA PLANA, M17 x 34 x 4, HT ANILHA	ARANDELA RONDELLE	WASHER RONDELLA	UNTERLEGSCHEIBE FLADSKIVE	131R
10		479817		48	PARAFUSO PARAFUSO	TORNILLO VIS	SCREW VITE	SCHRAUBE SKRUE	040V
11		322581900		4	RODA TENSORA RODA INTERMÉDIA	RUEDA DE TENSOR POULIE DE RENVOI	IDLER WHEEL RUOTA TENDICINGOLO	LEITRAD MELLEMHJUL	161R
12		300134325		4	RODA TENSORA RODA INTERMÉDIA	RUEDA DE TENSOR POULIE DE RENVOI	IDLER WHEEL RUOTA TENDICINGOLO	LEITRAD MELLEMHJUL	161R
13		88438		8	PARAFUSO, Hex, 5/8"-18 x 3", G5 PARAFUSO	PERNO VIS	BOLT BULLONE	SCHRAUBE BOLT	140B
14		333041		8	ARRUELA PLANA ANILHA	ARANDELA RONDELLE	WASHER RONDELLA	UNTERLEGSCHEIBE FLADSKIVE	131R
15		300134625		192	PARAFUSO PARAFUSO	TORNILLO VIS	SCREW VITE	SCHRAUBE SKRUE	040V
16		84995866		1	ESCORA ESTABILIZADORA, LH BARRA RÍGIDA	COLUMNA JAMBE	STRUT AMMORTIZZATORE	STREBE STØDDÆMPERARME	245P

(1) 900mm
(2) 775 mm

11.216	01	p2	09/10

ESTEIRA - CORRENTE E SAPATA - 6 ROLETES
ORUGA - CADENA Y ZAPATA - 6 RODILLOS
TRACK - CHAIN AND TRACK SHOE - 6 ROLLERS
RAUPENKETTE - KETTE UND GLEITBLOCK - 6 ROLLEN

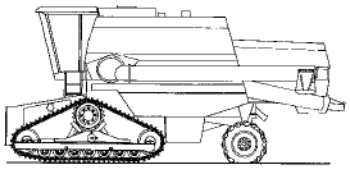

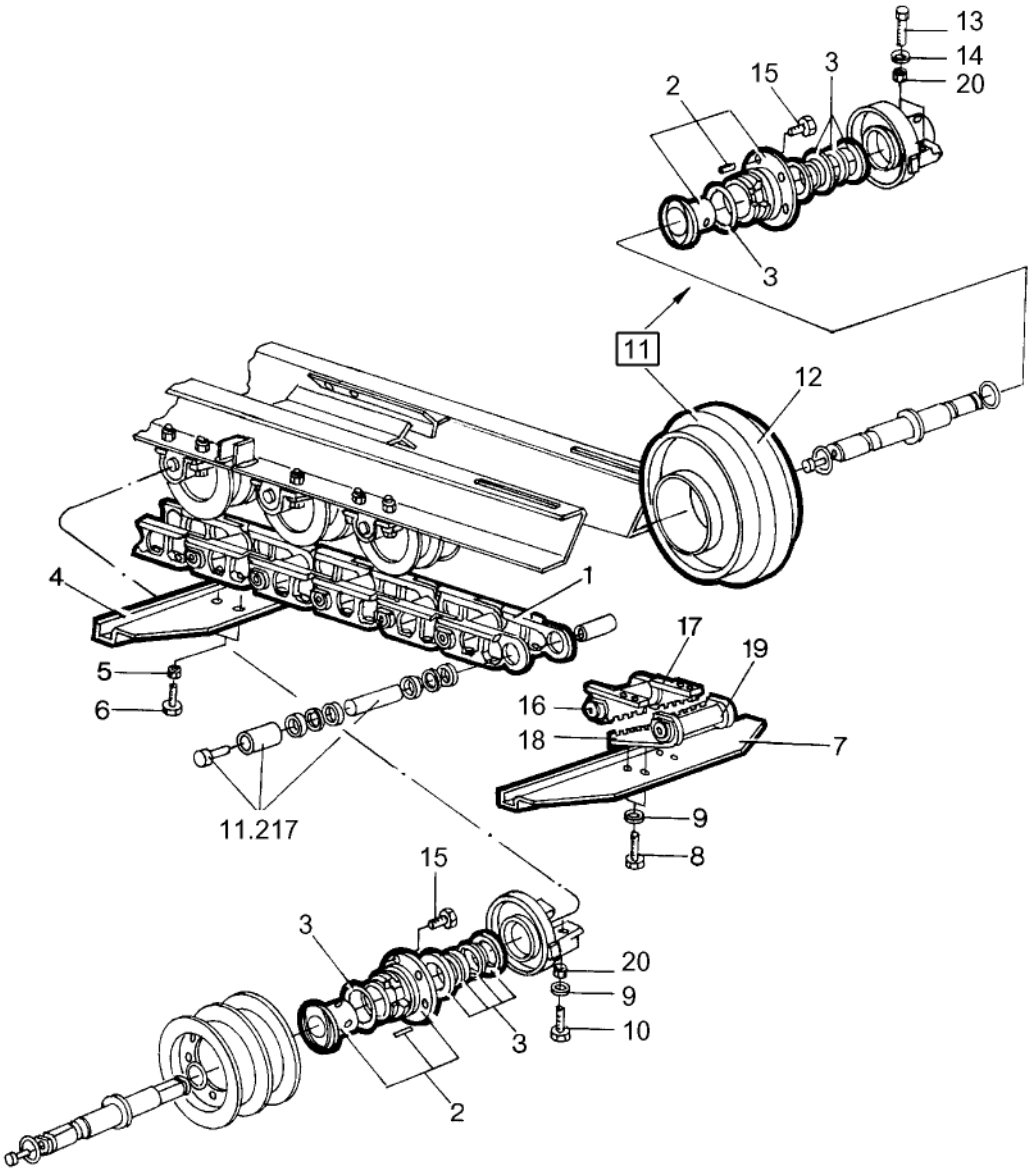

TRACK - CHAIN AND TRACK SHOE - 6 ROLLERS
CHENILLE - CHAINE ET PATIN - 6 ROULEAU
CINGOLO - CATENA E PATTINO - 6 RULLI
TRACK - CHAIN AND TRACK SHOE - 6 ROLLERS

R	N	P.N.	MOD	Q	Denominação Denominação	Denominacion Description	Description Descrizione	Bezeichnung Beskrivelse	L.C.
17		84995864		1	ESCORA ESTABILIZADORA, RH				
						COLUMNA	STRUT	STREBE	245P
					BARRA RÍGIDA	JAMBE	AMMORTIZZATORE	STØDDÆMPERARME	
18		84995867		1	ESCORA ESTABILIZADORA, LH				
						COLUMNA	STRUT	STREBE	245P
					BARRA RÍGIDA	JAMBE	AMMORTIZZATORE	STØDDÆMPERARME	
19		84995865		1	ESCORA ESTABILIZADORA, RH				
						COLUMNA	STRUT	STREBE	245P
					BARRA RÍGIDA	JAMBE	AMMORTIZZATORE	STØDDÆMPERARME	
20		755766		64	PORCA	TUERCA	NUT	MUTTER	010D
					PORCA	ECROU	DADO	MØTRIK	

11.217	01	p1	10/08

ESTEIRA - ROLETES - 6 ROLETES
ORUGA - RODILLOS - 6 RODILLOS
TRACK - ROLLERS - 6 ROLLERS
RAUPENKETTE - ROLLEN - 6 ROLLEN

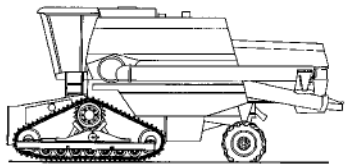

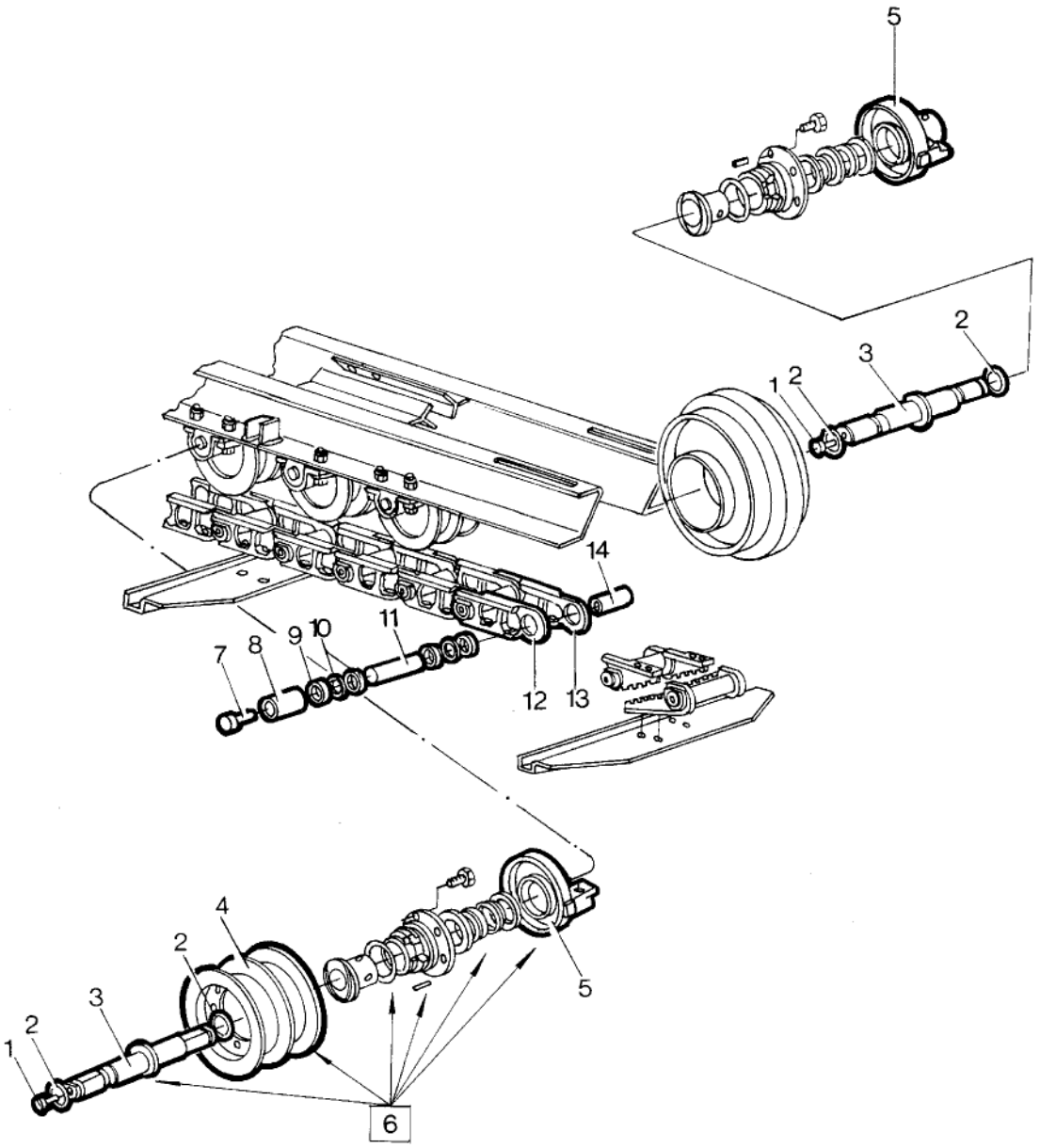

TRACK - ROLLERS - 6 ROLLERS
CHENILLE - ROULEAU - 6 ROULEAU
CINGOLO - RULLI - 6 RULLI
TRACK - ROLLERS - 6 ROLLERS

R	N	P.N.	MOD	Q	Denominação Denominação	Denominacion Description	Description Descrizione	Bezeichnung Beskrivelse	L.C.
1		322583950		32	ADIAMENTO ADIAMENTO	TENSOR TENDEUR	IDLER TENDITORE	UMLENKROLLE STRAMMERHJUL	068R
2		300134624		32	ANEL-TRAVA ANEL DE SEGURANÇA	ANILLO DE BLOQUEO BAGUE DE BLOCAGE	LOCKING RING ANELLO DI BLOCCAGGI(	SICHERUNGSRING LÅSESKIVE	051A
3		322583650		16	EIXO VEIO	EJE ARBRE	SHAFT ALBERO	WELLE AKSEL	016A
4		300134326		12	ROLETE PARA ESTEIRA ROLETES PARA CORRE	RODILLO PARA CADENA GALET DE CHENILLE	TRACK ROLLER RULLO PER CINGOLO	LAUFROLLE LARVEFODSRULLE	154R
5		300134626		32	SUPORTE SUPORTE	SOPORTE SUPPORT	SUPPORT SUPPORTO	STÜTZE BESLAG	300S
6		322582000		12	ROLETE PARA ESTEIRA ROLETES PARA CORRE	RODILLO PARA CADENA GALET DE CHENILLE	TRACK ROLLER RULLO PER CINGOLO	LAUFROLLE LARVEFODSRULLE	154R
7		84995871		68	PINO PERNO	PASADOR BROCHE	PIN PERNO	PIN STIFT	080P
8		84995870		68	CAPA COBERTURA DE PROTE	FUNDA SOUFFLET	BOOT PARAPOLVERE	MANSCHETTE MANCHET	330C
9		322507650		68	ESPAÇADOR ESPAÇADOR	SEPARADOR ENTRETOISE	SPACER DISTANZIALE	DISTANZSTÜCK AFSTANDSSTYKKE	075D
10		84995801		68	JOGO DE ANÉIS CONJUNTO DE ANILHAS	JUEGO DE DE ANILLOS JEU DE BAGUES	SET OF RINGS KIT ANELLI	RINGSATZ RINGSÆT	340S
11		322507550		34	PINO PERNO	PASADOR BROCHE	PIN PERNO	PIN STIFT	080P
12		300134635		66	ELO DE ESTEIRA, LH ELO	ESLABÓN MAILLON DE CHENILLE	TRACK LINK MAGLIA DEL CINGOLO	KETTENGLIED KÆDELASKE	010M
13		300134628		66	ELO DE ESTEIRA, RH ELO	ESLABÓN MAILLON DE CHENILLE	TRACK LINK MAGLIA DEL CINGOLO	KETTENGLIED KÆDELASKE	010M
14		322507450		68	BUCHA CASQUILHO	CASQUILLO BAGUE	BUSHING BOCCOLA	BUCHSE BØSNING	095B

11.218	01	p1	07/10

ESTEIRA - FIXAÇÕES - 6 ROLETES
ORUGA - FIJACIONES - 6 RODILLOS
TRACK - ATTACHMENTS - 6 ROLLERS
RAUPENKETTE - KLEMM - 6 ROLLEN

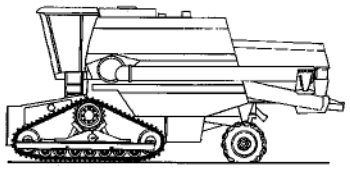

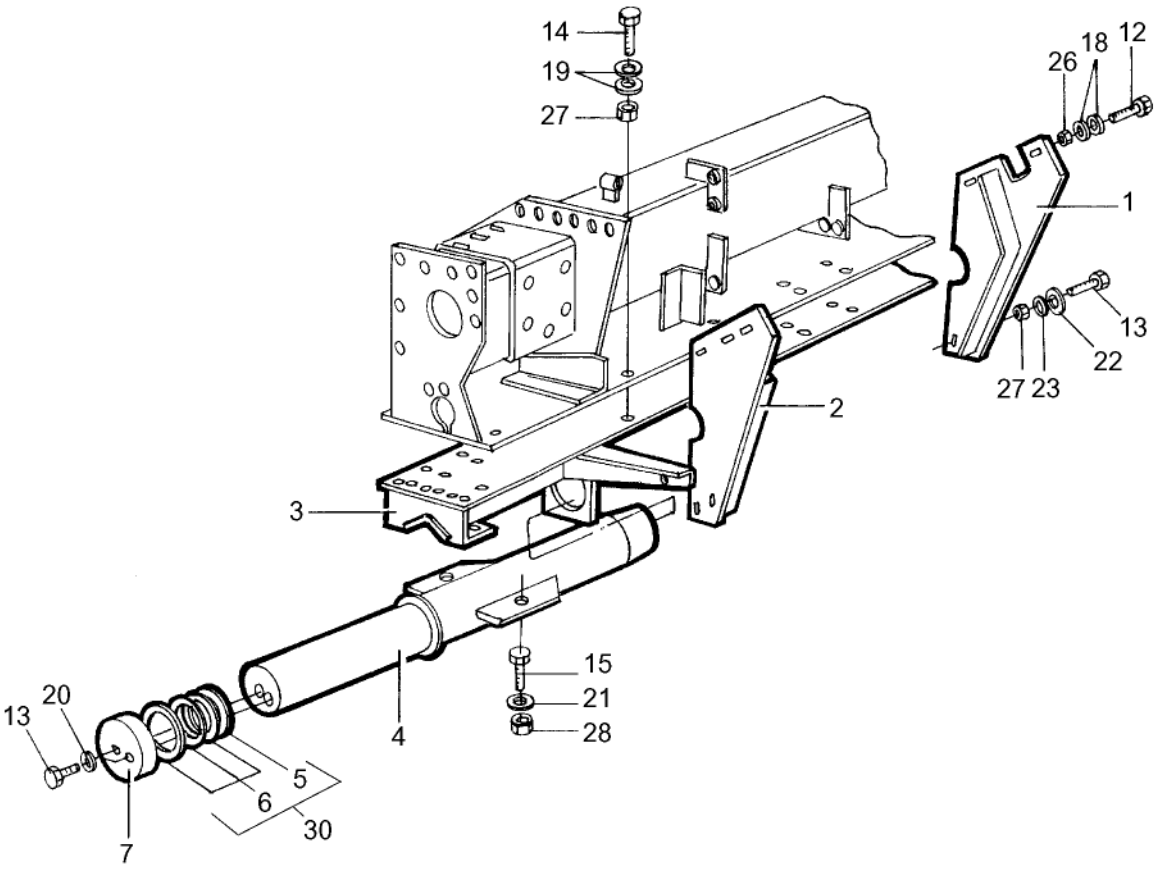

TRACK - ATTACHMENTS - 6 ROLLERS
CHENILLE - FIXATION - 6 ROULEAU
CINGOLO - FISSAGGIO - 6 RULLI
TRACK - ATTACHMENTS - 6 ROLLERS

R	N	P.N.	MOD	Q	Denominação Denominação	Denominacion Description	Description Descrizione	Bezeichnung Beskrivelse	L.C.
1		87673179		1	SUPORTE, RH	SOPORTE	BRACKET	HALTERUNG	225S
					SUPORTE	SUPPORT	STAFFA	BESLAG	
2		87673176		1	SUPORTE, LH	SOPORTE	BRACKET	HALTERUNG	225S
					SUPORTE	SUPPORT	STAFFA	BESLAG	
3		87748180		1	SUPORTE	SOPORTE	BRACKET	HALTERUNG	225S
					SUPORTE	SUPPORT	STAFFA	BESLAG	
4		84980246		2	EIXO	EJE	AXLE	ACHSE	087A
					EIXO	ESSIEU	ASSALE	AKSEL	
5		84995708		4	O-RING	JUNTA TÓRICA	O-RING	O-RING	055A
					O-RING	JOINT TORIQUE	ANELLO TOROIDALE	O-RING	
6		84999503		10	ANEL	ANILLO	RING	RING	045A
					ANEL	ANNEAU	ANELLO	RING	
7		84999493		2	COBERTURA	CUBIERTA	COVER	ABDECKUNG	265C
					COBERTURA	COUVERCLE	COPERCHIO	DÆKSEL	
12		86629541		6	PARAFUSO, Hex, M12 x 40, 8.8, Full Thd				
						PERNO	BOLT	SCHRAUBE	140B
					PARAFUSO	VIS	BULLONE	BOLT	
13		120090		8	PARAFUSO, Hex, M16 x 50, 8.8				
						PERNO	BOLT	SCHRAUBE	140B
					PARAFUSO	VIS	BULLONE	BOLT	
14		385923		27	PARAFUSO, Hex, M16 x 55, 8.8, Full Thd				
						TORNILLO	SCREW	SCHRAUBE	040V
					PARAFUSO	VIS	VITE	SKRUE	
15		87344491		4	PARAFUSO	PERNO	BOLT	SCHRAUBE	140B
					PARAFUSO	VIS	BULLONE	BOLT	
18		394630		12	ARRUELA PLANA, M13 x 28 x 4, HT				
						ARANDELA	WASHER	UNTERLEGSCHEIBE	131R
					ANILHA	RONDELLE	RONDELLA	FLADSKIVE	
19		394631		54	ARRUELA PLANA, M17 x 34 x 4, HT				
						ARANDELA	WASHER	UNTERLEGSCHEIBE	131R
					ANILHA	RONDELLE	RONDELLA	FLADSKIVE	
20		140020		4	ARRUELA PLANA, M16 x 30 x 3				
						ARANDELA	WASHER	UNTERLEGSCHEIBE	131R
					ANILHA	RONDELLE	RONDELLA	FLADSKIVE	
21		9577517		4	ARRUELA PLANA	ARANDELA	WASHER	UNTERLEGSCHEIBE	131R
					ANILHA	RONDELLE	RONDELLA	FLADSKIVE	
22		333041		4	ARRUELA PLANA	ARANDELA	WASHER	UNTERLEGSCHEIBE	131R
					ANILHA	RONDELLE	RONDELLA	FLADSKIVE	
23		140048		4	ARRUELA DE PRESSÃO, M16				
						ARANDELA BELLEVILLE	BELLEVILLE WASHER	TELLERFEDER	A143
					ANILHA CÓNICA	RONDELLE BELLEVILLE	RONDELLA BELLEVILLE	BELLEVILLE-SPÆNDSKI'	
26		100038		6	CONTRA PORCA, M12 x 1.75, Cl 8				
						TUERCA DE BLOQUEO	LOCK NUT	SICHERUNGSMUTTER	P263
					CONTRAPORCA	CONTRE-ECROU	DADO DI BLOCCAGGIO	LÅSEMØTRIK	
27		86000441		31	PORCA, M16 x 2, Cl 8	TUERCA	NUT	MUTTER	010D
					PORCA	ECROU	DADO	MØTRIK	
28		465706		4	PORCA	TUERCA	NUT	MUTTER	010D
					PORCA	ECROU	DADO	MØTRIK	

11.218	01	p2	07/10

ESTEIRA - FIXAÇÕES - 6 ROLETES
ORUGA - FIJACIONES - 6 RODILLOS
TRACK - ATTACHMENTS - 6 ROLLERS
RAUPENKETTE - KLEMM - 6 ROLLEN

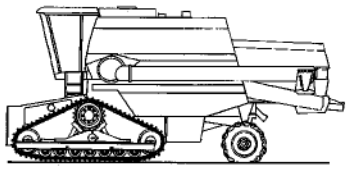

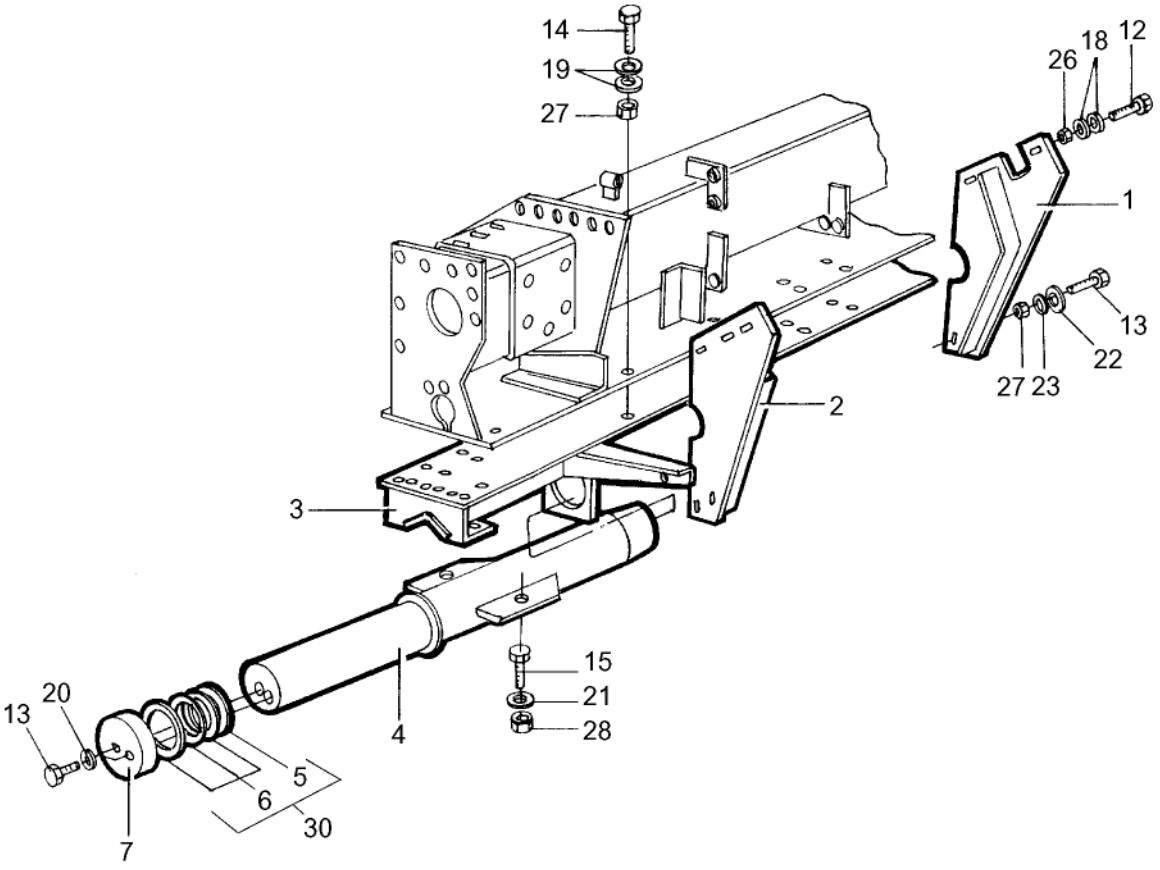

TRACK - ATTACHMENTS - 6 ROLLERS
CHENILLE - FIXATION - 6 ROULEAU
CINGOLO - FISSAGGIO - 6 RULLI
TRACK - ATTACHMENTS - 6 ROLLERS

R	N	P.N.	MOD	Q	Denominação Denominação	Denominacion Description	Description Descrizione	Bezeichnung Beskrivelse	L.C.
30		84992718		2	KIT DE ADESIVOS KIT DE DÍSTICOS	KIT DE CALCOMANÍAS KIT D'AUTOCOLLANTS	DECAL KIT KIT DECALCOMANIE	AUFKLEBERSATZ TRANSFERSÆT	010K

11.219	01	p1	07/10

ESTEIRA - CHASSI E RODA MOTRIZ - 6 ROLETES
ORUGA - CHASI Y RUEDA MOTRIZ - 6 RODILLOS
TRACK - CHASSI AND DRIVE SPROCKET - 6 ROLLERS
RAUPENKETTE - GESTELL UND TREIBRAD - 6 ROLLEN

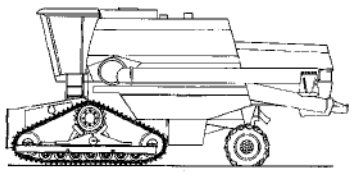

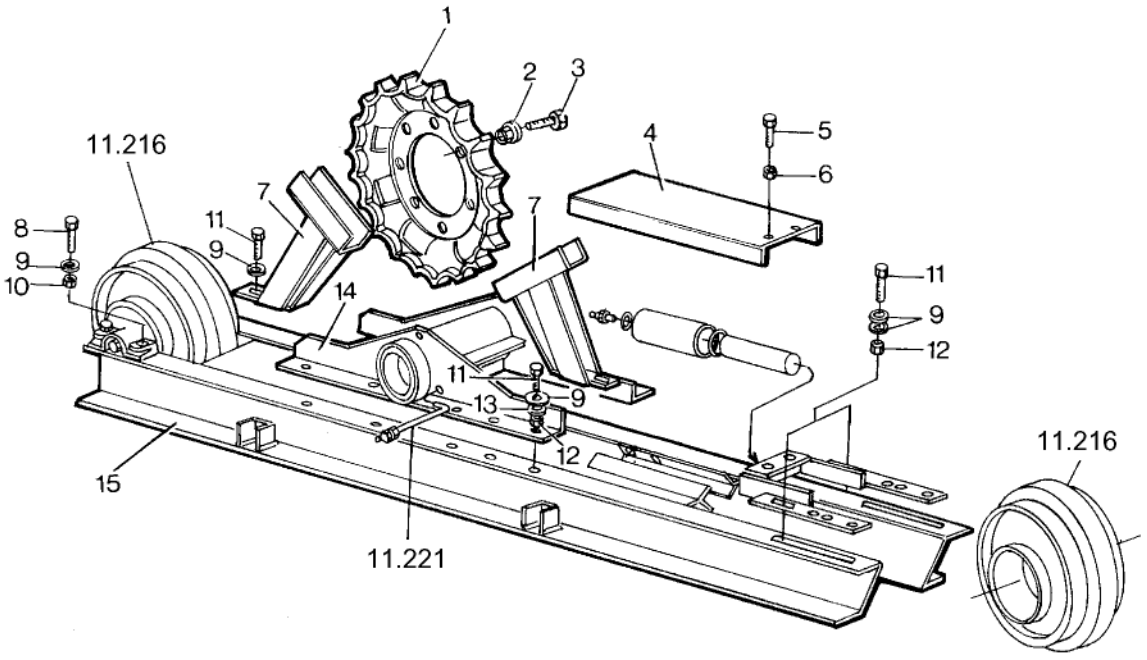

TRACK - CHASSI AND DRIVE SPROCKET - 6 ROLLERS
CHENILLE - CHASSIS ET PIGNON ENTRAINEMENT - 6 ROULEAU
CINGOLO - TELAIO E RUOTA MOTRICE - 6 RULLI
TRACK - CHASSI AND DRIVE SPROCKET - 6 ROLLERS

R	N	P.N.	MOD	Q	Denominação Denominação	Denominacion Description	Description Descrizione	Bezeichnung Beskrivelse	L.C.
1		84999640		2	RODA VEICULAR RODA	RUEDA ROUE	WHEEL RUOTA	RAD HJUL	160R
2		465706		16	PORCA PORCA	TUERCA ECROU	NUT DADO	MUTTER MØTRIK	010D
3		465695		16	PARAFUSO PARAFUSO	TORNILLO VIS	SCREW VITE	SCHRAUBE SKRUE	040V
4		84999567		2	COBERTURA COBERTURA	CUBIERTA COUVERCLE	COVER COPERCHIO	ABDECKUNG DÆKSEL	265C
5		43151		4	PARAFUSO, Hex, M12 x 20, 8.8, Full Thd PERNO PARAFUSO	VIS	BOLT BULLONE	SCHRAUBE BOLT	140B
6		378245		4	ARRUELA PLANA, M13 x 28 x 2 Thk ARANDELA ANILHA	RONDELLE	WASHER RONDELLA	UNTERLEGSCHEIBE FLADSKIVE	131R
7		84980252		4	SUPORTE SUPORTE	SOPORTE SUPPORT	SUPPORT SUPPORTO	STÜTZE BESLAG	300S
8		479817		8	PARAFUSO PARAFUSO	TORNILLO VIS	SCREW VITE	SCHRAUBE SKRUE	040V
9		394631		60	ARRUELA PLANA, M17 x 34 x 4, HT ARANDELA ANILHA	RONDELLE	WASHER RONDELLA	UNTERLEGSCHEIBE FLADSKIVE	131R
10		755766		8	PORCA PORCA	TUERCA ECROU	NUT DADO	MUTTER MØTRIK	010D
11		43168		48	PARAFUSO, Hex, M16 x 2 x 40, 8.8, Full Thd PERNO PARAFUSO	VIS	BOLT BULLONE	SCHRAUBE BOLT	140B
12		86000441		44	PORCA, M16 x 2, Cl 8 PORCA	TUERCA ECROU	NUT DADO	MUTTER MØTRIK	010D
13		140048		40	ARRUELA DE PRESSÃO, M16 ARANDELA BELLEVILLE ANILHA CÓNICA	RONDELLE BELLEVILLE	BELLEVILLE WASHER RONDELLA BELLEVILLE	TELLERFEDER BELLEVILLE-SPÆNDSKI'	A143
14		84995825		2	SUPORTE SUPORTE	SOPORTE SUPPORT	SUPPORT SUPPORTO	STÜTZE BESLAG	300S
15		87718066		2	CHASSI ESTRUTURA	BASTIDOR CHASSIS	FRAME TELAIO	GESTELL RAMME	077T

11.220	01	p1	10/08

ESTEIRA - TENSOR HIDRÁULICO - 6 ROLETES
ORUGA - TENSOR HIDRAULICO - 6 RODILLOS
TRACK - HYDRAULIC TENSIONER - 6 ROLLERS
RAUPENKETTE - HYDRAULISCHER SPANNER - 6 ROLLEN

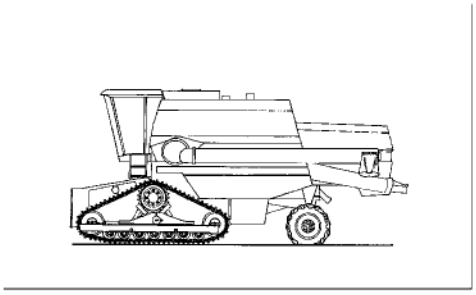

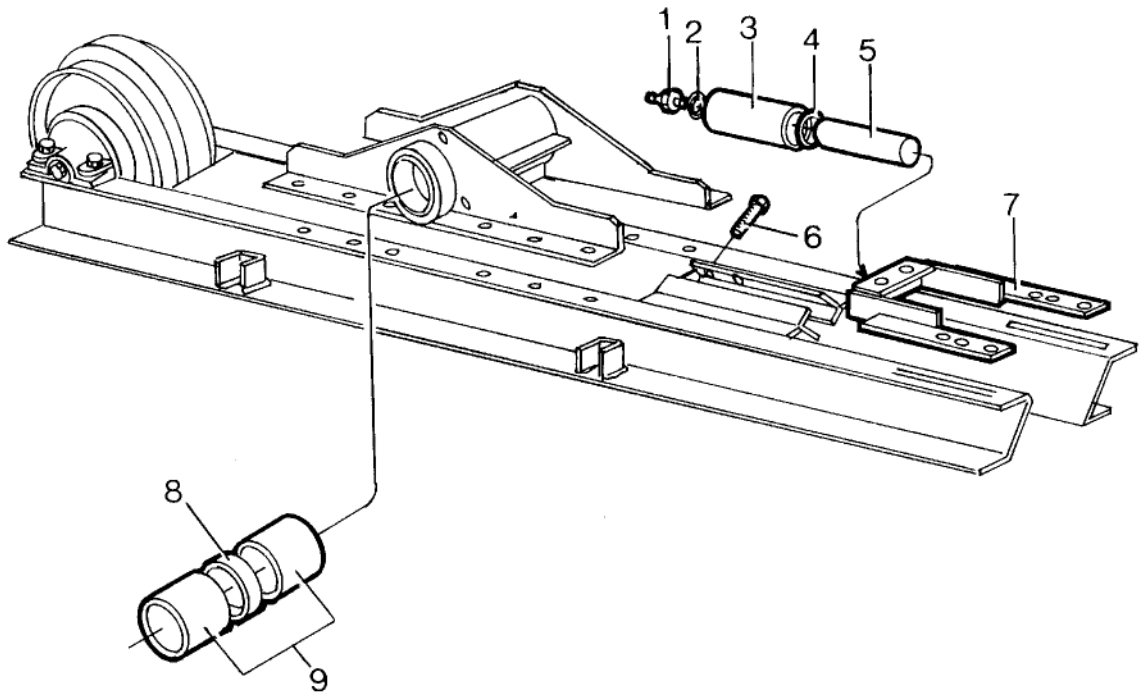

TRACK - HYDRAULIC TENSIONER - 6 ROLLERS
CHENILLE - TENDEUR HYDRAULIQUE - 6 ROULEAU
CINGOLO - TENDITORE IDRAULICO - 6 RULLI
TRACK - HYDRAULIC TENSIONER - 6 ROLLERS

R	N	P.N.	MOD	Q	Denominação Denominação	Denominacion Description	Description Descrizione	Bezeichnung Beskrivelse	L.C.
1		9577479		2	GRAXEIRA COPO DE LUBRIFICAÇÃ	BOQUILLA DE LUBRICAC GRAISSEUR	LUBE NIPPLE INGRASSATORE	SCHMIERNIPPEL SMØRENIPPEL	060I
2		466017		2	ARRUELA PLANA ANILHA	ARANDELA RONDELLE	WASHER RONDELLA	UNTERLEGSCHEIBE FLADSKIVE	131R
3		84998240		2	CILINDRO CILINDRO	CILINDRO VERIN	CYLINDER CILINDRO	ZYLINDER CYLINDER	164C
4		84998239		2	O-RING O-RING	JUNTA TÓRICA JOINT TORIQUE	O-RING ANELLO TOROIDALE	O-RING O-RING	055A
5		84998241		2	ÊMBOLO ÊMBOLO	ÉMBOLO PLONGEUR	PLUNGER PISTONCINO; STANTUFI	PLUNGER STEMPEL	130P
6		354360		2	PARAFUSO, Hex, M16 x 130, 8.8 PARAFUSO	PERNO VIS	BOLT BULLONE	SCHRAUBE BOLT	140B
7		84999564		2	SUPORTE SUPORTE	SOPORTE SUPPORT	SUPPORT SUPPORTO	STÜTZE BESLAG	300S
8		84999502		4	ANEL ANEL	ANILLO ANNEAU	RING ANELLO	RING RING	045A
9		84995828		8	BUCHA CASQUILHO	CASQUILLO BAGUE	BUSHING BOCCOLA	BUCHSE BØSNING	095B

11.221	01	p1	10/08

ESTEIRA - LUBRIFICAÇÃO E TRANSPORTE - 6 ROLETES
ORUGA - LUBRICACION Y TRANSPORTE - 6 RODILLOS
TRACK - LUBRICATION AND TRANSPORT - 6 ROLLERS
RAUPENKETTE - SCHMIERUNG UND TRANSPORT - 6 ROLLEN

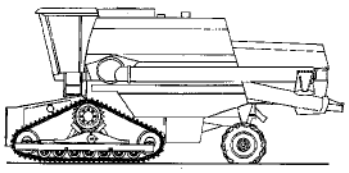

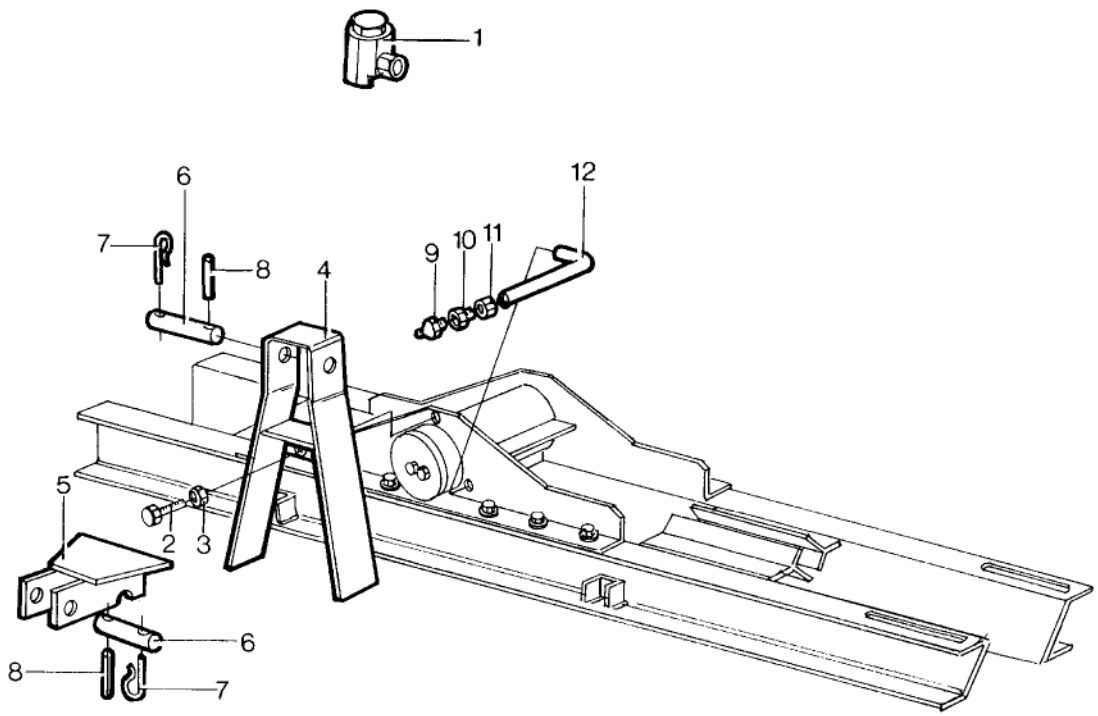

TRACK - LUBRICATION AND TRANSPORT - 6 ROLLERS
CHENILLE - GRAISSAGE ET TRANSPORT - 6 ROULEAU
CINGOLO - LUBRIFICAZIONE E TRASPORTO - 6 RULLI
TRACK - LUBRICATION AND TRANSPORT - 6 ROLLERS

R	N	P.N.	MOD	Q	Denominação Denominação	Denominacion Description	Description Descrizione	Bezeichnung Beskrivelse	L.C.
1		423471		1	CONECTOR HIDRÁUL CONECTOR HID.	CONECTOR HIDRÁULIC(CONNECTEUR HYDRAU	HYD CONNECTOR CONNETTORE IDRAULI(	HYDR STECKVERBINDE HYDRAULIKSTIK	020R
2		43168		1	PARAFUSO, Hex, M16 x 2 x 40, 8.8, Full Thd PARAFUSO	PERNO VIS	BOLT BULLONE	SCHRAUBE BOLT	140B
3		86000441		1	PORCA, M16 x 2, Cl 8 PORCA	TUERCA ECROU	NUT DADO	MUTTER MØTRIK	010D
4		84999506		1	SUPORTE SUPORTE	SOPORTE SUPPORT	SUPPORT SUPPORTO	STÜTZE BESLAG	300S
5		84999507		2	SUPORTE SUPORTE	SOPORTE SUPPORT	SUPPORT SUPPORTO	STÜTZE BESLAG	300S
6		465622		3	PINO PERNO	PASADOR BROCHE	PIN PERNO	PIN STIFT	080P
7		37851		3	PINO PERNO	PASADOR BROCHE	PIN PERNO	PIN STIFT	080P
8		300423		3	CONTRA PINO, M6.3 x 50 TROÇO DE ABRIR	PASADOR GOUPILLE FENDUE	COTTER PIN COPPIGLIA	SPLINT SPLITBOLT	270C
9		321204		2	GRAXEIRA, M6 x 1, 16mm lg COPO DE LUBRIFICAÇÃ(	BOQUILLA DE LUBRICA(GRAISSEUR	LUBE NIPPLE INGRASSATORE	SCHMIERNIPPEL SMØRENIPPEL	060I
10		823637		2	CONEXÃO CONECTOR	ACOPLAMIENTO RACCORD	FITTING RACCORDO	ARMATUR FITTING	3300
11		823635		2	CONECTOR ELÉTR CONECTOR ELÉC.	CONECTOR ELÉCTRICO CONNECTEUR ELECTRI	ELEC CONNECTOR CONNETTORE ELETTRI(	ELEKTR STECKVERBINI EL-STIK	235C
12		84995715		2	TUBO TUBO	TUBO TUBE	TUBE TUBO	ROHR RØR	195T

SECTION INDEX
Chassi

12.201	01	CHASSI - ESTRUTURA INFERIOR
12.202	01	CONTRAPESO DE AVANÇO - 55 kg
12.202	02	CONTRAPESO DE AVANÇO - 110 kg
12.202	03	CONTRAPESO DE AVANÇO - 165 kg
12.203	01	SACA-PALHA, CHASSI
12.205	01	CHASSI, DEBULHA
12.205	02	CHASSI, DEBULHA
12.205	03	CHASSI, DEBULHA
12.205	04	CHASSI, DEBULHA

12.201	01	p1	07/10

CHASSI - ESTRUTURA INFERIOR
CHASI ESTRUCTURA INFERIOR
FRAME LOWER STRUCTURE
FRAME LOWER STRUCTURE

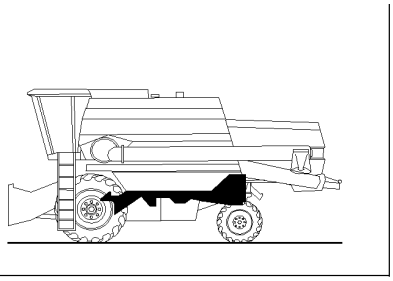

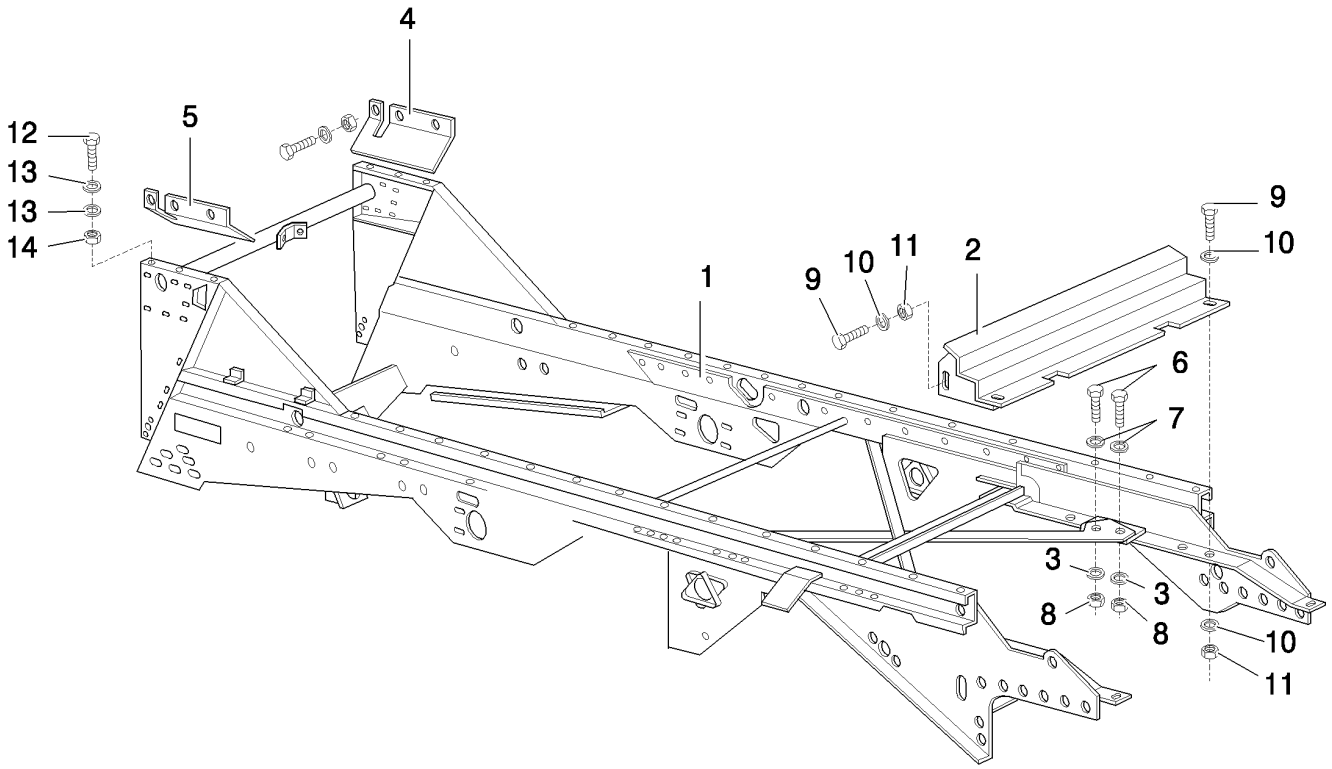

FRAME LOWER STRUCTURE
FRAME LOWER STRUCTURE
FRAME LOWER STRUCTURE
FRAME LOWER STRUCTURE

R	N	P.N.	MOD	Q	Denominação Denominação	Denominacion Description	Description Descrizione	Bezeichnung Beskrivelse	L.C.
1		87673163		1	CHASSI ESTRUTURA	BASTIDOR CHASSIS	FRAME TELAIO	GESTELL RAMME	077T
2		87621094		1	SUPORTE SUPORTE	SOPORTE SUPPORT	BRACKET STAFFA	HALTERUNG BESLAG	225S
3		333041		2	ARRUELA PLANA ANILHA	ARANDELA RONDELLE	WASHER RONDELLA	UNTERLEGSCHEIBE FLADSKIVE	131R
4		84992883		1	PLACA, LH CHAPA	PLACA PLAQUE	PLATE PIASTRA	PLATTE PLADE	105P
5		84992882		1	PLACA, RH CHAPA	PLACA PLAQUE	PLATE PIASTRA	PLATTE PLADE	105P
6		120090		4	PARAFUSO, Hex, M16 x 50, 8.8 PARAFUSO	PERNO VIS	BOLT BULLONE	SCHRAUBE BOLT	140B
7		333040		6	ARRUELA PLANA, M16.5 x 49 x 0.3 Thk, HDN ANILHA	ARANDELA RONDELLE	WASHER RONDELLA	UNTERLEGSCHEIBE FLADSKIVE	131R
8		100020		4	PORCA, M16, Cl 8 PORCA	TUERCA ECROU	NUT DADO	MUTTER MØTRIK	010D
9		86629541		6	PARAFUSO, Hex, M12 x 40, 8.8, Full Thd PARAFUSO	PERNO VIS	BOLT BULLONE	SCHRAUBE BOLT	140B
10		394630		10	ARRUELA PLANA, M13 x 28 x 4, HT ANILHA	ARANDELA RONDELLE	WASHER RONDELLA	UNTERLEGSCHEIBE FLADSKIVE	131R
11		9706685		6	PORCA, M12, Cl 8 PORCA	TUERCA ECROU	NUT DADO	MUTTER MØTRIK	010D
12		86977786		6	PARAFUSO, Hex, M6 x 25, 8.8, Full Thd PARAFUSO	PERNO VIS	BOLT BULLONE	SCHRAUBE BOLT	140B
13		322357		12	ARRUELA DE PRESSÃO, M6 ANILHA CÓNICA	ARANDELA BELLEVILLE RONDELLE BELLEVILLE	BELLEVILLE WASHER RONDELLA BELLEVILLE	TELLERFEDER BELLEVILLE-SPÆNDSKI'	A143
14		9706755		6	PORCA, M6, Cl 8 PORCA	TUERCA ECROU	NUT DADO	MUTTER MØTRIK	010D

12.202	01	p1	04/08

CONTRAPESO DE AVANÇO - 55 kg
CONTRAPESO DE AVANCE - 55 kg
COUNTERWEIGHTS - 55 kg
COUNTERWEIGHTS - 55 kg

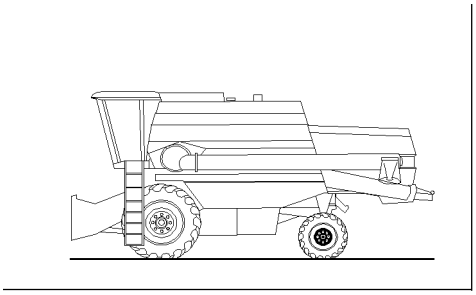

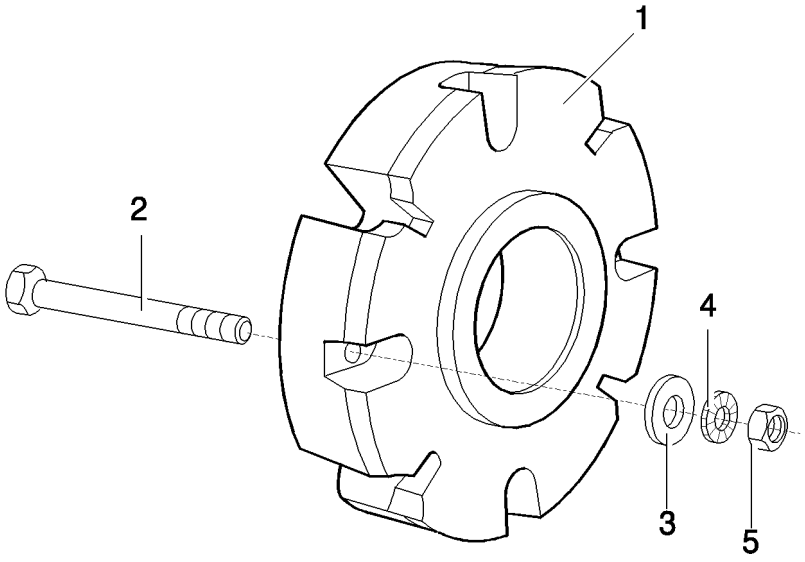

COUNTERWEIGHTS - 55 kg
MASSELOTTE D´AVANCE - 55 kg
MASSA ANTICIPA - 55 kg
COUNTERWEIGHTS - 55 kg

R	N	P.N.	MOD	Q	Denominação Denominação	Denominacion Description	Description Descrizione	Bezeichnung Beskrivelse	L.C.
1		325121		2	PESO BALASTRO	LASTRE POIDS	WEIGHT PESO; ZAVORRA	GEWICHT FRONTVÆGT	010Z
2		9706717		8	PARAFUSO, Hex, M12 x 70, 8.8, Full Thd PARAFUSO	PERNO VIS	BOLT BULLONE	SCHRAUBE BOLT	140B
3		140018		8	ARRUELA PLANA, M12 x 24 x 2.5 ANILHA	ARANDELA RONDELLE	WASHER RONDELLA	UNTERLEGSCHEIBE FLADSKIVE	131R
4		140046		8	MOLA BELLEVILLE, Belleville, M12 ANILHA CÓNICA	RESORTE BELLEVILLE RESSORT BELLEVILLE	BELLEVILLE SPRING MOLLA BELLEVILLE	TELLERFEDER BELLEVILLEFJEDER	P825
5		9706685		8	PORCA, M12, Cl 8 PORCA	TUERCA ECROU	NUT DADO	MUTTER MØTRIK	010D

12.202	02	p1	04/08

CONTRAPESO DE AVANÇO - 110 kg
CONTRAPESO DE AVANCE - 110 kg
COUNTERWEIGHTS - 110 kg
COUNTERWEIGHTS - 110 kg

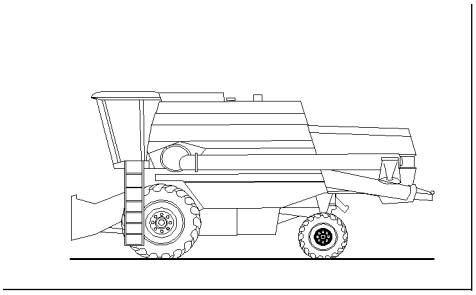

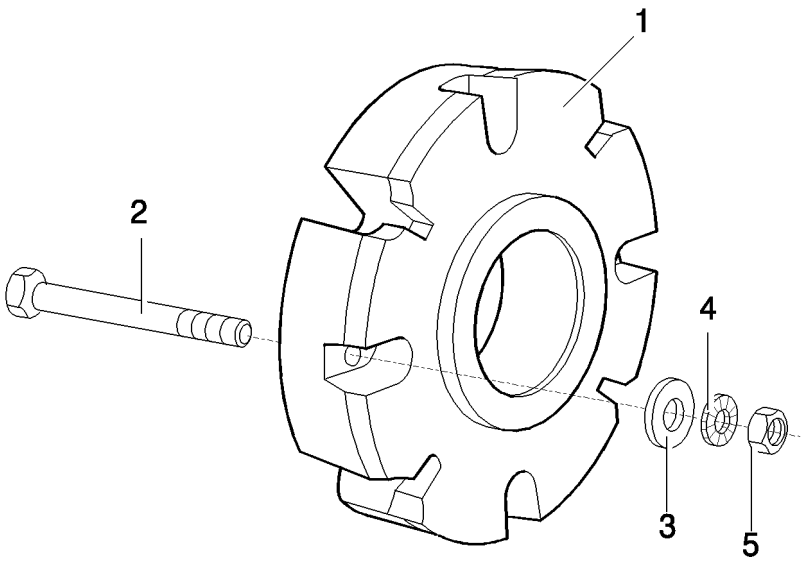

COUNTERWEIGHTS - 110 kg
MASSELOTTE D´AVANCE - 110 kg
MASSA ANTICIPA - 110 kg
COUNTERWEIGHTS - 110 kg

R	N	P.N.	MOD	Q	Denominação Denominação	Denominacion Description	Description Descrizione	Bezeichnung Beskrivelse	L.C.
1		325121		4	PESO BALASTRO	LASTRE POIDS	WEIGHT PESO; ZAVORRA	GEWICHT FRONTVÆGT	010Z
2		385427		8	PARAFUSO, Hex, M12 x 150, 8.8 PERNO PARAFUSO	 VIS	 BOLT BULLONE	 SCHRAUBE BOLT	140B
3		140018		8	ARRUELA PLANA, M12 x 24 x 2.5 ARANDELA ANILHA	 RONDELLE	 WASHER RONDELLA	 UNTERLEGSCHEIBE FLADSKIVE	131R
4		140046		8	MOLA BELLEVILLE, Belleville, M12 RESORTE BELLEVILLE ANILHA CÓNICA	 RESSORT BELLEVILLE	 BELLEVILLE SPRING MOLLA BELLEVILLE	 TELLERFEDER BELLEVILLEFJEDER	P825
5		9706685		8	PORCA, M12, Cl 8 PORCA	TUERCA ECROU	NUT DADO	MUTTER MØTRIK	010D

12.202	03	p1	04/08

CONTRAPESO DE AVANÇO - 165 kg
CONTRAPESO DE AVANCE - 165 kg
COUNTERWEIGHTS - 165 kg
COUNTERWEIGHTS - 165 kg

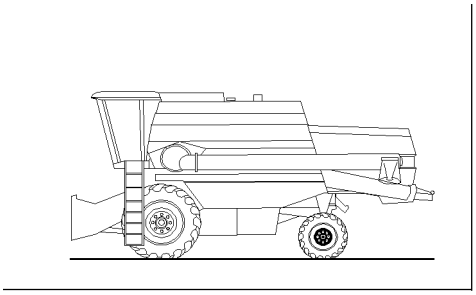

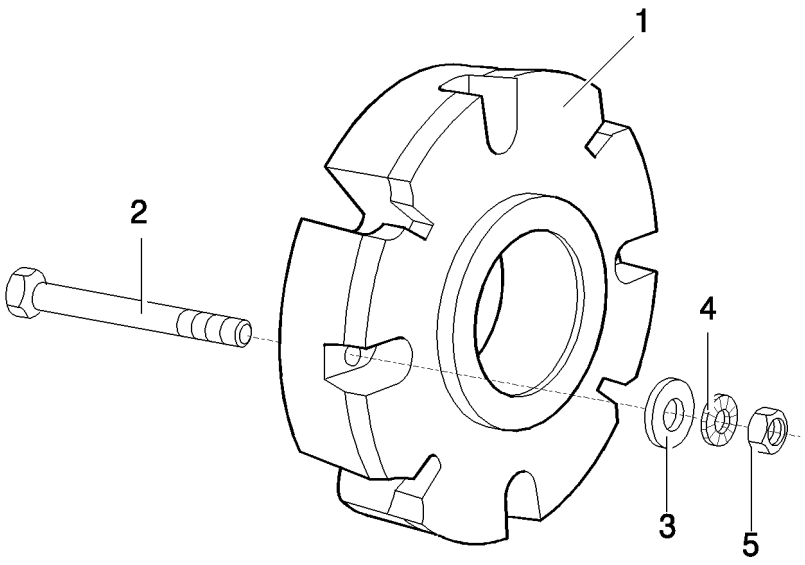

COUNTERWEIGHTS - 165 kg
MASSELOTTE D´AVANCE - 165 kg
MASSA ANTICIPA - 165 kg
COUNTERWEIGHTS - 165 kg

R	N	P.N.	MOD	Q	Denominação Denominação	Denominacion Description	Description Descrizione	Bezeichnung Beskrivelse	L.C.
1		325121		6	PESO BALASTRO	LASTRE POIDS	WEIGHT PESO; ZAVORRA	GEWICHT FRONTVÆGT	010Z
2		412585		8	PARAFUSO, Hex, M12 x 230, 8.8 PERNO PARAFUSO	 VIS	 BOLT BULLONE	 SCHRAUBE BOLT	140B
3		140018		8	ARRUELA PLANA, M12 x 24 x 2.5 ARANDELA ANILHA	 RONDELLE	 WASHER RONDELLA	 UNTERLEGSCHEIBE FLADSKIVE	131R
4		140046		8	MOLA BELLEVILLE, Belleville, M12 RESORTE BELLEVILLE ANILHA CÓNICA	 RESSORT BELLEVILLE	 BELLEVILLE SPRING MOLLA BELLEVILLE	 TELLERFEDER BELLEVILLEFJEDER	P825
5		9706685		8	PORCA, M12, Cl 8 PORCA	TUERCA ECROU	NUT DADO	MUTTER MØTRIK	010D

12.203	01	p1	09/08

SACA-PALHA, CHASSI
SACUDIDORES, BASTIDOR
STRAW WALKER, FRAME
STRAW WALKER, FRAME

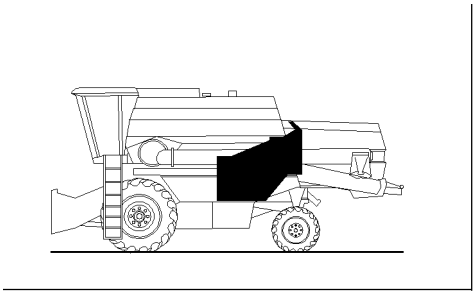

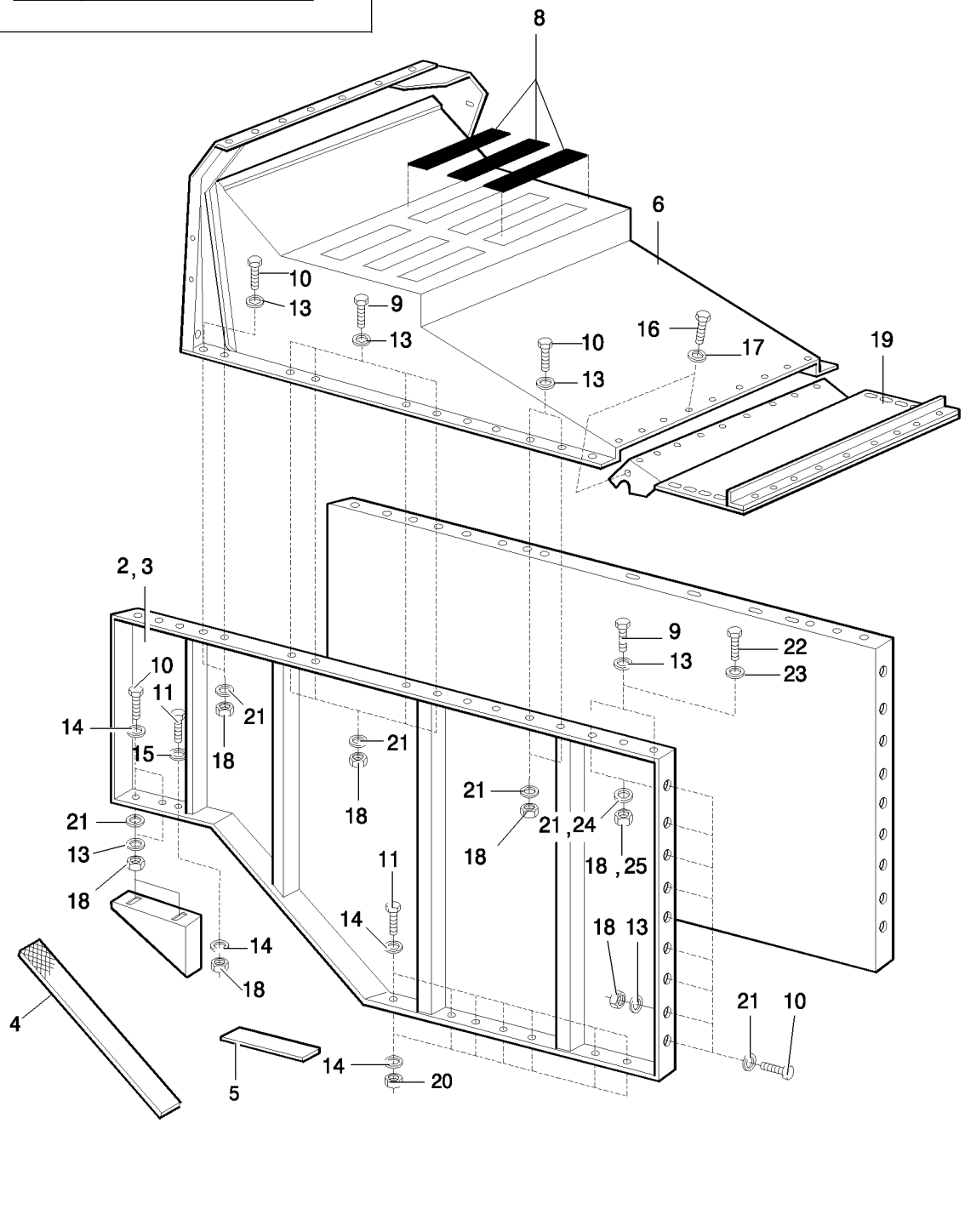

STRAW WALKER, FRAME
SECOUEURS, CHASSIS
SCUOTIPAGLIA, TELAIO
STRAW WALKER, FRAME

R	N	P.N.	MOD	Q	Denominação Denominação	Denominacion Description	Description Descrizione	Bezeichnung Beskrivelse	L.C.
2		84996766		1	CHASSI, LH	BASTIDOR	FRAME	GESTELL	077T
					ESTRUTURA	CHASSIS	TELAIO	RAMME	
3		84996765		1	CHASSI, RH	BASTIDOR	FRAME	GESTELL	077T
					ESTRUTURA	CHASSIS	TELAIO	RAMME	
4		402295		815mm	JUNTA	JUNTA	GASKET	DICHTUNG	123G
					JUNTA	JOINT	GUARNIZIONE	PAKNING	
5		825697		AR	CALÇO DE AFINAÇÃO	SUPLEMENTO	SHIM	AUSGLEICHSSCHEIBE	198S
					CALÇO DE AFINAÇÃO	CALE	SPESSORE	MELLEMLÆG	
6		824960		1	CAPÔ	CUBIERTA	HOOD	HAUBE	4360
					COBERTURA	CAPOT	COFANO	HJELMPLADE	
8		827096		2.70m	FAIXA ANTI-DERRAPANTE	BANDA ANTIDESLIZAMII	ANTI-SKID STRIP	GLEITSCHUTZSTREIFEN	407S
					FITA ANTI-DESLIZAMEN	BANDE ANTI-DERAPANT	NASTRO ANTISDRUCCIO	SKRIDSIKKER STRIMME	
9		43138		9	PARAFUSO, Hex, M10 x 20, 8.8, Full Thd				
						PERNO	BOLT	SCHRAUBE	140B
					PARAFUSO	VIS	BULLONE	BOLT	
10		43140		22	PARAFUSO, Hex, M10 x 30, 8.8, Full Thd				
						PERNO	BOLT	SCHRAUBE	140B
					PARAFUSO	VIS	BULLONE	BOLT	
11		9706704		19	PARAFUSO, Hex, M10 x 35, 8.8, Full Thd				
						PERNO	BOLT	SCHRAUBE	140B
					PARAFUSO	VIS	BULLONE	BOLT	
13		140045		31	ARRUELA DE PRESSÃO, M10				
						ARANDELA BELLEVILLE	BELLEVILLE WASHER	TELLERFEDER	A143
					ANILHA CÓNICA	RONDELLE BELLEVILLE	RONDELLA BELLEVILLE	BELLEVILLE-SPÆNDSKI	
14		394629		32	TRAVA DA ARRUELA, M10.5 x 24 x 0.2, HT				
						ARANDELA DE BLOQUE	LOCK WASHER	SICHERUNGSSCHEIBE	132R
					ANILHA DE RETENÇÃO	RONDELLE FREIN	RONDELLA DI SICUREZ	LÅSESKIVE	
15		140042		6	ARRUELA PLANA, M10 x 34 x 3				
						ARANDELA	WASHER	UNTERLEGSCHEIBE	131R
					ANILHA	RONDELLE	RONDELLA	FLADSKIVE	
16		86508568		9	PARAFUSO, Hex, M6 x 16, Cl 8.8, Full Thd				
						TORNILLO	SCREW	SCHRAUBE	040V
					PARAFUSO	VIS	VITE	SKRUE	
17		412649		9	MOLA DA ARRUELA, Belleville, M6				
						ARANDELA DE RESORT	SPRING WASHER	FEDERSCHEIBE	P692
					ANILHA DE MOLA	RONDELLE ELASTIQUE	RONDELLA ELASTICA	FJEDERSKIVE	
18		100016		37	PORCA, M10, Cl 8	TUERCA	NUT	MUTTER	010D
					PORCA	ECROU	DADO	MØTRIK	
19		821652		1	CAPÔ	CUBIERTA	HOOD	HAUBE	4360
					COBERTURA	CAPOT	COFANO	HJELMPLADE	
20		100037		13	PORCA, M10 x 1.5, Cl 8	TUERCA	NUT	MUTTER	010D
					PORCA	ECROU	DADO	MØTRIK	
21		378244		31	ARRUELA PLANA, M10 x 24 x 2 Thk				
						ARANDELA	WASHER	UNTERLEGSCHEIBE	131R
					ANILHA	RONDELLE	RONDELLA	FLADSKIVE	
22		43127		1	PARAFUSO, Hex, M8 x 25, 8.8				
						PERNO	BOLT	SCHRAUBE	140B
					PARAFUSO	VIS	BULLONE	BOLT	

12.203	01	p2	09/08

SACA-PALHA, CHASSI
SACUDIDORES, BASTIDOR
STRAW WALKER, FRAME
STRAW WALKER, FRAME

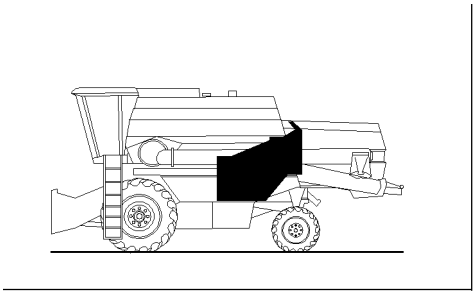

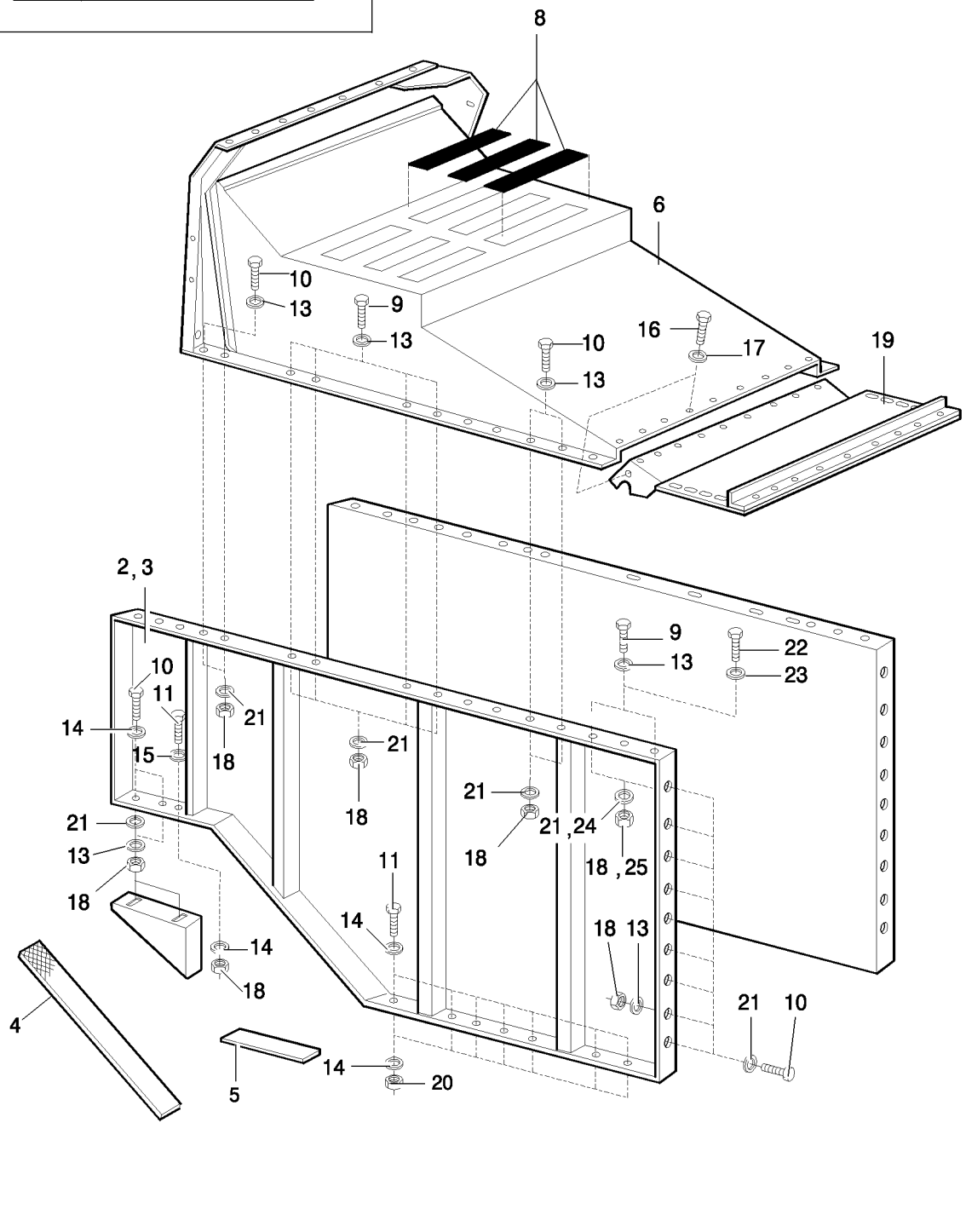

STRAW WALKER, FRAME
SECOUEURS, CHASSIS
SCUOTIPAGLIA, TELAIO
STRAW WALKER, FRAME

R	N	P.N.	MOD	Q	Denominação Denominação	Denominacion Description	Description Descrizione	Bezeichnung Beskrivelse	L.C.
23		378243		1	ARRUELA PLANA, M8 ANILHA	ARANDELA RONDELLE	WASHER RONDELLA	UNTERLEGSCHEIBE FLADSKIVE	131R
24		322358		1	ARRUELA DE PRESSÃO, M8 ANILHA CÓNICA	ARANDELA BELLEVILLE RONDELLE BELLEVILLE	BELLEVILLE WASHER RONDELLA BELLEVILLE	TELLERFEDER BELLEVILLE-SPÆNDSKI'	A143
25		9706690		1	PORCA, M8, Cl 8 PORCA	TUERCA ECROU	NUT DADO	MUTTER MØTRIK	010D

12.205	01	p1	02/09

CHASSI, DEBULHA
BASTIDOR, TRILLA
FRAME, THRESHING
FRAME, THRESHING

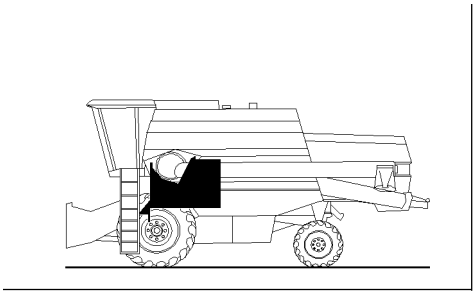

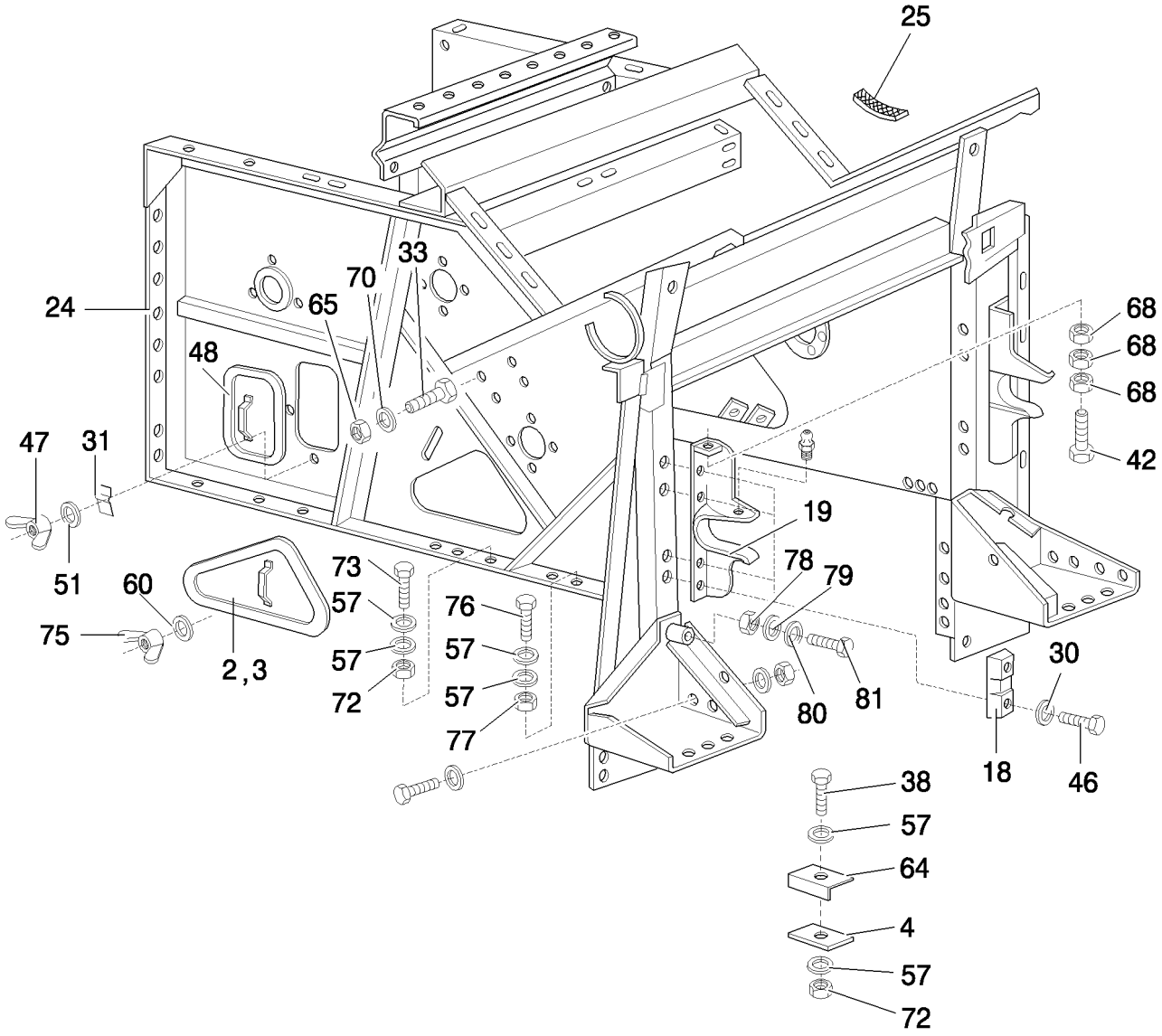

FRAME, THRESHING
CHASSIS, BATTAGE
TELAIO, TREBBIATURA
FRAME, THRESHING

R	N	P.N.	MOD	Q	Denominação Denominação	Denominacion Description	Description Descrizione	Bezeichnung Beskrivelse	L.C.
2		468434		1	COBERTURA, LH COBERTURA	CUBIERTA COUVERCLE	COVER COPERCHIO	ABDECKUNG DÆKSEL	265C
3		468433		1	COBERTURA, RH COBERTURA	CUBIERTA COUVERCLE	COVER COPERCHIO	ABDECKUNG DÆKSEL	265C
4		9510553		AR	PLACA DE AJUSTE CALÇO DE AFINAÇÃO	PLACA DE AJUSTE PLAQUE DE REGLAGE	ADJUSTING PLATE PIASTRA DI REGOLAZIO	EINSTELLPLATTE MELLEMLÆG	116P
18		468126		4	PORCA PORCA	TUERCA ECROU	NUT DADO	MUTTER MØTRIK	010D
19		87625491		2	SUPORTE SUPORTE	SOPORTE SUPPORT	BRACKET STAFFA	HALTERUNG BESLAG	225S
24		87673171		1	CHASSI, Upper ESTRUTURA	BASTIDOR CHASSIS	FRAME TELAIO	GESTELL RAMME	077T
25		823508		2	REFORÇO REFORÇO	REFUERZO RENFORT	REINFORCEMENT RINFORZO	VERSTÄRKUNG FORSTÆRKNING	060R
30		333041		7	ARRUELA PLANA ANILHA	ARANDELA RONDELLE	WASHER RONDELLA	UNTERLEGSCHEIBE FLADSKIVE	131R
31		425093		4	GRAMPO FIXADOR	ABRAZADERA COLLIER	CLIP FERMO	KLAMMER KLIPS	045F
33		86508568		4	PARAFUSO, Hex, M6 x 16, Cl 8.8, Full Thd PARAFUSO	TORNILLO VIS	SCREW VITE	SCHRAUBE SKRUE	040V
38		43140		1	PARAFUSO, Hex, M10 x 30, 8.8, Full Thd PARAFUSO	PERNO VIS	BOLT BULLONE	SCHRAUBE BOLT	140B
42		15216421		1	PARAFUSO, Hex, M12 x 90, 8.8, Full Thd PARAFUSO	PERNO VIS	BOLT BULLONE	SCHRAUBE BOLT	140B
46		323866		8	PARAFUSO, Hex, M16 x 60, 8.8 PARAFUSO	PERNO VIS	BOLT BULLONE	SCHRAUBE BOLT	140B
47		100005		4	PORCA BORBOLETA, M8 PORCA DE ORELHAS	TUERCA DE MARIPOSA ECROU A OREILLES	WING NUT DADO AD ALETTE	FLÜGELMUTTER VINGEMØTRIK	021G
48		84999356		2	COBERTURA COBERTURA	CUBIERTA COUVERCLE	COVER COPERCHIO	ABDECKUNG DÆKSEL	265C
51		322358		4	ARRUELA DE PRESSÃO, M8 ANILHA CÓNICA	ARANDELA BELLEVILLE RONDELLE BELLEVILLE	BELLEVILLE WASHER RONDELLA BELLEVILLE	TELLERFEDER BELLEVILLE-SPÆNDSKI	A143
57		394629		24	TRAVA DA ARRUELA, M10.5 x 24 x 0.2, HT ANILHA DE RETENÇÃO	ARANDELA DE BLOQUE RONDELLE FREIN	LOCK WASHER RONDELLA DI SICUREZ	SICHERUNGSSCHEIBE LÅSESKIVE	132R
60		140087		4	ARRUELA PLANA ANILHA	ARANDELA RONDELLE	WASHER RONDELLA	UNTERLEGSCHEIBE FLADSKIVE	131R
64		84991803		1	PRISIONEIRO PINO ROSCADO	PRISIONERO GOUJON	STUD PRIGIONIERO	GEWINDEBOLZEN STØTTEBOLT	210P
65		9706755		4	PORCA, M6, Cl 8 PORCA	TUERCA ECROU	NUT DADO	MUTTER MØTRIK	010D
68		9706685		3	PORCA, M12, Cl 8 PORCA	TUERCA ECROU	NUT DADO	MUTTER MØTRIK	010D

12.205	01	p2	02/09

CHASSI, DEBULHA
BASTIDOR, TRILLA
FRAME, THRESHING
FRAME, THRESHING

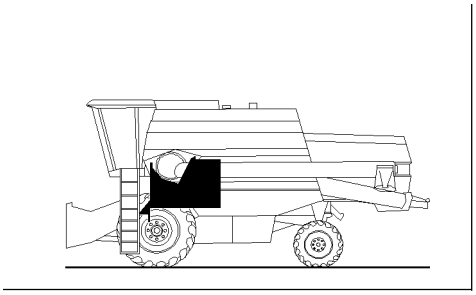

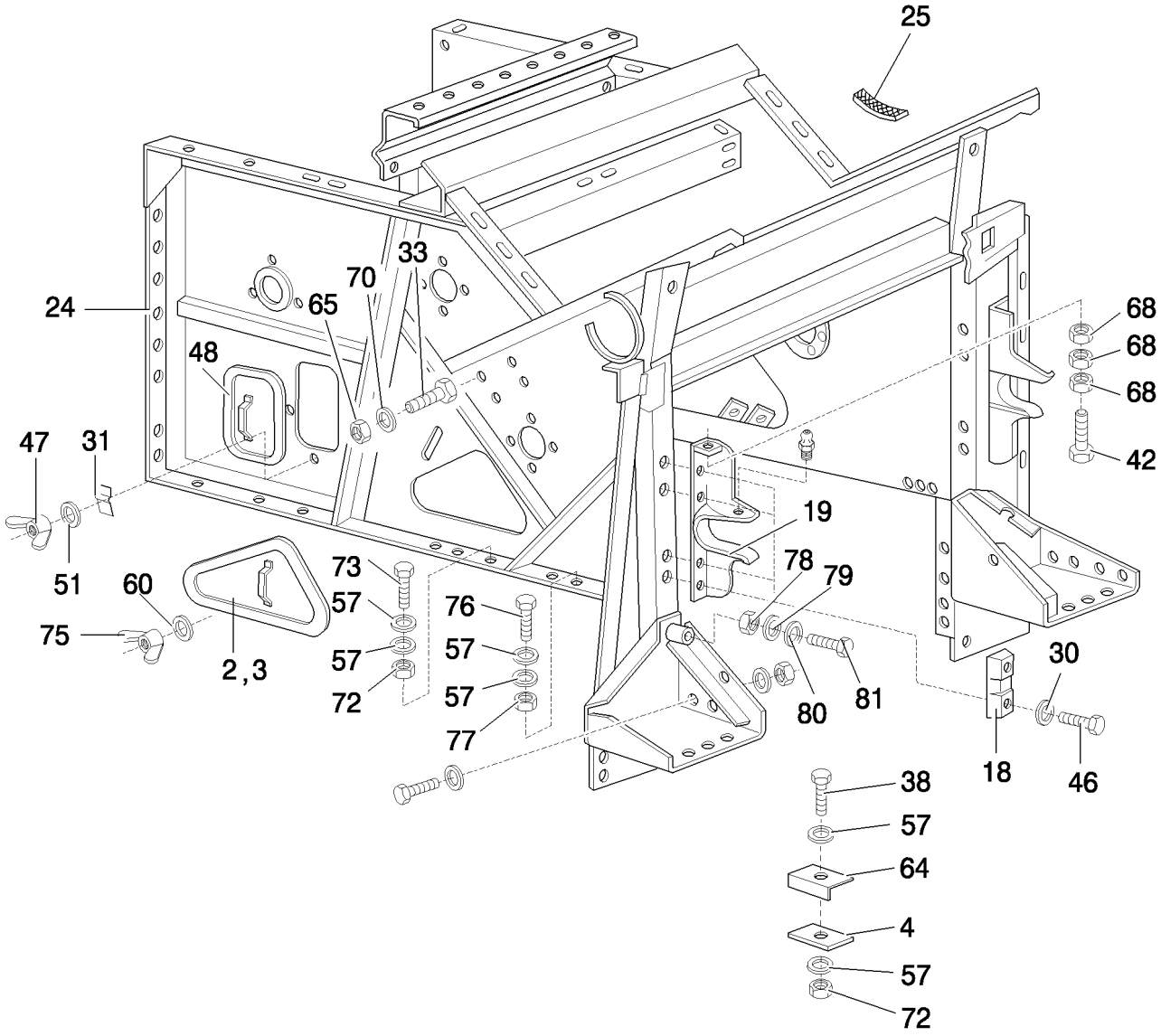

FRAME, THRESHING
CHASSIS, BATTAGE
TELAIO, TREBBIATURA
FRAME, THRESHING

R	N	P.N.	MOD	Q	Denominação Denominação	Denominacion Description	Description Descrizione	Bezeichnung Beskrivelse	L.C.
70		140015		4	ARRUELA PLANA, M6	ARANDELA	WASHER	UNTERLEGSCHEIBE	131R
					ANILHA	RONDELLE	RONDELLA	FLADSKIVE	
72		100037		12	PORCA, M10 x 1.5, Cl 8	TUERCA	NUT	MUTTER	010D
					PORCA	ECROU	DADO	MØTRIK	
73		9706704		13	PARAFUSO, Hex, M10 x 35, 8.8, Full Thd				
						PERNO	BOLT	SCHRAUBE	140B
					PARAFUSO	VIS	BULLONE	BOLT	
75		308369		4	PORCA BORBOLETA	TUERCA DE MARIPOSA	WING NUT	FLÜGELMUTTER	021G
					PORCA DE ORELHAS	ECROU A OREILLES	DADO AD ALETTE	VINGEMØTRIK	
76		14233734		2	PARAFUSO, Hex, M10 x 1.25 x 35				
						PERNO	BOLT	SCHRAUBE	140B
					PARAFUSO	VIS	BULLONE	BOLT	
77		12164721		4	PORCA, M10 x 1.25, Cl 10	TUERCA	NUT	MUTTER	010D
					PORCA	ECROU	DADO	MØTRIK	
78		86000441		4	PORCA, M16 x 2, Cl 8	TUERCA	NUT	MUTTER	010D
					PORCA	ECROU	DADO	MØTRIK	
79		394631		4	ARRUELA PLANA, M17 x 34 x 4, HT				
						ARANDELA	WASHER	UNTERLEGSCHEIBE	131R
					ANILHA	RONDELLE	RONDELLA	FLADSKIVE	
80		84991921		4	ARRUELA PLANA	ARANDELA	WASHER	UNTERLEGSCHEIBE	131R
					ANILHA	RONDELLE	RONDELLA	FLADSKIVE	
81		86508584		4	PARAFUSO, Hex, M16 x 170, 8.8				
						PERNO	BOLT	SCHRAUBE	140B
					PARAFUSO	VIS	BULLONE	BOLT	

12.205	02	p1	10/08

CHASSI, DEBULHA
BASTIDOR, TRILLA
FRAME, THRESHING
FRAME, THRESHING

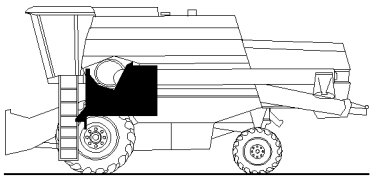

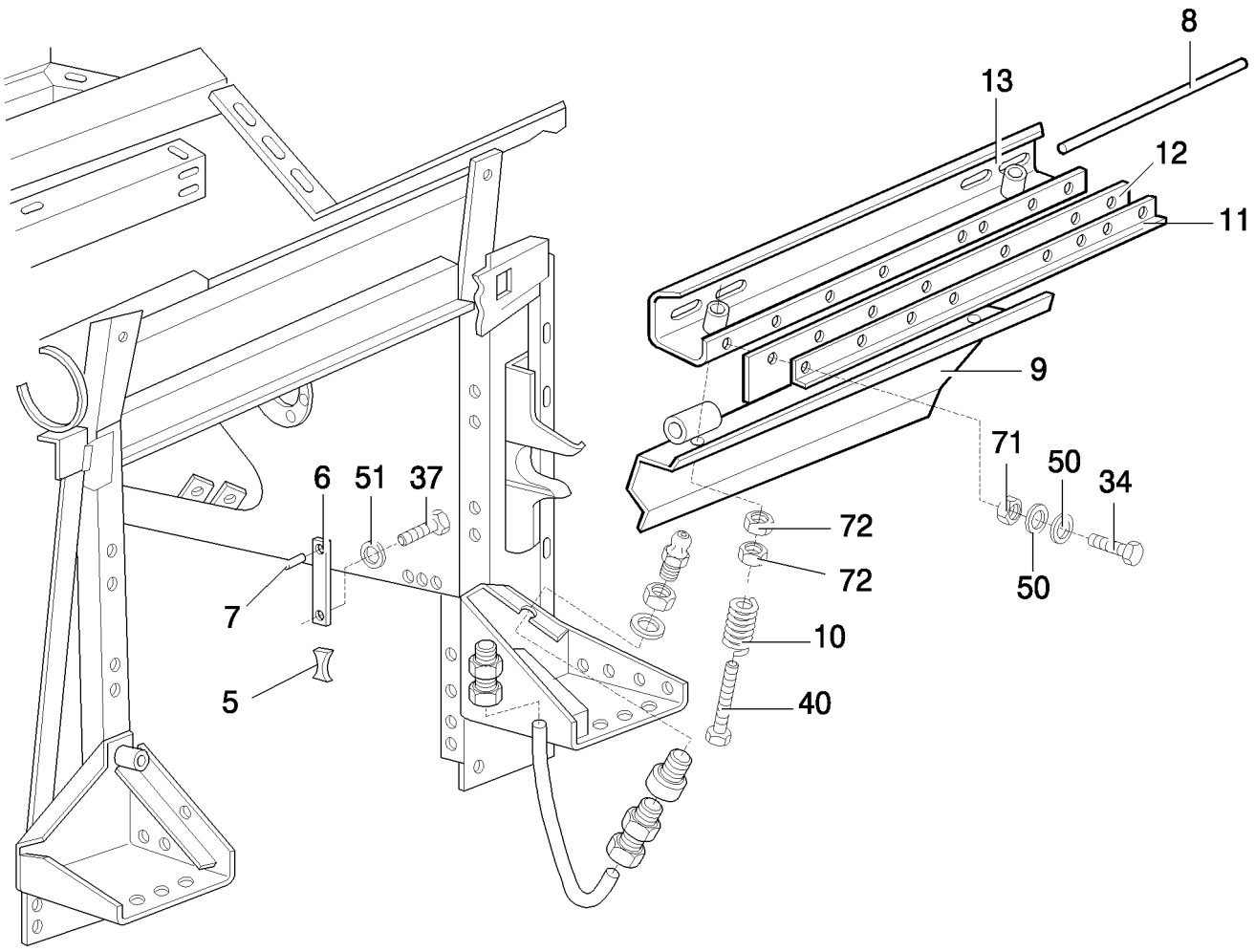

FRAME, THRESHING
CHASSIS, BATTAGE
TELAIO, TREBBIATURA
FRAME, THRESHING

R	N	P.N.	MOD	Q	Denominação Denominação	Denominacion Description	Description Descrizione	Bezeichnung Beskrivelse	L.C.
5		84043175		2	BRAÇADEIRA	ABRAZADERA	CLAMP	KLEMME	120M
					BRAÇADEIRA	COLLIER	MORSETTO	SPÆNDEBÅND	
6		822883		2	HASTE	VARILLA	ROD	STANGE	090A
					HASTE	TIGE	ASTA	STANG	
7		9512583		2	PINO DE FIXAÇÃO, M10 x 30, Slotted				
						PASADOR DE BLOQUEO	LOCK PIN	VERRIEGELUNGSSTIFT	081P
					PERNO DE FIXAÇÃO	GOUPILLE DE BLOCAGE	PERNO DI BLOCCAGGIC	LÅSETAP	
8		394608		1	HASTE	VARILLA	ROD	STANGE	090A
					HASTE	TIGE	ASTA	STANG	
9		9811564		1	CHAPA	PLACA DE ACERO	STEEL PLATE	STAHLPLATTE	015L
					CHAPA DE AÇO	PLAQUE D'ACIER	PIASTRA D'ACCIAIO	STÅLPLADE	
10		180069		2	MOLA	RESORTE	SPRING	FEDER	100M
					MOLA	RESSORT	MOLLA	FJEDER	
11		399397		1	SUPORTE	SOPORTE	SUPPORT	STÜTZE	300S
					SUPORTE	SUPPORT	SUPPORTO	BESLAG	
12		394604		1	VEDAÇÃO	ANILLO DE CIERRE	SEAL	DICHTUNG	132A
					VEDANTE	JOINT	GUARNIZIONE; TENUTA	PAKNING	
13		9811551		1	SUPORTE	SOPORTE	SUPPORT	STÜTZE	300S
					SUPORTE	SUPPORT	SUPPORTO	BESLAG	
34		86977786		7	PARAFUSO, Hex, M6 x 25, 8.8, Full Thd				
						PERNO	BOLT	SCHRAUBE	140B
					PARAFUSO	VIS	BULLONE	BOLT	
37		43128		2	PARAFUSO, Hex, M8 x 30, 8.8				
						TORNILLO	SCREW	SCHRAUBE	040V
					PARAFUSO	VIS	VITE	SKRUE	
40		120117		2	PARAFUSO, Hex, M10 x 110, 8.8, Full Thd				
						PERNO	BOLT	SCHRAUBE	140B
					PARAFUSO	VIS	BULLONE	BOLT	
50		322357		14	ARRUELA DE PRESSÃO, M6				
						ARANDELA BELLEVILLE	BELLEVILLE WASHER	TELLERFEDER	A143
					ANILHA CÓNICA	RONDELLE BELLEVILLE	RONDELLA BELLEVILLE	BELLEVILLE-SPÆNDSKI'	
51		322358		6	ARRUELA DE PRESSÃO, M8				
						ARANDELA BELLEVILLE	BELLEVILLE WASHER	TELLERFEDER	A143
					ANILHA CÓNICA	RONDELLE BELLEVILLE	RONDELLA BELLEVILLE	BELLEVILLE-SPÆNDSKI'	
71		353308		7	PORCA, M6 x 1, Cl 8	TUERCA	NUT	MUTTER	010D
					PORCA	ECROU	DADO	MØTRIK	
72		100037		4	PORCA, M10 x 1.5, Cl 8	TUERCA	NUT	MUTTER	010D
					PORCA	ECROU	DADO	MØTRIK	

12.205	03	p1	10/08

CHASSI, DEBULHA
BASTIDOR, TRILLA
FRAME, THRESHING
FRAME, THRESHING

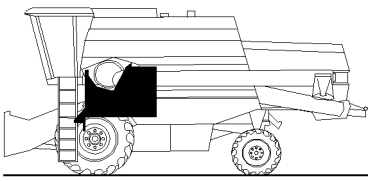

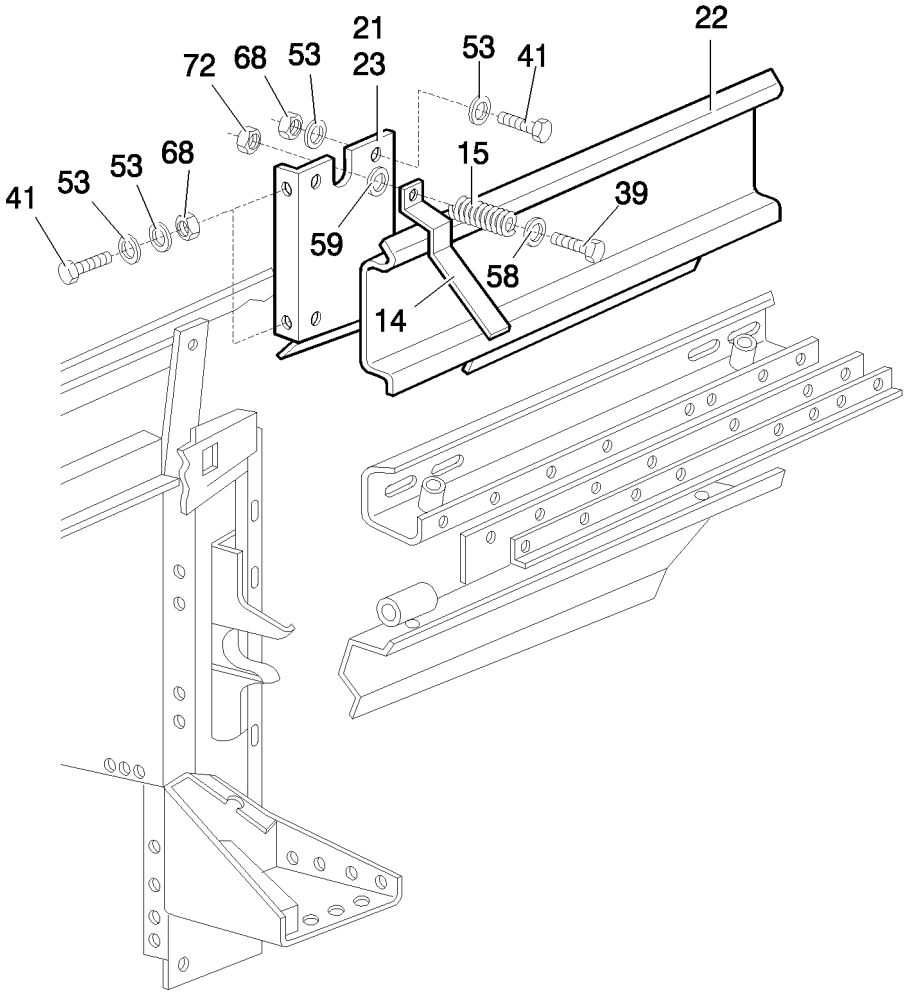

FRAME, THRESHING
CHASSIS, BATTAGE
TELAIO, TREBBIATURA
FRAME, THRESHING

R	N	P.N.	MOD	Q	Denominação Denominação	Denominacion Description	Description Descrizione	Bezeichnung Beskrivelse	L.C.
14		821622		3	MANIPULADOR MANIPULADOR	MANIPULADOR MANIPULATEUR	MANIPULATOR MANIPOLATORE	MANIPULATOR FJERNSTYRING	144M
15		539991		3	MOLA MOLA	RESORTE RESSORT	SPRING MOLLA	FEDER FJEDER	100M
21		9594241		1	SUPORTE SUPORTE	SOPORTE SUPPORT	SUPPORT SUPPORTO	STÜTZE BESLAG	300S
22		9811245		1	PORTA PORTA	PUERTA PORTE	DOOR SPORTELLO	TÜR DØR	180P
23		9594240		1	SUPORTE SUPORTE	SOPORTE SUPPORT	SUPPORT SUPPORTO	STÜTZE BESLAG	300S
39		120073		3	PARAFUSO, Hex, M10 x 80, 8.8 PARAFUSO	PERNO VIS	BOLT BULLONE	SCHRAUBE BOLT	140B
41		9706687		12	PARAFUSO, Hex, M12 x 30, 8.8, Full Thd PARAFUSO	PERNO VIS	BOLT BULLONE	SCHRAUBE BOLT	140B
53		140046		22	MOLA BELLEVILLE, Belleville, M12 ANILHA CÓNICA	RESORTE BELLEVILLE RESSORT BELLEVILLE	BELLEVILLE SPRING MOLLA BELLEVILLE	TELLERFEDER BELLEVILLEFJEDER	P825
58		378244		3	ARRUELA PLANA, M10 x 24 x 2 Thk ANILHA	ARANDELA RONDELLE	WASHER RONDELLA	UNTERLEGSCHEIBE FLADSKIVE	131R
59		140042		3	ARRUELA PLANA, M10 x 34 x 3 ANILHA	ARANDELA RONDELLE	WASHER RONDELLA	UNTERLEGSCHEIBE FLADSKIVE	131R
68		9706685		10	PORCA, M12, Cl 8 PORCA	TUERCA ECROU	NUT DADO	MUTTER MØTRIK	010D
72		100037		3	PORCA, M10 x 1.5, Cl 8 PORCA	TUERCA ECROU	NUT DADO	MUTTER MØTRIK	010D

12.205	04	p1	10/08

CHASSI, DEBULHA
BASTIDOR, TRILLA
FRAME, THRESHING
FRAME, THRESHING

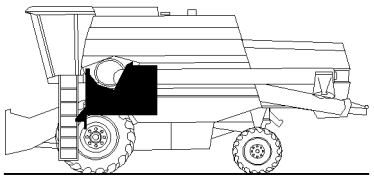

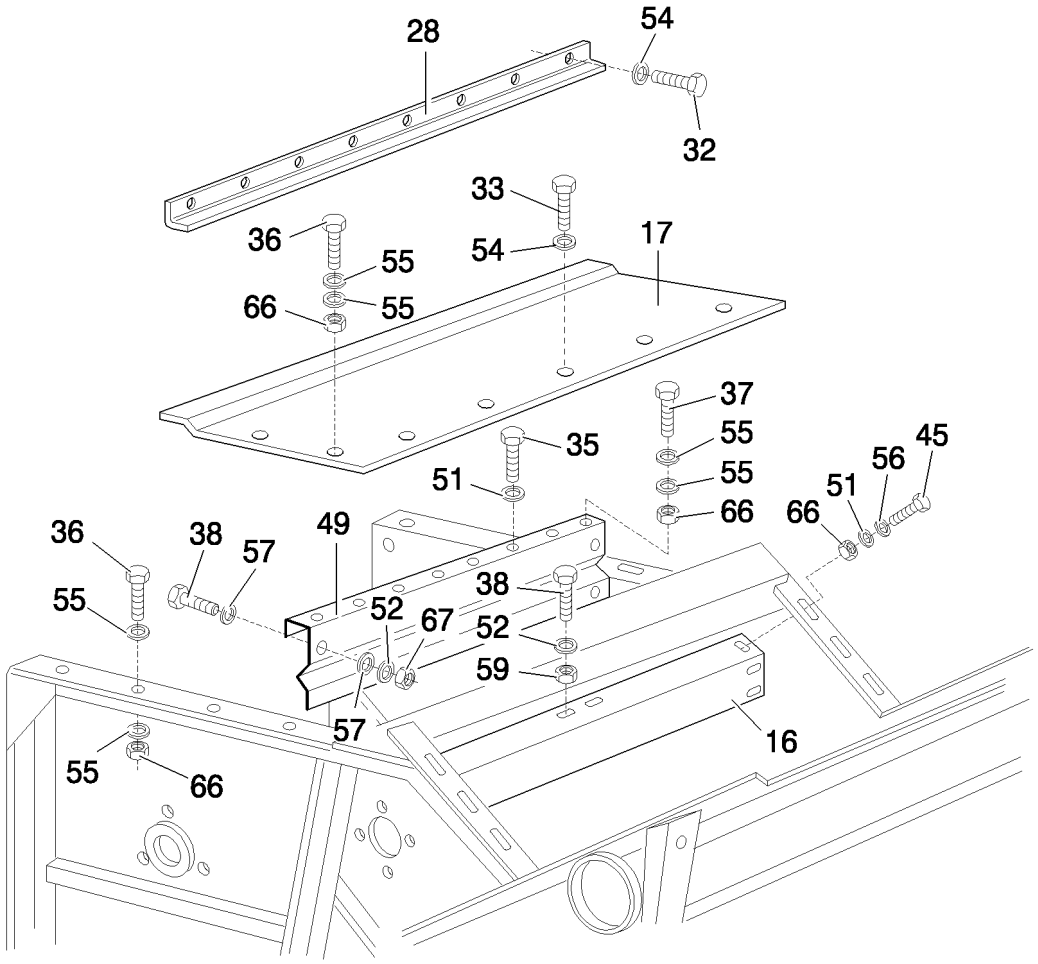

FRAME, THRESHING
CHASSIS, BATTAGE
TELAIO, TREBBIATURA
FRAME, THRESHING

R	N	P.N.	MOD	Q	Denominação Denominação	Denominacion Description	Description Descrizione	Bezeichnung Beskrivelse	L.C.
16		447522		1	TRAVESSA	TRAVESAÑO	CROSSRAIL	TRAVERSE	180T
					TRAVESSA	TRAVERSE	BARRA TRASVERSALE	TRAVERS	
17		824069		1	CAPÔ	CUBIERTA	HOOD	HAUBE	4360
					COBERTURA	CAPOT	COFANO	HJELMPLADE	
28		84996659		1	SUPORTE	SOPORTE	SUPPORT	STÜTZE	300S
					SUPORTE	SUPPORT	SUPPORTO	BESLAG	
32		120100		8	PARAFUSO, Hex, M6 x 20, 8.8				
						PERNO	BOLT	SCHRAUBE	140B
					PARAFUSO	VIS	BULLONE	BOLT	
33		86508568		9	PARAFUSO, Hex, M6 x 16, Cl 8.8, Full Thd				
						TORNILLO	SCREW	SCHRAUBE	040V
					PARAFUSO	VIS	VITE	SKRUE	
35		120103		12	PARAFUSO, Hex, M8 x 16, 8.8				
						PERNO	BOLT	SCHRAUBE	140B
					PARAFUSO	VIS	BULLONE	BOLT	
36		120104		3	PARAFUSO, Hex, M8 x 20, 8.8				
						TORNILLO	SCREW	SCHRAUBE	040V
					PARAFUSO	VIS	VITE	SKRUE	
37		43128		4	PARAFUSO, Hex, M8 x 30, 8.8				
						TORNILLO	SCREW	SCHRAUBE	040V
					PARAFUSO	VIS	VITE	SKRUE	
38		43140		4	PARAFUSO, Hex, M10 x 30, 8.8, Full Thd				
						PERNO	BOLT	SCHRAUBE	140B
					PARAFUSO	VIS	BULLONE	BOLT	
45		86507486		3	PARAFUSO, Short NK, M8 x 20, Cl8.8, Full Thd				
						PERNO ALOMADO	CARRIAGE BOLT	SCHLOSSSCHRAUBE	P123
					PARAFUSO DE CARROÇ	VIS A TETE BOMBEE	BULLONE A TESTA TON	BRÆDDEBOLT	
49		84996658		1	COBERTURA	PROTECTOR	SHROUD	VERKLEIDUNG	7830
					COBERTURA	PROTECTION	RIPARO	DÆKKE	
51		322358		11	ARRUELA DE PRESSÃO, M8				
						ARANDELA BELLEVILLE	BELLEVILLE WASHER	TELLERFEDER	A143
					ANILHA CÓNICA	RONDELLE BELLEVILLE	RONDELLA BELLEVILLE	BELLEVILLE-SPÆNDSKI	
52		140045		8	ARRUELA DE PRESSÃO, M10				
						ARANDELA BELLEVILLE	BELLEVILLE WASHER	TELLERFEDER	A143
					ANILHA CÓNICA	RONDELLE BELLEVILLE	RONDELLA BELLEVILLE	BELLEVILLE-SPÆNDSKI	
54		412649		17	MOLA DA ARRUELA, Belleville, M6				
						ARANDELA DE RESORT	SPRING WASHER	FEDERSCHEIBE	P692
					ANILHA DE MOLA	RONDELLE ELASTIQUE	RONDELLA ELASTICA	FJEDERSKIVE	
55		412650		14	MOLA DA ARRUELA, Belleville, M8				
						ARANDELA DE RESORT	SPRING WASHER	FEDERSCHEIBE	P692
					ANILHA DE MOLA	RONDELLE ELASTIQUE	RONDELLA ELASTICA	FJEDERSKIVE	
56		378243		3	ARRUELA PLANA, M8	ARANDELA	WASHER	UNTERLEGSCHEIBE	131R
					ANILHA	RONDELLE	RONDELLA	FLADSKIVE	
57		394629		16	TRAVA DA ARRUELA, M10.5 x 24 x 0.2, HT				
						ARANDELA DE BLOQUE	LOCK WASHER	SICHERUNGSSCHEIBE	132R
					ANILHA DE RETENÇÃO	RONDELLE FREIN	RONDELLA DI SICUREZ	LÅSESKIVE	
59		140042		4	ARRUELA PLANA, M10 x 34 x 3				
						ARANDELA	WASHER	UNTERLEGSCHEIBE	131R
					ANILHA	RONDELLE	RONDELLA	FLADSKIVE	

12.205	04	p2	10/08

CHASSI, DEBULHA
BASTIDOR, TRILLA
FRAME, THRESHING
FRAME, THRESHING

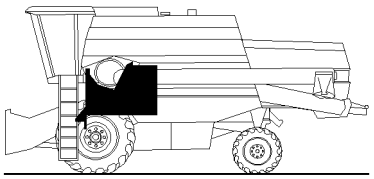

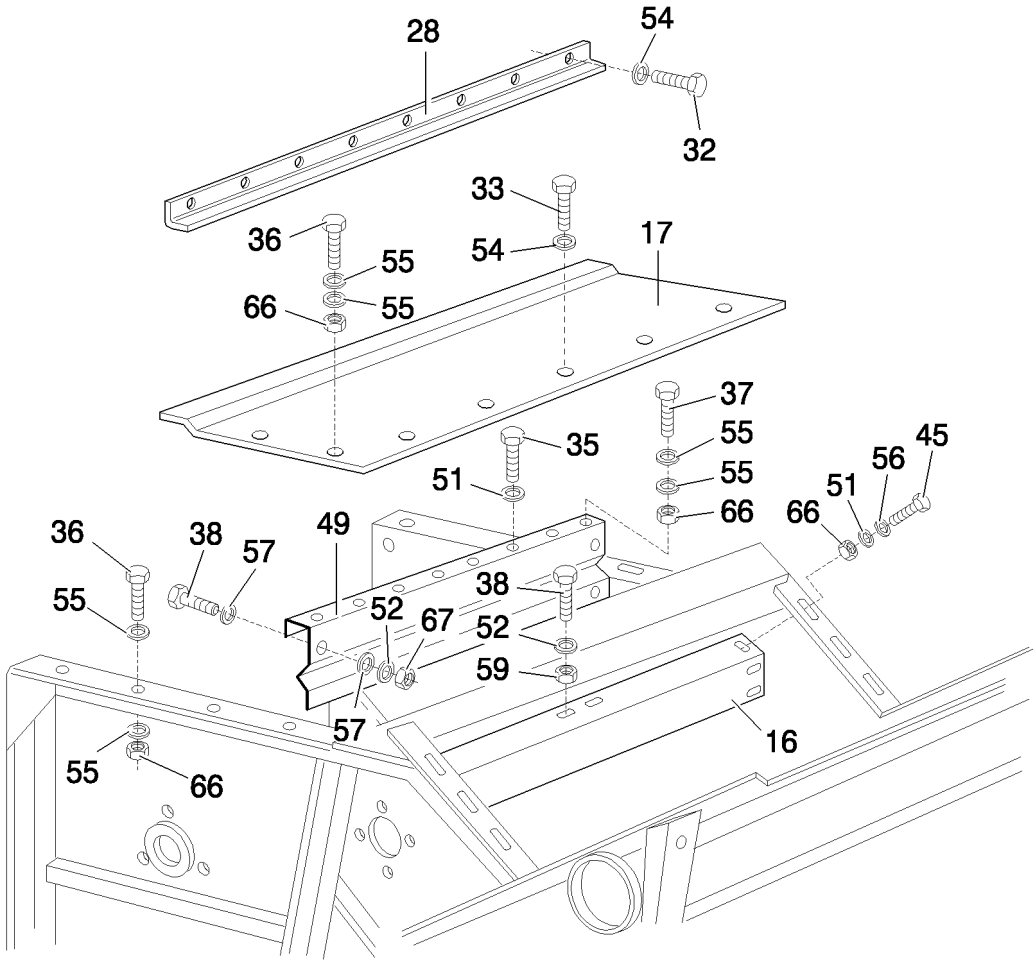

FRAME, THRESHING
CHASSIS, BATTAGE
TELAIO, TREBBIATURA
FRAME, THRESHING

R	N	P.N.	MOD	Q	Denominação Denominação	Denominacion Description	Description Descrizione	Bezeichnung Beskrivelse	L.C.
66		100015		10	PORCA, M8, Cl 8 PORCA	TUERCA ECROU	NUT DADO	MUTTER MØTRIK	010D
67		100016		8	PORCA, M10, Cl 8 PORCA	TUERCA ECROU	NUT DADO	MUTTER MØTRIK	010D

SECTION INDEX
Elevador de Palha

13.203	01	ELEVADOR DE PALHA, EIXO SUPERIOR
13.204	01	ACIONAMENTO DO ELEVADOR DE PALHA
13.204/A	01	CILINDRO DE ACIONAMENTO DO ELEVADOR DE PALHA
13.205	01	TRANSMISSÃO DO ELEVADOR DE PALHA
13.205/A	01	POLIA LOUCA
13.206	01	ACIONAMENTO DA PLATAFORMA
13.208	01	FLUTUAÇÃO LATERAL DO ELEVADOR DE PALHA
13.209	01	CAIXA DO ELEVADOR DE PALHA
13.210	01	ROLO DA CORRENTE + ACESSÓRIOS DO ELEVADOR DE PALHA
13.211	01	CORRENTE DO ELEVADOR DE PALHA
13.211/A	01	CORRENTE DO ELEVADOR DE PALHA - LD / LE
13.211/B	01	CORRENTE DO ELEVADOR DE PALHA - CENTRAL
13.212	01	ELEVADOR DE PALHA, PROTEÇÕES LE
13.212	02	ELEVADOR DE PALHA, PROTEÇÕES LE
13.213	01	BRAÇOS DE SUSPENSÃO DA CORRENTE
13.218	01	REVERSOR, SISTEMA PNEUMÁTICO

13.203	01	p1	09/08

ELEVADOR DE PALHA, EIXO SUPERIOR
ELEVADOR DE PAJA, EJE SUPERIOR
STRAW ELEVATOR, UPPER SHAFT
STRAW ELEVATOR, UPPER SHAFT

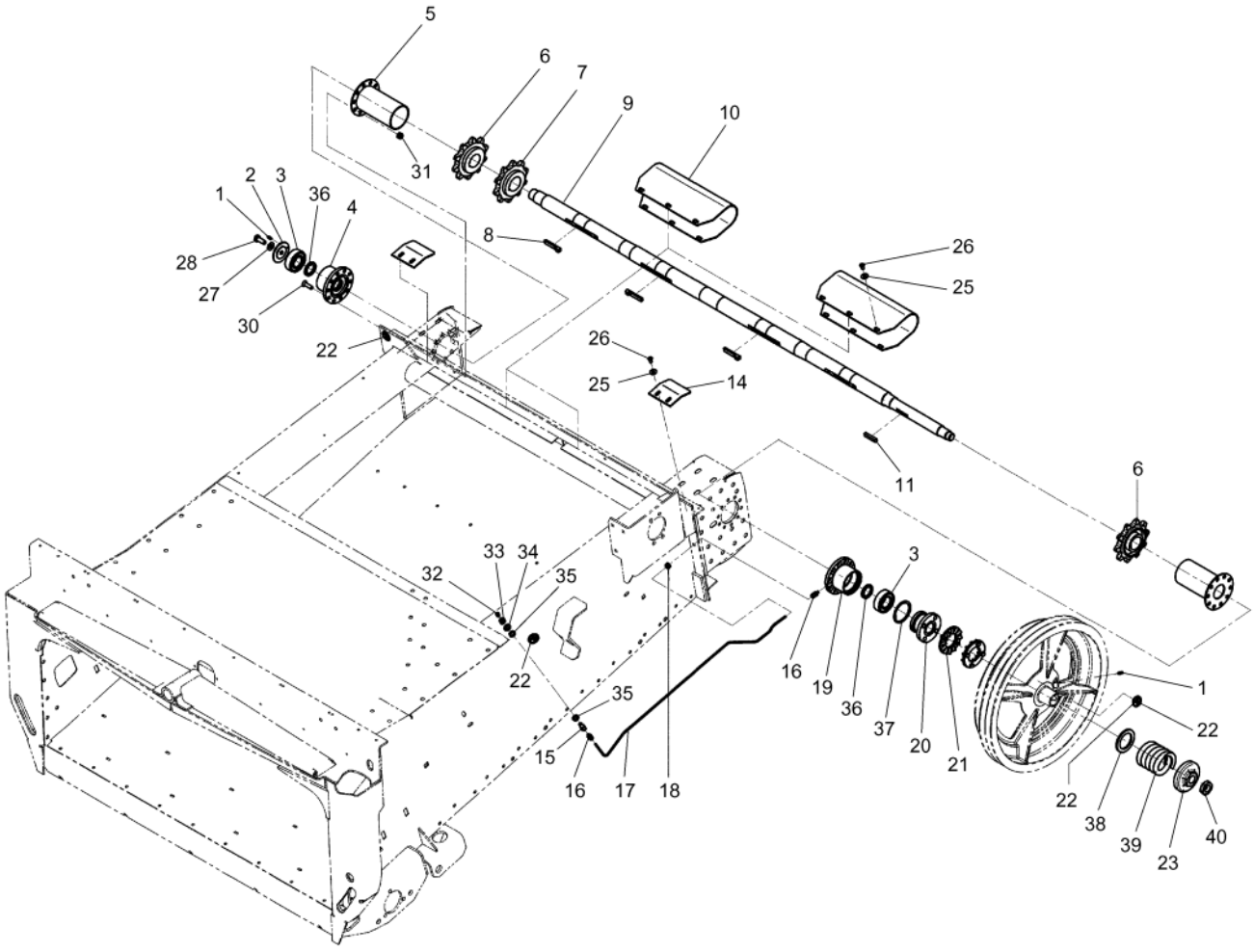

STRAW ELEVATOR, UPPER SHAFT
ELEVATEUR DE PAILLE, ARBRE SUPERIEUR
CANALE ELEVATORE PAGLIA, ALBERO SUPERIORE
STRAW ELEVATOR, UPPER SHAFT

R	N	P.N.	MOD	Q	Denominação Denominação	Denominacion Description	Description Descrizione	Bezeichnung Beskrivelse	L.C.
1		321204		2	GRAXEIRA, M6 x 1, 16mm lg				
						BOQUILLA DE LUBRICAC	LUBE NIPPLE	SCHMIERNIPPEL	060I
					COPO DE LUBRIFICAÇÃ	GRAISSEUR	INGRASSATORE	SMØRENIPPEL	
2		482744		1	COBERTURA	CUBIERTA	COVER	ABDECKUNG	265C
					COBERTURA	COUVERCLE	COPERCHIO	DÆKSEL	
3		210034		2	CONJUNTO DO ROLAMENTO				
						CONJUNTO DE COJINET	BEARING ASSY	LAGERBAURUPPE	341C
					CHUMACEIRA	ROULEMENT	COMPLESSIVO CUSCINI	LEJESAMLING	
4		9832254		1	CAIXA DE ROLAMENTO	ALOJAMIENTO DE COJI	BEARING HOUSING	LAGERGEHÄUSE	039S
					ALOJAMENTO CHUMACI	CARTER DE ROULEMEN	ALLOGGIAMENTO CUSC	LEJEHUS	
5		87379563		2	FLANGE	BRIDA	FLANGE	FLANSCH	070F
					FLANGE	BRIDE	FLANGIA	FLANGE	
6		84992055		2	ENGRENAGEM	ENGRANAJE	GEAR	ZAHNRAD	050I
					ENGRENAGEM	PIGNON	INGRANAGGIO	TANDHJUL	
7		84992057		1	ENGRENAGEM	ENGRANAJE	GEAR	ZAHNRAD	050I
					ENGRENAGEM	PIGNON	INGRANAGGIO	TANDHJUL	
8		412241		3	CHAVE	LLAVE	KEY	FEDERKEIL	060L
					CHAVETA PARALELA	CLE	CHIAVE	KILE	
9		822385		1	EIXO	EJE	SHAFT	WELLE	016A
					VEIO	ARBRE	ALBERO	AKSEL	
10		87379565		2	PROTEÇÃO	PROTECCIÓN	SHIELD	SCHILD	224P
					PROTECÇÃO	PROTECTION	PROTEZIONE	BESKYTTELSESKÆRM	
14		87379571		2	CHAPA	PLACA DE ACERO	STEEL PLATE	STAHLPLATTE	015L
					CHAPA DE AÇO	PLAQUE D'ACIER	PIASTRA D'ACCIAIO	STÅLPLADE	
15		84981173		1	CONECTOR HIDRÁUL	CONECTOR HIDRÁULIC	HYD CONNECTOR	HYDR STECKVERBINDE	020R
					CONECTOR HID.	CONNECTEUR HYDRAU	CONNETTORE IDRAULI	HYDRAULIKSTIK	
16		159338		2	CONECTOR HIDRÁUL	CONECTOR HIDRÁULIC	HYD CONNECTOR	HYDR STECKVERBINDE	020R
					CONECTOR HID.	CONNECTEUR HYDRAU	CONNETTORE IDRAULI	HYDRAULIKSTIK	
17		87547415		1	TUBO HIDRÁULICO, LH	TUBO HIDRÁULICO	HYD. TUBE	HYDRAULIKLEITUNG	190T
					TUBAGEM HIDRÁULICO	TUYAU HYDRAULIQUE	TUBO IDRAULICO	HYD. RØR	
18		334696		1	CASQUILHO ISOLADOR	PASACABLES	GROMMET	TÜLLE	131A
					PASSA-FIOS	PASSE-FIL	ANELLO PASSACAVO	RING	
19		84023609		1	CAIXA DE ROLAMENTO	ALOJAMIENTO DE COJI	BEARING HOUSING	LAGERGEHÄUSE	039S
					ALOJAMENTO CHUMACI	CARTER DE ROULEMEN	ALLOGGIAMENTO CUSC	LEJEHUS	
20		84023879		1	CUBO	CUBO	HUB	NABE	135M
					CUBO	MOYEU	MOZZO	NAV	
21		362801		2	EMBREAGEM	EMBRAGUE	CLUTCH	KUPPLUNG	095F
					EMBRAIAGEM	EMBRAYAGE	FRIZIONE	KOBLING	
22		84334829		3	ADESIVO	CALCOMANÍA	DECAL	AUFKLEBER	012D
					DÍSTICO	AUTOCOLLANT	DECALCOMANIA	TRANSFER	
23		84017867		1	PORCA	TUERCA	NUT	MUTTER	010D
					PORCA	ECROU	DADO	MØTRIK	
25		412650		16	MOLA DA ARRUELA, Belleville, M8				
						ARANDELA DE RESORT	SPRING WASHER	FEDERSCHEIBE	P692
					ANILHA DE MOLA	RONDELLE ELASTIQUE	RONDELLA ELASTICA	FJEDERSKIVE	
26		43233		16	PARAFUSO, Hex, M8 x 20, 10.9				
						PERNO	BOLT	SCHRAUBE	140B
					PARAFUSO	VIS	BULLONE	BOLT	

13.203	01	p2	09/08

ELEVADOR DE PALHA, EIXO SUPERIOR
ELEVADOR DE PAJA, EJE SUPERIOR
STRAW ELEVATOR, UPPER SHAFT
STRAW ELEVATOR, UPPER SHAFT

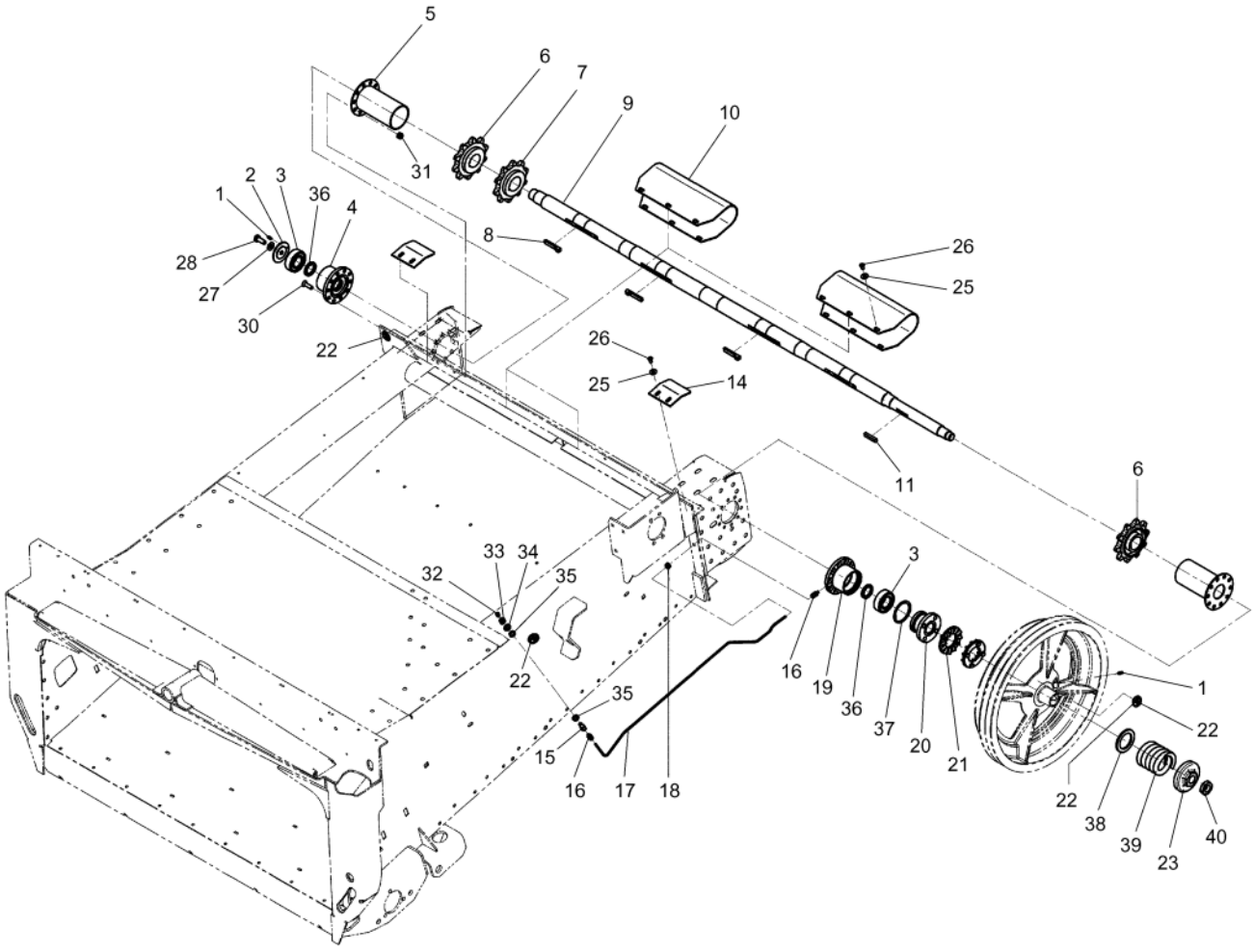

STRAW ELEVATOR, UPPER SHAFT
ELEVATEUR DE PAILLE, ARBRE SUPERIEUR
CANALE ELEVATORE PAGLIA, ALBERO SUPERIORE
STRAW ELEVATOR, UPPER SHAFT

R	N	P.N.	MOD	Q	Denominação Denominação	Denominacion Description	Description Descrizione	Bezeichnung Beskrivelse	L.C.
27		140046		1	MOLA BELLEVILLE, Belleville, M12				
						RESORTE BELLEVILLE	BELLEVILLE SPRING	TELLERFEDER	P825
					ANILHA CÓNICA	RESSORT BELLEVILLE	MOLLA BELLEVILLE	BELLEVILLEFJEDER	
28		9706687		1	PARAFUSO, Hex, M12 x 30, 8.8, Full Thd				
						PERNO	BOLT	SCHRAUBE	140B
					PARAFUSO	VIS	BULLONE	BOLT	
30		412466		20	PARAFUSO, Hex Soc Flat Hd, M10 x 35, 8.8				
						TORNILLO	SCREW	SCHRAUBE	040V
					PARAFUSO	VIS	VITE	SKRUE	
31		100037		20	PORCA, M10 x 1.5, Cl 8	TUERCA	NUT	MUTTER	010D
					PORCA	ECROU	DADO	MØTRIK	
32		84814929		1	GRAXEIRA	BOQUILLA DE LUBRICAC	LUBE NIPPLE	SCHMIERNIPPEL	060I
					COPO DE LUBRIFICAÇÃ	GRAISSEUR	INGRASSATORE	SMØRENIPPEL	
33		100016		1	PORCA, M10, Cl 8	TUERCA	NUT	MUTTER	010D
					PORCA	ECROU	DADO	MØTRIK	
34		140045		1	ARRUELA DE PRESSÃO, M10				
						ARANDELA BELLEVILLE	BELLEVILLE WASHER	TELLERFEDER	A143
					ANILHA CÓNICA	RONDELLE BELLEVILLE	RONDELLA BELLEVILLE	BELLEVILLE-SPÆNDSKI	
35		86511323		2	ARRUELA PLANA, M10 x 20 x 2				
						ARANDELA	WASHER	UNTERLEGSCHEIBE	131R
					ANILHA	RONDELLE	RONDELLA	FLADSKIVE	
36		220010		2	ELEMENTO DE VEDAÇÃO	ELEMENTO DE ESTANQ	SEALING ELEMENT	DICHTELEMENT	021E
					ELEMENTO DE VEDAÇÃ	ELEMENTS D'ETANCHEI	ELEMENTO DI TENUTA	PAKNINGSELEMENT	
37		370018		1	ANEL DE PRESSÃO, M72, Int				
						ANILLO DE RESORTE	SNAP RING	SPRENGRING	054A
					ANEL	ANNEAU D'ARRET	ANELLO ELASTICO	LÅSERING	
38		9512978		1	ARRUELA PLANA	ARANDELA	WASHER	UNTERLEGSCHEIBE	131R
					ANILHA	RONDELLE	RONDELLA	FLADSKIVE	
39		9504887		1	MOLA	RESORTE	SPRING	FEDER	100M
					MOLA	RESSORT	MOLLA	FJEDER	
40		412321		1	PORCA, M26 x 1.5, Cl 8	TUERCA	NUT	MUTTER	010D
					PORCA	ECROU	DADO	MØTRIK	

13.204	01	p1	08/08

ACIONAMENTO DO ELEVADOR DE PALHA
EMBRAGUE DE PLATAFORMA DE CORTE
HEADER DRIVE ENGAGING IDLER
HEADER DRIVE ENGAGING IDLER

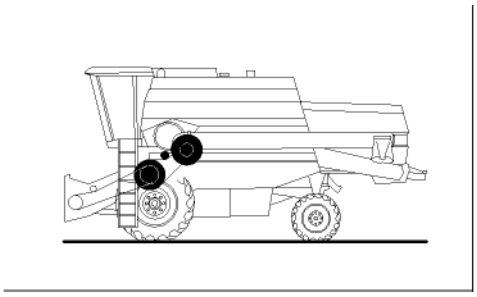

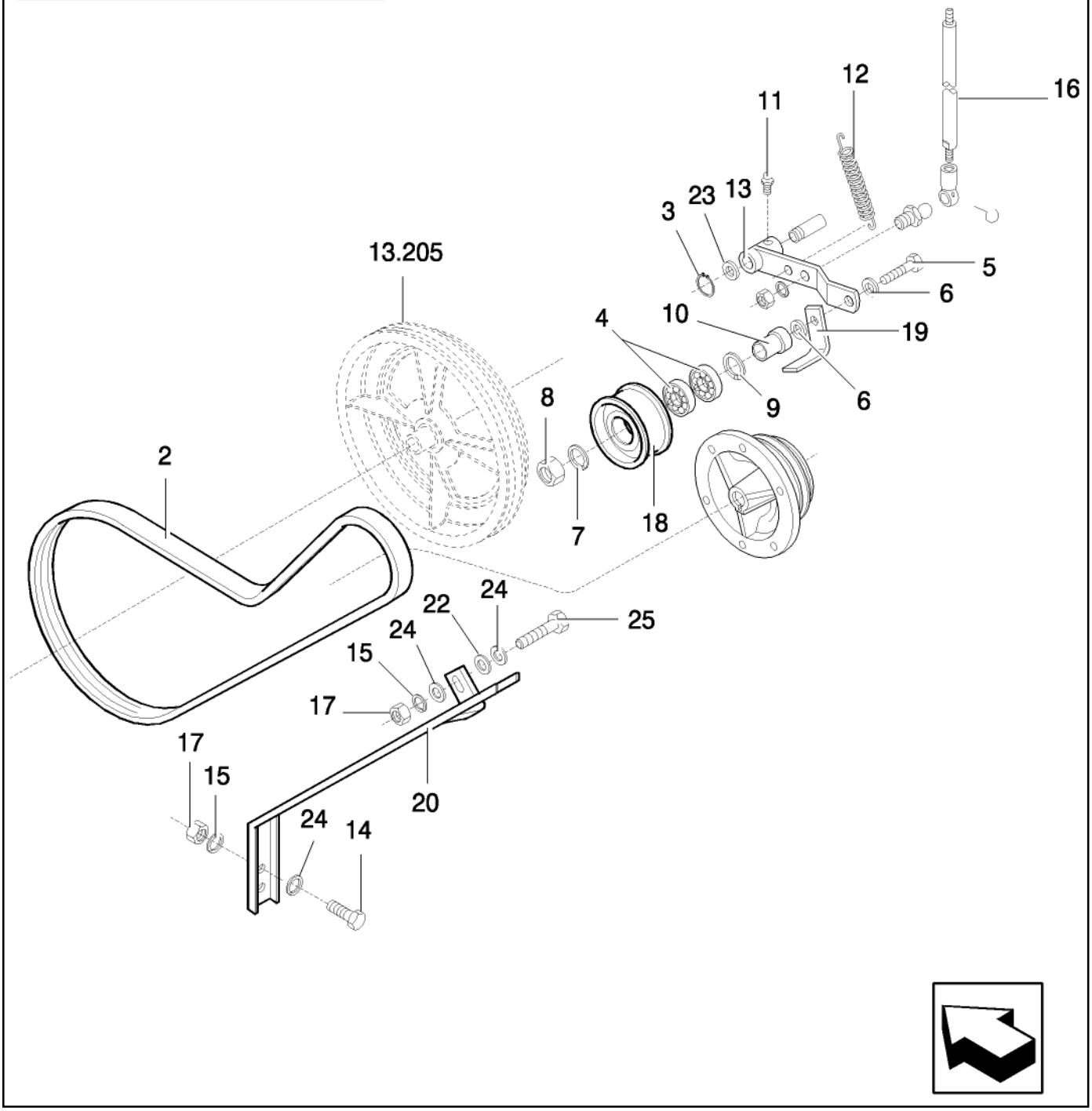

HEADER DRIVE ENGAGING IDLER
ACCOUPLEMENT POUR TABLIER
INNESTO COMANDO PIATTAFORMA DI TAGLIO
HEADER DRIVE ENGAGING IDLER

R	N	P.N.	MOD	Q	Denominação Denominação	Denominacion Description	Description Descrizione	Bezeichnung Beskrivelse	L.C.
2		424563		1	CORREIA DE TRANSMISS+O				
						CORREA DE TRANSMIS	BELT, TRANSMISSION	ANTRIEBS RIEMEN	173C
					CORREIA DE TRANSMIS	COURROIE DE TRANSM	CINGHIA DI TRASMISSIC	DRIVREM	
3		370002		1	ANEL ELÁSTICO, M25, Ext	ARANDELA DE RETENCI	CIRCLIP	SICHERUNGSRING	056A
					ANEL DE RETENÇÃO	CIRCLIP	ANELLO ELASTICO	LÅSERING	
4		34439		2	ROLAMENTO ESFÉRICO	RODAMIENTO DE BOLAS	BALL BEARING	KUGELLAGER	343C
					ROLAMENTO DE ESFER	ROULEMENT A BILLES	CUSCINETTO A SFERE	KUGLELEJE	
5		374889		1	PARAFUSO, Hex, M16 x 100, 8.8				
						TORNILLO	SCREW	SCHRAUBE	040V
					PARAFUSO	VIS	VITE	SKRUE	
6		378246		AR	ARRUELA PLANA, M16	ARANDELA	WASHER	UNTERLEGSCHEIBE	131R
					ANILHA	RONDELLE	RONDELLA	FLADSKIVE	
7		140048		1	ARRUELA DE PRESSÃO, M16				
						ARANDELA BELLEVILLE	BELLEVILLE WASHER	TELLERFEDER	A143
					ANILHA CÓNICA	RONDELLE BELLEVILLE	RONDELLA BELLEVILLE	BELLEVILLE-SPÆNDSKI	
8		100020		1	PORCA, M16, Cl 8	TUERCA	NUT	MUTTER	010D
					PORCA	ECROU	DADO	MØTRIK	
9		370011		1	ANEL ELÁSTICO, M52, Int	ARANDELA DE RETENCI	CIRCLIP	SICHERUNGSRING	056A
					ANEL DE RETENÇÃO	CIRCLIP	ANELLO ELASTICO	LÅSERING	
10		84996136		1	BUCHA	CASQUILLO	BUSHING	BUCHSE	095B
					CASQUILHO	BAGUE	BOCCOLA	BØSNING	
11		321204		1	GRAXEIRA, M6 x 1, 16mm lg				
						BOQUILLA DE LUBRICAC	LUBE NIPPLE	SCHMIERNIPPEL	060I
					COPO DE LUBRIFICAÇÃ	GRAISSEUR	INGRASSATORE	SMØRENIPPEL	
12		391151		1	MOLA	RESORTE	SPRING	FEDER	100M
					MOLA	RESSORT	MOLLA	FJEDER	
13		824081		1	BRAÇO	BRAZO	ARM	ARM	130B
					BRAÇO	BRAS	BRACCIO	ARM	
14		120104		2	PARAFUSO, Hex, M8 x 20, 8.8				
						TORNILLO	SCREW	SCHRAUBE	040V
					PARAFUSO	VIS	VITE	SKRUE	
15		322358		5	ARRUELA DE PRESSÃO, M8				
						ARANDELA BELLEVILLE	BELLEVILLE WASHER	TELLERFEDER	A143
					ANILHA CÓNICA	RONDELLE BELLEVILLE	RONDELLA BELLEVILLE	BELLEVILLE-SPÆNDSKI	
16		823579		1					555K
17		9706690		5	PORCA, M8, Cl 8	TUERCA	NUT	MUTTER	010D
					PORCA	ECROU	DADO	MØTRIK	
18		824997		1	POLIA	POLEA	PULLEY	RIEMENSCHEIBE	230P
					POLIA	POULIE	PULEGGIA	REMSKIVE	
19		824996		1	FILTRO	FILTRO	FILTER	FILTER	065F
					FILTRO	FILTRE	FILTRO	FILTER	
20		825012		1	COBERTURA DO BUJÃO	CAPUCHA DE TAPÓN	CAP COVER	KAPPENABDECKUNG	293C
					COBERTURA DE PROTE	CACHE BOUCHON	COPERCHIO	DÆKSEL, PROP	
22		140075		AR	ARRUELA PLANA, M8 x 30	ARANDELA	WASHER	UNTERLEGSCHEIBE	131R
					ANILHA	RONDELLE	RONDELLA	FLADSKIVE	
23		140103		1	ARRUELA PLANA, M26 x 38 x 1 Thk				
						ARANDELA	WASHER	UNTERLEGSCHEIBE	131R
					ANILHA	RONDELLE	RONDELLA	FLADSKIVE	

13.204	01	p2	08/08

ACIONAMENTO DO ELEVADOR DE PALHA
EMBRAGUE DE PLATAFORMA DE CORTE
HEADER DRIVE ENGAGING IDLER
HEADER DRIVE ENGAGING IDLER

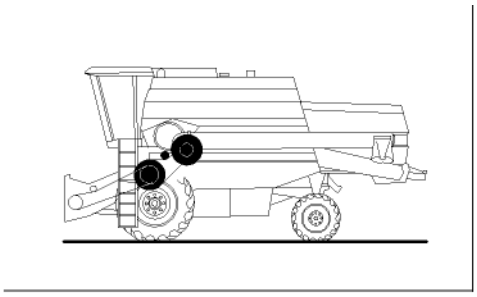

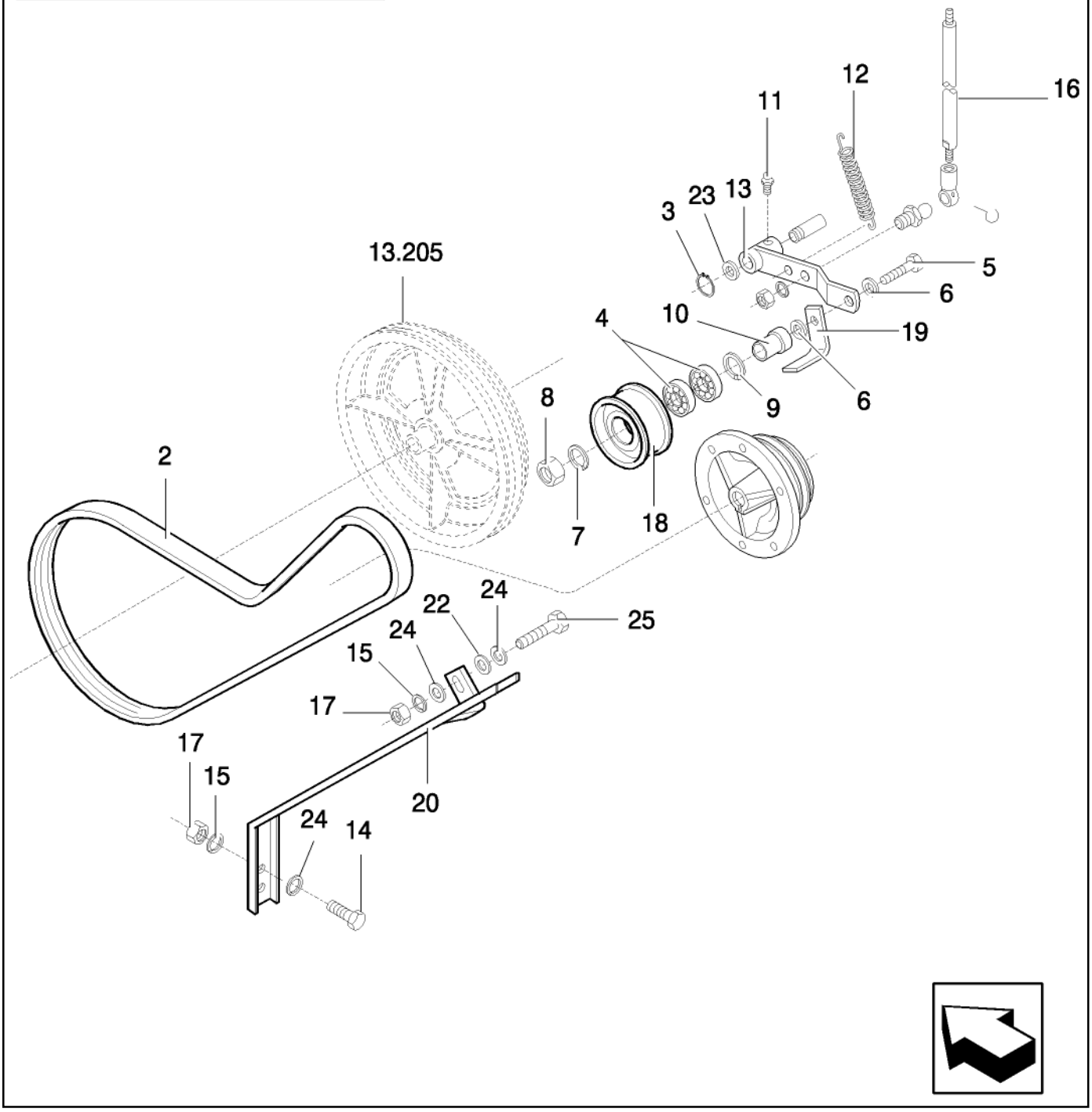

HEADER DRIVE ENGAGING IDLER
ACCOUPLEMENT POUR TABLIER
INNESTO COMANDO PIATTAFORMA DI TAGLIO
HEADER DRIVE ENGAGING IDLER

R	N	P.N.	MOD	Q	Denominação Denominação	Denominacion Description	Description Descrizione	Bezeichnung Beskrivelse	L.C.
24		378243		5	ARRUELA PLANA, M8 ANILHA	ARANDELA RONDELLE	WASHER RONDELLA	UNTERLEGSCHEIBE FLADSKIVE	131R
25		43127		1	PARAFUSO, Hex, M8 x 25, 8.8 PARAFUSO	PERNO VIS	BOLT BULLONE	SCHRAUBE BOLT	140B

13.204/A	01	p1	10/08

CILINDRO DE ACIONAMENTO DO ELEVADOR DE PALHA
CILINDRO DE ACCIONAMIENTO DEL ELEVADOR DE PAJA
STRAW ELEVATOR DRIVE
STROHFÖRDERER ANTRIEB

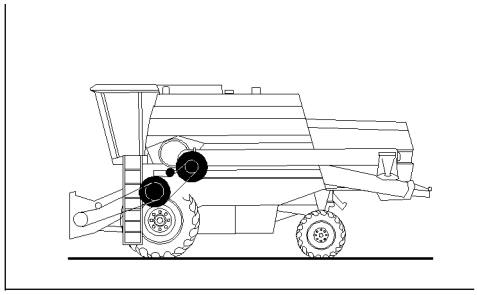

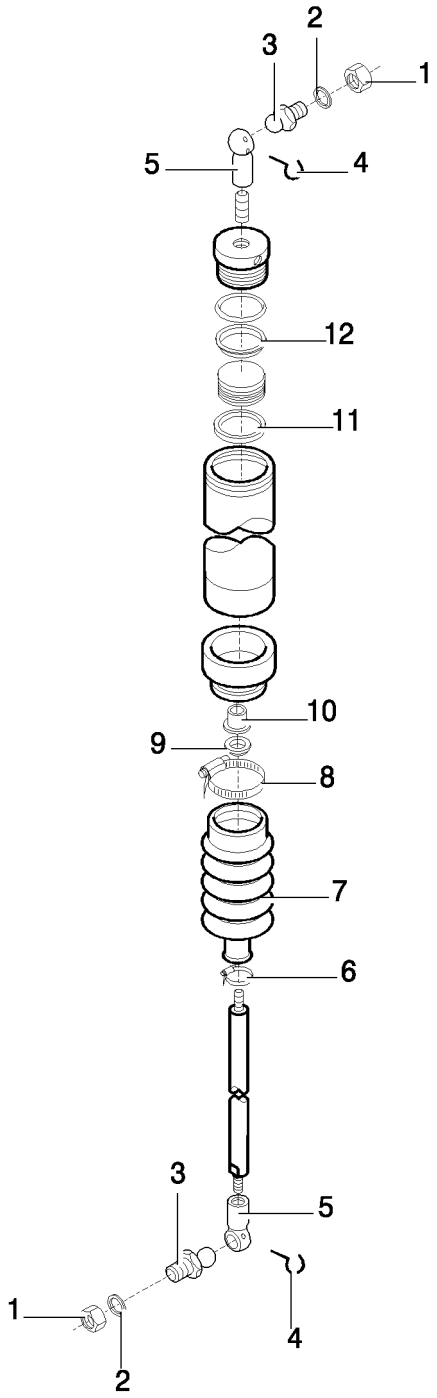

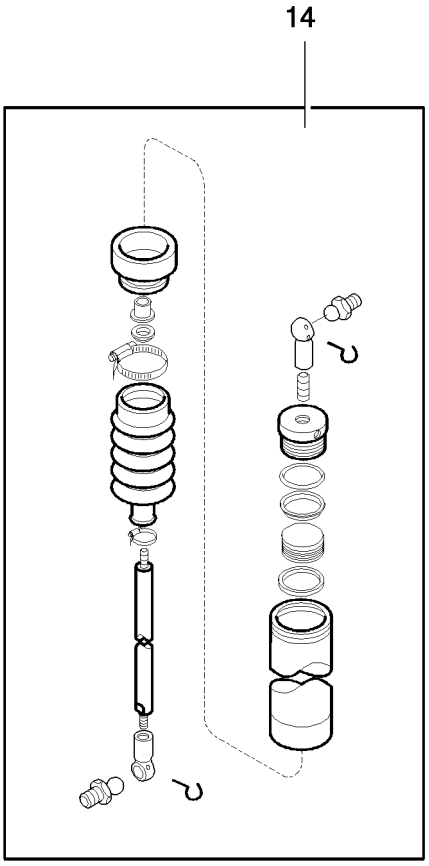

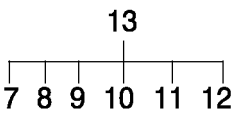

STRAW ELEVATOR DRIVE
COMMANDE DU ELEVATEUR DE PAILLE
COMMANDO DEL CANALE ELEVATORE PAGLIA
STRAW ELEVATOR DRIVE

R	N	P.N.	MOD	Q	Denominação Denominação	Denominacion Description	Description Descrizione	Bezeichnung Beskrivelse	L.C.
1		9706690		2	PORCA, M8, Cl 8 PORCA	TUERCA ECROU	NUT DADO	MUTTER MØTRIK	010D
2		80322358		2	ARRUELA DE PRESSÃO ANILHA CÓNICA	ARANDELA BELLEVILLE RONDELLE BELLEVILLE	BELLEVILLE WASHER RONDELLA BELLEVILLE	TELLERFEDER BELLEVILLE-SPÆNDSKI	A143
3		757494		2	JUNTA HOMOCIN+TICA JUNTA HOMOCINETICA	JUNTA HOMOCINETICA JOINT HOMOCINETIQUE	BALL JOINT GIUNTO OMOCINETICO	GLEICHLAUFGELENK KUGLELED	066G
4		756221		2	ANEL-TRAVA ANEL DE SEGURANÇA	ANILLO DE BLOQUEO BAGUE DE BLOCAGE	LOCKING RING ANELLO DI BLOCCAGGI	SICHERUNGSRING LÅSESKIVE	051A
5		824087		2	EIXO VEIO	EJE ARBRE	SHAFT ALBERO	WELLE AKSEL	016A
6		468089		1	BRACADEIRA BRACADEIRA	COLLAR COLLIER	CLAMP MORSETTO	SCHELLE CLAMP	1640
7		824076		1	ESPANADOR GUARDA-PÓ	ESPOLVOREADOR PARE-POUSSIERE	DUSTER POLVERIZZATORE	STAUBTUCH SLIBEMASKINE	P180
8		323597		1	PRENDEDOR DE CABOS, M9 x 165 or M5 x 197 BRAÇADEIRA DE CABO	BANDA DE CABLE BRIDE DE CABLE	CABLE STRAP FASCETTA PER CAVO	KABELBINDER KABELSTROP	P716
9		824075		1	RASPADOR RASPADOR	RASQUETA RACLEUR	SCRAPER RASCHIATORE	SCHABER SKRABERING	P059
10		823577		1	LUVA MANGA	MANGUITO CHEMISE	SLEEVE MANICOTTO	BUCHSE TRYKLEJE, KOBLING	031M
11		824071		1	GUIA GUIA	GUÍA GUIDE	GUIDE GUIDA	FÜHRUNG STYR	145G
12		824073		1	VEDAÇÃO DE BORRACHA JUNTAS	JUNTA DE GOMA JOINT EN CAOUTCHOU	RUBBER SEAL GUARNIZIONE DI GOMM	GUMMIDICHTUNG GUMMITÆTNING	122G
13		823578		1	KIT DE REVISÃO DO MOTOR KIT DE REVISÃO DO MO	KIT DE REVISIÓN DEL M KIT DE REVISION MOTE	ENGINE OVERHAUL KIT KIT REVISIONE MOTORI	MOTORÜBERHOLUNGS MOTORREVISIONSSÆT	002K
14		84991736		1	CILINDRO CILINDRO	CILINDRO VERIN	CYLINDER CILINDRO	ZYLINDER CYLINDER	164C

13.205	01	p1	07/10

TRANSMISSÃO DO ELEVADOR DE PALHA
TRANSMISION EN EL COSTADO DEL ELEVADOR DE PAJA
STRAW ELEVATOR DRIVE
STRAW ELEVATOR DRIVE

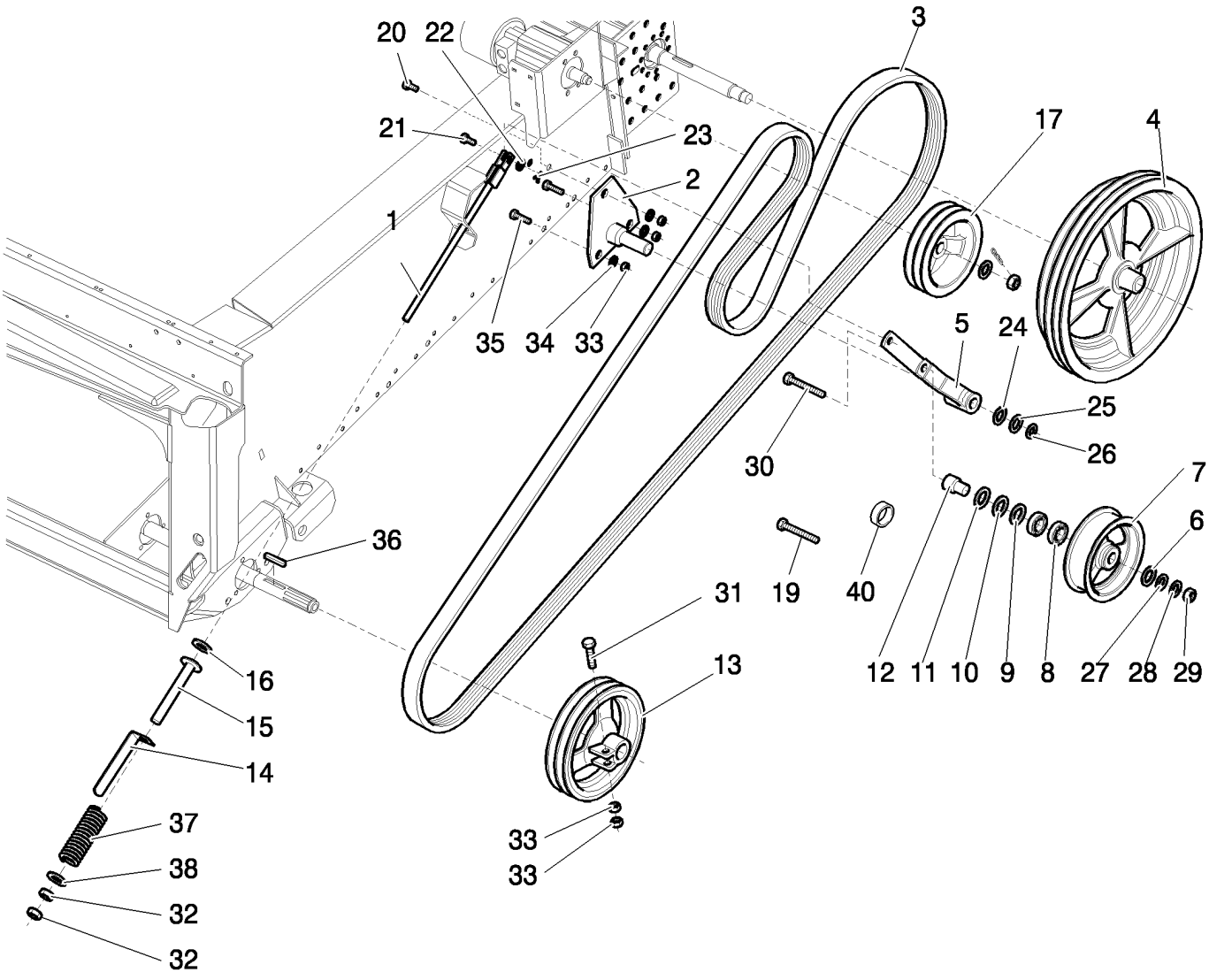

STRAW ELEVATOR DRIVE
TRANSMISSION SUR COTE LATERAL DE L´ELEVATEUR DE PAILLE
TRANSMISSIONE SUL LATO DEL CANALE ELEVATORE
STRAW ELEVATOR DRIVE

R	N	P.N.	MOD	Q	Denominação Denominação	Denominacion Description	Description Descrizione	Bezeichnung Beskrivelse	L.C.
1		84981179		1	HASTE HASTE	VARILLA TIGE	ROD ASTA	STANGE STANG	090A
2		87378192		1	SUPORTE SUPORTE	SOPORTE SUPPORT	BRACKET STAFFA	HALTERUNG BESLAG	225S
3		87375325		1	CORREIA CORREIA	CORREA COURROIE	BELT CINGHIA	RIEMEN REM	174C
4		87377124		1	POLIA POLIA	POLEA POULIE	PULLEY PULEGGIA	RIEMENSCHEIBE REMSKIVE	230P
5		87378189		1	BRAÇO DE SUPORTE BRAÇO DE SUPORTE	BRAZO DE SOPORTE BRAS DE SUPPORT	SUPPORTING ARM BRACCIO DI SUPPORTO	STÜTZARM STØTTEARM	131B
6		390515		1	ANEL ANEL	ANILLO ANNEAU	RING ANELLO	RING RING	045A
7		84440508		1	RODA TENSORA RODA INTERMÉDIA	RUEDA DE TENSOR POULIE DE RENVOI	IDLER WHEEL RUOTA TENDICINGOLO	LEITRAD MELLEMHJUL	161R
8		443898		2	ROLAMENTO ESFÉRICO ROLAMENTO DE ESFER	RODAMIENTO DE BOLAS ROULEMENT A BILLES	BALL BEARING CUSCINETTO A SFERE	KUGELLAGER KUGLELEJE	343C
9		391120		1	ANEL VEDADOR ANEL VEDADOR	RETÉN BAGUE D'ETANCHEITE	SEALRING ANELLO DI TENUTA	DICHTRING PAKNINGSRING	Z125
10		84991773		1	CALÇO DE AFINAÇÃO CALÇO DE AFINAÇÃO	SUPLEMENTO CALE	SHIM SPESSORE	AUSGLEICHSSCHEIBE MELLEMLÆG	198S
11		370011		1	ANEL ELÁSTICO, M52, Int ANEL DE RETENÇÃO	ARANDELA DE RETENCI CIRCLIP	CIRCLIP ANELLO ELASTICO	SICHERUNGSRING LÅSERING	056A
12		84158366		1	EIXO EIXO	EJE ESSIEU	AXLE ASSALE	ACHSE AKSEL	087A
13		87377125		1	POLIA POLIA	POLEA POULIE	PULLEY PULEGGIA	RIEMENSCHEIBE REMSKIVE	230P
14		87394399		1	MEDIDOR DE NÍVEL INDICADOR DE NÍVEL	INDICADOR DE NIVEL JAUGE DE NIVEAU	LEVEL GAUGE INDICATORE DI LIVELLO	FÜLLSTANDSANZEIGE NIVEAUMÅLER	031I
15		87394394		1	TUBO RÍGIDO TUBO RÍGIDO	TUBO RÍGIDO TUYAU RIGIDE	RIGID TUBE TUBO RIGIDO	ROHR STIFT RØR	193T
16		450869		1	ARRUELA PLANA ANILHA	ARANDELA RONDELLE	WASHER RONDELLA	UNTERLEGSCHEIBE FLADSKIVE	131R
17		87634321		1	POLIA POLIA	POLEA POULIE	PULLEY PULEGGIA	RIEMENSCHEIBE REMSKIVE	230P
19		87656135		1	PARAFUSO PARAFUSO	TORNILLO VIS	SCREW VITE	SCHRAUBE SKRUE	040V
20		120044		1	PARAFUSO, Short NK, M12 x 30, Cl8.8, Full Thd PARAFUSO DE CARROÇ	PERNO ALOMADO VIS A TETE BOMBEE	CARRIAGE BOLT BULLONE A TESTA TON	SCHLOSSSCHRAUBE BRÆDDEBOLT	P123
21		412209		1	PINO DE GARFO, M12 x 3(PINO DE FORQUILHA	ŒJE CON CABEZA AXE DE CHAPE	CLEVIS PIN PERNO A TESTA PIANA	GABELBOLZEN GAFFELBOLT	P694
22		140223		1	ARRUELA PLANA, M13 x 25 x 2 Thk ANILHA	ARANDELA RONDELLE	WASHER RONDELLA	UNTERLEGSCHEIBE FLADSKIVE	131R
23		130004		1	CONTRA PINO, M3.2 x 25 TROÇO DE ABRIR	PASADOR GOUPILLE FENDUE	COTTER PIN COPPIGLIA	SPLINT SPLITBOLT	270C
24		441176		2	ARRUELA PLANA, M31 x 45 x 0.8 Thk ANILHA	ARANDELA RONDELLE	WASHER RONDELLA	UNTERLEGSCHEIBE FLADSKIVE	131R

13.205	01	p2	07/10

TRANSMISSÃO DO ELEVADOR DE PALHA
TRANSMISION EN EL COSTADO DEL ELEVADOR DE PAJA
STRAW ELEVATOR DRIVE
STRAW ELEVATOR DRIVE

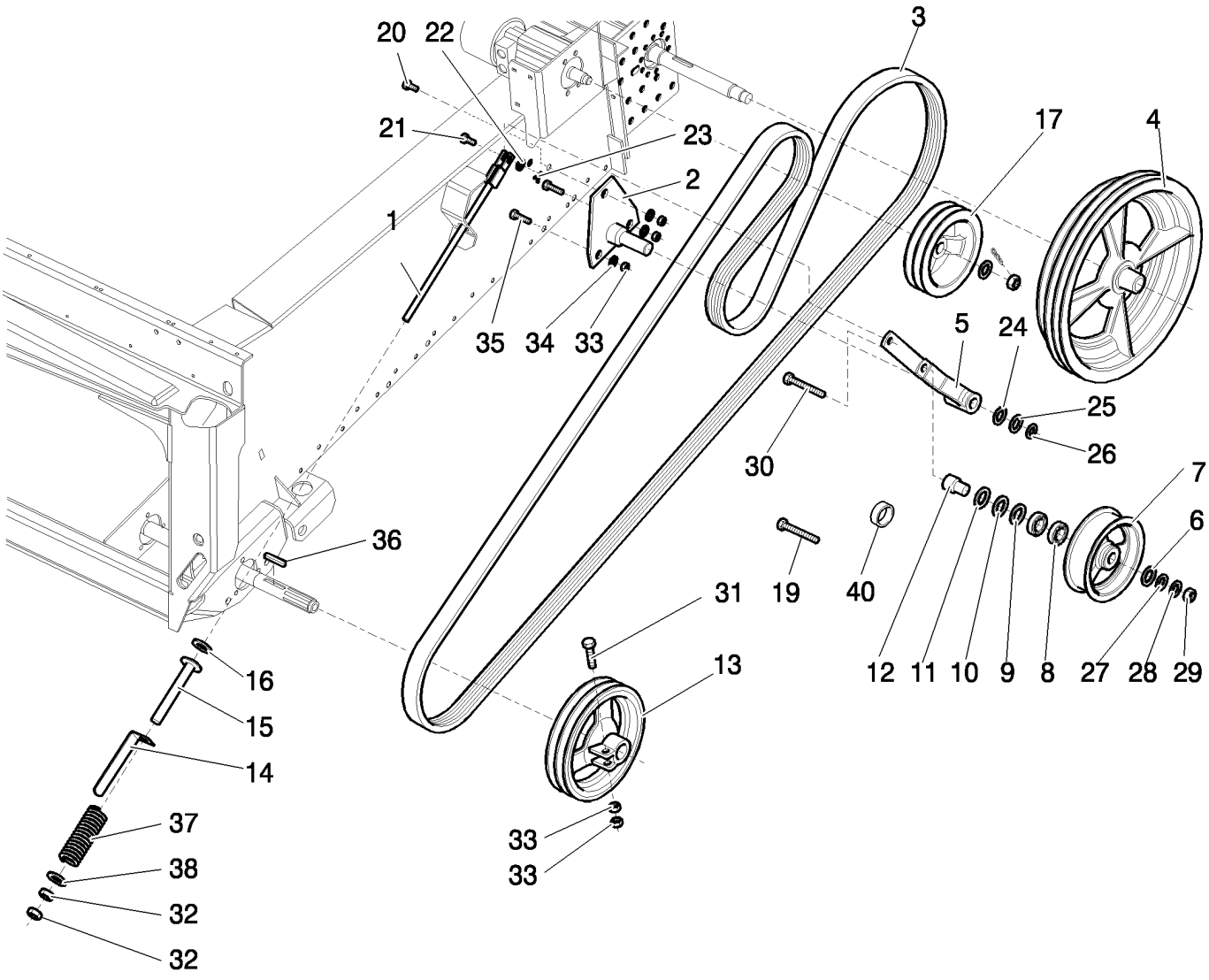

STRAW ELEVATOR DRIVE
TRANSMISSION SUR COTE LATERAL DE L´ELEVATEUR DE PAILLE
TRANSMISSIONE SUL LATO DEL CANALE ELEVATORE
STRAW ELEVATOR DRIVE

R	N	P.N.	MOD	Q	Denominação Denominação	Denominacion Description	Description Descrizione	Bezeichnung Beskrivelse	L.C.
25		84814901		1	ARRUELA PLANA	ARANDELA	WASHER	UNTERLEGSCHEIBE	131R
					ANILHA	RONDELLE	RONDELLA	FLADSKIVE	
26		370003		1	ANEL DE PRESSÃO, M30, Ext				
						ANILLO DE RESORTE	SNAP RING	SPRENGRING	054A
					ANEL	ANNEAU D'ARRET	ANELLO ELASTICO	LÅSERING	
27		84440599		1	ARRUELA PLANA	ARANDELA	WASHER	UNTERLEGSCHEIBE	131R
					ANILHA	RONDELLE	RONDELLA	FLADSKIVE	
28		140048		1	ARRUELA DE PRESSÃO, M16				
						ARANDELA BELLEVILLE	BELLEVILLE WASHER	TELLERFEDER	A143
					ANILHA CÓNICA	RONDELLE BELLEVILLE	RONDELLA BELLEVILLE	BELLEVILLE-SPÆNDSKI'	
29		86509246		1	PORCA, M16, Cl 8	TUERCA	NUT	MUTTER	010D
					PORCA	ECROU	DADO	MØTRIK	
30		374889		1	PARAFUSO, Hex, M16 x 100, 8.8				
						TORNILLO	SCREW	SCHRAUBE	040V
					PARAFUSO	VIS	VITE	SKRUE	
31		43158		1	PARAFUSO, Hex, M12 x 80, 8.8				
						PERNO	BOLT	SCHRAUBE	140B
					PARAFUSO	VIS	BULLONE	BOLT	
32		100020		2	PORCA, M16, Cl 8	TUERCA	NUT	MUTTER	010D
					PORCA	ECROU	DADO	MØTRIK	
33		9706685		5	PORCA, M12, Cl 8	TUERCA	NUT	MUTTER	010D
					PORCA	ECROU	DADO	MØTRIK	
34		140046		3	MOLA BELLEVILLE, Belleville, M12				
						RESORTE BELLEVILLE	BELLEVILLE SPRING	TELLERFEDER	P825
					ANILHA CÓNICA	RESSORT BELLEVILLE	MOLLA BELLEVILLE	BELLEVILLEFJEDER	
35		86629541		2	PARAFUSO, Hex, M12 x 40, 8.8, Full Thd				
						PERNO	BOLT	SCHRAUBE	140B
					PARAFUSO	VIS	BULLONE	BOLT	
36		323190		2	CHAVE, M10 x 8 x 63, Par	LLAVE	KEY	FEDERKEIL	060L
					CHAVETA PARALELA	CLE	CHIAVE	KILE	
37		359641		1	MOLA	RESORTE	SPRING	FEDER	100M
					MOLA	RESSORT	MOLLA	FJEDER	
38		84005115		1	ARRUELA PLANA, M17 x 50				
						ARANDELA	WASHER	UNTERLEGSCHEIBE	131R
					ANILHA	RONDELLE	RONDELLA	FLADSKIVE	
40		87653930		1	LUVA DE ARRASTE	CASQUILLO DE EMPUJE	DRIVE BUSHING	PRESSBUCHSE	033M
					CASQUILHO DE ENCAIX	BAGUE D'ENTRAINEMEI	BOCCOLA DI COMANDO	DRIVBØSNING	

13.205/A	01	p1	07/10

POLIA LOUCA
IDLER PULLEY
IDLER PULLEY
IDLER PULLEY

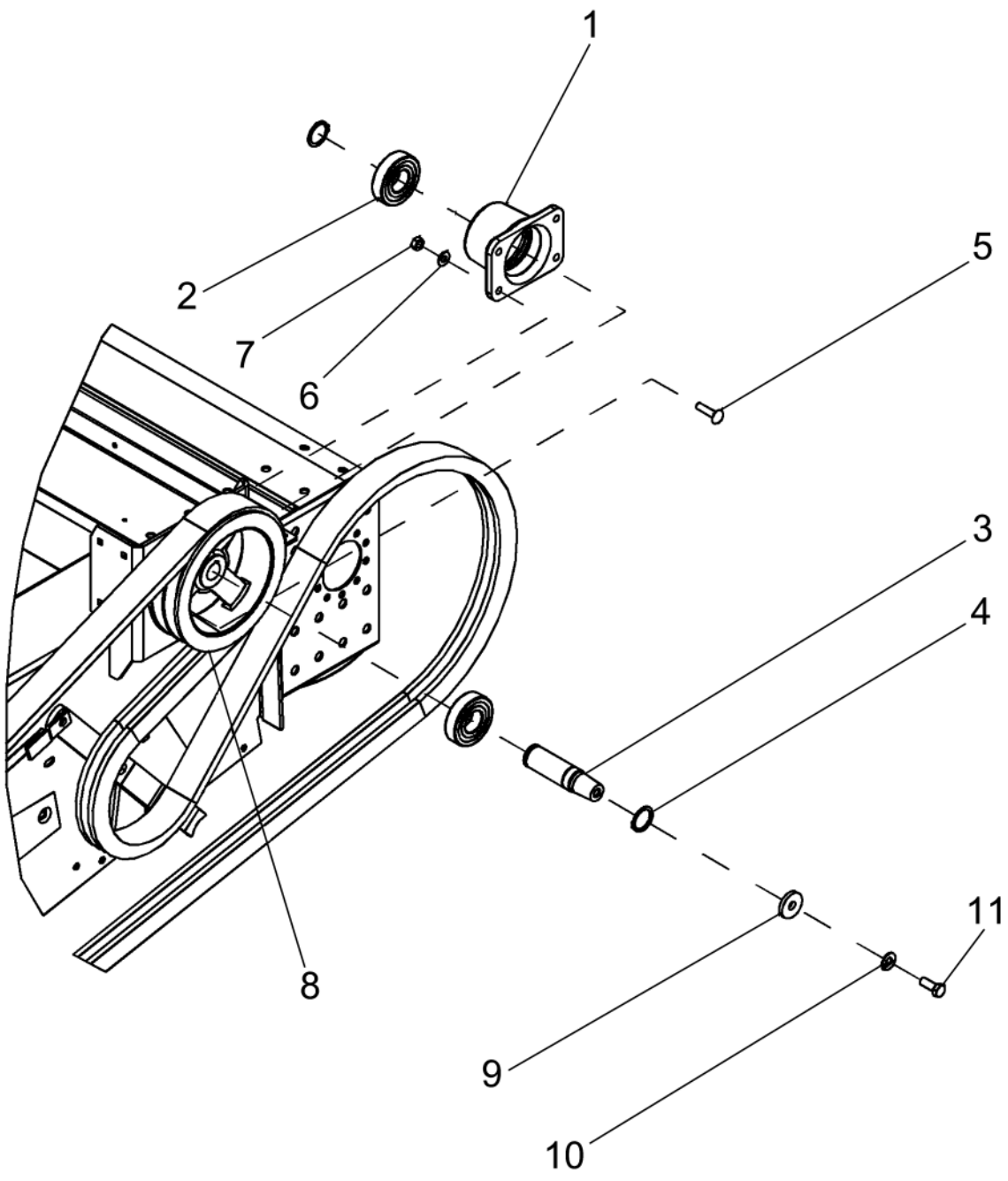

IDLER PULLEY
IDLER PULLEY
IDLER PULLEY
IDLER PULLEY

R	N	P.N.	MOD	Q	Denominação Denominação	Denominacion Description	Description Descrizione	Bezeichnung Beskrivelse	L.C.
1		84818336		1	FLANGE	BRIDA	FLANGE	FLANSCH	070F
					FLANGE	BRIDE	FLANGIA	FLANGE	
2		320557		2	CONJUNTO DO ROLAMENTO				
						CONJUNTO DE COJINET	BEARING ASSY	LAGERBAURUPPE	341C
					CHUMACEIRA	ROULEMENT	COMPLESSIVO CUSCINI	LEJESAMLING	
3		84169709		1	EIXO DA RÉ	EJE DE MARCHA ATRÁS	REVERSE SHAFT	REVERSIERWELLE	186A
					VEIO DE MARCHA ATRÁ	ARBRE DE MARCHE ARI	ALBERO RETROMARCIA	BAKGEARAKSEL	
4		370004		2	ANEL DE PRESSÃO, M35, Ext				
						ANILLO DE RESORTE	SNAP RING	SPRENGRING	054A
					ANEL	ANNEAU D'ARRET	ANELLO ELASTICO	LÅSERING	
5		374892		4	PARAFUSO, Short NK, M10 x 40, Cl8.8, Full Thd				
						TORNILLO	SCREW	SCHRAUBE	040V
					PARAFUSO	VIS	VITE	SKRUE	
6		140045		4	ARRUELA DE PRESSÃO, M10				
						ARANDELA BELLEVILLE	BELLEVILLE WASHER	TELLERFEDER	A143
					ANILHA CÓNICA	RONDELLE BELLEVILLE	RONDELLA BELLEVILLE	BELLEVILLE-SPÆNDSKI	
7		100016		4	PORCA, M10, Cl 8	TUERCA	NUT	MUTTER	010D
					PORCA	ECROU	DADO	MØTRIK	
8		87634321		1	POLIA	POLEA	PULLEY	RIEMENSCHEIBE	230P
					POLIA	POULIE	PULEGGIA	REMSKIVE	
9		86622619		1	ARRUELA PLANA	ARANDELA	WASHER	UNTERLEGSCHEIBE	131R
					ANILHA	RONDELLE	RONDELLA	FLADSKIVE	
10		140046		1	MOLA BELLEVILLE, Belleville, M12				
						RESORTE BELLEVILLE	BELLEVILLE SPRING	TELLERFEDER	P825
					ANILHA CÓNICA	RESSORT BELLEVILLE	MOLLA BELLEVILLE	BELLEVILLEFJEDER	
11		9706687		1	PARAFUSO, Hex, M12 x 30, 8.8, Full Thd				
						PERNO	BOLT	SCHRAUBE	140B
					PARAFUSO	VIS	BULLONE	BOLT	

13.206	01	p1	04/08

ACIONAMENTO DA PLATAFORMA
ACCIONAMIENTO PLATAFORMA
DRIVE PLATFORM
DRIVE PLATFORM

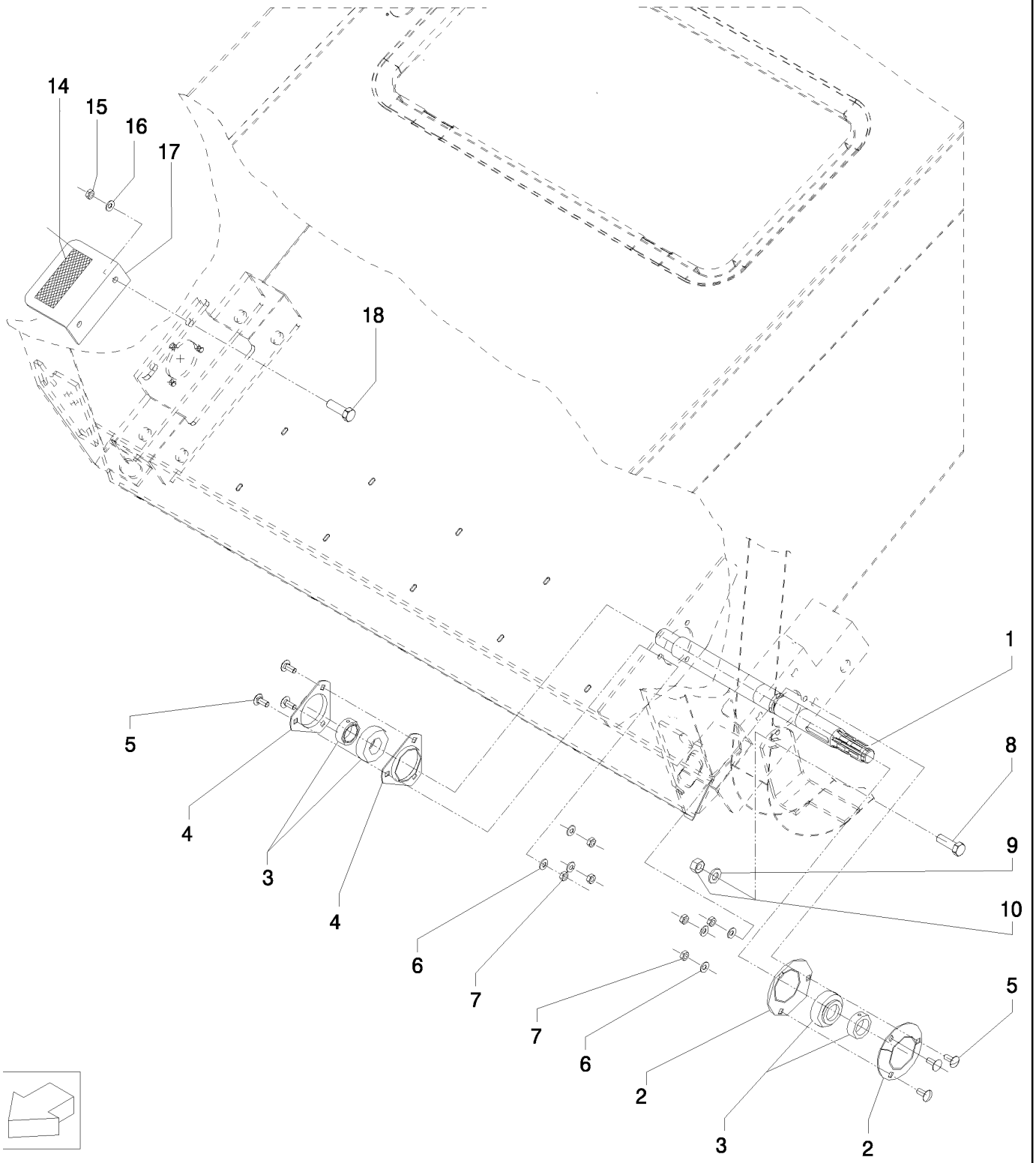

DRIVE PLATFORM
COMMANDE PLATE-FORME
COMANDO PIATTAFORMA
DRIVE PLATFORM

R	N	P.N.	MOD	Q	Denominação Denominação	Denominacion Description	Description Descrizione	Bezeichnung Beskrivelse	L.C.
1		84980919		1	EIXO	EJE	SHAFT	WELLE	016A
					VEIO	ARBRE	ALBERO	AKSEL	
2		36403		2	FLANGE	BRIDA	FLANGE	FLANSCH	070F
					FLANGE	BRIDE	FLANGIA	FLANGE	
3		322360		2	CONJUNTO DO ROLAMENTO				
						CONJUNTO DE COJINET	BEARING ASSY	LAGERBAURUPPE	341C
					CHUMACEIRA	ROULEMENT	COMPLESSIVO CUSCINI	LEJESAMLING	
4		86620026		2	FLANGE	BRIDA	FLANGE	FLANSCH	070F
					FLANGE	BRIDE	FLANGIA	FLANGE	
5		338949		6	PARAFUSO, Short NK, M10 x 25, Cl8.8, Full Thd				
						PERNO ALOMADO	CARRIAGE BOLT	SCHLOSSSCHRAUBE	P123
					PARAFUSO DE CARROÇ	VIS A TETE BOMBEE	BULLONE A TESTA TON	BRÆDDEBOLT	
6		140045		6	ARRUELA DE PRESSÃO, M10				
						ARANDELA BELLEVILLE	BELLEVILLE WASHER	TELLERFEDER	A143
					ANILHA CÓNICA	RONDELLE BELLEVILLE	RONDELLA BELLEVILLE	BELLEVILLE-SPÆNDSKI	
7		100016		6	PORCA, M10, Cl 8	TUERCA	NUT	MUTTER	010D
					PORCA	ECROU	DADO	MØTRIK	
8		120090		2	PARAFUSO, Hex, M16 x 50, 8.8				
						PERNO	BOLT	SCHRAUBE	140B
					PARAFUSO	VIS	BULLONE	BOLT	
9		140048		2	ARRUELA DE PRESSÃO, M16				
						ARANDELA BELLEVILLE	BELLEVILLE WASHER	TELLERFEDER	A143
					ANILHA CÓNICA	RONDELLE BELLEVILLE	RONDELLA BELLEVILLE	BELLEVILLE-SPÆNDSKI	
10		100020		2	PORCA, M16, Cl 8	TUERCA	NUT	MUTTER	010D
					PORCA	ECROU	DADO	MØTRIK	
14		401502		0,12m	FAIXA ANTI-DERRAPANTE	BANDA ANTIDESLIZAMII	ANTI-SKID STRIP	GLEITSCHUTZSTREIFEN	407S
					FITA ANTI-DESLIZAMEN	BANDE ANTI-DERAPANT	NASTRO ANTISDRUCCI	SKRIDSIKKER STRIMME	
15		9706685		2	PORCA, M12, Cl 8	TUERCA	NUT	MUTTER	010D
					PORCA	ECROU	DADO	MØTRIK	
16		140046		2	MOLA BELLEVILLE, Belleville, M12				
						RESORTE BELLEVILLE	BELLEVILLE SPRING	TELLERFEDER	P825
					ANILHA CÓNICA	RESSORT BELLEVILLE	MOLLA BELLEVILLE	BELLEVILLEFJEDER	
17		84461204		1	PLACA	PLACA	PLATE	PLATTE	105P
					CHAPA	PLAQUE	PIASTRA	PLADE	
18		9706687		2	PARAFUSO, Hex, M12 x 30, 8.8, Full Thd				
						PERNO	BOLT	SCHRAUBE	140B
					PARAFUSO	VIS	BULLONE	BOLT	

13.208	01	p1	02/10

FLUTUAÇÃO LATERAL DO ELEVADOR DE PALHA
COMPENSACION DE DESNIVEL ELEVADOR DE PAJA
BALANCE FRAME STRAW ELEVATOR
BALANCE FRAME STRAW ELEVATOR

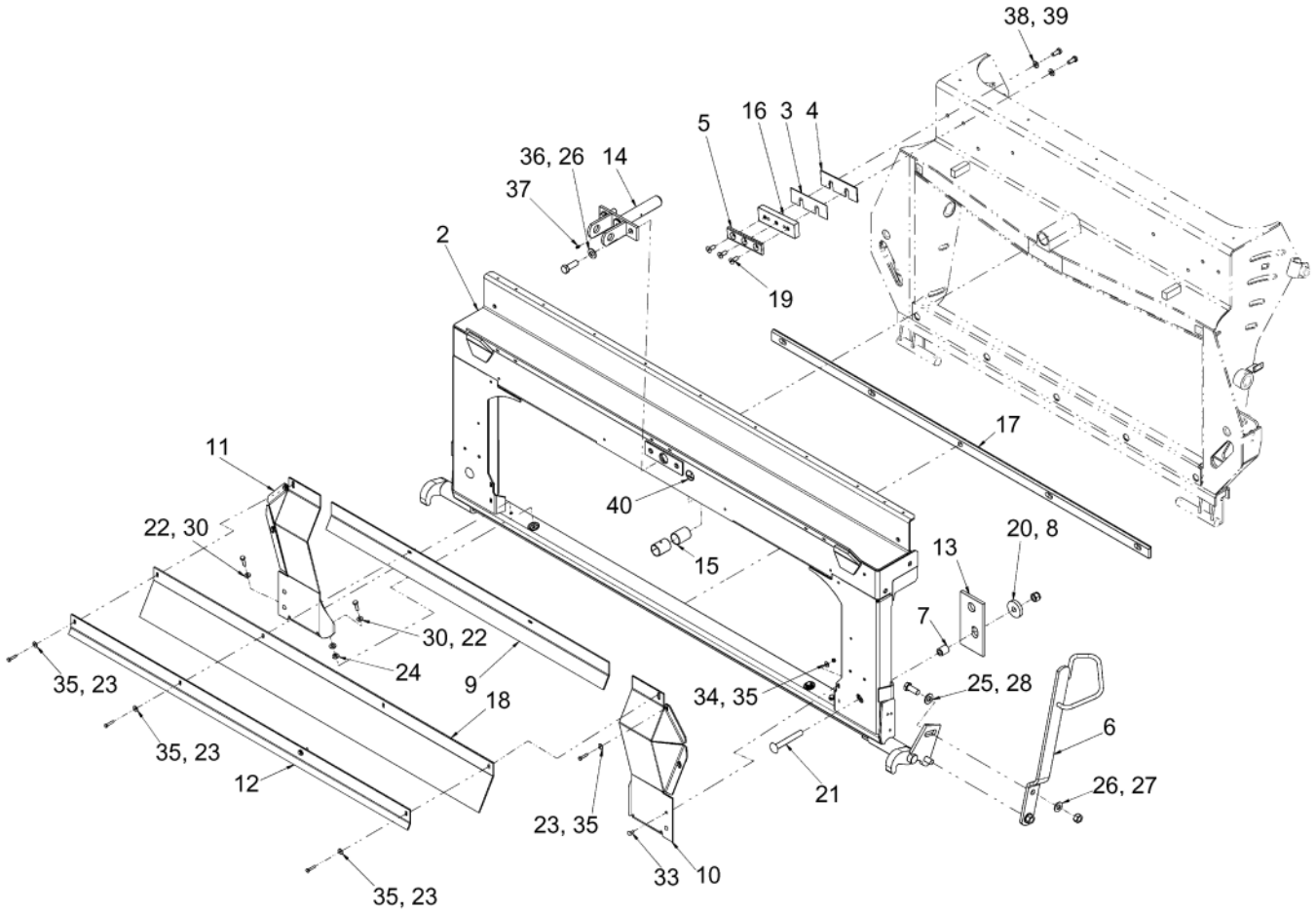

BALANCE FRAME STRAW ELEVATOR
CADRE DE NIVELLEMENT D´ELEVATEUR DE PAILLE
TELAIO DEL LIVELLAMENTO CANALE ELEVATORE PAGLIA
BALANCE FRAME STRAW ELEVATOR

R	N	P.N.	MOD	Q	Denominação Denominação	Denominacion Description	Description Descrizione	Bezeichnung Beskrivelse	L.C.
2		84198849		1	CHASSI	BASTIDOR	FRAME	GESTELL	077T
					ESTRUTURA	CHASSIS	TELAIO	RAMME	
3		84989342		2	CALÇO DE AFINAÇÃO	SUPLEMENTO	SHIM	AUSGLEICHSSCHEIBE	198S
					CALÇO DE AFINAÇÃO	CALE	SPESSORE	MELLEMLÆG	
4		84989343		2	CALÇO DE AFINAÇÃO	SUPLEMENTO	SHIM	AUSGLEICHSSCHEIBE	198S
					CALÇO DE AFINAÇÃO	CALE	SPESSORE	MELLEMLÆG	
5		84045488		2	PLACA DE DESGASTE	PLACA DE DESGASTE	WEAR PLATE	VERSCHLEISSPLATTE	P241
					PLACA DE DESGASTE	PLAQUE D'USURE	PIASTRA ANTIUSURA	SLIDPLADE	
6		87025578		1	ALAVANCA	PALANCA	LEVER	HEBEL	045L
					ALAVANCA	LEVIER	LEVA	ARM	
7		87547698		2	ESPAÇADOR	SEPARADOR	SPACER	DISTANZSTÜCK	075D
					ESPAÇADOR	ENTRETOISE	DISTANZIALE	AFSTANDSSTYKKE	
8		913347		2	ARRUELA PLANA, M17 x 56 x 11 Thk				
						ARANDELA	WASHER	UNTERLEGSCHEIBE	131R
					ANILHA	RONDELLE	RONDELLA	FLADSKIVE	
9		84983154		1	GUIA	GUÍA	GUIDE	FÜHRUNG	145G
					GUIA	GUIDE	GUIDA	STYR	
10		84983159		1	PROTEÇÃO, LH	PROTECCIÓN	SHIELD	SCHILD	224P
					PROTECÇÃO	PROTECTION	PROTEZIONE	BESKYTTELSESKÆRM	
11		84983158		1	PROTEÇÃO, RH	PROTECCIÓN	SHIELD	SCHILD	224P
					PROTECÇÃO	PROTECTION	PROTEZIONE	BESKYTTELSESKÆRM	
12		84983156		1	GUIA	GUÍA	GUIDE	FÜHRUNG	145G
					GUIA	GUIDE	GUIDA	STYR	
13		87367412		2	CINTA	BANDA	STRIP	STREIFEN	8660
					CINTA	BANDE	NASTRO	LISTE	
14		84439449		1	PINO	PASADOR	PIN	PIN	080P
					PERNO	BROCHE	PERNO	STIFT	
15		412365		2	BUCHA	CASQUILLO	BUSHING	BUCHSE	095B
					CASQUILHO	BAGUE	BOCCOLA	BØSNING	
16		84989344		2	CALÇO DE AFINAÇÃO	SUPLEMENTO	SHIM	AUSGLEICHSSCHEIBE	198S
					CALÇO DE AFINAÇÃO	CALE	SPESSORE	MELLEMLÆG	
17		87628224		1	BARRA ANTIDESGASTE	BANDA DE DESGASTE	WEAR STRIP	VERSCHLEISSSTREIFEN	106P
					BANDA DE DESGASTE	BANDE D'USURE	GUARNIZIONE ANTIUSU	SLIDLISTE	
18		84983130		1	LONA	LONA	CANVAS	SEGELTUCH	590T
					TELA	TOILE	TELA	LÆRRED	
19		393698		6	PARAFUSO, Hex Soc Flat Hd, M10 x 25, 8.8				
						TORNILLO	SCREW	SCHRAUBE	040V
					PARAFUSO	VIS	VITE	SKRUE	
20		412066		2	PORCA, M16 x 2, Cl 8	TUERCA	NUT	MUTTER	010D
					PORCA	ECROU	DADO	MØTRIK	
21		300663		2	PARAFUSO, Short NK, M16 x 120, Cl8.8				
						PERNO ALOMADO	CARRIAGE BOLT	SCHLOSSSCHRAUBE	P123
					PARAFUSO DE CARROÇ	VIS A TETE BOMBEE	BULLONE A TESTA TON	BRÆDDEBOLT	
22		43128		4	PARAFUSO, Hex, M8 x 30, 8.8				
						TORNILLO	SCREW	SCHRAUBE	040V
					PARAFUSO	VIS	VITE	SKRUE	
23		120101		8	PARAFUSO, Hex, M6 x 30, 8.8, Full Thd				
						PERNO	BOLT	SCHRAUBE	140B
					PARAFUSO	VIS	BULLONE	BOLT	

TC5070

13.208	01	p2	02/10

FLUTUAÇÃO LATERAL DO ELEVADOR DE PALHA
COMPENSACION DE DESNIVEL ELEVADOR DE PAJA
BALANCE FRAME STRAW ELEVATOR
BALANCE FRAME STRAW ELEVATOR

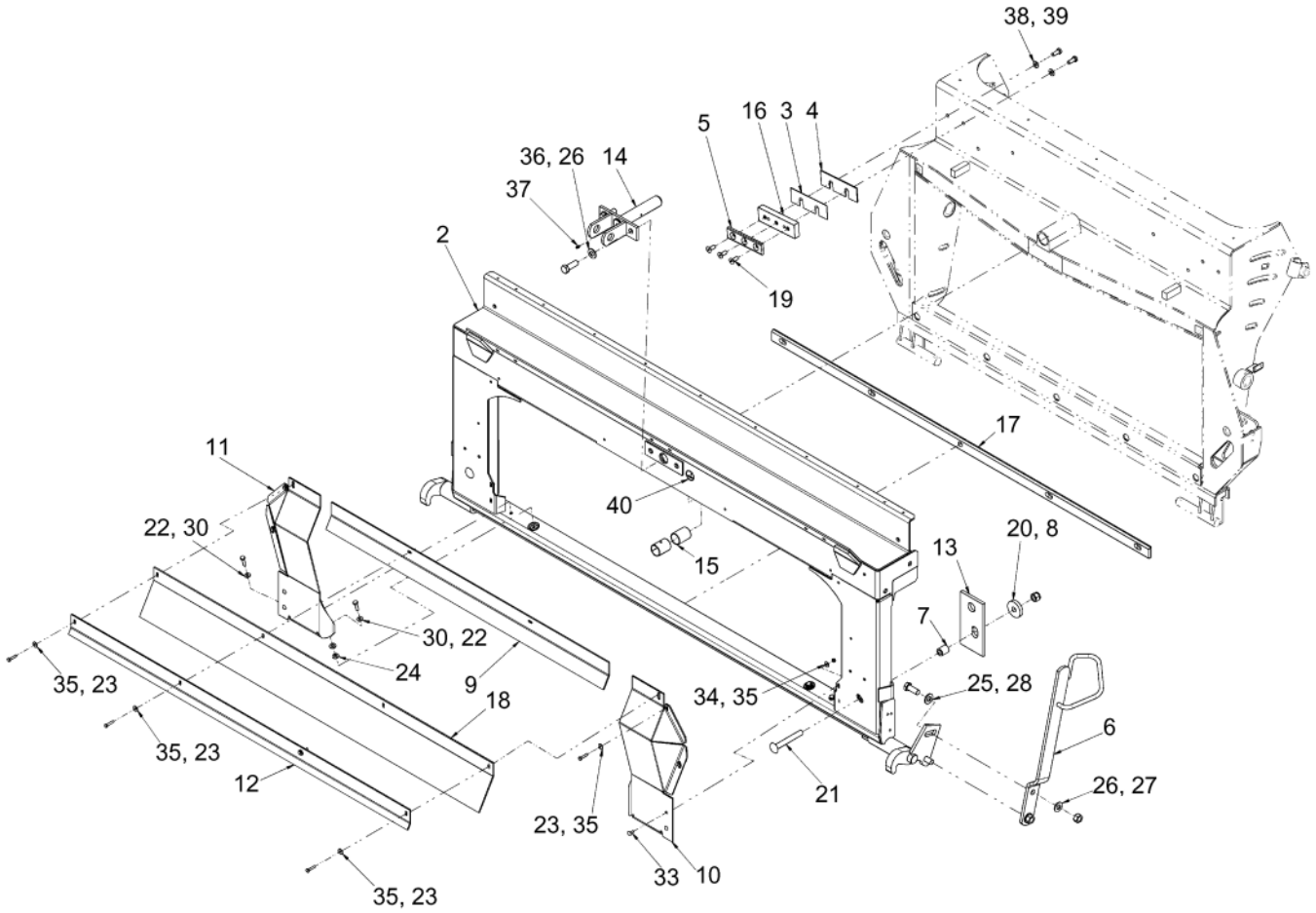

BALANCE FRAME STRAW ELEVATOR
CADRE DE NIVELLEMENT D´ELEVATEUR DE PAILLE
TELAIO DEL LIVELLAMENTO CANALE ELEVATORE PAGLIA
BALANCE FRAME STRAW ELEVATOR

R	N	P.N.	MOD	Q	Denominação Denominação	Denominacion Description	Description Descrizione	Bezeichnung Beskrivelse	L.C.
24		86511323		4	ARRUELA PLANA, M10 x 20 x 2				
						ARANDELA	WASHER	UNTERLEGSCHEIBE	131R
					ANILHA	RONDELLE	RONDELLA	FLADSKIVE	
25		378246		2	ARRUELA PLANA, M16	ARANDELA	WASHER	UNTERLEGSCHEIBE	131R
					ANILHA	RONDELLE	RONDELLA	FLADSKIVE	
26		140048		4	ARRUELA DE PRESSÃO, M16				
						ARANDELA BELLEVILLE	BELLEVILLE WASHER	TELLERFEDER	A143
					ANILHA CÓNICA	RONDELLE BELLEVILLE	RONDELLA BELLEVILLE	BELLEVILLE-SPÆNDSKI	
27		100020		2	PORCA, M16, Cl 8	TUERCA	NUT	MUTTER	010D
					PORCA	ECROU	DADO	MØTRIK	
28		43168		2	PARAFUSO, Hex, M16 x 2 x 40, 8.8, Full Thd				
						PERNO	BOLT	SCHRAUBE	140B
					PARAFUSO	VIS	BULLONE	BOLT	
30		322358		4	ARRUELA DE PRESSÃO, M8				
						ARANDELA BELLEVILLE	BELLEVILLE WASHER	TELLERFEDER	A143
					ANILHA CÓNICA	RONDELLE BELLEVILLE	RONDELLA BELLEVILLE	BELLEVILLE-SPÆNDSKI	
33		86512439		4	PARAFUSO, Short NK, M6 x 16, Cl8.8, Full Thd				
						PERNO ALOMADO	CARRIAGE BOLT	SCHLOSSSCHRAUBE	P123
					PARAFUSO DE CARROÇ	VIS A TETE BOMBEE	BULLONE A TESTA TON	BRÆDDEBOLT	
34		353308		4	PORCA, M6 x 1, Cl 8	TUERCA	NUT	MUTTER	010D
					PORCA	ECROU	DADO	MØTRIK	
35		412649		12	MOLA DA ARRUELA, Belleville, M6				
						ARANDELA DE RESORT	SPRING WASHER	FEDERSCHEIBE	P692
					ANILHA DE MOLA	RONDELLE ELASTIQUE	RONDELLA ELASTICA	FJEDERSKIVE	
36		385922		2	PARAFUSO, Hex, M16 x 45, 8.8				
						PERNO	BOLT	SCHRAUBE	140B
					PARAFUSO	VIS	BULLONE	BOLT	
37		321204		1	GRAXEIRA, M6 x 1, 16mm lg				
						BOQUILLA DE LUBRICAC	LUBE NIPPLE	SCHMIERNIPPEL	060I
					COPO DE LUBRIFICAÇÃ	GRAISSEUR	INGRASSATORE	SMØRENIPPEL	
38		43139		4	PARAFUSO, Hex, M10 x 25, 8.8, Full Thd				
						PERNO	BOLT	SCHRAUBE	140B
					PARAFUSO	VIS	BULLONE	BOLT	
39		140045		4	ARRUELA DE PRESSÃO, M10				
						ARANDELA BELLEVILLE	BELLEVILLE WASHER	TELLERFEDER	A143
					ANILHA CÓNICA	RONDELLE BELLEVILLE	RONDELLA BELLEVILLE	BELLEVILLE-SPÆNDSKI	
40		84334829		1	ADESIVO	CALCOMANÍA	DECAL	AUFKLEBER	012D
					DÍSTICO	AUTOCOLLANT	DECALCOMANIA	TRANSFER	

13.209	01	p1	06/09

CAIXA DO ELEVADOR DE PALHA
BASTIDOR ALIMENTADOR
FEEDER FRAME
FEEDER FRAME

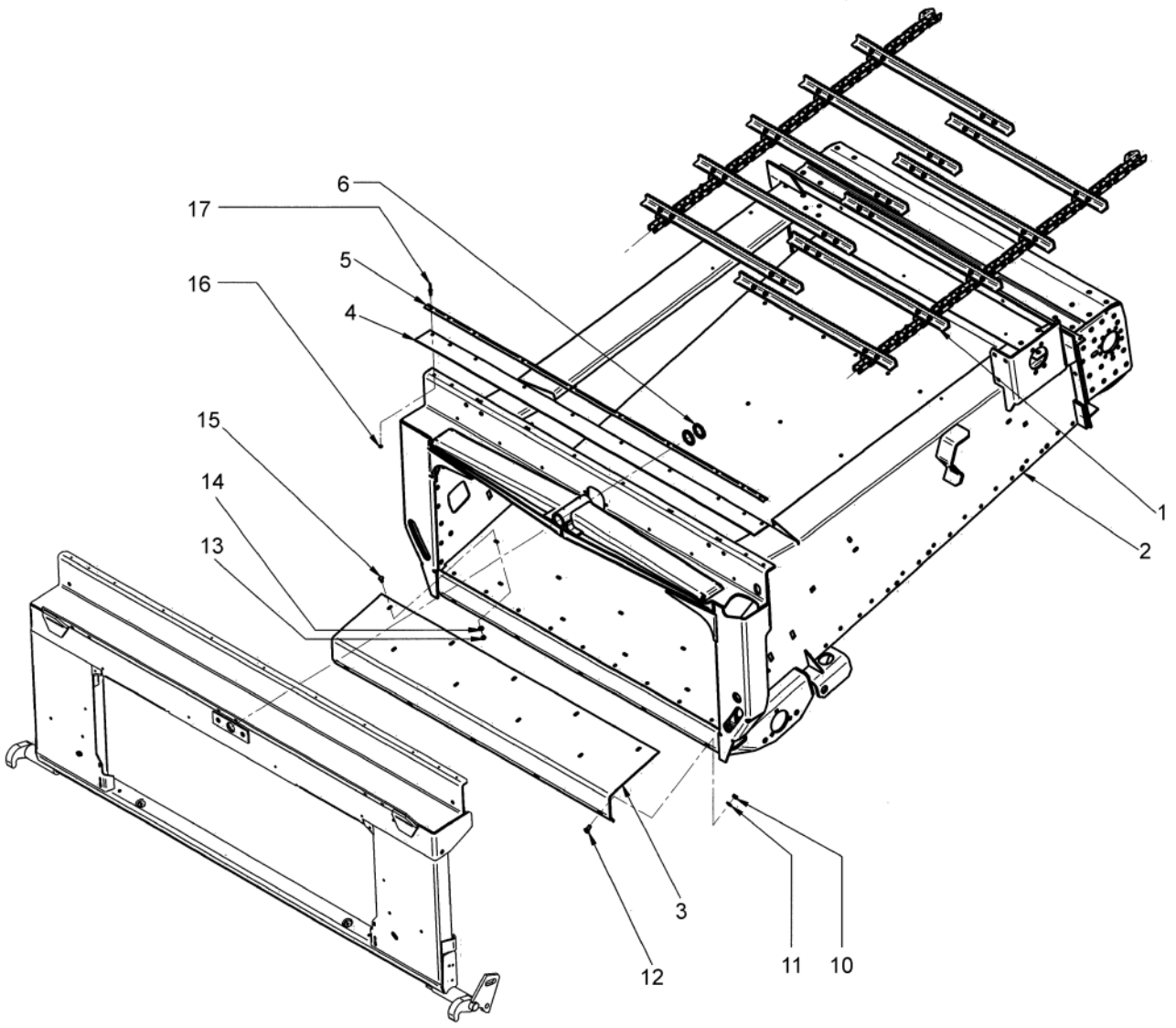

FEEDER FRAME
CHASSIS AMENEUR
TELAIO ALIMENTATORE
FEEDER FRAME

R	N	P.N.	MOD	Q	Denominação Denominação	Denominacion Description	Description Descrizione	Bezeichnung Beskrivelse	L.C.
1		87547843		1	CORRENTE CORRENTE	CADENA CHAINE	CHAIN CATENA	KETTE KÆDE	095C
2		87380722		1	CAIXA CAIXA	CAJA BOITIER	BOX CASSA; SCATOLA	KASTEN; OFF KASTENA KASSE	035S
3		87381142		1	CHAPA CHAPA DE AÇO	PLACA DE ACERO PLAQUE D'ACIER	STEEL PLATE PIASTRA D'ACCIAIO	STAHLPLATTE STÅLPLADE	015L
4		84442672		1	LONA TELA	LONA TOILE	CANVAS TELA	SEGELTUCH LÆRRED	590T
5		9593163		1	PLACA DE FIXAÇÃO CHAPA DE FIXAÇÃO	PLACA DE FIJACIÓN PLAQUE DE FIXATION	FIXING PLATE PIASTRA DI FISSAGGIO	BEFESTIGUNGSPLATTE FASTSPÆNDINGSPLADI	078B
6		84018313		2	ARRUELA PLANA ANILHA	ARANDELA RONDELLE	WASHER RONDELLA	UNTERLEGSCHEIBE FLADSKIVE	131R
10		9706690		5	PORCA, M8, Cl 8 PORCA	TUERCA ECROU	NUT DADO	MUTTER MØTRIK	010D
11		322358		5	ARRUELA DE PRESSÃO, M8 ANILHA CÓNICA	ARANDELA BELLEVILLE RONDELLE BELLEVILLE	BELLEVILLE WASHER RONDELLA BELLEVILLE	TELLERFEDER BELLEVILLE-SPÆNDSKI	A143
12		86507486		5	PARAFUSO, Short NK, M8 x 20, Cl8.8, Full Thd PARAFUSO DE CARROÇ	PERNO ALOMADO VIS A TETE BOMBEE	CARRIAGE BOLT BULLONE A TESTA TON	SCHLOSSSCHRAUBE BRÆDDEBOLT	P123
13		9706755		9	PORCA, M6, Cl 8 PORCA	TUERCA ECROU	NUT DADO	MUTTER MØTRIK	010D
14		322357		9	ARRUELA DE PRESSÃO, M6 ANILHA CÓNICA	ARANDELA BELLEVILLE RONDELLE BELLEVILLE	BELLEVILLE WASHER RONDELLA BELLEVILLE	TELLERFEDER BELLEVILLE-SPÆNDSKI	A143
15		86512439		9	PARAFUSO, Short NK, M6 x 16, Cl8.8, Full Thd PARAFUSO DE CARROÇ	PERNO ALOMADO VIS A TETE BOMBEE	CARRIAGE BOLT BULLONE A TESTA TON	SCHLOSSSCHRAUBE BRÆDDEBOLT	P123
16		9824326		10	ARRUELA PLANA, M5 x 10 x 1 Thk ANILHA	ARANDELA RONDELLE	WASHER RONDELLA	UNTERLEGSCHEIBE FLADSKIVE	131R
17		84007558		10	REBITE REBITE	REMACHE RIVET	RIVET RIVETTO	NIET NITTE	055R

TC5070

13.210	01	p1	09/08

ROLO DA CORRENTE + ACESSÓRIOS DO ELEVADOR DE PALHA
RODILLO DE LA CADENA
CHAIN ROLLER
CHAIN ROLLER

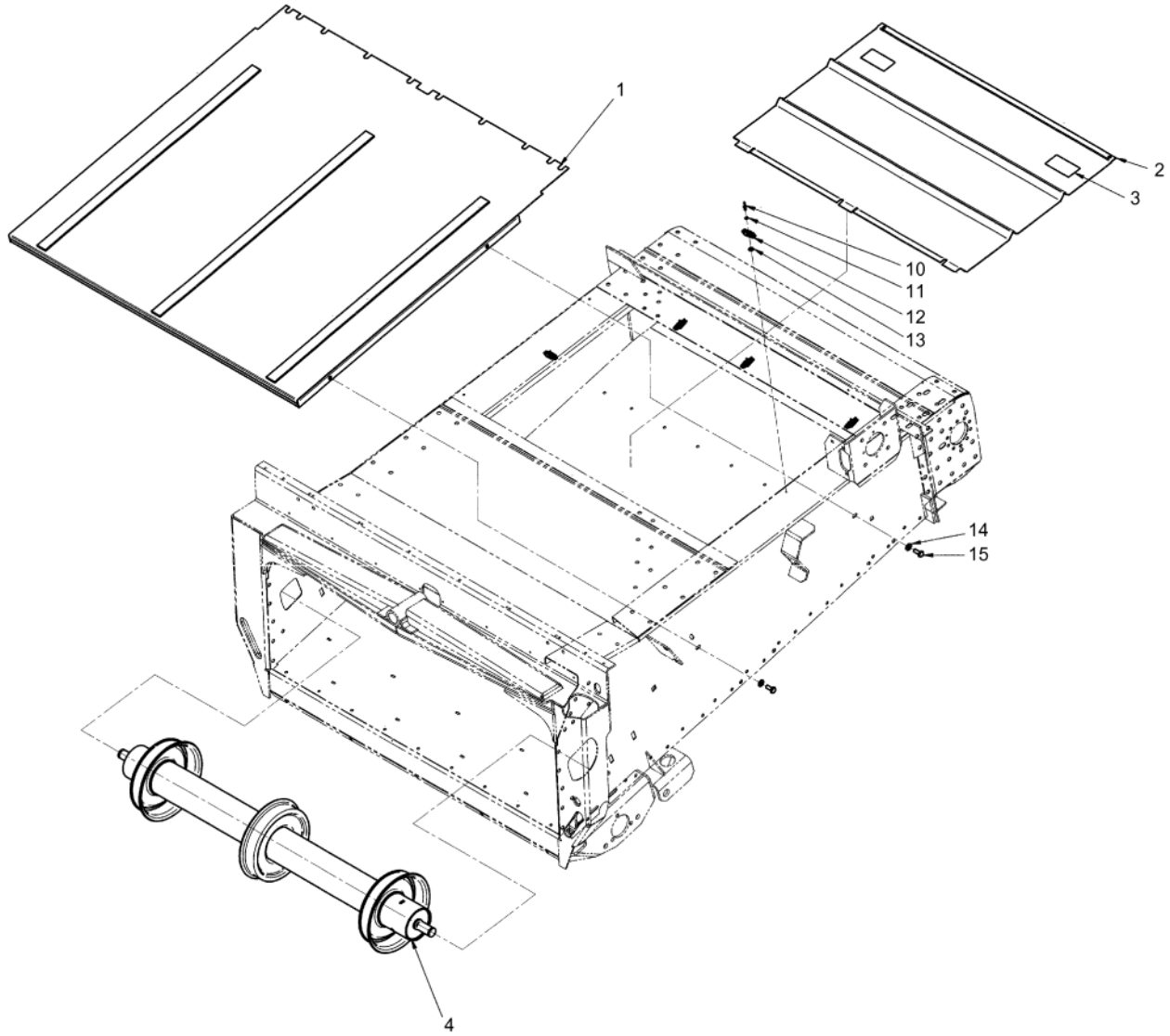

CHAIN ROLLER
CHAIN ROLLER
CHAIN ROLLER
CHAIN ROLLER

R	N	P.N.	MOD	Q	Denominação Denominação	Denominacion Description	Description Descrizione	Bezeichnung Beskrivelse	L.C.
1		87378544		1	PLACA CHAPA	PLACA PLAQUE	PLATE PIASTRA	PLATTE PLADE	105P
2		394521		1	COBERTURA COBERTURA	CUBIERTA COUVERCLE	COVER COPERCHIO	ABDECKUNG DÆKSEL	265C
3		84004734		2	ADESIVO DÍSTICO	CALCOMANÍA AUTOCOLLANT	DECAL DECALCOMANIA	AUFKLEBER TRANSFER	012D
4		87318779		1	ROLO TRANSPORTADOR TAPETE TRANSPORTAD	RODILLO TRANSPORTA ROULEAU DE CONVOYE	CONVEYOR ROLLER RULLO CONVOGLIATOR	TRANSPORTROLLE TRANSPORTRULLE	520R
10		445394		5	REBITE, Pop, M4.8 x 12.7 REBITE	REMACHE RIVET	RIVET RIVETTO	NIET NITTE	055R
11		9824326		5	ARRUELA PLANA, M5 x 10 x 1 Thk ANILHA	ARANDELA RONDELLE	WASHER RONDELLA	UNTERLEGSCHEIBE FLADSKIVE	131R
12		362786		5	BOTÃO DE IMPULSO FIXADOR	SUJETADOR ATTACHE	FASTENER DISPOSITIVO DI FISSAG	BEFESTIGUNGSELEMEN LUKKER	123B
13		362785		5	ARRUELA DE PRESSÃO, M5.5 x 15 x 0.5 Thk ANILHA CÓNICA	ARANDELA BELLEVILLE RONDELLE BELLEVILLE	BELLEVILLE WASHER RONDELLA BELLEVILLE	TELLERFEDER BELLEVILLE-SPÆNDSKI	A143
14		140045		4	ARRUELA DE PRESSÃO, M10 ANILHA CÓNICA	ARANDELA BELLEVILLE RONDELLE BELLEVILLE	BELLEVILLE WASHER RONDELLA BELLEVILLE	TELLERFEDER BELLEVILLE-SPÆNDSKI	A143
15		43139		4	PARAFUSO, Hex, M10 x 25, 8.8, Full Thd PARAFUSO	PERNO VIS	BOLT BULLONE	SCHRAUBE BOLT	140B

13.211	01	p1	06/09

CORRENTE DO ELEVADOR DE PALHA
CADENA DEL ELEVADOR DE PAJA
STRAW ELEVATOR CHAIN
STRAW ELEVATOR CHAIN

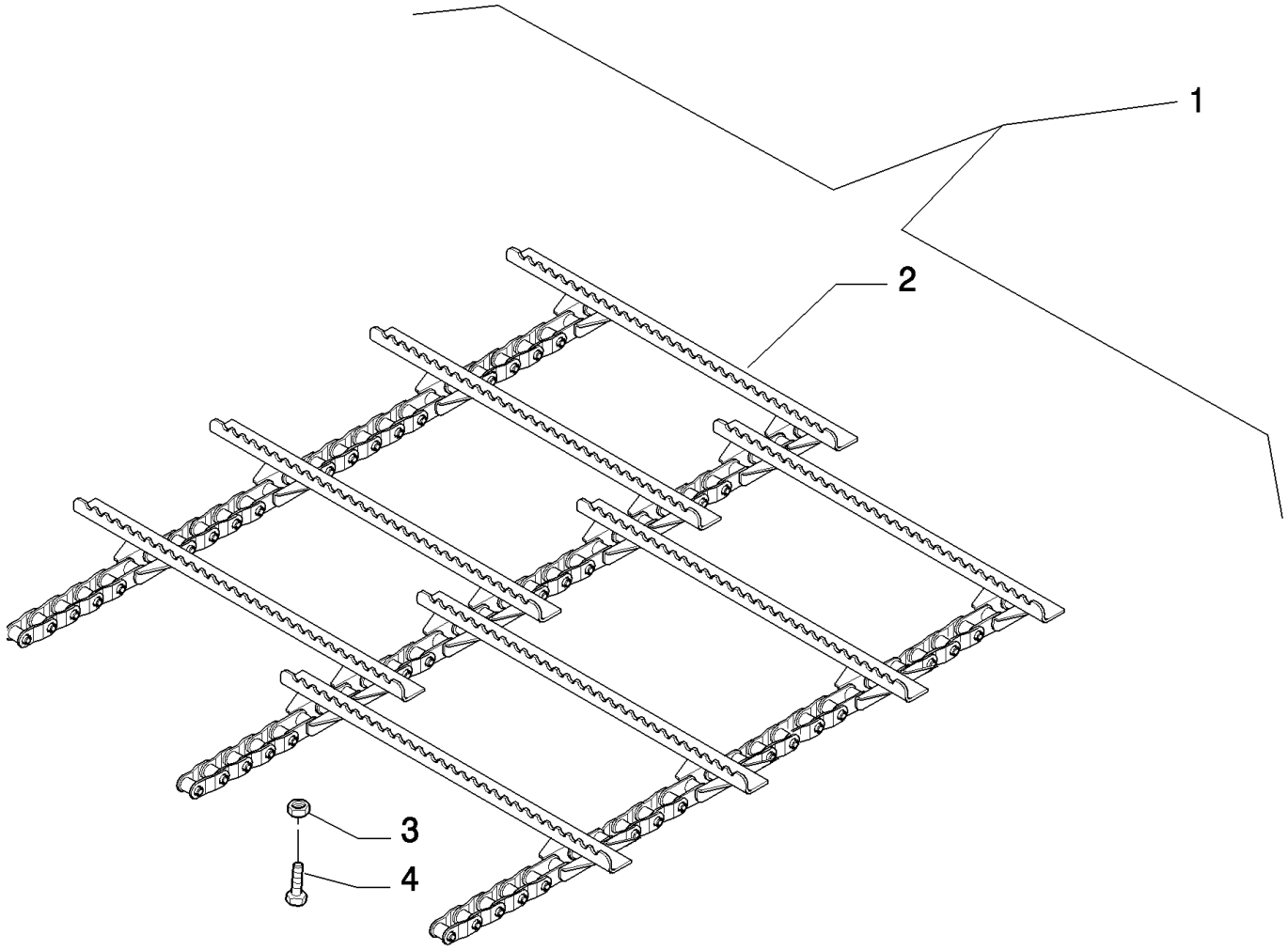

STRAW ELEVATOR CHAIN
CHAINE D´ELEVATEUR
CATENA DELL´ELEVATORE
STRAW ELEVATOR CHAIN

R	N	P.N.	MOD	Q	Denominação Denominação	Denominacion Description	Description Descrizione	Bezeichnung Beskrivelse	L.C.
1		87547843		1	CORRENTE, Assy	CADENA	CHAIN	KETTE	095C
					CORRENTE	CHAINE	CATENA	KÆDE	
2		84981409		34	PERFIL	PERFIL	PROFILE	PROFIL	106B
					PERFIL	PROFIL	PROFILO	PROFIL	
3		86629542		136	CONTRA PORCA, M8 x 1.25, Cl 8				
						TUERCA DE BLOQUEO	LOCK NUT	SICHERUNGSMUTTER	P263
					CONTRAPORCA	CONTRE-ECROU	DADO DI BLOCCAGGIO	LÅSEMØTRIK	
4		120104		136	PARAFUSO, Hex, M8 x 20, 8.8				
						TORNILLO	SCREW	SCHRAUBE	040V
					PARAFUSO	VIS	VITE	SKRUE	

13.211/A	01	p1	10/08

CORRENTE DO ELEVADOR DE PALHA - LD / LE
CADENA DEL ELEVADOR DE PAJA - LD / LI
STRAW ELEVATOR CHAIN - RH / LH
STRAW ELEVATOR CHAIN - RH / LH

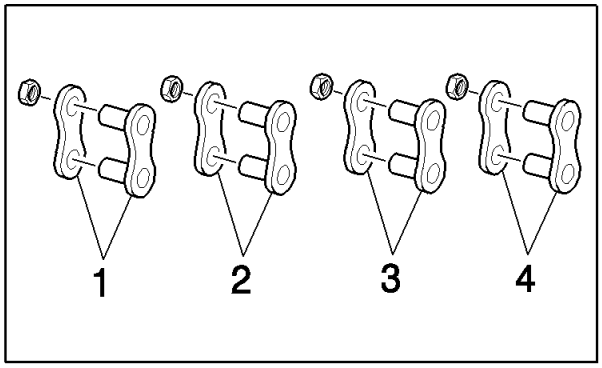

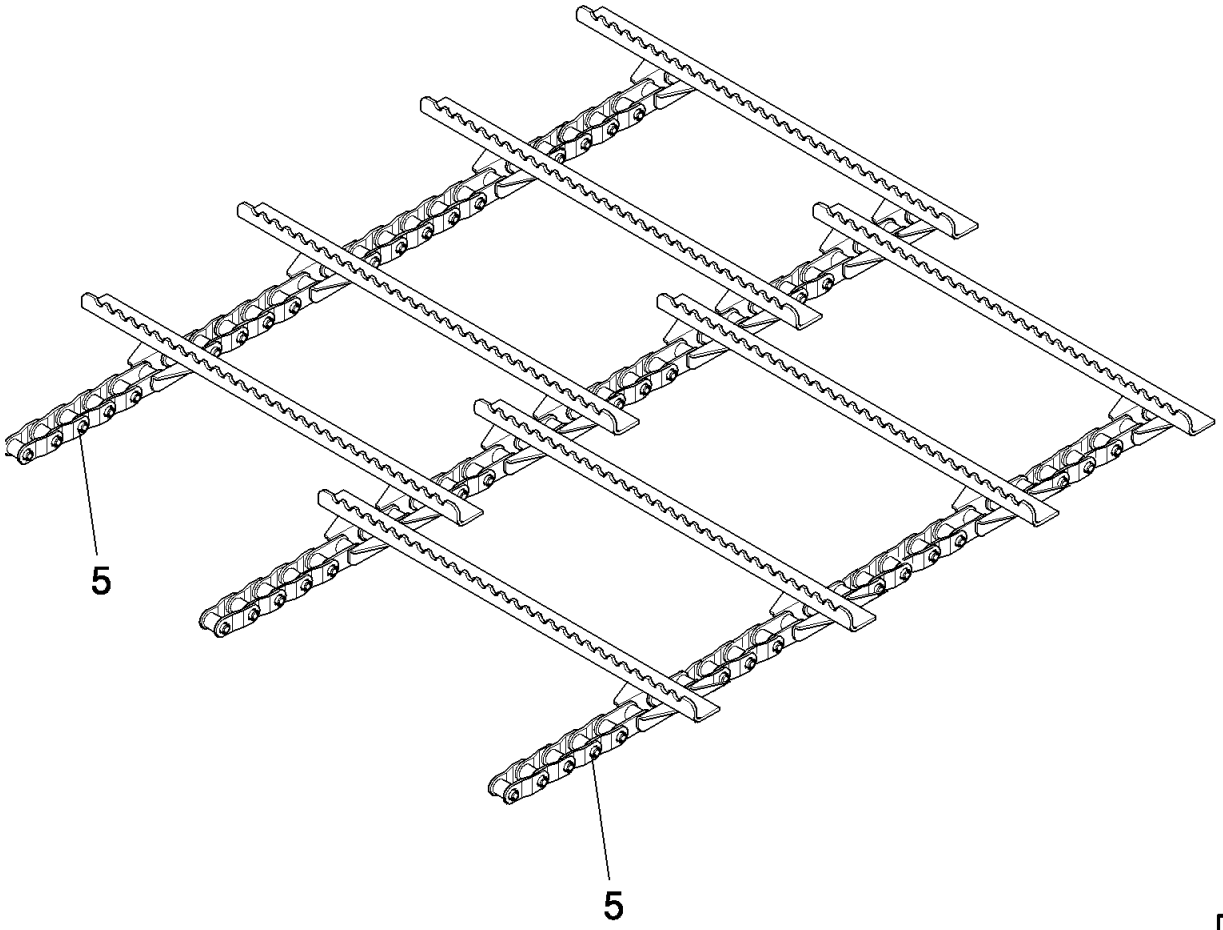

STRAW ELEVATOR CHAIN - RH / LH
CHAINE D´ELEVATEUR - DROITE / GAUCHE
CATENA DELL´ELEVATORE - LD / LE
STRAW ELEVATOR CHAIN - RH / LH

R	N	P.N.	MOD	Q	Denominação Denominação	Denominacion Description	Description Descrizione	Bezeichnung Beskrivelse	L.C.
1		84991293		10	CORRENTE DE LIGAÇÃO CORRENTE DE LIGAÇÃ(	CADENA DE ESLABONE MAILLON DE CHAINE	LINK CHAIN CATENA DI COLLEGAME	KETTENGLIED LEDKÆDE	096C
2		40241		62	ELO DE LIGAÇÃO, Outer LIGADOR	ESLABÓN DE CONEXIÓN MAILLON DE RACCORD	CONNECTING LINK TIRANTE DI COLLEGAMI	VERBINDUNGSGLIED SAMLELED	540M
3		86595253		96	CORRENTE DE LIGAÇÃO, Inner CORRENTE DE LIGAÇÃ(	CADENA DE ESLABONE MAILLON DE CHAINE	LINK CHAIN CATENA DI COLLEGAME	KETTENGLIED LEDKÆDE	096C
4		397380		34	ELO DE LIGAÇÃO, Outer LIGADOR	ESLABÓN DE CONEXIÓN MAILLON DE RACCORD	CONNECTING LINK TIRANTE DI COLLEGAMI	VERBINDUNGSGLIED SAMLELED	540M
5		87547841		2	CORRENTE CORRENTE	CADENA CHAINE	CHAIN CATENA	KETTE KÆDE	095C

13.211/B	01	p1	10/08

CORRENTE DO ELEVADOR DE PALHA - CENTRAL
CADENA DEL ELEVADOR DE PAJA - CENTRAL
STRAW ELEVATOR CHAIN - CENTER
STRAW ELEVATOR CHAIN - CENTER

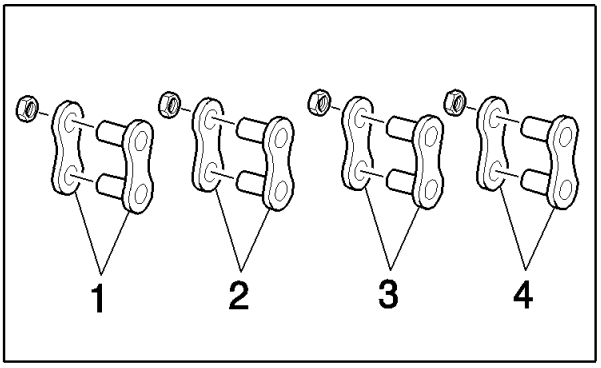

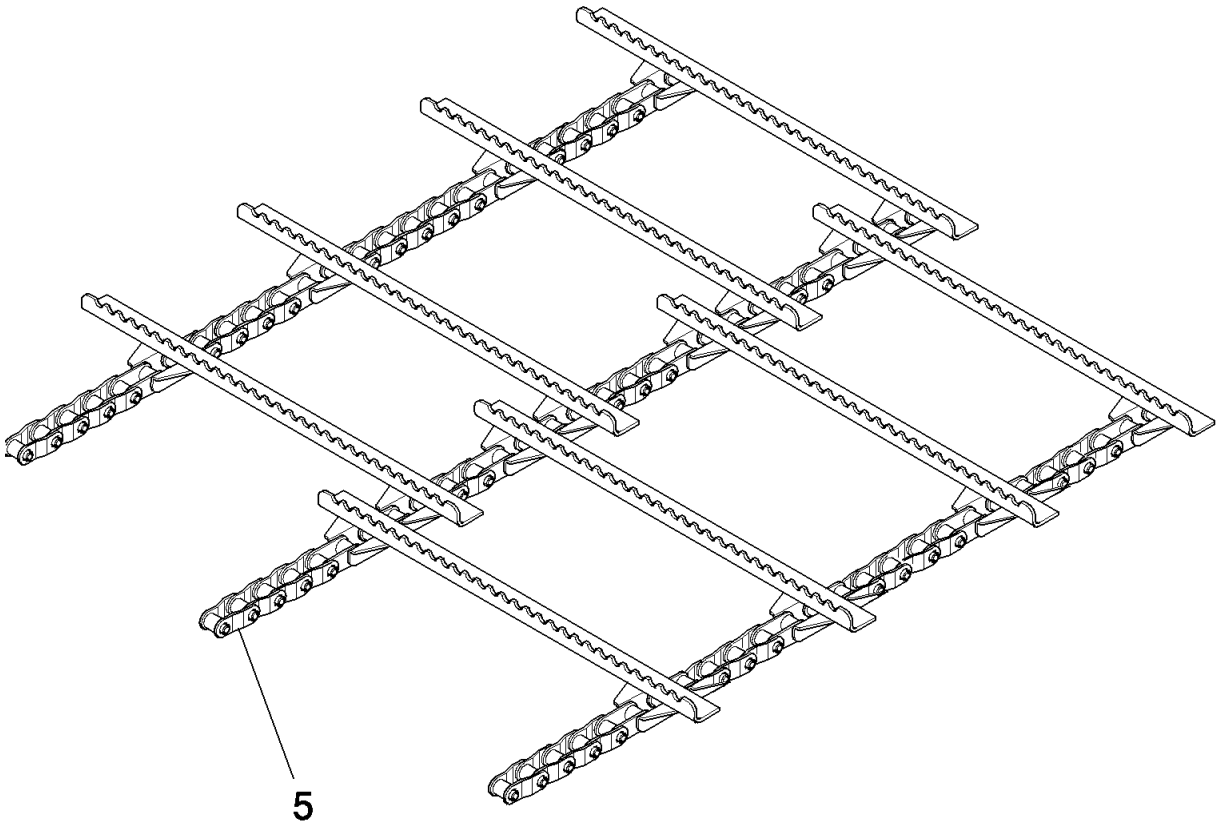

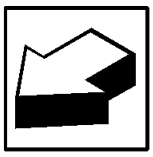

STRAW ELEVATOR CHAIN - CENTER
CHAINE D´ELEVATEUR - CENTRALE
CATENA DELL´ELEVATORE - CENTRALE
STRAW ELEVATOR CHAIN - CENTER

R	N	P.N.	MOD	Q	Denominação Denominação	Denominacion Description	Description Descrizione	Bezeichnung Beskrivelse	L.C.
1		84991293		5	CORRENTE DE LIGAÇÃO CORRENTE DE LIGAÇÃ(	CADENA DE ESLABONE MAILLON DE CHAINE	LINK CHAIN CATENA DI COLLEGAME	KETTENGLIED LEDKÆDE	096C
2		40241		14	ELO DE LIGAÇÃO, Outer LIGADOR	ESLABÓN DE CONEXIÓN MAILLON DE RACCORD	CONNECTING LINK TIRANTE DI COLLEGAMI	VERBINDUNGSGLIED SAMLELED	540M
3		86595253		48	CORRENTE DE LIGAÇÃO, Inner CORRENTE DE LIGAÇÃ(	CADENA DE ESLABONE MAILLON DE CHAINE	LINK CHAIN CATENA DI COLLEGAME	KETTENGLIED LEDKÆDE	096C
4		397380		34	ELO DE LIGAÇÃO, Outer LIGADOR	ESLABÓN DE CONEXIÓN MAILLON DE RACCORD	CONNECTING LINK TIRANTE DI COLLEGAMI	VERBINDUNGSGLIED SAMLELED	540M
5		87547842		1	CORRENTE CORRENTE	CADENA CHAINE	CHAIN CATENA	KETTE KÆDE	095C

TC5070

13.212	01	p1	07/10

ELEVADOR DE PALHA, PROTEÇÕES LE
PROTECCIONES LI
STRAW ELEVATOR, SHIELDS LH
STRAW ELEVATOR, SHIELDS LH

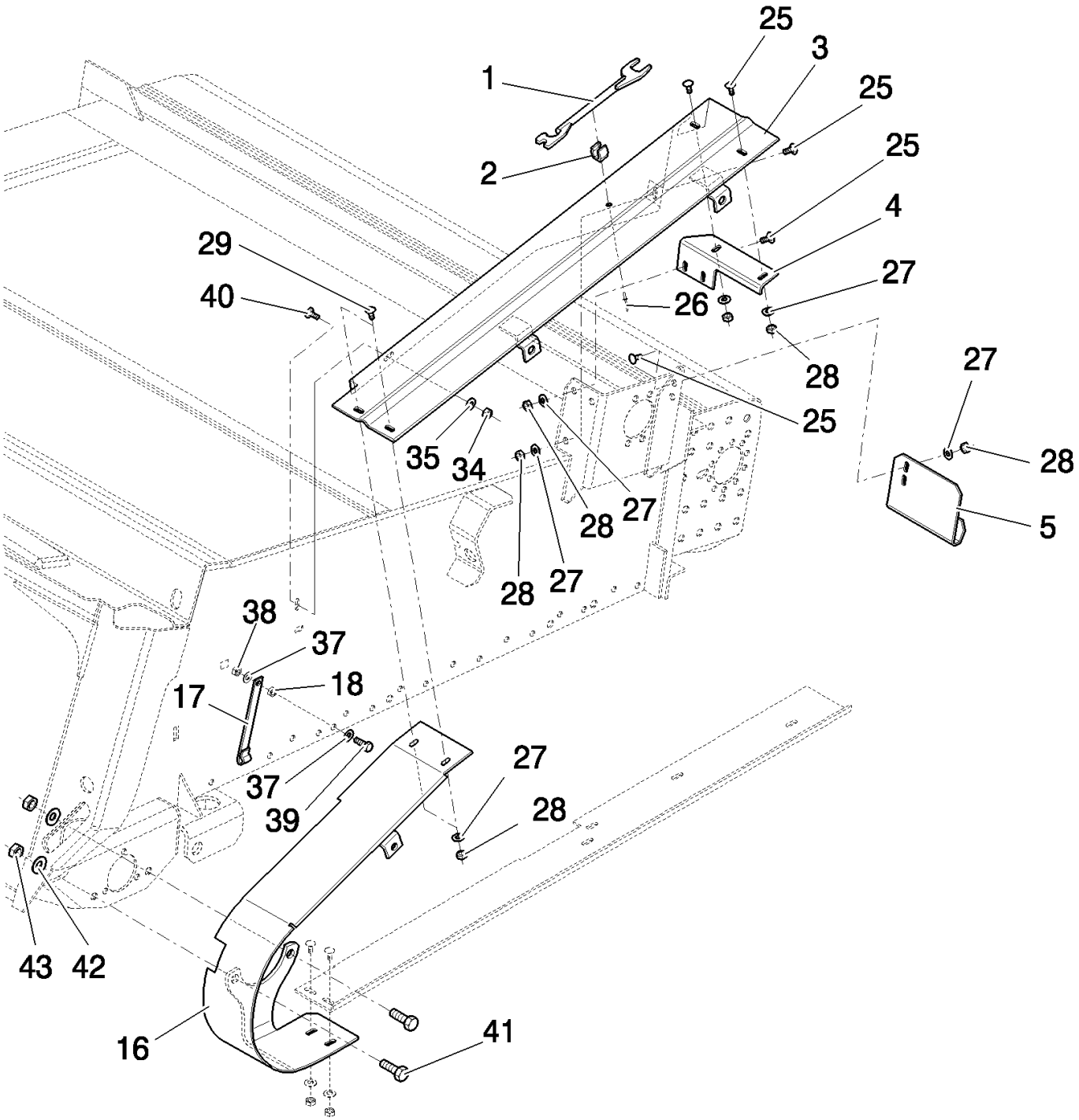

STRAW ELEVATOR, SHIELDS LH
PROTECTIONS GAUCHE
PROTEZIONI LE
STRAW ELEVATOR, SHIELDS LH

R	N	P.N.	MOD	Q	Denominação Denominação	Denominacion Description	Description Descrizione	Bezeichnung Beskrivelse	L.C.
1		84431038		1	CHAVE COM TRAVA CHAVE DE BLOQUEIO	CHAVETA DE BLOQUEO CLE DE SERRURE	LOCK KEY CHIAVE DI BLOCCO	SCHLÜSSEL NØGLE, VÆRKTØJ	155C
2		323307		1	BRAÇADEIRA BRAÇADEIRA	ABRAZADERA COLLIER	CLAMP MORSETTO	KLEMME SPÆNDEBÅND	120M
3		87397444		1	PROTEÇÃO PROTECÇÃO	PROTECCIÓN PROTECTION	SHIELD PROTEZIONE	SCHILD BESKYTTELSESKÆRM	224P
4		87397438		1	SUPORTE SUPORTE	SOPORTE SUPPORT	BRACKET STAFFA	HALTERUNG BESLAG	225S
5		84182068		1	CHAPA CHAPA DE AÇO	PLACA DE ACERO PLAQUE D'ACIER	STEEL PLATE PIASTRA D'ACCIAIO	STAHLPLATTE STÅLPLADE	015L
16		87396671		1	PROTEÇÃO PROTECÇÃO	PROTECCIÓN PROTECTION	SHIELD PROTEZIONE	SCHILD BESKYTTELSESKÆRM	224P
17		821775		1	GANCHO GANCHO	GANCHO CROCHET	HOOK GANCIO	HAKEN KROG	030G
18		757596		1	ESPAÇADOR ESPAÇADOR	SEPARADOR ENTRETOISE	SPACER DISTANZIALE	DISTANZSTÜCK AFSTANDSSTYKKE	075D
25		86512420		7	PARAFUSO, Short NK, M8 x 20, Cl8.8, Full Thd PARAFUSO DE CARROÇ	PERNO ALOMADO VIS A TETE BOMBEE	CARRIAGE BOLT BULLONE A TESTA TON	SCHLOSSSCHRAUBE BRÆDDEBOLT	P123
26		445394		1	REBITE, Pop, M4.8 x 12.7 REBITE	REMACHE RIVET	RIVET RIVETTO	NIET NITTE	055R
27		322358		9	ARRUELA DE PRESSÃO, M8 ANILHA CÓNICA	ARANDELA BELLEVILLE RONDELLE BELLEVILLE	BELLEVILLE WASHER RONDELLA BELLEVILLE	TELLERFEDER BELLEVILLE-SPÆNDSKI	A143
28		9706690		9	PORCA, M8, Cl 8 PORCA	TUERCA ECROU	NUT DADO	MUTTER MØTRIK	010D
29		86619060		2	PARAFUSO, Short NK, M8 x 16, Cl8.8, Full Thd PARAFUSO DE CARROÇ	PERNO ALOMADO VIS A TETE BOMBEE	CARRIAGE BOLT BULLONE A TESTA TON	SCHLOSSSCHRAUBE BRÆDDEBOLT	P123
34		100016		1	PORCA, M10, Cl 8 PORCA	TUERCA ECROU	NUT DADO	MUTTER MØTRIK	010D
35		140045		1	ARRUELA DE PRESSÃO, M10 ANILHA CÓNICA	ARANDELA BELLEVILLE RONDELLE BELLEVILLE	BELLEVILLE WASHER RONDELLA BELLEVILLE	TELLERFEDER BELLEVILLE-SPÆNDSKI	A143
37		322357		2	ARRUELA DE PRESSÃO, M6 ANILHA CÓNICA	ARANDELA BELLEVILLE RONDELLE BELLEVILLE	BELLEVILLE WASHER RONDELLA BELLEVILLE	TELLERFEDER BELLEVILLE-SPÆNDSKI	A143
38		9706755		1	PORCA, M6, Cl 8 PORCA	TUERCA ECROU	NUT DADO	MUTTER MØTRIK	010D
39		86977789		1	PARAFUSO, Hex, M6 x 35, 8.8 PARAFUSO	PERNO VIS	BOLT BULLONE	SCHRAUBE BOLT	140B
40		338949		1	PARAFUSO, Short NK, M10 x 25, Cl8.8, Full Thd PARAFUSO DE CARROÇ	PERNO ALOMADO VIS A TETE BOMBEE	CARRIAGE BOLT BULLONE A TESTA TON	SCHLOSSSCHRAUBE BRÆDDEBOLT	P123
41		43168		2	PARAFUSO, Hex, M16 x 2 x 40, 8.8, Full Thd PARAFUSO	PERNO VIS	BOLT BULLONE	SCHRAUBE BOLT	140B

13.212	01	p2	07/10

ELEVADOR DE PALHA, PROTEÇÕES LE
PROTECCIONES LI
STRAW ELEVATOR, SHIELDS LH
STRAW ELEVATOR, SHIELDS LH

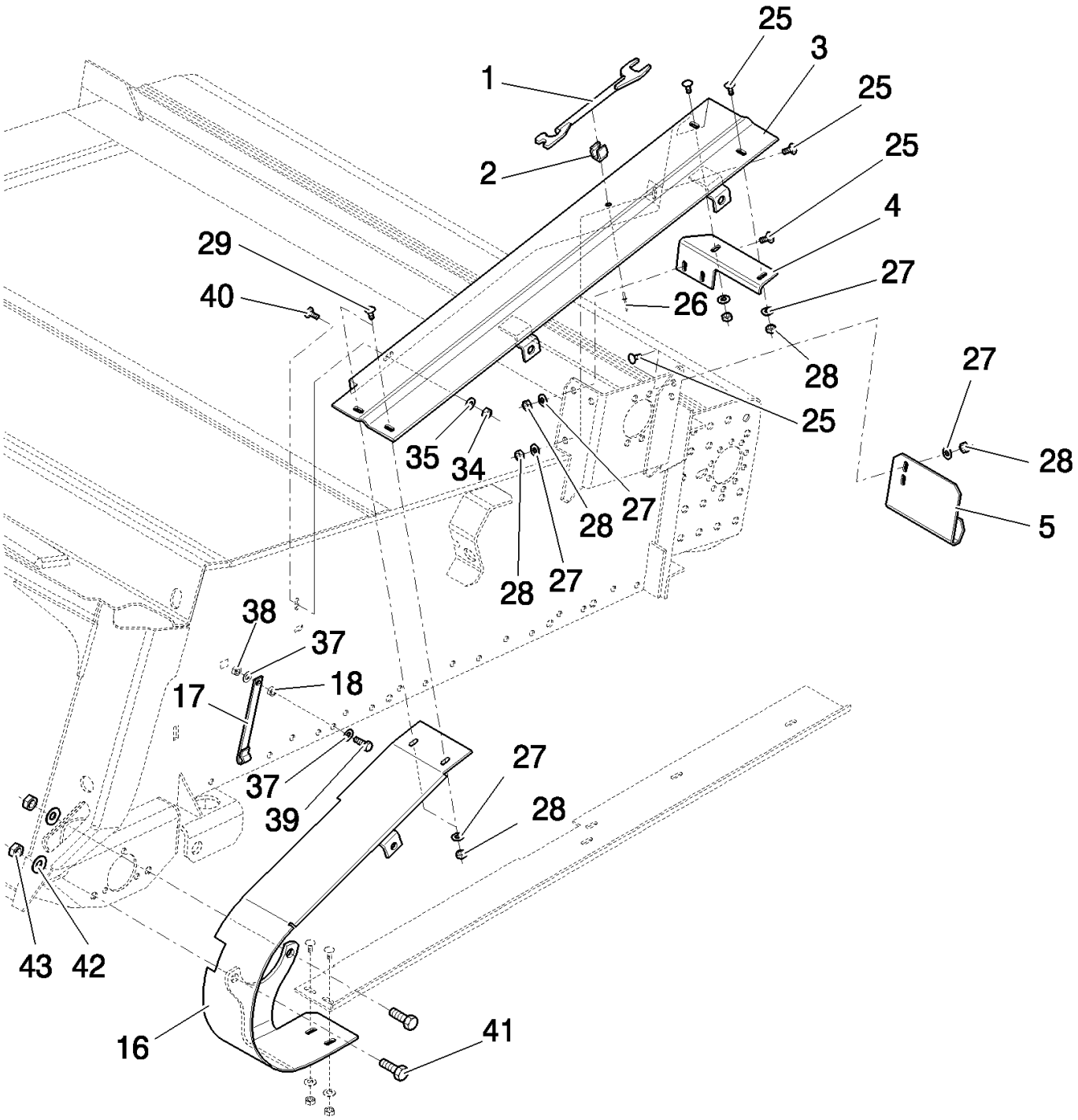

STRAW ELEVATOR, SHIELDS LH
PROTECTIONS GAUCHE
PROTEZIONI LE
STRAW ELEVATOR, SHIELDS LH

R	N	P.N.	MOD	Q	Denominação Denominação	Denominacion Description	Description Descrizione	Bezeichnung Beskrivelse	L.C.
42		140048		2	ARRUELA DE PRESSÃO, M16 ANILHA CÓNICA	ARANDELA BELLEVILLE RONDELLE BELLEVILLE	BELLEVILLE WASHER RONDELLA BELLEVILLE	TELLERFEDER BELLEVILLE-SPÆNDSKI'	A143
43		100020		2	PORCA, M16, Cl 8 PORCA	TUERCA ECROU	NUT DADO	MUTTER MØTRIK	010D

13.212	02	p1	06/08

ELEVADOR DE PALHA, PROTEÇÕES LE
PROTECCIONES LI
STRAW ELEVATOR, SHIELDS LH
STRAW ELEVATOR, SHIELDS LH

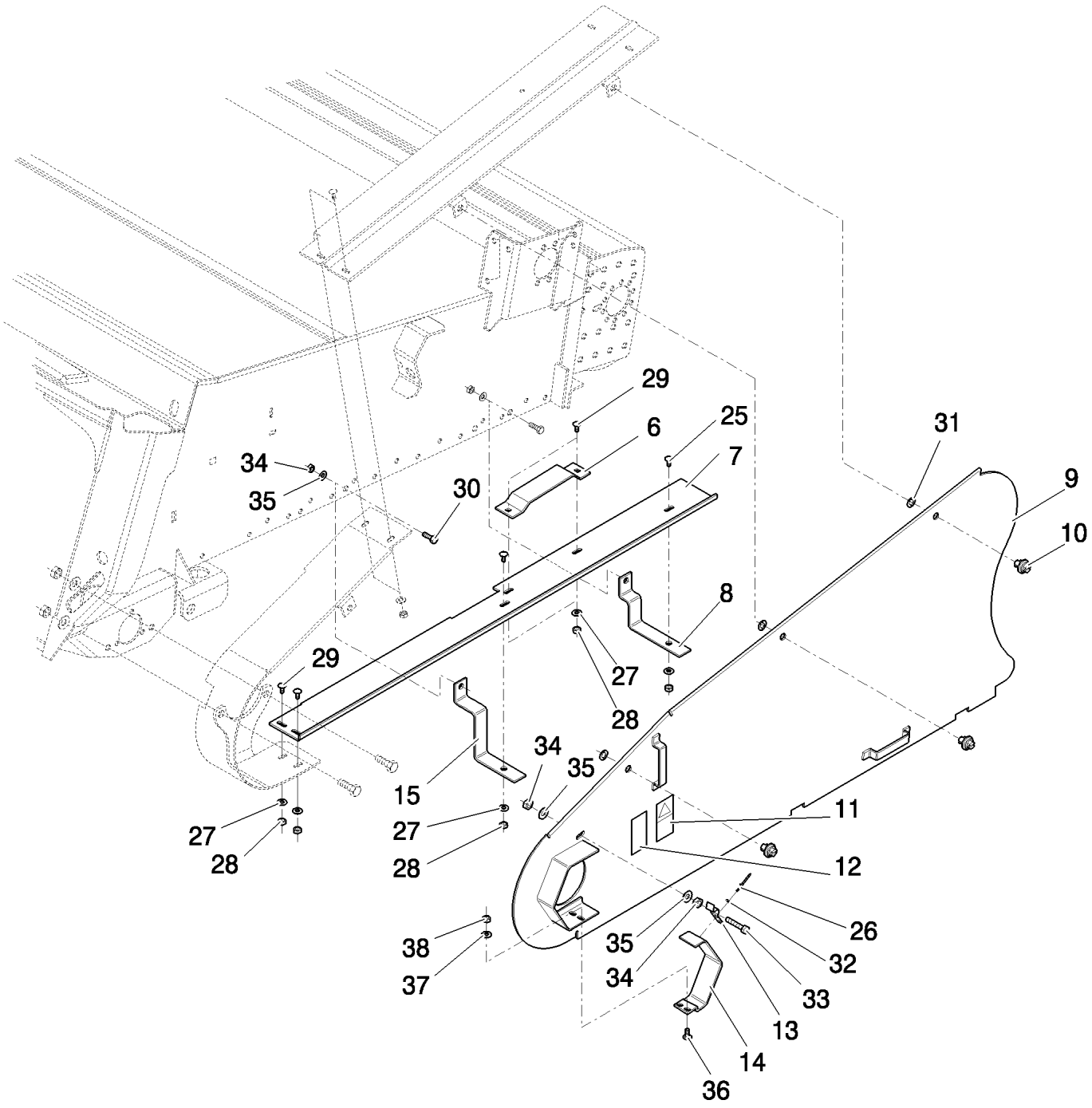

STRAW ELEVATOR, SHIELDS LH
PROTECTIONS GAUCHE
PROTEZIONI LE
STRAW ELEVATOR, SHIELDS LH

R	N	P.N.	MOD	Q	Denominação Denominação	Denominacion Description	Description Descrizione	Bezeichnung Beskrivelse	L.C.
6		84971248		1	SUPORTE SUPORTE	SOPORTE SUPPORT	BRACKET STAFFA	HALTERUNG BESLAG	225S
7		87397443		1	PROTEÇÃO PROTECÇÃO	PROTECCIÓN PROTECTION	SHIELD PROTEZIONE	SCHILD BESKYTTELSESKÆRM	224P
8		87397439		1	SUPORTE SUPORTE	SOPORTE SUPPORT	BRACKET STAFFA	HALTERUNG BESLAG	225S
9		87398471		1	PROTEÇÃO PROTECÇÃO	PROTECCIÓN PROTECTION	SHIELD PROTEZIONE	SCHILD BESKYTTELSESKÆRM	224P
10		9514603		3	TRAVA FECHADURA	CERRADURA SERRURE	LOCK BLOCCO	SCHLOSS LÅS	120S
11		84004735		1	ADESIVO DÍSTICO	CALCOMANÍA AUTOCOLLANT	DECAL DECALCOMANIA	AUFKLEBER TRANSFER	012D
12		84004734		1	ADESIVO DÍSTICO	CALCOMANÍA AUTOCOLLANT	DECAL DECALCOMANIA	AUFKLEBER TRANSFER	012D
13		9801069		1	TRINCO TRINCO	PESTILLO LOQUET	LATCH CHIUSURA A SCATTO	VERRIEGELUNG PAL	156C
14		84981539		1	PROTEÇÃO PROTECÇÃO	PROTECCIÓN PROTECTION	SHIELD PROTEZIONE	SCHILD BESKYTTELSESKÆRM	224P
15		87397440		1	SUPORTE SUPORTE	SOPORTE SUPPORT	BRACKET STAFFA	HALTERUNG BESLAG	225S
25		86512420		2	PARAFUSO, Short NK, M8 x 20, Cl8.8, Full Thd PARAFUSO DE CARROÇ	PERNO ALOMADO VIS A TETE BOMBEE	CARRIAGE BOLT BULLONE A TESTA TON	SCHLOSSSCHRAUBE BRÆDDEBOLT	P123
26		445394		2	REBITE, Pop, M4.8 x 12.7 REBITE	REMACHE RIVET	RIVET RIVETTO	NIET NITTE	055R
27		322358		6	ARRUELA DE PRESSÃO, M8 ANILHA CÓNICA	ARANDELA BELLEVILLE RONDELLE BELLEVILLE	BELLEVILLE WASHER RONDELLA BELLEVILLE	TELLERFEDER BELLEVILLE-SPÆNDSKI	A143
28		9706690		6	PORCA, M8, Cl 8 PORCA	TUERCA ECROU	NUT DADO	MUTTER MØTRIK	010D
29		86619060		4	PARAFUSO, Short NK, M8 x 16, Cl8.8, Full Thd PARAFUSO DE CARROÇ	PERNO ALOMADO VIS A TETE BOMBEE	CARRIAGE BOLT BULLONE A TESTA TON	SCHLOSSSCHRAUBE BRÆDDEBOLT	P123
30		43139		1	PARAFUSO, Hex, M10 x 25, 8.8, Full Thd PARAFUSO	PERNO VIS	BOLT BULLONE	SCHRAUBE BOLT	140B
31		9514605		3	TRAVA DA ARRUELA, M9.8 x 18.5 ANILHA DE RETENÇÃO	ARANDELA DE BLOQUE RONDELLE FREIN	LOCK WASHER RONDELLA DI SICUREZ	SICHERUNGSSCHEIBE LÅSESKIVE	132R
32		86588450		2	ARRUELA PLANA, M6 x 12 x 1.6 Thk ANILHA	ARANDELA RONDELLE	WASHER RONDELLA	UNTERLEGSCHEIBE FLADSKIVE	131R
33		120070		1	PARAFUSO, Hex, M10 x 60, 8.8 PARAFUSO	PERNO VIS	BOLT BULLONE	SCHRAUBE BOLT	140B
34		100016		3	PORCA, M10, Cl 8 PORCA	TUERCA ECROU	NUT DADO	MUTTER MØTRIK	010D

13.212	02	p2	06/08

ELEVADOR DE PALHA, PROTEÇÕES LE
PROTECCIONES LI
STRAW ELEVATOR, SHIELDS LH
STRAW ELEVATOR, SHIELDS LH

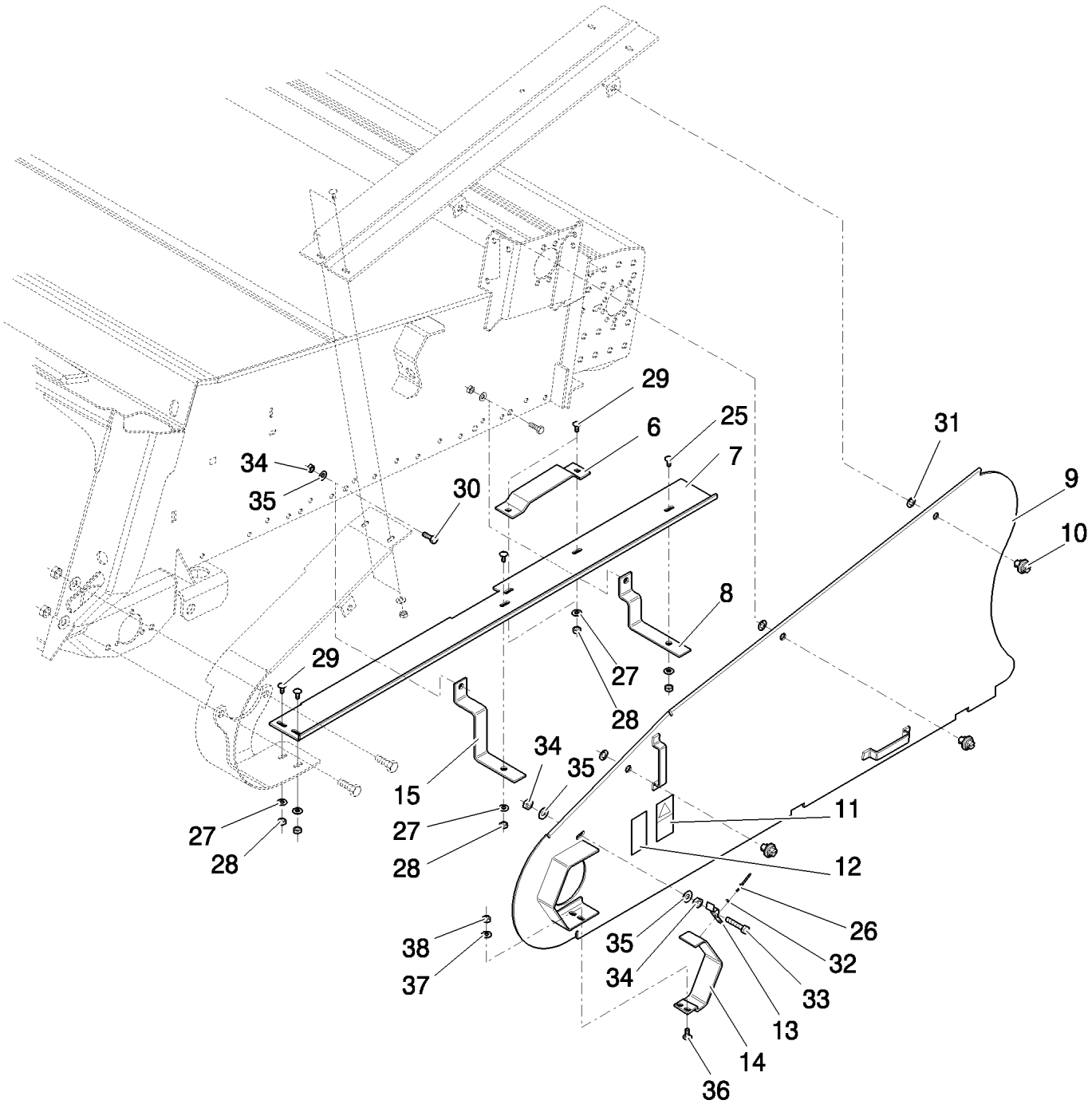

STRAW ELEVATOR, SHIELDS LH
PROTECTIONS GAUCHE
PROTEZIONI LE
STRAW ELEVATOR, SHIELDS LH

R	N	P.N.	MOD	Q	Denominação Denominação	Denominacion Description	Description Descrizione	Bezeichnung Beskrivelse	L.C.
35		140045		3	ARRUELA DE PRESSÃO, M10				
						ARANDELA BELLEVILLE	BELLEVILLE WASHER	TELLERFEDER	A143
					ANILHA CÓNICA	RONDELLE BELLEVILLE	RONDELLA BELLEVILLE	BELLEVILLE-SPÆNDSKI'	
36		86508568		2	PARAFUSO, Hex, M6 x 16, Cl 8.8, Full Thd				
						TORNILLO	SCREW	SCHRAUBE	040V
					PARAFUSO	VIS	VITE	SKRUE	
37		322357		2	ARRUELA DE PRESSÃO, M6				
						ARANDELA BELLEVILLE	BELLEVILLE WASHER	TELLERFEDER	A143
					ANILHA CÓNICA	RONDELLE BELLEVILLE	RONDELLA BELLEVILLE	BELLEVILLE-SPÆNDSKI'	
38		9706755		2	PORCA, M6, Cl 8	TUERCA	NUT	MUTTER	010D
					PORCA	ECROU	DADO	MØTRIK	

13.213	01	p1	08/08

BRAÇOS DE SUSPENSÃO DA CORRENTE
BRAZO DE SUSPENSION CON COMPENSACION LATERAL
SUSPENSION BRACES WITH LATERAL FLOTATION ONLY
SUSPENSION BRACES WITH LATERAL FLOTATION ONLY

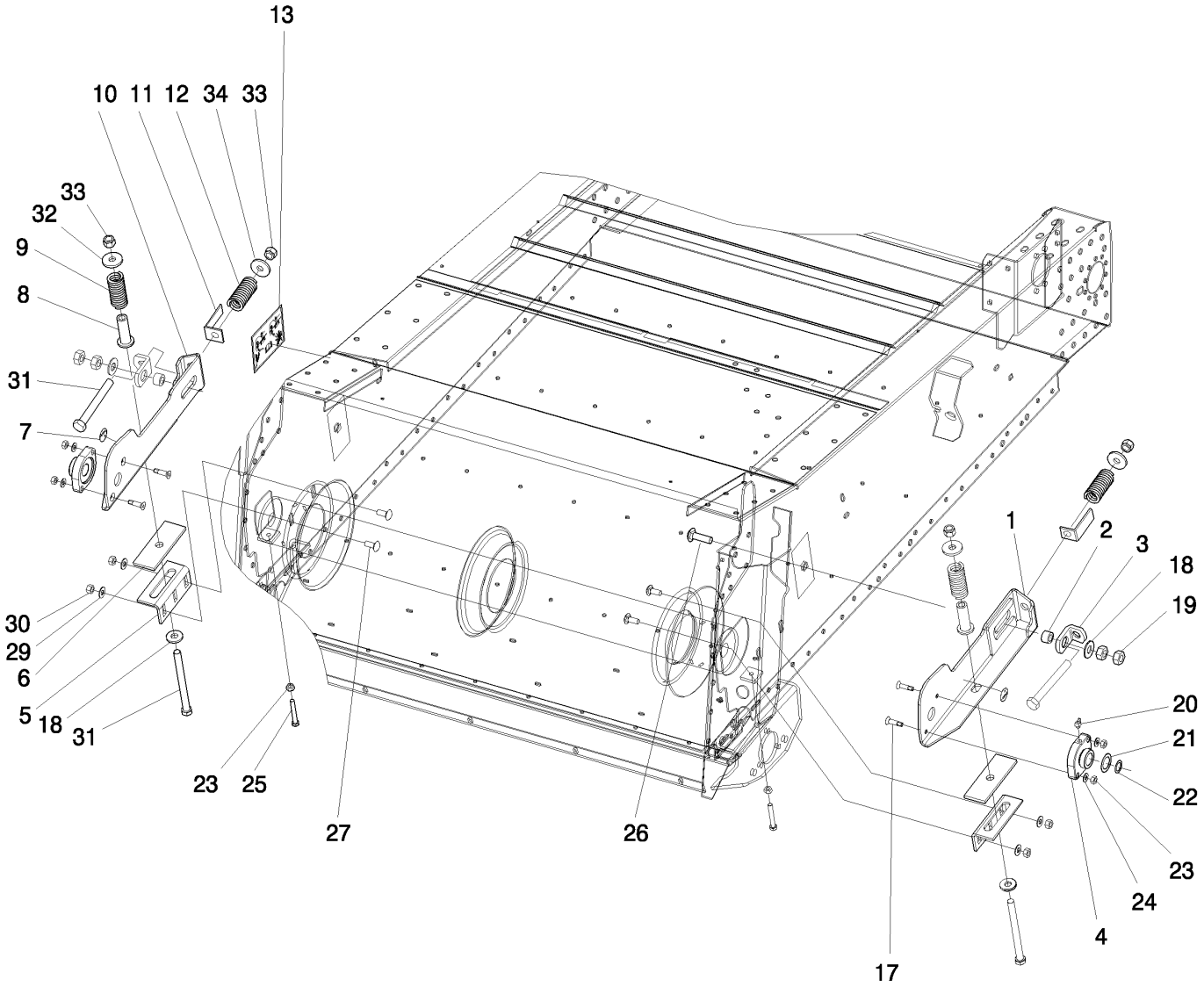

SUSPENSION BRACES WITH LATERAL FLOTATION ONLY
BRAS DE SUSPENSION AVEC PIVOTEMENT LATERAL
ORGANI DI SOSPENSIONE CON FLOTTAZIONE LATERALE
SUSPENSION BRACES WITH LATERAL FLOTATION ONLY

R	N	P.N.	MOD	Q	Denominação Denominação	Denominacion Description	Description Descrizione	Bezeichnung Beskrivelse	L.C.
1		87658884		1	SUPORTE, LH	SOPORTE	BRACKET	HALTERUNG	225S
					SUPORTE	SUPPORT	STAFFA	BESLAG	
2		84052730		2	BUCHA	CASQUILLO	BUSHING	BUCHSE	095B
					CASQUILHO	BAGUE	BOCCOLA	BØSNING	
3		84075539		2	SUPORTE	SOPORTE	BRACKET	HALTERUNG	225S
					SUPORTE	SUPPORT	STAFFA	BESLAG	
4		84078927		2	CONJUNTO DO ROLAMENTO				
						CONJUNTO DE COJINET	BEARING ASSY	LAGERBAURUPPE	341C
					CHUMACEIRA	ROULEMENT	COMPLESSIVO CUSCINI	LEJESAMLING	
5		9815110		2	SUPORTE	SOPORTE	SUPPORT	STÜTZE	300S
					SUPORTE	SUPPORT	SUPPORTO	BESLAG	
6		9815111		2	LONA	LONA	CANVAS	SEGELTUCH	590T
					TELA	TOILE	TELA	LÆRRED	
7		84334829		2	ADESIVO	CALCOMANÍA	DECAL	AUFKLEBER	012D
					DÍSTICO	AUTOCOLLANT	DECALCOMANIA	TRANSFER	
8		84982624		2	BUCHA	CASQUILLO	BUSHING	BUCHSE	095B
					CASQUILHO	BAGUE	BOCCOLA	BØSNING	
9		920397		2	MOLA	RESORTE	SPRING	FEDER	100M
					MOLA	RESSORT	MOLLA	FJEDER	
10		87656533		1	SUPORTE, RH	SOPORTE	BRACKET	HALTERUNG	225S
					SUPORTE	SUPPORT	STAFFA	BESLAG	
11		84981494		2	INDICADOR	INDICADOR	INDICATOR	ANZEIGE	087S
					INDICADOR	INDICATEUR	INDICATORE	INDIKATOR	
12		920487		2	MOLA	RESORTE	SPRING	FEDER	100M
					MOLA	RESSORT	MOLLA	FJEDER	
13		84981908		1	ADESIVO	CALCOMANÍA	DECAL	AUFKLEBER	012D
					DÍSTICO	AUTOCOLLANT	DECALCOMANIA	TRANSFER	
17		120259		4	PARAFUSO, Hex Soc Flat Hd, M10 x 40, 8.8				
						TORNILLO	SCREW	SCHRAUBE	040V
					PARAFUSO	VIS	VITE	SKRUE	
18		325594		4	ARRUELA PLANA, M17 x 40 x 5 Thk				
						ARANDELA	WASHER	UNTERLEGSCHEIBE	131R
					ANILHA	RONDELLE	RONDELLA	FLADSKIVE	
19		100020		4	PORCA, M16, Cl 8	TUERCA	NUT	MUTTER	010D
					PORCA	ECROU	DADO	MØTRIK	
20		84022088		2	GRAXEIRA	BOQUILLA DE LUBRICAC	LUBE NIPPLE	SCHMIERNIPPEL	060I
					COPO DE LUBRIFICAÇÃ	GRAISSEUR	INGRASSATORE	SMØRENIPPEL	
21		441176		AR	ARRUELA PLANA, M31 x 45 x 0.8 Thk				
						ARANDELA	WASHER	UNTERLEGSCHEIBE	131R
					ANILHA	RONDELLE	RONDELLA	FLADSKIVE	
22		370003		2	ANEL DE PRESSÃO, M30, Ext				
						ANILLO DE RESORTE	SNAP RING	SPRENGRING	054A
					ANEL	ANNEAU D'ARRET	ANELLO ELASTICO	LÅSERING	
23		100016		6	PORCA, M10, Cl 8	TUERCA	NUT	MUTTER	010D
					PORCA	ECROU	DADO	MØTRIK	
24		140045		4	ARRUELA DE PRESSÃO, M10				
						ARANDELA BELLEVILLE	BELLEVILLE WASHER	TELLERFEDER	A143
					ANILHA CÓNICA	RONDELLE BELLEVILLE	RONDELLA BELLEVILLE	BELLEVILLE-SPÆNDSKI	

13.213	01	p2	08/08

BRAÇOS DE SUSPENSÃO DA CORRENTE
BRAZO DE SUSPENSION CON COMPENSACION LATERAL
SUSPENSION BRACES WITH LATERAL FLOTATION ONLY
SUSPENSION BRACES WITH LATERAL FLOTATION ONLY

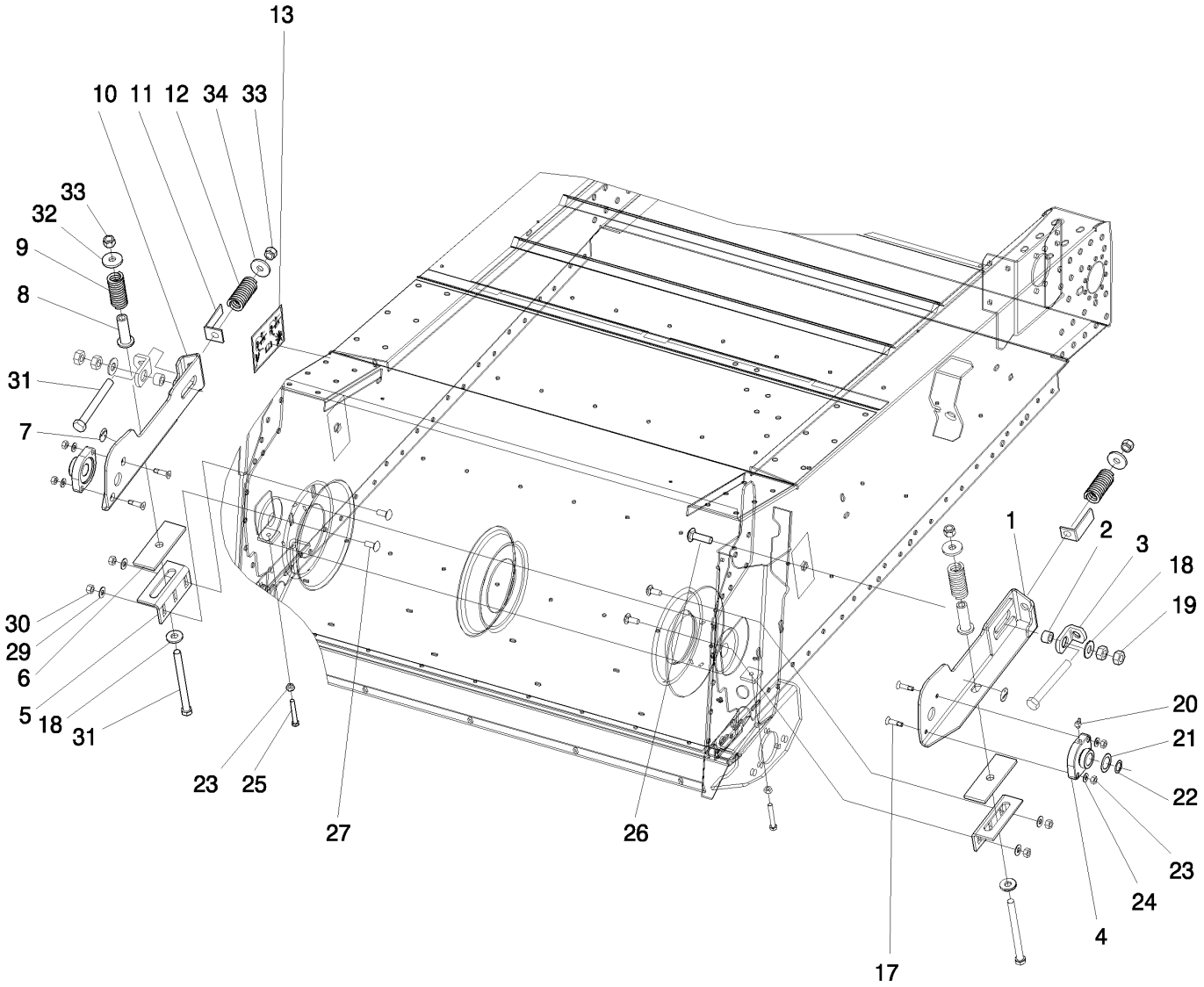

SUSPENSION BRACES WITH LATERAL FLOTATION ONLY
BRAS DE SUSPENSION AVEC PIVOTEMENT LATERAL
ORGANI DI SOSPENSIONE CON FLOTTAZIONE LATERALE
SUSPENSION BRACES WITH LATERAL FLOTATION ONLY

R	N	P.N.	MOD	Q	Denominação Denominação	Denominacion Description	Description Descrizione	Bezeichnung Beskrivelse	L.C.
25		120115		2	PARAFUSO, Hex, M10 x 70, 8.8, Full Thd				
						PERNO	BOLT	SCHRAUBE	140B
					PARAFUSO	VIS	BULLONE	BOLT	
26		120046		2	PARAFUSO, Short NK, M16 x 60, Cl8.8, Full Thd				
						PERNO ALOMADO	CARRIAGE BOLT	SCHLOSSSCHRAUBE	P123
					PARAFUSO DE CARROÇ	VIS A TETE BOMBEE	BULLONE A TESTA TON	BRÆDDEBOLT	
27		120044		4	PARAFUSO, Short NK, M12 x 30, Cl8.8, Full Thd				
						PERNO ALOMADO	CARRIAGE BOLT	SCHLOSSSCHRAUBE	P123
					PARAFUSO DE CARROÇ	VIS A TETE BOMBEE	BULLONE A TESTA TON	BRÆDDEBOLT	
29		140046		4	MOLA BELLEVILLE, Belleville, M12				
						RESORTE BELLEVILLE	BELLEVILLE SPRING	TELLERFEDER	P825
					ANILHA CÓNICA	RESSORT BELLEVILLE	MOLLA BELLEVILLE	BELLEVILLEFJEDER	
30		9706685		4	PORCA, M12, Cl 8	TUERCA	NUT	MUTTER	010D
					PORCA	ECROU	DADO	MØTRIK	
31		84435244		4	PARAFUSO, Hex, M16 x 180, 8.8				
						PERNO	BOLT	SCHRAUBE	140B
					PARAFUSO	VIS	BULLONE	BOLT	
32		451743		2	ARRUELA PLANA	ARANDELA	WASHER	UNTERLEGSCHEIBE	131R
					ANILHA	RONDELLE	RONDELLA	FLADSKIVE	
33		412066		4	PORCA, M16 x 2, Cl 8	TUERCA	NUT	MUTTER	010D
					PORCA	ECROU	DADO	MØTRIK	
34		394631		2	ARRUELA PLANA, M17 x 34 x 4, HT				
						ARANDELA	WASHER	UNTERLEGSCHEIBE	131R
					ANILHA	RONDELLE	RONDELLA	FLADSKIVE	

13.218	01	p1	11/10

REVERSOR, SISTEMA PNEUMÁTICO
INVERSOR, MANDO NEUMATICO
REVERSER, AIR CONTROL
REVERSER, AIR CONTROL

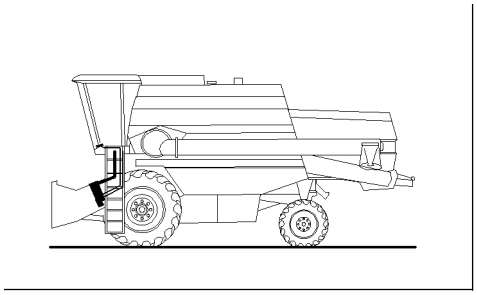

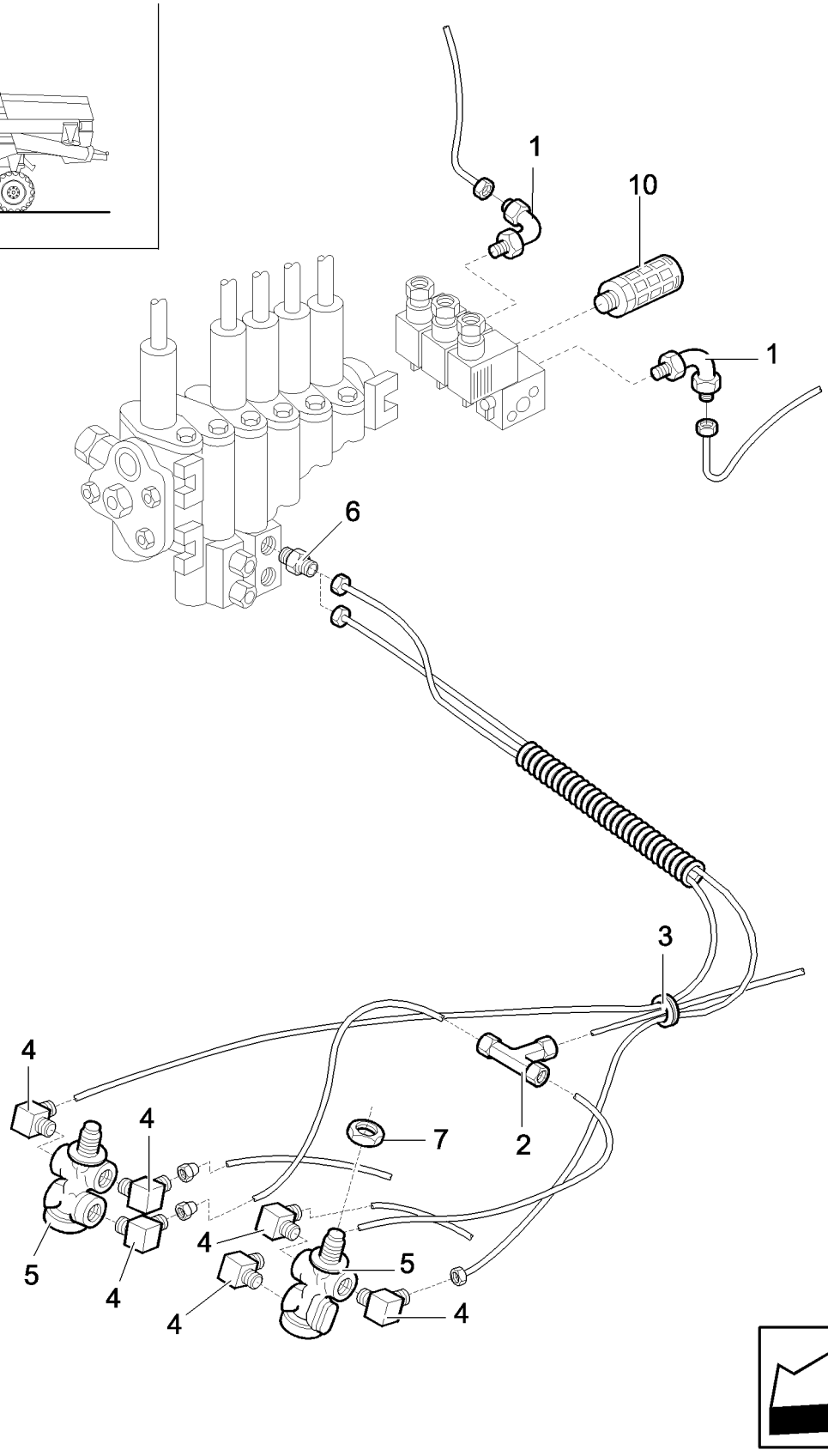

REVERSER, AIR CONTROL
INVERSORE, COMMANDE PNEUMATIQUE
INVERSORE, COMANDO PNEUMATICO
REVERSER, AIR CONTROL

R	N	P.N.	MOD	Q	Denominação Denominação	Denominacion Description	Description Descrizione	Bezeichnung Beskrivelse	L.C.
1		825500		4	CONECTOR HIDRÁUL CONECTOR HID.	CONECTOR HIDRÁULIC CONNECTEUR HYDRAU	HYD CONNECTOR CONNETTORE IDRAULI(	HYDR STECKVERBINDE HYDRAULIKSTIK	020R
2		9576722		1	CONECTOR ELÉTR CONECTOR ELÉC.	CONECTOR ELÉCTRICO CONNECTEUR ELECTRI	ELEC CONNECTOR CONNETTORE ELETTRI(	ELEKTR STECKVERBINI EL-STIK	235C
3		331242		1	CASQUILHO ISOLADOR PASSA-FIOS	PASACABLES PASSE-FIL	GROMMET ANELLO PASSACAVO	TÜLLE RING	131A
4		821589		6	CONECTOR ELÉTR CONECTOR ELÉC.	CONECTOR ELÉCTRICO CONNECTEUR ELECTRI	ELEC CONNECTOR CONNETTORE ELETTRI(	ELEKTR STECKVERBINI EL-STIK	235C
5		822197		2	VÁLVULA VÁLVULA	VÁLVULA SOUPAPE	VALVE VALVOLA	VENTIL VENTIL	9620
6		9576743		2	CONECTOR ELÉTR CONECTOR ELÉC.	CONECTOR ELÉCTRICO CONNECTEUR ELECTRI	ELEC CONNECTOR CONNETTORE ELETTRI(	ELEKTR STECKVERBINI EL-STIK	235C
7		412321		2	PORCA, M26 x 1.5, Cl 8 PORCA	TUERCA ECROU	NUT DADO	MUTTER MØTRIK	010D
9	1	827026		1.18m	PROTEÇÃO PROTECÇÃO	PROTECCIÓN PROTECTION	SHIELD PROTEZIONE	SCHILD BESKYTTELSESKÆRM	224P
10		84290731		1	SILENCIOSO SILENCIADOR	SILENCIADOR SILENCIEUX	MUFFLER MARMITTA	SCHALLDÄMPFER LYDDÆMPER	160S

(1) Não ilustrado

SECTION INDEX
Debulha

14.201	01	DISPOSITIVO RECOLHEDOR DE PEDRAS E CHAPA DE COBERTURA
14.201	02	DISPOSITIVO RECOLHEDOR DE PEDRAS E CHAPA DE COBERTURA
14.202	01	CILINDRO DE DEBULHA STANDARD
14.202	02	CILINDRO DE DEBULHA STANDARD
14.202	03	CILINDRO DE DEBULHA STANDARD
14.202	04	CILINDRO DE DEBULHA STANDARD
14.203	01	CONJUNTO EIXO DO CILINDRO E MANCAIS
14.204	01	VARIADOR DO CILINDRO
14.204	02	VARIADOR DO CILINDRO
14.204	03	CONTROLE DO VARIADOR DO CILINDRO
14.204	04	CONTROLE DO VARIADOR DO CILINDRO
14.205	01	VARIADOR DO CILINDRO DE DEBULHA - MAXI-TORQUE
14.207	01	CÔNCAVO UNIVERSAL
14.207	02	CÔNCAVO PARA MILHO E SOJA
14.208	01	CÔNCAVO, TRIGO
14.209	01	SUSPENSÃO MÓVEL DO CÔNCAVO
14.209	02	SUSPENSÃO FIXA DO CÔNCAVO
14.209	03	REGULAGEM DO CÔNCAVO
14.210	01	DESBARBADOR
14.211	01	BATEDOR
14.213	01	BATEDOR E SEPARADOR CENTRÍFUGO
14.213	02	BATEDOR E SEPARADOR CENTRÍFUGO
14.217	01	CILINDRO E CÔNCAVO PARA ARROZ
14.217	02	CILINDRO E CÔNCAVO PARA ARROZ

14.201	01	p1	08/08

DISPOSITIVO RECOLHEDOR DE PEDRAS E CHAPA DE COBERTURA
RECOGEDOR DE PIEDRAS Y CHAPA DE COBERTURA
STONE TRAP AND COVER PLATE
STONE TRAP AND COVER PLATE

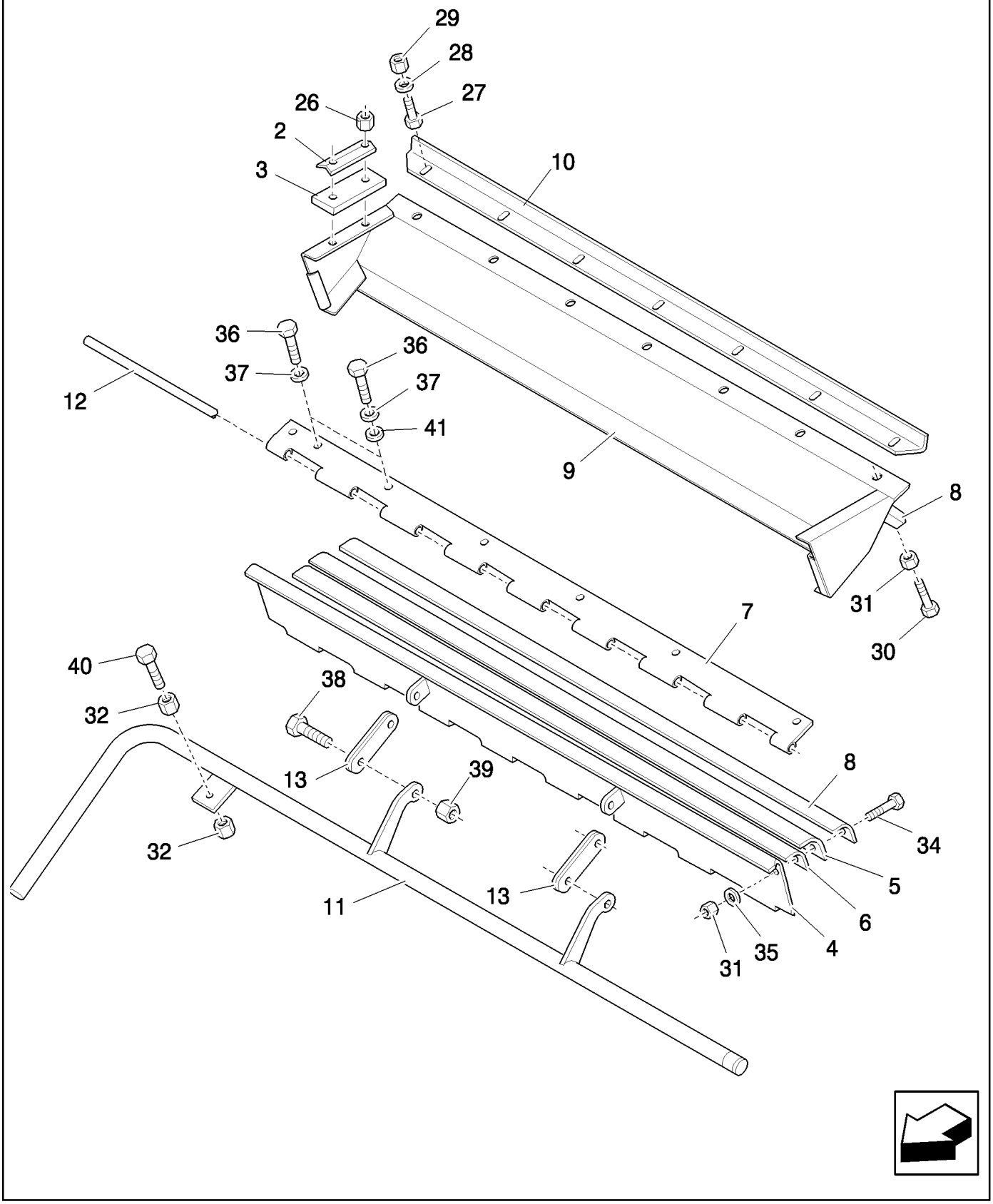

STONE TRAP AND COVER PLATE
BAC A PIERRES ET TÔLE DE RECOUVREMENT
RACCOGLISASSI E LAMIERA DI COPERTURA
STONE TRAP AND COVER PLATE

R	N	P.N.	MOD	Q	Denominação Denominação	Denominacion Description	Description Descrizione	Bezeichnung Beskrivelse	L.C.
4		87487050		1	COBERTURA COBERTURA	CUBIERTA COUVERCLE	COVER COPERCHIO	ABDECKUNG DÆKSEL	265C
5		9813902		1	LONA TELA	LONA TOILE	CANVAS TELA	SEGELTUCH LÆRRED	590T
6		9813903		1	LONA TELA	LONA TOILE	CANVAS TELA	SEGELTUCH LÆRRED	590T
7		87487049		1	DOBRADIÇA DOBRADIÇA	BISAGRA CHARNIERE	HINGE CERNIERA	SCHARNIER HÆNGSEL	140C
8		9815946		2	PLACA DE FIXAÇÃO CHAPA DE FIXAÇÃO	PLACA DE FIJACIÓN PLAQUE DE FIXATION	FIXING PLATE PIASTRA DI FISSAGGIO	BEFESTIGUNGSPLATTE FASTSPÆNDINGSPLADI	078B
9		9594737		1	PLAQUETA DE CONTATO CHAPA DE CONTACTO	PLACA DE CONTACTO PLAQUE DE CONTACT	CONTACT PLATE PIASTRA DI CONTATTO	KONTAKTPLATTE KONTAKTPLADE	111P
10		87487048		1	GRAMPO FIXADOR	ABRAZADERA COLLIER	CLIP FERMO	KLAMMER KLIPS	045F
11		825695		1	HASTE HASTE	VARILLA TIGE	ROD ASTA	STANGE STANG	090A
12		87487047		1	EIXO EIXO	EJE ESSIEU	AXLE ASSALE	ACHSE AKSEL	087A
27		412430		9	PARAFUSO, Short NK, M8 x 16, Cl8.8, Full Thd PARAFUSO DE CARROÇ	PERNO ALOMADO VIS A TETE BOMBEE	CARRIAGE BOLT BULLONE A TESTA TON	SCHLOSSSCHRAUBE BRÆDDEBOLT	P123
28		322358		9	ARRUELA DE PRESSÃO, M8 ANILHA CÓNICA	ARANDELA BELLEVILLE RONDELLE BELLEVILLE	BELLEVILLE WASHER RONDELLA BELLEVILLE	TELLERFEDER BELLEVILLE-SPÆNDSKI	A143
29		9706690		9	PORCA, M8, Cl 8 PORCA	TUERCA ECROU	NUT DADO	MUTTER MØTRIK	010D
30		120100		8	PARAFUSO, Hex, M6 x 20, 8.8 PARAFUSO	PERNO VIS	BOLT BULLONE	SCHRAUBE BOLT	140B
31		353308		16	PORCA, M6 x 1, Cl 8 PORCA	TUERCA ECROU	NUT DADO	MUTTER MØTRIK	010D
34		86977786		8	PARAFUSO, Hex, M6 x 25, 8.8, Full Thd PARAFUSO	PERNO VIS	BOLT BULLONE	SCHRAUBE BOLT	140B
35		140015		8	ARRUELA PLANA, M6 ANILHA	ARANDELA RONDELLE	WASHER RONDELLA	UNTERLEGSCHEIBE FLADSKIVE	131R
36		43139		7	PARAFUSO, Hex, M10 x 25, 8.8, Full Thd PARAFUSO	PERNO VIS	BOLT BULLONE	SCHRAUBE BOLT	140B
37		140045		7	ARRUELA DE PRESSÃO, M10 ANILHA CÓNICA	ARANDELA BELLEVILLE RONDELLE BELLEVILLE	BELLEVILLE WASHER RONDELLA BELLEVILLE	TELLERFEDER BELLEVILLE-SPÆNDSKI	A143
41		447723		3	ARRUELA PLANA ANILHA	ARANDELA RONDELLE	WASHER RONDELLA	UNTERLEGSCHEIBE FLADSKIVE	131R

TC5070

14.201	02	p1	09/08

DISPOSITIVO RECOLHEDOR DE PEDRAS E CHAPA DE COBERTURA
RECOGEDOR DE PIEDRAS Y CHAPA DE COBERTURA
STONE TRAP AND COVER PLATE
STONE TRAP AND COVER PLATE

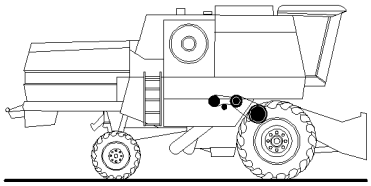

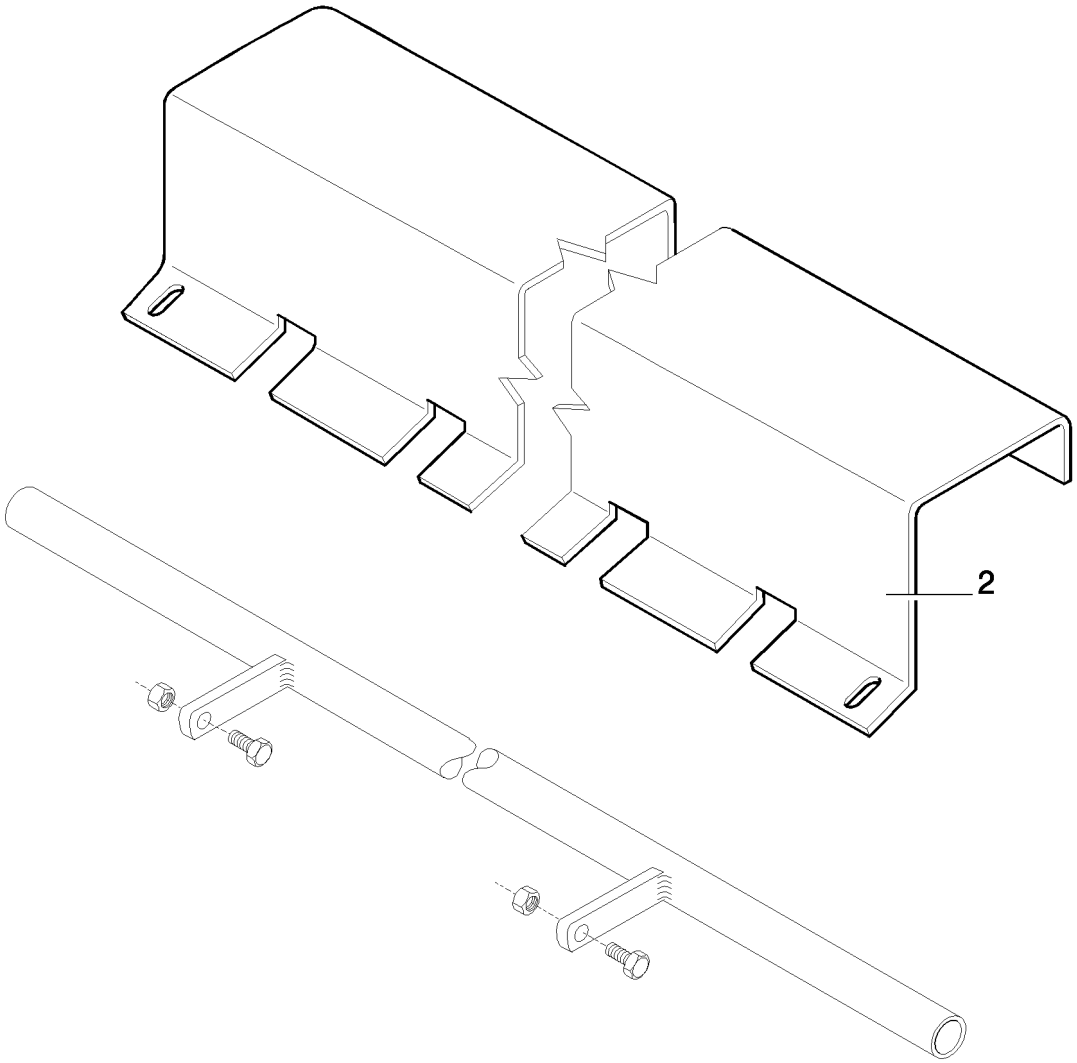

STONE TRAP AND COVER PLATE
BAC A PIERRES ET TÔLE DE RECOUVREMENT
RACCOGLISASSI E LAMIERA DI COPERTURA
STONE TRAP AND COVER PLATE

R	N	P.N.	MOD	Q	Denominação Denominação	Denominacion Description	Description Descrizione	Bezeichnung Beskrivelse	L.C.
2		9593377		1	COBERTURA COBERTURA	CUBIERTA COUVERCLE	COVER COPERCHIO	ABDECKUNG DÆKSEL	265C

14.202	01	p1	07/08

CILINDRO DE DEBULHA STANDARD
DESGRANADOR STANDARD
DRUM STANDARD
DRUM STANDARD

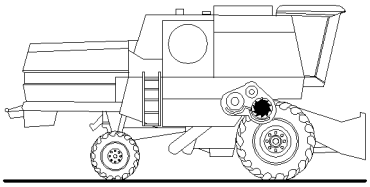

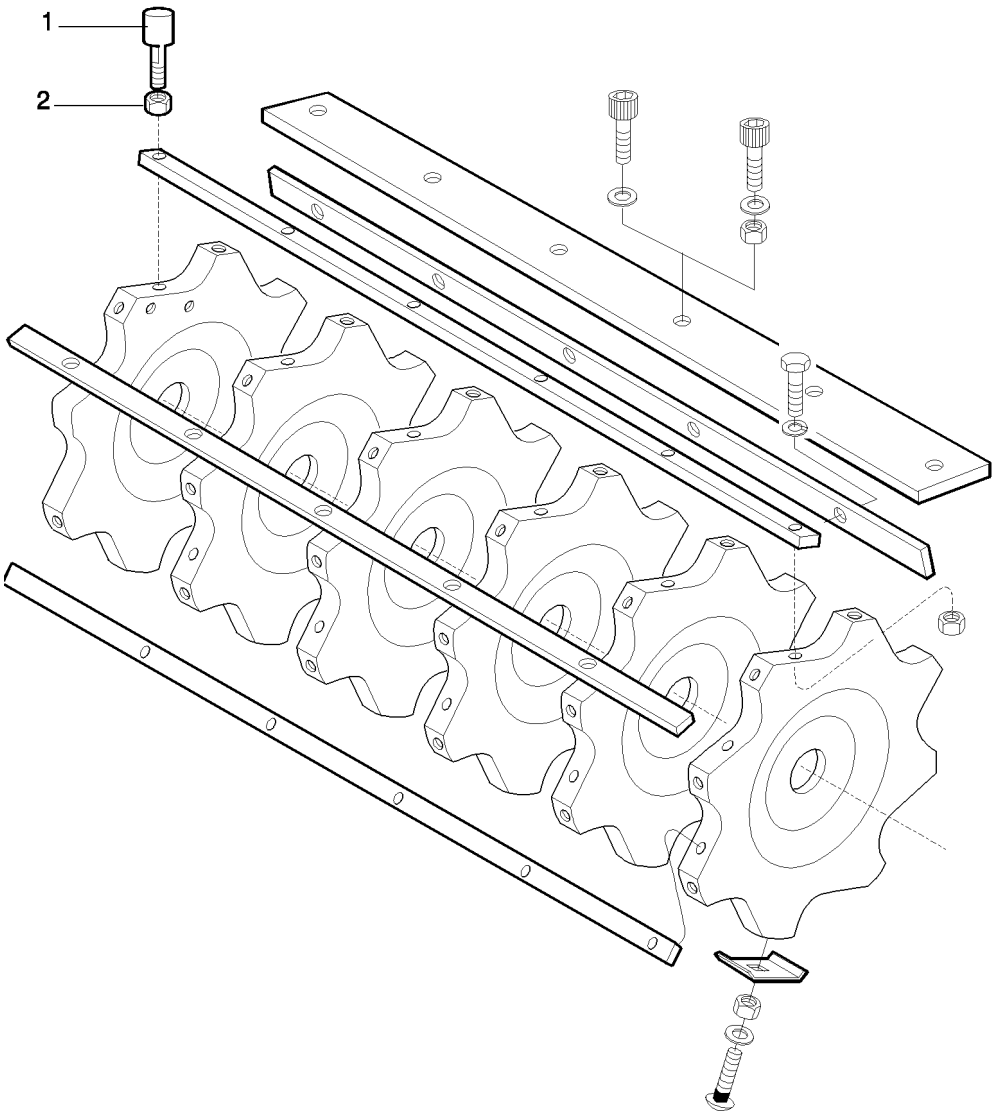

DRUM STANDARD
BATTEUR STANDARD
BATTITORE STANDARD
DRUM STANDARD

R	N	P.N.	MOD	Q	Denominação Denominação	Denominacion Description	Description Descrizione	Bezeichnung Beskrivelse	L.C.
1		84990916		28	DENTE PARA ARROZ DENTE PARA ARROZ	DIENTE PARA ARROZ DENT POUR RIZ	RICE TOOTH DENTI PER RISO	SCHLAGLEISTE FÜR RE RISTAND	620D
2		100039		28	PORCA PORCA	TUERCA ECROU	NUT DADO	MUTTER MØTRIK	010D

14.202	02	p1	07/08

CILINDRO DE DEBULHA STANDARD
DESGRANADOR STANDARD
DRUM STANDARD
DRUM STANDARD

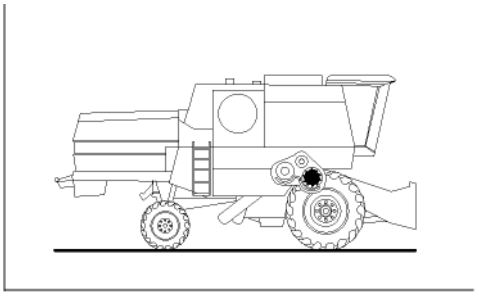

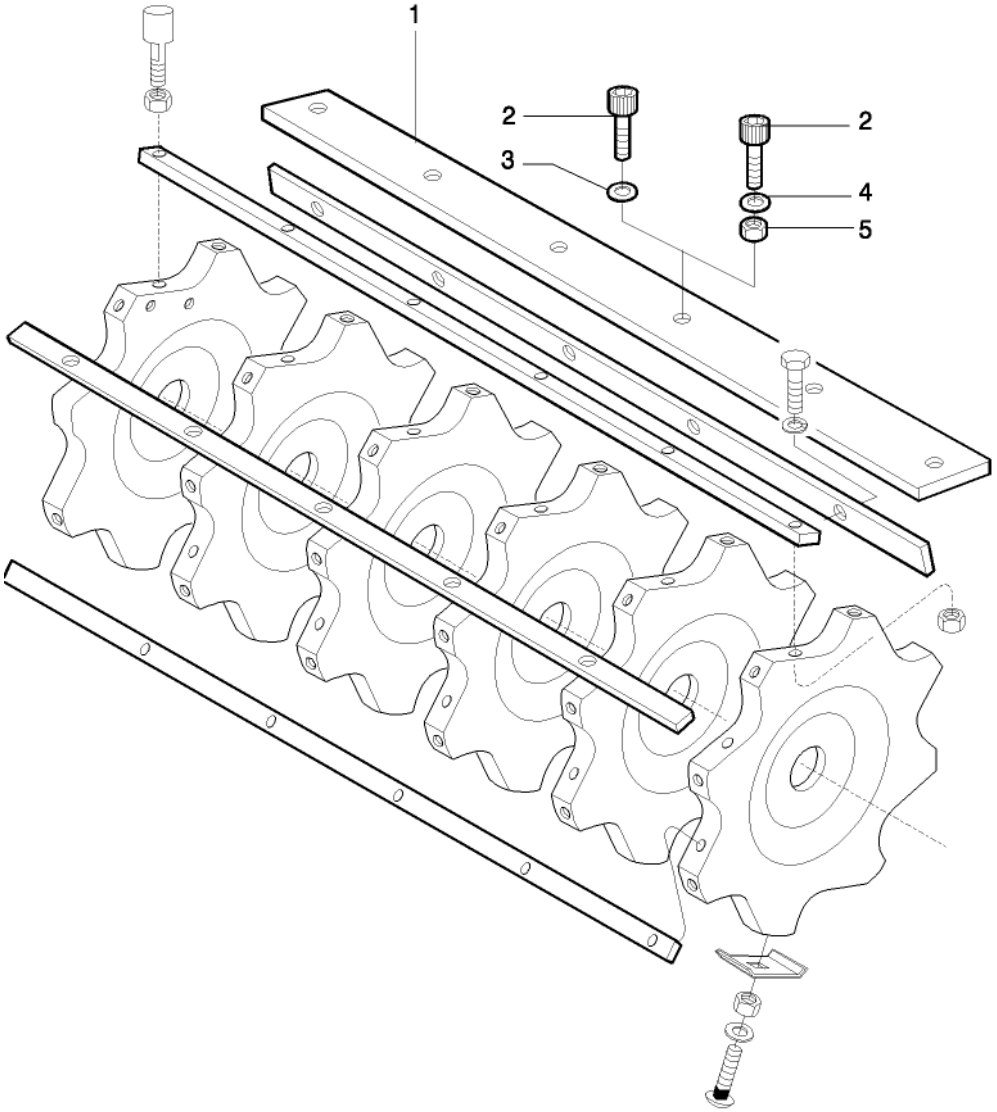

DRUM STANDARD
BATTEUR STANDARD
BATTITORE STANDARD
DRUM STANDARD

R	N	P.N.	MOD	Q	Denominação Denominação	Denominacion Description	Description Descrizione	Bezeichnung Beskrivelse	L.C.
1		84991962		8	PLACA DE FECHAMENTO CABEÇA	PLACA FINAL PLAQUE D'EXTREMITE	END PLATE PIASTRA FINALE	ENDPLATTE ENDEPLADE	130T
2		84017988		40	PARAFUSO PARAFUSO	TORNILLO VIS	SCREW VITE	SCHRAUBE SKRUE	040V
3		465633		10	PORCA PORCA	TUERCA ECROU	NUT DADO	MUTTER MØTRIK	010D
4		140018		30	ARRUELA PLANA, M12 x 24 x 2.5 ANILHA	ARANDELA RONDELLE	WASHER RONDELLA	UNTERLEGSCHEIBE FLADSKIVE	131R
5		100038		30	CONTRA PORCA, M12 x 1.75, Cl 8 CONTRAPORCA	TUERCA DE BLOQUEO CONTRE-ECROU	LOCK NUT DADO DI BLOCCAGGIO	SICHERUNGSMUTTER LÅSEMØTRIK	P263

TC5070

14.202	03	p1	12/09

CILINDRO DE DEBULHA STANDARD
DESGRANADOR STANDARD
DRUM STANDARD
DRUM STANDARD

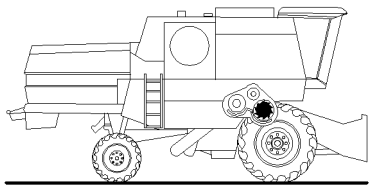

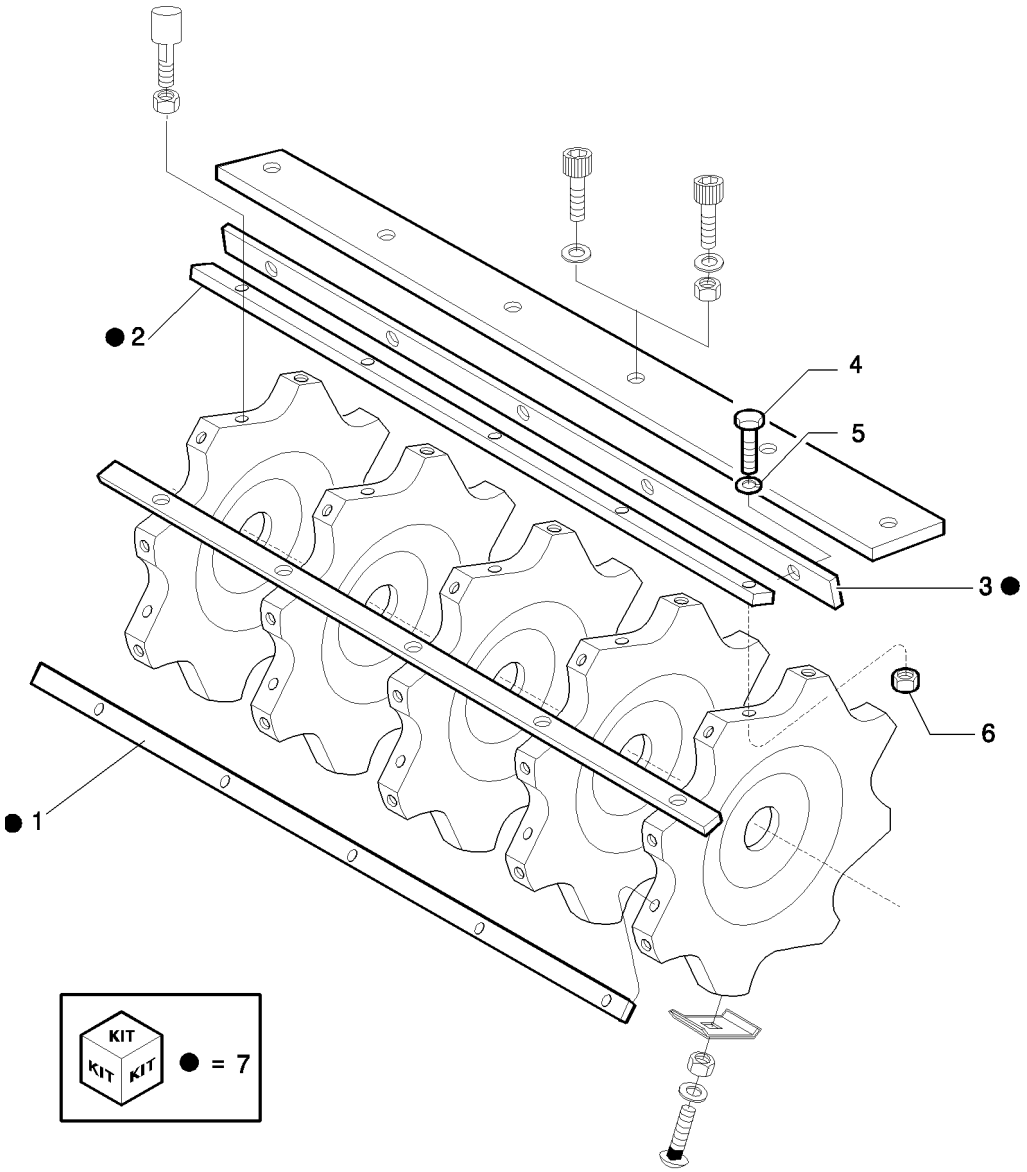

KIT KIT KIT ● = 7

DRUM STANDARD
BATTEUR STANDARD
BATTITORE STANDARD
DRUM STANDARD

R	N	P.N.	MOD	Q	Denominação Denominação	Denominacion Description	Description Descrizione	Bezeichnung Beskrivelse	L.C.
1		NSS		2	SEM SERVIÇO EM SEPARADO, BAR, 09 roles				
						NO SE REPARA POR SE	NOT SERVICED SEPARA	NICHT A SEP ERS-T LIEI	064N
					SEM REPARAÇÃO EM SI	NON ENTRET. SEPAREM	NON FORNITO SEPARAT	SERVICERES IKKE SEPA	
2		NSS		4	SEM SERVIÇO EM SEPARADO, BAR, 05 roles				
						NO SE REPARA POR SE	NOT SERVICED SEPARA	NICHT A SEP ERS-T LIEI	064N
					SEM REPARAÇÃO EM SI	NON ENTRET. SEPAREM	NON FORNITO SEPARAT	SERVICERES IKKE SEPA	
3		NSS		2	SEM SERVIÇO EM SEPARADO, BAR, 15 roles				
						NO SE REPARA POR SE	NOT SERVICED SEPARA	NICHT A SEP ERS-T LIEI	064N
					SEM REPARAÇÃO EM SI	NON ENTRET. SEPAREM	NON FORNITO SEPARAT	SERVICERES IKKE SEPA	
4		9509260		40	PARAFUSO, Hex Lock, M12 x 45, 8.8, Full Thd				
						PERNO	BOLT	SCHRAUBE	140B
					PARAFUSO	VIS	BULLONE	BOLT	
5		140046		30	MOLA BELLEVILLE, Belleville, M12				
						RESORTE BELLEVILLE	BELLEVILLE SPRING	TELLERFEDER	P825
					ANILHA CÓNICA	RESSORT BELLEVILLE	MOLLA BELLEVILLE	BELLEVILLEFJEDER	
6		100018		30	PORCA, M12, Cl 8	TUERCA	NUT	MUTTER	010D
					PORCA	ECROU	DADO	MØTRIK	
7	1	84991490		1	KIT DE REVISÃO DO MOTOR				
						KIT DE REVISIÓN DEL M	ENGINE OVERHAUL KIT	MOTORÜBERHOLUNGS	002K
					KIT DE REVISÃO DO MO	KIT DE REVISION MOTE	KIT REVISIONE MOTORI	MOTORREVISIONSSÆT	

(1) Composto por 84991946, 84991945, 84996652

14.202	04	p1	03/10

CILINDRO DE DEBULHA STANDARD
DESGRANADOR STANDARD
DRUM STANDARD
DRUM STANDARD

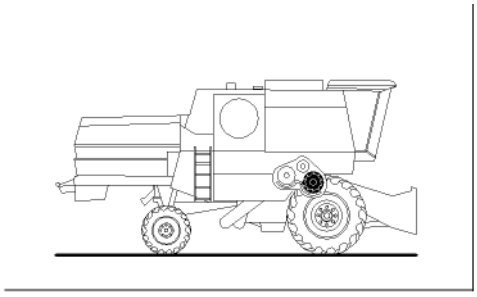

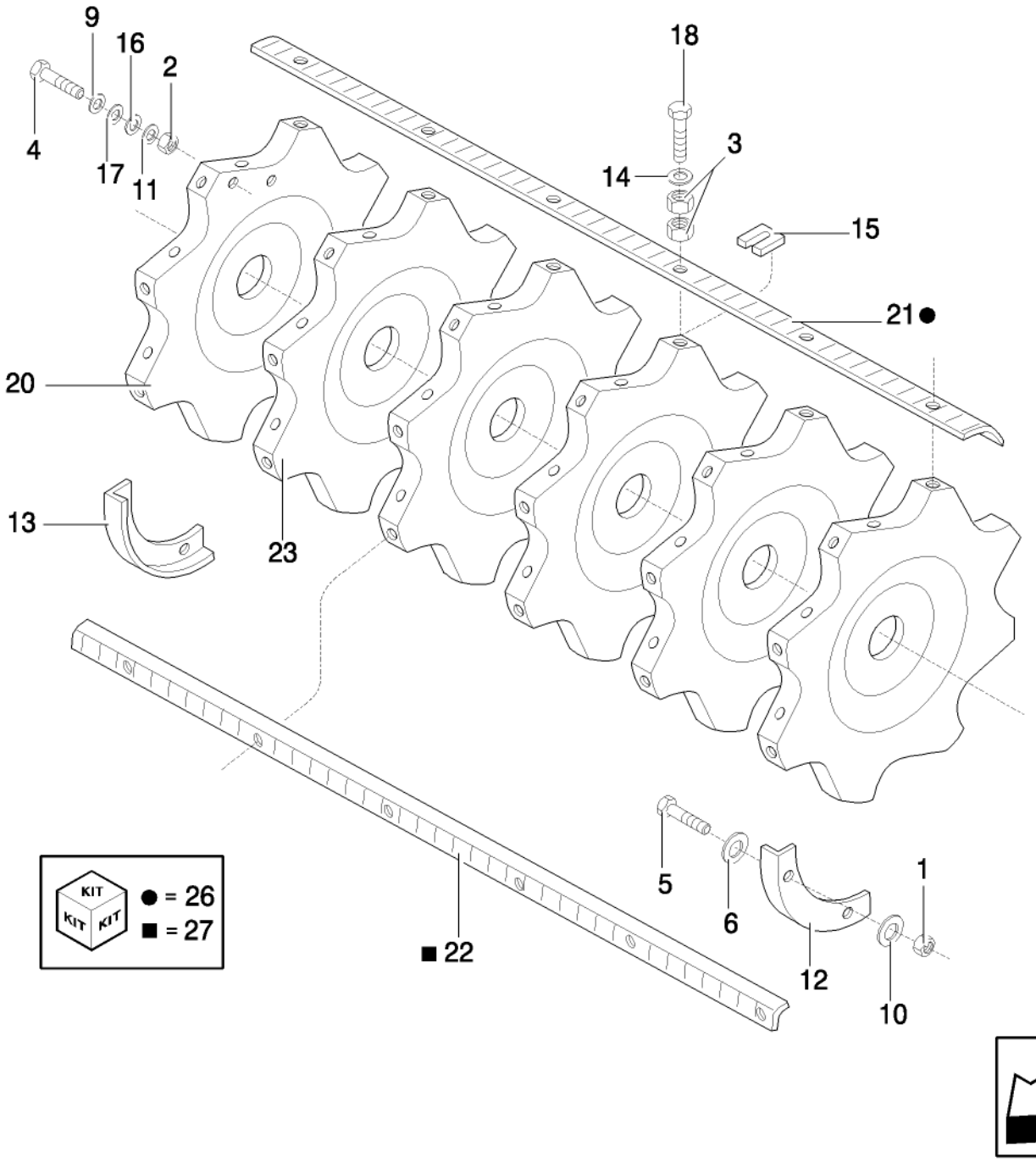

DRUM STANDARD
BATTEUR STANDARD
BATTITORE STANDARD
DRUM STANDARD

R	N	P.N.	MOD	Q	Denominação Denominação	Denominacion Description	Description Descrizione	Bezeichnung Beskrivelse	L.C.
1		9706755		4	PORCA, M6, Cl 8	TUERCA	NUT	MUTTER	010D
					PORCA	ECROU	DADO	MØTRIK	
2		9706690		AR	PORCA, M8, Cl 8	TUERCA	NUT	MUTTER	010D
					PORCA	ECROU	DADO	MØTRIK	
3		9706685		48	PORCA, M12, Cl 8	TUERCA	NUT	MUTTER	010D
					PORCA	ECROU	DADO	MØTRIK	
4		43128		AR	PARAFUSO, Hex, M8 x 30, 8.8				
						TORNILLO	SCREW	SCHRAUBE	040V
					PARAFUSO	VIS	VITE	SKRUE	
5		120100		4	PARAFUSO, Hex, M6 x 20, 8.8				
						PERNO	BOLT	SCHRAUBE	140B
					PARAFUSO	VIS	BULLONE	BOLT	
6		140015		4	ARRUELA PLANA, M6	ARANDELA	WASHER	UNTERLEGSCHEIBE	131R
					ANILHA	RONDELLE	RONDELLA	FLADSKIVE	
9		87033737		AR	ARRUELA PLANA, M8 x 28 x 3				
						ARANDELA	WASHER	UNTERLEGSCHEIBE	131R
					ANILHA	RONDELLE	RONDELLA	FLADSKIVE	
10		322357		4	ARRUELA DE PRESSÃO, M6				
						ARANDELA BELLEVILLE	BELLEVILLE WASHER	TELLERFEDER	A143
					ANILHA CÓNICA	RONDELLE BELLEVILLE	RONDELLA BELLEVILLE	BELLEVILLE-SPÆNDSKI	
11		322358		AR	ARRUELA DE PRESSÃO, M8				
						ARANDELA BELLEVILLE	BELLEVILLE WASHER	TELLERFEDER	A143
					ANILHA CÓNICA	RONDELLE BELLEVILLE	RONDELLA BELLEVILLE	BELLEVILLE-SPÆNDSKI	
12		333222		1	BARRA CANTONEIRA	BARRA ANGULAR	ANGLE BAR	WINKELEISEN	060A
					BARRA ANGULAR	CORNIERE	BARRA ANGOLARE	VINKELJERN	
13		335307		1	BARRA CANTONEIRA	BARRA ANGULAR	ANGLE BAR	WINKELEISEN	060A
					BARRA ANGULAR	CORNIERE	BARRA ANGOLARE	VINKELJERN	
14		394630		40	ARRUELA PLANA, M13 x 28 x 4, HT				
						ARANDELA	WASHER	UNTERLEGSCHEIBE	131R
					ANILHA	RONDELLE	RONDELLA	FLADSKIVE	
15		362841		AR	PLACA DE AJUSTE	PLACA DE AJUSTE	ADJUSTING PLATE	EINSTELLPLATTE	116P
					CALÇO DE AFINAÇÃO	PLAQUE DE REGLAGE	PIASTRA DI REGOLAZIO	MELLEMLÆG	
16		378243		AR	ARRUELA PLANA, M8	ARANDELA	WASHER	UNTERLEGSCHEIBE	131R
					ANILHA	RONDELLE	RONDELLA	FLADSKIVE	
17		140083		AR	ARRUELA PLANA	ARANDELA	WASHER	UNTERLEGSCHEIBE	131R
					ANILHA	RONDELLE	RONDELLA	FLADSKIVE	
18		385376		40	PARAFUSO	TORNILLO	SCREW	SCHRAUBE	040V
					PARAFUSO	VIS	VITE	SKRUE	
20		825658		3	DISCO	DISCO	DISC	SCHEIBE	060D
					DISCO	DISQUE	DISCO	NAV	
21		NSS		4	SEM SERVIÇO EM SEPARADO, BAR, STABILIZER LH				
						NO SE REPARA POR SE	NOT SERVICED SEPARA	NICHT A SEP ERS-T LIEI	064N
					SEM REPARAÇÃO EM SI	NON ENTRET. SEPAREM	NON FORNITO SEPARAT	SERVICERES IKKE SEPA	
22		NSS		4	SEM SERVIÇO EM SEPARADO, BAR, STABILIZER RH				
						NO SE REPARA POR SE	NOT SERVICED SEPARA	NICHT A SEP ERS-T LIEI	064N
					SEM REPARAÇÃO EM SI	NON ENTRET. SEPAREM	NON FORNITO SEPARAT	SERVICERES IKKE SEPA	
23		394487		2	DISCO	DISCO	DISC	SCHEIBE	060D
					DISCO	DISQUE	DISCO	NAV	

14.202	04	p2	03/10

CILINDRO DE DEBULHA STANDARD
DESGRANADOR STANDARD
DRUM STANDARD
DRUM STANDARD

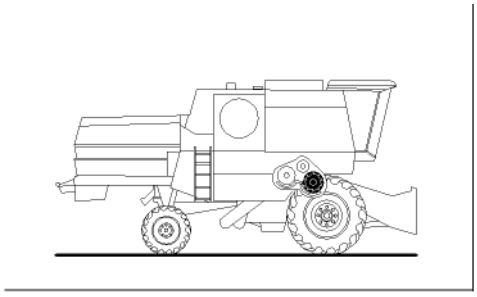

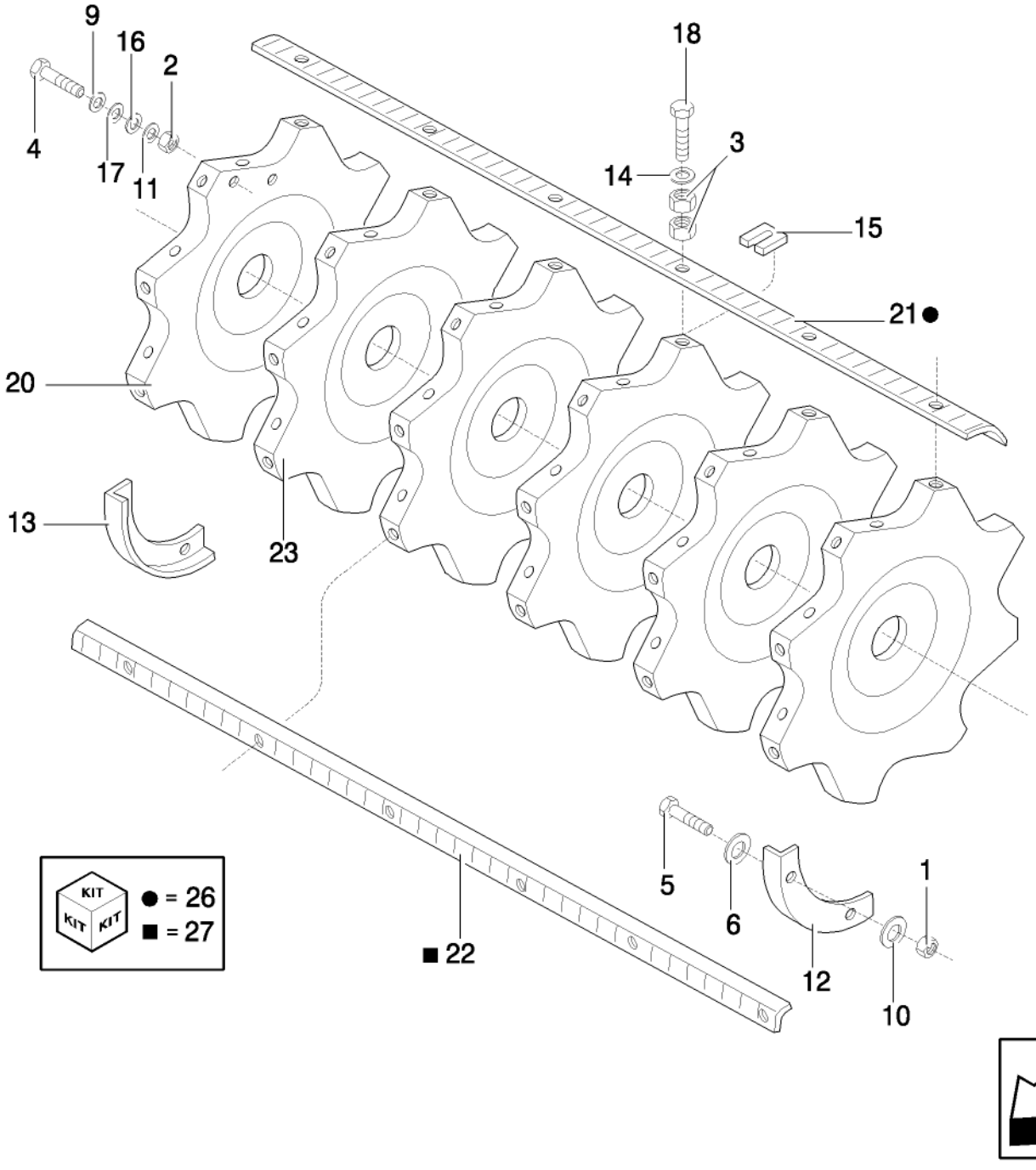

DRUM STANDARD
BATTEUR STANDARD
BATTITORE STANDARD
DRUM STANDARD

R	N	P.N.	MOD	Q	Denominação Denominação	Denominacion Description	Description Descrizione	Bezeichnung Beskrivelse	L.C.
24	1	43129		AR	PARAFUSO, Hex, M8 x 40, 8.8				
						PERNO	BOLT	SCHRAUBE	140B
					PARAFUSO	VIS	BULLONE	BOLT	
25	1	120161		AR	PARAFUSO, Hex, M8 x 25, 8.8				
						PERNO	BOLT	SCHRAUBE	140B
					PARAFUSO	VIS	BULLONE	BOLT	
26	2	826256		2	BARRA	BARRA	BAR	BAR	530B
					BARRA	BARRE	BARRA	BJÆLKE	
27	3	826257		2	BARRA	BARRA	BAR	BAR	530B
					BARRA	BARRE	BARRA	BJÆLKE	

(1) Não ilustrado
(2) Composto por 391085
(3) Composto por 391086

14.203	01	p1	03/10

CONJUNTO EIXO DO CILINDRO E MANCAIS
CILINDRO Y CONCAVO DE BARRAS
ASSY AXLE AND BERING OF CYLINDER
ASSY AXLE AND BERING OF CYLINDER

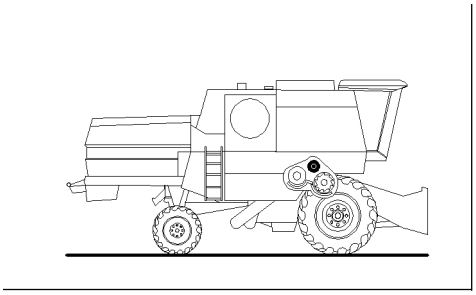

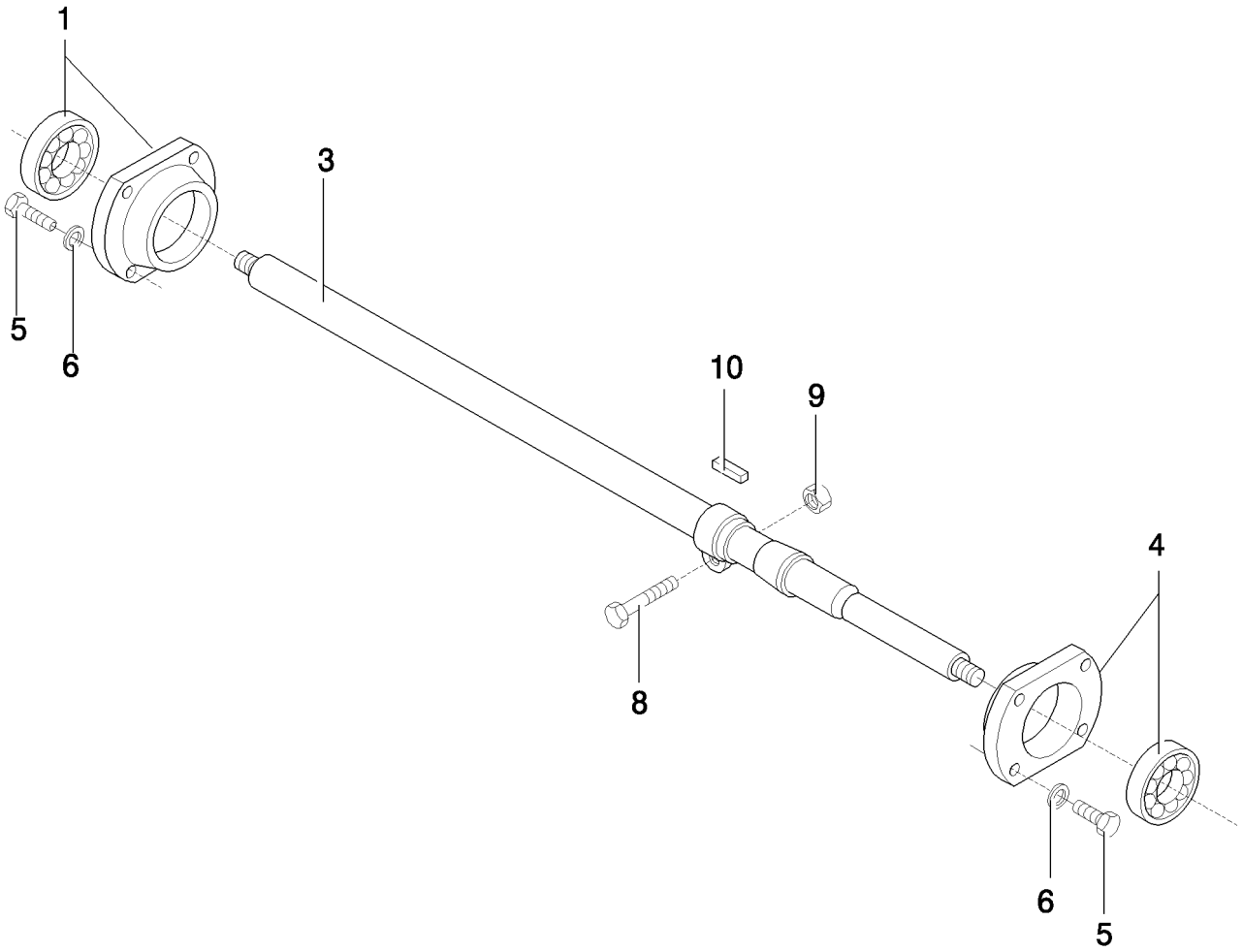

ASSY AXLE AND BERING OF CYLINDER
BATTEUR ET CONTRE-BATTEUR À BATTES
ASSY AXLE AND BERING OF CYLINDER
ASSY AXLE AND BERING OF CYLINDER

R	N	P.N.	MOD	Q	Denominação Denominação	Denominacion Description	Description Descrizione	Bezeichnung Beskrivelse	L.C.
1		87746941		1	CAIXA DE ROLAMENTO ALOJAMENTO CHUMACI	ALOJAMIENTO DE COJI CARTER DE ROULEMEN	BEARING HOUSING ALLOGGIAMENTO CUSC	LAGERGEHÄUSE LEJEHUS	039S
3		84983692		1	EIXO EIXO	EJE ESSIEU	AXLE ASSALE	ACHSE AKSEL	087A
4		87628589		1	ROLAMENTO DE IMPULSÃO CHUMACEIRA DE IMPUL	COJINETE DE EMPUJE ROULEMENT DE BUTEE	THRUST BEARING CUSCINETTO REGGISPI	DRUCKLAGER TRYKLEJE	342C
5		9706704		8	PARAFUSO, Hex, M10 x 35, 8.8, Full Thd PARAFUSO	PERNO VIS	BOLT BULLONE	SCHRAUBE BOLT	140B
6		140045		8	ARRUELA DE PRESSÃO, M10 ANILHA CÓNICA	ARANDELA BELLEVILLE RONDELLE BELLEVILLE	BELLEVILLE WASHER RONDELLA BELLEVILLE	TELLERFEDER BELLEVILLE-SPÆNDSKI	A143
8		350616		3	PARAFUSO, Hex, M16 x 90, 8.8 PARAFUSO	PERNO VIS	BOLT BULLONE	SCHRAUBE BOLT	140B
9		86000441		3	PORCA, M16 x 2, Cl 8 PORCA	TUERCA ECROU	NUT DADO	MUTTER MØTRIK	010D
10		306248		3	CHAVE, M14 x 9 x 90, Par CHAVETA PARALELA	LLAVE CLE	KEY CHIAVE	FEDERKEIL KILE	060L

14.204	01	p1	10/10

VARIADOR DO CILINDRO
VARIADOR DEL DESGRANADOR
DRUM VARI-DRIVE
DRUM VARI-DRIVE

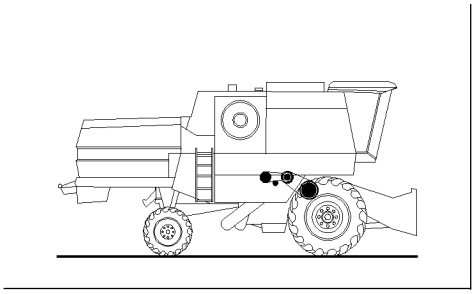

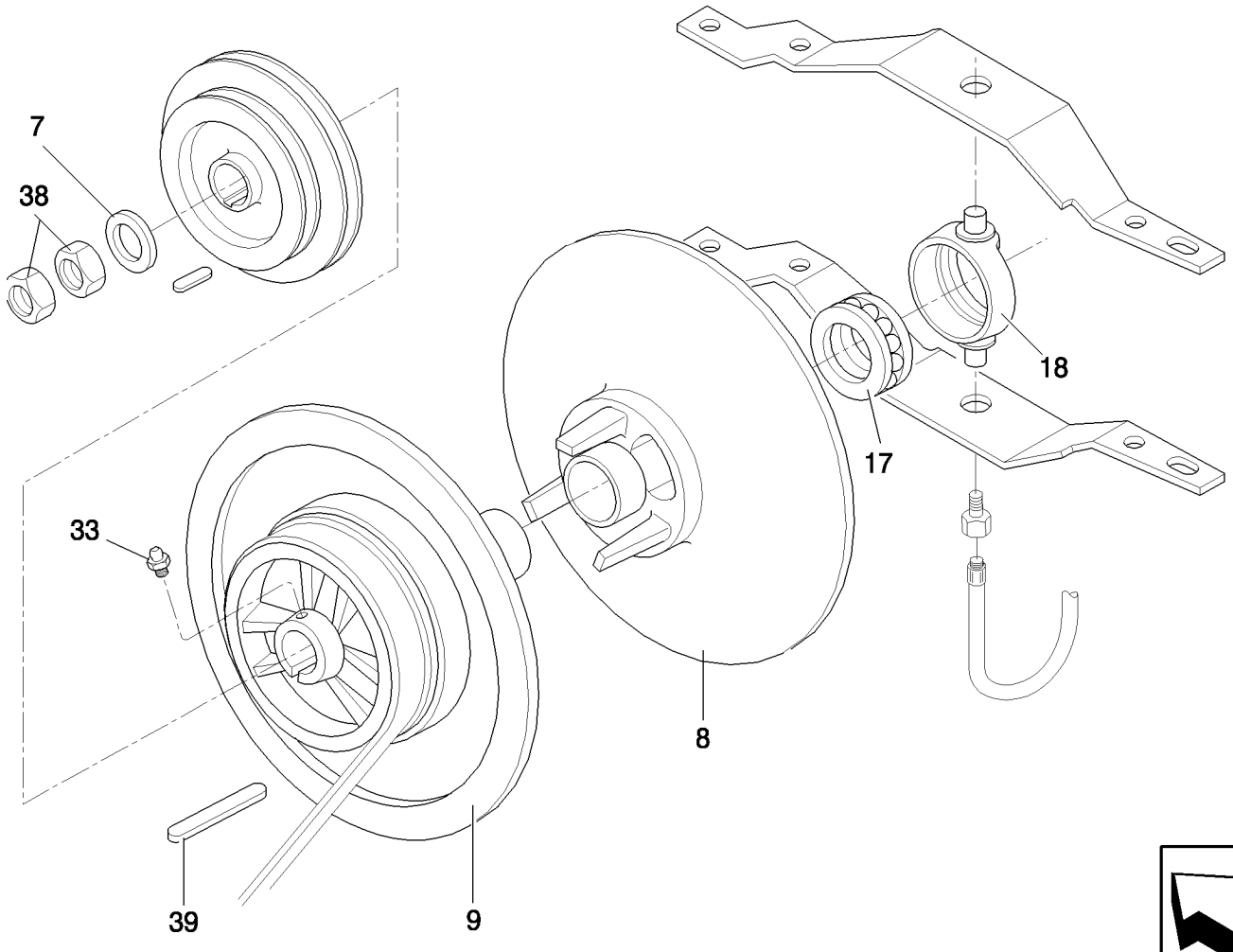

DRUM VARI-DRIVE
VARIATEUR DU BATTEUR
VARIATORE DEL BATTITORE
DRUM VARI-DRIVE

R	N	P.N.	MOD	Q	Denominação Denominação	Denominacion Description	Description Descrizione	Bezeichnung Beskrivelse	L.C.
7		411961		1	ARRUELA PLANA ANILHA	ARANDELA RONDELLE	WASHER RONDELLA	UNTERLEGSCHEIBE FLADSKIVE	131R
8		84278618		1	POLIA, ASN YAC528133 POLIA	POLEA POULIE	PULLEY PULEGGIA	RIEMENSCHEIBE REMSKIVE	230P
9		84278620		1	POLIA, ASN YAC528133 POLIA	POLEA POULIE	PULLEY PULEGGIA	RIEMENSCHEIBE REMSKIVE	230P
17		388068		1	CONJUNTO DO ROLAMENTO CHUMACEIRA	CONJUNTO DE COJINET ROULEMENT	BEARING ASSY COMPLESSIVO CUSCINI	LAGERBAURUPPE LEJESAMLING	341C
18		389005		1	ALOJAMENTO ALOJAMENTO	ALOJAMIENTO CARTER	HOUSING ALLOGGIAMENTO	GEHÄUSE HUS	014V
33		332038		1	GRAXEIRA COPO DE LUBRIFICAÇÃ	BOQUILLA DE LUBRICAC GRAISSEUR	LUBE NIPPLE INGRASSATORE	SCHMIERNIPPEL SMØRENIPPEL	060I
38		100034		2	PORCA, M30 x 1.5, Cl 8 PORCA	TUERCA ECROU	NUT DADO	MUTTER MØTRIK	010D
39		444889		1	CHAVE CHAVETA PARALELA	LLAVE CLE	KEY CHIAVE	FEDERKEIL KILE	060L

14.204	02	p1	10/08

VARIADOR DO CILINDRO
VARIADOR DEL DESGRANADOR
DRUM VARI-DRIVE
DRUM VARI-DRIVE

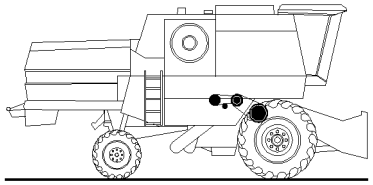

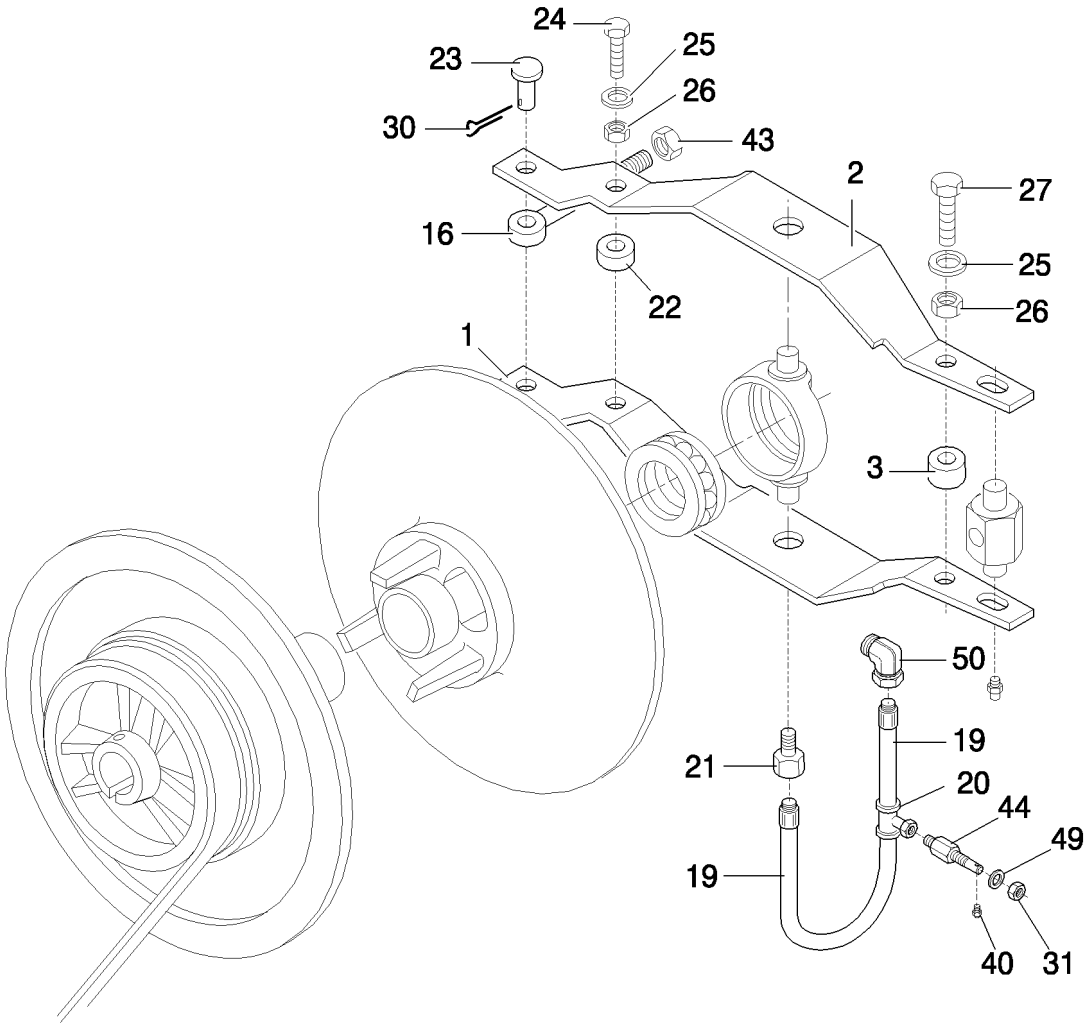

DRUM VARI-DRIVE
VARIATEUR DU BATTEUR
VARIATORE DEL BATTITORE
DRUM VARI-DRIVE

R	N	P.N.	MOD	Q	Denominação Denominação	Denominacion Description	Description Descrizione	Bezeichnung Beskrivelse	L.C.
1		87472183		1	BRAÇO	BRAZO	ARM	ARM	130B
					BRAÇO	BRAS	BRACCIO	ARM	
2		87472191		1	BRAÇO	BRAZO	ARM	ARM	130B
					BRAÇO	BRAS	BRACCIO	ARM	
3		200098		1	BUCHA	CASQUILLO	BUSHING	BUCHSE	095B
					CASQUILHO	BAGUE	BOCCOLA	BØSNING	
16		120142		1	PARAFUSO	TORNILLO	SCREW	SCHRAUBE	040V
					PARAFUSO	VIS	VITE	SKRUE	
19		827114		0.22m	TUBO	TUBO	TUBE	ROHR	195T
					TUBO	TUBE	TUBO	RØR	
20		9818440		1	TUBO	TUBO	TUBE	ROHR	195T
					TUBO	TUBE	TUBO	RØR	
21		9576743		2	CONECTOR ELÉTR	CONECTOR ELÉCTRICO	ELEC CONNECTOR	ELEKTR STECKVERBINI	235C
					CONECTOR ELÉC.	CONNECTEUR ELECTRI	CONNETTORE ELETTRI(	EL-STIK	
22		825092		1	ESPAÇADOR	SEPARADOR	SPACER	DISTANZSTÜCK	075D
					ESPAÇADOR	ENTRETOISE	DISTANZIALE	AFSTANDSSTYKKE	
23		9503184		1	PINO DE GARFO, M16 x 5(	EJE CON CABEZA	CLEVIS PIN	GABELBOLZEN	P694
					PINO DE FORQUILHA	AXE DE CHAPE	PERNO A TESTA PIANA	GAFFELBOLT	
24		120082		1	PARAFUSO, Hex, M12 x 60, 8.8				
						PERNO	BOLT	SCHRAUBE	140B
					PARAFUSO	VIS	BULLONE	BOLT	
25		140046		2	MOLA BELLEVILLE, Belleville, M12				
						RESORTE BELLEVILLE	BELLEVILLE SPRING	TELLERFEDER	P825
					ANILHA CÓNICA	RESSORT BELLEVILLE	MOLLA BELLEVILLE	BELLEVILLEFJEDER	
26		9706685		2	PORCA, M12, Cl 8	TUERCA	NUT	MUTTER	010D
					PORCA	ECROU	DADO	MØTRIK	
27		43158		1	PARAFUSO, Hex, M12 x 80, 8.8				
						PERNO	BOLT	SCHRAUBE	140B
					PARAFUSO	VIS	BULLONE	BOLT	
30		130007		1	CONTRA PINO, M4 x 25	PASADOR	COTTER PIN	SPLINT	270C
					TROÇO DE ABRIR	GOUPILLE FENDUE	COPPIGLIA	SPLITBOLT	
31		100016		1	PORCA, M10, Cl 8	TUERCA	NUT	MUTTER	010D
					PORCA	ECROU	DADO	MØTRIK	
40		323713		1	GRAXEIRA	BOQUILLA DE LUBRICAC	LUBE NIPPLE	SCHMIERNIPPEL	060I
					COPO DE LUBRIFICAÇÃ(	GRAISSEUR	INGRASSATORE	SMØRENIPPEL	
43		86000441		1	PORCA, M16 x 2, Cl 8	TUERCA	NUT	MUTTER	010D
					PORCA	ECROU	DADO	MØTRIK	
44		84817004		1	CONECTOR HIDRÁUL	CONECTOR HIDRÁULIC(	HYD CONNECTOR	HYDR STECKVERBINDE	020R
					CONECTOR HID.	CONNECTEUR HYDRAU	CONNETTORE IDRAULI(	HYDRAULIKSTIK	
49		320177		1	TRAVA DA ARRUELA	ARANDELA DE BLOQUE(	LOCK WASHER	SICHERUNGSSCHEIBE	132R
					ANILHA DE RETENÇÃO	RONDELLE FREIN	RONDELLA DI SICUREZ/	LÅSESKIVE	
50		321204		2	GRAXEIRA, M6 x 1, 16mm lg				
						BOQUILLA DE LUBRICAC	LUBE NIPPLE	SCHMIERNIPPEL	060I
					COPO DE LUBRIFICAÇÃ(	GRAISSEUR	INGRASSATORE	SMØRENIPPEL	

14.204	03	p1	10/08

CONTROLE DO VARIADOR DO CILINDRO
CONTROL VARIADOR DEL DESGRANADOR
DRUM VARI-DRIVE CONTROL
DRUM VARI-DRIVE CONTROL

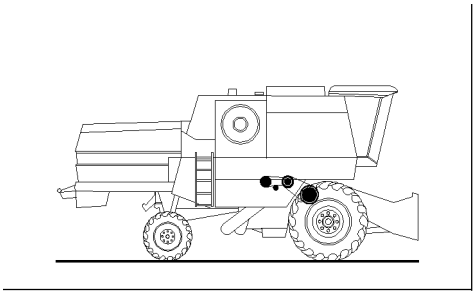

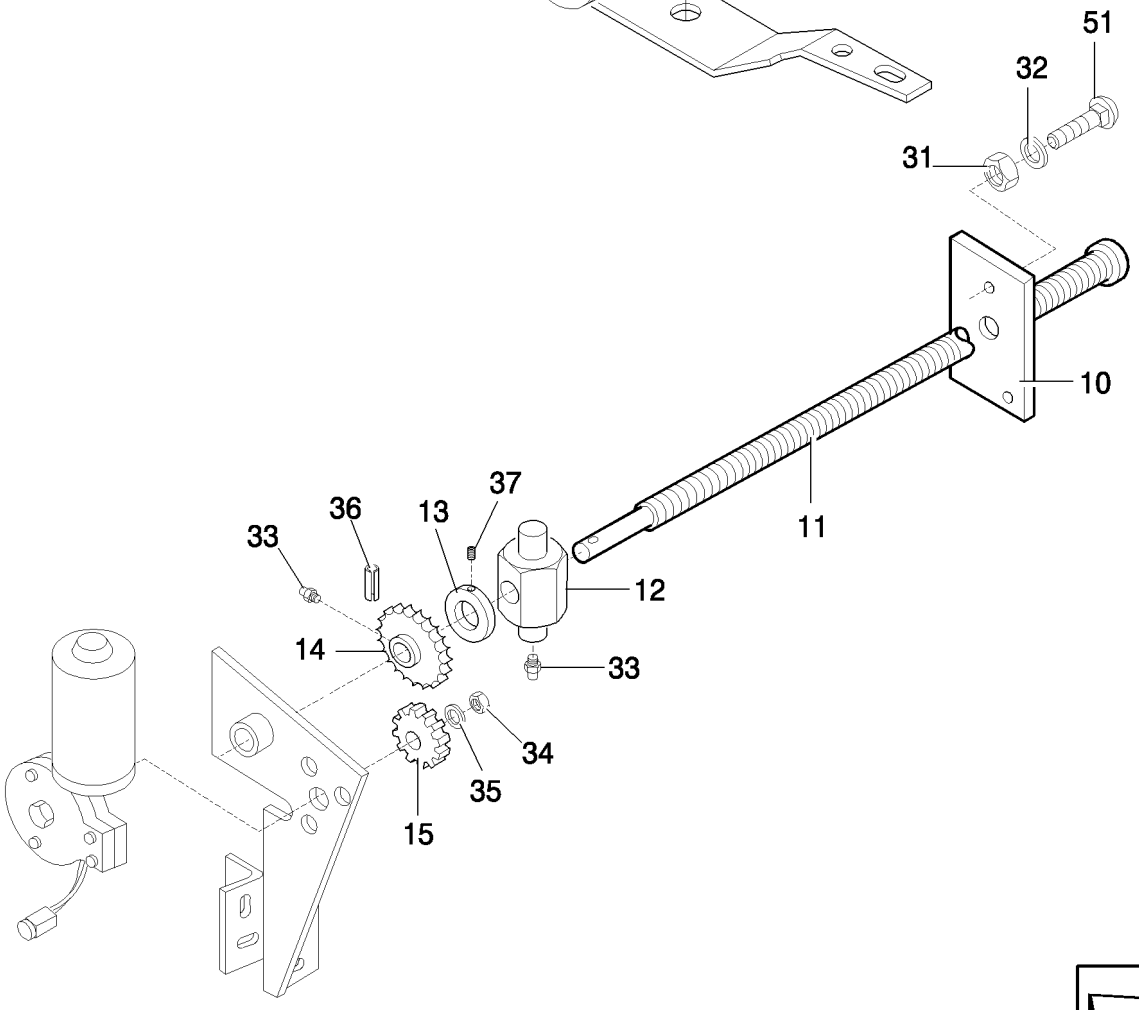

DRUM VARI-DRIVE CONTROL
COMMANDES VARIATEUR DU BATTEUR
COMANDI VARIATORE DEL BATTITORE
DRUM VARI-DRIVE CONTROL

R	N	P.N.	MOD	Q	Denominação Denominação	Denominacion Description	Description Descrizione	Bezeichnung Beskrivelse	L.C.
10		825087		1	SUPORTE SUPORTE	SOPORTE SUPPORT	SUPPORT SUPPORTO	STÜTZE BESLAG	300S
11		825089		1	REGULADOR REGULADOR	REGULADOR REGULATEUR	REGULATOR REGOLATORE	REGLER REGULATOR	6795
12		825094		1	CONECTOR ELÉTR CONECTOR ELÉC.	CONECTOR ELÉCTRICO CONNECTEUR ELECTRI	ELEC CONNECTOR CONNETTORE ELETTRI(	ELEKTR STECKVERBINI EL-STIK	235C
13		825095		1	COLAR ANEL	COLLAR COLLIER	COLLAR COLLARE	RINGE SLANGEBÅND	031F
14		825090		1	ENGRENAGEM ENGRENAGEM	ENGRANAJE PIGNON	GEAR INGRANAGGIO	ZAHNRAD TANDHJUL	050I
15		87621085		1	ENGRENAGEM ENGRENAGEM	ENGRANAJE PIGNON	GEAR INGRANAGGIO	ZAHNRAD TANDHJUL	050I
31		100016		2	PORCA, M10, Cl 8 PORCA	TUERCA ECROU	NUT DADO	MUTTER MØTRIK	010D
32		140045		2	ARRUELA DE PRESSÃO, M10 ARANDELA BELLEVILLE ANILHA CÓNICA	 ARANDELA BELLEVILLE RONDELLE BELLEVILLE	 BELLEVILLE WASHER RONDELLA BELLEVILLE	 TELLERFEDER BELLEVILLE-SPÆNDSKI	A143
33		332038		2	GRAXEIRA COPO DE LUBRIFICAÇÃ	BOQUILLA DE LUBRICAC GRAISSEUR	LUBE NIPPLE INGRASSATORE	SCHMIERNIPPEL SMØRENIPPEL	060I
34		9706690		1	PORCA, M8, Cl 8 PORCA	TUERCA ECROU	NUT DADO	MUTTER MØTRIK	010D
35		322358		1	ARRUELA DE PRESSÃO, M8 ARANDELA BELLEVILLE ANILHA CÓNICA	 ARANDELA BELLEVILLE RONDELLE BELLEVILLE	 BELLEVILLE WASHER RONDELLA BELLEVILLE	 TELLERFEDER BELLEVILLE-SPÆNDSKI	A143
36		9511051		1	PINO DE FIXAÇÃO, M6 x 30, Slotted PASADOR DE BLOQUEO PERNO DE FIXAÇÃO	 PASADOR DE BLOQUEO GOUPILLE DE BLOCAGE	 LOCK PIN PERNO DI BLOCCAGGIC	 VERRIEGELUNGSSTIFT LÅSETAP	081P
37		755639		1	CAPÔ COBERTURA	CUBIERTA CAPOT	HOOD COFANO	HAUBE HJELMPLADE	4360
51		338949		2	PARAFUSO, Short NK, M10 x 25, Cl8.8, Full Thd PERNO ALOMADO PARAFUSO DE CARROÇ	 PERNO ALOMADO VIS A TETE BOMBEE	 CARRIAGE BOLT BULLONE A TESTA TON	 SCHLOSSSCHRAUBE BRÆDDEBOLT	P123

TC5070

14.204	04	p1	10/08

CONTROLE DO VARIADOR DO CILINDRO
CONTROL VARIADOR DEL DESGRANADOR
DRUM VARI-DRIVE CONTROL
DRUM VARI-DRIVE CONTROL

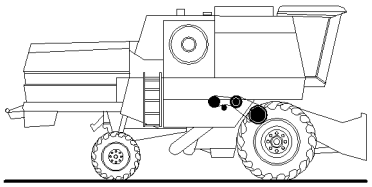

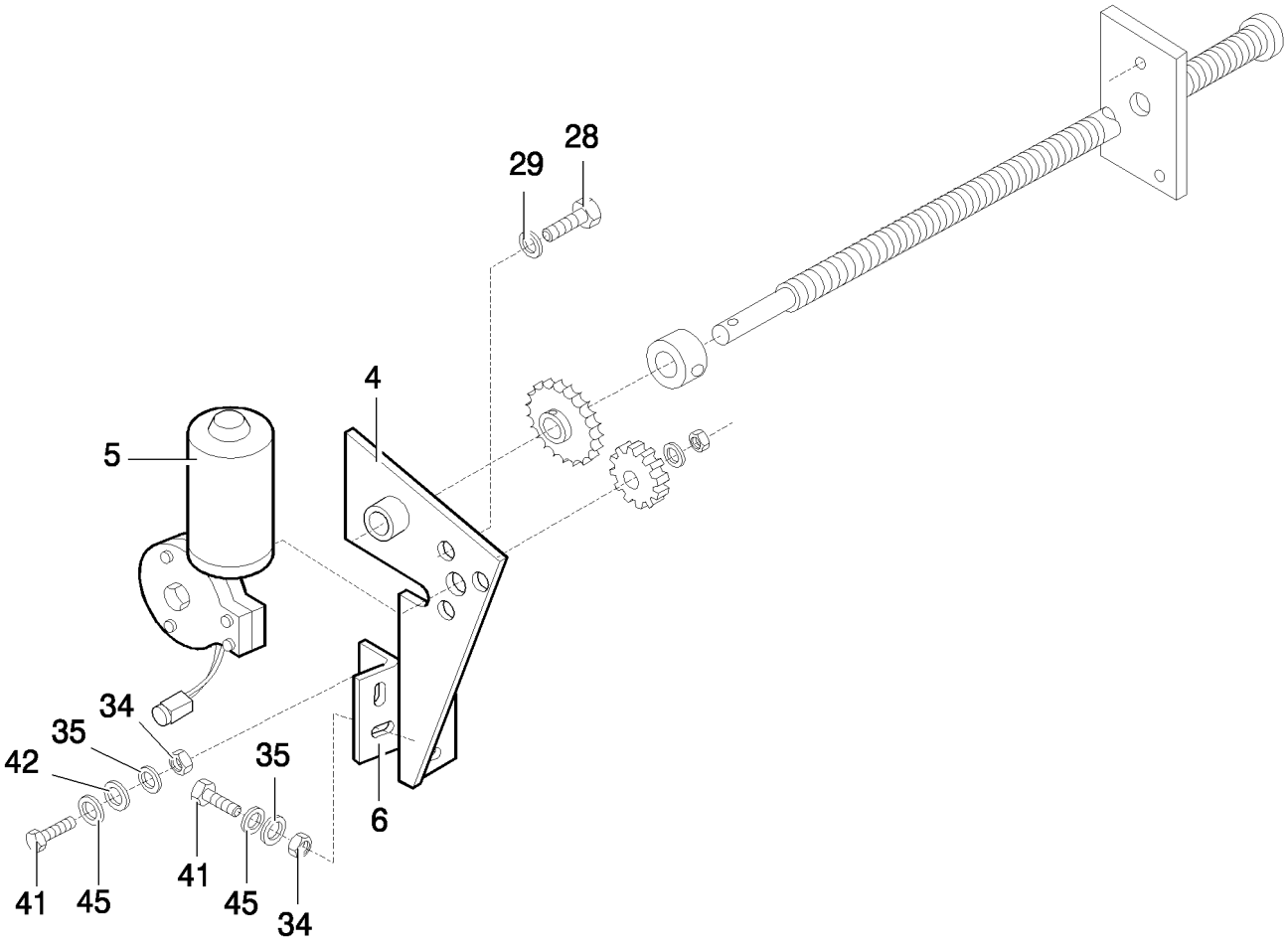

DRUM VARI-DRIVE CONTROL
COMMANDES VARIATEUR DU BATTEUR
COMANDI VARIATORE DEL BATTITORE
DRUM VARI-DRIVE CONTROL

R	N	P.N.	MOD	Q	Denominação Denominação	Denominacion Description	Description Descrizione	Bezeichnung Beskrivelse	L.C.
4		87628593		1	SUPORTE	SOPORTE	BRACKET	HALTERUNG	225S
					SUPORTE	SUPPORT	STAFFA	BESLAG	
5		824760		1	MOTOR ELÉTRICO PEQUENO				
						MOTOR ELÉCTRICO PE(	SMALL ELECTRIC MOTC	KLEINER ELEKTROMOT(	137M
					MOTOR ELÉCTRICO PE(	PETIT MOTEUR ELECTR	MOTORINO ELETTRICO	LILLE EL-MOTOR	
6		825101		1	SUPORTE	SOPORTE	SUPPORT	STÜTZE	300S
					SUPORTE	SUPPORT	SUPPORTO	BESLAG	
28		86508568		3	PARAFUSO, Hex, M6 x 16, Cl 8.8, Full Thd				
						TORNILLO	SCREW	SCHRAUBE	040V
					PARAFUSO	VIS	VITE	SKRUE	
29		322357		3	ARRUELA DE PRESSÃO, M6				
						ARANDELA BELLEVILLE	BELLEVILLE WASHER	TELLERFEDER	A143
					ANILHA CÓNICA	RONDELLE BELLEVILLE	RONDELLA BELLEVILLE	BELLEVILLE-SPÆNDSKI'	
34		9706690		4	PORCA, M8, Cl 8	TUERCA	NUT	MUTTER	010D
					PORCA	ECROU	DADO	MØTRIK	
35		322358		4	ARRUELA DE PRESSÃO, M8				
						ARANDELA BELLEVILLE	BELLEVILLE WASHER	TELLERFEDER	A143
					ANILHA CÓNICA	RONDELLE BELLEVILLE	RONDELLA BELLEVILLE	BELLEVILLE-SPÆNDSKI'	
41		120104		4	PARAFUSO, Hex, M8 x 20, 8.8				
						TORNILLO	SCREW	SCHRAUBE	040V
					PARAFUSO	VIS	VITE	SKRUE	
42		87033737		2	ARRUELA PLANA, M8 x 28 x 3				
						ARANDELA	WASHER	UNTERLEGSCHEIBE	131R
					ANILHA	RONDELLE	RONDELLA	FLADSKIVE	
45		378243		4	ARRUELA PLANA, M8	ARANDELA	WASHER	UNTERLEGSCHEIBE	131R
					ANILHA	RONDELLE	RONDELLA	FLADSKIVE	

14.205	01	p1	11/09

VARIADOR DO CILINDRO DE DEBULHA - MAXI-TORQUE
VARIADOR DEL DESCGRANADOR - MAXI-TORQUE
DRUM VARIATOR - MAXI-TORQUE
DRUM VARIATOR - MAXI-TORQUE

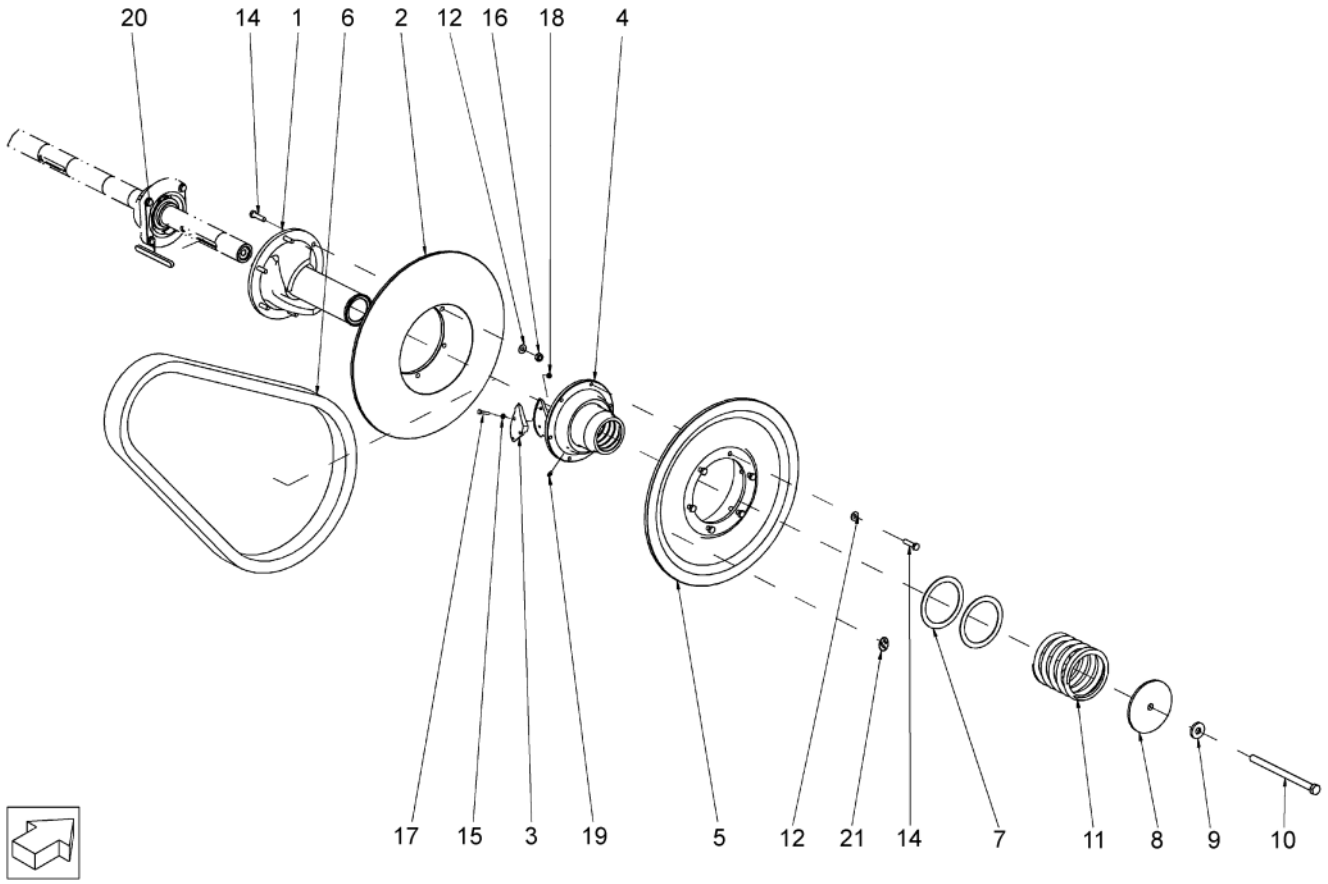

DRUM VARIATOR - MAXI-TORQUE
VARIATEUR DU BATTEUR - MAXI-TORQUE
VARIATORE DEL BATTITORE - MAXI-TORQUE
DRUM VARIATOR - MAXI-TORQUE

R	N	P.N.	MOD	Q	Denominação Denominação	Denominacion Description	Description Descrizione	Bezeichnung Beskrivelse	L.C.
1		87595270		1	FLANGE	BRIDA	FLANGE	FLANSCH	070F
					FLANGE	BRIDE	FLANGIA	FLANGE	
2		87619094		1	POLIA, 18.800 kg	POLEA	PULLEY	RIEMENSCHEIBE	230P
					POLIA	POULIE	PULEGGIA	REMSKIVE	
3		87590396		2	EXCÊNTRICO	LEVA	CAM	NOCKE	040C
					EXCÊNTRICO	CAME	CAMMA	KAM	
4		87598105		1	FLANGE	BRIDA	FLANGE	FLANSCH	070F
					FLANGE	BRIDE	FLANGIA	FLANGE	
5		87599833		1	POLIA, 17.300 kg	POLEA	PULLEY	RIEMENSCHEIBE	230P
					POLIA	POULIE	PULEGGIA	REMSKIVE	
6		87590392		1	CORREIA	CORREA	BELT	RIEMEN	174C
					CORREIA	COURROIE	CINGHIA	REM	
7		84072991		2	ANEL	ANILLO	RING	RING	045A
					ANEL	ANNEAU	ANELLO	RING	
8		87598321		1	ARRUELA PLANA	ARANDELA	WASHER	UNTERLEGSCHEIBE	131R
					ANILHA	RONDELLE	RONDELLA	FLADSKIVE	
9		84058945		1	ARRUELA PLANA	ARANDELA	WASHER	UNTERLEGSCHEIBE	131R
					ANILHA	RONDELLE	RONDELLA	FLADSKIVE	
10		84072773		1	PARAFUSO, Hex, M16 x 240, 8.8, Full Thd				
						PERNO	BOLT	SCHRAUBE	140B
					PARAFUSO	VIS	BULLONE	BOLT	
11		87592769		1	MOLA	RESORTE	SPRING	FEDER	100M
					MOLA	RESSORT	MOLLA	FJEDER	
12		140045		12	ARRUELA DE PRESSÃO, M10				
						ARANDELA BELLEVILLE	BELLEVILLE WASHER	TELLERFEDER	A143
					ANILHA CÓNICA	RONDELLE BELLEVILLE	RONDELLA BELLEVILLE	BELLEVILLE-SPÆNDSKI'	
14		120112		12	PARAFUSO, Hex, M10 x 40, 8.8, Full Thd				
						PERNO	BOLT	SCHRAUBE	140B
					PARAFUSO	VIS	BULLONE	BOLT	
15		86588450		6	ARRUELA PLANA, M6 x 12 x 1.6 Thk				
						ARANDELA	WASHER	UNTERLEGSCHEIBE	131R
					ANILHA	RONDELLE	RONDELLA	FLADSKIVE	
16		100016		6	PORCA, M10, Cl 8	TUERCA	NUT	MUTTER	010D
					PORCA	ECROU	DADO	MØTRIK	
17		43117		6	PARAFUSO, Hex, M6 x 30, 8.8				
						PERNO	BOLT	SCHRAUBE	140B
					PARAFUSO	VIS	BULLONE	BOLT	
18		353308		6	PORCA, M6 x 1, Cl 8	TUERCA	NUT	MUTTER	010D
					PORCA	ECROU	DADO	MØTRIK	
19		321204		1	GRAXEIRA, M6 x 1, 16mm lg				
						BOQUILLA DE LUBRICAC	LUBE NIPPLE	SCHMIERNIPPEL	060I
					COPO DE LUBRIFICAÇÃ	GRAISSEUR	INGRASSATORE	SMØRENIPPEL	
20		444889		1	CHAVE	LLAVE	KEY	FEDERKEIL	060L
					CHAVETA PARALELA	CLE	CHIAVE	KILE	
21		84989464		1	ADESIVO	CALCOMANÍA	DECAL	AUFKLEBER	012D
					DÍSTICO	AUTOCOLLANT	DECALCOMANIA	TRANSFER	

14.207	01	p1	09/08

CÔNCAVO UNIVERSAL
CONCAVO UNIVERSAL
UNIVERSAL CONCAVE, DRUM
UNIVERSAL CONCAVE, DRUM

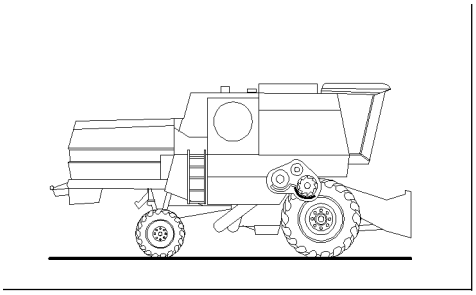

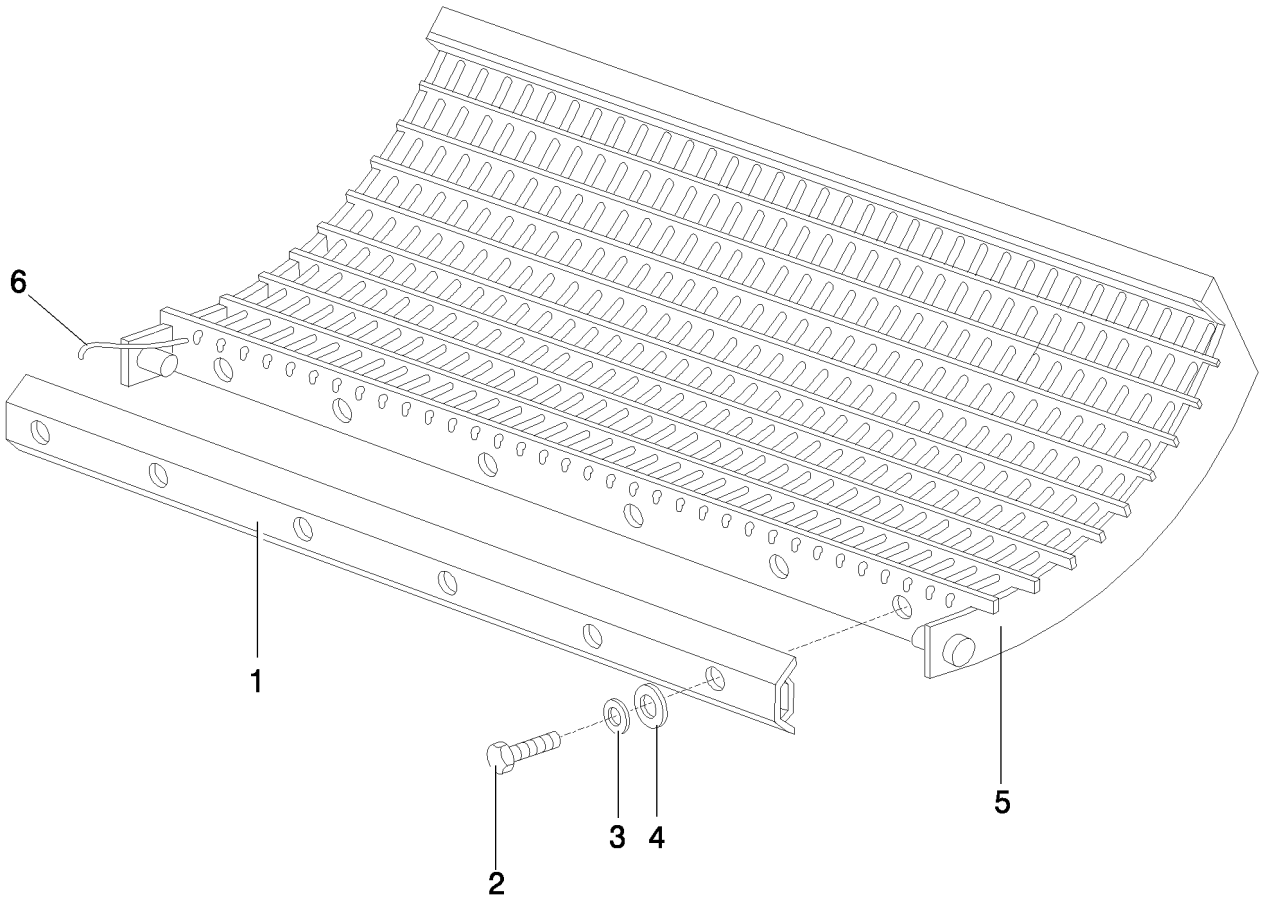

UNIVERSAL CONCAVE, DRUM
CONTRE-BATTEUR UNIVERSEL
CONTROBATTITORE UNIVERSALE
UNIVERSAL CONCAVE, DRUM

R	N	P.N.	MOD	Q	Denominação Denominação	Denominacion Description	Description Descrizione	Bezeichnung Beskrivelse	L.C.
1		758407		1	BARRA BARRA	BARRA BARRE	BAR BARRA	BAR BJÆLKE	530B
2		43140		6	PARAFUSO, Hex, M10 x 30, 8.8, Full Thd PARAFUSO	PERNO VIS	BOLT BULLONE	SCHRAUBE BOLT	140B
3		140045		6	ARRUELA DE PRESSÃO, M10 ANILHA CÓNICA	ARANDELA BELLEVILLE RONDELLE BELLEVILLE	BELLEVILLE WASHER RONDELLA BELLEVILLE	TELLERFEDER BELLEVILLE-SPÆNDSKI'	A143
4		332909		6	ARRUELA PLANA, M11 x 28 x 4 Thk ANILHA	ARANDELA RONDELLE	WASHER RONDELLA	UNTERLEGSCHEIBE FLADSKIVE	131R
5		84998642		1	CÔNCAVO CONTRA-BATEDOR	CÓNCAVO CONTRE-BATTEUR	CONCAVE CONTROBATTITORE	DRESCHTROMMEL TÆRSKEBRO	830C
6		824948		42	ARAME FIO DE AÇO	ALAMBRE FIL D'ACIER	WIRE FILO	KABEL STÅLTRÅD	061F

14.207	02	p1	02/09

CÔNCAVO PARA MILHO E SOJA
CONCAVO MAIZ, DESGRANADOR
CORN AND SOY CONCAVE, DRUM
CORN AND SOY CONCAVE, DRUM

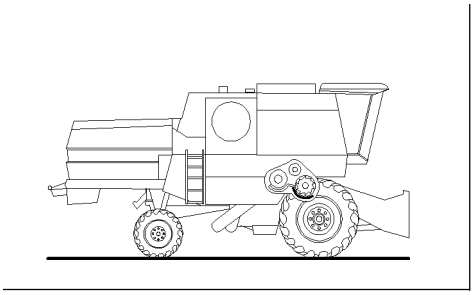

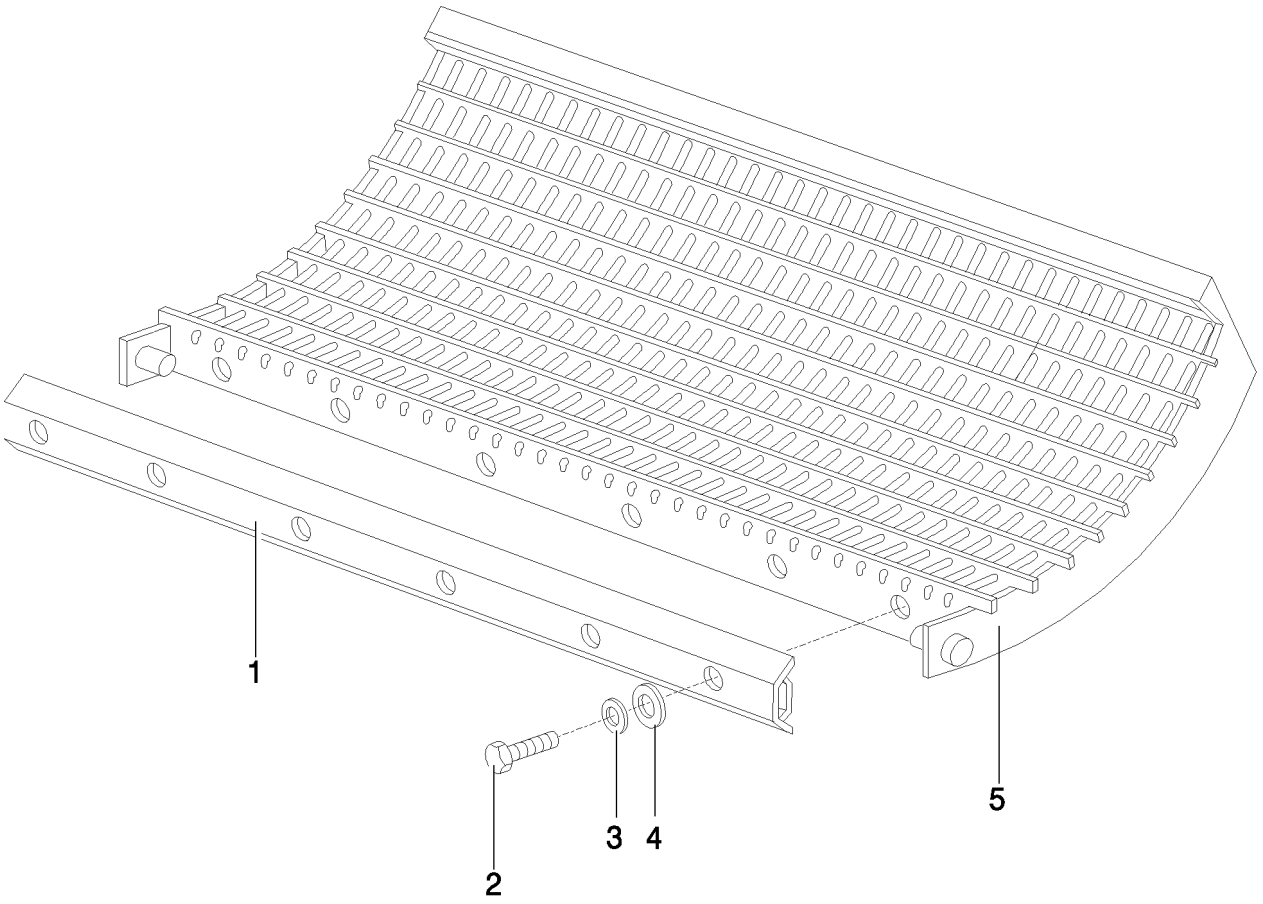

CORN AND SOY CONCAVE, DRUM
CONTRE-BATTEUR MAIS, BATTEUR
CONTROBATTITORE DA MAIS, BATTITORE
CORN AND SOY CONCAVE, DRUM

R	N	P.N.	MOD	Q	Denominação Denominação	Denominacion Description	Description Descrizione	Bezeichnung Beskrivelse	L.C.
1		758407		1	BARRA BARRA	BARRA BARRE	BAR BARRA	BAR BJÆLKE	530B
2		43140		6	PARAFUSO, Hex, M10 x 30, 8.8, Full Thd PARAFUSO	PERNO VIS	BOLT BULLONE	SCHRAUBE BOLT	140B
3		140045		6	ARRUELA DE PRESSÃO, M10 ANILHA CÓNICA	ARANDELA BELLEVILLE RONDELLE BELLEVILLE	BELLEVILLE WASHER RONDELLA BELLEVILLE	TELLERFEDER BELLEVILLE-SPÆNDSKI'	A143
4		332909		6	ARRUELA PLANA, M11 x 28 x 4 Thk ANILHA	ARANDELA RONDELLE	WASHER RONDELLA	UNTERLEGSCHEIBE FLADSKIVE	131R
5		84998644		1	CÔNCAVO, 8 barras CONTRA-BATEDOR	CÓNCAVO CONTRE-BATTEUR	CONCAVE CONTROBATTITORE	DRESCHTROMMEL TÆRSKEBRO	830C

14.208	01	p1	02/09

CÔNCAVO, TRIGO
TAMBOR
WHEAT CONCAVE, DRUM
WHEAT CONCAVE, DRUM

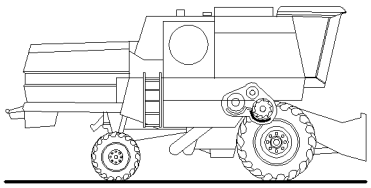

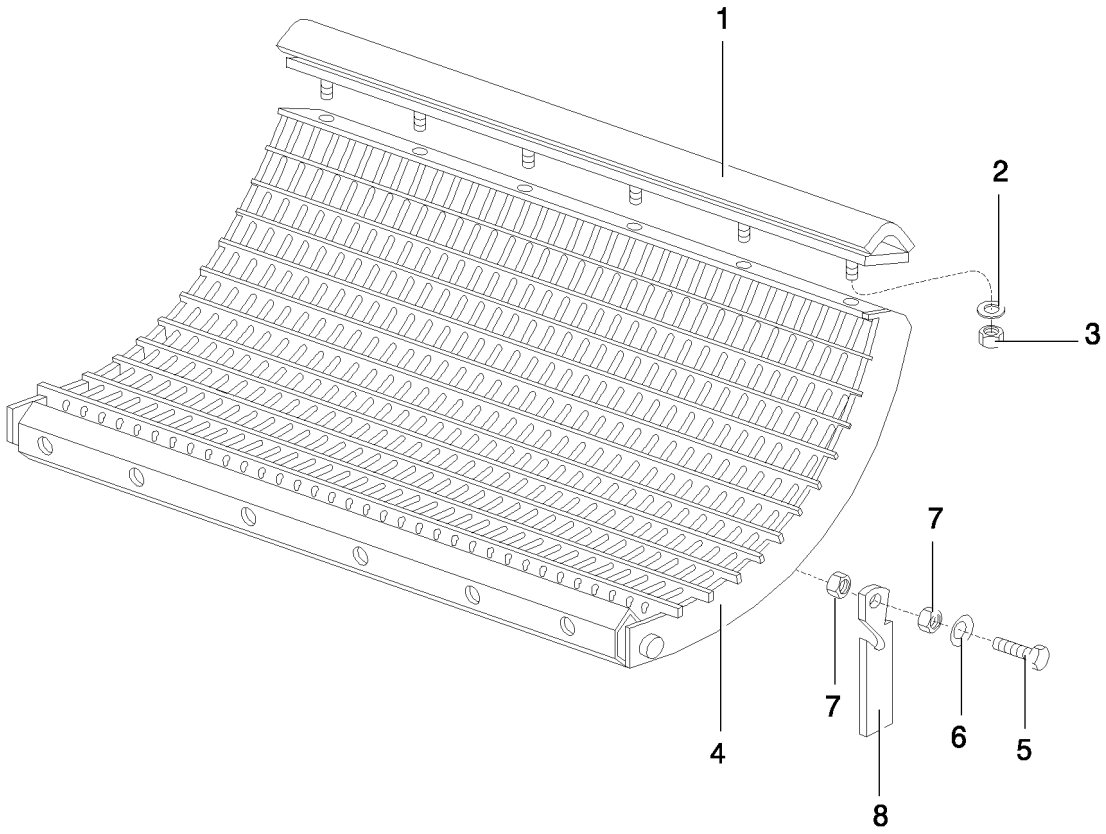

WHEAT CONCAVE, DRUM
CONTRE-BATTEUR, BATTEUR
CONTROBATTITORE, BATTITORE
WHEAT CONCAVE, DRUM

R	N	P.N.	MOD	Q	Denominação Denominação	Denominacion Description	Description Descrizione	Bezeichnung Beskrivelse	L.C.
1		825483		1	GUIA GUIA	GUÍA GUIDE	GUIDE GUIDA	FÜHRUNG STYR	145G
2		468112		8	ESPAÇADOR ESPAÇADOR	SEPARADOR ENTRETOISE	SPACER DISTANZIALE	DISTANZSTÜCK AFSTANDSSTYKKE	075D
3		412250		8	CONTRA PORCA, M8 x 1.25, Cl 8 CONTRAPORCA	TUERCA DE BLOQUEO CONTRE-ECROU	LOCK NUT DADO DI BLOCCAGGIO	SICHERUNGSMUTTER LÅSEMØTRIK	P263
4		825684		1	CÔNCAVO, Universal, frio CONTRA-BATEDOR	CÓNCAVO CONTRE-BATTEUR	CONCAVE CONTROBATTITORE	DRESCHTROMMEL TÆRSKEBRO	830C
5		120099		2	PARAFUSO, Hex, M6 x 16, 8.8 PARAFUSO	PERNO VIS	BOLT BULLONE	SCHRAUBE BOLT	140B
6		300366		4	ARRUELA PLANA ANILHA	ARANDELA RONDELLE	WASHER RONDELLA	UNTERLEGSCHEIBE FLADSKIVE	131R
7		353308		2	PORCA, M6 x 1, Cl 8 PORCA	TUERCA ECROU	NUT DADO	MUTTER MØTRIK	010D
8		422634		2	SUPORTE SUPORTE	SOPORTE SUPPORT	SUPPORT SUPPORTO	STÜTZE BESLAG	300S

14.209	01	p1	09/08

SUSPENSÃO MÓVEL DO CÔNCAVO
CONCAVO, AJUSTE
VARIABLE CONCAVE SUSPENSION
VARIABLE CONCAVE SUSPENSION

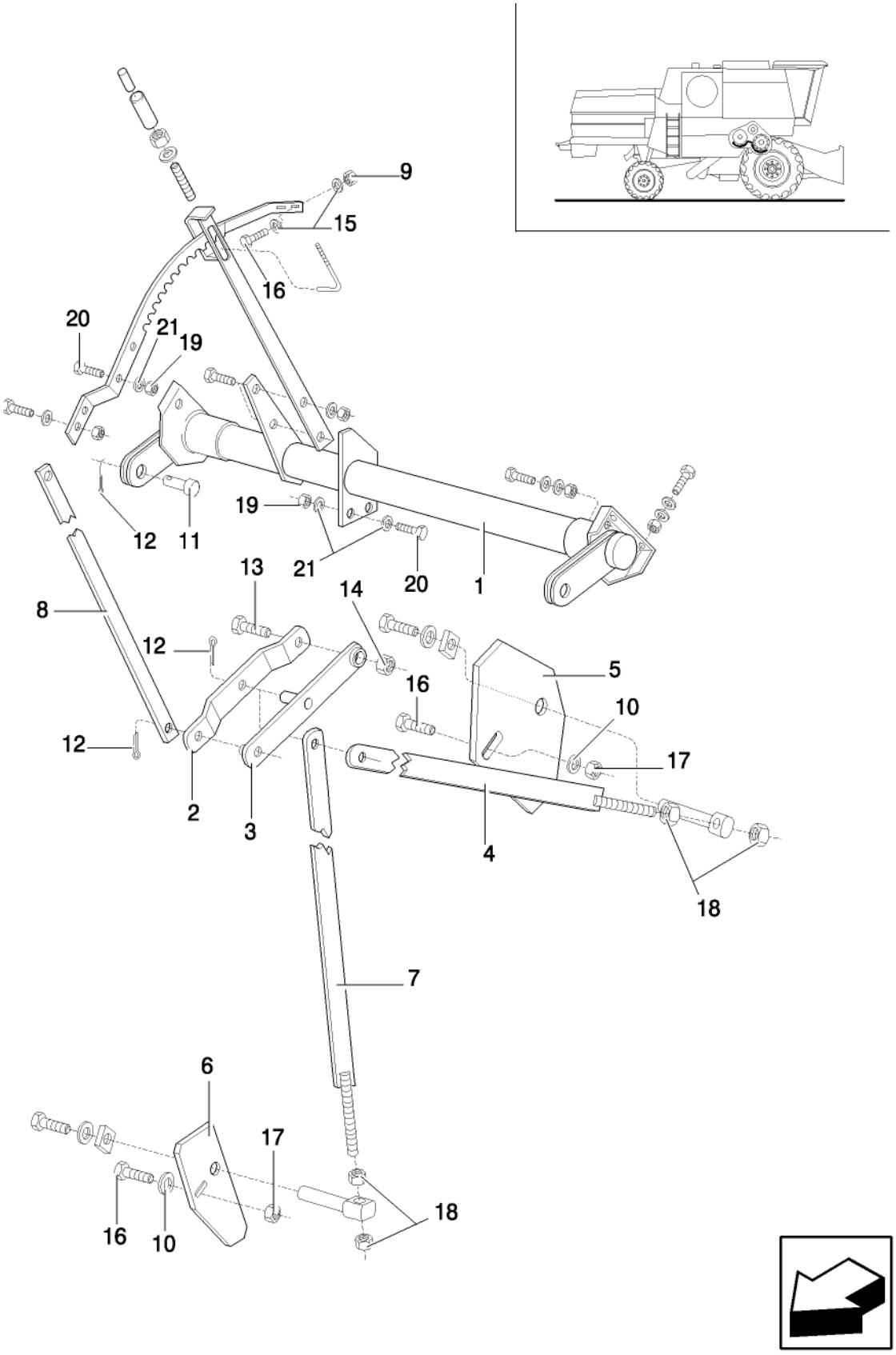

VARIABLE CONCAVE SUSPENSION
CONTRE-BATTEUR, REGLAGE
CONTROBATTITORE, REGOLAZIONE
VARIABLE CONCAVE SUSPENSION

R	N	P.N.	MOD	Q	Denominação Denominação	Denominacion Description	Description Descrizione	Bezeichnung Beskrivelse	L.C.
1		87612660		1	DOBRADIÇA	BISAGRA	HINGE	SCHARNIER	140C
					DOBRADIÇA	CHARNIERE	CERNIERA	HÆNGSEL	
2		450358		2	TIRANTE	TIRANTE	TIE-ROD	SPURSTANGE	142T
					TIRANTE	TIRANT	TIRANTE	TRÆKSTANG	
3		450359		2	ALAVANCA	PALANCA	LEVER	HEBEL	045L
					ALAVANCA	LEVIER	LEVA	ARM	
4		450567		2	ALAVANCA	PALANCA	LEVER	HEBEL	045L
					ALAVANCA	LEVIER	LEVA	ARM	
5		821595		2	PLACA	PLACA	PLATE	PLATTE	105P
					CHAPA	PLAQUE	PIASTRA	PLADE	
6		821594		2	PLACA DE FECHAMENTO	PLACA FINAL	END PLATE	ENDPLATTE	130T
					CABEÇA	PLAQUE D'EXTREMITE	PIASTRA FINALE	ENDEPLADE	
7		450565		2	ALAVANCA	PALANCA	LEVER	HEBEL	045L
					ALAVANCA	LEVIER	LEVA	ARM	
8		420783		2	ALAVANCA	PALANCA	LEVER	HEBEL	045L
					ALAVANCA	LEVIER	LEVA	ARM	
9		9706690		8	PORCA, M8, Cl 8	TUERCA	NUT	MUTTER	010D
					PORCA	ECROU	DADO	MØTRIK	
10		378243		4	ARRUELA PLANA, M8	ARANDELA	WASHER	UNTERLEGSCHEIBE	131R
					ANILHA	RONDELLE	RONDELLA	FLADSKIVE	
11		380840		2	PINO DE GARFO, M16 x 3	ŒJE CON CABEZA	CLEVIS PIN	GABELBOLZEN	P694
					PINO DE FORQUILHA	AXE DE CHAPE	PERNO A TESTA PIANA	GAFFELBOLT	
12		130007		6	CONTRA PINO, M4 x 25	PASADOR	COTTER PIN	SPLINT	270C
					TROÇO DE ABRIR	GOUPILLE FENDUE	COPPIGLIA	SPLITBOLT	
13		120090		2	PARAFUSO, Hex, M16 x 50, 8.8				
						PERNO	BOLT	SCHRAUBE	140B
					PARAFUSO	VIS	BULLONE	BOLT	
14		86000441		2	PORCA, M16 x 2, Cl 8	TUERCA	NUT	MUTTER	010D
					PORCA	ECROU	DADO	MØTRIK	
15		322358		16	ARRUELA DE PRESSÃO, M8				
						ARANDELA BELLEVILLE	BELLEVILLE WASHER	TELLERFEDER	A143
					ANILHA CÓNICA	RONDELLE BELLEVILLE	RONDELLA BELLEVILLE	BELLEVILLE-SPÆNDSKI'	
16		821593		12	PARAFUSO	TORNILLO	SCREW	SCHRAUBE	040V
					PARAFUSO	VIS	VITE	SKRUE	
17		86629542		4	CONTRA PORCA, M8 x 1.25, Cl 8				
						TUERCA DE BLOQUEO	LOCK NUT	SICHERUNGSMUTTER	P263
					CONTRAPORCA	CONTRE-ECROU	DADO DI BLOCCAGGIO	LÅSEMØTRIK	
18		100020		8	PORCA, M16, Cl 8	TUERCA	NUT	MUTTER	010D
					PORCA	ECROU	DADO	MØTRIK	
19		100016		2	PORCA, M10, Cl 8	TUERCA	NUT	MUTTER	010D
					PORCA	ECROU	DADO	MØTRIK	
20		43140		2	PARAFUSO, Hex, M10 x 30, 8.8, Full Thd				
						PERNO	BOLT	SCHRAUBE	140B
					PARAFUSO	VIS	BULLONE	BOLT	
21		140045		4	ARRUELA DE PRESSÃO, M10				
						ARANDELA BELLEVILLE	BELLEVILLE WASHER	TELLERFEDER	A143
					ANILHA CÓNICA	RONDELLE BELLEVILLE	RONDELLA BELLEVILLE	BELLEVILLE-SPÆNDSKI'	

14.209	02	p1	06/08

SUSPENSÃO FIXA DO CÔNCAVO
CONCAVO, AJUSTE
FIX CONCAVE SUSPENSION
FIX CONCAVE SUSPENSION

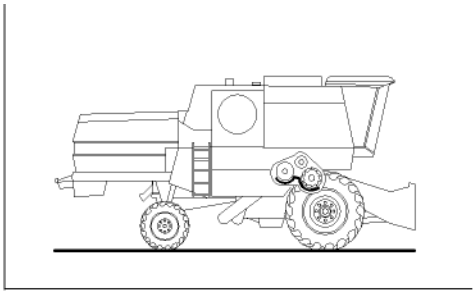

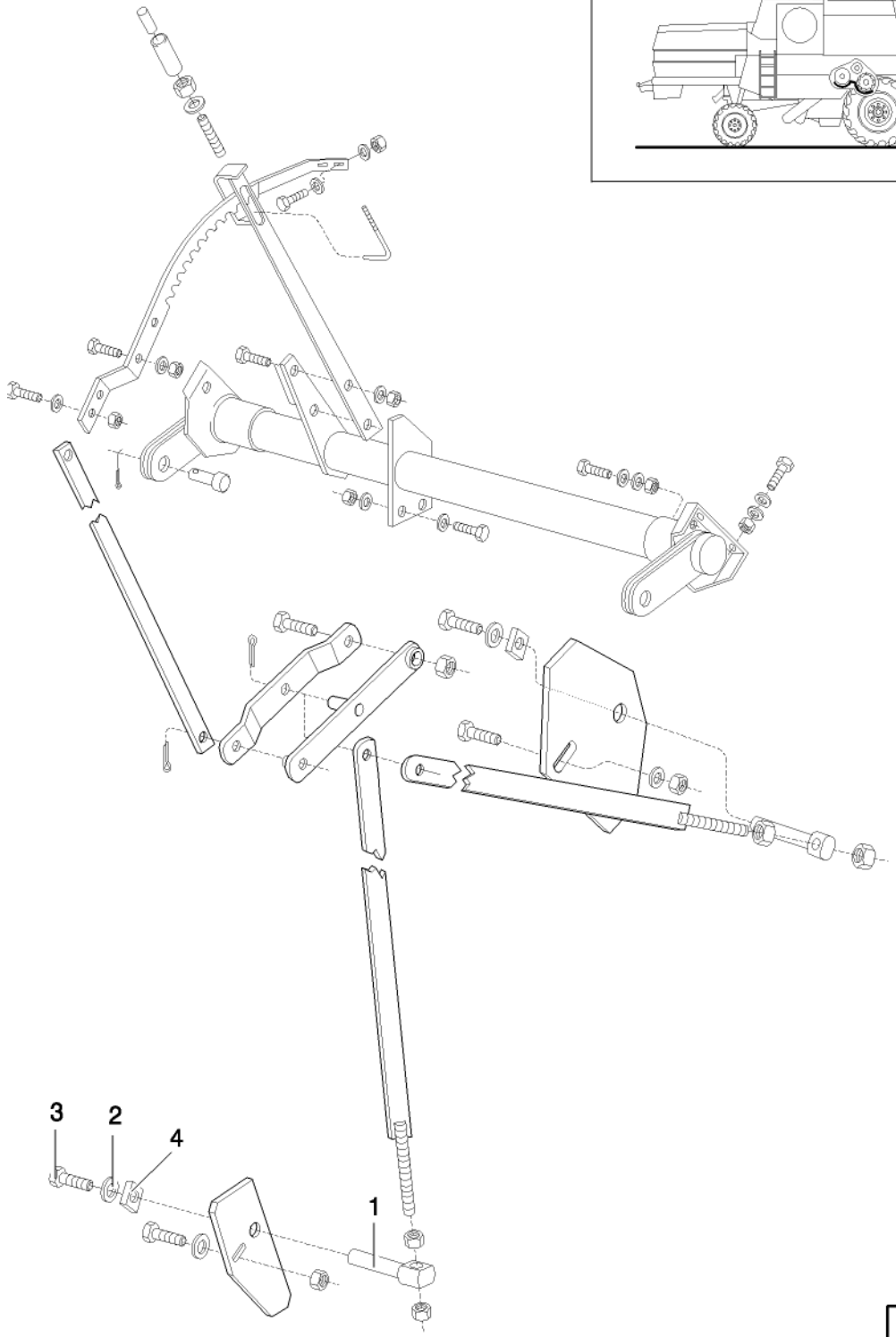

FIX CONCAVE SUSPENSION
CONTRE-BATTEUR, REGLAGE
CONTROBATTITORE, REGOLAZIONE
FIX CONCAVE SUSPENSION

R	N	P.N.	MOD	Q	Denominação Denominação	Denominacion Description	Description Descrizione	Bezeichnung Beskrivelse	L.C.
1		426630		4	PIVÔ ARTICULAÇÃO	PIVOTE PIVOT	PIVOT PERNO	DREHLAGER TAP	093A
2		394631		4	ARRUELA PLANA, M17 x 34 x 4, HT ANILHA	ARANDELA RONDELLE	WASHER RONDELLA	UNTERLEGSCHEIBE FLADSKIVE	131R
3		43167		4	PARAFUSO, Hex, M16 x 30, 8.8, Full Thd PARAFUSO	PERNO VIS	BOLT BULLONE	SCHRAUBE BOLT	140B
4		87607941		4	CHAPA CHAPA DE AÇO	PLACA DE ACERO PLAQUE D'ACIER	STEEL PLATE PIASTRA D'ACCIAIO	STAHLPLATTE STÅLPLADE	015L

14.209	03	p1	06/08

REGULAGEM DO CÔNCAVO
CONCAVO, AJUSTE
CONCAVE, ADJUSTMENT
CONCAVE, ADJUSTMENT

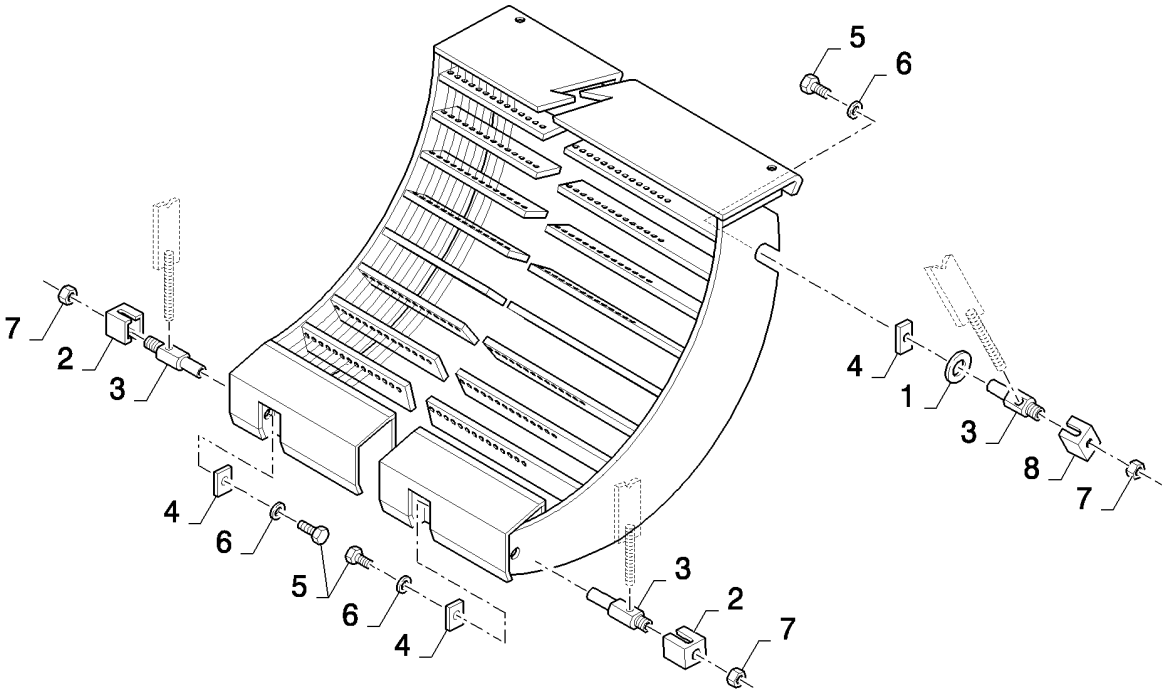

CONCAVE, ADJUSTMENT
CONTRE-BATTEUR, REGLAGE
CONTROBATTITORE, REGOLAZIONE
CONCAVE, ADJUSTMENT

R	N	P.N.	MOD	Q	Denominação Denominação	Denominacion Description	Description Descrizione	Bezeichnung Beskrivelse	L.C.
1		397068		2	REFORÇO REFORÇO	REFUERZO RENFORT	REINFORCEMENT RINFORZO	VERSTÄRKUNG FORSTÆRKNING	060R
2		397073		2	PLACA DE FIXAÇÃO CHAPA DE FIXAÇÃO	PLACA DE FIJACIÓN PLAQUE DE FIXATION	FIXING PLATE PIASTRA DI FISSAGGIO	BEFESTIGUNGSPLATTE FASTSPÆNDINGSPLADI	078B
3		426631		4	PIVÔ ARTICULAÇÃO	PIVOTE PIVOT	PIVOT PERNO	DREHLAGER TAP	093A
4		87607941		4	CHAPA CHAPA DE AÇO	PLACA DE ACERO PLAQUE D'ACIER	STEEL PLATE PIASTRA D'ACCIAIO	STAHLPLATTE STÅLPLADE	015L
5		43167		4	PARAFUSO, Hex, M16 x 30, 8.8, Full Thd PARAFUSO	PERNO VIS	BOLT BULLONE	SCHRAUBE BOLT	140B
6		394631		4	ARRUELA PLANA, M17 x 34 x 4, HT ANILHA	ARANDELA RONDELLE	WASHER RONDELLA	UNTERLEGSCHEIBE FLADSKIVE	131R
7		380424		4	CONTRA PORCA, M20 x 2.5, Cl 8 CONTRAPORCA	TUERCA DE BLOQUEO CONTRE-ECROU	LOCK NUT DADO DI BLOCCAGGIO	SICHERUNGSMUTTER LÅSEMØTRIK	P263
8		421257		2	PLACA DE FIXAÇÃO CHAPA DE FIXAÇÃO	PLACA DE FIJACIÓN PLAQUE DE FIXATION	FIXING PLATE PIASTRA DI FISSAGGIO	BEFESTIGUNGSPLATTE FASTSPÆNDINGSPLADI	078B

14.210	01	p1	10/08

DESBARBADOR
LISTON DESBARBADOR
DE-AWNING SLATS
DE-AWNING SLATS

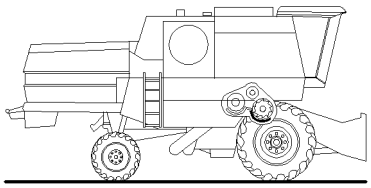

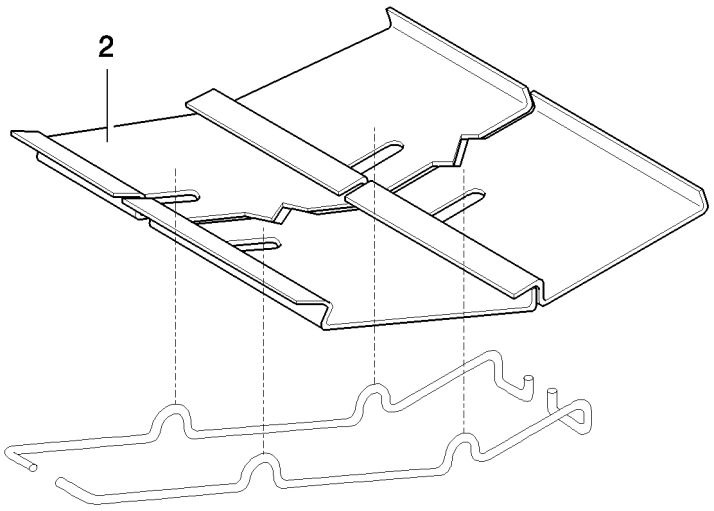

DE-AWNING SLATS
LATTES EBARBEUSES
TRAVERSE SBARBATORE
DE-AWNING SLATS

R	N	P.N.	MOD	Q	Denominação Denominação	Denominacion Description	Description Descrizione	Bezeichnung Beskrivelse	L.C.
2		9813491		4	PLACA CHAPA	PLACA PLAQUE	PLATE PIASTRA	PLATTE PLADE	105P

14.211	01	p1	08/08

BATEDOR
LANZADOR DE PAJA
BEATER
BEATER

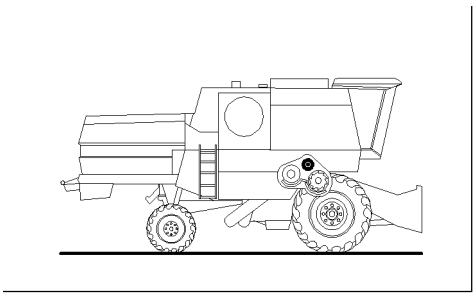

BEATER
TIRE-PAILLE
LANCIATORE
BEATER

R	N	P.N.	MOD	Q	Denominação Denominação	Denominacion Description	Description Descrizione	Bezeichnung Beskrivelse	L.C.
1		87644641		1	EIXO	EJE	AXLE	ACHSE	087A
					EIXO	ESSIEU	ASSALE	AKSEL	
2		87628589		1	ROLAMENTO DE IMPULSÃO				
						COJINETE DE EMPUJE	THRUST BEARING	DRUCKLAGER	342C
					CHUMACEIRA DE IMPUL	ROULEMENT DE BUTEE	CUSCINETTO REGGISPI	TRYKLEJE	
3		84995925		2	DISCO	DISCO	DISC	SCHEIBE	060D
					DISCO	DISQUE	DISCO	NAV	
4		84996716		2	DISCO	DISCO	DISC	SCHEIBE	060D
					DISCO	DISQUE	DISCO	NAV	
5		87629285		1	ANEL	ANILLO	RING	RING	045A
					ANEL	ANNEAU	ANELLO	RING	
6		388937		1	ANEL	ANILLO	RING	RING	045A
					ANEL	ANNEAU	ANELLO	RING	
7		301652		1	ANEL DE PRESSÃO, M110, Int				
						ANILLO DE RESORTE	SNAP RING	SPRENGRING	054A
					ANEL	ANNEAU D'ARRET	ANELLO ELASTICO	LÅSERING	
8		87629286		1	ANEL	ANILLO	RING	RING	045A
					ANEL	ANNEAU	ANELLO	RING	
9		120112		8	PARAFUSO, Hex, M10 x 40, 8.8, Full Thd				
						PERNO	BOLT	SCHRAUBE	140B
					PARAFUSO	VIS	BULLONE	BOLT	
10		140045		8	ARRUELA DE PRESSÃO, M10				
						ARANDELA BELLEVILLE	BELLEVILLE WASHER	TELLERFEDER	A143
					ANILHA CÓNICA	RONDELLE BELLEVILLE	RONDELLA BELLEVILLE	BELLEVILLE-SPÆNDSKI	
11		84005316		1	CONJUNTO DO ROLAMENTO				
						CONJUNTO DE COJINET	BEARING ASSY	LAGERBAURUPPE	341C
					CHUMACEIRA	ROULEMENT	COMPLESSIVO CUSCINI	LEJESAMLING	
12		87629288		1	ROLAMENTO DE IMPULSÃO				
						COJINETE DE EMPUJE	THRUST BEARING	DRUCKLAGER	342C
					CHUMACEIRA DE IMPUL	ROULEMENT DE BUTEE	CUSCINETTO REGGISPI	TRYKLEJE	
13		825062		2	CHAVE	LLAVE	KEY	FEDERKEIL	060L
					CHAVETA PARALELA	CLE	CHIAVE	KILE	
14		9706687		36	PARAFUSO, Hex, M12 x 30, 8.8, Full Thd				
						PERNO	BOLT	SCHRAUBE	140B
					PARAFUSO	VIS	BULLONE	BOLT	
15		378245		36	ARRUELA PLANA, M13 x 28 x 2 Thk				
						ARANDELA	WASHER	UNTERLEGSCHEIBE	131R
					ANILHA	RONDELLE	RONDELLA	FLADSKIVE	
16		140046		36	MOLA BELLEVILLE, Belleville, M12				
						RESORTE BELLEVILLE	BELLEVILLE SPRING	TELLERFEDER	P825
					ANILHA CÓNICA	RESSORT BELLEVILLE	MOLLA BELLEVILLE	BELLEVILLEFJEDER	
17		84026586		2	DEFLETOR	DEFLECTOR	DEFLECTOR	ABWEISER	020D
					DEFLECTOR	DEFLECTEUR	DEFLETTORE	AFLEDEPLADE	
18		350616		2	PARAFUSO, Hex, M16 x 90, 8.8				
						PERNO	BOLT	SCHRAUBE	140B
					PARAFUSO	VIS	BULLONE	BOLT	
19		84996664		1	BATEDOR	BATIDOR	BEATER	SCHLÄGER	550B
					BATEDOR	BATTEUR	BATTITORE	TÆRSKECYLINDER	

14.211	01	p2	08/08

BATEDOR
LANZADOR DE PAJA
BEATER
BEATER

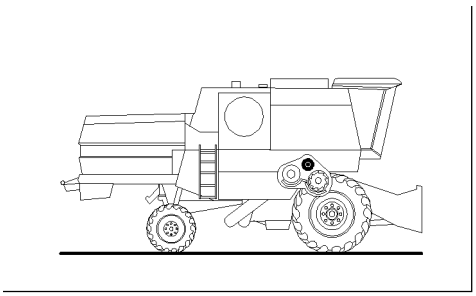

BEATER
TIRE-PAILLE
LANCIATORE
BEATER

R	N	P.N.	MOD	Q	Denominação Denominação	Denominacion Description	Description Descrizione	Bezeichnung Beskrivelse	L.C.
20		84996743		2	TUBO TUBO	TUBO TUBE	TUBE TUBO	ROHR RØR	195T
21		120100		4	PARAFUSO, Hex, M6 x 20, 8.8 PARAFUSO	PERNO VIS	BOLT BULLONE	SCHRAUBE BOLT	140B
22		140015		4	ARRUELA PLANA, M6 ANILHA	ARANDELA RONDELLE	WASHER RONDELLA	UNTERLEGSCHEIBE FLADSKIVE	131R
23		322357		4	ARRUELA DE PRESSÃO, M6 ANILHA CÓNICA	ARANDELA BELLEVILLE RONDELLE BELLEVILLE	BELLEVILLE WASHER RONDELLA BELLEVILLE	TELLERFEDER BELLEVILLE-SPÆNDSKI'	A143
24		9706755		4	PORCA, M6, Cl 8 PORCA	TUERCA ECROU	NUT DADO	MUTTER MØTRIK	010D
25		84996660		1	BATEDOR BATEDOR	BATIDOR BATTEUR	BEATER BATTITORE	SCHLÄGER TÆRSKECYLINDER	790P

14.213	01	p1	06/10

BATEDOR E SEPARADOR CENTRÍFUGO
BATIDOR Y SEPARADOR CENTRÍFUGO
BEATER AND ROTARY SEPARATOR
BEATER AND ROTARY SEPARATOR

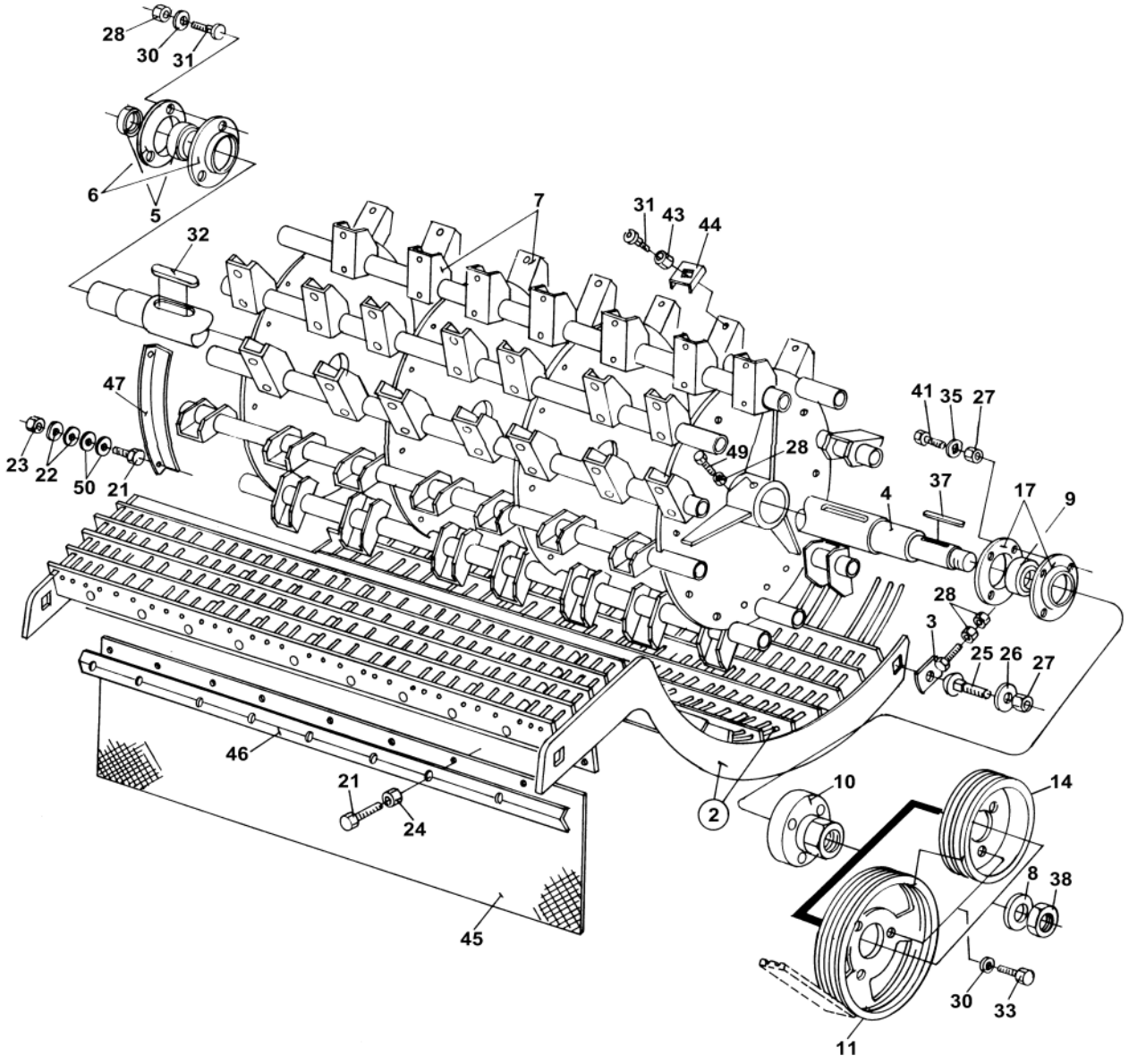

BEATER AND ROTARY SEPARATOR
BATTEUR ET SEPARATEUR ROTATIF
BEATER AND ROTARY SEPARATOR
BEATER AND ROTARY SEPARATOR

R	N	P.N.	MOD	Q	Denominação Denominação	Denominacion Description	Description Descrizione	Bezeichnung Beskrivelse	L.C.
2		84991568		1	CÔNCAVO	CÓNCAVO	CONCAVE	DRESCHTROMMEL	830C
					CONTRA-BATEDOR	CONTRE-BATTEUR	CONTROBATTITORE	TÆRSKEBRO	
3		825018		2	REGULADOR	REGULADOR	REGULATOR	REGLER	6795
					REGULADOR	REGULATEUR	REGOLATORE	REGULATOR	
4		84125273		1	EIXO	EJE	AXLE	ACHSE	087A
					EIXO	ESSIEU	ASSALE	AKSEL	
5		756965		1	CONJUNTO DO ROLAMENTO				
						CONJUNTO DE COJINET	BEARING ASSY	LAGERBAURUPPE	341C
					CHUMACEIRA	ROULEMENT	COMPLESSIVO CUSCINI	LEJESAMLING	
6		36403		2	FLANGE	BRIDA	FLANGE	FLANSCH	070F
					FLANGE	BRIDE	FLANGIA	FLANGE	
7		84435329		1	BATEDOR	BATIDOR	BEATER	SCHLÄGER	790P
					BATEDOR	BATTEUR	BATTITORE	TÆRSKECYLINDER	
8		825016		1	ESPAÇADOR	SEPARADOR	SPACER	DISTANZSTÜCK	075D
					ESPAÇADOR	ENTRETOISE	DISTANZIALE	AFSTANDSSTYKKE	
9		210075		1	ROLAMENTO ESFÉRICO	RODAMIENTO DE BOLAS	BALL BEARING	KUGELLAGER	343C
					ROLAMENTO DE ESFER	ROULEMENT A BILLES	CUSCINETTO A SFERE	KUGLELEJE	
10		824943		1	CUBO	CUBO	HUB	NABE	135M
					CUBO	MOYEU	MOZZO	NAV	
11		824941		1	POLIA	POLEA	PULLEY	RIEMENSCHEIBE	230P
					POLIA	POULIE	PULEGGIA	REMSKIVE	
13		411961		1	ARRUELA PLANA	ARANDELA	WASHER	UNTERLEGSCHEIBE	131R
					ANILHA	RONDELLE	RONDELLA	FLADSKIVE	
14		824940		1	POLIA	POLEA	PULLEY	RIEMENSCHEIBE	230P
					POLIA	POULIE	PULEGGIA	REMSKIVE	
17		9577001		1	SUPORTE	SOPORTE	BRACKET	HALTERUNG	225S
					SUPORTE	SUPPORT	STAFFA	BESLAG	
21		120100		11	PARAFUSO, Hex, M6 x 20, 8.8				
						PERNO	BOLT	SCHRAUBE	140B
					PARAFUSO	VIS	BULLONE	BOLT	
22		322357		4	ARRUELA DE PRESSÃO, M6				
						ARANDELA BELLEVILLE	BELLEVILLE WASHER	TELLERFEDER	A143
					ANILHA CÓNICA	RONDELLE BELLEVILLE	RONDELLA BELLEVILLE	BELLEVILLE-SPÆNDSKI	
23		9706755		4	PORCA, M6, Cl 8	TUERCA	NUT	MUTTER	010D
					PORCA	ECROU	DADO	MØTRIK	
24		353308		7	PORCA, M6 x 1, Cl 8	TUERCA	NUT	MUTTER	010D
					PORCA	ECROU	DADO	MØTRIK	
25		328754		4	PARAFUSO, Short NK, M12 x 40, Cl8.8, Full Thd				
						PERNO ALOMADO	CARRIAGE BOLT	SCHLOSSSCHRAUBE	P123
					PARAFUSO DE CARROÇ	VIS A TETE BOMBEE	BULLONE A TESTA TON	BRÆDDEBOLT	
26		140046		4	MOLA BELLEVILLE, Belleville, M12				
						RESORTE BELLEVILLE	BELLEVILLE SPRING	TELLERFEDER	P825
					ANILHA CÓNICA	RESSORT BELLEVILLE	MOLLA BELLEVILLE	BELLEVILLEFJEDER	
27		9706685		8	PORCA, M12, Cl 8	TUERCA	NUT	MUTTER	010D
					PORCA	ECROU	DADO	MØTRIK	
28		100016		9	PORCA, M10, Cl 8	TUERCA	NUT	MUTTER	010D
					PORCA	ECROU	DADO	MØTRIK	

14.213	01	p2	06/10

BATEDOR E SEPARADOR CENTRÍFUGO
BATIDOR Y SEPARADOR CENTRÍFUGO
BEATER AND ROTARY SEPARATOR
BEATER AND ROTARY SEPARATOR

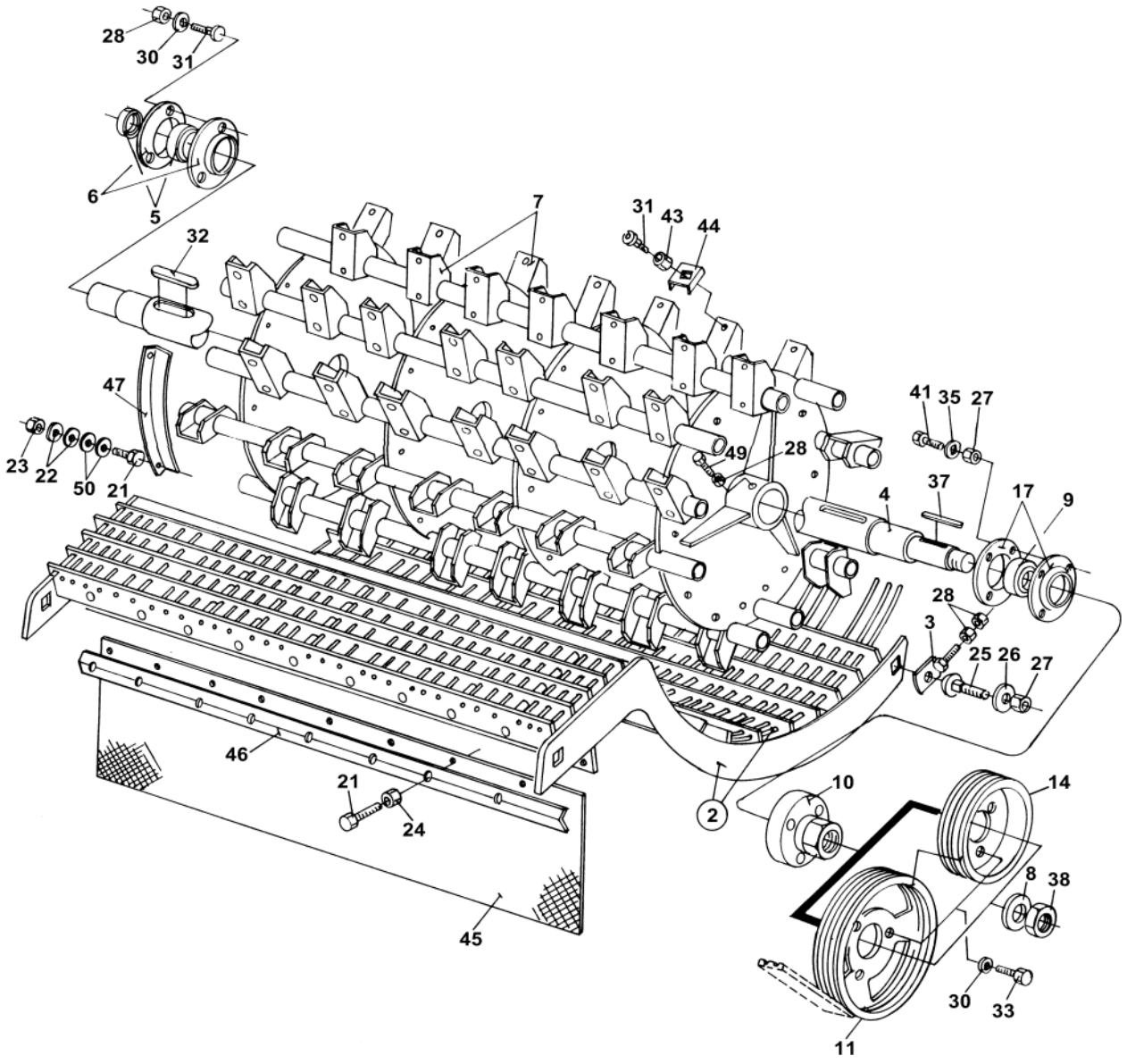

BEATER AND ROTARY SEPARATOR
BATTEUR ET SEPARATEUR ROTATIF
BEATER AND ROTARY SEPARATOR
BEATER AND ROTARY SEPARATOR

R	N	P.N.	MOD	Q	Denominação Denominação	Denominacion Description	Description Descrizione	Bezeichnung Beskrivelse	L.C.
30		140045		9	ARRUELA DE PRESSÃO, M10				
						ARANDELA BELLEVILLE	BELLEVILLE WASHER	TELLERFEDER	A143
					ANILHA CÓNICA	RONDELLE BELLEVILLE	RONDELLA BELLEVILLE	BELLEVILLE-SPÆNDSKI	
31		120041		73	PARAFUSO, Short NK, M10 x 20, Cl8.8, Full Thd				
						PERNO ALOMADO	CARRIAGE BOLT	SCHLOSSSCHRAUBE	P123
					PARAFUSO DE CARROÇ	VIS A TETE BOMBEE	BULLONE A TESTA TON	BRÆDDEBOLT	
32		323624		2	CHAVE, M14 x 9 x 63, Par	LLAVE	KEY	FEDERKEIL	060L
					CHAVETA PARALELA	CLE	CHIAVE	KILE	
33		43139		6	PARAFUSO, Hex, M10 x 25, 8.8, Full Thd				
						PERNO	BOLT	SCHRAUBE	140B
					PARAFUSO	VIS	BULLONE	BOLT	
35		140048		1	ARRUELA DE PRESSÃO, M16				
						ARANDELA BELLEVILLE	BELLEVILLE WASHER	TELLERFEDER	A143
					ANILHA CÓNICA	RONDELLE BELLEVILLE	RONDELLA BELLEVILLE	BELLEVILLE-SPÆNDSKI	
37		320607		1	CHAVE	LLAVE	KEY	FEDERKEIL	060L
					CHAVETA PARALELA	CLE	CHIAVE	KILE	
38		100034		1	PORCA, M30 x 1.5, Cl 8	TUERCA	NUT	MUTTER	010D
					PORCA	ECROU	DADO	MØTRIK	
41		374895		4	PARAFUSO, Short NK, M12 x 25, Cl8.8, Full Thd				
						PERNO ALOMADO	CARRIAGE BOLT	SCHLOSSSCHRAUBE	P123
					PARAFUSO DE CARROÇ	VIS A TETE BOMBEE	BULLONE A TESTA TON	BRÆDDEBOLT	
43		100037		70	PORCA, M10 x 1.5, Cl 8	TUERCA	NUT	MUTTER	010D
					PORCA	ECROU	DADO	MØTRIK	
44		84991885		70	DESLIZADOR	PLACA DE PATÍN	SKID PLATE	RUTSCHPLATTE	700S
					PATIM	PLAQUE DE PROTECTIC	PIASTRA PATTINO	GLIDEPLADE	
45		84991562		1	CINTA DO FREIO	BANDA DE FRENO	BRAKE BAND	TROMMELBREMSBELAG	024N
					CINTA DE TRAVÃO	SANGLE DE FREIN	NASTRO DEL FRENO	BREMSE, BÅND	
46		457879		1	PLACA DE FIXAÇÃO	PLACA DE FIJACIÓN	FIXING PLATE	BEFESTIGUNGSPLATTE	078B
					CHAPA DE FIXAÇÃO	PLAQUE DE FIXATION	PIASTRA DI FISSAGGIO	FASTSPÆNDINGSPLADI	
47		825072		2	PAINEL	PANEL	PANEL	PLATTE	025P
					PAINEL	PANNEAU	PANNELLO	PANEL	
49		9706704		2	PARAFUSO, Hex, M10 x 35, 8.8, Full Thd				
						PERNO	BOLT	SCHRAUBE	140B
					PARAFUSO	VIS	BULLONE	BOLT	
50		140015		4	ARRUELA PLANA, M6	ARANDELA	WASHER	UNTERLEGSCHEIBE	131R
					ANILHA	RONDELLE	RONDELLA	FLADSKIVE	

14.213	02	p1	06/10

BATEDOR E SEPARADOR CENTRÍFUGO
BATIDOR Y SEPARADOR CENTRÍFUGO
BEATER AND ROTARY SEPARATOR
BEATER AND ROTARY SEPARATOR

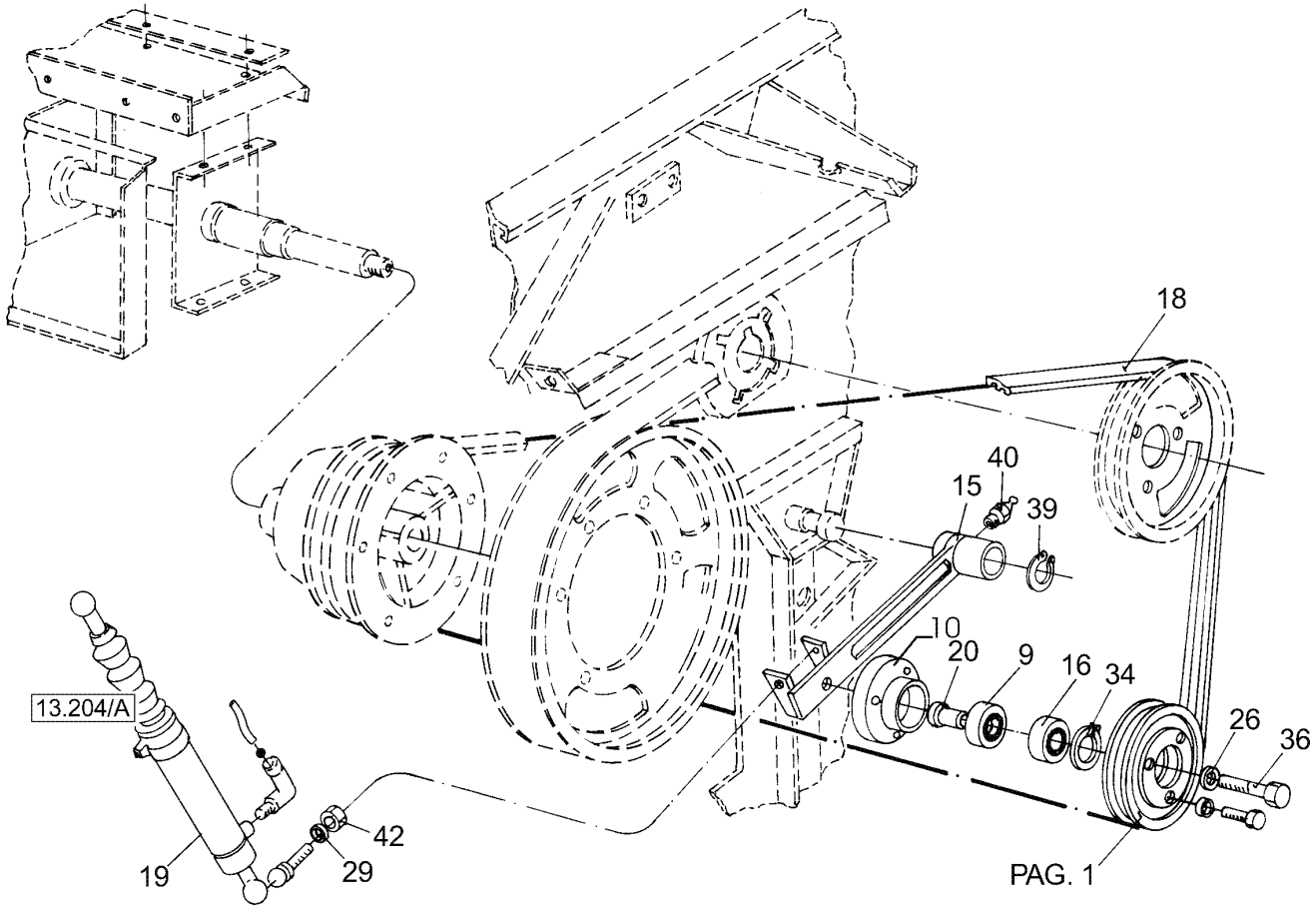

BEATER AND ROTARY SEPARATOR
BATTEUR ET SEPARATEUR ROTATIF
BEATER AND ROTARY SEPARATOR
BEATER AND ROTARY SEPARATOR

R	N	P.N.	MOD	Q	Denominação Denominação	Denominacion Description	Description Descrizione	Bezeichnung Beskrivelse	L.C.
9		210075		1	ROLAMENTO ESFÉRICO ROLAMENTO DE ESFER	RODAMIENTO DE BOLA ROULEMENT A BILLES	BALL BEARING CUSCINETTO A SFERE	KUGELLAGER KUGLELEJE	343C
10		824944		1	CUBO CUBO	CUBO MOYEU	HUB MOZZO	NABE NAV	135M
15		824961		1	BRAÇO BRAÇO	BRAZO BRAS	ARM BRACCIO	ARM ARM	130B
16		825404		1	CONJUNTO DO ROLAMENTO CHUMACEIRA	CONJUNTO DE COJINET ROULEMENT	BEARING ASSY COMPLESSIVO CUSCINI	LAGERBAURUPPE LEJESAMLING	341C
18		825013		1	CORREIA, 2HB CORREIA	CORREA COURROIE	BELT CINGHIA	RIEMEN REM	174C
19		823579		1					555K
20		824945		1	ESPAÇADOR ESPAÇADOR	SEPARADOR ENTRETOISE	SPACER DISTANZIALE	DISTANZSTÜCK AFSTANDSSTYKKE	075D
26		140046		4	MOLA BELLEVILLE, Belleville, M12 ANILHA CÓNICA	RESORTE BELLEVILLE RESSORT BELLEVILLE	BELLEVILLE SPRING MOLLA BELLEVILLE	TELLERFEDER BELLEVILLEFJEDER	P825
29		322358		2	ARRUELA DE PRESSÃO, M8 ANILHA CÓNICA	ARANDELA BELLEVILLE RONDELLE BELLEVILLE	BELLEVILLE WASHER RONDELLA BELLEVILLE	TELLERFEDER BELLEVILLE-SPÆNDSKI	A143
34		370011		1	ANEL ELÁSTICO, M52, Int ANEL DE RETENÇÃO	ARANDELA DE RETENCI CIRCLIP	CIRCLIP ANELLO ELASTICO	SICHERUNGSRING LÅSERING	056A
36		120092		1	PARAFUSO, Hex, M16 x 70, 8.8 PARAFUSO	PERNO VIS	BOLT BULLONE	SCHRAUBE BOLT	140B
39		370003		1	ANEL DE PRESSÃO, M30, Ext ANEL	ANILLO DE RESORTE ANNEAU D'ARRET	SNAP RING ANELLO ELASTICO	SPRENGRING LÅSERING	054A
40		321204		1	GRAXEIRA, M6 x 1, 16mm lg COPO DE LUBRIFICAÇÃ	BOQUILLA DE LUBRICAC GRAISSEUR	LUBE NIPPLE INGRASSATORE	SCHMIERNIPPEL SMØRENIPPEL	060I
42		9706690		2	PORCA, M8, Cl 8 PORCA	TUERCA ECROU	NUT DADO	MUTTER MØTRIK	010D

14.217	01	p1	05/08

CILINDRO E CÔNCAVO PARA ARROZ
CONCAVO ARROZ, DESGRANADOR
RICE CONCAVE, DRUM
RICE CONCAVE, DRUM

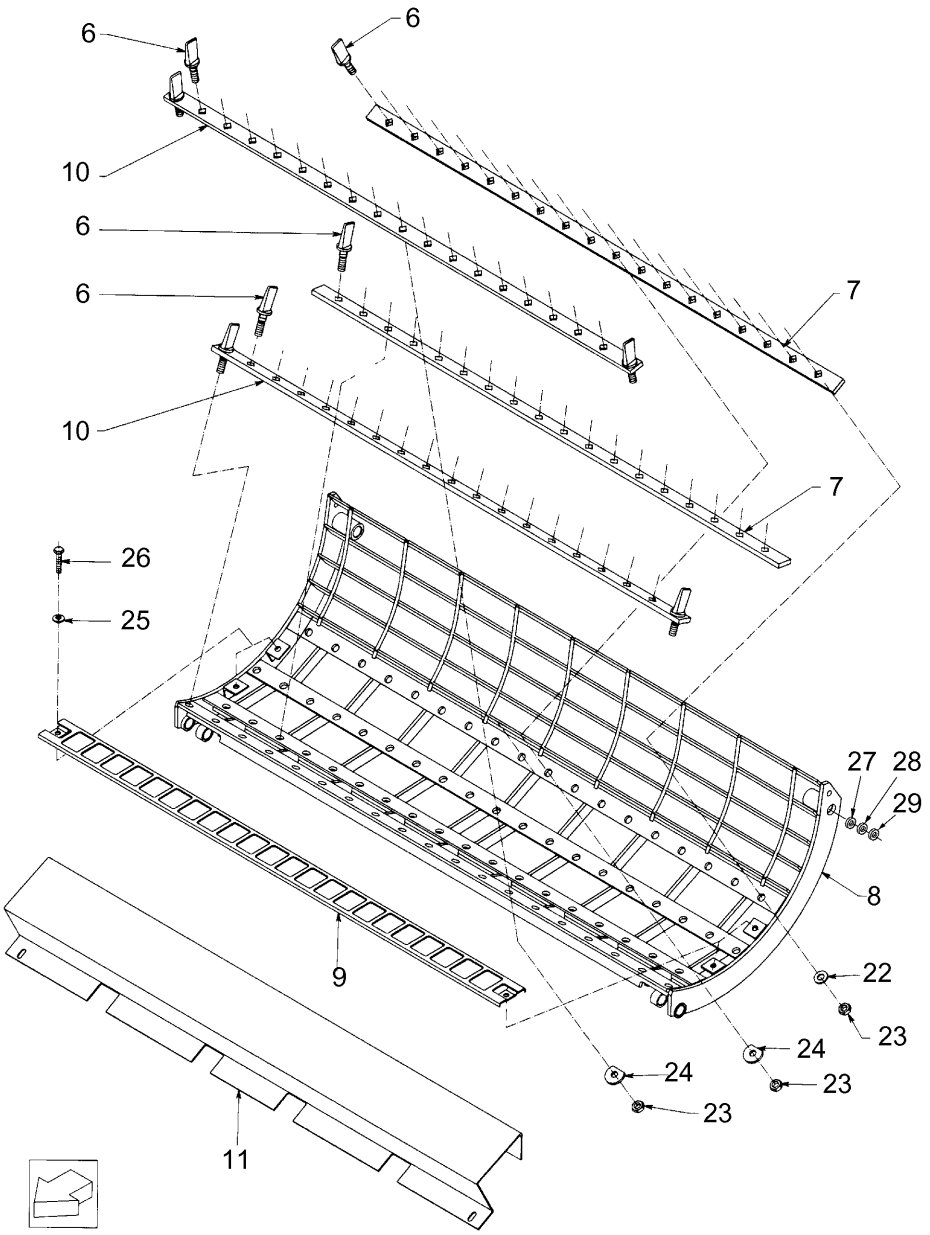

RICE CONCAVE, DRUM
CONTRE-BATTEUR RIZ, BATTEUR
CONTROBATTITORE DA RISO, BATTITORE
RICE CONCAVE, DRUM

R	N	P.N.	MOD	Q	Denominação Denominação	Denominacion Description	Description Descrizione	Bezeichnung Beskrivelse	L.C.
6		84991660		58	DENTE PARA ARROZ DENTE PARA ARROZ	DIENTE PARA ARROZ DENT POUR RIZ	RICE TOOTH DENTI PER RISO	SCHLAGLEISTE FÜR RE RISTAND	620D
7		922581		2	PLACA DE FIXAÇÃO CHAPA DE FIXAÇÃO	PLACA DE FIJACIÓN PLAQUE DE FIXATION	FIXING PLATE PIASTRA DI FISSAGGIO	BEFESTIGUNGSPLATTE FASTSPÆNDINGSPLADI	078B
8		84983398		1	CÔNCAVO CONTRA-BATEDOR	CÓNCAVO CONTRE-BATTEUR	CONCAVE CONTROBATTITORE	DRESCHTROMMEL TÆRSKEBRO	830C
9		399661		2	SUPORTE SUPORTE	SOPORTE SUPPORT	SUPPORT SUPPORTO	STÜTZE BESLAG	300S
10		922586		2	PLACA DE FIXAÇÃO CHAPA DE FIXAÇÃO	PLACA DE FIJACIÓN PLAQUE DE FIXATION	FIXING PLATE PIASTRA DI FISSAGGIO	BEFESTIGUNGSPLATTE FASTSPÆNDINGSPLADI	078B
11		9593378		1	COBERTURA COBERTURA	CUBIERTA COUVERCLE	COVER COPERCHIO	ABDECKUNG DÆKSEL	265C
22		394631		54	ARRUELA PLANA, M17 x 34 x 4, HT ANILHA	ARANDELA RONDELLE	WASHER RONDELLA	UNTERLEGSCHEIBE FLADSKIVE	131R
23		86000441		58	PORCA, M16 x 2, Cl 8 PORCA	TUERCA ECROU	NUT DADO	MUTTER MØTRIK	010D
24		333041		4	ARRUELA PLANA ANILHA	ARANDELA RONDELLE	WASHER RONDELLA	UNTERLEGSCHEIBE FLADSKIVE	131R
25		140045		4	ARRUELA DE PRESSÃO, M10 ANILHA CÓNICA	ARANDELA BELLEVILLE RONDELLE BELLEVILLE	BELLEVILLE WASHER RONDELLA BELLEVILLE	TELLERFEDER BELLEVILLE-SPÆNDSKI'	A143
26		43138		4	PARAFUSO, Hex, M10 x 20, 8.8, Full Thd PARAFUSO	PERNO VIS	BOLT BULLONE	SCHRAUBE BOLT	140B
27		338206		5	ARRUELA PLANA ANILHA	ARANDELA RONDELLE	WASHER RONDELLA	UNTERLEGSCHEIBE FLADSKIVE	131R
28		140229		5	ARRUELA PLANA ANILHA	ARANDELA RONDELLE	WASHER RONDELLA	UNTERLEGSCHEIBE FLADSKIVE	131R
29		140103		5	ARRUELA PLANA, M26 x 38 x 1 Thk ANILHA	ARANDELA RONDELLE	WASHER RONDELLA	UNTERLEGSCHEIBE FLADSKIVE	131R

14.217	02	p1	05/08

CILINDRO E CÔNCAVO PARA ARROZ
CONCAVO ARROZ, DESGRANADOR
RICE CONCAVE, DRUM
RICE CONCAVE, DRUM

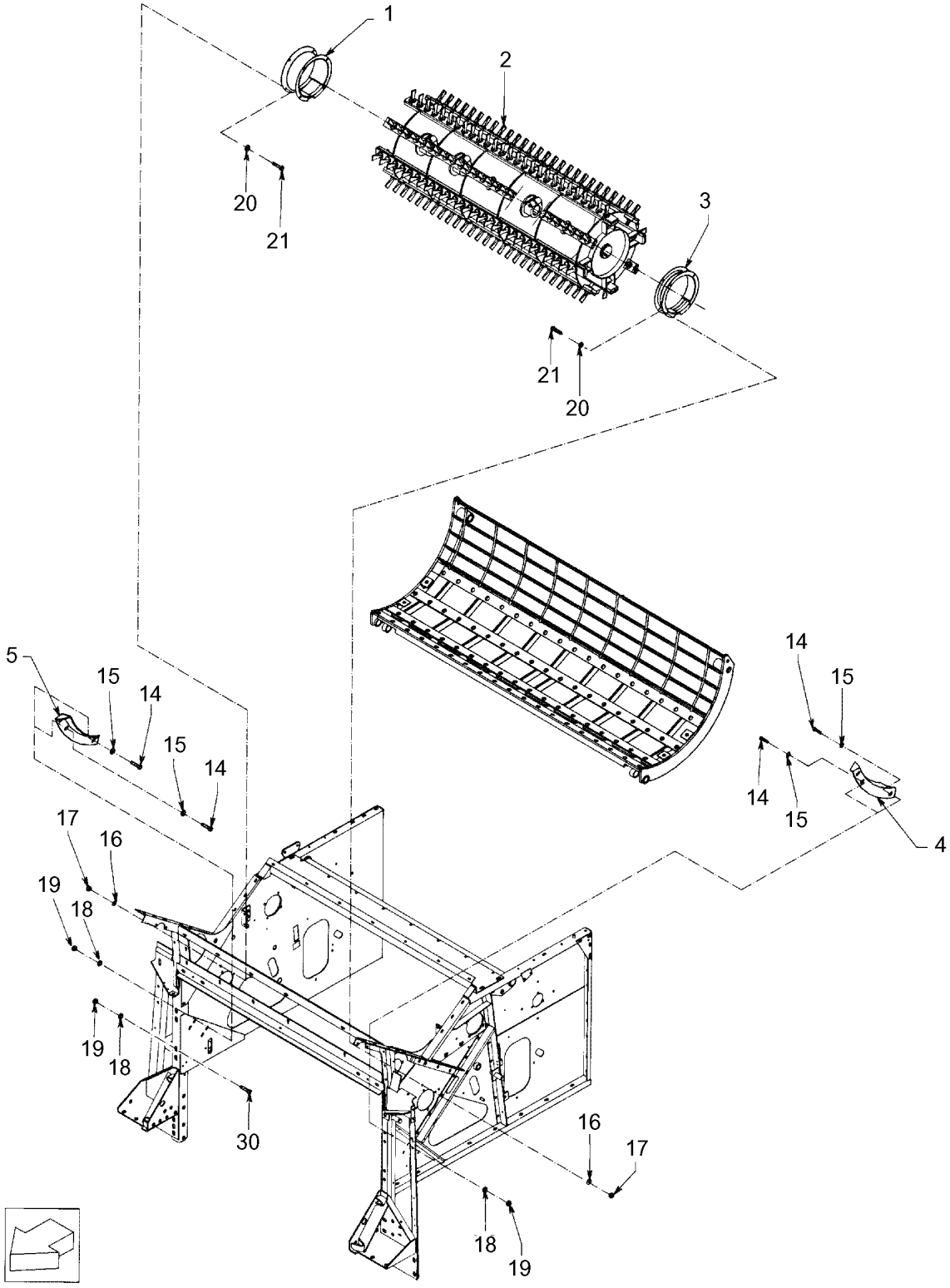

RICE CONCAVE, DRUM
CONTRE-BATTEUR RIZ, BATTEUR
CONTROBATTITORE DA RISO, BATTITORE
RICE CONCAVE, DRUM

R	N	P.N.	MOD	Q	Denominação Denominação	Denominacion Description	Description Descrizione	Bezeichnung Beskrivelse	L.C.
1		424748		1	PROTEÇÃO PROTECÇÃO	PROTECCIÓN PROTECTION	SHIELD PROTEZIONE	SCHILD BESKYTTELSESKÆRM	224P
2		84452689		1	TAMBOR TAMBOR	TAMBOR TAMBOUR	DRUM TAMBURO	TROMMEL TROMLE	020T
3		84452645		1	CAPA PROTETORA COBERTURA DE PROTE	CUBIERTA DE PROTECC COUVERCLE DE PROTE	PROTECTING COVER COPERTURA DI PROTEZ	SCHUTZABDECKUNG BESKYTTELSESDÆKSEI	560A
4		354592		1	PROTEÇÃO PROTECÇÃO	PROTECCIÓN PROTECTION	SHIELD PROTEZIONE	SCHILD BESKYTTELSESKÆRM	224P
5		354593		1	PROTEÇÃO PROTECÇÃO	PROTECCIÓN PROTECTION	SHIELD PROTEZIONE	SCHILD BESKYTTELSESKÆRM	224P
14		120100		4	PARAFUSO, Hex, M6 x 20, 8.8 PARAFUSO	PERNO VIS	BOLT BULLONE	SCHRAUBE BOLT	140B
15		412649		4	MOLA DA ARRUELA, Belleville, M6 ANILHA DE MOLA	ARANDELA DE RESORTI RONDELLE ELASTIQUE	SPRING WASHER RONDELLA ELASTICA	FEDERSCHEIBE FJEDERSKIVE	P692
16		322358		8	ARRUELA DE PRESSÃO, M8 ANILHA CÓNICA	ARANDELA BELLEVILLE RONDELLE BELLEVILLE	BELLEVILLE WASHER RONDELLA BELLEVILLE	TELLERFEDER BELLEVILLE-SPÆNDSKI	A143
17		9706690		8	PORCA, M8, Cl 8 PORCA	TUERCA ECROU	NUT DADO	MUTTER MØTRIK	010D
18		322357		8	ARRUELA DE PRESSÃO, M6 ANILHA CÓNICA	ARANDELA BELLEVILLE RONDELLE BELLEVILLE	BELLEVILLE WASHER RONDELLA BELLEVILLE	TELLERFEDER BELLEVILLE-SPÆNDSKI	A143
19		9706755		8	PORCA, M6, Cl 8 PORCA	TUERCA ECROU	NUT DADO	MUTTER MØTRIK	010D
20		140016		8	ARRUELA PLANA, M8 x 16 x 1.6 ANILHA	ARANDELA RONDELLE	WASHER RONDELLA	UNTERLEGSCHEIBE FLADSKIVE	131R
21		120104		8	PARAFUSO, Hex, M8 x 20, 8.8 PARAFUSO	TORNILLO VIS	SCREW VITE	SCHRAUBE SKRUE	040V
30		9706703		4	PARAFUSO, Short NK, M6 x 20, Cl8.8, Full Thd PARAFUSO DE CARROÇ	PERNO ALOMADO VIS A TETE BOMBEE	CARRIAGE BOLT BULLONE A TESTA TON	SCHLOSSSCHRAUBE BRÆDDEBOLT	P123

SECTION INDEX

Limpeza

15.201	01	SACA-PALHA E CHAPAS DE COBERTURA
15.201	02	SACA-PALHA E CHAPAS DE COBERTURA
15.201/A	01	SACA-PALHA - EXITUS
15.201/A	02	SACA-PALHA - STANDARD
15.203	01	BANDEJÃO STANDARD
15.203	02	CAIXA DO BANDEJÃO E PENEIRAS
15.209	01	ÁRVORE DO SACA-PALHA
15.209	02	ÁRVORE DO SACA-PALHA
15.210	01	PROTEÇÃO DO VENTILADOR
15.216	01	CAIXA DE PENEIRA - SELF LEVELLING
15.216	02	CAIXA DE PENEIRA
15.216	03	CAIXA DE PENEIRA
15.216	04	CAIXA DE PENEIRA
15.216	05	CAIXA DE PENEIRA
15.216	06	BANDEJÃO
15.216	07	ACIONAMENTO DA CAIXA DE PENEIRA
15.216	08	ACIONAMENTO DA CAIXA DE PENEIRA
15.216	09	EXCÊNTRICO E ACIONAMENTO DA CAIXA DE PENEIRA
15.216	10	EXCÊNTRICO E ACIONAMENTO DA CAIXA DE PENEIRA
15.221	01	DIVISORES PROLONGADOS
15.223	01	VARIADOR DO VENTILADOR
15.223	02	VARIADOR DO VENTILADOR
15.227	01	ELEVADOR DE GRÃOS TRANSMISSÃO INFERIOR
15.228	01	VENTILADOR
15.228	02	CAIXA DOS SEM-FINS
15.230	01	PENEIRAS AJUSTÁVEIS
15.230	02	PENEIRA AUTO NIVELANTE
15.233	01	PENEIRA INFERIOR - PETERSEN
15.234	01	SENSORES DE PERDA DE GRÃOS

15.201	01	p1	07/08

SACA-PALHA E CHAPAS DE COBERTURA
SACUDIDORES DE PAJA Y CHAPAS DE COBERTURA
STRAW WALKERS AND COVER PLATES
STRAW WALKERS AND COVER PLATES

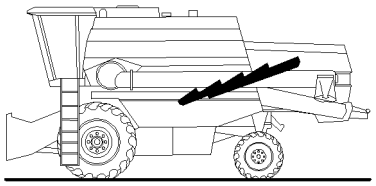

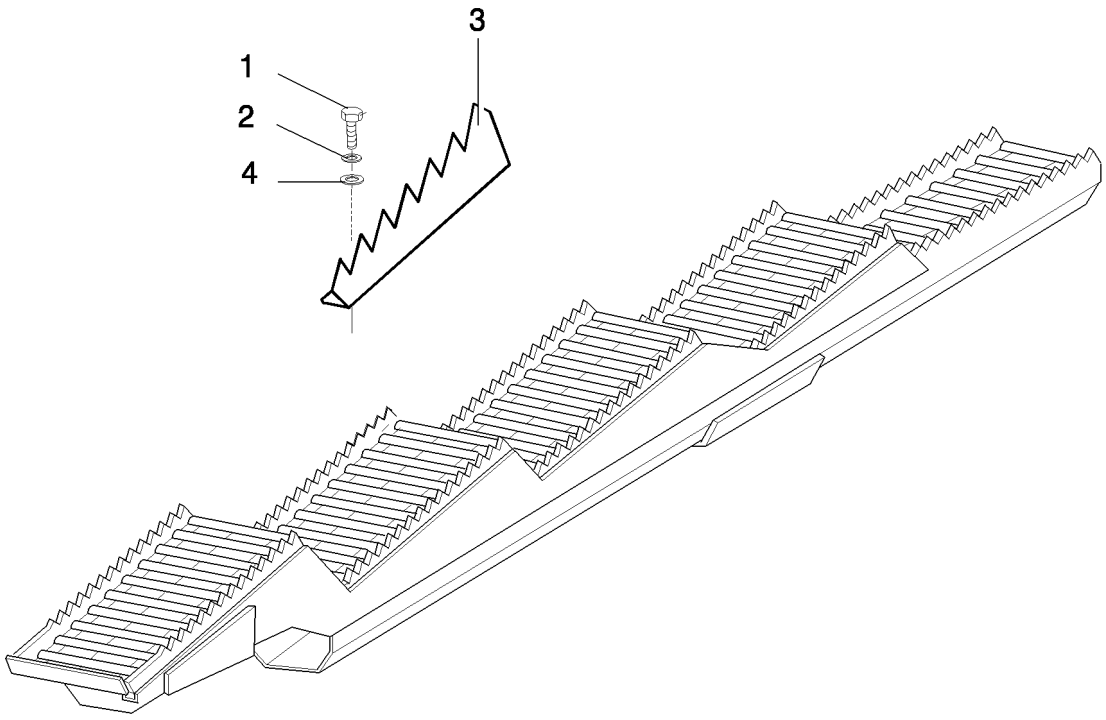

STRAW WALKERS AND COVER PLATES
SECOUEURS DE PAILLE ET TÔLES DE RECOUVREMENT
SCUOTIPAGLIE E LAMIERE DI COPERTURA
STRAW WALKERS AND COVER PLATES

R	N	P.N.	MOD	Q	Denominação Denominação	Denominacion Description	Description Descrizione	Bezeichnung Beskrivelse	L.C.
1		120099		27	PARAFUSO, Hex, M6 x 16, 8.8				
						PERNO	BOLT	SCHRAUBE	140B
					PARAFUSO	VIS	BULLONE	BOLT	
2		322357		27	ARRUELA DE PRESSÃO, M6				
						ARANDELA BELLEVILLE	BELLEVILLE WASHER	TELLERFEDER	A143
					ANILHA CÓNICA	RONDELLE BELLEVILLE	RONDELLA BELLEVILLE	BELLEVILLE-SPÆNDSKI'	
3	1	84990913		9	EXCÊNTRICO	LEVA	CAM	NOCKE	040C
					EXCÊNTRICO	CAME	CAMMA	KAM	
4		140015		27	ARRUELA PLANA, M6	ARANDELA	WASHER	UNTERLEGSCHEIBE	131R
					ANILHA	RONDELLE	RONDELLA	FLADSKIVE	

(1) Crista Trigo e Arroz

15.201	02	p1	01/10

SACA-PALHA E CHAPAS DE COBERTURA
SACUDIDORES DE PAJA Y CHAPAS DE COBERTURA
STRAW WALKERS AND COVER PLATES
STRAW WALKERS AND COVER PLATES

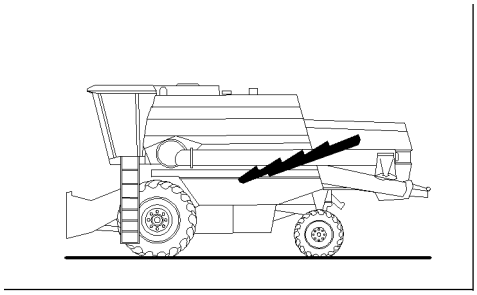

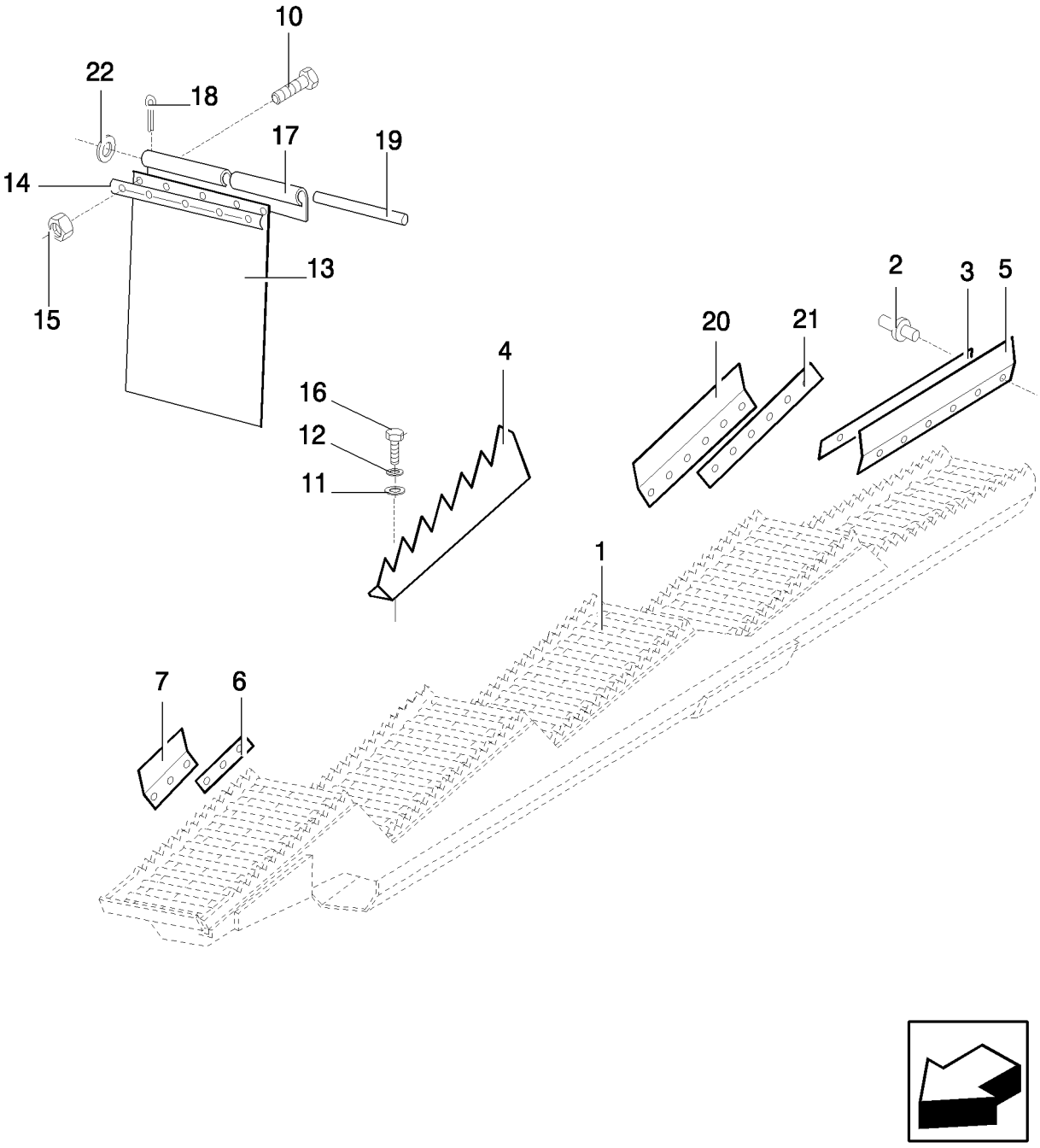

STRAW WALKERS AND COVER PLATES
SECOUEURS DE PAILLE ET TÔLES DE RECOUVREMENT
SCUOTIPAGLIE E LAMIERE DI COPERTURA
STRAW WALKERS AND COVER PLATES

R	N	P.N.	MOD	Q	Denominação Denominação	Denominacion Description	Description Descrizione	Bezeichnung Beskrivelse	L.C.
1		824983	a	5	SACA-PALHA CAVALO	SACUDIDOR DE PAJA SECOUEUR DE PAILLE	STRAW WALKER SCUOTIPAGLIA	STROHSCHÜTTLER HALMRYSTER	570S
1	1, 2	84983568	a	5	SACA-PALHA CAVALO	SACUDIDOR DE PAJA SECOUEUR DE PAILLE	STRAW WALKER SCUOTIPAGLIA	STROHSCHÜTTLER HALMRYSTER	570S
2		823110		24	REBITE REBITE	REMACHE RIVET	RIVET RIVETTO	NIET NITTE	055R
3		825042		2	ELEMENTO DE VEDAÇÃO ELEMENTO DE VEDAÇÃ	ELEMENTO DE ESTANQ ELEMENTS D'ETANCHEI	SEALING ELEMENT ELEMENTO DI TENUTA	DICHTELEMENT PAKNINGSELEMENT	021E
4	3	84990912		15	EXCÊNTRICO EXCÊNTRICO	LEVA CAME	CAM CAMMA	NOCKE KAM	040C
5		825043		2	VEDAÇÃO VEDANTE	ANILLO DE CIERRE JOINT	SEAL GUARNIZIONE; TENUTA	DICHTUNG PAKNING	132A
6		465657		2	HASTE HASTE	VARILLA TIGE	ROD ASTA	STANGE STANG	090A
7		334502		2	LONA TELA	LONA TOILE	CANVAS TELA	SEGELTUCH LÆRRED	590T
10		120100		6	PARAFUSO, Hex, M6 x 20, 8.8 PERNO PARAFUSO	 PERNO VIS	 BOLT BULLONE	 SCHRAUBE BOLT	140B
11		140015		45	ARRUELA PLANA, M6 ANILHA	ARANDELA RONDELLE	WASHER RONDELLA	UNTERLEGSCHEIBE FLADSKIVE	131R
12		322357		45	ARRUELA DE PRESSÃO, M6 ARANDELA BELLEVILLE ANILHA CÓNICA	 ARANDELA BELLEVILLE RONDELLE BELLEVILLE	 BELLEVILLE WASHER RONDELLA BELLEVILLE	 TELLERFEDER BELLEVILLE-SPÆNDSKI	A143
13		426949		5	LONA TELA	LONA TOILE	CANVAS TELA	SEGELTUCH LÆRRED	590T
14		441844		1	PLACA METÁLICA PLACA METÁLICA	LISTÓN VOLIGE	LATH LAMINA	LEISTE KLINKE	017L
15		353308		6	PORCA, M6 x 1, Cl 8 PORCA	TUERCA ECROU	NUT DADO	MUTTER MØTRIK	010D
16		120099		45	PARAFUSO, Hex, M6 x 16, 8.8 PERNO PARAFUSO	 PERNO VIS	 BOLT BULLONE	 SCHRAUBE BOLT	140B
17		822817		1	SUPORTE SUPORTE	SOPORTE SUPPORT	SUPPORT SUPPORTO	STÜTZE BESLAG	300S
18		130003		2	CONTRA PINO, M3.2 x 20 TROÇO DE ABRIR	PASADOR GOUPILLE FENDUE	COTTER PIN COPPIGLIA	SPLINT SPLITBOLT	270C
19		84230422		1	EIXO EIXO	EJE ESSIEU	AXLE ASSALE	ACHSE AKSEL	087A
20	4	9577053		2	VEDAÇÃO VEDANTE	ANILLO DE CIERRE JOINT	SEAL GUARNIZIONE; TENUTA	DICHTUNG PAKNING	132A
21	4	9577054		2	PLACA CHAPA	PLACA PLAQUE	PLATE PIASTRA	PLATTE PLADE	105P

(1) EXITUS
(2) Até chassi no.
(3) Crista Padrão
(4) Após chassi no.
(a) BSN Y9C526927

15.201	02	p2	01/10

SACA-PALHA E CHAPAS DE COBERTURA
SACUDIDORES DE PAJA Y CHAPAS DE COBERTURA
STRAW WALKERS AND COVER PLATES
STRAW WALKERS AND COVER PLATES

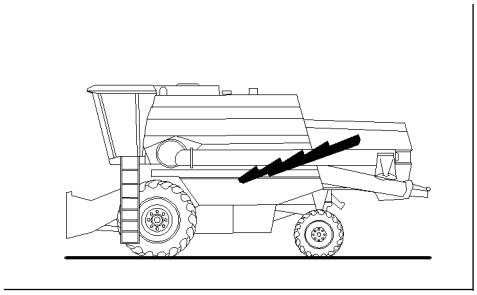

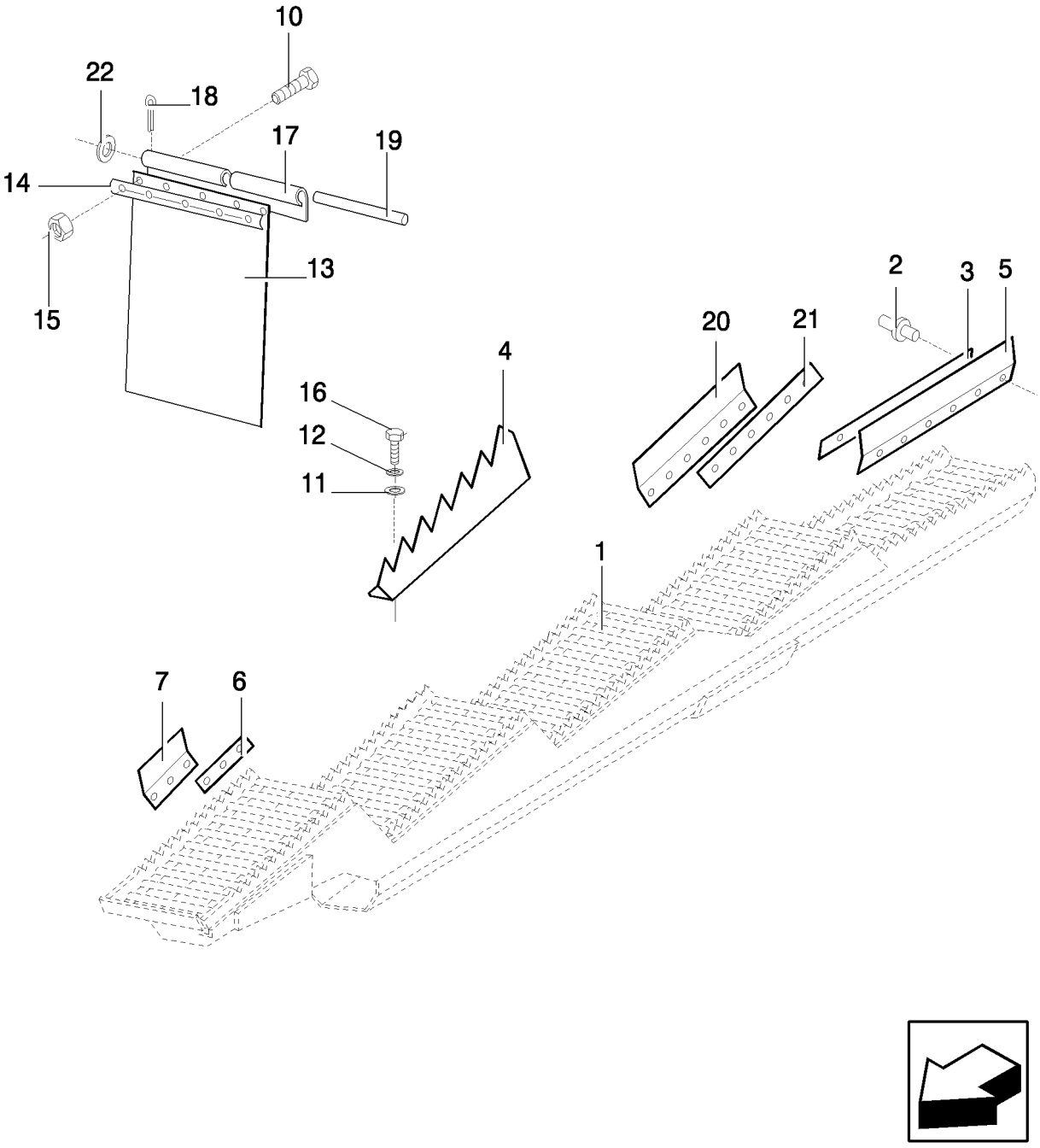

STRAW WALKERS AND COVER PLATES
SECOUEURS DE PAILLE ET TÔLES DE RECOUVREMENT
SCUOTIPAGLIE E LAMIERE DI COPERTURA
STRAW WALKERS AND COVER PLATES

R	N	P.N.	MOD	Q	Denominação Denominação	Denominacion Description	Description Descrizione	Bezeichnung Beskrivelse	L.C.
22		378244		2	ARRUELA PLANA, M10 x 24 x 2 Thk ARANDELA ANILHA	 RONDELLE	 WASHER RONDELLA	 UNTERLEGSCHEIBE FLADSKIVE	 131R

15.201/A	01	p1	11/10

SACA-PALHA - EXITUS
SACUDIDORES DE PAJA - EXITUS
STRAW WALKERS - EXITUS
STRAW WALKERS - EXITUS

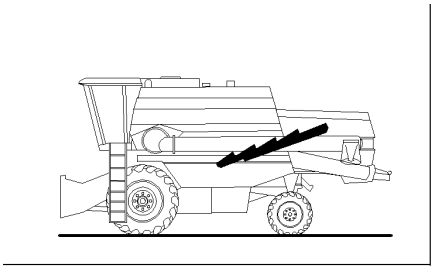

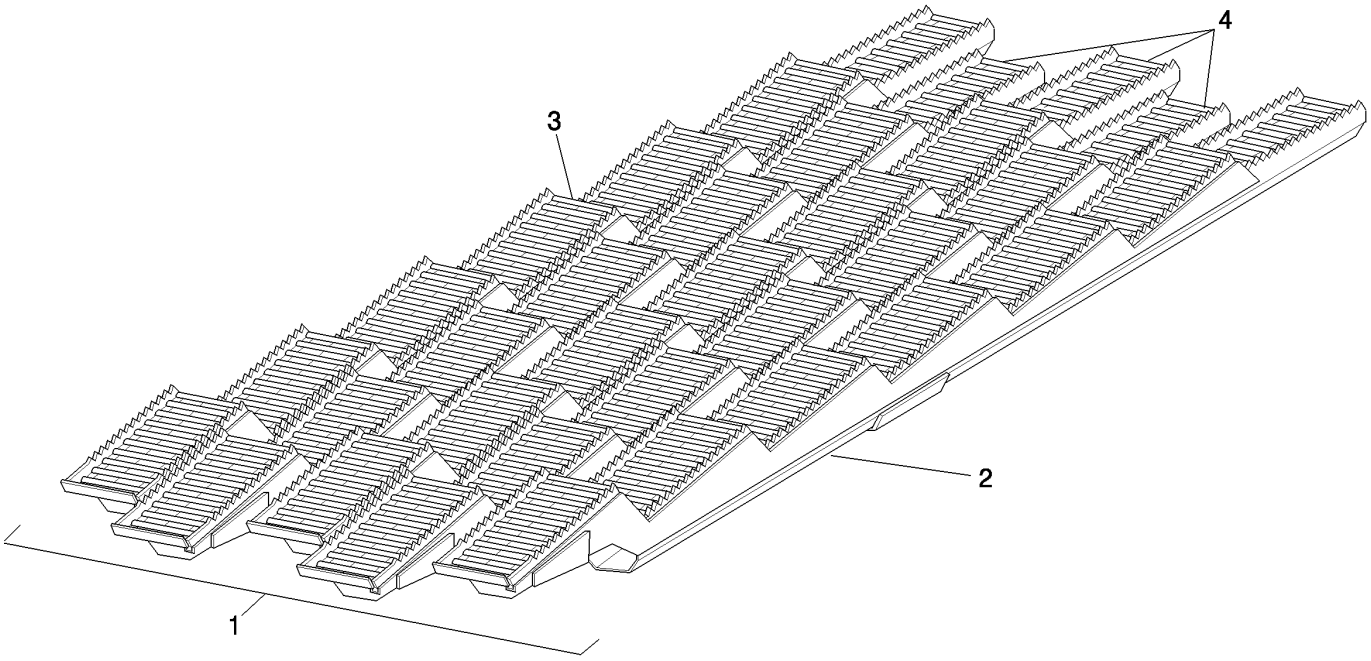



STRAW WALKERS - EXITUS
SECOUEURS DE PAILLE - EXITUS
SCUOTIPAGLIE - EXITUS
STRAW WALKERS - EXITUS

R	N	P.N.	MOD	Q	Denominação Denominação	Denominacion Description	Description Descrizione	Bezeichnung Beskrivelse	L.C.
1		87335069		1	SACA-PALHA, Assy CAVALO	SACUDIDOR DE PAJA SECOUEUR DE PAILLE	STRAW WALKER SCUOTIPAGLIA	STROHSCHÜTTLER HALMRYSTER	570S
2		87336812		1	SACA-PALHA, RH CAVALO	SACUDIDOR DE PAJA SECOUEUR DE PAILLE	STRAW WALKER SCUOTIPAGLIA	STROHSCHÜTTLER HALMRYSTER	570S
3		87335098		1	SACA-PALHA, LH CAVALO	SACUDIDOR DE PAJA SECOUEUR DE PAILLE	STRAW WALKER SCUOTIPAGLIA	STROHSCHÜTTLER HALMRYSTER	570S
4		87336811		3	SACA-PALHA, Center CAVALO	SACUDIDOR DE PAJA SECOUEUR DE PAILLE	STRAW WALKER SCUOTIPAGLIA	STROHSCHÜTTLER HALMRYSTER	570S

A partir do chassis

TC5070

15.201/A	02	p1	11/10

SACA-PALHA - STANDARD
SACUDIDORES DE PAJA - STANDARD
STRAW WALKERS - STANDARD
STRAW WALKERS - STANDARD

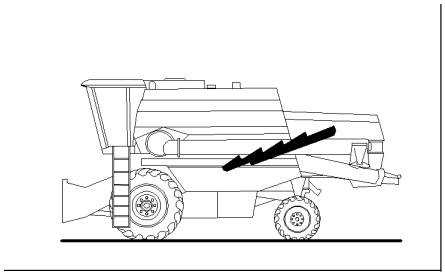

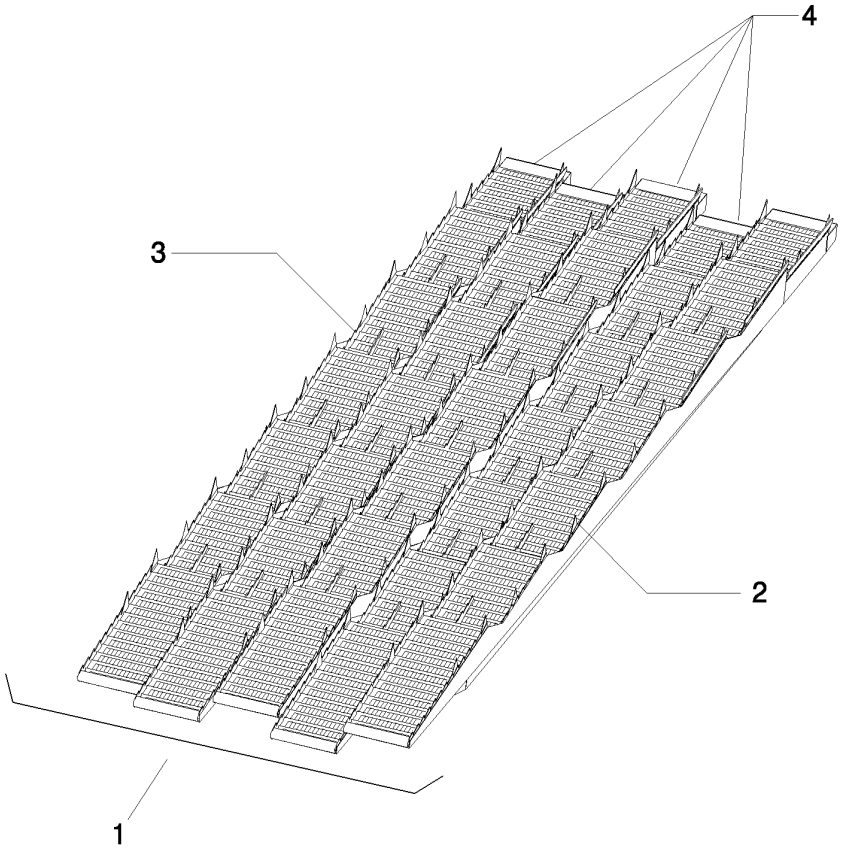

STRAW WALKERS - STANDARD
SECOUEURS DE PAILLE - STANDARD
SCUOTIPAGLIE - STANDARD
STRAW WALKERS - STANDARD

R	N	P.N.	MOD	Q	Denominação Denominação	Denominacion Description	Description Descrizione	Bezeichnung Beskrivelse	L.C.
1		84229631		1	SACA-PALHA, Assy CAVALO	SACUDIDOR DE PAJA SECOUEUR DE PAILLE	STRAW WALKER SCUOTIPAGLIA	STROHSCHÜTTLER HALMRYSTER	570S
2		84229632		1	SACA-PALHA, RH CAVALO	SACUDIDOR DE PAJA SECOUEUR DE PAILLE	STRAW WALKER SCUOTIPAGLIA	STROHSCHÜTTLER HALMRYSTER	570S
3		84229634		1	SACA-PALHA, LH CAVALO	SACUDIDOR DE PAJA SECOUEUR DE PAILLE	STRAW WALKER SCUOTIPAGLIA	STROHSCHÜTTLER HALMRYSTER	570S
4		84229633		3	SACA-PALHA, Center CAVALO	SACUDIDOR DE PAJA SECOUEUR DE PAILLE	STRAW WALKER SCUOTIPAGLIA	STROHSCHÜTTLER HALMRYSTER	570S

A partir do chassi Y9C526928

TC5070

15.203	01	p1	09/08

BANDEJÃO STANDARD
BANDEJA COLECTORA STANDARD
SPECIFICAL PARTS GRAIN PAN
SPECIFICAL PARTS GRAIN PAN

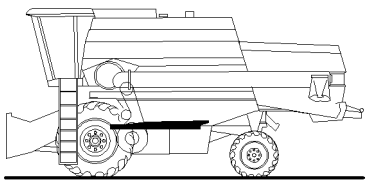

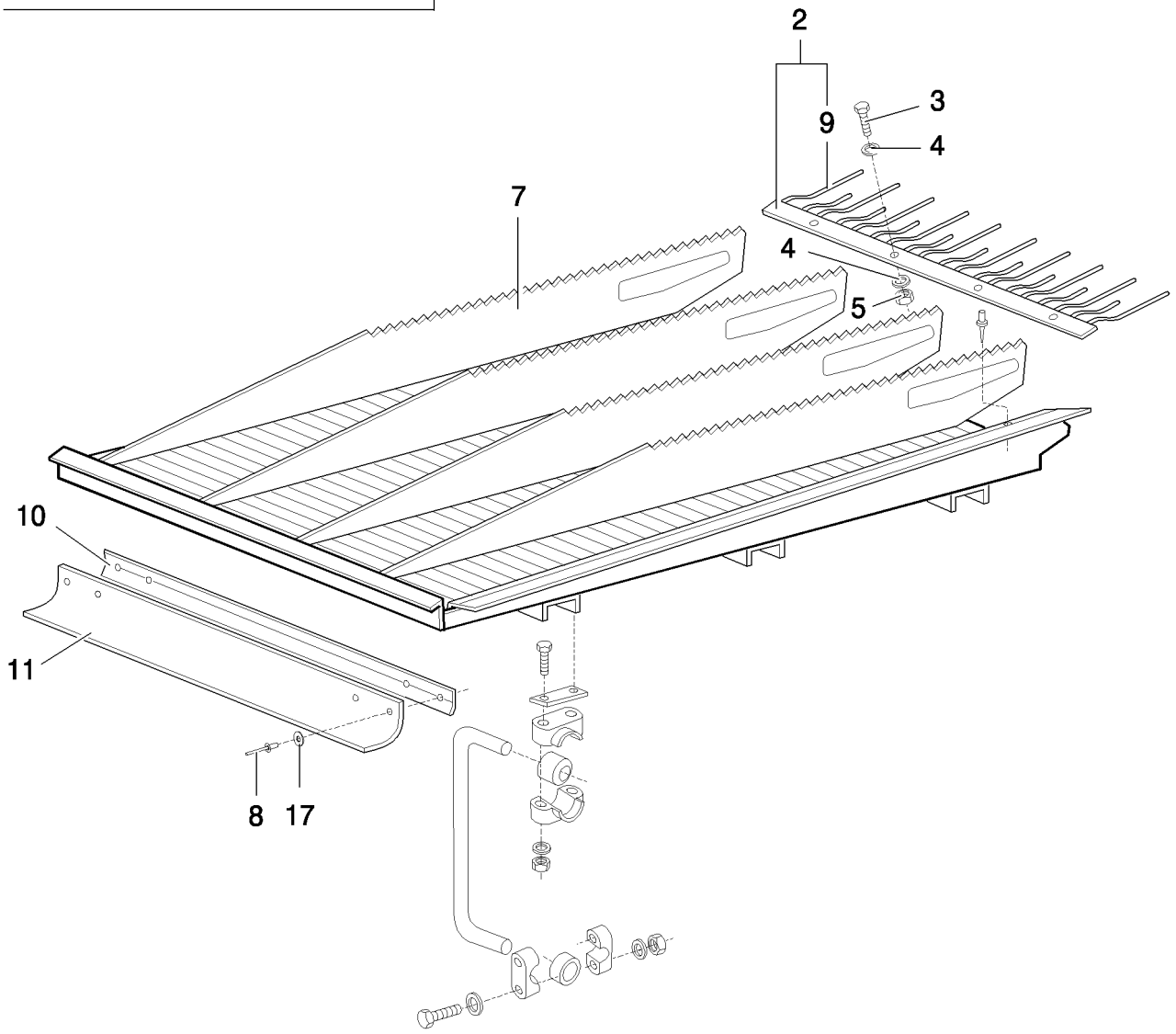

SPECIFICAL PARTS GRAIN PAN
SPECIFICAL PARTS GRAIN PAN
SPECIFICAL PARTS GRAIN PAN
SPECIFICAL PARTS GRAIN PAN

R	N	P.N.	MOD	Q	Denominação Denominação	Denominacion Description	Description Descrizione	Bezeichnung Beskrivelse	L.C.
2		394399		1	CREMALHEIRA CREMALHEIRA	CREMALLERA BAIE	RACK CREMAGLIERA	GESTELL TANDSTANG	312C
3		120100		7	PARAFUSO, Hex, M6 x 20, 8.8 PARAFUSO	PERNO VIS	BOLT BULLONE	SCHRAUBE BOLT	140B
4		140040		14	ARRUELA PLANA, M6 x 22 x 2 ANILHA	ARANDELA RONDELLE	WASHER RONDELLA	UNTERLEGSCHEIBE FLADSKIVE	131R
5		353308		7	PORCA, M6 x 1, Cl 8 PORCA	TUERCA ECROU	NUT DADO	MUTTER MØTRIK	010D
7		9815302		1	SAPATA OSCILANTE SAPATA VIBRATÓRIA	ZAPATA DE SACUDIDOR HOTTE DE NETTOYAGE	SHAKER SHOE CASSONE DI SCUOTIME	SCHÜTTLERKASTEN SOLDKASSE	640C
8		445395		4	REBITE, Pop, M4.8 x 18.1 REBITE	REMACHE RIVET	RIVET RIVETTO	NIET NITTE	055R
10		451800		1	CINTA CINTA	BANDA BANDE	STRIP NASTRO	STREIFEN LISTE	8660
11		84992815		1	LONA TELA	LONA TOILE	CANVAS TELA	SEGELTUCH LÆRRED	590T
17		465466		4	ARRUELA PLANA ANILHA	ARANDELA RONDELLE	WASHER RONDELLA	UNTERLEGSCHEIBE FLADSKIVE	131R

15.203	02	p1	08/09

CAIXA DO BANDEJÃO E PENEIRAS
CASAS DE LA BANDEJA Y ZARANDAS
SHAKER SHOE
SHAKER SHOE

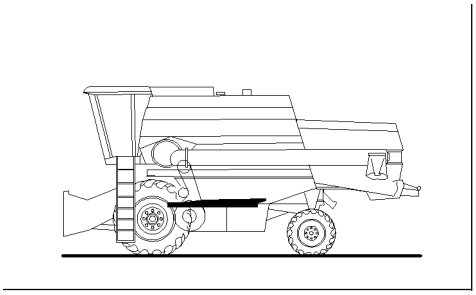

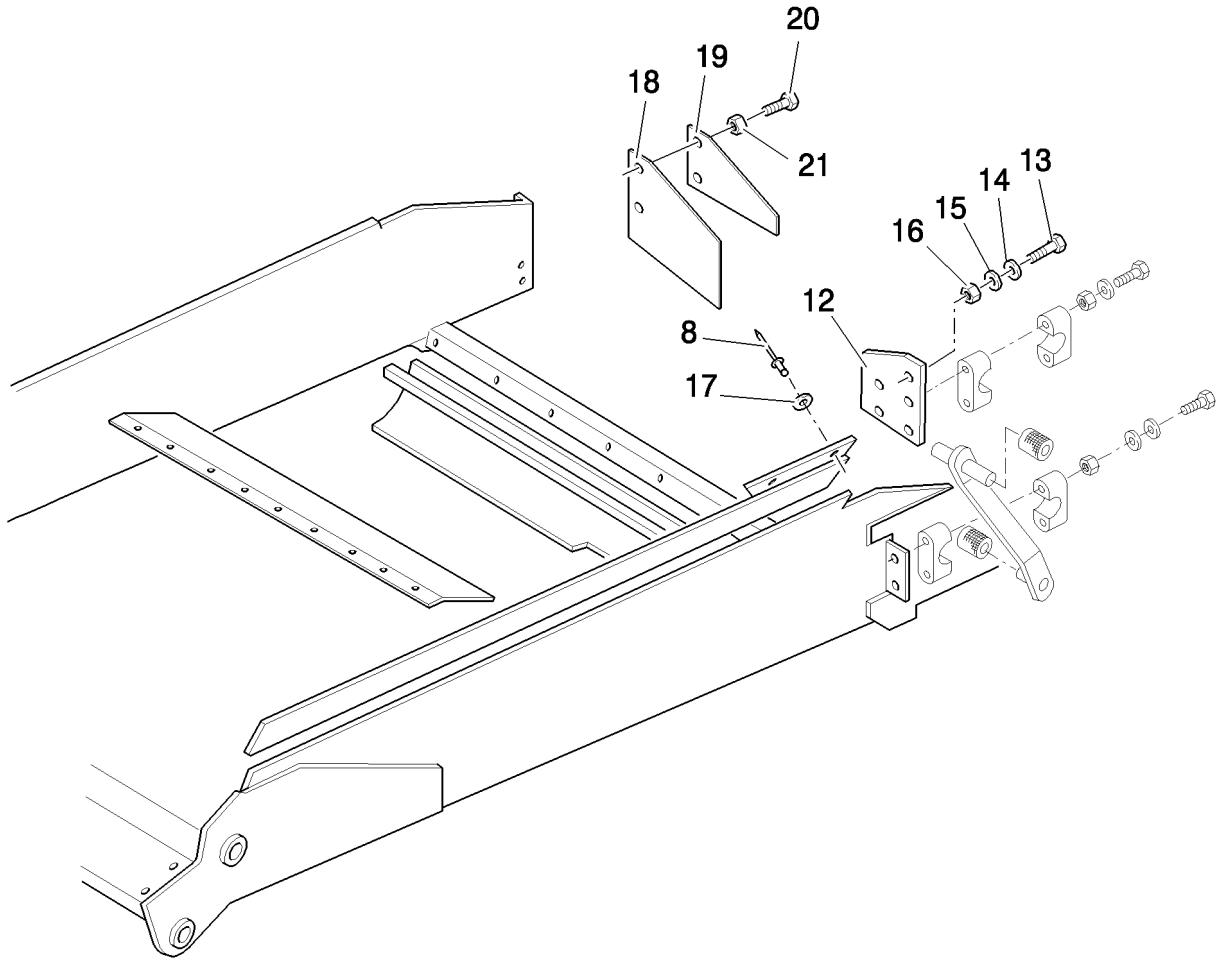

SHAKER SHOE
SHAKER SHOE
SHAKER SHOE
SHAKER SHOE

R	N	P.N.	MOD	Q	Denominação Denominação	Denominacion Description	Description Descrizione	Bezeichnung Beskrivelse	L.C.
8		445395		4	REBITE, Pop, M4.8 x 18.1	REMACHE	RIVET	NIET	055R
					REBITE	RIVET	RIVETTO	NITTE	
12		84992904		1	PLACA DE RETENÇÃO	PLACA DE RETENCIÓN	RETAINING PLATE	HALTEPLATTE	114P
					PLACA DE FIXAÇÃO	PLAQUE DE RETENUE	PIASTRA DI TENUTA	FASTSPÆNDINGSPLADI	
13		43127		2	PARAFUSO, Hex, M8 x 25, 8.8				
						PERNO	BOLT	SCHRAUBE	140B
					PARAFUSO	VIS	BULLONE	BOLT	
14		378243		2	ARRUELA PLANA, M8	ARANDELA	WASHER	UNTERLEGSCHEIBE	131R
					ANILHA	RONDELLE	RONDELLA	FLADSKIVE	
15		412650		2	MOLA DA ARRUELA, Belleville, M8				
						ARANDELA DE RESORTI	SPRING WASHER	FEDERSCHEIBE	P692
					ANILHA DE MOLA	RONDELLE ELASTIQUE	RONDELLA ELASTICA	FJEDERSKIVE	
16		9706690		2	PORCA, M8, Cl 8	TUERCA	NUT	MUTTER	010D
					PORCA	ECROU	DADO	MØTRIK	
17		465466		4	ARRUELA PLANA	ARANDELA	WASHER	UNTERLEGSCHEIBE	131R
					ANILHA	RONDELLE	RONDELLA	FLADSKIVE	
18		84982833		2	LONA	LONA	CANVAS	SEGELTUCH	590T
					TELA	TOILE	TELA	LÆRRED	
19		84982881		2	CHAPA	PLACA DE ACERO	STEEL PLATE	STAHLPLATTE	015L
					CHAPA DE AÇO	PLAQUE D'ACIER	PIASTRA D'ACCIAIO	STÅLPLADE	
20		43138		4	PARAFUSO, Hex, M10 x 20, 8.8, Full Thd				
						PERNO	BOLT	SCHRAUBE	140B
					PARAFUSO	VIS	BULLONE	BOLT	
21		412141		4	CONTRA PORCA, M10 x 1.5, Cl 8				
						TUERCA DE BLOQUEO	LOCK NUT	SICHERUNGSMUTTER	P263
					CONTRAPORCA	CONTRE-ECROU	DADO DI BLOCCAGGIO	LÅSEMØTRIK	

15.209	01	p1	07/08

ÁRVORE DO SACA-PALHA
ARBOLES SACUDIDOR DE PAJA
STRAW WALKER SHAFT
STRAW WALKER SHAFT

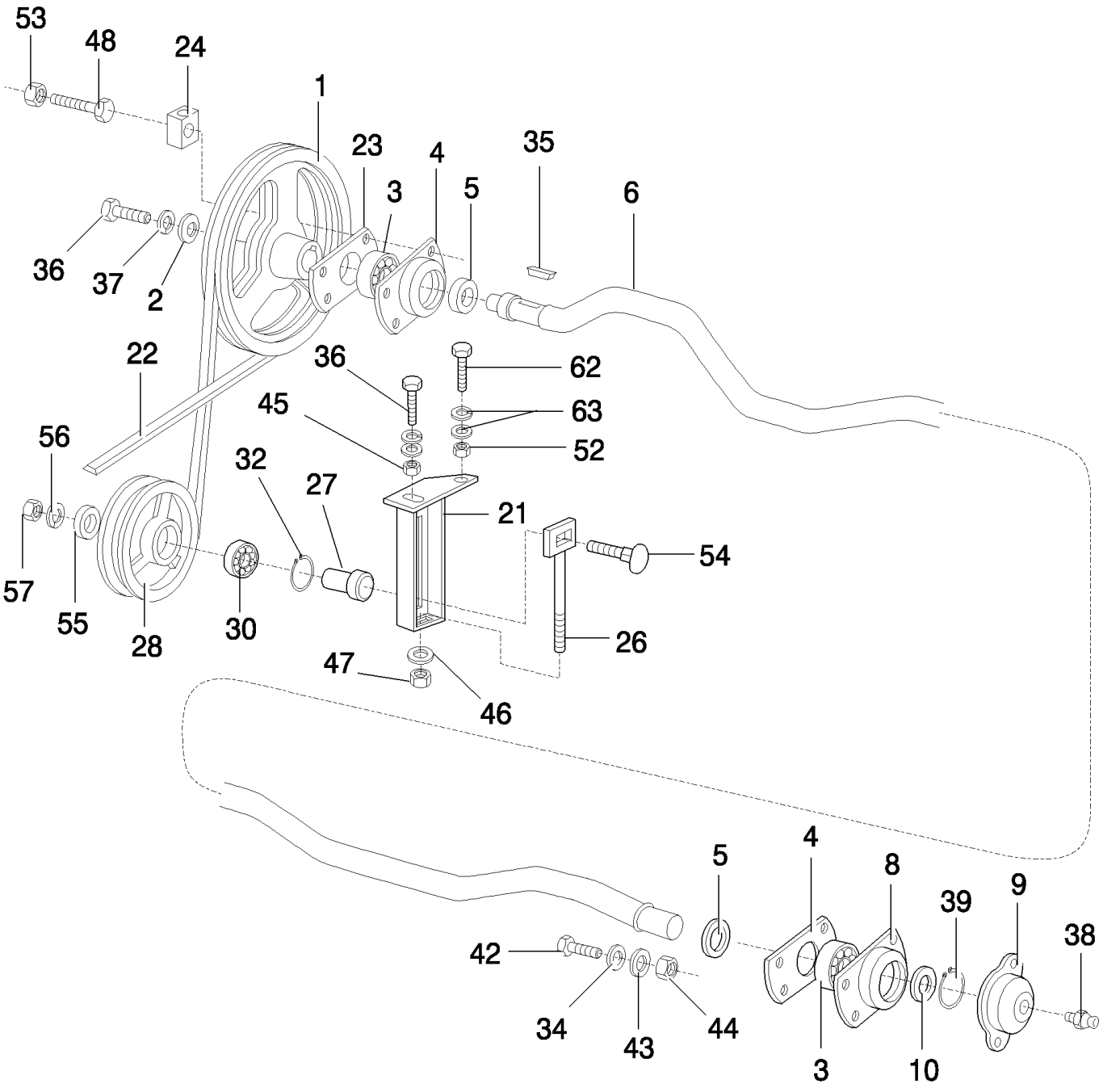

STRAW WALKER SHAFT
ARBRES SECOUEUR DE PAILLE
ALBERI SCUOTIPAGLIA
STRAW WALKER SHAFT

R	N	P.N.	MOD	Q	Denominação Denominação	Denominacion Description	Description Descrizione	Bezeichnung Beskrivelse	L.C.
1		825497		1	POLIA POLIA	POLEA POULIE	PULLEY PULEGGIA	RIEMENSCHEIBE REMSKIVE	230P
2		447723		1	ARRUELA PLANA ANILHA	ARANDELA RONDELLE	WASHER RONDELLA	UNTERLEGSCHEIBE FLADSKIVE	131R
3		210033		2	ROLAMENTO ESFÉRICO ROLAMENTO DE ESFER	RODAMIENTO DE BOLAS ROULEMENT A BILLES	BALL BEARING CUSCINETTO A SFERE	KUGELLAGER KUGLELEJE	343C
4		84814926		2	COBERTURA COBERTURA	CUBIERTA COUVERCLE	COVER COPERCHIO	ABDECKUNG DÆKSEL	265C
5		220061		2	JUNTA JUNTA	JUNTA JOINT	GASKET GUARNIZIONE	DICHTUNG PAKNING	123G
6		465047		1	EIXO VEIO	EJE ARBRE	SHAFT ALBERO	WELLE AKSEL	016A
8		9511041		1	FLANGE FLANGE	BRIDA BRIDE	FLANGE FLANGIA	FLANSCH FLANGE	070F
9		310067		1	COBERTURA COBERTURA	CUBIERTA COUVERCLE	COVER COPERCHIO	ABDECKUNG DÆKSEL	265C
10		140108		4	ARRUELA PLANA ANILHA	ARANDELA RONDELLE	WASHER RONDELLA	UNTERLEGSCHEIBE FLADSKIVE	131R
21		825437		1	SUPORTE SUPORTE	SOPORTE SUPPORT	SUPPORT SUPPORTO	STÜTZE BESLAG	300S
22		431784		1	CORREIA DE TRANSMISS+O CORREIA DE TRANSMIS	CORREA DE TRANSMIS COURROIE DE TRANSM	BELT, TRANSMISSION CINGHIA DI TRASMISSIC	ANTRIEBS RIEMEN DRIVREM	173C
23		310049		1	CAIXA DE ROLAMENTO ALOJAMENTO CHUMACI	ALOJAMIENTO DE COJIN CARTER DE ROULEMEN	BEARING HOUSING ALLOGGIAMENTO CUSC	LAGERGEHÄUSE LEJEHUS	039S
24		9510152		1	SUPORTE SUPORTE	SOPORTE SUPPORT	BRACKET STAFFA	HALTERUNG BESLAG	225S
26		421251		1	REGULADOR REGULADOR	REGULADOR REGULATEUR	REGULATOR REGOLATORE	REGLER REGULATOR	6795
27		331416		1	BUCHA CASQUILHO	CASQUILLO BAGUE	BUSHING BOCCOLA	BUCHSE BØSNING	095B
28		825643		1	POLIA POLIA	POLEA POULIE	PULLEY PULEGGIA	RIEMENSCHEIBE REMSKIVE	230P
30		34439		1	ROLAMENTO ESFÉRICO ROLAMENTO DE ESFER	RODAMIENTO DE BOLAS ROULEMENT A BILLES	BALL BEARING CUSCINETTO A SFERE	KUGELLAGER KUGLELEJE	343C
32		370011		1	ANEL ELÁSTICO, M52, Int ANEL DE RETENÇÃO	ARANDELA DE RETENCI CIRCLIP	CIRCLIP ANELLO ELASTICO	SICHERUNGSRING LÅSERING	056A
34		378243		4	ARRUELA PLANA, M8 ANILHA	ARANDELA RONDELLE	WASHER RONDELLA	UNTERLEGSCHEIBE FLADSKIVE	131R
35		170008		1	CHAVE, M8 x 7 x 40, Par CHAVETA PARALELA	LLAVE CLE	KEY CHIAVE	FEDERKEIL KILE	060L
36		120111		2	PARAFUSO, Hex, M10 x 30, 8.8 PARAFUSO	PERNO VIS	BOLT BULLONE	SCHRAUBE BOLT	140B
37		140045		4	ARRUELA DE PRESSÃO, M10 ANILHA CÓNICA	ARANDELA BELLEVILLE RONDELLE BELLEVILLE	BELLEVILLE WASHER RONDELLA BELLEVILLE	TELLERFEDER BELLEVILLE-SPÆNDSKI	A143
38		332038		2	GRAXEIRA COPO DE LUBRIFICAÇÃ	BOQUILLA DE LUBRICAC GRAISSEUR	LUBE NIPPLE INGRASSATORE	SCHMIERNIPPEL SMØRENIPPEL	060I

TC5070

15.209	01	p2	07/08

ÁRVORE DO SACA-PALHA
ARBOLES SACUDIDOR DE PAJA
STRAW WALKER SHAFT
STRAW WALKER SHAFT

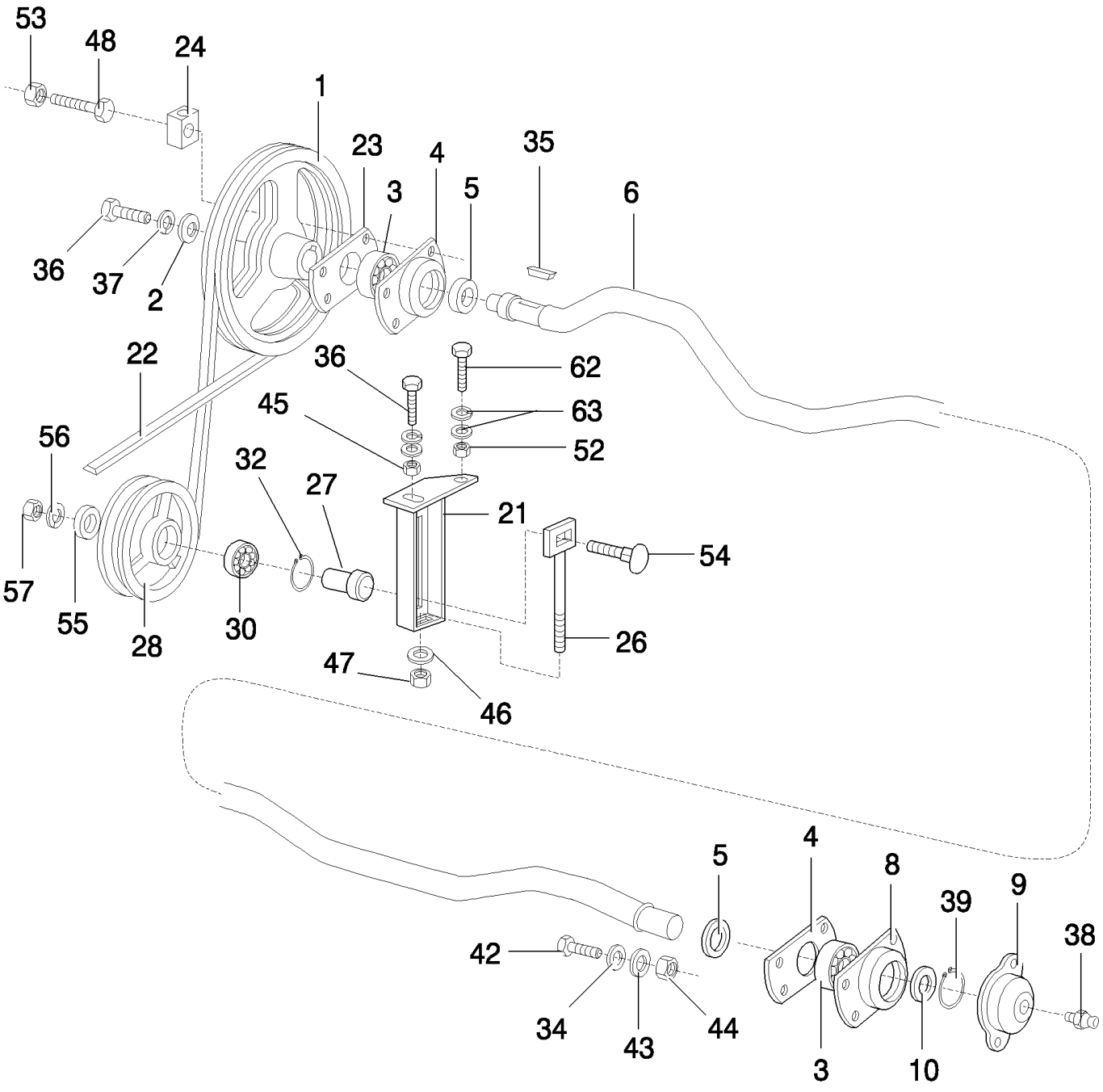

STRAW WALKER SHAFT
ARBRES SECOUEUR DE PAILLE
ALBERI SCUOTIPAGLIA
STRAW WALKER SHAFT

R	N	P.N.	MOD	Q	Denominação Denominação	Denominacion Description	Description Descrizione	Bezeichnung Beskrivelse	L.C.
39		370003		1	ANEL DE PRESSÃO, M30, Ext				
						ANILLO DE RESORTE	SNAP RING	SPRENGRING	054A
					ANEL	ANNEAU D'ARRET	ANELLO ELASTICO	LÅSERING	
42		120104		7	PARAFUSO, Hex, M8 x 20, 8.8				
						TORNILLO	SCREW	SCHRAUBE	040V
					PARAFUSO	VIS	VITE	SKRUE	
43		322358		7	ARRUELA DE PRESSÃO, M8				
						ARANDELA BELLEVILLE	BELLEVILLE WASHER	TELLERFEDER	A143
					ANILHA CÓNICA	RONDELLE BELLEVILLE	RONDELLA BELLEVILLE	BELLEVILLE-SPÆNDSKI'	
44		100015		7	PORCA, M8, Cl 8	TUERCA	NUT	MUTTER	010D
					PORCA	ECROU	DADO	MØTRIK	
45		100016		1	PORCA, M10, Cl 8	TUERCA	NUT	MUTTER	010D
					PORCA	ECROU	DADO	MØTRIK	
46		378245		1	ARRUELA PLANA, M13 x 28 x 2 Thk				
						ARANDELA	WASHER	UNTERLEGSCHEIBE	131R
					ANILHA	RONDELLE	RONDELLA	FLADSKIVE	
47		412126		1	CONTRA PORCA, M12 x 1.75, Cl 8				
						TUERCA DE BLOQUEO	LOCK NUT	SICHERUNGSMUTTER	P263
					CONTRAPORCA	CONTRE-ECROU	DADO DI BLOCCAGGIO	LÅSEMØTRIK	
48		120059		1	PARAFUSO, Hex, M8 x 40, 8.8				
						PERNO	BOLT	SCHRAUBE	140B
					PARAFUSO	VIS	BULLONE	BOLT	
52		100037		1	PORCA, M10 x 1.5, Cl 8	TUERCA	NUT	MUTTER	010D
					PORCA	ECROU	DADO	MØTRIK	
53		412250		1	CONTRA PORCA, M8 x 1.25, Cl 8				
						TUERCA DE BLOQUEO	LOCK NUT	SICHERUNGSMUTTER	P263
					CONTRAPORCA	CONTRE-ECROU	DADO DI BLOCCAGGIO	LÅSEMØTRIK	
54		120048		1	PARAFUSO, Short NK, M16 x 80, Cl8.8				
						PERNO ALOMADO	CARRIAGE BOLT	SCHLOSSSCHRAUBE	P123
					PARAFUSO DE CARROÇ	VIS A TETE BOMBEE	BULLONE A TESTA TON	BRÆDDEBOLT	
55		378246		1	ARRUELA PLANA, M16	ARANDELA	WASHER	UNTERLEGSCHEIBE	131R
					ANILHA	RONDELLE	RONDELLA	FLADSKIVE	
56		140048		1	ARRUELA DE PRESSÃO, M16				
						ARANDELA BELLEVILLE	BELLEVILLE WASHER	TELLERFEDER	A143
					ANILHA CÓNICA	RONDELLE BELLEVILLE	RONDELLA BELLEVILLE	BELLEVILLE-SPÆNDSKI'	
57		100020		1	PORCA, M16, Cl 8	TUERCA	NUT	MUTTER	010D
					PORCA	ECROU	DADO	MØTRIK	
62		120201		1	PARAFUSO, Hex, M10 x 35, 8.8, Full Thd				
						PERNO	BOLT	SCHRAUBE	140B
					PARAFUSO	VIS	BULLONE	BOLT	
63		378244		2	ARRUELA PLANA, M10 x 24 x 2 Thk				
						ARANDELA	WASHER	UNTERLEGSCHEIBE	131R
					ANILHA	RONDELLE	RONDELLA	FLADSKIVE	

15.209	02	p1	07/08

ÁRVORE DO SACA-PALHA
ARBOLES SACUDIDOR DE PAJA
STRAW WALKER SHAFT
STRAW WALKER SHAFT

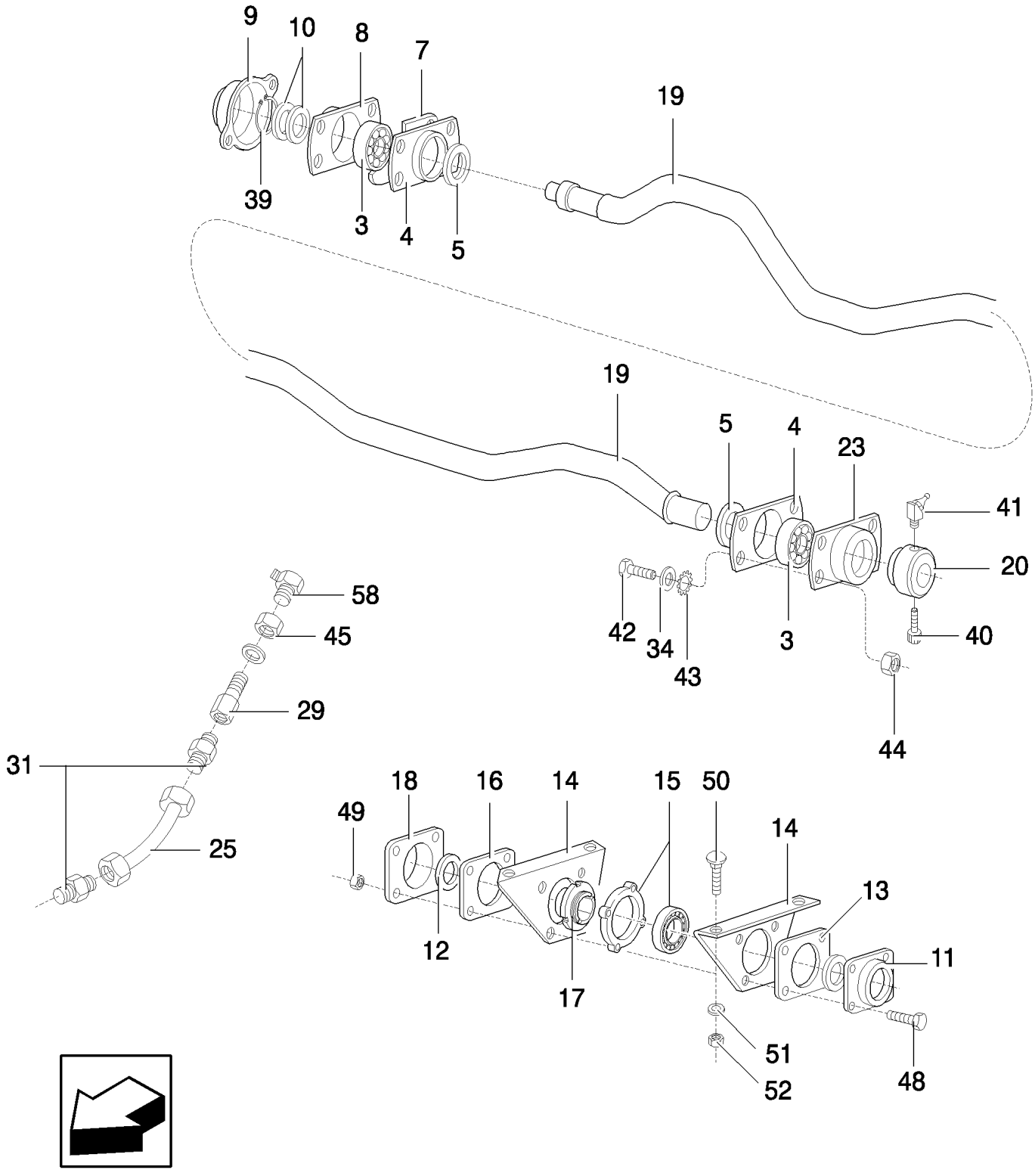

STRAW WALKER SHAFT
ARBRES SECOUEUR DE PAILLE
ALBERI SCUOTIPAGLIA
STRAW WALKER SHAFT

R	N	P.N.	MOD	Q	Denominação Denominação	Denominacion Description	Description Descrizione	Bezeichnung Beskrivelse	L.C.
3		210033		2	ROLAMENTO ESFÉRICO ROLAMENTO DE ESFER	RODAMIENTO DE BOLA ROULEMENT A BILLES	BALL BEARING CUSCINETTO A SFERE	KUGELLAGER KUGLELEJE	343C
4		84814926		2	COBERTURA COBERTURA	CUBIERTA COUVERCLE	COVER COPERCHIO	ABDECKUNG DÆKSEL	265C
5		220061		2	JUNTA JUNTA	JUNTA JOINT	GASKET GUARNIZIONE	DICHTUNG PAKNING	123G
7		84814927		4	COBERTURA COBERTURA	CUBIERTA COUVERCLE	COVER COPERCHIO	ABDECKUNG DÆKSEL	265C
8		9511041		1	FLANGE FLANGE	BRIDA BRIDE	FLANGE FLANGIA	FLANSCH FLANGE	070F
9		310067		1	COBERTURA COBERTURA	CUBIERTA COUVERCLE	COVER COPERCHIO	ABDECKUNG DÆKSEL	265C
10		140108		4	ARRUELA PLANA ANILHA	ARANDELA RONDELLE	WASHER RONDELLA	UNTERLEGSCHEIBE FLADSKIVE	131R
11		310132		20	COBERTURA COBERTURA	CUBIERTA COUVERCLE	COVER COPERCHIO	ABDECKUNG DÆKSEL	265C
12		308450		20	JUNTA DE FELTRO VEDANTE DE FELTRO	JUNTA DE FIELTRO JOINT EN FEUTRE	FELT SEAL GUARNIZIONE DI FELTR	FILZDICHTUNG FILTTÆTNING	040F
13		310131		10	COBERTURA COBERTURA	CUBIERTA COUVERCLE	COVER COPERCHIO	ABDECKUNG DÆKSEL	265C
14		421876		20	PLACA CHAPA	PLACA PLAQUE	PLATE PIASTRA	PLATTE PLADE	105P
15		84434854		20	CONJUNTO DO ROLAMENTO CHUMACEIRA	CONJUNTO DE COJINET ROULEMENT	BEARING ASSY COMPLESSIVO CUSCINI	LAGERBAURUPPE LEJESAMLING	341C
16		310114		10	COBERTURA COBERTURA	CUBIERTA COUVERCLE	COVER COPERCHIO	ABDECKUNG DÆKSEL	265C
17		306740		10	BUCHA DE SEGURANÇA CASQUILHO P/PARAF SI	CASQUILLO PERNO DE BAGUE VIS DE CISAILLE	SHEAR BOLT BUSHING BOCCOLA DI SICUREZZ	SCHERBOLZENBUCHSE SKÆREBOLTSBØSNING	580B
18		310115		20	COBERTURA COBERTURA	CUBIERTA COUVERCLE	COVER COPERCHIO	ABDECKUNG DÆKSEL	265C
19		465046		1	EIXO DIANTEIRO EIXO DIANTEIRO	EJE DELANTERO ESSIEU AVANT	FRONT AXLE ASSALE ANTERIORE	VORDERACHSE FORAKSEL	085A
20		300014		1	COLAR ANEL	COLLAR COLLIER	COLLAR COLLARE	RINGE SLANGEBÅND	031F
23		310049		1	CAIXA DE ROLAMENTO ALOJAMENTO CHUMACI	ALOJAMIENTO DE COJI CARTER DE ROULEMEN	BEARING HOUSING ALLOGGIAMENTO CUSC	LAGERGEHÄUSE LEJEHUS	039S
25		825510		1	CONECTOR ELÉTR CONECTOR ELÉC.	CONECTOR ELÉCTRICO CONNECTEUR ELECTRI	ELEC CONNECTOR CONNETTORE ELETTRI	ELEKTR STECKVERBINI EL-STIK	235C
29		84996678		1	MANGUEIRA MANGUEIRA	TUBO FLEXIBLE	HOSE TUBO FLESSIBILE	SCHLAUCH SLANGE	030M
31		758394		2	CONECTOR ELÉTR CONECTOR ELÉC.	CONECTOR ELÉCTRICO CONNECTEUR ELECTRI	ELEC CONNECTOR CONNETTORE ELETTRI	ELEKTR STECKVERBINI EL-STIK	235C
34		378243		4	ARRUELA PLANA, M8 ANILHA	ARANDELA RONDELLE	WASHER RONDELLA	UNTERLEGSCHEIBE FLADSKIVE	131R
39		370003		1	ANEL DE PRESSÃO, M30, Ext ANEL	ANILLO DE RESORTE ANNEAU D'ARRET	SNAP RING ANELLO ELASTICO	SPRENGRING LÅSERING	054A

TC5070

15.209	02	p2	07/08

ÁRVORE DO SACA-PALHA
ARBOLES SACUDIDOR DE PAJA
STRAW WALKER SHAFT
STRAW WALKER SHAFT

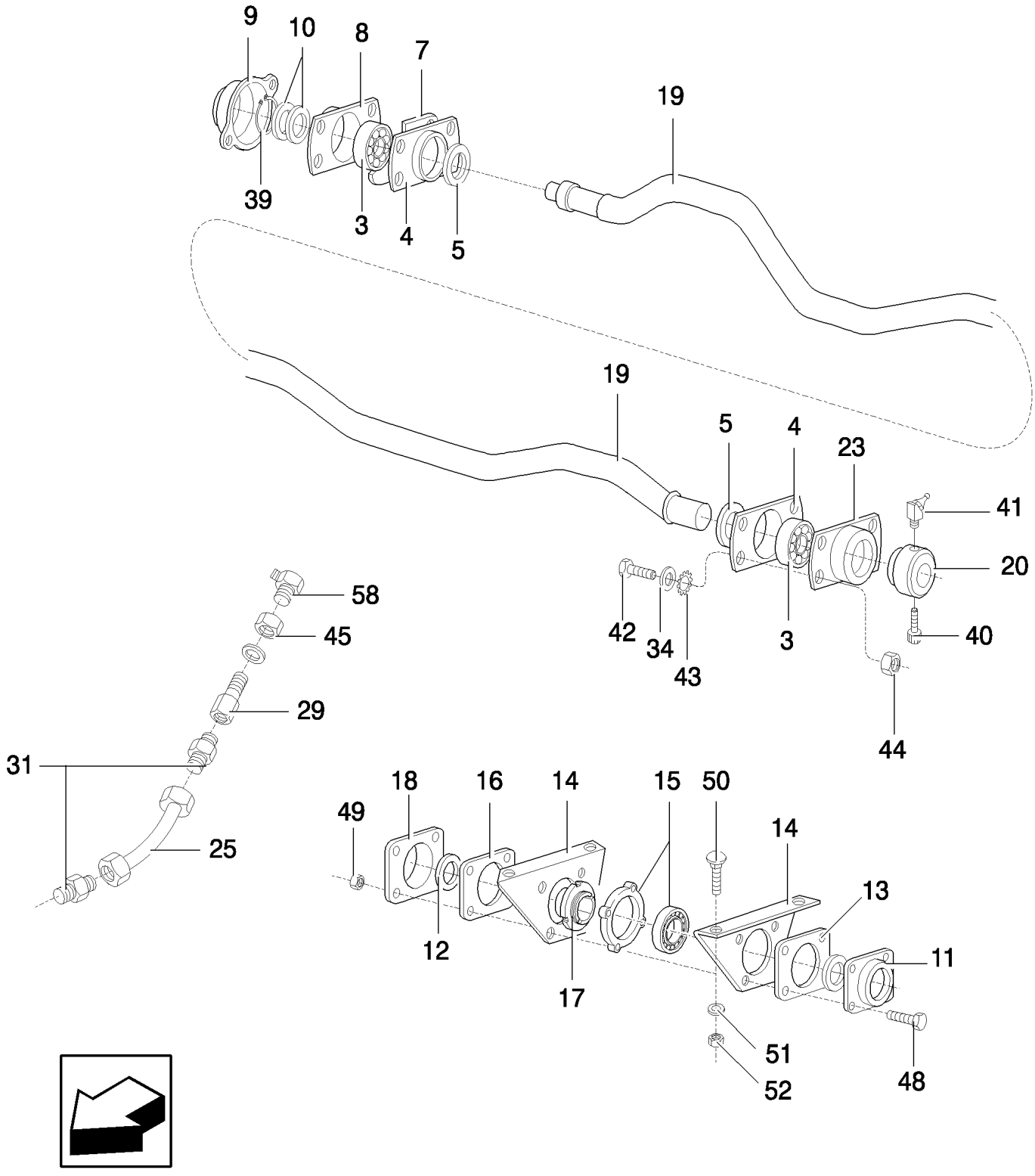

STRAW WALKER SHAFT
ARBRES SECOUEUR DE PAILLE
ALBERI SCUOTIPAGLIA
STRAW WALKER SHAFT

R	N	P.N.	MOD	Q	Denominação Denominação	Denominacion Description	Description Descrizione	Bezeichnung Beskrivelse	L.C.
40		300480		1	PARAFUSO DE AJUSTE, Hex Soc, M10 x 12, Cup Pt				
						TORNILLO DE AJUSTE	SET SCREW	STELLSCHRAUBE	P327
					PARAFUSO DE FIXAÇÃC	VIS DE REGLAGE	VITE DI FERMO	SÆTSKRUE	
41		332039		1	GRAXEIRA	BOQUILLA DE LUBRICAC	LUBE NIPPLE	SCHMIERNIPPEL	060I
					COPO DE LUBRIFICAÇÃ	GRAISSEUR	INGRASSATORE	SMØRENIPPEL	
42		120104		8	PARAFUSO, Hex, M8 x 20, 8.8				
						TORNILLO	SCREW	SCHRAUBE	040V
					PARAFUSO	VIS	VITE	SKRUE	
43		322358		8	ARRUELA DE PRESSÃO, M8				
						ARANDELA BELLEVILLE	BELLEVILLE WASHER	TELLERFEDER	A143
					ANILHA CÓNICA	RONDELLE BELLEVILLE	RONDELLA BELLEVILLE	BELLEVILLE-SPÆNDSKI	
44		9706690		8	PORCA, M8, Cl 8	TUERCA	NUT	MUTTER	010D
					PORCA	ECROU	DADO	MØTRIK	
45		100016		1	PORCA, M10, Cl 8	TUERCA	NUT	MUTTER	010D
					PORCA	ECROU	DADO	MØTRIK	
48		120059		40	PARAFUSO, Hex, M8 x 40, 8.8				
						PERNO	BOLT	SCHRAUBE	140B
					PARAFUSO	VIS	BULLONE	BOLT	
49		100067		40	CONTRA PORCA, M8 x 1.25, Cl 8				
						TUERCA DE BLOQUEO	LOCK NUT	SICHERUNGSMUTTER	P263
					CONTRAPORCA	CONTRE-ECROU	DADO DI BLOCCAGGIO	LÅSEMØTRIK	
50		338949		40	PARAFUSO, Short NK, M10 x 25, Cl8.8, Full Thd				
						PERNO ALOMADO	CARRIAGE BOLT	SCHLOSSSCHRAUBE	P123
					PARAFUSO DE CARROÇ	VIS A TETE BOMBEE	BULLONE A TESTA TON	BRÆDDEBOLT	
51		394629		40	TRAVA DA ARRUELA, M10.5 x 24 x 0.2, HT				
						ARANDELA DE BLOQUE	LOCK WASHER	SICHERUNGSSCHEIBE	132R
					ANILHA DE RETENÇÃO	RONDELLE FREIN	RONDELLA DI SICUREZ	LÅSESKIVE	
52		100037		40	PORCA, M10 x 1.5, Cl 8	TUERCA	NUT	MUTTER	010D
					PORCA	ECROU	DADO	MØTRIK	
58		323713		1	GRAXEIRA	BOQUILLA DE LUBRICAC	LUBE NIPPLE	SCHMIERNIPPEL	060I
					COPO DE LUBRIFICAÇÃ	GRAISSEUR	INGRASSATORE	SMØRENIPPEL	

15.210	01	p1	07/08

PROTEÇÃO DO VENTILADOR
PROTECCION DEL VENTILADOR
CLEANING SHOE FAN GUARD
CLEANING SHOE FAN GUARD

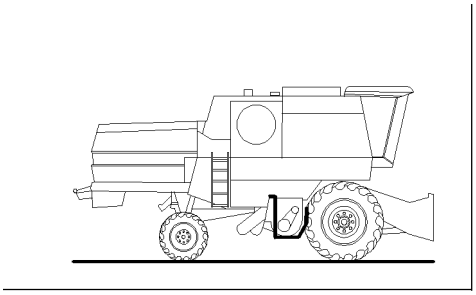

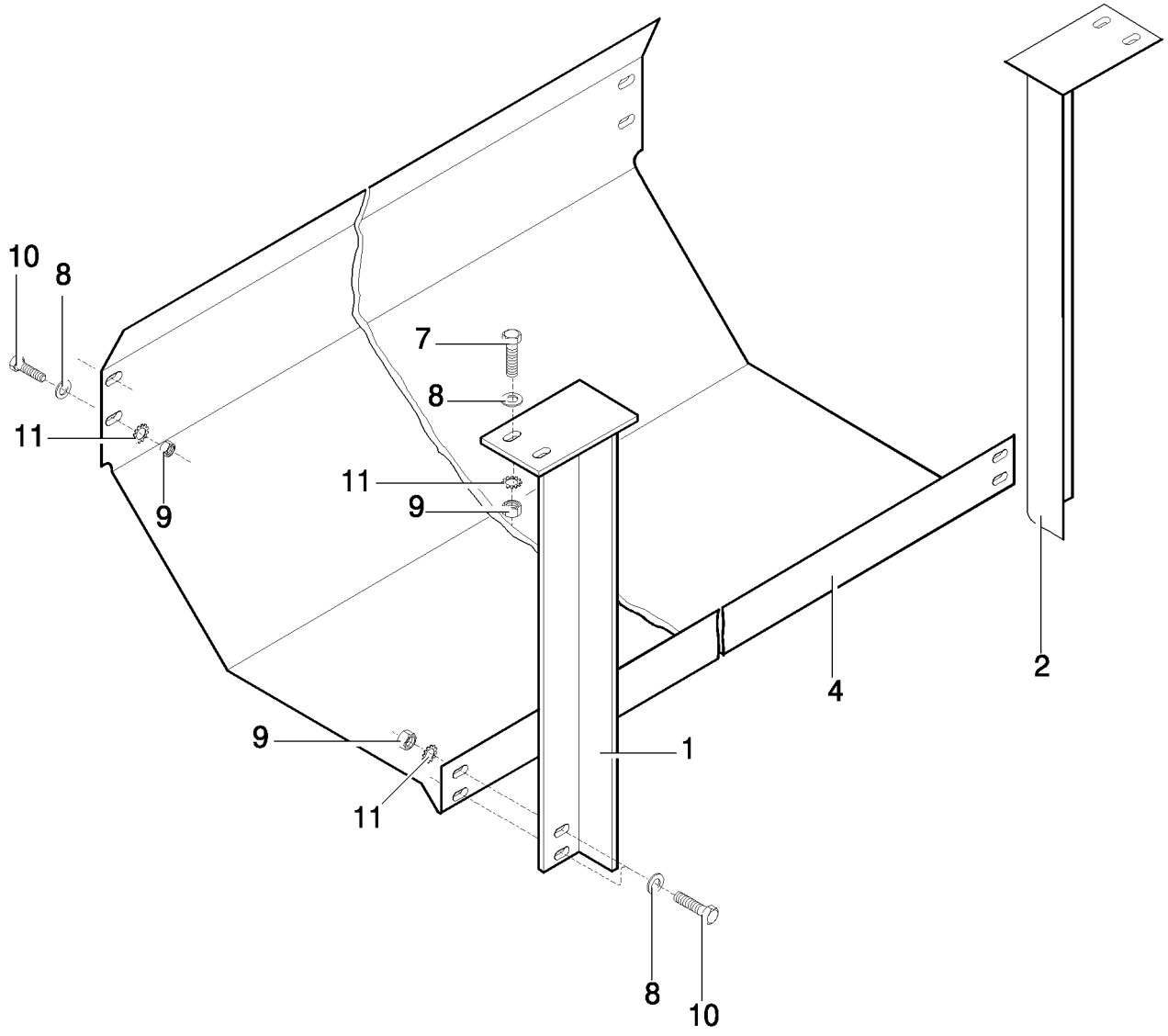

CLEANING SHOE FAN GUARD
TÔLE E FOND DU VENTILATEUR
LAMIERA DI FONDO DEL VENTILATORE
CLEANING SHOE FAN GUARD

R	N	P.N.	MOD	Q	Denominação Denominação	Denominacion Description	Description Descrizione	Bezeichnung Beskrivelse	L.C.
1		424728		1	SUPORTE SUPORTE	SOPORTE SUPPORT	SUPPORT SUPPORTO	STÜTZE BESLAG	300S
2		424732		1	SUPORTE SUPORTE	SOPORTE SUPPORT	SUPPORT SUPPORTO	STÜTZE BESLAG	300S
4		822216		1	NÚCLEO PEÇA PRINCIPAL	NÚCLEO NOYAU	CORE NUCLEO	HAUPTBAUTEIL KØLERLEGEME	068M
7		120161		4	PARAFUSO, Hex, M8 x 25, 8.8 PARAFUSO	PERNO VIS	BOLT BULLONE	SCHRAUBE BOLT	140B
8		378243		12	ARRUELA PLANA, M8 ANILHA	ARANDELA RONDELLE	WASHER RONDELLA	UNTERLEGSCHEIBE FLADSKIVE	131R
9		100015		12	PORCA, M8, Cl 8 PORCA	TUERCA ECROU	NUT DADO	MUTTER MØTRIK	010D
10		120104		8	PARAFUSO, Hex, M8 x 20, 8.8 PARAFUSO	TORNILLO VIS	SCREW VITE	SCHRAUBE SKRUE	040V
11		322358		12	ARRUELA DE PRESSÃO, M8 ANILHA CÓNICA	ARANDELA BELLEVILLE RONDELLE BELLEVILLE	BELLEVILLE WASHER RONDELLA BELLEVILLE	TELLERFEDER BELLEVILLE-SPÆNDSKI'	A143

TC5070

15.216	01	p1	09/10

CAIXA DE PENEIRA - SELF LEVELLING
ZARANDA VIBRATORIA - SELF LEVELLING
SHAKER SHOE - SELF LEVELLING
SIEBKASTEN - SELF LEVELLING

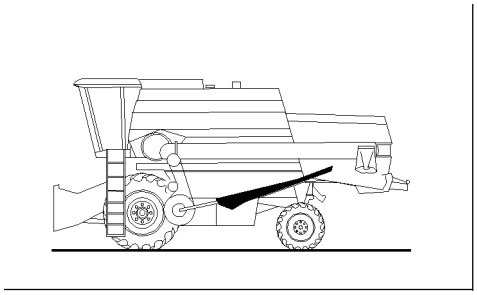

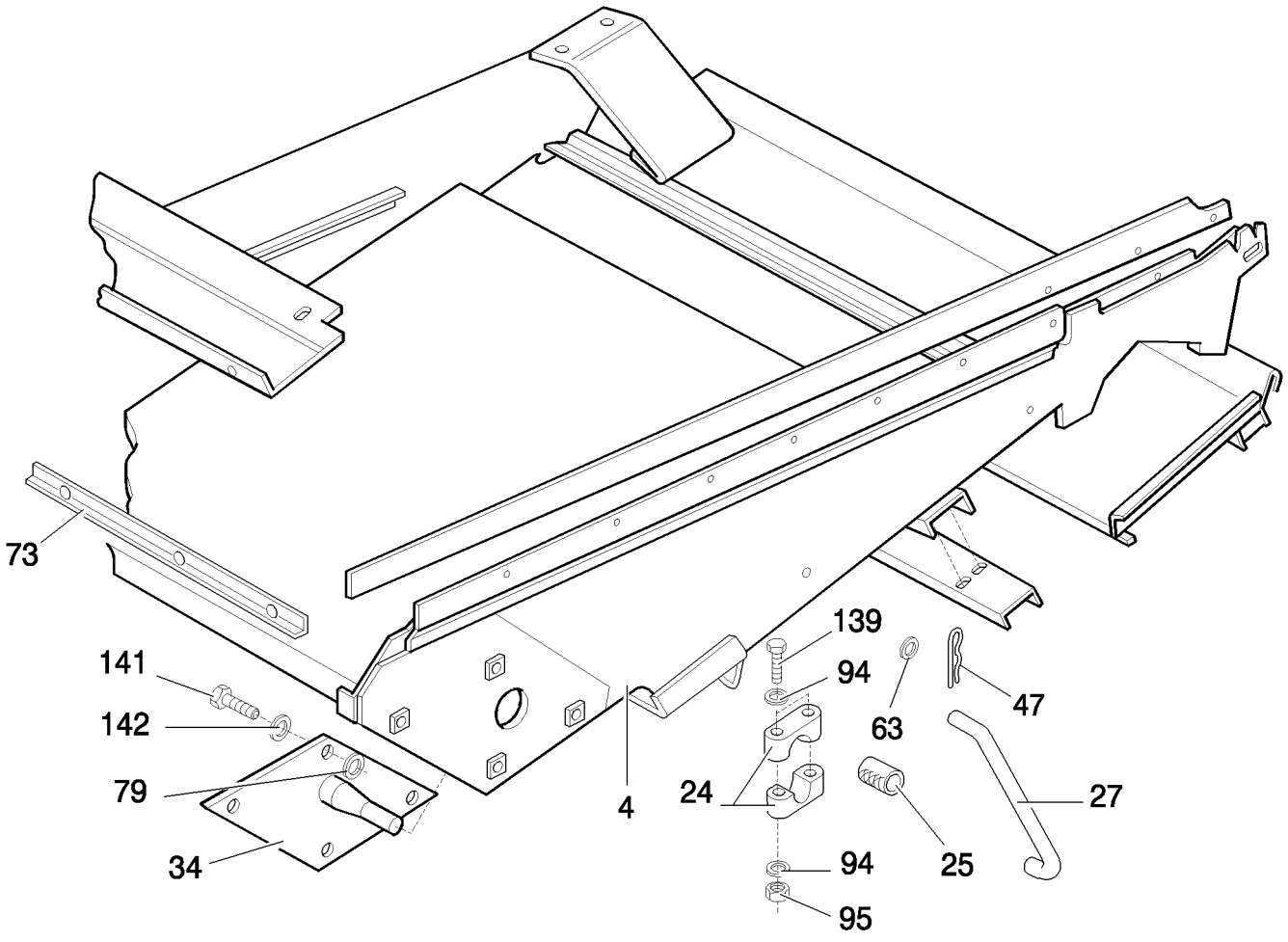

SHAKER SHOE - SELF LEVELLING
CAISSON DE NETTOYAGE - SELF LEVELLING
CASSONE OSCILLANTE - SELF LEVELLING
SHAKER SHOE - SELF LEVELLING

R	N	P.N.	MOD	Q	Denominação Denominação	Denominacion Description	Description Descrizione	Bezeichnung Beskrivelse	L.C.
4		84222395		1	SAPATA OSCILANTE, LOWER				
						ZAPATA DE SACUDIDOF	SHAKER SHOE	SCHÜTTLERKASTEN	640C
					SAPATA VIBRATÓRIA	HOTTE DE NETTOYAGE	CASSONE DI SCUOTIME	SOLDKASSE	
24		320033		8	ALOJAMENTO	ALOJAMIENTO	HOUSING	GEHÄUSE	014V
					ALOJAMENTO	CARTER	ALLOGGIAMENTO	HUS	
25		84000052		4	BUCHA DE BORRACHA	CASQUILLO DE GOMA	RUBBER BUSHING	GUMMIBUCHSE	100B
					CASQUILHO DE BORRA(	BAGUE EN CAOUTCHOU	BOCCOLA IN GOMMA	GUMMIBØSNING	
27		84983629		2	ARTICULAÇÃO	ARTICULACIÓN	ARTICULATION	GELENK	165S
					ARTICULAÇÃO	ARTICULATION	SNODO	LEDFORBINDELSE	
34		822813		1	SUPORTE, RH	SOPORTE	SUPPORT	STÜTZE	300S
					SUPORTE	SUPPORT	SUPPORTO	BESLAG	
34		822812		1	SUPORTE, LH	SOPORTE	SUPPORT	STÜTZE	300S
					SUPORTE	SUPPORT	SUPPORTO	BESLAG	
47		412686		8	CONTRA PINO, M5 x 32	PASADOR	COTTER PIN	SPLINT	270C
					TROÇO DE ABRIR	GOUPILLE FENDUE	COPPIGLIA	SPLITBOLT	
63		443434		16	ARRUELA PLANA, M20 x 29 x 1				
						ARANDELA	WASHER	UNTERLEGSCHEIBE	131R
					ANILHA	RONDELLE	RONDELLA	FLADSKIVE	
73		822808		1	DEFLETOR	DEFLECTOR	DEFLECTOR	ABWEISER	020D
					DEFLECTOR	DEFLECTEUR	DEFLETTORE	AFLEDEPLADE	
79		140045		8	ARRUELA DE PRESSÃO, M10				
						ARANDELA BELLEVILLE	BELLEVILLE WASHER	TELLERFEDER	A143
					ANILHA CÓNICA	RONDELLE BELLEVILLE	RONDELLA BELLEVILLE	BELLEVILLE-SPÆNDSKI	
94		412650		8	MOLA DA ARRUELA, Belleville, M8				
						ARANDELA DE RESORTI	SPRING WASHER	FEDERSCHEIBE	P692
					ANILHA DE MOLA	RONDELLE ELASTIQUE	RONDELLA ELASTICA	FJEDERSKIVE	
95		86629542		8	CONTRA PORCA, M8 x 1.25, Cl 8				
						TUERCA DE BLOQUEO	LOCK NUT	SICHERUNGSMUTTER	P263
					CONTRAPORCA	CONTRE-ECROU	DADO DI BLOCCAGGIO	LÅSEMØTRIK	
114		120103		3	PARAFUSO, Hex, M8 x 16, 8.8				
						PERNO	BOLT	SCHRAUBE	140B
					PARAFUSO	VIS	BULLONE	BOLT	
139		331175		4	PARAFUSO, Hex, M8 x 75, 8.8				
						PERNO	BOLT	SCHRAUBE	140B
					PARAFUSO	VIS	BULLONE	BOLT	
141		43140		8	PARAFUSO, Hex, M10 x 30, 8.8, Full Thd				
						PERNO	BOLT	SCHRAUBE	140B
					PARAFUSO	VIS	BULLONE	BOLT	
142		378244		8	ARRUELA PLANA, M10 x 24 x 2 Thk				
						ARANDELA	WASHER	UNTERLEGSCHEIBE	131R
					ANILHA	RONDELLE	RONDELLA	FLADSKIVE	

15.216	02	p1	08/09

CAIXA DE PENEIRA
ZARANDA VIBRATORIA
SHAKER SHOE
SIEBKASTEN

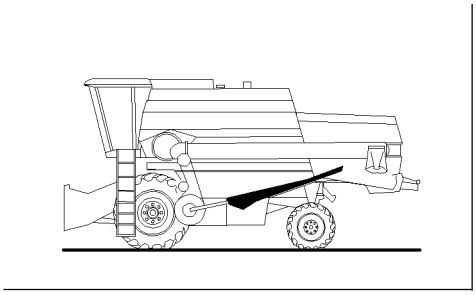

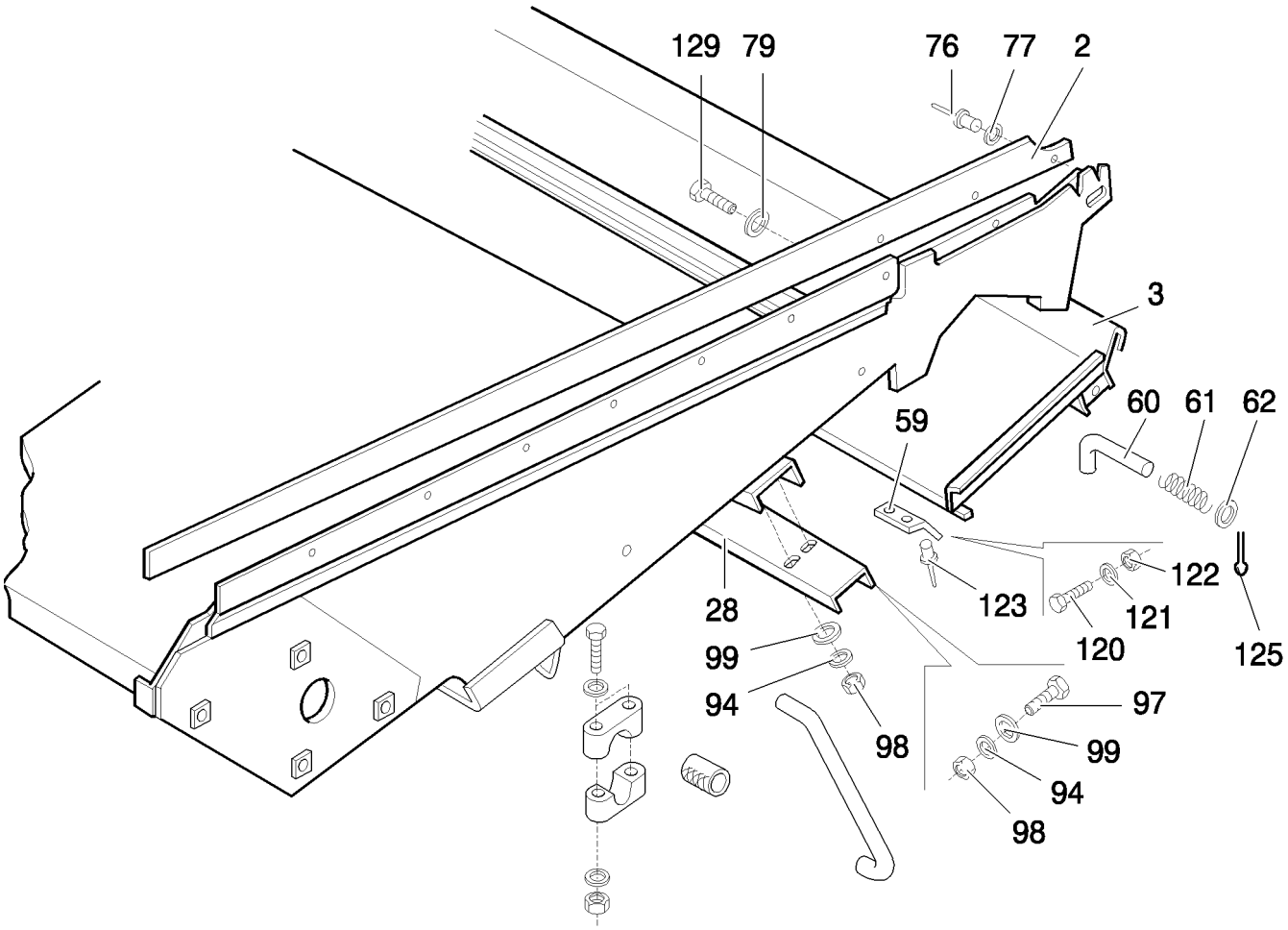

SHAKER SHOE
CAISSON DE NETTOYAGE
CASSONE OSCILLANTE
SHAKER SHOE

R	N	P.N.	MOD	Q	Denominação Denominação	Denominacion Description	Description Descrizione	Bezeichnung Beskrivelse	L.C.
2		84991749		2	LONA	LONA	CANVAS	SEGELTUCH	590T
					TELA	TOILE	TELA	LÆRRED	
3		9503720		1	COBERTURA	CUBIERTA	COVER	ABDECKUNG	265C
					COBERTURA	COUVERCLE	COPERCHIO	DÆKSEL	
28		393570		2	SUPORTE	SOPORTE	SUPPORT	STÜTZE	300S
					SUPORTE	SUPPORT	SUPPORTO	BESLAG	
59		350083		3	DOBRADIÇA	BISAGRA	HINGE	SCHARNIER	140C
					DOBRADIÇA	CHARNIERE	CERNIERA	HÆNGSEL	
60		394549		2	MANILHA	MANECILLA	HANDLE	GRIFF	020M
					PEGA	POIGNEE	MANIGLIA	HÅNDTAG	
61		84814911		2	MOLA	RESORTE	SPRING	FEDER	100M
					MOLA	RESSORT	MOLLA	FJEDER	
62		140223		2	ARRUELA PLANA, M13 x 25 x 2 Thk				
						ARANDELA	WASHER	UNTERLEGSCHEIBE	131R
					ANILHA	RONDELLE	RONDELLA	FLADSKIVE	
76		335305		20	REBITE, M5.8 x 15	REMACHE	RIVET	NIET	055R
					REBITE	RIVET	RIVETTO	NITTE	
77		140040		16	ARRUELA PLANA, M6 x 22 x 2				
						ARANDELA	WASHER	UNTERLEGSCHEIBE	131R
					ANILHA	RONDELLE	RONDELLA	FLADSKIVE	
79		140045		16	ARRUELA DE PRESSÃO, M10				
						ARANDELA BELLEVILLE	BELLEVILLE WASHER	TELLERFEDER	A143
					ANILHA CÓNICA	RONDELLE BELLEVILLE	RONDELLA BELLEVILLE	BELLEVILLE-SPÆNDSKI'	
94		412650		20	MOLA DA ARRUELA, Belleville, M8				
						ARANDELA DE RESORT	SPRING WASHER	FEDERSCHEIBE	P692
					ANILHA DE MOLA	RONDELLE ELASTIQUE	RONDELLA ELASTICA	FJEDERSKIVE	
97		120104		4	PARAFUSO, Hex, M8 x 20, 8.8				
						TORNILLO	SCREW	SCHRAUBE	040V
					PARAFUSO	VIS	VITE	SKRUE	
98		9706690		14	PORCA, M8, Cl 8	TUERCA	NUT	MUTTER	010D
					PORCA	ECROU	DADO	MØTRIK	
99		378243		12	ARRUELA PLANA, M8	ARANDELA	WASHER	UNTERLEGSCHEIBE	131R
					ANILHA	RONDELLE	RONDELLA	FLADSKIVE	
120		385683		6	PARAFUSO, Hex, M4 x 10, 8.8, Full Thd				
						PERNO	BOLT	SCHRAUBE	140B
					PARAFUSO	VIS	BULLONE	BOLT	
121		322356		6	ARRUELA DE PRESSÃO, M5.1 x 12 x 1.85, HDN				
						ARANDELA BELLEVILLE	BELLEVILLE WASHER	TELLERFEDER	A143
					ANILHA CÓNICA	RONDELLE BELLEVILLE	RONDELLA BELLEVILLE	BELLEVILLE-SPÆNDSKI'	
122		100012		6	PORCA, M4, Cl 8	TUERCA	NUT	MUTTER	010D
					PORCA	ECROU	DADO	MØTRIK	
123		445394		6	REBITE, Pop, M4.8 x 12.7	REMACHE	RIVET	NIET	055R
					REBITE	RIVET	RIVETTO	NITTE	
125		130003		2	CONTRA PINO, M3.2 x 20	PASADOR	COTTER PIN	SPLINT	270C
					TROÇO DE ABRIR	GOUPILLE FENDUE	COPPIGLIA	SPLITBOLT	
129		43138		2	PARAFUSO, Hex, M10 x 20, 8.8, Full Thd				
						PERNO	BOLT	SCHRAUBE	140B
					PARAFUSO	VIS	BULLONE	BOLT	

15.216	03	p1	08/09

CAIXA DE PENEIRA
ZARANDA VIBRATORIA
SHAKER SHOE
SIEBKASTEN

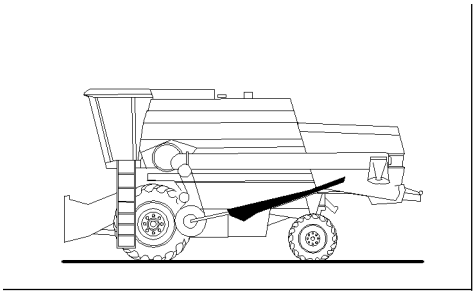

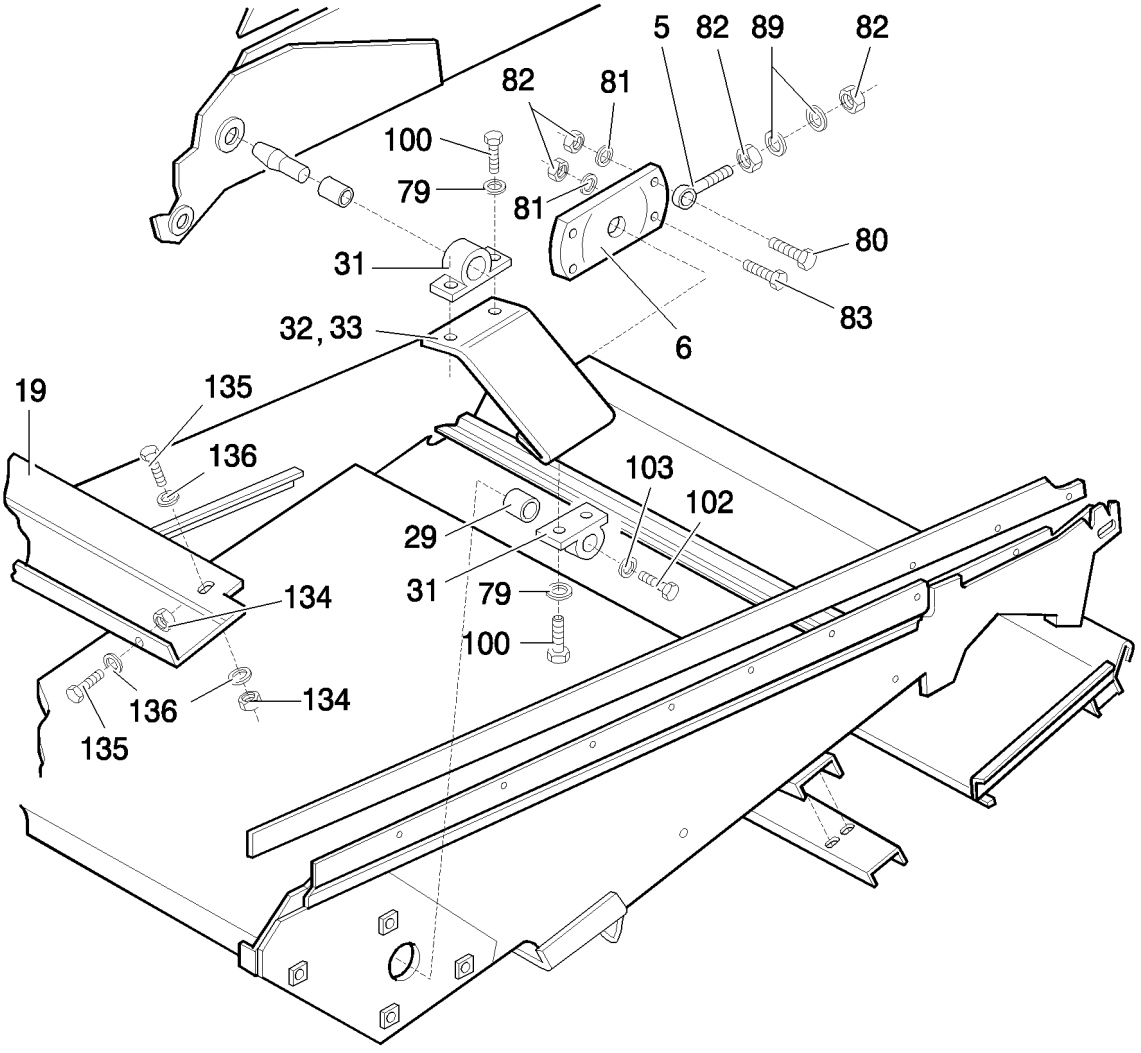

SHAKER SHOE
CAISSON DE NETTOYAGE
CASSONE OSCILLANTE
SHAKER SHOE

R	N	P.N.	MOD	Q	Denominação Denominação	Denominacion Description	Description Descrizione	Bezeichnung Beskrivelse	L.C.
5		330413		1	PARAFUSO DE BANJO	PERNO BANJO	BANJO BOLT	HOHLSCHRAUBE	090B
					PARAFUSO DE LIGAÇÃC	VIS BANJO	BULLONE MASCHIO	BANJOBOLT	
6		9813484		2	CUBO	CUBO	HUB	NABE	135M
					CUBO	MOYEU	MOZZO	NAV	
19		9817984		1	PLACA	PLACA	PLATE	PLATTE	105P
					CHAPA	PLAQUE	PIASTRA	PLADE	
31		9813482		4	CUBO	CUBO	HUB	NABE	135M
					CUBO	MOYEU	MOZZO	NAV	
32		9813488		1	BRAÇO, LH	BRAZO	ARM	ARM	130B
					BRAÇO	BRAS	BRACCIO	ARM	
33		9813487		1	BRAÇO, RH	BRAZO	ARM	ARM	130B
					BRAÇO	BRAS	BRACCIO	ARM	
79		140045		8	ARRUELA DE PRESSÃO, M10				
						ARANDELA BELLEVILLE	BELLEVILLE WASHER	TELLERFEDER	A143
					ANILHA CÓNICA	RONDELLE BELLEVILLE	RONDELLA BELLEVILLE	BELLEVILLE-SPÆNDSKI'	
80		9706702		1	PARAFUSO, Hex, M12 x 50, 8.8				
						PERNO	BOLT	SCHRAUBE	140B
					PARAFUSO	VIS	BULLONE	BOLT	
81		140046		8	MOLA BELLEVILLE, Belleville, M12				
						RESORTE BELLEVILLE	BELLEVILLE SPRING	TELLERFEDER	P825
					ANILHA CÓNICA	RESSORT BELLEVILLE	MOLLA BELLEVILLE	BELLEVILLEFJEDER	
82		9706685		10	PORCA, M12, Cl 8	TUERCA	NUT	MUTTER	010D
					PORCA	ECROU	DADO	MØTRIK	
83		86629541		7	PARAFUSO, Hex, M12 x 40, 8.8, Full Thd				
						PERNO	BOLT	SCHRAUBE	140B
					PARAFUSO	VIS	BULLONE	BOLT	
89		378245		4	ARRUELA PLANA, M13 x 28 x 2 Thk				
						ARANDELA	WASHER	UNTERLEGSCHEIBE	131R
					ANILHA	RONDELLE	RONDELLA	FLADSKIVE	
100		43139		8	PARAFUSO, Hex, M10 x 25, 8.8, Full Thd				
						PERNO	BOLT	SCHRAUBE	140B
					PARAFUSO	VIS	BULLONE	BOLT	
102		323866		2	PARAFUSO, Hex, M16 x 60, 8.8				
						PERNO	BOLT	SCHRAUBE	140B
					PARAFUSO	VIS	BULLONE	BOLT	
103		394631		2	ARRUELA PLANA, M17 x 34 x 4, HT				
						ARANDELA	WASHER	UNTERLEGSCHEIBE	131R
					ANILHA	RONDELLE	RONDELLA	FLADSKIVE	
134		9706755		6	PORCA, M6, Cl 8	TUERCA	NUT	MUTTER	010D
					PORCA	ECROU	DADO	MØTRIK	
135		86508568		8	PARAFUSO, Hex, M6 x 16, Cl 8.8, Full Thd				
						TORNILLO	SCREW	SCHRAUBE	040V
					PARAFUSO	VIS	VITE	SKRUE	
136		322357		8	ARRUELA DE PRESSÃO, M6				
						ARANDELA BELLEVILLE	BELLEVILLE WASHER	TELLERFEDER	A143
					ANILHA CÓNICA	RONDELLE BELLEVILLE	RONDELLA BELLEVILLE	BELLEVILLE-SPÆNDSKI'	
29		398810		16	BLOCO ISOLANTE	BLOQUE DE AISLADOR	INSULATOR BLOCK	ISOLIERSTÜCK	061T
					BLOCO ISOLADOR	BLOC ISOLANT	BLOCCO ISOLANTE	ISOLATORBLOK	

15.216	04	p1	01/10

CAIXA DE PENEIRA
ZARANDA VIBRATORIA
SHAKER SHOE
SIEBKASTEN

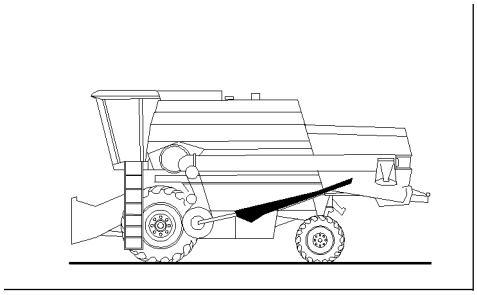

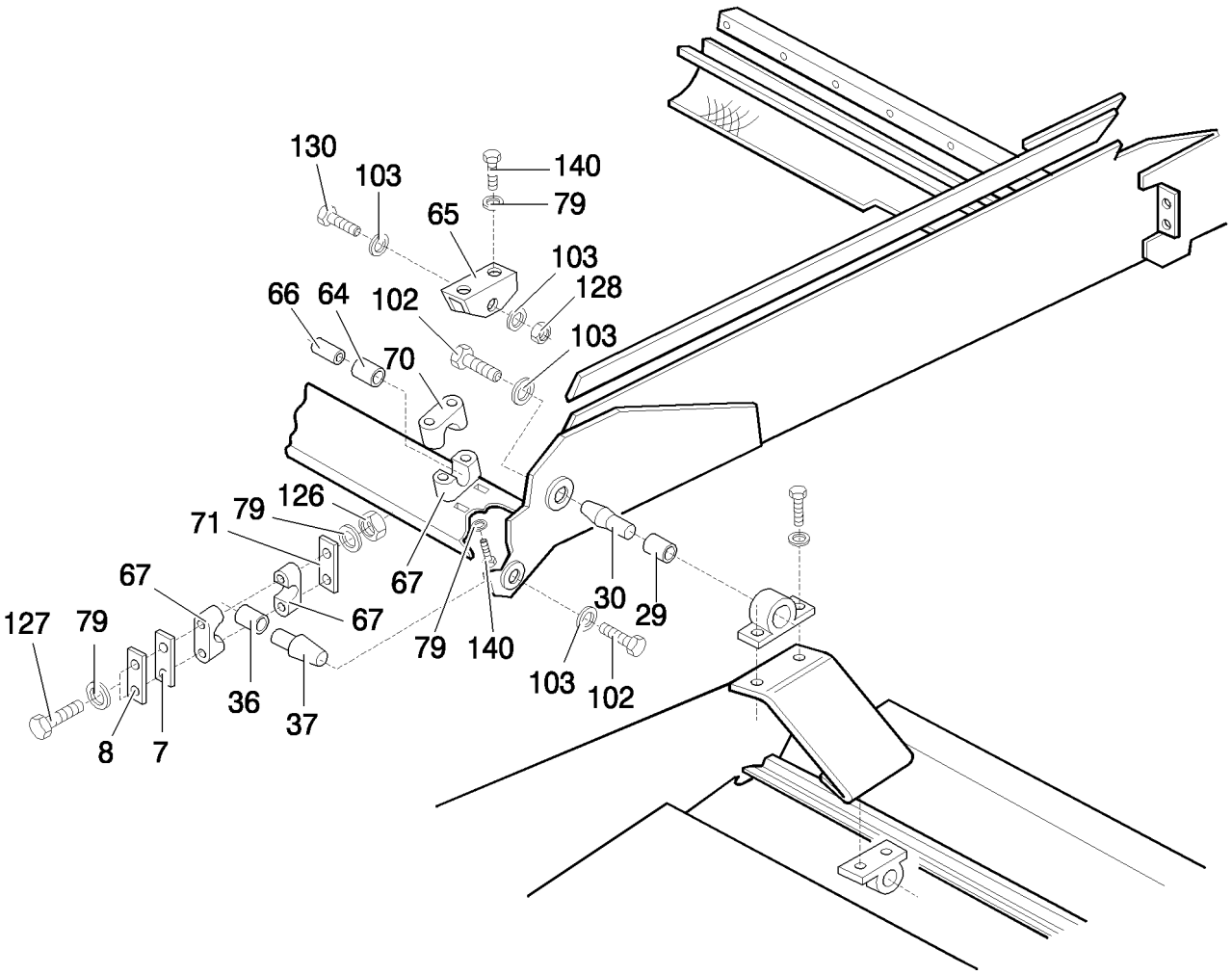

SHAKER SHOE
CAISSON DE NETTOYAGE
CASSONE OSCILLANTE
SHAKER SHOE

R	N	P.N.	MOD	Q	Denominação Denominação	Denominacion Description	Description Descrizione	Bezeichnung Beskrivelse	L.C.
7		9508615		4	ESPAÇADOR	SEPARADOR	SPACER	DISTANZSTÜCK	075D
					ESPAÇADOR	ENTRETOISE	DISTANZIALE	AFSTANDSSTYKKE	
8		9508617		AR	PLACA DE AJUSTE	PLACA DE AJUSTE	ADJUSTING PLATE	EINSTELLPLATTE	116P
					CALÇO DE AFINAÇÃO	PLAQUE DE REGLAGE	PIASTRA DI REGOLAZIO	MELLEMLÆG	
29		84459072		4	BUCHA DE BORRACHA	CASQUILLO DE GOMA	RUBBER BUSHING	GUMMIBUCHSE	100B
					CASQUILHO DE BORRA(	BAGUE EN CAOUTCHOU	BOCCOLA IN GOMMA	GUMMIBØSNING	
30		9813486		2	EIXO	EJE	SHAFT	WELLE	016A
					VEIO	ARBRE	ALBERO	AKSEL	
36		395394		2	BUCHA	CASQUILLO	BUSHING	BUCHSE	095B
					CASQUILHO	BAGUE	BOCCOLA	BØSNING	
37		9504183		2	EIXO DIANTEIRO	EJE DELANTERO	FRONT AXLE	VORDERACHSE	085A
					EIXO DIANTEIRO	ESSIEU AVANT	ASSALE ANTERIORE	FORAKSEL	
64		84240069		2	BUCHA DE BORRACHA	CASQUILLO DE GOMA	RUBBER BUSHING	GUMMIBUCHSE	100B
					CASQUILHO DE BORRA(	BAGUE EN CAOUTCHOU	BOCCOLA IN GOMMA	GUMMIBØSNING	
65		9512004		2	SUPORTE	SOPORTE	SUPPORT	STÜTZE	300S
					SUPORTE	SUPPORT	SUPPORTO	BESLAG	
66		9511999		2	PROTEÇÃO	DEFENSA	GUARD	SCHUTZABDECKUNG	070R
					PROTECÇÃO	PROTECTION	PROTEZIONE	BESKYTTELSESSKÆRM	
67		387449		6	SEMI-FLANGE	SEMIBRIDA	HALF-FLANGE	FLANSCHHÄLFTE	417S
					MEIA FLANGE	DEMI-BRIDE	SEMIFLANGIA	FLANGEHALVDEL	
70		821677		2	FIXADOR	SOPORTE	HOLDER	HALTER	174S
					SUPORTE	SUPPORT	SUPPORTO	HOLDER	
71		84023740		2	PLACA DE COBERTURA	PLACA DE CUBIERTA	COVER PLATE	ABDECKPLATTE	110P
					CHAPA PEQUENA	COUVERCLE	PIASTRA DI COPERTUR.	DÆKPLADE	
79		140045		14	ARRUELA DE PRESSÃO, M10				
						ARANDELA BELLEVILLE	BELLEVILLE WASHER	TELLERFEDER	A143
					ANILHA CÓNICA	RONDELLE BELLEVILLE	RONDELLA BELLEVILLE	BELLEVILLE-SPÆNDSKI'	
102		323866		4	PARAFUSO, Hex, M16 x 60, 8.8				
						PERNO	BOLT	SCHRAUBE	140B
					PARAFUSO	VIS	BULLONE	BOLT	
103		394631		8	ARRUELA PLANA, M17 x 34 x 4, HT				
						ARANDELA	WASHER	UNTERLEGSCHEIBE	131R
					ANILHA	RONDELLE	RONDELLA	FLADSKIVE	
126		100037		4	PORCA, M10 x 1.5, Cl 8	TUERCA	NUT	MUTTER	010D
					PORCA	ECROU	DADO	MØTRIK	
127		120073		4	PARAFUSO, Hex, M10 x 80, 8.8				
						PERNO	BOLT	SCHRAUBE	140B
					PARAFUSO	VIS	BULLONE	BOLT	
128		86000441		2	PORCA, M16 x 2, Cl 8	TUERCA	NUT	MUTTER	010D
					PORCA	ECROU	DADO	MØTRIK	
130		120248		2	PARAFUSO, Hex, M16 x 100, 8.8, Full Thd				
						PERNO	BOLT	SCHRAUBE	140B
					PARAFUSO	VIS	BULLONE	BOLT	
140		120070		4	PARAFUSO, Hex, M10 x 60, 8.8				
						PERNO	BOLT	SCHRAUBE	140B
					PARAFUSO	VIS	BULLONE	BOLT	

15.216	05	p1	09/10

CAIXA DE PENEIRA
ZARANDA VIBRATORIA
SHAKER SHOE
SIEBKASTEN

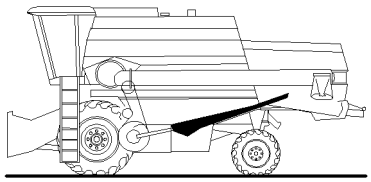

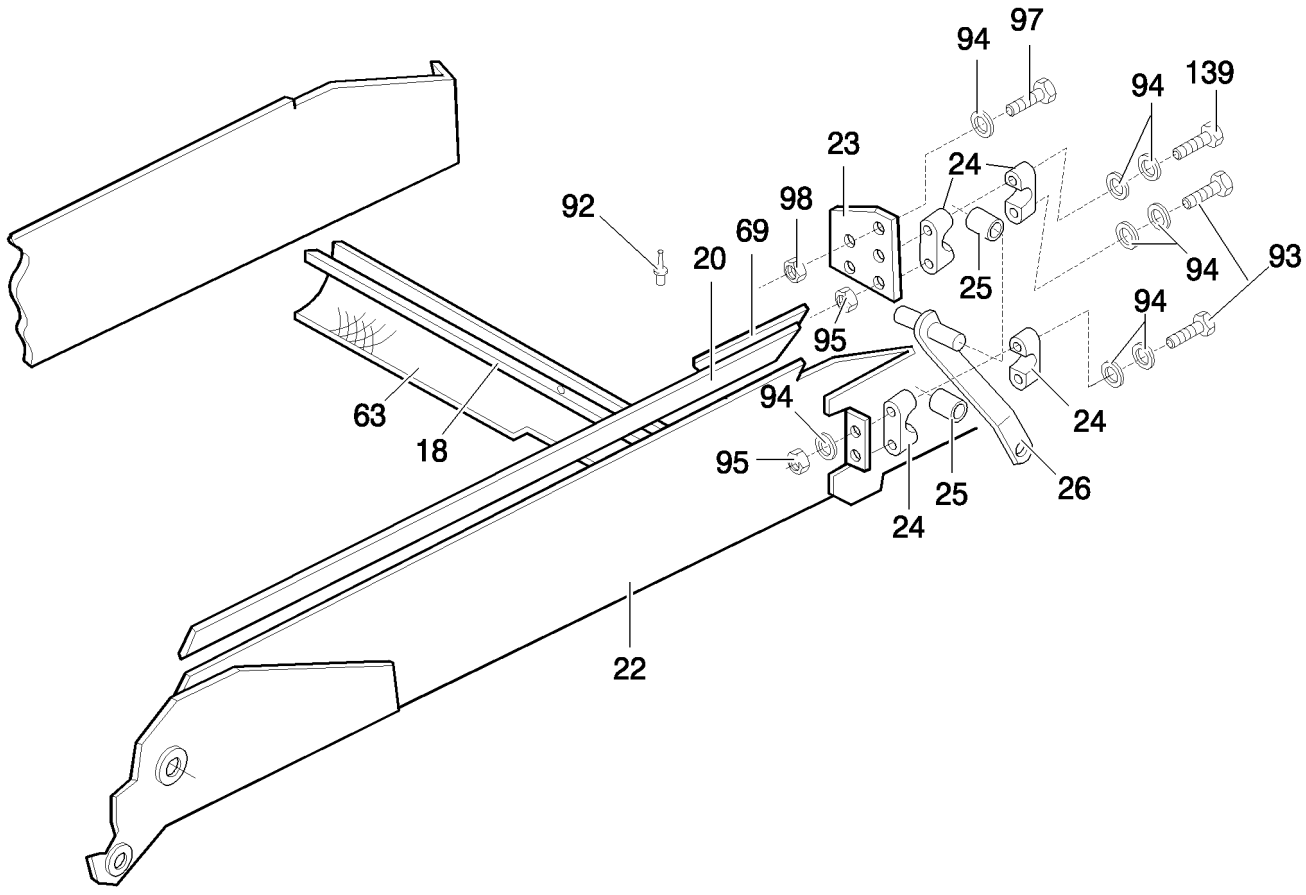

SHAKER SHOE
CAISSON DE NETTOYAGE
CASSONE OSCILLANTE
SHAKER SHOE

R	N	P.N.	MOD	Q	Denominação Denominação	Denominacion Description	Description Descrizione	Bezeichnung Beskrivelse	L.C.
18		84037243		1	PLACA DE FIXAÇÃO	PLACA DE FIJACIÓN	FIXING PLATE	BEFESTIGUNGSPLATTE	078B
					CHAPA DE FIXAÇÃO	PLAQUE DE FIXATION	PIASTRA DI FISSAGGIO	FASTSPÆNDINGSPLADI	
20		9504162		2	LONA	LONA	CANVAS	SEGELTUCH	590T
					TELA	TOILE	TELA	LÆRRED	
22		84221073		1	SAPATA OSCILANTE, UPPER				
						ZAPATA DE SACUDIDOR	SHAKER SHOE	SCHÜTTLERKASTEN	640C
					SAPATA VIBRATÓRIA	HOTTE DE NETTOYAGE	CASSONE DI SCUOTIME	SOLDKASSE	
23		9516235		2	SUPORTE	SOPORTE	SUPPORT	STÜTZE	300S
					SUPORTE	SUPPORT	SUPPORTO	BESLAG	
24		320033		12	ALOJAMENTO	ALOJAMIENTO	HOUSING	GEHÄUSE	014V
					ALOJAMENTO	CARTER	ALLOGGIAMENTO	HUS	
25		84000052		6	BUCHA DE BORRACHA	CASQUILLO DE GOMA	RUBBER BUSHING	GUMMIBUCHSE	100B
					CASQUILHO DE BORRA(	BAGUE EN CAOUTCHOU	BOCCOLA IN GOMMA	GUMMIBØSNING	
26		84032078		2	BRAÇO	BRAZO	ARM	ARM	130B
					BRAÇO	BRAS	BRACCIO	ARM	
63		9835149		1	VEDAÇÃO	ANILLO DE CIERRE	SEAL	DICHTUNG	132A
					VEDANTE	JOINT	GUARNIZIONE; TENUTA	PAKNING	
69		451800		2	CINTA	BANDA	STRIP	STREIFEN	8660
					CINTA	BANDE	NASTRO	LISTE	
92		445395		40	REBITE, Pop, M4.8 x 18.1	REMACHE	RIVET	NIET	055R
					REBITE	RIVET	RIVETTO	NITTE	
93		120062		8	PARAFUSO, Hex, M8 x 70, 8.8				
						PERNO	BOLT	SCHRAUBE	140B
					PARAFUSO	VIS	BULLONE	BOLT	
94		412650		14	MOLA DA ARRUELA, Belleville, M8				
						ARANDELA DE RESORTI	SPRING WASHER	FEDERSCHEIBE	P692
					ANILHA DE MOLA	RONDELLE ELASTIQUE	RONDELLA ELASTICA	FJEDERSKIVE	
95		86629542		12	CONTRA PORCA, M8 x 1.25, Cl 8				
						TUERCA DE BLOQUEO	LOCK NUT	SICHERUNGSMUTTER	P263
					CONTRAPORCA	CONTRE-ECROU	DADO DI BLOCCAGGIO	LÅSEMØTRIK	
97		120104		2	PARAFUSO, Hex, M8 x 20, 8.8				
						TORNILLO	SCREW	SCHRAUBE	040V
					PARAFUSO	VIS	VITE	SKRUE	
98		9706690		2	PORCA, M8, Cl 8	TUERCA	NUT	MUTTER	010D
					PORCA	ECROU	DADO	MØTRIK	
139		331175		4	PARAFUSO, Hex, M8 x 75, 8.8				
						PERNO	BOLT	SCHRAUBE	140B
					PARAFUSO	VIS	BULLONE	BOLT	

15.216	06	p1	08/09

BANDEJÃO
ZARANDA
GRAIN PAN
FÖRDERBODEN

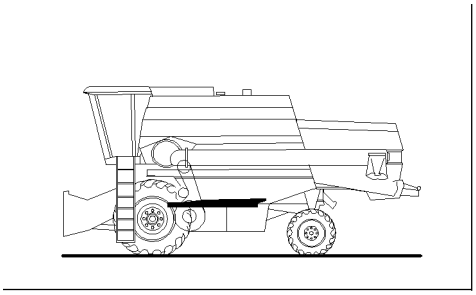

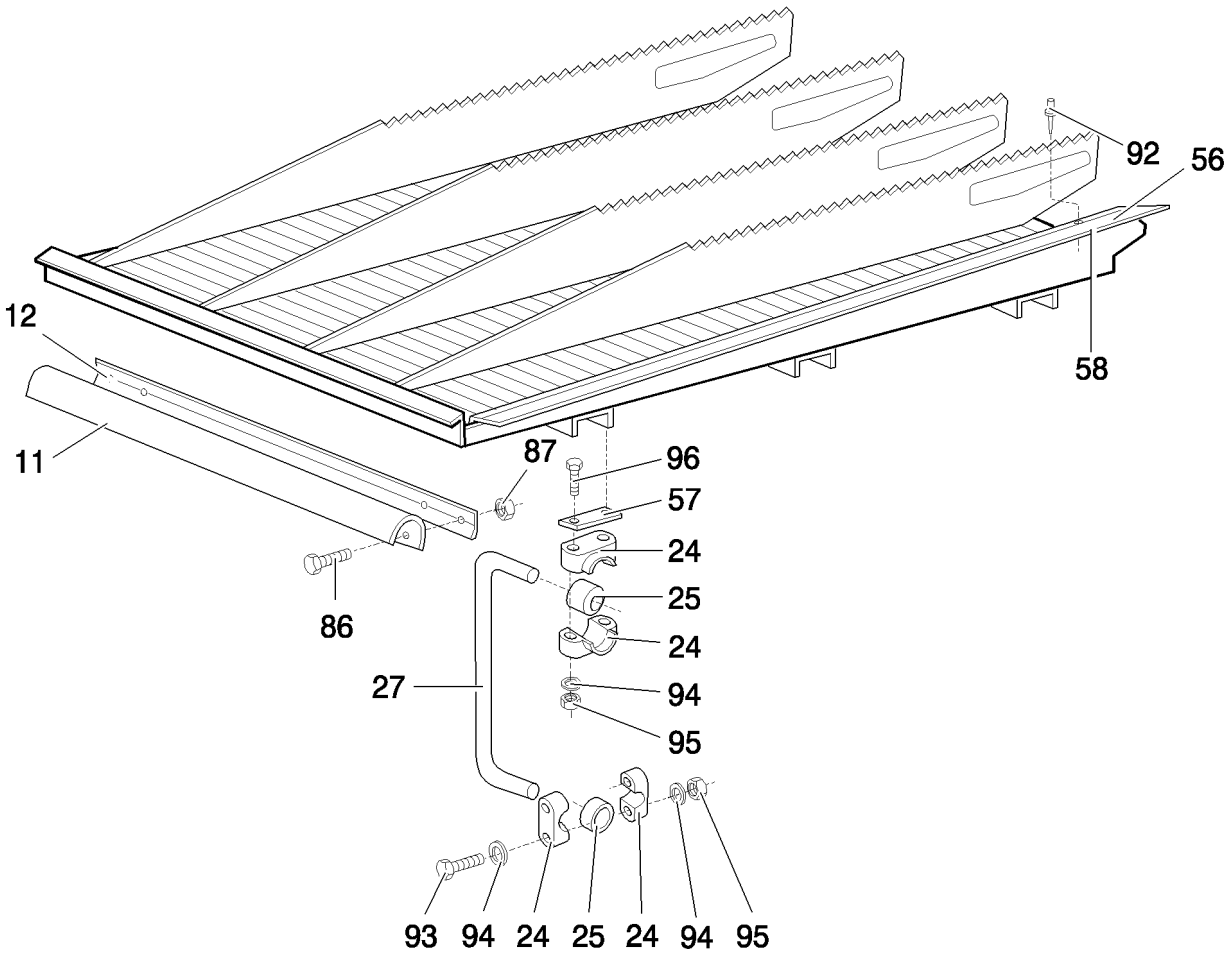

GRAIN PAN
CAISSON DE PREPARATION
CASSONE ALIMENTATORE
GRAIN PAN

R	N	P.N.	MOD	Q	Denominação Denominação	Denominacion Description	Description Descrizione	Bezeichnung Beskrivelse	L.C.
11		9811955		2	VEDAÇÃO VEDANTE	ANILLO DE CIERRE JOINT	SEAL GUARNIZIONE; TENUTA	DICHTUNG PAKNING	132A
12		9815946		1	PLACA DE FIXAÇÃO CHAPA DE FIXAÇÃO	PLACA DE FIJACIÓN PLAQUE DE FIXATION	FIXING PLATE PIASTRA DI FISSAGGIO	BEFESTIGUNGSPLATTE FASTSPÆNDINGSPLADI	078B
24		320033		8	ALOJAMENTO ALOJAMENTO	ALOJAMIENTO CARTER	HOUSING ALLOGGIAMENTO	GEHÄUSE HUS	014V
25		84000052		4	BUCHA DE BORRACHA CASQUILHO DE BORRA(	CASQUILLO DE GOMA BAGUE EN CAOUTCHOU	RUBBER BUSHING BOCCOLA IN GOMMA	GUMMIBUCHSE GUMMIBØSNING	100B
27		84983629		2	ARTICULAÇÃO ARTICULAÇÃO	ARTICULACIÓN ARTICULATION	ARTICULATION SNODO	GELENK LEDFORBINDELSE	165S
56		428602		2	CINTA CINTA	BANDA BANDE	STRIP NASTRO	STREIFEN LISTE	8660
57		333541		2	PLACA DE AJUSTE CALÇO DE AFINAÇÃO	PLACA DE AJUSTE PLAQUE DE REGLAGE	ADJUSTING PLATE PIASTRA DI REGOLAZIO	EINSTELLPLATTE MELLEMLÆG	116P
58		428603		2	LONA TELA	LONA TOILE	CANVAS TELA	SEGELTUCH LÆRRED	590T
86		120100		10	PARAFUSO, Hex, M6 x 20, 8.8 PARAFUSO	PERNO VIS	BOLT BULLONE	SCHRAUBE BOLT	140B
87		353308		8	PORCA, M6 x 1, Cl 8 PORCA	TUERCA ECROU	NUT DADO	MUTTER MØTRIK	010D
92		445395		6	REBITE, Pop, M4.8 x 18.1 REBITE	REMACHE RIVET	RIVET RIVETTO	NIET NITTE	055R
93		120062		10	PARAFUSO, Hex, M8 x 70, 8.8 PARAFUSO	PERNO VIS	BOLT BULLONE	SCHRAUBE BOLT	140B
94		80322358		12	ARRUELA DE PRESSÃO ANILHA CÓNICA	ARANDELA BELLEVILLE RONDELLE BELLEVILLE	BELLEVILLE WASHER RONDELLA BELLEVILLE	TELLERFEDER BELLEVILLE-SPÆNDSKI'	A143
95		86629542		4	CONTRA PORCA, M8 x 1.25, Cl 8 CONTRAPORCA	TUERCA DE BLOQUEO CONTRE-ECROU	LOCK NUT DADO DI BLOCCAGGIO	SICHERUNGSMUTTER LÅSEMØTRIK	P263
96		43133		4	PARAFUSO, Hex, M8 x 80, 8.8 PARAFUSO	PERNO VIS	BOLT BULLONE	SCHRAUBE BOLT	140B

15.216	07	p1	08/09

ACIONAMENTO DA CAIXA DE PENEIRA
ACCIONAMIENTO ZARANDA VIBRATORIA
SHAKER SHOE DRIVE
SIEBKASTENANTRIEB

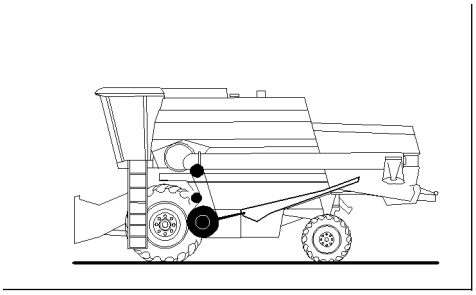

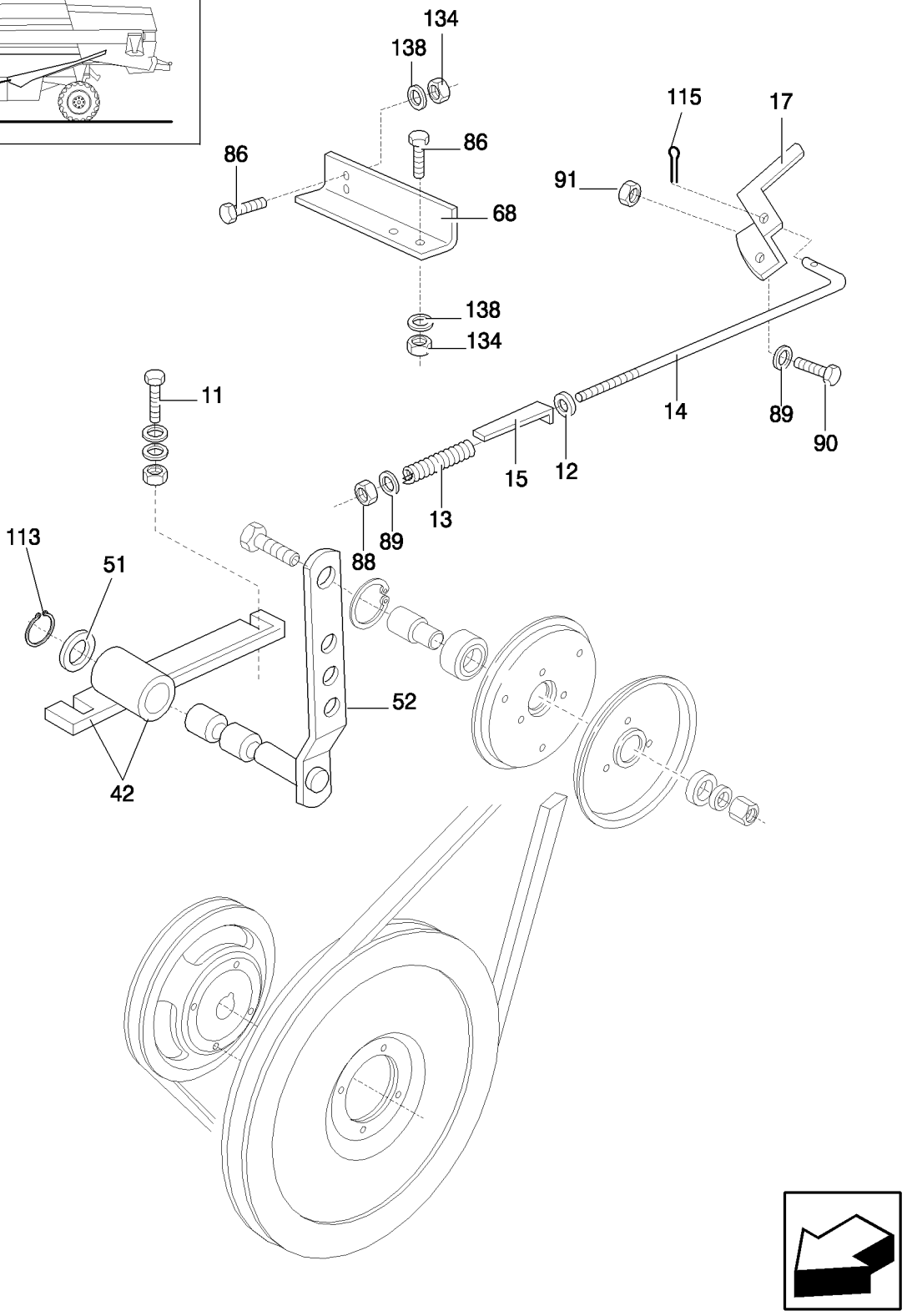

SHAKER SHOE DRIVE
COMMANDE DU CAISSON DE NETTOYAGE
COMANDO CASSONE DI PULIZIA
SHAKER SHOE DRIVE

R	N	P.N.	MOD	Q	Denominação Denominação	Denominacion Description	Description Descrizione	Bezeichnung Beskrivelse	L.C.
11		120112		2	PARAFUSO, Hex, M10 x 40, 8.8, Full Thd				
						PERNO	BOLT	SCHRAUBE	140B
					PARAFUSO	VIS	BULLONE	BOLT	
12		468207		1	ESPAÇADOR	SEPARADOR	SPACER	DISTANZSTÜCK	075D
					ESPAÇADOR	ENTRETOISE	DISTANZIALE	AFSTANDSSTYKKE	
13		322297		1	MOLA	RESORTE	SPRING	FEDER	100M
					MOLA	RESSORT	MOLLA	FJEDER	
14		9813071		1	HASTE	VARILLA	ROD	STANGE	090A
					HASTE	TIGE	ASTA	STANG	
15		422542		1	MEDIDOR	INDICADOR	GAUGE	ANZEIGE	019C
					MANÓMETRO	JAUGE	INDICATORE	MANOMETER	
17		9813073		1	MANILHA	MANECILLA	HANDLE	GRIFF	020M
					PEGA	POIGNEE	MANIGLIA	HÅNDTAG	
42		824987		1	SUPORTE	SOPORTE	SUPPORT	STÜTZE	300S
					SUPORTE	SUPPORT	SUPPORTO	BESLAG	
51		140103		1	ARRUELA PLANA, M26 x 38 x 1 Thk				
						ARANDELA	WASHER	UNTERLEGSCHEIBE	131R
					ANILHA	RONDELLE	RONDELLA	FLADSKIVE	
52		824988		1	SUPORTE	SOPORTE	SUPPORT	STÜTZE	300S
					SUPORTE	SUPPORT	SUPPORTO	BESLAG	
68		9832425		1	GUIA	GUÍA	GUIDE	FÜHRUNG	145G
					GUIA	GUIDE	GUIDA	STYR	
86		86508568		2	PARAFUSO, Hex, M6 x 16, Cl 8.8, Full Thd				
						TORNILLO	SCREW	SCHRAUBE	040V
					PARAFUSO	VIS	VITE	SKRUE	
88		412126		1	CONTRA PORCA, M12 x 1.75, Cl 8				
						TUERCA DE BLOQUEO	LOCK NUT	SICHERUNGSMUTTER	P263
					CONTRAPORCA	CONTRE-ECROU	DADO DI BLOCCAGGIO	LÅSEMØTRIK	
89		378245		2	ARRUELA PLANA, M13 x 28 x 2 Thk				
						ARANDELA	WASHER	UNTERLEGSCHEIBE	131R
					ANILHA	RONDELLE	RONDELLA	FLADSKIVE	
90		9706687		1	PARAFUSO, Hex, M12 x 30, 8.8, Full Thd				
						PERNO	BOLT	SCHRAUBE	140B
					PARAFUSO	VIS	BULLONE	BOLT	
91		100038		1	CONTRA PORCA, M12 x 1.75, Cl 8				
						TUERCA DE BLOQUEO	LOCK NUT	SICHERUNGSMUTTER	P263
					CONTRAPORCA	CONTRE-ECROU	DADO DI BLOCCAGGIO	LÅSEMØTRIK	
113		370002		1	ANEL ELÁSTICO, M25, Ext	ARANDELA DE RETENCI	CIRCLIP	SICHERUNGSRING	056A
					ANEL DE RETENÇÃO	CIRCLIP	ANELLO ELASTICO	LÅSERING	
115		130006		1	CONTRA PINO, M4 x 20	PASADOR	COTTER PIN	SPLINT	270C
					TROÇO DE ABRIR	GOUPILLE FENDUE	COPPIGLIA	SPLITBOLT	
134		9706755		2	PORCA, M6, Cl 8	TUERCA	NUT	MUTTER	010D
					PORCA	ECROU	DADO	MØTRIK	
138		412649		2	MOLA DA ARRUELA, Belleville, M6				
						ARANDELA DE RESORTI	SPRING WASHER	FEDERSCHEIBE	P692
					ANILHA DE MOLA	RONDELLE ELASTIQUE	RONDELLA ELASTICA	FJEDERSKIVE	

15.216	08	p1	08/09

ACIONAMENTO DA CAIXA DE PENEIRA
ACCIONAMIENTO ZARANDA VIBRATORIA
SHAKER SHOE DRIVE
SIEBKASTENANTRIEB

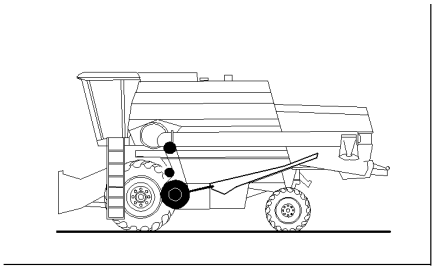

SHAKER SHOE DRIVE
COMMANDE DU CAISSON DE NETTOYAGE
COMANDO CASSONE DI PULIZIA
SHAKER SHOE DRIVE

R	N	P.N.	MOD	Q	Denominação Denominação	Denominacion Description	Description Descrizione	Bezeichnung Beskrivelse	L.C.
16		387469		1	CORREIA DE TRANSMISS+O				
						CORREA DE TRANSMIS	BELT, TRANSMISSION	ANTRIEBS RIEMEN	173C
					CORREIA DE TRANSMIS	COURROIE DE TRANSM	CINGHIA DI TRASMISSIC	DRIVREM	
46		447723		2	ARRUELA PLANA	ARANDELA	WASHER	UNTERLEGSCHEIBE	131R
					ANILHA	RONDELLE	RONDELLA	FLADSKIVE	
47		422700		1	POLIA	POLEA	PULLEY	RIEMENSCHEIBE	230P
					POLIA	POULIE	PULEGGIA	REMSKIVE	
48		290102		1	POLIA	POLEA	PULLEY	RIEMENSCHEIBE	230P
					POLIA	POULIE	PULEGGIA	REMSKIVE	
53		467810		2	POLIA	POLEA	PULLEY	RIEMENSCHEIBE	230P
					POLIA	POULIE	PULEGGIA	REMSKIVE	
54		34439		1	ROLAMENTO ESFÉRICO	RODAMIENTO DE BOLAS	BALL BEARING	KUGELLAGER	343C
					ROLAMENTO DE ESFER	ROULEMENT A BILLES	CUSCINETTO A SFERE	KUGLELEJE	
55		821601		1	ESPAÇADOR	SEPARADOR	SPACER	DISTANZSTÜCK	075D
					ESPAÇADOR	ENTRETOISE	DISTANZIALE	AFSTANDSSTYKKE	
79		140045		5	ARRUELA DE PRESSÃO, M10				
						ARANDELA BELLEVILLE	BELLEVILLE WASHER	TELLERFEDER	A143
					ANILHA CÓNICA	RONDELLE BELLEVILLE	RONDELLA BELLEVILLE	BELLEVILLE-SPÆNDSKI	
94		412650		3	MOLA DA ARRUELA, Belleville, M8				
						ARANDELA DE RESORT	SPRING WASHER	FEDERSCHEIBE	P692
					ANILHA DE MOLA	RONDELLE ELASTIQUE	RONDELLA ELASTICA	FJEDERSKIVE	
98		100015		3	PORCA, M8, Cl 8	TUERCA	NUT	MUTTER	010D
					PORCA	ECROU	DADO	MØTRIK	
100		43139		2	PARAFUSO, Hex, M10 x 25, 8.8, Full Thd				
						PERNO	BOLT	SCHRAUBE	140B
					PARAFUSO	VIS	BULLONE	BOLT	
107		370011		1	ANEL ELÁSTICO, M52, Int, INNER				
						ARANDELA DE RETENCI	CIRCLIP	SICHERUNGSRING	056A
					ANEL DE RETENÇÃO	CIRCLIP	ANELLO ELASTICO	LÅSERING	
109		120069		4	PARAFUSO, Hex, M10 x 50, 8.8				
						PERNO	BOLT	SCHRAUBE	140B
					PARAFUSO	VIS	BULLONE	BOLT	
110		100016		4	PORCA, M10, Cl 8	TUERCA	NUT	MUTTER	010D
					PORCA	ECROU	DADO	MØTRIK	
114		120103		3	PARAFUSO, Hex, M8 x 16, 8.8				
						PERNO	BOLT	SCHRAUBE	140B
					PARAFUSO	VIS	BULLONE	BOLT	
116		120093		1	PARAFUSO, Hex, M16 x 80, 8.8				
						PERNO	BOLT	SCHRAUBE	140B
					PARAFUSO	VIS	BULLONE	BOLT	
117		378246		1	ARRUELA PLANA, M16	ARANDELA	WASHER	UNTERLEGSCHEIBE	131R
					ANILHA	RONDELLE	RONDELLA	FLADSKIVE	
118		140048		1	ARRUELA DE PRESSÃO, M16				
						ARANDELA BELLEVILLE	BELLEVILLE WASHER	TELLERFEDER	A143
					ANILHA CÓNICA	RONDELLE BELLEVILLE	RONDELLA BELLEVILLE	BELLEVILLE-SPÆNDSKI	
119		100020		1	PORCA, M16, Cl 8	TUERCA	NUT	MUTTER	010D
					PORCA	ECROU	DADO	MØTRIK	

TC5070

15.216	09	p1	10/08

EXCÊNTRICO E ACIONAMENTO DA CAIXA DE PENEIRA
EXCENTRICA Y ACCIONAMIENTO ZARANDA VIBRATORIA
ECCENTRIC AND SHAKER SHOE DRIVE
EXZENTRIK UND SIEBKASTENANTRIEB

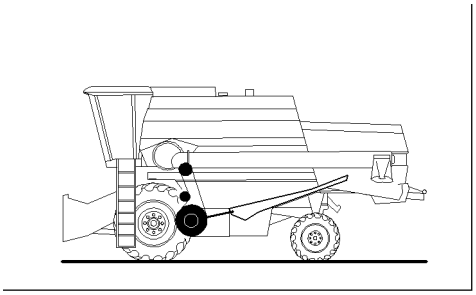

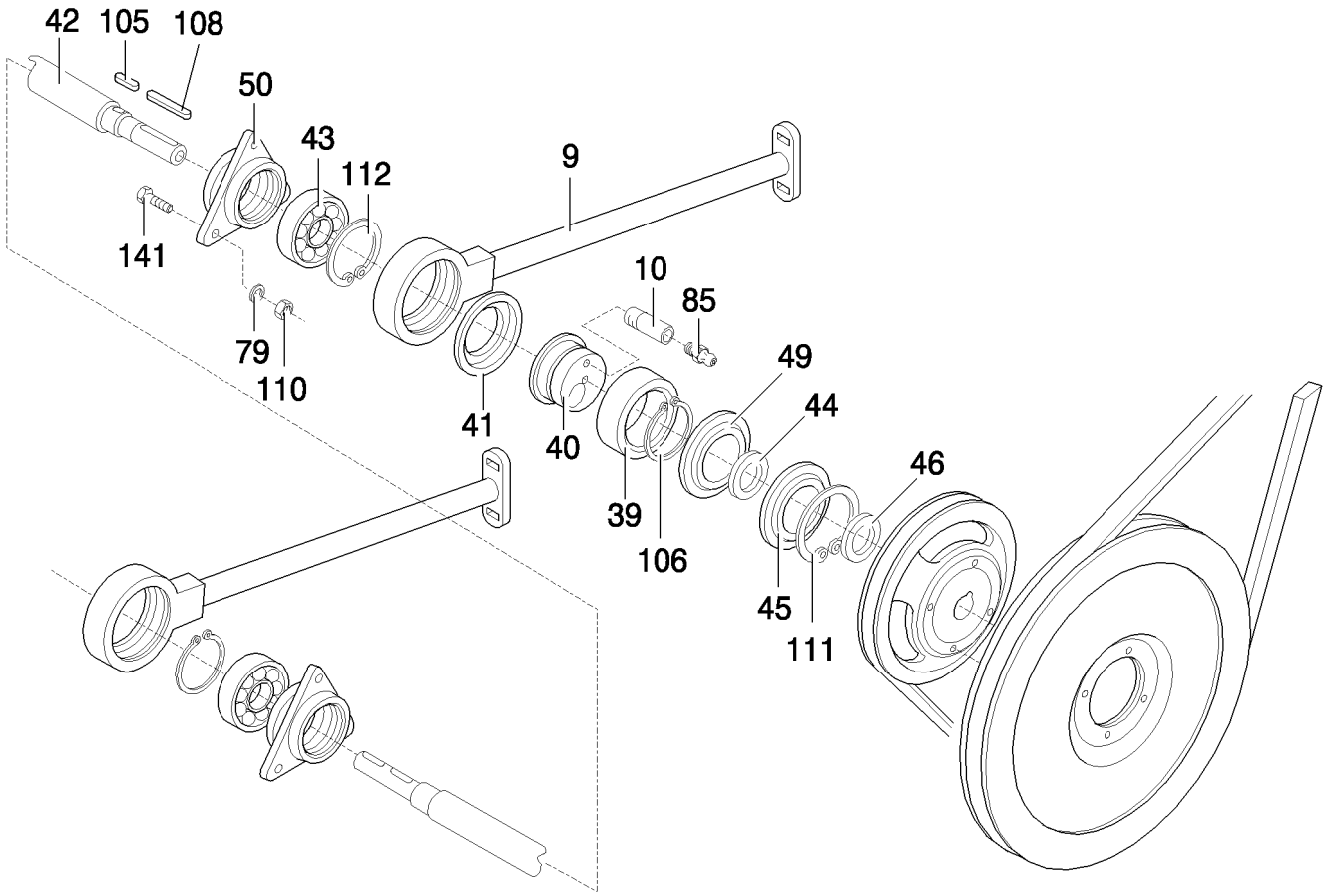

ECCENTRIC AND SHAKER SHOE DRIVE
EXCENTRIQUE ET COMMANDE DU CAISSON DE NETTOYAGE
ALBERO ECCENTRICO E COMANDO CASSONE DI PULIZIA
ECCENTRIC AND SHAKER SHOE DRIVE

R	N	P.N.	MOD	Q	Denominação Denominação	Denominacion Description	Description Descrizione	Bezeichnung Beskrivelse	L.C.
9		9504180		1	BRAÇO	BRAZO	ARM	ARM	130B
					BRAÇO	BRAS	BRACCIO	ARM	
10		9818440		1	TUBO	TUBO	TUBE	ROHR	195T
					TUBO	TUBE	TUBO	RØR	
39		210039		1	ROLAMENTO ESFÉRICO	RODAMIENTO DE BOLA	BALL BEARING	KUGELLAGER	343C
					ROLAMENTO DE ESFER	ROULEMENT A BILLES	CUSCINETTO A SFERE	KUGLELEJE	
40		9504210		1	BLOCO	BLOQUE	BLOCK	BLOCK	074B
					BLOCO	BLOC	BLOCCO	MOTORBLOK	
41		388427		1	ANEL	ANILLO	RING	RING	045A
					ANEL	ANNEAU	ANELLO	RING	
42		9504213		1	EIXO DE COMANDO	EJE DE CONTROL	CONTROL SHAFT	STEUERWELLE	008A
					VEIO DE COMANDO	ARBRE DE COMMANDE	ALBERO DI COMANDO	DRIVAKSEL	
43		320557		1	CONJUNTO DO ROLAMENTO				
						CONJUNTO DE COJINET	BEARING ASSY	LAGERBAURUPPE	341C
					CHUMACEIRA	ROULEMENT	COMPLESSIVO CUSCINI	LEJESAMLING	
44		410063		1	JUNTA DE FELTRO	JUNTA DE FIELTRO	FELT SEAL	FILZDICHTUNG	040F
					VEDANTE DE FELTRO	JOINT EN FEUTRE	GUARNIZIONE DI FELTR	FILTTÆTNING	
45		392106		1	FLANGE	BRIDA	FLANGE	FLANSCH	070F
					FLANGE	BRIDE	FLANGIA	FLANGE	
46		84437280		1	ARRUELA PLANA	ARANDELA	WASHER	UNTERLEGSCHEIBE	131R
					ANILHA	RONDELLE	RONDELLA	FLADSKIVE	
49		392105		1	COBERTURA	CUBIERTA	COVER	ABDECKUNG	265C
					COBERTURA	COUVERCLE	COPERCHIO	DÆKSEL	
50		387566		1	ALOJAMENTO	ALOJAMIENTO	HOUSING	GEHÄUSE	014V
					ALOJAMENTO	CARTER	ALLOGGIAMENTO	HUS	
79		140045		6	ARRUELA DE PRESSÃO, M10				
						ARANDELA BELLEVILLE	BELLEVILLE WASHER	TELLERFEDER	A143
					ANILHA CÓNICA	RONDELLE BELLEVILLE	RONDELLA BELLEVILLE	BELLEVILLE-SPÆNDSKI	
85		321204		1	GRAXEIRA, M6 x 1, 16mm lg				
						BOQUILLA DE LUBRICAC	LUBE NIPPLE	SCHMIERNIPPEL	060I
					COPO DE LUBRIFICAÇÃ	GRAISSEUR	INGRASSATORE	SMØRENIPPEL	
105		170008		1	CHAVE, M8 x 7 x 40, Par	LLAVE	KEY	FEDERKEIL	060L
					CHAVETA PARALELA	CLE	CHIAVE	KILE	
106		370009		1	ANEL DE PRESSÃO, M80, Ext				
						ANILLO DE RESORTE	SNAP RING	SPRENGRING	054A
					ANEL	ANNEAU D'ARRET	ANELLO ELASTICO	LÅSERING	
108		170011		1	CHAVE	LLAVE	KEY	FEDERKEIL	060L
					CHAVETA PARALELA	CLE	CHIAVE	KILE	
110		100016		6	PORCA, M10, Cl 8	TUERCA	NUT	MUTTER	010D
					PORCA	ECROU	DADO	MØTRIK	
111		388294		1	ANEL DE PRESSÃO, M125, Int				
						ANILLO DE RESORTE	SNAP RING	SPRENGRING	054A
					ANEL	ANNEAU D'ARRET	ANELLO ELASTICO	LÅSERING	
112		300633		1	ANEL DE PRESSÃO, M80, Int				
						ANILLO DE RESORTE	SNAP RING	SPRENGRING	054A
					ANEL	ANNEAU D'ARRET	ANELLO ELASTICO	LÅSERING	
141		43140		6	PARAFUSO, Hex, M10 x 30, 8.8, Full Thd				
						PERNO	BOLT	SCHRAUBE	140B
					PARAFUSO	VIS	BULLONE	BOLT	

TC5070

15.216	10	p1	08/09

EXCÊNTRICO E ACIONAMENTO DA CAIXA DE PENEIRA
EXCENTRICA Y ACCIONAMIENTO ZARANDA VIBRATORIA
ECCENTRIC AND SHAKER SHOE DRIVE
EXZENTRIK UND SIEBKASTENANTRIEB

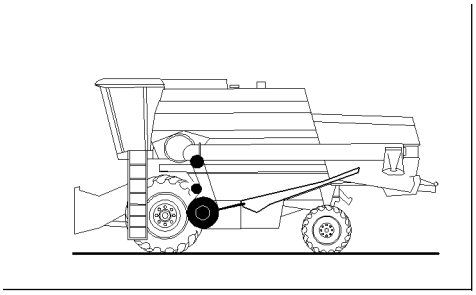

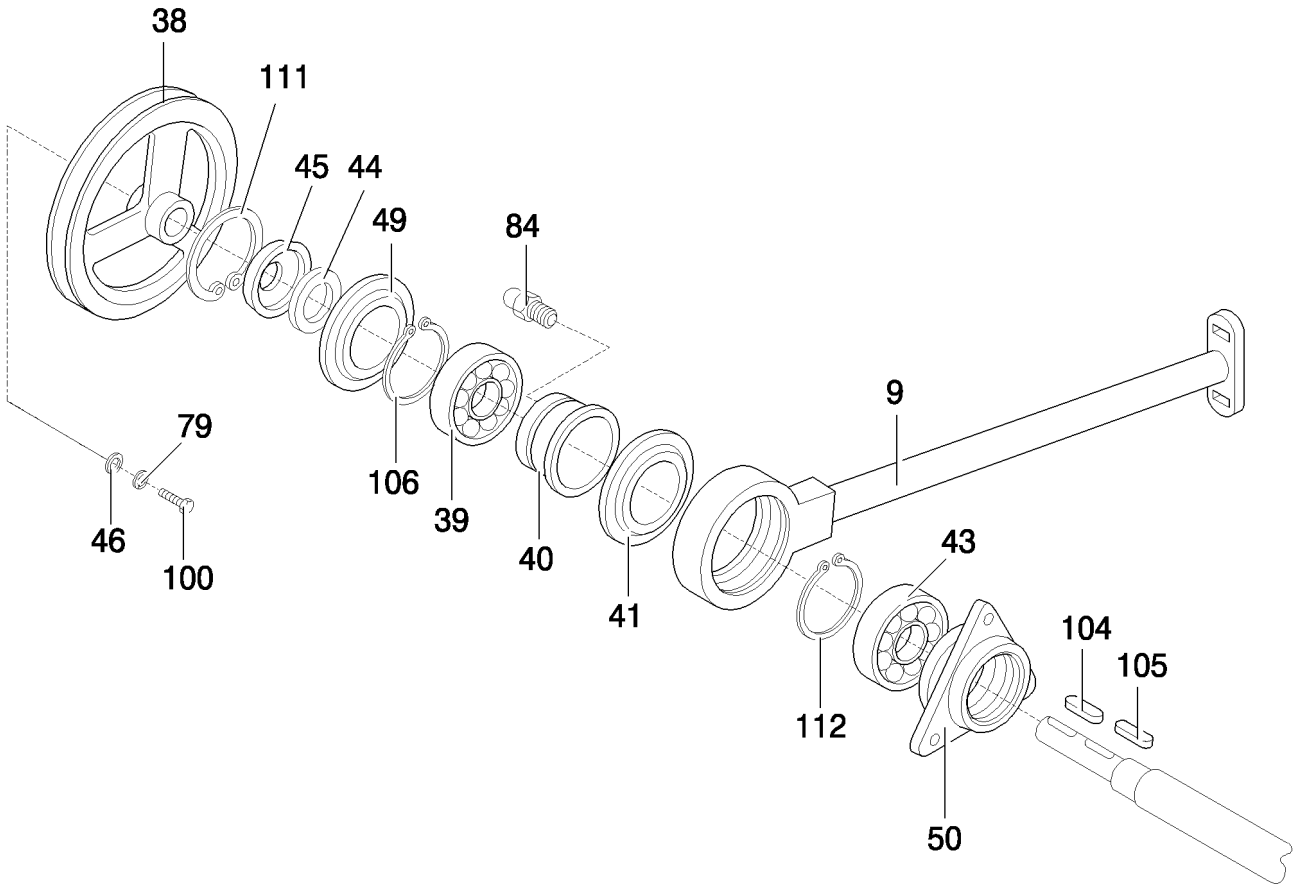

ECCENTRIC AND SHAKER SHOE DRIVE
EXCENTRIQUE ET COMMANDE DU CAISSON DE NETTOYAGE
ALBERO ECCENTRICO E COMANDO CASSONE DI PULIZIA
ECCENTRIC AND SHAKER SHOE DRIVE

R	N	P.N.	MOD	Q	Denominação Denominação	Denominacion Description	Description Descrizione	Bezeichnung Beskrivelse	L.C.
9		9504180		1	BRAÇO	BRAZO	ARM	ARM	130B
					BRAÇO	BRAS	BRACCIO	ARM	
38		9514532		1	POLIA	POLEA	PULLEY	RIEMENSCHEIBE	230P
					POLIA	POULIE	PULEGGIA	REMSKIVE	
39		210039		1	ROLAMENTO ESFÉRICO	RODAMIENTO DE BOLAS	BALL BEARING	KUGELLAGER	343C
					ROLAMENTO DE ESFER	ROULEMENT A BILLES	CUSCINETTO A SFERE	KUGLELEJE	
40		9504210		1	BLOCO	BLOQUE	BLOCK	BLOCK	074B
					BLOCO	BLOC	BLOCCO	MOTORBLOK	
41		388427		1	ANEL	ANILLO	RING	RING	045A
					ANEL	ANNEAU	ANELLO	RING	
43		320557		1	CONJUNTO DO ROLAMENTO				
						CONJUNTO DE COJINET	BEARING ASSY	LAGERBAURUPPE	341C
					CHUMACEIRA	ROULEMENT	COMPLESSIVO CUSCINI	LEJESAMLING	
44		410063		1	JUNTA DE FELTRO	JUNTA DE FIELTRO	FELT SEAL	FILZDICHTUNG	040F
					VEDANTE DE FELTRO	JOINT EN FEUTRE	GUARNIZIONE DI FELTR	FILTTÆTNING	
45		392106		1	FLANGE	BRIDA	FLANGE	FLANSCH	070F
					FLANGE	BRIDE	FLANGIA	FLANGE	
46		84437280		1	ARRUELA PLANA	ARANDELA	WASHER	UNTERLEGSCHEIBE	131R
					ANILHA	RONDELLE	RONDELLA	FLADSKIVE	
49		392105		1	COBERTURA	CUBIERTA	COVER	ABDECKUNG	265C
					COBERTURA	COUVERCLE	COPERCHIO	DÆKSEL	
50		387566		1	ALOJAMENTO	ALOJAMIENTO	HOUSING	GEHÄUSE	014V
					ALOJAMENTO	CARTER	ALLOGGIAMENTO	HUS	
79		140045		1	ARRUELA DE PRESSÃO, M10				
						ARANDELA BELLEVILLE	BELLEVILLE WASHER	TELLERFEDER	A143
					ANILHA CÓNICA	RONDELLE BELLEVILLE	RONDELLA BELLEVILLE	BELLEVILLE-SPÆNDSKI	
84		332038		1	GRAXEIRA	BOQUILLA DE LUBRICAC	LUBE NIPPLE	SCHMIERNIPPEL	060I
					COPO DE LUBRIFICAÇÃ	GRAISSEUR	INGRASSATORE	SMØRENIPPEL	
100		43139		1	PARAFUSO, Hex, M10 x 25, 8.8, Full Thd				
						PERNO	BOLT	SCHRAUBE	140B
					PARAFUSO	VIS	BULLONE	BOLT	
104		170007		1	CHAVE	LLAVE	KEY	FEDERKEIL	060L
					CHAVETA PARALELA	CLE	CHIAVE	KILE	
105		170008		1	CHAVE, M8 x 7 x 40, Par	LLAVE	KEY	FEDERKEIL	060L
					CHAVETA PARALELA	CLE	CHIAVE	KILE	
106		370009		1	ANEL DE PRESSÃO, M80, Ext				
						ANILLO DE RESORTE	SNAP RING	SPRENGRING	054A
					ANEL	ANNEAU D'ARRET	ANELLO ELASTICO	LÅSERING	
111		388294		1	ANEL DE PRESSÃO, M125, Int				
						ANILLO DE RESORTE	SNAP RING	SPRENGRING	054A
					ANEL	ANNEAU D'ARRET	ANELLO ELASTICO	LÅSERING	
112		300633		1	ANEL DE PRESSÃO, M80, Int				
						ANILLO DE RESORTE	SNAP RING	SPRENGRING	054A
					ANEL	ANNEAU D'ARRET	ANELLO ELASTICO	LÅSERING	

15.221	01	p1	08/09

DIVISORES PROLONGADOS
DIVISORES PROLONGADOS
EXTENDED DIVIDERS
EXTENDED DIVIDERS

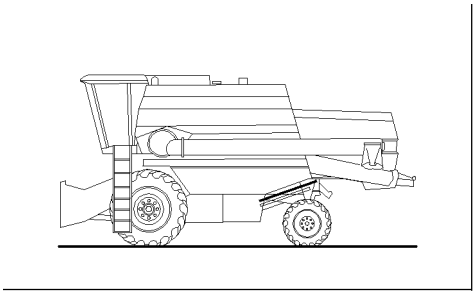

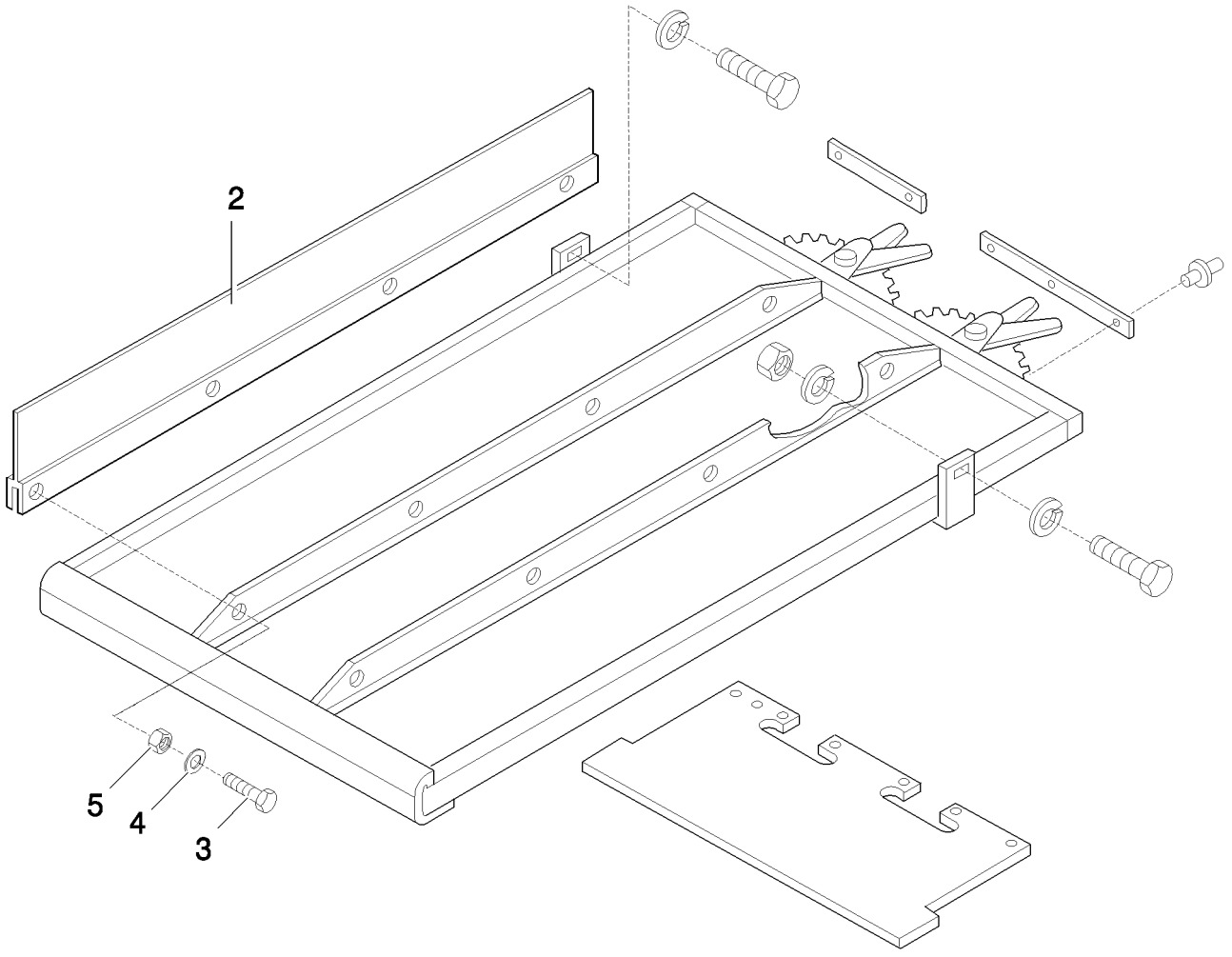

EXTENDED DIVIDERS
DIVISEURS RALLONGES
DIVISORI PROLUNGATI
EXTENDED DIVIDERS

R	N	P.N.	MOD	Q	Denominação Denominação	Denominacion Description	Description Descrizione	Bezeichnung Beskrivelse	L.C.
2		824074		4	EXCÊNTRICO EXCÊNTRICO	LEVA CAME	CAM CAMMA	NOCKE KAM	040C
3		385683		16	PARAFUSO, Hex, M4 x 10, 8.8, Full Thd PARAFUSO	PERNO VIS	BOLT BULLONE	SCHRAUBE BOLT	140B
4		322356		16	ARRUELA DE PRESSÃO, M5.1 x 12 x 1.85, HDN ANILHA CÓNICA	ARANDELA BELLEVILLE RONDELLE BELLEVILLE	BELLEVILLE WASHER RONDELLA BELLEVILLE	TELLERFEDER BELLEVILLE-SPÆNDSKI'	A143
5		100012		16	PORCA, M4, Cl 8 PORCA	TUERCA ECROU	NUT DADO	MUTTER MØTRIK	010D

15.223	01	p1	09/08

VARIADOR DO VENTILADOR
VARIADOR DE VENTILADOR
FAN VARI-DRIVE
FAN VARI-DRIVE

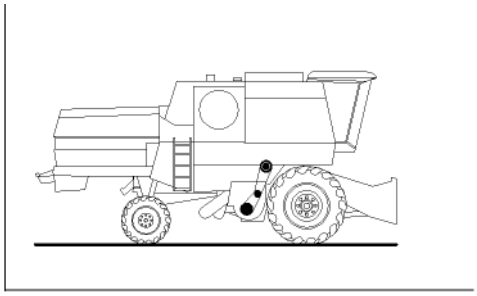

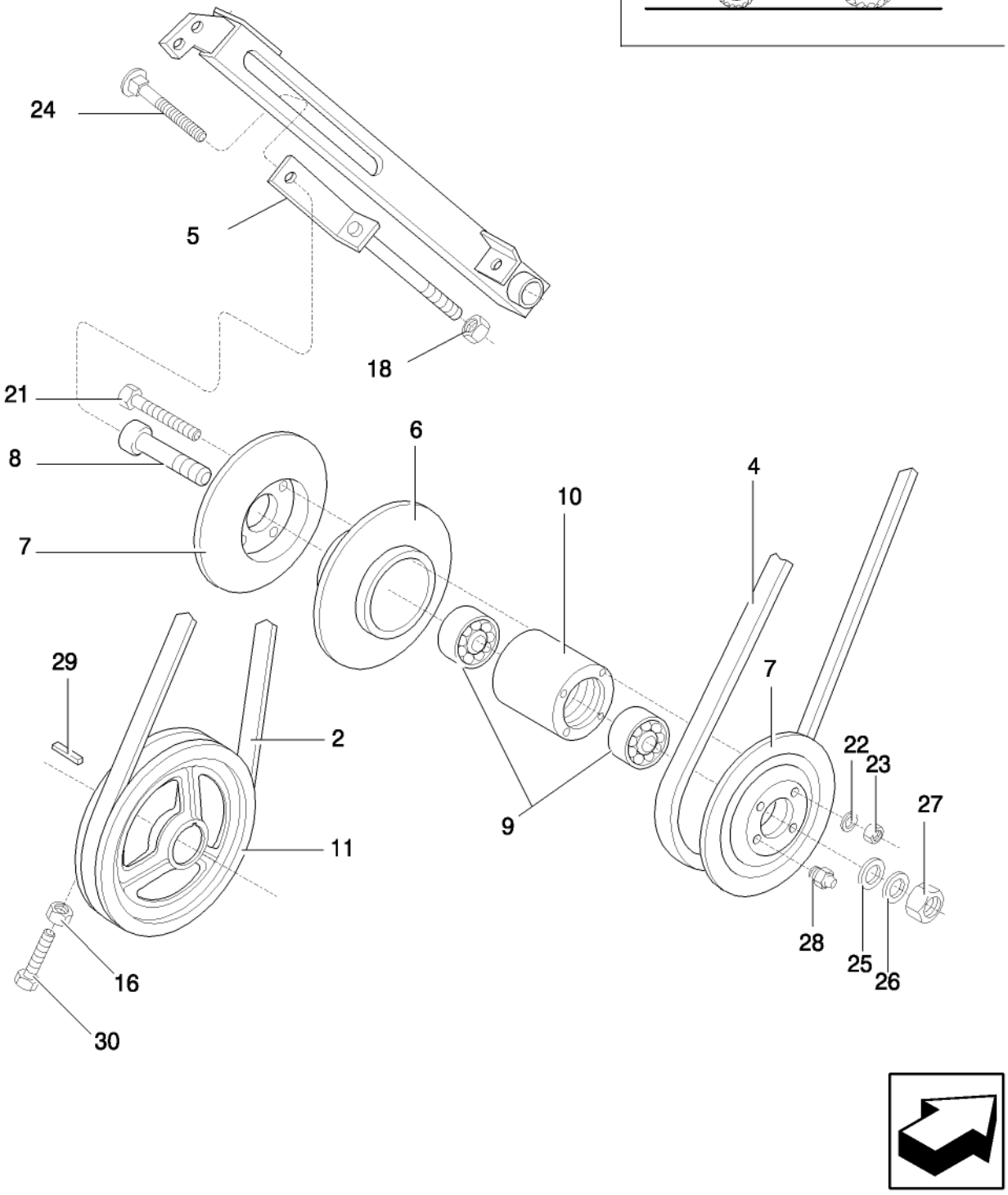

FAN VARI-DRIVE
VARIATEUR DU VENTILATEUR
VARIATORE DI VELOCITÀ DEL VENTILATORE
FAN VARI-DRIVE

R	N	P.N.	MOD	Q	Denominação Denominação	Denominacion Description	Description Descrizione	Bezeichnung Beskrivelse	L.C.
2		9515076		1	CORREIA DE TRANSMISS+O				
						CORREA DE TRANSMIS	BELT, TRANSMISSION	ANTRIEBS RIEMEN	173C
					CORREIA DE TRANSMIS	COURROIE DE TRANSM	CINGHIA DI TRASMISSIC	DRIVREM	
4		9515075		1	CORREIA DE TRANSMISS+O				
						CORREA DE TRANSMIS	BELT, TRANSMISSION	ANTRIEBS RIEMEN	173C
					CORREIA DE TRANSMIS	COURROIE DE TRANSM	CINGHIA DI TRASMISSIC	DRIVREM	
5		9515099		1	BRAÇO	BRAZO	ARM	ARM	130B
					BRAÇO	BRAS	BRACCIO	ARM	
6		84983667		1	DISCO	DISCO	DISC	SCHEIBE	060D
					DISCO	DISQUE	DISCO	NAV	
7		84983669		2	DISCO	DISCO	DISC	SCHEIBE	060D
					DISCO	DISQUE	DISCO	NAV	
8		84983671		1	PINO	PASADOR	PIN	PIN	080P
					PERNO	BROCHE	PERNO	STIFT	
9		34439		2	ROLAMENTO ESFÉRICO	RODAMIENTO DE BOLAS	BALL BEARING	KUGELLAGER	343C
					ROLAMENTO DE ESFER	ROULEMENT A BILLES	CUSCINETTO A SFERE	KUGLELEJE	
10		9515087		1	BUCHA	CASQUILLO	BUSHING	BUCHSE	095B
					CASQUILHO	BAGUE	BOCCOLA	BØSNING	
11		84983673		1	POLIA	POLEA	PULLEY	RIEMENSCHEIBE	230P
					POLIA	POULIE	PULEGGIA	REMSKIVE	
16		100016		1	PORCA, M10, Cl 8	TUERCA	NUT	MUTTER	010D
					PORCA	ECROU	DADO	MØTRIK	
18		412126		2	CONTRA PORCA, M12 x 1.75, Cl 8				
						TUERCA DE BLOQUEO	LOCK NUT	SICHERUNGSMUTTER	P263
					CONTRAPORCA	CONTRE-ECROU	DADO DI BLOCCAGGIO	LÅSEMØTRIK	
21		381522		3	PARAFUSO, Hex, M8 x 130, 8.8				
						PERNO	BOLT	SCHRAUBE	140B
					PARAFUSO	VIS	BULLONE	BOLT	
22		322358		3	ARRUELA DE PRESSÃO, M8				
						ARANDELA BELLEVILLE	BELLEVILLE WASHER	TELLERFEDER	A143
					ANILHA CÓNICA	RONDELLE BELLEVILLE	RONDELLA BELLEVILLE	BELLEVILLE-SPÆNDSKI	
23		9706690		4	PORCA, M8, Cl 8	TUERCA	NUT	MUTTER	010D
					PORCA	ECROU	DADO	MØTRIK	
24		86512433		1	PARAFUSO, Short NK, M16 x 160, Cl8.8				
						PERNO ALOMADO	CARRIAGE BOLT	SCHLOSSSCHRAUBE	P123
					PARAFUSO DE CARROÇ	VIS A TETE BOMBEE	BULLONE A TESTA TON	BRÆDDEBOLT	
25		378246		1	ARRUELA PLANA, M16	ARANDELA	WASHER	UNTERLEGSCHEIBE	131R
					ANILHA	RONDELLE	RONDELLA	FLADSKIVE	
26		140048		1	ARRUELA DE PRESSÃO, M16				
						ARANDELA BELLEVILLE	BELLEVILLE WASHER	TELLERFEDER	A143
					ANILHA CÓNICA	RONDELLE BELLEVILLE	RONDELLA BELLEVILLE	BELLEVILLE-SPÆNDSKI	
27		100020		1	PORCA, M16, Cl 8	TUERCA	NUT	MUTTER	010D
					PORCA	ECROU	DADO	MØTRIK	
28		321204		2	GRAXEIRA, M6 x 1, 16mm lg				
						BOQUILLA DE LUBRICAC	LUBE NIPPLE	SCHMIERNIPPEL	060I
					COPO DE LUBRIFICAÇÃ	GRAISSEUR	INGRASSATORE	SMØRENIPPEL	
29		170008		1	CHAVE, M8 x 7 x 40, Par	LLAVE	KEY	FEDERKEIL	060L
					CHAVETA PARALELA	CLE	CHIAVE	KILE	

TC5070

15.223	01	p2	09/08

VARIADOR DO VENTILADOR
VARIADOR DE VENTILADOR
FAN VARI-DRIVE
FAN VARI-DRIVE

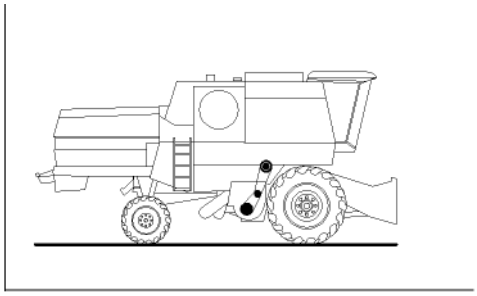

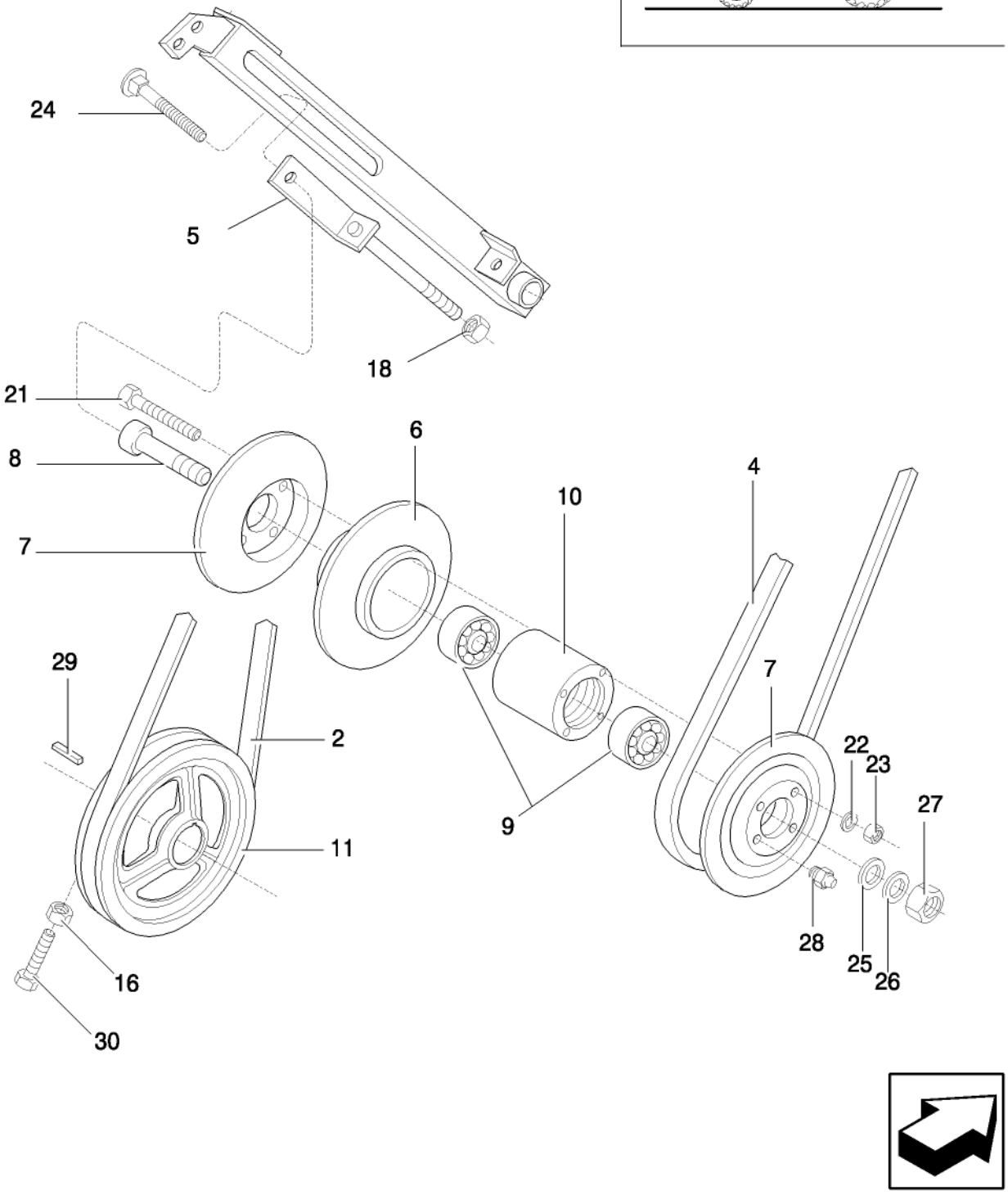

FAN VARI-DRIVE
VARIATEUR DU VENTILATEUR
VARIATORE DI VELOCITÀ DEL VENTILATORE
FAN VARI-DRIVE

R	N	P.N.	MOD	Q	Denominação Denominação	Denominacion Description	Description Descrizione	Bezeichnung Beskrivelse	L.C.
30		397382		1	PARAFUSO DE AJUSTE, M10 x 30				
						TORNILLO DE AJUSTE	SET SCREW	STELLSCHRAUBE	P327
					PARAFUSO DE FIXAÇÃC	VIS DE REGLAGE	VITE DI FERMO	SÆTSKRUE	

15.223	02	p1	09/08

VARIADOR DO VENTILADOR
VARIADOR DE VENTILADOR
FAN VARI-DRIVE
FAN VARI-DRIVE

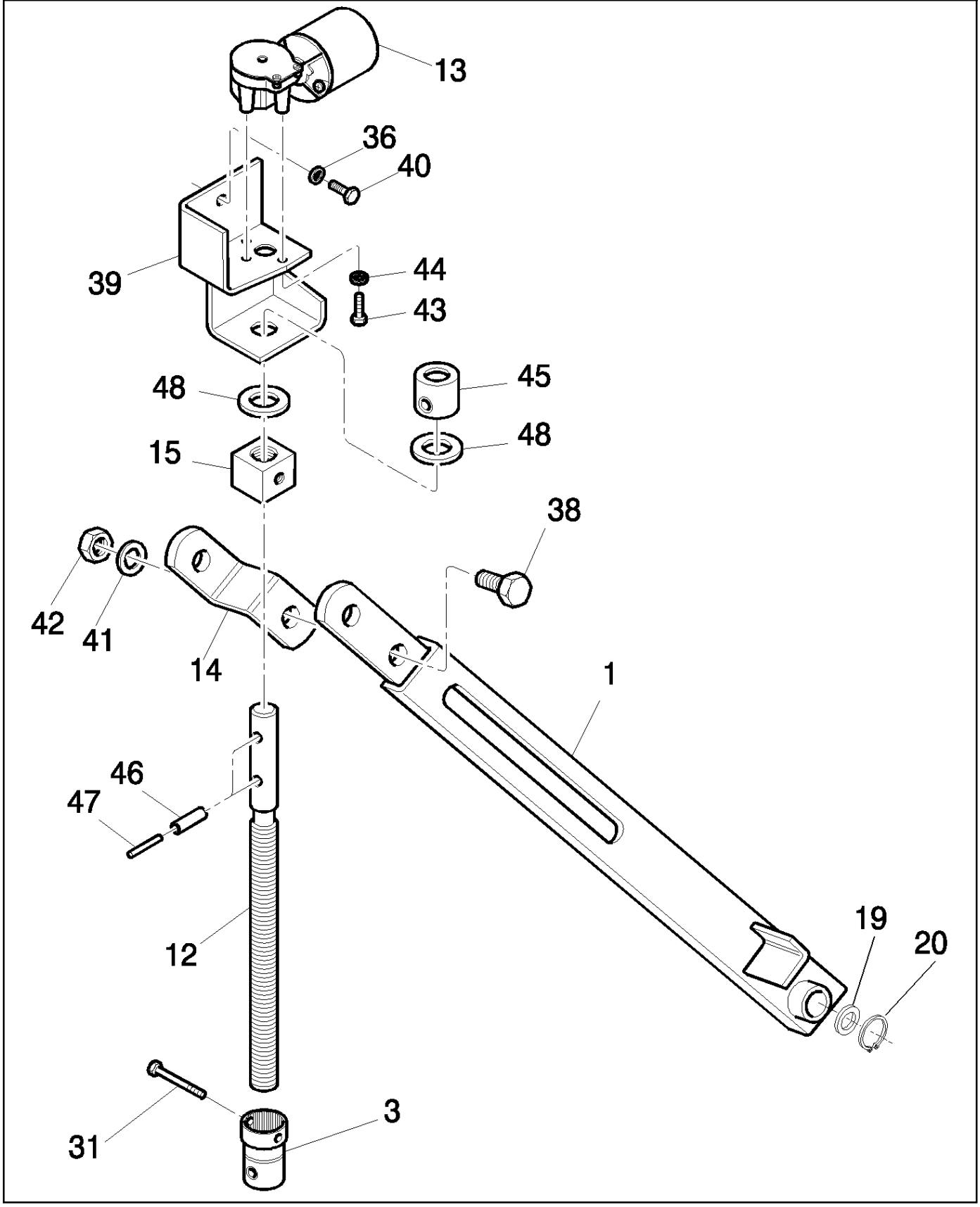

FAN VARI-DRIVE
VARIATEUR DU VENTILATEUR
VARIATORE DI VELOCITÀ DEL VENTILATORE
FAN VARI-DRIVE

R	N	P.N.	MOD	Q	Denominação Denominação	Denominacion Description	Description Descrizione	Bezeichnung Beskrivelse	L.C.
1		84983575		1	BRAÇO	BRAZO	ARM	ARM	130B
					BRAÇO	BRAS	BRACCIO	ARM	
3		84983645		2	GUIA	GUÍA	GUIDE	FÜHRUNG	145G
					GUIA	GUIDE	GUIDA	STYR	
12		84983571		1	EIXO DIANTEIRO	EJE DELANTERO	FRONT AXLE	VORDERACHSE	085A
					EIXO DIANTEIRO	ESSIEU AVANT	ASSALE ANTERIORE	FORAKSEL	
13		86579537		1	MOTOR ELÉTRICO	MOTOR ELÉCTRICO	ELECTRIC MOTOR	ELEKTROMOTOR	128M
					MOTOR ELÉCTRICO	MOTEUR ELECTRIQUE	MOTORE ELETTRICO	EL-MOTOR	
14		84983581		1	SUPORTE	SOPORTE	SUPPORT	STÜTZE	300S
					SUPORTE	SUPPORT	SUPPORTO	BESLAG	
15		84983593		1	PORCA DE REGULAGEM	TUERCA DE CONTROL	CONTROL NUT	STELLMUTTER	011D
					PORCA DE COMANDO	ECROU DE COMMANDE	DADO DI COMANDO	STILLEMØTRIK	
19		140103		1	ARRUELA PLANA, M26 x 38 x 1 Thk				
						ARANDELA	WASHER	UNTERLEGSCHEIBE	131R
					ANILHA	RONDELLE	RONDELLA	FLADSKIVE	
20		370002		1	ANEL ELÁSTICO, M25, Ext	ARANDELA DE RETENCI	CIRCLIP	SICHERUNGSRING	056A
					ANEL DE RETENÇÃO	CIRCLIP	ANELLO ELASTICO	LÅSERING	
31		380530		2	PARAFUSO DE AJUSTE, Hex Soc, M8 x 10, Cup Pt				
						TORNILLO DE AJUSTE	SET SCREW	STELLSCHRAUBE	P327
					PARAFUSO DE FIXAÇÃC	VIS DE REGLAGE	VITE DI FERMO	SÆTSKRUE	
36		378245		2	ARRUELA PLANA, M13 x 28 x 2 Thk				
						ARANDELA	WASHER	UNTERLEGSCHEIBE	131R
					ANILHA	RONDELLE	RONDELLA	FLADSKIVE	
38		43140		1	PARAFUSO, Hex, M10 x 30, 8.8, Full Thd				
						PERNO	BOLT	SCHRAUBE	140B
					PARAFUSO	VIS	BULLONE	BOLT	
39		84983580		1	SUPORTE DE MOTOR	SOPORTE DE MOTOR	ENGINE MOUNT	MOTORHALTERUNG	299S
					SUPORTE DE MOTOR	SUPPORT MOTEUR	SUPPORTO MOTORE	MOTOROPHÆNG	
40		9706687		1	PARAFUSO, Hex, M12 x 30, 8.8, Full Thd				
						PERNO	BOLT	SCHRAUBE	140B
					PARAFUSO	VIS	BULLONE	BOLT	
41		378244		1	ARRUELA PLANA, M10 x 24 x 2 Thk				
						ARANDELA	WASHER	UNTERLEGSCHEIBE	131R
					ANILHA	RONDELLE	RONDELLA	FLADSKIVE	
42		100037		1	PORCA, M10 x 1.5, Cl 8	TUERCA	NUT	MUTTER	010D
					PORCA	ECROU	DADO	MØTRIK	
43		86508568		3	PARAFUSO, Hex, M6 x 16, Cl 8.8, Full Thd				
						TORNILLO	SCREW	SCHRAUBE	040V
					PARAFUSO	VIS	VITE	SKRUE	
44		322357		3	ARRUELA DE PRESSÃO, M6				
						ARANDELA BELLEVILLE	BELLEVILLE WASHER	TELLERFEDER	A143
					ANILHA CÓNICA	RONDELLE BELLEVILLE	RONDELLA BELLEVILLE	BELLEVILLE-SPÆNDSKI	
45		9831501		1	BUCHA	CASQUILLO	BUSHING	BUCHSE	095B
					CASQUILHO	BAGUE	BOCCOLA	BØSNING	
46		86548577		3	PINO, M8 x 40, Slotted	PASADOR	PIN	PIN	080P
					PERNO	BROCHE	PERNO	STIFT	
47		321950		2	PINO	PASADOR	PIN	PIN	080P
					PERNO	BROCHE	PERNO	STIFT	

15.223	02	p2	09/08

VARIADOR DO VENTILADOR
VARIADOR DE VENTILADOR
FAN VARI-DRIVE
FAN VARI-DRIVE

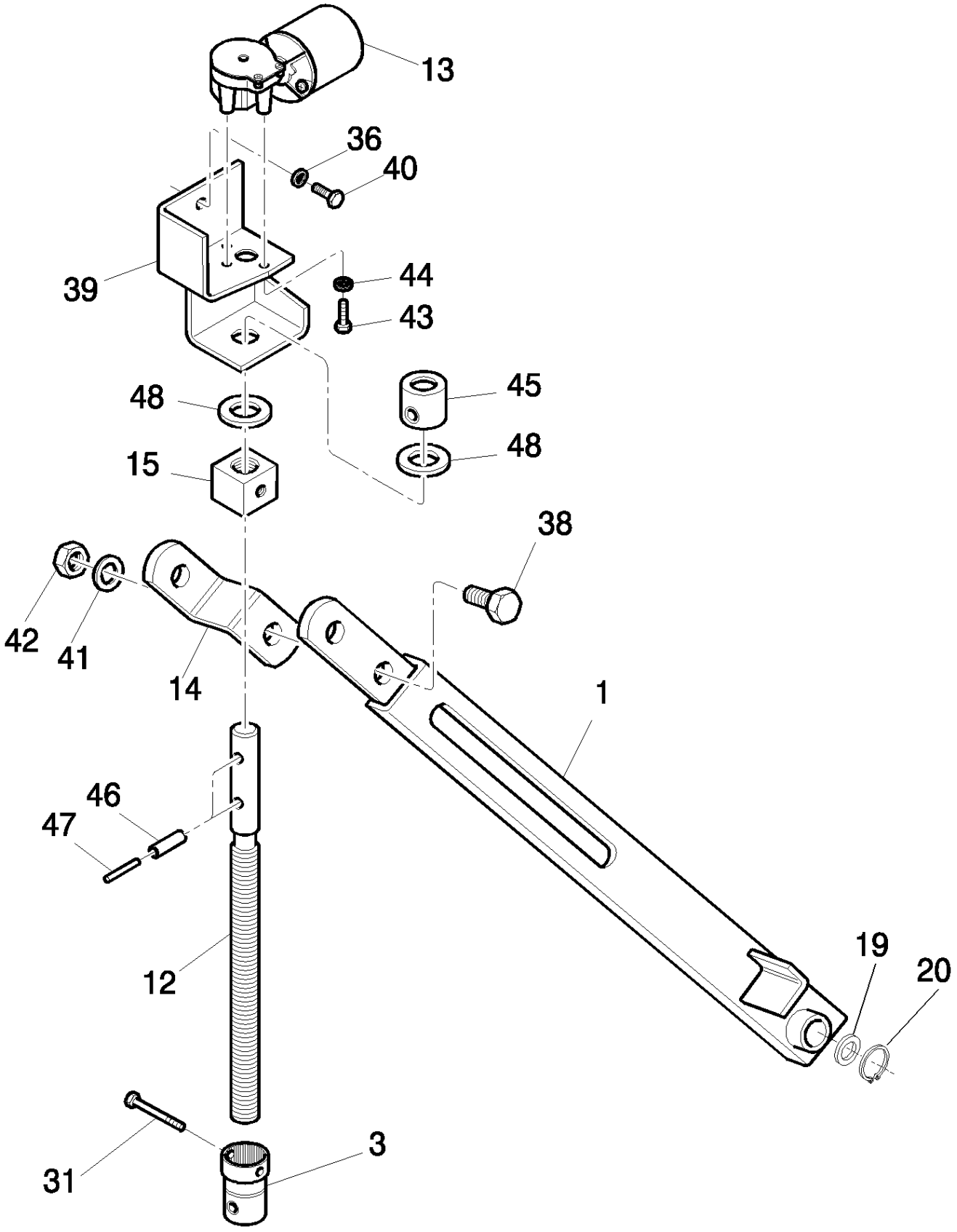

FAN VARI-DRIVE
VARIATEUR DU VENTILATEUR
VARIATORE DI VELOCITÀ DEL VENTILATORE
FAN VARI-DRIVE

R	N	P.N.	MOD	Q	Denominação Denominação	Denominacion Description	Description Descrizione	Bezeichnung Beskrivelse	L.C.
48		86592703		2	ARRUELA PLANA, M20 x 50 x 6, HT ANILHA	ARANDELA RONDELLE	WASHER RONDELLA	UNTERLEGSCHEIBE FLADSKIVE	131R

15.227	01	p1	04/08

ELEVADOR DE GRÃOS TRANSMISSÃO INFERIOR
ELEVADOR DE GRANOS TRANSMISION INFERIOR
GRAIN ELEVATOR BOTTOM DRIVE
GRAIN ELEVATOR BOTTOM DRIVE

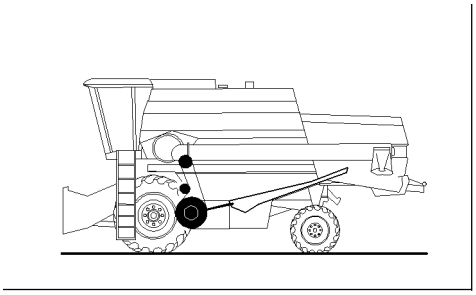

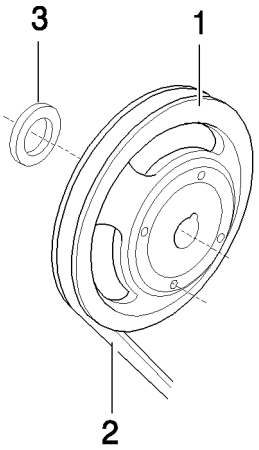

GRAIN ELEVATOR BOTTOM DRIVE
ELEVATEUR A GRAINS COMMANDE INFERIEURE
ELEVATORE DEL GRANELLO TRANSMISSIONE INFERIORE
GRAIN ELEVATOR BOTTOM DRIVE

R	N	P.N.	MOD	Q	Denominação Denominação	Denominacion Description	Description Descrizione	Bezeichnung Beskrivelse	L.C.
1		824365		1	POLIA POLIA	POLEA POULIE	PULLEY PULEGGIA	RIEMENSCHEIBE REMSKIVE	230P
2		753053		1	CORREIA DE TRANSMISS+O CORREIA DE TRANSMIS	CORREA DE TRANSMIS' COURROIE DE TRANSM	BELT, TRANSMISSION CINGHIA DI TRASMISSIC	ANTRIEBS RIEMEN DRIVREM	173C
3		444974		1	ARRUELA PLANA ANILHA	ARANDELA RONDELLE	WASHER RONDELLA	UNTERLEGSCHEIBE FLADSKIVE	131R

TC5070

15.228	01	p1	09/10

VENTILADOR
VENTILADOR
FAN CASING
FAN CASING

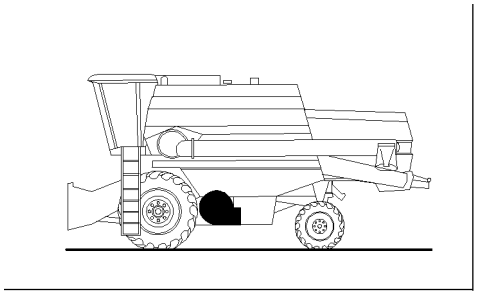

FAN CASING
VENTILATEUR
FAN CASING
FAN CASING

R	N	P.N.	MOD	Q	Denominação Denominação	Denominacion Description	Description Descrizione	Bezeichnung Beskrivelse	L.C.
3		420225		1	DEFLETOR, UPPER DEFLECTOR	DEFLECTOR DEFLECTEUR	DEFLECTOR DEFLETTORE	ABWEISER AFLEDEPLADE	020D
4		340039		4	PARAFUSO PARAFUSO	TORNILLO VIS	SCREW VITE	SCHRAUBE SKRUE	040V
5		484811		2	INDICADOR INDICADOR	INDICADOR INDICATEUR	INDICATOR INDICATORE	ANZEIGE INDIKATOR	087S
6		482006		4	PARAFUSO PARAFUSO	TORNILLO VIS	SCREW VITE	SCHRAUBE SKRUE	040V
7		393507		1	DEFLETOR, LOWER DEFLECTOR	DEFLECTOR DEFLECTEUR	DEFLECTOR DEFLETTORE	ABWEISER AFLEDEPLADE	020D
8		333383		2	INDICADOR INDICADOR	INDICADOR INDICATEUR	INDICATOR INDICATORE	ANZEIGE INDIKATOR	087S
9		393759		9	SUPORTE SUPORTE	SOPORTE SUPPORT	SUPPORT SUPPORTO	STÜTZE BESLAG	300S
10		310067		1	COBERTURA COBERTURA	CUBIERTA COUVERCLE	COVER COPERCHIO	ABDECKUNG DÆKSEL	265C
11		9511041		1	FLANGE FLANGE	BRIDA BRIDE	FLANGE FLANGIA	FLANSCH FLANGE	070F
12		393985		3	CUBO CUBO	CUBO MOYEU	HUB MOZZO	NABE NAV	135M
13		755448		6	VENTILADOR VENTOINHA	VENTILADOR VENTILATEUR	FAN VENTOLA	GEBLÄSE VENTILATOR	030V
14		391136		3	PARAFUSO DE AJUSTE, Hex Soc, M10 x 40 PARAFUSO DE FIXAÇÃC	TORNILLO DE AJUSTE VIS DE REGLAGE	SET SCREW VITE DI FERMO	STELLSCHRAUBE SÆTSKRUE	P327
16		210033		2	ROLAMENTO ESFÉRICO ROLAMENTO DE ESFER	RODAMIENTO DE BOLAS ROULEMENT A BILLES	BALL BEARING CUSCINETTO A SFERE	KUGELLAGER KUGLELEJE	343C
17		300014		1	COLAR ANEL	COLLAR COLLIER	COLLAR COLLARE	RINGE SLANGEBÅND	031F
18		447227		1	EIXO VEIO	EJE ARBRE	SHAFT ALBERO	WELLE AKSEL	016A
19		310049		1	CAIXA DE ROLAMENTO ALOJAMENTO CHUMACI	ALOJAMIENTO DE COJI CARTER DE ROULEMEN	BEARING HOUSING ALLOGGIAMENTO CUSC	LAGERGEHÄUSE LEJEHUS	039S
22		84814926		2	COBERTURA COBERTURA	CUBIERTA COUVERCLE	COVER COPERCHIO	ABDECKUNG DÆKSEL	265C
28		353075		10	PARAFUSO DE FIXAÇÃO, M4.2 x 13 PARAFUSO DE FIXAÇÃC	TORNILLO DE BLOQUEC VIS DE BLOCAGE	LOCK SCREW VITE DI BLOCCO	SICHERUNGSSCHRAUB LÅSESKRUE	Z505
29		422077		2	SUPORTE SUPORTE	SOPORTE SUPPORT	SUPPORT SUPPORTO	STÜTZE BESLAG	300S
30		84806954		1	COBERTURA COBERTURA	CUBIERTA COUVERCLE	COVER COPERCHIO	ABDECKUNG DÆKSEL	265C
31		87487053		1	CAIXA VENTILADORA ALOJAMENTO DA VENTC	ALOJAMIENTO DE VENT CARTER DU VENTILATE	FAN HOUSING ALLOGGIAMENTO VENT	GEBLÄSEGEHÄUSE BLÆSERHUS	610C
36		331712		2	PLACA CHAPA	PLACA PLAQUE	PLATE PIASTRA	PLATTE PLADE	105P
37		331713		2	SUPORTE SUPORTE	SOPORTE SUPPORT	SUPPORT SUPPORTO	STÜTZE BESLAG	300S

TC5070

15.228	01	p2	09/10

VENTILADOR
VENTILADOR
FAN CASING
FAN CASING

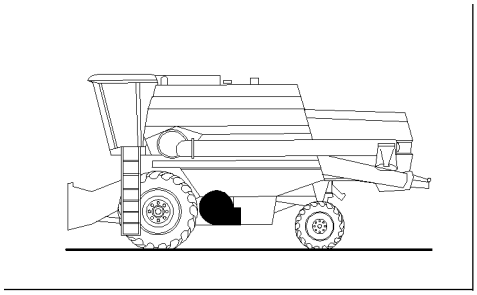

FAN CASING
VENTILATEUR
FAN CASING
FAN CASING

R	N	P.N.	MOD	Q	Denominação Denominação	Denominacion Description	Description Descrizione	Bezeichnung Beskrivelse	L.C.
38		84992896		1	PROTEÇÃO	PROTECCIÓN	SHIELD	SCHILD	224P
					PROTECÇÃO	PROTECTION	PROTEZIONE	BESKYTTELSESKÆRM	
39		84814927		2	COBERTURA	CUBIERTA	COVER	ABDECKUNG	265C
					COBERTURA	COUVERCLE	COPERCHIO	DÆKSEL	
40		220061		2	JUNTA	JUNTA	GASKET	DICHTUNG	123G
					JUNTA	JOINT	GUARNIZIONE	PAKNING	
46		86508568		23	PARAFUSO, Hex, M6 x 16, Cl 8.8, Full Thd				
						TORNILLO	SCREW	SCHRAUBE	040V
					PARAFUSO	VIS	VITE	SKRUE	
47		322357		32	ARRUELA DE PRESSÃO, M6				
						ARANDELA BELLEVILLE	BELLEVILLE WASHER	TELLERFEDER	A143
					ANILHA CÓNICA	RONDELLE BELLEVILLE	RONDELLA BELLEVILLE	BELLEVILLE-SPÆNDSKI	
48		9706755		50	PORCA, M6, Cl 8	TUERCA	NUT	MUTTER	010D
					PORCA	ECROU	DADO	MØTRIK	
49		120100		8	PARAFUSO, Hex, M6 x 20, 8.8				
						PERNO	BOLT	SCHRAUBE	140B
					PARAFUSO	VIS	BULLONE	BOLT	
50		9706690		81	PORCA, M8, Cl 8	TUERCA	NUT	MUTTER	010D
					PORCA	ECROU	DADO	MØTRIK	
51		87033737		40	ARRUELA PLANA, M8 x 28 x 3				
						ARANDELA	WASHER	UNTERLEGSCHEIBE	131R
					ANILHA	RONDELLE	RONDELLA	FLADSKIVE	
52		322358		69	ARRUELA DE PRESSÃO, M8				
						ARANDELA BELLEVILLE	BELLEVILLE WASHER	TELLERFEDER	A143
					ANILHA CÓNICA	RONDELLE BELLEVILLE	RONDELLA BELLEVILLE	BELLEVILLE-SPÆNDSKI	
53		120104		44	PARAFUSO, Hex, M8 x 20, 8.8				
						TORNILLO	SCREW	SCHRAUBE	040V
					PARAFUSO	VIS	VITE	SKRUE	
54		370003		2	ANEL DE PRESSÃO, M30, Ext				
						ANILLO DE RESORTE	SNAP RING	SPRENGRING	054A
					ANEL	ANNEAU D'ARRET	ANELLO ELASTICO	LÅSERING	
55		332039		2	GRAXEIRA	BOQUILLA DE LUBRICAC	LUBE NIPPLE	SCHMIERNIPPEL	060I
					COPO DE LUBRIFICAÇÃ	GRAISSEUR	INGRASSATORE	SMØRENIPPEL	
56		43130		9	PARAFUSO, Hex, M8 x 50, 8.8, Central				
						PERNO	BOLT	SCHRAUBE	140B
					PARAFUSO	VIS	BULLONE	BOLT	
57		100016		3	PORCA, M10, Cl 8	TUERCA	NUT	MUTTER	010D
					PORCA	ECROU	DADO	MØTRIK	
58		300480		1	PARAFUSO DE AJUSTE, Hex Soc, M10 x 12, Cup Pt				
						TORNILLO DE AJUSTE	SET SCREW	STELLSCHRAUBE	P327
					PARAFUSO DE FIXAÇÃC	VIS DE REGLAGE	VITE DI FERMO	SÆTSKRUE	
59		120103		12	PARAFUSO, Hex, M8 x 16, 8.8				
						PERNO	BOLT	SCHRAUBE	140B
					PARAFUSO	VIS	BULLONE	BOLT	
60		43140		7	PARAFUSO, Hex, M10 x 30, 8.8, Full Thd, LH				
						PERNO	BOLT	SCHRAUBE	140B
					PARAFUSO	VIS	BULLONE	BOLT	

15.228	01	p3	09/10

VENTILADOR
VENTILADOR
FAN CASING
FAN CASING

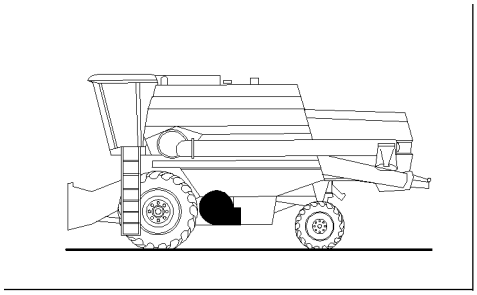

FAN CASING
VENTILATEUR
FAN CASING
FAN CASING

R	N	P.N.	MOD	Q	Denominação Denominação	Denominacion Description	Description Descrizione	Bezeichnung Beskrivelse	L.C.
61		378244		14	ARRUELA PLANA, M10 x 24 x 2 Thk, RH				
						ARANDELA	WASHER	UNTERLEGSCHEIBE	131R
					ANILHA	RONDELLE	RONDELLA	FLADSKIVE	
62		100037		7	PORCA, M10 x 1.5, Cl 8, RH				
						TUERCA	NUT	MUTTER	010D
					PORCA	ECROU	DADO	MØTRIK	
63		86977786		4	PARAFUSO, Hex, M6 x 25, 8.8, Full Thd				
						PERNO	BOLT	SCHRAUBE	140B
					PARAFUSO	VIS	BULLONE	BOLT	
73		412649		21	MOLA DA ARRUELA, Belleville, M6				
						ARANDELA DE RESORT	SPRING WASHER	FEDERSCHEIBE	P692
					ANILHA DE MOLA	RONDELLE ELASTIQUE	RONDELLA ELASTICA	FJEDERSKIVE	

15.228	02	p1	08/09

CAIXA DOS SEM-FINS
CAJA DE LOS SIN FINES
AUGER HOUSING
AUGER HOUSING

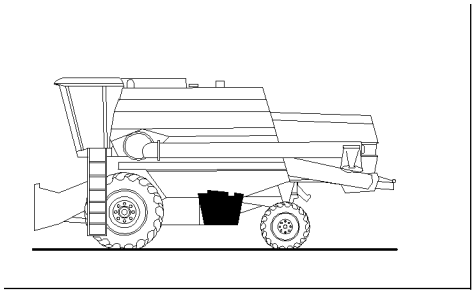

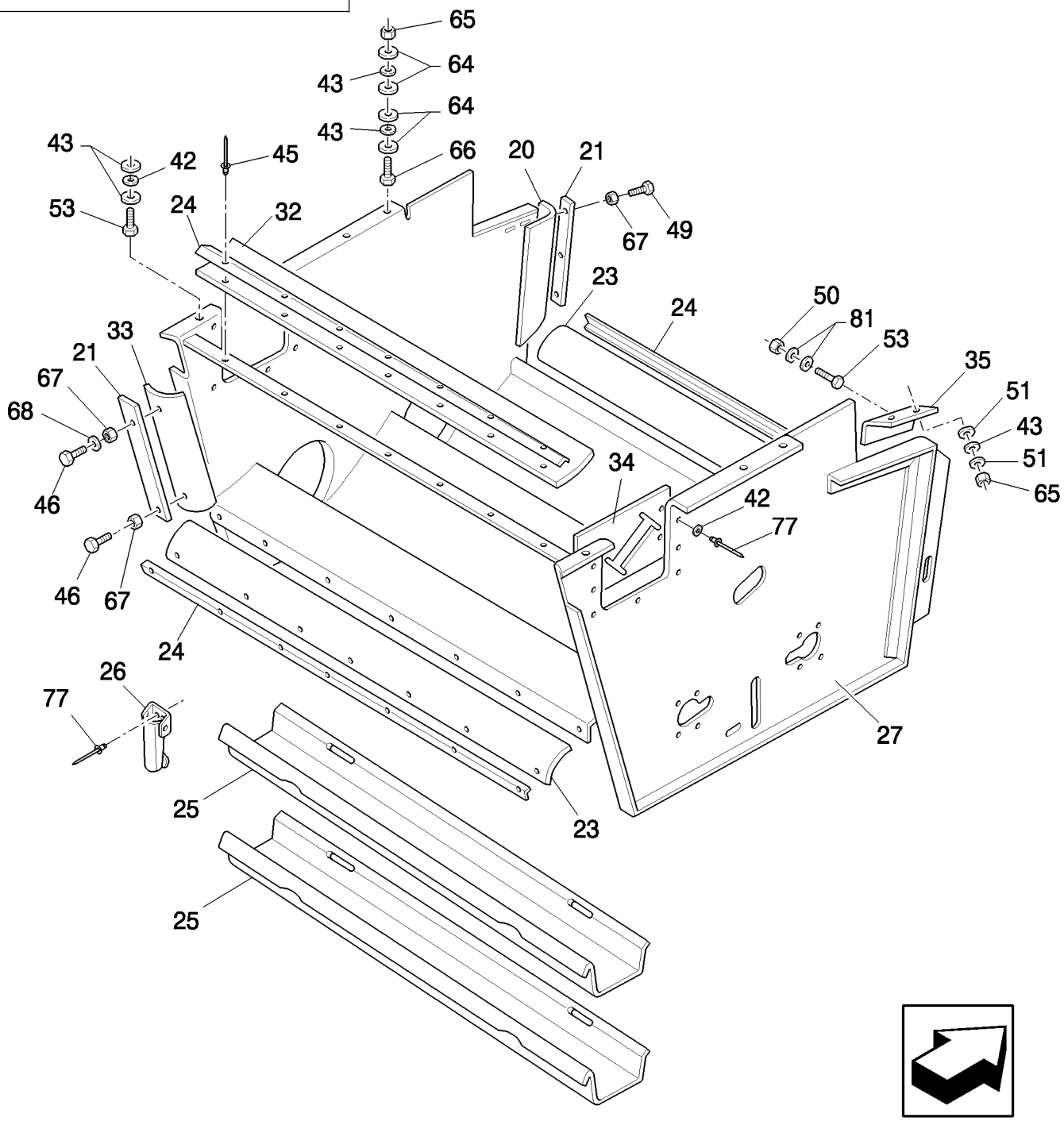

AUGER HOUSING
LOGEMENT DE VIS SANS FIN
AUGER HOUSING
AUGER HOUSING

R	N	P.N.	MOD	Q	Denominação Denominação	Denominacion Description	Description Descrizione	Bezeichnung Beskrivelse	L.C.
20		9505249		2	VEDAÇÃO VEDANTE	ANILLO DE CIERRE JOINT	SEAL GUARNIZIONE; TENUTA	DICHTUNG PAKNING	132A
21		9811571		4	PLACA CHAPA	PLACA PLAQUE	PLATE PIASTRA	PLATTE PLADE	105P
23		918145		2	LONA TELA	LONA TOILE	CANVAS TELA	SEGELTUCH LÆRRED	590T
24		451800		3	CINTA CINTA	BANDA BANDE	STRIP NASTRO	STREIFEN LISTE	8660
25		9504430		2	COBERTURA COBERTURA	CUBIERTA COUVERCLE	COVER COPERCHIO	ABDECKUNG DÆKSEL	265C
25		84999313		2	COBERTURA, Perfurated COBERTURA	CUBIERTA COUVERCLE	COVER COPERCHIO	ABDECKUNG DÆKSEL	265C
26		9504087		4	TRAVA FECHADURA	CERRADURA SERRURE	LOCK BLOCCO	SCHLOSS LÅS	120S
27		9504429		1	ALOJAMENTO ALOJAMENTO	ALOJAMIENTO CARTER	HOUSING ALLOGGIAMENTO	GEHÄUSE HUS	014V
32		87487052		1	LONA TELA	LONA TOILE	CANVAS TELA	SEGELTUCH LÆRRED	590T
33		388331		2	VEDAÇÃO VEDANTE	ANILLO DE CIERRE JOINT	SEAL GUARNIZIONE; TENUTA	DICHTUNG PAKNING	132A
34		9509843		2	LONA TELA	LONA TOILE	CANVAS TELA	SEGELTUCH LÆRRED	590T
35		9813986		2	SUPORTE SUPORTE	SOPORTE SUPPORT	BRACKET STAFFA	HALTERUNG BESLAG	225S
42		465466		14	ARRUELA PLANA ANILHA	ARANDELA RONDELLE	WASHER RONDELLA	UNTERLEGSCHEIBE FLADSKIVE	131R
43		821585		15	AMORTECEDOR AMORTECEDOR	AMORTIGUADOR AMORTISSEUR	SHOCK ABSORBER AMMORTIZZATORE	STOSSDÄMPFER STØDDÆMPER	036A
45		445395		24	REBITE, Pop, M4.8 x 18.1 REBITE	REMACHE RIVET	RIVET RIVETTO	NIET NITTE	055R
46		86508568		12	PARAFUSO, Hex, M6 x 16, Cl 8.8, Full Thd PARAFUSO	TORNILLO VIS	SCREW VITE	SCHRAUBE SKRUE	040V
49		120100		6	PARAFUSO, Hex, M6 x 20, 8.8 PARAFUSO	PERNO VIS	BOLT BULLONE	SCHRAUBE BOLT	140B
50		9706690		81	PORCA, M8, Cl 8 PORCA	TUERCA ECROU	NUT DADO	MUTTER MØTRIK	010D
51		87033737		8	ARRUELA PLANA, M8 x 28 x 3 ANILHA	ARANDELA RONDELLE	WASHER RONDELLA	UNTERLEGSCHEIBE FLADSKIVE	131R
53		120104		4	PARAFUSO, Hex, M8 x 20, 8.8 PARAFUSO	TORNILLO VIS	SCREW VITE	SCHRAUBE SKRUE	040V
64		378243		22	ARRUELA PLANA, M8 ANILHA	ARANDELA RONDELLE	WASHER RONDELLA	UNTERLEGSCHEIBE FLADSKIVE	131R
65		86629542		9	CONTRA PORCA, M8 x 1.25, Cl 8 CONTRAPORCA	TUERCA DE BLOQUEO CONTRE-ECROU	LOCK NUT DADO DI BLOCCAGGIO	SICHERUNGSMUTTER LÅSEMØTRIK	P263

15.228	02	p2	08/09

CAIXA DOS SEM-FINS
CAJA DE LOS SIN FINES
AUGER HOUSING
AUGER HOUSING

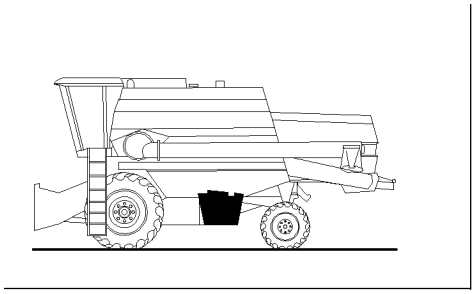

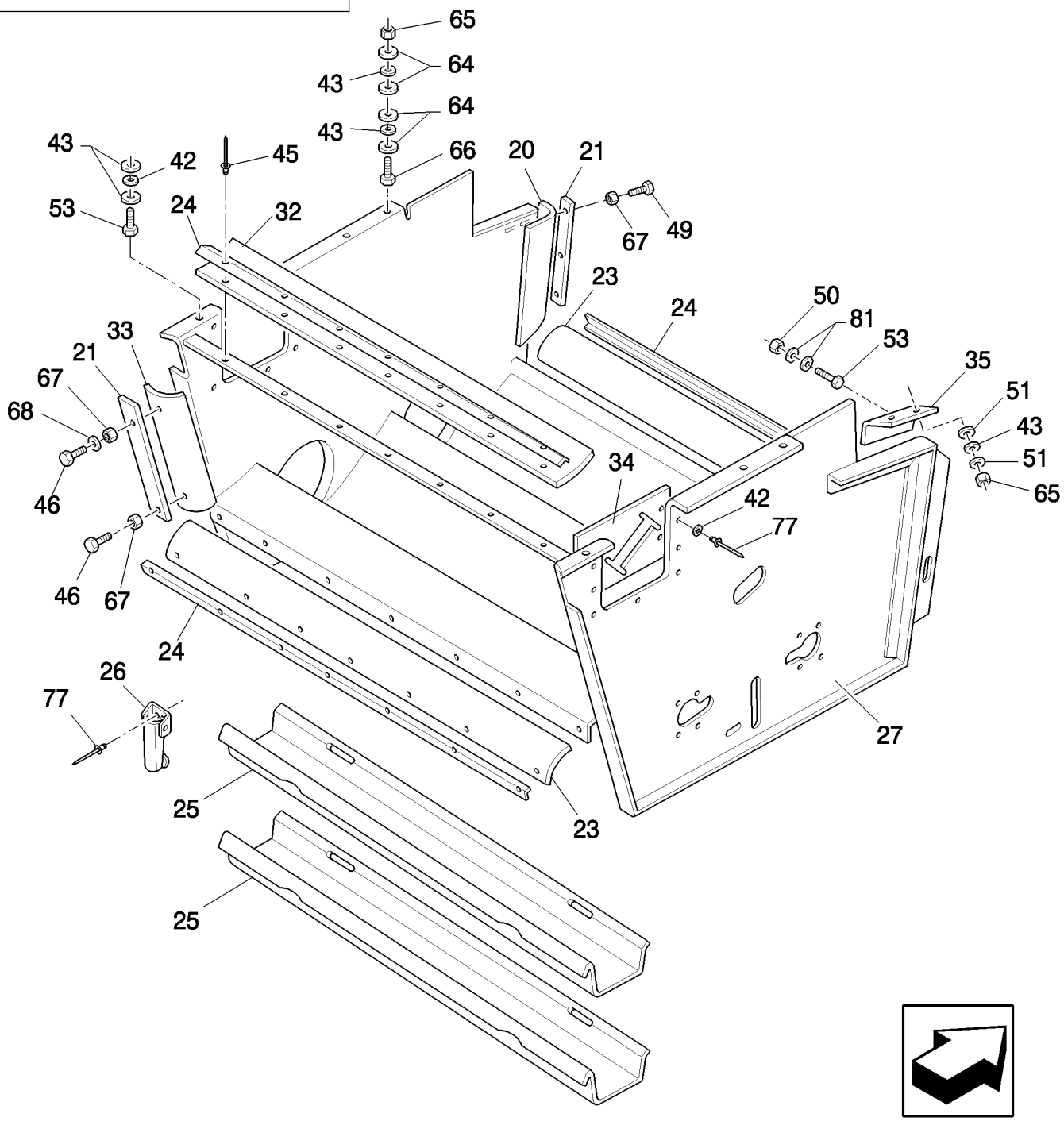

AUGER HOUSING
LOGEMENT DE VIS SANS FIN
AUGER HOUSING
AUGER HOUSING

R	N	P.N.	MOD	Q	Denominação Denominação	Denominacion Description	Description Descrizione	Bezeichnung Beskrivelse	L.C.
66		43129		6	PARAFUSO, Hex, M8 x 40, 8.8				
						PERNO	BOLT	SCHRAUBE	140B
					PARAFUSO	VIS	BULLONE	BOLT	
67		353308		11	PORCA, M6 x 1, Cl 8	TUERCA	NUT	MUTTER	010D
					PORCA	ECROU	DADO	MØTRIK	
68		140040		5	ARRUELA PLANA, M6 x 22 x 2				
						ARANDELA	WASHER	UNTERLEGSCHEIBE	131R
					ANILHA	RONDELLE	RONDELLA	FLADSKIVE	
77		465217		22	REBITE	REMACHE	RIVET	NIET	055R
					REBITE	RIVET	RIVETTO	NITTE	
81		412650		8	MOLA DA ARRUELA, Belleville, M8				
						ARANDELA DE RESORT	SPRING WASHER	FEDERSCHEIBE	P692
					ANILHA DE MOLA	RONDELLE ELASTIQUE	RONDELLA ELASTICA	FJEDERSKIVE	

15.230	01	p1	08/09

PENEIRAS AJUSTÁVEIS
ZARANDAS REGULARES
ADJUSTABLE SIEVE
ADJUSTABLE SIEVE

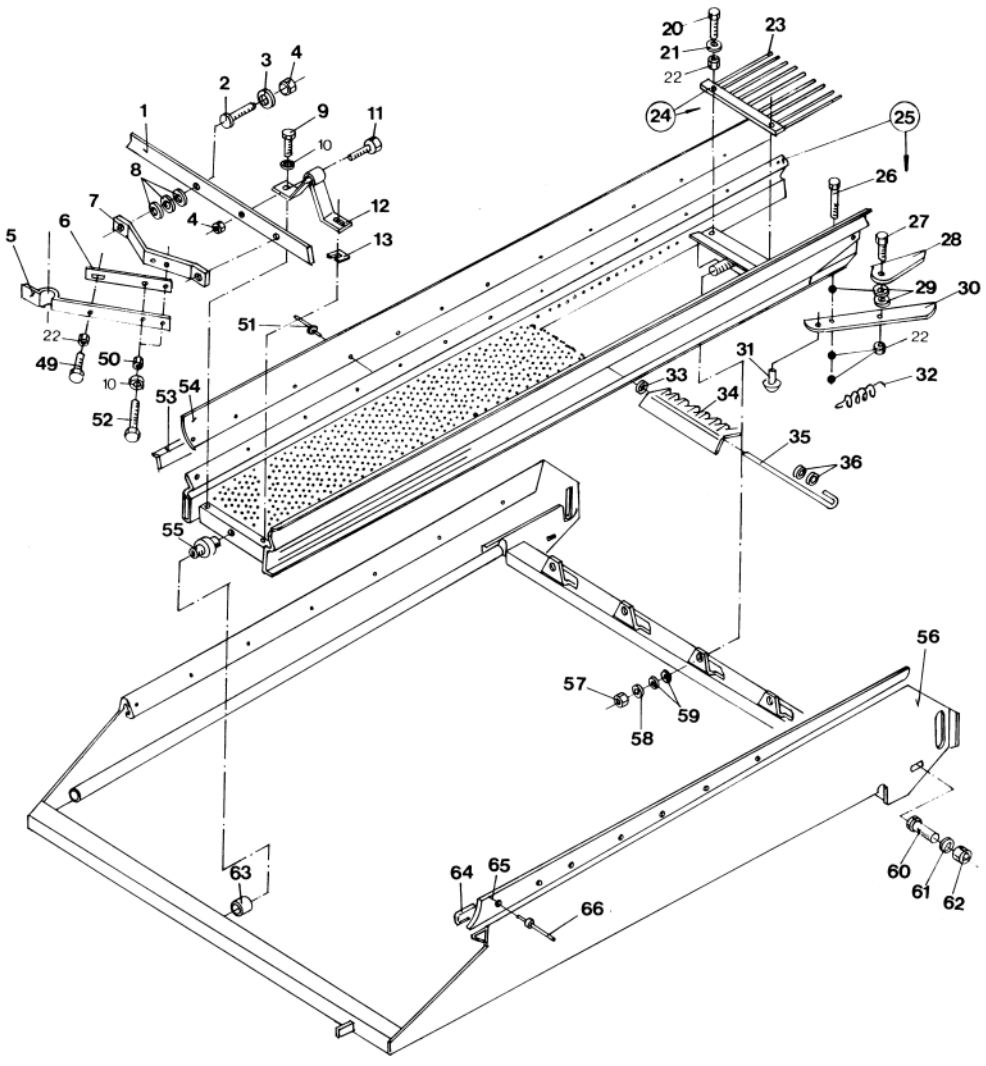

ADJUSTABLE SIEVE
GRILLE GLABE
ADJUSTABLE SIEVE
ADJUSTABLE SIEVE

R	N	P.N.	MOD	Q	Denominação Denominação	Denominacion Description	Description Descrizione	Bezeichnung Beskrivelse	L.C.
1		9505293		1	SUPORTE	SOPORTE	BRACKET	HALTERUNG	225S
					SUPORTE	SUPPORT	STAFFA	BESLAG	
1		919957		1	SUPORTE	SOPORTE	BRACKET	HALTERUNG	225S
					SUPORTE	SUPPORT	STAFFA	BESLAG	
2		86512444		2	PARAFUSO, Short NK, M8 x 40, Cl8.8, Full Thd				
						PERNO ALOMADO	CARRIAGE BOLT	SCHLOSSSCHRAUBE	P123
					PARAFUSO DE CARROÇ	VIS A TETE BOMBEE	BULLONE A TESTA TON	BRÆDDEBOLT	
3		322358		2	ARRUELA DE PRESSÃO, M8				
						ARANDELA BELLEVILLE	BELLEVILLE WASHER	TELLERFEDER	A143
					ANILHA CÓNICA	RONDELLE BELLEVILLE	RONDELLA BELLEVILLE	BELLEVILLE-SPÆNDSKI	
4		9706690		6	PORCA, M8, Cl 8	TUERCA	NUT	MUTTER	010D
					PORCA	ECROU	DADO	MØTRIK	
5		9505279		1	PLACA	PLACA	PLATE	PLATTE	105P
					CHAPA	PLAQUE	PIASTRA	PLADE	
6		9505278		1	MOLA	RESORTE	SPRING	FEDER	100M
					MOLA	RESSORT	MOLLA	FJEDER	
7		919626		1	SUPORTE	SOPORTE	BRACKET	HALTERUNG	225S
					SUPORTE	SUPPORT	STAFFA	BESLAG	
8		378243		AR	ARRUELA PLANA, M8	ARANDELA	WASHER	UNTERLEGSCHEIBE	131R
					ANILHA	RONDELLE	RONDELLA	FLADSKIVE	
9		120099		AR	PARAFUSO, Hex, M6 x 16, 8.8				
						PERNO	BOLT	SCHRAUBE	140B
					PARAFUSO	VIS	BULLONE	BOLT	
10		322357		AR	ARRUELA DE PRESSÃO, M6				
						ARANDELA BELLEVILLE	BELLEVILLE WASHER	TELLERFEDER	A143
					ANILHA CÓNICA	RONDELLE BELLEVILLE	RONDELLA BELLEVILLE	BELLEVILLE-SPÆNDSKI	
11		43129		AR	PARAFUSO, Hex, M8 x 40, 8.8				
						PERNO	BOLT	SCHRAUBE	140B
					PARAFUSO	VIS	BULLONE	BOLT	
12		919950		AR	SUPORTE	SOPORTE	SUPPORT	STÜTZE	300S
					SUPORTE	SUPPORT	SUPPORTO	BESLAG	
13		446760		AR	CALÇO DE AFINAÇÃO, 0.2mm Thk				
						SUPLEMENTO	SHIM	AUSGLEICHSSCHEIBE	198S
					CALÇO DE AFINAÇÃO	CALE	SPESSORE	MELLEMLÆG	
20		120102		AR	PARAFUSO, Hex, M6 x 40, 8.8, Full Thd				
						TORNILLO	SCREW	SCHRAUBE	040V
					PARAFUSO	VIS	VITE	SKRUE	
21		140040		AR	ARRUELA PLANA, M6 x 22 x 2				
						ARANDELA	WASHER	UNTERLEGSCHEIBE	131R
					ANILHA	RONDELLE	RONDELLA	FLADSKIVE	
22		353308		AR	PORCA, M6 x 1, Cl 8	TUERCA	NUT	MUTTER	010D
					PORCA	ECROU	DADO	MØTRIK	
23		335934		AR	DEDO	PEINE	FINGER	FINGER	830D
					DEDO	DOIGT	DENTE	FINGER	
24		919977		AR	CREMALHEIRA, (23)	CREMALLERA	RACK	GESTELL	312C
					CREMALHEIRA	BAIE	CREMAGLIERA	TANDSTANG	
24		922395		AR	PENEIRA, Only Corn	CRIBA	SIEVE	SIEB	550V
					CRIVO	GRILLE ; TAMIS	CRIVELLO	SOLD	

15.230	01	p2	08/09

PENEIRAS AJUSTÁVEIS
ZARANDAS REGULARES
ADJUSTABLE SIEVE
ADJUSTABLE SIEVE

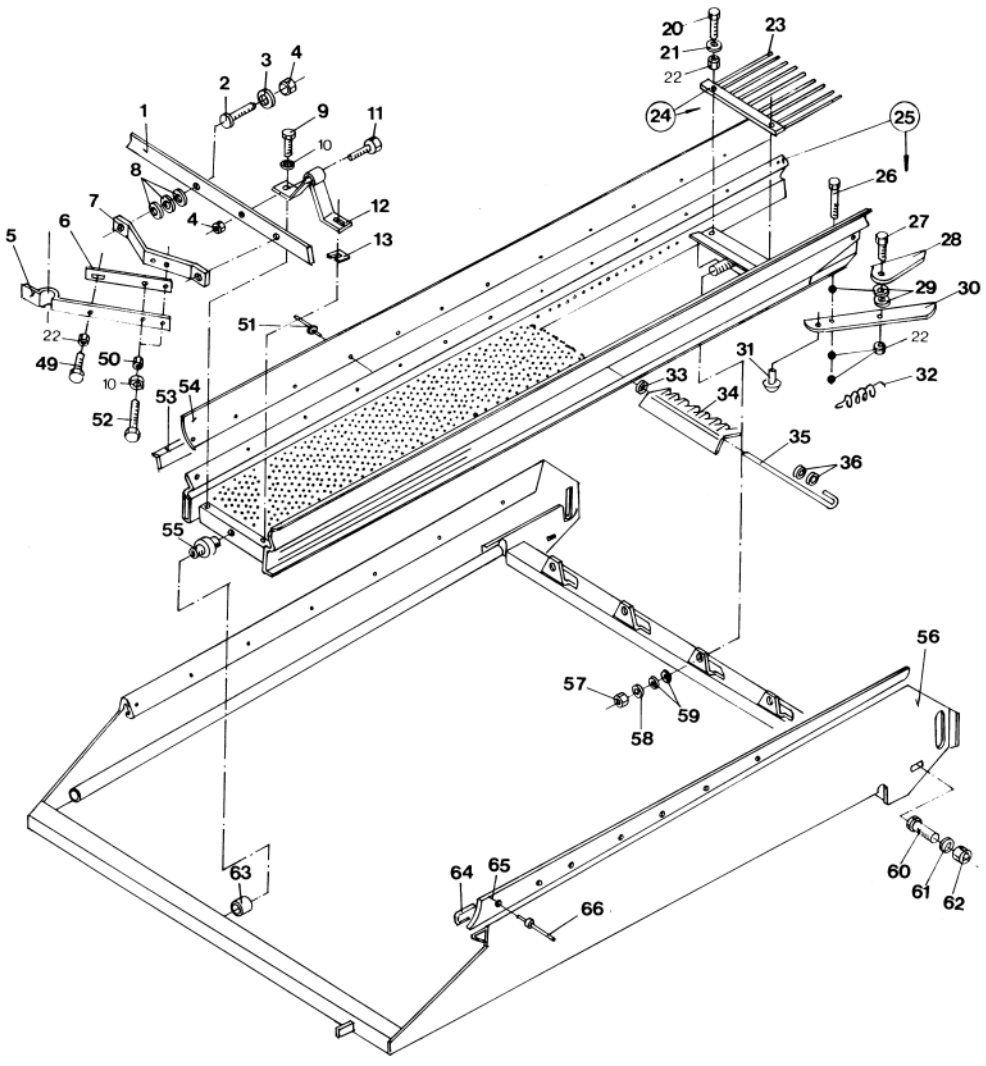

ADJUSTABLE SIEVE
GRILLE GLABE
ADJUSTABLE SIEVE
ADJUSTABLE SIEVE

R	N	P.N.	MOD	Q	Denominação Denominação	Denominacion Description	Description Descrizione	Bezeichnung Beskrivelse	L.C.
25		84991753		AR	PENEIRA REGULÁVEL, Adjustable, (22,26-36), Only Corn				
						CRIBA REGULABLE	ADJUSTABLE SIEVE	EINSTELLBARES SIEB	570V
					CRIVO AJUSTÁVEL	GRILLE REGLABLE	CRIVELLO REGOLABILE	JUSTERBART SOLD	
26		120101		AR	PARAFUSO, Hex, M6 x 30, 8.8, Full Thd				
						PERNO	BOLT	SCHRAUBE	140B
					PARAFUSO	VIS	BULLONE	BOLT	
27		120099		AR	PARAFUSO, Hex, M6 x 16, 8.8				
						PERNO	BOLT	SCHRAUBE	140B
					PARAFUSO	VIS	BULLONE	BOLT	
28		919945		AR	DISPOS. DE FECHAMENTO				
						LENGÜETA DE BLOQUE(	LOCKING TAB	SICHERUNGSLASCHE	071D
					DISPOSITIVO DE FECHC	LANGUETTE DE BLOCA(	LINGUETTA DI BLOCCA(	LÅSEANORDNING	
29		140015		AR	ARRUELA PLANA, M6	ARANDELA	WASHER	UNTERLEGSCHEIBE	131R
					ANILHA	RONDELLE	RONDELLA	FLADSKIVE	
30		919944		AR	MANILHA	MANECILLA	HANDLE	GRIFF	020M
					PEGA	POIGNEE	MANIGLIA	HÅNDTAG	
31		281061		AR	REBITE, Rd Hd, M6 x 12	REMACHE	RIVET	NIET	055R
					REBITE	RIVET	RIVETTO	NITTE	
32		338713		AR	MOLA	RESORTE	SPRING	FEDER	100M
					MOLA	RESSORT	MOLLA	FJEDER	
33		398561		AR	GRAMPO	ABRAZADERA	CLIP	KLAMMER	045F
					FIXADOR	COLLIER	FERMO	KLIPS	
34		9817141		AR	PLACA	PLACA	PLATE	PLATTE	105P
					CHAPA	PLAQUE	PIASTRA	PLADE	
34		922328		AR	PLACA DE COBERTURA, Only Corn				
						PLACA DE CUBIERTA	COVER PLATE	ABDECKPLATTE	110P
					CHAPA PEQUENA	COUVERCLE	PIASTRA DI COPERTUR.	DÆKPLADE	
35		919939		AR	EIXO DIANTEIRO, Only Corn				
						EJE DELANTERO	FRONT AXLE	VORDERACHSE	085A
					EIXO DIANTEIRO	ESSIEU AVANT	ASSALE ANTERIORE	FORAKSEL	
35		919939		AR	EIXO DIANTEIRO	EJE DELANTERO	FRONT AXLE	VORDERACHSE	085A
					EIXO DIANTEIRO	ESSIEU AVANT	ASSALE ANTERIORE	FORAKSEL	
36		140182		AR	ARRUELA PLANA, M5 x 18 x 2				
						ARANDELA	WASHER	UNTERLEGSCHEIBE	131R
					ANILHA	RONDELLE	RONDELLA	FLADSKIVE	
49		86512439		1	PARAFUSO, Short NK, M6 x 16, Cl8.8, Full Thd				
						PERNO ALOMADO	CARRIAGE BOLT	SCHLOSSSCHRAUBE	P123
					PARAFUSO DE CARROÇ	VIS A TETE BOMBEE	BULLONE A TESTA TON	BRÆDDEBOLT	
50		15896221		1	PORCA, M6, Cl 10	TUERCA	NUT	MUTTER	010D
					PORCA	ECROU	DADO	MØTRIK	
51		467516		AR	REBITE	REMACHE	RIVET	NIET	055R
					REBITE	RIVET	RIVETTO	NITTE	
52		120100		1	PARAFUSO, Hex, M6 x 20, 8.8				
						PERNO	BOLT	SCHRAUBE	140B
					PARAFUSO	VIS	BULLONE	BOLT	
53		919954		AR	EIXO	EJE	SHAFT	WELLE	016A
					VEIO	ARBRE	ALBERO	AKSEL	
54		919951		AR	LONA	LONA	CANVAS	SEGELTUCH	590T
					TELA	TOILE	TELA	LÆRRED	

15.230	01	p3	08/09

PENEIRAS AJUSTÁVEIS
ZARANDAS REGULARES
ADJUSTABLE SIEVE
ADJUSTABLE SIEVE

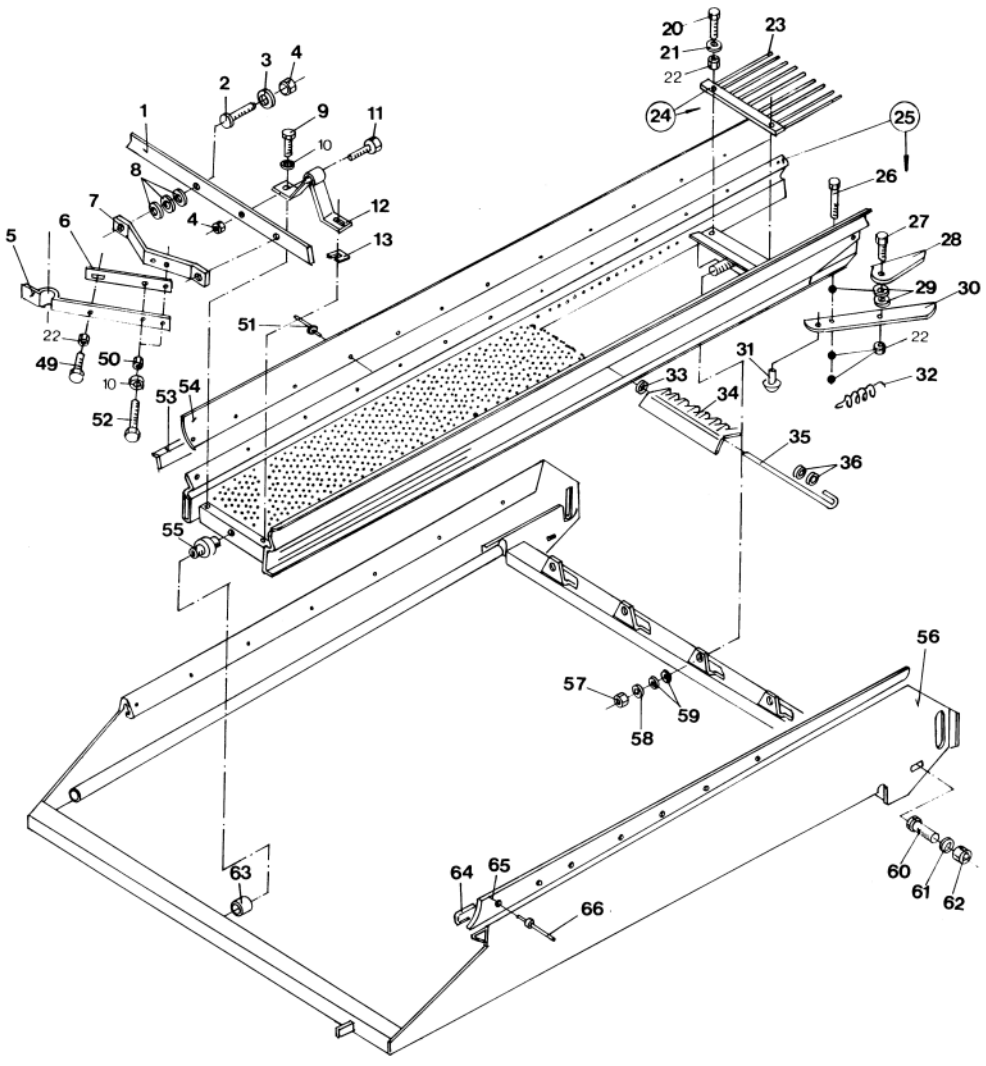

ADJUSTABLE SIEVE
GRILLE GLABE
ADJUSTABLE SIEVE
ADJUSTABLE SIEVE

R	N	P.N.	MOD	Q	Denominação Denominação	Denominacion Description	Description Descrizione	Bezeichnung Beskrivelse	L.C.
55		920236		AR	PLACA DE FIXAÇÃO CHAPA DE FIXAÇÃO	PLACA DE FIJACIÓN PLAQUE DE FIXATION	FIXING PLATE PIASTRA DI FISSAGGIO	BEFESTIGUNGSPLATTE FASTSPÆNDINGSPLADI	078B
56		9505283		1	GRELHA GRELHA	REJILLA CALANDRE	GRILLE GRIGLIA	GRILL GITTER	101G
56		920194		1	PENEIRA CRIVO	CRIBA GRILLE ; TAMIS	SIEVE CRIVELLO	SIEB SOLD	550V
57		412141		AR	CONTRA PORCA, M10 x 1.5, Cl 8 CONTRAPORCA	TUERCA DE BLOQUEO CONTRE-ECROU	LOCK NUT DADO DI BLOCCAGGIO	SICHERUNGSMUTTER LÅSEMØTRIK	P263
58		140017		AR	ARRUELA PLANA, M10 x 20 x 2 ANILHA	ARANDELA RONDELLE	WASHER RONDELLA	UNTERLEGSCHEIBE FLADSKIVE	131R
59		919958		AR	ESPAÇADOR ESPAÇADOR	SEPARADOR ENTRETOISE	SPACER DISTANZIALE	DISTANZSTÜCK AFSTANDSSTYKKE	075D
60		86512446		2	PARAFUSO, Short NK, M10 x 30, Cl8.8, Full Thd PARAFUSO DE CARROÇ	PERNO ALOMADO VIS A TETE BOMBEE	CARRIAGE BOLT BULLONE A TESTA TON	SCHLOSSSCHRAUBE BRÆDDEBOLT	P123
61		412655		2	MOLA DA ARRUELA, Belleville, M10 ANILHA DE MOLA	ARANDELA DE RESORT RONDELLE ELASTIQUE	SPRING WASHER RONDELLA ELASTICA	FEDERSCHEIBE FJEDERSKIVE	P692
62		100016		2	PORCA, M10, Cl 8 PORCA	TUERCA ECROU	NUT DADO	MUTTER MØTRIK	010D
63		919875		AR	LUVA MANGA	MANGUITO CHEMISE	SLEEVE MANICOTTO	BUCHSE BØSNING	145B
64		435587		2	PLACA DE FIXAÇÃO CHAPA DE FIXAÇÃO	PLACA DE FIJACIÓN PLAQUE DE FIXATION	FIXING PLATE PIASTRA DI FISSAGGIO	BEFESTIGUNGSPLATTE FASTSPÆNDINGSPLADI	078B
65		9502212		2	LONA TELA	LONA TOILE	CANVAS TELA	SEGELTUCH LÆRRED	590T
66		455959		16	REBITE REBITE	REMACHE RIVET	RIVET RIVETTO	NIET NITTE	055R

15.230	02	p1	03/10

PENEIRA AUTO NIVELANTE
CRIBA AUTONIVELANTE
AUTO-LEVELING SIEVE
AUTO-LEVELING SIEVE

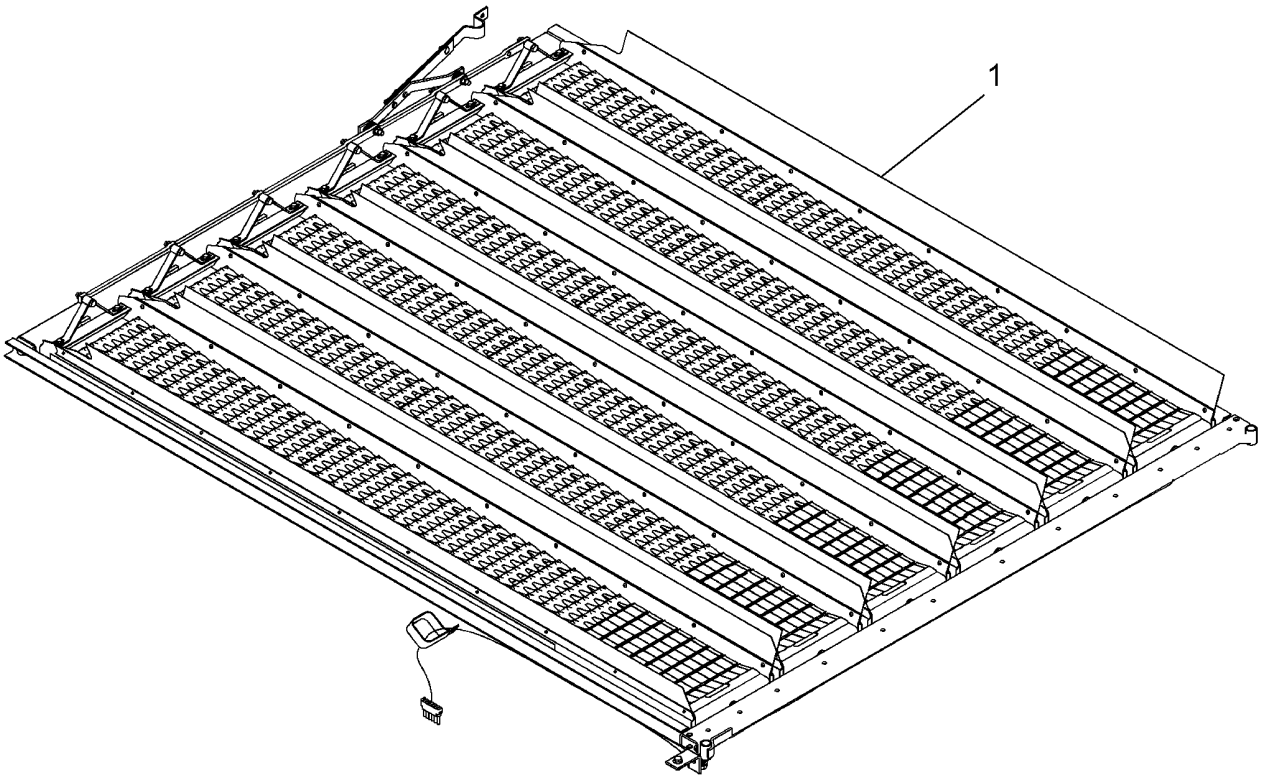

AUTO-LEVELING SIEVE

AUTO-LEVELING SIEVE
AUTO-LEVELING SIEVE

R	N	P.N.	MOD	Q	Denominação Denominação	Denominacion Description	Description Descrizione	Bezeichnung Beskrivelse	L.C.
1		84990901		1	PENEIRA, 5/8, Assy CRIVO	CRIBA GRILLE ; TAMIS	SIEVE CRIVELLO	SIEB SOLD	550V
1		84991761		1	PENEIRA, 1/8, Assy CRIVO	CRIBA GRILLE ; TAMIS	SIEVE CRIVELLO	SIEB SOLD	550V

15.233	01	p1	10/08

PENEIRA INFERIOR - PETERSEN
ZARANDA INFERIOR - PETERSEN
LOWER SIEVE - PETERSEN
LOWER SIEVE - PETERSEN

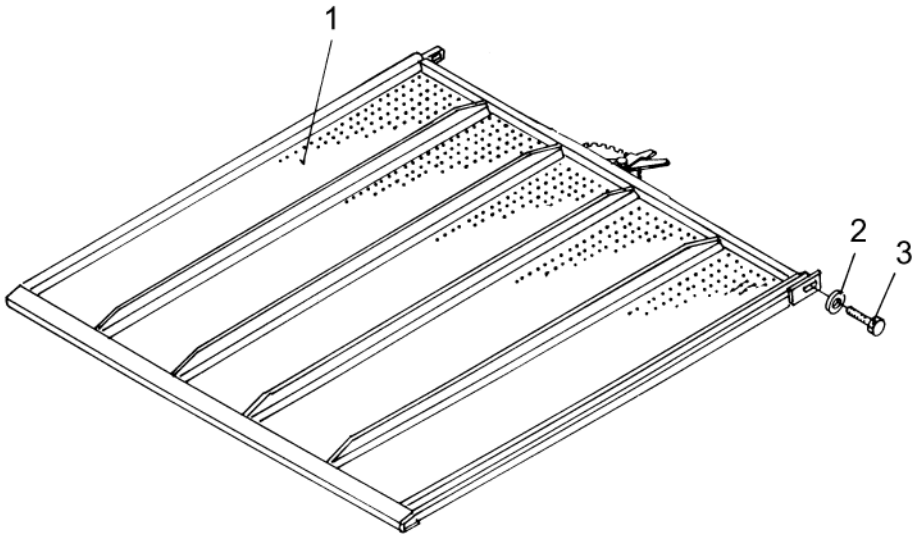

LOWER SIEVE - PETERSEN
GRILLES - PETERSEN
LOWER SIEVE - PETERSEN
LOWER SIEVE - PETERSEN

R	N	P.N.	MOD	Q	Denominação Denominação	Denominacion Description	Description Descrizione	Bezeichnung Beskrivelse	L.C.
1		84991592		1	PENEIRA CRIVO	CRIBA GRILLE ; TAMIS	SIEVE CRIVELLO	SIEB SOLD	550V
2		140015		2	ARRUELA PLANA, M6 ANILHA	ARANDELA RONDELLE	WASHER RONDELLA	UNTERLEGSCHEIBE FLADSKIVE	131R
3		43138		2	PARAFUSO, Hex, M10 x 20, 8.8, Full Thd PARAFUSO	PERNO VIS	BOLT BULLONE	SCHRAUBE BOLT	140B

15.234	01	p1	05/08

SENSORES DE PERDA DE GRÃOS
SENSORES DE PÉRDIDA DE GRANOS
GRAIN LOSS SENSORS
GRAIN LOSS SENSORS

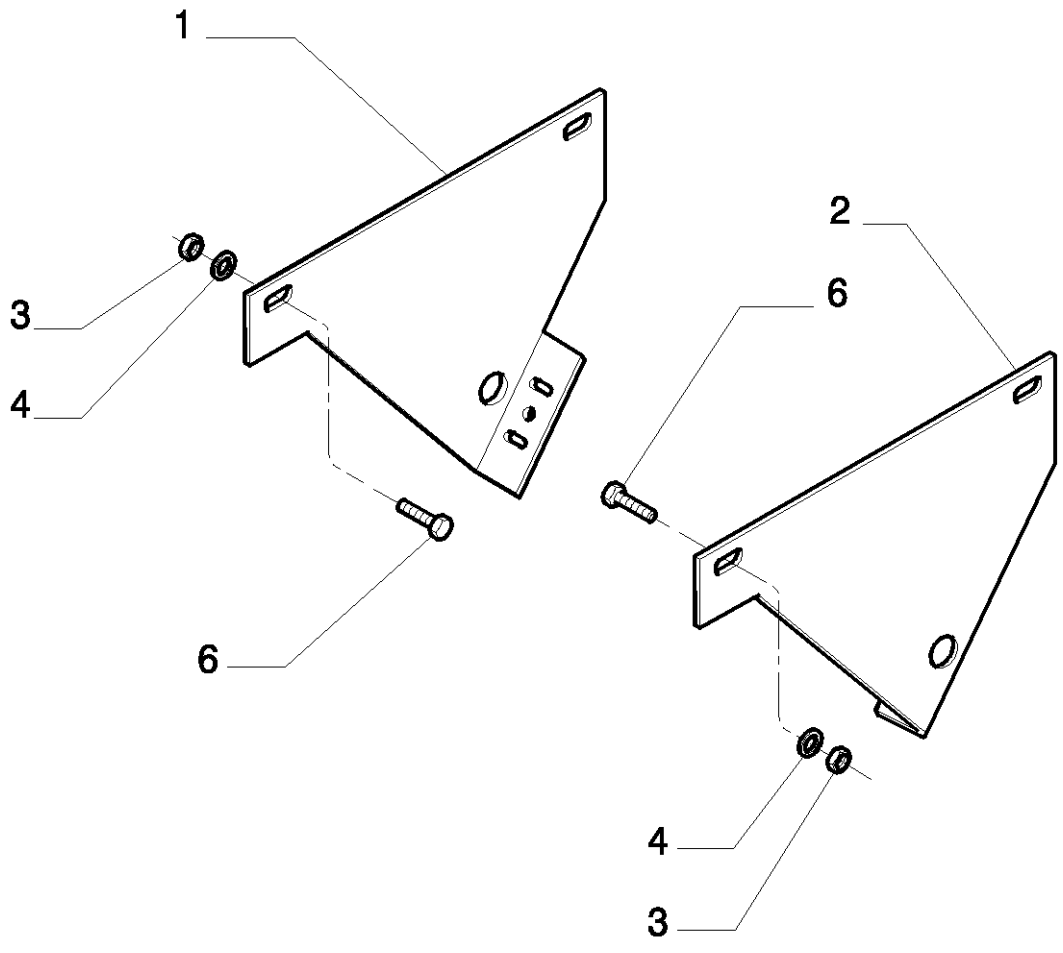

GRAIN LOSS SENSORS
DÉTECTEURS DE PERTE DE GRAINS
SENSORI DI PERDITA DI GRANELLI
GRAIN LOSS SENSORS

R	N	P.N.	MOD	Q	Denominação Denominação	Denominacion Description	Description Descrizione	Bezeichnung Beskrivelse	L.C.
1		87598020		1	SUPORTE, LH SUPORTE	SOPORTE SUPPORT	BRACKET STAFFA	HALTERUNG BESLAG	225S
2		87598021		1	SUPORTE, RH SUPORTE	SOPORTE SUPPORT	BRACKET STAFFA	HALTERUNG BESLAG	225S
3		9706690		4	PORCA, M8, Cl 8 PORCA	TUERCA ECROU	NUT DADO	MUTTER MØTRIK	010D
4		322358		4	ARRUELA DE PRESSÃO, M8 ANILHA CÓNICA	ARANDELA BELLEVILLE RONDELLE BELLEVILLE	BELLEVILLE WASHER RONDELLA BELLEVILLE	TELLERFEDER BELLEVILLE-SPÆNDSKI	A143
6		86507486		4	PARAFUSO, Short NK, M8 x 20, Cl8.8, Full Thd PARAFUSO DE CARROÇ	PERNO ALOMADO VIS A TETE BOMBEE	CARRIAGE BOLT BULLONE A TESTA TON	SCHLOSSSCHRAUBE BRÆDDEBOLT	P123

TC5070

SECTION INDEX

Descarga

16.203	01	SEM-FIM DE DESCARGA
16.203	02	SEM-FIM DE DESCARGA - STANDARD
16.203	03	SEM-FIM DE DESCARGA - REFORÇADO
16.205	01	SEM-FIM DE DESCARGA - CORREIA
16.205	02	SEM-FIM DE DESCARGA - CORREIA
16.206	01	ACIONAMENTO DO TUBO DE DESCARGA
16.206	02	ACIONAMENTO DO TUBO DE DESCARGA
16.206	03	ACIONAMENTO DO TUBO DE DESCARGA
16.206	04	TUBO DE DESCARGA
16.211	01	SEM-FIM DE DESCARGA - STANDARD 4,0M
16.211	02	SEM-FIM DE DESCARGA - REFORÇADO 4,0M
16.212	01	SEM-FIM DE DESCARGA - REFORÇADO 4,65M
16.213	01	SEM-FIM DE DESCARGA - STANDARD 4,0M
16.213	02	SEM-FIM DE DESCARGA - REFORÇADO 4,0M
16.213	03	SEM-FIM DE DESCARGA - REFORÇADO 4,65M
16.215	01	TANQUE GRANELEIRO
16.215	02	TANQUE GRANELEIRO
16.215	03	TANQUE GRANELEIRO
16.215	04	TANQUE GRANELEIRO
16.215	05	TANQUE GRANELEIRO
16.215	06	TANQUE GRANELEIRO
16.215	07	TANQUE GRANELEIRO
16.216	01	SOBRETANQUE
16.219	01	ELEVADORES DE GRÃOS E RETORNO - STANDARD
16.219	02	ELEVADORES DE GRÃOS E RETORNO - REFORÇADO
16.220	01	ELEVADORES DE GRÃOS E RETORNO
16.220	02	ELEVADOR DE GRÃOS
16.220	03	ELEVADOR DE GRÃOS
16.220	04	ELEVADOR DE GRÃOS
16.220	05	ELEVADOR DE GRÃOS
16.220	06	ELEVADOR DE GRÃOS
16.220	07	ELEVADOR DE GRÃOS
16.220	08	ELEVADOR DE GRÃOS
16.220	09	ELEVADOR DE GRÃOS
16.220	10	ELEVADOR DE GRÃOS
16.220	11	ELEVADOR DE GRÃOS
16.220	12	CORRENTE DO ELEVADOR DE GRÃOS
16.220	13	ELEVADOR DE RETORNO
16.220	14	ELEVADOR DE RETORNO
16.220	15	ELEVADOR DE RETORNO
16.220	16	ELEVADOR DE RETORNO
16.220	17	ELEVADOR DE RETORNO
16.220	18	ELEVADOR DE RETORNO
16.220	19	CORRENTE DO ELEVADOR DE RETORNO

16.203	01	p1	05/08

SEM-FIM DE DESCARGA
SINFIN DE DESCARGA
UNLOADING AUGER
UNLOADING AUGER

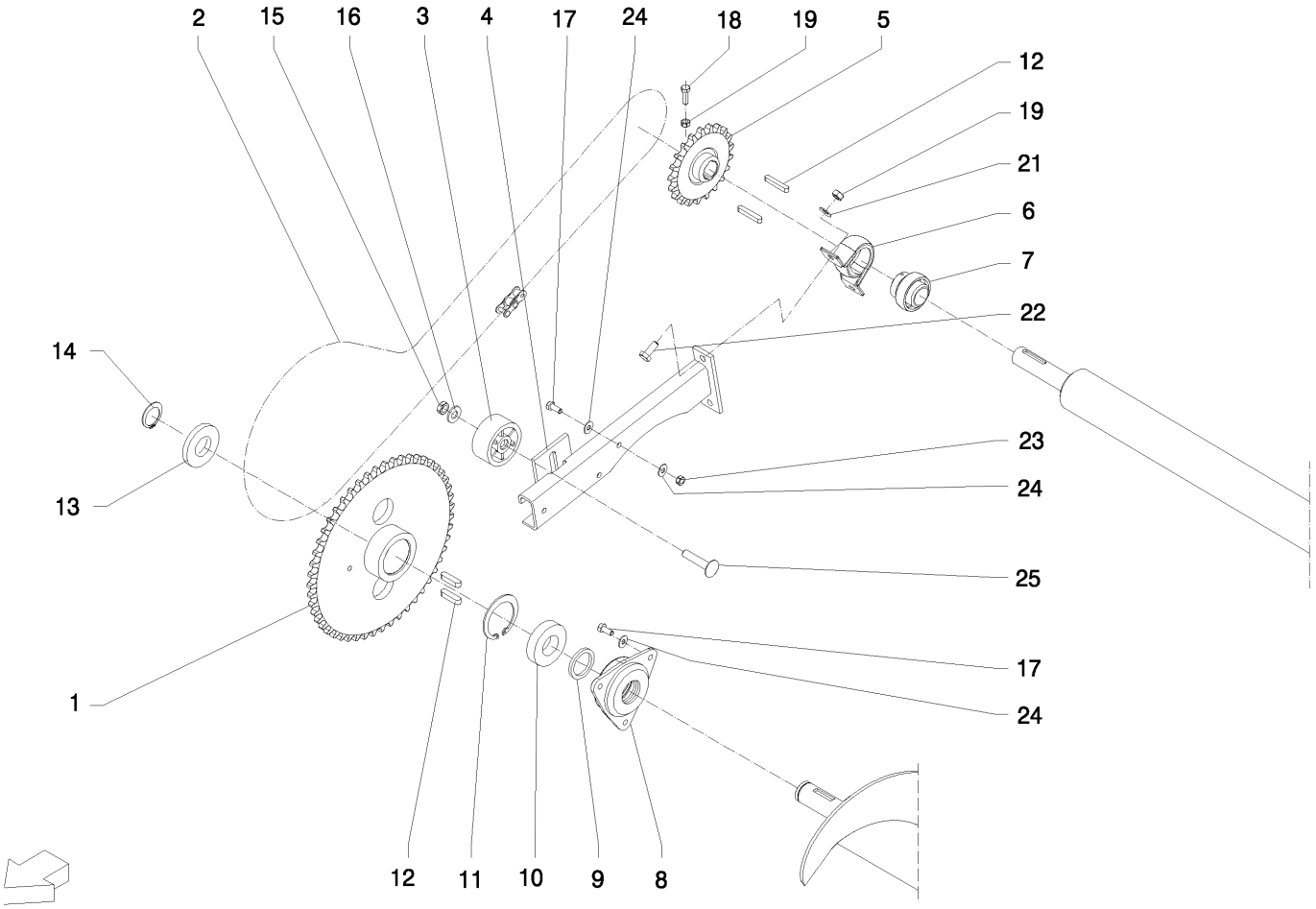

UNLOADING AUGER
VIS SANS FIN DE DECHARGE
COCLEA DI SCARICO
UNLOADING AUGER

R	N	P.N.	MOD	Q	Denominação Denominação	Denominacion Description	Description Descrizione	Bezeichnung Beskrivelse	L.C.
1		466595		1	ENGRENAGEM	ENGRANAJE	GEAR	ZAHNRAD	050I
					ENGRENAGEM	PIGNON	INGRANAGGIO	TANDHJUL	
2		450600		1	CORRENTE	CADENA	CHAIN	KETTE	095C
					CORRENTE	CHAINE	CATENA	KÆDE	
3		334970		1	ADIAMENTO	TENSOR	IDLER	UMLENKROLLE	068R
					ADIAMENTO	TENDEUR	TENDITORE	STRAMMERHJUL	
4		822788		1	SUPORTE	SOPORTE	SUPPORT	STÜTZE	300S
					SUPORTE	SUPPORT	SUPPORTO	BESLAG	
5		450592		1	PINHÃO	CONTROL CON PIÑÓN	DRIVEN SPROCKET	ABTRIEBSZAHNRAD	122P
					PINHÃO	PIGNON MENE	PIGNONE CONDOTTO	KÆDEHJUL	
6		399605		1	BRACADEIRA	COLLAR	CLAMP	SCHELLE	1640
					BRACADEIRA	COLLIER	MORSETTO	CLAMP	
7		325106		1	CONJUNTO DO ROLAMENTO				
						CONJUNTO DE COJINET	BEARING ASSY	LAGERBAURUPPE	341C
					CHUMACEIRA	ROULEMENT	COMPLESSIVO CUSCINI	LEJESAMLING	
8		389701		1	ALOJAMENTO	ALOJAMIENTO	HOUSING	GEHÄUSE	014V
					ALOJAMENTO	CARTER	ALLOGGIAMENTO	HUS	
9		220010		1	ELEMENTO DE VEDAÇÃO	ELEMENTO DE ESTANQ	SEALING ELEMENT	DICHTELEMENT	021E
					ELEMENTO DE VEDAÇÃ	ELEMENTS D'ETANCHEI	ELEMENTO DI TENUTA	PAKNINGSELEMENT	
10		210043		1	ROLAMENTO ESFÉRICO	RODAMIENTO DE BOLAS	BALL BEARING	KUGELLAGER	343C
					ROLAMENTO DE ESFER	ROULEMENT A BILLES	CUSCINETTO A SFERE	KUGLELEJE	
11		310012		1	ANEL	ANILLO	RING	RING	045A
					ANEL	ANNEAU	ANELLO	RING	
12		170008		3	CHAVE, M8 x 7 x 40, Par	LLAVE	KEY	FEDERKEIL	060L
					CHAVETA PARALELA	CLE	CHIAVE	KILE	
13		140108		1	ARRUELA PLANA	ARANDELA	WASHER	UNTERLEGSCHEIBE	131R
					ANILHA	RONDELLE	RONDELLA	FLADSKIVE	
14		370003		1	ANEL DE PRESSÃO, M30, Ext				
						ANILLO DE RESORTE	SNAP RING	SPRENGRING	054A
					ANEL	ANNEAU D'ARRET	ANELLO ELASTICO	LÅSERING	
15		412126		1	CONTRA PORCA, M12 x 1.75, Cl 8				
						TUERCA DE BLOQUEO	LOCK NUT	SICHERUNGSMUTTER	P263
					CONTRAPORCA	CONTRE-ECROU	DADO DI BLOCCAGGIO	LÅSEMØTRIK	
16		378245		1	ARRUELA PLANA, M13 x 28 x 2 Thk				
						ARANDELA	WASHER	UNTERLEGSCHEIBE	131R
					ANILHA	RONDELLE	RONDELLA	FLADSKIVE	
17		120104		6	PARAFUSO, Hex, M8 x 20, 8.8				
						TORNILLO	SCREW	SCHRAUBE	040V
					PARAFUSO	VIS	VITE	SKRUE	
18		43138		1	PARAFUSO, Hex, M10 x 20, 8.8, Full Thd				
						PERNO	BOLT	SCHRAUBE	140B
					PARAFUSO	VIS	BULLONE	BOLT	
19		100016		3	PORCA, M10, Cl 8	TUERCA	NUT	MUTTER	010D
					PORCA	ECROU	DADO	MØTRIK	
21		140045		2	ARRUELA DE PRESSÃO, M10				
						ARANDELA BELLEVILLE	BELLEVILLE WASHER	TELLERFEDER	A143
					ANILHA CÓNICA	RONDELLE BELLEVILLE	RONDELLA BELLEVILLE	BELLEVILLE-SPÆNDSKI	

TC5070

16.203	01	p2	05/08

SEM-FIM DE DESCARGA
SINFIN DE DESCARGA
UNLOADING AUGER
UNLOADING AUGER

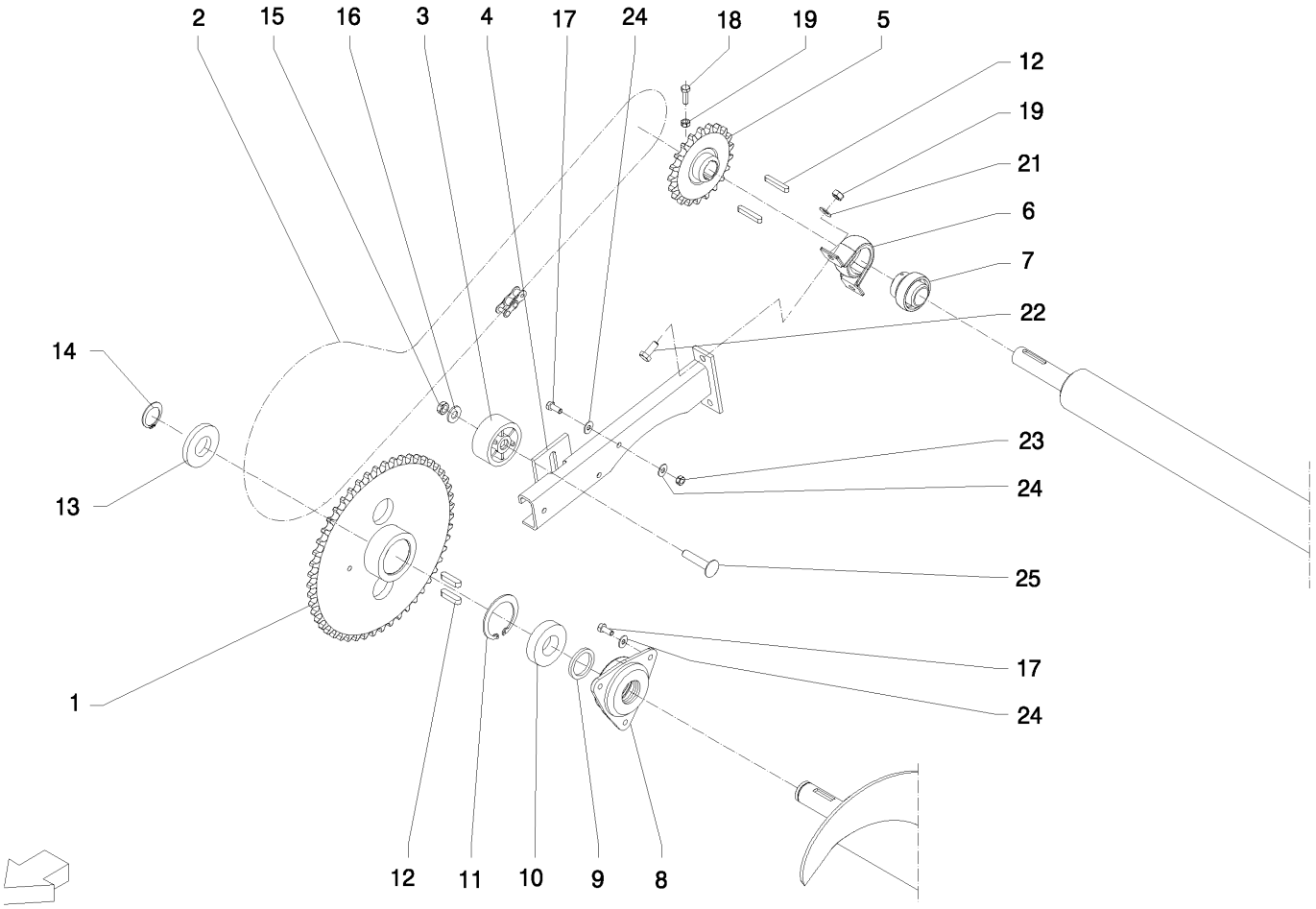

UNLOADING AUGER
VIS SANS FIN DE DECHARGE
COCLEA DI SCARICO
UNLOADING AUGER

R	N	P.N.	MOD	Q	Denominação Denominação	Denominacion Description	Description Descrizione	Bezeichnung Beskrivelse	L.C.
22		43139		2	PARAFUSO, Hex, M10 x 25, 8.8, Full Thd				
						PERNO	BOLT	SCHRAUBE	140B
					PARAFUSO	VIS	BULLONE	BOLT	
23		9706690		3	PORCA, M8, Cl 8	TUERCA	NUT	MUTTER	010D
					PORCA	ECROU	DADO	MØTRIK	
24		322358		9	ARRUELA DE PRESSÃO, M8				
						ARANDELA BELLEVILLE	BELLEVILLE WASHER	TELLERFEDER	A143
					ANILHA CÓNICA	RONDELLE BELLEVILLE	RONDELLA BELLEVILLE	BELLEVILLE-SPÆNDSKI'	
25		334682		1	PARAFUSO, Short NK, M12 x 50, Cl8.8, Full Thd				
						PERNO ALOMADO	CARRIAGE BOLT	SCHLOSSSCHRAUBE	P123
					PARAFUSO DE CARROÇ	VIS A TETE BOMBEE	BULLONE A TESTA TON	BRÆDDEBOLT	

16.203	02	p1	08/08

SEM-FIM DE DESCARGA - STANDARD
SINFIN DE DESCARGA - STANDARD
UNLOADING AUGER - STANDARD
UNLOADING AUGER - STANDARD

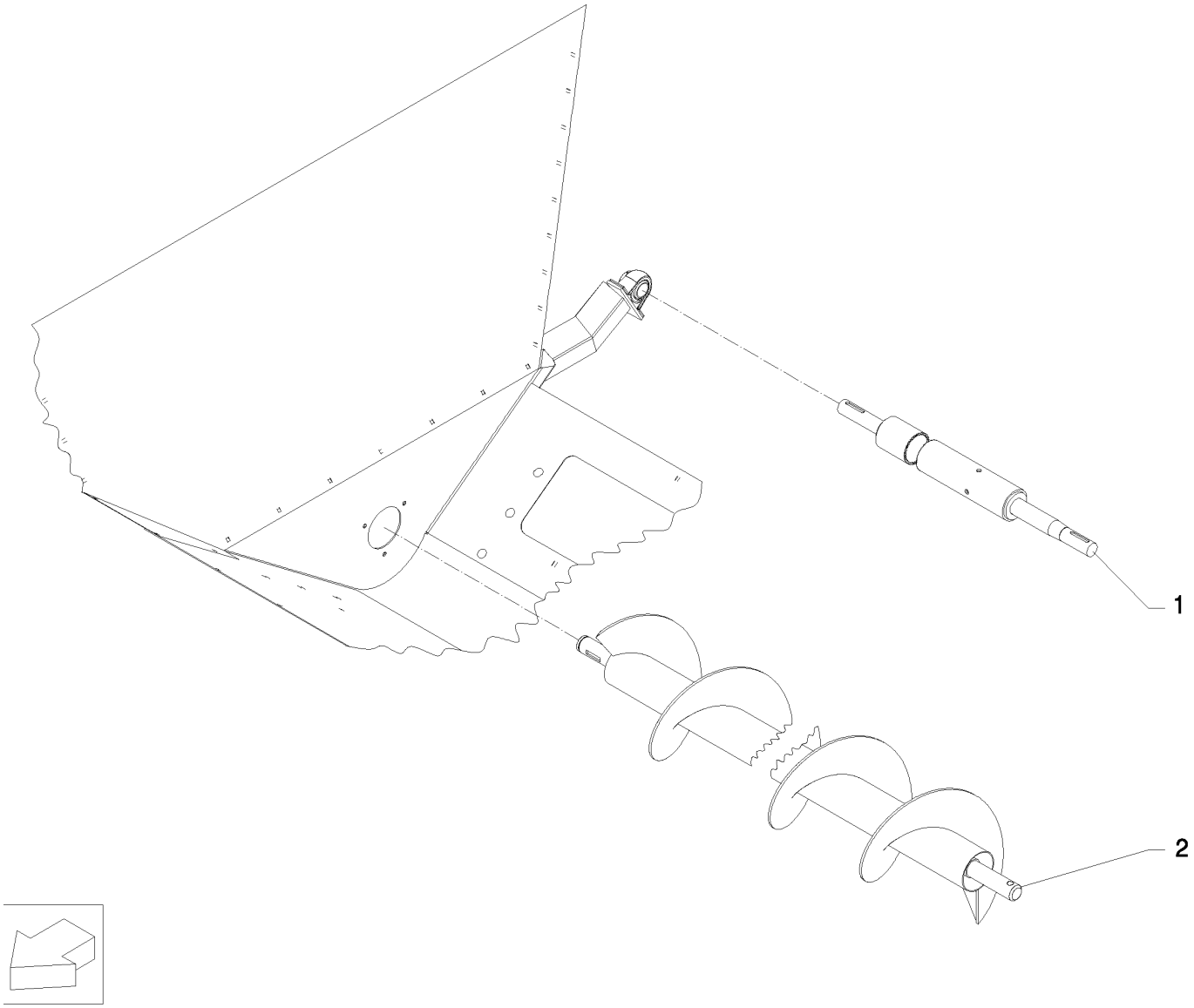

UNLOADING AUGER - STANDARD
VIS SANS FIN DE DECHARGE - STANDARD
COCLEA DI SCARICO - STANDARD
UNLOADING AUGER - STANDARD

R	N	P.N.	MOD	Q	Denominação Denominação	Denominacion Description	Description Descrizione	Bezeichnung Beskrivelse	L.C.
1		447213		1	EIXO VEIO	EJE ARBRE	SHAFT ALBERO	WELLE AKSEL	016A
2		758899		1	SEM-FIM SEM-FIM	SINFÍN VIS SANS FIN	AUGER COCLEA	SCHNECKE SNEGL	183C

16.203	03	p1	08/08

SEM-FIM DE DESCARGA - REFORÇADO
SINFIN DE DESCARGA - REFORZADO
UNLOADING AUGER - REINFORCED
UNLOADING AUGER - REINFORCED

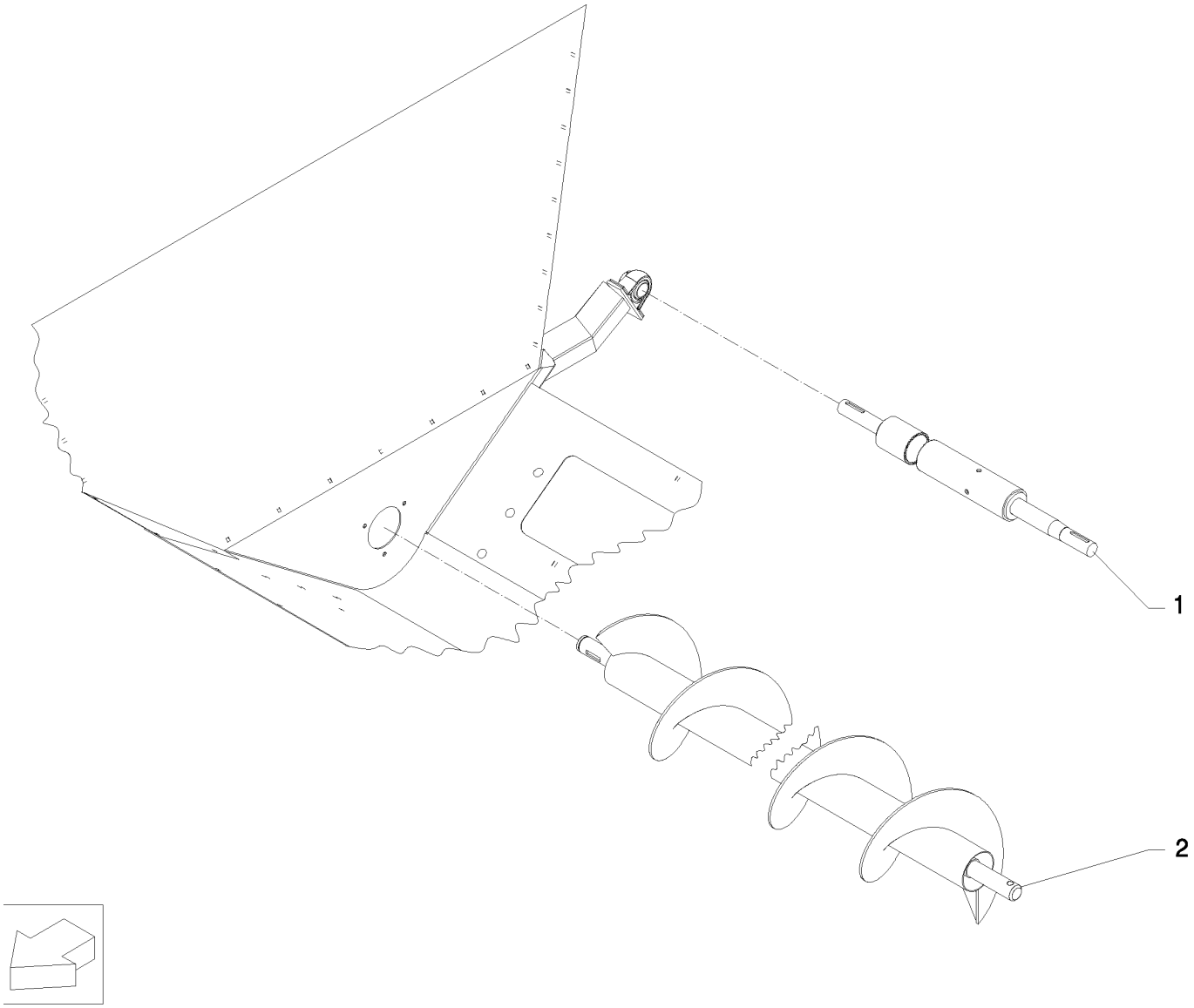

UNLOADING AUGER - REINFORCED
VIS SANS FIN DE DECHARGE - RENFORCE
COCLEA DI SCARICO - DI RINFORZO
UNLOADING AUGER - REINFORCED

R	N	P.N.	MOD	Q	Denominação Denominação	Denominacion Description	Description Descrizione	Bezeichnung Beskrivelse	L.C.
1		447213		1	EIXO VEIO	EJE ARBRE	SHAFT ALBERO	WELLE AKSEL	016A
2		84991671		1	SEM-FIM SEM-FIM	SINFÍN VIS SANS FIN	AUGER COCLEA	SCHNECKE SNEGL	183C

16.205	01	p1	02/09

SEM-FIM DE DESCARGA - CORREIA
SINFIN DE DESCARGA - CORREA
UNLOADING AUGER - BELT
UNLOADING AUGER - BELT

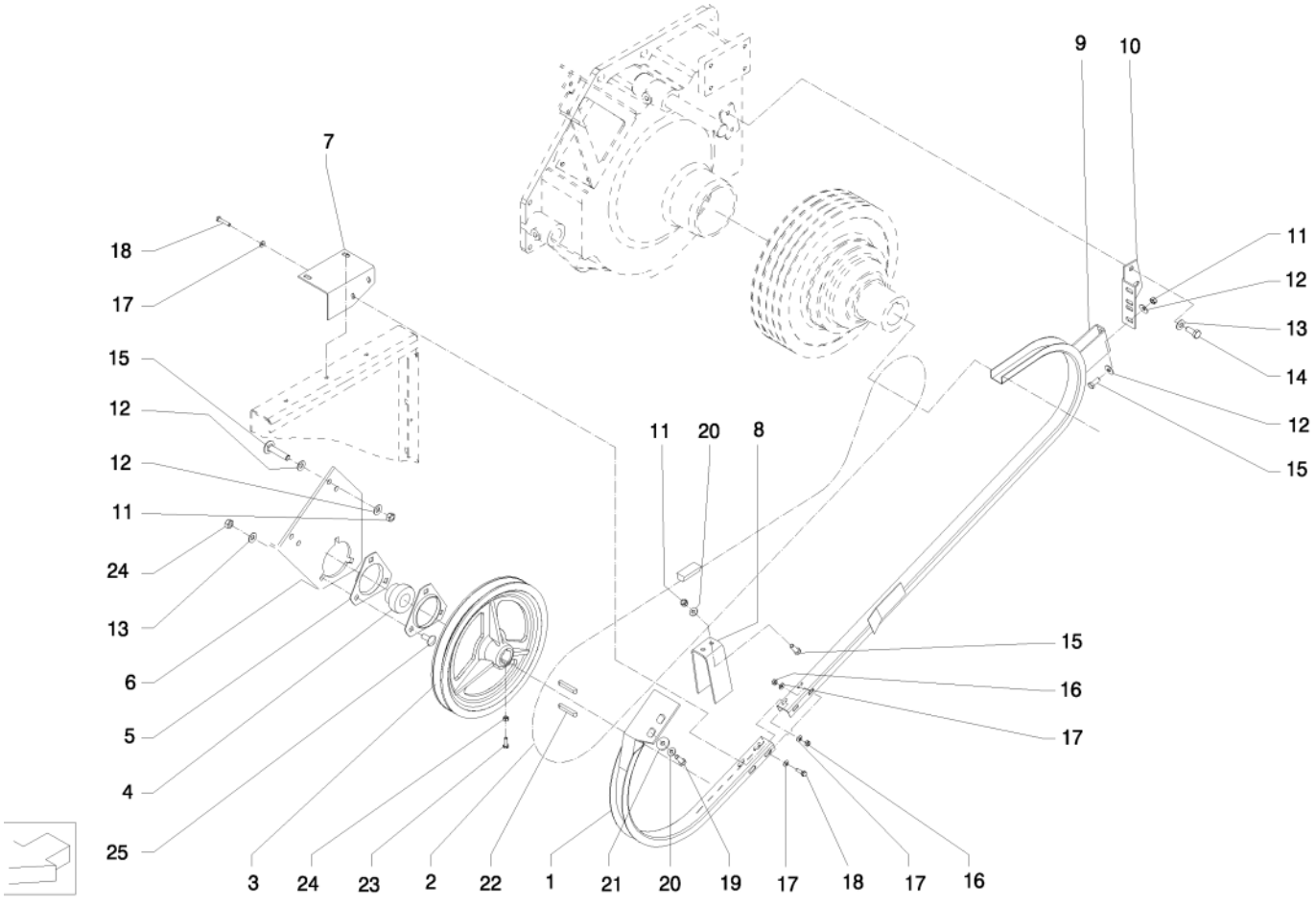

UNLOADING AUGER - BELT
VIS SANS FIN DE DECHARGE - COURROIE
COCLEA DI SCARICO - CINGHIA
UNLOADING AUGER - BELT

R	N	P.N.	MOD	Q	Denominação Denominação	Denominacion Description	Description Descrizione	Bezeichnung Beskrivelse	L.C.
1		87538809		1	PROTEÇÃO	PROTECCIÓN	SHIELD	SCHILD	224P
					PROTECÇÃO	PROTECTION	PROTEZIONE	BESKYTTELSESKÆRM	
2		84462590		1	CORREIA DE TRANSMISS+O				
						CORREA DE TRANSMIS	BELT, TRANSMISSION	ANTRIEBS RIEMEN	173C
					CORREIA DE TRANSMIS	COURROIE DE TRANSM	CINGHIA DI TRASMISSIC	DRIVREM	
3		84980361		1	POLIA	POLEA	PULLEY	RIEMENSCHEIBE	230P
					POLIA	POULIE	PULEGGIA	REMSKIVE	
4		325106		1	CONJUNTO DO ROLAMENTO				
						CONJUNTO DE COJINET	BEARING ASSY	LAGERBAURUPPE	341C
					CHUMACEIRA	ROULEMENT	COMPLESSIVO CUSCINI	LEJESAMLING	
5		86548970		2	FLANGE	BRIDA	FLANGE	FLANSCH	070F
					FLANGE	BRIDE	FLANGIA	FLANGE	
6		87579534		1	CHAPA	PLACA DE ACERO	STEEL PLATE	STAHLPLATTE	015L
					CHAPA DE AÇO	PLAQUE D'ACIER	PIASTRA D'ACCIAIO	STÅLPLADE	
7		87579535		1	SUPORTE	SOPORTE	BRACKET	HALTERUNG	225S
					SUPORTE	SUPPORT	STAFFA	BESLAG	
8		435376		1	GUIA	GUÍA	GUIDE	FÜHRUNG	145G
					GUIA	GUIDE	GUIDA	STYR	
9		87538812		1	GUIA	GUÍA	GUIDE	FÜHRUNG	145G
					GUIA	GUIDE	GUIDA	STYR	
10		87395558		1	SUPORTE	SOPORTE	BRACKET	HALTERUNG	225S
					SUPORTE	SUPPORT	STAFFA	BESLAG	
11		9706690		8	PORCA, M8, Cl 8	TUERCA	NUT	MUTTER	010D
					PORCA	ECROU	DADO	MØTRIK	
12		412650		12	MOLA DA ARRUELA, Belleville, M8				
						ARANDELA DE RESORT	SPRING WASHER	FEDERSCHEIBE	P692
					ANILHA DE MOLA	RONDELLE ELASTIQUE	RONDELLA ELASTICA	FJEDERSKIVE	
13		140045		5	ARRUELA DE PRESSÃO, M10				
						ARANDELA BELLEVILLE	BELLEVILLE WASHER	TELLERFEDER	A143
					ANILHA CÓNICA	RONDELLE BELLEVILLE	RONDELLA BELLEVILLE	BELLEVILLE-SPÆNDSKI	
14		43139		2	PARAFUSO, Hex, M10 x 25, 8.8, Full Thd				
						PERNO	BOLT	SCHRAUBE	140B
					PARAFUSO	VIS	BULLONE	BOLT	
15		120104		8	PARAFUSO, Hex, M8 x 20, 8.8				
						TORNILLO	SCREW	SCHRAUBE	040V
					PARAFUSO	VIS	VITE	SKRUE	
16		9706755		4	PORCA, M6, Cl 8	TUERCA	NUT	MUTTER	010D
					PORCA	ECROU	DADO	MØTRIK	
17		322357		8	ARRUELA DE PRESSÃO, M6				
						ARANDELA BELLEVILLE	BELLEVILLE WASHER	TELLERFEDER	A143
					ANILHA CÓNICA	RONDELLE BELLEVILLE	RONDELLA BELLEVILLE	BELLEVILLE-SPÆNDSKI	
18		120100		4	PARAFUSO, Hex, M6 x 20, 8.8				
						PERNO	BOLT	SCHRAUBE	140B
					PARAFUSO	VIS	BULLONE	BOLT	
19		43127		2	PARAFUSO, Hex, M8 x 25, 8.8				
						PERNO	BOLT	SCHRAUBE	140B
					PARAFUSO	VIS	BULLONE	BOLT	

16.205	01	p2	02/09

SEM-FIM DE DESCARGA - CORREIA
SINFIN DE DESCARGA - CORREA
UNLOADING AUGER - BELT
UNLOADING AUGER - BELT

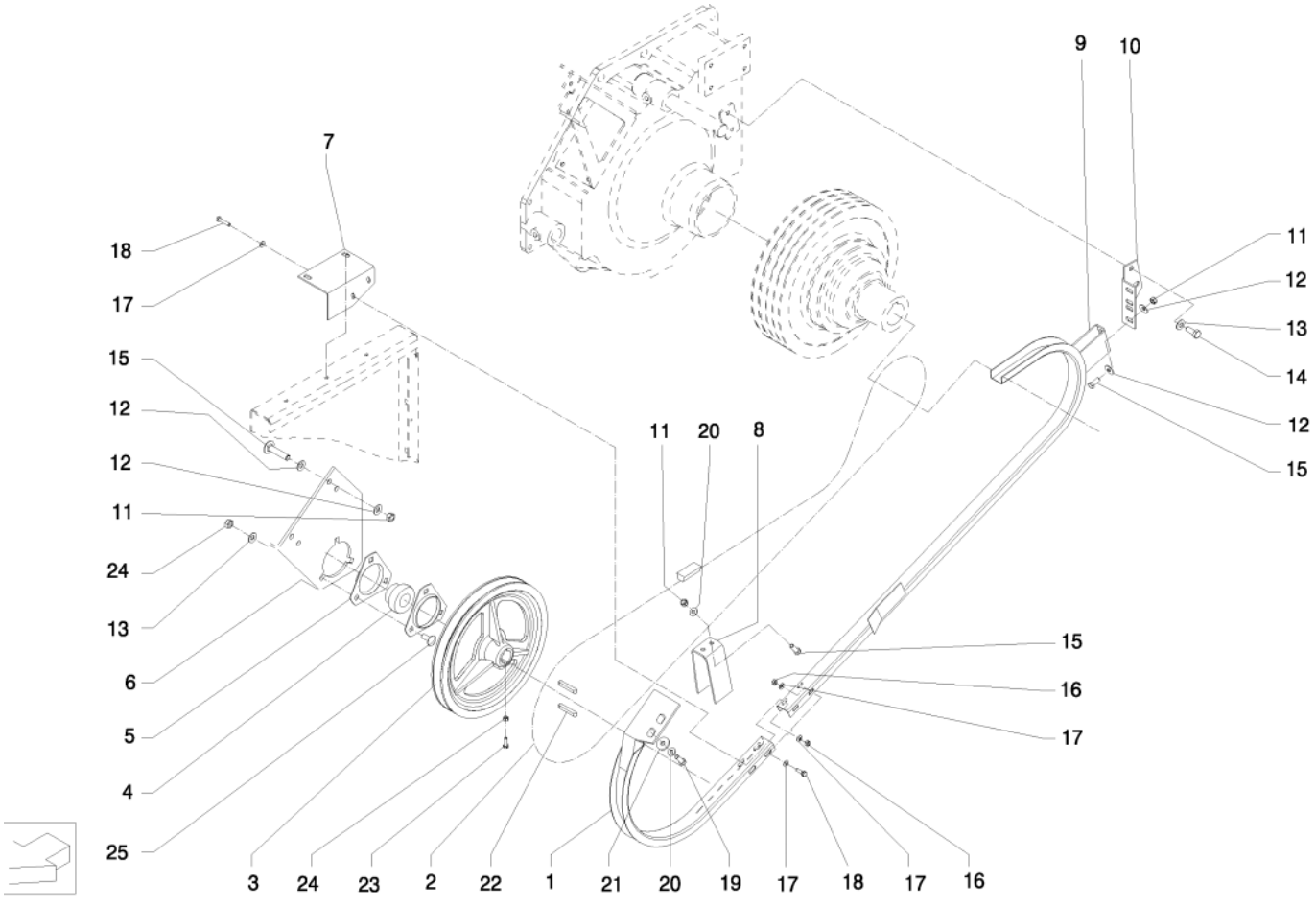

UNLOADING AUGER - BELT
VIS SANS FIN DE DECHARGE - COURROIE
COCLEA DI SCARICO - CINGHIA
UNLOADING AUGER - BELT

R	N	P.N.	MOD	Q	Denominação Denominação	Denominacion Description	Description Descrizione	Bezeichnung Beskrivelse	L.C.
20		322358		4	ARRUELA DE PRESSÃO, M8				
						ARANDELA BELLEVILLE	BELLEVILLE WASHER	TELLERFEDER	A143
					ANILHA CÓNICA	RONDELLE BELLEVILLE	RONDELLA BELLEVILLE	BELLEVILLE-SPÆNDSKI'	
21		87033737		2	ARRUELA PLANA, M8 x 28 x 3				
						ARANDELA	WASHER	UNTERLEGSCHEIBE	131R
					ANILHA	RONDELLE	RONDELLA	FLADSKIVE	
22		170010		2	CHAVE	LLAVE	KEY	FEDERKEIL	060L
					CHAVETA PARALELA	CLE	CHIAVE	KILE	
23		43140		1	PARAFUSO, Hex, M10 x 30, 8.8, Full Thd				
						PERNO	BOLT	SCHRAUBE	140B
					PARAFUSO	VIS	BULLONE	BOLT	
24		100016		4	PORCA, M10, Cl 8	TUERCA	NUT	MUTTER	010D
					PORCA	ECROU	DADO	MØTRIK	
25		338949		3	PARAFUSO, Short NK, M10 x 25, Cl8.8, Full Thd				
						PERNO ALOMADO	CARRIAGE BOLT	SCHLOSSSCHRAUBE	P123
					PARAFUSO DE CARROÇ	VIS A TETE BOMBEE	BULLONE A TESTA TON	BRÆDDEBOLT	

16.205	02	p1	08/08

SEM-FIM DE DESCARGA - CORREIA
SINFIN DE DESCARGA - CORREA
UNLOADING AUGER - BELT
UNLOADING AUGER - BELT

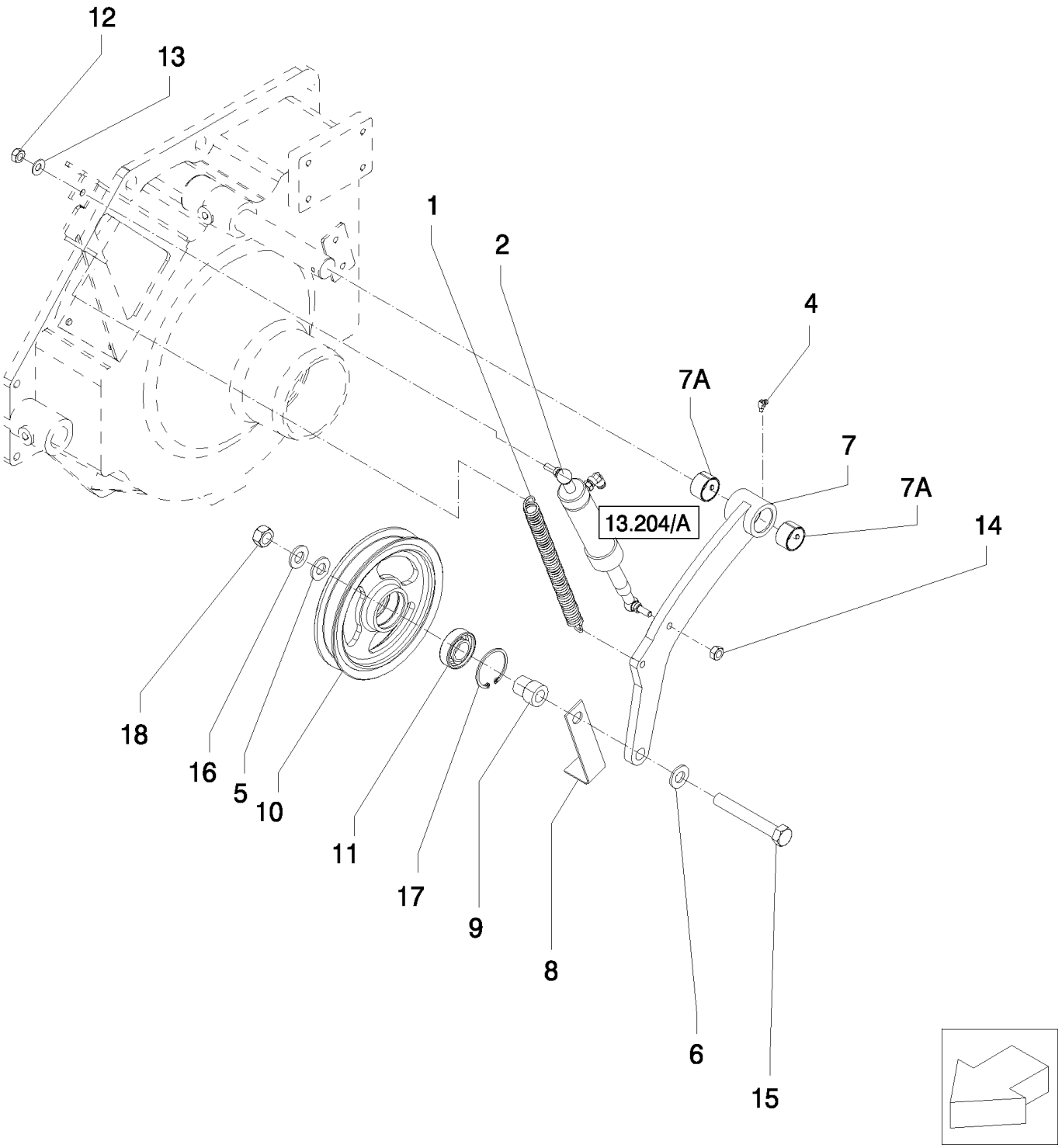

UNLOADING AUGER - BELT
VIS SANS FIN DE DECHARGE - COURROIE
COCLEA DI SCARICO - CINGHIA
UNLOADING AUGER - BELT

R	N	P.N.	MOD	Q	Denominação Denominação	Denominacion Description	Description Descrizione	Bezeichnung Beskrivelse	L.C.
1		84444666		1	MOLA MOLA	RESORTE RESSORT	SPRING MOLLA	FEDER FJEDER	100M
2		823579		1					555K
4		84814929		1	GRAXEIRA COPO DE LUBRIFICAÇÃ	BOQUILLA DE LUBRICAC GRAISSEUR	LUBE NIPPLE INGRASSATORE	SCHMIERNIPPEL SMØRENIPPEL	060I
5		378246		1	ARRUELA PLANA, M16 ANILHA	ARANDELA RONDELLE	WASHER RONDELLA	UNTERLEGSCHEIBE FLADSKIVE	131R
6		140090		1	ARRUELA PLANA ANILHA	ARANDELA RONDELLE	WASHER RONDELLA	UNTERLEGSCHEIBE FLADSKIVE	131R
7		824083		1	BRAÇO BRAÇO	BRAZO BRAS	ARM BRACCIO	ARM ARM	130B
7A		824082		2	BUCHA CASQUILHO	CASQUILLO BAGUE	BUSHING BOCCOLA	BUCHSE BØSNING	095B
8		84454608		1	GUIA GUIA	GUÍA GUIDE	GUIDE GUIDA	FÜHRUNG STYR	145G
9		200071		1	BUCHA CASQUILHO	CASQUILLO BAGUE	BUSHING BOCCOLA	BUCHSE BØSNING	095B
10		84980523		1	POLIA POLIA	POLEA POULIE	PULLEY PULEGGIA	RIEMENSCHEIBE REMSKIVE	230P
11		34439		1	ROLAMENTO ESFÉRICO ROLAMENTO DE ESFER	RODAMIENTO DE BOLAS ROULEMENT A BILLES	BALL BEARING CUSCINETTO A SFERE	KUGELLAGER KUGLELEJE	343C
12		9706690		1	PORCA, M8, Cl 8 PORCA	TUERCA ECROU	NUT DADO	MUTTER MØTRIK	010D
13		322358		1	ARRUELA DE PRESSÃO, M8 ANILHA CÓNICA	ARANDELA BELLEVILLE RONDELLE BELLEVILLE	BELLEVILLE WASHER RONDELLA BELLEVILLE	TELLERFEDER BELLEVILLE-SPÆNDSKI	A143
14		16102311		1	PORCA, Thin, M8 x 1.25, Cl 04 PORCA	TUERCA ECROU	NUT DADO	MUTTER MØTRIK	010D
15		120048		1	PARAFUSO, Short NK, M16 x 80, Cl8.8 PARAFUSO DE CARROÇ	PERNO ALOMADO VIS A TETE BOMBEE	CARRIAGE BOLT BULLONE A TESTA TON	SCHLOSSSCHRAUBE BRÆDDEBOLT	P123
16		140048		1	ARRUELA DE PRESSÃO, M16 ANILHA CÓNICA	ARANDELA BELLEVILLE RONDELLE BELLEVILLE	BELLEVILLE WASHER RONDELLA BELLEVILLE	TELLERFEDER BELLEVILLE-SPÆNDSKI	A143
17		370011		1	ANEL ELÁSTICO, M52, Int ANEL DE RETENÇÃO	ARANDELA DE RETENCI CIRCLIP	CIRCLIP ANELLO ELASTICO	SICHERUNGSRING LÅSERING	056A
18		100020		1	PORCA, M16, Cl 8 PORCA	TUERCA ECROU	NUT DADO	MUTTER MØTRIK	010D

16.206	01	p1	09/08

ACIONAMENTO DO TUBO DE DESCARGA
ACCIONAMIENTO DEL SINFIN DE DESCARGA
UNLOADING AUGER DRIVE
UNLOADING AUGER DRIVE

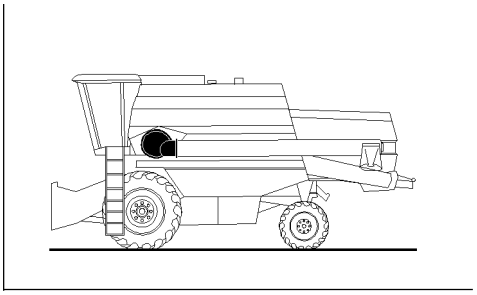

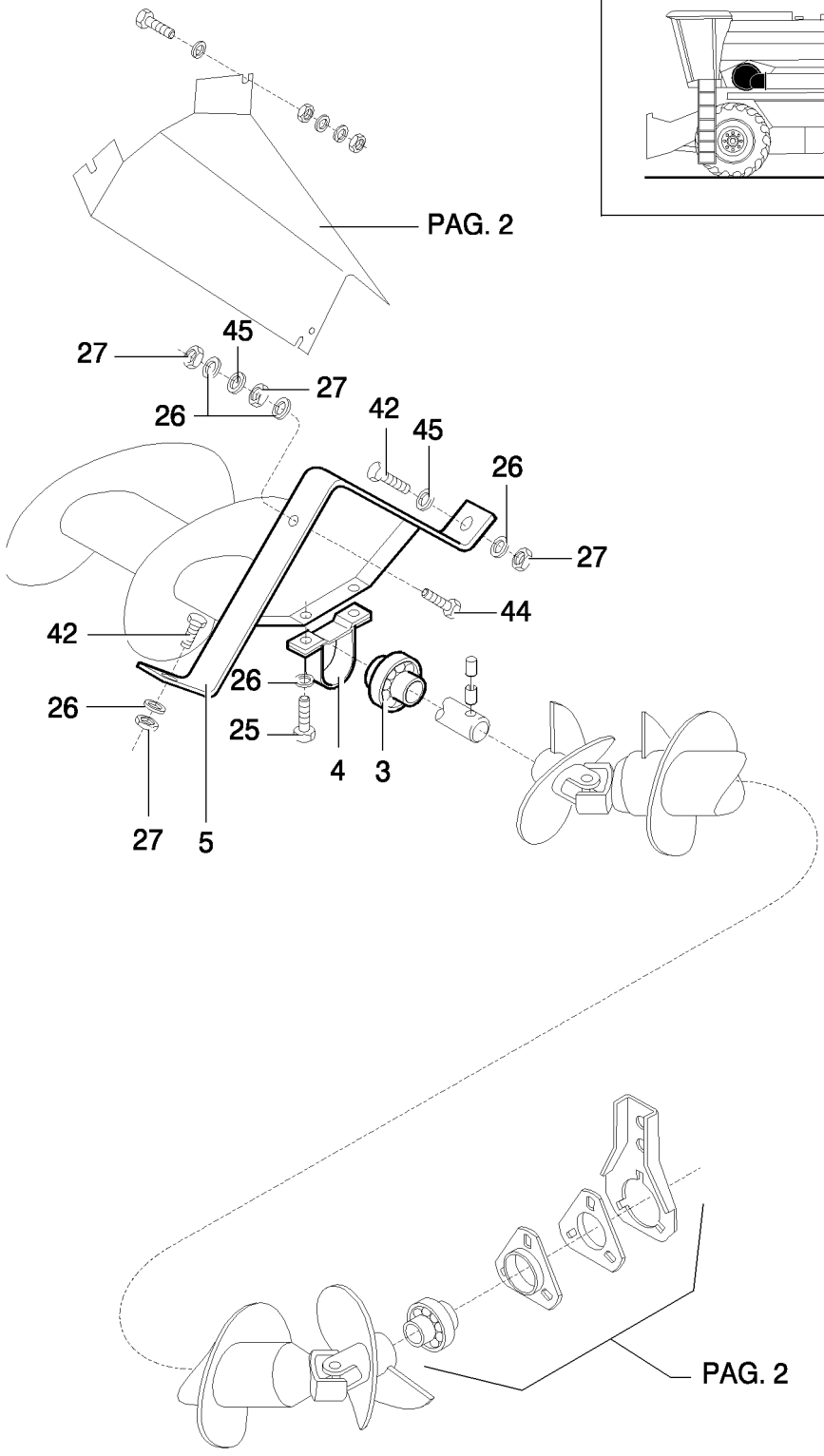

UNLOADING AUGER DRIVE
COMMANDE VIS SANS FIN DE DECHARGE
COMMANDO DELLA COCLEA DI SCARICO
UNLOADING AUGER DRIVE

R	N	P.N.	MOD	Q	Denominação Denominação	Denominacion Description	Description Descrizione	Bezeichnung Beskrivelse	L.C.
3		84814912		1	ROLAMENTO ESFÉRICO ROLAMENTO DE ESFER	RODAMIENTO DE BOLA ROULEMENT A BILLES	BALL BEARING CUSCINETTO A SFERE	KUGELLAGER KUGLELEJE	343C
4		84980436		1	CAIXA DE ROLAMENTO ALOJAMENTO CHUMACI	ALOJAMIENTO DE COJI CARTER DE ROULEMEN	BEARING HOUSING ALLOGGIAMENTO CUSC	LAGERGEHÄUSE LEJEHUS	039S
5		821201		1	SUPORTE SUPORTE	SOPORTE SUPPORT	SUPPORT SUPPORTO	STÜTZE BESLAG	300S
25		43139		2	PARAFUSO, Hex, M10 x 25, 8.8, Full Thd				
						PERNO	BOLT	SCHRAUBE	140B
					PARAFUSO	VIS	BULLONE	BOLT	
26		140045		7	ARRUELA DE PRESSÃO, M10				
						ARANDELA BELLEVILLE	BELLEVILLE WASHER	TELLERFEDER	A143
					ANILHA CÓNICA	RONDELLE BELLEVILLE	RONDELLA BELLEVILLE	BELLEVILLE-SPÆNDSKI	
27		100016		5	PORCA, M10, Cl 8	TUERCA	NUT	MUTTER	010D
					PORCA	ECROU	DADO	MØTRIK	
42		43140		2	PARAFUSO, Hex, M10 x 30, 8.8, Full Thd				
						PERNO	BOLT	SCHRAUBE	140B
					PARAFUSO	VIS	BULLONE	BOLT	
44		120068		2	PARAFUSO, Hex, M10 x 40, 8.8, Full Thd				
						TORNILLO	SCREW	SCHRAUBE	040V
					PARAFUSO	VIS	VITE	SKRUE	
45		378244		3	ARRUELA PLANA, M10 x 24 x 2 Thk				
						ARANDELA	WASHER	UNTERLEGSCHEIBE	131R
					ANILHA	RONDELLE	RONDELLA	FLADSKIVE	

TC5070

16.206	02	p1	09/08

ACIONAMENTO DO TUBO DE DESCARGA
ACCIONAMIENTO DEL SINFIN DE DESCARGA
UNLOADING AUGER DRIVE
UNLOADING AUGER DRIVE

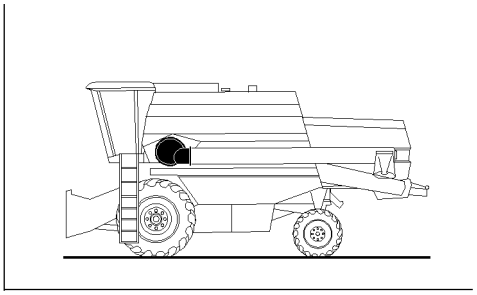

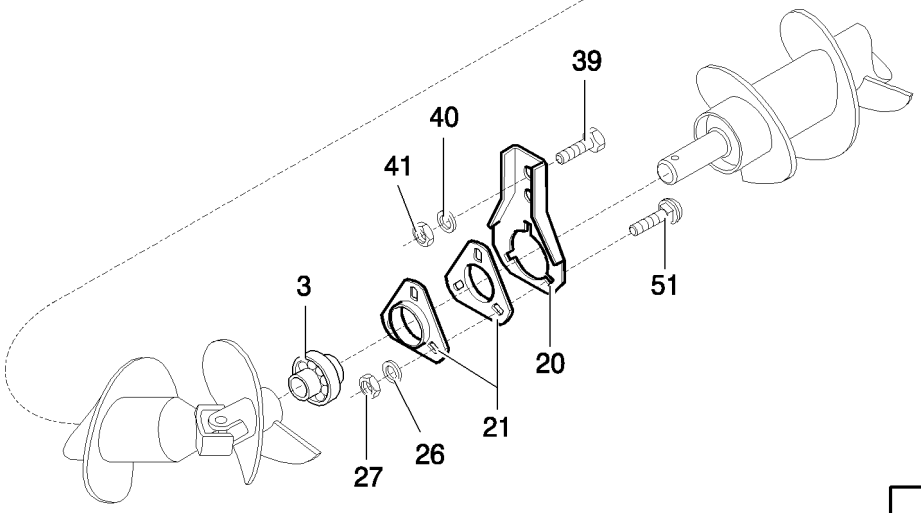



UNLOADING AUGER DRIVE
COMMANDE VIS SANS FIN DE DECHARGE
COMMANDO DELLA COCLEA DI SCARICO
UNLOADING AUGER DRIVE

R	N	P.N.	MOD	Q	Denominação Denominação	Denominacion Description	Description Descrizione	Bezeichnung Beskrivelse	L.C.
3		84814912		1	ROLAMENTO ESFÉRICO	RODAMIENTO DE BOLA	BALL BEARING	KUGELLAGER	343C
					ROLAMENTO DE ESFER	ROULEMENT A BILLES	CUSCINETTO A SFERE	KUGLELEJE	
16		84980881		1	PROTEÇÃO	DEFENSA	GUARD	SCHUTZABDECKUNG	070R
					PROTECÇÃO	PROTECTION	PROTEZIONE	BESKYTTELSESSKÆRM	
20		84814936		1	PLACA	PLACA	PLATE	PLATTE	105P
					CHAPA	PLAQUE	PIASTRA	PLADE	
21		84814939		2	FLANGE	BRIDA	FLANGE	FLANSCH	070F
					FLANGE	BRIDE	FLANGIA	FLANGE	
26		140045		9	ARRUELA DE PRESSÃO, M10				
						ARANDELA BELLEVILLE	BELLEVILLE WASHER	TELLERFEDER	A143
					ANILHA CÓNICA	RONDELLE BELLEVILLE	RONDELLA BELLEVILLE	BELLEVILLE-SPÆNDSKI	
27		100016		9	PORCA, M10, Cl 8	TUERCA	NUT	MUTTER	010D
					PORCA	ECROU	DADO	MØTRIK	
39		9706687		2	PARAFUSO, Hex, M12 x 30, 8.8, Full Thd				
						PERNO	BOLT	SCHRAUBE	140B
					PARAFUSO	VIS	BULLONE	BOLT	
40		140046		2	MOLA BELLEVILLE, Belleville, M12				
						RESORTE BELLEVILLE	BELLEVILLE SPRING	TELLERFEDER	P825
					ANILHA CÓNICA	RESSORT BELLEVILLE	MOLLA BELLEVILLE	BELLEVILLEFJEDER	
41		9706685		2	PORCA, M12, Cl 8	TUERCA	NUT	MUTTER	010D
					PORCA	ECROU	DADO	MØTRIK	
44		120068		3	PARAFUSO, Hex, M10 x 40, 8.8, Full Thd				
						TORNILLO	SCREW	SCHRAUBE	040V
					PARAFUSO	VIS	VITE	SKRUE	
45		378244		3	ARRUELA PLANA, M10 x 24 x 2 Thk				
						ARANDELA	WASHER	UNTERLEGSCHEIBE	131R
					ANILHA	RONDELLE	RONDELLA	FLADSKIVE	
51		338949		3	PARAFUSO, Short NK, M10 x 25, Cl8.8, Full Thd				
						PERNO ALOMADO	CARRIAGE BOLT	SCHLOSSSCHRAUBE	P123
					PARAFUSO DE CARROÇ	VIS A TETE BOMBEE	BULLONE A TESTA TON	BRÆDDEBOLT	

16.206	03	p1	09/08

ACIONAMENTO DO TUBO DE DESCARGA
ACCIONAMIENTO DEL SINFIN DE DESCARGA
UNLOADING AUGER DRIVE
UNLOADING AUGER DRIVE

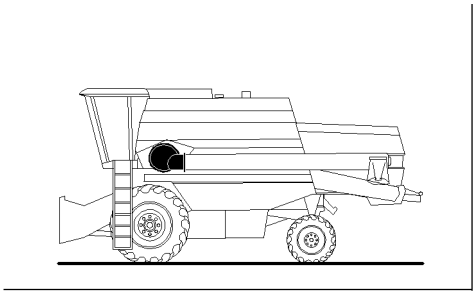

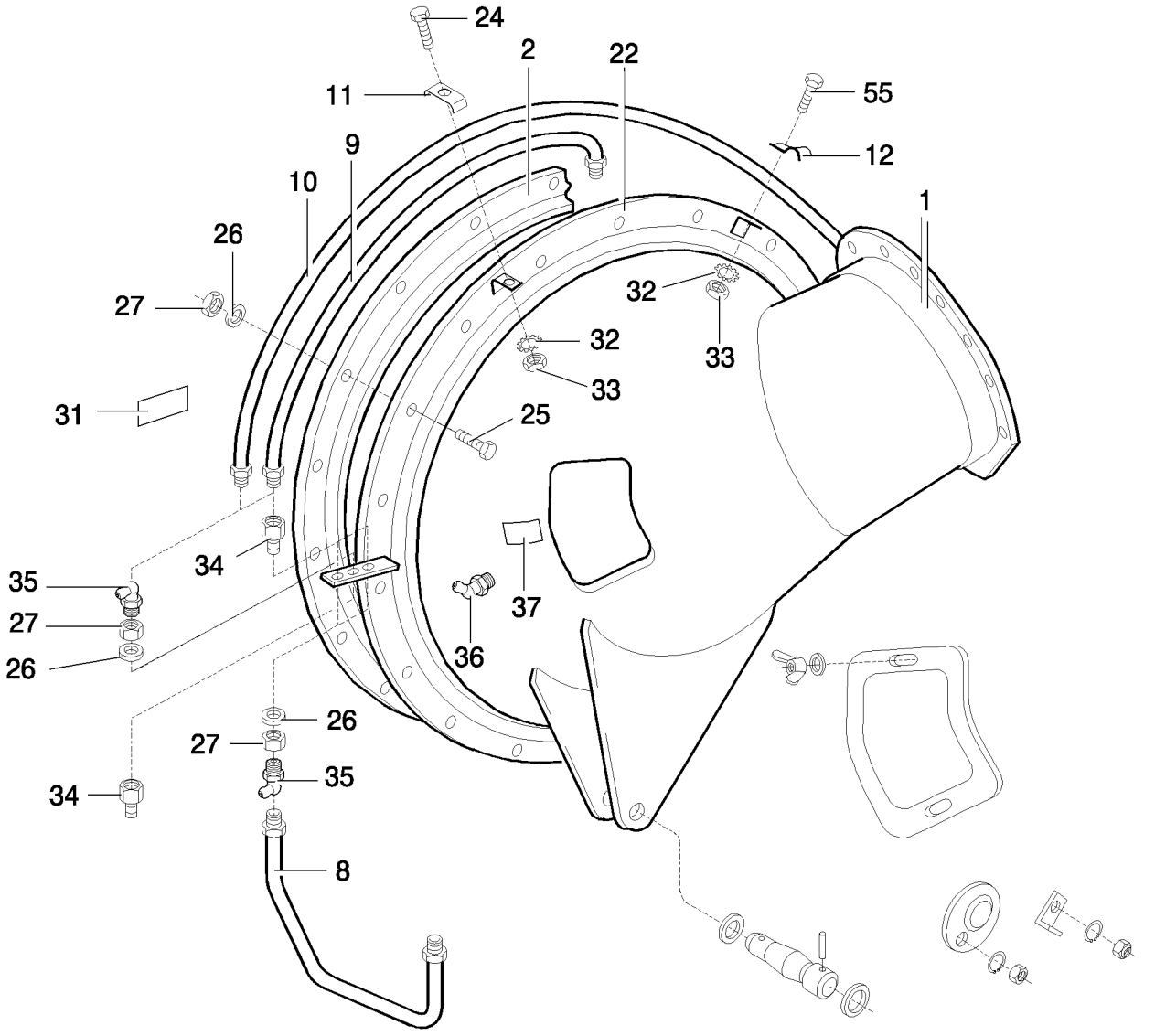

UNLOADING AUGER DRIVE
COMMANDE VIS SANS FIN DE DECHARGE
COMMANDO DELLA COCLEA DI SCARICO
UNLOADING AUGER DRIVE

R	N	P.N.	MOD	Q	Denominação Denominação	Denominacion Description	Description Descrizione	Bezeichnung Beskrivelse	L.C.
1		84983561		1	COTOVELO COTOVELO	CODO COUDE	ELBOW GOMITO	KNIESTÜCK VINKELRØR	085G
2		84814951		1	ANEL ANEL	ANILLO ANNEAU	RING ANELLO	RING RING	045A
8		9510483		1	TUBO RÍGIDO TUBO RÍGIDO	TUBO RÍGIDO TUYAU RIGIDE	RIGID TUBE TUBO RIGIDO	ROHR STIFT RØR	193T
9		9510485		1	TUBO RÍGIDO TUBO RÍGIDO	TUBO RÍGIDO TUYAU RIGIDE	RIGID TUBE TUBO RIGIDO	ROHR STIFT RØR	193T
10		9510487		1	TUBO RÍGIDO TUBO RÍGIDO	TUBO RÍGIDO TUYAU RIGIDE	RIGID TUBE TUBO RIGIDO	ROHR STIFT RØR	193T
11		84814933		1	BRAÇADEIRA BRAÇADEIRA	ABRAZADERA COLLIER	CLAMP MORSETTO	KLEMME SPÆNDEBÅND	120M
12		84814932		1	BRAÇADEIRA BRAÇADEIRA	ABRAZADERA COLLIER	CLAMP MORSETTO	KLEMME SPÆNDEBÅND	120M
22		84983565		1	ANEL ANEL	ANILLO ANNEAU	RING ANELLO	RING RING	045A
24		412064		1	PARAFUSO, Hex, M4 x 16, 8.8, Full Thd PARAFUSO	TORNILLO VIS	SCREW VITE	SCHRAUBE SKRUE	040V
25		43139		15	PARAFUSO, Hex, M10 x 25, 8.8, Full Thd PARAFUSO	PERNO VIS	BOLT BULLONE	SCHRAUBE BOLT	140B
26		140045		18	ARRUELA DE PRESSÃO, M10 ANILHA CÓNICA	ARANDELA BELLEVILLE RONDELLE BELLEVILLE	BELLEVILLE WASHER RONDELLA BELLEVILLE	TELLERFEDER BELLEVILLE-SPÆNDSKI	A143
27		100016		18	PORCA, M10, Cl 8 PORCA	TUERCA ECROU	NUT DADO	MUTTER MØTRIK	010D
31		84989464		1	ADESIVO, 10H DÍSTICO	CALCOMANÍA AUTOCOLLANT	DECAL DECALCOMANIA	AUFKLEBER TRANSFER	012D
32		322355		2	ARRUELA PLANA, Belleville, M4 ANILHA	ARANDELA RONDELLE	WASHER RONDELLA	UNTERLEGSCHEIBE FLADSKIVE	131R
33		100012		2	PORCA, M4, Cl 8 PORCA	TUERCA ECROU	NUT DADO	MUTTER MØTRIK	010D
34		84817004		3	CONECTOR HIDRÁUL CONECTOR HID.	CONECTOR HIDRÁULIC CONNECTEUR HYDRAU	HYD CONNECTOR CONNETTORE IDRAULIC	HYDR STECKVERBINDE HYDRAULIKSTIK	020R
35		323713		3	GRAXEIRA COPO DE LUBRIFICAÇÃ	BOQUILLA DE LUBRICAC GRAISSEUR	LUBE NIPPLE INGRASSATORE	SCHMIERNIPPEL SMØRENIPPEL	060I
36		84814929		1	GRAXEIRA COPO DE LUBRIFICAÇÃ	BOQUILLA DE LUBRICAC GRAISSEUR	LUBE NIPPLE INGRASSATORE	SCHMIERNIPPEL SMØRENIPPEL	060I
37		84334829		1	ADESIVO, 50H DÍSTICO	CALCOMANÍA AUTOCOLLANT	DECAL DECALCOMANIA	AUFKLEBER TRANSFER	012D
55		385683		1	PARAFUSO, Hex, M4 x 10, 8.8, Full Thd PARAFUSO	PERNO VIS	BOLT BULLONE	SCHRAUBE BOLT	140B

16.206	04	p1	09/08

TUBO DE DESCARGA
TUBO DE DESCARGA
UNLOADING TUBE
UNLOADING TUBE

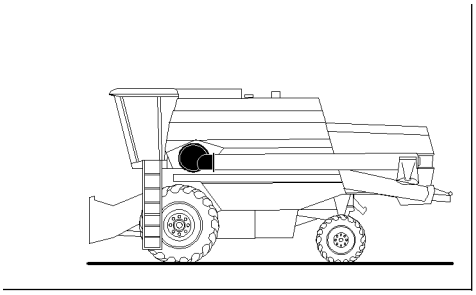

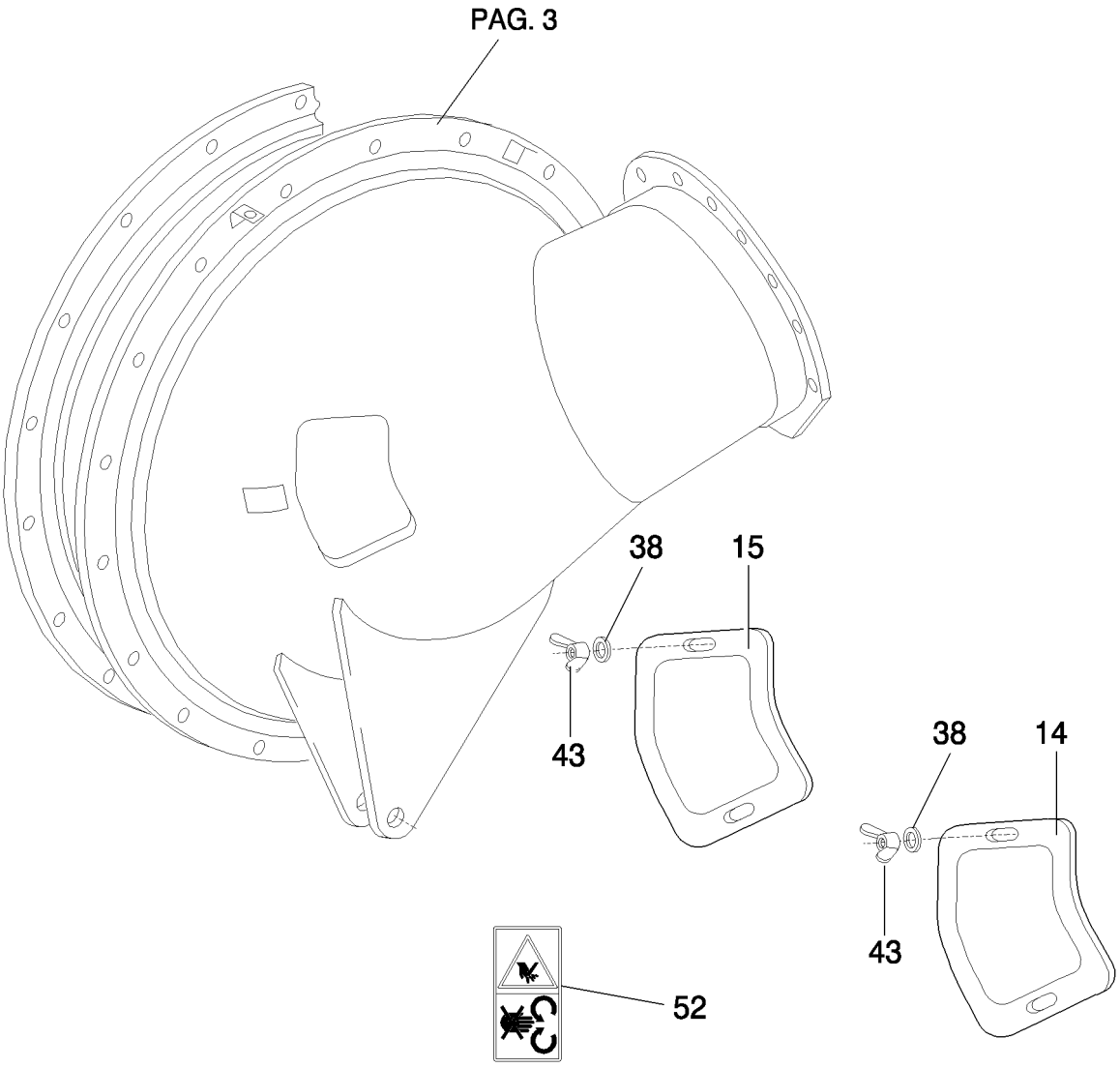

UNLOADING TUBE
TUBE DE VIDANGE
TUBO DI SCARICO
UNLOADING TUBE

R	N	P.N.	MOD	Q	Denominação Denominação	Denominacion Description	Description Descrizione	Bezeichnung Beskrivelse	L.C.
14		84983562		1	COBERTURA COBERTURA	CUBIERTA COUVERCLE	COVER COPERCHIO	ABDECKUNG DÆKSEL	265C
15		84983563		1	COBERTURA COBERTURA	CUBIERTA COUVERCLE	COVER COPERCHIO	ABDECKUNG DÆKSEL	265C
23		86512439		2	PARAFUSO, Short NK, M6 x 16, Cl8.8, Full Thd PARAFUSO DE CARROÇ	PERNO ALOMADO VIS A TETE BOMBEE	CARRIAGE BOLT BULLONE A TESTA TON	SCHLOSSSCHRAUBE BRÆDDEBOLT	P123
38		322357		4	ARRUELA DE PRESSÃO, M6 ANILHA CÓNICA	ARANDELA BELLEVILLE RONDELLE BELLEVILLE	BELLEVILLE WASHER RONDELLA BELLEVILLE	TELLERFEDER BELLEVILLE-SPÆNDSKI	A143
43		84814892		4	PORCA BORBOLETA, M6 x 1 PORCA DE ORELHAS	TUERCA DE MARIPOSA ECROU A OREILLES	WING NUT DADO AD ALETTE	FLÜGELMUTTER VINGEMØTRIK	021G
52		84004738		2	ADESIVO DÍSTICO	CALCOMANÍA AUTOCOLLANT	DECAL DECALCOMANIA	AUFKLEBER TRANSFER	012D

TC5070

16.211	01	p1	09/10

SEM-FIM DE DESCARGA - STANDARD 4,0M
SINFIN DE DESCARGA - STANDARD 4,0M
UNLOADING AUGER - STANDARD 4.0M
UNLOADING AUGER - STANDARD 4.0M

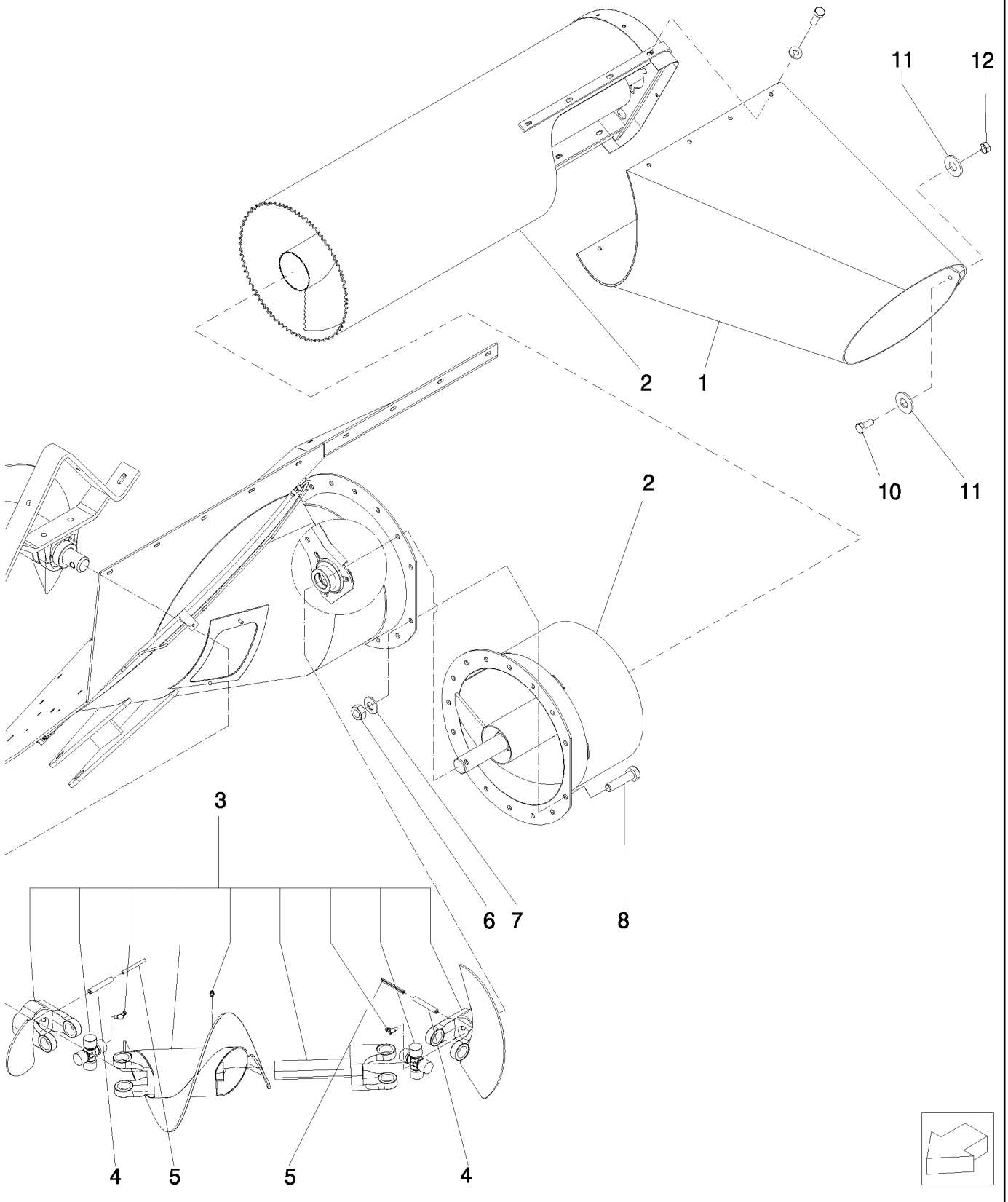

UNLOADING AUGER - STANDARD 4.0M
VIS SANS FIN DE DECHARGE - STANDARD 4,0M
COCLEA DI SCARICO - STANDARD 4,0M
UNLOADING AUGER - STANDARD 4.0M

R	N	P.N.	MOD	Q	Denominação Denominação	Denominacion Description	Description Descrizione	Bezeichnung Beskrivelse	L.C.
1		84983229		1	LONA	LONA	CANVAS	SEGELTUCH	590T
					TELA	TOILE	TELA	LÆRRED	
2		84994178		1	SEM-FIM	SINFÍN	AUGER	SCHNECKE	183C
					SEM-FIM	VIS SANS FIN	COCLEA	SNEGL	
3		84982116		1	JUNTA UNIVERSAL	JUNTA UNIVERSAL	UNIVERSAL JOINT	UNIVERSALGELENK	067G
					JUNTA UNIVERSAL	JOINT UNIVERSEL	GIUNTO UNIVERSALE	UNIVERSALLED	
4		412202		2	PINO DE FIXAÇÃO, M8 x 65, Slotted				
						PASADOR DE BLOQUEO	LOCK PIN	VERRIEGELUNGSSTIFT	081P
					PERNO DE FIXAÇÃO	GOUPILLE DE BLOCAGE	PERNO DI BLOCCAGGIC	LÅSETAP	
5		412070		2	PINO DE FIXAÇÃO, M13 x 70, Slotted				
						PASADOR DE BLOQUEO	LOCK PIN	VERRIEGELUNGSSTIFT	081P
					PERNO DE FIXAÇÃO	GOUPILLE DE BLOCAGE	PERNO DI BLOCCAGGIC	LÅSETAP	
6		100016		15	PORCA, M10, Cl 8	TUERCA	NUT	MUTTER	010D
					PORCA	ECROU	DADO	MØTRIK	
7		140045		15	ARRUELA DE PRESSÃO, M10				
						ARANDELA BELLEVILLE	BELLEVILLE WASHER	TELLERFEDER	A143
					ANILHA CÓNICA	RONDELLE BELLEVILLE	RONDELLA BELLEVILLE	BELLEVILLE-SPÆNDSKI'	
8		43138		15	PARAFUSO, Hex, M10 x 20, 8.8, Full Thd				
						PERNO	BOLT	SCHRAUBE	140B
					PARAFUSO	VIS	BULLONE	BOLT	
10		43128		4	PARAFUSO, Hex, M8 x 30, 8.8				
						TORNILLO	SCREW	SCHRAUBE	040V
					PARAFUSO	VIS	VITE	SKRUE	
11		140041		8	ARRUELA PLANA, M8 x 28 x 3				
						ARANDELA	WASHER	UNTERLEGSCHEIBE	131R
					ANILHA	RONDELLE	RONDELLA	FLADSKIVE	
12		43442		4	PORCA	TUERCA	NUT	MUTTER	010D
					PORCA	ECROU	DADO	MØTRIK	

16.211	02	p1	09/10

SEM-FIM DE DESCARGA - REFORÇADO 4,0M
SINFIN DE DESCARGA - REFUERZO 4,0M
UNLOADING AUGER - REINFORCED 4.0M
UNLOADING AUGER - REINFORCED 4.0M

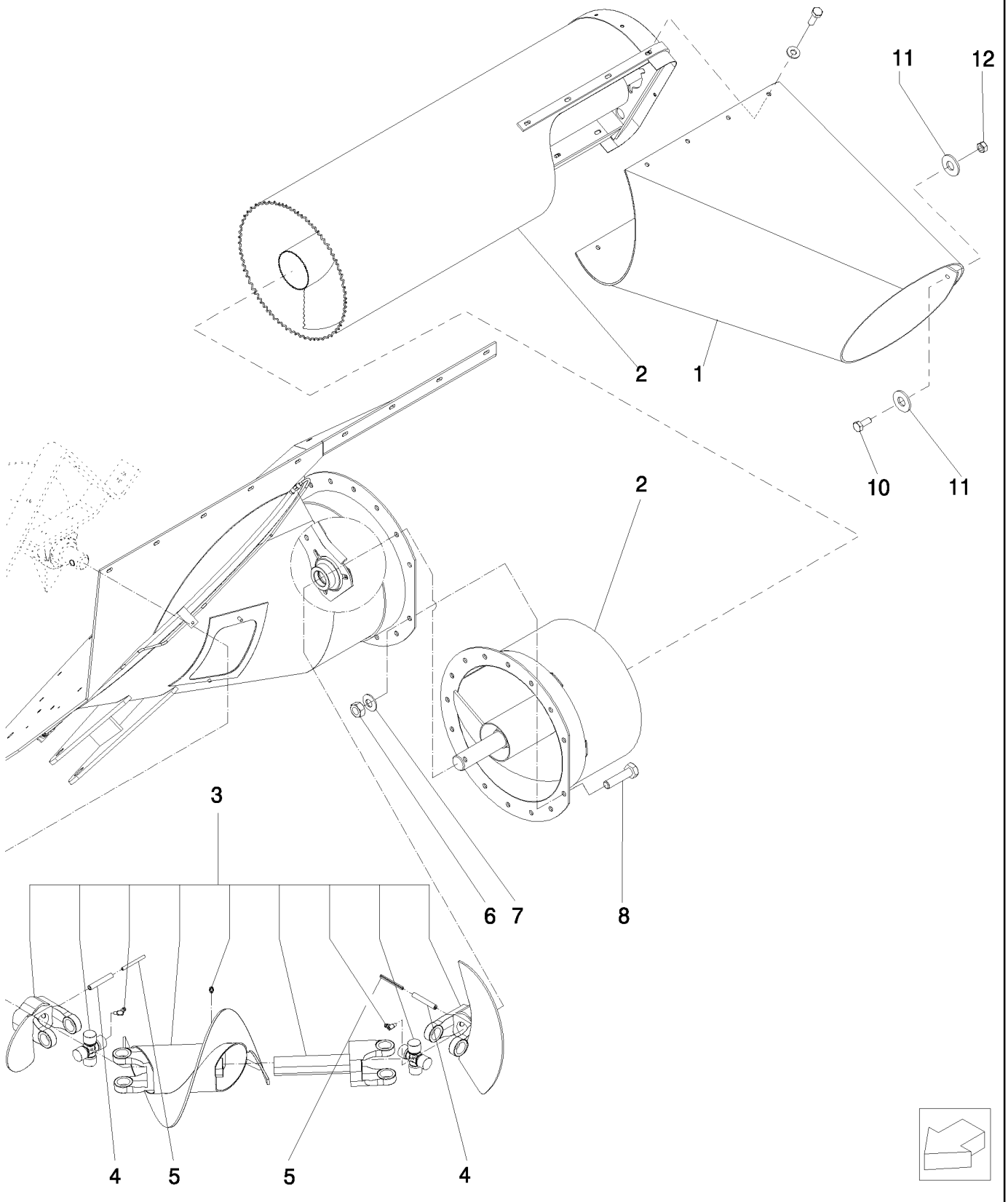

UNLOADING AUGER - REINFORCED 4.0M
VIS SANS FIN DE DECHARGE - RENFORT 4,0M
COCLEA DI SCARICO - RINFORZO 4,0M
UNLOADING AUGER - REINFORCED 4.0M

R	N	P.N.	MOD	Q	Denominação Denominação	Denominacion Description	Description Descrizione	Bezeichnung Beskrivelse	L.C.
1		84983229		1	LONA	LONA	CANVAS	SEGELTUCH	590T
					TELA	TOILE	TELA	LÆRRED	
2		84992833		1	SEM-FIM	SINFÍN	AUGER	SCHNECKE	183C
					SEM-FIM	VIS SANS FIN	COCLEA	SNEGL	
3		84982116		1	JUNTA UNIVERSAL	JUNTA UNIVERSAL	UNIVERSAL JOINT	UNIVERSALGELENK	067G
					JUNTA UNIVERSAL	JOINT UNIVERSEL	GIUNTO UNIVERSALE	UNIVERSALLED	
4		412202		2	PINO DE FIXAÇÃO, M8 x 65, Slotted				
						PASADOR DE BLOQUEO	LOCK PIN	VERRIEGELUNGSSTIFT	081P
					PERNO DE FIXAÇÃO	GOUPILLE DE BLOCAGE	PERNO DI BLOCCAGGIC	LÅSETAP	
5		412070		2	PINO DE FIXAÇÃO, M13 x 70, Slotted				
						PASADOR DE BLOQUEO	LOCK PIN	VERRIEGELUNGSSTIFT	081P
					PERNO DE FIXAÇÃO	GOUPILLE DE BLOCAGE	PERNO DI BLOCCAGGIC	LÅSETAP	
6		100016		15	PORCA, M10, Cl 8	TUERCA	NUT	MUTTER	010D
					PORCA	ECROU	DADO	MØTRIK	
7		140045		15	ARRUELA DE PRESSÃO, M10				
						ARANDELA BELLEVILLE	BELLEVILLE WASHER	TELLERFEDER	A143
					ANILHA CÓNICA	RONDELLE BELLEVILLE	RONDELLA BELLEVILLE	BELLEVILLE-SPÆNDSKI'	
8		43138		15	PARAFUSO, Hex, M10 x 20, 8.8, Full Thd				
						PERNO	BOLT	SCHRAUBE	140B
					PARAFUSO	VIS	BULLONE	BOLT	
10		43128		4	PARAFUSO, Hex, M8 x 30, 8.8				
						TORNILLO	SCREW	SCHRAUBE	040V
					PARAFUSO	VIS	VITE	SKRUE	
11		140041		8	ARRUELA PLANA, M8 x 28 x 3				
						ARANDELA	WASHER	UNTERLEGSCHEIBE	131R
					ANILHA	RONDELLE	RONDELLA	FLADSKIVE	
12		43442		4	PORCA	TUERCA	NUT	MUTTER	010D
					PORCA	ECROU	DADO	MØTRIK	

16.212	01	p1	11/09

SEM-FIM DE DESCARGA - REFORÇADO 4,65M
SINFIN DE DESCARGA - REFUERZO 4,65M
UNLOADING AUGER - REINFORCED 4.65M
UNLOADING AUGER - REINFORCED 4.65M

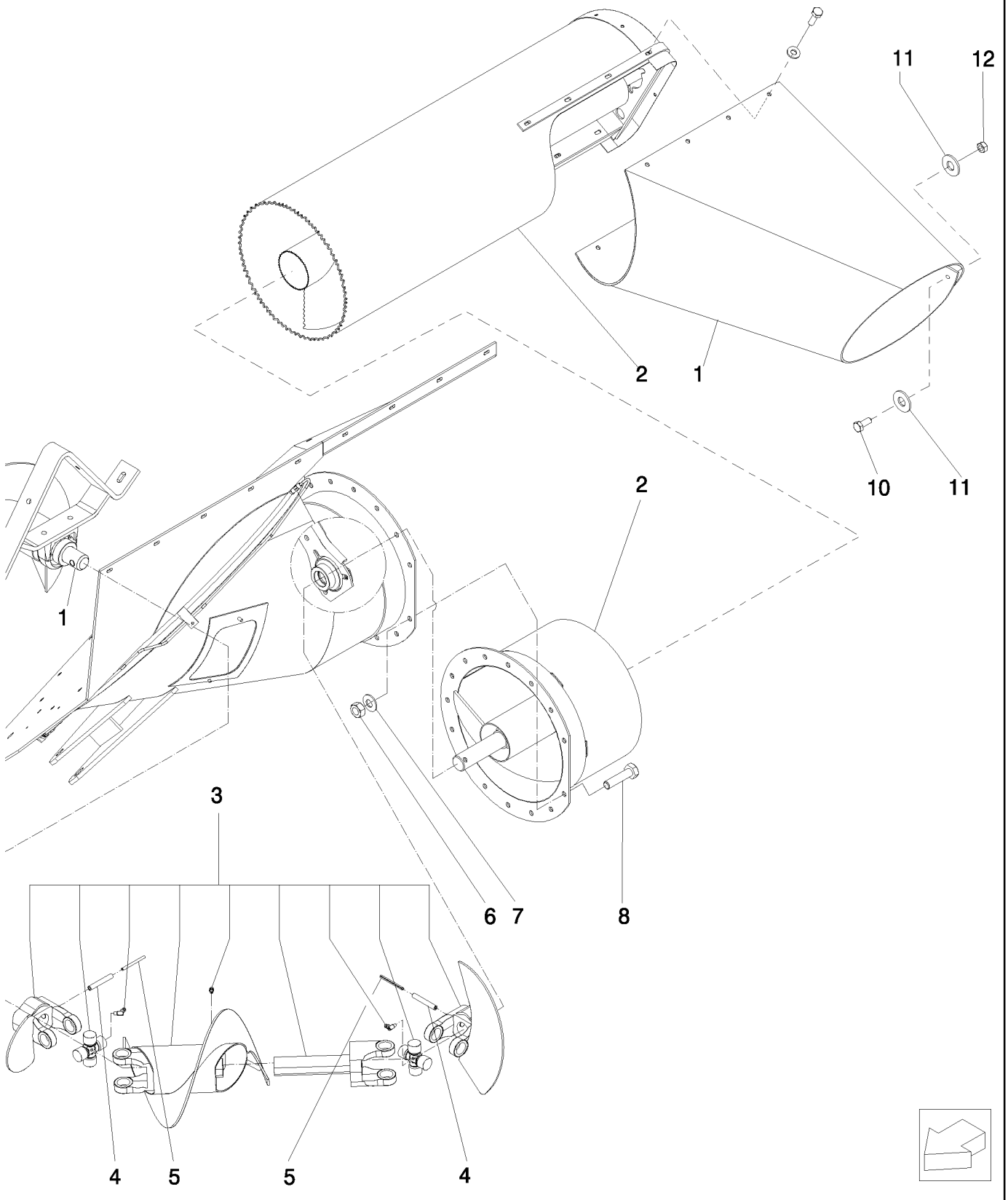

UNLOADING AUGER - REINFORCED 4.65M
VIS SANS FIN DE DECHARGE - RENFORT 4,65M
COCLEA DI SCARICO - RINFORZO 4,65M
UNLOADING AUGER - REINFORCED 4.65M

R	N	P.N.	MOD	Q	Denominação Denominação	Denominacion Description	Description Descrizione	Bezeichnung Beskrivelse	L.C.
1		84983229		1	LONA	LONA	CANVAS	SEGELTUCH	590T
					TELA	TOILE	TELA	LÆRRED	
2		84980033		1	SEM-FIM	SINFÍN	AUGER	SCHNECKE	183C
					SEM-FIM	VIS SANS FIN	COCLEA	SNEGL	
3		84982116		1	JUNTA UNIVERSAL	JUNTA UNIVERSAL	UNIVERSAL JOINT	UNIVERSALGELENK	067G
					JUNTA UNIVERSAL	JOINT UNIVERSEL	GIUNTO UNIVERSALE	UNIVERSALLED	
4		412202		2	PINO DE FIXAÇÃO, M8 x 65, Slotted				
						PASADOR DE BLOQUEO	LOCK PIN	VERRIEGELUNGSSTIFT	081P
					PERNO DE FIXAÇÃO	GOUPILLE DE BLOCAGE	PERNO DI BLOCCAGGIC	LÅSETAP	
5		412070		2	PINO DE FIXAÇÃO, M13 x 70, Slotted				
						PASADOR DE BLOQUEO	LOCK PIN	VERRIEGELUNGSSTIFT	081P
					PERNO DE FIXAÇÃO	GOUPILLE DE BLOCAGE	PERNO DI BLOCCAGGIC	LÅSETAP	
6		100016		15	PORCA, M10, Cl 8	TUERCA	NUT	MUTTER	010D
					PORCA	ECROU	DADO	MØTRIK	
7		140045		15	ARRUELA DE PRESSÃO, M10				
						ARANDELA BELLEVILLE	BELLEVILLE WASHER	TELLERFEDER	A143
					ANILHA CÓNICA	RONDELLE BELLEVILLE	RONDELLA BELLEVILLE	BELLEVILLE-SPÆNDSKI'	
8		43138		15	PARAFUSO, Hex, M10 x 20, 8.8, Full Thd				
						PERNO	BOLT	SCHRAUBE	140B
					PARAFUSO	VIS	BULLONE	BOLT	
10		43128		4	PARAFUSO, Hex, M8 x 30, 8.8				
						TORNILLO	SCREW	SCHRAUBE	040V
					PARAFUSO	VIS	VITE	SKRUE	
11		140041		8	ARRUELA PLANA, M8 x 28 x 3				
						ARANDELA	WASHER	UNTERLEGSCHEIBE	131R
					ANILHA	RONDELLE	RONDELLA	FLADSKIVE	
12		43442		4	PORCA	TUERCA	NUT	MUTTER	010D
					PORCA	ECROU	DADO	MØTRIK	

16.213	01	p1	03/10

SEM-FIM DE DESCARGA - STANDARD 4,0M
SINFIN DE DESCARGA - STANDARD 4,0M
UNLOADING AUGER - STANDARD 4.0M
UNLOADING AUGER - STANDARD 4.0M

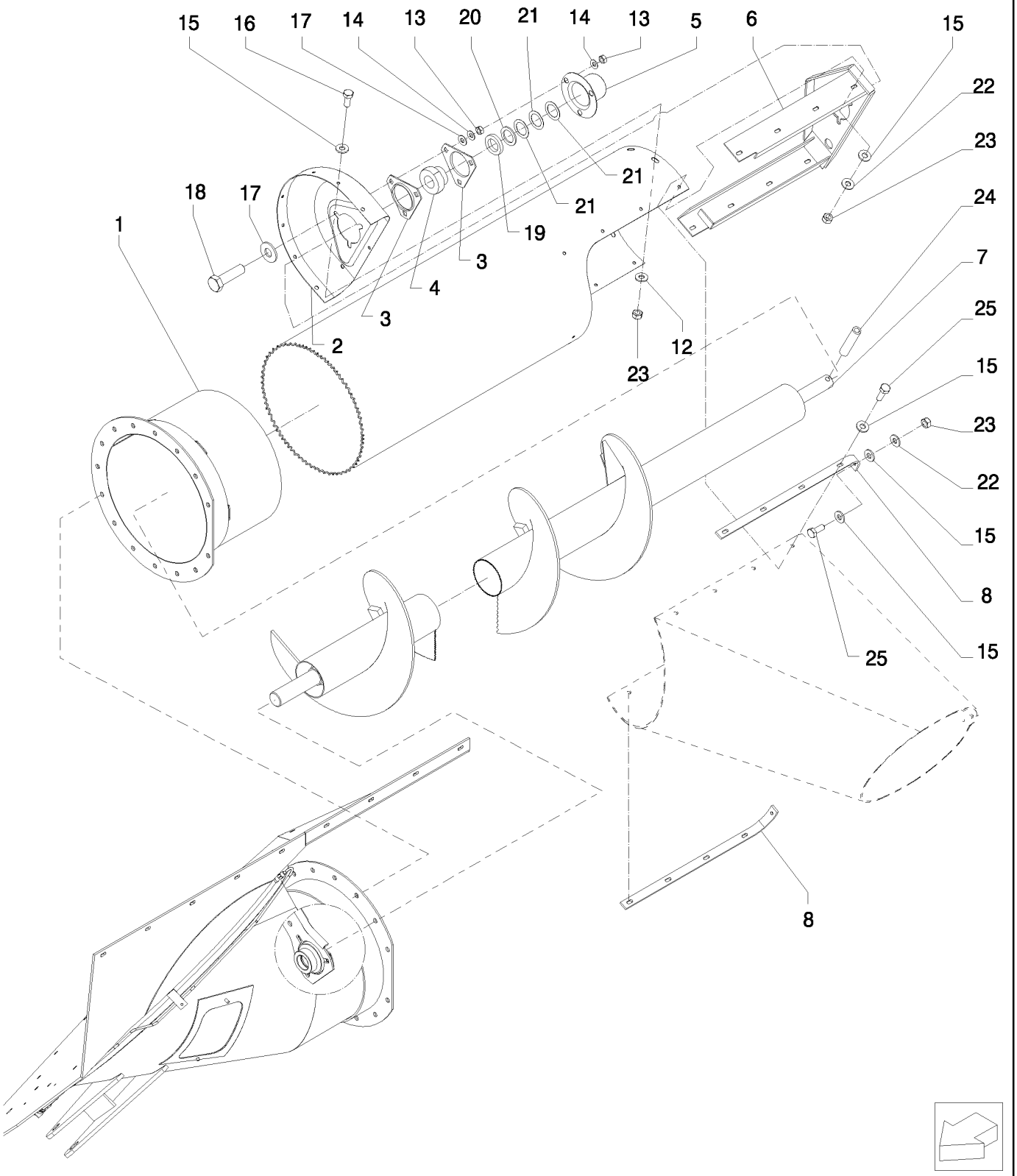

UNLOADING AUGER - STANDARD 4.0M
VIS SANS FIN DE DECHARGE - STANDARD 4,0M
COCLEA DI SCARICO - STANDARD 4,0M
UNLOADING AUGER - STANDARD 4.0M

R	N	P.N.	MOD	Q	Denominação Denominação	Denominacion Description	Description Descrizione	Bezeichnung Beskrivelse	L.C.
1		84983373		1	TUBO	TUBO	TUBE	ROHR	195T
					TUBO	TUBE	TUBO	RØR	
2		84983293		1	COBERTURA	CUBIERTA	COVER	ABDECKUNG	265C
					COBERTURA	COUVERCLE	COPERCHIO	DÆKSEL	
3		86548970		2	FLANGE	BRIDA	FLANGE	FLANSCH	070F
					FLANGE	BRIDE	FLANGIA	FLANGE	
4		325106		1	CONJUNTO DO ROLAMENTO				
						CONJUNTO DE COJINET	BEARING ASSY	LAGERBAURUPPE	341C
					CHUMACEIRA	ROULEMENT	COMPLESSIVO CUSCINI	LEJESAMLING	
5		84982090		1	COBERTURA	CUBIERTA	COVER	ABDECKUNG	265C
					COBERTURA	COUVERCLE	COPERCHIO	DÆKSEL	
6		84443764		1	SUPORTE	SOPORTE	SUPPORT	STÜTZE	300S
					SUPORTE	SUPPORT	SUPPORTO	BESLAG	
7		84982112		1	SEM-FIM	SINFÍN	AUGER	SCHNECKE	183C
					SEM-FIM	VIS SANS FIN	COCLEA	SNEGL	
8		84814934		2	PLACA DE FIXAÇÃO	PLACA DE FIJACIÓN	FIXING PLATE	BEFESTIGUNGSPLATTE	078B
					CHAPA DE FIXAÇÃO	PLAQUE DE FIXATION	PIASTRA DI FISSAGGIO	FASTSPÆNDINGSPLADI	
12		412649		6	MOLA DA ARRUELA, Belleville, M6				
						ARANDELA DE RESORT	SPRING WASHER	FEDERSCHEIBE	P692
					ANILHA DE MOLA	RONDELLE ELASTIQUE	RONDELLA ELASTICA	FJEDERSKIVE	
13		100016		6	PORCA, M10, Cl 8	TUERCA	NUT	MUTTER	010D
					PORCA	ECROU	DADO	MØTRIK	
14		140045		6	ARRUELA DE PRESSÃO, M10				
						ARANDELA BELLEVILLE	BELLEVILLE WASHER	TELLERFEDER	A143
					ANILHA CÓNICA	RONDELLE BELLEVILLE	RONDELLA BELLEVILLE	BELLEVILLE-SPÆNDSKI	
15		86588450		26	ARRUELA PLANA, M6 x 12 x 1.6 Thk				
						ARANDELA	WASHER	UNTERLEGSCHEIBE	131R
					ANILHA	RONDELLE	RONDELLA	FLADSKIVE	
16		86508568		6	PARAFUSO, Hex, M6 x 16, Cl 8.8, Full Thd				
						TORNILLO	SCREW	SCHRAUBE	040V
					PARAFUSO	VIS	VITE	SKRUE	
17		140017		6	ARRUELA PLANA, M10 x 20 x 2				
						ARANDELA	WASHER	UNTERLEGSCHEIBE	131R
					ANILHA	RONDELLE	RONDELLA	FLADSKIVE	
18		120112		3	PARAFUSO, Hex, M10 x 40, 8.8, Full Thd				
						PERNO	BOLT	SCHRAUBE	140B
					PARAFUSO	VIS	BULLONE	BOLT	
19		84814900		1	ARRUELA PLANA	ARANDELA	WASHER	UNTERLEGSCHEIBE	131R
					ANILHA	RONDELLE	RONDELLA	FLADSKIVE	
20		84814901		1	ARRUELA PLANA	ARANDELA	WASHER	UNTERLEGSCHEIBE	131R
					ANILHA	RONDELLE	RONDELLA	FLADSKIVE	
21		441176		3	ARRUELA PLANA, M31 x 45 x 0.8 Thk				
						ARANDELA	WASHER	UNTERLEGSCHEIBE	131R
					ANILHA	RONDELLE	RONDELLA	FLADSKIVE	
22		322357		10	ARRUELA DE PRESSÃO, M6				
						ARANDELA BELLEVILLE	BELLEVILLE WASHER	TELLERFEDER	A143
					ANILHA CÓNICA	RONDELLE BELLEVILLE	RONDELLA BELLEVILLE	BELLEVILLE-SPÆNDSKI	
23		9706755		16	PORCA, M6, Cl 8	TUERCA	NUT	MUTTER	010D
					PORCA	ECROU	DADO	MØTRIK	

16.213	01	p2	03/10

SEM-FIM DE DESCARGA - STANDARD 4,0M
SINFIN DE DESCARGA - STANDARD 4,0M
UNLOADING AUGER - STANDARD 4.0M
UNLOADING AUGER - STANDARD 4.0M

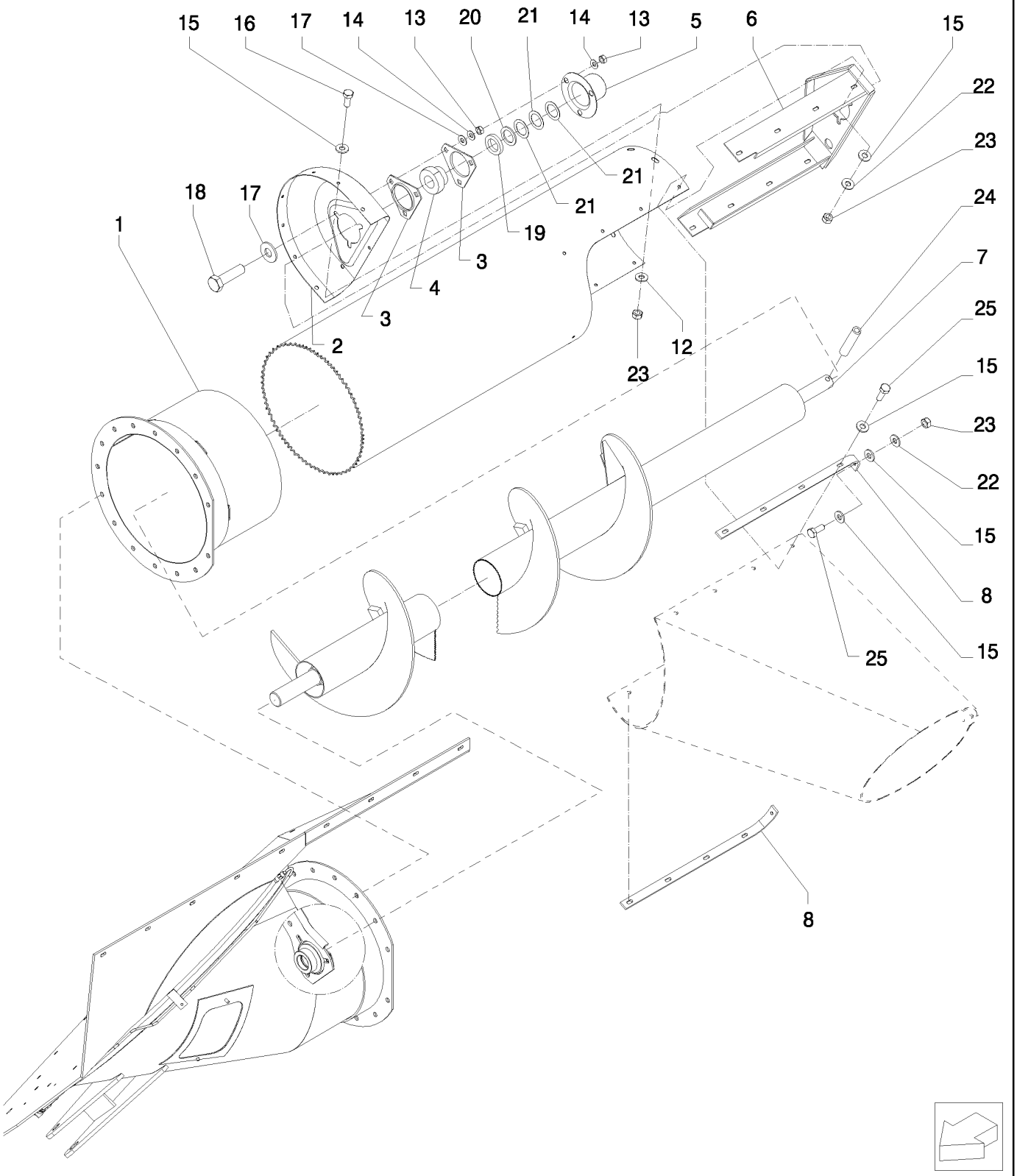

UNLOADING AUGER - STANDARD 4.0M
VIS SANS FIN DE DECHARGE - STANDARD 4,0M
COCLEA DI SCARICO - STANDARD 4,0M
UNLOADING AUGER - STANDARD 4.0M

R	N	P.N.	MOD	Q	Denominação Denominação	Denominacion Description	Description Descrizione	Bezeichnung Beskrivelse	L.C.
24		14610270		1	PINO DE FIXAÇÃO, M10 x 45, Slotted				
						PASADOR DE BLOQUEO	LOCK PIN	VERRIEGELUNGSSTIFT	081P
					PERNO DE FIXAÇÃO	GOUPILLE DE BLOCAGE	PERNO DI BLOCCAGGIC	LÅSETAP	
25		43117		10	PARAFUSO, Hex, M6 x 30, 8.8				
						PERNO	BOLT	SCHRAUBE	140B
					PARAFUSO	VIS	BULLONE	BOLT	

16.213	02	p1	07/10

SEM-FIM DE DESCARGA - REFORÇADO 4,0M
SINFIN DE DESCARGA - REFUERZO 4,0M
UNLOADING AUGER - REINFORCED 4.0M
UNLOADING AUGER - REINFORCED 4.0M

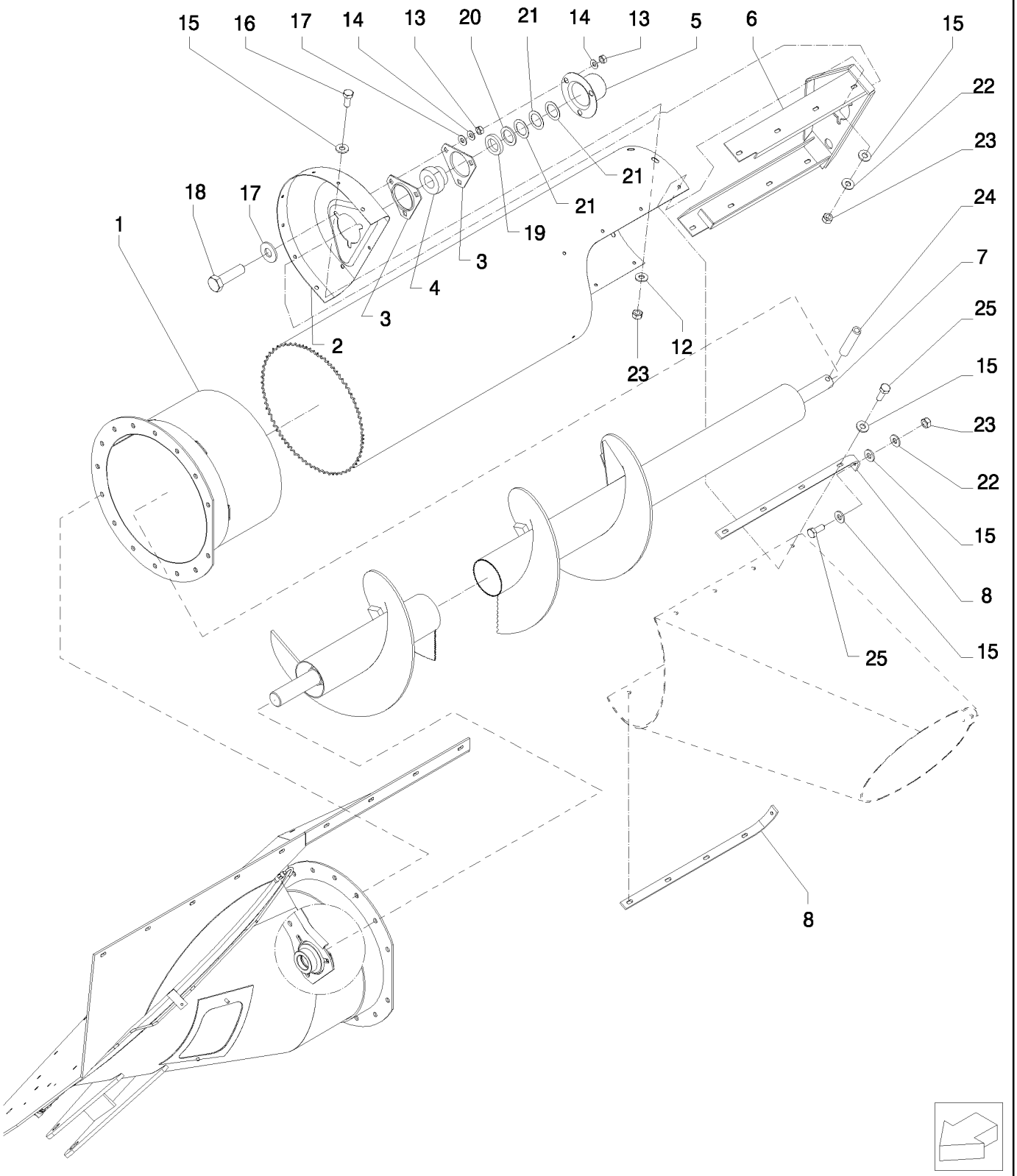

UNLOADING AUGER - REINFORCED 4.0M
VIS SANS FIN DE DECHARGE - RENFORT 4,0M
COCLEA DI SCARICO - RINFORZO 4,0M
UNLOADING AUGER - REINFORCED 4.0M

R	N	P.N.	MOD	Q	Denominação Denominação	Denominacion Description	Description Descrizione	Bezeichnung Beskrivelse	L.C.
1		84983373		1	TUBO	TUBO	TUBE	ROHR	195T
					TUBO	TUBE	TUBO	RØR	
2		84983293		1	COBERTURA	CUBIERTA	COVER	ABDECKUNG	265C
					COBERTURA	COUVERCLE	COPERCHIO	DÆKSEL	
3		86548970		2	FLANGE	BRIDA	FLANGE	FLANSCH	070F
					FLANGE	BRIDE	FLANGIA	FLANGE	
4		325106		1	CONJUNTO DO ROLAMENTO				
						CONJUNTO DE COJINET	BEARING ASSY	LAGERBAURUPPE	341C
					CHUMACEIRA	ROULEMENT	COMPLESSIVO CUSCINI	LEJESAMLING	
5		84982090		1	COBERTURA	CUBIERTA	COVER	ABDECKUNG	265C
					COBERTURA	COUVERCLE	COPERCHIO	DÆKSEL	
6		84443764		1	SUPORTE	SOPORTE	SUPPORT	STÜTZE	300S
					SUPORTE	SUPPORT	SUPPORTO	BESLAG	
7		84982113		1	SEM-FIM	SINFÍN	AUGER	SCHNECKE	183C
					SEM-FIM	VIS SANS FIN	COCLEA	SNEGL	
8		84814934		2	PLACA DE FIXAÇÃO	PLACA DE FIJACIÓN	FIXING PLATE	BEFESTIGUNGSPLATTE	078B
					CHAPA DE FIXAÇÃO	PLAQUE DE FIXATION	PIASTRA DI FISSAGGIO	FASTSPÆNDINGSPLADI	
12		412649		6	MOLA DA ARRUELA, Belleville, M6				
						ARANDELA DE RESORT	SPRING WASHER	FEDERSCHEIBE	P692
					ANILHA DE MOLA	RONDELLE ELASTIQUE	RONDELLA ELASTICA	FJEDERSKIVE	
13		100016		6	PORCA, M10, Cl 8	TUERCA	NUT	MUTTER	010D
					PORCA	ECROU	DADO	MØTRIK	
14		140045		6	ARRUELA DE PRESSÃO, M10				
						ARANDELA BELLEVILLE	BELLEVILLE WASHER	TELLERFEDER	A143
					ANILHA CÓNICA	RONDELLE BELLEVILLE	RONDELLA BELLEVILLE	BELLEVILLE-SPÆNDSKI	
15		86588450		26	ARRUELA PLANA, M6 x 12 x 1.6 Thk				
						ARANDELA	WASHER	UNTERLEGSCHEIBE	131R
					ANILHA	RONDELLE	RONDELLA	FLADSKIVE	
16		86508568		6	PARAFUSO, Hex, M6 x 16, Cl 8.8, Full Thd				
						TORNILLO	SCREW	SCHRAUBE	040V
					PARAFUSO	VIS	VITE	SKRUE	
17		140017		6	ARRUELA PLANA, M10 x 20 x 2				
						ARANDELA	WASHER	UNTERLEGSCHEIBE	131R
					ANILHA	RONDELLE	RONDELLA	FLADSKIVE	
18		120112		3	PARAFUSO, Hex, M10 x 40, 8.8, Full Thd				
						PERNO	BOLT	SCHRAUBE	140B
					PARAFUSO	VIS	BULLONE	BOLT	
19		84814900		1	ARRUELA PLANA	ARANDELA	WASHER	UNTERLEGSCHEIBE	131R
					ANILHA	RONDELLE	RONDELLA	FLADSKIVE	
20		84814901		1	ARRUELA PLANA	ARANDELA	WASHER	UNTERLEGSCHEIBE	131R
					ANILHA	RONDELLE	RONDELLA	FLADSKIVE	
21		441176		3	ARRUELA PLANA, M31 x 45 x 0.8 Thk				
						ARANDELA	WASHER	UNTERLEGSCHEIBE	131R
					ANILHA	RONDELLE	RONDELLA	FLADSKIVE	
22		322357		10	ARRUELA DE PRESSÃO, M6				
						ARANDELA BELLEVILLE	BELLEVILLE WASHER	TELLERFEDER	A143
					ANILHA CÓNICA	RONDELLE BELLEVILLE	RONDELLA BELLEVILLE	BELLEVILLE-SPÆNDSKI	
23		9706755		16	PORCA, M6, Cl 8	TUERCA	NUT	MUTTER	010D
					PORCA	ECROU	DADO	MØTRIK	

TC5070

16.213	02	p2	07/10

SEM-FIM DE DESCARGA - REFORÇADO 4,0M
SINFIN DE DESCARGA - REFUERZO 4,0M
UNLOADING AUGER - REINFORCED 4.0M
UNLOADING AUGER - REINFORCED 4.0M

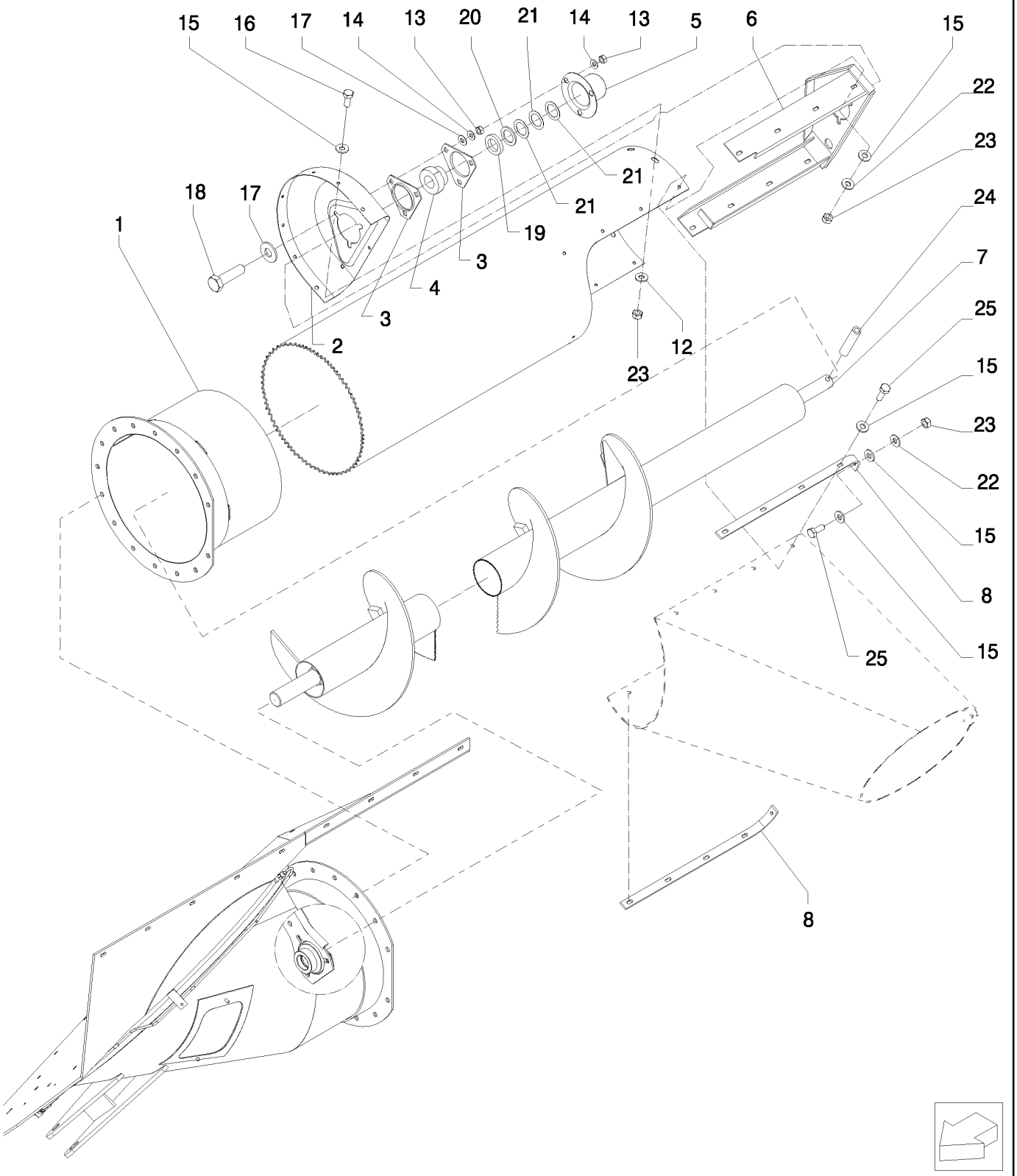

UNLOADING AUGER - REINFORCED 4.0M
VIS SANS FIN DE DECHARGE - RENFORT 4,0M
COCLEA DI SCARICO - RINFORZO 4,0M
UNLOADING AUGER - REINFORCED 4.0M

R	N	P.N.	MOD	Q	Denominação Denominação	Denominacion Description	Description Descrizione	Bezeichnung Beskrivelse	L.C.
24		14610270		1	PINO DE FIXAÇÃO, M10 x 45, Slotted				
						PASADOR DE BLOQUEO	LOCK PIN	VERRIEGELUNGSSTIFT	081P
					PERNO DE FIXAÇÃO	GOUPILLE DE BLOCAGE	PERNO DI BLOCCAGGIC	LÅSETAP	
25		43117		10	PARAFUSO, Hex, M6 x 30, 8.8				
						PERNO	BOLT	SCHRAUBE	140B
					PARAFUSO	VIS	BULLONE	BOLT	

16.213	03	p1	10/08

SEM-FIM DE DESCARGA - REFORÇADO 4,65M
SINFIN DE DESCARGA - REFUERZO 4,65M
UNLOADING AUGER - REINFORCED 4.65M
UNLOADING AUGER - REINFORCED 4.65M

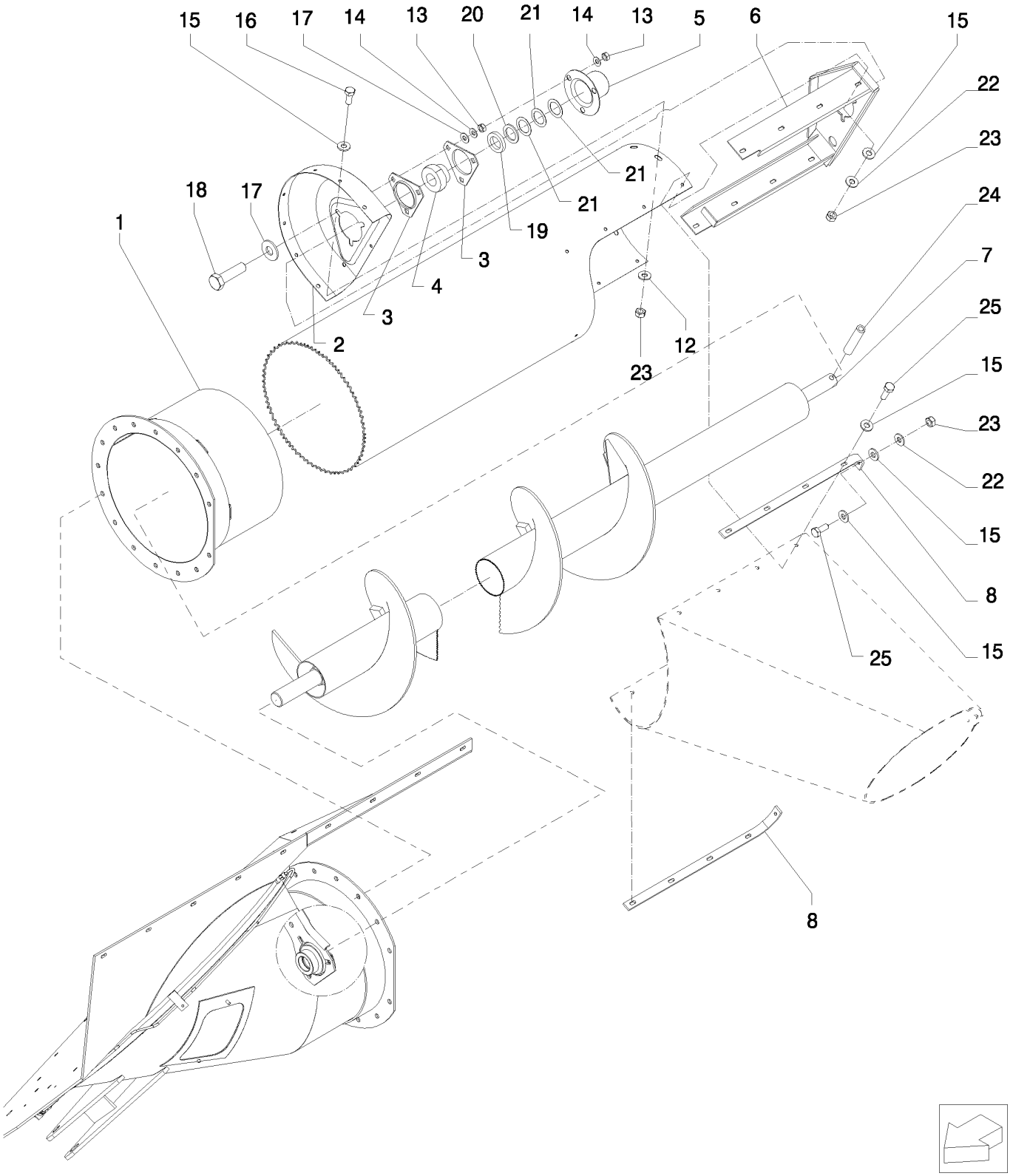

UNLOADING AUGER - REINFORCED 4.65M
VIS SANS FIN DE DECHARGE - RENFORT 4,65M
COCLEA DI SCARICO - RINFORZO 4,65M
UNLOADING AUGER - REINFORCED 4.65M

R	N	P.N.	MOD	Q	Denominação Denominação	Denominacion Description	Description Descrizione	Bezeichnung Beskrivelse	L.C.
1		84983372		1	TUBO	TUBO	TUBE	ROHR	195T
					TUBO	TUBE	TUBO	RØR	
2		84983293		1	COBERTURA	CUBIERTA	COVER	ABDECKUNG	265C
					COBERTURA	COUVERCLE	COPERCHIO	DÆKSEL	
3		86548970		2	FLANGE	BRIDA	FLANGE	FLANSCH	070F
					FLANGE	BRIDE	FLANGIA	FLANGE	
4		325106		1	CONJUNTO DO ROLAMENTO				
						CONJUNTO DE COJINET	BEARING ASSY	LAGERBAURUPPE	341C
					CHUMACEIRA	ROULEMENT	COMPLESSIVO CUSCINI	LEJESAMLING	
5		84982090		1	COBERTURA	CUBIERTA	COVER	ABDECKUNG	265C
					COBERTURA	COUVERCLE	COPERCHIO	DÆKSEL	
6		84443764		1	SUPORTE	SOPORTE	SUPPORT	STÜTZE	300S
					SUPORTE	SUPPORT	SUPPORTO	BESLAG	
7		84982114		1	SEM-FIM	SINFÍN	AUGER	SCHNECKE	183C
					SEM-FIM	VIS SANS FIN	COCLEA	SNEGL	
8		84814934		2	PLACA DE FIXAÇÃO	PLACA DE FIJACIÓN	FIXING PLATE	BEFESTIGUNGSPLATTE	078B
					CHAPA DE FIXAÇÃO	PLAQUE DE FIXATION	PIASTRA DI FISSAGGIO	FASTSPÆNDINGSPLADI	
12		412649		6	MOLA DA ARRUELA, Belleville, M6				
						ARANDELA DE RESORT	SPRING WASHER	FEDERSCHEIBE	P692
					ANILHA DE MOLA	RONDELLE ELASTIQUE	RONDELLA ELASTICA	FJEDERSKIVE	
13		100016		6	PORCA, M10, Cl 8	TUERCA	NUT	MUTTER	010D
					PORCA	ECROU	DADO	MØTRIK	
14		140045		6	ARRUELA DE PRESSÃO, M10				
						ARANDELA BELLEVILLE	BELLEVILLE WASHER	TELLERFEDER	A143
					ANILHA CÓNICA	RONDELLE BELLEVILLE	RONDELLA BELLEVILLE	BELLEVILLE-SPÆNDSKI	
15		86588450		26	ARRUELA PLANA, M6 x 12 x 1.6 Thk				
						ARANDELA	WASHER	UNTERLEGSCHEIBE	131R
					ANILHA	RONDELLE	RONDELLA	FLADSKIVE	
16		86508568		6	PARAFUSO, Hex, M6 x 16, Cl 8.8, Full Thd				
						TORNILLO	SCREW	SCHRAUBE	040V
					PARAFUSO	VIS	VITE	SKRUE	
17		140017		6	ARRUELA PLANA, M10 x 20 x 2				
						ARANDELA	WASHER	UNTERLEGSCHEIBE	131R
					ANILHA	RONDELLE	RONDELLA	FLADSKIVE	
18		120112		3	PARAFUSO, Hex, M10 x 40, 8.8, Full Thd				
						PERNO	BOLT	SCHRAUBE	140B
					PARAFUSO	VIS	BULLONE	BOLT	
19		84814900		1	ARRUELA PLANA	ARANDELA	WASHER	UNTERLEGSCHEIBE	131R
					ANILHA	RONDELLE	RONDELLA	FLADSKIVE	
20		84814901		1	ARRUELA PLANA	ARANDELA	WASHER	UNTERLEGSCHEIBE	131R
					ANILHA	RONDELLE	RONDELLA	FLADSKIVE	
21		441176		3	ARRUELA PLANA, M31 x 45 x 0.8 Thk				
						ARANDELA	WASHER	UNTERLEGSCHEIBE	131R
					ANILHA	RONDELLE	RONDELLA	FLADSKIVE	
22		322357		10	ARRUELA DE PRESSÃO, M6				
						ARANDELA BELLEVILLE	BELLEVILLE WASHER	TELLERFEDER	A143
					ANILHA CÓNICA	RONDELLE BELLEVILLE	RONDELLA BELLEVILLE	BELLEVILLE-SPÆNDSKI	
23		9706755		16	PORCA, M6, Cl 8	TUERCA	NUT	MUTTER	010D
					PORCA	ECROU	DADO	MØTRIK	

TC5070

16.213	03	p2	10/08

SEM-FIM DE DESCARGA - REFORÇADO 4,65M
SINFIN DE DESCARGA - REFUERZO 4,65M
UNLOADING AUGER - REINFORCED 4.65M
UNLOADING AUGER - REINFORCED 4.65M

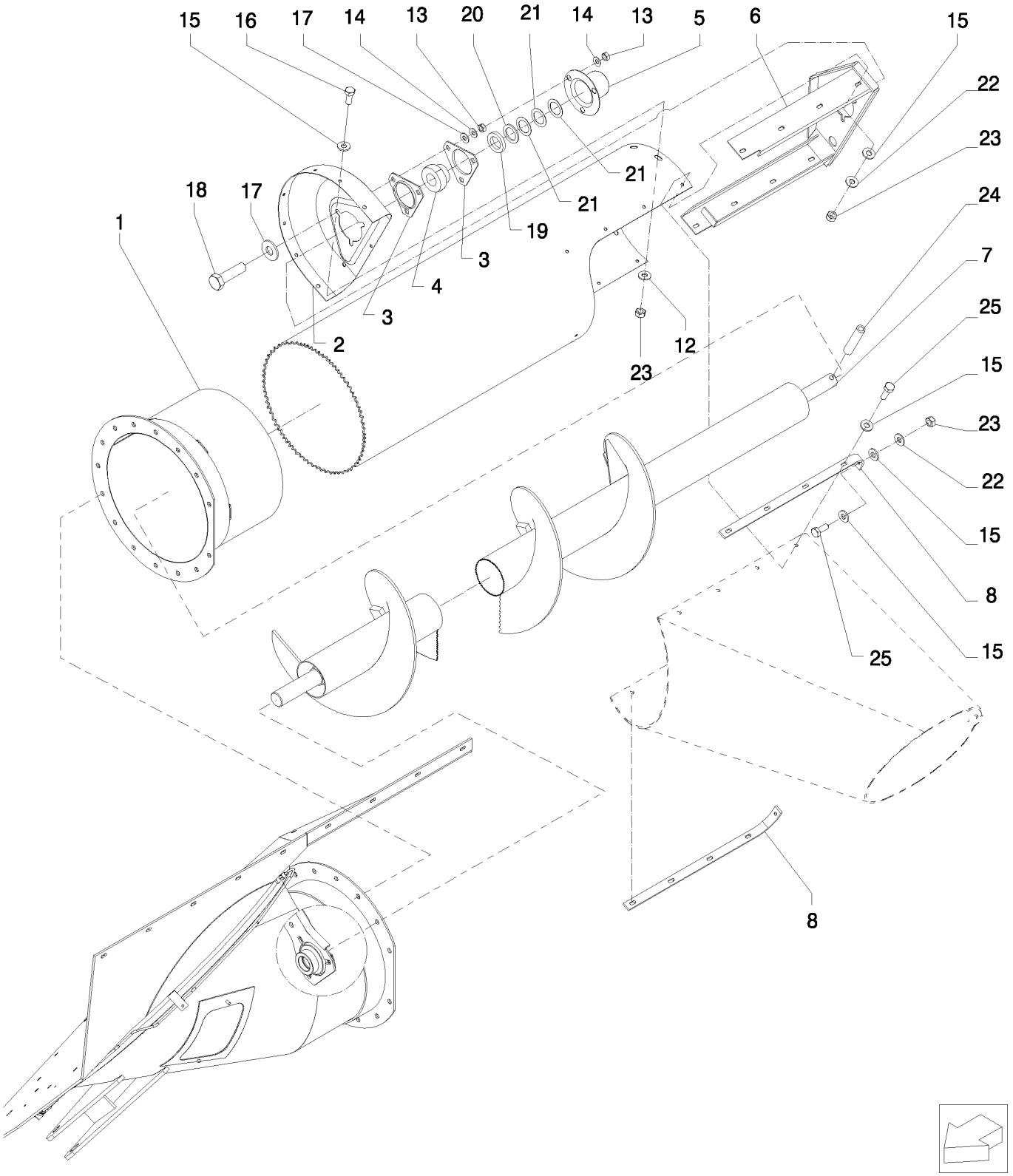

UNLOADING AUGER - REINFORCED 4.65M
VIS SANS FIN DE DECHARGE - RENFORT 4,65M
COCLEA DI SCARICO - RINFORZO 4,65M
UNLOADING AUGER - REINFORCED 4.65M

R	N	P.N.	MOD	Q	Denominação Denominação	Denominacion Description	Description Descrizione	Bezeichnung Beskrivelse	L.C.
24		14610270		1	PINO DE FIXAÇÃO, M10 x 45, Slotted				
						PASADOR DE BLOQUEO	LOCK PIN	VERRIEGELUNGSSTIFT	081P
					PERNO DE FIXAÇÃO	GOUPILLE DE BLOCAGE	PERNO DI BLOCCAGGIC	LÅSETAP	
25		43117		10	PARAFUSO, Hex, M6 x 30, 8.8				
						PERNO	BOLT	SCHRAUBE	140B
					PARAFUSO	VIS	BULLONE	BOLT	

16.215	01	p1	10/08

TANQUE GRANELEIRO
TANQUE DE GRANOS
GRAINTANK
KORNTANK

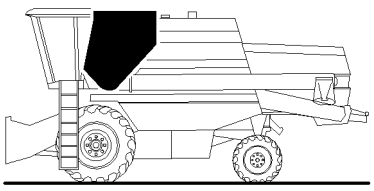

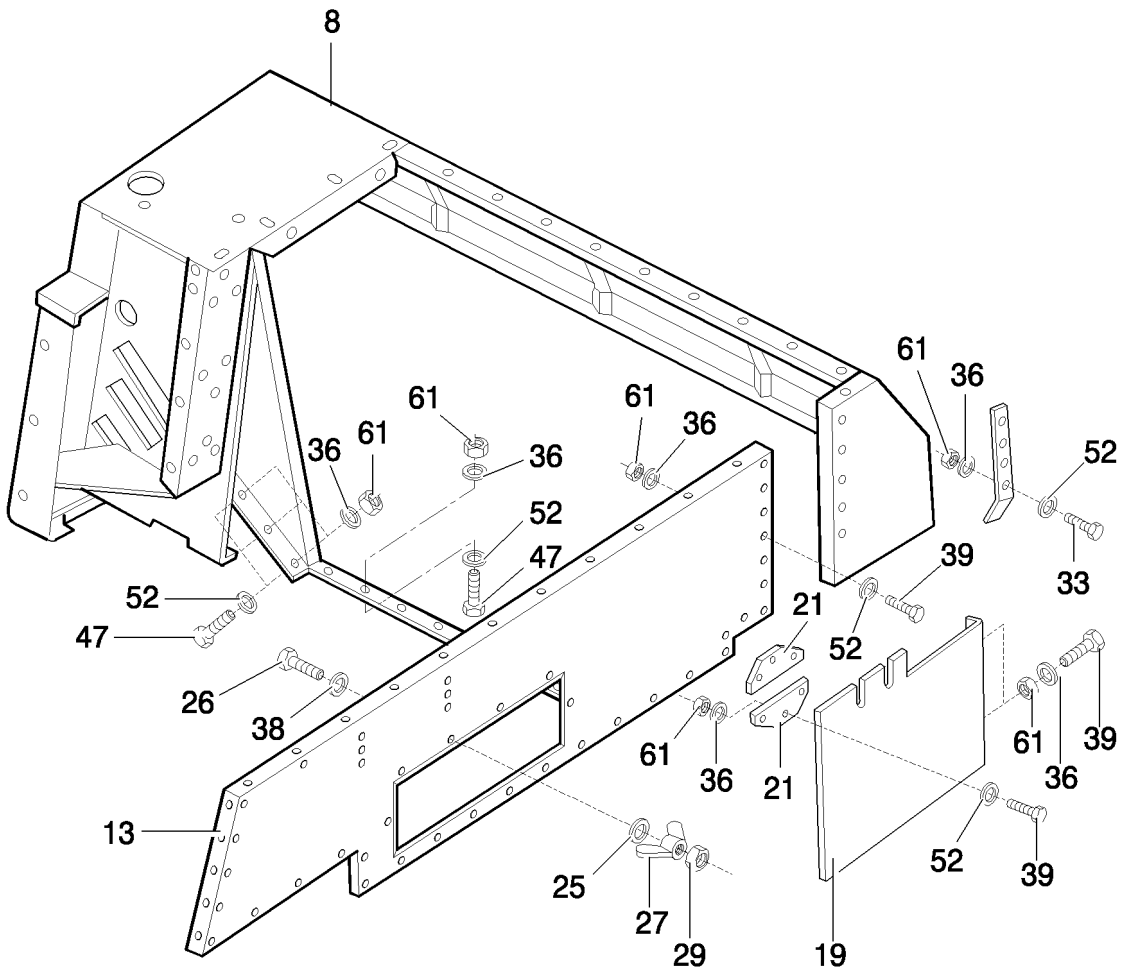

GRAINTANK
TREMIE A GRAINS
SERBATOIO DEL CEREALE
GRAINTANK

R	N	P.N.	MOD	Q	Denominação Denominação	Denominacion Description	Description Descrizione	Bezeichnung Beskrivelse	L.C.
8		87552786		1	PAINEL LATERAL, RH PAINEL LATERAL	PANEL LATERAL PANNEAU LATERAL	SIDE PANEL PANNELLO LATERALE	SEITENTEIL SIDEPANEL	052F
13		84996636		1	PLACA, Rear CHAPA	PLACA PLAQUE	PLATE PIASTRA	PLATTE PLADE	105P
19		9577155		1	PLACA CHAPA	PLACA PLAQUE	PLATE PIASTRA	PLATTE PLADE	105P
21		350095		1	DOBRADIÇA DOBRADIÇA	BISAGRA CHARNIERE	HINGE CERNIERA	SCHARNIER HÆNGSEL	140C
23		9577003		1	TRAVA FECHADURA	CERRADURA SERRURE	LOCK BLOCCO	SCHLOSS LÅS	120S
25		362785		4	ARRUELA DE PRESSÃO, M5.5 x 15 x 0.5 Thk ANILHA CÓNICA	ARANDELA BELLEVILLE RONDELLE BELLEVILLE	BELLEVILLE WASHER RONDELLA BELLEVILLE	TELLERFEDER BELLEVILLE-SPÆNDSKI	A143
26		120007		4	PARAFUSO, Cross Pan Hd, M4 x 16 PARAFUSO	TORNILLO VIS	SCREW VITE	SCHRAUBE SKRUE	040V
27		362786		4	BOTÃO DE IMPULSO FIXADOR	SUJETADOR ATTACHE	FASTENER DISPOSITIVO DI FISSAG	BEFESTIGUNGSELEMEN LUKKER	123B
29		385681		4	CONTRA PORCA, M4 x .7, Cl 8 CONTRAPORCA	TUERCA DE BLOQUEO CONTRE-ECROU	LOCK NUT DADO DI BLOCCAGGIO	SICHERUNGSMUTTER LÅSEMØTRIK	P263
31		43127		5	PARAFUSO, Hex, M8 x 25, 8.8 PARAFUSO	PERNO VIS	BOLT BULLONE	SCHRAUBE BOLT	140B
33		86977786		2	PARAFUSO, Hex, M6 x 25, 8.8, Full Thd PARAFUSO	PERNO VIS	BOLT BULLONE	SCHRAUBE BOLT	140B
36		412649		21	MOLA DA ARRUELA, Belleville, M6 ANILHA DE MOLA	ARANDELA DE RESORT RONDELLE ELASTIQUE	SPRING WASHER RONDELLA ELASTICA	FEDERSCHEIBE FJEDERSKIVE	P692
38		335872		4	ARRUELA PLANA, M4 x 15 x 2 Thk ANILHA	ARANDELA RONDELLE	WASHER RONDELLA	UNTERLEGSCHEIBE FLADSKIVE	131R
39		86508568		9	PARAFUSO, Hex, M6 x 16, Cl 8.8, Full Thd PARAFUSO	TORNILLO VIS	SCREW VITE	SCHRAUBE SKRUE	040V
47		9706703		11	PARAFUSO, Short NK, M6 x 20, Cl8.8, Full Thd PARAFUSO DE CARROÇ	PERNO ALOMADO VIS A TETE BOMBEE	CARRIAGE BOLT BULLONE A TESTA TON	SCHLOSSSCHRAUBE BRÆDDEBOLT	P123
52		140040		18	ARRUELA PLANA, M6 x 22 x 2 ANILHA	ARANDELA RONDELLE	WASHER RONDELLA	UNTERLEGSCHEIBE FLADSKIVE	131R
61		9706755		21	PORCA, M6, Cl 8 PORCA	TUERCA ECROU	NUT DADO	MUTTER MØTRIK	010D

16.215	02	p1	10/08

TANQUE GRANELEIRO
TANQUE DE GRANOS
GRAINTANK
KORNTANK

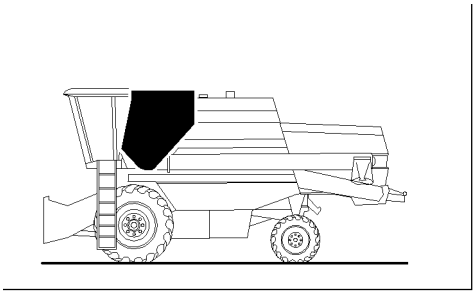

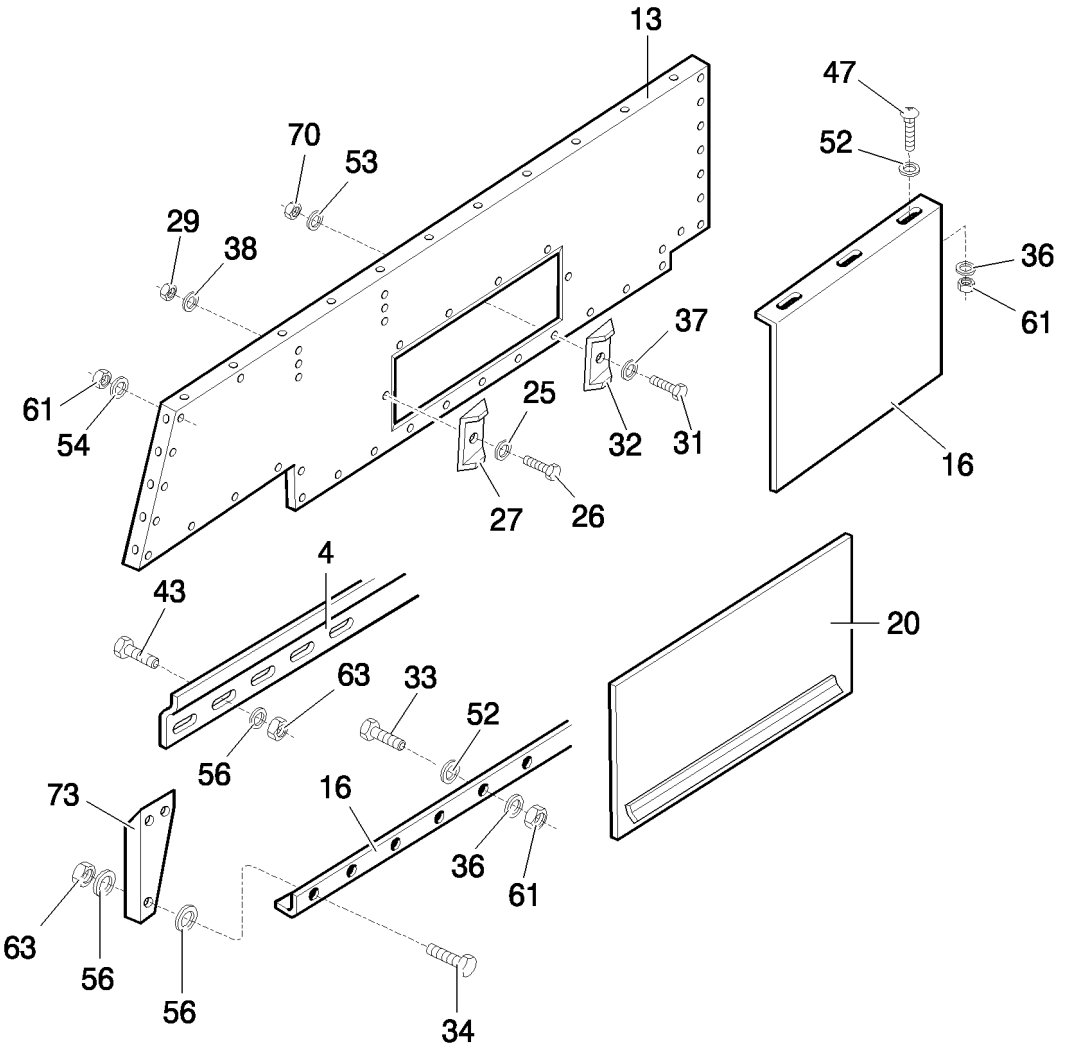

GRAINTANK
TREMIE A GRAINS
SERBATOIO DEL CEREALE
GRAINTANK

R	N	P.N.	MOD	Q	Denominação Denominação	Denominacion Description	Description Descrizione	Bezeichnung Beskrivelse	L.C.
4		428573		2	SUPORTE	SOPORTE	SUPPORT	STÜTZE	300S
					SUPORTE	SUPPORT	SUPPORTO	BESLAG	
16		447813		1	REFORÇO	REFUERZO	REINFORCEMENT	VERSTÄRKUNG	060R
					REFORÇO	RENFORT	RINFORZO	FORSTÆRKNING	
20		9500860		1	COBERTURA	CUBIERTA	COVER	ABDECKUNG	265C
					COBERTURA	COUVERCLE	COPERCHIO	DÆKSEL	
25		362785		2	ARRUELA DE PRESSÃO, M5.5 x 15 x 0.5 Thk				
						ARANDELA BELLEVILLE	BELLEVILLE WASHER	TELLERFEDER	A143
					ANILHA CÓNICA	RONDELLE BELLEVILLE	RONDELLA BELLEVILLE	BELLEVILLE-SPÆNDSKI	
26		120007		2	PARAFUSO, Cross Pan Hd, M4 x 16				
						TORNILLO	SCREW	SCHRAUBE	040V
					PARAFUSO	VIS	VITE	SKRUE	
27		362786		2	BOTÃO DE IMPULSO	SUJETADOR	FASTENER	BEFESTIGUNGSELEMEN	123B
					FIXADOR	ATTACHE	DISPOSITIVO DI FISSAG	LUKKER	
29		385681		2	CONTRA PORCA, M4 x .7, Cl 8				
						TUERCA DE BLOQUEO	LOCK NUT	SICHERUNGSMUTTER	P263
					CONTRAPORCA	CONTRE-ECROU	DADO DI BLOCCAGGIO	LÅSEMØTRIK	
31		43127		5	PARAFUSO, Hex, M8 x 25, 8.8				
						PERNO	BOLT	SCHRAUBE	140B
					PARAFUSO	VIS	BULLONE	BOLT	
32		425093		5	GRAMPO	ABRAZADERA	CLIP	KLAMMER	045F
					FIXADOR	COLLIER	FERMO	KLIPS	
34		43139		4	PARAFUSO, Hex, M10 x 25, 8.8, Full Thd				
						PERNO	BOLT	SCHRAUBE	140B
					PARAFUSO	VIS	BULLONE	BOLT	
36		412649		18	MOLA DA ARRUELA, Belleville, M6				
						ARANDELA DE RESORTI	SPRING WASHER	FEDERSCHEIBE	P692
					ANILHA DE MOLA	RONDELLE ELASTIQUE	RONDELLA ELASTICA	FJEDERSKIVE	
33		86977786		3	PARAFUSO, Hex, M6 x 25, 8.8, Full Thd				
						PERNO	BOLT	SCHRAUBE	140B
					PARAFUSO	VIS	BULLONE	BOLT	
37		412650		5	MOLA DA ARRUELA, Belleville, M8				
						ARANDELA DE RESORTI	SPRING WASHER	FEDERSCHEIBE	P692
					ANILHA DE MOLA	RONDELLE ELASTIQUE	RONDELLA ELASTICA	FJEDERSKIVE	
38		335872		4	ARRUELA PLANA, M4 x 15 x 2 Thk				
						ARANDELA	WASHER	UNTERLEGSCHEIBE	131R
					ANILHA	RONDELLE	RONDELLA	FLADSKIVE	
43		43140		2	PARAFUSO, Hex, M10 x 30, 8.8, Full Thd				
						PERNO	BOLT	SCHRAUBE	140B
					PARAFUSO	VIS	BULLONE	BOLT	
47		9706703		7	PARAFUSO, Short NK, M6 x 20, Cl8.8, Full Thd				
						PERNO ALOMADO	CARRIAGE BOLT	SCHLOSSSCHRAUBE	P123
					PARAFUSO DE CARROÇ	VIS A TETE BOMBEE	BULLONE A TESTA TON	BRÆDDEBOLT	
52		140040		7	ARRUELA PLANA, M6 x 22 x 2				
						ARANDELA	WASHER	UNTERLEGSCHEIBE	131R
					ANILHA	RONDELLE	RONDELLA	FLADSKIVE	
53		87033737		11	ARRUELA PLANA, M8 x 28 x 3				
						ARANDELA	WASHER	UNTERLEGSCHEIBE	131R
					ANILHA	RONDELLE	RONDELLA	FLADSKIVE	

16.215	02	p2	10/08

TANQUE GRANELEIRO
TANQUE DE GRANOS
GRAINTANK
KORNTANK

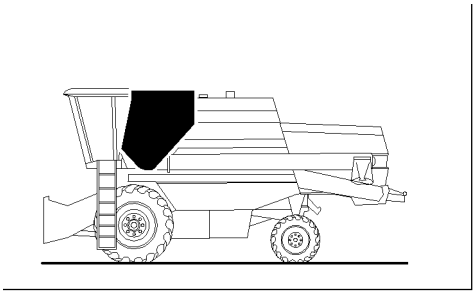

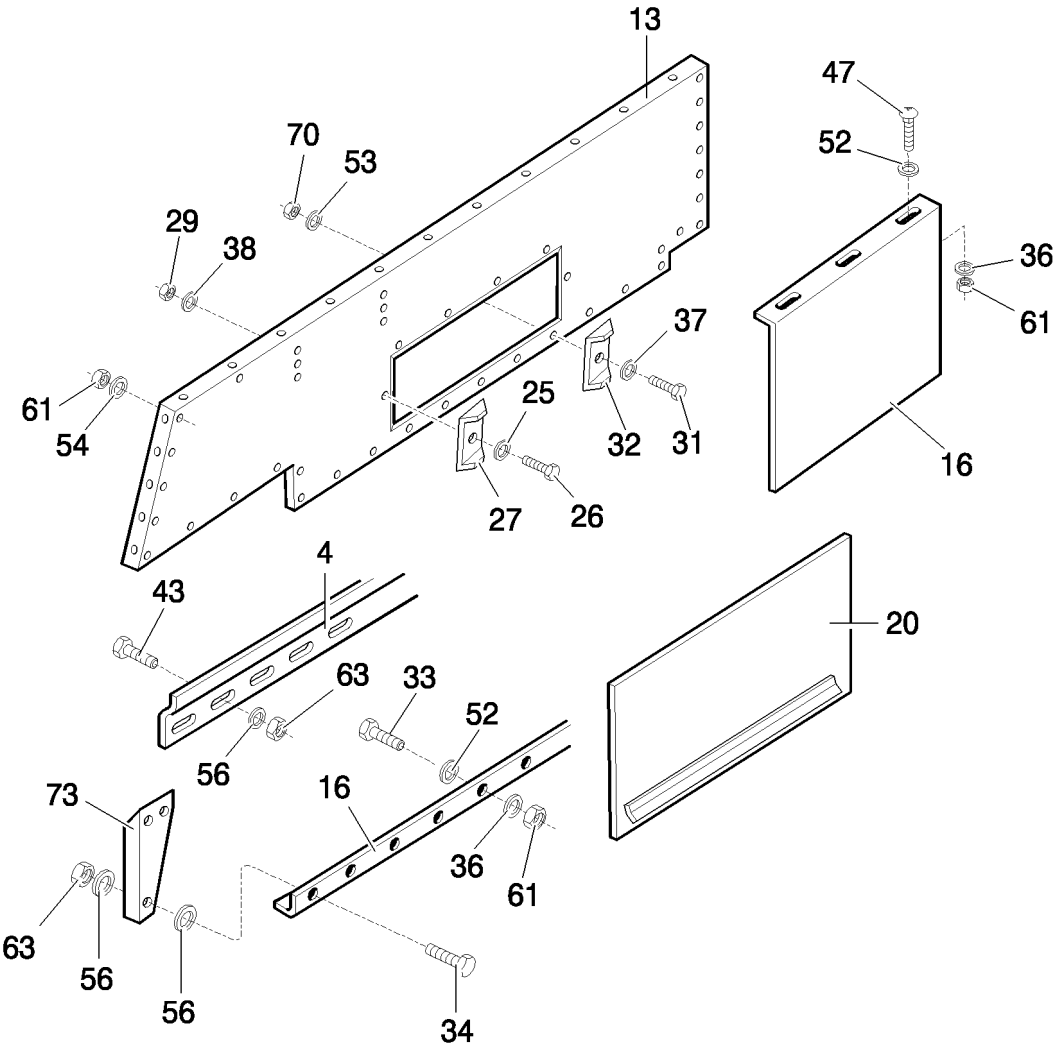

GRAINTANK
TREMIE A GRAINS
SERBATOIO DEL CEREALE
GRAINTANK

R	N	P.N.	MOD	Q	Denominação Denominação	Denominacion Description	Description Descrizione	Bezeichnung Beskrivelse	L.C.
54		322357		5	ARRUELA DE PRESSÃO, M6				
						ARANDELA BELLEVILLE	BELLEVILLE WASHER	TELLERFEDER	A143
					ANILHA CÓNICA	RONDELLE BELLEVILLE	RONDELLA BELLEVILLE	BELLEVILLE-SPÆNDSKI'	
56		140045		6	ARRUELA DE PRESSÃO, M10				
						ARANDELA BELLEVILLE	BELLEVILLE WASHER	TELLERFEDER	A143
					ANILHA CÓNICA	RONDELLE BELLEVILLE	RONDELLA BELLEVILLE	BELLEVILLE-SPÆNDSKI'	
61		9706755		23	PORCA, M6, Cl 8	TUERCA	NUT	MUTTER	010D
					PORCA	ECROU	DADO	MØTRIK	
70		86629542		5	CONTRA PORCA, M8 x 1.25, Cl 8				
						TUERCA DE BLOQUEO	LOCK NUT	SICHERUNGSMUTTER	P263
					CONTRAPORCA	CONTRE-ECROU	DADO DI BLOCCAGGIO	LÅSEMØTRIK	
63		100016		4	PORCA, M10, Cl 8	TUERCA	NUT	MUTTER	010D
					PORCA	ECROU	DADO	MØTRIK	

16.215	03	p1	10/08

TANQUE GRANELEIRO
TANQUE DE GRANOS
GRAINTANK
KORNTANK

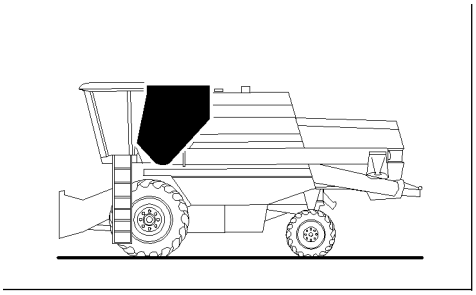

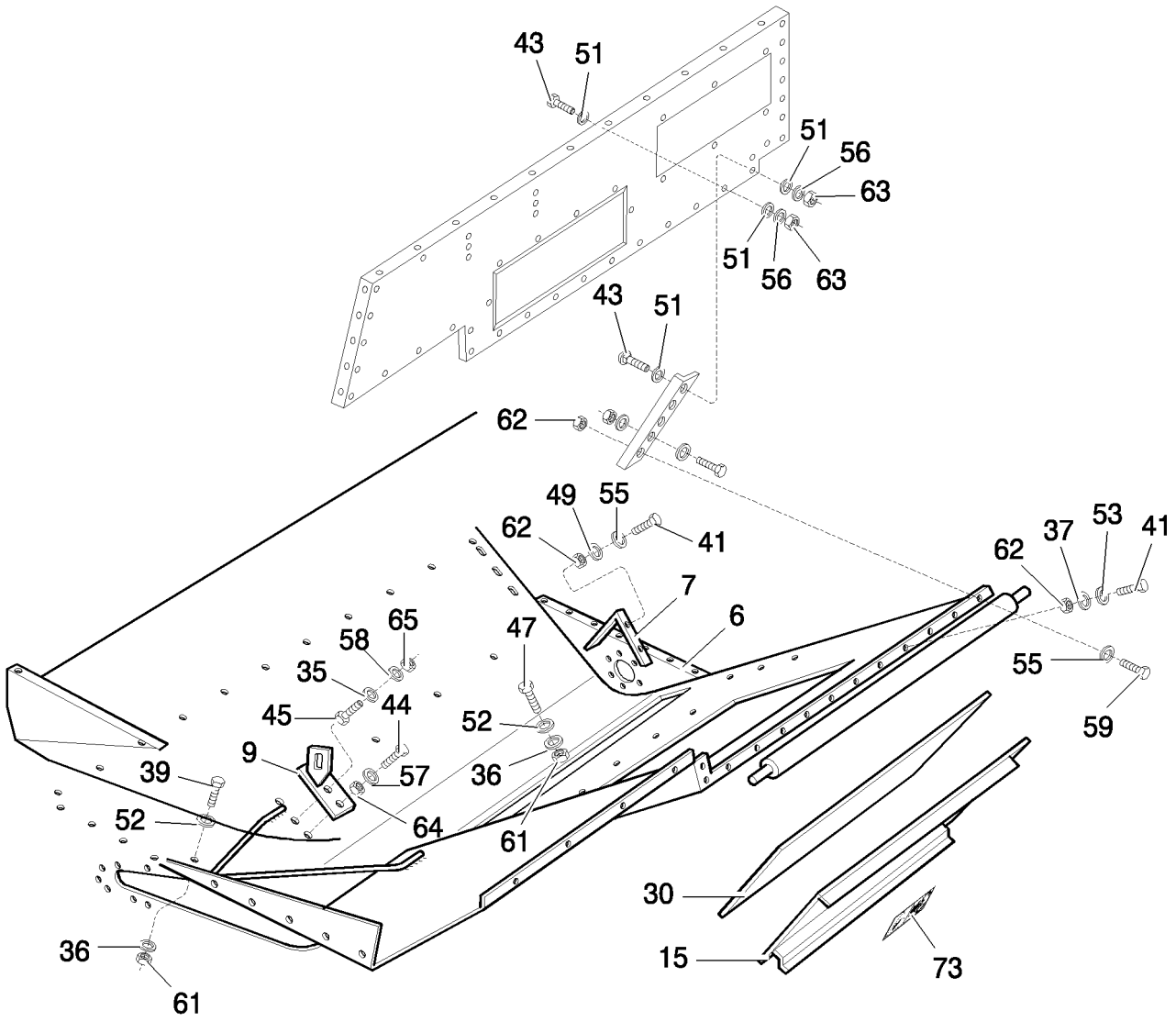

GRAINTANK
TREMIE A GRAINS
SERBATOIO DEL CEREALE
GRAINTANK

R	N	P.N.	MOD	Q	Denominação Denominação	Denominacion Description	Description Descrizione	Bezeichnung Beskrivelse	L.C.
6		427895		2	JUNTA	JUNTA	GASKET	DICHTUNG	123G
					JUNTA	JOINT	GUARNIZIONE	PAKNING	
7		447219		1	ESPAÇADOR	SEPARADOR	SPACER	DISTANZSTÜCK	075D
					ESPAÇADOR	ENTRETOISE	DISTANZIALE	AFSTANDSSTYKKE	
9		447217		1	SUSPENSÃO	SUSPENSIÓN	SUSPENSION	AUFHÄNGUNG	172S
					SUSPENSÃO	SUSPENSION	SOSPENSIONE	OPHÆNG	
15		84996722		1	SUPORTE	SOPORTE	SUPPORT	STÜTZE	300S
					SUPORTE	SUPPORT	SUPPORTO	BESLAG	
30		84001987		1	COBERTURA	CUBIERTA	COVER	ABDECKUNG	265C
					COBERTURA	COUVERCLE	COPERCHIO	DÆKSEL	
35		333041		2	ARRUELA PLANA	ARANDELA	WASHER	UNTERLEGSCHEIBE	131R
					ANILHA	RONDELLE	RONDELLA	FLADSKIVE	
36		412649		6	MOLA DA ARRUELA, Belleville, M6				
						ARANDELA DE RESORTI	SPRING WASHER	FEDERSCHEIBE	P692
					ANILHA DE MOLA	RONDELLE ELASTIQUE	RONDELLA ELASTICA	FJEDERSKIVE	
37		412650		6	MOLA DA ARRUELA, Belleville, M8				
						ARANDELA DE RESORTI	SPRING WASHER	FEDERSCHEIBE	P692
					ANILHA DE MOLA	RONDELLE ELASTIQUE	RONDELLA ELASTICA	FJEDERSKIVE	
39		86508568		4	PARAFUSO, Hex, M6 x 16, Cl 8.8, Full Thd				
						TORNILLO	SCREW	SCHRAUBE	040V
					PARAFUSO	VIS	VITE	SKRUE	
41		120104		13	PARAFUSO, Hex, M8 x 20, 8.8				
						TORNILLO	SCREW	SCHRAUBE	040V
					PARAFUSO	VIS	VITE	SKRUE	
43		43140		2	PARAFUSO, Hex, M10 x 30, 8.8, Full Thd				
						PERNO	BOLT	SCHRAUBE	140B
					PARAFUSO	VIS	BULLONE	BOLT	
44		86629541		4	PARAFUSO, Hex, M12 x 40, 8.8, Full Thd				
						PERNO	BOLT	SCHRAUBE	140B
					PARAFUSO	VIS	BULLONE	BOLT	
45		120090		2	PARAFUSO, Hex, M16 x 50, 8.8				
						PERNO	BOLT	SCHRAUBE	140B
					PARAFUSO	VIS	BULLONE	BOLT	
47		9706703		6	PARAFUSO, Short NK, M6 x 20, Cl8.8, Full Thd				
						PERNO ALOMADO	CARRIAGE BOLT	SCHLOSSSCHRAUBE	P123
					PARAFUSO DE CARROÇ	VIS A TETE BOMBEE	BULLONE A TESTA TON	BRÆDDEBOLT	
49		378243		4	ARRUELA PLANA, M8	ARANDELA	WASHER	UNTERLEGSCHEIBE	131R
					ANILHA	RONDELLE	RONDELLA	FLADSKIVE	
51		140042		6	ARRUELA PLANA, M10 x 34 x 3				
						ARANDELA	WASHER	UNTERLEGSCHEIBE	131R
					ANILHA	RONDELLE	RONDELLA	FLADSKIVE	
53		87033737		5	ARRUELA PLANA, M8 x 28 x 3				
						ARANDELA	WASHER	UNTERLEGSCHEIBE	131R
					ANILHA	RONDELLE	RONDELLA	FLADSKIVE	
55		322358		13	ARRUELA DE PRESSÃO, M8				
						ARANDELA BELLEVILLE	BELLEVILLE WASHER	TELLERFEDER	A143
					ANILHA CÓNICA	RONDELLE BELLEVILLE	RONDELLA BELLEVILLE	BELLEVILLE-SPÆNDSKI	

16.215	03	p2	10/08

TANQUE GRANELEIRO
TANQUE DE GRANOS
GRAINTANK
KORNTANK

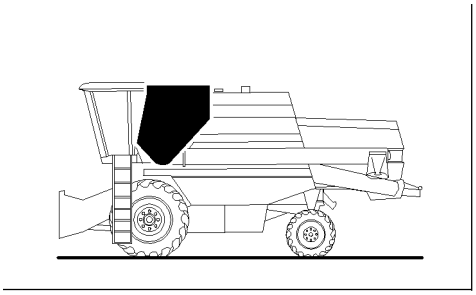

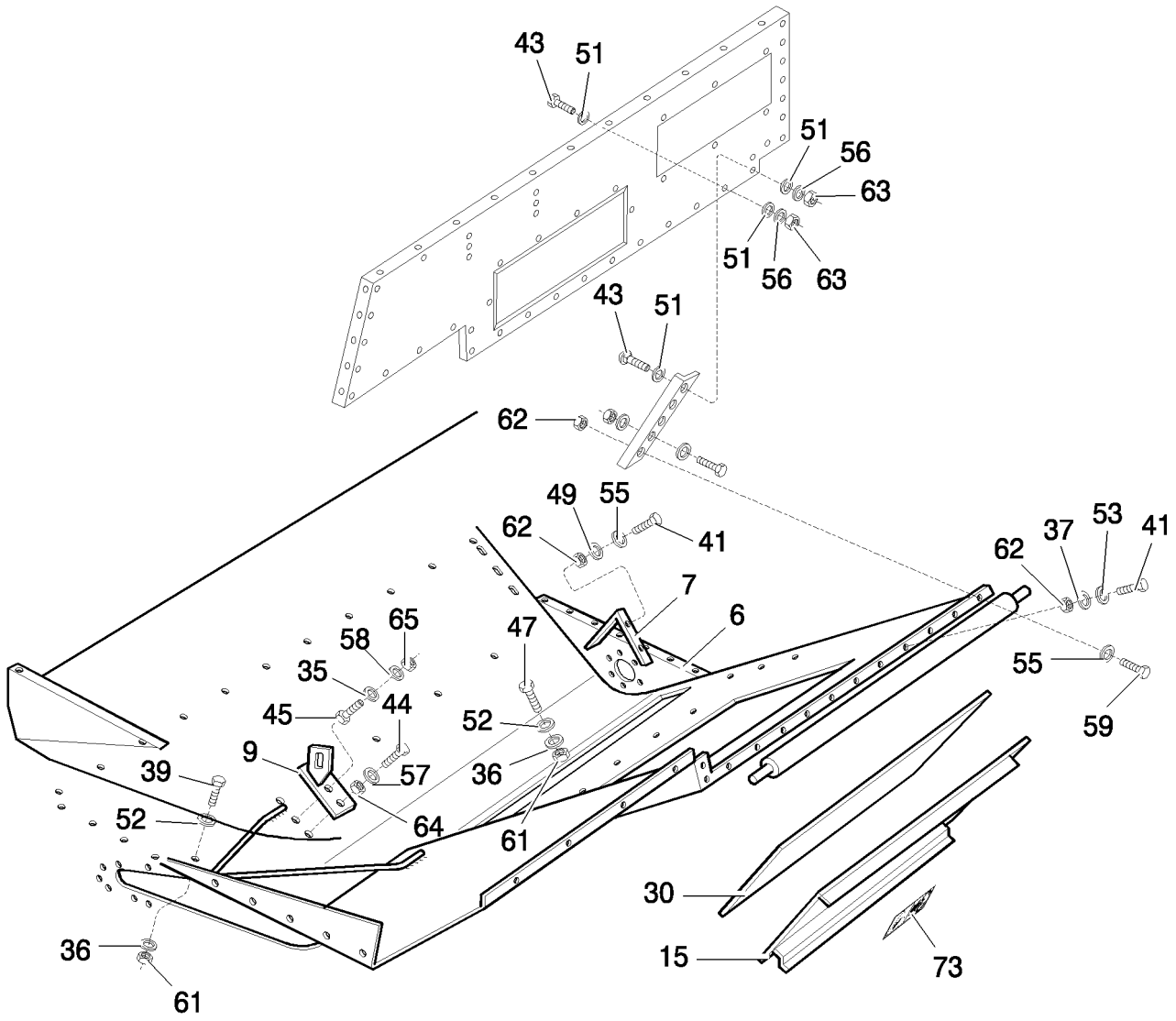

GRAINTANK
TREMIE A GRAINS
SERBATOIO DEL CEREALE
GRAINTANK

R	N	P.N.	MOD	Q	Denominação Denominação	Denominacion Description	Description Descrizione	Bezeichnung Beskrivelse	L.C.
56		140045		2	ARRUELA DE PRESSÃO, M10				
						ARANDELA BELLEVILLE	BELLEVILLE WASHER	TELLERFEDER	A143
					ANILHA CÓNICA	RONDELLE BELLEVILLE	RONDELLA BELLEVILLE	BELLEVILLE-SPÆNDSKI'	
57		140046		4	MOLA BELLEVILLE, Belleville, M12				
						RESORTE BELLEVILLE	BELLEVILLE SPRING	TELLERFEDER	P825
					ANILHA CÓNICA	RESSORT BELLEVILLE	MOLLA BELLEVILLE	BELLEVILLEFJEDER	
58		140048		2	ARRUELA DE PRESSÃO, M16				
						ARANDELA BELLEVILLE	BELLEVILLE WASHER	TELLERFEDER	A143
					ANILHA CÓNICA	RONDELLE BELLEVILLE	RONDELLA BELLEVILLE	BELLEVILLE-SPÆNDSKI'	
59		120106		4	PARAFUSO, Hex, M8 x 40, 8.8, Full Thd				
						PERNO	BOLT	SCHRAUBE	140B
					PARAFUSO	VIS	BULLONE	BOLT	
61		9706755		4	PORCA, M6, Cl 8	TUERCA	NUT	MUTTER	010D
					PORCA	ECROU	DADO	MØTRIK	
62		9706690		13	PORCA, M8, Cl 8	TUERCA	NUT	MUTTER	010D
					PORCA	ECROU	DADO	MØTRIK	
63		100016		2	PORCA, M10, Cl 8	TUERCA	NUT	MUTTER	010D
					PORCA	ECROU	DADO	MØTRIK	
64		9706685		4	PORCA, M12, Cl 8	TUERCA	NUT	MUTTER	010D
					PORCA	ECROU	DADO	MØTRIK	
65		100020		2	PORCA, M16, Cl 8	TUERCA	NUT	MUTTER	010D
					PORCA	ECROU	DADO	MØTRIK	
73		84011345		1	ADESIVO	CALCOMANÍA	DECAL	AUFKLEBER	012D
					DÍSTICO	AUTOCOLLANT	DECALCOMANIA	TRANSFER	

16.215	04	p1	10/08

TANQUE GRANELEIRO
TANQUE DE GRANOS
GRAINTANK
KORNTANK

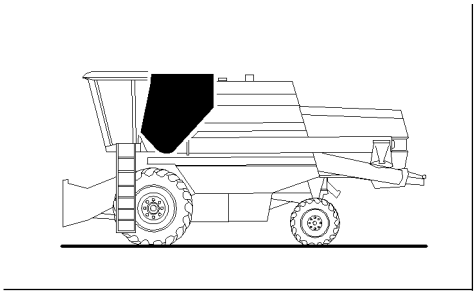

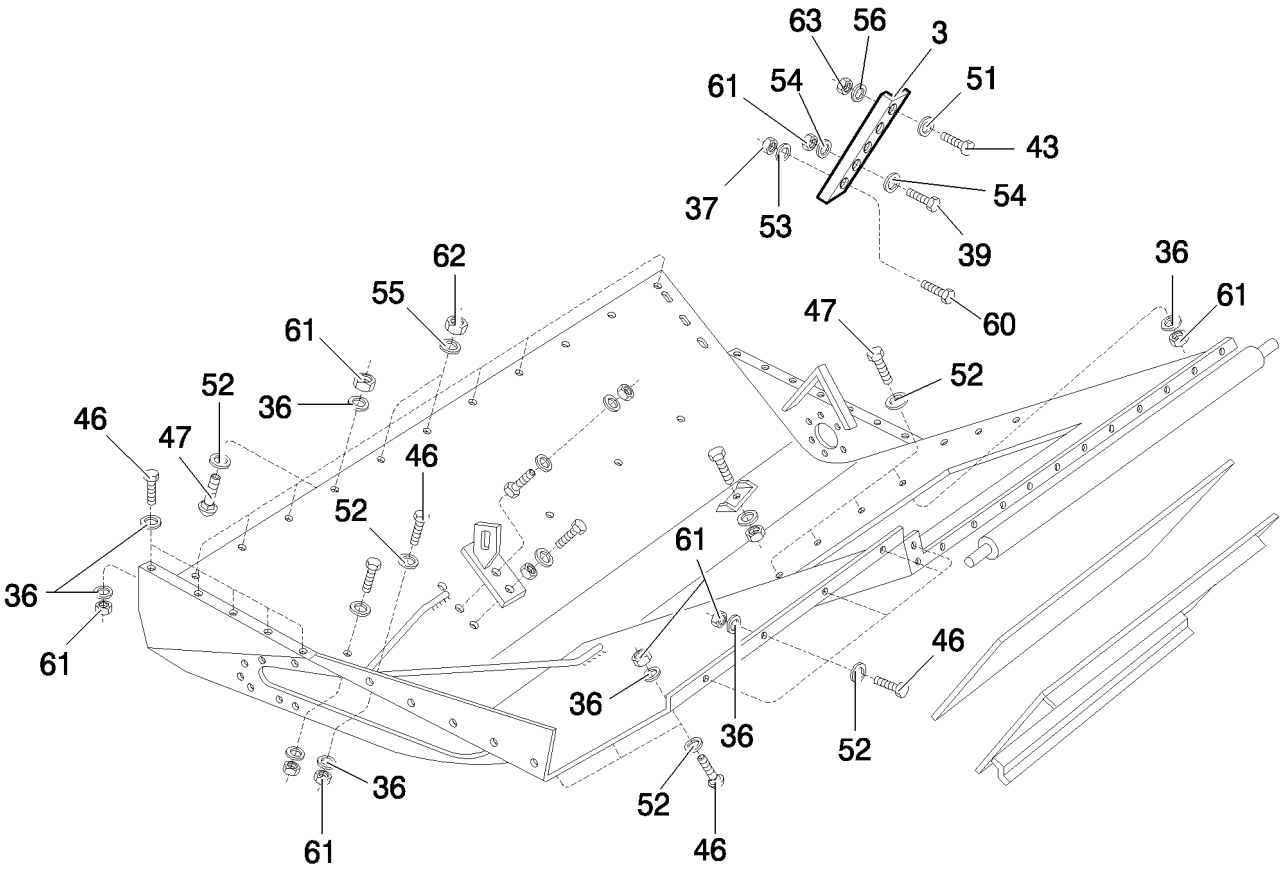

GRAINTANK
TREMIE A GRAINS
SERBATOIO DEL CEREALE
GRAINTANK

R	N	P.N.	MOD	Q	Denominação Denominação	Denominacion Description	Description Descrizione	Bezeichnung Beskrivelse	L.C.
3		87582507		1	SUPORTE	SOPORTE	BRACKET	HALTERUNG	225S
					SUPORTE	SUPPORT	STAFFA	BESLAG	
36		412649		14	MOLA DA ARRUELA, Belleville, M6				
						ARANDELA DE RESORTI	SPRING WASHER	FEDERSCHEIBE	P692
					ANILHA DE MOLA	RONDELLE ELASTIQUE	RONDELLA ELASTICA	FJEDERSKIVE	
37		412650		15	MOLA DA ARRUELA, Belleville, M8				
						ARANDELA DE RESORTI	SPRING WASHER	FEDERSCHEIBE	P692
					ANILHA DE MOLA	RONDELLE ELASTIQUE	RONDELLA ELASTICA	FJEDERSKIVE	
39		86508568		21	PARAFUSO, Hex, M6 x 16, Cl 8.8, Full Thd				
						TORNILLO	SCREW	SCHRAUBE	040V
					PARAFUSO	VIS	VITE	SKRUE	
43		43140		2	PARAFUSO, Hex, M10 x 30, 8.8, Full Thd				
						PERNO	BOLT	SCHRAUBE	140B
					PARAFUSO	VIS	BULLONE	BOLT	
46		86512439		16	PARAFUSO, Short NK, M6 x 16, Cl8.8, Full Thd				
						PERNO ALOMADO	CARRIAGE BOLT	SCHLOSSSCHRAUBE	P123
					PARAFUSO DE CARROÇ	VIS A TETE BOMBEE	BULLONE A TESTA TONI	BRÆDDEBOLT	
47		9706703		11	PARAFUSO, Short NK, M6 x 20, Cl8.8, Full Thd				
						PERNO ALOMADO	CARRIAGE BOLT	SCHLOSSSCHRAUBE	P123
					PARAFUSO DE CARROÇ	VIS A TETE BOMBEE	BULLONE A TESTA TONI	BRÆDDEBOLT	
51		140042		2	ARRUELA PLANA, M10 x 34 x 3				
						ARANDELA	WASHER	UNTERLEGSCHEIBE	131R
					ANILHA	RONDELLE	RONDELLA	FLADSKIVE	
52		140040		27	ARRUELA PLANA, M6 x 22 x 2				
						ARANDELA	WASHER	UNTERLEGSCHEIBE	131R
					ANILHA	RONDELLE	RONDELLA	FLADSKIVE	
53		87033737		1	ARRUELA PLANA, M8 x 28 x 3				
						ARANDELA	WASHER	UNTERLEGSCHEIBE	131R
					ANILHA	RONDELLE	RONDELLA	FLADSKIVE	
54		322357		5	ARRUELA DE PRESSÃO, M6				
						ARANDELA BELLEVILLE	BELLEVILLE WASHER	TELLERFEDER	A143
					ANILHA CÓNICA	RONDELLE BELLEVILLE	RONDELLA BELLEVILLE	BELLEVILLE-SPÆNDSKI	
55		322358		5	ARRUELA DE PRESSÃO, M8				
						ARANDELA BELLEVILLE	BELLEVILLE WASHER	TELLERFEDER	A143
					ANILHA CÓNICA	RONDELLE BELLEVILLE	RONDELLA BELLEVILLE	BELLEVILLE-SPÆNDSKI	
56		140045		2	ARRUELA DE PRESSÃO, M10				
						ARANDELA BELLEVILLE	BELLEVILLE WASHER	TELLERFEDER	A143
					ANILHA CÓNICA	RONDELLE BELLEVILLE	RONDELLA BELLEVILLE	BELLEVILLE-SPÆNDSKI	
60		43128		1	PARAFUSO, Hex, M8 x 30, 8.8				
						TORNILLO	SCREW	SCHRAUBE	040V
					PARAFUSO	VIS	VITE	SKRUE	
61		9706755		16	PORCA, M6, Cl 8	TUERCA	NUT	MUTTER	010D
					PORCA	ECROU	DADO	MØTRIK	
62		9706690		5	PORCA, M8, Cl 8	TUERCA	NUT	MUTTER	010D
					PORCA	ECROU	DADO	MØTRIK	
63		100016		2	PORCA, M10, Cl 8	TUERCA	NUT	MUTTER	010D
					PORCA	ECROU	DADO	MØTRIK	

16.215	05	p1	10/08

TANQUE GRANELEIRO
TANQUE DE GRANOS
GRAINTANK
KORNTANK

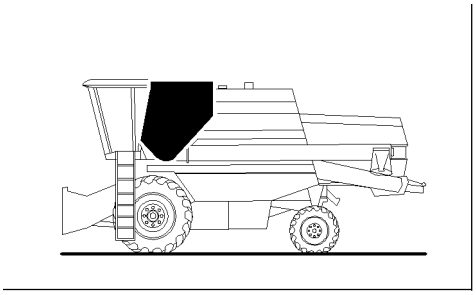

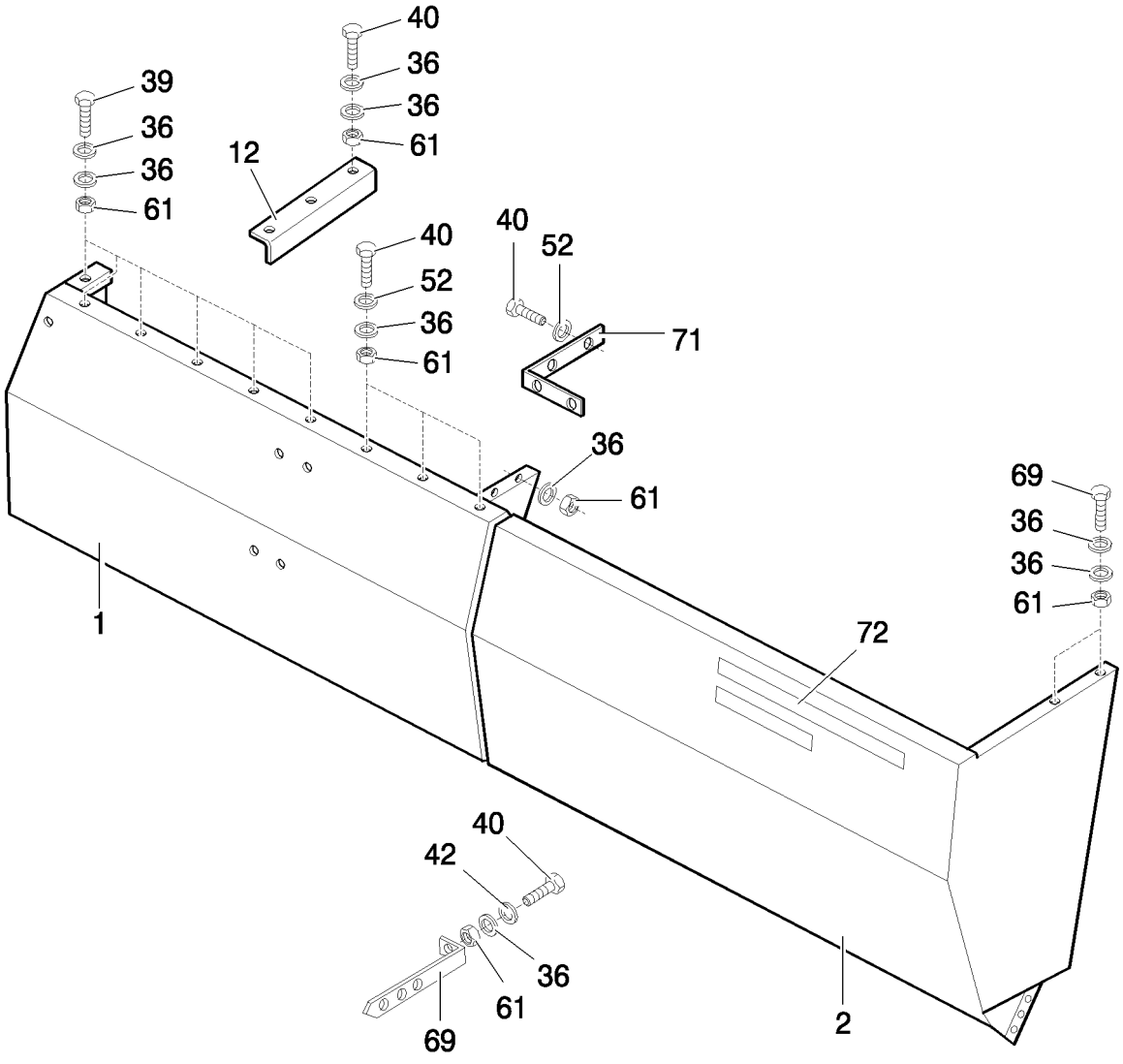

GRAINTANK
TREMIE A GRAINS
SERBATOIO DEL CEREALE
GRAINTANK

R	N	P.N.	MOD	Q	Denominação Denominação	Denominacion Description	Description Descrizione	Bezeichnung Beskrivelse	L.C.
1		87474177		1	PAINEL LATERAL, Front, LH				
						PANEL LATERAL	SIDE PANEL	SEITENTEIL	052F
					PAINEL LATERAL	PANNEAU LATERAL	PANNELLO LATERALE	SIDEPANEL	
2	1	87474183		1	PAINEL LATERAL, Rear, LH	PANEL LATERAL	SIDE PANEL	SEITENTEIL	052F
					PAINEL LATERAL	PANNEAU LATERAL	PANNELLO LATERALE	SIDEPANEL	
12		84124270		1	REFORÇO	REFUERZO	REINFORCEMENT	VERSTÄRKUNG	060R
					REFORÇO	RENFORT	RINFORZO	FORSTÆRKNING	
36		412649		19	MOLA DA ARRUELA, Belleville, M6				
						ARANDELA DE RESORTI	SPRING WASHER	FEDERSCHEIBE	P692
					ANILHA DE MOLA	RONDELLE ELASTIQUE	RONDELLA ELASTICA	FJEDERSKIVE	
39		86508568		5	PARAFUSO, Hex, M6 x 16, Cl 8.8, Full Thd				
						TORNILLO	SCREW	SCHRAUBE	040V
					PARAFUSO	VIS	VITE	SKRUE	
40		120100		37	PARAFUSO, Hex, M6 x 20, 8.8				
						PERNO	BOLT	SCHRAUBE	140B
					PARAFUSO	VIS	BULLONE	BOLT	
42		140015		1	ARRUELA PLANA, M6	ARANDELA	WASHER	UNTERLEGSCHEIBE	131R
					ANILHA	RONDELLE	RONDELLA	FLADSKIVE	
52		140040		10	ARRUELA PLANA, M6 x 22 x 2				
						ARANDELA	WASHER	UNTERLEGSCHEIBE	131R
					ANILHA	RONDELLE	RONDELLA	FLADSKIVE	
61		9706755		19	PORCA, M6, Cl 8	TUERCA	NUT	MUTTER	010D
					PORCA	ECROU	DADO	MØTRIK	
69		84991951		1	REFORÇO	REFUERZO	REINFORCEMENT	VERSTÄRKUNG	060R
					REFORÇO	RENFORT	RINFORZO	FORSTÆRKNING	
71		84980257		1	SUPORTE	SOPORTE	BRACKET	HALTERUNG	225S
					SUPORTE	SUPPORT	STAFFA	BESLAG	
72		401502		1.75m	FAIXA ANTI-DERRAPANTE	BANDA ANTIDESLIZAMIE	ANTI-SKID STRIP	GLEITSCHUTZSTREIFEN	407S
					FITA ANTI-DESLIZAMEN	BANDE ANTI-DERAPANT	NASTRO ANTISDRUCCI(	SKRIDSIKKER STRIMME	

(1) Não ilustrado

16.215	06	p1	10/08

TANQUE GRANELEIRO
TANQUE DE GRANOS
GRAINTANK
KORNTANK

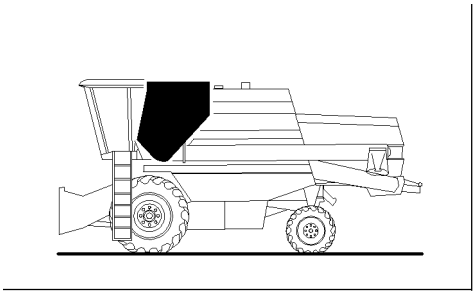

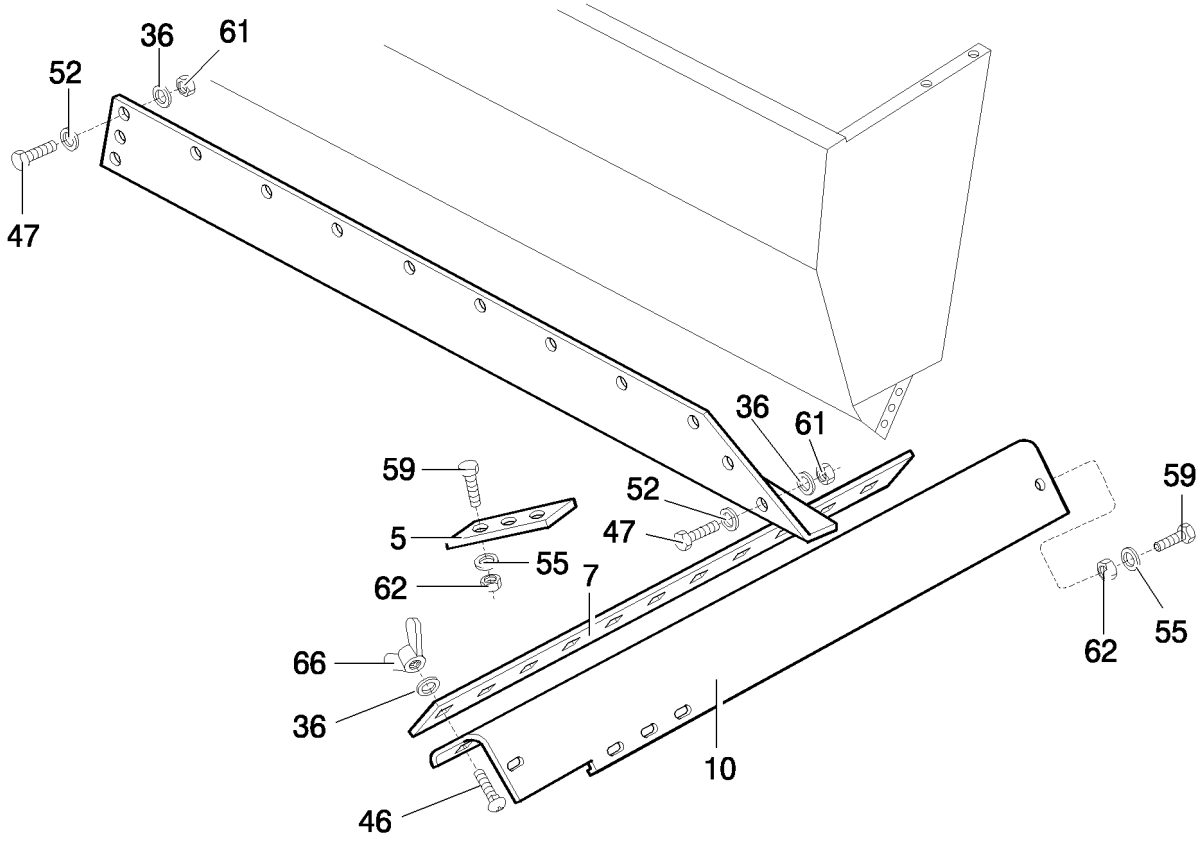

GRAINTANK
TREMIE A GRAINS
SERBATOIO DEL CEREALE
GRAINTANK

R	N	P.N.	MOD	Q	Denominação Denominação	Denominacion Description	Description Descrizione	Bezeichnung Beskrivelse	L.C.
5		423125		2	PLACA	PLACA	PLATE	PLATTE	105P
					CHAPA	PLAQUE	PIASTRA	PLADE	
7		447219		1	ESPAÇADOR	SEPARADOR	SPACER	DISTANZSTÜCK	075D
					ESPAÇADOR	ENTRETOISE	DISTANZIALE	AFSTANDSSTYKKE	
10		447220		1	PLACA	PLACA	PLATE	PLATTE	105P
					CHAPA	PLAQUE	PIASTRA	PLADE	
36		412649		18	MOLA DA ARRUELA, Belleville, M6				
						ARANDELA DE RESORTI	SPRING WASHER	FEDERSCHEIBE	P692
					ANILHA DE MOLA	RONDELLE ELASTIQUE	RONDELLA ELASTICA	FJEDERSKIVE	
47		9706703		6	PARAFUSO, Short NK, M6 x 20, Cl8.8, Full Thd				
						PERNO ALOMADO	CARRIAGE BOLT	SCHLOSSSCHRAUBE	P123
					PARAFUSO DE CARROÇ	VIS A TETE BOMBEE	BULLONE A TESTA TON	BRÆDDEBOLT	
52		140040		6	ARRUELA PLANA, M6 x 22 x 2				
						ARANDELA	WASHER	UNTERLEGSCHEIBE	131R
					ANILHA	RONDELLE	RONDELLA	FLADSKIVE	
55		322358		2	ARRUELA DE PRESSÃO, M8				
						ARANDELA BELLEVILLE	BELLEVILLE WASHER	TELLERFEDER	A143
					ANILHA CÓNICA	RONDELLE BELLEVILLE	RONDELLA BELLEVILLE	BELLEVILLE-SPÆNDSKI	
59		120106		2	PARAFUSO, Hex, M8 x 40, 8.8, Full Thd				
						PERNO	BOLT	SCHRAUBE	140B
					PARAFUSO	VIS	BULLONE	BOLT	
61		9706755		6	PORCA, M6, Cl 8	TUERCA	NUT	MUTTER	010D
					PORCA	ECROU	DADO	MØTRIK	
62		9706690		2	PORCA, M8, Cl 8	TUERCA	NUT	MUTTER	010D
					PORCA	ECROU	DADO	MØTRIK	
66		84814892		12	PORCA BORBOLETA, M6 x 1				
						TUERCA DE MARIPOSA	WING NUT	FLÜGELMUTTER	021G
					PORCA DE ORELHAS	ECROU A OREILLES	DADO AD ALETTE	VINGEMØTRIK	

16.215	07	p1	07/10

TANQUE GRANELEIRO
TANQUE DE GRANOS
GRAINTANK
KORNTANK

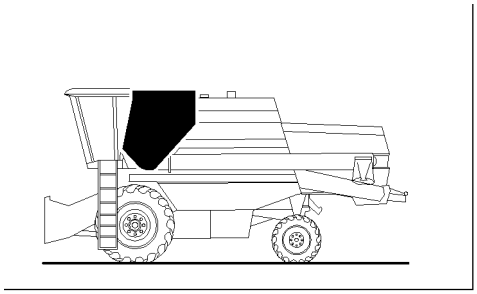

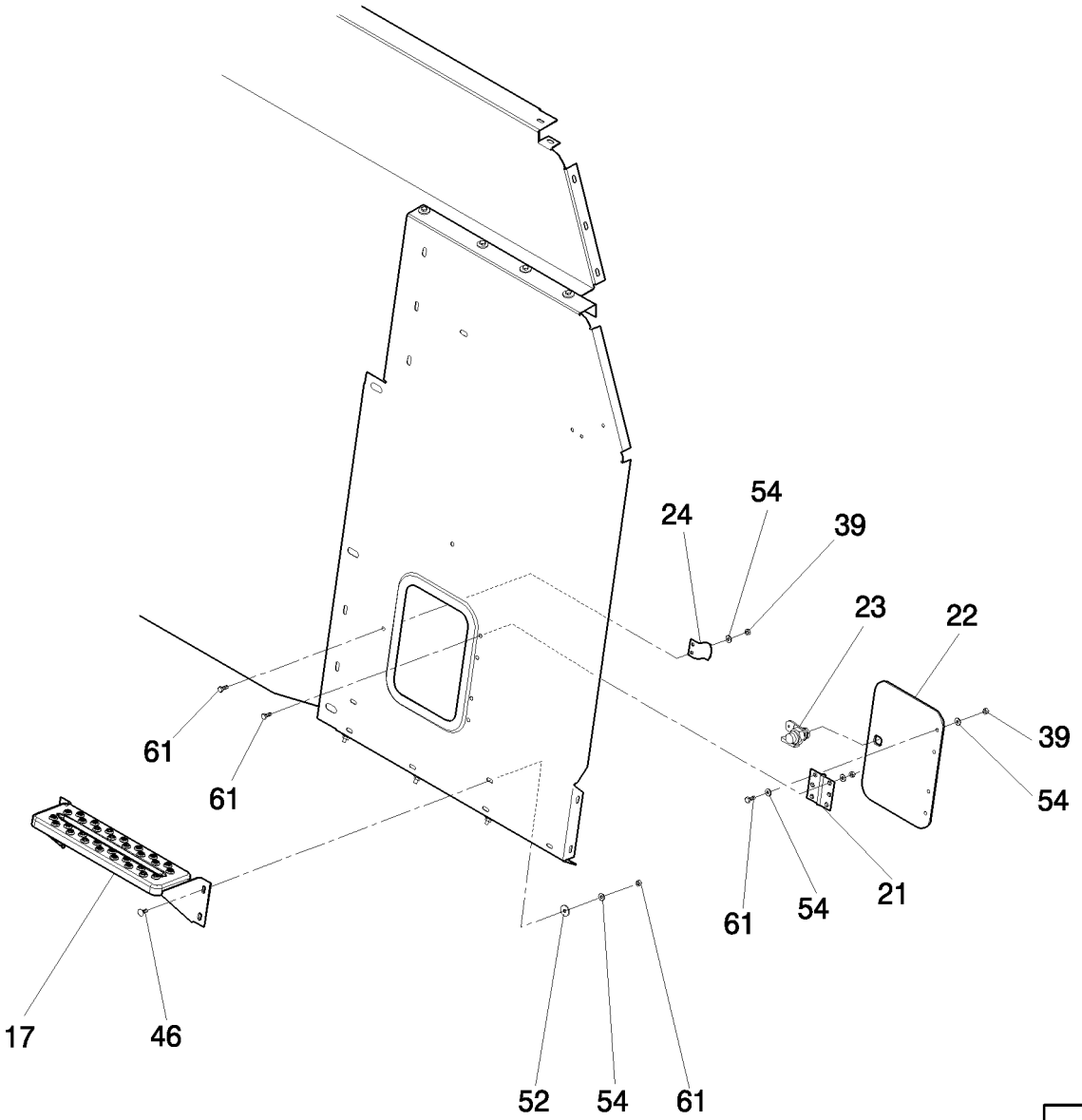

GRAINTANK
TREMIE A GRAINS
SERBATOIO DEL CEREALE
GRAINTANK

R	N	P.N.	MOD	Q	Denominação Denominação	Denominacion Description	Description Descrizione	Bezeichnung Beskrivelse	L.C.
11	1	757074		1	SUPORTE SUPORTE	SOPORTE SUPPORT	SUPPORT SUPPORTO	STÜTZE BESLAG	300S
14	1	84983687		1	PAINEL PAINEL	PANEL PANNEAU	PANEL PANNELLO	PLATTE PANEL	025P
17		84002710		1	CALÇO PLACA PARA PÉ	PLACA DE PASO REPOSE-PIED	STEP PLATE PIASTRA PREDELLA	TRITTBRETT TRINBRÆDT	020Z
18	1	87474173		1	PLACA DE FUNDO CHAPA DE FUNDO	PLACA DE BASE PLAQUE D'APPUI	BASE PLATE PIASTRA DI BASE	GRUNDPLATTE ENDEPLADE	080F
21		350095		2	DOBRADIÇA DOBRADIÇA	BISAGRA CHARNIERE	HINGE CERNIERA	SCHARNIER HÆNGSEL	140C
22		825509		1	REFORÇO REFORÇO	REFUERZO RENFORT	REINFORCEMENT RINFORZO	VERSTÄRKUNG FORSTÆRKNING	060R
23		9577003		1	TRAVA FECHADURA	CERRADURA SERRURE	LOCK BLOCCO	SCHLOSS LÅS	120S
24		9514387		1	SUPORTE SUPORTE	SOPORTE SUPPORT	BRACKET STAFFA	HALTERUNG BESLAG	225S
28	1	449973		2	ADESIVO DÍSTICO	CALCOMANÍA AUTOCOLLANT	DECAL DECALCOMANIA	AUFKLEBER TRANSFER	012D
39		86508568		6	PARAFUSO, Hex, M6 x 16, Cl 8.8, Full Thd PARAFUSO	TORNILLO VIS	SCREW VITE	SCHRAUBE SKRUE	040V
46		86512439		4	PARAFUSO, Short NK, M6 x 16, Cl8.8, Full Thd PARAFUSO DE CARROÇ	PERNO ALOMADO VIS A TETE BOMBEE	CARRIAGE BOLT BULLONE A TESTA TON	SCHLOSSSCHRAUBE BRÆDDEBOLT	P123
48	1	86512446		4	PARAFUSO, Short NK, M10 x 30, Cl8.8, Full Thd PARAFUSO DE CARROÇ	PERNO ALOMADO VIS A TETE BOMBEE	CARRIAGE BOLT BULLONE A TESTA TON	SCHLOSSSCHRAUBE BRÆDDEBOLT	P123
52		140040		4	ARRUELA PLANA, M6 x 22 x 2 ANILHA	ARANDELA RONDELLE	WASHER RONDELLA	UNTERLEGSCHEIBE FLADSKIVE	131R
54		322357		14	ARRUELA DE PRESSÃO, M6 ANILHA CÓNICA	ARANDELA BELLEVILLE RONDELLE BELLEVILLE	BELLEVILLE WASHER RONDELLA BELLEVILLE	TELLERFEDER BELLEVILLE-SPÆNDSKI	A143
61		9706755		10	PORCA, M6, Cl 8 PORCA	TUERCA ECROU	NUT DADO	MUTTER MØTRIK	010D
67	1	353308		3	PORCA, M6 x 1, Cl 8 PORCA	TUERCA ECROU	NUT DADO	MUTTER MØTRIK	010D
73	1	84011345		1	ADESIVO DÍSTICO	CALCOMANÍA AUTOCOLLANT	DECAL DECALCOMANIA	AUFKLEBER TRANSFER	012D

(1) Não ilustrado

16.216	01	p1	07/10

SOBRETANQUE
SOBRE-TANQUE
GRAIN TANK EXTENSIONS
GRAIN TANK EXTENSIONS

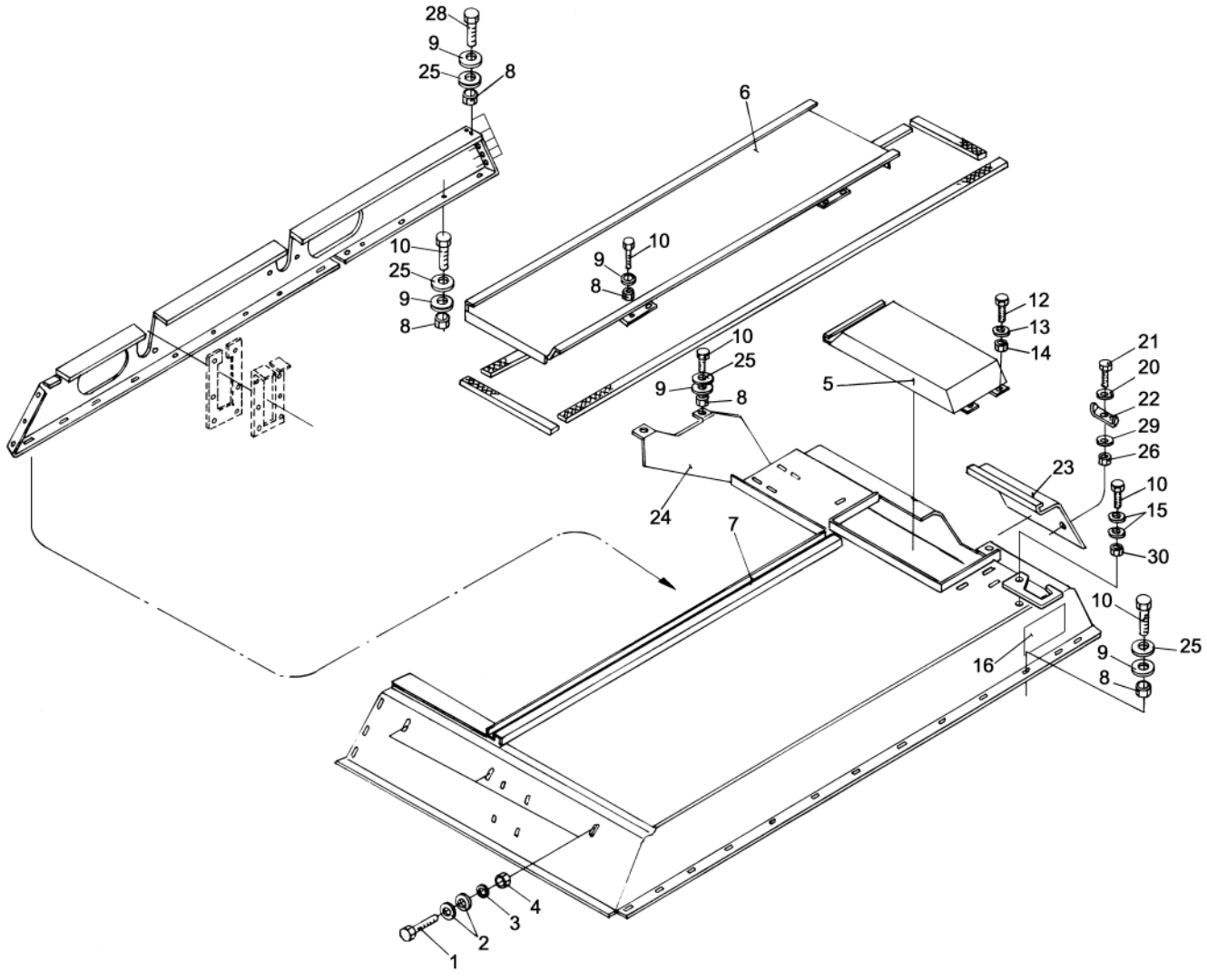

GRAIN TANK EXTENSIONS
GRAIN TANK EXTENSIONS
GRAIN TANK EXTENSIONS
GRAIN TANK EXTENSIONS

R	N	P.N.	MOD	Q	Denominação Denominação	Denominacion Description	Description Descrizione	Bezeichnung Beskrivelse	L.C.
1		43127		3	PARAFUSO, Hex, M8 x 25, 8.8				
						PERNO	BOLT	SCHRAUBE	140B
					PARAFUSO	VIS	BULLONE	BOLT	
2		378243		6	ARRUELA PLANA, M8	ARANDELA	WASHER	UNTERLEGSCHEIBE	131R
					ANILHA	RONDELLE	RONDELLA	FLADSKIVE	
3		322358		3	ARRUELA DE PRESSÃO, M8				
						ARANDELA BELLEVILLE	BELLEVILLE WASHER	TELLERFEDER	A143
					ANILHA CÓNICA	RONDELLE BELLEVILLE	RONDELLA BELLEVILLE	BELLEVILLE-SPÆNDSKI	
4		9706690		3	PORCA, M8, Cl 8	TUERCA	NUT	MUTTER	010D
					PORCA	ECROU	DADO	MØTRIK	
5		84995892		1	COBERTURA	CUBIERTA	COVER	ABDECKUNG	265C
					COBERTURA	COUVERCLE	COPERCHIO	DÆKSEL	
6		84995941		1	COBERTURA	CUBIERTA	COVER	ABDECKUNG	265C
					COBERTURA	COUVERCLE	COPERCHIO	DÆKSEL	
7		84995917		1	COBERTURA	CUBIERTA	COVER	ABDECKUNG	265C
					COBERTURA	COUVERCLE	COPERCHIO	DÆKSEL	
8		9706755		41	PORCA, M6, Cl 8	TUERCA	NUT	MUTTER	010D
					PORCA	ECROU	DADO	MØTRIK	
9		412649		41	MOLA DA ARRUELA, Belleville, M6				
						ARANDELA DE RESORT	SPRING WASHER	FEDERSCHEIBE	P692
					ANILHA DE MOLA	RONDELLE ELASTIQUE	RONDELLA ELASTICA	FJEDERSKIVE	
10		86508568		39	PARAFUSO, Hex, M6 x 16, Cl 8.8, Full Thd				
						TORNILLO	SCREW	SCHRAUBE	040V
					PARAFUSO	VIS	VITE	SKRUE	
12		385683		2	PARAFUSO, Hex, M4 x 10, 8.8, Full Thd				
						PERNO	BOLT	SCHRAUBE	140B
					PARAFUSO	VIS	BULLONE	BOLT	
13		322355		2	ARRUELA PLANA, Belleville, M4				
						ARANDELA	WASHER	UNTERLEGSCHEIBE	131R
					ANILHA	RONDELLE	RONDELLA	FLADSKIVE	
14		100012		2	PORCA, M4, Cl 8	TUERCA	NUT	MUTTER	010D
					PORCA	ECROU	DADO	MØTRIK	
15		140015		3	ARRUELA PLANA, M6	ARANDELA	WASHER	UNTERLEGSCHEIBE	131R
					ANILHA	RONDELLE	RONDELLA	FLADSKIVE	
16		251550A1		0.64m	CINTA	CINTA	TAPE	BAND	8960
					CINTA	RUBAN	NASTRO	BÅND	
20		362785		3	ARRUELA DE PRESSÃO, M5.5 x 15 x 0.5 Thk				
						ARANDELA BELLEVILLE	BELLEVILLE WASHER	TELLERFEDER	A143
					ANILHA CÓNICA	RONDELLE BELLEVILLE	RONDELLA BELLEVILLE	BELLEVILLE-SPÆNDSKI	
21		86511042		3	PARAFUSO, Cross Pan Hd, M4 x 16				
						TORNILLO	SCREW	SCHRAUBE	040V
					PARAFUSO	VIS	VITE	SKRUE	
22		362786		3	BOTÃO DE IMPULSO	SUJETADOR	FASTENER	BEFESTIGUNGSELEMEN	123B
					FIXADOR	ATTACHE	DISPOSITIVO DI FISSAG	LUKKER	
23		84995978		1	COBERTURA	CUBIERTA	COVER	ABDECKUNG	265C
					COBERTURA	COUVERCLE	COPERCHIO	DÆKSEL	
24		84995980		2	REFORÇO	REFUERZO	REINFORCEMENT	VERSTÄRKUNG	060R
					REFORÇO	RENFORT	RINFORZO	FORSTÆRKNING	

16.216	01	p2	07/10

SOBRETANQUE
SOBRE-TANQUE
GRAIN TANK EXTENSIONS
GRAIN TANK EXTENSIONS

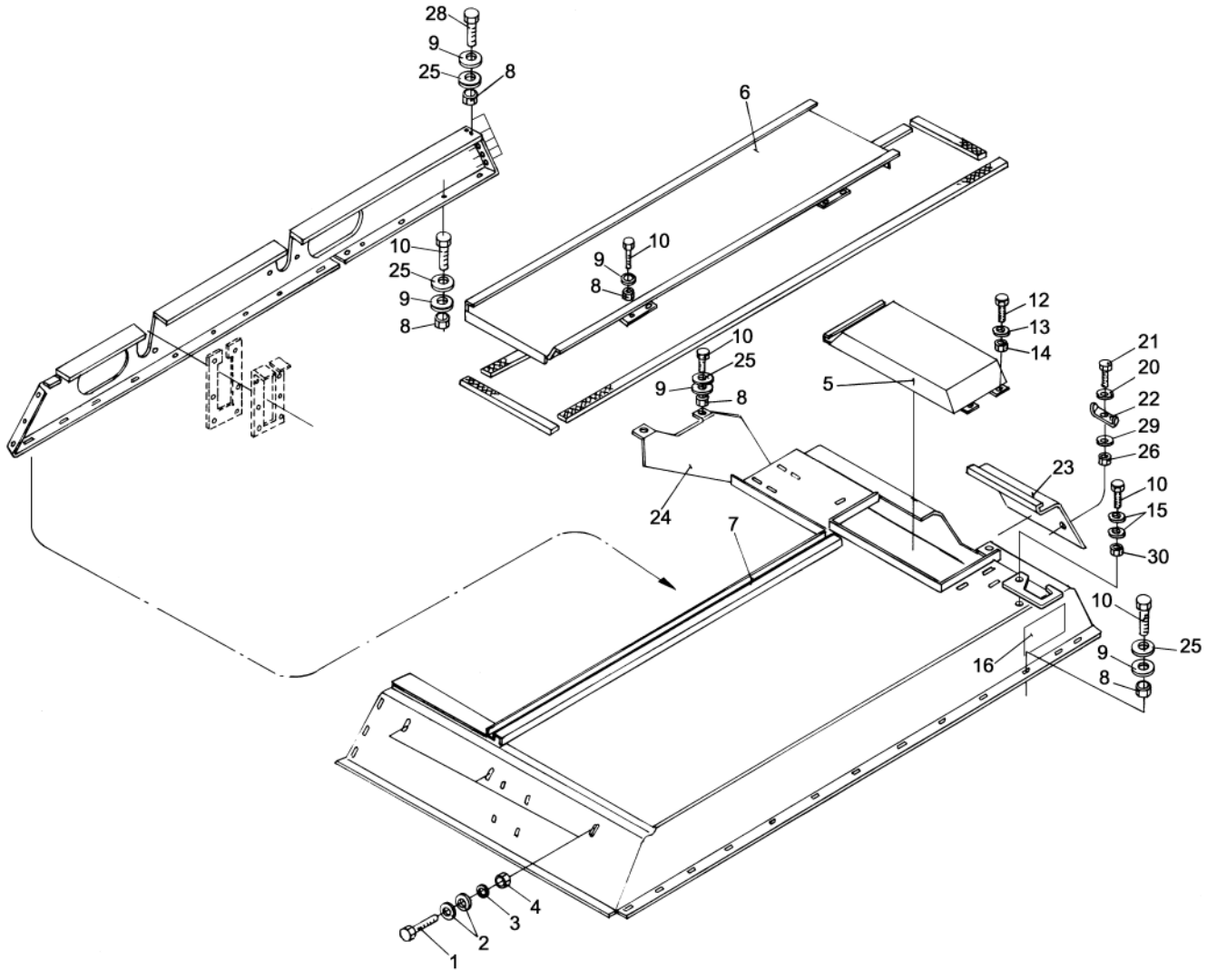

GRAIN TANK EXTENSIONS
GRAIN TANK EXTENSIONS
GRAIN TANK EXTENSIONS
GRAIN TANK EXTENSIONS

R	N	P.N.	MOD	Q	Denominação Denominação	Denominacion Description	Description Descrizione	Bezeichnung Beskrivelse	L.C.
25		140040		37	ARRUELA PLANA, M6 x 22 x 2				
						ARANDELA	WASHER	UNTERLEGSCHEIBE	131R
					ANILHA	RONDELLE	RONDELLA	FLADSKIVE	
26		385681		3	CONTRA PORCA, M4 x .7, Cl 8				
						TUERCA DE BLOQUEO	LOCK NUT	SICHERUNGSMUTTER	P263
					CONTRAPORCA	CONTRE-ECROU	DADO DI BLOCCAGGIO	LÅSEMØTRIK	
28		86977786		3	PARAFUSO, Hex, M6 x 25, 8.8, Full Thd				
						PERNO	BOLT	SCHRAUBE	140B
					PARAFUSO	VIS	BULLONE	BOLT	
29		335872		1	ARRUELA PLANA, M4 x 15 x 2 Thk				
						ARANDELA	WASHER	UNTERLEGSCHEIBE	131R
					ANILHA	RONDELLE	RONDELLA	FLADSKIVE	
30		353308		1	PORCA, M6 x 1, Cl 8	TUERCA	NUT	MUTTER	010D
					PORCA	ECROU	DADO	MØTRIK	

16.219	01	p1	08/10

ELEVADORES DE GRÃOS E RETORNO - STANDARD
ELEVADORES DE GRANOS Y RETORNO - STANDARD
GRAIN AND TAILINGS ELEVATORS - STANDARD
GRAIN AND TAILINGS ELEVATORS - STANDARD

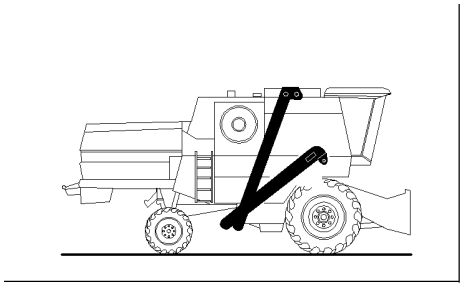

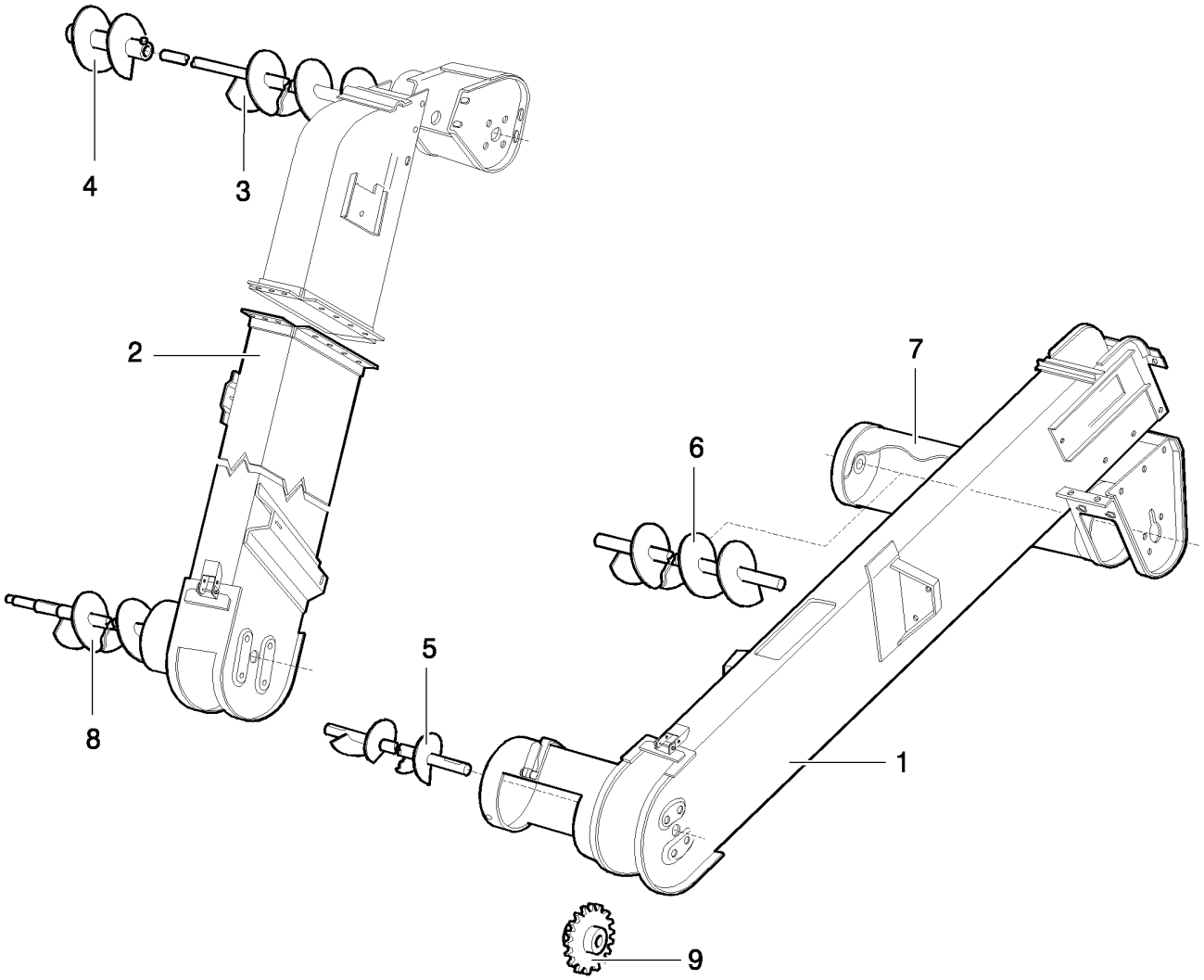

GRAIN AND TAILINGS ELEVATORS - STANDARD
ELEVATEURS DEL GRANELLO ET D´OTONS - STANDARD
ELEVATORI DEL GRANELLO E RICUPERO - STANDARD
GRAIN AND TAILINGS ELEVATORS - STANDARD

R	N	P.N.	MOD	Q	Denominação Denominação	Denominacion Description	Description Descrizione	Bezeichnung Beskrivelse	L.C.
1		84983618		1	ELEVADOR ELEVADOR	ELEVADOR ELEVATEUR	ELEVATOR ELEVATORE	ELEVATOR ELEVATOR	500E
2		466600		1	ELEVADOR ELEVADOR	ELEVADOR ELEVATEUR	ELEVATOR ELEVATORE	ELEVATOR ELEVATOR	500E
3		84995934		1	EIXO VEIO	EJE ARBRE	SHAFT ALBERO	WELLE AKSEL	016A
4		467891		3	SEM-FIM SEM-FIM	SINFÍN VIS SANS FIN	AUGER COCLEA	SCHNECKE SNEGL	183C
5		447529		1	SEM-FIM SEM-FIM	SINFÍN VIS SANS FIN	AUGER COCLEA	SCHNECKE SNEGL	183C
6		9514052		1	SEM-FIM SEM-FIM	SINFÍN VIS SANS FIN	AUGER COCLEA	SCHNECKE SNEGL	183C
7		84991557		1	COBERTURA COBERTURA	CUBIERTA COUVERCLE	COVER COPERCHIO	ABDECKUNG DÆKSEL	265C
8		755752		1	SEM-FIM SEM-FIM	SINFÍN VIS SANS FIN	AUGER COCLEA	SCHNECKE SNEGL	183C
9		417785		1	RODA DENTADA RODA DENTADA	PIÑÓN PIGNON	SPROCKET RUOTA DENTATA; PIGN	KETTENRAD GEARHJUL	164R

TC5070

16.219	02	p1	09/10

ELEVADORES DE GRÃOS E RETORNO - REFORÇADO
ELEVADORES DE GRANOS Y RETORNO - REFORZADO
GRAIN AND TAILINGS ELEVATORS - REINFORCED
GRAIN AND TAILINGS ELEVATORS - REINFORCED

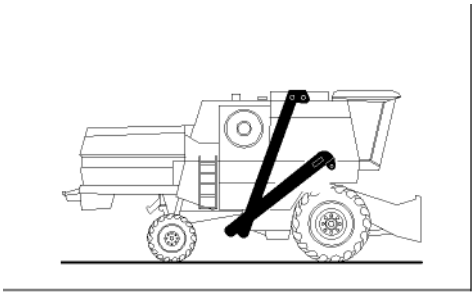

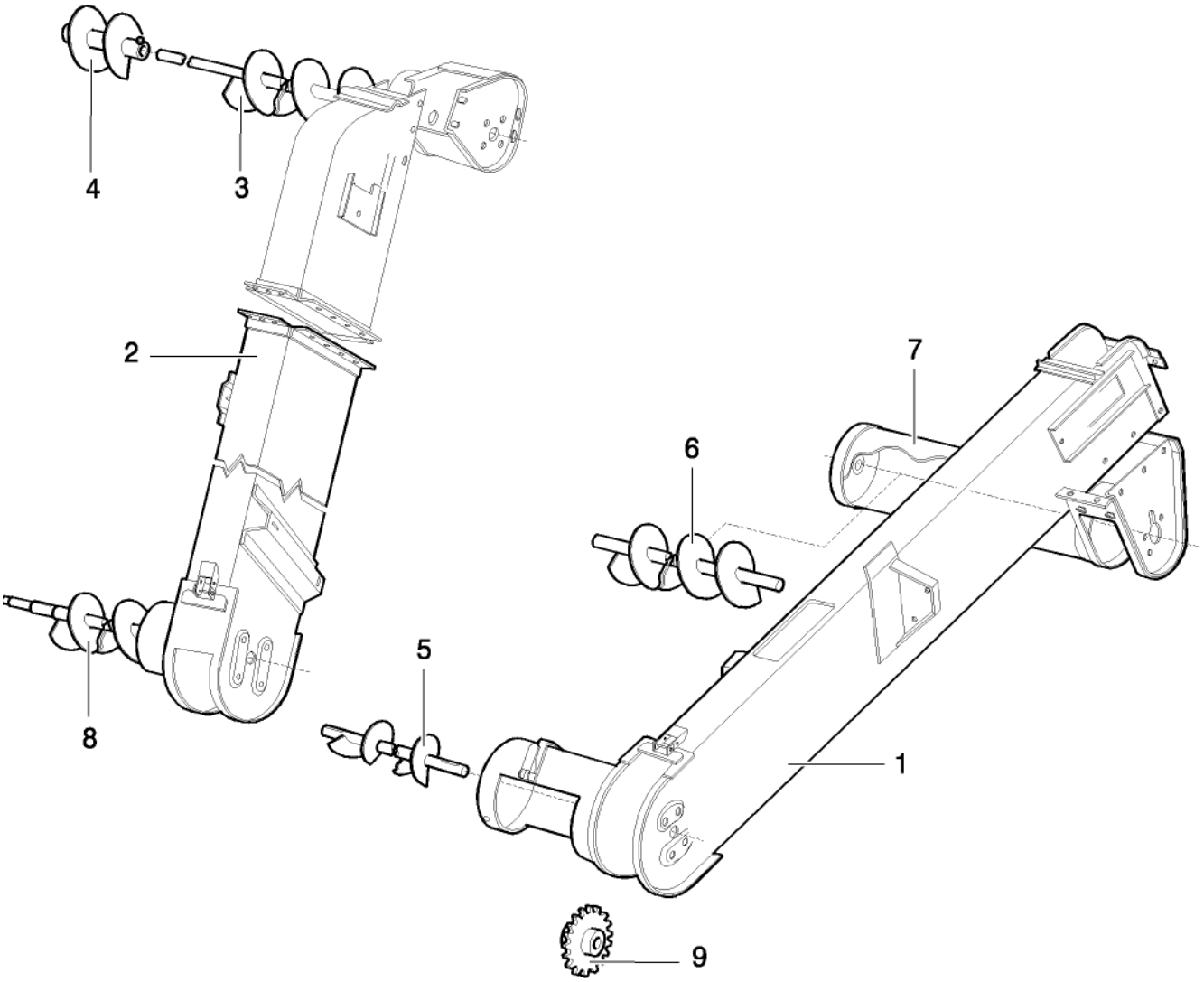

GRAIN AND TAILINGS ELEVATORS - REINFORCED
ELEVATEURS DEL GRANELLO ET D´OTONS - RENFORCE
ELEVATORI DEL GRANELLO E RICUPERO - DI RINFORZO
GRAIN AND TAILINGS ELEVATORS - REINFORCED

R	N	P.N.	MOD	Q	Denominação Denominação	Denominacion Description	Description Descrizione	Bezeichnung Beskrivelse	L.C.
1		84983619		1	ELEVADOR ELEVADOR	ELEVADOR ELEVATEUR	ELEVATOR ELEVATORE	ELEVATOR ELEVATOR	500E
2		466680		1	ELEVADOR, Até Chassi ELEVADOR	ELEVADOR ELEVATEUR	ELEVATOR ELEVATORE	ELEVATOR ELEVATOR	500E
2		84167109		1	ELEVADOR, Após Chassi ELEVADOR	ELEVADOR ELEVATEUR	ELEVATOR ELEVATORE	ELEVATOR ELEVATOR	500E
3		84991665		1	SEM-FIM SEM-FIM	SINFÍN VIS SANS FIN	AUGER COCLEA	SCHNECKE SNEGL	183C
4		84991676		3	SEM-FIM SEM-FIM	SINFÍN VIS SANS FIN	AUGER COCLEA	SCHNECKE SNEGL	183C
5		84991662		1	SEM-FIM SEM-FIM	SINFÍN VIS SANS FIN	AUGER COCLEA	SCHNECKE SNEGL	183C
6		9514052		1	SEM-FIM SEM-FIM	SINFÍN VIS SANS FIN	AUGER COCLEA	SCHNECKE SNEGL	183C
7		84991557		1	COBERTURA COBERTURA	CUBIERTA COUVERCLE	COVER COPERCHIO	ABDECKUNG DÆKSEL	265C
8		84991668		1	SEM-FIM SEM-FIM	SINFÍN VIS SANS FIN	AUGER COCLEA	SCHNECKE SNEGL	183C
9		417785		1	RODA DENTADA RODA DENTADA	PIÑÓN PIGNON	SPROCKET RUOTA DENTATA; PIGN	KETTENRAD GEARHJUL	164R

16.220	01	p1	10/08

ELEVADORES DE GRÃOS E RETORNO
ELEVADORES DE GRANOS Y RETORNO
GRAIN AND TAILINGS ELEVATORS
GRAIN AND TAILINGS ELEVATORS

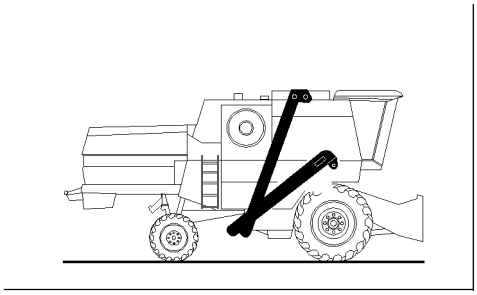

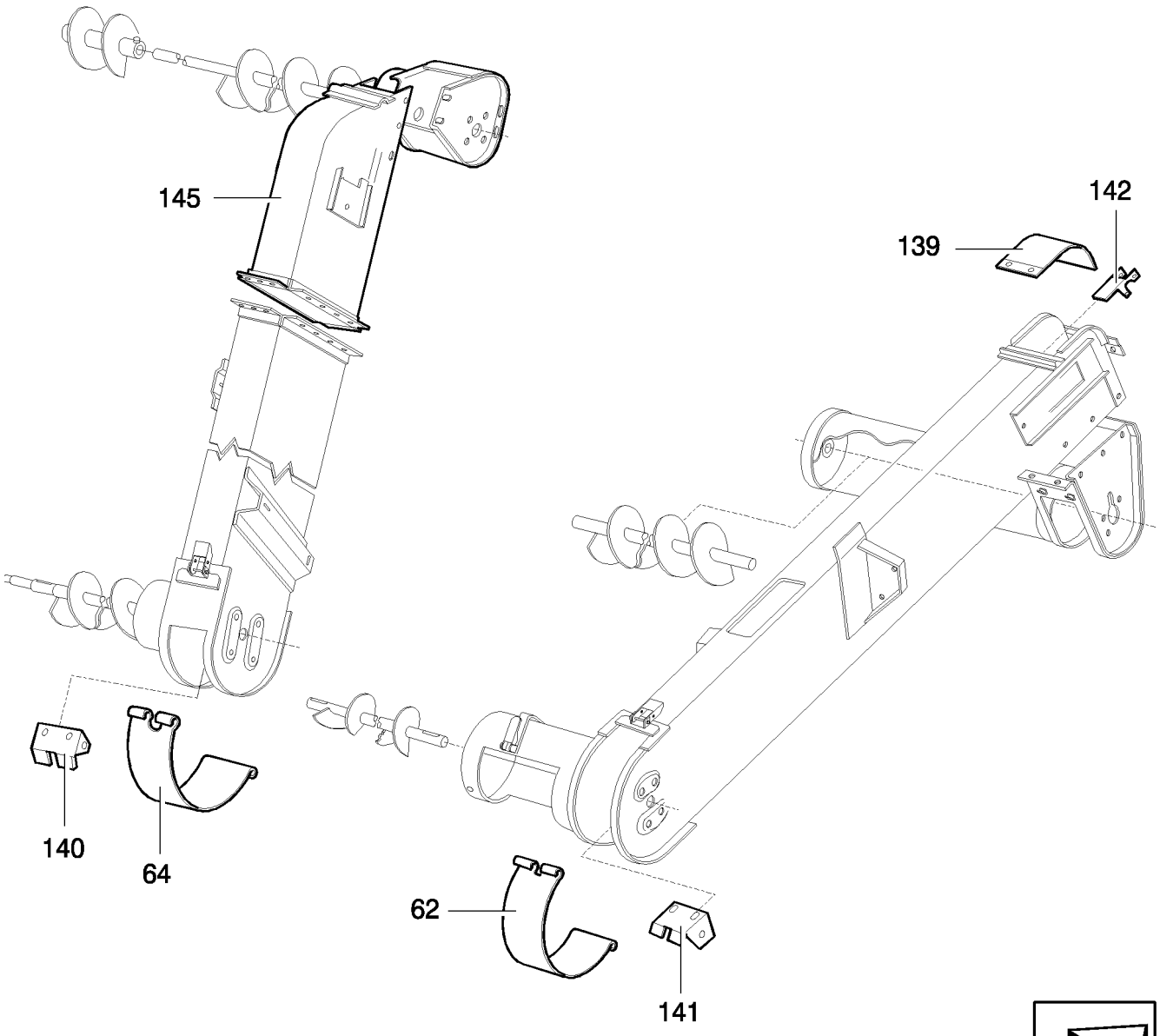

GRAIN AND TAILINGS ELEVATORS
ELEVATEURS DEL GRANELLO ET D´OTONS
ELEVATORI DEL GRANELLO E RICUPERO
GRAIN AND TAILINGS ELEVATORS

R	N	P.N.	MOD	Q	Denominação Denominação	Denominacion Description	Description Descrizione	Bezeichnung Beskrivelse	L.C.
62		84981227		1	COBERTURA COBERTURA	CUBIERTA COUVERCLE	COVER COPERCHIO	ABDECKUNG DÆKSEL	265C
62		822819		1	COBERTURA, Perfurated COBERTURA	CUBIERTA COUVERCLE	COVER COPERCHIO	ABDECKUNG DÆKSEL	265C
139		437659		1	COBERTURA COBERTURA	CUBIERTA COUVERCLE	COVER COPERCHIO	ABDECKUNG DÆKSEL	265C
64		825628		1	COBERTURA COBERTURA	CUBIERTA COUVERCLE	COVER COPERCHIO	ABDECKUNG DÆKSEL	265C
64		9577049		1	COBERTURA, Perfurated COBERTURA	CUBIERTA COUVERCLE	COVER COPERCHIO	ABDECKUNG DÆKSEL	265C
140		466647		1	PROTEÇÃO PROTECÇÃO	DEFENSA PROTECTION	GUARD PROTEZIONE	SCHUTZABDECKUNG BESKYTTELSESSKÆRM	070R
141		467885		1	RASPADOR RASPADOR	RASQUETA RACLEUR	SCRAPER RASCHIATORE	SCHABER SKRABERING	P059
142		825706		1	RASPADOR RASPADOR	RASQUETA RACLEUR	SCRAPER RASCHIATORE	SCHABER SKRABERING	P059
145		84995907		1	ELEVADOR ELEVADOR	ELEVADOR ELEVATEUR	ELEVATOR ELEVATORE	ELEVATOR ELEVATOR	500E

16.220	02	p1	04/09

ELEVADOR DE GRÃOS
ELEVADOR DE GRANOS
GRAIN ELEVATOR
KORNELEVATOR

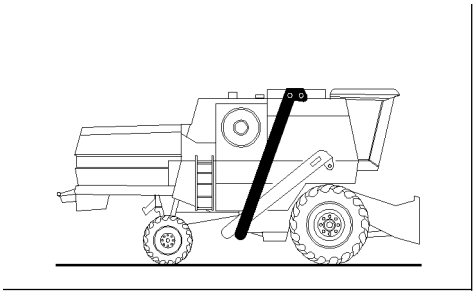

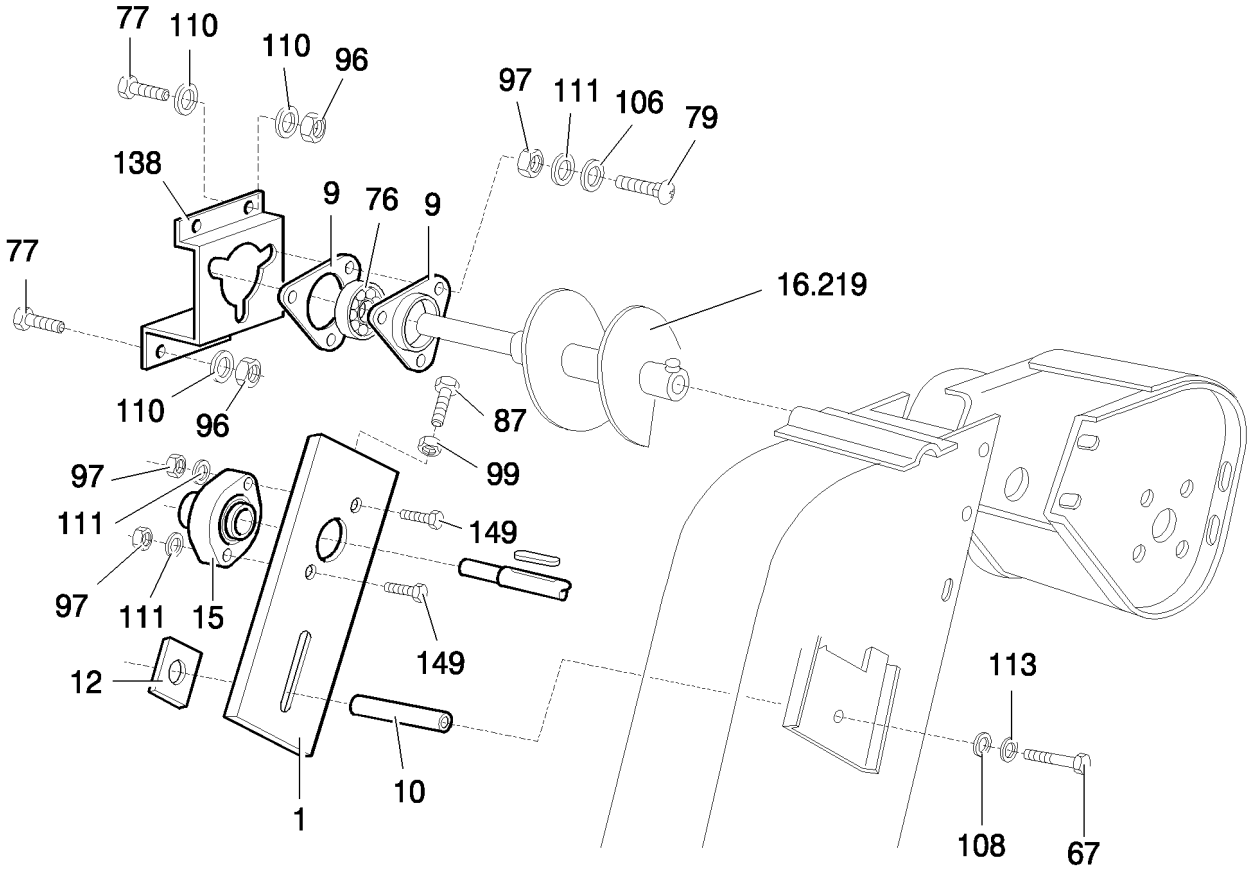

GRAIN ELEVATOR
ELEVATEUR A GRAINS
ELEVATORE DELLA GRANELLA
GRAIN ELEVATOR

R	N	P.N.	MOD	Q	Denominação Denominação	Denominacion Description	Description Descrizione	Bezeichnung Beskrivelse	L.C.
1		825705		1	SUPORTE SUPORTE	SOPORTE SUPPORT	SUPPORT SUPPORTO	STÜTZE BESLAG	300S
9		86548970		2	FLANGE FLANGE	BRIDA BRIDE	FLANGE FLANGIA	FLANSCH FLANGE	070F
10		466659		1	ESPAÇADOR ESPAÇADOR	SEPARADOR ENTRETOISE	SPACER DISTANZIALE	DISTANZSTÜCK AFSTANDSSTYKKE	075D
12		397447		2	PLACA DE TRAVAMENTO CHAPA DE SEGURANÇA	PLACA DE BLOQUEO PLAQUE DE SURETE	LOCKING PLATE PIASTRA DI BLOCCAGGI	SICHERUNGSPLATTE LÅSEPLADE	113P
15		9513250		1	CAIXA DE ROLAMENTO ALOJAMENTO CHUMACI	ALOJAMIENTO DE COJI CARTER DE ROULEMEN	BEARING HOUSING ALLOGGIAMENTO CUSC	LAGERGEHÄUSE LEJEHUS	039S
67		364052		1	PARAFUSO PARAFUSO	TORNILLO VIS	SCREW VITE	SCHRAUBE SKRUE	040V
76		325106		1	CONJUNTO DO ROLAMENTO CHUMACEIRA	CONJUNTO DE COJINET ROULEMENT	BEARING ASSY COMPLESSIVO CUSCINI	LAGERBAURUPPE LEJESAMLING	341C
77		86508568		4	PARAFUSO, Hex, M6 x 16, Cl 8.8, Full Thd PARAFUSO	TORNILLO VIS	SCREW VITE	SCHRAUBE SKRUE	040V
79		120041		3	PARAFUSO, Short NK, M10 x 20, Cl8.8, Full Thd PARAFUSO DE CARROÇ	PERNO ALOMADO VIS A TETE BOMBEE	CARRIAGE BOLT BULLONE A TESTA TON	SCHLOSSSCHRAUBE BRÆDDEBOLT	P123
87		321802		2	PARAFUSO PARAFUSO	TORNILLO VIS	SCREW VITE	SCHRAUBE SKRUE	040V
96		9706755		4	PORCA, M6, Cl 8 PORCA	TUERCA ECROU	NUT DADO	MUTTER MØTRIK	010D
97		9706690		5	PORCA, M8, Cl 8 PORCA	TUERCA ECROU	NUT DADO	MUTTER MØTRIK	010D
99		9706685		1	PORCA, M12, Cl 8 PORCA	TUERCA ECROU	NUT DADO	MUTTER MØTRIK	010D
106		378243		3	ARRUELA PLANA, M8 ANILHA	ARANDELA RONDELLE	WASHER RONDELLA	UNTERLEGSCHEIBE FLADSKIVE	131R
108		378245		1	ARRUELA PLANA, M13 x 28 x 2 Thk ANILHA	ARANDELA RONDELLE	WASHER RONDELLA	UNTERLEGSCHEIBE FLADSKIVE	131R
110		322357		6	ARRUELA DE PRESSÃO, M6 ANILHA CÓNICA	ARANDELA BELLEVILLE RONDELLE BELLEVILLE	BELLEVILLE WASHER RONDELLA BELLEVILLE	TELLERFEDER BELLEVILLE-SPÆNDSKI	A143
111		322358		5	ARRUELA DE PRESSÃO, M8 ANILHA CÓNICA	ARANDELA BELLEVILLE RONDELLE BELLEVILLE	BELLEVILLE WASHER RONDELLA BELLEVILLE	TELLERFEDER BELLEVILLE-SPÆNDSKI	A143
113		140046		1	MOLA BELLEVILLE, Belleville, M12 ANILHA CÓNICA	RESORTE BELLEVILLE RESSORT BELLEVILLE	BELLEVILLE SPRING MOLLA BELLEVILLE	TELLERFEDER BELLEVILLEFJEDER	P825
138		825593		1	SUPORTE SUPORTE	SOPORTE SUPPORT	SUPPORT SUPPORTO	STÜTZE BESLAG	300S
149		300381		2	PARAFUSO, Hex, M8 x 35, 8.8 PARAFUSO	PERNO VIS	BOLT BULLONE	SCHRAUBE BOLT	140B

TC5070

16.220	03	p1	08/08

ELEVADOR DE GRÃOS
ELEVADOR DE GRANOS
GRAIN ELEVATOR
KORNELEVATOR

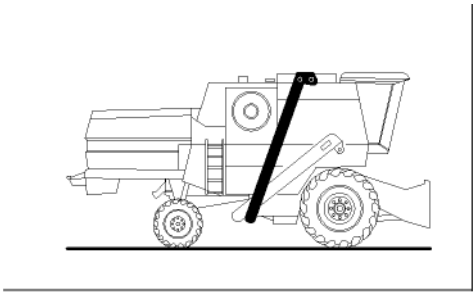

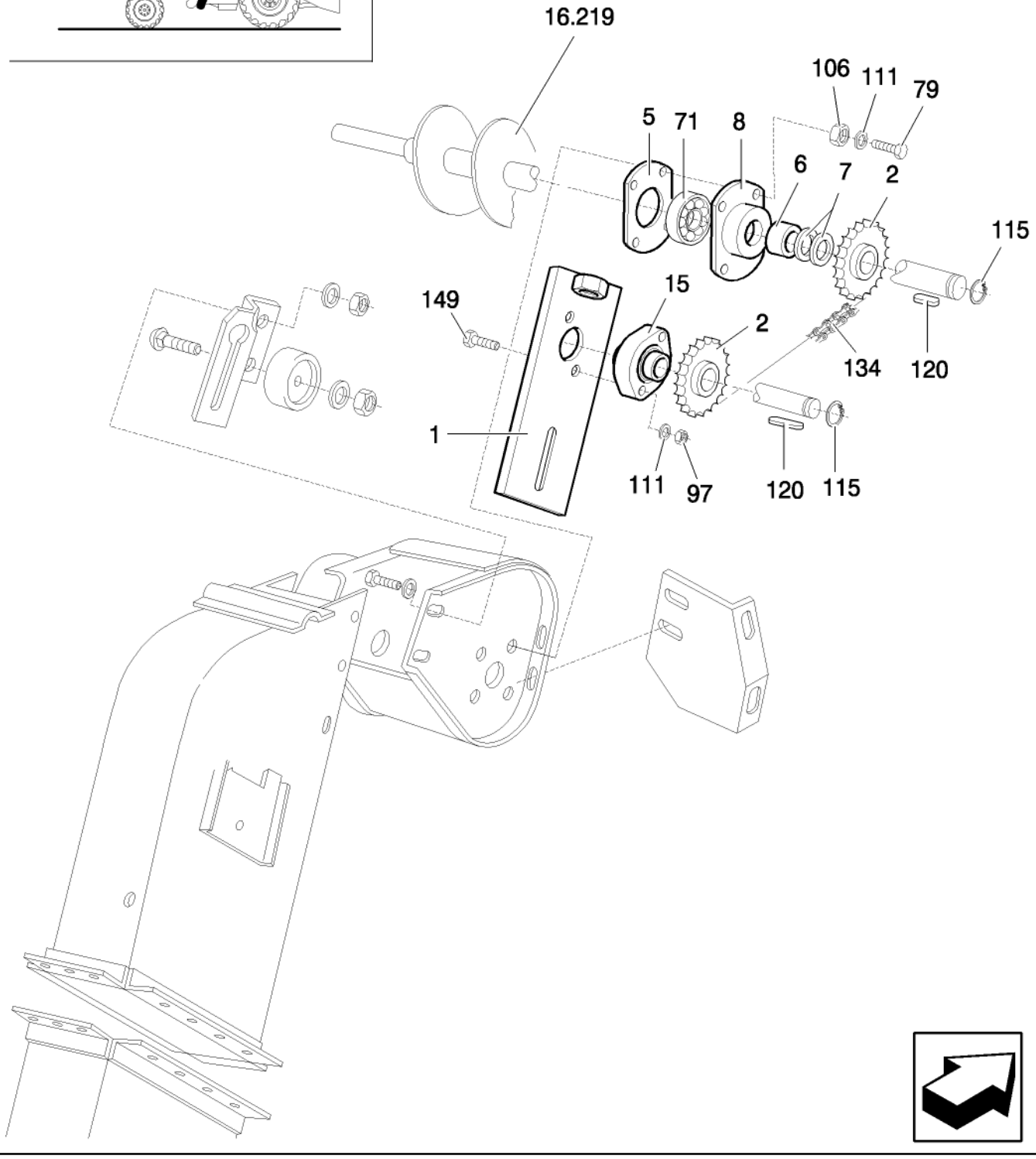

GRAIN ELEVATOR
ELEVATEUR A GRAINS
ELEVATORE DELLA GRANELLA
GRAIN ELEVATOR

R	N	P.N.	MOD	Q	Denominação Denominação	Denominacion Description	Description Descrizione	Bezeichnung Beskrivelse	L.C.
1		825705		1	SUPORTE SUPORTE	SOPORTE SUPPORT	SUPPORT SUPPORTO	STÜTZE BESLAG	300S
2		423442		1	PINHÃO PINHÃO	CONTROL CON PIÑÓN PIGNON MENE	DRIVEN SPROCKET PIGNONE CONDOTTO	ABTRIEBSZAHNRAD KÆDEHJUL	122P
5		310078		1	PLACA CHAPA	PLACA PLAQUE	PLATE PIASTRA	PLATTE PLADE	105P
6		429628		1	BUCHA CASQUILHO	CASQUILLO BAGUE	BUSHING BOCCOLA	BUCHSE BØSNING	095B
7		338206		AR	ARRUELA PLANA ANILHA	ARANDELA RONDELLE	WASHER RONDELLA	UNTERLEGSCHEIBE FLADSKIVE	131R
8		310045		1	FLANGE FLANGE	BRIDA BRIDE	FLANGE FLANGIA	FLANSCH FLANGE	070F
15		9513250		1	CAIXA DE ROLAMENTO ALOJAMENTO CHUMACI	ALOJAMIENTO DE COJI CARTER DE ROULEMEN	BEARING HOUSING ALLOGGIAMENTO CUSC	LAGERGEHÄUSE LEJEHUS	039S
71		34439		1	ROLAMENTO ESFÉRICO ROLAMENTO DE ESFER	RODAMIENTO DE BOLA ROULEMENT A BILLES	BALL BEARING CUSCINETTO A SFERE	KUGELLAGER KUGLELEJE	343C
79		120103		4	PARAFUSO, Hex, M8 x 16, 8.8 PERNO PARAFUSO	VIS	BOLT BULLONE	SCHRAUBE BOLT	140B
97		9706690		2	PORCA, M8, Cl 8 PORCA	TUERCA ECROU	NUT DADO	MUTTER MØTRIK	010D
106		378243		4	ARRUELA PLANA, M8 ANILHA	ARANDELA RONDELLE	WASHER RONDELLA	UNTERLEGSCHEIBE FLADSKIVE	131R
111		322358		6	ARRUELA DE PRESSÃO, M8 ARANDELA BELLEVILLE ANILHA CÓNICA	RONDELLE BELLEVILLE	BELLEVILLE WASHER RONDELLA BELLEVILLE	TELLERFEDER BELLEVILLE-SPÆNDSKI	A143
115		370002		1	ANEL ELÁSTICO, M25, Ext ANEL DE RETENÇÃO	ARANDELA DE RETENCI CIRCLIP	CIRCLIP ANELLO ELASTICO	SICHERUNGSRING LÅSERING	056A
120		170005		2	CHAVE, M8 x 7 x 25, Par CHAVETA PARALELA	LLAVE CLE	KEY CHIAVE	FEDERKEIL KILE	060L
134		CUR755805		1	CORRENTE CORRENTE	CADENA CHAINE	CHAIN CATENA	KETTE KÆDE	095C
149		300381		2	PARAFUSO, Hex, M8 x 35, 8.8 PERNO PARAFUSO	VIS	BOLT BULLONE	SCHRAUBE BOLT	140B

16.220	04	p1	08/08

ELEVADOR DE GRÃOS
ELEVADOR DE GRANOS
GRAIN ELEVATOR
KORNELEVATOR

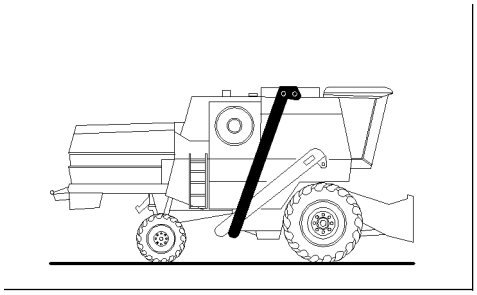

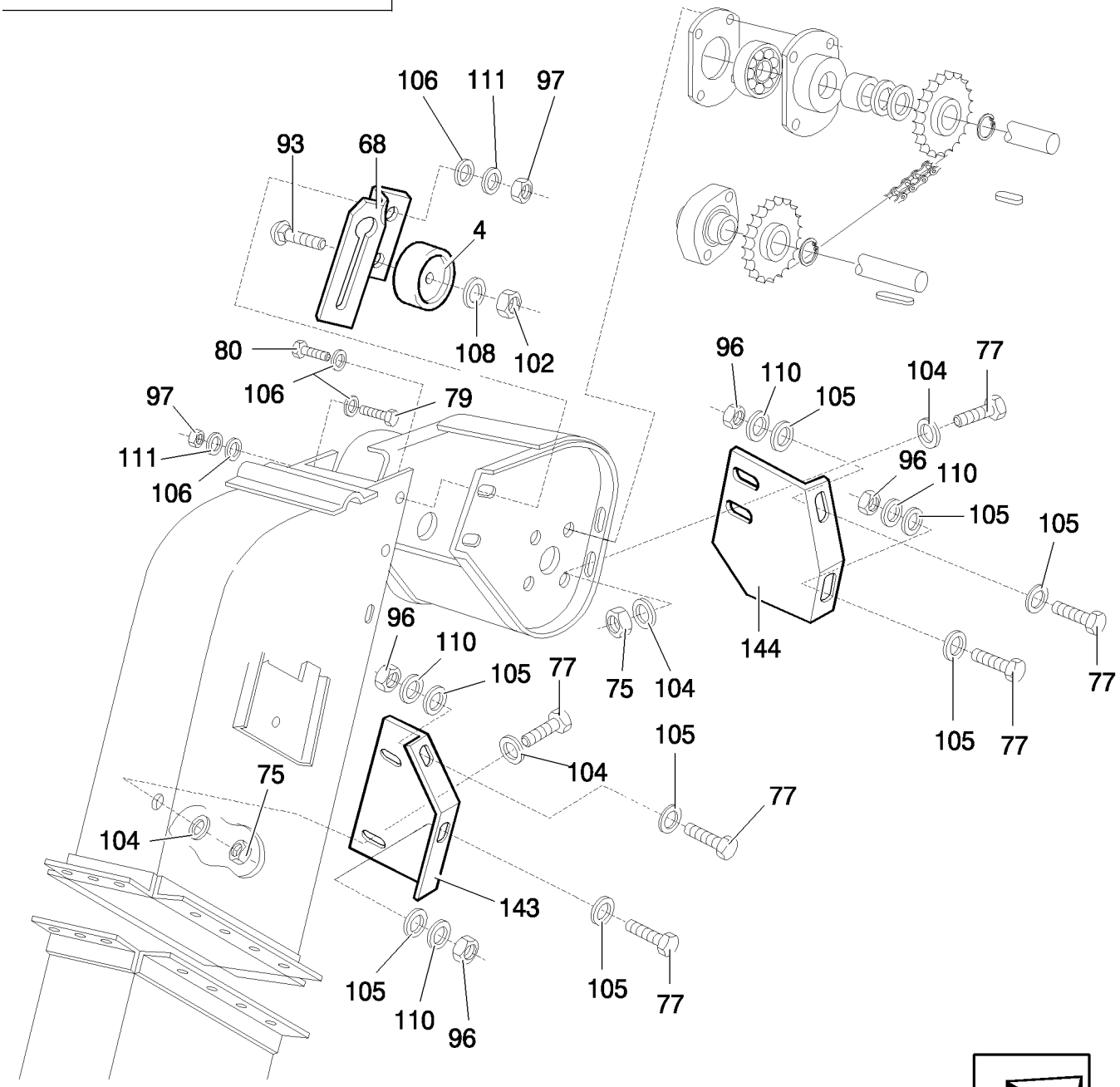

GRAIN ELEVATOR
ELEVATEUR A GRAINS
ELEVATORE DELLA GRANELLA
GRAIN ELEVATOR

R	N	P.N.	MOD	Q	Denominação Denominação	Denominacion Description	Description Descrizione	Bezeichnung Beskrivelse	L.C.
4		334970		1	ADIAMENTO	TENSOR	IDLER	UMLENKROLLE	068R
					ADIAMENTO	TENDEUR	TENDITORE	STRAMMERHJUL	
68		825708		1	SUPORTE	SOPORTE	SUPPORT	STÜTZE	300S
					SUPORTE	SUPPORT	SUPPORTO	BESLAG	
75		353308		4	PORCA, M6 x 1, Cl 8	TUERCA	NUT	MUTTER	010D
					PORCA	ECROU	DADO	MØTRIK	
77		86508568		10	PARAFUSO, Hex, M6 x 16, Cl 8.8, Full Thd				
						TORNILLO	SCREW	SCHRAUBE	040V
					PARAFUSO	VIS	VITE	SKRUE	
79		120103		3	PARAFUSO, Hex, M8 x 16, 8.8				
						PERNO	BOLT	SCHRAUBE	140B
					PARAFUSO	VIS	BULLONE	BOLT	
80		120104		3	PARAFUSO, Hex, M8 x 20, 8.8				
						TORNILLO	SCREW	SCHRAUBE	040V
					PARAFUSO	VIS	VITE	SKRUE	
93		334682		1	PARAFUSO, Short NK, M12 x 50, Cl8.8, Full Thd				
						PERNO ALOMADO	CARRIAGE BOLT	SCHLOSSSCHRAUBE	P123
					PARAFUSO DE CARROÇ	VIS A TETE BOMBEE	BULLONE A TESTA TON	BRÆDDEBOLT	
96		9706755		6	PORCA, M6, Cl 8	TUERCA	NUT	MUTTER	010D
					PORCA	ECROU	DADO	MØTRIK	
97		9706690		6	PORCA, M8, Cl 8	TUERCA	NUT	MUTTER	010D
					PORCA	ECROU	DADO	MØTRIK	
102		412126		1	CONTRA PORCA, M12 x 1.75, Cl 8				
						TUERCA DE BLOQUEO	LOCK NUT	SICHERUNGSMUTTER	P263
					CONTRAPORCA	CONTRE-ECROU	DADO DI BLOCCAGGIO	LÅSEMØTRIK	
104		140015		8	ARRUELA PLANA, M6	ARANDELA	WASHER	UNTERLEGSCHEIBE	131R
					ANILHA	RONDELLE	RONDELLA	FLADSKIVE	
105		140040		12	ARRUELA PLANA, M6 x 22 x 2				
						ARANDELA	WASHER	UNTERLEGSCHEIBE	131R
					ANILHA	RONDELLE	RONDELLA	FLADSKIVE	
106		378243		12	ARRUELA PLANA, M8	ARANDELA	WASHER	UNTERLEGSCHEIBE	131R
					ANILHA	RONDELLE	RONDELLA	FLADSKIVE	
108		378245		1	ARRUELA PLANA, M13 x 28 x 2 Thk				
						ARANDELA	WASHER	UNTERLEGSCHEIBE	131R
					ANILHA	RONDELLE	RONDELLA	FLADSKIVE	
110		322357		6	ARRUELA DE PRESSÃO, M6				
						ARANDELA BELLEVILLE	BELLEVILLE WASHER	TELLERFEDER	A143
					ANILHA CÓNICA	RONDELLE BELLEVILLE	RONDELLA BELLEVILLE	BELLEVILLE-SPÆNDSKI	
111		322358		6	ARRUELA DE PRESSÃO, M8				
						ARANDELA BELLEVILLE	BELLEVILLE WASHER	TELLERFEDER	A143
					ANILHA CÓNICA	RONDELLE BELLEVILLE	RONDELLA BELLEVILLE	BELLEVILLE-SPÆNDSKI	
143		84995914		1	PLACA	PLACA	PLATE	PLATTE	105P
					CHAPA	PLAQUE	PIASTRA	PLADE	
144		84995913		1	ESCORA ESTABILIZADORA				
						COLUMNA	STRUT	STREBE	245P
					BARRA RÍGIDA	JAMBE	AMMORTIZZATORE	STØDDÆMPERARME	

TC5070

16.220	05	p1	08/08

ELEVADOR DE GRÃOS
ELEVADOR DE GRANOS
GRAIN ELEVATOR
KORNELEVATOR

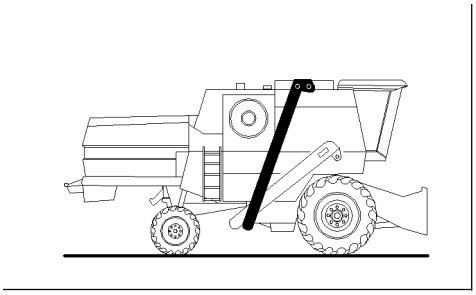

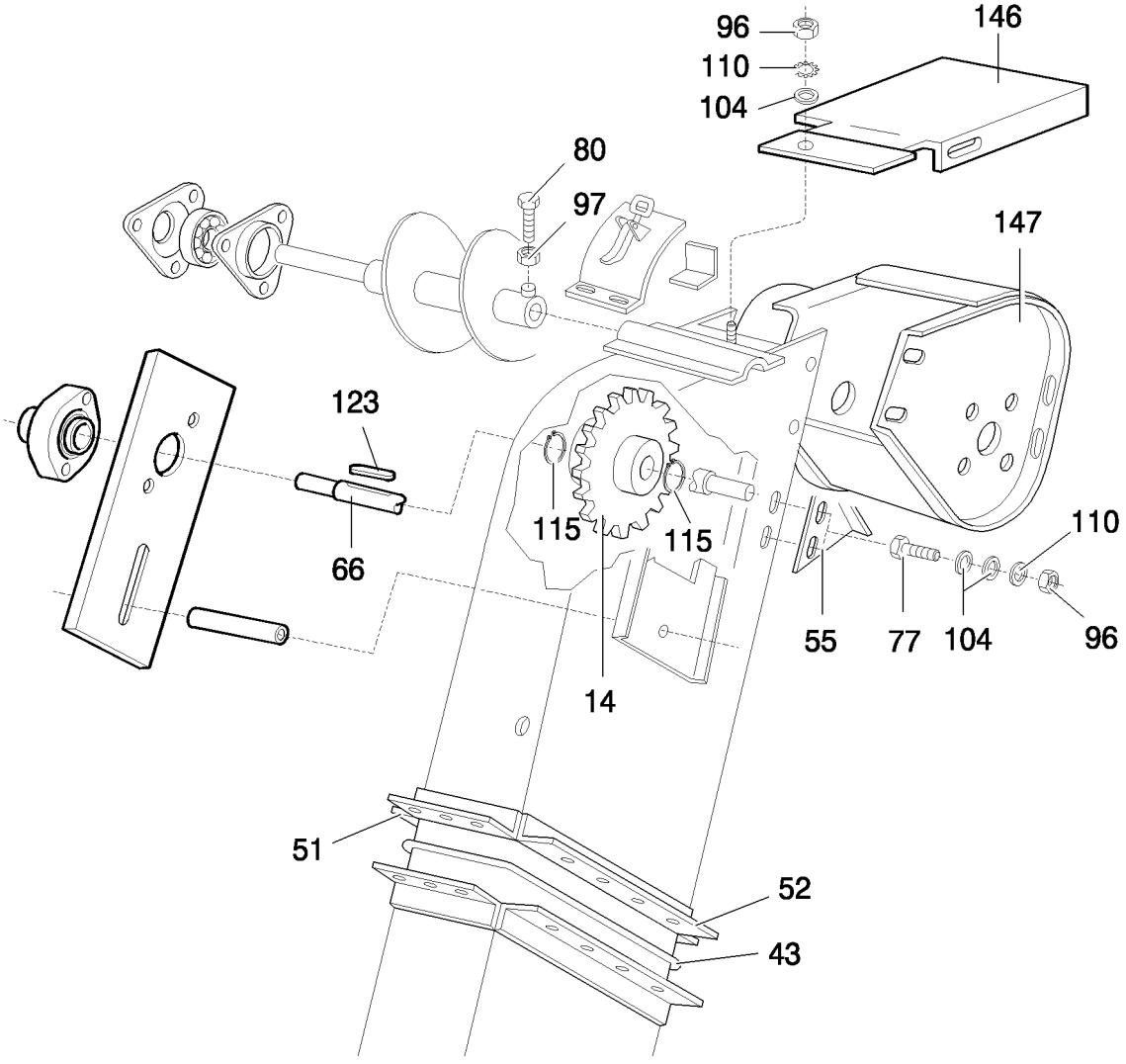

GRAIN ELEVATOR
ELEVATEUR A GRAINS
ELEVATORE DELLA GRANELLA
GRAIN ELEVATOR

R	N	P.N.	MOD	Q	Denominação Denominação	Denominacion Description	Description Descrizione	Bezeichnung Beskrivelse	L.C.
14		421216		1	PINHÃO PINHÃO	CONTROL CON PIÑÓN PIGNON MENE	DRIVEN SPROCKET PIGNONE CONDOTTO	ABTRIEBSZAHNRAD KÆDEHJUL	122P
43		466655		1	VEDAÇÃO VEDANTE	ANILLO DE CIERRE JOINT	SEAL GUARNIZIONE; TENUTA	DICHTUNG PAKNING	132A
51		466656		2	JUNTA JUNTA	JUNTA JOINT	GASKET GUARNIZIONE	DICHTUNG PAKNING	123G
52		424683		2	MOLDURA MOLDURA	MOLDURA MOULURE	MOLDING MODANATURA	ZIERLEISTE STØBNING	090M
55		825607		1	REFORÇO REFORÇO	REFUERZO RENFORT	REINFORCEMENT RINFORZO	VERSTÄRKUNG FORSTÆRKNING	060R
66		466662		1	EIXO DIANTEIRO EIXO DIANTEIRO	EJE DELANTERO ESSIEU AVANT	FRONT AXLE ASSALE ANTERIORE	VORDERACHSE FORAKSEL	085A
77		86508568		3	PARAFUSO, Hex, M6 x 16, Cl 8.8, Full Thd PARAFUSO	TORNILLO VIS	SCREW VITE	SCHRAUBE SKRUE	040V
80		120104		6	PARAFUSO, Hex, M8 x 20, 8.8 PARAFUSO	TORNILLO VIS	SCREW VITE	SCHRAUBE SKRUE	040V
96		9706755		5	PORCA, M6, Cl 8 PORCA	TUERCA ECROU	NUT DADO	MUTTER MØTRIK	010D
97		9706690		6	PORCA, M8, Cl 8 PORCA	TUERCA ECROU	NUT DADO	MUTTER MØTRIK	010D
104		140015		8	ARRUELA PLANA, M6 ANILHA	ARANDELA RONDELLE	WASHER RONDELLA	UNTERLEGSCHEIBE FLADSKIVE	131R
110		322357		5	ARRUELA DE PRESSÃO, M6 ANILHA CÓNICA	ARANDELA BELLEVILLE RONDELLE BELLEVILLE	BELLEVILLE WASHER RONDELLA BELLEVILLE	TELLERFEDER BELLEVILLE-SPÆNDSKI'	A143
115		370003		2	ANEL DE PRESSÃO, M30, Ext ANEL	ANILLO DE RESORTE ANNEAU D'ARRET	SNAP RING ANELLO ELASTICO	SPRENGRING LÅSERING	054A
123		170011		1	CHAVE CHAVETA PARALELA	LLAVE CLE	KEY CHIAVE	FEDERKEIL KILE	060L
146		755728		1	COBERTURA COBERTURA	CUBIERTA COUVERCLE	COVER COPERCHIO	ABDECKUNG DÆKSEL	265C
147		80000160		1	ALIMENTADOR ALIMENTADOR	ALIMENTADOR CONVOYEUR	FEEDER ALIMENTATORE	SCHRÄGFÖRDERER INDFØRING	544A

16.220	06	p1	07/10

ELEVADOR DE GRÃOS
ELEVADOR DE GRANOS
GRAIN ELEVATOR
KORNELEVATOR

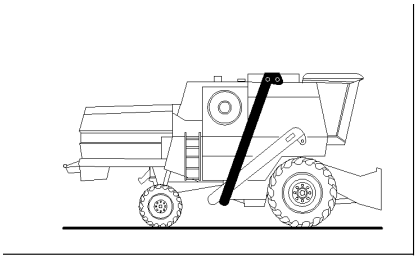

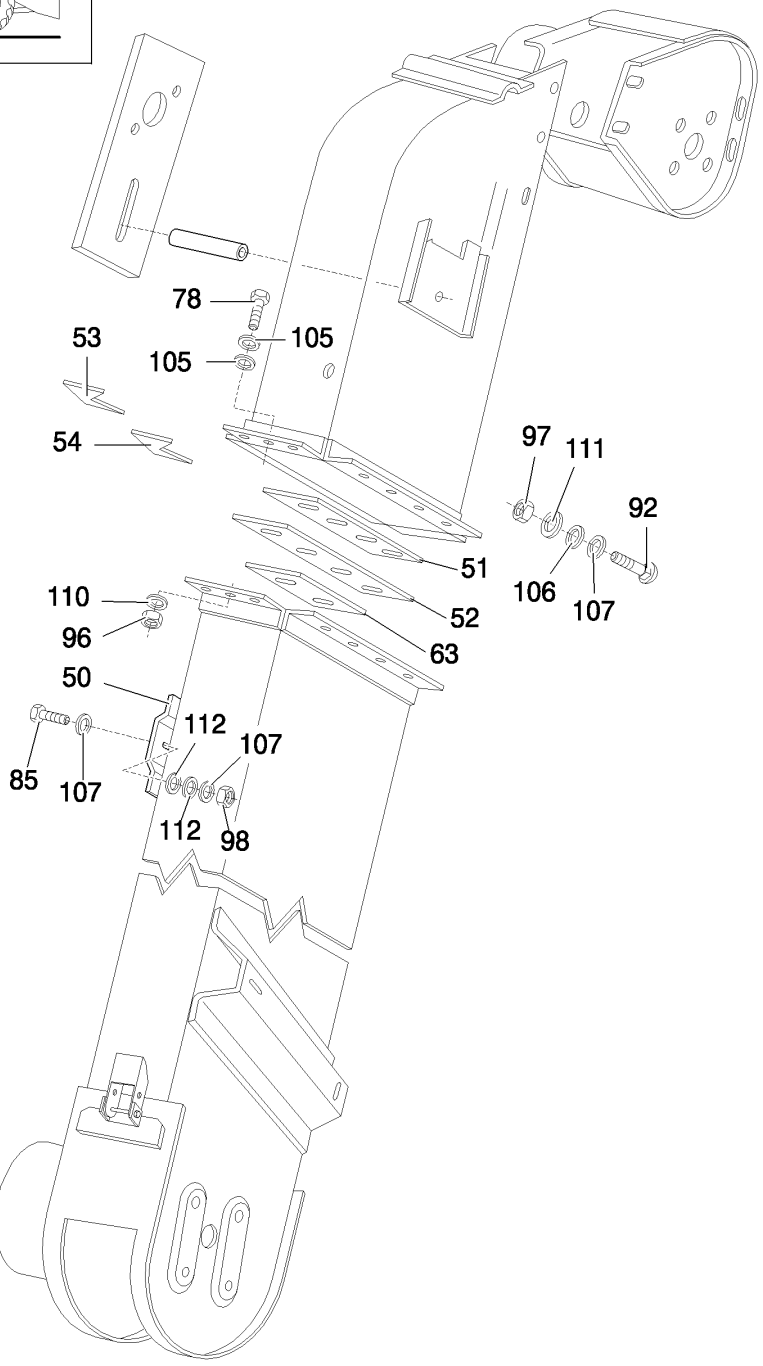

GRAIN ELEVATOR
ELEVATEUR A GRAINS
ELEVATORE DELLA GRANELLA
GRAIN ELEVATOR

R	N	P.N.	MOD	Q	Denominação Denominação	Denominacion Description	Description Descrizione	Bezeichnung Beskrivelse	L.C.
50		757511		1	SUPORTE	SOPORTE	SUPPORT	STÜTZE	300S
					SUPORTE	SUPPORT	SUPPORTO	BESLAG	
51		84159618		2	PLACA	PLACA	PLATE	PLATTE	105P
					CHAPA	PLAQUE	PIASTRA	PLADE	
52		84159616		2	PLACA	PLACA	PLATE	PLATTE	105P
					CHAPA	PLAQUE	PIASTRA	PLADE	
53		481491		3	CALÇO DE AFINAÇÃO	SUPLEMENTO	SHIM	AUSGLEICHSSCHEIBE	198S
					CALÇO DE AFINAÇÃO	CALE	SPESSORE	MELLEMLÆG	
54		481489		4	PLACA DE AJUSTE, 0.5mm	PLACA DE AJUSTE	ADJUSTING PLATE	EINSTELLPLATTE	116P
					CALÇO DE AFINAÇÃO	PLAQUE DE REGLAGE	PIASTRA DI REGOLAZIO	MELLEMLÆG	
63		84159661		2	PLACA	PLACA	PLATE	PLATTE	105P
					CHAPA	PLAQUE	PIASTRA	PLADE	
78		86977786		12	PARAFUSO, Hex, M6 x 25, 8.8, Full Thd				
						PERNO	BOLT	SCHRAUBE	140B
					PARAFUSO	VIS	BULLONE	BOLT	
85		43139		2	PARAFUSO, Hex, M10 x 25, 8.8, Full Thd				
						PERNO	BOLT	SCHRAUBE	140B
					PARAFUSO	VIS	BULLONE	BOLT	
92		86507486		1	PARAFUSO, Short NK, M8 x 20, Cl8.8, Full Thd				
						PERNO ALOMADO	CARRIAGE BOLT	SCHLOSSSCHRAUBE	P123
					PARAFUSO DE CARROÇ	VIS A TETE BOMBEE	BULLONE A TESTA TON	BRÆDDEBOLT	
96		9706755		12	PORCA, M6, Cl 8	TUERCA	NUT	MUTTER	010D
					PORCA	ECROU	DADO	MØTRIK	
97		9706690		1	PORCA, M8, Cl 8	TUERCA	NUT	MUTTER	010D
					PORCA	ECROU	DADO	MØTRIK	
98		100016		2	PORCA, M10, Cl 8	TUERCA	NUT	MUTTER	010D
					PORCA	ECROU	DADO	MØTRIK	
105		322357		24	ARRUELA DE PRESSÃO, M6				
						ARANDELA BELLEVILLE	BELLEVILLE WASHER	TELLERFEDER	A143
					ANILHA CÓNICA	RONDELLE BELLEVILLE	RONDELLA BELLEVILLE	BELLEVILLE-SPÆNDSKI	
106		378243		1	ARRUELA PLANA, M8	ARANDELA	WASHER	UNTERLEGSCHEIBE	131R
					ANILHA	RONDELLE	RONDELLA	FLADSKIVE	
107		378244		5	ARRUELA PLANA, M10 x 24 x 2 Thk				
						ARANDELA	WASHER	UNTERLEGSCHEIBE	131R
					ANILHA	RONDELLE	RONDELLA	FLADSKIVE	
111		322358		1	ARRUELA DE PRESSÃO, M8				
						ARANDELA BELLEVILLE	BELLEVILLE WASHER	TELLERFEDER	A143
					ANILHA CÓNICA	RONDELLE BELLEVILLE	RONDELLA BELLEVILLE	BELLEVILLE-SPÆNDSKI	
110		322357		12	ARRUELA DE PRESSÃO, M6				
						ARANDELA BELLEVILLE	BELLEVILLE WASHER	TELLERFEDER	A143
					ANILHA CÓNICA	RONDELLE BELLEVILLE	RONDELLA BELLEVILLE	BELLEVILLE-SPÆNDSKI	
112		140045		2	ARRUELA DE PRESSÃO, M10				
						ARANDELA BELLEVILLE	BELLEVILLE WASHER	TELLERFEDER	A143
					ANILHA CÓNICA	RONDELLE BELLEVILLE	RONDELLA BELLEVILLE	BELLEVILLE-SPÆNDSKI	

16.220	07	p1	08/08

ELEVADOR DE GRÃOS
ELEVADOR DE GRANOS
GRAIN ELEVATOR
KORNELEVATOR

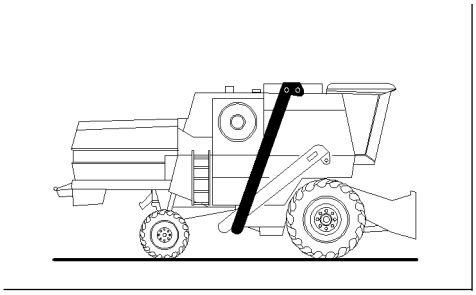

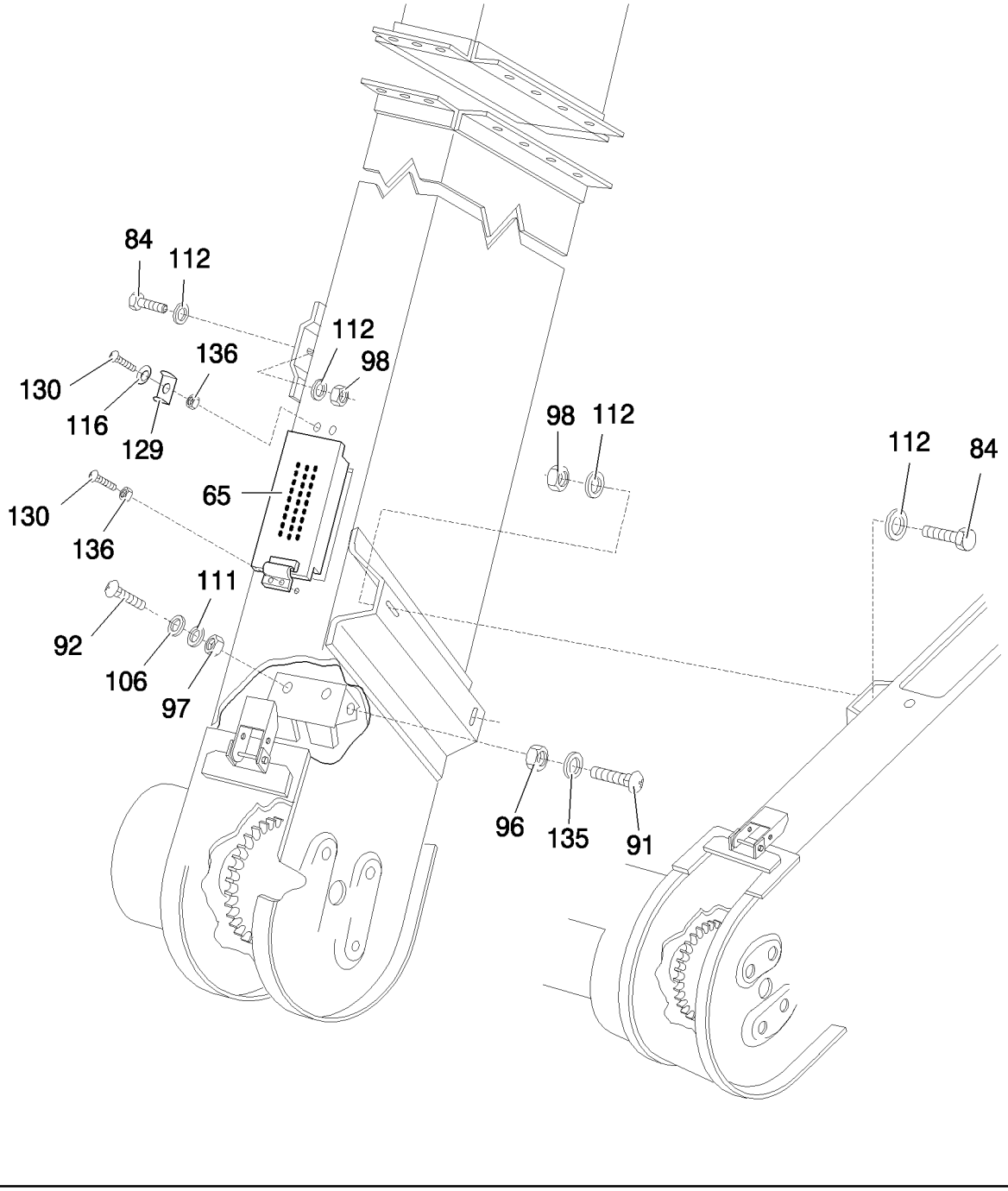

GRAIN ELEVATOR
ELEVATEUR A GRAINS
ELEVATORE DELLA GRANELLA
GRAIN ELEVATOR

R	N	P.N.	MOD	Q	Denominação Denominação	Denominacion Description	Description Descrizione	Bezeichnung Beskrivelse	L.C.
65		466658		1	COBERTURA COBERTURA	CUBIERTA COUVERCLE	COVER COPERCHIO	ABDECKUNG DÆKSEL	265C
84		43138		4	PARAFUSO, Hex, M10 x 20, 8.8, Full Thd PARAFUSO	PERNO VIS	BOLT BULLONE	SCHRAUBE BOLT	140B
91		9706703		2	PARAFUSO, Short NK, M6 x 20, Cl8.8, Full Thd PARAFUSO DE CARROÇ	PERNO ALOMADO VIS A TETE BOMBEE	CARRIAGE BOLT BULLONE A TESTA TON	SCHLOSSSCHRAUBE BRÆDDEBOLT	P123
92		86507486		2	PARAFUSO, Short NK, M8 x 20, Cl8.8, Full Thd PARAFUSO DE CARROÇ	PERNO ALOMADO VIS A TETE BOMBEE	CARRIAGE BOLT BULLONE A TESTA TON	SCHLOSSSCHRAUBE BRÆDDEBOLT	P123
96		9706755		2	PORCA, M6, Cl 8 PORCA	TUERCA ECROU	NUT DADO	MUTTER MØTRIK	010D
97		9706690		2	PORCA, M8, Cl 8 PORCA	TUERCA ECROU	NUT DADO	MUTTER MØTRIK	010D
98		100016		4	PORCA, M10, Cl 8 PORCA	TUERCA ECROU	NUT DADO	MUTTER MØTRIK	010D
106		378243		2	ARRUELA PLANA, M8 ANILHA	ARANDELA RONDELLE	WASHER RONDELLA	UNTERLEGSCHEIBE FLADSKIVE	131R
111		322358		2	ARRUELA DE PRESSÃO, M8 ANILHA CÓNICA	ARANDELA BELLEVILLE RONDELLE BELLEVILLE	BELLEVILLE WASHER RONDELLA BELLEVILLE	TELLERFEDER BELLEVILLE-SPÆNDSKI	A143
112		140045		8	ARRUELA DE PRESSÃO, M10 ANILHA CÓNICA	ARANDELA BELLEVILLE RONDELLE BELLEVILLE	BELLEVILLE WASHER RONDELLA BELLEVILLE	TELLERFEDER BELLEVILLE-SPÆNDSKI	A143
116		362785		3	ARRUELA DE PRESSÃO, M5.5 x 15 x 0.5 Thk ANILHA CÓNICA	ARANDELA BELLEVILLE RONDELLE BELLEVILLE	BELLEVILLE WASHER RONDELLA BELLEVILLE	TELLERFEDER BELLEVILLE-SPÆNDSKI	A143
129		362786		3	BOTÃO DE IMPULSO FIXADOR	SUJETADOR ATTACHE	FASTENER DISPOSITIVO DI FISSAG	BEFESTIGUNGSELEMEN LUKKER	123B
130		86585706		5	PARAFUSO, Cross Pan Hd, M4 x 10 PARAFUSO	TORNILLO VIS	SCREW VITE	SCHRAUBE SKRUE	040V
135		412649		2	MOLA DA ARRUELA, Belleville, M6 ANILHA DE MOLA	ARANDELA DE RESORT RONDELLE ELASTIQUE	SPRING WASHER RONDELLA ELASTICA	FEDERSCHEIBE FJEDERSKIVE	P692
136		385681		5	CONTRA PORCA, M4 x .7, Cl 8 CONTRAPORCA	TUERCA DE BLOQUEO CONTRE-ECROU	LOCK NUT DADO DI BLOCCAGGIO	SICHERUNGSMUTTER LÅSEMØTRIK	P263

TC5070

16.220	08	p1	08/08

ELEVADOR DE GRÃOS
ELEVADOR DE GRANOS
GRAIN ELEVATOR
KORNELEVATOR

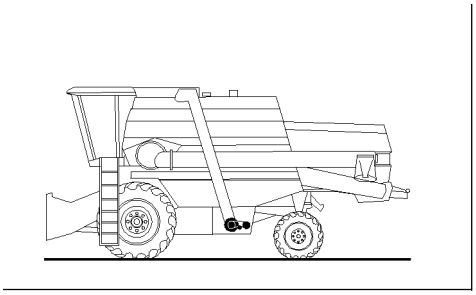

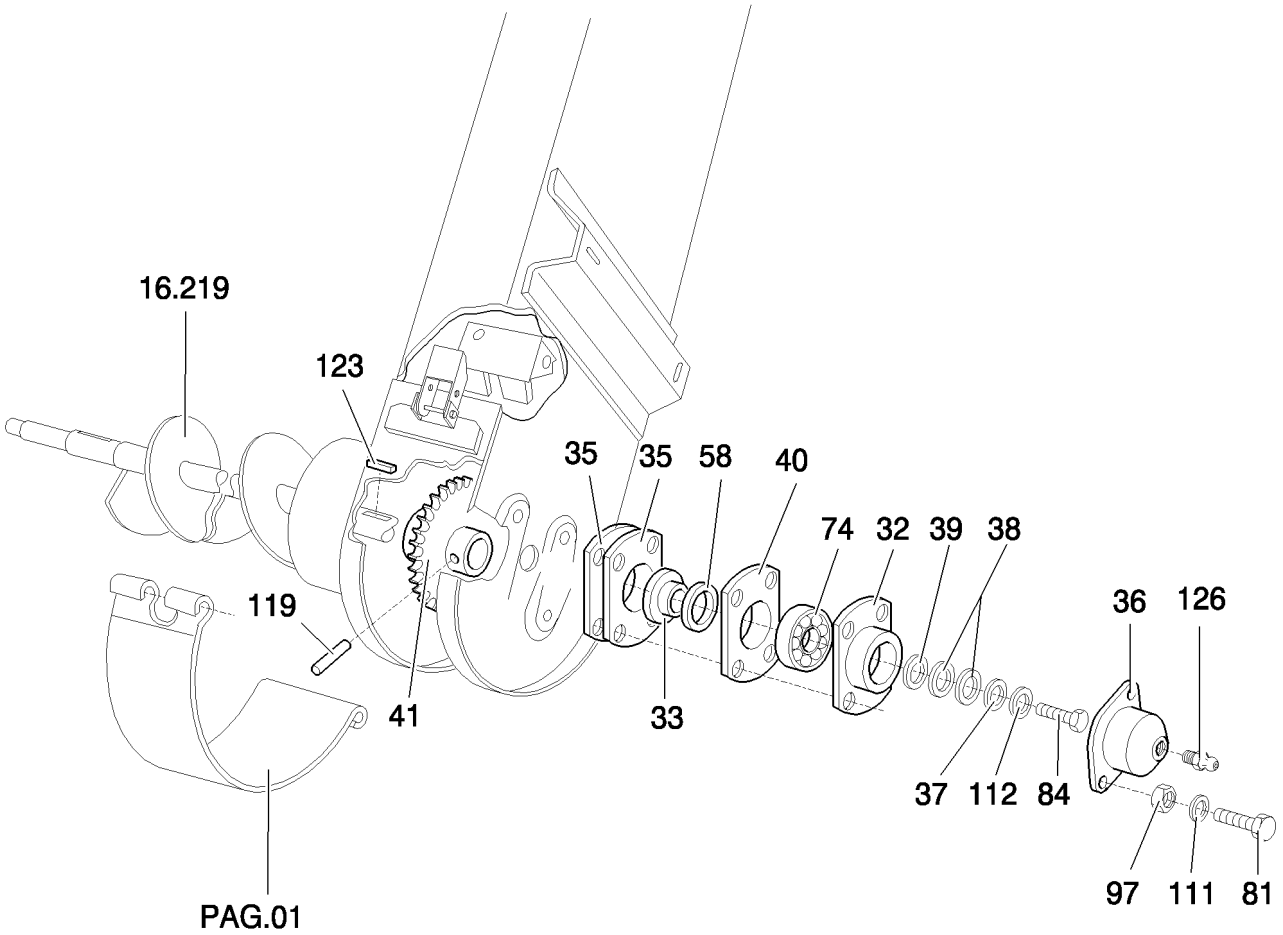

GRAIN ELEVATOR
ELEVATEUR A GRAINS
ELEVATORE DELLA GRANELLA
GRAIN ELEVATOR

R	N	P.N.	MOD	Q	Denominação Denominação	Denominacion Description	Description Descrizione	Bezeichnung Beskrivelse	L.C.
32		9511041		1	FLANGE	BRIDA	FLANGE	FLANSCH	070F
					FLANGE	BRIDE	FLANGIA	FLANGE	
33		310072		1	ANEL	ANILLO	RING	RING	045A
					ANEL	ANNEAU	ANELLO	RING	
35		310085		2	FLANGE	BRIDA	FLANGE	FLANSCH	070F
					FLANGE	BRIDE	FLANGIA	FLANGE	
36		310067		1	COBERTURA	CUBIERTA	COVER	ABDECKUNG	265C
					COBERTURA	COUVERCLE	COPERCHIO	DÆKSEL	
37		140219		1	ARRUELA PLANA	ARANDELA	WASHER	UNTERLEGSCHEIBE	131R
					ANILHA	RONDELLE	RONDELLA	FLADSKIVE	
38		140109		2	ARRUELA PLANA	ARANDELA	WASHER	UNTERLEGSCHEIBE	131R
					ANILHA	RONDELLE	RONDELLA	FLADSKIVE	
39		140110		2	ARRUELA PLANA, M31 x 40				
						ARANDELA	WASHER	UNTERLEGSCHEIBE	131R
					ANILHA	RONDELLE	RONDELLA	FLADSKIVE	
40		84814927		1	COBERTURA	CUBIERTA	COVER	ABDECKUNG	265C
					COBERTURA	COUVERCLE	COPERCHIO	DÆKSEL	
41		417785		1	RODA DENTADA	PIÑÓN	SPROCKET	KETTENRAD	164R
					RODA DENTADA	PIGNON	RUOTA DENTATA; PIGN	GEARHJUL	
58		220062		1	ELEMENTO DE VEDAÇÃO	ELEMENTO DE ESTANQ	SEALING ELEMENT	DICHTELEMENT	021E
					ELEMENTO DE VEDAÇÃ	ELEMENTS D'ETANCHEI	ELEMENTO DI TENUTA	PAKNINGSELEMENT	
74		210064		1	ROLAMENTO ESFÉRICO	RODAMIENTO DE BOLAS	BALL BEARING	KUGELLAGER	343C
					ROLAMENTO DE ESFER	ROULEMENT A BILLES	CUSCINETTO A SFERE	KUGLELEJE	
81		43127		4	PARAFUSO, Hex, M8 x 25, 8.8				
						PERNO	BOLT	SCHRAUBE	140B
					PARAFUSO	VIS	BULLONE	BOLT	
84		43138		1	PARAFUSO, Hex, M10 x 20, 8.8, Full Thd				
						PERNO	BOLT	SCHRAUBE	140B
					PARAFUSO	VIS	BULLONE	BOLT	
97		9706690		4	PORCA, M8, Cl 8	TUERCA	NUT	MUTTER	010D
					PORCA	ECROU	DADO	MØTRIK	
111		322358		4	ARRUELA DE PRESSÃO, M8				
						ARANDELA BELLEVILLE	BELLEVILLE WASHER	TELLERFEDER	A143
					ANILHA CÓNICA	RONDELLE BELLEVILLE	RONDELLA BELLEVILLE	BELLEVILLE-SPÆNDSKI	
112		140045		1	ARRUELA DE PRESSÃO, M10				
						ARANDELA BELLEVILLE	BELLEVILLE WASHER	TELLERFEDER	A143
					ANILHA CÓNICA	RONDELLE BELLEVILLE	RONDELLA BELLEVILLE	BELLEVILLE-SPÆNDSKI	
119		333960		1	PINO DE FIXAÇÃO, M6 x 50, Slotted				
						PASADOR DE BLOQUEO	LOCK PIN	VERRIEGELUNGSSTIFT	081P
					PERNO DE FIXAÇÃO	GOUPILLE DE BLOCAGE	PERNO DI BLOCCAGGIC	LÅSETAP	
123		170011		1	CHAVE	LLAVE	KEY	FEDERKEIL	060L
					CHAVETA PARALELA	CLE	CHIAVE	KILE	
126		332038		1	GRAXEIRA	BOQUILLA DE LUBRICAC	LUBE NIPPLE	SCHMIERNIPPEL	060I
					COPO DE LUBRIFICAÇÃ	GRAISSEUR	INGRASSATORE	SMØRENIPPEL	

TC5070

16.220	09	p1	08/08

ELEVADOR DE GRÃOS
ELEVADOR DE GRANOS
GRAIN ELEVATOR
KORNELEVATOR

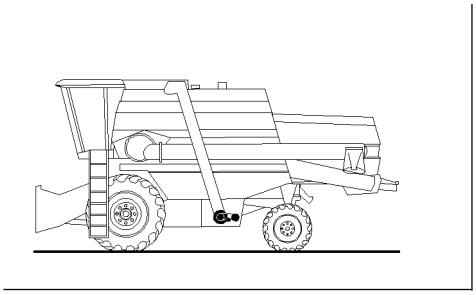

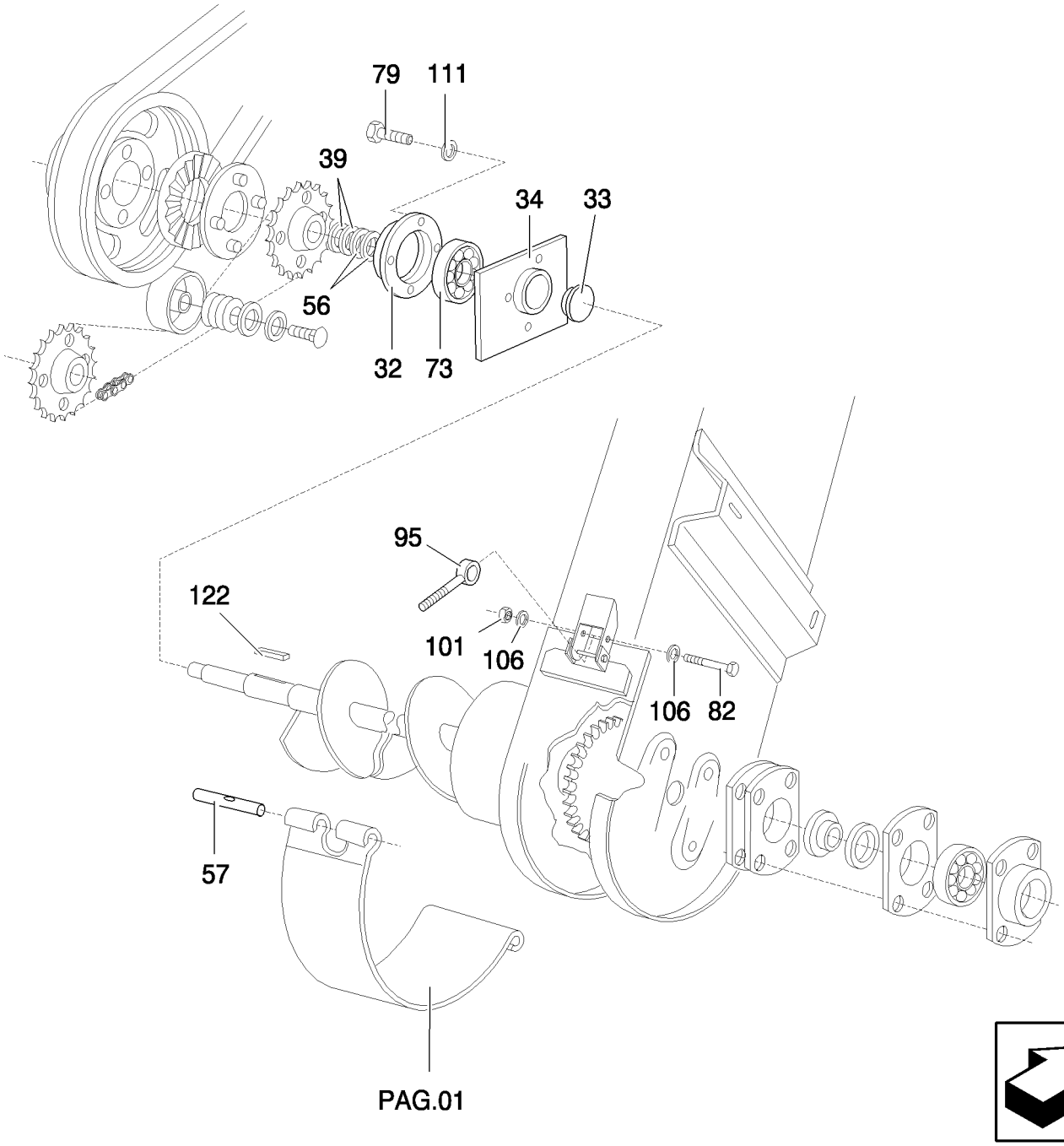

PAG.01

GRAIN ELEVATOR
ELEVATEUR A GRAINS
ELEVATORE DELLA GRANELLA
GRAIN ELEVATOR

R	N	P.N.	MOD	Q	Denominação Denominação	Denominacion Description	Description Descrizione	Bezeichnung Beskrivelse	L.C.
32		84999306		1	CAIXA DE ROLAMENTO	ALOJAMIENTO DE COJI	BEARING HOUSING	LAGERGEHÄUSE	039S
					ALOJAMENTO CHUMACI	CARTER DE ROULEMEN	ALLOGGIAMENTO CUSC	LEJEHUS	
33		310072		1	ANEL	ANILLO	RING	RING	045A
					ANEL	ANNEAU	ANELLO	RING	
34		423768		1	PLACA	PLACA	PLATE	PLATTE	105P
					CHAPA	PLAQUE	PIASTRA	PLADE	
39		140110		2	ARRUELA PLANA, M31 x 40				
						ARANDELA	WASHER	UNTERLEGSCHEIBE	131R
					ANILHA	RONDELLE	RONDELLA	FLADSKIVE	
56		140108		AR	ARRUELA PLANA	ARANDELA	WASHER	UNTERLEGSCHEIBE	131R
					ANILHA	RONDELLE	RONDELLA	FLADSKIVE	
57		9811398		1	HASTE	VARILLA	ROD	STANGE	090A
					HASTE	TIGE	ASTA	STANG	
73		210043		1	ROLAMENTO ESFÉRICO	RODAMIENTO DE BOLA	BALL BEARING	KUGELLAGER	343C
					ROLAMENTO DE ESFER	ROULEMENT A BILLES	CUSCINETTO A SFERE	KUGLELEJE	
79		43127		4	PARAFUSO, Hex, M8 x 25, 8.8				
						PERNO	BOLT	SCHRAUBE	140B
					PARAFUSO	VIS	BULLONE	BOLT	
82		43128		1	PARAFUSO, Hex, M8 x 30, 8.8				
						TORNILLO	SCREW	SCHRAUBE	040V
					PARAFUSO	VIS	VITE	SKRUE	
95		9811378		1	PARAFUSO COM OLHAL, M8 x 100				
						CÁNCAMO	EYEBOLT	AUGENSCHRAUBE	081G
					CAVILHA DE OLHAL	BOULON A ŒIL	GOLFARE	ØJEBOLT	
101		86629542		1	CONTRA PORCA, M8 x 1.25, Cl 8				
						TUERCA DE BLOQUEO	LOCK NUT	SICHERUNGSMUTTER	P263
					CONTRAPORCA	CONTRE-ECROU	DADO DI BLOCCAGGIO	LÅSEMØTRIK	
106		378243		2	ARRUELA PLANA, M8	ARANDELA	WASHER	UNTERLEGSCHEIBE	131R
					ANILHA	RONDELLE	RONDELLA	FLADSKIVE	
111		322358		4	ARRUELA DE PRESSÃO, M8				
						ARANDELA BELLEVILLE	BELLEVILLE WASHER	TELLERFEDER	A143
					ANILHA CÓNICA	RONDELLE BELLEVILLE	RONDELLA BELLEVILLE	BELLEVILLE-SPÆNDSKI	
122		170008		1	CHAVE, M8 x 7 x 40, Par	LLAVE	KEY	FEDERKEIL	060L
					CHAVETA PARALELA	CLE	CHIAVE	KILE	

TC5070

16.220	10	p1	08/08

ELEVADOR DE GRÃOS
ELEVADOR DE GRANOS
GRAIN ELEVATOR
KORNELEVATOR

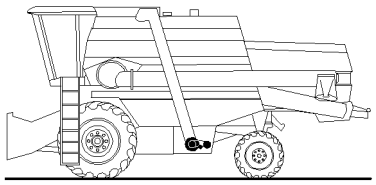

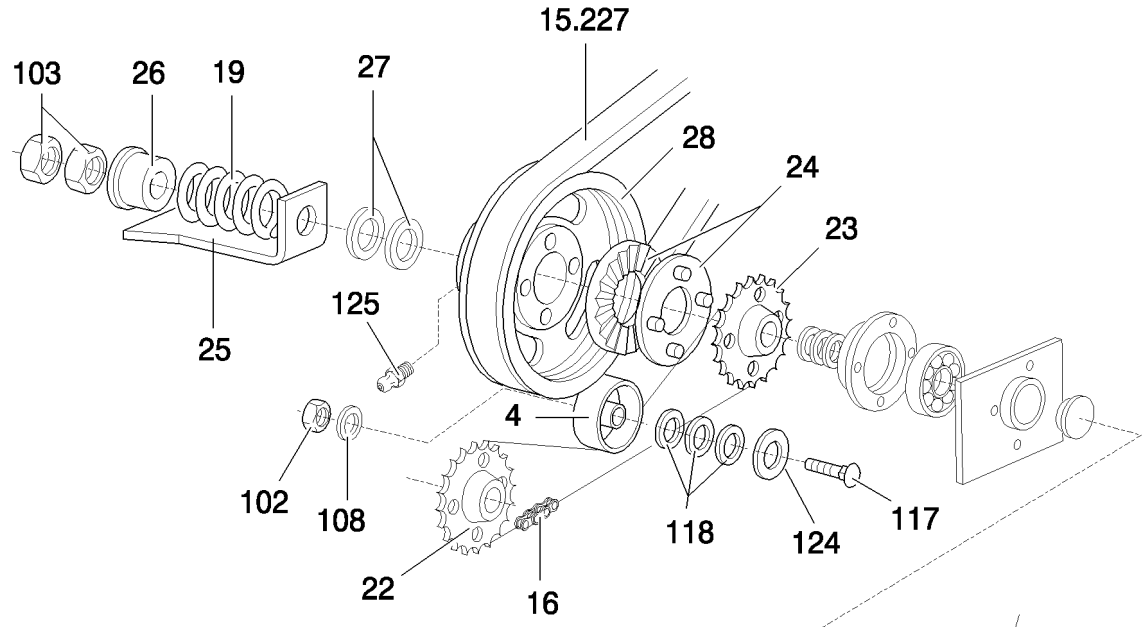

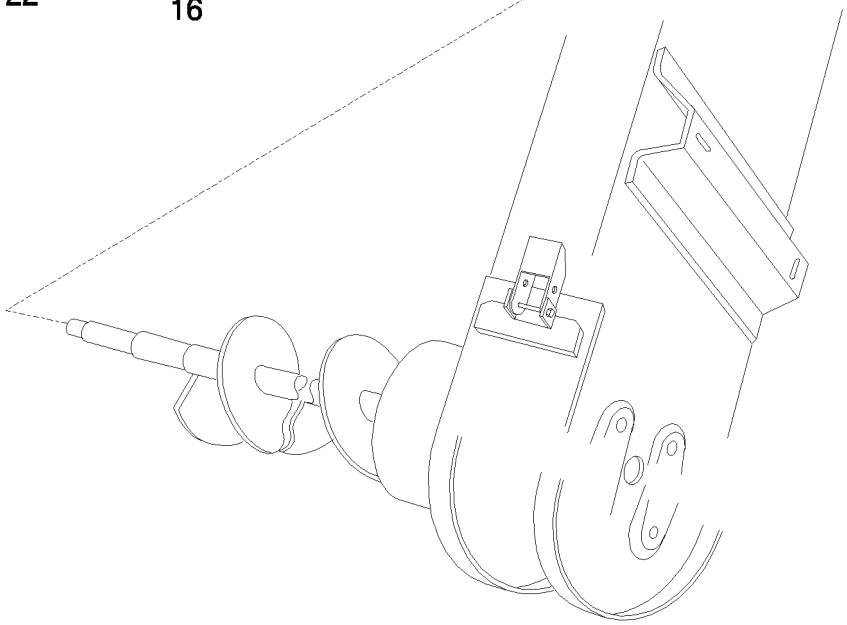

GRAIN ELEVATOR
ELEVATEUR A GRAINS
ELEVATORE DELLA GRANELLA
GRAIN ELEVATOR

R	N	P.N.	MOD	Q	Denominação Denominação	Denominacion Description	Description Descrizione	Bezeichnung Beskrivelse	L.C.
4		334970		1	ADIAMENTO ADIAMENTO	TENSOR TENDEUR	IDLER TENDITORE	UMLENKROLLE STRAMMERHJUL	068R
16		116140		1	CORRENTE CORRENTE	CADENA CHAINE	CHAIN CATENA	KETTE KÆDE	095C
19		333506		1	MOLA MOLA	RESORTE RESSORT	SPRING MOLLA	FEDER FJEDER	100M
22		423659		1	PINHÃO PINHÃO	CONTROL CON PIÑÓN PIGNON MENE	DRIVEN SPROCKET PIGNONE CONDOTTO	ABTRIEBSZAHNRAD KÆDEHJUL	122P
23		423662		1	PINHÃO PINHÃO	CONTROL CON PIÑÓN PIGNON MENE	DRIVEN SPROCKET PIGNONE CONDOTTO	ABTRIEBSZAHNRAD KÆDEHJUL	122P
24		362801		2	EMBREAGEM EMBRAIAGEM	EMBRAGUE EMBRAYAGE	CLUTCH FRIZIONE	KUPPLUNG KOBLING	095F
25		387892		1	SUPORTE SUPORTE	SOPORTE SUPPORT	SUPPORT SUPPORTO	STÜTZE BESLAG	300S
26		397340		1	COBERTURA COBERTURA	CUBIERTA COUVERCLE	COVER COPERCHIO	ABDECKUNG DÆKSEL	265C
27		356526		2	ARRUELA PLANA ANILHA	ARANDELA RONDELLE	WASHER RONDELLA	UNTERLEGSCHEIBE FLADSKIVE	131R
28		422699		1	POLIA, High Speed POLIA	POLEA POULIE	PULLEY PULEGGIA	RIEMENSCHEIBE REMSKIVE	230P
102		412126		1	CONTRA PORCA, M12 x 1.75, Cl 8 CONTRAPORCA	TUERCA DE BLOQUEO CONTRE-ECROU	LOCK NUT DADO DI BLOCCAGGIO	SICHERUNGSMUTTER LÅSEMØTRIK	P263
103		100033		2	PORCA, Thin, M24 x 1.5, Cl 04 PORCA	TUERCA ECROU	NUT DADO	MUTTER MØTRIK	010D
108		378245		1	ARRUELA PLANA, M13 x 28 x 2 Thk ANILHA	ARANDELA RONDELLE	WASHER RONDELLA	UNTERLEGSCHEIBE FLADSKIVE	131R
117		412097		1	PARAFUSO, Short NK, M12 x 60, Cl8.8 PARAFUSO DE CARROÇ	PERNO ALOMADO VIS A TETE BOMBEE	CARRIAGE BOLT BULLONE A TESTA TON	SCHLOSSSCHRAUBE BRÆDDEBOLT	P123
118		395606		3	ARRUELA PLANA ANILHA	ARANDELA RONDELLE	WASHER RONDELLA	UNTERLEGSCHEIBE FLADSKIVE	131R
124		140090		1	ARRUELA PLANA ANILHA	ARANDELA RONDELLE	WASHER RONDELLA	UNTERLEGSCHEIBE FLADSKIVE	131R
125		321204		1	GRAXEIRA, M6 x 1, 16mm lg COPO DE LUBRIFICAÇÃ	BOQUILLA DE LUBRICAC GRAISSEUR	LUBE NIPPLE INGRASSATORE	SCHMIERNIPPEL SMØRENIPPEL	060I

16.220	11	p1	08/08

ELEVADOR DE GRÃOS
ELEVADOR DE GRANOS
GRAIN ELEVATOR
KORNELEVATOR

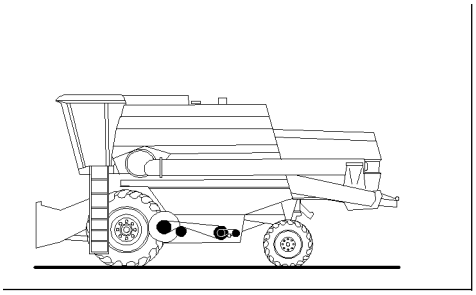

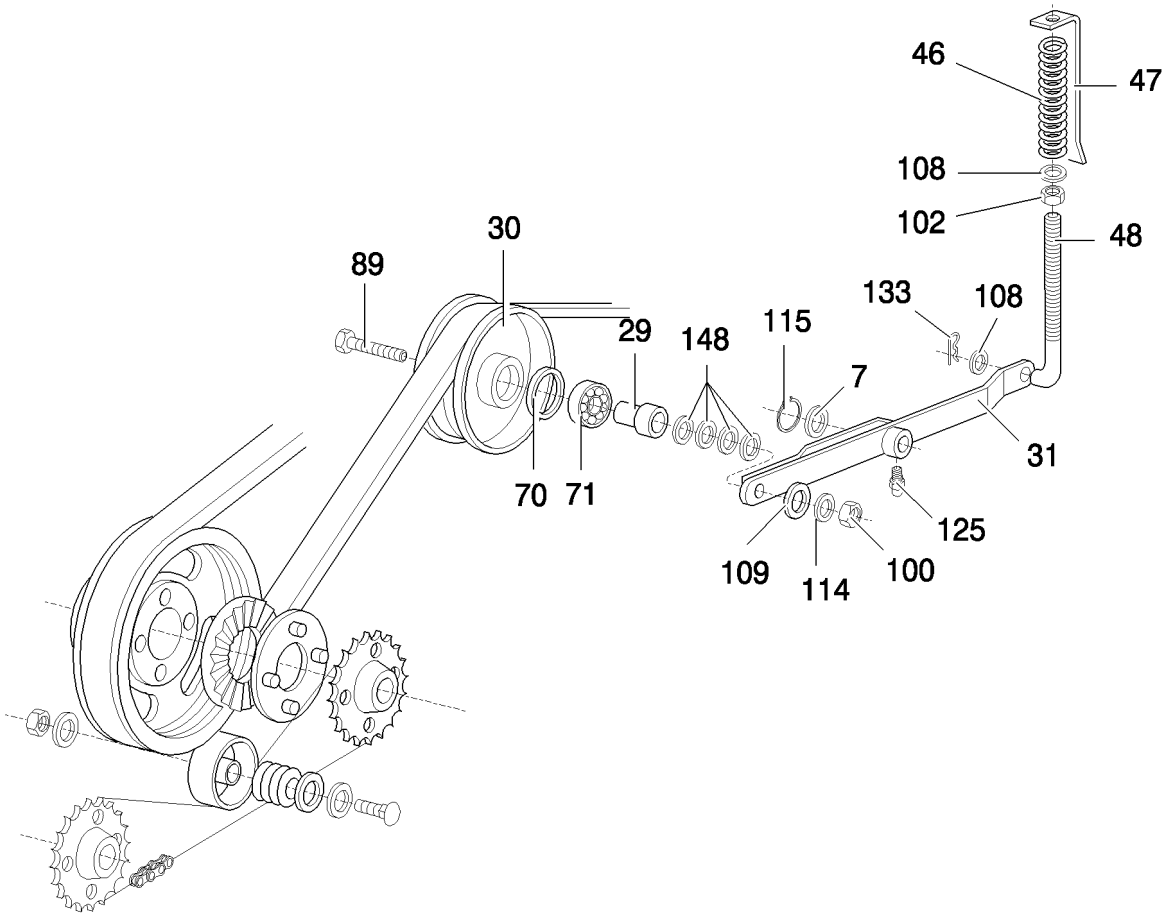

GRAIN ELEVATOR
ELEVATEUR A GRAINS
ELEVATORE DELLA GRANELLA
GRAIN ELEVATOR

R	N	P.N.	MOD	Q	Denominação Denominação	Denominacion Description	Description Descrizione	Bezeichnung Beskrivelse	L.C.
7		338206		AR	ARRUELA PLANA ANILHA	ARANDELA RONDELLE	WASHER RONDELLA	UNTERLEGSCHEIBE FLADSKIVE	131R
29		821601		1	ESPAÇADOR ESPAÇADOR	SEPARADOR ENTRETOISE	SPACER DISTANZIALE	DISTANZSTÜCK AFSTANDSSTYKKE	075D
30		847810		1	FLANGE FLANGE	BRIDA BRIDE	FLANGE FLANGIA	FLANSCH FLANGE	070F
31		822533		1	BRAÇO BRAÇO	BRAZO BRAS	ARM BRACCIO	ARM ARM	130B
46		385307		1	MOLA MOLA	RESORTE RESSORT	SPRING MOLLA	FEDER FJEDER	100M
47		84996654		1	PLACA CHAPA	PLACA PLAQUE	PLATE PIASTRA	PLATTE PLADE	105P
48		423657		1	TIRANTE TIRANTE	TIRANTE TIRANT	TIE-ROD TIRANTE	SPURSTANGE TRÆKSTANG	142T
70		370011		1	ANEL ELÁSTICO, M52, Int ANEL DE RETENÇÃO	ARANDELA DE RETENCI CIRCLIP	CIRCLIP ANELLO ELASTICO	SICHERUNGSRING LÅSERING	056A
71		34439		1	ROLAMENTO ESFÉRICO ROLAMENTO DE ESFER	RODAMIENTO DE BOLAS ROULEMENT A BILLES	BALL BEARING CUSCINETTO A SFERE	KUGELLAGER KUGLELEJE	343C
89		350616		1	PARAFUSO, Hex, M16 x 90, 8.8 PARAFUSO	PERNO VIS	BOLT BULLONE	SCHRAUBE BOLT	140B
100		100020		1	PORCA, M16, Cl 8 PORCA	TUERCA ECROU	NUT DADO	MUTTER MØTRIK	010D
102		412126		1	CONTRA PORCA, M12 x 1.75, Cl 8 CONTRAPORCA	TUERCA DE BLOQUEO CONTRE-ECROU	LOCK NUT DADO DI BLOCCAGGIO	SICHERUNGSMUTTER LÅSEMØTRIK	P263
108		378245		1	ARRUELA PLANA, M13 x 28 x 2 Thk ANILHA	ARANDELA RONDELLE	WASHER RONDELLA	UNTERLEGSCHEIBE FLADSKIVE	131R
109		378246		1	ARRUELA PLANA, M16 ANILHA	ARANDELA RONDELLE	WASHER RONDELLA	UNTERLEGSCHEIBE FLADSKIVE	131R
114		140048		1	ARRUELA DE PRESSÃO, M16 ANILHA CÓNICA	ARANDELA BELLEVILLE RONDELLE BELLEVILLE	BELLEVILLE WASHER RONDELLA BELLEVILLE	TELLERFEDER BELLEVILLE-SPÆNDSKI	A143
115		370002		7	ANEL ELÁSTICO, M25, Ext ANEL DE RETENÇÃO	ARANDELA DE RETENCI CIRCLIP	CIRCLIP ANELLO ELASTICO	SICHERUNGSRING LÅSERING	056A
125		321204		1	GRAXEIRA, M6 x 1, 16mm lg COPO DE LUBRIFICAÇÃ	BOQUILLA DE LUBRICAC GRAISSEUR	LUBE NIPPLE INGRASSATORE	SCHMIERNIPPEL SMØRENIPPEL	060I
133		130004		1	CONTRA PINO, M3.2 x 25 TROÇO DE ABRIR	PASADOR GOUPILLE FENDUE	COTTER PIN COPPIGLIA	SPLINT SPLITBOLT	270C
148		140020		AR	ARRUELA PLANA, M16 x 30 x 3 ANILHA	ARANDELA RONDELLE	WASHER RONDELLA	UNTERLEGSCHEIBE FLADSKIVE	131R

16.220	12	p1	11/09

CORRENTE DO ELEVADOR DE GRÃOS
CADENA DEL ELEVADOR DE GRANOS
GRAIN ELEVATOR CHAIN
KORNELEVATORKETTE

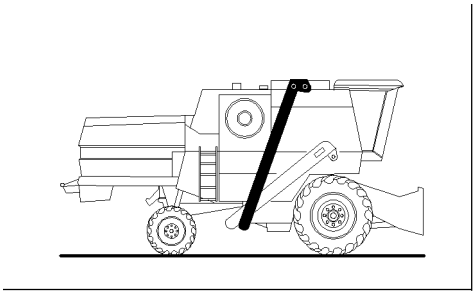

GRAIN ELEVATOR CHAIN
CHAINE D'ELEVATEUR A GRAINS
CATENA DELL'ELEVATORE DELLA GRANELLA
GRAIN ELEVATOR CHAIN

R	N	P.N.	MOD	Q	Denominação Denominação	Denominacion Description	Description Descrizione	Bezeichnung Beskrivelse	L.C.
137		84995921		1	CORRENTE CORRENTE	CADENA CHAINE	CHAIN CATENA	KETTE KÆDE	095C
137A		86977786		AR	PARAFUSO, Hex, M6 x 25, 8.8, Full Thd PARAFUSO	PERNO VIS	BOLT BULLONE	SCHRAUBE BOLT	140B
137B		140040		AR	ARRUELA PLANA, M6 x 22 x 2 ANILHA	ARANDELA RONDELLE	WASHER RONDELLA	UNTERLEGSCHEIBE FLADSKIVE	131R
137C		466673		39	PASTILHA DE BORRACHA ALMOFADA DE BORRAC	PASTILLA DE GOMA PATIN EN CAOUTCHOU(	RUBBER PAD TAMPONE IN GOMMA	GUMMISTÜCK GUMMIKLODS	025T
137D		466672		35	REFORÇO REFORÇO	REFUERZO RENFORT	REINFORCEMENT RINFORZO	VERSTÄRKUNG FORSTÆRKNING	060R
137E		353308		AR	PORCA, M6 x 1, Cl 8 PORCA	TUERCA ECROU	NUT DADO	MUTTER MØTRIK	010D
137F		466674		4	RASPADOR RASPADOR	RASQUETA RACLEUR	SCRAPER RASCHIATORE	SCHABER SKRABERING	P059
137G		25194		1	ELO DE LIGAÇÃO LIGADOR	ESLABÓN DE CONEXIÓN MAILLON DE RACCORD	CONNECTING LINK TIRANTE DI COLLEGAMI	VERBINDUNGSGLIED SAMLELED	540M
137H		230029		AR	ELO DE LIGAÇÃO LIGADOR	ESLABÓN DE CONEXIÓN MAILLON DE RACCORD	CONNECTING LINK TIRANTE DI COLLEGAMI	VERBINDUNGSGLIED SAMLELED	540M
137I		308278		2	ELO DE LIGAÇÃO LIGADOR	ESLABÓN DE CONEXIÓN MAILLON DE RACCORD	CONNECTING LINK TIRANTE DI COLLEGAMI	VERBINDUNGSGLIED SAMLELED	540M
137I		25816		1	ELO DE FECHAMENTO ELO DE FECHAMENTO	ESLABÓN DE DESPLAZA MAILLON COUDE	OFFSET LINK MAGLIA DISASSAMENTO	KETTENGLIEDADAPTER OFFSET-LED	P756
137J		230035		38	ELO DE LIGAÇÃO LIGADOR	ESLABÓN DE CONEXIÓN MAILLON DE RACCORD	CONNECTING LINK TIRANTE DI COLLEGAMI	VERBINDUNGSGLIED SAMLELED	540M
137K		308280		AR	ELO DE LIGAÇÃO LIGADOR	ESLABÓN DE CONEXIÓN MAILLON DE RACCORD	CONNECTING LINK TIRANTE DI COLLEGAMI	VERBINDUNGSGLIED SAMLELED	540M
137K		25805		61	ELO DE LIGAÇÃO LIGADOR	ESLABÓN DE CONEXIÓN MAILLON DE RACCORD	CONNECTING LINK TIRANTE DI COLLEGAMI	VERBINDUNGSGLIED SAMLELED	540M

16.220	13	p1	08/08

ELEVADOR DE RETORNO
ELEVADOR DE RETORNO
RETURN ELEVATOR
RÜCKLAUFELEVATOR

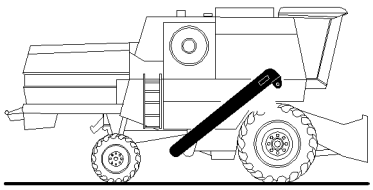

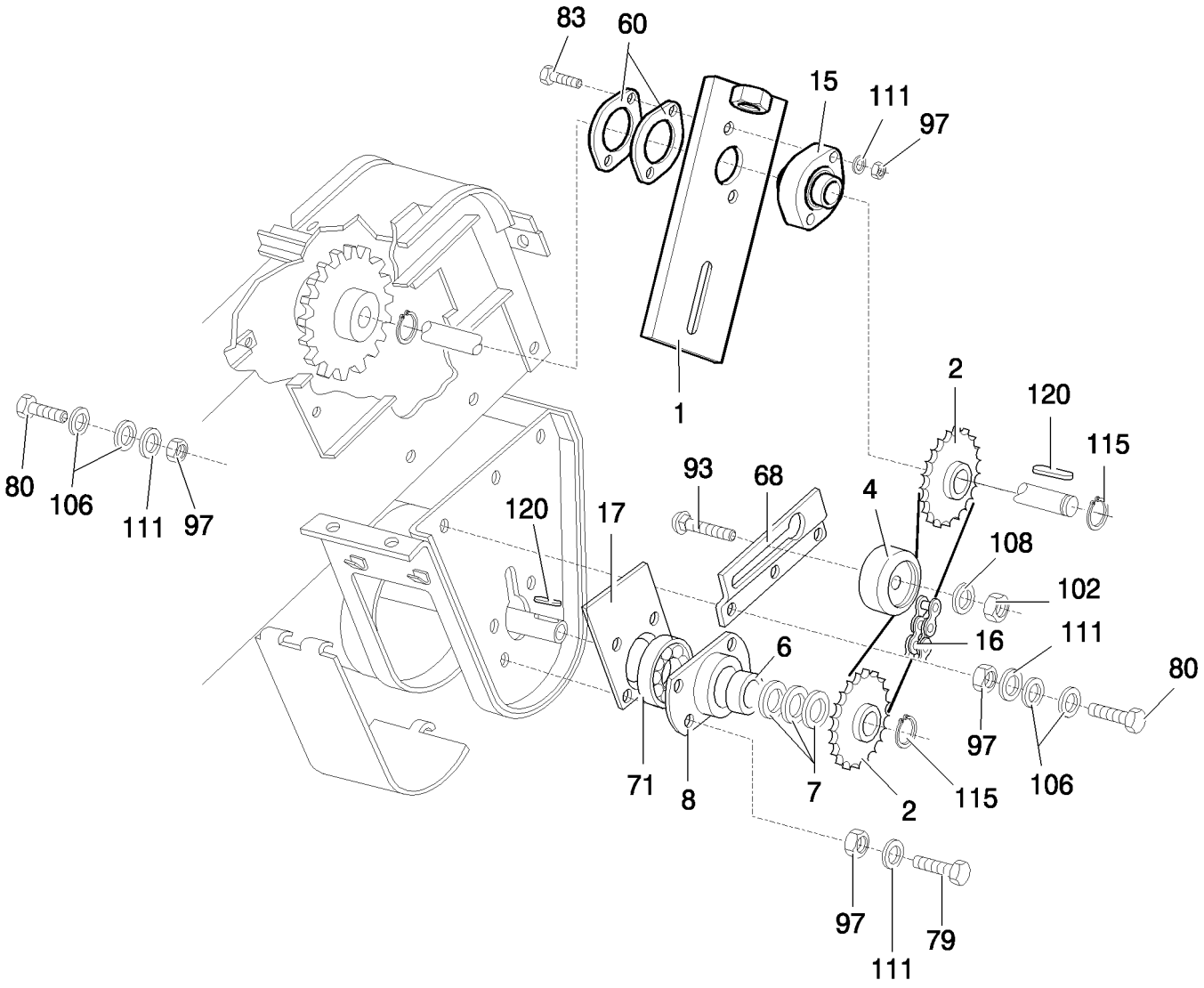

RETURN ELEVATOR
ELEVATEUR DE RETOUR
ELEVATORE DI RITORNO
RETURN ELEVATOR

R	N	P.N.	MOD	Q	Denominação Denominação	Denominacion Description	Description Descrizione	Bezeichnung Beskrivelse	L.C.
1		825705		2	SUPORTE SUPORTE	SOPORTE SUPPORT	SUPPORT SUPPORTO	STÜTZE BESLAG	300S
2		423442		2	PINHÃO PINHÃO	CONTROL CON PIÑÓN PIGNON MENE	DRIVEN SPROCKET PIGNONE CONDOTTO	ABTRIEBSZAHNRAD KÆDEHJUL	122P
4		334970		1	ADIAMENTO ADIAMENTO	TENSOR TENDEUR	IDLER TENDITORE	UMLENKROLLE STRAMMERHJUL	068R
6		429628		1	BUCHA CASQUILHO	CASQUILLO BAGUE	BUSHING BOCCOLA	BUCHSE BØSNING	095B
7		338206		AR	ARRUELA PLANA ANILHA	ARANDELA RONDELLE	WASHER RONDELLA	UNTERLEGSCHEIBE FLADSKIVE	131R
8		310045		1	FLANGE FLANGE	BRIDA BRIDE	FLANGE FLANGIA	FLANSCH FLANGE	070F
15		9513250		1	CAIXA DE ROLAMENTO ALOJAMENTO CHUMACI	ALOJAMIENTO DE COJI CARTER DE ROULEMEN	BEARING HOUSING ALLOGGIAMENTO CUSC	LAGERGEHÄUSE LEJEHUS	039S
16		116140		1	CORRENTE CORRENTE	CADENA CHAINE	CHAIN CATENA	KETTE KÆDE	095C
17		423583		1	PLACA CHAPA	PLACA PLAQUE	PLATE PIASTRA	PLATTE PLADE	105P
60		825707		2	ESPAÇADOR ESPAÇADOR	SEPARADOR ENTRETOISE	SPACER DISTANZIALE	DISTANZSTÜCK AFSTANDSSTYKKE	075D
68		825708		1	SUPORTE SUPORTE	SOPORTE SUPPORT	SUPPORT SUPPORTO	STÜTZE BESLAG	300S
71		34439		1	ROLAMENTO ESFÉRICO ROLAMENTO DE ESFER	RODAMIENTO DE BOLA ROULEMENT A BILLES	BALL BEARING CUSCINETTO A SFERE	KUGELLAGER KUGLELEJE	343C
79		120103		4	PARAFUSO, Hex, M8 x 16, 8.8 PERNO PARAFUSO	VIS	BOLT BULLONE	SCHRAUBE BOLT	140B
80		120104		6	PARAFUSO, Hex, M8 x 20, 8.8 TORNILLO PARAFUSO	VIS	SCREW VITE	SCHRAUBE SKRUE	040V
83		43129		2	PARAFUSO, Hex, M8 x 40, 8.8 PERNO PARAFUSO	VIS	BOLT BULLONE	SCHRAUBE BOLT	140B
93		334682		1	PARAFUSO, Short NK, M12 x 50, Cl8.8, Full Thd PERNO ALOMADO PARAFUSO DE CARROÇ	VIS A TETE BOMBEE	CARRIAGE BOLT BULLONE A TESTA TON	SCHLOSSSCHRAUBE BRÆDDEBOLT	P123
97		9706690		12	PORCA, M8, Cl 8 PORCA	TUERCA ECROU	NUT DADO	MUTTER MØTRIK	010D
102		412126		1	CONTRA PORCA, M12 x 1.75, Cl 8 TUERCA DE BLOQUEO CONTRAPORCA	CONTRE-ECROU	LOCK NUT DADO DI BLOCCAGGIO	SICHERUNGSMUTTER LÅSEMØTRIK	P263
106		378243		10	ARRUELA PLANA, M8 ANILHA	ARANDELA RONDELLE	WASHER RONDELLA	UNTERLEGSCHEIBE FLADSKIVE	131R
108		378245		1	ARRUELA PLANA, M13 x 28 x 2 Thk ARANDELA ANILHA	RONDELLE	WASHER RONDELLA	UNTERLEGSCHEIBE FLADSKIVE	131R
111		322358		12	ARRUELA DE PRESSÃO, M8 ARANDELA BELLEVILLE ANILHA CÓNICA	RONDELLE BELLEVILLE	BELLEVILLE WASHER RONDELLA BELLEVILLE	TELLERFEDER BELLEVILLE-SPÆNDSKI	A143

TC5070

16.220	13	p2	08/08

ELEVADOR DE RETORNO
ELEVADOR DE RETORNO
RETURN ELEVATOR
RÜCKLAUFELEVATOR

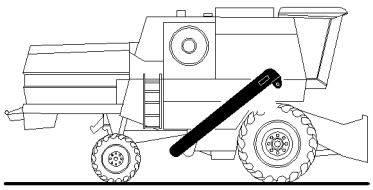

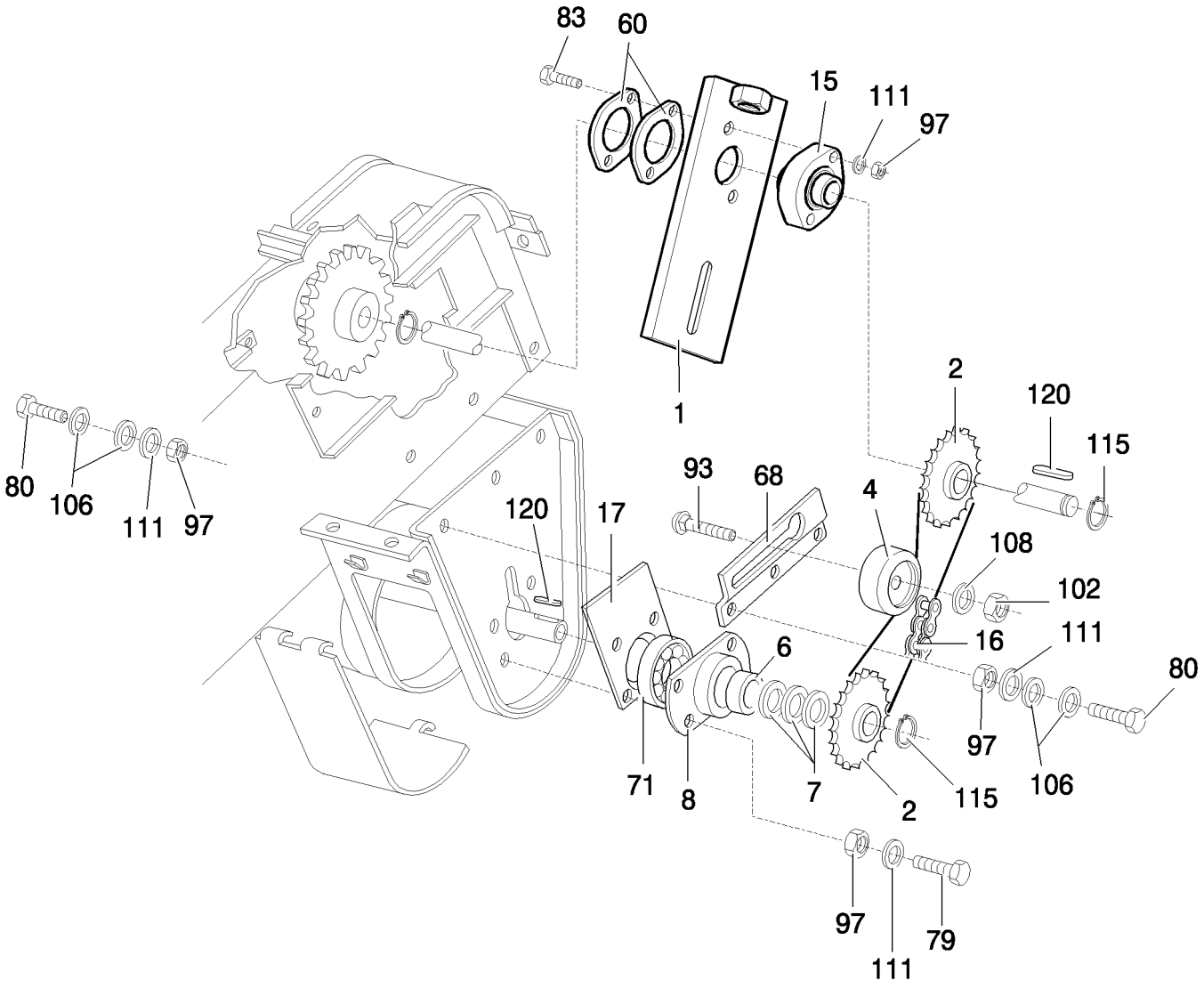

RETURN ELEVATOR
ELEVATEUR DE RETOUR
ELEVATORE DI RITORNO
RETURN ELEVATOR

R	N	P.N.	MOD	Q	Denominação Denominação	Denominacion Description	Description Descrizione	Bezeichnung Beskrivelse	L.C.
115		370002		2	ANEL ELÁSTICO, M25, Ext ANEL DE RETENÇÃO	ARANDELA DE RETENCI CIRCLIP	CIRCLIP ANELLO ELASTICO	SICHERUNGSRING LÅSERING	056A
120		170005		1	CHAVE, M8 x 7 x 25, Par CHAVETA PARALELA	LLAVE CLE	KEY CHIAVE	FEDERKEIL KILE	060L

16.220	14	p1	08/08

ELEVADOR DE RETORNO
ELEVADOR DE RETORNO
RETURN ELEVATOR
RÜCKLAUFELEVATOR

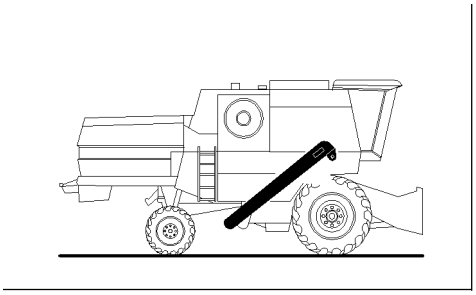

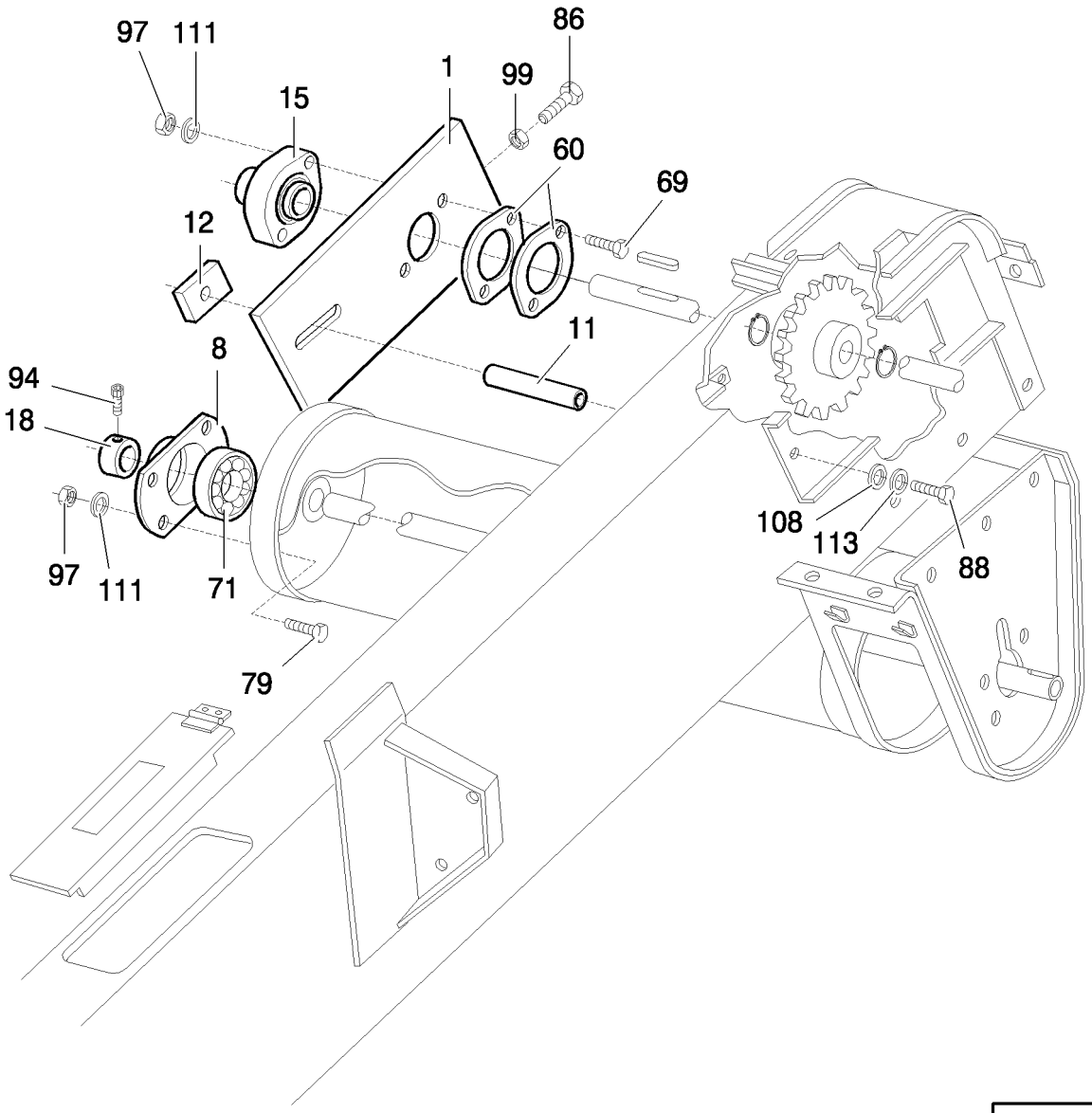

RETURN ELEVATOR
ELEVATEUR DE RETOUR
ELEVATORE DI RITORNO
RETURN ELEVATOR

R	N	P.N.	MOD	Q	Denominação Denominação	Denominacion Description	Description Descrizione	Bezeichnung Beskrivelse	L.C.
1		825705		1	SUPORTE SUPORTE	SOPORTE SUPPORT	SUPPORT SUPPORTO	STÜTZE BESLAG	300S
8		310045		1	FLANGE FLANGE	BRIDA BRIDE	FLANGE FLANGIA	FLANSCH FLANGE	070F
11		825513		1	ESPAÇADOR ESPAÇADOR	SEPARADOR ENTRETOISE	SPACER DISTANZIALE	DISTANZSTÜCK AFSTANDSSTYKKE	075D
12		397447		1	PLACA DE TRAVAMENTO CHAPA DE SEGURANÇA	PLACA DE BLOQUEO PLAQUE DE SURETE	LOCKING PLATE PIASTRA DI BLOCCAGGI	SICHERUNGSPLATTE LÅSEPLADE	113P
15		9513250		1	CAIXA DE ROLAMENTO ALOJAMENTO CHUMACI	ALOJAMIENTO DE COJI CARTER DE ROULEMEN	BEARING HOUSING ALLOGGIAMENTO CUSC	LAGERGEHÄUSE LEJEHUS	039S
18		300003		1	ANEL ANEL	ANILLO ANNEAU	RING ANELLO	RING RING	045A
60		825707		2	ESPAÇADOR ESPAÇADOR	SEPARADOR ENTRETOISE	SPACER DISTANZIALE	DISTANZSTÜCK AFSTANDSSTYKKE	075D
69		386045		2	PARAFUSO, Hex, M8 x 45, 8.8 PARAFUSO	TORNILLO VIS	SCREW VITE	SCHRAUBE SKRUE	040V
71		34439		1	ROLAMENTO ESFÉRICO ROLAMENTO DE ESFER	RODAMIENTO DE BOLA ROULEMENT A BILLES	BALL BEARING CUSCINETTO A SFERE	KUGELLAGER KUGLELEJE	343C
79		120103		4	PARAFUSO, Hex, M8 x 16, 8.8 PARAFUSO	PERNO VIS	BOLT BULLONE	SCHRAUBE BOLT	140B
86		86508581		1	PARAFUSO, Hex, M12 x 90, 8.8 PARAFUSO	TORNILLO VIS	SCREW VITE	SCHRAUBE SKRUE	040V
88		397393		1	PARAFUSO, Hex, M12 x 160, 8.8 PARAFUSO	PERNO VIS	BOLT BULLONE	SCHRAUBE BOLT	140B
94		300480		1	PARAFUSO DE AJUSTE, Hex Soc, M10 x 12, Cup Pt PARAFUSO DE FIXAÇÃC	TORNILLO DE AJUSTE VIS DE REGLAGE	SET SCREW VITE DI FERMO	STELLSCHRAUBE SÆTSKRUE	P327
97		9706690		6	PORCA, M8, Cl 8 PORCA	TUERCA ECROU	NUT DADO	MUTTER MØTRIK	010D
99		9706685		1	PORCA, M12, Cl 8 PORCA	TUERCA ECROU	NUT DADO	MUTTER MØTRIK	010D
108		378245		1	ARRUELA PLANA, M13 x 28 x 2 Thk ANILHA	ARANDELA RONDELLE	WASHER RONDELLA	UNTERLEGSCHEIBE FLADSKIVE	131R
111		322358		4	ARRUELA DE PRESSÃO, M8 ANILHA CÓNICA	ARANDELA BELLEVILLE RONDELLE BELLEVILLE	BELLEVILLE WASHER RONDELLA BELLEVILLE	TELLERFEDER BELLEVILLE-SPÆNDSKI	A143
113		140046		1	MOLA BELLEVILLE, Belleville, M12 ANILHA CÓNICA	RESORTE BELLEVILLE RESSORT BELLEVILLE	BELLEVILLE SPRING MOLLA BELLEVILLE	TELLERFEDER BELLEVILLEFJEDER	P825

TC5070

16.220	15	p1	08/08

ELEVADOR DE RETORNO
ELEVADOR DE RETORNO
RETURN ELEVATOR
RÜCKLAUFELEVATOR

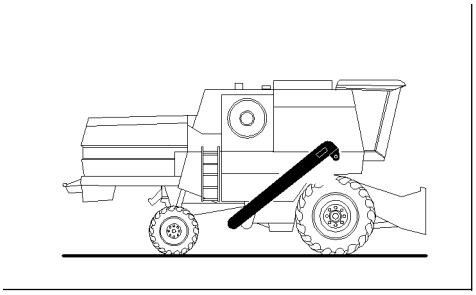

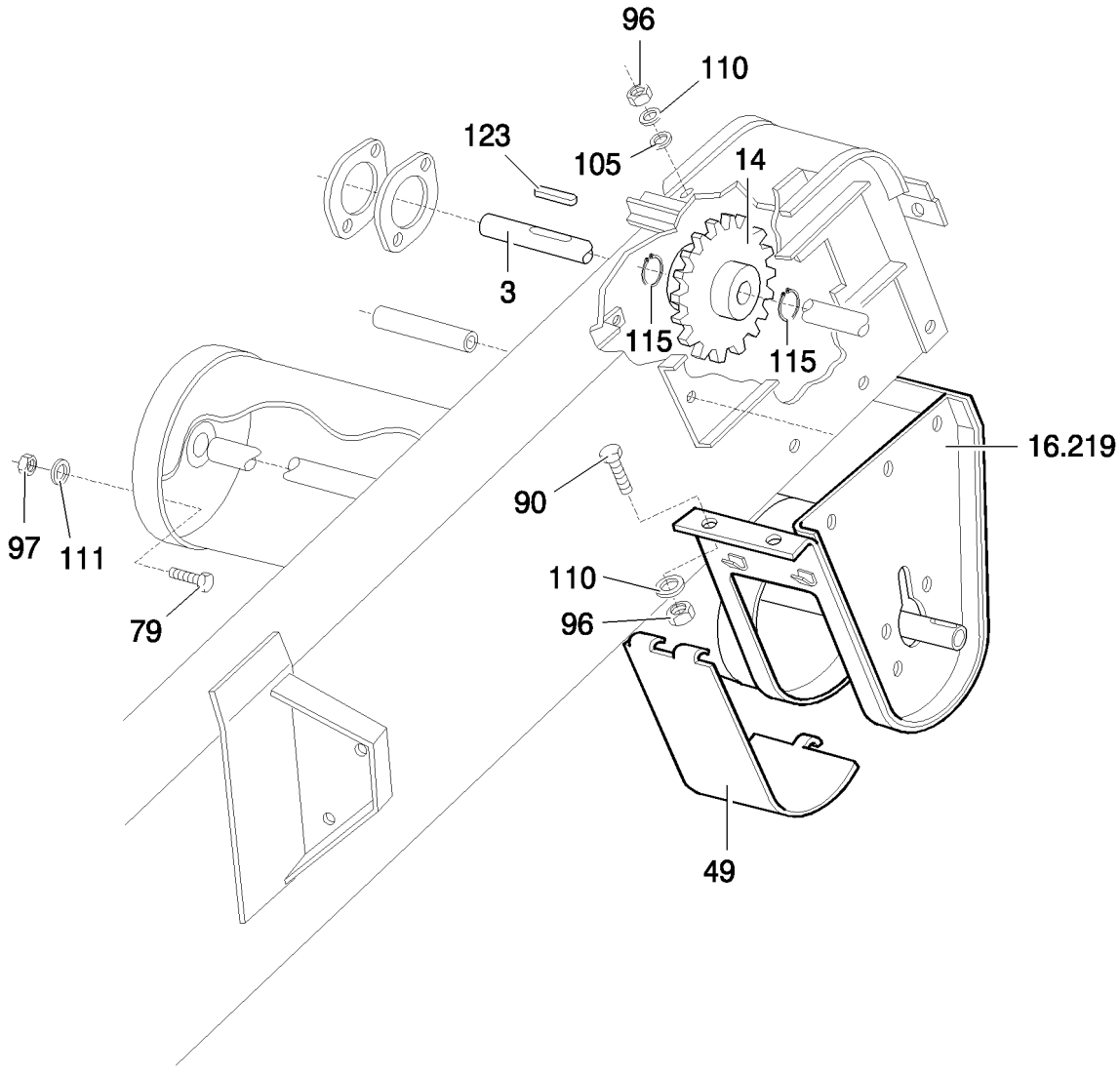

RETURN ELEVATOR
ELEVATEUR DE RETOUR
ELEVATORE DI RITORNO
RETURN ELEVATOR

R	N	P.N.	MOD	Q	Denominação Denominação	Denominacion Description	Description Descrizione	Bezeichnung Beskrivelse	L.C.
3		9510599		1	EIXO VEIO	EJE ARBRE	SHAFT ALBERO	WELLE AKSEL	016A
14		421216		1	PINHÃO PINHÃO	CONTROL CON PIÑÓN PIGNON MENE	DRIVEN SPROCKET PIGNONE CONDOTTO	ABTRIEBSZAHNRAD KÆDEHJUL	122P
49		468456		1	COBERTURA COBERTURA	CUBIERTA COUVERCLE	COVER COPERCHIO	ABDECKUNG DÆKSEL	265C
79		120103		4	PARAFUSO, Hex, M8 x 16, 8.8 PERNO PARAFUSO	VIS	BOLT BULLONE	SCHRAUBE BOLT	140B
90		86512439		2	PARAFUSO, Short NK, M6 x 16, Cl8.8, Full Thd PERNO ALOMADO PARAFUSO DE CARROÇ	VIS A TETE BOMBEE	CARRIAGE BOLT BULLONE A TESTA TON	SCHLOSSSCHRAUBE BRÆDDEBOLT	P123
96		9706755		4	PORCA, M6, Cl 8 PORCA	TUERCA ECROU	NUT DADO	MUTTER MØTRIK	010D
97		9706690		4	PORCA, M8, Cl 8 PORCA	TUERCA ECROU	NUT DADO	MUTTER MØTRIK	010D
105		140040		4	ARRUELA PLANA, M6 x 22 x 2 ARANDELA ANILHA	RONDELLE	WASHER RONDELLA	UNTERLEGSCHEIBE FLADSKIVE	131R
110		322357		4	ARRUELA DE PRESSÃO, M6 ARANDELA BELLEVILLE ANILHA CÓNICA	RONDELLE BELLEVILLE	BELLEVILLE WASHER RONDELLA BELLEVILLE	TELLERFEDER BELLEVILLE-SPÆNDSKI	A143
111		322358		4	ARRUELA DE PRESSÃO, M8 ARANDELA BELLEVILLE ANILHA CÓNICA	RONDELLE BELLEVILLE	BELLEVILLE WASHER RONDELLA BELLEVILLE	TELLERFEDER BELLEVILLE-SPÆNDSKI	A143
115		370002		1	ANEL ELÁSTICO, M25, Ext ANEL DE RETENÇÃO	ARANDELA DE RETENCI CIRCLIP	CIRCLIP ANELLO ELASTICO	SICHERUNGSRING LÅSERING	056A
123		170011		1	CHAVE CHAVETA PARALELA	LLAVE CLE	KEY CHIAVE	FEDERKEIL KILE	060L

TC5070

16.220	16	p1	10/08

ELEVADOR DE RETORNO
ELEVADOR DE RETORNO
RETURN ELEVATOR
RÜCKLAUFELEVATOR

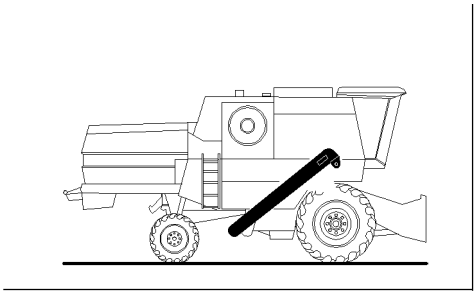

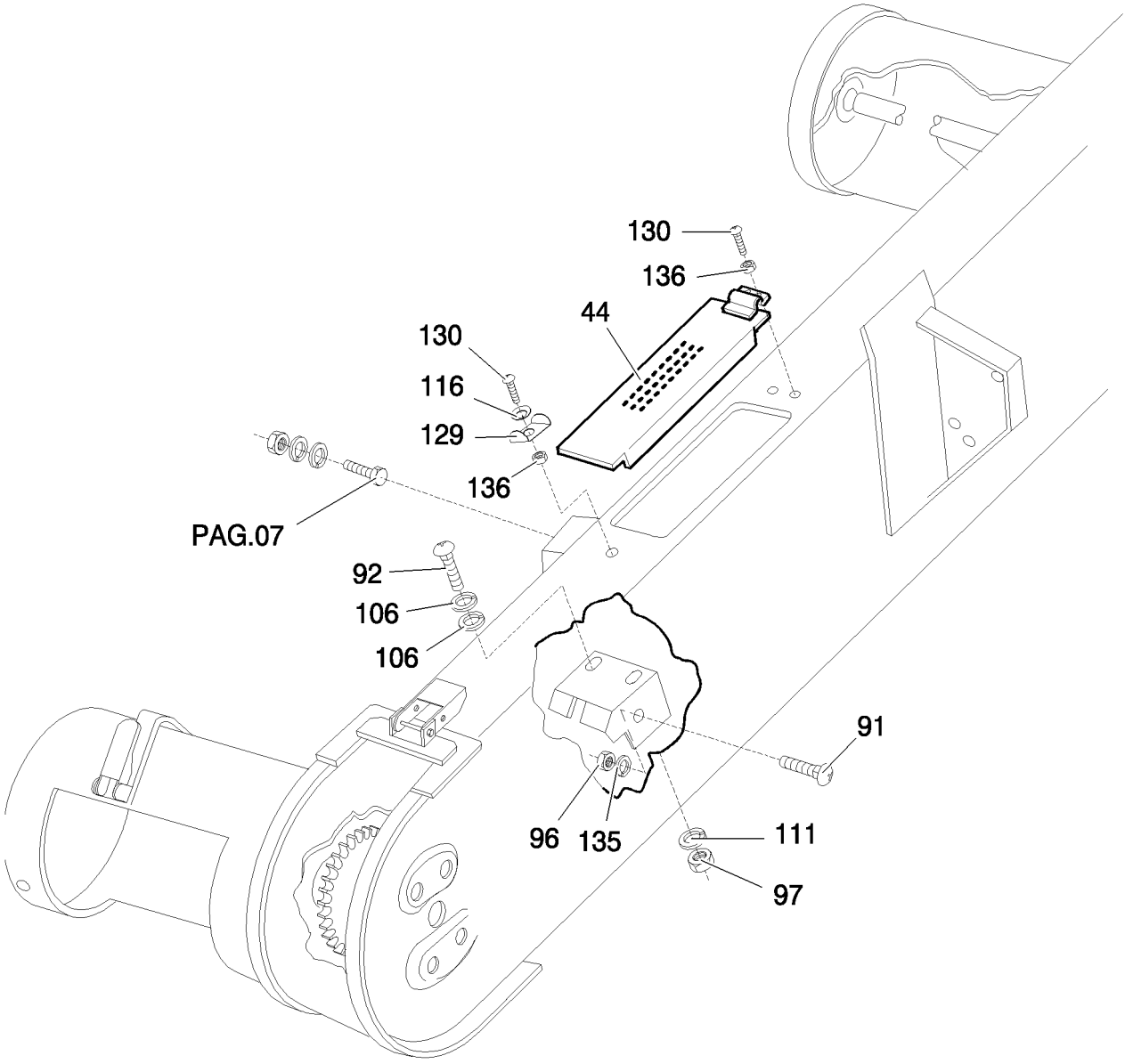

RETURN ELEVATOR
ELEVATEUR DE RETOUR
ELEVATORE DI RITORNO
RETURN ELEVATOR

R	N	P.N.	MOD	Q	Denominação Denominação	Denominacion Description	Description Descrizione	Bezeichnung Beskrivelse	L.C.
44		84981225		1	COBERTURA COBERTURA	CUBIERTA COUVERCLE	COVER COPERCHIO	ABDECKUNG DÆKSEL	265C
91		9706703		2	PARAFUSO, Short NK, M6 x 20, Cl8.8, Full Thd PARAFUSO DE CARROÇ	PERNO ALOMADO VIS A TETE BOMBEE	CARRIAGE BOLT BULLONE A TESTA TON	SCHLOSSSCHRAUBE BRÆDDEBOLT	P123
92		86507486		2	PARAFUSO, Short NK, M8 x 20, Cl8.8, Full Thd PARAFUSO DE CARROÇ	PERNO ALOMADO VIS A TETE BOMBEE	CARRIAGE BOLT BULLONE A TESTA TON	SCHLOSSSCHRAUBE BRÆDDEBOLT	P123
96		9706755		2	PORCA, M6, Cl 8 PORCA	TUERCA ECROU	NUT DADO	MUTTER MØTRIK	010D
97		9706690		2	PORCA, M8, Cl 8 PORCA	TUERCA ECROU	NUT DADO	MUTTER MØTRIK	010D
106		378243		2	ARRUELA PLANA, M8 ANILHA	ARANDELA RONDELLE	WASHER RONDELLA	UNTERLEGSCHEIBE FLADSKIVE	131R
111		322358		2	ARRUELA DE PRESSÃO, M8 ANILHA CÓNICA	ARANDELA BELLEVILLE RONDELLE BELLEVILLE	BELLEVILLE WASHER RONDELLA BELLEVILLE	TELLERFEDER BELLEVILLE-SPÆNDSKI	A143
116		362785		1	ARRUELA DE PRESSÃO, M5.5 x 15 x 0.5 Thk ANILHA CÓNICA	ARANDELA BELLEVILLE RONDELLE BELLEVILLE	BELLEVILLE WASHER RONDELLA BELLEVILLE	TELLERFEDER BELLEVILLE-SPÆNDSKI	A143
129		362786		1	BOTÃO DE IMPULSO FIXADOR	SUJETADOR ATTACHE	FASTENER DISPOSITIVO DI FISSAG	BEFESTIGUNGSELEMEN LUKKER	123B
130		86585706		3	PARAFUSO, Cross Pan Hd, M4 x 10 PARAFUSO	TORNILLO VIS	SCREW VITE	SCHRAUBE SKRUE	040V
135		412649		2	MOLA DA ARRUELA, Belleville, M6 ANILHA DE MOLA	ARANDELA DE RESORT RONDELLE ELASTIQUE	SPRING WASHER RONDELLA ELASTICA	FEDERSCHEIBE FJEDERSKIVE	P692
136		385681		3	CONTRA PORCA, M4 x .7, Cl 8 CONTRAPORCA	TUERCA DE BLOQUEO CONTRE-ECROU	LOCK NUT DADO DI BLOCCAGGIO	SICHERUNGSMUTTER LÅSEMØTRIK	P263

TC5070

16.220	17	p1	08/08

ELEVADOR DE RETORNO
ELEVADOR DE RETORNO
RETURN ELEVATOR
RÜCKLAUFELEVATOR

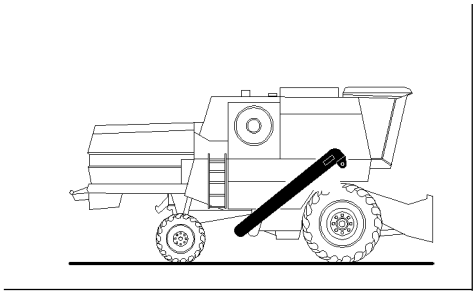

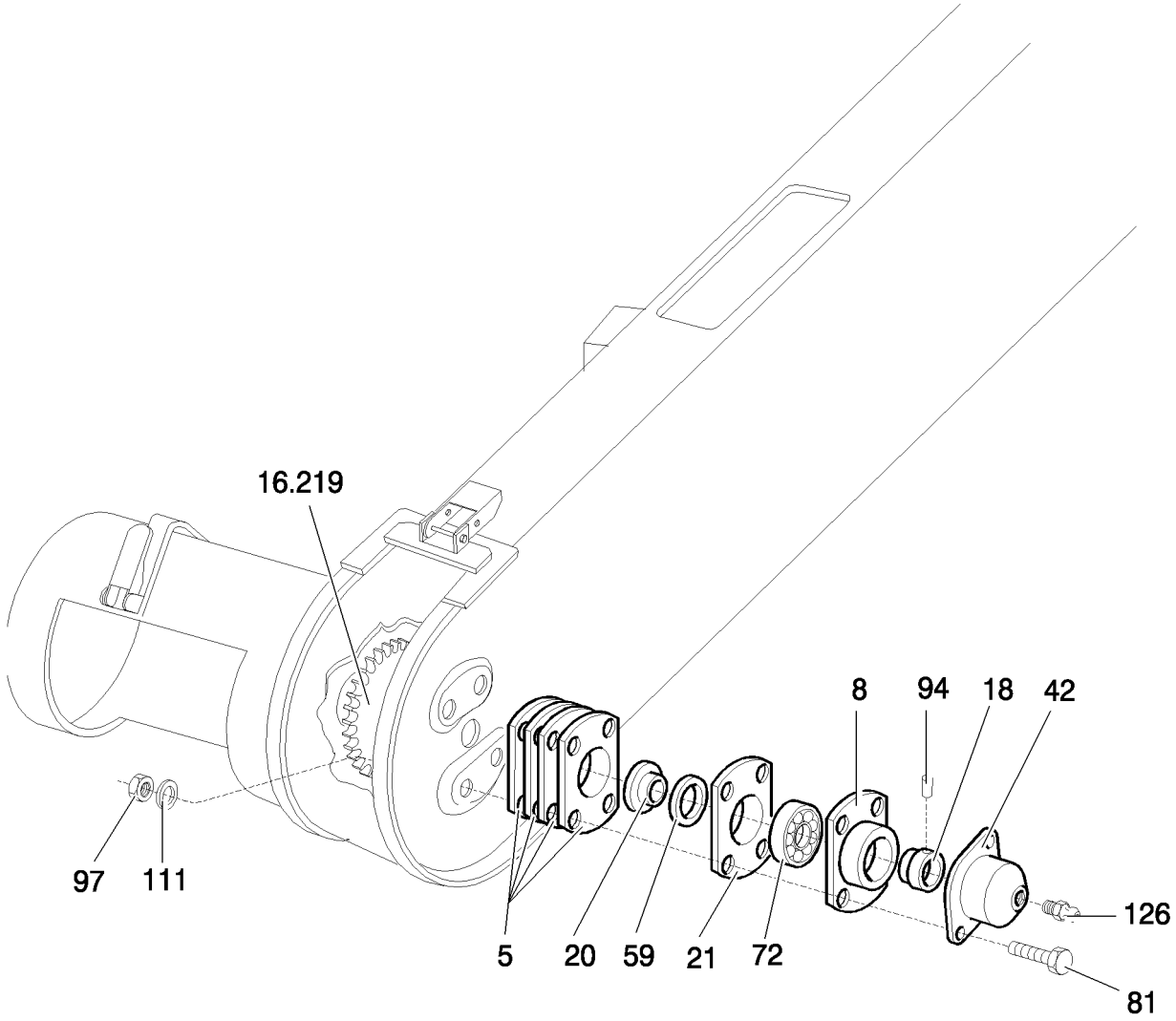

RETURN ELEVATOR
ELEVATEUR DE RETOUR
ELEVATORE DI RITORNO
RETURN ELEVATOR

R	N	P.N.	MOD	Q	Denominação Denominação	Denominacion Description	Description Descrizione	Bezeichnung Beskrivelse	L.C.
5		310078		5	PLACA CHAPA	PLACA PLAQUE	PLATE PIASTRA	PLATTE PLADE	105P
8		310045		1	FLANGE FLANGE	BRIDA BRIDE	FLANGE FLANGIA	FLANSCH FLANGE	070F
18		300003		1	ANEL ANEL	ANILLO ANNEAU	RING ANELLO	RING RING	045A
20		379647		2	COBERTURA COBERTURA	CUBIERTA COUVERCLE	COVER COPERCHIO	ABDECKUNG DÆKSEL	265C
21		423691		1	COBERTURA COBERTURA	CUBIERTA COUVERCLE	COVER COPERCHIO	ABDECKUNG DÆKSEL	265C
42		9577158		1	TAMPA TAMPÃO	TAPÓN CAPUCHON	CAP TAPPO	KAPPE TANKDÆKSEL	052T
59		379719		1	ANEL ANEL	ANILLO ANNEAU	RING ANELLO	RING RING	045A
72		210041		1	ROLAMENTO ESFÉRICO ROLAMENTO DE ESFER	RODAMIENTO DE BOLAS ROULEMENT A BILLES	BALL BEARING CUSCINETTO A SFERE	KUGELLAGER KUGLELEJE	343C
81		43127		4	PARAFUSO, Hex, M8 x 25, 8.8 PARAFUSO	PERNO VIS	BOLT BULLONE	SCHRAUBE BOLT	140B
94		300480		1	PARAFUSO DE AJUSTE, Hex Soc, M10 x 12, Cup Pt PARAFUSO DE FIXAÇÃC	TORNILLO DE AJUSTE VIS DE REGLAGE	SET SCREW VITE DI FERMO	STELLSCHRAUBE SÆTSKRUE	P327
97		9706690		4	PORCA, M8, Cl 8 PORCA	TUERCA ECROU	NUT DADO	MUTTER MØTRIK	010D
111		322358		4	ARRUELA DE PRESSÃO, M8 ANILHA CÓNICA	ARANDELA BELLEVILLE RONDELLE BELLEVILLE	BELLEVILLE WASHER RONDELLA BELLEVILLE	TELLERFEDER BELLEVILLE-SPÆNDSKI	A143
126		332038		1	GRAXEIRA COPO DE LUBRIFICAÇÃ	BOQUILLA DE LUBRICAC GRAISSEUR	LUBE NIPPLE INGRASSATORE	SCHMIERNIPPEL SMØRENIPPEL	060I

TC5070

16.220	18	p1	10/08

ELEVADOR DE RETORNO
ELEVADOR DE RETORNO
RETURN ELEVATOR
RÜCKLAUFELEVATOR

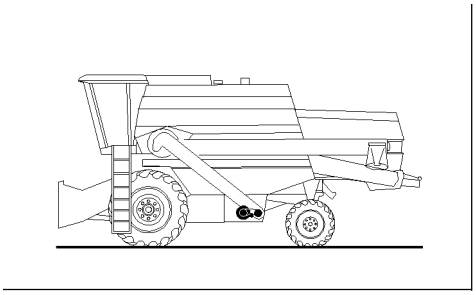

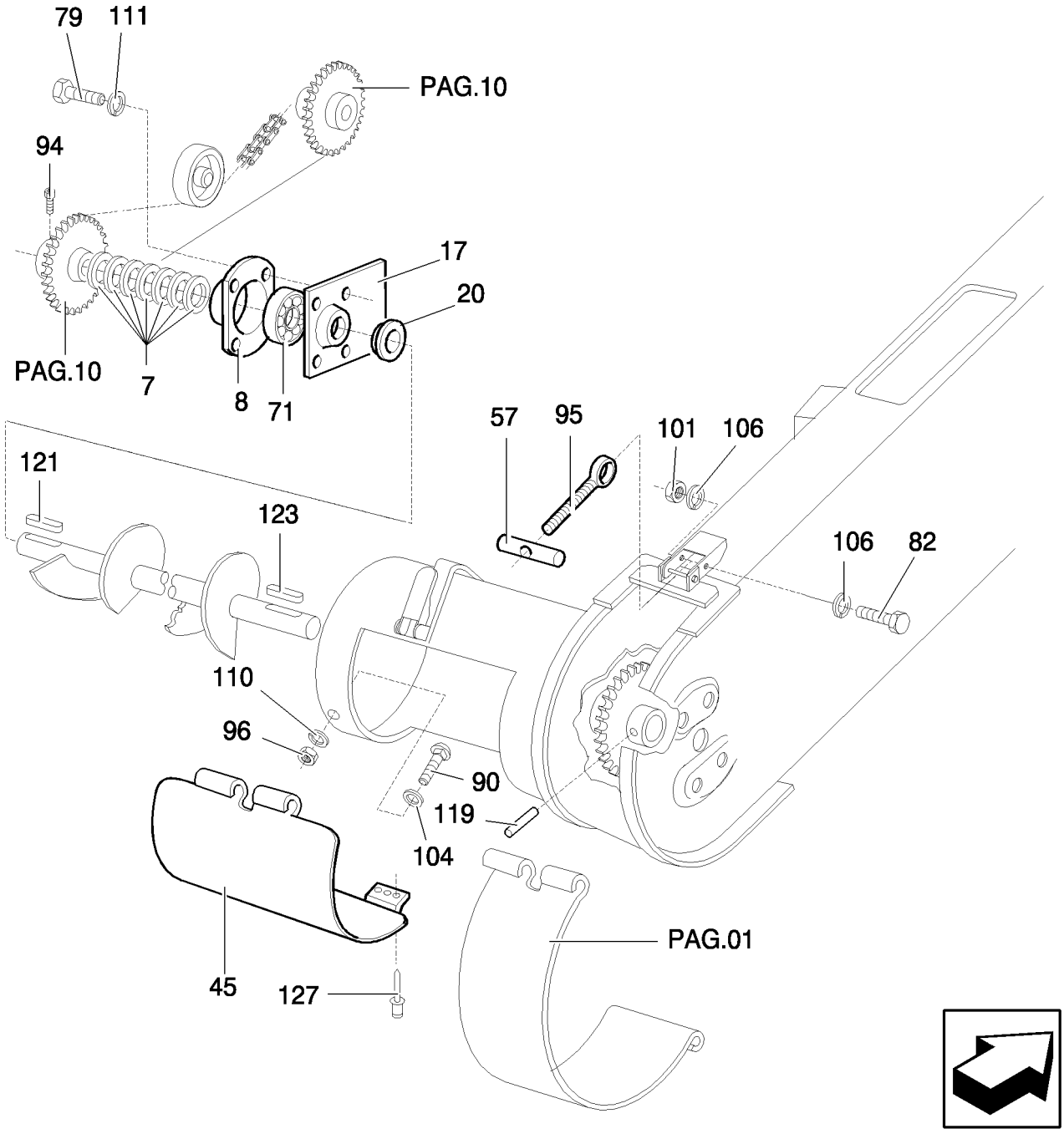

RETURN ELEVATOR
ELEVATEUR DE RETOUR
ELEVATORE DI RITORNO
RETURN ELEVATOR

R	N	P.N.	MOD	Q	Denominação Denominação	Denominacion Description	Description Descrizione	Bezeichnung Beskrivelse	L.C.
7		338206		AR	ARRUELA PLANA ANILHA	ARANDELA RONDELLE	WASHER RONDELLA	UNTERLEGSCHEIBE FLADSKIVE	131R
8		310045		1	FLANGE FLANGE	BRIDA BRIDE	FLANGE FLANGIA	FLANSCH FLANGE	070F
17		423583		1	PLACA CHAPA	PLACA PLAQUE	PLATE PIASTRA	PLATTE PLADE	105P
20		379647		1	COBERTURA COBERTURA	CUBIERTA COUVERCLE	COVER COPERCHIO	ABDECKUNG DÆKSEL	265C
45		84981226		1	COBERTURA COBERTURA	CUBIERTA COUVERCLE	COVER COPERCHIO	ABDECKUNG DÆKSEL	265C
57		9811398		1	HASTE HASTE	VARILLA TIGE	ROD ASTA	STANGE STANG	090A
71		34439		1	ROLAMENTO ESFÉRICO ROLAMENTO DE ESFER	RODAMIENTO DE BOLAS ROULEMENT A BILLES	BALL BEARING CUSCINETTO A SFERE	KUGELLAGER KUGLELEJE	343C
79		120103		4	PARAFUSO, Hex, M8 x 16, 8.8 PERNO PARAFUSO	VIS	BOLT BULLONE	SCHRAUBE BOLT	140B
82		43128		1	PARAFUSO, Hex, M8 x 30, 8.8 TORNILLO PARAFUSO	VIS	SCREW VITE	SCHRAUBE SKRUE	040V
90		86512439		2	PARAFUSO, Short NK, M6 x 16, Cl8.8, Full Thd PERNO ALOMADO PARAFUSO DE CARROÇ	VIS A TETE BOMBEE	CARRIAGE BOLT BULLONE A TESTA TON	SCHLOSSSCHRAUBE BRÆDDEBOLT	P123
94		300480		1	PARAFUSO DE AJUSTE, Hex Soc, M10 x 12, Cup Pt TORNILLO DE AJUSTE PARAFUSO DE FIXAÇÃC	VIS DE REGLAGE	SET SCREW VITE DI FERMO	STELLSCHRAUBE SÆTSKRUE	P327
95		9811378		1	PARAFUSO COM OLHAL, M8 x 100 CÁNCAMO CAVILHA DE OLHAL	BOULON A ŒIL	EYEBOLT GOLFARE	AUGENSCHRAUBE ØJEBOLT	081G
96		9706755		2	PORCA, M6, Cl 8 PORCA	TUERCA ECROU	NUT DADO	MUTTER MØTRIK	010D
101		86629542		1	CONTRA PORCA, M8 x 1.25, Cl 8 TUERCA DE BLOQUEO CONTRAPORCA	CONTRE-ECROU	LOCK NUT DADO DI BLOCCAGGIO	SICHERUNGSMUTTER LÅSEMØTRIK	P263
104		140015		2	ARRUELA PLANA, M6 ANILHA	ARANDELA RONDELLE	WASHER RONDELLA	UNTERLEGSCHEIBE FLADSKIVE	131R
106		378243		2	ARRUELA PLANA, M8 ANILHA	ARANDELA RONDELLE	WASHER RONDELLA	UNTERLEGSCHEIBE FLADSKIVE	131R
110		322357		2	ARRUELA DE PRESSÃO, M6 ARANDELA BELLEVILLE ANILHA CÓNICA	RONDELLE BELLEVILLE	BELLEVILLE WASHER RONDELLA BELLEVILLE	TELLERFEDER BELLEVILLE-SPÆNDSKI	A143
111		322358		4	ARRUELA DE PRESSÃO, M8 ARANDELA BELLEVILLE ANILHA CÓNICA	RONDELLE BELLEVILLE	BELLEVILLE WASHER RONDELLA BELLEVILLE	TELLERFEDER BELLEVILLE-SPÆNDSKI	A143
119		333960		1	PINO DE FIXAÇÃO, M6 x 50, Slotted PASADOR DE BLOQUEO PERNO DE FIXAÇÃO	GOUPILLE DE BLOCAGE	LOCK PIN PERNO DI BLOCCAGGIC	VERRIEGELUNGSSTIFT LÅSETAP	081P
121		170030		1	CHAVE, M8 x 7 x 32, Par CHAVETA PARALELA	LLAVE CLE	KEY CHIAVE	FEDERKEIL KILE	060L

TC5070

16.220	18	p2	10/08

ELEVADOR DE RETORNO
ELEVADOR DE RETORNO
RETURN ELEVATOR
RÜCKLAUFELEVATOR

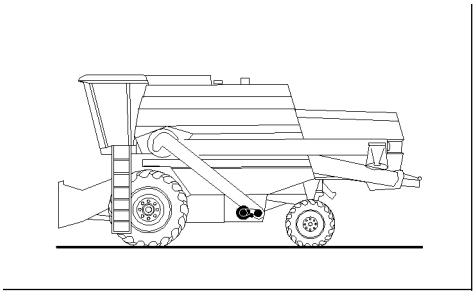

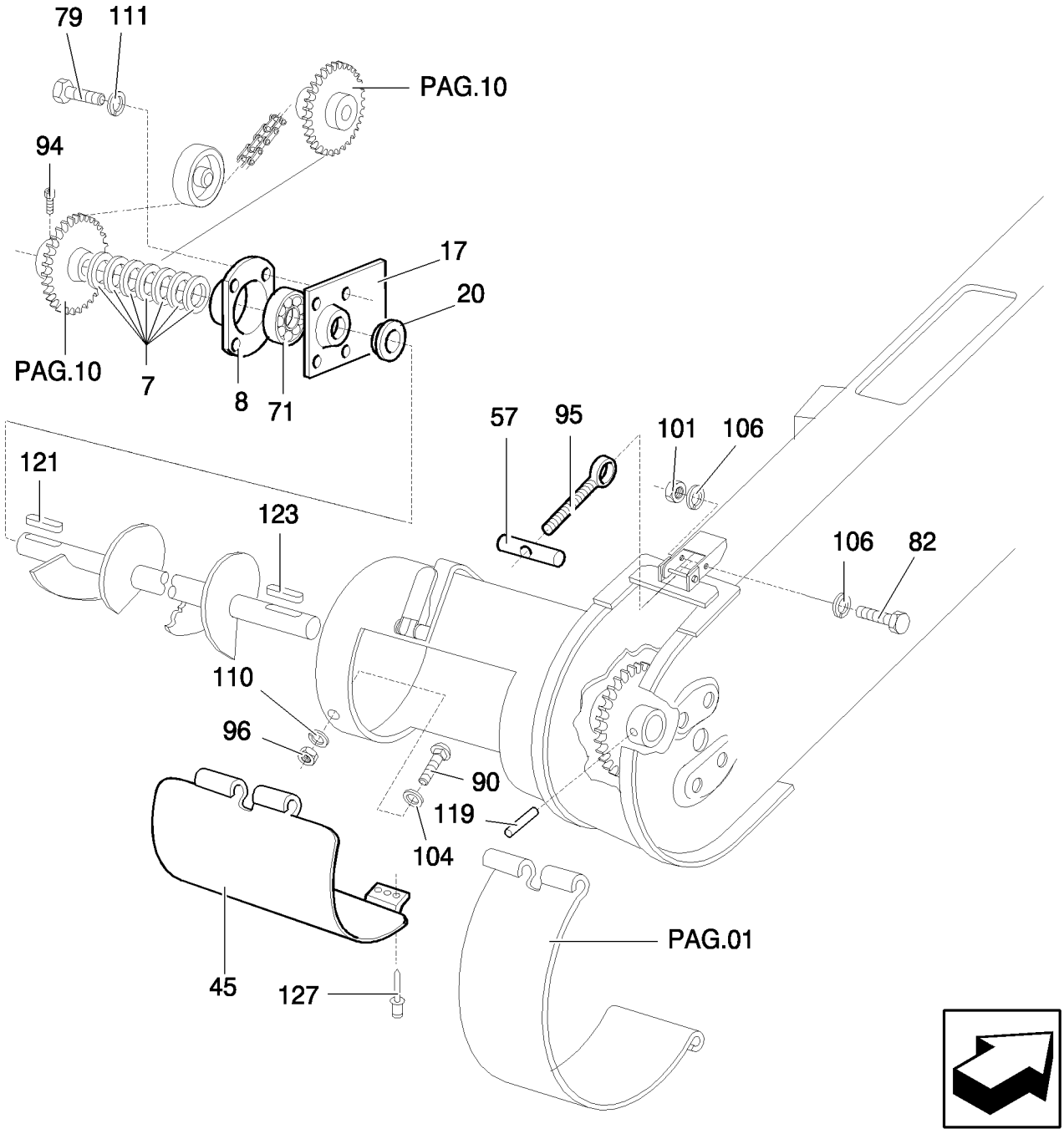

RETURN ELEVATOR
ELEVATEUR DE RETOUR
ELEVATORE DI RITORNO
RETURN ELEVATOR

R	N	P.N.	MOD	Q	Denominação Denominação	Denominacion Description	Description Descrizione	Bezeichnung Beskrivelse	L.C.
123		170011		1	CHAVE CHAVETA PARALELA	LLAVE CLE	KEY CHIAVE	FEDERKEIL KILE	060L
127		821717		6	REBITE REBITE	REMACHE RIVET	RIVET RIVETTO	NIET NITTE	055R

16.220	19	p1	08/10

CORRENTE DO ELEVADOR DE RETORNO
CADENA DEL ELEVADOR DE RETORNO
RETURN ELEVATOR CHAIN
RÜCKLAUFELEVATORKETTE

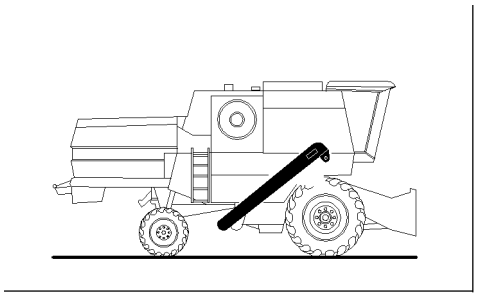

RETURN ELEVATOR CHAIN
CHAINE D'ELEVATEUR DE RETOUR
CATENA DELL'ELEVATORE DI RITORNO
RETURN ELEVATOR CHAIN

R	N	P.N.	MOD	Q	Denominação Denominação	Denominacion Description	Description Descrizione	Bezeichnung Beskrivelse	L.C.
61		84018672		1	CORRENTE CORRENTE	CADENA CHAINE	CHAIN CATENA	KETTE KÆDE	095C
61A		25194		1	ELO DE LIGAÇÃO LIGADOR	ESLABÓN DE CONEXIÓN MAILLON DE RACCORD	CONNECTING LINK TIRANTE DI COLLEGAMI	VERBINDUNGSGLIED SAMLELED	540M
61B		230029		AR	ELO DE LIGAÇÃO LIGADOR	ESLABÓN DE CONEXIÓN MAILLON DE RACCORD	CONNECTING LINK TIRANTE DI COLLEGAMI	VERBINDUNGSGLIED SAMLELED	540M
61C		308278		3	ELO DE LIGAÇÃO LIGADOR	ESLABÓN DE CONEXIÓN MAILLON DE RACCORD	CONNECTING LINK TIRANTE DI COLLEGAMI	VERBINDUNGSGLIED SAMLELED	540M
61C		25816		1	ELO DE FECHAMENTO ELO DE FECHAMENTO	ESLABÓN DE DESPLAZA MAILLON COUDE	OFFSET LINK MAGLIA DISASSAMENTO	KETTENGLIEDADAPTER OFFSET-LED	P756
61D		230035		21	ELO DE LIGAÇÃO LIGADOR	ESLABÓN DE CONEXIÓN MAILLON DE RACCORD	CONNECTING LINK TIRANTE DI COLLEGAMI	VERBINDUNGSGLIED SAMLELED	540M
61E		308280		62	ELO DE LIGAÇÃO LIGADOR	ESLABÓN DE CONEXIÓN MAILLON DE RACCORD	CONNECTING LINK TIRANTE DI COLLEGAMI	VERBINDUNGSGLIED SAMLELED	540M
61E		25805		61	ELO DE LIGAÇÃO LIGADOR	ESLABÓN DE CONEXIÓN MAILLON DE RACCORD	CONNECTING LINK TIRANTE DI COLLEGAMI	VERBINDUNGSGLIED SAMLELED	540M
61F		86977786		AR	PARAFUSO, Hex, M6 x 25, 8.8, Full Thd PARAFUSO	PERNO VIS	BOLT BULLONE	SCHRAUBE BOLT	140B
61G		140040		AR	ARRUELA PLANA, M6 x 22 x 2 ANILHA	ARANDELA RONDELLE	WASHER RONDELLA	UNTERLEGSCHEIBE FLADSKIVE	131R
61H		397856		21	ACOLCHOADO ENCHIMENTO	PROTECCIÓN GARNITURE	PADDING PROTEZIONE	POLSTERUNG POLSTRING	024I
61I		481595		19	REFORÇO REFORÇO	REFUERZO RENFORT	REINFORCEMENT RINFORZO	VERSTÄRKUNG FORSTÆRKNING	060R
61J		353308		AR	PORCA, M6 x 1, Cl 8 PORCA	TUERCA ECROU	NUT DADO	MUTTER MØTRIK	010D
61K		336511		2	PLACA DE COBERTURA CHAPA PEQUENA	PLACA DE CUBIERTA COUVERCLE	COVER PLATE PIASTRA DI COPERTUR.	ABDECKPLATTE DÆKPLADE	110P

SECTION INDEX
Acessório

19.202	01	ACESSÓRIOS DO PICADOR
19.202	02	PICADOR DE PALHA - ACIONAMENTO
19.203	01	PICADOR DE PALHA
19.203	02	PICADOR DE PALHA
19.204	01	PICADOR DE PALHA - Acessórios
19.204	02	PICADOR DE PALHA - Acessórios
19.206	01	FERRAMENTAS

19.202	01	p1	10/08

ACESSÓRIOS DO PICADOR
PICADOR DE PAJA - ACCESSORIOS
STRAW CHOPPER - ACCESSORIES
STRAW CHOPPER - ACCESSORIES

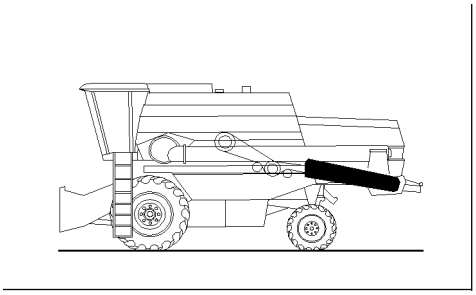

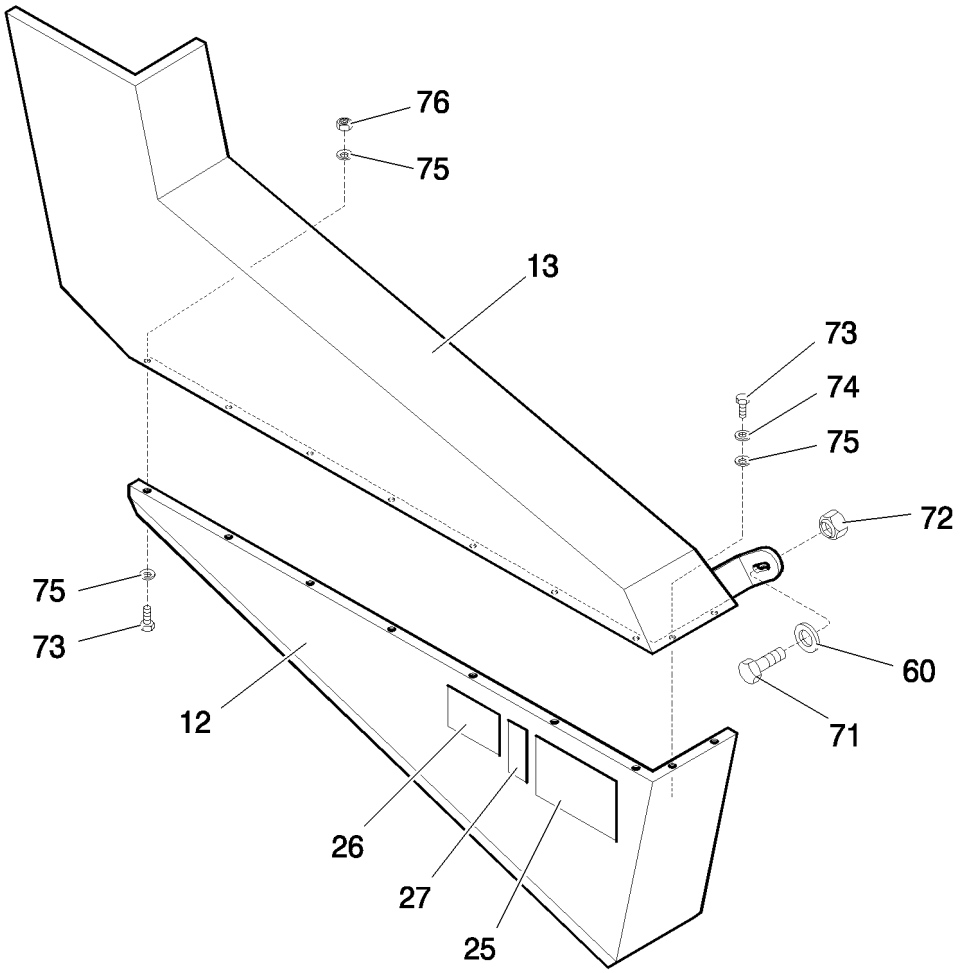

STRAW CHOPPER - ACCESSORIES
STRAW CHOPPER - ACCESSORIES
STRAW CHOPPER - ACCESSORIES
STRAW CHOPPER - ACCESSORIES

R	N	P.N.	MOD	Q	Denominação Denominação	Denominacion Description	Description Descrizione	Bezeichnung Beskrivelse	L.C.
12		84982271		1	PROTEÇÃO PROTECÇÃO	PROTECCIÓN PROTECTION	SHIELD PROTEZIONE	SCHILD BESKYTTELSESKÆRM	224P
13		87479989		1	PROTEÇÃO PROTECÇÃO	PROTECCIÓN PROTECTION	SHIELD PROTEZIONE	SCHILD BESKYTTELSESKÆRM	224P
25		84996015		1	ADESIVO DÍSTICO	CALCOMANÍA AUTOCOLLANT	DECAL DECALCOMANIA	AUFKLEBER TRANSFER	012D
26		468683		1	ADESIVO DÍSTICO	CALCOMANÍA AUTOCOLLANT	DECAL DECALCOMANIA	AUFKLEBER TRANSFER	012D
27		84014117		1	ADESIVO DÍSTICO	CALCOMANÍA AUTOCOLLANT	DECAL DECALCOMANIA	AUFKLEBER TRANSFER	012D
60		140042		1	ARRUELA PLANA, M10 x 34 x 3 ANILHA	ARANDELA RONDELLE	WASHER RONDELLA	UNTERLEGSCHEIBE FLADSKIVE	131R
71		43139		1	PARAFUSO, Hex, M10 x 25, 8.8, Full Thd PARAFUSO	PERNO VIS	BOLT BULLONE	SCHRAUBE BOLT	140B
72		100037		1	PORCA, M10 x 1.5, Cl 8 PORCA	TUERCA ECROU	NUT DADO	MUTTER MØTRIK	010D
73		86508568		9	PARAFUSO, Hex, M6 x 16, Cl 8.8, Full Thd PARAFUSO	TORNILLO VIS	SCREW VITE	SCHRAUBE SKRUE	040V
74		140015		2	ARRUELA PLANA, M6 ANILHA	ARANDELA RONDELLE	WASHER RONDELLA	UNTERLEGSCHEIBE FLADSKIVE	131R
75		322357		16	ARRUELA DE PRESSÃO, M6 ANILHA CÓNICA	ARANDELA BELLEVILLE RONDELLE BELLEVILLE	BELLEVILLE WASHER RONDELLA BELLEVILLE	TELLERFEDER BELLEVILLE-SPÆNDSKI'	A143

19.202	02	p1	09/10

PICADOR DE PALHA - ACIONAMENTO
PICADOR DE PAJA - TRANSMISSION
STRAW CHOPPER - DRIVE
STRAW CHOPPER - DRIVE

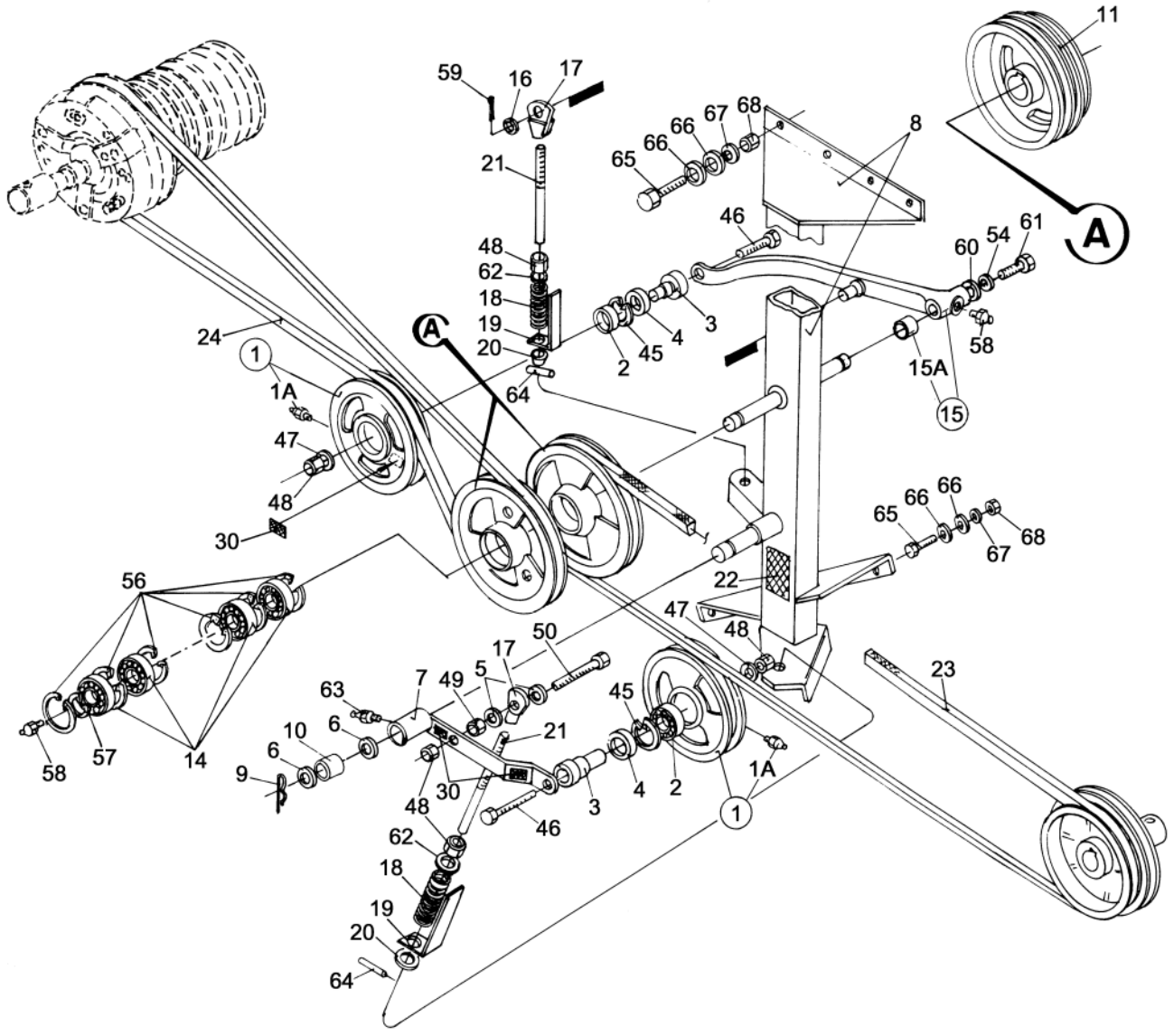

STRAW CHOPPER - DRIVE
STRAW CHOPPER - DRIVE
STRAW CHOPPER - DRIVE
STRAW CHOPPER - DRIVE

R	N	P.N.	MOD	Q	Denominação Denominação	Denominacion Description	Description Descrizione	Bezeichnung Beskrivelse	L.C.
1		9576594		2	POLIA POLIA	POLEA POULIE	PULLEY PULEGGIA	RIEMENSCHEIBE REMSKIVE	230P
1A		332039		2	GRAXEIRA COPO DE LUBRIFICAÇÃ	BOQUILLA DE LUBRICAC GRAISSEUR	LUBE NIPPLE INGRASSATORE	SCHMIERNIPPEL SMØRENIPPEL	060I
2		210075		2	ROLAMENTO ESFÉRICO ROLAMENTO DE ESFER	RODAMIENTO DE BOLAS ROULEMENT A BILLES	BALL BEARING CUSCINETTO A SFERE	KUGELLAGER KUGLELEJE	343C
3		825046		2	EIXO VEIO	EJE ARBRE	SHAFT ALBERO	WELLE AKSEL	016A
4		822868		2	VEDAÇÃO DE BORRACHA JUNTAS	JUNTA DE GOMA JOINT EN CAOUTCHOUC	RUBBER SEAL GUARNIZIONE DI GOMM	GUMMIDICHTUNG GUMMITÆTNING	122G
5		84434607		4	ARRUELA PLANA ANILHA	ARANDELA RONDELLE	WASHER RONDELLA	UNTERLEGSCHEIBE FLADSKIVE	131R
6		25069		2	ARRUELA PLANA ANILHA	ARANDELA RONDELLE	WASHER RONDELLA	UNTERLEGSCHEIBE FLADSKIVE	131R
7		824081		1	BRAÇO BRAÇO	BRAZO BRAS	ARM BRACCIO	ARM ARM	130B
8		84995490		1	SUPORTE SUPORTE	SOPORTE SUPPORT	SUPPORT SUPPORTO	STÜTZE BESLAG	300S
9		755961		1	CONTRA PINO TROÇO DE ABRIR	PASADOR GOUPILLE FENDUE	COTTER PIN COPPIGLIA	SPLINT SPLITBOLT	270C
10		84995487		1	ESPAÇADOR ESPAÇADOR	SEPARADOR ENTRETOISE	SPACER DISTANZIALE	DISTANZSTÜCK AFSTANDSSTYKKE	075D
11		84991770		1	POLIA POLIA	POLEA POULIE	PULLEY PULEGGIA	RIEMENSCHEIBE REMSKIVE	230P
14		466902		2	CONJUNTO DO ROLAMENTO CHUMACEIRA	CONJUNTO DE COJINET ROULEMENT	BEARING ASSY COMPLESSIVO CUSCINI	LAGERBAURUPPE LEJESAMLING	341C
15		824903		1	BRAÇO BRAÇO	BRAZO BRAS	ARM BRACCIO	ARM ARM	130B
15A		87621089		1	LUVA MANGA	MANGUITO CHEMISE	SLEEVE MANICOTTO	BUCHSE BØSNING	145B
16		27697		1	ARRUELA PLANA ANILHA	ARANDELA RONDELLE	WASHER RONDELLA	UNTERLEGSCHEIBE FLADSKIVE	131R
17		466947		2	OLHAL OLHAL	OJO ŒIL	EYE OCCHIELLO	AUGE RING	3080
18		337829		2	MOLA MOLA	RESORTE RESSORT	SPRING MOLLA	FEDER FJEDER	100M
19		825427		2	INDICADOR INDICADOR	INDICADOR INDICATEUR	INDICATOR INDICATORE	ANZEIGE INDIKATOR	087S
20		825426		2	SUPORTE SUPORTE	SOPORTE SUPPORT	SUPPORT SUPPORTO	STÜTZE BESLAG	300S
21		9575269		2	HASTE HASTE	VARILLA TIGE	ROD ASTA	STANGE STANG	090A
22		9576632		1	ADESIVO DÍSTICO	CALCOMANÍA AUTOCOLLANT	DECAL DECALCOMANIA	AUFKLEBER TRANSFER	012D
23		825399		1	CORREIA CORREIA	CORREA COURROIE	BELT CINGHIA	RIEMEN REM	174C

19.202	02	p2	09/10

PICADOR DE PALHA - ACIONAMENTO
PICADOR DE PAJA - TRANSMISSION
STRAW CHOPPER - DRIVE
STRAW CHOPPER - DRIVE

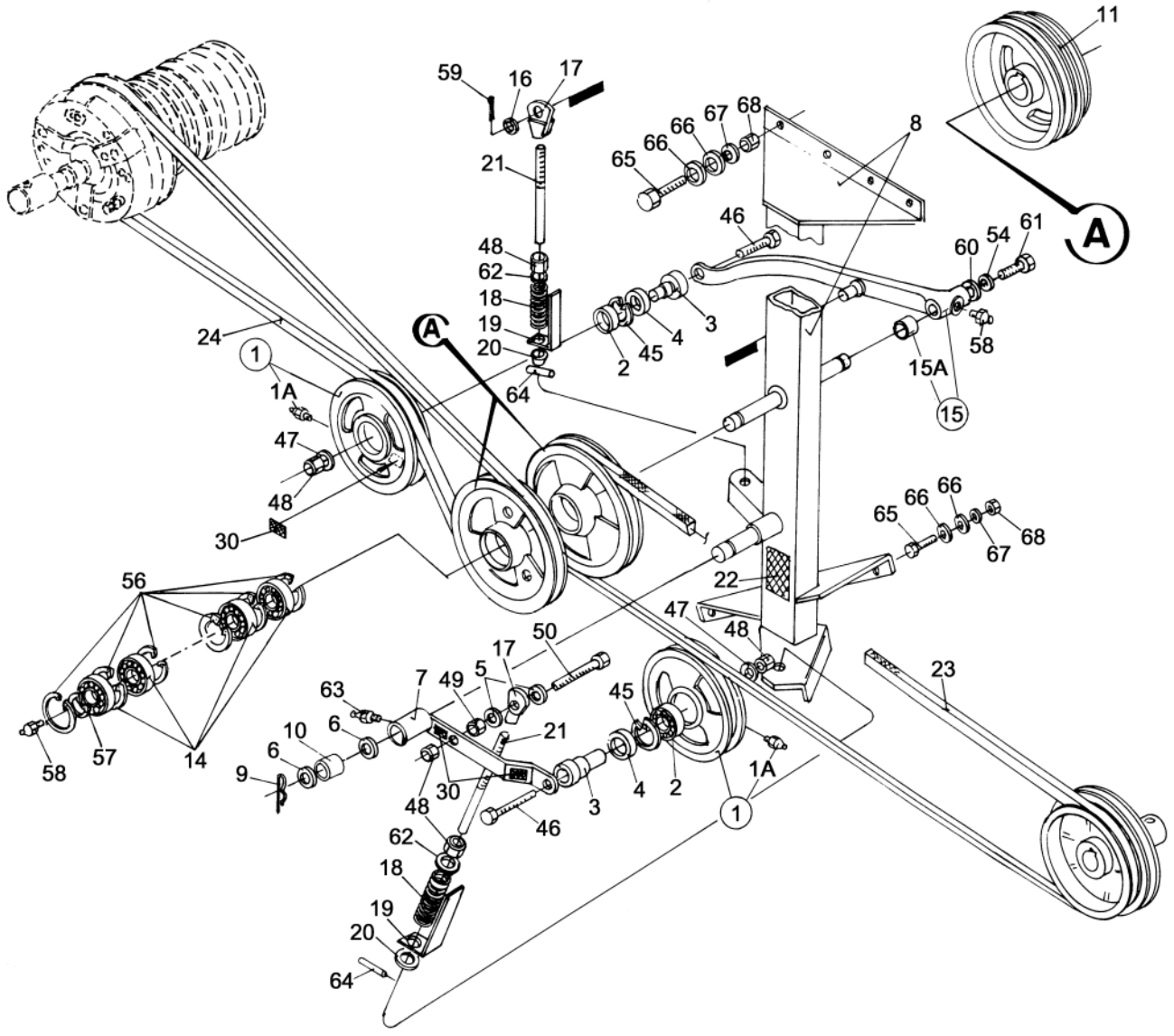

STRAW CHOPPER - DRIVE
STRAW CHOPPER - DRIVE
STRAW CHOPPER - DRIVE
STRAW CHOPPER - DRIVE

R	N	P.N.	MOD	Q	Denominação Denominação	Denominacion Description	Description Descrizione	Bezeichnung Beskrivelse	L.C.
24		330715		1	CORREIA DE TRANSMISS+O				
						CORREA DE TRANSMIS	BELT, TRANSMISSION	ANTRIEBS RIEMEN	173C
					CORREIA DE TRANSMIS	COURROIE DE TRANSM	CINGHIA DI TRASMISSIC	DRIVREM	
30		266578		5	IDEOGRAMA, 10h	IDEOGRAMA	IDEOGRAM	IDEOGRAMM	Z515
					IDEOGRAMA	IDEOGRAMME	IDEOGRAMMA	IDEOGRAM	
45		370011		2	ANEL ELÁSTICO, M52, Int	ARANDELA DE RETENCI	CIRCLIP	SICHERUNGSRING	056A
					ANEL DE RETENÇÃO	CIRCLIP	ANELLO ELASTICO	LÅSERING	
46		120093		2	PARAFUSO, Hex, M16 x 80, 8.8				
						PERNO	BOLT	SCHRAUBE	140B
					PARAFUSO	VIS	BULLONE	BOLT	
47		86511326		2	ARRUELA PLANA, M16 x 30 x 3				
						ARANDELA	WASHER	UNTERLEGSCHEIBE	131R
					ANILHA	RONDELLE	RONDELLA	FLADSKIVE	
48		412066		5	PORCA, M16 x 2, Cl 8	TUERCA	NUT	MUTTER	010D
					PORCA	ECROU	DADO	MØTRIK	
49		100020		1	PORCA, M16, Cl 8	TUERCA	NUT	MUTTER	010D
					PORCA	ECROU	DADO	MØTRIK	
50		120092		1	PARAFUSO, Hex, M16 x 70, 8.8				
						PERNO	BOLT	SCHRAUBE	140B
					PARAFUSO	VIS	BULLONE	BOLT	
54		140045		1	ARRUELA DE PRESSÃO, M10				
						ARANDELA BELLEVILLE	BELLEVILLE WASHER	TELLERFEDER	A143
					ANILHA CÓNICA	RONDELLE BELLEVILLE	RONDELLA BELLEVILLE	BELLEVILLE-SPÆNDSKI	
56		370012		4	ANEL, M62, Int	ANILLO	RING	RING	045A
					ANEL	ANNEAU	ANELLO	RING	
57		370003		1	ANEL DE PRESSÃO, M30, Ext				
						ANILLO DE RESORTE	SNAP RING	SPRENGRING	054A
					ANEL	ANNEAU D'ARRET	ANELLO ELASTICO	LÅSERING	
58		332038		2	GRAXEIRA	BOQUILLA DE LUBRICAC	LUBE NIPPLE	SCHMIERNIPPEL	060I
					COPO DE LUBRIFICAÇÃ	GRAISSEUR	INGRASSATORE	SMØRENIPPEL	
59		130007		1	CONTRA PINO, M4 x 25	PASADOR	COTTER PIN	SPLINT	270C
					TROÇO DE ABRIR	GOUPILLE FENDUE	COPPIGLIA	SPLITBOLT	
60		140042		1	ARRUELA PLANA, M10 x 34 x 3				
						ARANDELA	WASHER	UNTERLEGSCHEIBE	131R
					ANILHA	RONDELLE	RONDELLA	FLADSKIVE	
61		43138		1	PARAFUSO, Hex, M10 x 20, 8.8, Full Thd				
						PERNO	BOLT	SCHRAUBE	140B
					PARAFUSO	VIS	BULLONE	BOLT	
62		140020		2	ARRUELA PLANA, M16 x 30 x 3				
						ARANDELA	WASHER	UNTERLEGSCHEIBE	131R
					ANILHA	RONDELLE	RONDELLA	FLADSKIVE	
63		321204		1	GRAXEIRA, M6 x 1, 16mm lg				
						BOQUILLA DE LUBRICAC	LUBE NIPPLE	SCHMIERNIPPEL	060I
					COPO DE LUBRIFICAÇÃ	GRAISSEUR	INGRASSATORE	SMØRENIPPEL	
64		321950		2	PINO	PASADOR	PIN	PIN	080P
					PERNO	BROCHE	PERNO	STIFT	
65		43127		8	PARAFUSO, Hex, M8 x 25, 8.8				
						PERNO	BOLT	SCHRAUBE	140B
					PARAFUSO	VIS	BULLONE	BOLT	

19.202	02	p3	09/10

PICADOR DE PALHA - ACIONAMENTO
PICADOR DE PAJA - TRANSMISSION
STRAW CHOPPER - DRIVE
STRAW CHOPPER - DRIVE

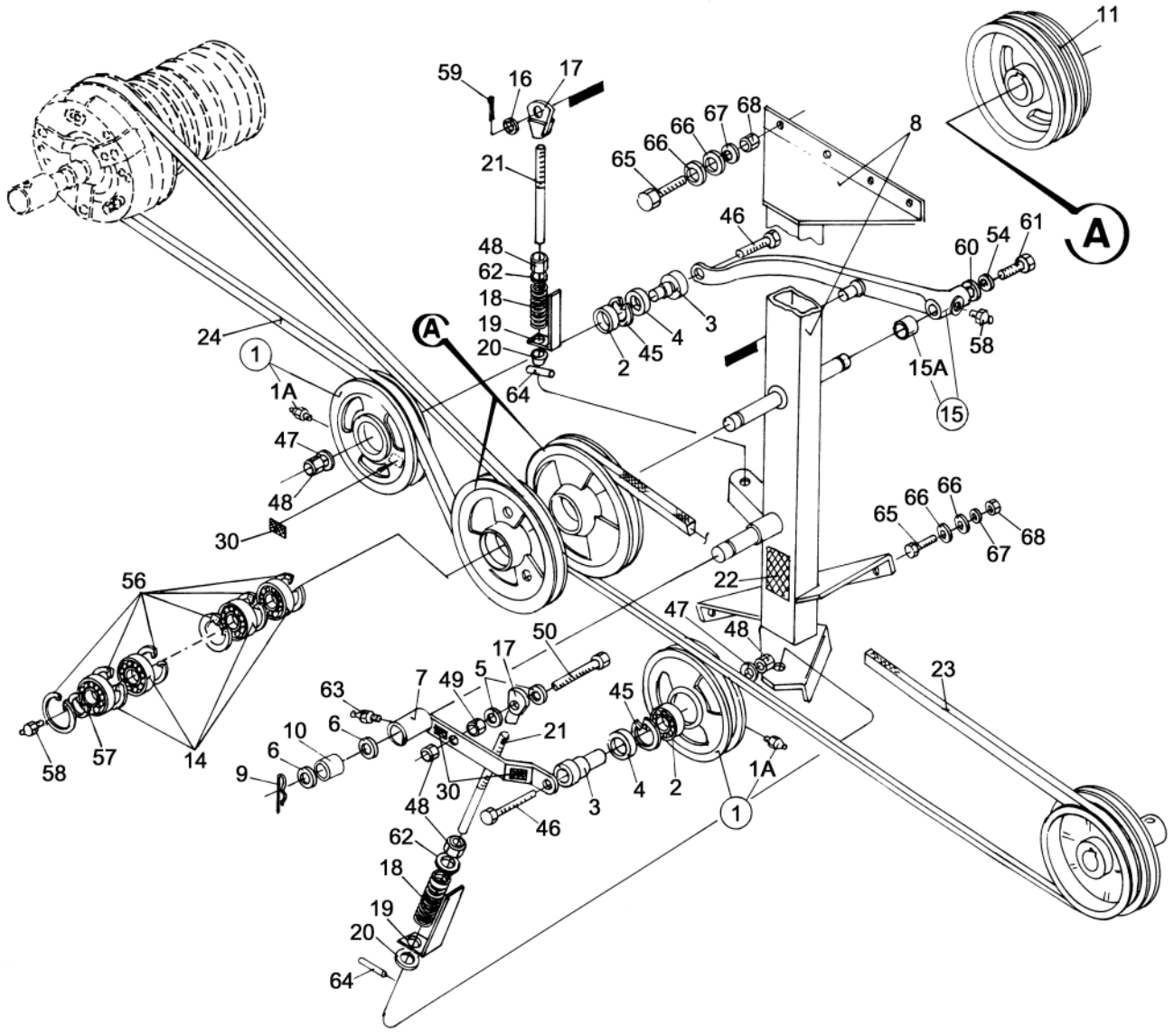

STRAW CHOPPER - DRIVE
STRAW CHOPPER - DRIVE
STRAW CHOPPER - DRIVE
STRAW CHOPPER - DRIVE

R	N	P.N.	MOD	Q	Denominação Denominação	Denominacion Description	Description Descrizione	Bezeichnung Beskrivelse	L.C.
66		378243		16	ARRUELA PLANA, M8 ANILHA	ARANDELA RONDELLE	WASHER RONDELLA	UNTERLEGSCHEIBE FLADSKIVE	131R
67		322358		8	ARRUELA DE PRESSÃO, M8 ANILHA CÓNICA	ARANDELA BELLEVILLE RONDELLE BELLEVILLE	BELLEVILLE WASHER RONDELLA BELLEVILLE	TELLERFEDER BELLEVILLE-SPÆNDSKI'	A143
68		9706690		8	PORCA, M8, Cl 8 PORCA	TUERCA ECROU	NUT DADO	MUTTER MØTRIK	010D
76		9706755		7	PORCA, M6, Cl 8 PORCA	TUERCA ECROU	NUT DADO	MUTTER MØTRIK	010D

19.203	01	p1	06/10

PICADOR DE PALHA
PICADOR DE PAJA
STRAW CHOPPER
STRAW CHOPPER

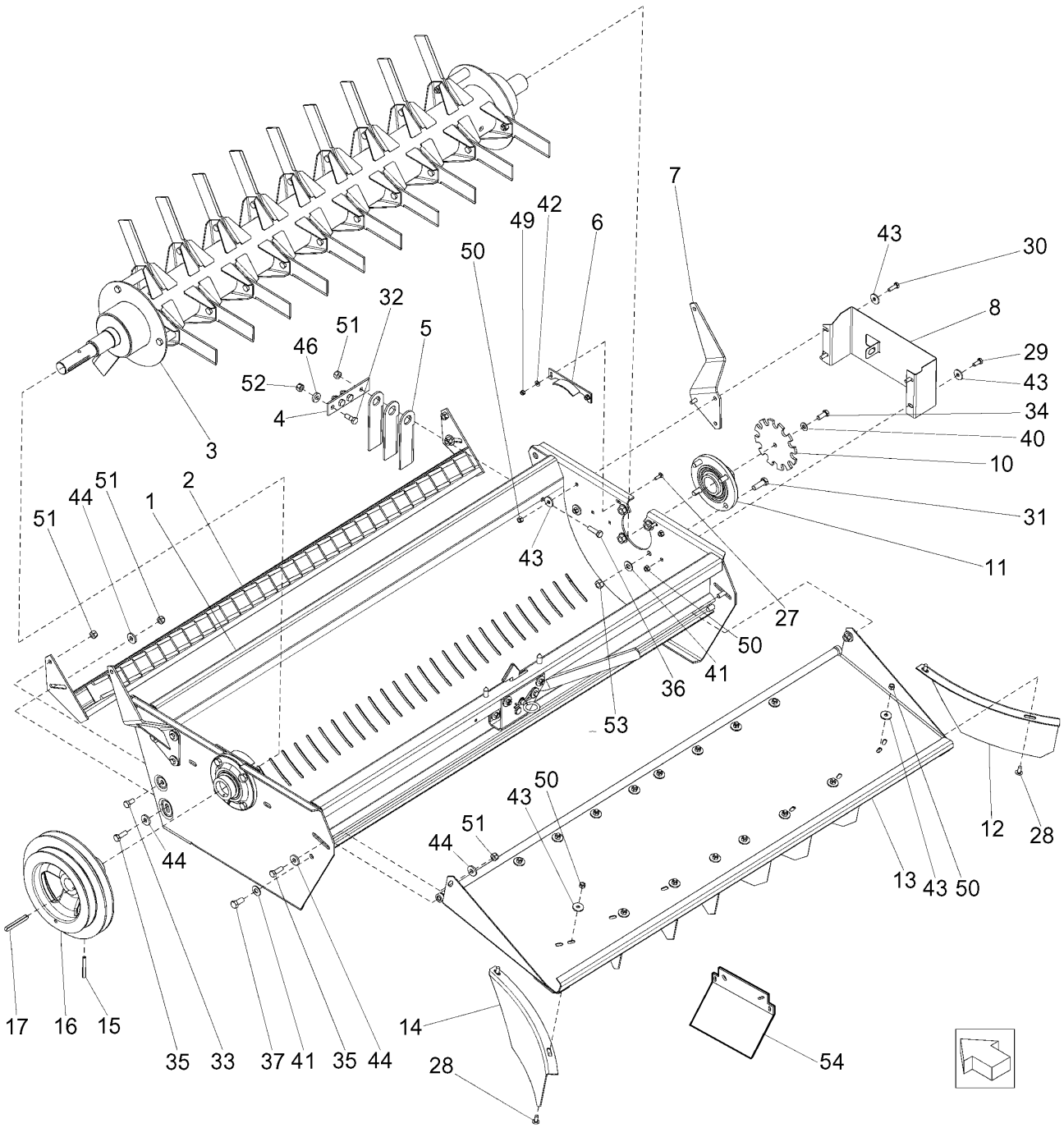

STRAW CHOPPER
HACHE PAILLE
TRINCIAPAGLIA
STRAW CHOPPER

R	N	P.N.	MOD	Q	Denominação Denominação	Denominacion Description	Description Descrizione	Bezeichnung Beskrivelse	L.C.
1		87642991		1	CAIXA	CAJA	BOX	KASTEN; OFF KASTENA	035S
					CAIXA	BOITIER	CASSA; SCATOLA	KASSE	
2		87642994		1	SUPORTE	SOPORTE	BRACKET	HALTERUNG	225S
					SUPORTE	SUPPORT	STAFFA	BESLAG	
3		87643000		1	ROTOR	ROTOR	ROTOR	ROTOR	145R
					ROTOR	ROTOR	ROTORE	ROTOR	
4		823530		1	PLACA	PLACA	PLATE	PLATTE	105P
					CHAPA	PLAQUE	PIASTRA	PLADE	
5		84982797		3	FACA	CUCHILLA	KNIFE	MESSER	710C
					LÂMINA	COUTEAU	COLTELLO	KNIV	
6		87675180		2	CHAPA	PLACA DE ACERO	STEEL PLATE	STAHLPLATTE	015L
					CHAPA DE AÇO	PLAQUE D'ACIER	PIASTRA D'ACCIAIO	STÅLPLADE	
7		84982179		2	SUPORTE	SOPORTE	BRACKET	HALTERUNG	225S
					SUPORTE	SUPPORT	STAFFA	BESLAG	
8		87580780		1	SUPORTE	SOPORTE	BRACKET	HALTERUNG	225S
					SUPORTE	SUPPORT	STAFFA	BESLAG	
10		87571280		1	DISCO	DISCO	DISC	SCHEIBE	060D
					DISCO	DISQUE	DISCO	NAV	
11		84991625		2	FIXADOR	SOPORTE	HOLDER	HALTER	174S
					SUPORTE	SUPPORT	SUPPORTO	HOLDER	
12		466962		4	DEFLETOR	DEFLECTOR	DEFLECTOR	ABWEISER	020D
					DEFLECTOR	DEFLECTEUR	DEFLETTORE	AFLEDEPLADE	
13		87642997		1	CAIXA	CAJA	BOX	KASTEN; OFF KASTENA	035S
					CAIXA	BOITIER	CASSA; SCATOLA	KASSE	
14		466963		4	DEFLETOR	DEFLECTOR	DEFLECTOR	ABWEISER	020D
					DEFLECTOR	DEFLECTEUR	DEFLETTORE	AFLEDEPLADE	
15		412202		1	PINO DE FIXAÇÃO, M8 x 65, Slotted				
						PASADOR DE BLOQUEO	LOCK PIN	VERRIEGELUNGSSTIFT	081P
					PERNO DE FIXAÇÃO	GOUPILLE DE BLOCAGE	PERNO DI BLOCCAGGIO	LÅSETAP	
16		84991769		1	POLIA	POLEA	PULLEY	RIEMENSCHEIBE	230P
					POLIA	POULIE	PULEGGIA	REMSKIVE	
17		412060		1	CHAVE	LLAVE	KEY	FEDERKEIL	060L
					CHAVETA PARALELA	CLE	CHIAVE	KILE	
27		9706703		4	PARAFUSO, Short NK, M6 x 20, Cl8.8, Full Thd				
						PERNO ALOMADO	CARRIAGE BOLT	SCHLOSSSCHRAUBE	P123
					PARAFUSO DE CARROÇ	VIS A TETE BOMBEE	BULLONE A TESTA TON	BRÆDDEBOLT	
28		86507486		16	PARAFUSO, Short NK, M8 x 20, Cl8.8, Full Thd				
						PERNO ALOMADO	CARRIAGE BOLT	SCHLOSSSCHRAUBE	P123
					PARAFUSO DE CARROÇ	VIS A TETE BOMBEE	BULLONE A TESTA TON	BRÆDDEBOLT	
29		120104		2	PARAFUSO, Hex, M8 x 20, 8.8				
						TORNILLO	SCREW	SCHRAUBE	040V
					PARAFUSO	VIS	VITE	SKRUE	
30		43127		6	PARAFUSO, Hex, M8 x 25, 8.8				
						PERNO	BOLT	SCHRAUBE	140B
					PARAFUSO	VIS	BULLONE	BOLT	
31		300389		8	PARAFUSO, Hex, M12 x 35, 8.8, Full Thd				
						PERNO	BOLT	SCHRAUBE	140B
					PARAFUSO	VIS	BULLONE	BOLT	

19.203	01	p2	06/10

PICADOR DE PALHA
PICADOR DE PAJA
STRAW CHOPPER
STRAW CHOPPER

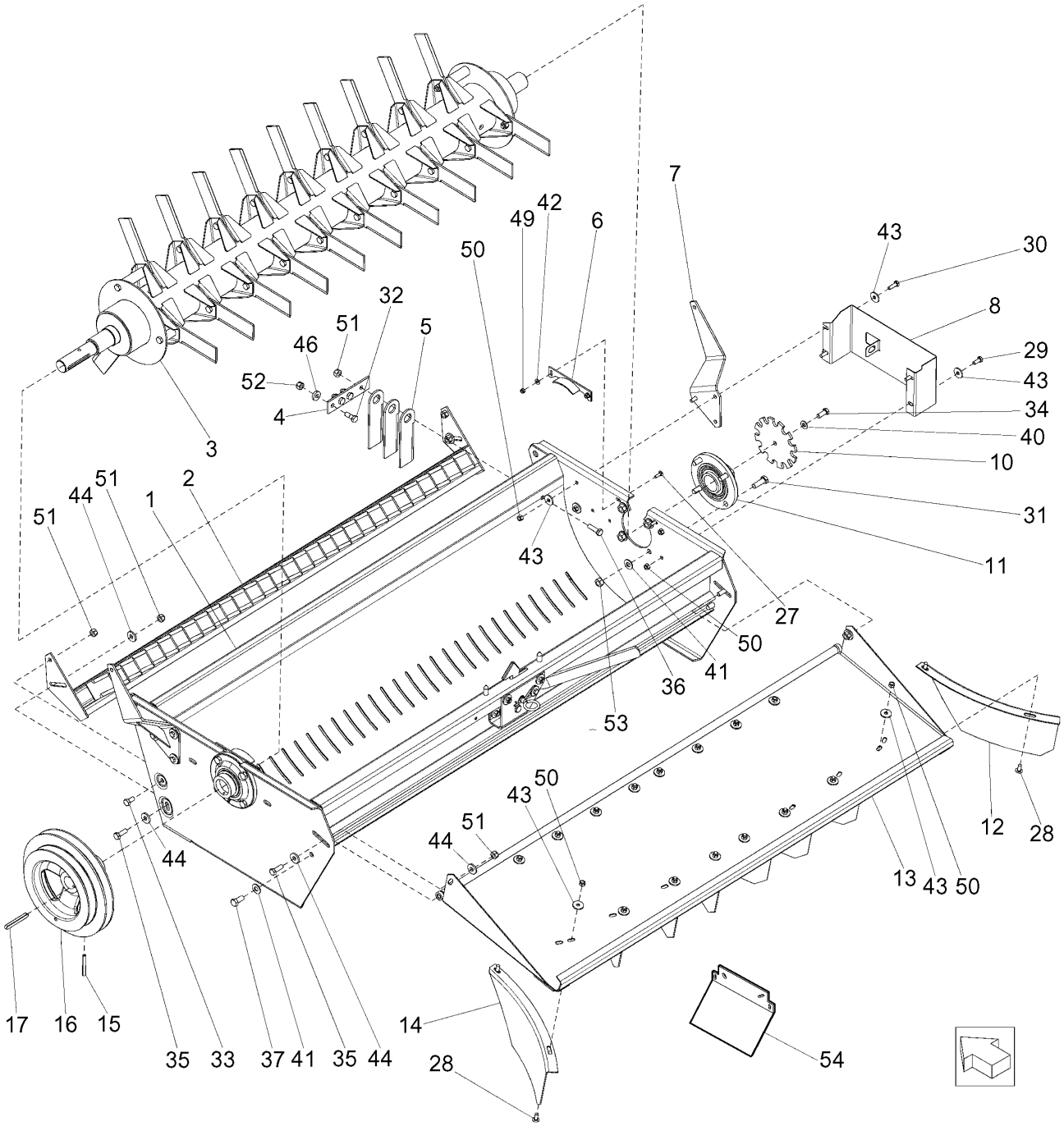

STRAW CHOPPER
HACHE PAILLE
TRINCIAPAGLIA
STRAW CHOPPER

R	N	P.N.	MOD	Q	Denominação Denominação	Denominacion Description	Description Descrizione	Bezeichnung Beskrivelse	L.C.
32		84991015		3	PARAFUSO	TORNILLO	SCREW	SCHRAUBE	040V
					PARAFUSO	VIS	VITE	SKRUE	
33		43138		2	PARAFUSO, Hex, M10 x 20, 8.8, Full Thd				
						PERNO	BOLT	SCHRAUBE	140B
					PARAFUSO	VIS	BULLONE	BOLT	
34		43139		1	PARAFUSO, Hex, M10 x 25, 8.8, Full Thd				
						PERNO	BOLT	SCHRAUBE	140B
					PARAFUSO	VIS	BULLONE	BOLT	
35		43140		4	PARAFUSO, Hex, M10 x 30, 8.8, Full Thd				
						PERNO	BOLT	SCHRAUBE	140B
					PARAFUSO	VIS	BULLONE	BOLT	
36		9706704		1	PARAFUSO, Hex, M10 x 35, 8.8, Full Thd				
						PERNO	BOLT	SCHRAUBE	140B
					PARAFUSO	VIS	BULLONE	BOLT	
37		300388		2	PARAFUSO, Hex, M12 x 25, 8.8				
						PERNO	BOLT	SCHRAUBE	140B
					PARAFUSO	VIS	BULLONE	BOLT	
40		140045		1	ARRUELA DE PRESSÃO, M10				
						ARANDELA BELLEVILLE	BELLEVILLE WASHER	TELLERFEDER	A143
					ANILHA CÓNICA	RONDELLE BELLEVILLE	RONDELLA BELLEVILLE	BELLEVILLE-SPÆNDSKI'	
41		140046		10	MOLA BELLEVILLE, Belleville, M12				
						RESORTE BELLEVILLE	BELLEVILLE SPRING	TELLERFEDER	P825
					ANILHA CÓNICA	RESSORT BELLEVILLE	MOLLA BELLEVILLE	BELLEVILLEFJEDER	
42		140015		4	ARRUELA PLANA, M6	ARANDELA	WASHER	UNTERLEGSCHEIBE	131R
					ANILHA	RONDELLE	RONDELLA	FLADSKIVE	
43		87033737		30	ARRUELA PLANA, M8 x 28 x 3				
						ARANDELA	WASHER	UNTERLEGSCHEIBE	131R
					ANILHA	RONDELLE	RONDELLA	FLADSKIVE	
44		332909		8	ARRUELA PLANA, M11 x 28 x 4 Thk				
						ARANDELA	WASHER	UNTERLEGSCHEIBE	131R
					ANILHA	RONDELLE	RONDELLA	FLADSKIVE	
46		84990984		3	ARRUELA PLANA	ARANDELA	WASHER	UNTERLEGSCHEIBE	131R
					ANILHA	RONDELLE	RONDELLA	FLADSKIVE	
49		353308		4	PORCA, M6 x 1, Cl 8	TUERCA	NUT	MUTTER	010D
					PORCA	ECROU	DADO	MØTRIK	
50		86629542		24	CONTRA PORCA, M8 x 1.25, Cl 8				
						TUERCA DE BLOQUEO	LOCK NUT	SICHERUNGSMUTTER	P263
					CONTRAPORCA	CONTRE-ECROU	DADO DI BLOCCAGGIO	LÅSEMØTRIK	
51		100037		7	PORCA, M10 x 1.5, Cl 8	TUERCA	NUT	MUTTER	010D
					PORCA	ECROU	DADO	MØTRIK	
52		756970		3	PORCA	TUERCA	NUT	MUTTER	010D
					PORCA	ECROU	DADO	MØTRIK	
53		9706685		8	PORCA, M12, Cl 8	TUERCA	NUT	MUTTER	010D
					PORCA	ECROU	DADO	MØTRIK	
54	1	84191228		1	FOLHA	LÁMINA	SHEET	SHEET	7680
					FOLHA	TOLE	LAMIERA	PLADE	

(1) Após chassi no.

19.203	02	p1	07/10

PICADOR DE PALHA
PICADOR DE PAJA
STRAW CHOPPER
STRAW CHOPPER

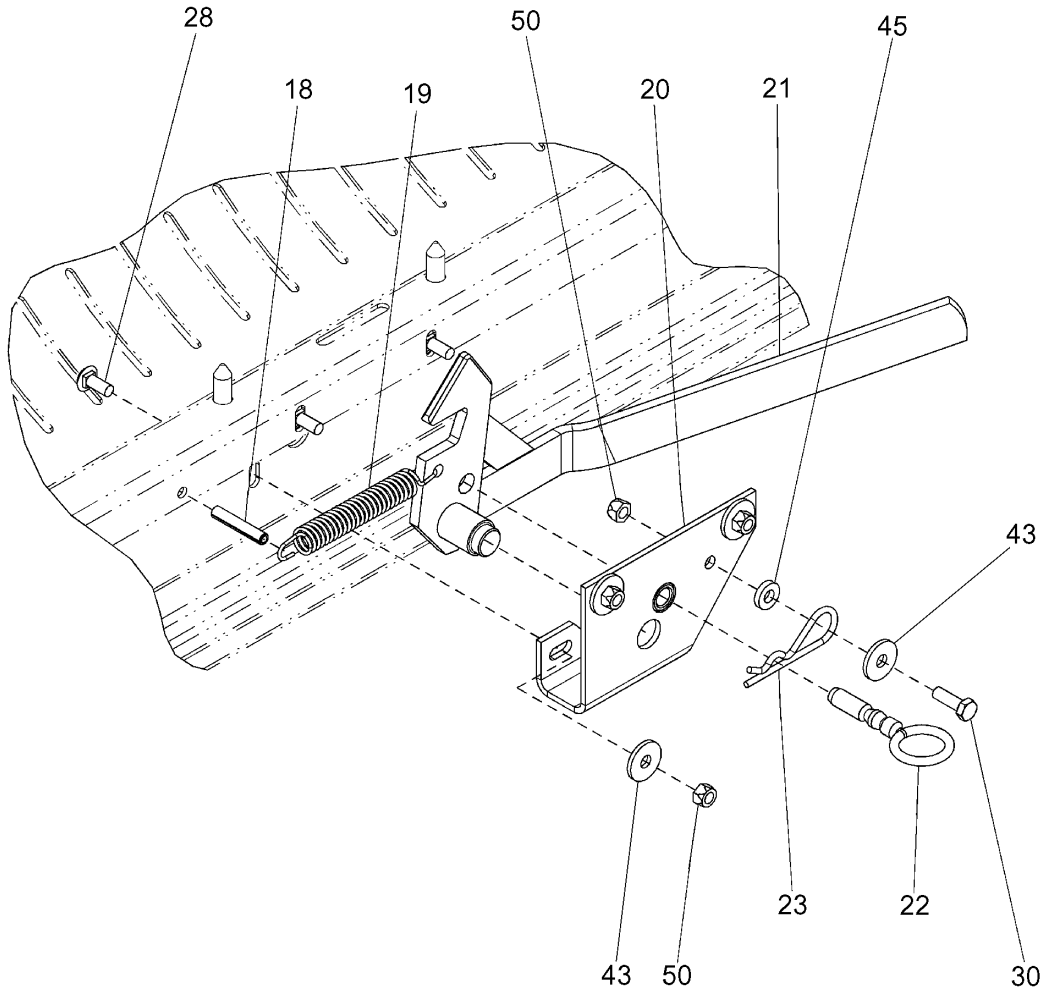

STRAW CHOPPER
HACHE PAILLE
TRINCIAPAGLIA
STRAW CHOPPER

R	N	P.N.	MOD	Q	Denominação Denominação	Denominacion Description	Description Descrizione	Bezeichnung Beskrivelse	L.C.
18		300873		1	PINO ELÁSTICO TROÇO	BULÓN DE GIRO GOUPILLE ELASTIQUE	ROLL PIN SPINA ELASTICA	SPANNSTIFT SPLIT	200S
19		756972		1	MOLA MOLA	RESORTE RESSORT	SPRING MOLLA	FEDER FJEDER	100M
20		84982195		1	SUPORTE SUPORTE	SOPORTE SUPPORT	BRACKET STAFFA	HALTERUNG BESLAG	225S
21		84982192		1	ALAVANCA ALAVANCA	PALANCA LEVIER	LEVER LEVA	HEBEL ARM	045L
22		466955		1	PINO PERNO	PASADOR BROCHE	PIN PERNO	PIN STIFT	080P
23		468115		1	TRINCO LINGUETA	TRINQUETE CLIQUET	PAWL NOTTOLINO D'ARRESTO	SPERRKLINKE PAL	050N
28		86507486		3	PARAFUSO, Short NK, M8 x 20, Cl8.8, Full Thd PARAFUSO DE CARROÇ	PERNO ALOMADO VIS A TETE BOMBEE	CARRIAGE BOLT BULLONE A TESTA TON	SCHLOSSSCHRAUBE BRÆDDEBOLT	P123
30		43127		1	PARAFUSO, Hex, M8 x 25, 8.8 PARAFUSO	PERNO VIS	BOLT BULLONE	SCHRAUBE BOLT	140B
43		87033737		4	ARRUELA PLANA, M8 x 28 x 3 ANILHA	ARANDELA RONDELLE	WASHER RONDELLA	UNTERLEGSCHEIBE FLADSKIVE	131R
45		468112		1	ESPAÇADOR ESPAÇADOR	SEPARADOR ENTRETOISE	SPACER DISTANZIALE	DISTANZSTÜCK AFSTANDSSTYKKE	075D
50		86629542		4	CONTRA PORCA, M8 x 1.25, Cl 8 CONTRAPORCA	TUERCA DE BLOQUEO CONTRE-ECROU	LOCK NUT DADO DI BLOCCAGGIO	SICHERUNGSMUTTER LÅSEMØTRIK	P263

19.204	01	p1	07/09

PICADOR DE PALHA - Acessórios
PICADOR DE PAJA - ACCESSORIOS
STRAW CHOPPER - ACCESSORIES
STRAW CHOPPER - ACCESSORIES

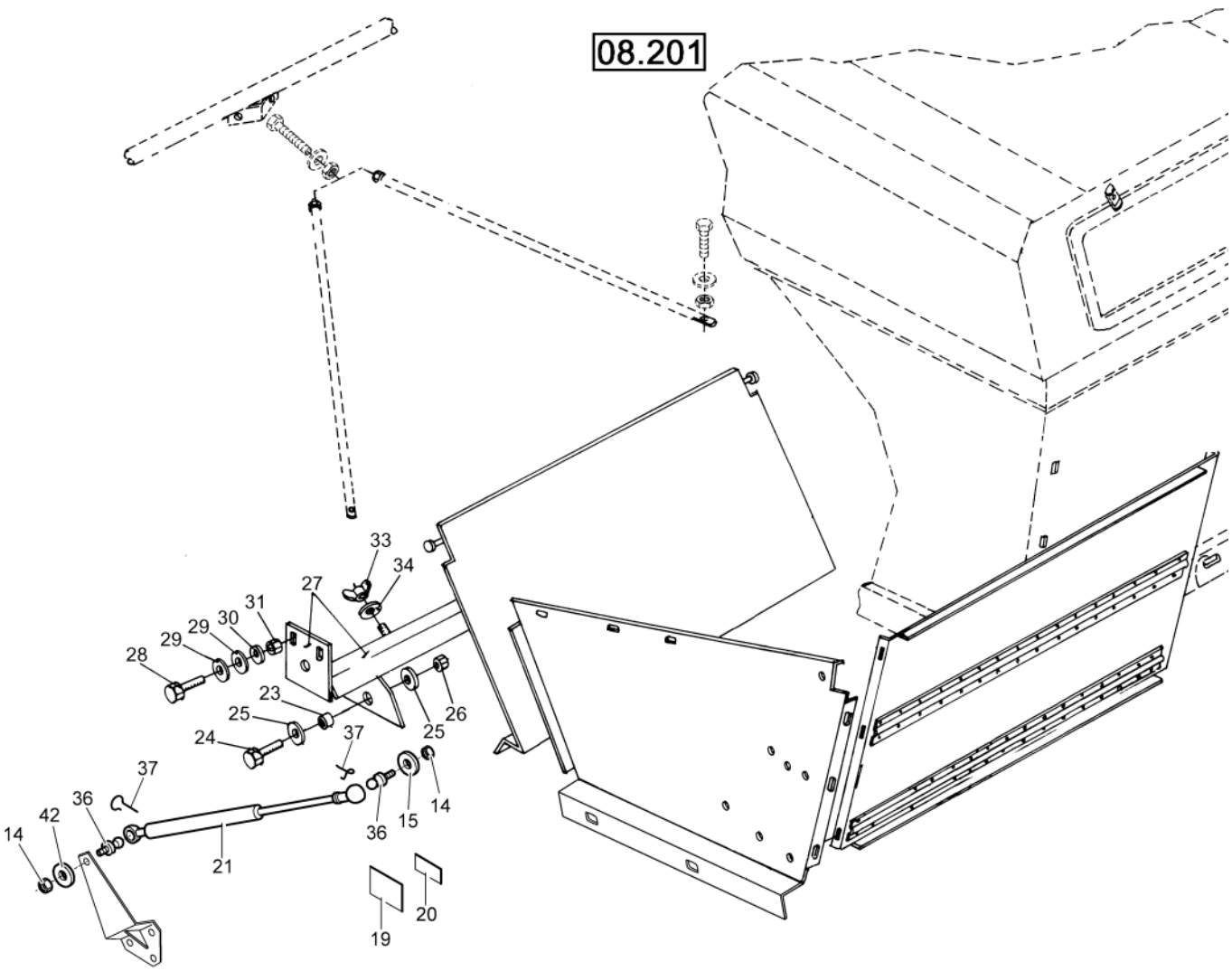

STRAW CHOPPER - ACCESSORIES
HACHE PAILLE - ACCESSOIRES
TRINCIAPAGLIA - ACCESSORI
STRAW CHOPPER - ACCESSORIES

R	N	P.N.	MOD	Q	Denominação Denominação	Denominacion Description	Description Descrizione	Bezeichnung Beskrivelse	L.C.
14		86629542		4	CONTRA PORCA, M8 x 1.25, Cl 8				
						TUERCA DE BLOQUEO	LOCK NUT	SICHERUNGSMUTTER	P263
					CONTRAPORCA	CONTRE-ECROU	DADO DI BLOCCAGGIO	LÅSEMØTRIK	
15		140041		2	ARRUELA PLANA, M8 x 28 x 3				
						ARANDELA	WASHER	UNTERLEGSCHEIBE	131R
					ANILHA	RONDELLE	RONDELLA	FLADSKIVE	
19		468683		2	ADESIVO	CALCOMANÍA	DECAL	AUFKLEBER	012D
					DÍSTICO	AUTOCOLLANT	DECALCOMANIA	TRANSFER	
20		266578		2	IDEOGRAMA	IDEOGRAMA	IDEOGRAM	IDEOGRAMM	Z515
					IDEOGRAMA	IDEOGRAMME	IDEOGRAMMA	IDEOGRAM	
21		757495		2	AMORTECEDOR DE VIBRAÇÃO				
						AMORTIGUADOR	DAMPER	DÄMPFER	164S
					AMORTECEDOR	AMORTISSEUR	AMMORTIZZATORE	SVINGNINGSDÆMPER	
23		9576593		2	BUCHA	CASQUILLO	BUSHING	BUCHSE	095B
					CASQUILHO	BAGUE	BOCCOLA	BØSNING	
24		43168		2	PARAFUSO, Hex, M16 x 2 x 40, 8.8, Full Thd				
						PERNO	BOLT	SCHRAUBE	140B
					PARAFUSO	VIS	BULLONE	BOLT	
25		378246		4	ARRUELA PLANA, M16	ARANDELA	WASHER	UNTERLEGSCHEIBE	131R
					ANILHA	RONDELLE	RONDELLA	FLADSKIVE	
26		412066		2	PORCA, M16 x 2, Cl 8	TUERCA	NUT	MUTTER	010D
					PORCA	ECROU	DADO	MØTRIK	
27		87622321		1	SUPORTE	SOPORTE	BRACKET	HALTERUNG	225S
					SUPORTE	SUPPORT	STAFFA	BESLAG	
28		9706687		6	PARAFUSO, Hex, M12 x 30, 8.8, Full Thd				
						PERNO	BOLT	SCHRAUBE	140B
					PARAFUSO	VIS	BULLONE	BOLT	
29		394630		8	ARRUELA PLANA, M13 x 28 x 4, HT				
						ARANDELA	WASHER	UNTERLEGSCHEIBE	131R
					ANILHA	RONDELLE	RONDELLA	FLADSKIVE	
30		140046		8	MOLA BELLEVILLE, Belleville, M12				
						RESORTE BELLEVILLE	BELLEVILLE SPRING	TELLERFEDER	P825
					ANILHA CÓNICA	RESSORT BELLEVILLE	MOLLA BELLEVILLE	BELLEVILLEFJEDER	
31		9706685		8	PORCA, M12, Cl 8	TUERCA	NUT	MUTTER	010D
					PORCA	ECROU	DADO	MØTRIK	
33		100005		2	PORCA BORBOLETA, M8	TUERCA DE MARIPOSA	WING NUT	FLÜGELMUTTER	021G
					PORCA DE ORELHAS	ECROU A OREILLES	DADO AD ALETTE	VINGEMØTRIK	
34		322358		2	ARRUELA DE PRESSÃO, M8				
						ARANDELA BELLEVILLE	BELLEVILLE WASHER	TELLERFEDER	A143
					ANILHA CÓNICA	RONDELLE BELLEVILLE	RONDELLA BELLEVILLE	BELLEVILLE-SPÆNDSKI	
36		757494		4	JUNTA HOMOCIN+TICA	JUNTA HOMOCINETICA	BALL JOINT	GLEICHLAUFGELENK	066G
					JUNTA HOMOCINETICA	JOINT HOMOCINETIQUE	GIUNTO OMOCINETICO	KUGLELED	
37		756221		4	ANEL-TRAVA	ANILLO DE BLOQUEO	LOCKING RING	SICHERUNGSRING	051A
					ANEL DE SEGURANÇA	BAGUE DE BLOCAGE	ANELLO DI BLOCCAGGI	LÅSESKIVE	
42		378243		2	ARRUELA PLANA, M8	ARANDELA	WASHER	UNTERLEGSCHEIBE	131R
					ANILHA	RONDELLE	RONDELLA	FLADSKIVE	

19.204	02	p1	07/09

PICADOR DE PALHA - Acessórios
PICADOR DE PAJA - ACCESSORIOS
STRAW CHOPPER - ACCESSORIES
STRAW CHOPPER - ACCESSORIES

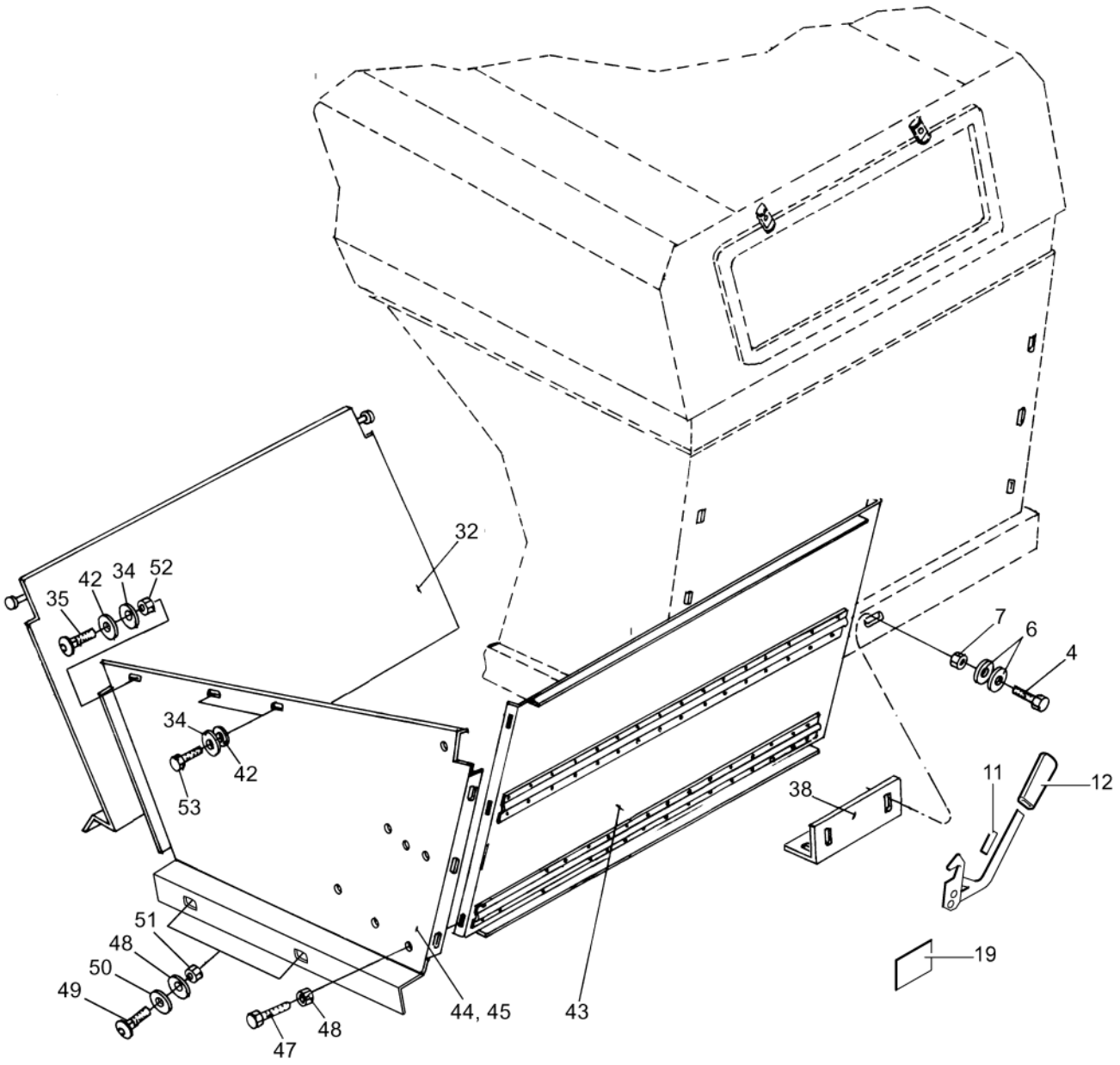

STRAW CHOPPER - ACCESSORIES
HACHE PAILLE - ACCESSOIRES
TRINCIAPAGLIA - ACCESSORI
STRAW CHOPPER - ACCESSORIES

R	N	P.N.	MOD	Q	Denominação Denominação	Denominacion Description	Description Descrizione	Bezeichnung Beskrivelse	L.C.
4		43140		2	PARAFUSO, Hex, M10 x 30, 8.8, Full Thd				
						PERNO	BOLT	SCHRAUBE	140B
					PARAFUSO	VIS	BULLONE	BOLT	
6		140042		4	ARRUELA PLANA, M10 x 34 x 3				
						ARANDELA	WASHER	UNTERLEGSCHEIBE	131R
					ANILHA	RONDELLE	RONDELLA	FLADSKIVE	
7		100037		2	PORCA, M10 x 1.5, Cl 8	TUERCA	NUT	MUTTER	010D
					PORCA	ECROU	DADO	MØTRIK	
11		757392		1	ADESIVO	CALCOMANÍA	DECAL	AUFKLEBER	012D
					DÍSTICO	AUTOCOLLANT	DECALCOMANIA	TRANSFER	
12		84439164		1	EMPUNHADURA	PERILLA	HANDLE GRIP	HANDGRIFF	025I
					GARRA	POIGNEE DE MAINTIEN	IMPUGNATURA	HÅNDGREB	
19		468683		1	ADESIVO	CALCOMANÍA	DECAL	AUFKLEBER	012D
					DÍSTICO	AUTOCOLLANT	DECALCOMANIA	TRANSFER	
32	1	87640644		1	COBERTURA	CUBIERTA	COVER	ABDECKUNG	265C
					COBERTURA	COUVERCLE	COPERCHIO	DÆKSEL	
32	2	9575270		1	ANTEPARO	MAMPARO	BULKHEAD	TRENNWAND	032P
					PLACA DIVISORA	CLOISON	PARATIA	SKOT	
34		322358		6	ARRUELA DE PRESSÃO, M8				
						ARANDELA BELLEVILLE	BELLEVILLE WASHER	TELLERFEDER	A143
					ANILHA CÓNICA	RONDELLE BELLEVILLE	RONDELLA BELLEVILLE	BELLEVILLE-SPÆNDSKI	
35		86507486		2	PARAFUSO, Short NK, M8 x 20, Cl8.8, Full Thd				
						PERNO ALOMADO	CARRIAGE BOLT	SCHLOSSSCHRAUBE	P123
					PARAFUSO DE CARROÇ	VIS A TETE BOMBEE	BULLONE A TESTA TON	BRÆDDEBOLT	
38		9576567		1	SUPORTE	SOPORTE	SUPPORT	STÜTZE	300S
					SUPORTE	SUPPORT	SUPPORTO	BESLAG	
42		378243		6	ARRUELA PLANA, M8	ARANDELA	WASHER	UNTERLEGSCHEIBE	131R
					ANILHA	RONDELLE	RONDELLA	FLADSKIVE	
43		9579484		1	DEFLETOR	DEFLECTOR	DEFLECTOR	ABWEISER	020D
					DEFLECTOR	DEFLECTEUR	DEFLETTORE	AFLEDEPLADE	
44		84177773		1	FOLHA, LH	LÁMINA	SHEET	SHEET	7680
					FOLHA	TOLE	LAMIERA	PLADE	
45		84177776		1	FOLHA, RH	LÁMINA	SHEET	SHEET	7680
					FOLHA	TOLE	LAMIERA	PLADE	
47		9575279		12	SUPORTE, Fastening	SOPORTE	SUPPORT	STÜTZE	300S
					SUPORTE	SUPPORT	SUPPORTO	BESLAG	
48		322357		10	ARRUELA DE PRESSÃO, M6, Fastening				
						ARANDELA BELLEVILLE	BELLEVILLE WASHER	TELLERFEDER	A143
					ANILHA CÓNICA	RONDELLE BELLEVILLE	RONDELLA BELLEVILLE	BELLEVILLE-SPÆNDSKI	
49		86512439		4	PARAFUSO, Short NK, M6 x 16, Cl8.8, Full Thd				
						PERNO ALOMADO	CARRIAGE BOLT	SCHLOSSSCHRAUBE	P123
					PARAFUSO DE CARROÇ	VIS A TETE BOMBEE	BULLONE A TESTA TON	BRÆDDEBOLT	
50		140040		6	ARRUELA PLANA, M6 x 22 x 2				
						ARANDELA	WASHER	UNTERLEGSCHEIBE	131R
					ANILHA	RONDELLE	RONDELLA	FLADSKIVE	
51		9706755		4	PORCA, M6, Cl 8	TUERCA	NUT	MUTTER	010D
					PORCA	ECROU	DADO	MØTRIK	

(1) COM MONITOR
(2) SEM MONITOR

19.204	02	p2	07/09

PICADOR DE PALHA - Acessórios
PICADOR DE PAJA - ACCESSORIOS
STRAW CHOPPER - ACCESSORIES
STRAW CHOPPER - ACCESSORIES

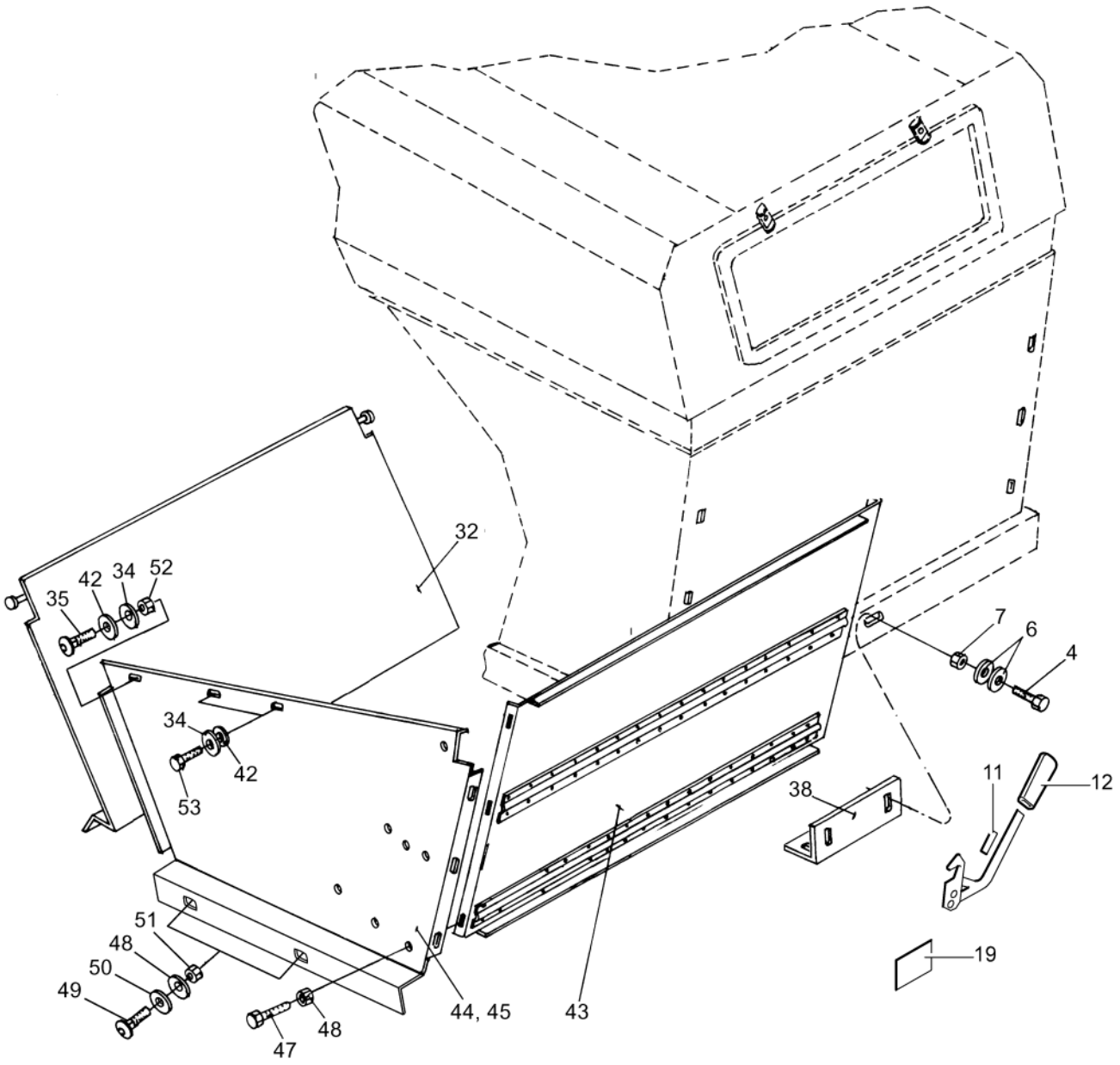

STRAW CHOPPER - ACCESSORIES
HACHE PAILLE - ACCESSOIRES
TRINCIAPAGLIA - ACCESSORI
STRAW CHOPPER - ACCESSORIES

R	N	P.N.	MOD	Q	Denominação Denominação	Denominacion Description	Description Descrizione	Bezeichnung Beskrivelse	L.C.
52		9706690		2	PORCA, M8, Cl 8 PORCA	TUERCA ECROU	NUT DADO	MUTTER MØTRIK	010D
53		120103		4	PARAFUSO, Hex, M8 x 16, 8.8 PARAFUSO	PERNO VIS	BOLT BULLONE	SCHRAUBE BOLT	140B

19.206	01	p1	07/10

FERRAMENTAS
UTIL
TOOLS
TOOLS

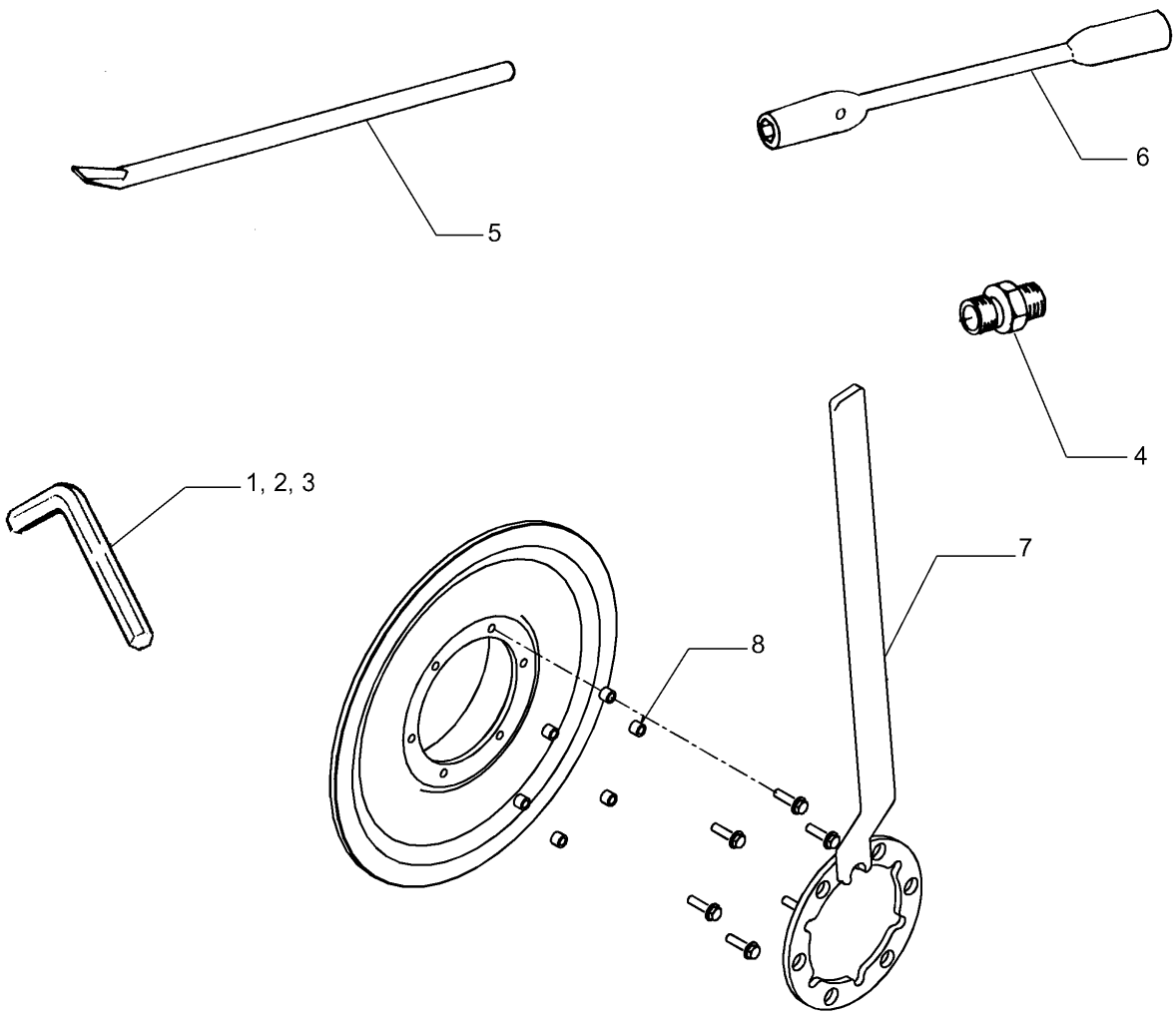

TOOLS
OUTIL
UTENSILE
TOOLS

R	N	P.N.	MOD	Q	Denominação Denominação	Denominacion Description	Description Descrizione	Bezeichnung Beskrivelse	L.C.
1		308890		1	CHAVE CHAVE	LLAVE CLEE DE SECURITEE	KEY, LOCK CHIAVE	SCHLUESSEL NOEGLE,VAERKTOEJ	150C
2		308891		1	CHAVE CHAVE	LLAVE CLEE DE SECURITEE	KEY, LOCK CHIAVE	SCHLUESSEL NOEGLE,VAERKTOEJ	150C
3		440001		1	CHAVE CHAVE	LLAVE CLEE DE SECURITEE	KEY, LOCK CHIAVE	SCHLUESSEL NOEGLE,VAERKTOEJ	150C
4		758456		3	CONEXÃO CONECTOR	ACOPLAMIENTO RACCORD	FITTING RACCORDO	ARMATUR FITTING	3300
5		468476		1	CABO CABO	CABLE CABLE	CABLE CAVO	KABEL KABEL	650C
6		84997112		1	FERRAMENTA ESPECIAL FERRAMENTA ESPECIA	HERRAMIENTA ESPECIA OUTIL SPECIAL	SPECIAL TOOL ATTREZZO SPECIALE	SPEZIALWERKZEUG SPECIALVÆRKTØJ	116A
7		84259362		1	CHAVE CHAVE	LLAVE CLEE DE SECURITEE	KEY, LOCK CHIAVE	SCHLUESSEL NOEGLE,VAERKTOEJ	150C
8		9838548		6	BUCHA CASQUILHO	CASQUILLO BAGUE	BUSHING BOCCOLA	BUCHSE BØSNING	095B

SECTION INDEX
Equipamentos

XX	01	FERRAMENTAS

XX	01	p1	09/09

FERRAMENTAS
HERRAMIENTAS
TOOLS
TOOLS

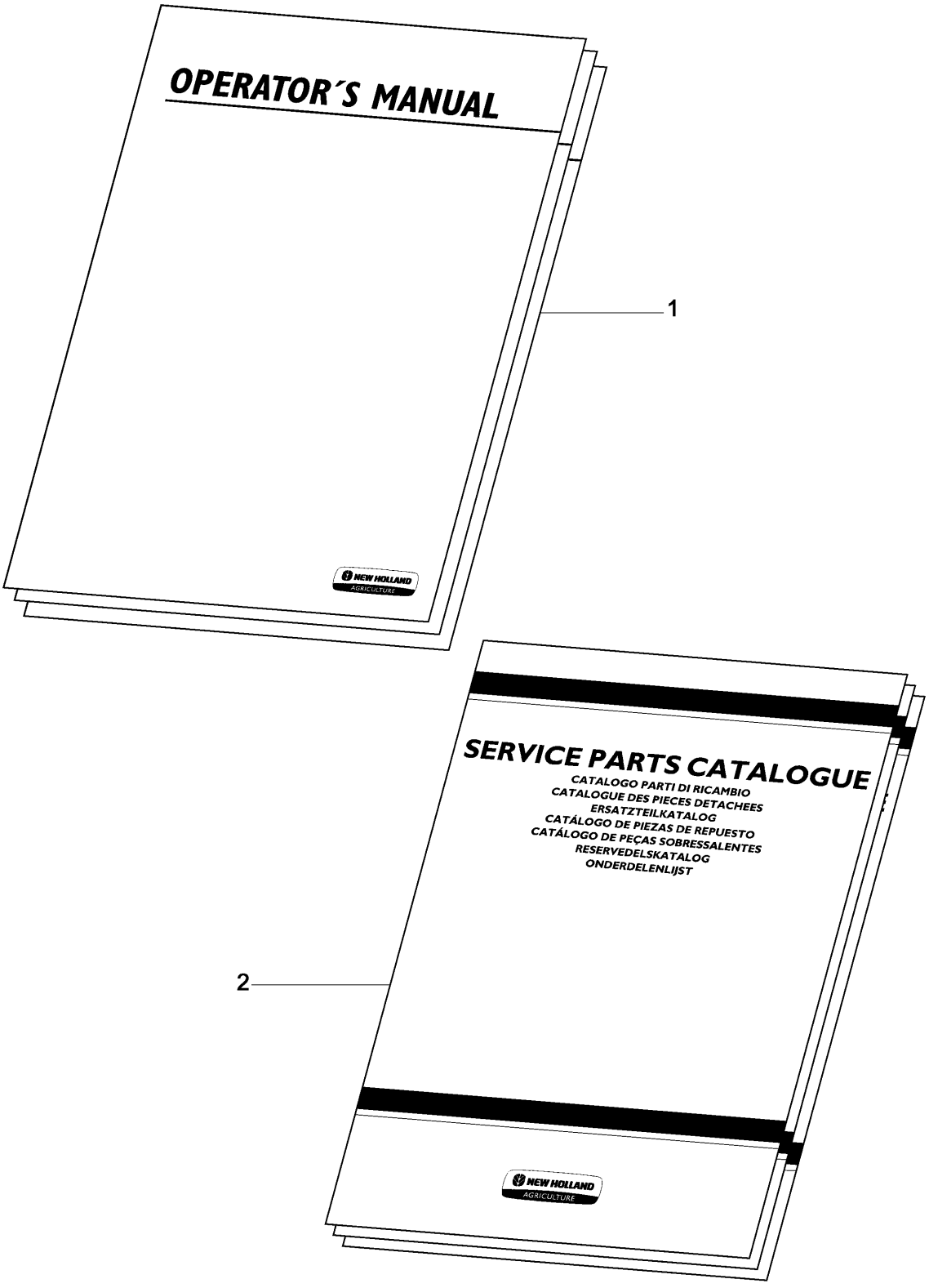

TOOLS
TOOLS
TOOLS
TOOLS

R	N	P.N.	MOD	Q	Denominação Denominação	Denominacion Description	Description Descrizione	Bezeichnung Beskrivelse	L.C.
1		84465923		1	MANUAL DO OPERADOR POR				
					MANUAL DEL OPERADO	OPERATOR MANUAL PT		BETRIEBSHANDBUCH F	059U
					MANUAL DE OPERADOR	MANUEL OPERATEUR P	LIBR. USO E MANUTENZ	INSTRUKTIONSBOG, PT	
1		84465924		1	MANUAL DO OPERADOR ES				
					MANUAL DEL OPERADO	OPERATOR MANUAL ES		BETRIEBSHANDBUCH F	055U
					MANUAL DE OPERADOR	MANUEL OPERATEUR E	LIBR. USO E MANUTENZ	INSTRUKTIONSBOG, ES	
1		84465925		1	MANUAL DO OPERADOR IN				
					MANUAL DEL OPERADO	OPERATOR MANUAL EN		BETRIEBSHANDBUCH F	051U
					MANUAL DE OPERADOR	MANUEL OPERATEUR A	LIBR. USO E MANUTENZ	INSTRUKTIONSBOG, EN	
2		84465922		1	CATÁLOGO PEÇAS AVULSAS				
					CAT. PIEZAS DE REPUE	SPARE PARTS CATALOC		ERSATZTEILKATALOG	091C
					CATÁLOGO PEÇAS SOB	CAT. PIECES DETACHEI	CATALOGO PARTI RICAI	KATALOG, RESERVEDEI	

Number	Figure	Sequence	Ref.	Number	Figure	Sequence	Ref.
84800210	05.204/A	01	16	100016	14.205	01	16
{2852737 2852737 28527370	20.4	01	1		14.209	01	19
{87675006 }	02.201	02	18		14.213	01	28
{LIST A}		01			15.209	01	45
{LIST B}		01			15.209	02	45
100005	08.204	02	41		15.216	08	110
	08.206	02	22		15.216	09	110
	12.205	01	47		15.223	01	16
	19.204	01	33		15.228	01	57
100012	02.205	02	49		15.230	01	62
	02.207	02	49		16.203	01	19
	03.206	01	25		16.205	01	24
	03.207	01	19		16.206	01	27
	06.201	02	51		16.206	02	27
	06.206	01	6		16.206	03	27
	06.206/A	02	47		16.211	01	6
	06.206/B	02	63		16.211	02	6
	06.216	01	24		16.212	01	6
	06.216	02	21		16.213	01	13
	06.216/A	07	74		16.213	02	13
	06.226	02	26		16.213	03	13
	08.206	01	12		16.215	02	63
	10.208	01	117		16.215	03	63
	10.226	01	23		16.215	04	63
	10.239	01	21		16.220	06	98
	15.216	02	122		16.220	07	98
	15.221	01	5	100018	03.208	01	33
	16.206	03	33		14.202	03	6
	16.216	01	14	100020	02.220	01	8
100014	03.210	02	42		02.220/A	01	8
	06.216	01	31		03.208	01	31
	06.216	02	28		03.215	02	28
100015	03.210	01	12		12.201	01	8
	03.210	02	49		13.204	01	8
	10.203	01	11		13.205	01	32
	10.239	02	26		13.206	01	10
	12.205	04	66		13.208	01	27
	15.209	01	44		13.212	01	43
	15.210	01	9		13.213	01	19
	15.216	08	98		14.209	01	18
100016	02.201	02	38		15.209	01	57
	02.203	02	30		15.216	08	119
	02.205	01	52		15.223	01	27
	02.205	02	52		16.205	02	18
	02.207	01	52		16.215	03	65
	02.207	02	52		16.220	11	100
	02.211	01	31		19.202	02	49
	02.214	01	7	100033	03.208	01	22
	02.215	01	52		05.201	03	30
	02.217	01	41		16.220	10	103
	02.219	01	7	100034	02.219	01	9
	03.202	02	22		03.201	01	50
	03.202	03	22		05.201	01	11
	03.202	04	22		06.201	01	17
	03.203	02	29		14.204	01	38
	03.203	05	29		14.213	01	38
	03.203	06	29	100037		02	6
	03.208	01	57		02.214	01	31
	03.210	02	53		03.213	02	12
	03.213	01	13		03.215	01	26
	06.201	06	2		03.215	02	26
	06.229	01	10		04.201	01	14
	07.209	01	42		06.201	04	53
	08.201	01	43		08.209/A	01	6
	08.204	01	33		10.205	01	20
	08.204	03	32		10.219	01	10
	08.204	04	32		10.221	03	58
	10.203	01	13		10.221	04	58
	10.213	01	25		10.222	01	10
	10.219	01	30		12.203	01	20
	10.219	02	30		12.205	01	72
	10.220	03	47		12.205	02	72
	10.223	01	24		12.205	03	72
	10.236	02	42		13.203	01	31
	12.203	01	18		14.213	01	43
	12.205	04	67		15.209	01	52
	13.203	01	33		15.209	02	52
	13.205/A	01	7		15.216	04	126
	13.206	01	7		15.223	02	42
	13.212	01	34		15.228	01	62
	13.212	02	34		19.202	01	72
	13.213	01	23		19.203	01	51
	14.204	02	31		19.204	02	7
	14.204	03	31	100038	02.218	01	20

Number	Figure	Sequence	Ref.
100038	11.218	01	26
	14.202	02	5
	15.216	07	91
100039	14.202	01	2
100067	03.208	01	30
	08.204	02	39
	15.209	02	49
100092	03.210	02	58
10372411	06.217/A	01	17
	06.217/B	01	17
10619920	03.202	03	38
	03.203	05	47
10791411	03.213	01	7
110018	03.202	04	83
	03.203	06	95
11054790		01	31
	06.206/A	01	8
	06.206/B	01	29
11054990		01	32
	06.206/A	01	9
	06.206/B	01	39
11055090		01	33
	06.206/A	01	10
	06.206/B	01	40
11055290		01	34
	06.206/A	01	11
	06.206/B	01	37
11068076	03.203	04	55
11116021	07.217	01	24
11343934	03.202	04	78
	03.203	06	90
116140	16.220	10	16
	16.220	13	16
118327A1	02.205	01	23
	02.207	01	23
120007	08.201	01	32
	16.215	01	26
	16.215	02	26
120041	02.214	01	11
	14.213	01	31
	16.220	02	79
120044	13.205	01	20
	13.213	01	27
120046	13.213	01	26
120048	15.209	01	54
	16.205	02	15
120056	02.222	01	12
	03.213	01	8
	07.201	02	10
	07.202	01	11
	07.209	01	24
	07.220	01	29
	07.220	02	30
120058	03.210	02	60
120059	15.209	01	48
	15.209	02	48
120060	10.220	02	58
120061	03.201	01	32
	08.209	01	33
120062	08.209	01	34
	10.219	02	26
	15.216	05	93
	15.216	06	93
120068	03.213	02	14
	16.206	01	44
	16.206	02	44
120069	15.216	08	109
120070	02.214	01	14
	08.201	01	26
	10.219	02	33
	13.212	02	33
	15.216	04	140
120073	03.215	01	16
	03.215	02	16
	04.201	01	10
	12.205	03	39
	15.216	04	127
120074	03.203	03	119
120080	03.201	01	34
120082	14.204	02	24
120090	03.215	01	19
	03.215	02	30
	10.219	01	42
	11.218	01	13
120090	12.201	01	6
	13.206	01	8
	14.209	01	13
	16.215	03	45
120092	03.215	02	15
	14.213	02	36
	19.202	02	50
120093	15.216	08	116
	19.202	02	46
120094	03.208	01	13
120098	07.211	01	25
	07.211	02	25
120099	03.210	02	43
	14.208	01	5
	15.201	01	1
	15.201	02	16
	15.230	01	27
	15.230	01	9
120100	02.209	01	25
	02.218	01	14
	03.201	01	30
	03.213	02	9
	06.201	03	40
	06.201	05	40
	06.206/A	02	42
	06.206/B	02	51
	06.216	01	29
	06.216	02	26
	06.221	01	5
	06.229	02	54
	08.201	01	34
	08.204	02	36
	08.204	03	27
	08.208	01	8
	08.209	01	37
	10.203	01	9
	10.208	01	136
	10.210	01	6
	10.221	01	35
	10.221	02	35
	10.221	03	35
	10.221	04	35
	10.223	01	27
	10.231	01	54
	12.205	04	32
	14.201	01	30
	14.202	04	5
	14.211	01	21
	14.213	01	21
	14.217	02	14
	15.201	02	10
	15.203	01	3
	15.216	06	86
	15.228	01	49
	15.228	02	49
	15.230	01	52
	16.205	01	18
	16.215	05	40
120101	13.208	01	23
	15.230	01	26
120102	02.205	02	30
	02.207	02	30
	15.230	01	20
120103	03.210	02	47
	06.217/A	01	48
	06.217/B	01	48
	08.209	01	52
	12.205	04	35
	15.216	01	114
	15.216	08	114
	15.228	01	59
	16.220	03	79
	16.220	04	79
	16.220	13	79
	16.220	14	79
	16.220	15	79
	16.220	18	79
	19.204	02	53
120104	02.203	01	23
	02.203	02	14
	02.205	01	31
	02.205	02	31
	02.207	01	31
	02.207	02	31

Number	Figure	Sequence	Ref.	Number	Figure	Sequence	Ref.
120104	02.208	01	22	12646205	10.220	01	9
	02.211	01	19		10.235	01	31
	02.214	01	24	127813A1	06.221	01	4
	03.202	01	5	128817	05.204/A	01	15
	03.203	01	6		05.204/A	01	3
	03.206	01	31	129979	10.221	03	3
	03.210	01	6	130003	02.219	01	20
	03.210	02	55		03.210	02	56
	03.211	01	35		06.205	01	9
	03.213	01	11		08.204	01	45
	06.201	02	54		08.209/A	01	8
	06.216/A	02	71		10.219	01	14
	06.217/A	03	29		10.221	05	48
	06.217/B	01	36		15.201	02	18
	06.226	02	15		15.216	02	125
	07.209	01	25	13000390	05.204	02	5
	07.216	01	25	130004	13.205	01	23
	08.201	01	37		16.220	11	133
	08.204	01	25	130006	15.216	07	115
	08.204	02	25	130007	03.210	02	46
	08.204	03	23		14.204	02	30
	08.204	04	23		14.209	01	12
	08.206	01	13		19.202	02	59
	08.209	01	38	130008	03.208	01	29
	10.207	01	8	130011	03.210	02	52
	10.219	01	35	130012	07.202	01	3
	10.220	01	11	130045	03.206	01	28
	10.220	02	55		03.211	01	24
	10.221	01	36	130074	06.201	07	31
	10.223	01	15		06.206/A	01	50
	10.235	01	33		06.206/B	01	68
	10.236	01	38		06.211	01	2
	12.205	04	36		06.217/A	02	5
	13.204	01	14		06.217/A	03	5
	13.211	01	4		06.217/B	02	5
	14.204	04	41		06.217/B	03	5
	14.217	02	21		06.226	01	14
	15.209	01	42		06.226	02	12
	15.209	02	42		06.229	01	7
	15.210	01	10	13273911	06.217/A	03	45
	15.216	02	97		06.217/B	03	45
	15.216	05	97	13300214	10.220	02	77
	15.228	01	53	1345266C1	07.220	01	33
	15.228	02	53		07.220	02	37
	16.203	01	17	140013	03.211	01	25
	16.205	01	15		03.212	01	3
	16.215	03	41		06.216	01	25
	16.220	04	80		06.216	02	22
	16.220	05	80		06.216/A	07	75
	16.220	13	80	140014	07.211	01	24
	19.203	01	29		07.211	02	24
120106	03.206	01	6		07.213	01	15
	06.201	02	15		08.209	01	24
	07.216	01	30	140015	06.206/A	02	41
	10.219	02	37		06.206/B	02	59
	16.215	03	59		06.216	01	28
	16.215	06	59		06.216	02	25
120108	08.204	02	40		06.217/A	03	33
120109	03.208	01	35		06.217/B	03	33
120111	15.209	01	36		06.226	02	16
120112	02.214	01	4		07.205	01	35
	02.217	01	27		07.208	01	37
	10.219	01	17		07.209	01	34
	14.205	01	14		07.210	01	29
	14.211	01	9		07.210	02	29
	15.216	07	11		07.215	01	33
	16.213	01	18		07.215	02	33
	16.213	02	18		07.215	03	33
	16.213	03	18		07.215	04	33
120115	13.213	01	25		07.215	05	33
120117	12.205	02	40		07.220	01	34
120142	14.204	02	16		07.220	02	35
120161	14.202	04	25		08.204	01	43
	15.210	01	7		08.208	01	17
120194	10.208	01	124		10.219	02	22
120201	03.208	01	50		10.231	01	48
	15.209	01	62		12.205	01	70
120229	07.207	01	18		14.201	01	35
120242	03.210	01	4		14.202	04	6
120248	15.216	04	130		14.211	01	22
120259	13.213	01	17		14.213	01	50
120322	10.239	02	11		15.201	01	4
12164721	12.205	01	77		15.201	02	11
12642801	06.216/A	06	62		15.230	01	29

Number	Figure	Sequence	Ref.	Number	Figure	Sequence	Ref.
140015	15.233	01	2	140042	12.205	04	59
	16.215	05	42		16.215	03	51
	16.216	01	15		16.215	04	51
	16.220	04	104		19.202	01	60
	16.220	05	104		19.202	02	60
	16.220	18	104		19.204	02	6
	19.202	01	74	140044	07.207	01	25
	19.203	01	42	140045	02.201	02	32
140016	02.218	01	18		02.203	01	34
	03.206	01	33		02.203	02	23
	08.209	01	41		02.205	01	41
	10.218	01	4		02.205	02	41
	14.217	02	20		02.206	01	21
140017	02.201	02	30		02.207	01	41
	08.209/A	01	7		02.207	02	41
	15.230	01	58		02.211	01	26
	16.213	01	17		02.212	04	13
	16.213	02	17		02.214	01	8
	16.213	03	17		02.215	01	45
140018	08.204	01	44		02.217	01	32
	12.202	01	3		02.219	01	6
	12.202	02	3		02.220	01	2
	12.202	03	3		02.220/A	01	2
	14.202	02	4		03.204/B	01	26
140020	02.212	01	12		03.204/C	01	26
	02.212	02	11		03.208	01	34
	02.212	03	12		05.204	01	11
	08.209/A	01	9		06.226	03	10
	11.218	01	20		06.229	01	5
	16.220	11	148		07.208	01	38
	19.202	02	62		07.209	01	37
140026	02.218	01	19		08.201	01	25
140030	03.202	04	101		08.204	01	32
	03.203	06	132		08.204	03	31
	03.215	01	25		08.204	04	31
	03.215	03	6		08.208	01	16
	07.217	01	29		08.209	01	44
140040	02.201	01	27		10.219	01	18
	03.201	01	41		10.219	02	18
	03.213	01	9		10.221	02	48
	06.201	05	39		10.221	03	48
	07.216	01	29		10.221	04	48
	08.201	01	35		10.222	01	7
	08.209	01	42		10.223	01	23
	10.210	01	7		10.236	02	41
	10.220	02	66		12.203	01	13
	10.220	03	66		12.205	04	52
	10.221	01	43		13.203	01	34
	10.221	03	43		13.205/A	01	6
	10.223	01	29		13.206	01	6
	10.236	02	39		13.208	01	39
	15.203	01	4		13.210	01	14
	15.216	02	77		13.212	01	35
	15.228	02	68		13.212	02	35
	15.230	01	21		13.213	01	24
	16.215	01	52		14.201	01	37
	16.215	02	52		14.203	01	6
	16.215	04	52		14.204	03	32
	16.215	05	52		14.205	01	12
	16.215	06	52		14.207	01	3
	16.215	07	52		14.207	02	3
	16.216	01	25		14.209	01	21
	16.220	04	105		14.211	01	10
	16.220	12	137B		14.213	01	30
	16.220	15	105		14.217	01	25
	16.220	19	61G		15.209	01	37
	19.204	02	50		15.216	01	79
140041	16.211	01	11		15.216	02	79
	16.211	02	11		15.216	03	79
	16.212	01	11		15.216	04	79
	19.204	01	15		15.216	08	79
140042	02.205	01	44		15.216	09	79
	02.207	01	44		15.216	10	79
	02.215	01	44		16.203	01	21
	02.217	01	35		16.205	01	13
	03.204/B	01	31		16.206	01	26
	03.204/C	01	31		16.206	02	26
	08.201	01	41		16.206	03	26
	10.219	01	27		16.211	01	7
	10.221	04	47		16.211	02	7
	10.223	01	28		16.212	01	7
	10.236	02	37		16.213	01	14
	12.203	01	15		16.213	02	14
	12.205	03	59		16.213	03	14

Number	Figure	Sequence	Ref.	Number	Figure	Sequence	Ref.
140045	16.215	02	56	140108	16.203	01	13
	16.215	03	56		16.220	09	56
	16.215	04	56	140109	16.220	08	38
	16.220	06	112	140110	16.220	08	39
	16.220	07	112		16.220	09	39
	16.220	08	112	140115	03.201	01	43
	19.202	02	54	140178	02.219	01	1
	19.203	01	40	140182	15.230	01	36
140046	02.203	02	24	140184	04.201	01	13
	02.205	02	37	140219	16.220	08	37
	02.207	02	37	140223	07.201	01	7
	02.215	01	46		08.209/A	01	12
	02.217	01	33		10.231	03	12
	03.201	01	40		13.205	01	22
	03.208	01	38		15.216	02	62
	07.207	01	26	140229	14.217	01	28
	07.211	01	3	140441	03.203	02	25
	07.211	02	3	14227874	08.210	01	20
	07.217	01	28	14227876	10.221	02	53
	08.201	01	29	14233734	12.205	01	76
	08.204	02	23	14610270	16.213	01	24
	10.221	04	49		16.213	02	24
	10.230	01	14		16.213	03	24
	10.236	01	22	14619470	03.202	04	85
	12.202	01	4		03.203	06	97
	12.202	02	4	14641491	10.224	01	12
	12.202	03	4	14642293	10.220	03	26
	12.205	03	53	150006	03.204/B	01	37
	13.203	01	27		03.204/C	01	37
	13.205	01	34	150014	07.208	01	45
	13.205/A	01	10	150015	07.204	01	12
	13.206	01	16		07.208	01	46
	13.213	01	29	150017	05.204	02	2
	14.202	03	5		07.208	01	10
	14.204	02	25	150018	07.208	01	9
	14.211	01	16	150019	07.204	01	14
	14.213	01	26	150021	03.215	01	7
	14.213	02	26		03.215	02	7
	15.216	03	81	150064	02.201	01	5
	16.206	02	40		02.201	02	5
	16.215	03	57		02.212	01	17
	16.220	02	113		02.212	02	16
	16.220	14	113		02.212	03	17
	19.203	01	41		03.206	01	10
	19.204	01	30		06.216/A	06	77
140048	03.208	01	32		10.231	03	1
	03.213	01	14	15216421	12.205	01	42
	03.215	02	29	15853121	02.201	01	57
	10.219	01	41	15896221	15.230	01	50
	11.218	01	23	159338	13.203	01	16
	11.219	01	13	15981634	03.202	04	79
	13.204	01	7		03.203	06	91
	13.205	01	28	16102311	16.205	02	14
	13.206	01	9	16511111	0.14.6	01	2
	13.208	01	26	165179	05.204	03	4
	13.212	01	42	16550760	0.14.6	01	5
	14.213	01	35	16592824	0.32.3	01	1
	15.209	01	56	16597424	0.27.0	01	3
	15.216	08	118	16604124	0.04.5	01	2
	15.223	01	26	16677734	0.30.5	01	10
	16.205	02	16	167266	07.207	01	6
	16.215	03	58	167268	02.201	01	59
	16.220	11	114		03.201	01	10
140069	08.204	03	25	16746824	0.14.0	02	2
140075	13.204	01	22	170005	02.215	01	3
140079	10.219	01	20		16.220	03	120
140083	14.202	04	17		16.220	13	120
140086	07.217	01	30	170007	15.216	10	104
140087	12.205	01	60	170008	15.209	01	35
140090	06.201	01	18		15.216	09	105
	06.209	01	3		15.216	10	105
	06.226	01	1		15.223	01	29
	06.226	03	11		16.203	01	12
	06.229	01	16		16.220	09	122
	16.205	02	6	170010	16.205	01	22
	16.220	10	124	170011	15.216	09	108
140103	07.204	02	4		16.220	05	123
	13.204	01	23		16.220	08	123
	14.217	01	29		16.220	15	123
	15.216	07	51		16.220	18	123
	15.223	02	19	170019	03.201	01	21
140108	02.219	01	13	170030	16.220	18	121
	15.209	01	10	170047	02.212	01	1
	15.209	02	10		02.212	02	1

Number	Figure	Sequence	Ref.	Number	Figure	Sequence	Ref.
170047	02.212	03	1	266963	06.211	02	26
	02.219	01	3	274478	10.239	01	4
17285481	0.04.3	02	12	27697	19.202	02	16
17862	02.201	01	60	278548	05.204/A	01	5
17916280	0.31.5	01	10	280355	05.204	01	29
180039	02.215	01	12	280431	06.211	02	53
180068	06.205	01	5		06.229	02	53
180069	12.205	02	10	281038	07.201	01	6
190007	11.203	01	3	281061	15.230	01	31
190008	11.201/A	04	3	282855A1	10.220	01	5
190030	02.217	01	13	2830076	0.04.0	01	1
190111	11.201	01	3	2830156	0.20.1	01	2
195806C1	10.231	01	39	2830266	0.20.1	01	1
1970151C1	05.211	02	2	2830281	0.06.3	01	2
1978004C1	05.211	02	13	2830360	0.14.6	01	4
1978005C1	05.211	02	17	2830507	0.14.6	01	3
1978008C1	05.204	01	87	2830546		01	2
	05.211	02	19		0.04.2	01	4
198828C1	10.231	01	38	2830559		01	12
200071	16.205	02	9		0.31.5	01	4
200098	14.204	02	3	2830688	0.14.0	01	7
210033	15.209	01	3	2830713	0.14.0	01	5
	15.209	02	3	2830775	0.06.3	01	4
	15.228	01	16	2830894	0.32.3	01	3
210034	13.203	01	3	2830922		01	6
210039	15.216	09	39		0.06.0	01	13
	15.216	10	39	2830923	0.06.0	01	13
210041	16.220	17	72	2852047	0.32.0	01	2
210043	02.205	01	16	2852088	0.14.0	01	2
	02.207	01	16	2852111	0.20.3	01	4
	03.208	01	41		0.20.4	01	2
	16.203	01	10	2852157		01	14
	16.220	09	73		0.32.6	01	5
210048	03.202	02	16	2852221	0.08.4	01	4
210064	16.220	08	74	2852273	0.14.0/A	01	1
210075	14.213	01	9	2852286	0.32.3	01	5
	14.213	02	9	2852306	0.08.0	01	1
	19.202	02	2	2852473	0.32.6	01	6
217-117	06.216/A	06	78	2852679	0.30.5	01	7
220010	13.203	01	36	2852689	0.14.9	01	1
	16.203	01	9	2852744	0.07.7	01	3
220025	03.204/A	01	6	2852750	0.20.0	01	1
	03.204/B	01	35	2852865	0.04.3	02	4
	03.204/C	01	35	2852866	0.06.6	01	3
220039	03.208	01	45	2852885	0.14.0	02	4
220049	06.217/A	01	31	2852919	0.30.5	01	8
	06.217/A	01	50	2853133	0.32.6	01	4
	06.217/B	01	35	2853306	0.04.2	01	6
220050	06.217/A	03	16	2853320	0.20.0	01	4
	06.217/B	01	38	2853322	0.20.3	01	1
220061	15.209	01	5	2853325	0.20.3	01	2
	15.209	02	5	2853604	0.31.5	01	5
	15.228	01	40	2853691	0.08.4	01	5
220062	16.220	08	58	2853781	0.31.5	01	11
230029	16.220	12	137H	2854072	0.32.3	01	2
	16.220	19	61B	2854340	0.14.0	02	1
230035	16.220	12	137J	2855433	0.27.0	01	1
	16.220	19	61D	2855437	0.27.0	01	2
230109	05.201	01	4	2856263	0.07.1/01	01	4
231965A1	02.205	01	24	2856350		01	8
	02.207	01	24		0.14.0	01	1
238-5162	05.211	02	18	2856541	0.32.6	01	3
239859	02.201	01	16	2856765	0.08.0	01	3
248974	05.204/A	01	1	2856766	0.08.0	01	5
25069	19.202	02	6	2856767	0.08.0	01	6
251550A1	16.216	01	16	2856775	0.08.0	01	4
25194	16.220	12	137G	2856798	0.04.5	01	1
	16.220	19	61A	2856802	0.06.0	01	6
25805	16.220	12	137K	2856804	0.06.0	01	8
	16.220	19	61E	2856806	0.06.3	01	5
25816	16.220	12	137L	2856807	0.06.3	01	7
	16.220	19	61C	2856809		01	7
260-1448	06.206/C	01	4		0.06.3	01	6
260-14512	10.213	01	19	2856810	0.06.3	01	8
260029	03.208	01	49	2856812	0.07.1/01	01	1
26402	07.201	01	9	2856817	0.07.7	01	2
264036	10.230	01	20	2856819	0.08.1	01	1
265235	05.204/A	01	14	2856825	0.08.2	01	1
	05.204/A	01	9	2856826	0.08.2	01	2
266578	08.210	01	7	2856830	0.08.2	01	3
	19.202	02	30	2856831	0.08.1	01	4
	19.204	01	20	2856832	0.08.1	01	4
266579	03.210	02	39	2856893	0.32.0	01	1
	08.210	01	8	2859170	0.07.7	01	1

Number	Figure	Sequence	Ref.	Number	Figure	Sequence	Ref.
290102	15.216	08	48	310045	16.220	03	8
29833	03.213	02	3		16.220	13	8
300003	16.220	14	18		16.220	14	8
	16.220	17	18		16.220	17	8
300014	15.209	02	20		16.220	18	8
	15.228	01	17	310049	15.209	01	23
300134325	11.216	01	12		15.209	02	23
300134326	11.217	01	4		15.228	01	19
300134624	11.217	01	2	310067	15.209	01	9
300134625	11.216	01	15		15.209	02	9
300134626	11.217	01	5		15.228	01	10
300134628	11.217	01	13		16.220	08	36
300134635	11.217	01	12	310072	16.220	08	33
300352	10.230	01	12		16.220	09	33
300366	14.208	01	6	310078	16.220	03	5
300368	10.220	03	13		16.220	17	5
300381	02.203	01	25	310085	16.220	08	35
	03.206	01	3	310114	15.209	02	16
	03.211	01	36	310115	15.209	02	18
	16.220	02	149	310131	15.209	02	13
	16.220	03	149	310132	15.209	02	11
300388	08.201	01	31	313461800	11.216	01	2
	08.204	02	22	320033	15.216	01	24
	19.203	01	37		15.216	05	24
300389	02.203	02	16		15.216	06	24
	03.208	01	39	320177	03.210	02	67
	07.207	01	21		14.204	02	49
	07.211	01	6	320557	13.205/A	01	2
	07.211	02	5		15.216	09	43
	10.236	01	10		15.216	10	43
	19.203	01	31	320607	14.213	01	37
300416	07.201	01	8	320648	02.214	01	2
300423	11.221	01	8	320771	07.203	01	2
300480	07.213	01	5		07.203	02	3
	15.209	02	40		10.221	05	46
	15.228	01	58	321204	02.219	01	12
	16.220	14	94		03.201	01	4
	16.220	17	94		03.210	02	59
	16.220	18	94		11.221	01	9
300506	03.210	02	24		13.203	01	1
300580	10.235	01	21		13.204	01	11
300625	10.207	01	7		13.208	01	37
300633	03.202	04	88		14.204	02	50
	03.203	06	100		14.205	01	19
	15.216	09	112		14.213	02	40
	15.216	10	112		15.216	09	85
300639	03.204/B	01	14		15.223	01	28
	03.204/C	01	14		16.220	10	125
300645	10.221	05	40		16.220	11	125
300647	02.215	01	28		19.202	02	63
	03.210	02	64	321526	03.208	01	5
300663	13.208	01	21	321802	16.220	02	87
300806	02.201	01	52	321950	03.210	02	57
300852	04.201	01	16		15.223	02	47
300863	02.212	01	11		19.202	02	64
	02.212	02	10	322153	06.211	02	52
	02.212	03	11		06.229	02	52
300873	03.201	01	8	322295	10.210	01	1
	19.203	02	18	322297	15.216	07	13
301164	03.202	04	77	322355	02.201	01	61
	03.203	06	89		02.205	02	38
301202	05.201	03	10		02.207	02	38
301571	06.205	01	22		03.206	01	24
301652	14.211	01	7		03.207	01	17
304060	05.201	02	35		06.201	02	50
306248	14.203	01	10		06.206	01	4
306740	15.209	02	17		06.206/A	02	44
308278	16.220	12	137I		06.206/B	02	56
	16.220	19	61C		06.221	01	7
308280	16.220	12	137K		08.201	01	51
	16.220	19	61E		08.206	01	11
308369	12.205	01	75		10.208	01	134
308450	15.209	02	12		10.213	01	22
308587	07.213	01	1		10.221	01	42
308761	10.205	01	11		10.226	01	22
308823	07.204	01	45		10.239	01	20
	07.215	01	40		16.206	03	32
	07.215	02	40		16.216	01	13
	07.215	03	40	322356	02.201	01	53
	07.215	04	40		06.211	01	13
308890	19.206	01	1		06.229	01	6
308891	19.206	01	2		10.221	05	59
309090	05.201	02	36		15.216	02	121
310012	16.203	01	11		15.221	01	4

Number	Figure	Sequence	Ref.	Number	Figure	Sequence	Ref.
322357	02.205	02	39	322357	16.220	18	110
	02.207	02	39		19.202	01	75
	02.208	01	25		19.204	02	48
	02.212	01	21	322358	02.201	02	31
	02.212	02	20		02.203	01	33
	02.212	03	21		02.203	02	22
	02.214	01	21		02.205	01	40
	03.201	01	38		02.205	02	40
	03.210	02	44		02.206	01	19
	03.211	01	27		02.207	01	40
	03.213	02	8		02.207	02	40
	05.201	02	45		02.208	01	26
	06.201	02	41		02.209	01	31
	06.201	03	41		02.211	01	24
	06.201	04	41		02.214	01	25
	06.201	05	41		02.215	01	42
	06.205	01	31		02.218	01	23
	06.206/A	01	4		02.222	01	16
	06.206/A	02	4		03.201	01	39
	06.206/B	01	57		03.206	01	30
	06.206/B	02	57		03.208	01	53
	06.211	02	32		03.210	01	11
	06.216	01	30		03.210	02	48
	06.216	02	27		03.211	01	30
	06.216/A	03	62		03.213	01	12
	06.217/A	02	12		05.204	01	22
	06.217/B	02	12		05.204	02	17
	06.226	02	18		06.201	02	47
	06.229	02	32		06.216/A	02	68
	07.204	01	38		06.217/A	01	47
	07.204	02	21		06.217/A	03	47
	07.209	01	35		06.217/B	01	47
	07.220	01	35		06.224	01	2
	07.220	02	36		06.224/A	01	3
	08.201	01	48		06.226	02	19
	08.206	02	18		07.209	01	36
	08.208	01	14		07.211	01	9
	08.209	01	45		07.211	02	9
	10.203	01	8		07.216	01	26
	10.208	01	131		07.217	01	27
	10.210	01	8		08.201	01	38
	10.212	01	74		08.204	01	26
	10.220	02	74		08.204	03	24
	10.220	03	74		08.204	04	24
	10.221	01	44		08.206	02	21
	10.221	02	44		08.208	01	15
	10.221	04	44		08.209	01	46
	10.223	01	21		10.203	01	10
	10.224	01	13		10.205	01	15
	10.230	01	21		10.207	01	9
	10.231	01	47		10.219	01	15
	10.231	02	47		10.219	02	15
	10.235	01	19		10.220	01	10
	10.236	02	13		10.220	02	75
	12.201	01	13		10.220	03	75
	12.205	02	50		10.221	01	46
	13.209	01	14		10.221	03	46
	13.212	01	37		10.221	05	49
	13.212	02	37		10.222	01	5
	14.202	04	10		10.230	01	9
	14.204	04	29		10.235	01	32
	14.211	01	23		10.236	01	26
	14.213	01	22		10.239	02	25
	14.217	02	18		12.203	01	24
	15.201	01	2		12.205	01	51
	15.201	02	12		12.205	02	51
	15.216	03	136		12.205	04	51
	15.223	02	44		13.204	01	15
	15.228	01	47		13.208	01	30
	15.230	01	10		13.209	01	11
	16.205	01	17		13.212	01	27
	16.206	04	38		13.212	02	27
	16.213	01	22		14.201	01	28
	16.213	02	22		14.202	04	11
	16.213	03	22		14.204	03	35
	16.215	02	54		14.204	04	35
	16.215	04	54		14.209	01	15
	16.215	07	54		14.213	02	29
	16.220	02	110		14.217	02	16
	16.220	04	110		15.209	01	43
	16.220	05	110		15.209	02	43
	16.220	06	105		15.210	01	11
	16.220	06	110		15.223	01	22
	16.220	15	110		15.228	01	52

Number	Figure	Sequence	Ref.	Number	Figure	Sequence	Ref.
322358	15.230	01	3	325829	08.209/A	01	11
	15.234	01	4	326922	03.208	01	6
	16.203	01	24	327802	02.219	01	8
	16.205	01	20	328754	14.213	01	25
	16.205	02	13	330271	03.203	02	9
	16.215	03	55	330413	15.216	03	5
	16.215	04	55	330715	19.202	02	24
	16.215	06	55	331160	02.212	04	12
	16.216	01	3	331175	15.216	01	139
	16.220	02	111		15.216	05	139
	16.220	03	111	331231	10.221	05	54
	16.220	04	111	331242	13.218	01	3
	16.220	06	111	331416	15.209	01	27
	16.220	07	111	331619	10.224	01	16
	16.220	08	111	331712	15.228	01	36
	16.220	09	111	331713	15.228	01	37
	16.220	13	111	332038	03.208	01	43
	16.220	14	111		05.201	03	32
	16.220	15	111		14.204	01	33
	16.220	16	111		14.204	03	33
	16.220	17	111		15.209	01	38
	16.220	18	111		15.216	10	84
	19.202	02	67		16.220	08	126
	19.204	01	34		16.220	17	126
	19.204	02	34		19.202	02	58
322360	02.214	01	10	332039	15.209	02	41
	13.206	01	3		15.228	01	55
322507450	11.217	01	14		19.202	02	1A
322507550	11.217	01	11	332040	05.201	03	34
322507650	11.217	01	9	332401	05.204	02	14
322581900	11.216	01	11		06.201	04	7
322582000	11.217	01	6		10.208	01	143
322583250	11.216	01	8	332749	10.221	03	4
322583650	11.217	01	3	332909	02.203	02	25
322583950	11.217	01	1		14.207	01	4
322894	05.204	01	30		14.207	02	4
	05.204	01	71		19.203	01	44
322901	03.210	02	9	333040	03.208	01	20
323190	13.205	01	36		03.215	01	24
323239	05.201	01	3		12.201	01	7
323307	13.212	01	2	333041	03.215	01	23
323597	02.201	01	14		03.215	02	23
	03.210	01	10		11.216	01	14
	05.204	02	8		11.218	01	22
	06.205	01	13		12.201	01	3
	06.211	01	8		12.205	01	30
	06.211	02	8		14.217	01	24
	06.216/A	01	32		16.215	03	35
	06.216/A	06	32	333222	14.202	04	12
	06.217/A	03	22	333383	15.228	01	8
	06.217/B	03	22	333506	16.220	10	19
	06.221	01	2	333541	15.216	06	57
	06.224	01	5	333624	03.201	01	6
	06.224/A	01	5	333960	16.220	08	119
	06.226	02	8		16.220	18	119
	07.203	01	6	333962	10.220	02	15
	07.203	02	7		10.222	01	3
	10.221	05	60	334502	15.201	02	7
	10.231	02	7	334682	05.201	03	8
	10.231	03	7		16.203	01	25
	10.239	02	12		16.220	04	93
	13.204/A	01	8		16.220	13	93
323624	14.213	01	32	334696	13.203	01	18
323713	03.215	01	9	334697	06.201	07	21
	03.215	02	9		06.217/A	03	27
	14.204	02	40		06.217/B	03	27
	15.209	02	58		10.231	03	33
	16.206	03	35	334970	16.203	01	3
323866	03.215	01	20		16.220	04	4
	12.205	01	46		16.220	10	4
	15.216	03	102		16.220	13	4
	15.216	04	102	335021	06.201	07	1
325103	02.215	01	6		06.211	01	5
325106	16.203	01	7		06.229	01	4
	16.205	01	4		10.210	01	2
	16.213	01	4	335135	07.204	01	4
	16.213	02	4		07.205	01	12
	16.213	03	4		07.210	01	10
	16.220	02	76		07.210	02	10
325121	12.202	01	1	335136	07.204	01	1
	12.202	02	1		07.205	01	11
	12.202	03	1		07.210	01	11
325594	10.219	01	40		07.210	02	11
	13.213	01	18	335168	07.211	01	17

Number	Figure	Sequence	Ref.	Number	Figure	Sequence	Ref.
335170	07.211	01	18	353308	03.213	01	10
335172	07.205	01	9		06.211	02	33
	07.210	01	14		06.229	02	33
	07.210	02	18		07.217	01	33
335173	07.209	01	6		10.219	02	23
	07.220	01	17		12.205	02	71
	07.220	02	9		13.208	01	34
335174	02.222	01	6		14.201	01	31
	07.201	02	6		14.205	01	18
	07.209	01	16		14.208	01	7
	07.220	01	18		14.213	01	24
	07.220	02	6		15.201	02	15
335305	15.216	02	76		15.203	01	5
335307	14.202	04	13		15.216	06	87
335315	06.216/A	06	48		15.228	02	67
	10.239	01	3		15.230	01	22
335872	03.207	01	18		16.215	07	67
	16.215	01	38		16.216	01	30
	16.215	02	38		16.220	04	75
	16.216	01	29		16.220	12	137E
335934	15.230	01	23		16.220	19	61J
336152	06.201	05	8		19.203	01	49
336256	10.208	01	130	354039	10.221	05	21
336511	16.220	19	61K	354360	11.220	01	6
336722	03.207	01	1	354592	14.217	02	4
336793	03.210	02	61	354593	14.217	02	5
	10.221	05	47	354728	02.218	01	11
336897	03.204/B	01	36	354977	02.222	01	9
	03.204/C	01	36	355607	03.212	01	12
336945	04.201	02	4	355932	10.220	01	13
337049	02.211	01	10	356464	07.207	01	19
337208	07.208	01	1	356526	16.220	10	27
	07.209	01	17	356728	02.215	01	15
	07.220	01	23	357239	05.201	02	18
	07.220	02	4	357240	05.201	02	19
337474	10.220	03	12	357500	05.201	03	48
337563	05.204	01	37	357732	05.201	03	11
337829	19.202	02	18	357733	05.201	02	20
338206	14.217	01	27	357832	03.201	01	7
	16.220	03	7	359495	03.206	01	12C
	16.220	11	7	359497	03.206	01	12A
	16.220	13	7	359641	13.205	01	37
	16.220	18	7	360046	03.201	01	24
338222		01	49	360047	03.201	01	22
338413	07.207	01	20	360747	02.209	01	13
338713	15.230	01	32		07.210	01	6
338844	10.213	01	1		07.210	02	6
338949	08.204	01	31	362626	07.205	01	16
	10.236	01	40	362785	08.201	01	10
	13.206	01	5		13.210	01	13
	13.212	01	40		16.215	01	25
	14.204	03	51		16.215	02	25
	15.209	02	50		16.216	01	20
	16.205	01	25		16.220	07	116
	16.206	02	51		16.220	16	116
340039	15.228	01	4	362786	08.201	01	9
34439	02.203	01	6		13.210	01	12
	02.219	01	15		16.215	01	27
	13.204	01	4		16.215	02	27
	15.209	01	30		16.216	01	22
	15.216	08	54		16.220	07	129
	15.223	01	9		16.220	16	129
	16.205	02	11	362801	13.203	01	21
	16.220	03	71		16.220	10	24
	16.220	11	71	362804	02.214	01	18
	16.220	13	71		03.201	01	14
	16.220	14	71	362841	14.202	04	15
	16.220	18	71	36403	02.214	01	9
350083	15.216	02	59		13.206	01	2
350095	16.215	01	21		14.213	01	6
	16.215	07	21	364052	16.220	02	67
350240	10.221	05	33	364433	03.210	02	51
350616	03.215	02	19	365018	02.214	01	19
	14.203	01	8	365830	03.208	01	47
	14.211	01	18	366354	03.202	01	4
	16.220	11	89		03.203	01	5
350679	05.201	03	7	367681	07.216	01	18
353064	08.209	01	4	370002	02.219	01	18
353075	15.228	01	28		03.210	02	63
353108	05.211	01	4		13.204	01	3
	07.217	01	6		15.216	07	113
353147	10.213	01	4		15.223	02	20
353308	02.209	01	35		16.220	03	115
	03.210	02	62		16.220	11	115

Number	Figure	Sequence	Ref.	Number	Figure	Sequence	Ref.
370002	16.220	13	115	378243	15.216	02	99
	16.220	15	115		15.228	02	64
370003	02.219	01	14		15.230	01	8
	13.205	01	26		16.215	03	49
	13.213	01	22		16.216	01	2
	14.213	02	39		16.220	02	106
	15.209	01	39		16.220	03	106
	15.209	02	39		16.220	04	106
	15.228	01	54		16.220	06	106
	16.203	01	14		16.220	07	106
	16.220	05	115		16.220	09	106
	19.202	02	57		16.220	13	106
370004	02.205	01	15		16.220	16	106
	02.207	01	15		16.220	18	106
	13.205/A	01	4		19.202	02	66
370006	03.203	03	113		19.204	01	42
370009	02.217	01	18		19.204	02	42
	15.216	09	106	378244	02.201	02	29
	15.216	10	106		02.215	01	43
370011	02.203	01	5		02.218	01	24
	02.219	01	16		03.208	01	56
	13.204	01	9		03.210	01	9
	13.205	01	11		03.210	02	40
	14.213	02	34		03.213	02	13
	15.209	01	32		06.201	04	37
	15.216	08	107		08.201	01	42
	16.205	02	17		08.208	01	18
	16.220	11	70		08.209	01	50
	19.202	02	45		10.205	01	17
370012	03.208	01	40		10.219	01	29
	19.202	02	56		10.221	05	34
370013	03.201	01	20		10.222	01	9
370018	02.205	01	13		12.203	01	21
	02.207	01	13		12.205	03	58
	13.203	01	37		15.201	02	22
370024	02.215	01	11		15.209	01	63
	10.221	05	41		15.216	01	142
370026	03.203	03	109		15.223	02	41
370951	03.208	01	44		15.228	01	61
372783	10.220	02	11		16.206	01	45
374418	06.206/A	03	38		16.206	02	45
	06.206/B	03	23		16.220	06	107
374889	03.215	02	20	378245	02.218	01	16
	13.204	01	5		03.201	01	42
	13.205	01	30		05.204	01	55
374891	10.236	01	24		06.211	02	51
374892	02.215	01	39		06.229	02	51
	13.205/A	01	5		07.211	01	7
374895	14.213	01	41		07.211	02	6
375450	03.208	01	15		11.219	01	6
375707	03.201	01	16		14.211	01	15
378056	02.218	01	13		15.209	01	46
	06.211	02	31		15.216	03	89
	06.229	02	31		15.216	07	89
378243	02.201	02	28		15.223	02	36
	02.203	01	32		16.203	01	16
	02.203	02	21		16.220	02	108
	02.209	01	29		16.220	04	108
	02.215	01	41		16.220	10	108
	03.206	01	32		16.220	11	108
	03.208	01	52		16.220	13	108
	03.210	01	7		16.220	14	108
	03.211	01	34	378246	13.204	01	6
	06.224	01	3		13.208	01	25
	06.226	02	17		15.209	01	55
	07.216	01	34		15.216	08	117
	08.204	03	34		15.223	01	25
	08.209	01	47		16.205	02	5
	10.205	01	16		16.220	11	109
	10.219	01	11		19.204	01	25
	10.219	02	11	378247	03.208	01	36
	10.220	02	68		03.210	02	50
	10.223	01	25		10.221	05	45
	10.236	01	25	37851	11.221	01	7
	12.203	01	23	379547	10.219	01	19
	12.205	04	56	379647	16.220	17	20
	13.204	01	24		16.220	18	20
	14.202	04	16	379719	16.220	17	59
	14.204	04	45	379752	03.210	02	33
	14.209	01	10	380259	03.201	01	3
	15.203	02	14	380424	03.208	01	37
	15.209	01	34		14.209	03	7
	15.209	02	34	380530	06.226	01	16
	15.210	01	8		15.223	02	31

Number	Figure	Sequence	Ref.	Number	Figure	Sequence	Ref.
380840	14.209	01	11	390014	03.211	01	33
381237	02.215	01	2	390029	03.210	02	45
381336	03.201	01	15	390040	10.219	01	13
381522	15.223	01	21	390515	02.203	01	7
381860	03.204/B	01	7		13.205	01	6
	03.204/C	01	7	391120	13.205	01	9
381895	03.204/B	01	8	391136	15.228	01	14
	03.204/C	01	8	391151	13.204	01	12
382177	03.201	01	18	392105	15.216	09	49
382527	02.203	02	5		15.216	10	49
	02.209	01	6	392106	15.216	09	45
	02.211	01	7		15.216	10	45
	05.204	02	4	392335	02.217	01	1
	07.207	01	9	393062	02.220	01	6
	07.211	01	33		02.220/A	01	6
	07.211	02	30	393428	06.211	02	24
	07.216	01	15	393507	15.228	01	7
382948		01	24	393570	15.216	02	28
	03.204/B	01	4	393698	13.208	01	19
	03.204/C	01	4	393759	15.228	01	9
382949		01	25	393802	07.211	01	8
	03.204/B	01	5		07.211	02	8
	03.204/C	01	5	393985	15.228	01	12
382950		01	26	394309	06.211	02	25
	03.204/B	01	6		06.229	02	25
	03.204/C	01	6	394372	07.209	01	7
382975	10.221	05	15		07.215	01	17
38527	10.221	03	9		07.215	02	17
	10.231	03	40		07.215	05	17
385307	16.220	11	46		07.220	01	24
385376	14.202	04	18		07.220	02	3
385427	12.202	02	2	394373	07.220	01	6
385681	08.201	01	33		07.220	02	22
	10.240	01	10	394374	07.208	01	5
	16.215	01	29	394399	15.203	01	2
	16.215	02	29	394487	14.202	04	23
	16.216	01	26	394521	13.210	01	2
	16.220	07	136	394549	15.216	02	60
	16.220	16	136	394604	12.205	02	12
385683	15.216	02	120	394608	12.205	02	8
	15.221	01	3	394628	08.204	01	38
	16.206	03	55		08.204	02	38
	16.216	01	12		08.204	03	35
385922	13.208	01	36		08.204	04	35
385923	03.215	02	24		08.209	01	51
	11.218	01	14	394629	02.217	01	38
386045	02.205	01	34		03.204/B	01	32
	02.207	01	34		03.204/C	01	32
	10.235	01	25		08.201	01	44
	16.220	14	69		12.203	01	14
386215	07.202	01	5		12.205	01	57
	07.204	01	5		12.205	04	57
	07.205	01	14		15.209	02	51
	07.210	01	8	394630	11.218	01	18
	07.210	02	8		12.201	01	10
	07.212	01	9		14.202	04	14
	07.215	01	3		19.204	01	29
	07.215	02	3	394631	03.215	01	22
	07.215	03	3		03.215	02	22
	07.215	04	3		11.216	01	9
	07.215	05	3		11.218	01	19
386287	03.204/A	01	2		11.219	01	9
387449	15.216	04	67		12.205	01	79
387469		01	22		13.213	01	34
	15.216	08	16		14.209	02	2
387566	15.216	09	50		14.209	03	6
	15.216	10	50		14.217	01	22
387892	16.220	10	25		15.216	03	103
388068	14.204	01	17		15.216	04	103
388294	02.212	01	8	394632	04.201	01	12
	02.212	02	7	394768	05.201	03	47
	02.212	03	8	395019	07.203	01	3
	15.216	09	111		07.203	02	4
	15.216	10	111		07.208	01	16
388331	15.228	02	33	395394		01	50
388341	03.213	01	1		15.216	04	36
388427	02.217	01	15	395448	11.201/A	01	2
	15.216	09	41		11.201/A	03	3
	15.216	10	41		11.201/A	05	3
388604	03.202	02	97	395606	16.220	10	118
388937	14.211	01	6	395779	02.208	01	14
389005	14.204	01	18	395782	07.204	01	18
389701	16.203	01	8		07.208	01	14
390014	03.207	01	10	396017	07.210	01	4

Number	Figure	Sequence	Ref.	Number	Figure	Sequence	Ref.
396017	07.210	02	4	412152	07.209	01	43
396930	03.207	01	8		07.210	01	33
397068	14.209	03	1		07.210	02	33
397073	14.209	03	2		07.212	01	8
397340	16.220	10	26		07.215	01	39
397380	13.211/A	01	4		07.215	02	39
	13.211/B	01	4		07.215	03	39
397382	15.223	01	30		07.215	04	39
397393	16.220	14	88		07.215	05	39
397447	16.220	02	12		07.216	01	23
	16.220	14	12		07.220	01	38
397856	16.220	19	61H		07.220	02	42
398561	15.230	01	33		07.221	01	8
398810	15.216	03	29		10.221	01	55
398877	06.201	04	3		10.221	04	55
	06.201	05	3	412160	02.215	01	36
399159	06.205	01	11	412202	16.211	01	4
399397	12.205	02	11		16.211	02	4
399605	16.203	01	6		16.212	01	4
399661	14.217	01	9		19.203	01	15
401209	02.205	02	4	412209	13.205	01	21
	02.207	02	4	412215	10.239	02	24
401223	10.221	01	12	412241	13.203	01	8
401228	10.231	03	65	412250	02.205	01	48
401278	06.226	02	5		02.207	01	48
	10.220	01	3		14.208	01	3
	10.221	03	22		15.209	01	53
401502	08.204	03	40	412321	13.203	01	40
	10.220	01	4		13.218	01	7
	13.206	01	14	412328	10.221	04	45
	16.215	05	72	412356	10.221	05	38
402295	10.226	01	5	412365	13.208	01	15
	12.203	01	4	412413	03.204/B	01	33
40241	13.211/A	01	2		03.204/C	01	33
	13.211/B	01	2	412417	03.210	02	13
410063	15.216	09	44	412430	10.221	05	36
	15.216	10	44		14.201	01	27
410897	07.205	01	18	412466	13.203	01	30
411320	07.210	01	5	412475	10.226	01	15
	07.210	02	5	412479	02.206	01	15
411961	14.204	01	7		08.204	01	37
	14.213	01	13		08.204	04	37
412060	19.203	01	17		10.221	05	44
412064	10.208	01	116	412485	08.201	01	30
	16.206	03	24	412491	10.221	01	33
412066	13.208	01	20		10.235	01	34
	13.213	01	33	412499	07.216	01	22
	19.202	02	48		07.220	01	30
	19.204	01	26		07.220	02	31
412070	16.211	01	5	412548	03.210	01	14
	16.211	02	5		06.205	01	30
	16.212	01	5		06.211	01	6
412078	07.210	01	18		06.217/A	01	19
	07.210	02	19		06.217/B	01	19
412097	16.220	10	117		06.226	01	17
412102	06.205	01	10		06.226	02	23
412112	03.210	02	65		06.229	01	9
412123	10.236	01	29	412559	02.208	01	21
412126	02.217	01	40	412568	10.203	01	14
	02.219	01	25	412569	10.203	01	15
	15.209	01	47	412570	10.239	01	19
	15.216	07	88	412585	12.202	03	2
	15.223	01	18	412649	02.209	01	30
	16.203	01	15		06.226	02	20
	16.220	04	102		08.201	01	14
	16.220	10	102		08.204	01	29
	16.220	11	102		08.204	02	29
	16.220	13	102		08.204	03	28
412141	02.212	04	15		08.204	04	28
	02.215	01	51		08.206	02	20
	02.218	01	22		10.221	03	61
	10.219	01	47		10.223	01	19
	15.203	02	21		10.231	02	46
	15.230	01	57		10.236	01	16
412152	02.205	02	47		12.203	01	17
	02.207	02	47		12.205	04	54
	02.222	01	20		13.208	01	35
	06.201	05	36		14.217	02	15
	07.201	02	11		15.216	07	138
	07.202	01	13		15.228	01	73
	07.204	01	44		16.213	01	12
	07.205	01	38		16.213	02	12
	07.207	01	30		16.213	03	12
	07.208	01	34		16.215	01	36

Number	Figure	Sequence	Ref.	Number	Figure	Sequence	Ref.
412649	16.215	02	36	424683	16.220	05	52
	16.215	03	36	424728	15.210	01	1
	16.215	04	36	424732	15.210	01	2
	16.215	05	36	424748	14.217	02	1
	16.215	06	36	425093	12.205	01	31
	16.216	01	9		16.215	02	32
	16.220	07	135	425519	02.214	01	6
	16.220	16	135	425520	03.212	01	10
412650	08.204	01	34	425523	10.226	01	16
	08.204	02	34	425524	03.211	01	14
	08.204	03	21		03.212	01	4
	08.204	04	21	426599	10.208	01	108
	08.206	01	14	426630	14.209	02	1
	10.223	01	16	426631	14.209	03	3
	12.205	04	55	426932	07.204	02	2
	13.203	01	25	426949	15.201	02	13
	15.203	02	15	427705	10.208	01	110
	15.216	01	94	427895	16.215	03	6
	15.216	02	94	428573	16.215	02	4
	15.216	05	94	428602	15.216	06	56
	15.216	08	94	428603	15.216	06	58
	15.228	02	81	429603	03.210	02	26
	16.205	01	12	429605	03.210	02	28
	16.215	02	37	429606	03.210	02	29
	16.215	03	37	429623	03.206	01	4
	16.215	04	37		03.211	01	21
412655	10.203	01	12	429628	16.220	03	6
	15.230	01	61		16.220	13	6
412686	05.201	02	37	430356	07.201	02	8
	05.201	03	37		07.209	01	2
	15.216	01	47		07.215	01	7
412718	03.203	03	110		07.215	02	7
417412	02.209	01	17		07.215	05	7
417785	16.219	01	9		07.216	01	20
	16.219	02	9		07.220	01	2
	16.220	08	41		07.220	02	11
418285	07.204	01	19	430357	07.202	01	9
418407	02.203	01	15		07.205	01	26
	02.203	02	6		07.208	01	6
	07.211	01	35		07.210	01	3
	07.211	02	32		07.210	02	3
418870	06.201	04	4		07.215	01	12
	06.201	05	4		07.215	02	12
418871	06.201	04	34		07.215	03	12
419637	10.221	05	20		07.215	04	12
419716	03.206	01	2		07.215	05	12
	03.211	01	12		10.219	02	24
419966	03.208	01	48	431021	10.230	01	23
420225	15.228	01	3		10.235	01	29
420434	03.201	01	9	43117	06.201	03	52
420520	03.208	01	42		10.230	01	22
420554	03.210	02	22		14.205	01	17
420783	14.209	01	8		16.213	01	25
420815	07.201	02	4		16.213	02	25
421216	16.220	05	14		16.213	03	25
	16.220	15	14	43118	07.204	01	32
421251	15.209	01	26		07.205	01	31
421257	14.209	03	8		07.208	01	30
421490	07.207	01	8		07.210	01	25
	07.211	01	32		07.210	02	25
	07.211	02	29		07.215	01	27
421876	15.209	02	14		07.215	02	27
422077	15.228	01	29		07.215	03	27
422201	03.207	01	Y		07.215	04	27
422438	03.208	01	10		07.215	05	27
422439	03.208	01	14		10.219	02	21
422542	15.216	07	15	43127	02.201	02	21
422634	14.208	01	8		02.203	01	24
422699	16.220	10	28		02.207	01	32
422700	15.216	08	47		02.209	01	26
423125	16.215	06	5		02.218	01	27
423154	10.221	03	5		02.222	01	14
423442	16.220	03	2		03.211	01	31
	16.220	13	2		05.204	02	16
423471	11.221	01	1		06.224/A	01	2
423583	16.220	13	17		07.211	01	13
	16.220	18	17		07.211	02	13
423657	16.220	11	48		07.217	01	23
423659	16.220	10	22		08.204	03	33
423662	16.220	10	23		08.209	01	49
423677	03.208	01	18		10.221	05	37
423691	16.220	17	21		12.203	01	22
423768	16.220	09	34		13.204	01	25
424563	13.204	01	2		15.203	02	13

Number	Figure	Sequence	Ref.	Number	Figure	Sequence	Ref.
43127	16.205	01	19	43139	08.204	03	30
	16.215	01	31		08.204	04	30
	16.215	02	31		08.208	01	11
	16.216	01	1		10.219	01	28
	16.220	08	81		10.222	01	8
	16.220	09	79		10.223	01	32
	16.220	17	81		13.208	01	38
	19.202	02	65		13.210	01	15
	19.203	01	30		13.212	02	30
	19.203	02	30		14.201	01	36
43128	02.201	02	39		14.213	01	33
	02.205	01	33		15.216	03	100
	02.207	01	33		15.216	08	100
	03.206	01	34		15.216	10	100
	03.208	01	51		16.203	01	22
	07.216	01	35		16.205	01	14
	08.204	02	35		16.206	01	25
	08.204	04	20		16.206	03	25
	08.208	01	10		16.215	02	34
	10.218	01	6		16.220	06	85
	10.219	02	32		19.202	01	71
	10.220	03	57		19.203	01	34
	10.221	03	37	43140		02	5
	10.221	04	37		02.203	01	28
	10.221	05	42		02.205	01	28
	10.236	01	43		02.207	01	28
	12.205	02	37		02.211	01	20
	12.205	04	37		02.217	01	25
	13.208	01	22		02.220	01	11
	14.202	04	4		02.220/A	01	11
	16.211	01	10		03.204/B	01	27
	16.211	02	10		03.204/C	01	27
	16.212	01	10		03.208	01	55
	16.215	04	60		08.201	01	15
	16.220	09	82		08.209	01	39
	16.220	18	82		10.219	01	8
43129	02.209	01	24		10.223	01	22
	03.201	01	31		10.236	02	36
	10.222	01	4		12.203	01	10
	10.235	01	24		12.205	01	38
	14.202	04	24		12.205	04	38
	15.228	02	66		14.207	01	2
	15.230	01	11		14.207	02	2
	16.220	13	83		14.209	01	20
431293	10.223	01	3		15.216	01	141
43130	02.203	01	26		15.216	09	141
	15.228	01	56		15.223	02	38
43133	15.216	06	96		15.228	01	60
431352	03.213	02	1		16.205	01	23
43138	03.204/B	01	30		16.206	01	42
	03.204/C	01	30		16.215	02	43
	06.229	01	2		16.215	03	43
	07.208	01	31		16.215	04	43
	10.219	01	12		19.203	01	35
	10.223	01	26		19.204	02	4
	10.236	02	44	43144	02.215	01	37
	12.203	01	9	431485	10.221	05	18
	14.217	01	26	43151	03.201	01	33
	15.203	02	20		11.219	01	5
	15.216	02	129	43158	10.236	01	21
	15.233	01	3		13.205	01	31
	16.203	01	18		14.204	02	27
	16.211	01	8	43167	14.209	02	3
	16.211	02	8		14.209	03	5
	16.212	01	8	43168	11.219	01	11
	16.220	07	84		11.221	01	2
	16.220	08	84		13.208	01	28
	19.202	02	61		13.212	01	41
	19.203	01	33		19.204	01	24
43139	02.201	02	22	431784		01	24
	02.203	01	27		15.209	01	22
	02.205	01	35	431941	07.202	01	10
	02.205	02	35		07.205	01	25
	02.206	01	16		07.208	01	4
	02.207	01	35		07.210	01	13
	02.207	02	35		07.210	02	13
	02.215	01	35		07.215	01	13
	02.217	01	24		07.215	02	13
	02.220	01	3		07.215	03	13
	02.220/A	01	3		07.215	04	13
	03.210	02	41		07.215	05	13
	03.213	02	10		10.219	02	25
	06.226	03	7	43233	13.203	01	26
	08.201	01	27	433007	02.222	01	4

Number	Figure	Sequence	Ref.	Number	Figure	Sequence	Ref.
433008	07.204	01	8	447213	16.203	03	1
	07.212	01	4	447217	16.215	03	9
	07.221	01	4	447219	16.215	03	7
433100	02.222	01	3		16.215	06	7
433101	07.204	01	9	447220	16.215	06	10
	07.212	01	5	447227	15.228	01	18
	07.221	01	5	447468	05.201	03	22
434097	07.202	01	14	447522	12.205	04	16
	07.205	01	8	447529	16.219	01	5
	07.210	01	19	447723	14.201	01	41
	07.210	02	15		15.209	01	2
	07.212	01	11		15.216	08	46
	07.215	01	10	447813	16.215	02	16
	07.215	02	10	448716	02.217	01	17
	07.215	03	10	449026	02.205	01	21
	07.215	04	10		02.207	01	21
	07.215	05	10	449077	03.210	02	21
434103	07.201	02	12	449079	03.210	02	20
	07.209	01	3	449205	03.210	02	30
	07.215	01	6	449631	03.208	01	9
	07.215	02	6	449723	10.203	01	4
	07.215	05	6	449973	08.204	02	1
	07.216	01	19		08.210	01	9
	07.220	01	3		16.215	07	28
	07.220	02	24	450358	14.209	01	2
434182	02.214	01	17	450359	14.209	01	3
43442	16.211	01	12	450565	14.209	01	7
	16.211	02	12	450567	14.209	01	4
	16.212	01	12	450592	16.203	01	5
434529	06.217/A	01	49	450600	16.203	01	2
43465	10.221	05	31	450679	02.220	01	7
435124	07.217	01	13		02.220/A	01	7
435133	08.209	01	14	450869	13.205	01	16
435376	16.205	01	8	451106	07.204	01	20
435587	15.230	01	64	451743	13.213	01	32
435895	08.204	01	12	451800	15.203	01	10
	08.204	04	2		15.216	05	69
437659	16.220	01	139		15.228	02	24
437766	03.207	01	22	452552	07.205	01	13
43874	03.215	01	21	455168	08.209	01	15
	03.215	02	21	455372	10.221	02	29
438775	03.207	01	7	455840	03.210	02	23
438969	03.207	01	20	455959	15.230	01	66
439176	02.218	01	7	456012	07.212	01	3
440001	19.206	01	3		07.215	01	18
440653	10.221	05	16		07.215	02	18
441031	02.208	01	7		07.215	03	18
441100	10.231	03	2		07.215	04	18
441176	13.205	01	24		07.215	05	18
	13.213	01	21		07.221	01	3
	16.213	01	21	456510	05.201	03	23
	16.213	02	21	457420	07.220	01	14
	16.213	03	21		07.220	02	16
441185	10.221	05	17	457546	07.207	01	1
441796	10.224	01	1		07.216	01	16
441844	15.201	02	14		07.217	01	9
442353	03.207	01	9	457547	07.207	01	4
442398	02.215	01	18	457573	07.217	01	11
443434	02.215	01	47	457879	14.213	01	46
	03.210	02	7	458639	10.230	01	3
	15.216	01	63	458871	10.219	01	38
443898	13.205	01	8	465029	06.216/A	07	73
444889	14.204	01	39	465039	06.216	01	26
	14.205	01	20		06.216	02	23
444974	15.227	01	3	465046	15.209	02	19
445394	13.210	01	10	465047	15.209	01	6
	13.212	01	26	465055	05.201	02	17
	13.212	02	26	465060	11.201	01	2
	15.216	02	123	465063	07.211	01	19
445395	10.213	01	28		07.211	02	19
	10.240	01	8	465197	10.236	01	2
	15.203	01	8	465217	15.228	02	77
	15.203	02	8	465466	15.203	01	17
	15.216	05	92		15.203	02	17
	15.216	06	92		15.228	02	42
	15.228	02	45	465531	02.217	01	37
445497		01	27	465622	11.221	01	6
	03.204/B	01	15	465633	14.202	02	3
	03.204/C	01	15	465643	03.201	01	11
445728	03.210	02	10	465644	03.201	01	12
445960	11.201/A	01	1	465649	03.201	01	19
446760	15.230	01	13	465657	15.201	02	6
447162	03.210	02	18	465695	03.204/B	01	28
447213	16.203	02	1		03.204/C	01	28

Number	Figure	Sequence	Ref.	Number	Figure	Sequence	Ref.
465695	11.219	01	3	4893083	0.14.6	01	1
465706	03.204/A	01	4	4893202	0.12.0	01	5
	11.218	01	28	4893386	0.08.0	01	7
	11.219	01	2	4893391	0.31.5	01	7
465722	10.236	01	11	4894095	0.20.3	01	3
465731	06.201	04	24	4894218	0.04.0	01	17
465975	06.216	02	20	4894641	0.08.4	01	6
465999	06.201	02	14	4894721	0.20.1	01	5
466017	11.220	01	2	4895038	0.04.0	01	12
466027	06.201	01	11	4895039	0.04.0	01	11
466070	06.201	01	12	4895040	0.04.0	01	15
466088	03.210	02	27	4895045	0.31.5	01	9
466595	16.203	01	1	4895049	0.04.0	01	8
466600	16.219	01	2	4895078	0.06.0	01	2
466647	16.220	01	140	4895107	0.30.5	01	2
466655	16.220	05	43	4895155	0.04.3	02	13
466656	16.220	05	51	4895166	0.20.0	01	5
466658	16.220	07	65	4895179	0.06.0	01	10
466659	16.220	02	10	4895180	0.04.0	01	16
466662	16.220	05	66	4895183	0.06.0	01	4
466672	16.220	12	137D	4895184	0.06.0	01	9
466673		01	52	4895195	0.06.6	01	1
	16.220	12	137C	4895196	0.06.6	01	7
466674	16.220	12	137F	4895198	0.06.6	01	9
466680	16.219	02	2	4895199	0.06.6	01	10
466902	19.202	02	14	4895200	0.06.6	01	11
466939	02.219	01	23	4895202	0.06.3	01	9
466947	19.202	02	17	4895204	0.06.6	01	12
466955	19.203	02	22	4895214	0.06.3	01	3
466962	19.203	01	12	4895228	0.04.0	01	13
466963	19.203	01	14	4895291	0.04.2	01	8
467516	05.204	02	15	4895294	0.07.1/01	01	7
	15.230	01	51	4895296	0.06.3	01	10
467729	10.236	02	32	4895297	0.14.0/A	01	2
467810	15.216	08	53	4895323	0.12.0	01	1
467820	03.210	01	2	4895327	0.14.0	01	9
467823	10.208	01	102	4895347	0.06.0	01	7
467885	16.220	01	141	4895360	0.06.3	01	1
467891	16.219	01	4	4895361	0.06.6	01	2
468089	13.204/A	01	6	4895363	0.06.6	01	5
468112	14.208	01	2	4895364	0.06.6	01	6
	19.203	02	45	4895365	0.06.6	01	8
468115	19.203	02	23	4895378	0.04.3	02	14
468126	12.205	01	18	4895379	0.04.3	02	15
468207	15.216	07	12	4895392	0.04.0	01	6
468303	06.216/A	02	29	4895393	0.04.0	01	7
468433	12.205	01	3	4895424	0.07.1/01	01	6
468434	12.205	01	2	4895576	0.32.3	01	4
468456	16.220	15	49	4895577		01	3
468465	10.212	01	32		0.04.2	01	5
468466	10.212	01	33	4895605	0.04.0	01	2
468476	19.206	01	5	4895766	0.06.0	01	3
468683	19.202	01	26	4896404	0.31.5	01	8
	19.204	01	19	4896409		01	11
	19.204	02	19		0.31.5	01	3
468699	06.216/A	02	24	4896410	0.31.5	01	6
470017	06.201	04	44	4896773	0.08.4	01	1
47128460	08.210	01	19	4896884	0.14.9	01	2
	10.221	02	26	4897026	0.04.3	01	1
479505	06.217/A	04	38	4897178	0.06.0	01	11
	06.217/B	04	38	4897179	0.06.0	01	12
479817	11.216	01	10	4897457	0.12.0	01	4
	11.219	01	8	4897481	0.30.0	01	1
481489	16.220	06	54	4897858	0.04.2	01	10
481491	16.220	06	53	4897861		01	1
481595	16.220	19	61I		0.04.2	01	3
482006	15.228	01	6	4898036	0.04.2	01	1
482744	13.203	01	2	4898301	0.04.2	01	9
484811	15.228	01	5	4899003	0.14.0	01	6
4890832		01	4		0.14.0	02	3
	0.04.3	01	2	4899009	0.04.0	01	4
4890833		01	5	4899019	0.31.5	01	1
	0.04.3	02	2	4899020	0.04.2	01	7
4890964	0.20.1	01	4		0.04.3	02	9
4891288	0.30.5	01	5		0.14.0	01	4
4891353	0.04.0	01	14	4899026	0.04.0	01	10
4892859	0.06.0	01	1		0.04.3	02	17
4892860	0.06.6	01	4	4899031	0.20.1	01	3
4892861	0.06.0	01	14	4899039	0.07.1/01	01	2
4892867	0.08.4	01	2	4899046	0.08.0	01	2
4892893	0.08.4	01	3	4899058	0.30.5	01	9
4892915	0.04.3	02	8	4899063	0.04.3	01	4
4893036	0.04.3	02	16	4899068	0.04.3	02	10
	0.07.1/01	01	3		0.12.0	01	3

Number	Figure	Sequence	Ref.	Number	Figure	Sequence	Ref.
4899068	0.20.0	01	6	743318	07.207	01	2
4899072	0.04.0	01	5		07.216	01	17
4899074	0.04.3	02	3		07.217	01	8
4899076	0.04.3	02	6	743320	07.207	01	3
4899078	0.04.3	01	3	743583	05.201	02	16
4899079	0.14.0	01	8	743794	03.204/B	01	29
	0.30.5	01	1		03.204/C	01	29
	0.32.0	01	3	747811	07.215	01	34
4899080	0.12.0	01	6		07.215	02	34
4899085	0.07.7	01	4		07.215	03	34
4899086	0.24.0	01	1		07.215	04	34
4899090	0.30.0	01	2		07.215	05	34
4899091	0.04.2	01	2	747812	07.215	01	35
	0.32.6	01	1		07.215	02	35
4899093	0.20.0	01	3		07.215	03	35
4899107	0.30.5	01	3		07.215	04	35
4899108	0.30.5	01	4		07.215	05	35
4899109	0.04.3	02	7	748217	10.219	01	39
4899115	0.04.0	01	3	750881	06.205	01	4
4899143	0.04.3	02	5	753053		01	20
4899632	0.06.0	01	5		15.227	01	2
4899643	0.31.5	01	2	753432	07.207	01	7
4899827	0.30.5	01	6	754131	02.215	01	23
4899921	0.07.1/01	01	5	755328	05.204	02	7
504030960		01	15	755380	06.216/A	01	41
504062856		01	13	755426	05.201	03	27
504079269	0.32.6	01	2	755448	15.228	01	13
504085003		01	10	755634	03.210	01	13
	0.27.2	01	1	755639	14.204	03	37
504115364	0.04.3	02	11	755720	07.213	01	4
504198218	0.14.0	01	10	755721	07.213	01	8
504208041	0.12.0	01	2	755726	07.213	01	3
504208046	0.12.0	01	7	755727	07.213	01	2
504214043	0.24.0	01	3	755728	16.220	05	146
504241503	0.08.2	01	1	755752	16.219	01	8
504241504	0.08.2	01	1	755766	11.216	01	20
504242547		01	9		11.216	01	5
	0.24.0	01	2		11.219	01	10
504246387	0.04.3	02	1	755777	03.208	01	4
504250363	0.08.0	01	5	755778	03.208	01	4
504250364	0.08.0	01	5	755803	07.215/C	01	26
504250365	0.08.0	01	5	755961	05.201	01	5
504250366	0.08.0	01	5		19.202	02	9
504250374	0.08.0	01	3	756054	06.216	01	14
504250375	0.08.0	01	3		06.216	02	14
504250376	0.08.0	01	3	756058	06.216/A	06	46
504250377	0.08.0	01	3	756065	06.216	01	9
504250389	0.08.0	01	6		06.216	02	9
504250390	0.08.0	01	6	756221	13.204/A	01	4
504250391	0.08.0	01	6		19.204	01	37
504250392	0.08.0	01	6	756235	03.210	02	34
504250394	0.08.0	01	4	756365	10.205	01	10
504250395	0.08.0	01	4	756741	03.208	01	16
504250397	0.08.0	01	4	756787	0.27.2	01	2
504250398	0.08.0	01	4		06.217/A	01	32
504290753	0.08.1	01	4	756790	06.216/A	07	56
504290754	0.08.1	01	4	756965	14.213	01	5
504290755	0.08.1	01	4	756970		02	9
504290757	0.08.1	01	4		19.203	01	52
504290765	0.08.1	01	4	756972	19.203	02	19
504290766	0.08.1	01	4	757050	10.236	02	28
504290767	0.08.1	01	4	757055	10.236	01	35
504290768	0.08.1	01	4	757074	16.215	07	11
5135061	03.202	04	86	757136	03.208	01	23
	03.203	06	98	757319	03.210	02	35
5151033	06.206/A	03	36	757321	08.209	01	10
	06.212	01	3	757371	05.201	03	4
	06.229	01	15	757372	05.201	03	26
	10.201	01	2	757392	19.204	02	11
5153270	02.201	01	17	757415	07.208	01	24
539289	02.205	02	5	757416	07.208	01	25
	02.207	02	5	757420	07.205	01	23
539991	12.205	03	15	757421	07.205	01	24
556701	02.209	01	9	757422	07.210	01	16
	10.231	01	5		07.210	02	16
577993	05.204/A	01	4	757423	07.210	01	15
591182	06.216/A	02	16		07.210	02	14
62218	05.201	03	33	757426	07.208	01	20
635136	10.231	03	31	757427	07.208	01	19
700009000	0.08.2	01	5	757429	07.204	01	13
727874	02.215	01	27	757431	07.204	01	15
73400308	02.201	01	1	757442	07.205	01	10
73403383	10.236	01	4	757443	07.205	01	19
740318	06.205	01	7	757444	07.205	01	22

Number	Figure	Sequence	Ref.	Number	Figure	Sequence	Ref.
757445	07.205	01	21	758364	07.215/A	01	37
757447	07.215	01	14		07.215/C	01	37
	07.215	02	14		07.215/E	01	37
	07.215	03	14	758365	07.215/A	01	39
	07.215	04	14		07.215/C	01	39
757448	07.215	01	11		07.215/E	01	39
	07.215	02	11	758366	07.215/A	01	40
	07.215	03	11		07.215/C	01	40
	07.215	04	11		07.215/E	01	40
757494	13.204/A	01	3	758394	15.209	02	31
	19.204	01	36	758407	14.207	01	1
757495	19.204	01	21		14.207	02	1
757511	16.220	06	50	758435	06.201	06	4
757534	07.210	01	9		06.216/A	06	47
	07.210	02	9	758440		01	36
757536	07.210	01	12		06.216	01	14A
	07.210	02	12	758449	06.201	07	20
757548	10.208	01	101		06.217/A	03	26
757562	07.202	01	7		06.217/B	03	26
757596	07.204	02	9	758456	19.206	01	4
	07.205	01	27	758544	06.201	04	25
	07.212	01	10	758547	02.212	01	20
	07.215	01	5		02.212	02	19
	07.215	02	5		02.212	03	20
	07.215	03	5	758550		01	29
	07.215	04	5		06.201	02	26
	07.215	05	5	758551	07.213	01	12
	13.212	01	18	758708	07.210	01	7A
757620	11.201/A	04	1		07.210	02	7A
757637	10.208	01	82	758725	07.212	01	2
757638	10.208	01	81		07.215	01	19
757829	03.210	01	3		07.215	02	19
757871	10.208	01	78		07.215	03	19
757899	03.208	01	11		07.215	04	19
757905		01	41		07.215	05	19
	10.208	01	90		07.221	01	2
757922	10.208	01	93	758732	07.209	01	13
757928	07.213	01	7	758899	16.203	02	2
	10.208	01	149	758970	03.201	01	5
758068	10.236	02	33	800-5140	03.202	04	87
758255	03.207	01	3		03.203	06	99
758256	03.207	01	6	80000160	16.220	05	147
758257	03.207	01	5	80000336	08.204	03	12
758302	06.206	01	2	800784	10.220	03	6
	06.206/A	03	55	80120101	07.217	01	20
	06.206/B	03	68	80322358	13.204/A	01	2
	06.212	01	1		15.216	06	94
758303	06.206/A	03	33	80330715		01	11
	06.206/B	03	18	80381237		01	3
758304	06.206/A	03	31	80424563		01	8
	06.206/B	03	15	80442446		01	51
758313	06.206/A	03	37	80781	02.209	01	14
	06.206/B	03	21	81814443	06.217/A	04	1
758324	03.206	01	5		06.217/B	04	1
758345	07.215/A	01	41	81819427	06.217/A	04	21
	07.215/C	01	41		06.217/B	04	21
	07.215/E	01	41	81822004	07.213	01	10
758357		01	56	81869630	02.203	01	30
	07.215/A	01	97		03.207	01	15
	07.215/B	01	97	82026949		01	30
	07.215/C	01	97		06.201	02	28
	07.215/D	01	97		06.206	01	3
758358		01	57		06.206/A	02	43
	07.215/A	01	98		06.206/B	02	8
	07.215/B	01	98	82027010	06.206/A	03	39
	07.215/C	01	98		06.206/B	03	11
	07.215/D	01	98	82031728	08.210	01	17
758359		01	59	82036366	10.221	01	11
	07.215/A	01	100	821143	10.220	02	31
	07.215/B	01	100	821168	03.208	01	46
	07.215/C	01	100	821188	07.215/A	01	16
	07.215/D	01	100		07.215/B	01	15
758360	07.215/A	01	26		07.215/C	01	16
	07.215/A	01	36		07.215/D	01	15
	07.215/C	01	36	821189	07.215/A	01	15
	07.215/E	01	36		07.215/B	01	14
758361	07.215/A	01	35		07.215/C	01	15
	07.215/C	01	35		07.215/D	01	14
	07.215/E	01	35		07.215/E	01	15
758363	07.215/A	01	34	821201	16.206	01	5
	07.215/B	01	34	821395	07.215/A	01	38
	07.215/C	01	34		07.215/B	01	38
	07.215/D	01	34		07.215/C	01	38
	07.215/E	01	34		07.215/D	01	38

Number	Figure	Sequence	Ref.	Number	Figure	Sequence	Ref.
821395	07.215/E	01	38	824089	02.212	04	8
821585	06.206/A	02	2	824090	02.212	04	6
	06.206/B	02	2	824188		01	28
	15.228	02	43		06.201	01	10
821589	13.218	01	4		06.209	01	2
821593	14.209	01	16		06.211	01	14
821594	14.209	01	6		06.226	01	3
821595	14.209	01	5		06.226	03	2
821601	15.216	08	55		06.229	01	8
	16.220	11	29	824195	03.201	01	13
821622	12.205	03	14	824258	06.216	01	6
821652	12.203	01	19		06.216	02	6
821676	06.211	02	45		06.216/A	07	50
	06.229	02	45	824299	06.216	01	27
821677	15.216	04	70		06.216	02	24
821716	06.201	07	13		06.216/A	07	76
	06.211	01	4	824365	15.227	01	1
	06.217/A	03	8	824380	08.204	04	15
	06.217/B	03	8	824760	14.204	04	5
	06.229	01	3	824889	03.201	01	23
	10.231	03	34	824903	19.202	02	15
821717	06.211	01	23	824939	02.219	01	2
	06.217/A	03	6	824940	14.213	01	14
	06.217/B	03	6	824941	14.213	01	11
	06.229	01	11	824943	14.213	01	10
	16.220	18	127	824944	14.213	02	10
821723	02.212	04	5	824945	14.213	02	20
821775	13.212	01	17	824948	14.207	01	6
822197	13.218	01	5	824960	12.203	01	6
822201	03.208	01	21	824961	14.213	02	15
822216	15.210	01	4	824983	15.201	02	1
822385	13.203	01	9	824987	15.216	07	42
822533	16.220	11	31	824988	15.216	07	52
822707	03.208	01	7	824996	13.204	01	19
822788	16.203	01	4	824997	13.204	01	18
822808	15.216	01	73	825012	13.204	01	20
822812	15.216	01	34	825013		01	26
822813	15.216	01	34		14.213	02	18
822817	15.201	02	17	825016	14.213	01	8
822819	16.220	01	62	825018	14.213	01	3
822863	02.212	01	18	825042	15.201	02	3
	02.212	02	17	825043	15.201	02	5
	02.212	03	18	825046	19.202	02	3
822868	19.202	02	4	825053	02.212	04	19
822883	12.205	02	6	825062	14.211	01	13
823110	06.201	04	56	825064	02.212	01	6
	06.201	07	56		02.212	02	5
	15.201	02	2		02.212	03	6
823216	03.202	05	63	825066	02.212	04	2
	03.203	07	75	825070	02.212	01	4
823508	12.205	01	25		02.212	02	3
823517	02.212	01	16		02.212	03	4
	02.212	02	15	825072	14.213	01	47
	02.212	03	16	825087	14.204	03	10
823522	02.212	01	19	825089	14.204	03	11
	02.212	02	18	825090	14.204	03	14
	02.212	03	19	825092	14.204	02	22
823530		02	4	825094	14.204	03	12
	19.203	01	4	825095	14.204	03	13
823577	13.204/A	01	10	825101	14.204	04	6
823578	13.204/A	01	13	825117		01	6
823579	13.204	01	16		02.219	01	10
	14.213	02	19	825126	05.201	01	10
	16.205	02	2	825127	05.201	01	9
823635	11.221	01	11	825355	08.201	01	11
823637	11.221	01	10	825361	08.201	01	4
823666	02.222	01	1	825371	08.201	01	7
824051	02.212	01	7	825399		01	12
	02.212	02	6		19.202	02	23
	02.212	03	7	825404	14.213	02	16
824058	02.219	01	4	825414	02.212	01	5
824060	02.212	04	3		02.212	02	4
824069	12.205	04	17		02.212	03	5
824071	13.204/A	01	11	825426	19.202	02	20
824073	13.204/A	01	12	825427	19.202	02	19
824074	15.221	01	2	825437	15.209	01	21
824075	13.204/A	01	9	825452	02.212	04	4
824076	13.204/A	01	7	825453	02.219	01	24
824081	13.204	01	13	825454	02.219	01	21
	19.202	02	7	825455	02.219	01	22
824082	16.205	02	7A	825457	02.212	04	9
824083	16.205	02	7	825483	14.208	01	1
824085	02.219	01	11	825497	15.209	01	1
824087	13.204/A	01	5	825500	03.210	02	54

Number	Figure	Sequence	Ref.	Number	Figure	Sequence	Ref.
825500	06.216	01	2	84014798	02.207	01	11
	06.216	02	2	84015286	02.206	01	4
	06.216/A	06	34	84015292	08.204	01	5
	06.216/A	07	34		08.204	04	4
	13.218	01	1	84015346	10.221	05	28
825503	10.236	01	31	84015552	07.203	02	9
825509	16.215	07	22		07.217	01	22
825510	15.209	02	25	84017867	13.203	01	23
825513	16.220	14	11	84017988	14.202	02	2
825593	16.220	02	138	84018204	06.206/B	03	25
825606	10.236	01	8	84018313	13.209	01	6
825607	16.220	05	55	84018672	16.220	19	61
825628	16.220	01	64	84019742	05.204	02	11
825643	15.209	01	28		06.206/A	03	57
825658	14.202	04	20	84021646	08.204	03	11
825668	10.236	01	30	84021649	08.204	03	7
825684	14.208	01	4	84021678		01	38
825695	14.201	01	11	84021707	07.217	01	4
825697	12.203	01	5	84022088	13.213	01	20
825705	16.220	02	1	84022125	07.216	01	24
	16.220	03	1	84023609	13.203	01	19
	16.220	13	1	84023622	06.206/A	03	54
	16.220	14	1		06.206/B	03	67
825706	16.220	01	142		06.212	01	2
825707	16.220	13	60	84023740	15.216	04	71
	16.220	14	60	84023879	13.203	01	20
825708	16.220	04	68	84026053	03.206	01	9
	16.220	13	68		03.211	01	15
825727	02.212	04	18	84026586	14.211	01	17
826256	14.202	04	26	84026833	08.204	04	16
826257	14.202	04	27	84031051	03.211	01	2
826784	06.216	01	10	84031501	06.206/B	03	66
	06.216	02	10	84031924		01	17
827026	13.218	01	9		07.211	01	31
827096	12.203	01	8	84032078	15.216	05	26
827114	03.210	02	38	84032092	08.206	01	4
	06.206/C	01	3	84032197	08.206	01	6
	14.204	02	19	84032403	05.204	03	7
827126	06.226	02	24	84032404	05.204	03	11
827149	02.208	01	9	84032405	07.216	01	31
	02.209	01	5	84036669	07.216	01	9
82878201	10.239	01	1	84036781	07.216	01	1
82992926	06.222	01	1	84037090	06.201	05	2
83918746	06.217/A	04	20	84037243	15.216	05	18
	06.217/B	04	20	84037716	03.210	02	32
83961305	10.239	02	10	84038691	02.206	01	1
84000052		01	47	84041954	06.217/A	03	14
	15.216	01	25		06.217/B	01	32
	15.216	05	25	84042002	05.204	03	5
	15.216	06	25	84042442	07.209	01	18
84000257	06.226	02	30		07.211	01	15
84000314	02.209	01	8		07.211	02	22
84000834	10.226	01	14	84043175	12.205	02	5
84001987	16.215	03	30	84043513	07.211	01	29
84002065	06.205	01	12	84045157	05.204	01	75
84002710	16.215	07	17		05.211	01	1
84004404	03.213	01	3	84045488	13.208	01	5
84004711	10.239	01	8	84052730	13.213	01	2
	10.239	02	8	84053469	07.208	01	15
84004732	08.204	02	14	84057504	02.206	01	3
84004734	08.210	01	11	84057991	10.213	01	9
	13.210	01	3	84058860		01	23
	13.212	02	12		03.201	02	1
84004735	13.212	02	11	84058945	14.205	01	9
84004738	16.206	04	52	84058989	06.206/A	02	24
84004740	08.210	01	12		06.206/B	02	46
84004742	08.210	01	13	84061465		01	4
84004744	08.210	01	14		02.215	01	20
84005115	13.205	01	38	84062222	02.214	01	1
84005316	14.211	01	11	84062540	03.212	01	1
84007406	06.205	01	3	84069708	02.205	01	1
84007558	13.209	01	17		02.207	01	1
84011186	10.231	01	37	84069802	02.215	01	13
84011345	08.204	01	11	84069907	02.215	01	1
	08.204	04	3	84069925	02.215	01	4
	08.210	01	10	84069986	02.215	01	10
	16.215	03	73	84071581	02.214	01	15
	16.215	07	73	84072277	07.204	02	10
84011781	10.219	01	4	84072736	02.215	01	9
84012346	07.211	01	16	84072773	14.205	01	10
84012596	10.231	01	25	84072957		01	53
84014117	08.204	03	41		02.209	01	38
	19.202	01	27	84072991	14.205	01	7
84014798	02.205	01	11	84073019	02.205	02	8

Number	Figure	Sequence	Ref.	Number	Figure	Sequence	Ref.
84073019	02.207	02	8	84190442	03.202	06	2
84073020	02.214	01	5	84190443	03.202	06	3
84073296	02.214	01	27	84190444	03.202	06	4
84073372	02.214	01	12	84190445	03.202	06	5
84074173	07.216	01	3	84191214	06.216/A	07	37
84075539	13.213	01	3	84191228	19.203	01	54
84076084	02.205	02	9	84192379	06.221	02	2
	02.207	02	9	84193414	08.209/A	01	4
84076110	02.215	01	21	84193419	08.209/A	01	10
84076174	02.209	01	1	84193453	08.209/A	01	2
84076633	02.215	01	25	84193455	08.209/A	01	1
84077841	03.215	01	10	84193456	08.209/A	01	13
	03.215	02	10	84197644	06.216	01	17
84078050	07.213	01	9		06.216	02	17
84078384	03.215	01	4		06.216/A	07	36
	03.215	02	4	84198020	08.209/A	01	3
84078927	13.213	01	4	84198849	13.208	01	2
84120620	07.209	01	10	84213816	10.231	03	24
84120621	02.205	02	25	84218648	10.240	01	3
	02.207	02	25	84218653	10.240	01	5
84120623	02.211	01	11	84221073	15.216	05	22
84120624		01	13	84222395	15.216	01	4
	02.211	01	33	84227885	10.221	05	32
84120625		01	14	84229631	15.201/A	02	1
	02.211	01	34	84229632	15.201/A	02	2
84120626	02.211	01	35	84229633	15.201/A	02	4
84120627	02.211	01	32	84229634	15.201/A	02	3
84120632	02.211/A	01	1	84230422	15.201	02	19
84120633	02.211/A	01	2	84231577	02.201	01	58
84120634	02.211/A	01	3	84231578	02.201	01	62
84120635	02.211/A	01	4	84231579	02.201	01	3
84120636	02.211/A	01	5	84231587	02.201	02	9
84120637	02.211/A	01	6	84231588	02.201	02	13
84120638	02.211/A	01	7	84232104	10.213	01	14
84120646	05.201	03	1	84236152	02.201	01	15
84120647	05.201	03	2	84236153	02.201	01	2
84120655	02.214	01	13	84236157	10.231	02	10
84120657	02.214	01	23	84236158	02.203	01	2
84120677	02.203	01	16	84236456	10.231	01	22
84120680	02.214	01	12	84236564	06.206/A	01	51
84120723	07.209	01	22	84240069	15.216	04	64
84120747	02.211	01	5	84245069	06.217/A	02	23
84120784	02.205	02	46	84245708	06.217/B	02	23
84120890	07.220	01	8	84246291	06.217/B	02	26
84120895	07.208	01	23	84253255	06.206/A	02	3
84124270	16.215	05	12		06.206/B	02	3
84125273	14.213	01	4	84253602	06.201	06	7
84130502	03.206	01	13		10.213	01	29
84130505	10.220	02	4	84253725	06.206/B	01	36
84130509	03.211	01	7	84256815	06.201	06	3
84131033	06.226	02	31	84259362	19.206	01	7
84131596	06.226	02	3	84267522	08.209/A	01	14
84132728	06.206/C	01	2	84269199	06.221	02	4
84132731	06.206/A	01	12	84271086	10.240	01	7
	06.206/B	01	30	84277293	10.240	01	1
84132733	06.206/A	03	21	84277322	10.240	01	11
	06.206/B	03	24	84277890	10.229	01	14
84136741	06.226	02	7	84278618	14.204	01	8
84147993	10.220	02	2	84278620	14.204	01	9
84152133	06.217/A	04	4	84281056	06.206/A	03	22
84154630	06.206/A	02	23		06.206/B	03	47
	06.206/B	02	9	84290486	08.204	02	20
84157400	0.02.1	01	1	84290731	13.218	01	10
84157867	03.206	01	11	84300784	06.217/B	02	23
84158366	13.205	01	12	84300785	06.217/A	02	23
84159399	08.210	02	8	84334828	03.215	01	5
84159616	16.220	06	52		03.215	02	5
84159618	16.220	06	51	84334829	13.203	01	22
84159661	16.220	06	63		13.208	01	40
84159664	10.231	04	28		13.213	01	7
84159670	02.201	01	45		16.206	03	37
84159671	02.201	02	19	84400419	10.231	04	26
84160861	10.208	01	96	84429169	03.211	01	9A
84163826	06.217/A	03	15	84430400	10.235	01	1
	06.217/B	01	33	84430401	10.213	01	2
84166818	06.211	02	45	84430402	10.226	01	2
84167109	16.219	02	2	84430406	10.221	01	17
84169709	13.205/A	01	3	84430407	10.221	02	16
84177773	19.204	02	44	84430409	10.224	01	3
84177776	19.204	02	45	84430410	10.213	01	3
84179235	10.221	02	15	84430411	10.205	01	5
84182068	13.212	01	5	84430412	10.221	01	18
84185527	06.221	02	1	84430413	06.206/A	02	25
84190441	03.202	06	1		06.206/B	02	5

Number	Figure	Sequence	Ref.	Number	Figure	Sequence	Ref.
84430418	10.221	05	22	84465923	XX	01	1
84430419	10.221	05	23	84465924	XX	01	1
84430422	10.231	03	21	84465925	XX	01	1
84430424	06.206/B	03	28	84607358	10.230	01	24
84430428	10.221	01	17	84607921	02.212	01	14
84431038	13.212	01	1		02.212	02	13
84431170	02.205	02	7		02.212	03	14
	02.207	02	7	847810	16.220	11	30
84432229	02.215	01	24	84790358	10.220	01	2
84432306	02.201	02	6		10.230	01	5
84432577	02.215	01	26	84801658	04.201	01	2
84432981	08.210	01	15	84801681	03.204/B	01	19
84433372	07.201	02	5	84801682	03.204/C	01	19
84434055	02.214	01	29	84806646	03.204/B	01	16
84434067	08.204	01	4		03.204/C	01	16
	08.204	04	6	84806954	15.228	01	30
84434286	02.214	01	30	84807411	06.205	01	27
84434607	19.202	02	5	84807705	03.204/C	01	1
84434854	15.209	02	15	84814169	05.201	03	9
84435244	13.213	01	31	84814892	16.206	04	43
84435329	14.213	01	7		16.215	06	66
84437280	15.216	09	46	84814900	16.213	01	19
	15.216	10	46		16.213	02	19
84437540	07.201	02	3		16.213	03	19
84438926	02.205	01	14	84814901	13.205	01	25
	02.207	01	14		16.213	01	20
84439102	03.212	01	13		16.213	02	20
84439164	19.204	02	12		16.213	03	20
84439449	13.208	01	14	84814911	15.216	02	61
84440508	13.205	01	7	84814912	16.206	01	3
84440599	13.205	01	27		16.206	02	3
84441185	02.220	01	4	84814926	15.209	01	4
	02.220/A	01	4		15.209	02	4
84442672	13.209	01	4		15.228	01	22
84443764	16.213	01	6	84814927	15.209	02	7
	16.213	02	6		15.228	01	39
	16.213	03	6		16.220	08	40
84444386	07.204	01	7	84814929	03.210	02	68
84444441	05.201	02	13		13.203	01	32
84444581	07.220	01	25		16.205	02	4
	07.220	02	2		16.206	03	36
84444666	16.205	02	1	84814932	03.207	01	4
84444687	07.201	01	1		03.212	01	9
84446882	02.208	01	15		16.206	03	12
84447855	02.222	01	8	84814933	03.206	01	1
84449275	10.219	02	5		03.207	01	2
84452645	14.217	02	3		03.211	01	13
84452689	14.217	02	2		03.212	01	2
84453022	08.209	01	5		16.206	03	11
84453641	07.209	01	9	84814934	16.213	01	8
84454608	16.205	02	8		16.213	02	8
84454729	02.206	01	6		16.213	03	8
84454860	06.226	02	4	84814936	16.206	02	20
84458881	02.206	01	8	84814939	16.206	02	21
84458935	07.208	01	15	84814948	07.201	02	9
84459072		01	48		07.209	01	1
	15.216	04	29		07.215	01	15
84459423	02.206	01	10		07.215	02	15
84459448	08.210	01	3		07.215	05	15
84459708	02.209	01	16		07.216	01	21
84459717	02.211	01	4		07.220	01	1
84460193	02.211	01	2		07.220	02	10
84460281	10.219	01	48	84814951	16.206	03	2
84460384	03.210	02	1	84814976	10.221	02	60
84460724	10.219	01	45		10.221	05	10
84461181	02.220	01	10		10.230	01	6
	02.220/A	01	10	84817004	03.210	02	66
84461204	13.206	01	17		14.204	02	44
84461936	02.209	01	15		16.206	03	34
84462192	02.205	01	17	84817394	10.229	01	10
	02.207	01	17	84817521	03.206	01	12
84462590		01	7	84817522	03.206	01	35
	16.205	01	2	84817997	02.217	01	36
84465407	10.205	02		84818315	07.217	01	16
84465409	10.205	02		84818336	13.205/A	01	1
84465410	10.205	02		84818374	03.204/B	01	21
84465411	10.205	02			03.204/C	01	22
84465412	10.205	02		84818443	10.221	05	58
84465413	10.205	02		84818468	07.205	01	15
84465414	10.205	02		84818534	06.211	02	21
84465775	0.08.2	01	4		06.229	02	21
84465776	0.08.2	01	4	84971248	13.212	02	6
84465777	0.08.2	01	4	84972124	03.211	01	17
84465922	XX	01	2	84980033	16.212	01	2

Number	Figure	Sequence	Ref.	Number	Figure	Sequence	Ref.
84980246	11.218	01	4	84983479	10.220	03	9
84980252	11.219	01	7	84983481	03.215	02	13
84980257	16.215	05	71	84983492	07.203	01	5
84980361	16.205	01	3		07.203	02	6
84980436	16.206	01	4	84983493	07.204	01	10
84980523	16.205	02	10	84983498	06.216	01	11
84980689	03.208	01	24		06.216	02	11
84980881	16.206	02	16	84983499	06.216	01	12
84980919	13.206	01	1		06.216	02	12
84980943	05.204	02	3	84983529	04.201	02	8
84981173	13.203	01	15	84983530	04.201	02	3
84981179	13.205	01	1	84983541	08.210	02	11
84981183	10.219	02	36	84983542	08.210	02	11
84981225	16.220	16	44	84983561	16.206	03	1
84981226	16.220	18	45	84983562	16.206	04	14
84981227	16.220	01	62	84983563	16.206	04	15
84981409	13.211	01	2	84983565	16.206	03	22
84981494	13.213	01	11	84983568	15.201	02	1
84981539	13.212	02	14	84983571	15.223	02	12
84981813	03.211	01	16	84983575	15.223	02	1
84981849	03.208	01	2	84983580	15.223	02	39
	03.208	01	3	84983581	15.223	02	14
84981908	13.213	01	13	84983592	06.201	05	6
84982090	16.213	01	5	84983593	15.223	02	15
	16.213	02	5	84983615	05.201	02	12
	16.213	03	5	84983618	16.219	01	1
84982112	16.213	01	7	84983619	16.219	02	1
84982113	16.213	02	7	84983629	15.216	01	27
84982114	16.213	03	7		15.216	06	27
84982116	16.211	01	3	84983631	05.204	01	2
	16.211	02	3	84983645	15.223	02	3
	16.212	01	3	84983667	15.223	01	6
84982179	19.203	01	7	84983669	15.223	01	7
84982192	19.203	02	21	84983671	15.223	01	8
84982195	19.203	02	20	84983673	15.223	01	11
84982271	19.202	01	12	84983687	16.215	07	14
84982325	03.206	01	14	84983692	14.203	01	3
84982496	02.212	01	15	84989135	03.204/A	01	8
	02.212	02	14	84989342	13.208	01	3
	02.212	03	15	84989343	13.208	01	4
84982525		02	2	84989344	13.208	01	16
84982527	07.211	01	1	84989464	14.205	01	21
84982624	13.213	01	8		16.206	03	31
84982797		02	3	84989853	02.217	01	7
	19.203	01	5	84989876	02.217	01	9
84982833	15.203	02	18	84989965		01	2
84982881	15.203	02	19		02.215	01	14
84982894	08.209	01	12	84989988	02.215	01	8
84982895	08.209	01	13	84990901	15.230	02	1
84982958	07.211	01	27	84990909	07.215/A	01	102
	07.211	02	27		07.215/B	01	102
84982984	07.220	01	12		07.215/C	01	102
	07.220	02	14		07.215/D	01	102
84982985	07.220	01	13	84990912		01	61
	07.220	02	15		15.201	02	4
84983130	13.208	01	18	84990913		01	62
84983136	02.212	04	11		15.201	01	3
84983137	03.215	02	11	84990916	14.202	01	1
84983154	13.208	01	9	84990984		02	8
84983156	13.208	01	12		19.203	01	46
84983158	13.208	01	11	84991015		02	7
84983159	13.208	01	10		19.203	01	32
84983188	02.208	01	30	84991030	08.210	02	5
	07.209	01	30	84991053	07.215	01	2
	10.205	01	25	84991063	07.215/A	01	96
84983191	02.205	02	55	84991066	07.215/A	01	82
	02.207	02	55		07.215/B	01	82
	02.208	01	29		07.215/C	01	82
	08.208	01	24		07.215/D	01	82
84983229	16.211	01	1		07.215/E	01	82
	16.211	02	1	84991067	07.204	01	2
	16.212	01	1	84991068	06.216/A	03	6
84983293	16.213	01	2	84991070		01	28
	16.213	02	2		06.216/A	04	1
	16.213	03	2	84991071	06.216/A	04	2
84983298	02.208	01	2	84991072	06.216/A	04	3
84983325	07.211	01	21	84991088	07.215/A	01	104
	07.211	02	21		07.215/B	01	104
84983372	16.213	03	1		07.215/C	01	104
84983373	16.213	01	1		07.215/D	01	104
	16.213	02	1		07.215/E	01	104
84983398	14.217	01	8	84991094	06.216	01	19
84983476	07.211	01	23		06.216	02	19
	07.211	02	23	84991103	06.216	01	1

Number	Figure	Sequence	Ref.	Number	Figure	Sequence	Ref.
84991117	06.216/A	06	46A	84993189	05.204	01	24
84991144	06.222	01	1	84993190	05.204	01	25
84991178		01	55	84993195	05.204	01	65
	07.204	02	26	84993196	05.204	01	66
84991293	13.211/A	01	1	84993197	05.204	01	73
	13.211/B	01	1	84993198	05.204	01	72
84991490	14.202	03	7	84993224	03.208	01	3
84991557	16.219	01	7	84993232		01	27
	16.219	02	7		02.201	02	12
84991562	14.213	01	45	84993233	02.201/A	01	12
84991568	14.213	01	2	84993234	02.201/A	01	13
84991592	15.233	01	1	84993235	02.201/A	01	14
84991600	10.222	01	1	84993236	02.201/A	01	2
84991625	19.203	01	11	84993237	02.201/A	01	3
84991660		01	46	84993238	02.201/A	01	5
	14.217	01	6	84993239	02.201/A	01	6
84991662	16.219	02	5	84993240	02.201/A	01	7
84991665	16.219	02	3	84993241	02.201/A	01	8
84991668	16.219	02	8	84993242	02.201/A	01	9
84991671	16.203	03	2	84993243	02.201/A	01	10
84991676	16.219	02	4	84993244	02.201/A	01	11
84991695	10.222	01	11	84993249	05.204	01	68
84991697		02	1	84993252	05.204	01	69
84991736	13.204/A	01	14	84993257	05.204	01	54
84991749	15.216	02	2	84993258	05.204	01	53
84991753	15.230	01	25	84993259	05.204	01	52
84991761	15.230	02	1	84993262	05.204	01	3
84991769	19.203	01	16	84993264	05.204	01	48
84991770	19.202	02	11	84993270	03.204/B	01	1
84991773	13.205	01	10	84993744	06.201	07	32
84991785	10.220	03	25		06.217/A	03	9
84991803	12.205	01	64		06.217/B	03	9
84991804	08.204	02	15	84993787	07.204	02	7
84991805	08.204	02	18	84993788	07.204	02	8
84991878	08.201	01	3	84993789	07.204	02	11
84991885	14.213	01	44	84993790	07.204	02	6
84991921	12.205	01	80	84993815	10.231	01	11
84991925	10.236	02	45	84993819	10.231	01	28
84991942	10.236	01	46	84993850	07.215/A	01	103
	10.236	02	45		07.215/B	01	103
84991951	16.215	05	69		07.215/C	01	103
84991962	14.202	02	1		07.215/D	01	103
84992055	13.203	01	6		07.215/E	01	103
84992057	13.203	01	7	84993889	10.220	03	5
84992180	07.215	01	4	84993891	10.220	03	8
	07.215	02	4	84993913		01	21
	07.215	03	4		02.201	01	50
	07.215	04	4	84993914	02.201	01	54
84992181	07.204	01	6	84993917	02.201	01	55
84992182	07.204	01	3	84993921	06.211	01	9
84992183	07.215	02	2		06.211	02	9
	07.215	03	2		06.229	01	17
84992184	07.215	04	2		06.229	02	9
84992191	11.201/A	02	1	84993923	06.229	01	13
84992192	11.201/A	02	2	84993931	10.205	01	1
84992203	08.210	02	12	84993933	10.205	01	2
84992216	02.212	04	7	84993935	10.231	02	9
84992218	02.212	04	16	84993937	10.231	01	14
84992220	07.203	01	1	84993942	06.216/A	07	59
	07.203	02	2	84993943	06.216/A	07	60
84992224	10.231	03	4	84994131	05.204	01	46
84992226	10.231	03	16	84994132	05.204	01	86
84992227	02.217	01	12	84994178	16.211	01	2
84992711	05.201	03	3	84994329	03.202	03	31
84992718	11.218	01	30		03.203	05	40
84992726	02.212	04	14	84994330	03.202	03	35
84992815	15.203	01	11		03.203	05	44
84992833	16.211	02	2	84994332	03.203	02	8
84992882	12.201	01	5	84994333	03.202	02	9
84992883	12.201	01	4		03.203	02	13
84992890	08.206	02	7	84994334	03.202	02	14
84992895	08.206	02	8		03.203	02	18
84992896	15.228	01	38	84994336	03.202	02	12
84992904	15.203	02	12		03.202	03	12
84993155	05.204	02	6		03.203	02	16
84993168	05.204	01	44		03.203	05	16
84993170	05.204	01	36	84994337	03.202	02	13
84993171	05.204	01	41		03.202	03	13
84993174	05.204	01	32		03.203	02	17
84993175	05.204	01	40		03.203	05	17
84993176	05.204	01	76	84994345	06.216/A	06	46A
84993177	05.204	01	77	84994346	10.219	02	34
84993185	05.204	01	49	84994427	02.218	01	8
84993187	05.204	01	31	84994429	06.216/A	06	79

Number	Figure	Sequence	Ref.	Number	Figure	Sequence	Ref.
84994430	02.208	01	12	84996643	08.210	02	2
84994432	02.208	01	5	84996654	16.220	11	47
84994444	06.216/A	07	19	84996658	12.205	04	49
84994447	06.216/A	01	40	84996659	12.205	04	28
84994453	06.216	03	3	84996660	14.211	01	25
	06.216/A	01	3	84996664	14.211	01	19
	06.216/A	06	80	84996678	15.209	02	29
84994808	04.201	02	5	84996716	14.211	01	4
84994812	05.204	02	1	84996722	16.215	03	15
84994814	08.210	02	1	84996743	14.211	01	20
84994828	03.208	01	17	84996765	12.203	01	3
84994837	02.203	01	3	84996766	12.203	01	2
84994840	02.217	01	8	84996964	03.206	01	21
84994846	06.216	03	27	84997024		01	37
84994847	06.216/A	01	9		06.206/A	01	6
	06.216/A	02	9		06.206/B	01	41
84994848	06.216/A	01	5		06.217/A	01	28
84994849	06.216	03	12		06.217/B	01	28
	06.216/A	01	12	84997043	07.203	01	4
84994853	10.220	03	7		07.203	02	5
84994856	06.216/A	02	2	84997112	19.206	01	6
84994860	08.209	01	11	84997915	10.231	03	36
84994873	06.216/A	07	18	84997916	06.206/A	01	18
84994879	02.205	01	12		06.206/B	01	32
	02.207	01	12	84997917	06.216	01	16
84994897	02.203	01	8	84997918	06.216	01	15
84994908	02.217	01	19	84997919	06.216	01	7
84994918	02.217	01	20	84997920	06.216	01	8
84994921	02.217	01	11	84997921	06.216	01	32
84994922	02.217	01	6		06.216/A	07	57
84994930	04.201	02	2	84997922	06.216	01	33
84994957	02.217	01	29		06.216/A	07	58
84994983		01	5	84997978	05.201	02	15
	02.203	01	11	84998003	06.217/A	04	36
84994984		01	1		06.217/B	04	36
	02.203	02	8	84998005	06.217/A	04	37
84994987	02.203	01	10		06.217/B	04	37
84995487	19.202	02	10	84998012	06.217/A	04	7
84995490	19.202	02	8		06.217/B	04	7
84995634	03.201	01	17	84998014		01	35
84995635	02.220	01	12	84998024	05.201	01	8
	02.220/A	01	12	84998030	06.216/A	02	23
84995654	02.219	01	17	84998034	06.226	02	25
84995693	08.204	01	13	84998036	03.210	01	1
	08.204	04	5	84998037	03.210	01	5
84995708	11.218	01	5	84998038	03.210	01	8
84995709	05.201	01	1	84998041	10.239	01	2
84995715	11.221	01	12	84998043		01	39
84995722	11.201	01	1		06.224	01	1
84995781	02.217	01	16	84998058	06.216	01	20
84995801	11.217	01	10		06.216	02	30
84995812	02.203	01	4	84998059	06.216	01	21
84995813	02.203	01	9		06.216	02	29
84995825	11.219	01	14	84998093	07.204	02	26
84995828	11.220	01	9	84998239	11.220	01	4
84995851	11.216	01	6	84998240	11.220	01	3
84995864	11.216	01	17	84998241	11.220	01	5
84995865	11.216	01	19	84998631	06.216/A	06	46A
84995866	11.216	01	16	84998642	14.207	01	5
84995867	11.216	01	18	84998644	14.207	02	5
84995870	11.217	01	8	84998674	07.216	01	6
84995871	11.217	01	7	84998950	08.204	01	9
84995885	08.201	01	6	84999306	16.220	09	32
84995892	16.216	01	5	84999313	15.228	02	25
84995907	16.220	01	145	84999356	12.205	01	48
84995913	16.220	04	144	84999493	11.218	01	7
84995914	16.220	04	143	84999502	11.220	01	8
84995917	16.216	01	7	84999503	11.218	01	6
84995921	16.220	12	137	84999506	11.221	01	4
84995925	14.211	01	3	84999507	11.221	01	5
84995928	10.223	01	8	84999523	02.214	01	20
84995929	10.223	01	11	84999531		01	21
84995934	16.219	01	3		02.217	01	5
84995941	16.216	01	6	84999546	11.216	01	7
84995978	16.216	01	23	84999547	11.216	01	7
84995980	16.216	01	24	84999548	11.216	01	4
84996015	19.202	01	25	84999549	11.216	01	4
84996077	02.201	02	8	84999564	11.220	01	7
84996136	13.204	01	10	84999566	07.216	01	2
84996521	05.201	01	6	84999567	11.219	01	4
	05.201	03	49	84999574	11.216	01	3
84996522	05.201	01	7	84999625	03.202	05	51
	05.201	03	50	84999630	03.202	02	96
84996636	16.215	01	13	84999631	03.202	02	15

Number	Figure	Sequence	Ref.	Number	Figure	Sequence	Ref.
84999632	03.202	02	17	86508568	15.216	07	86
	03.202	03	17		15.223	02	43
	03.203	05	46		15.228	01	46
84999640	11.219	01	1		15.228	02	46
84999644	02.217	01	14		16.213	01	16
84999662	11.216	01	4		16.213	02	16
84999663	11.216	01	4		16.213	03	16
84999664	11.216	01	7		16.215	01	39
84999665	11.216	01	7		16.215	03	39
853099	03.206	01	8		16.215	04	39
	03.211	01	20		16.215	05	39
86000021	10.221	04	59		16.215	07	39
86000441	03.215	01	27		16.216	01	10
	03.215	02	27		16.220	02	77
	11.218	01	27		16.220	04	77
	11.219	01	12		16.220	05	77
	11.221	01	3		19.202	01	73
	12.205	01	78	86508569	07.215	01	28
	14.203	01	9		07.215	02	28
	14.204	02	43		07.215	03	28
	14.209	01	14		07.215	04	28
	14.217	01	23		07.215	05	28
	15.216	04	128		07.216	01	28
86015195	03.202	05	59	86508570	02.222	01	13
	03.203	07	71		07.212	01	6
86500688	10.221	01	54		07.217	01	21
	10.221	02	54		07.221	01	6
	10.221	04	54	86508581	16.220	14	86
	10.224	01	15	86508583	03.215	01	18
86502201	06.206/A	03	53		03.215	02	18
	06.206/B	03	16	86508584	12.205	01	81
86507486	02.215	01	34	86508723	05.204	01	21
	08.206	02	16	86508812	06.205	01	25
	10.220	01	8		06.217/A	01	18
	10.220	02	65		06.217/B	01	18
	10.223	01	30	86509246	13.205	01	29
	12.205	04	45	86511042	03.206	01	23
	13.209	01	12		03.207	01	16
	15.234	01	6		06.201	02	49
	16.220	06	92		06.205	01	20
	16.220	07	92		06.206/A	02	46
	16.220	16	92		06.206/B	02	49
	19.203	01	28		10.221	01	41
	19.203	02	28		16.216	01	21
	19.204	02	35	86511323	02.214	01	3
86508568	02.205	02	27		02.217	01	34
	02.207	02	27		13.203	01	35
	02.212	01	22		13.208	01	24
	02.212	02	21	86511326	19.202	02	47
	02.212	03	22	86511823	06.205	01	19
	02.214	01	22		06.206/B	03	48
	03.211	01	28	86511824	06.206	01	5
	05.201	02	46		10.239	01	18
	06.201	04	45	86511830	06.201	02	35
	06.205	01	21		06.201	04	35
	06.206/A	01	16		06.201	05	35
	06.206/B	01	50	86511869	05.204/A	01	12
	06.211	02	37	86511870	05.204/A	01	2
	06.216/A	03	66	86512420	13.212	01	25
	06.217/A	02	13		13.212	02	25
	06.217/B	02	13	86512433	15.223	01	24
	06.226	02	13	86512439	10.221	01	34
	06.229	02	37		10.221	04	34
	07.209	01	23		13.208	01	33
	08.201	01	46		13.209	01	15
	08.204	01	28		15.230	01	49
	08.204	02	28		16.206	04	23
	08.204	04	36		16.215	04	46
	08.206	02	23		16.215	07	46
	08.208	01	9		16.220	15	90
	10.208	01	137		16.220	18	90
	10.212	01	52		19.204	02	49
	10.220	02	52	86512444	02.203	02	17
	10.220	03	52		15.230	01	2
	10.223	01	18	86512446	15.230	01	60
	10.230	01	30		16.215	07	48
	10.235	01	20	86513019	05.204/A	01	11
	10.236	01	15	86523955	05.204	01	43
	12.203	01	16	86532842	02.209	01	37
	12.205	01	33	86548577	15.223	02	46
	12.205	04	33	86548970	16.205	01	5
	13.212	02	36		16.213	01	3
	14.204	04	28		16.213	02	3
	15.216	03	135		16.213	03	3

Number	Figure	Sequence	Ref.	Number	Figure	Sequence	Ref.
86548970	16.220	02	9	86629542	16.220	09	101
86548974	02.215	01	5		16.220	18	101
86548975	07.208	01	41		19.203	01	50
86548976	07.204	01	11		19.203	02	50
	07.208	01	42		19.204	01	14
86566989	02.203	02	3	86637963	02.203	01	29
	02.209	01	4	86639313	10.221	04	51
	02.218	01	12	86977691	05.204	01	10
	06.201	02	19	86977726	10.235	01	30
	06.201	06	5	86977784	07.211	01	34
	06.226	01	12		07.211	02	31
	06.229	01	12	86977786	03.203	03	117
	10.213	01	15		06.206/A	01	13
86579537	15.223	02	13		06.206/B	01	52
86585706	02.205	02	29		08.206	02	17
	02.207	02	29		08.209	01	36
	08.206	01	10		10.223	01	31
	10.221	05	30		12.201	01	12
	16.220	07	130		12.205	02	34
	16.220	16	130		14.201	01	34
86586640	05.204/A	01	6		15.228	01	63
86586641	05.204/A	01	7		16.215	01	33
86586642	05.204/A	01	8		16.215	02	33
86586643	05.204/A	01	10		16.216	01	28
86588450	02.222	01	17		16.220	06	78
	06.201	05	38		16.220	12	137A
	07.204	02	20		16.220	19	61F
	07.212	01	7	86977789	07.202	01	12
	07.221	01	7		07.204	02	16
	13.212	02	32		10.224	01	14
	14.205	01	15		13.212	01	39
	16.213	01	15	86977790	07.204	01	33
	16.213	02	15	86980376	07.215	04	29
	16.213	03	15	86993462	02.203	01	1
86588502	02.205	02	45	87010223	06.201	03	16
	02.207	02	45	87016475	03.208	01	8
86592703	15.223	02	48	87016571	06.221	02	3
86592711	10.230	01	29	87016895	02.201	02	25
86595253	13.211/A	01	3	87024335	04.201	01	11
	13.211/B	01	3	87024336	04.201	01	15
86619060	02.205	02	36	87025578	13.208	01	6
	02.207	02	36	87033737	02.205	01	43
	13.212	01	29		02.205	02	43
	13.212	02	29		02.206	01	20
86620026	13.206	01	4		02.207	01	43
86622619	13.205/A	01	9		02.207	02	43
86624176	03.213	02	11		08.201	01	39
86624184	06.201	02	55		08.209	01	43
86625002	08.204	02	21		10.218	01	5
86625263	02.205	01	42		14.202	04	9
	02.205	02	42		14.204	04	42
	02.207	01	42		15.228	01	51
	02.207	02	42		15.228	02	51
	02.211	01	25		16.205	01	21
86627351	06.211	02	24		16.215	02	53
	06.229	02	24		16.215	03	53
86627352	06.211	02	26		16.215	04	53
	06.229	02	26		19.203	01	43
86629499	10.221	05	11		19.203	02	43
86629541	02.212	04	10	87035448	10.221	05	26
	11.218	01	12	87040733	03.202	05	43
	12.201	01	9		03.203	07	57
	13.205	01	35	87050320	02.209	01	36
	15.216	03	83	87281750	06.206/A	03	52
	16.215	03	44		06.206/B	03	22
86629542	02.203	01	37	87307	03.206	01	12B
	02.203	02	29		03.207	01	21
	02.206	01	24	87316074	02.201	01	44
	02.209	01	34		03.206	01	17
	08.209	01	35	87318677	07.208	01	15
	10.219	02	31	87318678	07.208	01	47
	10.221	01	57	87318779	13.210	01	4
	10.221	03	57	87329401	02.209	01	12
	10.221	04	57	87335069	15.201/A	01	1
	10.221	05	43	87335098	15.201/A	01	3
	10.230	01	2	87336072	03.204/B	01	22
	10.235	01	23		03.204/C	01	23
	13.211	01	3	87336811	15.201/A	01	4
	14.209	01	17	87336812	15.201/A	01	2
	15.216	01	95	87341782		01	22
	15.216	05	95		02.201	01	51
	15.216	06	95	87343471	03.204/A	01	1
	15.228	02	65		03.204/C	01	38
	16.215	02	70	87343487	03.204/A	01	1

Number	Figure	Sequence	Ref.	Number	Figure	Sequence	Ref.
87343487	03.204/B	01	38	87390782	07.220	01	22
87344491	04.201	02	1		07.220	02	5
	11.218	01	15	87390784	07.208	01	3
87349260	03.202	03	41	87390786	07.220	01	9
	03.203	05	50		07.220	02	19
87350526	10.203	01	3	87390788	07.220	02	18
87352246	05.204	01	61		07.220	02	20
87352255	05.204	01	59	87390797	07.220	01	15
87352256	05.204	01	58		07.220	02	13
87352257	05.204	01	47	87390802	07.220	01	16
87352261	05.204	01	23		07.220	02	12
87352265	05.204	01	1	87390810	07.216	01	10
87353348	05.204	01	60	87390819	07.207	01	31
87353371	10.221	03	6	87390820	07.207	01	5
87353373	10.221	01	24	87390825	07.209	01	4
87364476	10.221	05	1	87390829	07.215	02	21
87364480	10.221	05	3		07.215	04	21
87367412	13.208	01	13	87390831	07.215	02	20
87367802	10.221	03	23		07.215	04	20
87369613	10.223	01	1	87391378	02.209	01	11
	10.236	02	5	87391600	10.221	05	5
87372362	10.221	01	19	87394394	13.205	01	15
87374463	02.212	01	9	87394399	13.205	01	14
	02.212	02	8	87395551	10.218	01	1
	02.212	03	9	87395553	10.218	01	2
87374486	07.211	01	5	87395558	16.205	01	10
	07.211	02	1	87395560	08.204	04	38
87374488	07.211	01	11	87396671	13.212	01	16
87374490	02.203	02	9	87397438	13.212	01	4
87374541	02.203	02	1	87397439	13.212	02	8
87374601	10.213	01	11	87397440	13.212	02	15
87375094	02.203	02	7	87397443	13.212	02	7
87375325		01	23	87397444	13.212	01	3
	13.205	01	3	87398471	13.212	02	9
87377124	13.205	01	4	87399031	02.207	02	2
87377125	13.205	01	13	87399032	02.205	02	2
87377459	06.217/A	03	40	87399363	02.208	01	16
	06.217/B	03	40	87421149	07.211	01	30
87377800	02.214	01	28	87471465	06.206/C	01	1
87378189	13.205	01	5	87472183	14.204	02	1
87378192	13.205	01	2	87472191	14.204	02	2
87378544	13.210	01	1	87474173	16.215	07	18
87379563	13.203	01	5	87474177	16.215	05	1
87379565	13.203	01	10	87474183	16.215	05	2
87379571	13.203	01	14	87474266	10.236	01	9
87380184	02.208	01	6	87474269	08.210	01	2
87380200	02.208	01	3	87474270	08.210	01	1
87380722	13.209	01	2	87477176	03.202	04	102
87381142	13.209	01	3		03.203	06	131
87381240	03.212	01	5		03.215	01	17
87381243	03.212	01	6		03.215	03	7
87381245	03.211	01	4	87478062	10.208	01	75
87381247	03.211	01	1	87479989	19.202	01	13
87381249	03.211	01	7	87484472	08.204	02	17
87382312	02.215	01	7	87484967	08.210	02	10
87382843	07.215/A	01	61	87484968	08.204	01	42
	07.215/B	01	61	87486181	08.210	02	3
	07.215/C	01	61	87487047	14.201	01	12
	07.215/D	01	61	87487048	14.201	01	10
	07.215/E	01	61	87487049	14.201	01	7
87383914	02.208	01	10	87487050	14.201	01	4
87384218	07.215/A	01	30	87487052	15.228	02	32
	07.215/B	01	29	87487053	15.228	01	31
	07.215/C	01	30	87495570	03.202	03	23
	07.215/D	01	29		03.203	05	31
	07.215/E	01	30	87495571	03.202	01	1
87384220	07.215/A	01	59	87495572	03.203	01	1
	07.215/B	01	59	87495573	03.202	02	7
	07.215/C	01	59	87495575	03.202	03	39
	07.215/D	01	59		03.203	05	48
	07.215/E	01	59	87495576	03.202	05	42
87384417	10.226	01	3		03.203	07	56
87387930	08.210	01	16	87495577	03.202	04	80
87389344	02.203	01	14		03.203	06	92
87390546	02.206	01	2	87495578	03.202	04	93
87390561	02.206	01	5		03.203	06	105
87390733	07.207	01	32	87495579	03.202	04	81
87390734	07.207	01	33		03.203	06	93
87390753	07.215	02	1	87495580	03.202	04	82
87390755	07.215	01	1		03.203	06	94
87390774	07.207	01	10	87495581	03.202	04	91
87390776	07.207	01	11		03.203	06	103
87390778	07.207	01	12	87495582	03.202	04	92
87390780	07.209	01	5		03.203	06	104

Number	Figure	Sequence	Ref.	Number	Figure	Sequence	Ref.
87495583	03.202	03	40	87497133	03.203	06	80
	03.203	05	49	87497134	03.202	03	36
87495584	03.202	05	64		03.202	03	36
	03.203	07	76		03.202	04	68
87495585	03.202	01	2		03.203	03	45
	03.203	01	3		03.203	03	45
87495586	03.202	05	52		03.203	05	45
87495587	03.202	05	52		03.203	05	45
87495588	03.202	05	52		03.203	06	80
87495589	03.202	05	52	87497135	03.202	03	36
87495590	03.202	05	52		03.202	04	68
87495591	03.202	05	52		03.203	03	45
87495592	03.202	05	52		03.203	05	45
87495593	03.202	02	19		03.203	06	80
	03.202	03	19	87497136	03.202	04	68
	03.203	02	26		03.203	06	80
	03.203	05	26	87497137	03.202	04	68
87495595	03.202	02	21		03.203	06	80
	03.202	03	21		03.203	06	80
	03.203	02	28	87497138	03.202	04	66
	03.203	05	28		03.203	06	78
87495596	03.202	02	18	87497139	03.202	04	67
87495598	03.202	04	95		03.203	06	79
	03.203	06	107	87497140	03.202	02	19
87495599	03.202	04	68		03.202	03	19
	03.203	06	80		03.203	02	26
87495600	03.202	04	68		03.203	05	26
	03.203	06	80	87497141	03.202	02	19
87495601	03.203	06	80		03.202	03	19
87495602	03.203	06	80		03.203	02	26
87495603	03.202	04	68		03.203	05	26
	03.203	06	80	87497142	03.202	02	19
87495604	03.202	04	68		03.202	03	19
	03.203	06	80		03.203	02	26
87495605	03.203	06	80		03.203	05	26
87495606	03.202	04	68	87497143	03.202	02	19
	03.203	06	80		03.202	03	19
87495607	03.202	04	68		03.203	02	26
	03.203	06	80		03.203	05	26
87495608	03.202	04	68	87497144	03.202	02	19
	03.203	06	80		03.202	03	19
87495609	03.202	04	68		03.203	02	26
	03.203	06	80		03.203	05	26
87495610	03.202	04	68	87497145	03.202	02	19
	03.203	06	80		03.202	03	19
87495611	03.202	04	68		03.203	02	26
	03.203	06	80		03.203	05	26
87495613	03.202	03	36	87497146	03.202	02	19
	03.203	03	45		03.202	03	19
	03.203	05	45		03.203	02	26
87495614	03.202	04	68		03.203	05	26
	03.203	06	80	87497147	03.202	02	19
87495615	03.202	04	68		03.202	03	19
	03.203	06	80		03.203	02	26
87495616	03.202	04	68		03.203	05	26
	03.203	06	80	87497148	03.202	02	19
87495617	03.202	04	68		03.202	03	19
	03.203	06	80		03.203	02	26
87495618	03.203	06	80		03.203	05	26
87495619	03.202	04	68	87497149	03.202	02	19
	03.203	06	80		03.202	03	19
87497124	03.202	04	68		03.203	02	26
	03.203	06	80		03.203	05	26
87497125	03.202	04	68	87497150	03.202	04	71
	03.203	06	80		03.203	06	83
87497126	03.202	04	68	87497151	03.202	04	69
	03.203	06	80		03.203	06	81
87497127	03.203	06	80	87497152	03.202	04	76
87497128	03.202	04	68		03.203	06	88
	03.203	06	80	87497153	03.202	04	73
87497129	03.202	03	36		03.203	06	85
	03.202	04	68	87497154	03.202	04	75
	03.203	03	45		03.203	06	87
	03.203	05	45	87497155	03.202	04	70
	03.203	06	80		03.203	06	82
87497130	03.202	04	68	87526762	07.202	01	6
	03.203	06	80	87526776	07.211	02	11
87497131	03.202	03	36	87526779	07.211	02	7
	03.202	04	68	87526787	07.209	01	8
	03.203	03	45	87526855	07.221	01	1
	03.203	05	45	87526857	02.220	01	1
	03.203	06	80		02.220/A	01	1
87497132	03.202	04	74	87526858	02.220	01	9
	03.203	06	86		02.220/A	01	9

Number	Figure	Sequence	Ref.	Number	Figure	Sequence	Ref.
87526865	02.212	01	3	87576053	0.40.0/A	01	1
	02.212	03	3		02.203	01	13
87526871	07.220	01	5	87577837	02.201	01	20
	07.220	02	1	87578837	10.222	01	2
87526873	07.220	01	7	87578844	04.201	01	1
	07.220	02	21	87578846	04.201	01	5
87526874	07.220	01	4	87579534	16.205	01	6
	07.220	02	23	87579535	16.205	01	7
87526877	07.210	01	2	87579749	06.217/A	01	39
87526879	07.210	01	1		06.217/B	01	39
87526884	07.216	01	5	87580692	10.230	01	10
87526886	07.216	01	13	87580693	10.230	01	28
87526888	07.216	01	4	87580739	06.201	02	48
87526891	02.222	01	2	87580774	02.203	02	10
87526893	07.209	01	15	87580775	07.217	01	3
87526899	02.222	01	7	87580778	02.217	01	10
87526903	07.220	01	20	87580780	19.203	01	8
	07.220	02	7	87581017	06.226	01	4
87526905	07.220	01	10	87581019	06.201	07	30
87526909	07.220	01	19	87582507	16.215	04	3
	07.220	02	8	87583926	0.36.0/A	01	1
87526911	07.220	01	11		02.203	01	17
	07.220	02	17	87585622	10.221	02	25
87526927	07.212	01	1	87589673	10.221	05	25
87526931	07.208	01	7	87589675	10.221	05	24
87526935	02.211	01	13	87590392		01	19
87526937	07.202	01	8		14.205	01	6
87526940	07.201	02	2	87590396	14.205	01	3
87526942	07.201	02	7	87590417	03.212	01	8
87526947	02.212	04	1	87590419	03.212	01	7
87526948	07.208	01	22	87590656	10.231	01	13
87526959	02.219	01	19	87590677	10.221	02	13
87526960	02.212	01	2	87590685	10.220	03	9
	02.212	03	2	87590687	02.218	01	5
87526962	02.205	01	22	87590690	10.220	02	10
	02.207	01	22	87592769	14.205	01	11
87526968	02.211	01	12	87595270	14.205	01	1
87532056	10.221	01	20	87597172	02.205	01	3
87532058	06.205	01	2		02.207	01	3
87538809	16.205	01	1	87597173	02.205	01	10
87538812	16.205	01	9		02.207	01	10
87539545	10.235	01	6	87598020	15.234	01	1
87547415	13.203	01	17	87598021	15.234	01	2
87547454	10.221	01	58	87598105	14.205	01	4
	10.221	05	2	87598321	14.205	01	8
87547698	13.208	01	7	87599006	07.201	01	10
87547841	13.211/A	01	5	87599008	07.201	01	11
87547842	13.211/B	01	5	87599037	07.201	01	12
87547843	13.209	01	1	87599833	14.205	01	5
	13.211	01	1	87601020	10.230	01	25
87548346	08.204	03	39	87601022	10.229	01	11
87551747	06.201	02	27	87605391	07.216	01	14
87552786	16.215	01	8	87605393	07.203	02	1
87552787	10.218	01	3	87605394	07.215	01	21
87555024	10.235	01	2		07.215	03	21
87555027	10.235	01	3		07.215	05	21
87555029	10.235	01	4	87605396	07.215	01	20
87555031	10.235	01	5		07.215	03	20
87555608	02.209	01	37		07.215	05	20
87567462	06.216/A	02	15	87605399	07.210	02	1
87567463	08.209	01	17	87605401	07.210	02	2
87567466	11.203	01	2	87605403	07.205	01	6
87567469	02.203	01	2	87605405	07.205	01	7
87567470	02.218	01	4	87605407	02.205	02	6
87567471		01	25		02.207	02	6
	02.203	01	10	87605412	07.215	01	9
87570442	10.207	01	1		07.215	02	9
87570445	10.221	03	8		07.215	05	9
87571280	19.203	01	10	87605413	07.211	01	36
87571282	06.226	01	8		07.211	02	33
87571283	06.226	01	2	87605416	10.236	01	48
87571285	06.206/A	02	40	87605419	02.211	01	6
	06.206/B	02	7	87605432	07.215	05	1
87571287	06.206/A	01	51	87605434	07.215	04	1
87571288	06.226	01	5	87605436	07.215	03	1
87572444	06.206/A	01	48	87605443	07.204	02	5
	06.206/B	01	42	87605445	07.204	02	5
87573715	10.220	03	16	87605452	02.208	01	11
87573717	02.218	01	6	87605457	02.208	01	1
87573728	0.02.1	01	1	87605462	08.208	01	1
87573732	02.218	01	10	87605466	02.205	01	19
87573739	02.203	01	12		02.207	01	19
87575063	06.209	01	1	87605476	02.205	01	18
87575238	10.219	01	1		02.207	01	18

Number	Figure	Sequence	Ref.	Number	Figure	Sequence	Ref.
87605480	07.220	01	21	87640116	0.40.0/A	01	12
87605482	02.206	01	11		0.40.0/A	01	15
87605494	02.206	01	9	87640448	10.226	01	12
87605495	02.206	01	7	87640644	19.204	02	32
87605507	07.204	02	1	87641380	02.212	02	2
87605544	08.208	01	3	87641437	07.215/B	01	2
87605546	08.208	01	2		07.215/D	01	2
87605552	02.215	01	19	87641438	07.215/B	01	3
87606366	10.219	01	6		07.215/D	01	3
87606370	10.219	02	7	87641439	07.215/A	01	5
87606372	10.219	01	2		07.215/B	01	4
87606373	08.201	01	2		07.215/C	01	5
87607941	14.209	02	4		07.215/D	01	4
	14.209	03	4		07.215/E	01	5
87610802	10.224	01	4	87641440	07.215/A	01	6
87612660	14.209	01	1		07.215/B	01	5
87613753	08.210	01	5		07.215/C	01	6
87614261	06.201	02	29		07.215/D	01	5
87615233	10.213	01	10		07.215/E	01	6
87618016	10.213	01	14	87641441	07.215/A	01	7
87619094	14.205	01	2		07.215/B	01	6
87619514	10.229	01	12		07.215/E	01	7
87619515	10.229	01	13	87641442	07.215/A	01	8
87619516	10.229	01	3		07.215/B	01	7
87619517	10.229	01	4		07.215/C	01	8
87619518	10.229	01	5		07.215/D	01	7
87621085	14.204	03	15	87641443	07.215/A	01	9
87621089	19.202	02	15A		07.215/B	01	8
87621094	12.201	01	2		07.215/C	01	9
87622321	19.204	01	27		07.215/E	01	9
87623082	06.201	04	23	87641444	07.215/A	01	31
	06.201	06	1		07.215/C	01	31
	06.221	01	8		07.215/E	01	31
87623720	02.201	02	7	87641445	07.215/A	01	20
87625491	12.205	01	19		07.215/C	01	20
87626467	06.205	01	14	87641446	07.215/D	01	8
87626980	03.210	02	11	87641448	07.215/A	01	2
87627625	10.221	01	19		07.215/C	01	2
87627630	10.207	01	3	87641449	07.215/E	01	2
87627633	10.207	01	2	87641464	07.209	01	12
87627634	06.206/A	02	26	87641465	07.209	01	14
	06.206/B	02	6	87641468	07.208	01	17
87627635	06.206/A	02	27	87641470	07.208	01	11
	06.206/B	02	4	87641472	07.208	01	13
87628224	13.208	01	17	87641474	07.208	01	12
87628589	14.203	01	4	87641476	02.222	01	10
	14.211	01	2	87641478	07.208	01	2
87628593	14.204	04	4	87641480	02.205	01	26
87629285	14.211	01	5		02.207	01	26
87629286	14.211	01	8	87641487	02.211	01	14
87629288	14.211	01	12	87641488	07.215	02	29
87629330	10.224	01	2		07.215	03	29
87631509	06.206/A	02	20		07.215	05	29
	06.206/A	03	20	87641489	07.215	01	29
	06.206/B	02	65	87641492	02.205	02	54
	06.206/B	03	65		02.207	02	54
87631510	10.221	01	56	87641500	07.208	01	15
87634321	13.205	01	17	87641521	02.211	01	8
	13.205/A	01	8	87641527	07.210	01	7
87634436	10.226	01	6		07.210	02	7
87634437	10.226	01	7	87641531	02.211	01	9
87634675	0.40.0/A	01	14	87641535	07.204	02	5
87634677	0.40.0/A	01	3	87641537	07.205	01	17
87635059	10.226	01	8	87641540	02.205	01	20
87635060	10.226	01	9		02.207	01	20
87635061	10.226	01	10	87641561	02.206	01	12
87635062	10.226	01	11	87641562	02.208	01	13
87636390	10.221	05	27	87641565	07.202	01	1
87637099	02.201	01	2	87641567	07.215	01	8
87638802	10.205	01	4		07.215	02	8
87639770	03.211	01	6		07.215	05	8
87640101	0.40.0/A	01	8	87641569	07.215	01	16
87640102	0.40.0/A	01	7		07.215	02	16
87640105		01	18		07.215	05	16
	0.40.0/A	01	11	87641575	07.201	02	1
87640109		01	19	87641576	02.209	01	7
	0.40.0/A	01	13	87641580	02.211	01	1
87640110	0.40.0/A	01	2	87642189	06.211	02	3
87640111	0.40.0/A	01	4		06.229	02	3
87640112	0.40.0/A	01	5	87642991	19.203	01	1
87640113	0.40.0/A	01	6	87642994	19.203	01	2
87640114		01	20	87642997	19.203	01	13
	0.40.0/A	01	9	87643000	19.203	01	3
87640115	0.40.0/A	01	10	87643003	10.220	02	4

Number	Figure	Sequence	Ref.	Number	Figure	Sequence	Ref.
87643007	10.205	01	8	87726138	06.226	03	1
87643010	10.205	01	9	87726140	06.226	03	3
87643013	10.205	01	7	87726141	06.206/B	01	36
87644633	04.201	02	9	87726142	06.201	04	22
87644641	14.211	01	1	87729403	08.204	04	18
87644645	06.217/A	04	2	87732157	10.207	01	4
	06.217/B	04	2	87734120	06.216	01	14A
87644649	08.204	02	16	87734127	06.216/A	06	46A
87644650	08.204	02	2	87734128	06.216/A	06	46A
87644659	08.204	01	10	87734129	06.216/A	06	46A
87653930	13.205	01	40	87734132	06.216/A	05	4
87655892	03.208	01	12	87734133	06.216/A	05	3
87656135	13.205	01	19	87734134	06.216/A	05	2
87656533	13.213	01	10	87734135	06.216/A	05	1
87658675	02.209	01	2	87734136	06.216/A	05	5
87658884	13.213	01	1		06.216/A	06	46A
87660603	03.213	02	2	87735346	10.235	01	7
87666394	08.204	03	13	87737763	02.201	02	13
87666403	08.210	01	4	87741354	03.202	04	94
87666406	08.210	02	9		03.203	06	106
87666407	08.210	01	6	87741357	03.202	04	72
87666410	08.206	01	1		03.203	06	84
87667595	06.201	04	33	87741358	03.202	04	65
87667833	03.211	01	10		03.203	06	77
87667835	03.211	01	11	87741359	03.202	04	90
87667837	03.206	01	7		03.203	06	102
87668506	10.203	01	1	87745671	08.204	03	9
87673147	06.217/A	04	35	87746941	14.203	01	1
	06.217/B	04	35	87748159	11.201/A	05	1
87673163	12.201	01	1	87748174	03.215	03	1
87673171	12.205	01	24	87748175	03.215	03	2
87673176	11.218	01	2	87748180	11.218	01	3
87673179	11.218	01	1	87748183	07.217	01	7
87675006	02.201	01	18	87748184	07.217	01	10
87675180	19.203	01	6	87748186	07.217	01	12
87677061	0.36.0/A	01	3	87748192	07.217	01	1
87677064	0.36.0/A	01	7	87748196	03.202	04	100
87677073	0.36.0/A	01	2		03.203	06	130
87677074	0.36.0/A	01	4		03.215	03	3
87677075	0.36.0/A	01	5	87748198	03.215	02	14
87677076	0.36.0/A	01	8	87750717	06.201	06	3
87677077	0.36.0/A	01	9	87751854	06.201	06	6
87677078	0.36.0/A	01	10	87752098	06.206/B	03	26
87677079	0.36.0/A	01	6	87752255	06.206	01	1
87677080	0.36.0/A	01	12		06.206/B	03	70
87677214	06.224/A	01	4	87754374	06.206/A	01	49
87677216	06.221	01	1		06.206/B	01	10
87677218	06.224/A	01	1	87754655	10.221	02	14
87681845	08.209	01	2	87754660	10.208	01	96
87681848	10.226	01	1	87756915	06.201	05	9
87685620	10.226	01	17	87756916	06.201	05	5
87685626	10.226	01	18	87802965	08.210	01	18
87690727	08.204	04	17	87803018	0.04.0	01	9
87690729	08.204	02	20	87803145	0.14.0	01	3
87690878		01	16	87803192		01	18
	0.36.0/A	01	13		0.20.0	01	2
87690879		01	17	87803260		01	15
	0.36.0/A	01	14		0.30.2	01	1
87690880	0.36.0/A	01	11	87909	07.201	01	5
87694155	10.226	01	19	88043	06.211	02	50
87694156	10.226	01	20		06.229	02	50
87694159	10.221	02	11	88438	11.216	01	13
87697106	03.201	01	2	88685	05.204	01	35
87697107	03.201	01	1	89512275	05.211	01	2
87697128	03.201	01	15	89814477		01	16
87697420	06.217/A	03	41	913108	02.215	01	17
	06.217/B	03	41	913347	13.208	01	8
87703662	08.204	04	1	913654	10.219	01	44
87703668	08.204	01	6	913888	02.208	01	8
87704700	10.240	01	4		02.209	01	3
87706118	10.220	01	1		03.211	01	18
87713469	10.220	03	14	918145	15.228	02	23
87718062	11.216	01	1	918289	07.216	01	8
87718066	11.219	01	15	918559	03.210	02	19
87718071	10.205	01	6	918737	03.204/A	01	5
87718084	03.215	01	1	918797	07.216	01	7
87718086	03.215	02	1	919626	15.230	01	7
87718091	03.215	01	3	919855	03.211	01	8
	03.215	02	3	919875	15.230	01	63
87718093	03.215	01	2	919939	15.230	01	35
	03.215	02	2		15.230	01	35
87718095	04.201	01	4	919944	15.230	01	30
87718097	04.201	01	3	919945	15.230	01	28
87718099	04.201	01	6	919950	15.230	01	12

Number	Figure	Sequence	Ref.	Number	Figure	Sequence	Ref.
919951	15.230	01	54	9511017	07.216	01	11
919954	15.230	01	53		07.217	01	14
919957	15.230	01	1	9511034	03.204/B	01	34
919958	15.230	01	59		03.204/C	01	34
919977	15.230	01	24	9511041	15.209	01	8
920194	15.230	01	56		15.209	02	8
920236	15.230	01	55		15.228	01	11
920397		01	44		16.220	08	32
	13.213	01	9	9511051	02.212	04	17
920487		01	45		14.204	03	36
	13.213	01	12	9511156	06.226	01	6
921491	03.211	01	19	9511897	07.208	01	8
922214		01	42	9511910	07.216	01	12
	10.231	04	18		07.217	01	5
922328	15.230	01	34	9511999	15.216	04	66
922395	15.230	01	24	9512004	15.216	04	65
922581	14.217	01	7	9512158	05.204	01	7
922586	14.217	01	10	9512161	05.204	01	9
9500198	10.224	01	11	9512165	05.204	01	20
9500860	16.215	02	20	9512167	05.204	01	8
9500923	07.202	01	4	9512169	05.204	01	33
9501819	07.209	01	11	9512178	05.204	01	5
	07.211	01	14	9512180	05.204	01	67
	07.211	02	14	9512204	05.204	01	6
9502212	15.230	01	65	9512266	05.204	01	4
9502822	02.212	01	10	9512290	06.226	02	11
	02.212	02	9	9512573	03.204/A	01	7
	02.212	03	10	9512583	12.205	02	7
9503184	14.204	02	23	9512667	03.206	01	27
9503705	10.213	01	8		03.207	01	11
9503720	15.216	02	3		03.211	01	32
9503928	06.226	02	9		10.208	01	139
9503929	06.205	01	8	9512968	10.221	05	57
9504087	15.228	02	26	9512978	13.203	01	38
9504162	15.216	05	20	9513250	16.220	02	15
9504180	15.216	09	9		16.220	03	15
	15.216	10	9		16.220	13	15
9504183	15.216	04	37		16.220	14	15
9504210	15.216	09	40	9513676	10.239	01	5
	15.216	10	40	9513759	02.220	01	13
9504213	15.216	09	42		02.220/A	01	13
9504429	15.228	02	27	9513779	10.213	01	7
9504430	15.228	02	25		10.231	03	3
9504887	13.203	01	39		10.239	01	6
9505249	15.228	02	20	9513786	10.231	03	6
9505278	15.230	01	6	9513861	08.204	01	7
9505279	15.230	01	5	9513968	10.230	01	17
9505283	15.230	01	56	9513969	10.230	01	19
9505293	15.230	01	1	9513970	10.230	01	18
9505391	03.211	01	5	9514052	16.219	01	6
9507312	10.224	01	6		16.219	02	6
9507313	10.224	01	5	9514259	08.210	02	4
9507807	06.226	02	10	9514334	02.215	01	22
9507811	02.203	02	4	9514387	16.215	07	24
9508615	15.216	04	7	9514497		01	40
9508617	15.216	04	8		07.202	01	15
9508952	05.204	02	12	9514532	15.216	10	38
	05.204	03		9514603	13.212	02	10
9509233	10.219	01	46	9514605	08.204	03	26
9509260	14.202	03	4		13.212	02	31
9509508	06.226	02	6	9514935	10.221	05	6
9509555	03.204/C	01	21	9514936	10.221	05	7
9509636	10.221	05	4	9515066	10.221	05	14
9509843	15.228	02	34	9515075		01	9
9509901	03.211	01	9		15.223	01	4
9510152	15.209	01	24	9515076		01	10
9510166	10.221	05	9		15.223	01	2
9510262	03.210	02	14	9515087	15.223	01	10
9510264	03.210	02	4	9515099	15.223	01	5
9510266	03.210	02	5	9515133	06.229	01	14
9510270	03.210	02	6	9515142	10.221	05	13
9510284	10.221	05	12	9515540	03.210	02	31
9510288	10.221	05	8	9515820	07.204	02	3
9510330	10.219	01	43		07.210	01	17
9510435	10.235	01	10		07.210	02	17
9510436	10.235	01	11	9516235	15.216	05	23
9510437	10.235	01	12	9575269	19.202	02	21
9510438	10.235	01	13	9575270	19.204	02	32
9510439	10.235	01	14	9575279	19.204	02	47
9510483	16.206	03	8	9575398	08.204	02	19
9510485	16.206	03	9	9575414	08.204	01	8
9510487	16.206	03	10		08.204	04	19
9510553	12.205	01	4		08.206	01	2
9510599	16.220	15	3	9575415	08.204	02	3

Number	Figure	Sequence	Ref.	Number	Figure	Sequence	Ref.
9576004	10.223	01	5	9576979	03.203	03	45
9576567	19.204	02	38		03.203	05	45
9576593	19.204	01	23		03.203	06	80
9576594	19.202	02	1	9576980	03.202	03	36
9576599	08.206	01	3		03.202	04	68
9576632	19.202	02	22		03.203	03	45
9576719	06.216	01	18		03.203	05	45
	06.216	02	18		03.203	06	80
9576720	06.216	01	5	9576981	03.202	03	36
	06.216	02	5		03.202	04	68
	06.216/A	07	35		03.203	03	45
9576721	06.216/A	01	31		03.203	05	45
	06.216/A	03	31		03.203	06	80
	06.216/A	06	31	9576982	03.202	03	36
	06.216/A	07	31		03.203	03	45
9576722	13.218	01	2		03.203	05	45
9576743	02.212	01	13	9576983	03.202	03	36
	02.212	02	12		03.203	03	45
	02.212	03	13		03.203	05	45
	06.216	01	22	9576984	03.202	03	36
	06.216	02	7		03.203	03	45
	06.216/A	07	30		03.203	05	45
	13.218	01	6	9576985	03.202	03	36
	14.204	02	21		03.203	03	45
9576750	06.206/A	02	1		03.203	05	45
	06.206/B	02	1	9576986	03.202	03	36
9576758	06.216	01	13		03.203	03	45
	06.216	02	13		03.203	05	45
9576803	06.217/A	04	3	9576999	08.209	01	16
	06.217/B	04	3	9577001	14.213	01	17
9576805	06.217/A	02	4	9577003	16.215	01	23
	06.217/B	02	4		16.215	07	23
9576835	06.201	02	57	9577009	10.236	01	7
	06.201	07	57	9577049	16.220	01	64
9576844	03.215	01	8	9577053	15.201	02	20
9576909	03.202	04	89	9577054	15.201	02	21
	03.203	06	101	9577155	16.215	01	19
9576923	03.203	02	24	9577158	16.220	17	42
9576926	03.202	03	28	9577399	03.202	05	44
	03.203	05	37		03.203	07	58
9576931	03.202	05	48	9577401	03.203	02	23
	03.203	07	62	9577403	03.203	05	30
9576932	03.202	05	49	9577406	02.201	02	11
	03.203	07	63	9577413	03.202	03	24
9576933	03.202	05	57		03.203	05	32
	03.203	07	69	9577414	03.203	04	54
9576934	11.201/A	02	3	9577417	03.202	05	45
9576942	03.203	03	115		03.203	07	59
9576943	03.203	03	118	9577418	03.202	05	46
9576944	03.202	01	3		03.203	07	60
	03.203	01	4	9577419	03.202	05	50
9576945	03.203	02	21		03.203	07	64
9576948	03.203	04	52	9577421	03.202	05	53
9576949	03.203	04	51		03.203	07	65
9576953	03.203	02	11	9577422	03.202	05	54
9576954	03.202	03	34		03.203	07	66
	03.203	02	19	9577423	03.202	05	55
	03.203	05	19		03.203	07	67
9576955	03.203	02	22	9577424	03.202	05	56
9576956	03.202	02	8		03.203	07	68
	03.203	02	12	9577425	03.202	05	58
9576957	03.203	04	53		03.203	07	70
9576961	03.202	05	47	9577426	03.202	01	6
	03.203	07	61		03.203	01	7
9576964	03.202	02	10	9577467	03.203	03	108
	03.202	03	10	9577468	03.203	03	111
	03.203	02	14	9577471	03.203	03	112
	03.203	05	14	9577473	03.203	03	116
9576966	03.203	02	10	9577475	03.203	03	122
9576967	03.202	02	11	9577476	03.203	03	123
	03.202	03	11	9577479	11.220	01	1
	03.203	02	15	9577481	03.203	01	2
	03.203	05	15	9577483	03.202	02	19
9576968	03.202	02	20		03.202	03	19
	03.203	02	27		03.203	02	26
9576972	03.203	05	33		03.203	05	26
9576974	03.203	02	20	9577484	03.202	02	19
9576978	03.202	03	36		03.202	03	19
	03.202	04	68		03.203	02	26
	03.203	03	45		03.203	05	26
	03.203	05	45	9577485	03.202	02	19
	03.203	06	80		03.202	03	19
9576979	03.202	03	36		03.203	02	26
	03.202	04	68		03.203	05	26

Number	Figure	Sequence	Ref.	Number	Figure	Sequence	Ref.
9577486	03.202	02	19	9578245	06.216/A	07	52
	03.202	03	19	9578246	06.216/A	07	54
	03.203	02	26	9578251	06.216	01	4
	03.203	05	26		06.216	02	4
9577517	11.218	01	21	9578260	06.216/A	07	53
9577530	11.201/A	03	2	9578303	06.206/A	01	14
	11.201/A	04	2		06.206/B	01	31
	11.201/A	05	2	9578498	03.202	05	62
9577656	07.215/C	01	96		03.203	07	74
9577819	06.216	02	16	9578534	11.201/A	03	1
9577822		01	58	9578638	03.210	02	12
	07.215/A	01	99	9578940	11.203	01	1
	07.215/B	01	99	9579484	19.204	02	43
9577823		01	60	9593163	13.209	01	5
	07.215/A	01	101	9593306	07.202	01	2
	07.215/B	01	101	9593377	14.201	02	2
	07.215/C	01	101	9593378	14.217	01	11
	07.215/D	01	101	9593401	10.230	01	7
9577832	07.215/A	01	22	9593403	10.230	01	16
	07.215/B	01	21	9593475	06.226	02	2
	07.215/C	01	22	9593478	10.221	05	56
	07.215/D	01	21	9593488	10.213	01	6
	07.215/E	01	22	9594004	10.229	01	1
9577833	07.215/A	01	18	9594029	10.231	04	27
	07.215/C	01	18	9594075		01	43
	07.215/E	01	18		10.231	04	19
9577836	10.208	01	91A	9594083	10.235	01	8
9577837	07.215/A	01	45	9594098	10.235	01	15
	07.215/B	01	45	9594136	10.226	01	4
	07.215/C	01	45	9594240	12.205	03	23
	07.215/D	01	45	9594241	12.205	03	21
	07.215/E	01	45	9594256	10.229	01	2
9577838	07.215/A	01	54	9594257	10.229	01	7
	07.215/B	01	54	9594461	08.204	03	10
	07.215/C	01	54	9594675	10.230	01	13
	07.215/D	01	54	9594700	10.220	02	3
	07.215/E	01	54	9594737	14.201	01	9
9577840	07.215/A	01	1	9594808	10.230	01	4
	07.215/B	01	1	9617873	05.204/A	01	13
	07.215/C	01	1	9635076	05.204	01	14
	07.215/D	01	1	9706685	02.205	02	53
	07.215/E	01	1		02.214	01	16
9577842	07.215/A	01	3		02.215	01	53
	07.215/C	01	3		02.217	01	42
	07.215/E	01	3		03.201	01	49
9577843	07.215/A	01	4		05.201	03	31
	07.215/C	01	4		07.211	01	4
	07.215/E	01	4		07.211	02	4
9577849	10.208	01	91		07.217	01	36
9577853	07.215/A	01	90		08.201	01	28
	07.215/B	01	90		08.204	02	24
	07.215/C	01	90		10.223	01	14
	07.215/D	01	90		10.236	01	23
	07.215/E	01	90		12.201	01	11
9577854	07.215/A	01	86		12.202	01	5
	07.215/B	01	86		12.202	02	5
	07.215/C	01	86		12.202	03	5
	07.215/D	01	86		12.205	01	68
	07.215/E	01	86		12.205	03	68
9577855	07.215/A	01	14		13.205	01	33
	07.215/B	01	13		13.206	01	15
	07.215/C	01	14		13.213	01	30
	07.215/D	01	13		14.202	04	3
	07.215/E	01	14		14.204	02	26
9577856	07.215/B	01	96		14.213	01	27
9577857	07.215/D	01	96		15.216	03	82
9578021	03.210	02	17		16.206	02	41
9578022	03.210	02	16		16.215	03	64
9578024	06.217/A	01	30		16.220	02	99
	06.217/B	01	30		16.220	14	99
9578109	10.231	04	15		19.203	01	53
9578113	10.213	01	13		19.204	01	31
9578138	02.209	01	18	9706687	02.217	01	28
	07.216	01	32		07.211	01	2
	10.231	02	8		07.211	02	2
	10.239	02	7		12.205	03	41
9578141	10.226	01	21		13.203	01	28
9578156	06.216/A	06	49		13.205/A	01	11
9578169	06.216	01	3		13.206	01	18
	06.216	02	3		14.211	01	14
9578170	06.216	02	15		15.216	07	90
9578186	06.216/A	07	38		15.223	02	40
9578224	06.216	02	8		16.206	02	39
9578234	06.216/A	07	55		19.204	01	28

Number	Figure	Sequence	Ref.	Number	Figure	Sequence	Ref.
9706690	02.201	02	37	9706690	16.220	16	97
	02.203	01	38		16.220	17	97
	02.205	01	51		19.202	02	68
	02.205	02	51		19.204	02	52
	02.207	01	51	9706693	02.215	01	38
	02.207	02	51	9706702	15.216	03	80
	02.211	01	30	9706703	10.221	01	32
	02.214	01	26		10.223	01	12
	02.215	01	50		10.236	01	20
	03.201	01	48		10.236	02	12
	03.206	01	29		10.236	02	20
	03.208	01	54		14.217	02	30
	03.211	01	29		16.215	01	47
	05.204	02	18		16.215	02	47
	06.201	02	46		16.215	03	47
	06.216/A	02	69		16.215	04	47
	06.224	01	4		16.215	06	47
	06.226	02	22		16.220	07	91
	07.211	01	10		16.220	16	91
	07.211	02	10		19.203	01	27
	07.216	01	27	9706704	02.201	02	23
	07.217	01	35		02.203	02	15
	08.201	01	40		02.217	01	26
	08.204	01	27		02.219	01	5
	08.204	02	27		07.209	01	26
	08.204	03	22		10.205	01	12
	08.204	04	22		10.221	03	39
	08.206	01	15		10.221	04	39
	08.208	01	21		12.203	01	11
	08.209	01	31		12.205	01	73
	10.205	01	21		14.203	01	5
	10.207	01	11		14.213	01	49
	10.208	01	130		19.203	01	36
	10.218	01	7	9706717	12.202	01	2
	10.219	01	16	9706755	02.201	01	36
	10.219	02	16		02.205	02	50
	10.220	01	12		02.207	02	50
	10.220	02	46		02.212	01	23
	10.220	03	46		02.212	02	22
	10.221	05	50		02.212	03	23
	10.222	01	6		03.201	01	47
	10.223	01	17		03.211	01	26
	10.230	01	8		03.213	02	7
	10.235	01	26		06.201	02	42
	10.236	01	27		06.201	03	42
	12.203	01	25		06.201	04	42
	13.204	01	17		06.201	05	42
	13.204/A	01	1		06.205	01	26
	13.209	01	10		06.206/A	02	5
	13.212	01	28		06.206/B	02	64
	13.212	02	28		06.211	02	38
	14.201	01	29		06.216/A	03	70
	14.202	04	2		06.221	01	6
	14.204	03	34		06.226	02	21
	14.204	04	34		06.229	02	38
	14.209	01	9		07.204	02	25
	14.213	02	42		07.209	01	41
	14.217	02	17		07.217	01	34
	15.203	02	16		07.220	01	39
	15.209	02	44		07.220	02	41
	15.216	02	98		08.201	01	36
	15.216	05	98		08.204	01	30
	15.223	01	23		08.204	02	30
	15.228	01	50		08.204	03	29
	15.228	02	50		08.204	04	29
	15.230	01	4		08.206	02	19
	15.234	01	3		08.208	01	20
	16.203	01	23		08.209	01	30
	16.205	01	11		10.208	01	125
	16.205	02	12		10.210	01	9
	16.215	03	62		10.212	01	45
	16.215	04	62		10.220	02	45
	16.215	06	62		10.220	03	45
	16.216	01	4		10.221	03	62
	16.220	02	97		10.221	05	39
	16.220	03	97		10.223	01	20
	16.220	04	97		10.231	02	48
	16.220	05	97		10.236	01	17
	16.220	06	97		10.236	02	17
	16.220	07	97		12.201	01	14
	16.220	08	97		12.205	01	65
	16.220	13	97		13.209	01	13
	16.220	14	97		13.212	01	38
	16.220	15	97		13.212	02	38

Number	Figure	Sequence	Ref.	Number	Figure	Sequence	Ref.
9706755	14.202	04	1	9815111	13.213	01	6
	14.211	01	24	9815302	15.203	01	7
	14.213	01	23	9815625	07.205	01	20
	14.217	02	19	9815655		01	54
	15.216	03	134	9815946	14.201	01	8
	15.216	07	134		15.216	06	12
	15.228	01	48	9817141	15.230	01	34
	16.205	01	16	9817178	10.221	05	19
	16.213	01	23	9817247	03.210	02	15
	16.213	02	23	9817256	10.223	01	7
	16.213	03	23	9817257	10.223	01	6
	16.215	01	61	9817259	10.223	01	4
	16.215	02	61	9817328	07.208	01	18
	16.215	03	61	9817384	03.211	01	3
	16.215	04	61	9817421	06.206/A	03	35
	16.215	05	61		06.206/B	03	27
	16.215	06	61	9817422	06.206/A	03	56
	16.215	07	61		06.206/B	03	69
	16.216	01	8		06.211	01	12
	16.220	02	96		06.229	01	1
	16.220	04	96	9817423	06.206/A	03	29
	16.220	05	96		06.206/B	03	13
	16.220	06	96	9817425	06.206/A	03	30
	16.220	07	96		06.206/B	03	14
	16.220	15	96	9817428	06.206/A	03	58
	16.220	16	96		06.206/B	03	20
	16.220	18	96		06.221	01	3
	19.202	02	76	9817432	06.206/A	03	32
	19.204	02	51		06.206/B	03	17
9706924	02.211	01	3	9817433	06.206/A	03	34
9801069	13.212	02	13		06.206/B	03	19
9804258	10.221	05	35	9817507	10.221	04	27
9811129	03.204/B	01	11	9817509	10.221	04	28
	03.204/C	01	11	9817518	07.211	01	28
9811245	12.205	03	22		07.211	02	28
9811374	07.217	01	15	9817602	02.215	01	16
9811378	16.220	09	95	9817745	10.220	03	34
	16.220	18	95	9817852	05.201	02	14
9811398	16.220	09	57	9817975	06.206/A	03	28
	16.220	18	57		06.206/B	03	12
9811551	12.205	02	13	9817980	10.230	01	11
9811564	12.205	02	9	9817984	15.216	03	19
9811571	15.228	02	21	9818116	06.211	02	20
9811684	05.211	01	3		06.229	02	20
9811704	07.211	01	12	9818193	08.209	01	27
	07.211	02	12	9818339	03.210	02	36
9811955	15.216	06	11	9818347	10.221	03	2
9811985	05.204	03	1	9818440	14.204	02	20
9812083	10.208	01	77		15.216	09	10
9812123	10.230	01	1	9818467	06.217/A	02	25
	10.235	01	9		06.217/B	02	25
9812124	06.217/A	02	24	9818469	06.206/A	01	15
	06.217/B	02	24		06.206/B	01	34
9812125	06.206/A	01	17	9818615	05.204	01	42
	06.206/B	01	35	9818670	03.204/C	01	18
9812126	06.206/A	01	19	9818683	07.203	02	8
	06.206/B	01	33	9818805	10.229	01	15
9812339	10.229	01	6	9818861	10.230	01	15
9813010	05.204	03	2	9818920	10.203	01	2
9813011	05.204	03	3	9818978	10.219	01	3
9813015	05.204	03	8	9819078	07.217	01	2
9813016	05.204	03	9	9819596	02.220	01	5
9813017	05.204	03	10		02.220/A	01	5
9813019	05.204	03	12	9819715	03.213	02	4
9813024	05.204	03	16	9819908	03.213	02	16
9813025	05.204	03	17	9824326	06.216/A	03	61
9813026	05.204	03	18		13.209	01	16
9813027	05.204	03	19		13.210	01	11
9813071	15.216	07	14	9824840	06.201	02	43
9813073	15.216	07	17		06.201	07	43
9813452	07.208	01	21		06.206/A	01	45
9813482	15.216	03	31		06.206/A	02	45
9813484	15.216	03	6		06.206/B	01	58
9813486	15.216	04	30		06.206/B	02	58
9813487	15.216	03	33		06.217/A	02	11
9813488	15.216	03	32		06.217/A	03	11
9813491	14.210	01	2		06.217/B	02	11
9813500	06.206/A	01	7		06.217/B	03	11
	06.206/B	01	38		08.201	01	50
9813902	14.201	01	5		10.208	01	150
9813903	14.201	01	6		10.240	01	9
9813986	15.228	02	35	9831501	15.223	02	45
9814477	07.211	01	12A	9831581	08.204	03	8
9815110	13.213	01	5	9832254	13.203	01	4

Number	Figure	Sequence	Ref.	Number	Figure	Sequence	Ref.
9832264	03.204/B	01	18	NSS	05.211	02	16
9832269	03.204/B	01	2		05.211	02	3
	03.204/C	01	2		05.211	02	4
9832270	03.204/B	01	10		05.211	02	5
	03.204/C	01	10		05.211	02	6
9832271	03.204/B	01	20		05.211	02	7
	03.204/C	01	20		05.211	02	8
9832274	03.204/B	01	17		05.211	02	9
	03.204/C	01	17		10.224	01	10
9832292	03.204/B	01	3		10.236	01	4A
	03.204/C	01	3		14.202	03	1
9832303	03.212	01	14		14.202	03	2
9832304	03.212	01	11		14.202	03	3
9832305	02.201	01	56		14.202	04	21
	02.217	01	4		14.202	04	22
9832307	02.217	01	3				
9832425	15.216	07	68				
9832432	05.204	03	6				
9832434	05.204	03	13				
9832435	05.204	03	14				
9832436	05.204	03	15				
9832483	06.205	01	6				
9832986	03.213	02	15				
9833018	08.210	02	6				
9833158	02.217	01	2				
9833630	03.204/B	01	12				
	03.204/C	01	12				
9833631	03.204/B	01	9				
	03.204/C	01	9				
9833673	02.209	01	10				
9833801	10.213	01	12				
9835149	15.216	05	63				
9835205	10.239	01	9				
9835383	10.235	01	28				
9835494	08.210	02	7				
9835571	03.206	01	16				
9835591	06.206/B	03	71				
9835881	11.201/A	01	3				
9837395	10.235	01	22				
9837692	06.217/A	03	10				
	06.217/B	01	34				
9838325	03.204/B	01	13				
	03.204/C	01	13				
9838334	06.205	01	1				
9838548	10.219	01	9				
	19.206	01	8				
9846677	10.221	02	38				
	10.221	03	38				
9850630	03.213	01	2				
99478153	0.14.0	01	11				
9990474	10.221	01	21				
9992096	10.213	01	5				
9992358	10.229	01	8				
9992359	10.229	01	9				
9992979	10.229	01	19				
9993154	06.216/A	01	17				
9995155	10.235	01	27				
CUR755805	16.220	03	134				
E-863037S71	07.211	01	20				
	07.211	02	20				
	10.239	02	1				
NSS	0.08.1	01	2				
	0.08.1	01	3				
	0.32.6	01	7				
	02.209	01	36				
	02.212	03	24				
	02.220/A	01	14				
	03.202	05	52				
	03.203	06	80				
	04.201	02	9				
	05.204	01	78				
	05.204	01	79				
	05.204	01	80				
	05.204	01	81				
	05.204	01	82				
	05.204	01	83				
	05.204	01	84				
	05.204	01	85				
	05.211	02	1				
	05.211	02	10				
	05.211	02	11				
	05.211	02	12				
	05.211	02	14				
	05.211	02	15				