RUTHZIL TRATOR COMERCIAL DE PEÇAS LTDA 11 97083-6812 ROLANDO CITRANGULO

CATÁLOGO DE PEÇAS

New Holland

TL 60
TL 60E
TL 75
TL 75E
TL 85
TL 85E
TL 95
TL 95E

TL85E
TL95
TL95E

Tratores equipados com Motor MWM
Fabricados de Dezembro de 2004 a Dezembro de 2011.

NEW HOLLAND

Todos os direitos são reservados à **CNH LATINO AMERICANA LTDA.**.
Os dados contidos neste catálogo são fornecidos a título de indicação somente. A qualquer momento, a **CNH LATINO AMERICANA LTDA.** poderá introduzir, por razões de ordem técnica ou comerciais, modificações nos produtos descritos neste catálogo. Para informações mais detalhadas e atualizadas, solicitamos ao usuário consultar o concessionário **CNH LATINO AMERICANA LTDA.** mais próximo.
O sistema de numeração das peças utilizado neste catálogo não pode ser copiado ou utilizado sem autorização por escrito da **CNH LATINO AMERICANA LTDA.**.

All rights reserved by Soc. **CNH LATINO AMERICANA LTDA.**.
The information contained in this catalogue is intended to be of a general nature only. The **CNH LATINO AMERICANA LTDA.** may at any time and from time to time, for technical or other necessary reasons, modify any of the details or specifications of the product described in this catalogue. To be sure of getting accurate, detailed and up-to-date information, an intending buyer should consult his nearest **CNH LATINO AMERICANA LTDA.** dealer or distributor.
Single item numeration method used in this catalogue may not be used without written consent by Soc. **CNH LATINO AMERICANA LTDA.**.
Reservados todos los derechos para Soc. **CNH LATINO AMERICANA LTDA.**.

Los datos contenidos en este catálogo se facilitan a titulo indicativo. **CNH LATINO AMERICANA LTDA.** podrá introducir, en cualquier momento, por razones de naturaleza tanto técnica como comercial, modificaciones en los modelos descritos en este catálogo. Para mayor información rogamos al cliente se dirija al Concesionario o Filiale **CNH LATINO AMERICANA LTDA.** más próximo.
El sistema de numeración de las piezas reseñadas en el catálogo no puede ser objeto de imitación o copia en ningun caso sin autorización por escrito de Soc. **CNH LATINO AMERICANA LTDA.**.

Tutti i diritti sono riservati alla Soc. **CNH LATINO AMERICANA LTDA.**.
Il sistema di numerazione che individua is ingoli particolare elencati nel presente calatogo non può essere adottato in alcun caso senza autorizzazione scritta dalla Soc. **CNH LATINO AMERICANA LTDA.**. I dati contenuti in questo catalogo sono forniti a titolo indicativo. La **CNH LATINO AMERICANA LTDA.** potrà apportare in qualunque momento modifiche ai modelli descritti in questo catalogo, per ragioni di natura tecnica o commerciale.
Per ulteriore informazione, il cliente è pregato di rivolgersi al più vicino Concessionario o Sede **CNH LATINO AMERICANA LTDA.**.

Alle in diesem Propekt anthaltenen Angaben sind Orientierungsdate. Es können jedoch von **CNH LATINO AMERICANA LTDA.** sowohl aus technischen und Kaufmännischen Gründen als auch aus der Notwendigkeit, geänderte gesetzliche Erfordernisse der verschiedenen Lander zu berücksichtigen, Anderugen einge führt werden. Der Kunde ist gebeten, sich für weirtere information an Vertragshändler order.
CNH LATINO AMERICANA LTDA.-Niederlassungen zu werden.
Alle Urheberrechte sind von der **CNH LATINO AMERICANA LTDA.**-vorbehalten. Die Benutzung des Numerierungssustems zur Kennzeichnung der im vorliegende Katalog aufgeführten Ersatzteile bedarf in jedem Falle der schriftlichen Genehmigung der **CNH LATINO AMERICANA LTDA.**.

Tous droits réservés à la Soc. **CNH LATINO AMERICANA LTDA.**.
Les données de cette brochure sont fournies à titre indicatif et pourraient se révéler caduques à la suite de modifications apportées par le constructeur, à n'import quel moment, pour de raisons techniques ou commerciales ainsi que pour satisfaire aux normes en vigueur dans le différents Pays. Pour toute information, nous prions le client de bien vouloir s'adresser au Concessionnaire ou à la Filiale **CNH LATINO AMERICANA LTDA.** les plus proches.
Le système de numérotation des pièces en list dans ce catalogue ne peut être adopté en aucun cas, sans une autorisation écrite de la Soc. **CNH LATINO AMERICANA LTDA.**.

NEW HOLLAND

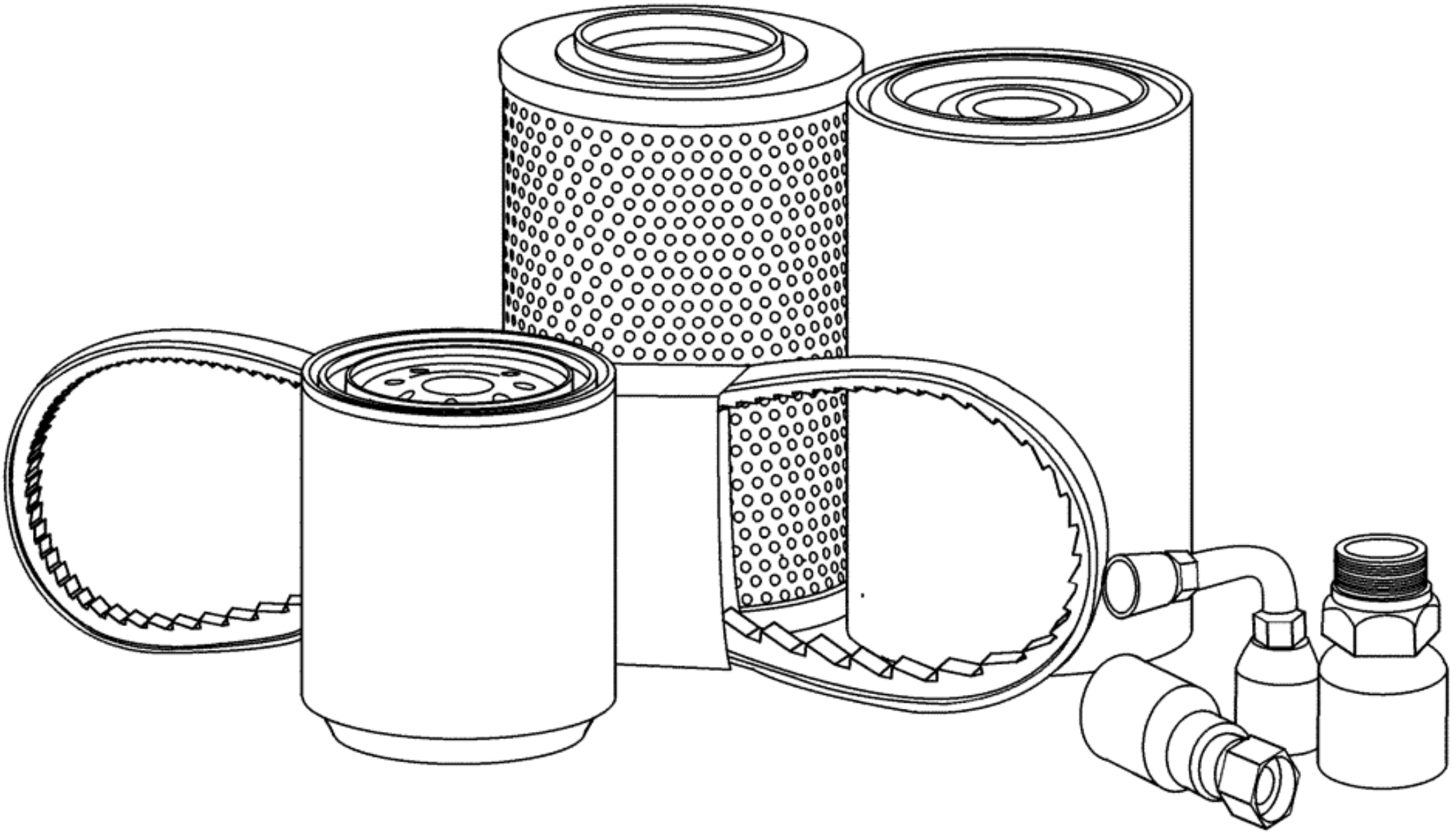

Ref.	Qtde	Nº Peça	Descrição da peça	Uso
1	1	73403078	BRAÇADEIRA	
2	1	73403076	BRAÇADEIRA	
3	1	75287234	BOMBA DE COMBUSTÍVEL	
4	1	75287196	BUJÃO	
5	1	73403480	BOMBA DE ÁGUA	
6	1	73403427	CORREIA	1175 mm
				TL60, TL75, TL85
7	1	73403522	CORREIA	1190 mm
				TL95
8	1	73402522	ELEMENTO	
9	1	73403765	ELEMENTO	
				TL60, TL75, TL85
10	1	73403766	ELEMENTO	
				TL95
11	3	73403756	INJETOR	
				TL60
12	4	73403466	INJETOR	
				TL75, TL85, TL95
13	1	73403431	FILTRO	
14	1	75285485	SENSOR	
15		84994685	JUNTA	
				TL95
16	AR	75286609	JUNTA DO CABECOTE	
				TL60 Q=3; TL75, TL85, TL 95 Q=4
17	1	84994681	JUNTA	
18	1	84994676	JUNTA	
19	1	84994683	JUNTA	
20	1	73403672	JUNTA	
				TL60
21	1	73403673	JUNTA	
				TL75, TL85, TL95

Ref.	Qtde	Nº Peça	Descrição da peça	Uso
22	1	84994684	JUNTA	
				TL60, TL75, TL85
23	2	84994687	JUNTA	
				TL95
24	1	75206973	JUNTA	
				TL60 Q=3; TL75, TL85, TL 95 Q=4
25	1	73403099	LUVA	
26	1	75202977	LUVA	
27	1	73403018	PARAFUSO	
28	1	73403017	PARAFUSO	
29	1	75287237	PORCA	
30	1	73403188	TAMPA DE COBERTURA	
				TL95
31	1	73403187	TAMPA DE COBERTURA	
32	1	75285246	VEDANTE	
33	1	83917490	TERMOSONDA	
34	1	84994689	VÁLVULA	
35	1	73403484	FILTRO DE COMBUSTÍVE	

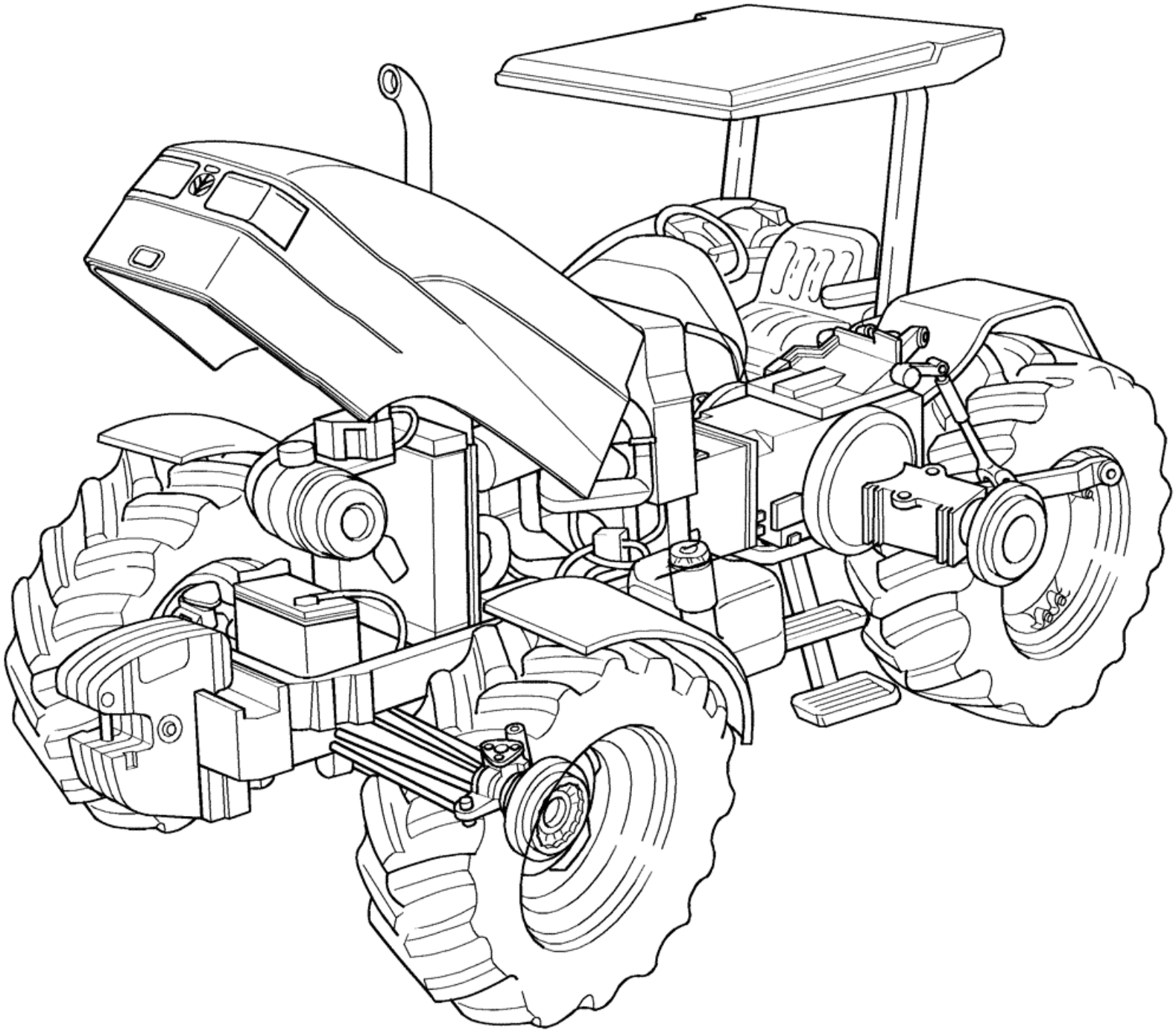

Ref.	Qtde	Nº Peça	Descrição da peça	Uso
1	1	999457	KIT DEPOT ASSEMBLING	Filter, (2-4), TL Exitus
2	1	1909102	FILTRO DE ÓLEO DO MO	
3	1	47135706	FILTRO DE COMBUSTÍVE	
4	1	5171457	FILTRO DE ÓLEO DO MO	
5	1	999502	KIT DEPOT ASSEMBLING	Filter, (6-9), TL 4x2
6	1	1909102	FILTRO DE ÓLEO DO MO	
7	1	47135706	FILTRO DE COMBUSTÍVE	
8	1	1930581	FILTRO DE COMBUSTÍVE	
9	1	5171457	FILTRO DE ÓLEO DO MO	
10	1	84994699	KIT DEPOT ASSEMBLING	Cylinder, IVECO Engine, (11-12), TL55E, TL65
11	3	1930186	CONJ PISTÃO	
12	3	4770623	CAMISA DE CILINDRO	
13	1	84994700	KIT DEPOT ASSEMBLING	Cylinder, IVECO Engine, (14-15), TL65E, TL70
14	4	1930241	CONJ PISTÃO	
15	4	4770654	CAMISA DE CILINDRO	
16	1	84994701	KIT DEPOT ASSEMBLING	Cylinder, IVECO Engine, (17-18), TL75E, TL80
17	4	1930186	CONJ PISTÃO	
18	4	4770623	CAMISA DE CILINDRO	
19	1	84994702	KIT DEPOT ASSEMBLING	Cylinder, IVECO Engine, (20-21), TL85E, TL90
20	4	1930919	CONJ PISTÃO	
21	4	4770623	CAMISA DE CILINDRO	
22	1	84994703	KIT DEPOT ASSEMBLING	Cylinder, IVECO Engine, (23-24), TL95E, TL100
23	4	2991530	CONJ PISTÃO	
24	4	4770623	CAMISA DE CILINDRO	
25	1	999521	KIT DEPOT ASSEMBLING	(26-38), Heavy Duty Front Axle, 1-cylinder, TL55E, TL65E, TL65, TL70, TL80
26	2	5105321	BUCHA	
27	12	16323830	PARAFUSO	
28	12	11190679	ANILHA CÓNICA	
29	2	5165273	COROA DENTADA	
30	2	5165162	ANEL DE PRESSÃO	

Ref.	Qtde	Nº Peça	Descrição da peça	Uso
31	4	5136951	ROLAMENTO ROLO CONIC	
32	1	5198476	CONJUNTO ARTICULAÇÃO	
33	2	5184124	VEDADOR EIXO	
34	12	5179292	BUCHA	
35	1	5199900	CONJUNTO ARTICULAÇÃO	
36	2	5198481	COROA CÔNICA	
37	2	5198480	CUBO	
38	2	87309584	VEDANTE DE ÓLEO	
39	1	999522	KIT DEPOT ASSEMBLING	(40-52), Heavy Duty Front Axle, 2-cylinder, TL55E, TL65E, TL65, TL70, TL80
40	2	5105321	BUCHA	
41	12	16323830	PARAFUSO	
42	12	11190679	ANILHA CÓNICA	
44	2	5165162	ANEL DE PRESSÃO	
45	4	5136951	ROLAMENTO ROLO CONIC	
46	2	5184124	VEDADOR EIXO	
47	2	87309584	VEDANTE DE ÓLEO	
48	12	5179292	BUCHA	
49	2	5198480	CUBO	
50	1	5198478	CONJUNTO ARTICULAÇÃO	
51	1	5198476	CONJUNTO ARTICULAÇÃO	
52	2	5198481	COROA CÔNICA	
54	1	73403821	ALOJAMENTO	Creeper, TL75 MWM
55	1	CUR82992022	ENCOSTO	
56	1	73404111BR	KIT DEPOT ASSEMBLING	TL75 Exitus (57-76)
57	6	E-630038S71	ARRUELA PLANA	
58	2	12164121	PORCA	
59	6	15980524	PARAFUSO	
60	2	44007661	PINO ELÁSTICO	
61	6	44018046	PARAFUSO	
62	6	44018047	PARAFUSO	
63	2	44018768	ARRUELA PLANA	
64	1	5118742	PINO	
65	1	5171988	PINO	

Ref.	Qtde	Nº Peça	Descrição da peça	Uso
66	1	5179588	HASTE ROSCADA	
67	6	5199608	PESO	
68	1	73404112BR	COMANDO	
69	4	82991134	PESO DE RODA	
70	4	10125574	BRAÇADEIRA	
71	5	14302931	PARAFUSO	
72	1	5125446	ALAVANCA	
73	1	5126312	MAÇANETA	
74	1	5126318	MAÇANETA	
75	2	5154842	BUCHA	
76	1	5173935	ALAVANCA	
77	1	84994768	KIT DEPOT ASSEMBLING	(78-87)
78	1	5122009	PORCA	
79	1	5122008	PASSA-FIOS	
80	1	10263360	VEDANTE	
81	1	5161845	DISPOSIT TÉRMICO ARR	
82	1	5159818	CONECTOR HIDRÁUL	
83	1	5145667	BOTÃO PUSH	
84	1	73400308	MANGUEIRA COMBUSTIVE	
85	1	73400307	MANGUEIRA COMBUSTIVE	
86	1	73400306	MANGUEIRA COMBUSTIVE	
87	6	82039341	BRAÇADEIRA	
88	1	720227258	SUPORTE	Front, 10 weight
89	1	999424	KIT DEPOT ASSEMBLING	Front, 10 weight, TL75E
90	1	720471090	KIT DEPOT ASSEMBLING	Rear, 6 weight, TL75E
91	1	999463	COBERTURA	
92	1	73404110	KIT DEPOT ASSEMBLING	(93-142), TL75E PTO 540 para 540 econômica
93	4	10839710	GUIA	
94	1	10398580	PASSA-FIOS	
95	1	10263460	VEDANTE	
96	4	11190774	ANILHA CÓNICA	
97	1	11068376	ANEL DE PRESSÃO	
98	3	10903721	PARAFUSO	
99	1	14457581	O-RING	

Ref.	Qtde	Nº Peça	Descrição da peça	Uso
100	1	13798621	PARAFUSO DE AJUSTE	
101	2	11198574	ANILHA CÓNICA	
102	3	16105021	CONTRA PORCA	
103	2	15970724	PARAFUSO	
104	4	15540624	PARAFUSO	
105	3	20943310	ROLAMENTO ESFÉRICO	
106	1	20045200	ROLAMENTO ESFÉRICO	
107	6	17094714	ANILHA DE RETENÇÃO	
108	2	370013	ANEL DE PRESSÃO	
109	1	300872	PINO DE FIXAÇÃO	
110	1	238-7011	O-RING	
111	1	5000491	TDF	
112	1	47132985	EIXO	
113	1	47132942	ALAVANCA	
114	1	5109656	ANEL DE ENCOSTO	
115	1	5103238	ROLAMENTO DE AGULHAS	
116	2	5101537	BUCHA	
117	1	5122797	ANEL DE ENCOSTO	
118	1	5119203	VEDANTE	
119	1	5109733	ENGRENAGEM ACIONADA	
120	1	5129512	LUVA	
121	1	5128251	MOLA	
122	1	5122985	PORCA	
123	1	5150839	TRINCO	
124	1	5132588	GARFO	
125	1	5129513	SINCRONIZADOR	
126	1	5162788	HASTE	
127	1	5162067	ENGRENAGEM ACIONADA	
128	2	5154545	PINO	
129	2	5162814	GARFO	
130	1	5162808	COBERTURA	
131	1	5162792	SELETOR	
132	1	5169720	VARETA DE NÍVEL	
133	1	5169718	BUJÃO	

Ref.	Qtde	Nº Peça	Descrição da peça	Uso
134	1	5163092	SUPORTE	
135	1	5185602	EIXO	
136	1	5180999	ALAVANCA	
137	1	5180998	SUPORTE	
138	1	73401522	ADESIVO	
139	1	594832	ANEL	
140	1	5185988	COMANDO FLEXÍVEL	
141	1	86637641	O-RING	
142	3	86500688	PORCA	
143	3	73403751	TUBO	Set of Hose - Hydrauli lifter- 144-147
144	1	73403752	CONECTOR ELÉC.	
145	3	73403553	CONECTOR ELÉC.	
146	3	73403754	LUVA	
147	3	73403789	LUVA	

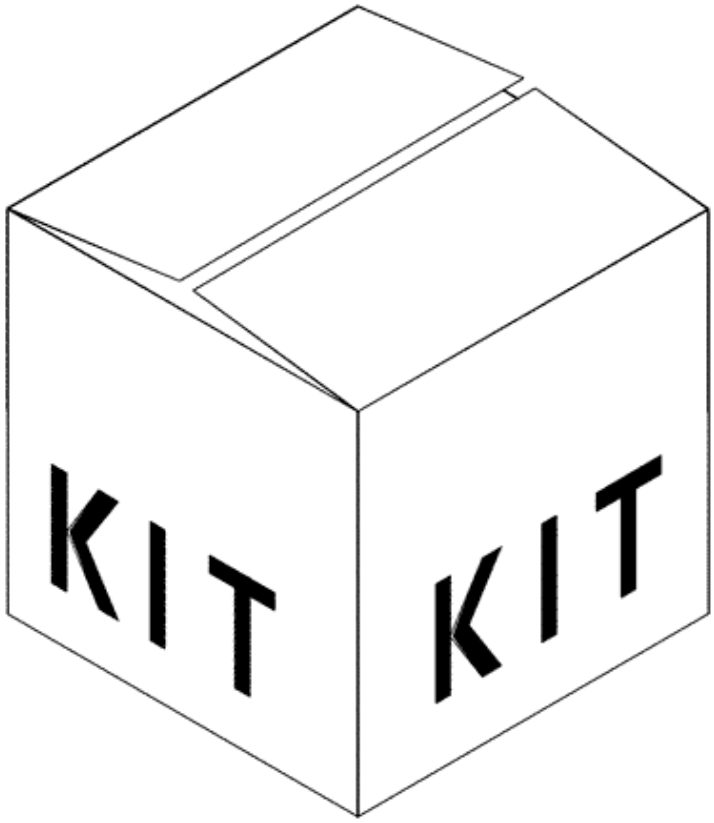
KIT
KIT

Ref.	Qtde	Nº Peça	Descrição da peça	Uso
1		73403243	CONJUNTO	STD
				Q = 3: TL60, TL60E / Q = 4: TL75, TL75E, TL85, TL85E
2		73403504	CONJUNTO	STD
				Q = AR: TL60, TL60E / Q = 2: TL75, TL75E, TL85, TL85E
3		73403506	CONJUNTO	0.25
				Q = AR: TL60, TL60E / Q = 2: TL75, TL75E, TL85, TL85E
4		73403241	CONJUNTO	STD
				Q = AR: TL60, TL60E / Q = 2: TL75, TL75E, TL85, TL85E
5		75286590	JOGO DE PEÇAS	STD
				Q = 4: TL95, TL95E
6		73403508	CONJUNTO	STD
				Q = 2: TL95, TL95E
7		73403509	CONJUNTO	0.25
				Q = 2: TL95, TL95E

VARIANTES	DESCRIÇÃO	APLICAÇÃO							
		TL60	TL60E	TL75	TL75E	TL85	TL85E	TL95	TL95E
113	REDUTOR E REVERSOR MECÂNICO SINCRONIZADO			•	•				
131	PROTEÇÃO ANTI-FOGO	•	•	•	•	•	•	•	•
199	FILTRO AUTO-LIMPANTE			•	•	•	•	•	•
225	SUPORTE FRONTAL E CONTRA PESO	•	•	•	•	•	•	•	•
226	SUPORTE FRONTAL E CONTRA PESO			•	•	•	•	•	•
336	DISTRIB. S/D EFEITO E UM DISTRIB. COM DESENGATE AUTOMÁT.			•	•	•	•	•	•
336/1	DISTRIB. S/D EFEITO E UM DISTRIB. COM DESENGATE AUTOMÁT.			•	•	•	•	•	•
351	DISTRIBUIDOR S/D EFEITO COM DESENGATE AUTOMÁTICO	•	•	•	•	•	•	•	•
351/1	DISTRIBUIDOR S/D EFEITO COM DESENGATE AUTOMÁTICO	•	•	•	•	•	•	•	•
449	VERSÃO ARROZ	•	•	•	•	•	•	•	•
470	CONTRA-PESO TRASEIRO - 200KG			•	•	•	•	•	•
471	CONTRA-PESO TRASEIRO - 300KG			•	•	•	•	•	•
767	MONTAGEM DO FAROL TRASEIRO			•	•	•	•	•	•
860	PARALAMAS DIANTEIROS - 4WD - 380 MM	•	•	•	•	•	•	•	•
874	ARCO DE SEGURANÇA REBATÍVEL	•	•	•	•	•	•	•	•
912	BARRA TRAÇÃO OSCILANTE LEVE	•	•	•	•				
912	BARRA TRAÇÃO OSCILANTE HD			•	•	•	•	•	•

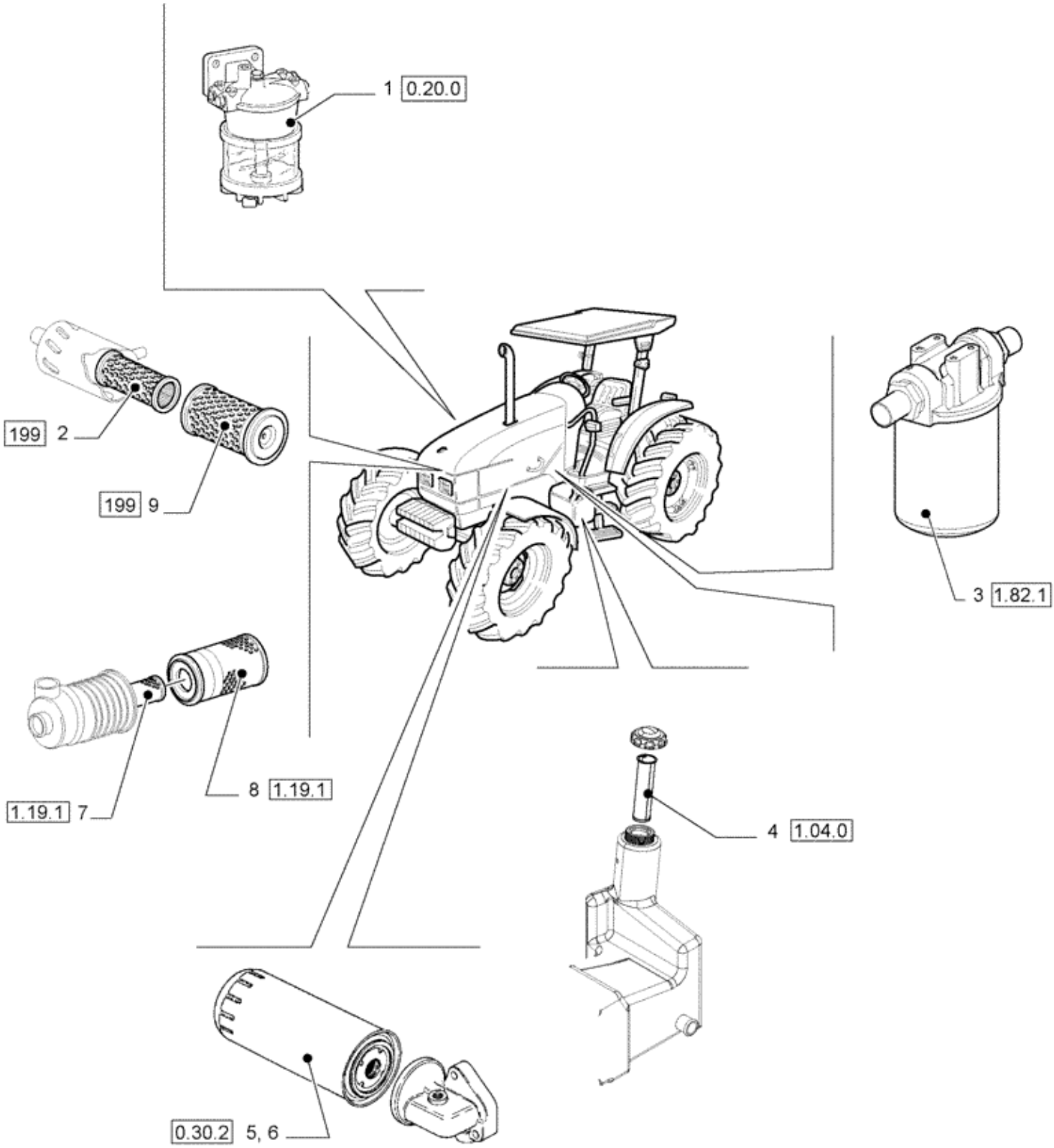
1 0.20.0
199 2
199 9
3 1.82.1
8 1.19.1
1.19.1 7
4 1.04.0
0.30.2 5, 6

Ref.	Qtde	Nº Peça	Descrição da peça	Uso
1	AR	73403431	FILTRO	
1	AR	73403484	FILTRO DE COMBUSTÍVE	
2	AR	1930825	FILTRO DE AR	
3	AR	73402522	ELEMENTO	
4	AR	82991842	FILTRO	
5	AR	73403765	ELEMENTO	
6	AR	73403766	ELEMENTO	
7	AR	47128156	FILTRO DE AR	
8	AR	73403397	ELEMENTO	
9	AR	1930605	FILTRO DE AR	

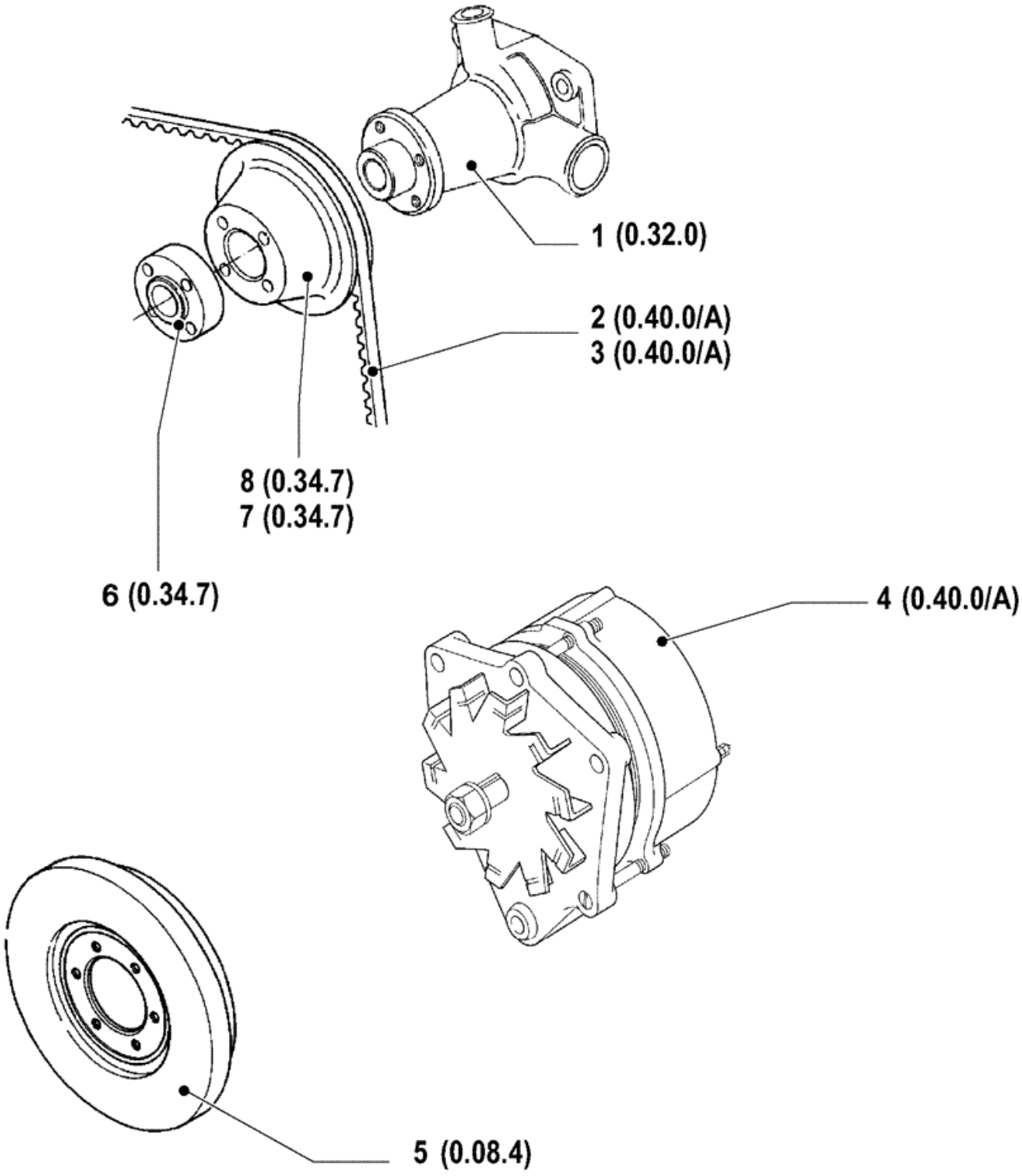
1 (0.32.0)
2 (0.40.0/A)
3 (0.40.0/A)
8 (0.34.7)
7 (0.34.7)
6 (0.34.7)
4 (0.40.0/A)
5 (0.08.4)

Ref.	Qtde	Nº Peça	Descrição da peça	Uso
1	AR	73403480	BOMBA DE ÁGUA	
2	AR	73403522	CORREIA	
3	AR	73403427	CORREIA	
4	AR	73402533	ALTERNADOR	
5	AR	75202646	AMORTECEDOR DE VIBRAÇÃO	
6	AR	73403130	CUBO	
7	AR	75285495	POLIA	
8	AR	73403128	POLIA	

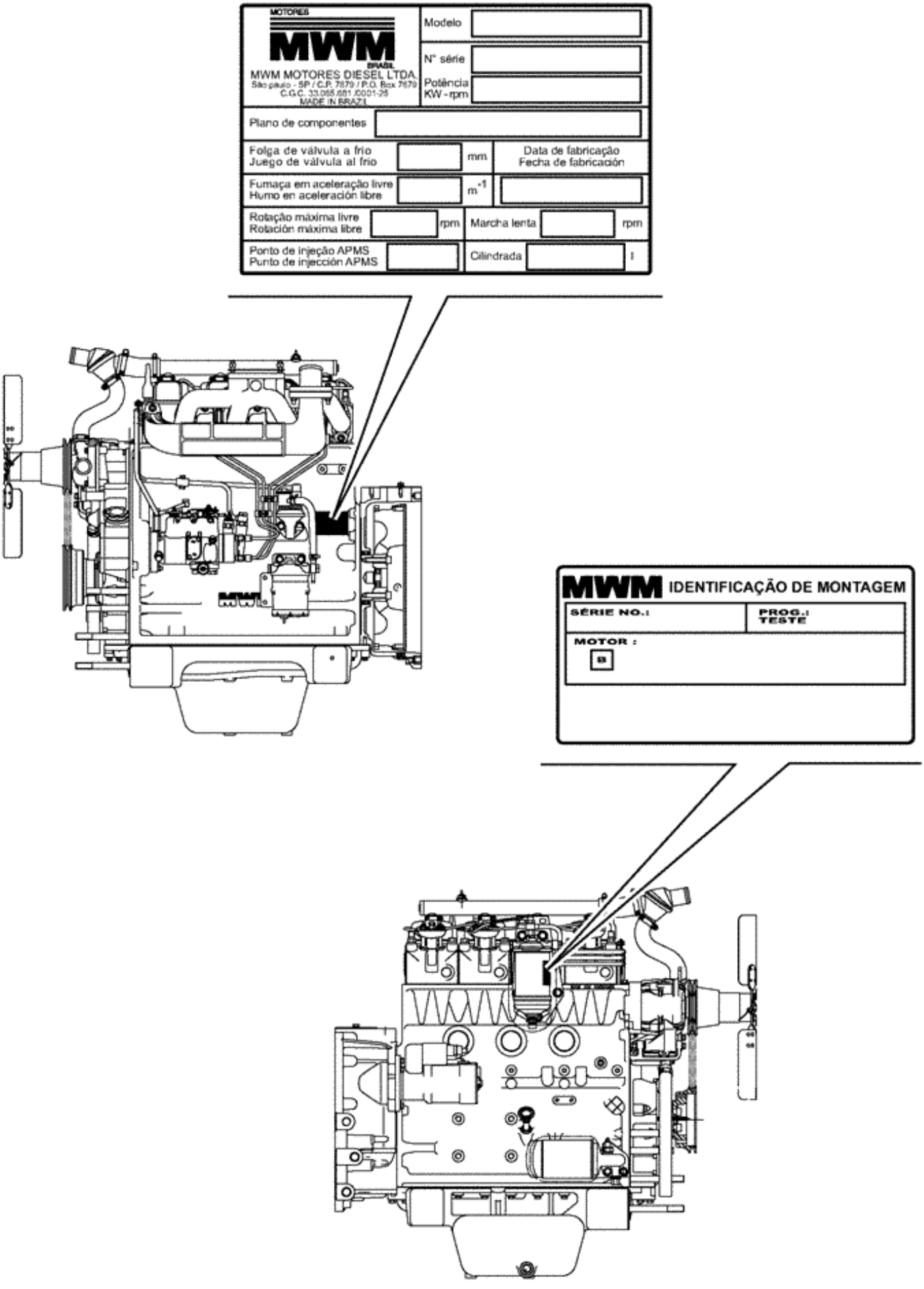
MOTORES
MWM
BRASIL
MWM MOTORES DIESEL LTDA.
São paulo - SP / C.P. 7879 / P.O. Box 7879
C.G.C. 33.065.681 /0001-26
MADE IN BRAZIL
Modelo
N° série
Potência
KW - rpm
Plano de componentes
Folga de válvula a frio
Juego de válvula al frio
mm
Data de fabricação
Fecha de fabricación
Fumaça em aceleração livre
Humo en aceleración libre
m-1
Rotação máxima livre
Rotación máxima libre
rpm
Marcha lenta
rpm
Ponto de injeção APMS
Punto de injección APMS
Cilindrada
l
MWM IDENTIFICAÇÃO DE MONTAGEM
SÉRIE NO.:
PROG.:
TESTE
MOTOR :
B

LISTA DAS VERSÕES
VERSION LIST
LISTA DE VERSIONES
ELENCO VERSIONI
VERZEICHNIS DER VERSIONEN
LISTE DE VERSION

Modelo Vehicle Modelo		Modello Modells Modele	Chassi Chassis Chasis	Telaio Fahrgestell Chassis	Motor Engine Motor	Motore Motor Moteur
TL60	2WD	SEM CABINE				
TL60	4WD	SEM CABINE			73402503	ASPIRADO
TL60E	2WD	SEM CABINE				
TL60E	4WD	SEM CABINE				
TL75	2WD	SEM CABINE				
TL75	4WD	SEM CABINE			73402500	ASPIRADO
TL75E	2WD	SEM CABINE				
TL75E	4WD	SEM CABINE				
TL85	4WD	SEM CABINE			73402504	LOW TURBO
TL85E	4WD	SEM CABINE				
TL95	4WD	SEM CABINE			73403521	TURBO
TL95E	4WD	SEM CABINE				

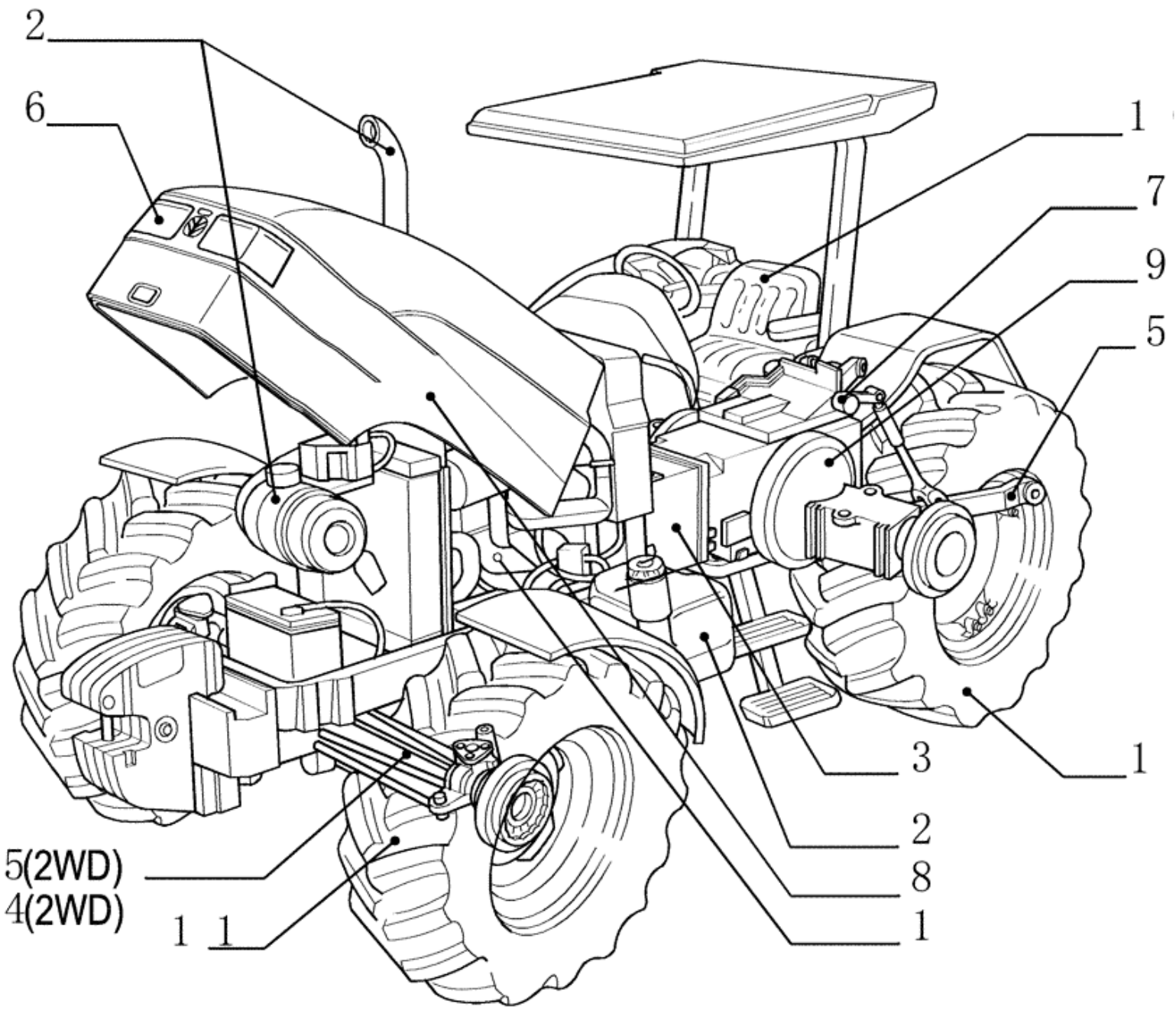

1 2 **VARIANTES**
VARIATION
VARIANTES
VARIANTI
VARIANTEN
VARIANTES

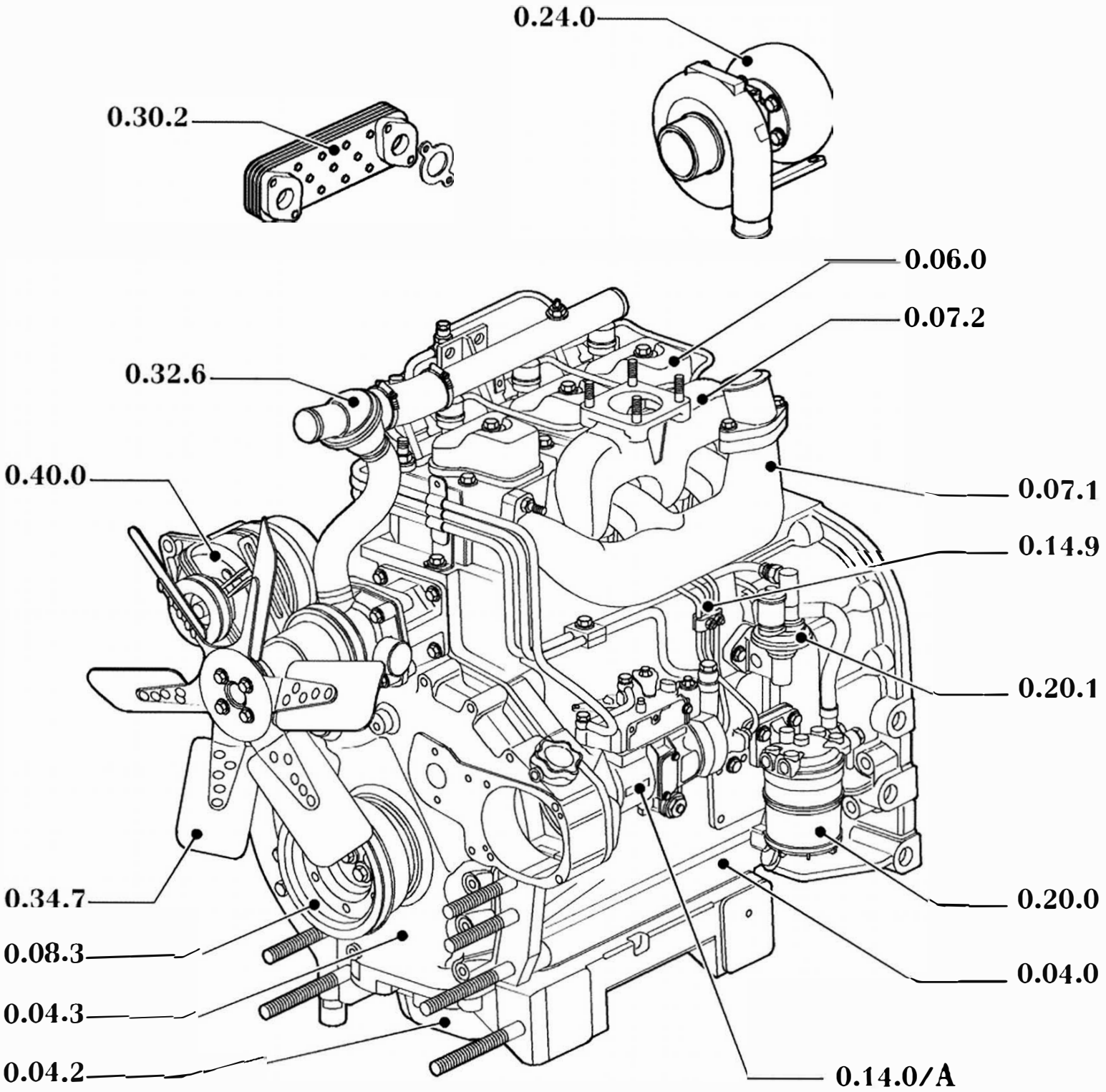
0.24.0
0.30.2
0.06.0
0.07.2
0.32.6
0.40.0
0.07.1
0.14.9
0.20.1
0.34.7
0.20.0
0.08.3
0.04.0
0.04.3
0.04.2
0.14.0/A

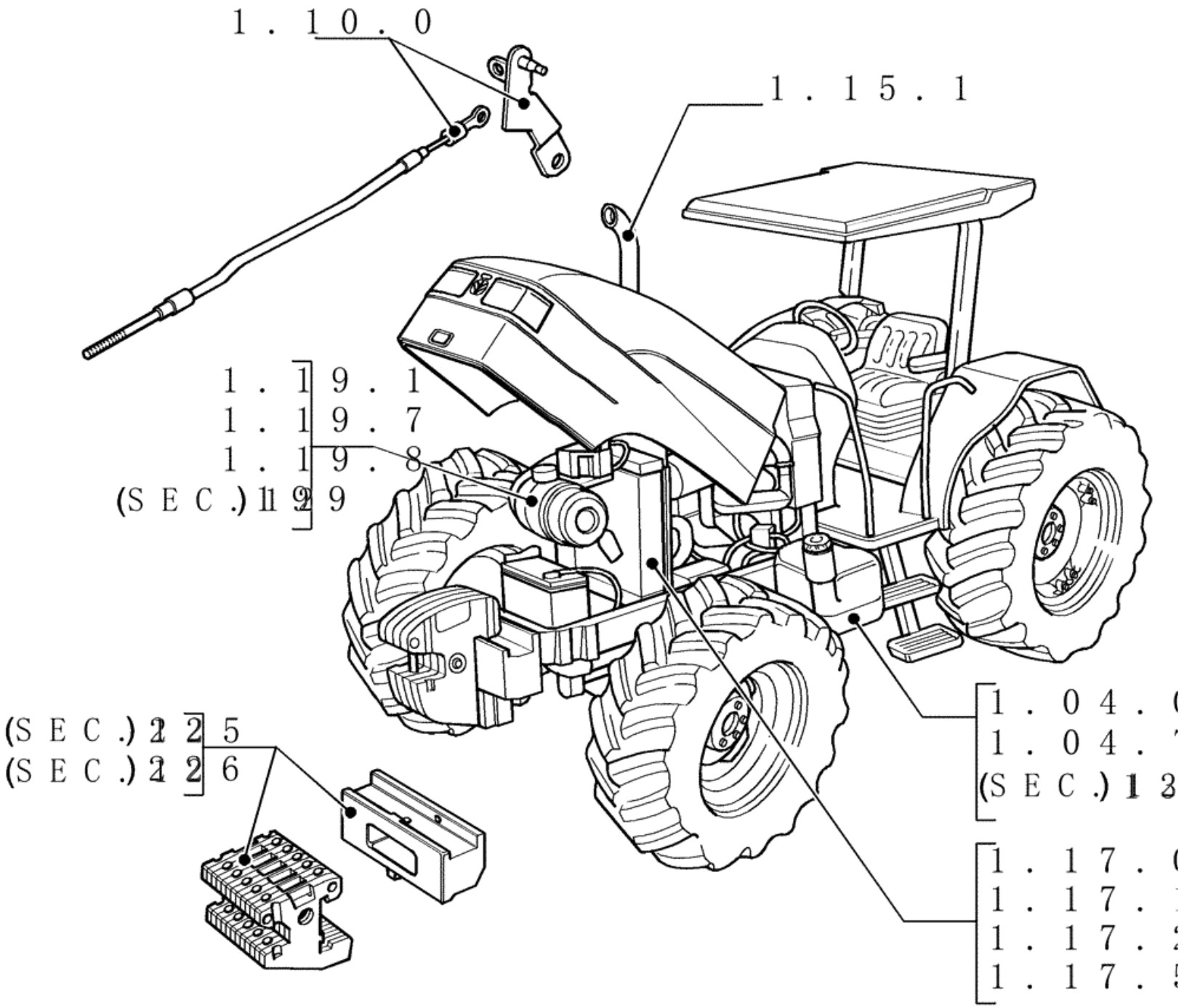
1.10.0
1.15.1
1.19.1
1.19.7
1.19.8
(SEC.)129
(SEC.)125
(SEC.)126
1.04.
1.04.
(SEC.)13
1.17.
1.17.
1.17.
1.17.

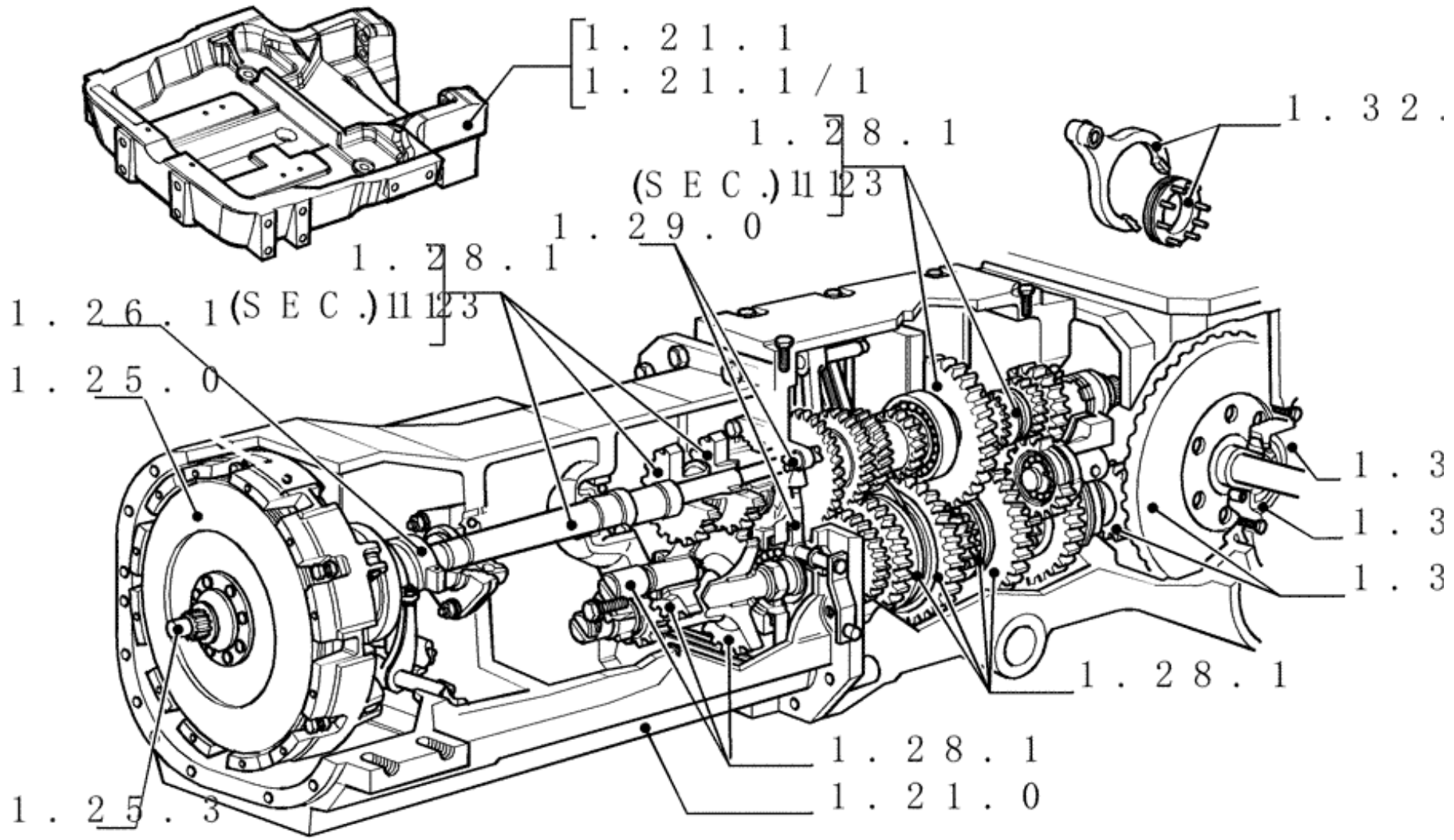
1.21.1
1.21.1/1
1.28.1
(SEC.)1123
1.29.0
1.28.1
(SEC.)1123
1.26.1
1.25.0
1.32.
1.3
1.3
1.3
1.28.1
1.28.1
1.21.0
1.25.3

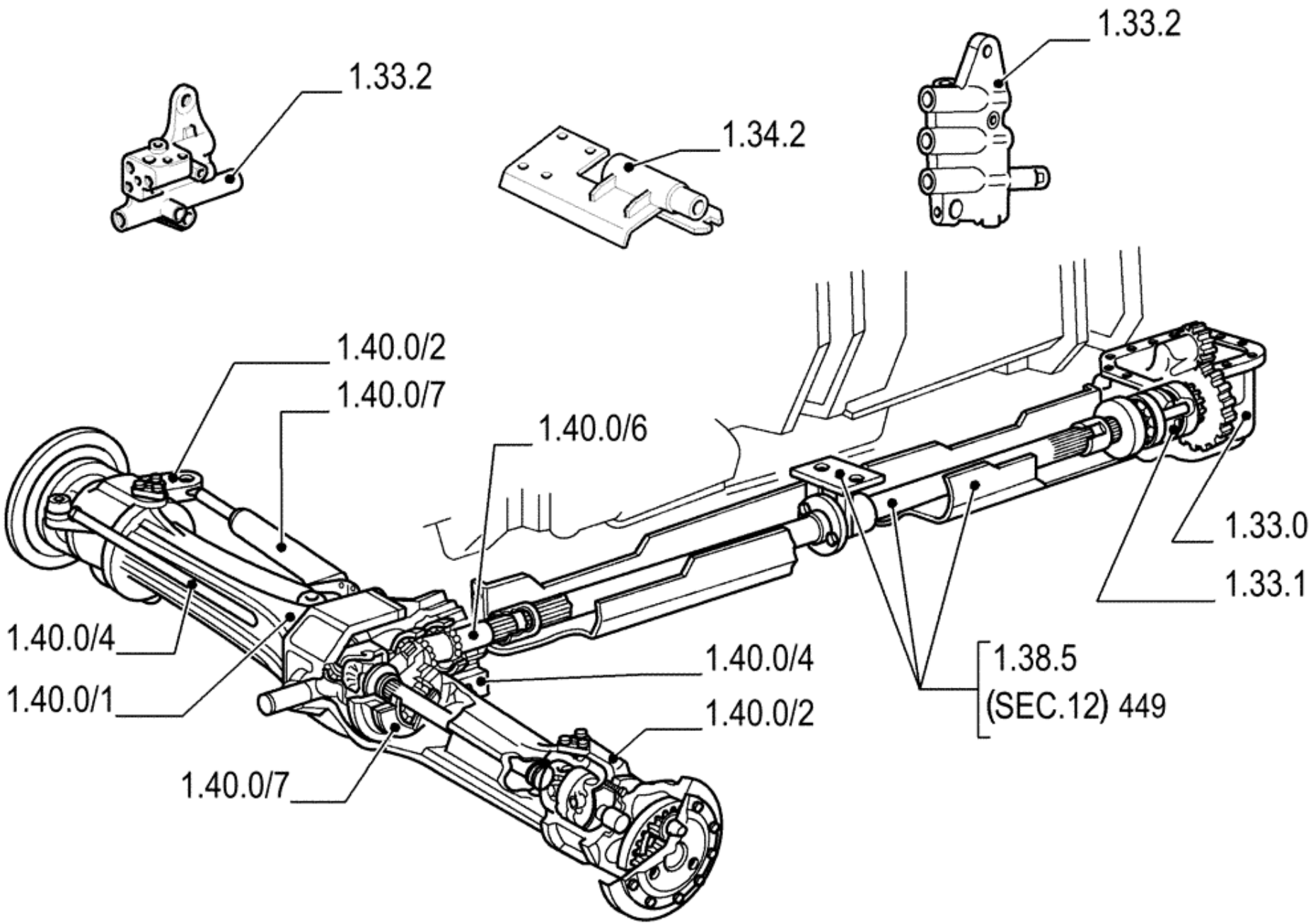
1.33.2
1.34.2
1.33.2
1.40.0/2
1.40.0/7
1.40.0/6
1.33.0
1.33.1
1.40.0/4
1.40.0/1
1.40.0/4
1.40.0/2
1.40.0/7
1.38.5
(SEC.12) 449

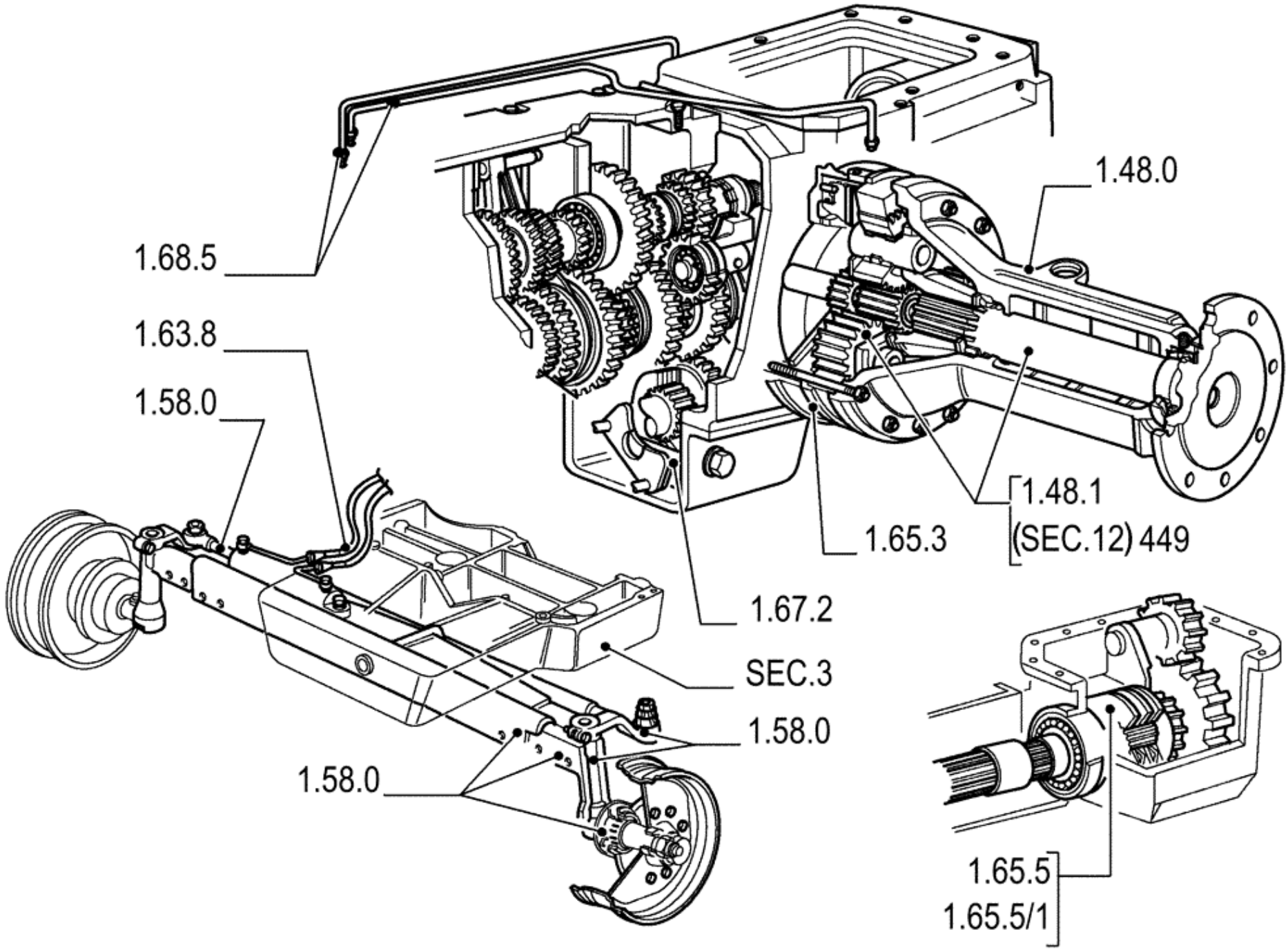
1.68.5
1.63.8
1.58.0
1.48.0
1.48.1
(SEC.12) 449
1.65.3
1.67.2
SEC.3
1.58.0
1.58.0
1.65.5
1.65.5/1

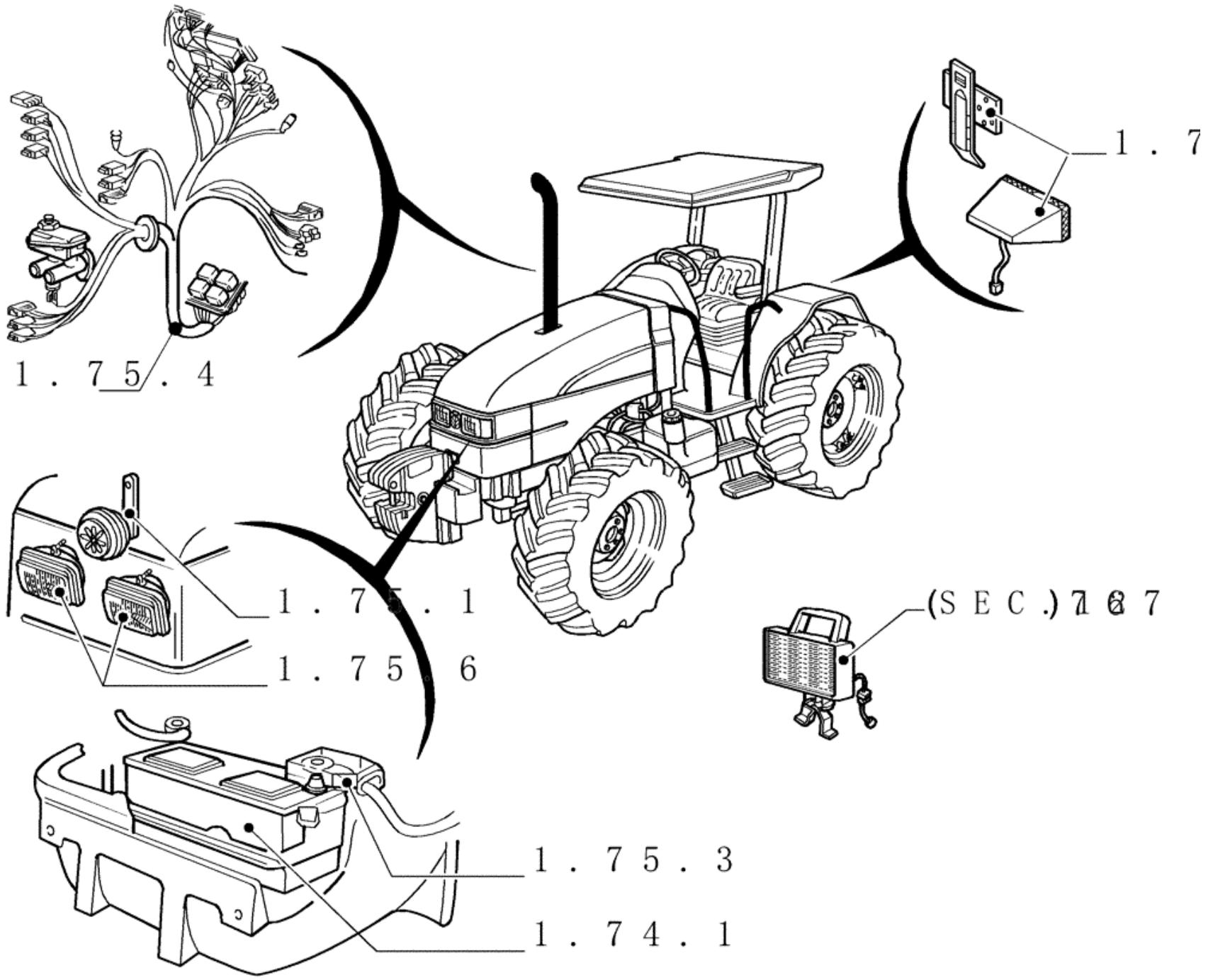
1.7
1.75.4
1.75.1
1.75.6
(SEC.)167
1.75.3
1.74.1

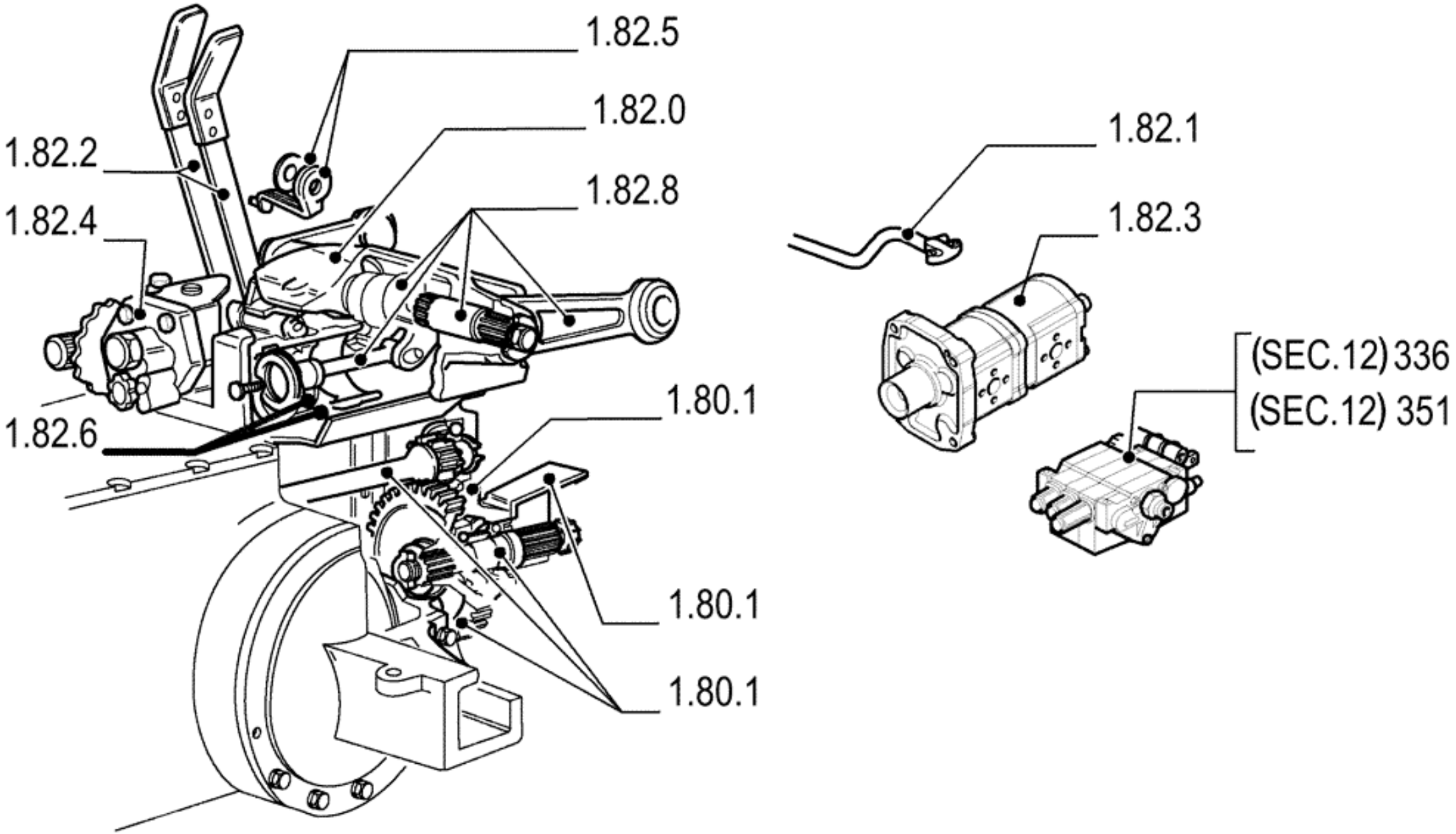
1.82.5
1.82.0
1.82.2
1.82.8
1.82.4
1.82.6
1.80.1
1.80.1
1.80.1
1.82.1
1.82.3
(SEC.12) 336
(SEC.12) 351

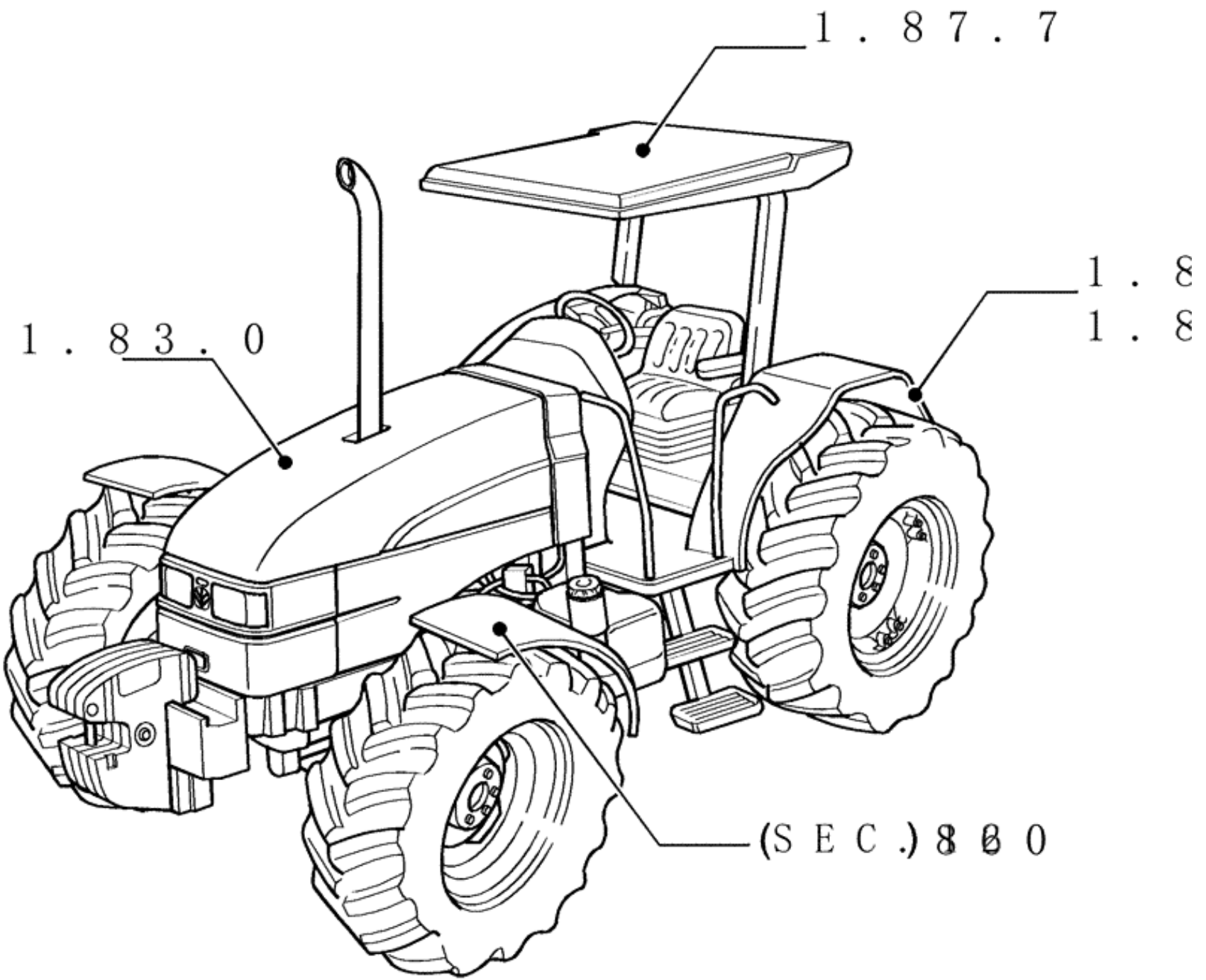
1.87.7
1.8
1.8
1.83.0
(SEC.)800

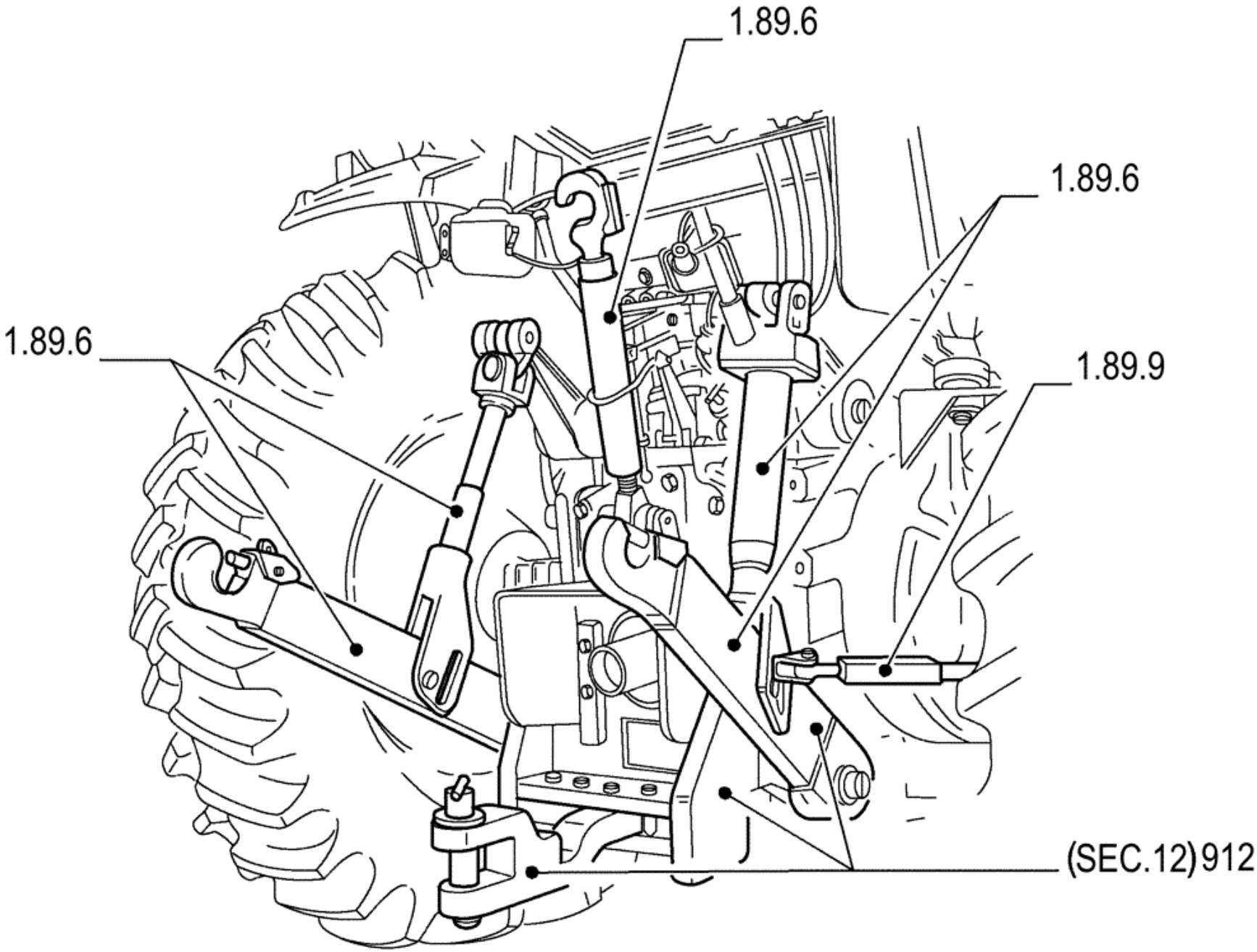
1.89.6
1.89.6
1.89.6
1.89.9
(SEC.12)912

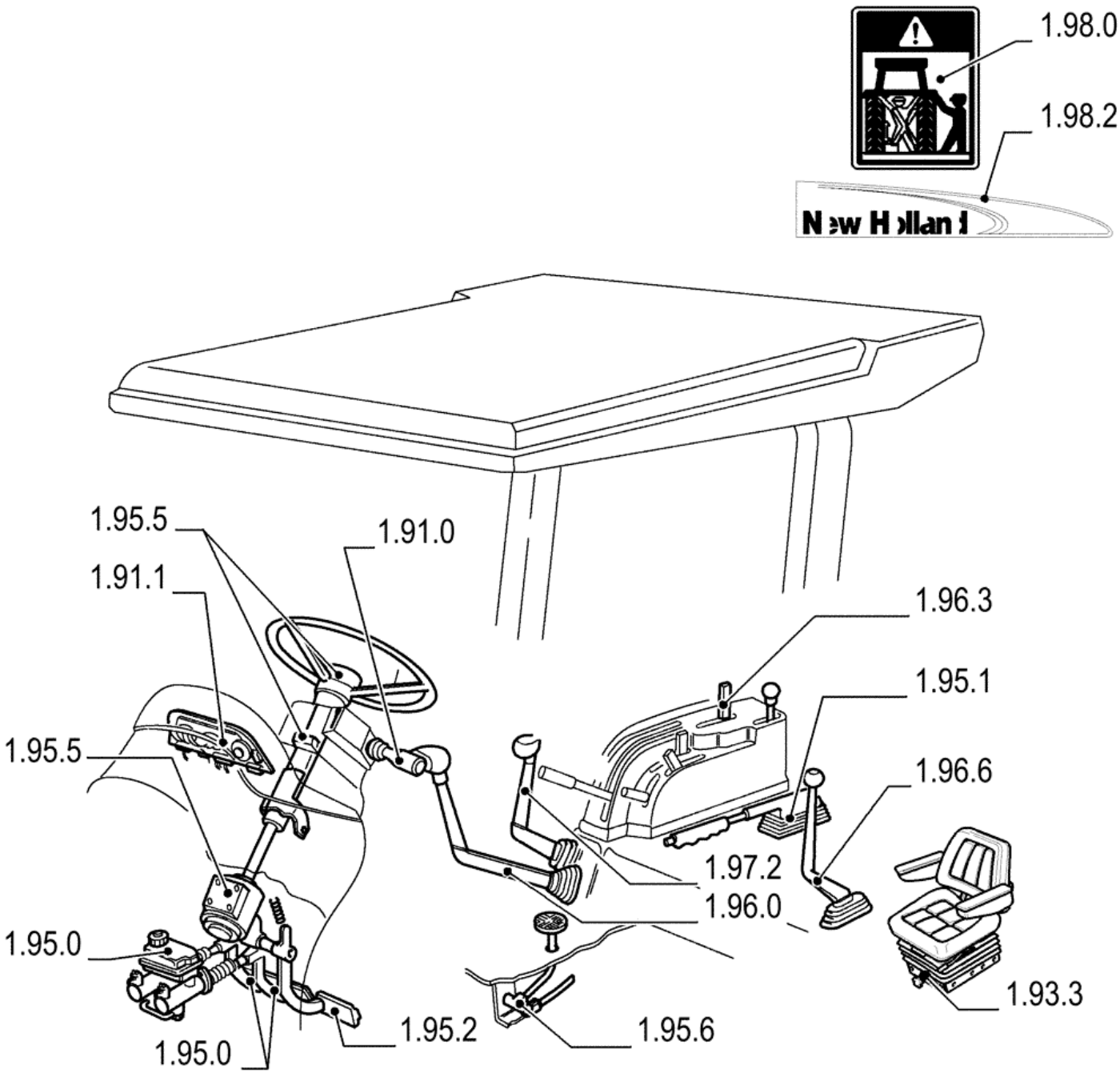
1.98.0
1.98.2
1.95.5
1.91.0
1.91.1
1.96.3
1.95.1
1.95.5
1.96.6
1.97.2
1.96.0
1.95.0
1.93.3
1.95.2
1.95.6
1.95.0

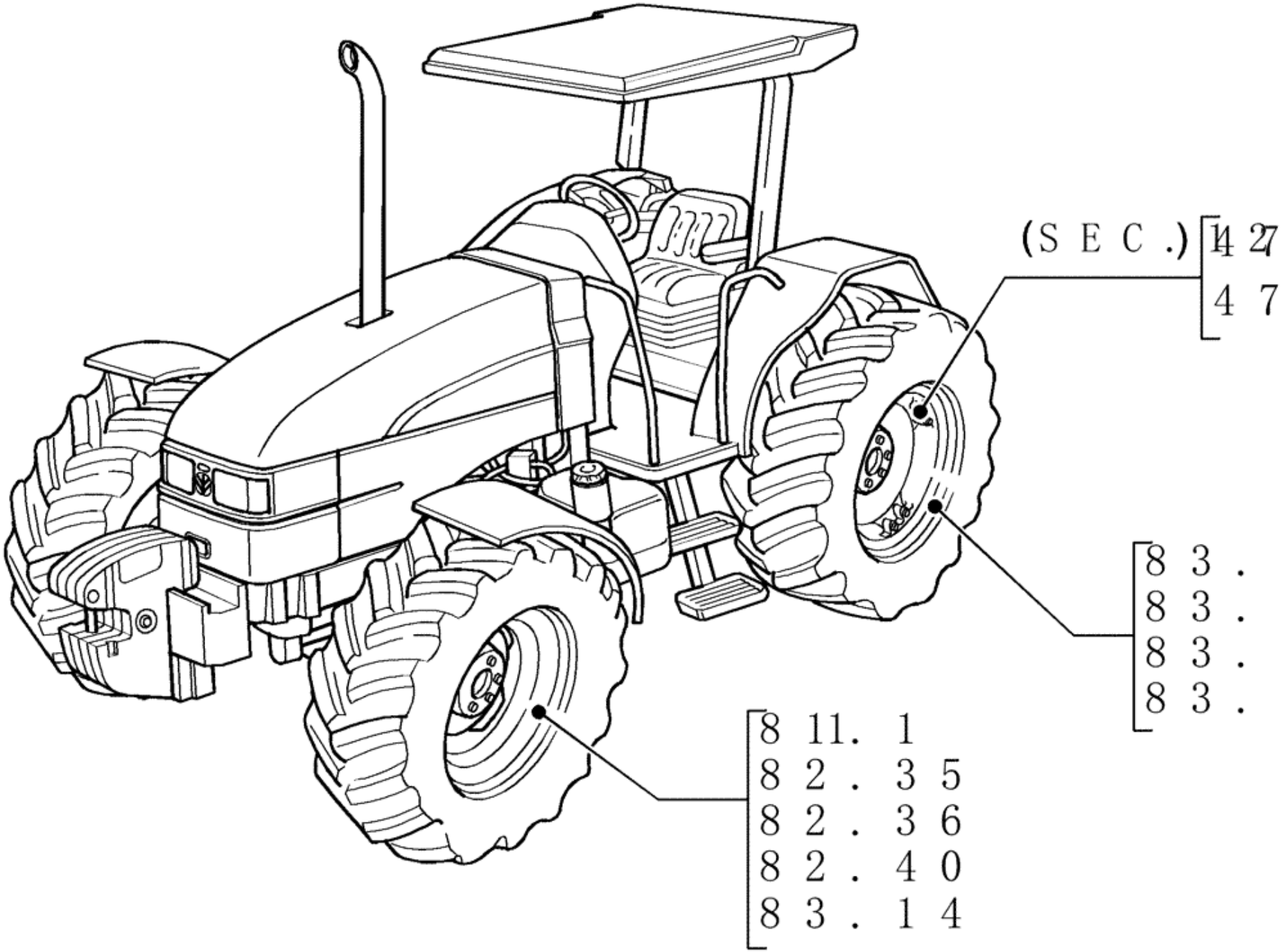
(SEC.) 14 27
47
83.
83.
83.
83.
811. 1
82.35
82.36
82.40
83.14

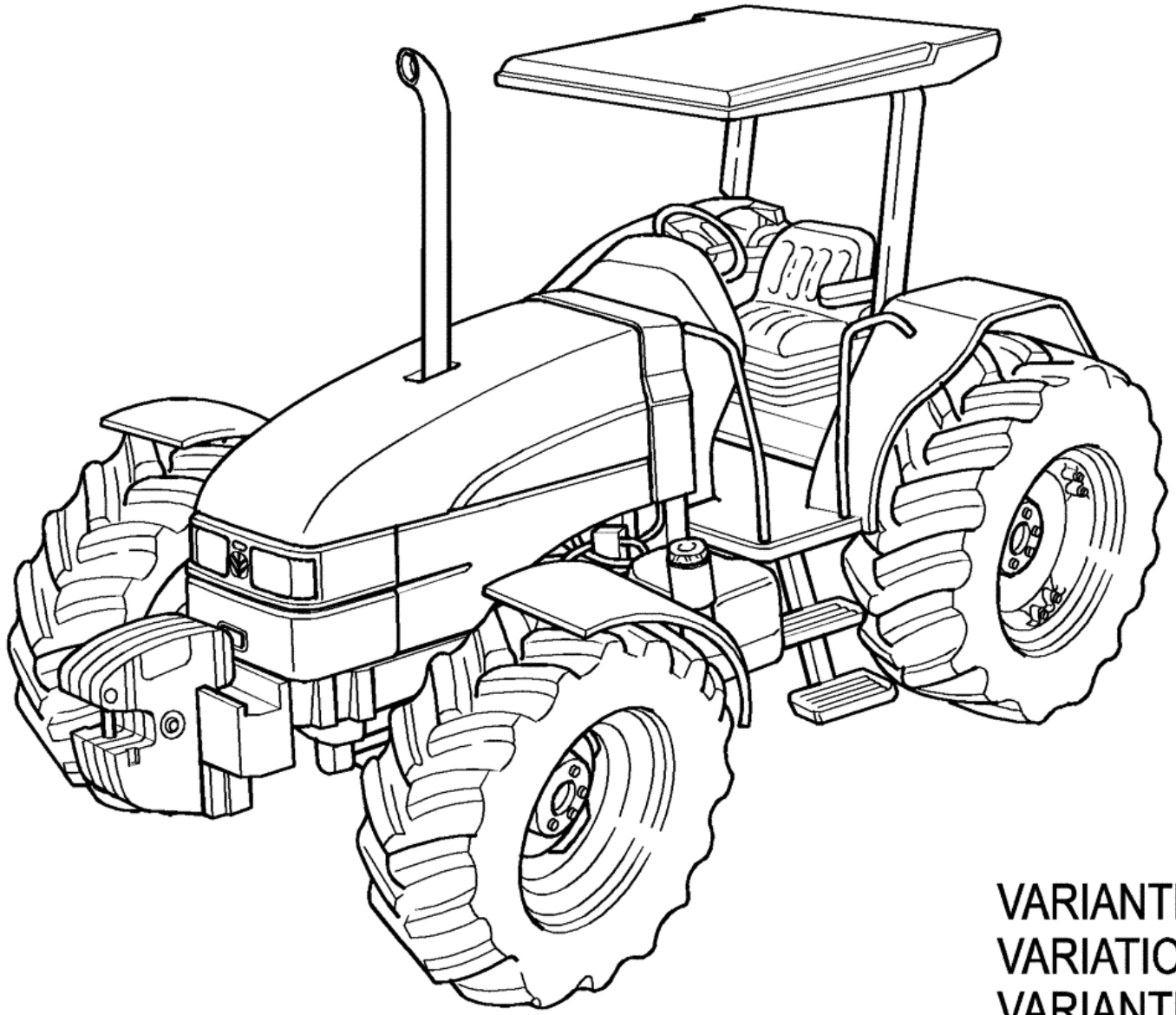

VARIANTES
VARIATION
VARIANTES
VARIANTI
VARIANTEN
VARIANTES

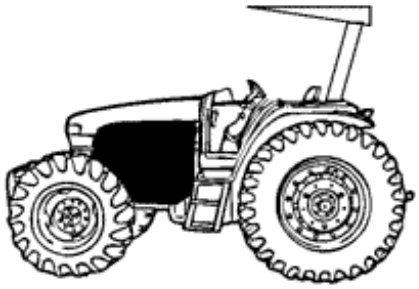

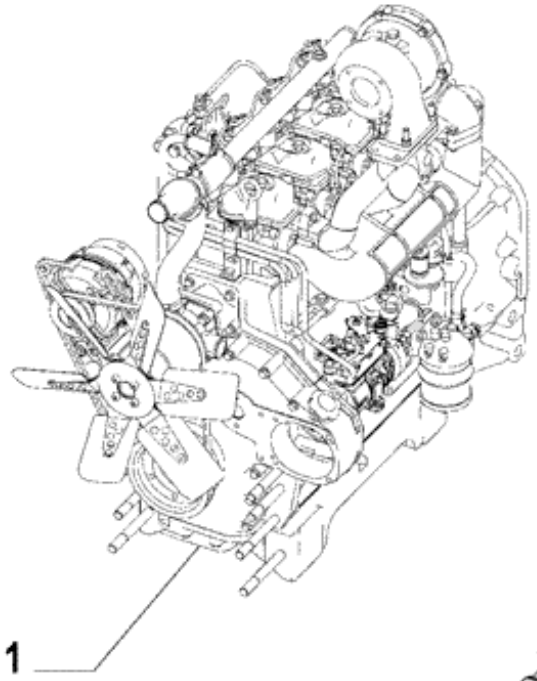
1

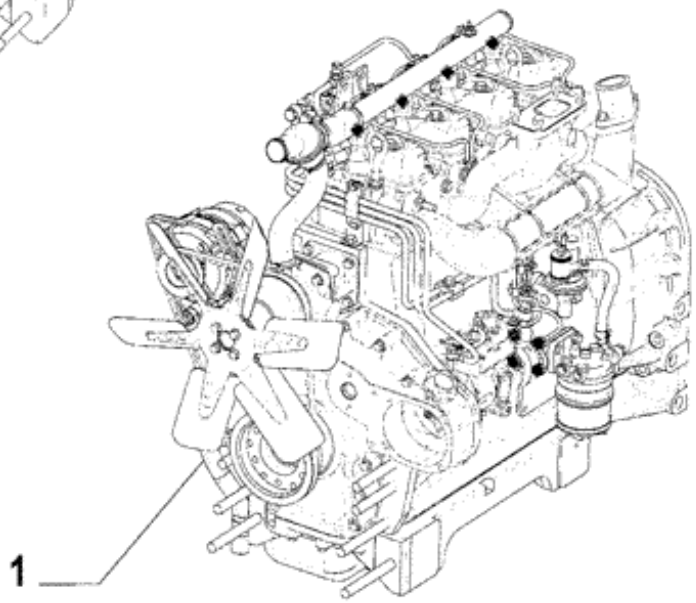
1

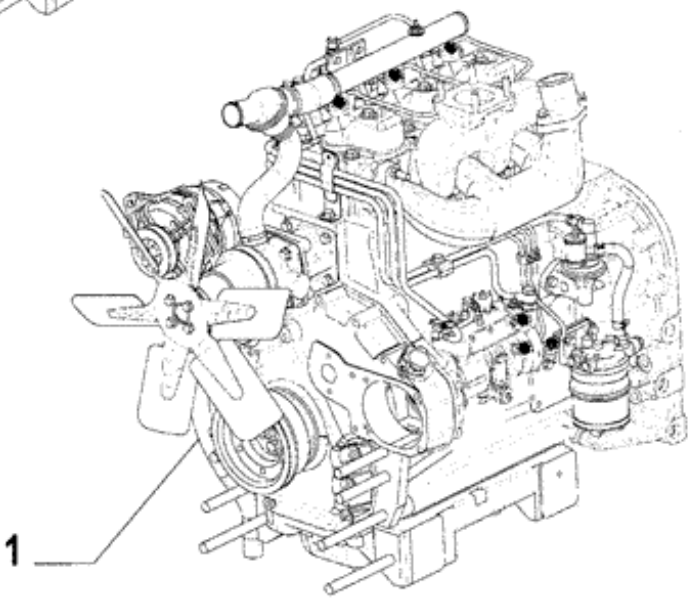
1

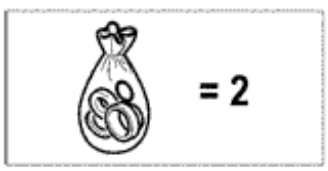
= 2

Ref.	Qtde	Nº Peça	Descrição da peça	Uso
1	1	73402503	MOTOR	TL60,TL60E
1	1	73402500	MOTOR	TL75,TL75E
1	1	73402504	MOTOR	TL85,TL85E
1	1	73403521	MOTOR	TL95,TL95E
2	AR	84994693	CONJUNTO	Upper - GASKETS KIT
				Para 3 CILINDROS, Q = 3; Para 4 CILINDROS, Q = 4
3	1	10902121	PARAFUSO	Not illustrated
4	1	5156429	BRAÇADEIRA	Not illustrated
5	1	73403755	BUJÃO	Not illustrated

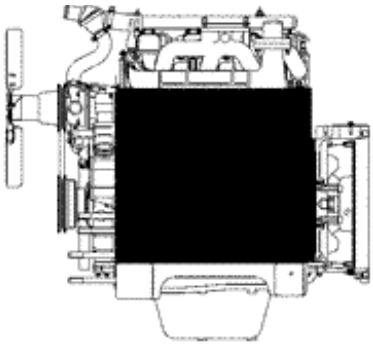

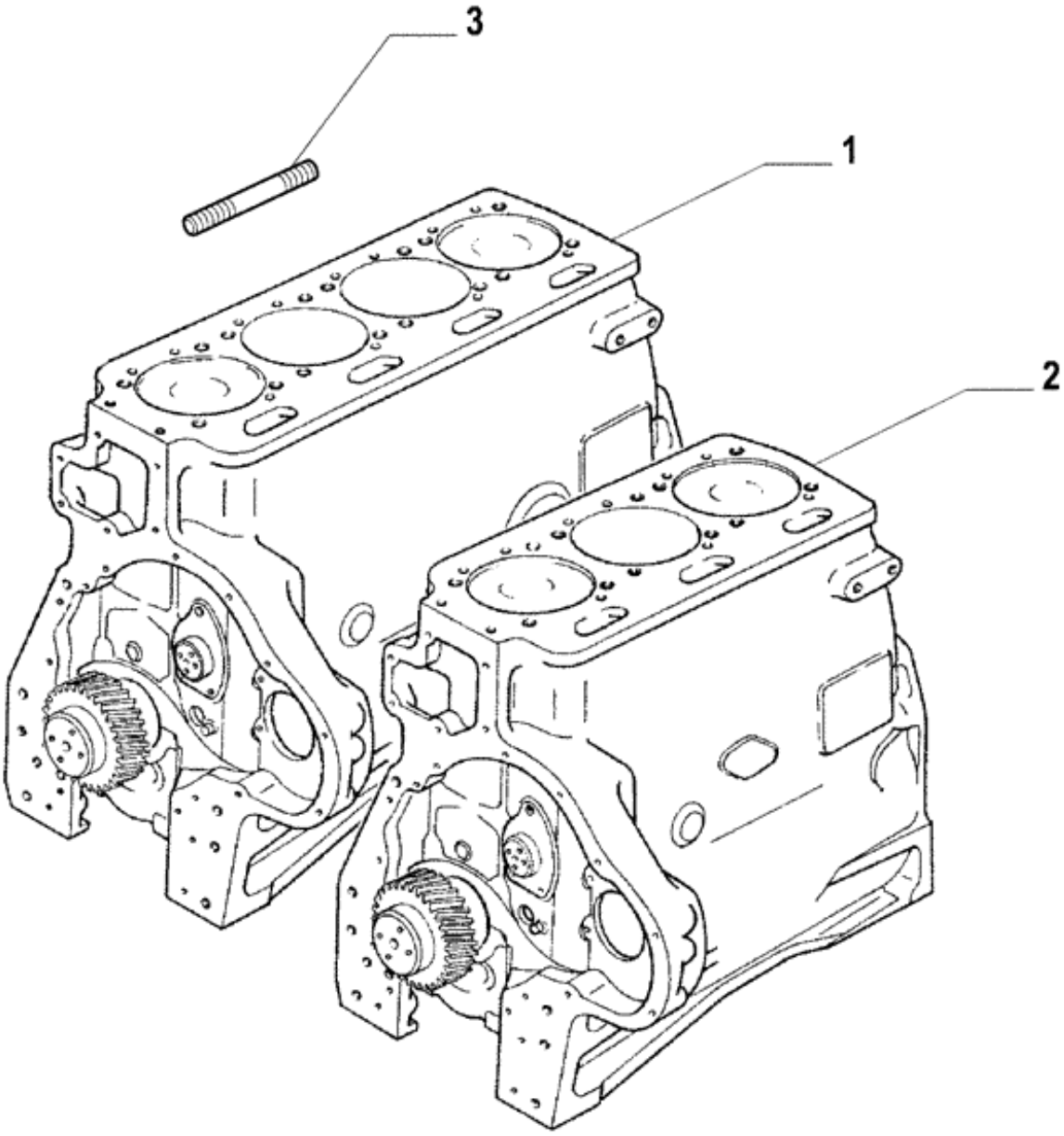
3
1
2

Ref.	Qtde	Nº Peça	Descrição da peça	Uso
1	1	75287255	MOTOR	Partial, TL75,TL75E
1	1	71114424	BLOCO SIMPLES	Partial, TL85,TL85E
1	1	73403444	MOTOR	Partial, TL95,TL95E
2	1	73403441	MOTOR	Partial, TL60,TL60E
2	1	73403442	BLOCO	TL60,TL60E
1	1	73403443	BLOCO	TL75,TL75E
1	1	84994695	BLOCO	TL85,TL85E
1	1	73403445	BLOCO	TL95,TL95E
3	4	73403439	PRISIONEIRO	TL60,TL60E, M16X155
3	4	73403438	PRISIONEIRO	TL60,TL60E, M16X130
3	2	73403439	PRISIONEIRO	TL75,TL75E,TL85,TL85E,TL95,TL95E, M16X155
3	2	73403683	PRISIONEIRO	TL75,TL75E,TL85,TL85E,TL95,TL95E, M16X159
3	4	73403684	PRISIONEIRO	TL75,TL75E,TL85,TL85E,TL95,TL95E, M16X134

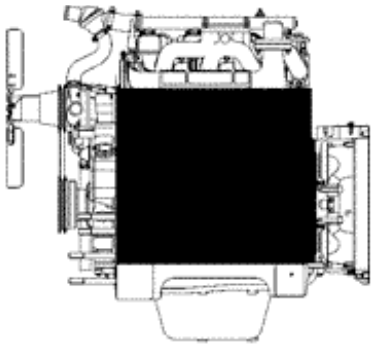

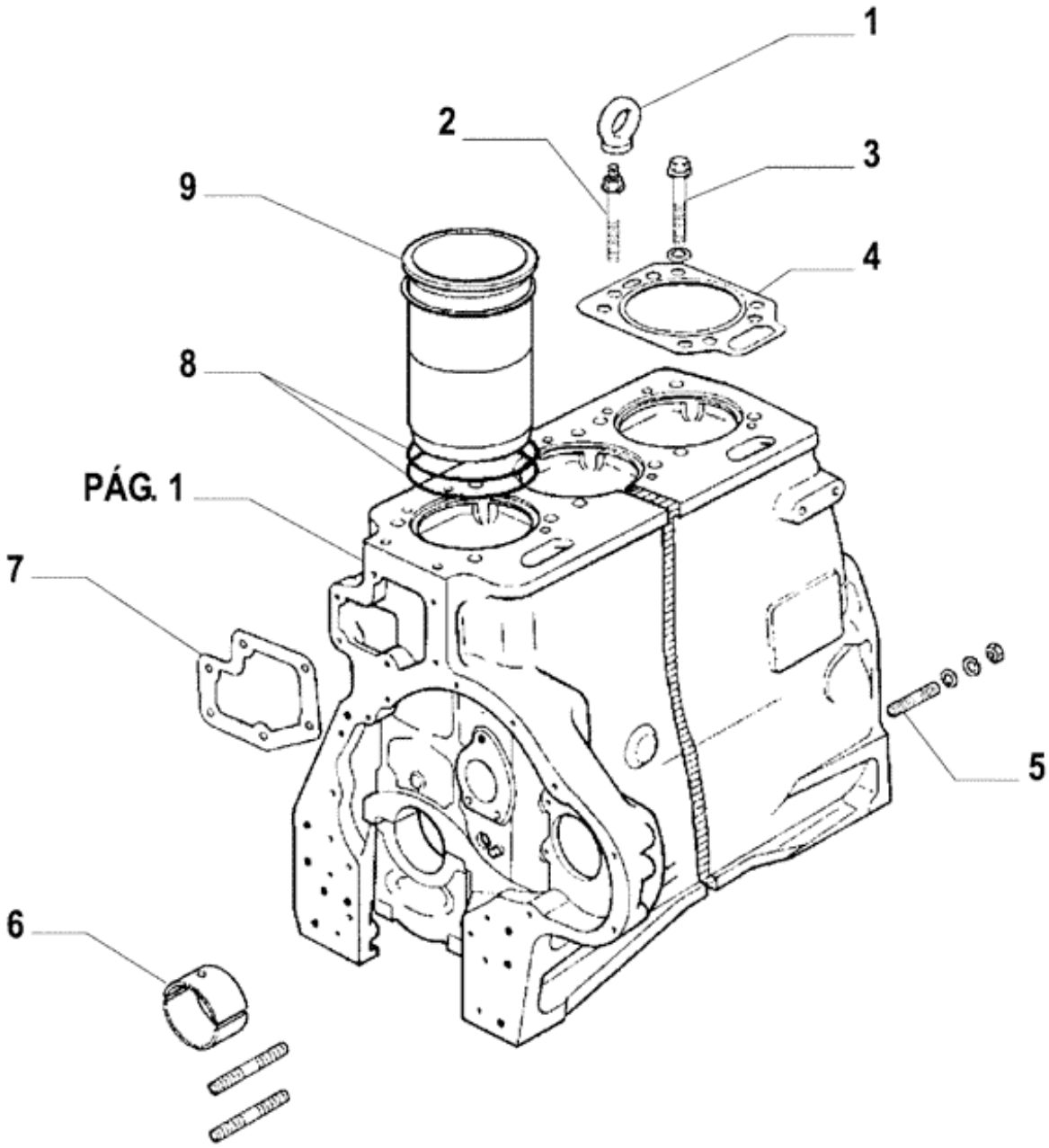
1
2
3
9
4
8
PÁG. 1
7
5
6

Ref.	Qtde	Nº Peça	Descrição da peça	Uso
1	2	75202636	SUPORTE	
2	2	75202732	PARAFUSO	
3	AR	75202731	PARAFUSO	
				Q= 24 Para TL75,TL75E,TL85,TL85E,TL95,TL95E; Q= 18 Para TL60,TL60E
4	AR	75286609	JUNTA DO CABECOTE	
				Q= 4 Para TL75,TL75E,TL85,TL85E,TL95,TL95E; Q= 3 Para TL60,TL60E
5	AR	73403043	PRISIONEIRO	
				Q= 3 Para TL75,TL75E,TL85,TL85E; Q= 2 Para TL95,TL95E
6	5	84994677	BUCHA	STD, TL60,TL60E,TL75,TL75E,TL85,TL85E
6	5	73403446	BUCHA	REP1, TL60,TL60E,TL75,TL75E,TL85,TL85E
6	5	73403447	BUCHA	REP2, TL60,TL60E,TL75,TL75E,TL85,TL85E
6	5	73403448	ROLAMENTO	REP3, TL60,TL60E,TL75,TL75E,TL85,TL85E
6	5	73403449	BUCHA	REP4, TL60,TL60E,TL75,TL75E,TL85,TL85E
6	4	75202821	SEMI-BRONZINA	STD, TL95,TL95E
6	4	75202822	CJ. BRONZINAS 0.254	REP1, TL95,TL95E
6	4	75202823	CONJ. CASQUILHOS -0.	REP2, TL95,TL95E
6	4	75202824	CONJ. CASQUILHOS -0.	REP3, TL95,TL95E
6	4	75202825	CONJ. CASQUILHOS -1.	REP4, TL95,TL95E
7	1	84994676	JUNTA	
8	AR	75206969	ANEL	
				Q= 8 Para TL75,TL75E,TL85,TL85E,TL90,TL90E; Q= 6 Para TL60,TL60E
9	AR	73403194	CAMISA DE CILINDRO	
				Q= 4 Para TL75,TL75E,TL85,TL85E,TL95,TL95E; Q= 3 Para TL60,TL60E
10	AR	73403044	PRISIONEIRO	
				Q= 4 Para TL75,TL75E,TL85,TL85E; Q= 2 Para TL60,TL60E; Não ilustrado

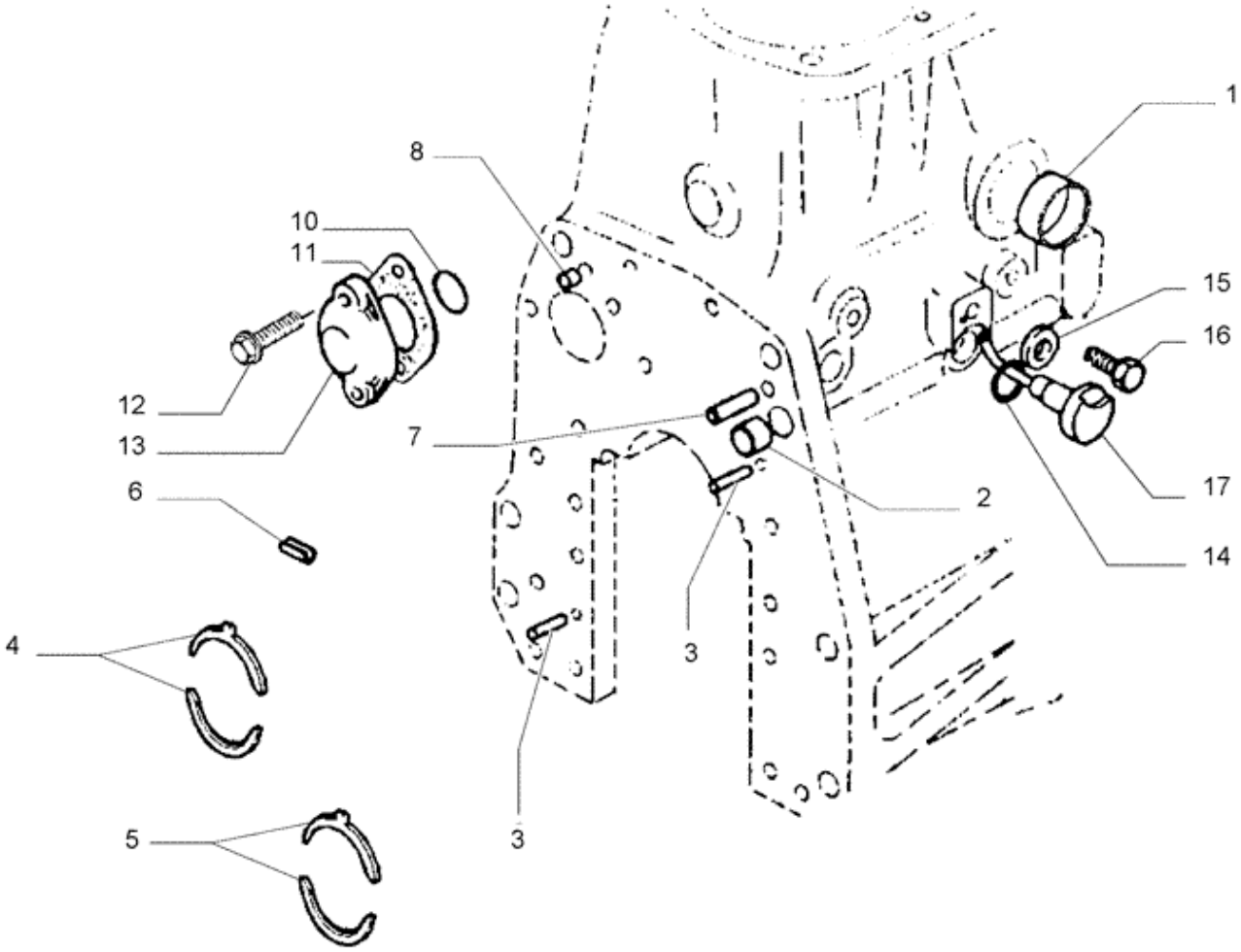
1
8
10
11
15
16
12
13
7
2
17
6
14
4
3
3
5

Ref.	Qtde	Nº Peça	Descrição da peça	Uso
1	AR	73403049	COBERTURA	
				Q= 3 Para TL75,TL75E,TL85,TL85E; Q= 2 Para TL60,TL60E
2	3	75202780	BUJÃO	
3	2	10337410	GUIA	
4	2	75202826	MEIO ANEL DE ENCOSTO	STD, TL95,TL95E
4	2	75202827	CONJ ANILHAS ENCOSTO	REP1, TL95,TL95E
5	2	84465132	VEDANTE	Upper and Lower,TL60,TL60E,TL75,TL75E,TL85,TL85E STD
6	AR	14163370	PINO ELÁSTICO	
				Q= 5 Para TL75,TL75E,TL85,TL85E; Q= 4 Para TL60,TL60E
7	2	75202934	PINO	
8	AR	75202781	BUJÃO	
				Q= 8 Para TL75,TL75E,TL85,TL85E,TL95,TL95E; Q= 6 Para TL60,TL60E
9	1	73403118	ANEL	TL60,TL60E,TL75,TL75E,TL85,TL85E, Not illustrated
10	1	75202923	VEDANTE	
11	1	75205178	O-RING	
12	1	16043621	PARAFUSO	
13	1	75202922	COBERTURA	
14	1	75205341	VEDANTE	
15	1	75205343	ARRUELA PLANA	
16	1	73403015	PARAFUSO	
17	1	75205344	PULVERIZADOR DE ÓLEO	

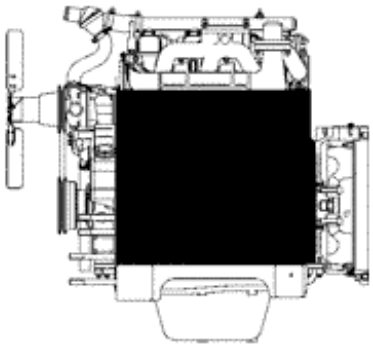

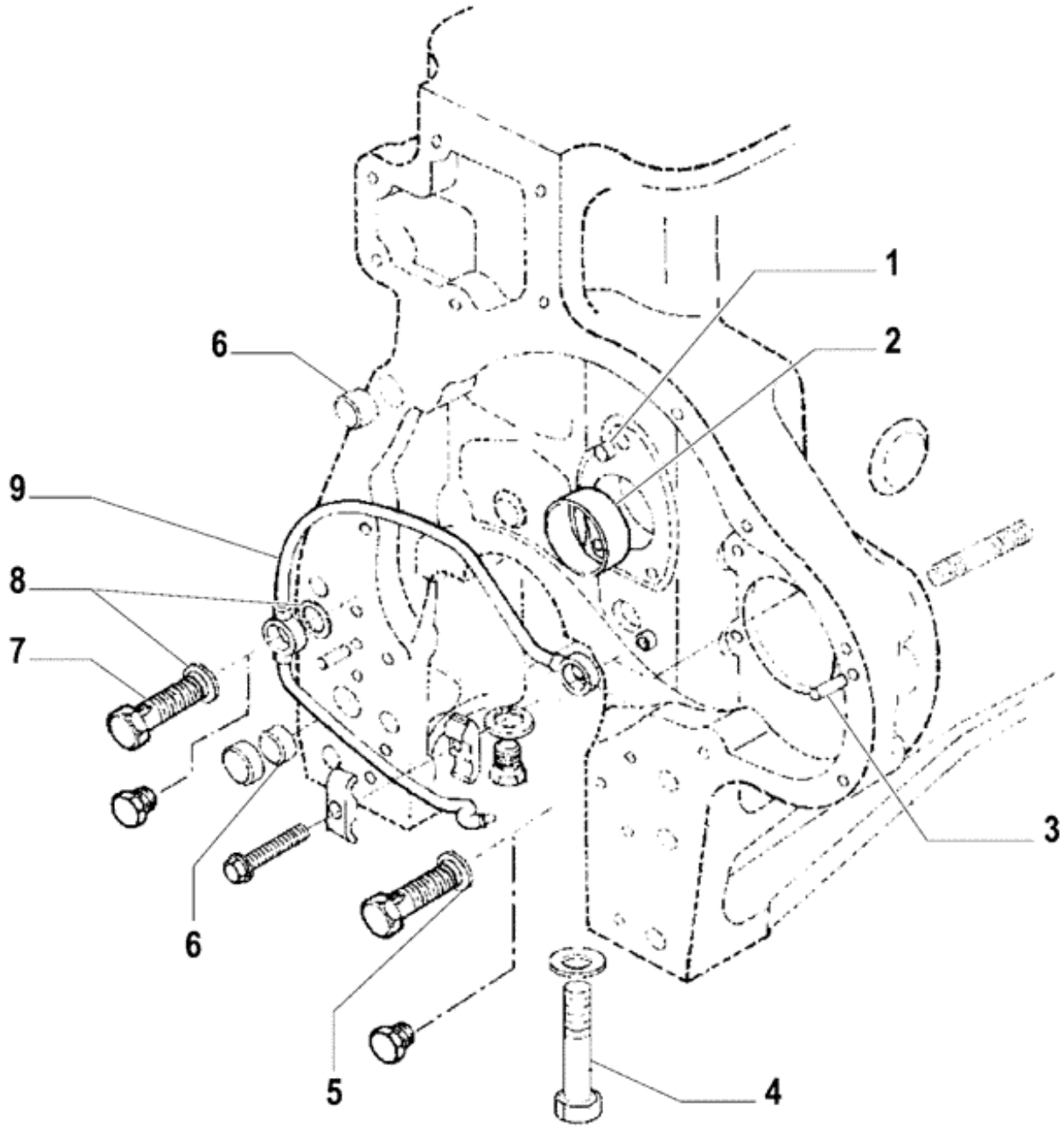
1
2
3
4
5
6
6
7
8
9

Ref.	Qtde	Nº Peça	Descrição da peça	Uso
1	AR	75202781	BUJÃO	
2	1	75202554	BUCHA	
3	2	10337410	GUIA	
4	10	75202731	PARAFUSO	TL75,TL75E,TL85,TL85E
5	2	75207952	ARRUELA PLANA	TL75,TL75E,TL85,TL85E
5	2	73403055	ANILHA DE VEDAÇÃO	TL60,TL60E
6	2	75202780	BUJÃO	
7	1	73403053	PARAFUSO	TL60,TL60E,TL75,TL75E,TL85,TL85E
8	2	75285236	O-RING	TL60,TL60E,TL75,TL75E,TL85,TL85E
9	1	73403158	TUBO	TL60,TL60E,TL75,TL75E,TL85,TL85E
10	1	73403119	PARAFUSO	Not illustrated

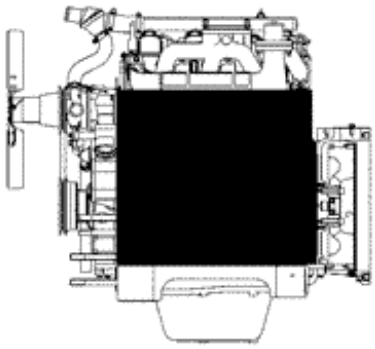

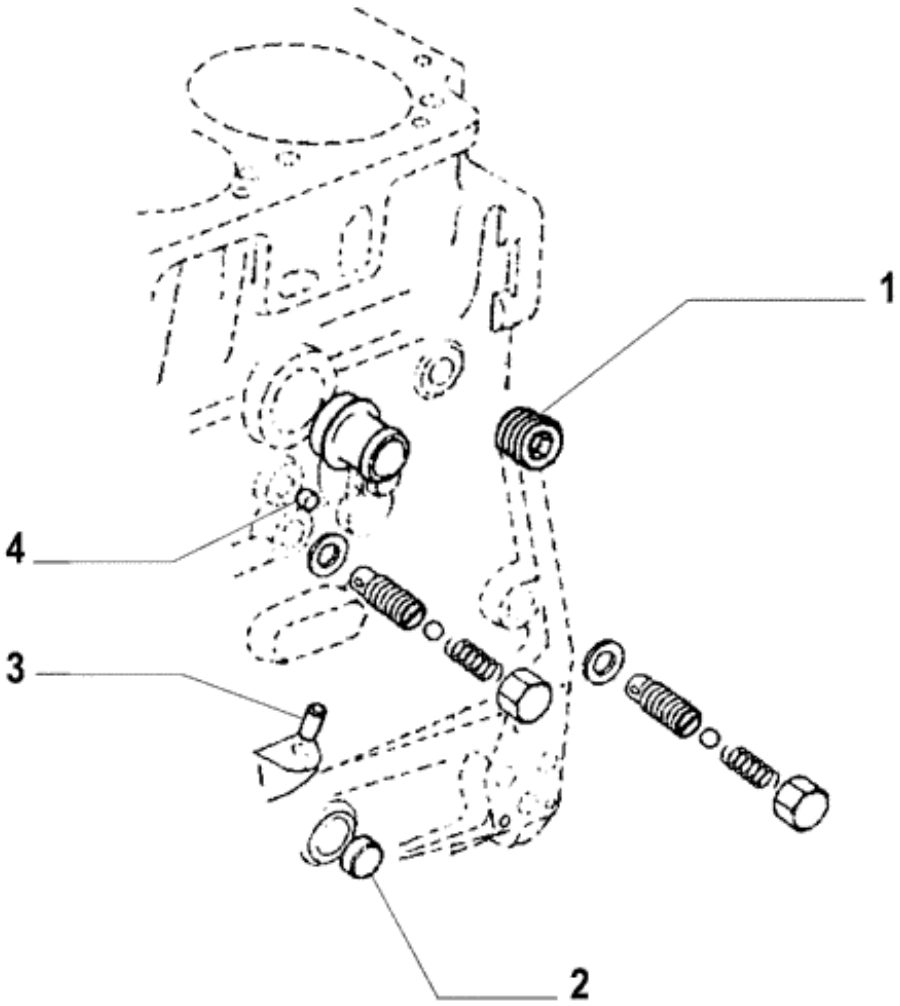
1
4
3
2

Ref.	Qtde	Nº Peça	Descrição da peça	Uso
1	1	73403120	BUJÃO	TL60,TL60E,TL75,TL75E
2	2	75202782	BUJÃO	
3	1	75205345	BUJÃO	TL75,TL75E,TL85,TL85E,TL95,TL95E
4	AR	75202781	BUJÃO	
				Q= 8 Para TL75,TL75E,TL85,TL85E,TL90,TL90E; Q= 6 Para TL60,TL60E

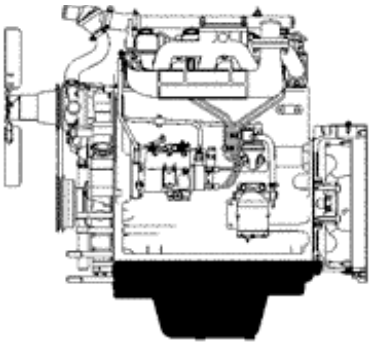

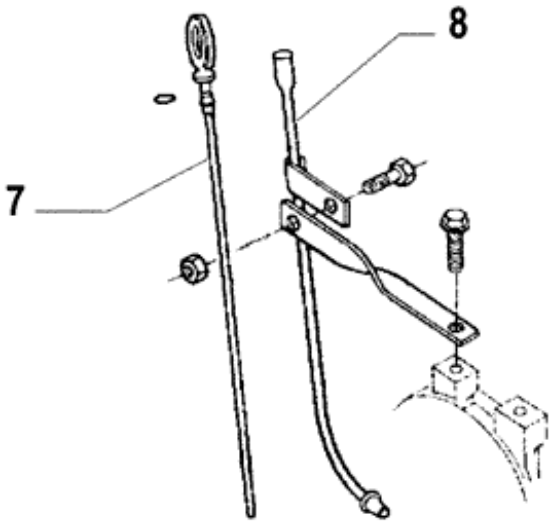
8
7

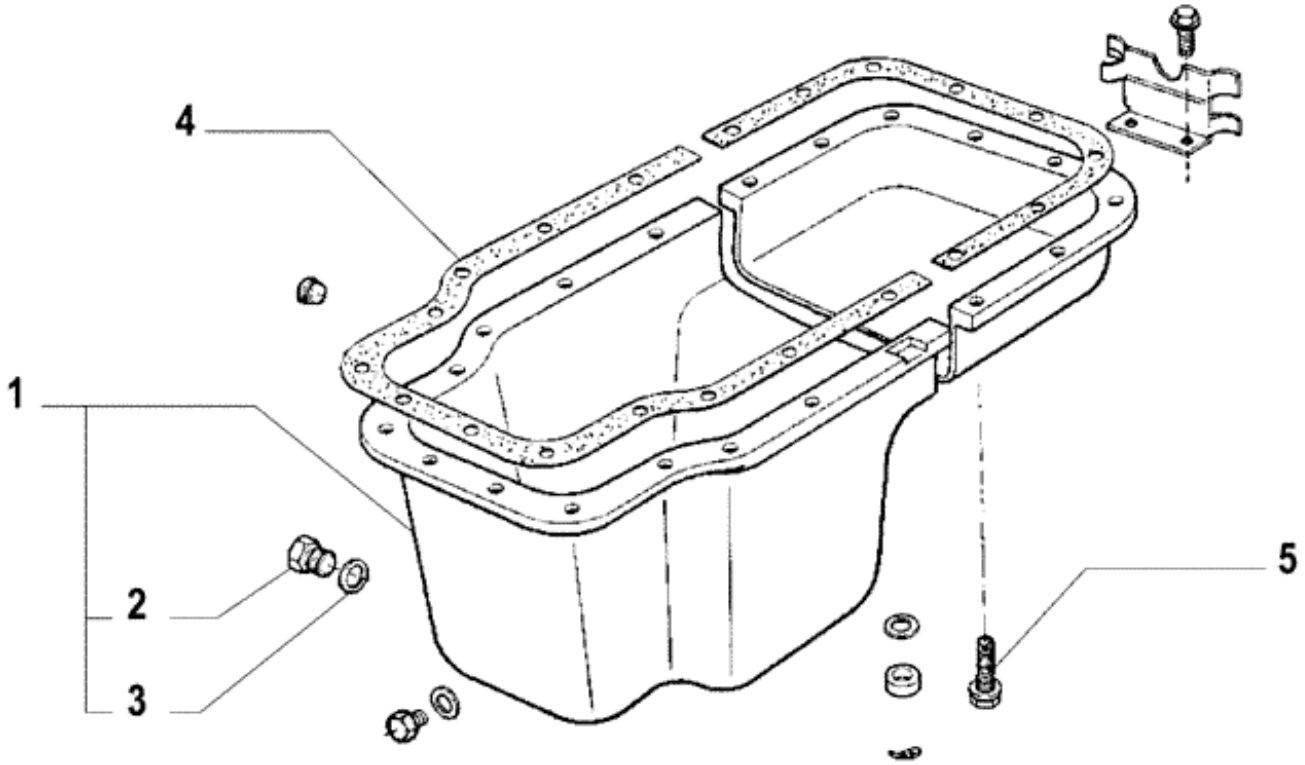
4
1
2
3
5

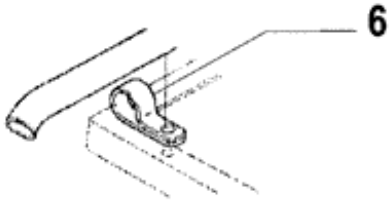
6

Ref.	Qtde	Nº Peça	Descrição da peça	Uso
1	1	73403102	CÁRTER	TL75,TL75E,TL85,TL85E,TL95,TL95E
1	1	73403103	CÁRTER	TL60,TL60E
2	1	75287196	BUJÃO	
3	1	75287193	ARRUELA PLANA	
4	1	73403672	JUNTA	TL60,TL60E
4	1	73403673	JUNTA	TL75,TL75E,TL85,TL85E,TL95,TL95E
5	21	73403016	PARAFUSO	TL60,TL60E
5	18	73403018	PARAFUSO	TL75,TL75E,TL85,TL85E,TL95,TL95E
5	7	73403020	PARAFUSO	TL75,TL75E,TL85,TL85E,TL95,TL95E
6	1	73403452	COLAR	TL60,TL60E
7	1	73403115	VARETA DE NÍVEL	TL60,TL60E
7	1	73403433	HASTE	TL75,TL75E,TL85,TL85E,TL95,TL95E
8	1	73403464	TUBO	
9	1	73403463	TUBO	Not illustrated
				Haste de nível conexão ao bloco
10	2	73403674	PINO	Not illustrated

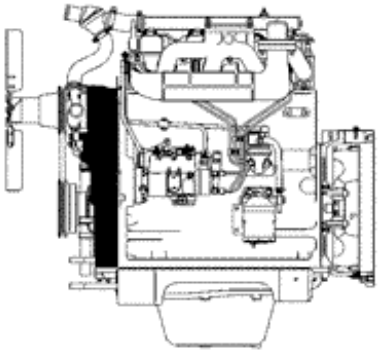

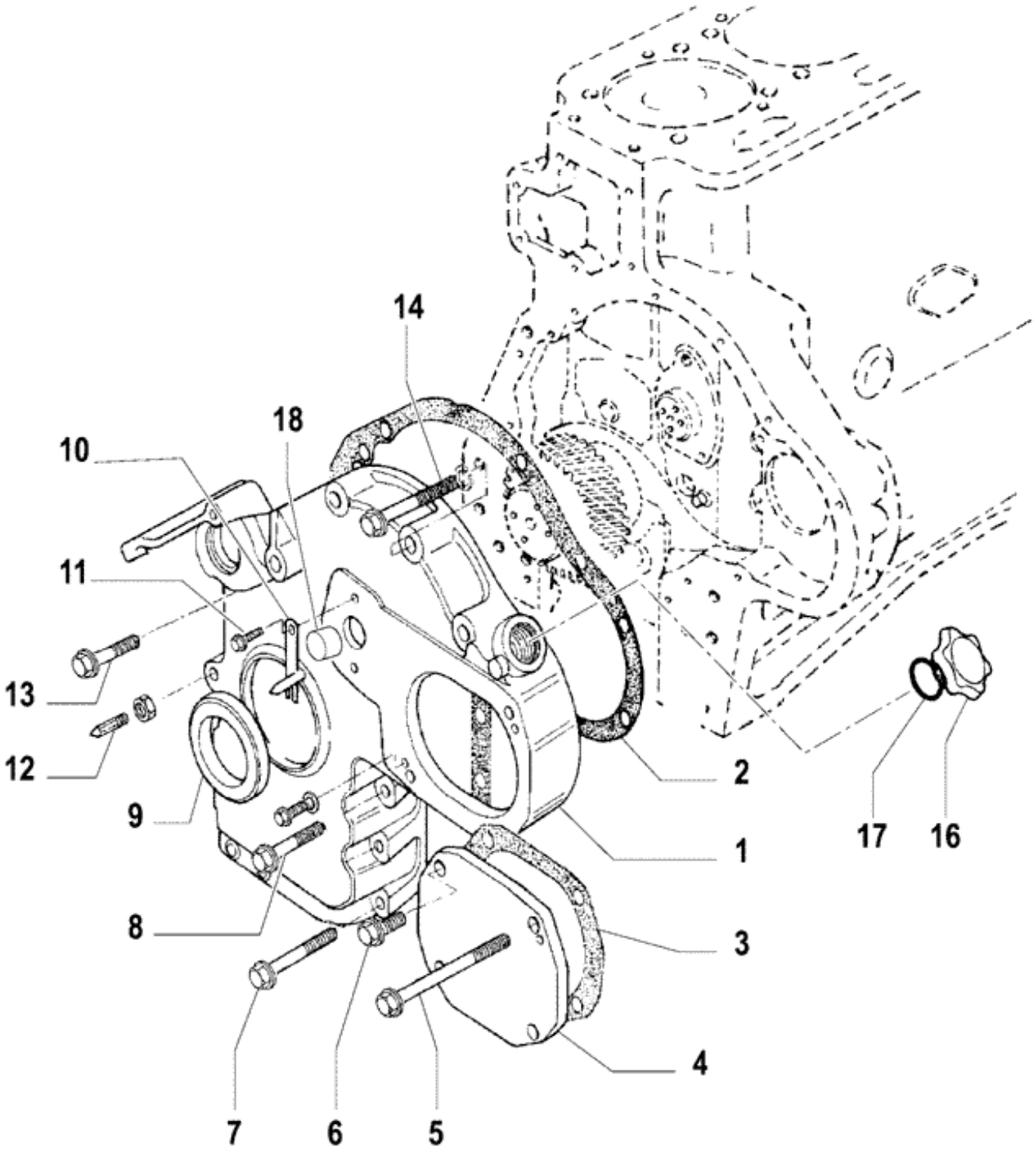
14
18
10
11
13
12
9
8
7
6
5
2
1
3
4
17
16

Ref.	Qtde	Nº Peça	Descrição da peça	Uso
1	1	75202650	COBERTURA	Front, TL75,TL75E,TL85,TL85E,TL95,TL95E
2	1	84994690	JUNTA	
3	1	84994691	JUNTA	
4	1	75202572	COBERTURA	
5	1	73403025	PARAFUSO	
6	1	75202969	PARAFUSO	
7	4	73403023	PARAFUSO	
8	3	73403021	PARAFUSO	
9	1	73403793	RETENTOR	Front
10	1	73403189	GUIA	E TL95,TL95E
11	2	73403015	PARAFUSO	TL95,TL95E
12	1	73403091	GUIA	E
13	1	73403019	PARAFUSO	
14	5	73403024	PARAFUSO	
15	1	73403117	LUVA	TL60,TL60E, Not illustrated
16	1	75202801	COBERTURA	
17	1	75202811	VEDANTE	
18	1	73403050	COBERTURA	
19	1	73403493	COBERTURA	Front, TL75,TL75E,TL85,TL85E,TL95,TL95E, Not illustrated
20	1	73403494	COBERTURA	Front, TL60,TL60E, Not illustrated
21	6	73403093	PRISIONEIRO	Front, TL60,TL60E, Not illustrated

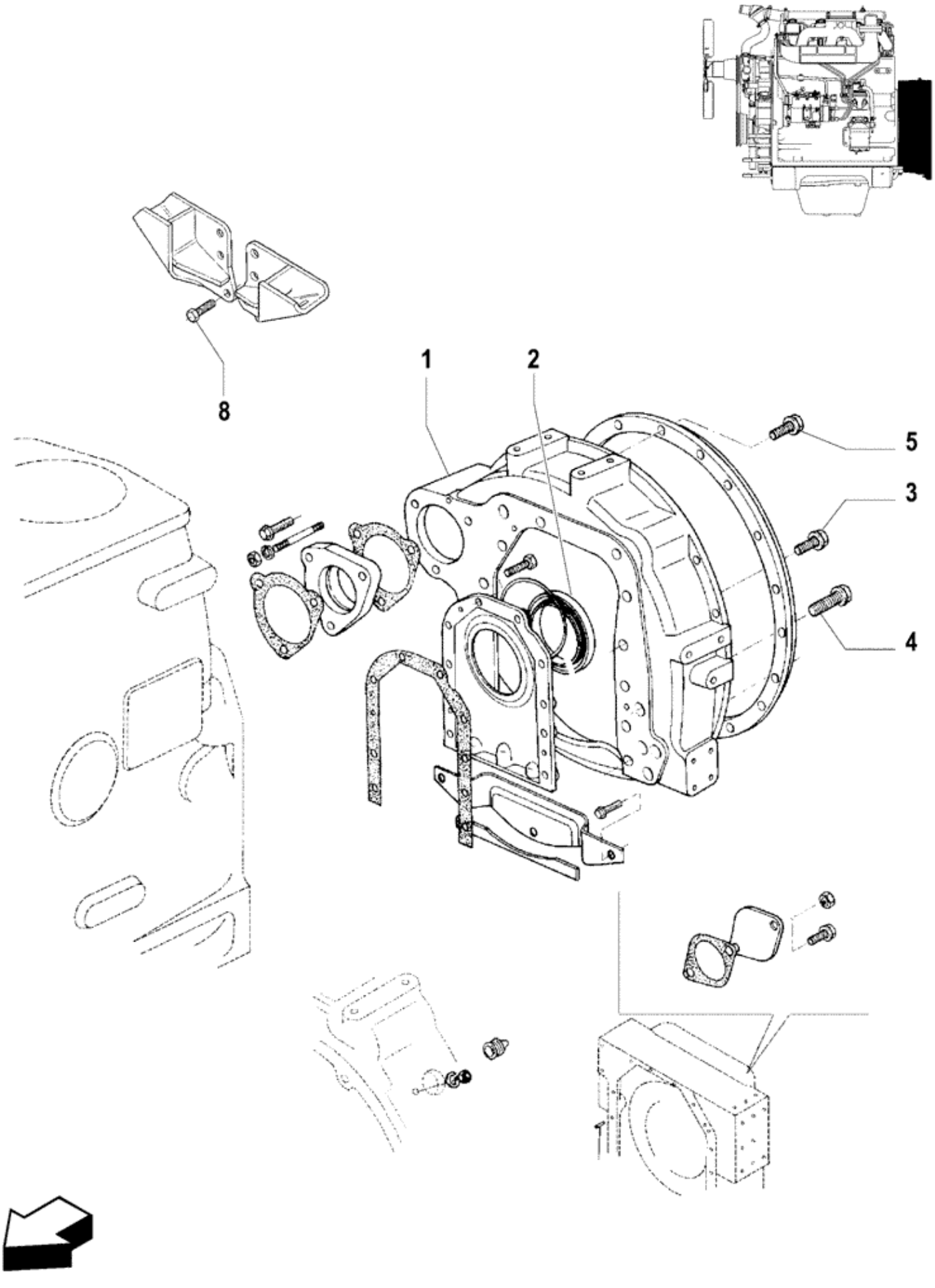
1
2
3
4
5
8

Ref.	Qtde	Nº Peça	Descrição da peça	Uso
1	1	73403138	CARCAÇA	
2	1	75285246	VEDANTE	
3	2	73403472	PARAFUSO	
4	4	73403471	PARAFUSO	
5	10	73403470	PARAFUSO	
6	1	73403473	COBERTURA	Not illustrated
7	1	73403474	JUNTA	Not illustrated
8	4	73403039	PARAFUSO	
9	4	73403020	PARAFUSO	TL60,TL60E,TL75,TL75E,TL85,TL85E, Not illustrated
10	1	73403057	ANILHA DE VEDAÇÃO	Not illustrated

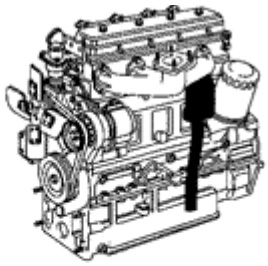

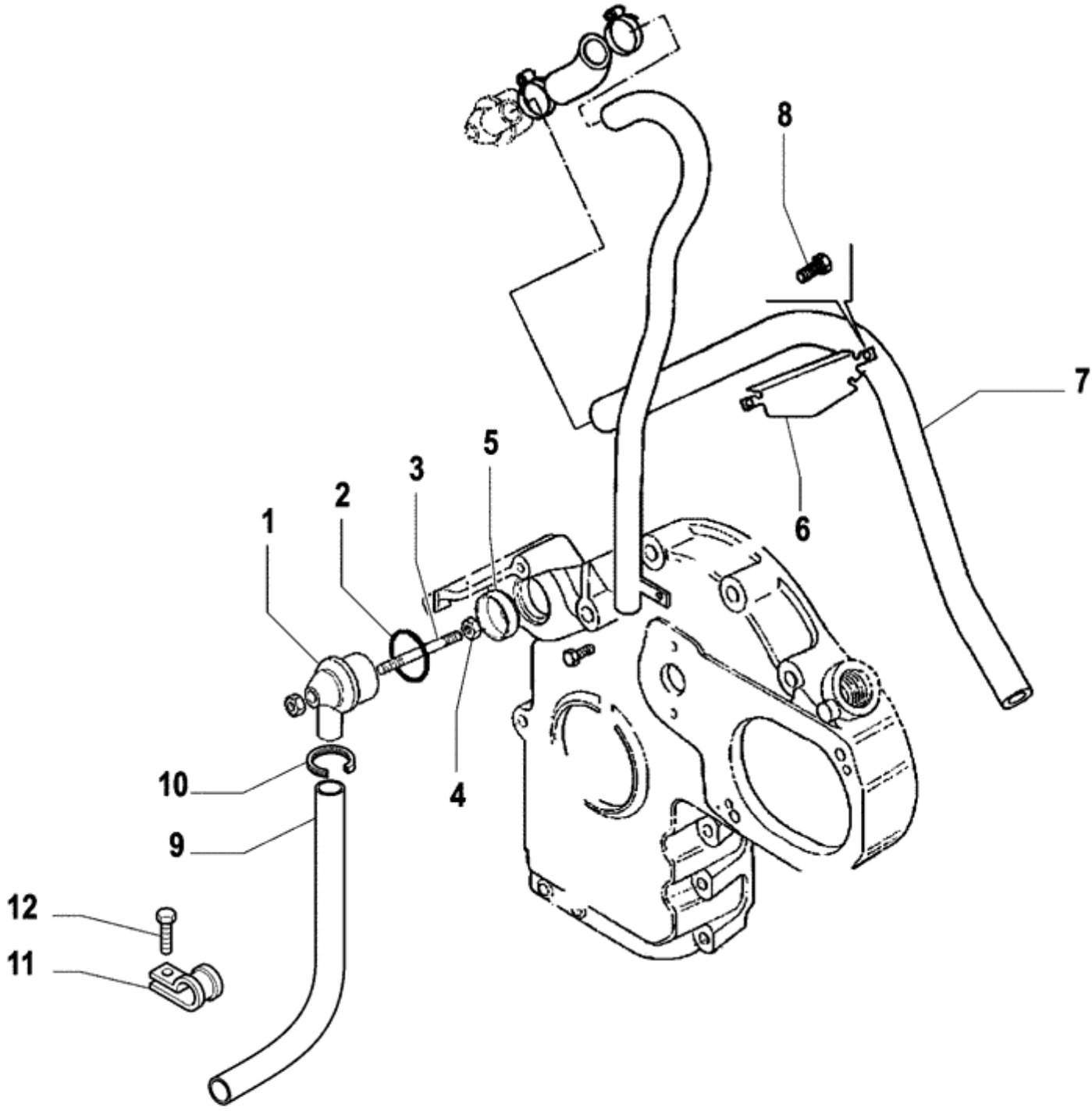
8
7
6
5
3
2
1
4
10
9
12
11

Ref.	Qtde	Nº Peça	Descrição da peça	Uso
1	1	73403090	CARCAÇA	
1	1	75202804	RESPIRO	
2	1	75205195	O-RING	
3	1	75202803	PRISIONEIRO	
4	2	75286569	PORCA	
5	1	75202802	BUJÃO	
6	1	73403186	DEFLETOR	
7	1	73403780	MANGUEIRA	70 mm
8	AR	73403013	PARAFUSO	
				Q= 1 Para TL60,TL60E,TL75,TL75E,TL85,TL85E, Q= 2 Para todos os modelos
9	1	73403777	TUBO	
				TL 60E,TL75E,TL85E: 4WD
9	1	73403788	TUBO	
				TL 60E,TL75E: 2WD
10	1	13000490	BRACADEIRA MANGUEIRA	
11	1	10441790	BRAÇADEIRA	
12	1	14305724	PARAFUSO ALLENA FLAN	

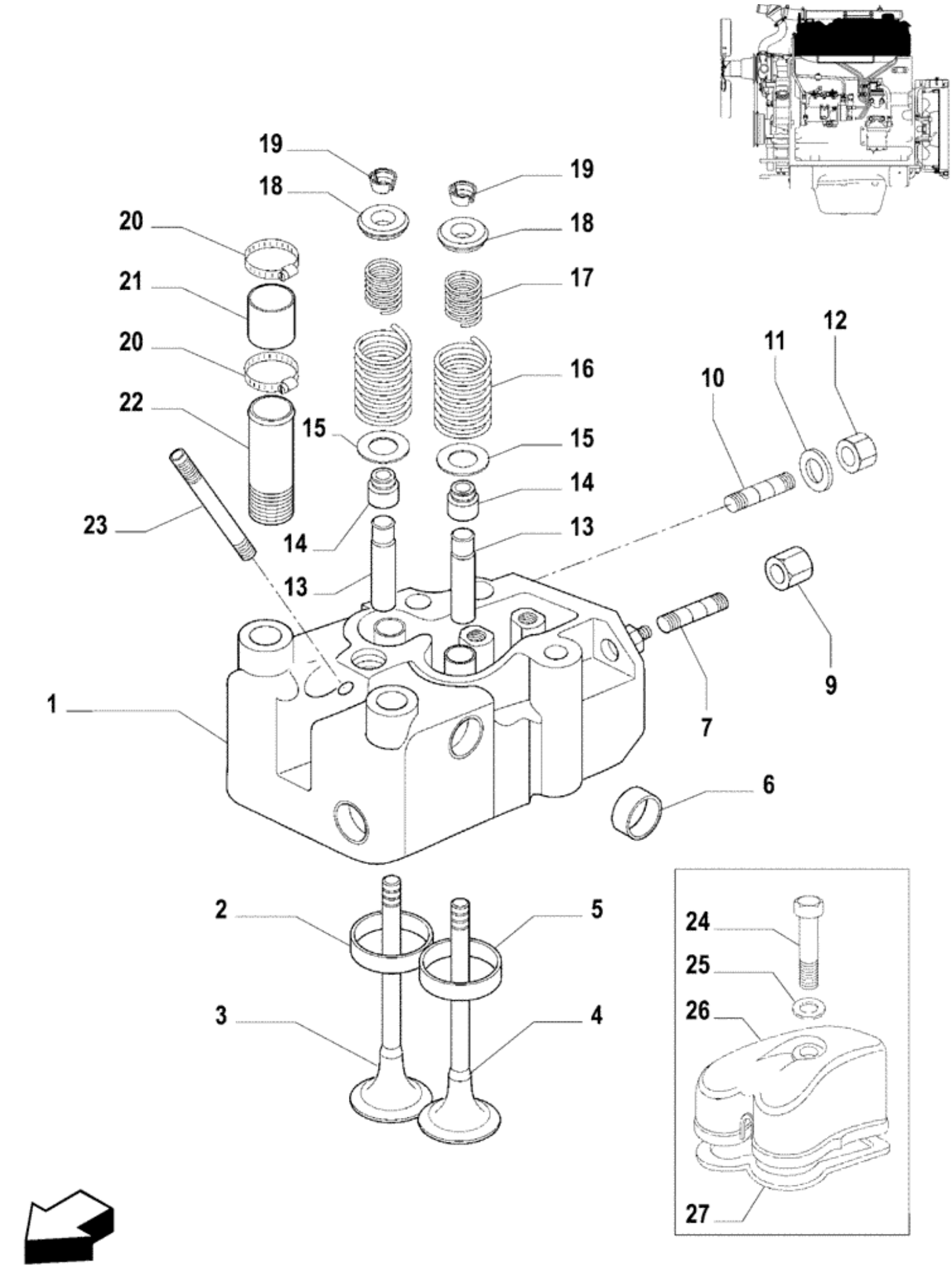
19
18
20
21
20
22
23
15
14
13
19
18
17
16
15
14
13
12
11
10
9
7
6
1
2
3
4
5
24
25
26
27

Ref.	Qtde	Nº Peça	Descrição da peça	Uso
1	4	73403456	CABEÇA DE CILINDRO	TL95,TL95E
1	4	84994680	CABEÇA DE CILINDRO	TL75,TL75E,TL85,TL85E
2	4	75202587	SEDE DE VÁLVULA	
3	4	73403199	VÁLVULA DE ESCAPE	STD ENGINE EXHAUST VALVE TL95,TL95E
3	4	73403203	VÁLVULA DE ESCAPE	STD ENGINE EXHAUST VALVE TL75,TL75E,TL85,TL85E
4	4	NLS	FORNECIMENTO TERMINA	STD ENGINE INLET VALVE TL75,TL75E,TL85,TL85E
4	4	75202794	VÁLVULA DE ADMISSÃO	STD ENGINE INLET VALVE TL95,TL95E
5	4	75202753	SEDE DE VÁLVULA	TL75,TL75E,TL85,TL85E
5	4	75285254	SEDE DE VÁLVULA	TL95,TL95E
6	20	73403048	COBERTURA	
7	4	75205191	PRISIONEIRO	
7	4	75285478	PRISIONEIRO	
8	2	73403074	CONTRA PORCA	TL85,TL85E,TL95,TL95E, Not Illustrated
9	8	75205162	PORCA	TL75,TL75E,TL85,TL85E
10	8	75205346	PRISIONEIRO	
11	8	75205157	ARRUELA PLANA	
12	8	75205163	PORCA	
13	8	73403459	GUIA	
14	8	75287204	JUNTA	
15	4	75202791	COPO	
16	4	75202790	MOLA	TL95,TL95E
16	AR	75285477	MOLA	
				Q= 8 Para TL75,TL75E,TL85,TL85E; Q=4 Para TL95,TL95E
17	4	75202789	MOLA	TL95,TL95E
18	8	73403201	TAMPA	
19	16	73403202	TRAVA CÔNICA	
20	8	75205186	BRAÇADEIRA	
21	4	73403098	LUVA	
22	4	73403182	TUBO	
23	8	75205370	PRISIONEIRO	
24	4	75205356	PARAFUSO	
25	4	10298350	JUNTA	
26	4	75206974	COBERTURA	
27	4	75206973	JUNTA	

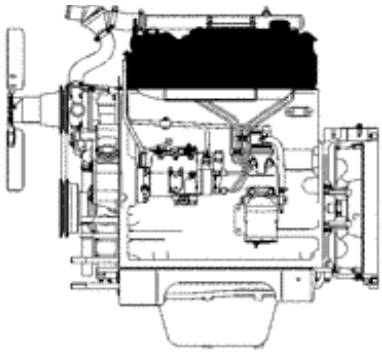

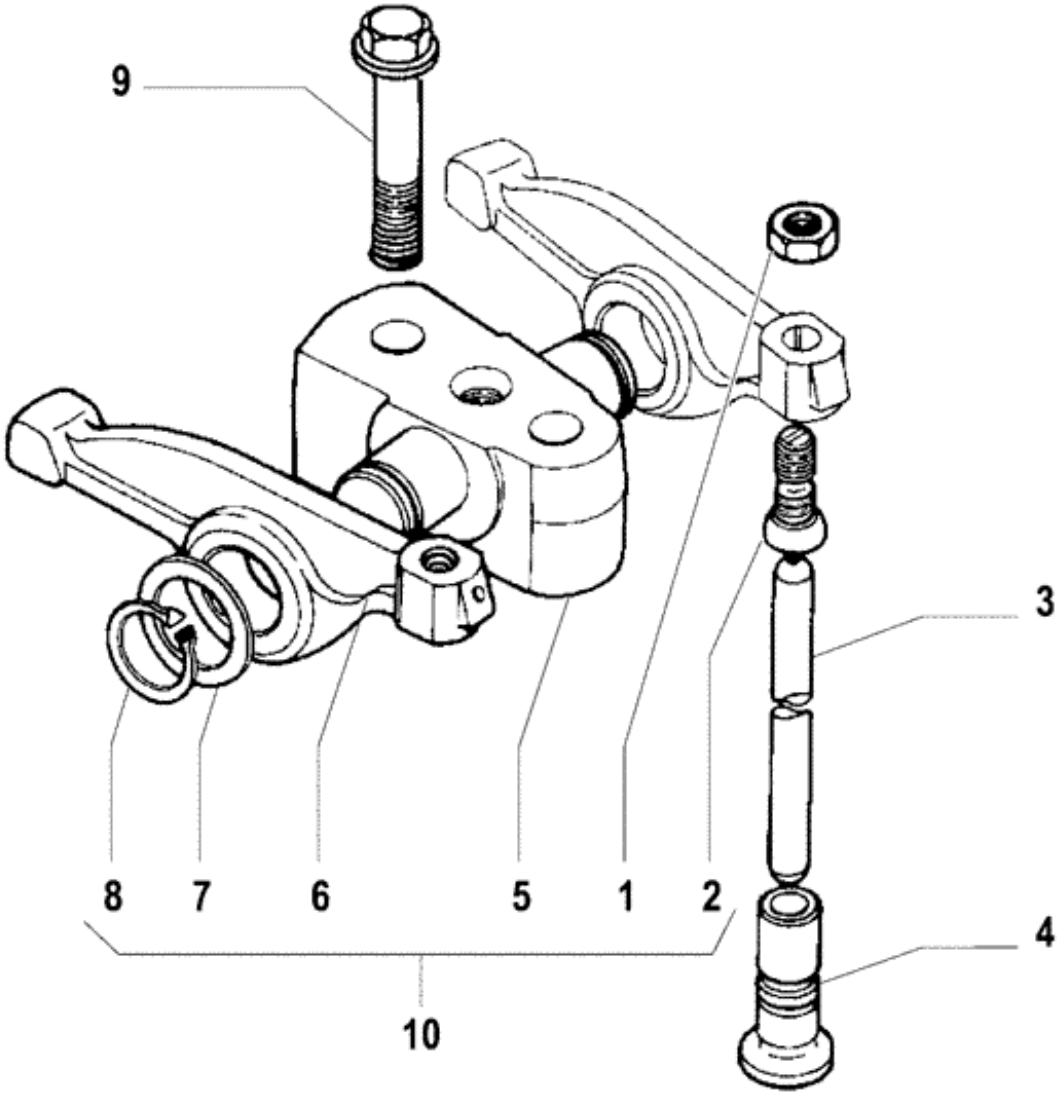
9
3
8
7
6
5
1
2
4
10

Ref.	Qtde	Nº Peça	Descrição da peça	Uso
1	AR	75287237	PORCA	
2	AR	73403218	PARAFUSO	
				Q= 8 Para TL75,TL75E,TL85,TL85E,TL95,TL95E; Q= 6 Para TL60,TL60E
3	AR	75202624	HASTE	
				Q= 8 Para TL75,TL75E,TL85,TL85E,TL95,TL95E; Q= 6 Para TL60,TL60E
4	AR	75202625	TUCHO	STD
				Q= 8 Para TL75,TL75E,TL85,TL85E,TL95,TL95E; Q= 6 Para TL60,TL60E
4	AR	73403457	TUCHO	Repair
				Q= 8 Para TL75,TL75E,TL85,TL85E,TL95,TL95E; Q= 6 Para TL60,TL60E
5	AR	75207948	SUPORTE	
				Q= 4 Para TL75,TL75E,TL85,TL85E,TL95,TL95E; Q= 3 Para TL60,TL60E
6	AR	73403219	BALANCIM	Assy
				Q= 8 Para TL75,TL75E,TL85,TL85E,TL95,TL95E; Q= 6 Para TL60,TL60E
7	AR	73403204	ARRUELA PLANA	
				Q= 8 Para TL75,TL75E,TL85,TL85E,TL95,TL95E; Q= 6 Para TL60,TL60E
8	AR	75285470	ANEL	
				Q= 8 Para TL75,TL75E,TL85,TL85E,TL95,TL95E; Q= 6 Para TL60,TL60E
9	8	75205356	PARAFUSO	
10	AR	75202531	SUPORTE	
				Q= 4 Para TL75,TL75E,TL85,TL85E,TL95,TL95E; Q= 3 Para TL60,TL60E
11	4	73403058	O-RING	Not illustrated

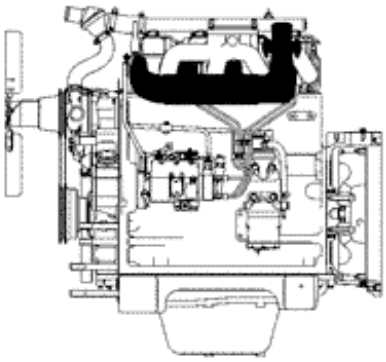

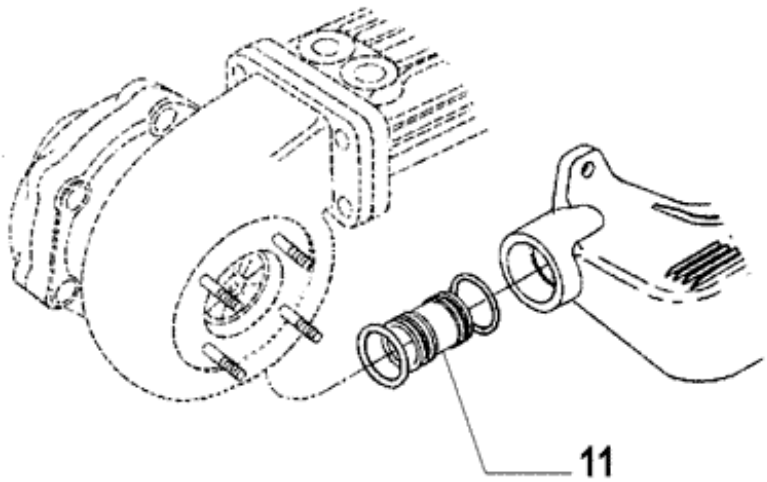
11

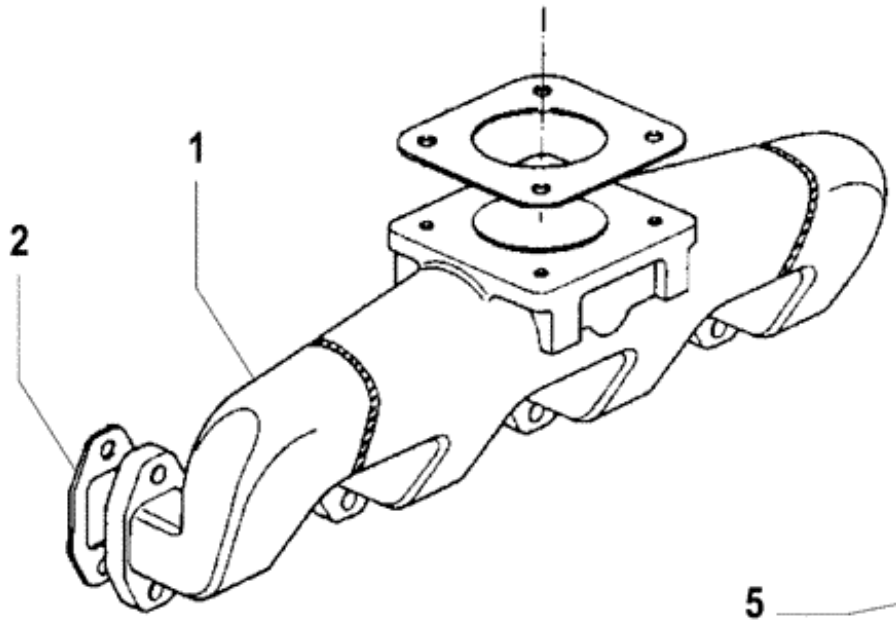
1
2

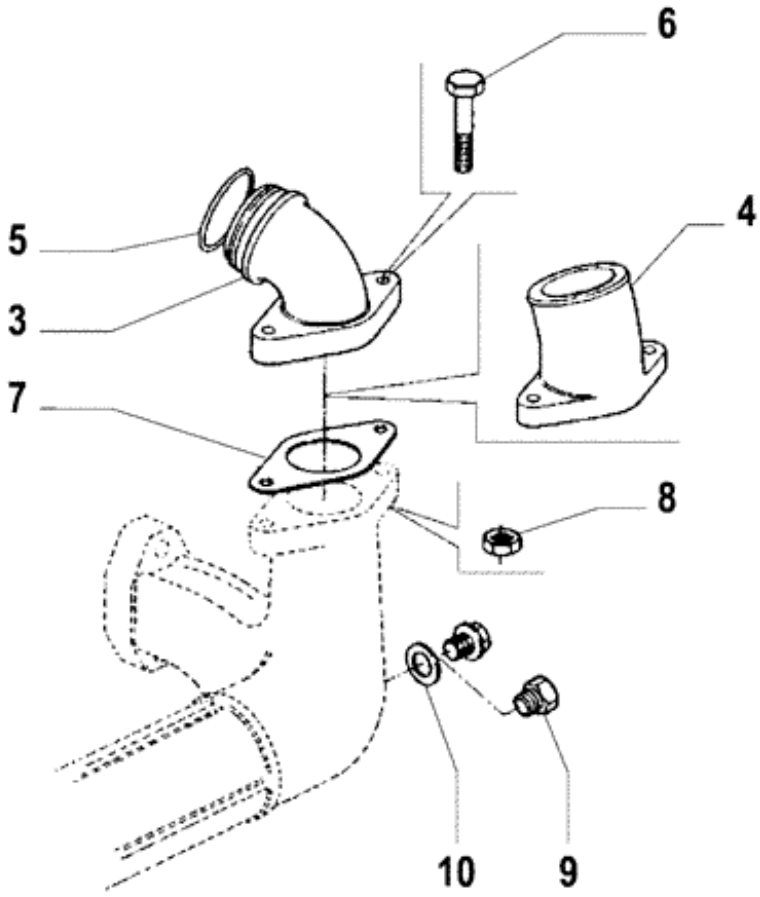
6
5
4
3
7
8
10
9

Ref.	Qtde	Nº Peça	Descrição da peça	Uso
1	1	73403497	COLECTOR DE ADMISSÃO	TL75,TL75E,TL85,TL85E,TL95,TL95E
1	1	73403499	COLECTOR DE ADMISSÃO	TL60,TL60E
2	3	73403147	JUNTA DO COLECTOR	TL60,TL60E
2	4	75286439	JUNTA	TL75,TL75E,TL85,TL85E,TL95,TL95E
3	1	73403176	COTOVELO	TL95,TL95E
4	1	73403175	COTOVELO	TL75,TL75E,TL85,TL85E
5	2	73403059	O-RING	TL95,TL95E
6	2	73403020	PARAFUSO	TL75,TL75E,TL85,TL85E,TL95,TL95E
7	1	73403148	JUNTA DO COLECTOR	TL75,TL75E,TL85,TL85E,TL95,TL95E
8	2	75287237	PORCA	TL75,TL75E,TL85,TL85E,TL95,TL95E
9	1	73403498	BUJÃO	TL75,TL75E,TL85,TL85E
10	1	75205363	VEDANTE	TL75,TL75E,TL85,TL85E
11	1	73403133	ELEMENTO DE UNIÃO	TL95,TL95E

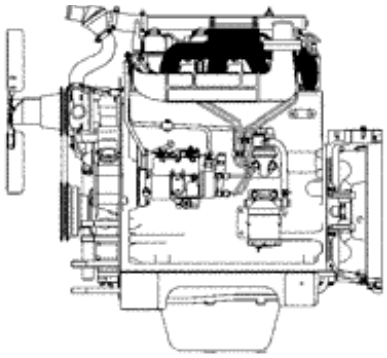

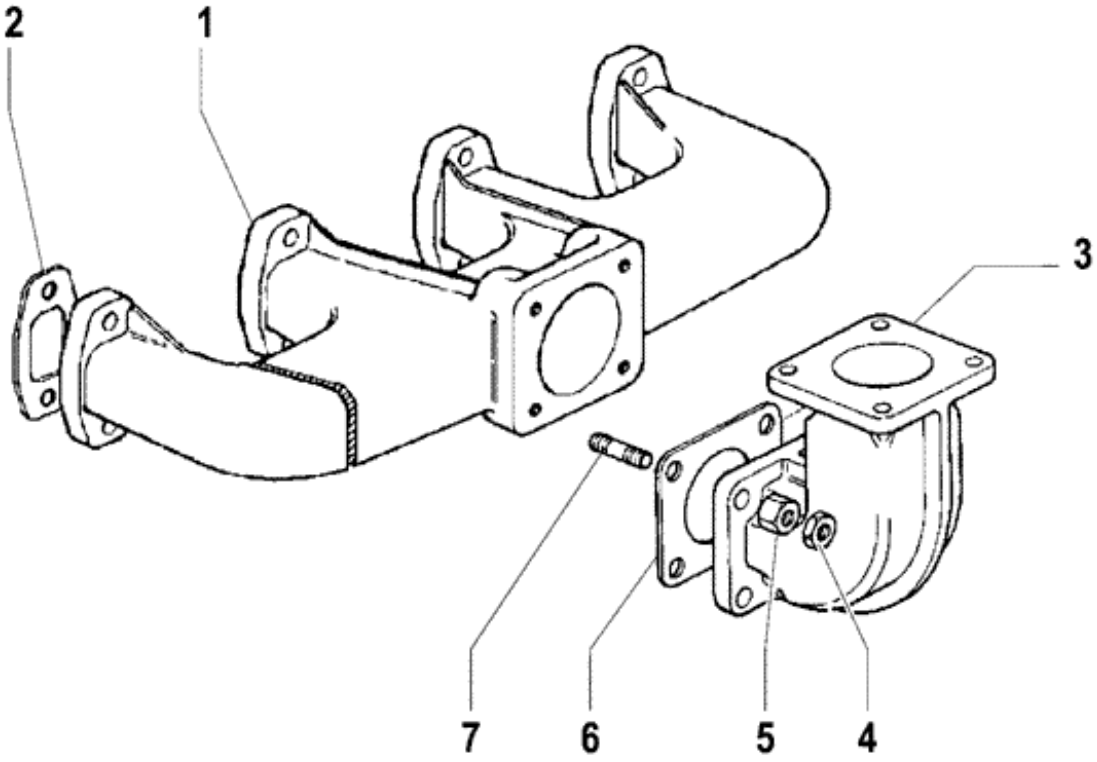
2
1
3
7
6
5
4

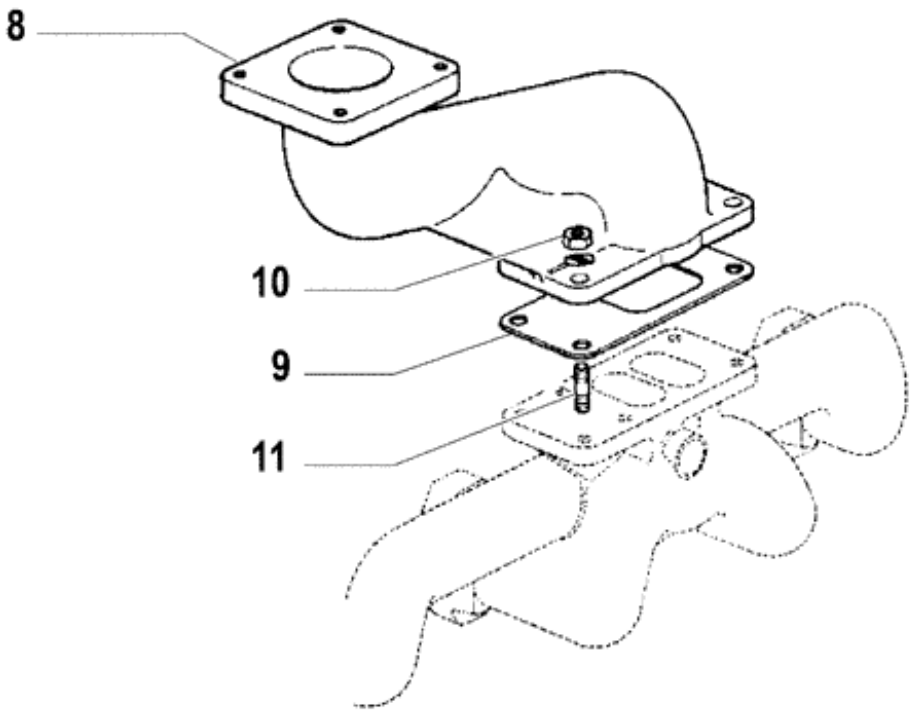
8
10
9
11

Ref.	Qtde	Nº Peça	Descrição da peça	Uso
1	1	73403178	COLECTOR DE ESCAPE	TL75,TL75E,TL85,TL85E,TL95,TL95E, 4-Cylinder
1	1	73403500	COLECTOR DE ADMISSÃO	TL60,TL60E, 3-Cylinder
2	AR	75286439	JUNTA	
				Q= 3 Para TL60,TL60E; Q= 4 Para TL75,TL75E,TL85,TL85E,TL95,TL95E
3	1	NSS	NO SE VENDE SEPARADO	TUBE TL60,TL60E
4	4	75202971	PORCA	TL60,TL60E
5	4	75202599	PORCA	TL60,TL60E
6	1	NSS	NO SE VENDE SEPARADO	GASKET, TL60,TL60E
7	4	75202598	PRISIONEIRO	TL60,TL60E
8	1	NSS	NO SE VENDE SEPARADO	TUBE, TL75,TL75E,TL85,TL85E,TL95,TL95E
9	1	73403149	JUNTA	TL75,TL75E,TL85,TL85E,TL95,TL95E, 4-Cylinder
9	1	73403562	JUNTA	TL60,TL60E, 3-Cylinder
10	4	73403074	CONTRA PORCA	TL75,TL75E,TL85,TL85E,TL95,TL95E
11	4	75285502	PRISIONEIRO	TL75,TL75E,TL85,TL85E,TL95,TL95E
12	4	73403520	CONTRA PORCA	TL85,TL85E,TL95,TL95E, Not illustrated

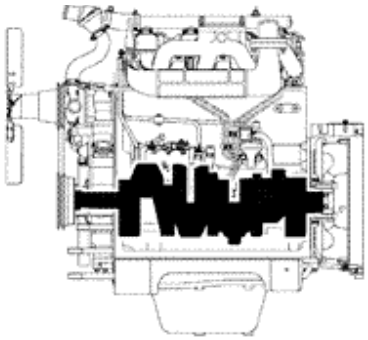

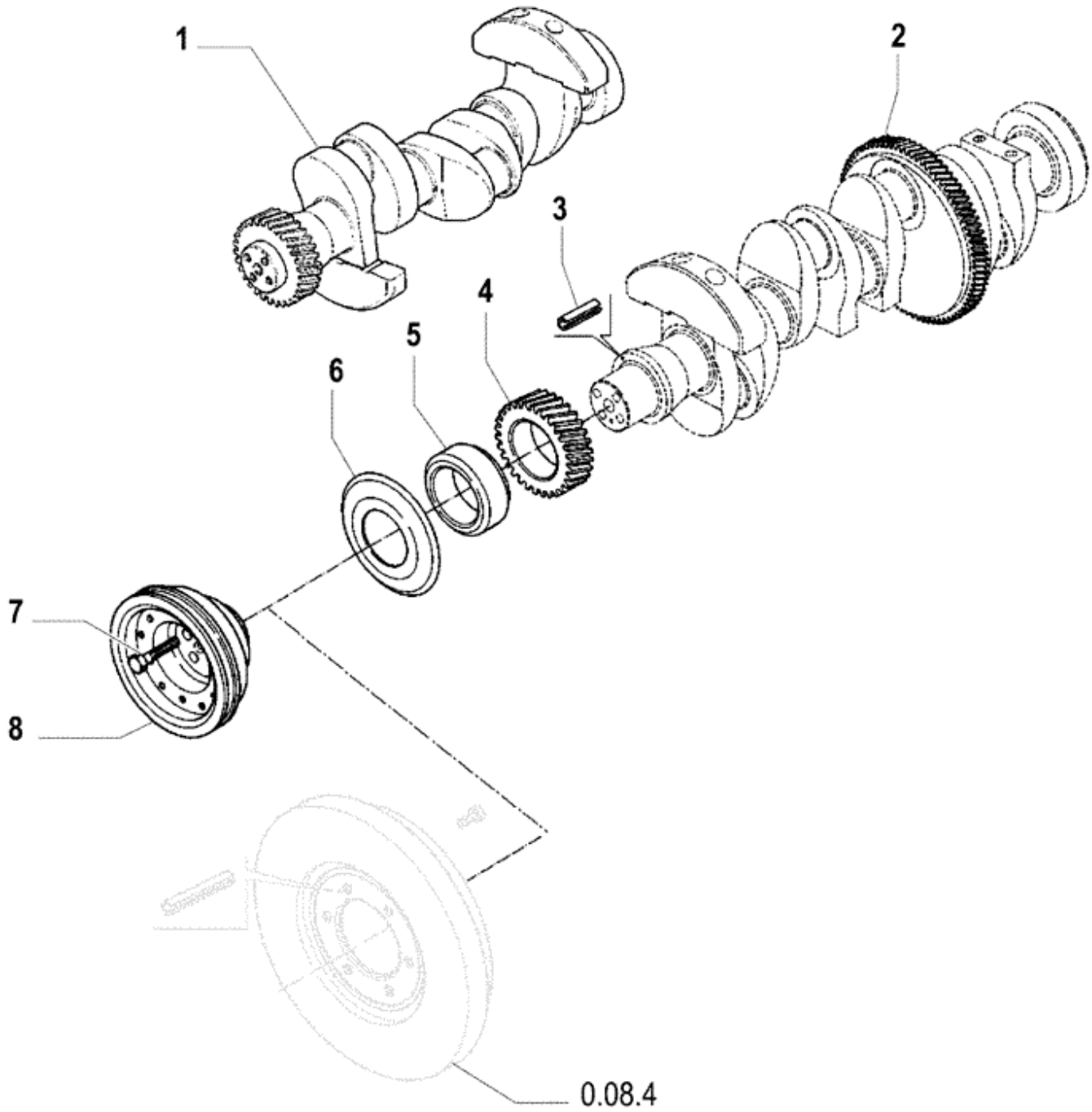
1
2
3
4
5
6
7
8
0.08.4

Ref.	Qtde	Nº Peça	Descrição da peça	Uso
1	1	84994696	VIRABREQUIM	TL75,TL75E,TL85,TL85E
1	1	73403453	EIXO	TL95,TL95E
1	1	84994697	VIRABREQUIM	TL60,TL60E
2	1	73403068	ANEL DENTADO	TL75,TL75E,TL85,TL85E,TL95,TL95E
3	1	14163670	PINO ELÁSTICO	
4	1	75202566	ENGRENAGEM	TL60,TL60E,TL75,TL75E,TL85,TL85E
4	1	75202816	ENGRENAGEM	TL95,TL95E
5	1	75202818	BUCHA	TL95,TL95E
5	1	75202955	SEMI-BUCHA	TL60,TL60E,TL75,TL75E,TL85,TL85E
6	1	73403187	TAMPA DE COBERTURA	TL60,TL60E,TL75,TL75E,TL85,TL85E
6	1	73403188	TAMPA DE COBERTURA	TL95,TL95E
7	4	73403038	PARAFUSO	TL60,TL60E,TL75,TL75E,TL85,TL85E
7	4	75286554	PARAFUSO	TL95,TL95E
8	1	73403127	POLIA	TL75,TL75E,TL85,TL85E
8	1	73403126	POLIA	TL60,TL60E
8	1	73403125	POLIA	TL95,TL95E

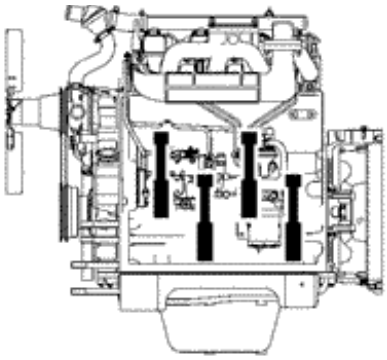

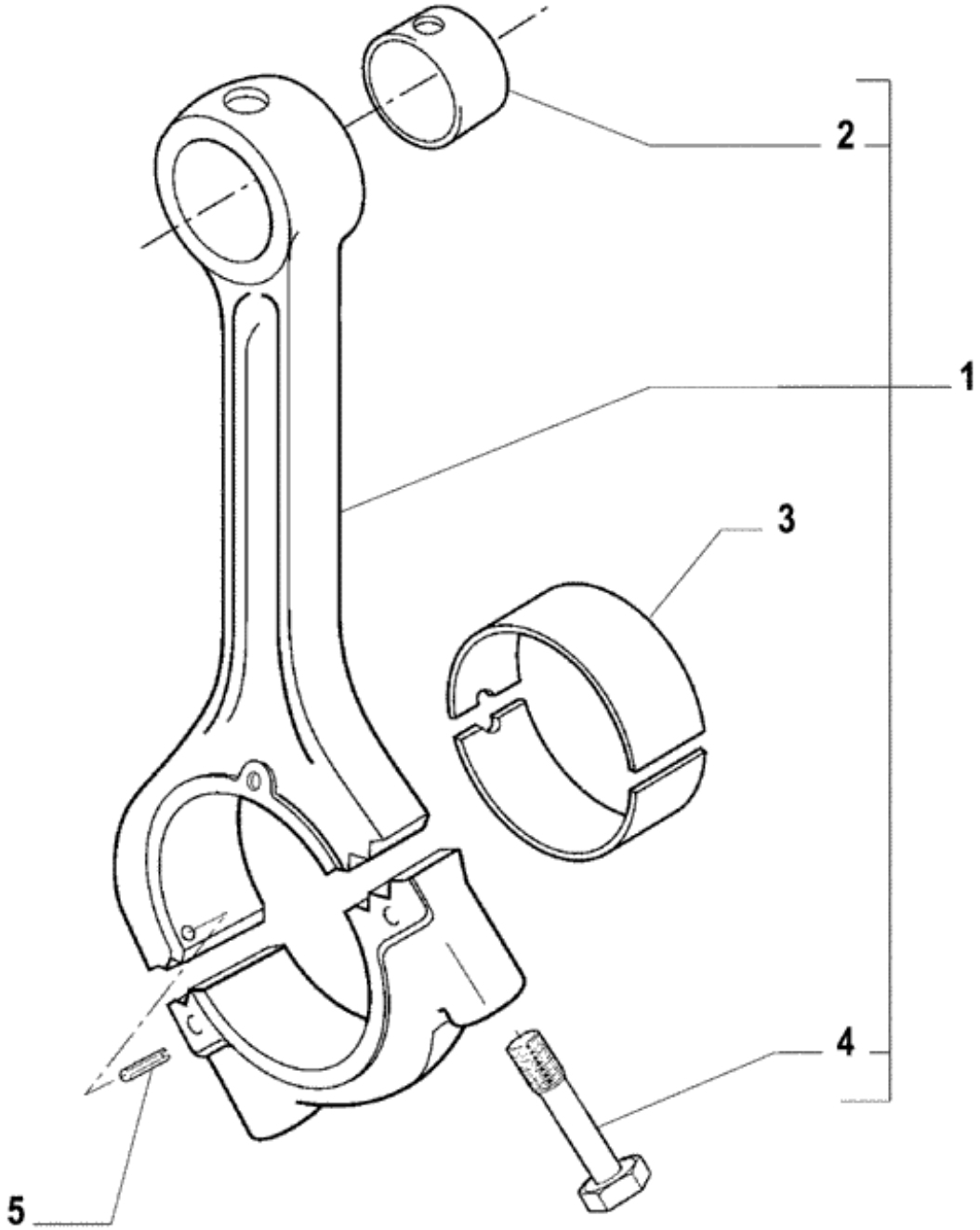
2
1
3
4
5

Ref.	Qtde	Nº Peça	Descrição da peça	Uso
1	4	84994678	BIELA	TL60,TL60E,TL75,TL75E,TL85,TL85E
1	4	84994679	BIELA	
2	4	75202523	BUCHA	TL60,TL60E,TL75,TL75E,TL85,TL85E
2	4	75202836	BUCHA	TL95,TL95E
3	4	75202633	SEMI-BUCHA	STD, TL60,TL60E,TL75,TL75E,TL85,TL85E
3	4	73403195	CJ. BRONZINAS STD	REP1, TL60,TL60E,TL75,TL75E,TL85,TL85E
3	4	73403196	CJ. BRONZINAS STD	REP2, TL60,TL60E,TL75,TL75E,TL85,TL85E
3	4	73403197	CJ. BRONZINAS STD	REP3, TL60,TL60E,TL75,TL75E,TL85,TL85E
3	4	73403198	CJ. BRONZINAS STD	REP4, TL60,TL60E,TL75,TL75E,TL85,TL85E
3	4	75202831	SEMI-BRONZINA	STD, TL95,TL95E
3	4	75202832	CAMPAINHA	REP1, TL95,TL95E
3	4	75202833	CONJ. CASQUILHOS -0.	REP2, TL95,TL95E
3	4	75202834	CONJ. CASQUILHOS -0.	REP3, TL95,TL95E
3	4	75202835	CONJ. CASQUILHOS -1.	REP4, TL95,TL95E
4	8	73403217	PARAFUSO	
5	4	14163770	PINO DE FIXAÇÃO	

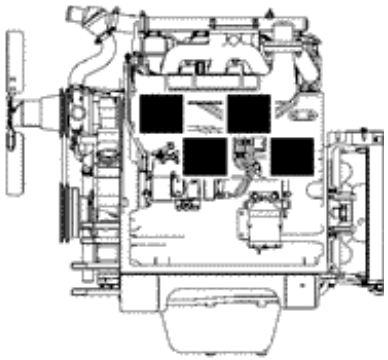

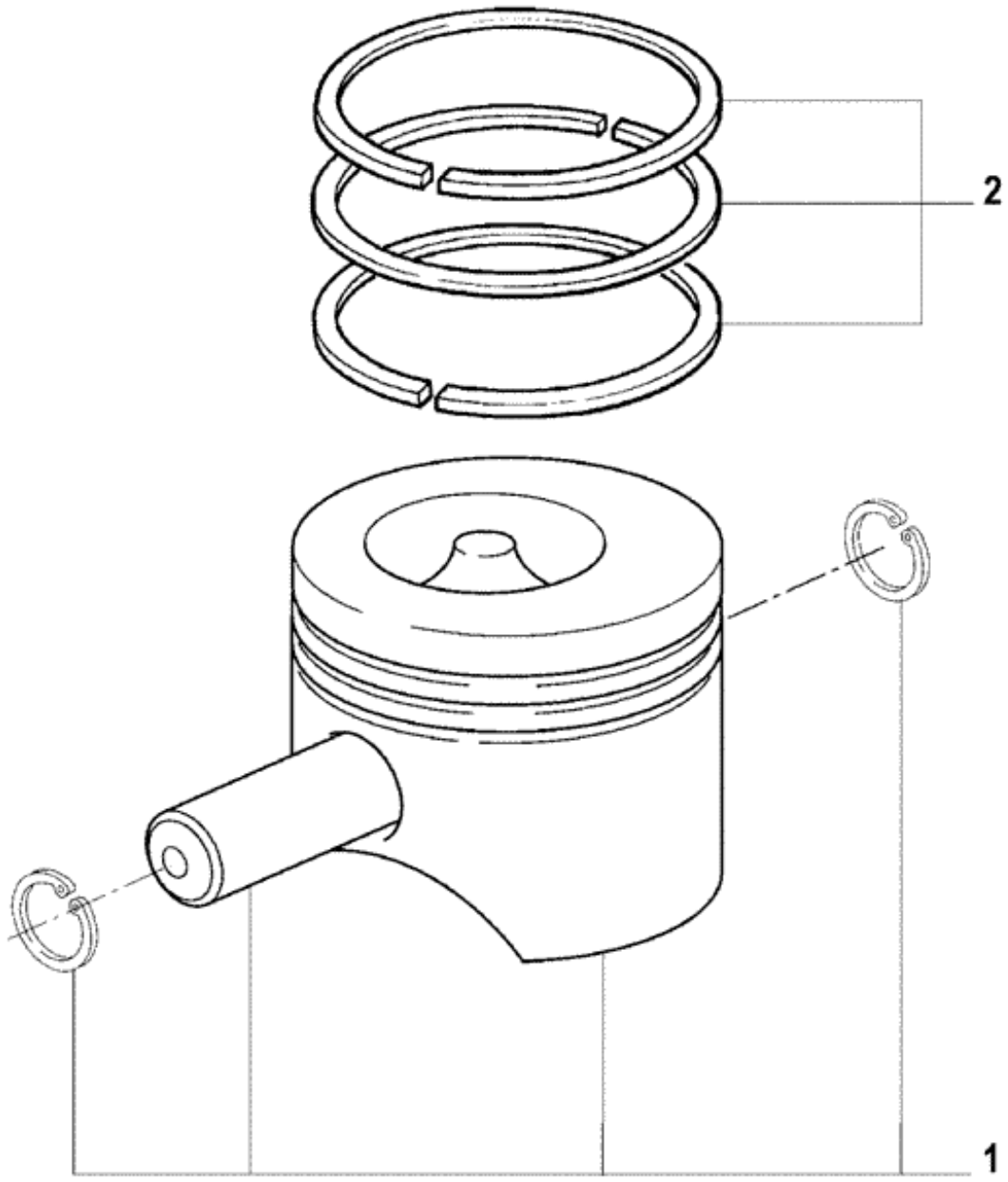
2
1

Ref.	Qtde	Nº Peça	Descrição da peça	Uso
1	4	75286563	CONJ PISTÃO	TL95,TL95E
1	4	73403108	PISTÃO	TL60,TL60E,TL75,TL75E,TL85,TL85E
2	4	73403454	CONJUNTO	

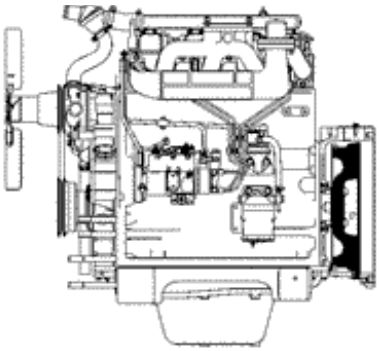

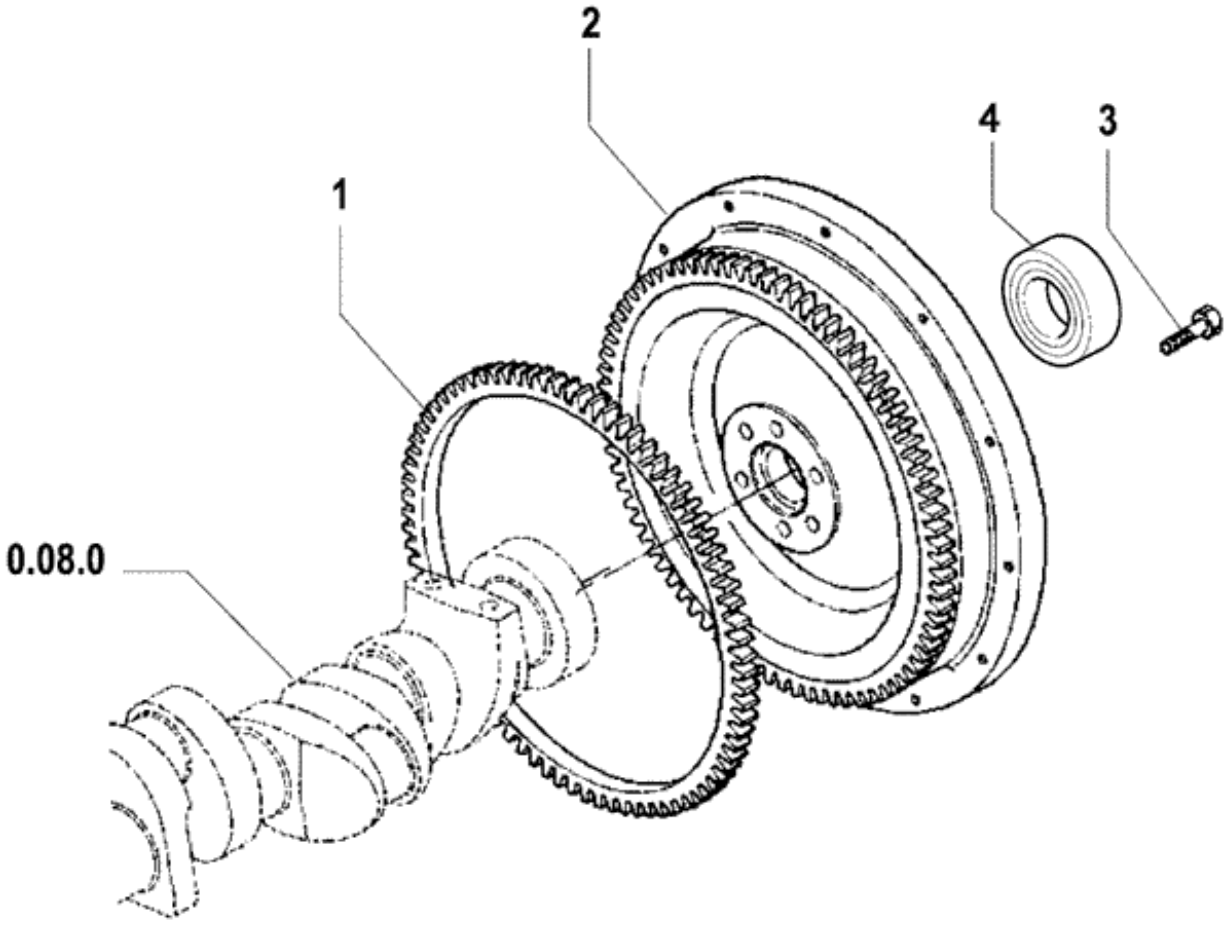
2
4
3
1
0.08.0

Ref.	Qtde	Nº Peça	Descrição da peça	Uso
1	1	73403124	ANEL DENTADO	
2	1	73403104	VOLANTE	Somente Volante, TL75,TL75E,TL85,TL85E
2	1	73403523	VOLANTE	Somente Volante, TL95,TL95E
2	1	73403107	VOLANTE	Somente Volante, TL60,TL60E
3	6	73403675	PARAFUSO	TL60,TL60E,TL75,TL75E,TL85,TL85E
3	6	73403676	PARAFUSO	TL95,TL95E
4	1	28043280	ROLAMENTO ESFÉRICO	TL60,TL60E,TL75,TL75E,TL85,TL85E,TL95E

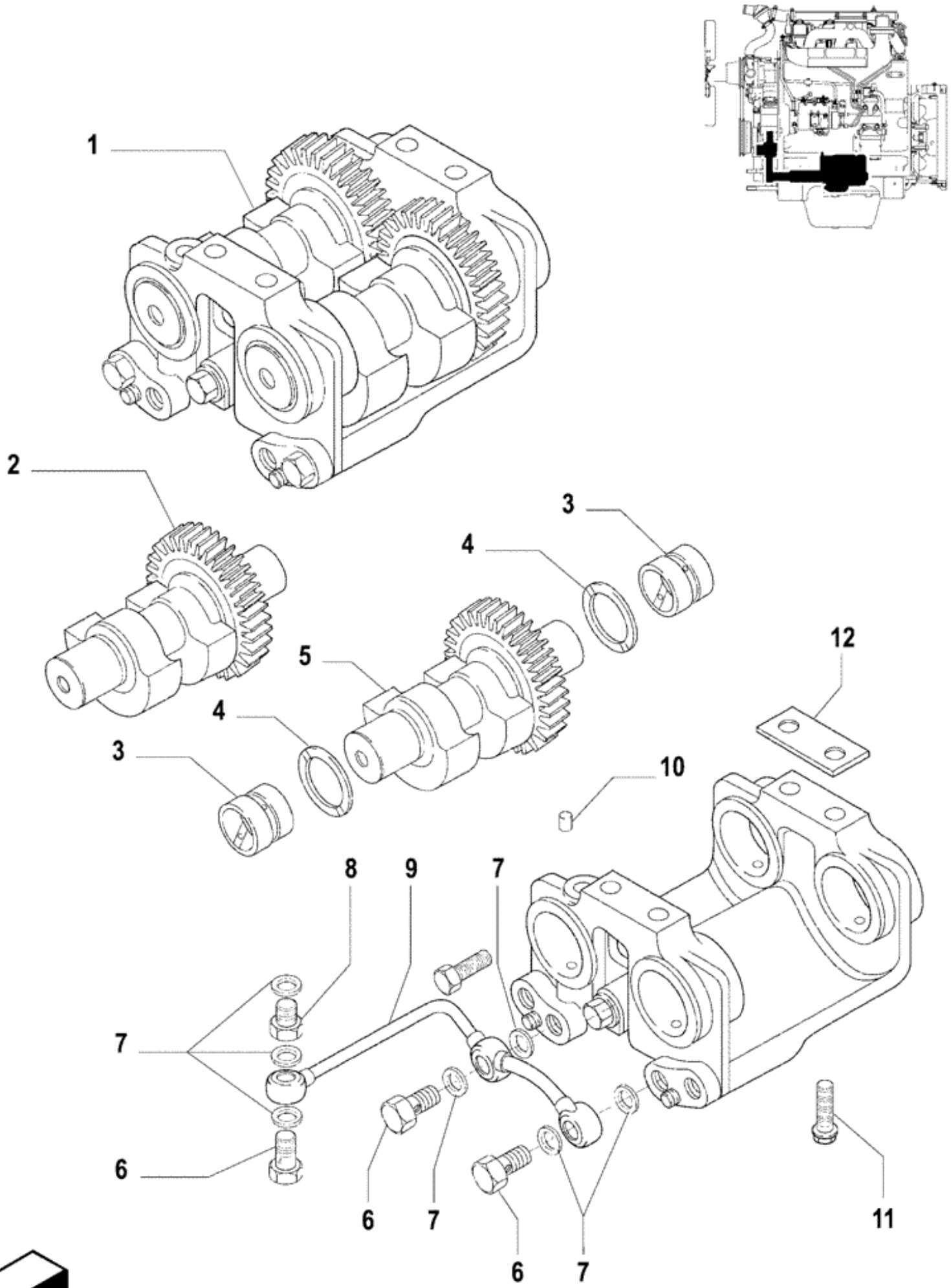
1
2
3
4
5
4
3
12
10
8
9
7
7
6
6
7
6
7
11

Ref.	Qtde	Nº Peça	Descrição da peça	Uso
1	1	73403200	MASSA CENTRÍFUGA	
2	1	73403066	EIXO	
3	4	73403212	LUVA	
4	4	73403060	ARRUELA PLANA	
4	4	73403061	ARRUELA PLANA	
4	4	73403100	ANEL	
5	1	73403067	EIXO	
6	3	73403053	PARAFUSO	
7	6	75205691	ARRUELA PLANA	
8	1	73403122	CONEXÃO	
9	1	73403156	TUBO	
10	2	73403113	COBERTURA DE PROTECÇ	
11	4	73403031	PARAFUSO	
12	2	73403064	CHAPA	

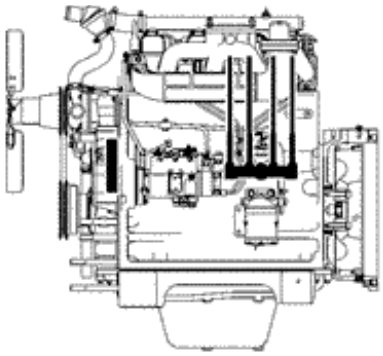

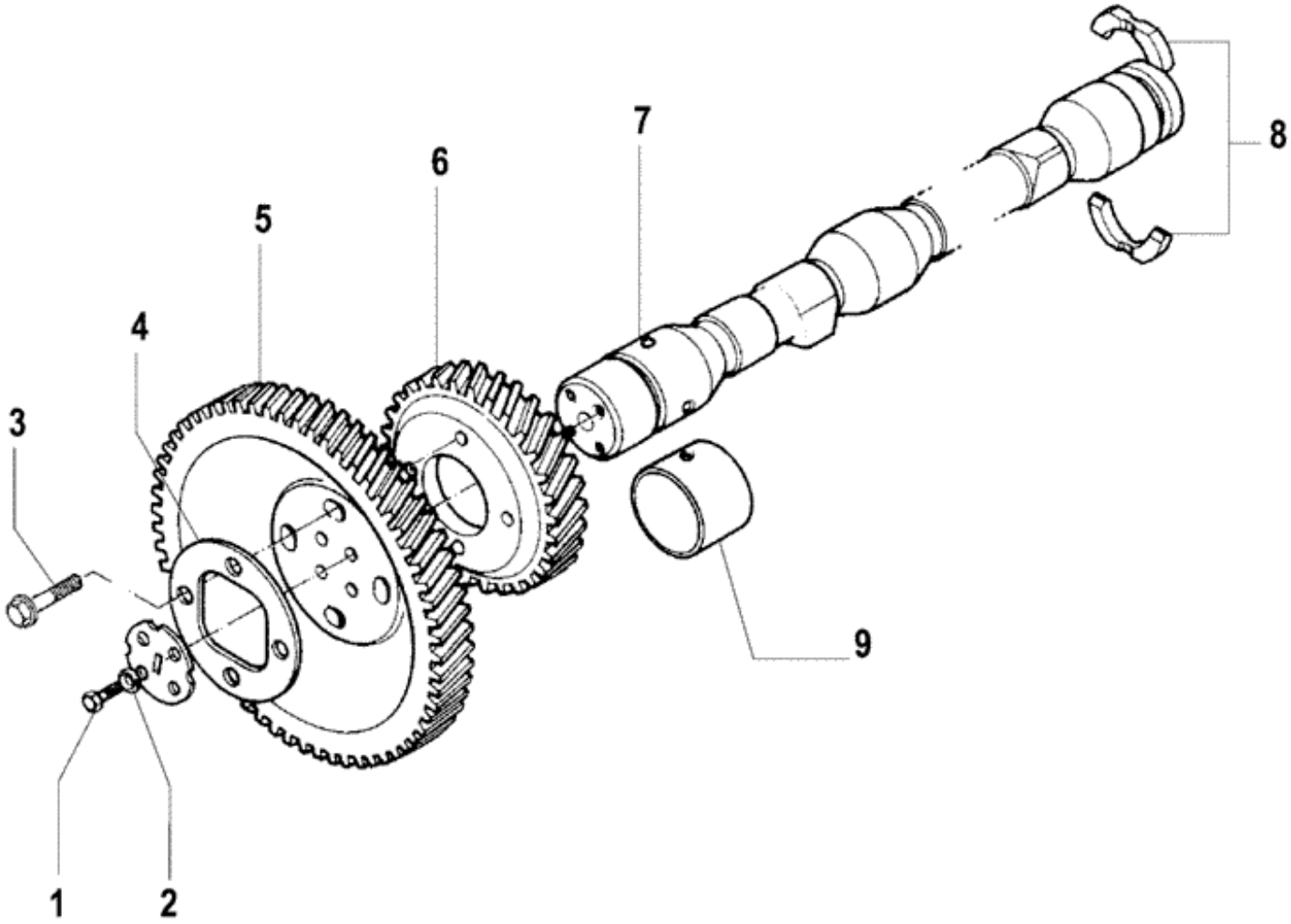
1
2
3
4
5
6
7
8
9

Ref.	Qtde	Nº Peça	Descrição da peça	Uso
1	4	2VC115723	PARAFUSO	
2	8	75202949	ARRUELA PLANA	TL60,TL60E
3	4	75202969	PARAFUSO	TL75,TL75E,TL85,TL85E, TL95,TL95E
3	4	75285362	PARAFUSO	TL60,TL60E
4	1	73403206	ANEL	
5	1	75202568	ENGRENAGEM	
6	1	75202565	ENGRENAGEM	
7	1	73403109	EIXO EXCÊNTRICO	TL60,TL60E
7	1	73403111	EIXO EXCÊNTRICO	TL75,TL75E,TL85,TL85E
7	1	73403110	EIXO EXCÊNTRICO	TL95,TL95E
8	1	75202921	TRINCO	
9	2	73403455	LUVA	TL75,TL75E,TL85,TL85E, TL95,TL95E
10	4	75285471	PARAFUSO	TL60,TL60E, Not illustrated

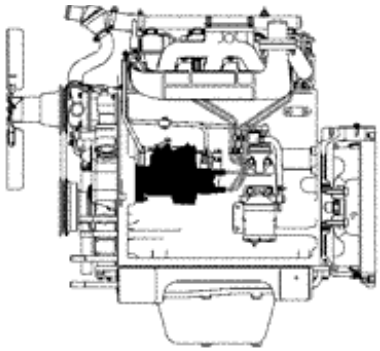

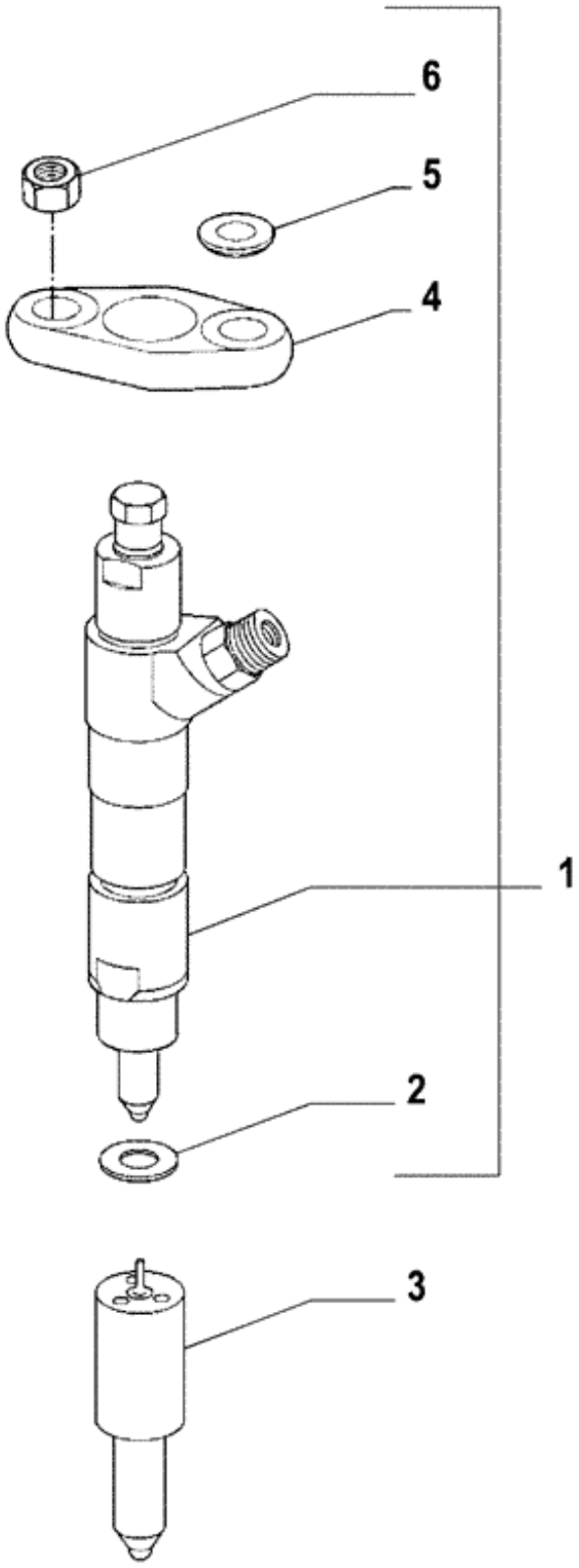
6
5
4
1
2
3

Ref.	Qtde	Nº Peça	Descrição da peça	Uso
1	4	73403086	PORTA-INJECTOR	Assy (2-4-5-6)
2	4	75205151	ARRUELA PLANA	
3	4	73403466	INJETOR	
4	4	75205372	SUPORTE	
5	8	75285448	ARRUELA PLANA	
6	8	75287237	PORCA	

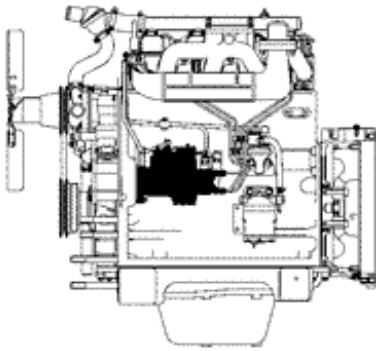

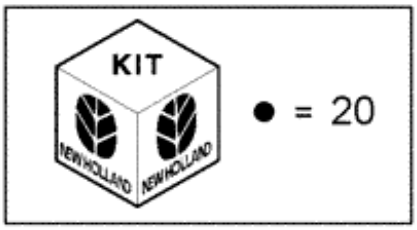
KIT
NEW HOLLAND
NEW HOLLAND
● = 20

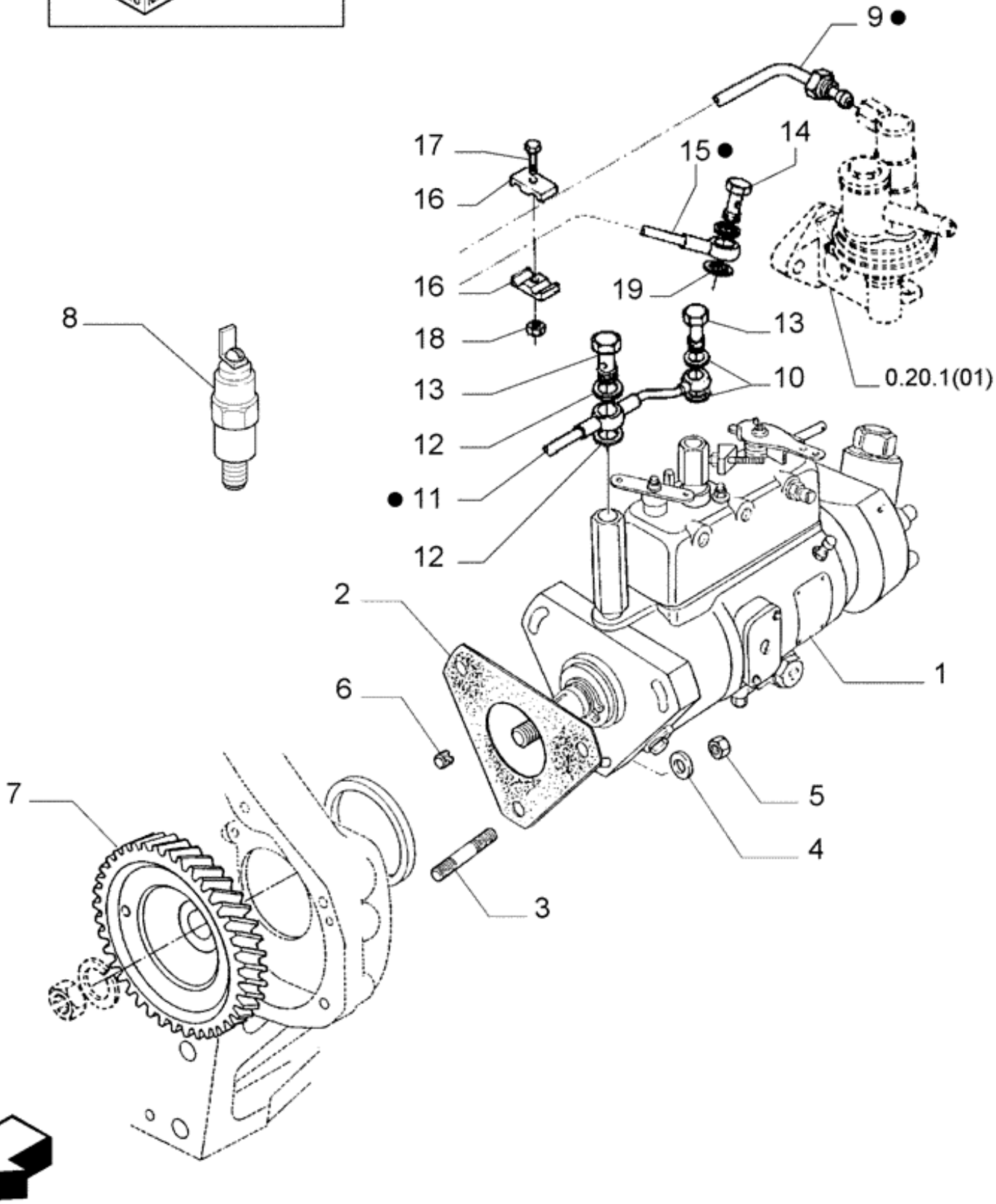
9 ●
17
16
15 ●
14
16
19
18
13
10
0.20.1(01)
8
13
12
● 11
12
2
1
6
5
4
7
3

Ref.	Qtde	Nº Peça	Descrição da peça	Uso
1	1	73403476	BOMBA INJECÇÃO COMBU	TL60,TL60E
1	1	73403477	BOMBA INJECÇÃO COMBU	TL85,TL85E
1	1	73403478	BOMBA INJECÇÃO COMBU	TL75,TL75E
1	1	73403479	BOMBA INJECÇÃO COMBU	TL95,TL95E
2	1	84994682	JUNTA	
3	3	75285323	PRISIONEIRO	TL60,TL60E
4	3	73403211	ARRUELA PLANA	TL60,TL60E
4	3	75285448	ARRUELA PLANA	TL75,TL75E,TL85,TL85E,TL95,TL95E
5	3	73403072	PORCA	
6	1	73403044	PRISIONEIRO	
7	1	73403123	ENGRENAGEM	
8	1	83981012	VÁLVULA DE SOLENÓIDE	
9	1	73403487	TUBO	
10	2	75205691	ARRUELA PLANA	
11	1	73403489	TUBO	
12	2	75205691	ARRUELA PLANA	
13	2	73403053	PARAFUSO	
14	1	73403054	PARAFUSO	
15	1	73403488	TUBO	
16	2	73403191	BRAÇADEIRA	
17	1	73403028	PARAFUSO	
18	1	52285324		
19	2	73403081	ANILHA DE VEDAÇÃO	
20	1	73403485	TUBO	
				(9,11,15)

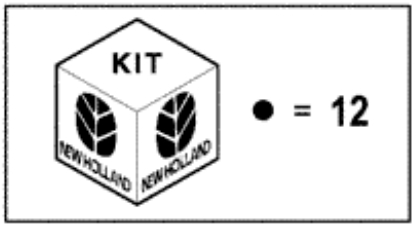
KIT
NEW HOLLAND
NEW HOLLAND
● = 12

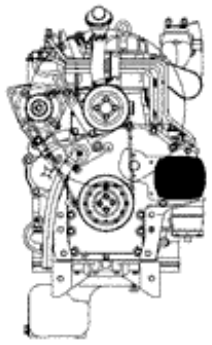

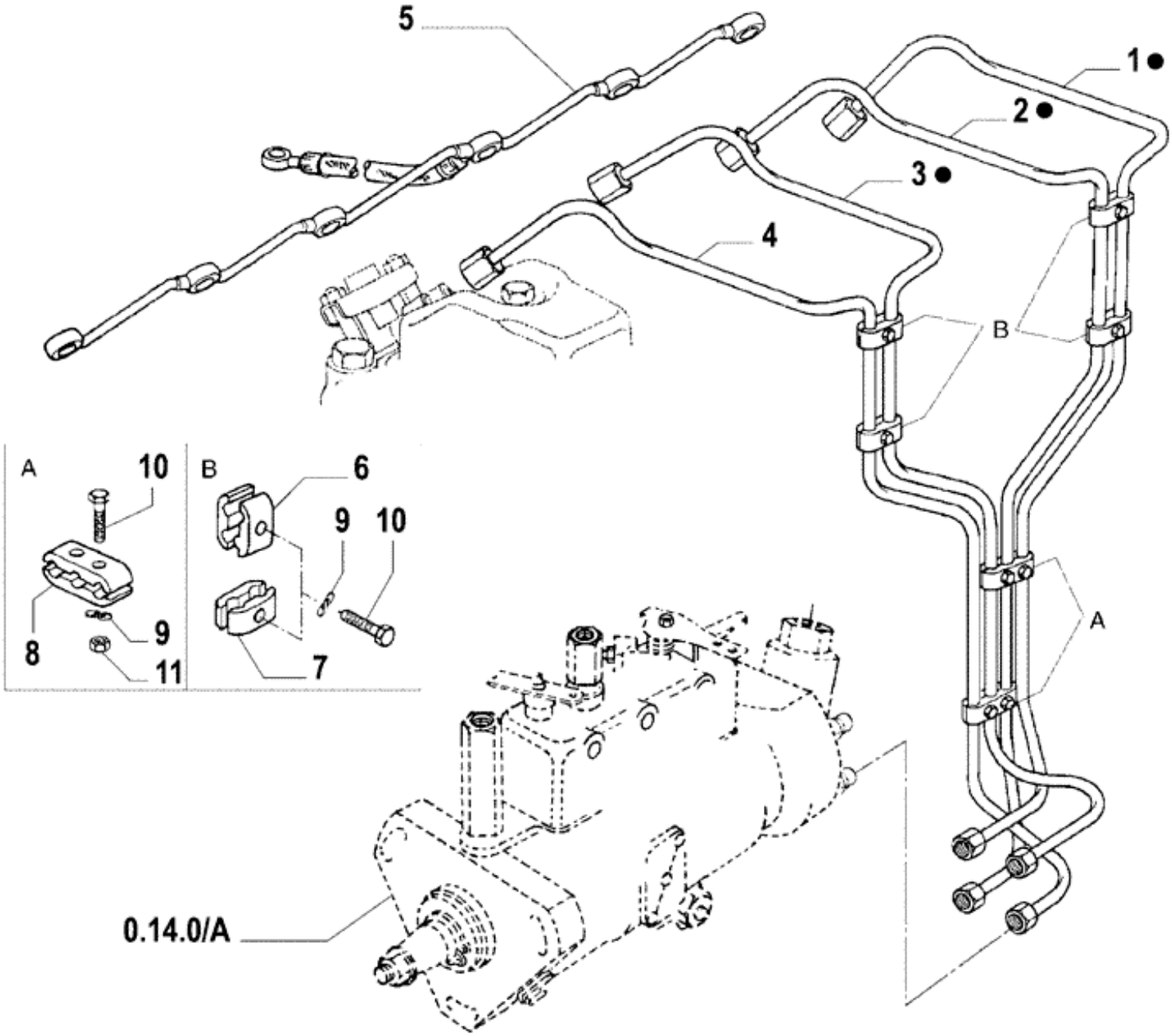
5
1●
2●
3●
4
B
A
10
6
9
10
8
9
11
7
A
B
0.14.0/A

Ref.	Qtde	Nº Peça	Descrição da peça	Uso
1	1	73403678	TUBO	TL75,TL75E,TL85,TL85E,TL95,TL95E
1	1	73403171	TUBO	TL60,TL60E
2	1	73403679	TUBO	TL75,TL75E,TL85,TL85E,TL95,TL95E
2	1	73403170	TUBO	TL60,TL60E
3	1	73403680	TUBO	TL75,TL75E,TL85,TL85E,TL95,TL95E
3	1	73403169	TUBO	TL60,TL60E
4	1	73403681	TUBO	TL75,TL75E,TL85,TL85E,TL95,TL95E
5	1	73403161	TUBO	
6	AR	73403205	BRAÇADEIRA	
				Q= 6 Para TL60,TL60E; Q= 8 Para TL75,TL75E,TL85,TL85E,TL95,TL95E
7	6	73403207	BRAÇADEIRA	TL60,TL60E
8	AR	75285302	BRAÇADEIRA	
				Q= 2 Para TL60,TL60E; Q= 4 Para TL75,TL75E,TL85,TL85E,TL95,TL95E
9	8	75285343	ARRUELA PLANA	TL60,TL60E
10	8	73403009	PARAFUSO	TL60,TL60E
10	8	75285342	PARAFUSO	TL75,TL75E,TL85,TL85E,TL95,TL95E
11	AR	75286569	PORCA	
				Q= 3 Para TL60,TL60E; Q= 4 Para TL75,TL75E,TL85,TL85E,TL95,TL95E
12	1	84994698	CONJUNTO	(1-3), TL60, TL60E

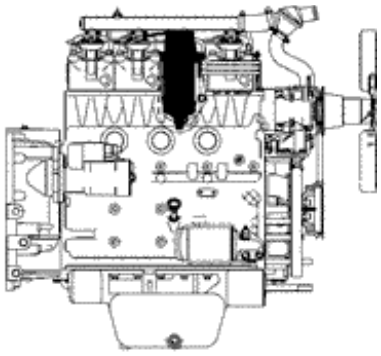

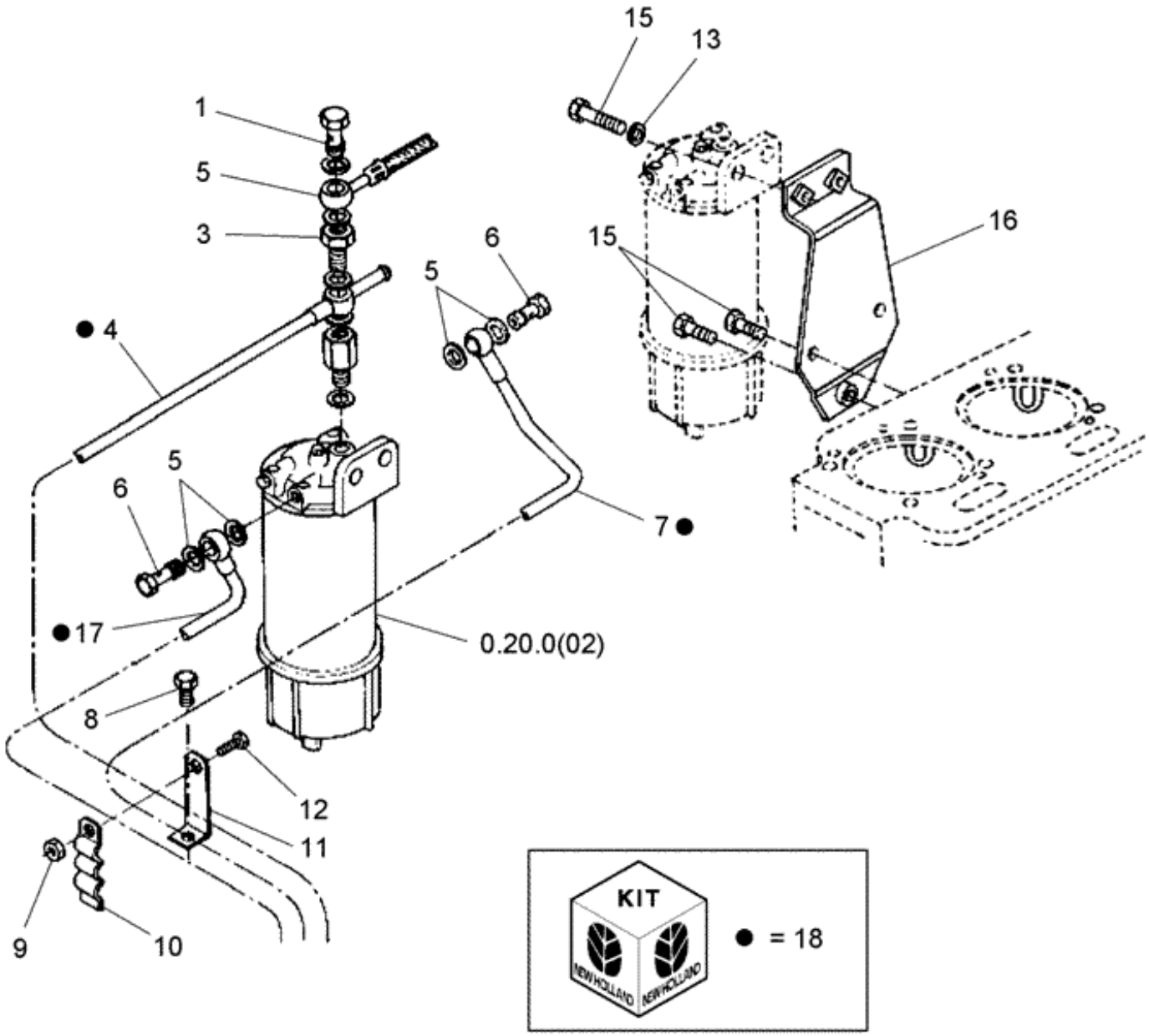
15
13
1
5
3
6
15
16
5
● 4
5
6
7 ●
● 17
0.20.0(02)
8
12
11
9
10
KIT
● = 18

Ref.	Qtde	Nº Peça	Descrição da peça	Uso
1	1	75205358	PARAFUSO	
3	1	73403054	PARAFUSO	
4	1	73403489	TUBO	
5	4	73403081	ANILHA DE VEDAÇÃO	
6	2	73403054	PARAFUSO	
7	1	73403488	TUBO	
8	1	73403027	PARAFUSO	
9	1	75286569	PORCA	
10	1	73403192	BRAÇADEIRA	
11	1	75202729	SUPORTE	
12	1	73403014	PARAFUSO	
13	2	75205197	ARRUELA PLANA	
15	5	73403028	PARAFUSO	
16	1	75202958	SUPORTE	
17	1	73403487	TUBO	
18	1	73403485	TUBO	(4,7,17)

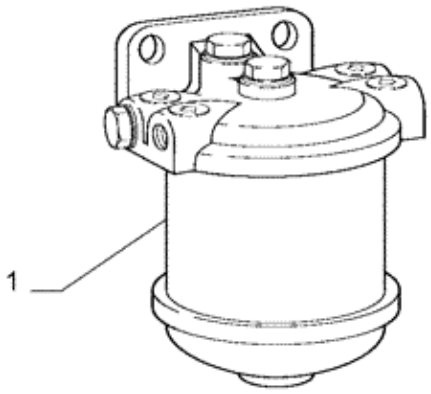
1

Ref.	Qtde	Nº Peça	Descrição da peça	Uso
1	1	73403421	FILTRO DE ÓLEO DO MO	Assy
1	1	73403484	FILTRO DE COMBUSTÍVE	

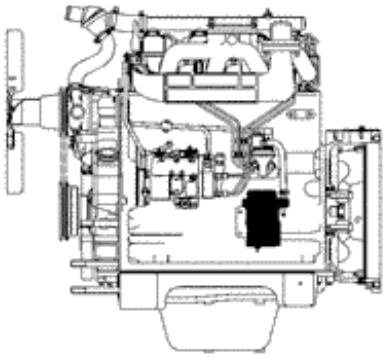

1
5
10
2
9
7
9
8
8
9
6
3
4

Ref.	Qtde	Nº Peça	Descrição da peça	Uso
1	1	73403431	FILTRO	
2	1	73403490	SUPORTE	
3	2	75202594	PARAFUSO	
4	2	73403016	PARAFUSO	
5	1	73403491	MANGUEIRA	
6	1	73403492	EIXO	
7	1	73403220	TERMINAL	
8	2	73403054	PARAFUSO	
9	4	73403081	ANILHA DE VEDAÇÃO	
10	2	73403757	COLAR	

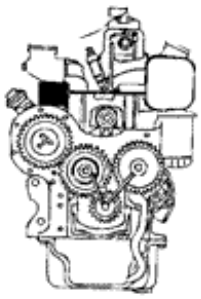

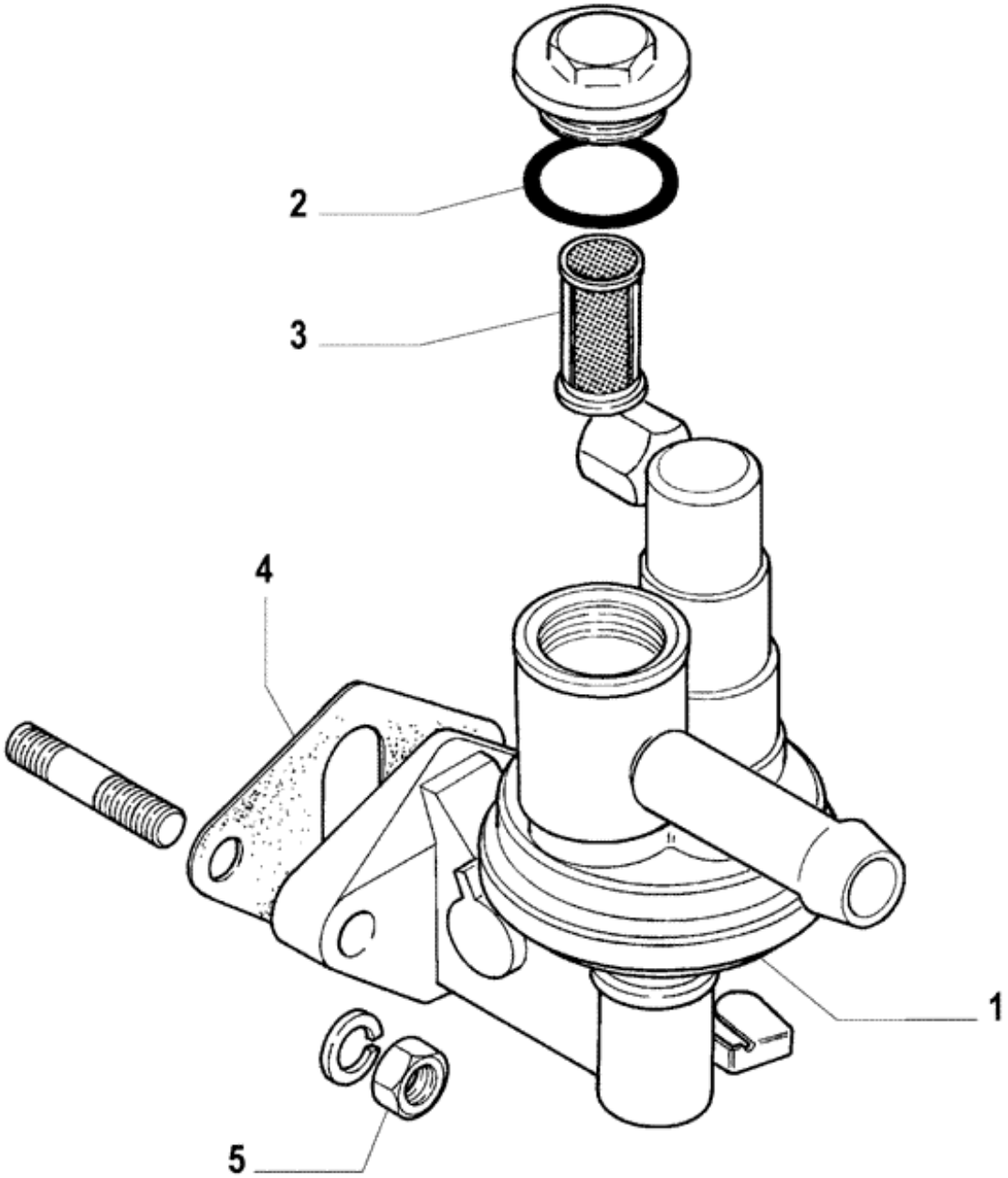
2
3
4
1
5

Ref.	Qtde	Nº Peça	Descrição da peça	Uso
1	1	75287234	BOMBA DE COMBUSTÍVEL	Assy
2	1	NSS	NO SE VENDE SEPARADO	O-RING
3	1	NSS	NO SE VENDE SEPARADO	FILTER, ELEMENT
4	1	84994681	JUNTA	TL75,TL75E,TL85,TL85E
5	2	75287237	PORCA	
6	2	NSS	NO SE VENDE SEPARADO	STUD
7	2	NSS	NO SE VENDE SEPARADO	WASHER

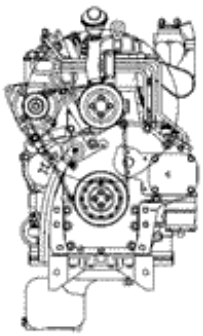

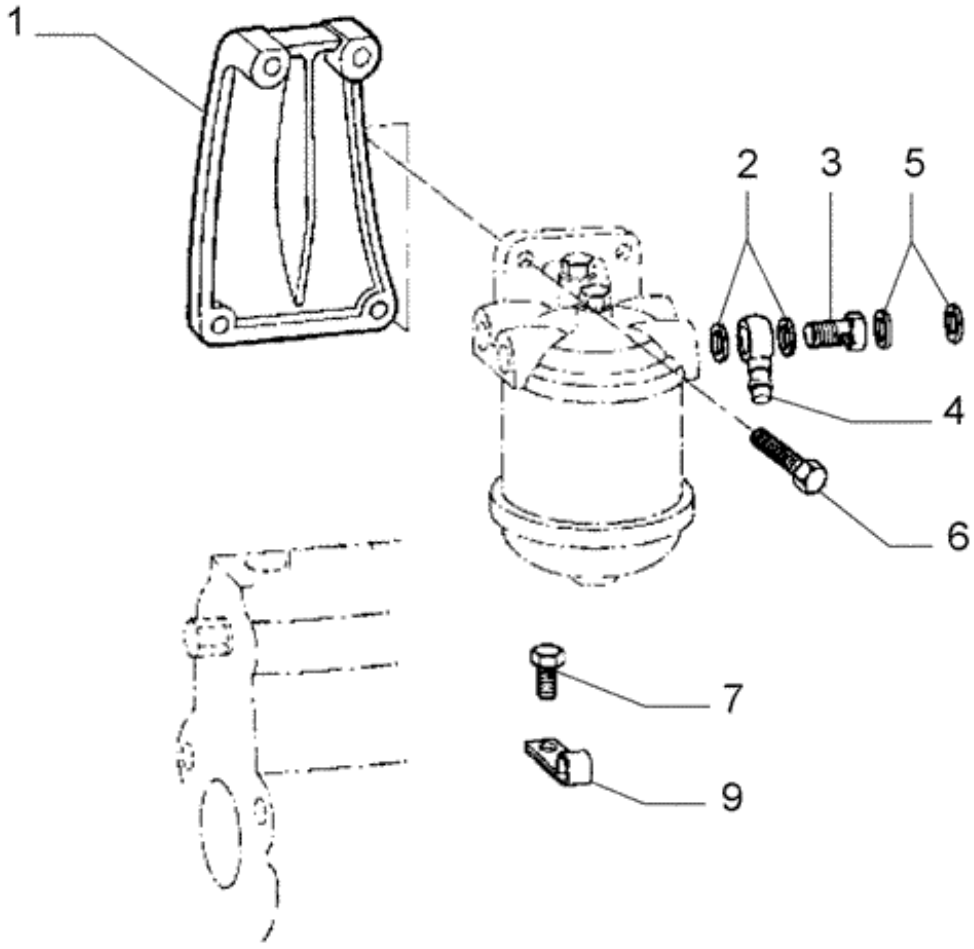
1
2
3
5
4
6
7
9

Ref.	Qtde	Nº Peça	Descrição da peça	Uso
1	1	75202958	SUPORTE	
2	7	73403081	ANILHA DE VEDAÇÃO	
3	1	75205171	CONECTOR HIDRÁUL	
4	1	73403220	TERMINAL	
5	2	73403080	ANILHA DE VEDAÇÃO	
6	3	73403028	PARAFUSO	
7	3	73403026	PARAFUSO	
9	2	73403190	BRAÇADEIRA	

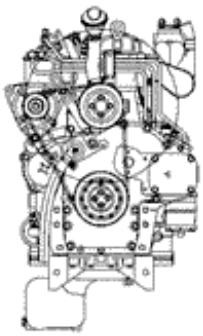

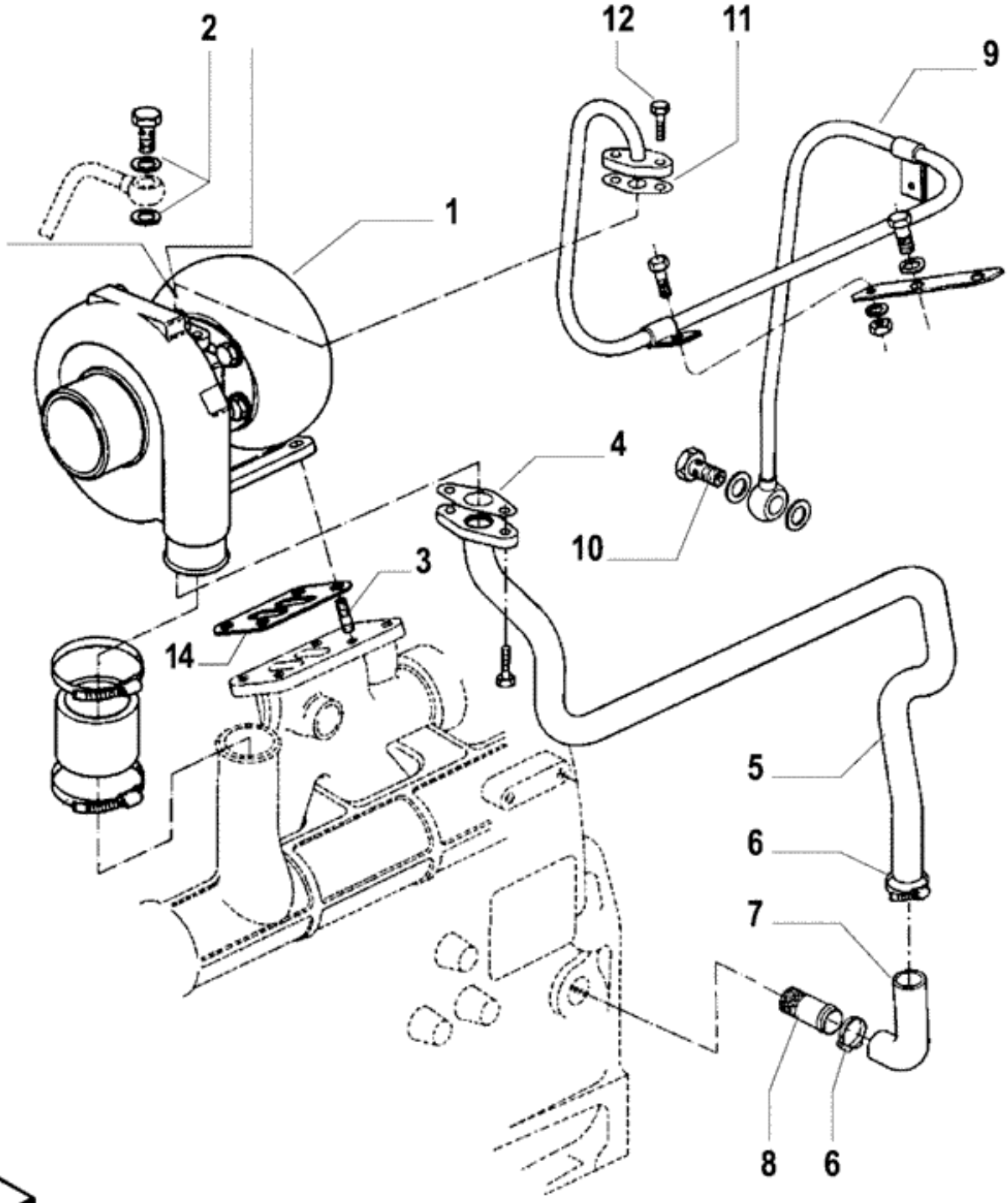
2
12
11
9
1
4
10
3
14
5
6
7
8
6

Ref.	Qtde	Nº Peça	Descrição da peça	Uso
1	1	73403501	TURBO-COMPRESSOR	
2	4	73403056	ANILHA DE VEDAÇÃO	
3	6	73403041	PRISIONEIRO	
4	1	84994692	JUNTA	
5	1	73403154	TUBO	
6	2	75205186	BRAÇADEIRA	
7	1	73403216	LUVA	
8	1	73403155	TUBO	
9	1	73403502	TUBO	
10	2	73403054	PARAFUSO	
11	1	75202882	JUNTA	
12	2	73403017	PARAFUSO	
13	8	73403519	PRISIONEIRO	Not illustrated
14	1	75202882	JUNTA	

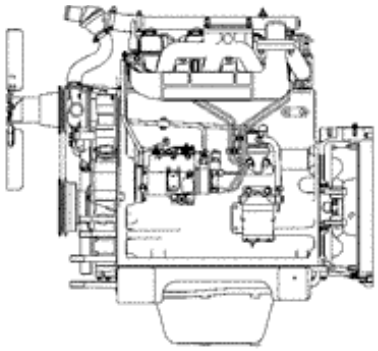

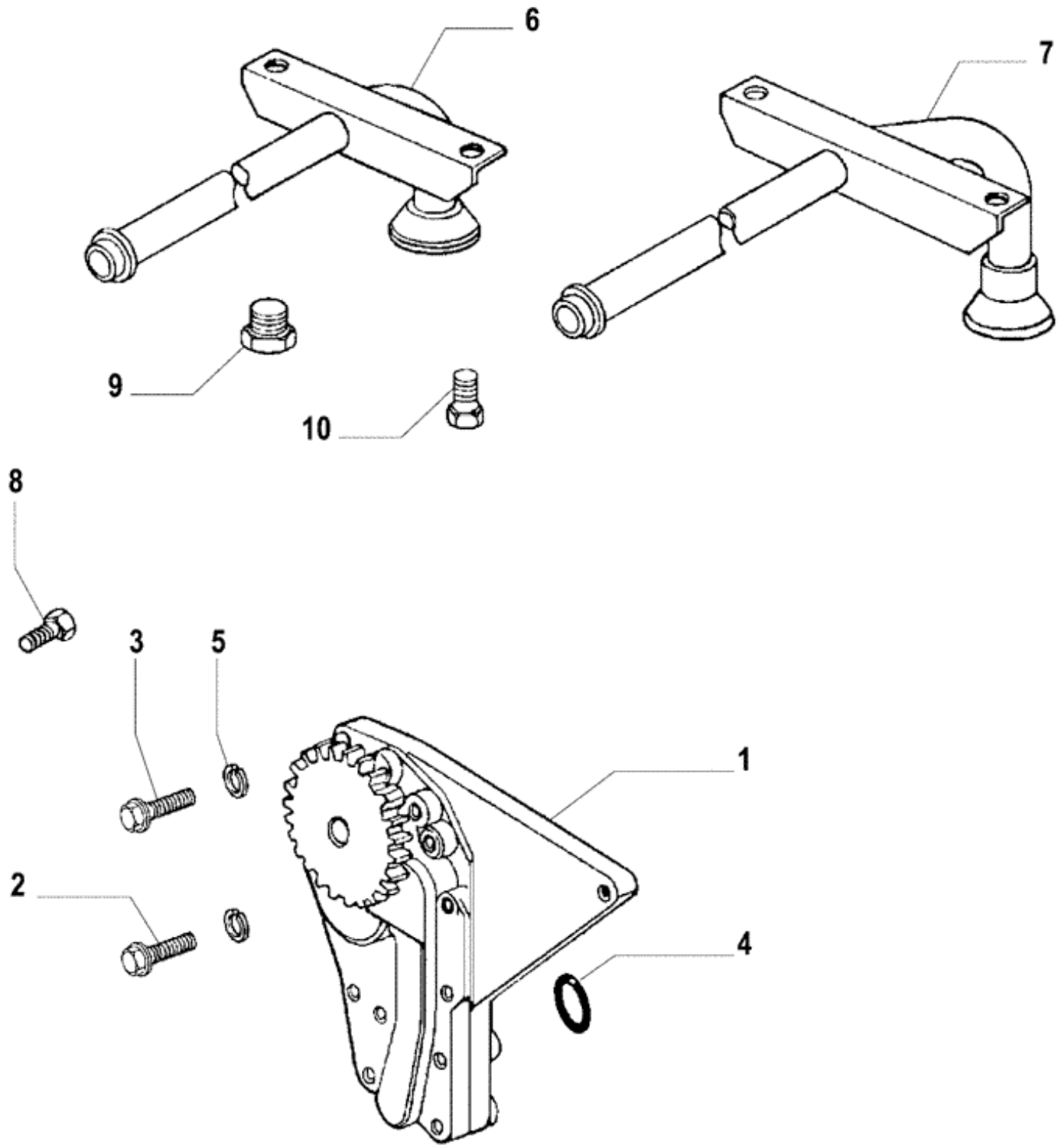
6
7
9
10
8
3
5
1
2
4

Ref.	Qtde	Nº Peça	Descrição da peça	Uso
1	1	75202976	BOMBA DE ÓLEO DO MOT	TL60,TL60E,TL75,TL75E,TL85,TL85E
1	1	75285258	BOMBA DE ÓLEO DO MOT	TL95,TL95E
2	1	73403019	PARAFUSO	
3	2	75202969	PARAFUSO	
4	1	75205154	VEDANTE	TL60,TL60E,TL75,TL75E,TL85,TL85E
4	1	75285257	ANEL VEDADOR	SEALRING TL95,TL95E
5	1	75202949	ARRUELA PLANA	TL95,TL95E
6	1	73403495	TUBO	TL60,TL60E
7	1	73403159	TUBO	TL75,TL75E,TL85,TL85E
7	1	73403496	TUBO	TL95,TL95E
8	1	73403016	PARAFUSO	TL60,TL60E,TL75,TL75E,TL85,TL85E
9	1	75202564	PARAFUSO	TL60,TL60E,TL75,TL75E,TL85,TL85E
10	1	16043421	PARAFUSO	TL95,TL95E

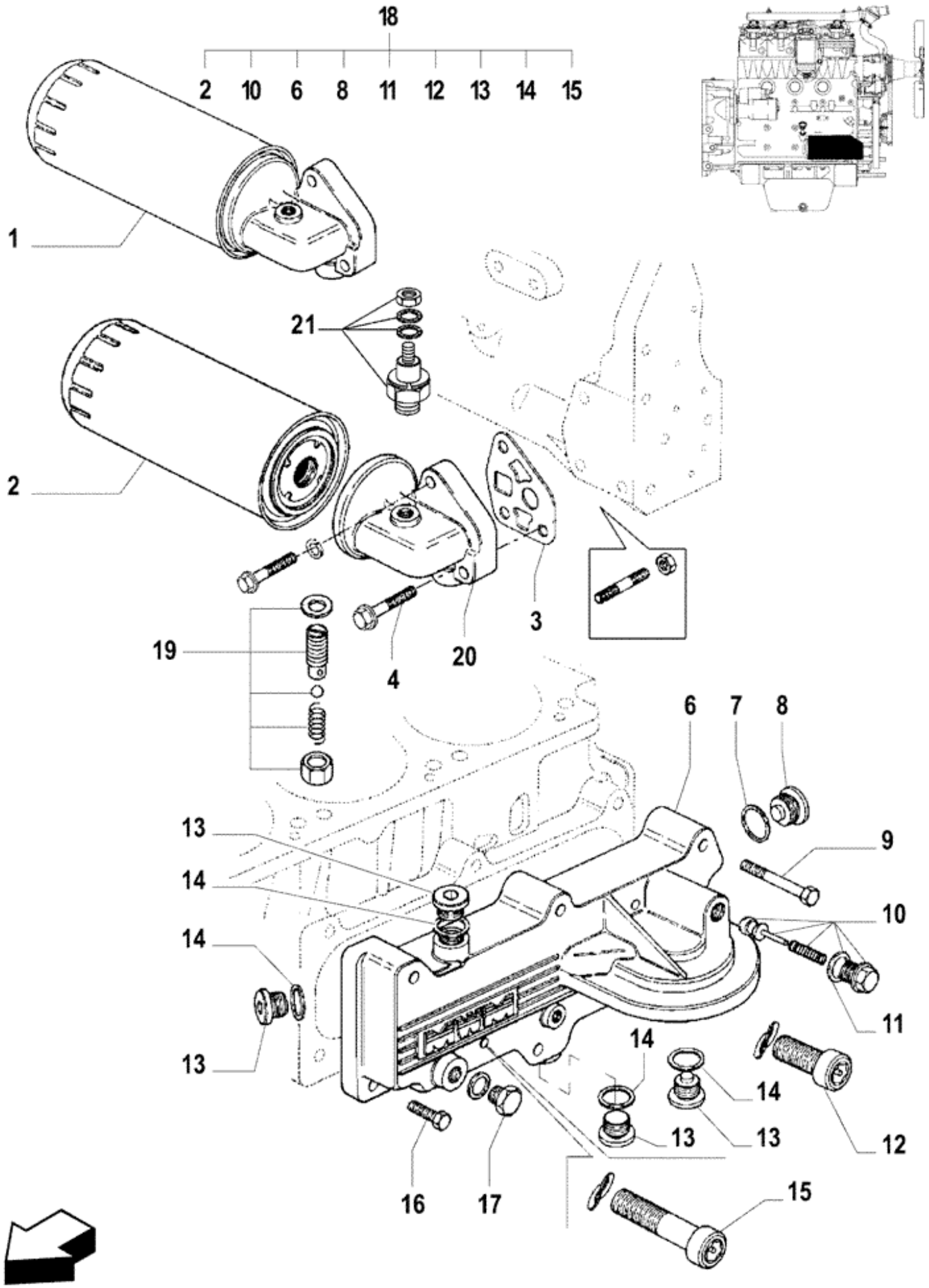
18
2
10
6
8
11
12
13
14
15
1
21
2
3
4
20
19
6
7
8
9
10
11
12
13
14
15
16
17

Ref.	Qtde	Nº Peça	Descrição da peça	Uso
1	1	73403422	FILTRO	Assy, TL60,TL60E,TL75,TL75E,TL85,TL85E, ASPIRATED
2	1	73403766	ELEMENTO	TL95,TL95E, TURBO
2	1	73403765	ELEMENTO	TL60,TL60E,TL75,TL75E,TL85,TL85E, ASPIRATED
3	1	84994684	JUNTA	
4	2	75205356	PARAFUSO	TL60,TL60E,TL75,TL75E,TL85,TL85E
5	1	73403028	PARAFUSO	TL60,TL60E,TL75,TL75E,TL85,TL85E
6	1	75285223	CAIXA	TL95,TL95E
7	1	75285274	VEDANTE	TL95,TL95E
8	1	75285229	BUJÃO	TL95,TL95E
9	5	73403023	PARAFUSO	TL95,TL95E
10	1	75202861	VÁLVULA HIDRÁULICA	TL95,TL95E
11	1	75205363	VEDANTE	TL95,TL95E
12	1	84994688	PARAFUSO	TL95,TL95E
13	4	73403121	BUJÃO	TL95,TL95E
14	4	75285224	VEDANTE	TL95,TL95E
15	3	73403034	PARAFUSO	TL95,TL95E
16	1	75202969	PARAFUSO	TL95,TL95E
17	1	73403046	BUJÃO	TL95,TL95E
18	1	73403140	RADIADOR	Assy, TL95,TL95E
				Inclui Trocador de Calor
19	1	75202860	VÁLVULA HIDRÁULICA	
20	1	73403677	CABEÇA DE CILINDRO	
21	1	75285485	SENSOR	

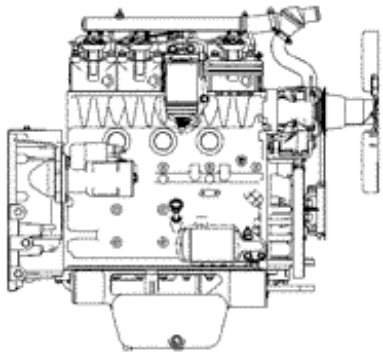

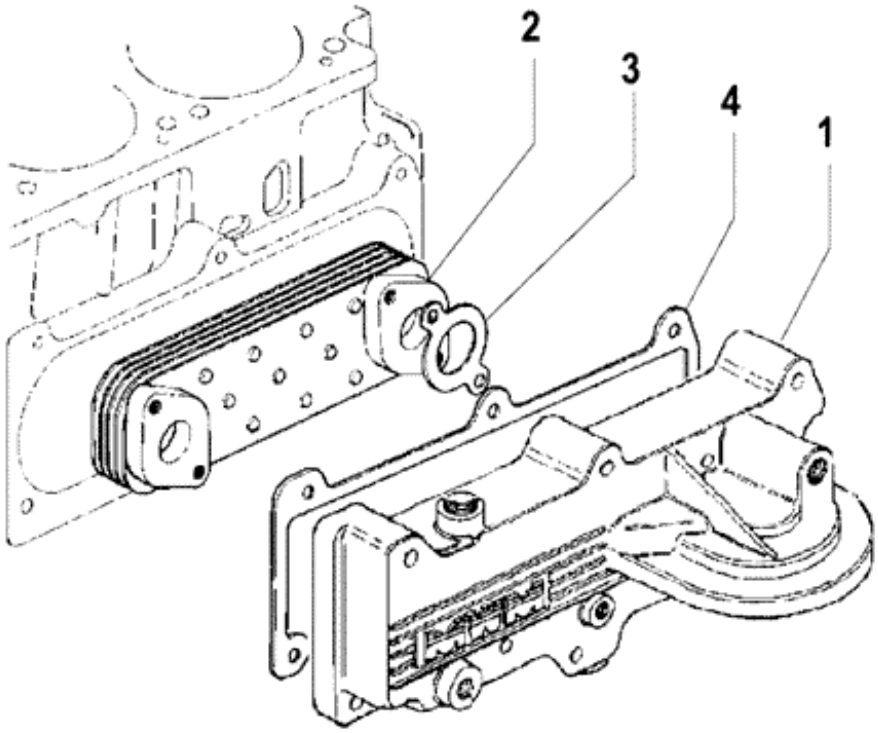
2
3
4
1

Ref.	Qtde	Nº Peça	Descrição da peça	Uso
	1	73403140	RADIADOR	TL95,TL95E
				Inclui Trocador de Calor
1	1	75285223	CAIXA	TL95,TL95E
				Somente Cabeça
2	1	47742546	TROCADOR DE CALOR	TL95,TL95E
3	2	84994687	JUNTA	TL95,TL95E
4	1	84994685	JUNTA	TL95,TL95E
5	1	73403483	SEDE DE VÁLVULA	TL95,TL95E, Not illustrated

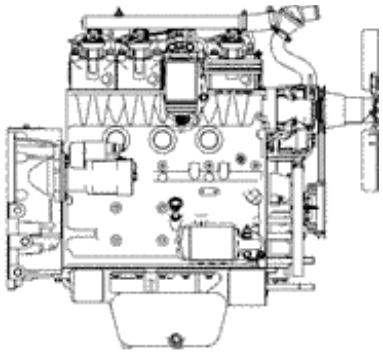

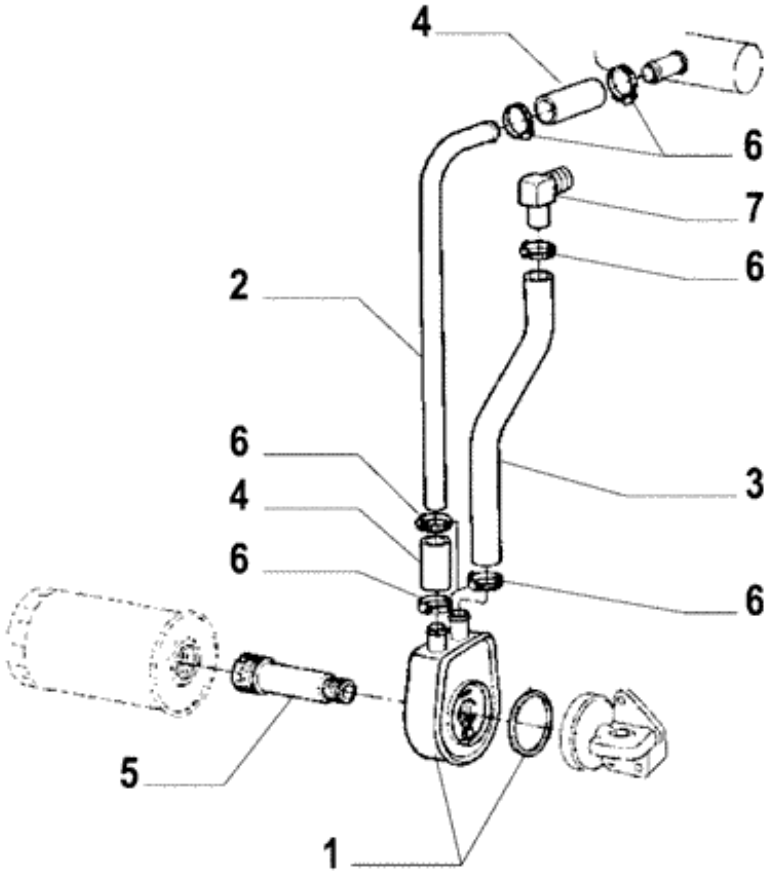
4
6
7
6
2
6
4
6
3
6
5
1

Ref.	Qtde	Nº Peça	Descrição da peça	Uso
1	1	73403686	TROCADOR DE CALOR	
2	1	73403687	TUBO	
3	1	73403688	MANGUEIRA DO AQUECED	
4	1	73403689	MANGUEIRA	
5	1	73403690	CONECTOR HIDRÁUL	
6	1	73403691	COLAR	
7	1	73403692	COTOVELO	

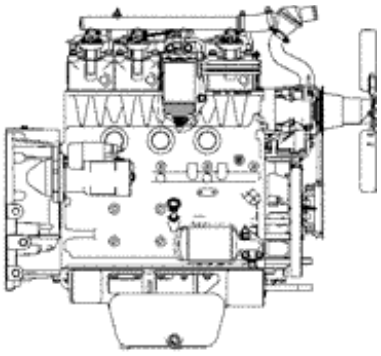

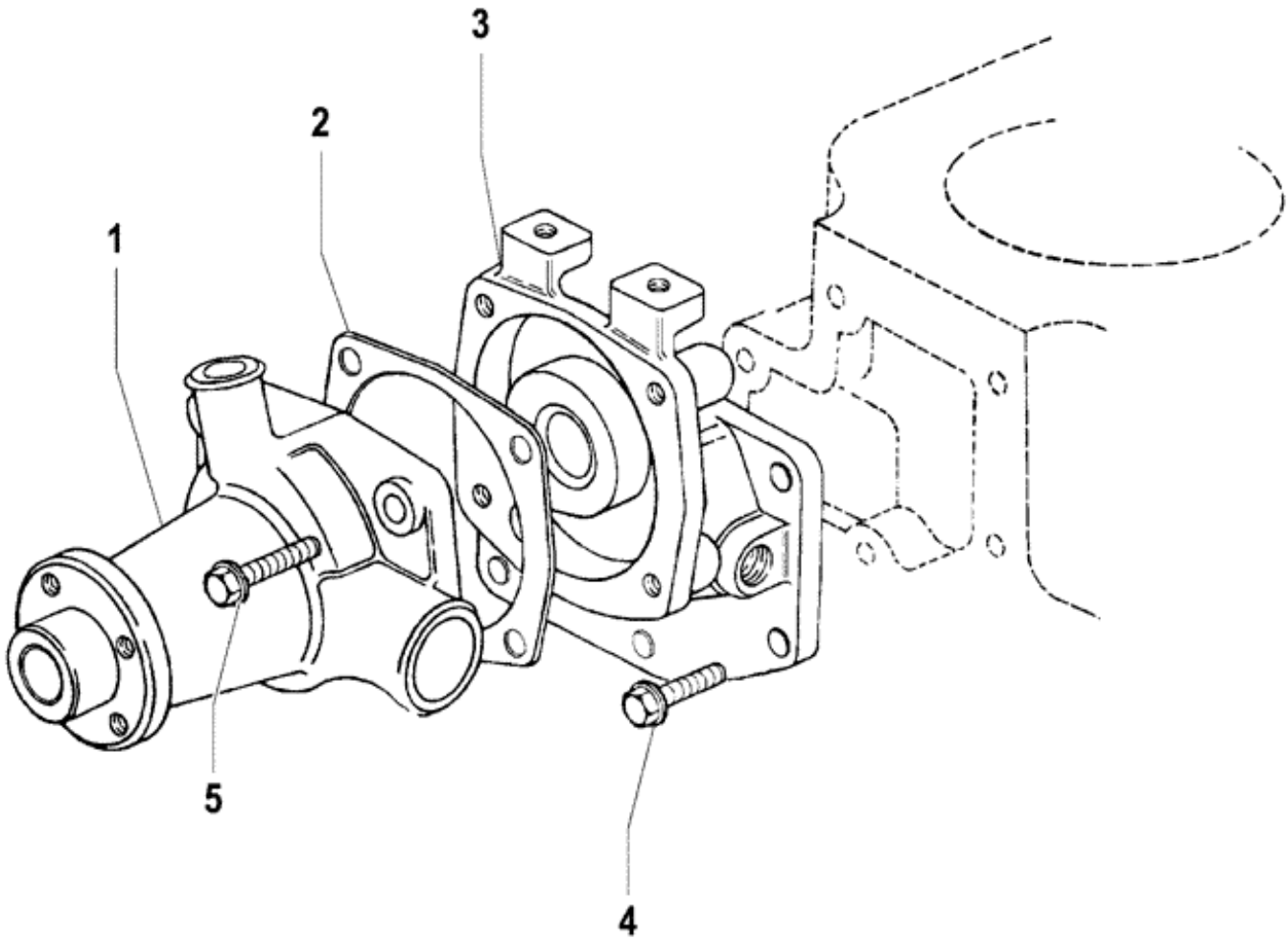
3
2
1
5
4

Ref.	Qtde	Nº Peça	Descrição da peça	Uso
1	1	73403480	BOMBA DE ÁGUA	Assy
2	1	84994683	JUNTA	
3	1	73403096	BOMBA DE ÁGUA	
4	6	73403017	PARAFUSO	
5	4	73403018	PARAFUSO	

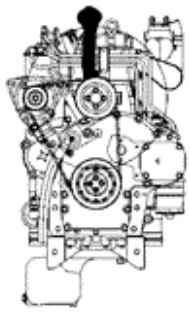

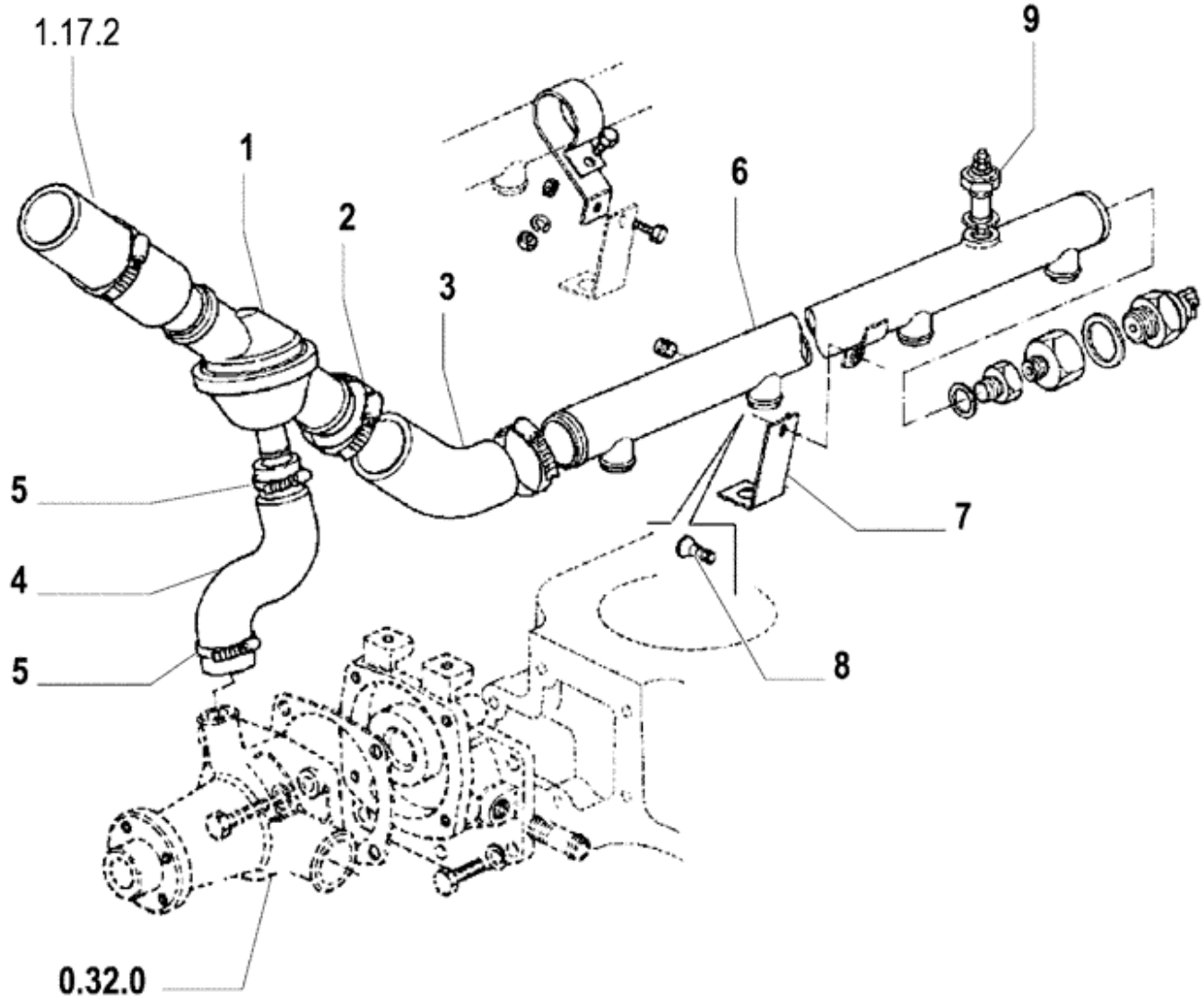
1.17.2
1
2
3
6
9
5
4
5
7
8
0.32.0

Ref.	Qtde	Nº Peça	Descrição da peça	Uso
1	1	84994689	VÁLVULA	
2	2	73403078	BRAÇADEIRA	
3	1	75202977	LUVA	
4	1	73403099	LUVA	
5	2	73403076	BRAÇADEIRA	
6	1	73403172	TUBO	TL75,TL75E,TL95,TL95E
6	1	73403173	TUBO	TL60,TL60E
6	1	73403682	TUBO	TL85,TL85E
7	1	73403193	SUPORTE	
8	1	73403013	PARAFUSO	
9	1	83917490	TERMOSONDA	

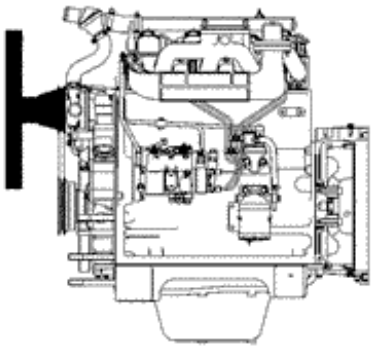

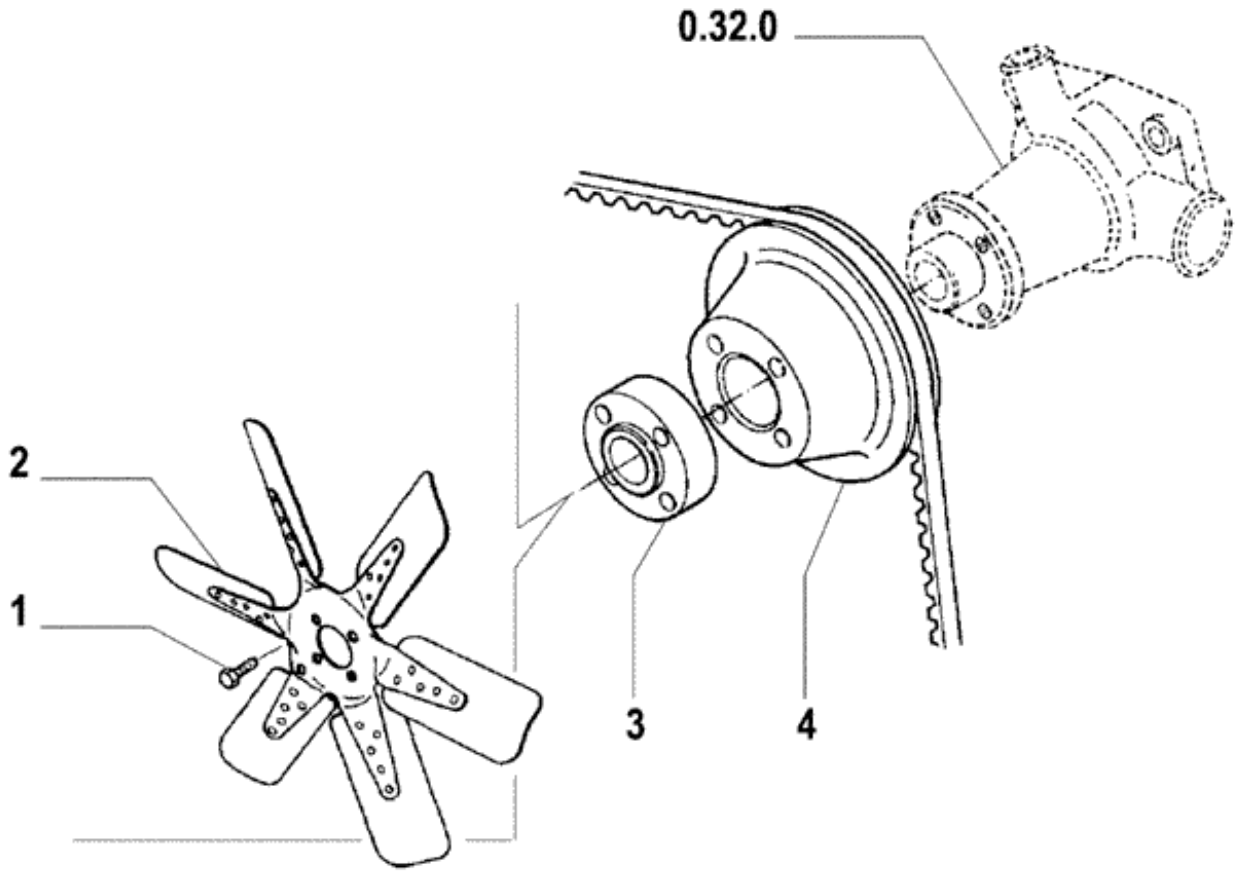
0.32.0
2
1
3
4

Ref.	Qtde	Nº Peça	Descrição da peça	Uso
1	4	73403022	PARAFUSO	TL75,TL75E,TL85,TL85E,TL95,TL95E
1	4	73403035	PARAFUSO	TL60,TL60E,TL75,TL75E,TL85,TL85E,TL95, TL95E
2	1	73403131	VENTILADOR	6 Blades, TL85,TL85E,TL95,TL95E
2	1	73403396	VENTILADOR	4 Blades, TL60,TL60E,TL75,TL75E,TL85,TL85E
3	1	73403130	CUBO	
4	1	73403128	POLIA	Ø 107mm, TL95,TL95E
4	1	75285495	POLIA	Ø 129mm, TL60,TL60E,TL75,TL75E,TL85,TL85E
5	1	73403465	ESPAÇADOR	Not illustrated

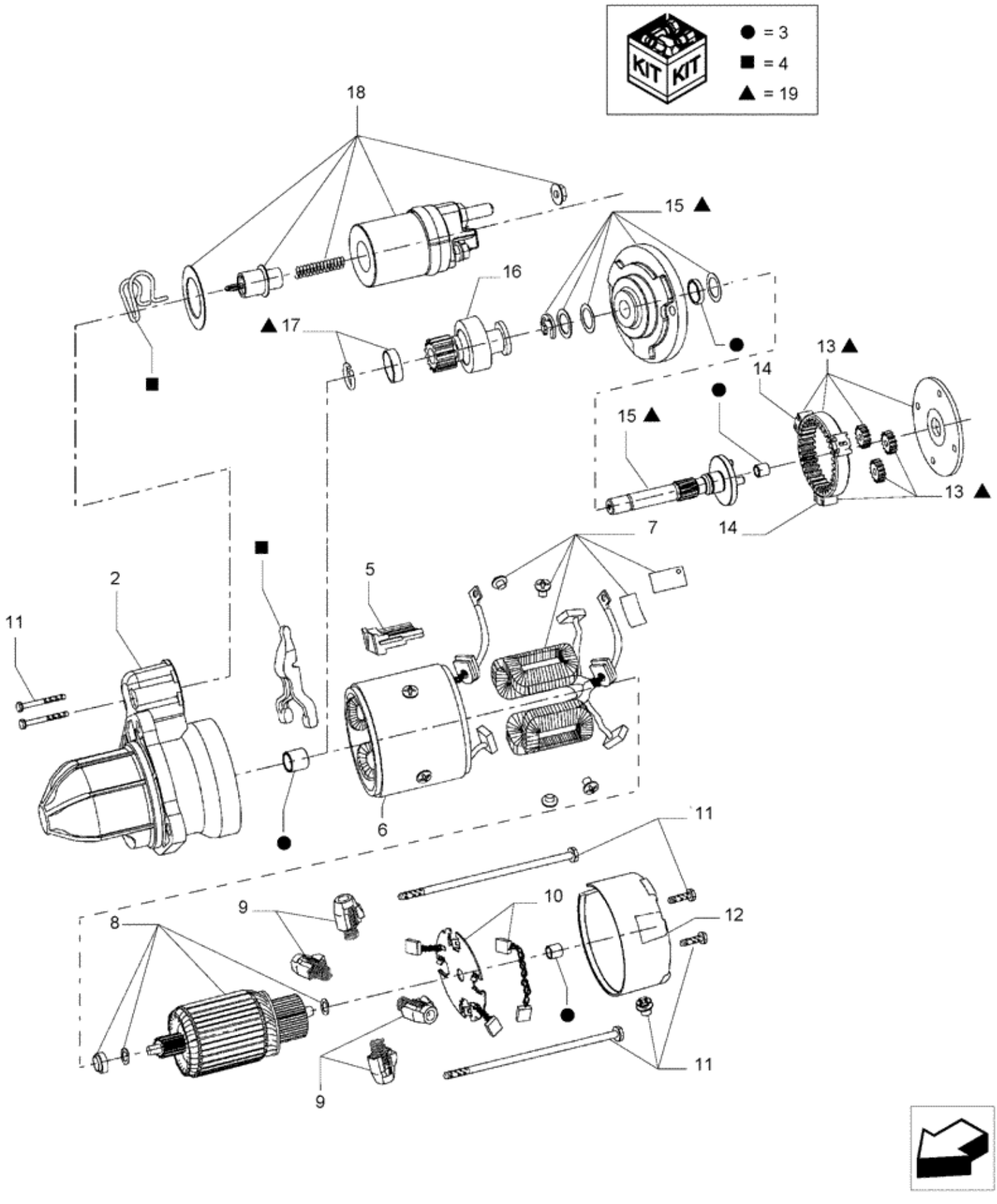
KIT KIT
● = 3
■ = 4
▲ = 19
18
15 ▲
16
▲ 17
■
13 ▲
14
15 ▲
13 ▲
14
7
■
5
2
11
6
●
11
9
10
12
8
11
9

Ref.	Qtde	Nº Peça	Descrição da peça	Uso
1	1	73402534	MOTOR DE ARRANQUE	12V, PRESTOLITE
2	1	73403588	COBERTURA	
3	1	73403596	LUVA	
4	1	73403595	ALAVANCA	
5	1	73403599	JUNTA	
6	1	73403589	CARCAÇA	
7	1	73403590	CONJUNTO	
8	1	73403592	ARMADURA	
9	1	73403600	PORTA ESCOVA	
10	1	73403593	PORTA ESCOVA	
11	1	73403597	PARAFUSO	
12	1	73403591	COBERTURA	
13	1	73403601	CONJUNTO	
14	1	73403603	AMORTECEDOR	
15	1	73403602	EIXO	
16	1	73403587	IMPULSOR	
17	1	73403598	RETENTOR	
18	1	73403586	SOLENOIDE	
19	1	73403594	REDUTOR	Incl 13, 15, 17

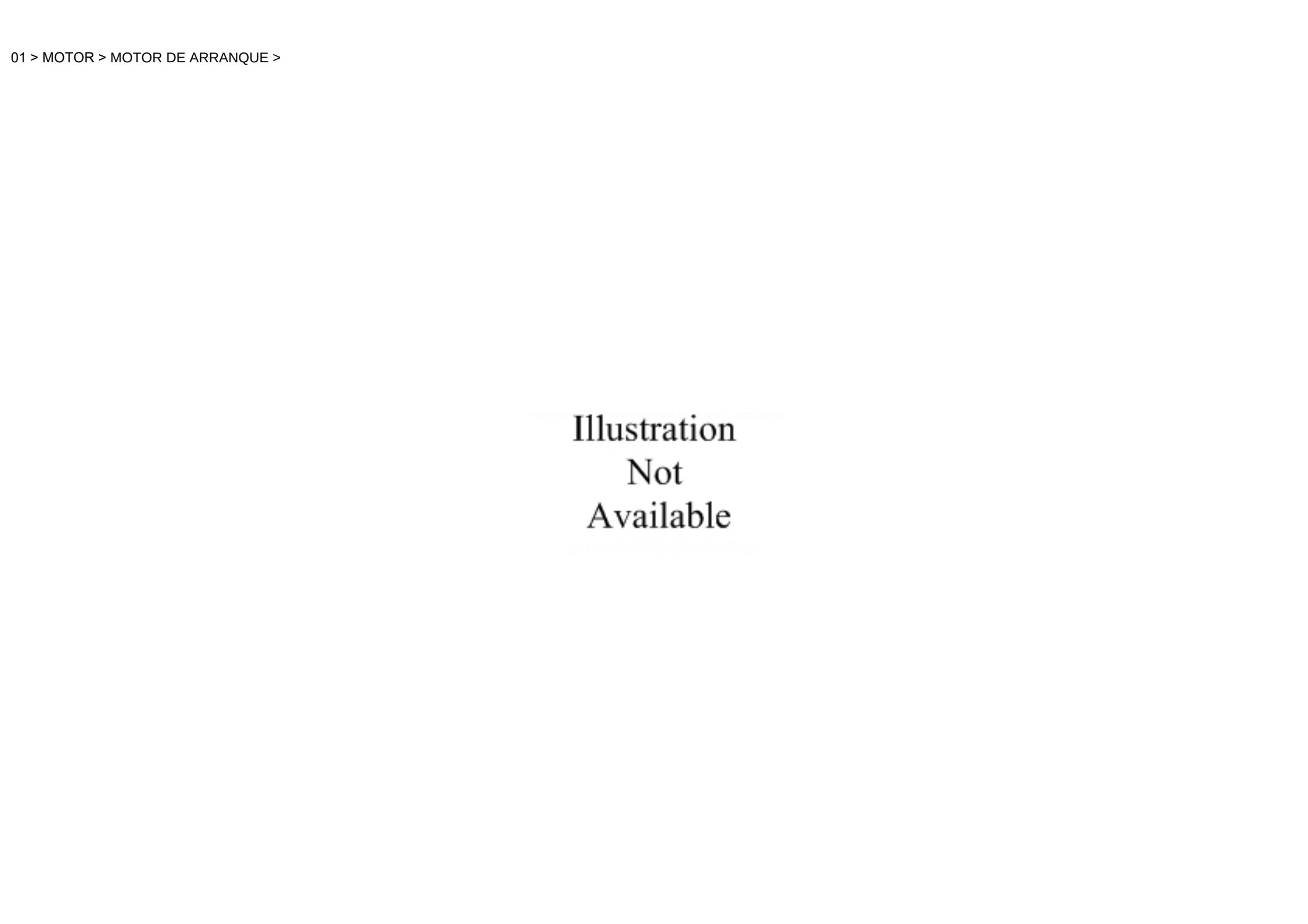
Illustration
Not
Available

Ref.	Qtde	Nº Peça	Descrição da peça	Uso
1	1	4721863	COBERTURA	
2	1	120055	PARAFUSO	
3	1	86588450	ARRUELA PLANA	
4	1	412152	PORCA	

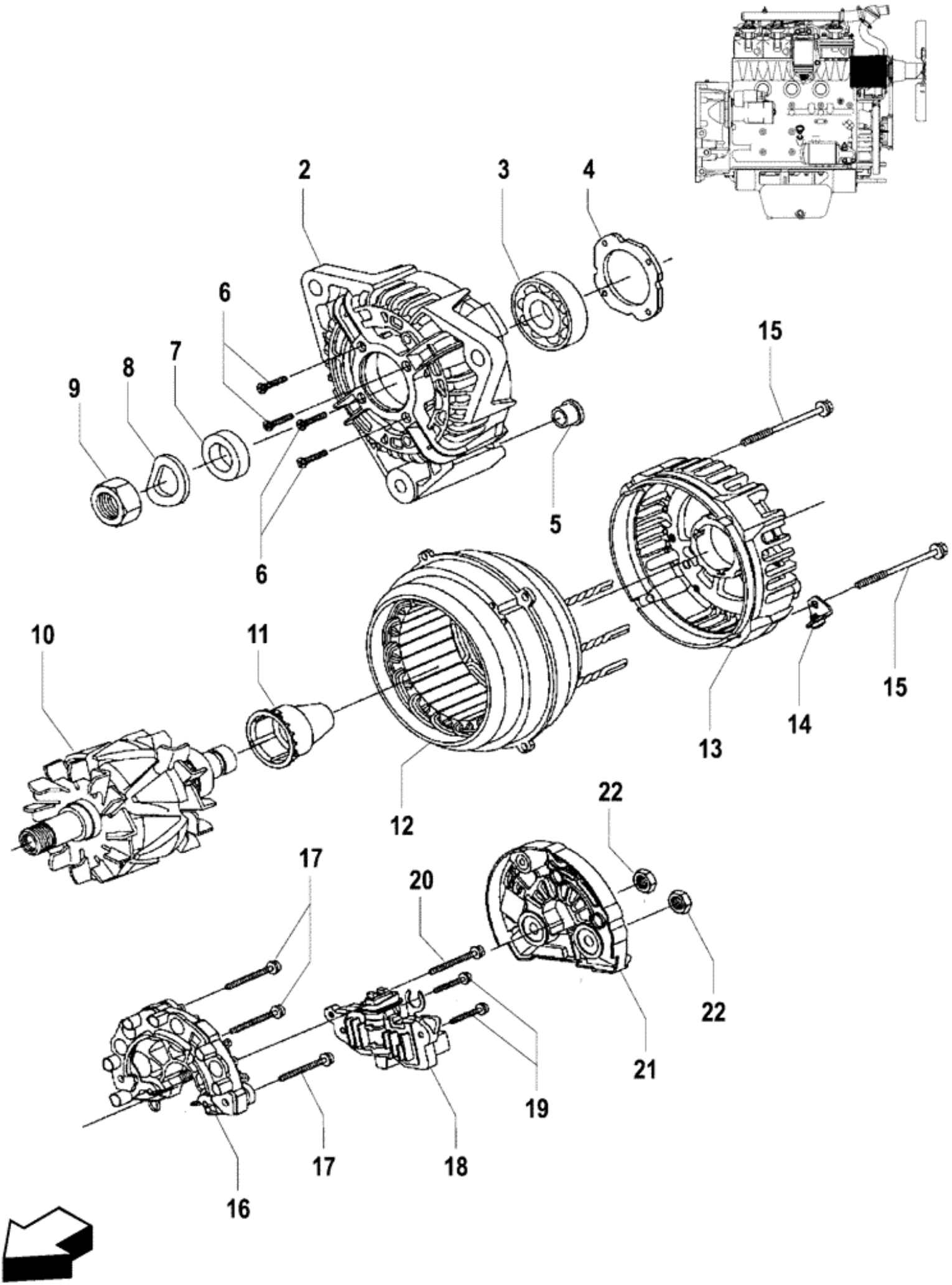
2
3
4
6
7
8
9
6
5
15
10
11
12
13
14
15
22
17
20
22
21
19
16
17
18

Ref.	Qtde	Nº Peça	Descrição da peça	Uso
1	1	73402533	ALTERNADOR	90A, BOSCH
2	1	73403609	CHUMACEIRA DE IMPULS	
3	1	73403610	CHUMACEIRA	
4	1	73403611	PLACA	
5	1	73403616	LUVA	
6	4	73403612	PARAFUSO	
7	1	73403613	ANEL	
8	1	73403628	ANEL DE ENCOSTO	
9	1	73403629	PORCA	
10	1	73403617	IMPULSOR	
11	1	73403615	ANEL	
12	1	73403618	ESTATOR	
13	1	73403614	SUPORTE	
14	1	73403627	CANTONEIRA	
15	4	73403626	PARAFUSO	
16	1	73403619	RETIFICADOR	
17	3	73403620	PARAFUSO	
18	1	73403621	REGULADOR	
19	2	73403622	PARAFUSO	
20	1	73403623	PARAFUSO	
21	1	73403624	TAMPA	
22	2	73403625	PORCA	

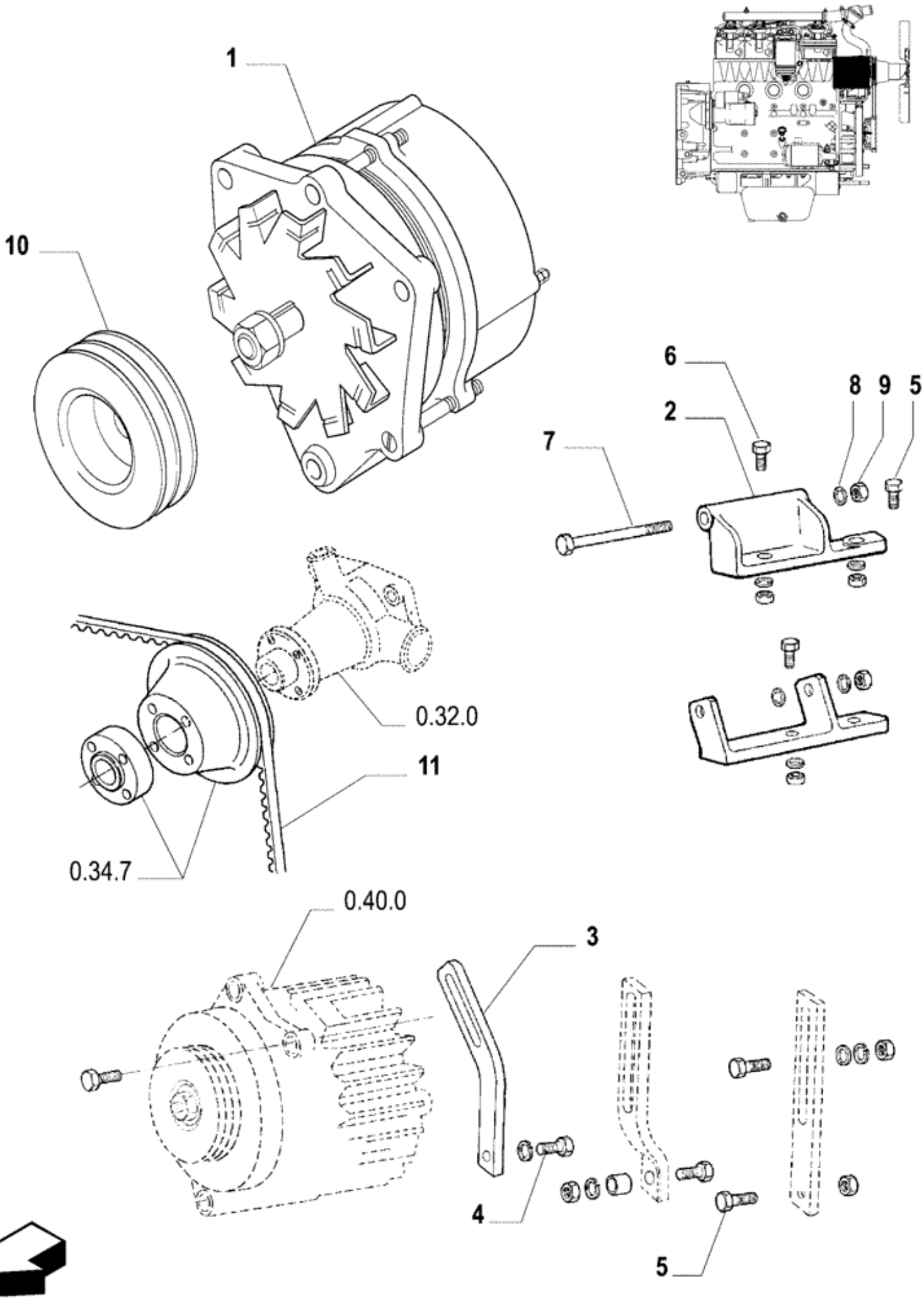
1
10
6
8
9
5
2
7
0.32.0
11
0.34.7
0.40.0
3
4
5

Ref.	Qtde	Nº Peça	Descrição da peça	Uso
1	1	73402533	ALTERNADOR	BOSCH
2	1	73403135	SUPORTE	TL60,TL60E,TL75,TL75E,TL85,TL85E
2	1	73403088	ALTERNADOR	TL95,TL95E
3	1	73403137	BRAÇO DE SUPORTE	
4	1	73403027	PARAFUSO	
5	2	73403028	PARAFUSO	
6	1	73403029	PARAFUSO	
7	1	73403031	PARAFUSO	
8	1	75205197	ARRUELA PLANA	
9	1	75285324	PORCA	
10	1	73403129	POLIA	
11	1	73403522	CORREIA	1190mm, TL95,TL95E
11	1	73403427	CORREIA	1175mm, TL60,TL60E,TL75,TL75E,TL85,TL85E

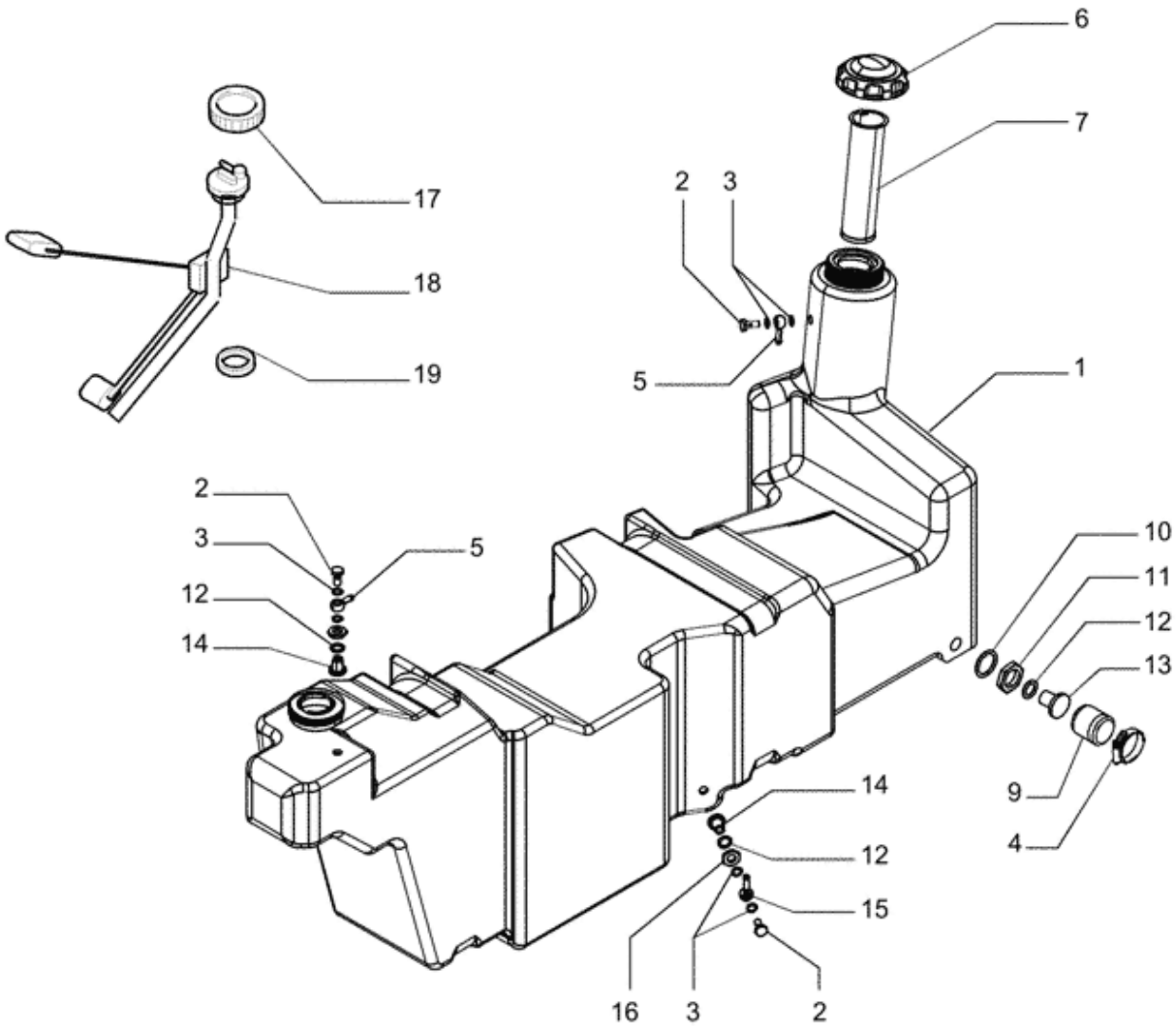
6
7
17
2
3
18
5
1
19
2
3
5
12
14
10
11
12
13
9
4
14
12
15
16
3
2

Ref.	Qtde	Nº Peça	Descrição da peça	Uso
1	1	73400278	RESERVATÓRIO	Assy
2	3	82991886	CONEXÃO	
3	8	10260960	ANILHA DE VEDAÇÃO	
4	1	82012728	COLAR	
5	2	82991887	CONEXÃO	
6	1	84991165	COBERTURA	
				ATÉ CHASSI
6	1	84994939	TAMPA RESERVATORIO	
				A PARTIR DO CHASSI
7	1	87341842	FILTRO	
9	1	82005423	TAMPA	
10	1	82991818	O-RING	
11	1	82991813	PORCA	
12	3	82992174	O-RING	
13	1	82991811	BUJÃO	
14	2	82991884	CONEXÃO	
15	1	82991883	CONEXÃO	
16	2	82991885	PORCA	
17	1	82002171	PORCA DE VEDAÇÃO	Retaining
18	1	82003505	COMANDO INDICADOR NI	
19	1	83998804	JUNTA	

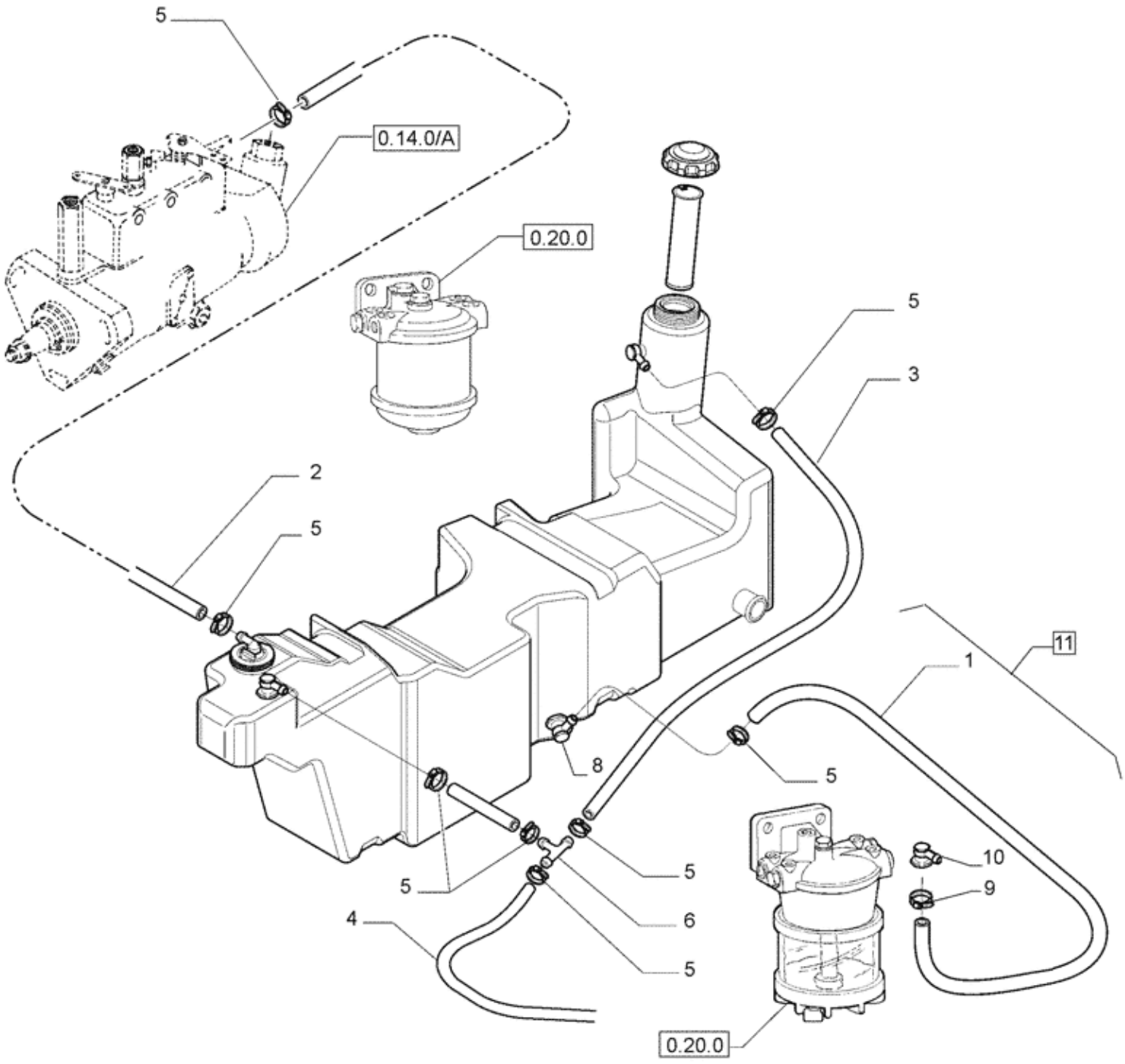
5
0.14.0/A
0.20.0
5
3
2
5
11
1
8
5
5
10
9
5
6
4
5
0.20.0

Ref.	Qtde	Nº Peça	Descrição da peça	Uso
1	1	73400307	MANGUEIRA COMBUSTIVE	
2	1	73400309	MANGUEIRA COMBUSTIVE	
				Mangueira de retorno
3	1	73400308	MANGUEIRA COMBUSTIVE	
4	1	73400306	MANGUEIRA COMBUSTIVE	
5	AR	81864605	BRACADEIRA MANGUEIRA	
6	1	5110608	CONECTOR HIDRÁUL	
7	1	84236805	MANGUEIRA	Mangueira, 1600mm
				Não ilustrado
8	1	4894019	COTOVELO	
9	1	83918826	BRAÇADEIRA	
10	1	82013820	CONECTOR HIDRÁUL	
11	1	84426502	MANGUEIRA COMBUSTIVE	Incl 1, 5, 8 - 10

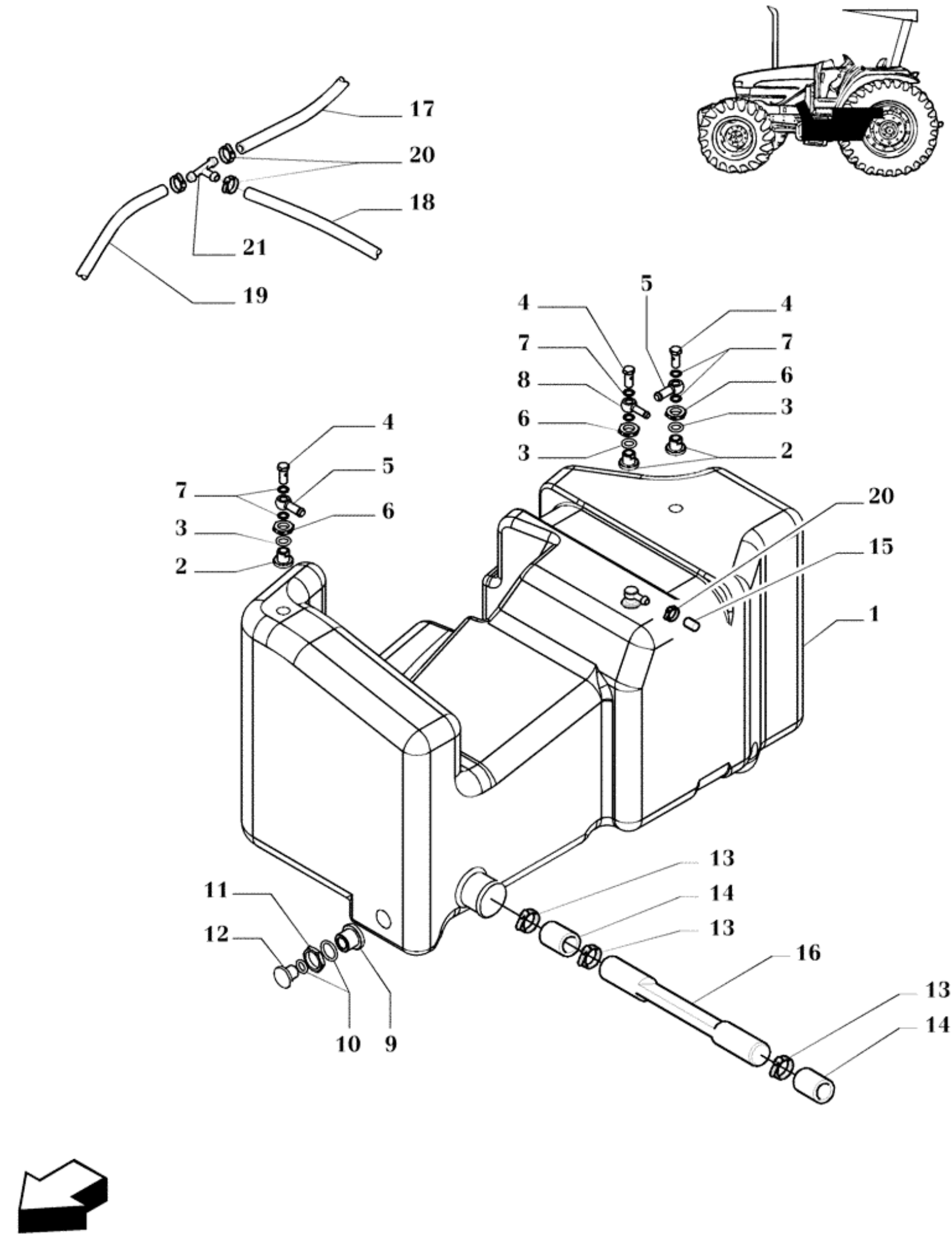
17
20
18
21
19
5
4
4
7
7
8
6
6
3
3
2
4
5
7
6
3
2
20
15
1
13
11
14
12
13
16
13
14
10
9

Ref.	Qtde	Nº Peça	Descrição da peça	Uso
1	1	82991882	RESERVATÓRIO	Auxiliary
2	3	82991884	CONEXÃO	
3	4	82992174	O-RING	
4	3	82991886	CONEXÃO	
5	2	82991887	CONEXÃO	
6	3	82991885	PORCA	
7	6	10260960	ANILHA DE VEDAÇÃO	
8	1	82991883	CONEXÃO	
9	1	82991812	CONEXÃO	
10	1	82991818	O-RING	
11	1	82991813	PORCA	
12	1	NLS	FORNECIMENTO TERMINA	
13	3	13000790	BRACADEIRA MANGUEIRA	
14	2	82008485	MANGUEIRA COMBUSTIVE	
15	1	82991694	PROTEÇÃO	
16	1	82992042	TUBO	
17	1	82992507	TUBO	350mm
18	1	82992508	TUBO	550mm
19	1	82992509	MANGUEIRA COMBUSTIVE	100mm
20	AR	13000290	BRACADEIRA MANGUEIRA	
21	1	5110608	CONECTOR HIDRÁUL	

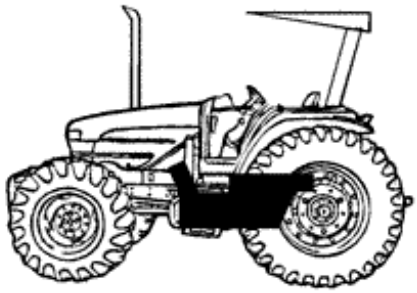

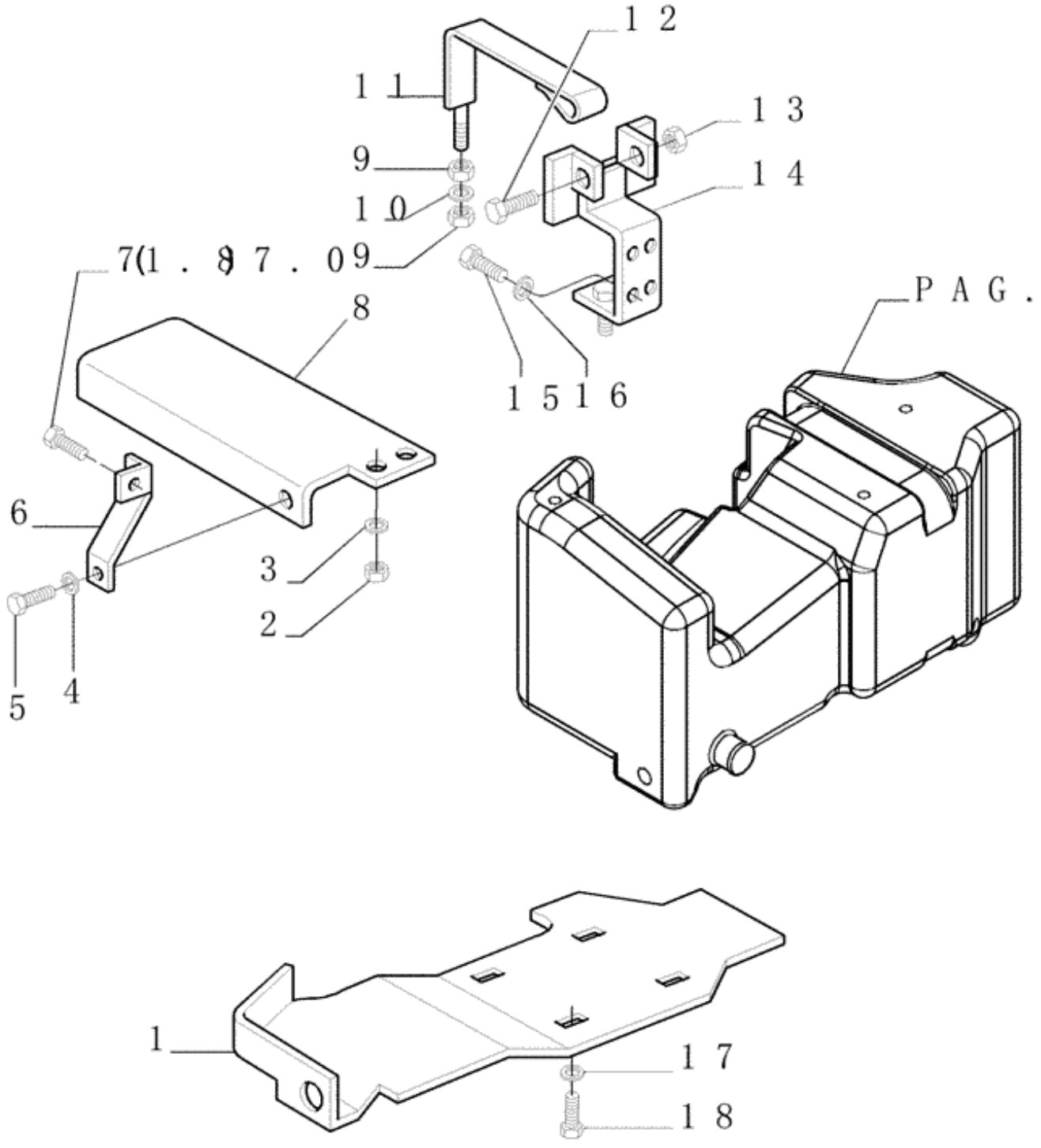
12
11
13
9
14
10
7(1.87.09)
8
PAG.
15 16
6
3
2
5
4
1
17
18

Ref.	Qtde	Nº Peça	Descrição da peça	Uso
1	1	82992107	LUVA	
2	2	16101511	PORCA	
3	2	10517079	ANILHA DE RETENÇÃO	
4	1	10571879	ANILHA DE RETENÇÃO	
5	1	15970521	PARAFUSO	
6	1	82991727	SUPORTE	
7	1	15981231	PARAFUSO	
8	1	82992473	SUPORTE	
9	2	11701711	PORCA	
10	2	14496621	ARRUELA PLANA	
11	1	82992478	TIRA	
12	1	87015575	PARAFUSO	
13	1	12577221	CONTRA PORCA	
14	1	82991318	SUPORTE	
15	4	11255921	PARAFUSO	
16	4	10517171	ANILHA DE RETENÇÃO	
17	4	14496521	ARRUELA PLANA	
18	4	16043131	PARAFUSO	

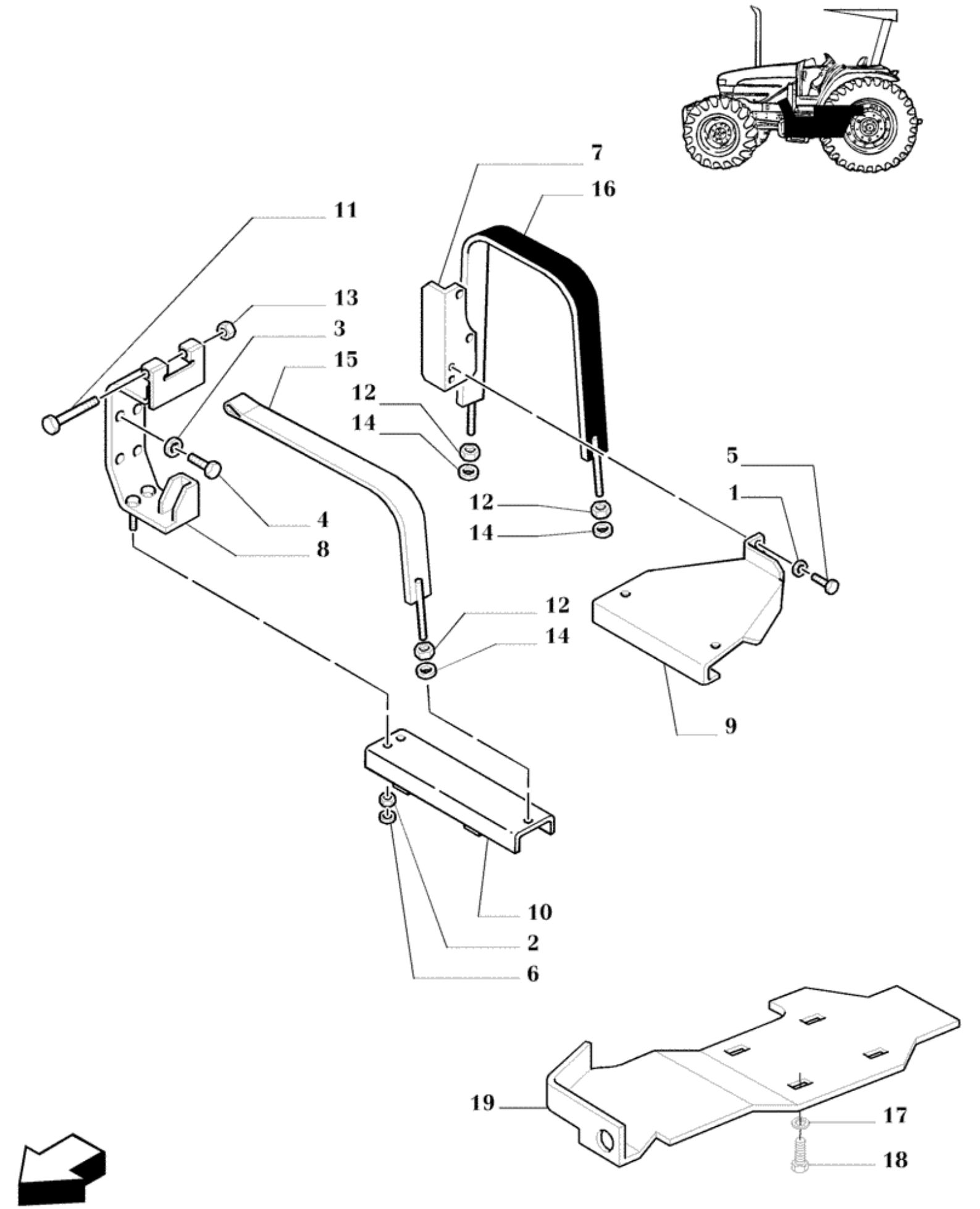
7
16
11
13
3
15
12
14
5
1
12
14
4
8
12
14
9
10
2
6
19
17
18

Ref.	Qtde	Nº Peça	Descrição da peça	Uso
1	2	10516879	ANILHA DE RETENÇÃO	
2	2	10517079	ANILHA DE RETENÇÃO	
3	4	10517171	ANILHA DE RETENÇÃO	
4	4	11255921	PARAFUSO	
5	2	11306921	PARAFUSO	
6	2	16101511	PORCA	
7	1	82004967	SUPORTE	Rear
8	1	82991862	SUPORTE	Front
9	1	82991877	SUPORTE	Rear
10	1	82992466	SUPORTE	Front
11	1	87015575	PARAFUSO	
12	AR	11701711	PORCA	
13	1	12577221	CONTRA PORCA	
14	AR	14496621	ARRUELA PLANA	
15	1	82992478	TIRA	
16	1	NLS	FORNECIMENTO TERMINA	
17	4	14496521	ARRUELA PLANA	
18	4	16043131	PARAFUSO	
19	1	82992468	PROTEÇÃO	

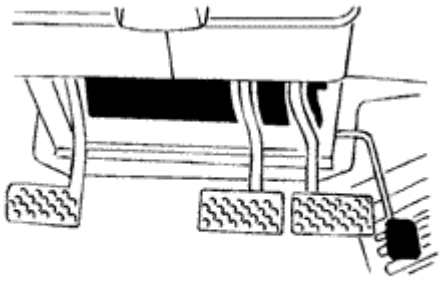

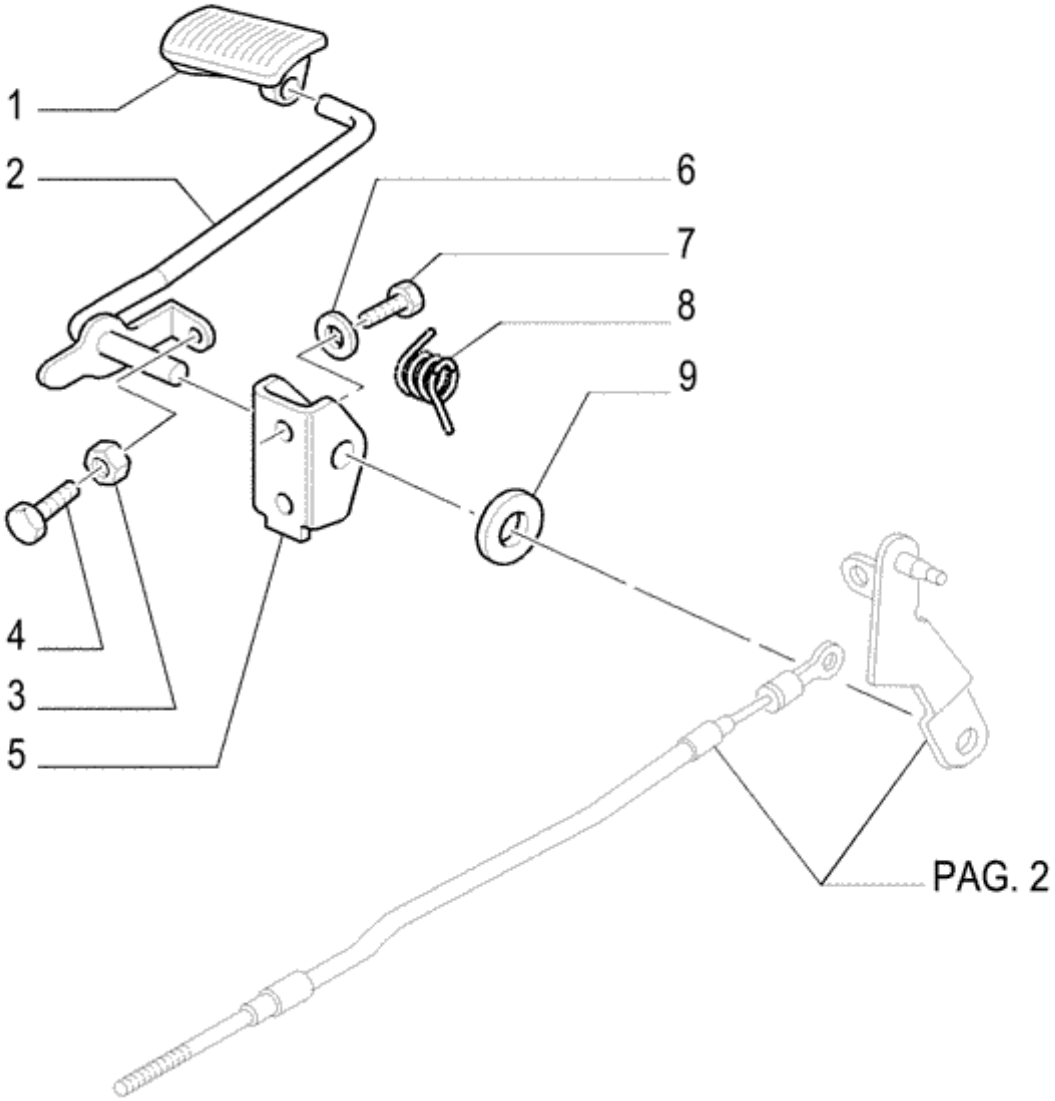
1
2
6
7
8
9
4
3
5
PAG. 2

Ref.	Qtde	Nº Peça	Descrição da peça	Uso
1	1	84250071	PEDAL	
2	1	5173335	HASTE DO PEDAL	
3	1	15896211	PORCA	
4	1	10902824	PARAFUSO	
5	1	5157531	SUPORTE	
6	2	10516679	ANILHA DE RETENÇÃO	
7	2	16043421	PARAFUSO	
8	1	5148906	MOLA	
9	1	5183850	ESPAÇADOR	

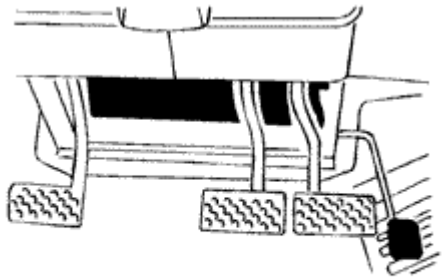

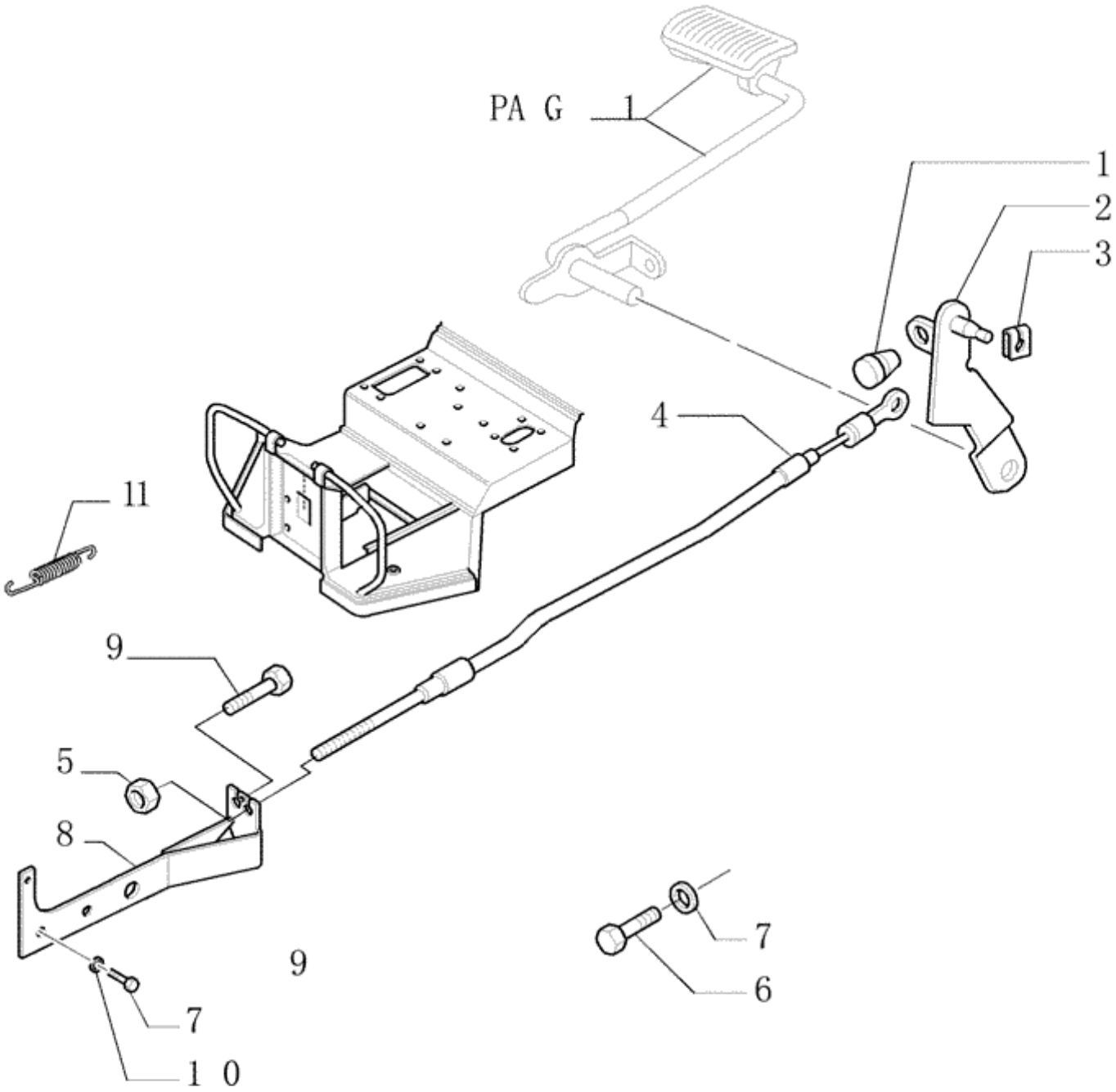
PA G
1
1
2
3
4
11
9
5
8
9
7
1 0
7
6

Ref.	Qtde	Nº Peça	Descrição da peça	Uso
1	1	14567080	FIXADOR	
2	1	5183872	ALAVANCA	
3	1	11063876	GRAMPO DA MOLA	
4	1	84203537	CABO	
5	2	15896211	PORCA	
6	1	10902121	PARAFUSO	
7	3	11197779	ANILHA CÓNICA	
8	1	73402904	SUPORTE	
9	1	86585706	PARAFUSO	
10	2	13309117	PARAFUSO	
11	1	73403561	MOLA	

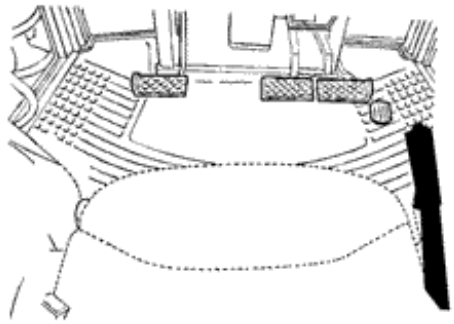

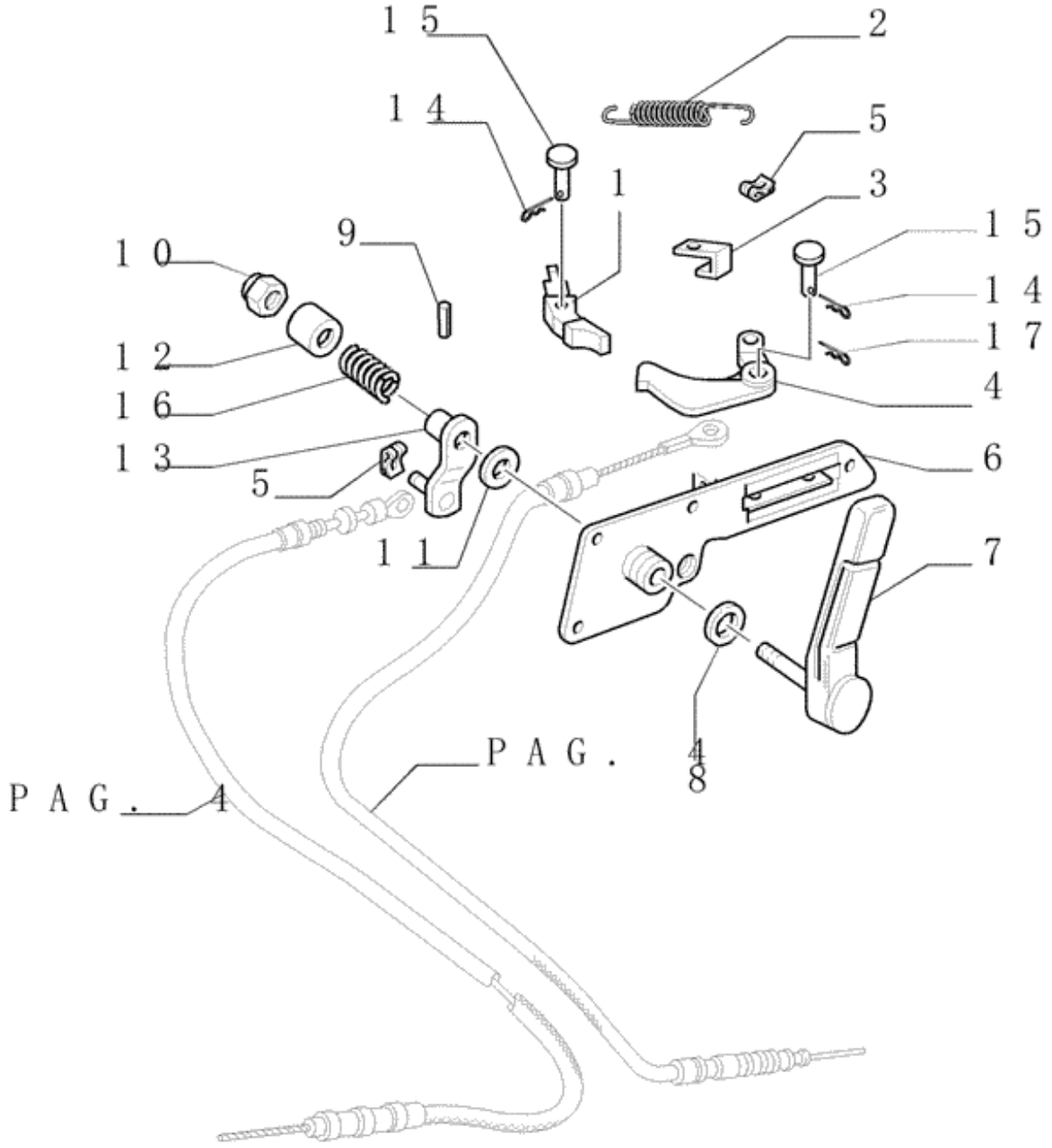
15
2
14
5
1
3
15
9
10
14
17
12
16
4
13
6
5
11
7
8
PAG. 4
PAG. 4

Ref.	Qtde	Nº Peça	Descrição da peça	Uso
1	1	5128641	ALAVANCA	
2	1	5128638	MOLA	
3	2	5163643	SUPORTE	
4	1	5128639	ALAVANCA	
5	2	11063876	GRAMPO DA MOLA	
6	1	5167190	SUPORTE	
7	1	5169712	ALAVANCA	
8	2	5153009	ARRUELA PLANA	
9	1	13938070	PINO ELÁSTICO	
10	1	12574811	PORCA	
11	1	5133910	ARRUELA PLANA	
12	1	5133911	BUCHA	
13	1	5129632	ALAVANCA	
14	1	10794401	PINO ELÁSTICO	
15	1	5178607	PINO	
16	1	5105248	MOLA	
17	1	82863187	PINO ELÁSTICO	

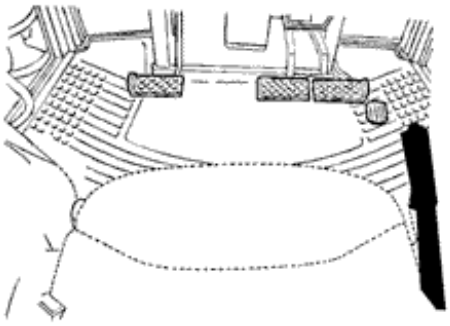

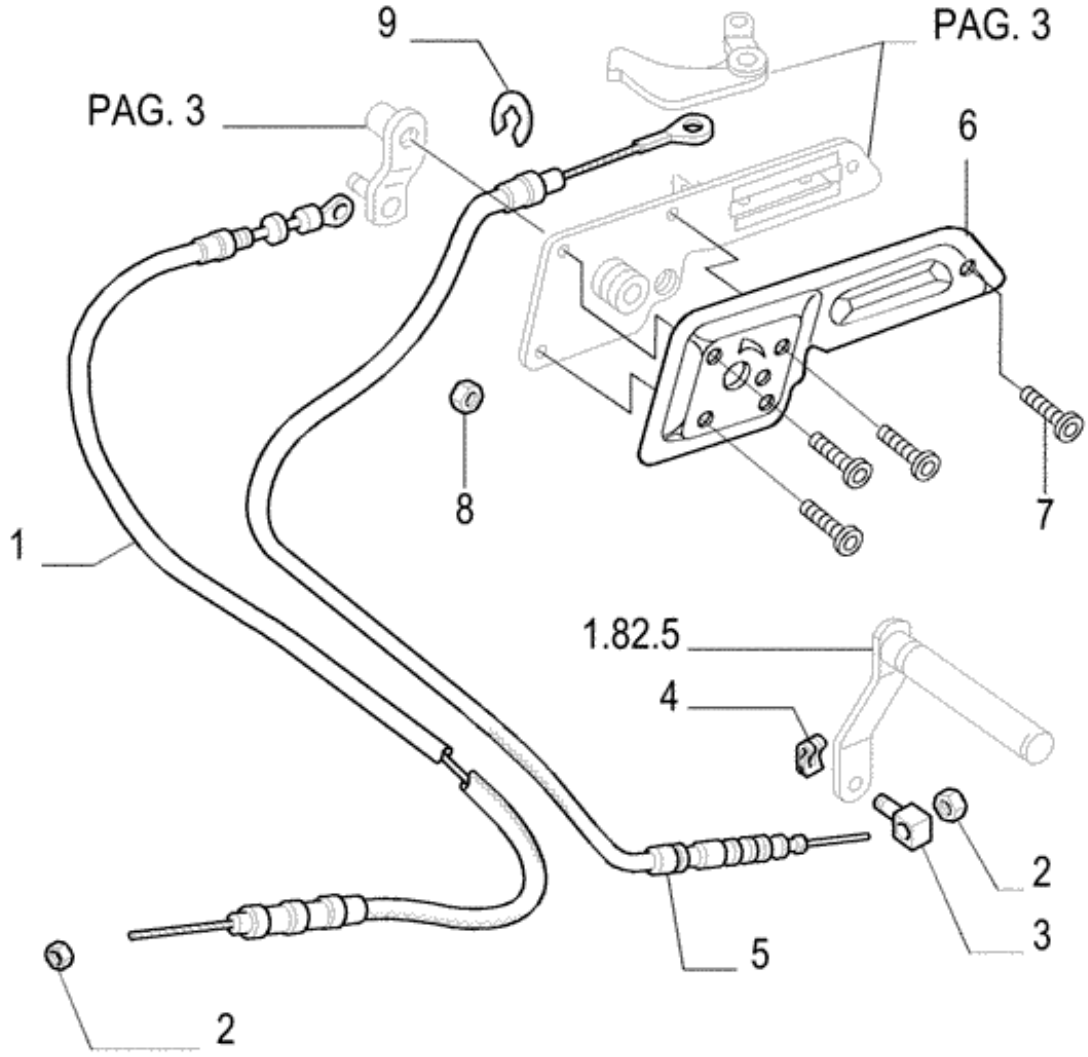
9
PAG. 3
PAG. 3
6
8
7
1
1.82.5
4
2
3
5
2

Ref.	Qtde	Nº Peça	Descrição da peça	Uso
1	1	73402910	CABO	
2	2	12574215	PORCA	
3	2	5138330	PINO	
4	2	11063876	GRAMPO DA MOLA	
5	1	5172111	CABO FLEXÍVEL	
6	1	5140157	COBERTURA	
7	5	14304621	PARAFUSO	
8	5	14197891	PORCA	
9	1	11087974	ANEL ELÁSTICO	

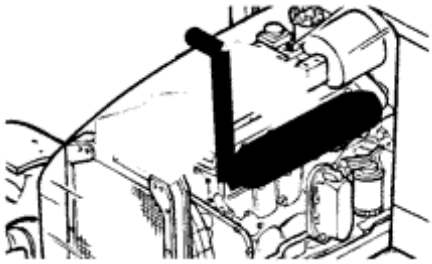

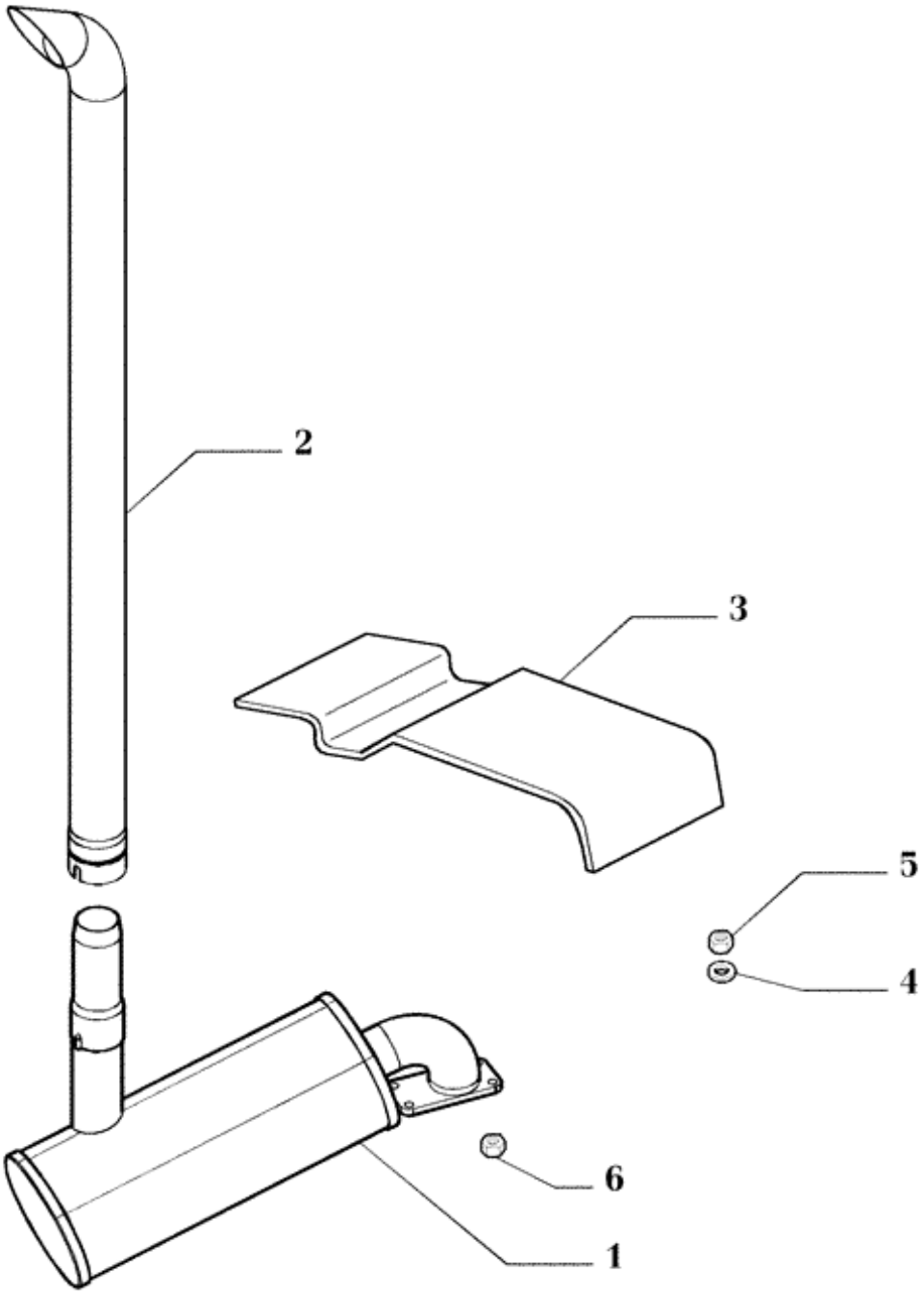
2
3
5
4
6
1

Ref.	Qtde	Nº Peça	Descrição da peça	Uso
1	1	73402520	SILENCIOSO	TL75,TL75E
				Sem ejetor de pó
1	1	73402560	SILENCIOSO	TL60,TL60E
				Sem ejetor de pó
1	1	73402559	SILENCIOSO	TL85,TL85E,TL95,TL95E
				Sem ejetor de pó
2	1	82004294	TUBO ESCAPE	
3	1	5170155	PROTEÇÃO	
4	1	13550401	ARRUELA PLANA	
5	5	14048311	CONTRA PORCA	
6	4	14046521	PORCA	TL60,TL60E
6	4	14047321	PORCA	TL85,TL85E,TL95,TL95E

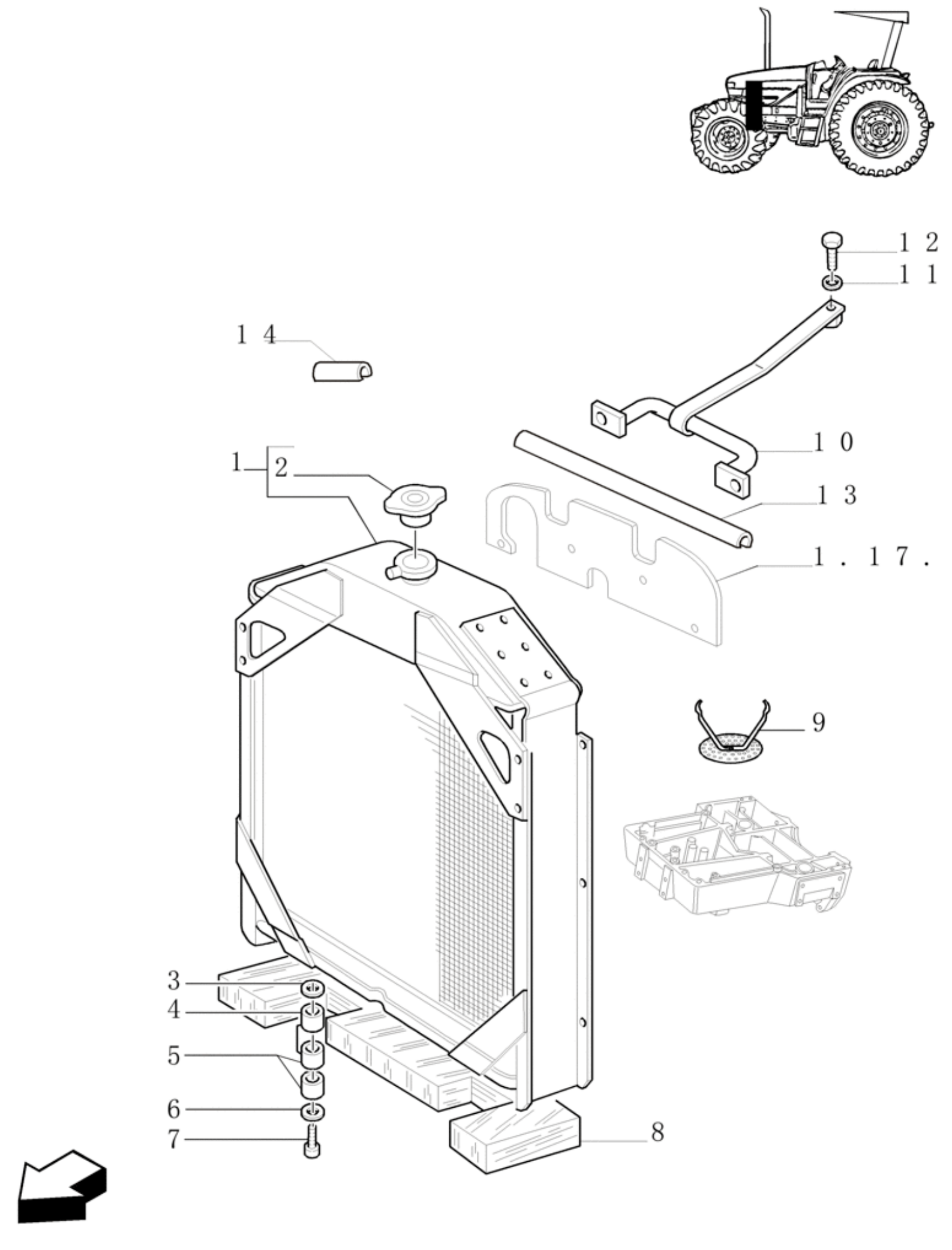
12
11
14
10
1
2
13
1.17.
9
3
4
5
6
7
8

Ref.	Qtde	Nº Peça	Descrição da peça	Uso
1	1	84161868	RADIADOR	Radiador de Alumínio
2	1	83957211	TAMPA DO RADIADOR	
3	4	5102702	ARRUELA PLANA	
4	4	5108225	MONTAGEM DE BORRACHA	
5	2	5102703	ESPAÇADOR	
6	2	11198374	ANILHA CÓNICA	
7	2	15971621	PARAFUSO	
8	1	5180861	ISOLANTE	
9	2	5120218	GRELHA	
10	1	73403265	SUPORTE	
11	1	10516679	ANILHA DE RETENÇÃO	
12	1	16043331	PARAFUSO	
13	1	NLS	FORNECIMENTO TERMINA	
14	1	5124593	JUNTA	



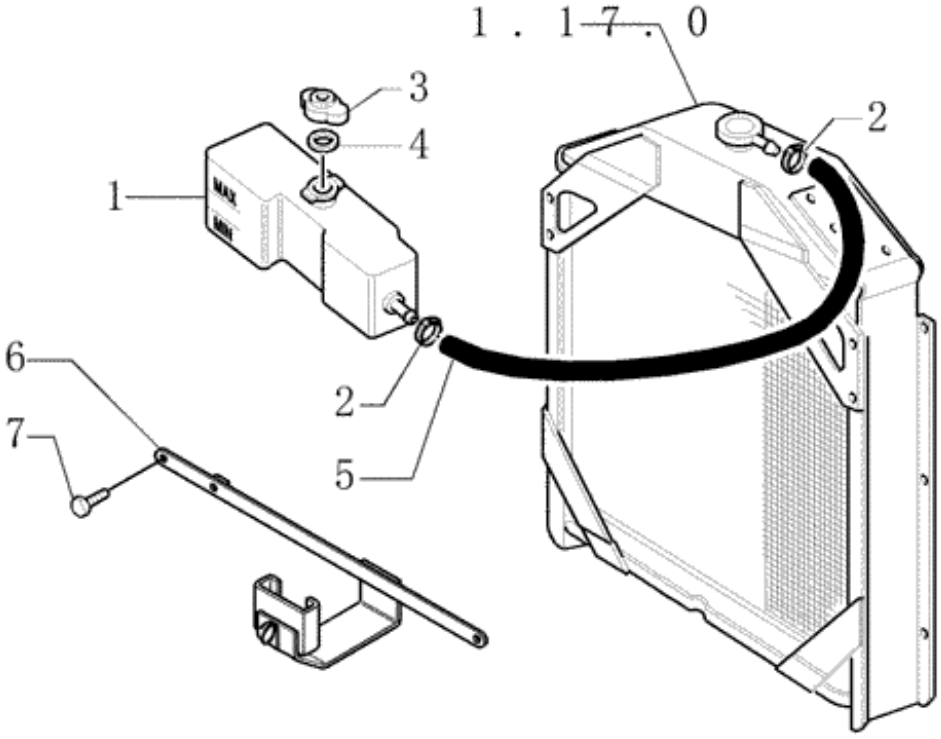
1.17.0
3
4
1
2
6
7
2
5

Ref.	Qtde	Nº Peça	Descrição da peça	Uso
1	1	5176648	RESERVATÓRIO	
				(S/N Range) before Z8CE32558;
2	1	10186590	BRAÇADEIRA	
3	1	4274034	TAMPA	
				(S/N Range) before Z8CE32558;
4	1	4153008	VEDANTE	SEALRING
				(S/N Range) before Z8CE32558;
5	1	82992429	MANGUEIRA	
				(S/N Range) before Z8CE32558;
6	1	73402900	SUPORTE	
				(S/N Range) before Z8CE32558;
7	1	16043131	PARAFUSO	
8	1	82001040	BRAÇADEIRA DE CABO	
				(S/N Range) after Z8CE32559;
9	1	82992430	MANGUEIRA	
				(S/N Range) after Z8CE32559;

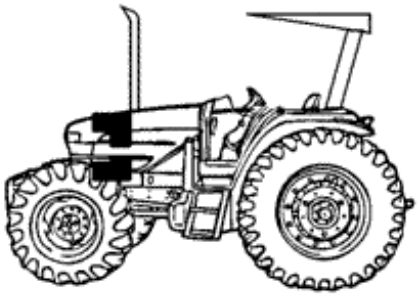

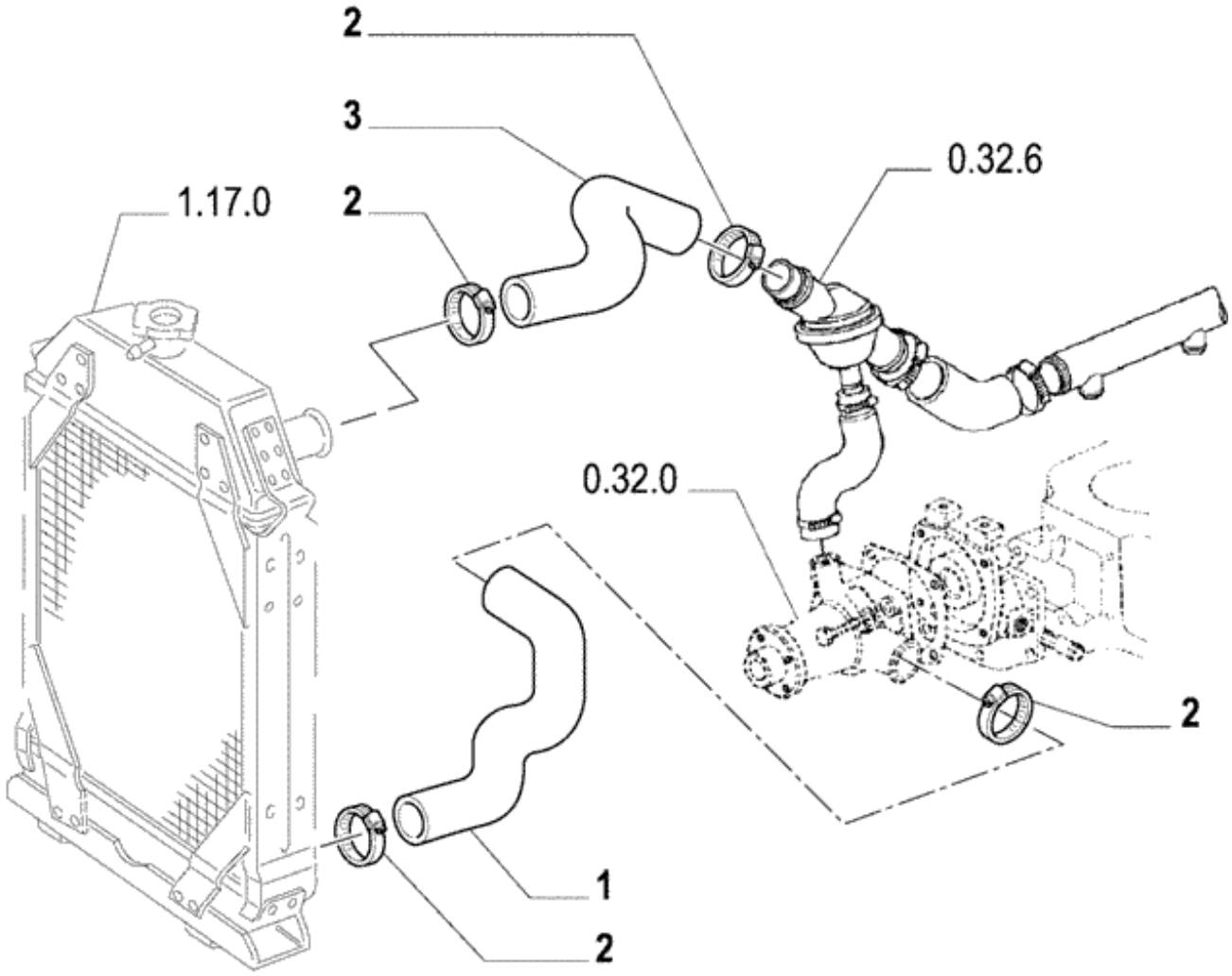
2
3
2
1.17.0
0.32.6
0.32.0
2
1
2

Ref.	Qtde	Nº Peça	Descrição da peça	Uso
1	1	73402884	MANGUEIRA	
2	4	13000690	BRACADEIRA MANGUEIRA	
3	1	73402885	MANGUEIRA	

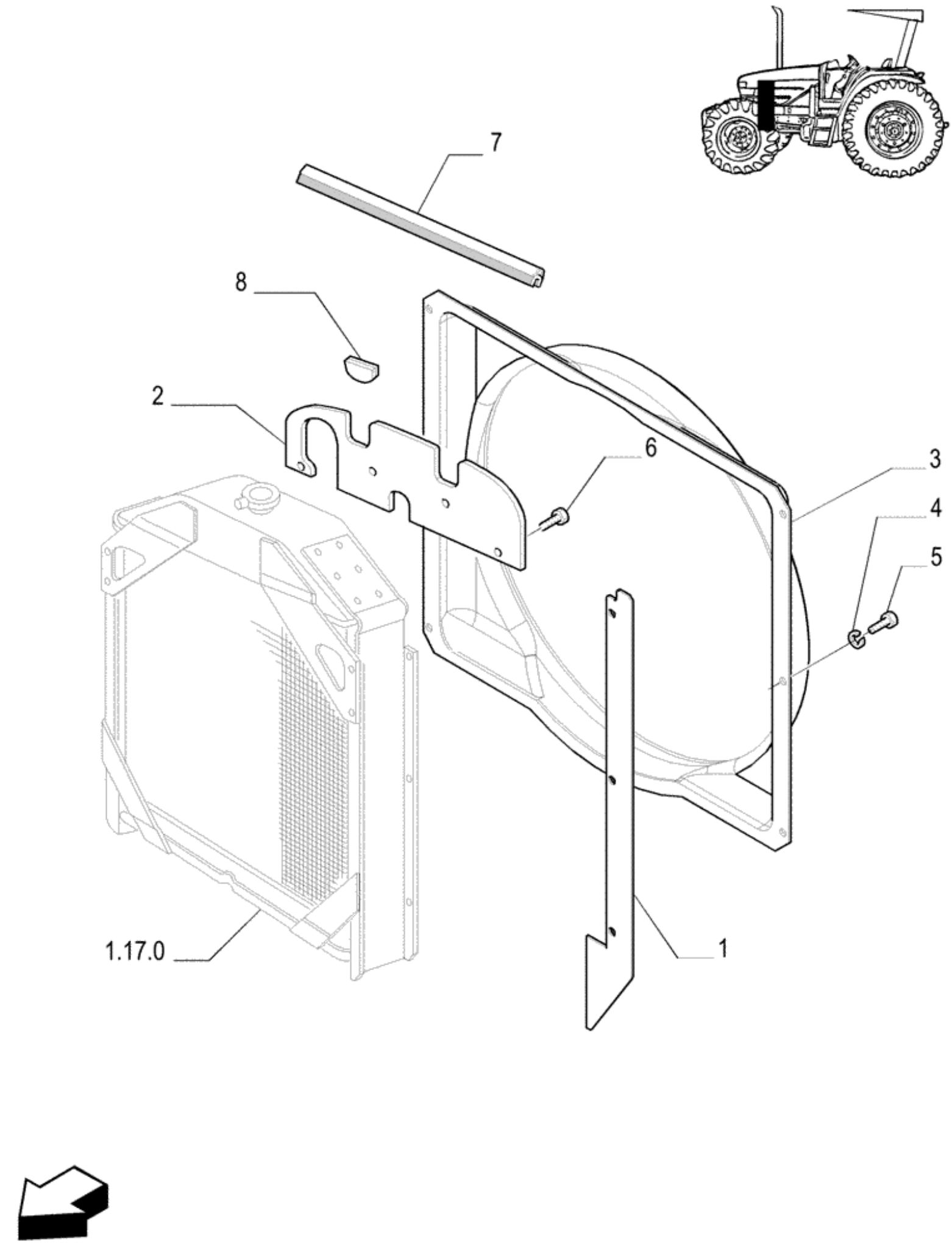
7
8
2
6
3
4
5
1.17.0
1

Ref.	Qtde	Nº Peça	Descrição da peça	Uso
1	2	73403261	PROTEÇÃO	
2	1	73402518	PROTEÇÃO	
3	1	87567030	DEFLETOR	
4	6	11193871	ANILHA CÓNICA	
5	6	16043421	PARAFUSO	
6	4	15697801	PARAFUSO	
7	1	5166555	VEDAÇÃO DE BORRACHA	
8	2	5155472	BUJÃO	



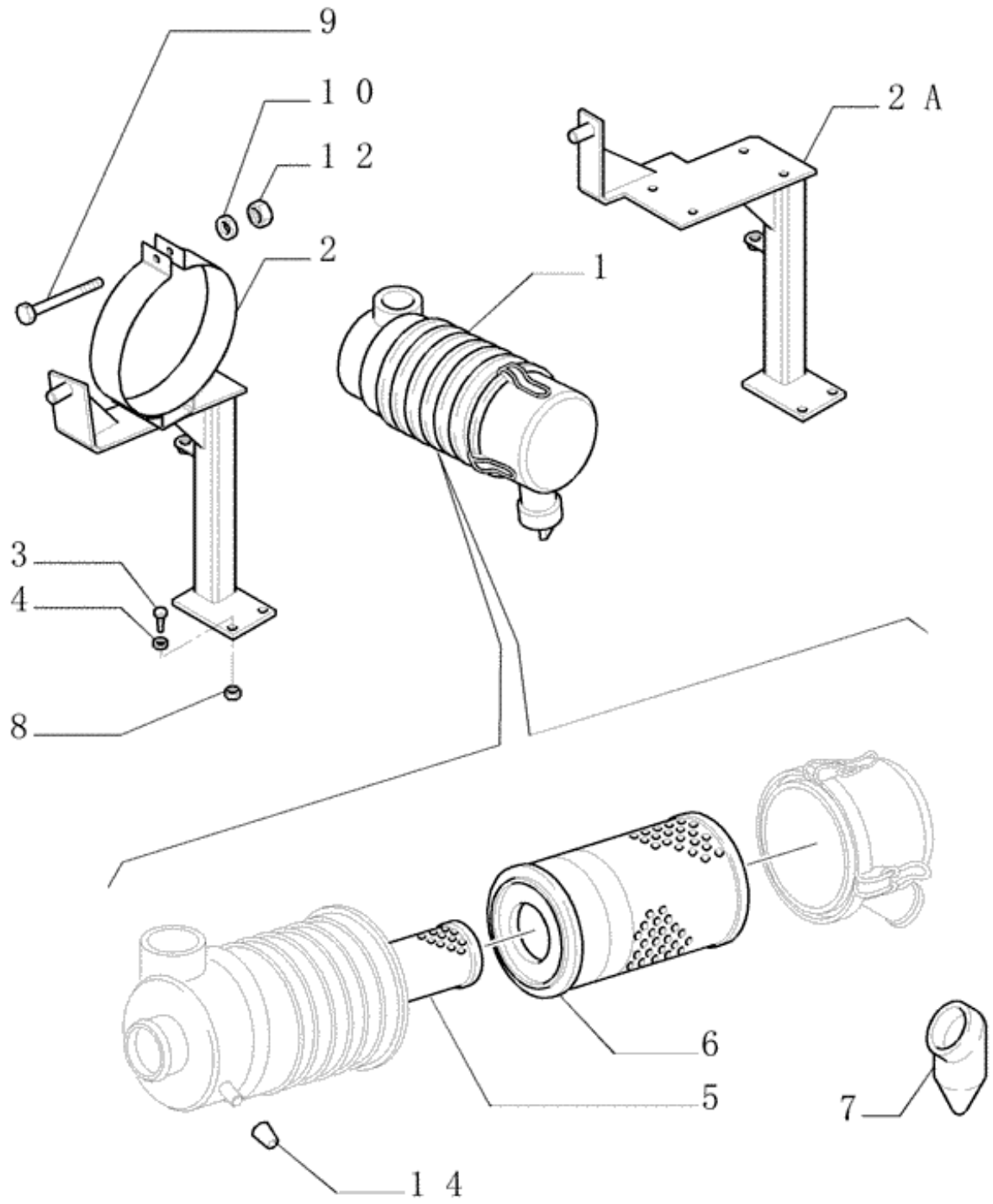
9
10
12
2
1
2A
3
4
8
6
5
7
14

Ref.	Qtde	Nº Peça	Descrição da peça	Uso
1	1	5150017	MONTAGEM DO FILTRO	
				(S/N Range) before ZACB64671;
1	1	84256630	FILTRO DE AR	
				(S/N Range) after ZACB64672;
2	1	73402590	SUPORTE	
				Com ejetor de pó
2A	1	87370394	SUPORTE	
				Sem ejetor de pó
3	2	15970721	PARAFUSO	
4	2	11198579	ANILHA CÓNICA	
5	1	47128156	FILTRO DE AR	DONALDSON
				(S/N Range) before ZACB64671;
5	1	87344136	ELEMENTO	MANN
				(S/N Range) after ZACB64672;
6	1	84465008	ELEMENTO	DONALDSON
				(S/N Range) before ZACB64671;
6	1	87344135	ELEMENTO	MANN
				(S/N Range) after ZACB64672;
7	1	9966096	VÁLVULA ALÍVIO	DONALDSON
				(S/N Range) before ZACB64671;
7	1	87572432	SEÇÃO DA VÁLVULA	MANN
				(S/N Range) after ZACB64672;
8	1	82921106	PORCA	
9	1	16043834	PARAFUSO	
10	1	82500867	ARRUELA PLANA	
11	2	15970721	PARAFUSO	Not Illustrated
12	1	16100811	PORCA	
13	1	82500867	ARRUELA PLANA	Not illustrated
14	1	87312965	BAINHA METÁLICA	



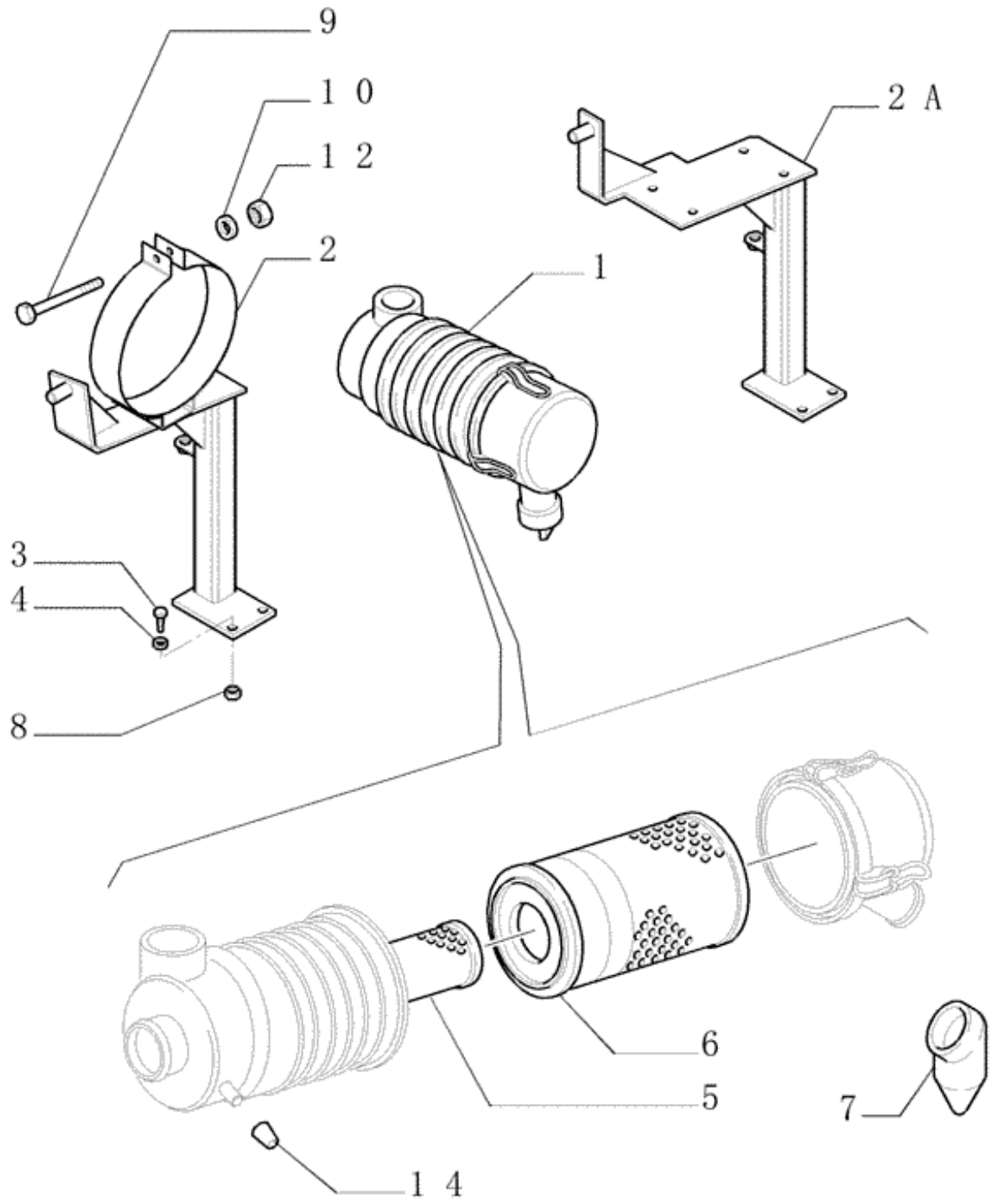
9
10
12
2
1
2A
3
4
8
6
5
7
14

Ref.	Qtde	Nº Peça	Descrição da peça	Uso
1	1	87370397	MONTAGEM DO FILTRO	Assy
2	1	73402590	SUPORTE	
				Com ejetor de pó
2A	1	87370394	SUPORTE	
				Sem ejetor de pó
3	2	15970721	PARAFUSO	
4	2	11198579	ANILHA CÓNICA	
5	1	87344136	ELEMENTO	
6	1	87344135	ELEMENTO	
7	1	9966096	VÁLVULA ALÍVIO	
8	1	82921106	PORCA	
9	1	120061	PARAFUSO	
10	1	11193871	ANILHA CÓNICA	
11	2	15970721	PARAFUSO	Not Illustrated
12	1	16100811	PORCA	
13	1	82500867	ARRUELA PLANA	Not illustrated
14	1	87312965	BAINHA METÁLICA	



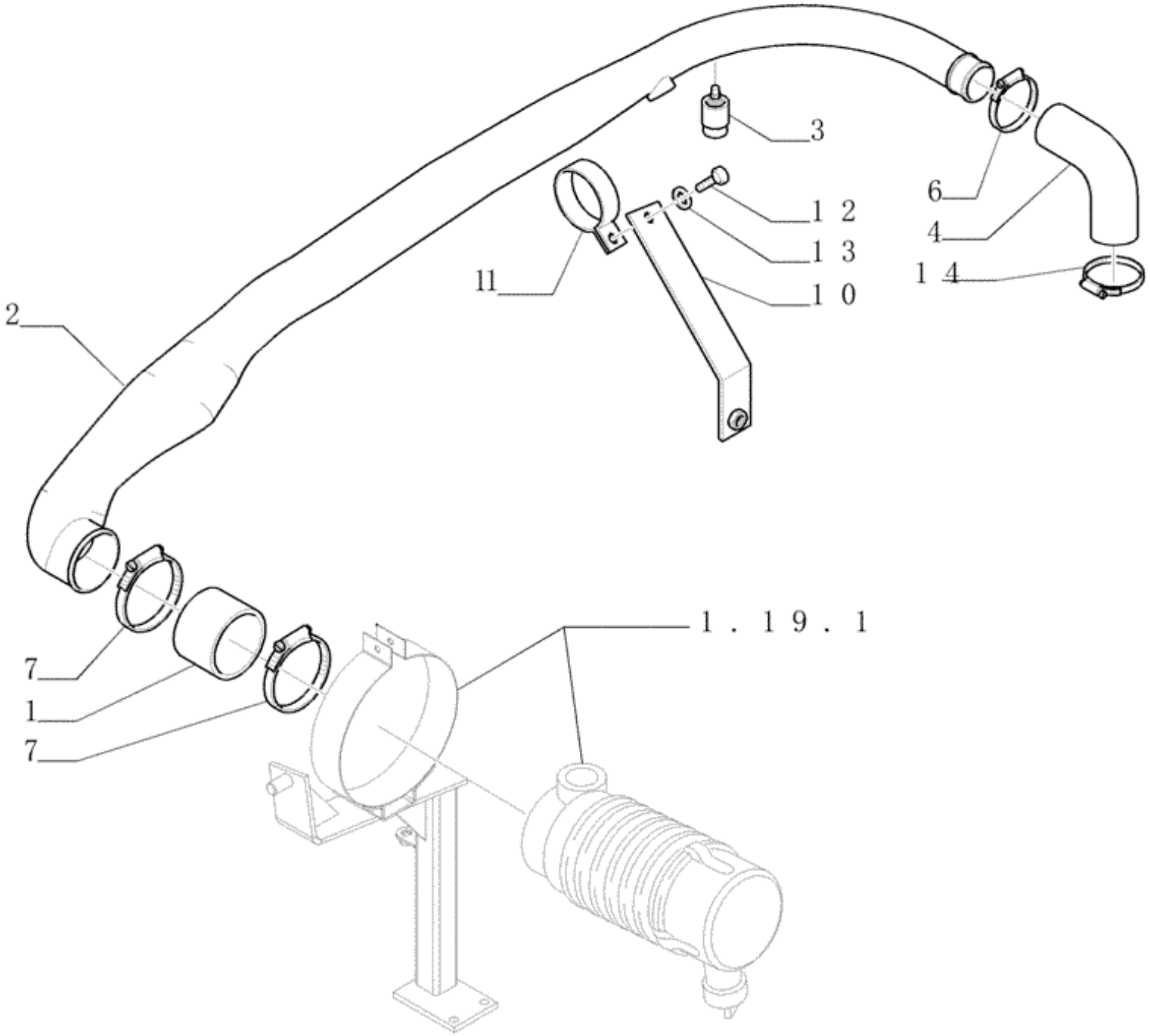
3
6
4
1 4
1 2
1 3
1 0
11
2
7
1
7
1 . 1 9 . 1

Ref.	Qtde	Nº Peça	Descrição da peça	Uso
1	1	87374684	MANGUEIRA DO RADIADO	
2	1	73402512	DUTO DE AR	TL60,TL60E
2	1	73402510	TUBO	TL75,TL75E
2	1	73402513	DUTO DE AR	TL85,TL85E,TL95,TL95E
3	1	84365554	SENSOR	
4	1	73402511	MANGUEIRA	TL60,TL60E,TL75,TL75E
4	1	73403413	MANGUEIRA	TL85,TL85E,TL95,TL95E
5	3	11190579	ANILHA CÓNICA	Not illustrated for TL75,TL75E
				Fixa o suporte (11) no suporte do filtro de combustível
6	AR	13000990	COLAR	
				Para TL60,TL60E,TL75,TL75E Q = 2; Para TL85,TL85E,TL95,TL95E Q = 1
7	2	13000690	BRACADEIRA MANGUEIRA	
8	1	15853121	PARAFUSO	Not illustrated for TL75,TL75E
				Fixa o suporte (11) no duto de ar (2)
9	1	11106021	PARAFUSO	TL85,TL85E,TL95,TL95E
10	1	73403537	SUPORTE	TL60,TL60E
10	1	73402509	SUPORTE	TL75,TL75E
10	1	73403569	SUPORTE	TL85,TL85E,TL95,TL95E
11	1	5162993	GRAMPO DA MANGUEIRA	TL60,TL60E,TL85,TL85E,TL95,TL95E
12	1	16043421	PARAFUSO	TL60,TL60E,TL85,TL85E,TL95,TL95E
13	1	11193871	ANILHA CÓNICA	TL60,TL60E,TL85,TL85E,TL95,TL95E
14	1	13000790	BRACADEIRA MANGUEIRA	TL85,TL85E,TL95,TL95E

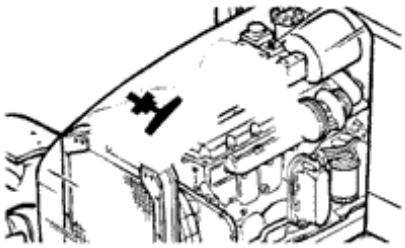

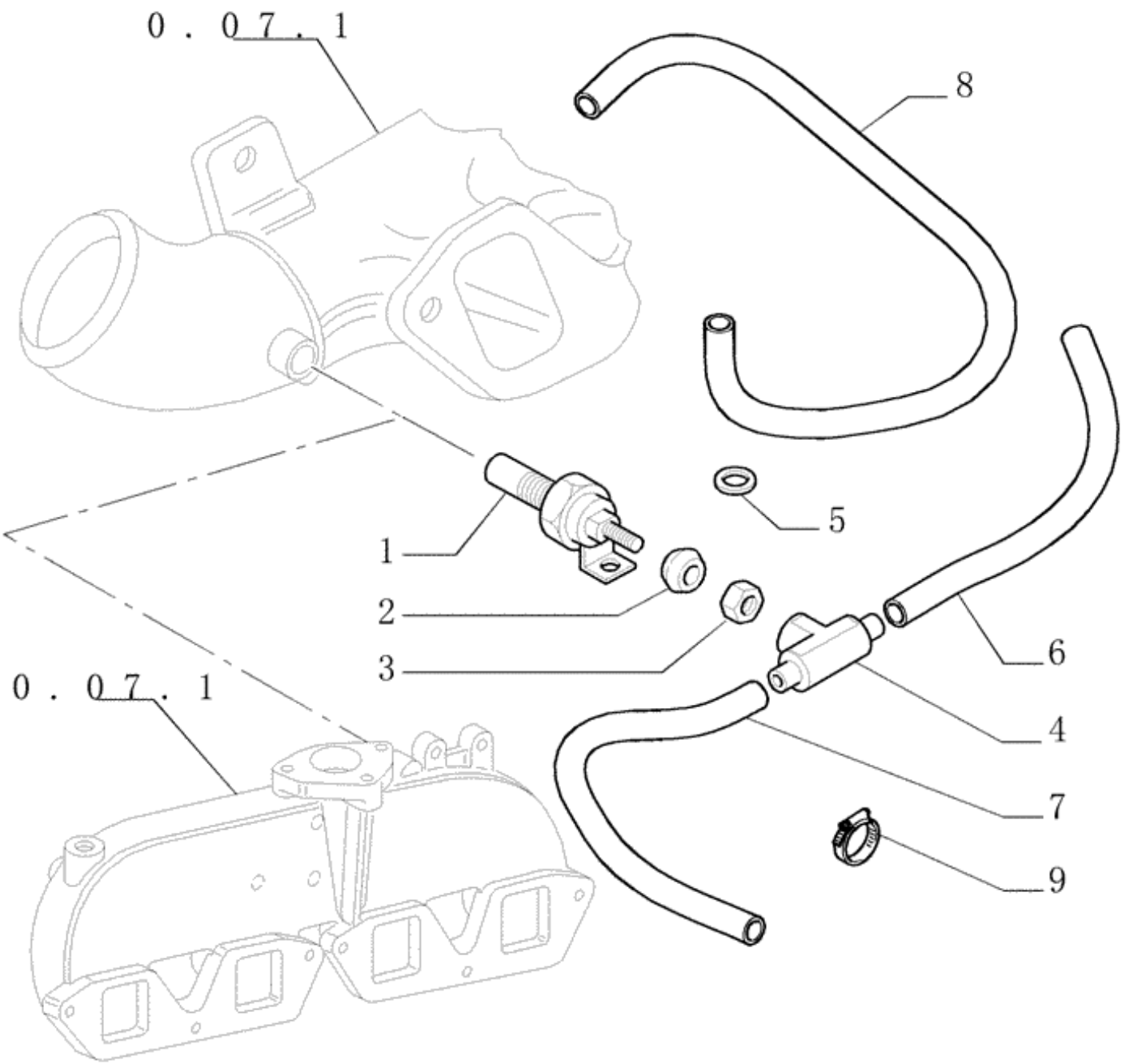
KIT
10
0.07.1
8
1
5
2
3
6
0.07.1
4
7
9

Ref.	Qtde	Nº Peça	Descrição da peça	Uso
1	1	5161845	DISPOSIT TÉRMICO ARR	
2	1	5122008	PASSA-FIOS	
3	1	5122009	PORCA	
4	1	5159818	CONECTOR HIDRÁUL	
5	1	10263360	VEDANTE	
6	1	73400306	MANGUEIRA COMBUSTIVE	
7	1	73400307	MANGUEIRA COMBUSTIVE	
8	1	73400308	MANGUEIRA COMBUSTIVE	
9	6	81864605	BRACADEIRA MANGUEIRA	
10	1	84994768	KIT DEPOT ASSEMBLING	(1-5), KIT

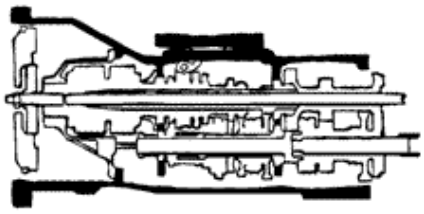

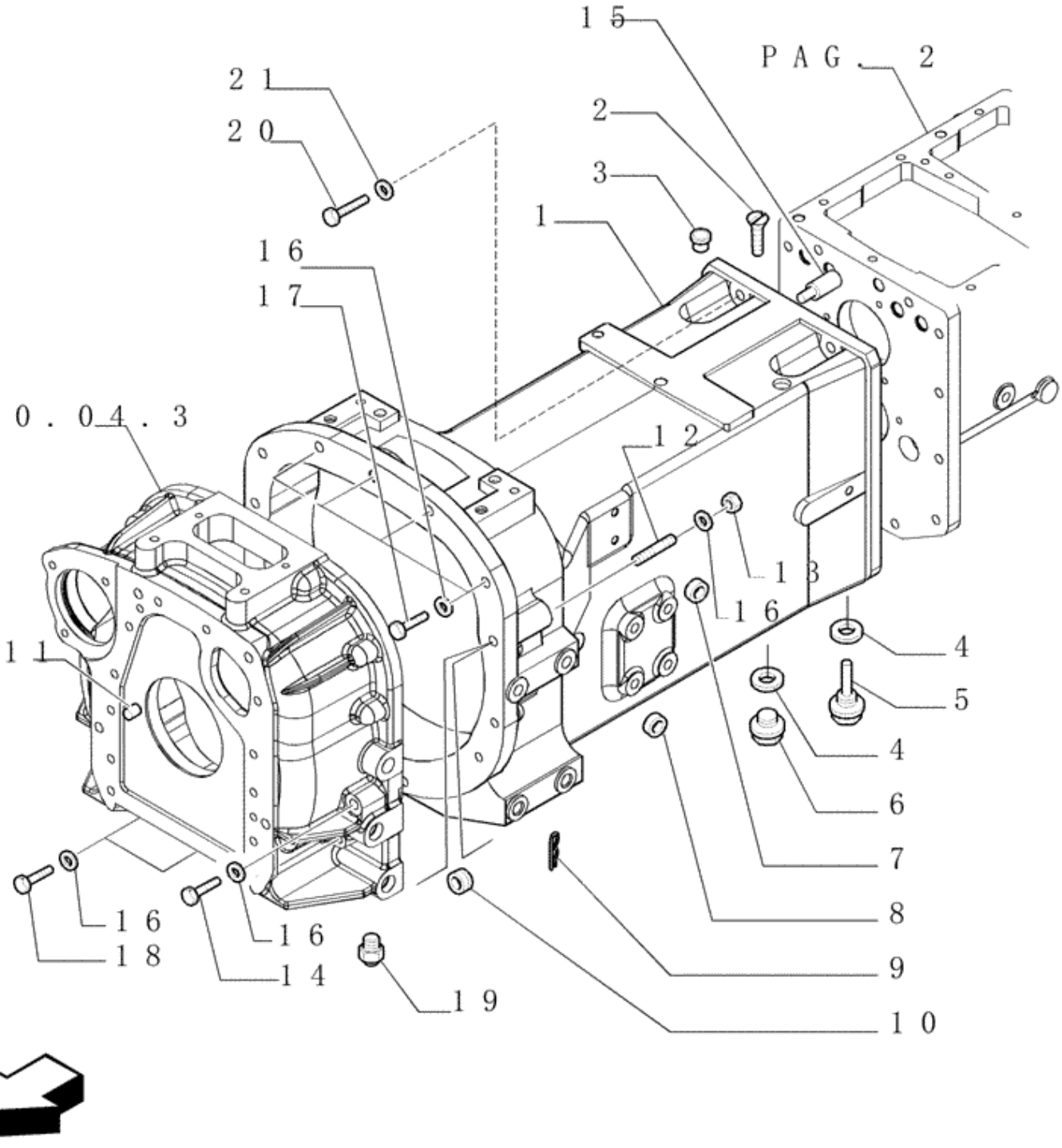
15
PAG. 2
21
20
2
3
1
16
17
0.04.3
12
13
16
4
11
5
4
6
7
8
16
18
16
14
19
9
10

Ref.	Qtde	Nº Peça	Descrição da peça	Uso
1	1	73403377	CARCAÇA	
	1	73403821	ALOJAMENTO	Complete Assemble Box
2	1	13305311	PARAFUSO	
3	6	73403764	TAMPA DE PROTECAO	
4	2	10263460	VEDANTE	
5	1	5118991	BUJÃO	
6	1	10305171	BUJÃO	
7	4	5133142	BUCHA	
8	1	14328701	BUJÃO	
9	1	10798201	PINO ELÁSTICO	
10	2	14329801	BUJÃO	
11	2	73403382	PINO	
12	2	13972434	PRISIONEIRO	
13	2	16101521	PORCA	
14	4	73403774	PARAFUSO	
15	2	5163325	GUIA	
16	12	11198674	ANILHA CÓNICA	
17	4	15540834	PARAFUSO	
18	2	15541034	PARAFUSO	
19	1	73403755	BUJÃO	
20	10	15540621	PARAFUSO	
21	12	11198674	ANILHA CÓNICA	

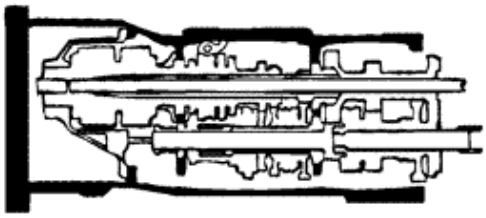

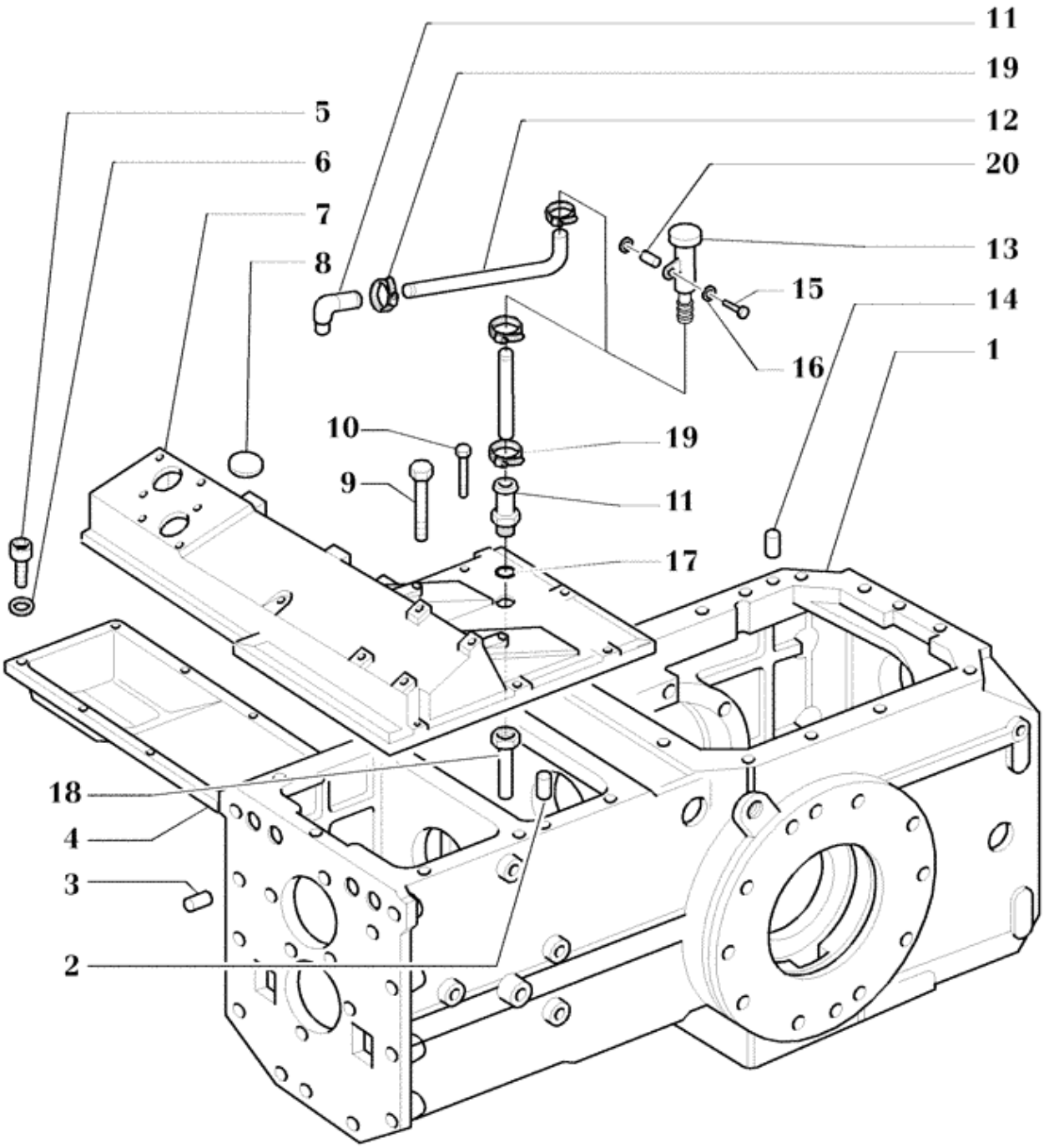
11
19
5
12
6
20
7
13
8
15
14
16
1
10
19
9
11
17
18
4
3
2

Ref.	Qtde	Nº Peça	Descrição da peça	Uso
1	1	5181168	ALOJAMENTO	
2	2	10839810	GUIA	
3	2	10839910	GUIA	
4	1	5173638	PROTEÇÃO	
5	8	14305131	PARAFUSO ALLENA FLAN	
6	8	11197779	ANILHA CÓNICA	
7	1	84183800	COBERTURA	include item 2 = 2 x
8	2	10159001	BUJÃO	
9	2	15888821	PARAFUSO	
10	6	15970921	PARAFUSO	
11	1	5157395	CONEXÃO	
12	1	84236803	MANGUEIRA COMBUSTIVE	
13	1	5153270	RESPIRO	
14	2	5119529	GUIA	
15	1	16044021	PARAFUSO	
16	2	10519604	ARRUELA PLANA	
17	1	10262160	VEDANTE	
18	1	5176843	TUBO	
19	2	13000290	BRACADEIRA MANGUEIRA	
20	1	44906350	ESPAÇADOR	

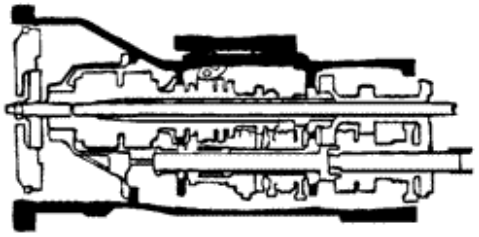

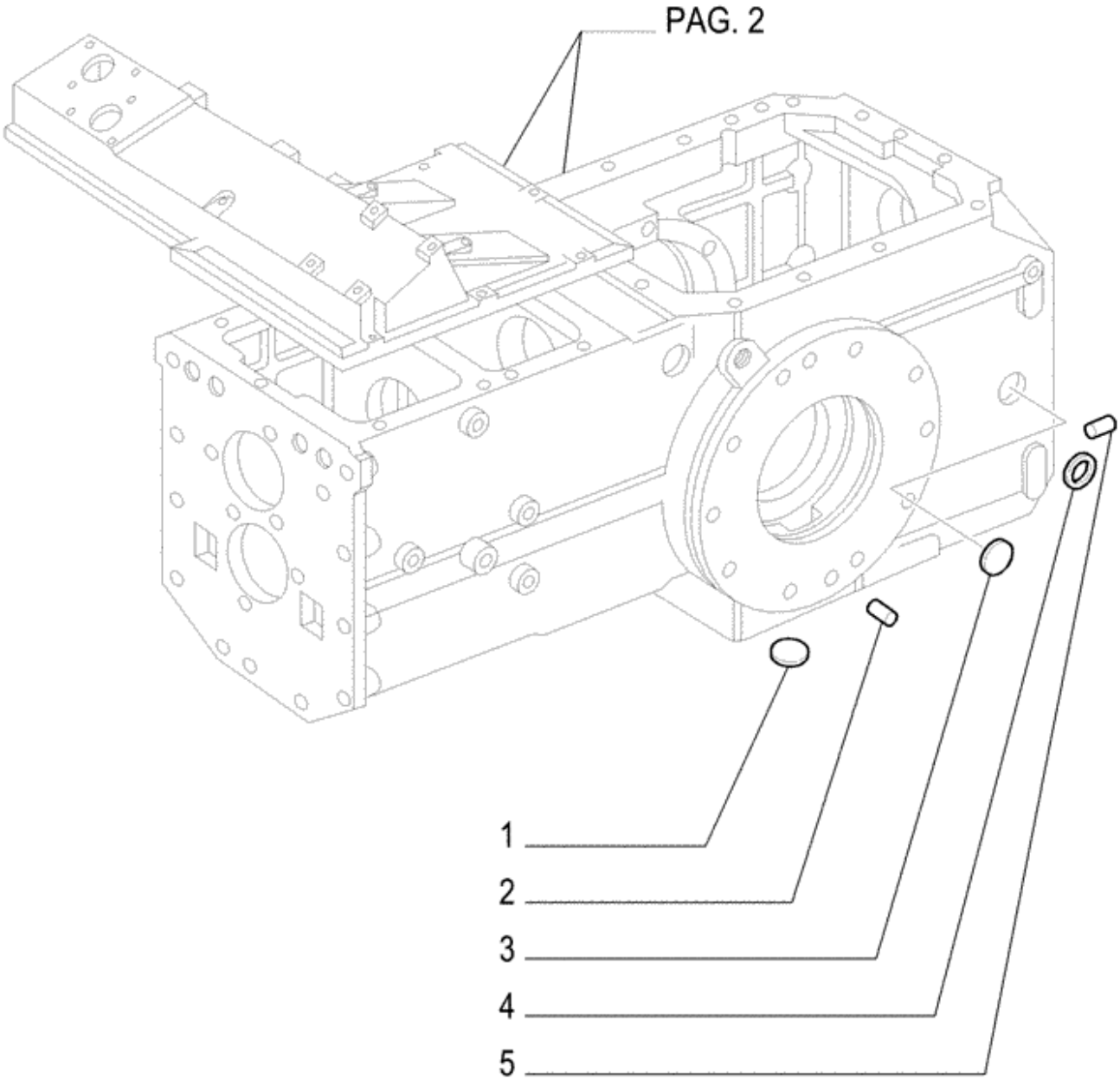
PAG. 2
1
2
3
4
5

Ref.	Qtde	Nº Peça	Descrição da peça	Uso
1	1	14330101	BUJÃO	
2	4	5110200	GUIA	M12 x 25
3	2	5160960	BUJÃO	
4	1	14329101	BUJÃO	
5	2	10839810	GUIA	

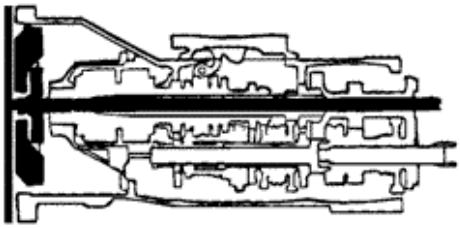

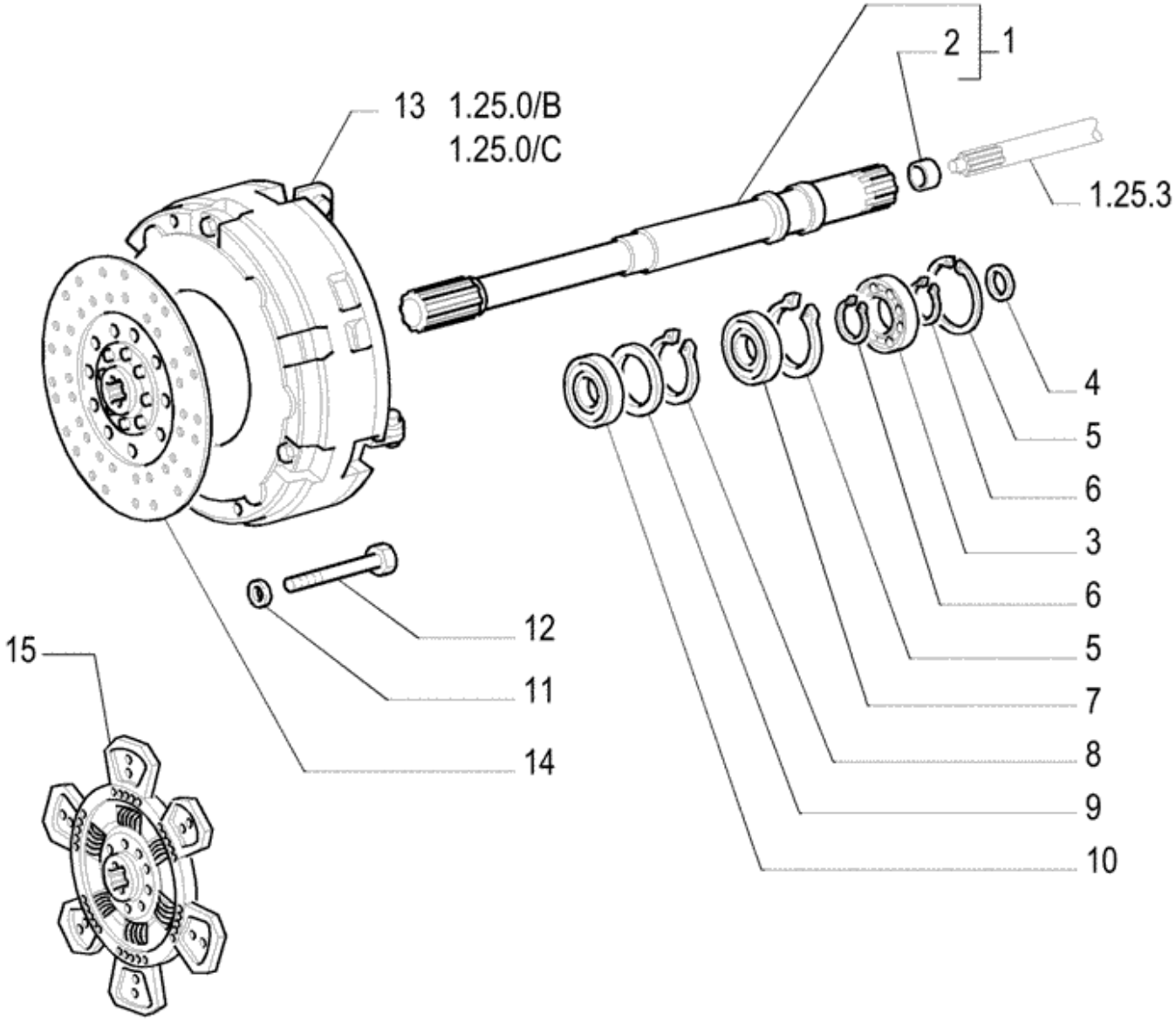
2
1
13
1.25.0/B
1.25.0/C
1.25.3
4
5
6
3
6
5
7
8
9
10
12
11
14
15

Ref.	Qtde	Nº Peça	Descrição da peça	Uso
1	1	5167151	EIXO	
2	1	4950081	BUCHA	
3	1	26794660	ROLAMENTO ESFÉRICO	
4	1	4985295	VEDANTE	
5	2	11062476	ANEL DE PRESSÃO	
6	2	11069376	ANEL DE PRESSÃO	
7	1	5164500	VEDANTE	
8	1	11062176	ANEL ELÁSTICO	
9	1	5164517	ANEL	
10	1	24905130	ROLAMENTO ESFÉRICO	
11	6	10516879	ANILHA DE RETENÇÃO	
13	1	5189875	EMBREAGEM	
14	1	5167937	DISCO CONDUZ EMBREAGEM	
15	1	5189825	DISCO CONDUZ EMBREAGEM	12"
12	6	11234724	PARAFUSO	

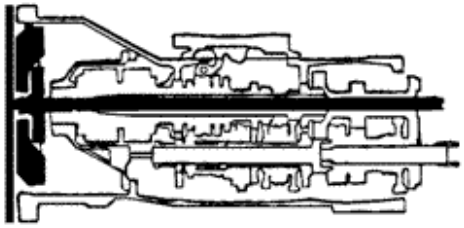

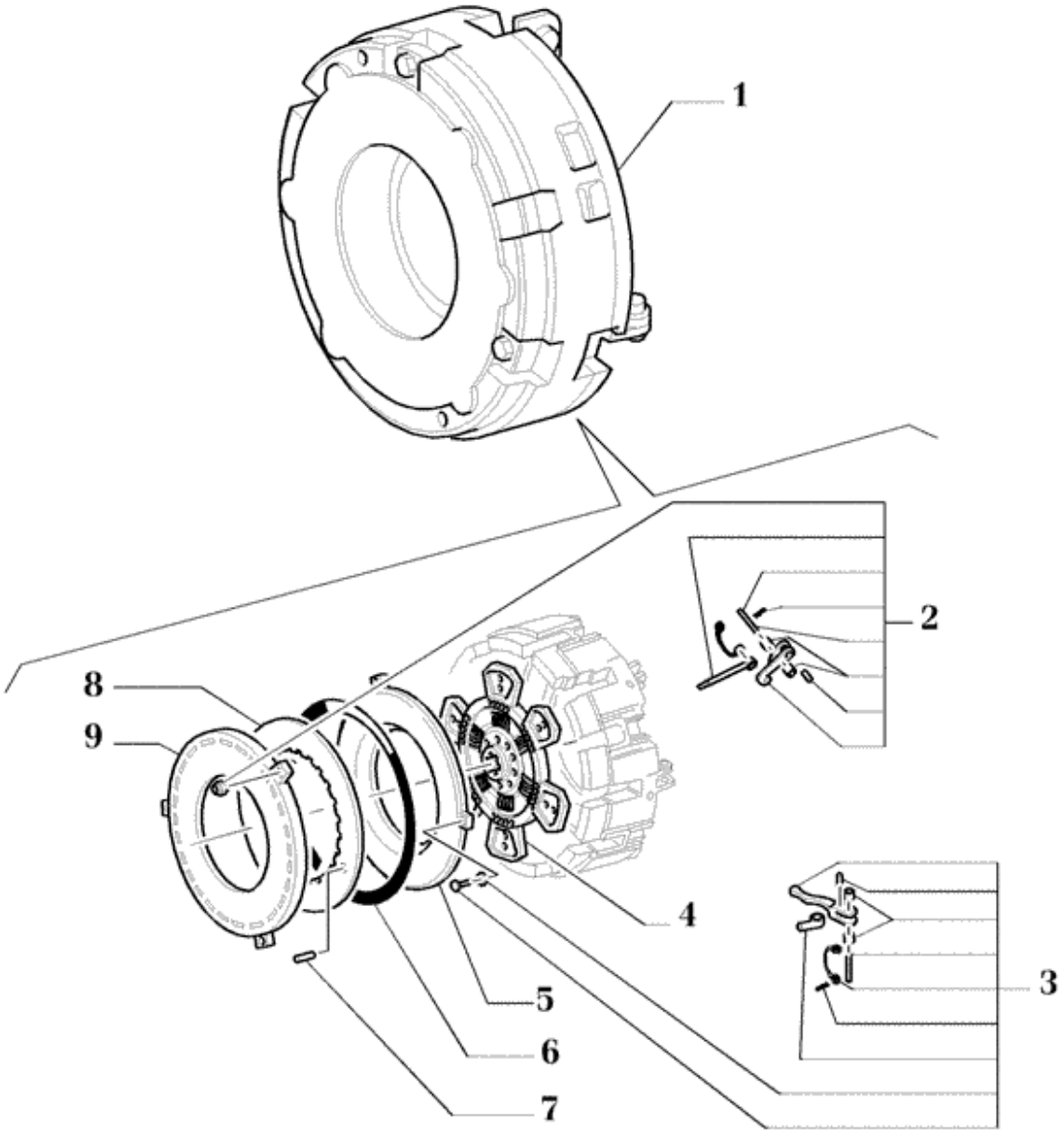
1
2
8
9
4
3
5
6
7

Ref.	Qtde	Nº Peça	Descrição da peça	Uso
1	1	5189875	EMBREAGEM	
2	3	9968855	CONJUNTO	
3	3	9966577	CONJUNTO	
4	1	5189825	DISCO CONDUZ EMBREAGEM	
5	1	9968854	ANEL DE PRESSÃO	
6	1	9961816	WASHER, THRUST	WASHER,THRUST
7	1	9919443	PINO ELÁSTICO	
8	1	9968853	DIAFRAGMA	
9	1	9968852	ANEL DE PRESSÃO	

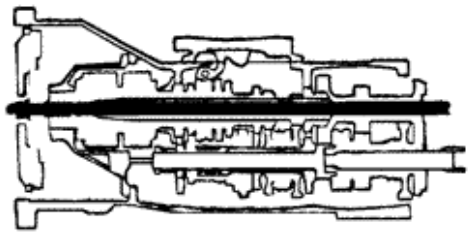

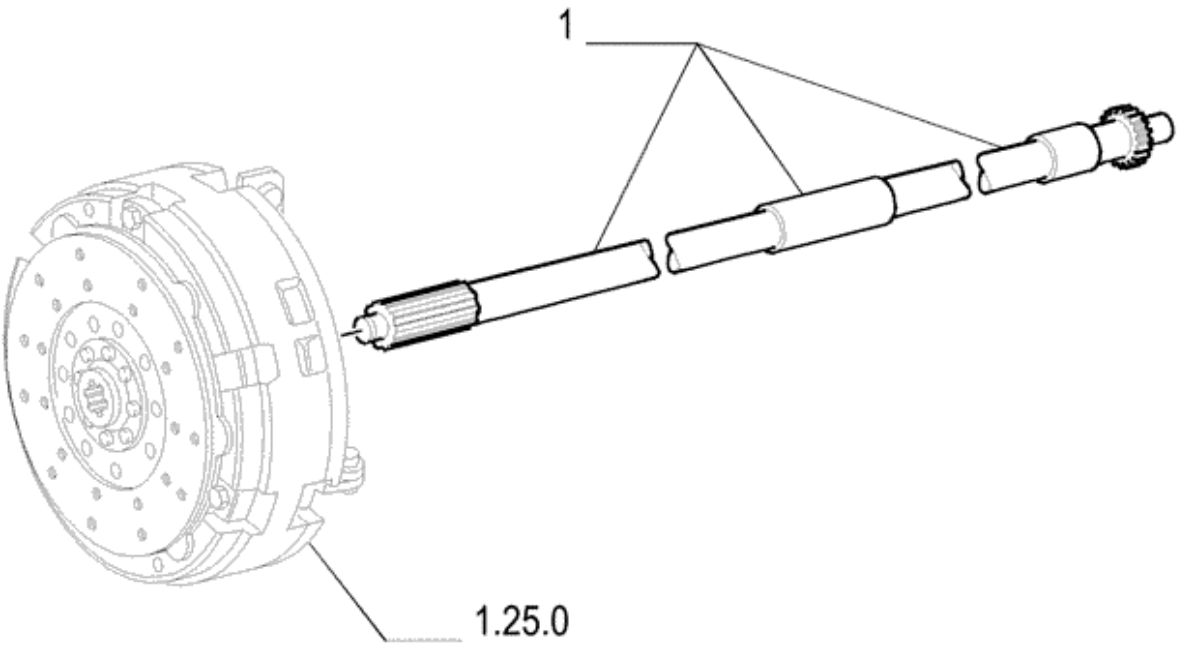
1
1.25.0

Ref.	Qtde	Nº Peça	Descrição da peça	Uso
1	1	87367222	EIXO	

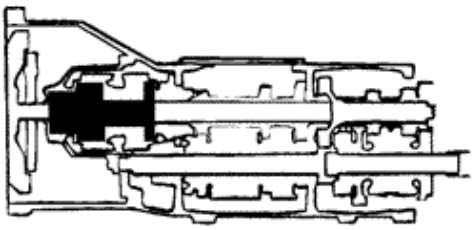

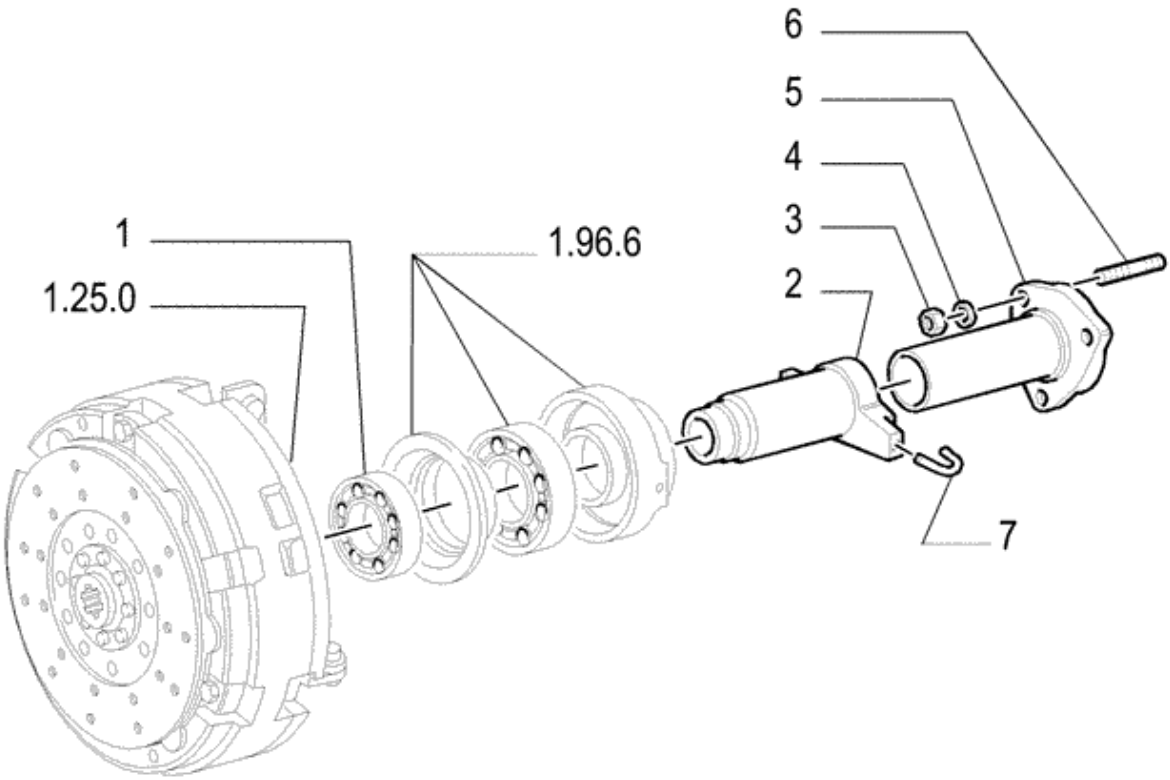
6
5
4
3
2
1
1.96.6
1.25.0
7

Ref.	Qtde	Nº Peça	Descrição da peça	Uso
1	1	87541561	CHUMACEIRA	FLT
1	1	87345759	ROLAMENTO ESFÉRICO	SKF
2	1	5167167	ALOJAMENTO ROLAMENTO	
3	3	16100811	PORCA	
4	3	11193871	ANILHA CÓNICA	
5	1	5167184	COBERTURA	7.008" Long
6	3	13517124	PRISIONEIRO	
7	2	44011615	MOLA	

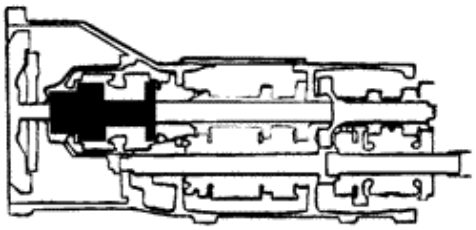

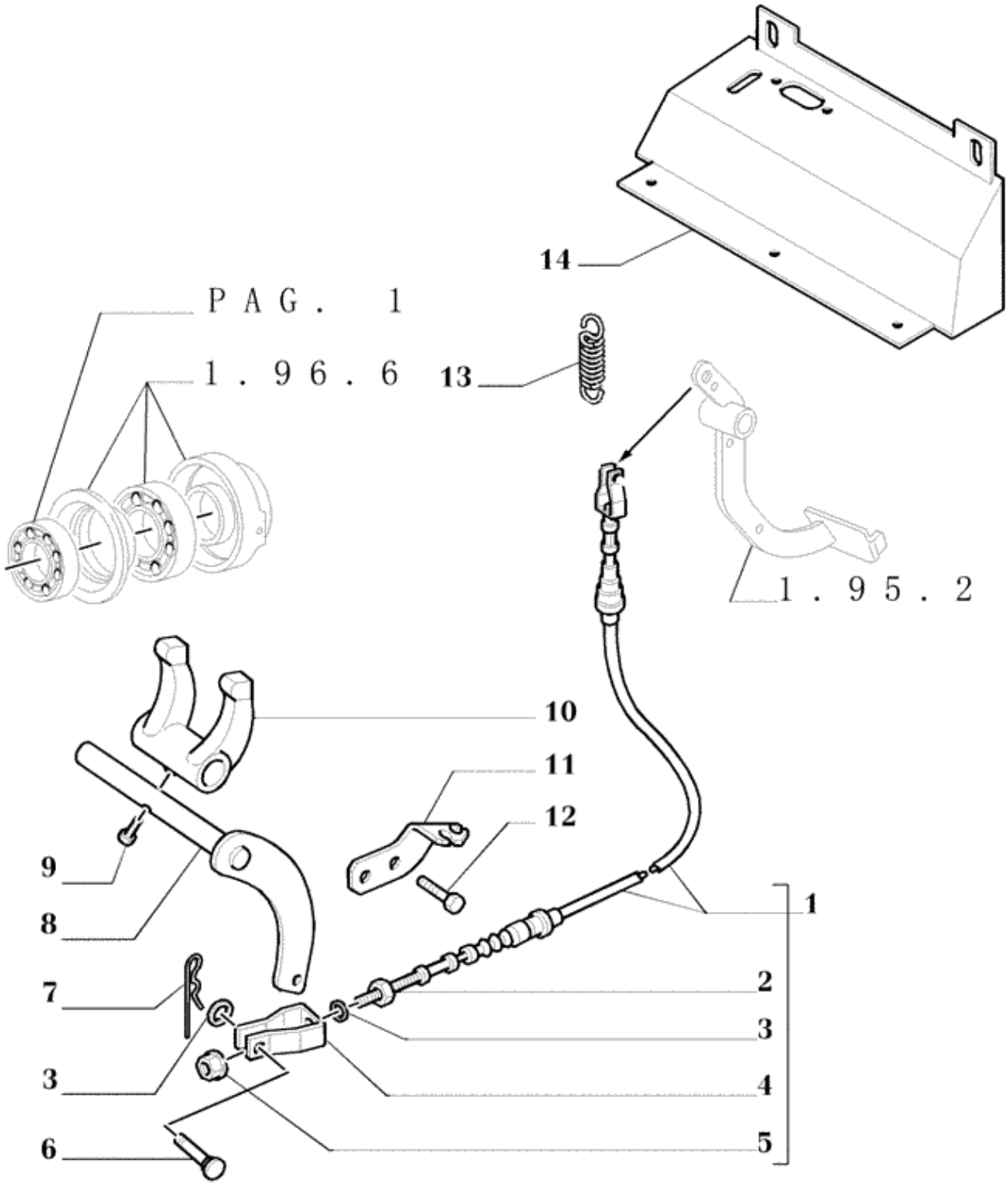
14
PAG. 1
1.96.6
13
1.95.2
10
11
12
9
8
7
3
6
1
2
3
4
5

Ref.	Qtde	Nº Peça	Descrição da peça	Uso
1	1	87373914	CABO	Clutch
				ATÉ CHASSI
2	1	15896221	PORCA	
				ATÉ CHASSI
3	2	12644421	ARRUELA PLANA	
				ATÉ CHASSI
4	1	5116728	GARFO	
				ATÉ CHASSI
5	1	5104884	PORCA	
				ATÉ CHASSI
6	1	73401462	PINO DE FIXAÇÃO	
				ATÉ CHASSI
7	2	83957394	PINO	
				ATÉ CHASSI
8	1	5174942	EIXO	
				ATÉ CHASSI
9	1	4968813	PARAFUSO	
				ATÉ CHASSI
10	1	5168938	GARFO	
				ATÉ CHASSI
11	1	5175732	SUPORTE	
				ATÉ CHASSI
12	2	15970521	PARAFUSO	
13	1	5120395	MOLA	
14	1	87603521	COBERTURA	

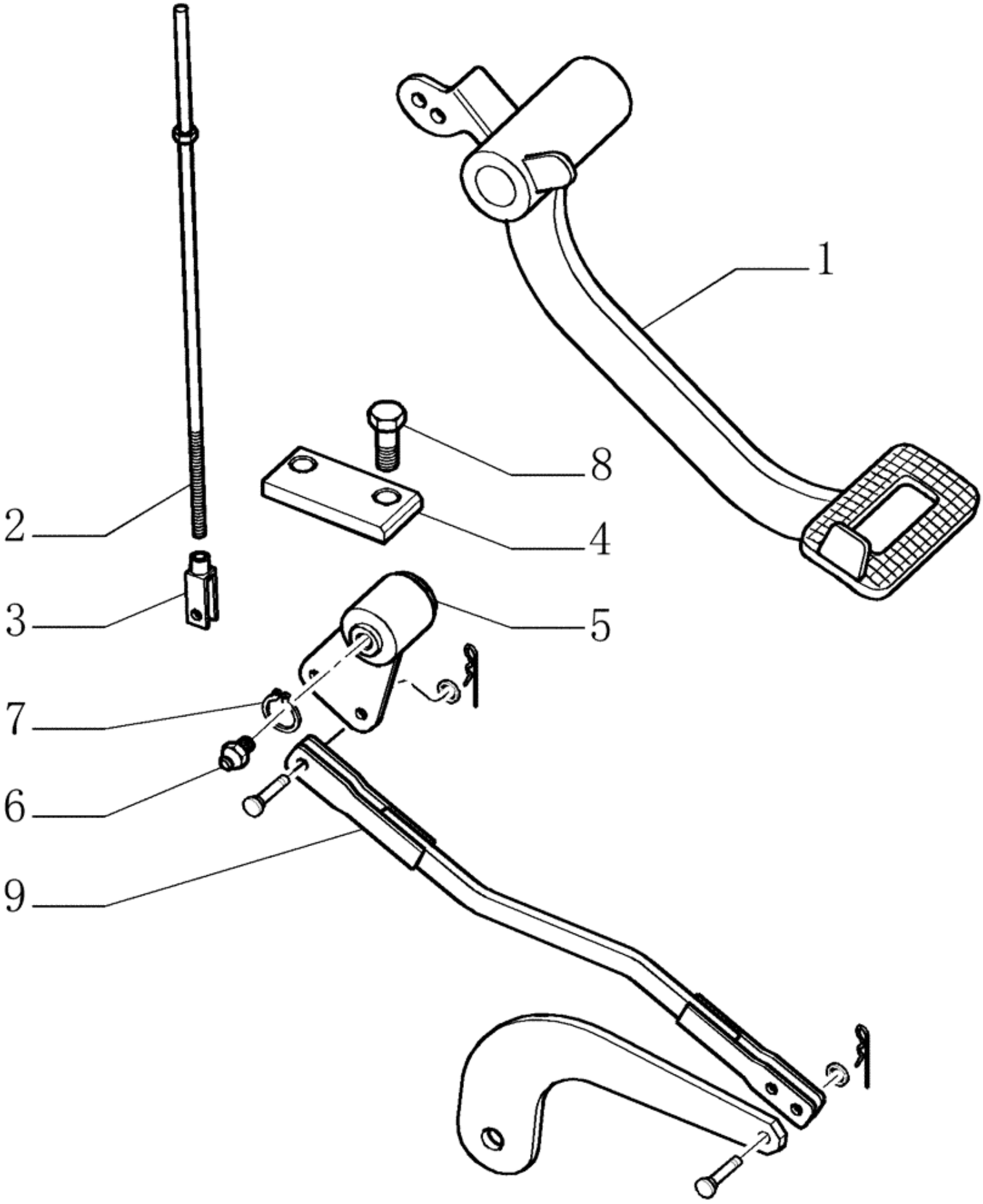
1
2
3
4
5
6
7
8
9

Ref.	Qtde	Nº Peça	Descrição da peça	Uso
1	1	87520950	PEDAL	
2	1	87536431	ELO	
3	1	5132588	GARFO	upper
3	1	87591982	GARFO	low
4	1	87522829	CHUMACEIRA DE IMPULS	
5	1	87524986	ARTICULAÇÃO	
6	1	13407211	GRAXEIRA	
7	1	81822229	ANEL DE PRESSÃO	
8	2	15540421	PARAFUSO	
9	1	87582851	SUPORTE	

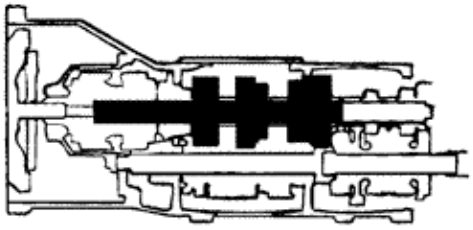

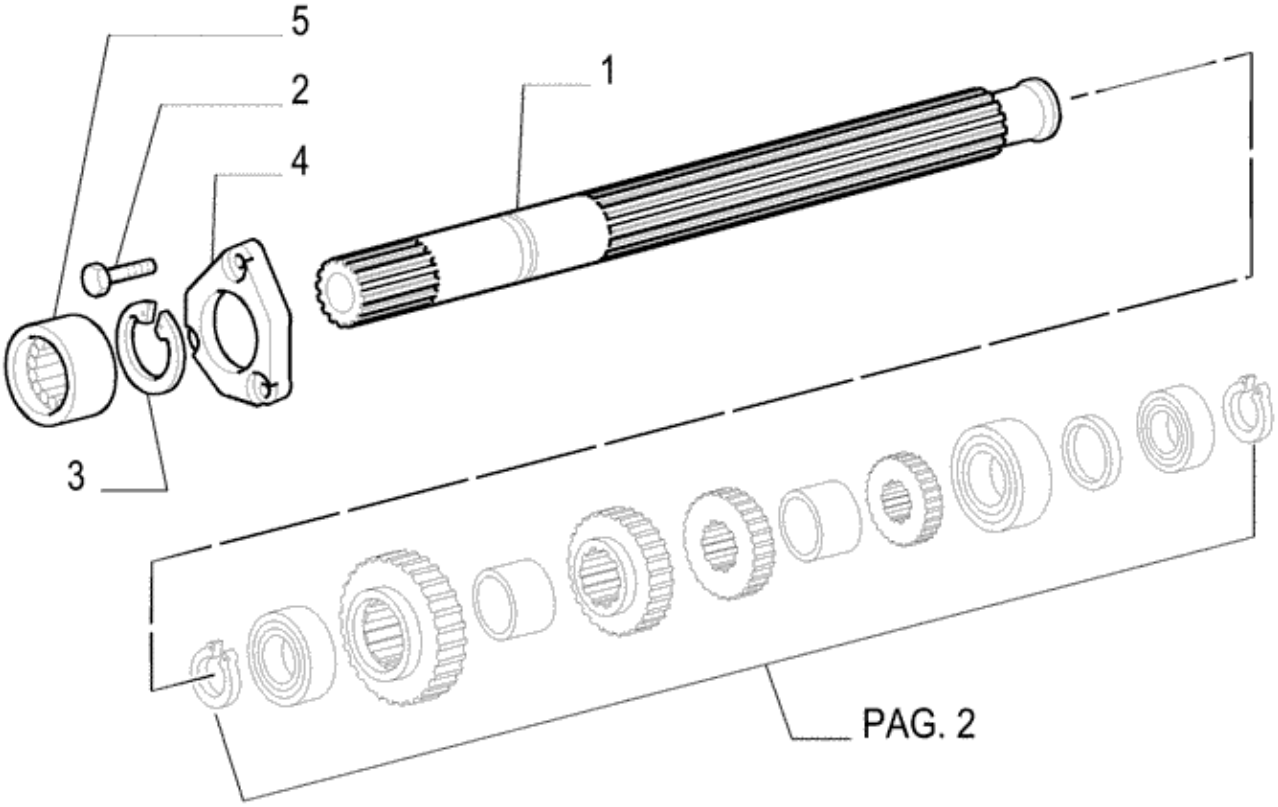
5
2
4
1
3
PAG. 2

Ref.	Qtde	Nº Peça	Descrição da peça	Uso
1	1	5125349	EIXO ACIONADOR	
2	3	14302821	PARAFUSO ALLENA FLAN	
3	1	11059976	ANEL DE PRESSÃO	
4	1	5162671	COBERTURA	
5	1	5123466	LUVA	

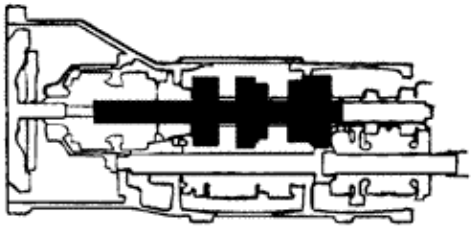

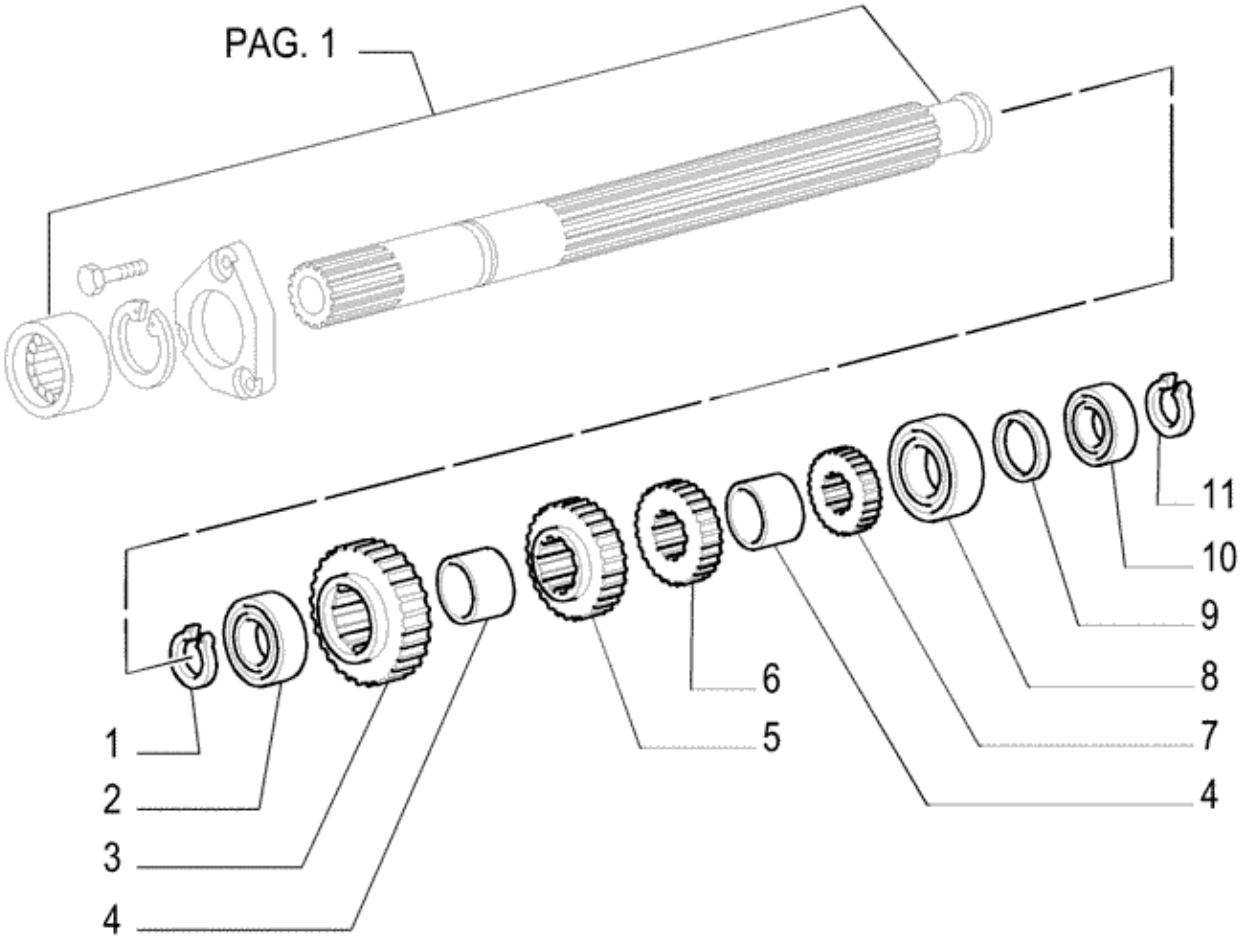
PAG. 1
1
2
3
4
5
6
4
7
8
9
10
11

Ref.	Qtde	Nº Peça	Descrição da peça	Uso
1	1	11069076	ANEL DE PRESSÃO	
2	1	28996330	ROLAMENTO ESFÉRICO	
3	1	5123982	ENGRENAGEM MOTORA	4th Speed
4	2	5111983	ESPAÇADOR	
5	1	5179672	ENGRENAGEM MOTORA	3rd Speed
6	1	5169606	ENGRENAGEM MOTORA	2nd Speed
7	1	5118912	ENGRENAGEM MOTORA	1st Speed
8	1	5138660	ROLAMENTO CONICO	
9	AR	5109669	ARRUELA PLANA	
9	AR	5118937	ARRUELA PLANA	
9	AR	5118938	ARRUELA PLANA	
9	AR	5118939	ARRUELA PLANA	
9	AR	5118940	ANEL DE ENCOSTO	
10	1	5147070	ROLAMENTO DE ROLETES	
11	1	11068876	ANEL DE PRESSÃO	

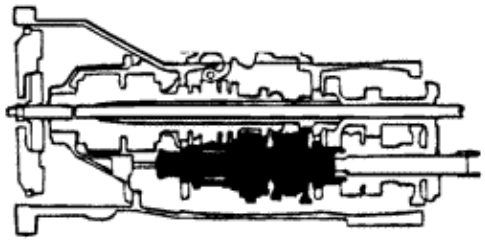

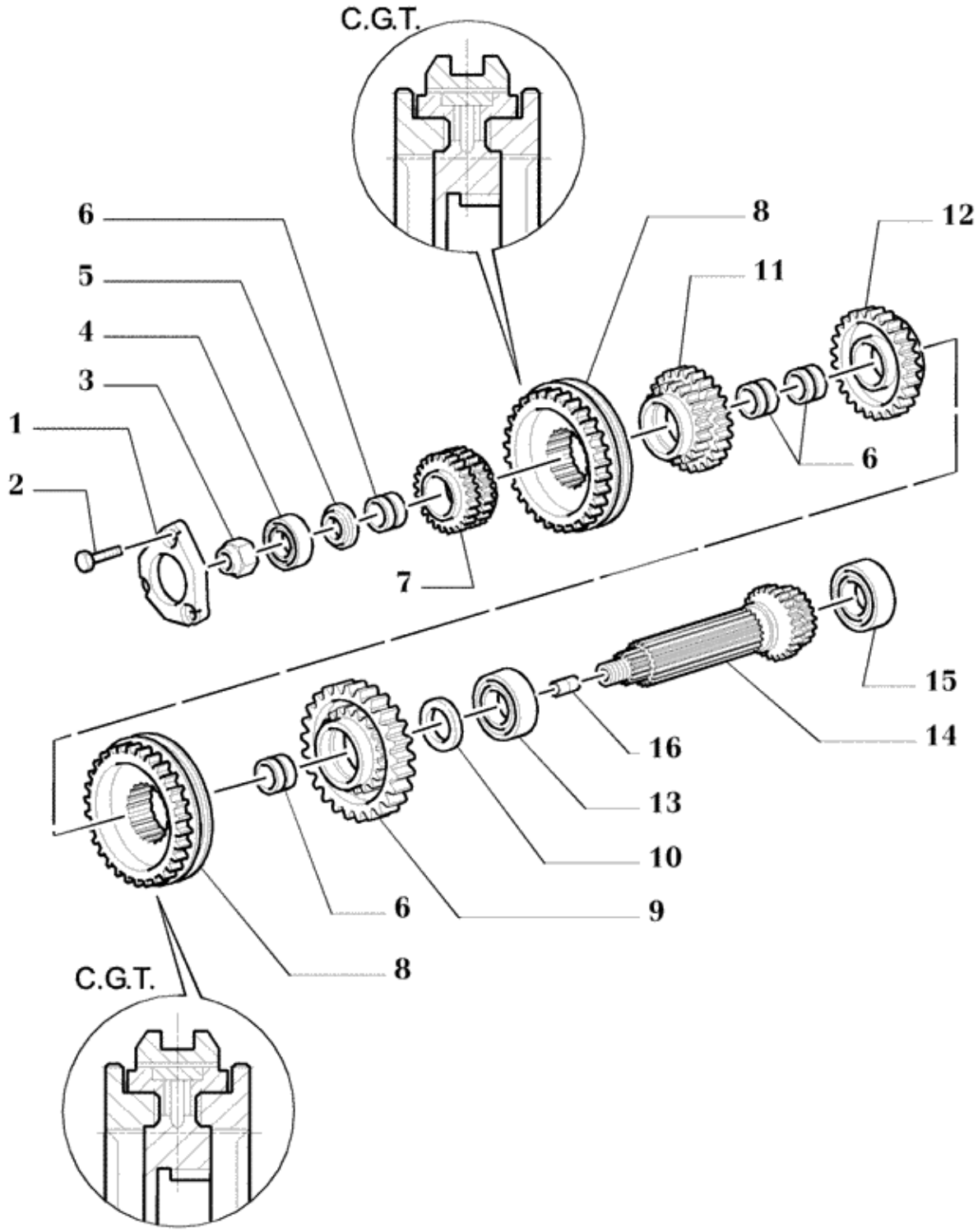
C.G.T.
6
5
4
3
1
2
8
11
12
6
7
15
14
16
13
10
6
9
8
C.G.T.

Ref.	Qtde	Nº Peça	Descrição da peça	Uso
1	1	5162671	COBERTURA	
2	3	14302821	PARAFUSO ALLENA FLAN	
3	1	5122985	PORCA	
4	1	28995880	ROLAMENTO ESFÉRICO	
5	1	5122797	ANEL DE ENCOSTO	
6	2	5101537	BUCHA	
7	1	5172050	ENGRENAGEM ACIONADA	4th Speed
8	2	5188093	SINCRONIZADOR	include spring and key
9	1	5172047	ENGRENAGEM ACIONADA	1st Speed
10	1	5109656	ANEL DE ENCOSTO	
11	1	5179673	ENGRENAGEM ACIONADA	3rd Speed
12	1	5172048	ENGRENAGEM ACIONADA	2nd Speed
13	1	5138660	ROLAMENTO CONICO	
13	1	20943310	ROLAMENTO ESFÉRICO	TL60,TL60E,TL75,TL75E
14	1	5127958	EIXO ACIONADO	
14	1	5131167	EIXO ACIONADO	TL85,TL85E,TL95,TL95E
15	1	5126458	ROLAMENTO CONICO	
16	1	5145131	TUBO RÍGIDO	

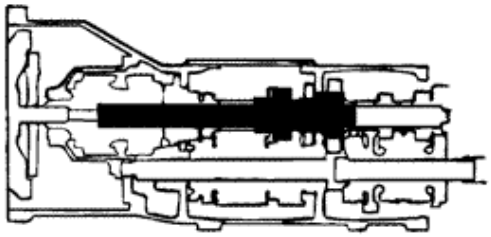

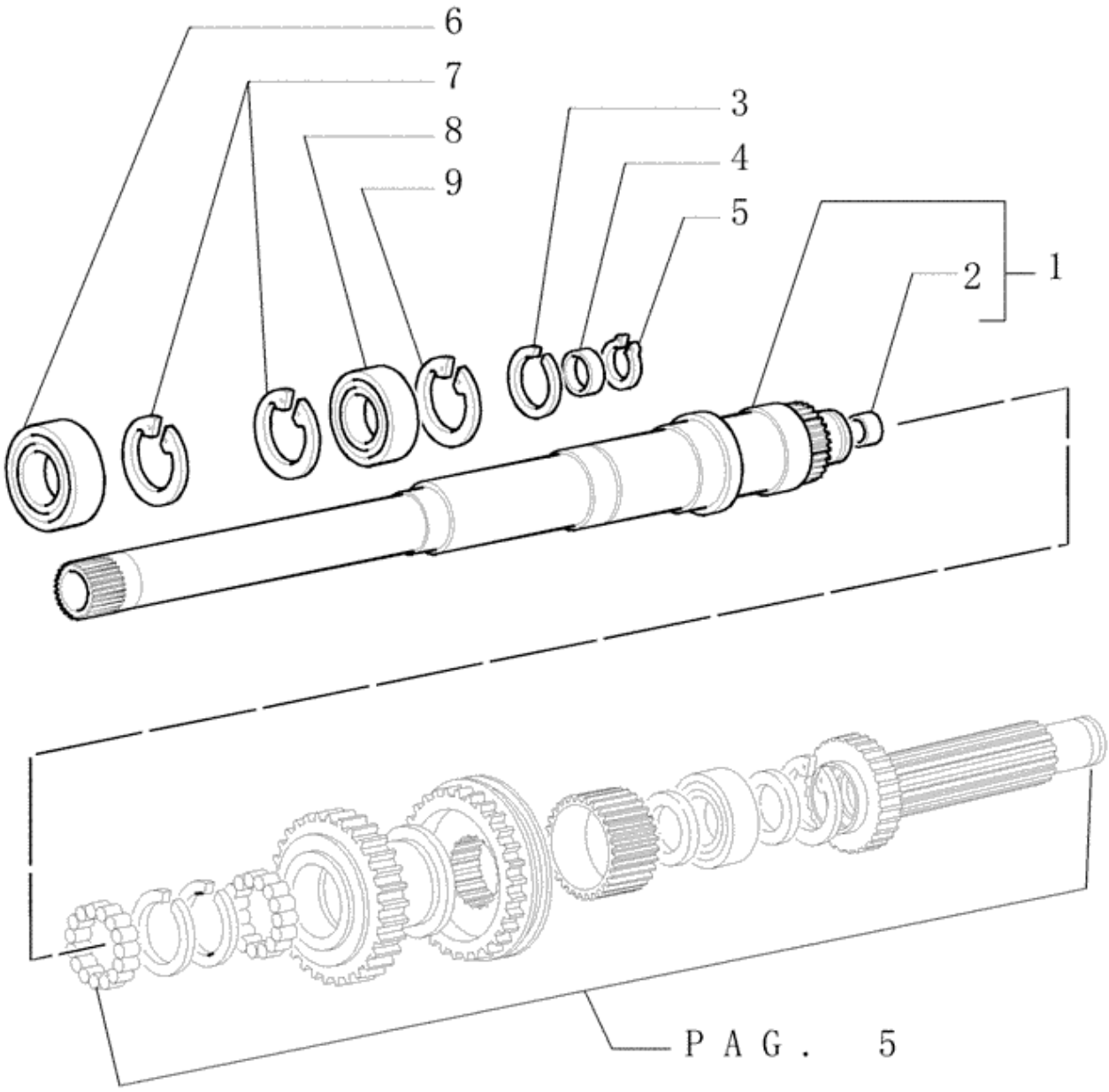
6
7
8
9
3
4
5
2
1
P A G . 5

Ref.	Qtde	Nº Peça	Descrição da peça	Uso
1	1	5167151	EIXO	
2	1	4950081	BUCHA	
3	1	5164517	ANEL	
4	1	5164500	VEDANTE	
5	1	11069376	ANEL DE PRESSÃO	
6	1	24905130	ROLAMENTO ESFÉRICO	
7	2	11062476	ANEL DE PRESSÃO	
8	1	26794660	ROLAMENTO ESFÉRICO	
9	1	11062176	ANEL ELÁSTICO	

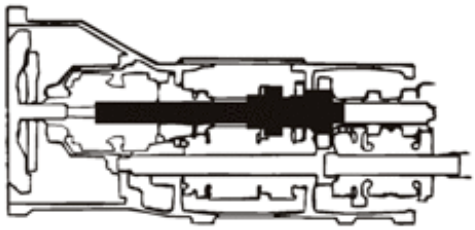

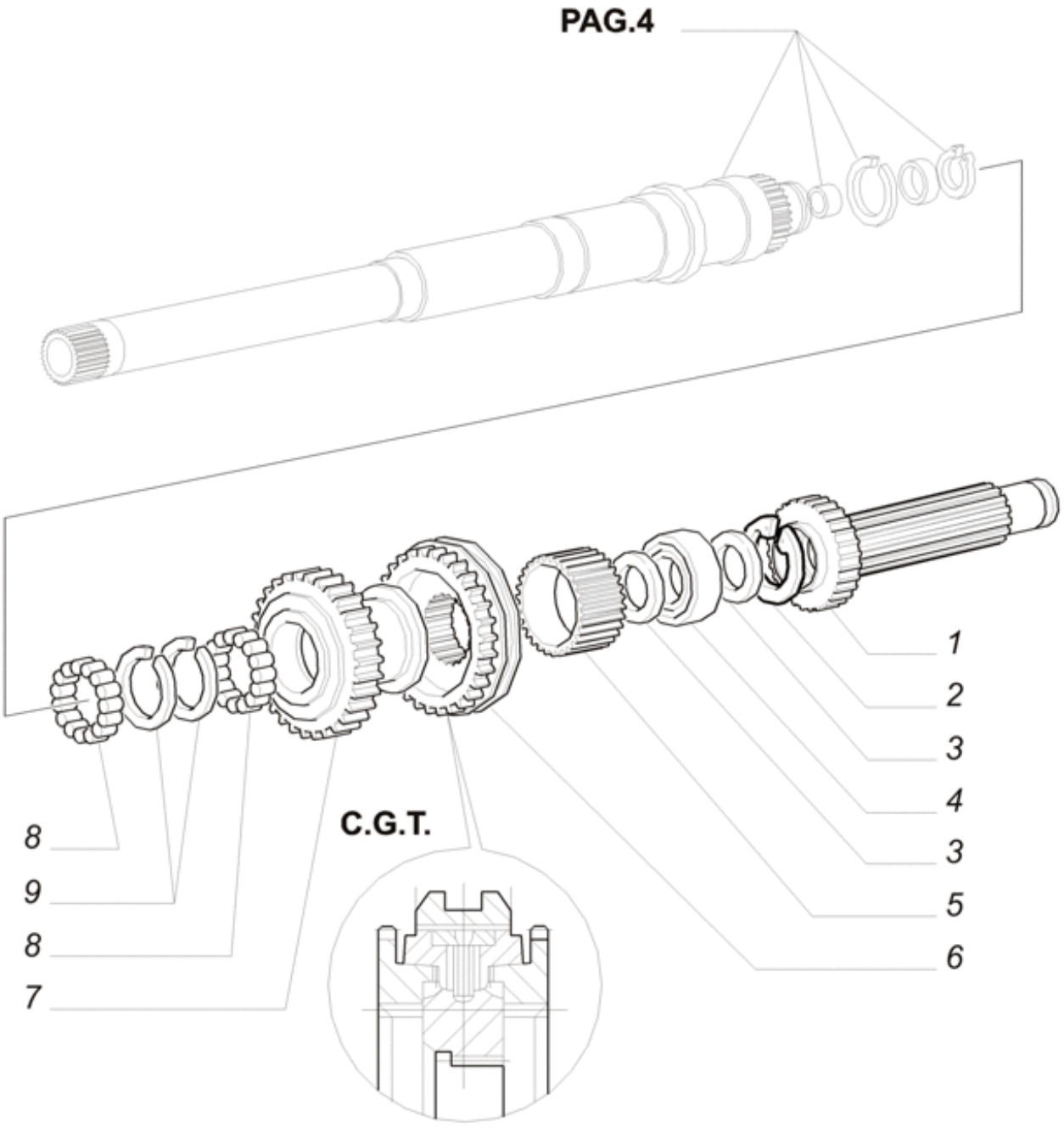
PAG.4
1
2
3
4
3
5
6
8
9
8
7
C.G.T.

Ref.	Qtde	Nº Peça	Descrição da peça	Uso
1	1	5161817	EIXO ACIONADOR	
2	1	11070876	ANEL ELÁSTICO	
3	2	5143461	ARRUELA PLANA	
4	1	24905120	ROLAMENTO ESFÉRICO	
5	1	5143460	LUVA	
6	1	5186629	SINCRONIZADOR	
7	1	5164583	ENGRENAGEM ACIONADA	Reverse Drive Gear 26 Teeth
8	2	5137225	JAULA DE AGULHAS	
9	2	5137224	ARRUELA PLANA	

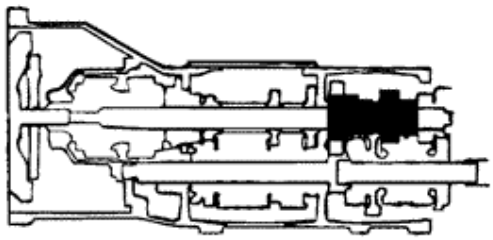

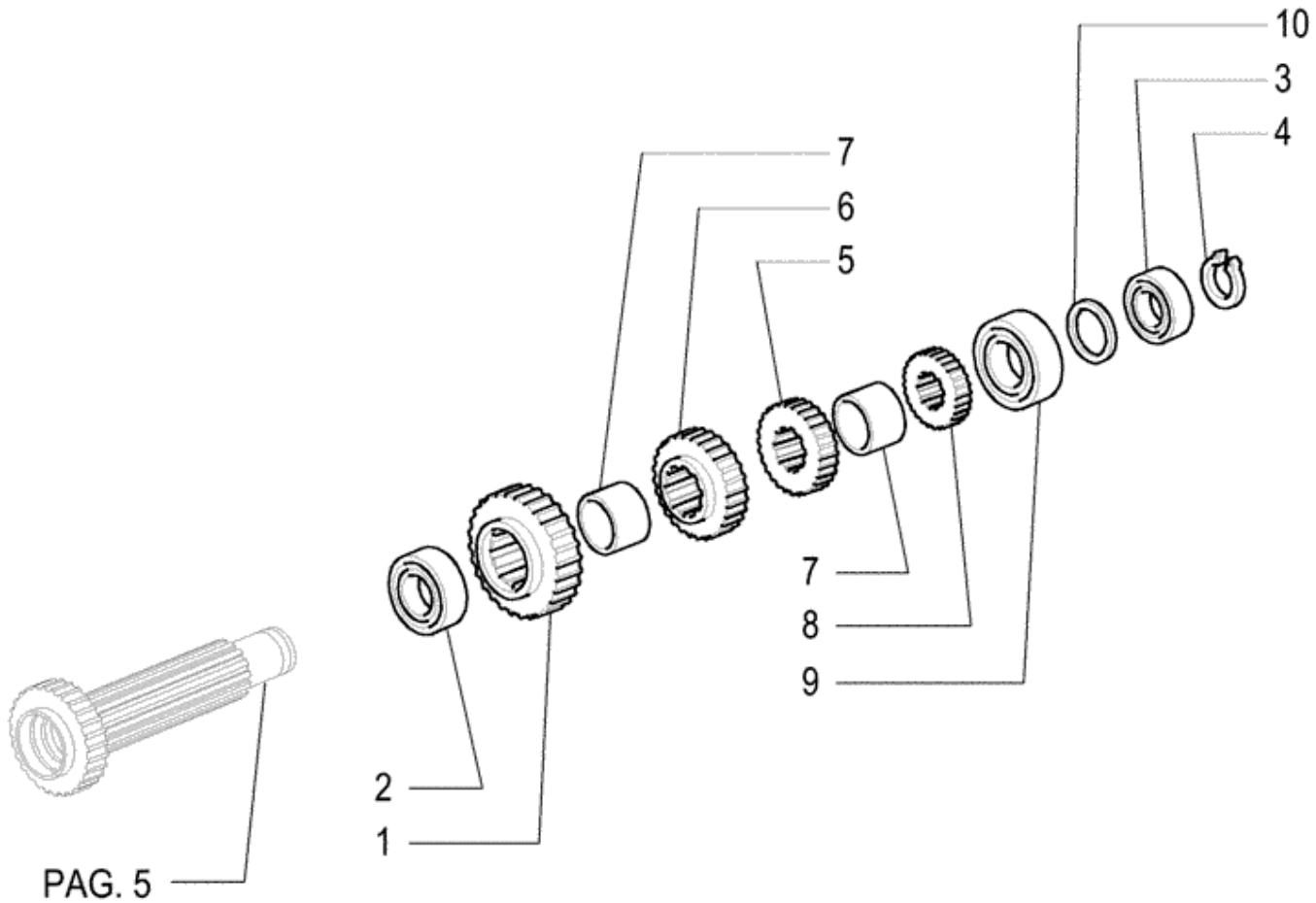
10
3
4
7
6
5
7
8
9
2
1
PAG. 5

Ref.	Qtde	Nº Peça	Descrição da peça	Uso
1	1	5123982	ENGRENAGEM MOTORA	4th Speed
2	1	28996330	ROLAMENTO ESFÉRICO	
3	1	5147070	ROLAMENTO DE ROLETES	
4	3	11068876	ANEL DE PRESSÃO	
5	1	5179672	ENGRENAGEM MOTORA	3rd Speed
6	1	5169606	ENGRENAGEM MOTORA	2nd Speed
7	2	5111983	ESPAÇADOR	
8	1	5118912	ENGRENAGEM MOTORA	1st Speed
9	1	5138660	ROLAMENTO CONICO	
10	AR	5109669	ARRUELA PLANA	
10	AR	5118937	ARRUELA PLANA	
10	AR	5118938	ARRUELA PLANA	
10	AR	5118939	ARRUELA PLANA	
10	AR	5118940	ANEL DE ENCOSTO	

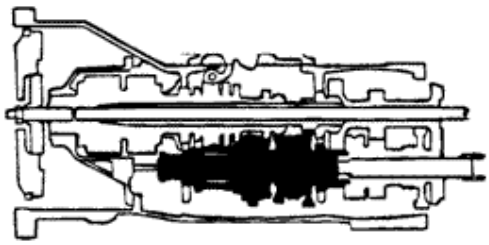

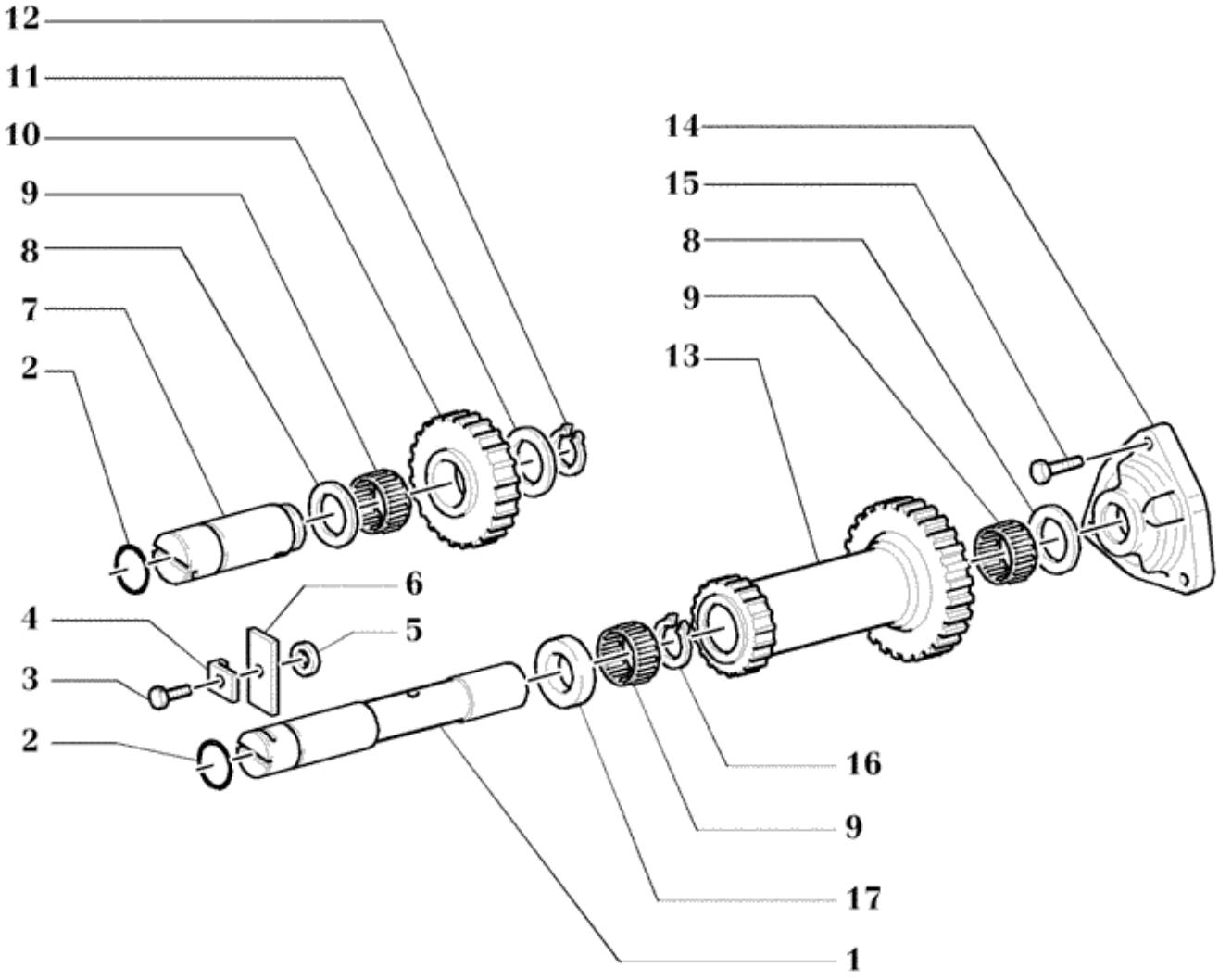
12
11
10
9
8
7
2
14
15
8
9
13
6
4
5
3
2
16
9
17
1

Ref.	Qtde	Nº Peça	Descrição da peça	Uso
1	1	5117557	PINO	
2	2	14457980	O-RING	
3	1	15540331	PARAFUSO	
4	1	14198901	CHAPA DE SEGURANÇA	
5	1	5117562	ESPAÇADOR	
6	1	5117561	PLACA	
7	1	5117567	PINO	
8	2	5117560	ANEL DE ENCOSTO	
9	3	5117559	JAULA DE AGULHAS	
10	1	5160492	ENGRENAGEM MOTORA	Reverse Idler
11	1	5117570	ANEL DE ENCOSTO	
12	1	11068076	ANEL DE PRESSÃO	
13	1	5160495	ENGRENAGEM INTERMÉDI	Reverse
14	1	5117552	COBERTURA	
15	3	14238121	PARAFUSO	
16	1	5137228	ANEL ELÁSTICO	
17	1	5117563	ANEL DE ENCOSTO	

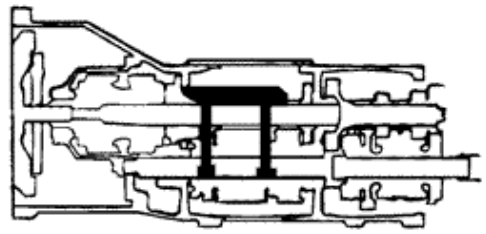

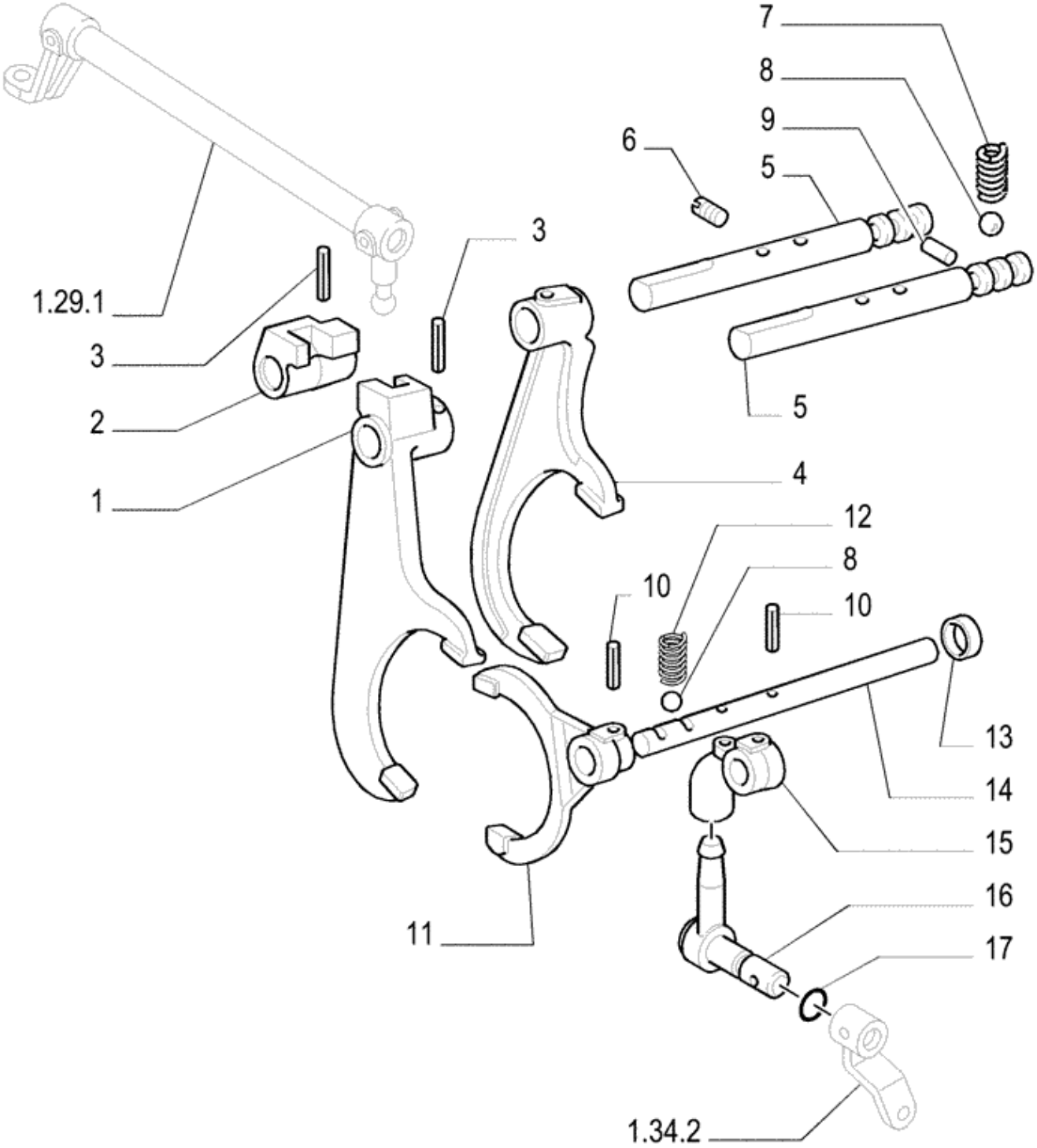
7
8
9
6
5
3
1.29.1
3
2
1
5
4
12
8
10
10
13
14
15
16
17
11
1.34.2

Ref.	Qtde	Nº Peça	Descrição da peça	Uso
1	1	5174202	GARFO	3rd and 4th Gear
2	1	5174201	TRAVA	
3	4	13907770	PINO ELÁSTICO	
4	1	5127387	GARFO	1st & 2nd Gear
5	2	5172051	HASTE	
6	1	10275501	BUJÃO	
7	2	4994342	MOLA	
8	2	20063390	ESFERA	
9	1	5110264	TRINCO	
10	2	13907670	PINO ELÁSTICO	TL85, TL85E, TL95, TL95E
11	1	5143463	GARFO	TL85,TL85E,TL95,TL95E
12	1	4956546	MOLA	TL85,TL85E,TL95,TL95E
13	1	5161859	ESPAÇADOR	TL85,TL85E,TL95,TL95E
14	1	5161826	DESLOCAÇÃO DA CALHA	TL85,TL85E,TL95,TL95E
15	1	5162090	CUBO	TL85,TL85E,TL95,TL95E
16	1	5149536	ALAVANCA	TL85,TL85E,TL95,TL95E
17	1	14457280	O-RING	TL85, TL85E, TL95, TL95E

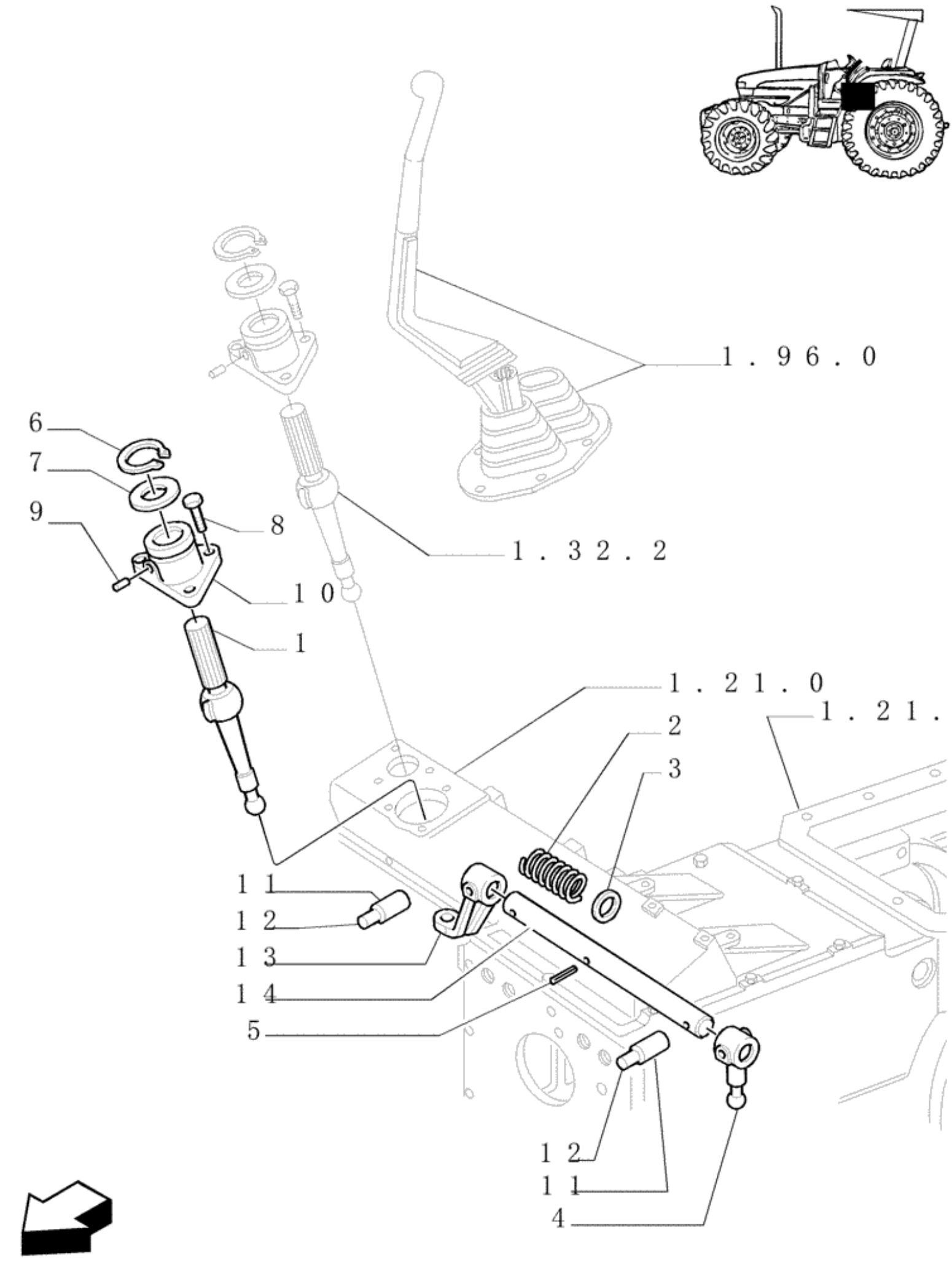
1.96.0
1.32.2
1.21.0
1.21.
6
7
9
8
10
1
2
3
11
12
13
14
5
12
11
4

Ref.	Qtde	Nº Peça	Descrição da peça	Uso
1	1	47134074	ALAVANCA	Lower
2	1	5127962	MOLA	
3	1	5132334	ESPAÇADOR	
4	1	5127965	ALAVANCA	
5	1	13907670	PINO ELÁSTICO	
6	1	11059976	ANEL DE PRESSÃO	
7	1	4984223	VEDANTE	
8	3	16043521	PARAFUSO	
9	2	5125535	GUIA	
10	1	5176076	SUPORTE	
12	2	14601670	PINO DE FIXAÇÃO	
13	1	5175998	ALAVANCA	
14	1	5172876	DESLOCAÇÃO DA CALHA	
11	2	14607270	PINO DE FIXAÇÃO	

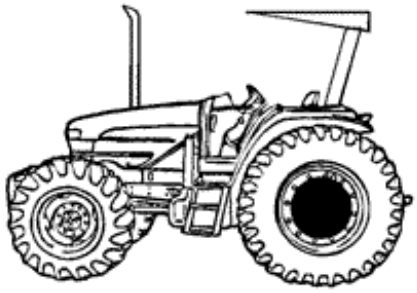

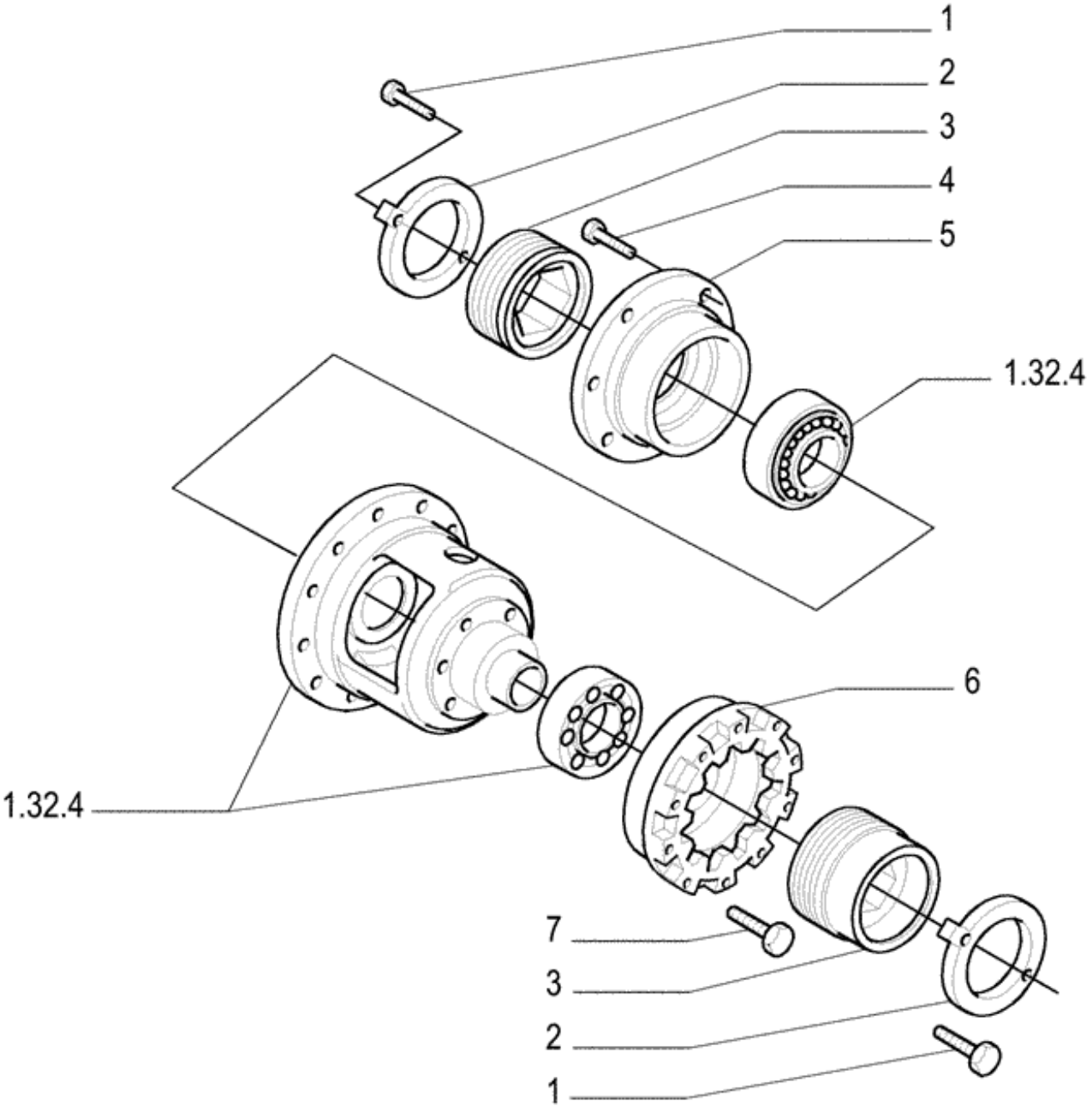
1
2
3
4
5
1.32.4
6
1.32.4
7
3
2
1

Ref.	Qtde	Nº Peça	Descrição da peça	Uso
1	4	14238021	PARAFUSO DE BLOQUEIO	
2	2	5087672	ANILHA DE RETENÇÃO	
2	1	5198101	PORCA	TL95,TL95E
3	2	5198104	PORCA-TRAVA ROLAMENT	
3	1	5198105	CONTRA PORCA	TL95,TL95E
4	6	14233721	PARAFUSO DE BLOQUEIO	TL95,TL95E
4	6	14234021	PARAFUSO	
5	1	5181269	SUPORTE	LH, TL95,TL95E
5	1	5181270	SUPORTE	RH, TL95,TL95E
6	2	5181163	SUPORTE	TL60,TL60E,TL75,TL75E,TL85,TL85E
7	12	14233921	PARAFUSO	TL60,TL60E,TL75,TL75E,TL85,TL85E

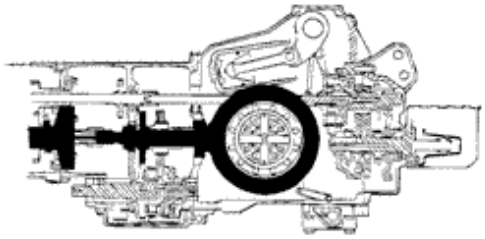

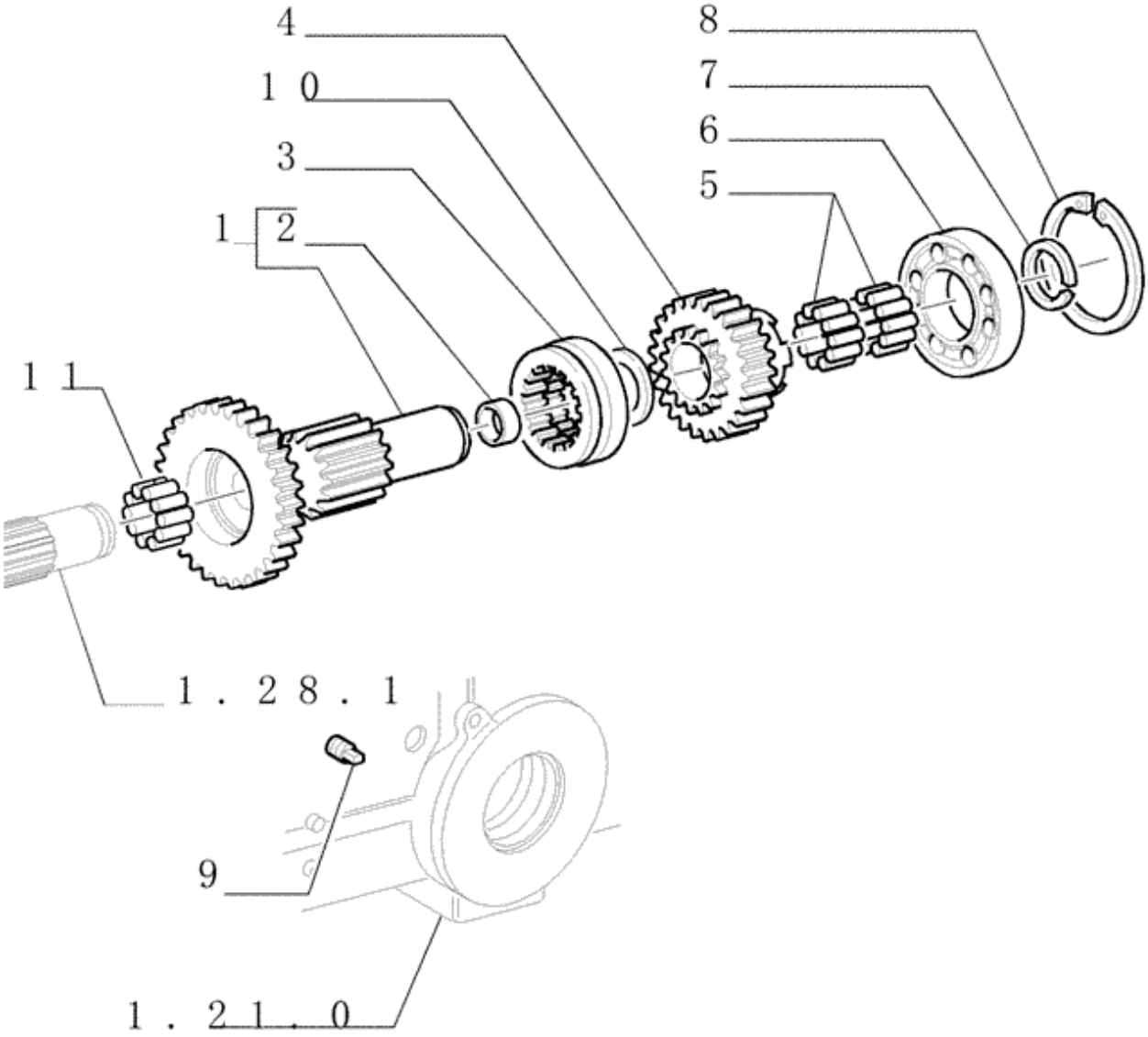
4
10
3
12
11
8
7
6
5
1.28.1
9
1.21.0

Ref.	Qtde	Nº Peça	Descrição da peça	Uso
1	1	5176751	EIXO ACIONADOR	TL95,TL95E
1	1	5176778	EIXO	TL85,TL85E
2	1	4950081	BUCHA	
3	1	5125880	ACOPLAMENTO ESTRIADO	
4	1	5131169	ENGRENAGEM	
5	2	5109747	ROLAMENTO DE AGULHAS	
6	1	20141040	ROLAMENTO ESFÉRICO	
7	1	5117076	ANEL ELÁSTICO	
8	1	11075476	ANEL DE PRESSÃO	
9	1	14323911	BUJÃO	TL95,TL95E
10	1	5182075	ARRUELA PLANA	
11	1	5147070	ROLAMENTO DE ROLETES	

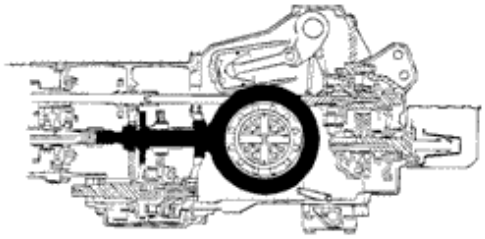

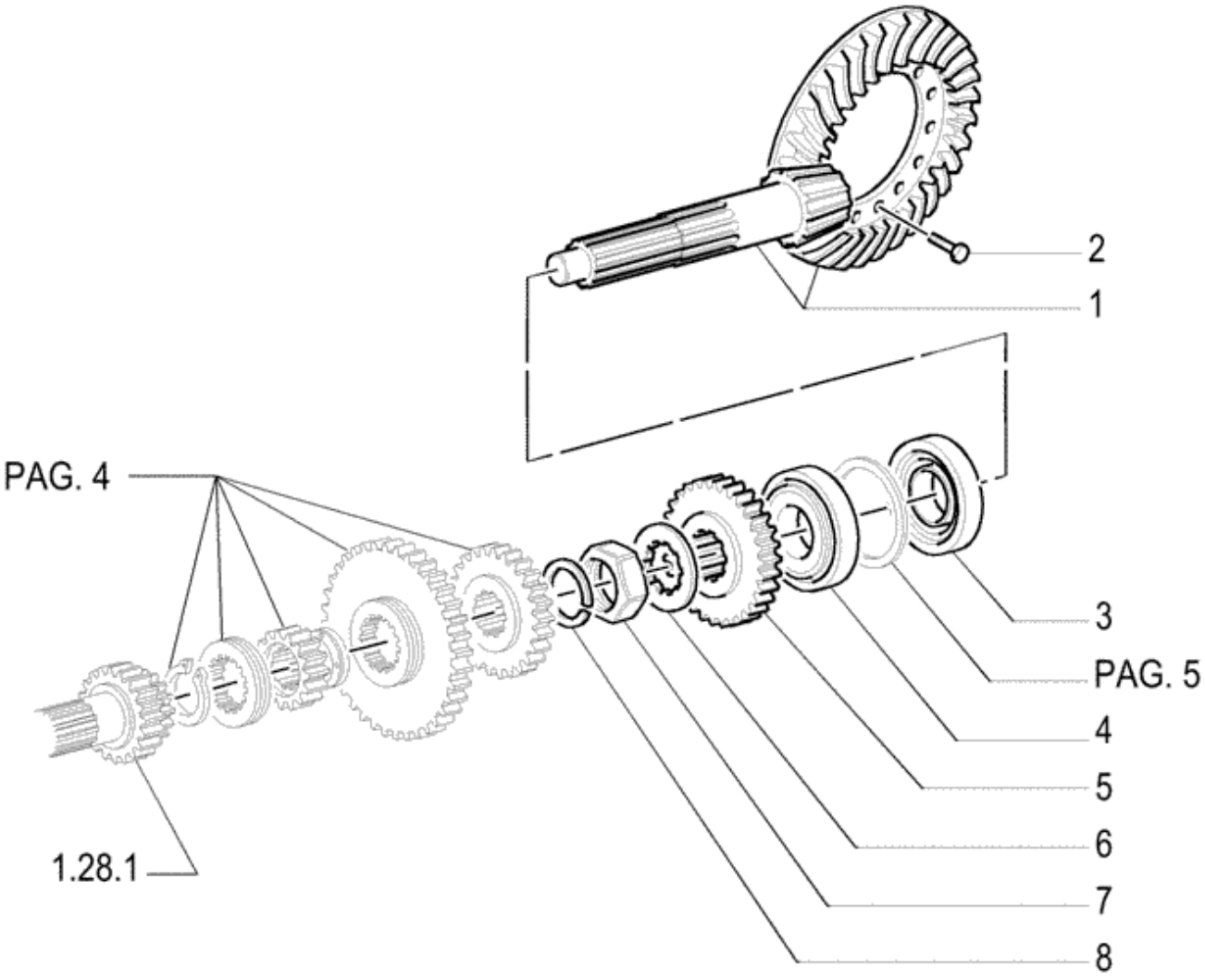
2
1
PAG. 4
3
PAG. 5
4
5
6
7
8
1.28.1

Ref.	Qtde	Nº Peça	Descrição da peça	Uso
1	1	5153715	COROA CÔNICA	TL60,TL60E,TL75,TL75E,TL85,TL85E, Ratio 9:43
1	1	5181767	COROA CÔNICA	TL95,TL95E, Ratio 9:43
2	12	14274734	PARAFUSO DE BLOQUEIO	TL95,TL95E
2	12	14274631	PARAFUSO DE BLOQUEIO	TL60,TL60E,TL75,TL75E,TL85,TL85E
2	12	14274634	PARAFUSO DE BLOQUEIO	TL60,TL60E,TL75,TL75E,TL85,TL85E
3	1	5138664	ROLAMENTO ROLO CONIC	
4	1	5130990	ROLAMENTO ROLO CONIC	
5	1	5125005	ENGRENAGEM ACIONADA	TL60,TL60E,TL75,TL75E
5	1	5131674	ENGRENAGEM ACIONADA	TL85,TL85E,TL95,TL95E
6	1	5119261	ANILHA DE RETENÇÃO	
7	1	5117744	PORCA	
8	1	5127762	SEMI-ANEL	

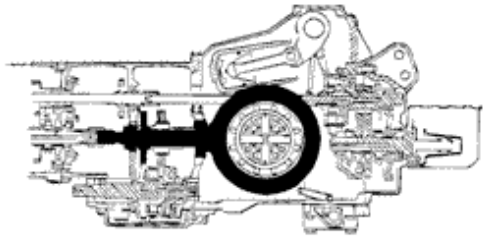

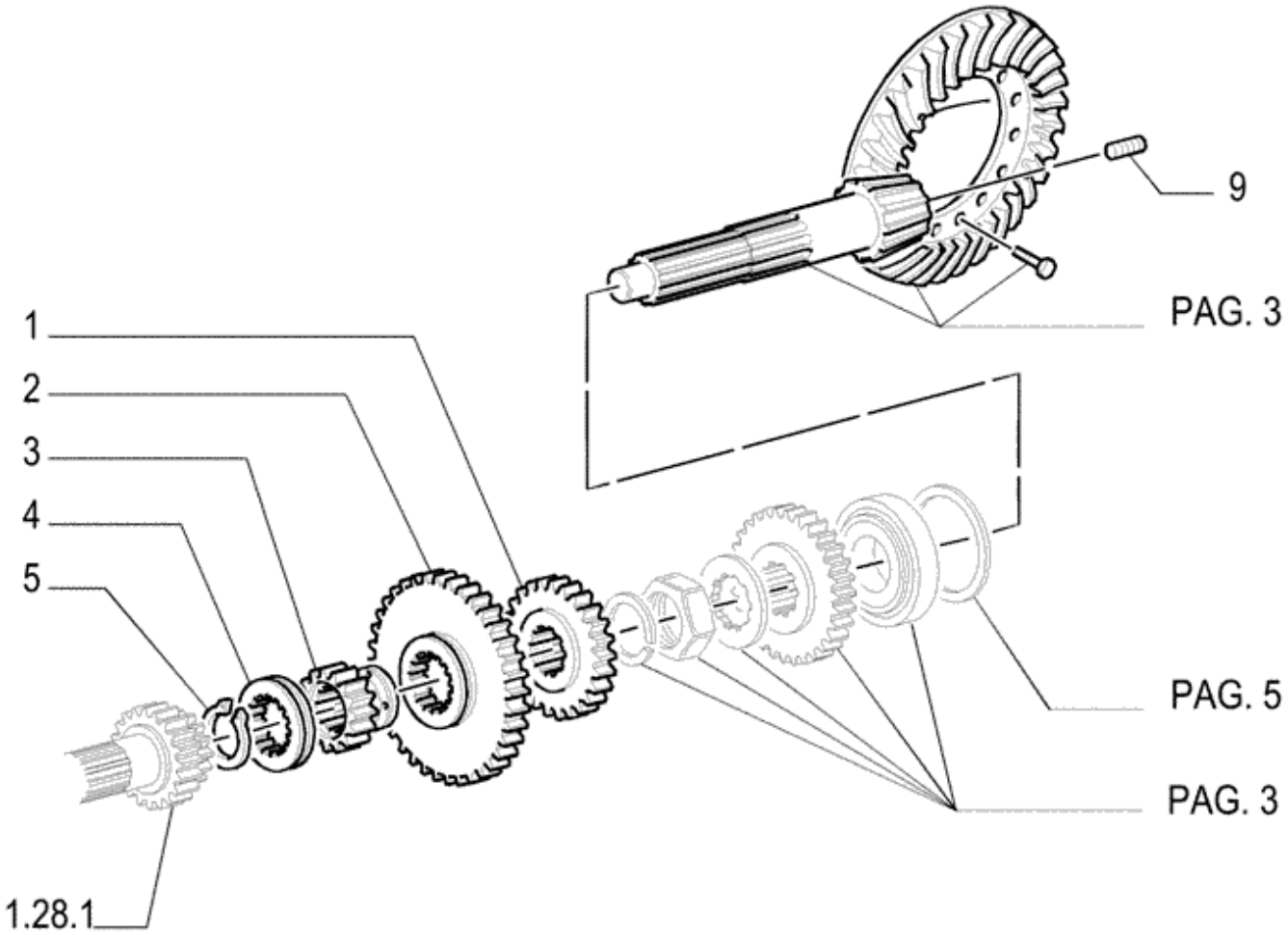
9
PAG. 3
1
2
3
4
5
PAG. 5
PAG. 3
1.28.1

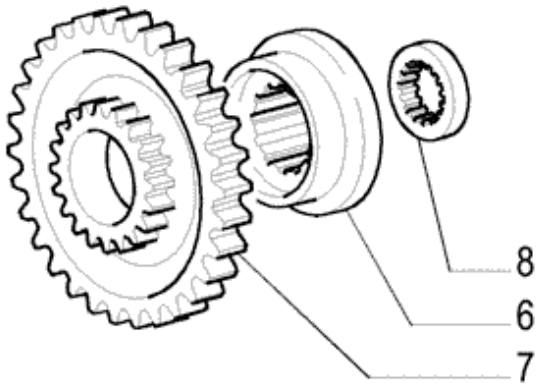
8
6
7

Ref.	Qtde	Nº Peça	Descrição da peça	Uso
1	1	73402412	ENGRENAGEM	TL60,TL60E,TL75,TL75E
2	1	5125007	ENGRENAGEM ACIONADA	TL60,TL60E,TL75,TL75E - only 12x4
3	1	5125009	ACOPLAMENTO ESTRIADO	TL60,TL60E,TL75,TL75E,TL85,TL85E
3	1	5160749	ACOPLAMENTO ESTRIADO	TL95,TL95E
4	1	5125010	LUVA	
5	1	11068976	ANEL DE PRESSÃO	
6	1	5131681	ESPAÇADOR	TL85,TL85E
6	1	5125880	ACOPLAMENTO ESTRIADO	TL75,TL75E,TL85,TL85E,TL95,TL95E
6	1	5128016	ESPAÇADOR	TL75,TL75E
7	1	5131680	ENGRENAGEM ACIONADA	TL85,TL85E - only 12x12 e 20x12
7	1	5160747	ENGRENAGEM	TL95,TL95E
8	1	5160748	ESPAÇADOR	TL95,TL95E
9	2	4998275	BUJÃO	

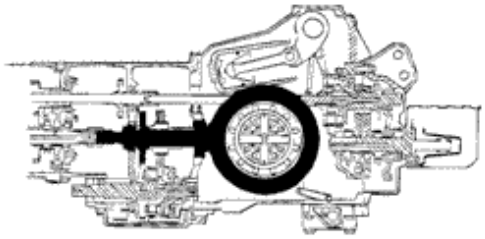

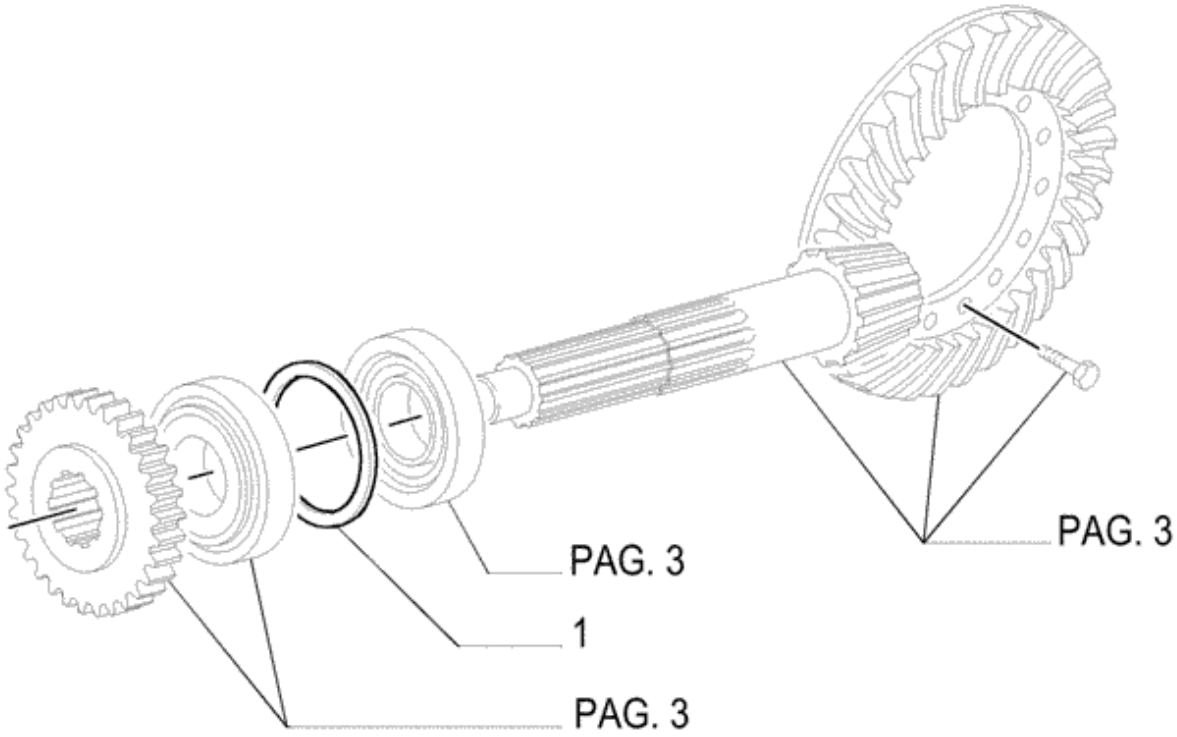
PAG. 3
1
PAG. 3
PAG. 3

Ref.	Qtde	Nº Peça	Descrição da peça	Uso
1	AR	5111859	CALÇO DE AFINAÇÃO	
1	AR	5111860	CALÇO DE AFINAÇÃO	
1	AR	5111861	CALÇO DE AFINAÇÃO	
1	AR	5111862	CALÇO DE AFINAÇÃO	
1	AR	5111863	CALÇO DE AFINAÇÃO	
1	AR	5111864	CALÇO DE AFINAÇÃO	
1	AR	5111865	CALÇO DE AFINAÇÃO	
1	AR	5111866	CALÇO DE AFINAÇÃO	
1	AR	5111867	CALÇO DE AFINAÇÃO	
1	AR	5111868	CALÇO DE AFINAÇÃO	
1	AR	5111869	CALÇO DE AFINAÇÃO	
1	AR	5111870	CALÇO DE AFINAÇÃO	
1	AR	5111871	CALÇO DE AFINAÇÃO	
1	AR	5125098	CALÇO DE AFINAÇÃO	
1	AR	5125099	CALÇO DE AFINAÇÃO	
1	AR	5125100	CALÇO DE AFINAÇÃO	
1	AR	5125101	CALÇO DE AFINAÇÃO	
1	AR	5125102	CALÇO DE AFINAÇÃO	

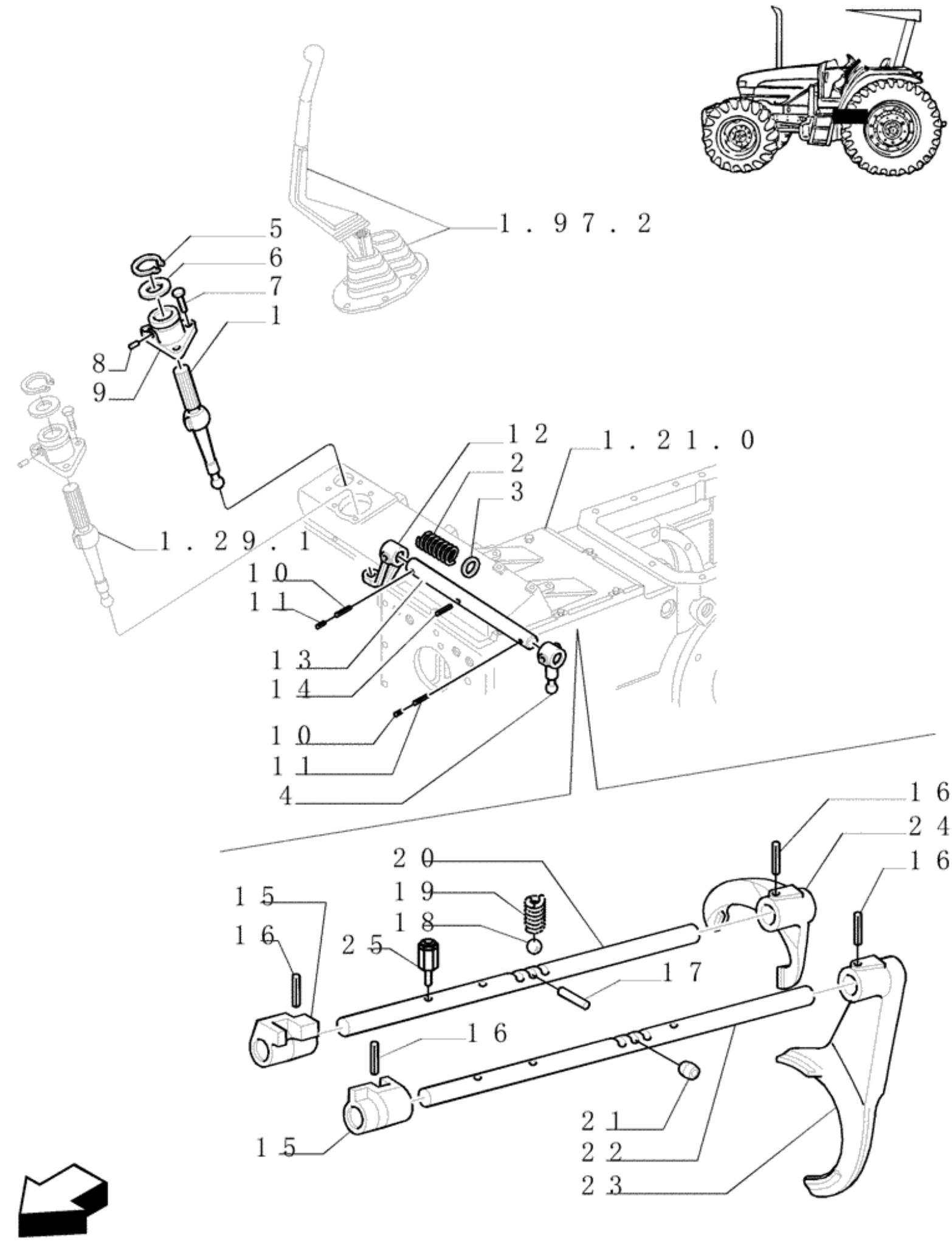
1.97.2
5
6
7
1
8
9
1.29.1
12
2
3
1.21.0
10
11
13
14
10
11
4
16
24
16
20
19
18
15
16
25
17
16
15
21
22
23

Ref.	Qtde	Nº Peça	Descrição da peça	Uso
1	1	5127966	ALAVANCA	Lower, Gama
2	1	5127962	MOLA	
3	1	5132334	ESPAÇADOR	
4	1	5127965	ALAVANCA	
5	1	11059976	ANEL DE PRESSÃO	
6	1	4984223	VEDANTE	
7	3	16043521	PARAFUSO	
8	2	5125535	GUIA	
9	1	5000261	SUPORTE	Gama
10	2	14607270	PINO DE FIXAÇÃO	
11	2	14601670	PINO DE FIXAÇÃO	
12	1	5000091	ALAVANCA	Outer
13	1	5127969	DESLOCAÇÃO DA CALHA	
14	1	13907670	PINO ELÁSTICO	
15	1	5174201	TRAVA	
16	4	13907770	PINO ELÁSTICO	
17	1	5110264	TRINCO	
18	2	20063390	ESFERA	
19	2	4994342	MOLA	
20	1	84183795	EIXO	
21	1	10275501	BUJÃO	
22	1	5127898	DESLOCAÇÃO DA CALHA	
23	1	5125823	GARFO	Slow / Fast
24	1	5125822	GARFO	
25	1	84183820	ESCORA	

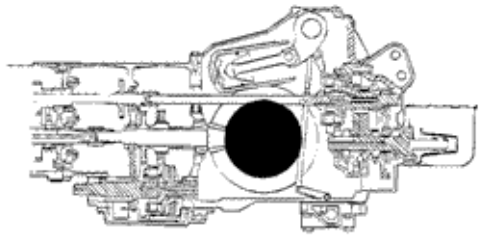

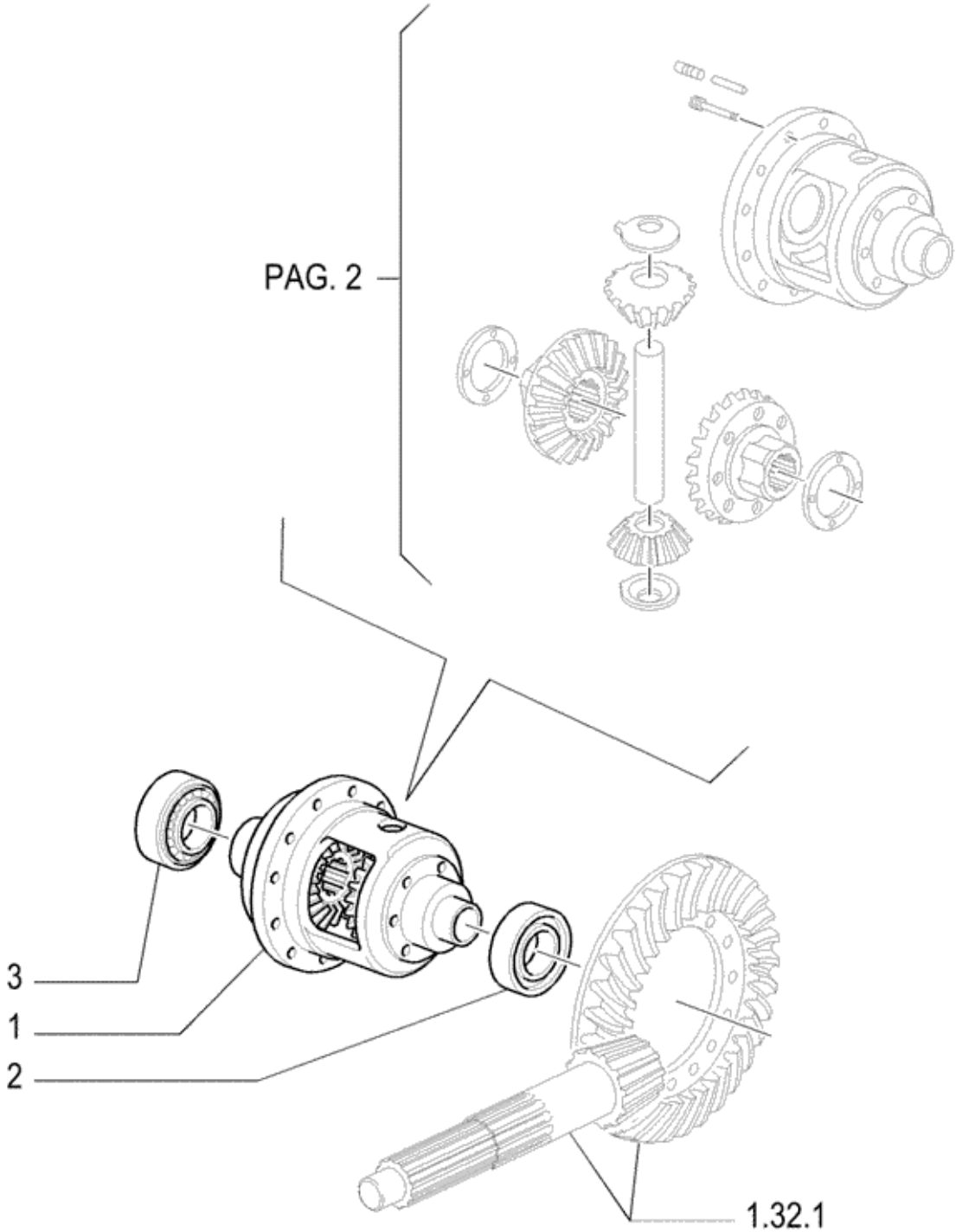
PAG. 2
3
1
2
1.32.1

Ref.	Qtde	Nº Peça	Descrição da peça	Uso
1	1	73401726	DIFERENCIAL	Assy
2	1	24903460	ROLAMENTO ROLO CONIC	
3	1	24903480	ROLAMENTO DE ROLETES	

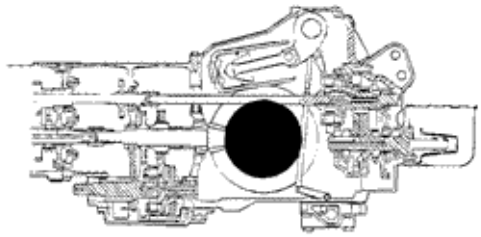

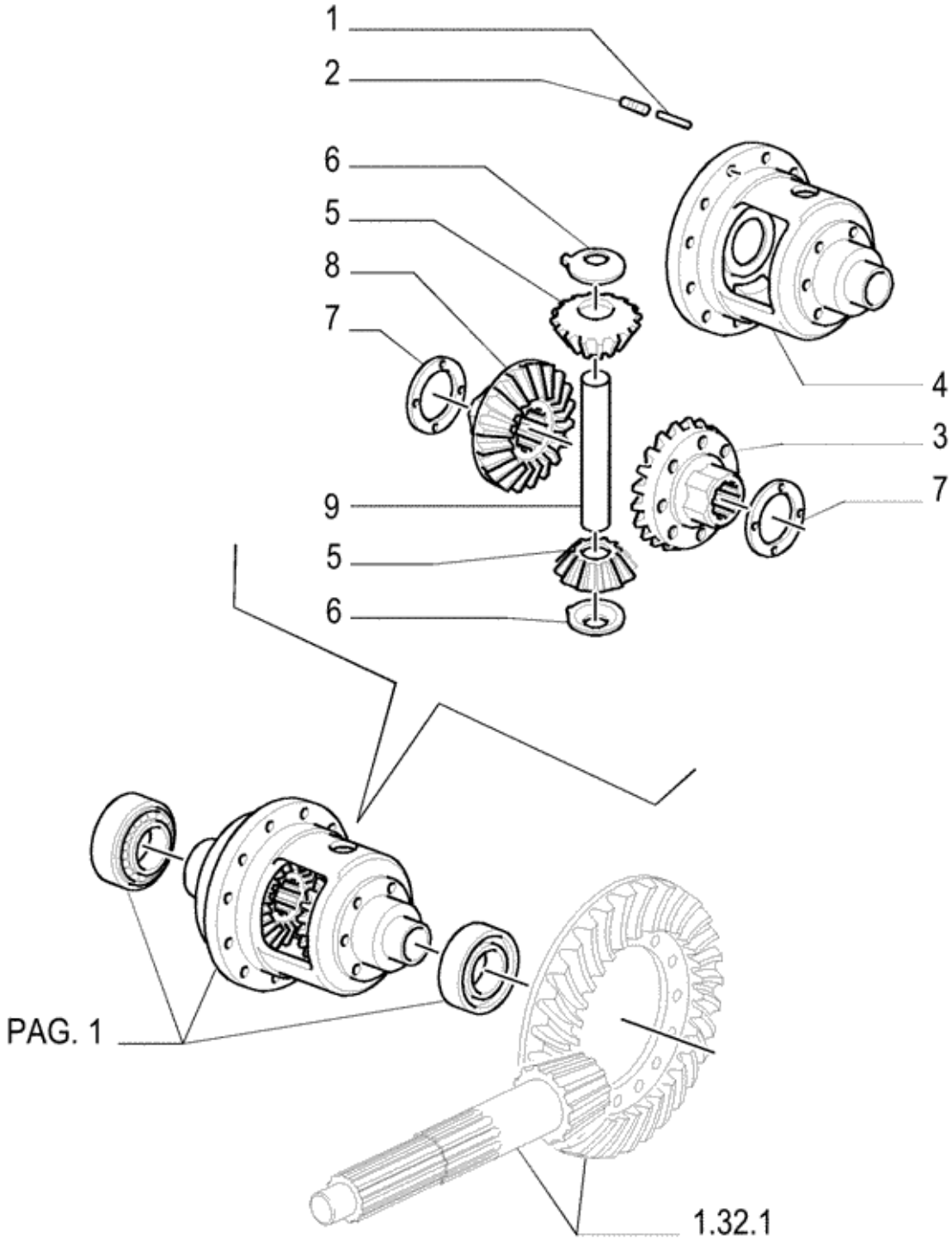
1
2
6
5
8
7
4
3
7
9
5
6
PAG. 1
1.32.1

Ref.	Qtde	Nº Peça	Descrição da peça	Uso
1	1	5173242	PINO ELÁSTICO	
2	1	13807870	PARAFUSO DE AJUSTE	
3	1	4997230	ENGRENAGEM PLANETÁRI	LH
4	1	5173246	ALOJAMENTO	
5	2	4991695	PINHÃO DA RODA GUIA	
6	2	4991658	ANEL DE ENCOSTO	
7	AR	5144801	ANEL DE ENCOSTO	
7	AR	4997235	ANEL DE ENCOSTO	
7	AR	4997236	ANEL DE ENCOSTO	
7	AR	5138267	ANEL DE ENCOSTO	
7	AR	5144802	ANEL DE ENCOSTO	
7	AR	5170588	ANEL DE ENCOSTO	
7	AR	5170589	ANEL DE ENCOSTO	
7	AR	5182769	ANEL DE ENCOSTO	
7	AR	5182770	ANEL DE ENCOSTO	
8	1	5149551	ENGRENAGEM PLANETÁRI	RH
9	1	5168624	PINO	

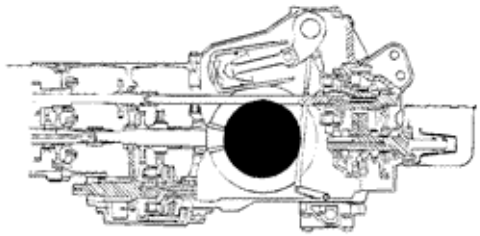

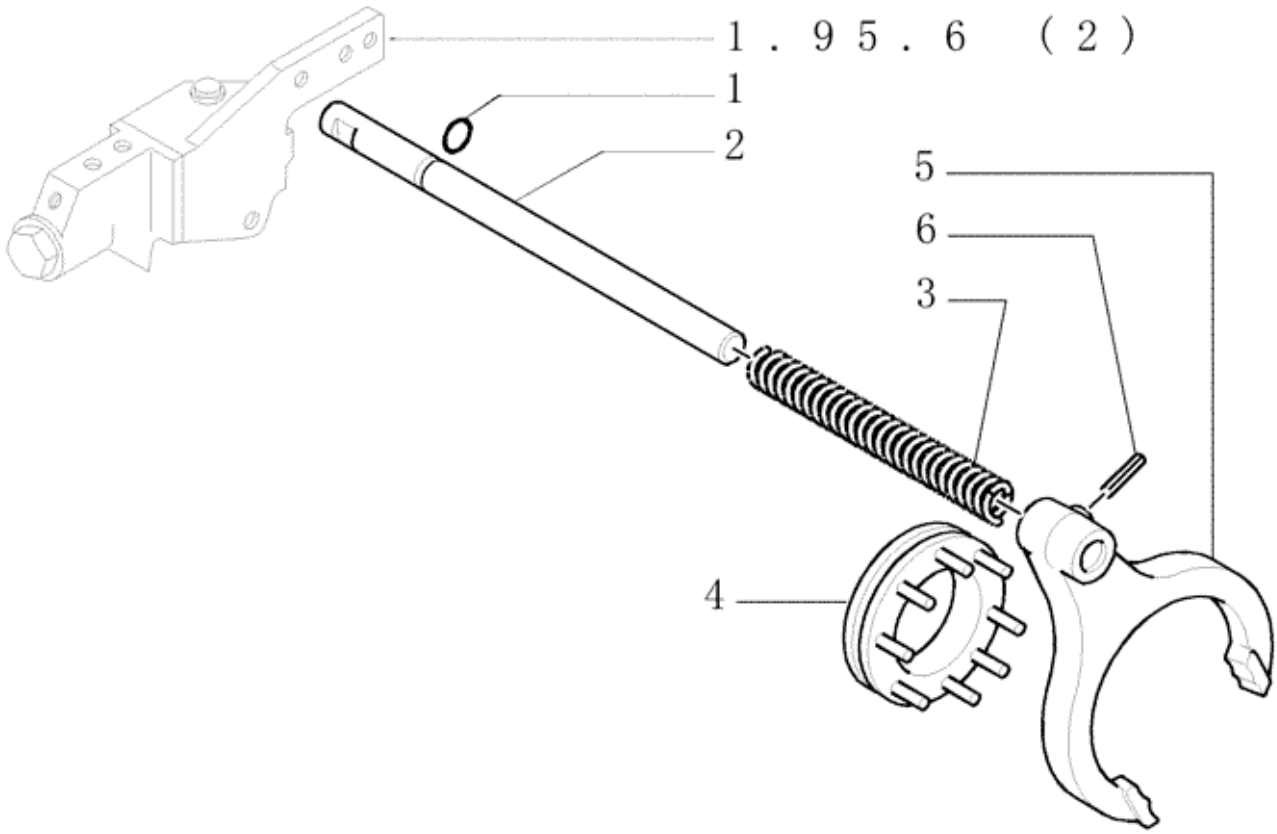
1.95.6 (2)
1
2
5
6
3
4

Ref.	Qtde	Nº Peça	Descrição da peça	Uso
1	1	14457280	O-RING	
2	1	5162895	EIXO	
3	1	5114581	MOLA	
4	1	5117245	LUVA DE ARRASTE	TL60,TL60E,TL75,TL75E,TL85,TL85E
4	1	5181720	COLAR	TL95,TL95E
5	1	5113659	GARFO	TL60,TL60E,TL75,TL75E,TL85,TL85E
5	1	5181268	GARFO	TL95,TL95E
6	1	13910670	PINO ELÁSTICO	

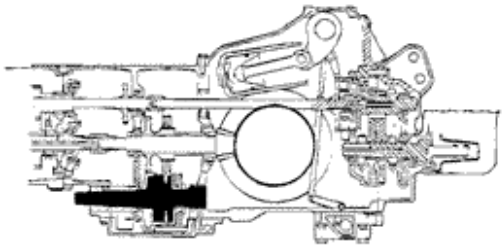

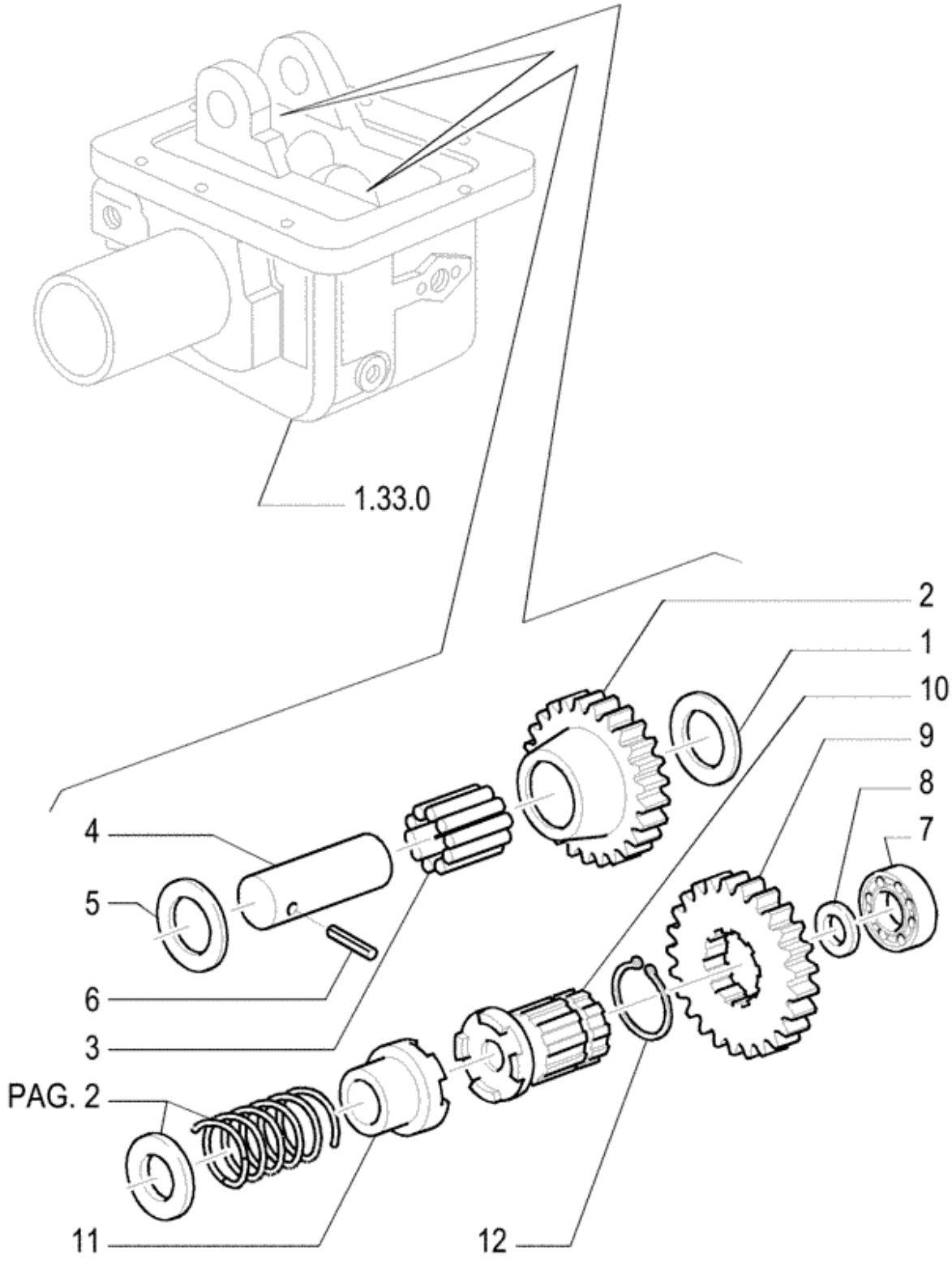
1.33.0
2
1
10
9
8
7
4
5
6
3
PAG. 2
11
12

Ref.	Qtde	Nº Peça	Descrição da peça	Uso
1	2	5115930	ANEL DE ENCOSTO	
2	1	5125011	ENGRENAGEM INTERMÉDI	
3	1	5115937	ROLAMENTO DE AGULHAS	
4	1	5123387	PINO	
5	1	5123389	ESPAÇADOR	
6	1	13943070	PINO ELÁSTICO	
7	1	23111990	ROLAMENTO ESFÉRICO	
8	1	5160571	ANEL DE ENCOSTO	
9	1	5160584	ENGRENAGEM ACIONADA	
10	1	5176904	LUVA	
11	1	5176903	LUVA	
12	1	11069776	ANEL DE PRESSÃO	

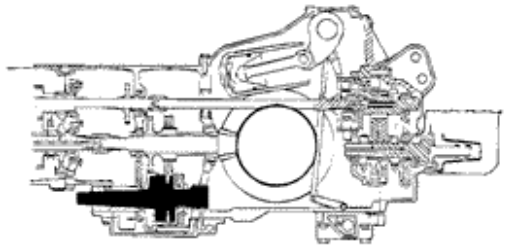

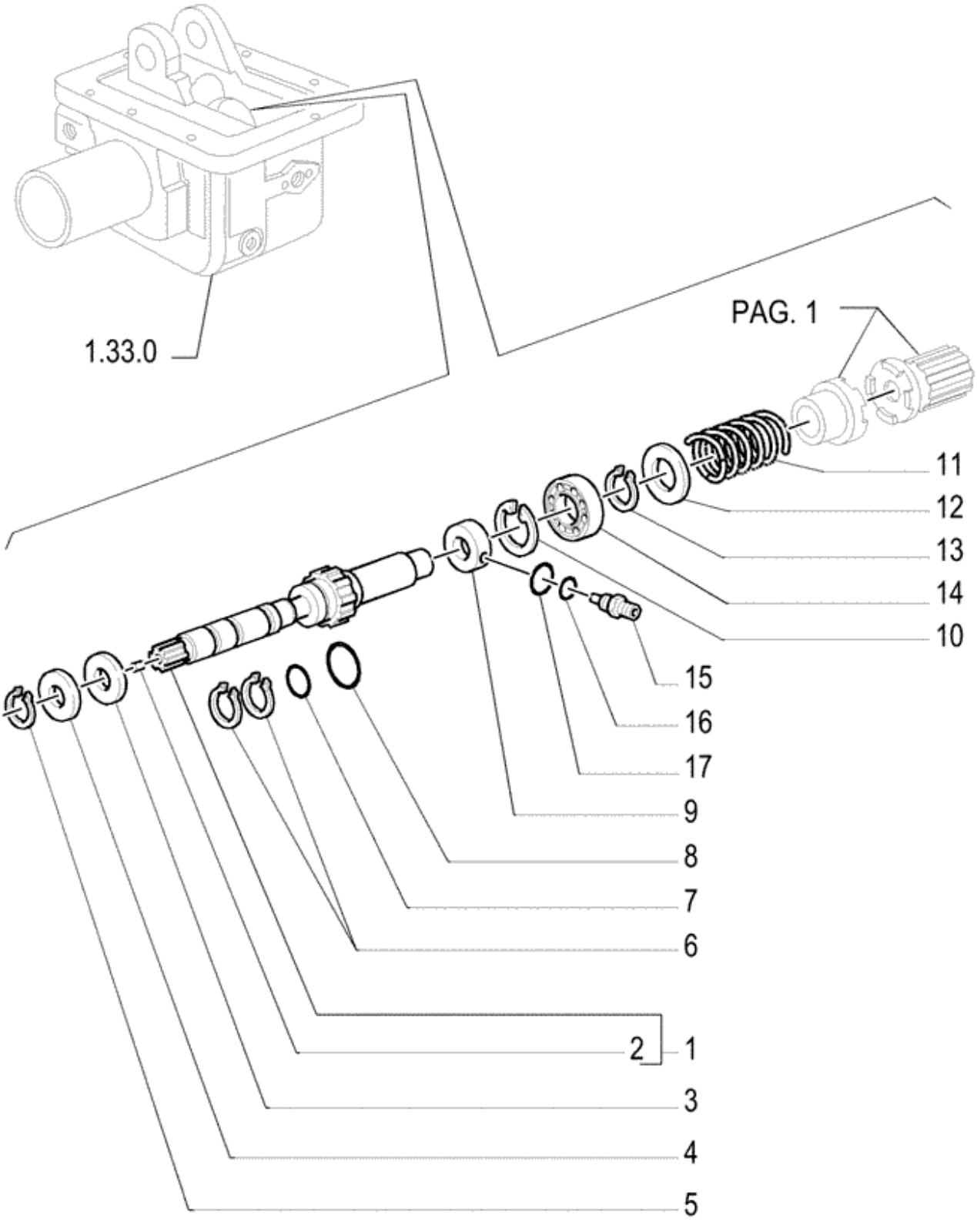
1.33.0
PAG. 1
11
12
13
14
10
15
16
17
9
8
7
6
2
1
3
4
5

Ref.	Qtde	Nº Peça	Descrição da peça	Uso
1	1	5160586	EIXO ACIONADO	
2	1	13789720	PARAFUSO DE AJUSTE	
3	1	5150370	VEDANTE	35 x 80 x 10
4	1	5150371	DISCO	
5	1	11067776	ANEL DE PRESSÃO	
6	2	5195944	ANEL VEDADOR	
7	1	5160580	JUNTA	
8	1	5152665	VEDANTE	
9	1	5181918	ANEL	
10	1	11061976	ANEL DE PRESSÃO	
11	1	5175670	MOLA	
12	1	5176902	ANEL	
13	1	11068376	ANEL DE PRESSÃO	
14	1	20045200	ROLAMENTO ESFÉRICO	
15	1	5181968	CONECTOR HIDRÁUL	
16	1	14453081	O-RING	
17	1	14437985	O-RING	

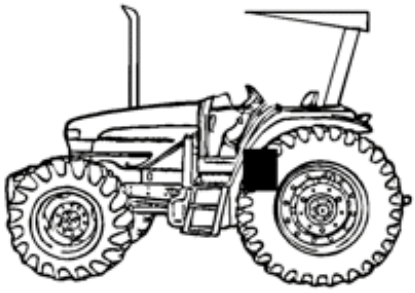

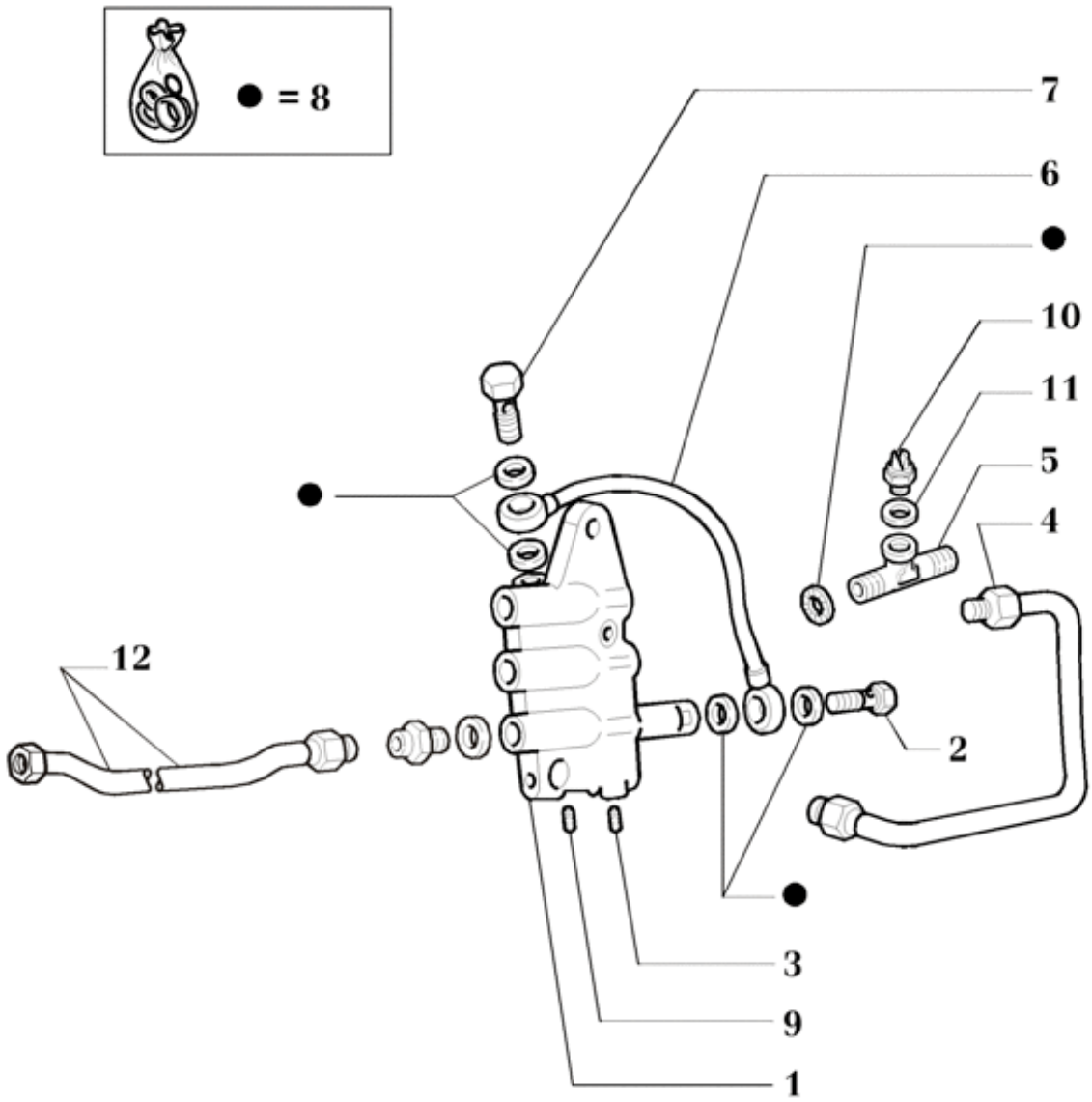
● = 8
7
6
●
10
11
5
4
12
2
●
3
9
1

Ref.	Qtde	Nº Peça	Descrição da peça	Uso
1	1	73401230	VÁLVULA	Assy, TL60,TL60E,TL75,TL75E,TL85,TL85E
1	1	73401231	VÁLVULA	Assy, TL95E
2	1	82992322	ROSCA DO MACACO	
3	AR	82992337	BUJÃO	
				Q = 3 Para TL60,TL60E,TL75,TL75E,TL85,TL85E; Q = 7 Para TL95,TL95E
4	1	5169208	TUBO RÍGIDO	
5	1	82992330	CONEXÃO	
6	1	5169701	TUBO	
7	1	82992315	PARAFUSO DE BANJO	
8	1	82992335	KIT DE ADESIVOS	
9	2	82992320	BUJÃO	TL60,TL60E,TL75,TL75E,TL85,TL85E
10	1	87384756	INTERRUPTOR	
11	2	2854292	ANILHA DE VEDAÇÃO	
12	1	73403003	TUBO	

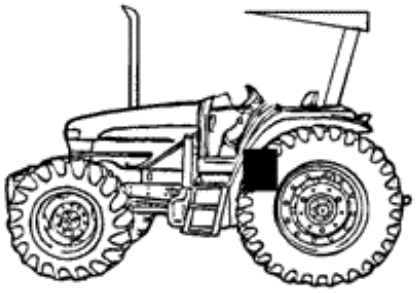

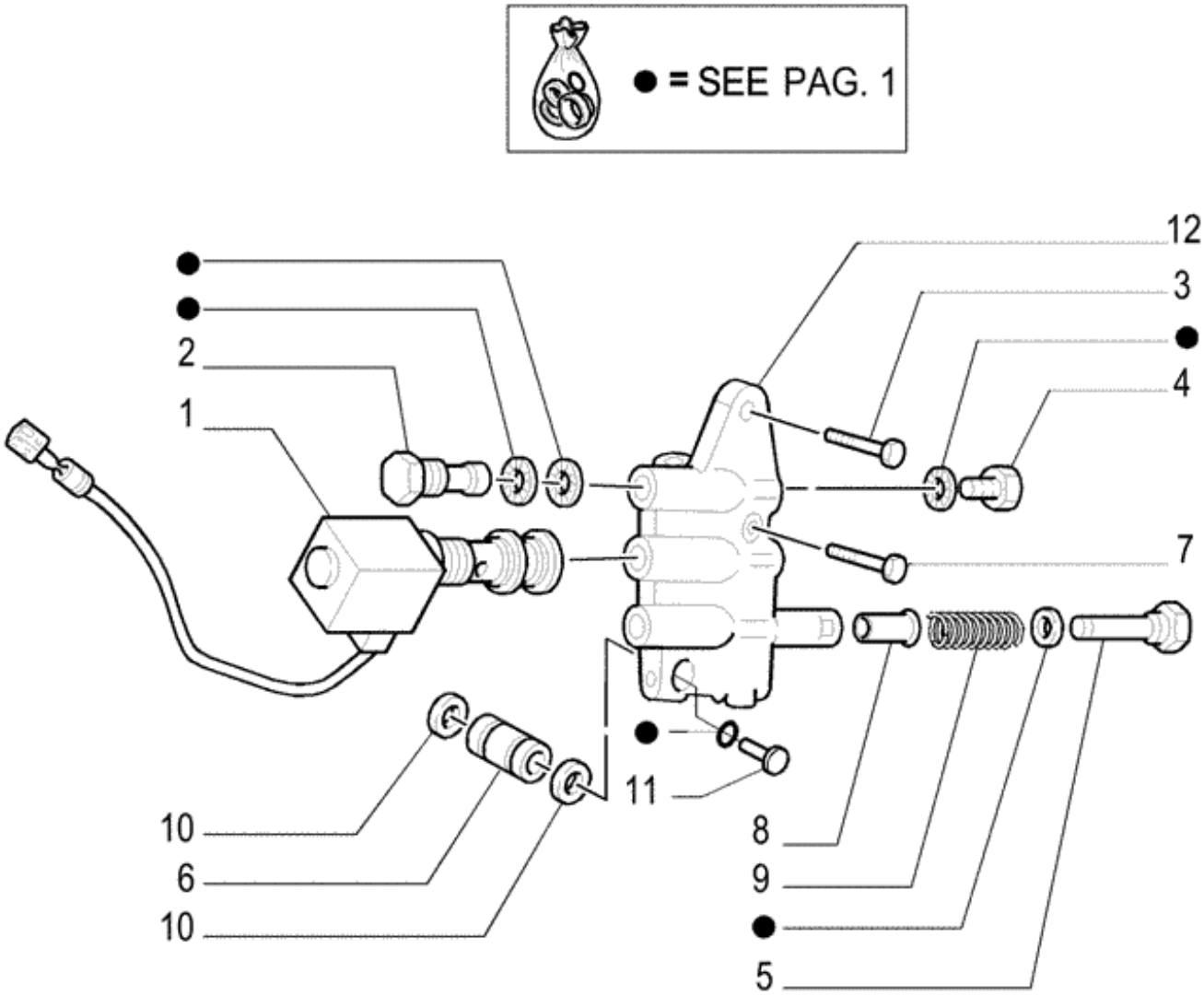
● = SEE PAG. 1
12
3
●
4
2
●
1
7
11
10
6
10
8
9
●
5

Ref.	Qtde	Nº Peça	Descrição da peça	Uso
1	1	5164628	SOLENOIDE	4WD
1	1	5167139	VÁLVULA DE SOLENÓIDE	TL95,TL95E
2	1	5154967	BUJÃO	
3	1	15540421	PARAFUSO	TL60, TL60E, TL75, TL75E, TL85, TL85E
3	1	5166320	PARAFUSO	TL95,TL95E
4	1	NLS	FORNECIMENTO TERMINA	
5	1	82992321	BUJÃO	
6	1	5174926	ENGATE PARA TUBO	
7	1	15540931	PARAFUSO	
8	1	82992319	VÁLVULA DE CONTROLO	
9	1	5157119	MOLA	
10	2	5135738	O-RING	
11	1	82992323	PARAFUSO DE BANJO	
12	1	82992331	CORPO	TL60,TL60E,TL75,TL75E,TL85,TL85E
12	1	82992316	CORPO	TL95,TL95E

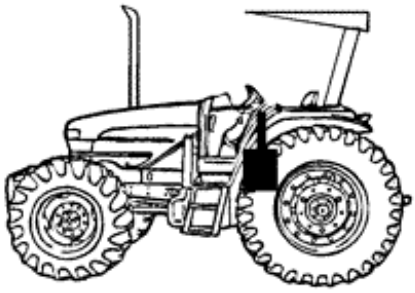

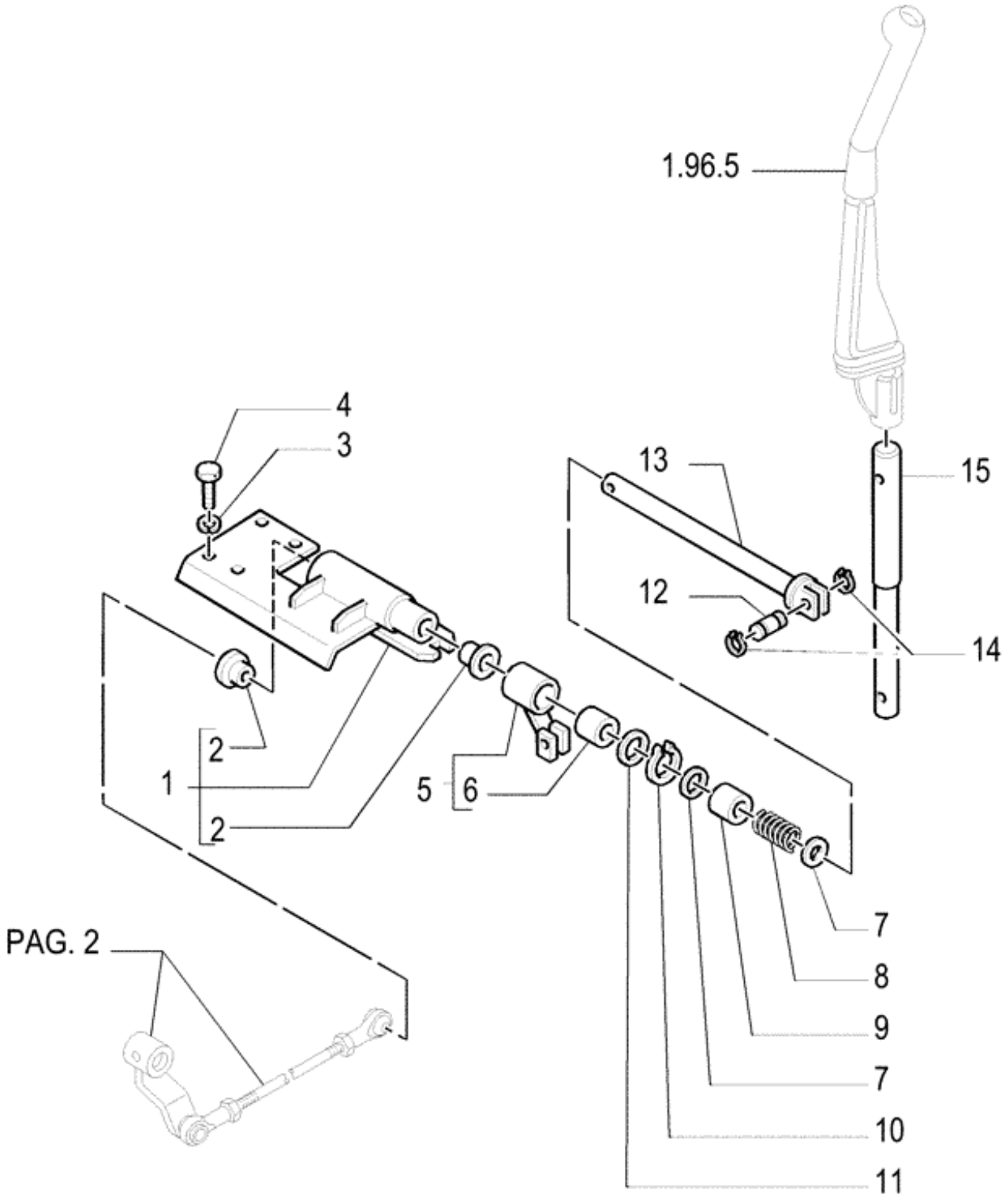
1.96.5
4
3
13
15
12
14
2
1
2
5
6
7
8
9
7
10
11
PAG. 2

Ref.	Qtde	Nº Peça	Descrição da peça	Uso
1	1	5173762	SUPORTE	
2	2	5188075	BUCHA	
3	4	11193871	ANILHA CÓNICA	
4	4	16043424	PARAFUSO	
5	1	5173579	SUPORTE	
6	1	44907939	BUCHA	
7	2	5171256	CALÇO DE AFINAÇÃO	
8	1	585488	MOLA	
9	1	5171257	ESPAÇADOR	
10	1	11068076	ANEL DE PRESSÃO	
11	1	44907953	WASHER, THRUST	WASHER,THRUST
12	2	5171255	PINO	
13	1	5173727	EIXO	
14	4	9990741	ANEL DE PRESSÃO	
15	1	5173725	ALAVANCA	

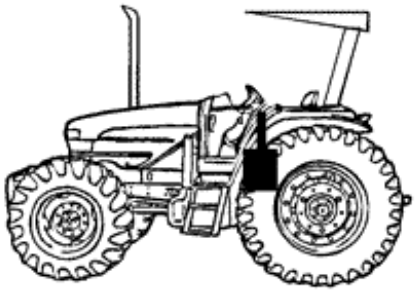

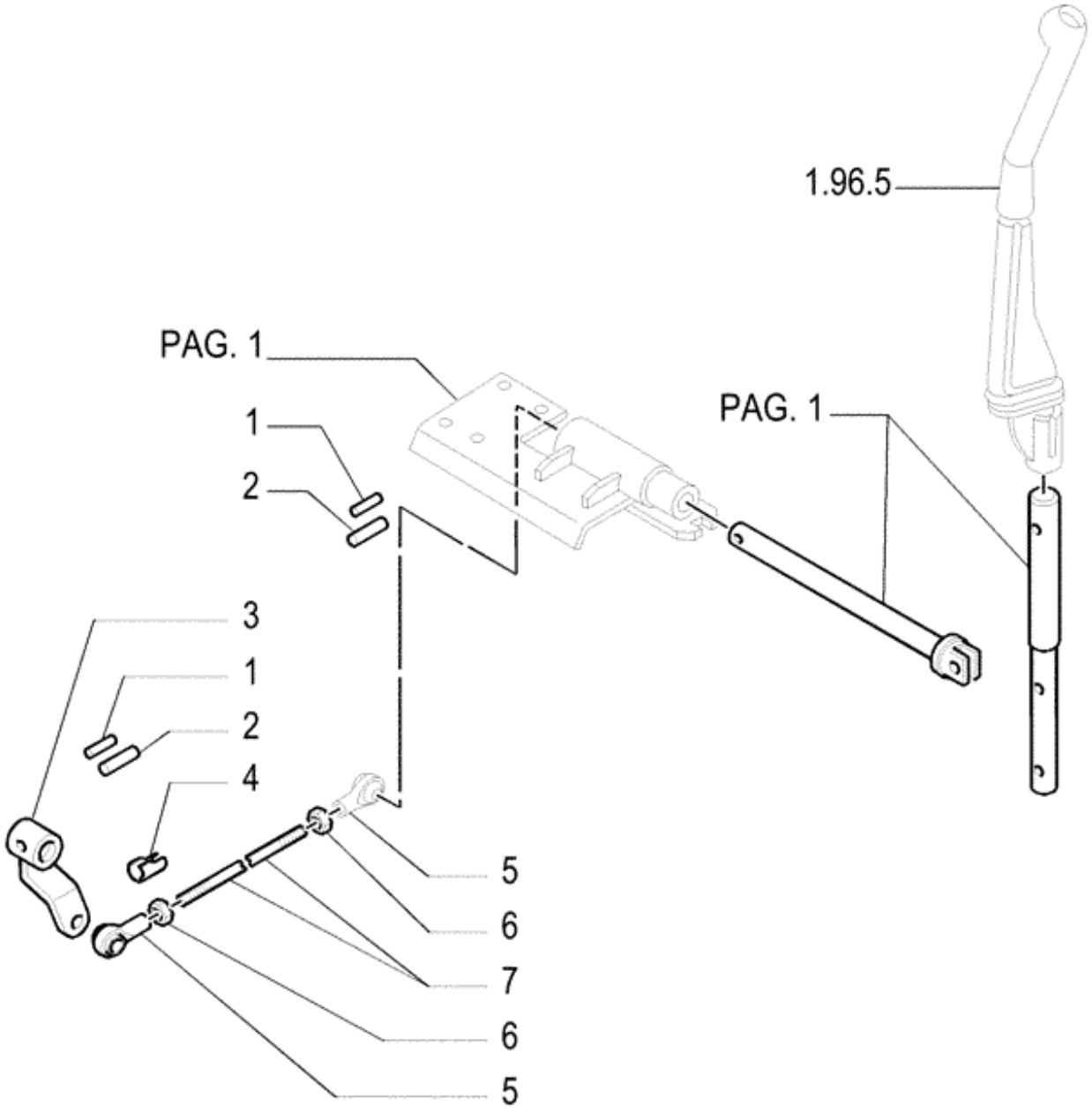
1.96.5
PAG. 1
PAG. 1
1
2
3
1
2
4
5
6
7
6
5

Ref.	Qtde	Nº Peça	Descrição da peça	Uso
2	2	14601670	PINO DE FIXAÇÃO	
3	1	5174555	ALAVANCA	
4	2	10125674	BRAÇADEIRA	
5	2	10124611	RÓTULA	
6	2	10791011	PORCA FINA	
7	1	5166698	TIRANTE	
1	2	14607270	PINO DE FIXAÇÃO	

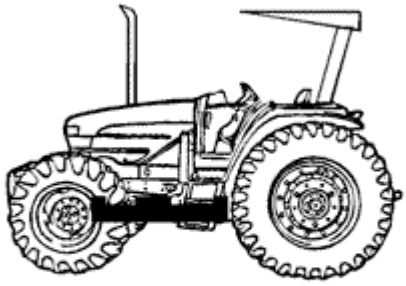

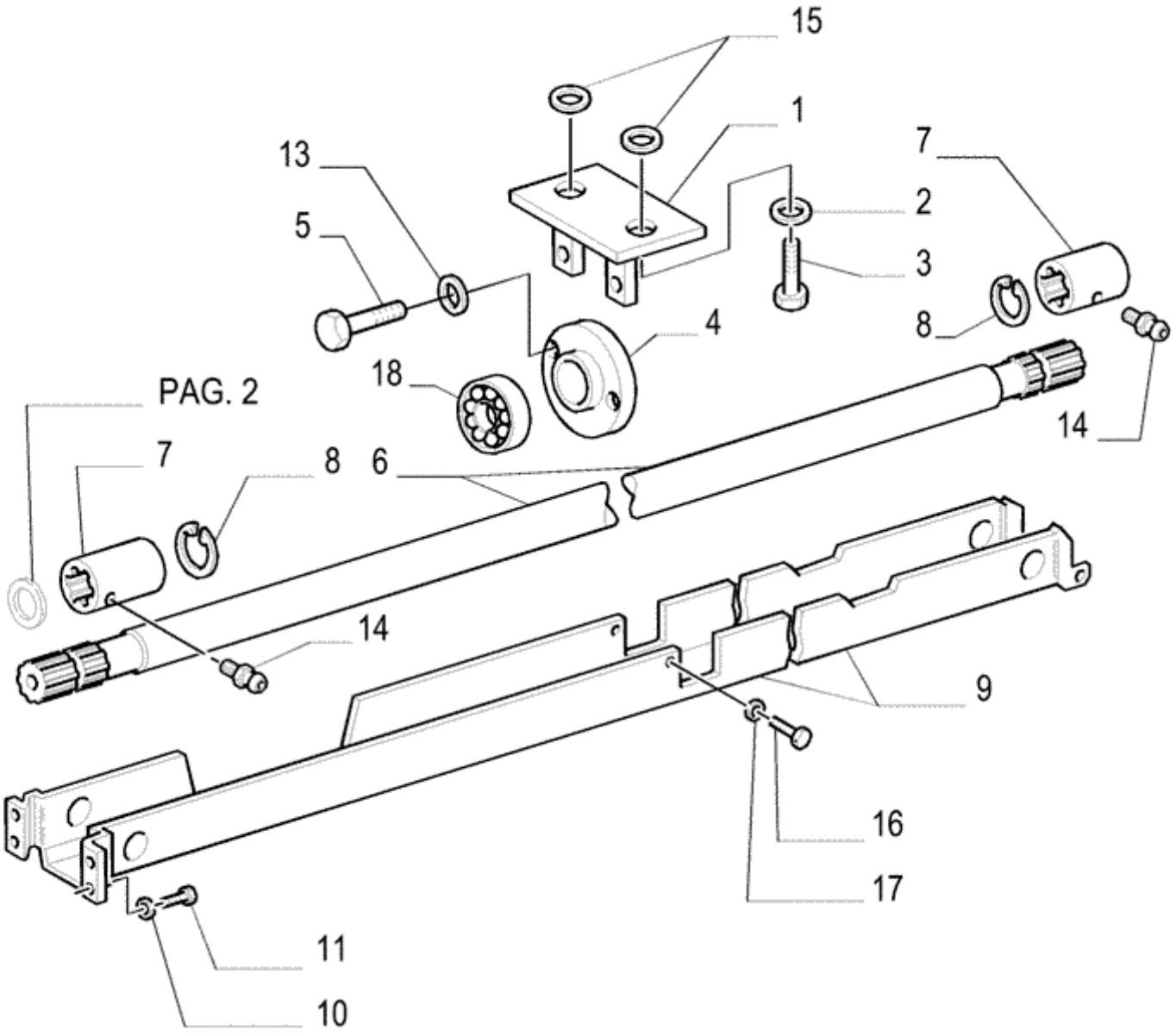
15
1
13
7
2
5
3
4
8
18
14
PAG. 2
7
8
6
14
9
16
17
11
10

Ref.	Qtde	Nº Peça	Descrição da peça	Uso
1	1	5178213	SUPORTE	
2	2	11197979	ANILHA CÓNICA	
3	2	15540531	PARAFUSO	
4	1	5174610	CONCHA	
5	2	15970721	PARAFUSO	
6	1	73403543	EIXO	TL60,TL60E
6	1	5167344	EIXO DE TRANSMISSÃO	TL75,TL75E,TL85,TL85E,TL95,TL95E
7	2	73401606	ACOPLAMENTO ESTRIADO	
8	2	11067776	ANEL DE PRESSÃO	
9	1	73403542	PLACA DE PROTECÇÃO	TL60,TL60E
9	1	73402886	PROTEÇÃO	TL75,TL75E,TL85,TL85E,TL95,TL95E
10	6	11197879	ANILHA CÓNICA	
11	6	16043131	PARAFUSO	
12	2	12164711	PORCA	
13	2	11198579	ANILHA CÓNICA	
14	2	87907S8	GRAXEIRA	
15	2	5165001	ESPAÇADOR	
16	1	10979221	PARAFUSO	
17	1	14496621	ARRUELA PLANA	
18	1	5174609	ROLAMENTO ESFÉRICO	

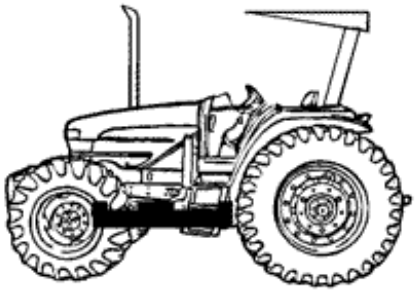

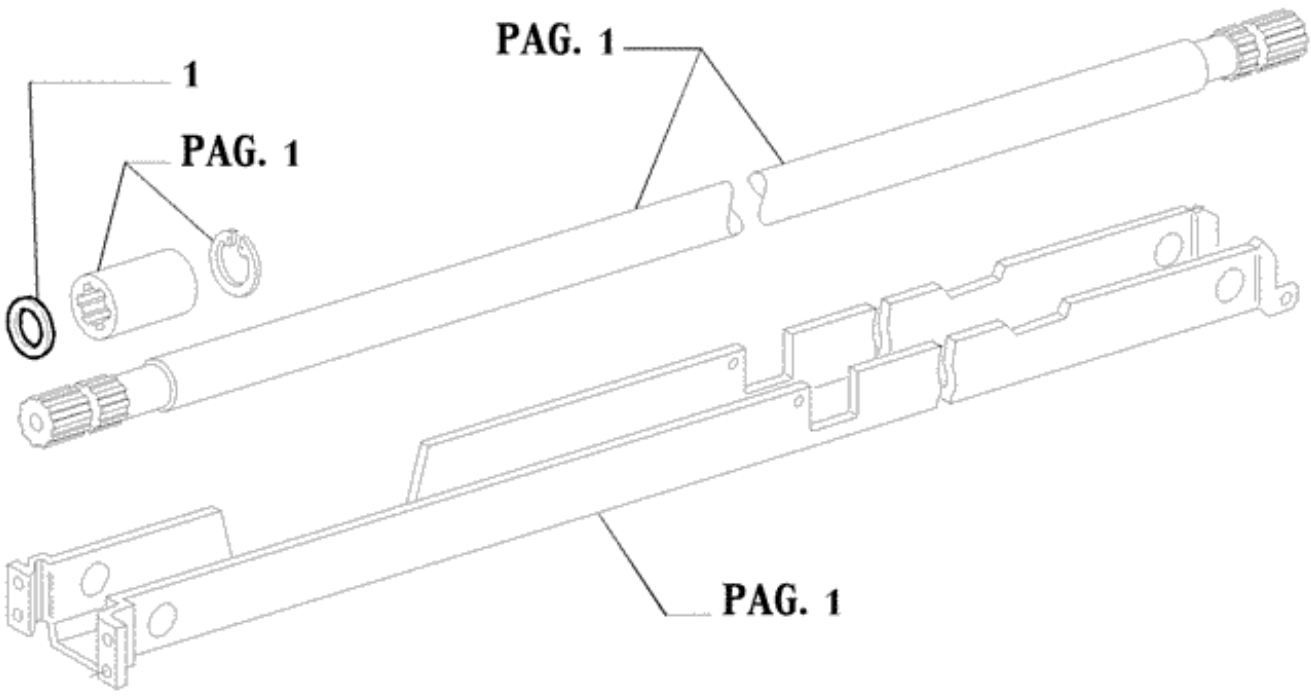
PAG. 1
1
PAG. 1
PAG. 1

Ref.	Qtde	Nº Peça	Descrição da peça	Uso
1	AR	4997301	CALÇO DE AFINAÇÃO	
1	AR	4997302	CALÇO DE AFINAÇÃO	
1	AR	4997303	CALÇO DE AFINAÇÃO	
1	AR	4997304	CALÇO DE AFINAÇÃO	
1	AR	4997305	CALÇO DE AFINAÇÃO	
1	AR	4997306	CALÇO DE AFINAÇÃO	
1	AR	4997307	CALÇO DE AFINAÇÃO	
1	AR	4997308	CALÇO DE AFINAÇÃO	
1	AR	5158051	CALÇO DE AFINAÇÃO	
1	AR	5158052	CALÇO DE AFINAÇÃO	

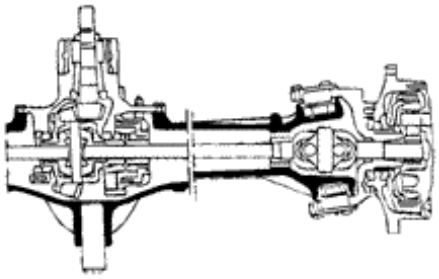

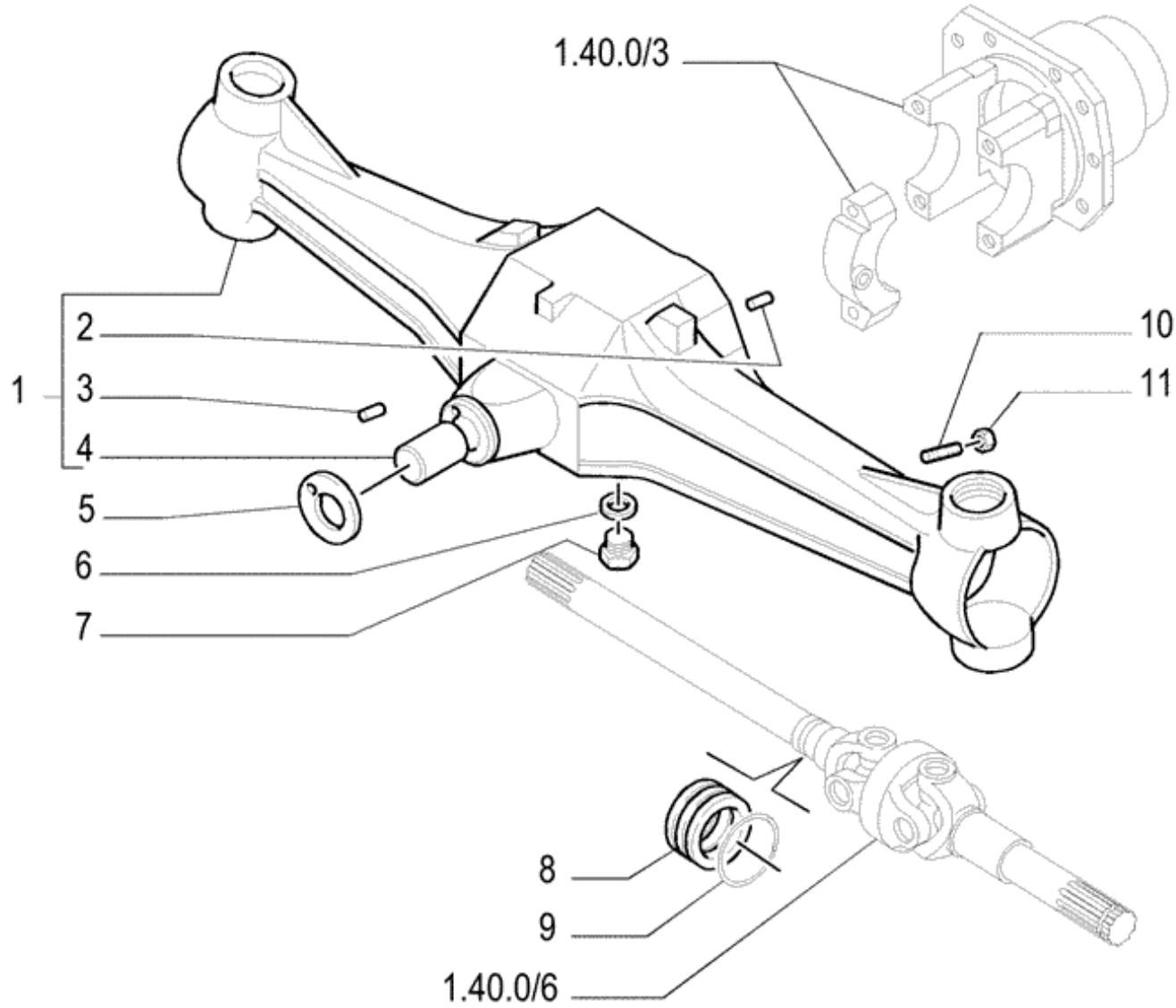
1.40.0/3
1
2
3
4
5
6
7
10
11
8
9
1.40.0/6

Ref.	Qtde	Nº Peça	Descrição da peça	Uso
1	1	87736199	ALOJAMENTO	
2	2	4988170	PINO	
3	1	4966244	PINO	
4	1	5140017	PINO	
5	1	5140456	ANEL	
6	2	10263460	VEDANTE	
7	2	10305111	BUJÃO	
8	2	87371275	BUCHA	
9	2	14464980	O-RING	
10	2	5100194	PARAFUSO	
11	2	14048811	PORCA	

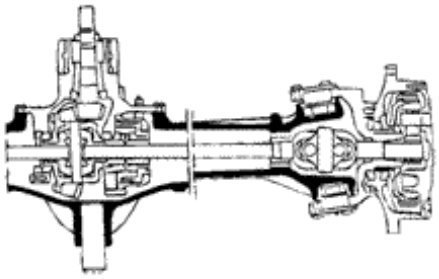

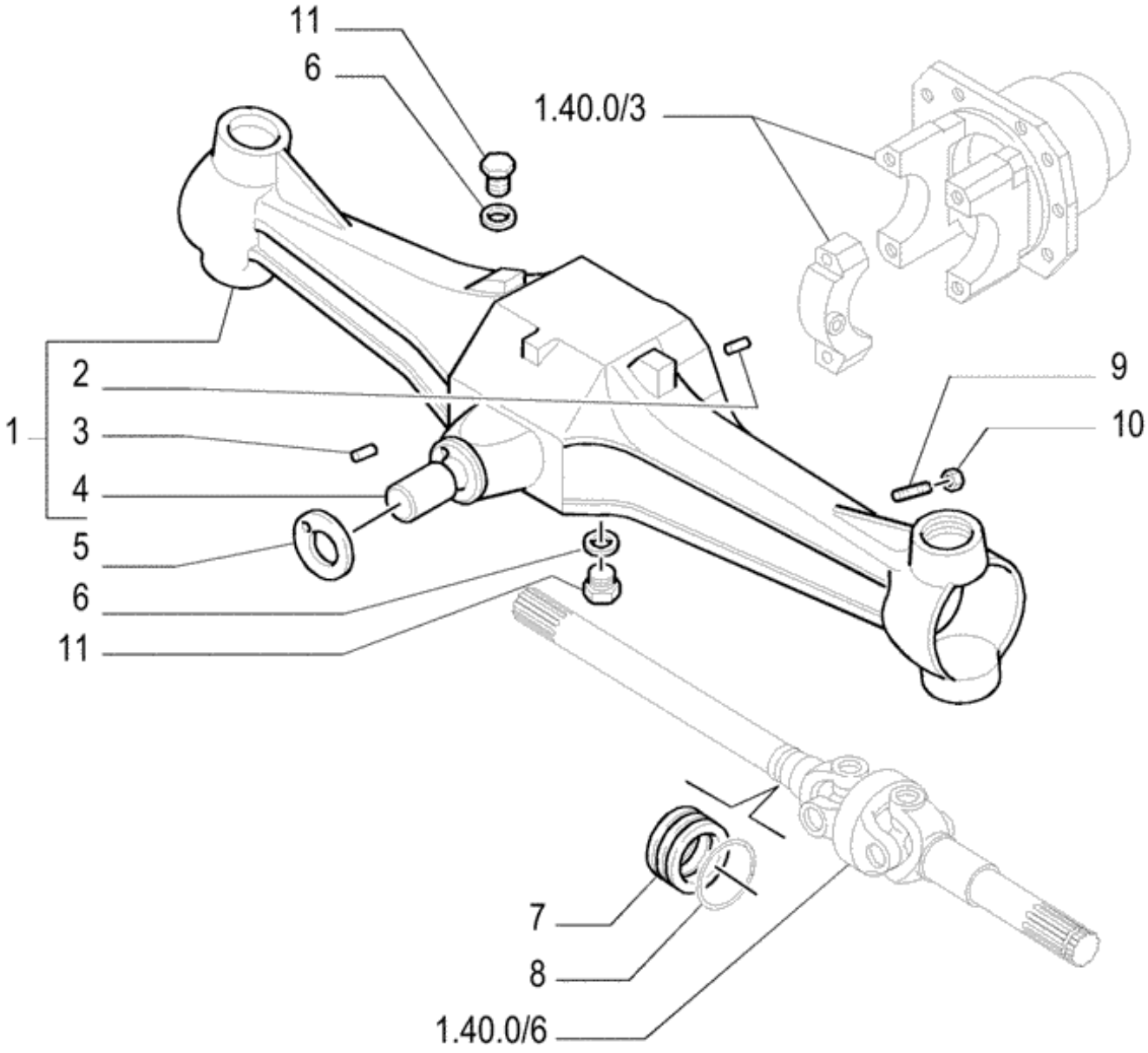
11
6
1.40.0/3
2
1
3
4
5
6
11
9
10
7
8
1.40.0/6

Ref.	Qtde	Nº Peça	Descrição da peça	Uso
1	1	5164327	ALOJAMENTO DO EIXO	
2	2	4988170	PINO	
3	1	4966244	PINO	
4	1	5140017	PINO	
5	1	5140456	ANEL	
6	2	10263460	VEDANTE	
7	2	87371268	BUCHA	
8	2	14465380	O-RING	2.62 x 80
9	2	5100194	PARAFUSO	
10	2	14048811	PORCA	
11	2	10305111	BUJÃO	

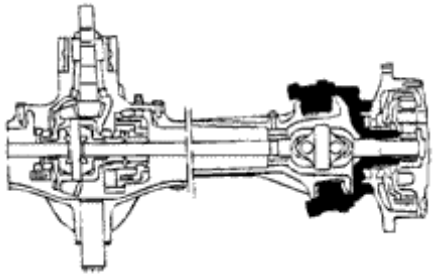

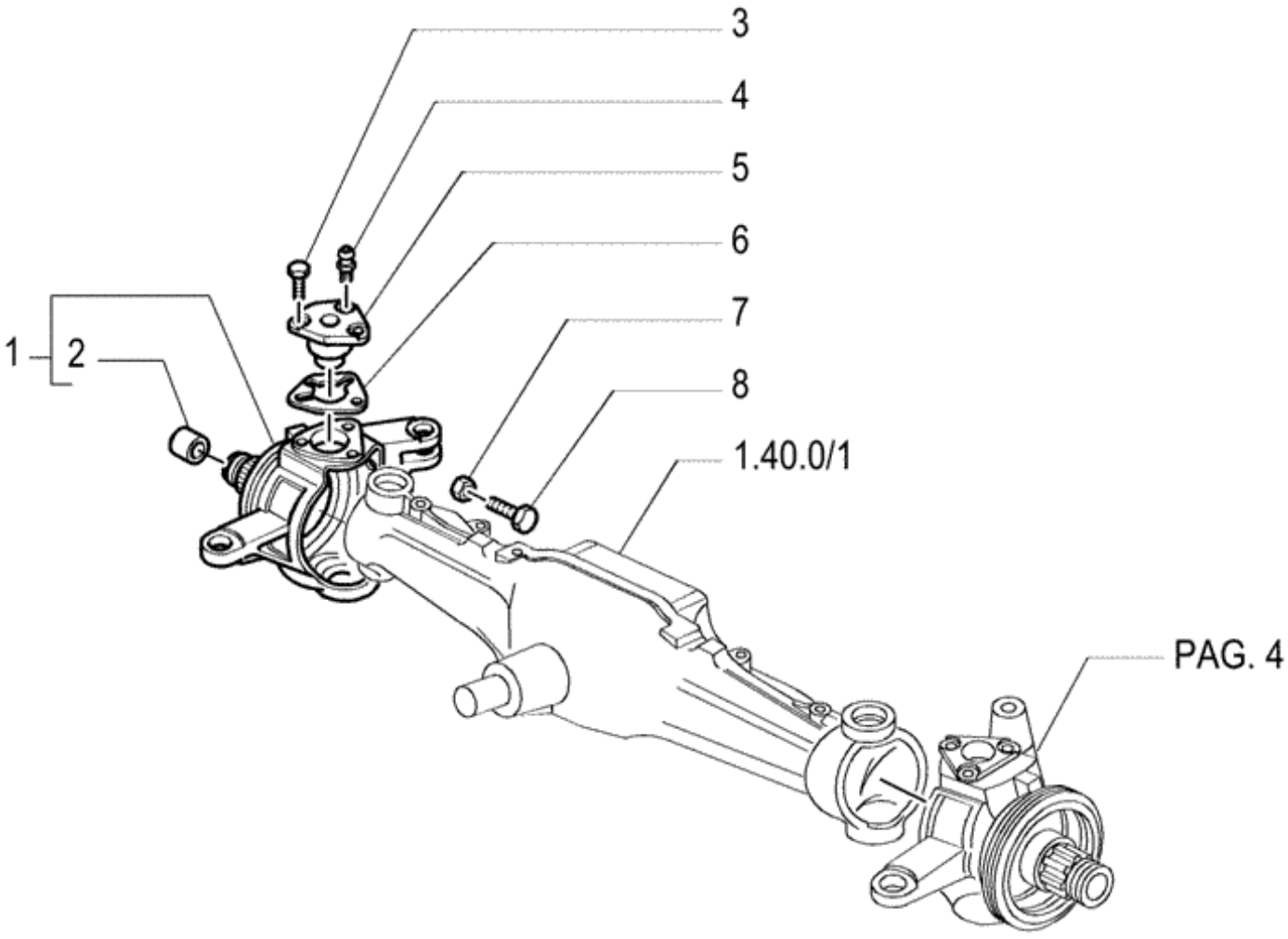
3
4
5
6
7
8
1
2
1.40.0/1
PAG. 4

Ref.	Qtde	Nº Peça	Descrição da peça	Uso
1	1	47033068	CARCAÇA	RH
2	1	87525550	BUCHA	
3	12	14274534	PARAFUSO DE BLOQUEIO	
4	4	5120532	GRAXEIRA	
5	4	5137239	CAVILHA DE RÓTULA	BALL PIN
6	2	5137456	CALÇO DE AFINAÇÃO	
6	2	5137457	CALÇO DE AFINAÇÃO	
6	2	5137458	CALÇO DE AFINAÇÃO	0.20 mm
6	4	5137459	CALÇO DE AFINAÇÃO	0.25 mm
6	20	5137460	CALÇO DE AFINAÇÃO	0.30 mm
7	2	10717624	PORCA FINA	
8	2	87751873	PARAFUSO	

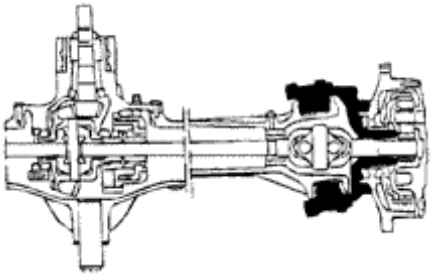

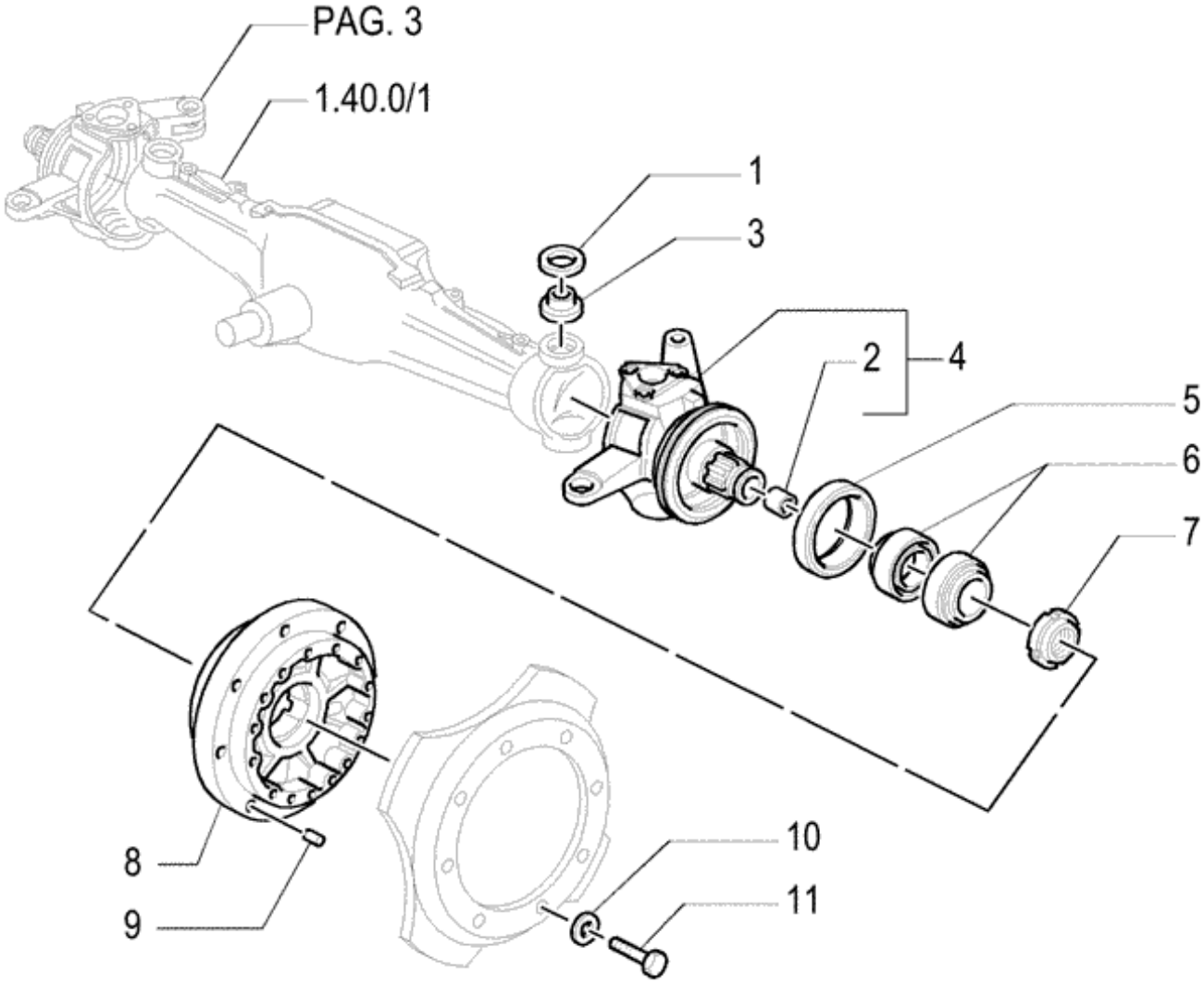
PAG. 3
1.40.0/1
1
3
2
4
5
6
7
8
9
10
11

Ref.	Qtde	Nº Peça	Descrição da peça	Uso
1	4	5121471	VEDANTE	
2	1	87525550	BUCHA	
3	4	5119699	ROLAMENTO ESFÉRICO	
4	1	47033067	CONJUNTO ARTICULAÇÃO	LH
5	2	87309584	VEDANTE DE ÓLEO	
				TL60E, TL75E
6	4	5136951	ROLAMENTO ROLO CONIC	95 x 135 x 20
7	2	5142020	PORCA	
8	2	5142013	CUBO	
9	2	4985063	GUIA	
10	16	5100516	ARRUELA PLANA	
11	16	11390531	PARAFUSO	

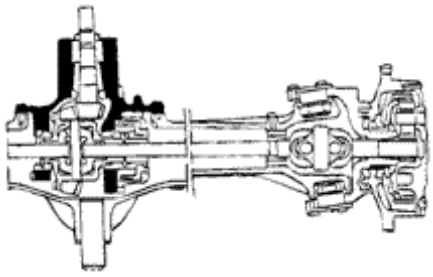

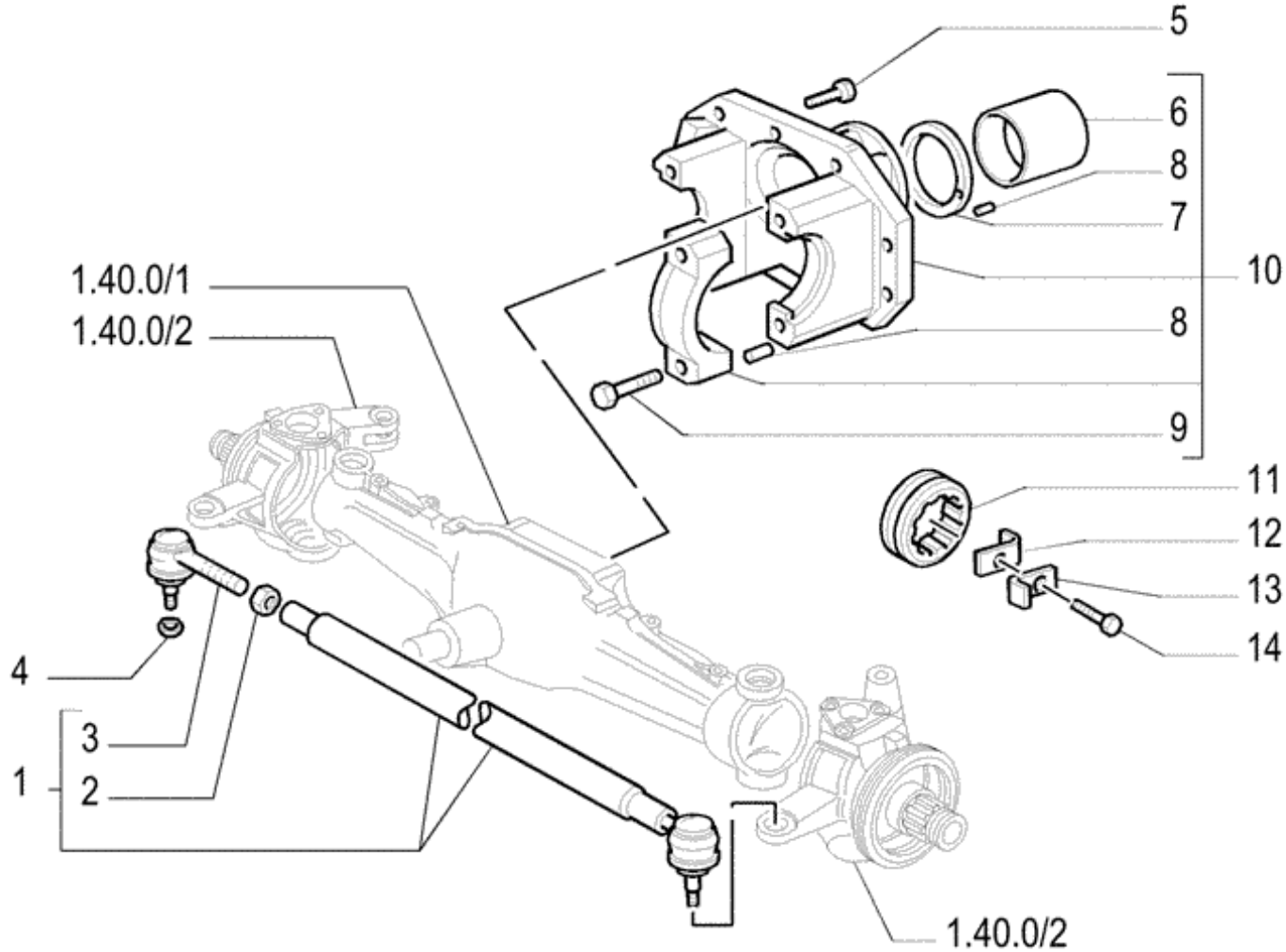
5
6
8
7
10
8
9
11
12
13
14
1.40.0/1
1.40.0/2
4
3
1
2
1.40.0/2

Ref.	Qtde	Nº Peça	Descrição da peça	Uso
1	1	5168933	BARRA TRANSVERSAL	
2	1	82991349	PORCA	
3	1	82991340	CABECA DE ARTICULACA	
4	2	12575911	PORCA	
5	8	14274631	PARAFUSO DE BLOQUEIO	
6	1	5136120	BUCHA	
7	1	5136119	ANEL	
8	3	4966244	PINO	
9	4	14275334	PARAFUSO	
10	1	5153612	SUPORTE	
11	2	4996750	PORCA DE VEDAÇÃO	
12	2	4996751	PLACA	
13	2	562659	PLACA	
14	2	15970521	PARAFUSO	

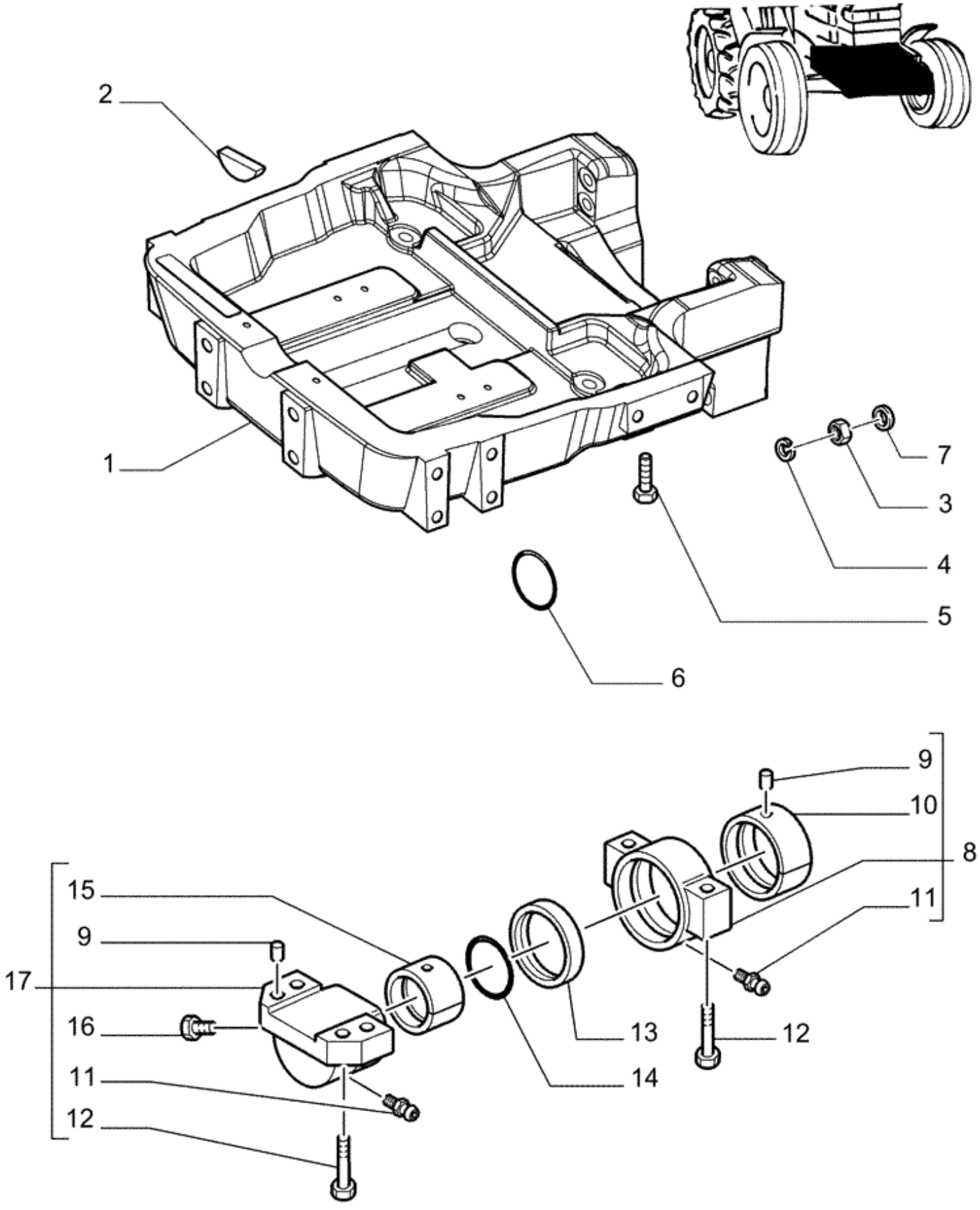
2
1
7
3
4
5
6
9
10
8
15
11
9
17
16
13
12
11
14
12

Ref.	Qtde	Nº Peça	Descrição da peça	Uso
1	1	73402894	SUPORTE	
2	1	5176989	BUJÃO	
3	8	12164121	PORCA	
4	8	11194279	ANILHA CÓNICA	
5	4	14272031	PARAFUSO	
6	1	14471380	O-RING	
7	AR	73403260	ARRUELA PLANA	0.71-0.66
7	AR	73403259	ARRUELA PLANA	0.64-0.58
7	AR	73403258	ARRUELA PLANA	0.56-0.51
7	AR	73403257	ARRUELA PLANA	0.48-0.44
7	AR	73403256	ARRUELA PLANA	0.40-0.36
8	1	5147613	SUPORTE	
9	4	10837710	GUIA	
10	1	5129385	BUCHA	
11	2	13407211	GRAXEIRA	
12	4	14272031	PARAFUSO	
13	1	5188609	ANEL VEDADOR	
14	1	14471380	O-RING	TL60, TL75
15	1	5101112	BUCHA	
16	1	13411117	VALVULA DE ALIVIO	
17	1	5140452	SUPORTE	Front TL85, TL95
17	1	5146124	SUPORTE	Frotn TL60, TL75

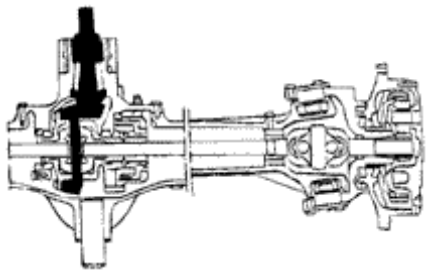

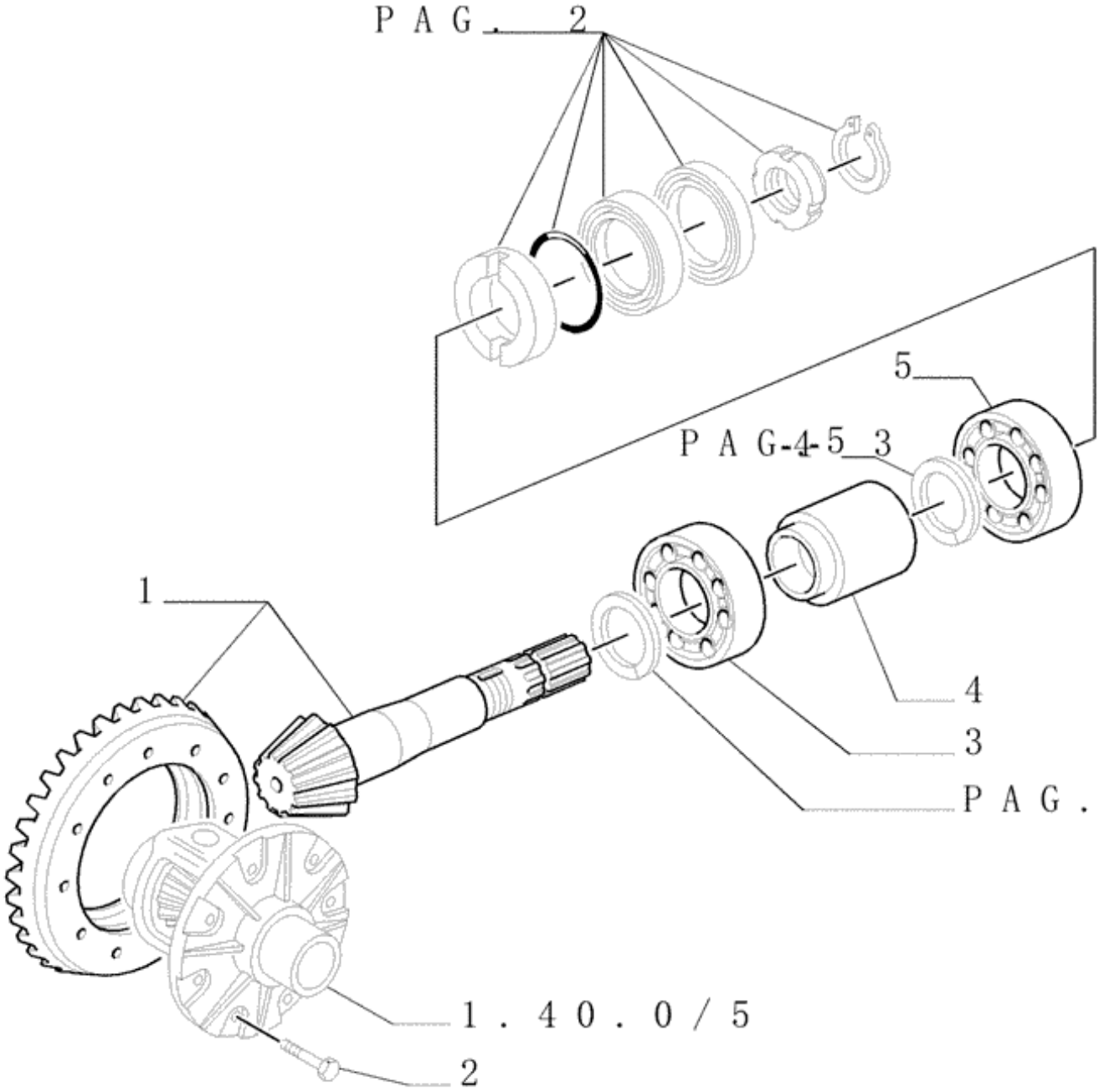
P A G . 2
5
P A G-4-5 3
1
4
3
P A G .
1 . 4 0 . 0 / 5
2

Ref.	Qtde	Nº Peça	Descrição da peça	Uso
1	1	5142023	CONJUNTO DE ENGRENAG	TL75,TL75E,TL85,TL85E,TL95,TL95E, Ratio 9:39
1	1	5167970	CONJUNTO DE ENGRENAG	TL75,TL75E
1	1	5167971	COROA CÔNICA	TL60,TL60E, Ratio 9:29
3	1	5143109	ROLAMENTO ROLO CONIC	
4	1	5169235	ESPAÇADOR	
5	1	5133776	ROLAMENTO ROLO CONIC	TL75,TL75E,TL85,TL85E,TL95,TL95E
5	1	26799950	ROLAMENTO ROLO CONIC	TL60,TL60E,TL75,TL75E
2	AR	14274434	PARAFUSO DE BLOQUEIO	
				Q=6 Para TL60,TL60E,TL75,TL75E; Q=8 Para TL85,TL85E,TL95,TL95E

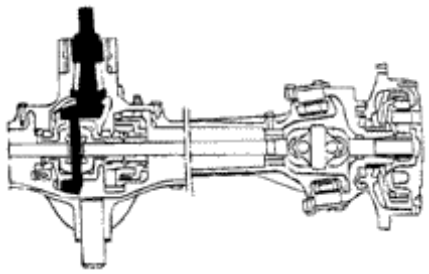

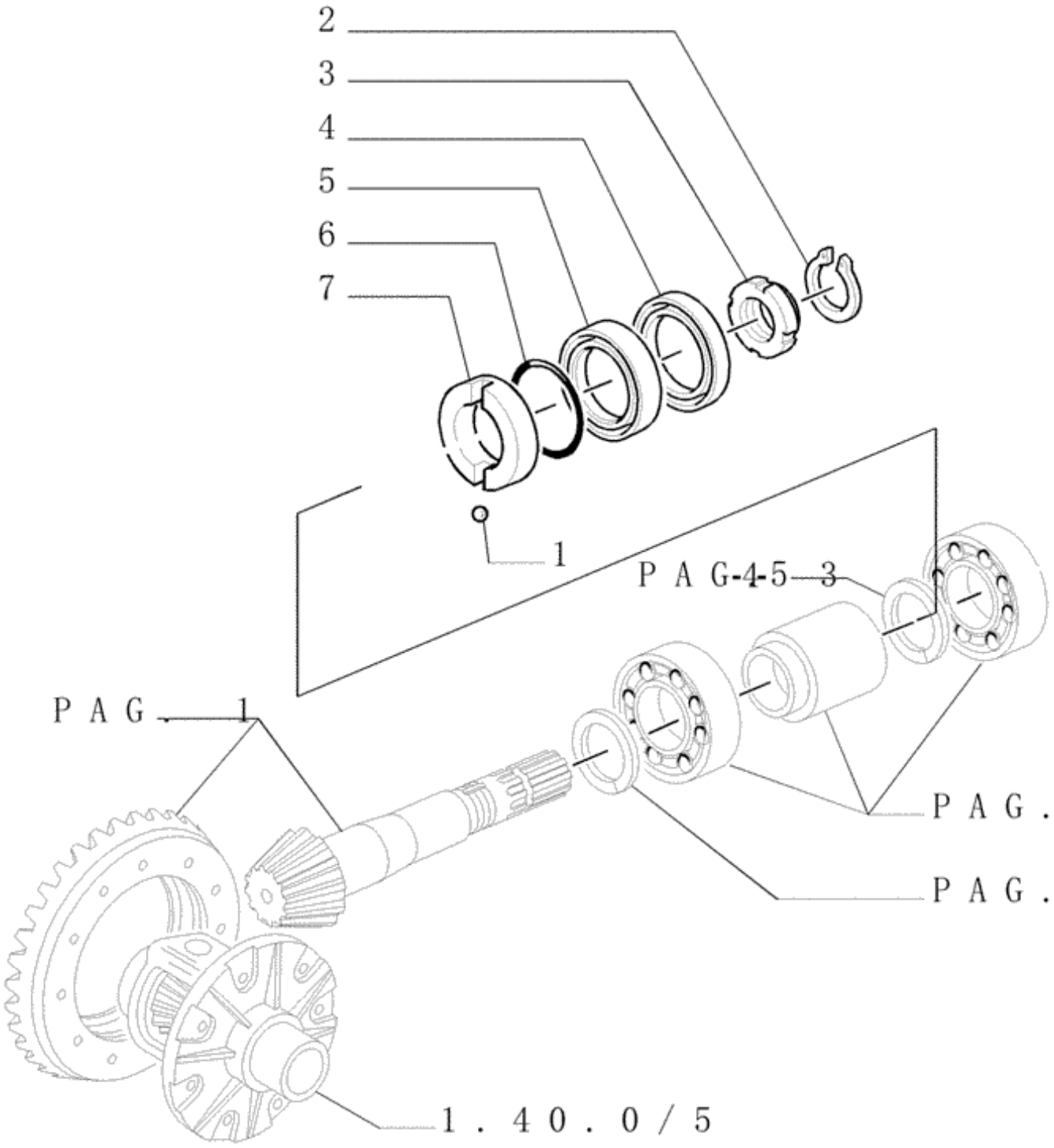
2
3
4
5
6
7
1
P A G-4-5—3
P A G—1
P A G .
P A G .
1 . 4 0 . 0 / 5

Ref.	Qtde	Nº Peça	Descrição da peça	Uso
1	1	20419320	ESFERA	
2	1	11067776	ANEL DE PRESSÃO	
3	1	5143242	PORCA DE VEDAÇÃO	
4	1	4997451	COBRE-JUNTAS	
5	1	5135294	VEDANTE	
6	1	14454380	O-RING	
7	1	5142026	ANEL	

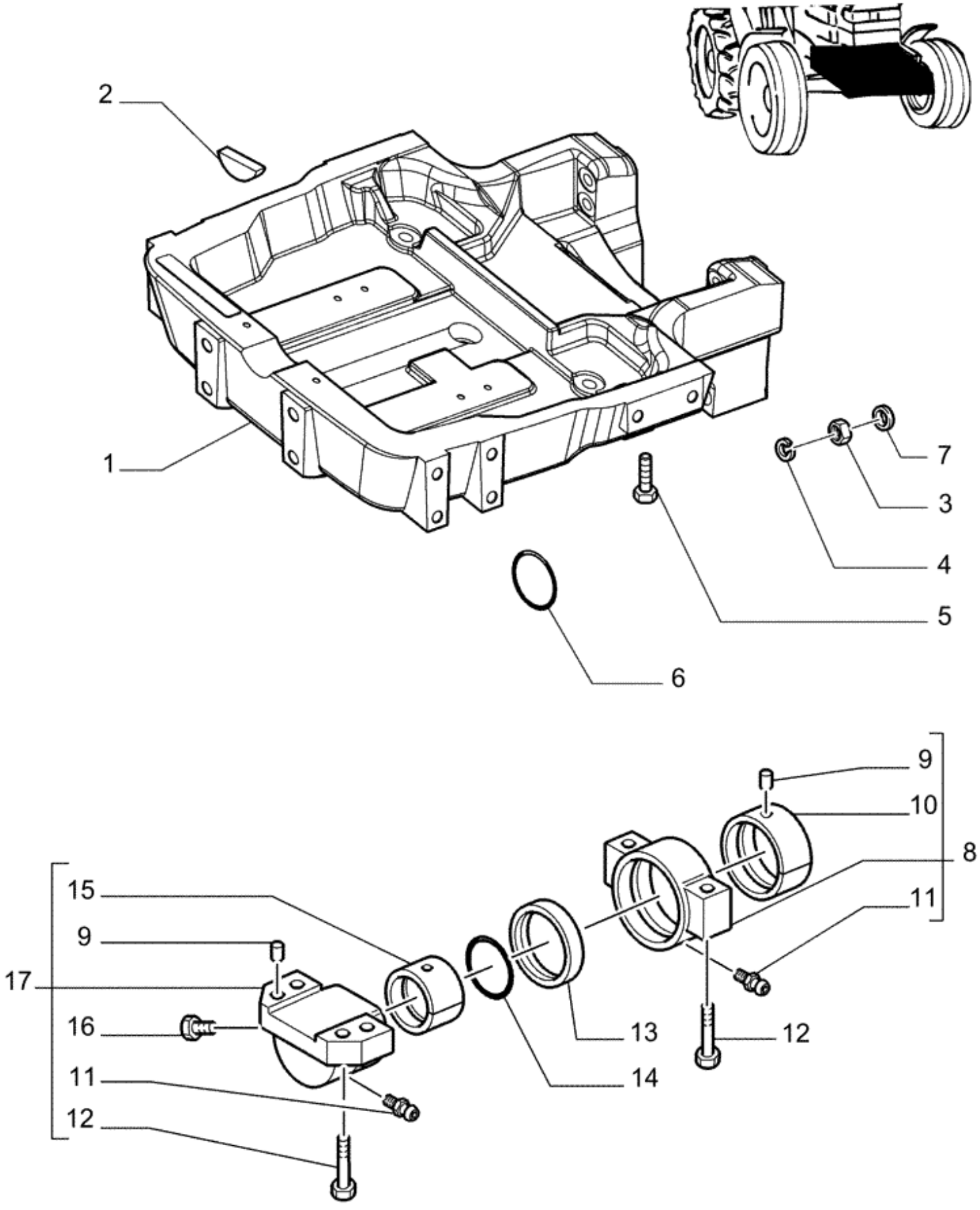
2
1
7
3
4
5
6
9
10
8
15
11
9
17
16
13
12
11
14
12

Ref.	Qtde	Nº Peça	Descrição da peça	Uso
1	1	73402894	SUPORTE	
2	1	5176989	BUJÃO	
3	8	12164121	PORCA	
4	8	11194279	ANILHA CÓNICA	
5	4	14272031	PARAFUSO	
6	1	14471380	O-RING	
7	AR	73403260	ARRUELA PLANA	0.71-0.66
7	AR	73403259	ARRUELA PLANA	0.64-0.58
7	AR	73403258	ARRUELA PLANA	0.56-0.51
7	AR	73403257	ARRUELA PLANA	0.48-0.44
7	AR	73403256	ARRUELA PLANA	0.40-0.36
8	1	5147613	SUPORTE	
9	4	10837710	GUIA	
10	1	5129385	BUCHA	
11	2	13407211	GRAXEIRA	
12	4	14272031	PARAFUSO	
13	1	5188609	ANEL VEDADOR	
14	1	14471380	O-RING	TL60, TL75
15	1	5101112	BUCHA	
16	1	13411117	VALVULA DE ALIVIO	
17	1	5140452	SUPORTE	Front TL85, TL95
17	1	5146124	SUPORTE	Frotn TL60, TL75

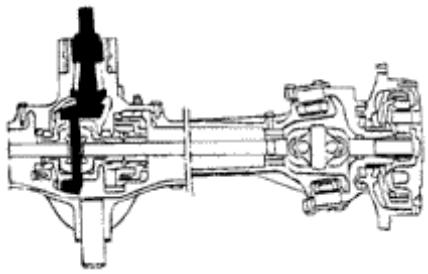

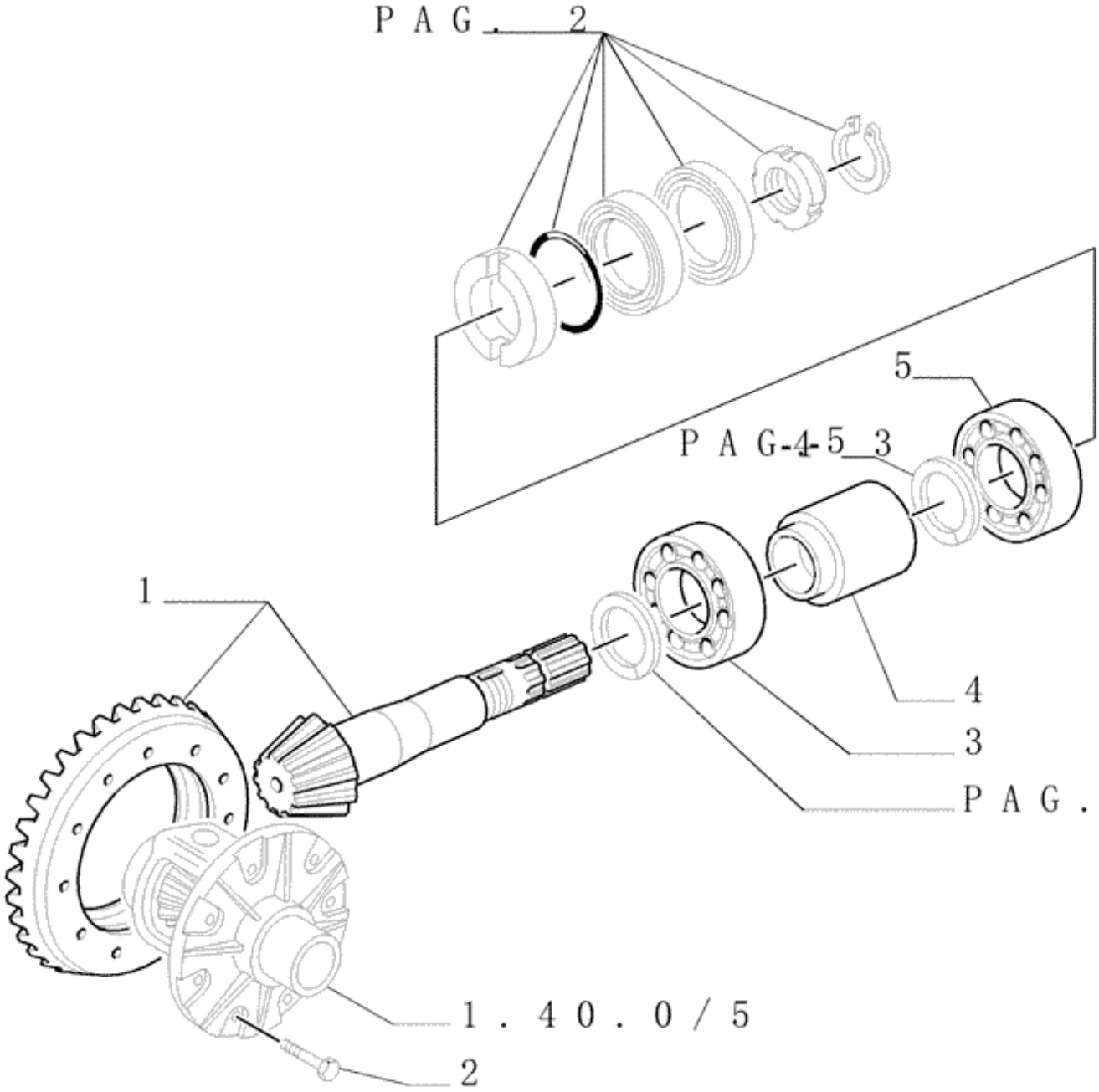
P A G . 2
5
P A G-4-5 3
1
4
3
P A G .
1 . 4 0 . 0 / 5
2

Ref.	Qtde	Nº Peça	Descrição da peça	Uso
1	1	5142023	CONJUNTO DE ENGRENAG	TL75,TL75E,TL85,TL85E,TL95,TL95E, Ratio 9:39
1	1	5167970	CONJUNTO DE ENGRENAG	TL75,TL75E
1	1	5167971	COROA CÔNICA	TL60,TL60E, Ratio 9:29
3	1	5143109	ROLAMENTO ROLO CONIC	
4	1	5169235	ESPAÇADOR	
5	1	5133776	ROLAMENTO ROLO CONIC	TL75,TL75E,TL85,TL85E,TL95,TL95E
5	1	26799950	ROLAMENTO ROLO CONIC	TL60,TL60E,TL75,TL75E
2	AR	14274434	PARAFUSO DE BLOQUEIO	
				Q=6 Para TL60,TL60E,TL75,TL75E; Q=8 Para TL85,TL85E,TL95,TL95E

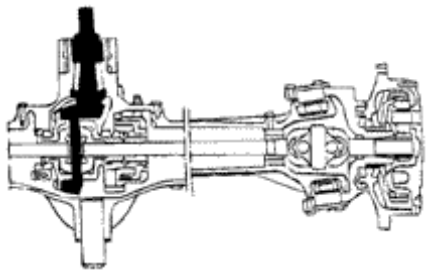

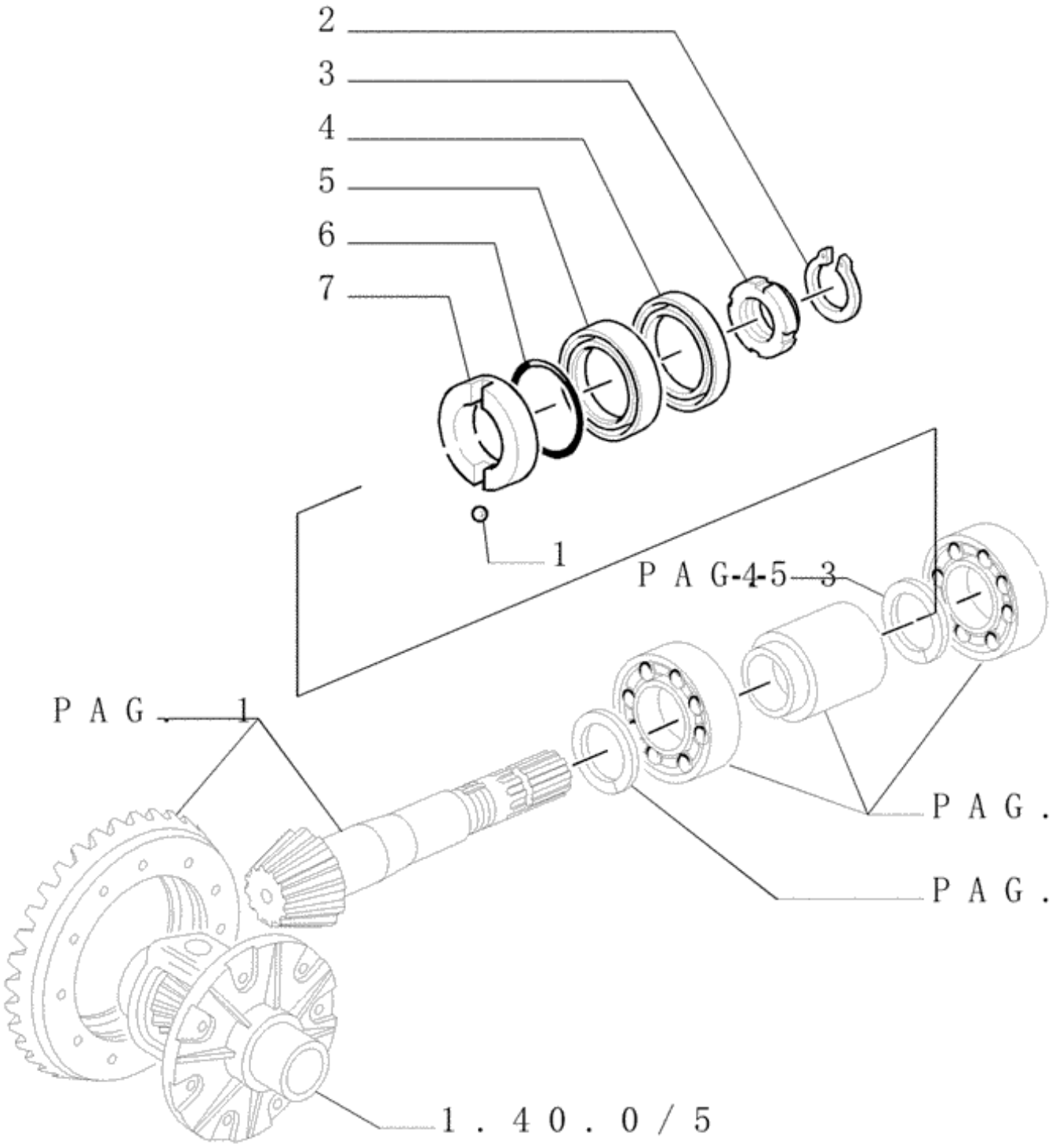
2
3
4
5
6
7
1
P A G-4-5—3
P A G—1
P A G .
P A G .
1 . 4 0 . 0 / 5

Ref.	Qtde	Nº Peça	Descrição da peça	Uso
1	1	20419320	ESFERA	
2	1	11067776	ANEL DE PRESSÃO	
3	1	5143242	PORCA DE VEDAÇÃO	
4	1	4997451	COBRE-JUNTAS	
5	1	5135294	VEDANTE	
6	1	14454380	O-RING	
7	1	5142026	ANEL	

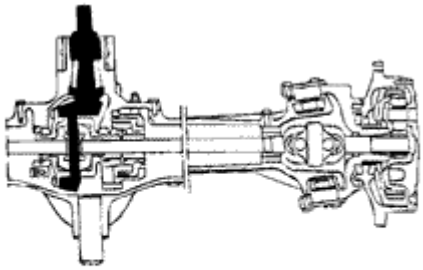

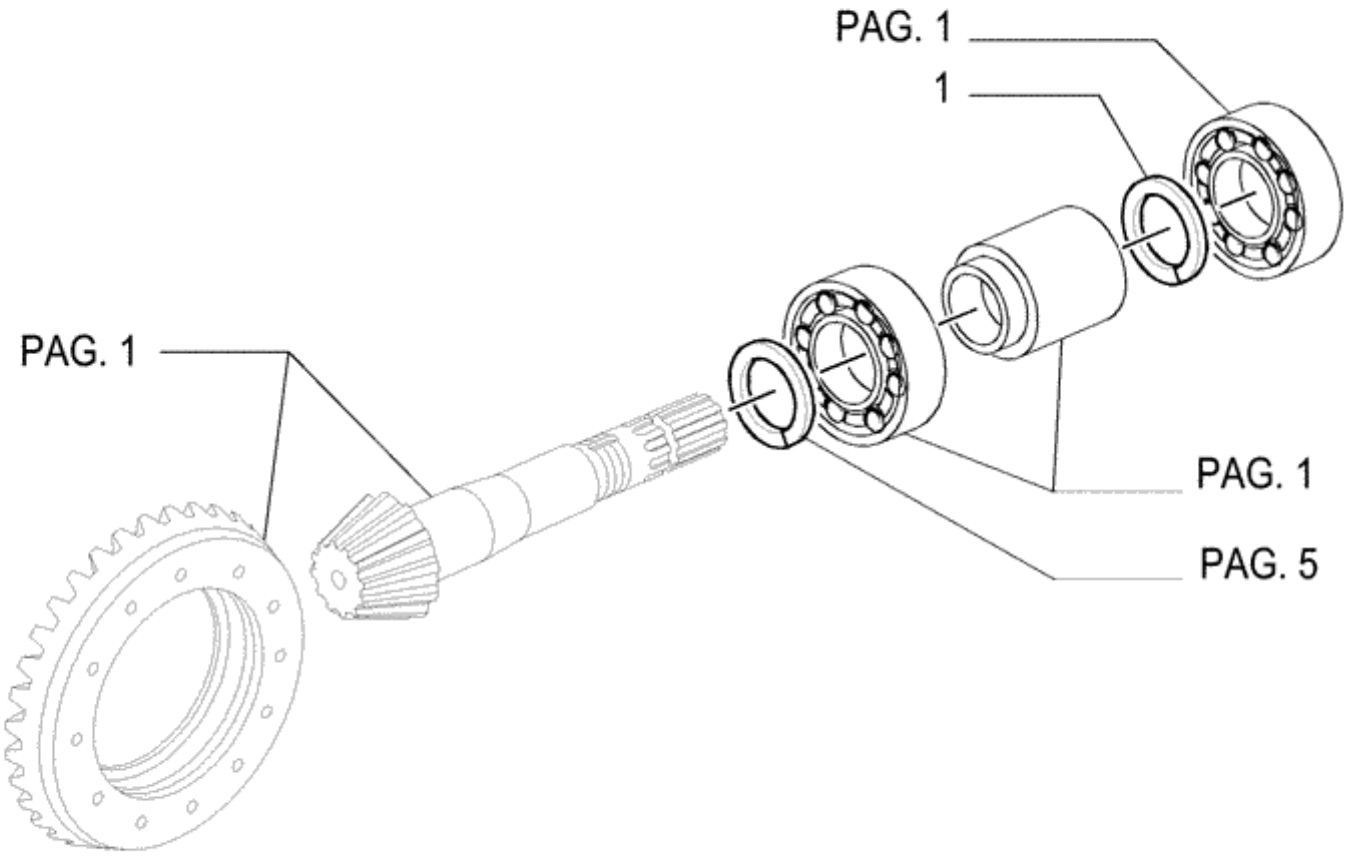
PAG. 1
1
PAG. 1
PAG. 1
PAG. 5

Ref.	Qtde	Nº Peça	Descrição da peça	Uso
1	AR	5142027	CALÇO DE AFINAÇÃO	
1	AR	5142028	CALÇO DE AFINAÇÃO	
1	AR	5142029	CALÇO DE AFINAÇÃO	
1	AR	5142030	CALÇO DE AFINAÇÃO	
1	AR	5142031	CALÇO DE AFINAÇÃO	
1	AR	5142032	CALÇO DE AFINAÇÃO	
1	AR	5142033	CALÇO DE AFINAÇÃO	
1	AR	5142034	CALÇO DE AFINAÇÃO	
1	AR	5142035	CALÇO DE AFINAÇÃO	
1	AR	5142036	CALÇO DE AFINAÇÃO	
1	AR	5142037	CALÇO DE AFINAÇÃO	
1	AR	5142038	CALÇO DE AFINAÇÃO	
1	AR	5142039	CALÇO DE AFINAÇÃO	
1	AR	5101236	CALÇO DE AFINAÇÃO	
1	AR	5101237	CALÇO DE AFINAÇÃO	
1	AR	5101238	CALÇO DE AFINAÇÃO	
1	AR	5129161	CALÇO DE AFINAÇÃO	
1	AR	5129162	CALÇO DE AFINAÇÃO	
1	AR	73403256	ARRUELA PLANA	
1	AR	73403257	ARRUELA PLANA	
1	AR	73403258	ARRUELA PLANA	
1	AR	73403259	ARRUELA PLANA	
1	1	73403260	ARRUELA PLANA	

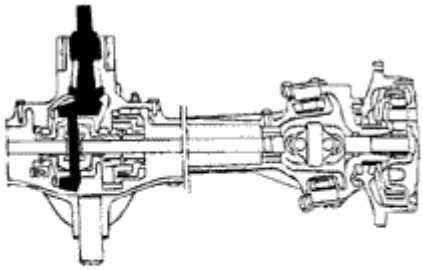

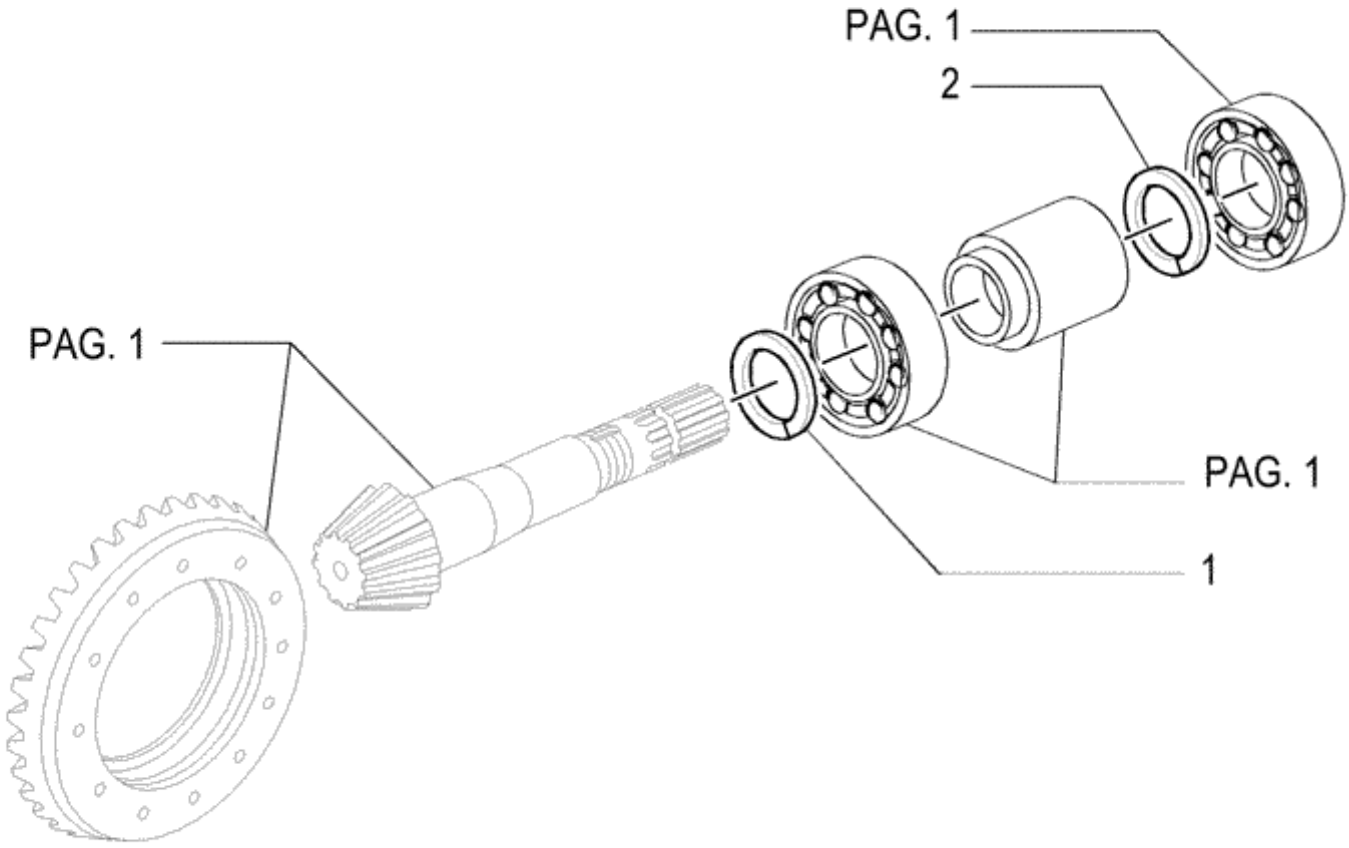
PAG. 1
2
PAG. 1
PAG. 1
PAG. 1
1

Ref.	Qtde	Nº Peça	Descrição da peça	Uso
1	AR	4997456	CALÇO DE AFINAÇÃO	
1	AR	4997457	CALÇO DE AFINAÇÃO	
1	AR	4997458	CALÇO DE AFINAÇÃO	
1	AR	4997459	CALÇO DE AFINAÇÃO	
1	AR	4997460	CALÇO DE AFINAÇÃO	
1	AR	4997461	CALÇO DE AFINAÇÃO	
1	AR	4997462	CALÇO DE AFINAÇÃO	
1	AR	4997463	CALÇO DE AFINAÇÃO	
2	AR	5101234	CALÇO DE AFINAÇÃO	
2	AR	5101235	CALÇO DE AFINAÇÃO	
2	AR	5101236	CALÇO DE AFINAÇÃO	
2	AR	5101237	CALÇO DE AFINAÇÃO	
2	AR	5101238	CALÇO DE AFINAÇÃO	
2	AR	5129151	CALÇO DE AFINAÇÃO	
2	AR	5129152	CALÇO DE AFINAÇÃO	
2	AR	5129153	CALÇO DE AFINAÇÃO	
2	AR	5129154	CALÇO DE AFINAÇÃO	
2	AR	5129155	CALÇO DE AFINAÇÃO	
2	AR	5129156	CALÇO DE AFINAÇÃO	
2	AR	5129157	CALÇO DE AFINAÇÃO	
2	AR	5129158	CALÇO DE AFINAÇÃO	
2	AR	5129159	CALÇO DE AFINAÇÃO	
2	AR	5129160	CALÇO DE AFINAÇÃO	
2	AR	5129161	CALÇO DE AFINAÇÃO	
2	AR	5129162	CALÇO DE AFINAÇÃO	

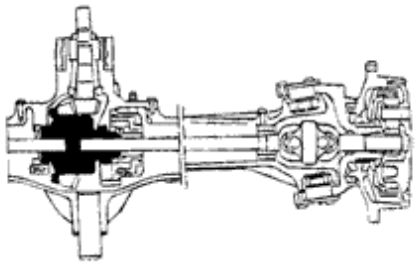

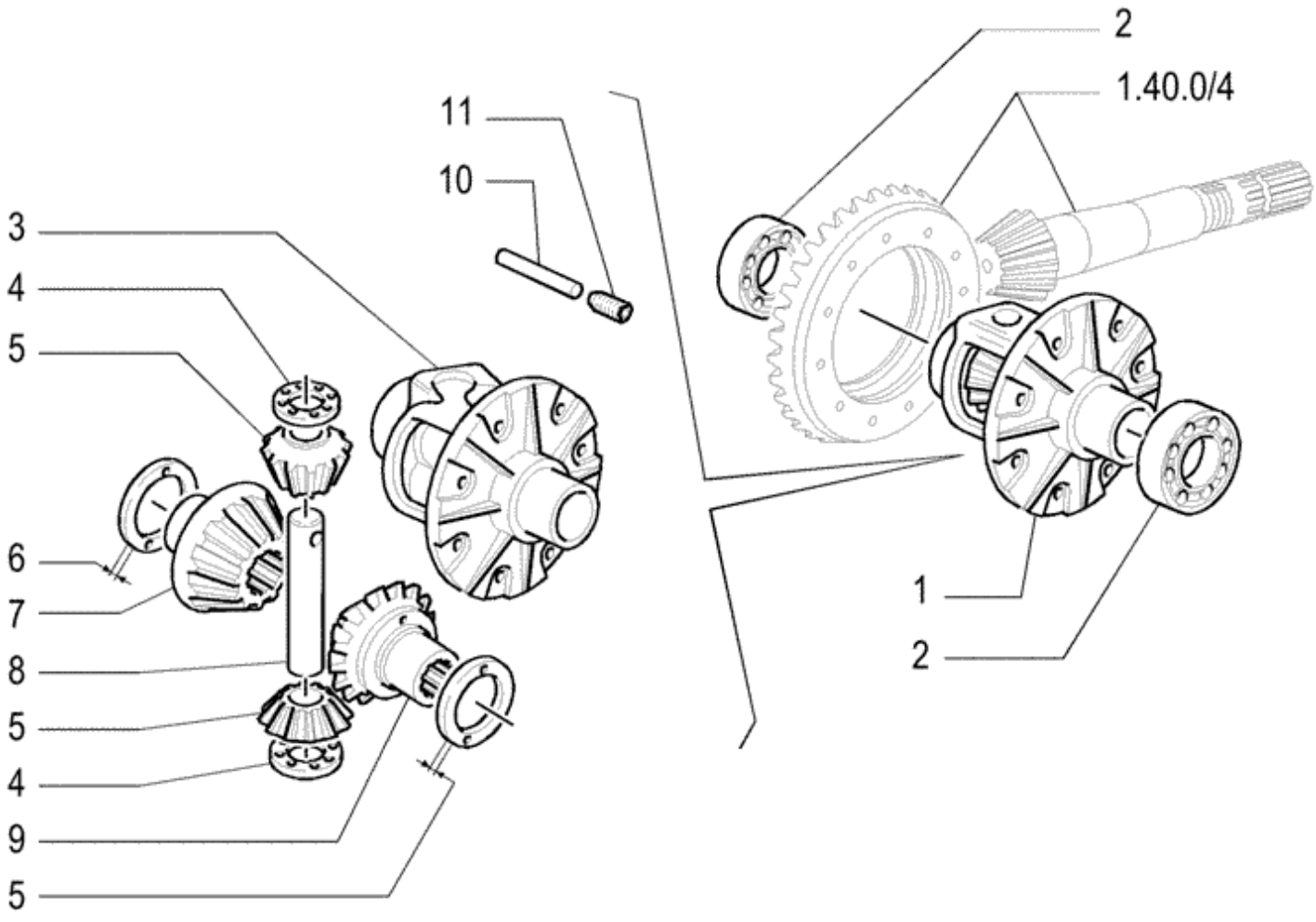
2
1.40.0/4
11
10
3
4
5
6
7
8
5
4
9
5
1
2

Ref.	Qtde	Nº Peça	Descrição da peça	Uso
1	1	5117219	CONJUNTO DIFERENCIAL	
2	2	24903450	ROLAMENTO ROLO CONIC	
3	1	5174844	ALOJAMENTO	
4	2	4987975	ANEL DE ENCOSTO	
5	2	5103870	PINHÃO	
6	AR	5087991	CALÇO DE AFINAÇÃO	
6	AR	5087992	CALÇO DE AFINAÇÃO	
6	AR	5088603	CALÇO DE AFINAÇÃO	
6	AR	5088604	CALÇO DE AFINAÇÃO	
6	AR	5088328	CALÇO DE AFINAÇÃO	
6	AR	5088329	CALÇO DE AFINAÇÃO	
6	AR	5148940	ANEL DE ENCOSTO	
6	AR	5148939	ANEL DE ENCOSTO	
6	AR	5148936	ANEL DE ENCOSTO	
6	AR	5148938	ANEL DE ENCOSTO	
6	AR	5148937	ANEL DE ENCOSTO	
6	AR	5167387	ANEL DE ENCOSTO	
6	AR	5167388	ANEL DE ENCOSTO	
6	AR	5181356	ANEL DE ENCOSTO	
6	AR	5181357	ANEL DE ENCOSTO	
6	AR	5087993	CALÇO DE AFINAÇÃO	
6	AR	5087994	CALÇO DE AFINAÇÃO	
6	1	5087995	CALÇO DE AFINAÇÃO	
7	1	5110716	ENGRENAGEM PLANETÁRI	
8	1	5148935	PINO	
9	1	5103868	PINHÃO	
10	1	5173242	PINO ELÁSTICO	
11	1	13807870	PARAFUSO DE AJUSTE	
12	1	73400326	PINO ELÁSTICO	Not illustrated

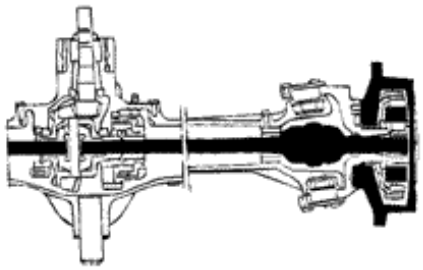

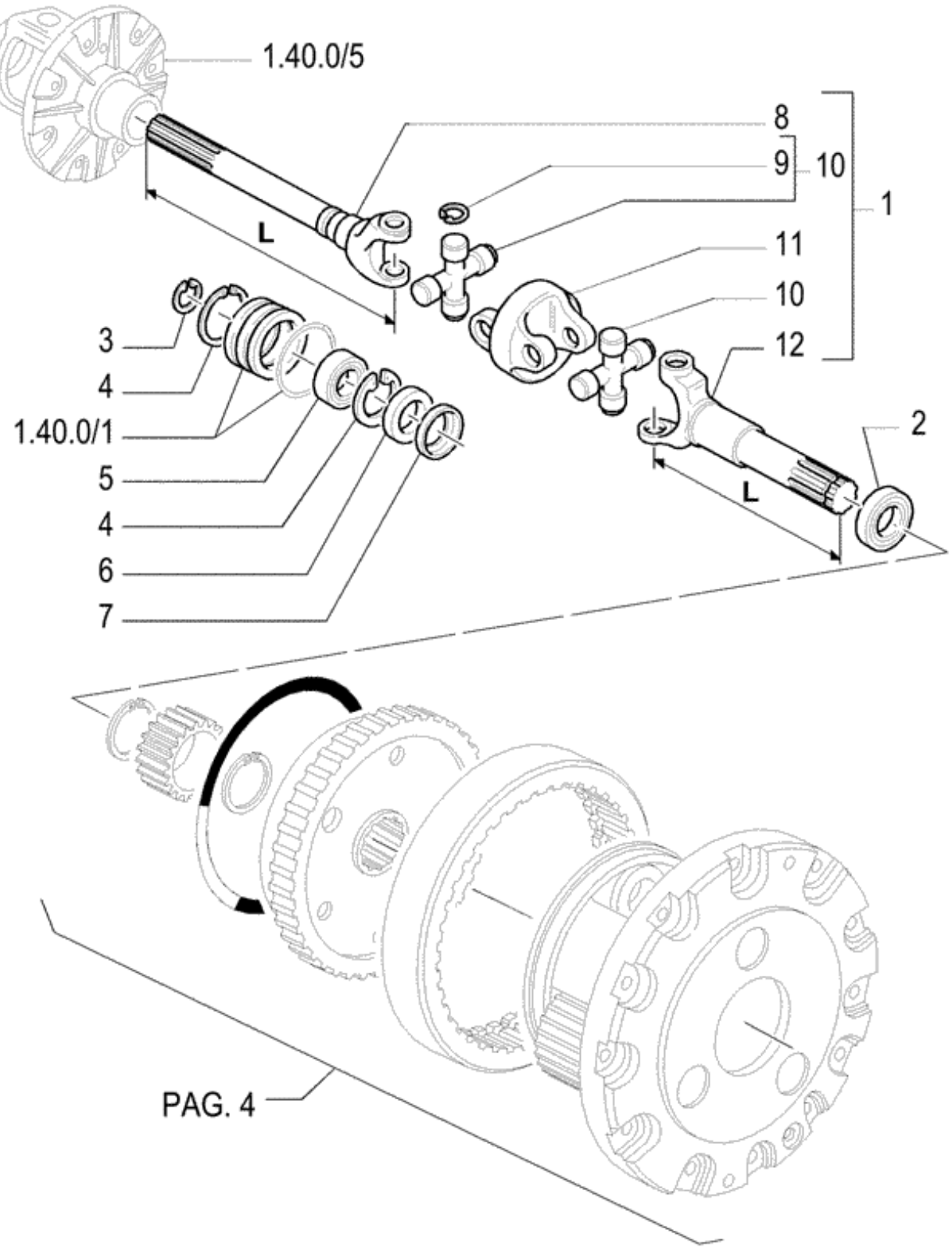
1.40.0/5
8
9
10
1
L
11
10
12
3
4
1.40.0/1
5
4
6
7
2
L
PAG. 4

Ref.	Qtde	Nº Peça	Descrição da peça	Uso
1	1	5166549	EIXO ARTICULADO	RH
1	1	5166562	EIXO ARTICULADO	LH
2	2	5184118	VEDANTE	
3	2	11068376	ANEL DE PRESSÃO	
4	4	11061076	ANEL DE PRESSÃO	
5	2	28042470	ROLAMENTO ESFÉRICO	
6	2	87350856	VEDANTE	
7	2	4996762	RETENTOR	
8	1	5191561	EIXO	RH
8	1	5191559	EIXO	LH
9	16	5191548	ANEL ELÁSTICO	
10	4	5191547	CRUZETA DE CARDAN	
11	2	5191550	GARFO	
12	1	5191549	EIXO	Wheel side
13	2	10305111	BUJÃO	Not Illustrated

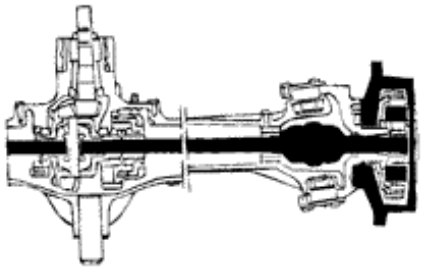

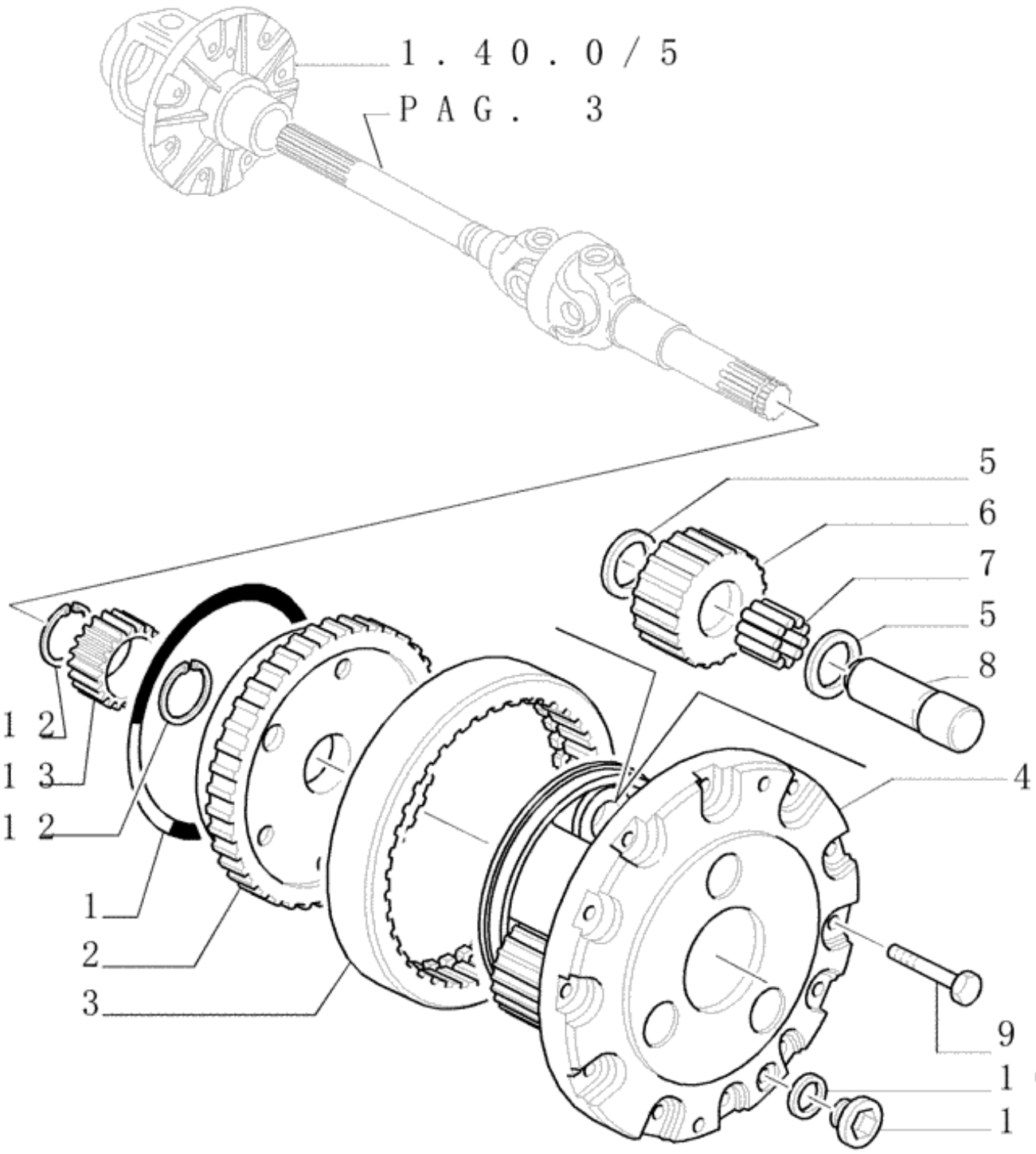
1.40.0/5
PAG. 3
5
6
7
5
8
4
12
13
12
1
2
3
9
10
11

Ref.	Qtde	Nº Peça	Descrição da peça	Uso
1	2	4997571	ANEL ELÁSTICO	
2	2	5142047	SUPORTE PLANETÁRIO	
3	2	5108749	COROA DENTADA	
4	2	5181051	SUPORTE	
5	6	4997510	ANEL DE ENCOSTO	
6	3	5108747	ENGRENAGEM PLANETÁRI	
7	3	5101693	ROLAMENTO DE ROLETES	
8	6	5181053	PINO	
9	24	14233634	PARAFUSO DE BLOQUEIO	
10	2	10263460	VEDANTE	
11	2	10305114	BUJÃO	
12	4	5140018	ANEL DE PRESSÃO	
13	2	5137107	ENGRENAGEM SOLAR	

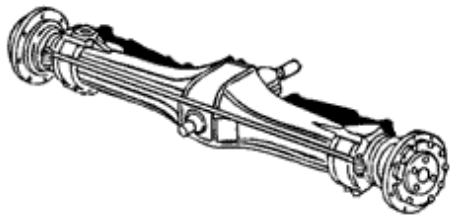

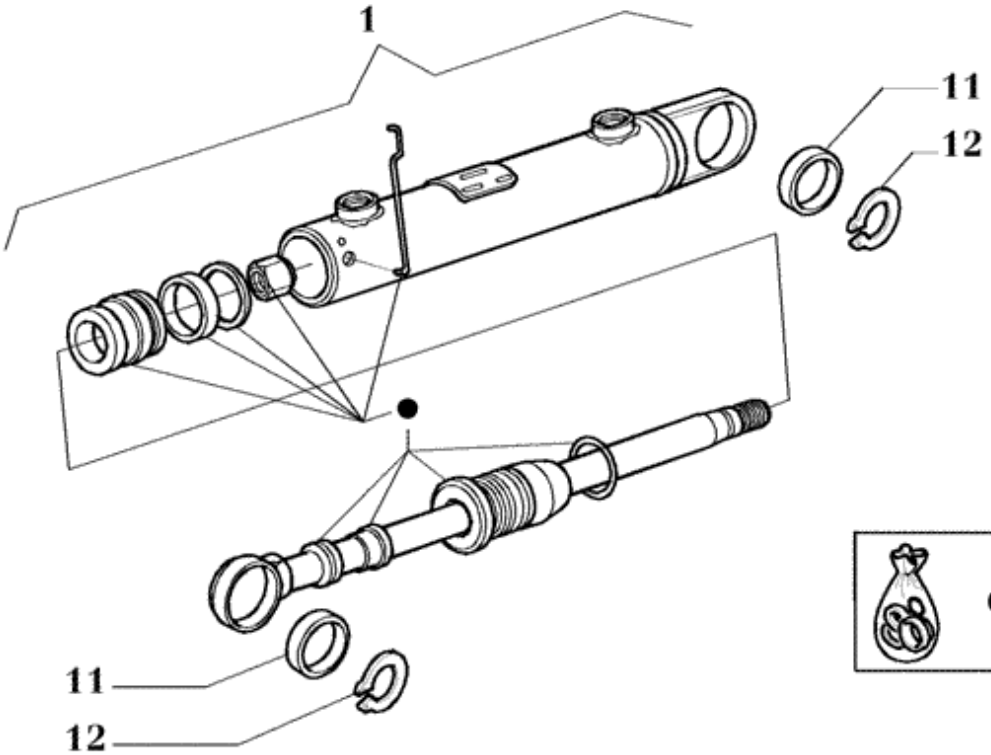
1
11
12
11
12

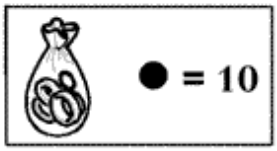
● = 10

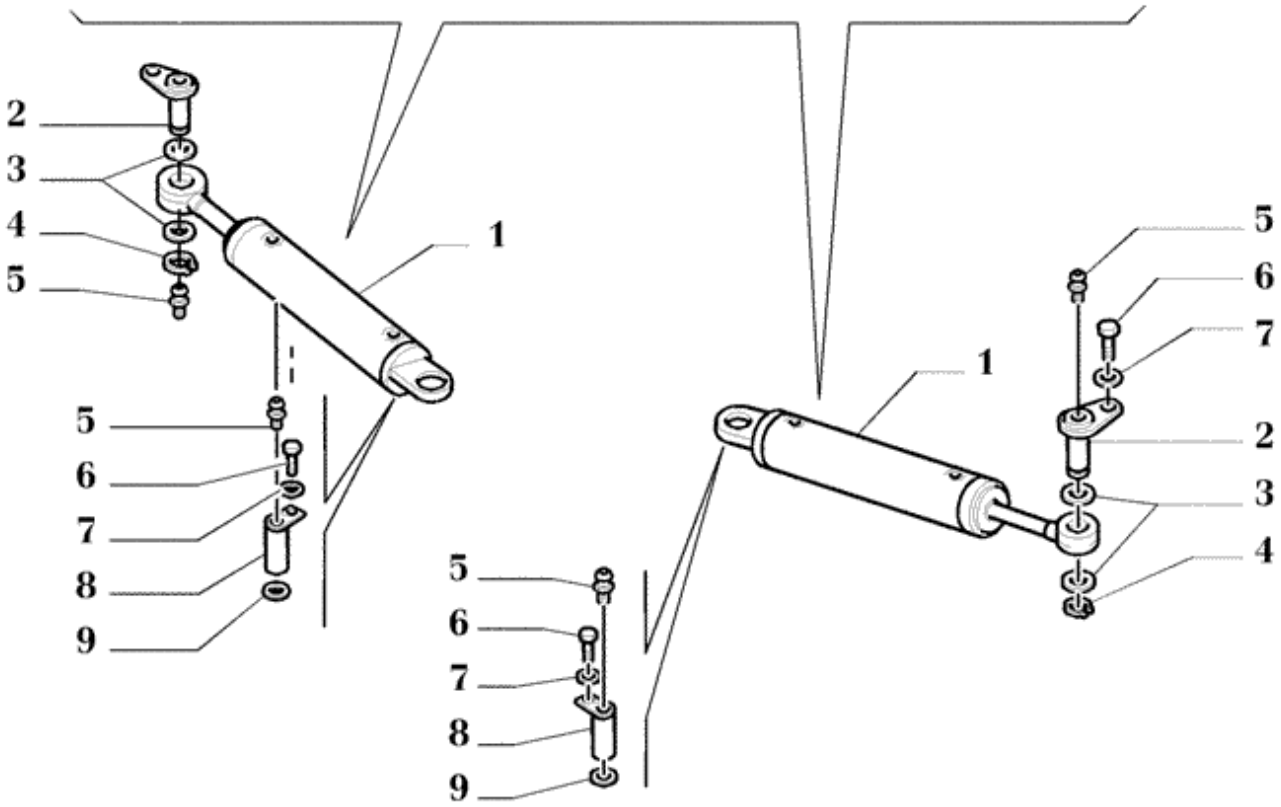
2
3
4
5
1
5
6
7
8
9
5
6
7
8
9
1
5
6
7
2
3
4

Ref.	Qtde	Nº Peça	Descrição da peça	Uso
1	2	82991197	CILINDRO	PARKER
				(S/N Range) before Z6CB19127;
1	2	87302892	CILINDRO DE DIRECÇÃO	OGNIBENE
				(S/N Range) after Z6CB19128;
2	2	5173252	PINO	2.59" long
3	4	5100730	ARRUELA PLANA	
4	2	11066871	ANEL ELÁSTICO	
5	2	5120532	GRAXEIRA	
5	2	13406911	GRAXEIRA	
6	4	16043421	PARAFUSO	
7	4	10516679	ANILHA DE RETENÇÃO	
8	2	5142048	PINO	
8	2	5165265	PINO	TL75E
9	2	5142223	ESPAÇADOR	20.5 x 28 x 16
10	2	82992949	KIT DE REPARO	PARKER
				(S/N Range) before Z6CB19127;
10	2	73402993	CONJUNTO	OGNIBENE
				(S/N Range) after Z6CB19128;
11	2	73401270	JUNTA ESFÉRICA	
12	2	73401272	ANEL-TRAVA	

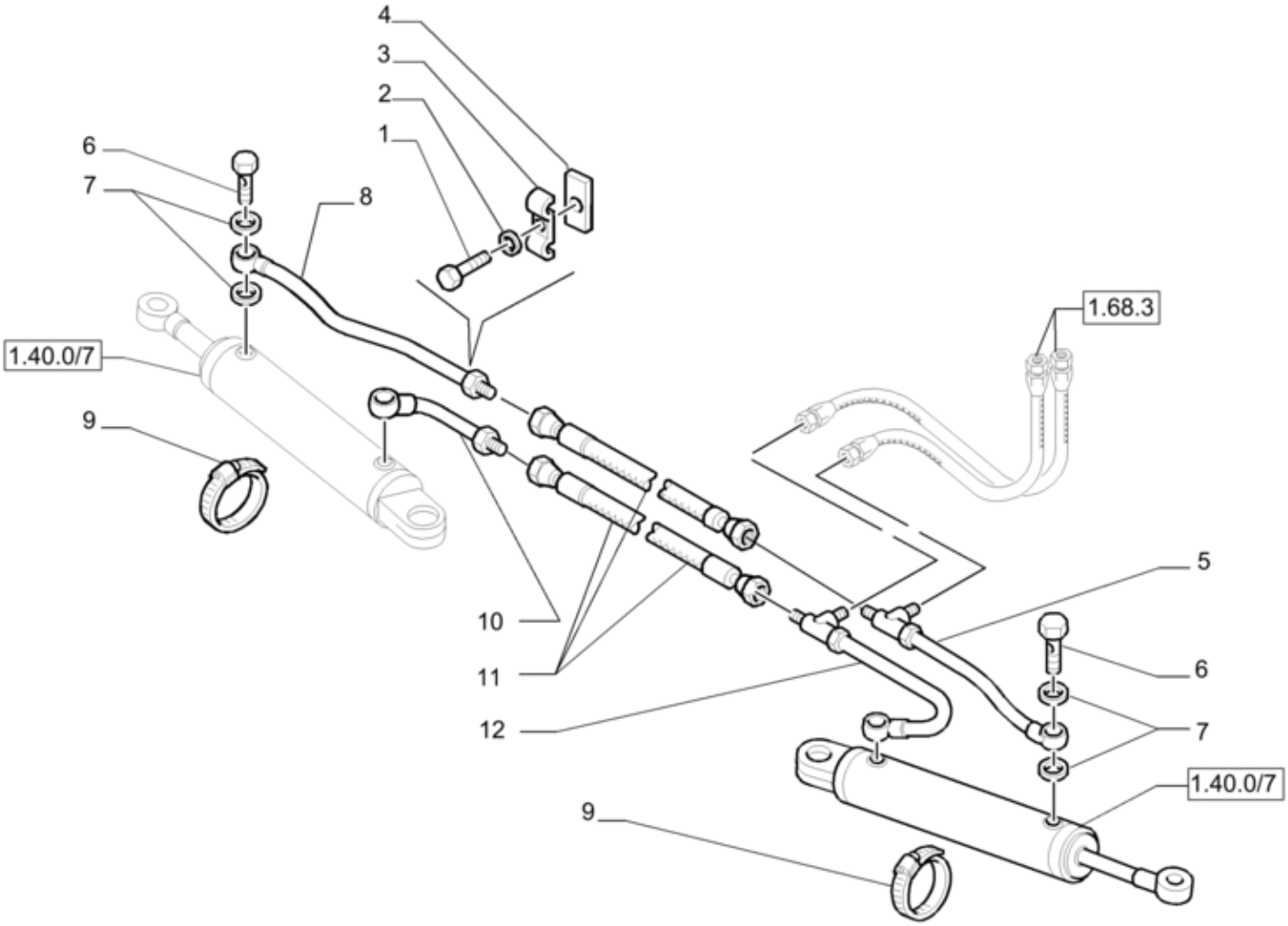
4
3
2
1
6
7
8
1.40.0/7
9
1.68.3
10
11
12
5
6
7
1.40.0/7
9

Ref.	Qtde	Nº Peça	Descrição da peça	Uso
1	2	10902221	PARAFUSO	
2	2	12601279	ARRUELA ONDULADA	
3	2	4999554	BRAÇADEIRA	
4	2	5138294	SUPORTE	
5	1	5174322	TUBAGEM HIDRÁULICO	LH - REGARDS TO CILYNDER
6	4	10184314	PARAFUSO DE BANJO	
7	8	10280060	VEDANTE	
8	1	5174320	TUBAGEM HIDRÁULICO	RH - REGARDS TO CYLINDER
9	2	13000890	BRACADEIRA MANGUEIRA	
10	1	5174317	TUBAGEM HIDRÁULICO	RH - REGARDS TO TRACTOR
11	2	5169237	TUBO FLEXÍVEL	
12	1	5174315	TUBAGEM HIDRÁULICO	LH - REGARDS TO TRACTOR

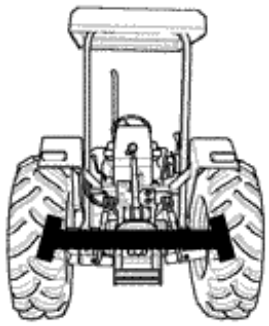

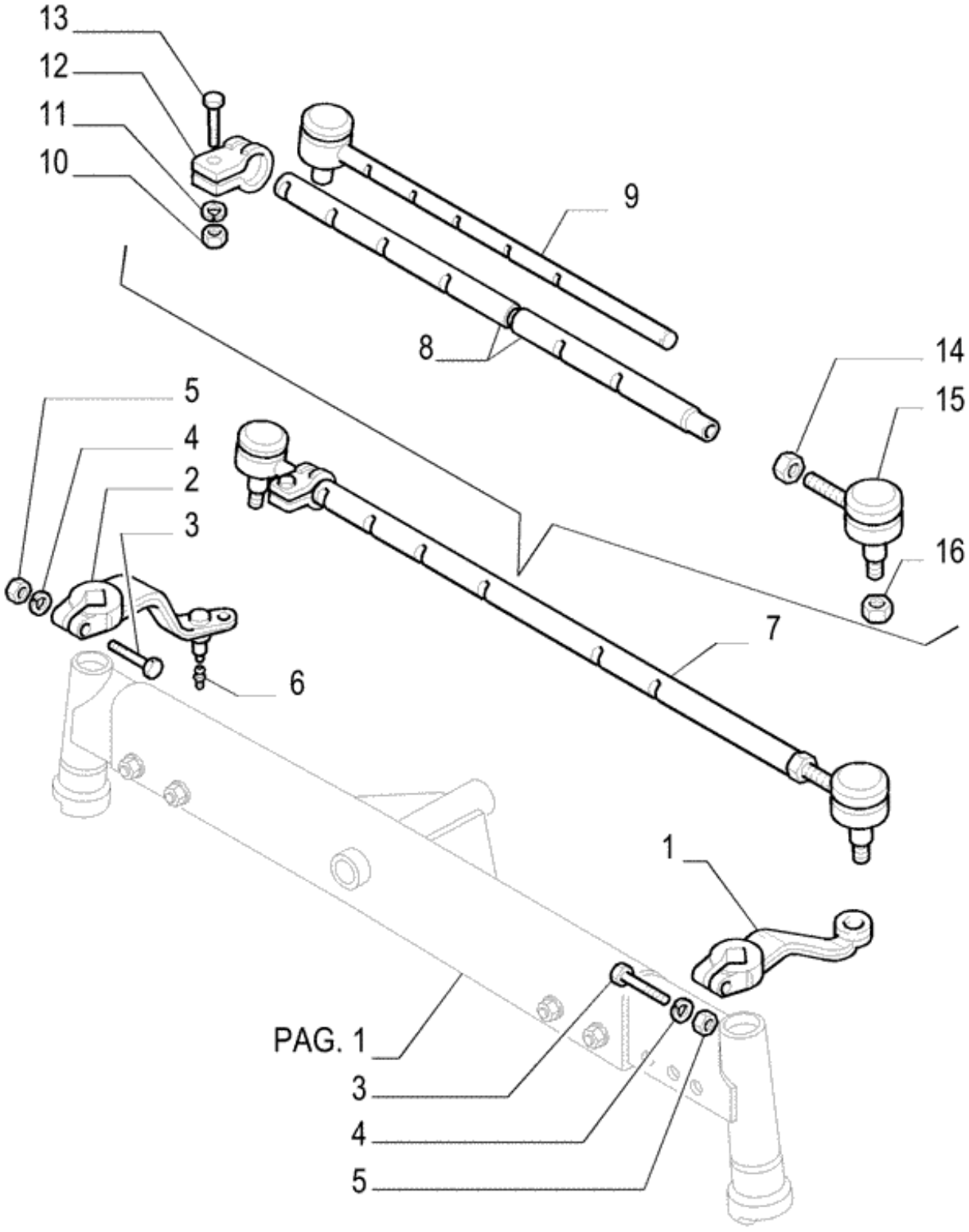
13
12
11
10
9
8
14
15
16
5
4
2
3
7
6
1
PAG. 1
3
4
5

Ref.	Qtde	Nº Peça	Descrição da peça	Uso
1	1	5166080	BRAÇO DE DIRECÇÃO	Lado esquerdo
2	1	84326844	BRAÇO DE DISPARO	Lado direito
3	2	16247574	PARAFUSO	
4	2	11194174	ANILHA CÓNICA	
5	2	12164024	PORCA	
6	1	13406911	GRAXEIRA	
7	1	82991632	BARRA	2WD
8	1	5166136	BARRA TRANSVERSAL	
9	1	5166077	BARRA TRANSVERSAL	
				(S/N Range) before Z6CD19146;
9	1	82992103	BARRA	
				(S/N Range) after Z6CD19147;
10	2	12164724	PORCA	
11	2	10516874	ANILHA DE RETENÇÃO	
12	1	4997704	BRAÇADEIRA	
13	1	11343824	PARAFUSO	
14	1	587302	CONTRA PORCA	
16	2	12575911	PORCA	
15	1	5109553	JUNTA ESFÉRICA	M16 x M20 Threads
				(S/N Range) before Z6CD19146;
15	1	82992105	TERMINAL	
				(S/N Range) after Z6CD19147;

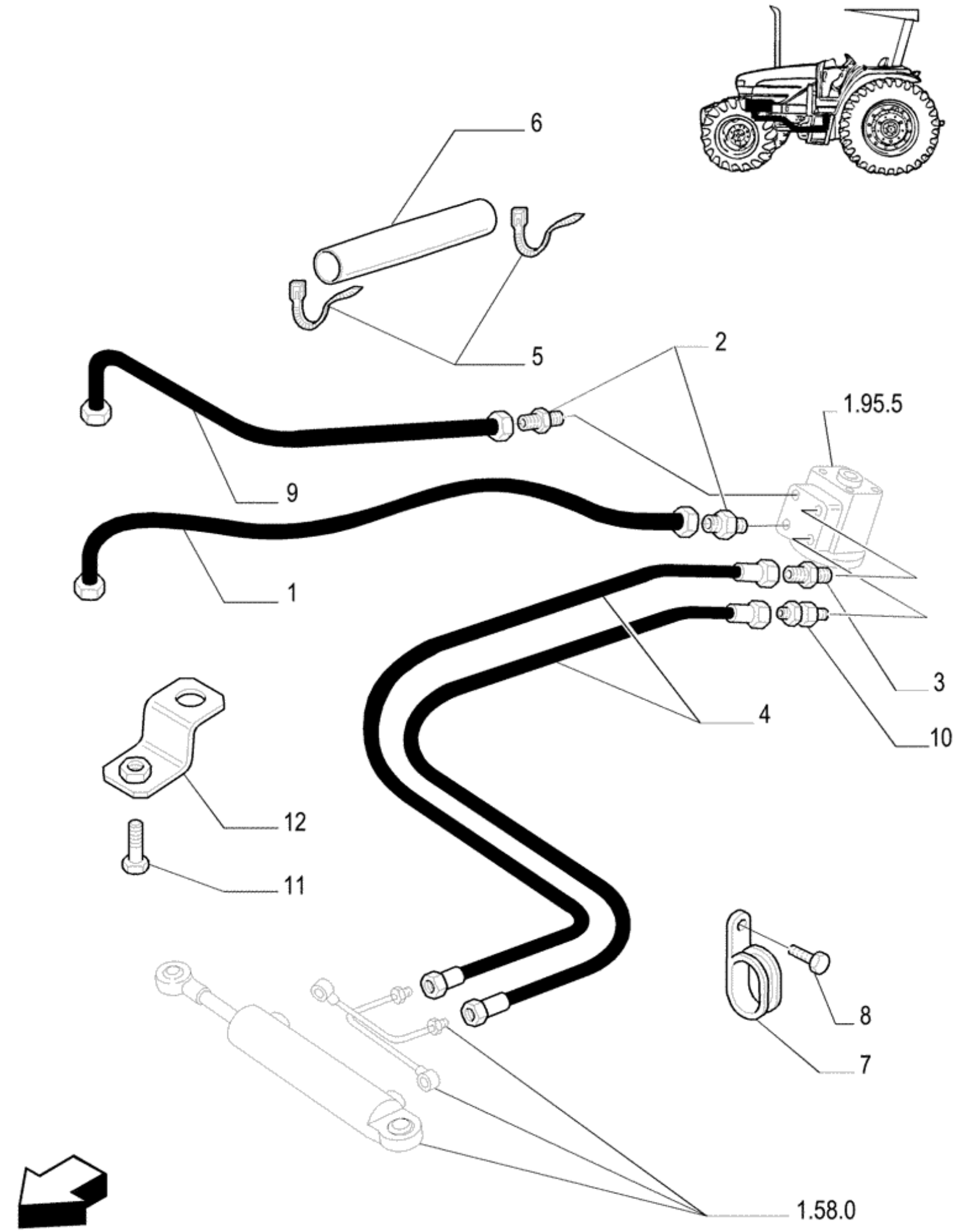
6
5
2
1.95.5
9
1
3
4
10
12
11
8
7
1.58.0

Ref.	Qtde	Nº Peça	Descrição da peça	Uso
1	1	73402552	MANGUEIRA	
2	2	82002542	CONECTOR HIDRÁUL	
3	1	82002496	CONECTOR HIDRÁUL	
4	2	73402553	MANGUEIRA HIDRÁULICA	
5	2	82001041	BRAÇADEIRA DE CABO	
6	1	82003133	PROTEÇÃO	
7	1	5174476	BRAÇADEIRA	
8	1	16043421	PARAFUSO	
9	1	73402554	MANGUEIRA HIDRÁULICA	
10	1	82002234	VALVULA CONTR. PRESS	TL60,TL60E: 2WD/4WD; TL75,TL75E: 2WD
11	2	11115321	PARAFUSO	
12	2	73403787	SUPORTE	

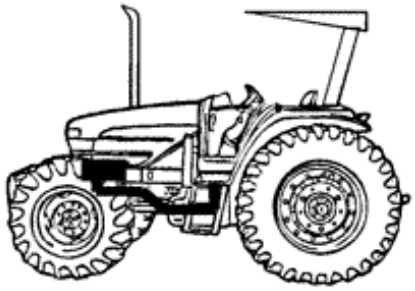

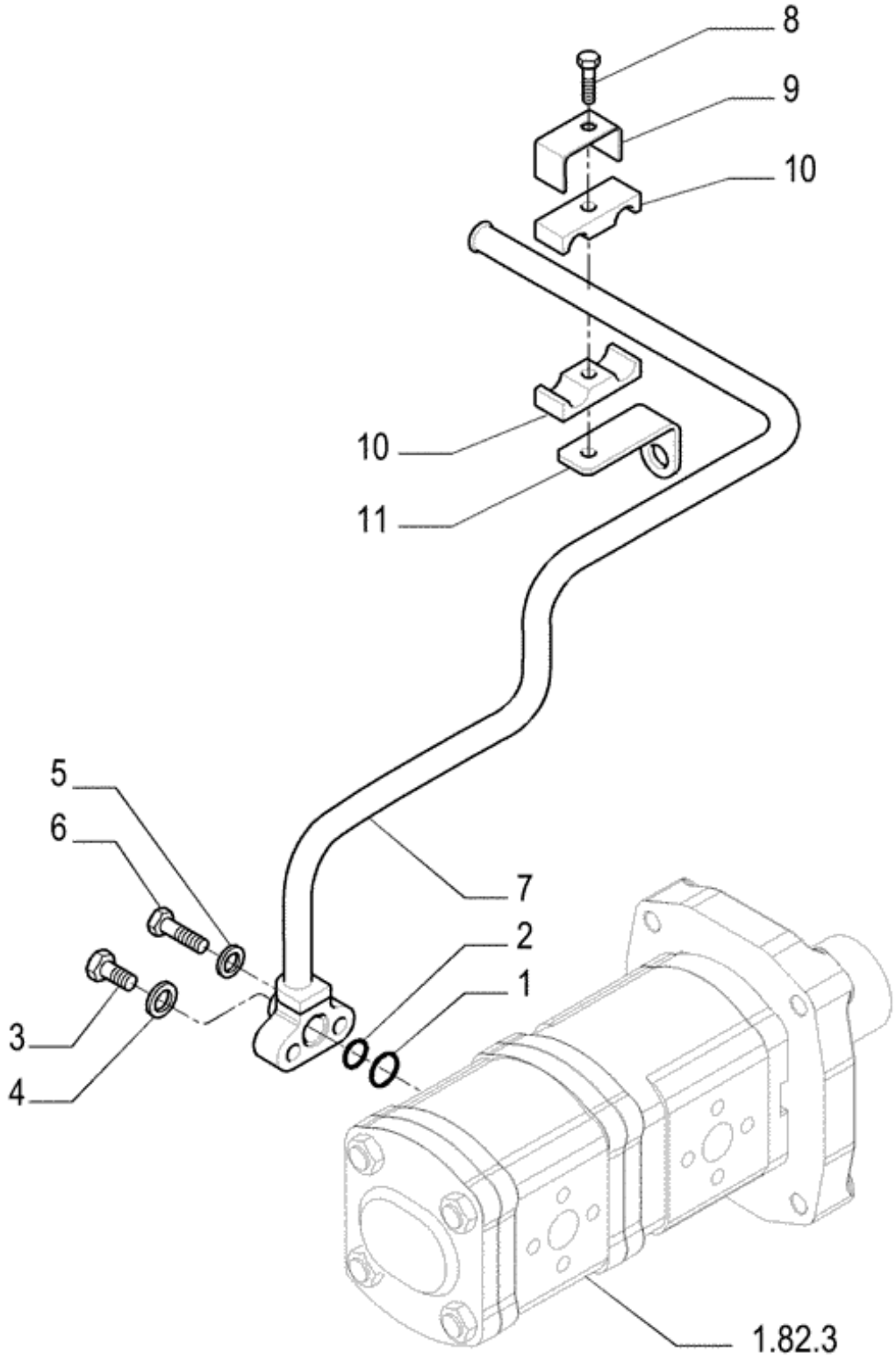
8
9
10
10
11
5
6
7
2
1
3
4
1.82.3

Ref.	Qtde	Nº Peça	Descrição da peça	Uso
1	1	14457180	O-RING	
2	1	44015841	ANEL DE SEGURANÇA	
3	1	11903114	BUJÃO	
4	1	4858606	VEDANTE	
5	2	12601279	ARRUELA ONDULADA	
6	2	10902824	PARAFUSO	
7	1	73403635	TUBO	Front, TL60,TL60E
7	1	73402548	TUBO	Front, TL75,TL75E,TL85,TL85E,TL95,TL95E
8	1	86977790	PARAFUSO	
9	1	84814948	SUPORTE	
10	2	430356	BRAÇADEIRA	
11	1	73403002	SUPORTE	

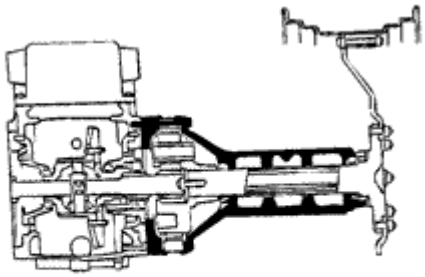

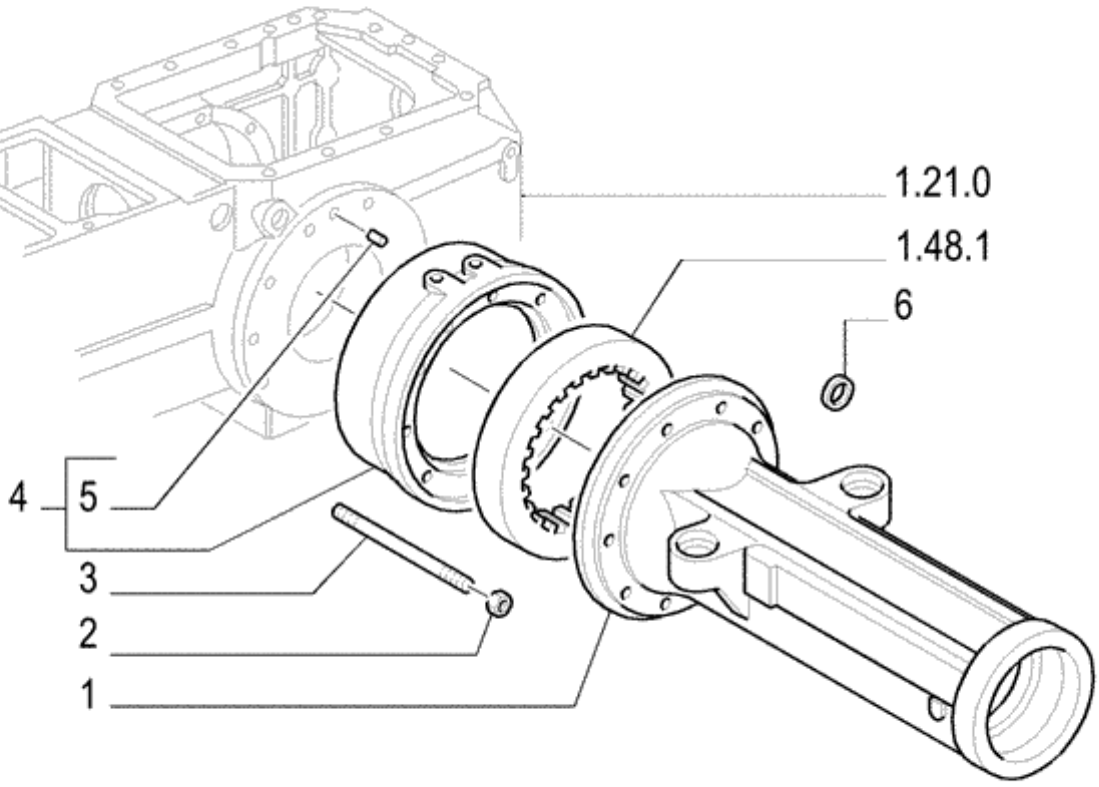
1.21.0
1.48.1
6
4
5
3
2
1

Ref.	Qtde	Nº Peça	Descrição da peça	Uso
1	2	5167385	ALOJAMENTO DO EIXO	TL75,TL75E,TL85,TL85E
1	2	5170103	ALOJAMENTO DO EIXO	TL95,TL95E
2	20	12164021	PORCA	
3	2	13557930	PRISIONEIRO	
3	18	13558130	PRISIONEIRO	
4	2	5158117	ESPAÇADOR	TL75,TL75E,TL85,TL85E
4	2	5170102	ESPAÇADOR	TL95,TL95E
5	3	5110094	GUIA	
6	1	5158116	ESPAÇADOR	TL75,TL75E,TL85,TL85E
6	1	5170101	ESPAÇADOR	TL95,TL95E

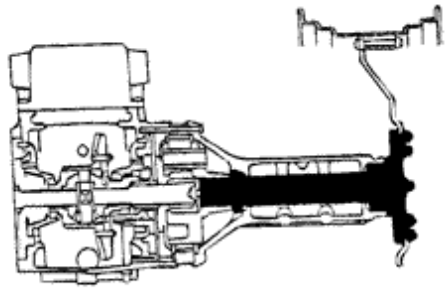

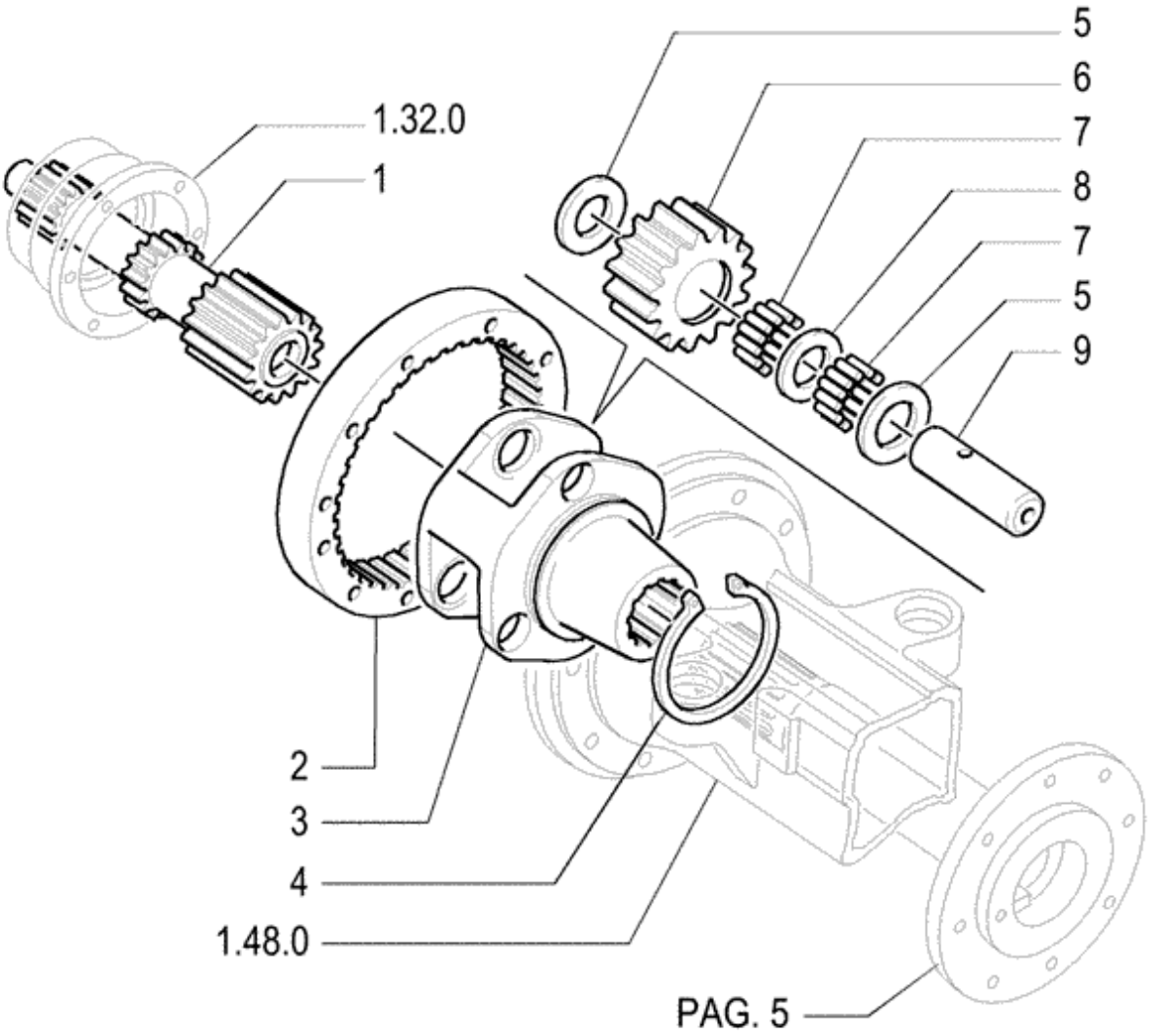
5
6
7
8
7
5
9
1.32.0
1
2
3
4
1.48.0
PAG. 5

Ref.	Qtde	Nº Peça	Descrição da peça	Uso
1	1	5125062	SEMI-EIXO	RH
1	1	5125063	SEMI-EIXO	LH
2	2	5125064	COROA DENTADA	
3	2	4998879	SUPORTE	
4	2	4998883	ANEL ELÁSTICO	
5	12	4997200	ANEL DE ENCOSTO	
6	6	5125065	ENGRENAGEM PLANETÁRI	
7	6	5101688	ROLAMENTO DE AGULHAS	
8	6	4997217	ESPAÇADOR	38 x 49.5 x 5
9	6	4997203	PINO	

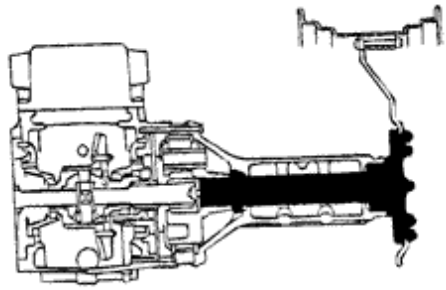

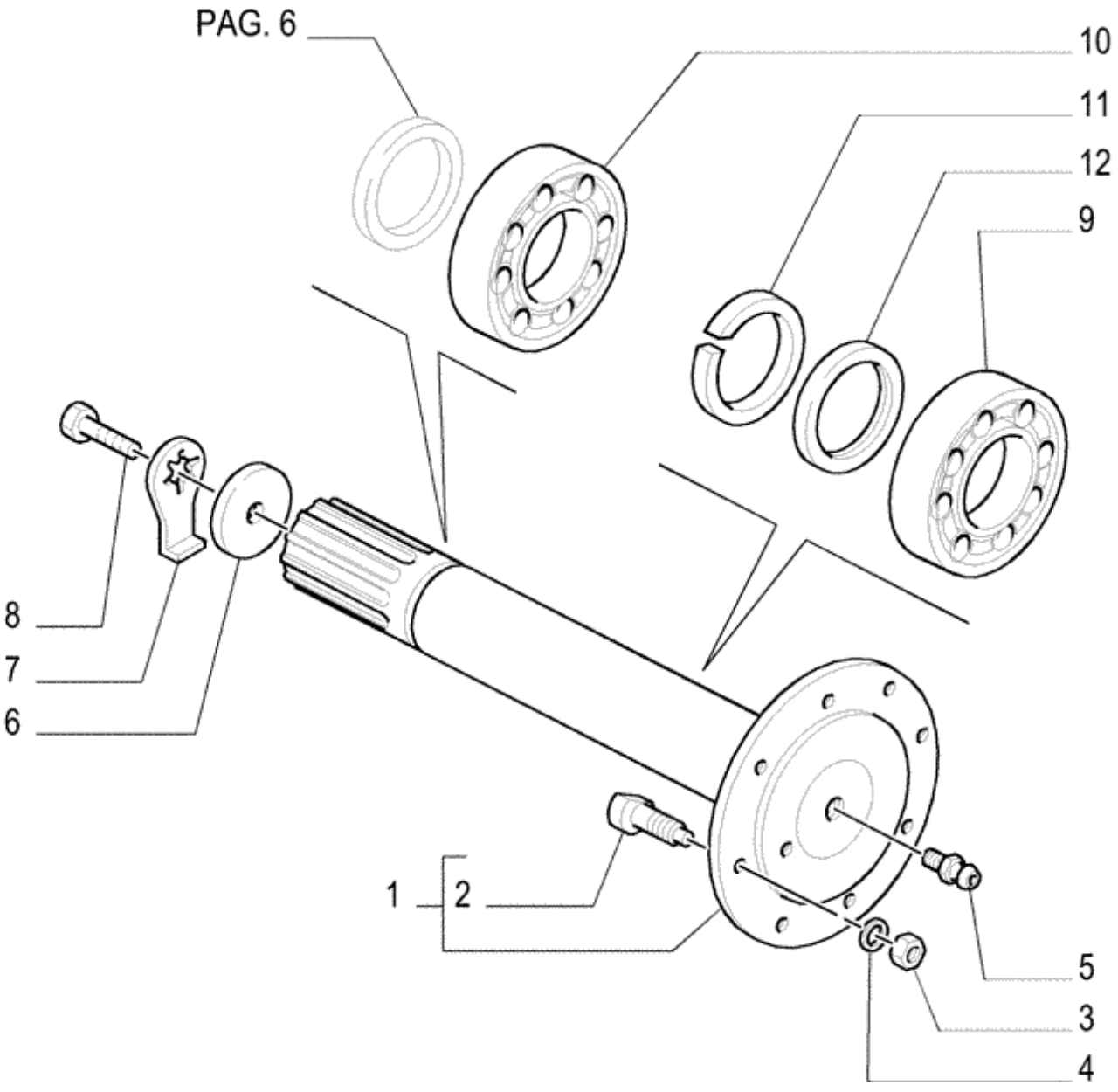
PAG. 6
10
11
12
9
8
7
6
1
2
5
3
4

Ref.	Qtde	Nº Peça	Descrição da peça	Uso
1	2	5173735	EIXO	
2	8	44011089	PARAFUSO DE RODA	
3	16	12164221	PORCA	
4	16	44011091	ARRUELA PLANA	
5	2	13407211	GRAXEIRA	
6	2	4997201	DISCO	
7	2	4997202	CHAPA DE SEGURANÇA	
8	2	14258031	PARAFUSO	
9	2	20645490	ROLAMENTO ESFÉRICO	
10	2	20141040	ROLAMENTO ESFÉRICO	
11	2	5123054	ESPAÇADOR	
12	2	5123205	VEDANTE	100 x 130 x 16

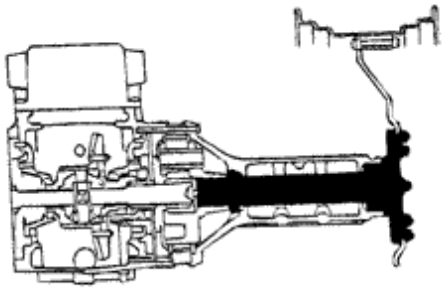

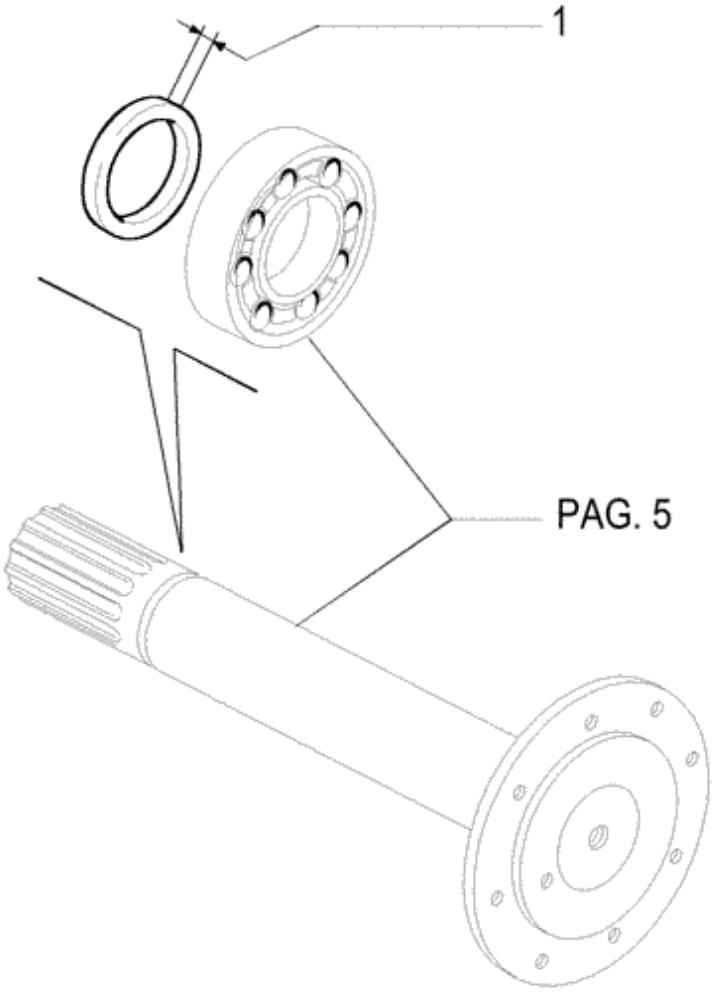
1
PAG. 5

Ref.	Qtde	Nº Peça	Descrição da peça	Uso
1	AR	4997186	CALÇO DE AFINAÇÃO	
1	AR	4997187	CALÇO DE AFINAÇÃO	
1	AR	4997188	CALÇO DE AFINAÇÃO	
1	AR	4997189	CALÇO DE AFINAÇÃO	
1	AR	4997190	CALÇO DE AFINAÇÃO	
1	AR	4997191	CALÇO DE AFINAÇÃO	
1	AR	4997192	CALÇO DE AFINAÇÃO	
1	AR	4997193	CALÇO DE AFINAÇÃO	
1	AR	4997194	CALÇO DE AFINAÇÃO	
1	AR	4997195	CALÇO DE AFINAÇÃO	
1	AR	4997196	CALÇO DE AFINAÇÃO	
1	AR	4997197	CALÇO DE AFINAÇÃO	
1	AR	4997198	CALÇO DE AFINAÇÃO	
1	AR	4997199	CALÇO DE AFINAÇÃO	

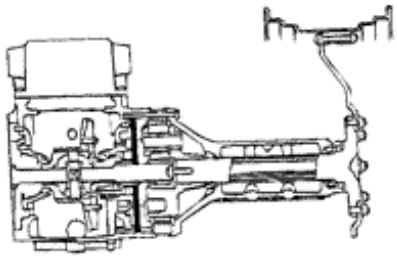

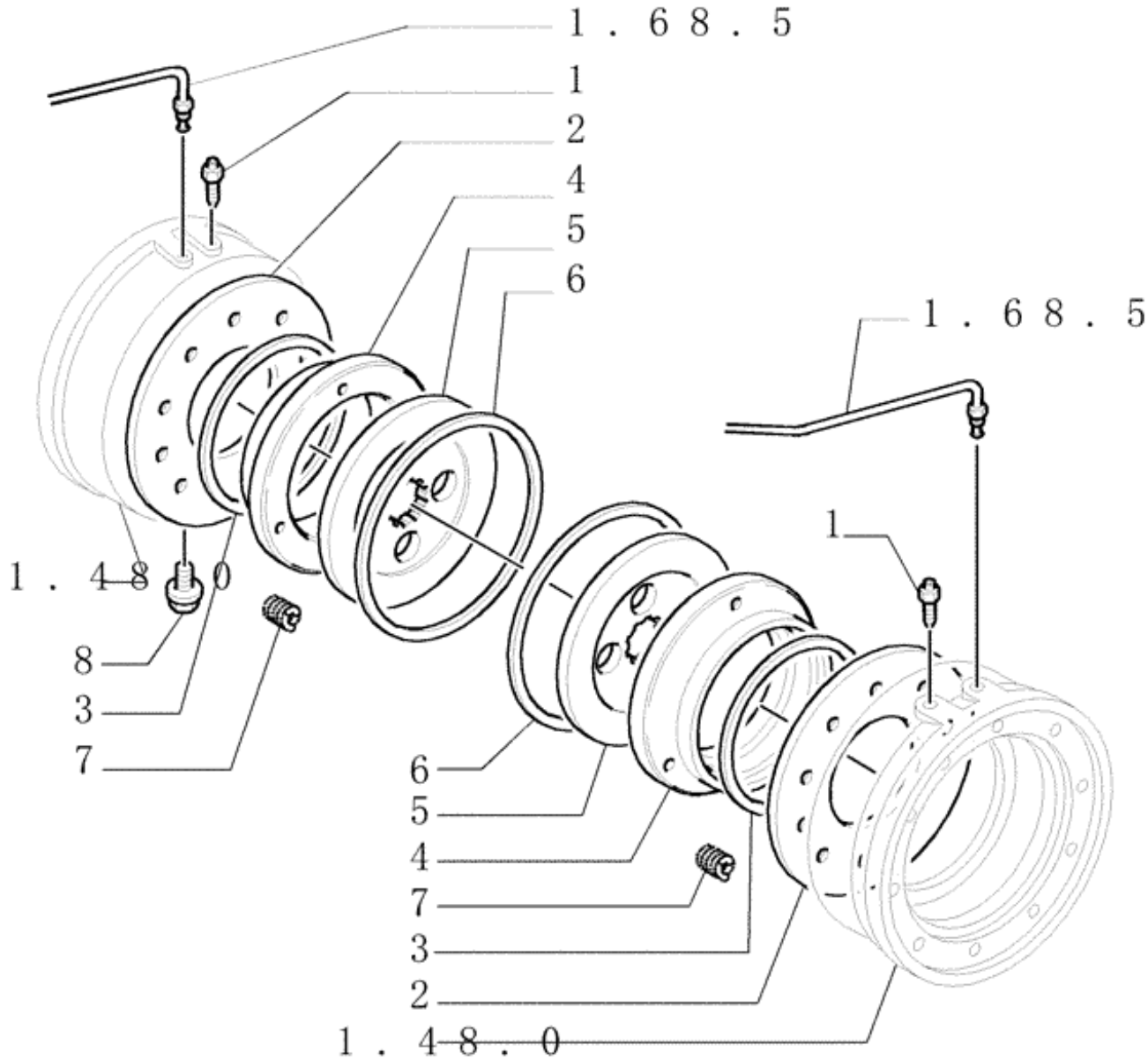
1.68.5
1
2
4
5
6
1.68.5
1.48.0
8
3
7
1
6
5
4
7
3
2
1.48.0

Ref.	Qtde	Nº Peça	Descrição da peça	Uso
1	2	5106843	DISPOSITIVO DE PURGA	
2	2	5191349	DISCO	
3	2	5105534	VEDANTE	TL60,TL60E
3	2	5158115	VEDANTE	TL75,TL75E,TL85,TL85E,TL95,TL95E
4	2	5191350	PISTÃO	TL60,TL60E
4	2	5191352	ANEL DE PRESSÃO	TL75,TL75E,TL85,TL85E,TL95,TL95E
5	2	5184313	DISCO DE FREIO	
6	2	5105536	O-RING	
7	6	5120761	MOLA	
8	2	5117615	BUJÃO	

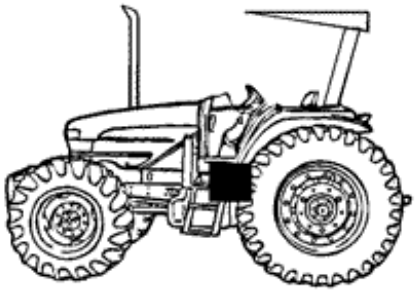

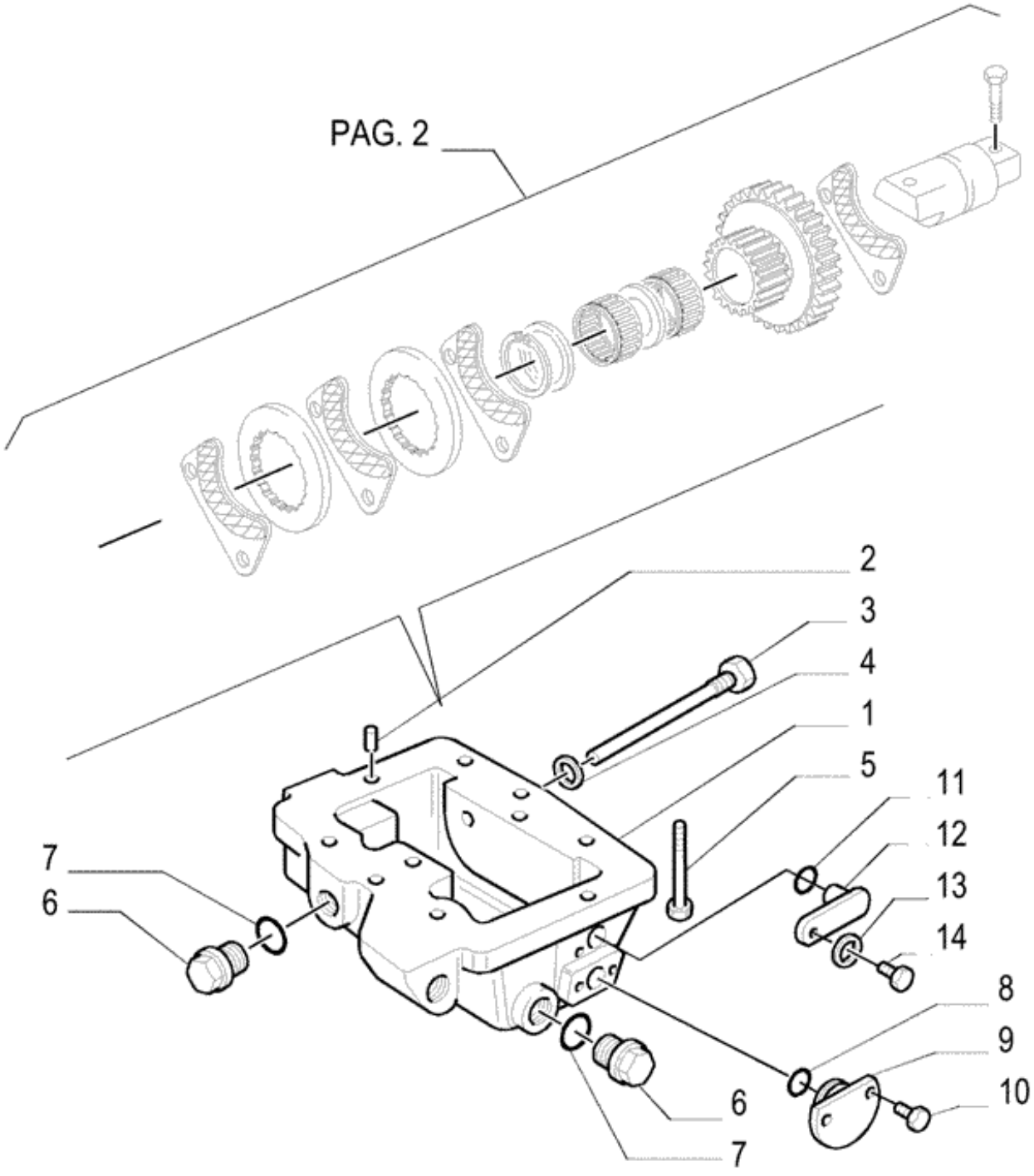
PAG. 2
2
3
4
1
5
11
12
13
14
7
6
8
9
10
6
7

Ref.	Qtde	Nº Peça	Descrição da peça	Uso
1	1	5181714	SUPORTE	
2	2	10839810	GUIA	
3	2	5123396	PARAFUSO	
4	2	2854292	ANILHA DE VEDAÇÃO	
5	2	15540531	PARAFUSO	
5	1	15541131	PARAFUSO	
5	3	15541621	PARAFUSO	
6	2	10118811	BUJÃO	
7	2	14438085	O-RING	
8	1	14453280	O-RING	
9	1	5171837	BUJÃO	
10	2	10977531	PARAFUSO	
11	1	5135738	O-RING	
12	1	5164036	BUJÃO	
13	1	12605371	ANILHA DE RETENÇÃO	
14	1	14305224	PARAFUSO ALLENA FLAN	

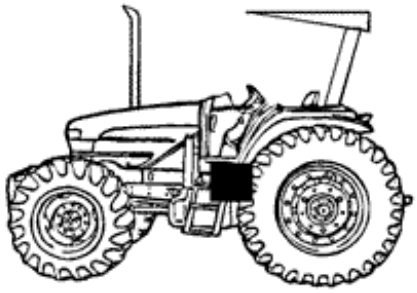

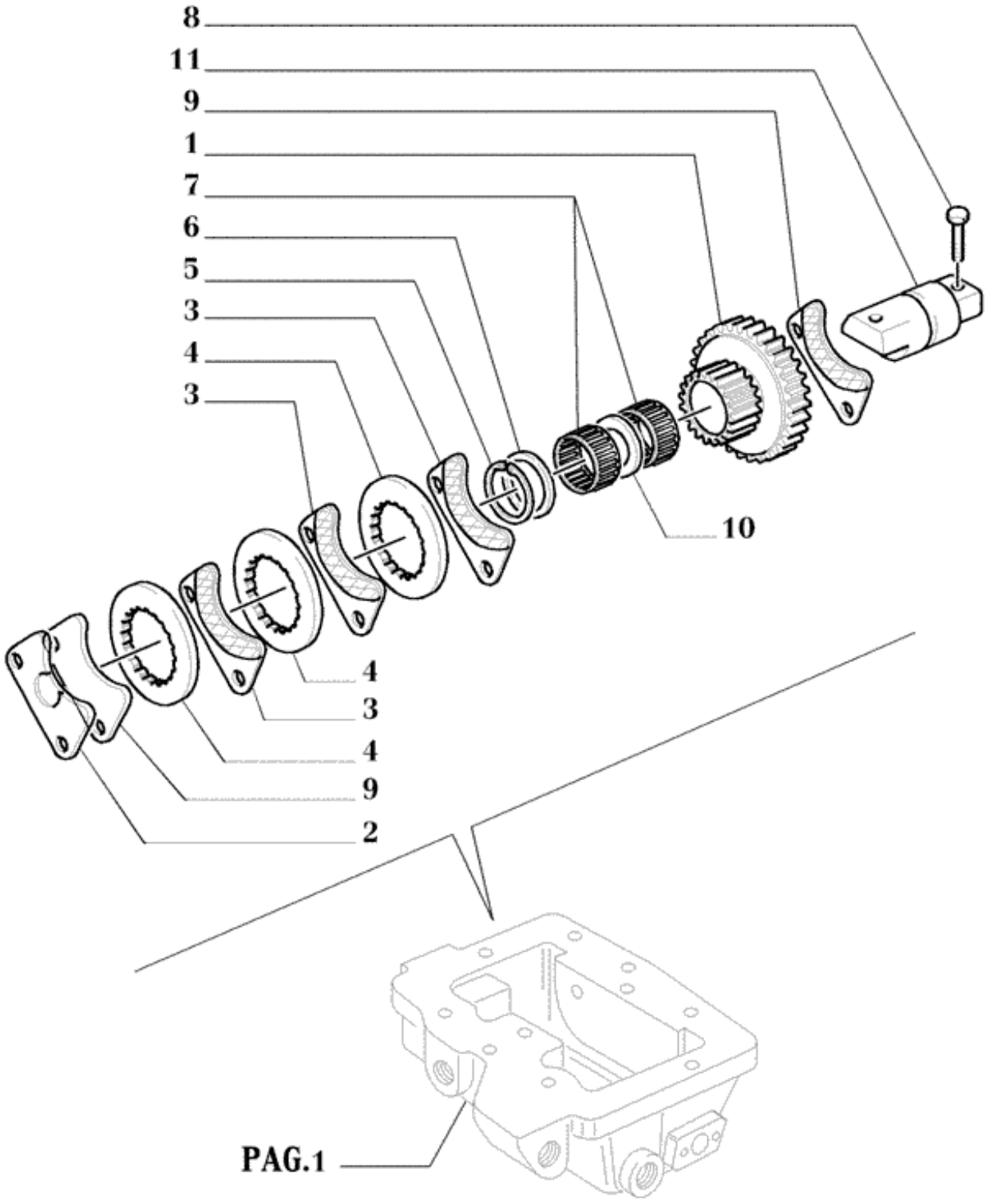
8
11
9
1
7
6
5
3
4
3
10
4
3
4
9
2
PAG.1

Ref.	Qtde	Nº Peça	Descrição da peça	Uso
1	1	5125012	ENGRENAGEM INTERMÉDI	
2	1	5122153	SAPATA DE FREIO	
3	3	5130785	SETOR DENTADO	TOOTHED SECTOR
4	3	5118101	DISCO DE FREIO	
5	1	11068076	ANEL DE PRESSÃO	
6	1	5122915	ANEL	
7	2	5122914	JAULA DE AGULHAS	
9	2	5130783	SETOR DENTADO	TOOTHED SECTOR
10	1	5123395	ESPAÇADOR	
11	1	5128437	EIXO	
8	2	14233734	PARAFUSO	

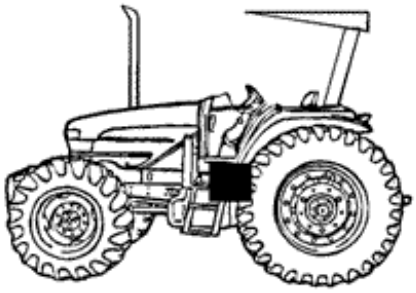

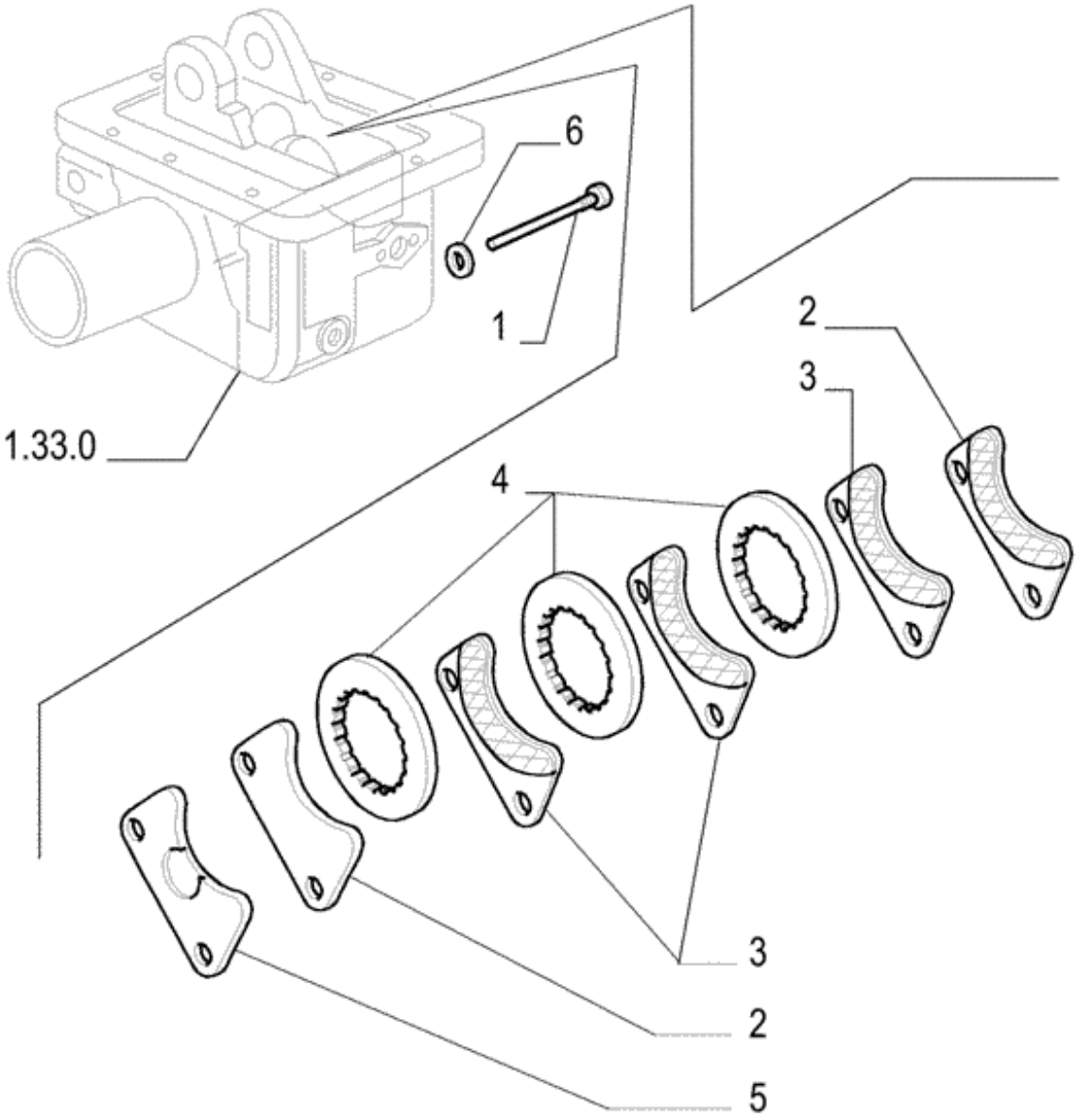
6
1
1.33.0
2
3
4
3
2
5

Ref.	Qtde	Nº Peça	Descrição da peça	Uso
1	2	5123396	PARAFUSO	
2	2	5130783	SETOR DENTADO	TOOTHED SECTOR
3	3	5130785	SETOR DENTADO	TOOTHED SECTOR
4	3	5118101	DISCO DE FREIO	
5	1	5122153	SAPATA DE FREIO	
6	2	2854292	ANILHA DE VEDAÇÃO	

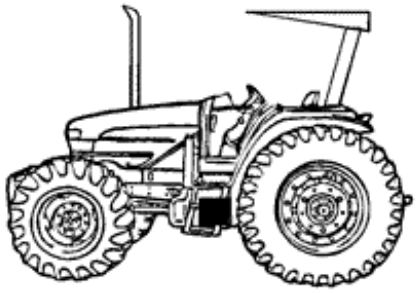

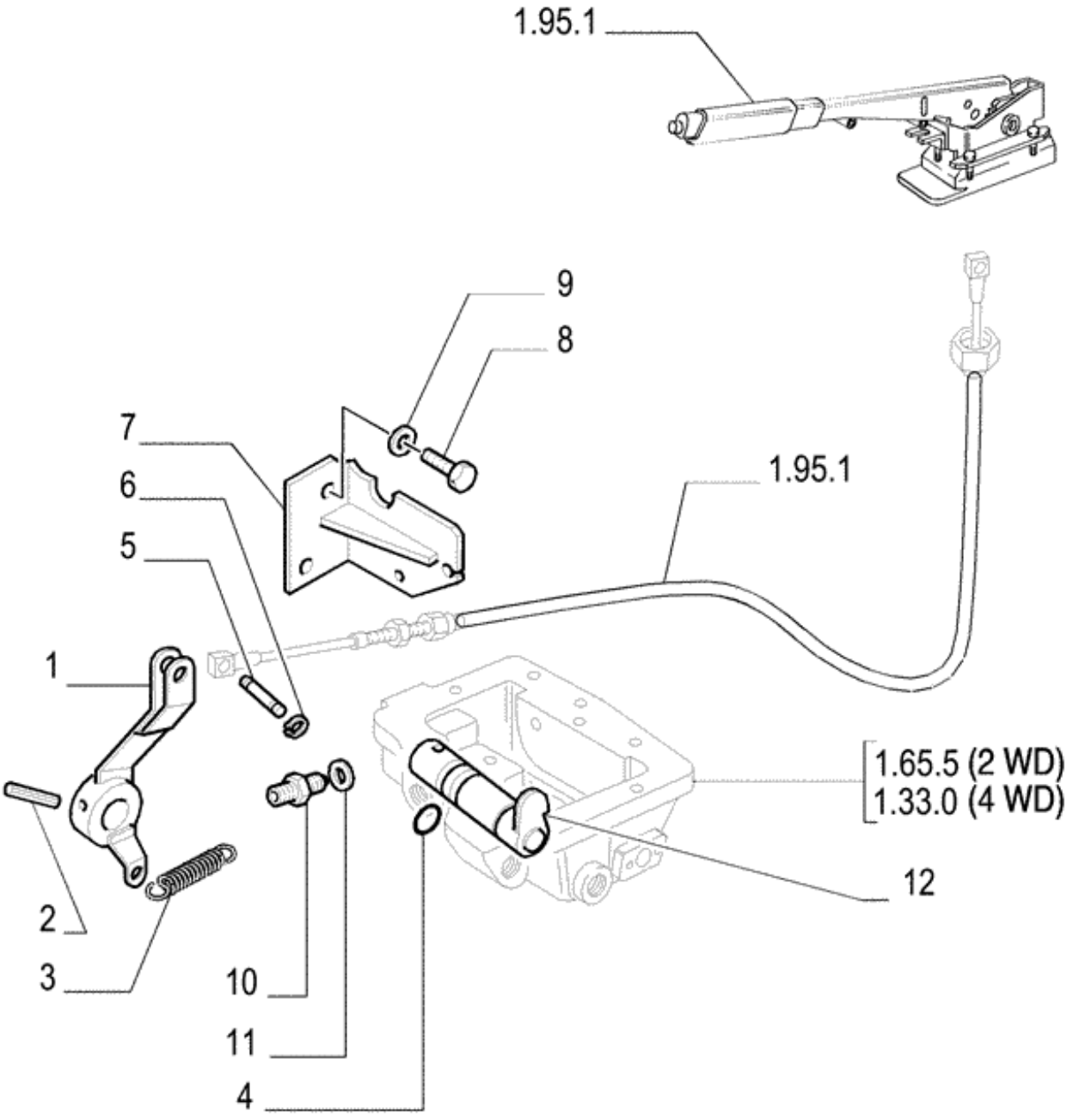
1.95.1
9
8
7
6
5
1.95.1
1
1.65.5 (2 WD)
1.33.0 (4 WD)
12
2
3
10
11
4

Ref.	Qtde	Nº Peça	Descrição da peça	Uso
1	1	5173297	ALAVANCA	4WD
1	1	5173768	ALAVANCA	2WD
2	1	13917170	PINO ELÁSTICO	
3	1	5127295	MOLA	
4	1	2852978	O-RING	
5	1	5111831	PINO	
6	2	9990741	ANEL DE PRESSÃO	
7	1	5183157	PLACA	
8	2	15540331	PARAFUSO	
9	2	10517074	ANILHA DE RETENÇÃO	
10	1	5118107	BUJÃO	
11	1	2854292	ANILHA DE VEDAÇÃO	
12	1	5123850	PINO	2WD
12	1	5162774	PINO	4WD

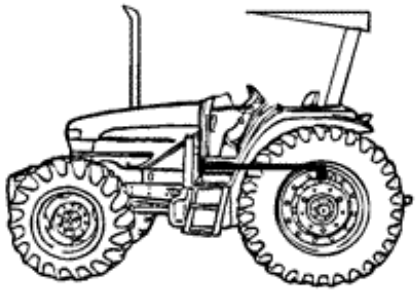

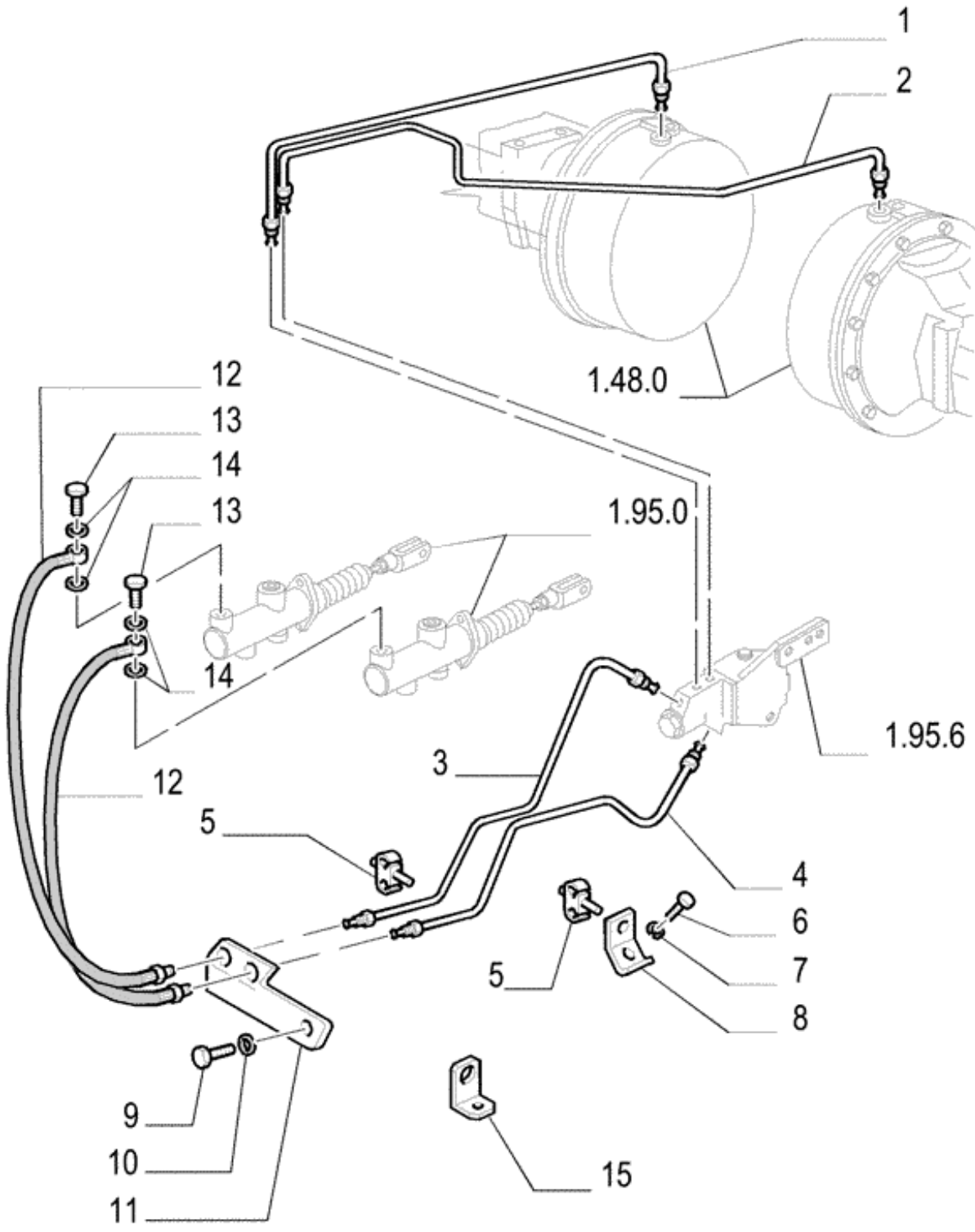
1
2
1.48.0
12
13
14
13
1.95.0
14
1.95.6
3
12
5
4
6
5
7
8
9
10
11
15

Ref.	Qtde	Nº Peça	Descrição da peça	Uso
1	1	5129305	TUBO	RH
2	1	5169603	TUBO	LH
3	1	73403582	TUBO	LH
4	1	73403583	TUBO	RH
5	2	14575380	GRAMPO	
6	1	15540021	PARAFUSO	
7	1	10517079	ANILHA DE RETENÇÃO	
8	1	73402579	SUPORTE	
9	1	16043231	PARAFUSO	
10	1	10571779	ANILHA DE RETENÇÃO	
11	1	5173862	SUPORTE	
12	2	5155700	MANGUEIRA	
13	2	5155704	PARAFUSO DE BANJO	
14	4	2854292	ANILHA DE VEDAÇÃO	
15	1	73402575	SUPORTE	

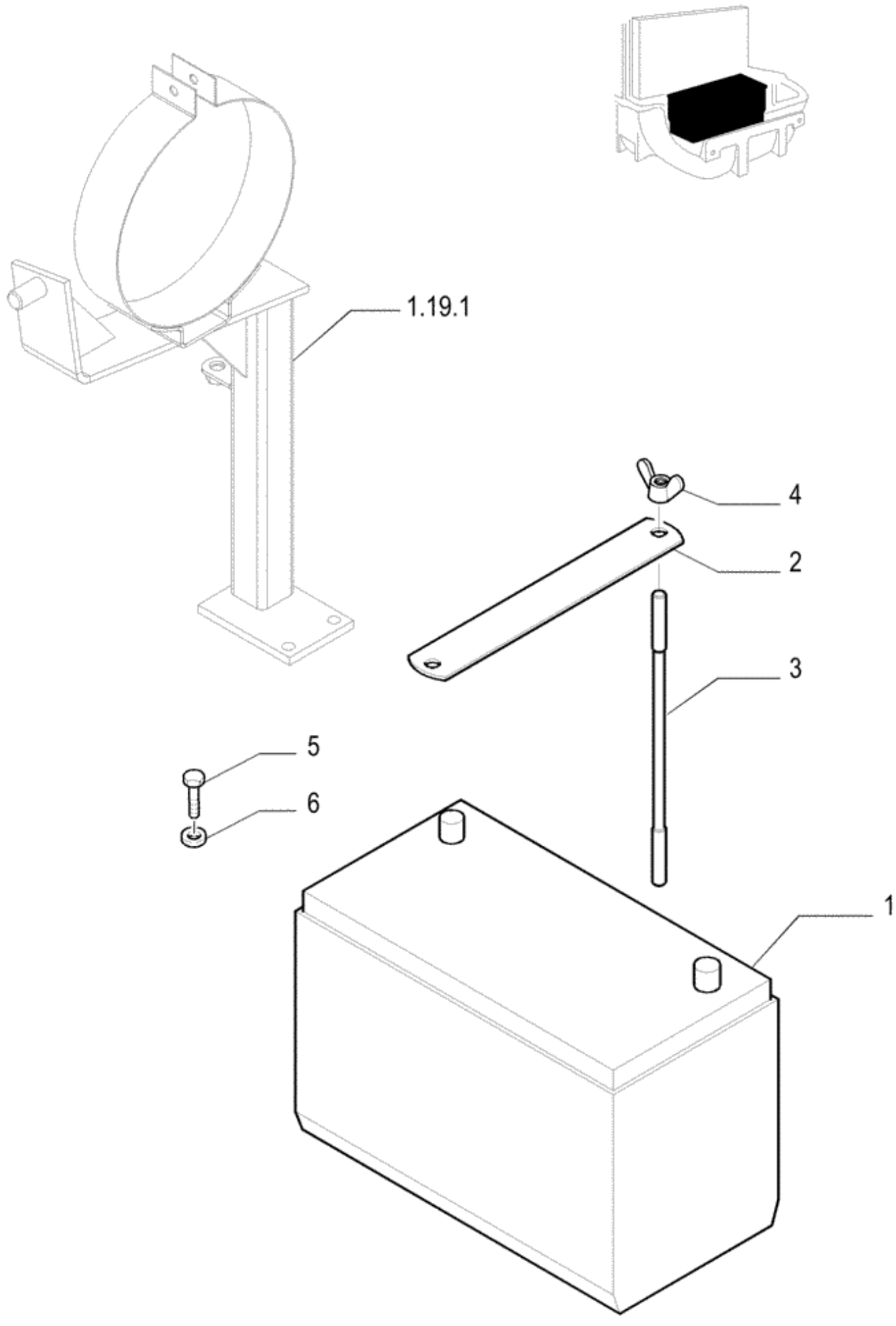
1.19.1
4
2
3
5
6
1

Ref.	Qtde	Nº Peça	Descrição da peça	Uso
1	1	82992074	BATERIA SECA	100 AH
2	1	73402588	PLACA DE FIXAÇÃO	
3	1	82991646	HASTE ROSCADA	
4	2	10101901	PORCA BORBOLETA	
6	1	14499501	ARRUELA PLANA	
5	1	11106221	PARAFUSO	

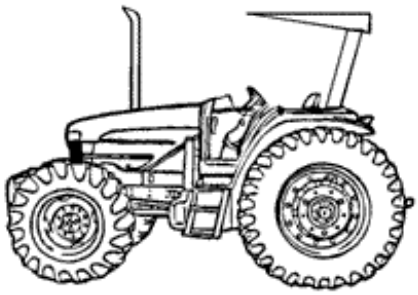

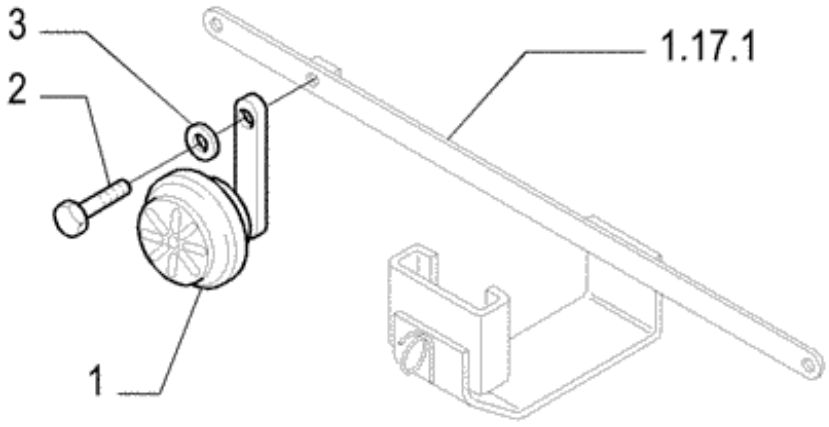
3
2
1.17.1
1

Ref.	Qtde	Nº Peça	Descrição da peça	Uso
1	1	84269783	BUZINA	
2	1	16043131	PARAFUSO	
3	1	10516679	ANILHA DE RETENÇÃO	

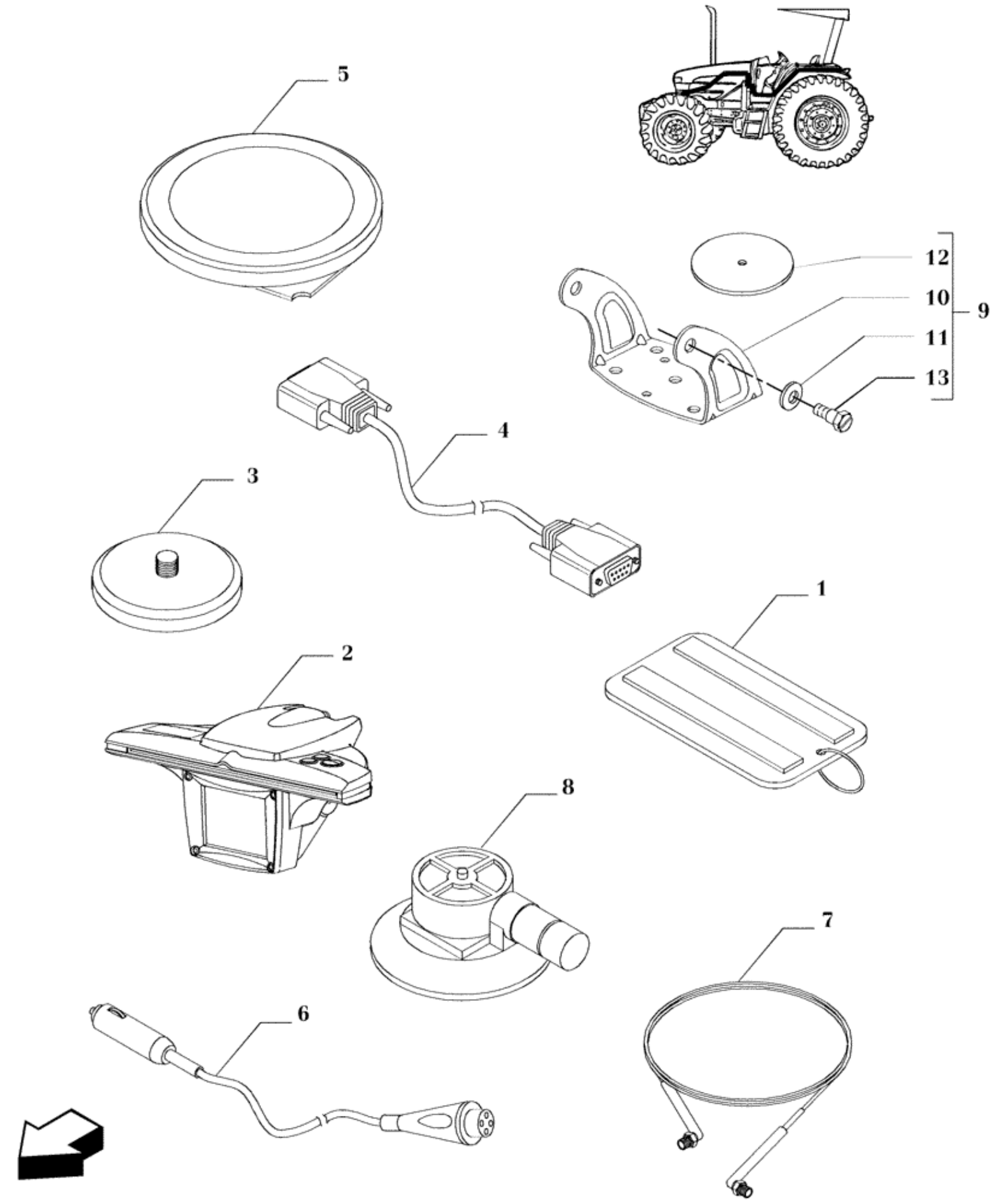
5
12
10
9
11
13
4
3
1
2
8
7
6

Ref.	Qtde	Nº Peça	Descrição da peça	Uso
	1	87313495	JOGO PECAS AFS/DGPS	EZGDE+ Row Kit 12 mth
1	1	87282476	PLACA	Bracket Mag Mt Antenna
3	1	87283377	CONJUNTO	Magnetic Mount
4	1	87297613	JOGO PECAS AFS/DGPS	
5	1	87301251	ANTENA	
6	1	87301255	CABO ELÉTRICO	
7	1	87301268	CABO	
8	1	87301269	FIXADOR	
9	1	87301305	CONJUNTO	(10-13)
10	1	87301256	SUPORTE	
11	2	87301272	ARRUELA PLANA	
12	1	87301270	ARRUELA DE FRICÇÃO	
13	2	87283121	PARAFUSO	

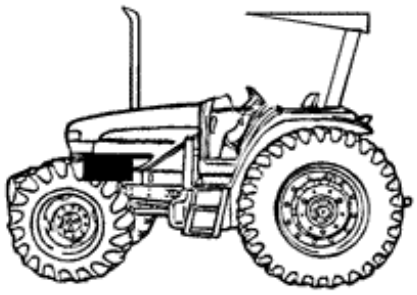

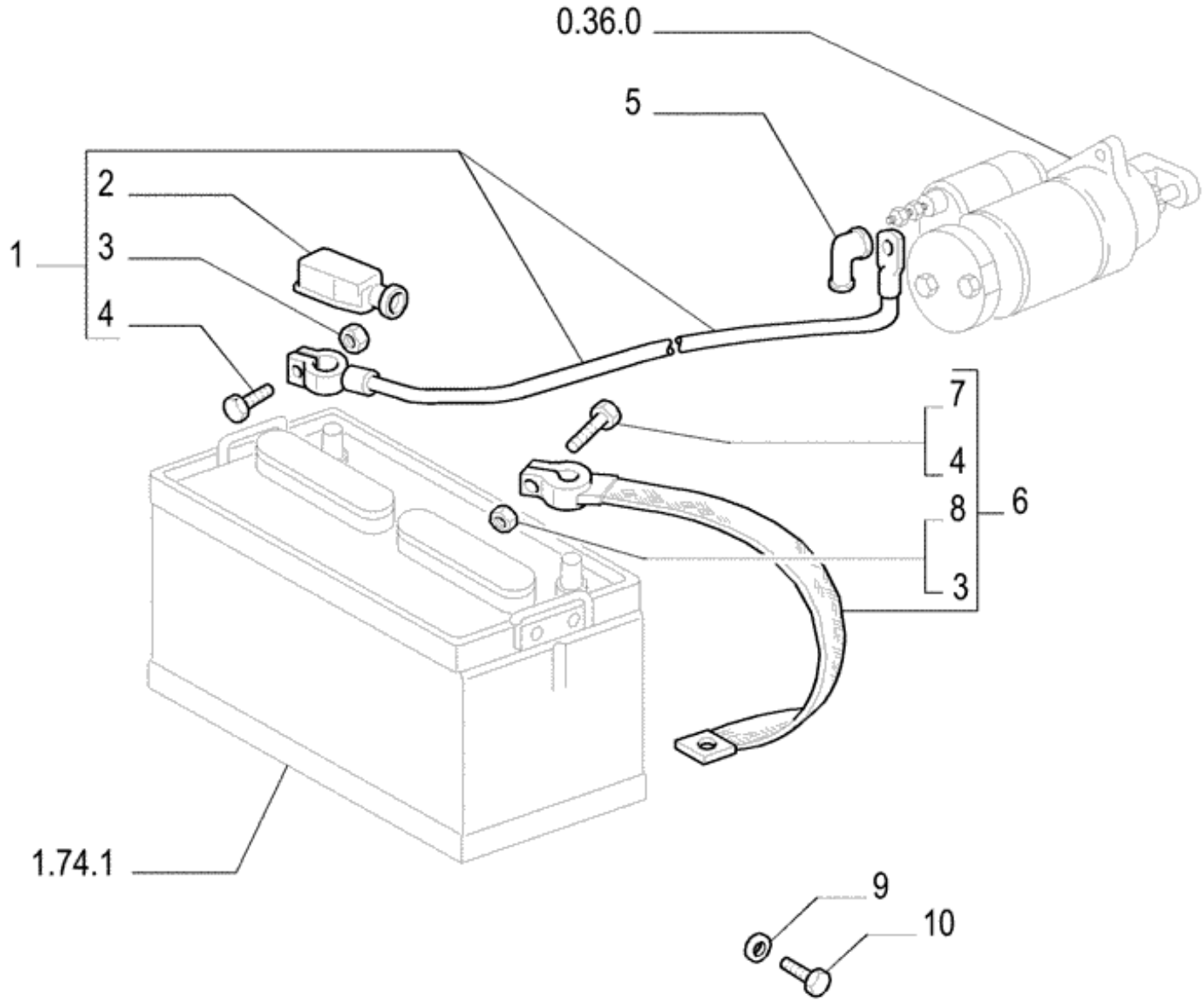
0.36.0
5
1
2
3
4
7
4
8
6
3
1.74.1
9
10

Ref.	Qtde	Nº Peça	Descrição da peça	Uso
1	1	73401614	CABO	(+)
2	1	4950259	TAMPA DE PROTECAO	
3	1	15896218	PORCA	
4	1	11945008	PARAFUSO	Sq. Hd, M6 x 1 x 30
5	1	5128817	TAMPA DE PROTECAO	
6	1	87673147	CABO ELÉTRICO	(–)
7	1	43128	PARAFUSO	
8	1	336256	PORCA	
9	1	12638501	ARRUELA PLANA	
10	1	16043121	PARAFUSO	

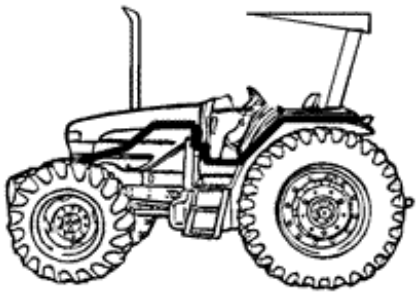

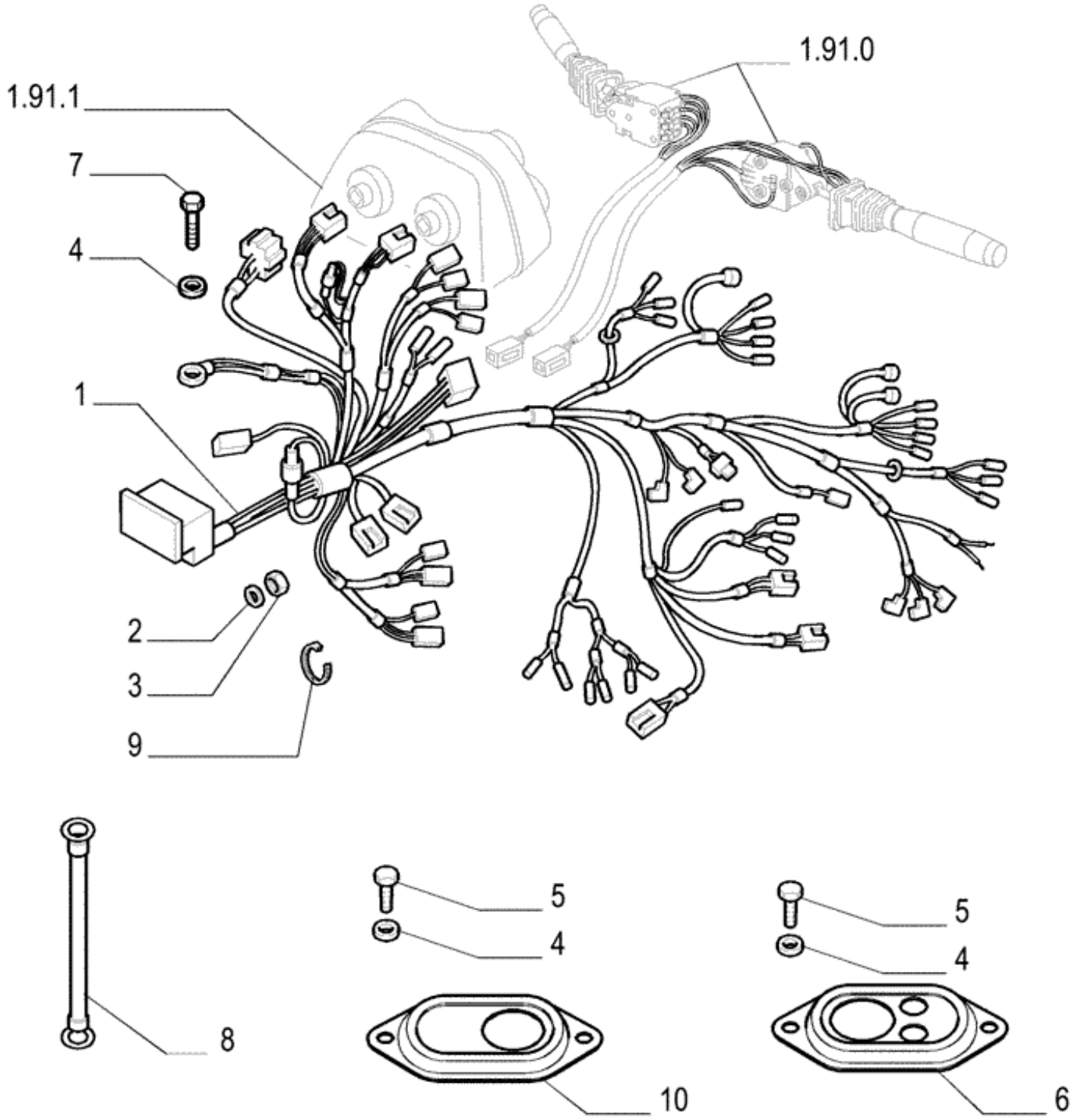
1.91.0
1.91.1
7
4
1
2
3
9
8
5
4
10
5
4
6

Ref.	Qtde	Nº Peça	Descrição da peça	Uso
1	1	73402546	CHICOTE	
2	4	11197774	ANILHA CÓNICA	
3	6	15896211	PORCA	
4	7	10615479	ANILHA DE RETENÇÃO	
5	6	13274411	PARAFUSO	
6	1	73400166	GUARNIÇÃO DE EMBRAIA	
7	2	10902221	PARAFUSO	
8	1	5172968	FITA DE LIGAÇÃO À TE	
9	2	5143428	BRAÇADEIRA DE CABO	
10	2	73403292	GUARNIÇÃO DE EMBRAIA	

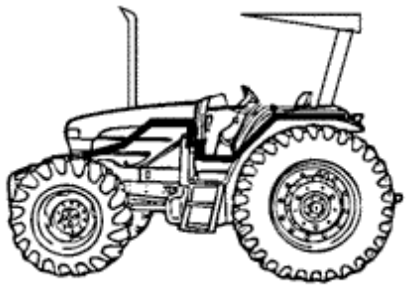

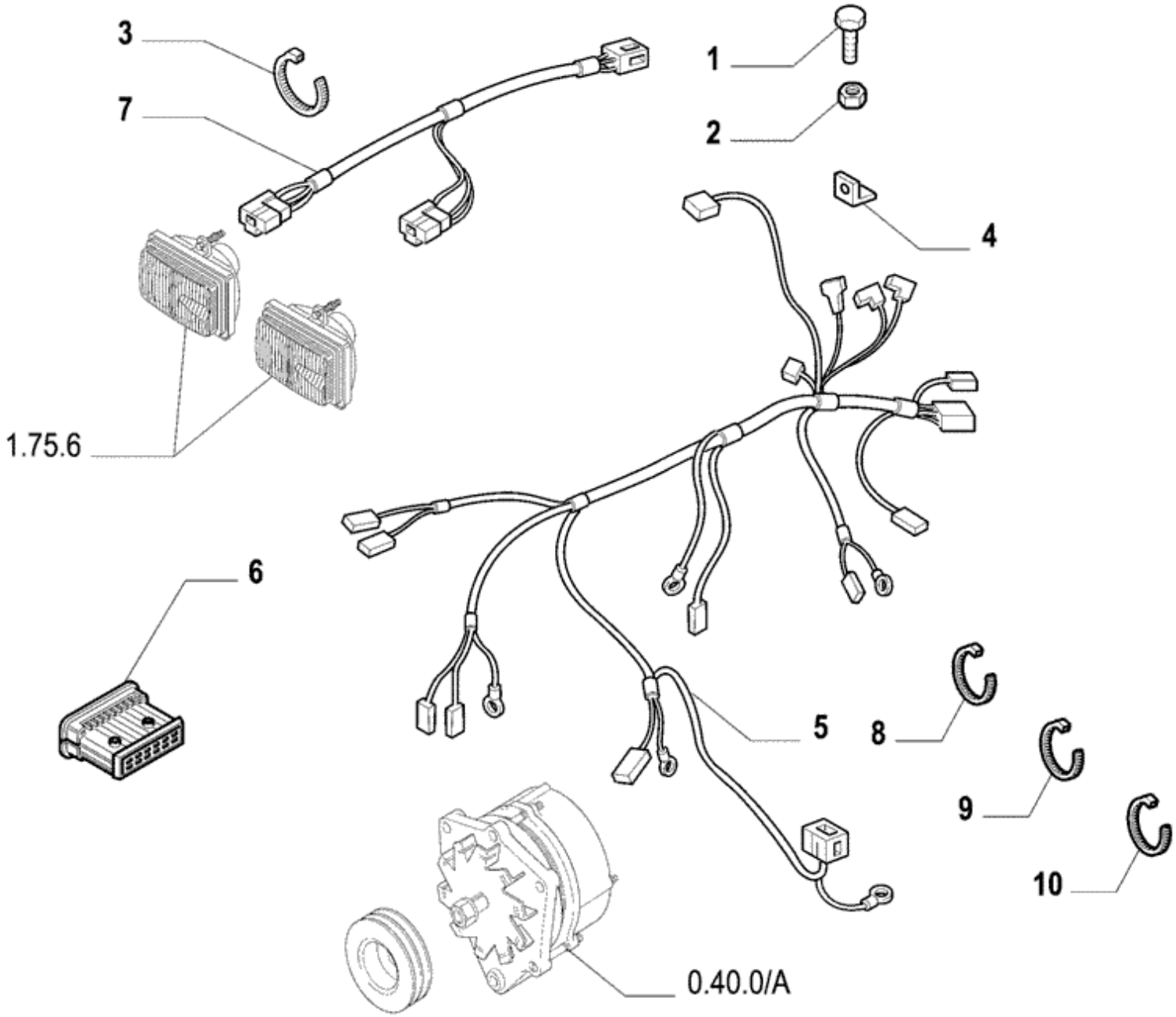
3
7
1
2
4
1.75.6
6
5
8
9
10
0.40.0/A

Ref.	Qtde	Nº Peça	Descrição da peça	Uso
1	1	86585706	PARAFUSO	
2	1	15896411	PORCA	
3	5	5143429	BRAÇADEIRA DE CABO	
4	5	5172920	SUPORTE	
5	1	73402545	CHICOTE	
6	1	73403273	CONECTOR ELÉC.	
7	1	73402820	CHICOTE	Lamp front
8	6	82001041	BRAÇADEIRA DE CABO	
9	1	95875S	TIRA	
10	1	95875S	TIRA	

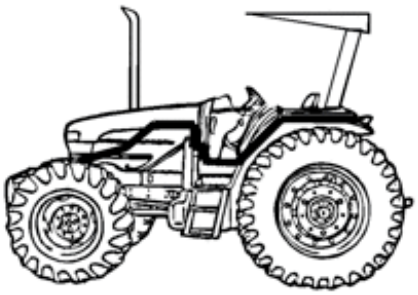

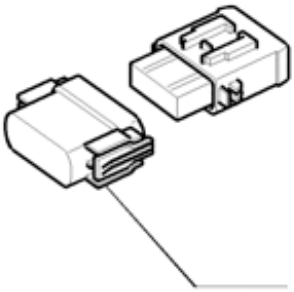

6



7



8



13

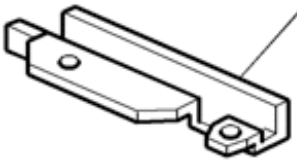

12

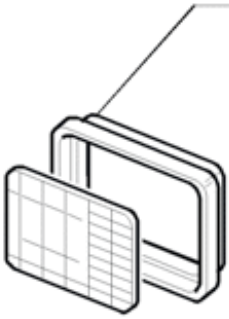

14



1



2



3



4



9

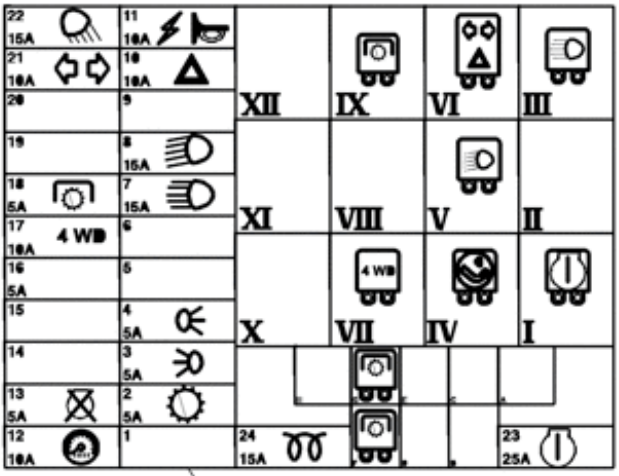

5



10



11



Ref.	Qtde	Nº Peça	Descrição da peça	Uso
1	2	5155317	RELÉ	
2	1	5180717	LÂMPADA INTERMITENTE	
3	1	83989947	RELÉ	70A
4	1	84997024	RELÉ	12V-40A
5	1	73402827	ADESIVO	
6	2	73402888	COBERTURA	
7	2	73402889	PORTA	
8	2	73403274	CONECTOR ELÉC.	
9	1	10396280	PASSA-FIOS	
10	2	10397380	PASSA-FIOS	
11	2	322357	ANILHA CÓNICA	
12	2	73400196	PROTEÇÃO	
13	1	73403644	SUPORTE	
14	1	82003266	COBERTURA	

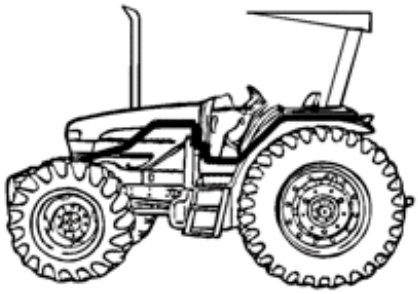

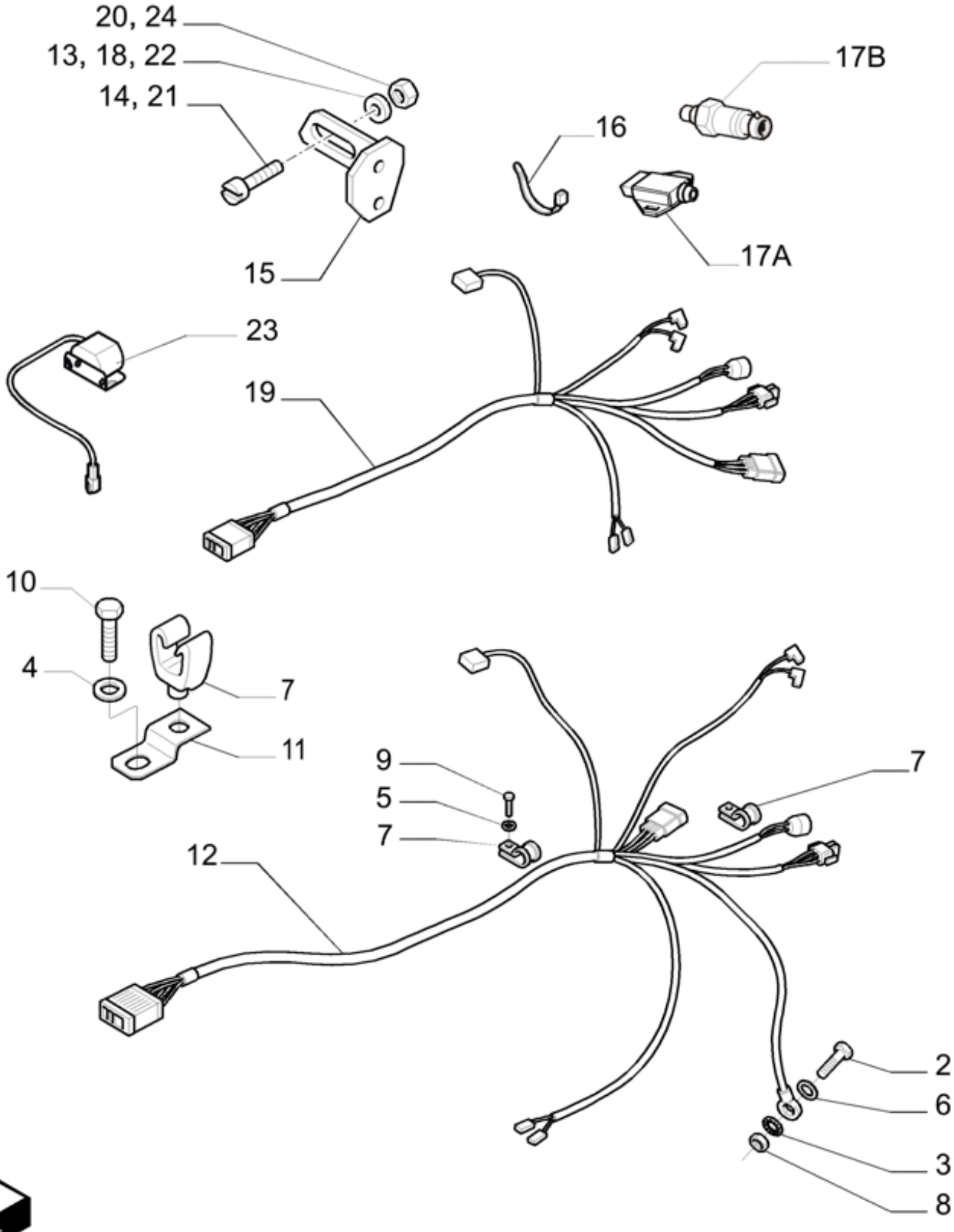
20, 24
13, 18, 22
14, 21
15
17B
16
17A
23
19
10
4
7
11
9
5
7
12
7
2
6
3
8

Ref.	Qtde	Nº Peça	Descrição da peça	Uso
1	1	10615679	ANILHA DE RETENÇÃO	Not illustrated
2	1	86632597	PARAFUSO	
3	1	12605271	ARRUELA PLANA	
4	1	14496621	ARRUELA PLANA	
5	1	12638501	ARRUELA PLANA	
6	1	14497801	ARRUELA PLANA	
7	3	14574180	GRAMPO	
8	1	15896411	PORCA	
9	1	120103	PARAFUSO	
10	1	15970921	PARAFUSO	
11	1	84263911	PLACA DE FECHAMENTO	
12	1	73403267	CHICOTE	
13	2	12647121	ARRUELA PLANA	
14	2	412430	PARAFUSO	
15	1	5174568	SUPORTE	
16	5	82001040	BRAÇADEIRA DE CABO	
17A	1	82026949	INTERRUPTOR, BOTAO	Alarme de Ré
17B	1	82020684	INTERRUPTOR	Alarme de Ré
				TL60E, TL75E
18	2	83951876	ARRUELA PLANA	
19	1	84185516	CHICOTE	Alarme de Ré
19	1	84185517	CHICOTE	Alarme de Ré
				TL60E, TL75E
20	2	86500688	PORCA	
21	2	86511042	PARAFUSO	
22	2	86588450	ARRUELA PLANA	
23	1	87010223	BUZINA VIBRATÓRIA	
24	2	9706690	PORCA	
25	1	81832258	O-RING	Not Illustrated



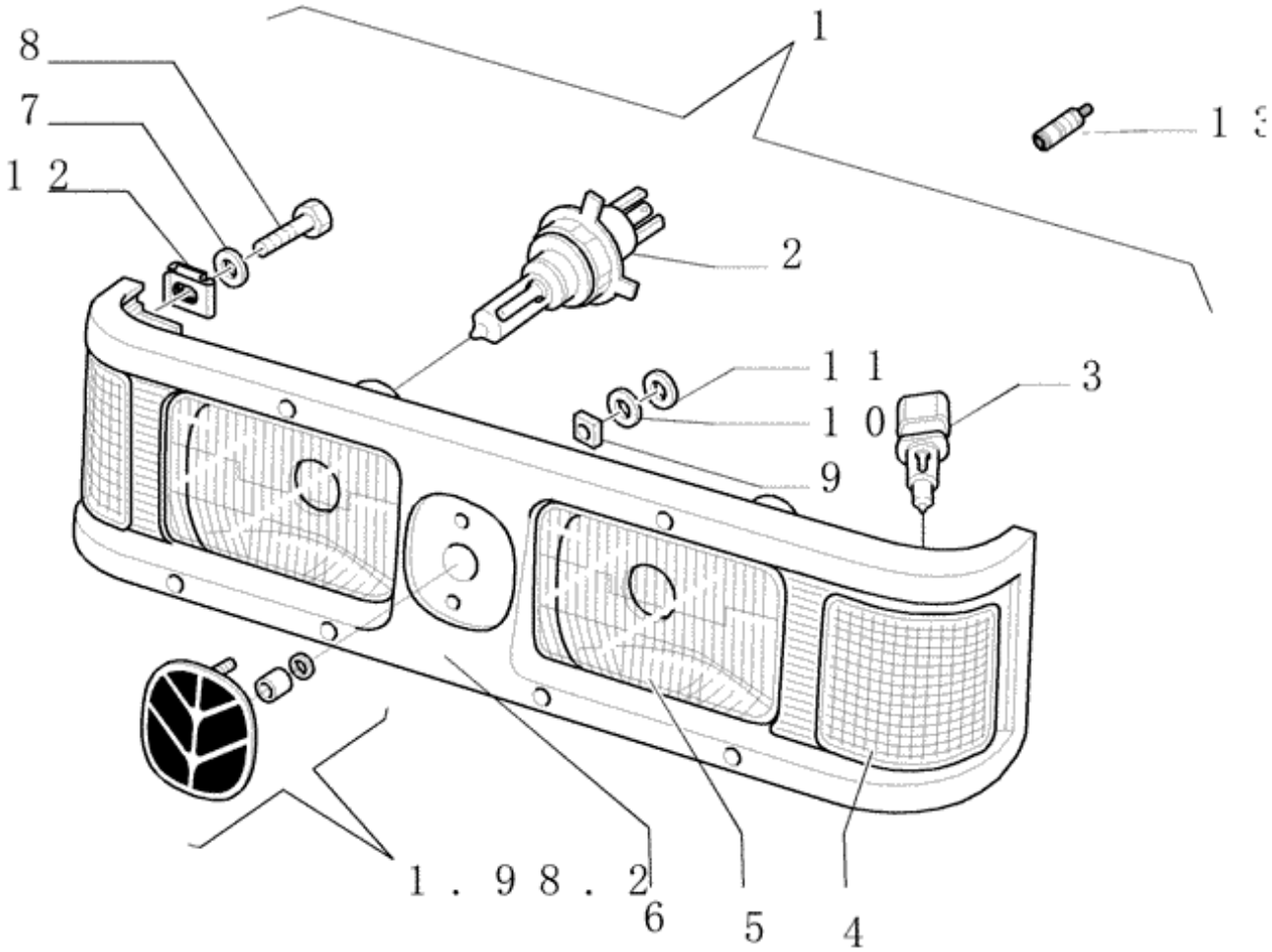
8
7
12
1
13
2
11
10
9
3
1.98.2
6
5
4

Ref.	Qtde	Nº Peça	Descrição da peça	Uso
1	1	82991213	FAROL	Assy
2	2	83952123	LÂMPADA	12V-60/55W
3	2	NLS	FORNECIMENTO TERMINA	12V-5W
4	2	82992626	LÂMPADA	Without bulb
5	2	82992631	RECEPTÁCULO DA LÂMPADA	Without bulb
6	1	82992630	BISEL	
7	4	12638101	ARRUELA PLANA	
8	4	13274411	PARAFUSO	
9	8	82007724	GRAMPO	
10	1	12647621	ARRUELA PLANA	
11	1	12601279	ARRUELA ONDULADA	
12	4	5121876	PORCA ESPECIAL	
13	1	999501	ALOJAMENTO	



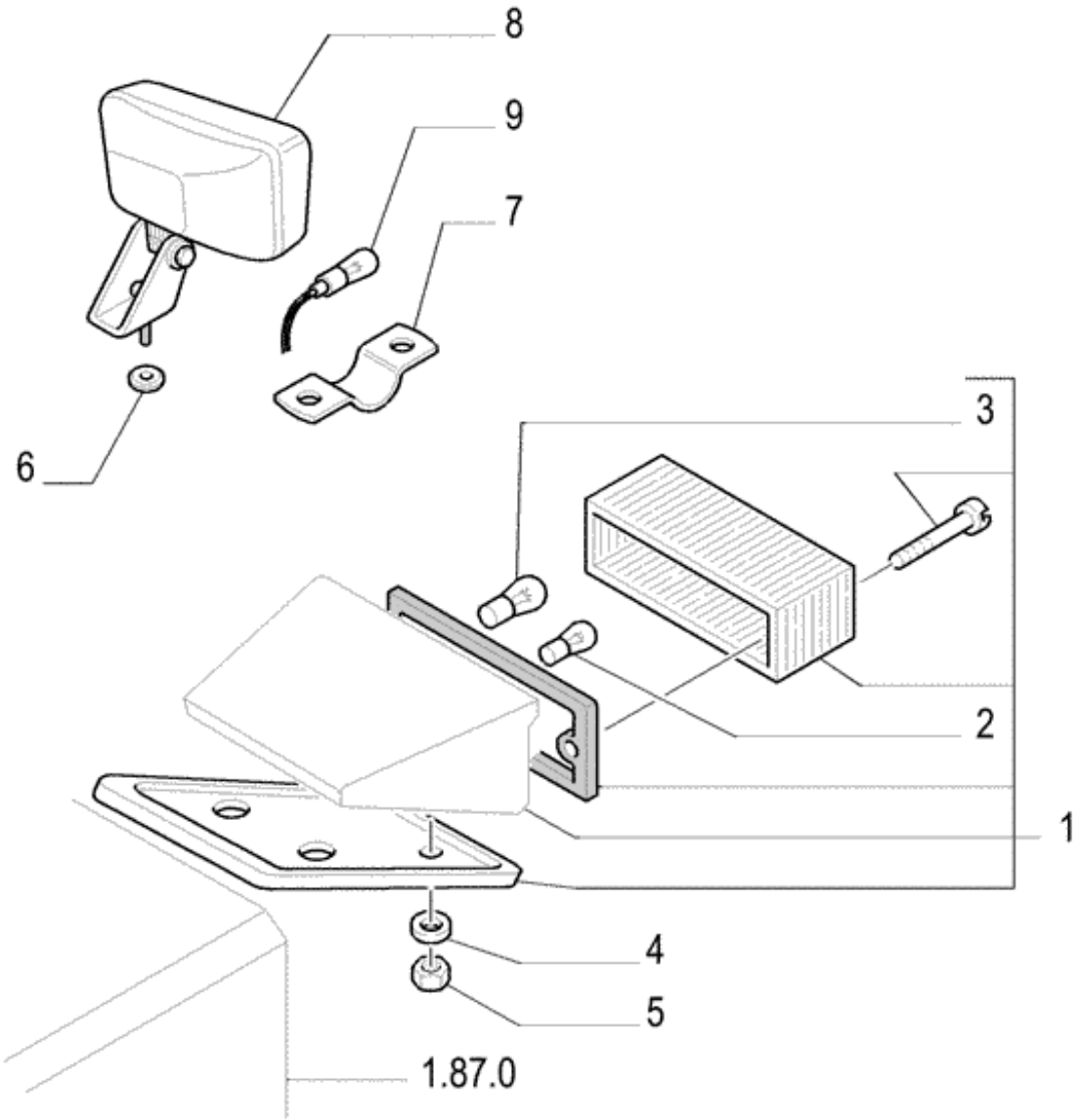
8
9
7
6
3
2
1
4
5
1.87.0

Ref.	Qtde	Nº Peça	Descrição da peça	Uso
1	1	87690895	LÂMPADA TRASEIRA	RH
				(S/N Range) after Z4CB34637;
				Ambar and Vermelho
1	1	87690897	LUZ DO PISCA/ALERTA	RH
				Ambar e Transparente
1	1	87690896	LÂMPADA TRASEIRA	LH
				(S/N Range) after Z4CB34637;
				Ambar and Vermelho
1	1	87690898	LÂMPADA DIANTEIRA	LH
				Ambar e Transparente
2	2	529068	LÂMPADA	
3	2	14144690	LÂMPADA	12V-21/5W
4	8	11193779	MOLA DA ARRUELA	
5	8	15896211	PORCA	
6	2	81807445	PASSA-FIOS	
7	4	73403769	SUPORTE	
8	2	73403786	LÂMPADA DIANTEIRA	
9	2	14151590	LÂMPADA	H3-12V-55W

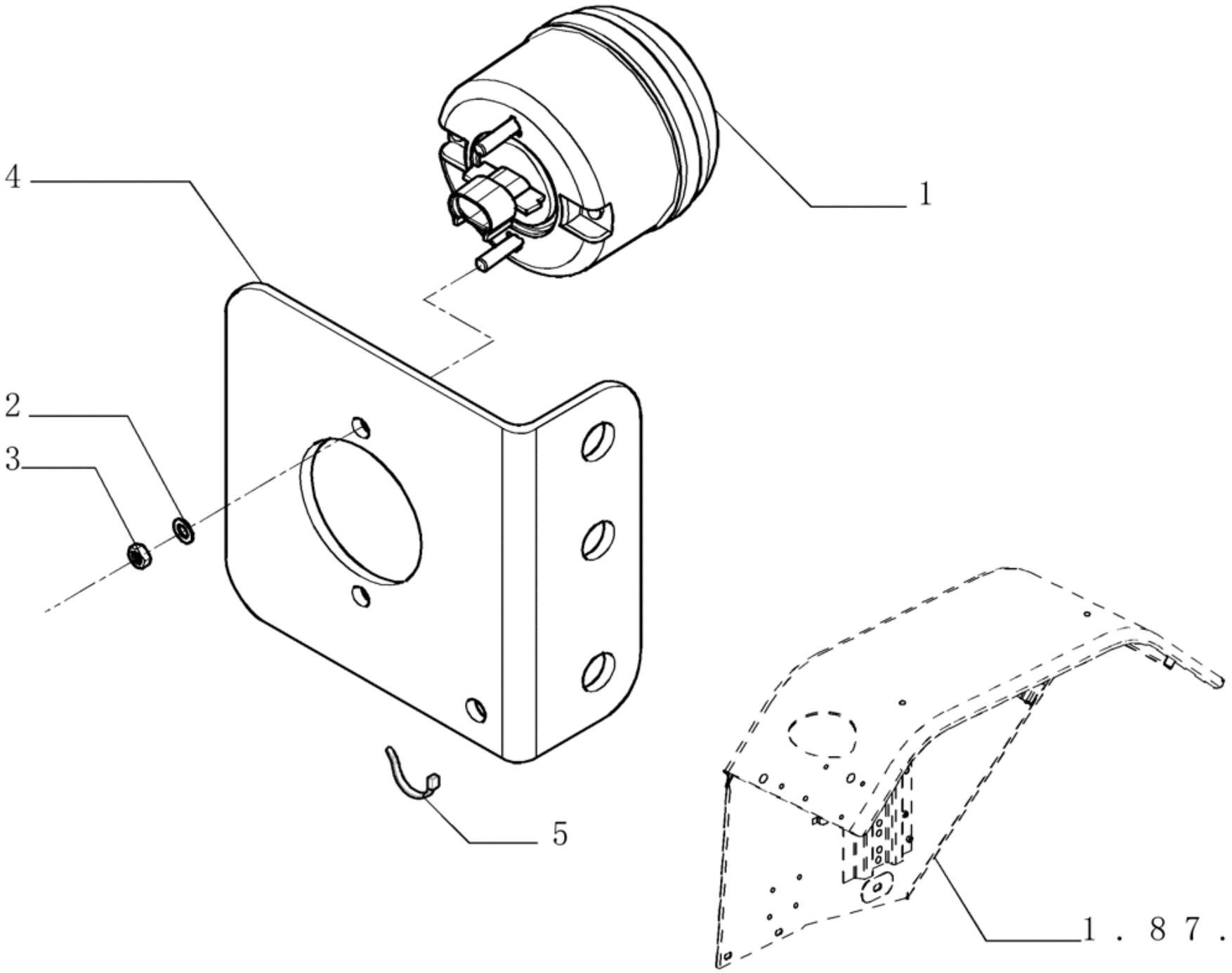
1
4
2
3
5
1.87.

Ref.	Qtde	Nº Peça	Descrição da peça	Uso
1	1	84185527	LUZ	TAIL LAMP
2	2	14497801	ARRUELA PLANA	
3	2	86508813	PORCA	
4	1	84273181	SUPORTE	
5	1	82001040	BRAÇADEIRA DE CABO	

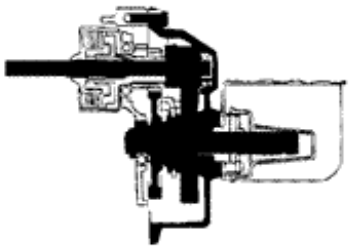

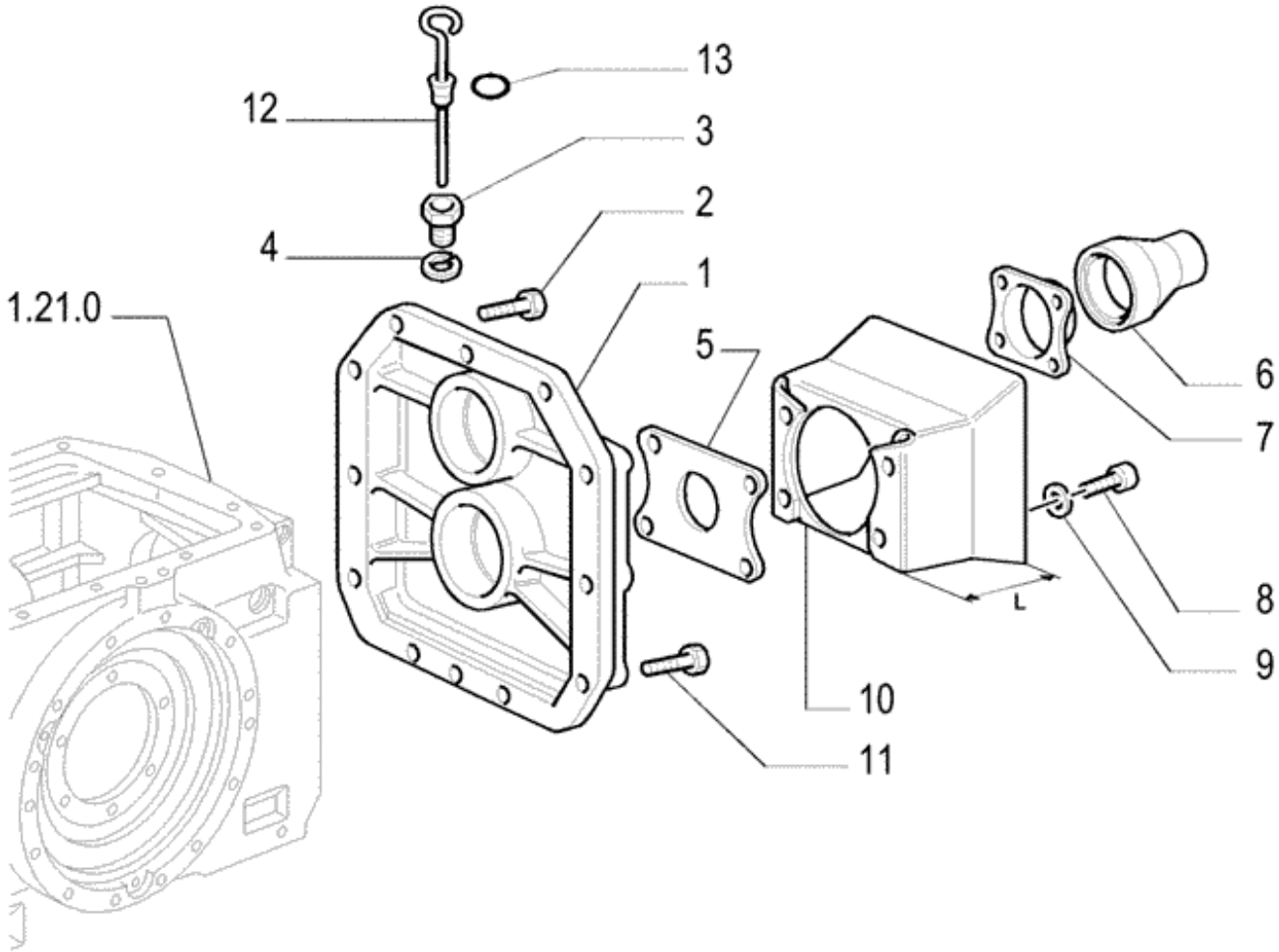
13
12
3
2
4
1
1.21.0
5
6
7
8
9
10
11
L

Ref.	Qtde	Nº Peça	Descrição da peça	Uso
1	1	5164003	COBERTURA	
2	4	11391531	PARAFUSO	
3	1	5169718	BUJÃO	
4	1	10263460	VEDANTE	
5	1	5104039	PROTEÇÃO	
6	1	73401297	TAMPA	
7	1	73401296	SUPORTE	
8	4	14306421	PARAFUSO ALLENA FLAN	
9	4	10569379	ANILHA DE RETENÇÃO	
10	1	5171516	PROTEÇÃO	
11	6	15981331	PARAFUSO	
12	1	5169720	VARETA DE NÍVEL	
13	2	14452880	O-RING	

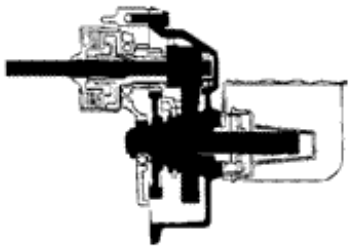

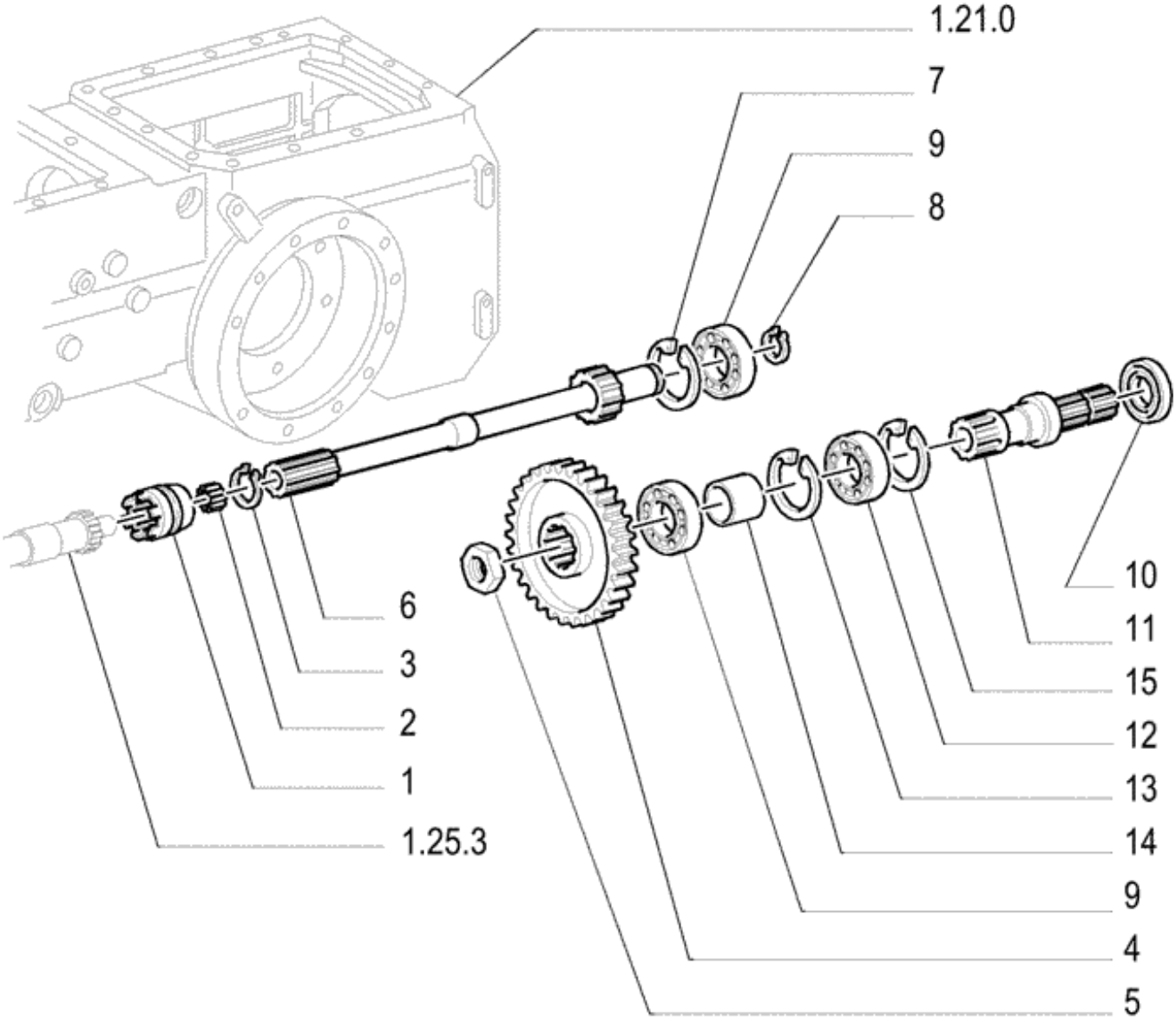
1.21.0
7
9
8
6
3
2
1
1.25.3
10
11
15
12
13
14
9
4
5

Ref.	Qtde	Nº Peça	Descrição da peça	Uso
1	1	5167983	ACOPLAMENTO ESTRIADO	
2	1	5103238	ROLAMENTO DE AGULHAS	
3	1	11068876	ANEL DE PRESSÃO	
4	1	5109725	ENGRENAGEM ACIONADA	
5	1	5122985	PORCA	
6	1	47132984	EIXO	
7	1	11062476	ANEL DE PRESSÃO	
8	1	11068376	ANEL DE PRESSÃO	
9	2	20943310	ROLAMENTO ESFÉRICO	
10	1	5111518	VEDANTE	
11	1	5109726	EIXO	
12	1	20915780	ROLAMENTO ESFÉRICO	
13	1	5164109	ANEL ELÁSTICO	
14	1	5109727	ESPAÇADOR	
15	1	11061976	ANEL DE PRESSÃO	

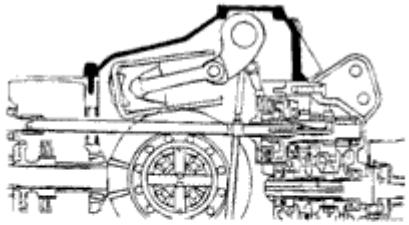

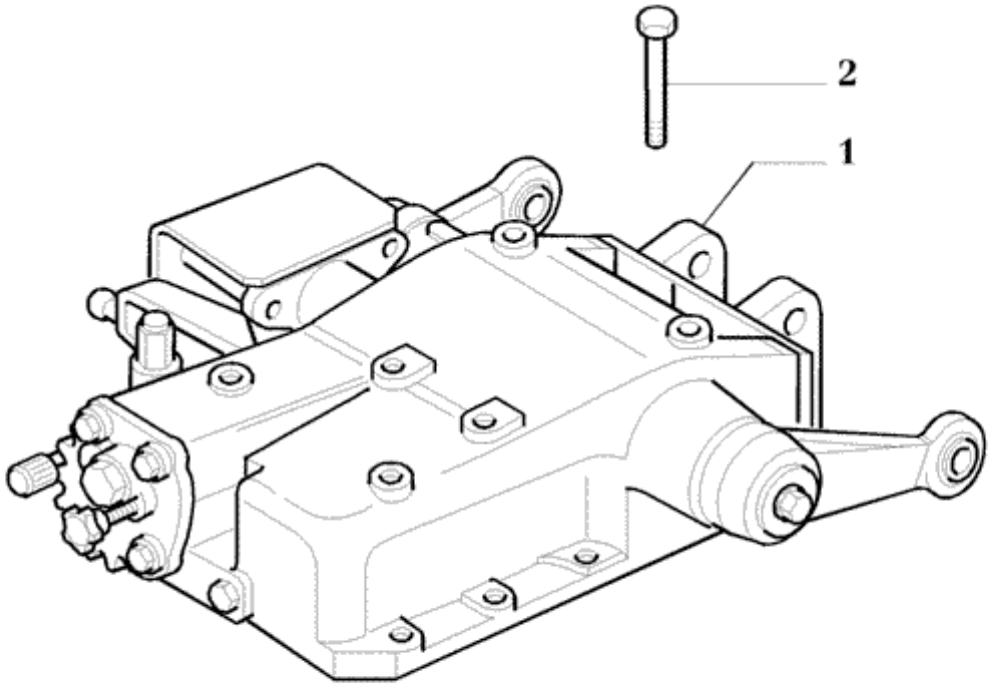
2
1

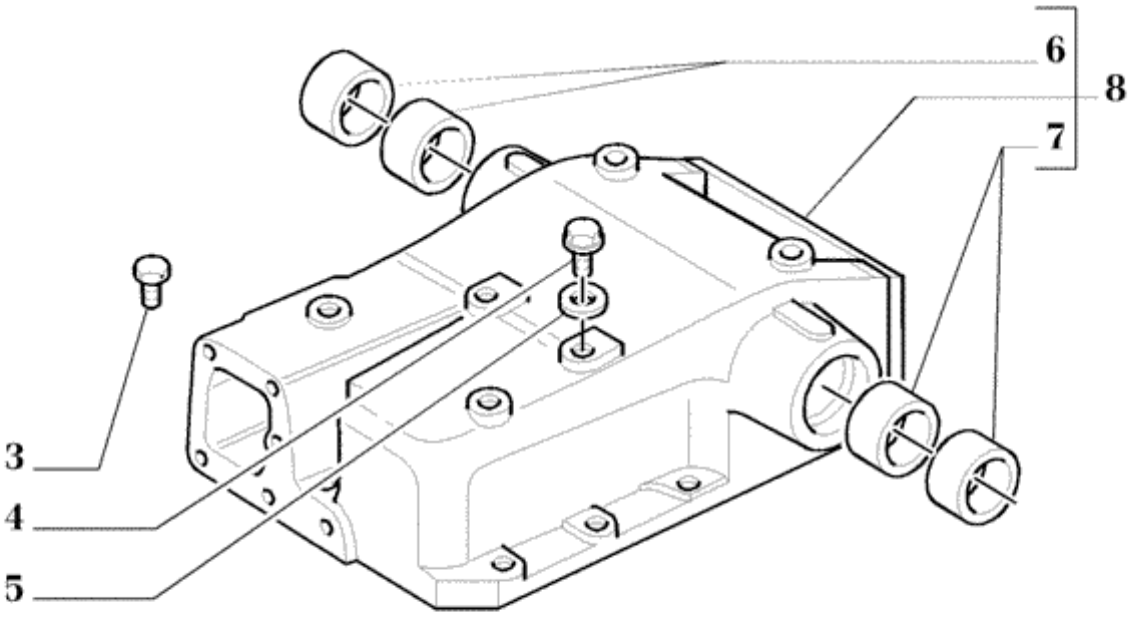
6
8
7
3
4
5

Ref.	Qtde	Nº Peça	Descrição da peça	Uso
1	1	47038004	LEVANTAMENTO HIDRÁULICO	TL60,TL60E
1	1	47038005	LEVANTAMENTO HIDRÁULICO	TL75,TL75E,TL85,TL85E,TL95,TL95E
2	1	15540531	PARAFUSO	
2	6	15540721	PARAFUSO	
2	1	15540821	PARAFUSO	
2	3	15541521	PARAFUSO	
3	1	14324111	BUJÃO	
4	1	10305111	BUJÃO	
5	1	10263460	VEDANTE	
6	2	5186406	BUCHA	RH
7	2	5186405	BUCHA	LH
8	1	5171219	CORPO	
8	1	5186570	COBERTURA	

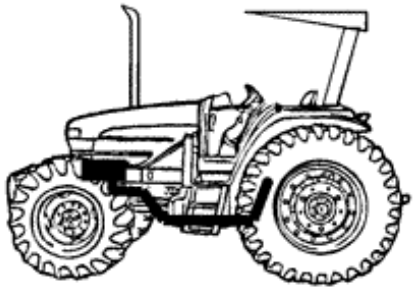

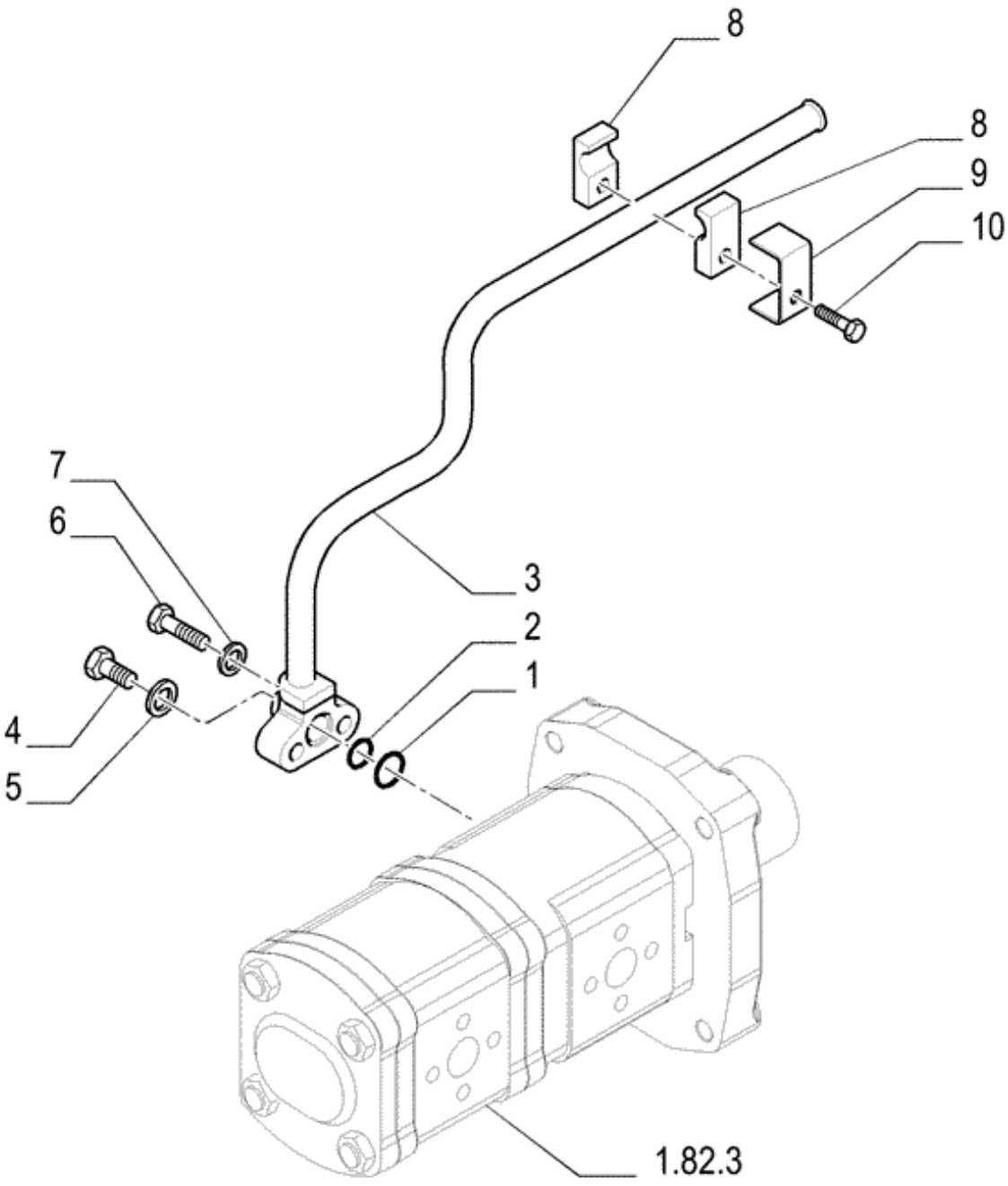
8
8
9
10
7
6
3
2
1
4
5
1.82.3

Ref.	Qtde	Nº Peça	Descrição da peça	Uso
1	1	44015841	ANEL DE SEGURANÇA	
2	1	14457180	O-RING	
3	1	73403576	TUBO	TL75,TL75E,TL85,TL85E,TL95,TL95E
3	1	73403552	TUBO	TL60,TL60E
4	1	11903114	BUJÃO	
5	1	4858606	VEDANTE	
6	2	10902824	PARAFUSO	
7	2	12601279	ARRUELA ONDULADA	
8	4	433007	BRAÇADEIRA	
9	2	433100	SUPORTE	
10	2	86977790	PARAFUSO	

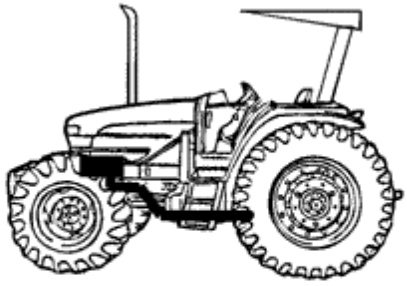

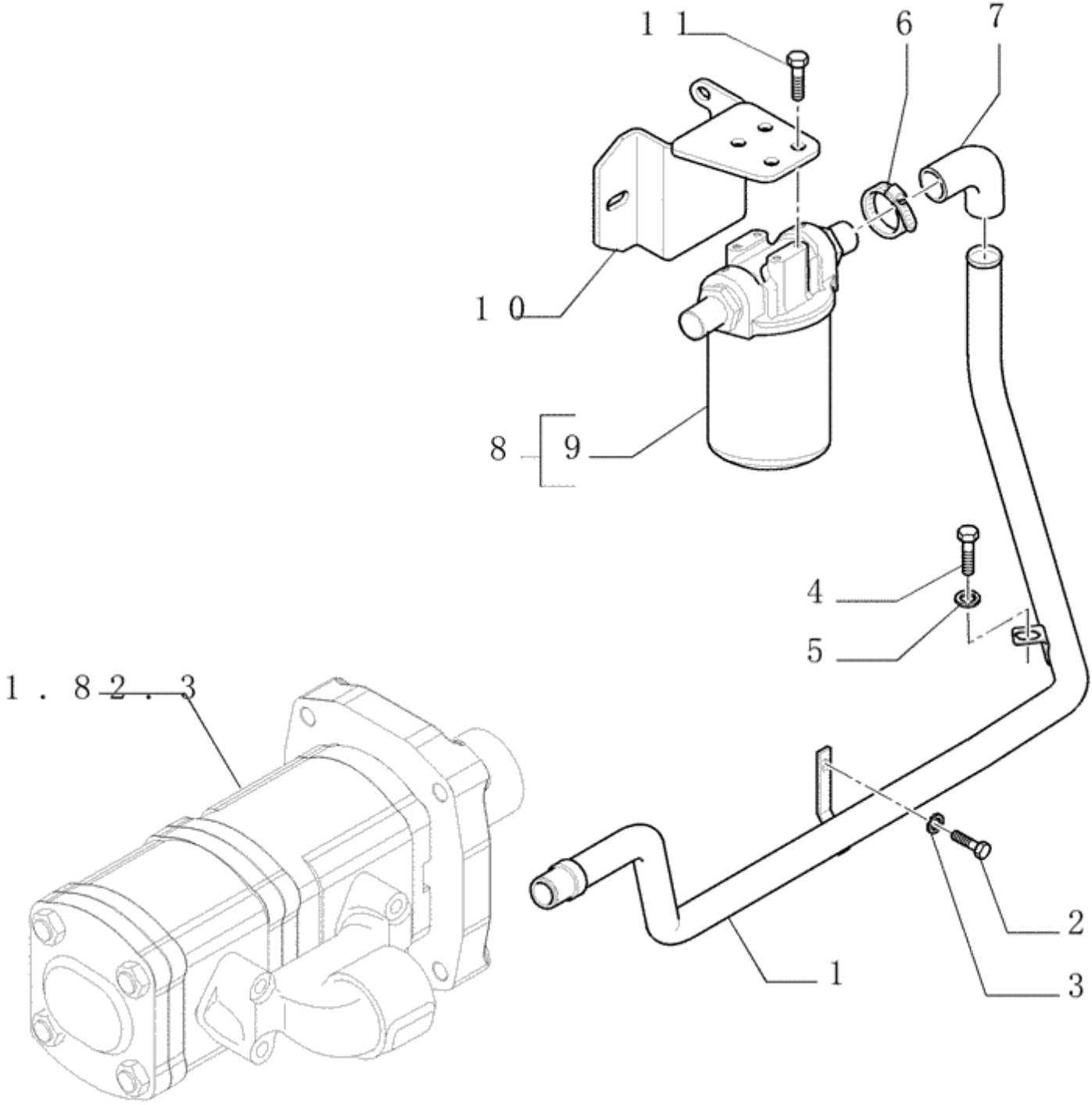
11
6
7
10
8
9
4
5
1
2
3
1
8
2
3

Ref.	Qtde	Nº Peça	Descrição da peça	Uso
1	1	73403577	TUBO	Front, TL75,TL75E,TL85,TL85E,TL95,TL95E
1	1	73403551	TUBO	Front, TL60,TL60E
2	1	16043231	PARAFUSO	
3	1	11193871	ANILHA CÓNICA	
4	1	15980521	PARAFUSO	
5	1	10517271	ANILHA DE RETENÇÃO	
6	AR	13000790	BRACADEIRA MANGUEIRA	
7	1	84161562	TUBO FLEXÍVEL	
8	1	84465102	FILTRO	Assy
				ATÉ CHASSI
8	1	84132772	CABEÇA DE CILINDRO	Assy
				A PARTIR DO CHASSI
9	1	84465103	FILTRO	
10	1	73403643	SUPORTE	
				ATÉ CHASSI
10	1	84131728	SUPORTE	
				A PARTIR DO CHASSI
11	4	81821104	PARAFUSO	

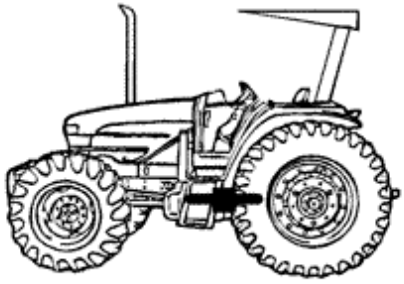

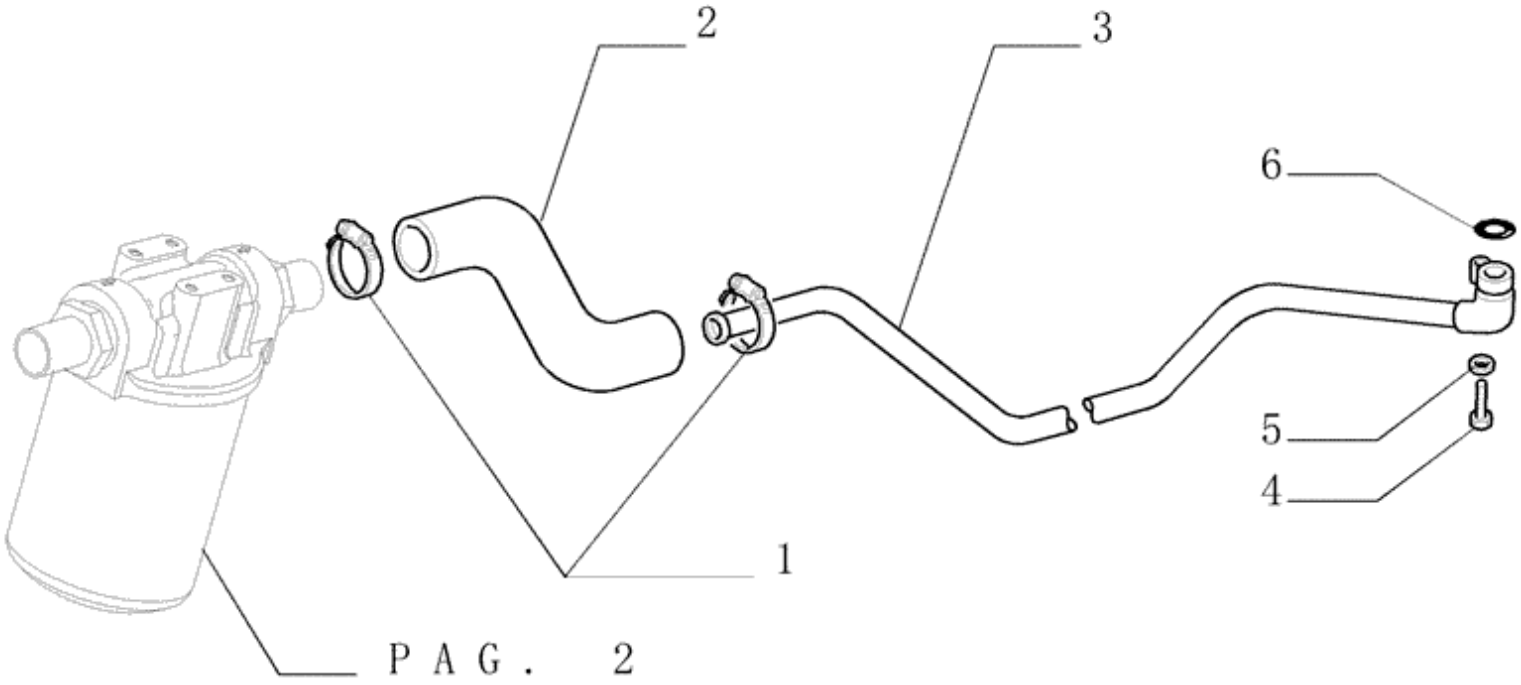
2
3
6
5
4
1
P A G . 2

Ref.	Qtde	Nº Peça	Descrição da peça	Uso
1	AR	13000790	BRACADEIRA MANGUEIRA	
2	1	84161563	TUBO FLEXÍVEL	
3	1	73403575	TUBO	Rear
4	1	15540721	PARAFUSO	
5	1	10517074	ANILHA DE RETENÇÃO	
6	1	14464080	O-RING	

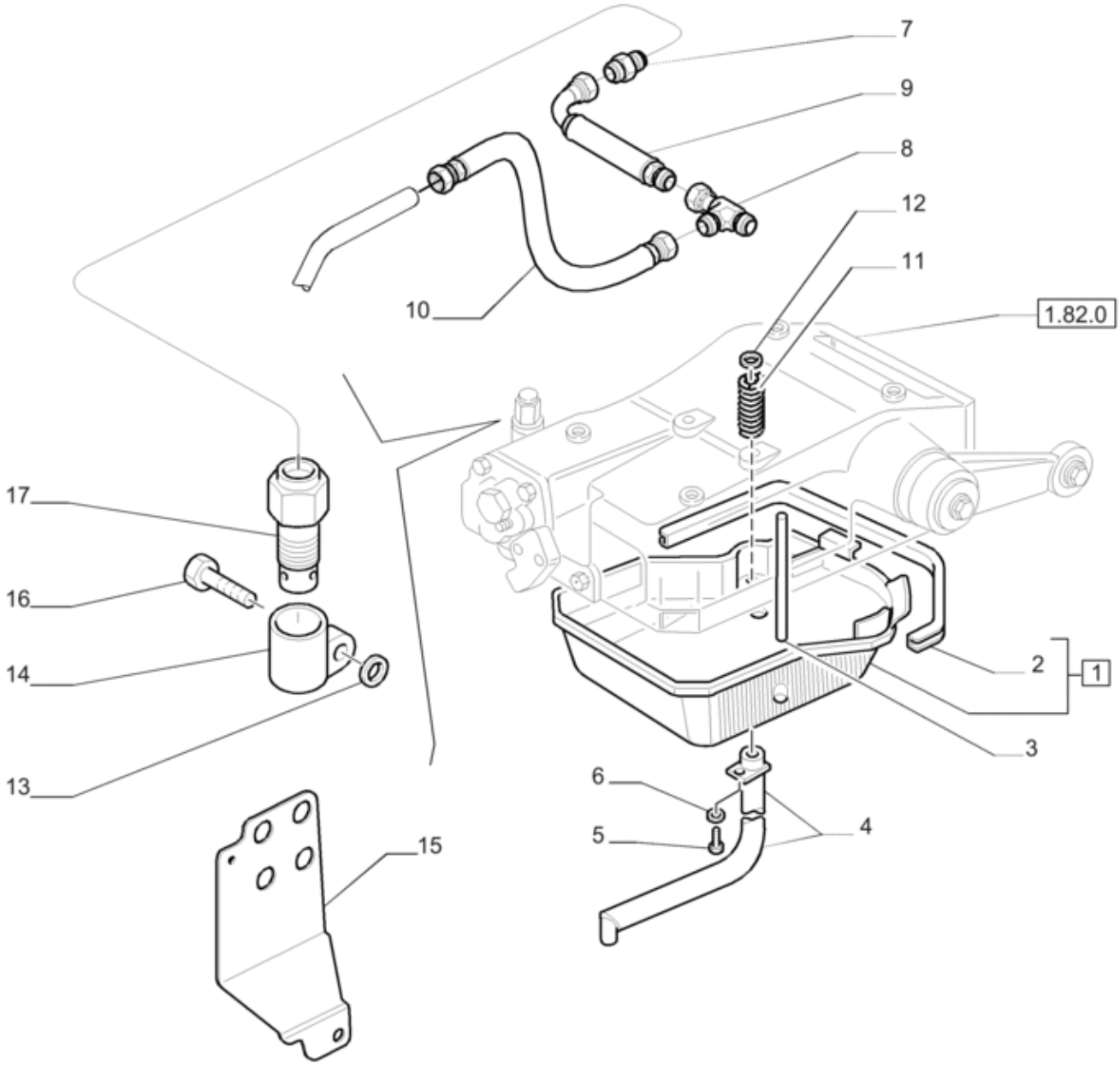
7
9
8
12
11
10
1.82.0
17
16
14
13
15
6
5
4
2
1
3

Ref.	Qtde	Nº Peça	Descrição da peça	Uso
1	1	5165978	CÁRTER	
2	1	5122962	VEDANTE DE ÓLEO	
3	1	5122987	TUBO	
4	1	44909414	TUBAGEM HIDRÁULICO	TL60,TL60E,TL75,TL75E,TL85,TL85E
4	1	5185155	TUBO RÍGIDO	TL95,TL95E
5	1	16043131	PARAFUSO	
6	1	10730321	ARRUELA PLANA	
7	1	73403553	CONECTOR ELÉC.	
8	1	73403752	CONECTOR ELÉC.	
9	1	73403754	LUVA	
10	1	73403789	LUVA	
11	1	82992850	MOLA	
12	1	14496701	ARRUELA PLANA	
13	1	10264560	VEDANTE	
14	1	82992159	CORPO	
15	1	73403564	SUPORTE	
16	1	5120450	PARAFUSO DE BANJO	
17	1	82992158	VÁLVULA	

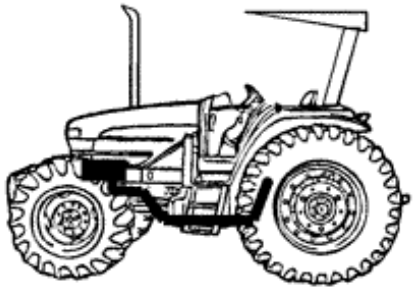

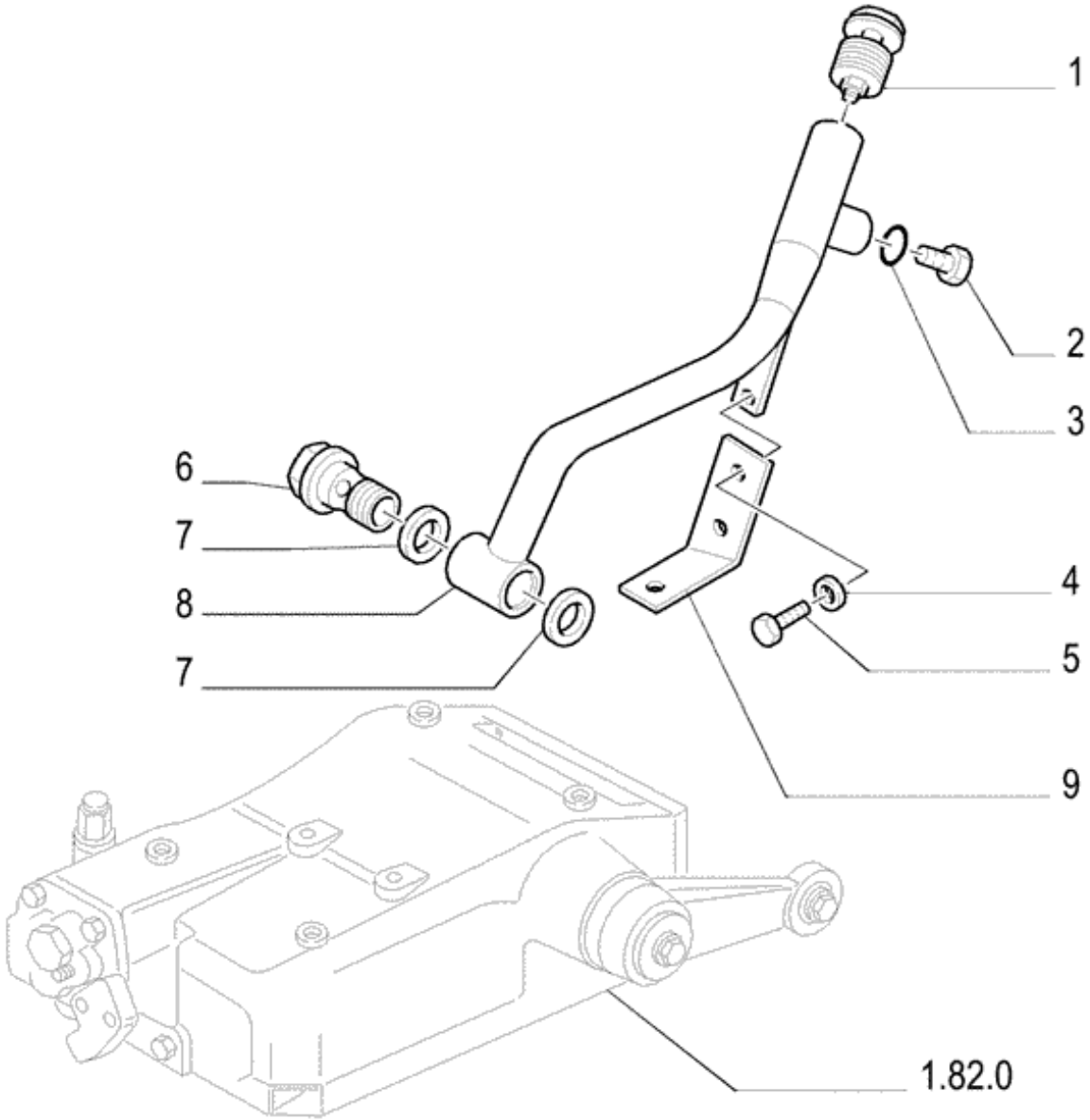
1
2
3
6
7
8
7
4
5
9
1.82.0

Ref.	Qtde	Nº Peça	Descrição da peça	Uso
1	1	83948906	TAMPA DE COBERTURA	
2	1	83957506	BUJÃO	
3	1	167266	O-RING	
4	1	14496501	ARRUELA PLANA	
5	1	16043331	PARAFUSO	
6	1	5171221	PARAFUSO DE BANJO	
7	2	5188035	ANILHA DE VEDAÇÃO	
8	1	82991849	TUBO	
9	1	73400520	SUPORTE	

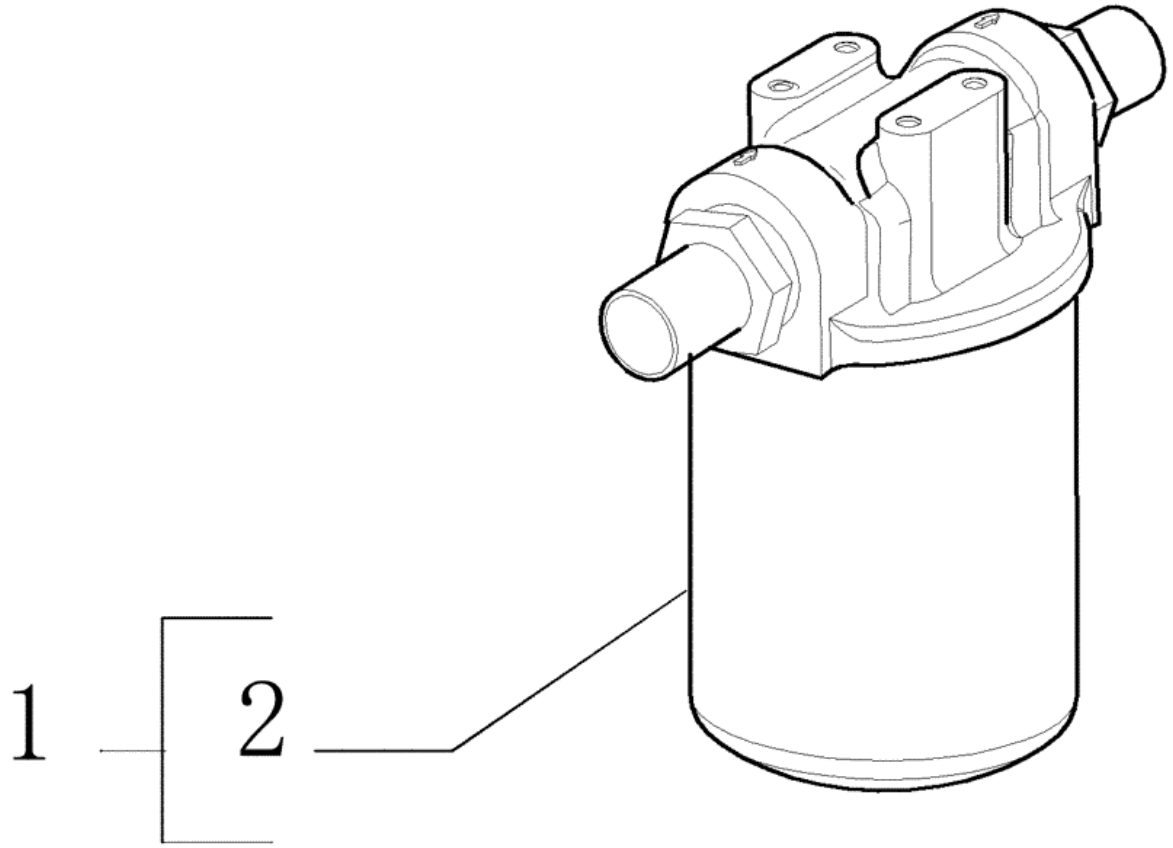
1
2

Ref.	Qtde	Nº Peça	Descrição da peça	Uso
1	1	84132772	CABEÇA DE CILINDRO	Assy
2	1	73402522	ELEMENTO	
3	1	84132763	CABEÇA DO FILTRO	
				Não ilustrado
4	2	84132786	CONECTOR ELÉC.	
				Não ilustrado
5	1	84132790	SEÇÃO DA VÁLVULA	
				Não ilustrado



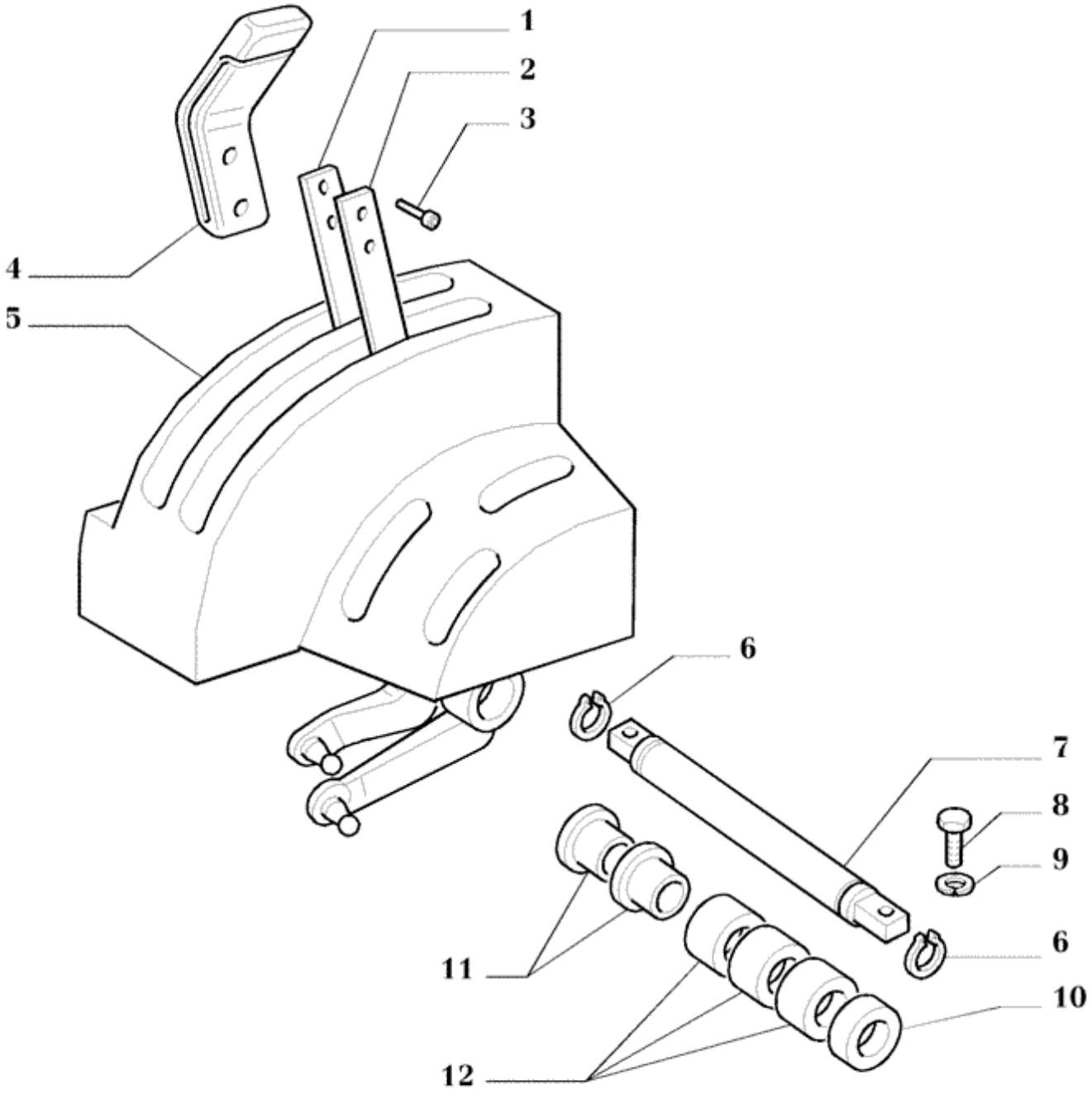
1
2
3
4
5
6
7
8
9
6
11
10
12

Ref.	Qtde	Nº Peça	Descrição da peça	Uso
1	1	5166335	ALAVANCA	
2	1	5169219	ALAVANCA	
3	4	14302931	PARAFUSO	
4	2	5126318	MAÇANETA	
5	1	82991612	PROTEÇÃO	
6	2	11066976	ANEL DE PRESSÃO	
7	1	82991330	EIXO	
8	2	16043521	PARAFUSO	
9	2	10571779	ANILHA DE RETENÇÃO	
10	1	5154841	ESPAÇADOR	
11	2	5154842	BUCHA	
12	2	5154839	ESPAÇADOR	

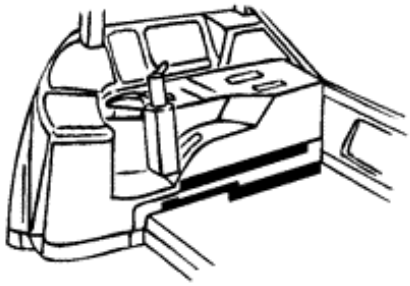

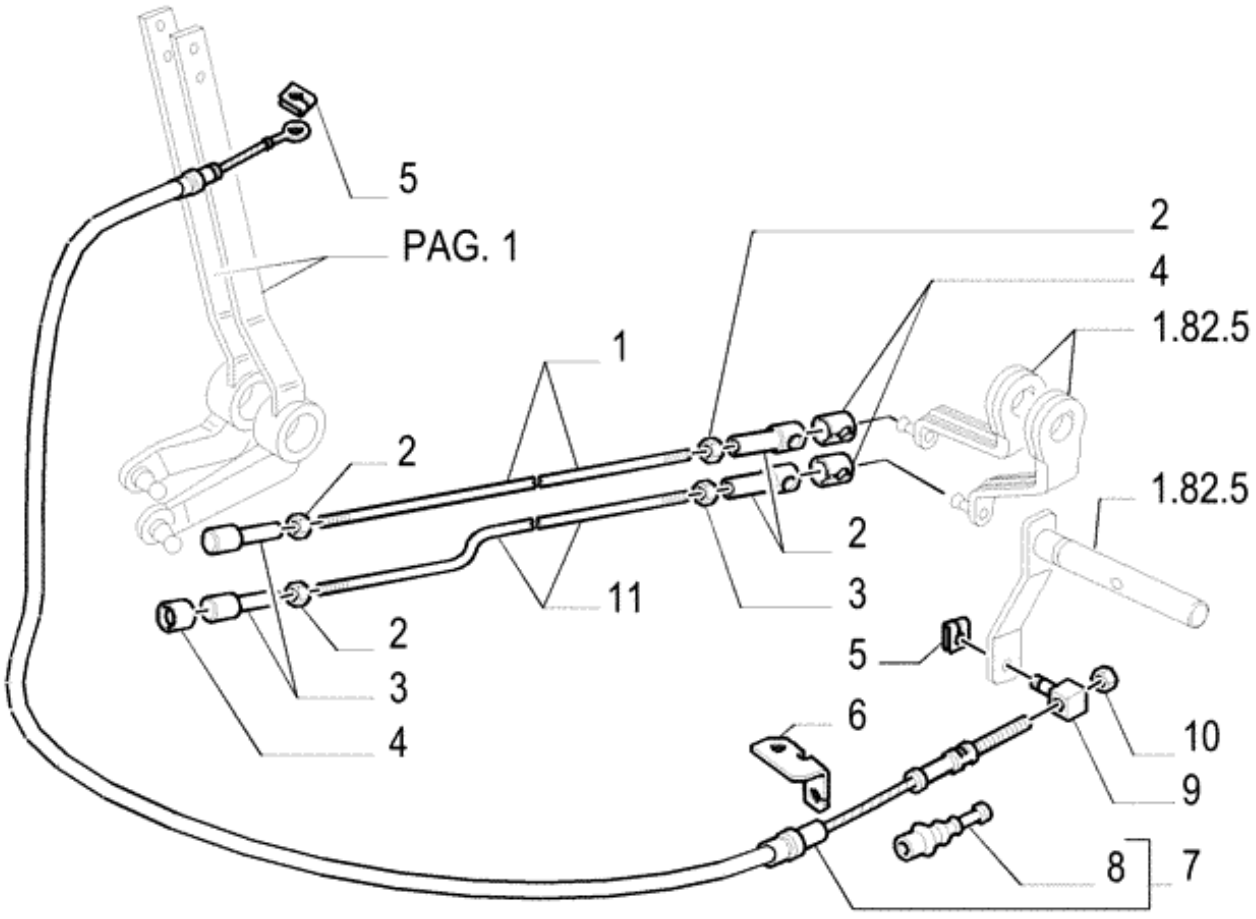
5
PAG. 1
2
4
1.82.5
1
2
1.82.5
2
11
3
2
5
3
6
10
4
9
8
7

Ref.	Qtde	Nº Peça	Descrição da peça	Uso
1	1	5169148	ALAVANCA	
2	4	16102321	PORCA FINA	
3	4	10124511	RÓTULA	
4	4	10125574	BRAÇADEIRA	
5	2	11063876	GRAMPO DA MOLA	
6	1	84530048	SUPORTE	
7	1	5172111	CABO FLEXÍVEL	
8	1	5132050	COBERTURA DE PROTECÇ	
9	1	5138330	PINO	
10	1	12574221	PORCA	
11	1	5171467	TIRANTE	

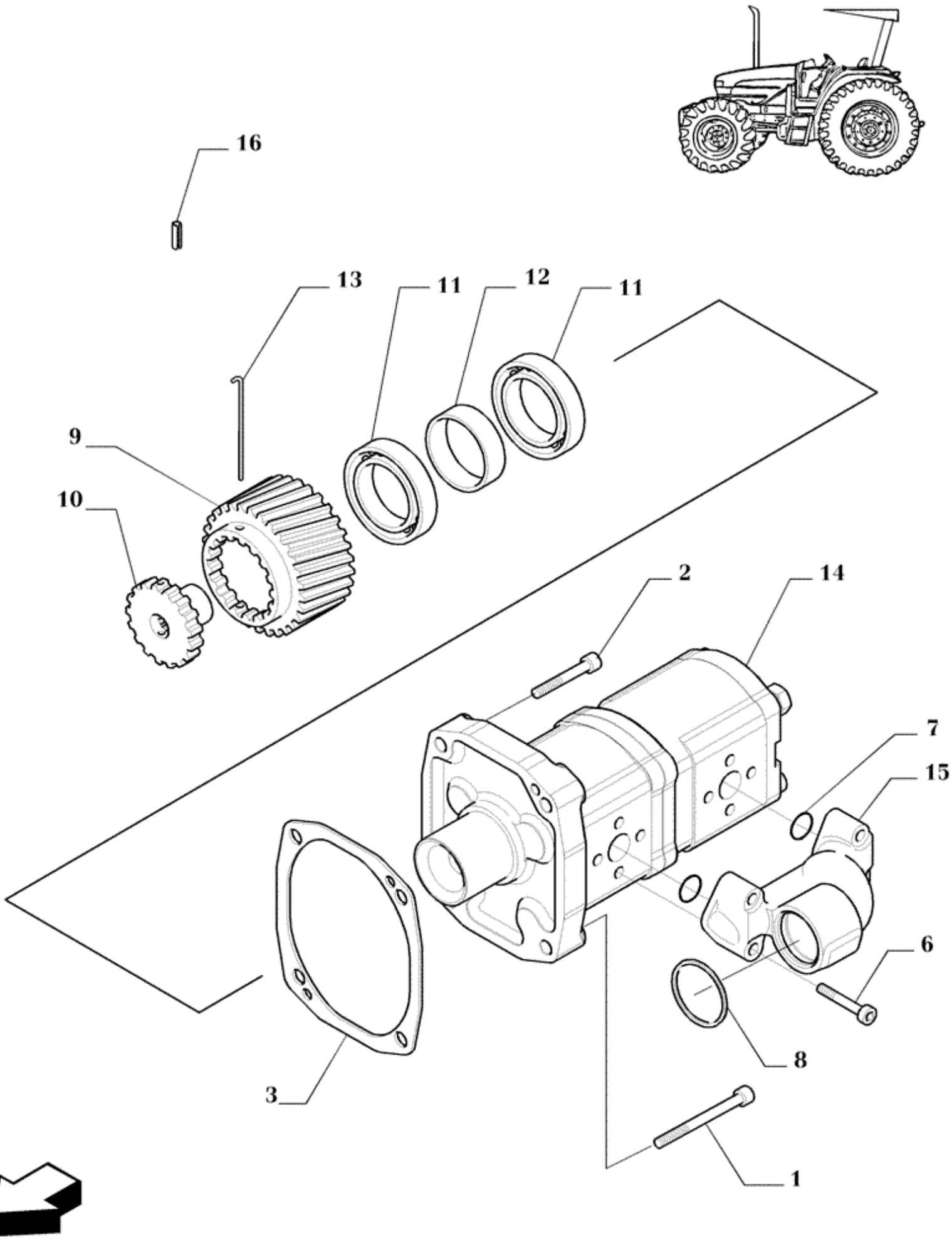
16
13
11
12
11
9
10
2
14
7
15
6
8
3
1

Ref.	Qtde	Nº Peça	Descrição da peça	Uso
1	2	14302174	PARAFUSO	
2	2	14306621	PARAFUSO ALLENA FLAN	
3	1	73402540	JUNTA	
4	1	4858606	VEDANTE	Not illustrated
5	1	11903114	BUJÃO	Not illustrated
6	4	14306621	PARAFUSO ALLENA FLAN	
7	2	14453880	O-RING	
8	1	14463880	O-RING	
9	1	73402535	ENGRENAGEM MOTORA	
10	1	73402536	LUVA	
11	2	73402537	ROLAMENTO ESFÉRICO	
12	1	73402538	ESPAÇADOR	
13	1	73402539	PINO	
14	1	73402541	BOMBA	
15	1	73402544	FLANGE	
16	1	73403224	PINO	

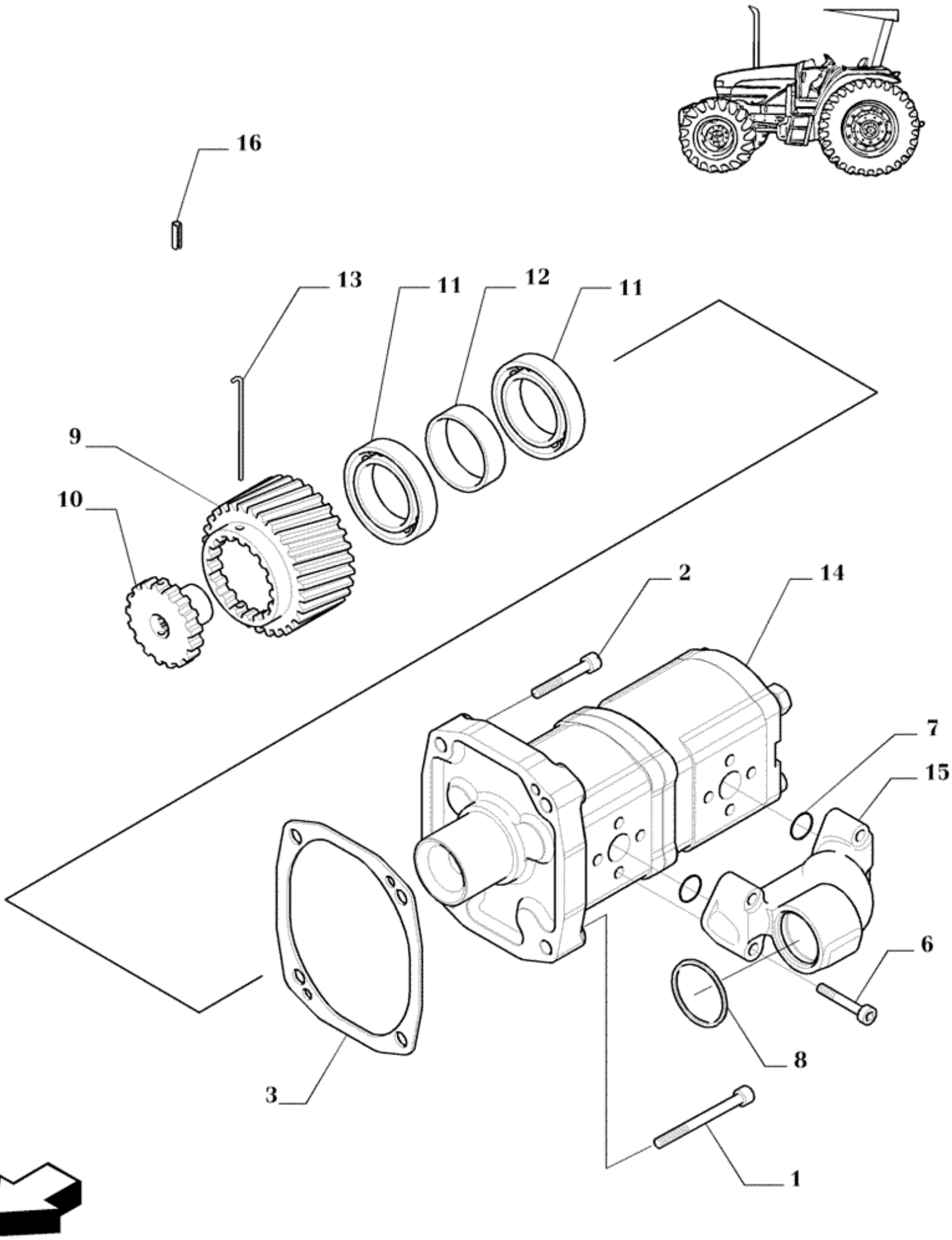
16
13
11
12
11
9
10
2
14
7
15
6
8
3
1

Ref.	Qtde	Nº Peça	Descrição da peça	Uso
1	2	14302174	PARAFUSO	
2	2	14306621	PARAFUSO ALLENA FLAN	
3	1	73402540	JUNTA	
4	1	4858606	VEDANTE	Not illustrated
5	1	11903114	BUJÃO	Not illustrated
6	4	14306621	PARAFUSO ALLENA FLAN	
7	2	14453880	O-RING	
8	1	14463880	O-RING	
9	1	73402535	ENGRENAGEM MOTORA	
10	1	73402536	LUVA	
11	2	73402537	ROLAMENTO ESFÉRICO	
12	1	73402538	ESPAÇADOR	
13	1	73402539	PINO	
14	1	73402541	BOMBA	
15	1	73402544	FLANGE	
16	1	73403224	PINO	

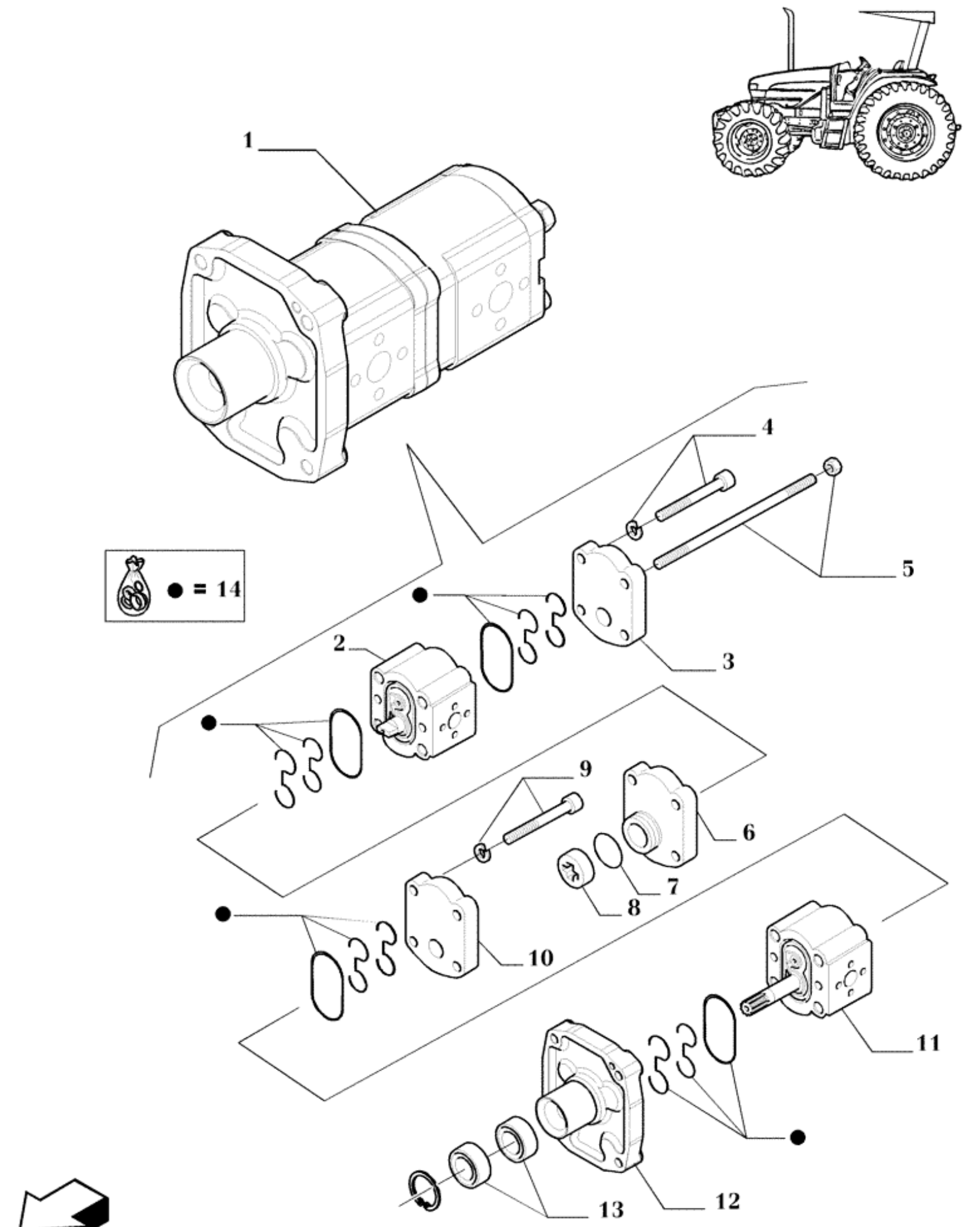
1
4
5
● = 14
3
2
9
6
7
8
10
11
12
13

Ref.	Qtde	Nº Peça	Descrição da peça	Uso
1	1	73402541	BOMBA	Assy
2	1	73402562	CORPO	
3	1	73402569	PORTA-ESTEPE	Rear
4	1	73402571	PARAFUSO E PORCA	
5	1	73402572	PARAFUSO	
6	1	73402568	COBERTURA	
7	1	73402566	COLAR PARA ANEL VEDAÇÃO	
8	1	73402567	ANEL RASPADOR DE ÓLEO	
9	1	73402570	PARAFUSO E PORCA	
10	1	73402565	PORTA-ESTEPE	Rear
11	1	73402561	CORPO	
12	1	73402563	COBERTURA	
13	1	73402564	VEDANTE	
14	1	82991294	KIT REP. BOMBA HIDR.	

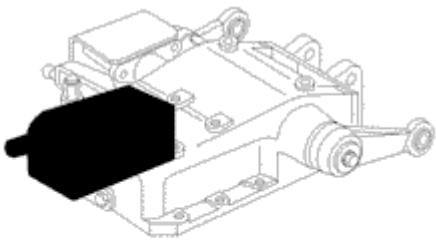

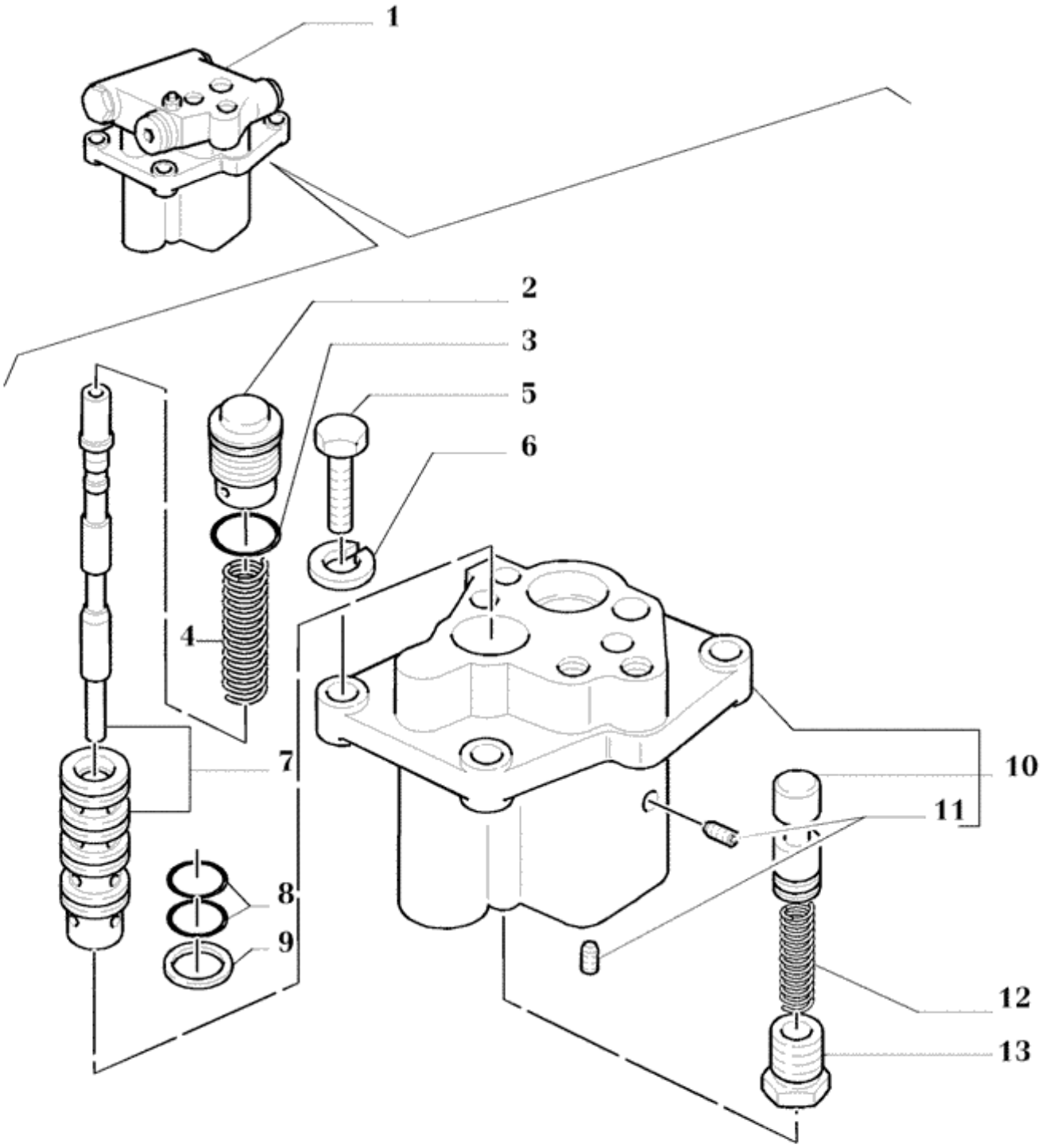
1
2
3
5
6
4
7
8
9
10
11
12
13

Ref.	Qtde	Nº Peça	Descrição da peça	Uso
1	1	47135711	VÁLVULA DE CONTROLO	
2	1	5150765	BUJÃO	
3	1	14453981	O-RING	
4	1	4973361	MOLA	
5	4	16043834	PARAFUSO	
6	4	10516679	ANILHA DE RETENÇÃO	
7	1	5163230	VÁLVULA HIDRÁULICA	
8	6	5135738	O-RING	
9	2	5117726	ARRUELA PLANA	
10	1	5155834	CORPO	
11	2	5162458	BUJÃO	
12	1	5117729	MOLA	
13	1	5117734	BUJÃO	

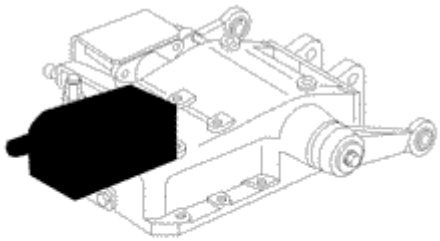

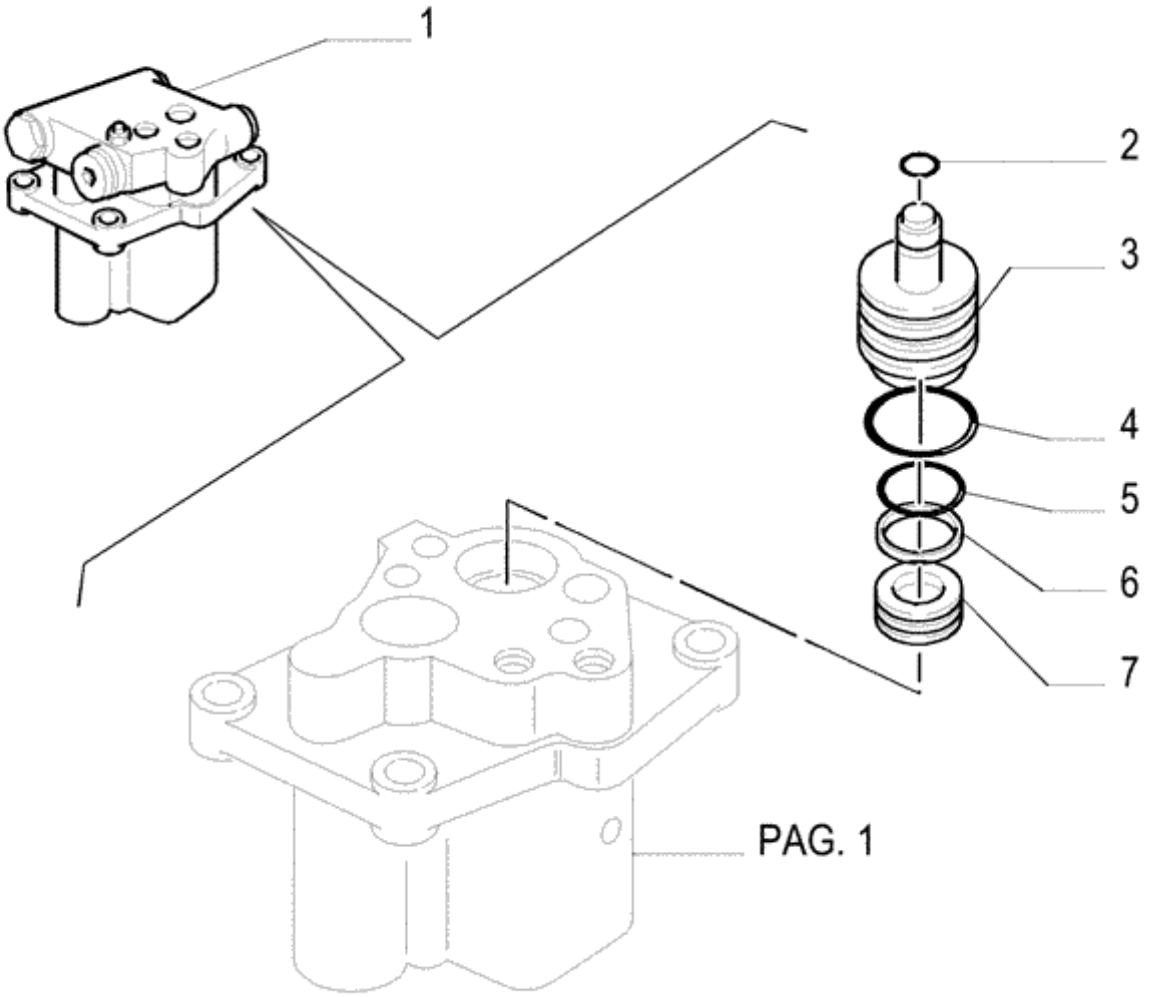
1
2
3
4
5
6
7
PAG. 1

Ref.	Qtde	Nº Peça	Descrição da peça	Uso
1	1	47135711	VÁLVULA DE CONTROLO	
2	1	14452581	O-RING	
3	1	5150766	UNIDADE DE COMANDO	
4	1	14457981	O-RING	
5	1	5135739	O-RING	
6	1	5150752	ANEL GUIA	
7	1	5150759	PISTÃO	

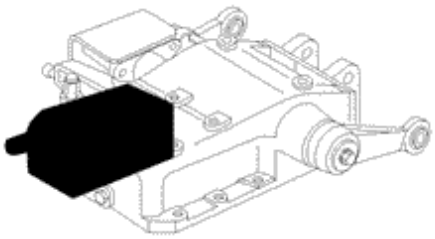

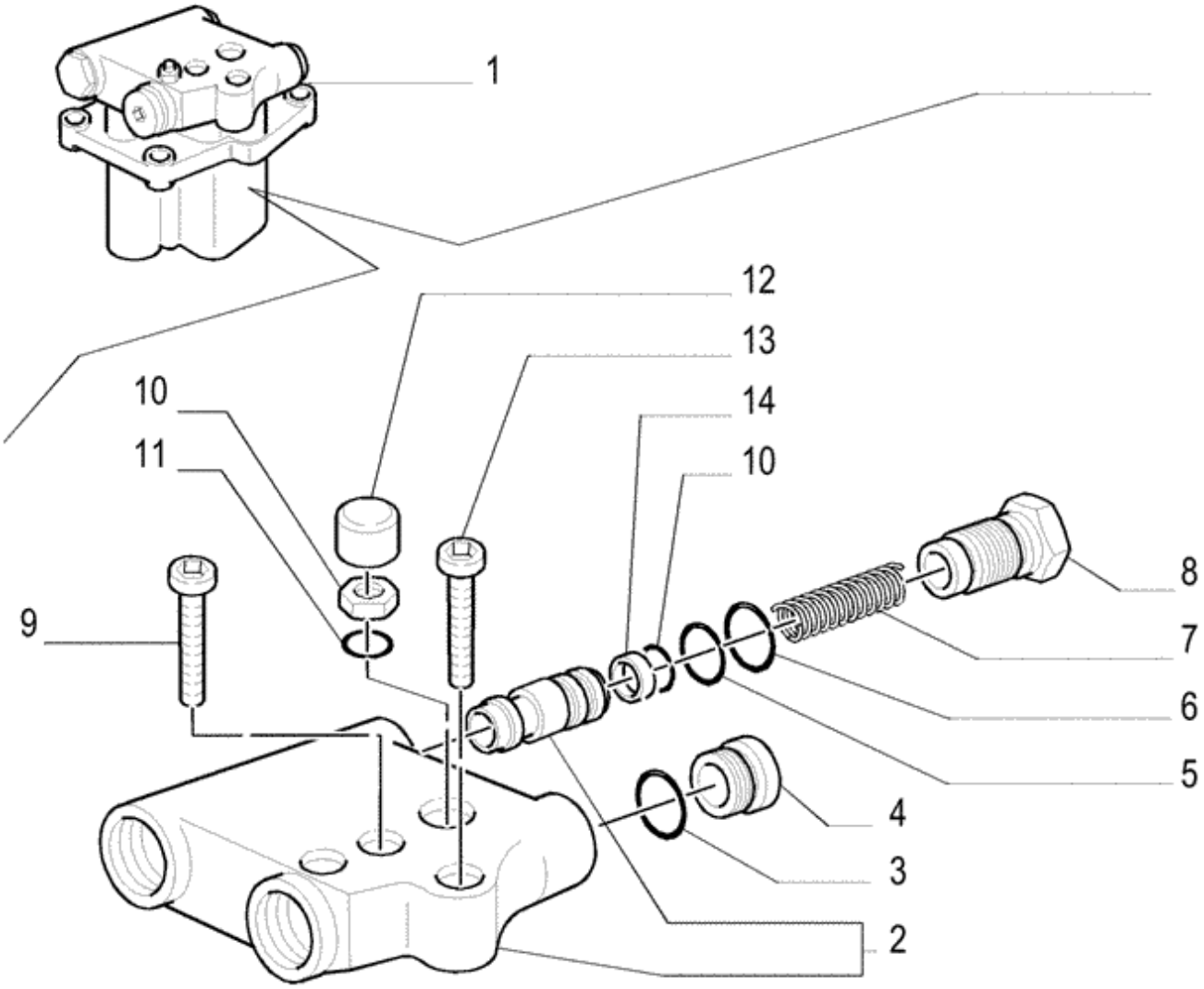

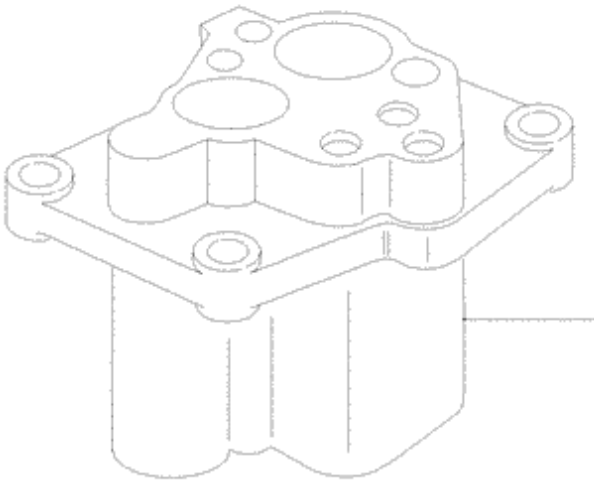

PAG. 1

Ref.	Qtde	Nº Peça	Descrição da peça	Uso
1	1	47135711	VÁLVULA DE CONTROLO	
2	1	5166310	COBERTURA	
4	4	10119414	BUJÃO	
6	1	5135738	O-RING	
7	1	5156466	MOLA	
8	1	5156465	BUJÃO	
9	1	14308324	PARAFUSO	
10	2	575094	O-RING	
11	1	16100821	PORCA	
12	1	5132136	TAMPA DE COBERTURA	
13	1	14307620	PARAFUSO ALLENA FLAN	
14	1	5137198	ANEL GUIA	
5	1	14453181	O-RING	
3	1	14437985	O-RING	

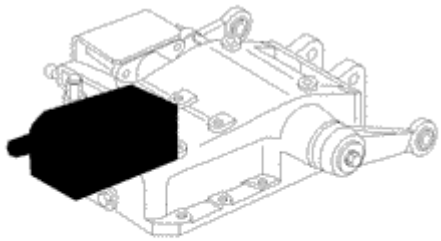

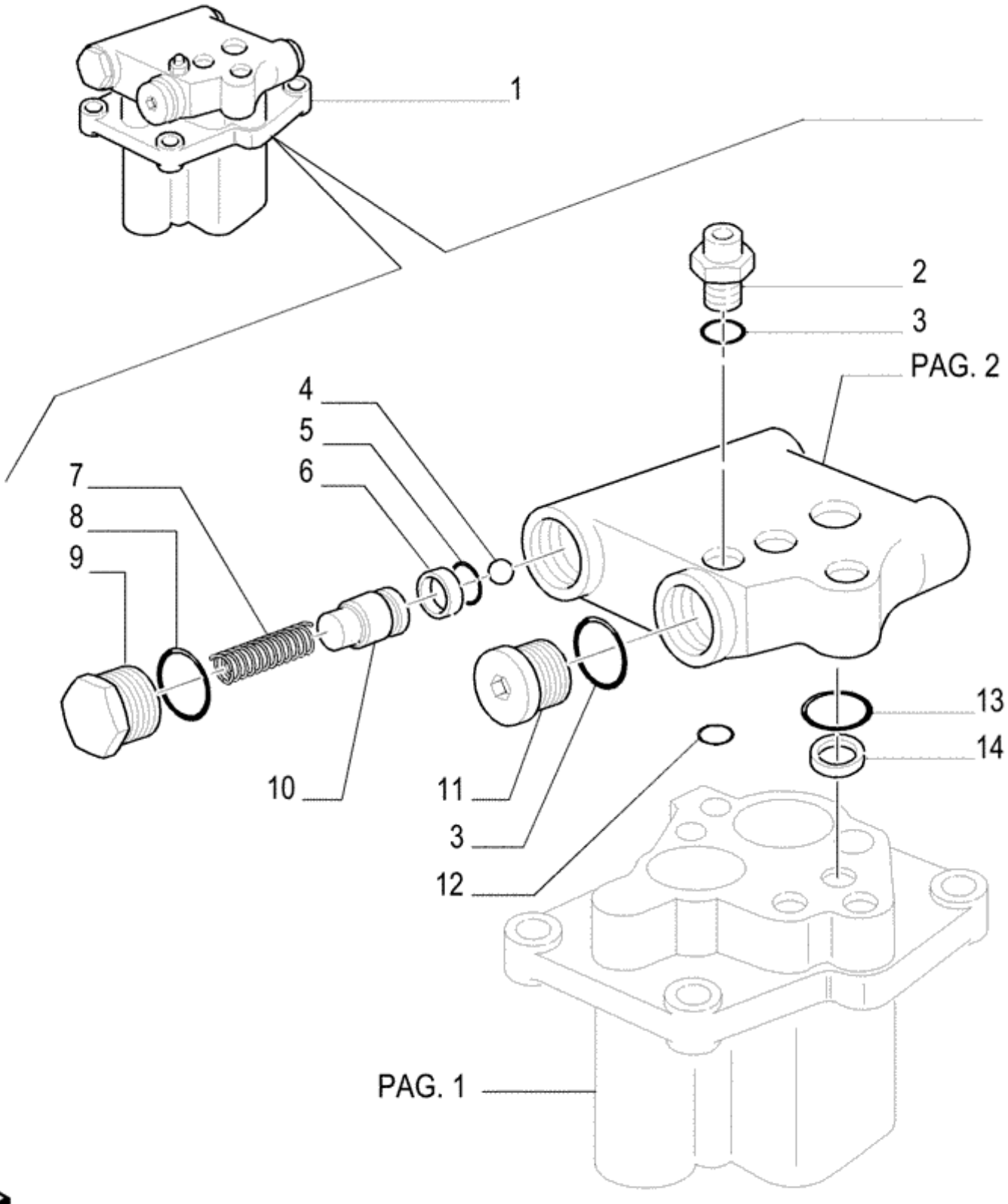
1
2
3
PAG. 2
4
5
6
7
8
9
10
11
3
12
13
14
PAG. 1

Ref.	Qtde	Nº Peça	Descrição da peça	Uso
1	1	47135711	VÁLVULA DE CONTROLO	
2	1	5158803	CONECTOR HIDRÁUL	
3	2	14438085	O-RING	
4	1	20063460	ESFERA	
5	1	14456881	O-RING	
6	1	5155831	ANEL GUIA	
7	1	4999311	MOLA	
8	1	5135738	O-RING	
9	2	5155828	BUJÃO	
10	1	5155830	PISTÃO	
11	1	10118811	BUJÃO	
12	1	14452680	O-RING	
13	1	14457180	O-RING	
14	2	44015841	ANEL DE SEGURANÇA	

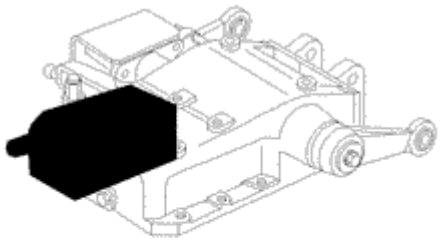

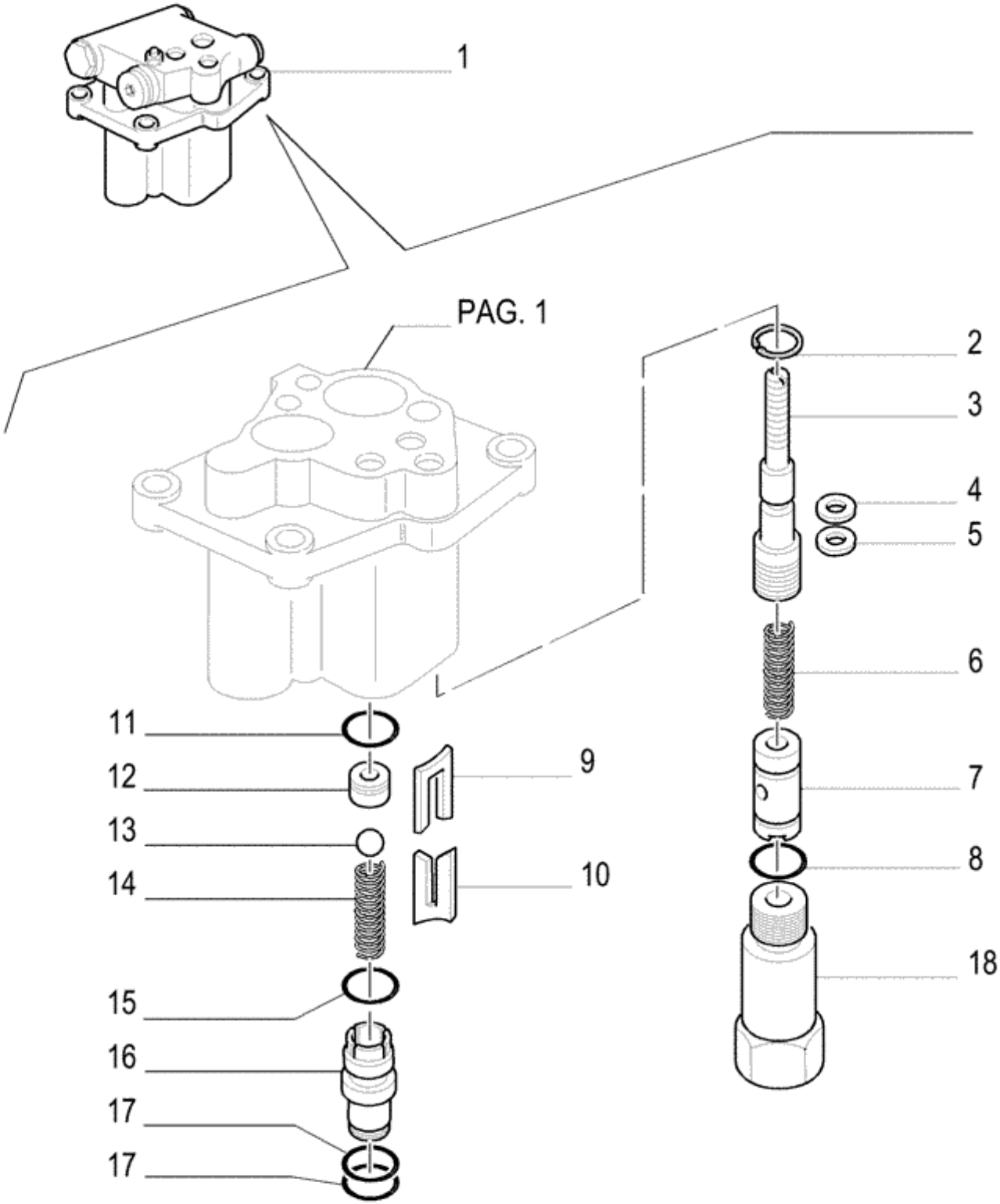
1
PAG. 1
2
3
4
5
6
7
8
9
10
11
12
13
14
15
16
17
17
18

Ref.	Qtde	Nº Peça	Descrição da peça	Uso
1	1	47135711	VÁLVULA DE CONTROLO	
2	1	13397476	ANEL DE PRESSÃO	
3	1	5155832	PINO	
4	1	5120771	ARRUELA PLANA	
5	1	5120772	O-RING	
6	1	5155844	MOLA	
7	1	5163620	CARRETO	
8	1	5135738	O-RING	
9	1	5148905	ESPAÇADOR	
10	1	5148907	ESPAÇADOR	
12	1	5156290	SEDE DE VÁLVULA	
13	1	20063580	ESFERA	
14	1	5156289	MOLA	
15	1	14457581	O-RING	
16	1	5156291	CONECTOR HIDRÁUL	
17	1	4958830	ANEL DE SEGURANÇA	
18	1	5152541	VALVULA DE ALIVIO	
19	1	16100814	PORCA	
20	1	14453980	O-RING	
11	1	14457281	O-RING	

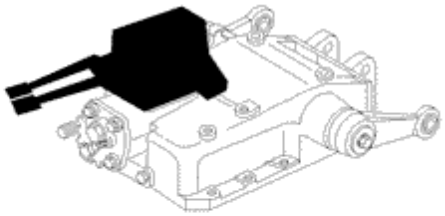

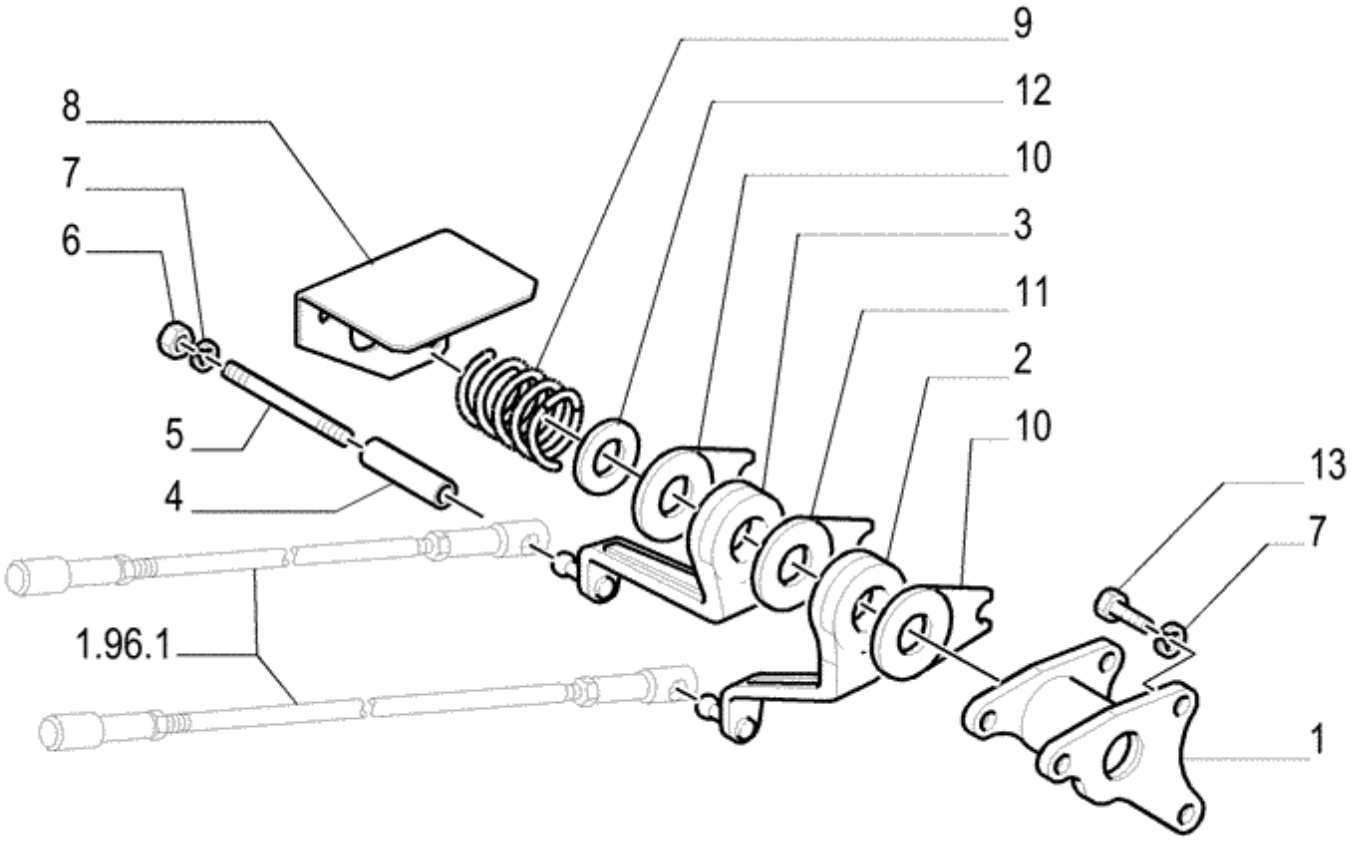
9
12
10
3
11
2
10
13
7
1
8
7
6
5
4
1.96.1

Ref.	Qtde	Nº Peça	Descrição da peça	Uso
1	1	5129377	SUPORTE	
2	1	5129376	ALAVANCA	
3	1	5166615	ALAVANCA	
4	3	5117204	ESPAÇADOR	
5	3	13544320	PRISIONEIRO	
6	3	16100811	PORCA	
7	6	11193871	ANILHA CÓNICA	
8	1	5129372	PLACA	
9	1	4952761	MOLA	
10	2	5165184	PLACA	
11	1	5165246	PLACA	
12	1	5165368	CALÇO DE AFINAÇÃO	
13	3	16043621	PARAFUSO	

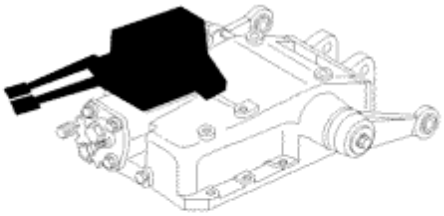

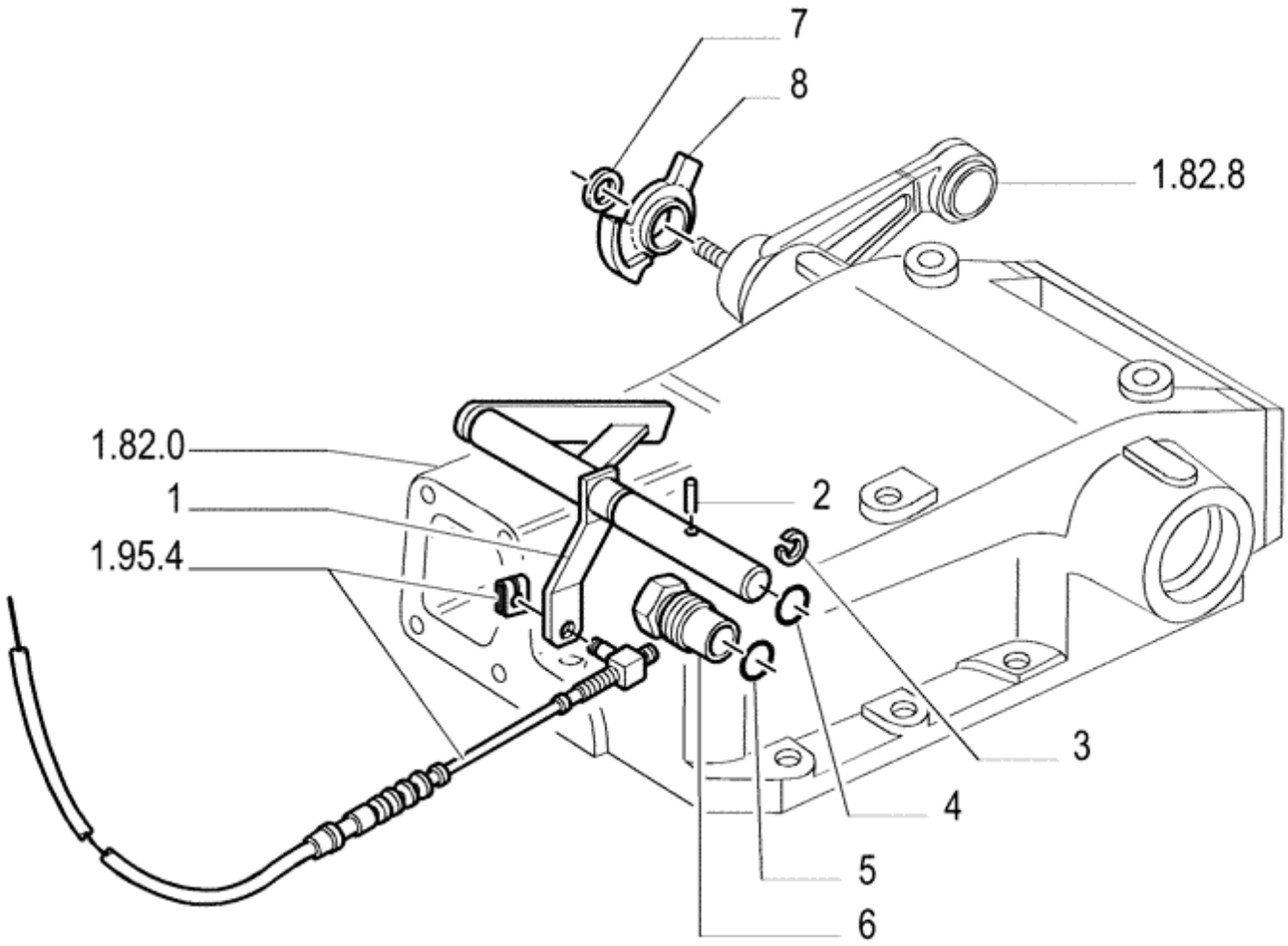
7
8
1.82.8
1.82.0
1
1.95.4
2
3
4
5
6

Ref.	Qtde	Nº Peça	Descrição da peça	Uso
1	1	5176988	EIXO	
2	1	5186261	PINO ELÁSTICO	
3	1	11088171	ANEL DE PRESSÃO	
4	1	14453081	O-RING	
5	1	10263460	VEDANTE	
6	1	5129399	BUJÃO	
7	1	12644324	ARRUELA PLANA	
8	1	5176992	EXCÊNTRICO	

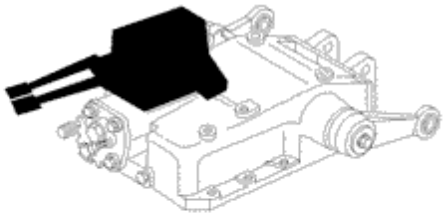

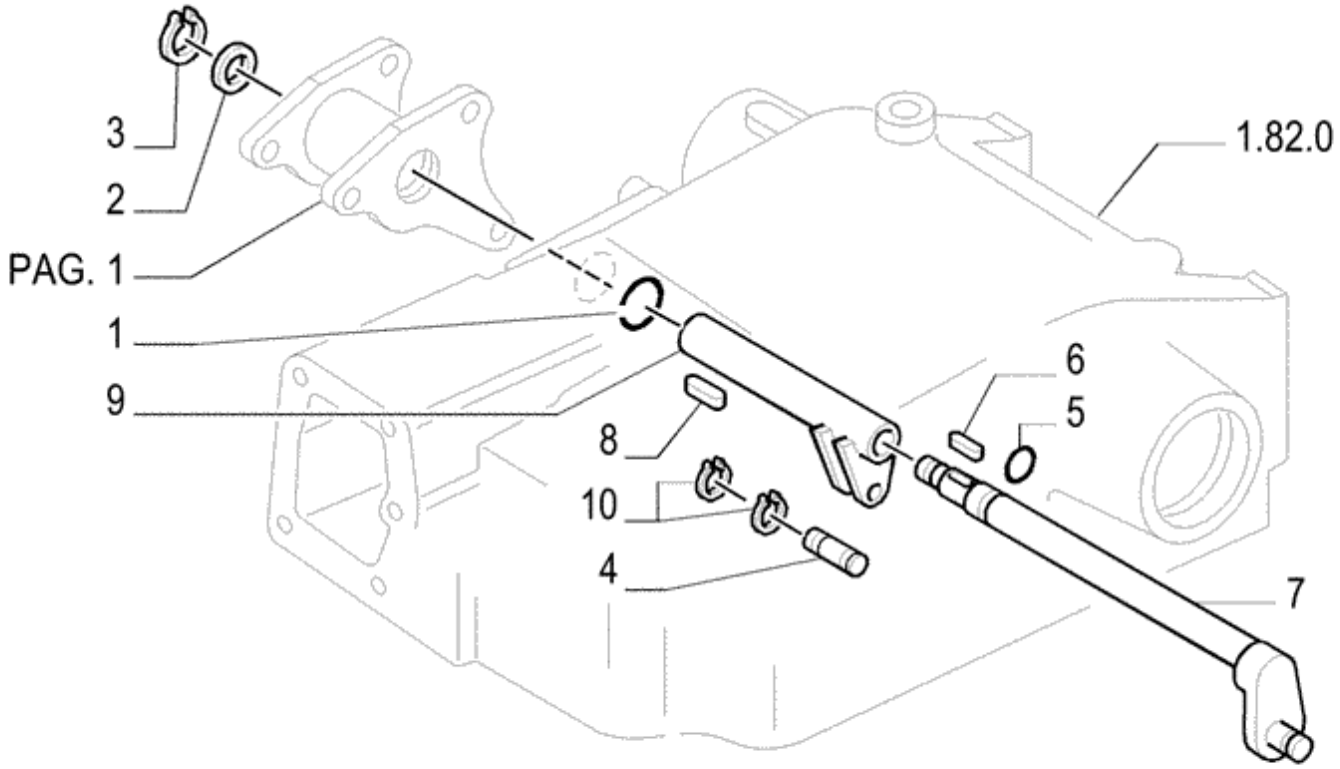
3
2
PAG. 1
1
9
1.82.0
6
5
8
10
4
7

Ref.	Qtde	Nº Peça	Descrição da peça	Uso
1	1	14457680	O-RING	
2	1	12646001	ARRUELA PLANA	
3	1	11066276	ANEL DE PRESSÃO	
4	1	5113008	PINO	
5	1	14453081	O-RING	
6	1	10617610	CHAVE	
7	1	5166616	EIXO	
8	1	14721010	CHAVE	
9	1	5166617	EIXO	
10	2	9990741	ANEL DE PRESSÃO	

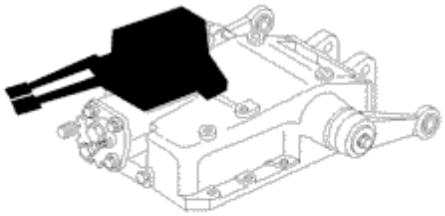

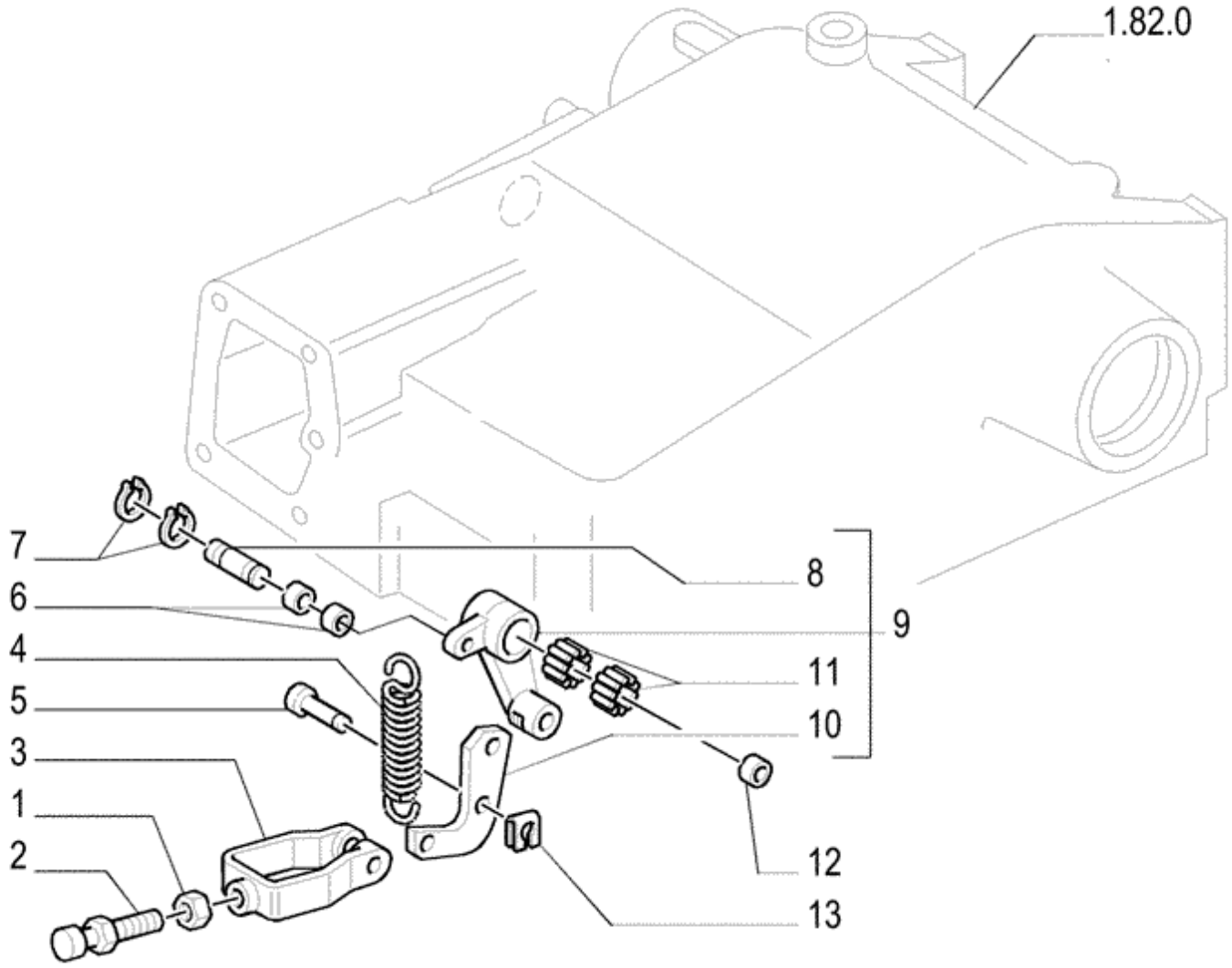
1.82.0
7
6
4
5
3
1
2
8
9
11
10
12
13

Ref.	Qtde	Nº Peça	Descrição da peça	Uso
1	1	10791011	PORCA FINA	
2	1	5120282	PARAFUSO	
3	1	5120281	GARFO	
4	1	5148884	MOLA	
5	1	5011775	PINO	
6	2	5111028	ROLO	
7	2	9990741	ANEL DE PRESSÃO	
8	1	5117136	PINO	
9	1	5117135	BRAÇO	
10	1	5120291	ALAVANCA	
11	2	5109160	ROLAMENTO DE ROLETES	
12	1	5116251	ESPAÇADOR	
13	1	11064076	GRAMPO	

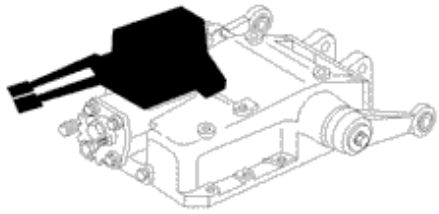

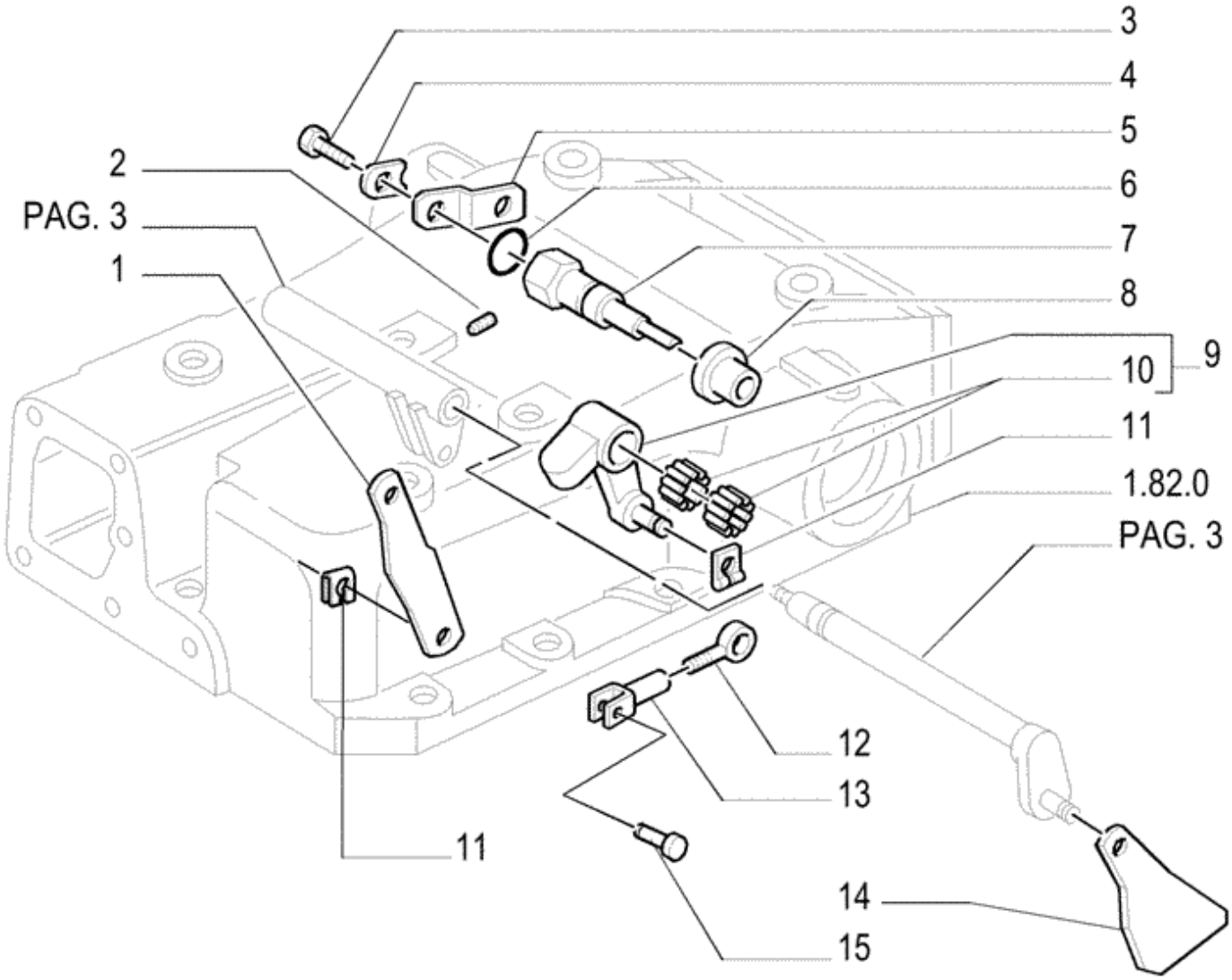
3
4
5
2
6
PAG. 3
7
1
8
10
9
11
1.82.0
PAG. 3
12
13
11
14
15

Ref.	Qtde	Nº Peça	Descrição da peça	Uso
1	1	5122497	ALAVANCA	
2	1	13739610	PARAFUSO DE AJUSTE	
3	1	15970421	PARAFUSO	
4	1	14198810	CHAPA DE SEGURANÇA	
5	1	5135220	SUPORTE	
6	1	14457280	O-RING	
7	1	5135221	PINO	
8	1	5135219	ESPAÇADOR	
9	1	5193911	ALAVANCA	
10	2	5109160	ROLAMENTO DE ROLETES	
11	2	11064076	GRAMPO	
12	1	5136355	TIRANTE	
13	1	5136356	GARFO	
14	1	5117143	ALAVANCA	
15	1	5117161	PINO	

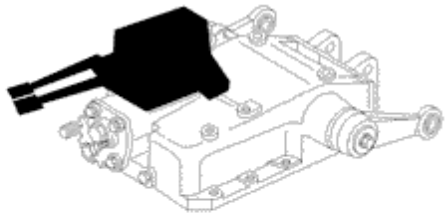

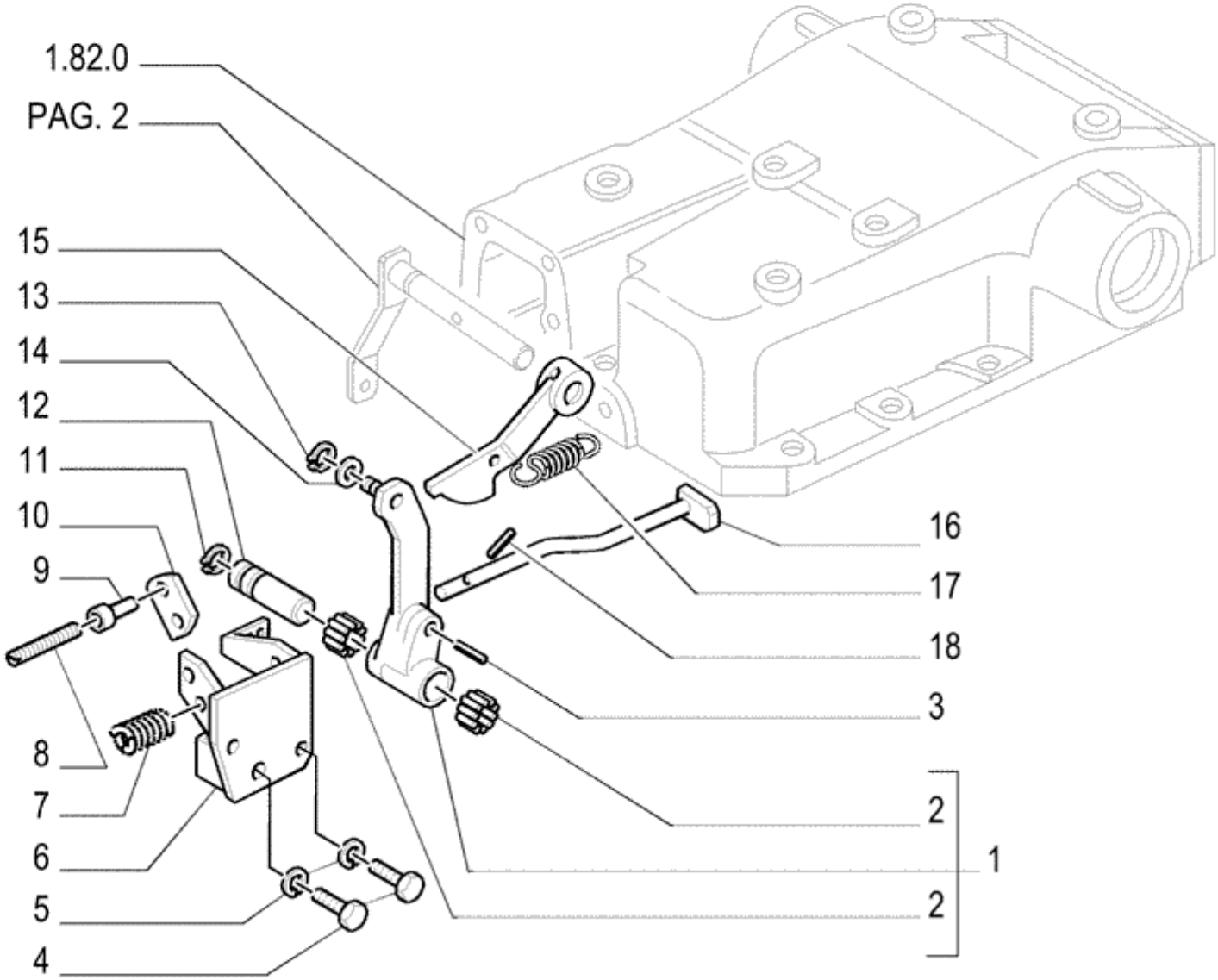
1.82.0
PAG. 2
15
13
14
12
11
10
9
8
7
6
5
4
16
17
18
3
2
1
2

Ref.	Qtde	Nº Peça	Descrição da peça	Uso
1	1	5126221	HASTE	
2	2	5117138	ROLAMENTO DE ROLETES	
3	1	353911	PINO DE FIXAÇÃO	
4	2	16043421	PARAFUSO	
5	2	11193871	ANILHA CÓNICA	
6	1	5129400	SUPORTE	
7	1	4959139	MOLA	
8	1	5121522	PARAFUSO DE REGULAGEM	
9	1	5121523	PORCA	
10	1	5120284	PASTILHA	
11	1	13397576	ANEL ELÁSTICO	
12	1	5117156	PINO	
13	1	9990741	ANEL DE PRESSÃO	
14	1	5111028	ROLO	
15	1	5129396	ALAVANCA	
16	1	5120285	HASTE	
17	1	4973650	MOLA	
18	1	14163970	PINO ELÁSTICO	

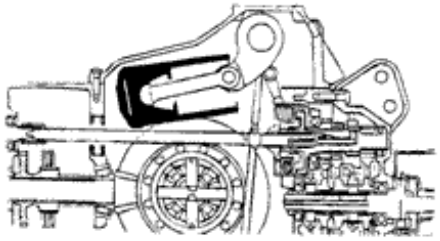

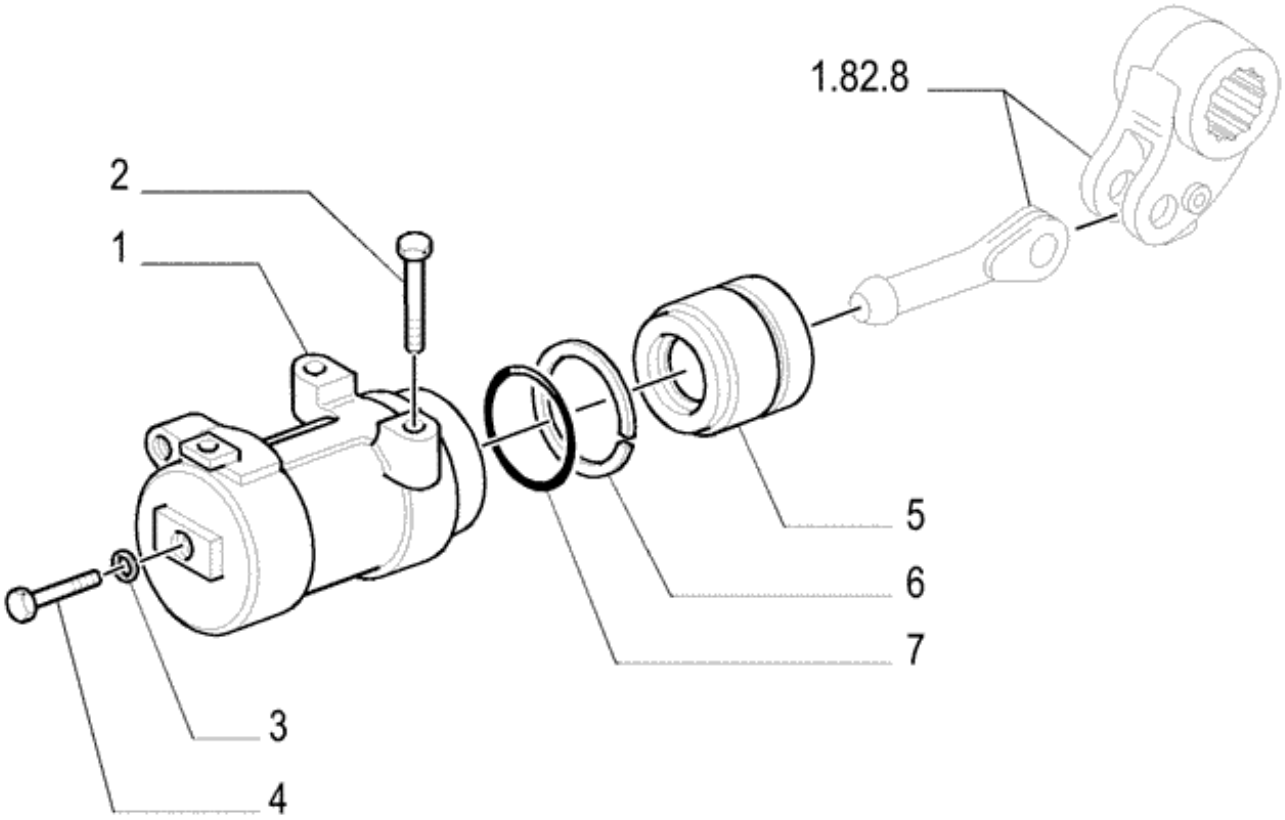
1.82.8
2
1
5
6
7
3
4

Ref.	Qtde	Nº Peça	Descrição da peça	Uso
1	1	5131998	CILINDRO LEVANTAMENT	
2	2	15981331	PARAFUSO	
3	1	5135738	O-RING	
4	1	15977531	PARAFUSO	
5	1	5132001	PISTÃO	
6	1	5125941	ANEL GUIA	
7	1	14465980	O-RING	

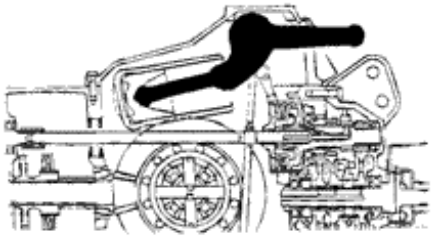

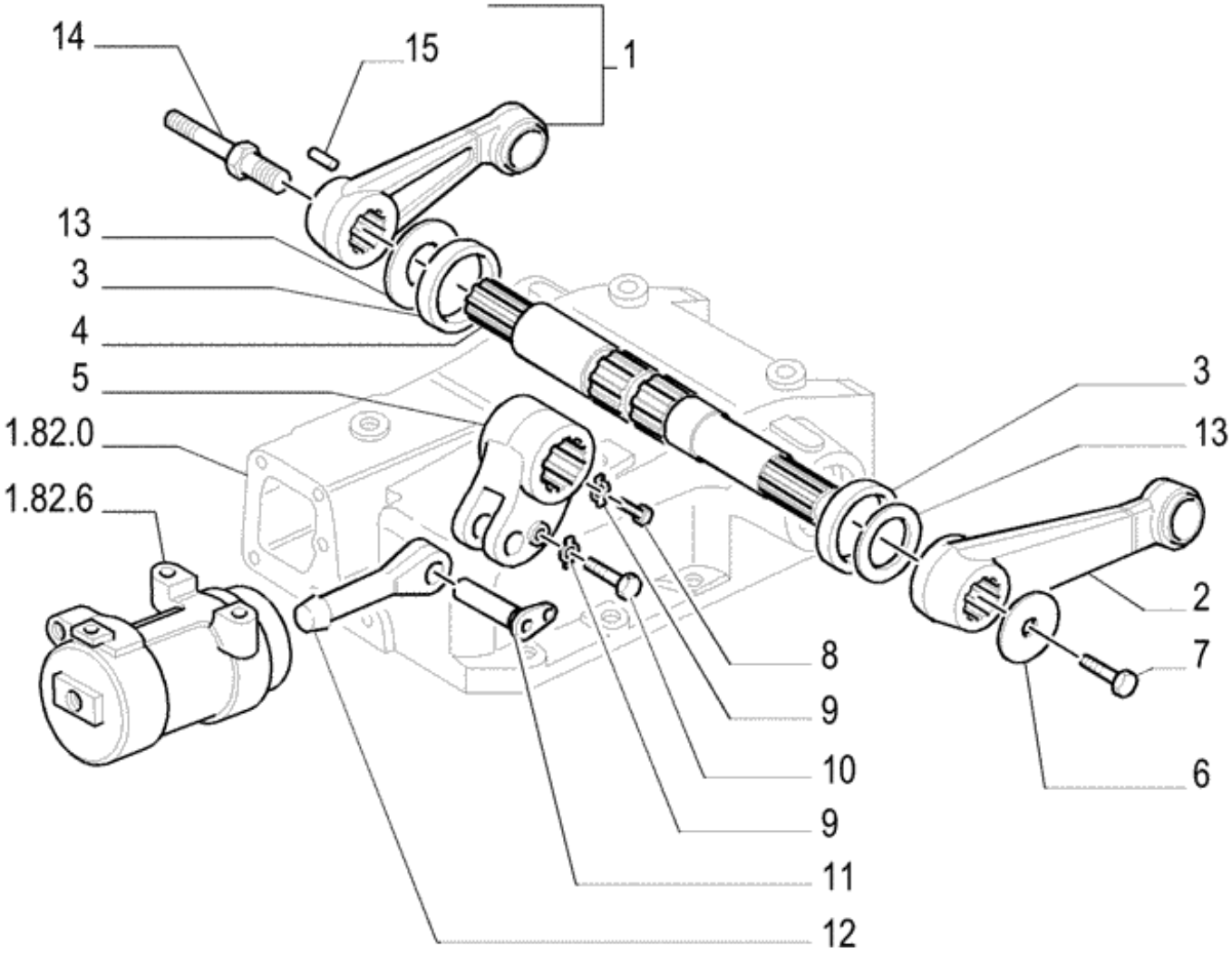
14
15
1
13
3
4
5
1.82.0
1.82.6
3
13
2
7
6
8
9
10
9
11
12

Ref.	Qtde	Nº Peça	Descrição da peça	Uso
1	1	5171471	BRAÇO DE LEVANTAMENT	RH
2	1	5123957	BRAÇO DE LEVANTAMENT	LH
3	2	5159078	VEDANTE	
4	1	5117187	EIXO OSCILANTE	
5	1	5165510	BRAÇO	
6	2	5122898	ARRUELA PLANA	
7	1	11422324	PARAFUSO	
8	1	5117190	PARAFUSO DE AJUSTE	
9	2	14198810	CHAPA DE SEGURANÇA	
10	1	15970321	PARAFUSO	
11	1	5122356	PINO	
12	1	5121221	HASTE PISTÃO	
13	2	5111082	ESPAÇADOR	
14	1	5176285	PARAFUSO	
15	1	10335010	GUIA	

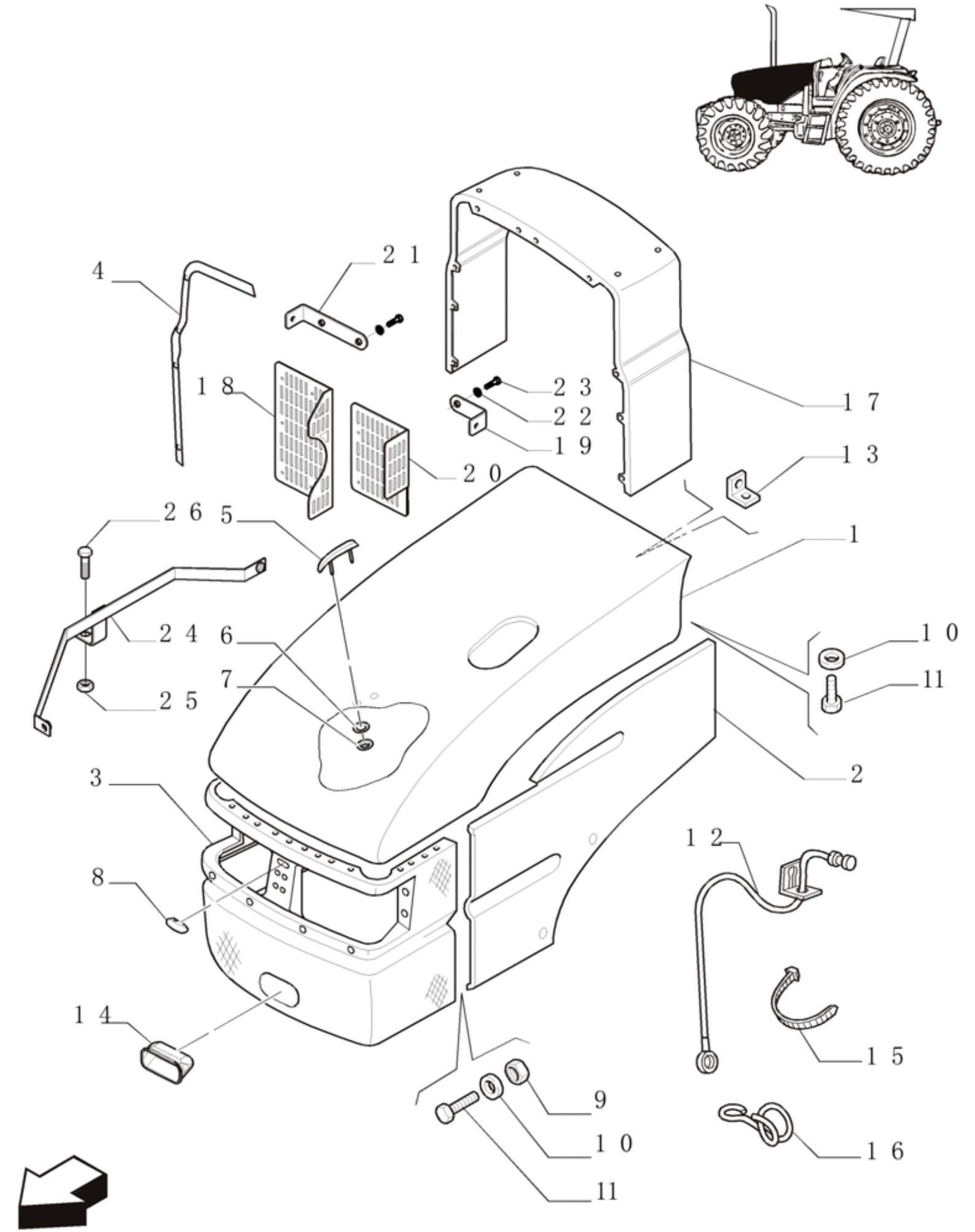
4
21
18
23
22
19
17
20
13
265
1
246
10
11
25
7
2
3
12
8
15
14
9
10
16
11

Ref.	Qtde	Nº Peça	Descrição da peça	Uso
1	1	73402916	CAPÔ	Blue
2	1	5168649	PAINEL LATERAL	RH
2	1	5168651	PAINEL LATERAL	LH
3	1	82991350	GRELHA	
4	1	73402599	REFORÇO	RH
4	1	73402927	REFORÇO	LH
5	1	9846306	GUIA	
6	2	5135069	GRAMPO	
7	2	5138360	ANEL	
8	1	5182805	MAÇANETA	
9	4	15896211	PORCA	
10	21	11199674	ARRUELA PLANA	
11	17	10902421	PARAFUSO	
12	1	73400782	CABO	
13	5	5172920	SUPORTE	
14	1	5160057	MANILHA	
15	5	5143429	BRAÇADEIRA DE CABO	
16	1	87602175	GANCHO	
17	1	73402920	EXTENSÃO	
18	1	84183639	CHAPA	RH
19	2	84185934	SUPORTE	
20	1	84183631	CHAPA	LH
21	3	84183642	SUPORTE	
22	8	10523401	ARRUELA PLANA	
23	8	86977726	PARAFUSO	
24	1	84224478	SUPORTE	
25	1	12638601	ARRUELA PLANA	
26	1	43138	PARAFUSO	

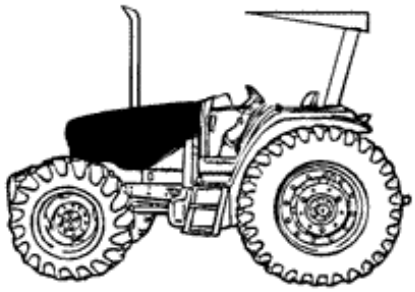

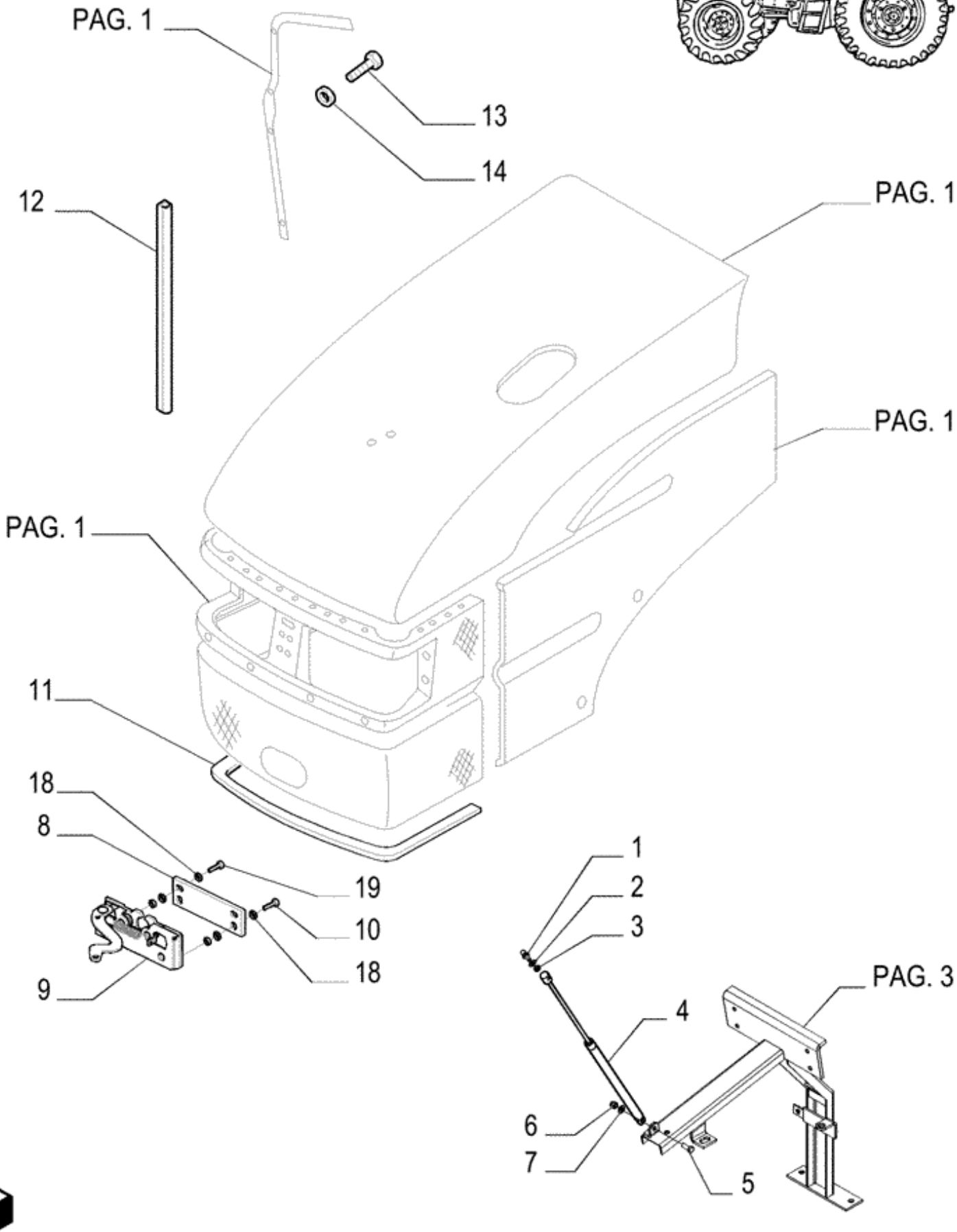
PAG. 1
13
14
12
PAG. 1
PAG. 1
PAG. 1
11
18
8
19
10
18
9
1
2
3
PAG. 3
4
6
7
5

Ref.	Qtde	Nº Peça	Descrição da peça	Uso
1	2	83952214	CAVILHA DE RÓTULA	BALL PIN
2	2	16102321	PORCA FINA	
3	2	10516679	ANILHA DE RETENÇÃO	
4	1	73402832	CILINDRO DE GÁS	
5	1	16043521	PARAFUSO	
6	1	16104121	PORCA	
7	1	10519601	ARRUELA PLANA	
8	1	73400023	CHAPA	
9	1	5182793	TRAVA	
10	2	10902621	PARAFUSO	
11	1	47132990	TIRA DE BORRACHA	Radiator Grill Lower
12	2	82992441	GUARNIÇÃO DE EMBRAIA	Radiator Lateral
13	4	81870066	PARAFUSO	
14	4	12601279	ARRUELA ONDULADA	
15	2	10794401	PINO ELÁSTICO	Not Illustrated
16	4	11194674	ANILHA CÓNICA	Not illustrated
17	1	14302924	PARAFUSO ALLENA FLAN	Not illustrated
18	4	11199674	ARRUELA PLANA	
19	2	10902421	PARAFUSO	

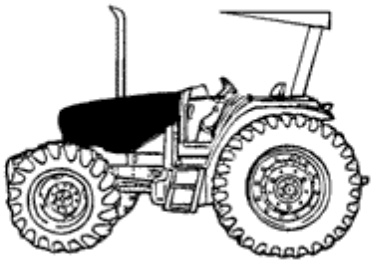

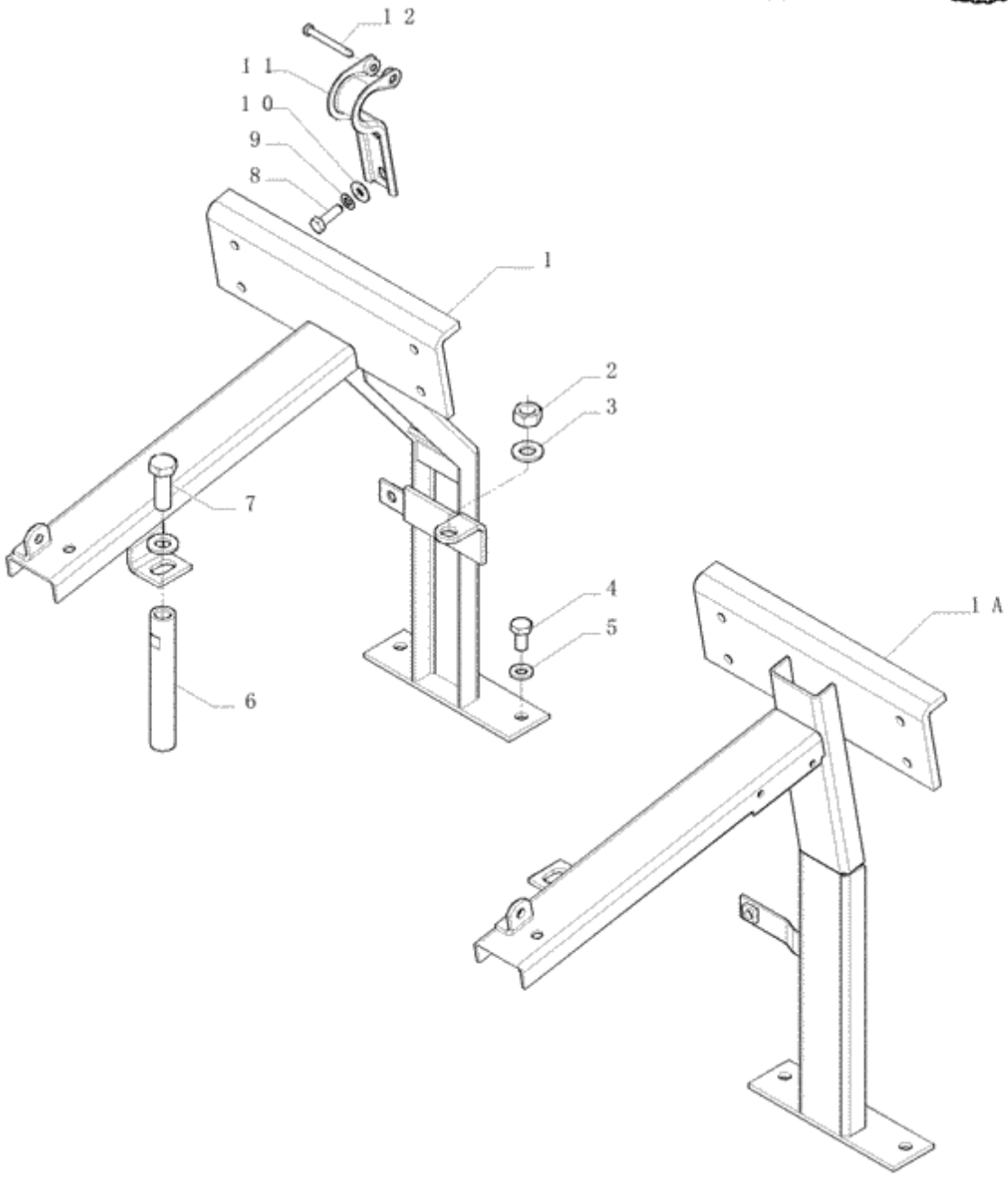
12
11
10
9
8
1
2
3
7
4
5
6
1A

Ref.	Qtde	Nº Peça	Descrição da peça	Uso
1	1	87713646	BRAÇO DE SUPORTE	TL75,TL75E,TL85,TL85E,TL95,TL95E
1A	1	87713647	BRAÇO DE SUPORTE	TL60,TL60E
2	2	12163221	PORCA	
3	4	11194174	ANILHA CÓNICA	
4	2	11106021	PARAFUSO	
5	2	11198374	ANILHA CÓNICA	
6	2	73402587	BARRA	
7	2	11115821	PARAFUSO	
8	4	16043631	PARAFUSO	
9	4	10516679	ANILHA DE RETENÇÃO	
10	4	12646704	ARRUELA PLANA	
11	2	599850	SUPORTE	
12	2	596020	PINO	

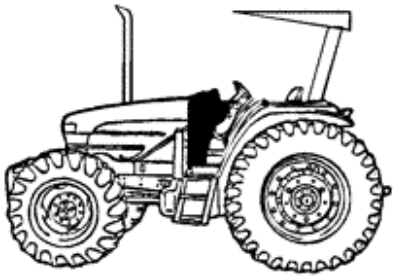

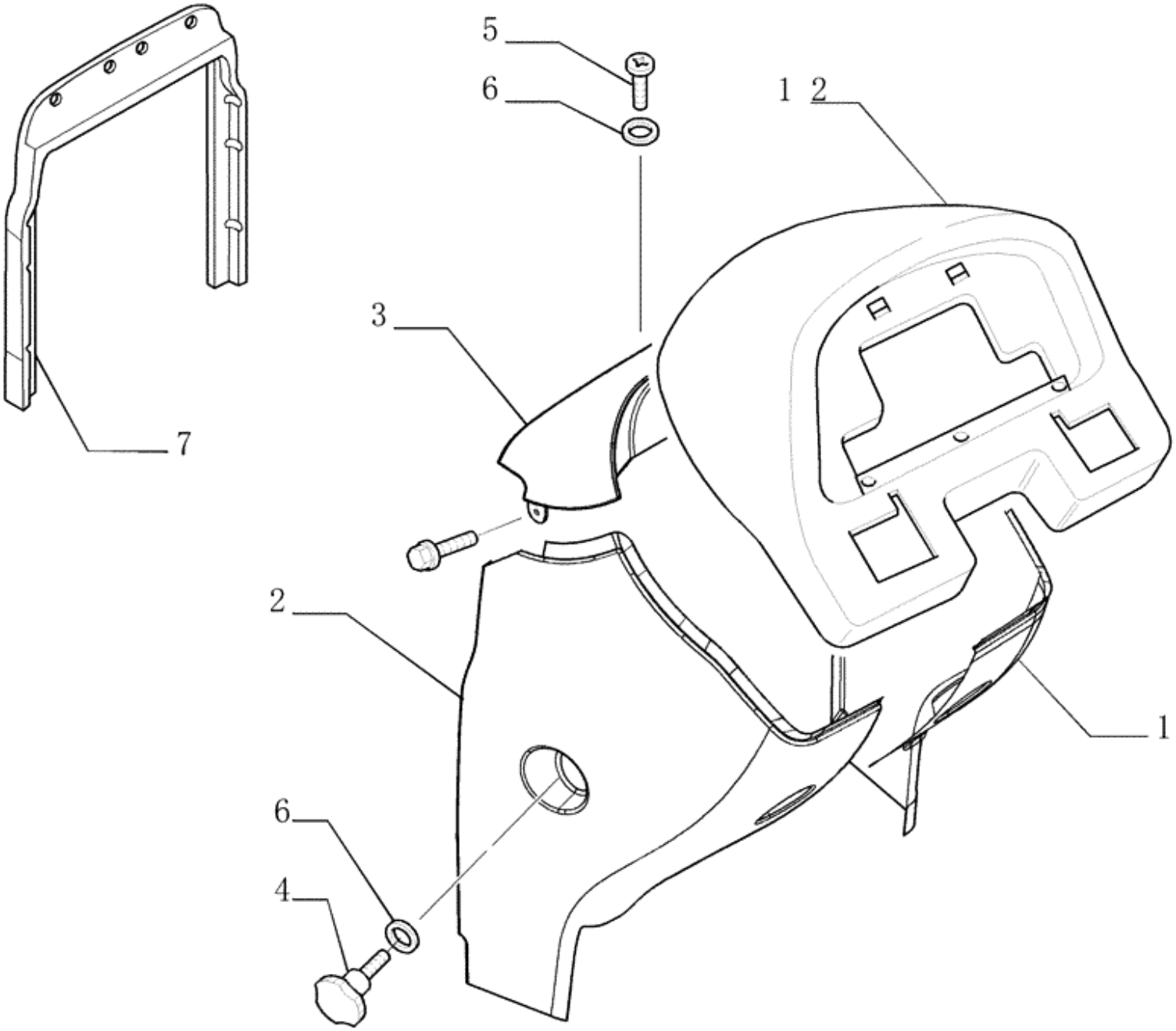
5
6
1 2
3
7
2
6
4
1

Ref.	Qtde	Nº Peça	Descrição da peça	Uso
1	1	47125854	PAINEL	Lower Rear, RH
2	1	5171894	PAINEL	Lower Rear, LH
3	1	73402971	PAINEL	Upper
4	4	5178910	MAÇANETA	
5	11	14778911	PARAFUSO	
6	5	12647621	ARRUELA PLANA	
7	1	73403555	SUPORTE	
8	10	10902621	PARAFUSO	Not Illustrated
9	10	11199674	ARRUELA PLANA	Not illustrated
10	10	15896211	PORCA	Not Illustrated
11	3	83929522	PORCA-MOLA	Not illustrated
12	1	82004208	PAINEL	

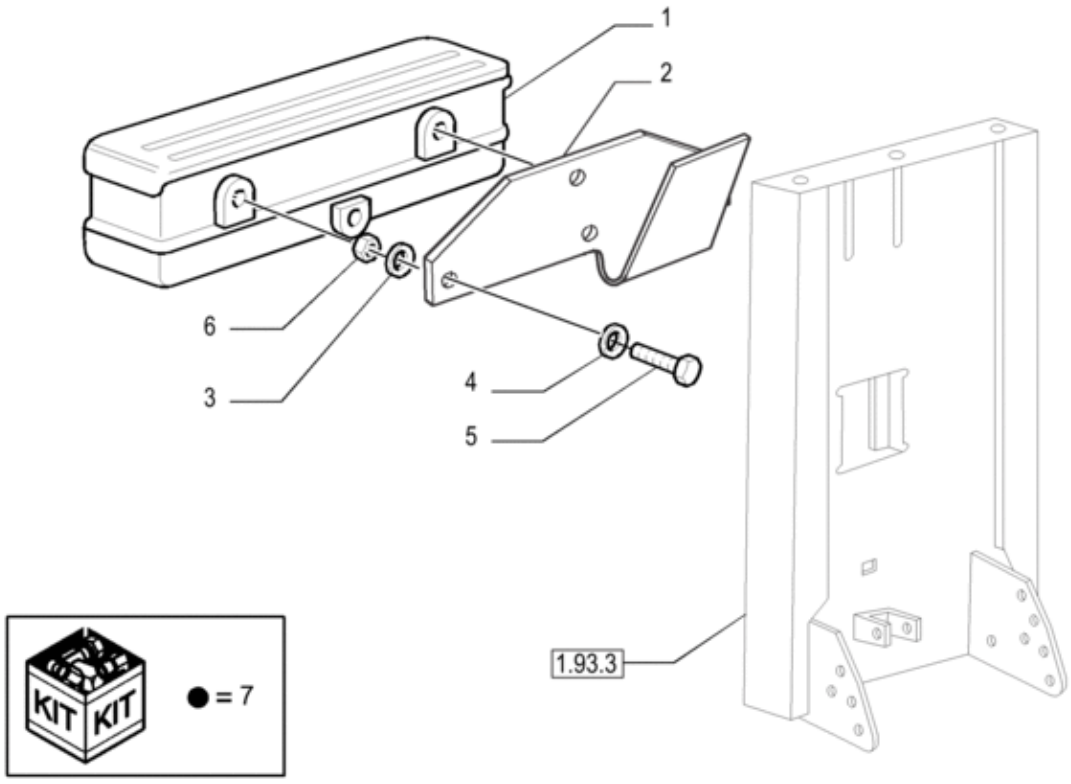
1
2
6
3
4
5
1.93.3
KIT
KIT
● = 7

Ref.	Qtde	Nº Peça	Descrição da peça	Uso
1	1	84996519	CAIXA DE FERRAMENTAS	
2	1	84481663	SUPORTE	
3	3	5110587	ESPAÇADOR	
4	3	10519601	ARRUELA PLANA	
5	3	16043631	PARAFUSO	
6	3	16102321	PORCA FINA	
7	1	5121428	BOLSA COM FERRAMENTA	

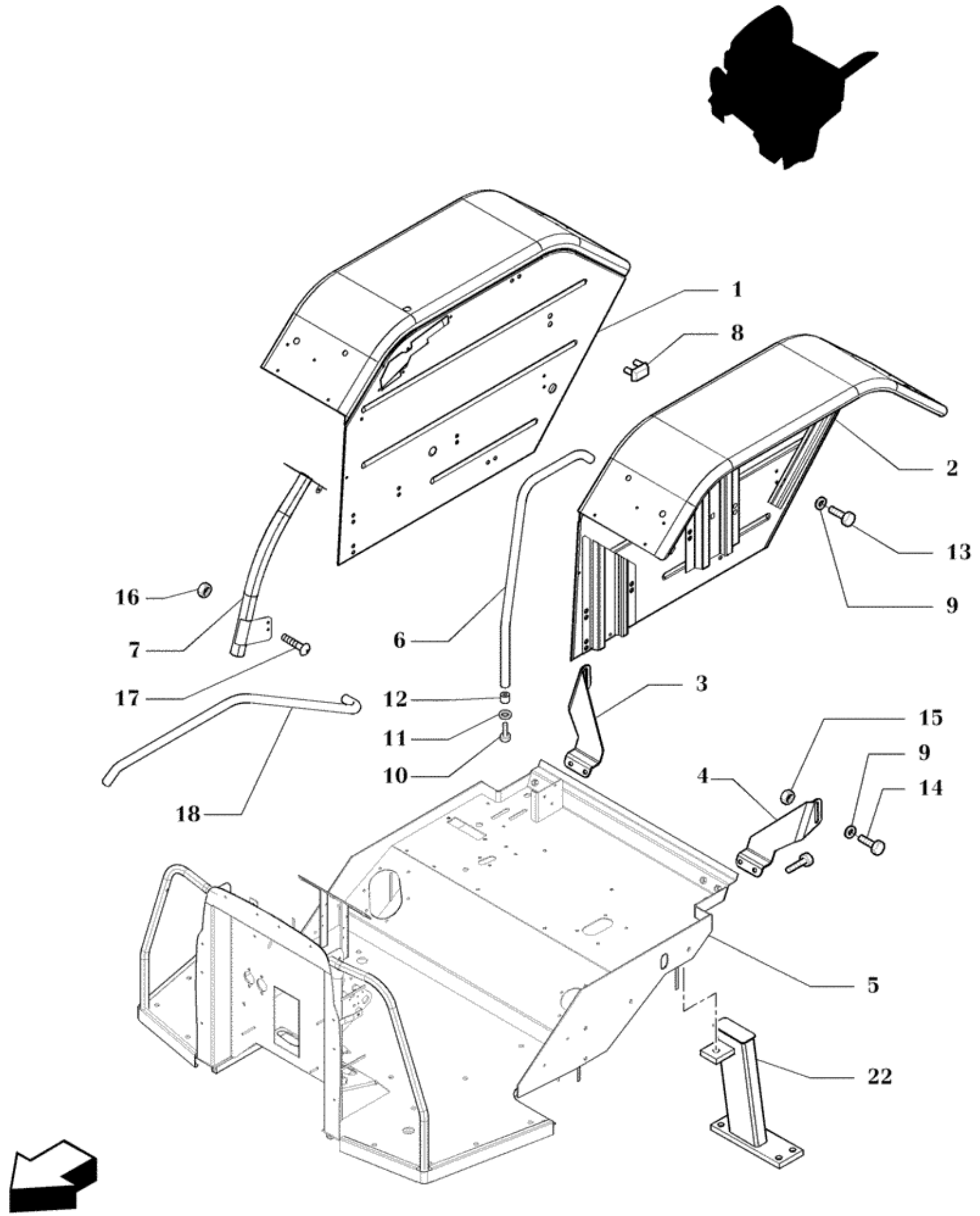
1
8
2
13
9
16
7
6
17
12
11
10
3
15
9
14
4
18
5
22

Ref.	Qtde	Nº Peça	Descrição da peça	Uso
1	1	NLS	FORNECIMENTO TERMINA	RH
2	1	NLS	FORNECIMENTO TERMINA	LH
3	1	82991606	SUPORTE	RH
4	1	82991358	SUPORTE	LH
5	1	73402800	CONJUNTO	
				(S/N Range) before Z7CB22944;
6	1	82991355	CORRIMÃO	LH
7	1	73403229	PROTEÇÃO	
8	4	5168078	PASTILHA DE BORRACHA	
9	14	12646821	ARRUELA PLANA	
10	2	15970721	PARAFUSO	
11	2	12626221	ARRUELA PLANA	
12	1	82991356	ESPAÇADOR	
13	12	11106421	PARAFUSO	
14	4	11106021	PARAFUSO	
15	4	12164711	PORCA	
16	1	12574215	PORCA	
17	1	14778411	PARAFUSO	
18	1	73402807	TUBO	
19	1	11307031	PARAFUSO	Not illustrated
20	1	14234021	PARAFUSO	Not illustrated
21	1	83904166	ARRUELA PLANA	Not Illustrated
22	1	73402812	SUPORTE	RH
22	1	73402813	SUPORTE	LH

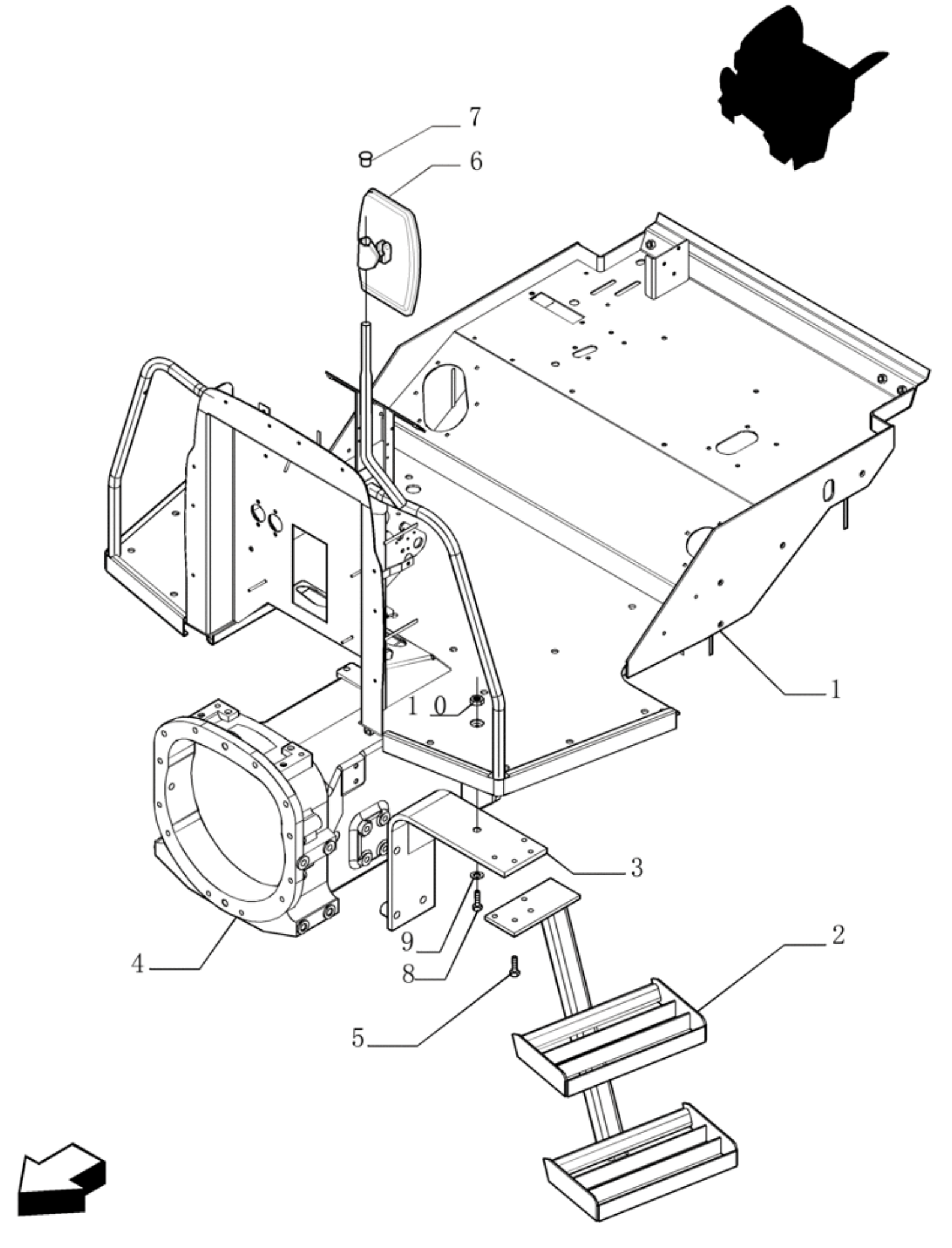
7
6
1
10
3
4
9
8
2
5

Ref.	Qtde	Nº Peça	Descrição da peça	Uso
1	1	73402800	CONJUNTO	
				(S/N Range) before Z7CB22944;
1	1	87471845	PLATAFORMA	
				(S/N Range) after Z7CB22945;
2	1	73402699	ESCADA	
3	1	73403528	SUPORTE	RH
3	1	73403529	SUPORTE	LH
4	1	73403377	CARCAÇA	BOX
5	4	15970721	PARAFUSO	
6	1	5089603	ESPELHO	
7	1	84188636	BUJÃO	
8	2	16214621	PARAFUSO	
9	8	14496821	ARRUELA PLANA	
10	8	12574811	PORCA	

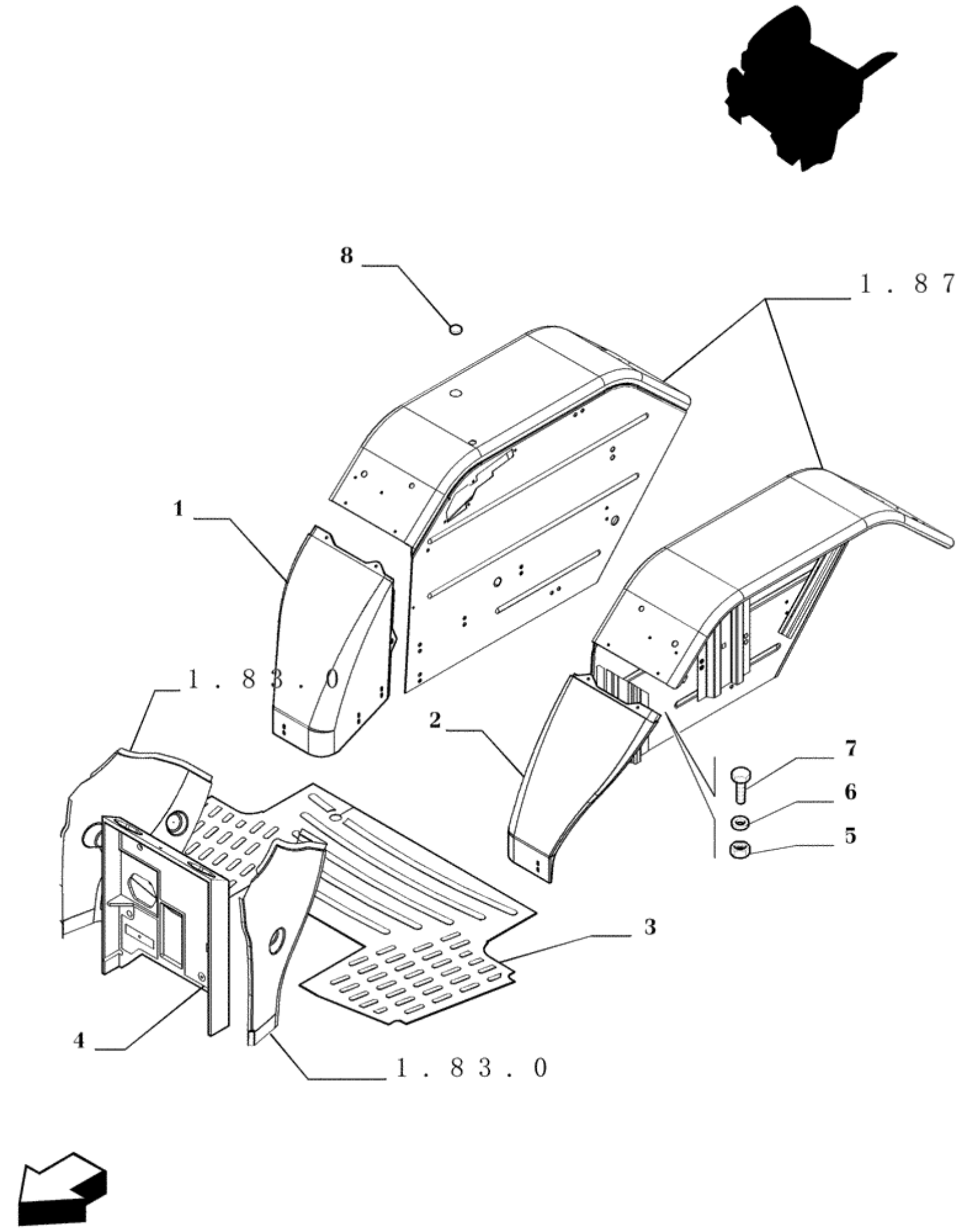
8
1 . 8 7
1
1 . 8 3 . 0
2
7
6
5
3
4
1 . 8 3 . 0

Ref.	Qtde	Nº Peça	Descrição da peça	Uso
1	1	82991604	EXTENSOR PARA-LAM	Front RH
2	1	82991603	EXTENSOR PARA-LAM	Front LH
3	1	73402808	TAPETE	
4	1	73402887	ISOLANTE	
5	12	12574215	PORCA	
6	12	12647621	ARRUELA PLANA	
7	12	14778911	PARAFUSO	
8	1	83905959	BUJÃO	

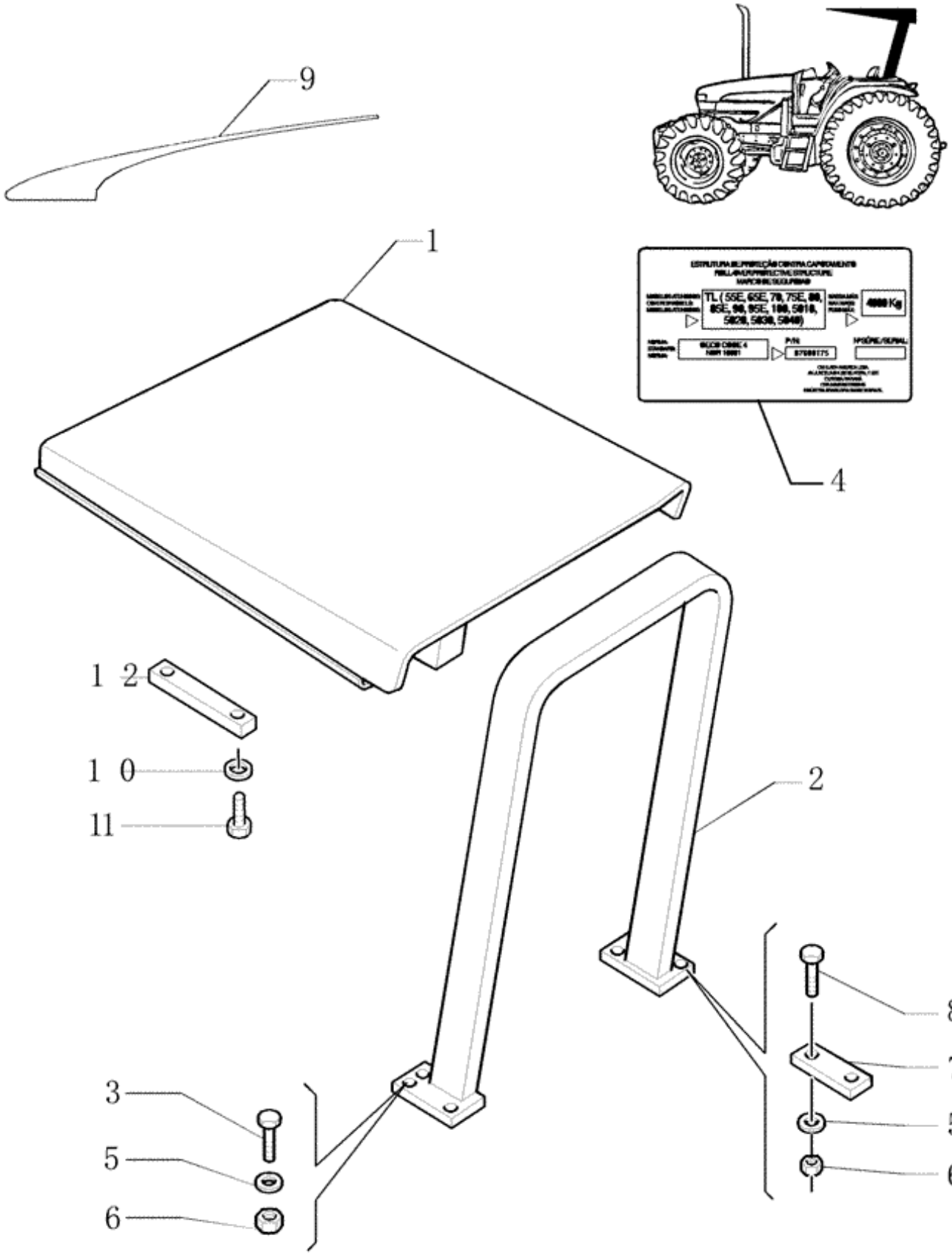
9
1
4
1 2
1 0
11
2
3
5
6
8
7
5
6

Ref.	Qtde	Nº Peça	Descrição da peça	Uso
1	1	73403386	TETO	Assy
2	1	87608175	TETO	
3	4	15985421	PARAFUSO	
4	4	87756153	ADESIVO	
5	4	87755671	ESPAÇADOR	
6	8	12575011	CONTRA PORCA	
7	2	87730132	CHAPA	
8	4	82992402	PARAFUSO	
9	1	73403380	ADESIVO	LH
9	1	73403381	ADESIVO	RH
10	4	10517079	ANILHA DE RETENÇÃO	
11	4	11112421	PARAFUSO	
12	2	465197	SUPORTE	

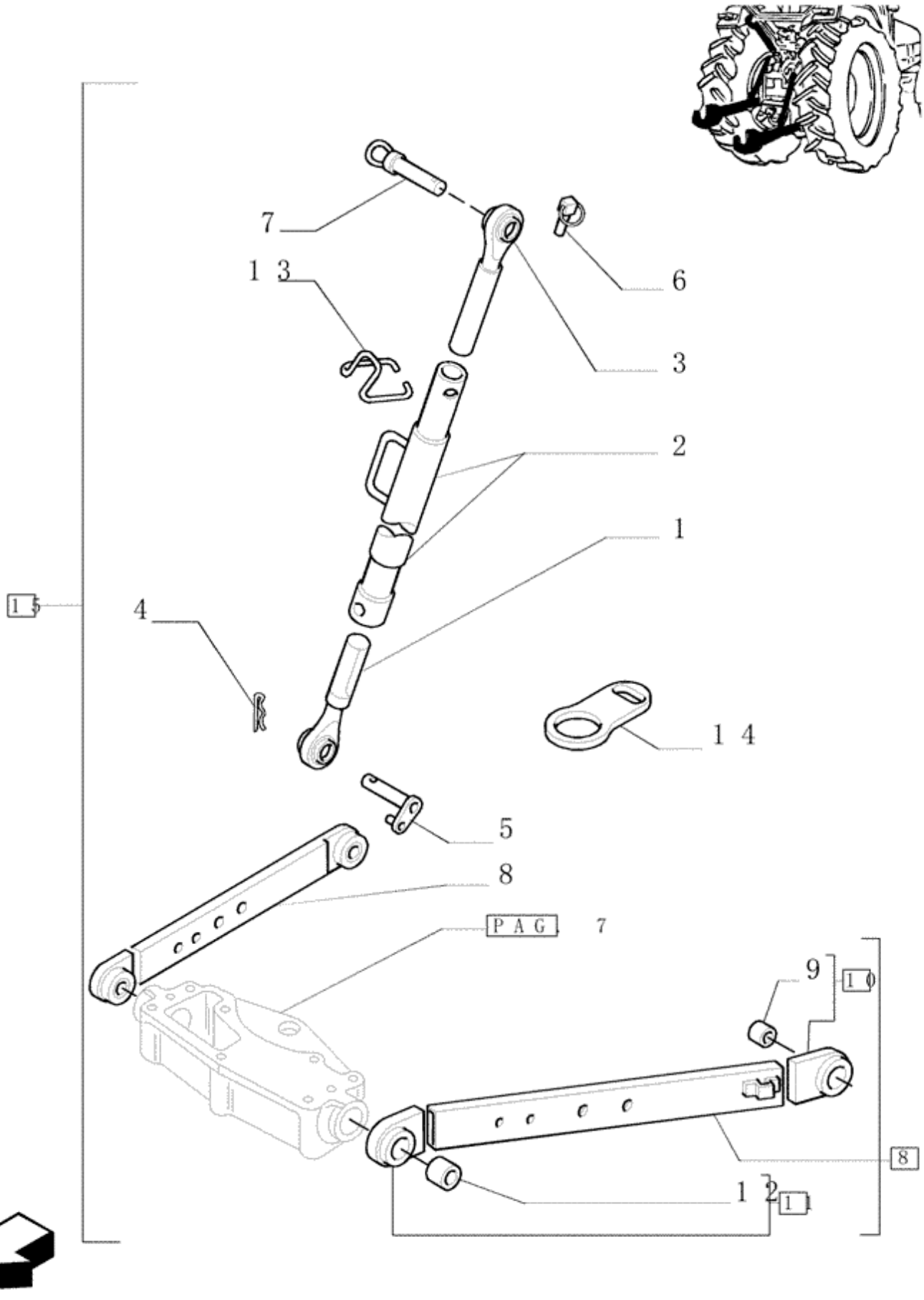
7
13
6
3
2
1
15
4
14
5
8
PAG. 7
9
10
8
12
11

Ref.	Qtde	Nº Peça	Descrição da peça	Uso
1	1	82992224	PLACA	
2	1	82992221	TUBO	
3	1	82992218	CONJUNTO	
4	1	10798401	PINO ELÁSTICO	
5	1	5120672	PINO	
6	1	82992211	PINO	
7	1	82992226	PINO ELÁSTICO	
8	2	73400636	ELO INFERIOR	TL75, TL75E, TL85, TL85E, TL95, TL95E, Optional for TL75, TL75E
8	2	87302268	CONJUNTO	TL60, TL60E, TL75, TL75E
9	2	82992414	TERMINAL	TL75, TL75E, TL85, TL85E, TL95, TL95E
10	2	822441	BUCHA	TL75, TL75E, TL85, TL85E, TL95, TL95E
11	2	82992415	TERMINAL	TL75, TL75E, TL85, TL85E, TL95, TL95E
12	2	5102994	BUCHA	TL75, TL75E, TL85, TL85E, TL95, TL95E
13	1	NLS	FORNECIMENTO TERMINA	
14	1	83926748	RETENTOR	
15	1	73402638	BRAÇO LANÇA	Assy

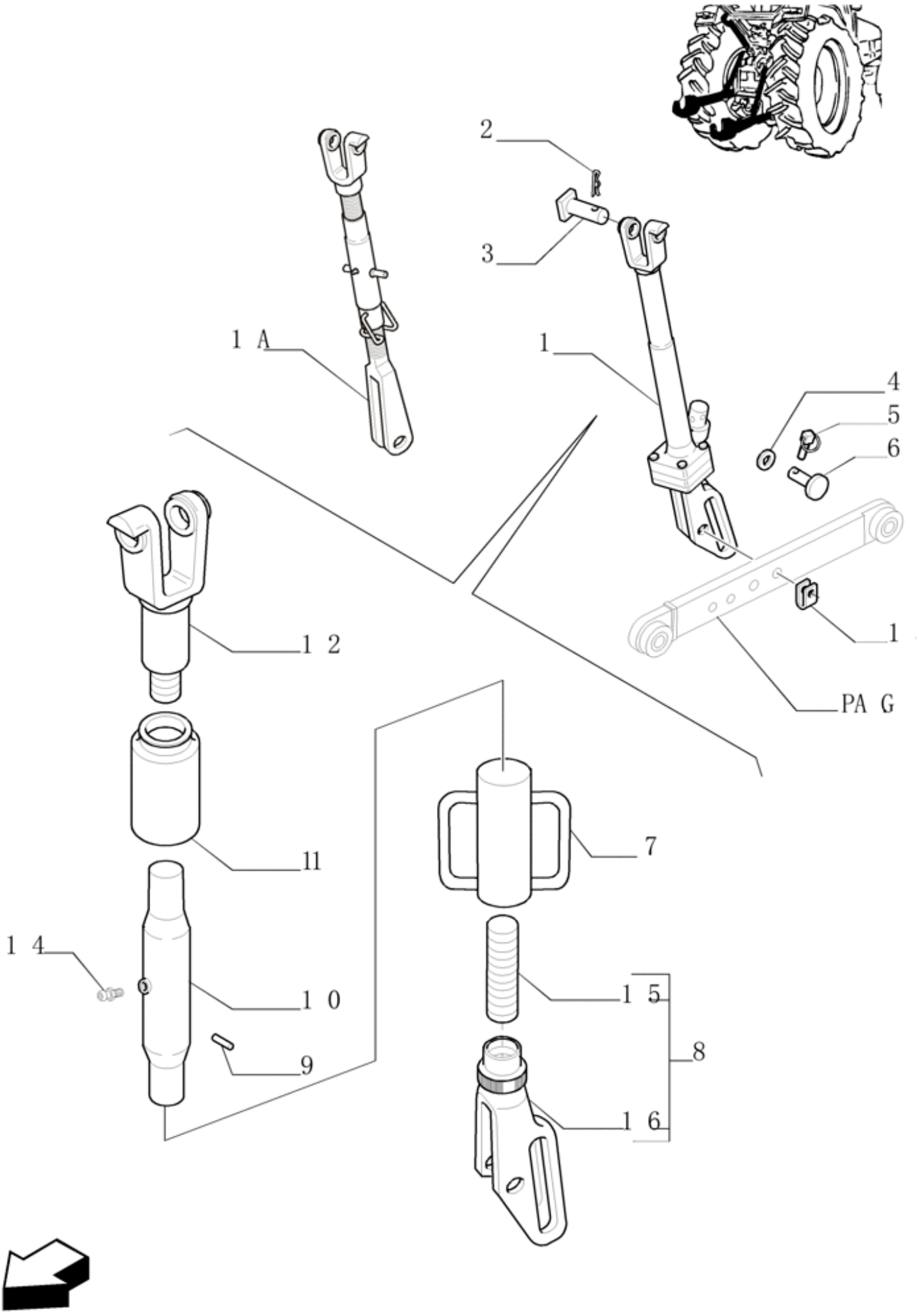
2
3
1 A
1
4
5
6
1
1 2
PA G
11
7
1 4
1 0
9
1 5
8
1 6

Ref.	Qtde	Nº Peça	Descrição da peça	Uso
1	2	73402319	TIRANTE	Assy, TL75, TL75E, TL85, TL85E, TL95, TL95E, Optional for TL75, TL75E
				(S/N Range) after Z6CB19109;
1A	2	87302308	CONJUNTO	Assy, TL60, TL60E, TL75, TL75E
				(S/N Range) before Z6CB19108;
2	2	5112606	PINO ELÁSTICO	
3	2	5111643	PINO	
4	2	562106	ARRUELA PLANA	Assy, TL75, TL75E, TL85, TL85E, TL95, TL95E, Optional for TL75, TL75E
4	2	140021	ARRUELA PLANA	TL60, TL60E, TL75, TL75E
5	2	82992211	PINO	Assy, TL75, TL75E, TL85, TL85E, TL95, TL95E, Optional for TL75, TL75E
5	2	82013836	PINO ELÁSTICO	LOCK PIN TL60, TL60E, TL75, TL75E
6	2	73400672	PINO DE FIXAÇÃO	Assy, TL75, TL75E, TL85, TL85E, TL95, TL95E, Optional for TL75, TL75E
6	2	87302309	PINO	TL60, TL60E, TL75, TL75E
7	1	73402249	TRAVA	Assy, TL75, TL75E, TL85, TL85E, TL95, TL95E, Optional for TL75, TL75E
8	1	73402313	GARFO	Assy, TL75, TL75E, TL85, TL85E, TL95, TL95E, Optional for TL75, TL75E, Includes items 15, 16
9	1	73402251	BUJÃO	Assy, TL75, TL75E, TL85, TL85E, TL95, TL95E, Optional for TL75, TL75E
10	1	73402315	TUBO	Assy, TL75, TL75E, TL85, TL85E, TL95, TL95E, Optional for TL75, TL75E
11	1	73402316	TAMPA DE COBERTURA	Assy, TL75, TL75E, TL85, TL85E, TL95, TL95E, Optional for TL75, TL75E
12	1	73402314	GARFO	Assy, TL75, TL75E, TL85, TL85E, TL95, TL95E, Optional for TL75, TL75E
13	2	5141301	ESPAÇADOR	Assy, TL75, TL75E, TL85, TL85E, TL95, TL95E, Optional for TL75, TL75E
14	1	NSS	NO SE VENDE SEPARADO	Grease Zerk
15	1	73402318	HASTE DE LEVANTAMENT	
16	1	73402317	GARFO	

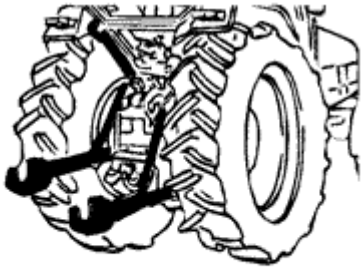

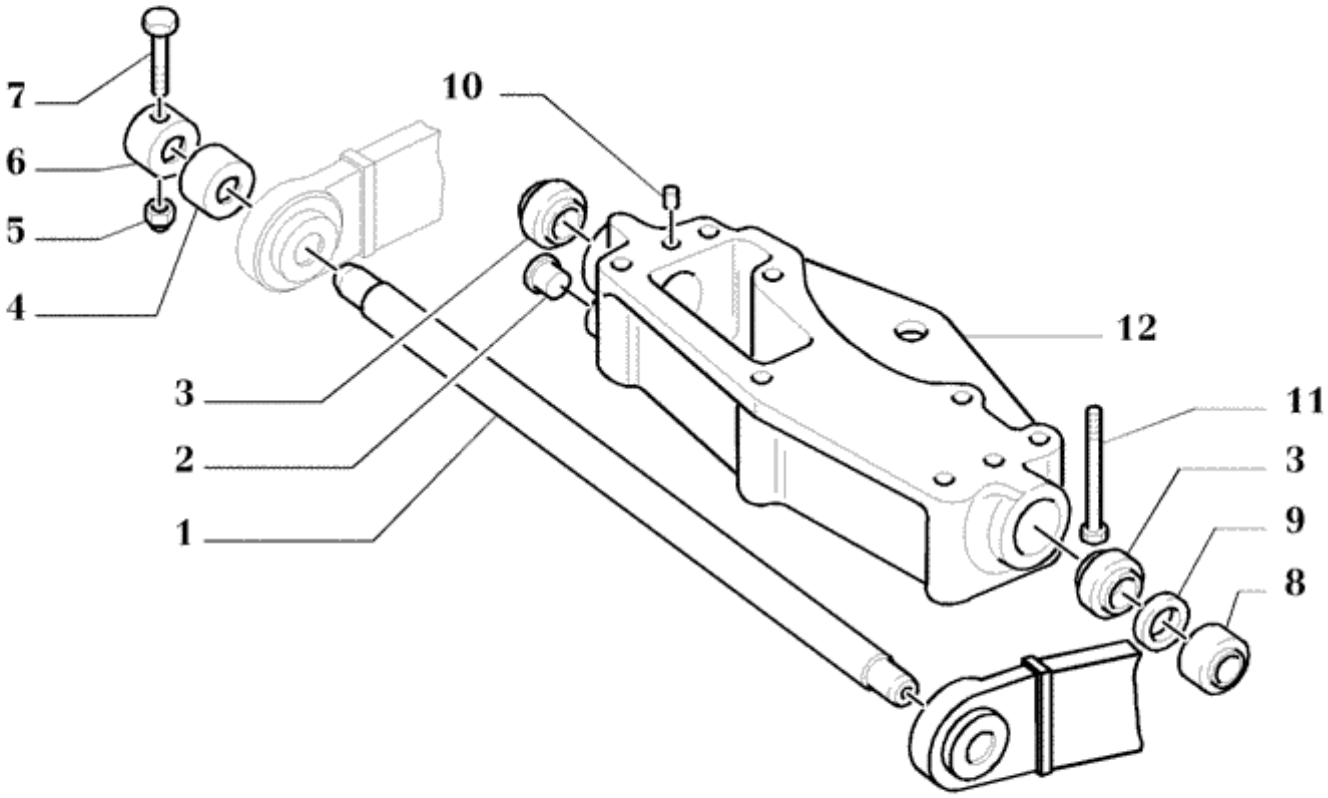
7
6
5
4
10
12
11
3
9
8
3
2
1

Ref.	Qtde	Nº Peça	Descrição da peça	Uso
1	1	5116243	EIXO	
1	1	5171674	PINO	
				TL95E
2	1	4997756	BUJÃO	
3	2	5116244	BUCHA	
3	2	5109977	ROLAMENTO ESFÉRICO	
				TL95E
4	2	5177788	ESPAÇADOR	
5	2	12574511	CONTRA PORCA	
6	2	5116247	ANEL	
7	2	15888721	PARAFUSO	
8	2	5116245	ESPAÇADOR	
				TL95E
9	2	47124792	VEDANTE	
9	2	5127037	VEDANTE	
				TL95E
10	2	5119529	GUIA	
11	7	15864221	PARAFUSO	
12	1	5124562	SUPORTE	
				TL95E

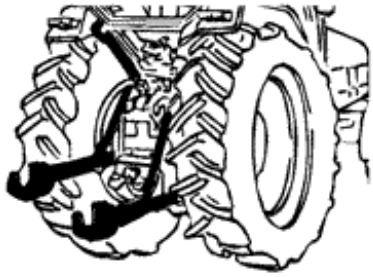

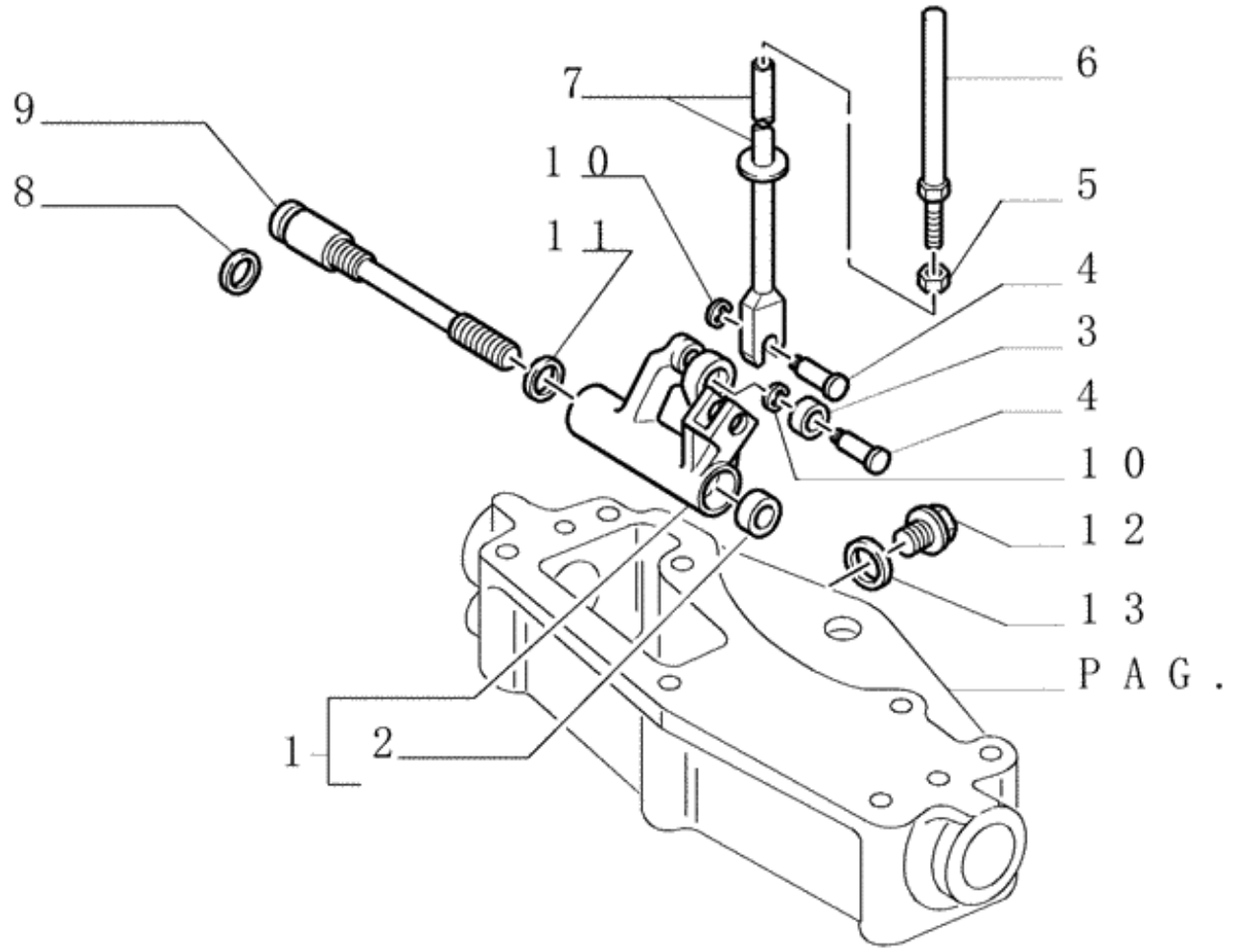
9
8
7
10
11
6
5
4
3
4
10
12
13
PAG.
1
2

Ref.	Qtde	Nº Peça	Descrição da peça	Uso
1	1	5166611	ALAVANCA	
				TL95E
2	2	5109160	ROLAMENTO DE ROLETES	
3	1	5109156	ROLO	
5	1	10791011	PORCA FINA	
6	1	5134791	HASTE	Upper
7	1	5166614	HASTE	
8	1	5115996	O-RING	
9	1	5124922	PINO	
				TL95E
10	1	11065976	ANEL ELÁSTICO	
11	1	5117691	ESPAÇADOR	
12	1	10305111	BUJÃO	
13	1	10263460	VEDANTE	

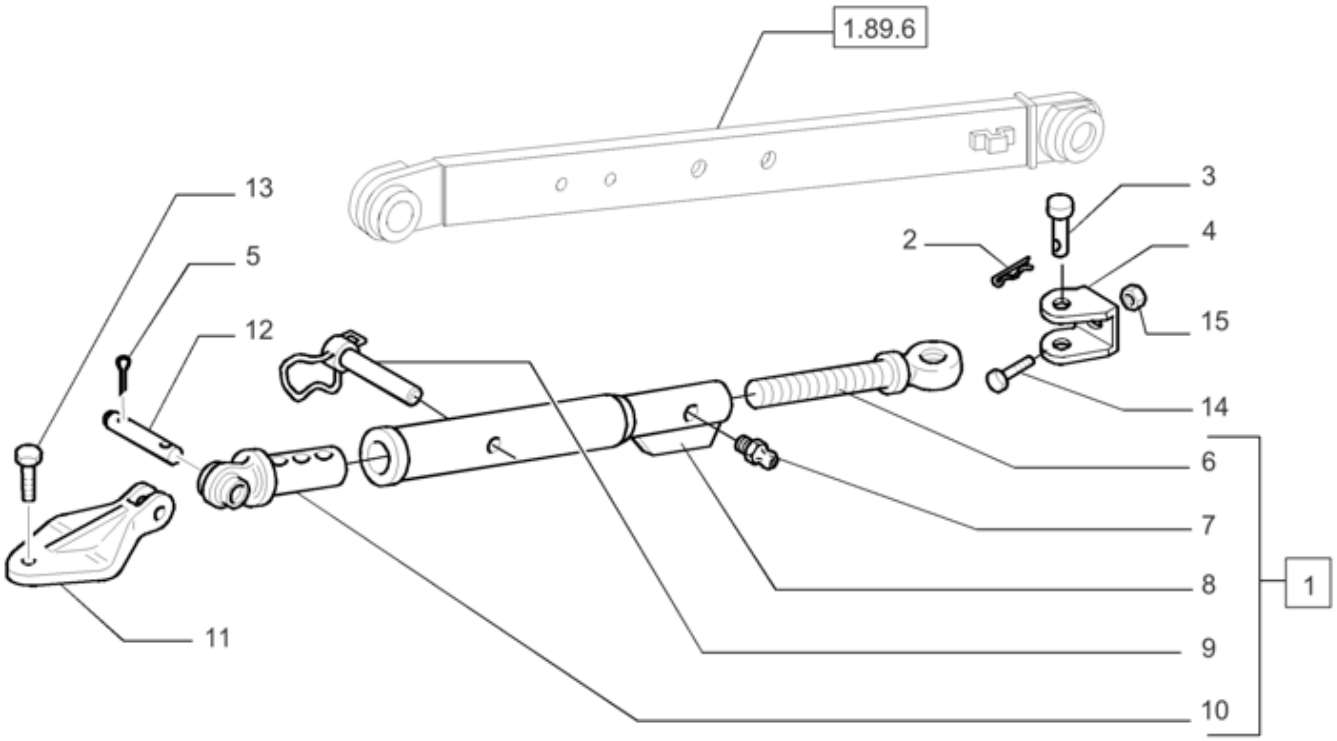
1.89.6
13
5
12
11
3
2
4
15
14
6
7
8
9
10
1

Ref.	Qtde	Nº Peça	Descrição da peça	Uso
1	2	73400681	BARRA ESTABILIZADORA	Incl 6 - 10
2	2	83917618	PINO ELÁSTICO	
3	2	9575981	PERNO	
4	2	73400682	SUPORTE	
5	4	10798401	PINO ELÁSTICO	
6	2	73400684	TERMINAL	
7	2	81824225	GRAXEIRA	
8	2	73400688	CARCAÇA	
9	2	83957411	PINO ELÁSTICO	
10	2	73400686	TERMINAL	
11	2	47123373	SUPORTE	
12	2	5125861	PINO	
13	6	15984131	PARAFUSO	
14	2	83956435	PARAFUSO	
15	2	82012557	PORCA	

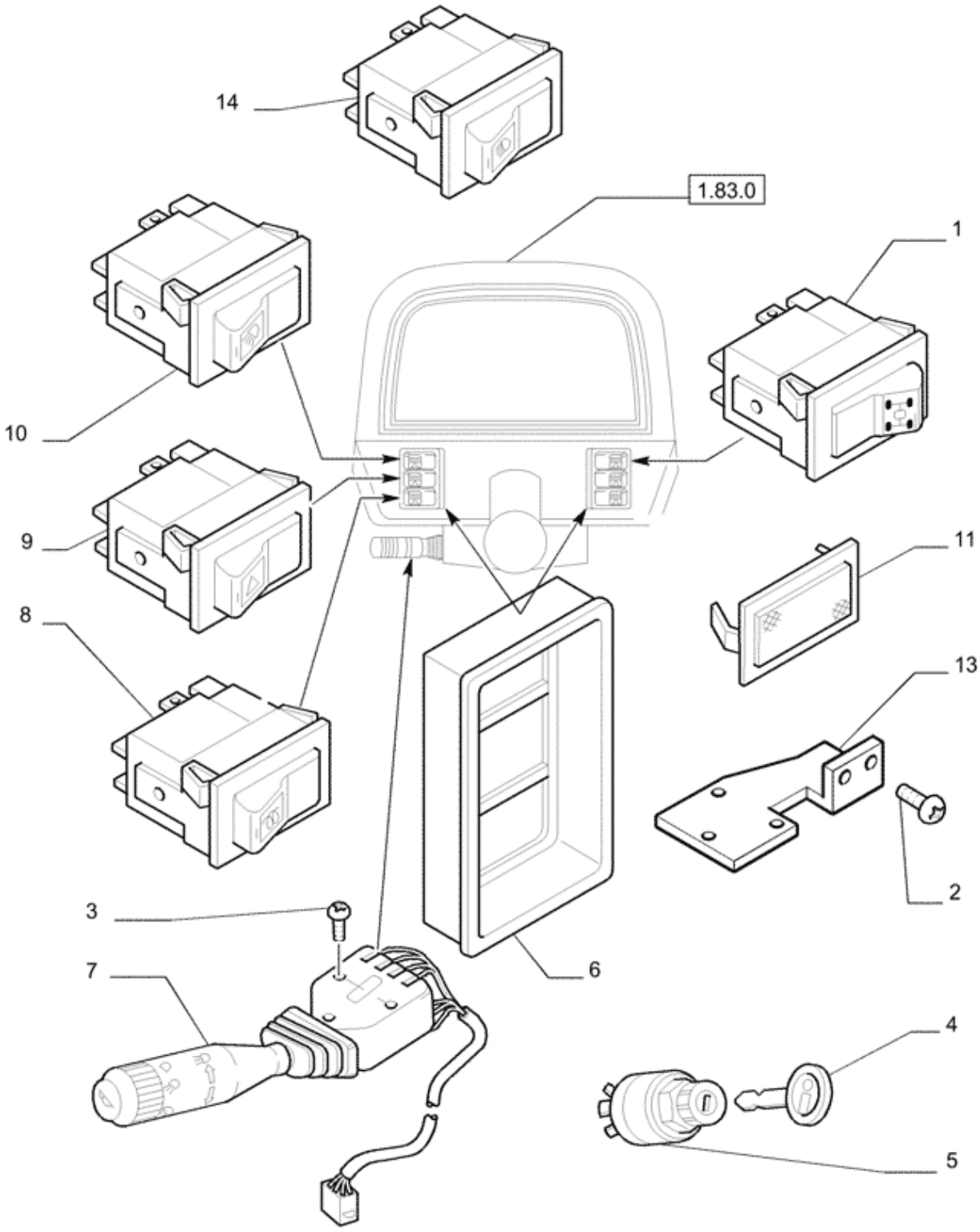
14
1.83.0
1
10
9
11
8
13
2
3
6
7
4
5

Ref.	Qtde	Nº Peça	Descrição da peça	Uso
1	1	5165812	INTERRUPTOR	4WD
2	2	13272424	PARAFUSO	
3	3	15687201	PARAFUSO	
4	2	5170782	CHAVE DE PARTIDA	
5	1	47124203	COMUTADOR	
6	2	5151075	ALOJAMENTO	
7	1	73402361	ALAVANCA	
8	1	5145667	BOTÃO PUSH	
9	1	5145664	INTERRUPTOR	
10	1	81868912	INTERRUPTOR	TL75, TL75E, TL85, TL85E, TL95, TL95E
11	3	5151033	TAMPÃO PLÁSTICO	
12	2	83951876	ARRUELA PLANA	Not illustrated
13	1	82012889	SUPORTE	
14	1	5165820	COMANDO DAS LUZES	

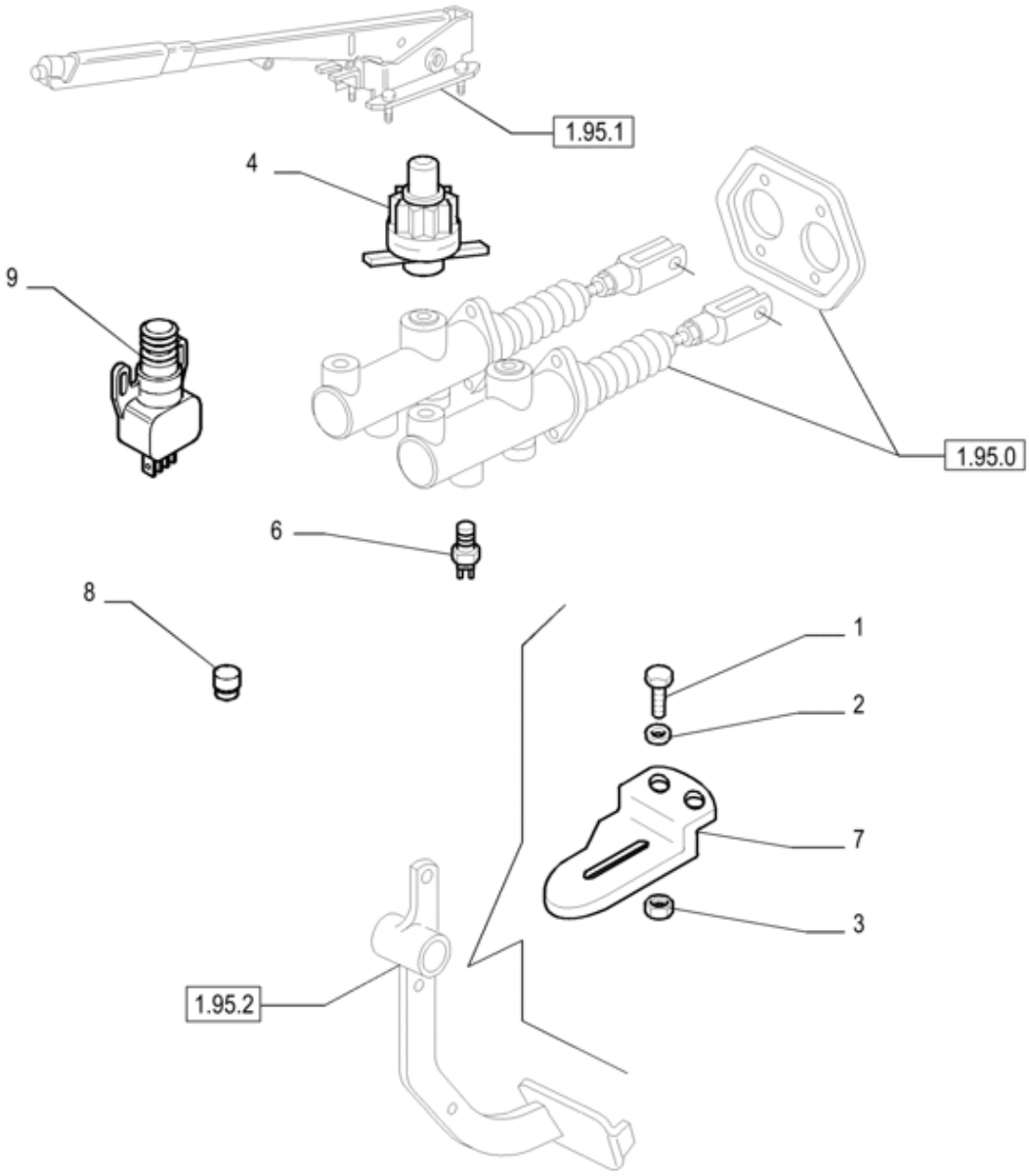
1.95.1
4
9
1.95.0
6
8
1
2
7
3
1.95.2

Ref.	Qtde	Nº Peça	Descrição da peça	Uso
1	2	10977521	PARAFUSO	
2	2	11181679	ANILHA CÓNICA	
3	2	10794011	PORCA	
4	1	5131017	INTERRUPTOR DO FREIO	
5	2	10979421	PARAFUSO	Not illustrated
6	2	5108180	INTERRUPTOR DE PRESS	
7	1	47124373	SUPORTE	
8	1	5140164	BUJÃO	
9	1	47132449	INTERRUPTOR	

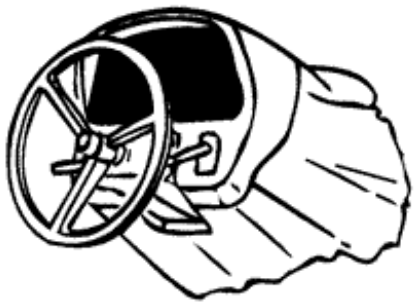

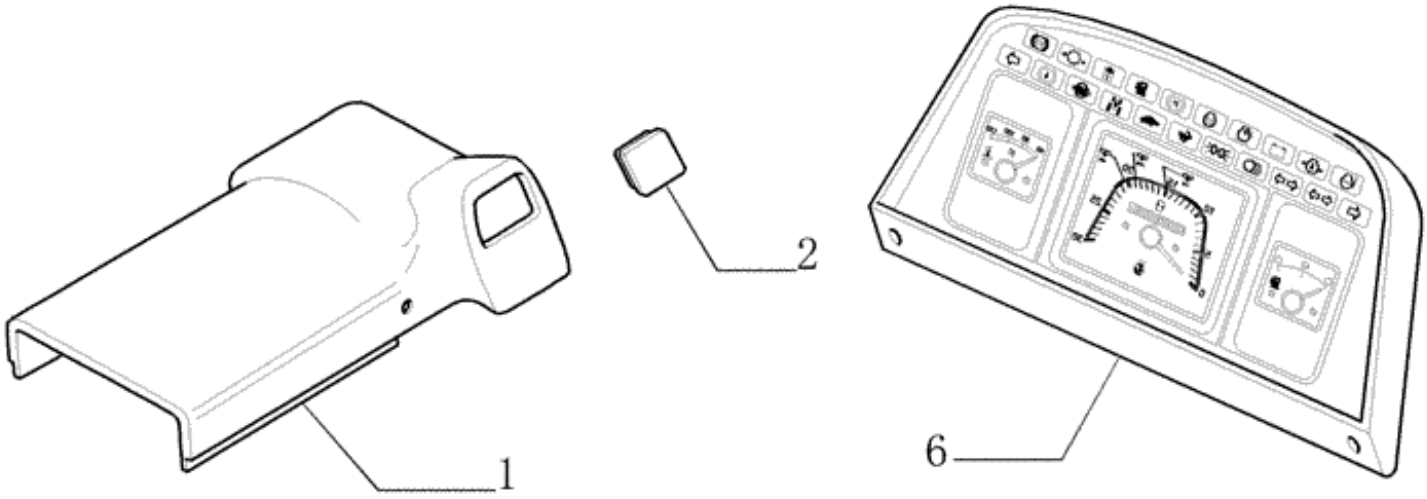
1
2
6

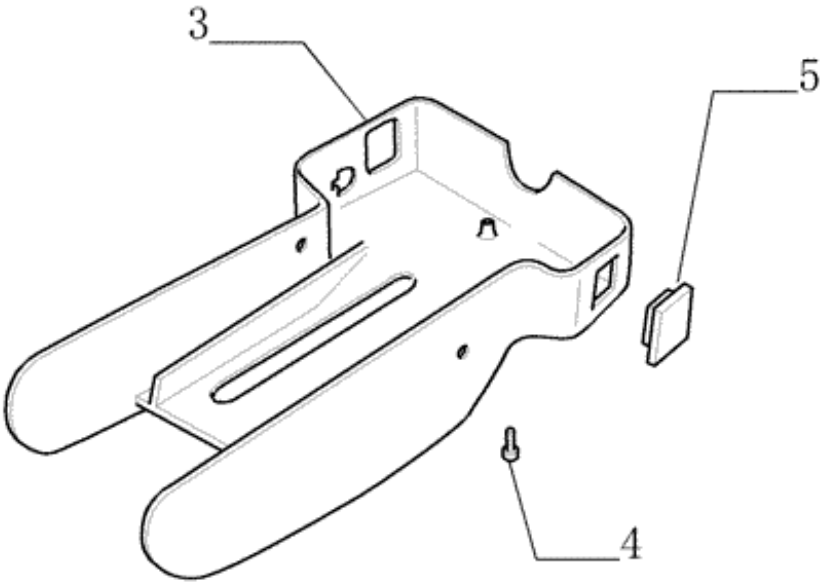
3
5
4

Ref.	Qtde	Nº Peça	Descrição da peça	Uso
1	1	82014494	COBERTURA	
				ATÉ CHASSI
1	1	87749735	COVER	Upper
				A PARTIR DO CHASSI
2	1	82004988	BUJÃO	
				ATÉ CHASSI
2	1	82035352	BUJÃO	
				A PARTIR DO CHASSI
3	1	5179097	COVER	
				ATÉ CHASSI
3	1	87749736	COVER	Lower
				A PARTIR DO CHASSI
4	6	83949778	PARAFUSO	
5	2	82004989	BUJÃO	
6	1	87749725	QUADRO SINAL. MULTIP	Analógico
				(S/N Range) after Z8CB37722;
7	1	16043421	PARAFUSO	
8	4	82001040	BRAÇADEIRA DE CABO	

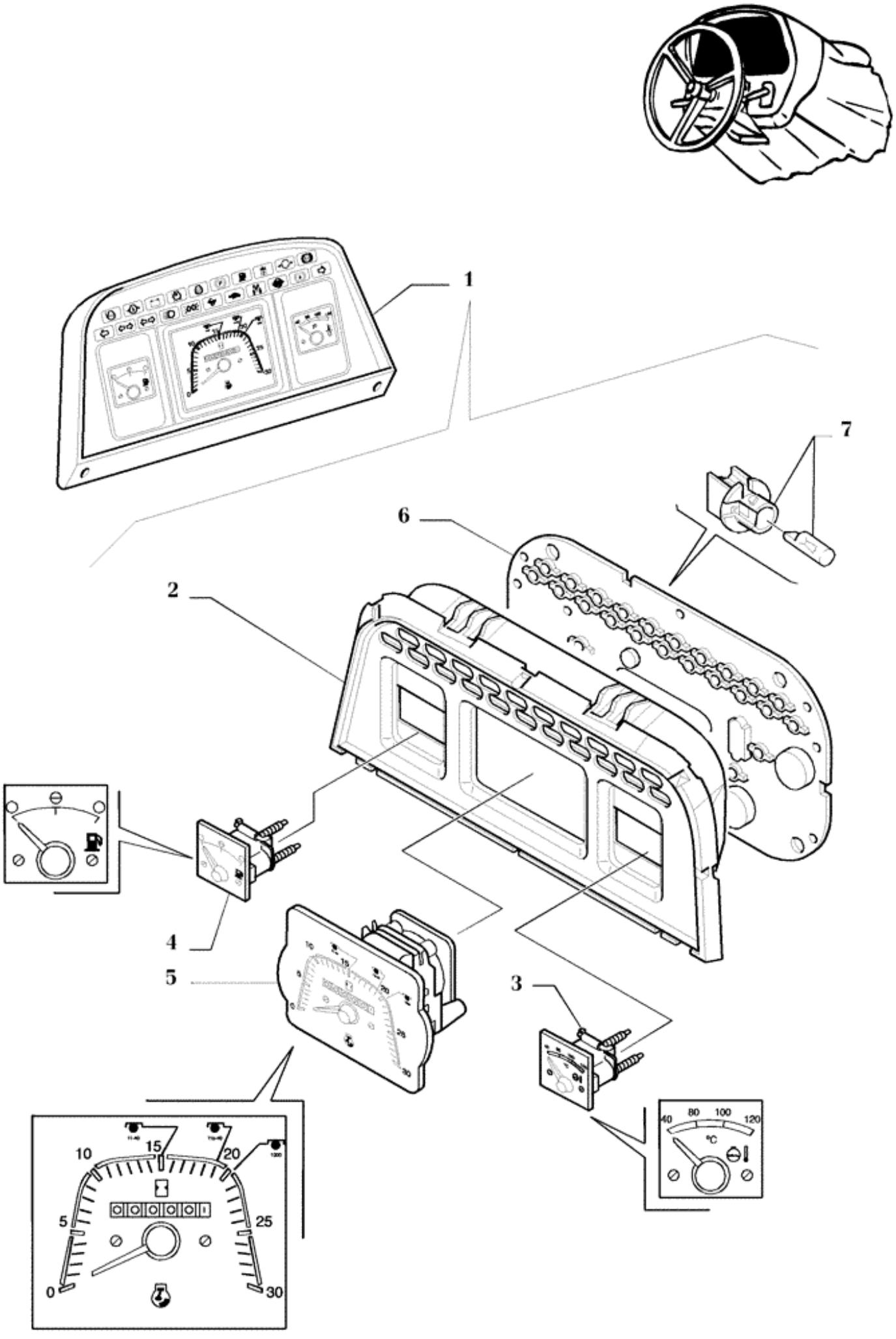
1
7
6
2
4
5
3
0
5
10
15
20
25
30
40
80
100
120
°C

Ref.	Qtde	Nº Peça	Descrição da peça	Uso
1	1	73402530	QUADRO SINAL. MULTIP	Analógico
2	1	9969368	ALOJAMENTO	
3	1	9969222	TERMÔMETRO	
4	1	9969221	MEDIDOR DE NÍVEL	
5	1	9969367	CONTA HORAS/ROTACOES	
6	1	9969366	PLACA CIRCUITOS IMPR	
7	24	9966230	CONECTOR MULTIPOLAR	1.2W, BLACK
7	1	9969231	PORTA-LÂMPADA	2W, GREEN

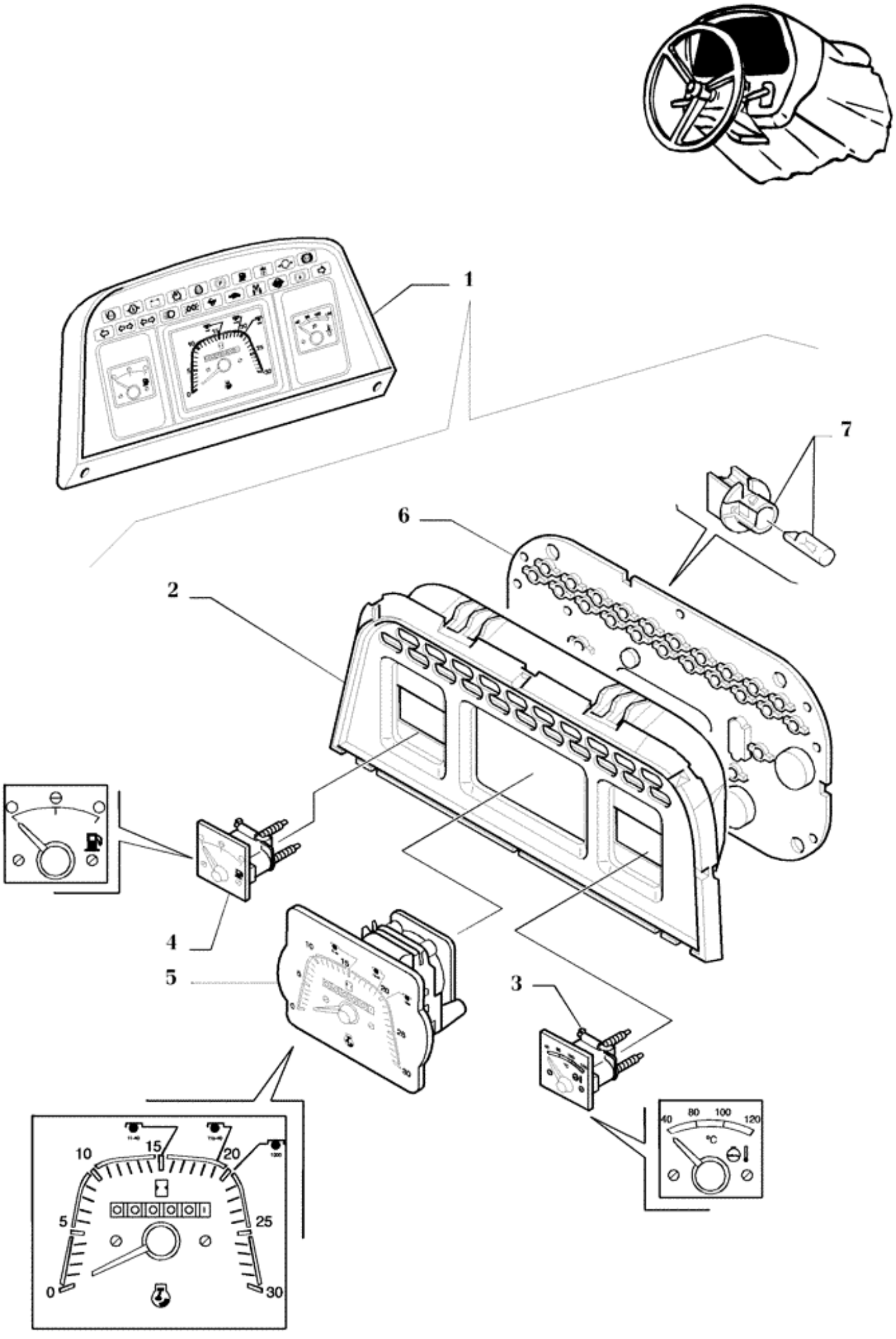
1
7
6
2
4
5
3
0
5
10
15
20
25
30
40
80
100
120
°C

Ref.	Qtde	Nº Peça	Descrição da peça	Uso
1	1	87749725	QUADRO SINAL. MULTIP	Analógico
2	1	9969368	ALOJAMENTO	
3	1	9969222	TERMÔMETRO	
4	1	9969221	MEDIDOR DE NÍVEL	
5	1	9969367	CONTA HORAS/ROTACOES	
6	1	9969366	PLACA CIRCUITOS IMPR	
7	24	9966230	CONECTOR MULTIPOLAR	1.2W, BLACK
7	1	9969231	PORTA-LÂMPADA	2W, GREEN

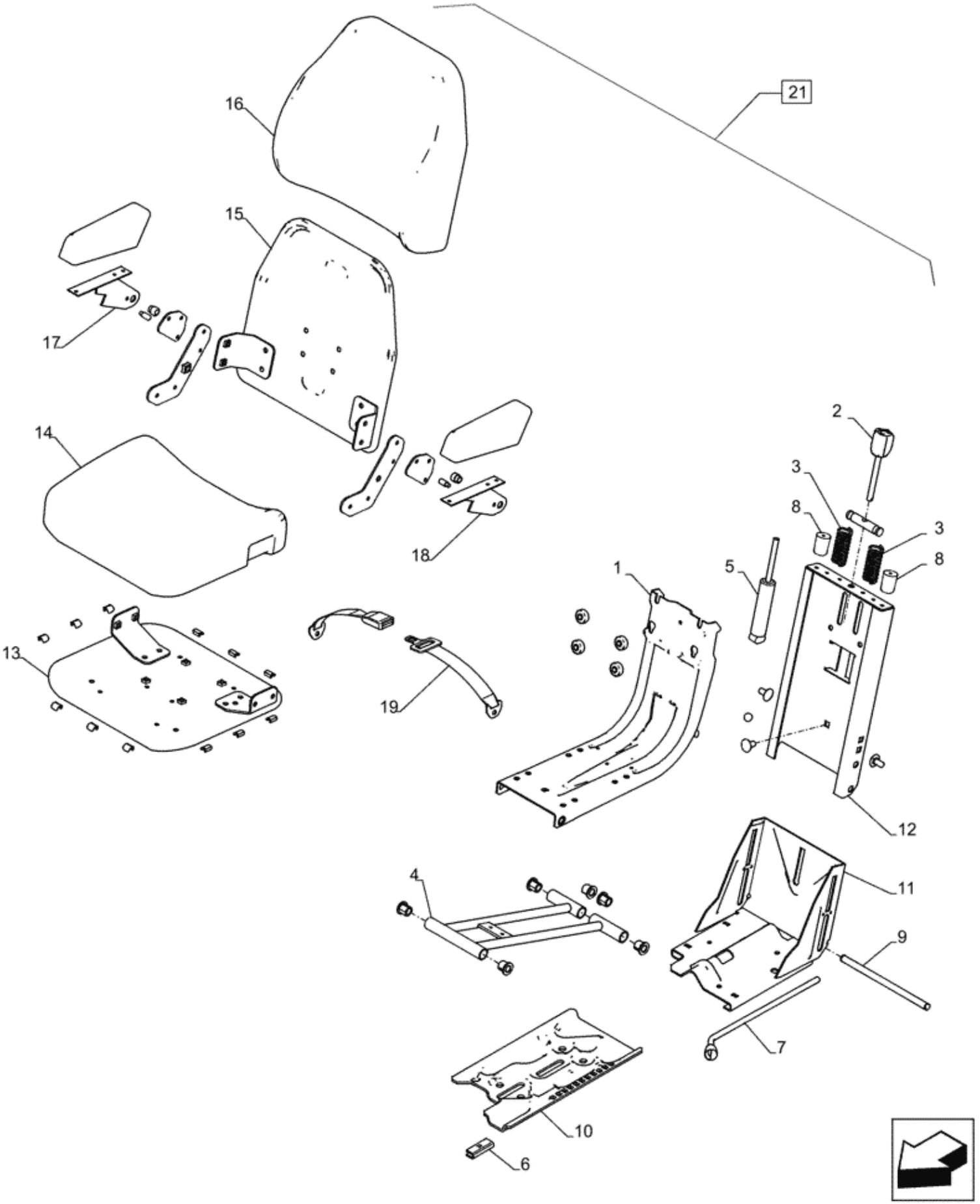
21
16
15
17
14
18
2
3
8
3
8
5
1
13
19
12
4
11
9
7
10
6

Ref.	Qtde	Nº Peça	Descrição da peça	Uso
1	1	48073814	CONJUNTO	FLOATING STRUTURE
2	1	48073827	CONJUNTO	BUTTON ADJUSTMENT WEIGHT
3	1	48073829	CONJUNTO	SUSPENSION SPRING
4	1	48073830	CONJUNTO	SUSPENSION
5	1	48073831	CONJUNTO	SHOCK ABSORBER
6	1	48073838	CONJUNTO	SLIDING JAW
7	1	48073839	CONJUNTO	LEVER
8	AR	48073840	CONJUNTO	ASSEMBLY COMPONENTS
9	1	48073841	CONJUNTO	AXES
10	1	48073842	CONJUNTO	LOWER BASE
11	1	48073843	CONJUNTO	UPPER BASE
12	1	48073846	CONJUNTO	STAND GUIDE
13	1	48073851	CONJUNTO	UPHOLSTERED SEAT - DS 44/47 SMOOTH
14	1	48073853	CONJUNTO	UPHOLSTERED SEAT - DS 44/47 SMOOTH
15	1	48073856	CONJUNTO	UPHOLSTERED SEAT BACKREST - DS 44/4
16	1	48073857	CONJUNTO	UPHOLSTERED SEAT BACKREST - DS 44/4
17	1	48073858	CONJUNTO	RIGHT ARMREST
18	1	48073859	CONJUNTO	LEFT ARMREST
19	1	48073860	CONJUNTO	SEAT BELT
20	1	48073861	CONJUNTO	SUPPORT UNION, Not shown
21	1	73400232	BANCO	Incl 1 - 20



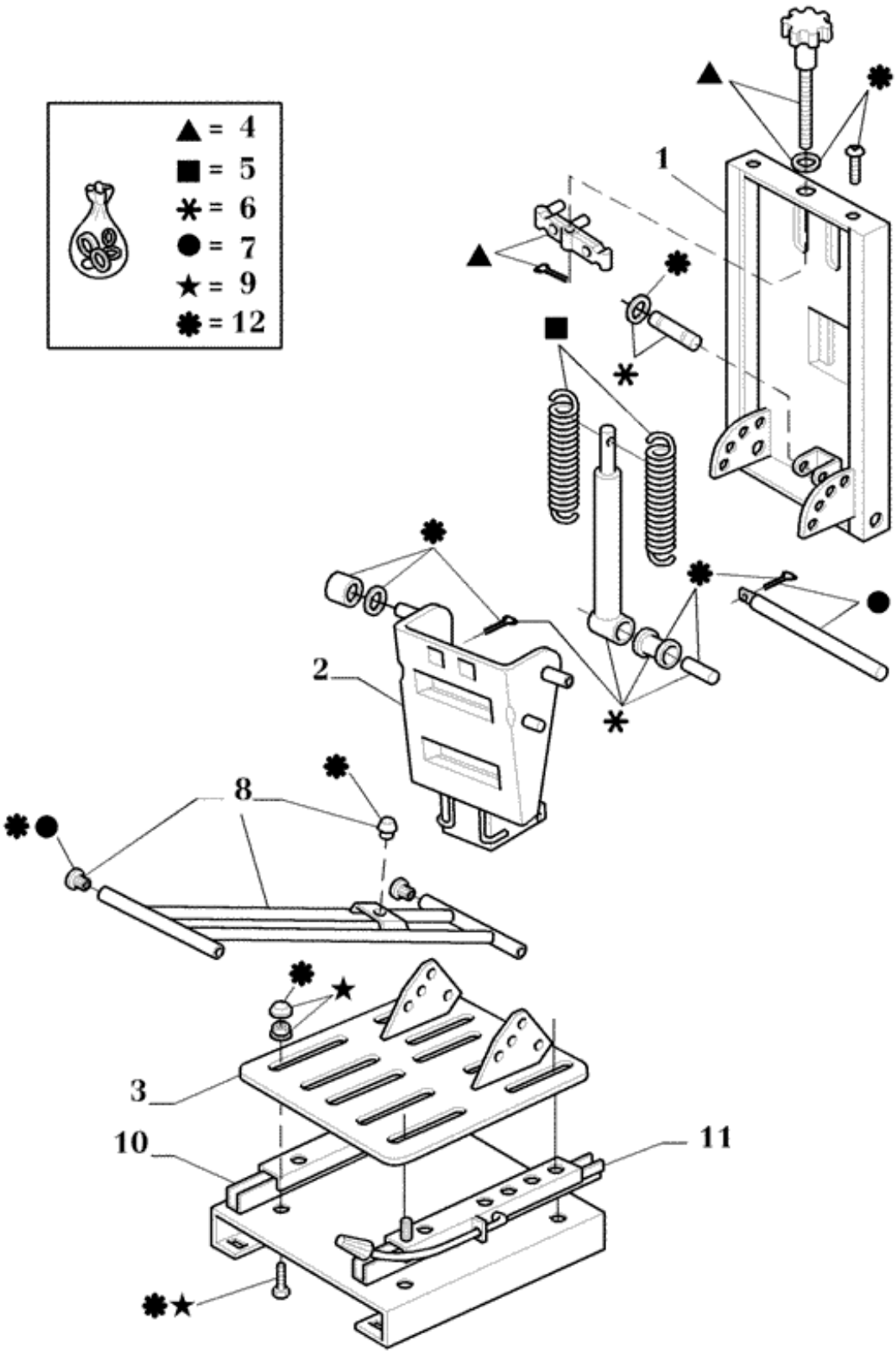
▲ = 4
■ = 5
✱ = 6
● = 7
★ = 9
✽ = 12
1
2
3
8
10
11

Ref.	Qtde	Nº Peça	Descrição da peça	Uso
1	1	82992026	GUIA	
2	1	82992025	SUPORTE	
3	1	82992029	SUPORTE	
4	1	82992012	REGULADOR	
5	2	82992024	KIT DE MOLAS	
6	1	82992011	AMORTECEDOR	
7	1	82992010	KIT DE ADESIVOS	
8	1	82992009	CONJUNTO	
9	1	82992006	KIT DE REPARO	
10	1	82992008	GUIA-CORREDIÇA	
11	1	82992007	GUIA-CORREDIÇA	
12	1	82992020	CJ. REVISAO DO MOTOR	

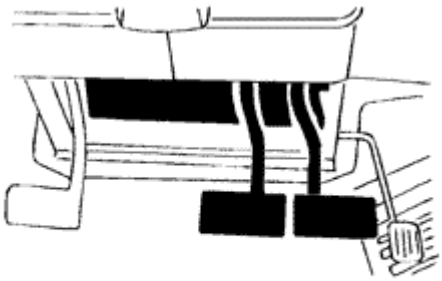

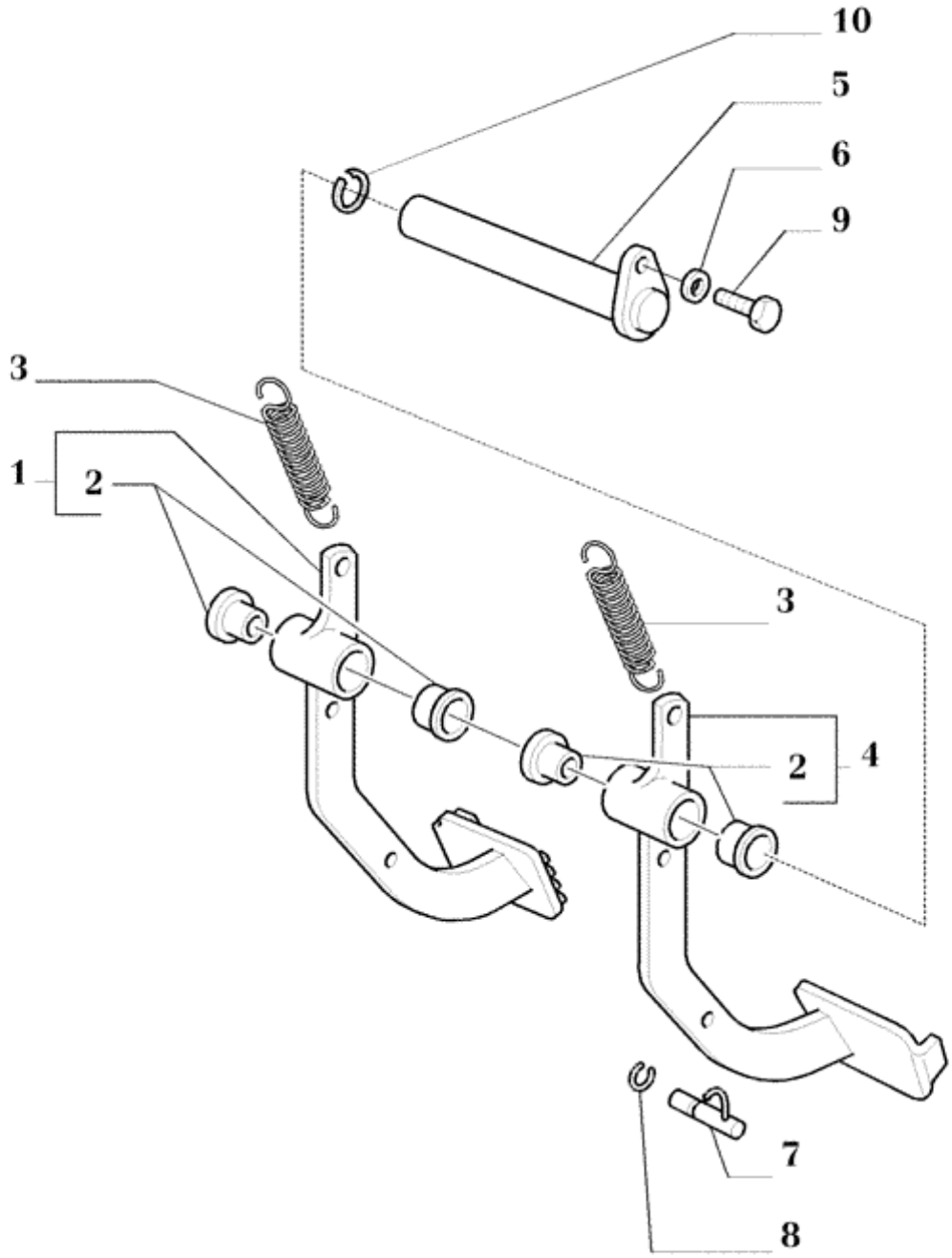
10
5
6
9
3
1
2
3
2
4
7
8

Ref.	Qtde	Nº Peça	Descrição da peça	Uso
1	1	82001585	PEDAL	RH
2	4	5155548	BUCHA	
3	2	5153180	MOLA	
4	1	82001584	PEDAL	LH
5	1	82030041	PINO	
6	1	10615479	ANILHA DE RETENÇÃO	
7	1	5142152	PINO DE FIXAÇÃO	
8	1	11088171	ANEL DE PRESSÃO	
9	1	10902021	PARAFUSO	
10	1	83937363	ANEL DE PRESSÃO	

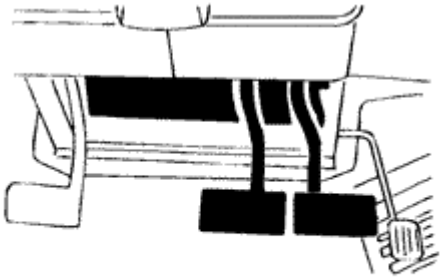

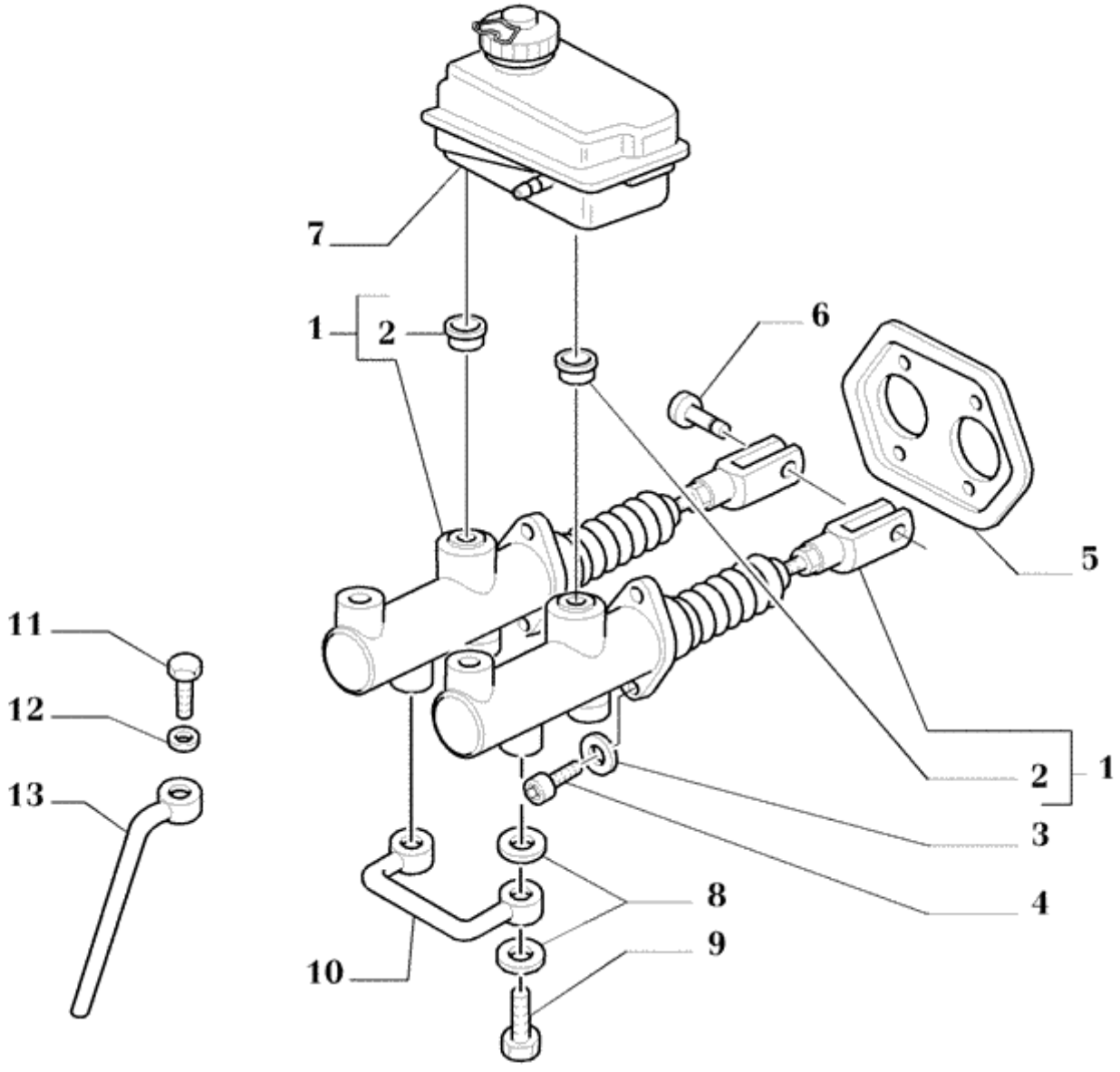
7
1
2
6
5
11
12
13
2
1
3
4
8
9
10

Ref.	Qtde	Nº Peça	Descrição da peça	Uso
1	2	82018664	CILINDRO MESTRE	
2	2	10718111	PORCA FINA	
3	4	11193871	ANILHA CÓNICA	
4	4	14306421	PARAFUSO ALLENA FLAN	
5	1	5155901	RETENTOR	
6	2	87316560	PINO	
7	1	82003369	RESERV. FLUIDO FREIO	
				(S/N Range) before Z9CB52439;
8	4	2854292	ANILHA DE VEDAÇÃO	
9	2	5155703	PARAFUSO DE BANJO	
10	1	5155701	TUBO	
11	2	5155704	PARAFUSO DE BANJO	
12	2	2854292	ANILHA DE VEDAÇÃO	
13	2	5155700	MANGUEIRA	

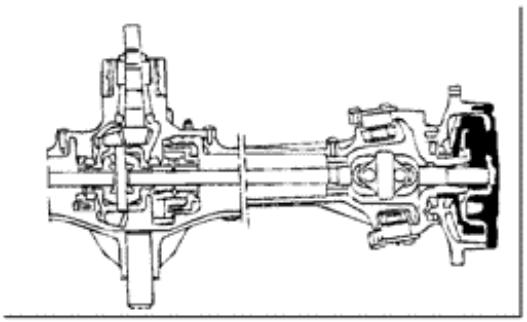

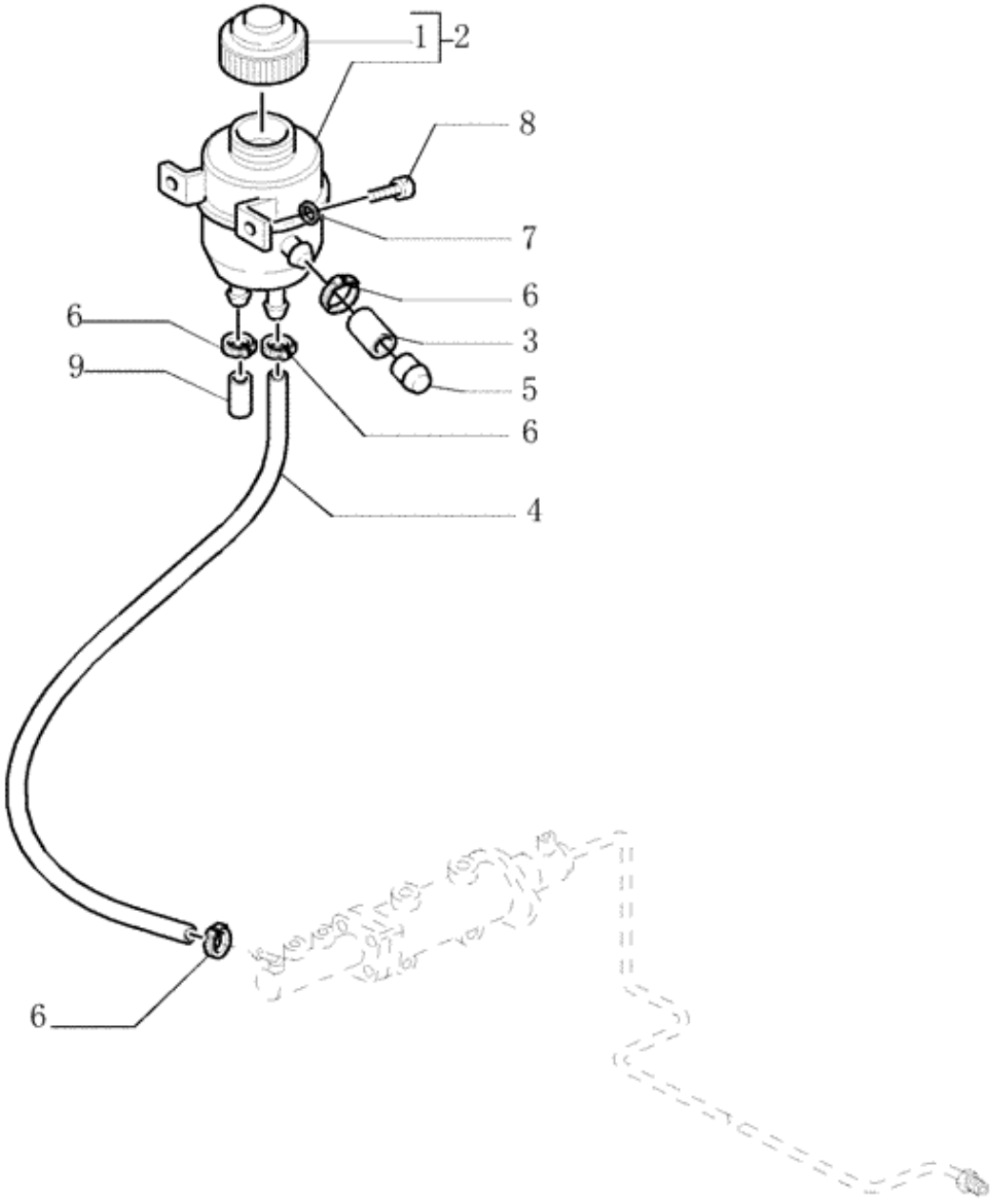
1
2
8
7
6
3
5
6
6
9
6
4
6

Ref.	Qtde	Nº Peça	Descrição da peça	Uso
1	1	82007886	TAMPA RESERVATORIO	
				(S/N Range) after Z9CB52440;
2	1	82007885	RESERV. FLUIDO FREIO	
				(S/N Range) after Z9CB52440;
3	1	87713064	TUBO FLEXÍVEL	
4	1	87713065	TUBO FLEXÍVEL	
5	1	81871497	COBERTURA	
6	5	81864605	BRACADEIRA MANGUEIRA	
7	2	10615479	ANILHA DE RETENÇÃO	
8	2	13276221	PARAFUSO	
9	1	87712862	MANGUEIRA	

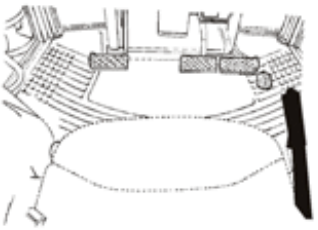

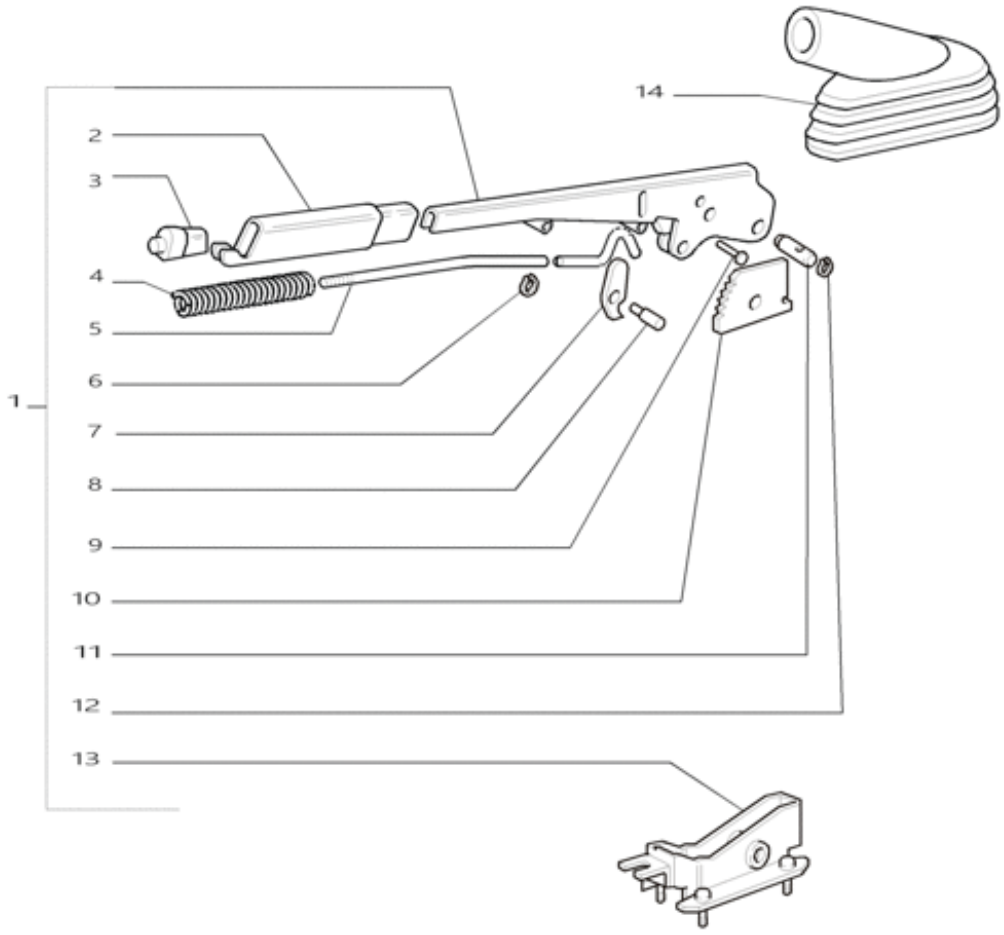
14
2
3
4
5
6
1
7
8
9
10
11
12
13

Ref.	Qtde	Nº Peça	Descrição da peça	Uso
1	1	5174274	ALAVANCA	Assy
2	1	5128431	MAÇANETA	
3	1	5174275	BOTÃO PUSH	
4	1	5105729	MOLA	
5	1	5185690	HASTE	
6	1	86507012	ANEL DE PRESSÃO	
7	1	5110155	ALAVANCA	
8	1	5131437	PINO	
9	1	4985127	REBITE	
10	1	5110153	CATRACA	
11	2	4988275	PINO	
12	1	13400773	ANEL-TRAVA	
13	1	5128407	ALAVANCA	
14	1	5106733	COBERTURA DE PROTECÇ	

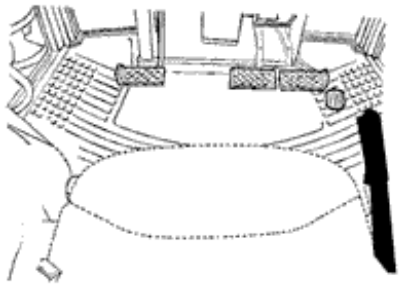

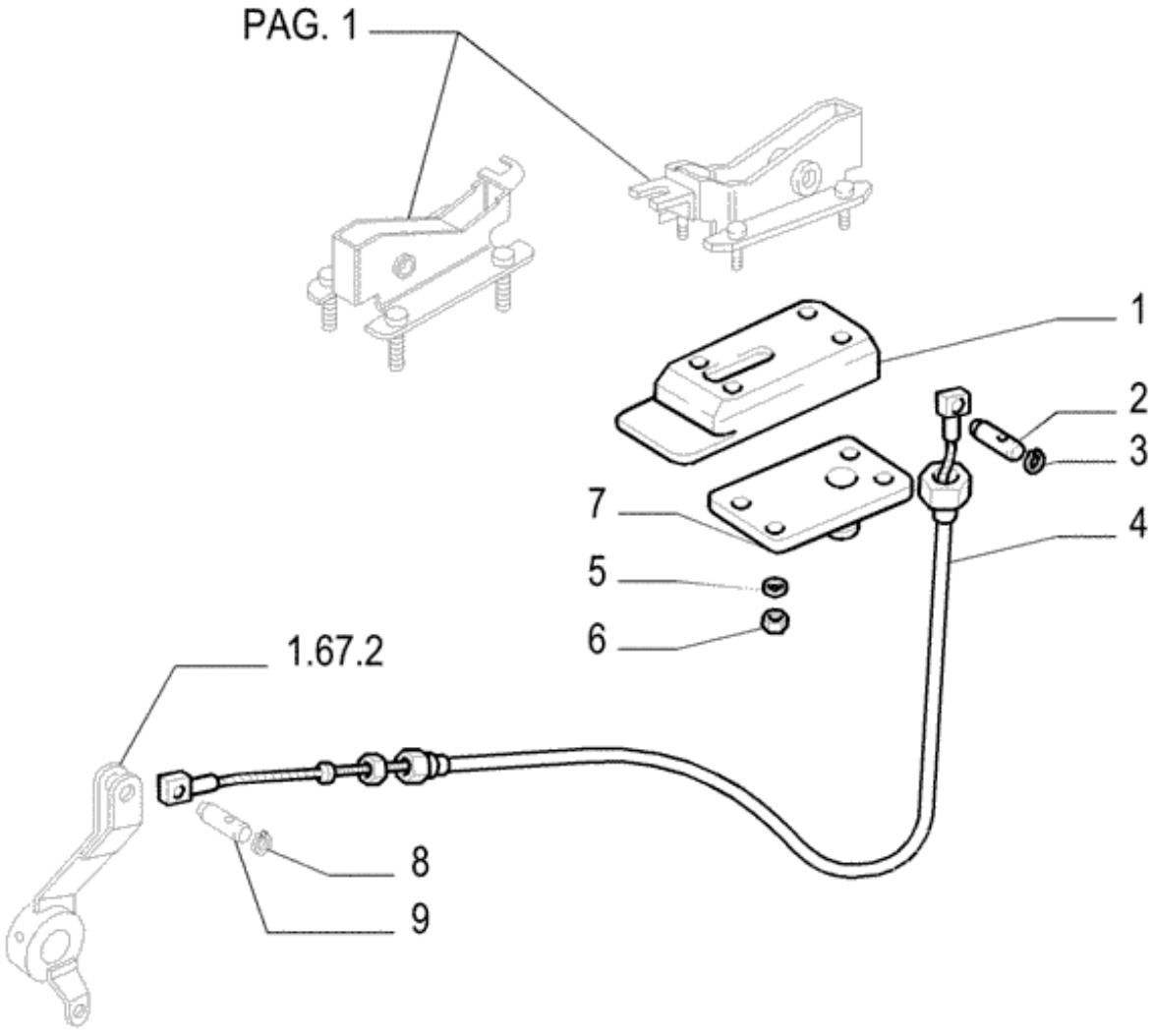
PAG. 1
1
2
3
4
5
6
7
1.67.2
8
9

Ref.	Qtde	Nº Peça	Descrição da peça	Uso
1	1	5171089	SUPORTE	
2	1	5105280	PINO	
3	2	9990741	ANEL DE PRESSÃO	
4	1	5183158	CABO	
5	4	11193871	ANILHA CÓNICA	
6	4	16100811	PORCA	
7	1	5125748	PLACA	
8	2	9990741	ANEL DE PRESSÃO	
9	1	5111831	PINO	

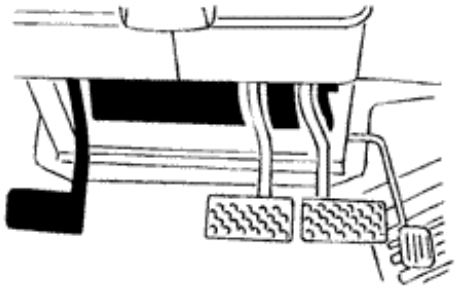

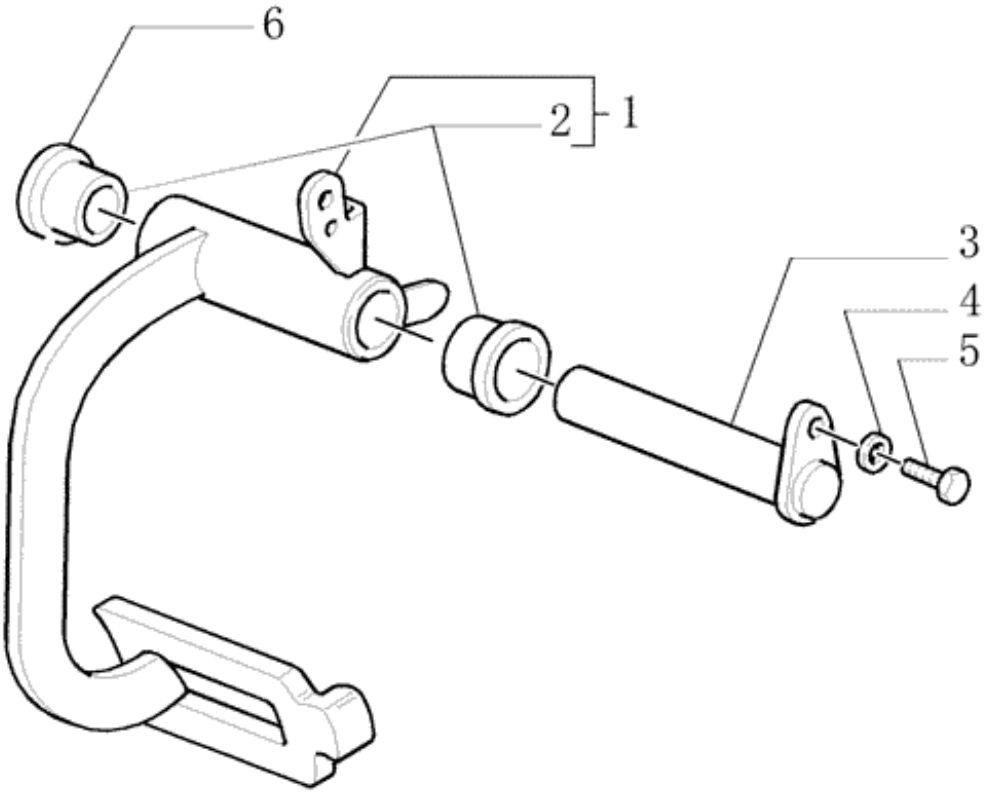
6
2
1
3
4
5

Ref.	Qtde	Nº Peça	Descrição da peça	Uso
1	1	5175711	PEDAL	
				(S/N Range) before Z7CB22944 Z7CB22944;
1	1	87520950	PEDAL	
				(S/N Range) after Z7CB22945;
2	2	5155548	BUCHA	
3	1	82030041	PINO	
4	1	11181679	ANILHA CÓNICA	
5	1	86632597	PARAFUSO	
6	1	83937363	ANEL DE PRESSÃO	

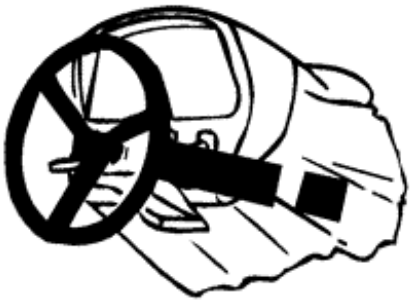

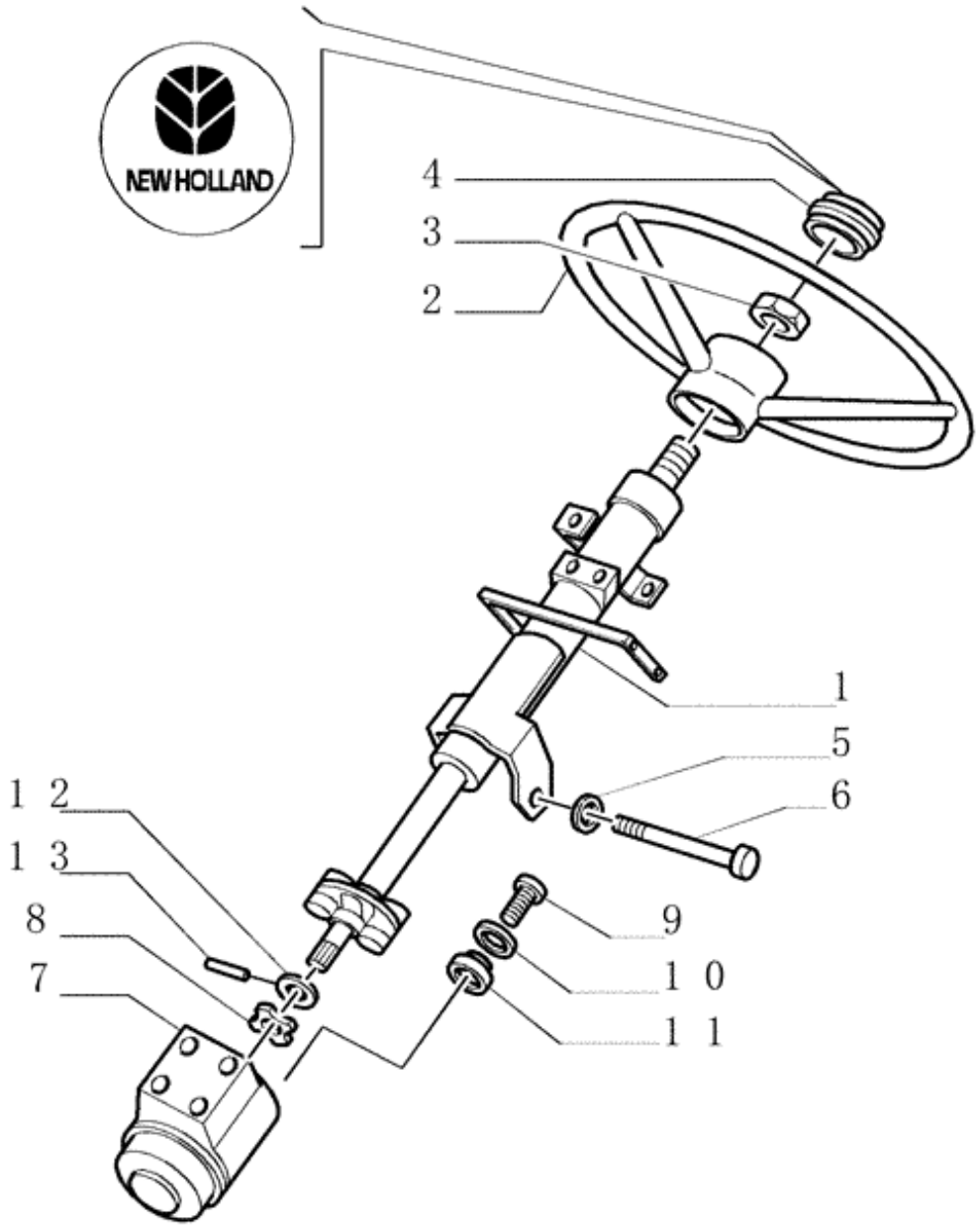
NEW HOLLAND
4
3
2
1
5
6
1 2
1 3
8
7
9
1 0
1 1

Ref.	Qtde	Nº Peça	Descrição da peça	Uso
1	1	87308091	COLUNA DE DIREÇÃO	
2	1	5174446	VOLANTE DE DIREÇÃO	
3	1	83908148	PORCA FINA	
4	1	5167653	EMBLEMA DE MARCA	
5	4	NSS	NO SE VENDE SEPARADO	LOCKWASHER
6	4	82008760	PARAFUSO DE BLOQUEIO	
7	1	82001250	HYDRAULIKA UKL KIER	TL75, TL75E, TL85, TL85E,TL95, TL95E: 4WD
7	1	82001904	HYDRAULIKA UKL KIER	TL60, TL60E, TL75, TL75E: 2WD
8	1	81873344	ISOLADOR DE BORRACHA	
9	4	11106621	PARAFUSO	
10	4	12646821	ARRUELA PLANA	
11	4	82009429	ISOLADOR	
12	1	81862874	COLAR	
13	1	81862880	PINO	
14	1	5089603	ESPELHO	
15	1	1533637C1	BUJÃO	

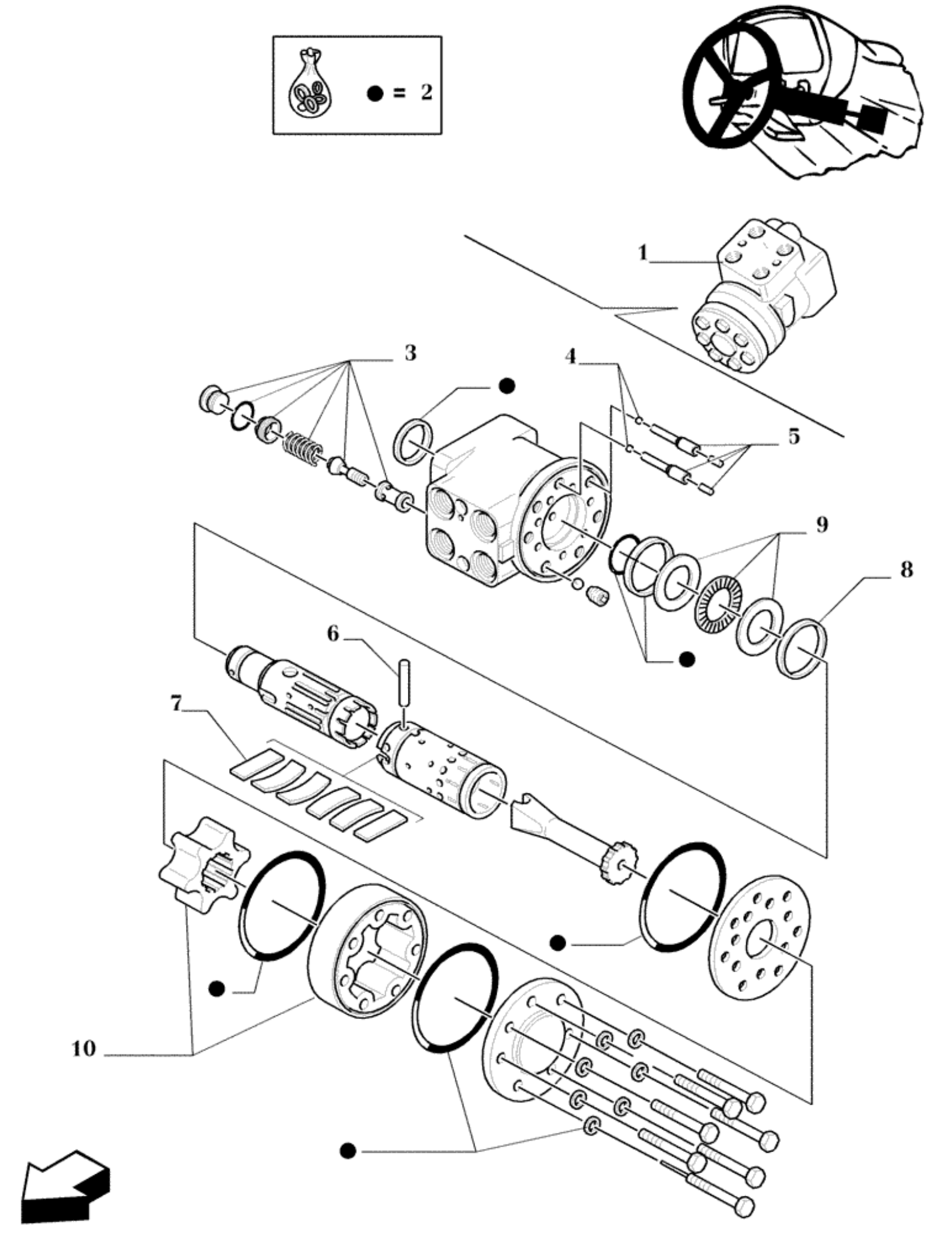
● = 2
1
3
4
5
9
8
6
7
10

Ref.	Qtde	Nº Peça	Descrição da peça	Uso
1	1	82001250	HYDRAULIKA UKL KIER	TL75, TL75E, TL85, TL85E, TL95, TL95E: 4WD
1	1	82001904	HYDRAULIKA UKL KIER	TL60, TL60E, TL75, TL75E: 2WD, TL60, TL60E: 4WD
2	1	82010262	KIT DE VEDAÇÃO	
3	1	81864324	KIT DE REPARO	
4	2	F0NN3R578BA	ESFERA	
5	1	F0NN3R866AA	PINO	
6	4	F0NN3R793AA	PINO	
7	2	82010260	MOLA	
8	1	9288137	ANEL	
9	1	F0NN3K771AA	ROLAMENTO DE AGULHAS	
10	4	82851586	DISTRIBUIDOR ROTATIV	Assy

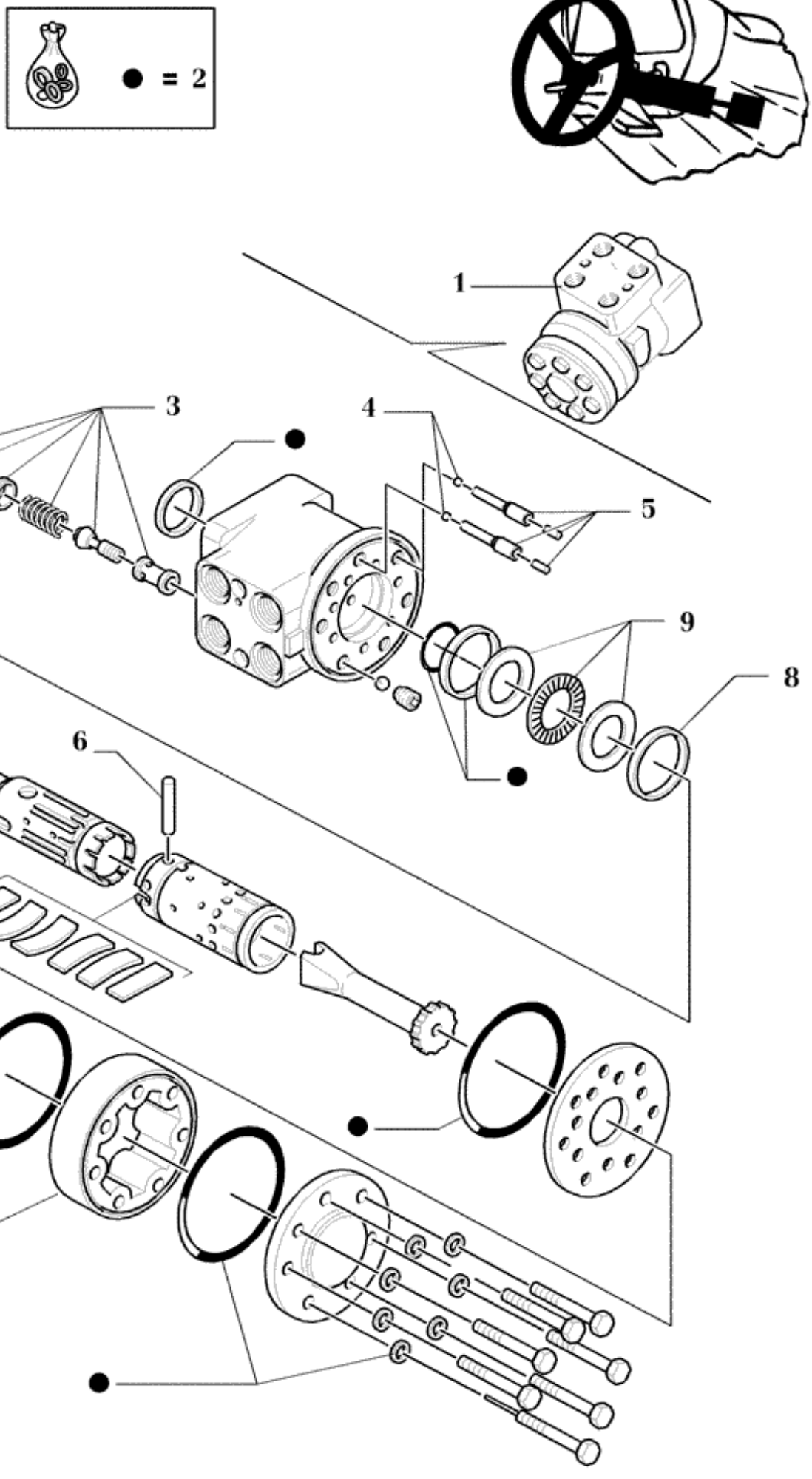
● = 2
1
3
4
5
9
8
6
7
10

Ref.	Qtde	Nº Peça	Descrição da peça	Uso
1	1	47137772	HYDRAULIKA UKL KIER	
2	1	5196607	KIT DE VEDAÇÃO	
3	1	5196608	CONJUNTO	
4		NSS	NO SE VENDE SEPARADO	
5		NSS	NO SE VENDE SEPARADO	
6		NSS	NO SE VENDE SEPARADO	
7	1	5196606	CONJUNTO	
8		NSS	NO SE VENDE SEPARADO	
9	1	5196528	CHUMACEIRA	
10		NSS	NO SE VENDE SEPARADO	

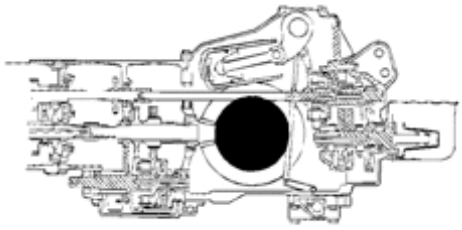

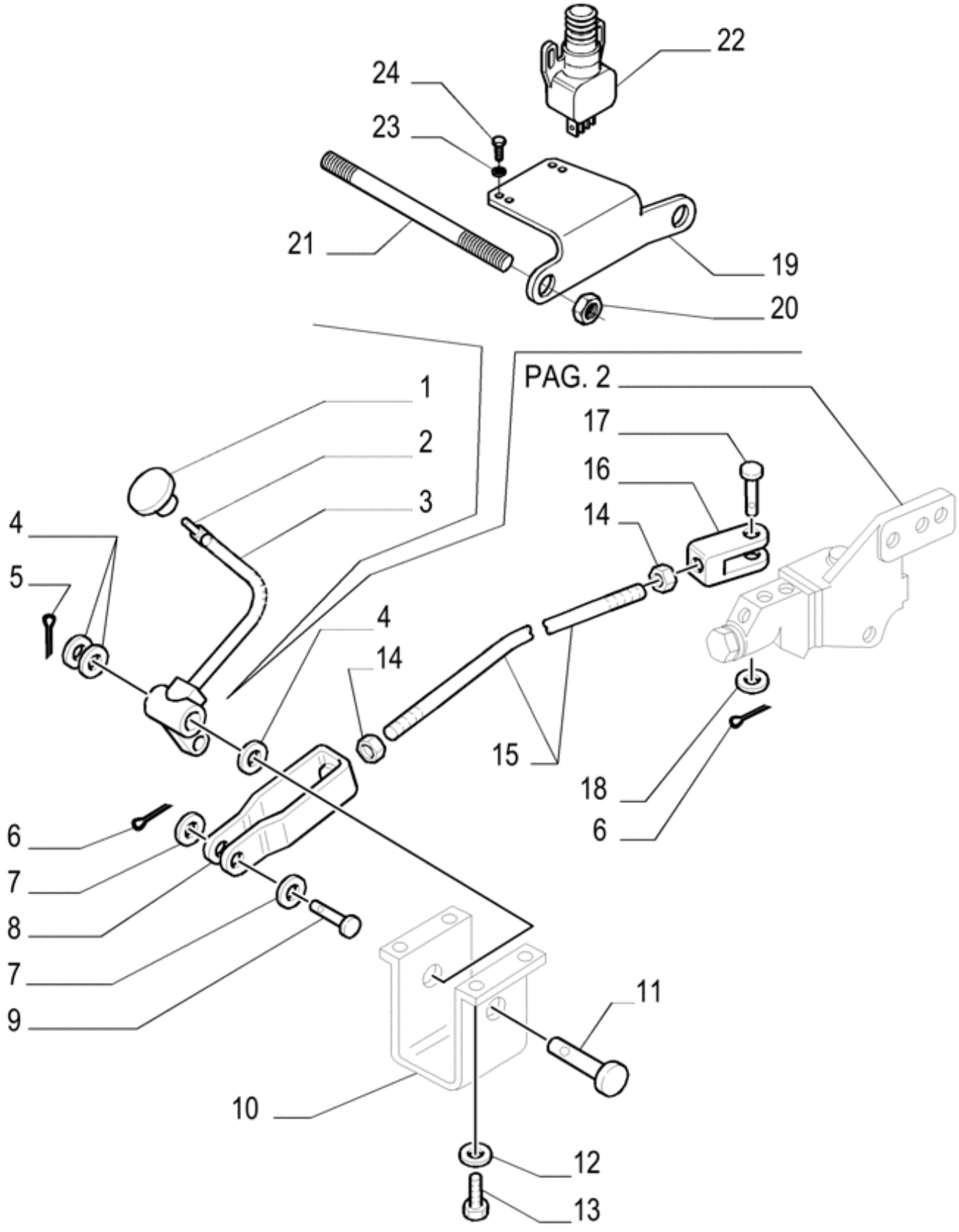
22
24
23
21
19
20
PAG. 2
1
2
3
4
5
17
16
14
4
14
15
18
6
6
7
8
7
9
11
10
12
13

Ref.	Qtde	Nº Peça	Descrição da peça	Uso
1	1	5111800	PEDAL	
2	1	13938070	PINO ELÁSTICO	
3	1	5125948	BRAÇO	
4	3	13507601	ARRUELA PLANA	
5	1	130005	PINO ELÁSTICO	
6	2	10733601	PINO ELÁSTICO	
7	2	14496621	ARRUELA PLANA	
8	1	5172575	GARFO	
9	1	5110601	PINO	
10	1	5173119	SUPORTE	
11	1	5167422	PINO DE FIXAÇÃO	
12	4	11194779	ANILHA CÓNICA	
13	4	10902221	PARAFUSO	
14	2	10791011	PORCA FINA	
15	1	NLS	FORNECIMENTO TERMINA	
16	1	5112921	GARFO	
17	1	5110602	PINO	
18	1	13550401	ARRUELA PLANA	
19	1	5182315	SUPORTE	
20	1	12164021	PORCA	
21	1	13557830	PRISIONEIRO	TL60, TL60E
21	1	13558130	PRISIONEIRO	TL75, TL75E, TL85, TL85E, TL95, TL95E
22	1	47132449	INTERRUPTOR	Brake
23	2	10571371	ANILHA DE RETENÇÃO	
24	2	14303031	PARAFUSO	

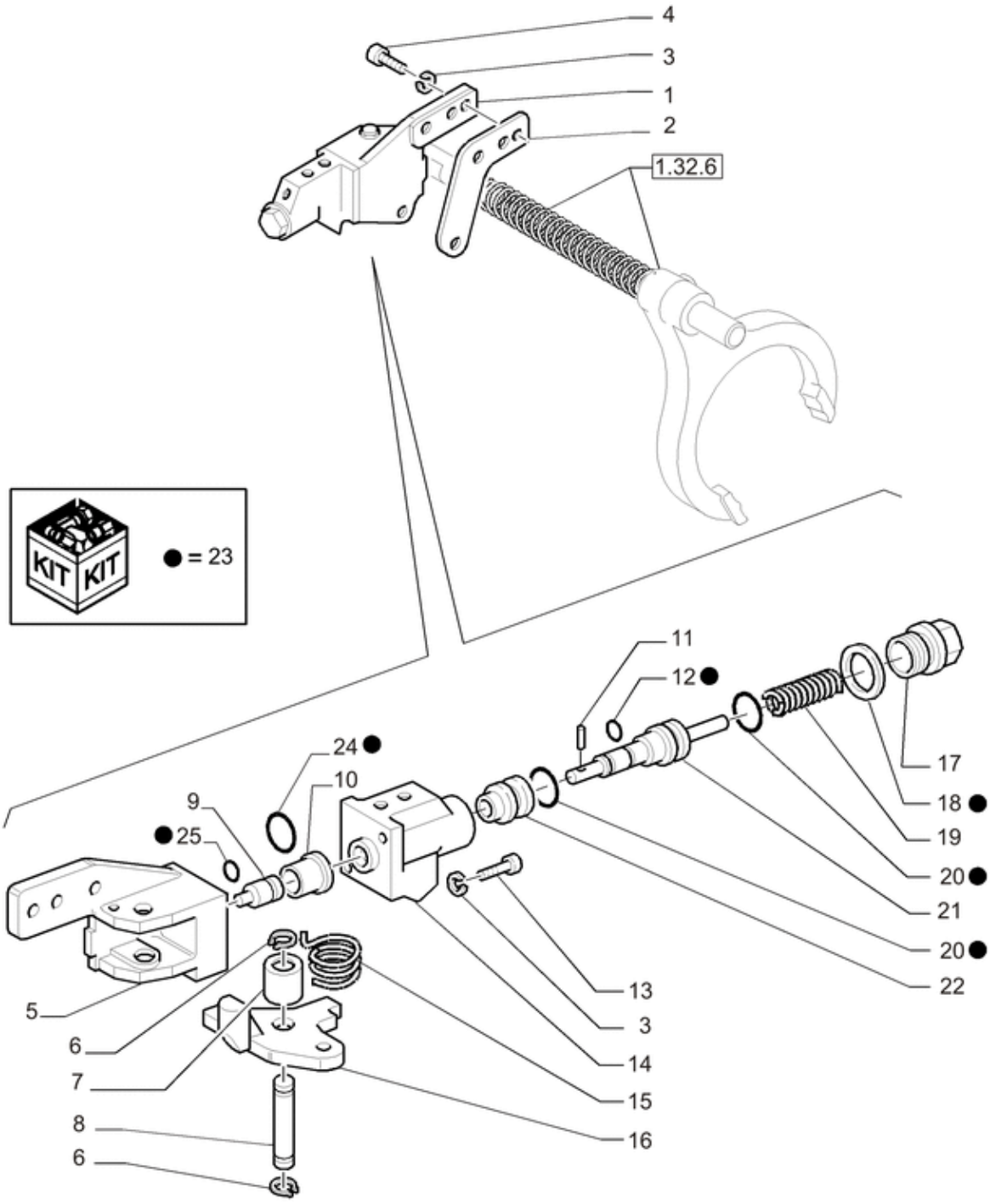
4
3
1
2
1.32.6
KIT KIT
● = 23
11
12 ●
24 ●
10
9
● 25
17
18 ●
19
20 ●
21
20 ●
22
13
3
14
15
16
5
6
7
8
6

Ref.	Qtde	Nº Peça	Descrição da peça	Uso
1	1	47426749	SEÇÃO DA VÁLVULA	
2	1	5123691	CALÇO DE AFINAÇÃO	
3	6	10569479	ANILHA DE RETENÇÃO	
4	3	14307521	PARAFUSO ALLENA FLAN	
5	1	73402267	SUPORTE	
6	2	11066475	ANEL-TRAVA	
7	1	73402270	LUVA	
8	1	73402268	PINO	
9	1	47426774	TRINCO	
10	1	73402269	LUVA	
11	1	20439020	ROLAMENTO DE ROLETES	
12	2	14452580	O-RING	Incl in 23
13	2	14302821	PARAFUSO ALLENA FLAN	
14	1	47426772	CORPO	
15	1	73402272	MOLA	
16	1	73402271	ALAVANCA	
17	1	81819963	PLUG SEXTAVADO INTER	
18	1	81827365	O-RING	Incl in 23
19	1	73402266	MOLA	
20	1	14457080	O-RING	Incl in 23
21	1	47427220	PISTÃO	
22	1	73402264	PISTÃO	
23	AR	47427753	KIT DE REPARO	Incl 12, 18, 20, 24, 25
24	1	14453280	O-RING	Incl in 23
25	1	3416158	O-RING	Incl in 23

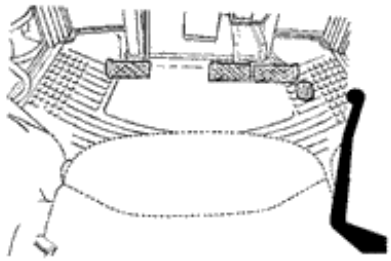

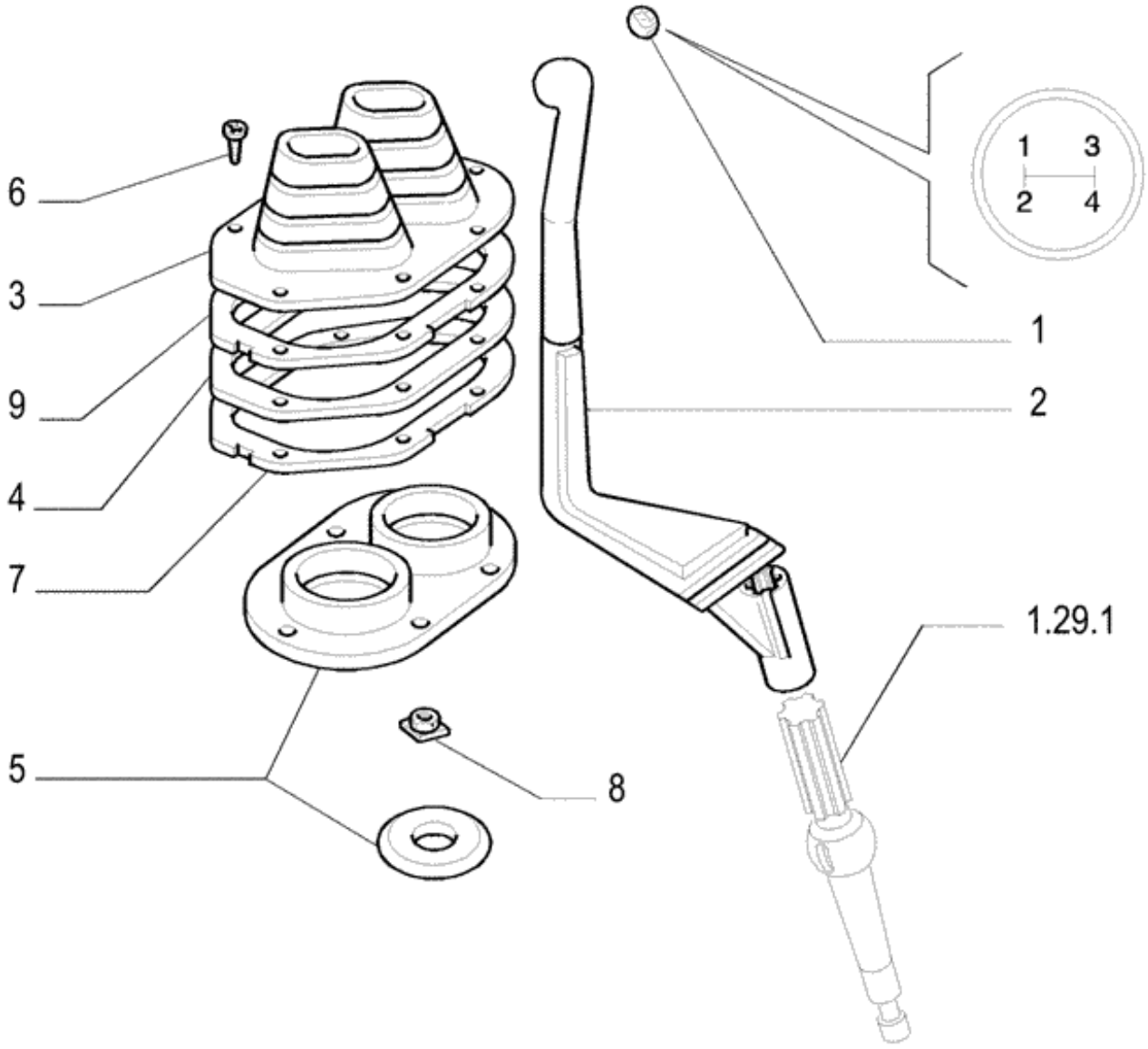
1 3
2 4
6
3
9
4
7
5
8
1
2
1.29.1

Ref.	Qtde	Nº Peça	Descrição da peça	Uso
1	1	5174416	ENCHIMENTO	
2	1	47134079	ALAVANCA	
3	1	87572560	FOLE	
4	1	5176072	ANEL	
5	2	5129575	COBERTURA DE PROTECÇ	
6	10	15688501	PARAFUSO	
7	1	47124217	CALÇO DE AFINAÇÃO	
8	6	14115980	PORCA	
9	1	5167164	ANEL BICÔNICO	

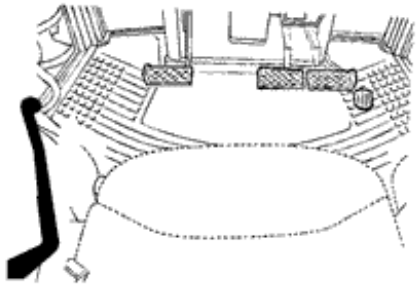

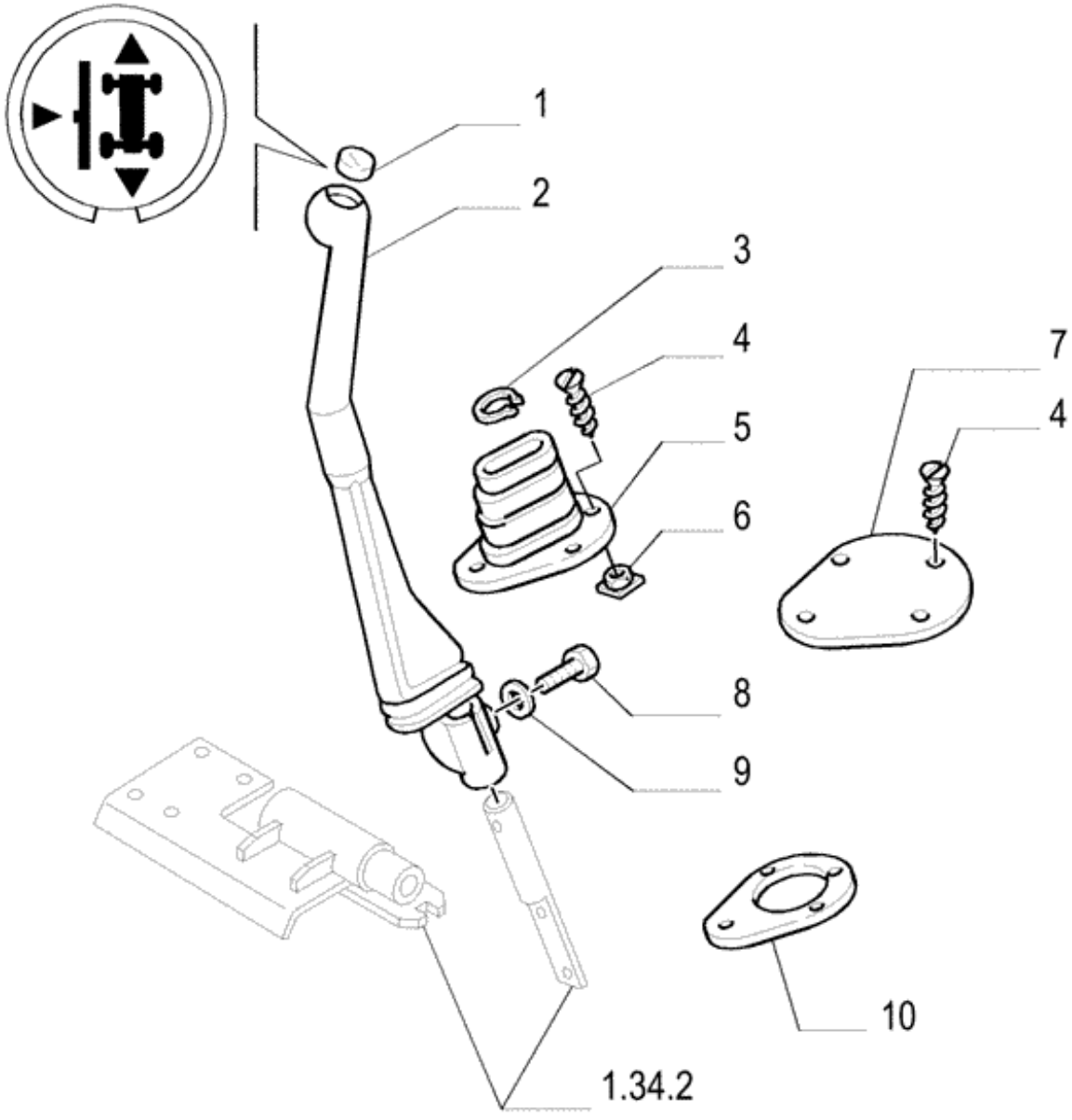
1
2
3
4
5
6
7
4
8
9
10
1.34.2

Ref.	Qtde	Nº Peça	Descrição da peça	Uso
1	1	5173907	ENCHIMENTO	TL75, TL75E, TL85, TL85E, TL95, TL95E
2	1	5129984	ALAVANCA	TL75, TL75E, TL85, TL85E, TL95, TL95E
3	1	5176214	ANEL	TL85, TL85E, TL95, TL95E
4	4	15688507	PARAFUSO	TL85, TL85E, TL95, TL95E
4	4	83990793	PARAFUSO	TL60, TL60E, TL75, TL75E
5	1	5167408	COBERTURA DE PROTECÇ	TL75, TL75E, TL85, TL85E, TL95, TL95E
6	4	14115980	PORCA	
7	1	5133501	COBERTURA	
8	1	16044121	PARAFUSO	
9	1	11193871	ANILHA CÓNICA	
10	1	5153389	CALÇO DE AFINAÇÃO	

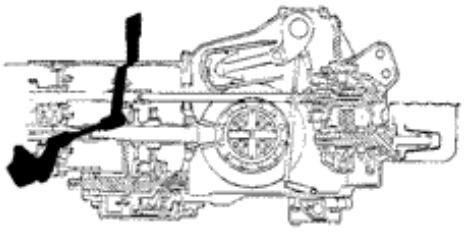

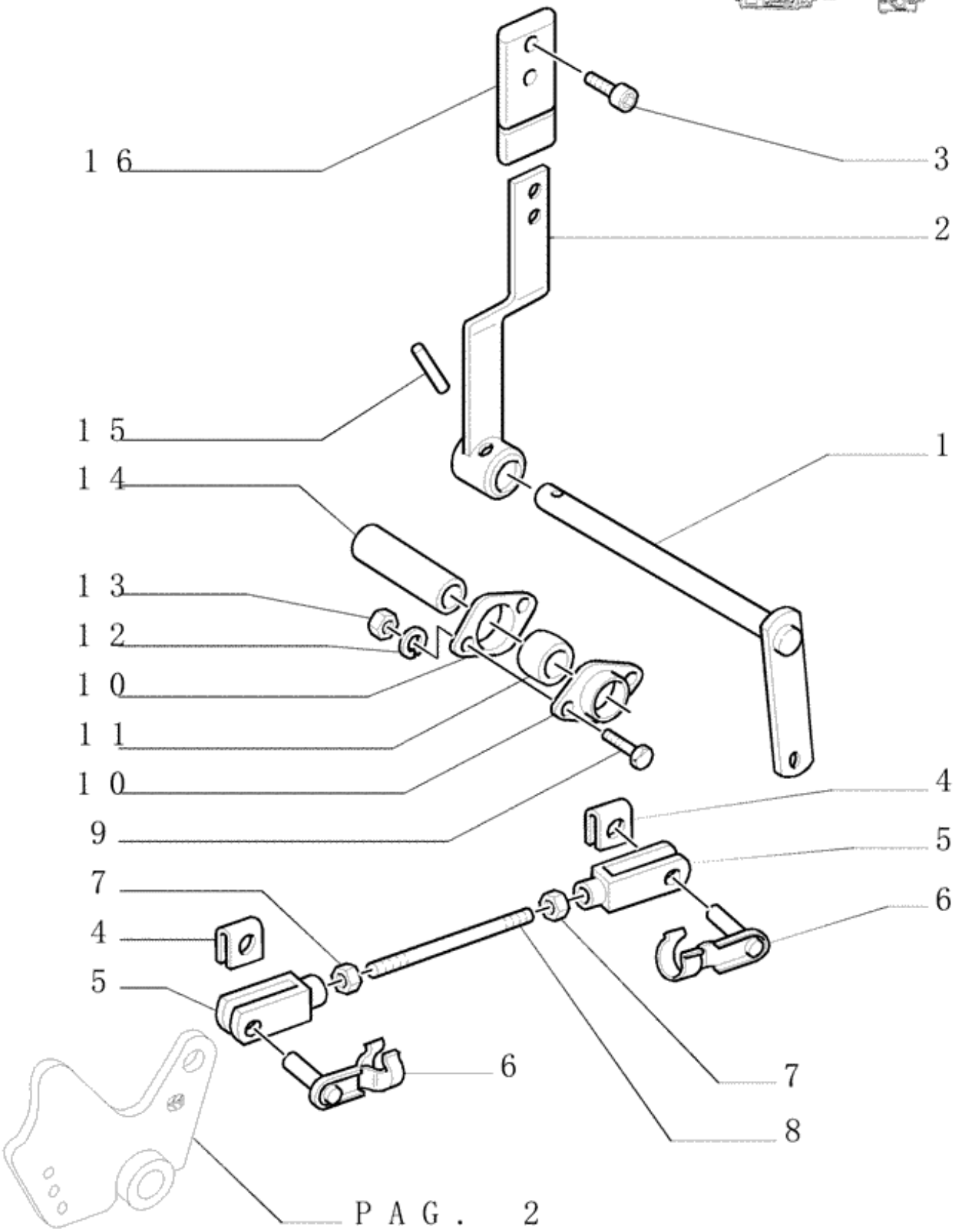

PAG. 2

Ref.	Qtde	Nº Peça	Descrição da peça	Uso
1	1	5166771	EIXO	
2	1	82992378	ALAVANCA	
3	2	14302931	PARAFUSO	
4	2	5147701	GRAMPO DA MOLA	
5	2	5148659	GARFO	
6	2	5111594	PINO	
7	2	10791011	PORCA FINA	
8	1	5166781	TIRANTE	
9	4	10902221	PARAFUSO	
10	4	5156494	FLANGE	
11	2	5144332	BUCHA	
12	4	12601279	ARRUELA ONDULADA	
13	4	15896211	PORCA	
14	1	5166774	ESPAÇADOR	
15	1	14604170	PINO DE FIXAÇÃO	
16	1	5174277	MAÇANETA	

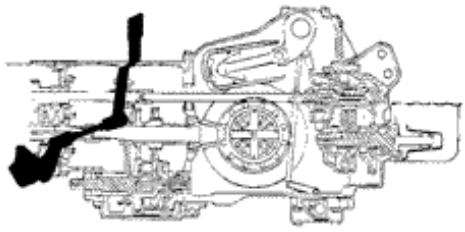

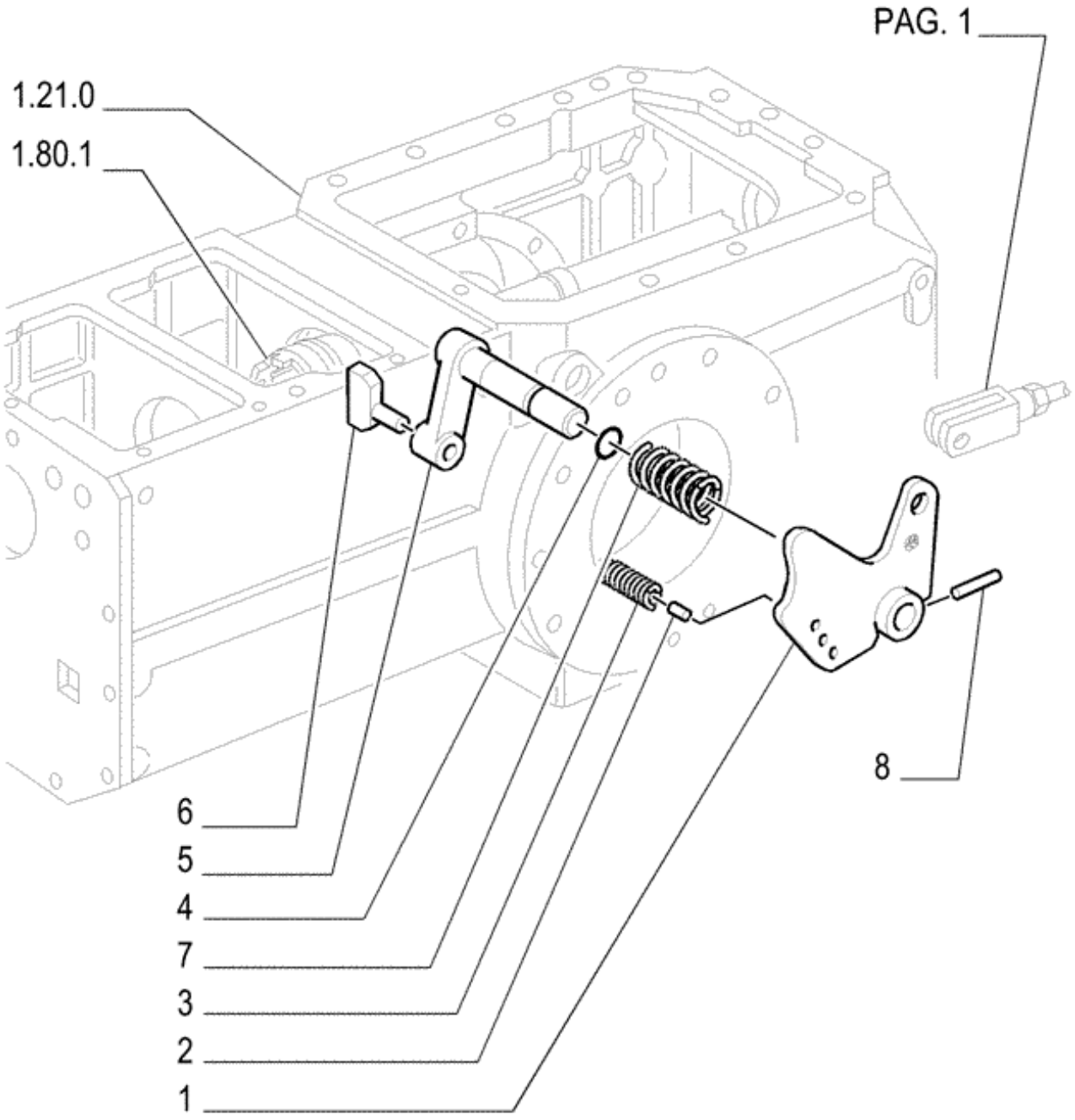
PAG. 1
1.21.0
1.80.1
8
6
5
4
7
3
2
1

Ref.	Qtde	Nº Peça	Descrição da peça	Uso
1	1	47132942	ALAVANCA	
2	1	5150839	TRINCO	
3	1	5128251	MOLA	
4	1	14453182	O-RING	
5	1	5166303	ALAVANCA	
6	1	4984096	ALAVANCA DE CONTROLE	
7	1	580548	MOLA	
8	1	13910570	PINO ELÁSTICO	

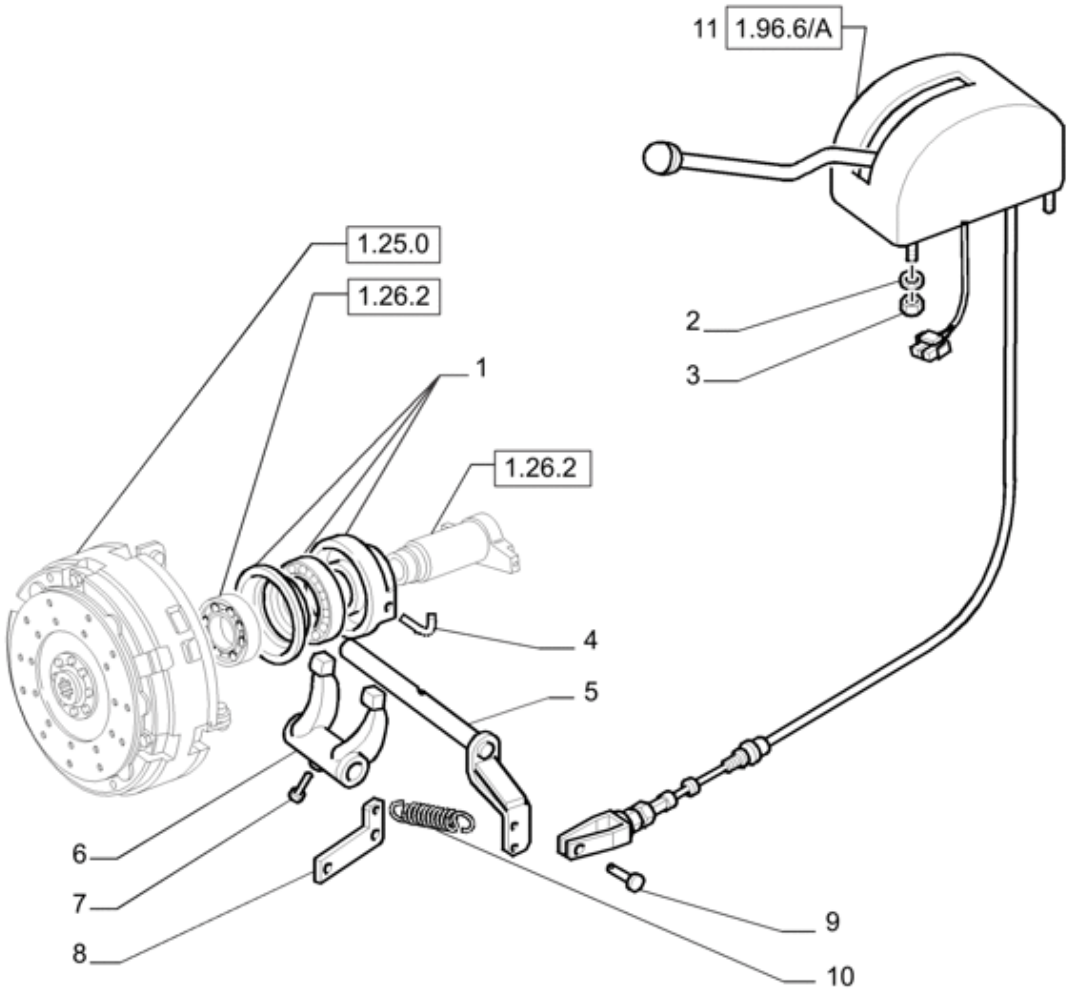
11
1.96.6/A
1.25.0
1.26.2
1
1.26.2
2
3
4
5
6
7
8
9
10

Ref.	Qtde	Nº Peça	Descrição da peça	Uso
1	1	84579290	ROLAMENTO ESFÉRICO	
2	4	10516679	ANILHA DE RETENÇÃO	
3	4	16100811	PORCA	
4	2	44011615	MOLA	
5	1	87310439	ALAVANCA	
6	1	5168938	GARFO	
7	1	4968813	PARAFUSO	
8	1	5170896	SUPORTE	
9	1	NSS	NO SE VENDE SEPARADO	PIN
10	1	5120395	MOLA	
11	1	5192181	ALAVANCA	

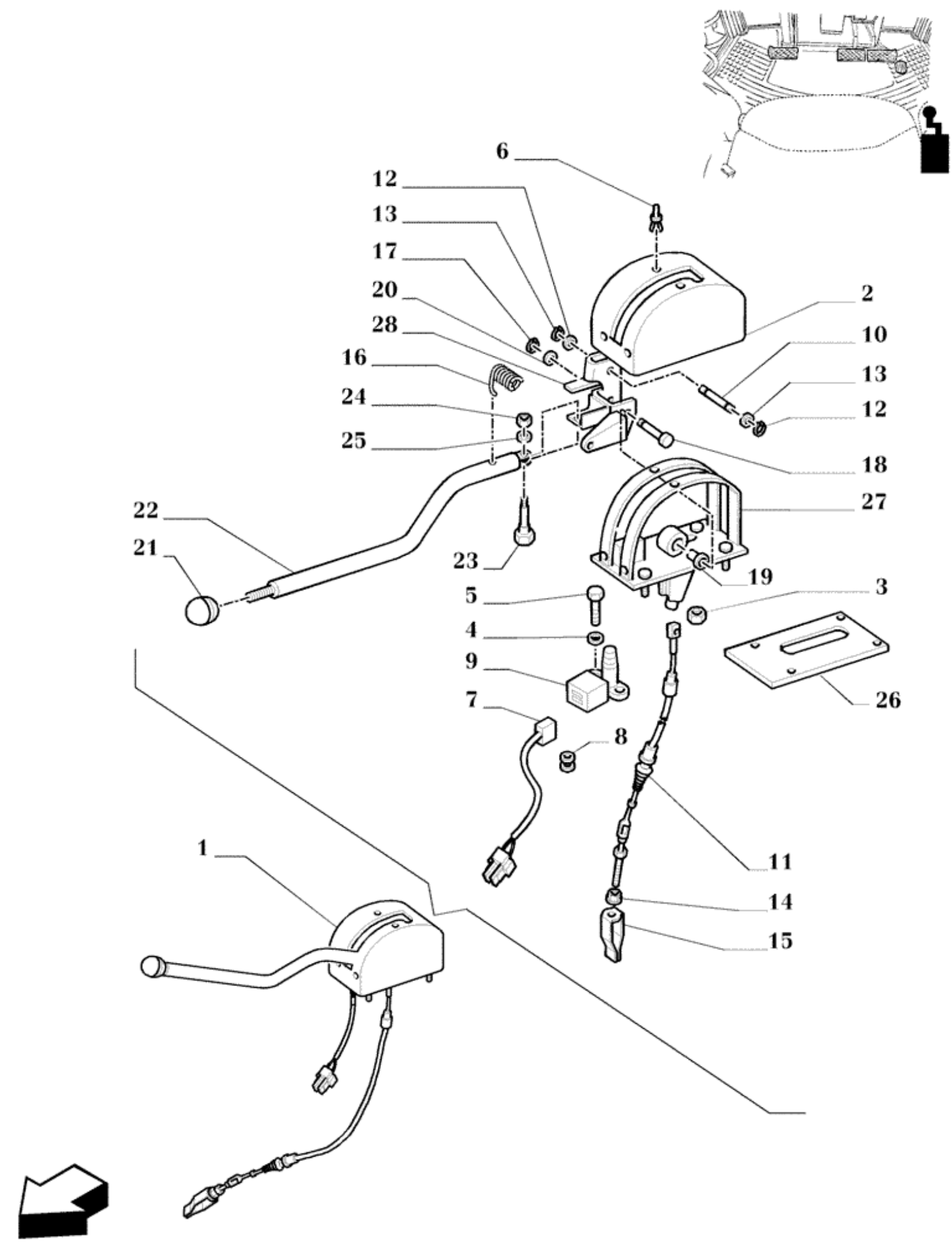
6
12
13
17
20
28
16
24
25
22
21
23
2
10
13
12
18
27
19
3
5
4
9
7
8
26
11
14
15
1

Ref.	Qtde	Nº Peça	Descrição da peça	Uso
1	1	5192181	ALAVANCA	
2	1	5171715	COBERTURA	
3	1	5126325	PORCA DE VEDAÇÃO	
4	2	12601171	ANILHA DE RETENÇÃO	
5	2	13274214	PARAFUSO	
6	4	5180959	GRAMPO DA MOLA	
7	1	5191082	CABO ELÉTRICO	
8	1	10399080	PASSA-FIOS	
9	1	5195039	INTERRUPTOR	
10	1	5171745	PINO	
11	1	5170966	CABO	
12	2	11087776	ANEL ELÁSTICO	
13	2	14447021	ARRUELA PLANA	
14	1	5104884	PORCA	
15	1	5116728	GARFO	
16	1	5171729	MOLA	
17	1	14496721	ARRUELA PLANA	
18	1	5171733	PINO	
19	2	5171734	BUCHA	
20	1	11066076	ANEL DE PRESSÃO	
21	1	5171717	MAÇANETA	
22	1	5171716	ALAVANCA	
23	1	5171743	PINO	
24	1	12574211	PORCA	
25	1	14446621	ARRUELA PLANA	
26	1	5171744	JUNTA	
27	1	5189655	SUPORTE	
28	1	5189654	CORPO	

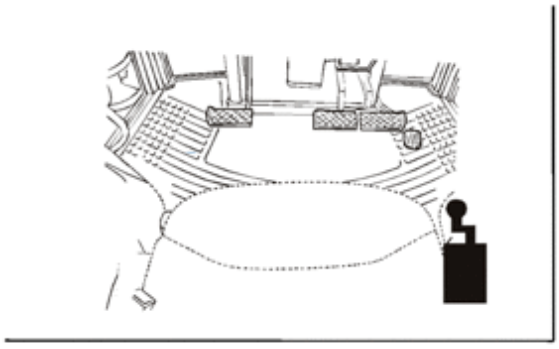

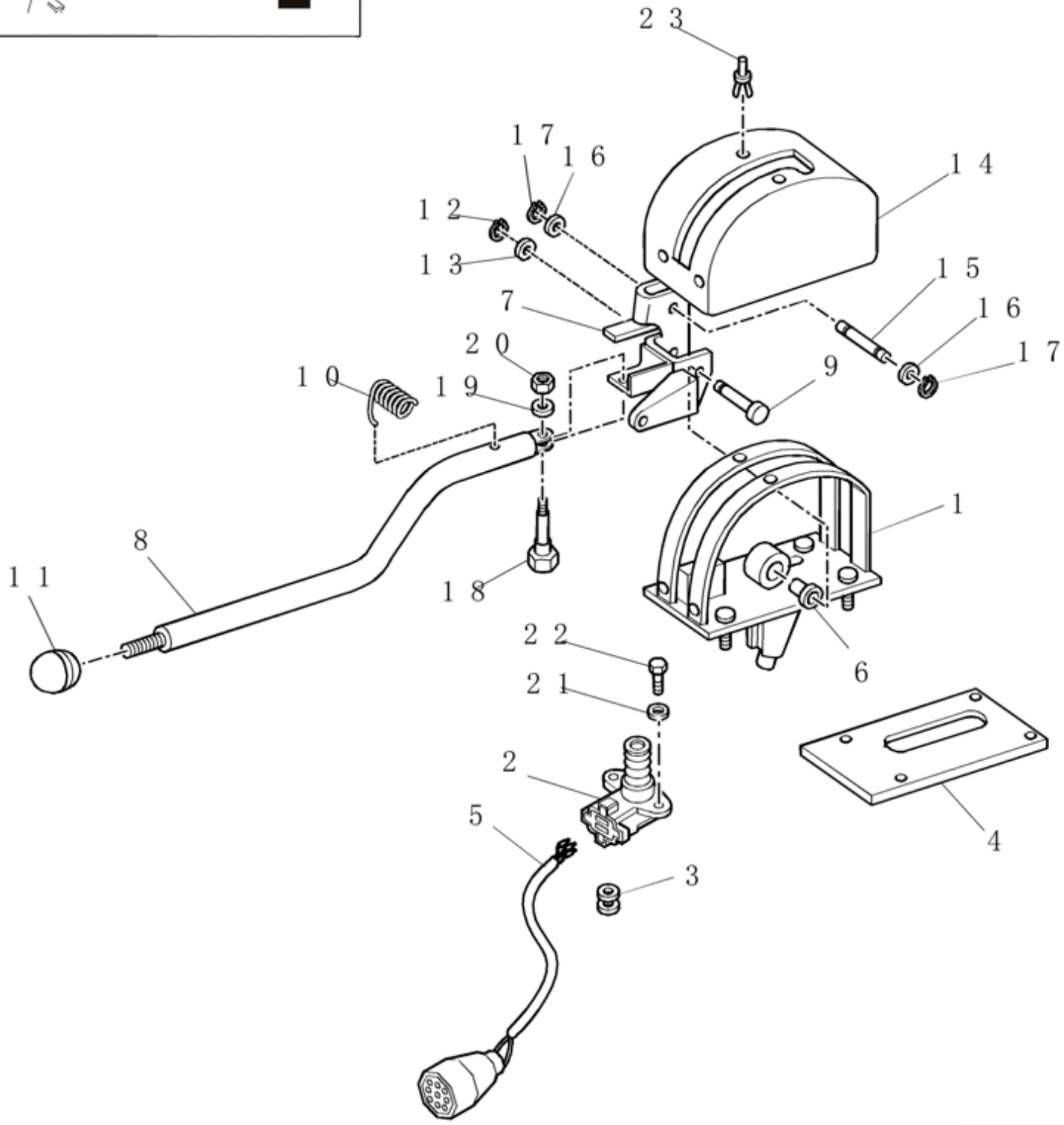
23
17
16
14
12
13
15
7
16
20
17
10
19
9
1
8
11
18
22
6
21
2
4
5
3

Ref.	Qtde	Nº Peça	Descrição da peça	Uso
1	1	87485843	SUPORTE	
2	1	87735366	INTERRUPTOR	
3	1	10399080	PASSA-FIOS	
4	1	5171744	JUNTA	
5	1	5189233	CHICOTE	
6	2	5171734	BUCHA	
7	1	5189654	CORPO	
8	1	5171716	ALAVANCA	
9	1	5171733	PINO	
10	1	5171729	MOLA	
11	1	5171717	MAÇANETA	
12	1	11066071	ANEL ELÁSTICO	
13	1	14496701	ARRUELA PLANA	
14	1	5171715	COBERTURA	
15	1	5171745	PINO	
16	2	14447021	ARRUELA PLANA	
17	2	11087771	ANEL-TRAVA	
18	1	5171743	PINO	
19	1	14446621	ARRUELA PLANA	
20	1	12574211	PORCA	
21	2	12601174	ARRUELA ONDULADA	
22	2	13274219	PARAFUSO	
23	4	5180959	GRAMPO DA MOLA	

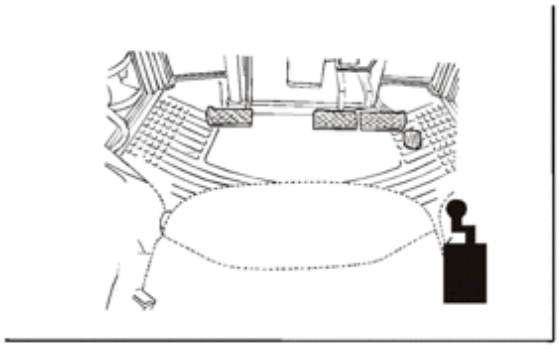

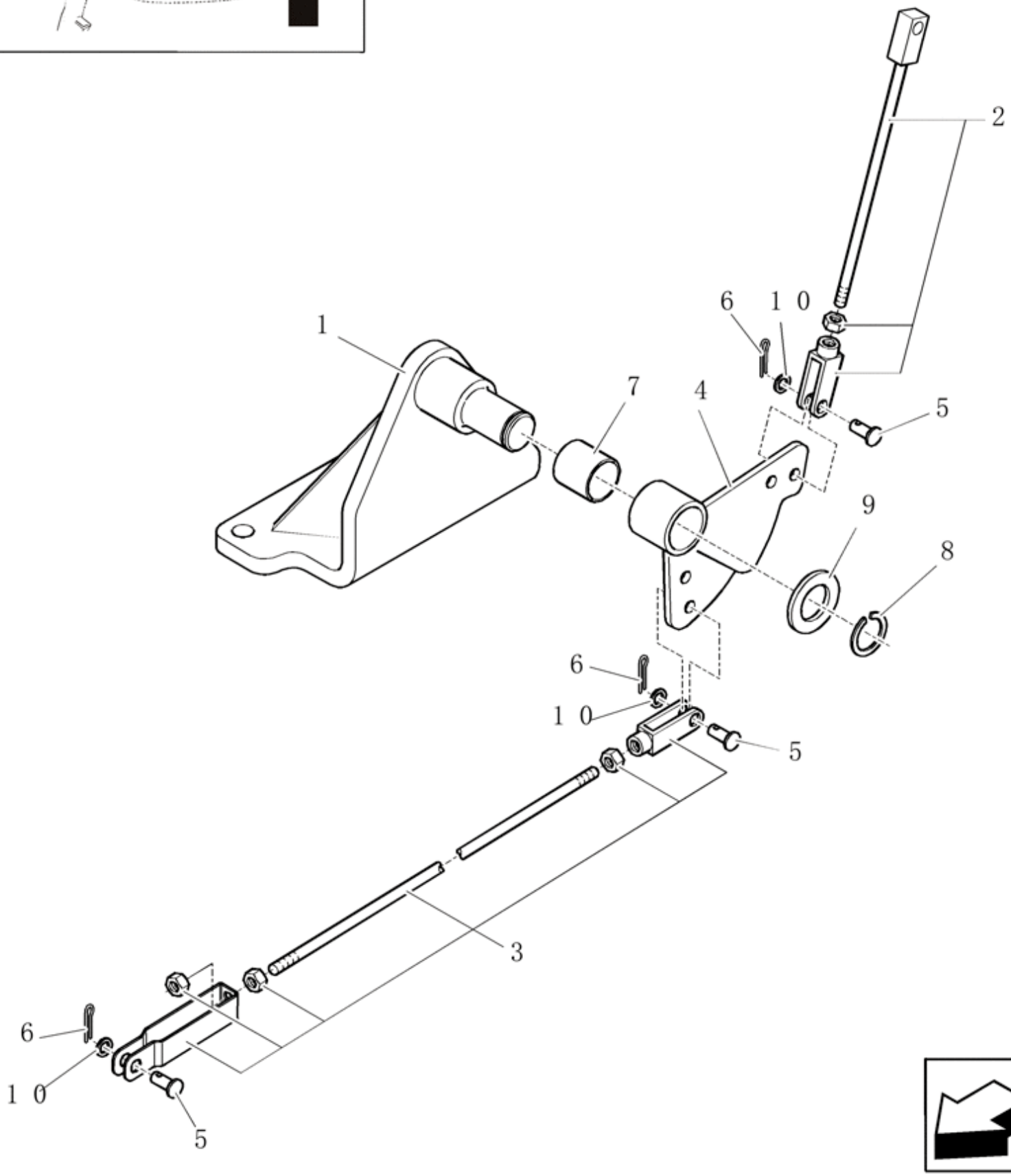
2
6
10
1
7
4
5
9
8
6
10
5
3
6
10
5

Ref.	Qtde	Nº Peça	Descrição da peça	Uso
1	1	87483024	SUPORTE	
2	1	87483031	TIRANTE	Upper
3	1	87483030	TIRANTE	Lower
4	1	87483025	ARTICULAÇÃO	
5	3	87483020	PINO	
6	3	86639115	PINO ELÁSTICO	
7	1	87483033	LUVA	
8	1	300627	ANEL DE PRESSÃO	
9	1	87016606	ARRUELA PLANA	
10	3	86588450	ARRUELA PLANA	



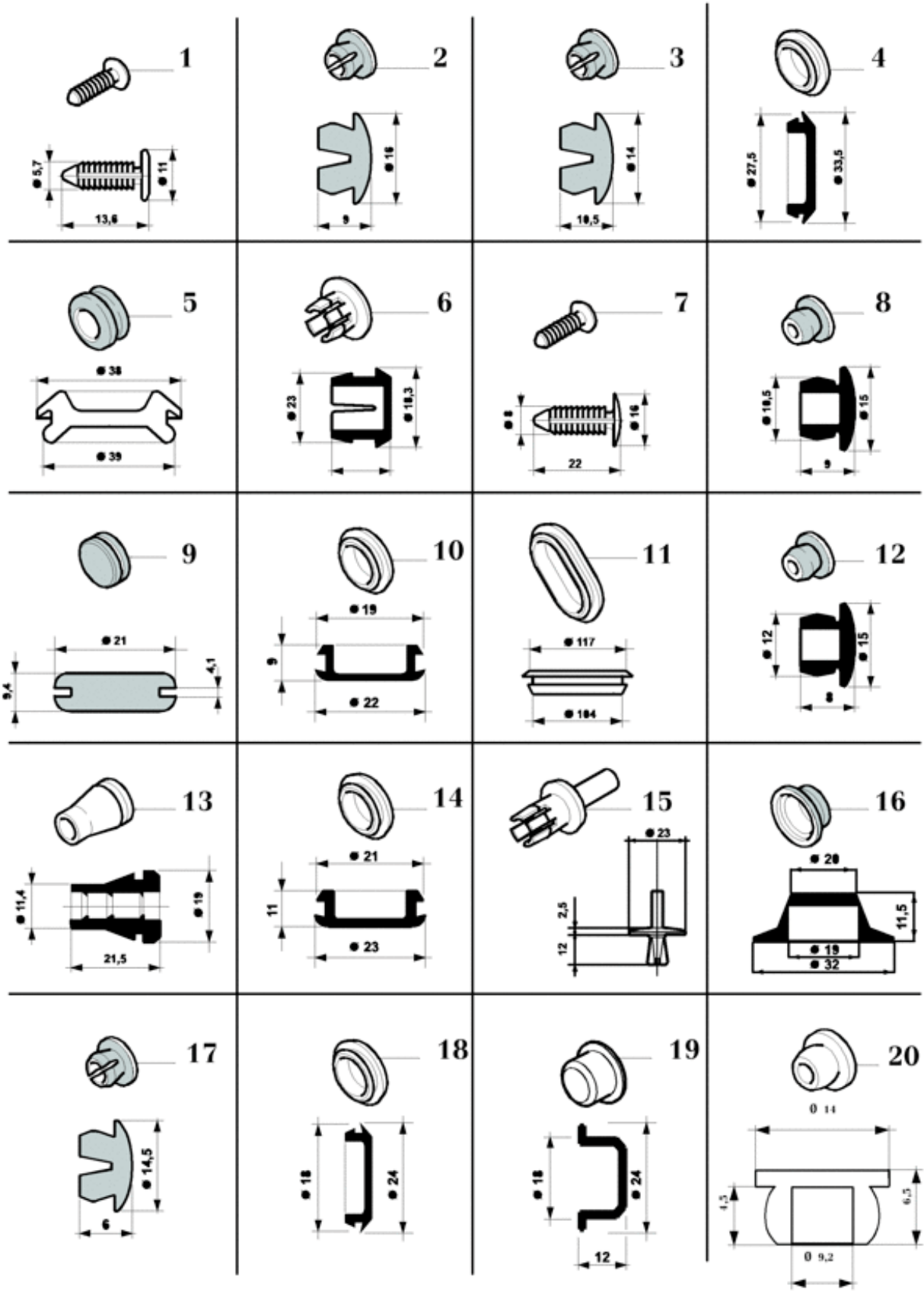
1
5,7
11
13,6
2
16
9
3
14
10,5
4
27,5
33,5
5
38
39
6
23
18,3
7
8
16
22
8
18,5
15
9
9
21
4,1
9,4
10
19
9
22
11
117
184
12
12
15
8
13
11,4
19
21,5
14
21
11
23
15
23
2,5
12
16
28
11,5
19
32
17
14,5
6
18
18
24
19
18
24
12
20
0 14
4,5
6,3
0 9,2

Ref.	Qtde	Nº Peça	Descrição da peça	Uso
1	AR	83994150	BUJÃO	
2	AR	82001272	BUJÃO	
3	AR	83954770	BUJÃO	
4	AR	5109635	BUJÃO	
5	AR	81862738	BUJÃO	D=28.76
6	AR	81865569	BUJÃO	
7	AR	81870039	FIXADOR	
8	AR	82003283	BUJÃO	
9	AR	82004625	BUJÃO	
10	AR	81871841	BUJÃO	
11	AR	5173209	BUJÃO	
12	AR	81865592	BUJÃO	
13	AR	81864216	PASSA-FIOS	
14	AR	82001910	BUJÃO	
15	AR	5162852	REBITE	
16	AR	5108584	BUJÃO	
17	AR	5112608	BUJÃO	
18	AR	5112607	BUJÃO	
19	AR	5171790	BUJÃO	
20	AR	81873232	BUJÃO	

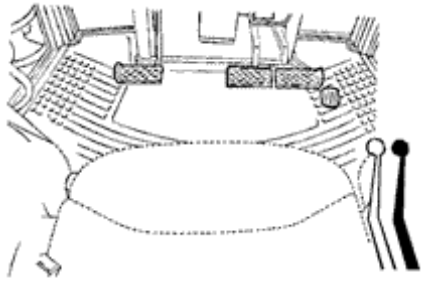

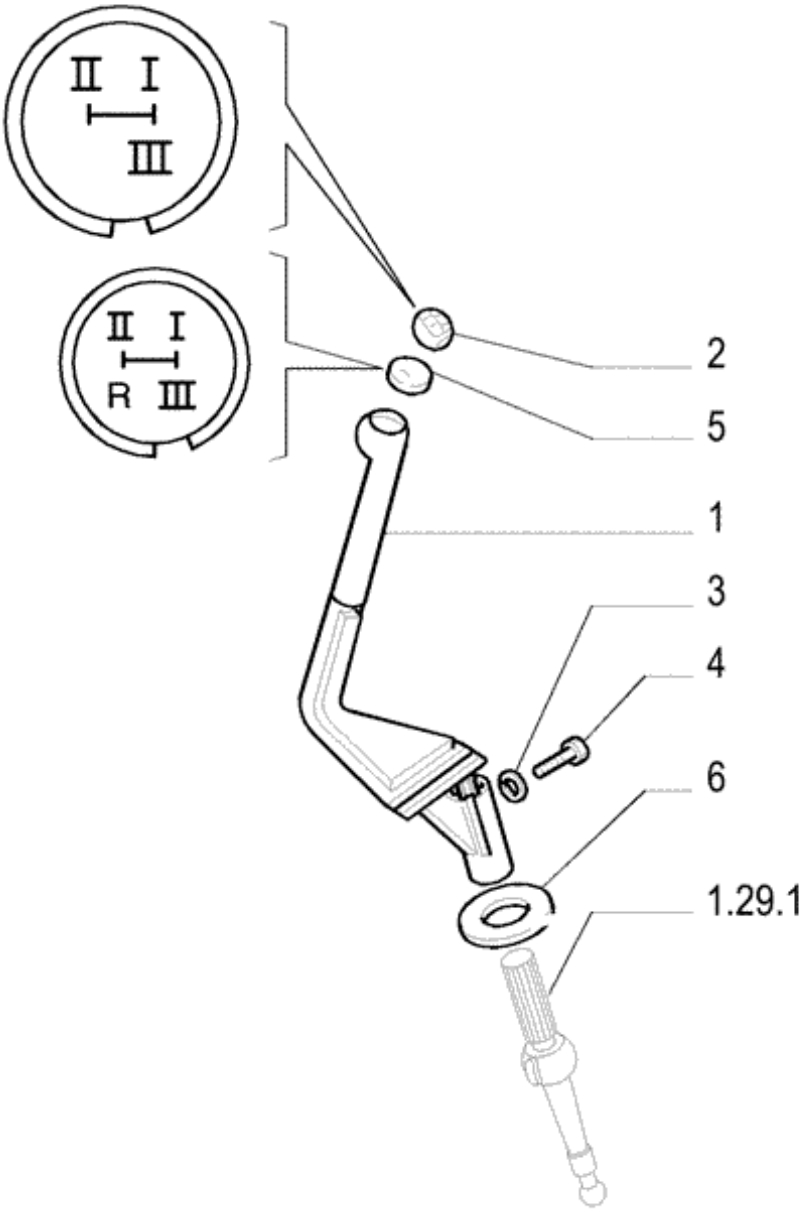
II I
III
II I
R III
2
5
1
3
4
6
1.29.1

Ref.	Qtde	Nº Peça	Descrição da peça	Uso
1	1	5167008	ALAVANCA	
2	1	5132272	ENCHIMENTO	TL75, TL75E, TL85, TL85E, TL95, TL95E
3	1	10569379	ANILHA DE RETENÇÃO	
4	1	16044121	PARAFUSO	
5	1	5129882	ENCHIMENTO	
6	1	13604211	ESPAÇADOR	TL85, TL85E, TL95, TL95E

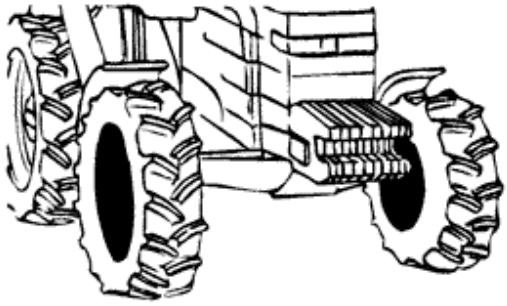

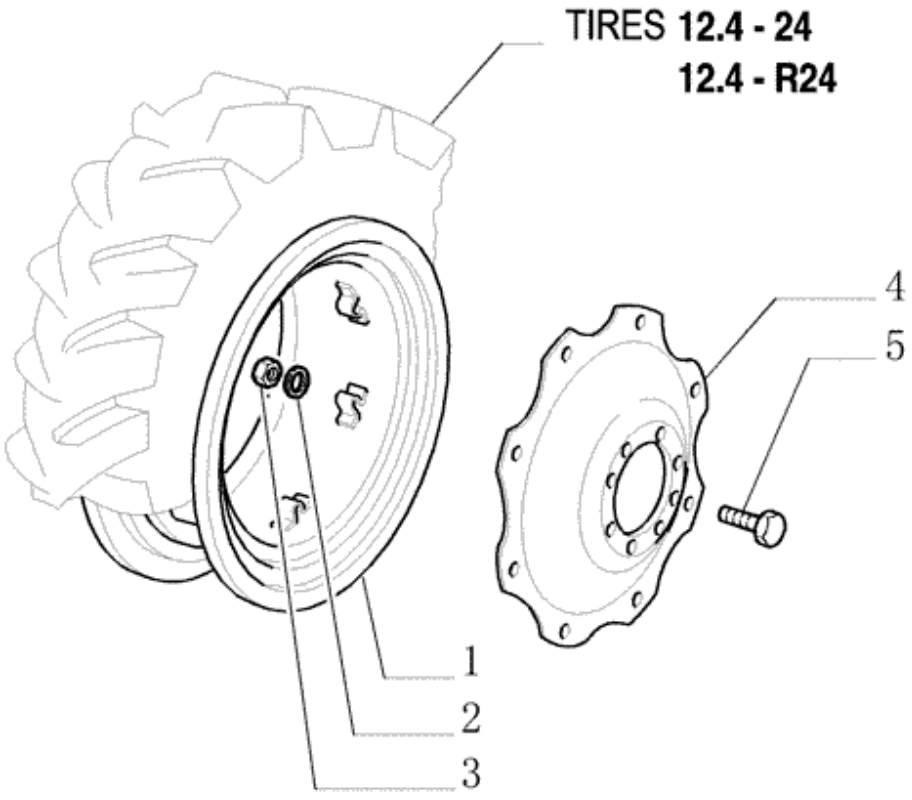
TIRES 12.4 - 24
12.4 - R24
4
5
1
2
3

Ref.	Qtde	Nº Peça	Descrição da peça	Uso
	2	82991434	RODA VEICULAR	BORLEM, TL85E, TL95E
	2	82992157	RODA VEICULAR	BORLEM, TL60E, TL75E
	2	82991435	RODA VEICULAR	MUSIAN CANCIANI, TL85E, TL95E
	2	82992166	RODA COMPLETA	MUSIAN CANCIANI, TL60E, TL75E
1	2	82992556	ARO	BORLEM
1	2	82992527	ARO	MUSIAN CANCIANI
2	16	82992573	ARRUELA PLANA	BORLEM
2	16	82992540	ARRUELA PLANA	MUSIAN CANCIANI
3	16	82992572	PORCA	BORLEM
3	16	82992539	PORCA	MUSIAN CANCIANI
4	2	82992543	DISCO	BORLEM, TL85E, TL95E
4	2	82992542	DISCO	BORLEM, TL60E, TL75E
4	2	82992526	DISCO	MUSIAN CANCIANI, TL85E, TL95E
4	2	82992528	DISCO	MUSIAN CANCIANI, TL60E, TL75E
5	16	84990519	PARAFUSO	BORLEM
5	16	82992525	PARAFUSO	MUSIAN CANCIANI

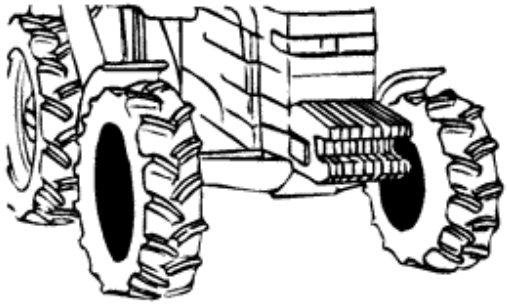

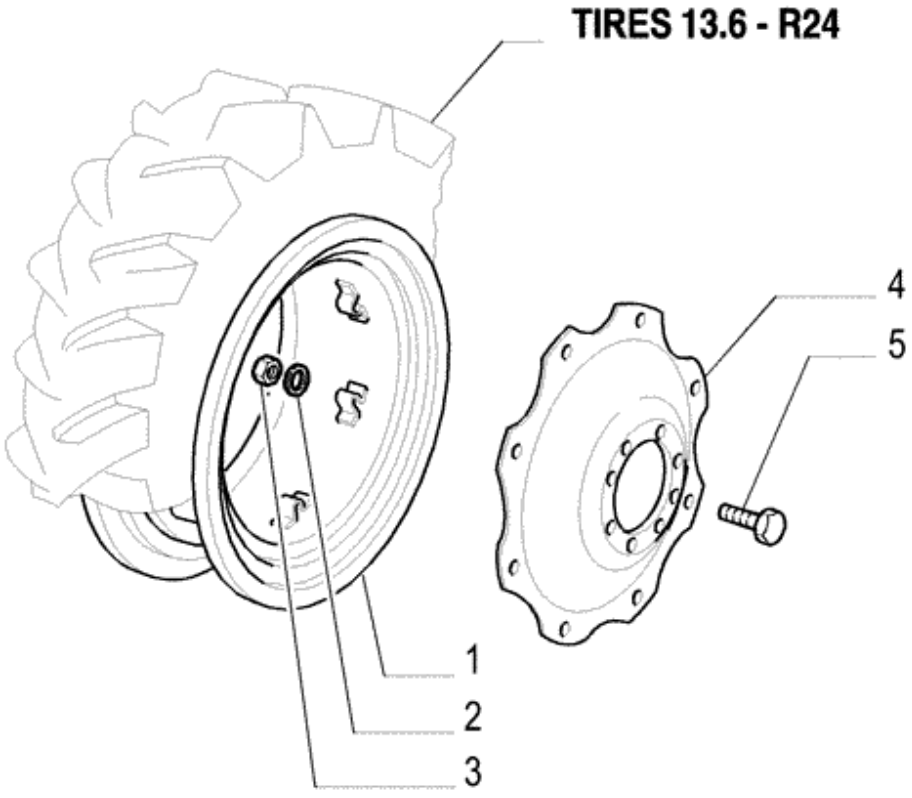
TIRES 13.6 - R24
4
5
1
2
3

Ref.	Qtde	Nº Peça	Descrição da peça	Uso
	2	82991384	RODA VEICULAR	BORLEM, TL85E, TL95E
	2	82992151	RODA VEICULAR	BORLEM, TL60E, TL75E
	2	82991385	RODA VEICULAR	MUSIAN CANCIANI, TL85E, TL95E
	2	82992167	RODA COMPLETA	MUSIAN CANCIANI, TL60E, TL75E
1	2	82992557	ARO	BORLEM
1	2	82992532	ARO	MUSIAN CANCIANI
2	16	82992573	ARRUELA PLANA	BORLEM
2	16	82992540	ARRUELA PLANA	MUSIAN CANCIANI
3	16	82992572	PORCA	BORLEM
3	16	82992539	PORCA	MUSIAN CANCIANI
4	2	82992543	DISCO	BORLEM, TL85E, TL95E
4	2	NLS	FORNECIMENTO TERMINA	BORLEM, TL60E, TL75E
4	2	82992531	DISCO	MUSIAN CANCIANI, TL85E, TL95E
4	2	82992528	DISCO	MUSIAN CANCIANI, TL60E, TL75E
5	16	84990519	PARAFUSO	BORLEM
5	16	82992525	PARAFUSO	MUSIAN CANCIANI

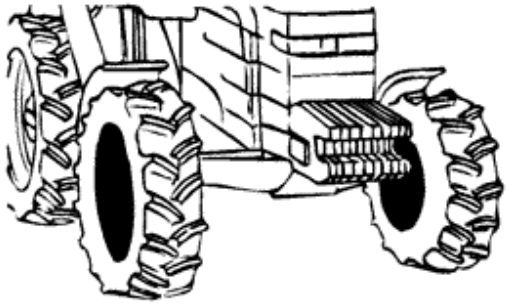

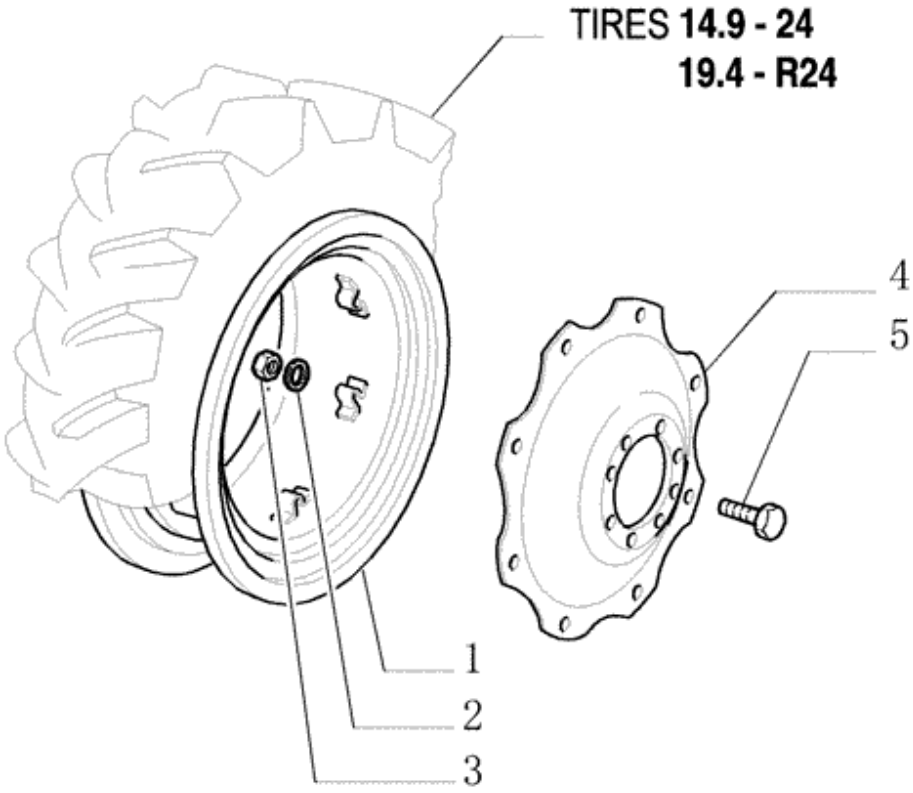
TIRES **14.9 - 24**
19.4 - R24
4
5
1
2
3

Ref.	Qtde	Nº Peça	Descrição da peça	Uso
	2	82991384	RODA VEICULAR	BORLEM, TL85E, TL95
	2	82992151	RODA VEICULAR	BORLEM, TL75E
	2	82991385	RODA VEICULAR	MUSIAN CANCIANI, TL85E, TL95
	2	82992167	RODA COMPLETA	MUSIAN CANCIANI, TL75E
1	2	82992557	ARO	BORLEM
1	2	82992532	ARO	MUSIAN CANCIANI
2	16	82992573	ARRUELA PLANA	BORLEM
2	16	82992540	ARRUELA PLANA	MUSIAN CANCIANI
3	16	82992572	PORCA	BORLEM
3	16	82992539	PORCA	MUSIAN CANCIANI
4	2	82992543	DISCO	BORLEM, TL85E, TL95
4	2	NLS	FORNECIMENTO TERMINA	BORLEM, TL75E
4	2	82992531	DISCO	MUSIAN CANCIANI, TL85E, TL95
4	2	82992528	DISCO	MUSIAN CANCIANI, TL75E
5	16	84990519	PARAFUSO	BORLEM
5	16	82992525	PARAFUSO	MUSIAN CANCIANI

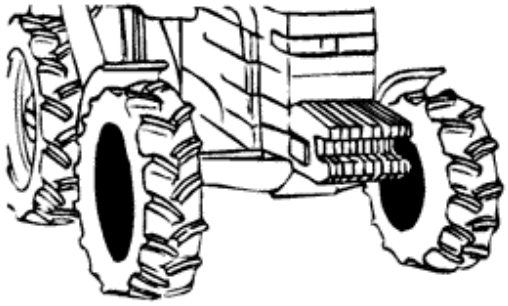

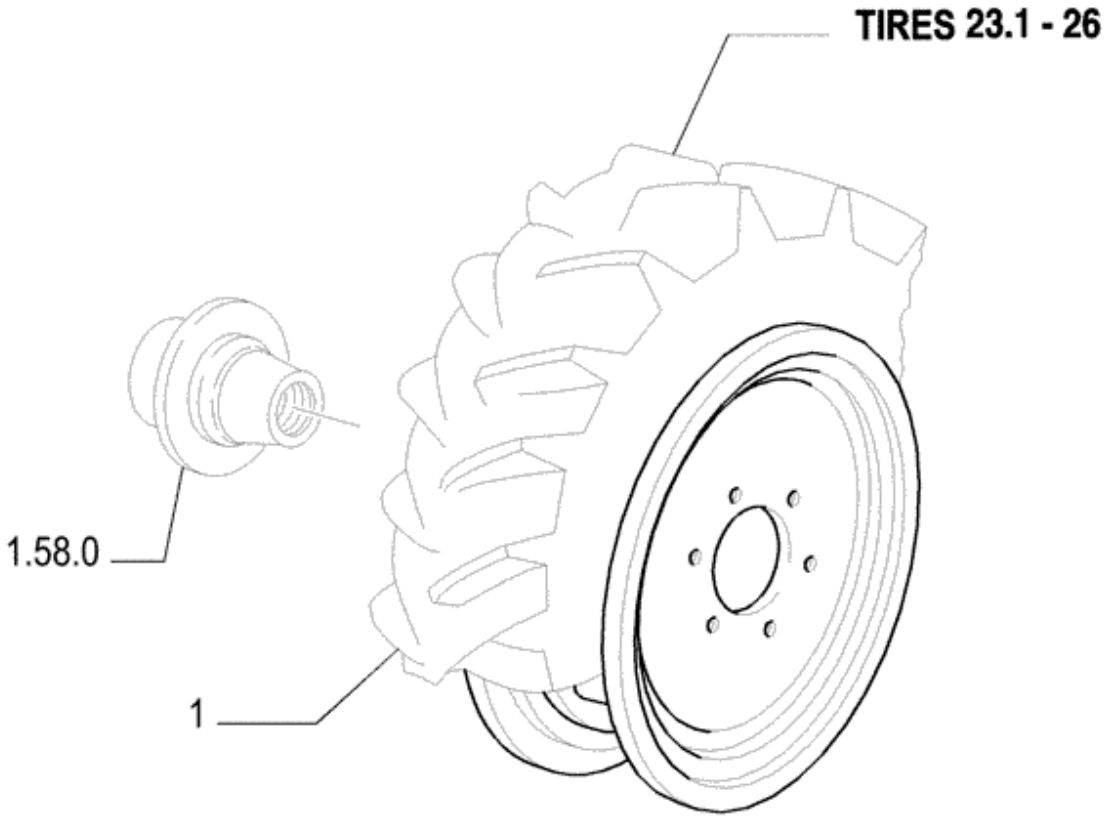
TIRES 23.1 - 26
1.58.0
1

Ref.	Qtde	Nº Peça	Descrição da peça	Uso
1	2	82991494	RODA VEICULAR	BORLEM
1	2	82992057	RODA COMPLETA	MUSIAN CANCIANI

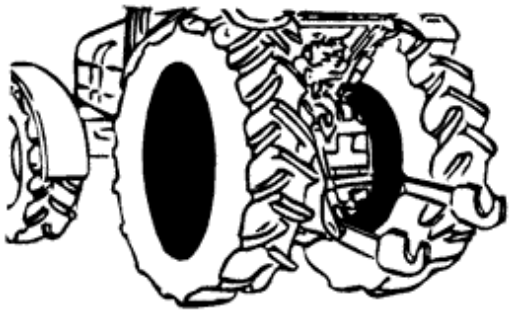

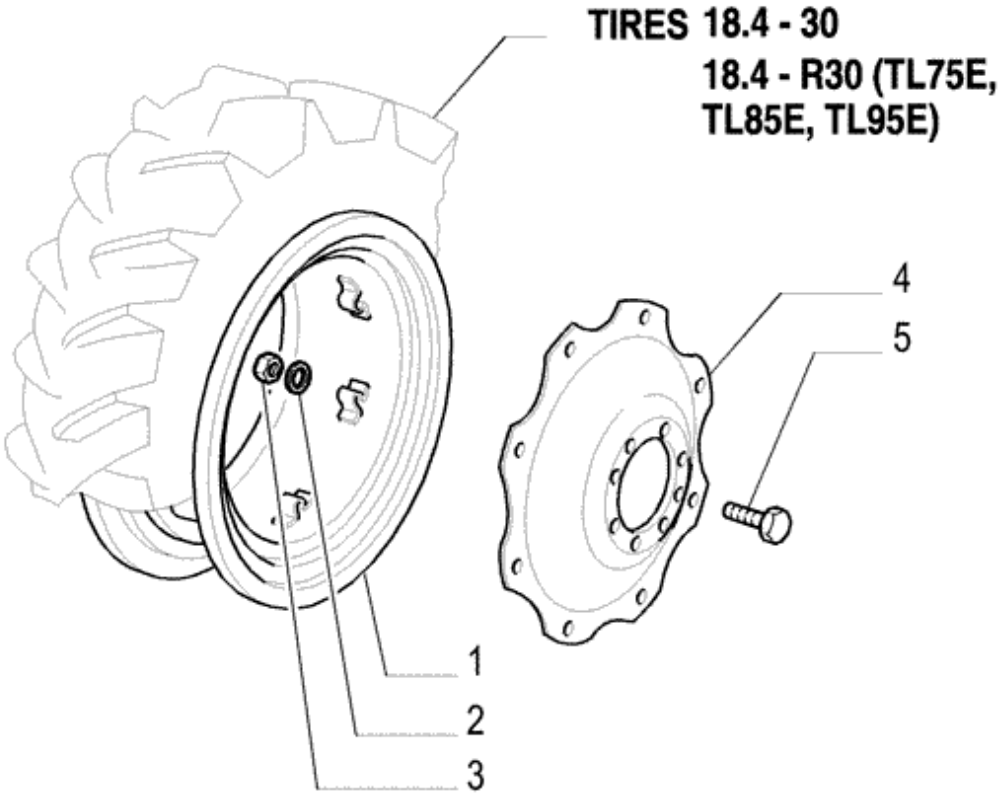
TIRES 18.4 - 30
18.4 - R30 (TL75E,
TL85E, TL95E)
4
5
1
2
3

Ref.	Qtde	Nº Peça	Descrição da peça	Uso
	2	87392129	RODA COMPLETA	
				FORN. WHELLS ÍNDIA LIMITED
				TRASEIRA
	2	82991465	RODA VEICULAR	MAXION, Incl. 1-5
				TRASEIRA
1	2	82992563	ARO	
2	16	82992573	ARRUELA PLANA	
3	16	82992572	PORCA	
4	2	82992546	DISCO	28"
5	16	84990519	PARAFUSO	

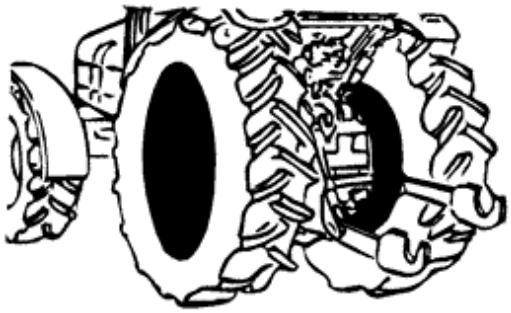

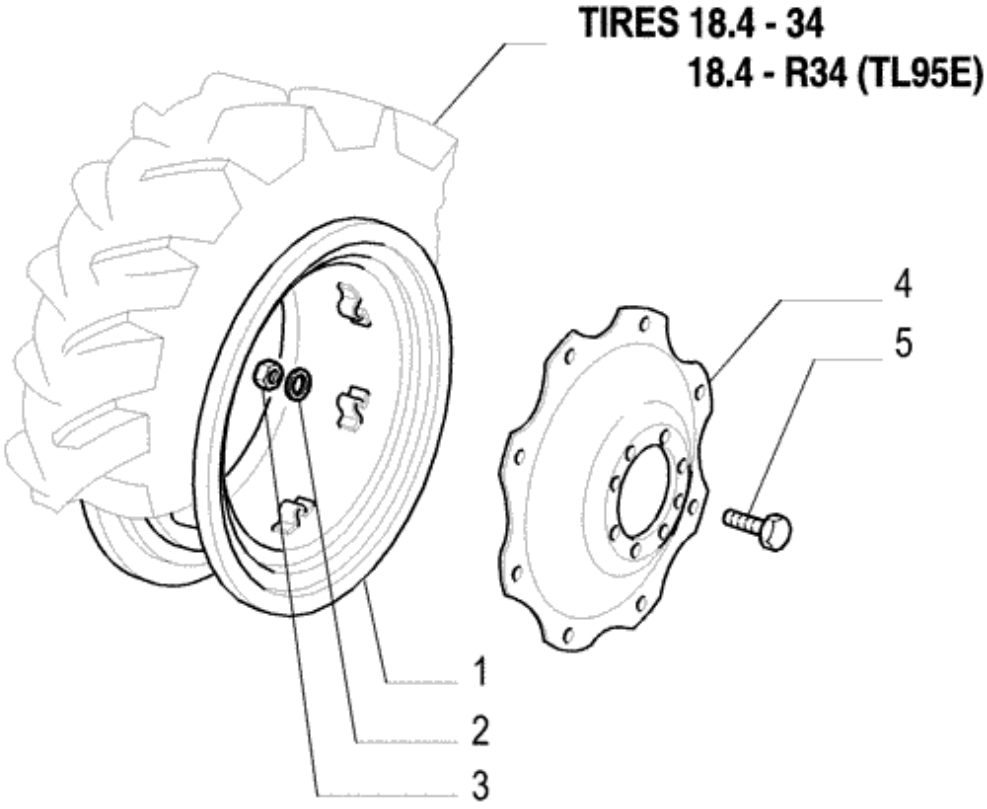
TIRES 18.4 - 34
18.4 - R34 (TL95E)
4
5
1
2
3

Ref.	Qtde	Nº Peça	Descrição da peça	Uso
	2	NLS	FORNECIMENTO TERMINA	
1	2	82992566	ARO	
2	32	82992573	ARRUELA PLANA	
3	32	82992572	PORCA	
4	2	NLS	FORNECIMENTO TERMINA	
5	32	84990519	PARAFUSO	

:

11 - RODAS E PNEUS > RODAS TRASEIRAS - ARO DW12 - 38 >

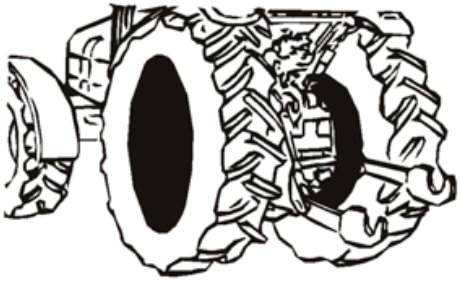

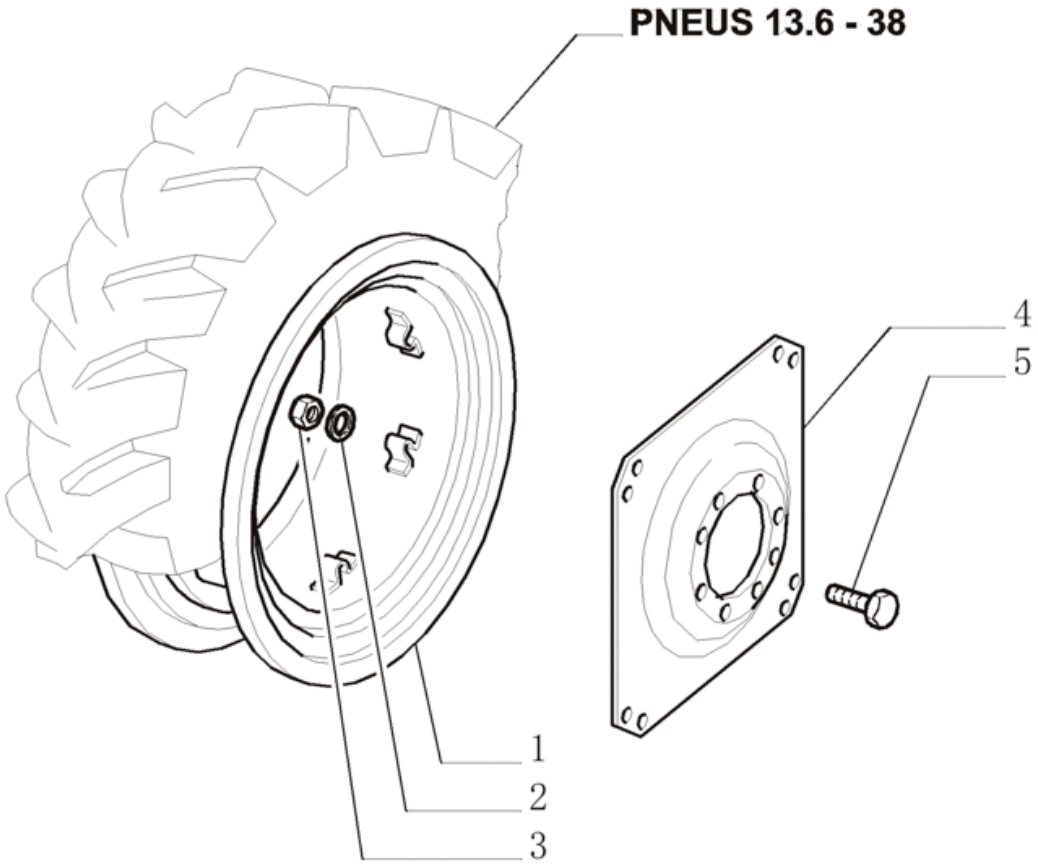

Ref.	Qtde	Nº Peça	Descrição da peça	Uso
	2	82992147	RODA VEICULAR	
1	2	82992567	ARO	
2	16	82992573	ARRUELA PLANA	
3	16	82992572	PORCA	
4	2	82992549	DISCO	38”
5	16	84990519	PARAFUSO	

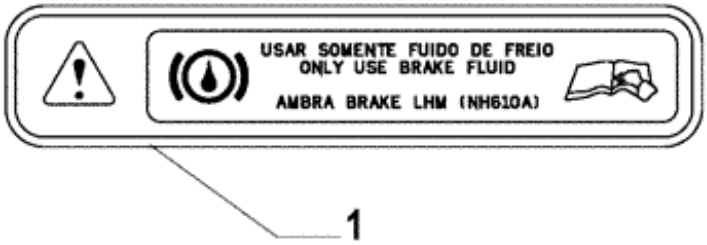

1





3

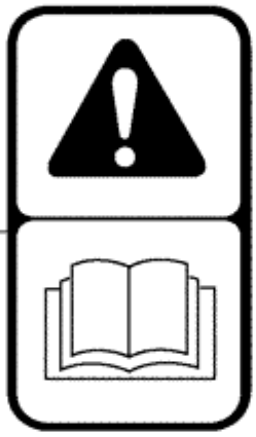

2

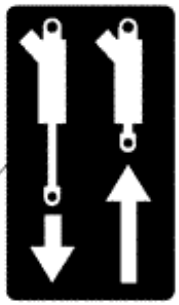

6



5

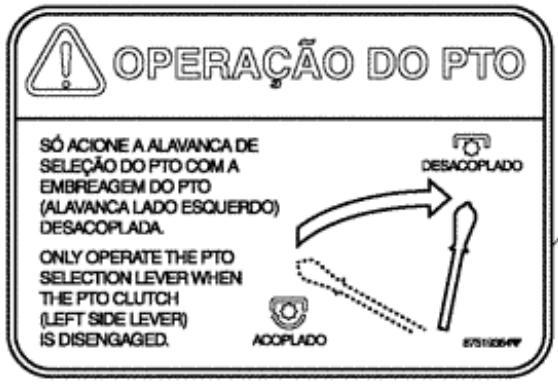

10



4

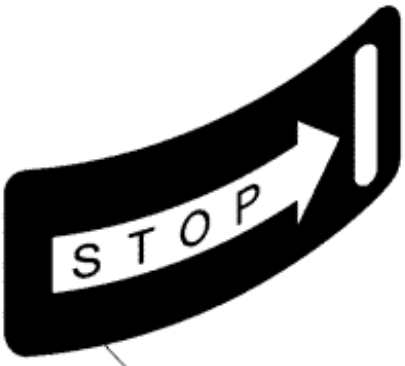

8

9



7

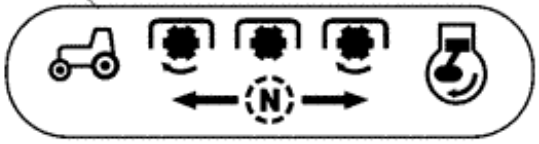



Ref.	Qtde	Nº Peça	Descrição da peça	Uso
1	1	73403699	ADESIVO	
2	1	73401518	ADESIVO	
3	1	83946774	ADESIVO	
4	1	5130032	ADESIVO	
5	1	82992501	DÍSTICO DE AVISO	
6	1	73401503	ADESIVO	
7	1	73401504	ADESIVO	
8	1	73401514	ADESIVO	
9	1	87802960	ADESIVO	
10	1	87519364	ADESIVO	



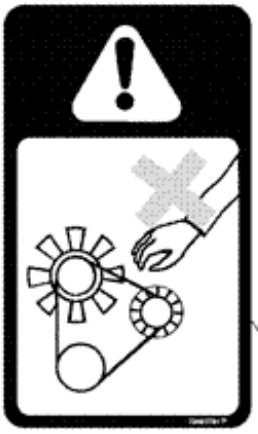

6

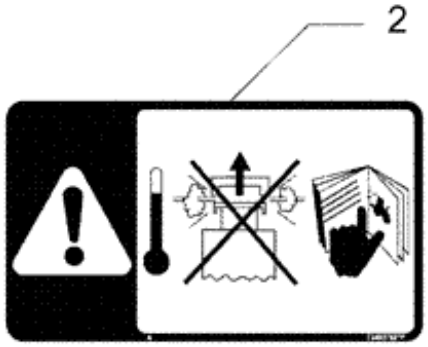

2

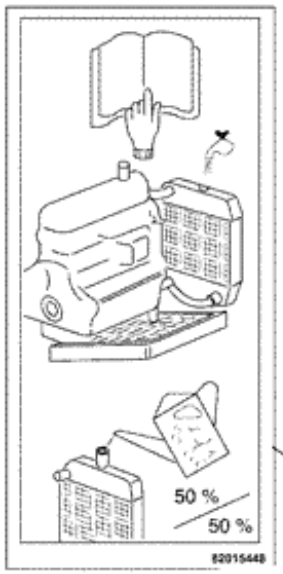
50 %
50 %
82015448

1


STOP

8


Lubrificar com:
Lubrifiez avec:
Schmieren mit:
Engrasar con:
AMBRA
AMBRA SUPER GOLD 1040 (NH 314 G) / AMBRA SUPER GOLD (NH 318 G) (SAE 15W-40)
Cárter do motor - Coppa motore - Engine sump - Carter moteur - Cárter de aceite
AMBRA MULTI G (NH 410 B)
Caixa de câmbio - Scatola cambio - Gearbox - Boîte de vitesses - Caja de cambios
Direção hidrostática - Guida idrostatica - Power steering - Direction hydraulique
Servodirección
Sistema hidráulico - Sollevatore idraulico - Hydraulic lift - Relevage hydraulique
Elevador hidráulico
Eixo/Caixa de transmissão - Scatola differenziale e mozzi ponte anteriore -
Front axle differential and hubs - Différentiel et moyeux de roues avant -
Caja de transmisión y ejes anteriores
AMBRA BRAKE LHM (NH 410 A)
Sistema de freios - Impianto di frenatura - Braking system - Système de freinage -
Caja de transmisión y ejes anteriores
AMBRA GR 75 MD (NH 720 A)
Pinos graxeiros - Ingrassatori a pressione - Grease fittings - Graisseurs a pression -
Engrasadores a presión
AMBRA AGRIFLU (NH 900 A)
Radiador - Radiatore - Radiator - Radiateur - Radiador
NEW HOLLAND

3


Biodiesel
LÍDER EM
ENERGIA
RENOVÁVEL

4


Biodiesel
CLEAN
ENERGY
LEADER

7


Biodiesel
LÍDER EN
ENERGÍA
RENOVABLE

5



Ref.	Qtde	Nº Peça	Descrição da peça	Uso
1	1	87618382	ADESIVO	
2	1	73403782	ADESIVO	
3	1	82992502	ADESIVO	
				Others markets
4	1	87608208	ADESIVO	Spanish
5	1	87608219	ADESIVO	Portuguese
6	2	73403781	ADESIVO	RH - (76 X 130)
6	2	81871830	ADESIVO	LH - (37.5 X 65)
7	1	87617960	ADESIVO	Biodiesel, English
8	1	73401514	ADESIVO	



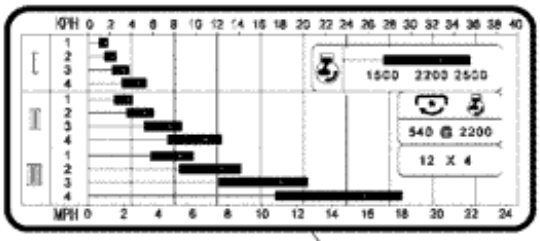

8



6

3

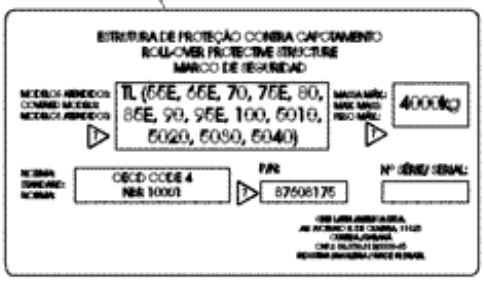



7

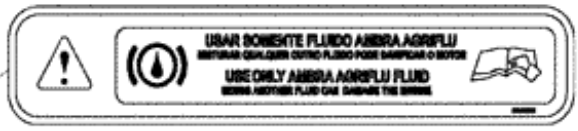

1



4



2



5

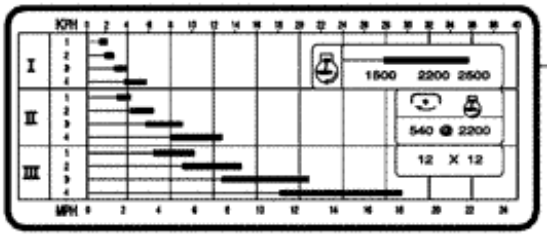

9

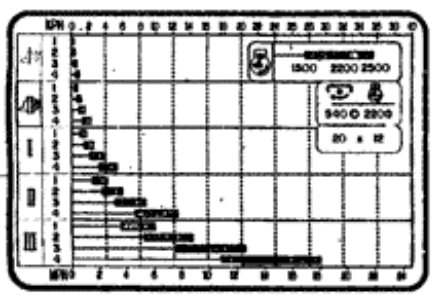

10

Ref.	Qtde	Nº Peça	Descrição da peça	Uso
1	1	87385220	ADESIVO	Portuguese
				Others markets
2	1	87722956	ADESIVO	
3	1	87756153	ADESIVO	
4	1	84181810	ADESIVO	
5	1	84181814	ADESIVO	
6	1	84181816	ADESIVO	
7	1	73402603	ADESIVO	
8	1	84276888	ADESIVO	
				TL60E, TL75E
				12 x 4
9	1	82006680	ADESIVO	
				TL75E, TL85E, TL95E
				12 x 12
10	1	82006679	ADESIVO	
				20 x 12
				TL60E, TL75E, TL85E, TL95E

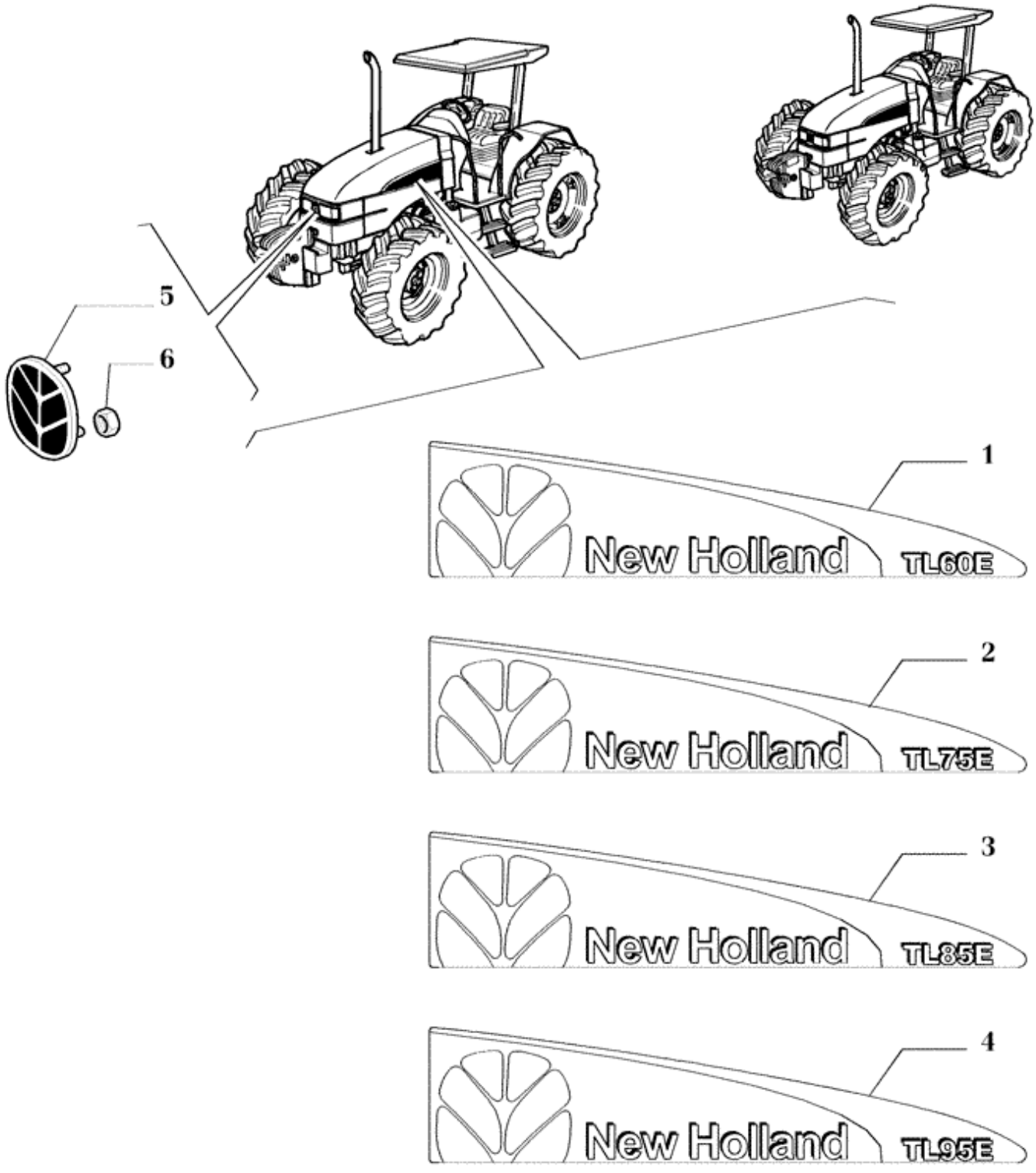
5
6
1
New Holland
TL60E
2
New Holland
TL75E
3
New Holland
TL85E
4
New Holland
TL95E
New Holland
7
8
EXITUS

Ref.	Qtde	Nº Peça	Descrição da peça	Uso
1	1	73403294	ADESIVO	RH, TL60E
1	1	73403295	ADESIVO	LH, TL60E
2	1	73403298	ADESIVO	RH, TL75E
2	1	73403299	ADESIVO	LH, TL75E
3	1	73403303	ADESIVO	RH, TL85E
3	1	73403304	ADESIVO	LH, TL85E
4	1	73403307	ADESIVO	RH, TL95E
4	1	73403308	ADESIVO	LH, TL95E
5	1	47128460	SÍMBOLO	
6	3	14227874	PORCA-MOLA	
7	1	73403783	ADESIVO	
8	1	73403784	ADESIVO	