

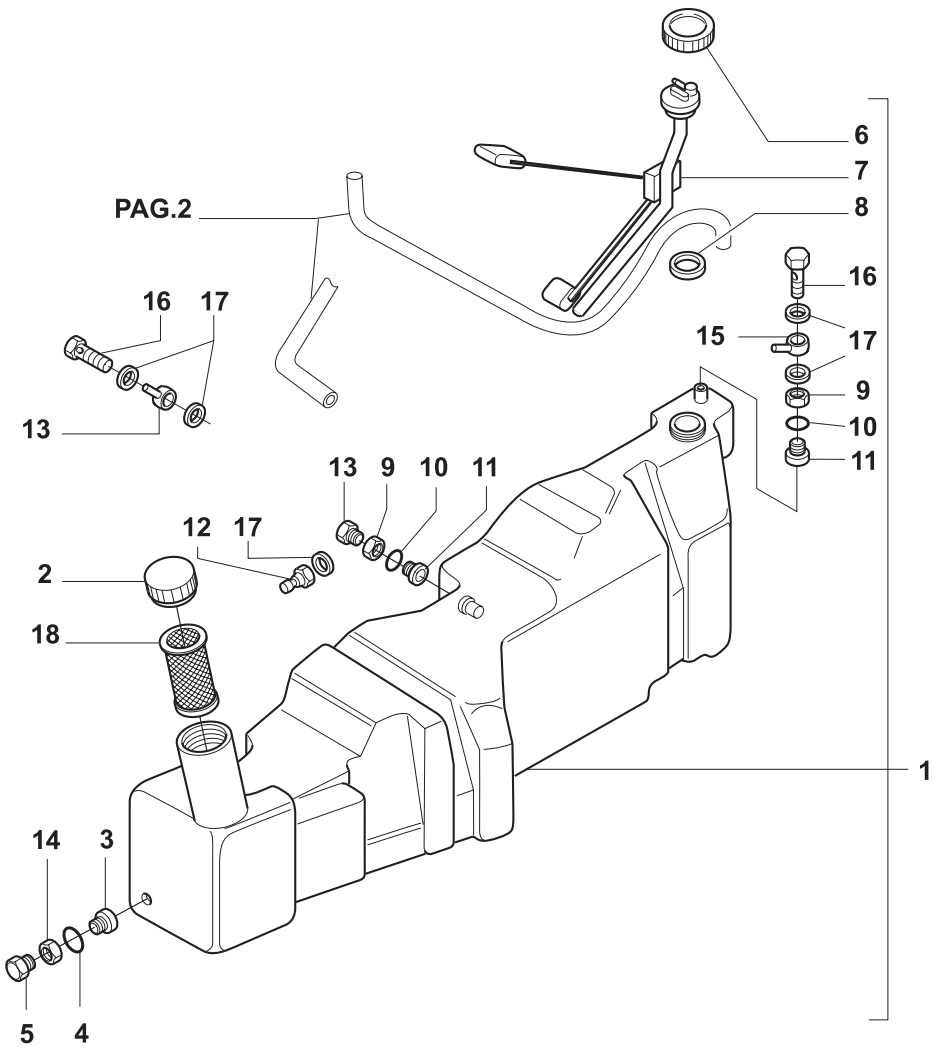

MODIF.	ITEM	PEÇA NO.	NT	Q.	DESCRIÇÃO	DESCRIPTION	DESCRIPCION	L.C.
	1	**73400277**		1	RESERVATÓRIO	TANK	DEPOSITO	115S
	2	**82991658**		1	TAMPÃO	FILLER PLUG	TAPON DE LLENADO	054T
	3	**82991812**		2	CONEXÃO	CONNECTION	RACOR	020R
	4	**82991818**		2	ANEL O	O RING	JUNTA HERMETICA	055A
	5	**82991811**		1	BUJÃO	PLUG	TAPON	050T
	6	**82002171**		1	ANEL	RING	ANILLO	045A
	7	**82003505**		1	COMANDO INDICADOR NÍVEL	LEVEL GAUGE CONTROL	MANDO INDICADOR DE NIVEL	030I
	8	**83998804**		1	JUNTA	GASKET	JUNTA HERMETICA	123G
	9	**82991885**		3	PORCA	NUT	TUERCA	010D
	10	**82992174**		3	ANEL O	O RING	JUNTA HERMETICA	055A
	11	**82991884**		2	CONEXÃO	CONNECTION	RACOR	020R
A	12	**82991820**		1	PARAFUSO BANJO	BANJO BOLT	BOQUILLA	090B
A	13	**82991819**		1	CONEXÃO	CONNECTION	RACOR	020R
B		**82991883**		1	CONEXÃO	CONNECTION	RACOR	020R
	14	**82991813**		1	PORCA	NUT	TUERCA	010D
	15	**82991887**		1	CONEXÃO	CONNECTION	RACOR	020R
	16	**82991886**		1	PARAFUSO BANJO	BANJO BOLT	BOQUILLA	090B
	17	**10260960**		4	ANEL	RING	ANILLO	045A
	18	**82991842**		1	FILTRO	FILTER	FILTRO	065F

NOTA: A = ATÉ CHASSI NO. 281421
B = A PARTIR DO CHASSI NO. 281422

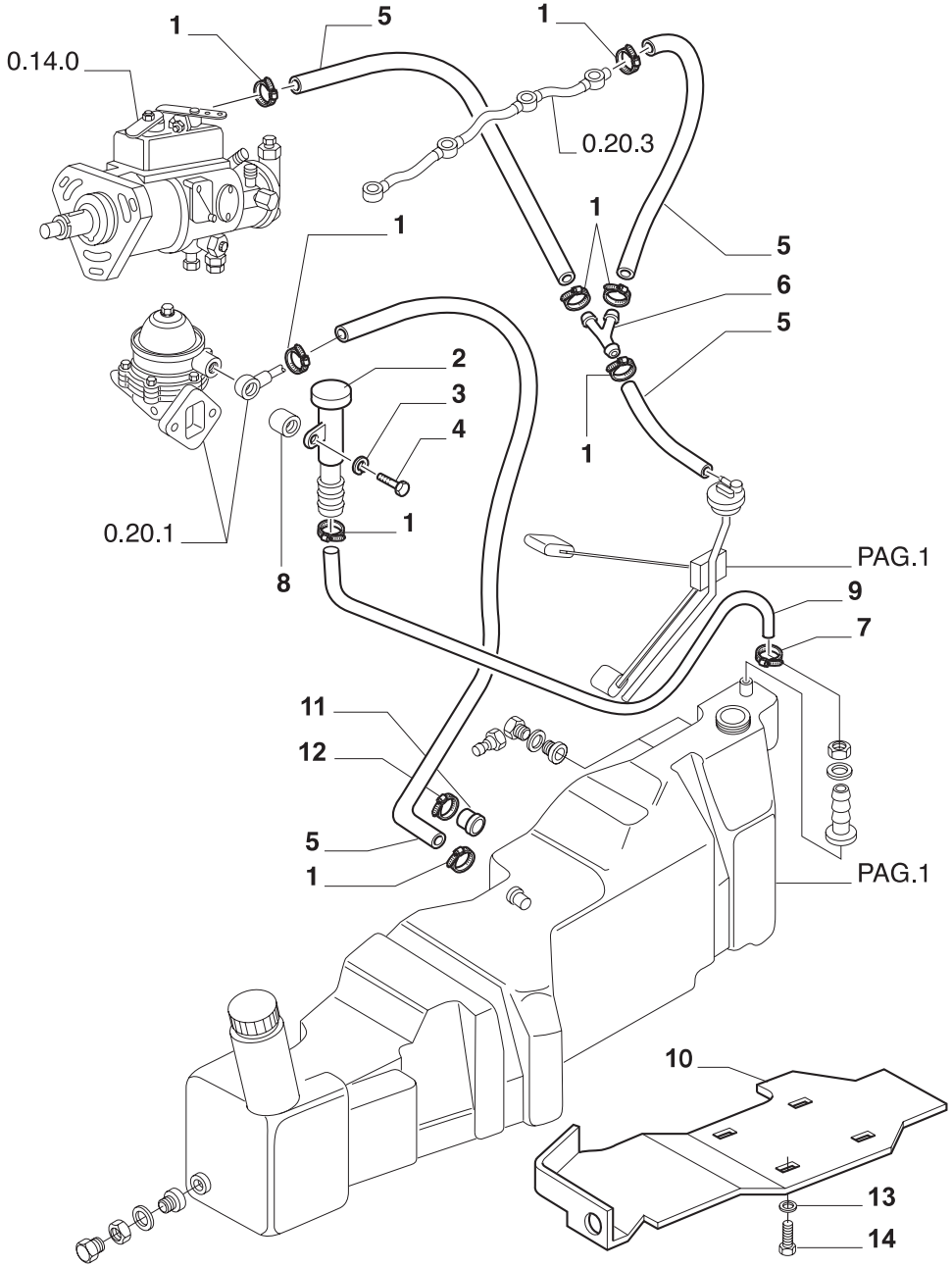

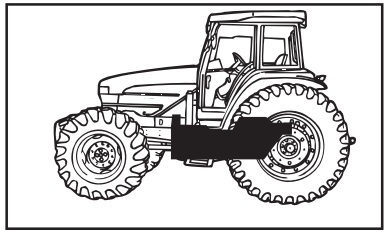

MODIF.	ITEM	PEÇA NO.	NT	Q.	DESCRIÇÃO	DESCRIPTION	DESCRIPCION	L.C.
	1	**83918826**		8	COLAR	COLLAR	COLLAR	180C
	2	**5153270**		1	TUBO DE VENTILAÇÃO	VENT PIPE	TUBO DE VENTILACION	207T
	3	**12638501**		2	ARRUELA PLANA	WASHER	ARANDELA	131R
	4	**16044421**		1	PARAFUSO	SCREW	TORNILLO	040V
	5	**827311**		AR	TUBO FLEXÍVEL	FLEX HOSE	MANGA FLEXIBLE	192T
	6	**5110573**		1	CONEXÃO	CONNECTION	RACOR	020R
	7	**13000290**		1	COLAR	COLLAR	COLLAR	180C
	8	**82991850**		1	ESPAÇADOR	SPACER	SEPARADOR	075D
	9	**827149**		1	TUBO FLEXÍVEL	FLEX HOSE	MANGA FLEXIBLE	192T
A	10	**82992102**		1	PROTEÇÃO	SHIELD	PROTECCION	224P
B		**82992468**		1	PROTEÇÃO	SHIELD	PROTECCION	224P
	11	**83952371**		1	TAMPÃO	PROTECTING CAP	CAPUCHON	065C
	12	**13000490**		1	BRAÇADEIRA	COLLAR	ABRAZADERA	031F
	13	**14496521**		4	ARRUELA PLANA	WASHER	ARANDELA	131R
	14	**16043131**		4	PARAFUSO	SCREW	TORNILLO	040V

NOTA: A = ATÉ CHASSI NO. 274503
B = A PARTIR DO CHASSI NO. 274504

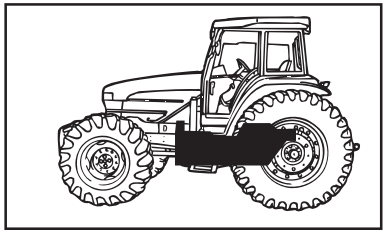

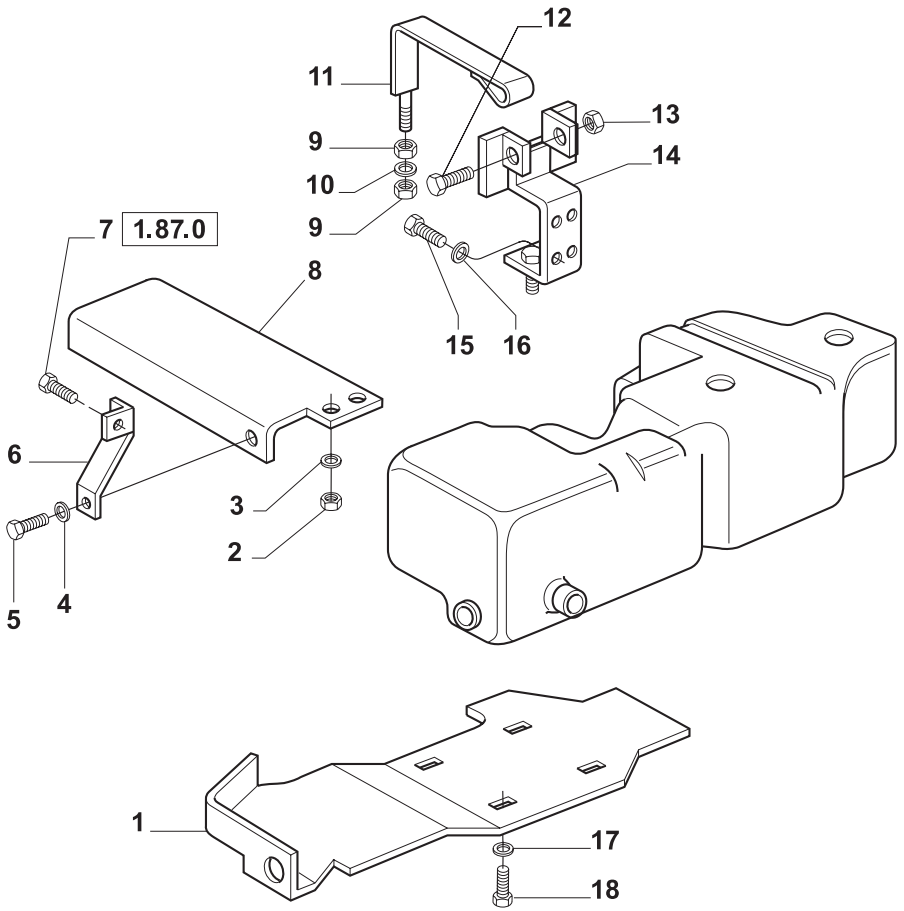

MODIF.	ITEM	PEÇA NO.	NT	Q.	DESCRIÇÃO	DESCRIPTION	DESCRIPCION	L.C.
	1	**82991771**		1	PROTEÇÃO	SHIELD	PROTECCION	224P
	2	**16101511**		2	PORCA	NUT	TUERCA	010D
	3	**10517079**		2	ARRUELA-TRAVA	LOCKWASHER	ARANDELA DE FRENO	132R
	4	**10571879**		1	ARRUELA PLANA	WASHER	ARANDELA	131R
	5	**15470521**		1	PARAFUSO	SCREW	TORNILLO	040V
	6	**82991727**		1	SUPORTE	SUPPORT	SOPORTE	300S
	7	**15981231**		1	PARAFUSO	SCREW	TORNILLO	040V
	8	**82992473**		1	SUPORTE	SUPPORT	SOPORTE	300S
	9	**11701711**		2	PORCA	NUT	TUERCA	010D
	10	**14496621**		2	ARRUELA-TRAVA	LOCKWASHER	ARANDELA DE FRENO	132R
	11	**82992478**		1	TIRANTE	TIE-ROD	TIRANTE	142T
	12	**11107921**		1	PARAFUSO	SCREW	TORNILLO	040V
	13	**12577221**		1	PORCA	NUT	TUERCA	010D
	14	**82991318**		1	SUPORTE	SUPPORT	SOPORTE	300S
	15	**11255921**		4	PARAFUSO	SCREW	TORNILLO	040V
	16	**10517171**		4	ARRUELA-TRAVA	LOCKWASHER	ARANDELA DE FRENO	132R
	17	**14496521**		4	ARRUELA-TRAVA	LOCKWASHER	ARANDELA DE FRENO	132R
	18	**16043131**		4	PARAFUSO	SCREW	TORNILLO	040V

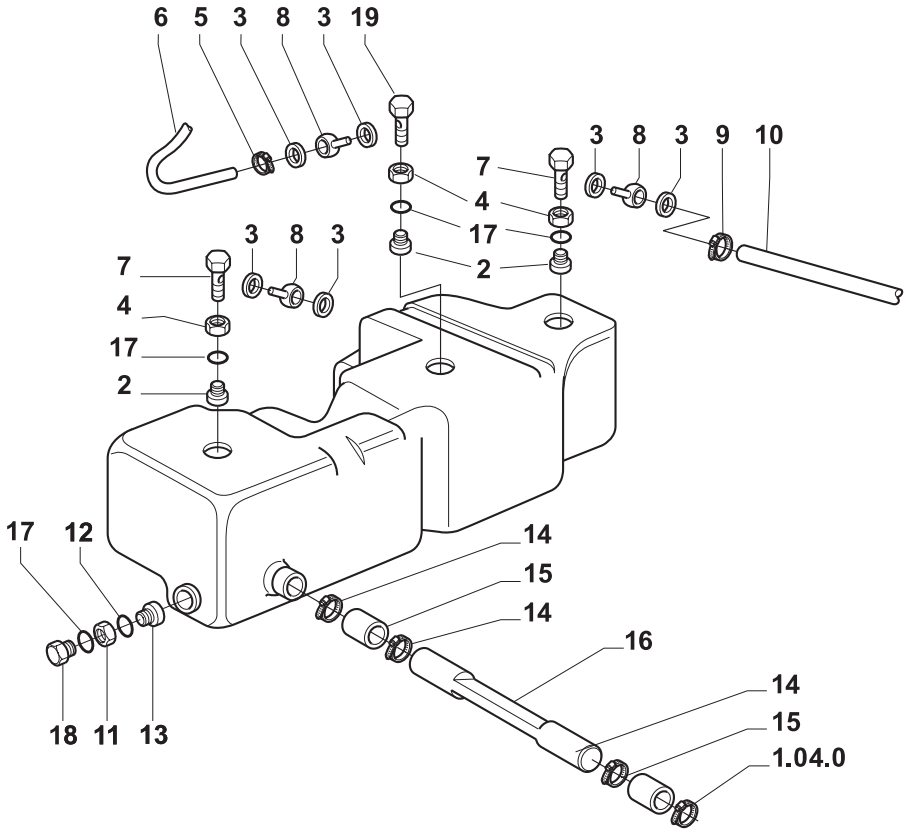

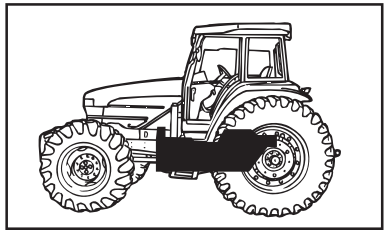

MODIF.	ITEM	PEÇA NO.	NT	Q.	DESCRIÇÃO	DESCRIPTION	DESCRIPCION	L.C.
	1	**82991882**		1	TANQUE AUXILIAR MONTADO	WELL	TANQUE	491P
	2	**82991884**		3	CONEXÃO	CONNECTION	RACOR	020R
	3	**10260960**		6	ANEL DE VEDAÇÃO	RING	ANILLO	045A
	4	**82991885**		3	PORCA	NUT	TUERCA	010D
	5	**83918826**		8	BRAÇADEIRA	COLLAR	BRAZADERA	031F
	6	**827311**		AR	MANGUEIRA	HOSE	MANGA	030M
	7	**82991886**		3	PARAFUSO BANJO	BANJO BOLT	BOQUILLA	090B
	8	**82991887**		2	CONEXÃO	CONNECTION	RACOR	020R
	9	**13000490**		1	BRAÇADEIRA	COLLAR	BRAZADERA	031F
	10	**827232**		AR	MANGUEIRA	HOSE	MANGA	030M
	11	**82991813**		2	PORCA	NUT	TUERCA	010D
	12	**82991818**		1	ANEL O	O RING	JUNTA HERMETICA	055A
	13	**82991812**		1	CONEXÃO	CONNECTION	RACOR	020R
	14	**13000790**		3	BRAÇADEIRA	COLLAR	BRAZADERA	031F
	15	**82008485**		2	MANGUEIRA	HOSE	MANGA	030M
	16	**82992042**		1	TUBO DE LIGAÇÃO	TUBELET	TUBO	195T
	17	**82992174**		1	ANEL O	O RING	JUNTA HERMETICA	055A
	18	**82991811**		1	TAMPÃO	PROTECTION CAP	CAPUCHON	065C
	19	**82991883**		1	CONEXÃO	CONNECTION	RACOR	020R

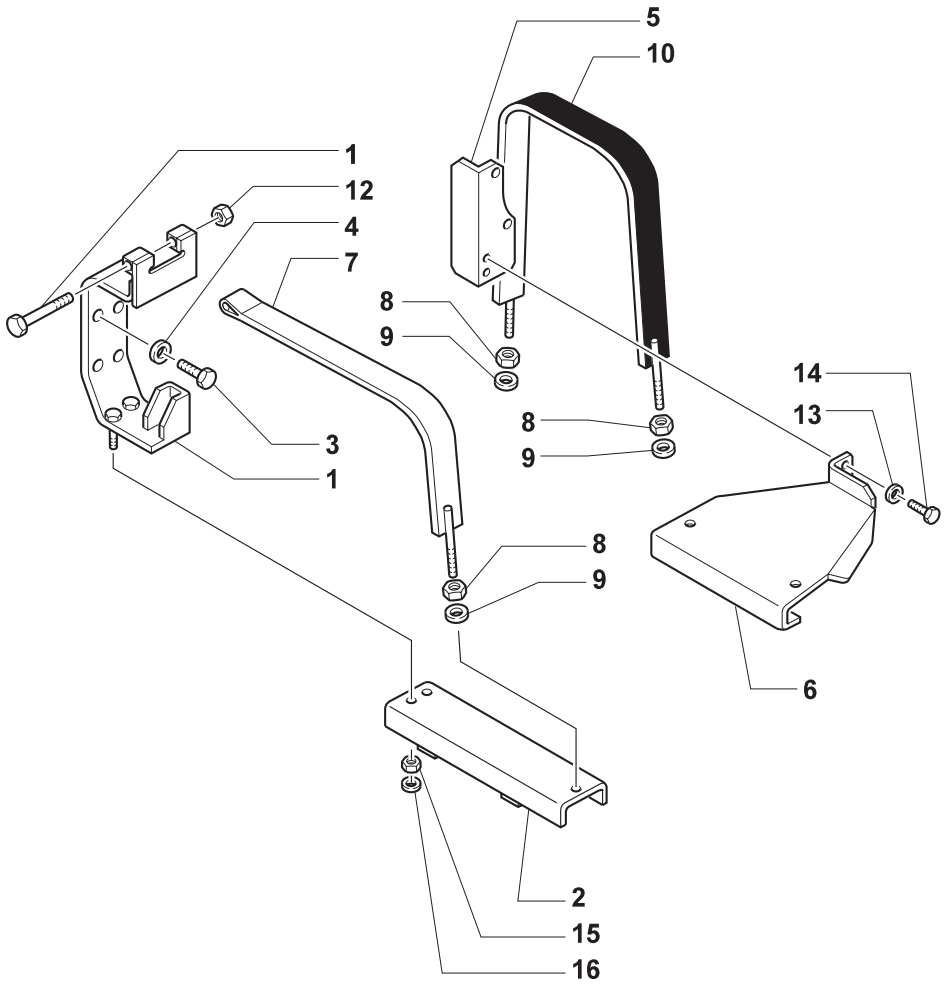

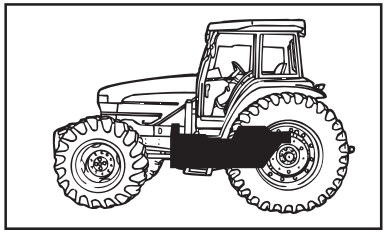

MODIF.	ITEM	PEÇA NO.	NT	Q.	DESCRIÇÃO	DESCRIPTION	DESCRIPCION	L.C.
	1	**82991862**		1	SUPORTE	SUPPORT	SOPORTE	300S
	2	**82992466**		1	SUPORTE	SUPPORT	SOPORTE	300S
	3	**11255921**		4	PARAFUSO	SCREW	TORNILLO	040V
	4	**10517171**		4	ARRUELA-TRAVA	LOCKWASHER	ARANDELA DE FRENO	132R
	5	**82004967**		1	SUPORTE	BRACKET	PIEZA DE SOPORTE	225S
	6	**82991877**		1	SUPORTE	SUPPORT	SOPORTE	300S
	7	**82992478**		1	TIRANTE	TIE-ROD	TIRANTE	142T
	8	**11701711**		6	PORCA	NUT	TUERCA	010D
	9	**14496621**		6	ARRUELA PLANA	WASHER	ARANDELA	131R
	10	**82992479**		1	TIRANTE	TIE-ROD	TIRANTE	142T
	11	**11107921**		1	PARAFUSO	SCREW	TORNILLO	040V
	12	**12577221**		1	PORCA	NUT	TUERCA	010D
	13	**10516879**		2	ARRUELA-TRAVA	LOCKWASHER	ARANDELA DE FRENO	132R
	14	**11306921**		2	PARAFUSO	SCREW	TORNILLO	040V
	15	**10517079**		2	ARRUELA-TRAVA	LOCKWASHER	ARANDELA DE FRENO	132R
	16	**16101511**		2	PORCA	NUT	TUERCA	010D

TL65 TL70 TL80 TL90 TL100

SUPORTE DO TANQUE DE COMBUSTÍVEL
FUEL TANK SUPPORT
SOPORTE DEPOSITO COMBUSTIBLE
SOSTEGNO SERBATOIO
KRAFTSTOFFTANK
SOUTIEN RESERVOIR

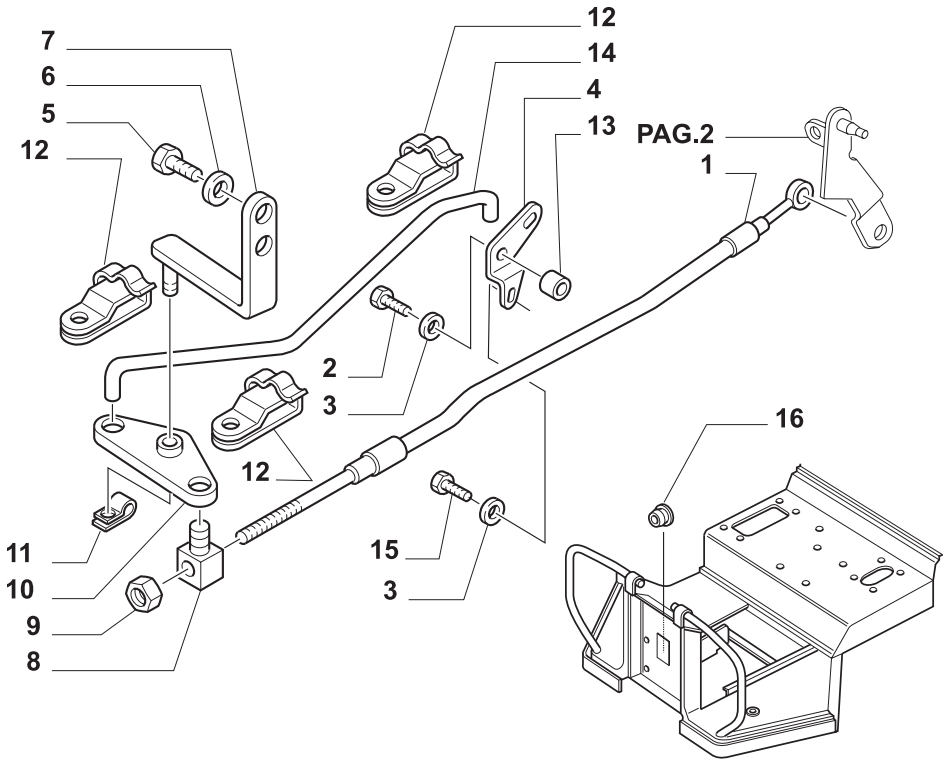

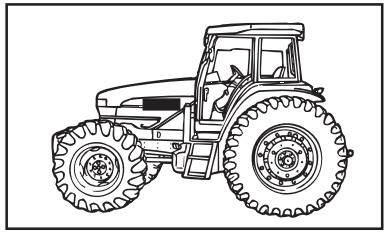

MODIF.	ITEM	PEÇA NO.	NT	Q.	DESCRIÇÃO	DESCRIPTION	DESCRIPCION	L.C.
A	1	**5168803**		1	TRANS. FLEXÍVEL TL70, TL80, TL90	FLEXIBLE SHAFT	ARBOL FLEXIBLE	165T
B		**5182973**		1	TRANS. FLEXÍVEL TL70, TL80, TL90	FLEXIBLE SHAFT	ARBOL FLEXIBLE	165T
		5172971		1	TRANSMISSÃO FLEXÍVEL TL65	FLEXIBLE SHAFT	ARBOL FLEXIBLE	165T
	2	**10902021**	C	1	PARAFUSO	SCREW	TORNILLO	040V
	3	**11197779**		2	ARRUELA-TRAVA	LOCKWASHER	ARANDELA DE FRENO	132R
	4	**5161043**	C	1	ALAVANCA	LEVER	PALANCA	045L
	5	**15970621**	C	2	PARAFUSO	SCREW	TORNILLO	040V
	6	**11190579**	C	2	ARRUELA PLANA	WASHER	ARANDELA	131R
	7	**5161044**	C	1	SUPORTE	BRACKET	PIEZA DE SOPORTE	225S
	8	**5117242**	C	1	PRENDEDOR	CLAMP	BORNE	120M
B		**5182975**		1	PRENDEDOR TL70, TL80, TL90	CLAMP	BORNE	120M
	9	**12574215**		1	PORCA	NUT	TUERCA	010D
	10	**5161041**	C	1	SUPORTE	BRACKET	PIEZA DE SOPORTE	225S
	11	**11064176**	C	1	FIXADOR	CLIP	SUJETADOR	045F
	12	**5138353**		3	ESTRIBO DE FIXAÇÃO	RETAINER COLLAR	PLACA DE SUJECION	230S
	13	**13604211**	C	1	ESPAÇADOR	SPACER	SEPARADOR	075D
	14	**5161040**	C	1	TIRANTE	TIE-ROD	TIRANTE	142T
	15	**10902621**	C	1	PARAFUSO	SCREW	TORNILLO	040V
	16	**81865592**		1	BUJÃO TL70, TL80, TL90	PLUG	TAPON	050T

NOTA: A = ATÉ CHASSI NO. 284689
B = A PARTIR DO CHASSI NO. 284690
C = SOMENTE TL65

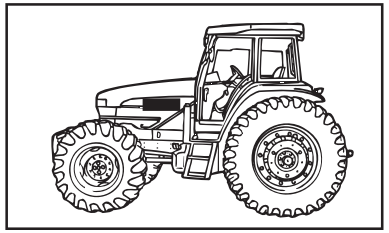

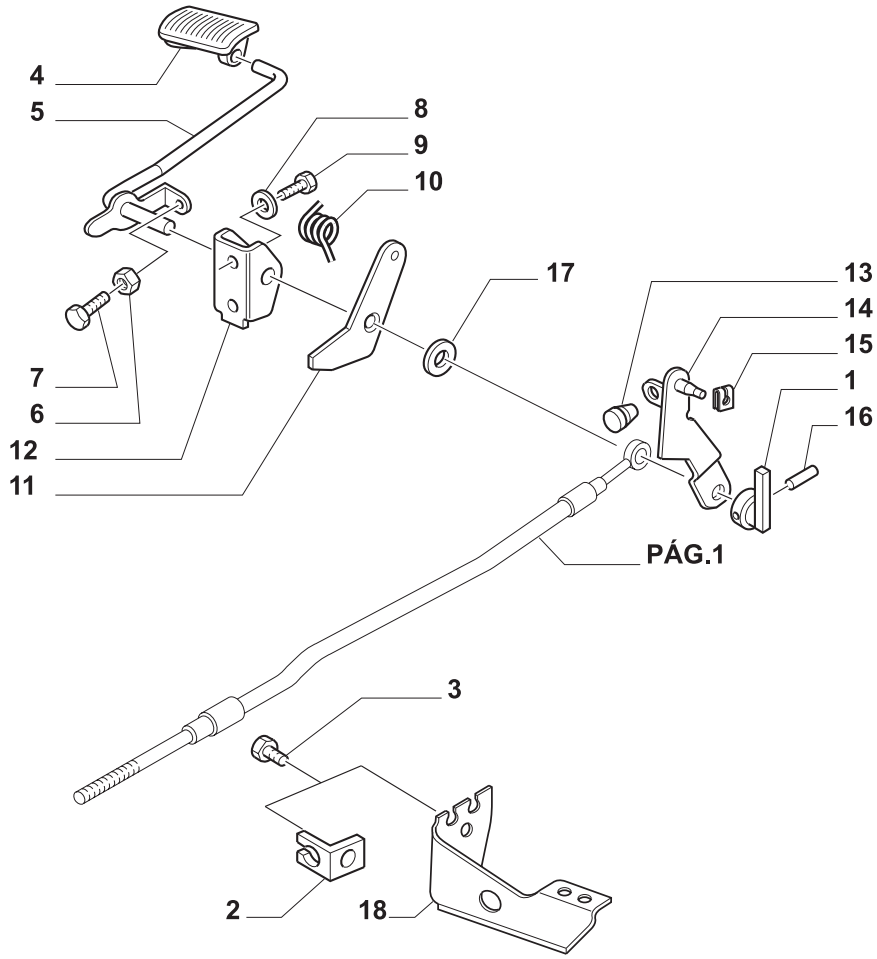

MODIF.	ITEM	PEÇA NO.	NT	Q.	DESCRIÇÃO	DESCRIPTION	DESCRIPCION	L.C.
	1	**5173327**	C	1	ALAVANCA	LEVER	PALANCA	045L
A	2	**5161042**		1	SUPORTE TL70, TL80, TL90	BRACKET	PIEZA DE SOPORTE	225S
B		**5182974**		1	SUPORTE TL70, TL80, TL90	BRACKET	PIEZA DE SOPORTE	225S
		5172943		1	SUPORTE TL65	BRACKET	PIEZA DE SOPORTE	225S
	3	**14305224**		1	PARAFUSO TL70, TL80, TL90	SCREW	TORNILLO	040V
	4	**5167651**		1	PEDAL	PEDAL	PEDAL	060P
	5	**5173335**		1	HASTE DO PEDAL	PEDAL STEM	MANGO DE PEDAL	023G
	6	**15896211**		1	PORCA	NUT	TUERCA	010D
	7	**10902821**		1	PARAFUSO	SCREW	TORNILLO	040V
	8	**10516679**		2	ARRUELA-TRAVA	LOCKWASHER	ARANDELA DE FRENO	132R
	9	**16043421**		2	PARAFUSO	SCREW	TORNILLO	040V
	10	**5167651**		1	MOLA	SPRING	RESORTE	100M
	11	**5173340**	C	1	ALAVANCA	LEVER	PALANCA	045L
	12	**5157531**		1	SUPORTE	SUPPORT	SOPORTE	300S
	13	**14567080**		13	BOTÃO DE BORRACHA	RUBBER BUTTON	BOTON DE GOMA	121B
	14	**5173332**	C	1	ALAVANCA	LEVER	PALANCA	045L
B		**5183872**		1	ALAVANCA TL70, TL80, TL90	LEVER	PALANCA	045L
	15	**11063876**		1	FIXADOR	CLIP	SUJETADOR	045F
	16	**5186261**	C	1	PINO-ELÁSTICO	ROLL PIN	PASADOR TUBOLAR	200S
	17	**5183850**		1	ESPAÇADOR TL70, TL80, TL90	SPACER	SEPARADOR	075D
B	18	**5182974**		1	SUPORTE	BRACKET	PIEZA DE SOPORTE	225S

NOTA: A = ATÉ CHASSI NO. 284689
B = A PARTIR DO CHASSI NO. 284690
C = SOMENTE TL65

TL65 TL70 TL80 TL90

COMANDO DO ACELERADOR
THROTTLE CONTROL LINKAGE
COMANDO ACCELERADOR
COMANDO ACCELERATORE
GASREGULIERUNG
COMMANDE D'ACCELLERATEUR

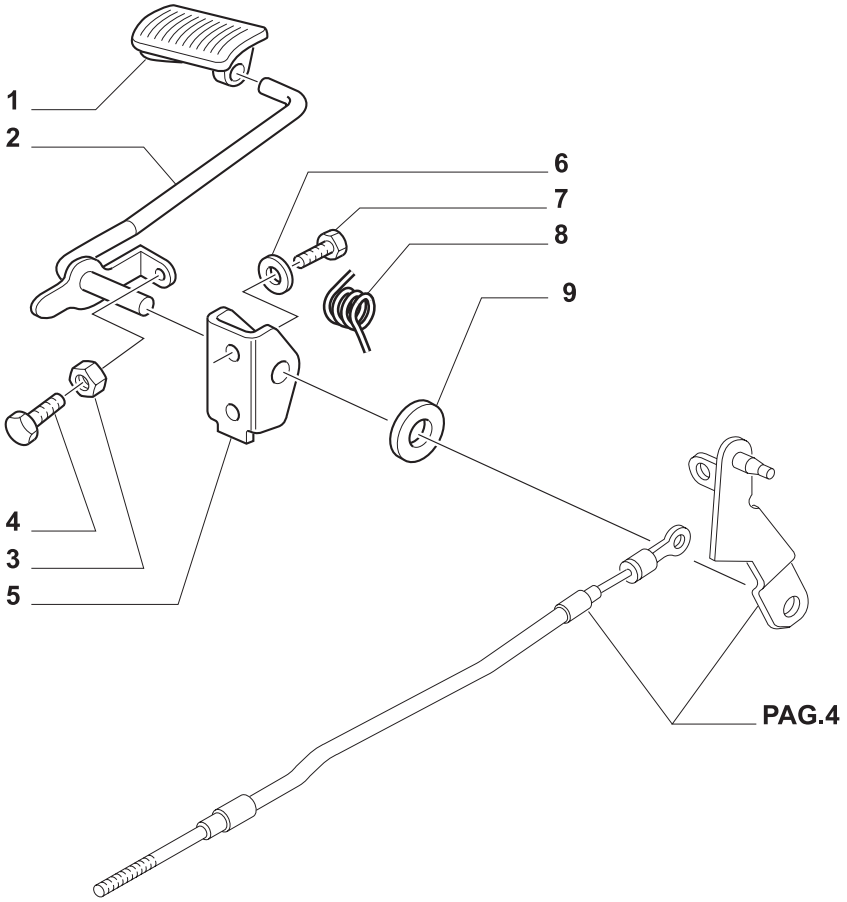

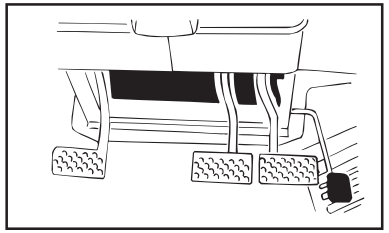

MODIF.	ITEM	PEÇA NO.	NT	Q.	DESCRIÇÃO	DESCRIPTION	DESCRIPCION	L.C.
	1	**5167651**		1	PEDAL	PEDAL	PEDAL	060P
	2	**5173335**		1	HASTE DO PEDAL	PEDAL STEM	MANGO DE PEDAL	023G
	3	**15896211**		1	PORCA	NUT	TUERCA	010D
	4	**10902821**		1	PARAFUSO	SCREW	TORNILLO	040V
	5	**5157531**		1	SUPORTE	SUPPORT	SOPORTE	300S
	6	**10516679**		2	ARRUELA-TRAVA	LOCKWASHER	ARANDELA DE FRENO	132R
	7	**16043421**		2	PARAFUSO	SCREW	TORNILLO	040V
	8	**5148906**		1	MOLA	SPRING	RESORTE	100M
	9	**5183850**		1	ESPAÇADOR	SPACER	SEPARADOR	075D

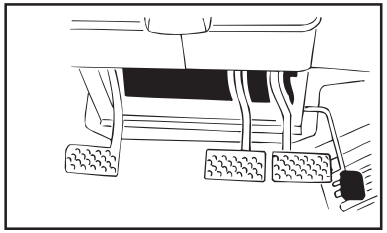

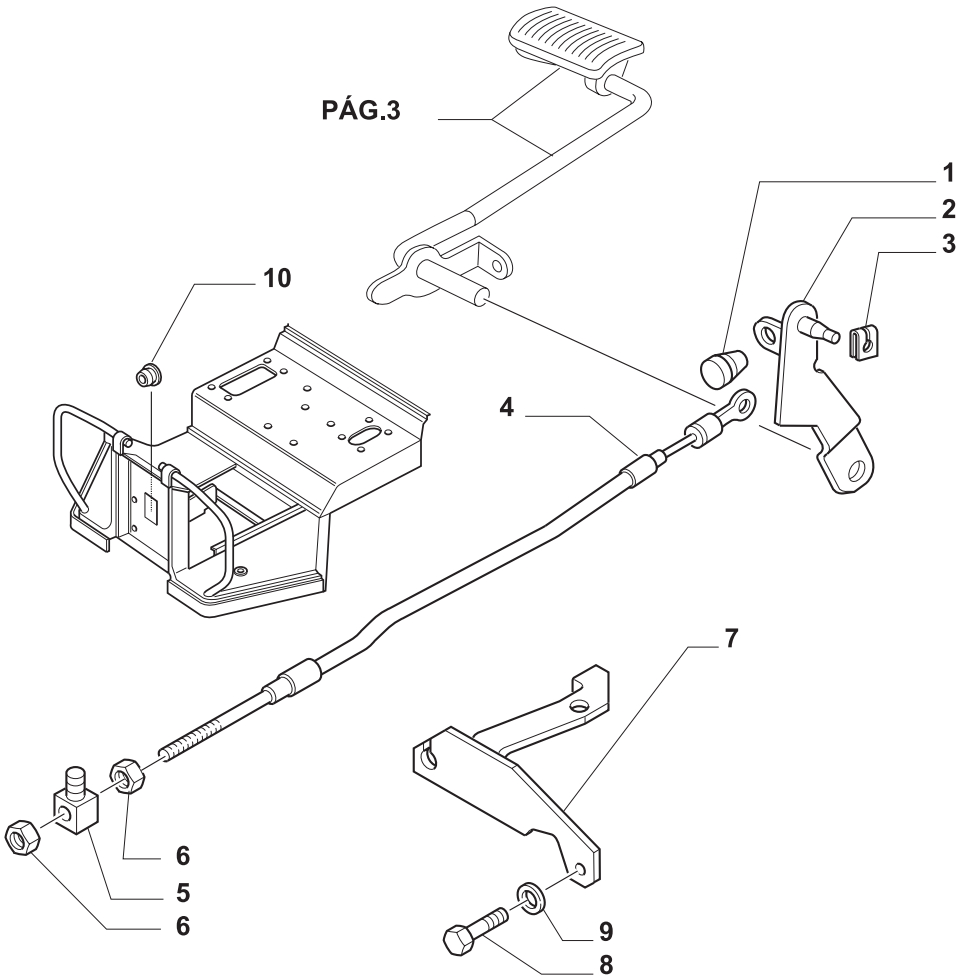

MODIF.	ITEM	PEÇA NO.	NT	Q.	DESCRIÇÃO	DESCRIPTION	DESCRIPCION	L.C.
	1	**14567080**		1	CUNHA	SPACHER	TACO	060T
	2	**5183872**		1	ALAVANCA	LEVER	PALANCA	045L
	3	**11063876**		1	FIXADOR	CLIP	SUJETADOR	045F
A	4	**5175083**		1	TRANSMISSÃO FLEXÍVEL	FLEXIBLE SHAFT	ARBOL FLEXIBLE	165T
B		**5183835**		1	TRANSMISSÃO FLEXÍVEL	FLEXIBLE SHAFT	ARBOL FLEXIBLE	165T
	5	**5182975**		1	PRENDEDOR	CLAMP	BORNE	120M
	6	**15896211**		2	PORCA	NUT	TUERCA	010D
	7	**5182974**		1	SUPORTE	BRACKET	PIEZA DE SOPORTE	225S
	8	**10902121**		1	PARAFUSO	SCREW	TORNILLO	040V
	9	**11197779**		1	ARRUELA-TRAVA	LOCKWASHER	ARANDELA DE FRENO	132R
	10	**81865592**		1	BUJÃO	PLUG	TAPON	050T

NOTA: A = ATÉ CHASSI NO. 284689
B = A PARTIR DO CHASSI NO. 284690

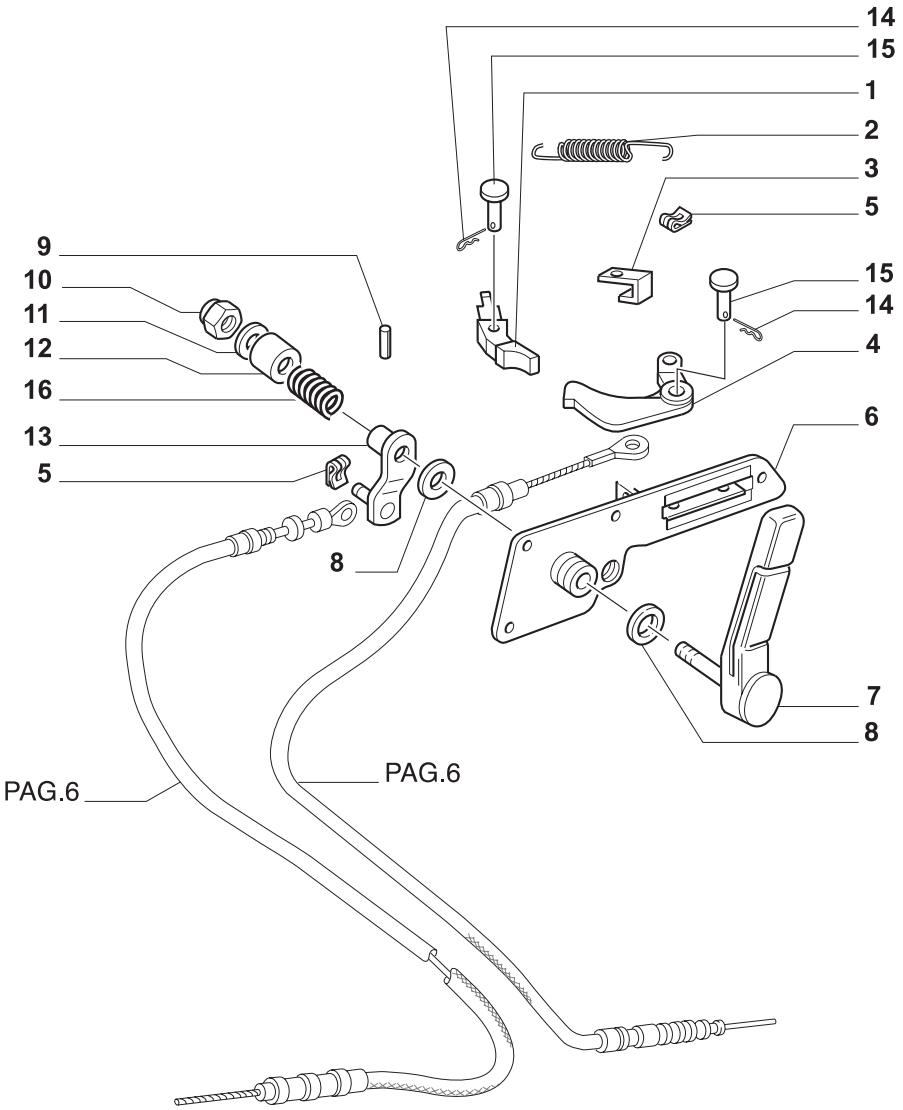

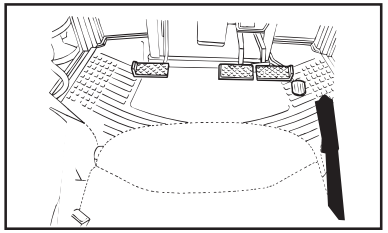

MODIF.	ITEM	PEÇA NO.	NT	Q.	DESCRIÇÃO	DESCRIPTION	DESCRIPCION	L.C.
	1	**5128641**		1	PULSANTE	PUSH-BUTTON	PULSADOR	236P
	2	**5128638**		1	MOLA	SPRING	RESORTE	100M
	3	**5163643**		2	PLAQUETA	PLATE	PLAQUITA	110P
	4	**5128639**		1	ALAVANCA	LEVER	PALANCA	045L
	5	**11063876**		2	FIXADOR	CLIP	SUJETADOR	045F
	6	**5167190**		1	SUPORTE	SUPPORT	SOPORTE	300S
	7	**5169712**		1	ALAVANCA	LEVER	PALANCA	045L
	8	**5153009**		2	ARRUELA PLANA	WASHER	ARANDELA	131R
	9	**10334910**		1	PINO	PIN	PERNO	080P
	10	**12574811**		1	PORCA	NUT	TUERCA	010D
	11	**5133910**		1	ARRUELA PLANA	WASHER	ARANDELA	131R
	12	**5133911**		1	CAPA	BOOT	CASQUETE	330C
	13	**5129632**		1	ALAVANCA	LEVER	PALANCA	045L
	14	**10794401**		1	CONTRA-PINO	PIN	PERNO	080P
	15	**5178607**		1	PINO	PIN	PERNO	080P
	16	**5105248**		1	MOLA	SPRING	RESORTE	100M

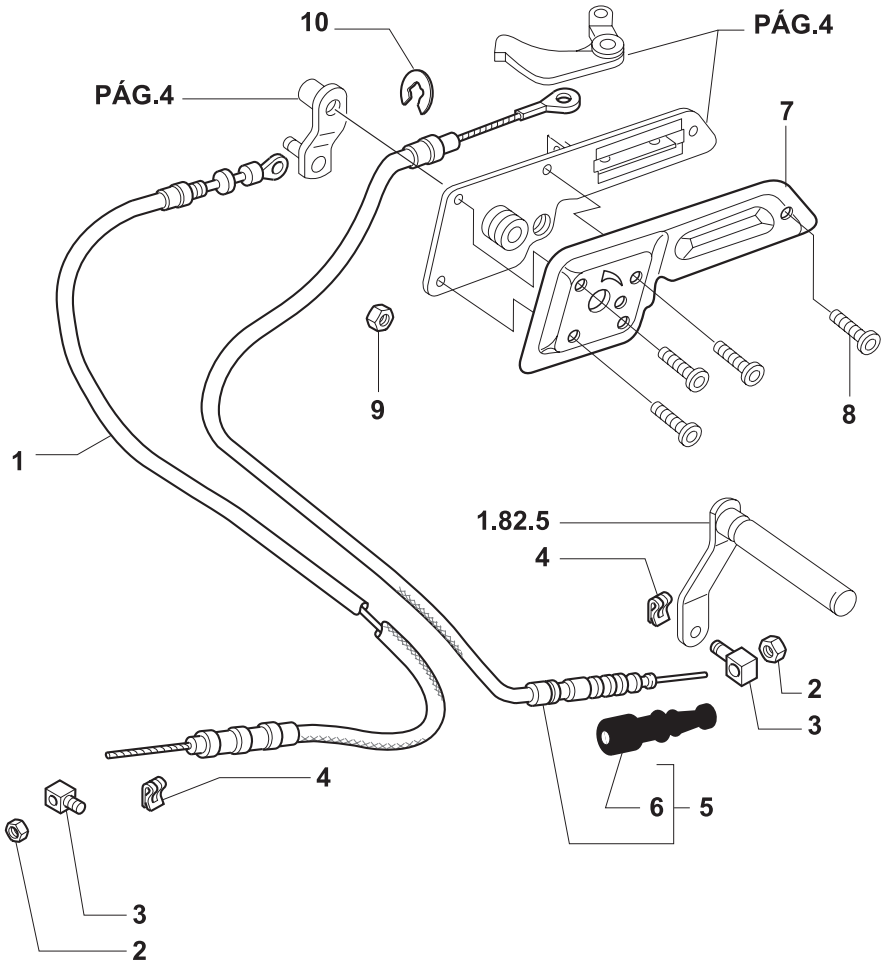

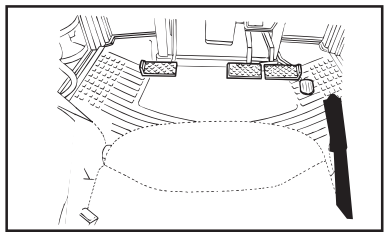

MODIF.	ITEM	PEÇA NO.	NT	Q.	DESCRIÇÃO	DESCRIPTION	DESCRIPCION	L.C.
B	1	**5185437**	C	1	TRANSMISSÃO FLEXÍVEL	FLEXIBLE SHAFT	ARBOL FLEXIBLE	165T
A		**5173342**		1	TRANSMISSÃO FLEXÍVEL	FLEXIBLE SHAFT	ARBOL FLEXIBLE	165T
	2	**12574215**		2	PORCA	NUT	TUERCA	010D
	3	**5138330**		2	PINO	PIN	PERNO	080P
	4	**11063876**		2	FIXADOR	CLIP	SUJETADOR	045F
	5	**5172111**		1	TRANSMISSÃO FLEXÍVEL	FLEXIBLE SHAFT	ARBOL FLEXIBLE	165T
	6	**5132050**		1	CAPA	BOOT	CASQUETE	330C
	7	**5140157**		1	TAMPA	COVERING	TAPADERA	265C
	8	**14304621**		5	PARAFUSO	SCREW	TORNILLO	040V
	9	**14074590**		5	PORCA GAIOLA	NUT	TUERCA	010D
	10	**11087974**		1	ANEL-TRAVA	LOCKRING	ANILLO DE FRENO	051A

NOTA: A = ATÉ CHASSI NO. 284689
B = A PARTIR DO CHASSI NO. 284690
C = TL70, TL80, TL90, TL100

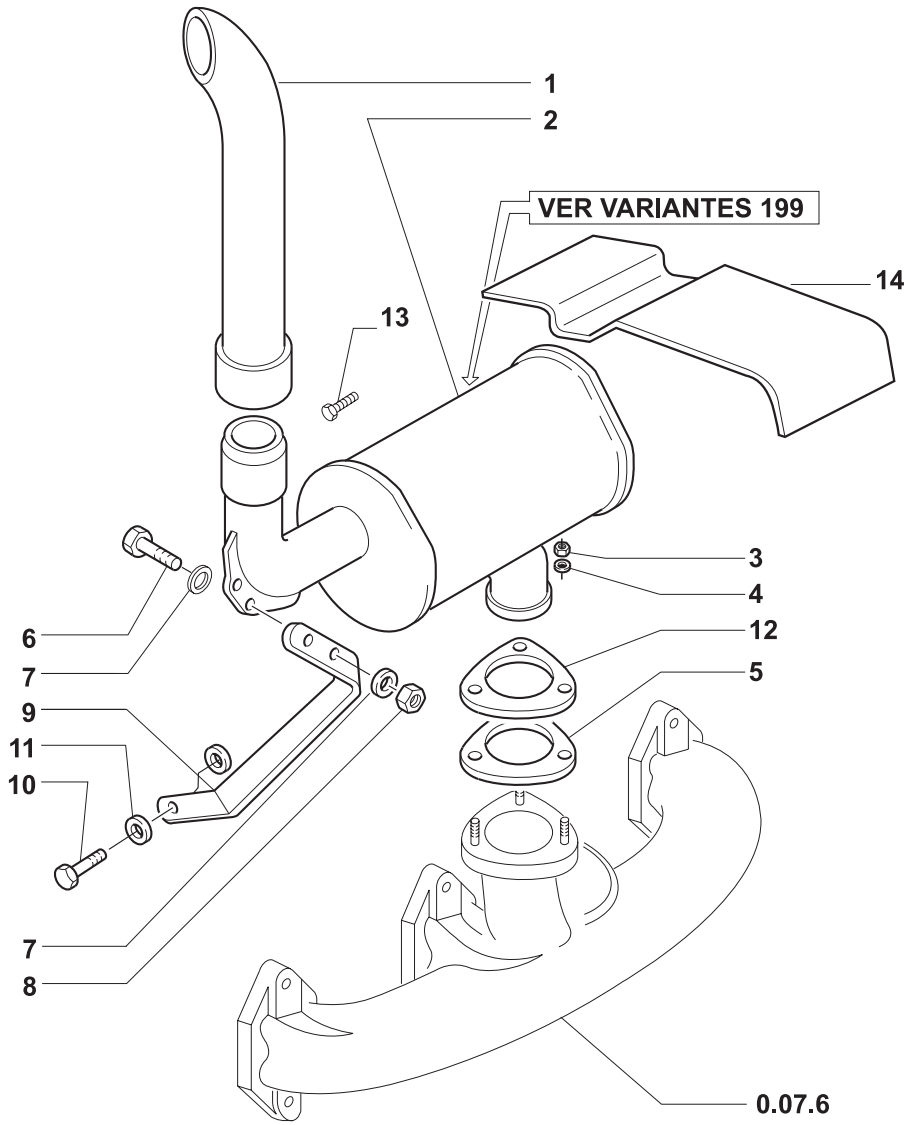

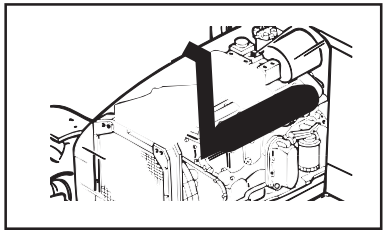

MODIF.	ITEM	PEÇA NO.	NT	Q.	DESCRIÇÃO	DESCRIPTION	DESCRIPCION	L.C.
	1	**5173644**		1	EXTENSÃO	EXTENSION	PROLONGACION	226P
	2	**5167695**		1	SILENCIOSO TL70, TL80	SILENCER	SILENCIADOR	160S
		5169703		1	SILENCIOSO TL65	SILENCER	SILENCIADOR	160S
	3	**5118186**		3	PORCA	NUT	TUERCA	010D
	4	**11193871**		3	ARRUELA-TRAVA	LOCKWASHER	ARANDELA DE FRENO	132R
	5	**5152380**		1	JUNTA	GASKET	JUNTA HERMETICA	123G
	6	**1597021**		1	PARAFUSO TL65	SCREW	TORNILLO	040V
		16043421		2	PARAFUSO TL70, TL80	SCREW	TORNILLO	040V
	7	**10516679**		2	ARRUELA-TRAVA TL65	LOCKWASHER	ARANDELA DE FRENO	132R
		14496621		2	ARRUELA-TRAVA TL70, TL80	LOCKWASHER	ARANDELA DE FRENO	132R
	8	**12164711**		1	PORCA TL65	NUT	TUERCA	010D
		16100811		2	PORCA TL70, TL80	NUT	TUERCA	010D
	9	**5179005**		1	SUPORTE TL70, TL80	BRACKET	PIEZA DE SOPORTE	225S
		5179008		1	SUPORTE TL65	BRACKET	PIEZA DE SOPORTE	225S
	10	**15970521**		1	PARAFUSO	SCREW	TORNILLO	040V
	11	**10516879**		1	ARRUELA-TRAVA TL65	LOCKWASHER	ARANDELA DE FRENO	132R
		11198374		2	ARRUELA-TRAVA TL70, TL80	LOCKWASHER	ARANDELA DE FRENO	132R
	12	**5178726**		1	FLANGE	FLANGE	BRIDA	070F
	13	**15970921**		1	PARAFUSO	SCREW	TORNILLO	040V
	14	**5170155**		1	PROTEÇÃO	PROTECTION	DEFENSA	070R

TL65 TL70 TL80

SILENCIOSO
SILENCER
SILENCIADOR
SILENZIATORE
AUSPUFFTOPF
SILENCIEUX

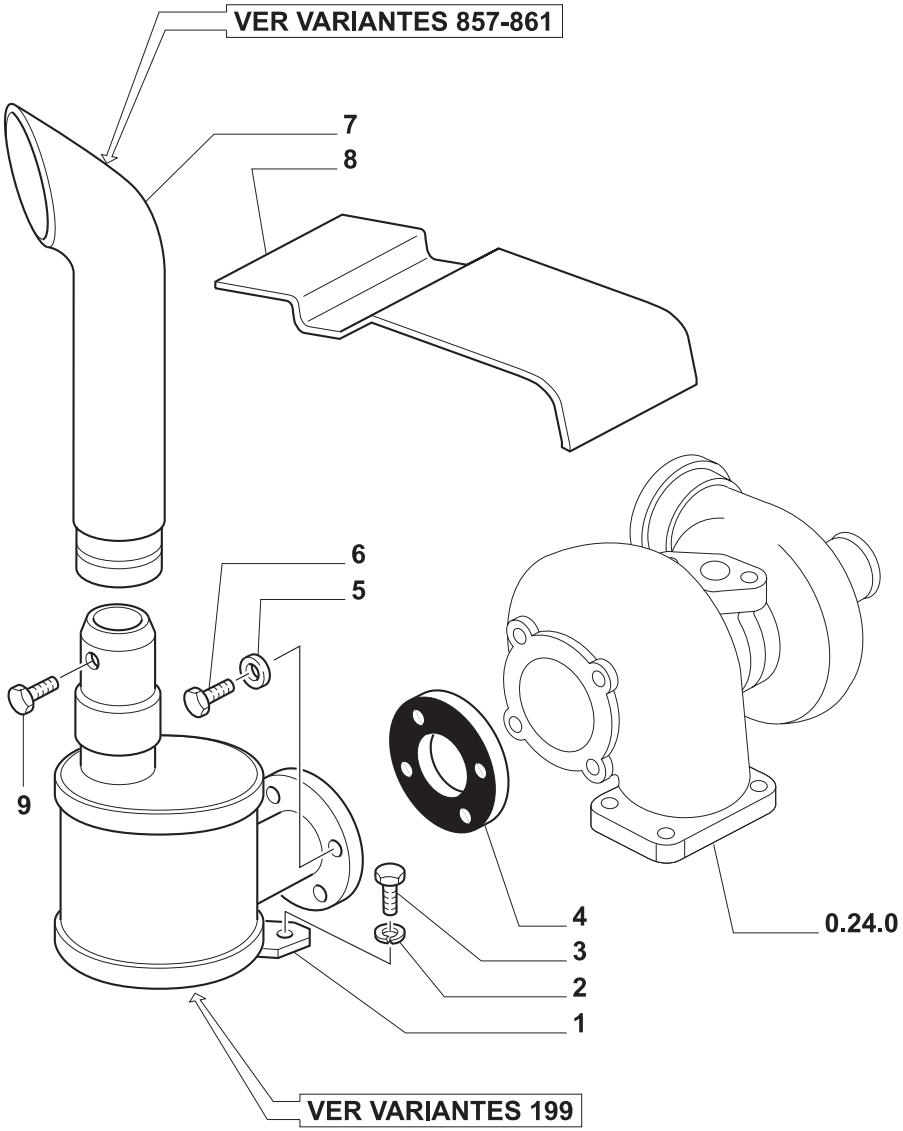

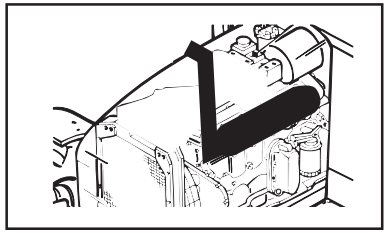

MODIF.	ITEM	PEÇA NO.	NT	Q.	DESCRIÇÃO	DESCRIPTION	DESCRIPCION	L.C.
	1	**73400582**		1	SILENCIOSO	SILENCER	SILENCIADOR	160S
	2	**10571879**		1	ARRUELA-TRAVA	LOCKWASHER	ARANDELA DE FRENO	132R
	3	**15970621**		1	PARAFUSO	SCREW	TORNILLO	040V
	4	**98428399**		1	JUNTA	GASKET	JUNTA HERMETICA	123G
	5	**12638521**		4	ARRUELA PLANA	WASHER	ARANDELA	131R
	6	**4840217**		4	PARAFUSO	SCREW	TORNILLO	040V
	7	**5173646**		1	EXTENSÃO	EXTENSION	PROLONGACION	226P
	8	**5170155**		1	PROTEÇÃO	PROTECTION	DEFENSA	070R
	9	**NF**		1	PARAFUSO	SCREW	TORNILLO	040V

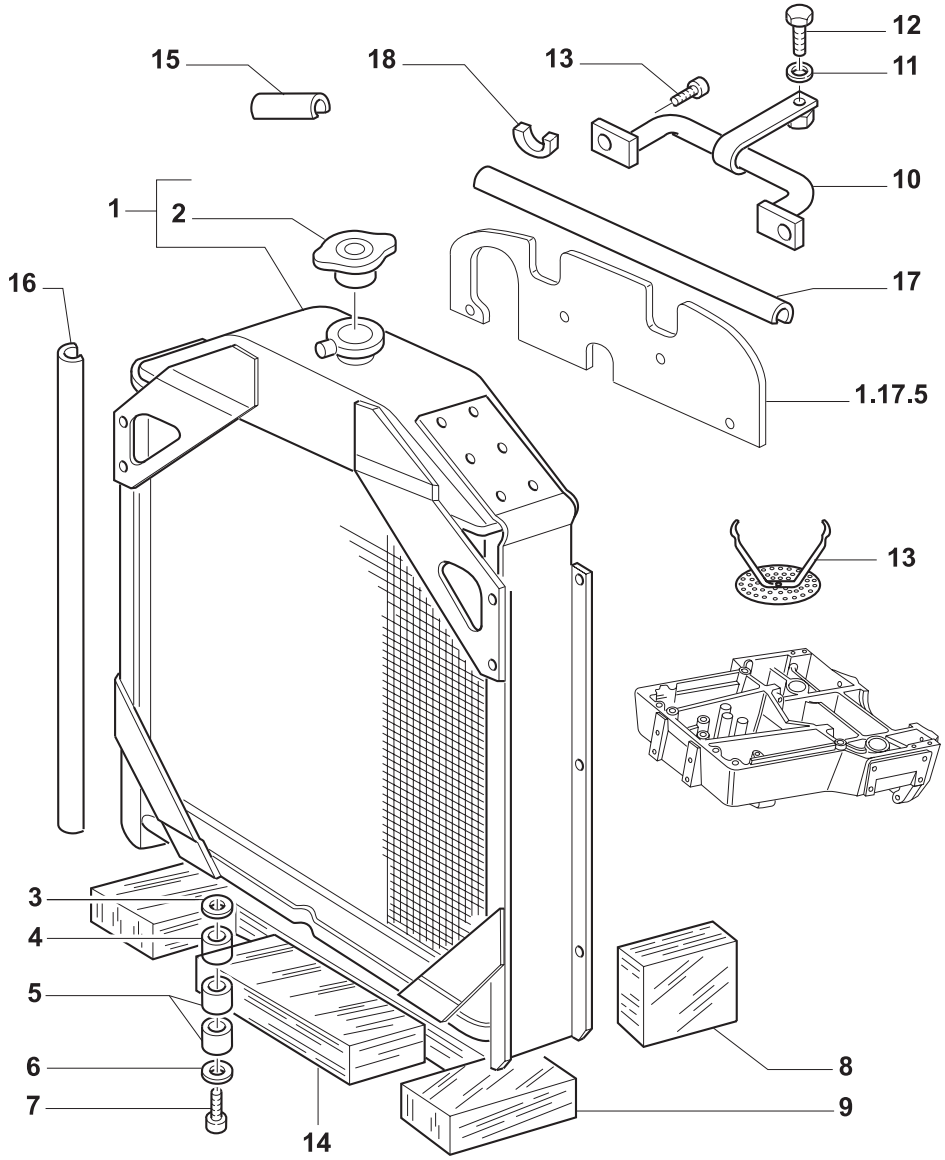

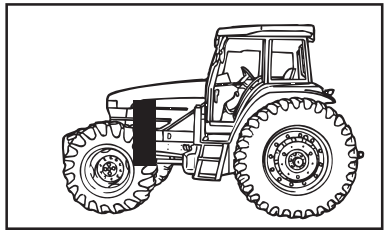

MODIF.	ITEM	PEÇA NO.	NT	Q.	DESCRIÇÃO	DESCRIPTION	DESCRIPCION	L.C.
	1	**82992179**		1	RADIADOR ARREF. TL65, TL70, TL80	RADIATOR COOLER	RADIADOR ENFRIAMIENTO	025R
		82992180		1	RADIADOR ARREF. TL90	RADIATOR COOLER	RADIADOR ENFRIAMIENTO	025R
		73400396		1	RADIADOR ARREF. TL100	RADIATOR COOLER	RADIADOR ENFRIAMIENTO	025R
	2	**82992184**		1	BUJÃO	PLUG	TAPON	050T
	3	**5102702**		4	ARRUELA PLANA	WASHER	ARANDELA	131R
	4	**5108225**		4	CUNHA ELÁSTICA	RUBBER BLOCK	ALMOHADILLA	061T
	5	**5102703**		2	ESPAÇADOR	SPACER	SEPARADOR	075D
	6	**11198374**		2	ARRUELA-TRAVA	LOCKWASHER	ARANDELA DE FRENO	132R
	7	**15971621**		2	PARAFUSO	SCREW	TORNILLO	040V
	8	**5190281**		1	PROTEÇÃO	PROTECTION	DEFENSA	070R
	9	**5180861**		1	JUNTA	GASKET	JUNTA HERMETICA	123G
	10	**5171485**		1	SUPORTE	BRACKET	PIEZA DE SOPORTE	225S
	11	**10516679**		1	ARRUELA-TRAVA	LOCKWASHER	ARANDELA DE FRENO	132R
	12	**16043331**		1	PARAFUSO	SCREW	TORNILLO	040V
	13	**5120218**		2	GRELHA	GRILLE	REJILLA	101G
	14	**5180863**		1	JUNTA	GASKET	JUNTA HERMETICA	123G
	15	**5124593**		AR	GUARNIÇÃO 210 MM	LINING	JUNTA DE SOPORTE	127G
	16	**82992441**		2	GUARNIÇÃO	LINING	JUNTA DE SOPORTE	127G
	17	**82992440**		1	GUARNIÇÃO	LINING	JUNTA DE SOPORTE	127G
	18	**5155472**		1	GUARNIÇÃO	LINING	JUNTA DE SOPORTE	127G

TL65 TL70
TL80
TL90 TL100

RADIADOR
RADIATOR
RADIADOR
RADIATORE
KUEHLER
RADIATEUR

1.17.0

Julho '03

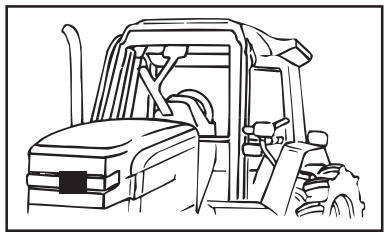

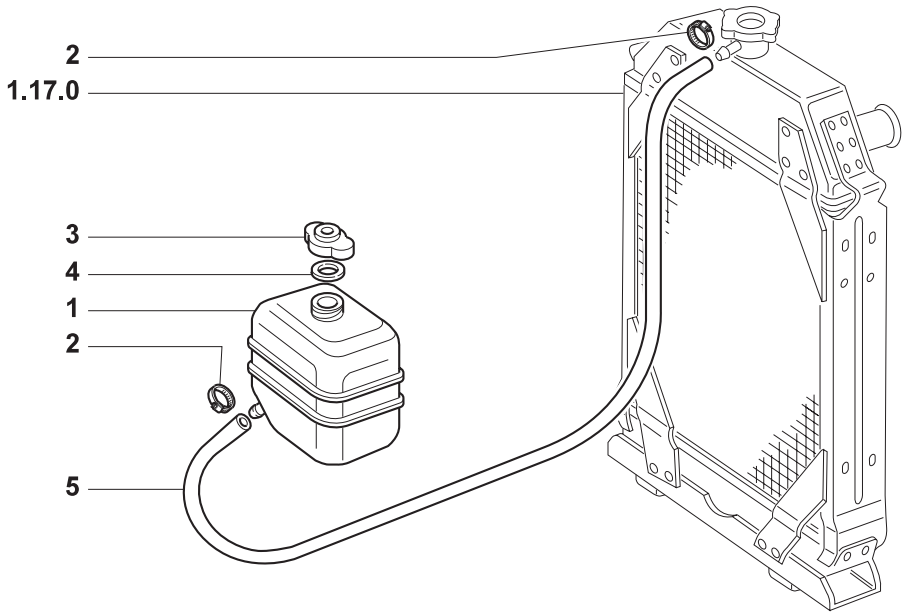

MODIF.	ITEM	PEÇA NO.	NT	Q.	DESCRIÇÃO	DESCRIPTION	DESCRIPCION	L.C.
	1	**5176648**		1	RESERVATÓRIO DE VÁCUO	VACUUM TANK	DEPOSITO DE VACIO	117S
	2	**10186590**		2	COLAR	COLLAR	COLLAR	180C
	3	**4274034**		1	BUJÃO	PLUG	TAPON	050T
	4	**4153008**		1	JUNTA	GASKET	JUNTA HERMETICA	123G
	5	**82992397**		1	TUBO FLEXÍVEL	FLEX HOSE	MANGA FLEXIBLE	192T

TL65 TL70 TL80 TL90 TL100

TANQUE DE REFRIGERAÇÃO
COOLING EXPANSION TANK
DEPOSITO REFRIGERACIÓN
SERBATOIO RAFFREDDAMENTO
KUEHLWASSER - UEBERDRUCK BEHAELTER
RESERVOIR REFROIDISSEMENT

1.17.1

Julho ’03

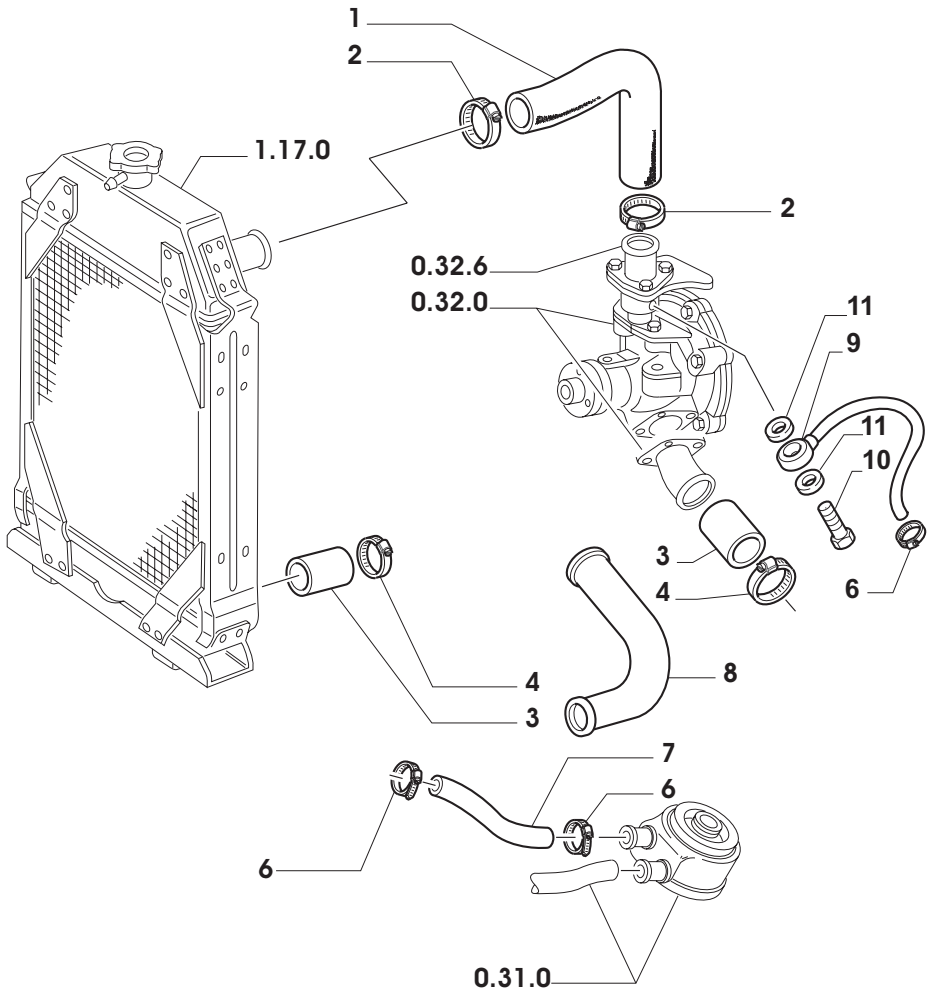

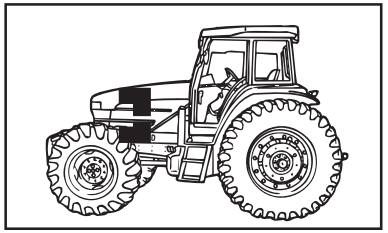

MODIF.	ITEM	PEÇA NO.	NT	Q.	DESCRIÇÃO	DESCRIPTION	DESCRIPCION	L.C.
	1	**5166566**		1	MANGUEIRA TL70, TL80, TL90, TL100	HOSE	MANGA	030M
		5168798		1	MANGUEIRA TL65	HOSE	MANGA	030M
	2	**13000890**		2	COLAR	COLLAR	COLLAR	180C
	3	**596152**		2	MANGUEIRA	HOSE	MANGA	030M
	4	**382528**		5	ABRAÇADEIRA TL90, TL100	COLLAR	ABRAZADERA	031F
	5	**5147809**		1	TUBO RÍGIDO TL65 W/CAB	PIPE	TUBO RIGIDO	193T
	6	**13000490**		2	COLAR	COLLAR	COLLAR	180C
	7	**5154826**		M	TUBO FLEXÍVEL TL90, TL100	FLEX HOSE	MANGA FLEXIBLE	192T
	8	**4997262**		1	TUBO RÍGIDO TL70, TL80	PIPE	TUBO RIGIDO	193T
		5169093		1	TUBO RÍGIDO TL65 W/O CAB	PIPE	TUBO RIGIDO	193T
	9	**5189175**		1	TUBO RÍGIDO TL100 W/CAB	PIPE	TUBO RIGIDO	193T
	10	**10182614**		1	CONECTOR	CABLE LUG	CONECTOR TERMINAL	060C
	11	**98429280**		2	JUNTA	GASKET	JUNTA HERMETICA	123G

NOTA: A = TL90 W/CAB, Q = 2
TL100, Q = AR

TL65 TL70 TL80 TL90 TL100

TUBULAÇÃO DE ARREFECIMENTO
COOLING LINES
TUBERIAS REFRIGERACION
TUBAZIONI RAFFREDDAMENTO
KUEHLWASSER LEITUNGEN
CANALISATIONS REFROIDISSEMENT

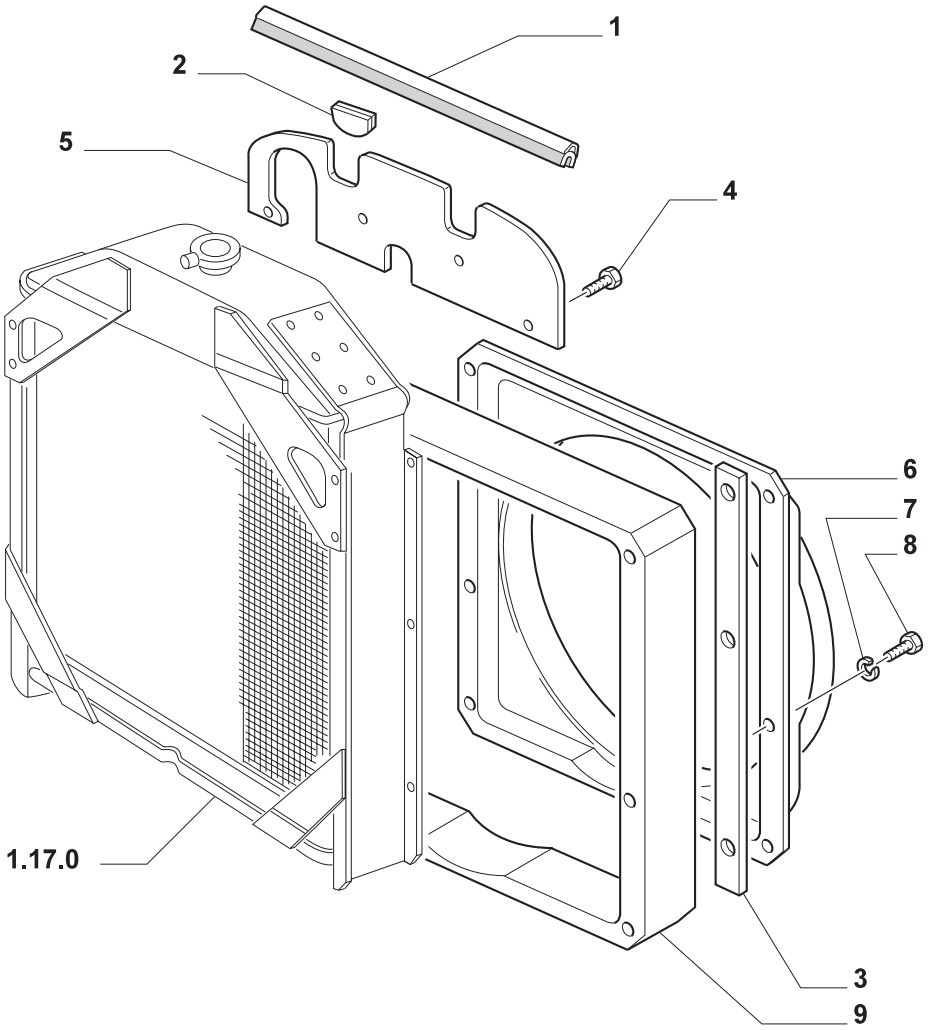

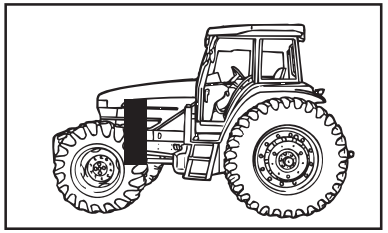

MODIF.	ITEM	PEÇA NO.	NT	Q.	DESCRIÇÃO	DESCRIPTION	DESCRIPCION	L.C.
	1	**5166555**		1	JUNTA	GASKET	JUNTA HERMETICA	123G
	2	**5155472**		1	CUNHA	SPACHER	TACO	060T
	3	**5190284**		1	PROTEÇÃO	PROTECTION	DEFENSA	070R
	4	**15697801**		4	PARAFUSO	SCREW	TORNILLO	040V
	5	**5166556**		1	PROTEÇÃO	PROTECTION	DEFENSA	070R
	6	**5166240**		1	CONDUTOR	CONVEYOR	CANALIZADOR	260C
	7	**11193871**		6	ARRUELA PLANA	WASHER	ARANDELA	131R
	8	**16043421**		6	PARAFUSO TL70, TL80, TL90, TL100	SCREW	TORNILLO	040V
		16045021		6	PARAFUSO TL65	SCREW	TORNILLO	040V
	9	**5169146**		1	ESPAÇADOR TL65	SPACER	SEPARADOR	075D

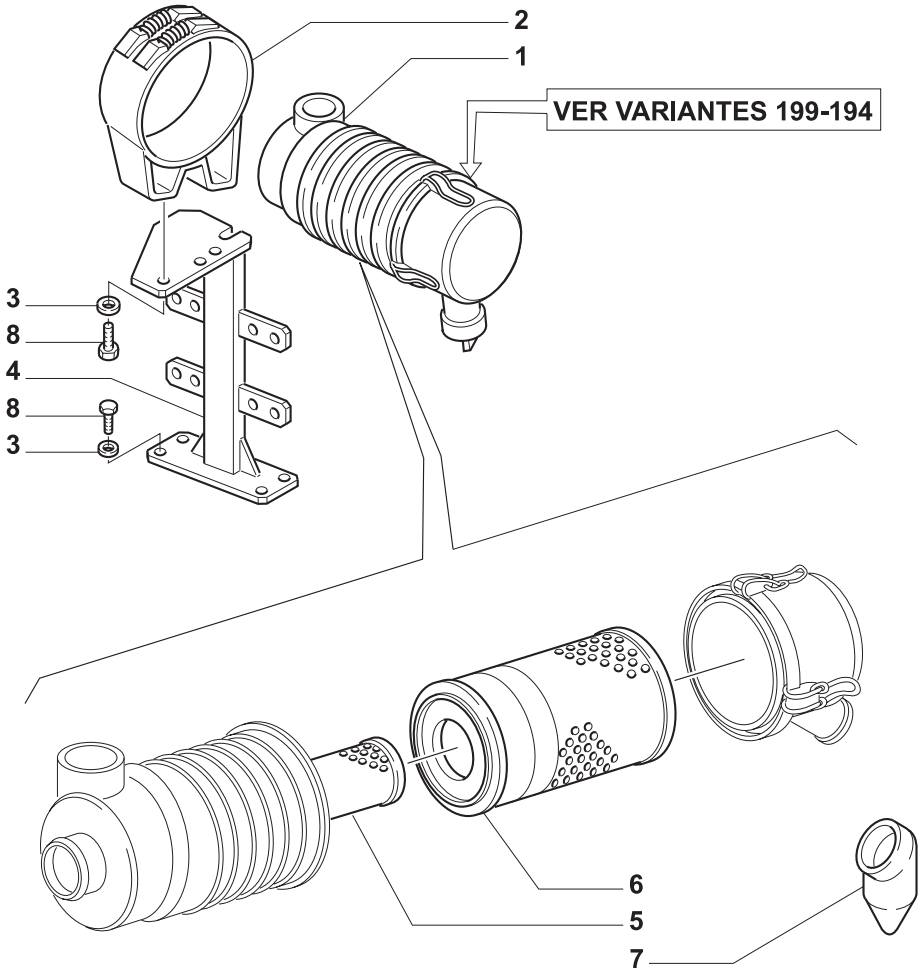

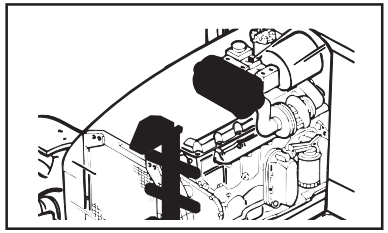

MODIF.	ITEM	PEÇA NO.	NT	Q.	DESCRIÇÃO	DESCRIPTION	DESCRIPCION	L.C.
	1	**5150017**		1	FILTRO DE AR	AIR CLEANER	FILTRO DE AIRE	066F
	2	**5155242**		1	SUPORTE	SUPPORT	SOPORTE	300S
	3	**11198579**		6	ARRUELA-TRAVA	LOCKWASHER	ARANDELA DE FRENO	132R
	4	**5182808**		1	SUPORTE	SUPPORT	SOPORTE	300S
	5	**1930590**		1	ELEMENTO FILTRANTE	FILTERING ELEMENT	ELEMENTO DE FILTRADO	020E
	6	**1930589**		1	ELEMENTO FILTRANTE	FILTERING ELEMENT	ELEMENTO DE FILTRADO	020E
	7	**9966096**		1	VÁLVULA	VALVE	VALVULA	010V
	8	**15970721**		6	PARAFUSO	SCREW	TORNILLO	040V

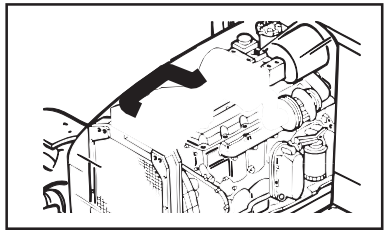

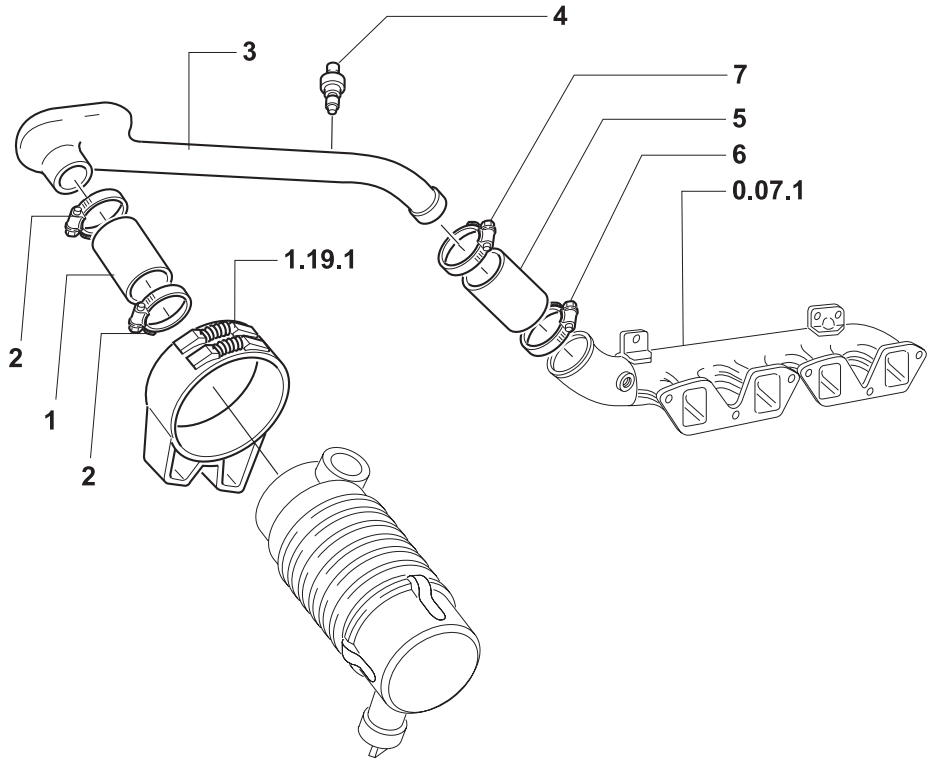

MODIF.	ITEM	PEÇA NO.	NT	Q.	DESCRIÇÃO	DESCRIPTION	DESCRIPCION	L.C.
	1	**5169690**		1	MANGUEIRA	HOSE	MANGA	030M
	2	**13001290**		2	COLAR	COLLAR	COLLAR	180C
	3	**82991827**		1	TUBO RÍGIDO TL65	PIPE	TUBO RIGIDO	193T
		82991828		1	TUBO RÍGIDO TL70, TL80	PIPE	TUBO RIGIDO	193T
	4	**5138819**		1	SINALIZADOR	INDICATOR	TESTIGO	087S
	5	**5166604**		1	MANGUEIRA	HOSE	MANGA	030M
	6	**13000990**		1	COLAR	COLLAR	COLLAR	180C
	7	**13001090**		1	COLAR	COLLAR	COLLAR	180C

TL65 TL70 TL80

TUBULAÇÃO DE FILTRO DE AR
AIR CLEANNER PIPING
TUBERIAS FILTRO DE AIRE
TUBAZIONI FILTRO ARIA
ROHRLEITUNGEN LUFTFILTER
TUYAUX FILTRE À AIR

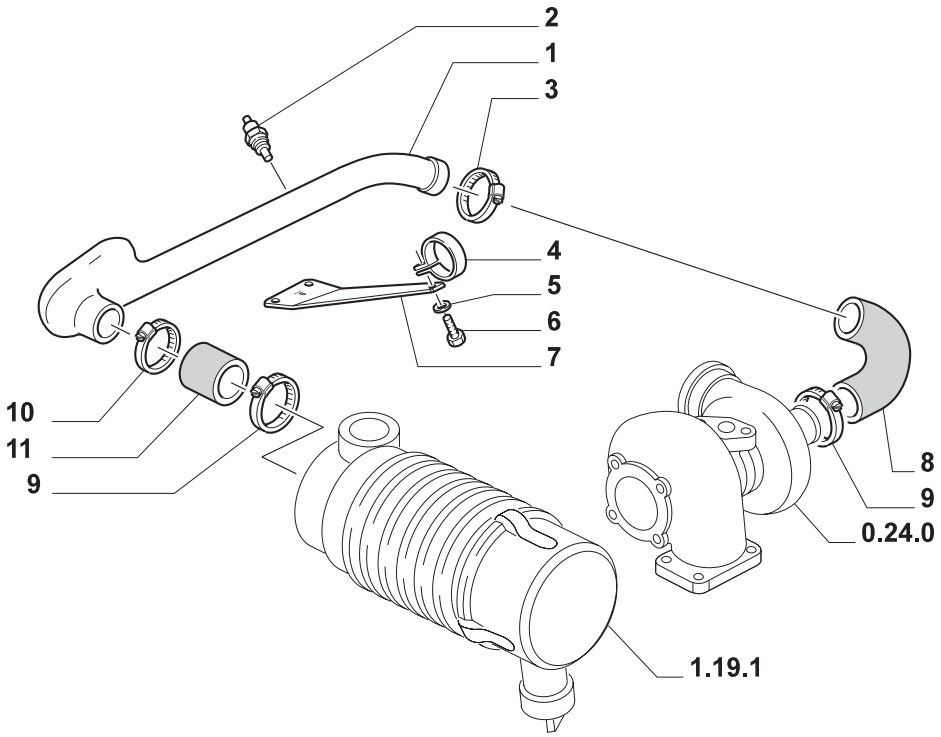

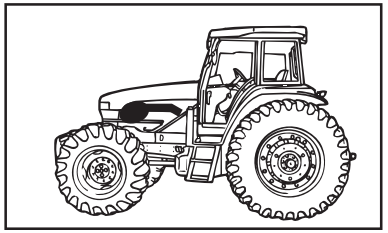

MODIF.	ITEM	PEÇA NO.	NT	Q.	DESCRIÇÃO	DESCRIPTION	DESCRIPCION	L.C.
	1	**82991826**		1	TUBO RÍGIDO	PIPE	TUBO RIGIDO	193T
	2	**5138819**		1	SINALIZADOR	INDICATOR	TESTIGO	087S
	3	**13000990**		1	COLAR	COLLAR	COLLAR	180C
	4	**5162993**		1	COLAR	COLLAR	COLLAR	180C
	5	**11193871**		1	ARRUELA-TRAVA	LOCKWASHER	ARANDELA DE FRENO	132R
	6	**16043421**		1	PARAFUSO	SCREW	TORNILLO	040V
	7	**5166581**		1	SUPORTE	BRACKET	PIEZA DE SOPORTE	225S
	8	**5166580**		1	MANGUEIRA	HOSE	MANGA	030M
	9	**13001290**		2	COLAR	COLLAR	COLLAR	180C
	10	**13001190**		1	COLAR	COLLAR	COLLAR	180C
	11	**5169690**		1	MANGUEIRA	HOSE	MANGA	030M

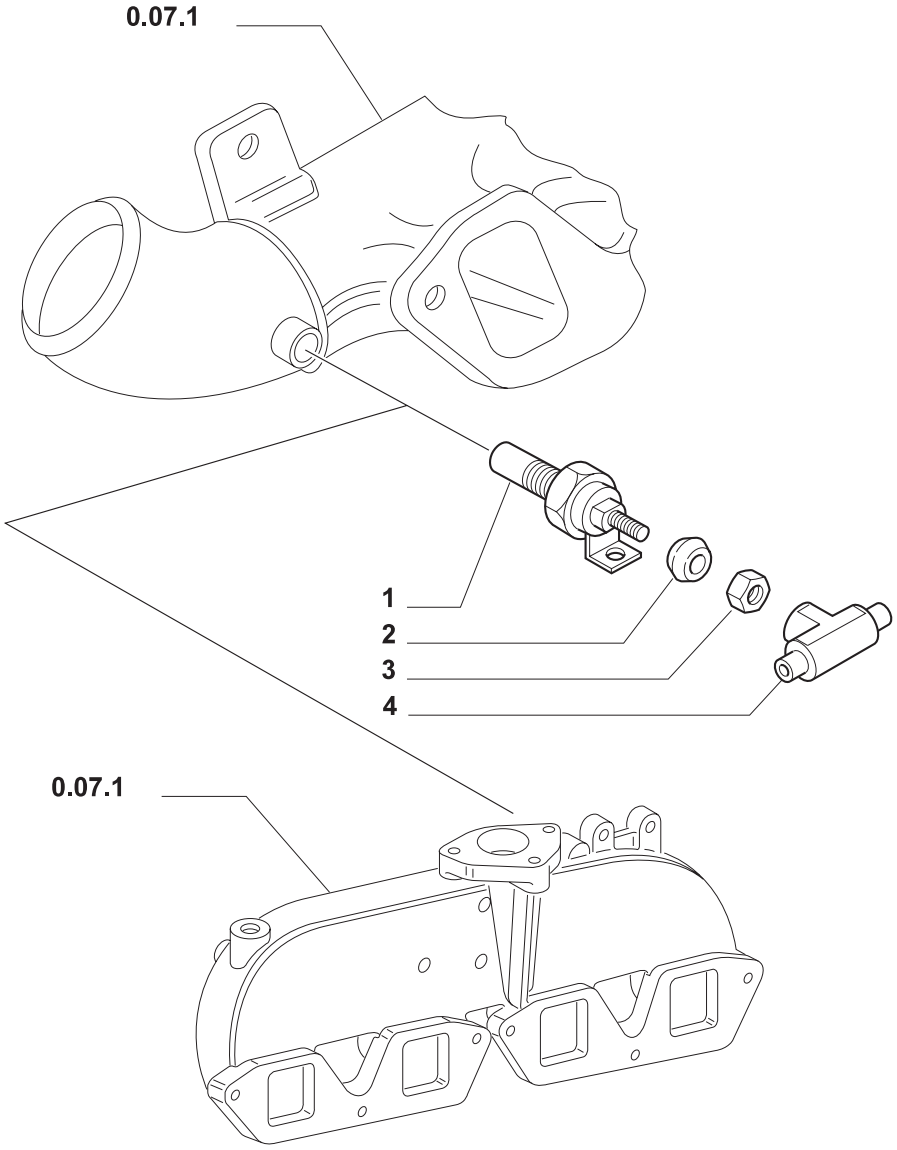

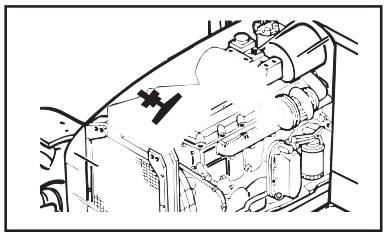

MODIF.	ITEM	PEÇA NO.	NT	Q.	DESCRIÇÃO	DESCRIPTION	DESCRIPCION	L.C.
	1	**5161845**		1	TERMO-STARTER	THERMOSTARTER	TERMOARRANCADOR	097T
	2	**5122008**		1	ANEL	RING	ANILLO	045A
	3	**5122009**		1	PORCA	NUT	TUERCA	010D
	4	**5159818**		1	CONEXÃO	CONNECTION	RACOR	020R

TL65 TL70 TL80 TL90 TL100

DISPOSITIVO AUXILIAR PARA PARTIDA
STARTER AUXILIARY DEVICE
DISPOSITIVO AUXILLAR DE ARRANQUE
DISPOSITIVO AUSILIARIO AVVIATORE
ANLASSER
DISPOSITIF AUXILIAIRE DE DEMARREUR

1.19.8

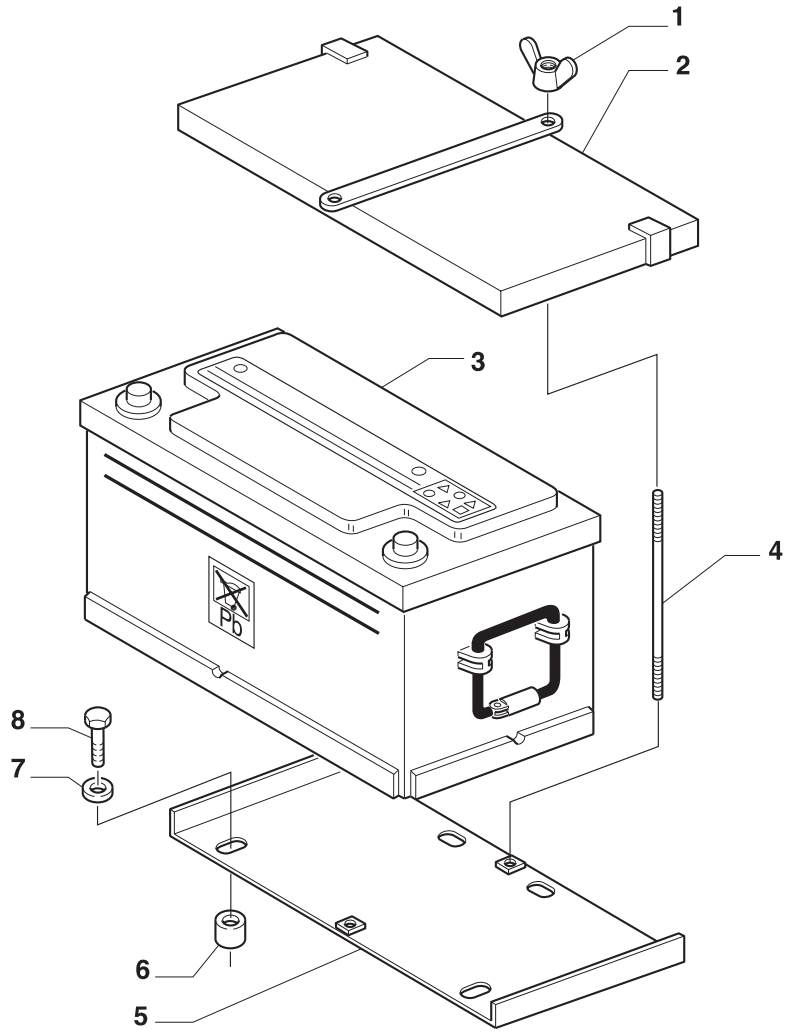

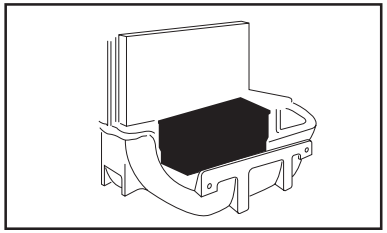

MODIF.	ITEM	PEÇA NO.	NT	Q.	DESCRIÇÃO	DESCRIPTION	DESCRIPCION	L.C.
	1	**10101901**		2	PORCA-BORBOLETA	WING NUT	TUERCA MARIPOSA	021G
	2	**82991653**		1	SUPORTE	BRACKET	PIEZA DE SOPORTE	225S
	3	**82992074**		1	BATERIA 100Ah	BATTERY	BATERIA	025B
	4	**82991646**		2	HASTE ROSCADA	THREADED ROD	VARILLA ROSCADA	095A
	5	**82991657**		1	SUPORTE	BRACKET	PIEZA DE SOPORTE	225S
	6	**82991648**		4	BUCHA	BUSHING	BUJE	145B
	7	**11198374**		4	ARRUELA-TRAVA	LOCKWASHER	ARANDELA DE FRENO	132R
	8	**15970921**		4	PARAFUSO	SCREW	TORNILLO	040V

TL65 TL70 TL80 TL90 TL100	**FIXAÇÃO DA BATERIA - BATERIA (SEM CABINE)** **BATTERY MOUNTING - BATTERY (W/O CAB)** **ANCLAJE BATERIA - BATERIA (SIN CABINA)** **FISSAGGIO BATTERIA - ACCUMULATORE (SENZA CABINA)** **BATTERIE-SITZ UND HALTERUNG - BATTERIE (OHNE KABINE)** **FIXAGE BATTERIE - ACCUMULATEUR (SANS CABINE)**	1.74.1 1/1 | Julho '03

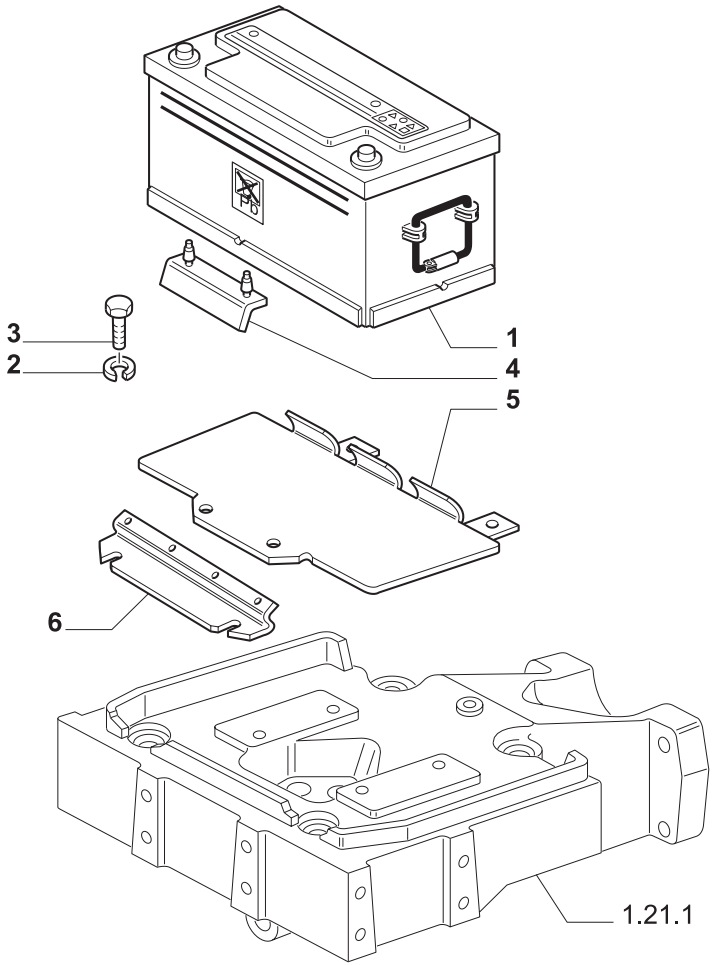

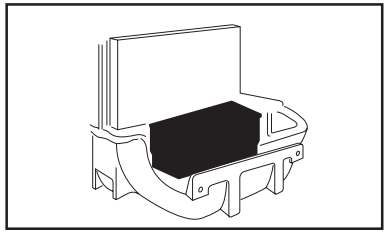

MODIF.	ITEM	PEÇA NO.	NT	Q.	DESCRIÇÃO	DESCRIPTION	DESCRIPCION	L.C.
	1	**82992694**		2	BATERIA 60Ah	BATTERY	BATERIA	025B
	2	**11198374**		4	ARRUELA PLANA	WASHER	ARANDELA	131R
	3	**15970721**		4	PARAFUSO	SCREW	TORNILLO	040V
	4	**5115754**		3	BATENTE FIX. BATERIA	STOP	DISPOSITIVO DE TOPE	080A
	5	**5174045**		1	CHAPA INFERIOR	STEEL PLATE	CHAPA	015L
	6	**5174174**		1	CHAPA FIXADORA	STEEL PLATE	CHAPA	015L

TL70
TL80
TL90 TL100

FIXAÇÃO DA BATERIA - BATERIA (COM CABINE)
BATTERY MOUNTING - BATTERY (WITH CAB)
ANCLAJE BATERIA - BATERIA (CON CABINA)
FISSAGGIO BATTERIA - ACCUMULATORE (CON CABINA)
BATTERIE-SITZ UND HALTERUNG - BATTERIE (MIT KABINE)
FIXAGE BATTERIE - ACCUMULATEUR (AVEC CABINE)

1.74.1/1

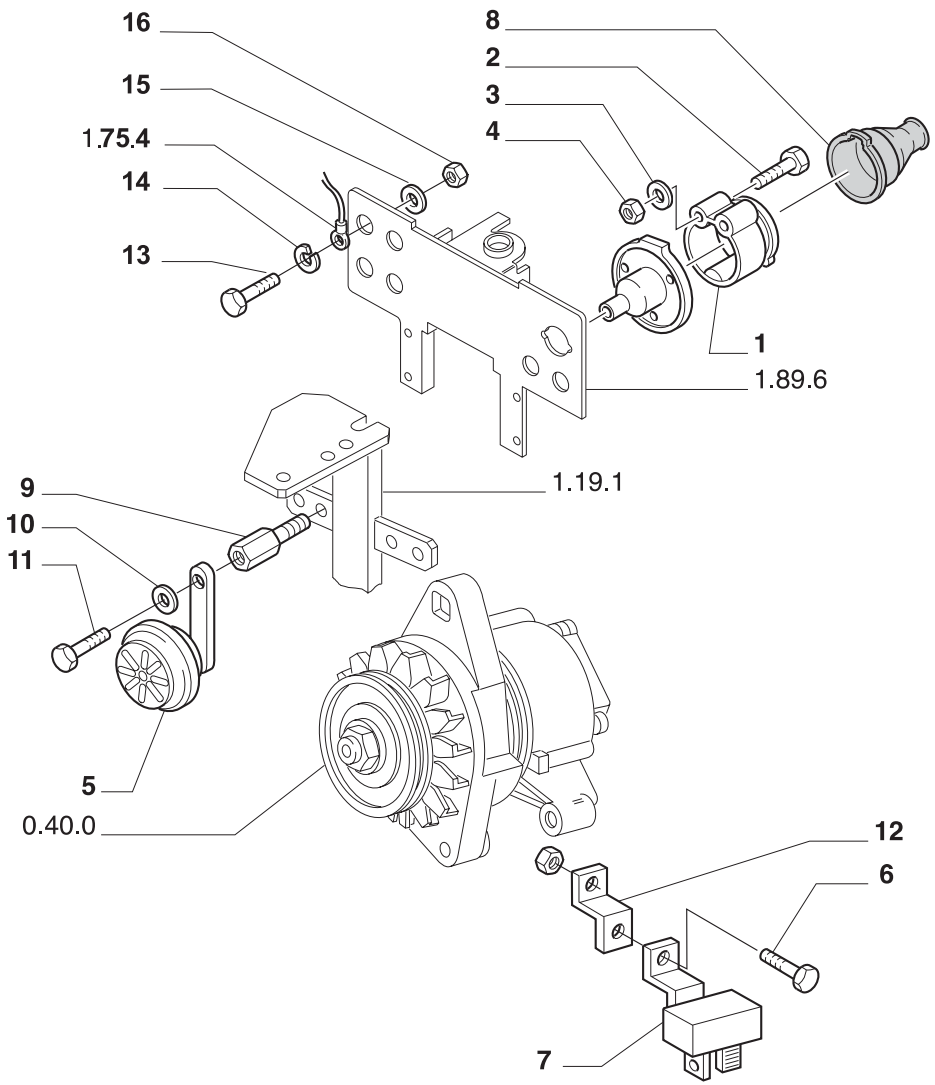

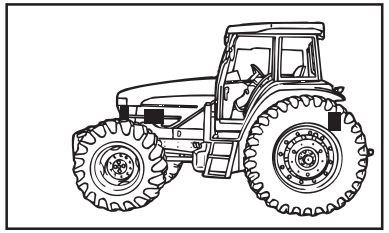

MODIF.	ITEM	PEÇA NO.	NT	Q.	DESCRIÇÃO	DESCRIPTION	DESCRIPCION	L.C.
	1	**5102156**		1	CONECTOR MULTIPOLAR	MULTIPOLE CONNECTOR	EMPALME MULTIPOLAR	073G
		5184236		1	CONECTOR, 2 POLOS	MULTIPOLE CONNECTOR	EMPALME MULTIPOLAR	073G
	2	**10390211**		3	PARAFUSO	SCREW	TORNILLO	040V
	3	**10571471**		3	ARRUELA-TRAVA	LOCKWASHER	ARANDELA DE FRENO	132R
	4	**15896411**		3	PORCA	NUT	TUERCA	010D
	5	**82991557**		1	BUZINA	HORN	BOCINA	105A
	6	**16042921**		1	PARAFUSO	SCREW	TORNILLO	040V
	7	**5146278**		1	REGULADOR DE TENSÃO	VOLTAGE REGULATOR	REGULADOR DE TENSION	031R
	8	**83990207**		1	PROTEÇÃO	SHIELD	PROTECCION	224P
	9	**5174179**		1	PARAFUSO	SCREW	TORNILLO	040V
	10	**10571779**		1	ARRUELA-TRAVA	LOCKWASHER	ARANDELA DE FRENO	132R
	11	**16043421**		1	PARAFUSO	SCREW	TORNILLO	040V
	12	**5137971**		1	SUPORTE	BRACKET	PIEZA DE SOPORTE	225S
	13	**10977621**		1	PARAFUSO	SCREW	TORNILLO	040V
	14	**12605271**		1	ARRUELA-TRAVA	LOCKWASHER	ARANDELA DE FRENO	132R
	15	**14497801**		1	ARRUELA	WASHER	ARANDELA	131R
	16	**15896411**		1	PORCA	NUT	TUERCA	010D

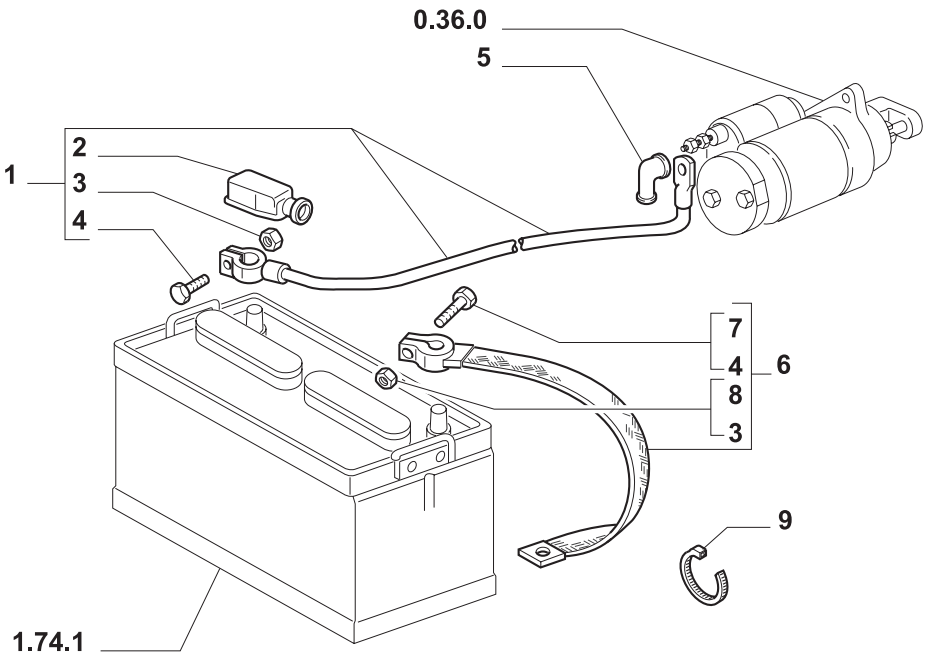

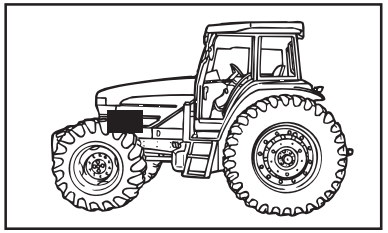

MODIF.	ITEM	PEÇA NO.	NT	Q.	DESCRIÇÃO	DESCRIPTION	DESCRIPCION	L.C.
	1	**73401614**		1	CABO ELÉTRICO	ELECTRIC CABLE	CABLE ELECTRICO	111C
	2	**4950259**		1	TAMPÃO	PROTECTING CAP	CAPUCHON	065C
	3	**15896218**		2	PORCA	NUT	TUERCA	010D
	4	**11945008**		2	PARAFUSO	SCREW	TORNILLO	040V
	5	**5128817**		1	TAMPÃO	PROTECTING CAP	CAPUCHON	065C
	6	**9576783**		1	CABO ELÉTRICO	ELECTRIC CABLE	CABLE ELECTRICO	111C
	7	**11947700**		1	PARAFUSO	SCREW	TORNILLO	040V
	8	**15896218**		1	PORCA	NUT	TUERCA	010D
	9	**82001041**		2	BRAÇADEIRA	COLLAR	ABRAZADERA	031F

TL65 TL70 TL80 TL90 TL100

CABOS DA BATERIA (SEM CABINE)
BATTERY CABLES (W/O CAB)
CABLES ARRANQUE (SIN CABINA)
CAVI AVVIAMENTO (SENZA CABINA)
BATTERIKABEL (OHNE KABINE)
ELECTRIQUE-CABLES LANCEMENT (SANS CABINE)

1.75.3

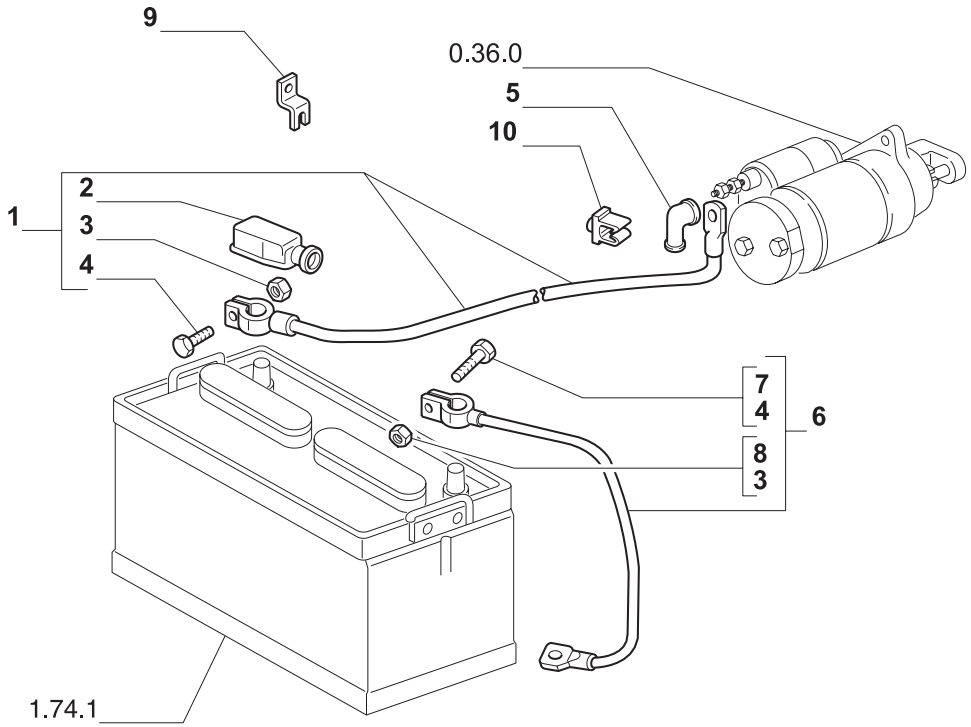

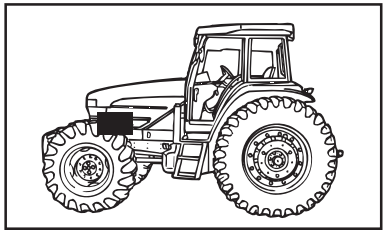

MODIF.	ITEM	PEÇA NO.	NT	Q.	DESCRIÇÃO	DESCRIPTION	DESCRIPCION	L.C.
	1	**5172120**		1	CABO ELÉTRICO CONJ.	ELECTRIC CABLE	CABLE ELECTRICO	111C
	2	**4950259**		1	TAMPÃO DE PROTEÇÃO	PROTECTING CAP	CAPUCHON	065C
	3	**15896221**		2	PORCA	NUT	TUERCA	010D
	4	**11945208**		2	PARAFUSO	SCREW	TORNILLO	040V
	5	**5128817**		1	TAMPÃO DE PROTEÇÃO	PROTECTING CAP	CAPUCHON	065C
	6	**5111023**		1	CABO ELÉTRICO	ELECTRIC CABLE	CABLE ELECTRICO	111C
	7	**11947700**		1	PARAFUSO	SCREW	TORNILLO	040V
	8	**16100821**		1	PORCA	NUT	TUERCA	010D
	9	**5120229**		1	CHAPA	FIXING PLATE	MULETTILA DE FIJACION	078B
	10	**14574180**		1	FIXADOR DE MOLA	CLIP	SUJETADOR	045F

TL70
TL80
TL90 TL100

CABOS DA BATERIA (COM CABINE)
BATTERY CABLES (WITH CAB)
CABLES ARRANQUE (CON CABINA)
CAVI AVVIAMENTO (CON CABINA)
BATTERIKABEL (MIT KABINE)
ELECTRIQUE-CABLES LANCEMENT (AVEC CABINE)

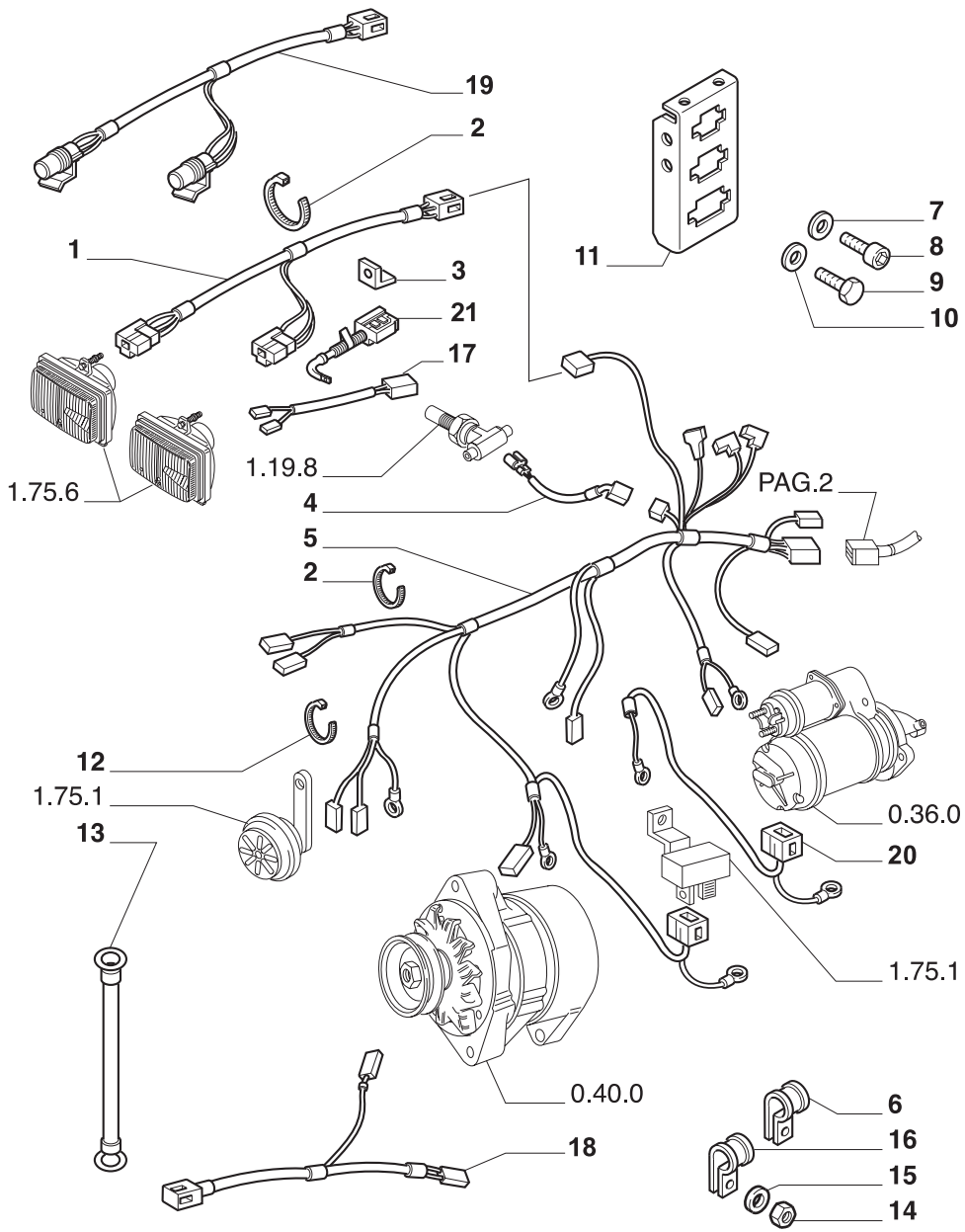

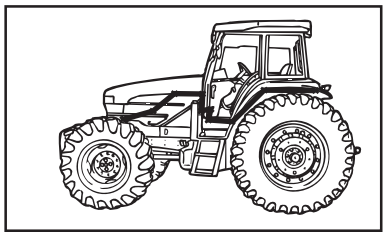

MODIF.	ITEM	PEÇA NO.	NT	Q.	DESCRIÇÃO	DESCRIPTION	DESCRIPCION	L.C.
	1	**5186250**		1	CABO ELÉTRICO, DIANT.	ELECTRIC CABLE	CABLE ELECTRICO	111C
	2	**5143429**		5	BRAÇADEIRA	COLLAR	ABRAZADERA	031F
	3	**5172920**		5	SUPORTE	BRACKET	PIEZA DE SOPORTE	225S
	4	**5173038**		1	CABO ELÉTRICO	ELECTRIC CABLE	CABLE ELECTRICO	111C
A	5	**5182190**		1	CABO ELÉTRICO, DIANT.	ELECTRIC CABLE	CABLE ELECTRICO	111C
B		**5189042**	C	1	CABO ELÉTRICO, DIANT.	ELECTRIC CABLE	CABLE ELECTRICO	111C
	6	**10450690**		1	ESTRIBO DE FIXAÇÃO	RETAINER COLLAR	PLACA DE SUJECION	230S
	7	**10516479**		2	ARRUELA-TRAVA	LOCKWASHER	ARANDELA DE FRENO	132R
	8	**13276111**		2	PARAFUSO	SCREW	TORNILLO	040V
	9	**10902021**		2	PARAFUSO	SCREW	TORNILLO	040V
	10	**10571579**		2	ARRUELA-TRAVA	LOCKWASHER	ARANDELA DE FRENO	132R
	11	**73400102**		1	SUPORTE	SUPPORT	SOPORTE	300S
	12	**5112712**		4	COLAR	COLLAR	COLLAR	180C
	13	**5172968**		1	CABO ELÉTRICO	ELECTRIC CABLE	CABLE ELECTRICO	111C
	14	**12164711**		1	PORCA	NUT	TUERCA	010D
	15	**10516874**		1	ARRUELA-TRAVA	LOCKWASHER	ARANDELA DE FRENO	132R
	16	**4951136**		1	ESTRIBO DE FIXAÇÃO	RETAINER COLLAR	PLACA DE SUJECION	230S
	17	**82992217**		1	CABO ELÉTRICO	ELECTRIC CABLE	CABLE ELECTRICO	111C
	18	**5185170**		1	CABO ELÉTRICO A/C	ELECTRIC CABLE	CABLE ELECTRICO	111C
	19	**82992217**		1	CABO ELÉT. LANTERNAS	ELECTRIC CABLE	CABLE ELECTRICO	111C
		82992506	C	1	CABO ELÉT. LANTERNAS	ELECTRIC CABLE	CABLE ELECTRICO	111C
B	20	**5180464**	C	1	CABO ELÉT. ALTERNADOR	ELECTRIC CABLE	CABLE ELECTRICO	111C
B	21	**5188071**	C	1	CABO ELÉTRICO	ELECTRIC CABLE	CABLE ELECTRICO	111C

NOTA: A = ATÉ CHASSI NO. 286232
B = A PARTIR CHASSI NO. 286233
C = CABINADO

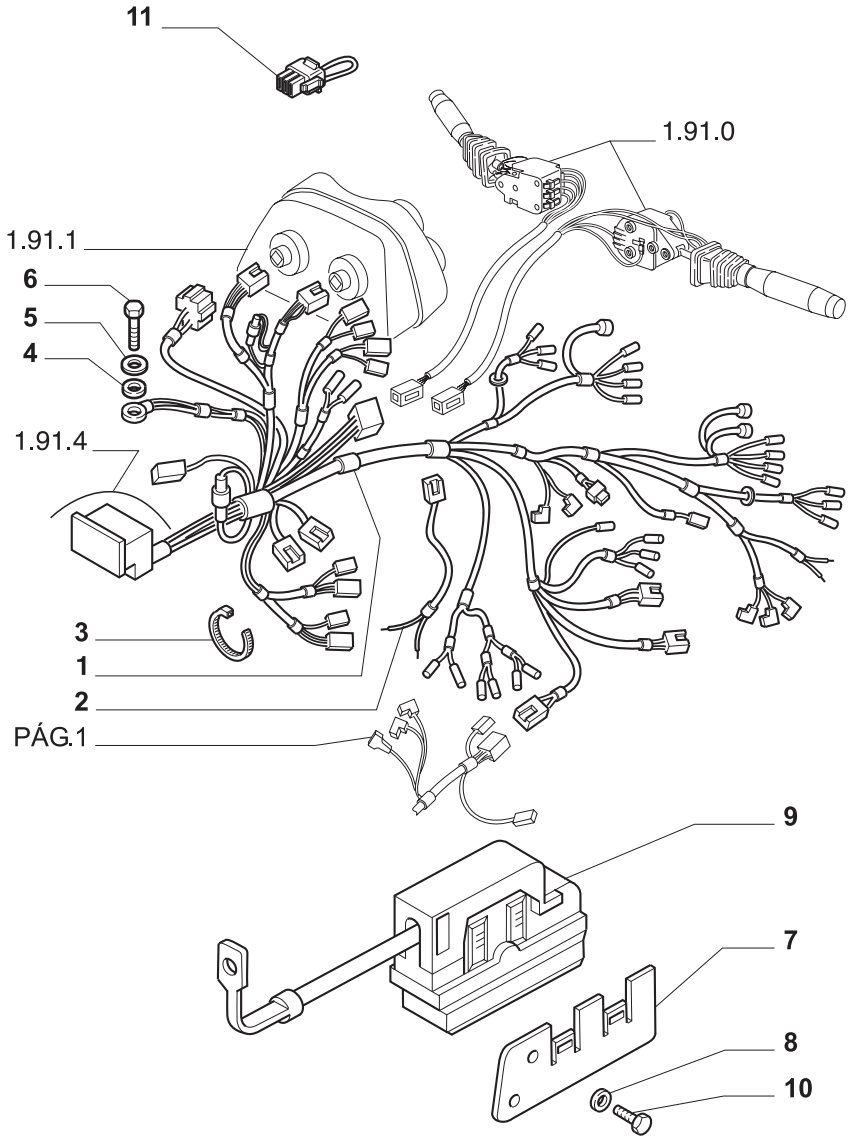

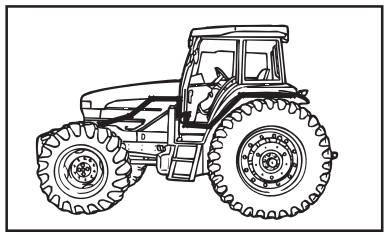

MODIF.	ITEM	PEÇA NO.	NT	Q.	DESCRIÇÃO	DESCRIPTION	DESCRIPCION	L.C.
A	1	**5180571**		1	CABO ELÉTRICO	ELECTRIC CABLE	CABLE ELECTRICO	111C
B		**5189038**		1	CABO ELÉTRICO	ELECTRIC CABLE	CABLE ELECTRICO	111C
	2	**5167261**		1	CABO ELÉTRICO, SEG. P.T.O.	ELECTRIC CABLE	CABLE ELECTRICO	111C
	3	**5112712**		4	COLAR	COLLAR	COLLAR	180C
	4	**12598374**		1	ARRUELA-TRAVA	LOCKWASHER	ARANDELA DE FRENO	132R
	5	**12605579**		1	ARRUELA-TRAVA	LOCKWASHER	ARANDELA DE FRENO	132R
	6	**16043131**		1	PARAFUSO	SCREW	TORNILLO	040V
	7	**5186004**		1	SUPORTE	SUPPORT	SOPORTE	300S
	8	**12601074**		2	ARRUELA-TRAVA	LOCKWASHER	ARANDELA DE FRENO	132R
	9	**5188071**		1	PORTA-FUSÍVEIS	FUSE HOLDER	PORTAFUSIBLES	188P
	10	**13271924**		2	PARAFUSO	SCREW	TORNILLO	040V
	11	**5178692**		1	PONTE	BRIDGE	LAMINA DE CONEXION	170P

NOTA: A = ATÉ CHASSI NO. 286232
B = A PARTIR CHASSI NO. 286233

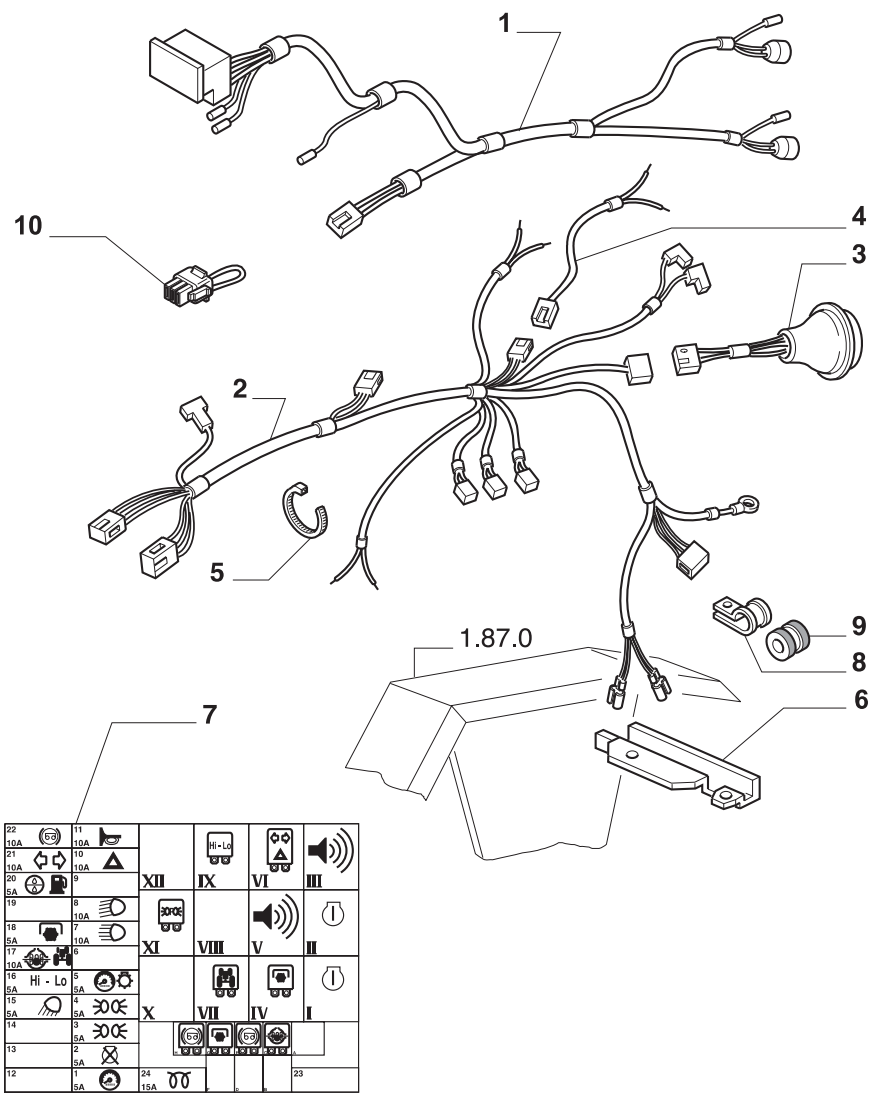

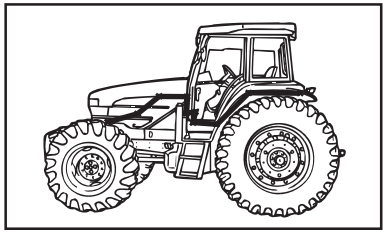

MODIF.	ITEM	PEÇA NO.	NT	Q.	DESCRIÇÃO	DESCRIPTION	DESCRIPCION	L.C.
	1	**82992215**		1	CABO ELÉT., FAROL SERVIÇO	ELECTRIC CABLE	CABLE ELECTRICO	111C
A	2	**5186539**		1	CABO ELÉTRICO, TRAS.	ELECTRIC CABLE	CABLE ELECTRICO	111C
B		**5189925**	C	1	CABO ELÉTRICO, TRAS.	ELECTRIC CABLE	CABLE ELECTRICO	111C
A	3	**5167301**		1	CABO ELÉTRICO	ELECTRIC CABLE	CABLE ELECTRICO	111C
B		**5185827**	C	1	CABO ELÉTRICO	ELECTRIC CABLE	CABLE ELECTRICO	111C
	4	**5178764**		1	CABO ELÉT., INTERR. BLOQ.	ELECTRIC CABLE	CABLE ELECTRICO	111C
	5	**5143428**		15	BRAÇADEIRA	COLLAR	ABRAZADERA	031F
	6	**73400196**		1	PROTEÇÃO, LE	PROTECTION	DEFENSA	070R
A	7	**82992439**		1	DECALCOMANIA	DECAL	CALCOMANIE	012D
B		**73400437**		1	DECALCOMANIA	DECAL	CALCOMANIE	012D
	8	**10441790**		4	ESTRIBO DE FIXAÇÃO	RETAINER COLLAR	PLACA DE SUJECION	230S
	9	**10403080**		2	ANEL ISOLADOR	INSULATING RING	ANILLO AISLADOR	049A
	10	**5189234**		1	PONTE	BRIDGE	LAMINA DE CONEXION	170P

NOTA: A = ATÉ O CHASSI NO. 286232
B = A PARTIR DO CHASSI NO. 286233
C = CABINADO

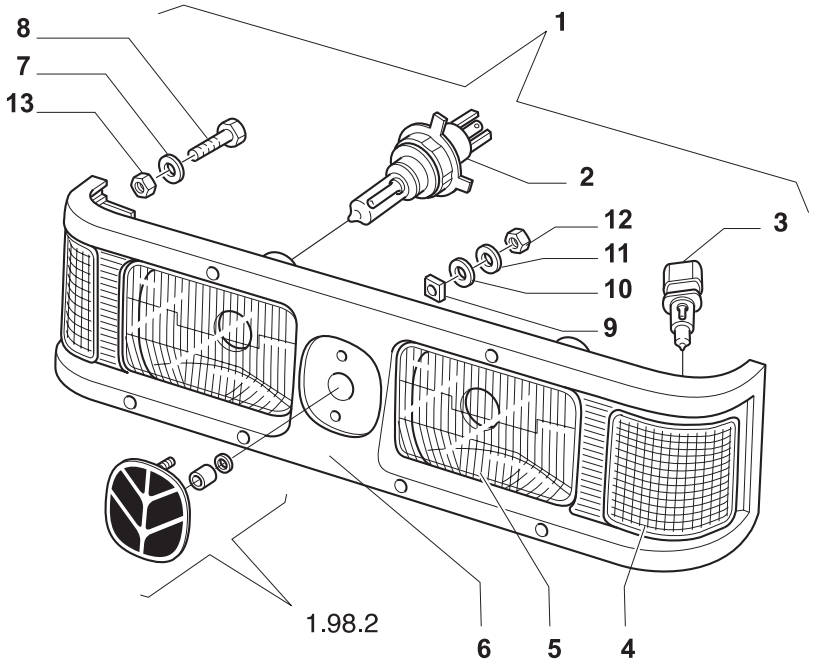

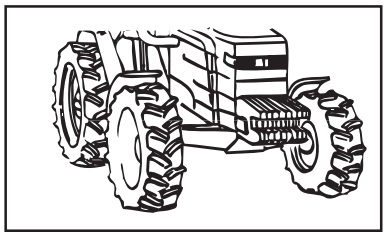

MODIF.	ITEM	PEÇA NO.	NT	Q.	DESCRIÇÃO	DESCRIPTION	DESCRIPCION	L.C.
	1	**82991213**		2	FAROL, CONJ.	HEADLAMP	PROYECTOR	220P
	2	**83952123**		2	LÂMPADA, 12V-60/55W	BULB	BOMBILLA	030L
	3	**82992035**		2	LÂMPADA, 12V-5W	BULB	BOMBILLA	030L
	4	**82992626**		2	LANTERNA S/ LÂMPADA	LAMP	LUZ	011F
	5	**82992631**		2	FAROL S/ LÂMPADA	LIGHT	FARO	009F
	6	**82992630**		1	MOLDURA	MOULDING	MOLDURA	090M
	7	**12638101**		4	ARRUELA PLANA	WASHER	ARANDELA	131R
	8	**13274411**		4	PARAFUSO	SCREW	TORNILLO	040V
	9	**82007724**		8	CLIP	LOCK	CERRADURA	120S
	10	**12647621**		1	ARRUELA PLANA	WASHER	ARANDELA	131R
	11	**10571579**		1	ARRUELA DE PRESSÃO	LOCKWASHER	ARANDELA DE FRENO	132R
	12	**15896211**		1	PORCA	NUT	TUERCA	010D
	13	**5121876**		4	PORCA FIXA	NUT	TUERCA	010D

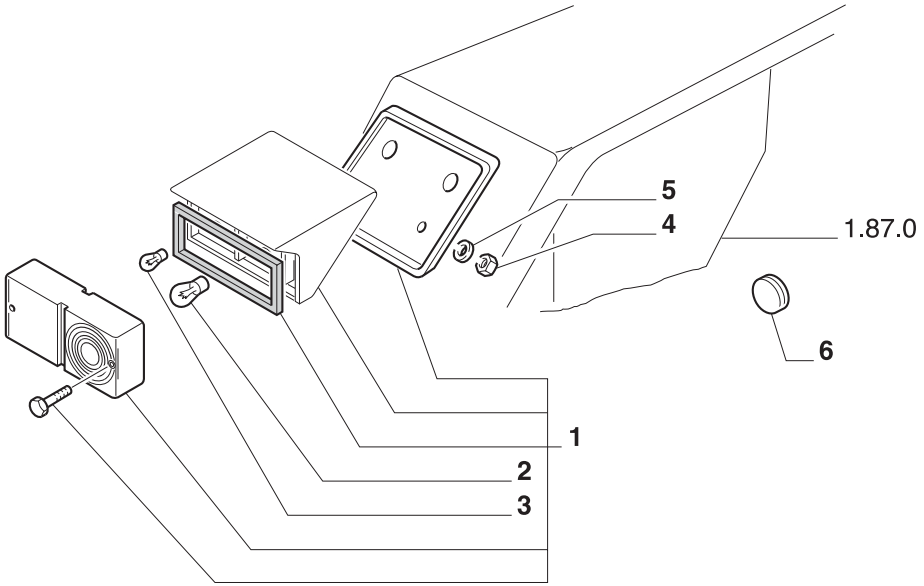

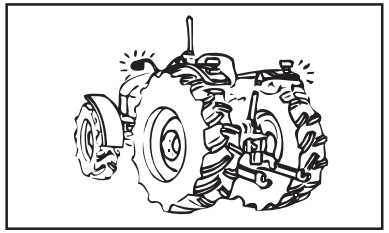

MODIF.	ITEM	PEÇA NO.	NT	Q.	DESCRIÇÃO	DESCRIPTION	DESCRIPCION	L.C.
	1	**82992038**		1	LANTERNA TRASEIRA, FRENTE LD	TAIL LAMP	LUZ POSTERIOR	013F
		82992039		1	LANTERNA TRASEIRA, FRENTE LE	TAIL LAMP	LUZ POSTERIOR	013F
	2	**14144690**		2	LÂMPADA, 12V-5/21W	BULB	BOMBILLA	030L
	3	**14148190**		2	LÂMPADA, 12V-21W	BULB	BOMBILLA	030L
	4	**15896221**		8	PORCA	NUT	TUERCA	010D
	5	**11193774**		8	ARRUELA PLANA	WASHER	ARANDELA	131R
	6	**5171358**		2	REFLETOR	RETROREFLECTOR	CATADIOPTRICO	090C

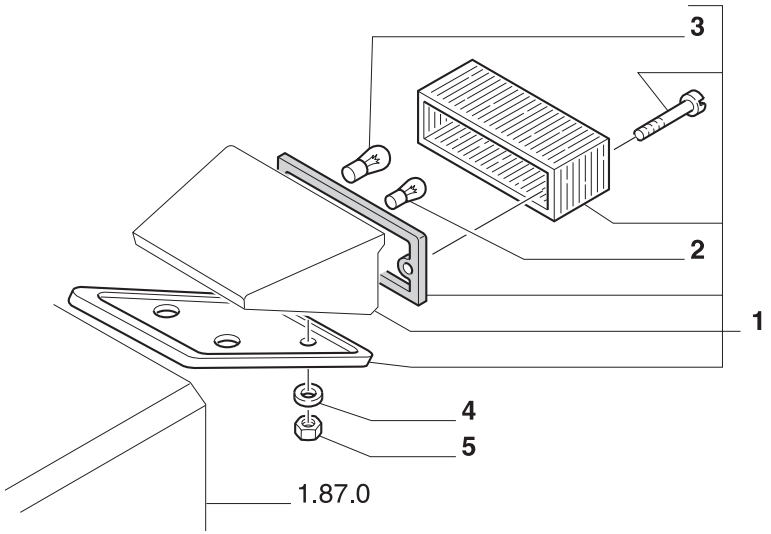

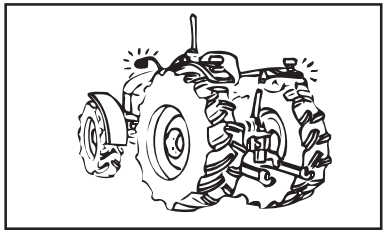

MODIF.	ITEM	PEÇA NO.	NT	Q.	DESCRIÇÃO	DESCRIPTION	DESCRIPCION	L.C.
	1	**82992036**		1	LANTERNA TRASEIRA, TRAS. LD	TAIL LAMP	LUZ POSTERIOR	013F
		82992037		1	LANTERNA TRASEIRA, TRAS. LE	TAIL LAMP	LUZ POSTERIOR	013F
	2	**14148190**		2	LÂMPADA, 12V-21W	BULB	BOMBILLA	030L
	3	**14144690**		2	LÂMPADA, 12V-21/5W	BULB	BOMBILLA	030L
	4	**11193779**		8	ARRUELA PLANA	WASHER	ARANDELA	131R
	5	**15896211**		8	PORCA	NUT	TUERCA	010D

6

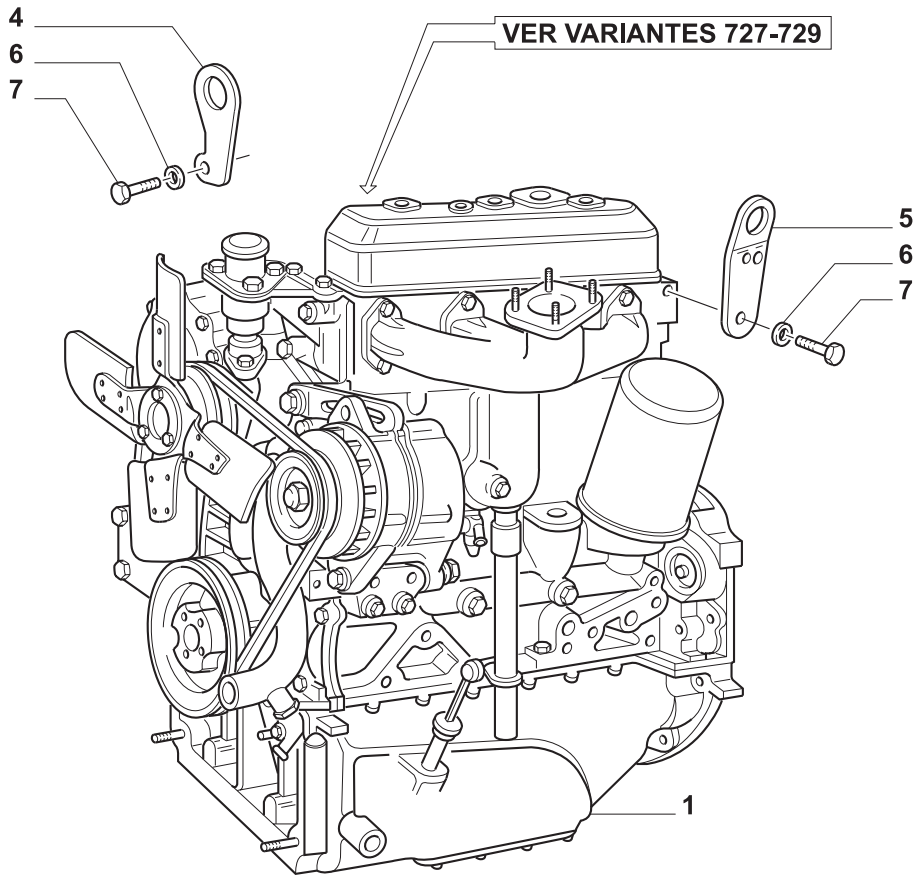

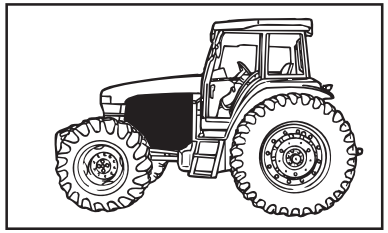

MODIF.	ITEM	PEÇA NO.	NT	Q.	DESCRIÇÃO	DESCRIPTION	DESCRIPCION	L.C.
	1	**99440452**	A	1	MOTOR	ENGINE	MOTOR	130M
	2	**1940120**	B	1	JOGO DE JUNTAS MOTOR	ENGINE GASKET SET	SERIE GUARNICION MOTOR	317S
	3	**1940121**	B	1	JOGO RETIFICAR VÁLVULAS	VALVE GRINDING SET	SERIE RECTIFIC.VALVULAS	318S
	4	**NF**		1	SUPORTE	BRACKET	PIEZA DE SOPORTE	225S
	5	**NF**		1	SUPORTE	BRACKET	PIEZA DE SOPORTE	225S
	6	**11190579**		2	ARRUELA-TRAVA	LOCKWASHER	ARANDELA DE FRENO	132R
	7	**15970524**		2	PARAFUSO	SCREW	TORNILLO	040V

NOTA: A = SOMENTE FORNECIDO SE O MODELO ESTIVER EM PRODUÇÃO
B = PARA COMPONENTES DOS KITS VER PÁG. 31/3 PEÇAS DE MANUTENÇÃO

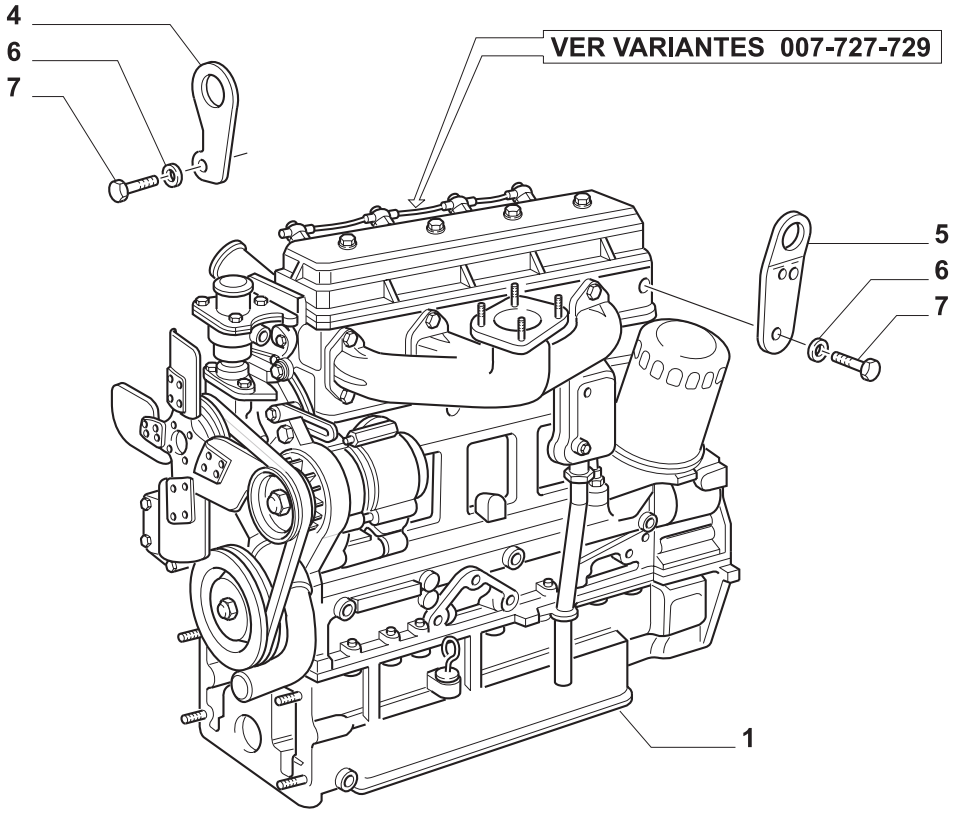

= 2
= 3

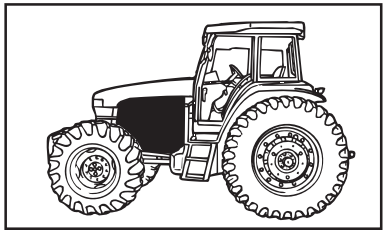

MODIF.	ITEM	PEÇA NO.	NT	Q.	DESCRIÇÃO	DESCRIPTION	DESCRIPCION	L.C.
C	1	**5186965**	A	1	MOTOR	ENGINE	MOTOR	130M
D		**5189661**	A	1	MOTOR	ENGINE	MOTOR	130M
	2	**1940125**	B	1	JOGO DE JUNTAS MOTOR	ENGINE GASKET SET	SERIE GUARNICION MOTOR	317S
	3	**1940124**	B	1	JOGO RETIFICAR VÁLVULAS	VALVE GRINDING SET	SERIE RECTIFIC.VALVULAS	318S
	4	**NF**		1	SUPORTE	BRACKET	PIEZA DE SOPORTE	225S
	5	**NF**		1	SUPORTE	BRACKET	PIEZA DE SOPORTE	225S
	6	**11190579**		2	ARRUELA-TRAVA	LOCKWASHER	ARANDELA DE FRENO	132R
	7	**15970524**		2	PARAFUSO	SCREW	TORNILLO	040V

NOTA: A = SOMENTE FORNECIDO SE O MODELO ESTIVER EM PRODUÇÃO
B = PARA COMPONENTES DOS KITS VER PÁG. 31/3 PEÇAS DE MANUTENÇÃO
C = ATÉ O CHASSI NO. 279306
D = A PARTIR DO CHASSI NO. 279307

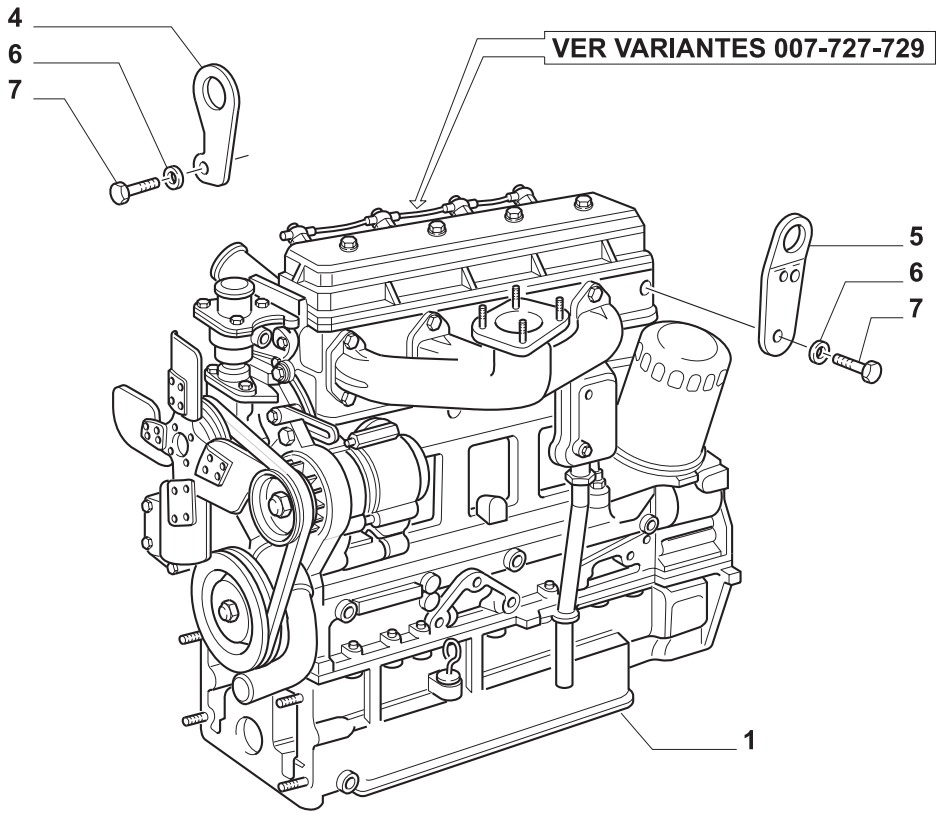

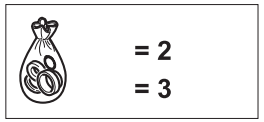

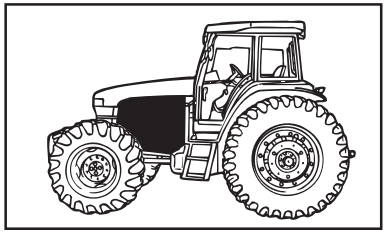

MODIF.	ITEM	PEÇA NO.	NT	Q.	DESCRIÇÃO	DESCRIPTION	DESCRIPCION	L.C.
C	1	**5186976**	A	1	MOTOR	ENGINE	MOTOR	130M
D		**5189778**	A	1	MOTOR	ENGINE	MOTOR	130M
	2	**1940127**	B	1	JOGO DE JUNTAS MOTOR	ENGINE GASKET SET	SERIE GUARNICION MOTOR	317S
	3	**1940126**	B	1	JOGO RETIFICAR VÁLVULAS	VALVE GRINDING SET	SERIE RECTIFIC.VALVULAS	318S
	4	**NF**		1	SUPORTE	BRACKET	PIEZA DE SOPORTE	225S
	5	**NF**		1	SUPORTE	BRACKET	PIEZA DE SOPORTE	225S
	6	**11190579**		2	ARRUELA-TRAVA	LOCKWASHER	ARANDELA DE FRENO	132R
	7	**15970524**		2	PARAFUSO	SCREW	TORNILLO	040V

NOTA: A = SOMENTE FORNECIDO SE O MODELO ESTIVER EM PRODUÇÃO
B = PARA COMPONENTES DOS KITS VER PÁG. 31/4 PEÇAS DE MANUTENÇÃO
C = ATÉ O CHASSI NO. 279306
D = A PARTIR DO CHASSI NO. 279307

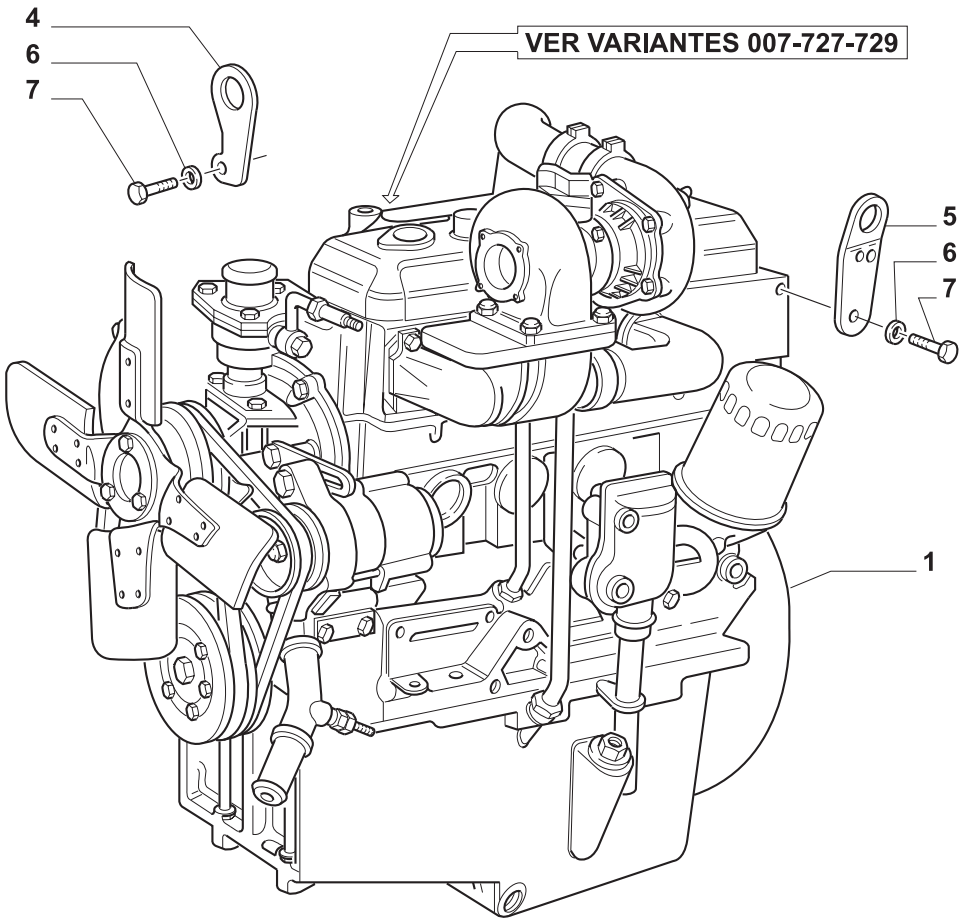

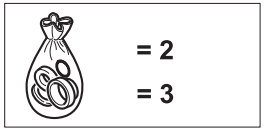

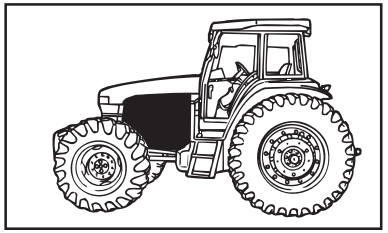

MODIF.	ITEM	PEÇA NO.	NT	Q.	DESCRIÇÃO	DESCRIPTION	DESCRIPCION	L.C.
C	1	**5186981**	A	1	MOTOR	ENGINE	MOTOR	130M
D		**5189801**	A	1	MOTOR	ENGINE	MOTOR	130M
	2	**1940122**	B	1	JOGO DE JUNTAS MOTOR	ENGINE GASKET SET	SERIE GUARNICION MOTOR	317S
	3	**1940123**	B	1	JOGO RETIFICAR VÁLVULAS	VALVE GRINDING SET	SERIE RECTIFIC.VALVULAS	318S
	4	**NF**		1	SUPORTE	BRACKET	PIEZA DE SOPORTE	225S
	5	**NF**		1	SUPORTE	BRACKET	PIEZA DE SOPORTE	225S
	6	**11190579**		2	ARRUELA-TRAVA	LOCKWASHER	ARANDELA DE FRENO	132R
	7	**15970524**		2	PARAFUSO	SCREW	TORNILLO	040V

NOTA: A = SOMENTE FORNECIDO SE O MODELO ESTIVER EM PRODUÇÃO
B = PARA COMPONENTES DOS KITS VER PÁG. 31/5 PEÇAS DE MANUTENÇÃO
C = ATÉ O CHASSI NO. 279306
D = A PARTIR DO CHASSI NO. 279307

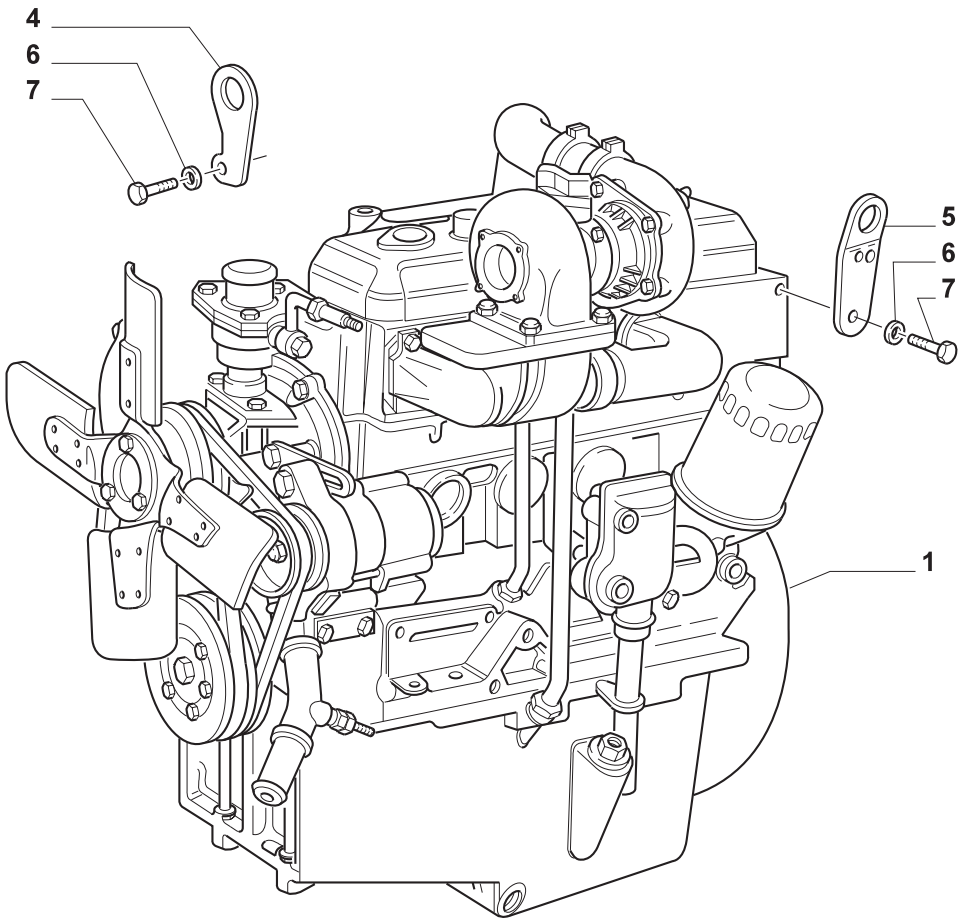

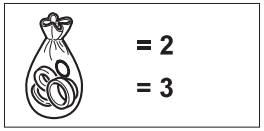

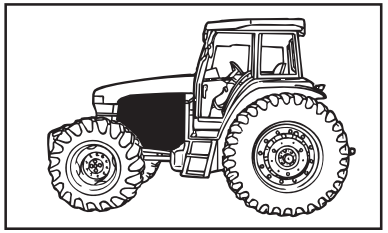

MODIF.	ITEM	PEÇA NO.	NT	Q.	DESCRIÇÃO	DESCRIPTION	DESCRIPCION	L.C.
C	1	**5186985**	A	1	MOTOR	ENGINE	MOTOR	130M
D		**5189803**	A	1	MOTOR	ENGINE	MOTOR	130M
	2	**1940122**	B	1	JOGO DE JUNTAS MOTOR	ENGINE GASKET SET	SERIE GUARNICION MOTOR	317S
	3	**1940123**	B	1	JOGO RETIFICAR VÁLVULAS	VALVE GRINDING SET	SERIE RECTIFIC.VALVULAS	318S
	4	**NF**		1	SUPORTE	BRACKET	PIEZA DE SOPORTE	225S
	5	**NF**		1	SUPORTE	BRACKET	PIEZA DE SOPORTE	225S
	6	**11190579**		2	ARRUELA-TRAVA	LOCKWASHER	ARANDELA DE FRENO	132R
	7	**15970524**		2	PARAFUSO	SCREW	TORNILLO	040V

NOTA: A = SOMENTE FORNECIDO SE O MODELO ESTIVER EM PRODUÇÃO
B = PARA COMPONENTES DOS KITS VER PÁG. 31/5 PEÇAS DE MANUTENÇÃO
C = ATÉ O CHASSI NO. 279306
D = A PARTIR DO CHASSI NO. 279307

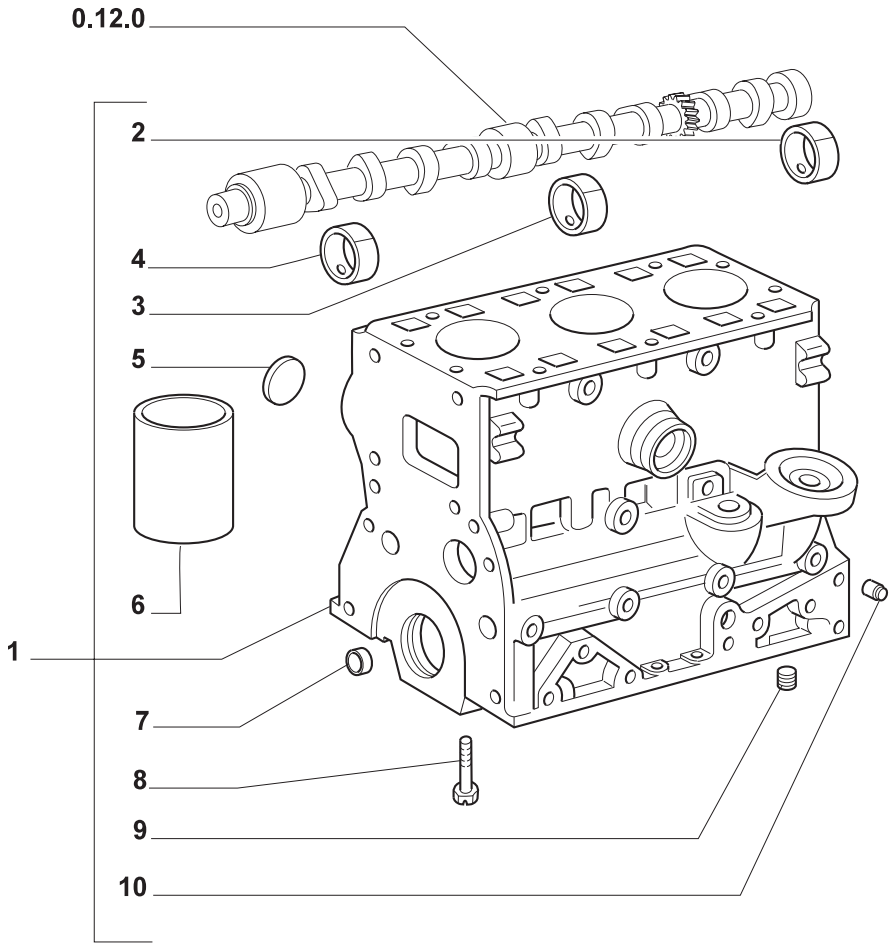

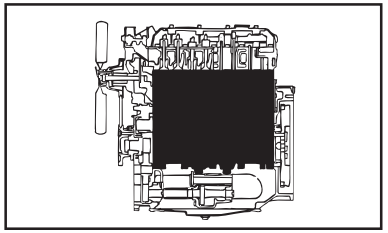

MODIF.	ITEM	PEÇA NO.	NT	Q.	DESCRIÇÃO	DESCRIPTION	DESCRIPCION	L.C.
	1	**98445212**		1	BLOCO DE CILINDROS	CYLINDER BLOCK	BLOQUE DE CILINDROS	020B
	2	**4718620**		1	BUCHA	BUSHING	CASQUILLO	095B
	3	**4718619**		1	BUCHA	BUSHING	CASQUILLO	095B
	4	**4718618**		1	BUCHA	BUSHING	CASQUILLO	095B
	5	**14282770**		3	BUJÃO	PLUG	TAPON	050T
	6	**4770623**		3	CAMISA - STD	CYLINDER LINER	CAMISA	035C
		4770624		3	CAMISA + 0,2	CYLINDER LINER	CAMISA	035C
	7	**14328501**		5	BUJÃO	PLUG	TAPON	050T
	8	**4792169**		8	PARAFUSO	SCREW	TORNILLO	040V
	9	**4824539**		1	BUJÃO	PLUG	TAPON	050T
	10	**99434231**		4	BUJÃO	PLUG	TAPON	050T

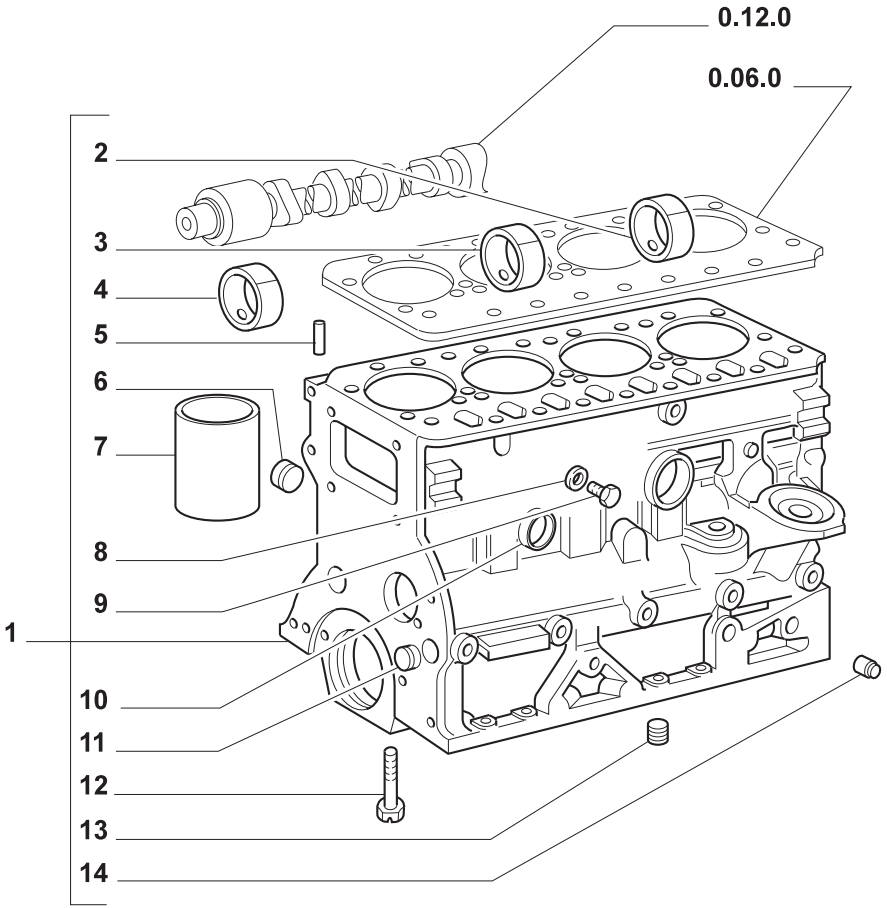

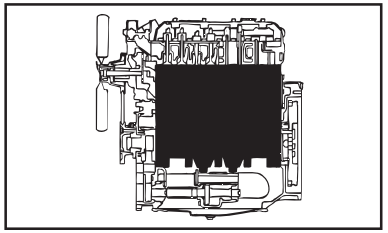

MODIF.	ITEM	PEÇA NO.	NT	Q.	DESCRIÇÃO	DESCRIPTION	DESCRIPCION	L.C.
	1	**98444089**		1	BLOCO DE CILINDROS TL70	CYLINDER BLOCK	BLOQUE DE CILINDROS	020B
		98444093		1	BLOCO DE CILINDROS TL80	CYLINDER BLOCK	BLOQUE DE CILINDROS	020B
		98455386		1	BLOCO DE CILINDROS TL90	CYLINDER BLOCK	BLOQUE DE CILINDROS	020B
		98427099		1	BLOCO DE CILINDROS TL100	CYLINDER BLOCK	BLOQUE DE CILINDROS	020B
	2	**4718620**		1	BUCHA	BUSHING	CASQUILLO	095B
	3	**4718619**		1	BUCHA	BUSHING	CASQUILLO	095B
	4	**4718618**		1	BUCHA	BUSHING	CASQUILLO	095B
	5	**14165470**		1	PINO-ELÁSTICO TL70, TL80	ROLL PIN	PASADOR TUBOLAR	200S
	6	**14282770**		4	BUJÃO	PLUG	TAPON	050T
	7	**4770623**	A	4	CAMISA TL80, TL90, TL100	CYLINDER LINER	CAMISA	035C
		4770624	B	4	CAMISA TL80, TL90, TL100	CYLINDER LINER	CAMISA	035C
		4770654	A	4	CAMISA TL70	CYLINDER LINER	CAMISA	035C
		4770655	B	4	CAMISA TL70	CYLINDER LINER	CAMISA	035C
	8	**98429280**		1	JUNTA TL80	GASKET	JUNTA HERMETICA	123G
	9	**98409498**		1	BUJÃO TL80	PLUG	TAPON	050T
	10	**14329901**		1	BUJÃO	PLUG	TAPON	050T
	11	**14328501**		AR	BUJÃO	PLUG	TAPON	050T
	12	**4792169**		10	PARAFUSO	SCREW	TORNILLO	040V
	13	**4824539**		1	BUJÃO	PLUG	TAPON	050T
	14	**99434231**		AR	BUJÃO	PLUG	TAPON	050T

NOTA: A = STD
B = + 0,2

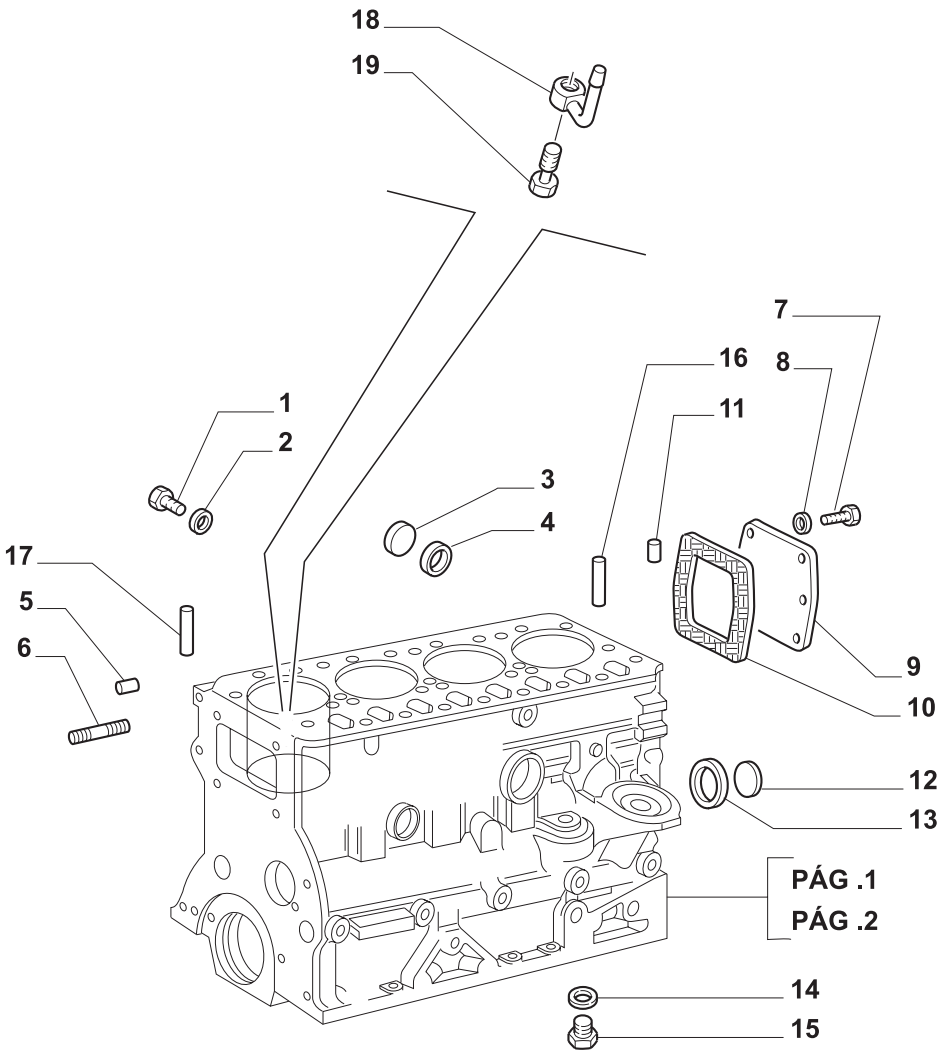

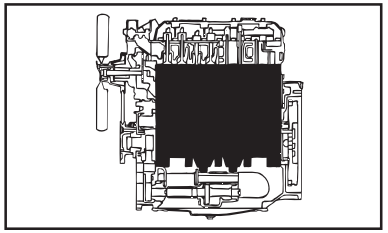

MODIF.	ITEM	PEÇA NO.	NT	Q.	DESCRIÇÃO	DESCRIPTION	DESCRIPCION	L.C.
	1	**98415314**		1	BUJÃO TL65, TL70, TL80	PLUG	TAPON	050T
	2	**10263460**		1	JUNTA TL65, TL70, TL80	GASKET	JUNTA HERMETICA	123G
	3	**4665029**		1	BUCHA	BUSHING	CASQUILLO	095B
	4	**10263460**		1	JUNTA, TL65	GASKET	JUNTA HERMETICA	123G
		10265460		1	JUNTA TL70, TL80, TL90, TL100	GASKET	JUNTA HERMETICA	123G
	5	**10839610**		2	PINO-GUIA	DOWEL	PITON	090G
	6	**13517821**		1	PRISIONEIRO TL70,TL80,TL90,TL100	STUD	PRISIONERO	210P
		16735724		1	PRISIONEIRO TL65	STUD	PRISIONERO	210P
	7	**16043324**		6	PARAFUSO	SCREW	TORNILLO	040V
	8	**11193874**		6	ARRUELA PLANA	WASHER	ARANDELA	131R
	9	**4653282**		1	TAMPA	COVERING	TAPADERA	265C
	10	**99445564**		1	JUNTA	GASKET	JUNTA HERMETICA	123G
	11	**4846850**		2	PINO-GUIA	DOWEL	PITON	090G
	12	**98412737**		1	BUJÃO	PLUG	TAPON	050T
	13	**14459981**		1	JUNTA	GASKET	JUNTA HERMETICA	123G
	14	**4858607**		1	JUNTA TL90, TL100	GASKET	JUNTA HERMETICA	123G
	15	**10300511**		1	BUJÃO TL90, TL100	PLUG	TAPON	050T
	16	**98437425**		1	PINO-GUIA TL90, TL100	DOWEL	PITON	090G
	17	**14165470**		1	PINO-ELÁSTICO TL90, TL100	ROLL PIN	PASADOR TUBOLAR	200S
	18	**98475474**		4	TUBO TL90, TL100	JET NOZZLE	TOBERA	020U
	19	**98475228**		4	BANJO TL90, TL100	BANJO BOLT	BOQUILLA	090B

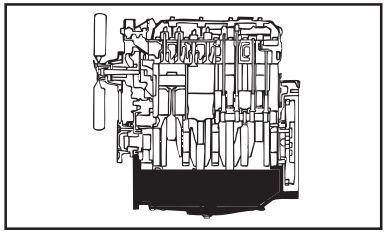

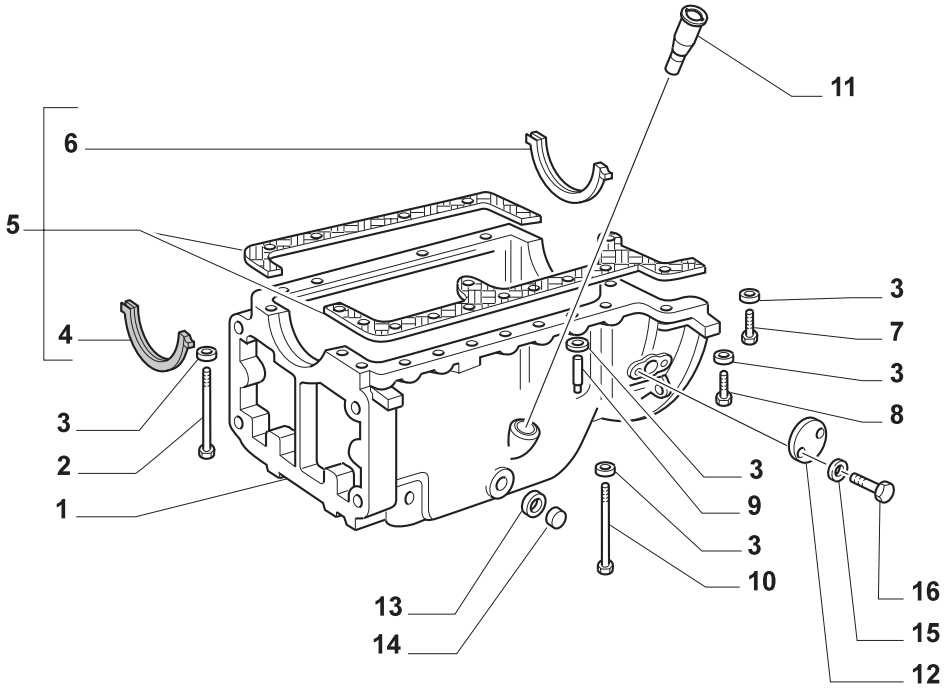

MODIF.	ITEM	PEÇA NO.	NT	Q.	DESCRIÇÃO	DESCRIPTION	DESCRIPCION	L.C.
	1	**99450593**		1	CÁRTER DE ÓLEO	OIL PAN	CARTER DE ACEITE	274C
	2	**4607933**		3	PARAFUSO	SCREW	TORNILLO	040V
	3	**10516879**		21	ARRUELA PLANA	WASHER	ARANDELA	131R
	4	**4031577**		1	JUNTA	GASKET	JUNTA HERMETICA	123G
	5	**1940006**		1	JG. JUNTAS DO CÁRTER	SUMP GASKET SET	SERIE JUNTAS RETENEDOR	347S
	6	**4600753**		1	JUNTA	GASKET	JUNTA HERMETICA	123G
	7	**11306924**		2	PARAFUSO	SCREW	TORNILLO	040V
	8	**15971424**		5	PARAFUSO	SCREW	TORNILLO	040V
	9	**11307024**		9	PARAFUSO	SCREW	TORNILLO	040V
	10	**4607934**		2	PARAFUSO	SCREW	TORNILLO	040V
	11	**4694949**		1	TUBO RÍGIDO	PIPE	TUBO RIGIDO	193T
	12	**98413492**		1	TAMPA	COVERING	TAPADERA	265C
	13	**14457681**		1	ANEL O	O RING	JUNTA HERMETICA	055A
	14	**4847102**		1	BUJÃO	PLUG	TAPON	050T
	15	**11199271**		2	ARRUELA-TRAVA	LOCKWASHER	ARANDELA DE FRENO	132R
	16	**10977624**		2	PARAFUSO	SCREW	TORNILLO	040V

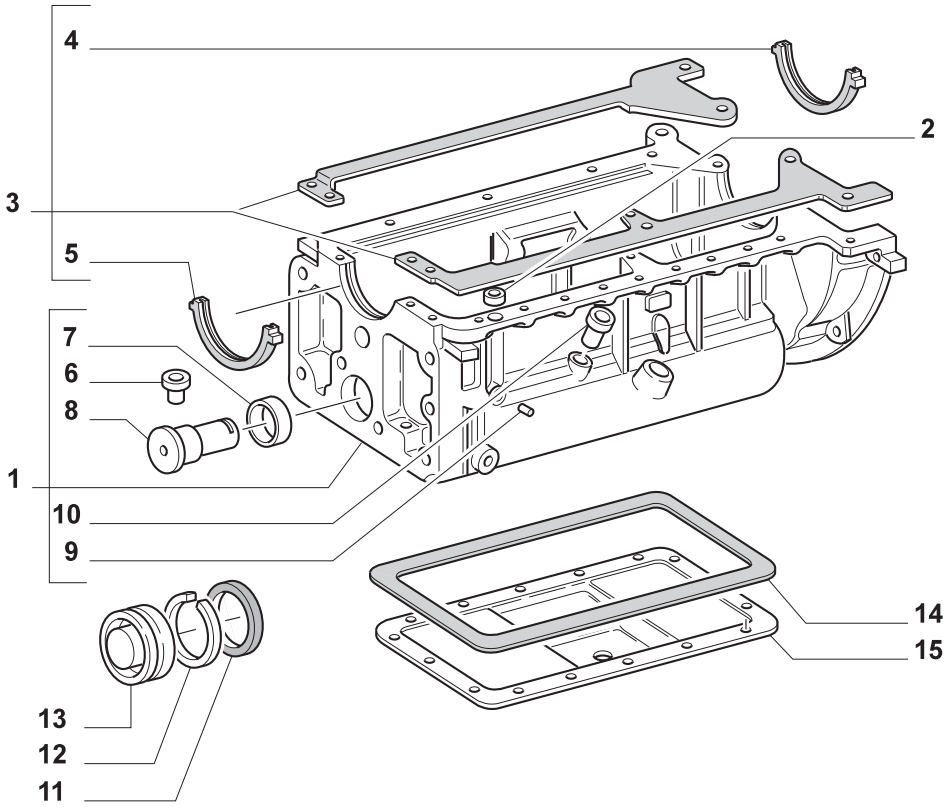

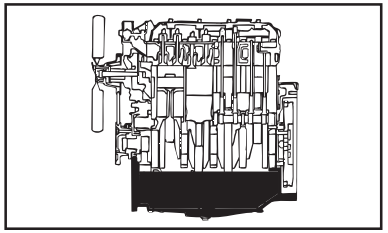

MODIF.	ITEM	PEÇA NO.	NT	Q.	DESCRIÇÃO	DESCRIPTION	DESCRIPCION	L.C.
	1	**99441686**		1	CÁRTER DE ÓLEO TL70, TL80	OIL PAN	CARTER DE ACEITE	274C
		99442075		1	CÁRTER DE ÓLEO TL90, TL100	OIL PAN	CARTER DE ACEITE	274C
	2	**14456981**		1	ANEL O	O RING	JUNTA HERMETICA	055A
	3	**1940004**		1	JG. JUNTAS DO CÁRTER TL70, TL80	SUMP GASKET SET	SERIE JUNTAS RETENEDOR	347S
		1940143		1	JG. JUNTAS DO CÁRTER TL90, TL100	SUMP GASKET SET	SERIE JUNTAS RETENEDOR	347S
	4	**4600753**		1	JUNTA	GASKET	JUNTA HERMETICA	123G
	5	**4031577**		1	JUNTA	GASKET	JUNTA HERMETICA	123G
	6	**4749132**		1	TUBO RÍGIDO	PIPE	TUBO RIGIDO	193T
	7	**4812465**		2	BUCHA	BUSHING	CASQUILLO	095B
	8	**4812930**		1	PINO	PIN	PERNO	080P
	9	**14326050**		1	BUJÃO	PLUG	TAPON	050T
	10	**4694949**		1	TUBO RÍGIDO	PIPE	TUBO RIGIDO	193T
	11	**14464881**		1	ANEL O	O RING	JUNTA HERMETICA	055A
	12	**11061576**		1	ANEL-TRAVA	LOCKRING	ANILLO DE FRENO	051A
	13	**4812554**		1	BUJÃO	PLUG	TAPON	050T
	14	**99439562**		1	JUNTA	GASKET	JUNTA HERMETICA	123G
	15	**99439348**		1	TAMPA	COVERING	TAPADERA	265C

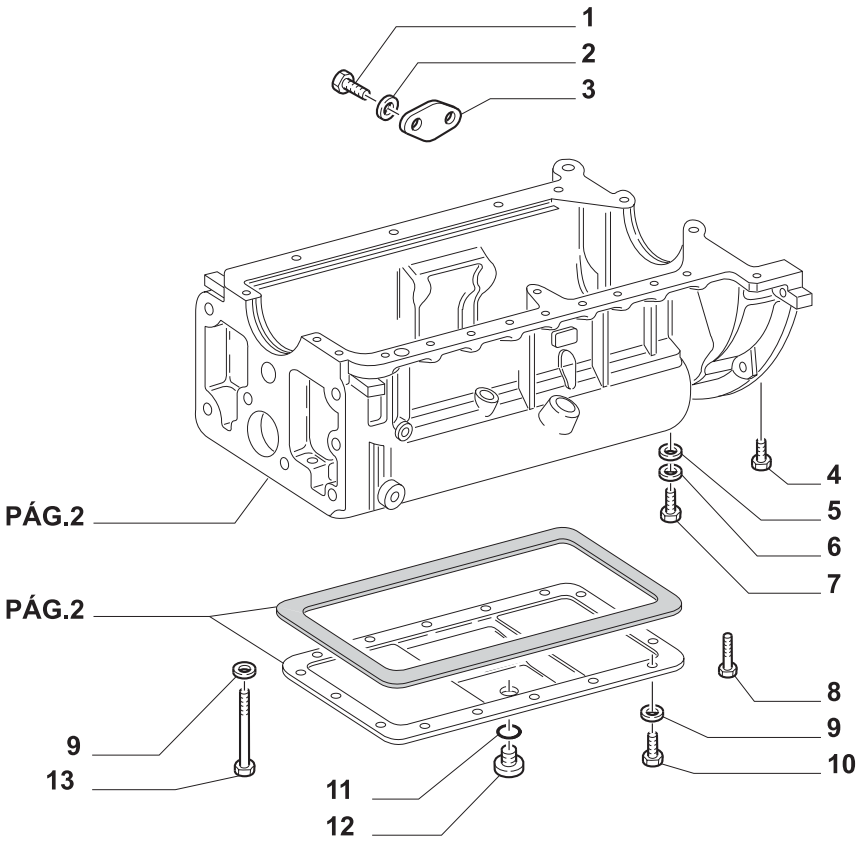

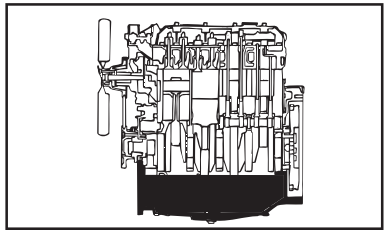

MODIF.	ITEM	PEÇA NO.	NT	Q.	DESCRIÇÃO	DESCRIPTION	DESCRIPCION	L.C.
	1	**10977624**		2	PARAFUSO	SCREW	TORNILLO	040V
	2	**11199271**		2	ARRUELA PLANA	WASHER	ARANDELA	131R
	3	**98413492**		1	TAMPA	COVERING	TAPADERA	265C
	4	**11306924**		2	PARAFUSO TL70, TL80	SCREW	TORNILLO	040V
	5	**17095001**		2	ARRUELA PLANA TL90, TL100	WASHER	ARANDELA	131R
	6	**10516879**		25	ARRUELA PLANA	WASHER	ARANDELA	131R
	7	**11234724**		17	PARAFUSO TL70, TL80	SCREW	TORNILLO	040V
		11343724		1	PARAFUSO	SCREW	TORNILLO	040V
		11343821		1	PARAFUSO	SCREW	TORNILLO	040V
		15888734		16	PARAFUSO	SCREW	TORNILLO	040V
	8	**4607934**		2	PARAFUSO	SCREW	TORNILLO	040V
	9	**11193874**		18	ARRUELA PLANA	WASHER	ARANDELA	131R
	9	**11198374**		18	ARRUELA-TRAVA	LOCKWASHER	ARANDELA DE FRENO	132R
	10	**16043324**		18	PARAFUSO	SCREW	TORNILLO	040V
	11	**14457681**		1	JUNTA	GASKET	JUNTA HERMETICA	123G
	12	**4847102**		1	BUJÃO	PLUG	TAPON	050T
	13	**99442242**		3	PARAFUSO	SCREW	TORNILLO	040V

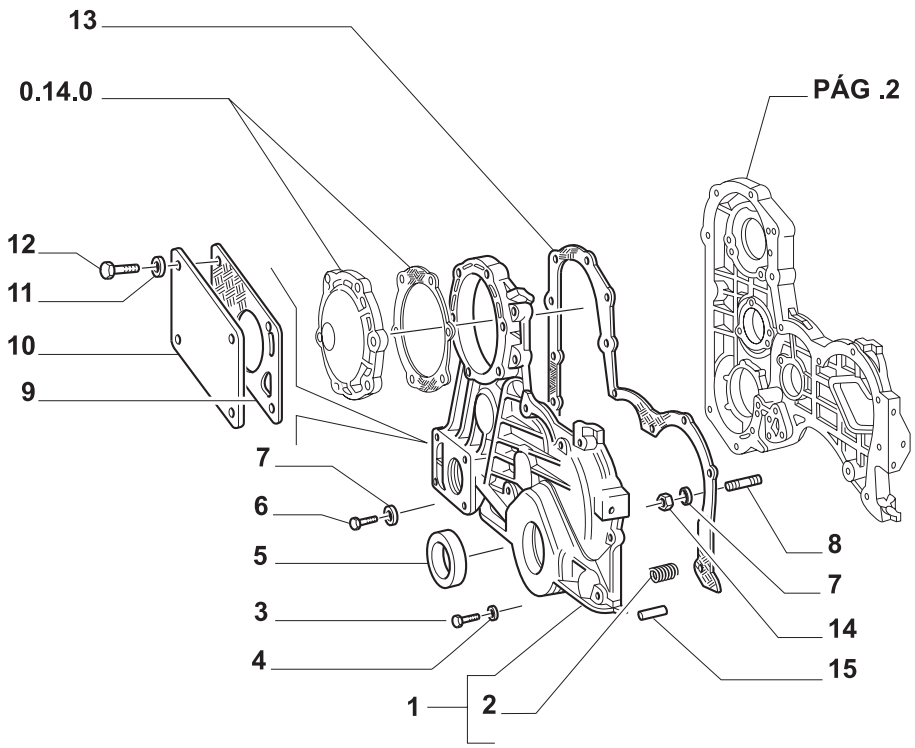

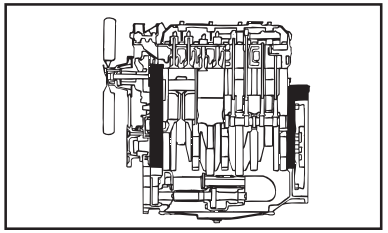

MODIF.	ITEM	PEÇA NO.	NT	Q.	DESCRIÇÃO	DESCRIPTION	DESCRIPCION	L.C.
	1	**4769749**		1	TAMPA	COVERING	TAPADERA	265C
	2	**13526170**		3	BUJÃO	PLUG	TAPON	050T
	3	**15888824**		1	PARAFUSO	SCREW	TORNILLO	040V
	4	**14499504**		1	ARRUELA-TRAVA	LOCKWASHER	ARANDELA DE FRENO	132R
	5	**98461684**		1	JUNTA	GASKET	JUNTA HERMETICA	123G
	6	**16043924**		1	PARAFUSO	SCREW	TORNILLO	040V
		16044224		4	PARAFUSO	SCREW	TORNILLO	040V
		16044621		3	PARAFUSO	SCREW	TORNILLO	040V
		16044921		3	PARAFUSO	SCREW	TORNILLO	040V
	7	**12638501**		12	ARRUELA-TRAVA	LOCKWASHER	ARANDELA DE FRENO	132R
	8	**13543624**		3	PRISIONEIRO	STUD	PRISIONERO	210P
		13546921		3	PRISIONEIRO	STUD	PRISIONERO	210P
		4600631		3	PRISIONEIRO	STUD	PRISIONERO	210P
	9	**4850986**		1	JUNTA	GASKET	JUNTA HERMETICA	123G
	10	**564530**		1	TAMPA	COVERING	TAPADERA	265C
	11	**11197774**		4	ARRUELA-TRAVA	LOCKWASHER	ARANDELA DE FRENO	132R
	12	**10902424**		4	PARAFUSO	SCREW	TORNILLO	040V
	13	**98418138**		1	JUNTA	GASKET	JUNTA HERMETICA	123G
	14	**16100821**		1	PORCA	NUT	TUERCA	010D
	15	**10839610**		2	PINO-GUIA	DOWEL	PITON	090G

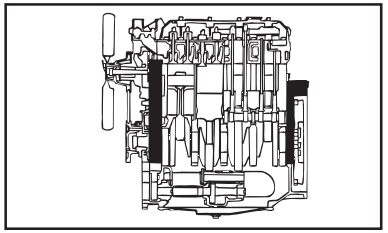

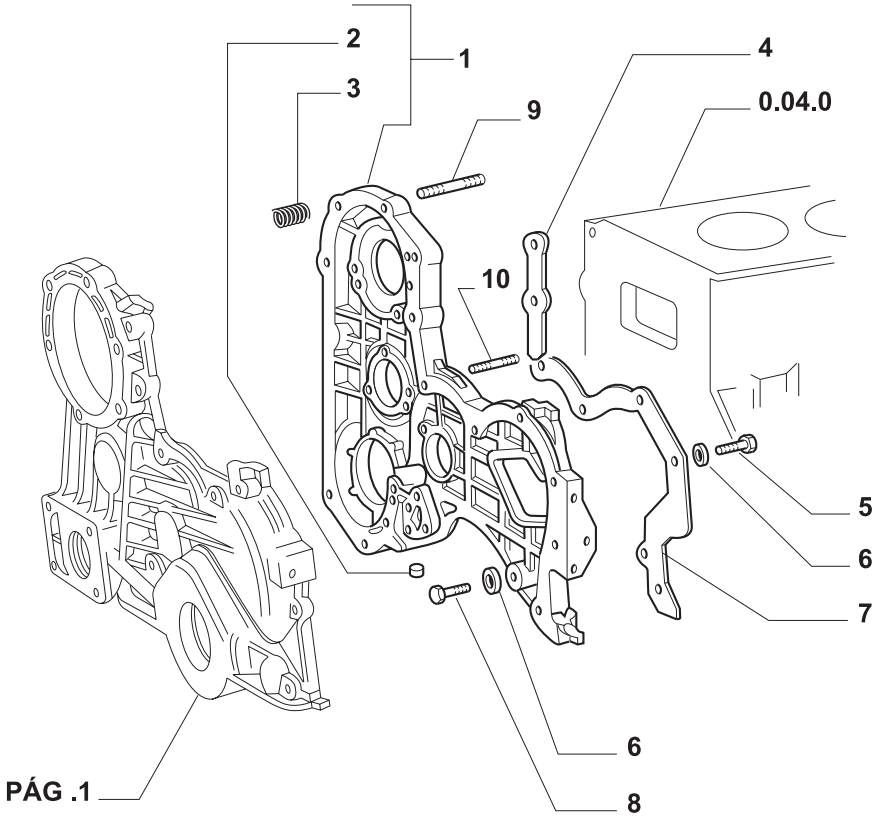

MODIF.	ITEM	PEÇA NO.	NT	Q.	DESCRIÇÃO	DESCRIPTION	DESCRIPCION	L.C.
	1	**4786512**		1	CAIXA TL65, TL70, TL80, TL90	BOX	CAJA	035S
		99448898		1	CAIXA TL100	BOX	CAJA	035S
	2	**4605220**		1	TUBO	JET NOZZLE	TOBERA	020U
	3	**13526170**		2	BUJÃO	PLUG	TAPON	050T
	4	**98432469**		1	JUNTA	GASKET	JUNTA HERMETICA	123G
	5	**16043824**		1	PARAFUSO	SCREW	TORNILLO	040V
	6	**12638501**		3	ARRUELA-TRAVA	LOCKWASHER	ARANDELA DE FRENO	132R
	7	**98424046**		1	JUNTA	GASKET	JUNTA HERMETICA	123G
	8	**16043524**		2	PARAFUSO	SCREW	TORNILLO	040V
	9	**13543624**		1	PRISIONEIRO TL65	STUD	PRISIONERO	210P
	10	**4600631**		3	PRISIONEIRO TL65	STUD	PRISIONERO	210P

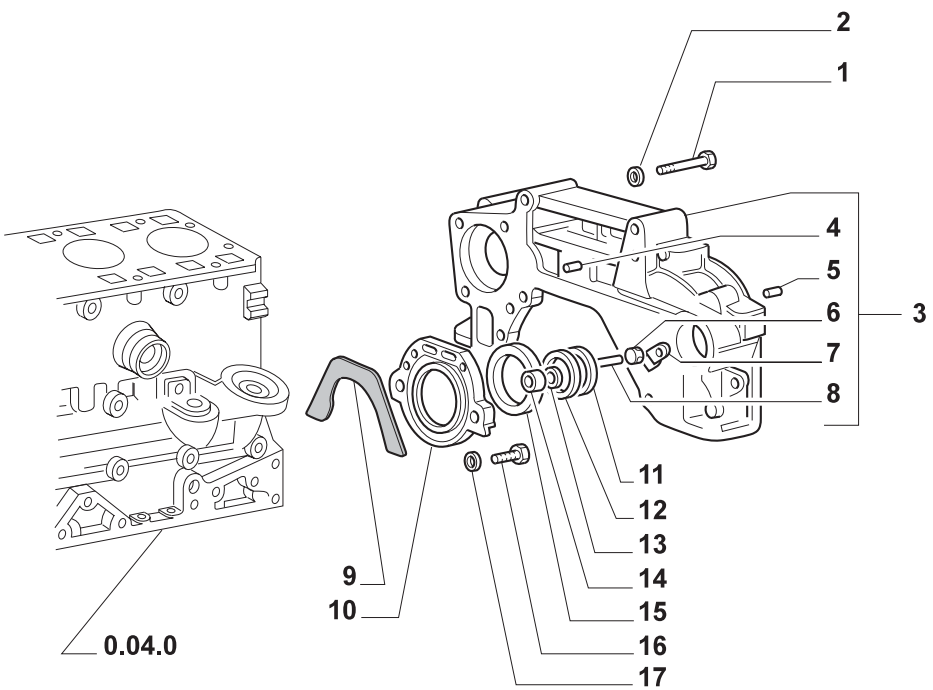

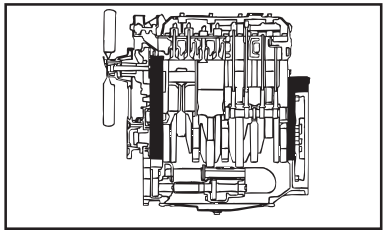

MODIF.	ITEM	PEÇA NO.	NT	Q.	DESCRIÇÃO	DESCRIPTION	DESCRIPCION	L.C.
	1	**11115621**		2	PARAFUSO	SCREW	TORNILLO	040V
		16613324		4	PARAFUSO	SCREW	TORNILLO	040V
	2	**11200174**		4	ARRUELA-TRAVA	LOCKWASHER	ARANDELA DE FRENO	132R
	3	**4654391**		1	CAIXA/CARCAÇA	BOX	CAJA	035S
	4	**10839710**		2	PINO-GUIA	DOWEL	PITON	090G
	5	**4658441**		2	PINO-GUIA	DOWEL	PITON	090G
	6	**16102324**		1	PORCA	NUT	TUERCA	010D
	7	**4607466**		1	REGRA PARA PONTO MOTOR	TIMING REF./INDEX	INDICE DE REGLAJE	037I
	8	**13543721**		1	PRISIONEIRO	STUD	PRISIONERO	210P
	9	**4849994**		4	JUNTA	GASKET	JUNTA HERMETICA	123G
	10	**98489586**		2	TAMPA	COVERING	TAPADERA	265C
	11	**98400797**		1	JUNTA	GASKET	JUNTA HERMETICA	123G
	12	**4670802**		1	ANEL	RING	ANILLO	045A
	13	**17094960**		1	ARRUELA PLANA	WASHER	ARANDELA	131R
	14	**16104111**		1	PORCA	NUT	TUERCA	010D
	15	**99457401**		1	JUNTA	GASKET	JUNTA HERMETICA	123G
	16	**16043924**		4	PARAFUSO	SCREW	TORNILLO	040V
	17	**12638501**		4	ARRUELA-TRAVA	LOCKWASHER	ARANDELA DE FRENO	132R

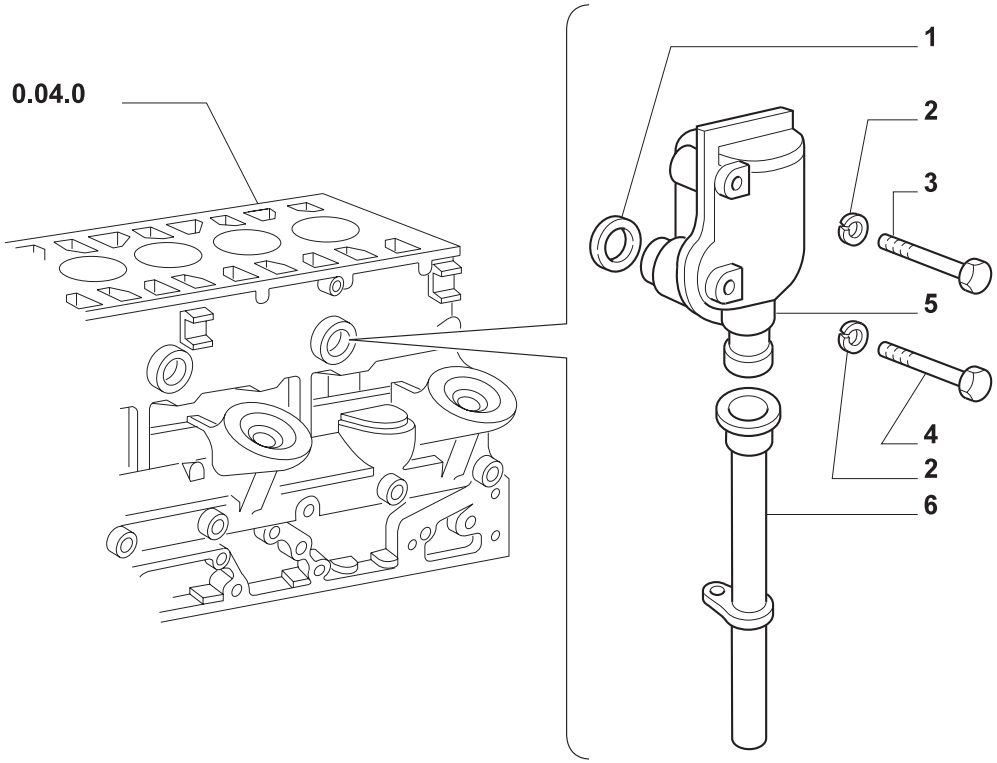

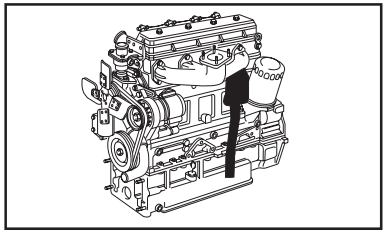

MODIF.	ITEM	PEÇA NO.	NT	Q.	DESCRIÇÃO	DESCRIPTION	DESCRIPCION	L.C.
	1	**4600893**		1	JUNTA	GASKET	JUNTA HERMETICA	123G
	2	**4716734**		2	ARRUELA-TRAVA	LOCKWASHER	ARANDELA DE FRENO	132R
	3	**16044921**		1	PARAFUSO	SCREW	TORNILLO	040V
	4	**16045621**		1	PARAFUSO	SCREW	TORNILLO	040V
	5	**4624515**		1	RESPIRO	VENT	RESPIRADERO	145S
	6	**4614608**		1	TUBO RÍGIDO TL65	PIPE	TUBO RIGIDO	193T
		4750412		1	TUBO RÍGIDO TL70,TL80,TL90,TL100	PIPE	TUBO RIGIDO	193T

TL65 TL70 TL80 TL90 TL100

RESPIRO E VENTILAÇÃO
VENT AND AIRING
RESPIRADERO Y VENTILACIÓN
SFIATATOIO E AERAZIONE
ENTLUFTUNG
EVENT ET AERATION

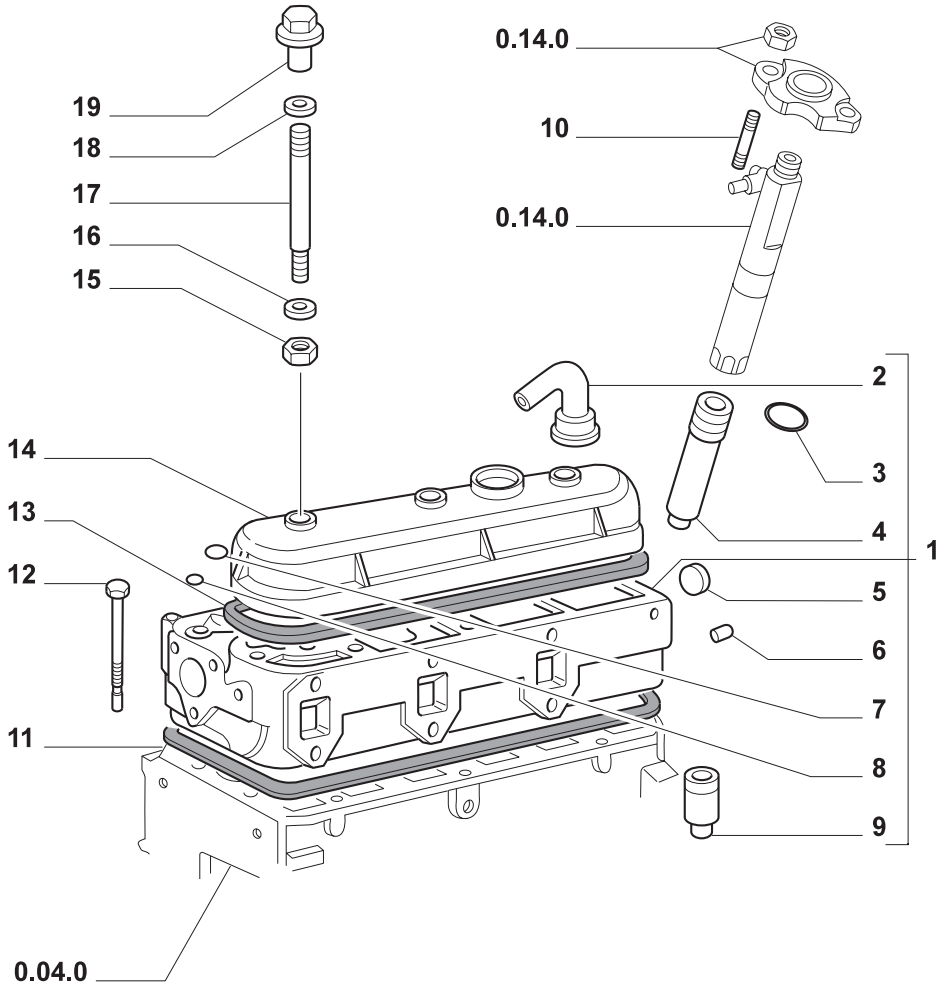

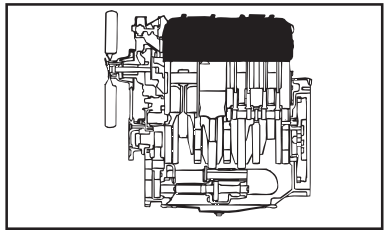

MODIF.	ITEM	PEÇA NO.	NT	Q.	DESCRIÇÃO	DESCRIPTION	DESCRIPCION	L.C.
	1	**98464373**		1	CABEÇOTE	CYLINDER HEAD	CULATA	113T
	2	**4818862**		3	CONDUTOR	CONVEYOR	CANALIZADOR	260C
	3	**14453981**		6	JUNTA	GASKET	JUNTA HERMETICA	123G
	4	**4770859**		3	BUCHA	BUSHING	BUJE	145B
	5	**14282970**		1	BUJÃO	PLUG	TAPON	050T
	6	**14323911**		1	BUJÃO	PLUG	TAPON	050T
	7	**14282470**		6	BUJÃO	PLUG	TAPON	050T
	8	**14282170**		1	BUJÃO	PLUG	TAPON	050T
	9	**4802127**		6	GUIA DE VÁLVULA ADMISSÃO	INTAKE VALVE GUIDE	GUIA VALVULA ADMISION	151G
		4802126		6	GUIA DE VÁLVULA ADMISSÃO	INTAKE VALVE GUIDE	GUIA VALVULA ADMISION	151G
	10	**13517530**		6	PRISIONEIRO	STUD	PRISIONERO	210P
	11	**98472011**		1	JUNTA DO CABEÇOTE	CYLINDER HEAD GASKET	JUNTA DE CULATA	129G
	12	**4796457**		14	PARAFUSO	SCREW	TORNILLO	040V
	13	**4845135**		1	JUNTA	GASKET	JUNTA HERMETICA	123G
	14	**98418861**		1	TAMPA	COVERING	TAPADERA	265C
	15	**16100821**		3	PORCA	NUT	TUERCA	010D
	16	**12638501**		6	ARRUELA PLANA	WASHER	ARANDELA	131R
	17	**98458149**		3	PRISIONEIRO	STUD	PRISIONERO	210P
	18	**98416134**		3	ARRUELA PLANA	WASHER	ARANDELA	131R
	19	**98417659**		3	PORCA	NUT	TUERCA	010D

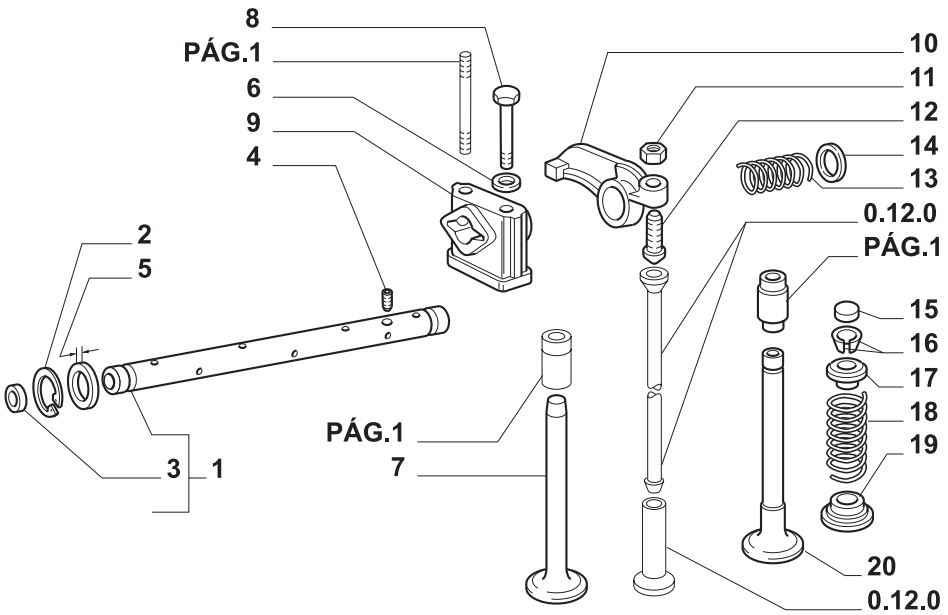

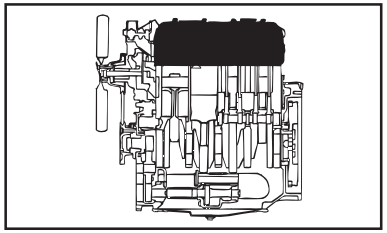

MODIF.	ITEM	PEÇA NO.	NT	Q.	DESCRIÇÃO	DESCRIPTION	DESCRIPCION	L.C.
	1	**4682990**		1	EIXO	SHAFT	EJE	016A
	2	**11066676**		1	ANEL-TRAVA	LOCKRING	ANILLO DE FRENO	051A
	3	**14328301**		1	BUJÃO	PLUG	TAPON	050T
	4	**4846851**		1	PARAFUSO	SCREW	TORNILLO	040V
	5	**4570798**		1	ARRUELA PLANA	WASHER	ARANDELA	131R
		4570799		1	ARRUELA PLANA	WASHER	ARANDELA	131R
	6	**12638501**		6	ARRUELA PLANA	WASHER	ARANDELA	131R
	7	**99432717**		3	VÁLVULA DE ESCAPE	EXHAUST VALVE	VALVULA DE ESCAPE	112V
	8	**16044524**		3	PARAFUSO	SCREW	TORNILLO	040V
	9	**4601295**		3	SUPORTE	SUPPORT	SOPORTE	300S
	10	**4848973**		6	BALANCIM	ROCKER ARM	BALANCIN	055B
	11	**4338920**		6	PORCA	NUT	TUERCA	010D
	12	**4699783**		6	PARAFUSO	SCREW	TORNILLO	040V
	13	**4601296**		2	MOLA	SPRING	RESORTE	100M
	14	**4639661**		4	ARRUELA PLANA	WASHER	ARANDELA	131R
	15	**4838680**		6	CHAPELETA	CAP FLANGE COVER	SOMBRERETE	063C
	16	**14196670**		12	TRAVA CÔNICA	ROCKER ARM COTTER	CHAVETA CONICA	100S
	17	**4780558**		6	PRATO	CUP	TAZA	060S
	18	**4780108**		6	MOLA	SPRING	RESORTE	100M
	19	**4817424**		6	PRATO	CUP	TAZA	060S
	20	**4824417**		3	VÁLVULA DE ADMISSÃO	INTAKE VALVE	VALVULA DE ADMISION	111V

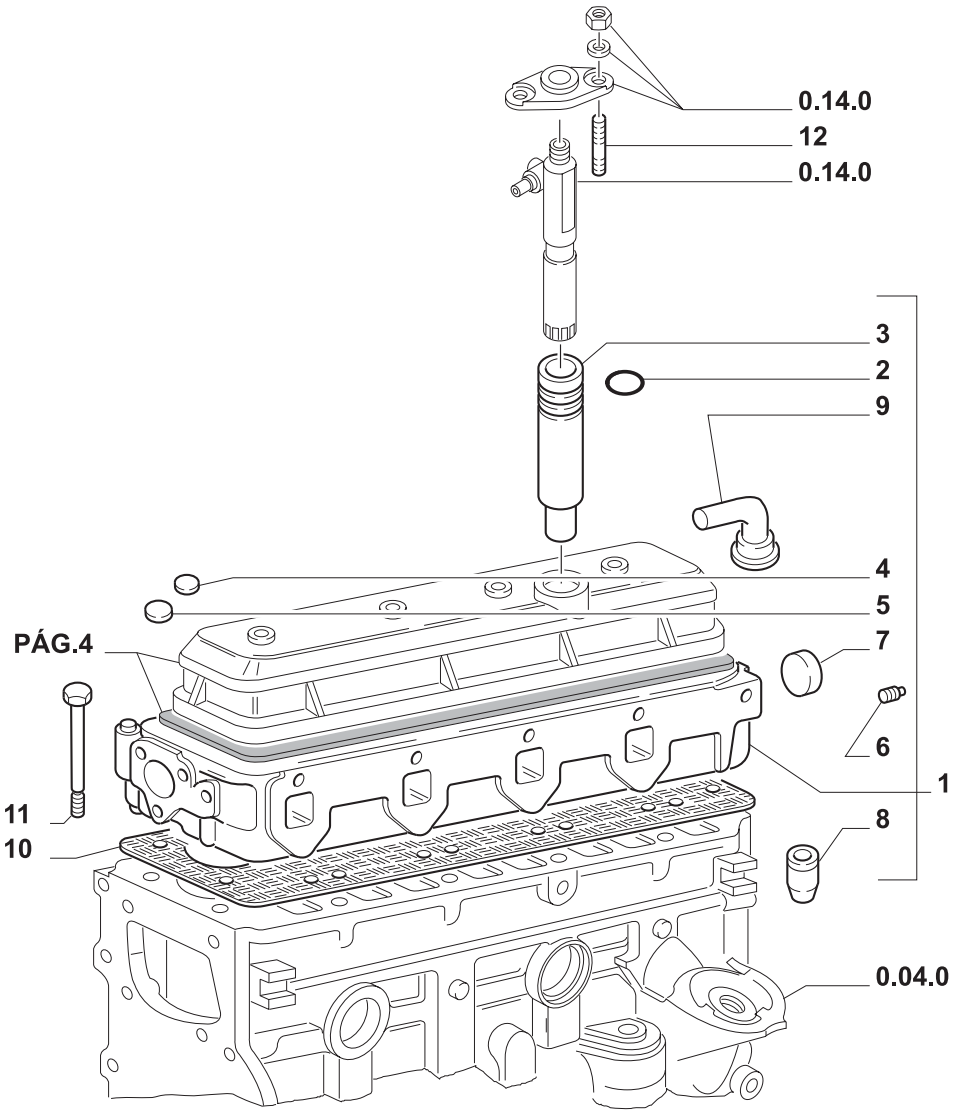

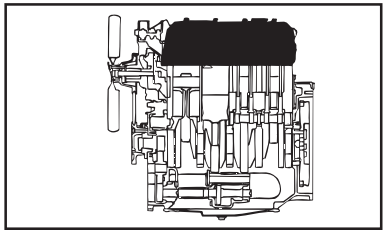

MODIF.	ITEM	PEÇA NO.	NT	Q.	DESCRIÇÃO	DESCRIPTION	DESCRIPCION	L.C.
	1	**99452262**		1	CABEÇOTE TL70, TL80	CYLINDER HEAD	CULATA	113T
		99452263		1	CABEÇOTE TL90	CYLINDER HEAD	CULATA	113T
		99453762		1	CABEÇOTE TL100	CYLINDER HEAD	CULATA	113T
	2	**14453981**		8	JUNTA	GASKET	JUNTA HERMETICA	123G
	3	**4770859**		4	BUCHA	BUSHING	BUJE	145B
	4	**14282170**		1	BUJÃO	PLUG	TAPON	050T
	5	**14282470**		8	BUJÃO	PLUG	TAPON	050T
	6	**14323911**		1	BUJÃO	PLUG	TAPON	050T
	7	**14282970**		1	BUJÃO	PLUG	TAPON	050T
	8	**4802126**		8	GUIA DE VÁLVULA ADMISSÃO	INTAKE VALVE GUIDE	GUIA VALVULA ADMISION	151G
		4802127		8	GUIA DE VÁLVULA ADMISSÃO	INTAKE VALVE GUIDE	GUIA VALVULA ADMISION	151G
	9	**4818862**		4	CONDUTOR	CONVEYOR	CANALIZADOR	260C
	10	**98456215**		1	JUNTA CABEÇOTE TL80, TL90 TL100	CYLINDER HEAD GASKET	JUNTA DE CULATA	129G
		98472008		1	JUNTA DO CABEÇOTE TL70	CYLINDER HEAD GASKET	JUNTA DE CULATA	129G
	11	**4796457**		18	PARAFUSO	SCREW	TORNILLO	040V
	12	**13517530**		8	PRISIONEIRO	STUD	PRISIONERO	210P

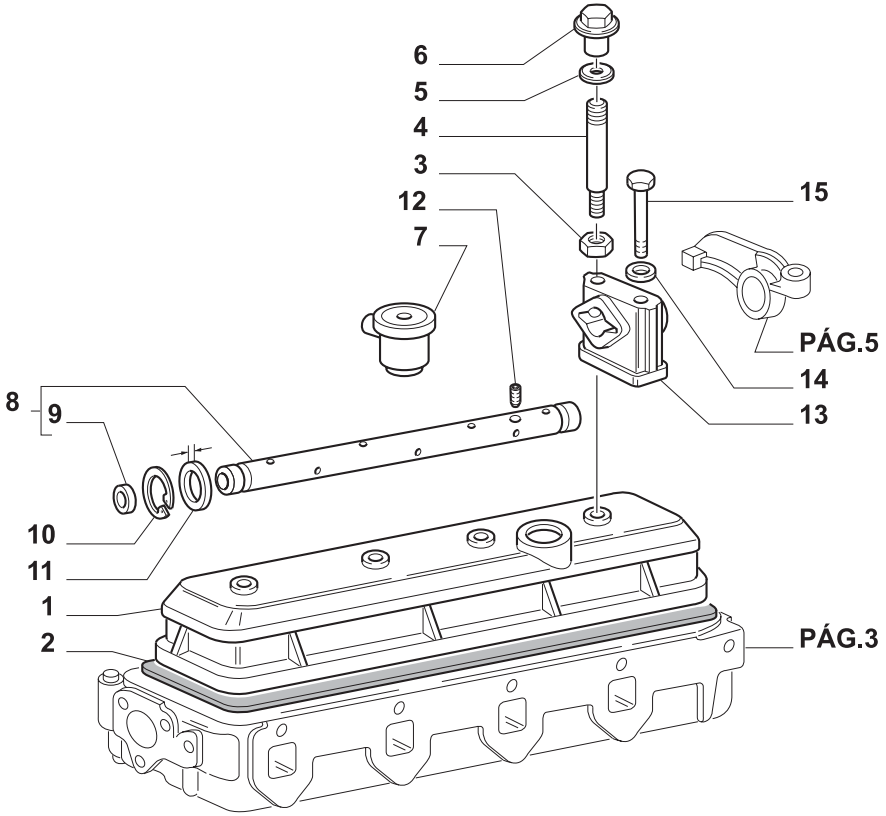

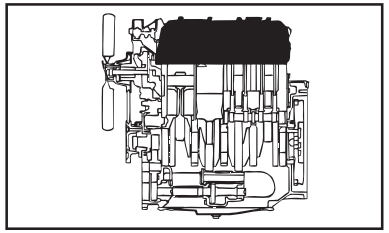

MODIF.	ITEM	PEÇA NO.	NT	Q.	DESCRIÇÃO	DESCRIPTION	DESCRIPCION	L.C.
	1	**99449541**		1	TAMPA TL100	COVERING	TAPADERA	265C
		99453027		1	TAMPA TL70, TL80, TL90	COVERING	TAPADERA	265C
	2	**500301351**		1	JUNTA	GASKET	JUNTA HERMETICA	123G
	3	**16100821**		4	PORCA	NUT	TUERCA	010D
	4	**98458149**		4	PRISIONEIRO	STUD	PRISIONERO	210P
	5	**98416134**		4	ARRUELA DE VEDAÇÃO	WASHER-GASKET	JUNTA HERMETICA	133R
	6	**98417659**		4	PORCA	NUT	TUERCA	010D
	7	**99445821**		1	RESPIRO TL100	VENT	RESPIRADERO	145S
	8	**4842403**		1	EIXO	SHAFT	EJE	016A
	9	**14328301**		1	BUJÃO	PLUG	TAPON	050T
	10	**11066676**		1	ANEL-TRAVA	LOCKRING	ANILLO DE FRENO	051A
	11	**4570798**		1	ARRUELA PLANA	WASHER	ARANDELA	131R
		4570799		1	ARRUELA PLANA	WASHER	ARANDELA	131R
	12	**4846851**		1	PARAFUSO	SCREW	TORNILLO	040V
	13	**4601295**		4	SUPORTE	SUPPORT	SOPORTE	300S
	14	**12638501**		8	ARRUELA PLANA	WASHER	ARANDELA	131R
	15	**16044524**		4	PARAFUSO TL100	SCREW	TORNILLO	040V
		16044821		4	PARAFUSO TL70, TL80	SCREW	TORNILLO	040V
		98439855		4	PARAFUSO TL90	SCREW	TORNILLO	040V

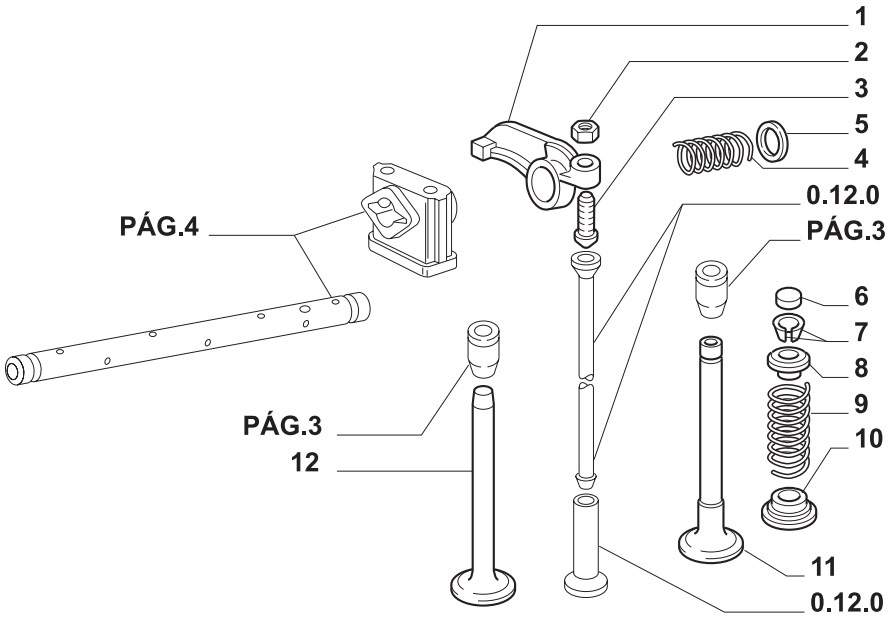

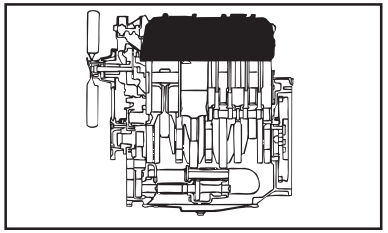

MODIF.	ITEM	PEÇA NO.	NT	Q.	DESCRIÇÃO	DESCRIPTION	DESCRIPCION	L.C.
	1	**4848973**		8	BALANCIM	ROCKER ARM	BALANCIN	055B
	2	**4338920**		8	PORCA	NUT	TUERCA	010D
	3	**4699783**		8	PARAFUSO	SCREW	TORNILLO	040V
	4	**4601296**		3	MOLA	SPRING	RESORTE	100M
	5	**4639661**		6	ARRUELA PLANA	WASHER	ARANDELA	131R
	6	**4838680**		8	CHAPELETA	CAP FLANGE COVER	SOMBRERETE	063C
	7	**14196670**		16	TRAVA CÔNICA	ROCKER ARM COTTER	CHAVETA CONICA	100S
	8	**4780558**		8	PRATO	CUP	TAZA	060S
	9	**4780108**		8	MOLA	SPRING	RESORTE	100M
	10	**4817424**		8	PRATO	CUP	TAZA	060S
	11	**4824417**		4	VÁLV. ADMISSÃO TL70,TL90,TL100	INTAKE VALVE	VALVULA ADMISION	111V
		99432652		4	VÁLVULA ADMISSÃO TL80	INTAKE VALVE	VALVULA ADMISION	111V
	12	**99432717**		4	VÁLVULA DE ESCAPE	EXHAUST VALVE	VALVULA DE ESCAPE	112V

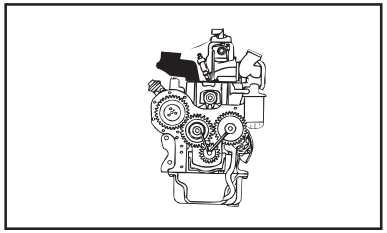

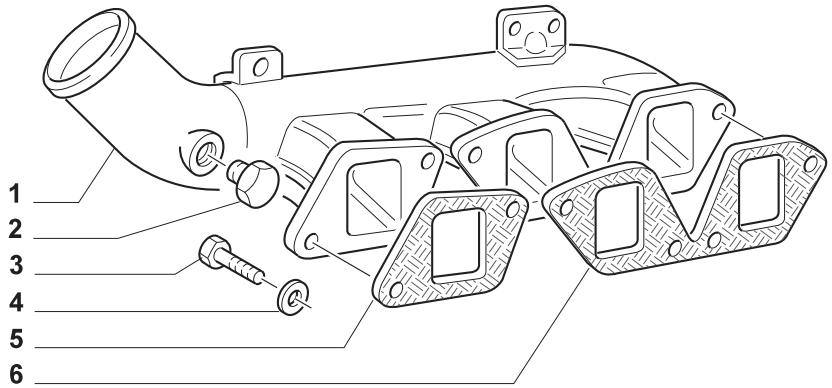

MODIF.	ITEM	PEÇA NO.	NT	Q.	DESCRIÇÃO	DESCRIPTION	DESCRIPCION	L.C.
	1	**99441293**		1	COLETOR DE ADMISSÃO	INTAKE MANIFOLD	COLECTOR ADMISION	225C
	2	**44903406**		1	BUJÃO	PLUG	TAPON	050T
	3	**16043424**		5	PARAFUSO	SCREW	TORNILLO	040V
	4	**11193874**		5	ARRUELA-TRAVA	LOCKWASHER	ARANDELA DE FRENO	132R
	5	**98400791**		1	JUNTA	GASKET	JUNTA HERMETICA	123G
	6	**4851921**		1	JUNTA	GASKET	JUNTA HERMETICA	123G

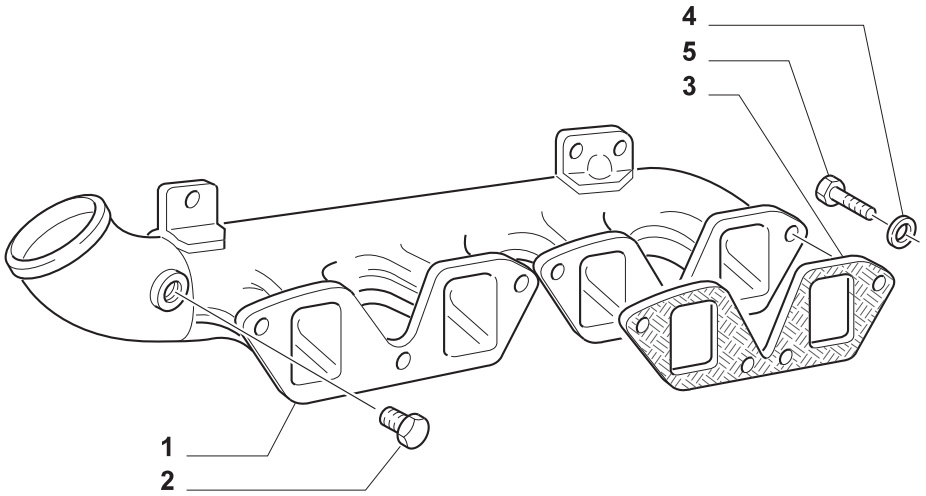

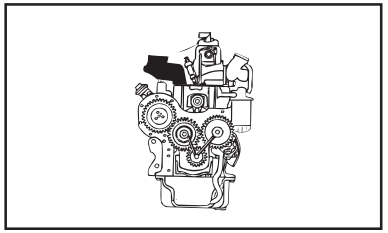

MODIF.	ITEM	PEÇA NO.	NT	Q.	DESCRIÇÃO	DESCRIPTION	DESCRIPCION	L.C.
	1	**99441460**		1	COLETOR DE ADMISSÃO	INTAKE MANIFOLD	COLECTOR ADMISION	225C
	2	**44903406**		1	BUJÃO	PLUG	TAPON	050T
	3	**4851921**		2	JUNTA	GASKET	JUNTA HERMETICA	123G
	4	**11193874**		6	ARRUELA-TRAVA	LOCKWASHER	ARANDELA DE FRENO	132R
	5	**16043424**		6	PARAFUSO	SCREW	TORNILLO	040V

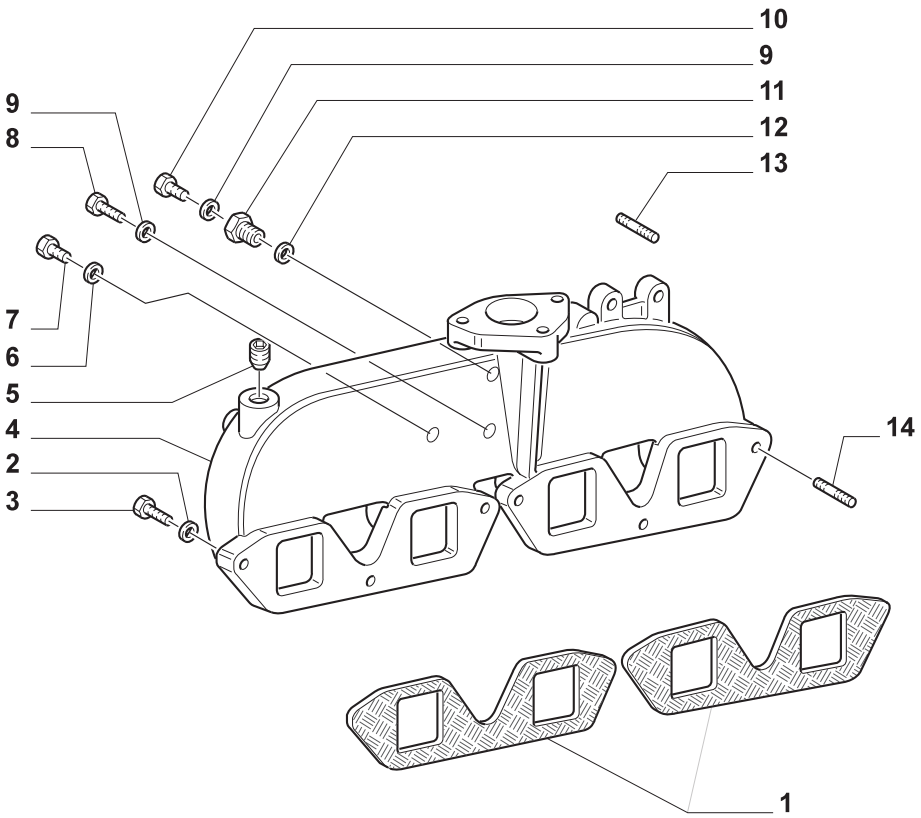

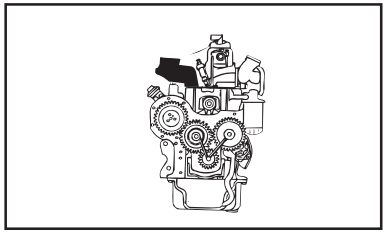

MODIF.	ITEM	PEÇA NO.	NT	Q.	DESCRIÇÃO	DESCRIPTION	DESCRIPCION	L.C.
	1	**4851921**		2	JUNTA	GASKET	JUNTA HERMETICA	123G
	2	**12638501**		5	ARRUELA PLANA	WASHER	ARANDELA	131R
	3	**16043924**		5	PARAFUSO	SCREW	TORNILLO	040V
	4	**98409114**		1	COLETOR DE ADMISSÃO	INTAKE MANIFOLD	COLECTOR ADMISION	225C
	5	**14325311**		1	BUJÃO	PLUG	TAPON	050T
	6	**10260060**		1	JUNTA TL90	GASKET	JUNTA HERMETICA	123G
	7	**4724588**		1	BUJÃO TL90	PLUG	TAPON	050T
	8	**15970324**		1	PARAFUSO	SCREW	TORNILLO	040V
	9	**4858606**		2	JUNTA	GASKET	JUNTA HERMETICA	123G
	10	**11903011**		1	BUJÃO	PLUG	TAPON	050T
	11	**4663081**		1	CONEXÃO	CONNECTION	RACOR	020R
	12	**10279560**		1	JUNTA	GASKET	JUNTA HERMETICA	123G
	13	**13546321**		2	PRISIONEIRO M10X1,25	STUD	PRISIONERO	210P
	14	**13543321**		1	PRISIONEIRO M8	STUD	PRISIONERO	210P

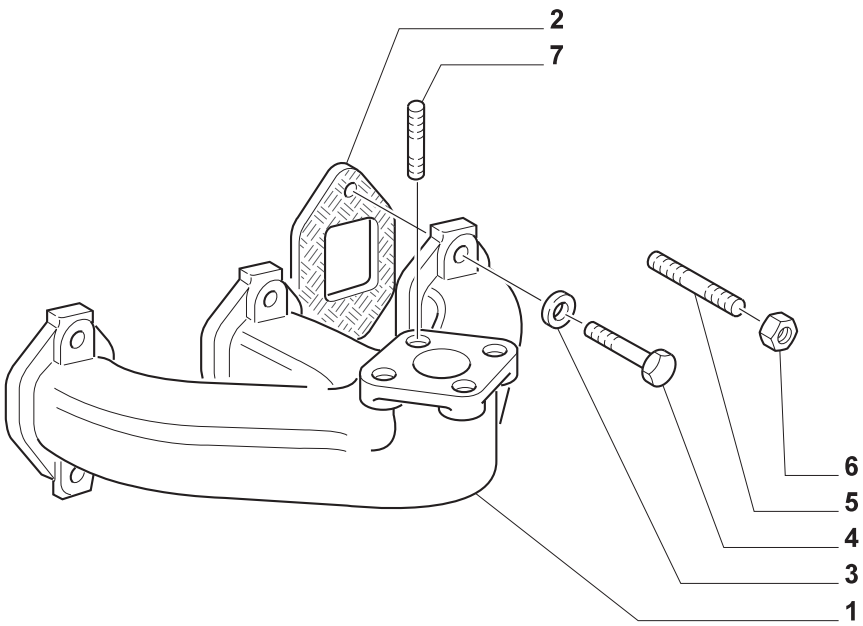

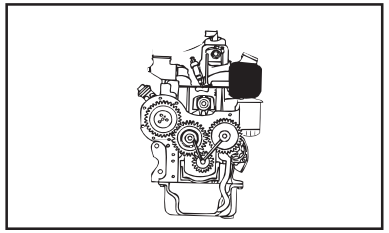

MODIF.	ITEM	PEÇA NO.	NT	Q.	DESCRIÇÃO	DESCRIPTION	DESCRIPCION	L.C.
	1	**4607842**		1	COLETOR DE ESCAPE	EXHAUST MANIFOLD	COLECTOR ESCAPE	230C
	2	**98489690**		3	JUNTA	GASKET	JUNTA HERMETICA	123G
	3	**98488128**		6	ARRUELA-TRAVA	LOCKWASHER	ARANDELA DE FRENO	132R
	4	**98488122**		5	PARAFUSO	SCREW	TORNILLO	040V
	5	**4833662**		1	PRISIONEIRO	STUD	PRISIONERO	210P
	6	**4833663**		1	PORCA	NUT	TUERCA	010D
	7	**13543721**		3	PRISIONEIRO	STUD	PRISIONERO	210P

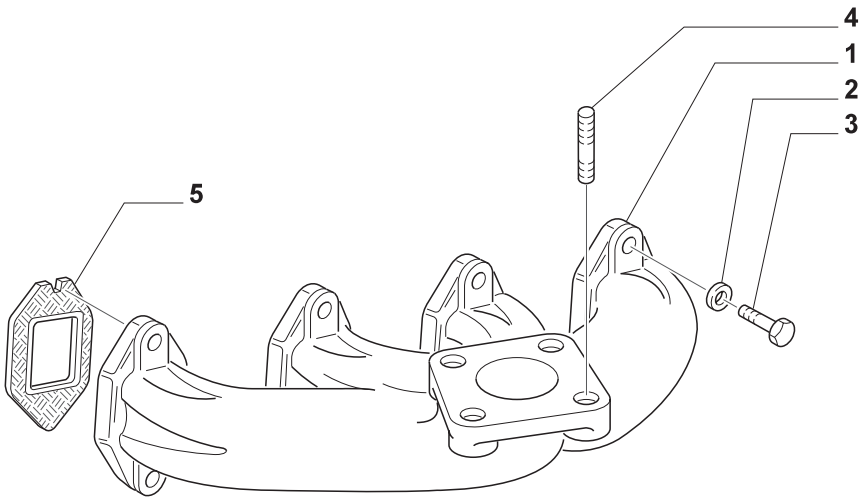

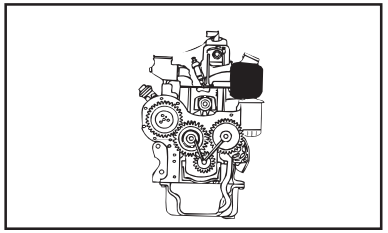

MODIF.	ITEM	PEÇA NO.	NT	Q.	DESCRIÇÃO	DESCRIPTION	DESCRIPCION	L.C.
	1	**4606570**		1	COLETOR DE ESCAPE	EXHAUST MANIFOLD	COLECTOR ESCAPE	230C
	2	**98488128**		8	ARRUELA-TRAVA	LOCKWASHER	ARANDELA DE FRENO	132R
	3	**98488122**		8	PARAFUSO	SCREW	TORNILLO	040V
	4	**13543721**		3	PRISIONEIRO	STUD	PRISIONERO	210P
	5	**98489690**		4	JUNTA	GASKET	JUNTA HERMETICA	123G

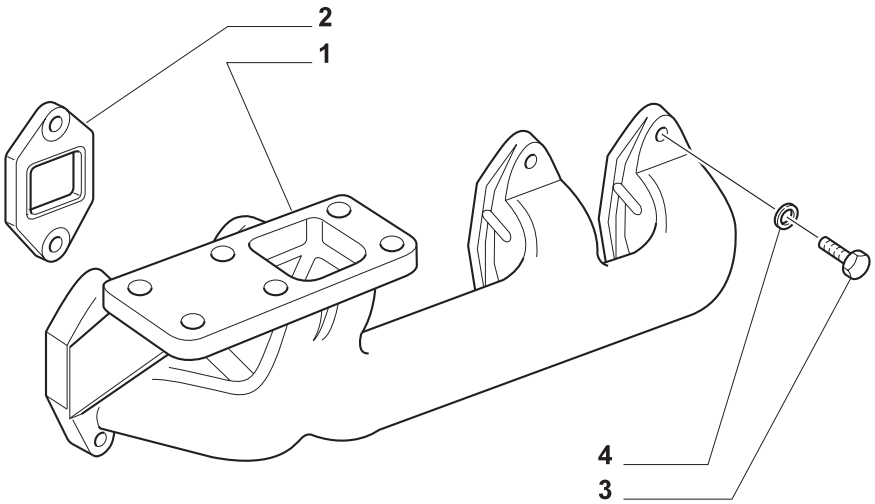

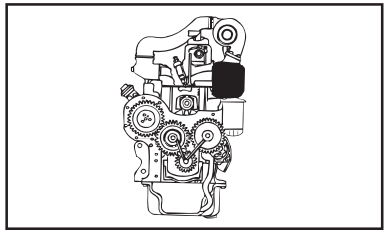

MODIF.	ITEM	PEÇA NO.	NT	Q.	DESCRIÇÃO	DESCRIPTION	DESCRIPCION	L.C.
	1	**98448532**		1	COLETOR DE ESCAPE	EXHAUST MANIFOLD	COLECTOR ESCAPE	230C
	2	**98489690**		4	JUNTA	GASKET	JUNTA HERMETICA	123G
	3	**98488128**		8	ARRUELA PLANA	WASHER	ARANDELA	131R
	4	**98488122**		8	PARAFUSO	SCREW	TORNILLO	040V

TL90 TL100

COLETOR DE ESCAPE
EXAUST MANIFOLD
COLECTOR DE ESCAPE
CONDOTTO DI SCARICO
AUSPUFFKRUMMER
CONDUIT D'ECHAPPEMENT

0.07.7

1/1

Julho '03

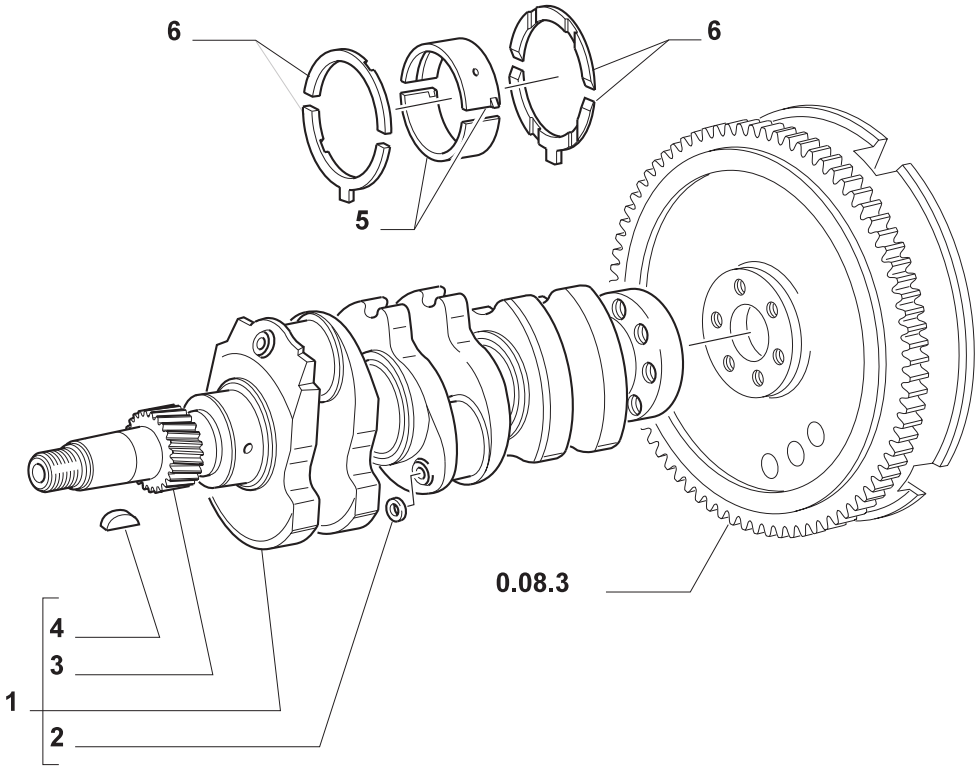

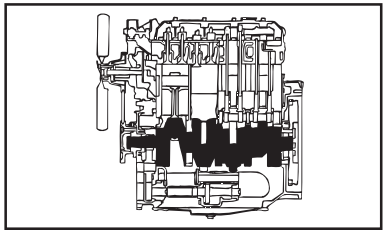

MODIF.	ITEM	PEÇA NO.	NT	Q.	DESCRIÇÃO	DESCRIPTION	DESCRIPCION	L.C.
	1	**98461246**		1	VIRABREQUIM	CRANKSHAFT	CIGUENAL	018A
	2	**14328101**		3	BUJÃO	PLUG	TAPON	050T
	3	**4772693**		1	ENGRENAGEM CONDUTORA	DRIVING GEAR	PINON CONDUCTOR	052I
	4	**4655844**		2	CHAVETA	KEY	CHAVETA	060L
	5	**1930176**		1	JOGO SEMI-BRONZINAS	SET OF HALF-BEARINGS	SERIE SEMICOJENETES	102S
		1930177		1	JOGO SEMI-BRONZ -0,254	SET OF SHELLS -0.254	SERIE SEMICOJINET.-0.254	332S
		1930178		1	JOGO SEMI-BRONZ -0,508	SET OF SHELLS -0.508	SERIE SEMICOJINET.-0.508	333S
	6	**1901385**		1	JOGO DE SEMI-ANÉIS	HALF RINGS SET	JUEGO SEMIANILLOS	350S
		1901386		1	JOGO SEMI-ANÉIS +0,102	HALF RINGS SET +0.102	JUEGO SEMIANILLOS+0.102	354S
		1901387		1	JOGO SEMI-ANÉIS +0,254	HALF RINGS SET +0.254	JUEGO SEMIANILLOS+0,254	352S
		1901388		1	JOGO SEMI-ANÉIS +0,508	HALF RINGS SET +0.508	JUEGO SEMIANILLOS+0.508	353S

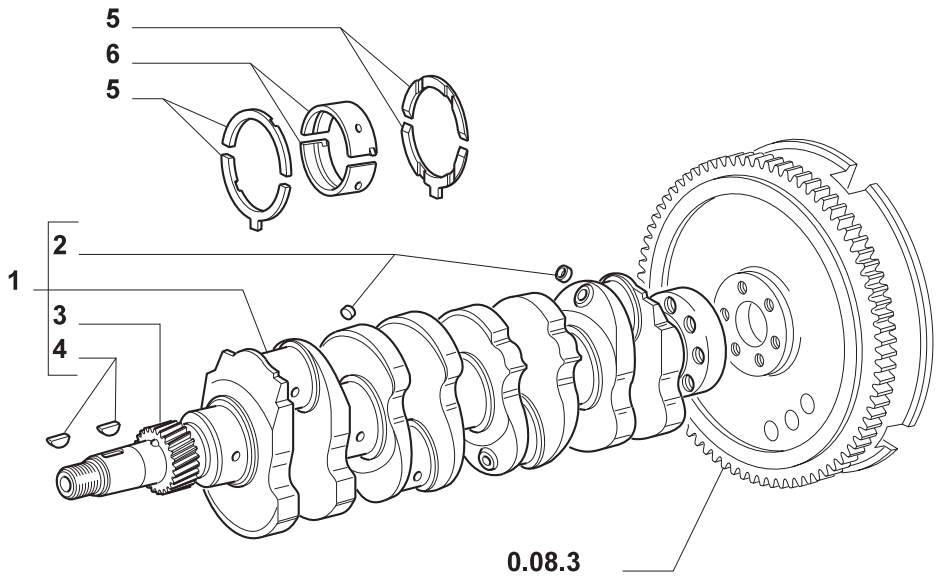

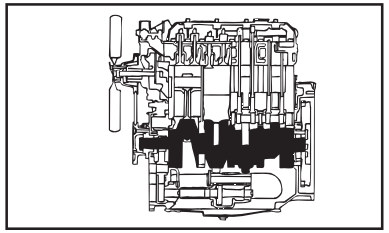

MODIF.	ITEM	PEÇA NO.	NT	Q.	DESCRIÇÃO	DESCRIPTION	DESCRIPCION	L.C.
	1	**98451529**		1	VIRABREQUIM	CRANKSHAFT	CIGUENAL	018A
	2	**14328101**		4	BUJÃO	PLUG	TAPON	050T
	3	**4809524**		1	ENGRENAGEM CONDUTORA	DRIVING GEAR	PINON CONDUCTOR	052I
	4	**4655844**		2	CHAVETA	KEY	CHAVETA	060L
	5	**1901385**		1	JOGO DE SEMI-ANÉIS	HALF RINGS SET	JUEGO SEMIANILLOS	350S
		1901386		1	JOGO SEMI-ANÉIS +0,102	HALF RINGS SET +0.102	JUEGO SEMIANILLOS+0.102	354S
		1901387		1	JOGO SEMI-ANÉIS +0,254	HALF RINGS SET +0.254	JUEGO SEMIANILLOS+0,254	352S
		1901388		1	JOGO SEMI-ANÉIS +0,508	HALF RINGS SET +0.508	JUEGO SEMIANILLOS+0.508	353S
	6	**1930176**		5	JOGO SEMI-BRONZINAS	SET OF HALF-BEARINGS	SERIE SEMICOJENETES	102S
		1930177		5	JOGO SEMI-BRONZ -0,254	SET OF SHELLS -0.254	SERIE SEMICOJINET.-0.254	332S
		1930178		5	JOGO SEMI-BRONZ -0,508	SET OF SHELLS -0.508	SERIE SEMICOJINET.-0.508	333S

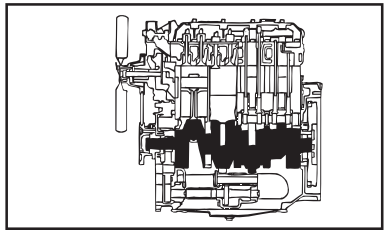

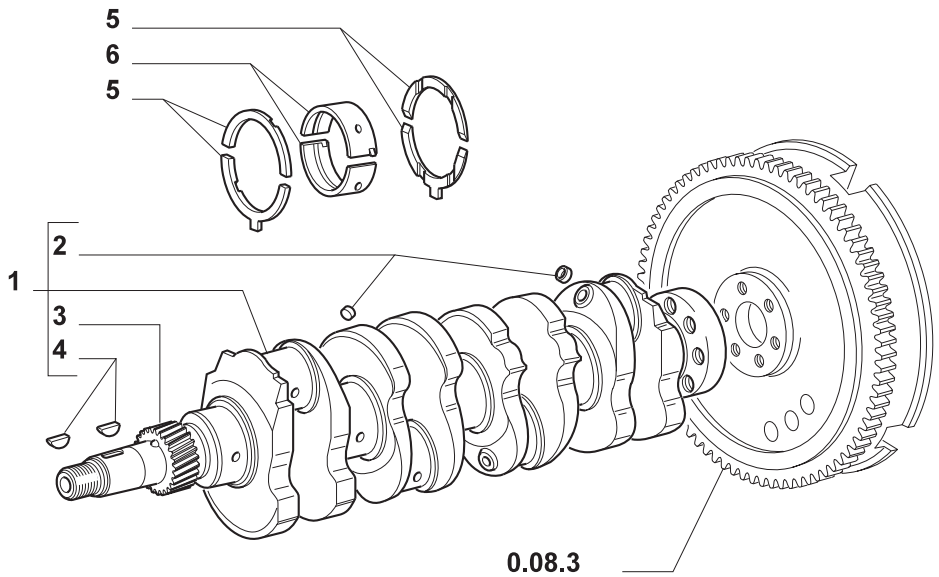

MODIF.	ITEM	PEÇA NO.	NT	Q.	DESCRIÇÃO	DESCRIPTION	DESCRIPCION	L.C.
	1	**98451529**		1	VIRABREQUIM	CRANKSHAFT	CIGUENAL	018A
	2	**14328101**		4	BUJÃO	PLUG	TAPON	050T
	3	**4809524**		1	ENGRENAGEM CONDUTORA	DRIVING GEAR	PINON CONDUCTOR	052I
	4	**4655844**		2	CHAVETA	KEY	CHAVETA	060L
	5	**1901385**		1	JOGO DE SEMI-ANÉIS	HALF RINGS SET	JUEGO SEMIANILLOS	350S
		1901386		1	JOGO SEMI-ANÉIS +0,102	HALF RINGS SET +0.102	JUEGO SEMIANILLOS+0.102	354S
		1901387		1	JOGO SEMI-ANÉIS +0,254	HALF RINGS SET +0.254	JUEGO SEMIANILLOS+0,254	352S
		1901388		1	JOGO SEMI-ANÉIS +0,508	HALF RINGS SET +0.508	JUEGO SEMIANILLOS+0.508	353S
	6	**1930812**		5	JOGO SEMI-BRONZINAS	SET OF HALF-BEARINGS	SERIE SEMICOJENETES	102S
		1930813		5	JOGO SEMI-BRONZ -0,254	SET OF SHELLS -0.254	SERIE SEMICOJINET.-0.254	332S
		1930814		5	JOGO SEMI-BRONZ -0,508	SET OF SHELLS -0.508	SERIE SEMICOJINET.-0.508	333S
		1930815		5	JOGO SEMI-BRONZ -0,762	SET OF SHELLS -0.762	SERIE SEMICOJINET.-0.762	334S
		1930816		5	JOGO SEMI-BRONZ -1,016	SET OF SHELLS -1.016	SERIE SEMICOJINET.-1.016	335S

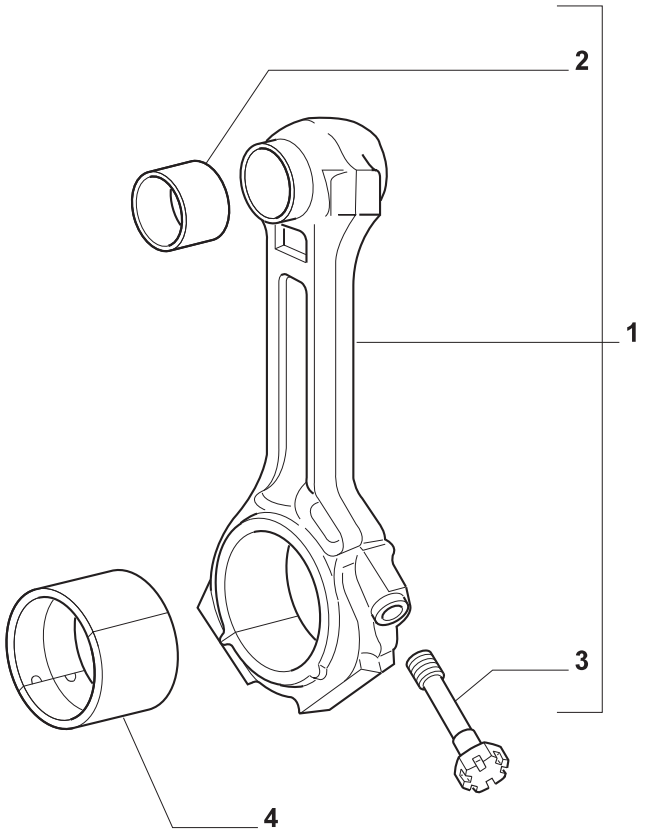

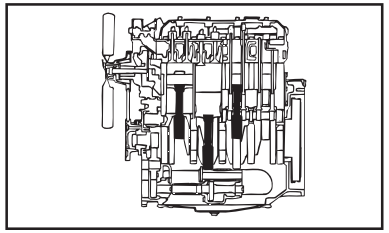

MODIF.	ITEM	PEÇA NO.	NT	Q.	DESCRIÇÃO	DESCRIPTION	DESCRIPCION	L.C.
	1	**98461751**		3	BIELA DE PISTÃO	CONNECTING ROD	BIELA DE EMBOLO	051B
	2	**98460411**		3	BUCHA	BUSHING	CASQUILLO	095B
	3	**4780627**		6	PARAFUSO	SCREW	TORNILLO	040V
	4	**1930181**		3	JOGO SEMI-BRONZINAS	SET OF HALF-BEARINGS	SERIE SEMICOJENETES	102S
		1930182		3	JOGO SEMI-BRONZ -0,254	SET OF SHELLS -0.254	SERIE SEMICOJINET.-0.254	332S
		1930183		3	JOGO SEMI-BRONZ -0,508	SET OF SHELLS -0.508	SERIE SEMICOJINET.-0.508	333S
		1930184		3	JOGO SEMI-BRONZ -0,762	SET OF SHELLS -0.762	SERIE SEMICOJINET.-0.762	334S
		1930185		3	JOGO SEMI-BRONZ -1,016	SET OF SHELLS -1.016	SERIE SEMICOJINET.-1.016	335S

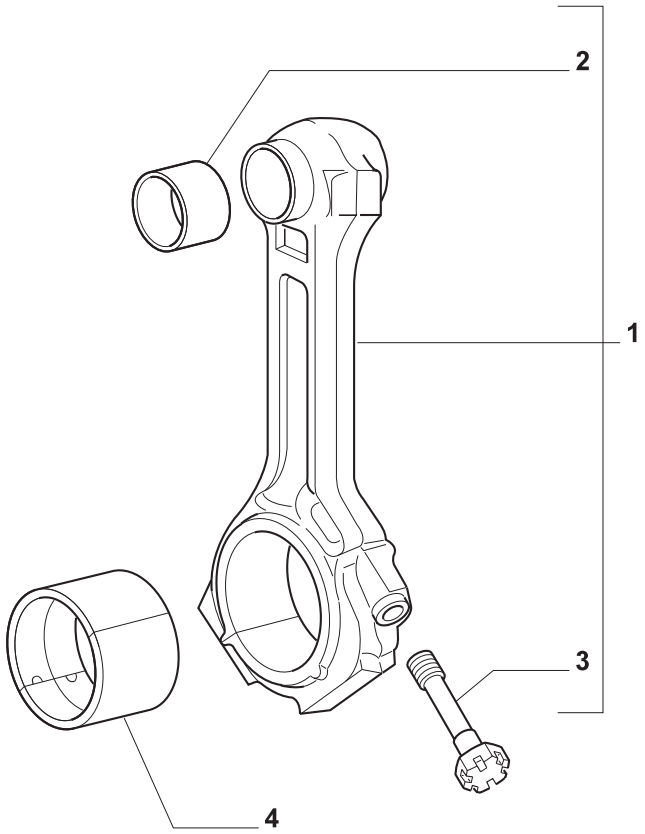

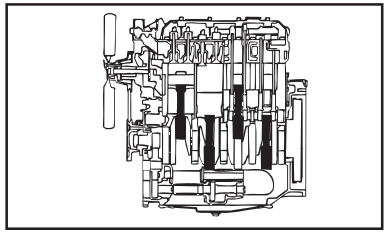

MODIF.	ITEM	PEÇA NO.	NT	Q.	DESCRIÇÃO	DESCRIPTION	DESCRIPCION	L.C.
	1	**98461751**		4	BIELA DE PISTÃO	CONNECTING ROD	BIELA DE EMBOLO	051B
	2	**98459977**		4	BUCHA	BUSHING	CASQUILLO	095B
	3	**4780627**		8	PARAFUSO	SCREW	TORNILLO	040V
	4	**1930181**		4	JOGO SEMI-BRONZINAS	SET OF HALF-BEARINGS	SERIE SEMICOJENETES	102S
		1930182		4	JOGO SEMI-BRONZ -0,254	SET OF SHELLS -0.254	SERIE SEMICOJINET.-0.254	332S
		1930183		4	JOGO SEMI-BRONZ -0,508	SET OF SHELLS -0.508	SERIE SEMICOJINET.-0.508	333S
		1930184		4	JOGO SEMI-BRONZ -0,762	SET OF SHELLS -0.762	SERIE SEMICOJINET.-0.762	334S
		1930185		4	JOGO SEMI-BRONZ -1,016	SET OF SHELLS -1.016	SERIE SEMICOJINET.-1.016	335S

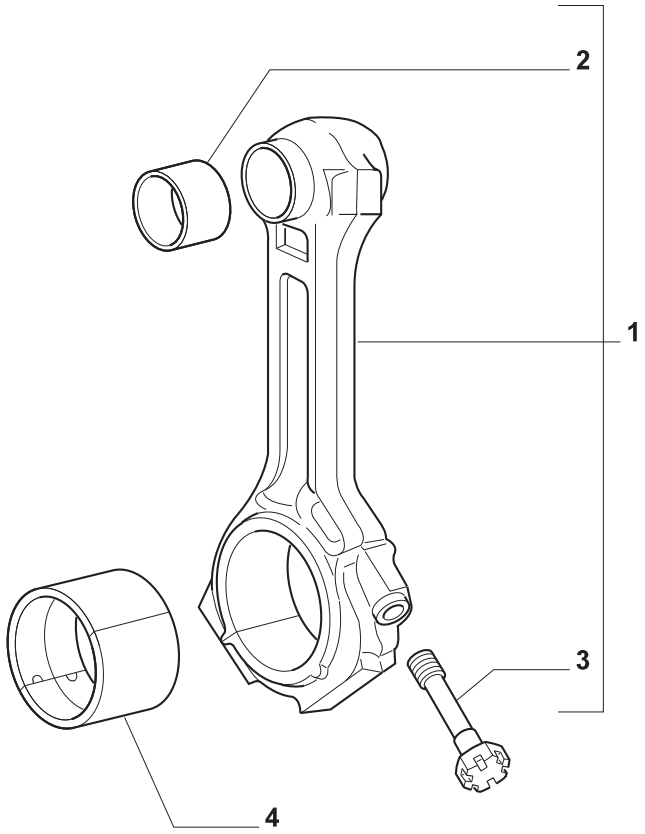

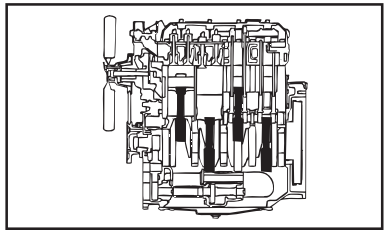

MODIF.	ITEM	PEÇA NO.	NT	Q.	DESCRIÇÃO	DESCRIPTION	DESCRIPCION	L.C.
	1	**98461753**		4	BIELA DE PISTÃO	CONNECTING ROD	BIELA DE EMBOLO	051B
	2	**98459977**		4	BUCHA	BUSHING	CASQUILLO	095B
	3	**4780627**		8	PARAFUSO	SCREW	TORNILLO	040V
	4	**1930201**		4	JOGO SEMI-BRONZINAS	SET OF HALF-BEARINGS	SERIE SEMICOJENETES	102S
		1930202		4	JOGO SEMI-BRONZ -0,254	SET OF SHELLS -0.254	SERIE SEMICOJINET.-0.254	332S
		1930203		4	JOGO SEMI-BRONZ -0,508	SET OF SHELLS -0.508	SERIE SEMICOJINET.-0.508	333S

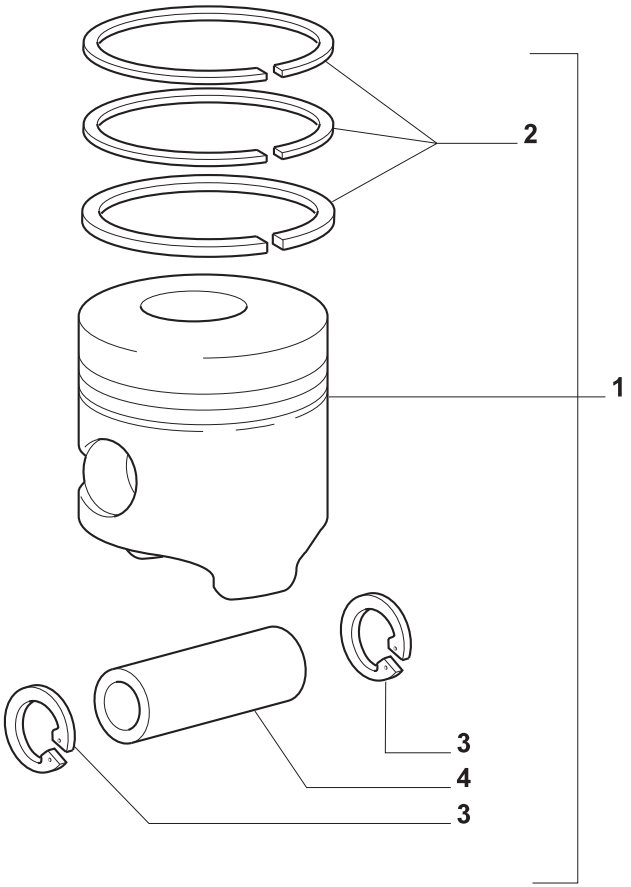

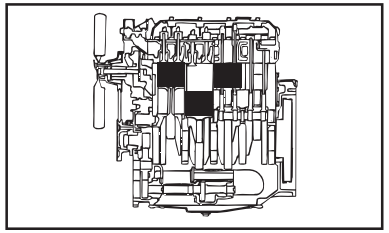

MODIF.	ITEM	PEÇA NO.	NT	Q.	DESCRIÇÃO	DESCRIPTION	DESCRIPCION	L.C.
	1	**1930186**		3	PISTÃO COMPLETO	PISTON ASSY.	EMBOLO COMPL	245S
		1930188		3	PISTÃO COMPLETO +0,4	PISTON ASSY. +0.4	EMBOLO COMPL +0.4	247S
		1930190		3	PISTÃO COMPLETO +0,8	PISTON ASSY. +0.8	EMBOLO COMPL +0.8	249S
	2	**1930191**		3	JOGO DE ANÉIS	SET OF RINGS	SERIE DE ANILLOS	340S
		1930193		3	JOGO DE ANÉIS +0,4	SET OF RINGS +0.4	SERIE DE ANILLOS +0.4	343S
		1930195		3	JOGO DE ANÉIS +0,8	SET OF RINGS +0.8	SERIE DE ANILLOS +0.8	345S
	3	**4770452**		6	ANEL	RING	ANILLO	045A
	4	**4801851**		3	PINO DE PISTÃO	PISTON PIN	BULON DEL EMBOLO	084P

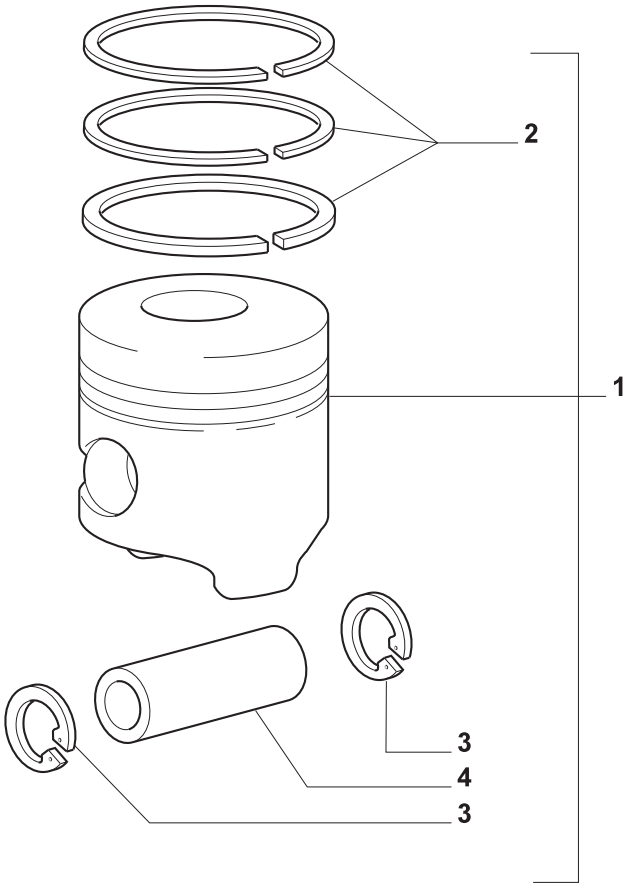

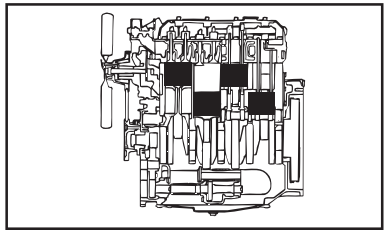

MODIF.	ITEM	PEÇA NO.	NT	Q.	DESCRIÇÃO	DESCRIPTION	DESCRIPCION	L.C.
	1	**1930186**		4	PISTÃO COMPLETO TL80	PISTON ASSY.	EMBOLO COMPL	245S
		1930188		4	PISTÃO COMPLETO +0,4 TL80	PISTON ASSY. +0.4	EMBOLO COMPL +0.4	247S
		1930190		4	PISTÃO COMPLETO +0,8 TL80	PISTON ASSY. +0.8	EMBOLO COMPL +0.8	249S
		1930241		4	PISTÃO COMPLETO TL70	PISTON ASSY.	EMBOLO COMPL	245S
		1930242		4	PISTÃO COMPLETO +0,4 TL70	PISTON ASSY. +0.4	EMBOLO COMPL +0.4	247S
		1930243		4	PISTÃO COMPLETO +0,8 TL70	PISTON ASSY. +0.8	EMBOLO COMPL +0.8	249S
	2	**1908738**		4	JOGO DE ANÉIS TL70	SET OF RINGS	SERIE DE ANILLOS	340S
		1908741		4	JOGO DE ANÉIS +0,4 TL70	SET OF RINGS +0.4	SERIE DE ANILLOS +0.4	343S
		1930173		4	JOGO DE ANÉIS +0,8 TL70	SET OF RINGS +0.8	SERIE DE ANILLOS +0.8	345S
		1930191		4	JOGO DE ANÉIS TL80	SET OF RINGS	SERIE DE ANILLOS	340S
		1930193		4	JOGO DE ANÉIS +0,4 TL80	SET OF RINGS +0.4	SERIE DE ANILLOS +0.4	343S
		1930195		4	JOGO DE ANÉIS +0,8 TL80	SET OF RINGS +0.8	SERIE DE ANILLOS +0.8	345S
	3	**4770452**		8	ANEL	RING	ANILLO	045A
	4	**4801851**		4	PINO DE PISTÃO	PISTON PIN	BULON DEL EMBOLO	084P

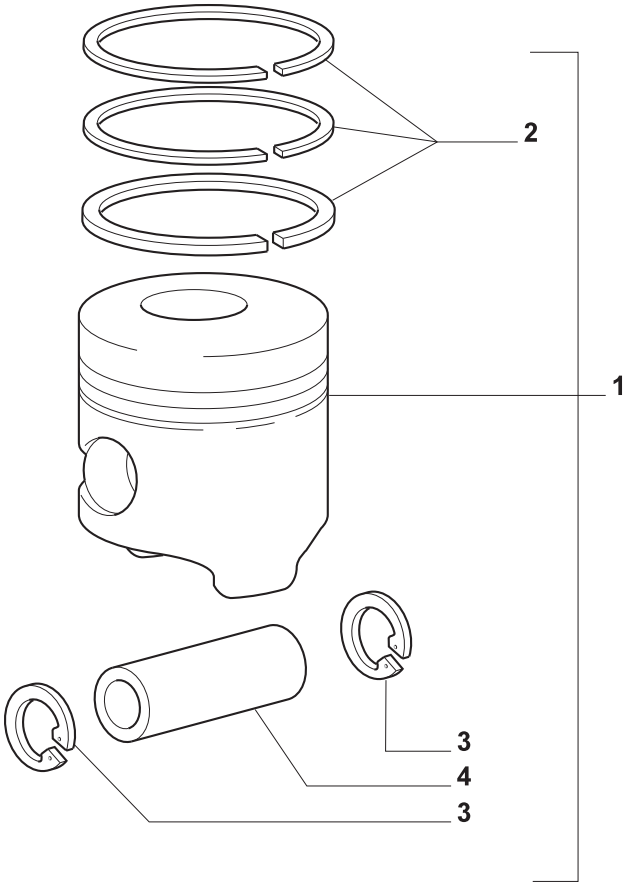

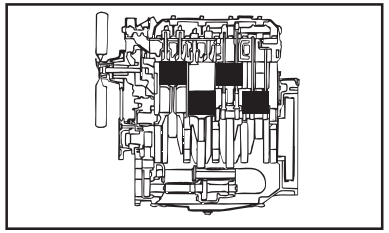

MODIF.	ITEM	PEÇA NO.	NT	Q.	DESCRIÇÃO	DESCRIPTION	DESCRIPCION	L.C.
	1	**1930919**		4	PISTÃO COMPLETO TL90	PISTON ASSY.	EMBOLO COMPL	245S
		1930920		4	PISTÃO COMPLETO +0,4 TL90	PISTON ASSY. +0.4	EMBOLO COMPL +0.4	247S
		1930921		4	PISTÃO COMPLETO +0,8 TL90	PISTON ASSY. +0.8	EMBOLO COMPL +0.8	249S
		2991530		4	PISTÃO COMPLETOTL100	PISTON ASSY.	EMBOLO COMPL	245S
		2991531		4	PISTÃO +0,6 TL100	PISTON +0.6	EMBOLO +0.6	240S
	2	**1930922**		4	JOGO DE ANÉIS TL90	SET OF RINGS	SERIE DE ANILLOS	340S
		1930923		4	JOGO DE ANÉIS +0,4 TL90	SET OF RINGS +0.4	SERIE DE ANILLOS +0.4	343S
		1930924		4	JOGO DE ANÉIS +0,8 TL90	SET OF RINGS +0.8	SERIE DE ANILLOS +0.8	345S
		1902687		4	JOGO DE ANÉIS TL100	SET OF RINGS	SERIE DE ANILLOS	340S
		2991532		4	JOGO DE ANÉIS +0,6 TL100	SET OF RINGS +0.6	SERIE DE ANILLOS +0.6	344S
	3	**4770452**		8	ANEL	RING	ANILLO	045A
	4	**4801851**		4	PINO DE PISTÃO TL90	PISTON PIN	BULON DEL EMBOLO	084P
		4802351		4	PINO DE PISTÃO TL100	PISTON PIN	BULON DEL EMBOLO	084P

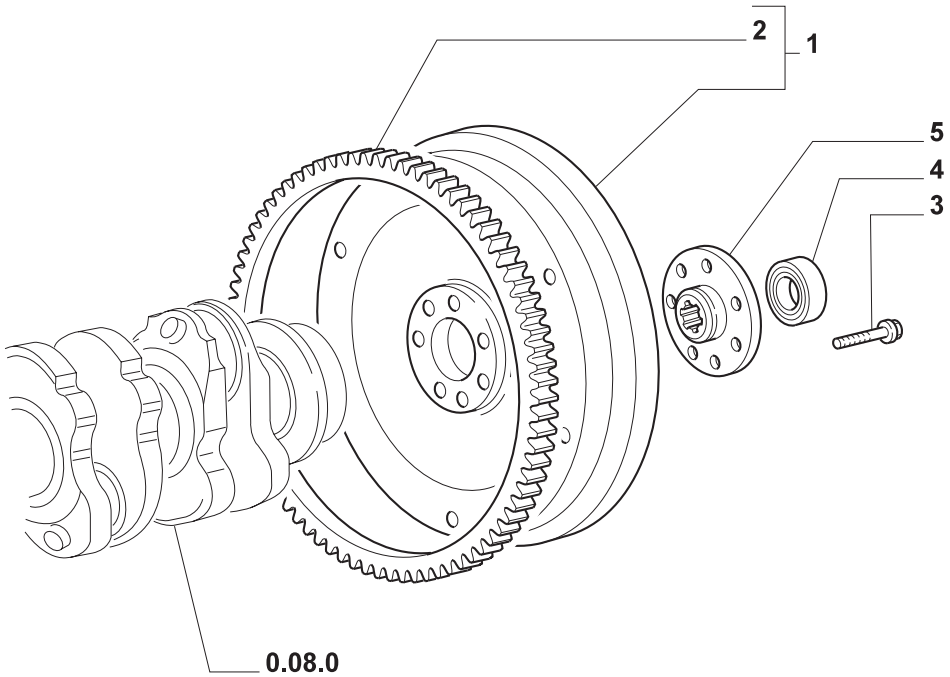

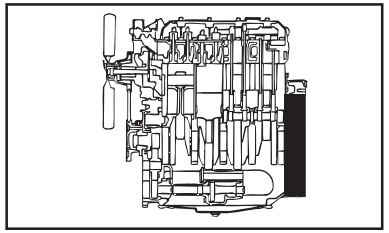

MODIF.	ITEM	PEÇA NO.	NT	Q.	DESCRIÇÃO	DESCRIPTION	DESCRIPCION	L.C.
	1	**99440514**		1	VOLANTE DO MOTOR TL65	ENGINE FLYWHEEL	VOLANTE DEL MOTOR	048V
		99440516		1	VOLANTE MOTOR TL70, TL80, TL90	ENGINE FLYWHEEL	VOLANTE DEL MOTOR	048V
		99440518		1	VOLANTE DO MOTOR TL100	ENGINE FLYWHEEL	VOLANTE DEL MOTOR	048V
	2	**4602143**		1	COROA DENTADA	RING GEAR	CORONA DENTADA	297C
	3	**4779121**		7	PARAFUSO TL65, TL70, TL80, TL90	SCREW	TORNILLO	040V
		4779122		7	PARAFUSO TL100	SCREW	TORNILLO	040V
	4	**28043280**		1	ROLAMENTO TL65, TL70, TL80, TL90	BEARING	COJINETE	341C
	5	**99440504**		1	CUBO TL100	HUB	CUBO	135M

TL65 TL70 TL80 TL90 TL100

VOLANTE
FLYWHEEL
VOLANTE
VOLANO
SCHWUNGMASSE
VOLANT

0.08.3

Julho ’03

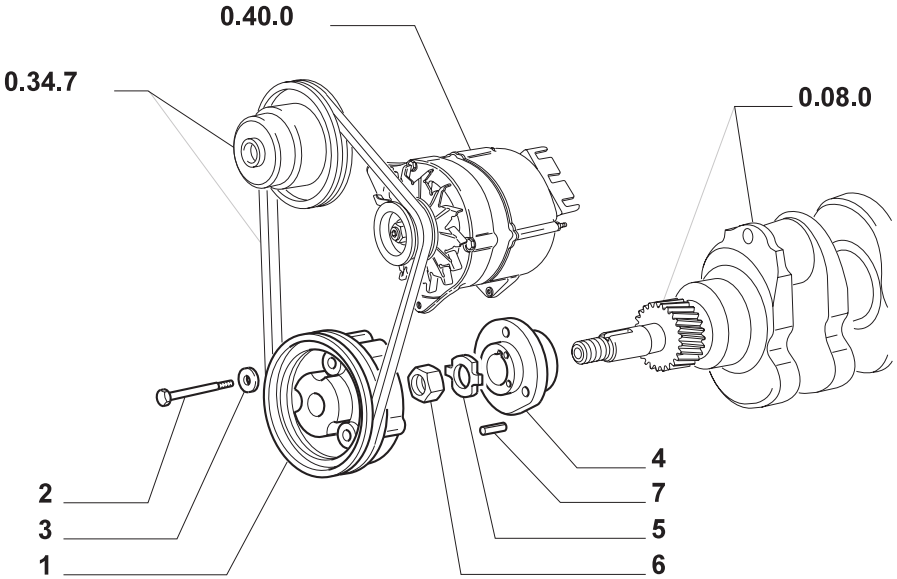

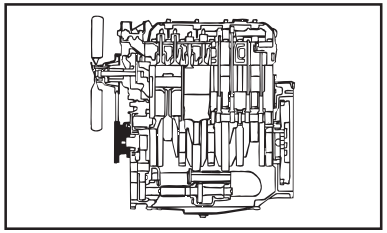

MODIF.	ITEM	PEÇA NO.	NT	Q.	DESCRIÇÃO	DESCRIPTION	DESCRIPCION	L.C.
	1	**4600187**		1	POLIA ACION. TL70,TL80,TL90,TL100	DRIVING PULLEY	POLEA CONDUCTORA	232P
		98490895		1	POLIA ACIONADORA TL65	DRIVING PULLEY	POLEA CONDUCTORA	232P
	2	**15888724**		3	PARAFUSO TL 65	SCREW	TORNILLO	040V
	3	**11190574**		3	ARRUELA TL70, TL80, TL90, TL100	WASHER	ARANDELA	131R
		11198374		3	ARRUELA-TRAVA	LOCKWASHER	ARANDELA DE FRENO	132R
	4	**4655845**		1	CUBO TL65	HUB	CUBO	135M
		4655915		1	CUBO	HUB	CUBO	135M
	5	**4600190**		1	PLAQUETA	PLATE	PLAQUITA	110P
	6	**4600189**		1	PORCA	NUT	TUERCA	010D
	7	**14165470**		1	PINO-ELÁSTICO TL65	ROLL PIN	PASADOR TUBOLAR	200S

TL65 TL70 TL80 TL90 TL100

AMORTECEDOR DE VIBRAÇÃO
DAMPER
ANTIVIBRADOR
SMORZATORE
SCHWINGUNGSDAMFER
AMORTISSEUR

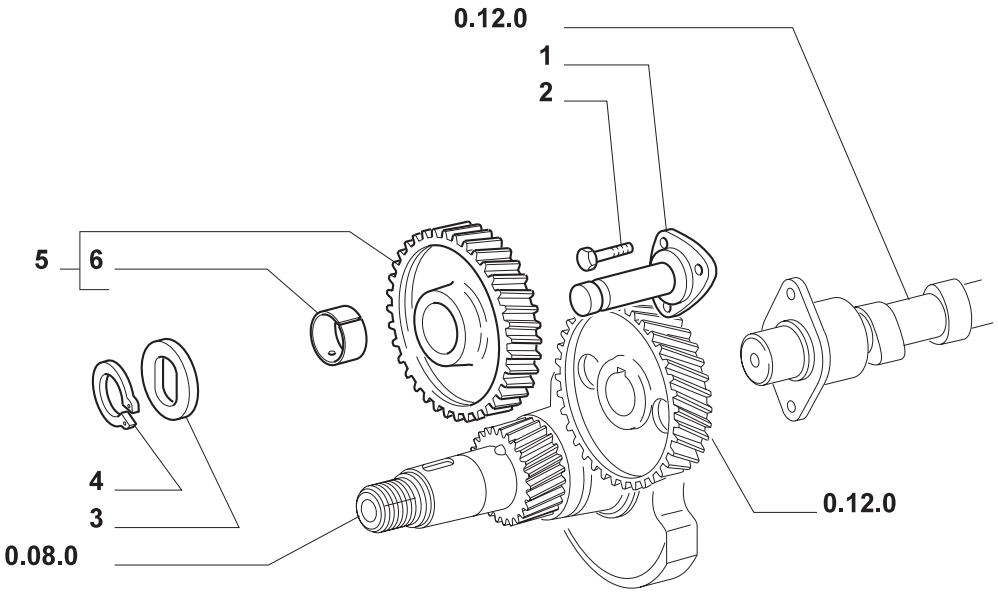

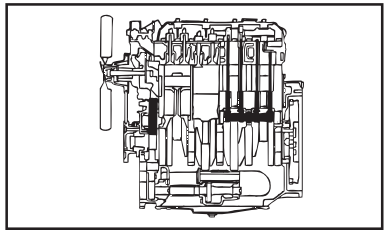

MODIF.	ITEM	PEÇA NO.	NT	Q.	DESCRIÇÃO	DESCRIPTION	DESCRIPCION	L.C.
	1	**98414013**		1	PINO	PIN	PERNO	080P
	2	**98413884**		3	PARAFUSO	SCREW	TORNILLO	040V
	3	**4848377**		1	ARRUELA PLANA	WASHER	ARANDELA	131R
	4	**4848378**		1	ANEL-TRAVA	LOCKRING	ANILLO DE FRENO	051A
	5	**98435129**		1	ENGRENAGEM	GEAR	ENGRANAJE	050I
	6	**98428924**		1	BUCHA	BUSHING	CASQUILLO	095B

TL65 TL70 TL80 TL90 TL100

ENGRENAGENS DE COMANDO
DRIVE GEARING
ENGRANAJES DE MANDO
RUOTISMI DI COMANDO
ANTRIEBSRAEDER
PIGNONNERIE DE COMMANDE

0.10.0

Julho '03

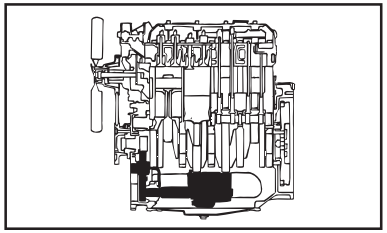

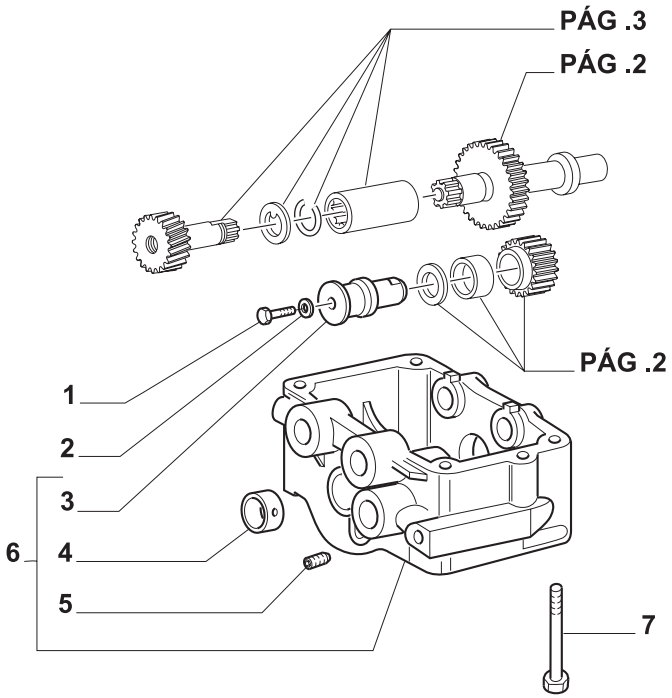

MODIF.	ITEM	PEÇA NO.	NT	Q.	DESCRIÇÃO	DESCRIPTION	DESCRIPCION	L.C.
	1	**16044524**		1	PARAFUSO	SCREW	TORNILLO	040V
	2	**11193874**		1	ARRUELA-TRAVA	LOCKWASHER	ARANDELA DE FRENO	132R
	3	**4788666**		1	PINO	PIN	PERNO	080P
	4	**4670935**		AR	BUCHA	BUSHING	CASQUILLO	095B
	5	**14323911**		6	BUJÃO	PLUG	TAPON	050T
	6	**4792111**		1	CAIXA/CARCAÇA TL70, TL80	BOX	CAJA	035S
		98415171		1	CAIXA/CARCAÇA TL90,TL100	BOX	CAJA	035S
	7	**4778867**		4	PARAFUSO	SCREW	TORNILLO	040V

TL70
TL80
TL90 TL100

ENGRENAGENS E EIXOS DO COMPENSADOR DE MASSAS
ADDITIONAL MASS GEARS AND SHAFTS
ENGRANAJES Y ARBOLES POR MASA ADICIONAL
INGRANAGGI E ALBERI MASSE ADDIZIONALI
ZAHNRÄDER UND WELLEN FÜR ZUSATZMASSE
ENGRENAGES ET ARBRES DE MASSE ADDITIONNEL

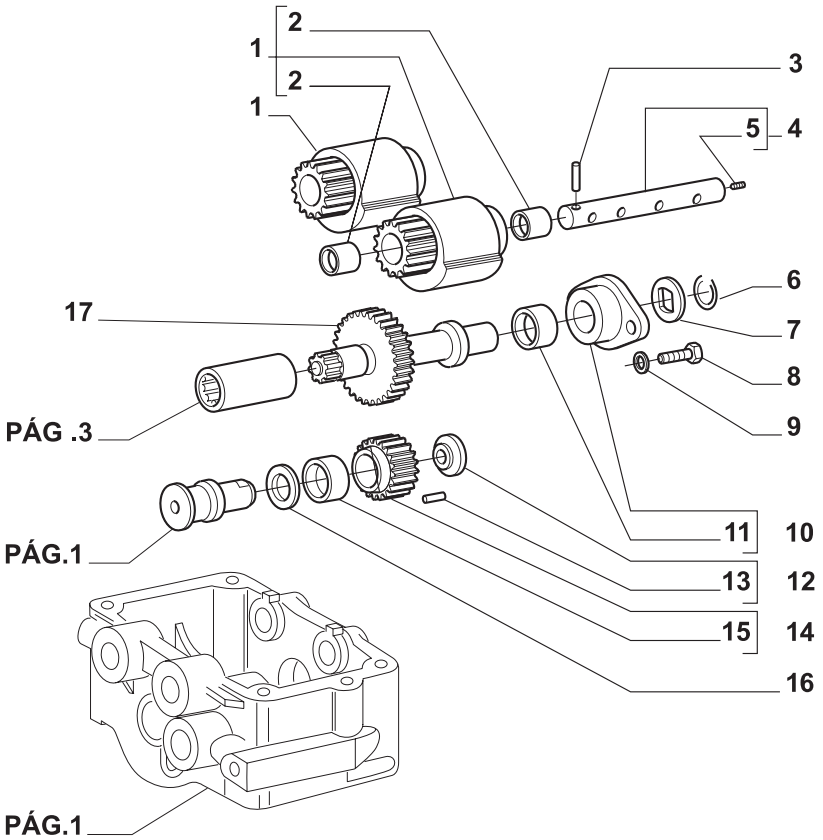

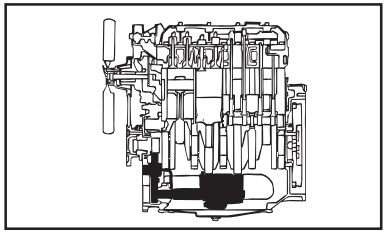

MODIF.	ITEM	PEÇA NO.	NT	Q.	DESCRIÇÃO	DESCRIPTION	DESCRIPCION	L.C.
	1	**4789410**		2	CONTRAPESO	BALANCE WEIGHT	CONTRAPESO	222C
	2	**583514**		4	BUCHA	BUSHING	CASQUILLO	095B
	3	**14171170**		2	PINO-ELÁSTICO	ROLL PIN	PASADOR TUBOLAR	200S
	4	**4600367**		2	PINO	PIN	PERNO	080P
	5	**14323911**		2	BUJÃO	PLUG	TAPON	050T
	6	**4707674**		1	ANEL-TRAVA	LOCKRING	ANILLO DE FRENO	051A
	7	**4600377**		1	ARRUELA PLANA TL70, TL80	WASHER	ARANDELA	131R
		98415099		1	ARRUELA PLANA TL90, TL100	WASHER	ARANDELA	131R
	8	**16043424**		2	PARAFUSO	SCREW	TORNILLO	040V
	9	**11193874**		2	ARRUELA-TRAVA	LOCKWASHER	ARANDELA DE FRENO	132R
	10	**4600375**		1	SUPORTE	SUPPORT	SOPORTE	300S
	11	**4607851**		1	BUCHA	BUSHING	CASQUILLO	095B
	12	**4789294**		1	ARRUELA-TRAVA	LOCKWASHER	ARANDELA DE FRENO	132R
	13	**10329910**		1	PINO	PIN	PERNO	080P
	14	**4600376**		1	ENGRENAGEM	GEAR	ENGRANAJE	050I
	15	**4628982**		1	BUCHA	BUSHING	CASQUILLO	095B
	16	**4600381**		1	ARRUELA PLANA	WASHER	ARANDELA	131R
	17	**4605610**		1	ENGRENAGEM TL70, TL80	GEAR	ENGRANAJE	050I
		98415090		1	ENGRENAGEM TL90, TL100	GEAR	ENGRANAJE	050I

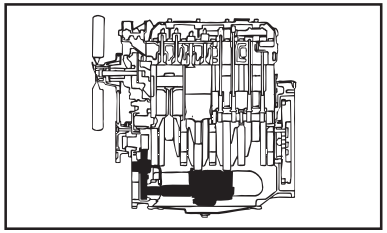

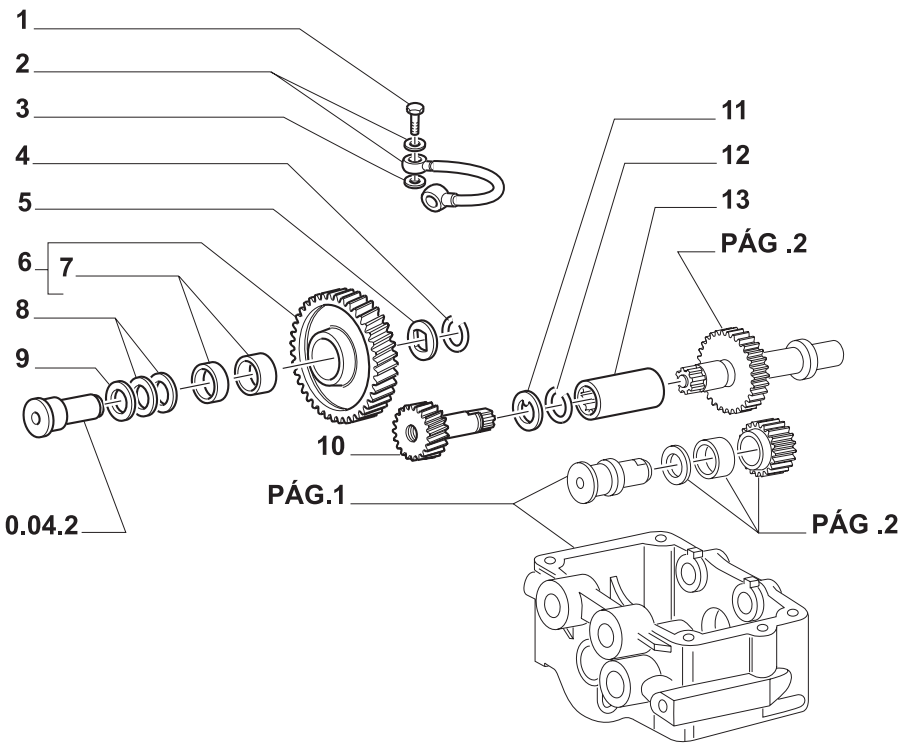

MODIF.	ITEM	PEÇA NO.	NT	Q.	DESCRIÇÃO	DESCRIPTION	DESCRIPCION	L.C.
	1	**11903817**		2	BANJO	BANJO BOLT	BOQUILLA	090B
	2	**4858606**		4	JUNTA	GASKET	JUNTA HERMETICA	123G
	3	**4812938**		1	TUBO RÍGIDO	PIPE	TUBO RIGIDO	193T
	4	**4600329**		AR	ANEL-TRAVA	LOCKRING	ANILLO DE FRENO	051A
	5	**4667450**		1	ARRUELA PLANA	WASHER	ARANDELA	131R
	6	**4812932**		1	ENGRENAGEM	GEAR	ENGRANAJE	050I
	7	**4812465**		2	BUCHA	BUSHING	CASQUILLO	095B
	8	**4834331**		2	ANEL	RING	ANILLO	045A
	9	**4600386**		1	ARRUELA PLANA	WASHER	ARANDELA	131R
	10	**4770244**		1	ENGRENAGEM TL70, TL80	GEAR	ENGRANAJE	050I
		98418381		1	ENGRENAGEM TL90, TL100	GEAR	ENGRANAJE	050I
	11	**4668200**		1	ARRUELA PLANA	WASHER	ARANDELA	131R
	12	**4600329**		2	ANEL-TRAVA TL70, TL80	LOCKRING	ANILLO DE FRENO	051A
		98415095		1	ANEL-TRAVA TL90, TL100	LOCKRING	ANILLO DE FRENO	051A
	13	**4605612**		1	ACOPLAMENTO TL70, TL80	COUPLING	JUNTA	067G
		98415087		1	ACOPLAMENTO TL90, TL100	COUPLING	JUNTA	067G

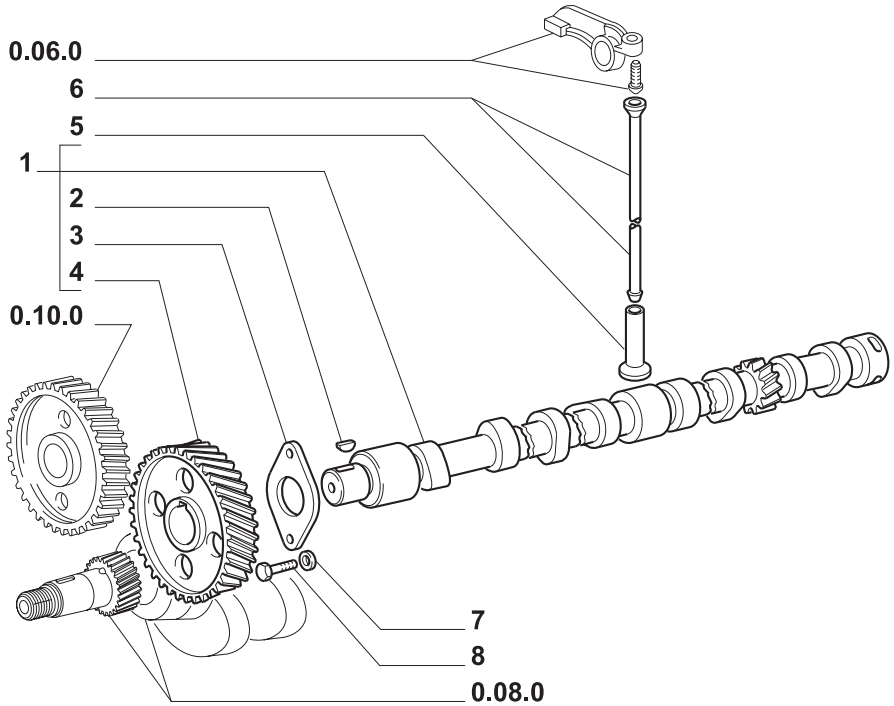

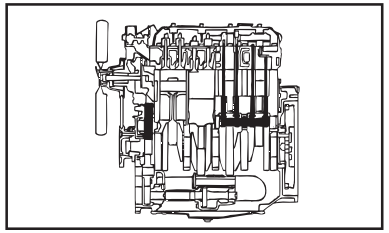

MODIF.	ITEM	PEÇA NO.	NT	Q.	DESCRIÇÃO	DESCRIPTION	DESCRIPCION	L.C.
	1	**4824215**		1	EIXO EXCÊNTRICO TL65	CAMSHAFT	ARBOL DE LEVAS	017A
		98425868		1	EIXO EXCÊNT. TL70,TL80,TL90,TL100	CAMSHAFT	ARBOL DE LEVAS	017A
	2	**10203220**		1	CHAVETA	KEY	CHAVETA	060L
	3	**4599398**		1	PLACA	PLATE	PLACA	105P
	4	**98418417**		1	ENGRENAGEM CONDUZIDA	DRIVEN GEAR	PINON CONDUCIDO	051I
	5	**98471524**		AR	PRATO DE TUCHO	TAPPET PLATE	PLATILLO DE EMPUJADOR	121P
		98471525		AR	TUCHO +0,1	TAPPET +0.1	EMPUJADOR +0.1	252P
		98471526		AR	TUCHO +0,2	TAPPET +0.2	EMPUJADOR +0.2	250P
		98471527		AR	TUCHO +0,3	TAPPET +0.3	EMPUJADOR +0.3	253P
	6	**98471529**		AR	HASTE	ROD	VARILLA	090A
	7	**11193874**		2	ARRUELA-TRAVA	LOCKWASHER	ARANDELA DE FRENO	132R
	8	**16043424**		2	PARAFUSO	SCREW	TORNILLO	040V

TL70
TL80
TL90 TL100

ENGRENAGENS DE COMANDO
DRIVE GEARING
ENGRANAJES DE MANDO
RUOTISMI DI COMANDO
ANTRIEBSRAEDER
PIGNONNERIE DE COMMANDE

0.12.0

Julho '03

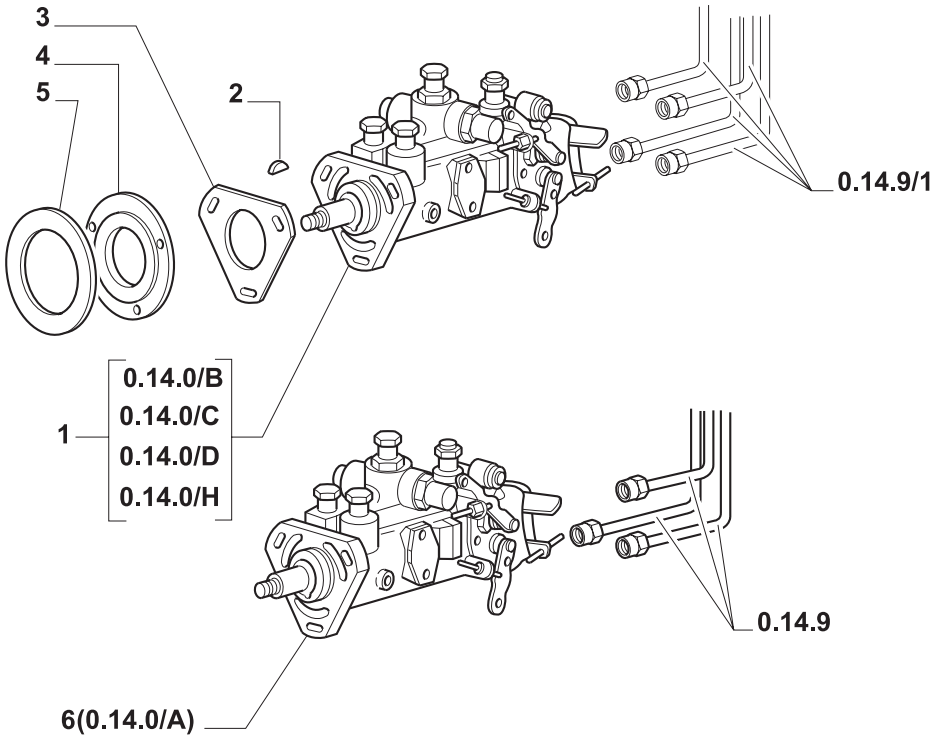

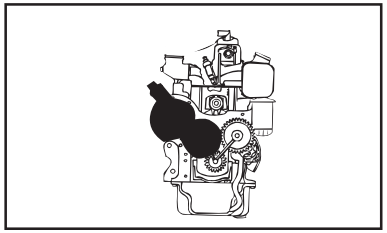

MODIF.	ITEM	PEÇA NO.	NT	Q.	DESCRIÇÃO	DESCRIPTION	DESCRIPCION	L.C.
	1	**4804869**		1	BOMBA INJETORA TL70	INJECTION PUMP	BOMBA DE INYECCION	158P
		99436544		1	BOMBA INJETORA TL90	INJECTION PUMP	BOMBA DE INYECCION	158P
		99441847		1	BOMBA INJETORA TL80	INJECTION PUMP	BOMBA DE INYECCION	158P
		99449527		1	BOMBA INJETORA TL100	INJECTION PUMP	BOMBA DE INYECCION	158P
	2	**10205810**		1	CHAVETA	KEY	CHAVETA	060L
	3	**4851923**		1	JUNTA TL70, TL80	GASKET	JUNTA HERMETICA	123G
		4852642		1	JUNTA TL90, TL100	GASKET	JUNTA HERMETICA	123G
	4	**4607646**		1	ESPAÇADOR	SPACER	SEPARADOR	075D
	5	**98400782**		1	JUNTA	GASKET	JUNTA HERMETICA	123G
	6	**4794586**		1	BOMBA INJETORA TL65	INJECTION PUMP	BOMBA DE INYECCION	158P

TL65 TL70 TL80 TL90 TL100

BOMBA INJETORA
INJECTION PUMP
BOMBA DE INYECCION
POMPA INIEZIONE
EINSPRITZPUMPE
POMPE D'INJECTION

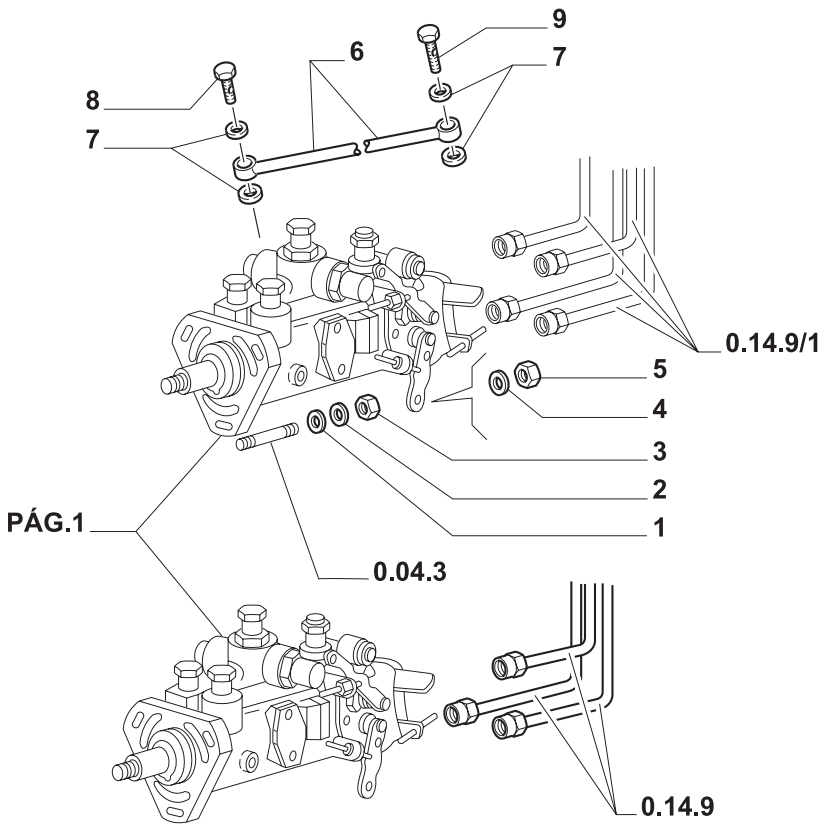

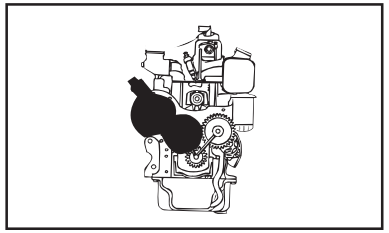

MODIF.	ITEM	PEÇA NO.	NT	Q.	DESCRIÇÃO	DESCRIPTION	DESCRIPCION	L.C.
	1	**12647121**		3	ARRUELA PLANA	WASHER	ARANDELA	131R
	2	**11193874**		3	ARRUELA PLANA	WASHER	ARANDELA	131R
	3	**16100821**		3	PORCA	NUT	TUERCA	010D
	4	**15896421**		1	PORCA	NUT	TUERCA	010D
	5	**11199271**		1	ARRUELA PLANA	WASHER	ARANDELA	131R
	6	**99449533**		1	TUBO RÍGIDO TL100	PIPE	TUBO RIGIDO	193T
	7	**4858605**		4	JUNTA TL100	GASKET	JUNTA HERMETICA	123G
	8	**4753761**		1	BANJO TL100	BANJO BOLT	BOQUILLA	090B
	9	**4833907**		1	BANJO TL100	BANJO BOLT	BOQUILLA	090B

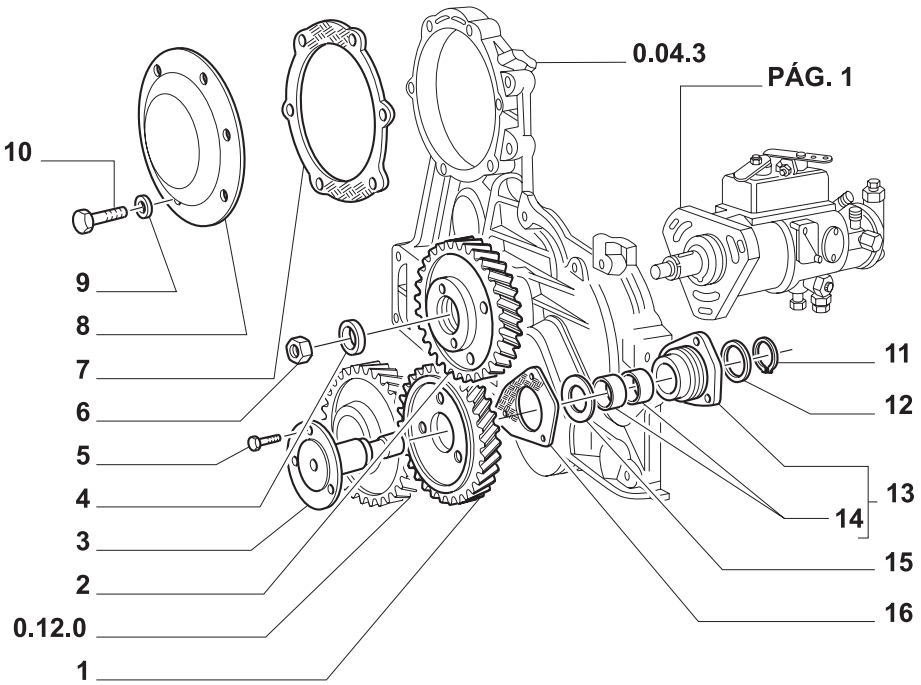

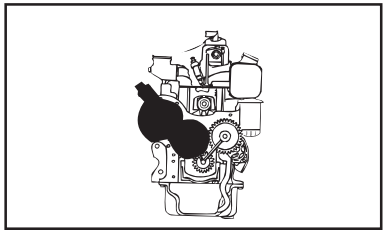

MODIF.	ITEM	PEÇA NO.	NT	Q.	DESCRIÇÃO	DESCRIPTION	DESCRIPCION	L.C.
	1	**4770056**		1	ENGRENAGEM	GEAR	ENGRANAJE	050I
	2	**98459486**		1	ENGRENAGEM TL65	GEAR	ENGRANAJE	050I
		98459487		1	ENGRENAGEM TL70, TL80, TL90	GEAR	ENGRANAJE	050I
		99448921		1	ENGRENAGEM TL100	GEAR	ENGRANAJE	050I
	3	**4784054**		1	EIXO	SHAFT	EJE	016A
	4	**11194174**		1	ARRUELA PLANA	WASHER	ARANDELA	131R
	5	**4798845**		4	PARAFUSO	SCREW	TORNILLO	040V
	6	**12164021**		1	PORCA	NUT	TUERCA	010D
	7	**98400781**		1	JUNTA	GASKET	JUNTA HERMETICA	123G
	8	**4783048**		1	TAMPA	COVERING	TAPADERA	265C
	9	**12638501**		6	ARRUELA PLANA	WASHER	ARANDELA	131R
	10	**16043624**		2	PARAFUSO	SCREW	TORNILLO	040V
		16044424		4	PARAFUSO	SCREW	TORNILLO	040V
	11	**4769420**		1	ANEL-TRAVA	LOCKRING	ANILLO DE FRENO	051A
	12	**4769419**		1	ARRUELA PLANA	WASHER	ARANDELA	131R
	13	**4784055**		1	SUPORTE	SUPPORT	SOPORTE	300S
	14	**4769418**		2	BUCHA	BUSHING	CASQUILLO	095B
	15	**4667452**		1	ARRUELA PLANA	WASHER	ARANDELA	131R
	16	**98400787**		2	JUNTA	GASKET	JUNTA HERMETICA	123G

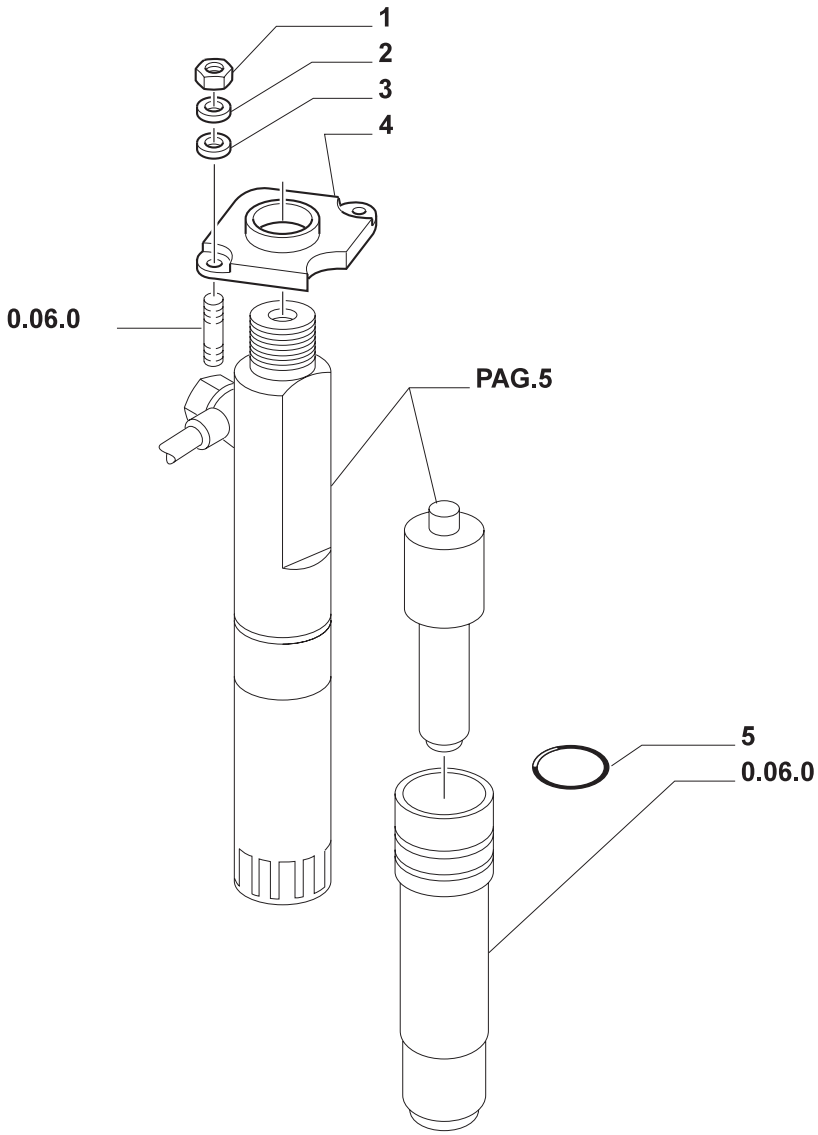

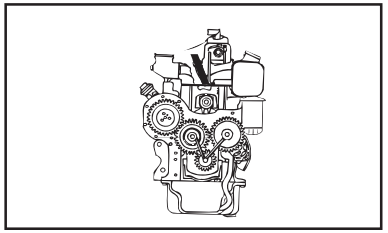

MODIF.	ITEM	PEÇA NO.	NT	Q.	DESCRIÇÃO	DESCRIPTION	DESCRIPCION	L.C.
	1	**17042531**		AR	PORCA	NUT	TUERCA	010D
	2	**771326**		AR	ARRUELA PLANA	WASHER	ARANDELA	131R
	3	**11194079**		AR	ARRUELA PLANA	WASHER	ARANDELA	131R
	4	**4780612**		AR	SUPORTE	BRACKET	PIEZA DE SOPORTE	225S
	5	**14453580**		AR	ANEL O	O RING	JUNTA HERMETICA	055A

TL65 TL70
TL80
TL90 TL100

BOMBA INJETORA
INJECTION PUMP
BOMBA DE INYECCION
POMPA INIEZIONE
EINSPRITZPUMPE
POMPE D'INJECTION

0.14.0

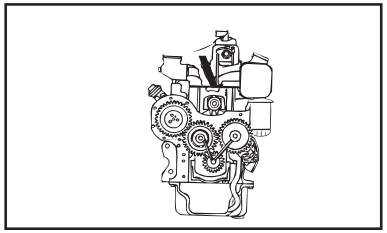

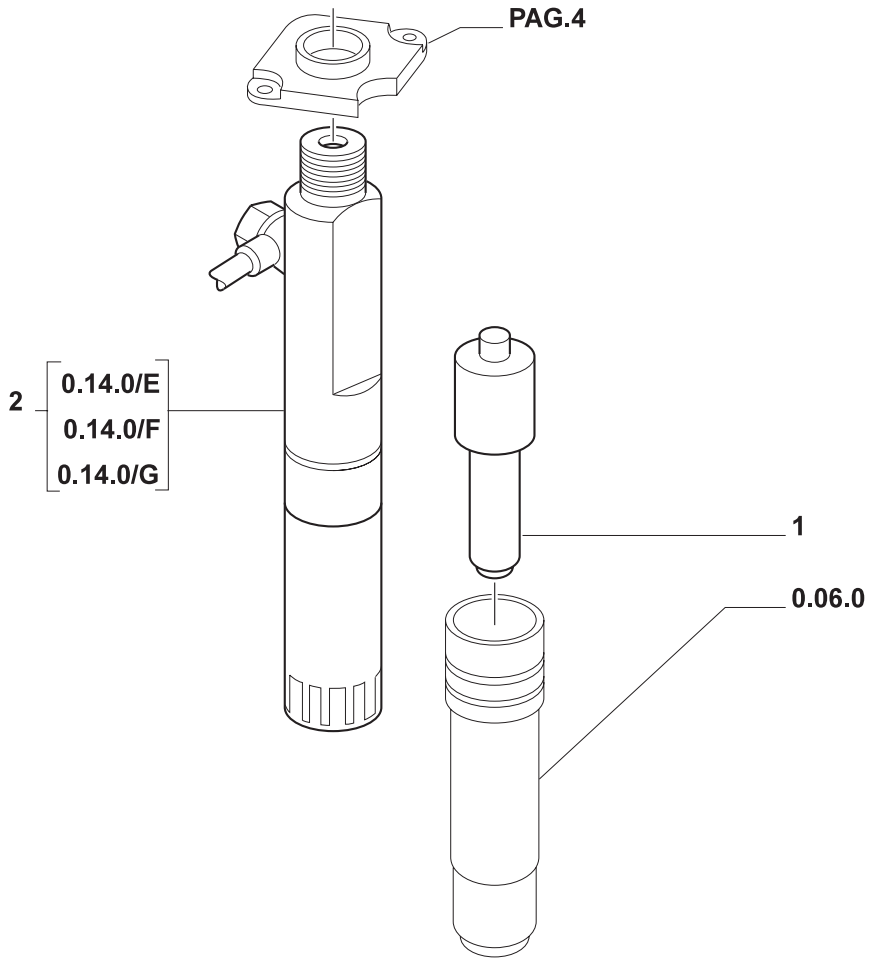

MODIF.	ITEM	PEÇA NO.	NT	Q.	DESCRIÇÃO	DESCRIPTION	DESCRIPCION	L.C.
	1	**4776715**		3	PULVERIZADOR TL65	NOZZLE	PULVERIZADOR	148P
		4792443	A	4	PULVERIZADOR TL70	NOZZLE	PULVERIZADOR	148P
		4792447	C	4	PULVERIZADOR TL70	NOZZLE	PULVERIZADOR	148P
		4800030	A	AR	PULVERIZADOR TL65, TL80	NOZZLE	PULVERIZADOR	148P
		4802393	B	4	PULVERIZADOR TL70	NOZZLE	PULVERIZADOR	148P
		4802395	D	AR	PULVERIZADOR TL65, TL80	NOZZLE	PULVERIZADOR	148P
		4824171	A	4	PULVERIZADOR TL90	NOZZLE	PULVERIZADOR	148P
		98435369		4	PULVERIZADOR TL100	NOZZLE	PULVERIZADOR	148P
		99431240	B	4	PULVERIZADOR TL90	NOZZLE	PULVERIZADOR	148P
	2	**4791124**	A	AR	PORTA-INJETOR	NOZZLE HOLDER	PORTAINYECTOR	195P
		4796644		AR	PORTA-INJETOR	NOZZLE HOLDER	PORTAINYECTOR	195P
		4802392	D	AR	PORTA-INJETOR	NOZZLE HOLDER	PORTAINYECTOR	195P
		98420749		4	PORTA-INJETOR	NOZZLE HOLDER	PORTAINYECTOR	195P

NOTA: A = BOSCH
B = STANADYNE
C = FIAT
D = ALL TECNA

TL65 TL70 TL80 TL90 TL100

BOMBA INJETORA
INJECTION PUMP
BOMBA DE INYECCION
POMPA INIEZIONE
EINSPRITZPUMPE
POMPE D'INJECTION

0.14.0

Julho '03

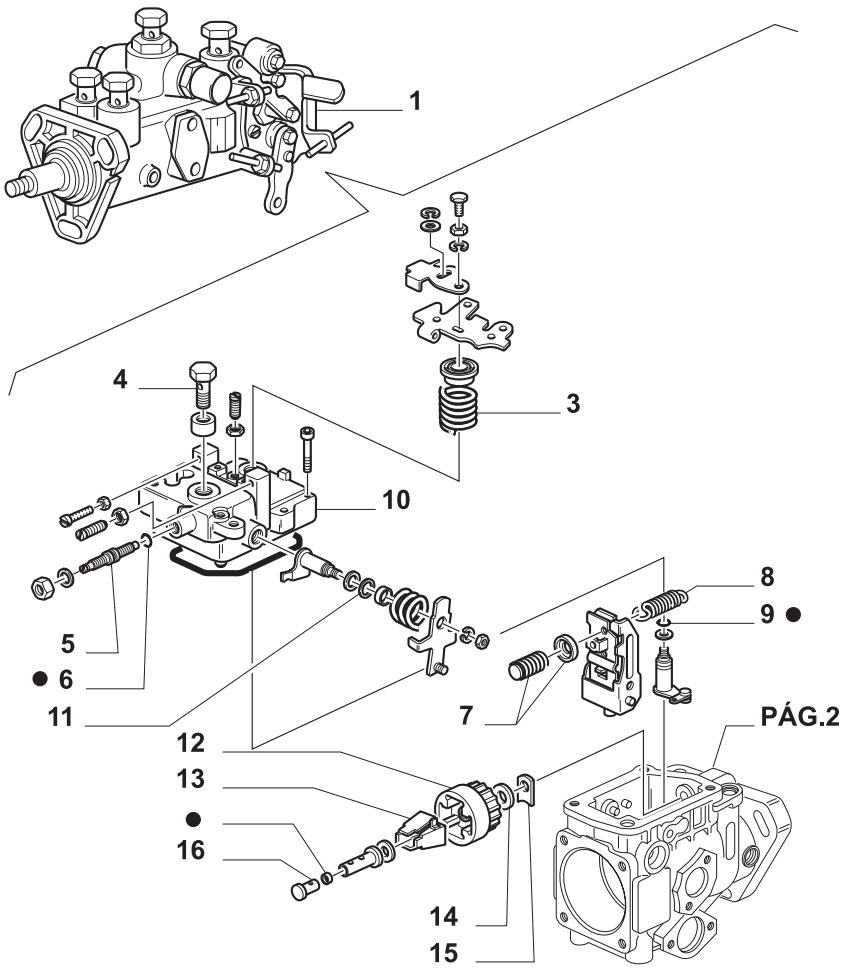

● = 2
VER PÁG.
2 - 3

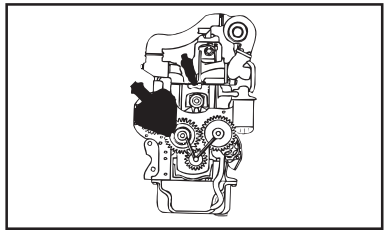

MODIF.	ITEM	PEÇA NO.	NT	Q.	DESCRIÇÃO	DESCRIPTION	DESCRIPCION	L.C.
	1	**4794586**		1	BOMBA INJETORA	INJECTION PUMP	BOMBA DE INYECCION	158P
	2	**79071400**		1	KIT	KIT	EQUIPO	305C
	3	**79071365**		1	MOLA	SPRING	RESORTE	100M
	4	**79071368**		1	PARAFUSO	SCREW	TORNILLO	040V
	5	**79071397**		1	ANEL O	O RING	JUNTA HERMETICA	055A
	6	**75207970**		1	JUNTA	GASKET	JUNTA HERMETICA	123G
	7	**79074028**		1	PINO	PIN	PERNO	080P
	8	**79071372**		1	MOLA	SPRING	RESORTE	100M
	9	**9008557**		1	ANEL DE BORRACHA	RUBBER RING	GUARNICION DE CAUCHO	048A
	10	**79071370**		1	TAMPA	COVERING	TAPADERA	265C
	11	**9958682**		1	JUNTA	GASKET	JUNTA HERMETICA	123G
	12	**79071377**		1	KIT	KIT	EQUIPO	305C
	13	**9982842**		1	KIT	KIT	EQUIPO	305C
	14	**79071378**		1	ARRUELA PLANA	WASHER	ARANDELA	131R
		79112017		1	ARRUELA PLANA	WASHER	ARANDELA	131R
		79112018		1	ARRUELA PLANA	WASHER	ARANDELA	131R
	15	**9982791**		1	KIT	KIT	EQUIPO	305C
	16	**79071375**		1	BUJÃO	PLUG	TAPON	050T

TL65

BOMBA INJETORA
INJECTION PUMP
BOMBA DE INYECCION
POMPA INIEZIONE
EINSPRITZPUMPE
POMPE D'INJECTION

0.14.0/A

Julho '03

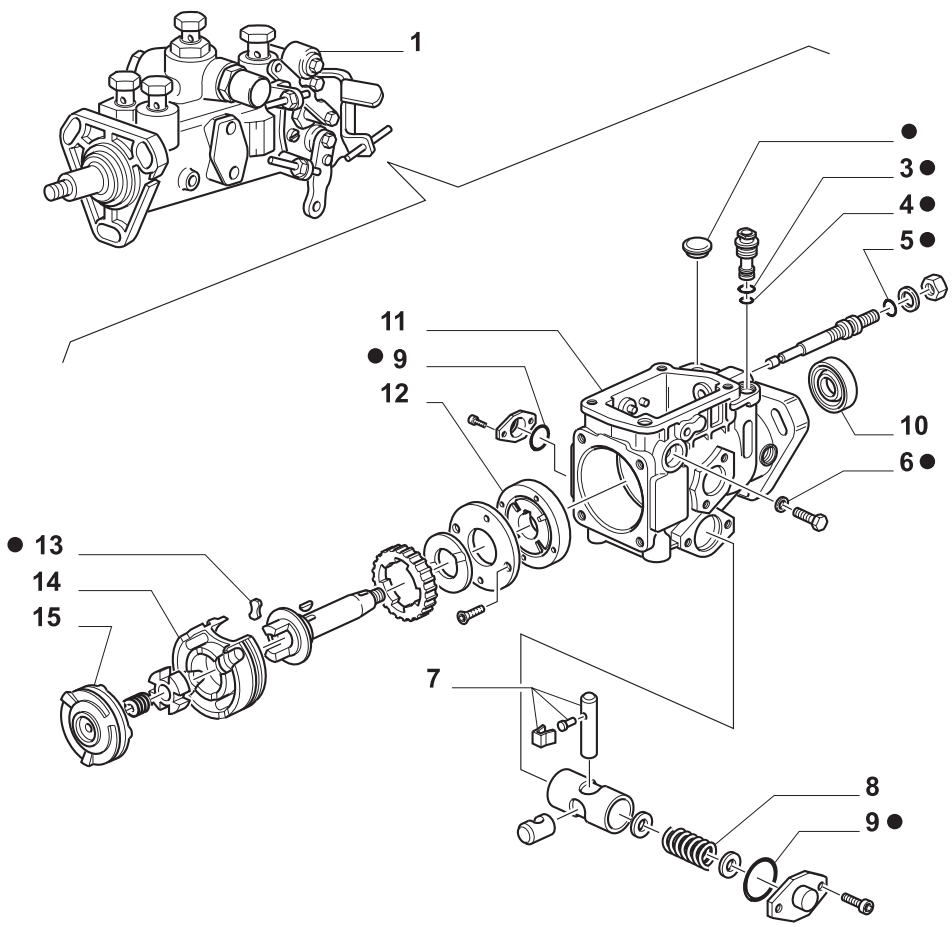

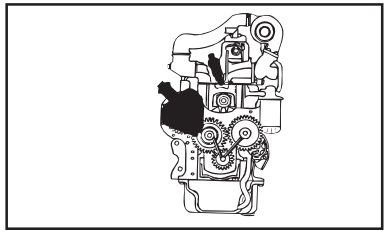

● = 2
VER PÁG.
1 - 3

MODIF.	ITEM	PEÇA NO.	NT	Q.	DESCRIÇÃO	DESCRIPTION	DESCRIPCION	L.C.
	1	**4794586**		1	BOMBA INJETORA	INJECTION PUMP	BOMBA DE INYECCION	158P
	2	**79071400**		1	KIT	KIT	EQUIPO	305C
	3	**9008551**		1	ANEL DE BORRACHA	RUBBER RING	GUARNICION DE CAUCHO	048A
	4	**9922954**		1	JUNTA	GASKET	JUNTA HERMETICA	123G
	5	**9958703**		1	JUNTA	GASKET	JUNTA HERMETICA	123G
	6	**9961982**		2	JUNTA	GASKET	JUNTA HERMETICA	123G
	7	**9961480**		1	KIT	KIT	EQUIPO	305C
	8	**42490977**		1	MOLA	SPRING	RESORTE	100M
		79071399		1	MOLA	SPRING	RESORTE	100M
		9982831		1	MOLA	SPRING	RESORTE	100M
	9	**9968098**		2	JUNTA	GASKET	JUNTA HERMETICA	123G
	10	**79071380**		1	ANEL O	O RING	JUNTA HERMETICA	055A
	11	**79071381**		1	CORPO	BODY	CUERPO	300C
	12	**79082106**		1	ESPAÇADOR	SPACER	SEPARADOR	075D
	13	**8121291**		2	PLAQUETA	PLATE	PLAQUITA	110P
	14	**79071385**		1	SUPORTE	SUPPORT	SOPORTE	300S
	15	**9961306**		1	DISCO	DISC	DISCO	060D

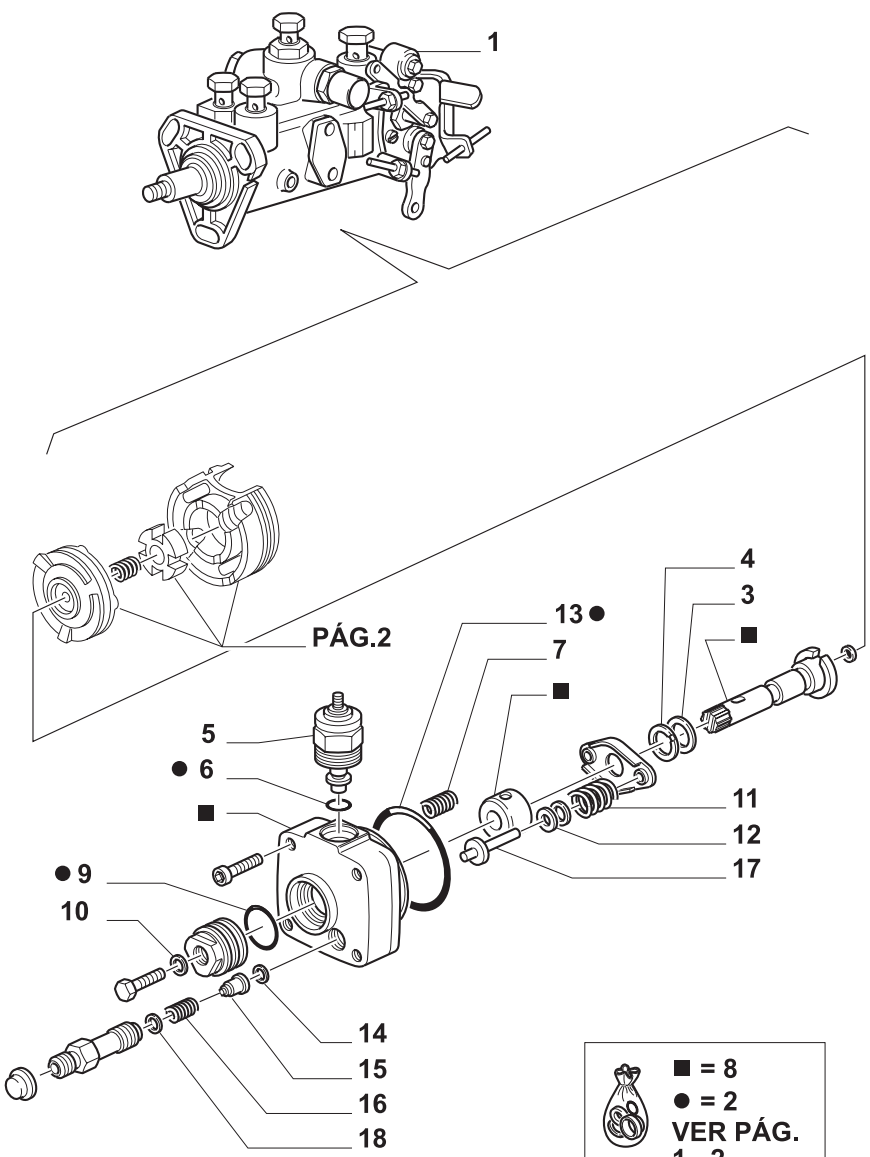

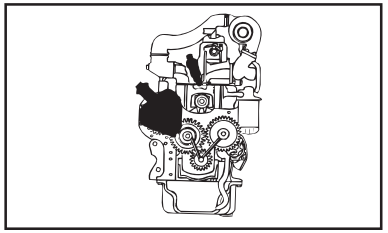

MODIF.	ITEM	PEÇA NO.	NT	Q.	DESCRIÇÃO	DESCRIPTION	DESCRIPCION	L.C.
	1	**4794586**		1	BOMBA INJETORA	INJECTION PUMP	BOMBA DE INYECCION	158P
	2	**79071400**		1	KIT	KIT	EQUIPO	305C
	3	**79071387**		1	ARRUELA PLANA	WASHER	ARANDELA	131R
	4	**79071388**		1	ARRUELA PLANA	WASHER	ARANDELA	131R
	5	**8190393**		1	DISPOSITIVO DE PARADA	STOP DEVICE	TOPE	070D
	6	**9008558**		1	ANEL DE BORRACHA	RUBBER RING	GUARNICION DE CAUCHO	048A
	7	**9982830**		2	MOLA	SPRING	RESORTE	100M
	8	**9961308**		1	KIT	KIT	EQUIPO	305C
	9	**9961296**		1	JUNTA	GASKET	JUNTA HERMETICA	123G
	10	**79071397**		1	ANEL O	O RING	JUNTA HERMETICA	055A
	11	**79071393**		1	MOLA	SPRING	RESORTE	100M
	12	**9982775**		2	KIT	KIT	EQUIPO	305C
	13	**9924973**		1	ANEL DE BORRACHA	RUBBER RING	GUARNICION DE CAUCHO	048A
	14	**79071392**		3	JUNTA	GASKET	JUNTA HERMETICA	123G
	15	**79074033**		3	VÁLVULA	VALVE	VALVULA	010V
	16	**79071390**		3	MOLA	SPRING	RESORTE	100M
	17	**9982818**		2	PINO	PIN	PERNO	080P
	18	**9918625**		4	ESPAÇADOR	SPACER	SEPARADOR	075D

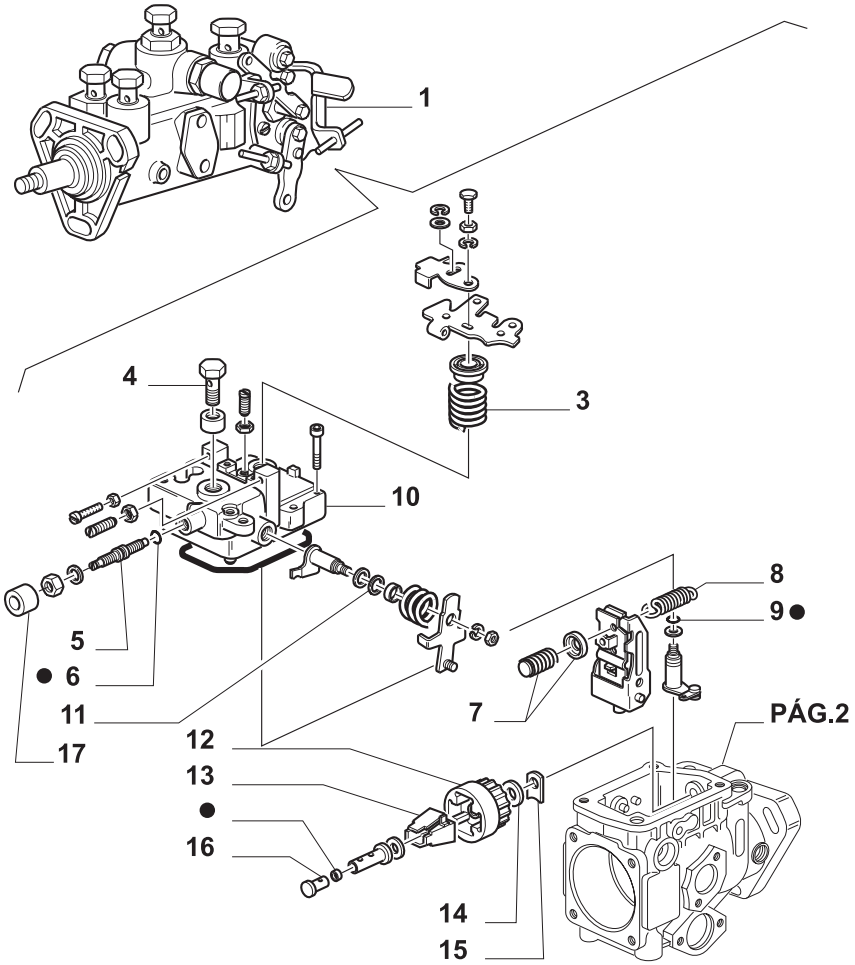

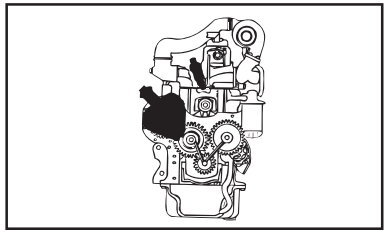

MODIF.	ITEM	PEÇA NO.	NT	Q.	DESCRIÇÃO	DESCRIPTION	DESCRIPCION	L.C.
	1	**4804869**		1	BOMBA INJETORA	INJECTION PUMP	BOMBA DE INYECCION	158P
	2	**79071400**		1	KIT	KIT	EQUIPO	305C
	3	**79106764**		1	MOLA	SPRING	RESORTE	100M
	4	**79071368**		1	PARAFUSO	SCREW	TORNILLO	040V
	5	**79082103**		1	PRISIONEIRO	STUD	PRISIONERO	210P
	6	**9967823**		1	JUNTA	GASKET	JUNTA HERMETICA	123G
	7	**79074028**		1	PINO	PIN	PERNO	080P
	8	**79071372**		1	MOLA	SPRING	RESORTE	100M
	9	**9008557**		1	ANEL DE BORRACHA	RUBBER RING	GUARNICION DE CAUCHO	048A
	10	**79071370**		1	TAMPA	COVERING	TAPADERA	265C
	11	**9958682**		1	JUNTA	GASKET	JUNTA HERMETICA	123G
	12	**79071377**		1	KIT	KIT	EQUIPO	305C
	13	**9982842**		1	KIT	KIT	EQUIPO	305C
	14	**79071378**		1	CALÇO	SHIM	SUPLEMENTO	198S
		79112017		1	ARRUELA PLANA	WASHER	ARANDELA	131R
		79112018		1	ARRUELA PLANA	WASHER	ARANDELA	131R
	15	**9982791**		1	KIT	KIT	EQUIPO	305C
	16	**79071375**		1	BUJÃO	PLUG	TAPON	050T
	17	**8121802**		1	ESPAÇADOR	SPACER	SEPARADOR	075D



● = 2
VER PÁG. 2 - 3

TL70

BOMBA INJETORA
INJECTION PUMP
BOMBA DE INYECCION
POMPA INIEZIONE
EINSPRITZPUMPE
POMPE D'INJECTION

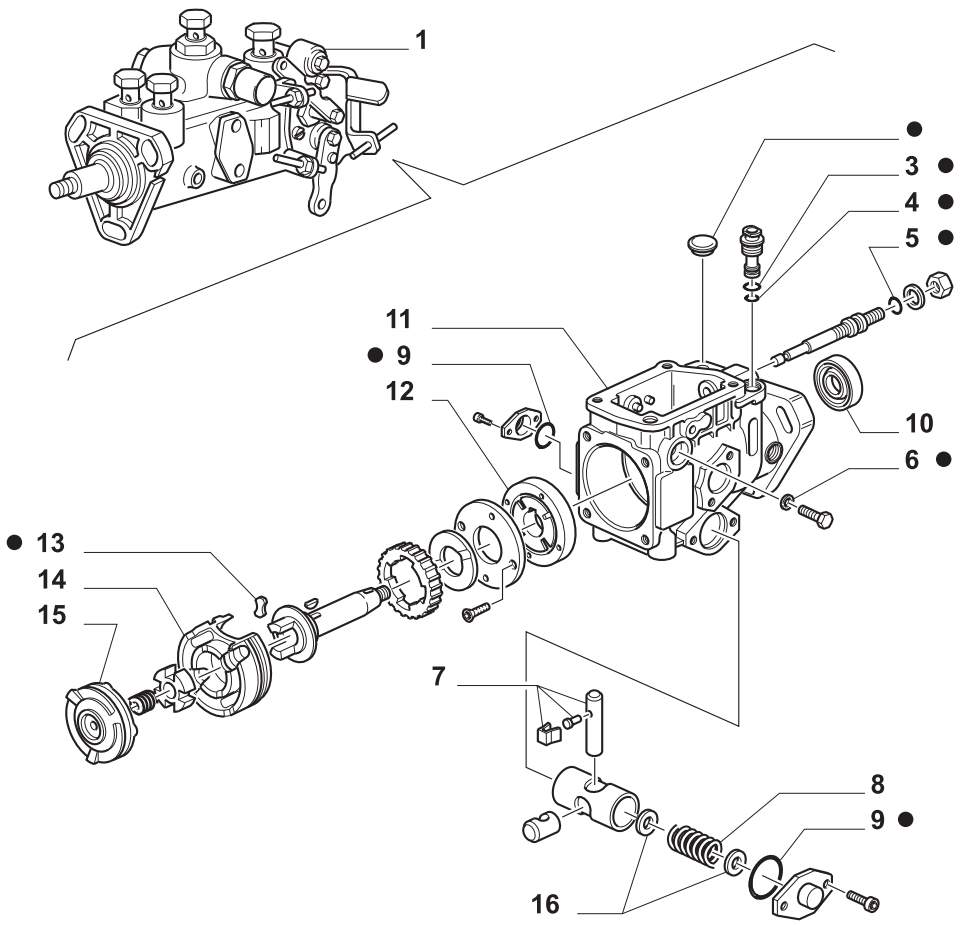

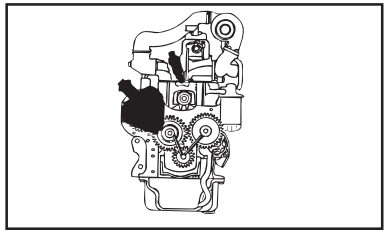

MODIF.	ITEM	PEÇA NO.	NT	Q.	DESCRIÇÃO	DESCRIPTION	DESCRIPCION	L.C.
	1	**4804869**		1	BOMBA INJETORA	INJECTION PUMP	BOMBA DE INYECCION	158P
	2	**79071400**		1	KIT	KIT	EQUIPO	305C
	3	**9008551**		1	ANEL DE BORRACHA	RUBBER RING	GUARNICION DE CAUCHO	048A
	4	**9922954**		1	JUNTA	GASKET	JUNTA HERMETICA	123G
	5	**9958703**		1	JUNTA	GASKET	JUNTA HERMETICA	123G
	6	**9967841**		2	JUNTA	GASKET	JUNTA HERMETICA	123G
	7	**9961480**		1	KIT	KIT	EQUIPO	305C
	8	**79106766**		1	MOLA	SPRING	RESORTE	100M
		79112019		1	MOLA	SPRING	RESORTE	100M
		79112020		1	MOLA	SPRING	RESORTE	100M
	9	**9968098**		2	JUNTA	GASKET	JUNTA HERMETICA	123G
	10	**79071380**		1	ANEL O	O RING	JUNTA HERMETICA	055A
	11	**9968207**		1	CORPO	BODY	CUERPO	300C
	12	**9918625**		4	ESPAÇADOR	SPACER	SEPARADOR	075D
	13	**8121291**		2	PLAQUETA	PLATE	PLAQUITA	110P
	14	**8124497**		1	KIT	KIT	EQUIPO	305C
	15	**8193614**		1	DISCO	DISC	DISCO	060D
	16	**9982776**		2	ESPAÇADOR	SPACER	SEPARADOR	075D

● = 2

VER PÁG. 1 - 3

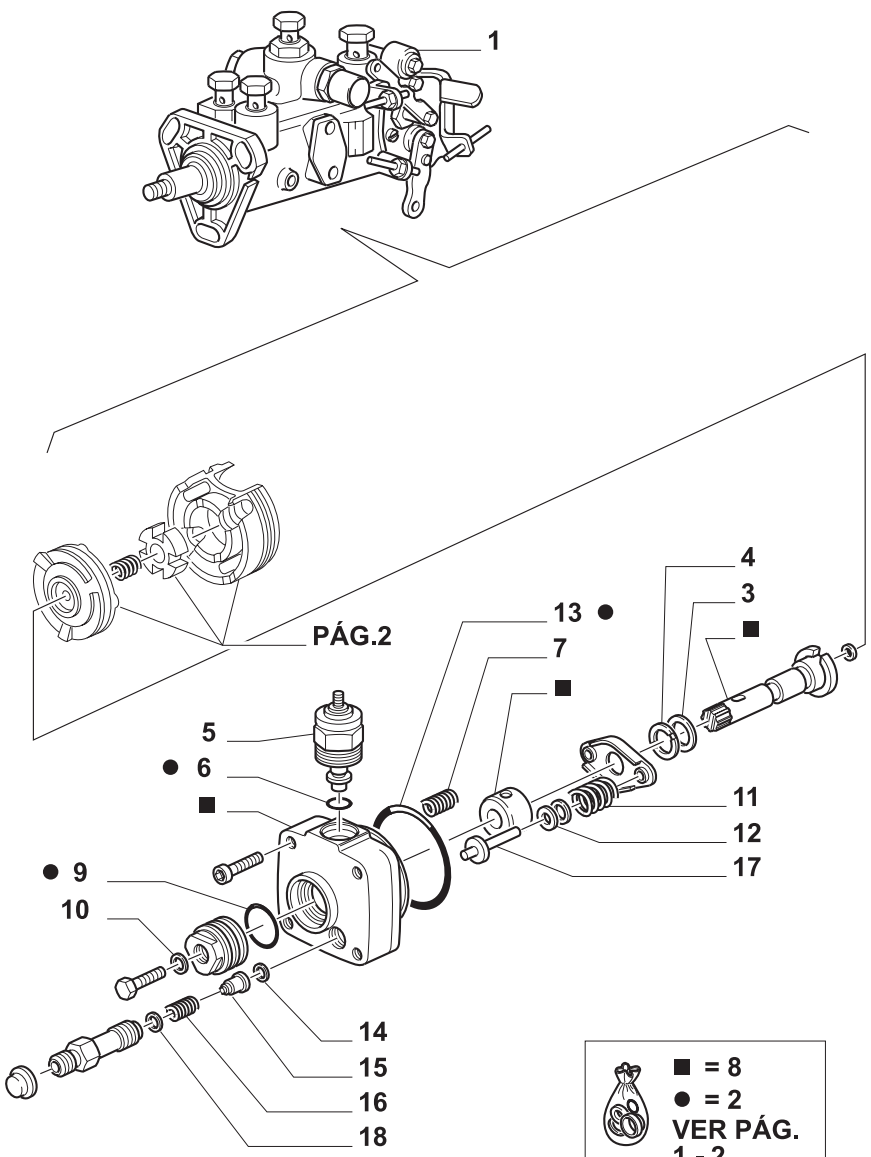

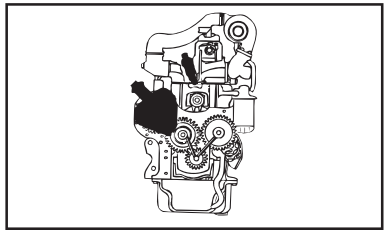

MODIF.	ITEM	PEÇA NO.	NT	Q.	DESCRIÇÃO	DESCRIPTION	DESCRIPCION	L.C.
	1	**4804869**		1	BOMBA INJETORA	INJECTION PUMP	BOMBA DE INYECCION	158P
	2	**79071400**		1	KIT	KIT	EQUIPO	305C
	3	**79071387**		1	ARRUELA PLANA	WASHER	ARANDELA	131R
	4	**79071388**		1	ARRUELA PLANA	WASHER	ARANDELA	131R
	5	**8190393**		1	DISPOSITIVO DE PARADA	STOP DEVICE	TOPE	070D
	6	**9008558**		1	ANEL DE BORRACHA	RUBBER RING	GUARNICION DE CAUCHO	048A
	7	**9967824**		2	MOLA	SPRING	RESORTE	100M
	8	**9961292**		1	CABEÇA	PISTON SWIVEL HEAD	PIEZA DE ARTICULACION	119T
	9	**9961296**		1	JUNTA	GASKET	JUNTA HERMETICA	123G
	10	**79071397**		1	ANEL O	O RING	JUNTA HERMETICA	055A
	11	**79071393**		1	MOLA	SPRING	RESORTE	100M
	12	**9982775**		2	KIT	KIT	EQUIPO	305C
	13	**9924973**		1	ANEL DE BORRACHA	RUBBER RING	GUARNICION DE CAUCHO	048A
	14	**79071392**		3	JUNTA	GASKET	JUNTA HERMETICA	123G
	15	**79074033**		3	VÁLVULA	VALVE	VALVULA	010V
	16	**79071390**		3	MOLA	SPRING	RESORTE	100M
	17	**9982818**		2	PINO	PIN	PERNO	080P
	18	**9918625**		4	ESPAÇADOR	SPACER	SEPARADOR	075D

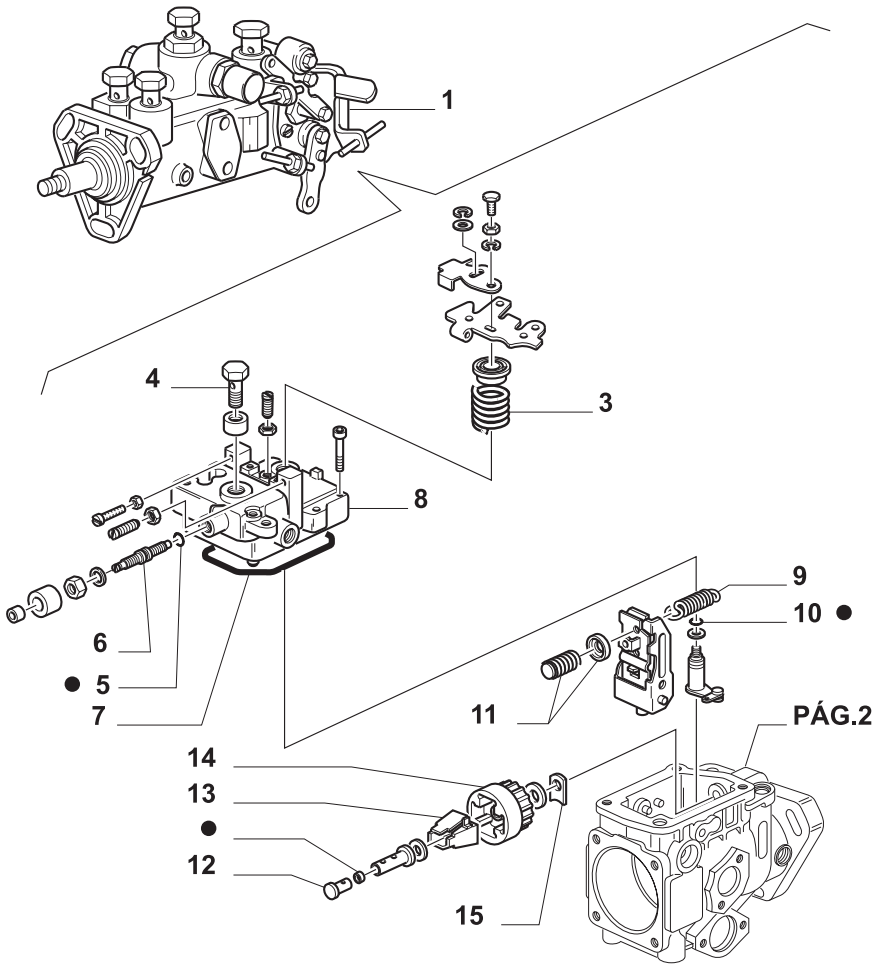

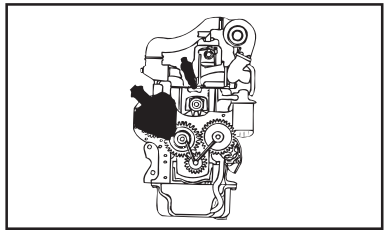

MODIF.	ITEM	PEÇA NO.	NT	Q.	DESCRIÇÃO	DESCRIPTION	DESCRIPCION	L.C.
	1	**99441847**		1	BOMBA INJETORA	INJECTION PUMP	BOMBA DE INYECCION	158P
	2	**79071400**		1	KIT	KIT	EQUIPO	305C
	3	**9967827**		1	MOLA	SPRING	RESORTE	100M
	4	**79071368**		1	PARAFUSO	SCREW	TORNILLO	040V
	5	**9967823**		1	JUNTA	GASKET	JUNTA HERMETICA	123G
	6	**79082103**		1	PRISIONEIRO	STUD	PRISIONERO	210P
	7	**9966150**		1	JUNTA	GASKET	JUNTA HERMETICA	123G
	8	**9968208**		1	TAMPA	COVERING	TAPADERA	265C
	9	**79071372**		1	MOLA	SPRING	RESORTE	100M
	10	**9008557**		1	ANEL DE BORRACHA	RUBBER RING	GUARNICION DE CAUCHO	048A
	11	**79074028**		1	PINO	PIN	PERNO	080P
	12	**79111869**		1	BUJÃO	PLUG	TAPON	050T
	13	**9982842**		1	KIT	KIT	EQUIPO	305C
	14	**79071377**		1	KIT	KIT	EQUIPO	305C
	15	**9982791**		1	KIT	KIT	EQUIPO	305C

● = 2

VER PÁG. 2 - 3

TL80

BOMBA INJETORA
INJECTION PUMP
BOMBA DE INYECCION
POMPA INIEZIONE
EINSPRITZPUMPE
POMPE D'INJECTION

0.14.0/C

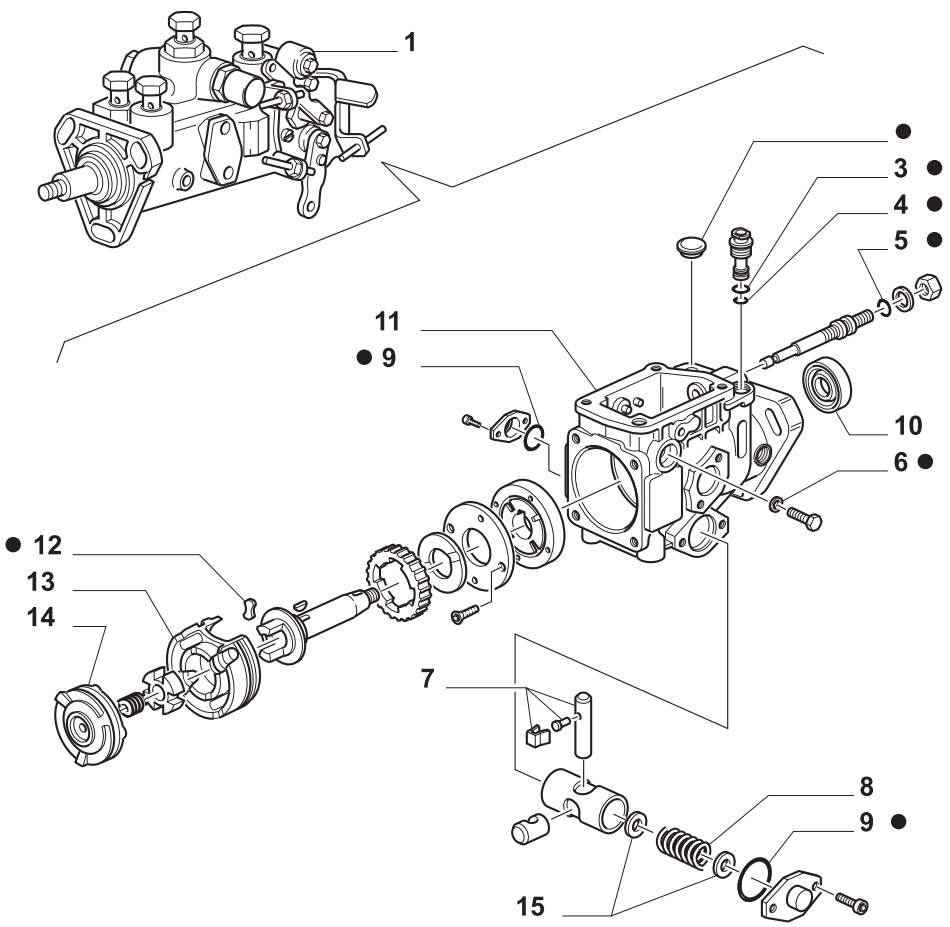

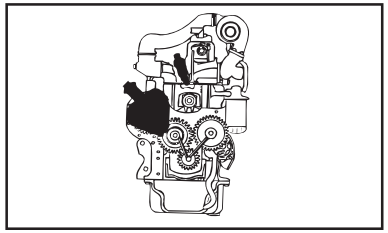

MODIF.	ITEM	PEÇA NO.	NT	Q.	DESCRIÇÃO	DESCRIPTION	DESCRIPCION	L.C.
	1	**99441847**		1	BOMBA INJETORA	INJECTION PUMP	BOMBA DE INYECCION	158P
	2	**79071400**		1	KIT	KIT	EQUIPO	305C
	3	**9008551**		1	ANEL DE BORRACHA	RUBBER RING	GUARNICION DE CAUCHO	048A
	4	**9967826**		1	JUNTA	GASKET	JUNTA HERMETICA	123G
	5	**9968132**		1	JUNTA	GASKET	JUNTA HERMETICA	123G
	6	**9967841**		2	JUNTA	GASKET	JUNTA HERMETICA	123G
	7	**9961480**		1	KIT	KIT	EQUIPO	305C
	8	**79112020**		1	MOLA	SPRING	RESORTE	100M
	9	**9968113**		2	JUNTA	GASKET	JUNTA HERMETICA	123G
	10	**9968111**		1	JUNTA	GASKET	JUNTA HERMETICA	123G
	11	**9968207**		1	CORPO	BODY	CUERPO	300C
	12	**8121291**		2	PLAQUETA	PLATE	PLAQUITA	110P
	13	**9967840**		1	ROLAMENTO	BEARING	COJINETE	341C
	14	**9968205**		1	DISCO	DISC	DISCO	060D
	15	**9982776**		1	ESPAÇADOR	SPACER	SEPARADOR	075D

● = 2

VER PÁG. 1 - 3

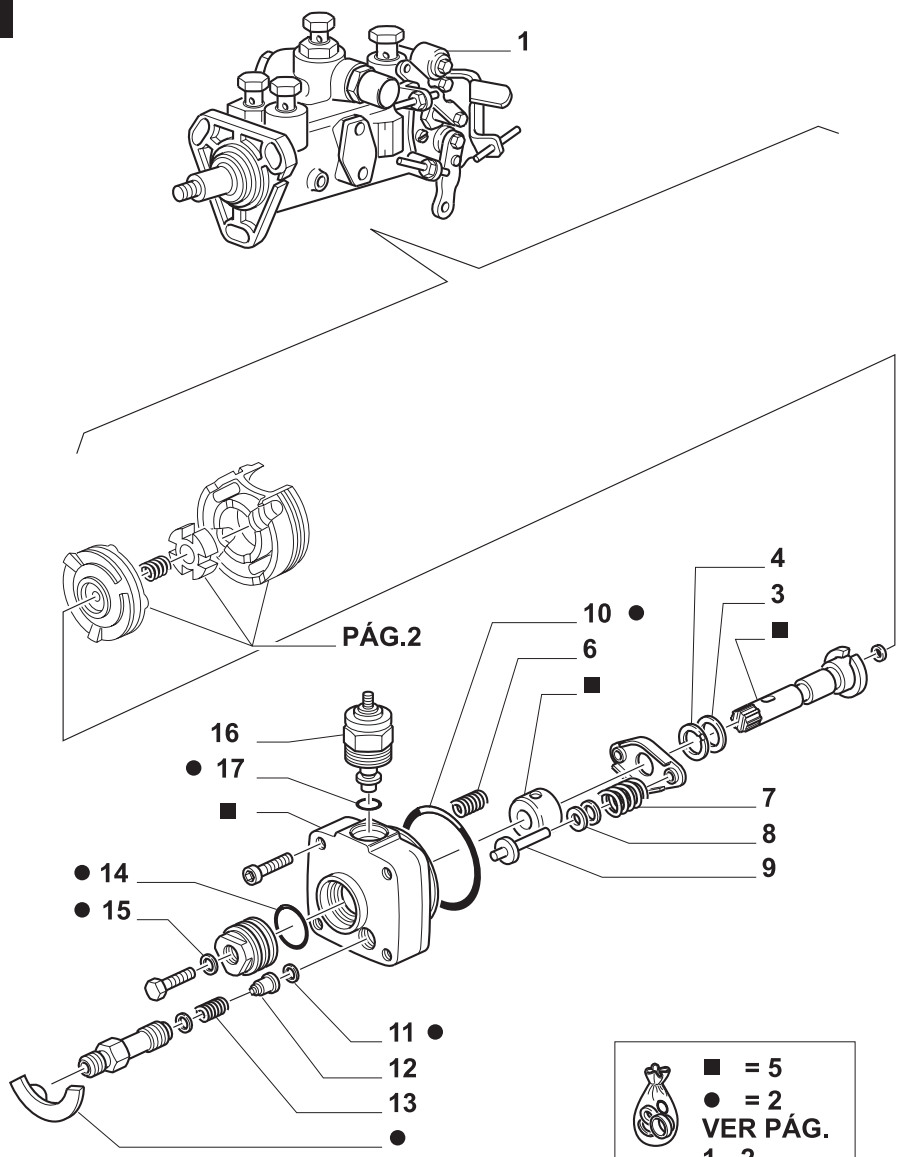

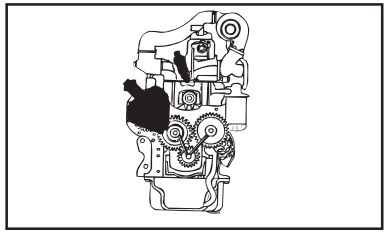

MODIF.	ITEM	PEÇA NO.	NT	Q.	DESCRIÇÃO	DESCRIPTION	DESCRIPCION	L.C.
	1	**99441847**		1	BOMBA INJETORA	INJECTION PUMP	BOMBA DE INYECCION	158P
	2	**79071400**		1	KIT	KIT	EQUIPO	305C
	3	**79071387**		1	ARRUELA PLANA	WASHER	ARANDELA	131R
	4	**79071388**		1	ARRUELA PLANA	WASHER	ARANDELA	131R
	5	**9968206**		1	CABEÇA	PISTON SWIVEL HEAD	PIEZA DE ARTICULACION	119T
	6	**9967824**		2	MOLA	SPRING	RESORTE	100M
	7	**79071393**		1	MOLA	SPRING	RESORTE	100M
	8	**9962775**		2	KIT	KIT	EQUIPO	305C
	9	**9967568**		2	PINO	PIN	PERNO	080P
	10	**9924973**		1	ANEL DE BORRACHA	RUBBER RING	GUARNICION DE CAUCHO	048A
	11	**79071392**		4	JUNTA	GASKET	JUNTA HERMETICA	123G
	12	**79074033**		1	VÁLVULA	VALVE	VALVULA	010V
	13	**9967822**		1	MOLA	SPRING	RESORTE	100M
	14	**9961296**		1	JUNTA	GASKET	JUNTA HERMETICA	123G
	15	**79071397**		1	ANEL O	O RING	JUNTA HERMETICA	055A
	16	**9967829**		1	ELETRO-ÍMÃ	SOLENOID	ELECTROIMAN	030E
	17	**9008558**		1	ANEL DE BORRACHA	RUBBER RING	GUARNICION DE CAUCHO	048A

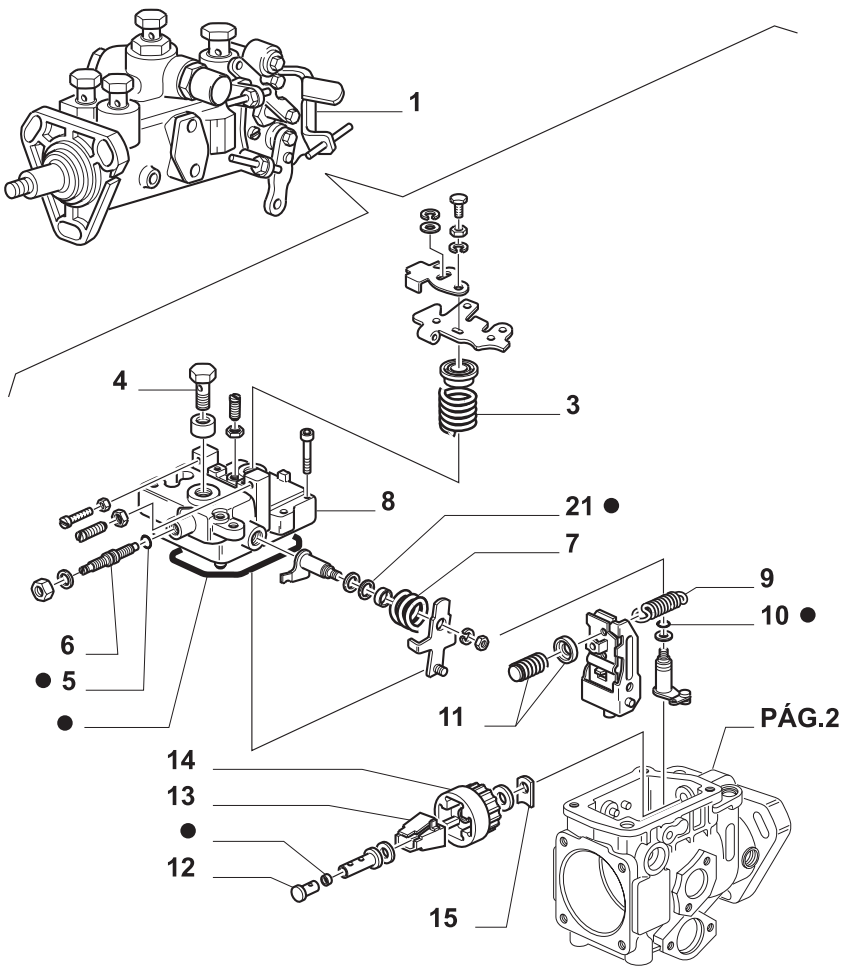

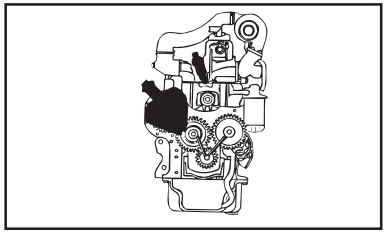

MODIF.	ITEM	PEÇA NO.	NT	Q.	DESCRIÇÃO	DESCRIPTION	DESCRIPCION	L.C.
	1	**99436544**		1	BOMBA INJETORA	INJECTION PUMP	BOMBA DE INYECCION	158P
	2	**79071400**		1	KIT	KIT	EQUIPO	305C
	3	**9967827**		1	MOLA	SPRING	RESORTE	100M
	4	**79071368**		1	PARAFUSO	SCREW	TORNILLO	040V
	5	**9967823**		1	JUNTA	GASKET	JUNTA HERMETICA	123G
	6	**79082103**		1	PRISIONEIRO	STUD	PRISIONERO	210P
	7	**79094495**		1	JUNTA	GASKET	JUNTA HERMETICA	123G
	8	**9968210**		1	TAMPA	COVERING	TAPADERA	265C
	9	**79071372**		1	MOLA	SPRING	RESORTE	100M
	10	**9008557**		1	ANEL DE BORRACHA	RUBBER RING	GUARNICION DE CAUCHO	048A
	11	**79074028**		1	PINO	PIN	PERNO	080P
	12	**79111869**		1	BUJÃO	PLUG	TAPON	050T
	13	**9982842**		1	KIT	KIT	EQUIPO	305C
	14	**79071377**		1	KIT	KIT	EQUIPO	305C
	15	**9982791**		1	KIT	KIT	EQUIPO	305C

● = 2

VER PÁG. 2 - 3

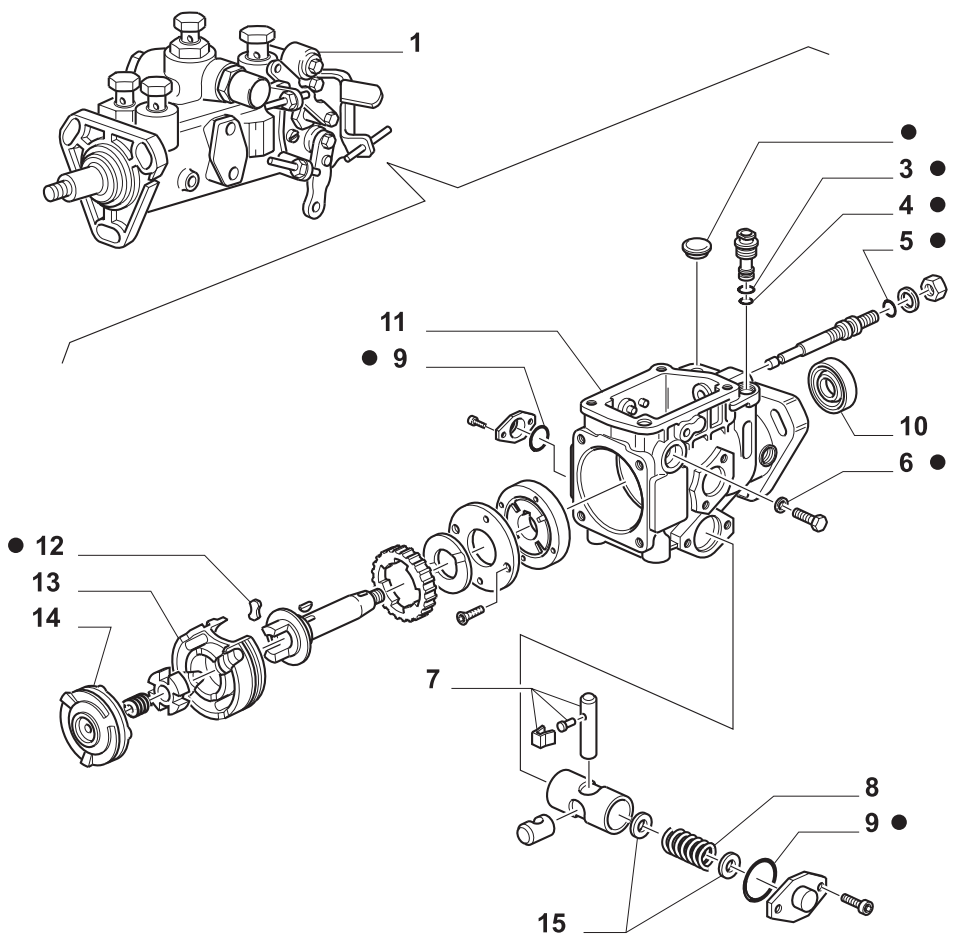

● = 2
VER PÁG. 1 - 3

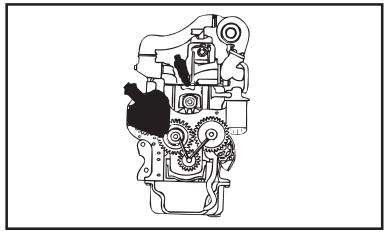

MODIF.	ITEM	PEÇA NO.	NT	Q.	DESCRIÇÃO	DESCRIPTION	DESCRIPCION	L.C.
	1	**99436544**		1	BOMBA INJETORA	INJECTION PUMP	BOMBA DE INYECCION	158P
	2	**79071400**		1	KIT	KIT	EQUIPO	305C
	3	**9008551**		1	ANEL DE BORRACHA	RUBBER RING	GUARNICION DE CAUCHO	048A
	4	**9967826**		1	JUNTA	GASKET	JUNTA HERMETICA	123G
	5	**9967577**		1	JUNTA	GASKET	JUNTA HERMETICA	123G
	6	**9967841**		2	JUNTA	GASKET	JUNTA HERMETICA	123G
	7	**9961480**		1	KIT	KIT	EQUIPO	305C
	8	**9967837**		1	MOLA	SPRING	RESORTE	100M
	8	**9967838**		1	MOLA	SPRING	RESORTE	100M
	9	**9982782**		2	JUNTA	GASKET	JUNTA HERMETICA	123G
	10	**79071380**		1	ANEL O	O RING	JUNTA HERMETICA	055A
	11	**79071381**		1	CORPO	BODY	CUERPO	300C
	12	**8121291**		2	PLAQUETA	PLATE	PLAQUITA	110P
	13	**9967840**		1	ROLAMENTO	BEARING	COJINETE	341C
	14	**9961289**		1	DISCO	DISC	DISCO	060D
	15	**9982776**		1	KIT	KIT	EQUIPO	305C

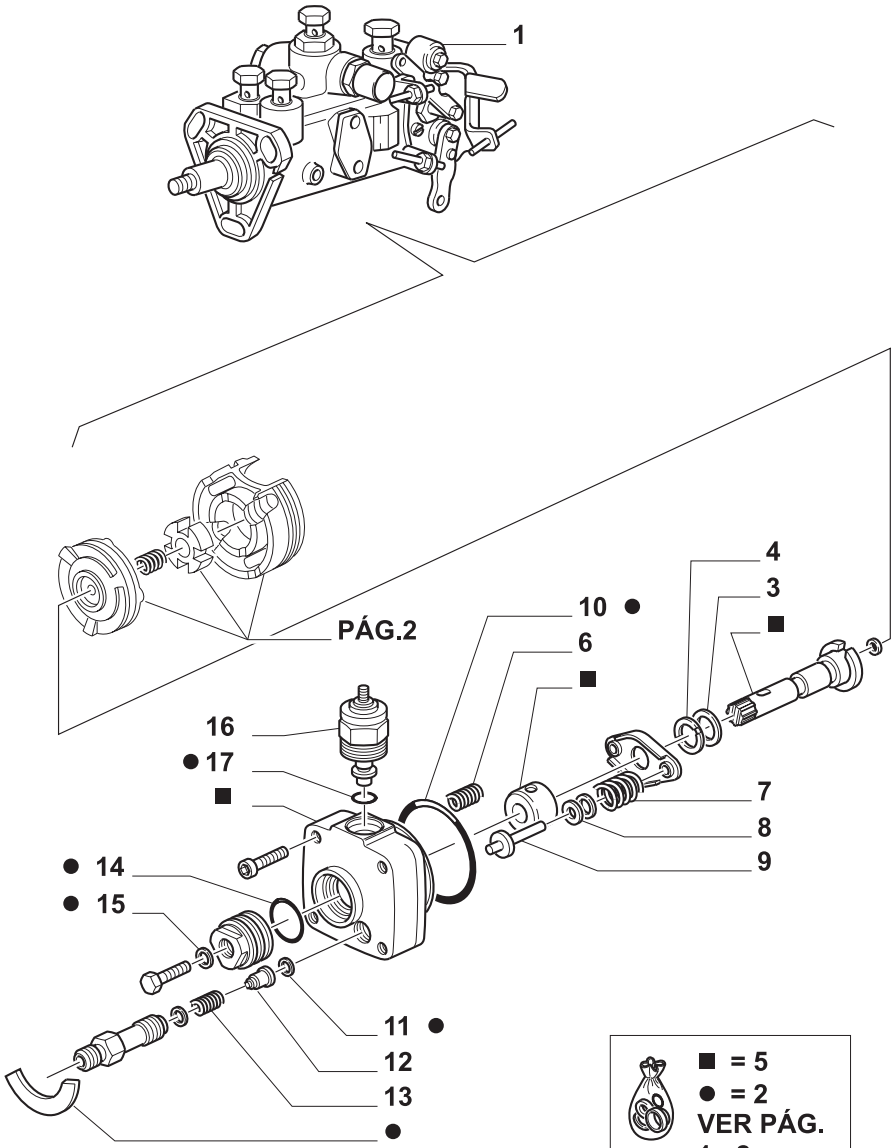

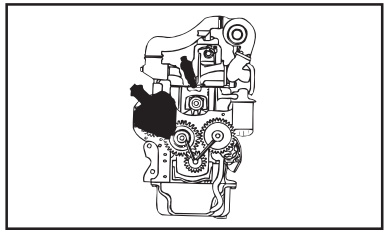

MODIF.	ITEM	PEÇA NO.	NT	Q.	DESCRIÇÃO	DESCRIPTION	DESCRIPCION	L.C.
	1	**99436544**		1	BOMBA INJETORA	INJECTION PUMP	BOMBA DE INYECCION	158P
	2	**79071400**		1	KIT	KIT	EQUIPO	305C
	3	**79071387**		1	ARRUELA PLANA	WASHER	ARANDELA	131R
	4	**79071388**		1	ARRUELA PLANA	WASHER	ARANDELA	131R
	5	**9967839**		1	CABEÇA	PISTON SWIVEL HEAD	PIEZA DE ARTICULACION	119T
	6	**9967824**		2	MOLA	SPRING	RESORTE	100M
	7	**9967828**		1	MOLA	SPRING	RESORTE	100M
	8	**9982775**		2	KIT	KIT	EQUIPO	305C
	9	**9967568**		2	PINO	PIN	PERNO	080P
	10	**9924973**		1	ANEL DE BORRACHA	RUBBER RING	GUARNICION DE CAUCHO	048A
	11	**79071392**		4	JUNTA	GASKET	JUNTA HERMETICA	123G
	12	**79074033**		1	VÁLVULA	VALVE	VALVULA	010V
	13	**9967822**		1	MOLA	SPRING	RESORTE	100M
	14	**9961296**		1	JUNTA	GASKET	JUNTA HERMETICA	123G
	15	**79071397**		1	ANEL O	O RING	JUNTA HERMETICA	055A
	16	**9967829**		1	ELETRO-ÍMÃ	SOLENOID	ELECTROIMAN	030E
	17	**9008558**		1	ANEL DE BORRACHA	RUBBER RING	GUARNICION DE CAUCHO	048A

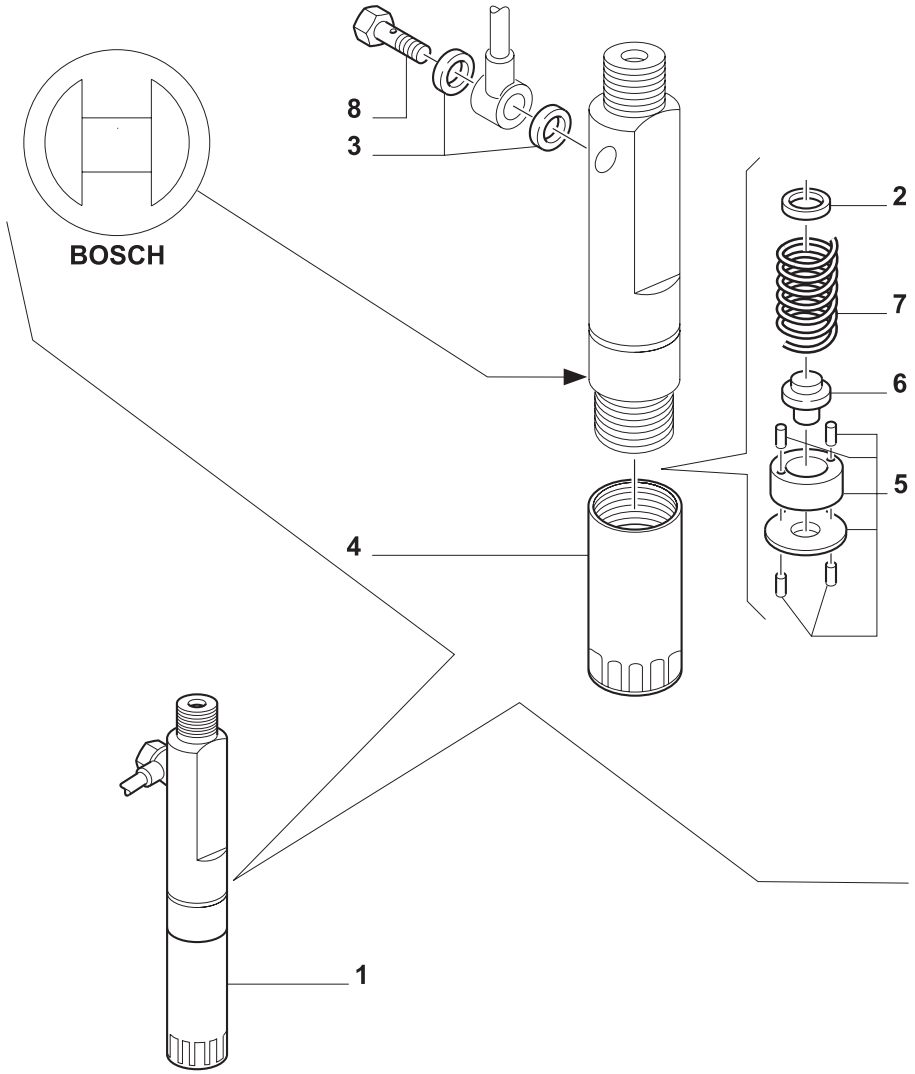

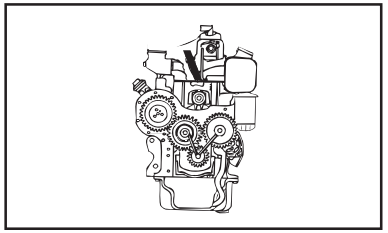

MODIF.	ITEM	PEÇA NO.	NT	Q.	DESCRIÇÃO	DESCRIPTION	DESCRIPCION	L.C.
	1	**4791124**		1	PORTA-INJ. TL65,TL70,TL80,TL90	NOZZLE HOLDER	PORTAINYECTOR	195P
		98420749		1	PORTA-INJETOR TL100	NOZZLE HOLDER	PORTAINYECTOR	195P
	2	**79067806**		1	ANEL 1,00 MM	RING	ANILLO	045A
		79067807		1	ANEL 1,02 MM	RING	ANILLO	045A
		79067808		1	ANEL 1,04 MM	RING	ANILLO	045A
		79067809		1	ANEL 1,06 MM	RING	ANILLO	045A
		79067810		1	ANEL 1,08 MM	RING	ANILLO	045A
		79067811		1	ANEL 1,10 MM	RING	ANILLO	045A
	3	**9929742**		2	JUNTA	GASKET	JUNTA HERMETICA	123G
	4	**7984584**		1	PORCA	NUT	TUERCA	010D
	5	**42490269**		1	ESPAÇADOR TL65, TL70, TL80, TL90	SPACER	SEPARADOR	075D
	6	**42490268**		1	PINO TL100	PIN	PERNO	080P
		93160083		1	PINO TL65, TL70, TL80, TL90	PIN	PERNO	080P
	7	**42490267**		1	MOLA TL100	SPRING	RESORTE	100M
		93160082		1	MOLA	SPRING	RESORTE	100M
	8	**9982964**		1	BANJO	BANJO BOLT	BOQUILLA	090B

TL65 TL70 TL80 TL90 TL100

BOMBA INJETORA
INJECTION PUMP
BOMBA DE INYECCION
POMPA INIEZIONE
EINSPRITZPUMPE
POMPE D'INJECTION

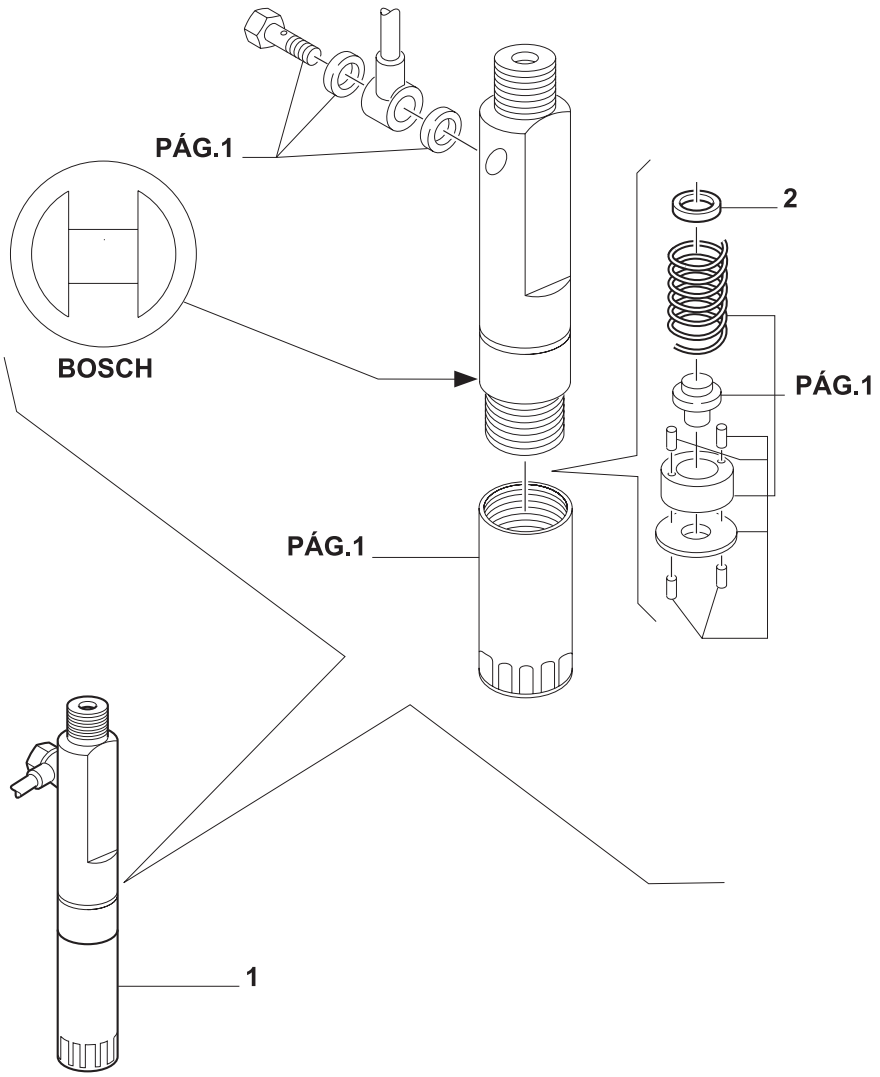

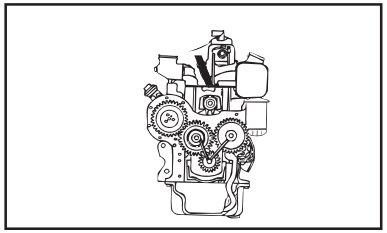

MODIF.	ITEM	PEÇA NO.	NT	Q.	DESCRIÇÃO	DESCRIPTION	DESCRIPCION	L.C.
	1	**4791124**		1	PORTA-INJ.TL65, TL70, TL80, TL90	NOZZLE HOLDER	PORTAINYECTOR	195P
		98420749		1	PORTA-INJETOR TL100	NOZZLE HOLDER	PORTAINYECTOR	195P
	2	**79067822**		1	ANEL 1,32 MM	RING	ANILLO	045A
		79067823		1	ANEL 1,34 MM	RING	ANILLO	045A
		79067824		1	ANEL 1,36 MM	RING	ANILLO	045A
		79067825		1	ANEL 1,38 MM	RING	ANILLO	045A
		79067826		1	ANEL 1,40 MM	RING	ANILLO	045A
		79067827		1	ANEL 1,42 MM	RING	ANILLO	045A
		79067828		1	ANEL 1,44 MM	RING	ANILLO	045A
		79067829		1	ANEL 1,46 MM	RING	ANILLO	045A
		79067830		1	ANEL 1,48 MM	RING	ANILLO	045A

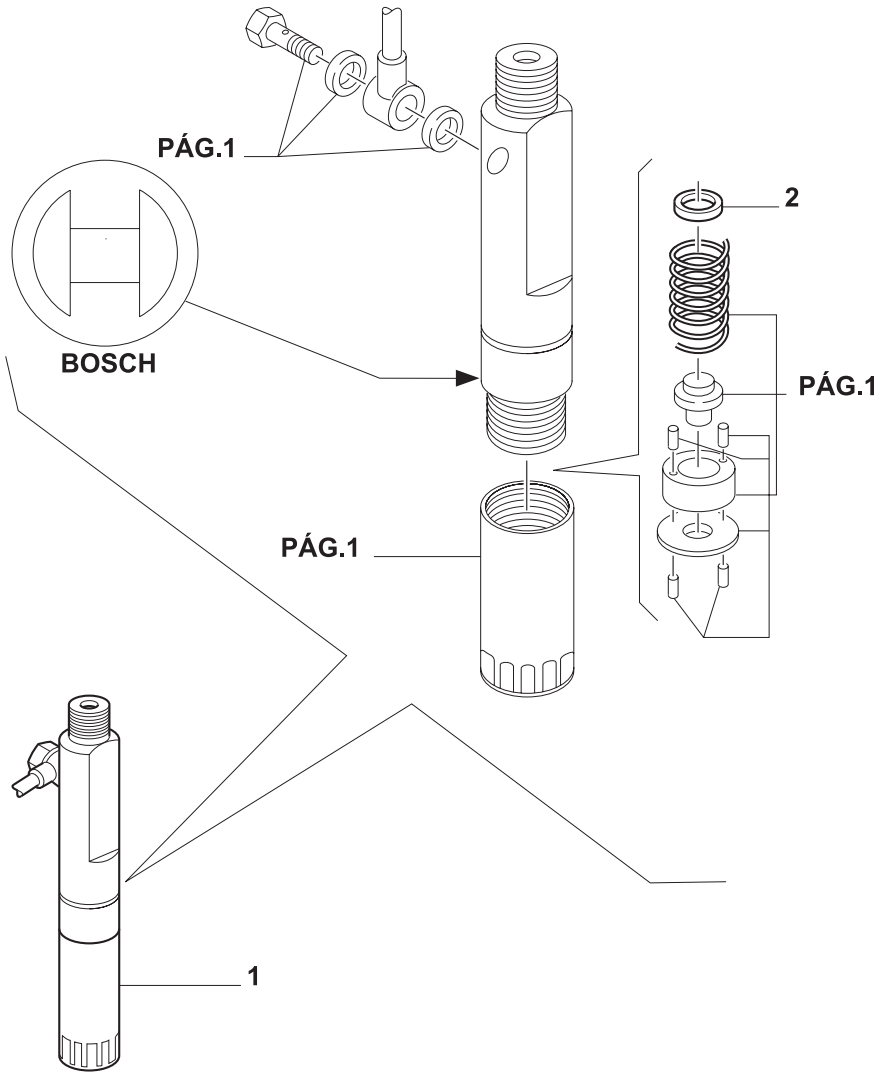

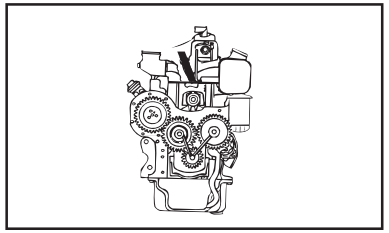

MODIF.	ITEM	PEÇA NO.	NT	Q.	DESCRIÇÃO	DESCRIPTION	DESCRIPCION	L.C.
	1	**4791124**		1	PORTA-INJ.TL65, TL70, TL80, TL90	NOZZLE HOLDER	PORTAINYECTOR	195P
		98420749		1	PORTA-INJETOR TL100	NOZZLE HOLDER	PORTAINYECTOR	195P
	2	**79067812**		1	ANEL 1,12 MM	RING	ANILLO	045A
		79067813		1	ANEL 1,14 MM	RING	ANILLO	045A
		79067814		1	ANEL 1,16 MM	RING	ANILLO	045A
		79067815		1	ANEL 1,18 MM	RING	ANILLO	045A
		79067816		1	ANEL 1,20 MM	RING	ANILLO	045A
		79067817		1	ANEL 1,22 MM	RING	ANILLO	045A
		79067818		1	ANEL 1,24 MM	RING	ANILLO	045A
		79067819		1	ANEL 1,26 MM	RING	ANILLO	045A
		79067820		1	ANEL 1,28 MM	RING	ANILLO	045A
		79067821		1	ANEL 1,30 MM	RING	ANILLO	045A

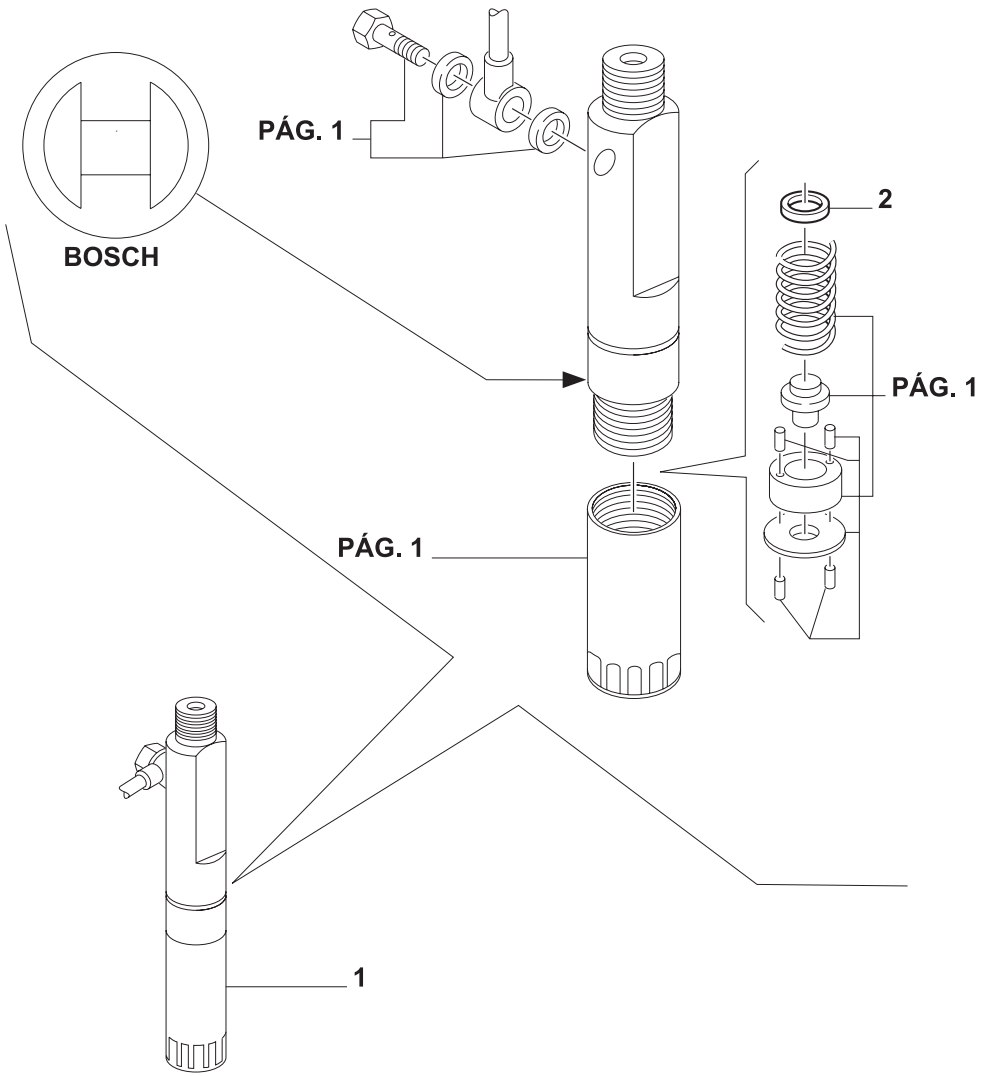

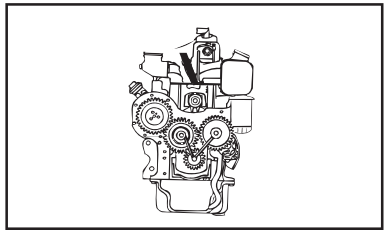

MODIF.	ITEM	PEÇA NO.	NT	Q.	DESCRIÇÃO	DESCRIPTION	DESCRIPCION	L.C.
	1	**4791124**		1	PORTA-INJETOR	NOZZLE HOLDER	PORTAINYECTOR	195P
		98420749		1	PORTA-INJETOR TL100	NOZZLE HOLDER	PORTAINYECTOR	195P
	2	**79067831**		1	ANEL 1,50 MM	RING	ANILLO	045A
		79067832		1	ANEL 1,52 MM	RING	ANILLO	045A
		79067833		1	ANEL 1,54 MM	RING	ANILLO	045A
		79067834		1	ANEL 1,56 MM	RING	ANILLO	045A
		79067835		1	ANEL 1,58 MM	RING	ANILLO	045A
		79067836		1	ANEL 1,60 MM	RING	ANILLO	045A
		79067837		1	ANEL 1,62 MM	RING	ANILLO	045A
		79067838		1	ANEL 1,64 MM	RING	ANILLO	045A
		79067839		1	ANEL 1,66 MM	RING	ANILLO	045A
		79067840		1	ANEL 1,68 MM	RING	ANILLO	045A
		79067841		1	ANEL 1,70 MM	RING	ANILLO	045A
		79067842		1	ANEL 1,72 MM	RING	ANILLO	045A

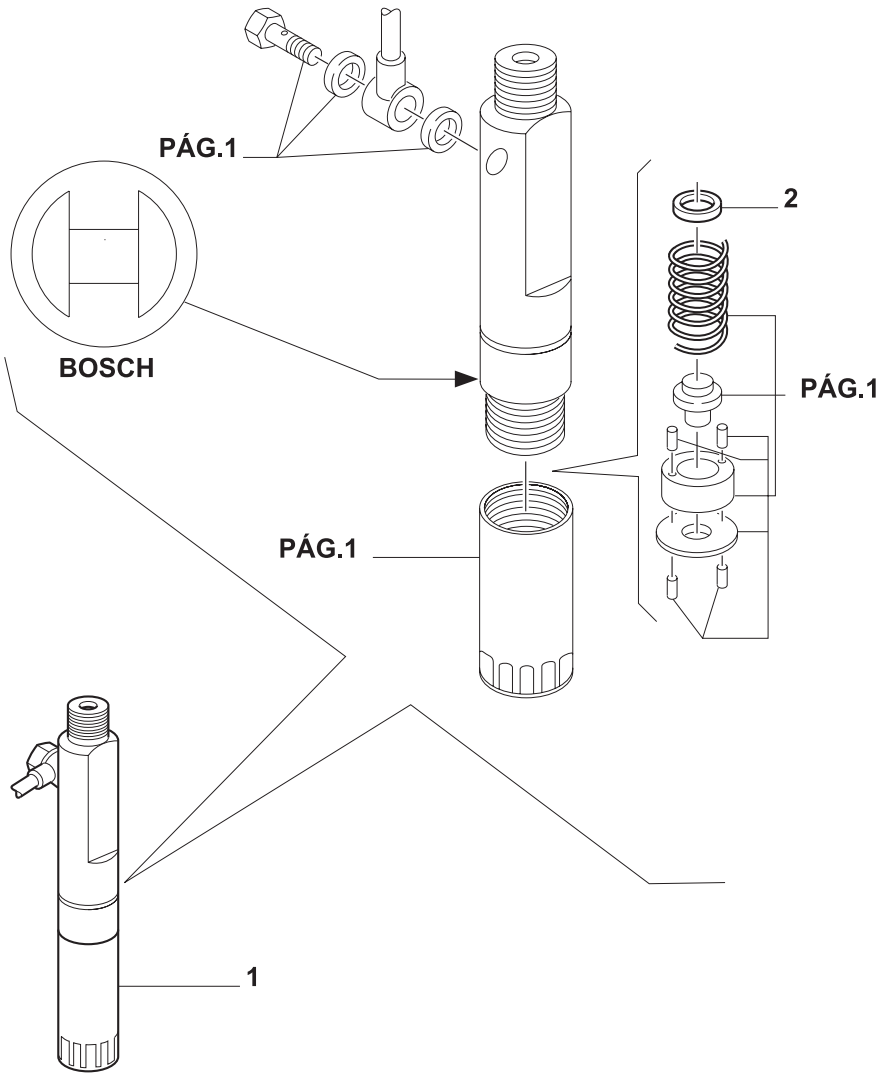

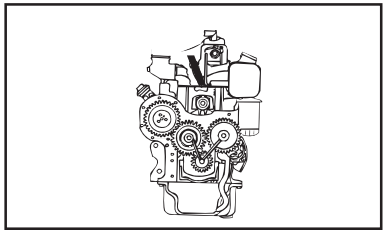

MODIF.	ITEM	PEÇA NO.	NT	Q.	DESCRIÇÃO	DESCRIPTION	DESCRIPCION	L.C.
	1	**4791124**		1	PORTA-INJETOR	NOZZLE HOLDER	PORTAINYECTOR	195P
		98420749		1	PORTA-INJETOR TL100	NOZZLE HOLDER	PORTAINYECTOR	195P
	2	**79067843**		1	ANEL 1,74 MM	RING	ANILLO	045A
		79067844		1	ANEL 1,76 MM	RING	ANILLO	045A
		79067845		1	ANEL 1,78 MM	RING	ANILLO	045A
		79067846		1	ANEL 1,80 MM	RING	ANILLO	045A
		79067847		1	ANEL 1,82 MM	RING	ANILLO	045A
		79067848		1	ANEL 1,84 MM	RING	ANILLO	045A
		79067849		1	ANEL 1,86 MM	RING	ANILLO	045A
		79067850		1	ANEL 1,88 MM	RING	ANILLO	045A
		79067851		1	ANEL 1,90 MM	RING	ANILLO	045A
		79067852		1	ANEL 1,92 MM	RING	ANILLO	045A
		79067853		1	ANEL 1,94 MM	RING	ANILLO	045A
		79067854		1	ANEL 1,96 MM	RING	ANILLO	045A
		79067855		1	ANEL 1,98 MM	RING	ANILLO	045A

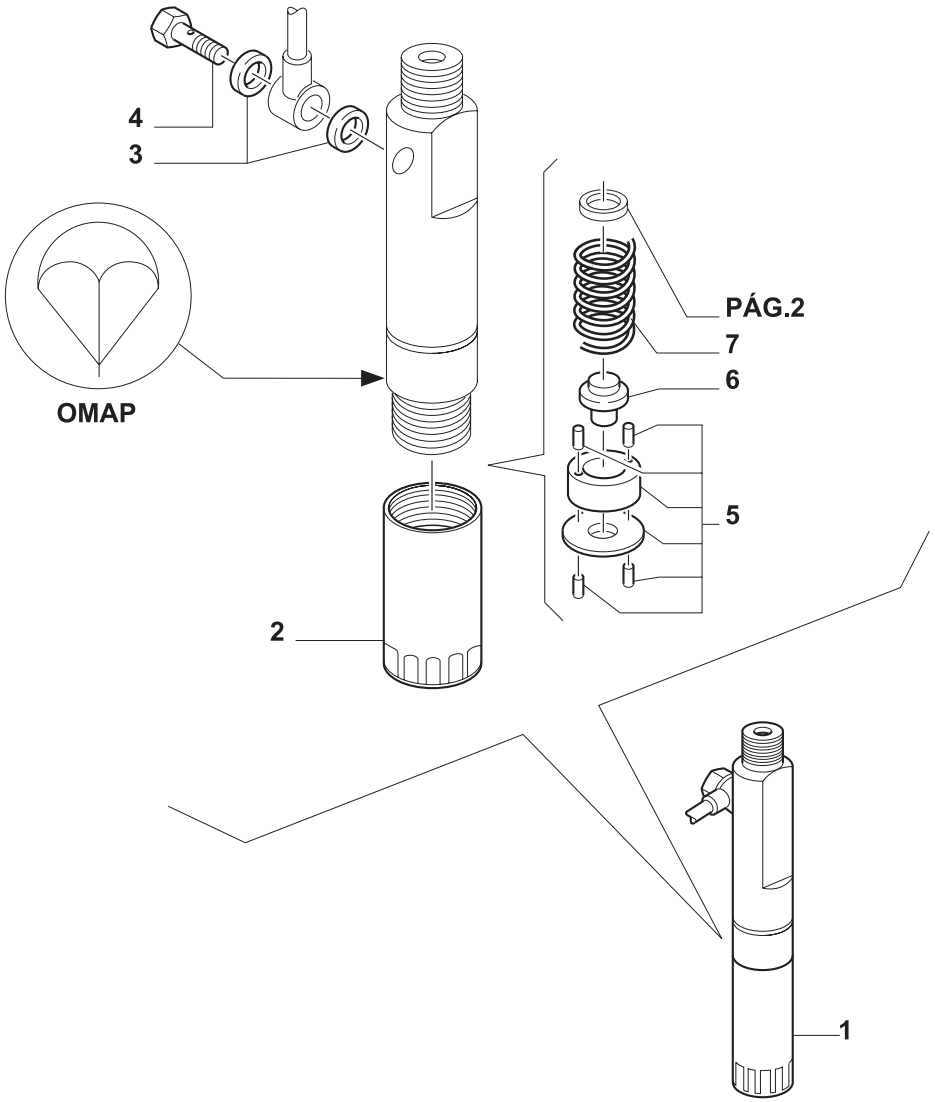

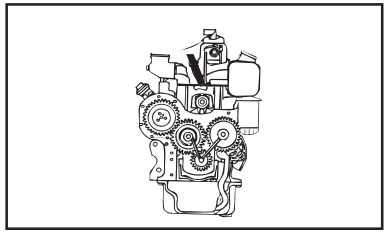

MODIF.	ITEM	PEÇA NO.	NT	Q.	DESCRIÇÃO	DESCRIPTION	DESCRIPCION	L.C.
	1	**4796644**		1	PORTA-INJETOR	NOZZLE HOLDER	PORTAINYECTOR	195P
	2	**8190243**		1	BUCHA	BUSHING	BUJE	145B
	3	**9929742**		2	JUNTA	GASKET	JUNTA HERMETICA	123G
	4	**8122723**		1	CONEXÃO	CONNECTION	RACOR	020R
	5	**9961612**		1	ESPAÇADOR	SPACER	SEPARADOR	075D
	6	**8190244**		1	PINO	PIN	PERNO	080P
	7	**8190245**		1	MOLA	SPRING	RESORTE	100M

TL65 TL70 TL80 TL90

BOMBA INJETORA
INJECTION PUMP
BOMBA DE INYECCION
POMPA INIEZIONE
EINSPRITZPUMPE
POMPE D'INJECTION

0.14.0/F

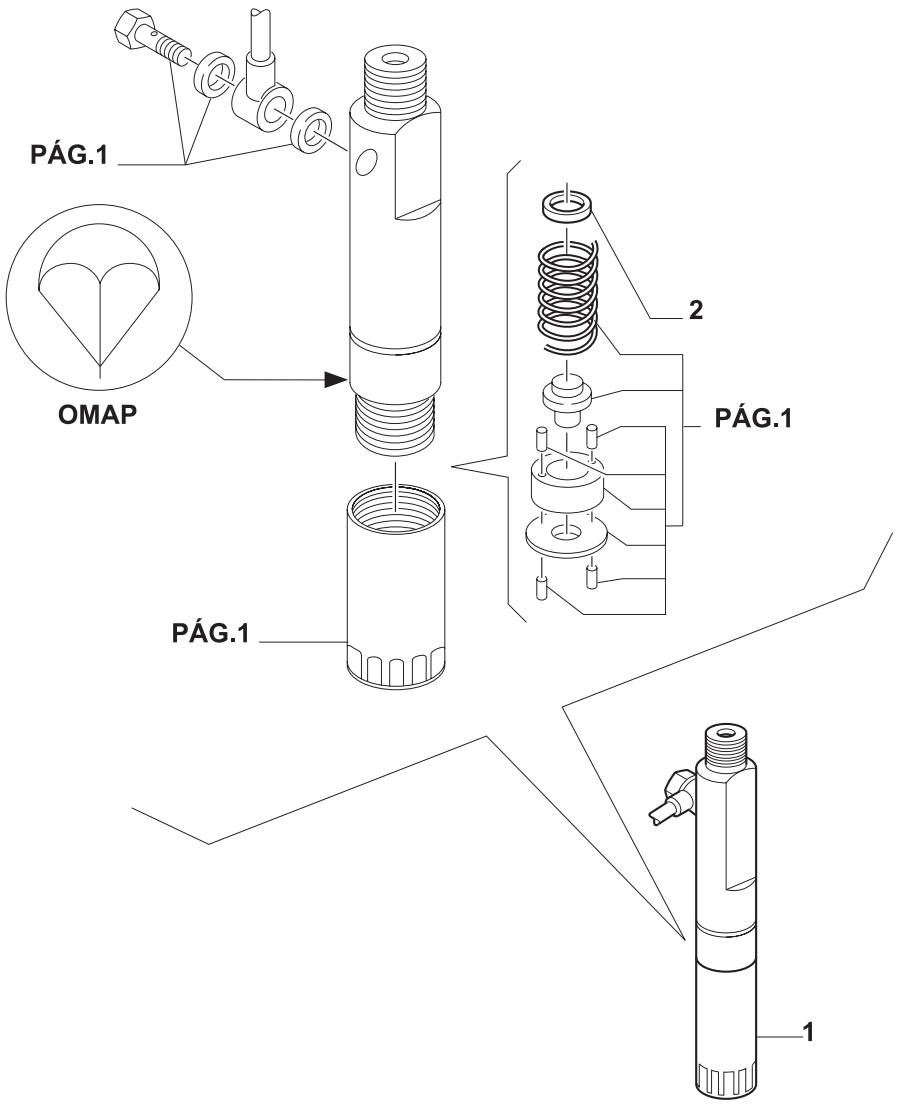

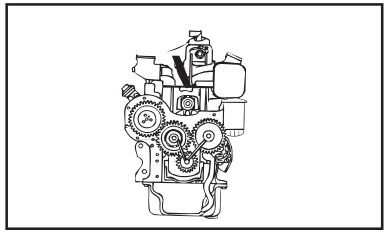

MODIF.	ITEM	PEÇA NO.	NT	Q.	DESCRIÇÃO	DESCRIPTION	DESCRIPCION	L.C.
	1	**4796644**		1	PORTA-INJETOR	NOZZLE HOLDER	PORTAINYECTOR	195P
	2	**8122724**		1	ANEL 1,00 MM	RING	ANILLO	045A
		8190247		1	ANEL 1,05 MM	RING	ANILLO	045A
		8190248		1	ANEL 1,10 MM	RING	ANILLO	045A
		8190249		1	ANEL 1,15 MM	RING	ANILLO	045A
		8190250		1	ANEL 1,20 MM	RING	ANILLO	045A
		8190251		1	ANEL 1,25 MM	RING	ANILLO	045A
		8190252		1	ANEL 1,30 MM	RING	ANILLO	045A
		8190253		1	ANEL 1,35 MM	RING	ANILLO	045A
		8190254		1	ANEL 1,40 MM	RING	ANILLO	045A
		8190255		1	ANEL 1,45 MM	RING	ANILLO	045A
		8190256		1	ANEL 1,50 MM	RING	ANILLO	045A
		8190257		1	ANEL 1,55 MM	RING	ANILLO	045A
		8190258		1	ANEL 1,60 MM	RING	ANILLO	045A
		8190259		1	ANEL 1,65 MM	RING	ANILLO	045A
		8190260		1	ANEL 1,70 MM	RING	ANILLO	045A
		8190261		1	ANEL 1,75 MM	RING	ANILLO	045A
		8190262		1	ANEL 1,80 MM	RING	ANILLO	045A
		8190263		1	ANEL 1,85 MM	RING	ANILLO	045A
		8190264		1	ANEL 1,90 MM	RING	ANILLO	045A

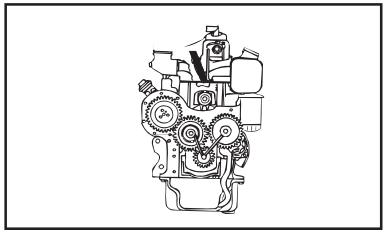

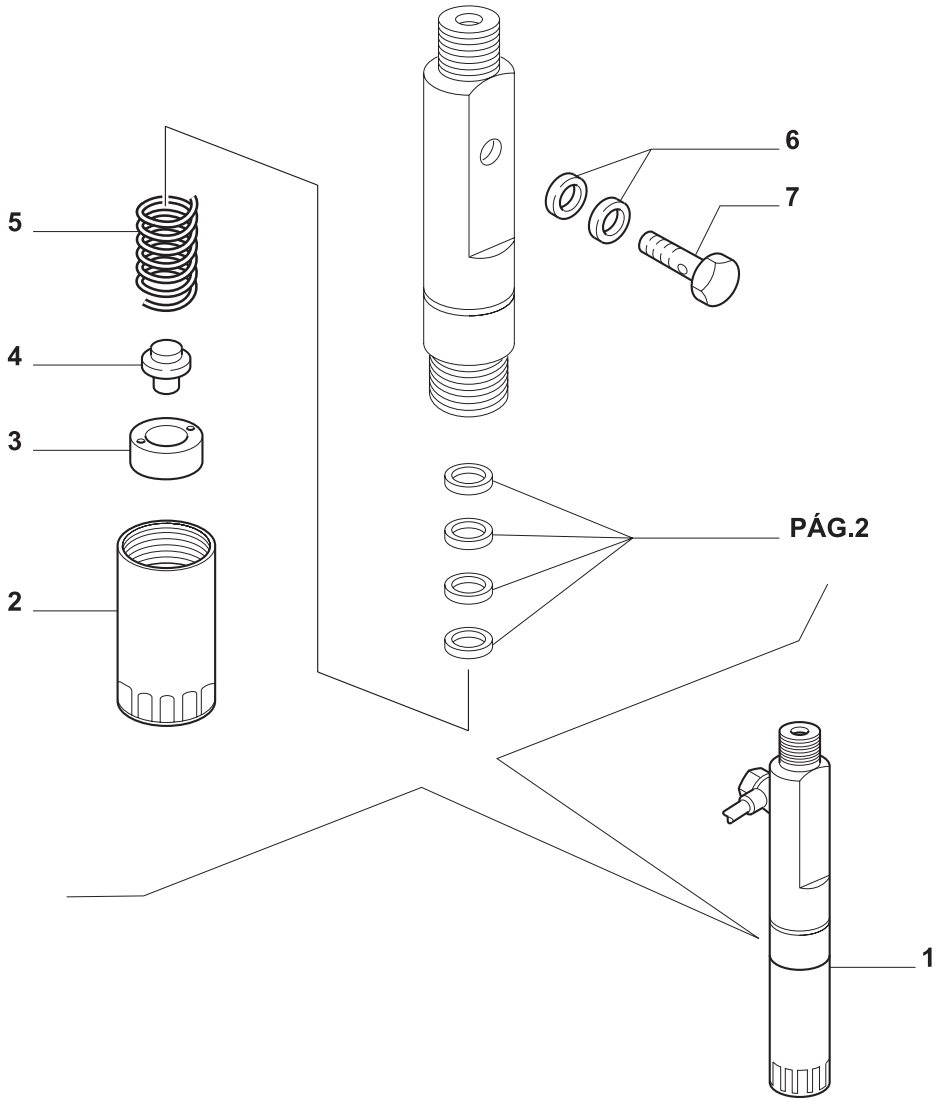

MODIF.	ITEM	PEÇA NO.	NT	Q.	DESCRIÇÃO	DESCRIPTION	DESCRIPCION	L.C.
	1	**4802392**		1	PORTA-INJETOR	NOZZLE HOLDER	PORTAINYECTOR	195P
	2	**774971**		1	PORCA	NUT	TUERCA	010D
	3	**774967**		1	CUNHA	SPACHER	TACO	060T
	4	**772807**		1	PINO	PIN	PERNO	080P
	5	**774966**		1	MOLA	SPRING	RESORTE	100M
	6	**9929742**		2	JUNTA	GASKET	JUNTA HERMETICA	123G
	7	**772814**		1	PARAFUSO	SCREW	TORNILLO	040V

TL65 TL70 TL80 TL90

BOMBA INJETORA
INJECTION PUMP
BOMBA DE INYECCION
POMPA INIEZIONE
EINSPRITZPUMPE
POMPE D'INJECTION

0.14.0/G

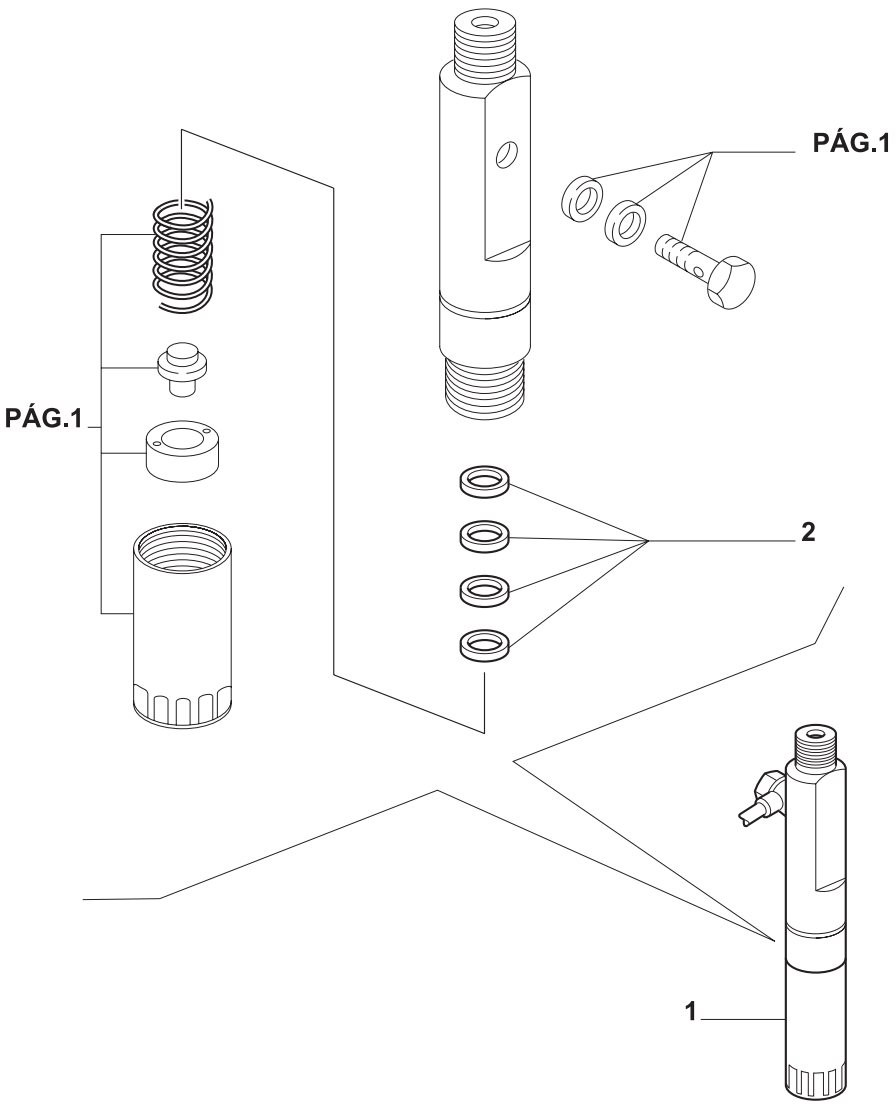

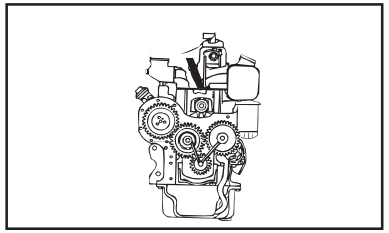

MODIF.	ITEM	PEÇA NO.	NT	Q.	DESCRIÇÃO	DESCRIPTION	DESCRIPCION	L.C.
	1	**4802392**		1	PORTA-INJETOR	NOZZLE HOLDER	PORTAINYECTOR	195P
	2	**772799**		1	ANEL 1,80 MM	RING	ANILLO	045A
		775014		1	ANEL 0,30 MM	RING	ANILLO	045A
		775015		1	ANEL 0,41 MM	RING	ANILLO	045A
		775016		1	ANEL 0,44 MM	RING	ANILLO	045A
		775017		1	ANEL 0,47 MM	RING	ANILLO	045A
		775018		1	ANEL 0,50 MM	RING	ANILLO	045A
		775019		1	ANEL 0,53 MM	RING	ANILLO	045A
		775025		1	ANEL 0,56 MM	RING	ANILLO	045A
		775026		1	ANEL 0,59 MM	RING	ANILLO	045A
		775027		1	ANEL 0,62 MM	RING	ANILLO	045A
		775028		1	ANEL 0,65 MM	RING	ANILLO	045A
		775029		1	ANEL 0,68 MM	RING	ANILLO	045A
		775030		1	ANEL 1,98 MM	RING	ANILLO	045A
		775031		1	ANEL 1,28 MM	RING	ANILLO	045A
		775032		1	ANEL 1,58 MM	RING	ANILLO	045A
		781246		1	ANEL 2,18 MM	RING	ANILLO	045A

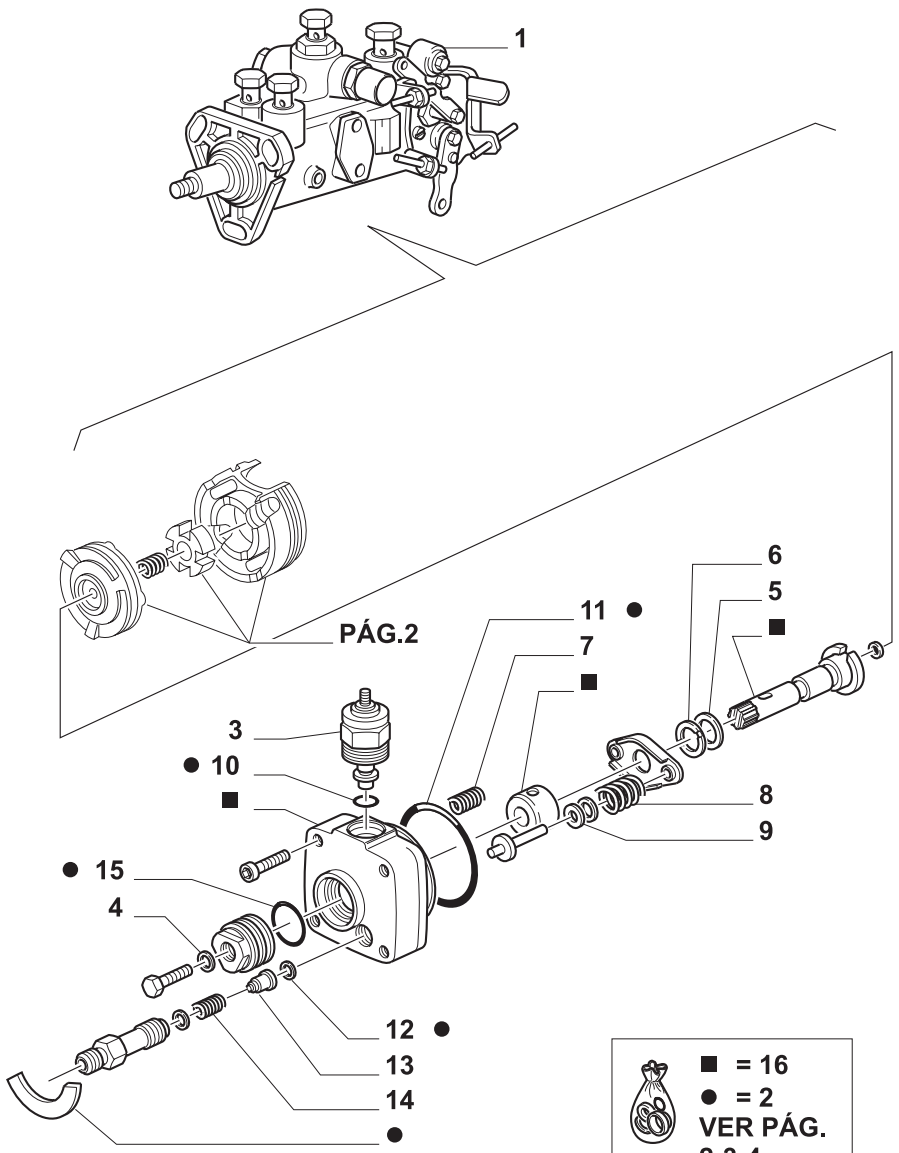

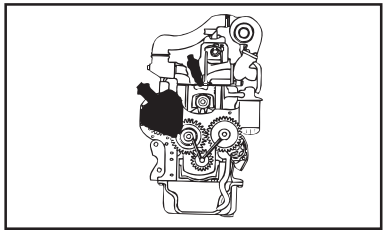

MODIF.	ITEM	PEÇA NO.	NT	Q.	DESCRIÇÃO	DESCRIPTION	DESCRIPCION	L.C.
	1	**99449527**		1	BOMBA INJETORA	INJECTION PUMP	BOMBA DE INYECCION	158P
	2	**9968182**		1	KIT	KIT	EQUIPO	305C
	3	**9967829**		1	ELETRO-ÍMÃ	SOLENOID	ELECTROIMAN	030E
	4	**79071397**		1	ANEL O	O RING	JUNTA HERMETICA	055A
	5	**79071387**		1	ARRUELA PLANA	WASHER	ARANDELA	131R
	6	**79071388**		1	ARRUELA PLANA	WASHER	ARANDELA	131R
	7	**9967824**		2	MOLA	SPRING	RESORTE	100M
	8	**9968119**		1	KIT	KIT	EQUIPO	305C
	9	**9982775**		2	KIT	KIT	EQUIPO	305C
	10	**9008558**		1	ANEL DE BORRACHA	RUBBER RING	GUARNICION DE CAUCHO	048A
	11	**9924973**		1	ANEL DE BORRACHA	RUBBER RING	GUARNICION DE CAUCHO	048A
	12	**79071392**		4	JUNTA	GASKET	JUNTA HERMETICA	123G
	13	**9968214**		1	VÁLVULA	VALVE	VALVULA	010V
	14	**9967822**		1	MOLA	SPRING	RESORTE	100M
	15	**9961296**		1	JUNTA	GASKET	JUNTA HERMETICA	123G
	16	**9968673**		1	CABEÇA	PISTON SWIVEL HEAD	PIEZA DE ARTICULACION	119T

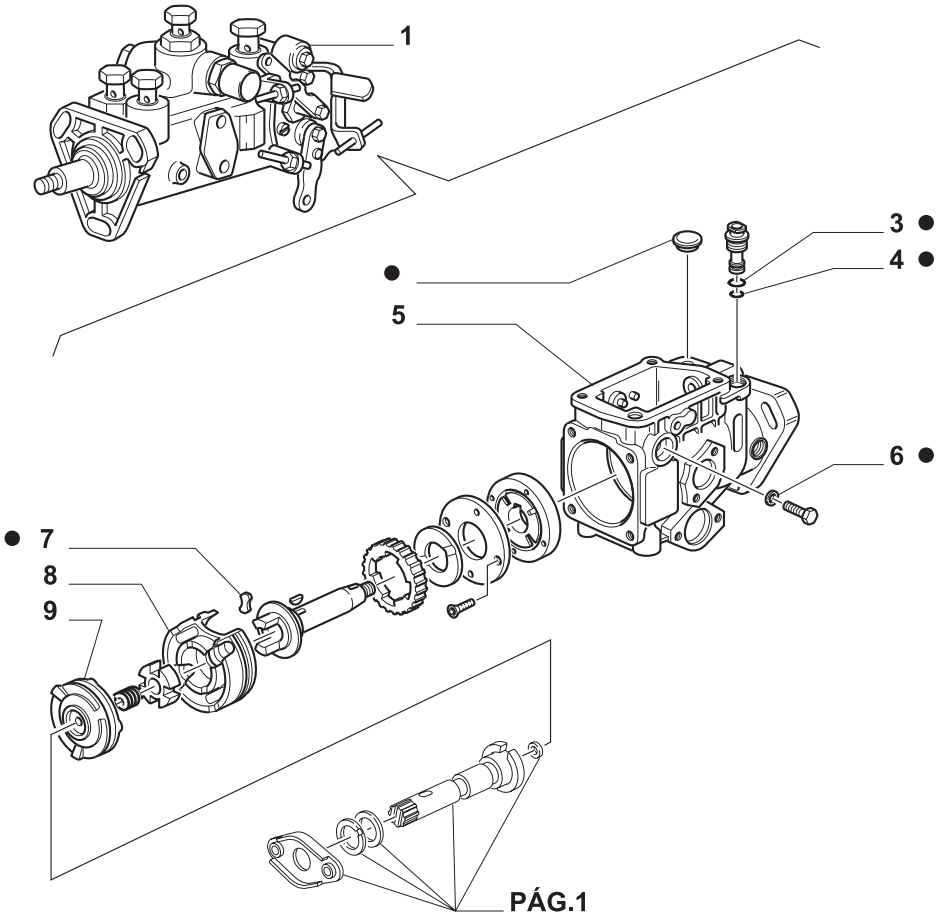

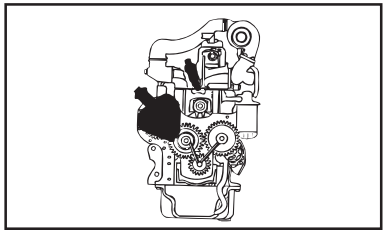

MODIF.	ITEM	PEÇA NO.	NT	Q.	DESCRIÇÃO	DESCRIPTION	DESCRIPCION	L.C.
	1	**99449527**		1	BOMBA INJETORA	INJECTION PUMP	BOMBA DE INYECCION	158P
	2	**9968182**		1	KIT	KIT	EQUIPO	305C
	3	**9008551**		1	ANEL DE BORRACHA	RUBBER RING	GUARNICION DE CAUCHO	048A
	4	**9967826**		1	JUNTA	GASKET	JUNTA HERMETICA	123G
	5	**9968225**		1	CORPO	BODY	CUERPO	300C
	6	**9967841**		2	JUNTA	GASKET	JUNTA HERMETICA	123G
	7	**8121291**		2	PLAQUETA	PLATE	PLAQUITA	110P
	8	**9968131**		1	KIT	KIT	EQUIPO	305C
	9	**9968211**		1	CALÇO	SHIM	SUPLEMENTO	198S

● = 2

VER PÁG. 1-3-4

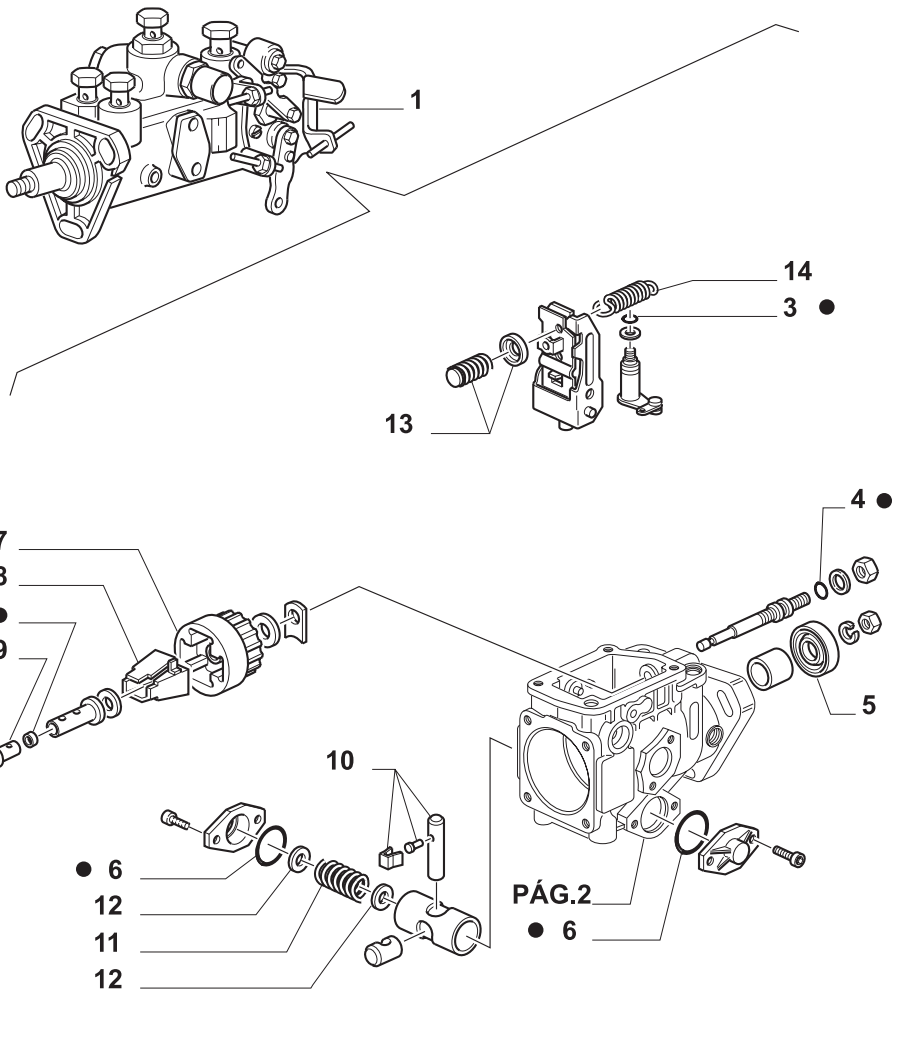

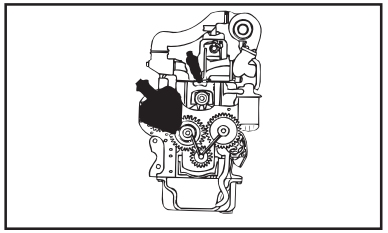

MODIF.	ITEM	PEÇA NO.	NT	Q.	DESCRIÇÃO	DESCRIPTION	DESCRIPCION	L.C.
	1	**99449527**		1	BOMBA INJETORA	INJECTION PUMP	BOMBA DE INYECCION	158P
	2	**9968182**		1	KIT	KIT	EQUIPO	305C
	3	**9008557**		1	ANEL DE BORRACHA	RUBBER RING	GUARNICION DE CAUCHO	048A
	4	**9968132**		1	JUNTA	GASKET	JUNTA HERMETICA	123G
	5	**9968111**		1	JUNTA	GASKET	JUNTA HERMETICA	123G
	6	**9968113**		2	JUNTA	GASKET	JUNTA HERMETICA	123G
	7	**79071377**		1	KIT	KIT	EQUIPO	305C
	8	**9982842**		1	KIT	KIT	EQUIPO	305C
	9	**79111869**		1	KIT	KIT	EQUIPO	305C
	10	**9961480**		1	KIT	KIT	EQUIPO	305C
	11	**9968212**		1	MOLA	SPRING	RESORTE	100M
	11	**9968213**		1	MOLA	SPRING	RESORTE	100M
	12	**9982776**		1	KIT	KIT	EQUIPO	305C
	13	**9967783**		1	PINO	PIN	PERNO	080P
	14	**9968224**		1	MOLA	SPRING	RESORTE	100M



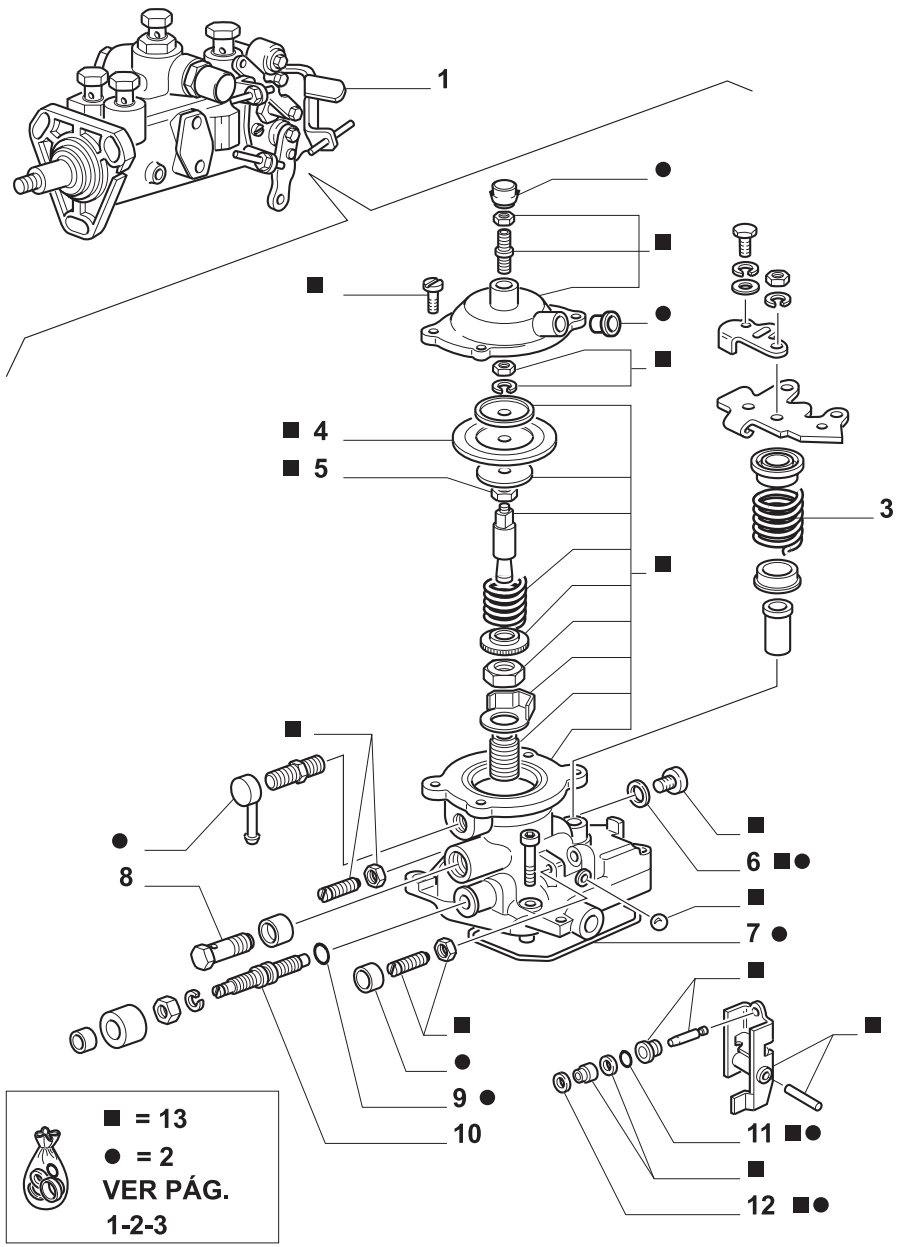

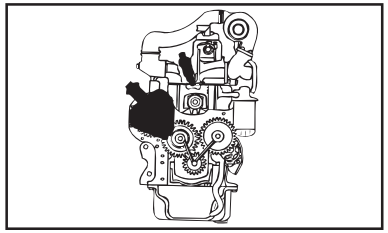

MODIF.	ITEM	PEÇA NO.	NT	Q.	DESCRIÇÃO	DESCRIPTION	DESCRIPCION	L.C.
	1	**99449527**		1	BOMBA INJETORA	INJECTION PUMP	BOMBA DE INYECCION	158P
	2	**9968182**		1	KIT	KIT	EQUIPO	305C
	3	**9967786**		1	MOLA	SPRING	RESORTE	100M
	4	**9966149**		1	MEMBRANA	MEMBRANE	MEMBRANA	075M
	5	**9968180**		1	KIT	KIT	EQUIPO	305C
	6	**9967833**		1	JUNTA	GASKET	JUNTA HERMETICA	123G
	7	**9966150**		1	JUNTA	GASKET	JUNTA HERMETICA	123G
	8	**79071368**		1	PARAFUSO	SCREW	TORNILLO	040V
	9	**9967823**		1	JUNTA	GASKET	JUNTA HERMETICA	123G
	10	**79082103**		1	PRISIONEIRO	STUD	PRISIONERO	210P
	11	**9967573**		1	JUNTA	GASKET	JUNTA HERMETICA	123G
	12	**9967834**		1	JUNTA	GASKET	JUNTA HERMETICA	123G
	13	**9968215**		1	BATENTE	STOP	DISPOSITIVO DE TOPE	080A

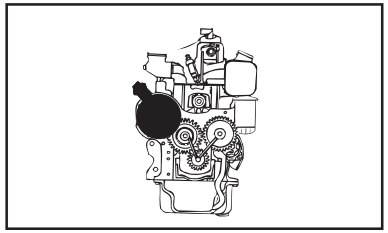

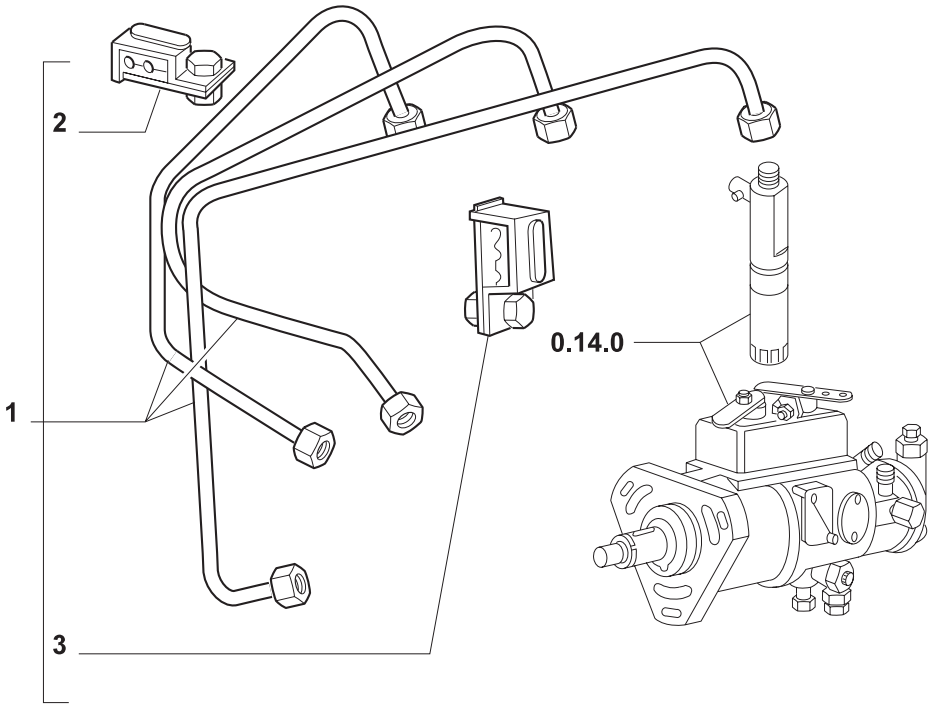

MODIF.	ITEM	PEÇA NO.	NT	Q.	DESCRIÇÃO	DESCRIPTION	DESCRIPCION	L.C.
	1	**4797506**		1	TUBO RÍGIDO	PIPE	TUBO RIGIDO	193T
	2	**4806611**		1	SUPORTE	BRACKET	PIEZA DE SOPORTE	225S
	3	**4806612**		1	SUPORTE	BRACKET	PIEZA DE SOPORTE	225S

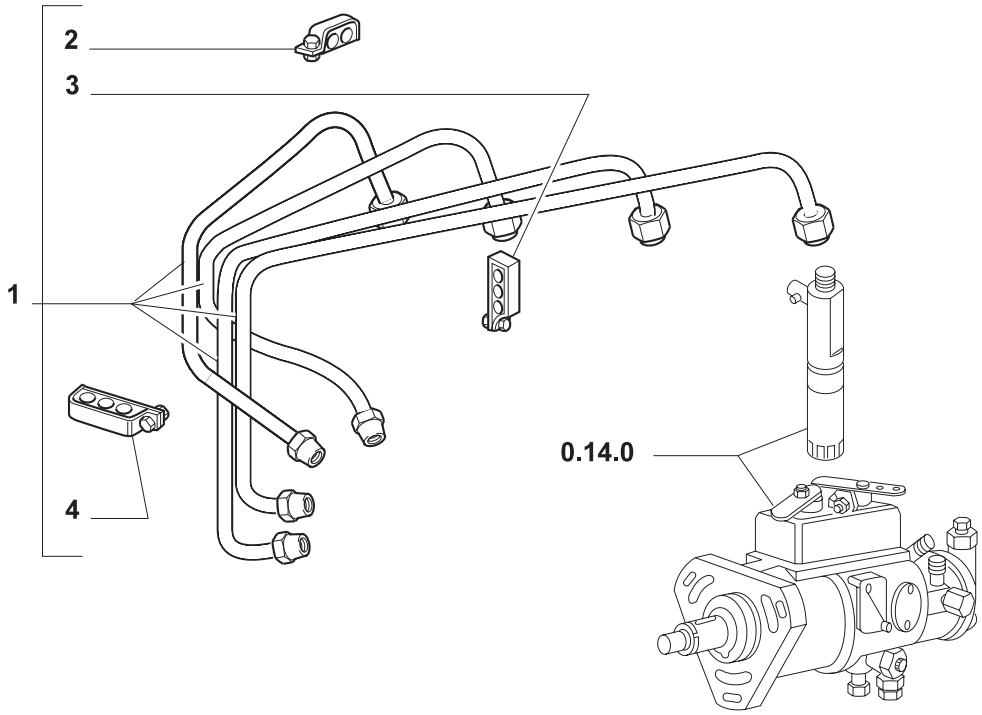

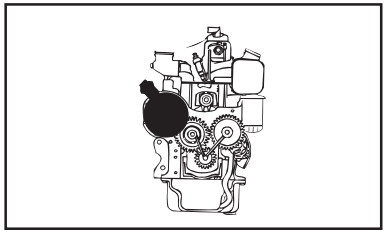

MODIF.	ITEM	PEÇA NO.	NT	Q.	DESCRIÇÃO	DESCRIPTION	DESCRIPCION	L.C.
	1	**4797516**		1	TUBO RÍGIDO TL70, TL80	PIPE	TUBO RIGIDO	193T
		99436547		1	TUBO RÍGIDO TL90	PIPE	TUBO RIGIDO	193T
		99449006		1	TUBO RÍGIDO TL100	PIPE	TUBO RIGIDO	193T
	2	**4806611**		1	SUPORTE TL70, TL80	BRACKET	PIEZA DE SOPORTE	225S
		99433106		4	SUPORTE TL90	BRACKET	PIEZA DE SOPORTE	225S
	3	**4806612**		1	SUPORTE TL70, TL80	BRACKET	PIEZA DE SOPORTE	225S
	4	**4806613**		1	SUPORTE TL70, TL80	BRACKET	PIEZA DE SOPORTE	225S

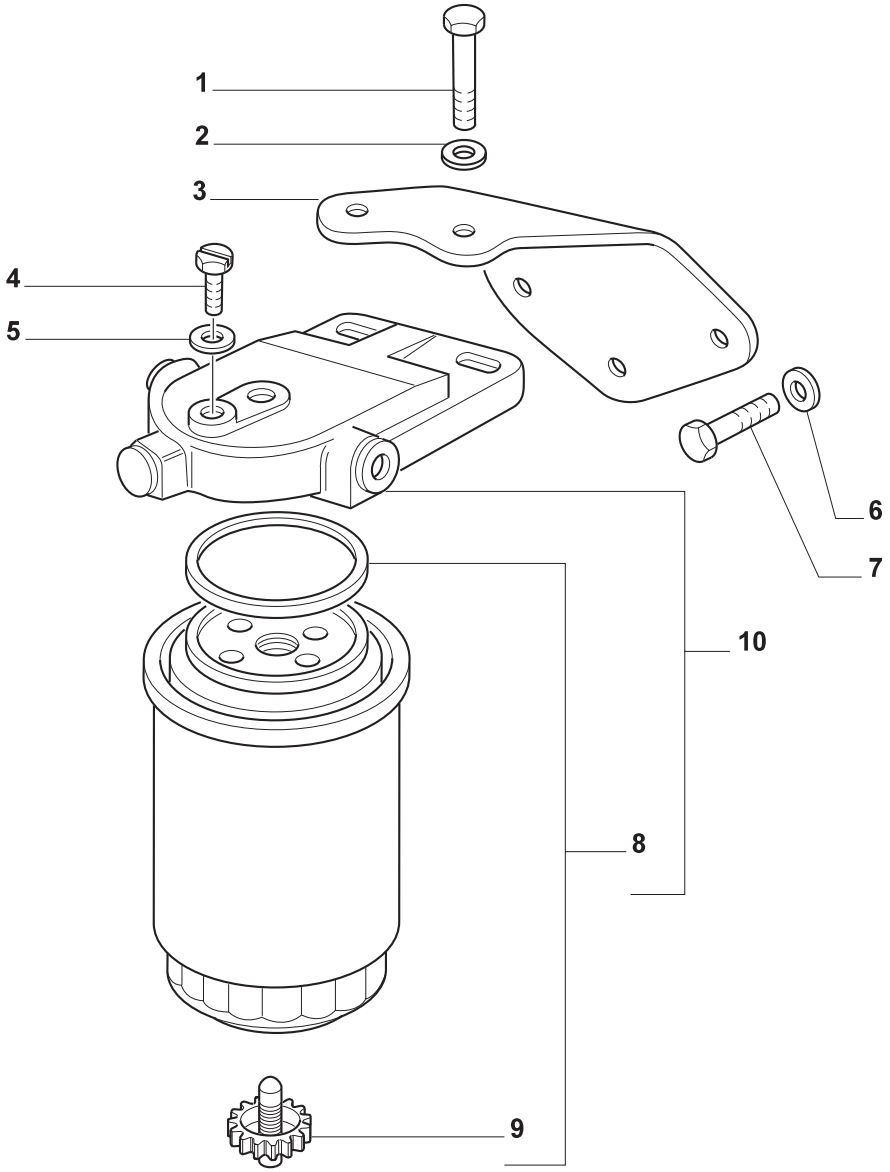

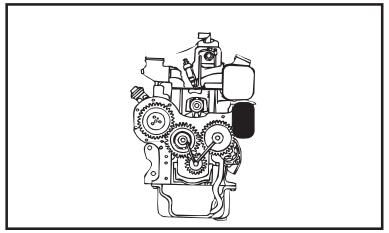

MODIF.	ITEM	PEÇA NO.	NT	Q.	DESCRIÇÃO	DESCRIPTION	DESCRIPCION	L.C.
	1	**15970724**		2	PARAFUSO	SCREW	TORNILLO	040V
	2	**17095124**		2	ARRUELA PLANA	WASHER	ARANDELA	131R
	3	**4799809**		1	SUPORTE	SUPPORT	SOPORTE	300S
	4	**42491657**		2	PARAFUSO	SCREW	TORNILLO	040V
	5	**17094924**		2	ARRUELA PLANA	WASHER	ARANDELA	131R
	6	**17798274**		3	ARRUELA-TRAVA	LOCKWASHER	ARANDELA DE FRENO	132R
	7	**15970624**		3	PARAFUSO	SCREW	TORNILLO	040V
	8	**1930010**		1	ELEMENTO FILTRANTE	FILTERING ELEMENT	ELEMENTO DE FILTRADO	020E
	9	**7984634**		1	PARAFUSO	SCREW	TORNILLO	040V
	10	**98439682**		1	FILTRO DE COMBUSTÍVEL	FUEL FILTER	FILTRO DE COMBUSTIBLE	064F

TL65 TL70 TL80 TL90 TL100

FILTRO DE COMBUSTÍVEL
FUEL FILTER
FILTRO DE COMBUSTIBLE
FILTRO COMBUSTIBILE
KRAFTSTOFFILTER
FILTRE A COMBUSTIBLE

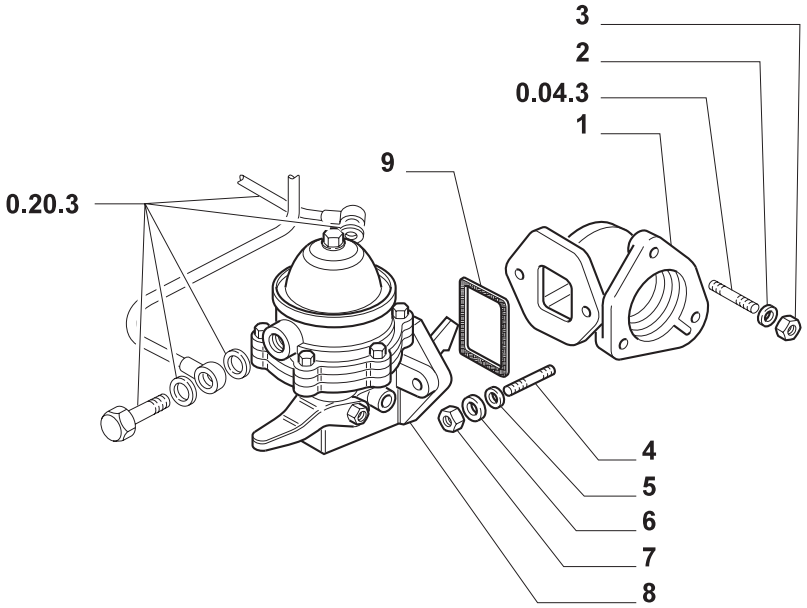

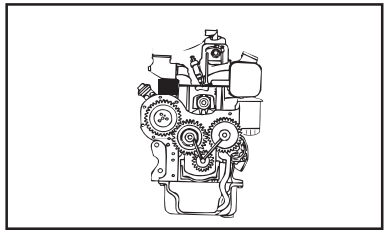

MODIF.	ITEM	PEÇA NO.	NT	Q.	DESCRIÇÃO	DESCRIPTION	DESCRIPCION	L.C.
	1	**98467028**		1	SUPORTE	SUPPORT	SOPORTE	300S
	2	**17095124**		3	ARRUELA PLANA	WASHER	ARANDELA	131R
	3	**16979731**		3	PORCA	NUT	TUERCA	010D
	4	**13516920**		2	PRISIONEIRO	STUD	PRISIONERO	210P
	5	**17094924**		2	ARRUELA PLANA	WASHER	ARANDELA	131R
	6	**17798274**		2	ARRUELA-TRAVA	LOCKWASHER	ARANDELA DE FRENO	132R
	7	**16100821**		2	PORCA	NUT	TUERCA	010D
	8	**4757883**		1	BOMBA DE ALIMENTAÇÃO	FUEL PUMP	BOMBA DE ALIMENTACION	154P
	9	**4847092**		1	JUNTA	GASKET	JUNTA HERMETICA	123G

TL65 TL70 TL80 TL90 TL100

BOMBA DE ALIMENTAÇÃO
FUEL PUMP
BOMBA DE ALIMENTACIÓN
POMPA ALIMENTAZIONE
KRAFTSTOFFPUMPE
POMPE D'ALIMENTATION

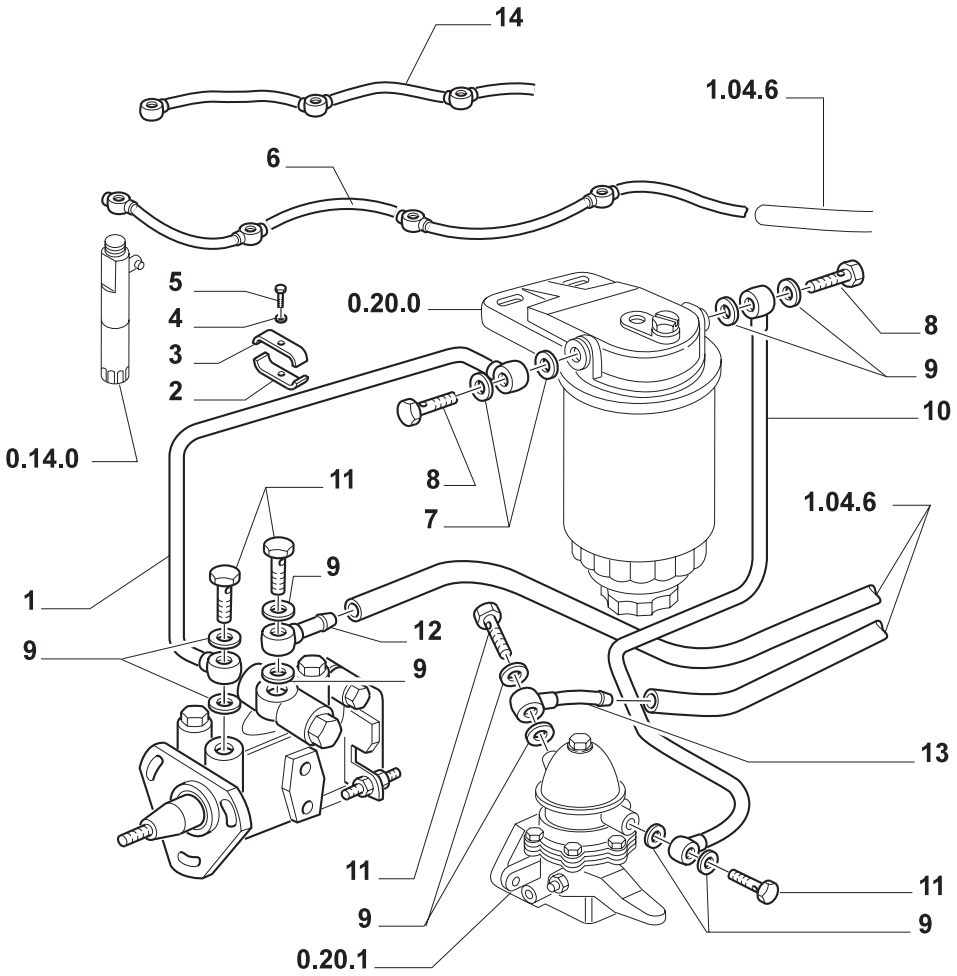

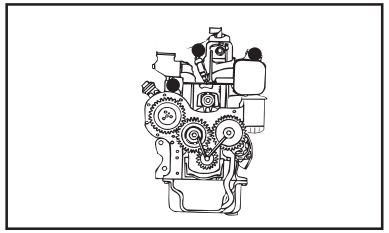

MODIF.	ITEM	PEÇA NO.	NT	Q.	DESCRIÇÃO	DESCRIPTION	DESCRIPCION	L.C.
	1	**98419871**		1	TUBO RÍGIDO TL65	PIPE	TUBO RIGIDO	193T
		98465899		1	TUBO RÍGIDO TL70, TL80, TL90	PIPE	TUBO RIGIDO	193T
		99449110		1	TUBO RÍGIDO TL100	PIPE	TUBO RIGIDO	193T
	2	**4002890**		1	PRENDEDOR	CLAMP	BORNE	120M
	3	**607942**		1	PRENDEDOR	CLAMP	BORNE	120M
	4	**11197774**		1	ARRUELA-TRAVA	LOCKWASHER	ARANDELA DE FRENO	132R
	5	**10902224**		1	PARAFUSO	SCREW	TORNILLO	040V
	6	**4777224**		1	TUBO RÍGIDO TL70, TL80, TL90, TL100	PIPE	TUBO RIGIDO	193T
	7	**98474308**		4	ARRUELA PLANA	WASHER	ARANDELA	131R
	8	**4864083**		2	BANJO	BANJO BOLT	BOQUILLA	090B
	9	**98474306**		10	ARRUELA PLANA	WASHER	ARANDELA	131R
	10	**98419938**		1	TUBO RÍGIDO TL65	PIPE	TUBO RIGIDO	193T
		98465567		1	TUBO RÍGIDO TL70, TL80, TL90	PIPE	TUBO RIGIDO	193T
		99449109		1	TUBO RÍGIDO TL100	PIPE	TUBO RIGIDO	193T
	11	**4864082**		4	BANJO	BANJO BOLT	BOQUILLA	090B
	12	**98416591**		1	TUBO RÍGIDO	PIPE	TUBO RIGIDO	193T
	13	**98417685**		1	TUBO RÍGIDO	PIPE	TUBO RIGIDO	193T
	14	**4788075**		1	TUBO RÍGIDO TL65	PIPE	TUBO RIGIDO	193T

TL65 TL70 TL80 TL90 TL100

TUBULAÇÃO DE COMBUSTÍVEL
FUEL LINES
TUBERIAS DE COMBUSTIBLE
TUBAZIONI COMBUSTIBILE
KRAFTSTOFFLEITUNGEN
CANALISATIONS DE CONBUSTIBLE

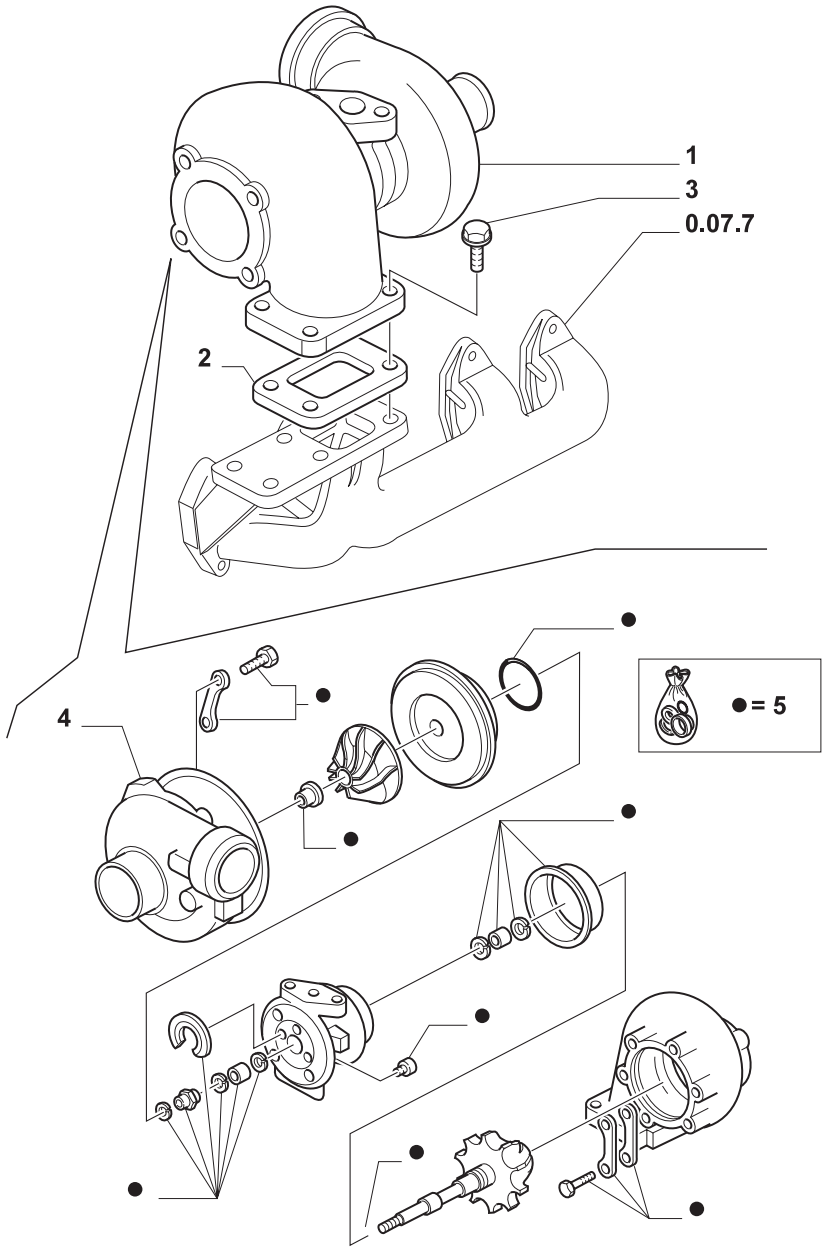

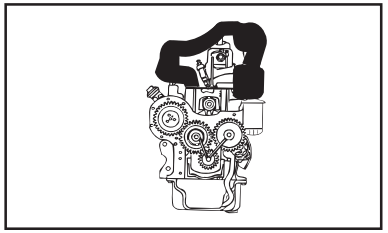

MODIF.	ITEM	PEÇA NO.	NT	Q.	DESCRIÇÃO	DESCRIPTION	DESCRIPCION	L.C.
	1	**4817756**		1	TURBOCOMPRESSOR	TURBOCHARGER	TURBOCOMPRESOR	210T
	2	**98428396**		1	JUNTA	GASKET	JUNTA HERMETICA	123G
	3	**98491312**		4	PARAFUSO	SCREW	TORNILLO	040V
	4	**79092019**		1	JUNTA	GASKET	JUNTA HERMETICA	123G
	5	**79087623**		1	KIT	KIT	EQUIPO	305C

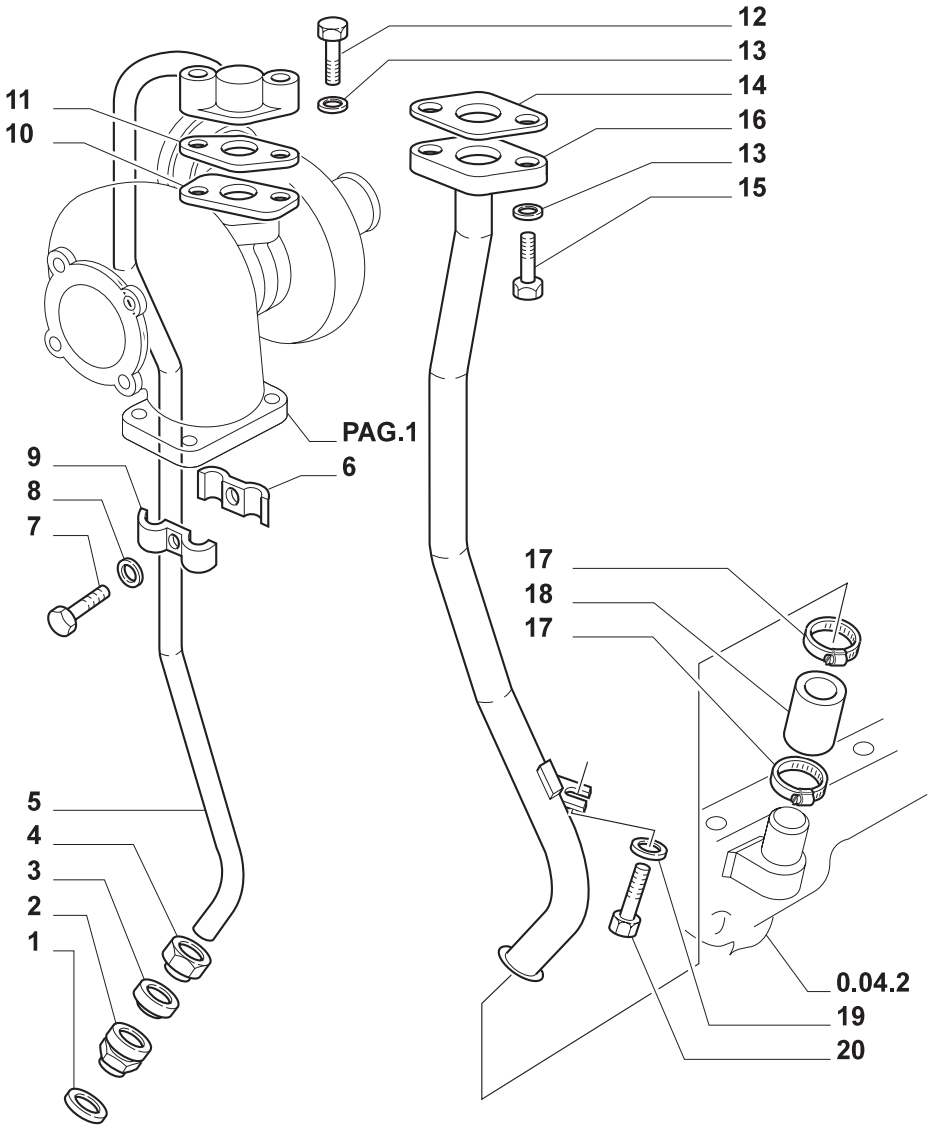

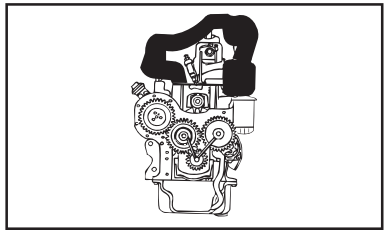

MODIF.	ITEM	PEÇA NO.	NT	Q.	DESCRIÇÃO	DESCRIPTION	DESCRIPCION	L.C.
	1	**4858609**		1	JUNTA	GASKET	JUNTA HERMETICA	123G
	2	**16500311**		1	BANJO	BANJO BOLT	BOQUILLA	090B
	3	**16507611**		1	ANEL	RING	ANILLO	045A
	4	**11260611**		1	PORCA	NUT	TUERCA	010D
	5	**4772904**		1	TUBO RÍGIDO	PIPE	TUBO RIGIDO	193T
	6	**4755436**		1	ESTRIBO DE FIXAÇÃO	RETAINER COLLAR	PLACA DE SUJECION	230S
	7	**10902424**		1	PARAFUSO	SCREW	TORNILLO	040V
	8	**11197774**		1	ARRUELA-TRAVA	LOCKWASHER	ARANDELA DE FRENO	132R
	9	**4755435**		1	ESTRIBO DE FIXAÇÃO	RETAINER COLLAR	PLACA DE SUJECION	230S
	10	**98482093**		1	JUNTA	GASKET	JUNTA HERMETICA	123G
	11	**98415922**		1	JUNTA	GASKET	JUNTA HERMETICA	123G
	12	**16043924**		2	PARAFUSO	SCREW	TORNILLO	040V
	13	**11193874**		4	ARRUELA-TRAVA	LOCKWASHER	ARANDELA DE FRENO	132R
	14	**98415923**		1	JUNTA	GASKET	JUNTA HERMETICA	123G
	15	**16043624**		2	PARAFUSO	SCREW	TORNILLO	040V
	16	**98412701**		1	TUBO RÍGIDO	PIPE	TUBO RIGIDO	193T
	17	**13000490**		2	COLAR	COLLAR	COLLAR	180C
	18	**98420478**		1	MANGUEIRA	HOSE	MANGA	030M
	19	**11190774**		1	ARRUELA-TRAVA	LOCKWASHER	ARANDELA DE FRENO	132R
	20	**11109224**		1	PARAFUSO	SCREW	TORNILLO	040V

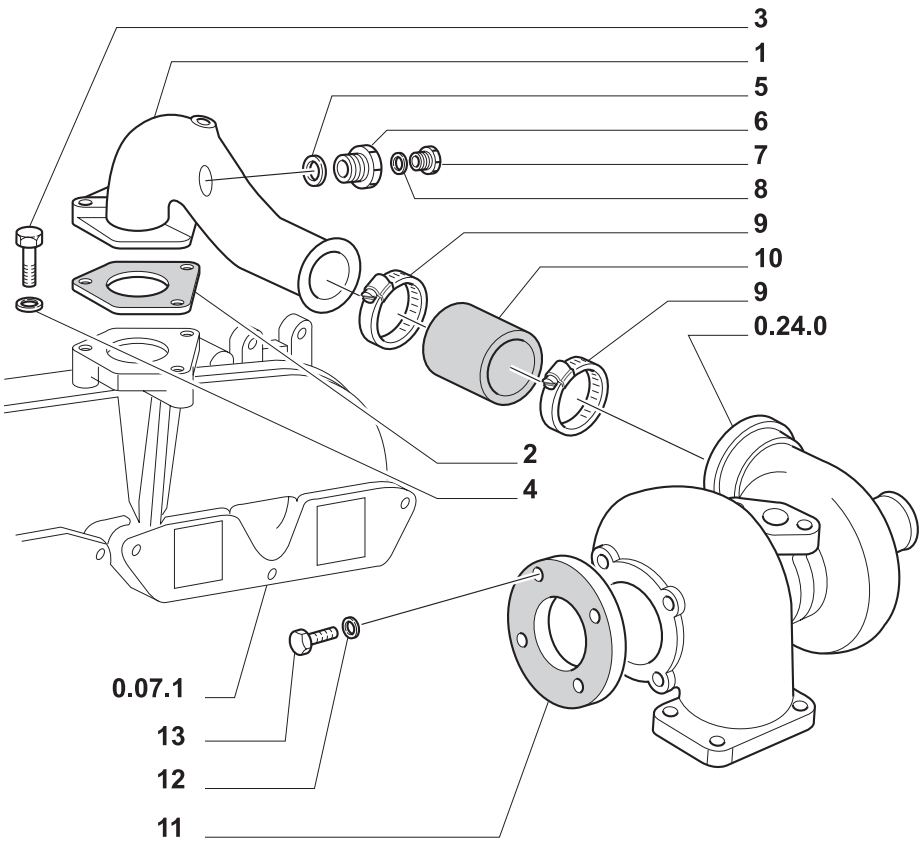

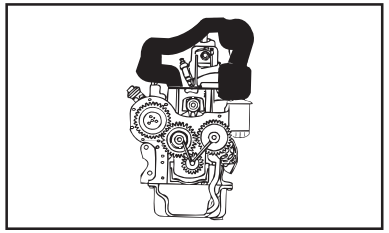

MODIF.	ITEM	PEÇA NO.	NT	Q.	DESCRIÇÃO	DESCRIPTION	DESCRIPCION	L.C.
	1	**4760064**		1	TUBO RÍGIDO	PIPE	TUBO RIGIDO	193T
	2	**98418533**		1	JUNTA	GASKET	JUNTA HERMETICA	123G
	3	**15970924**		2	PARAFUSO	SCREW	TORNILLO	040V
		15971921		1	PARAFUSO	SCREW	TORNILLO	040V
	4	**11190574**		3	ARRUELA PLANA	WASHER	ARANDELA	131R
	5	**10279560**		1	JUNTA	GASKET	JUNTA HERMETICA	123G
	6	**4663081**		1	CONEXÃO	CONNECTION	RACOR	020R
	7	**4858606**		1	JUNTA	GASKET	JUNTA HERMETICA	123G
	8	**11903011**		1	BUJÃO	PLUG	TAPON	050T
	9	**13000890**		2	COLAR	COLLAR	COLLAR	180C
	10	**98448211**		1	MANGUEIRA	HOSE	MANGA	030M
	11	**98428399**		1	JUNTA	GASKET	JUNTA HERMETICA	123G
	12	**12638521**		4	ARRUELA PLANA	WASHER	ARANDELA	131R
	13	**98429887**		4	PARAFUSO	SCREW	TORNILLO	040V

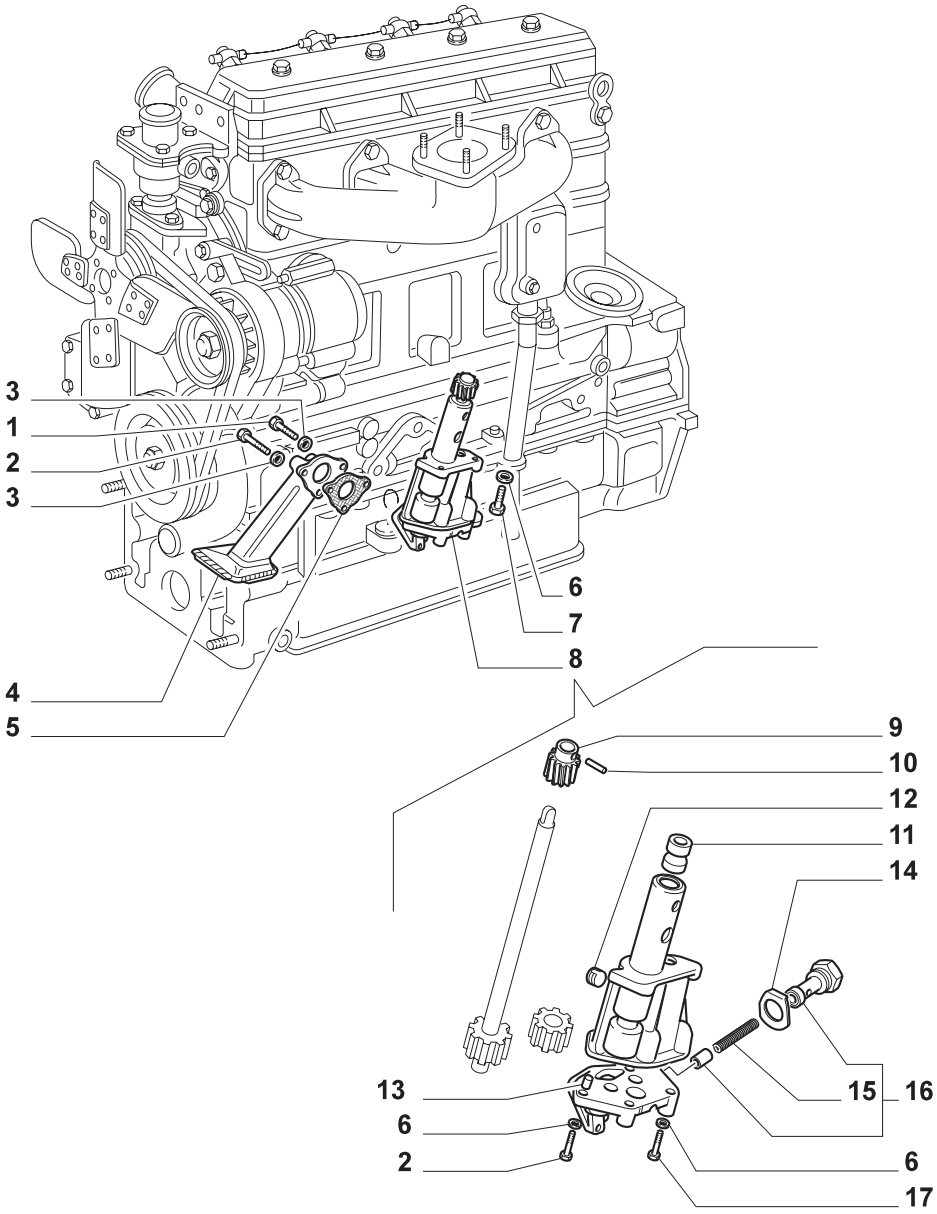

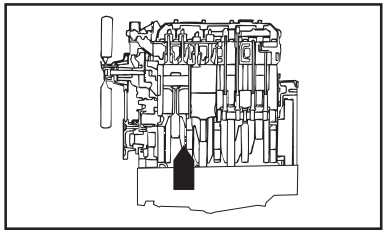

MODIF.	ITEM	PEÇA NO.	NT	Q.	DESCRIÇÃO	DESCRIPTION	DESCRIPCION	L.C.
	1	**16043824**		2	PARAFUSO	SCREW	TORNILLO	040V
	2	**16044224**		3	PARAFUSO	SCREW	TORNILLO	040V
	3	**11193874**		3	ARRUELA PLANA	WASHER	ARANDELA	131R
	4	**4778889**		1	SUGADOR	SCOOP	COLADOR	294S
	5	**98400788**		1	JUNTA	GASKET	JUNTA HERMETICA	123G
	6	**11198071**		6	ARRUELA-TRAVA	LOCKWASHER	ARANDELA DE FRENO	132R
	7	**16043624**		2	PARAFUSO	SCREW	TORNILLO	040V
	8	**4705827**		1	BOMBA DE ÓLEO	OIL PUMP	BOMBA DE ACEITE	153P
	9	**4599726**		1	ENGRENAGEM CONDUZIDA	DRIVEN GEAR	PINON CONDUCIDO	051I
	10	**4605293**		1	PINO	PIN	PERNO	080P
	11	**4673692**		1	BUCHA	BUSHING	CASQUILLO	095B
	12	**14325101**		1	BUJÃO	PLUG	TAPON	050T
	13	**10839510**		1	PINO-GUIA	DOWEL	PITON	090G
	14	**4604941**		1	PLAQUETA	PLATE	PLAQUITA	110P
	15	**4587731**		1	MOLA	SPRING	RESORTE	100M
	16	**4707153**		1	VÁLVULA	VALVE	VALVULA	010V
	17	**14306624**		2	PARAFUSO	SCREW	TORNILLO	040V

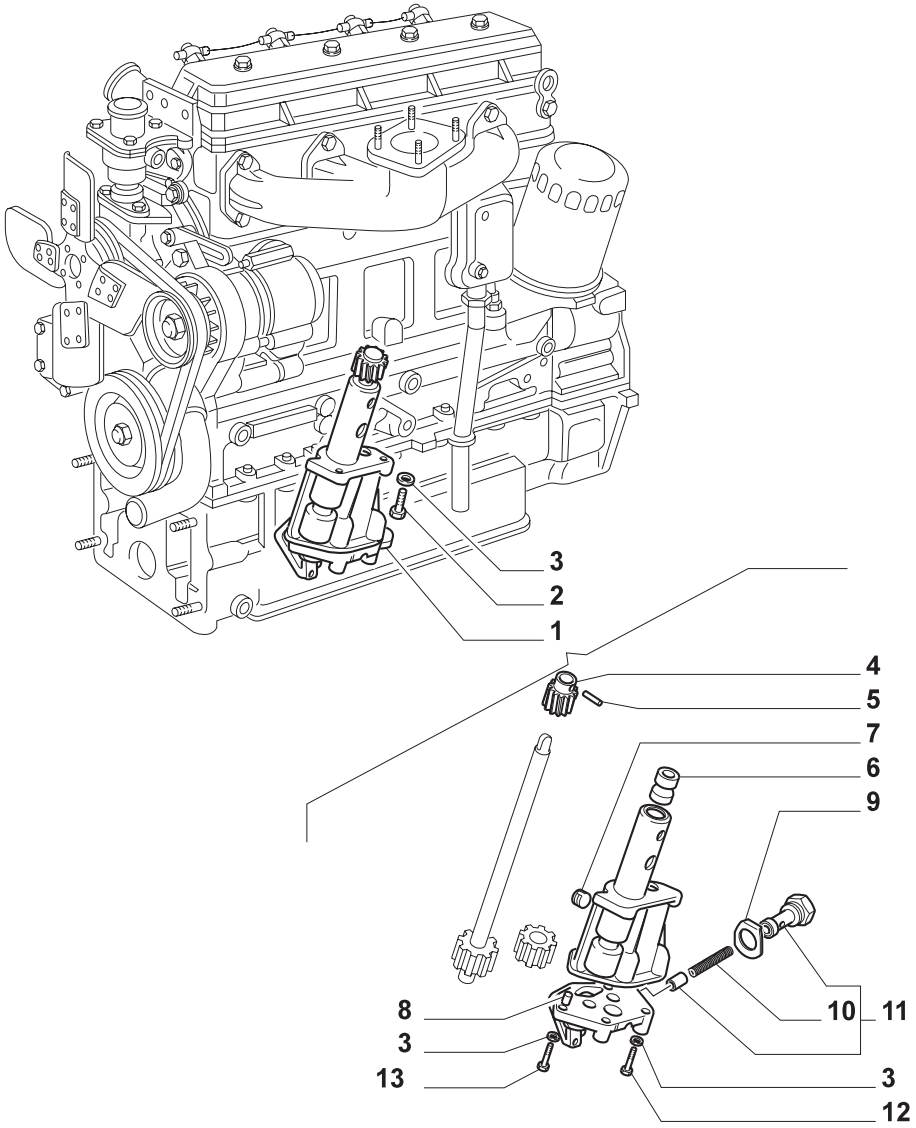

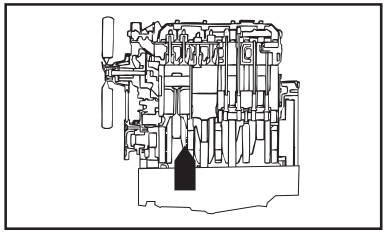

MODIF.	ITEM	PEÇA NO.	NT	Q.	DESCRIÇÃO	DESCRIPTION	DESCRIPCION	L.C.
	1	**4705827**		1	BOMBA DE ÓLEO	OIL PUMP	BOMBA DE ACEITE	153P
	2	**16043624**		2	PARAFUSO	SCREW	TORNILLO	040V
	3	**11198071**		4	ARRUELA-TRAVA	LOCKWASHER	ARANDELA DE FRENO	132R
	4	**4599726**		1	ENGRENAGEM CONDUZIDA	DRIVEN GEAR	PINON CONDUCIDO	051I
	5	**4605293**		1	PINO	PIN	PERNO	080P
	6	**4673692**		1	BUCHA	BUSHING	CASQUILLO	095B
	7	**14325101**		1	BUJÃO	PLUG	TAPON	050T
	8	**10839510**		1	PINO-GUIA	DOWEL	PITON	090G
	9	**4604941**		1	PLAQUETA	PLATE	PLAQUITA	110P
	10	**4587731**		1	MOLA	SPRING	RESORTE	100M
	11	**4707153**		1	VÁLVULA	VALVE	VALVULA	010V
	12	**14306624**		2	PARAFUSO	SCREW	TORNILLO	040V
	13	**16044224**		2	PARAFUSO	SCREW	TORNILLO	040V

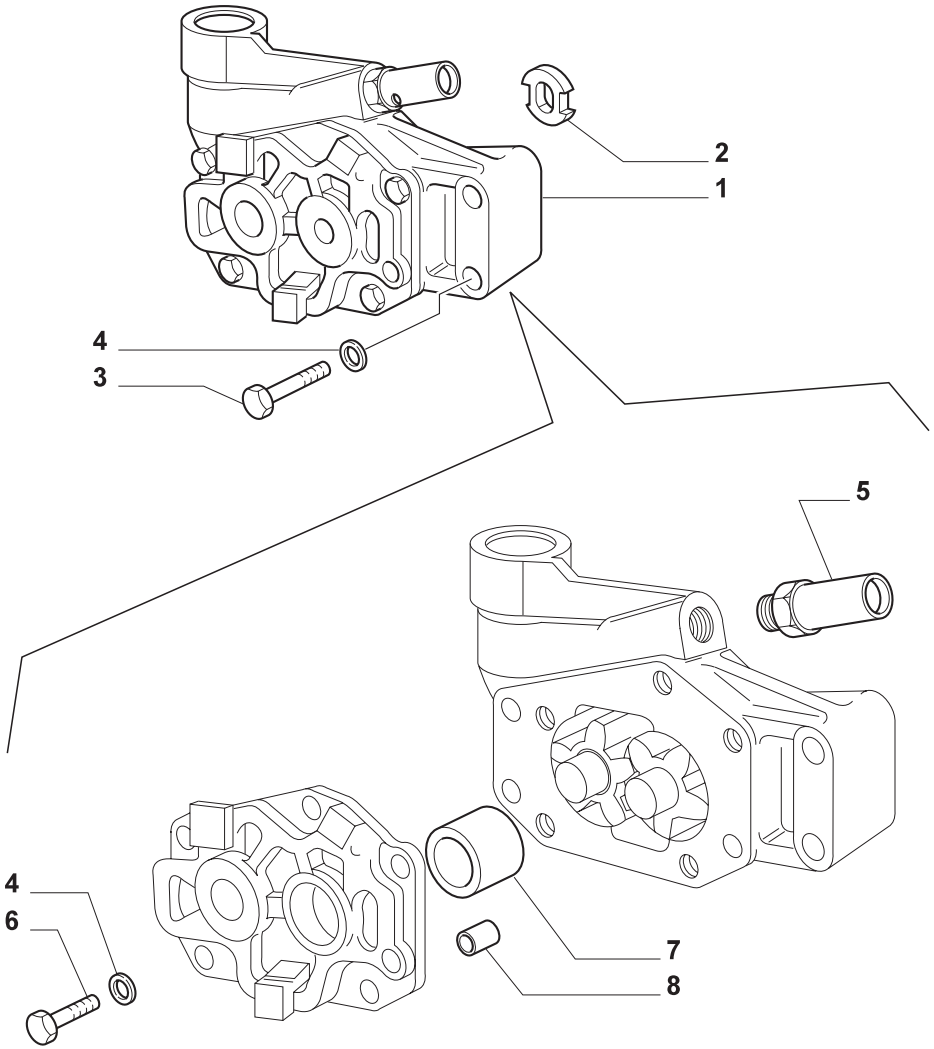

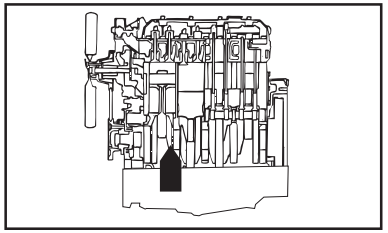

MODIF.	ITEM	PEÇA NO.	NT	Q.	DESCRIÇÃO	DESCRIPTION	DESCRIPCION	L.C.
	1	**98415162**		1	BOMBA DE ÓLEO	OIL PUMP	BOMBA DE ACEITE	153P
	2	**98415102**		1	ANEL DE ACOPLAMENTO	COUPLING RING	ANILLO DE ARRASTRE	059A
	3	**16044621**		4	PARAFUSO	SCREW	TORNILLO	040V
	4	**11193874**		9	ARRUELA-TRAVA	LOCKWASHER	ARANDELA DE FRENO	132R
	5	**4834861**		1	VÁLVULA	VALVE	VALVULA	010V
	6	**16043324**		5	PARAFUSO	SCREW	TORNILLO	040V
	7	**4613291**		1	BUCHA	BUSHING	CASQUILLO	095B
	8	**10839610**		1	PINO-GUIA	DOWEL	PITON	090G

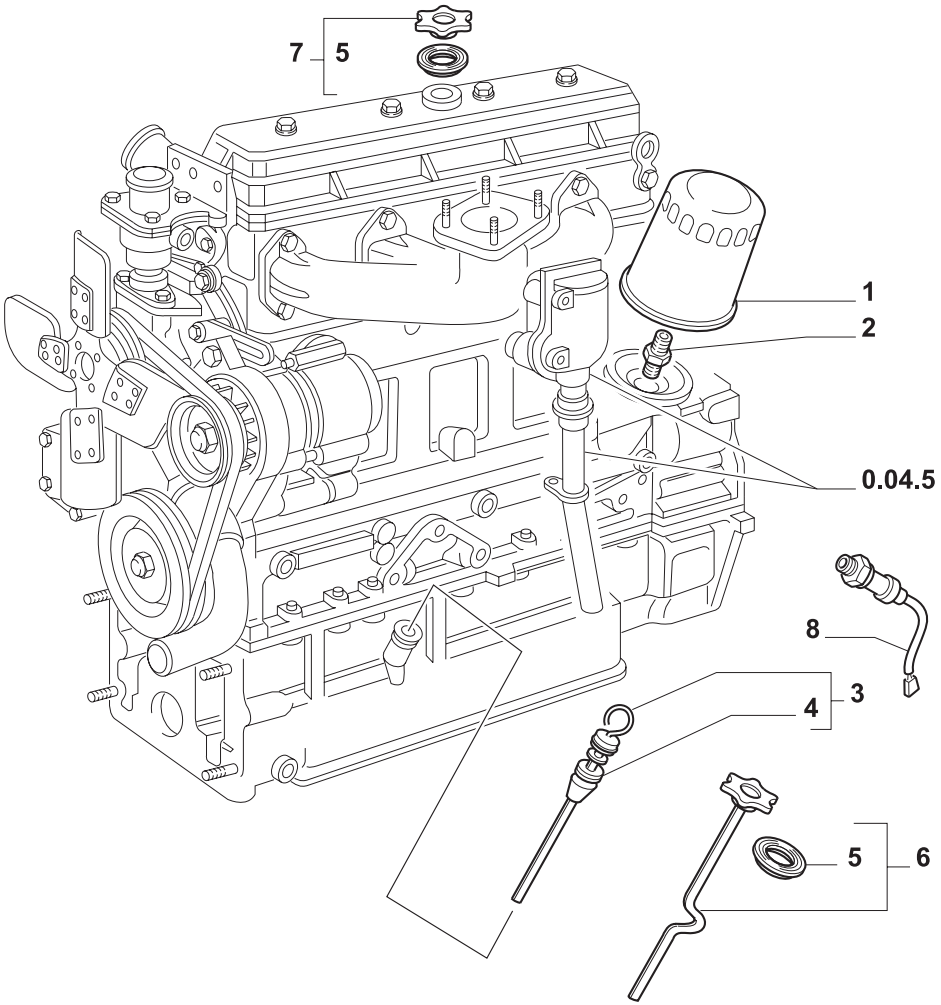

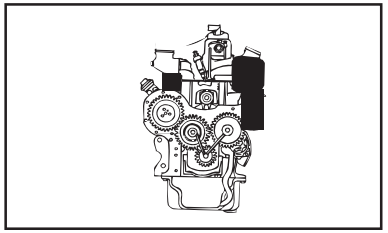

MODIF.	ITEM	PEÇA NO.	NT	Q.	DESCRIÇÃO	DESCRIPTION	DESCRIPCION	L.C.
	1	**1909101**		1	ELEMENTO FILTRANTE TL65	FILTERING ELEMENT	ELEMENTO DE FILTRADO	020E
		1909102		1	ELEM. FILTR. TL70,TL80,TL90,TL100	FILTERING ELEMENT	ELEMENTO DE FILTRADO	020E
	2	**4782453**		1	CONEXÃO TL90, TL100	CONNECTION	RACOR	020R
	3	**4778891**		1	HASTE DE NÍVEL TL65	LEVEL ROD	VARILLA DE NIVEL	091A
	4	**4624702**		1	JUNTA TL65	GASKET	JUNTA HERMETICA	123G
	5	**4161222**		2	JUNTA	GASKET	JUNTA HERMETICA	123G
	6	**99441833**		1	HASTE NÍVEL TL70,TL80,TL90,TL100	LEVEL ROD	VARILLA DE NIVEL	091A
	7	**4232606**		1	BUJÃO	PLUG	TAPON	050T
	8	**5160694**		1	SENSOR TEMP. ÓLEO	SENSOR	SENSOR	608S

TL65 TL70 TL80 TL90 TL100

FILTRO DE ÓLEO - INDICADOR DO NÍVEL DO ÓLEO
OIL FILTER - OIL LEVEL GAUGE
FILTRO DE ACEITE - INDICATOR DE NIVEL DE ACEITE
FILTRO OLIO - INDICATORE LIVELLO OLIO
ÖLFILTER - OELMESSTAB
FILTRE Á HUILE - INDICATOR DE NIVEAU D'HUILE

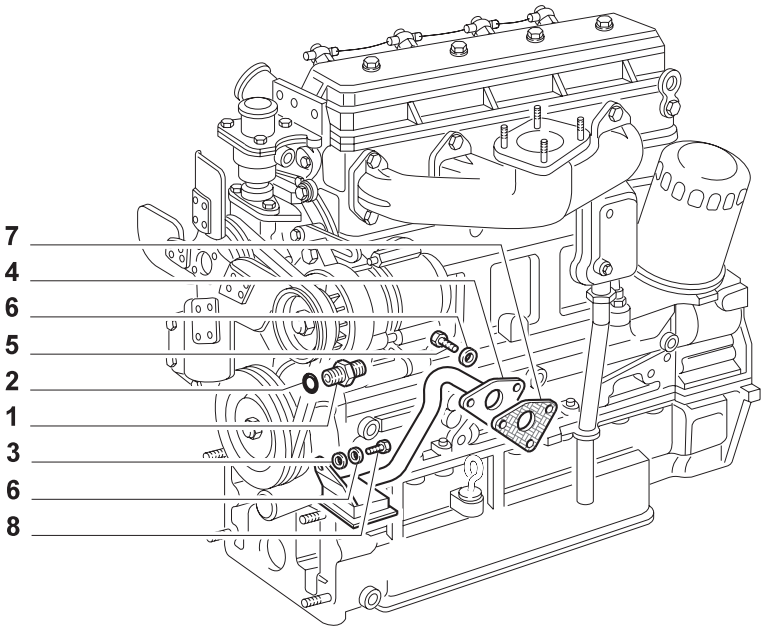

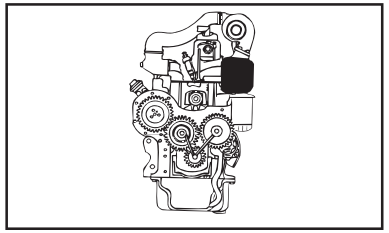

MODIF.	ITEM	PEÇA NO.	NT	Q.	DESCRIÇÃO	DESCRIPTION	DESCRIPCION	L.C.
	1	**4785501**		1	CONEXÃO	CONNECTION	RACOR	020R
	2	**561293**		1	ANEL DE BORRACHA	RUBBER RING	GUARNICION DE CAUCHO	048A
	3	**12646704**		1	ARRUELA TL70, TL80	WASHER	ARANDELA	131R
	4	**99439442**		1	TUBO RÍGIDO TL70, TL80	PIPE	TUBO RIGIDO	193T
	5	**16043424**		3	PARAFUSO TL70, TL80	SCREW	TORNILLO	040V
	6	**11194079**		4	ARRUELA TL70, TL80	WASHER	ARANDELA	131R
	7	**98400788**		1	JUNTA TL70, TL80	GASKET	JUNTA HERMETICA	123G
	8	**16043224**		1	PARAFUSO	SCREW	TORNILLO	040V

TL65 TL70 TL80

TUBULAÇÃO DE ÓLEO
OIL LINES
TUBERIAS DE ACEITE
TUBAZIONI OLIO
ÖLLEITUNGEN
CANALISATIONS D'HUILE

0.30.5

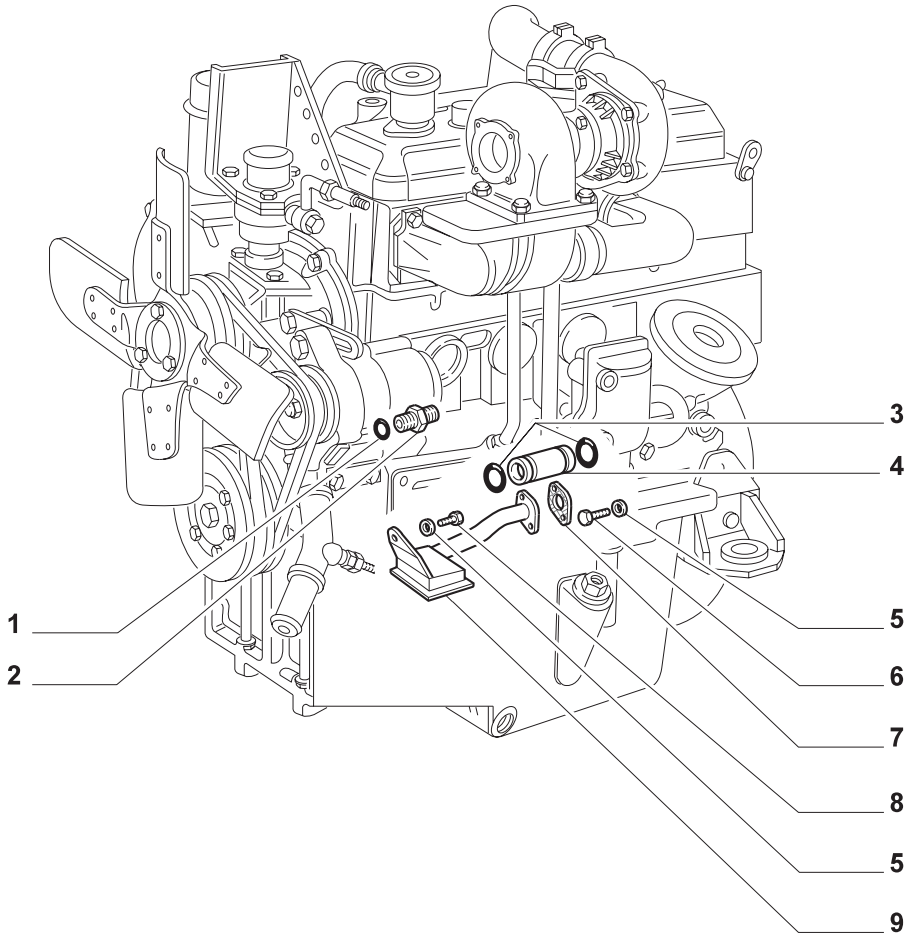

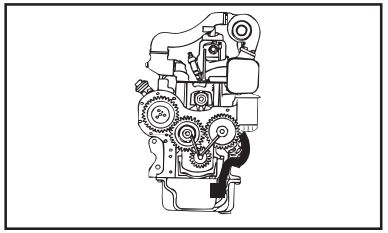

MODIF.	ITEM	PEÇA NO.	NT	Q.	DESCRIÇÃO	DESCRIPTION	DESCRIPCION	L.C.
	1	**561293**		1	ANEL DE BORRACHA	RUBBER RING	GUARNICION DE CAUCHO	048A
	2	**4785501**		1	CONEXÃO	CONNECTION	RACOR	020R
	3	**14463281**		2	ANEL O	O RING	JUNTA HERMETICA	055A
	4	**98415136**		1	TUBO RÍGIDO	PIPE	TUBO RIGIDO	193T
	5	**11193874**		3	ARRUELA PLANA	WASHER	ARANDELA	131R
	6	**16043524**		2	PARAFUSO	SCREW	TORNILLO	040V
	7	**4852561**		1	JUNTA	GASKET	JUNTA HERMETICA	123G
	8	**16043224**		1	PARAFUSO	SCREW	TORNILLO	040V
	9	**99439689**		1	TUBO RÍGIDO	PIPE	TUBO RIGIDO	193T

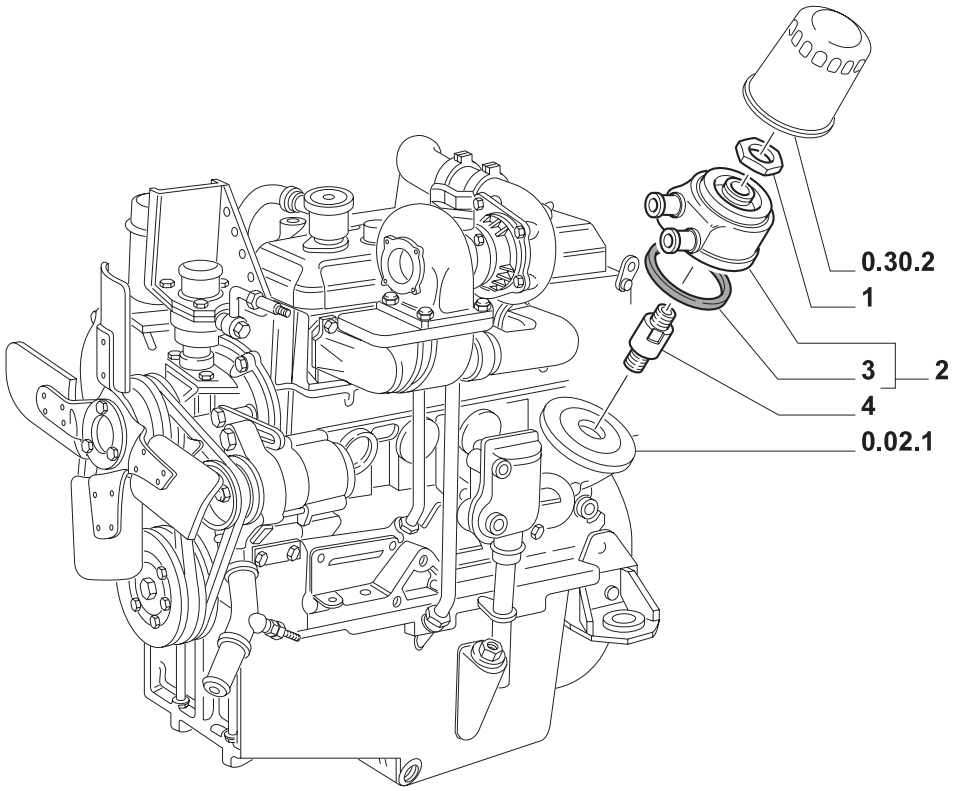

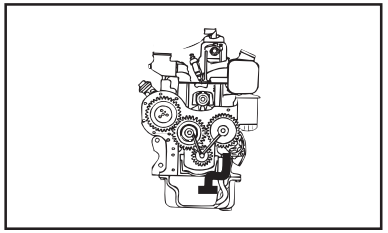

MODIF.	ITEM	PEÇA NO.	NT	Q.	DESCRIÇÃO	DESCRIPTION	DESCRIPCION	L.C.
	1	**4842797**		1	PORCA	NUT	TUERCA	010D
	2	**4832968**		1	TROCADOR DE CALOR TL 80	HEAT EXCHANGER	CAMBIADOR DE CALOR	025S
		82992232		1	TROCADOR DE CALOR TL 90, TL100	HEAT EXCHANGER	CAMBIADOR DE CALOR	025S
	3	**98429617**		1	JUNTA	GASKET	JUNTA HERMETICA	123G
	4	**4842798**	A	1	CONEXÃO	CONNECTION	RACOR	020R
		73400098	B	1	CONEXÃO TL80	CONNECTION	RACOR	020R

NOTA: A = TL80 ATÉ CHASSI NO. 274468
B = TL80 A PARTIR DO CHASSI NO. 274469

TL80
TL90 TL100

TROCADOR DE CALOR
HEAT EXCHANGER
CABIADOR DE CALOR
SCAMBIATORE DI CALORE
WAERMETAUSCHER
ECHANGEUR DE TEMPERATURE

0.31.0

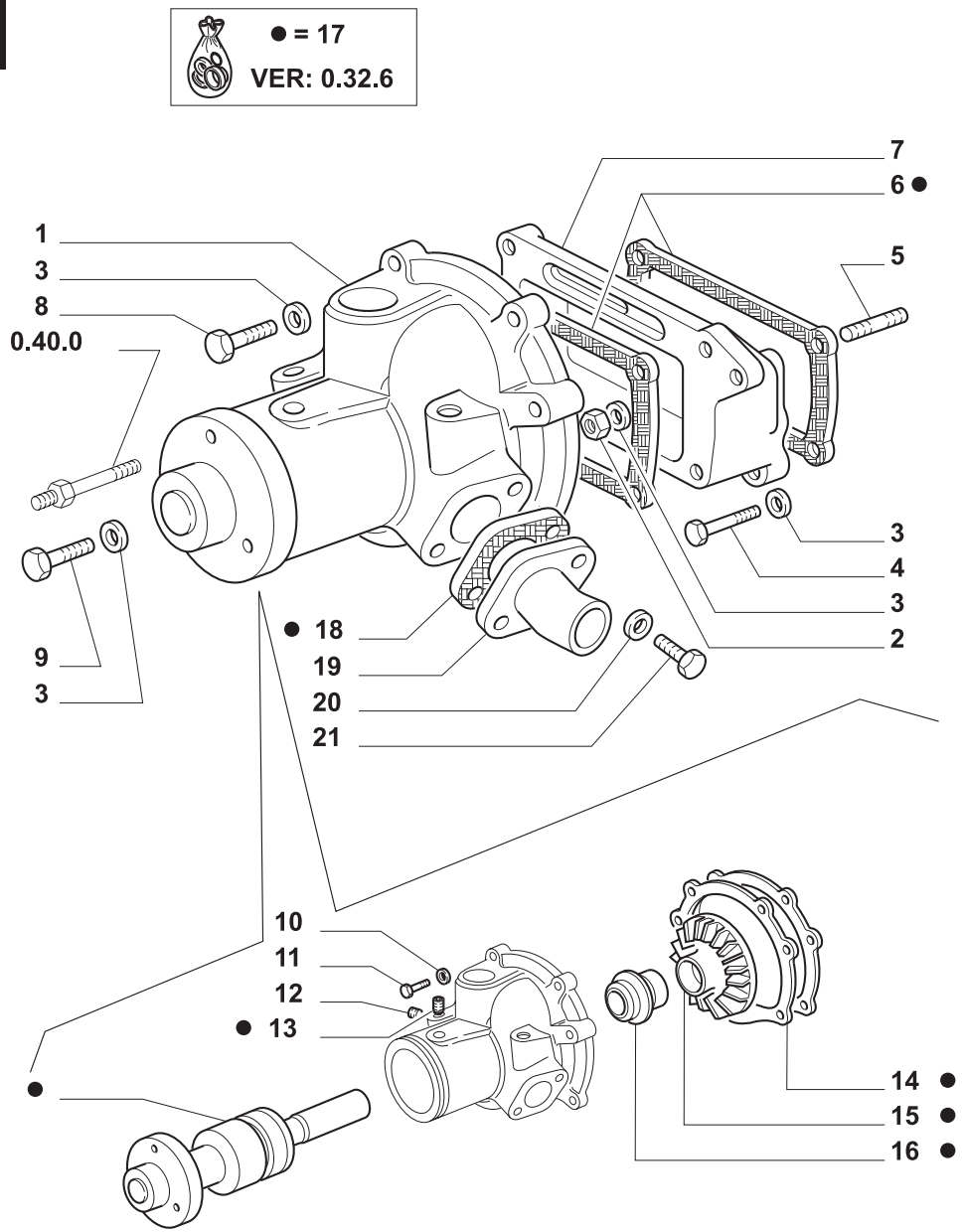

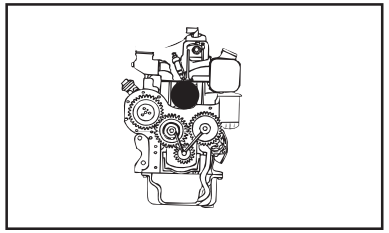

MODIF.	ITEM	PEÇA NO.	NT	Q.	DESCRIÇÃO	DESCRIPTION	DESCRIPCION	L.C.
	1	**99454833**		1	BOMBA DE ÁGUA	WATER PUMP	BOMBA DE AGUA	152P
	2	**12164740**		1	PORCA	NUT	TUERCA	010D
	3	**11190574**		8	ARRUELA PLANA	WASHER	ARANDELA	131R
	4	**11234724**		3	PARAFUSO	SCREW	TORNILLO	040V
	5	**13449920**		1	PRISIONEIRO	STUD	PRISIONERO	210P
	6	**98400776**		2	JUNTA	GASKET	JUNTA HERMETICA	123G
	7	**4840211**		1	SUPORTE	SUPPORT	SOPORTE	300S
	8	**15888724**		3	PARAFUSO	SCREW	TORNILLO	040V
	9	**16288624**		1	PARAFUSO	SCREW	TORNILLO	040V
	10	**11198374**		2	ARRUELA-TRAVA	LOCKWASHER	ARANDELA DE FRENO	132R
	11	**16043424**		2	PARAFUSO	SCREW	TORNILLO	040V
	12	**16997411**		2	BUJÃO	PLUG	TAPON	050T
	13	**13739811**		1	PARAFUSO	SCREW	TORNILLO	040V
	14	**98400794**		1	JUNTA	GASKET	JUNTA HERMETICA	123G
	15	**4813442**		1	IMPULSOR	IMPELLER	IMPULSOR	060G
	16	**7302756**		1	JUNTA	GASKET	JUNTA HERMETICA	123G
	17	**1940144**		1	KIT	KIT	EQUIPO	305C
	18	**98418621**		1	JUNTA	GASKET	JUNTA HERMETICA	123G
	19	**4697838**		1	TUBO RÍGIDO	PIPE	TUBO RIGIDO	193T
	20	**10519624**		2	ARRUELA PLANA	WASHER	ARANDELA	131R
	21	**98401723**		2	PARAFUSO	SCREW	TORNILLO	040V

TL65 TL70
TL80
TL90 TL100

BOMBA D'ÁGUA
WATER PUMP
BOMBA DE AGUA
POMPA ACQUA
WASSERPUMPE
POMPE A EAU

0.32.0

Julho '03

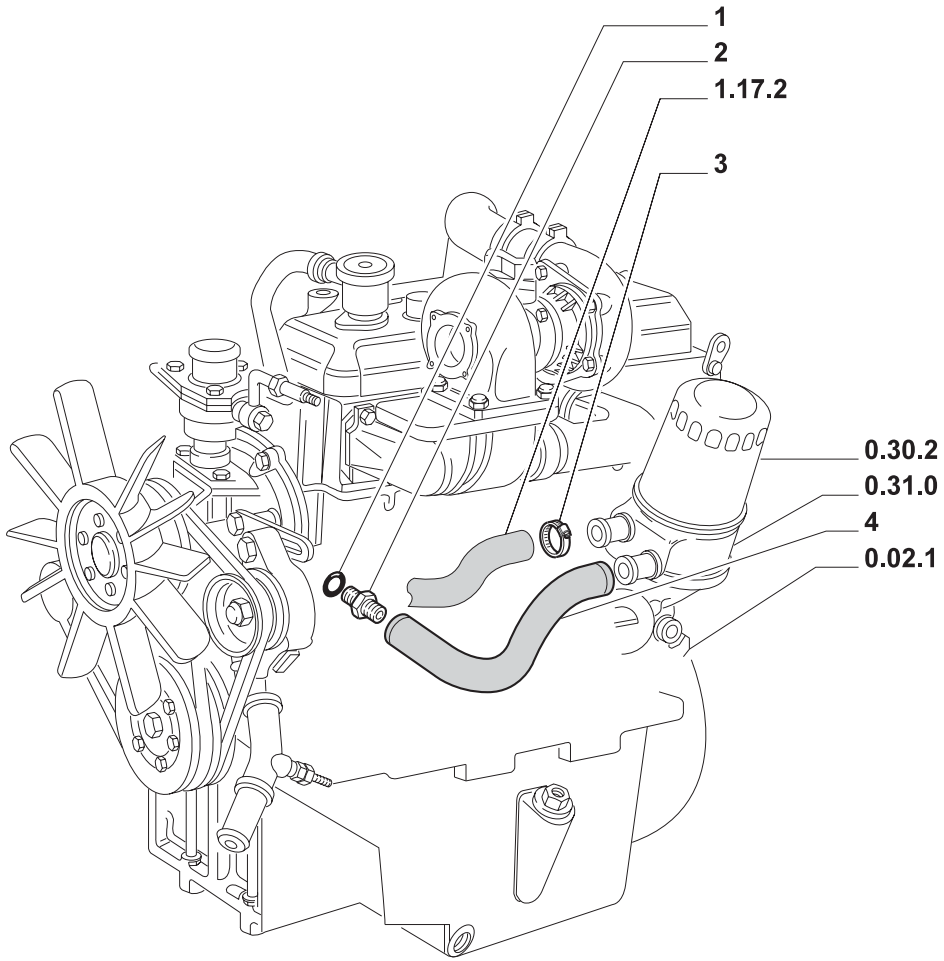

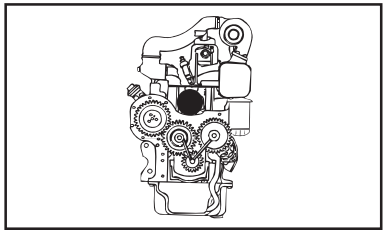

MODIF.	ITEM	PEÇA NO.	NT	Q.	DESCRIÇÃO	DESCRIPTION	DESCRIPCION	L.C.
	1	**16570660**		1	JUNTA	GASKET	JUNTA HERMETICA	123G
	2	**98418647**		1	CONEXÃO	CONNECTION	RACOR	020R
	3	**13000490**		2	COLAR	COLLAR	COLLAR	180C
	4	**98437580**		1	MANGUEIRA	HOSE	MANGA	030M

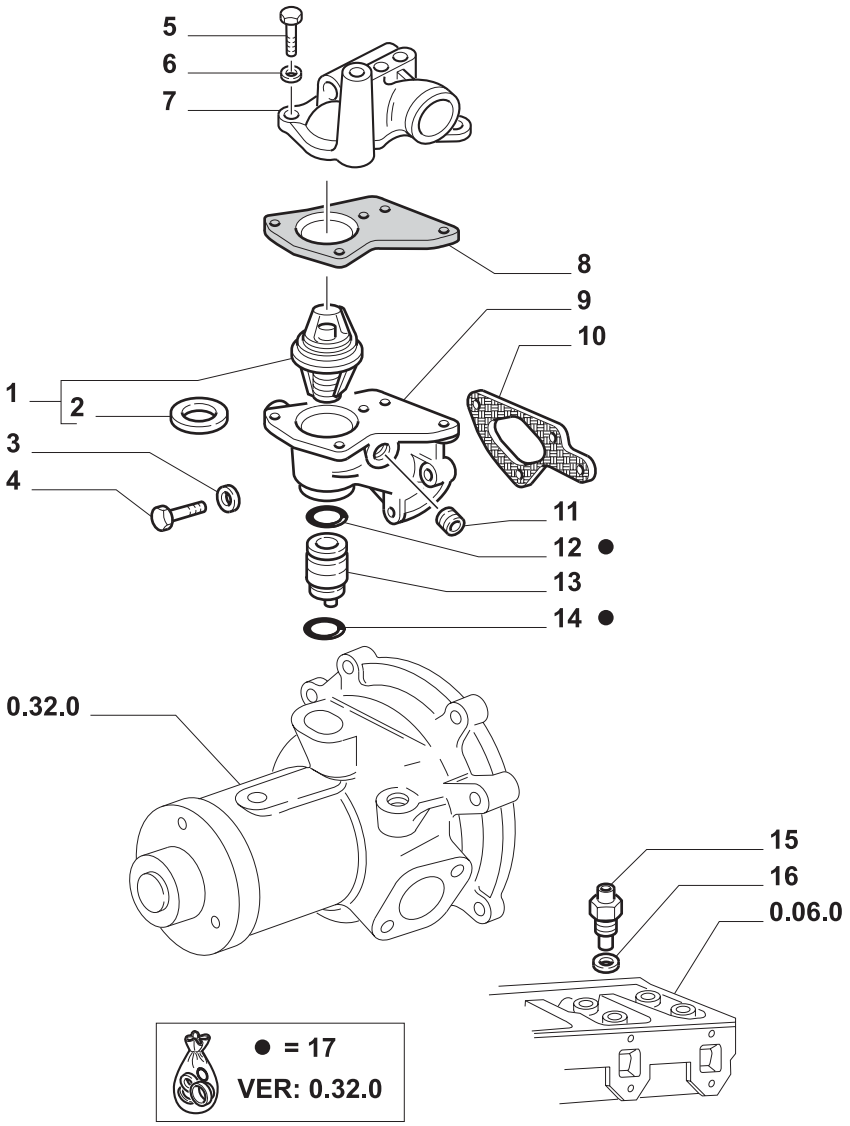

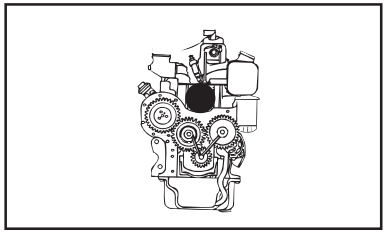

MODIF.	ITEM	PEÇA NO.	NT	Q.	DESCRIÇÃO	DESCRIPTION	DESCRIPCION	L.C.
	1	**4823211**		1	TERMOSTATO	THERMOSTAT	TERMOSTATO	096T
	2	**4823212**		1	JUNTA	GASKET	JUNTA HERMETICA	123G
	3	**11198374**		3	ARRUELA-TRAVA	LOCKWASHER	ARANDELA DE FRENO	132R
	4	**11234724**		2	PARAFUSO	SCREW	TORNILLO	040V
		15970724		1	PARAFUSO	SCREW	TORNILLO	040V
	5	**16043624**		3	PARAFUSO	SCREW	TORNILLO	040V
		16044821		1	PARAFUSO	SCREW	TORNILLO	040V
		16045024		1	PARAFUSO	SCREW	TORNILLO	040V
	6	**11193874**		5	ARRUELA-TRAVA	LOCKWASHER	ARANDELA DE FRENO	132R
	7	**99450534**		1	TUBO RÍGIDO	PIPE	TUBO RIGIDO	193T
	8	**99450535**		1	JUNTA	GASKET	JUNTA HERMETICA	123G
	9	**4823619**		1	CORPO	BODY	CUERPO	300C
	10	**98400784**		1	JUNTA	GASKET	JUNTA HERMETICA	123G
	11	**14325201**		1	BUJÃO	PLUG	TAPON	050T
	12	**14457781**		1	JUNTA	GASKET	JUNTA HERMETICA	123G
	13	**98415712**		1	CONEXÃO	CONNECTION	RACOR	020R
	14	**14463281**		1	ANEL O	O RING	JUNTA HERMETICA	055A
	15	**4171667**		1	SENSOR	SENSOR	SENSOR	608S
	16	**4858609**		1	JUNTA	GASKET	JUNTA HERMETICA	123G
	17	**1940144**		1	KIT	KIT	EQUIPO	305C

TL65 TL70
TL80
TL90 TL100

REGULADOR DE TEMPERATURA
TEMPERATUR CONTROL
REGULADOR DE TEMPERATURA
REGOLATORE DI TEMPERATURA
TEMPERATUR REGLER
REGULATEUR DE TEMPERATURE

0.32.6

Julho '03

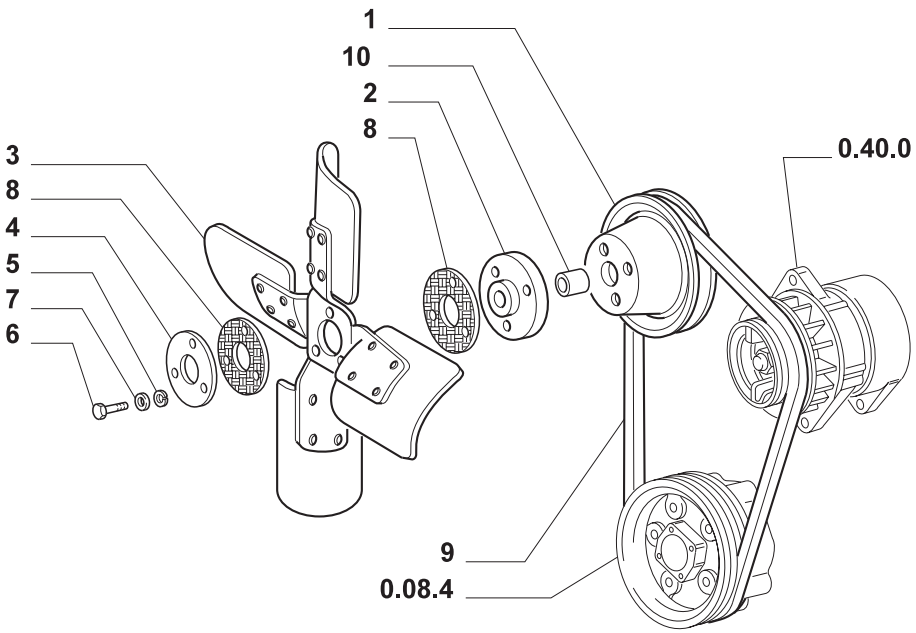

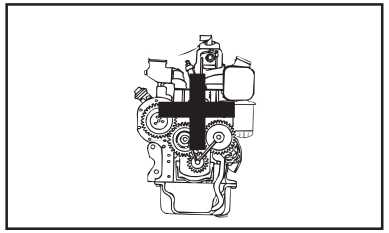

MODIF.	ITEM	PEÇA NO.	NT	Q.	DESCRIÇÃO	DESCRIPTION	DESCRIPCION	L.C.
	1	**4788537**		1	POLIA ACIONADA	DRIVEN PULLEY	POLEA CONDUCIDA	231P
	2	**99442397**		1	ESPAÇADOR TL65	SPACER	SEPARADOR	075D
	3	**4789039**	A,C	1	VENTILADOR TL65, TL70, TL80, TL90	FAN	VENTILADOR	030V
		73400438	B,D	1	VENTILADOR TL100, TL90	FAN	VENTILADOR	030V
	4	**4584861**		1	ARRUELA PLANA	WASHER	ARANDELA	131R
	5	**12638501**		3	ARRUELA PLANA	WASHER	ARANDELA	131R
	6	**16044524**	A	3	PARAFUSO TL70, TL80, TL90, TL100	SCREW	TORNILLO	040V
		16044421	B	3	PARAFUSO TL70, TL80, TL90, TL100	SCREW	TORNILLO	040V
		16045421		3	PARAFUSO TL65	SCREW	TORNILLO	040V
	7	**11193874**		3	ARRUELA-TRAVA	LOCKWASHER	ARANDELA DE FRENO	132R
	8	**574526**		2	ARRUELA PLANA	WASHER	ARANDELA	131R
	9	**98473705**		1	CORREIA DE TRANSMISSÃO	BELT	CORREA DE TRANSMISION	173C
	10	**4724705**		1	ESPAÇADOR TL70, TL80, TL90, TL100	SPACER	SEPARADOR	075D

NOTA: A = 4 PÁS
B = 7 PÁS
C = TL90 PLAT
D = TL90 CAB

TL65 TL70 TL80 TL90 TL100

VENTILADOR
FAN
VENTILADOR
VETILATORE
LUEFTER
VENTILATEUR

0.34.7

Julho '03

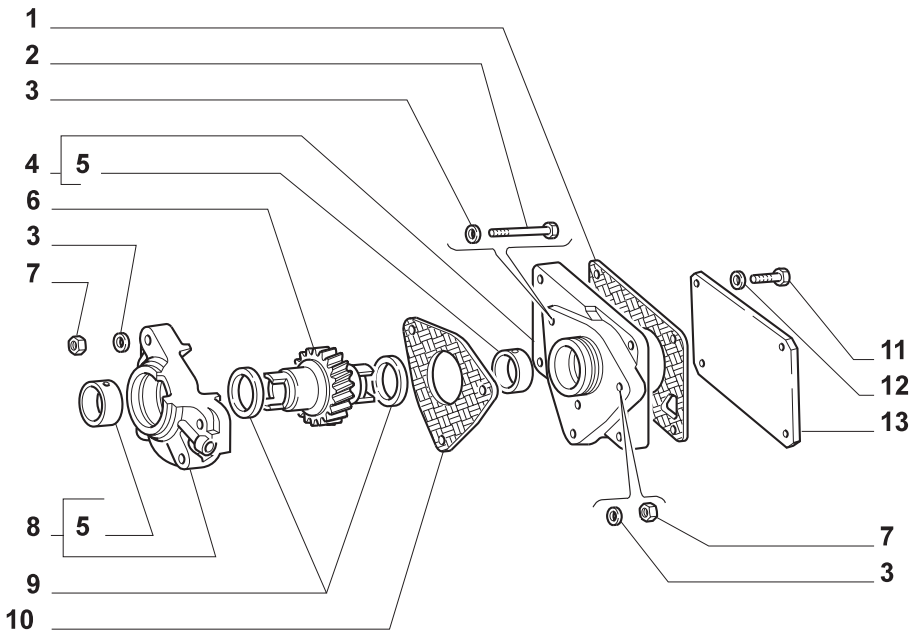

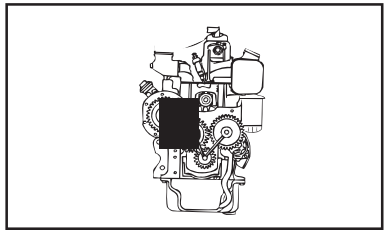

MODIF.	ITEM	PEÇA NO.	NT	Q.	DESCRIÇÃO	DESCRIPTION	DESCRIPCION	L.C.
	1	**4850986**		1	JUNTA	GASKET	JUNTA HERMETICA	123G
	2	**16044524**		2	PARAFUSO	SCREW	TORNILLO	040V
	3	**11193874**		6	ARRUELA-TRAVA	LOCKWASHER	ARANDELA DE FRENO	132R
	4	**4755239**		1	SUPORTE	SUPPORT	SOPORTE	300S
	5	**4788087**		2	BUCHA	BUSHING	CASQUILLO	095B
	6	**4769590**		1	EIXO	SHAFT	EJE	016A
	7	**16100821**		4	PORCA	NUT	TUERCA	010D
	8	**4771242**		1	SUPORTE	SUPPORT	SOPORTE	300S
	9	**4667452**		2	ARRUELA PLANA	WASHER	ARANDELA	131R
	10	**4851004**		1	JUNTA	GASKET	JUNTA HERMETICA	123G
	11	**10902324**		4	PARAFUSO	SCREW	TORNILLO	040V
	12	**1197774**		4	ARRUELA-TRAVA	LOCKWASHER	ARANDELA DE FRENO	132R
	13	**564530**		1	TAMPA	COVERING	TAPADERA	265C

TL65 TL70
TL80
TL90 TL100

CARCAÇAS E TAMPAS TOMADA DE ROTAÇÃO
CASING AND COVERS BELT PULLEY DRIVE
CAJA Y TAPAS TOMA DE GIRO
SCATOLE E COPERHI PRESA DI MOTO
GEHAUSE UND DECKEL ANTRIEB
CARTER ET COUVERCLES PRISE DE MOUVEMENT

0.35.0

1/1

Julho ’03

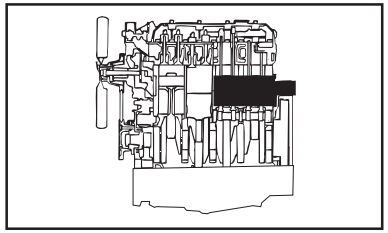

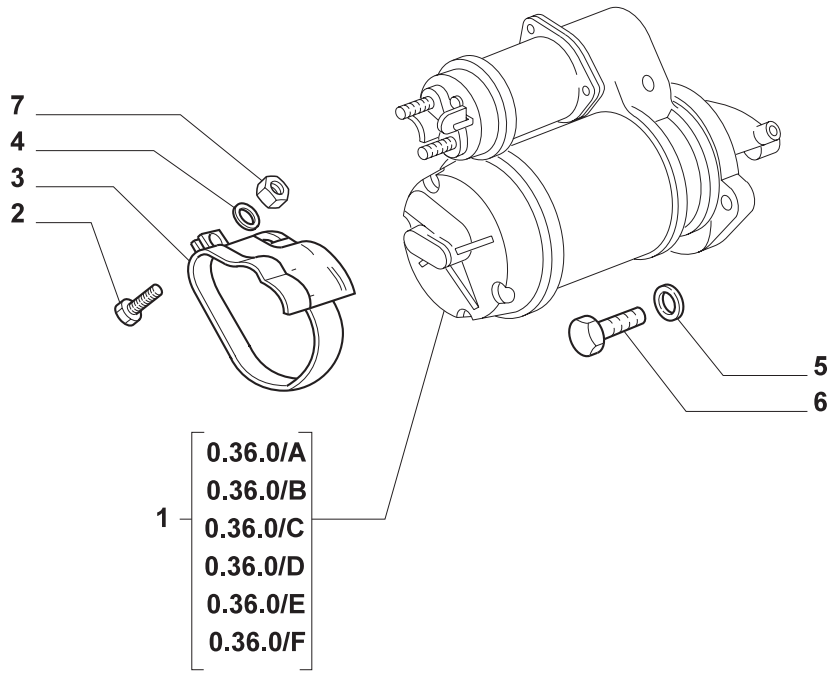

MODIF.	ITEM	PEÇA NO.	NT	Q.	DESCRIÇÃO	DESCRIPTION	DESCRIPCION	L.C.
	1	**4728682**	BOSCH	1	MOTOR DE PARTIDA TL65	STARTING MOTOR	MOTOR DE ARRANQUE	133M
		4755109	BOSCH	1	MOTOR PARTIDA TL 70, TL80, TL90	STARTING MOTOR	MOTOR DE ARRANQUE	133M
		4807373		1	MOTOR DE PARTIDA TL65	STARTING MOTOR	MOTOR DE ARRANQUE	133M
		4807375	MARELLI	1	MOTOR PARTIDA TL 70, TL80, TL90	STARTING MOTOR	MOTOR DE ARRANQUE	133M
		4832942	ISKRA	1	MOTOR PARTIDA TL 70, TL80, TL90	STARTING MOTOR	MOTOR DE ARRANQUE	133M
		99449113		1	MOTOR DE PARTIDA TL100	STARTING MOTOR	MOTOR DE ARRANQUE	133M
	2	**10903221**		1	PARAFUSO	SCREW	TORNILLO	040V
	3	**4721863**		1	PROTEÇÃO	PROTECTION	DEFENSA	070R
	4	**11197774**		1	ARRUELA-TRAVA	LOCKWASHER	ARANDELA DE FRENO	132R
	5	**11198374**		3	ARRUELA-TRAVA	LOCKWASHER	ARANDELA DE FRENO	132R
	6	**11306924**		3	PARAFUSO	SCREW	TORNILLO	040V
	7	**15896221**		1	VÁLVULA	VALVE	VALVULA	010V

TL65 TL70 TL80 TL90 TL100

MOTOR DE PARTIDA
STARTER MOTOR
MOTOR DE ARRANQUE
MOTORINO D'AVVIAMENTO
ANLASSER
DEMARREUR

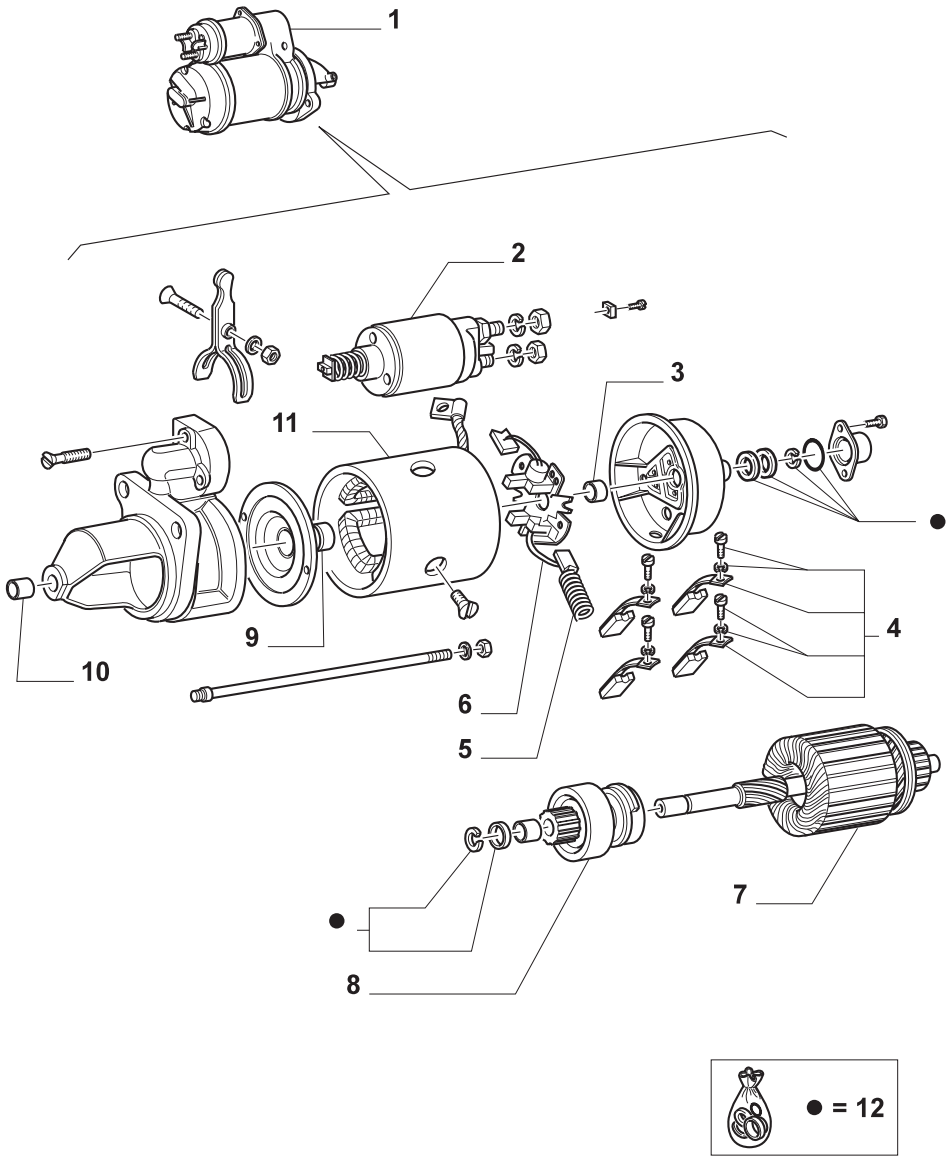

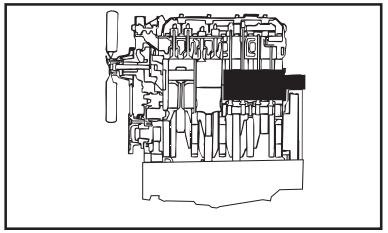

MODIF.	ITEM	PEÇA NO.	NT	Q.	DESCRIÇÃO	DESCRIPTION	DESCRIPCION	L.C.
	1	**4755109**	BOSCH	1	MOTOR DE PARTIDA	STARTING MOTOR	MOTOR DE ARRANQUE	133M
	2	**79033956**		1	ELETRO-ÍMÃ	SOLENOID	ELECTROIMAN	030E
	3	**79026097**		1	BUCHA	BUSHING	CASQUILLO	095B
	4	**79033953**		1	KIT	KIT	EQUIPO	305C
	5	**1308848**		1	MOLA	SPRING	RESORTE	100M
	6	**9966624**		1	PORTA-ESCOVA	BRUSH HOLDER	PORTAESCOBILLA	197P
	7	**9966739**		1	INDUZIDO	ARMATURE	INDUCIDO	040I
	8	**79033659**		1	EQUIPAMENTO DE PARTIDA	DRIVE UNIT	ACCIONAM.ARRANQUE	065I
	9	**9926101**		1	BUCHA	BUSHING	CASQUILLO	095B
	10	**8190143**		1	BUCHA	BUSHING	CASQUILLO	095B
	11	**79033958**		1	BOBINADO	WINDING	BOBINADO	110A
	12	**79045355**		1	KIT	KIT	EQUIPO	305C

TL70
TL80
TL90

MOTOR DE PARTIDA
STARTER MOTOR
MOTOR DE ARRANQUE
MOTORINO D'AVVIAMENTO
ANLASSER
DEMARREUR

0.36.0/A

Julho '03

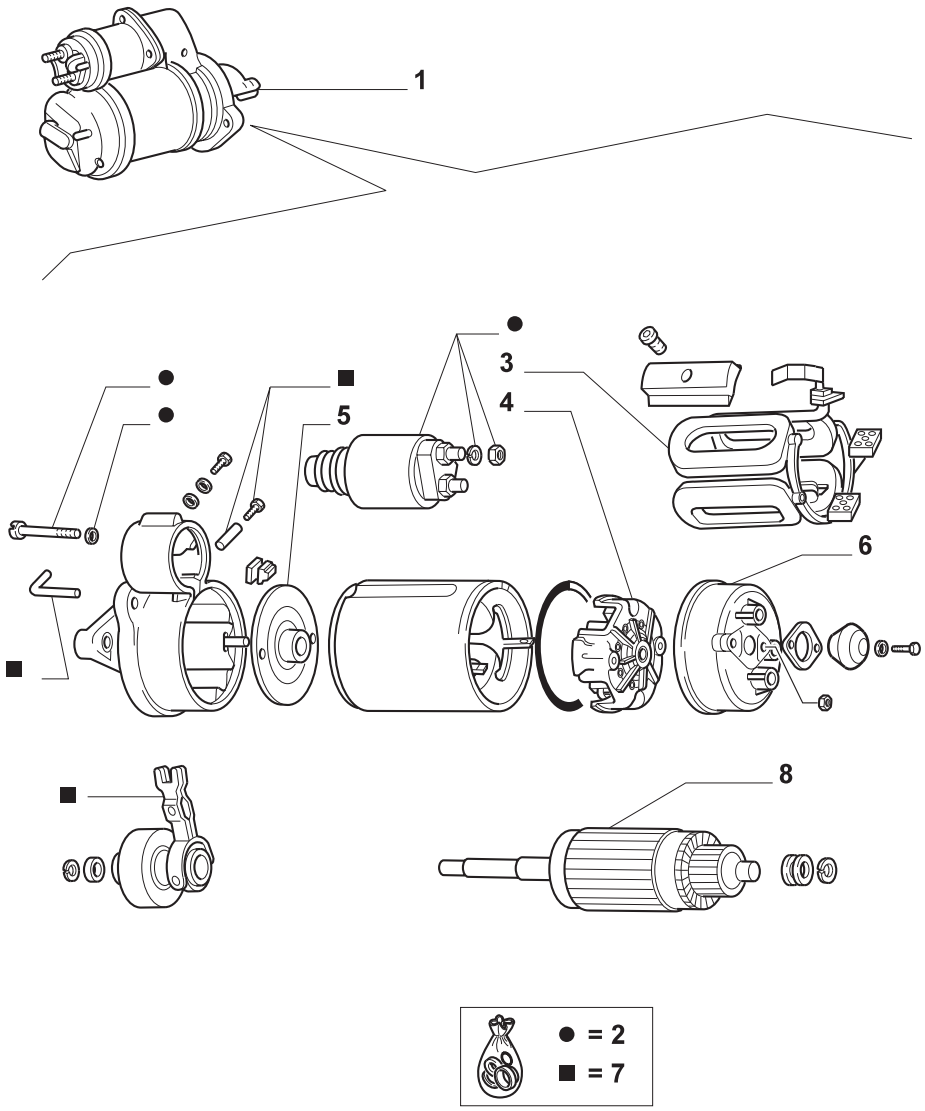

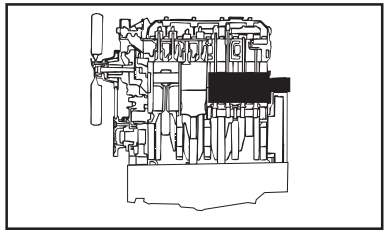

MODIF.	ITEM	PEÇA NO.	NT	Q.	DESCRIÇÃO	DESCRIPTION	DESCRIPCION	L.C.
	1	**4807375**	MARELLI	1	MOTOR DE PARTIDA	STARTING MOTOR	MOTOR DE ARRANQUE	133M
	2	**9940366**		1	ELETRO-ÍMÃ	SOLENOID	ELECTROIMAN	030E
	3	**9961783**		1	BOBINADO	WINDING	BOBINADO	110A
	4	**9961779**		1	PORTA-ESCOVA	BRUSH HOLDER	PORTAESCOBILLA	197P
	5	**9927795**		1	SUPORTE	SUPPORT	SOPORTE	300S
	6	**78080372**		1	TAMPA	COVERING	TAPADERA	265C
	7	**79081045**		1	KIT	KIT	EQUIPO	305C
	8	**9961780**		1	INDUZIDO	ARMATURE	INDUCIDO	040I

TL70
TL80
TL90

MOTOR DE PARTIDA
STARTER MOTOR
MOTOR DE ARRANQUE
MOTORINO D'AVVIAMENTO
ANLASSER
DEMARREUR

0.36.0/B

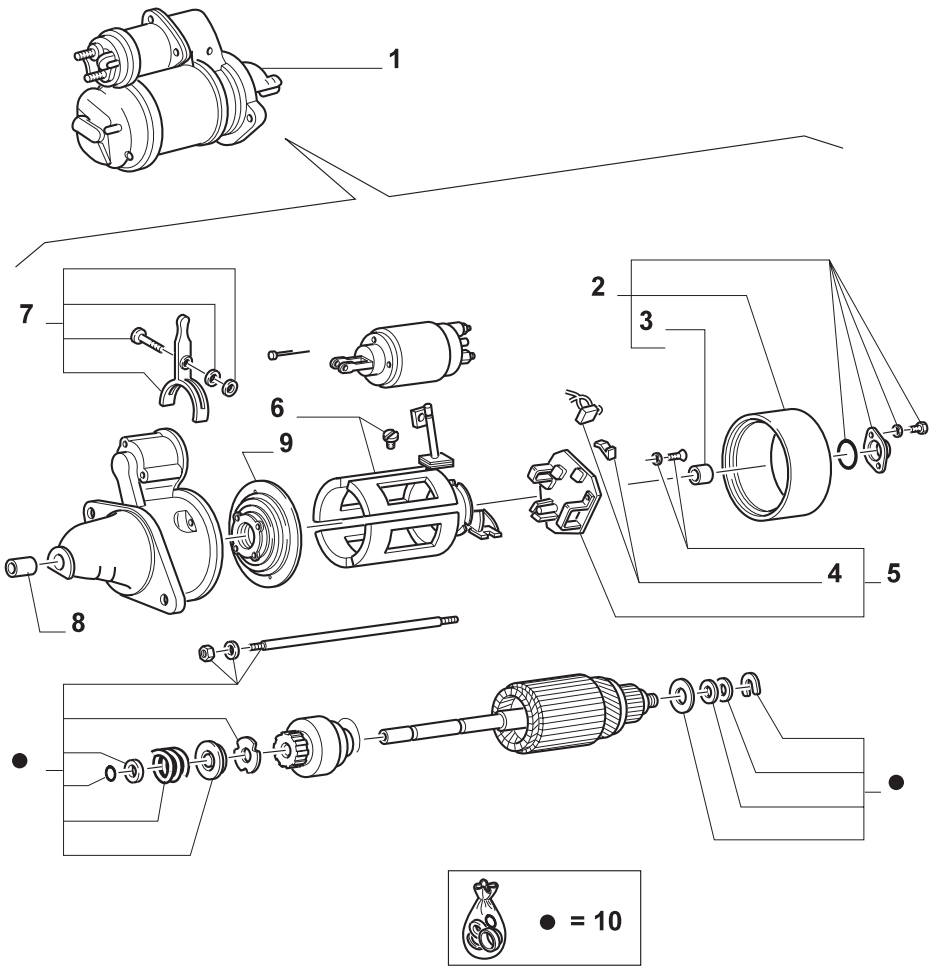

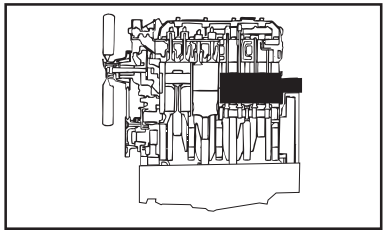

MODIF.	ITEM	PEÇA NO.	NT	Q.	DESCRIÇÃO	DESCRIPTION	DESCRIPCION	L.C.
	1	**4832942**	ISKRA	1	MOTOR DE PARTIDA	STARTING MOTOR	MOTOR DE ARRANQUE	133M
	2	**9962519**		1	KIT	KIT	EQUIPO	305C
	3	**9962513**		1	BUCHA	BUSHING	CASQUILLO	095B
	4	**9962511**		2	KIT	KIT	EQUIPO	305C
	5	**9962510**		1	ESCOVA	BRUSH	ESCOBILLA	177S
	6	**9962509**		1	BOBINADO	WINDING	BOBINADO	110A
	7	**9962507**		1	GARFO	FORK-LEVER	HORQUILLA	085F
	8	**9962508**		1	BUCHA	BUSHING	CASQUILLO	095B
	9	**9962516**		1	DISCO	DISC	DISCO	060D
	10	**9962517**		1	KIT	KIT	EQUIPO	305C

TL70
TL80
TL90

MOTOR DE PARTIDA
STARTER MOTOR
MOTOR DE ARRANQUE
MOTORINO D'AVVIAMENTO
ANLASSER
DEMARREUR

0.36.0/C

Julho '03

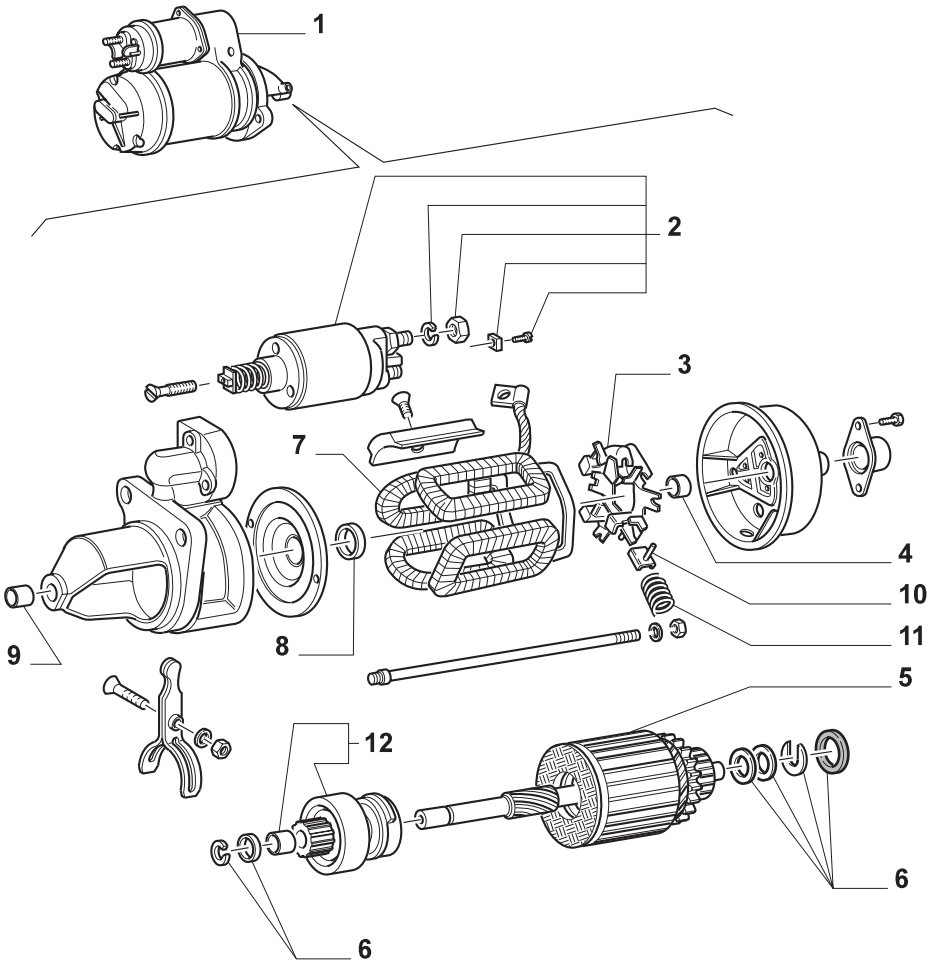

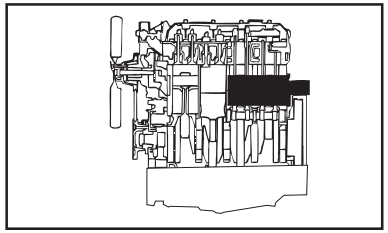

MODIF.	ITEM	PEÇA NO.	NT	Q.	DESCRIÇÃO	DESCRIPTION	DESCRIPCION	L.C.
	1	**4728682**	BOSCH	1	MOTOR DE PARTIDA	STARTING MOTOR	MOTOR DE ARRANQUE	133M
	2	**9962770**		1	ELETRO-ÍMÃ	SOLENOID	ELECTROIMAN	030E
	3	**79026095**		1	SUPORTE	SUPPORT	SOPORTE	300S
	4	**79026097**		1	BUCHA	BUSHING	CASQUILLO	095B
	5	**9983622**		1	INDUZIDO	ARMATURE	INDUCIDO	040I
	6	**79045355**		1	KIT	KIT	EQUIPO	305C
	7	**79026094**		1	BOBINADO	WINDING	BOBINADO	110A
	8	**8997795**		1	BUCHA	BUSHING	CASQUILLO	095B
	9	**8190143**		1	BUCHA	BUSHING	CASQUILLO	095B
	10	**1308148**		1	ESCOVA	BRUSH	ESCOBILLA	177S
	11	**79026100**		1	MOLA	SPRING	RESORTE	100M
	12	**79026090**		1	EQUIPAMENTO DE PARTIDA	DRIVE UNIT	ACCIONAM.ARRANQUE	065I

TL65

MOTOR DE PARTIDA
STARTER MOTOR
MOTOR DE ARRANQUE
MOTORINO D'AVVIAMENTO
ANLASSER
DEMARREUR

0.36.0/D

Julho '03

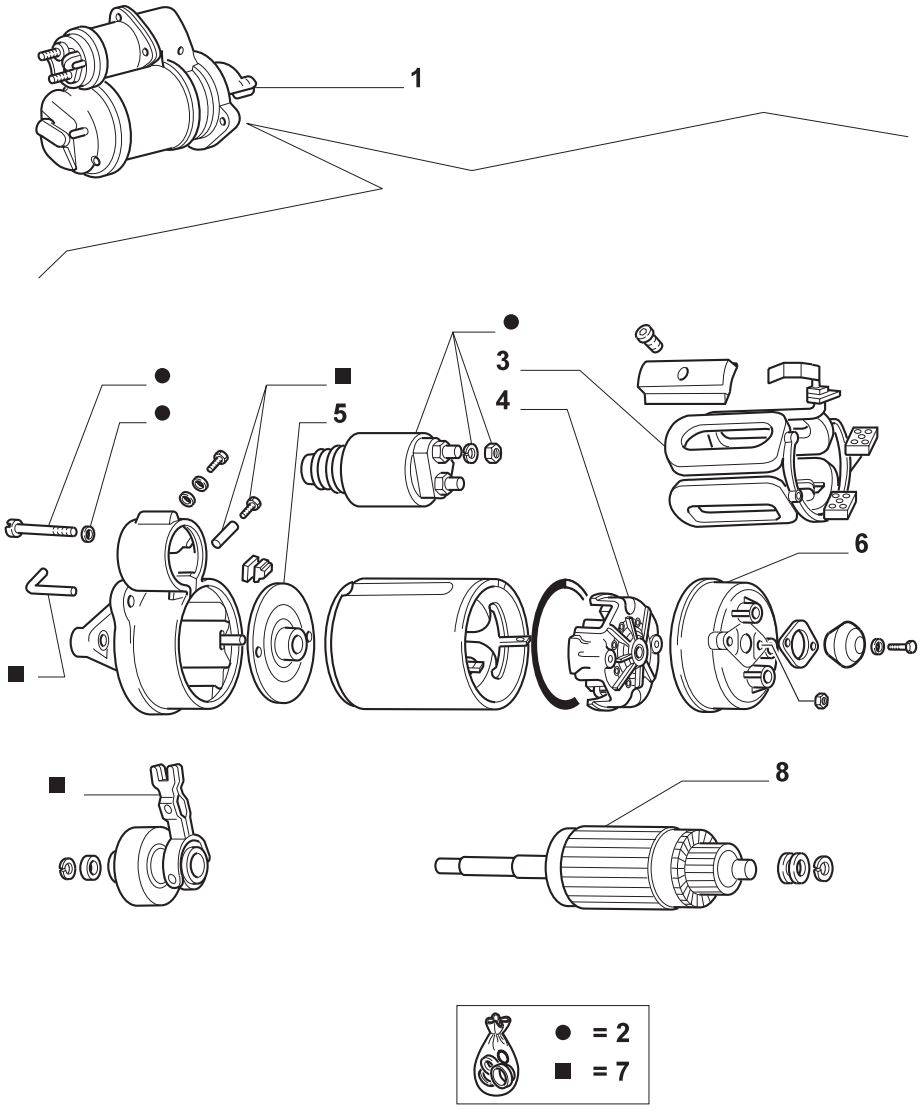

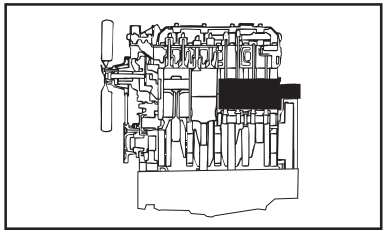

MODIF.	ITEM	PEÇA NO.	NT	Q.	DESCRIÇÃO	DESCRIPTION	DESCRIPCION	L.C.
	1	**4807373**	MARELLI	1	MOTOR DE PARTIDA	STARTING MOTOR	MOTOR DE ARRANQUE	133M
	2	**9940366**		1	ELETRO-ÍMÃ	SOLENOID	ELECTROIMAN	030E
	3	**8190404**		1	BOBINADO	WINDING	BOBINADO	110A
	4	**9961529**		1	PORTA-ESCOVA	BRUSH HOLDER	PORTAESCOBILLA	197P
	5	**9927795**		1	SUPORTE	SUPPORT	SOPORTE	300S
	6	**79080372**		1	TAMPA	COVERING	TAPADERA	265C
	7	**79081045**		1	KIT	KIT	EQUIPO	305C
	8	**9961531**		1	INDUZIDO	ARMATURE	INDUCIDO	040I

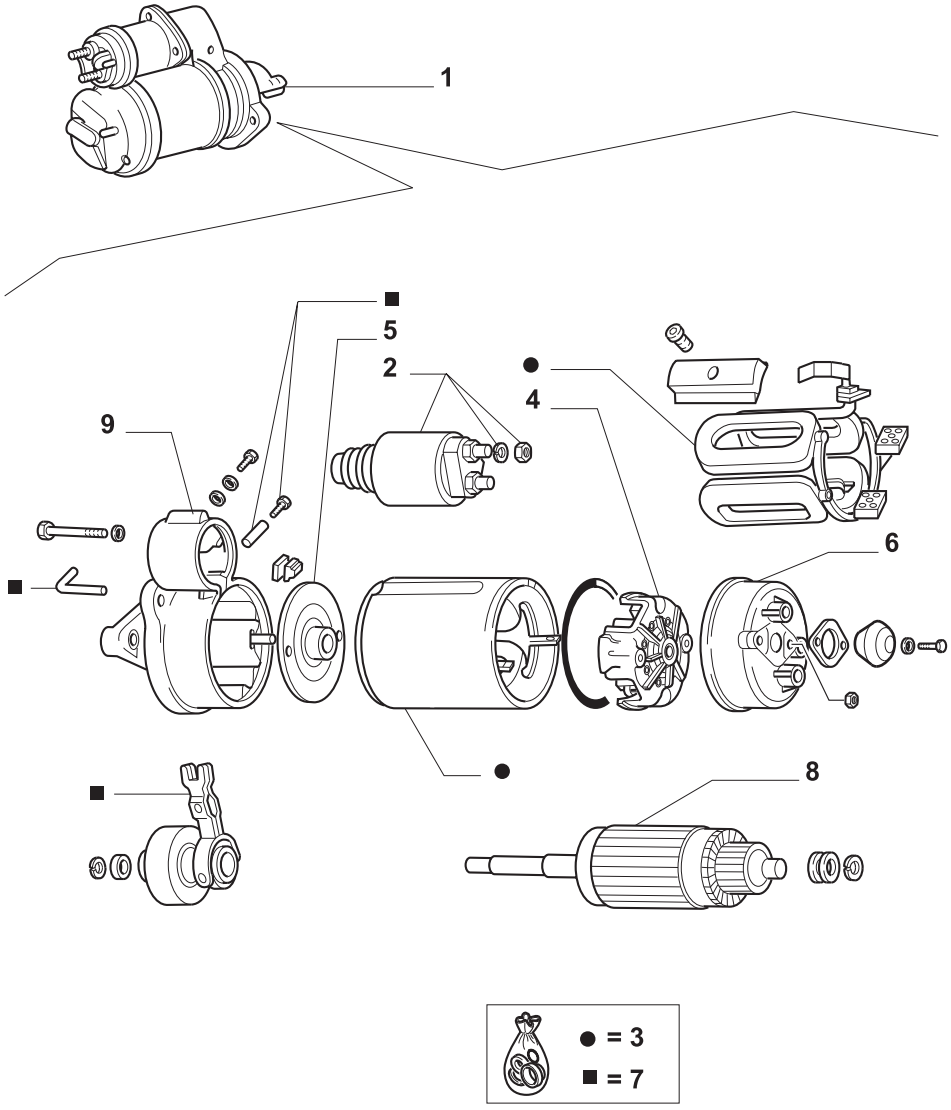

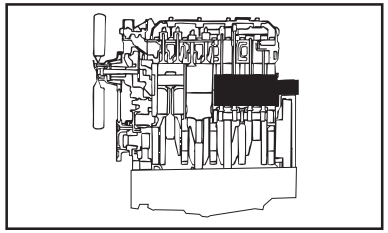

MODIF.	ITEM	PEÇA NO.	NT	Q.	DESCRIÇÃO	DESCRIPTION	DESCRIPCION	L.C.
	1	**99449113**	MARELLI	1	MOTOR DE PARTIDA	STARTING MOTOR	MOTOR DE ARRANQUE	133M
	2	**9969263**	MARELLI	1	ELETRO-ÍMÃ	SOLENOID	ELECTROIMAN	030E
		79033956	BOSCH	1	ELETRO-ÍMÃ	SOLENOID	ELECTROIMAN	030E
	3	**9969264**		1	KIT	KIT	EQUIPO	305C
	4	**9961779**		1	PORTA-ESCOVA	BRUSH HOLDER	PORTAESCOBILLA	197P
	5	**9927795**		1	SUPORTE	SUPPORT	SOPORTE	300S
	6	**79080372**		1	SUPORTE	SUPPORT	SOPORTE	300S
	7	**79081045**		1	KIT	KIT	EQUIPO	305C
	8	**9961780**		1	INDUZIDO	ARMATURE	INDUCIDO	040I
	9	**9969265**		1	SUPORTE	SUPPORT	SOPORTE	300S

TL100	**MOTOR DE PARTIDA** **STARTER MOTOR** **MOTOR DE ARRANQUE** **MOTORINO D'AVVIAMENTO** **ANLASSER** **DEMARREUR**	0.36.0/F 1/1 Julho '03

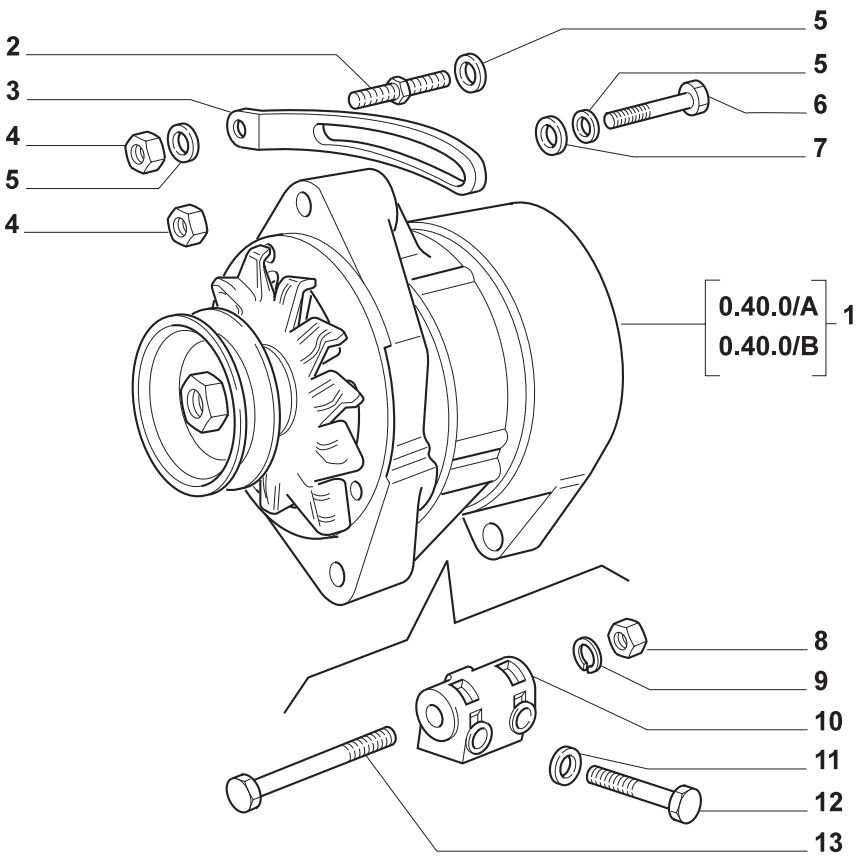

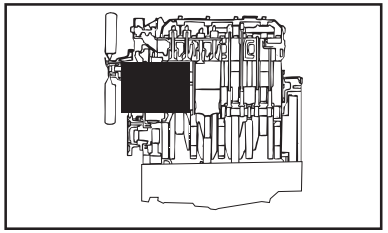

MODIF.	ITEM	PEÇA NO.	NT	Q.	DESCRIÇÃO	DESCRIPTION	DESCRIPCION	L.C.
	1	**4772683**	BOSCH	1	ALTERNADOR	ALTERNATOR	ALTERNADOR	025A
		4808498	MARELLI	1	ALTERNADOR	ALTERNATOR	ALTERNADOR	025A
		500364130	DENSO	1	ALTERNADOR	ALTERNATOR	ALTERNADOR	025A
	2	**4605854**		1	PARAFUSO	SCREW	TORNILLO	040V
	3	**4787485**		1	TENSOR DE CORREIA	BELT STRETCHER	TENSOR DE CORREA	087T
	4	**12164721**		2	PORCA	NUT	TUERCA	010D
	5	**11198374**		3	ARRUELA-TRAVA	LOCKWASHER	ARANDELA DE FRENO	132R
	6	**15970924**		1	PARAFUSO	SCREW	TORNILLO	040V
	7	**12646824**		1	ARRUELA-TRAVA	LOCKWASHER	ARANDELA DE FRENO	132R
	8	**16101521**		1	VÁLVULA	VALVE	VALVULA	010V
	9	**11198673**		1	ARRUELA-TRAVA	LOCKWASHER	ARANDELA DE FRENO	132R
	10	**4600128**		1	SUPORTE	SUPPORT	SOPORTE	300S
	11	**11193874**		2	ARRUELA-TRAVA	LOCKWASHER	ARANDELA DE FRENO	132R
	12	**16044224**		2	PARAFUSO	SCREW	TORNILLO	040V
	13	**15541824**		1	PARAFUSO	SCREW	TORNILLO	040V

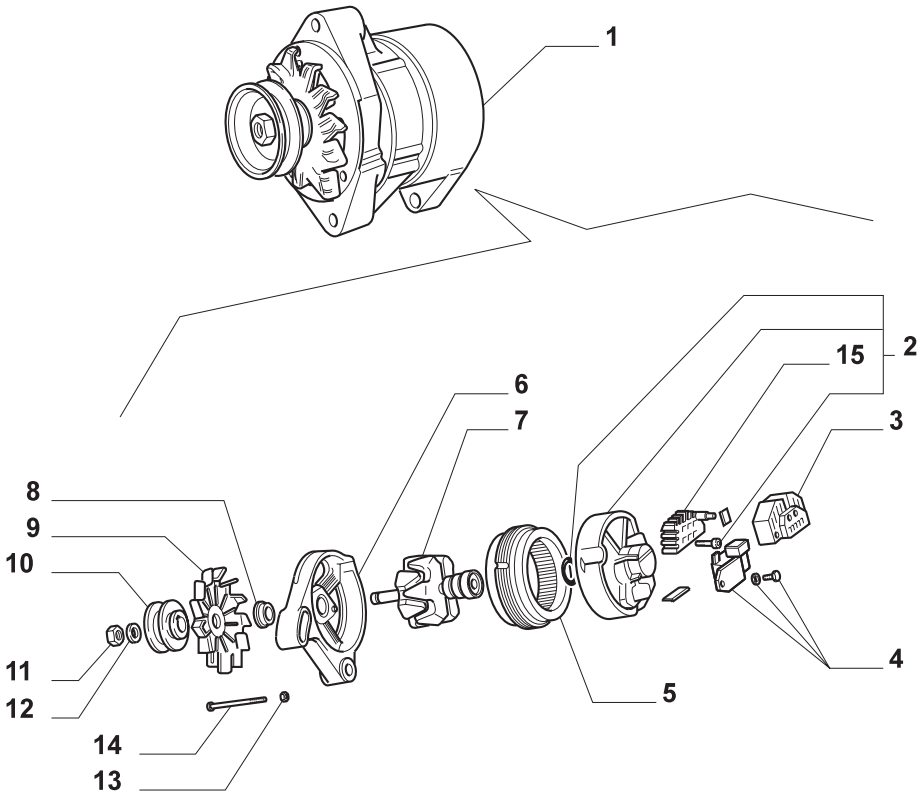

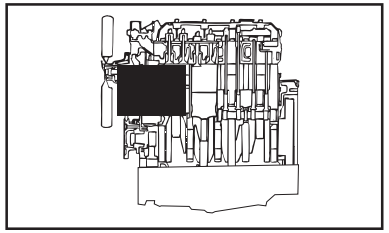

MODIF.	ITEM	PEÇA NO.	NT	Q.	DESCRIÇÃO	DESCRIPTION	DESCRIPCION	L.C.
	1	**4808498**	MARELLI	1	ALTERNADOR	ALTERNATOR	ALTERNADOR	025A
	2	**79070380**		1	SUPORTE	SUPPORT	SOPORTE	300S
	3	**79083594**		1	KIT	KIT	EQUIPO	305C
	4	**9967420**		1	REGULADOR DE TENSÃO	VOLTAGE REGULATOR	REGULADOR DE TENSION	031R
	5	**79084342**		1	ESTATOR	STATOR	ESTATOR	271S
	6	**79070377**		1	SUPORTE	SUPPORT	SOPORTE	300S
	7	**79084341**		1	ROTOR	ROTOR	ROTOR	145R
	8	**4479391**		1	ESPAÇADOR	SPACER	SEPARADOR	075D
	9	**4717026**		1	VENTILADOR	BLOWER	VENTILADOR IMPELENTE	036V
	10	**4814180**		1	POLIA	PULLEY	POLEA	230P
	11	**12164021**		1	PORCA	NUT	TUERCA	010D
	12	**11200174**		1	ARRUELA-TRAVA	LOCKWASHER	ARANDELA DE FRENO	132R
	13	**12574221**		3	PORCA	NUT	TUERCA	010D
	14	**11030321**		3	PARAFUSO	SCREW	TORNILLO	040V
	15	**79070381**		1	RETIFICADOR	RECTIFIER	RECTIFICADOR	032R

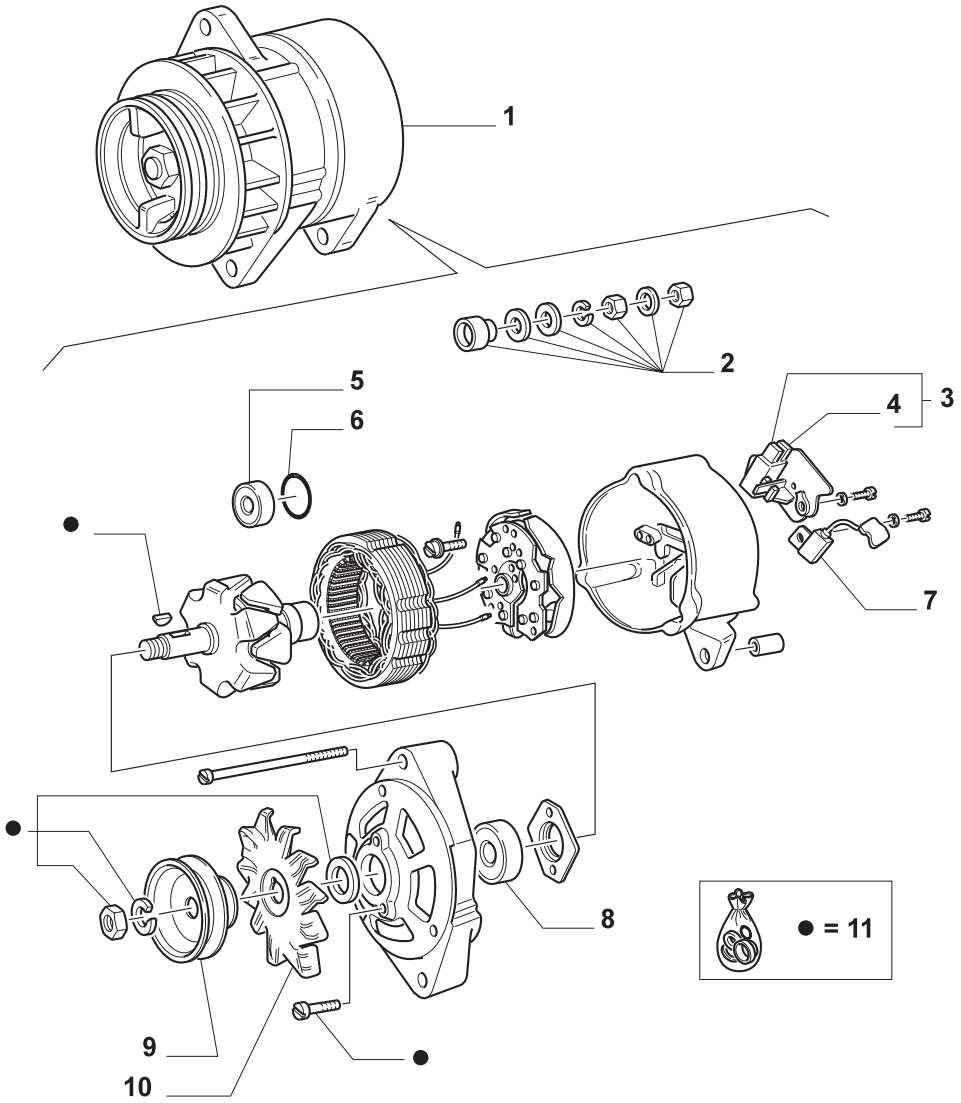

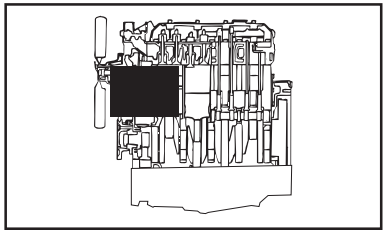

MODIF.	ITEM	PEÇA NO.	NT	Q.	DESCRIÇÃO	DESCRIPTION	DESCRIPCION	L.C.
	1	**4772683**	BOSCH	1	ALTERNADOR	ALTERNATOR	ALTERNADOR	025A
	2	**9927837**		1	KIT	KIT	EQUIPO	305C
	3	**9962566**		1	REGULADOR DE TENSÃO	VOLTAGE REGULATOR	REGULADOR DE TENSION	031R
	4	**9939709**		1	KIT	KIT	EQUIPO	305C
	5	**1136956**		1	ROLAMENTO	BEARING	COJINETE	341C
	6	**79025494**		1	JUNTA	GASKET	JUNTA HERMETICA	123G
	7	**79022480**		1	CONDENSADOR	CONDENSER	CONDENSADOR	220C
	8	**9927840**		1	ROLAMENTO	BEARING	COJINETE	341C
	9	**4814180**		1	POLIA	PULLEY	POLEA	230P
	10	**4470778**		1	VENTILADOR	BLOWER	VENTILADOR IMPELENTE	036V
	11	**1307188**		1	KIT	KIT	EQUIPO	305C

TL65 TL70 TL80 TL90 TL100

ALTERNADOR
ALTERNATOR
ALTERNADOR
ALTERNATORE
WECHSELSTROMGENERATOR
ALTERNATEUR

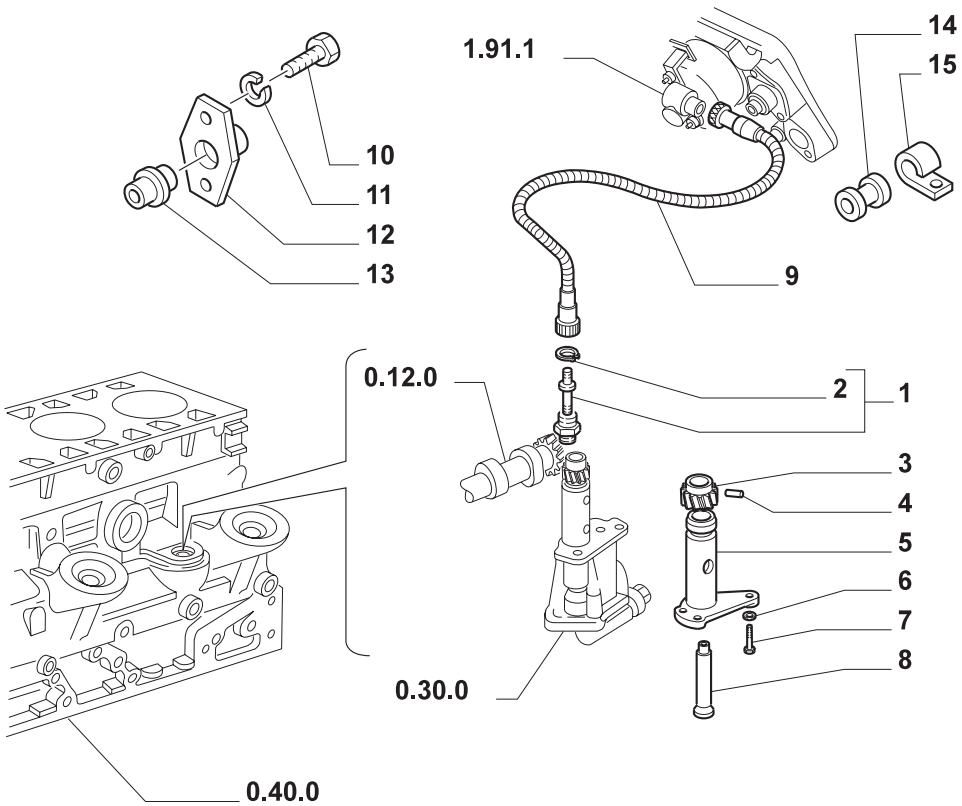

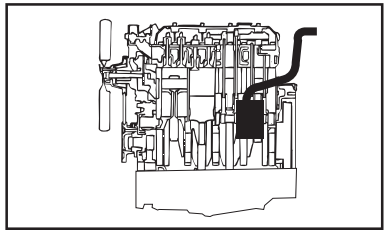

MODIF.	ITEM	PEÇA NO.	NT	Q.	DESCRIÇÃO	DESCRIPTION	DESCRIPCION	L.C.
	1	**4717707**	A	1	CONEXÃO	CONNECTION	RACOR	020R
		500303538	B	1	CONEXÃO	CONNECTION	RACOR	020R
	2	**13397476**		1	ANEL-TRAVA	LOCKRING	ANILLO DE FRENO	051A
	3	**4599726**		1	ENGRENAGEM CONDUZIDA TL90	DRIVEN GEAR	PINON CONDUCIDO	051I
	4	**4605293**		1	PINO TL90	PIN	PERNO	080P
	5	**98415076**		1	SUPORTE TL90	SUPPORT	SOPORTE	300S
	6	**11193874**		2	ARRUELA-TRAVA	LOCKWASHER	ARANDELA DE FRENO	132R
	7	**16043624**		2	PARAFUSO	SCREW	TORNILLO	040V
	8	**4613297**		1	EIXO TL90	SHAFT	EJE PEQUENO	011A
	9	**5167785**		1	TRANSMISSÃO FLEXÍVEL	FLEXIBLE SHAFT	ARBOL FLEXIBLE	165T
	10	**10902124**		2	PARAFUSO	SCREW	TORNILLO	040V
	11	**10571574**		2	ARRUELA-TRAVA	LOCKWASHER	ARANDELA DE FRENO	132R
	12	**5156494**		1	PRATO	CUP	TAZA	060S
	13	**5121026**		1	JUNTA	GASKET	JUNTA HERMETICA	123G
	14	**5118182**		1	ANEL	RING	ANILLO	045A
	15	**4951136**		1	ESTRIBO DE FIXAÇÃO	RETAINER COLLAR	PLACA DE SUJECION	230S

NOTA: A = M18
B = M22

TL65 TL70 TL80 TL90 TL100	**ACIONADOR DO TACÔMETRO** **MULTIMETER DRIVE** **ARRASTRE DEL CRONOTACOMETRO** **COMANDO CRONOGIROMETRO** **ANTRIED FÜR STUNDEN UND DREHZAHLMESSER** **COMMANDE D'HOROTACHYMETRE**	0.42.0 1/1 — Julho '03

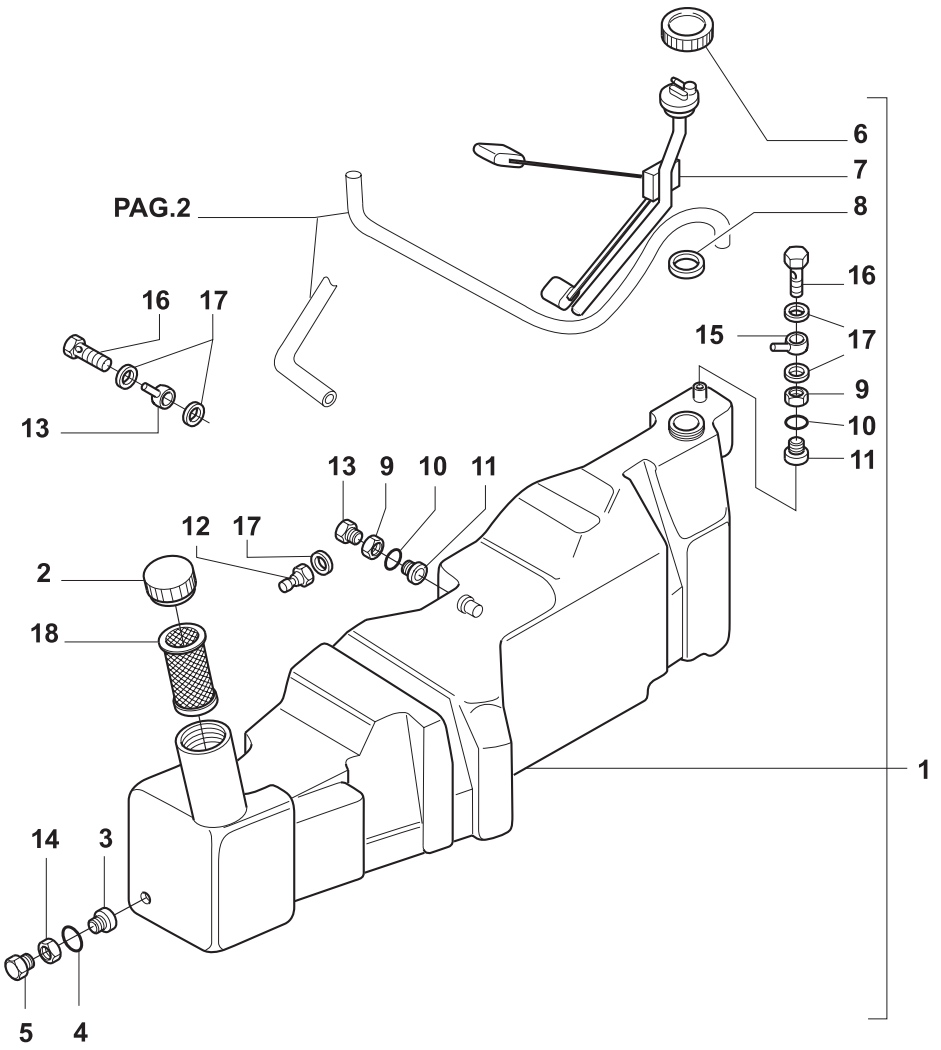

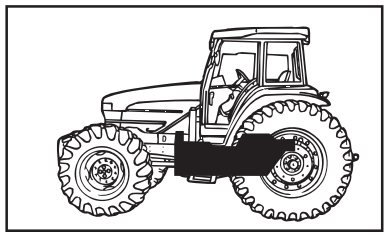

MODIF.	ITEM	PEÇA NO.	NT	Q.	DESCRIÇÃO	DESCRIPTION	DESCRIPCION	L.C.
	1	**73400277**		1	RESERVATÓRIO	TANK	DEPOSITO	115S
	2	**82991658**		1	TAMPÃO	FILLER PLUG	TAPON DE LLENADO	054T
	3	**82991812**		2	CONEXÃO	CONNECTION	RACOR	020R
	4	**82991818**		2	ANEL O	O RING	JUNTA HERMETICA	055A
	5	**82991811**		1	BUJÃO	PLUG	TAPON	050T
	6	**82002171**		1	ANEL	RING	ANILLO	045A
	7	**82003505**		1	COMANDO INDICADOR NÍVEL	LEVEL GAUGE CONTROL	MANDO INDICADOR DE NIVEL	030I
	8	**83998804**		1	JUNTA	GASKET	JUNTA HERMETICA	123G
	9	**82991885**		3	PORCA	NUT	TUERCA	010D
	10	**82992174**		3	ANEL O	O RING	JUNTA HERMETICA	055A
	11	**82991884**		2	CONEXÃO	CONNECTION	RACOR	020R
A	12	**82991820**		1	PARAFUSO BANJO	BANJO BOLT	BOQUILLA	090B
A	13	**82991819**		1	CONEXÃO	CONNECTION	RACOR	020R
B		**82991883**		1	CONEXÃO	CONNECTION	RACOR	020R
	14	**82991813**		1	PORCA	NUT	TUERCA	010D
	15	**82991887**		1	CONEXÃO	CONNECTION	RACOR	020R
	16	**82991886**		1	PARAFUSO BANJO	BANJO BOLT	BOQUILLA	090B
	17	**10260960**		4	ANEL	RING	ANILLO	045A
	18	**82991842**		1	FILTRO	FILTER	FILTRO	065F

NOTA: A = ATÉ CHASSI NO. 281421
B = A PARTIR DO CHASSI NO. 281422

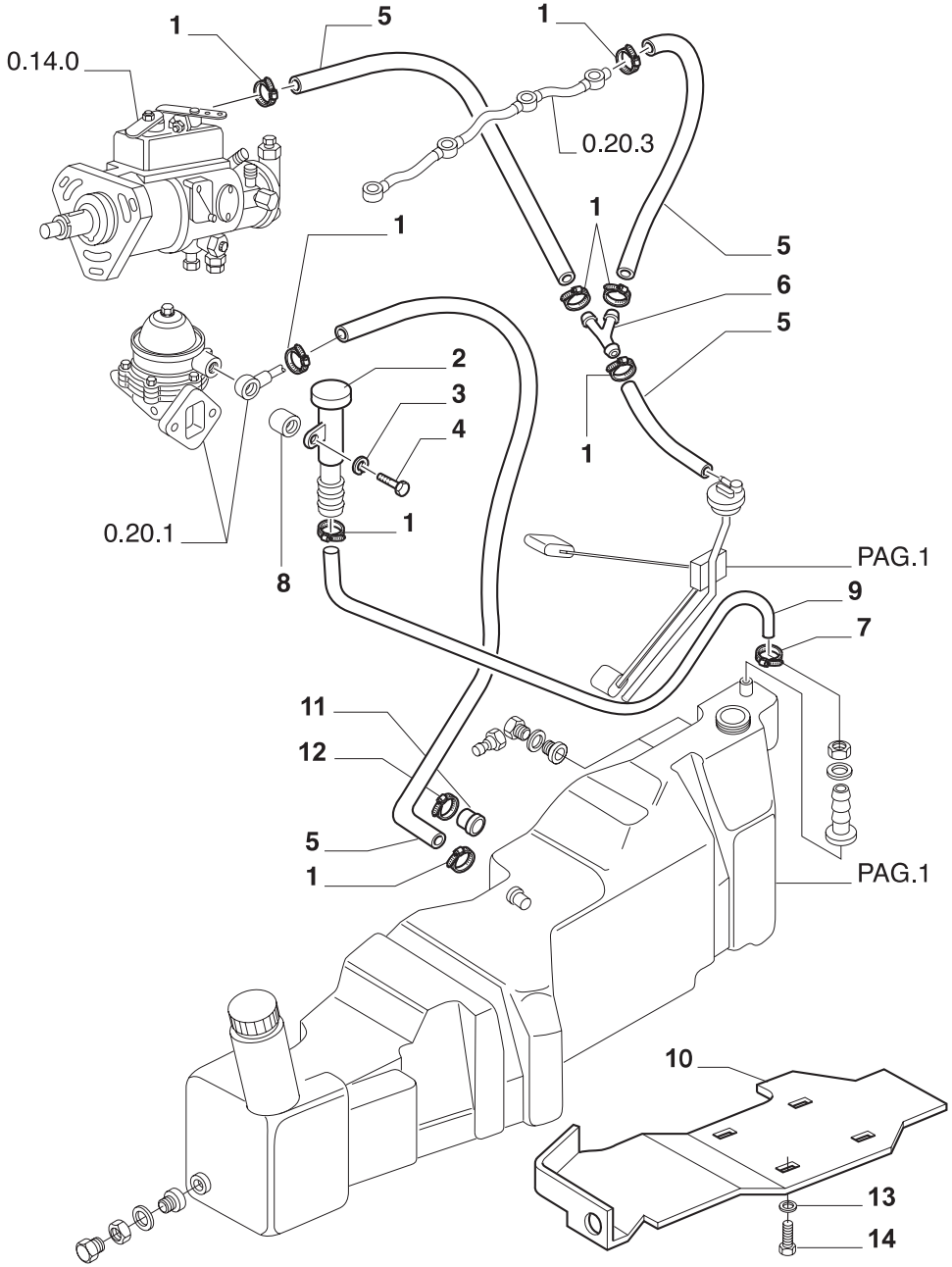

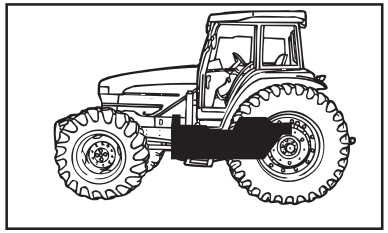

MODIF.	ITEM	PEÇA NO.	NT	Q.	DESCRIÇÃO	DESCRIPTION	DESCRIPCION	L.C.
	1	**83918826**		8	COLAR	COLLAR	COLLAR	180C
	2	**5153270**		1	TUBO DE VENTILAÇÃO	VENT PIPE	TUBO DE VENTILACION	207T
	3	**12638501**		2	ARRUELA PLANA	WASHER	ARANDELA	131R
	4	**16044421**		1	PARAFUSO	SCREW	TORNILLO	040V
	5	**827311**		AR	TUBO FLEXÍVEL	FLEX HOSE	MANGA FLEXIBLE	192T
	6	**5110573**		1	CONEXÃO	CONNECTION	RACOR	020R
	7	**13000290**		1	COLAR	COLLAR	COLLAR	180C
	8	**82991850**		1	ESPAÇADOR	SPACER	SEPARADOR	075D
	9	**827149**		1	TUBO FLEXÍVEL	FLEX HOSE	MANGA FLEXIBLE	192T
A	10	**82992102**		1	PROTEÇÃO	SHIELD	PROTECCION	224P
B		**82992468**		1	PROTEÇÃO	SHIELD	PROTECCION	224P
	11	**83952371**		1	TAMPÃO	PROTECTING CAP	CAPUCHON	065C
	12	**13000490**		1	BRAÇADEIRA	COLLAR	ABRAZADERA	031F
	13	**14496521**		4	ARRUELA PLANA	WASHER	ARANDELA	131R
	14	**16043131**		4	PARAFUSO	SCREW	TORNILLO	040V

NOTA: A = ATÉ CHASSI NO. 274503
B = A PARTIR DO CHASSI NO. 274504

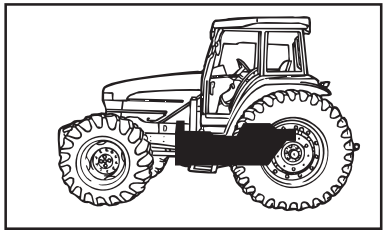

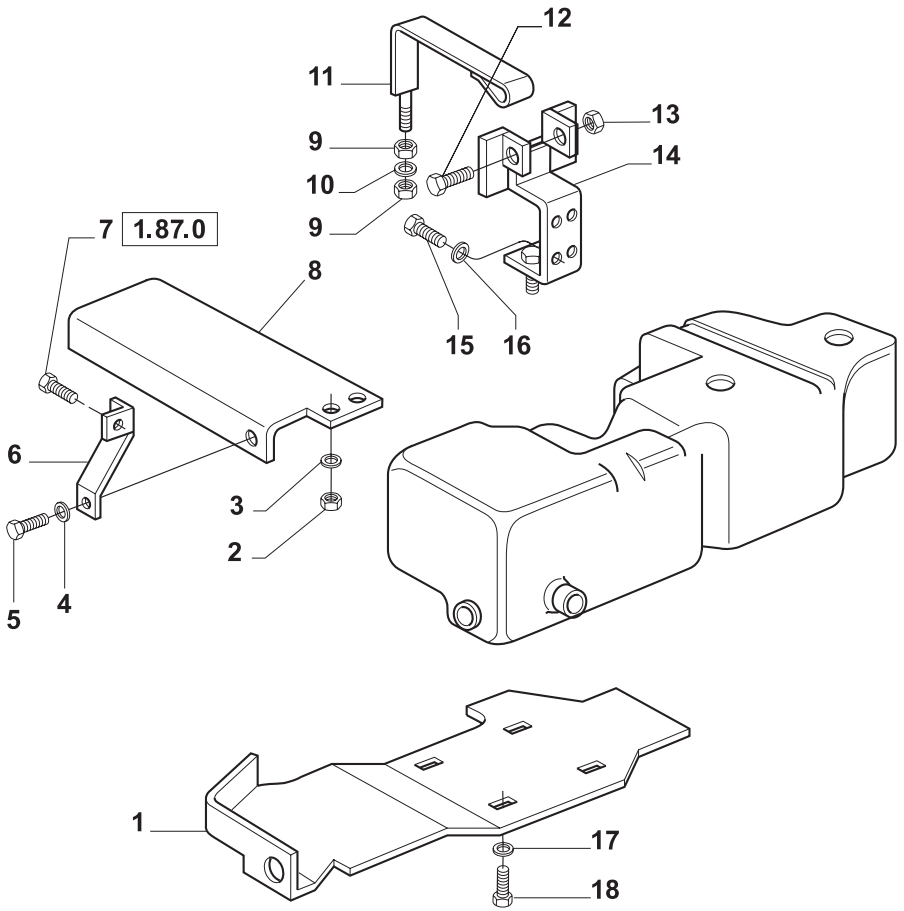

MODIF.	ITEM	PEÇA NO.	NT	Q.	DESCRIÇÃO	DESCRIPTION	DESCRIPCION	L.C.
	1	**82991771**		1	PROTEÇÃO	SHIELD	PROTECCION	224P
	2	**16101511**		2	PORCA	NUT	TUERCA	010D
	3	**10517079**		2	ARRUELA-TRAVA	LOCKWASHER	ARANDELA DE FRENO	132R
	4	**10571879**		1	ARRUELA PLANA	WASHER	ARANDELA	131R
	5	**15470521**		1	PARAFUSO	SCREW	TORNILLO	040V
	6	**82991727**		1	SUPORTE	SUPPORT	SOPORTE	300S
	7	**15981231**		1	PARAFUSO	SCREW	TORNILLO	040V
	8	**82992473**		1	SUPORTE	SUPPORT	SOPORTE	300S
	9	**11701711**		2	PORCA	NUT	TUERCA	010D
	10	**14496621**		2	ARRUELA-TRAVA	LOCKWASHER	ARANDELA DE FRENO	132R
	11	**82992478**		1	TIRANTE	TIE-ROD	TIRANTE	142T
	12	**11107921**		1	PARAFUSO	SCREW	TORNILLO	040V
	13	**12577221**		1	PORCA	NUT	TUERCA	010D
	14	**82991318**		1	SUPORTE	SUPPORT	SOPORTE	300S
	15	**11255921**		4	PARAFUSO	SCREW	TORNILLO	040V
	16	**10517171**		4	ARRUELA-TRAVA	LOCKWASHER	ARANDELA DE FRENO	132R
	17	**14496521**		4	ARRUELA-TRAVA	LOCKWASHER	ARANDELA DE FRENO	132R
	18	**16043131**		4	PARAFUSO	SCREW	TORNILLO	040V

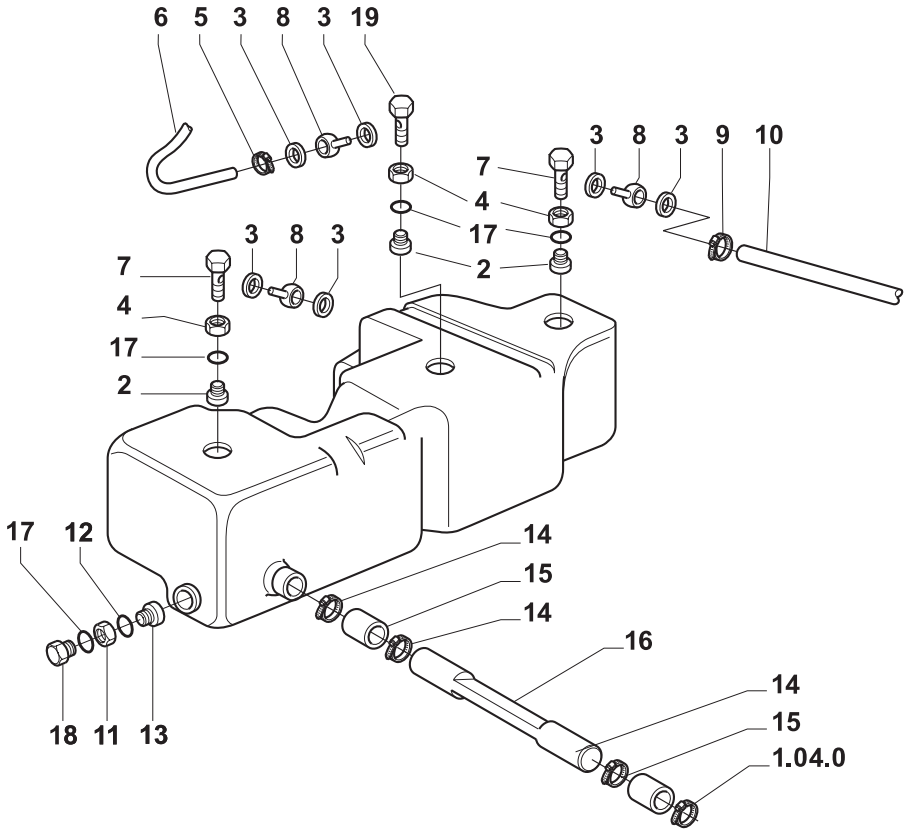

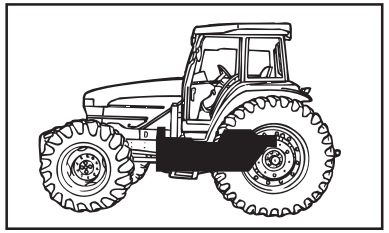

MODIF.	ITEM	PEÇA NO.	NT	Q.	DESCRIÇÃO	DESCRIPTION	DESCRIPCION	L.C.
	1	**82991882**		1	TANQUE AUXILIAR MONTADO	WELL	TANQUE	491P
	2	**82991884**		3	CONEXÃO	CONNECTION	RACOR	020R
	3	**10260960**		6	ANEL DE VEDAÇÃO	RING	ANILLO	045A
	4	**82991885**		3	PORCA	NUT	TUERCA	010D
	5	**83918826**		8	BRAÇADEIRA	COLLAR	BRAZADERA	031F
	6	**827311**		AR	MANGUEIRA	HOSE	MANGA	030M
	7	**82991886**		3	PARAFUSO BANJO	BANJO BOLT	BOQUILLA	090B
	8	**82991887**		2	CONEXÃO	CONNECTION	RACOR	020R
	9	**13000490**		1	BRAÇADEIRA	COLLAR	BRAZADERA	031F
	10	**827232**		AR	MANGUEIRA	HOSE	MANGA	030M
	11	**82991813**		2	PORCA	NUT	TUERCA	010D
	12	**82991818**		1	ANEL O	O RING	JUNTA HERMETICA	055A
	13	**82991812**		1	CONEXÃO	CONNECTION	RACOR	020R
	14	**13000790**		3	BRAÇADEIRA	COLLAR	BRAZADERA	031F
	15	**82008485**		2	MANGUEIRA	HOSE	MANGA	030M
	16	**82992042**		1	TUBO DE LIGAÇÃO	TUBELET	TUBO	195T
	17	**82992174**		1	ANEL O	O RING	JUNTA HERMETICA	055A
	18	**82991811**		1	TAMPÃO	PROTECTION CAP	CAPUCHON	065C
	19	**82991883**		1	CONEXÃO	CONNECTION	RACOR	020R

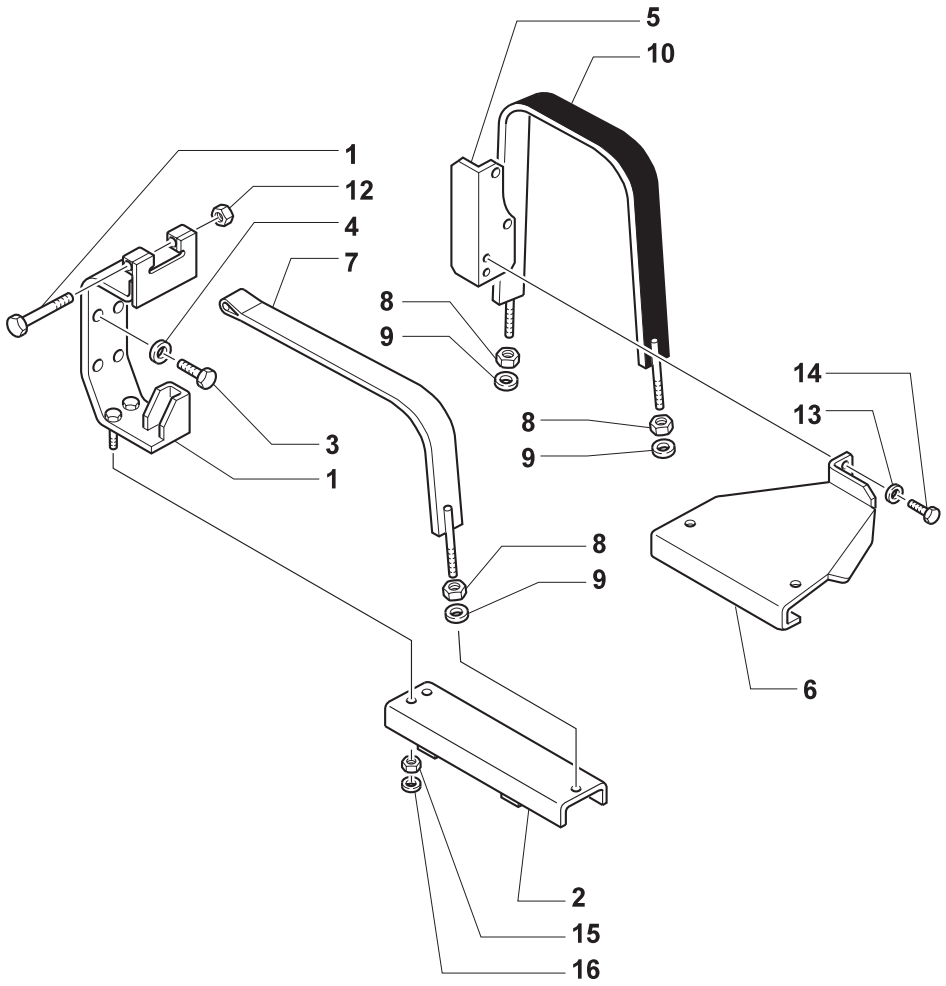

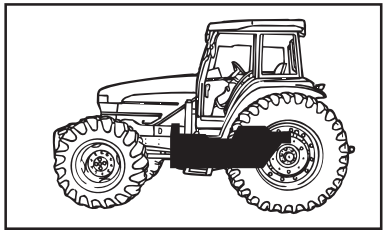

MODIF.	ITEM	PEÇA NO.	NT	Q.	DESCRIÇÃO	DESCRIPTION	DESCRIPCION	L.C.
	1	**82991862**		1	SUPORTE	SUPPORT	SOPORTE	300S
	2	**82992466**		1	SUPORTE	SUPPORT	SOPORTE	300S
	3	**11255921**		4	PARAFUSO	SCREW	TORNILLO	040V
	4	**10517171**		4	ARRUELA-TRAVA	LOCKWASHER	ARANDELA DE FRENO	132R
	5	**82004967**		1	SUPORTE	BRACKET	PIEZA DE SOPORTE	225S
	6	**82991877**		1	SUPORTE	SUPPORT	SOPORTE	300S
	7	**82992478**		1	TIRANTE	TIE-ROD	TIRANTE	142T
	8	**11701711**		6	PORCA	NUT	TUERCA	010D
	9	**14496621**		6	ARRUELA PLANA	WASHER	ARANDELA	131R
	10	**82992479**		1	TIRANTE	TIE-ROD	TIRANTE	142T
	11	**11107921**		1	PARAFUSO	SCREW	TORNILLO	040V
	12	**12577221**		1	PORCA	NUT	TUERCA	010D
	13	**10516879**		2	ARRUELA-TRAVA	LOCKWASHER	ARANDELA DE FRENO	132R
	14	**11306921**		2	PARAFUSO	SCREW	TORNILLO	040V
	15	**10517079**		2	ARRUELA-TRAVA	LOCKWASHER	ARANDELA DE FRENO	132R
	16	**16101511**		2	PORCA	NUT	TUERCA	010D

TL65 TL70 TL80 TL90 TL100

SUPORTE DO TANQUE DE COMBUSTÍVEL
FUEL TANK SUPPORT
SOPORTE DEPOSITO COMBUSTIBLE
SOSTEGNO SERBATOIO
KRAFTSTOFFTANK
SOUTIEN RESERVOIR

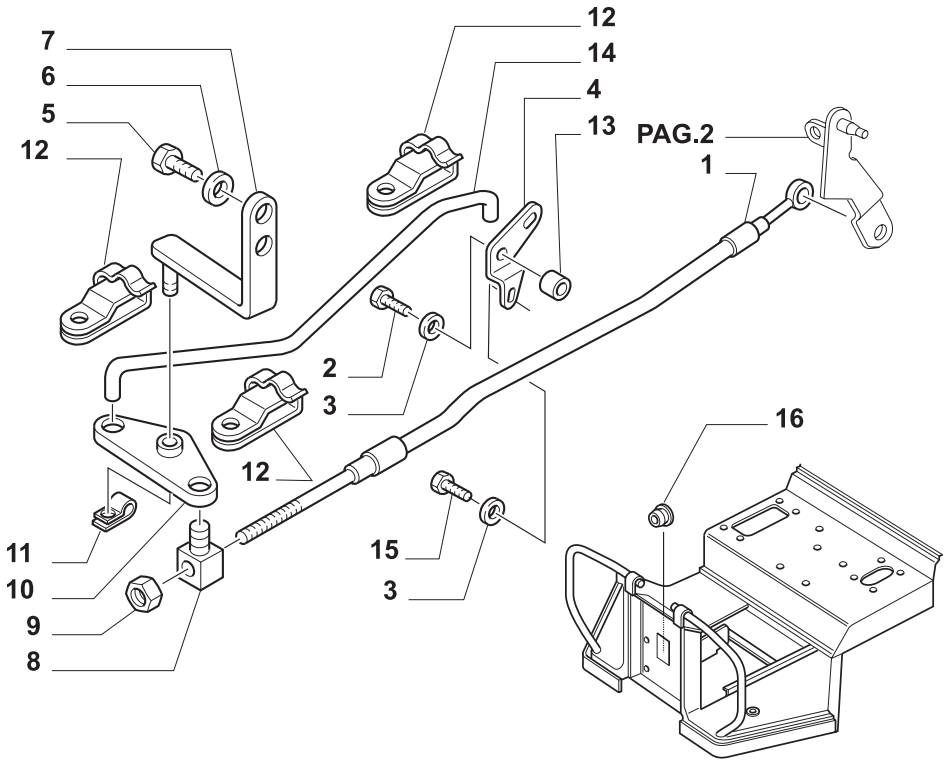

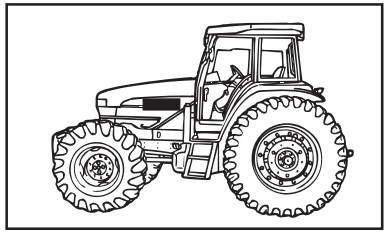

MODIF.	ITEM	PEÇA NO.	NT	Q.	DESCRIÇÃO	DESCRIPTION	DESCRIPCION	L.C.
A	1	**5168803**		1	TRANS. FLEXÍVEL TL70, TL80, TL90	FLEXIBLE SHAFT	ARBOL FLEXIBLE	165T
B		**5182973**		1	TRANS. FLEXÍVEL TL70, TL80, TL90	FLEXIBLE SHAFT	ARBOL FLEXIBLE	165T
		5172971		1	TRANSMISSÃO FLEXÍVEL TL65	FLEXIBLE SHAFT	ARBOL FLEXIBLE	165T
	2	**10902021**	C	1	PARAFUSO	SCREW	TORNILLO	040V
	3	**11197779**		2	ARRUELA-TRAVA	LOCKWASHER	ARANDELA DE FRENO	132R
	4	**5161043**	C	1	ALAVANCA	LEVER	PALANCA	045L
	5	**15970621**	C	2	PARAFUSO	SCREW	TORNILLO	040V
	6	**11190579**	C	2	ARRUELA PLANA	WASHER	ARANDELA	131R
	7	**5161044**	C	1	SUPORTE	BRACKET	PIEZA DE SOPORTE	225S
	8	**5117242**	C	1	PRENDEDOR	CLAMP	BORNE	120M
B		**5182975**		1	PRENDEDOR TL70, TL80, TL90	CLAMP	BORNE	120M
	9	**12574215**		1	PORCA	NUT	TUERCA	010D
	10	**5161041**	C	1	SUPORTE	BRACKET	PIEZA DE SOPORTE	225S
	11	**11064176**	C	1	FIXADOR	CLIP	SUJETADOR	045F
	12	**5138353**		3	ESTRIBO DE FIXAÇÃO	RETAINER COLLAR	PLACA DE SUJECION	230S
	13	**13604211**	C	1	ESPAÇADOR	SPACER	SEPARADOR	075D
	14	**5161040**	C	1	TIRANTE	TIE-ROD	TIRANTE	142T
	15	**10902621**	C	1	PARAFUSO	SCREW	TORNILLO	040V
	16	**81865592**		1	BUJÃO TL70, TL80, TL90	PLUG	TAPON	050T

NOTA: A = ATÉ CHASSI NO. 284689
B = A PARTIR DO CHASSI NO. 284690
C = SOMENTE TL65

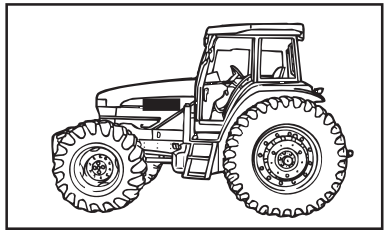

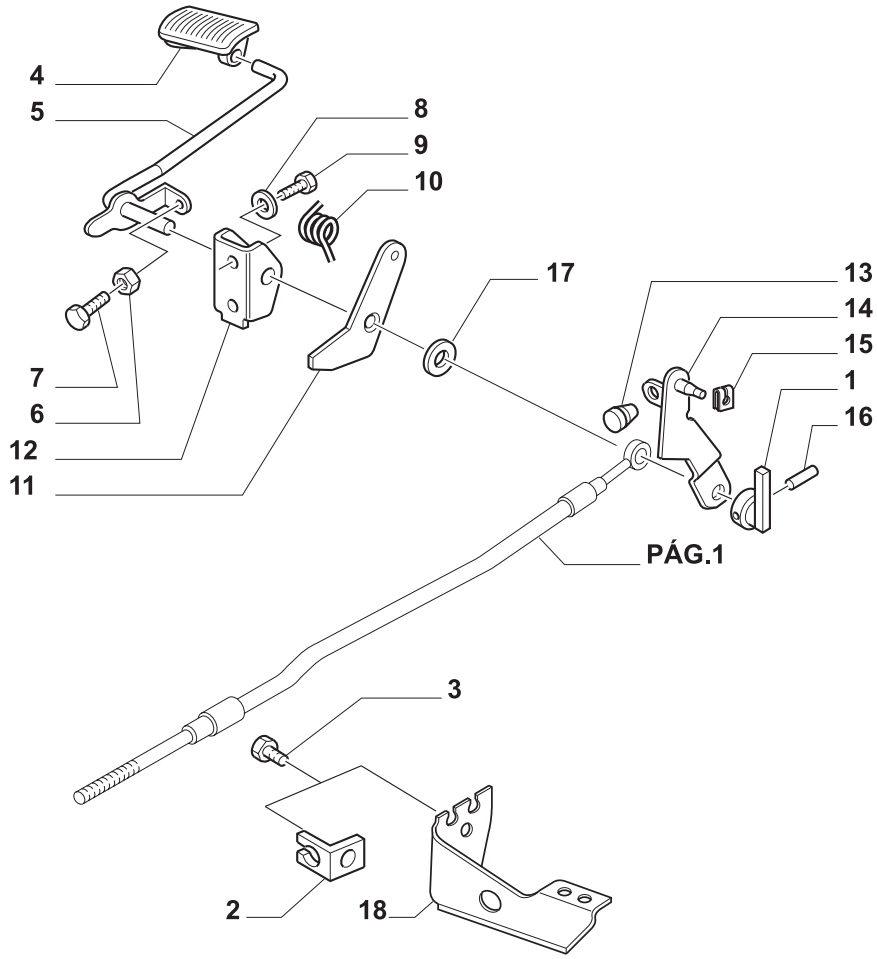

MODIF.	ITEM	PEÇA NO.	NT	Q.	DESCRIÇÃO	DESCRIPTION	DESCRIPCION	L.C.
	1	**5173327**	C	1	ALAVANCA	LEVER	PALANCA	045L
A	2	**5161042**		1	SUPORTE TL70, TL80, TL90	BRACKET	PIEZA DE SOPORTE	225S
B		**5182974**		1	SUPORTE TL70, TL80, TL90	BRACKET	PIEZA DE SOPORTE	225S
		5172943		1	SUPORTE TL65	BRACKET	PIEZA DE SOPORTE	225S
	3	**14305224**		1	PARAFUSO TL70, TL80, TL90	SCREW	TORNILLO	040V
	4	**5167651**		1	PEDAL	PEDAL	PEDAL	060P
	5	**5173335**		1	HASTE DO PEDAL	PEDAL STEM	MANGO DE PEDAL	023G
	6	**15896211**		1	PORCA	NUT	TUERCA	010D
	7	**10902821**		1	PARAFUSO	SCREW	TORNILLO	040V
	8	**10516679**		2	ARRUELA-TRAVA	LOCKWASHER	ARANDELA DE FRENO	132R
	9	**16043421**		2	PARAFUSO	SCREW	TORNILLO	040V
	10	**5167651**		1	MOLA	SPRING	RESORTE	100M
	11	**5173340**	C	1	ALAVANCA	LEVER	PALANCA	045L
	12	**5157531**		1	SUPORTE	SUPPORT	SOPORTE	300S
	13	**14567080**		13	BOTÃO DE BORRACHA	RUBBER BUTTON	BOTON DE GOMA	121B
	14	**5173332**	C	1	ALAVANCA	LEVER	PALANCA	045L
B		**5183872**		1	ALAVANCA TL70, TL80, TL90	LEVER	PALANCA	045L
	15	**11063876**		1	FIXADOR	CLIP	SUJETADOR	045F
	16	**5186261**	C	1	PINO-ELÁSTICO	ROLL PIN	PASADOR TUBOLAR	200S
	17	**5183850**		1	ESPAÇADOR TL70, TL80, TL90	SPACER	SEPARADOR	075D
B	18	**5182974**		1	SUPORTE	BRACKET	PIEZA DE SOPORTE	225S

NOTA: A = ATÉ CHASSI NO. 284689
B = A PARTIR DO CHASSI NO. 284690
C = SOMENTE TL65

TL65 TL70 TL80 TL90

COMANDO DO ACELERADOR
THROTTLE CONTROL LINKAGE
COMANDO ACCELERADOR
COMANDO ACCELERATORE
GASREGULIERUNG
COMMANDE D'ACCELLERATEUR

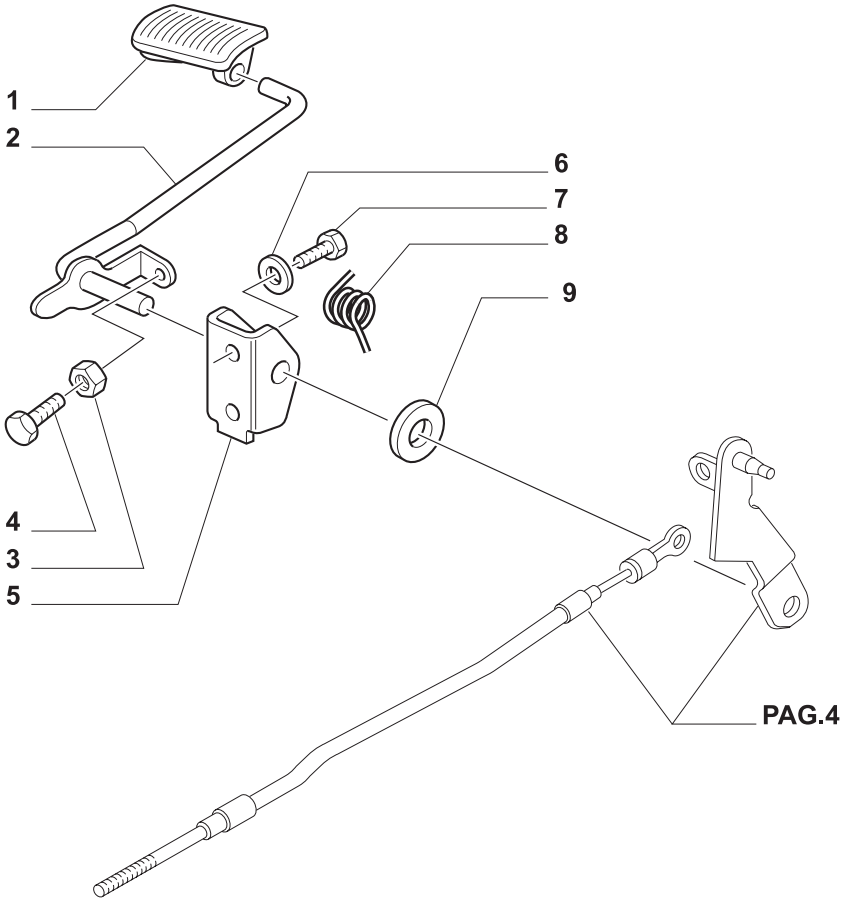

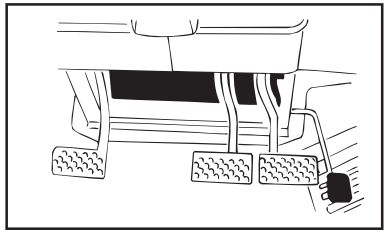

MODIF.	ITEM	PEÇA NO.	NT	Q.	DESCRIÇÃO	DESCRIPTION	DESCRIPCION	L.C.
	1	**5167651**		1	PEDAL	PEDAL	PEDAL	060P
	2	**5173335**		1	HASTE DO PEDAL	PEDAL STEM	MANGO DE PEDAL	023G
	3	**15896211**		1	PORCA	NUT	TUERCA	010D
	4	**10902821**		1	PARAFUSO	SCREW	TORNILLO	040V
	5	**5157531**		1	SUPORTE	SUPPORT	SOPORTE	300S
	6	**10516679**		2	ARRUELA-TRAVA	LOCKWASHER	ARANDELA DE FRENO	132R
	7	**16043421**		2	PARAFUSO	SCREW	TORNILLO	040V
	8	**5148906**		1	MOLA	SPRING	RESORTE	100M
	9	**5183850**		1	ESPAÇADOR	SPACER	SEPARADOR	075D

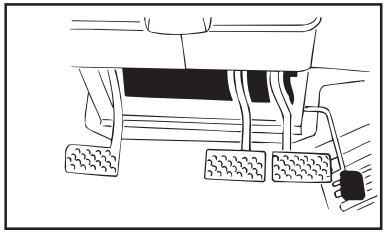

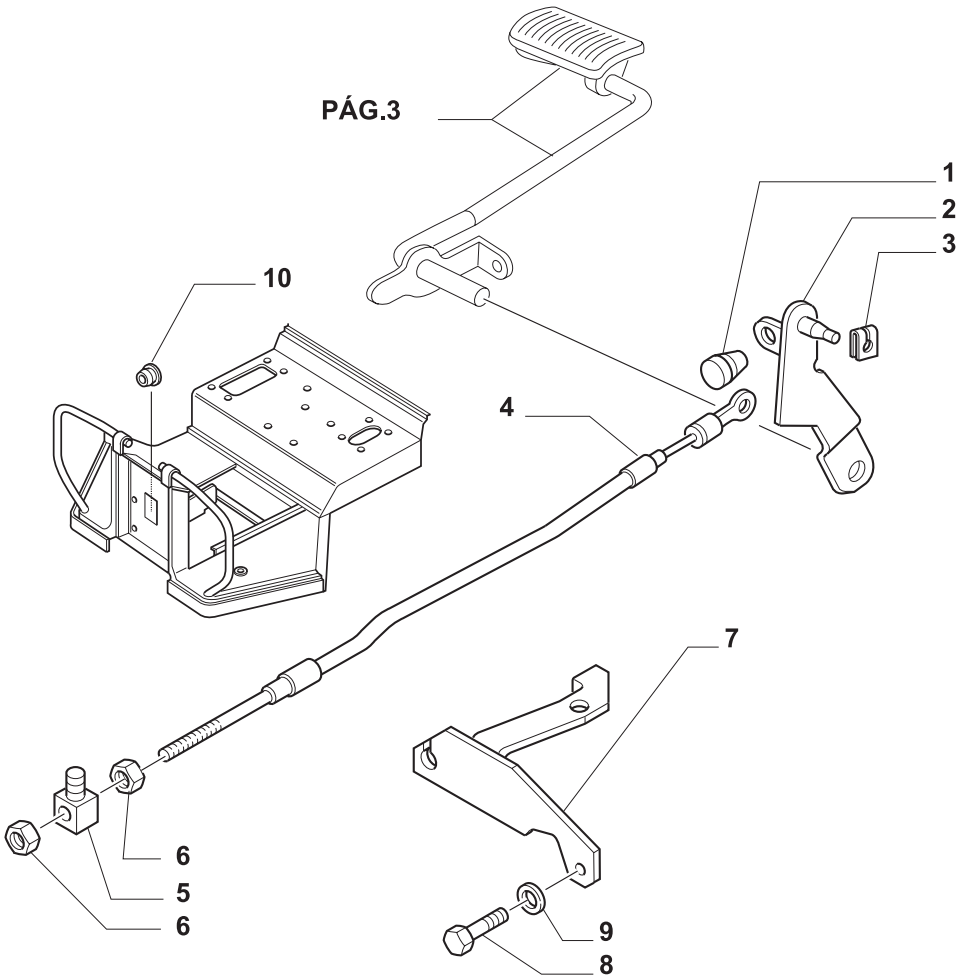

MODIF.	ITEM	PEÇA NO.	NT	Q.	DESCRIÇÃO	DESCRIPTION	DESCRIPCION	L.C.
	1	**14567080**		1	CUNHA	SPACHER	TACO	060T
	2	**5183872**		1	ALAVANCA	LEVER	PALANCA	045L
	3	**11063876**		1	FIXADOR	CLIP	SUJETADOR	045F
A	4	**5175083**		1	TRANSMISSÃO FLEXÍVEL	FLEXIBLE SHAFT	ARBOL FLEXIBLE	165T
B		**5183835**		1	TRANSMISSÃO FLEXÍVEL	FLEXIBLE SHAFT	ARBOL FLEXIBLE	165T
	5	**5182975**		1	PRENDEDOR	CLAMP	BORNE	120M
	6	**15896211**		2	PORCA	NUT	TUERCA	010D
	7	**5182974**		1	SUPORTE	BRACKET	PIEZA DE SOPORTE	225S
	8	**10902121**		1	PARAFUSO	SCREW	TORNILLO	040V
	9	**11197779**		1	ARRUELA-TRAVA	LOCKWASHER	ARANDELA DE FRENO	132R
	10	**81865592**		1	BUJÃO	PLUG	TAPON	050T

NOTA: A = ATÉ CHASSI NO. 284689
B = A PARTIR DO CHASSI NO. 284690

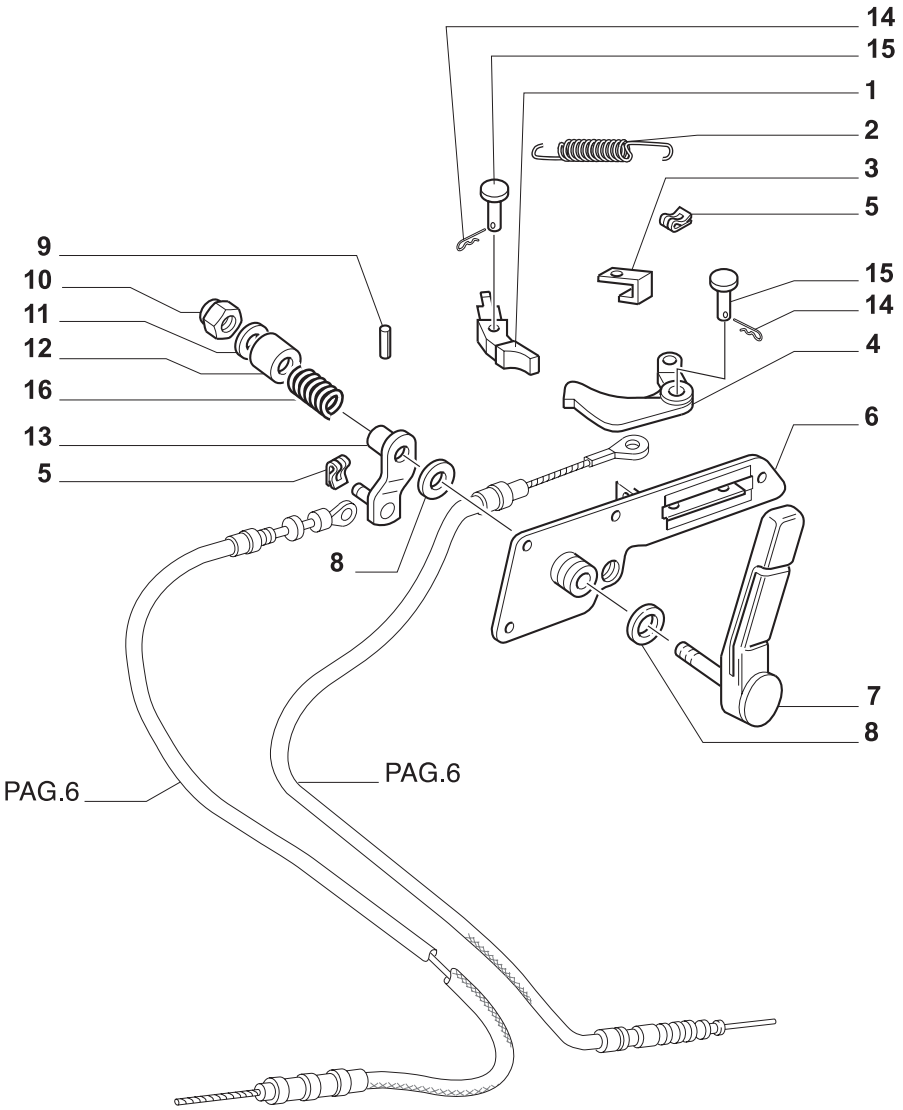

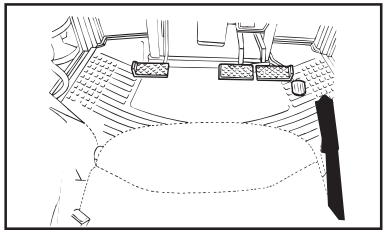

MODIF.	ITEM	PEÇA NO.	NT	Q.	DESCRIÇÃO	DESCRIPTION	DESCRIPCION	L.C.
	1	**5128641**		1	PULSANTE	PUSH-BUTTON	PULSADOR	236P
	2	**5128638**		1	MOLA	SPRING	RESORTE	100M
	3	**5163643**		2	PLAQUETA	PLATE	PLAQUITA	110P
	4	**5128639**		1	ALAVANCA	LEVER	PALANCA	045L
	5	**11063876**		2	FIXADOR	CLIP	SUJETADOR	045F
	6	**5167190**		1	SUPORTE	SUPPORT	SOPORTE	300S
	7	**5169712**		1	ALAVANCA	LEVER	PALANCA	045L
	8	**5153009**		2	ARRUELA PLANA	WASHER	ARANDELA	131R
	9	**10334910**		1	PINO	PIN	PERNO	080P
	10	**12574811**		1	PORCA	NUT	TUERCA	010D
	11	**5133910**		1	ARRUELA PLANA	WASHER	ARANDELA	131R
	12	**5133911**		1	CAPA	BOOT	CASQUETE	330C
	13	**5129632**		1	ALAVANCA	LEVER	PALANCA	045L
	14	**10794401**		1	CONTRA-PINO	PIN	PERNO	080P
	15	**5178607**		1	PINO	PIN	PERNO	080P
	16	**5105248**		1	MOLA	SPRING	RESORTE	100M

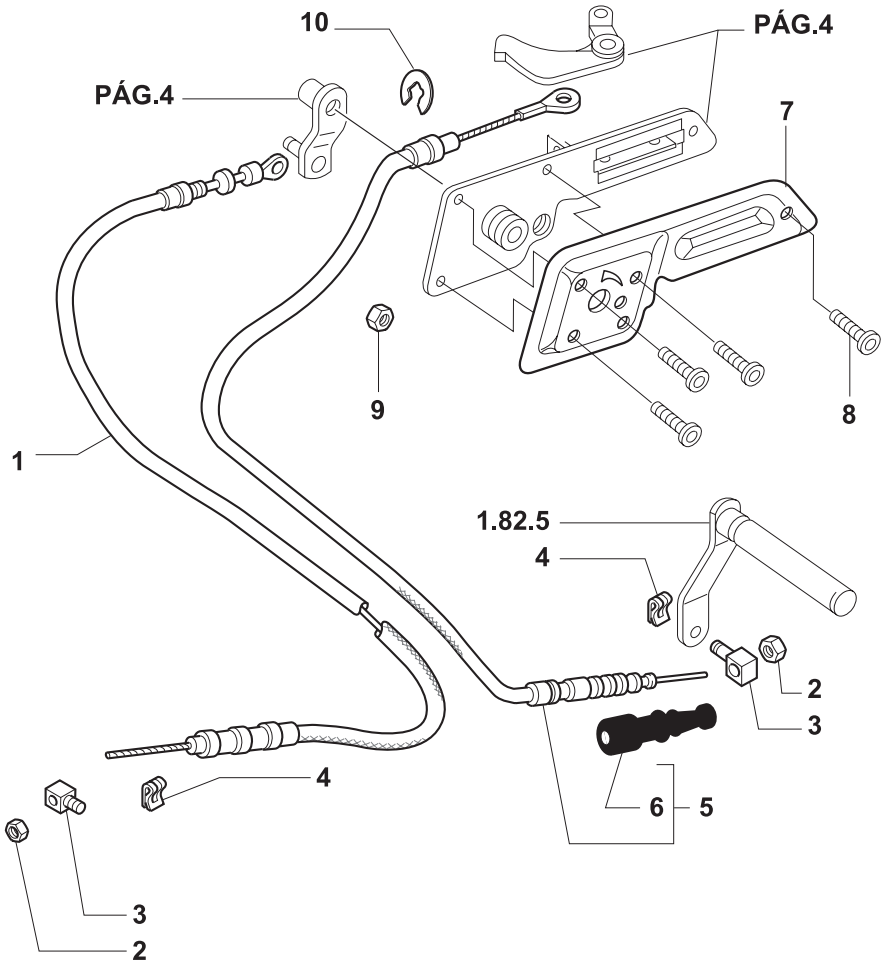

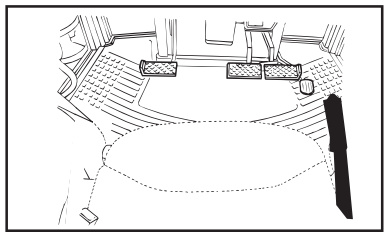

MODIF.	ITEM	PEÇA NO.	NT	Q.	DESCRIÇÃO	DESCRIPTION	DESCRIPCION	L.C.
B	1	**5185437**	C	1	TRANSMISSÃO FLEXÍVEL	FLEXIBLE SHAFT	ARBOL FLEXIBLE	165T
A		**5173342**		1	TRANSMISSÃO FLEXÍVEL	FLEXIBLE SHAFT	ARBOL FLEXIBLE	165T
	2	**12574215**		2	PORCA	NUT	TUERCA	010D
	3	**5138330**		2	PINO	PIN	PERNO	080P
	4	**11063876**		2	FIXADOR	CLIP	SUJETADOR	045F
	5	**5172111**		1	TRANSMISSÃO FLEXÍVEL	FLEXIBLE SHAFT	ARBOL FLEXIBLE	165T
	6	**5132050**		1	CAPA	BOOT	CASQUETE	330C
	7	**5140157**		1	TAMPA	COVERING	TAPADERA	265C
	8	**14304621**		5	PARAFUSO	SCREW	TORNILLO	040V
	9	**14074590**		5	PORCA GAIOLA	NUT	TUERCA	010D
	10	**11087974**		1	ANEL-TRAVA	LOCKRING	ANILLO DE FRENO	051A

NOTA: A = ATÉ CHASSI NO. 284689
B = A PARTIR DO CHASSI NO. 284690
C = TL70, TL80, TL90, TL100

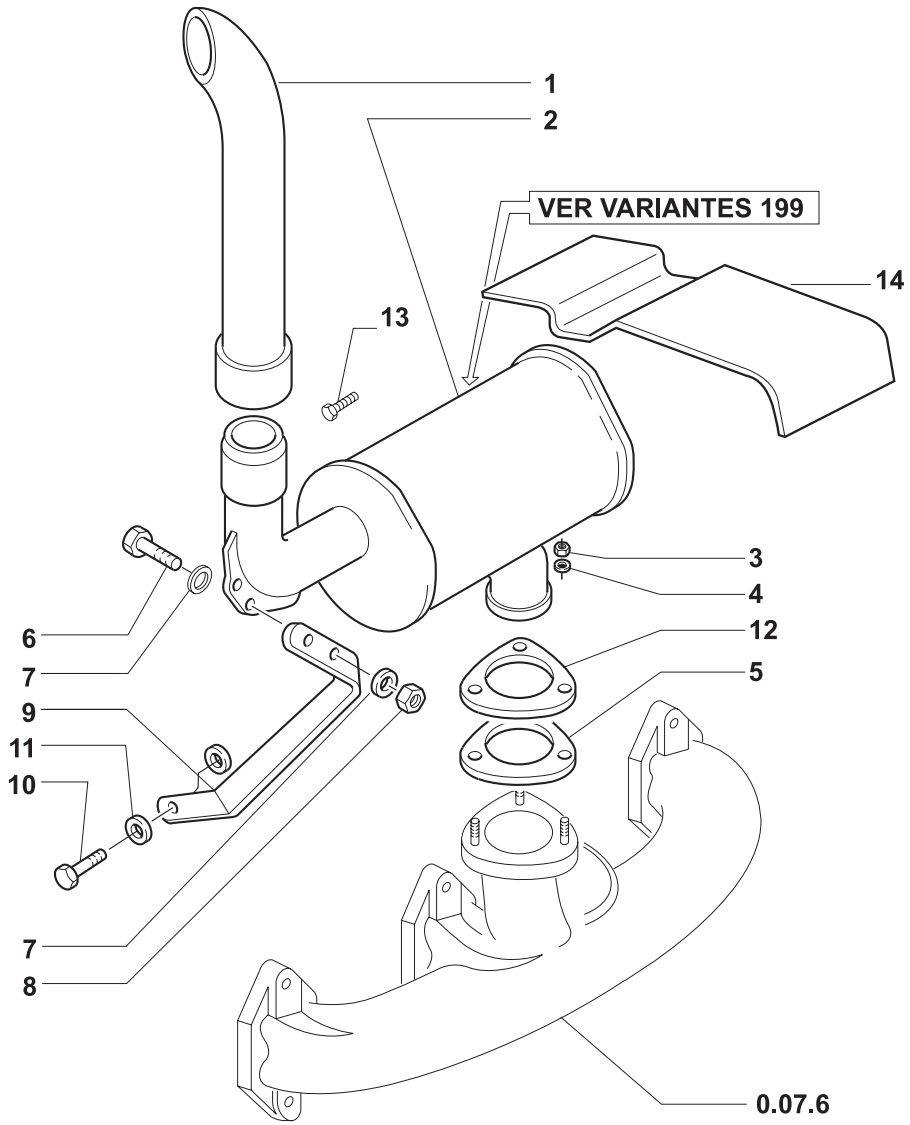

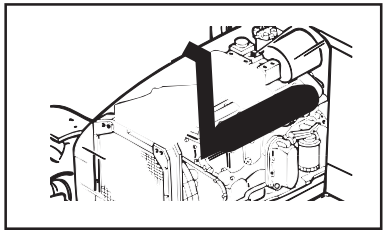

MODIF.	ITEM	PEÇA NO.	NT	Q.	DESCRIÇÃO	DESCRIPTION	DESCRIPCION	L.C.
	1	**5173644**		1	EXTENSÃO	EXTENSION	PROLONGACION	226P
	2	**5167695**		1	SILENCIOSO TL70, TL80	SILENCER	SILENCIADOR	160S
		5169703		1	SILENCIOSO TL65	SILENCER	SILENCIADOR	160S
	3	**5118186**		3	PORCA	NUT	TUERCA	010D
	4	**11193871**		3	ARRUELA-TRAVA	LOCKWASHER	ARANDELA DE FRENO	132R
	5	**5152380**		1	JUNTA	GASKET	JUNTA HERMETICA	123G
	6	**1597021**		1	PARAFUSO TL65	SCREW	TORNILLO	040V
		16043421		2	PARAFUSO TL70, TL80	SCREW	TORNILLO	040V
	7	**10516679**		2	ARRUELA-TRAVA TL65	LOCKWASHER	ARANDELA DE FRENO	132R
		14496621		2	ARRUELA-TRAVA TL70, TL80	LOCKWASHER	ARANDELA DE FRENO	132R
	8	**12164711**		1	PORCA TL65	NUT	TUERCA	010D
		16100811		2	PORCA TL70, TL80	NUT	TUERCA	010D
	9	**5179005**		1	SUPORTE TL70, TL80	BRACKET	PIEZA DE SOPORTE	225S
		5179008		1	SUPORTE TL65	BRACKET	PIEZA DE SOPORTE	225S
	10	**15970521**		1	PARAFUSO	SCREW	TORNILLO	040V
	11	**10516879**		1	ARRUELA-TRAVA TL65	LOCKWASHER	ARANDELA DE FRENO	132R
		11198374		2	ARRUELA-TRAVA TL70, TL80	LOCKWASHER	ARANDELA DE FRENO	132R
	12	**5178726**		1	FLANGE	FLANGE	BRIDA	070F
	13	**15970921**		1	PARAFUSO	SCREW	TORNILLO	040V
	14	**5170155**		1	PROTEÇÃO	PROTECTION	DEFENSA	070R

TL65 TL70 TL80

SILENCIOSO
SILENCER
SILENCIADOR
SILENZIATORE
AUSPUFFTOPF
SILENCIEUX

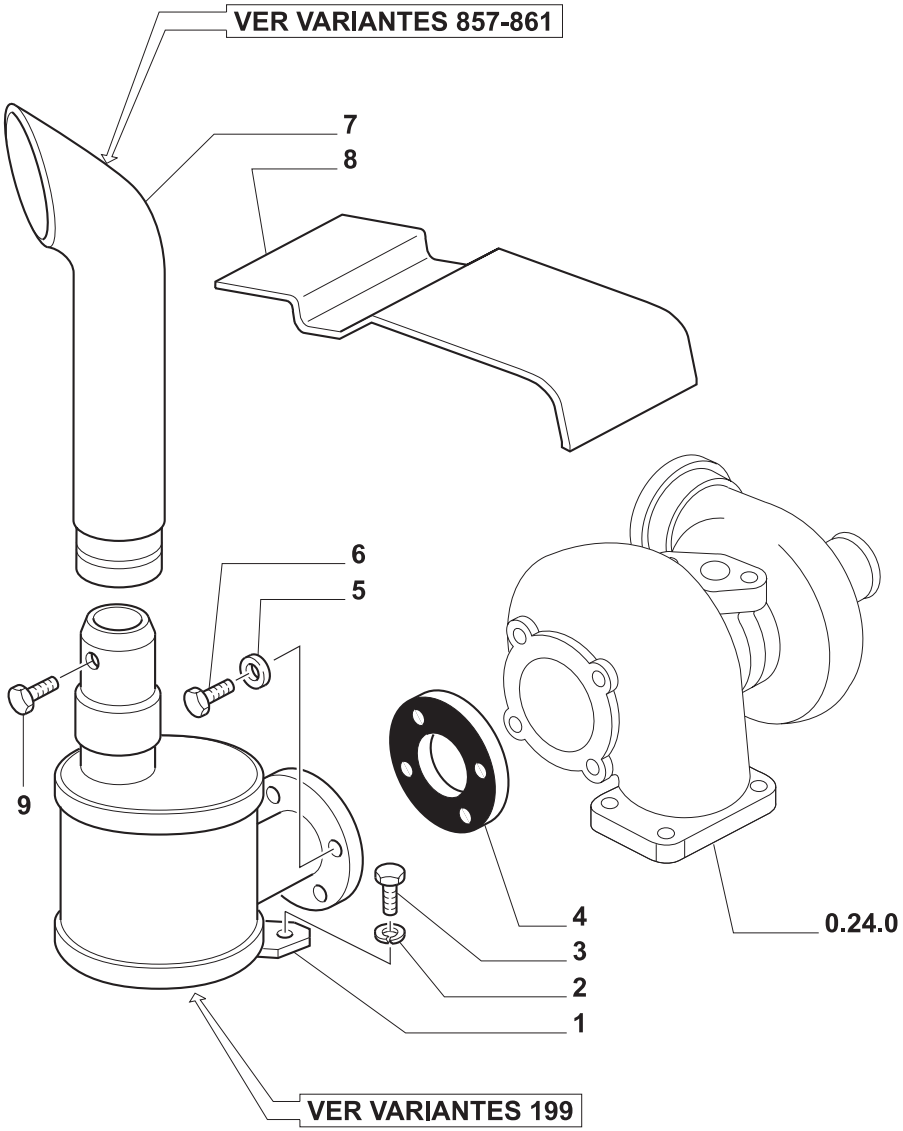

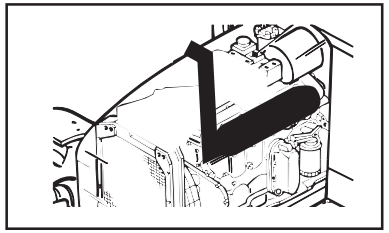

MODIF.	ITEM	PEÇA NO.	NT	Q.	DESCRIÇÃO	DESCRIPTION	DESCRIPCION	L.C.
	1	**73400582**		1	SILENCIOSO	SILENCER	SILENCIADOR	160S
	2	**10571879**		1	ARRUELA-TRAVA	LOCKWASHER	ARANDELA DE FRENO	132R
	3	**15970621**		1	PARAFUSO	SCREW	TORNILLO	040V
	4	**98428399**		1	JUNTA	GASKET	JUNTA HERMETICA	123G
	5	**12638521**		4	ARRUELA PLANA	WASHER	ARANDELA	131R
	6	**4840217**		4	PARAFUSO	SCREW	TORNILLO	040V
	7	**5173646**		1	EXTENSÃO	EXTENSION	PROLONGACION	226P
	8	**5170155**		1	PROTEÇÃO	PROTECTION	DEFENSA	070R
	9	**NF**		1	PARAFUSO	SCREW	TORNILLO	040V

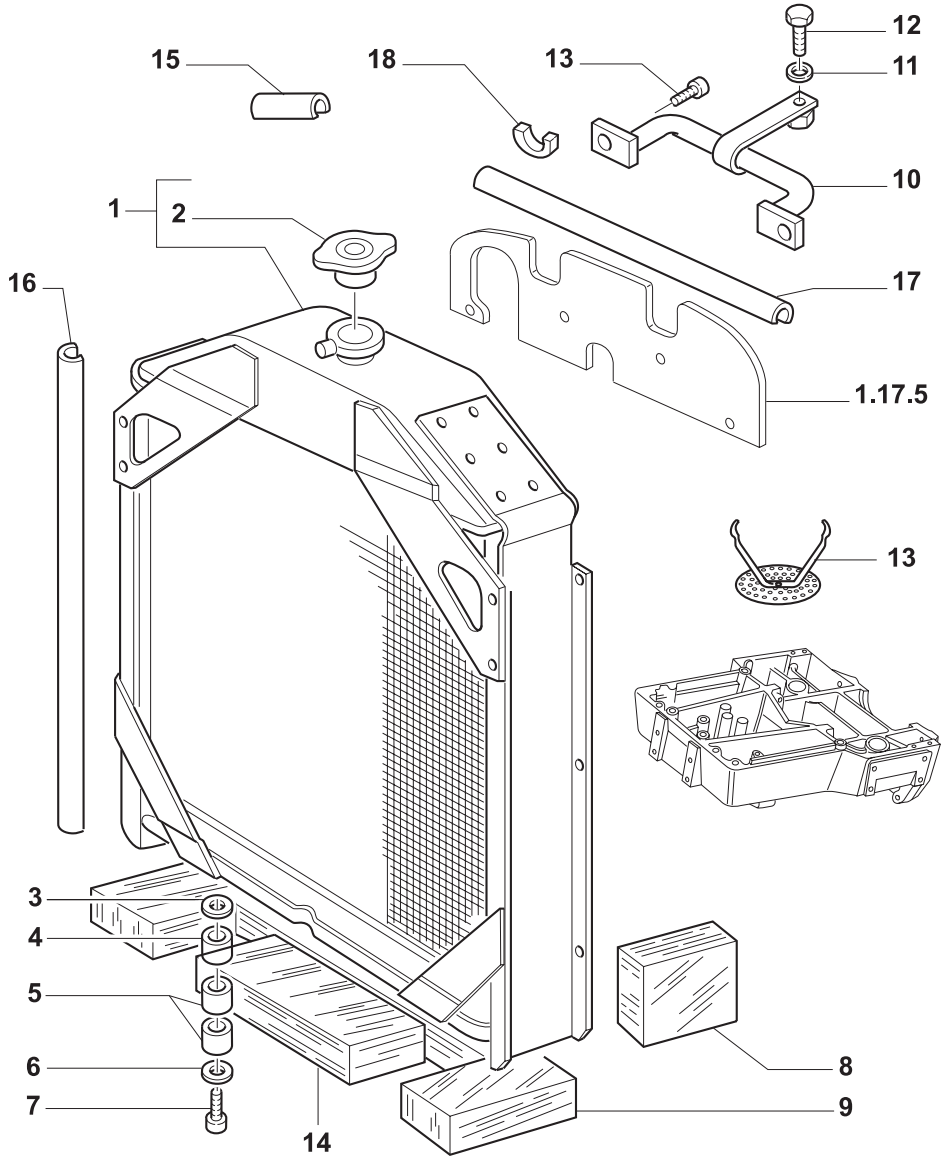

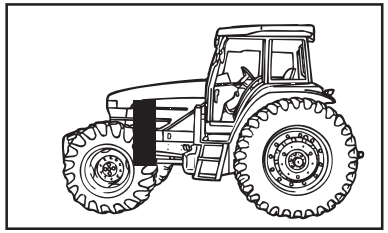

MODIF.	ITEM	PEÇA NO.	NT	Q.	DESCRIÇÃO	DESCRIPTION	DESCRIPCION	L.C.
	1	**82992179**		1	RADIADOR ARREF. TL65, TL70, TL80	RADIATOR COOLER	RADIADOR ENFRIAMIENTO	025R
		82992180		1	RADIADOR ARREF. TL90	RADIATOR COOLER	RADIADOR ENFRIAMIENTO	025R
		73400396		1	RADIADOR ARREF. TL100	RADIATOR COOLER	RADIADOR ENFRIAMIENTO	025R
	2	**82992184**		1	BUJÃO	PLUG	TAPON	050T
	3	**5102702**		4	ARRUELA PLANA	WASHER	ARANDELA	131R
	4	**5108225**		4	CUNHA ELÁSTICA	RUBBER BLOCK	ALMOHADILLA	061T
	5	**5102703**		2	ESPAÇADOR	SPACER	SEPARADOR	075D
	6	**11198374**		2	ARRUELA-TRAVA	LOCKWASHER	ARANDELA DE FRENO	132R
	7	**15971621**		2	PARAFUSO	SCREW	TORNILLO	040V
	8	**5190281**		1	PROTEÇÃO	PROTECTION	DEFENSA	070R
	9	**5180861**		1	JUNTA	GASKET	JUNTA HERMETICA	123G
	10	**5171485**		1	SUPORTE	BRACKET	PIEZA DE SOPORTE	225S
	11	**10516679**		1	ARRUELA-TRAVA	LOCKWASHER	ARANDELA DE FRENO	132R
	12	**16043331**		1	PARAFUSO	SCREW	TORNILLO	040V
	13	**5120218**		2	GRELHA	GRILLE	REJILLA	101G
	14	**5180863**		1	JUNTA	GASKET	JUNTA HERMETICA	123G
	15	**5124593**		AR	GUARNIÇÃO 210 MM	LINING	JUNTA DE SOPORTE	127G
	16	**82992441**		2	GUARNIÇÃO	LINING	JUNTA DE SOPORTE	127G
	17	**82992440**		1	GUARNIÇÃO	LINING	JUNTA DE SOPORTE	127G
	18	**5155472**		1	GUARNIÇÃO	LINING	JUNTA DE SOPORTE	127G

TL65 TL70
TL80
TL90 TL100

RADIADOR
RADIATOR
RADIADOR
RADIATORE
KUEHLER
RADIATEUR

1.17.0

Julho '03

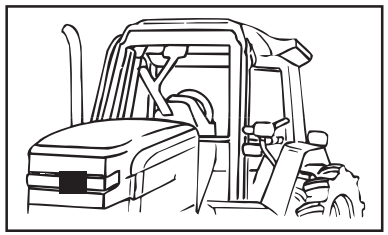

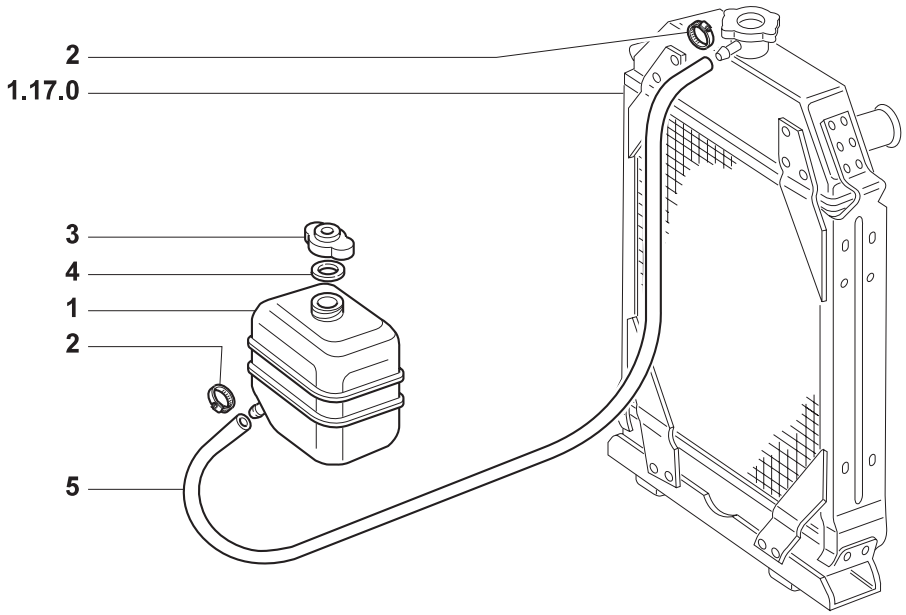

MODIF.	ITEM	PEÇA NO.	NT	Q.	DESCRIÇÃO	DESCRIPTION	DESCRIPCION	L.C.
	1	**5176648**		1	RESERVATÓRIO DE VÁCUO	VACUUM TANK	DEPOSITO DE VACIO	117S
	2	**10186590**		2	COLAR	COLLAR	COLLAR	180C
	3	**4274034**		1	BUJÃO	PLUG	TAPON	050T
	4	**4153008**		1	JUNTA	GASKET	JUNTA HERMETICA	123G
	5	**82992397**		1	TUBO FLEXÍVEL	FLEX HOSE	MANGA FLEXIBLE	192T

TL65 TL70 TL80 TL90 TL100

TANQUE DE REFRIGERAÇÃO
COOLING EXPANSION TANK
DEPOSITO REFRIGERACIÓN
SERBATOIO RAFFREDDAMENTO
KUEHLWASSER - UEBERDRUCK BEHAELTER
RESERVOIR REFROIDISSEMENT

1.17.1

Julho ’03

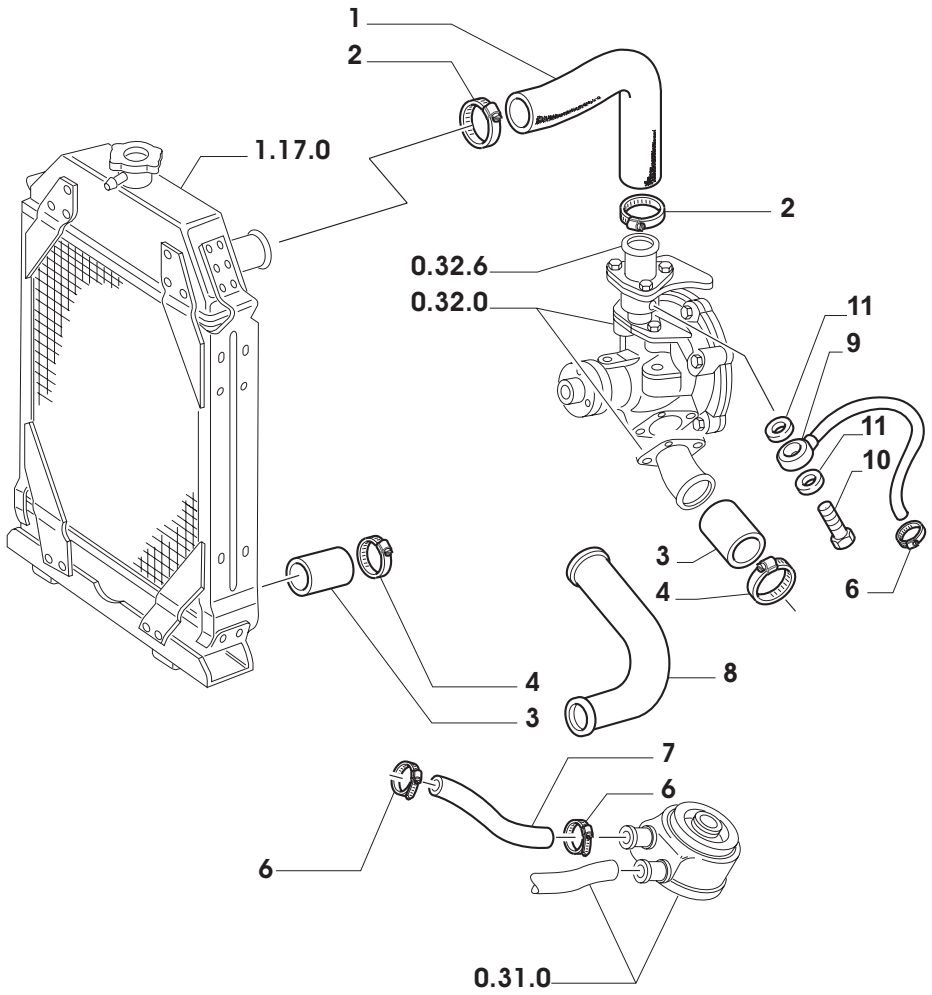

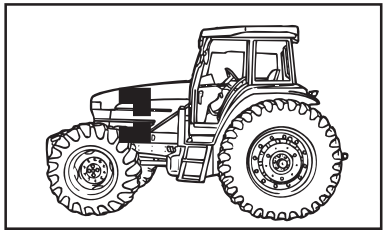

MODIF.	ITEM	PEÇA NO.	NT	Q.	DESCRIÇÃO	DESCRIPTION	DESCRIPCION	L.C.
	1	**5166566**		1	MANGUEIRA TL70, TL80, TL90, TL100	HOSE	MANGA	030M
		5168798		1	MANGUEIRA TL65	HOSE	MANGA	030M
	2	**13000890**		2	COLAR	COLLAR	COLLAR	180C
	3	**596152**		2	MANGUEIRA	HOSE	MANGA	030M
	4	**382528**		5	ABRAÇADEIRA TL90, TL100	COLLAR	ABRAZADERA	031F
	5	**5147809**		1	TUBO RÍGIDO TL65 W/CAB	PIPE	TUBO RIGIDO	193T
	6	**13000490**		2	COLAR	COLLAR	COLLAR	180C
	7	**5154826**		M	TUBO FLEXÍVEL TL90, TL100	FLEX HOSE	MANGA FLEXIBLE	192T
	8	**4997262**		1	TUBO RÍGIDO TL70, TL80	PIPE	TUBO RIGIDO	193T
		5169093		1	TUBO RÍGIDO TL65 W/O CAB	PIPE	TUBO RIGIDO	193T
	9	**5189175**		1	TUBO RÍGIDO TL100 W/CAB	PIPE	TUBO RIGIDO	193T
	10	**10182614**		1	CONECTOR	CABLE LUG	CONECTOR TERMINAL	060C
	11	**98429280**		2	JUNTA	GASKET	JUNTA HERMETICA	123G

NOTA: A = TL90 W/CAB, Q = 2
TL100, Q = AR

TL65 TL70 TL80 TL90 TL100

TUBULAÇÃO DE ARREFECIMENTO
COOLING LINES
TUBERIAS REFRIGERACION
TUBAZIONI RAFFREDDAMENTO
KUEHLWASSER LEITUNGEN
CANALISATIONS REFROIDISSEMENT

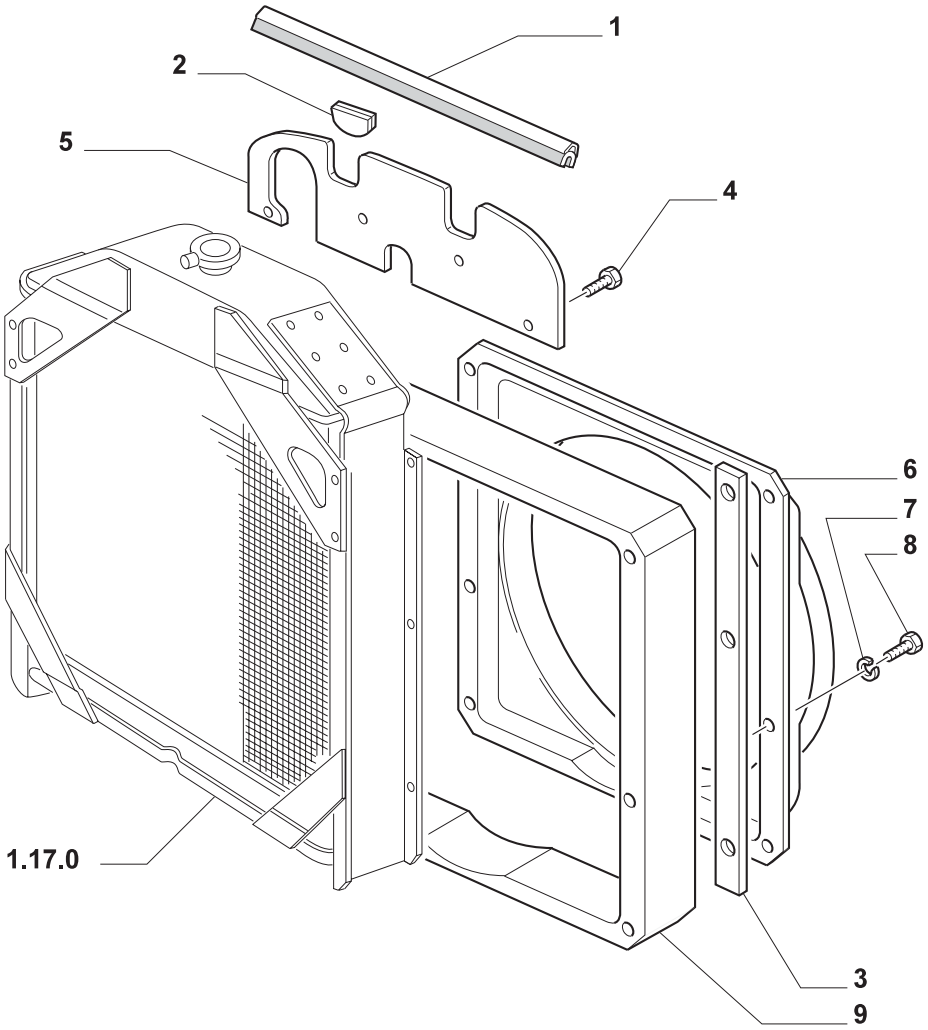

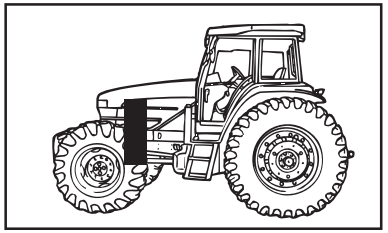

MODIF.	ITEM	PEÇA NO.	NT	Q.	DESCRIÇÃO	DESCRIPTION	DESCRIPCION	L.C.
	1	**5166555**		1	JUNTA	GASKET	JUNTA HERMETICA	123G
	2	**5155472**		1	CUNHA	SPACHER	TACO	060T
	3	**5190284**		1	PROTEÇÃO	PROTECTION	DEFENSA	070R
	4	**15697801**		4	PARAFUSO	SCREW	TORNILLO	040V
	5	**5166556**		1	PROTEÇÃO	PROTECTION	DEFENSA	070R
	6	**5166240**		1	CONDUTOR	CONVEYOR	CANALIZADOR	260C
	7	**11193871**		6	ARRUELA PLANA	WASHER	ARANDELA	131R
	8	**16043421**		6	PARAFUSO TL70, TL80, TL90, TL100	SCREW	TORNILLO	040V
		16045021		6	PARAFUSO TL65	SCREW	TORNILLO	040V
	9	**5169146**		1	ESPAÇADOR TL65	SPACER	SEPARADOR	075D

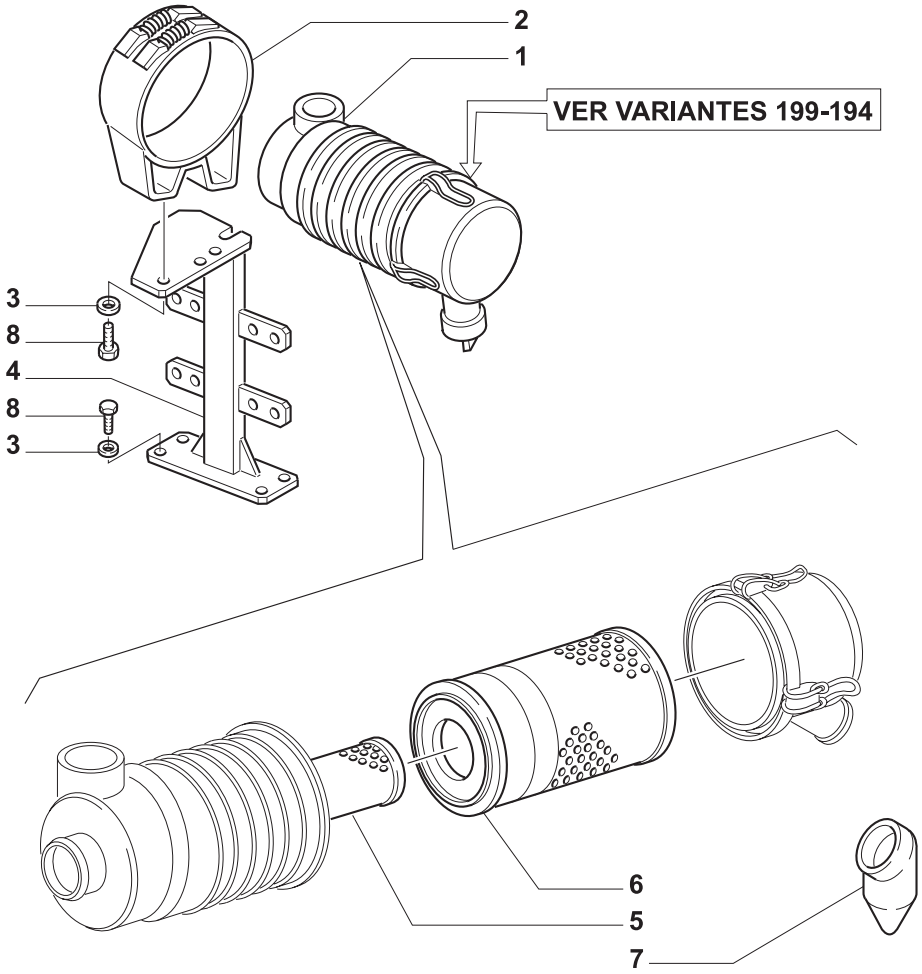

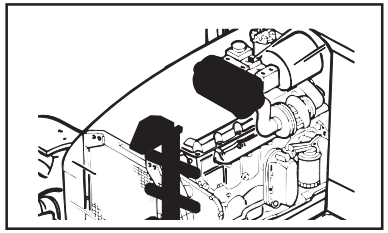

MODIF.	ITEM	PEÇA NO.	NT	Q.	DESCRIÇÃO	DESCRIPTION	DESCRIPCION	L.C.
	1	**5150017**		1	FILTRO DE AR	AIR CLEANER	FILTRO DE AIRE	066F
	2	**5155242**		1	SUPORTE	SUPPORT	SOPORTE	300S
	3	**11198579**		6	ARRUELA-TRAVA	LOCKWASHER	ARANDELA DE FRENO	132R
	4	**5182808**		1	SUPORTE	SUPPORT	SOPORTE	300S
	5	**1930590**		1	ELEMENTO FILTRANTE	FILTERING ELEMENT	ELEMENTO DE FILTRADO	020E
	6	**1930589**		1	ELEMENTO FILTRANTE	FILTERING ELEMENT	ELEMENTO DE FILTRADO	020E
	7	**9966096**		1	VÁLVULA	VALVE	VALVULA	010V
	8	**15970721**		6	PARAFUSO	SCREW	TORNILLO	040V

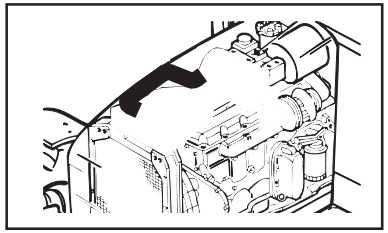

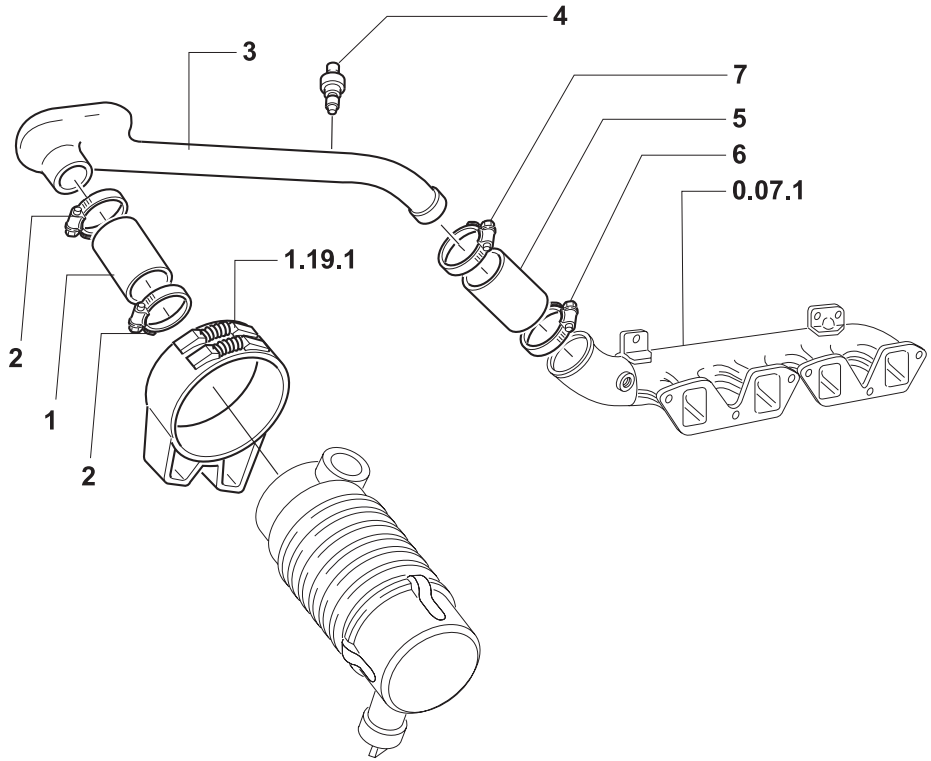

MODIF.	ITEM	PEÇA NO.	NT	Q.	DESCRIÇÃO	DESCRIPTION	DESCRIPCION	L.C.
	1	**5169690**		1	MANGUEIRA	HOSE	MANGA	030M
	2	**13001290**		2	COLAR	COLLAR	COLLAR	180C
	3	**82991827**		1	TUBO RÍGIDO TL65	PIPE	TUBO RIGIDO	193T
		82991828		1	TUBO RÍGIDO TL70, TL80	PIPE	TUBO RIGIDO	193T
	4	**5138819**		1	SINALIZADOR	INDICATOR	TESTIGO	087S
	5	**5166604**		1	MANGUEIRA	HOSE	MANGA	030M
	6	**13000990**		1	COLAR	COLLAR	COLLAR	180C
	7	**13001090**		1	COLAR	COLLAR	COLLAR	180C

TL65 TL70 TL80

TUBULAÇÃO DE FILTRO DE AR
AIR CLEANNER PIPING
TUBERIAS FILTRO DE AIRE
TUBAZIONI FILTRO ARIA
ROHRLEITUNGEN LUFTFILTER
TUYAUX FILTRE À AIR

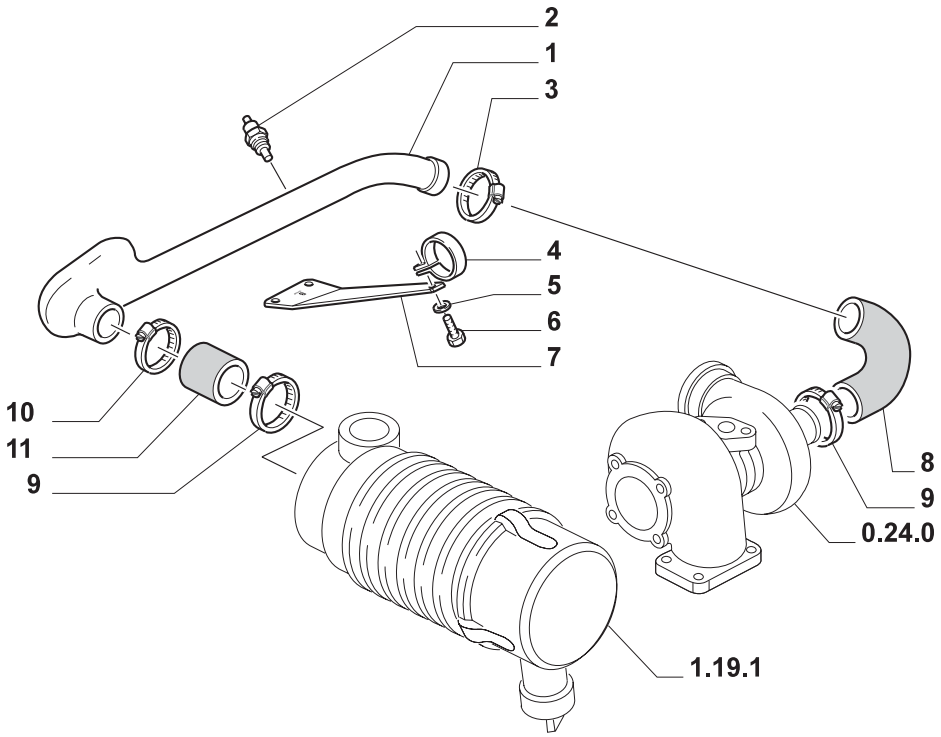

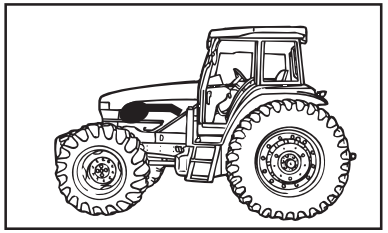

MODIF.	ITEM	PEÇA NO.	NT	Q.	DESCRIÇÃO	DESCRIPTION	DESCRIPCION	L.C.
	1	**82991826**		1	TUBO RÍGIDO	PIPE	TUBO RIGIDO	193T
	2	**5138819**		1	SINALIZADOR	INDICATOR	TESTIGO	087S
	3	**13000990**		1	COLAR	COLLAR	COLLAR	180C
	4	**5162993**		1	COLAR	COLLAR	COLLAR	180C
	5	**11193871**		1	ARRUELA-TRAVA	LOCKWASHER	ARANDELA DE FRENO	132R
	6	**16043421**		1	PARAFUSO	SCREW	TORNILLO	040V
	7	**5166581**		1	SUPORTE	BRACKET	PIEZA DE SOPORTE	225S
	8	**5166580**		1	MANGUEIRA	HOSE	MANGA	030M
	9	**13001290**		2	COLAR	COLLAR	COLLAR	180C
	10	**13001190**		1	COLAR	COLLAR	COLLAR	180C
	11	**5169690**		1	MANGUEIRA	HOSE	MANGA	030M

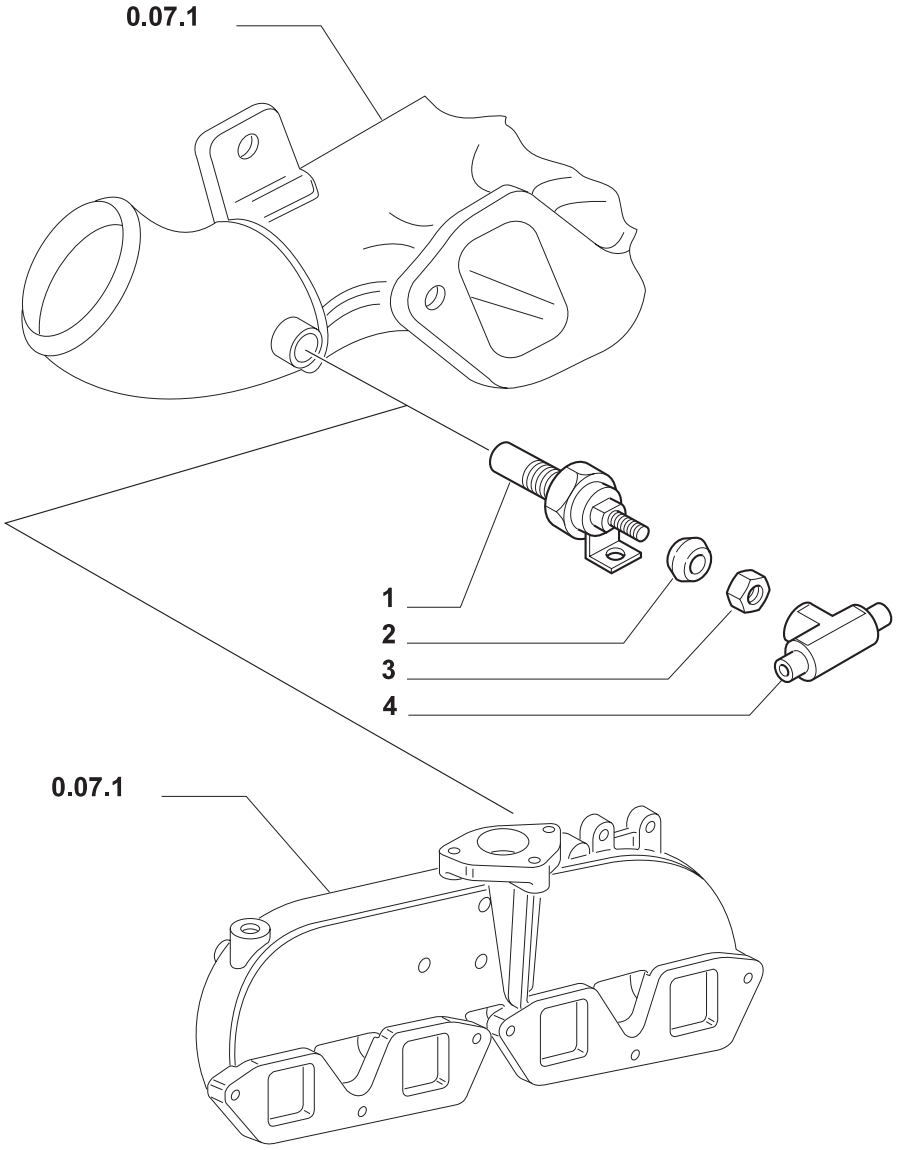

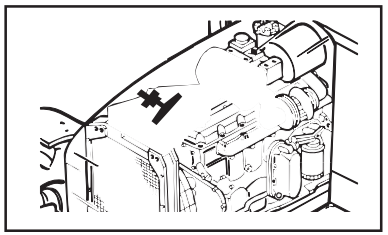

MODIF.	ITEM	PEÇA NO.	NT	Q.	DESCRIÇÃO	DESCRIPTION	DESCRIPCION	L.C.
	1	**5161845**		1	TERMO-STARTER	THERMOSTARTER	TERMOARRANCADOR	097T
	2	**5122008**		1	ANEL	RING	ANILLO	045A
	3	**5122009**		1	PORCA	NUT	TUERCA	010D
	4	**5159818**		1	CONEXÃO	CONNECTION	RACOR	020R

TL65 TL70 TL80 TL90 TL100

DISPOSITIVO AUXILIAR PARA PARTIDA
STARTER AUXILIARY DEVICE
DISPOSITIVO AUXILLAR DE ARRANQUE
DISPOSITIVO AUSILIARIO AVVIATORE
ANLASSER
DISPOSITIF AUXILIAIRE DE DEMARREUR

1.19.8

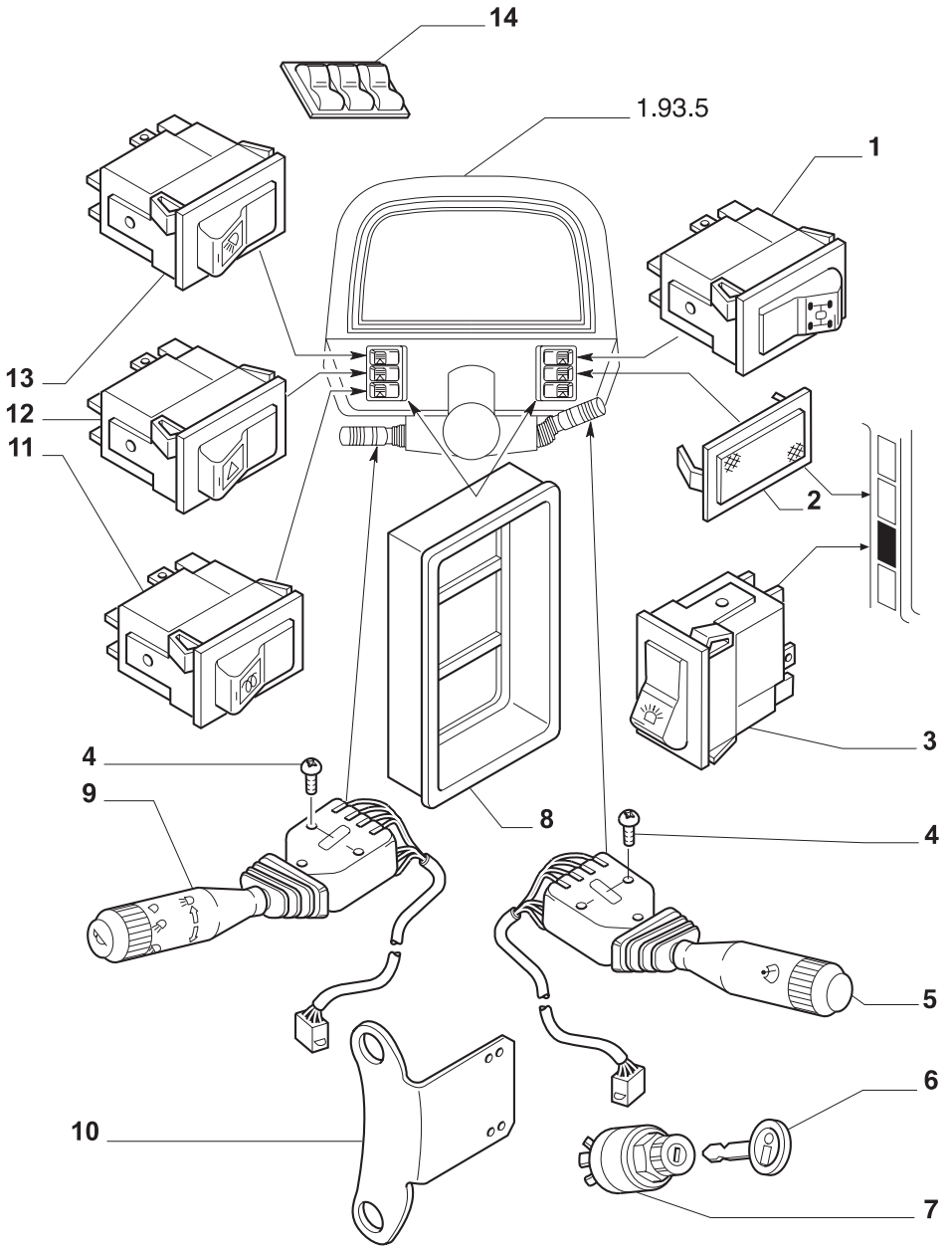

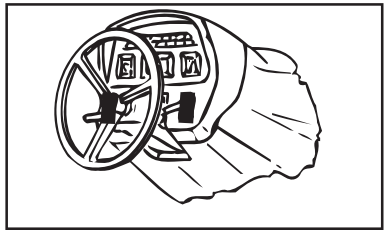

MODIF.	ITEM	PEÇA NO.	NT	Q.	DESCRIÇÃO	DESCRIPTION	DESCRIPCION	L.C.
	1	**5165812**		1	INTERRUPTOR, 4WD	ON-OFF SWITCH	INTERRUPTOR	075I
	2	**5166218**		6	BUJÃO	PLUG	TAPON	050T
	3	**5165813**		1	INTERRUPTOR	ON-OFF SWITCH	INTERRUPTOR	075I
	4	**15687201**		AR	PARAFUSO	SCREW	TORNILLO	040V
	5	**82007130**		1	INTERRUPTOR	ON-OFF SWITCH	INTERRUPTOR	075I
	6	**5170782**		2	CHAVE DE PARTIDA	IGNITION SWITCH KEY	LLAVE DE CONTACTO	149C
	7	**47124203**		1	COMUTADOR	SWITCH	CONMUTADOR	210C
	8	**5171860**		2	QUADRO	FRAME RING	MARCO	295C
A	9	**5167258**		1	INTERRUPTOR	ON-OFF SWITCH	INTERRUPTOR	075I
B		**73402361**		1	INTERRUPTOR	ON-OFF SWITCH	INTERRUPTOR	075I
	10	**5182316**		1	SUPORTE	BRACKET	PIEZA DE SOPORTE	225S
	11	**5145667**		1	PULSANTE	PUSH-BUTTON	PULSADOR	236P
	12	**5145664**		1	INTERRUPTOR INTERMITENTE	PUSH-BUTTON SWITCH	INTERRUPTOR PULSADOR	067I
	13	**81868912**		1	INTERRUPTOR	ON-OFF SWITCH	INTERRUPTOR	075I
	14	**5169088**		1	COBERTURA P/ INTERRUP.	PLUG	TAPON	050T

NOTA: A = CABINADO
B = PLATAFORMADO

10

TL65 TL70 TL80 TL90 TL100

COMANDOS ELÉTRICOS
ELECTRIC SYSTEM CONTROLS
MANDOS ELECTRICOS
COMANDI ELETTRICI
ELEKTRISCHE-ANLAGE
COMMANDES ELECTRIQUES

1.91.0

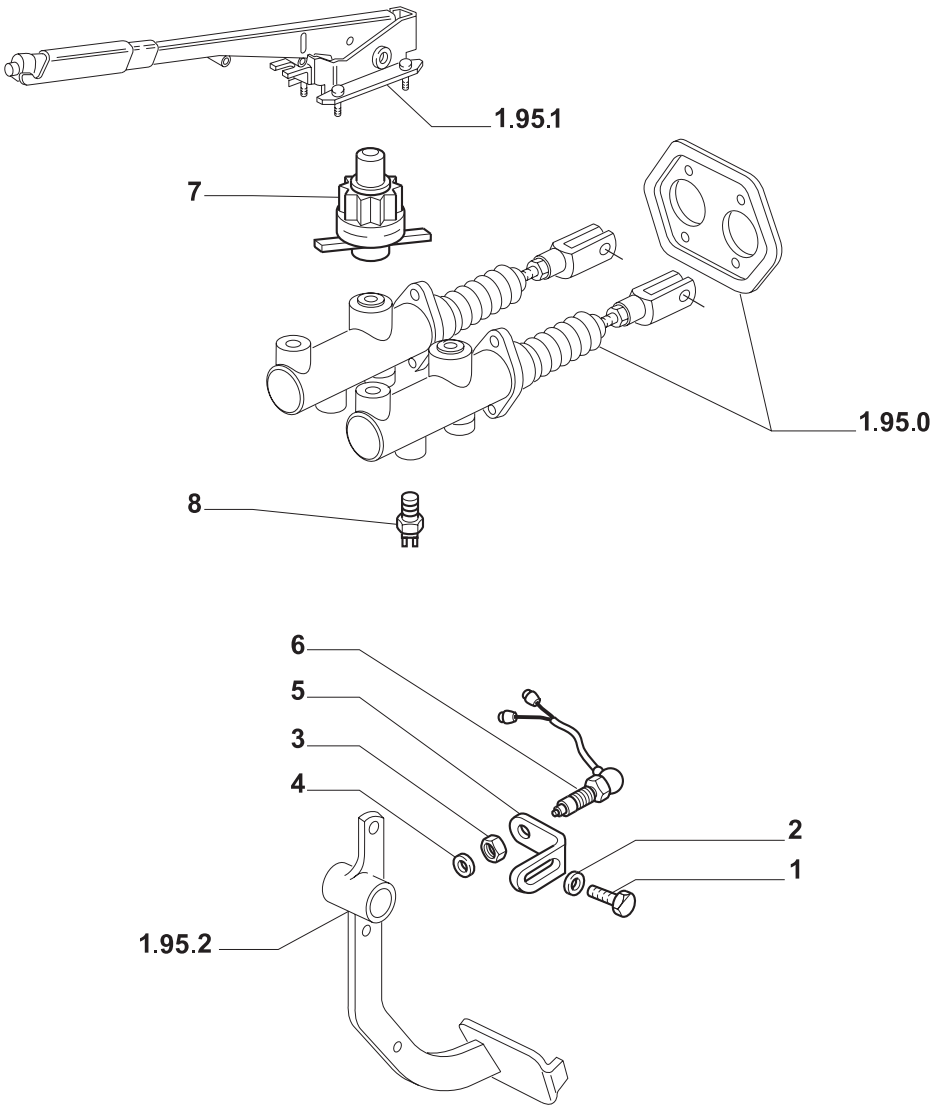

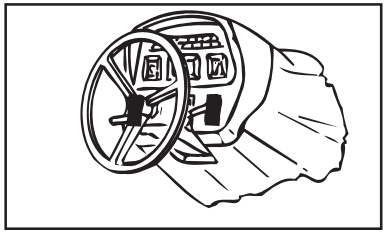

MODIF.	ITEM	PEÇA NO.	NT	Q.	DESCRIÇÃO	DESCRIPTION	DESCRIPCION	L.C.
	1	**10977524**		2	PARAFUSO	SCREW	TORNILLO	040V
	2	**11181674**		2	ARRUELA-TRAVA	LOCKWASHER	ARANDELA DE FRENO	132R
	3	**10791324**		1	PORCA	NUT	TUERCA	010D
	4	**11194174**		1	ARRUELA-TRAVA	LOCKWASHER	ARANDELA DE FRENO	132R
A	5	**5175752**		1	SUPORTE	BRACKET	PIEZA DE SOPORTE	225S
B		**5186016**		1	SUPORTE	BRACKET	PIEZA DE SOPORTE	225S
A	6	**5140584**		1	INTERRUPTOR SEG. PARTIDA	ON-OFF SWITCH	INTERRUPTOR	075I
B		**83961542**		1	INTERRUPTOR SEG. PARTIDA	ON-OFF SWITCH	INTERRUPTOR	075I
	7	**5131017**		1	COMUTADOR	SWITCH	CONMUTADOR	210C
	8	**5108180**		2	SENSOR	SENSOR	SENSOR	608S

NOTA: A = ATÉ O CHASSI NO. 286232
B = A PARTIR DO CHASSI NO. 286233

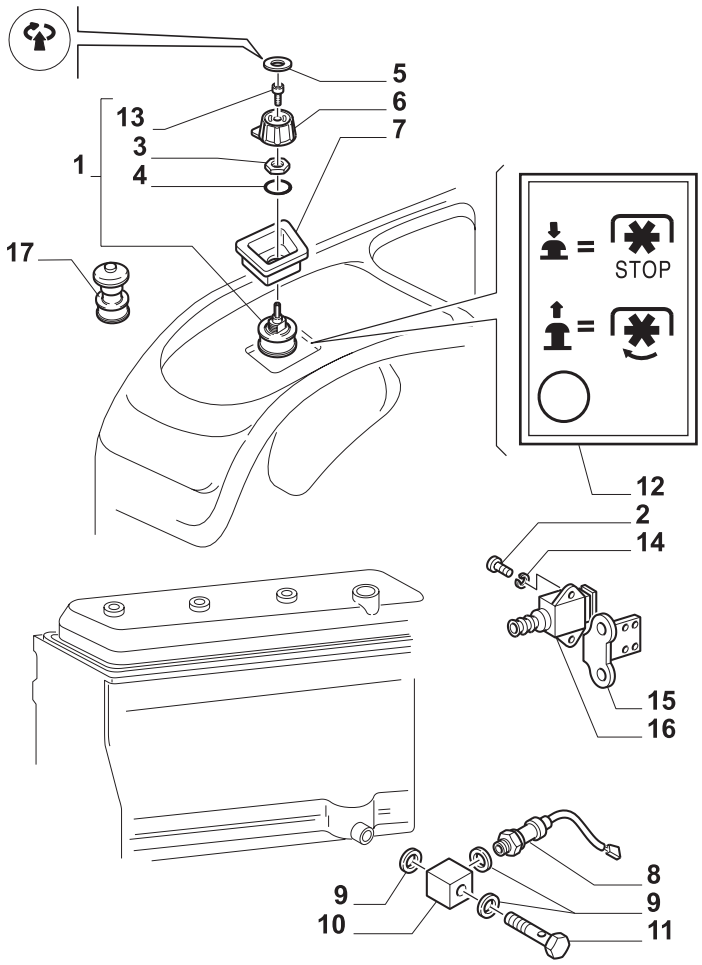

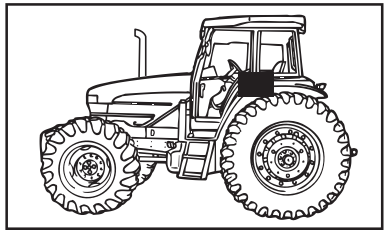

MODIF.	ITEM	PEÇA NO.	NT	Q.	DESCRIÇÃO	DESCRIPTION	DESCRIPCION	L.C.
A	1	**81869844**		1	COMUTADOR CONJ.	SWITCH	CONMUTADOR	210C
	2	**13271924**		2	PARAFUSO	SCREW	TORNILLO	040V
	3	**81867007**		1	PORCA	NUT	TUERCA	010D
	4	**81867005**		1	ARRUELA PLANA	WASHER	ARANDELA	131R
	5	**81877576**		1	BUJÃO	PLUG	TAPON	050T
	6	**81877580**		1	MANÍPULO	KNOB	POMO	150P
	7	**82003699**	C	1	SEDE/ALOJAMENTO	SEAT	ALOJAMIENTO	069S
	8	**5160694**		1	COMUTADOR	SWITCH	CONMUTADOR	210C
	9	**4858607**		4	JUNTA	GASKET	JUNTA HERMETICA	123G
	10	**598310**		1	CONECTOR	CONNECTOR	CONECTOR	235C
	11	**598311**		1	PARAFUSO BANJO	BANJO BOLT	BOQUILLA	090B
A	12	**5169548**		1	DECALCOMANIA	DECAL	CALCOMANIE	012D
B		**5185798**		1	DECALCOMANIA	DECAL	CALCOMANIE	012D
	13	**10373411**		1	PARAFUSO	SCREW	TORNILLO	040V
	14	**10571374**		2	ARRUELA-TRAVA	LOCKWASHER	ARANDELA DE FRENO	132R
	15	**5182315**		1	SUPORTE	BRACKET	PIEZA DE SOPORTE	225S
	16	**83961542**		1	COMUTADOR CONJ.	SWITCH	CONMUTADOR	210C
B	17	**5183813**		1	COMUTADOR	SWITCH	CONMUTADOR	210C

NOTA: A = ATÉ O CHASSI NO. 286232
B = A PARTIR DO CHASSI NO. 286233
C = CABINADO

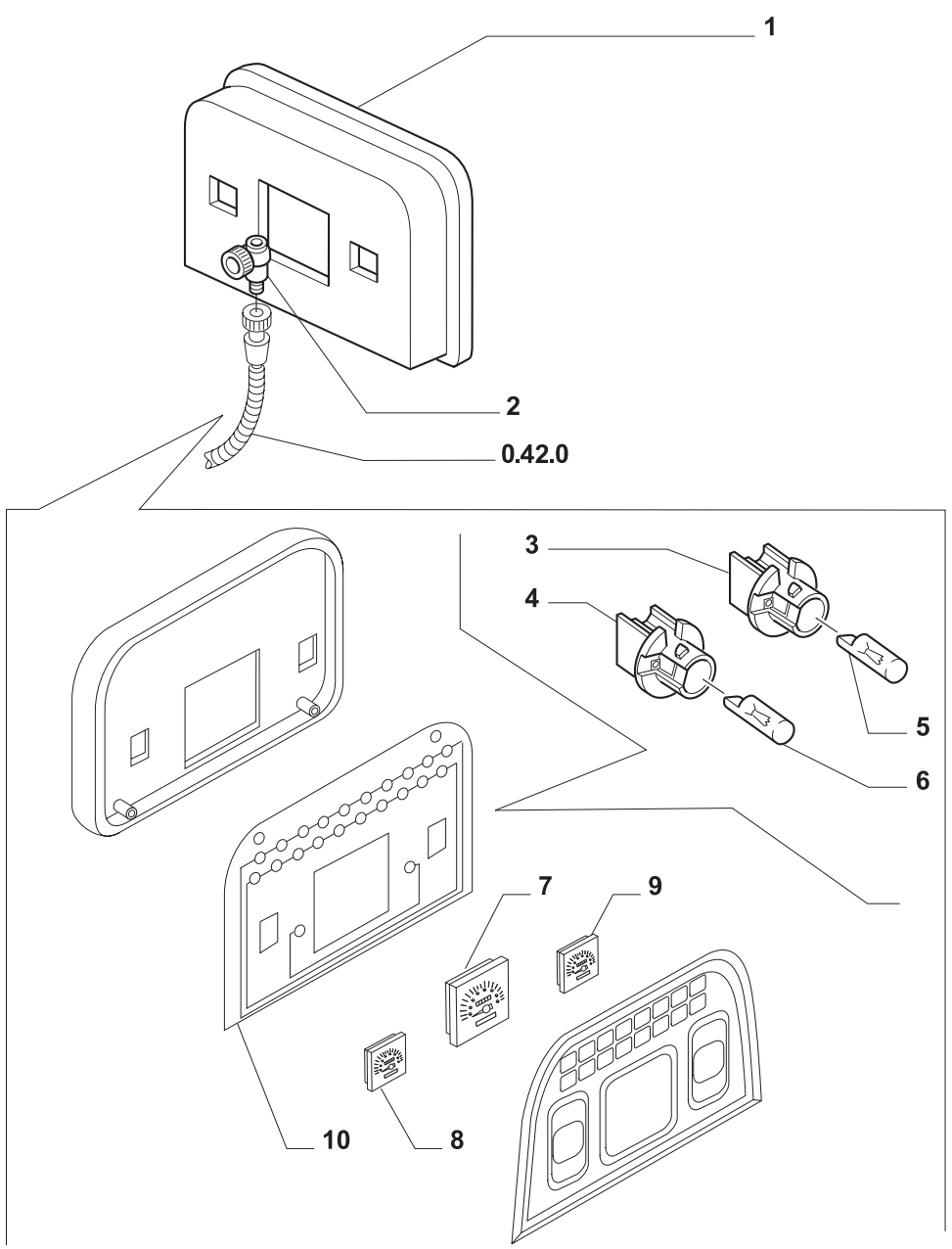

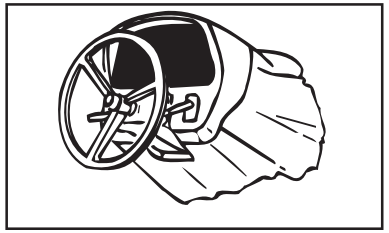

MODIF.	ITEM	PEÇA NO.	NT	Q.	DESCRIÇÃO	DESCRIPTION	DESCRIPCION	L.C.
	1	**5180812**	A	1	INSTRUM. INDIC. MULTIPLAS	INSTR./CLUSTER	CUADRO SENAL.MULTIPLE	288S
		5181822	B	1	INSTRUM. INDIC. MULTIPLAS	INSTR./CLUSTER	CUADRO SENAL.MULTIPLE	288S
	2	**5109356**		1	REENVIO ANGULAR	ANGLE DRIVE	REENVIO ANGULAR	064R
	3	**9969230**		24	PORTA-LÂMPADA	SOCKET LAMP	PORTALAMPARA	193P
	4	**9971697**		1	PORTA-LÂMPADA	SOCKET LAMP	PORTALAMPARA	193P
	5	**14143290**		24	LÂMPADA	BULB	BOMBILLA	030L
	6	**14143390**		1	LÂMPADA	BULB	BOMBILLA	030L
	7	**9971830**		1	INSTRUM. INDIC. MULTIPLAS	INSTR./CLUSTER	CUADRO SENAL.MULTIPLE	288S
	8	**9971831**		1	COMANDO INDICADOR NÍVEL	LEVEL GAUGE CONTROL	MANDO INDIC. DE NIVEL	030I
	9	**9971832**		1	INDICADOR TEMP. ÁGUA	GAUGE, LEVEL	INDICADOR DE NIVEL	031I
	10	**9971833**		1	CIRCUITO IMPRESSO	BOARD, PRINTED CIRCUIT	CIRCUITO IMPRESO	179C

NOTA: A = PLATAFORMADO, ATÉ O CHASSI NO. 286232
B = CABINADO E PLATAFORMADO, A PARTIR DO CHASSI NO. 286233

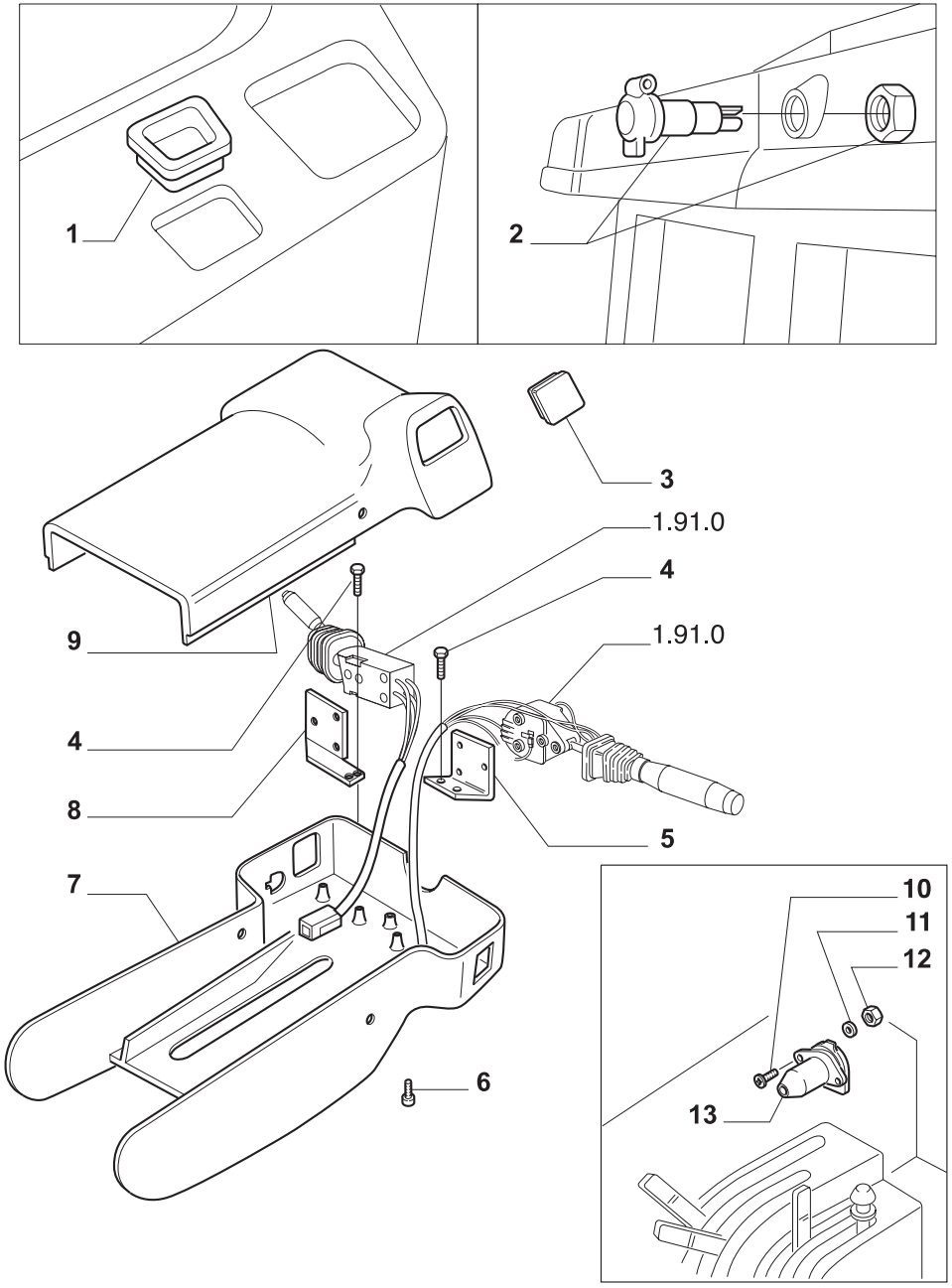

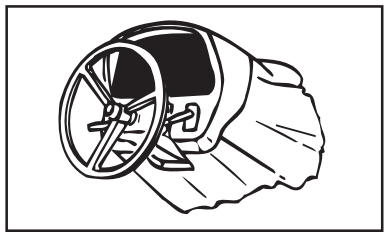

MODIF.	ITEM	PEÇA NO.	NT	Q.	DESCRIÇÃO	DESCRIPTION	DESCRIPCION	L.C.
	1	**82003700**		1	TAMPA	COVERING	TAPERA	265C
	2	**82002966**		2	TOMADA ELÉTRICA	POWER POINT	ENCHUFE DE CORRIENTE	205P
	3	**82004988**		1	BUJÃO	PLUG	TAPON	050T
	4	**15648201**		4	PARAFUSO	SCREW	TORNILLO	040V
	5	**5178400**		1	SUPORTE	BRACKET	PIEZA DE SOPORTE	225S
	6	**13313118**		1	PARAFUSO	SCREW	TORNILLO	040V
		82858251		5	PARAFUSO	SCREW	TORNILLO	040V
	7	**5179097**		1	COBERTURA	PLASTIC COVER	COBERTURA	271C
	8	**82005258**		1	SUPORTE	BRACKET	PIEZA DE SOPORTE	225S
	9	**73401293**		1	TAMPA	COVERING	TAPERA	265C
	10	**10389514**		2	PARAFUSO	SCREW	TORNILLO	040V
	11	**12035670**		2	ARRUELA-TRAVA	LOCKWASHER	ARANDELA DE FRENO	132R
	12	**15896421**		2	PORCA	NUT	TUERCA	010D
	13	**5170243**		1	TOMADA ELÉTRICA	POWER POINT	ENCHUFE DE CORRIENTE	205P

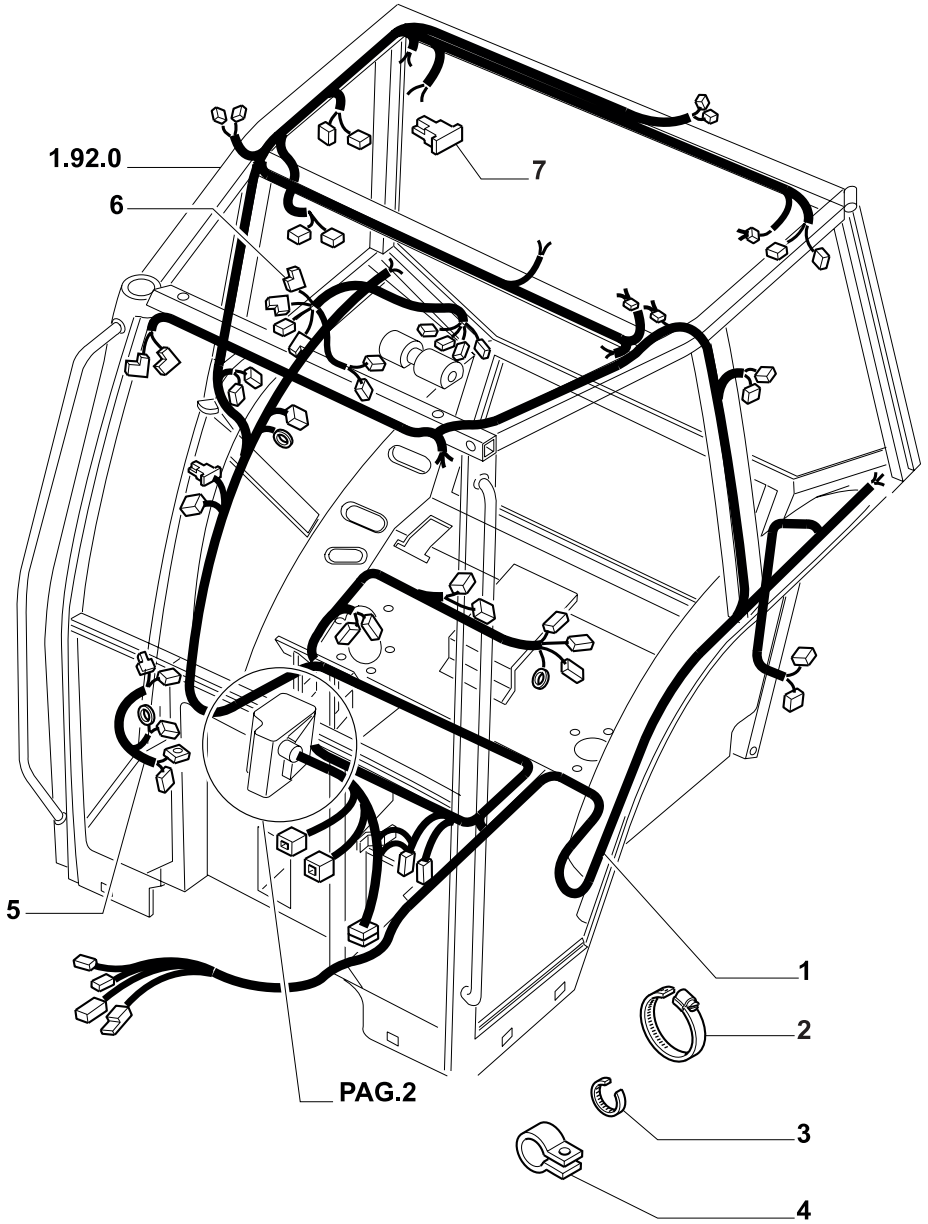

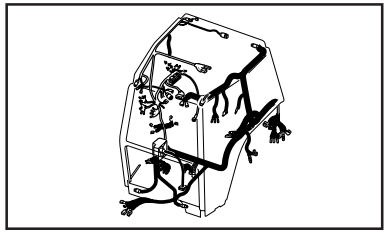

MODIF.	ITEM	PEÇA NO.	NT	Q.	DESCRIÇÃO	DESCRIPTION	DESCRIPCION	L.C.
A	1	**5180571**		1	CABO ELÉTRICO	ELECTRIC CABLE	CABLE ELECTRICO	111C
B		**5189038**		1	CABO ELÉTRICO	ELECTRIC CABLE	CABLE ELECTRICO	111C
	2	**5143428**		14	BRAÇADEIRA	COLLAR	ABRAZADERA	031F
	3	**5112712**		4	BRAÇADEIRA	COLLAR	ABRAZADERA	031F
	4	**10441190**		2	ESTRIBO DE FIXAÇÃO	RETAINER COLLAR	PLACA DE SUJECION	230S
	5	**5167261**		1	CABO ELÉTRICO	ELECTRIC CABLE	CABLE ELECTRICO	111C
	6	**5175064**		1	CABO ELÉTRICO	ELECTRIC CABLE	CABLE ELECTRICO	111C
	7	**5168047**		1	CONTATO	CONTACT	CONTACTO	250C

NOTA: A = ATÉ O CHASSI NO. 286232 (DEZ/99)
B = A PARTIR DO CHASSI NO. 286233 (JAN/00)

10

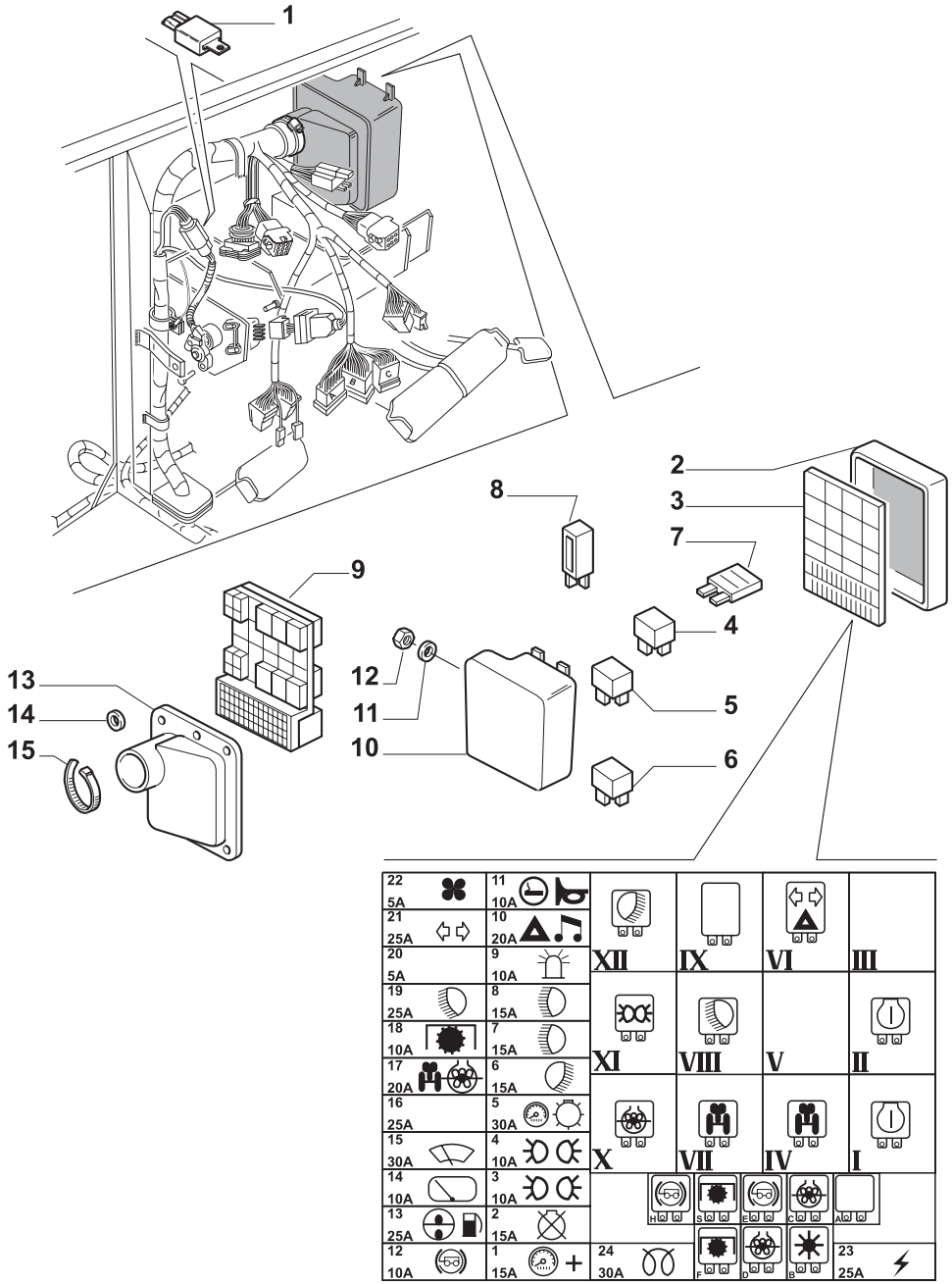

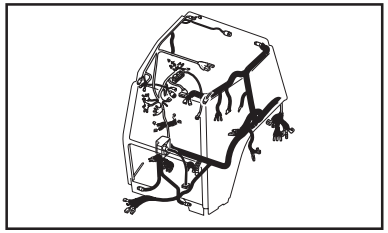

MODIF.	ITEM	PEÇA NO.	NT	Q.	DESCRIÇÃO	DESCRIPTION	DESCRIPCION	L.C.
	1	**83929594**		1	DIODO	DIODE	DIODO	053D
	2	**81876587**		1	TAMPA	COVERING	TAPADERA	265C
	3	**5166216**		1	PLAQUETA	PLAQUE	PLACA INDICADORA	065T
	4	**5155317**		1	COMUTADOR	SWITCH	CONMUTADOR	210C
		84997024		4	COMUTADOR 4X4	SWITCH	CONMUTADOR	210C
	5	**83989947**		1	RELÉ - 70A PARTIDA	RELAY	TELERRUPTOR	085T
	6	**83990086**		1	RELÉ - MICRO RELÉ	RELAY	TELERRUPTOR	085T
	7	**11054790**		AR	FUSÍVEL	FUSE	FUSIBLE	110F
		11054990		AR	FUSÍVEL	FUSE	FUSIBLE	110F
		11055090		1	FUSÍVEL	FUSE	FUSIBLE	110F
		11055290		1	FUSÍVEL	FUSE	FUSIBLE	110F
A	8	**83982898**		1	INTERRUPTOR LAMPEJADOR	INTERMITTENT SWITCH	INTERRUP. DE INTERMITEN.	067I
B		**5180717**		1	INTERRUPTOR LAMPEJADOR	INTERMITTENT SWITCH	INTERRUP. DE INTERMITEN.	067I
	9	**82866276**		1	PORTA-FUSÍVEIS	FUSE HOLDER	PORTAFUSIBLES	188P
	10	**81864244**		1	TAMPA	COVERING	TAPADERA	265C
	11	**10569274**		1	ARRUELA-TRAVA	LOCKWASHER	ARANDELA DE FRENO	132R
	12	**15896221**		1	PORCA	NUT	TUERCA	010D
	13	**81864246**		1	TAMPA	COVERING	TAPADERA	265C
	14	**81864242**		6	FIXADOR	CLIP	SUJETADOR	045F
	15	**80263117**		1	BRAÇADEIRA	COLLAR	ABRAZADERA	031F

NOTA: A = ATÉ O CHASSI NO. 286232
B = A PARTIR DO CHASSI NO. 286233

10

TL70
TL80
TL90 *TL100*

CABINE - CAIXA DE FUSÍVEIS
CAB - FUSE BOX
CABINA - CAJA DE FUSIBLES
CABINA - SCATOLA PORTAFUSIBILI
KABINE - SICHERUNGSDOSE
CABINE - BOITE A FUSIBLES

1.91.4

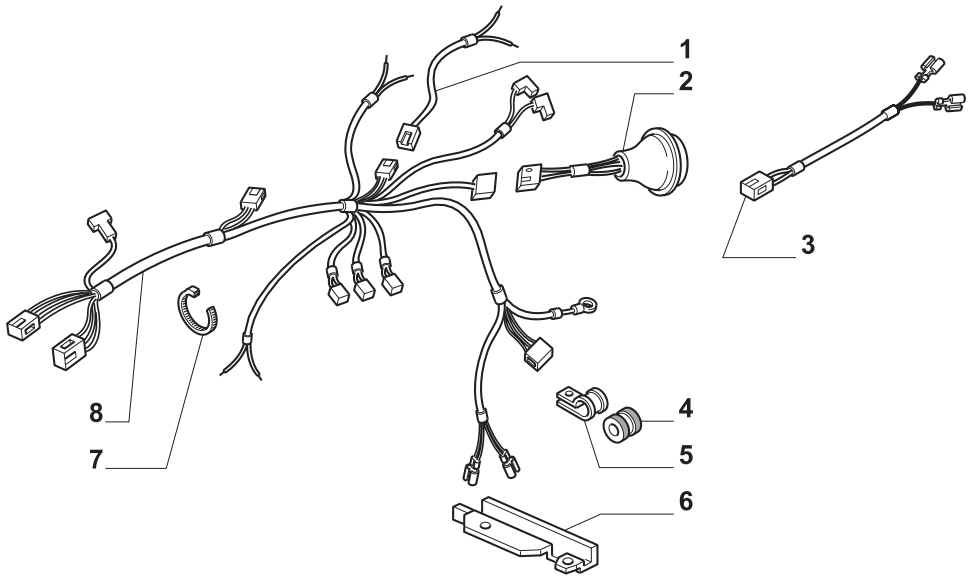

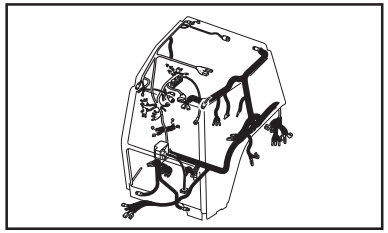

MODIF.	ITEM	PEÇA NO.	NT	Q.	DESCRIÇÃO	DESCRIPTION	DESCRIPCION	L.C.
	1	**5167261**		1	CABO ELÉTRICO	ELECTRIC CABLE	CABLE ELECTRICO	111C
	2	**5167301**		1	CABO ELÉTRICO	ELECTRIC CABLE	CABLE ELECTRICO	111C
	3	**5178764**		1	CABO ELÉTRICO	ELECTRIC CABLE	CABLE ELECTRICO	111C
	4	**10403080**		2	ANEL ISOLADOR	INSULATING RING	ANILLO AISLADOR	049A
	5	**10441790**		4	BRAÇADEIRA	COLLAR	ABRAZADERA	031F
	6	**5173056**		1	BLINDAGEM LE	GUARD	DEFENSA	070R
	7	**5143629**		5	EMBLEMA PADRÃO	TYPE PLATE	EMBLEMA MODELO	151S
	8	**5167304**		1	CABO ELÉTRICO	ELECTRIC CABLE	CABLE ELECTRICO	111C

NOTA: A PARTIR DO CHASSI NO.

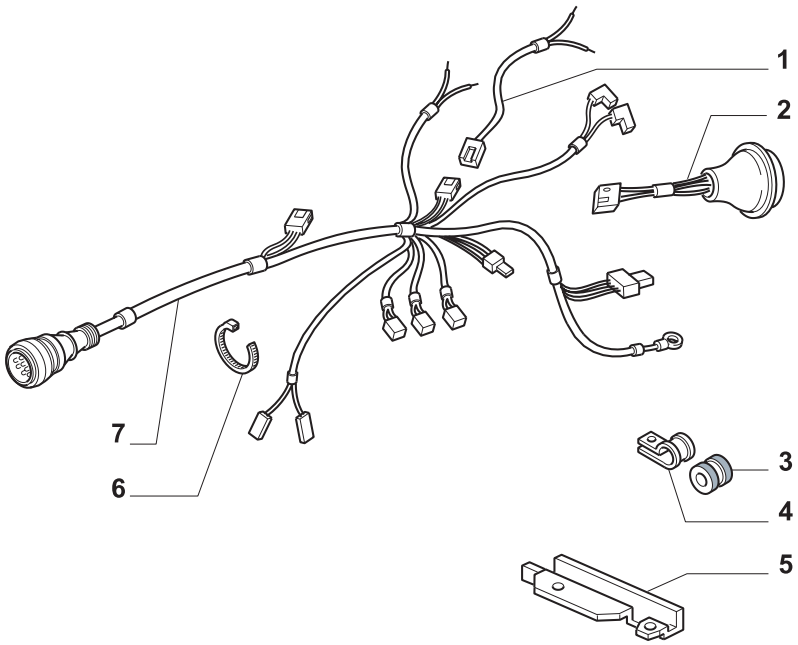

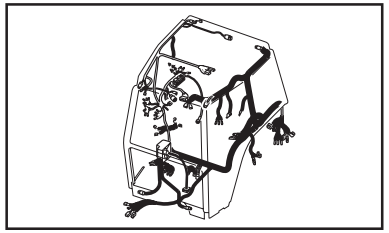

MODIF.	ITEM	PEÇA NO.	NT	Q.	DESCRIÇÃO	DESCRIPTION	DESCRIPCION	L.C.
	1	**5184236**		1	CABO ELÉTRICO	ELECTRIC CABLE	CABLE ELECTRICO	111C
	2	**5185827**		1	CABO ELÉTRICO	ELECTRIC CABLE	CABLE ELECTRICO	111C
	3	**10403080**		2	ANEL ISOLADOR	INSULATING RING	ANILLO AISLADOR	049A
	4	**10441790**		4	BRAÇADEIRA	COLLAR	ABRAZADERA	031F
	5	**5173056**		2	BLINDAGEM LE	GUARD	DEFENSA	070R
	6	**5143429**		5	BRAÇADEIRA	COLLAR	ABRAZADERA	031F
	7	**5189925**		1	CABO ELÉTRICO	ELECTRIC CABLE	CABLE ELECTRICO	111C

NOTA: A PARTIR DO CHASSI NO.

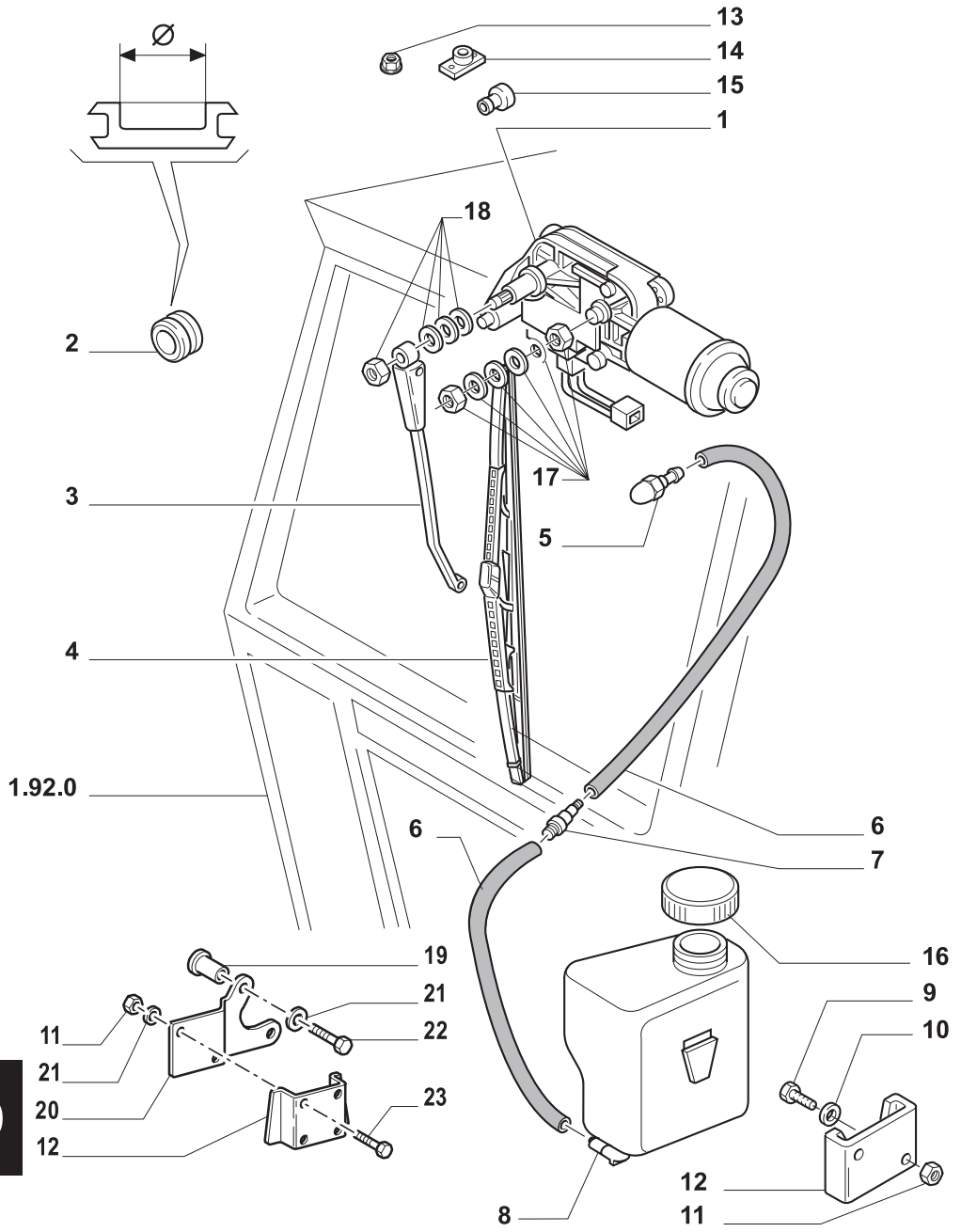



MODIF.	ITEM	PEÇA NO.	NT	Q.	DESCRIÇÃO	DESCRIPTION	DESCRIPCION	L.C.
	1	**82007307**		1	MOTOR ELÉTRICO	MOTOR	MOTOR ELECTRICO	137M
	2	**82001909**		1	BUJÃO	PLUG	TAPON	050T
		82001910		1	BUJÃO	PLUG	TAPON	050T
		82002491		1	BUJÃO	PLUG	TAPON	050T
	3	**82003571**		1	BRAÇO	ARM	BRAZO	130B
	4	**82003345**		1	PALHETA LIMP. PÁRA-BRISA	WIPER BLADE	RASQUETA LIMPIAPARABR.	175S
	5	**82008335**		1	JATO	JET	SURTIDOR	040G
	6	**19054786**		M	TUBO FLEXÍVEL	FLEX TUBELET	MANGA FLEXIBLE	191T
	7	**5136113**		1	VÁLVULA	VALVE	VALVULA	010V
	8	**5183083**	A	1	RESERV. LAV. PÁRA-BRISA	WINDSH.WASH RESERVOIR	DEPOSITO LAVACRIST.	114S
	9	**10902124**		2	PARAFUSO	SCREW	TORNILLO	040V
	10	**12035670**		2	ARRUELA-TRAVA	LOCKWASHER	ARANDELA DE FRENO	132R
	11	**15896221**		4	PORCA	NUT	TUERCA	010D
B	12	**5155853**		1	SUPORTE	SUPPORT	SOPORTE	300S
C		**5170355**		1	SUPORTE	SUPPORT	SOPORTE	300S
	13	**81865132**		1	PARAFUSO	SCREW	TORNILLO	040V
	14	**83995035**		1	ILHÓS	EYELET	ARGOLLA	012O
	15	**81864216**		1	ILHÓS	EYELET	ARGOLLA	012O
B	16	**9970187**		1	TAMPA	COVERING	TAPADERA	265C
C		**82002540**		1	TAMPA	COVERING	TAPADERA	265C
	17	**9970352**		1	KIT	KIT	EQUIPO	305C
	18	**9970351**		1	KIT	KIT	EQUIPO	305C
C	19	**81869659**		2	REBITE	RIVET	REMACHE	055R
C	20	**73401475**		1	SUPORTE	SUPPORT	SOPORTE	300S
C	21	**10571579**		4	ARRUELA-TRAVA	LOCKWASHER	ARANDELA DE FRENO	132R
C	22	**10902624**		2	PARAFUSO	SCREW	TORNILLO	040V
C	23	**10902621**		2	PARAFUSO	SCREW	TORNILLO	040V

NOTA: A = 1 BOMBA
B = ATÉ O CHASSI NO.
C = A PARTIR DO CHASSI NO.

10

TL70
TL80
TL90 TL100

CABINE - LIMPADOR DE PARABRISA DIANTEIRO
CAB - WINDSCREEN FRONT WIPER
CABINA - LIMPIA PARABRISAS ANTERIORES
CABINA - TERGILAVAVETRO ATERIORE
KABINE - SCHEIBENVORDEREWIOSCHER
CABINE - ESSUIE GLACE AVANT

1.91.5

Julho '03

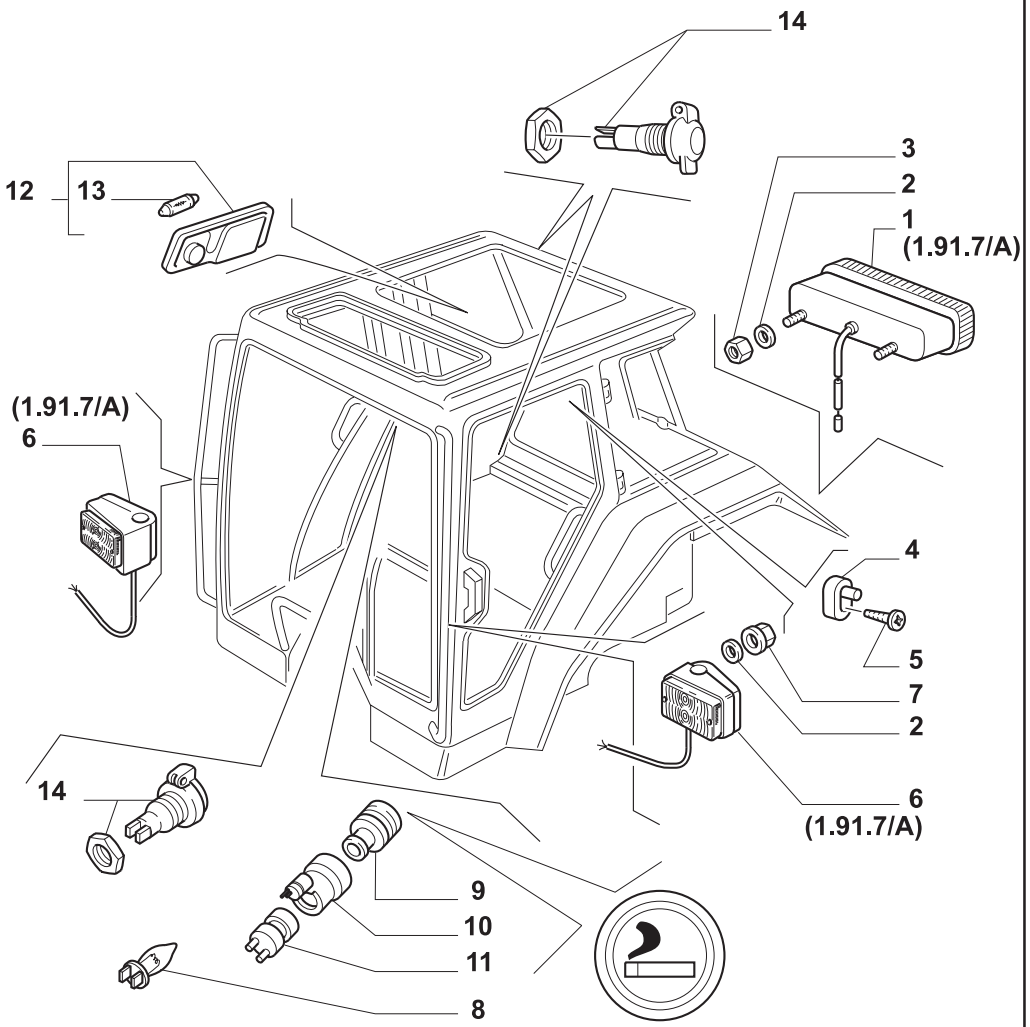

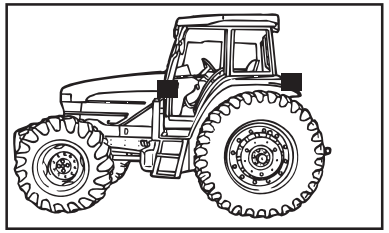

MODIF.	ITEM	PEÇA NO.	NT	Q.	DESCRIÇÃO	DESCRIPTION	DESCRIPCION	L.C.
	1	**82009066**		2	LANTERNA	TAIL LAMP	LUZ POSTERIOR	013F
	2	**10615474**		4	ARRUELA-TRAVA	LOCKWASHER	ARANDELA DE FRENO	132R
	3	**15896221**		4	PORCA	NUT	TUERCA	010D
	4	**83961521**		1	INTERRUPTOR	ON-OFF SWITCH	INTERRUPTOR	075I
	5	**15903804**		1	PARAFUSO	SCREW	TORNILLO	040V
	6	**82009121**		1	LANTERNA	TAIL LAMP	LUZ POSTERIOR	013F
		82009122		1	LANTERNA	TAIL LAMP	LUZ POSTERIOR	013F
	7	**14084114**		4	PORCA	NUT	TUERCA	010D
	8	**14143790**		1	LÂMPADA	BULB	BOMBILLA	030L
	9	**51482133**		1	ACENDEDOR DE CIGARROS	LIGHTER	ENCENDEDOR DE CIGARILLOS	005A
	10	**5148132**		1	PORTA-LÂMPADA	BULB HOLDER	PORTALAMPARA	193P
	11	**5148131**		1	SEDE/ALOJAMENTO	SEAT	ALOJAMIENTO	069S
	12	**82003847**		1	FORRO	CEILING LAMP	PLAFON	135P
	13	**81807045**		1	LÂMPADA	BULB	BOMBILLA	030L
	14	**82002966**		3	TOMADA ELÉTRICA	POWER POINT	ENCHUFE DE CORRIENTE	205P

TL70
TL80
TL90 TL100

CABINE - COMPONENTES DE ILUMINAÇÃO
CAB - LIGHTING COMPONENTS
CABINA - APARATOS ALUMBRADO
CABINA - APPARECCHI ILLUMINAZIONE
KABINE - GERATE BELECHTUNG
CABINE - APPAREILS ÉCLAIRAGE

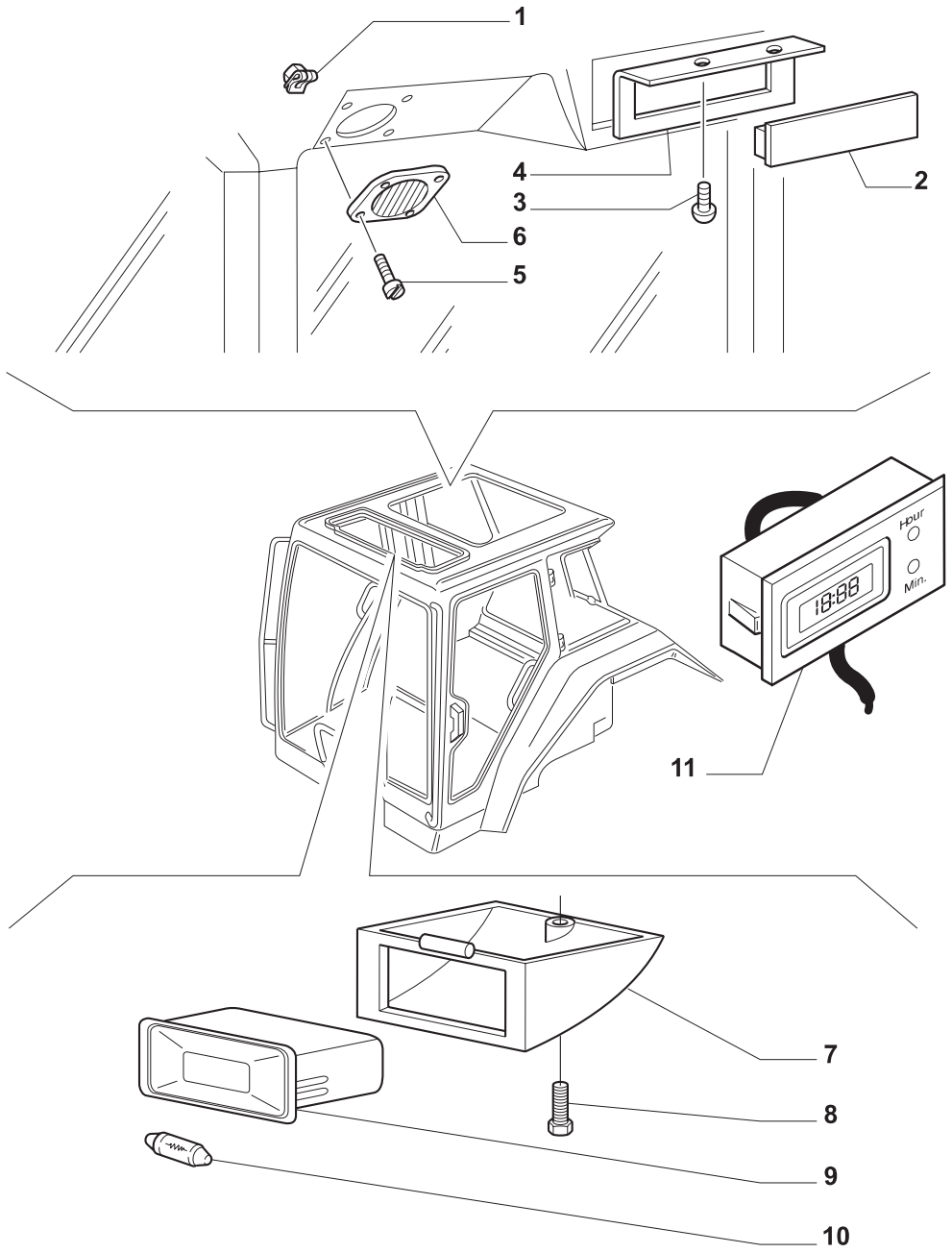

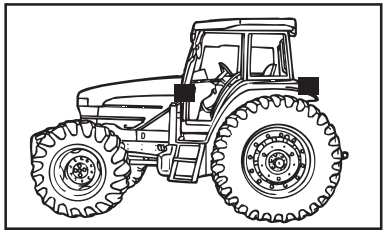

MODIF.	ITEM	PEÇA NO.	NT	Q.	DESCRIÇÃO	DESCRIPTION	DESCRIPCION	L.C.
	1	**14372671**		8	PORCA	NUT	TUERCA	010D
	2	**82008353**		1	PLACA	PLATE	PLACA	105P
	3	**13276217**		2	PARAFUSO	SCREW	TORNILLO	040V
	4	**82010542**		1	PRATELEIRA	FOOTBOARD CONSOLE	REPISA	080M
	5	**15959204**		8	PARAFUSO	SCREW	TORNILLO	040V
	6	**82014733**		2	GRELHA	GRILLE	REJILLA	101G
	7	**5183689**		1	PORTA-LÂMPADA	BULB HOLDER	PORTALAMPARA	193P
	8	**13276211**		1	PARAFUSO	SCREW	TORNILLO	040V
	9	**82003144**		1	FAROL	LIGHT	FARO	009F
	10	**82003147**		1	LÂMPADA	BULB	BOMBILLA	030L
A	11	**5187801**		1	RELÓGIO	CLOCK	RELOJ	024O

NOTA: A = A PARTIR DO CHASSI NO.

10

TL70
TL80
TL90 TL100

CABINE - COMPONENTES DE ILUMINAÇÃO
CAB - LIGHTING COMPONENTS
CABINA - APARATOS ALUMBRADO
CABINA - APPARECCHI ILLUMINAZIONE
KABINE - GERATE BELECHTUNG
CABINE - APPAREILS ÉCLAIRAGE

1.91.7

2/2 | Julho '03

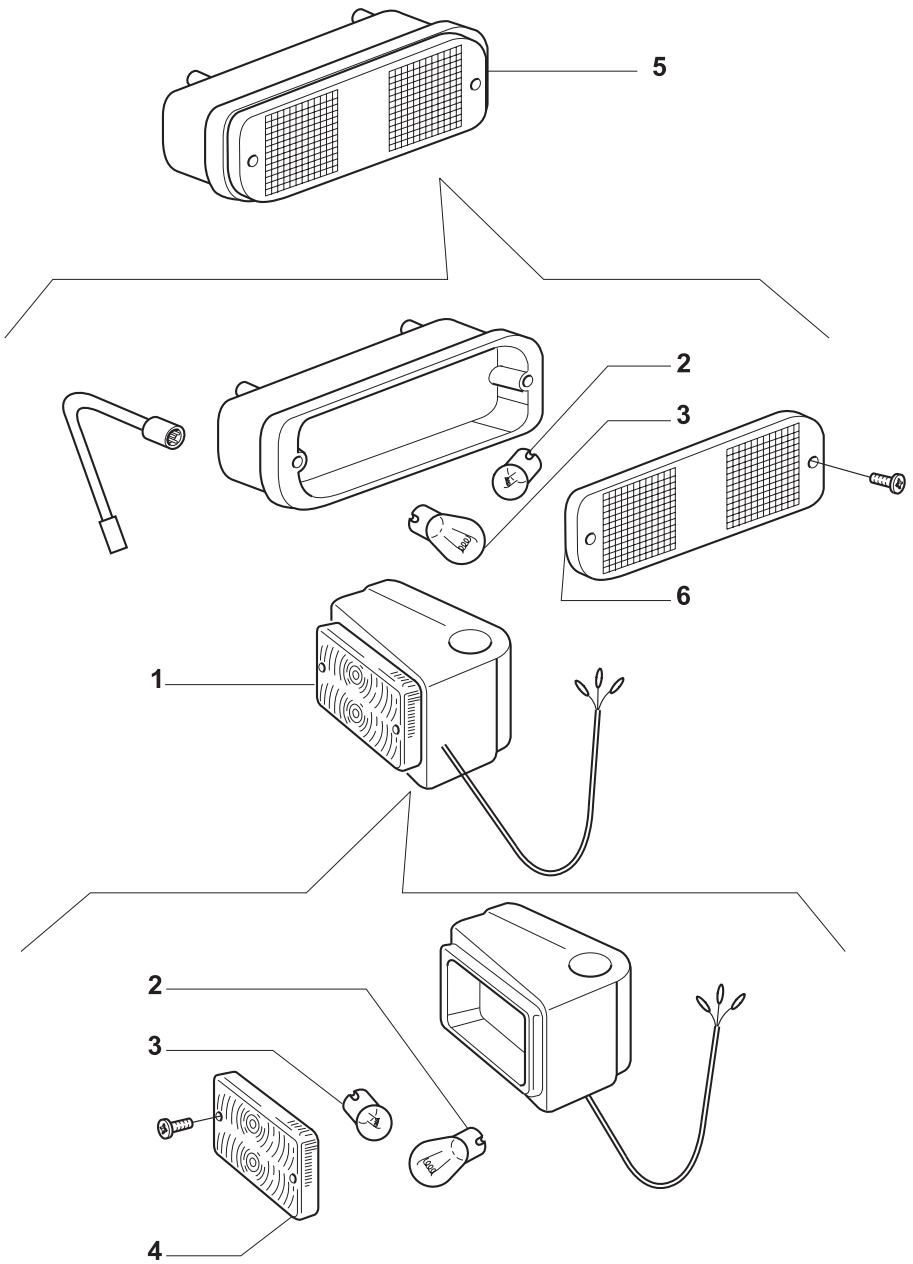

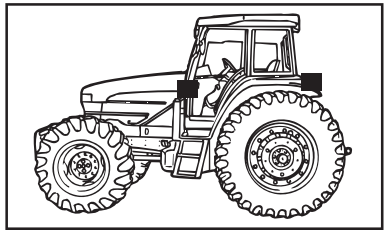

MODIF.	ITEM	PEÇA NO.	NT	Q.	DESCRIÇÃO	DESCRIPTION	DESCRIPCION	L.C.
	1	**82009121**		1	FAROL DIANTEIRO, LE	FRONT LAMP	FARO DELANTERO	010F
		82009122		1	FAROL DIANTEIRO, LD	FRONT LAMP	FARO DELANTERO	010F
	2	**14148190**		4	LÂMPADA	BULB	BOMBILLA	030L
	3	**10857790**		4	LÂMPADA	BULB	BOMBILLA	030L
	4	**71316700**		2	TRANSPARENTE	LENS	TAPA TRANSLUCIDA	170T
	5	**82009066**		2	FAROL	LIGHT	FARO	009F
	6	**9970106**		2	TRANSPARENTE	LENS	TAPA TRANSLUCIDA	170T

TL70
TL80
TL90 TL100

CABINE - COMPONENTES DE ILUMINAÇÃO
CAB - LIGHTING COMPONENTS
CABINA - APARATOS ALUMBRADO
CABINA - APPARECCHI ILLUMINAZIONE
KABINE - GERATE BELECHTUNG
CABINE - APPAREILS ÉCLAIRAGE

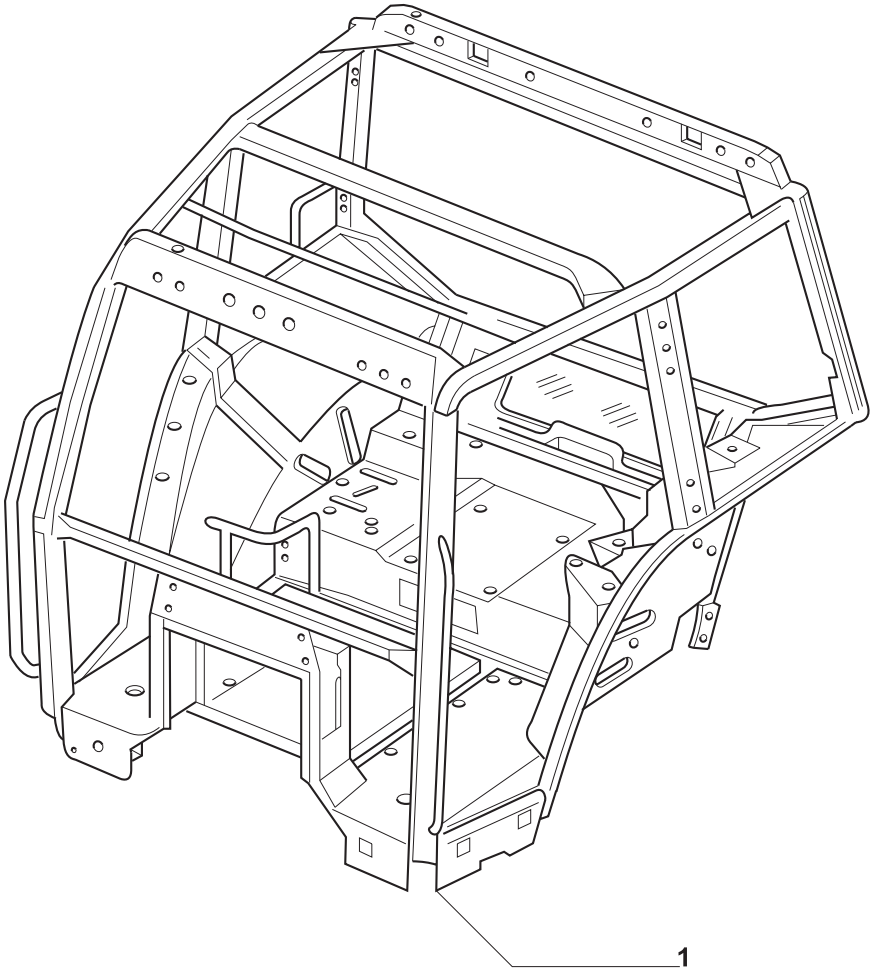

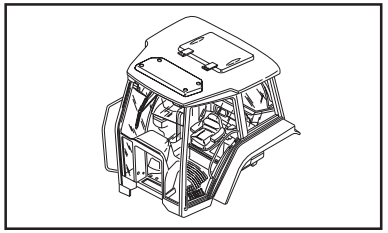

MODIF.	ITEM	PEÇA NO.	NT	Q.	DESCRIÇÃO	DESCRIPTION	DESCRIPCION	L.C.
	1	**5181958**		1	ESTRUTURA	CHASSIS	ESTRUCTURA	072I

10

TL70 *TL80* *TL90* *TL100*	**CABINE** **CAB** **CABINA** **CABINA** **KABINE** **CABINE**	1.92.1 1/1 Julho '03

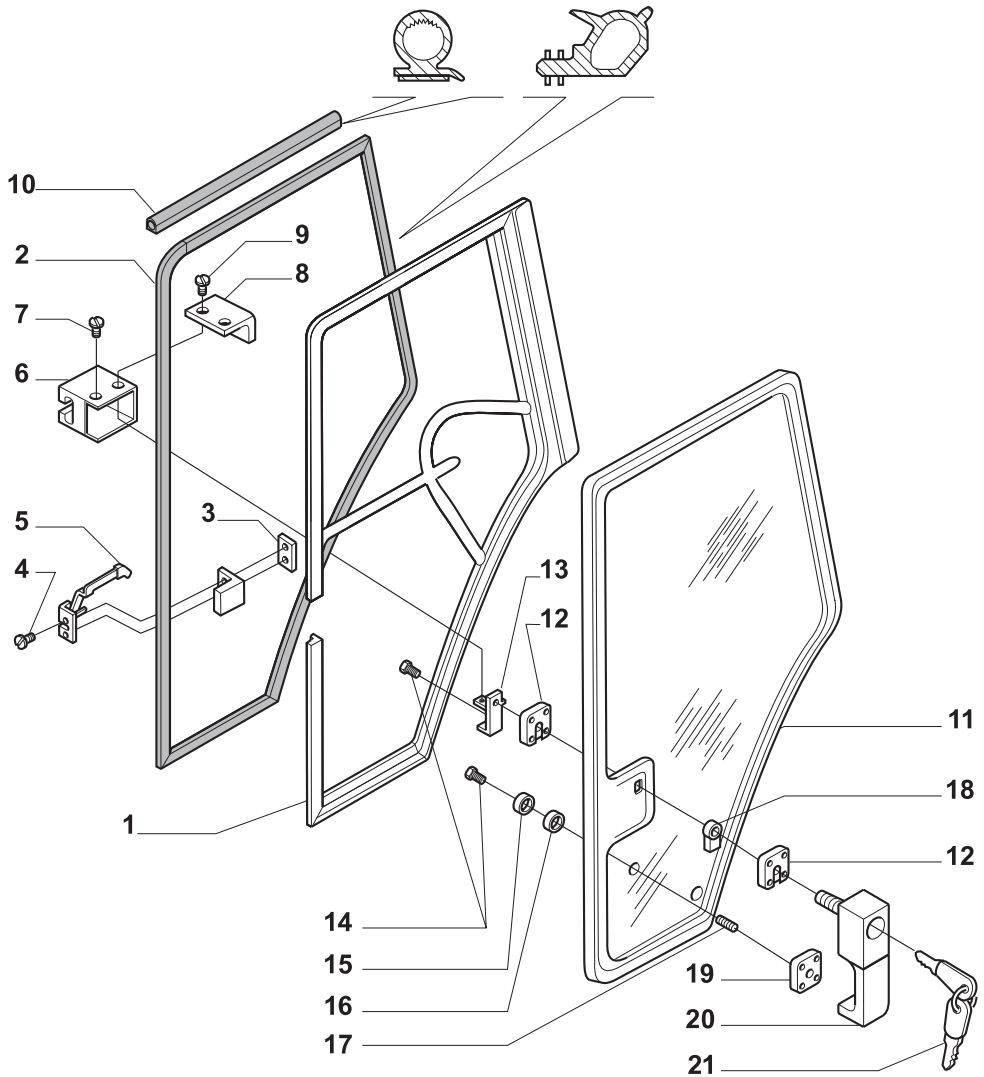

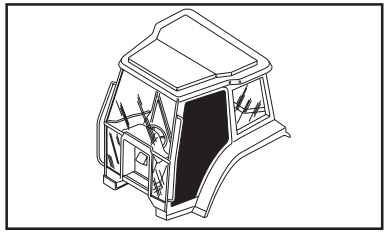

MODIF.	ITEM	PEÇA NO.	NT	Q.	DESCRIÇÃO	DESCRIPTION	DESCRIPCION	L.C.
	1	**5181806**		1	PORTA, LD	DOOR	PUERTA	180P
		5183616		1	PORTA, LE	DOOR	PUERTA	180P
	2	**81867739**		1	PERFIL DE BORRACHA, LD	WEATHERSTRIP	REBORDE DE GOMA	105B
		81867740		1	PERFIL DE BORRACHA, LE	WEATHERSTRIP	REBORDE DE GOMA	105B
	3	**83994065**		2	GUIA	GUIDE	GUIA	145G
	4	**5182935**		4	PARAFUSO	SCREW	TORNILLO	040V
	5	**83994191**		1	TRINCO, LD	LATCH	PESTILLO	156C
		83994207		1	TRINCO, LE	LATCH	PESTILLO	156C
	6	**81865656**		1	TAMPA, LE	COVERING	TAPERA	265C
		81865660		1	TAMPA, LD	COVERING	TAPERA	265C
	7	**15687904**		6	PARAFUSO	SCREW	TORNILLO	040V
	8	**83994220**		1	CHAPA, LE	STEEL PLATE	CHAPA	015L
		83994221		1	CHAPA, LD	STEEL PLATE	CHAPA	015L
	9	**83994150**		8	BUJÃO	PLUG	TAPON	050T
A	10	**82006819**		2	PERFIL DE BORRACHA	WEATHERSTRIP	REBORDE DE GOMA	105B
B		**5186494**		2	PERFIL DE BORRACHA	WEATHERSTRIP	REBORDE DE GOMA	105B
	11	**82000367**		1	VIDRO, LD	WINDSHIELD GLASS	CRISTAL	315C
		82000396		1	VIDRO	WINDOW GLASS	VIDRIO	038V
	12	**5183635**		4	MANILHA	HANDLE	MANECILLA	020M
	13	**82005489**		1	GUIA, LE	GUIDE	GUIA	145G
		82005490		1	GUIA, LD	GUIDE	GUIA	145G
	14	**13276417**		6	PARAFUSO	SCREW	TORNILLO	040V
	15	**83931482**		2	DISCO	DISC	DISCO	060D
	16	**83962050**		2	ANEL	RING	ANILLO	045A
	17	**83961987**		2	ANEL	RING	ANILLO	045A
	18	**83994024**		2	JUNTA	GASKET	JUNTA HERMETICA	123G
	19	**5183634**		2	MANILHA	HANDLE	MANECILLA	020M
	20	**5183633**		2	MANILHA	HANDLE	MANECILLA	020M
A	21	**5170782**		2	CHAVE DE PARTIDA	IGNITION SWITCH KEY	LLAVE DE CONTACTO	149C
B		**82003267**		2	CHAVE DE PARTIDA	IGNITION SWITCH KEY	LLAVE DE CONTACTO	149C

NOTA: A = ATÉ O CHASSI NO.
B = A PARTIR DO CHASSI NO.

TL70
TL80
TL90 TL100

CABINE - PORTAS
CAB - DOORS
CABINA - PUERTAS
CABINA - PORTE
KABINE - TÜREN
CABINE - PORTES

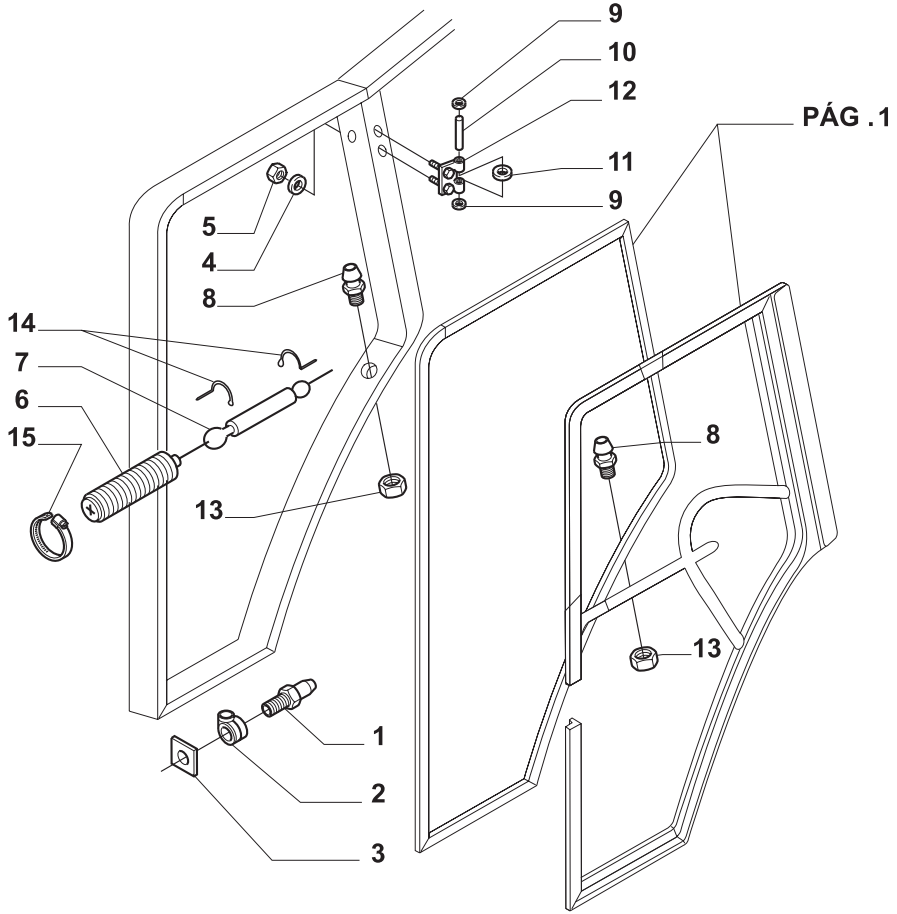

PÁG .1

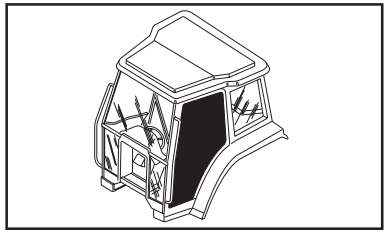

MODIF.	ITEM	PEÇA NO.	NT	Q.	DESCRIÇÃO	DESCRIPTION	DESCRIPCION	L.C.
A	1	**82001441**		2	PARAFUSO	SCREW	TORNILLO	040V
B		**83994395**		2	PARAFUSO	SCREW	TORNILLO	040V
	2	**83994378**		2	PORCA	NUT	TUERCA	010D
	3	**83994372**		2	PROTEÇÃO	GUARD	DEFENSA	070R
	4	**12628904**		8	ARRUELA	WASHER	ARANDELA	131R
	5	**14048221**		8	PORCA	NUT	TUERCA	010D
	6	**81867742**		2	SUPORTE	SUPPORT	SOPORTE	300S
A	7	**81867743**		2	AMORTECEDOR	SHOCK ABSORBER	AMORTIGUADOR	036A
B		**5183854**		2	AMORTECEDOR	SHOCK ABSORBER	AMORTIGUADOR	036A
	8	**82000409**		4	PRISIONEIRO	STUD	PRISIONERO	210P
	9	**11065676**		8	ANEL-TRAVA	LOCKRING	ANILLO DE FRENO	051A
	10	**83994405**		4	EIXO	SHAFT	EJE PEQUENO	011A
	11	**83994380**		4	ANEL	RING	ANILLO	045A
	12	**81871237**		2	DOBRADIÇA, LD	HINGE	BISAGRA	140C
		81871238		2	DOBRADIÇA, LE	HINGE	BISAGRA	140C
	13	**16100811**		4	PORCA	NUT	TUERCA	010D
	14	**81869714**		4	CONECTOR	CONNECTOR	RACOR	020R
A	15	**82870736**		2	ABRAÇADEIRA	COLLAR	ABRAZADERA	031F
B		**14463880**		2	ABRAÇADEIRA	COLLAR	ABRAZADERA	031F

NOTA: A = ATÉ O CHASSI NO.
B = A PARTIR DO CHASSI NO.

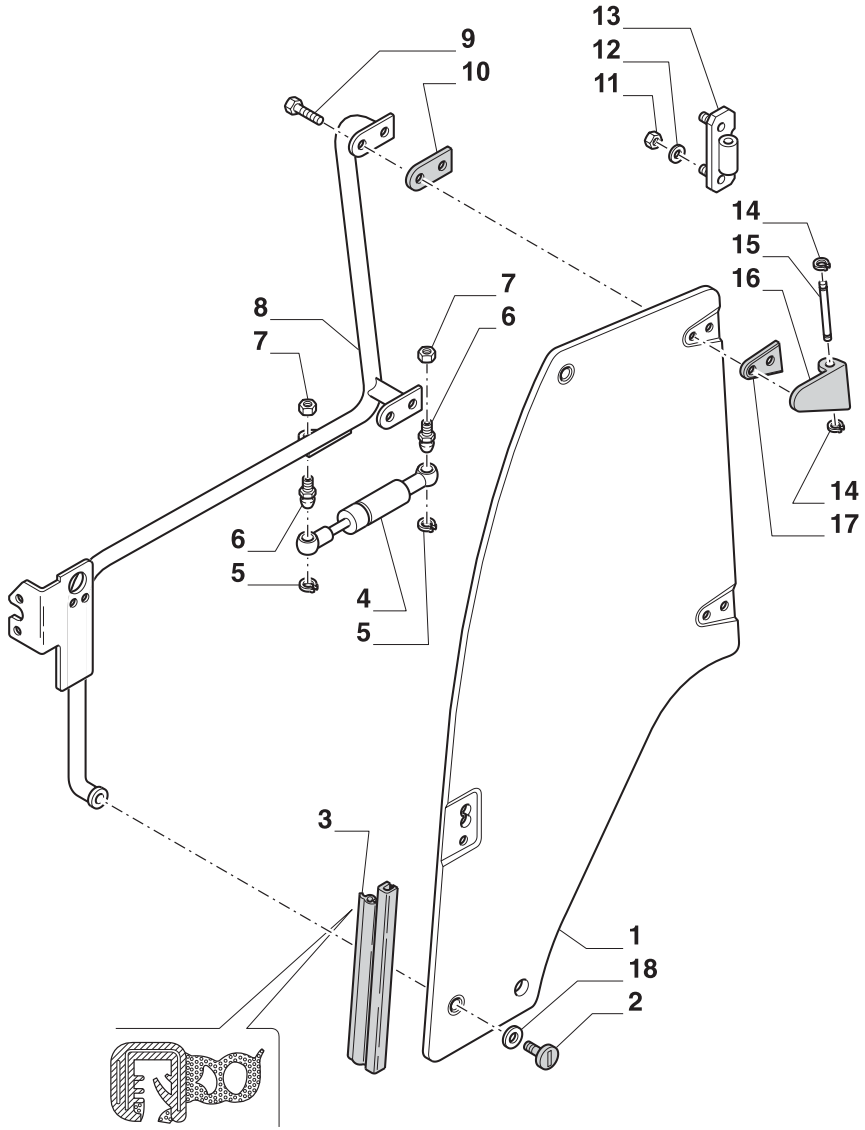

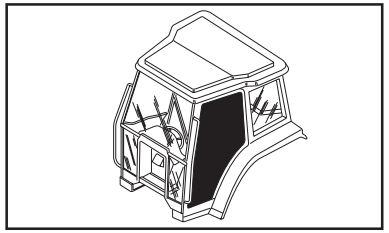

MODIF.	ITEM	PEÇA NO.	NT	Q.	DESCRIÇÃO	DESCRIPTION	DESCRIPCION	L.C.
	1	**82019225**		1	VIDRO CONJ. LD	WINDSHIELD GLASS	CRISTAL	315C
		82019226		1	VIDRO CONJ. LE	WINDSHIELD GLASS	CRISTAL	315C
	2	**82013304**		2	PARAFUSO	SCREW	TORNILLO	040V
	3	**82016385**		2	JUNTA	GASKET	JUNTA HERMETICA	123G
	4	**5183854**		2	AMORTECEDOR	SHOCK ABSORBER	AMORTIGUADOR	036A
	5	**81869714**		4	MOLA DE FIXAÇÃO	SPRING CLIP	SUJETADOR DE RESORTE	105M
	6	**82000409**		4	PRISIONEIRO	STUD	PRISIONERO	210P
	7	**10575211**		4	PORCA	NUT	TUERCA	010D
	8	**82018982**		1	ARCO DE FORÇA LD	U-FRAME	CHASIS	081A
		82018984		1	ARCO DE FORÇA LE	U-FRAME	CHASIS	081A
	9	**82019605**		8	PARAFUSO	SCREW	TORNILLO	040V
	10	**82016389**		4	JUNTA	GASKET	JUNTA HERMETICA	123G
	11	**14048221**		8	PORCA	NUT	TUERCA	010D
	12	**83984751**		8	ARRUELA PLANA	WASHER	ARANDELA	131R
	13	**82018444**		2	DOBRADIÇA INFERIOR	HINGE	BISAGRA	140C
		82018445		2	DOBRADIÇA SUPERIOR	HINGE	BISAGRA	140C
	14	**11065676**		8	ANEL-TRAVA	LOCKRING	ANILLO DE FRENO	051A
	15	**83994405**		4	FUSO	SPINDLE	EJE PEQUENO	011A
	16	**82016386**		2	DOBRADIÇA SUPERIOR	HINGE	BISAGRA	140C
		82016387		2	DOBRADIÇA INFERIOR	HINGE	BISAGRA	140C
	17	**82016391**		4	JUNTA	GASKET	JUNTA HERMETICA	123G
	18	**81868323**		2	DISCO	DISC	DISCO	060D

NOTA: A PARTIR DO CHASSI NO.

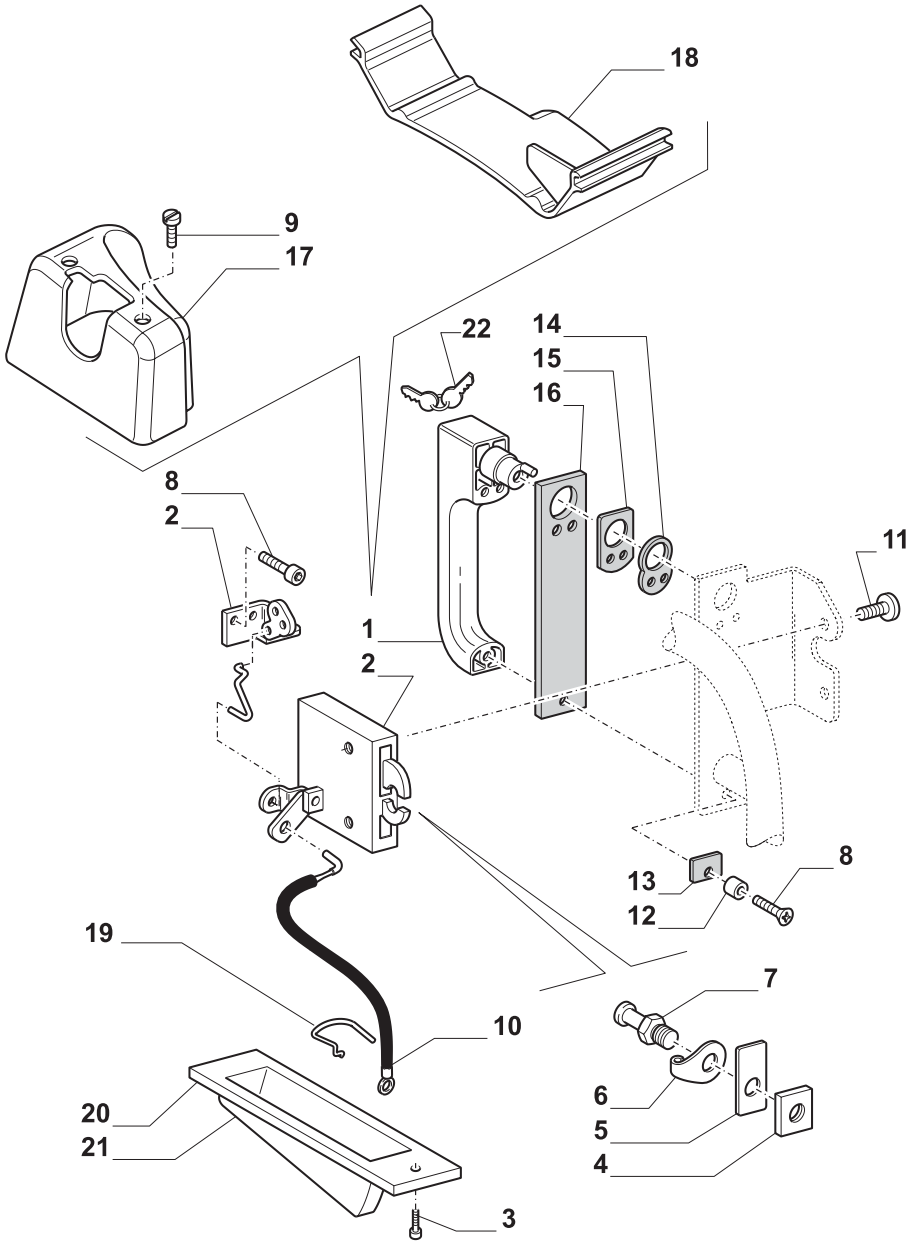

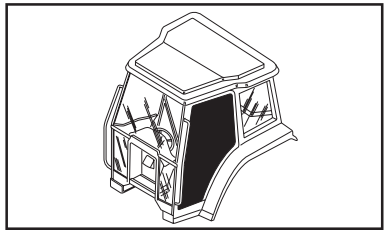

MODIF.	ITEM	PEÇA NO.	NT	Q.	DESCRIÇÃO	DESCRIPTION	DESCRIPCION	L.C.
	1	**82019604**		2	MANILHA	HANDLE	MANECILLA	020M
	2	**82016379**		1	TRAVA LD	LOCK	CERRADURA	120S
		82016412		1	TRAVA LE	LOCK	CERRADURA	120S
	3	**15688001**		2	PARAFUSO	SCREW	TORNILLO	040V
	4	**83994378**		2	PORCA	NUT	TUERCA	010D
	5	**82018460**		2	PLAQUETA	PLATE	PLAQUITA	110P
	6	**82019370**		2	TAMPA	COVERING	TAPADERA	265C
	7	**83969563**		2	TRINCO	LATCH	PESTILLO	156C
	8	**10902824**		6	PARAFUSO	SCREW	TORNILLO	040V
	9	**83956457**		4	PARAFUSO	SCREW	TORNILLO	040V
	10	**82016403**		2	CABO	CABLE	CABLE	650C
	11	**82880716**		4	PARAFUSO	SCREW	TORNILLO	040V
	12	**83961987**		2	ANEL	RING	ANILLO	045A
	13	**5183634**		2	JUNTA	GASKET	JUNTA HERMETICA	123G
	14	**83994024**		2	JUNTA	GASKET	JUNTA HERMETICA	123G
	15	**82010403**		2	JUNTA	GASKET	JUNTA HERMETICA	123G
	16	**82016392**		2	JUNTA	GASKET	JUNTA HERMETICA	123G
	17	**82016380**		1	TAMPA LD	COVERING	TAPADERA	265C
		82016450		1	TAMPA LE	COVERING	TAPADERA	265C
	18	**82018465**		1	TAMPA LD	COVERING	TAPADERA	265C
		82018466		1	TAMPA LE	COVERING	TAPADERA	265C
	19	**82016407**		2	MOLA	SPRING	RESORTE	100M
	20	**82016408**		2	ALOJAMENTO	HOUSING	CAVIDAD	014V
	21	**82016406**		2	ALAVANCA	LEVER	PALANCA	045L
	22	**82003267**		2	CHAVE	WRENCH	LLAVE	150C

NOTA: A PARTIR DO CHASSI NO.

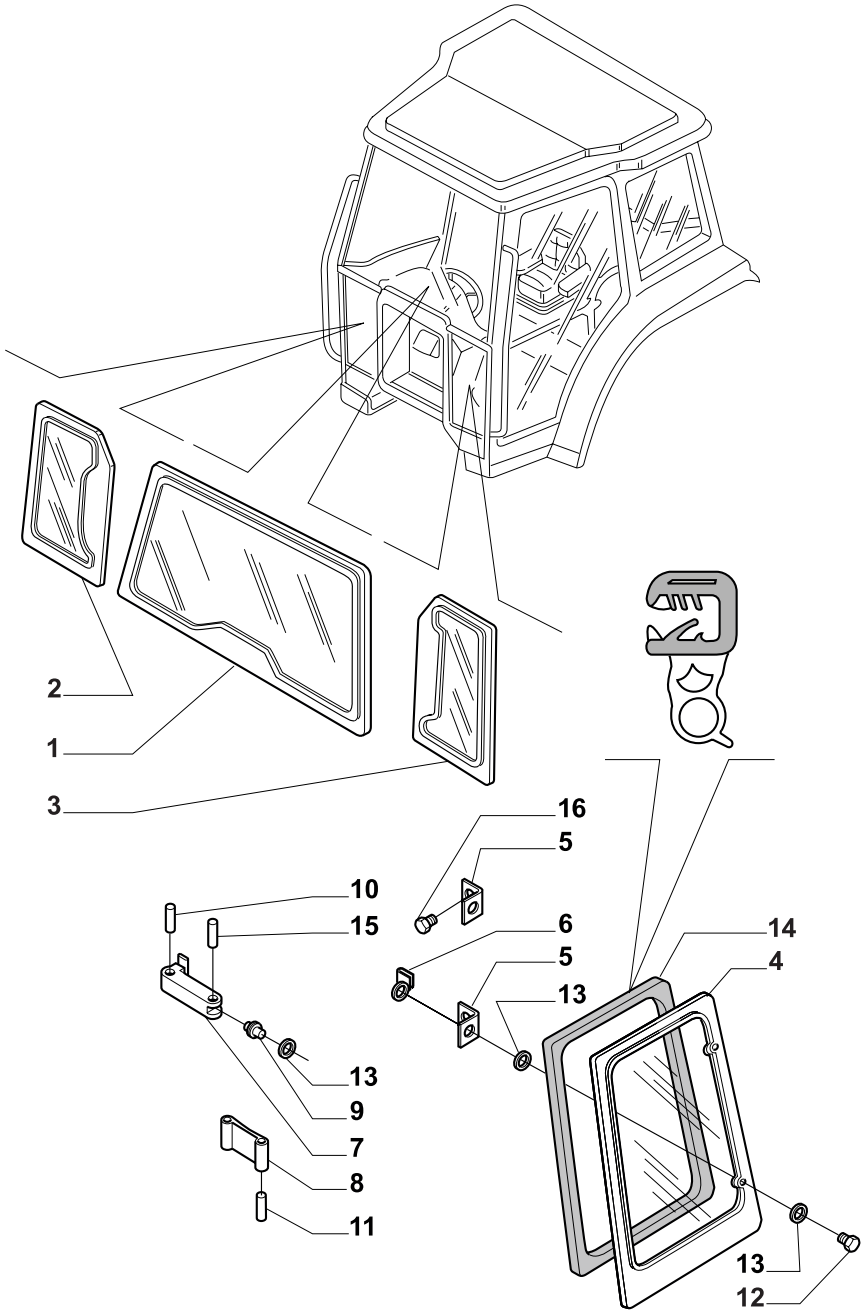

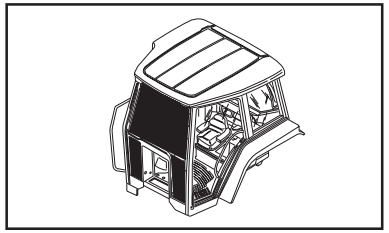

MODIF.	ITEM	PEÇA NO.	NT	Q.	DESCRIÇÃO	DESCRIPTION	DESCRIPCION	L.C.
	1	**82002183**		1	PÁRA-BRISA	WINDGUARD	PARABRISAS	326C
	2	**82002184**		1	VIDRO, LD INF.	WINDSHIELD GLASS	CRISTAL	315C
	3	**82002185**		1	VIDRO, LE INF.	WINDOW GLASS	VIDRIO	038V
	4	**5182188**		1	VIDRO, LD	WINDSHIELD GLASS	CRISTAL	315C
		5182189		1	VIDRO, LE	WINDSHIELD GLASS	CRISTAL	315C
	5	**83994424**		2	DOBRADIÇA, LD	HINGE	BISAGRA	140C
		83994426		2	DOBRADIÇA, LE	HINGE	BISAGRA	140C
	6	**81865241**		2	SUPORTE, LE	BRACKET	SOPORTE	225S
		81865242		2	SUPORTE, LD	BRACKET	SOPORTE	225S
	7	**81871681**		2	MANILHA	HANDLE	MANICILLA	020M
	8	**81869863**		2	BRAÇO	ARM	BRAZO	130B
	9	**81865236**		2	SUPORTE	BRACKET	SOPORTE	225S
	10	**82012894**		2	PINO	PIN	PERNO	080P
	11	**82012892**		2	PINO	PIN	PERNO	080P
	12	**5131923**		6	PORCA DE VEDAÇÃO	GLAND NUT	VIROLA METALICA	050G
	13	**83995300**		12	ANEL	RING	ANILLO	045A
		83962050		12	ESPAÇADOR	SPACER	SEPARADOR	075D
	14	**5182192**		2	PERFILADO DE BERRACHA	RUBBER WEATHERSTRIP	PERFIL DE GOMA	216P
	15	**82012893**		2	PINO	PIN	PERNO	080P
A	16	**81875681**		8	PARAFUSO	SCREW	TORNILLO	040V
B		**13276217**		8	PARAFUSO	SCREW	TORNILLO	040V

NOTA: A = ATÉ O CHASSI NO.
B = A PARTIR DO CHASSI NO.

TL70
TL80
TL90 TL100

CABINE - VIDROS
CAB - GLASSES
CABINA - CRISTALES
CABINA - VETRI
KABINE - GLASSCHEIBE
CABINE - GLACES

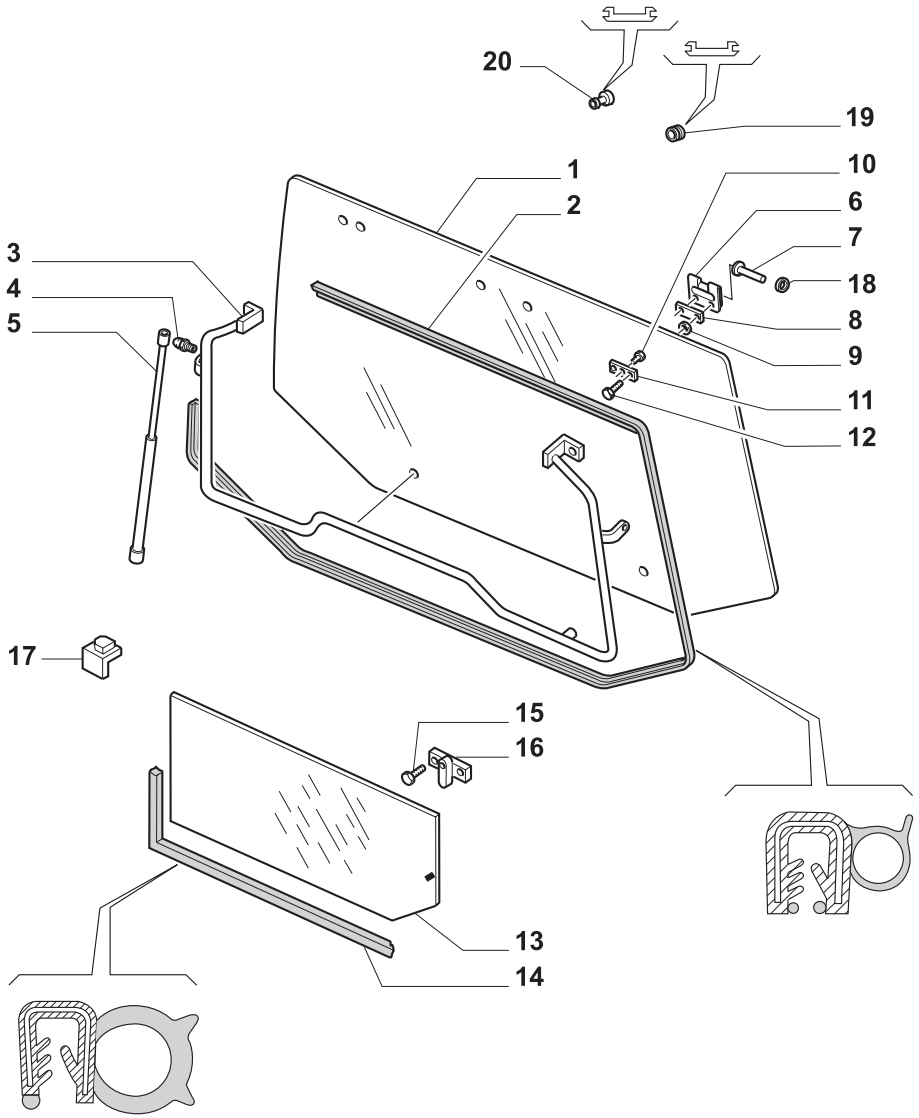

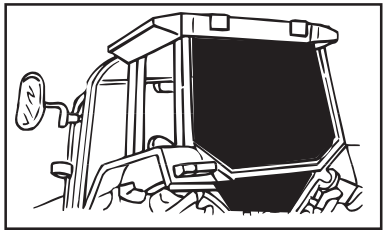

MODIF.	ITEM	PEÇA NO.	NT	Q.	DESCRIÇÃO	DESCRIPTION	DESCRIPCION	L.C.
	1	**5178304**		1	VIDRO	WINDSHIELD GLASS	CRISTAL	315C
	2	**82012294**		1	JUNTA	GASKET	JUNTA HERMETICA	123G
	3	**82013085**		1	MANILHA	HANDLE	MANECILLA	020M
	4	**83952214**		4	PINO	PIN	PERNO	080P
	5	**82019393**		2	AMORTECEDOR	SHOCK ABSORBER	AMORTIGUADOR	036A
	6	**82000317**		2	DOBRADIÇA	HINGE	BISAGRA	140C
	7	**5183781**		2	PINO	PIN	PERNO	080P
	8	**81865253**		4	JUNTA	GASKET	JUNTA HERMETICA	123G
	9	**81865261**		4	DISCO	DISC	DISCO	060D
	10	**13303514**		2	PARAFUSO	SCREW	TORNILLO	040V
	11	**81873554**		2	DOBRADIÇA	HINGE	BISAGRA	140C
	12	**82007919**		4	PARAFUSO	SCREW	TORNILLO	040V
	13	**82000485**		1	VIDRO	WINDSHIELD GLASS	CRISTAL	315C
	14	**82008627**		1	JUNTA	GASKET	JUNTA HERMETICA	123G
	15	**15909407**		4	PARAFUSO	SCREW	TORNILLO	040V
	16	**82000487**		2	DISPOSITIVO DE PARADA	STOP DEVICE	TOPE	070D
	17	**81866997**		1	GUIA	GUIDE	GUIA	145G
	18	**11087871**		2	ANEL-TRAVA	LOCKRING	ANILLO DE FRENO	051A
	19	**82002491**		1	BUJÃO	PLUG	TAPON	050T
	20	**81864216**		1	TAMPÃO	PROTECTING CAP	CAPUCHON	065C

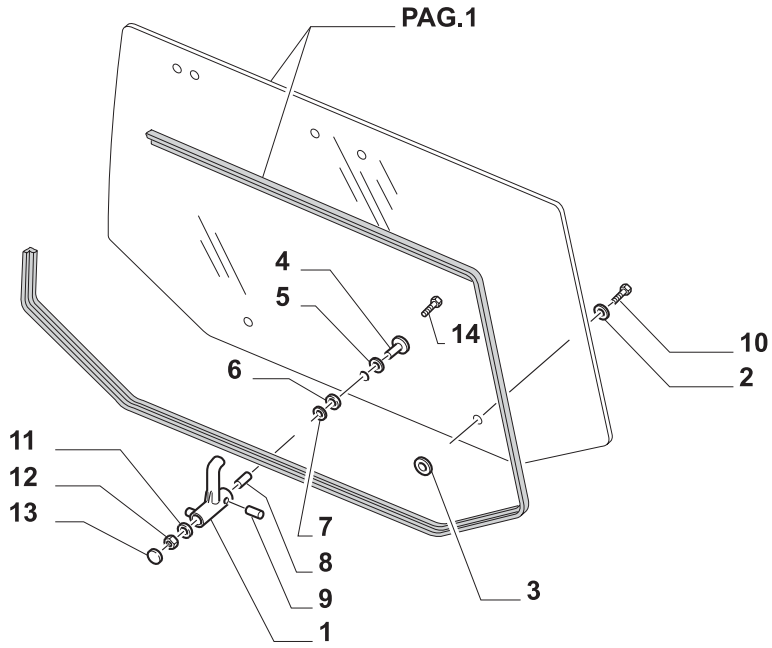

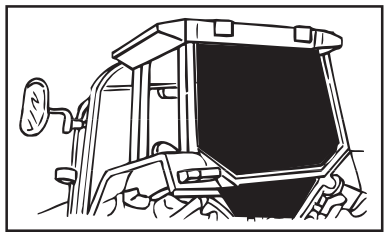

MODIF.	ITEM	PEÇA NO.	NT	Q.	DESCRIÇÃO	DESCRIPTION	DESCRIPCION	L.C.
	1	**81868309**		1	MANILHA	HANDLE	MANECILLA	020M
	2	**81868323**		2	DISCO	DISC	DISCO	060D
		5124800		2	DISCO	DISC	DISCO	060D
		83962050		2	DISCO	DISC	DISCO	060D
	3	**83995300**		2	ANEL	RING	ANILLO	045A
	4	**83995345**		1	PARAFUSO	SCREW	TORNILLO	040V
	5	**81865223**		1	DISCO	DISC	DISCO	060D
	6	**83995356**		1	ANEL	RING	ANILLO	045A
	7	**83995286**		1	DISCO	DISC	DISCO	060D
	8	**83995351**		1	ANEL	RING	ANILLO	045A
	9	**81865250**		1	PINO	PIN	PERNO	080P
	10	**5177632**		2	PARAFUSO	SCREW	TORNILLO	040V
	11	**14499601**		1	ARRUELA	WASHER	ARANDELA	131R
	12	**11702921**		1	PORCA	NUT	TUERCA	010D
	13	**83961986**		1	BUJÃO	PLUG	TAPON	050T
	14	**15688607**		2	PARAFUSO	SCREW	TORNILLO	040V

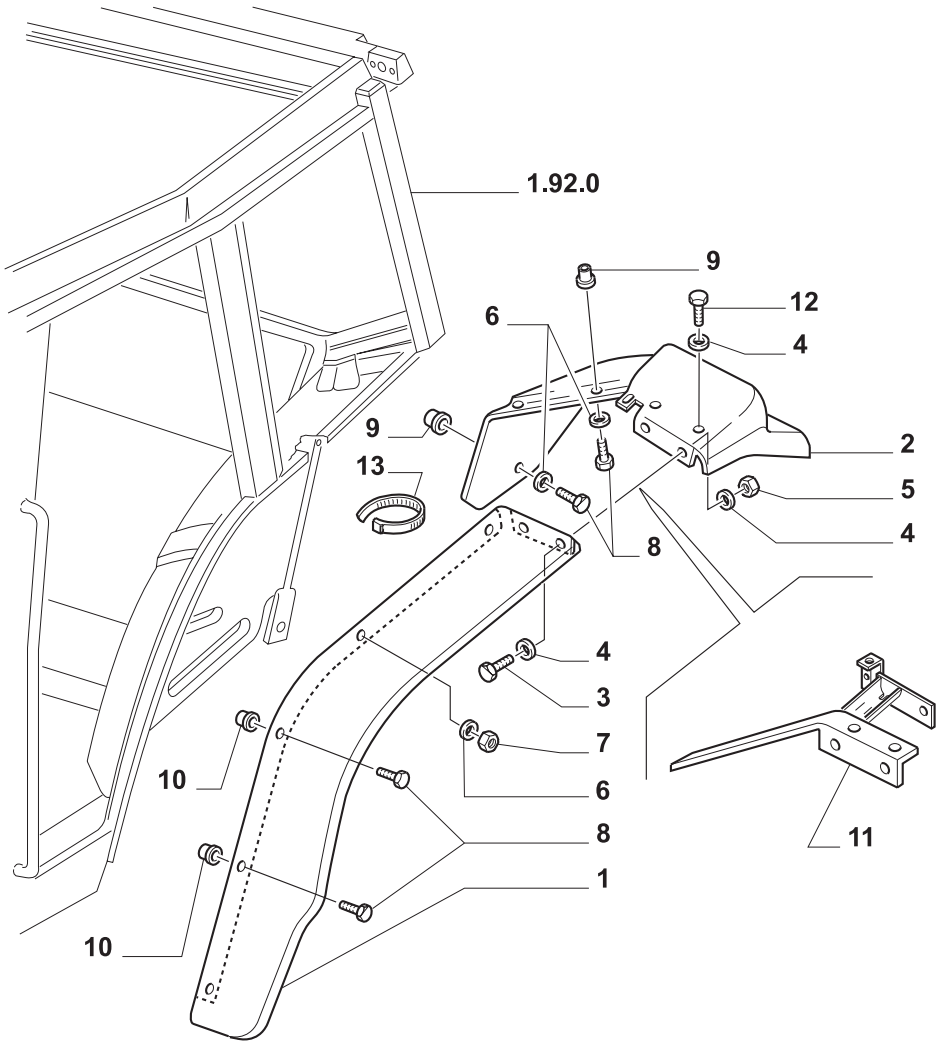

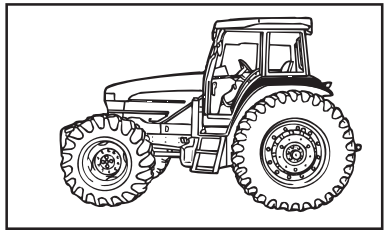

MODIF.	ITEM	PEÇA NO.	NT	Q.	DESCRIÇÃO	DESCRIPTION	DESCRIPCION	L.C.
A	1	**82007582**		1	PÁRA-LAMA	MUDGUARD	GUARDABARROS	031P
A		**82007583**		1	PÁRA-LAMA	MUDGUARD	GUARDABARROS	031P
B		**82032434**		1	PÁRA-LAMA, LE	MUDGUARD	GUARDABARROS	031P
B		**82032433**		1	PÁRA-LAMA, LD	MUDGUARD	GUARDABARROS	031P
		5193667		1	PÁRA-LAMA	MUDGUARD	GUARDABARROS	031P
		5193668		1	PÁRA-LAMA	MUDGUARD	GUARDABARROS	031P
		82013936		1	PÁRA-LAMA	MUDGUARD	GUARDABARROS	031P
		82013935		1	PÁRA-LAMA	MUDGUARD	GUARDABARROS	031P
A	2	**82007495**		1	PONTEIRA	ROD-TIP	VASTAGO	238P
A		**82007496**		1	PONTEIRA	ROD-TIP	VASTAGO	238P
B		**82032414**		1	PONTEIRA, LD	ROD-TIP	VASTAGO	238P
B		**82032415**		1	PONTEIRA, LE	ROD-TIP	VASTAGO	238P
		82020944		1	PONTEIRA	ROD-TIP	VASTAGO	238P
		82020945		1	PONTEIRA	ROD-TIP	VASTAGO	238P
		82013939		1	PONTEIRA	ROD-TIP	VASTAGO	238P
		82013940		1	PONTEIRA	ROD-TIP	VASTAGO	238P
	3	**10902424**		4	PARAFUSO	SCREW	TORNILLO	040V
	4	**12647601**		12	ARRUELA PLANA	WASHER	ARANDELA	131R
	5	**15896221**		4	PORCA	NUT	TUERCA	010D
	6	**83903813**		4	ANEL	RING	ANILLO	045A
	7	**16104511**		4	PORCA	NUT	TUERCA	010D
	8	**83998888**		10	PARAFUSO	SCREW	TORNILLO	040V
	9	**82001485**		6	ROSCA POSTIÇA	THREADED INSERT	ROSCA POSTIZA	054I
	10	**81864782**		6	CONEXÃO	CONNECTION	RACOR	020R
	11	**5190099**		1	SUPORTE, LD	SUPPORT	SOPORTE	300S
		5190101		1	SUPORTE, LE	SUPPORT	SOPORTE	300S
	12	**13276417**		4	PARAFUSO	SCREW	TORNILLO	040V
	13	**5112712**		4	BRAÇADEIRA	COLLAR	ABRAZADERA	031F

NOTA: A = ATÉ O CHASSI NO.
B = A PARTIR DO CHASSI NO.

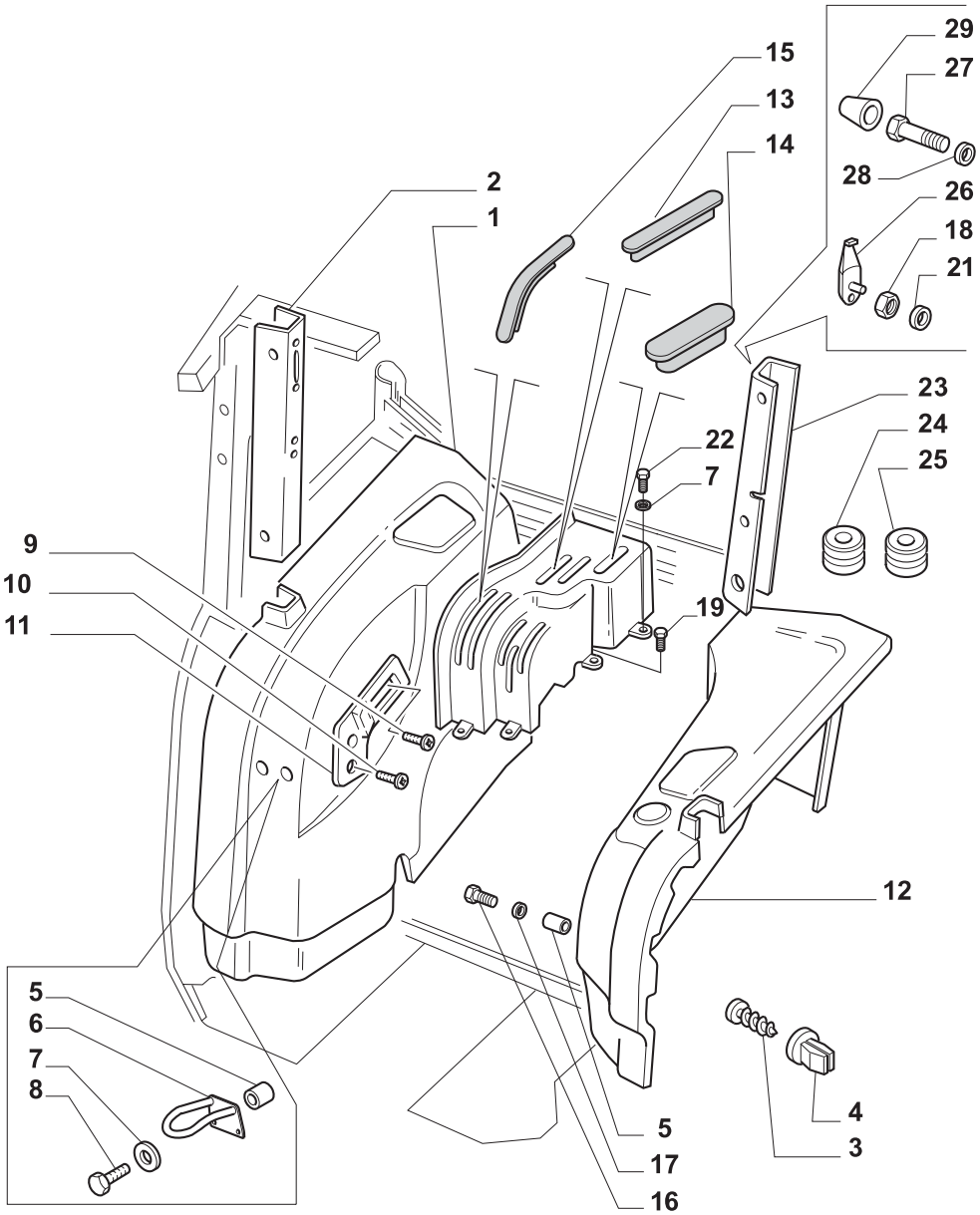

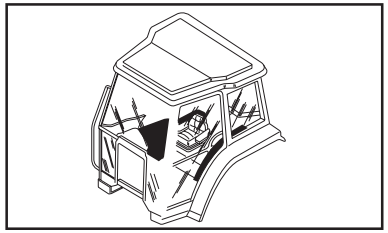

MODIF.	ITEM	PEÇA NO.	NT	Q.	DESCRIÇÃO	DESCRIPTION	DESCRIPCION	L.C.
	1	**5183424**		1	PAINEL	PANELLING	CONTRAPANEL	025P
A	2	**5183696**		1	REVESTIMENTO, LD	UPHOLSTERY	RIVESTIMIENTO	115R
B		**73401043**		1	REVESTIMENTO, LD	UPHOLSTERY	RIVESTIMIENTO	115R
	3	**16084404**		4	PARAFUSO	SCREW	TORNILLO	040V
	4	**14115980**		4	BLOCO DE FIXAÇÃO	FIXING PLATE	MULETILLA DE FIJACION	078B
	5	**82003698**		7	BUCHA	BUSHING	CASQUILLO	095B
	6	**82008920**		1	MANILHA	HANDLE	MANECILLA	020M
	7	**14499521**		8	ARRUELA PLANA	WASHER	ARANDELA	131R
	8	**11107421**		2	PARAFUSO	SCREW	TORNILLO	040V
	9	**13273911**		2	PARAFUSO	SCREW	TORNILLO	040V
	10	**13276014**		1	PARAFUSO	SCREW	TORNILLO	040V
	11	**82009752**		1	REVESTIMENTO	UPHOLSTERY	RIVESTIMIENTO	115R
	12	**82007428**		1	PAINEL	PANELLING	CONTRAPANEL	025P
	13	**5181959**		1	BUJÃO	PLUG	TAPON	050T
	14	**5181724**		3	BUJÃO	PLUG	TAPON	050T
	15	**5182066**		1	BUJÃO	PLUG	TAPON	050T
		5182067		2	BUJÃO	PLUG	TAPON	050T
	16	**16160121**		5	PARAFUSO	SCREW	TORNILLO	040V
	17	**5133364**		7	ARRUELA PLANA	WASHER	ARANDELA	131R
	18	**11181474**		1	ARRUELA PLANA	WASHER	ARANDELA	131R
	19	**11106624**		2	PARAFUSO	SCREW	TORNILLO	040V
	20	**5181723**		1	COBERTURA	PLASTIC COVER	COBERTURA	271C
	21	**10794014**		2	PORCA	NUT	TUERCA	010D
	22	**15970524**		2	PARAFUSO	SCREW	TORNILLO	040V
A	23	**5182320**		1	REVESTIMENTO	UPHOLSTERY	RIVESTIMIENTO	115R
B		**73401044**		1	REVESTIMENTO	UPHOLSTERY	RIVESTIMIENTO	115R
	24	**83905020**		3	ANEL	RING	ANILLO	045A
	25	**83908579**		2	BUJÃO	PLUG	TAPON	050T
	26	**5178468**		1	PRENDEDOR	GRAB STRAP	ASIDERO	070A
	27	**16043124**		1	PARAFUSO	SCREW	TORNILLO	040V
	28	**14499401**		1	ARRUELA PLANA	WASHER	ARANDELA	131R
	29	**15811487**		1	PROTEÇÃO	SHIELD	PROTECCION	224P

NOTA: A = ATÉ O CHASSI NO.
B = A PARTIR DO CHASSI NO.

TL70
TL80
TL90 TL100

CABINE - PROTEÇÃO DOS COMANDOS
CAB - CONTROLS COVER
CABINA - ENVOLTURA DE LOS MANDOS
CABINA - COPERTURA COMANDI
KABINE - ABDECKUNG STEUE RUNGEN
CABINE - COUVERTURE COMMANDES

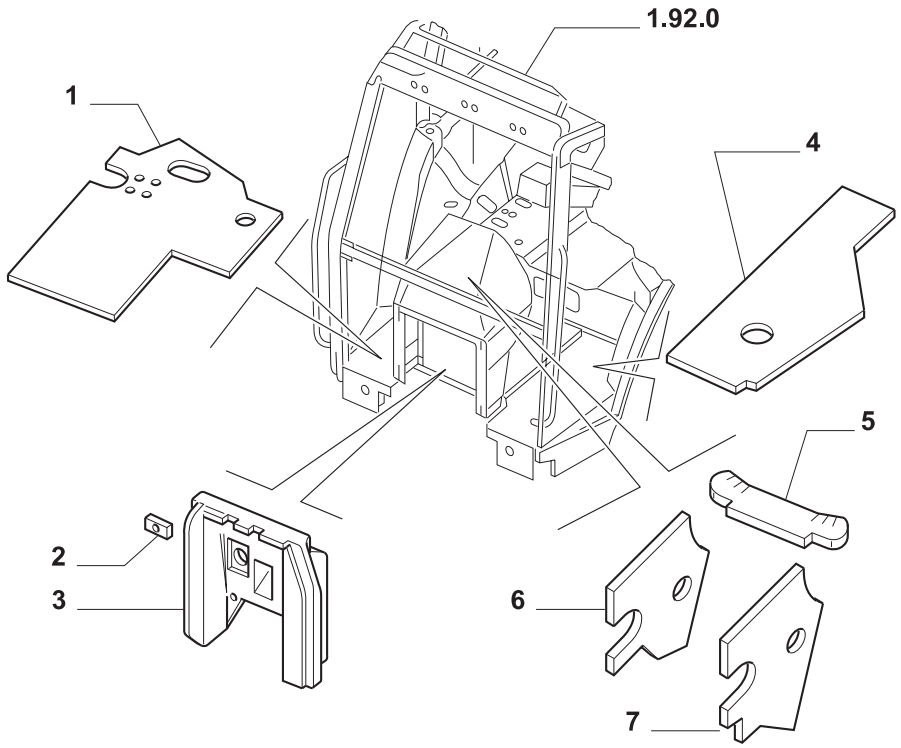

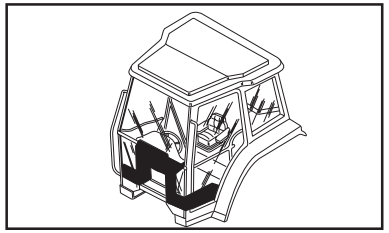

MODIF.	ITEM	PEÇA NO.	NT	Q.	DESCRIÇÃO	DESCRIPTION	DESCRIPCION	L.C.
	1	**82006185**		1	REVESTIMENTO	UPHOLSTERY	RIVESTIMIENTO	115R
	2	**85812080**		3	PORCA	NUT	TUERCA	010D
	3	**82007135**		1	ISOLAMENTO	ELECTRIC INSULATION	ELEMENTO AISLADOR	086I
	4	**82004031**		1	ISOLANTE	INSULATOR	AISLADOR	085I
	5	**82003323**		1	PAINEL	PANELLING	CONTRAPANEL	025P
	6	**82005791**		1	ISOLANTE	INSULATOR	AISLADOR	085I
	7	**82005790**		1	ISOLANTE	INSULATOR	AISLADOR	085I

10

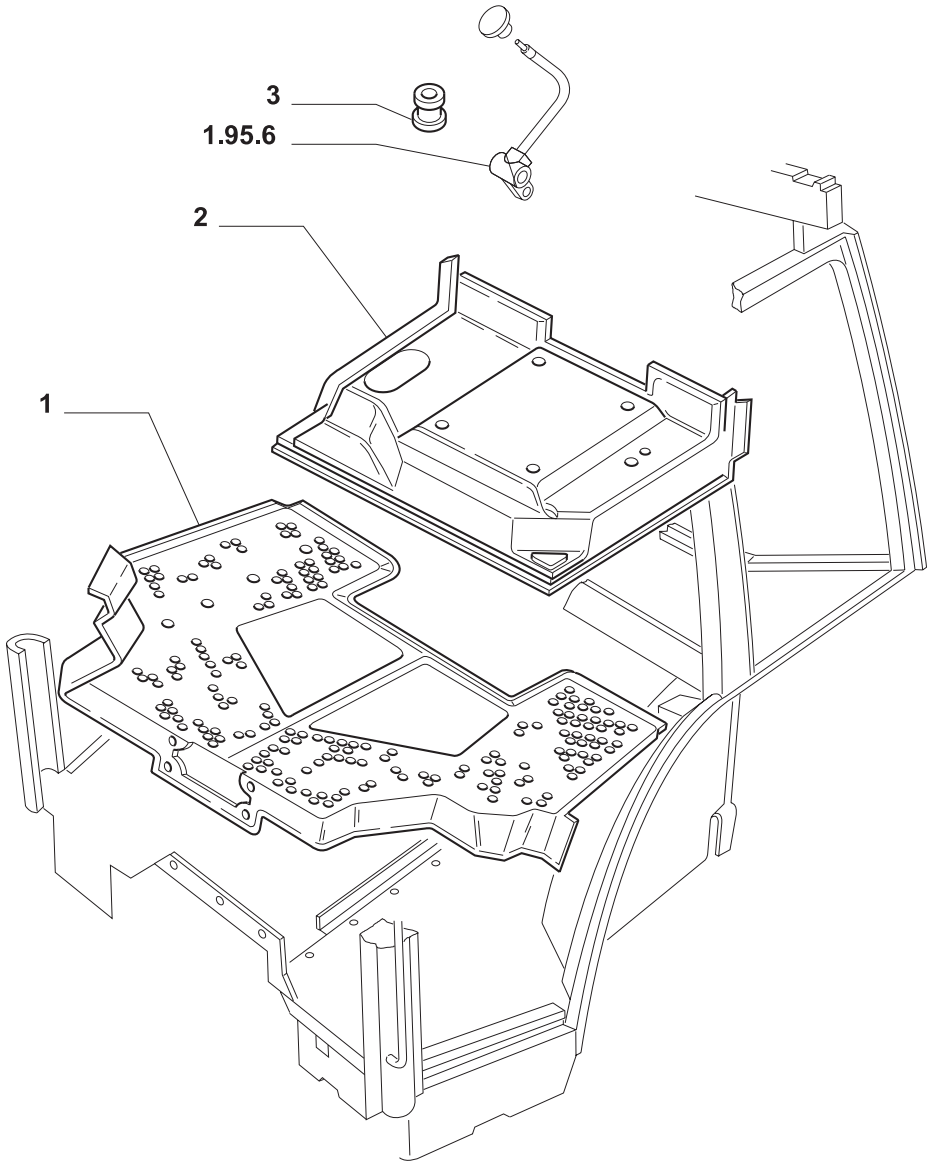

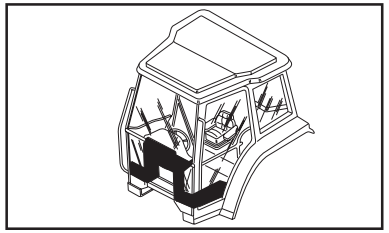

MODIF.	ITEM	PEÇA NO.	NT	Q.	DESCRIÇÃO	DESCRIPTION	DESCRIPCION	L.C.
	1	**82007185**		1	TAPETE	MAT	ALFOMBRA	030T
	2	**82007187**		1	REVESTIMENTO	UPHOLSTERY	RIVESTIMIENTO	115R
	3	**5131633**		1	ANEL-ELÁSTICO	CIRCLIP	RETENEDOR	056A

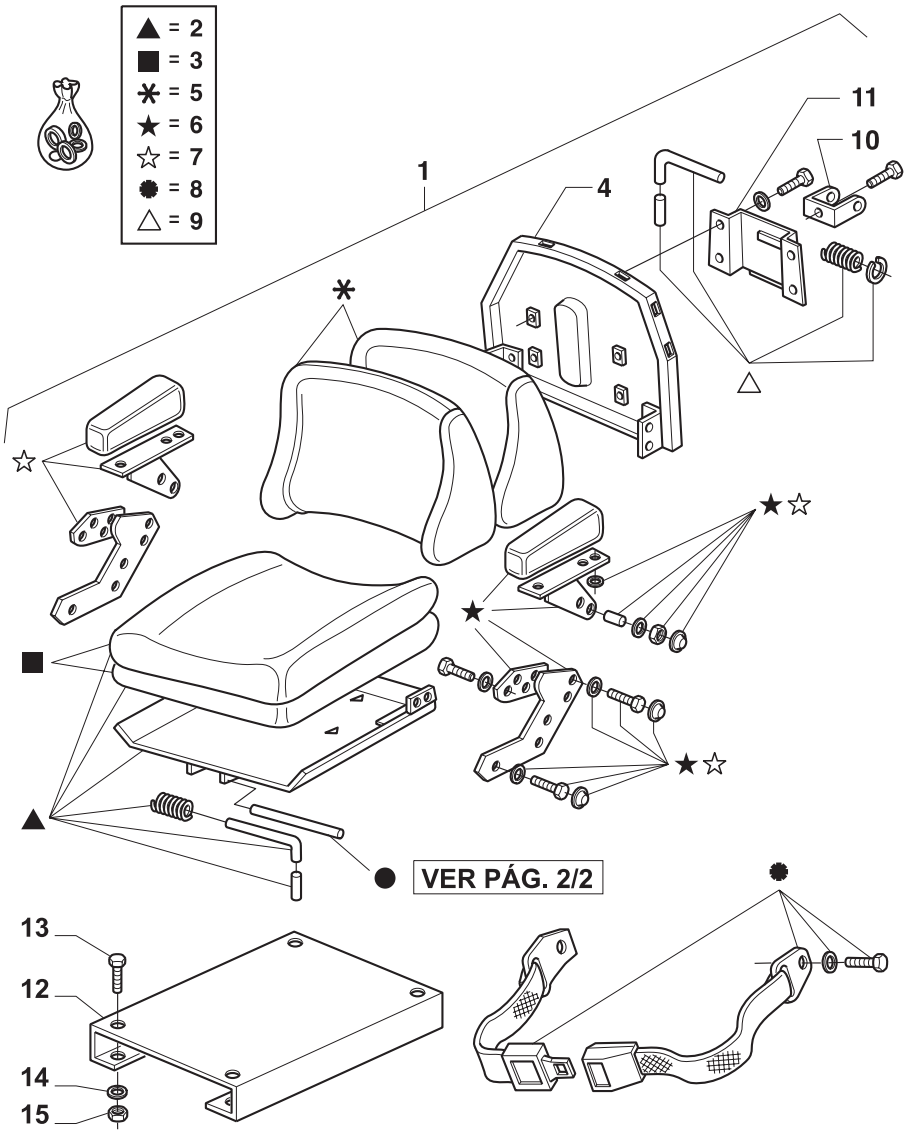

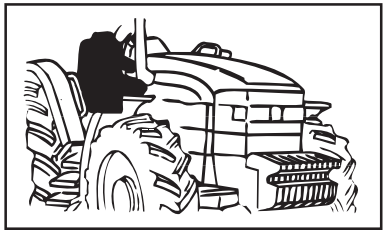

MODIF.	ITEM	PEÇA NO.	NT	Q.	DESCRIÇÃO	DESCRIPTION	DESCRIPCION	L.C.
	1	**73400232**		1	ASSENTO/POLTRONA C/ CINTO	DRIVER SEAT	BUTACA	080S
	2	**82992013**		1	ASSENTO	SUPPL. SEAT	ASIENTO	085S
	3	**82992014**		1	ASSENTO	SUPPL. SEAT	ASIENTO	085S
	4	**NF**		1	ENCOSTO	SEAT BACK	RESPALDO	050S
	5	**82992022**		1	ENCOSTO	SEAT BACK	RESPALDO	050S
	6	**82992017**		1	APOIA-BRAÇO	ARMREST	APOYABRAZOS	074A
	7	**82992018**		1	APOIA-BRAÇO	ARMREST	APOYABRAZOS	074A
	8	**82992032**		1	CINTO DE SEGURANÇA	SEAT BELT	CINTURON DE SEGURIDAD	182C
	9	**82992016**		1	TRAVA	LOCK	CERRADURA	120S
	10	**82992031**		1	SUPORTE	SUPPORT	SOPORTE	300S
	11	**82992030**		1	SUPORTE	SUPPORT	SOPORTE	300S
A	12	**82991615**		1	SUPORTE	SUPPORT	SOPORTE	300S
B		**73400234**		1	SUPORTE	SUPPORT	SOPORTE	300S
	13	**15540331**		4	PARAFUSO	SCREW	TORNILLO	040V
	14	**10571979**		4	ARRUELA-TRAVA	LOCKWASHER	ARANDELA DE FRENO	132R
	15	**16101521**		4	PORCA	NUT	TUERCA	010D

NOTA: A = ATÉ O CHASSI NO. 280364
B = A PARTIR DO CHASSI NO. 280365

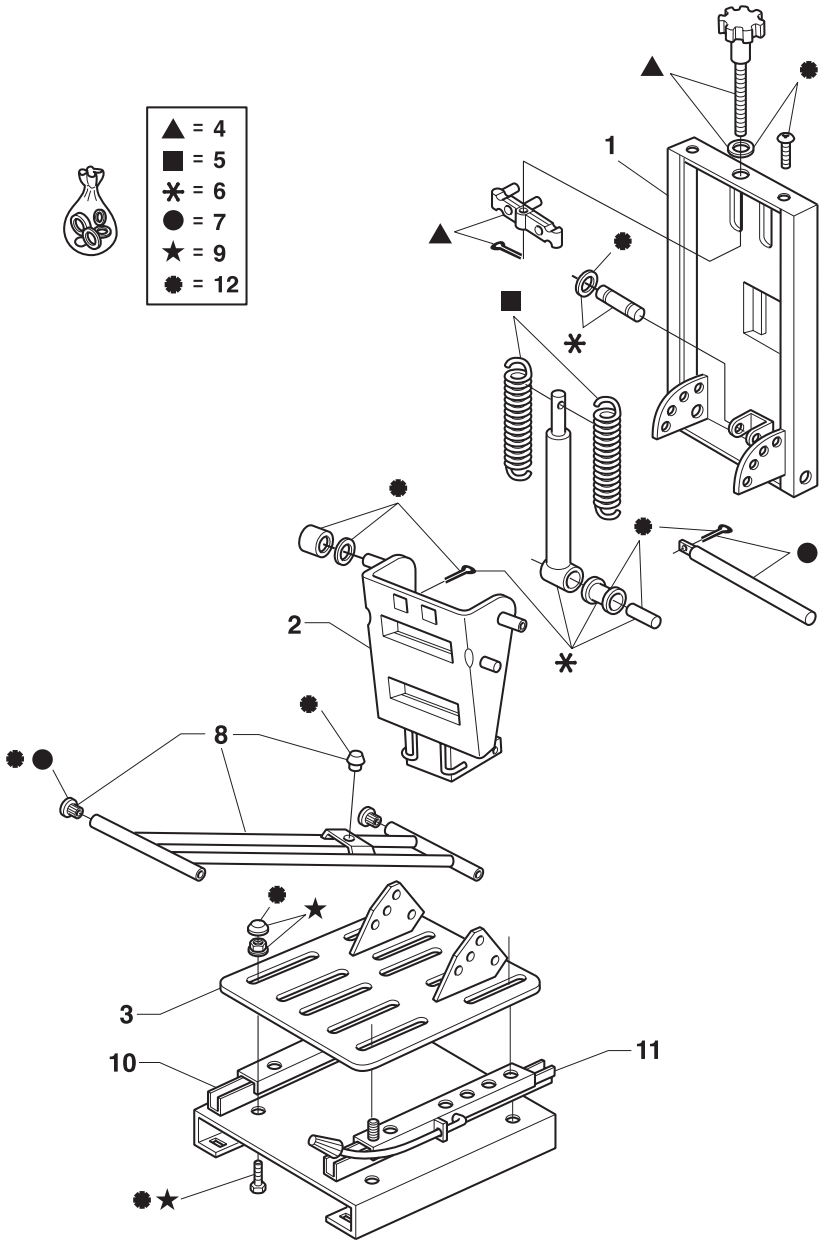

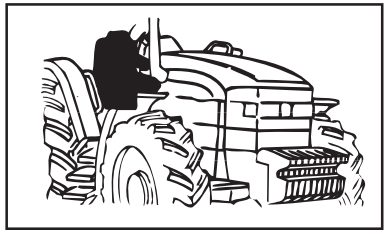

MODIF.	ITEM	PEÇA NO.	NT	Q.	DESCRIÇÃO	DESCRIPTION	DESCRIPCION	L.C.
	1	**82992026**		1	GUIA DESLIZANTE	SLIDE GUIDE	GUIA DESLIZANTE	153G
	2	**82992025**		1	SUPORTE	BRACKET	PIEZA DE SOPORTE	225S
	3	**82992029**		1	SUPORTE	SUPPORT	SOPORTE	300S
	4	**82992012**		1	REGULADOR	REGULATOR	REGULADOR	169R
	5	**82992024**		2	MOLA	SPRING	RESORTE	100M
	6	**82992011**		1	AMORTECEDOR	SHOCK ABSORBER	AMORTIGUADOR	036A
	7	**82992010**		1	KIT DE REPARO	REPAIR KIT	JUEGO DE REPARACION	003K
	8	**82992009**		1	KIT DE REPARO	REPAIR KIT	JUEGO DE REPARACION	003K
	9	**82992006**		1	KIT DE REPARO	REPAIR KIT	JUEGO DE REPARACION	003K
	10	**82992008**		1	GUIA DESLIZANTE	SLIDE GUIDE	GUIA DESLIZANTE	153G
	11	**82992007**		1	GUIA DESLIZANTE	SLIDE GUIDE	GUIA DESLIZANTE	153G
	12	**82992020**		1	KIT	KIT	EQUIPO	305C

TL65 TL70 TL80 TL90 TL100

ASSENTO (SEM CABINE)
SEAT (W/O CAB)
BUTACA (SIN CABINA)
SEDILE (SENZA CABINA)
SITZ (OHNE KABINE)
SIEGE (SANS CABINE)

STANDARD

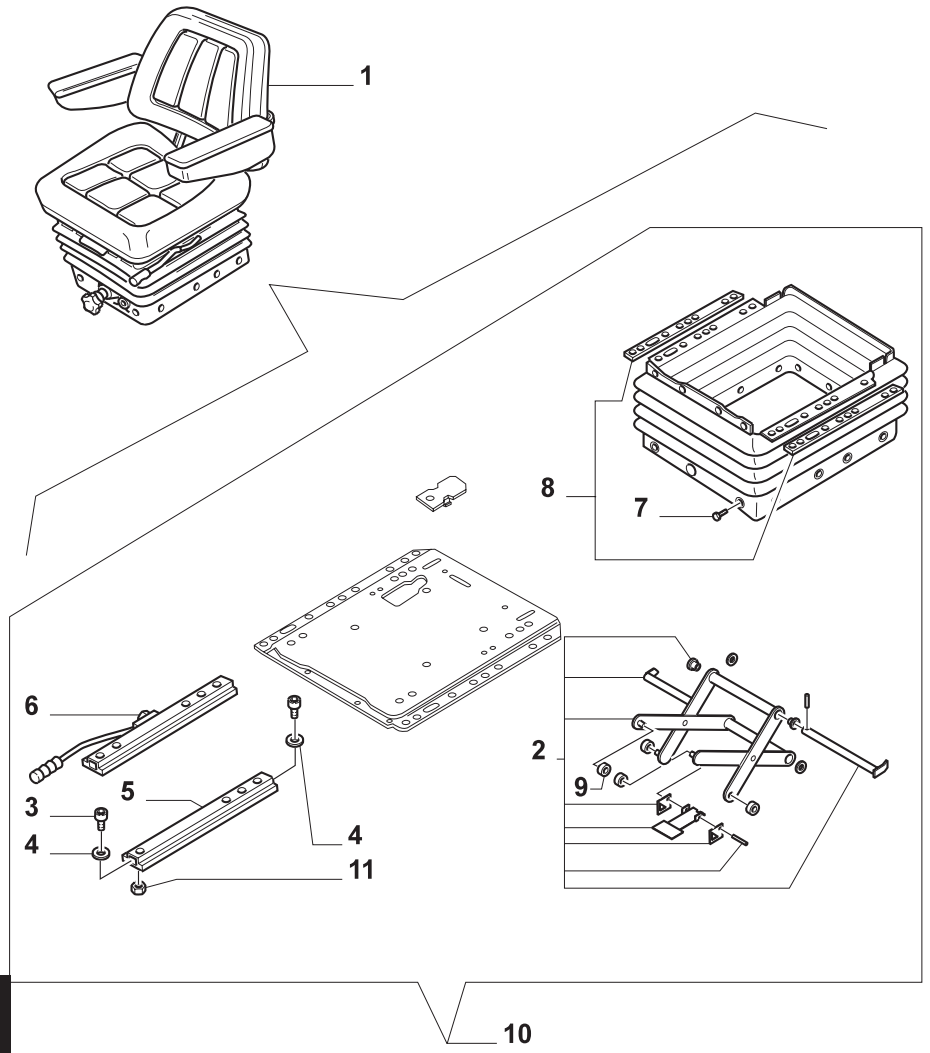

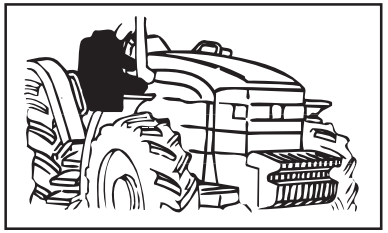

MODIF.	ITEM	PEÇA NO.	NT	Q.	DESCRIÇÃO	DESCRIPTION	DESCRIPCION	L.C.
	1	**73400229**		1	ASSENTO/POLTRONA C/ CINTO	DRIVER SEAT	BUTACA	080S
	2	**73400203**		1	SUPORTE	BRACKET	SOPORTE	300S
	3	**16043424**		8	PARAFUSO	SCREW	TORNILLO	040V
	4	**9963859**		3	ARRUELA-TRAVA	LOCKWASHER	ARANDELA DE FRENO	132R
	5	**9962861**		1	GUIA DESLIZANTE	SLIDE GUIDE	GUIA DESLIZANTE	153G
	6	**9968839**		1	GUIA DESLIZANTE	SLIDE GUIDE	GUIA DESLIZANTE	153G
	7	**14592587**		21	PARAFUSO	SCREW	TORNILLO	040V
	8	**9968840**		1	PROTEÇÃO	SHIELD	PROTECCION	224P
	9	**9958784**		4	ESPAÇADOR	SPACER	SEPARADOR	075D
	10	**9968845**		1	KIT	KIT	EQUIPO	305C
	11	**16100821**		4	PORCA	NUT	TUERCA	010D

TL70
TL80
TL90 TL100

ASSENTO (COM CABINE)
SEAT (WITH CAB)
BUTACA (CON CABINA)
SEDILE (CON CABINA)
SITZ (MIT KABINE)
SIEGE (AVEC CABINE)

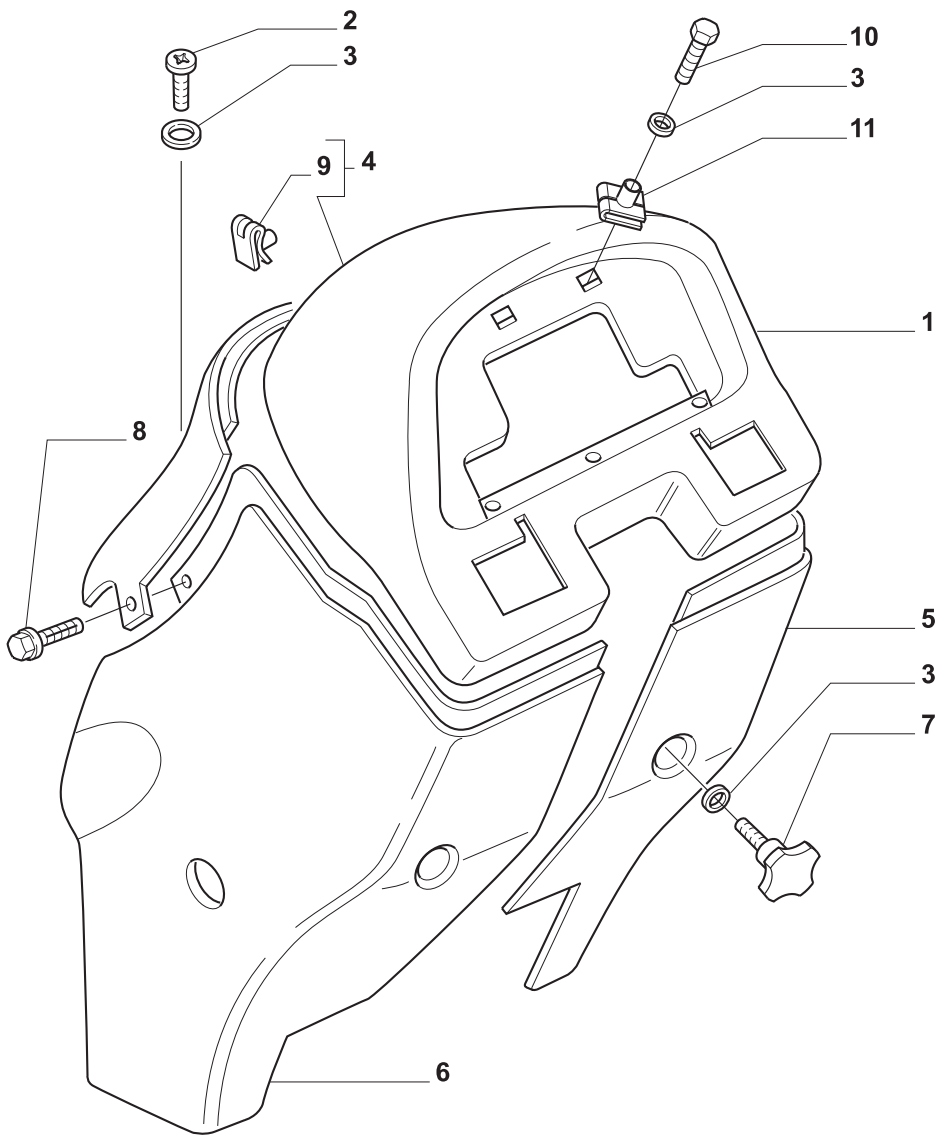

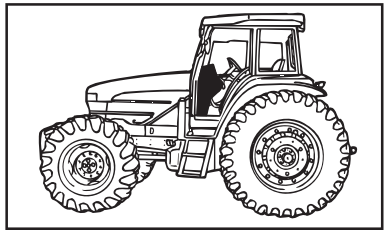

MODIF.	ITEM	PEÇA NO.	NT	Q.	DESCRIÇÃO	DESCRIPTION	DESCRIPCION	L.C.
	1	**82006097**		1	PAINEL	PANELLING	CONTRAPANEL	025P
	2	**14778914**		6	PARAFUSO	SCREW	TORNILLO	040V
	3	**12647604**		10	ARRUELA PLANA	WASHER	ARANDELA	131R
	4	**5170330**		1	PAINEL	PANELLING	CONTRAPANEL	025P
	5	**82007684**		1	PAINEL	PANELLING	CONTRAPANEL	025P
	6	**5170223**		1	PAINEL	PANELLING	CONTRAPANEL	025P
	7	**5178910**		4	MANÍPULO	KNOB	POMO	150P
A	8	**82000631**		2	PARAFUSO	SCREW	TORNILLO	040V
B		**83929012**		2	PARAFUSO	SCREW	TORNILLO	040V
	9	**82006114**		3	PORCA	NUT	TUERCA	010D
	10	**10902424**		4	PARAFUSO	SCREW	TORNILLO	040V
	11	**83929522**		3	PORCA	NUT	TUERCA	010D

NOTA: A = ATÉ O CHASSI NO.
B = A PARTIR DO CHASSI NO.

TL70
TL80
TL90 TL100

CABINE - PAINEL DE INSTRUMENTOS
CAB - INSTRUMENT PANEL
CABINA - TABLERO DE INSTRUMENTOS
CABINA - PLANCIA PORTASTRUMENTI
KABINE - INSTRUMENTENBRETT
CABINE - PLANCHE DE BORD

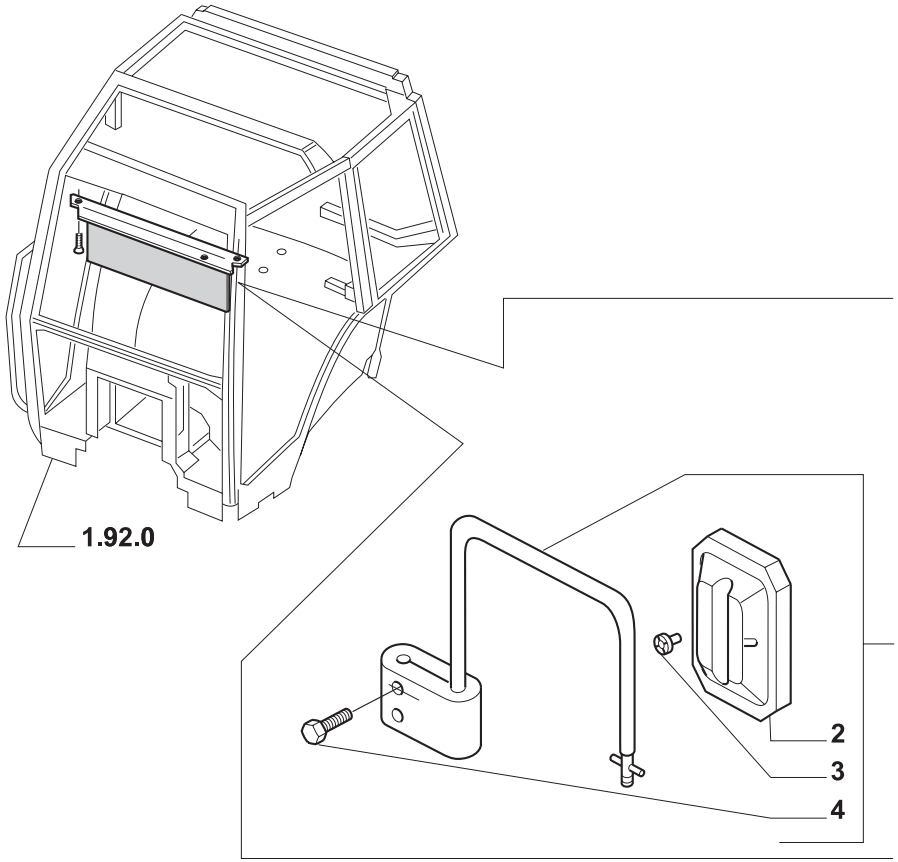

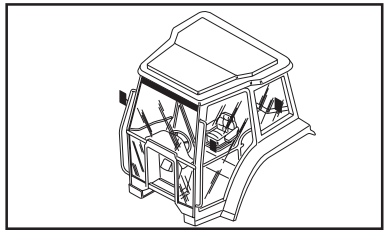

MODIF.	ITEM	PEÇA NO.	NT	Q.	DESCRIÇÃO	DESCRIPTION	DESCRIPCION	L.C.
	1	**5183829**		1	ESPELHO RETROVISOR, LE	REAR-VIEW MIRROR	ESPEJO RETROVISOR	185S
A		**5183830**		1	ESPELHO RETROVISOR, LD	REAR-VIEW MIRROR	ESPEJO RETROVISOR	185S
B		**5194627**		1	ESPELHO RETROVISOR, LD	REAR-VIEW MIRROR	ESPEJO RETROVISOR	185S
	2	**5165333**		2	ESPELHO RETROVISOR	REAR-VIEW MIRROR	ESPEJO RETROVISOR	185S
	3	**5150118**		4	PARAFUSO	SCREW	TORNILLO	040V
	4	**5156333**		2	ARO	THRUST WASHER	CHUMACERA	023R

NOTA: A = ATÉ O CHASSI NO.
B = A PARTIR DO CHASSI NO.

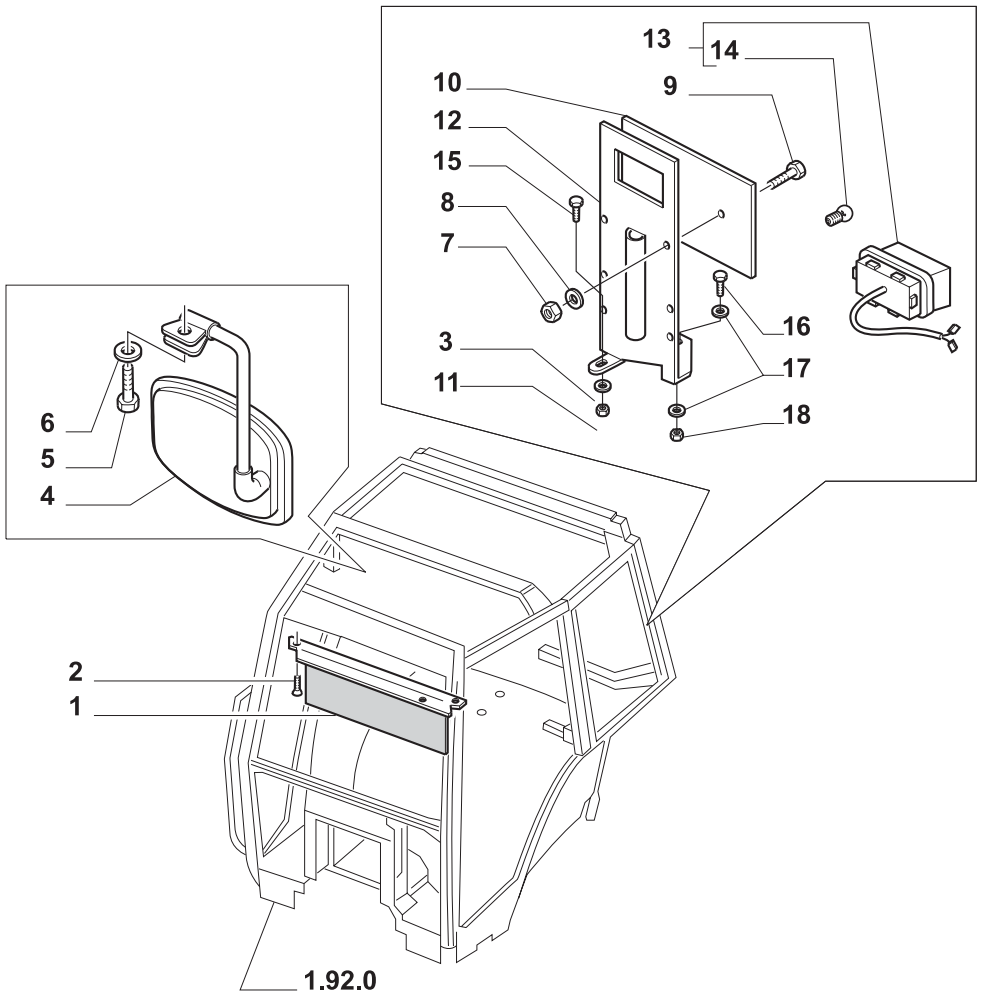

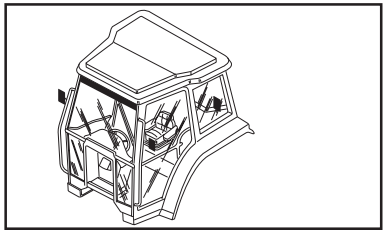

MODIF.	ITEM	PEÇA NO.	NT	Q.	DESCRIÇÃO	DESCRIPTION	DESCRIPCION	L.C.
	1	**5176441**		1	CORTINA CONTRA SOL	SUN CURTAIN	CORTINA PARASOL	089T
	2	**13208227**		4	PARAFUSO	SCREW	TORNILLO	040V
	3	**11193874**		1	ARRUELA-TRAVA	LOCKWASHER	ARANDELA DE FRENO	132R
	4	**82007377**		1	ESPELHO RETROVISOR	REAR-VIEW MIRROR	ESPEJO RETROVISOR	185S
	5	**16050621**		1	PARAFUSO	SCREW	TORNILLO	040V
	6	**12647601**		1	ARRUELA PLANA	WASHER	ARANDELA	131R
	7	**15896221**		2	PORCA	NUT	TUERCA	010D
	8	**11197774**		2	ARRUELA-TRAVA	LOCKWASHER	ARANDELA DE FRENO	132R
	9	**13276211**		2	PARAFUSO	SCREW	TORNILLO	040V
	10	**5170366**		1	PLACA DE SUPORTE	PLATE SUPPORT	SOPORTE DE PLACA	198P
	11	**16100821**		1	PORCA	NUT	TUERCA	010D
	12	**5176061**		1	SUPORTE	SUPPORT	SOPORTE	300S
	13	**82000705**		1	ILUMINAÇÃO DA PLACA	NUMBER PLATE LAMP	LUZ DE MATRICULA	014F
	14	**81867061**		1	LÂMPADA	BULB	BOMBILLA	030L
	15	**16043424**		1	PARAFUSO	SCREW	TORNILLO	040V
	16	**11112424**		1	PARAFUSO	SCREW	TORNILLO	040V
	17	**10520004**		2	ARRUELA PLANA	WASHER	ARANDELA	131R
A	18	**11702914**		1	PORCA	NUT	TUERCA	010D
B		**11702921**		1	PORCA	NUT	TUERCA	010D

NOTA: A = ATÉ O CHASSI NO.
B = A PARTIR DO CHASSI NO.

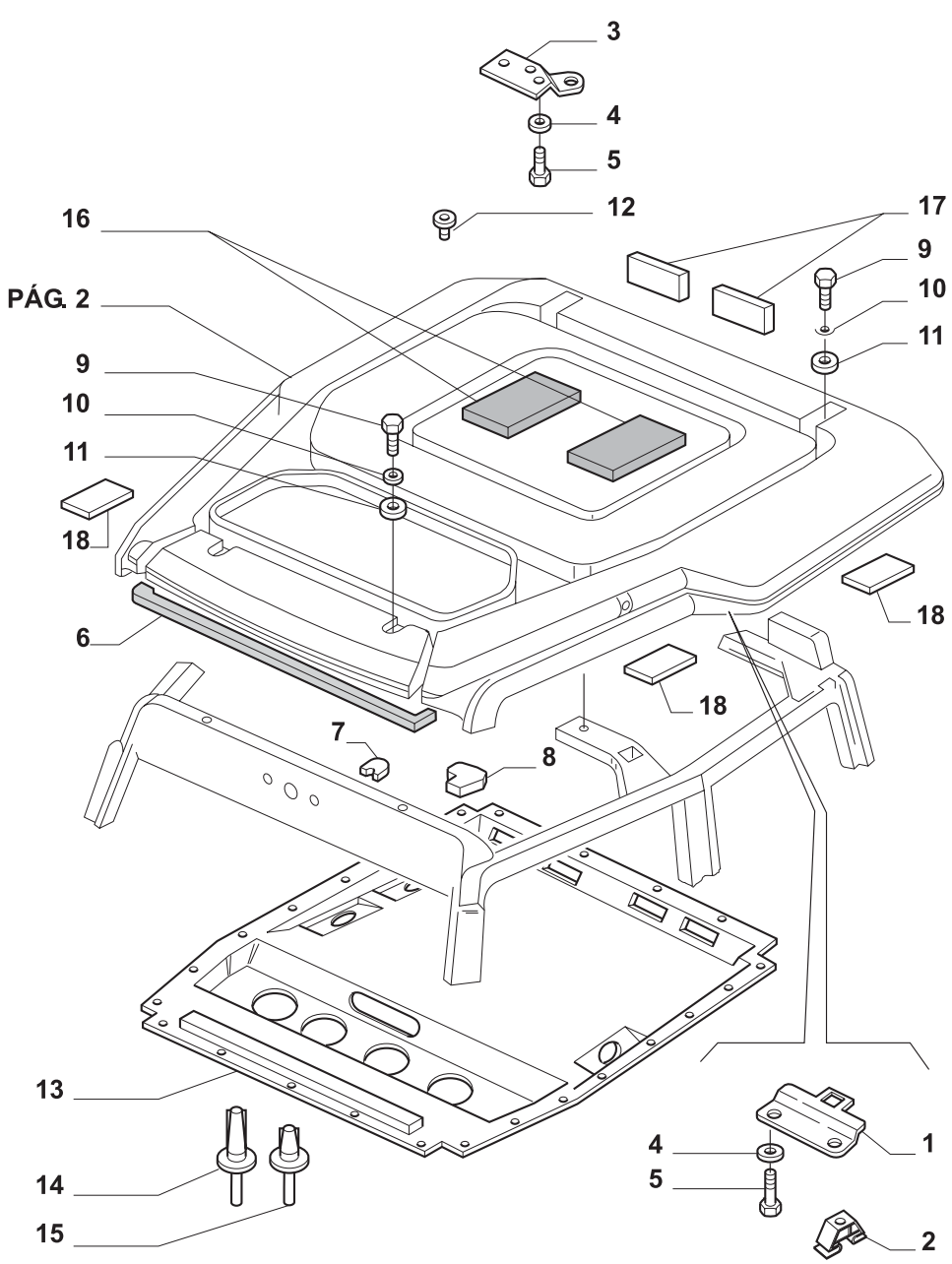

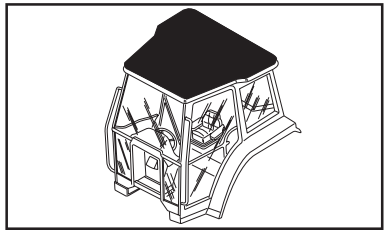

MODIF.	ITEM	PEÇA NO.	NT	Q.	DESCRIÇÃO	DESCRIPTION	DESCRIPCION	L.C.
	1	**82003520**		2	SUPORTE	BRACKET	PIEZA DE SOPORTE	225S
	2	**5116031**		2	PORCA	NUT	TUERCA	010D
	3	**82003393**		1	SUPORTE, LD	BRACKET	PIEZA DE SOPORTE	225S
		82003394		1	SUPORTE, LE	BRACKET	PIEZA DE SOPORTE	225S
	4	**10519604**		10	ARRUELA PLANA	WASHER	ARANDELA	131R
	5	**13276114**		10	PARAFUSO	SCREW	TORNILLO	040V
C	6	**5177411**		1	JUNTA	GASKET	JUNTA HERMETICA	123G
D		**5192081**		1	JUNTA	GASKET	JUNTA HERMETICA	123G
C	7	**5177413**		1	JUNTA	GASKET	JUNTA HERMETICA	123G
D		**5192084**		1	JUNTA	GASKET	JUNTA HERMETICA	123G
C	8	**5177409**		1	JUNTA	GASKET	JUNTA HERMETICA	123G
C		**5177410**		1	JUNTA	GASKET	JUNTA HERMETICA	123G
D		**5192085**		1	JUNTA	GASKET	JUNTA HERMETICA	123G
D		**5192086**		1	JUNTA	GASKET	JUNTA HERMETICA	123G
	9	**16044224**		2	PARAFUSO	SCREW	TORNILLO	040V
		16044621		2	PARAFUSO	SCREW	TORNILLO	040V
	10	**5178211**		8	ARRUELA PLANA	WASHER	ARANDELA	131R
	11	**5178210**		8	ARRUELA PLANA	WASHER	ARANDELA	131R
	12	**15629111**		4	PREGO	NAIL	CLAVO	185C
	13	**5182768**	A	1	REVESTIMENTO	UPHOLSTERY	RIVESTIMIENTO	115R
C		**5182767**	B	1	REVESTIMENTO	UPHOLSTERY	RIVESTIMIENTO	115R
	14	**5162852**		28	BOTÃO	BUTTON	BOTON	120B
	15	**5162851**		8	BOTÃO	BUTTON	BOTON	120B
	16	**82007122**		2	GUARNIÇÃO P/ SAPATAS	LINING	JUNTA ZAPATA FRENO	120G
	17	**5181352**		2	ISOLANTE	INSULATOR	AISLADOR	085I
D	18	**5190526**		1	CONECTOR	CONNECTOR	CONECTOR	235C

NOTA: A = SEM ABERTURA SUPERIOR
B = COM ABERTURA SUPERIOR
C = ATÉ O CHASSI NO.
D = A PARTIR DO CHASSI NO.

TL70
TL80
TL90 TL100

CABINE - TETO
CAB - ROOF
CABINA - TECHO
CABINA - TETTUCCIO
KABINE - DACH
CABINE - TOIT

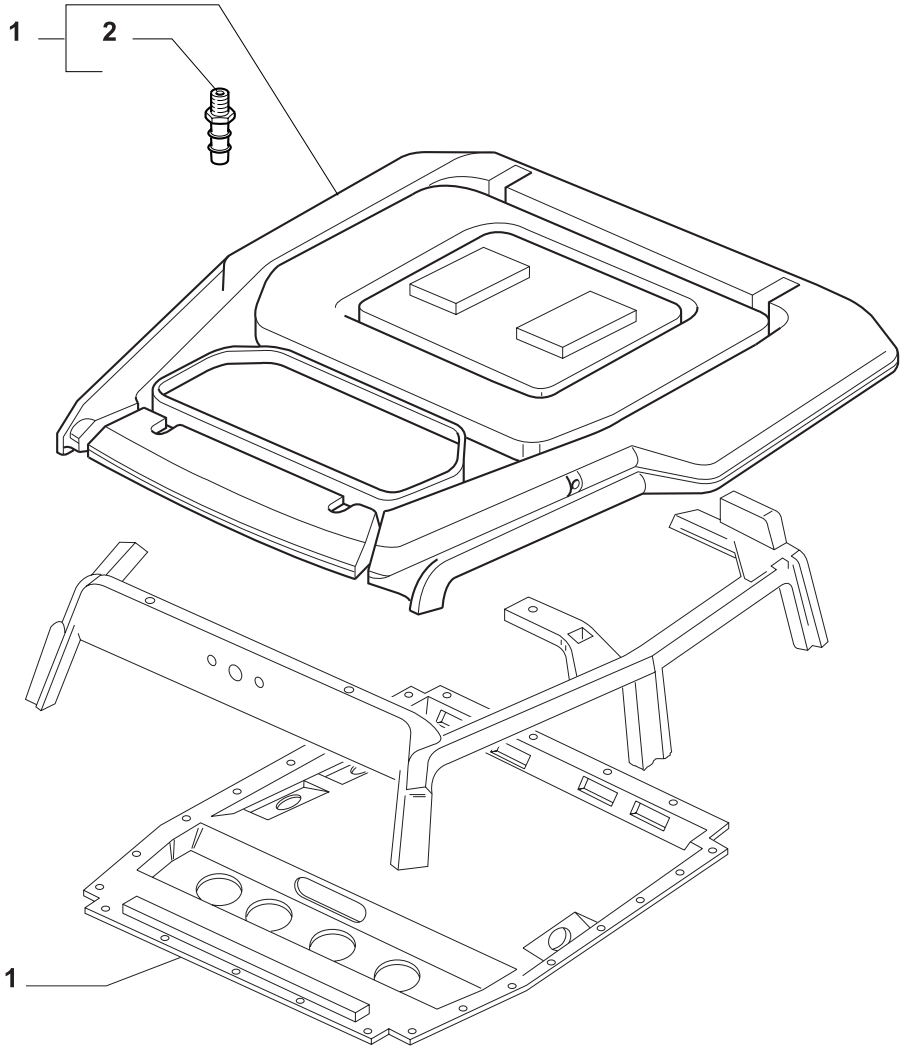

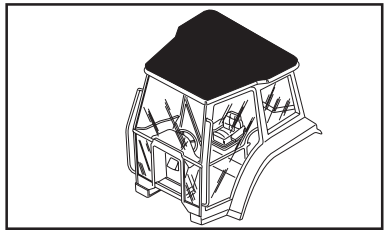

MODIF.	ITEM	PEÇA NO.	NT	Q.	DESCRIÇÃO	DESCRIPTION	DESCRIPCION	L.C.
A	1	**5182429**		1	TETO RÍGIDO	HARD TOP	TECHO DURO	137T
A		**5182430**		1	TETO RÍGIDO	HARD TOP	TECHO DURO	137T
B		**5191101**		1	TETO RÍGIDO	HARD TOP	TECHO DURO	137T
B		**5191102**		1	TETO RÍGIDO	HARD TOP	TECHO DURO	137T
B		**5193360**		1	TETO RÍGIDO	HARD TOP	TECHO DURO	137T
B		**5191316**		1	TETO RÍGIDO	HARD TOP	TECHO DURO	137T
B		**5193403**		1	TETO RÍGIDO	HARD TOP	TECHO DURO	137T
B		**5191317**		1	TETO RÍGIDO	HARD TOP	TECHO DURO	137T
B	2	**5185426**		8	JUNTA	GASKET	JUNTA HERMETICA	123G

NOTA: A = ATÉ O CHASSI NO.
B = A PARTIR DO CHASSI NO.

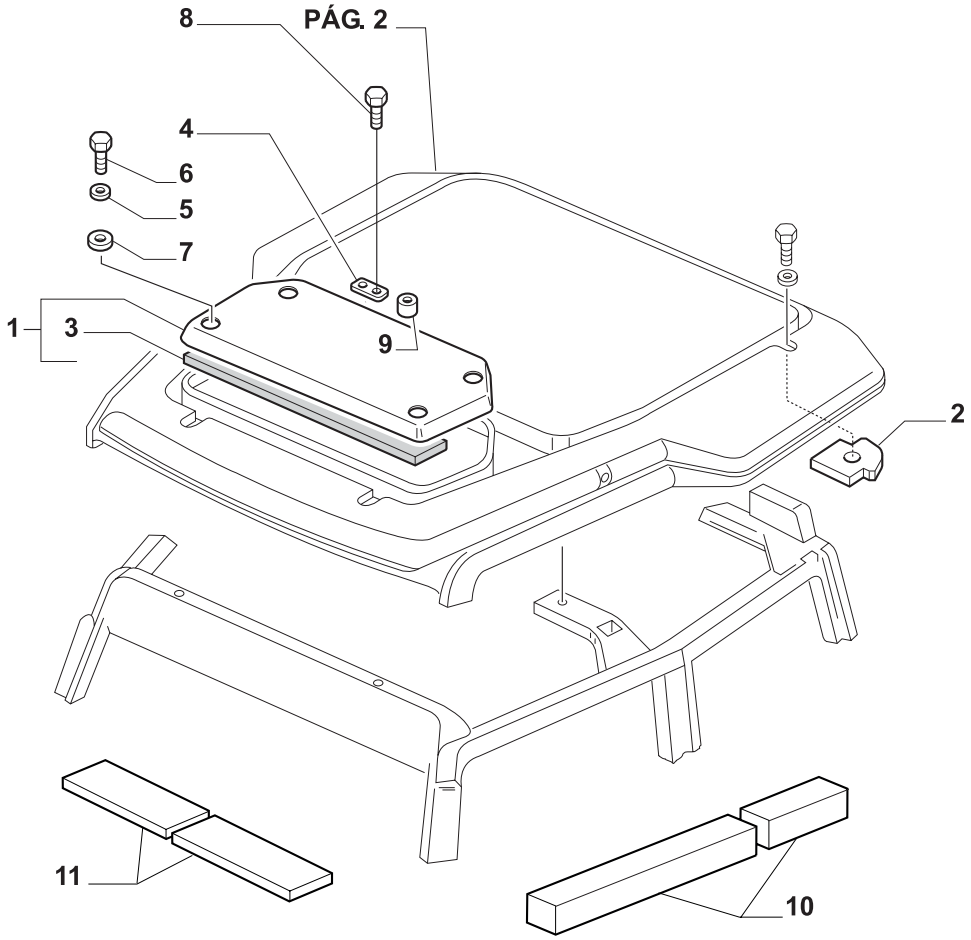

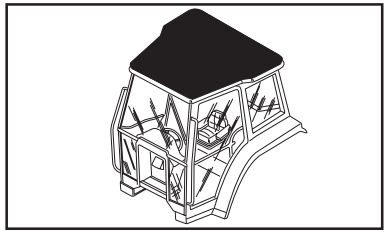

MODIF.	ITEM	PEÇA NO.	NT	Q.	DESCRIÇÃO	DESCRIPTION	DESCRIPCION	L.C.
	1	**5177550**		1	ALÇAPÃO	HATCH	TRAMPILLA	122B
A	2	**5177404**		1	JUNTA, LE	GASKET	JUNTA HERMETICA	123G
A		**5177405**		1	JUNTA, LD	GASKET	JUNTA HERMETICA	123G
B		**5192087**		1	JUNTA, LE	GASKET	JUNTA HERMETICA	123G
B		**5192088**		1	JUNTA, LD	GASKET	JUNTA HERMETICA	123G
	3	**5175456**		1	JUNTA	GASKET	JUNTA HERMETICA	123G
	4	**5177435**		2	JUNTA	GASKET	JUNTA HERMETICA	123G
	5	**12647704**		4	ARRUELA-TRAVA	LOCKWASHER	ARANDELA DE FRENO	132R
	6	**10903221**		4	PARAFUSO	SCREW	TORNILLO	040V
	7	**5177577**		4	ARRUELA PLANA	WASHER	ARANDELA	131R
	8	**16044921**		AR	PARAFUSO	SCREW	TORNILLO	040V
		16045124		AR	PARAFUSO	SCREW	TORNILLO	040V
	9	**4986961**		4	ARRUELA PLANA	WASHER	ARANDELA	131R
B	10	**5192083**		2	GUARNIÇÃO	FACING	JUNTA DE EMBRAGUE	121G
B	11	**5192082**		1	GUARNIÇÃO	FACING	JUNTA DE EMBRAGUE	121G

NOTA: A = ATÉ O CHASSI NO.
B = A PARTIR DO CHASSI NO.

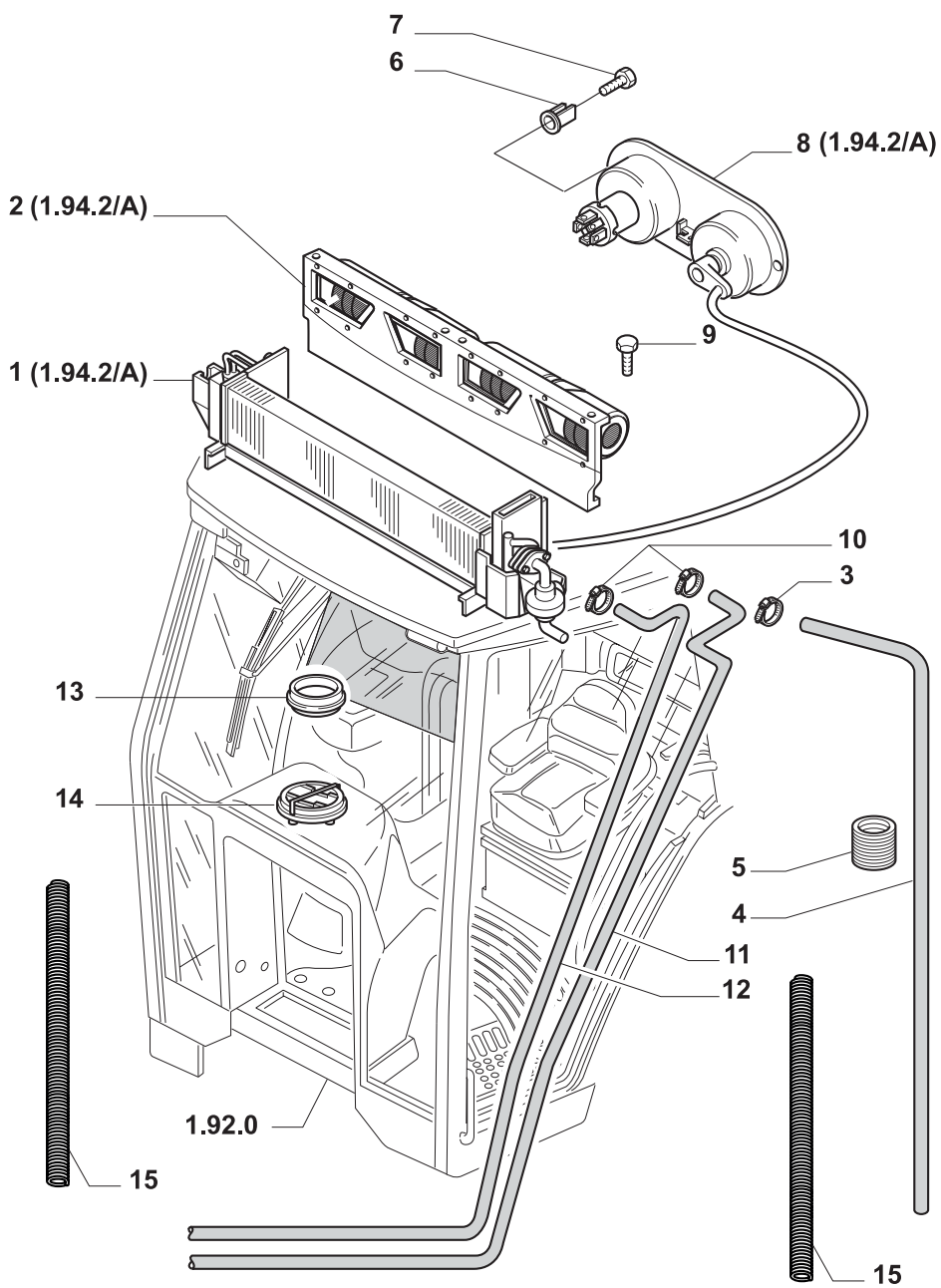

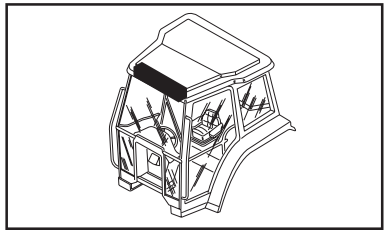

MODIF.	ITEM	PEÇA NO.	NT	Q.	DESCRIÇÃO	DESCRIPTION	DESCRIPCION	L.C.
	1	**5182772**		1	AQUECEDOR	HEATER	CALORIFERO	105R
		5192874		1	AQUECEDOR	HEATER	CALORIFERO	105R
	2	**82002761**		1	VENTILADOR	BLOWER	VENTILADOR IMPELENTE	036V
	3	**13423777**		4	COLAR	COLLAR	COLLAR	180C
	4	**19053382**		M	TUBO FLEXÍVEL	FLEX HOSE	MANGA FLEXIBLE	192T
	5	**83971477**		2	GUIA	GUIDE	GUIA	145G
	6	**14115980**		2	BLOCO DE FIXAÇÃO	FIXING PLATE	MULETILLA DE FIJACIÓN	078B
	7	**5122809**		2	PARAFUSO	SCREW	TORNILLO	040V
	8	**5178595**		1	COMANDO	CONTROL	MANDO	189C
	9	**10445821**		4	PARAFUSO	SCREW	TORNILLO	040V
	10	**13423577**		2	COLAR	COLLAR	COLLAR	180C
	11	**5175646**		1	TUBO RÍGIDO	PIPE	TUBO RIGIDO	193T
	12	**5175652**		1	TUBO RÍGIDO	PIPE	TUBO RIGIDO	193T
	13	**5108700**		6	ANEL	RING	ANILLO	045A
	14	**9958999**		6	DIFUSOR	DIFFUSER	DIFUSOR	045D
	15	**5186521**		2	MOLA	SPRING	RESORTE	100M

TL70
TL80
TL90 TL100

CABINE - CALEFAÇÃO
CAB - HEATING SYSTEM
CABINA - CALEFACCION
CABINA - RISCALDAMENTO
KABINE - HEIZUNG
CABINE - CHAUFFAGE

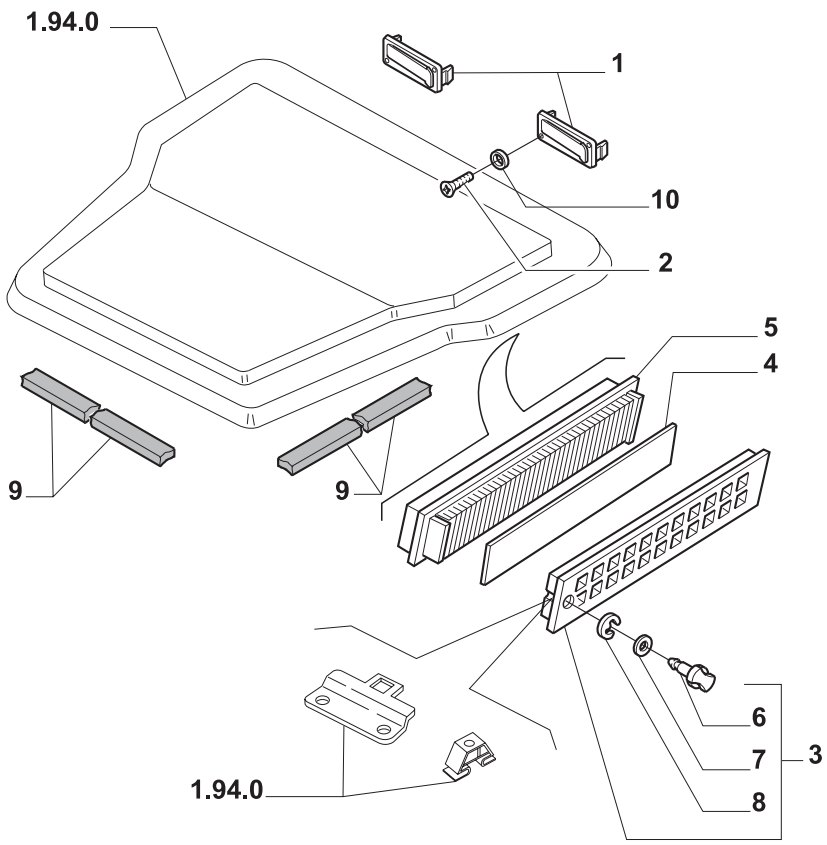

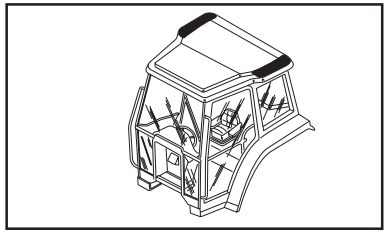

MODIF.	ITEM	PEÇA NO.	NT	Q.	DESCRIÇÃO	DESCRIPTION	DESCRIPCION	L.C.
	1	**82007656**		2	DIFUSOR	DIFFUSER	DIFUSOR	045D
	2	**12673707**		10	PARAFUSO	SCREW	TORNILLO	040V
	3	**82000605**		2	RECIPIENTE	CONTAINER	RECIPIENTE	254C
	4	**83994694**		2	FILTRO	FILTER	FILTRO	065F
	5	**5181232**		2	FILTRO	FILTER	FILTRO	065F
	6	**5155778**		2	MANÍPULO DE FIXAÇÃO	FIXING KNOB	POMO DE FIJACIÓN	151P
	7	**10519404**		1	ARRUELA PLANA	WASHER	ARANDELA	131R
	8	**11087776**		2	ANEL-TRAVA	LOCKRING	ANILLO DE FRENO	051A
A	9	**82002780**		2	JUNTA	GASKET	JUNTA HERMETICA	123G
A		**82004370**		2	JUNTA	GASKET	JUNTA HERMETICA	123G
B		**5187318**		2	JUNTA	GASKET	JUNTA HERMETICA	123G
B		**5187319**		2	JUNTA	GASKET	JUNTA HERMETICA	123G
		82004371		4	JUNTA	GASKET	JUNTA HERMETICA	123G
		82004372		1	JUNTA	GASKET	JUNTA HERMETICA	123G
		82007727		1	JUNTA	GASKET	JUNTA HERMETICA	123G
		82007728		4	JUNTA	GASKET	JUNTA HERMETICA	123G
	10	**12642804**		10	ARRUELA PLANA	WASHER	ARANDELA	131R

NOTA: A = ATÉ O CHASSI NO.
B = A PARTIR DO CHASSI NO.

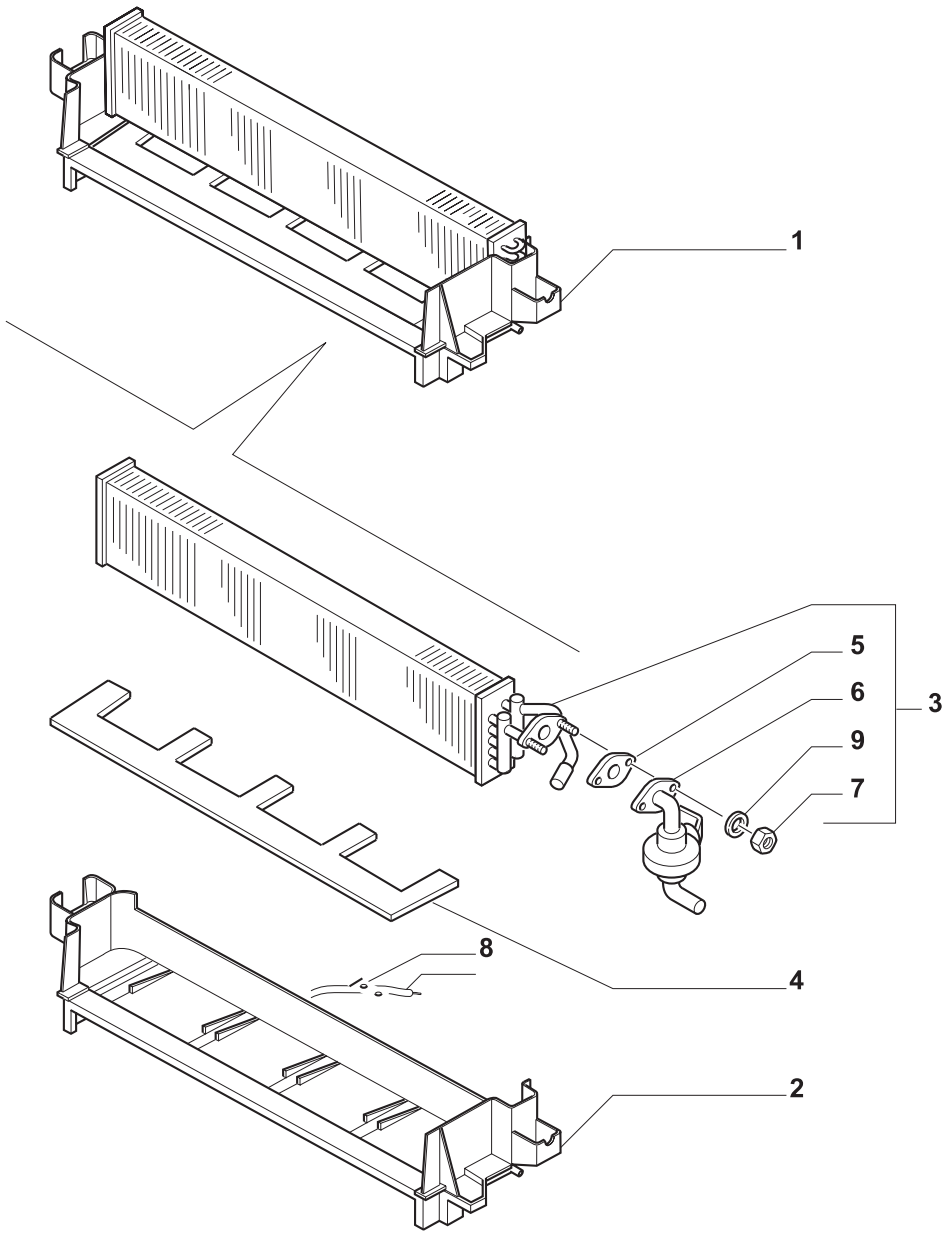

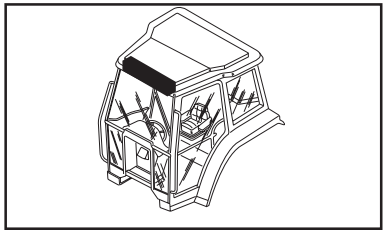

MODIF.	ITEM	PEÇA NO.	NT	Q.	DESCRIÇÃO	DESCRIPTION	DESCRIPCION	L.C.
	1	**5191733**		1	AQUECEDOR	HEATER	CALORIFERO	105R
	2	**5178591**		1	CAIXA/CARCAÇA	BOX	CAJA	035S
	3	**5182424**		1	MASSA RADIANTE	RADIATOR MASA	MASA RADIANTE	068M
	4	**82004713**		1	PAREDE	WALL	TABIQUE	033P
	5	**9966192**		1	JUNTA	GASKET	JUNTA HERMETICA	123G
	6	**82008282**		1	VÁLVULA	VALVE	VALVULA	010V
	7	**15896221**		2	PORCA	NUT	TUERCA	010D
A	8	**9971567**		1	MOLA	SPRING	RESORTE	100M
B		**5192097**		1	MOLA	SPRING	RESORTE	100M
	9	**12608371**		2	ARRUELA-TRAVA	LOCKWASHER	ARANDELA DE FRENO	132R
	10	**16083501**		1	PARAFUSO	SCREW	TORNILLO	040V

NOTA: A = ATÉ O CHASSI NO.
B = A PARTIR DO CHASSI NO.

TL70
TL80
TL90 TL100

CABINE - CALEFAÇÃO
CAB - HEATING SYSTEM
CABINA - CALEFACCION
CABINA - RISCALDAMENTO
KABINE - HEIZUNG
CABINE - CHAUFFAGE

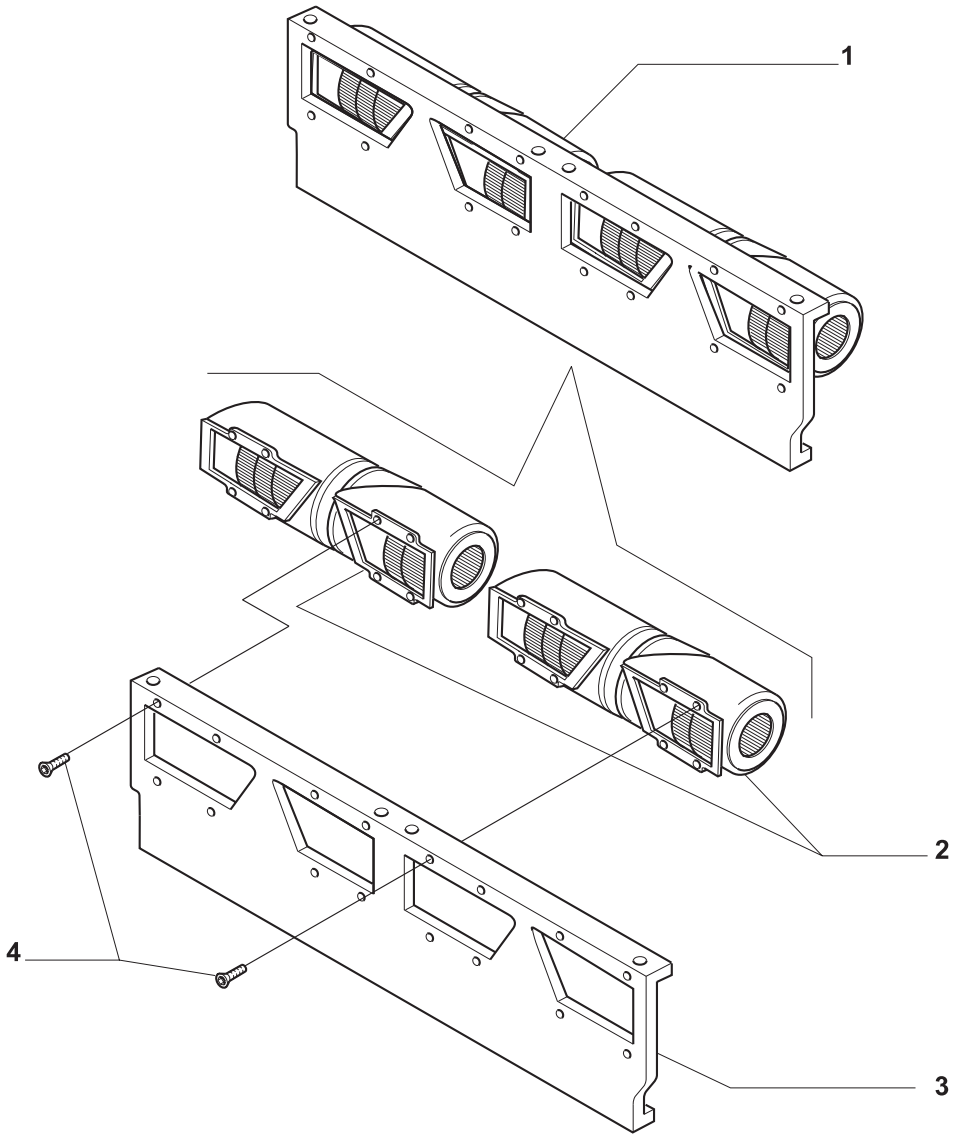

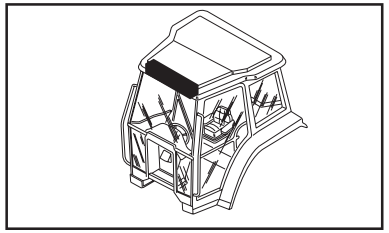

MODIF.	ITEM	PEÇA NO.	NT	Q.	DESCRIÇÃO	DESCRIPTION	DESCRIPCION	L.C.
	1	**82002761**		1	VENTILADOR	BLOWER	VENTILADOR IMPELENTE	036V
	2	**82004366**		2	VENTILADOR	BLOWER	VENTILADOR IMPELENTE	036V
	3	**82003755**		1	PLACA	PLATE	PLACA	105P
	4	**17670101**		16	PARAFUSO	SCREW	TORNILLO	040V

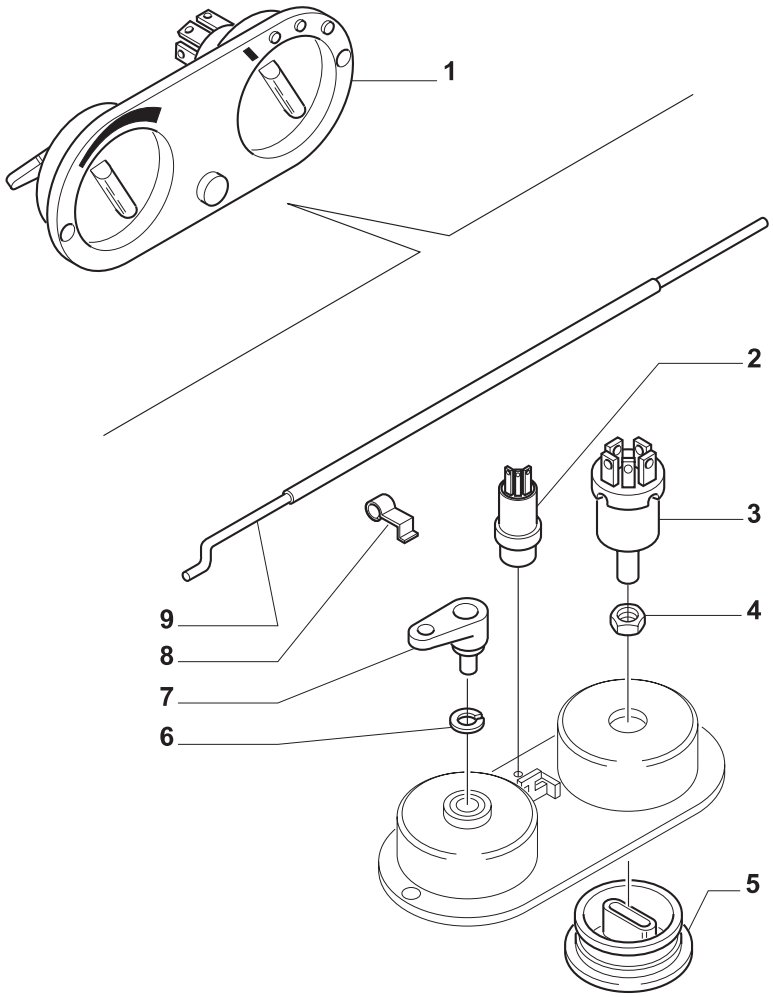

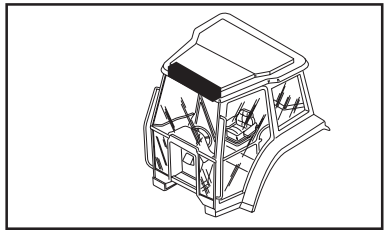

MODIF.	ITEM	PEÇA NO.	NT	Q.	DESCRIÇÃO	DESCRIPTION	DESCRIPCION	L.C.
	1	**5178595**		1	COMANDO	CONTROL	MANDO	189C
	2	**5189486**		1	INTERRUPTOR	SWITCH	INTERRUPTOR	067I
	3	**9966238**		1	COMUTADOR	SWITCH	CONMUTADOR	210C
	4	**9966239**		1	PORCA	NUT	TUERCA	010D
A	5	**82002775**		2	MANÍPULO	KNOB	POMO	150P
B		**85817568**		2	MANÍPULO	KNOB	POMO	150P
	6	**9966241**		1	ARRUELA-TRAVA	LOCKWASHER	ARANDELA DE FRENO	132R
	7	**82002777**		1	FIXADOR DE FIOS	TERMINAL CLIP	SUJETADOR DE CABLE	077B
A	8	**9971567**		1	MOLA	SPRING	RESORTE	100M
B		**5192097**		1	MOLA	SPRING	RESORTE	100M
	9	**5178589**		1	COMANDO FLEXÍVEL	FLEXIBLE CONTROL	MANDO FLEXIBLE	195C

NOTA: A = ATÉ O CHASSI NO.
B = A PARTIR DO CHASSI NO.

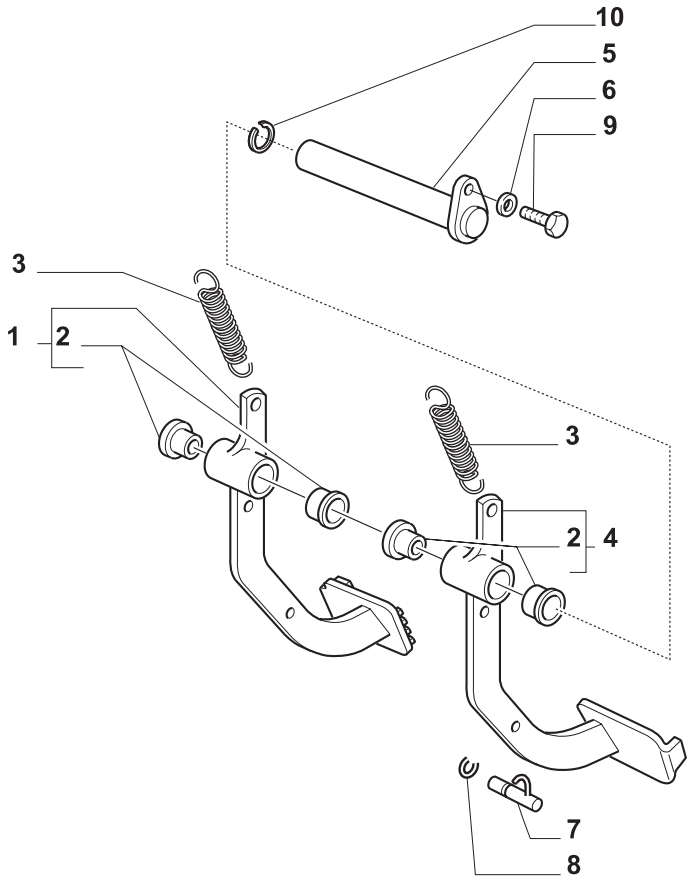

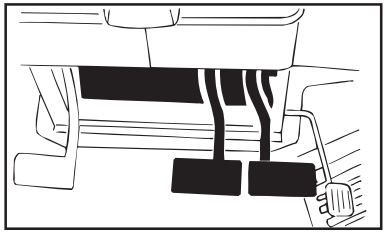

MODIF.	ITEM	PEÇA NO.	NT	Q.	DESCRIÇÃO	DESCRIPTION	DESCRIPCION	L.C.
	1	**82001585**		1	PEDAL	PEDAL	PEDAL	060P
	2	**5155548**		4	BUCHA	BUSHING	COJINETE CASQUILLO	340C
	3	**5153180**		2	MOLA	SPRING	RESORTE	100M
	4	**82001584**		1	PEDAL	PEDAL	PEDAL	060P
	5	**82010840**		1	EIXO	SHAFT	EJE PEQUENO	011A
	6	**10615474**		1	ARRUELA-TRAVA	LOCKWASHER	ARANDELA DE FRENO	132R
	7	**5142152**		1	PINO	PIN	PERNO	080P
	8	**11088176**		1	ANEL-TRAVA	LOCKRING	ANILLO DE FRENO	051A
	9	**10902024**		1	PARAFUSO	SCREW	TORNILLO	040V
	10	**87790533**		1	ANEL-ELÁSTICO	CIRCLIP	RETENEDOR	056A

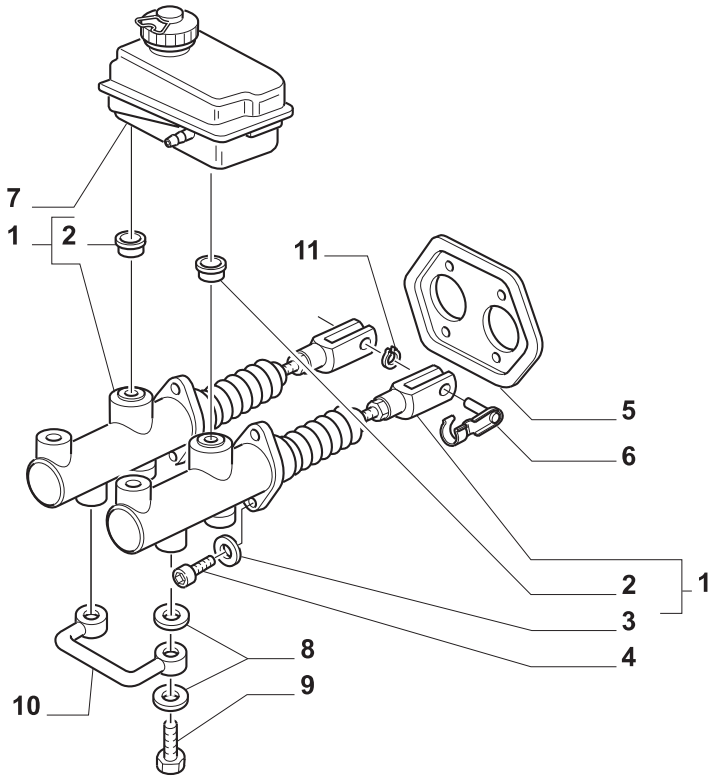

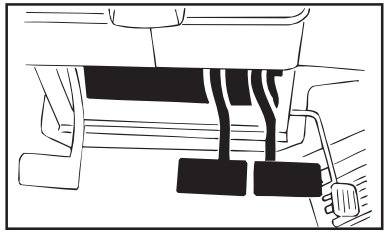

MODIF.	ITEM	PEÇA NO.	NT	Q.	DESCRIÇÃO	DESCRIPTION	DESCRIPCION	L.C.
A	1	**82006194**		2	CILINDRO MESTRE	MASTER CYLINDER	CILINDRO PRINCIPAL	170C
B		**82018664**		2	CILINDRO MESTRE	MASTER CYLINDER	CILINDRO PRINCIPAL	170C
	2	**9966201**		2	JUNTA	GASKET	JUNTA HERMETICA	123G
	3	**11193874**		4	ARRUELA-TRAVA	LOCKWASHER	ARANDELA DE FRENO	132R
	4	**14306424**		4	PARAFUSO	SCREW	TORNILLO	040V
	5	**5155901**		1	AMOSTRA (PLACA)	ORNAMENT PLATE	PLACA INDICACIONES	123M
	6	**5155381**		2	PINO	PIN	PERNO	080P
	7	**82003369**		1	RESERVATÓRIO	TANK	DEPOSITO	115S
	8	**4858607**		4	JUNTA	GASKET	JUNTA HERMETICA	123G
	9	**5155703**		2	CONEXÃO	CONNECTION	RACOR	020R
	10	**5155701**		1	TUBO RÍGIDO	PIPE	TUBO RIGIDO	193T
	11	**11064176**		2	ANEL-ELÁSTICO	CIRCLIP	RETENEDOR	056A

NOTA: A = ATÉ O CHASSI NO. 280726
B = A PARTIR DO CHASSI NO. 280727

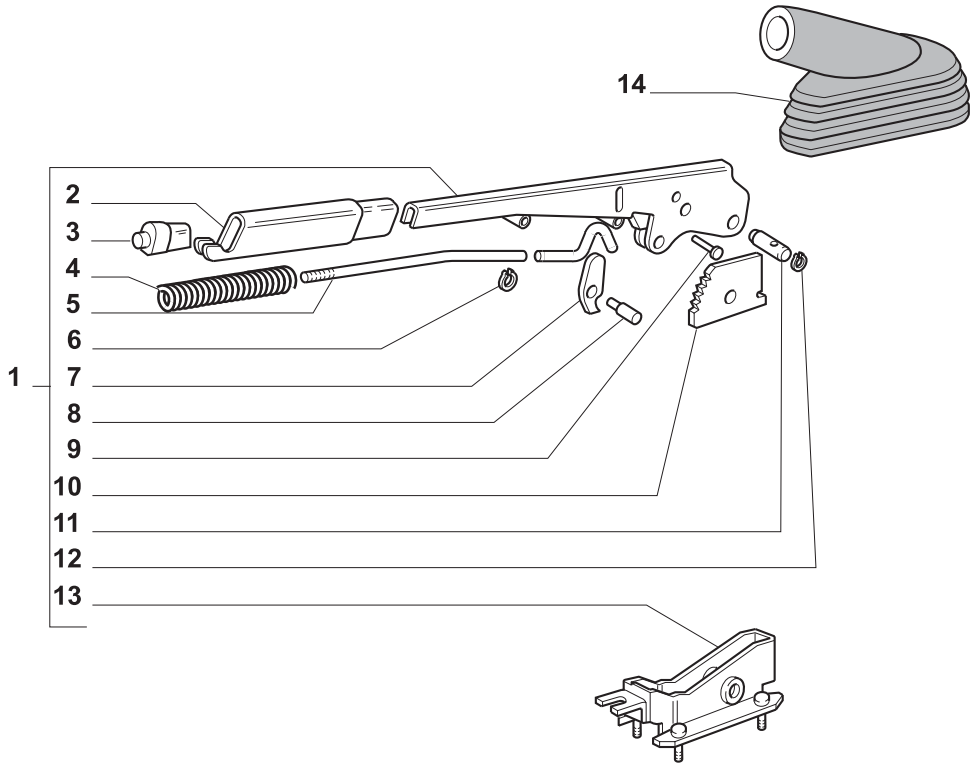

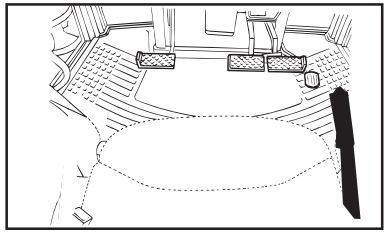

MODIF.	ITEM	PEÇA NO.	NT	Q.	DESCRIÇÃO	DESCRIPTION	DESCRIPCION	L.C.
	1	**5196830**		1	ALAVANCA	LEVER	PALANCA	045L
	2	**5128431**		1	MANIVELA	HANDLE	MANIVELA	045M
	3	**5174275**		1	PULSANTE	PUSH-BUTTON	PULSADOR	236P
	4	**5105729**		1	MOLA	SPRING	RESORTE	100M
	5	**5185690**		1	TIRANTE	TIE-ROD	TIRANTE	142T
	6	**86507012**		1	ANEL-ELÁSTICO	CIRCLIP	RETENEDOR	056A
	7	**5185679**		1	TRINCO	PAWL	TRINQUETE	050N
	8	**5185695**		1	PINO	PIN	PERNO	080P
	9	**4985127**		1	REBITE	RIVET	REMACHE	055R
	10	**5110153**		1	SETOR DENTADO	TOOTHED SECTOR	SECTOR DENTADO	135S
	11	**4988275**		1	PINO	PIN	PERNO	080P
	12	**13400773**		2	ANEL-TRAVA	LOCKRING	ANILLO DE FRENO	051A
	13	**5196825**		1	SUPORTE	SUPPORT	SOPORTE	300S
	14	**5106733**		1	CAPA	BOOT	CASQUETE	330C

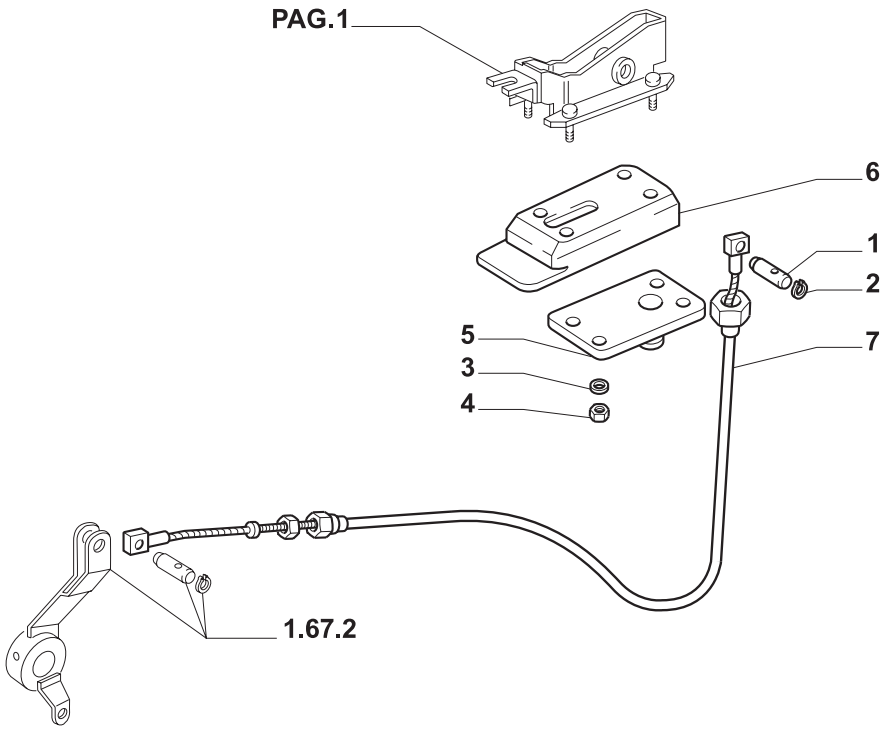

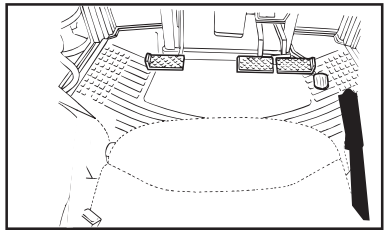

MODIF.	ITEM	PEÇA NO.	NT	Q.	DESCRIÇÃO	DESCRIPTION	DESCRIPCION	L.C.
	1	**5105280**		1	PINO	PIN	PERNO	080P
	2	**11065676**		2	ANEL-TRAVA	LOCKRING	ANILLO DE FRENO	051A
	3	**11193874**		4	ARRUELA-TRAVA	LOCKWASHER	ARANDELA DE FRENO	132R
	4	**16100821**		4	PORCA	NUT	TUERCA	010D
	5	**5125748**		1	PLACA	PLATE	PLACA	105P
	6	**5171089**		1	SUPORTE	SUPPORT	SOPORTE	300S
	7	**5174125**	A	1	CABO	CABLE	CABLE	650C
		82016628	B	1	CABO	CABLE	CABLE	650C
		5185731	B	1	CABO	CABLE	CABLE	650C

NOTA: A = PLATAFORMADO
B = CABINADO

10

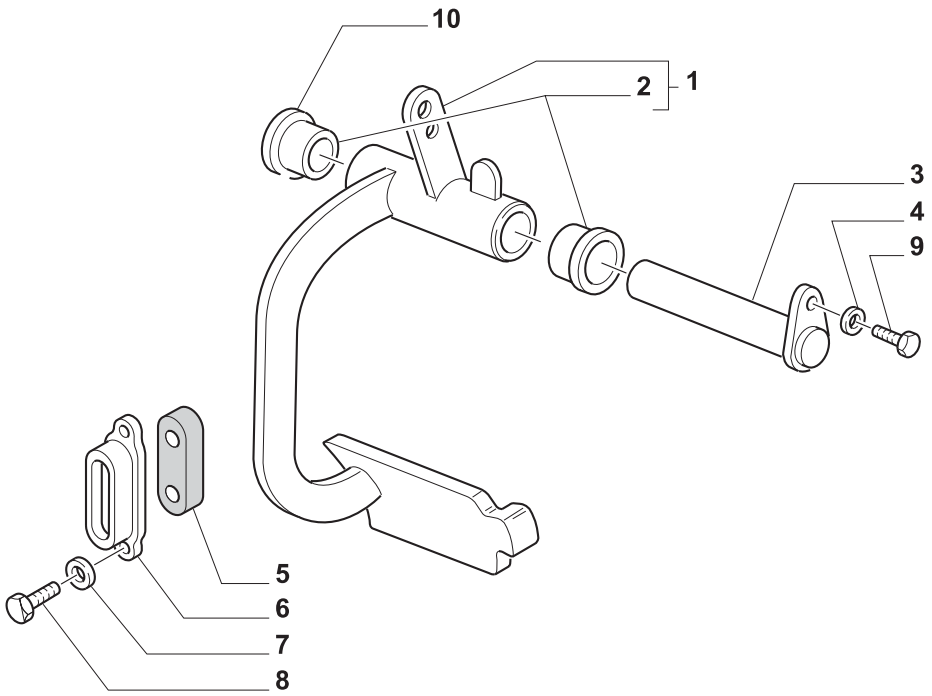

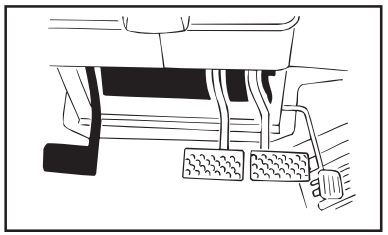

MODIF.	ITEM	PEÇA NO.	NT	Q.	DESCRIÇÃO	DESCRIPTION	DESCRIPCION	L.C.
	1	**5175711**		1	PEDAL	PEDAL	PEDAL	060P
	2	**5155548**		2	BUCHA	BUSHING	COJINETE CASQUILLO	340C
	3	**82010840**		1	EIXO	SHAFT	EJE PEQUENO	011A
	4	**10615474**		1	ARRUELA-TRAVA	LOCKWASHER	ARANDELA DE FRENO	132R
	5	**5176548**		1	GUARNIÇÃO DE SUPORTE	LINING	JUNTA DE SOPORTE	127G
	6	**4998891**		1	PROTEÇÃO	PROTECTION	DEFENSA	070R
	7	**12605279**		2	ARRUELA	WASHER	ARANDELA	131R
	8	**10389621**		2	PARAFUSO	SCREW	TORNILLO	040V
	9	**10902024**		1	PARAFUSO	SCREW	TORNILLO	040V
	10	**87790533**		1	ANEL-ELÁSTICO	CIRCLIP	RETENEDOR	056A

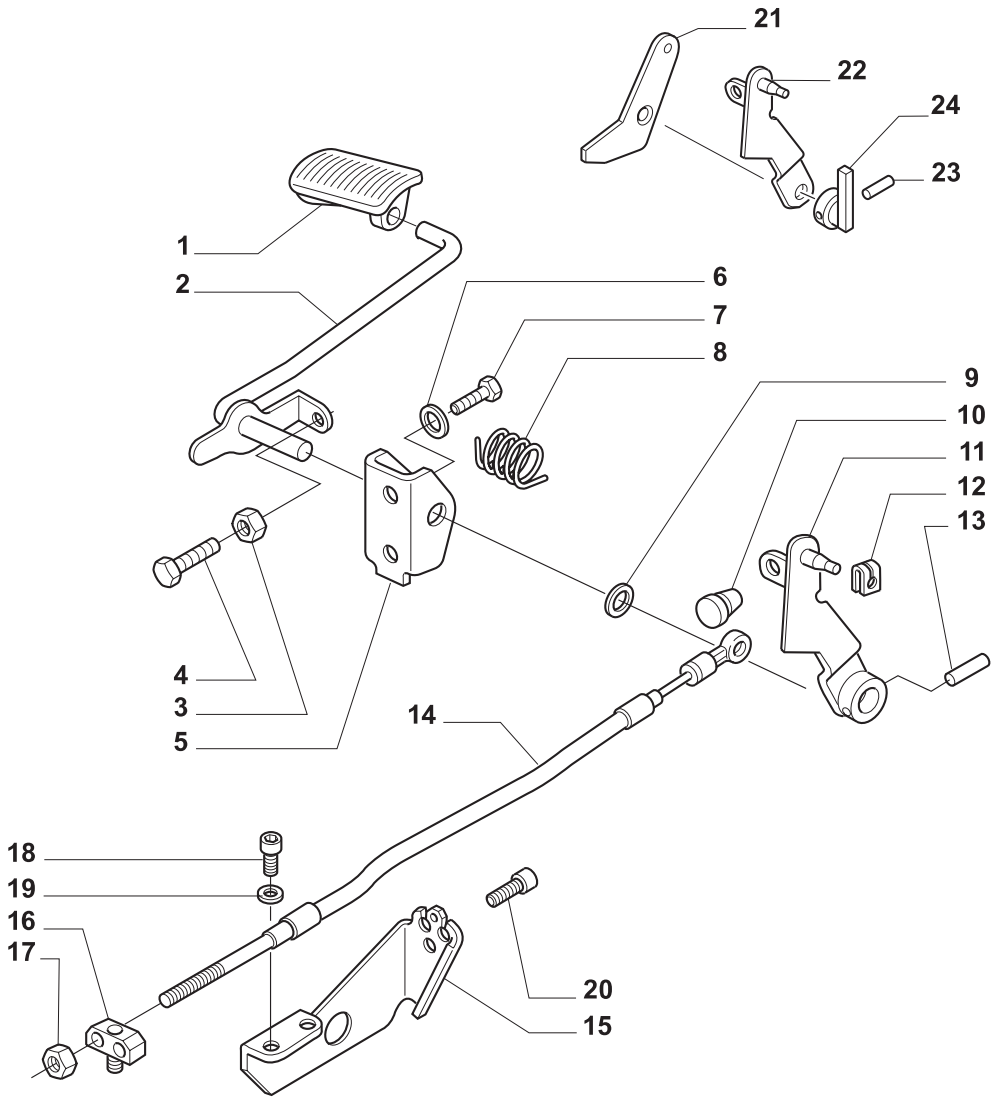

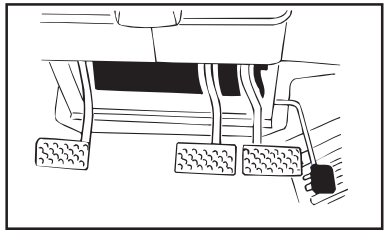

MODIF.	ITEM	PEÇA NO.	NT	Q.	DESCRIÇÃO	DESCRIPTION	DESCRIPCION	L.C.
	1	**5167651**		1	PEDAL	PEDAL	PEDAL	060P
	2	**5173335**		1	HASTE DO PEDAL	PEDAL STEM	MANDO DE PEDAL	023G
	3	**15896221**		1	PORCA	NUT	TUERCA	010D
	4	**16050621**		1	PARAFUSO	SCREW	TORNILLO	040V
	5	**5157531**		1	SUPORTE	SUPPORT	SOPORTE	300S
	6	**11193874**		2	ARRUELA-TRAVA	LOCKWASHER	ARANDELA DE FRENO	132R
	7	**16043424**		2	PARAFUSO	SCREW	TORNILLO	040V
	8	**5148906**		1	MOLA	SPRING	RESORTE	100M
	9	**5183850**		1	ESPAÇADOR	SPACER	SEPARADOR	075D
	10	**14567080**		1	BOTÃO	BUTTON	BOTON	120B
	11	**5183872**		1	ALAVANCA	LEVER	PALANCA	045L
	12	**11087976**		1	ANEL-TRAVA	LOCKRING	ANILLO DE FRENO	051A
A	13	**13938070**		1	PINO-ELÁSTICO	ROLL PINO	PASADOR TUBOLAR	200S
B		**5186261**		1	PINO-ELÁSTICO	ROLL PINO	PASADOR TUBOLAR	200S
	14	**5182973**		1	CABO, TL70, TL80, TL90	CABLE	CABLE	650C
		5183835		1	CABO, TL100	CABLE	CABLE	650C
	15	**5182974**		1	SUPORTE	BRACKET	PIEZA DE SOPORTE	225S
	16	**5182975**		1	PRENDEDOR	CLAMP	BORNE	120M
	17	**12574211**		1	PORCA	NUT	TUERCA	010D
	18	**14305221**		2	PARAFUSO	SCREW	TORNILLO	040V
	19	**11197774**		2	ARRUELA-TRAVA	LOCKWASHER	ARANDELA DE FRENO	132R
	20	**13271914**		1	PARAFUSO	SCREW	TORNILLO	040V
B	21	**5173340**		1	ALAVANCA	LEVER	PALANCA	045L
B	22	**5173332**		1	ALAVANCA	LEVER	PALANCA	045L
B	23	**13938070**		1	PINO	PIN	PERNO	080P
B	24	**5173327**		1	ALAVANCA	LEVER	PALANCA	045L

NOTA: A = ATÉ O CHASSI NO.
B = A PARTIR DO CHASSI NO.

TL70
TL80
TL90 TL100

CABINE - PEDAL DO ACELERADOR
CAB - ACCELARATOR PEDAL
CABINA - PEDAL DEL ACELERADOR
CABINA - PEDALE ACCELLERATORE
KABINE - BESTURING GASPEDAAL
CABINE - PEDALE D'ACCELLERATEUR

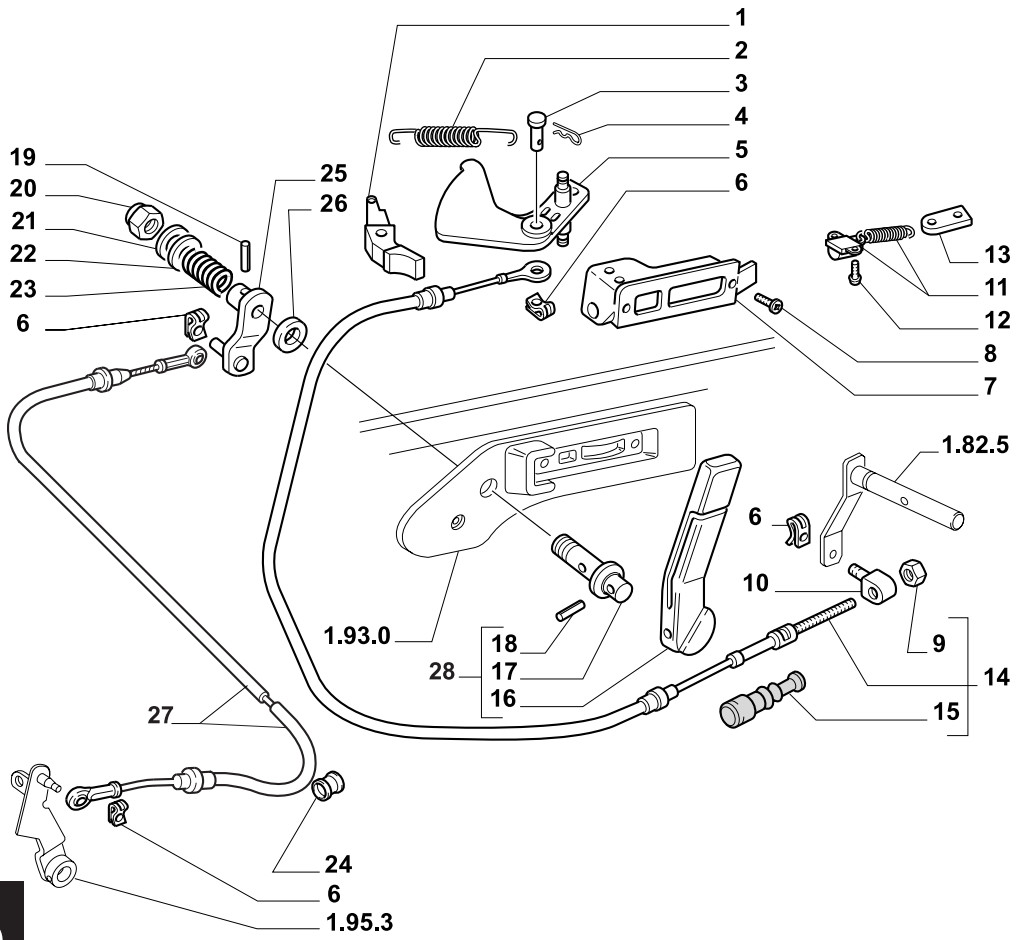

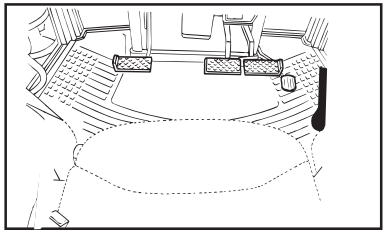

MODIF.	ITEM	PEÇA NO.	NT	Q.	DESCRIÇÃO	DESCRIPTION	DESCRIPCION	L.C.
	1	**5154113**		1	PULSANTE	PUSH-BOTTON	PULSADOR	236P
	2	**5128638**		1	MOLA	SPRING	RESORTE	100M
	3	**5178607**		2	PINO	PIN	PERNO	080P
	4	**10734201**		2	GRAMPO	PLIT PIN	PASADOR ABIERTO	270C
	5	**5167202**		1	ALAVANCA	LEVER	PALANCA	045L
	6	**11063876**		4	FIXADOR	CLIP	SUJETADOR	045F
	7	**5167193**		1	SUPORTE	SUPPORT	SOPORTE	300S
	8	**13276211**		3	PARAFUSO	SCREW	TORNILLO	040V
	9	**12574221**		2	PORCA	NUT	TUERCA	010D
	10	**5138330**		2	PINO	PIN	PERNO	080P
	11	**5121786**		1	INTERRUPTOR	SWITCH	INTERRUPTOR	075I
	12	**13272017**		2	PARAFUSO	SCREW	TORNILLO	040V
	13	**5167199**		1	PLAQUETA	PLATE	PLAQUITA	110P
	14	**5172111**		1	COMANDO FLEXÍVEL	FLEXIBLE CONTROL	MANDO FLEXIBLE	195C
	15	**5132050**		1	CAPA	BOOT	CASQUETE	330C
	16	**5167322**		1	ALAVANCA	LEVER	PALANCA	045L
	17	**5167390**		1	PINO	PIN	PERNO	080P
	18	**14601770**		1	PINO-ELÁSTICO	ROLL PIN	PASADOR TUBULAR	200S
	19	**82012892**		1	PINO	PIN	PERNO	080P
	20	**12574811**		1	PORCA	NUT	TUERCA	010D
	21	**5133910**		1	ARRUELA	WASHER	ARANDELA	131R
	22	**5133911**		1	BUCHA	BUSHING	CASQUILLO	095B
	23	**5105248**		1	MOLA	SPRING	RESORTE	100M
	24	**10399080**		2	ANEL ISOLADOR	INSULATING RING	ANILLO AISLADOR	049A
	25	**5129632**		1	ALAVANCA	LEVER	PALANCA	045L
	26	**5153009**		2	DISCO	DISC	DISCO	060D
	27	**5173342**	A	1	COMANDO FLEXÍVEL	FLEXIBLE CONTROL	MANDO FLEXIBLE	195C
		5185437	B	1	COMANDO FLEXÍVEL	FLEXIBLE CONTROL	MANDO FLEXIBLE	195C
	28	**5169712**		1	ALAVANCA, CONJUNTO	LEVER	PALANCA	045L

NOTA: A = 1.725 mm
B = 2.095 mm

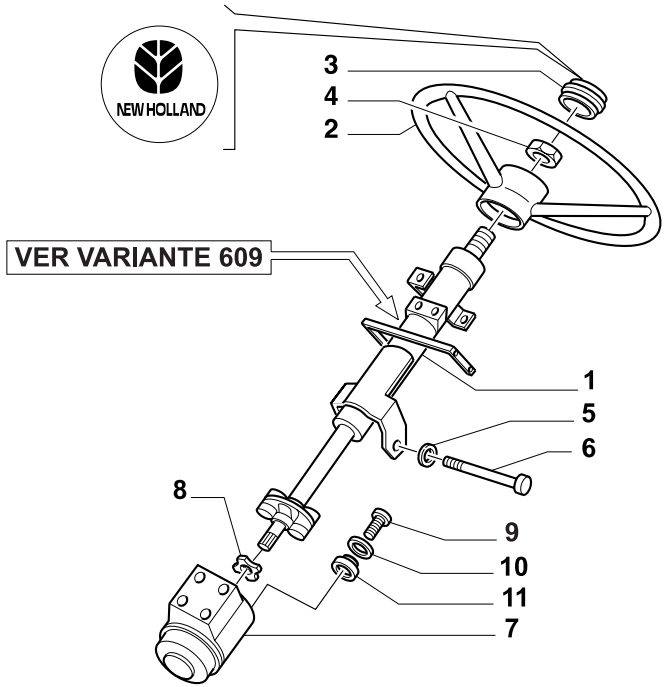

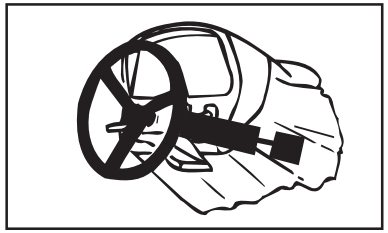

MODIF.	ITEM	PEÇA NO.	NT	Q.	DESCRIÇÃO	DESCRIPTION	DESCRIPCION	L.C.
	1	**82009379**		1	COLUNA DE DIREÇÃO	STEERING COLUMN	COLUMNA DE DIRECCION	103P
	2	**5174446**		1	VOLANTE DE DIREÇÃO	STEERING WHEEL	VOLANTE DE DIRECCION	050V
	3	**5167653**		1	TAMPA	COVER	TAPADERA	265C
	4	**83908148**		1	PORCA	NUT	TUERCA	010D
	5	**12605574**		4	ARRUELA-TRAVA	LOCKWASHER	ARANDELA DE FRENO	132R
	6	**82008760**		4	PARAFUSO	SCREW	TORNILLO	040V
C	7	**82991556**	A,C	1	DIREÇÃO HIDRÁULICA	HYDRAULIC STEERING	DIRECCION HIDRAULICA	010I
C		**82991559**	B,C	1	DIREÇÃO HIDRÁULICA	HYDRAULIC STEERING	DIRECCION HIDRAULICA	010I
D		**82001904**	A,D	1	DIREÇÃO HIDRÁULICA	HYDRAULIC STEERING	DIRECCION HIDRAULICA	010I
D		**82001250**	B,D	1	DIREÇÃO HIDRÁULICA	HYDRAULIC STEERING	DIRECCION HIDRAULICA	010I
	8	**81873344**		1	SUPORTE	SUPPORT	SOPORTE	300S
	9	**11106624**		4	PARAFUSO	SCREW	TORNILLO	040V
	10	**12646824**		4	ARRUELA	WASHER	ARANDELA	131R
	11	**82009429**		4	BUCHA	BUSHING	CASQUILLO	095B

NOTA:
A = TL65, TL70 2WD E 4WD
TL80, TL90, TL100 2WD
B = TL80, TL90, TL100 4WD
C = NÃO REATIVA
D = REATIVA

TL65 TL70 TL80 TL90 TL100

VOLANTE, COLUNA, DIREÇÃO HIDRÁULICA
STEERING WHEEL, COLUMN, HYDRAULIC DRIVE MOTOR
VOLANTE, COLUMNA, DIRECCION HIDRAULICA
VOLANTE, PIANTONE, IDROGUIDA
LENKRAD, LENKROHR, HYDROLENKUNG
VOLANT, COLONNE, DIRECTION HYDRAULIQUE

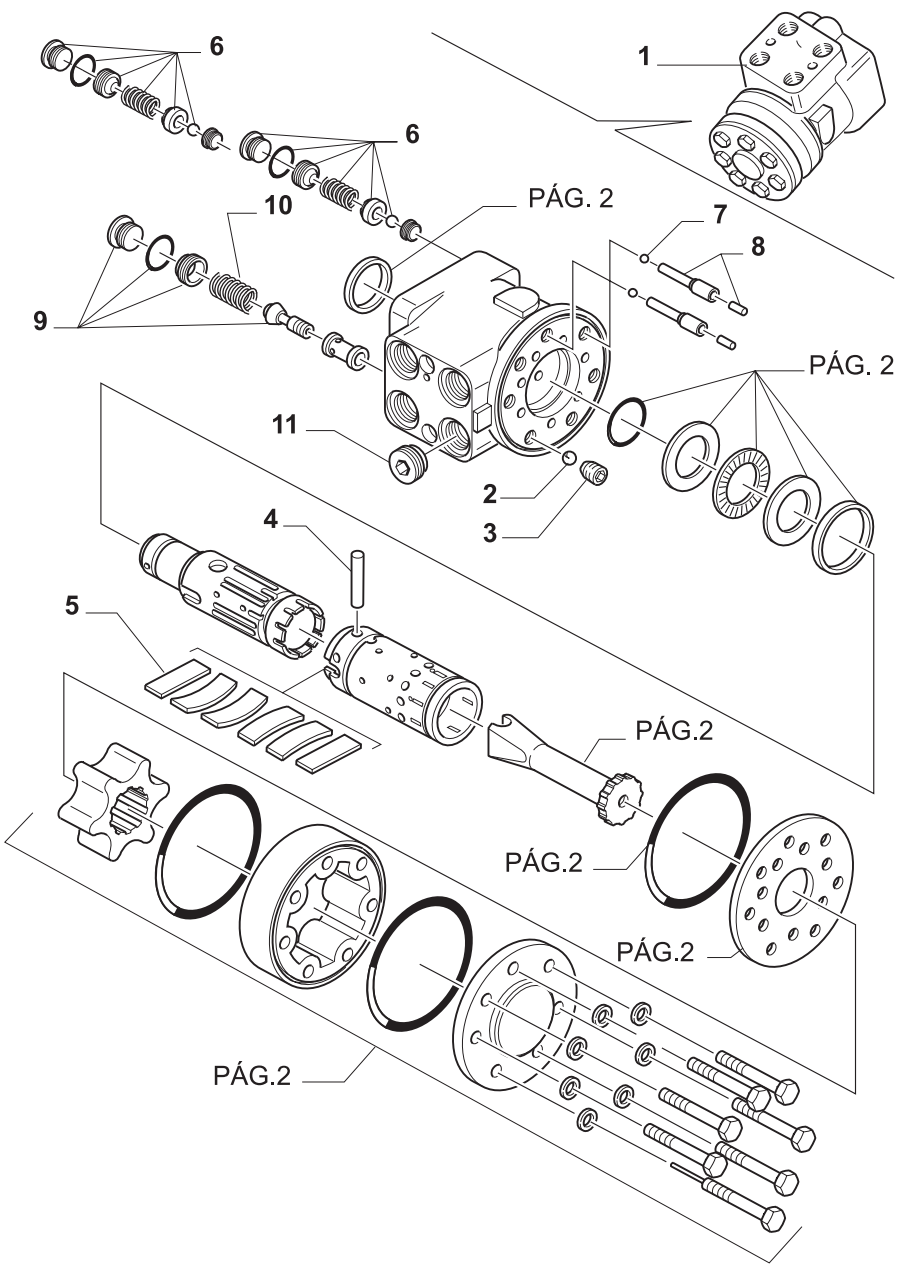

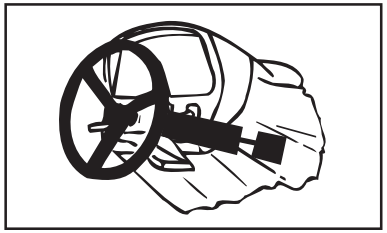

MODIF.	ITEM	PEÇA NO.	NT	Q.	DESCRIÇÃO	DESCRIPTION	DESCRIPCION	L.C.
	1	**82001250**	D	1	DIREÇÃO HIDRÁULICA, CONJ. 2WD	HYDRAULIC STEERING	DIRECCION HIDRAULICA	010I
		82001471	D	1	DIREÇÃO HIDRÁULICA, CONJ. 4WD	HYDRAULIC STEERING	DIRECCION HIDRAULICA	010I
		82991559	C	1	DIREÇÃO HIDRÁULICA, CONJ. 2WD	HYDRAULIC STEERING	DIRECCION HIDRAULICA	010I
		82991560	C	1	DIREÇÃO HIDRÁULICA, CONJ. 4WD	HYDRAULIC STEERING	DIRECCION HIDRAULICA	010I
	2	**81864357**		1	ESFERA	BALL	BOLA	140S
	3	**81864331**		1	BUCHA	BUSHING	CASQUILLO	095B
	4	**81864364**		1	PINO	PIN	PERNO	080P
	5	**82010260**		1	MOLA, JOGO	SPRING	RESORTE	100M
	6	**82992136**	C	2	VÁLVULA	VALVE	VALVULA	010V
	7	**81864340**		2	ESFERA	BALL	BOLA	140S
	8	**81864339**		2	BUCHA C/ PINO	BUSHING	CASQUILLO	095B
	9	**81864324**		1	VÁLVULA	VALVE	VALVULA	010V
	10	**81864337**		1	MOLA	SPRING	RESORTE	100M
	11	**82010261**		1	VÁLVULA	VALVE	VALVULA	010V

NOTA: PARA OS MODELOS TL65, TL70 TODOS
TL80, TL90, TL100 SOMENTE 2WD

C = NÃO REATIVA
D = REATIVA

10

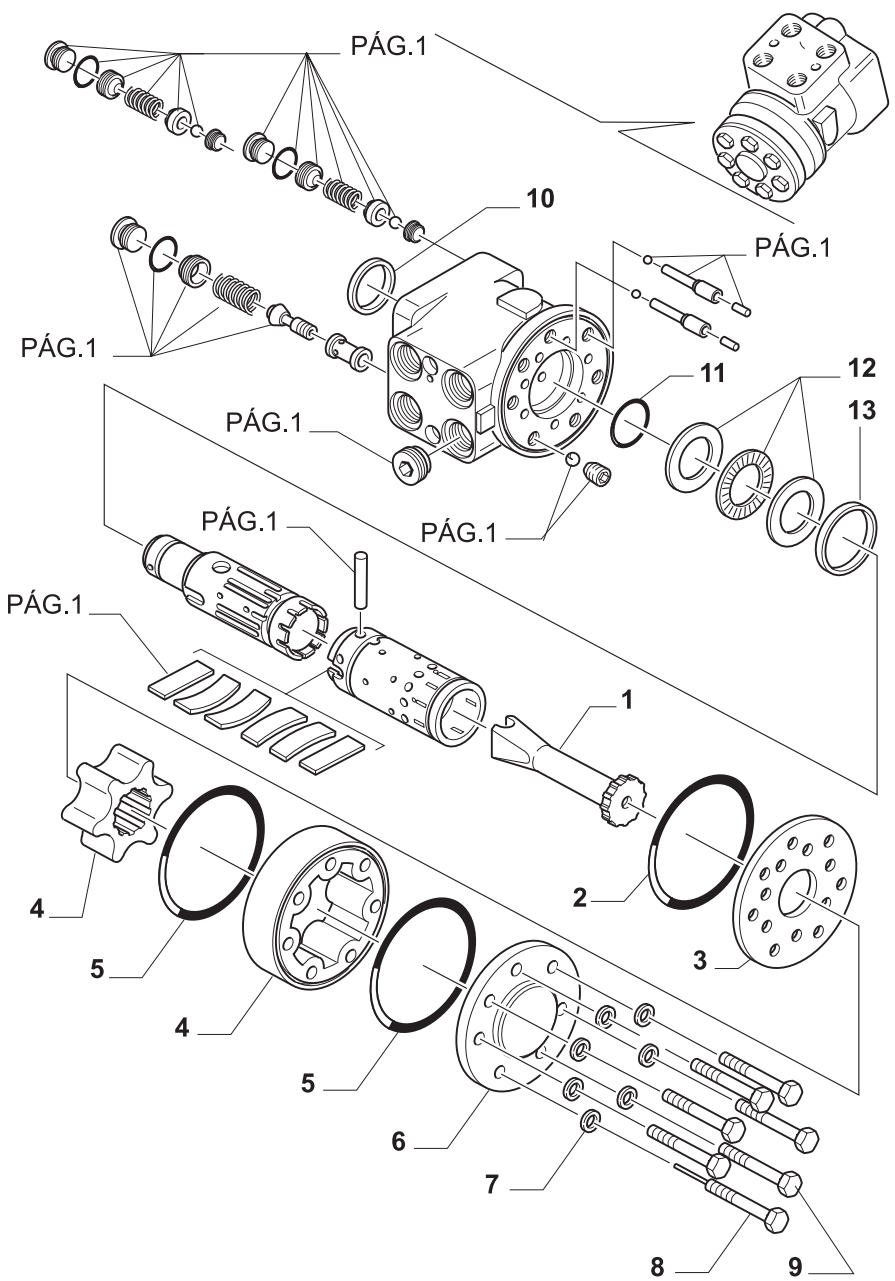

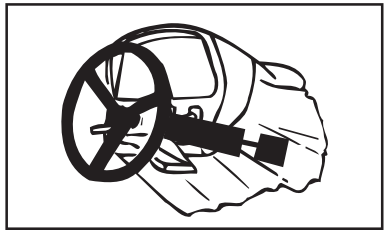

MODIF.	ITEM	PEÇA NO.	NT	Q.	DESCRIÇÃO	DESCRIPTION	DESCRIPCION	L.C.
	1	**82010259**	D	1	EIXO	SHAFT	EJE	016A
		82010250	C	1	EIXO	SHAFT	EJE	016A
	2	**81063719**		1	ANEL O	O RING	JUNTA HERMETICA	055A
	3	**81864372**		1	PLACA DISTRIBUIDORA	PLATE	PLACA	059T
	4	**81851586**	D	1	ROTOR, CONJUNTO	ROTOR	ROTOR	145R
		NF	C	1	ROTOR, CONJUNTO	ROTOR	ROTOR	145R
	5	**81863720**		2	ANEL O	O RING	JUNTA HERMETICA	055A
	6	**81864375**		1	TAMPA	COVERING	TAPADERA	265C
	7	**81863721**		7	ARRUELA	WASHER	ARANDELA	131R
	8	**81863670**	D	1	PARAFUSO C/ PINO 2WD	SCREW	TORNILLO	040V
		82010263	C	1	PARAFUSO C/ PINO 2WD	SCREW	TORNILLO	040V
		81863667		1	PARAFUSO C/ PINO 4WD	SCREW	TORNILLO	040V
	9	**81863689**		6	PARAFUSO 2WD	SCREW	TORNILLO	040V
		81863674		6	PARAFUSO 4WD	SCREW	TORNILLO	040V
	10	**81863716**		1	ANEL DE VEDAÇÃO	RING	ANILLO	045A
	11	**81863718**	D	1	ANEL O	O RING	JUNTA HERMETICA	055A
		82010258		1	ANEL O	O RING	JUNTA HERMETICA	055A
	12	**81894329**		1	ROLAMENTO	BEARING	COJINETE	341C
	13	**81864369**		1	ANEL	RING	ANILLO	045A
	14	**82010262**	A,D	1	KIT	KIT	EQUIPO	305C
		82992605	A,C	1	KIT	KIT	EQUIPO	305C

NOTA: A = INCLUI REF. 2, 5, 7, 10, E 11
C = NÃO REATIVA
D = REATIVA

10

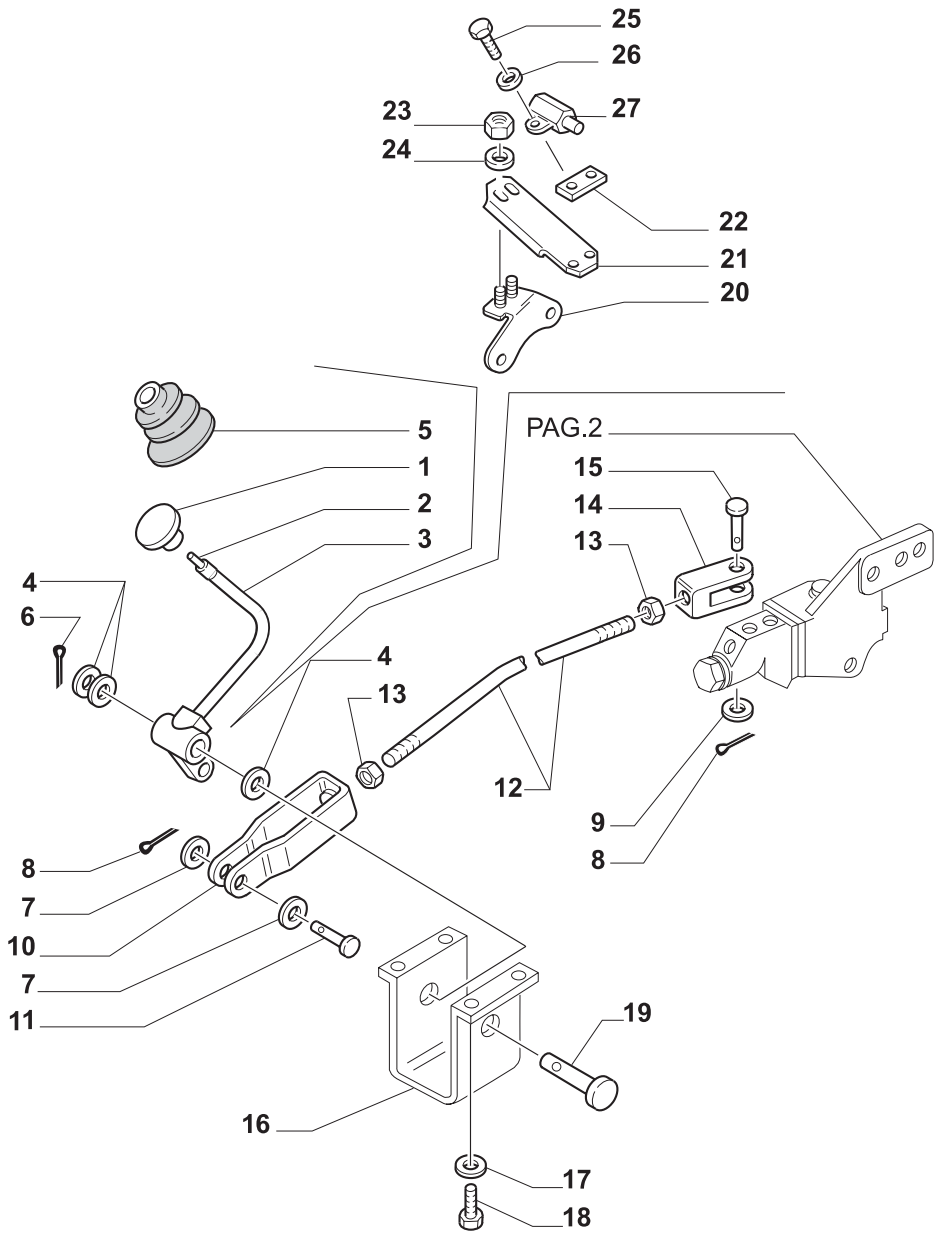

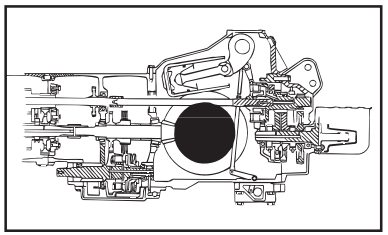

MODIF.	ITEM	PEÇA NO.	NT	Q.	DESCRIÇÃO	DESCRIPTION	DESCRIPCION	L.C.
	1	**5111800**		1	PEDAL	PEDAL	PEDAL	060P
	2	**13938070**		1	PINO-ELÁSTICO	ROLL PIN	PASADOR TUBOLAR	200S
	3	**5125948**		1	BRAÇO	ARM	BRAZO	130B
	4	**1357601**		3	ARRUELA-TRAVA	LOCKWASHER	ARANDELA DE FRENO	132R
	5	**5127394**		1	CAPA	BOOT	CASQUETE	330C
	6	**10734701**		1	GRAMPO	SPLIT PIN	PASADOR ABIERTO	270C
	7	**14496621**		2	ARRUELA PLANA	WASHER	ARANDELA	131R
	8	**10733601**		2	GRAMPO	SPLIT PIN	PASADOR ABIERTO	270C
	9	**13550404**		2	ARRUELA PLANA	WASHER	ARANDELA	131R
	10	**5172575**		1	GARFO	CLEVIS	HORQUILLA PEQUENA	084F
	11	**5110601**		1	PINO	PIN	PERNO	080P
	12	**5167200**		1	TIRANTE FILETADO	TIE-ROD THREADED	TIRANTE FILETADA	141T
	13	**10791024**		3	PORCA	NUT	TUERCA	010D
	14	**5112921**		1	GARFO	FORK-LEVER	HORQUILLA	085F
	15	**5110602**		1	PINO	PIN	PERNO	080P
	16	**5173119**		1	SUPORTE	SUPPORT	SOPORTE	300S
		5173121		1	SUPORTE	SUPPORT	SOPORTE	300S
	17	**11194779**		4	ARRUELA-TRAVA	LOCKWASHER	ARANDELA DE FRENO	132R
	18	**10902224**		4	PARAFUSO	SCREW	TORNILLO	040V
	19	**5167422**		1	PINO	PIN	PERNO	080P
	20	**5163610**		1	SUPORTE	SUPPORT	SOPORTE	300S
	21	**5130818**		1	BRAÇADEIRA	COLLAR	ABRAZADERA	031F
	22	**5128492**		1	BLOCO DE FIXAÇÃO	FIXING PLATE	MULETILLA DE FIJACION	078B
	23	**15896221**		2	PORCA	NUT	TUERCA	010D
	24	**11194674**		2	ANILHA DE FIXAÇÃO	THRUST WASHER	CHUMACERA	023R
	25	**13272011**		2	PARAFUSO	SCREW	TORNILLO	040V
	26	**10571374**		2	ARO	THRUST WASHER	CHUMACERA	023R
A	27	**83952126**		1	INTERRUPTOR	ON-OFF SWITCH	INTERRUPTOR	075I
B		**83961542**		1	INTERRUPTOR	ON-OFF SWITCH	INTERRUPTOR	075I

NOTA: A =ATÉ O CHASSI NO. 286232
B =A PARTIR DO CHASSI NO. 286233

10

TL65 TL70 TL80 TL90 TL100

CONTROLE DE BLOQUEIO DO DIFERENCIAL
DIFFERENTIAL LOCK CONTROL
MANDO DE ENCLAVAMIENTO DEL DIFERENCIAL
COMANDO BLOCCAGGIO DIFFERENZIALE
DIFFERENTIALSPERREANTRIEB
COMMANDE DE BLOCAGE DE DIFFERENTIEL

1.95.6

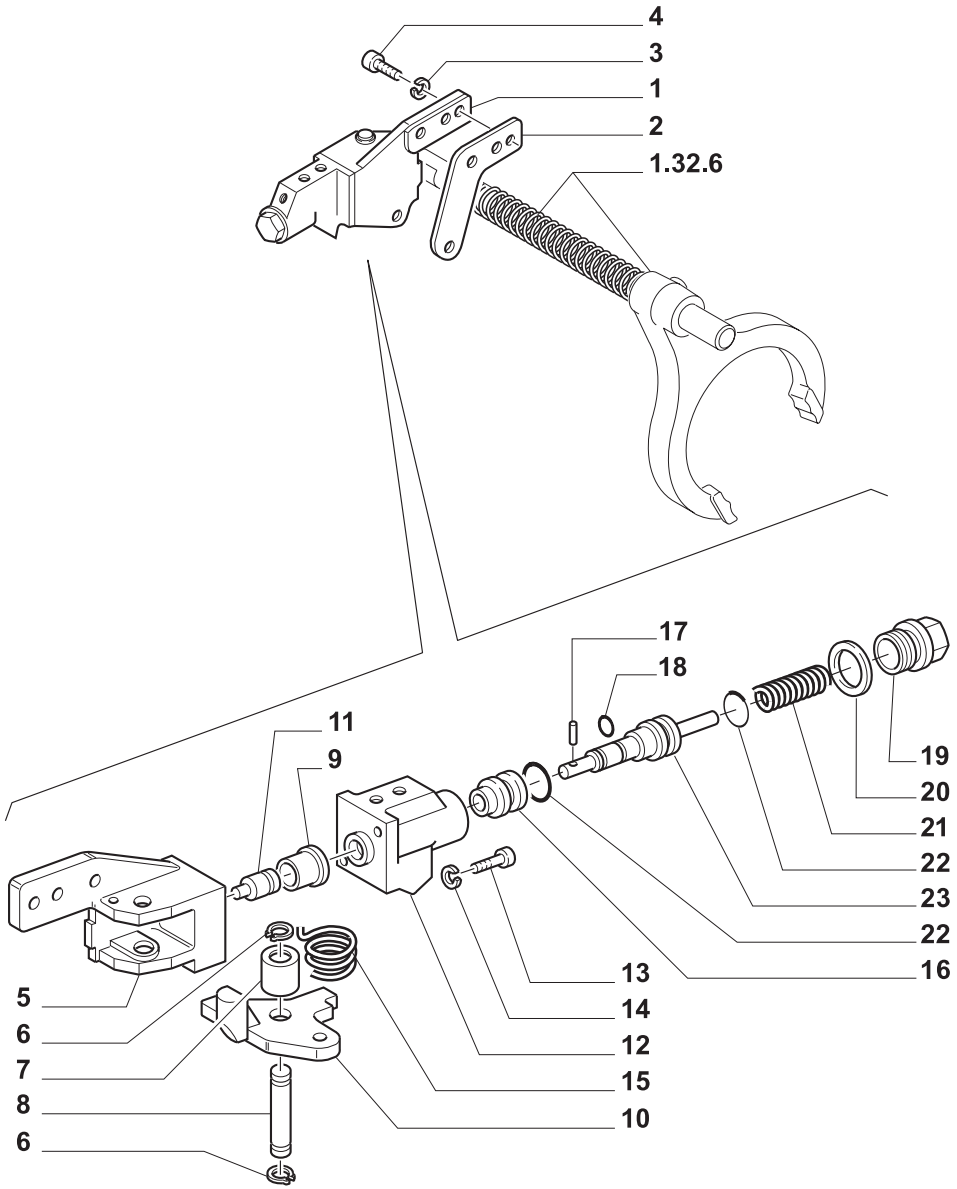

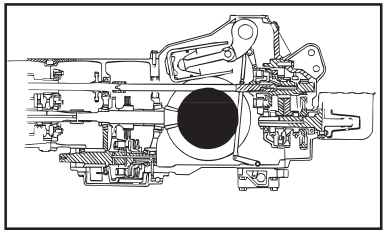

MODIF.	ITEM	PEÇA NO.	NT	Q.	DESCRIÇÃO	DESCRIPTION	DESCRIPCION	L.C.
	1	**5123692**		1	DISTRIBUIDOR	CONTROL VALVE	VALVULADISTRIBUIDORA	083D
	2	**5123691**		1	CALÇO	SHIM	SUPLEMENTO	198S
	3	**11190574**		3	ARRUELA	WASHER	ARRUELA	131R
	4	**14307524**		3	PARAFUSO	SCREW	TORNILLO	040V
	5	**5123689**		1	SUPORTE	SUPPORT	SOPORTE	300S
	6	**11066476**		2	ANEL-TRAVA	LOCKRING	ANILLO DE FRENO	051A
	7	**5123694**		1	BUCHA	BUSHING	CASQUILLO	095B
	8	**5123690**		1	PINO	PIN	PERNO	080P
	9	**5123693**		1	BUCHA	BUSHING	CASQUILLO	095B
	10	**5125123**		1	ALAVANCA	LEVER	PALANCA	045L
	11	**5128094**		1	TRINCO	PAWL	TRINQUETE	050N
	12	**5127340**		1	CORPO	BODY	CUERPO	300C
	13	**14306321**		2	PARAFUSO	SCREW	TORNILLO	040V
	14	**10569370**		2	ARRUELA-TRAVA	LOCKWASHER	ARANDELA DE FRENO	132R
	15	**5125755**		1	MOLA	SPRING	RESORTE	100M
	16	**5115124**		1	ÊMBOLO	PLUNDER	EMBOLO	130P
	17	**20439020**		1	AGULHA P/ ROLAMENTO	NEEDLE ROLLER	AGUJA P/ COJINETE	155R
	18	**14452581**		2	ANEL O	O RING	JUNTA HERMETICA	055A
	19	**5115127**		1	BUJÃO	PLUG	TAPON	050T
	20	**10263460**		1	JUNTA	GASKET	JUNTA HERMETICA	123G
	21	**5115126**		1	MOLA	SPRING	RESORTE	100M
	22	**14457081**		2	ANEL O	O RING	JUNTA HERMETICA	055A
	23	**5115125**		1	ÊMBOLO	PLUNDER	EMBOLO	130P

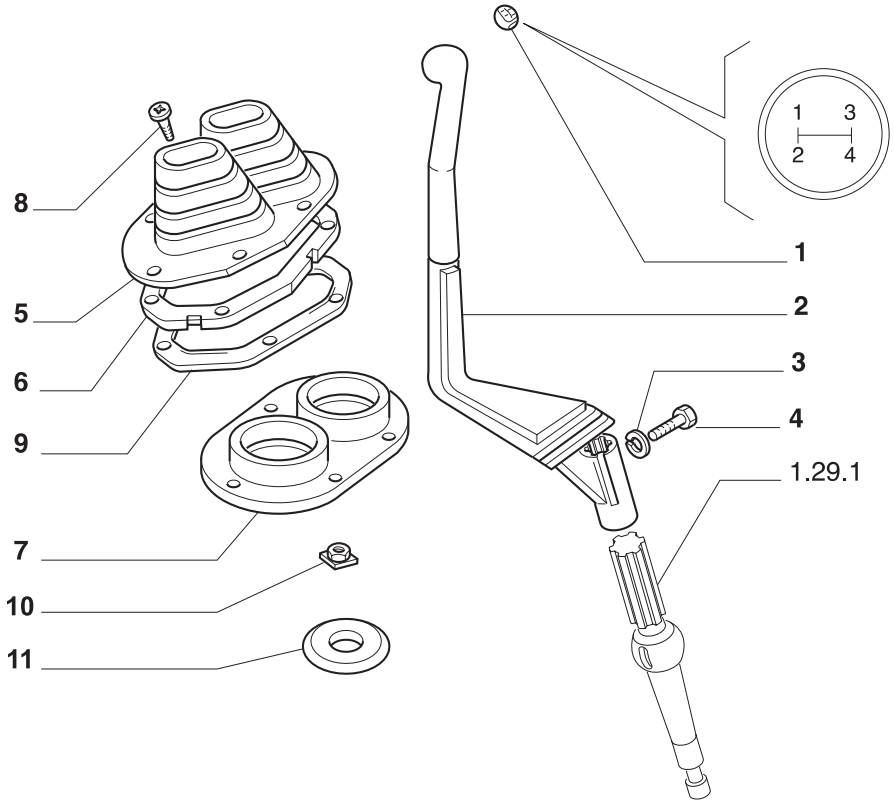

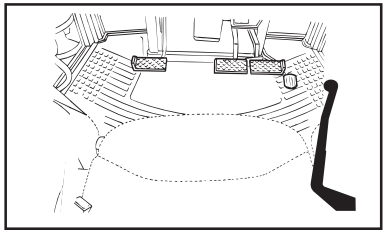

MODIF.	ITEM	PEÇA NO.	NT	Q.	DESCRIÇÃO	DESCRIPTION	DESCRIPCION	L.C.
	1	**5174416**		1	SÍMBOLOS	SYMBOLS	IDEOGRAMA	088I
	2	**5166974**		1	ALAVANCA	LEVER	PALANCA	045L
	3	**10569370**		2	ARRUELA-TRAVA	LOCKWASHER	ARANDELA DE FRENO	132R
	4	**16044124**		2	PARAFUSO	SCREW	TORNILLO	040V
	5	**5167165**		1	CAPA	BOOT	CASQUETE	330C
	6	**5176072**		1	ANEL	RING	ANILLO	045A
	7	**5167166**	A	1	CAPA	BOOT	CASQUETE	330C
		5129575	B	2	CAPA	BOOT	CASQUETE	330C
	8	**15688507**		10	PARAFUSO	SCREW	TORNILLO	040V
	9	**47124217**		1	ESPAÇADOR	SPACER	SEPARADOR	075D
	10	**14115980**		10	PLACA DE FIXAÇÃO	FIXING PLATE	MULETILLA DE FIJACIÓN	078B
	11	**5129575**		2	PROTEÇÃO	SHIELD	PROTECCION	224P

NOTA: A = CABINADO
B = PLATAFORMADO

10

TL65 TL70 TL80 TL90 TL100

COMANDO EXTERNO DO CÂMBIO
EXTERNAL CONTROL
MANDO EXTERIOR DEL CAMBIO
COMANDI ESTERNI CAMBIO
GETRIEBESCHALTUNG AUSSEN
COMMANDE EXTERIEURES

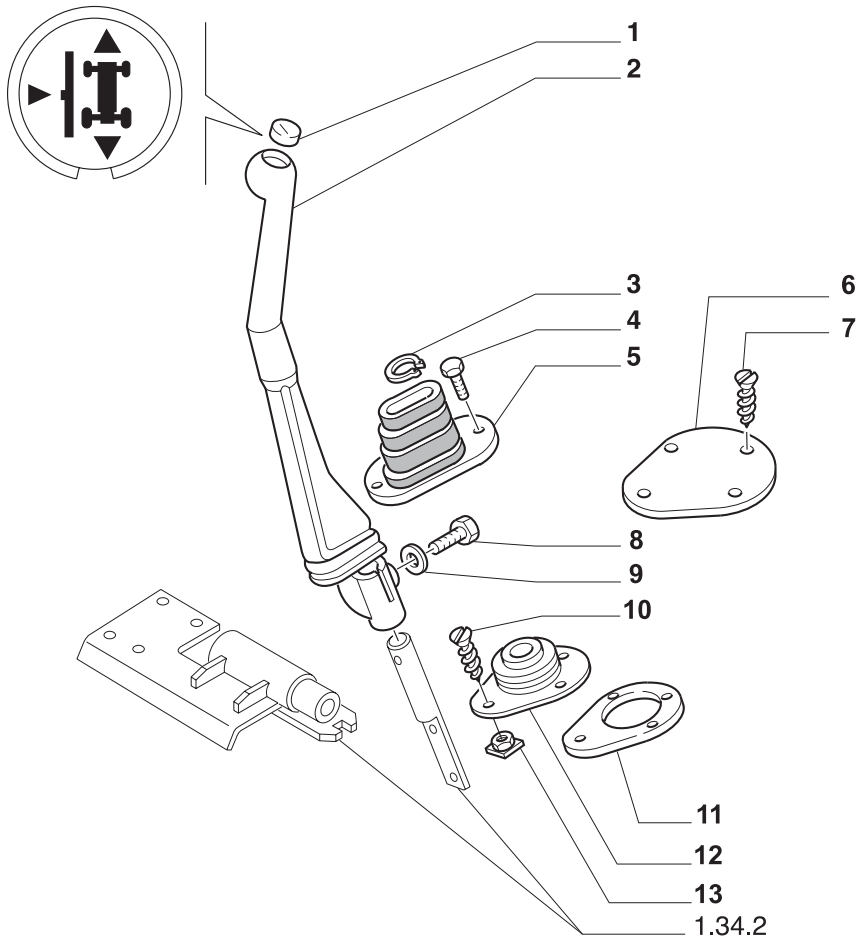

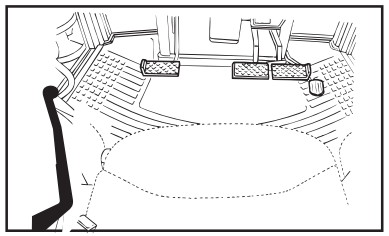

MODIF.	ITEM	PEÇA NO.	NT	Q.	DESCRIÇÃO	DESCRIPTION	DESCRIPCION	L.C.
	1	**5173907**		1	TAMPA	CUP COVER	CUBIERTA	020C
	2	**5129984**		1	ALAVANCA	LEVER	PALANCA	045L
	3	**5176214**		1	ANEL	RING	ANILLO	045A
	4	**13276417**		4	PARAFUSO	SCREW	TORNILLO	040V
	5	**5167408**		1	CAPA	BOOT	CASQUETE	330C
	6	**5133501**		1	TAMPA	COVER	TAPADERA	265C
	7	**15905501**		4	PARAFUSO	SCREW	TORNILLO	040V
	8	**16044124**		2	PARAFUSO	SCREW	TORNILLO	040V
	9	**10569370**		2	ARRUELA-TRAVA	LOCKWASHER	ARANDELA DE FRENO	132R
	10	**15688507**		10	PARAFUSO	SCREW	TORNILLO	040V
	11	**5153389**		1	ESPAÇADOR	SPACER	SEPARADOR	075D
	12	**5130289**		1	CAPA	BOOT	CASQUETE	330C
	13	**14115980**		10	PLACA DE FIXAÇÃO	FIXING PLATE	MULETILLA DE FIJACIÓN	078B

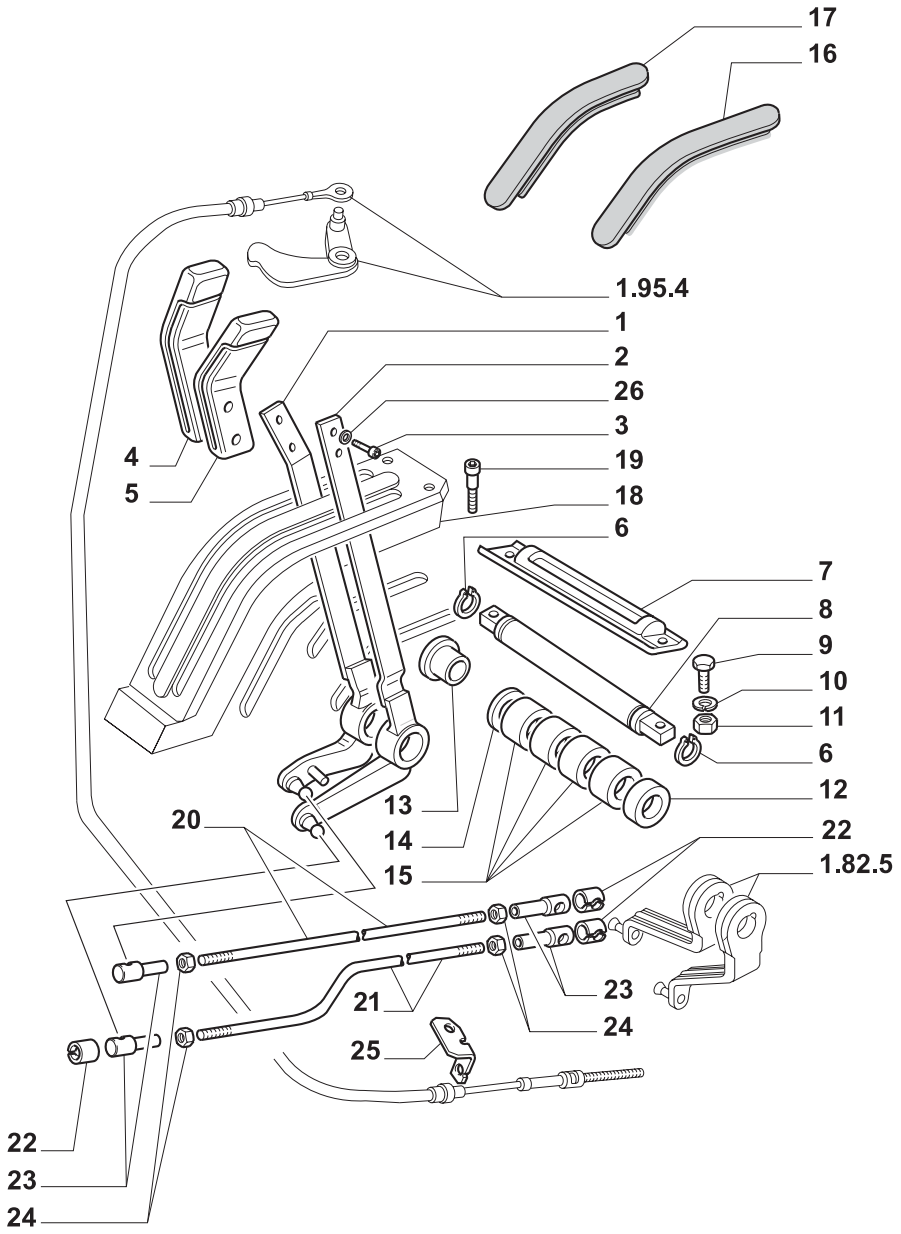

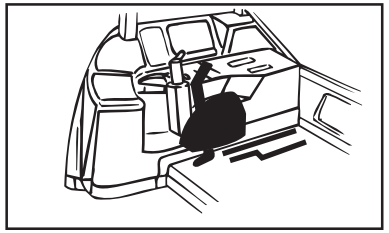

MODIF.	ITEM	PEÇA NO.	NT	Q.	DESCRIÇÃO	DESCRIPTION	DESCRIPCION	L.C.
	1	**5166778**		1	ALAVANCA	LEVER	PALANCA	045L
	2	**5166782**		1	ALAVANCA	LEVER	PALANCA	045L
	3	**5113531**		4	PARAFUSO	SCREW	TORNILLO	040V
A	4	**5126315**		1	MANÍPULO	KNOB	POMO	150P
B		**5126312**		1	MANÍPULO	KNOB	POMO	150P
	5	**5126318**		1	MANÍPULO	KNOB	POMO	150P
	6	**11066976**		2	ANEL-TRAVA	LOCKRING	ANILLO DE FRENO	051A
	7	**5134733**		1	TAMPA	COVERING	TAPADERA	265C
	8	**5126024**		1	PINO	PIN	PERNO	080P
	9	**5134736**		2	PARAFUSO	SCREW	TORNILLO	040V
	10	**1193874**		2	ARRUELA-TRAVA	LOCKWASHER	ARANDELA DE FRENO	132R
	11	**16100821**		2	PORCA	NUT	TUERCA	010D
	12	**5154841**		2	ESPAÇADOR	SPACER	SEPARADOR	075D
	13	**5154842**		2	BUCHA	BUSHING	CASQUILLO	095B
	14	**5154840**		2	CALÇO	SHIM	SUPLEMENTO	198S
	15	**5154839**		4	ESPAÇADOR	SPACER	SEPARADOR	075D
	16	**5128710**		1	TAMPA	COVERING	TAPADERA	265C
	17	**5128708**		1	TAMPA	COVERING	TAPADERA	265C
	18	**5128701**		1	SETOR	SECTOR	SECTOR	136S
	19	**15958807**		4	PARAFUSO	SCREW	TORNILLO	040V
	20	**5166776**		1	TIRANTE	TIE-ROD	TIRANTE	142T
	21	**5171468**		1	TIRANTE	TIE-ROD	TIRANTE	142T
	22	**10125574**		4	FIXADOR	CLIP	SUJETADOR	045F
	23	**10124511**		4	ARTICULAÇÃO ESFÉRICA	SOCKET HEAD	ARTICULACION DE ROTULA	116T
	24	**16102311**		4	PORCA	NUT	TUERCA	010D
	25	**5129403**		1	SUPORTE	BRACKET	PIEZA DE SOPORTE	225S
	26	**10569074**		4	ARRUELA-TRAVA	LOCKWASHER	ARANDELA DE FRENO	132R

NOTA: A =ATÉ O CHASSI NO.
B =A PARTIR DO CHASSI NO.

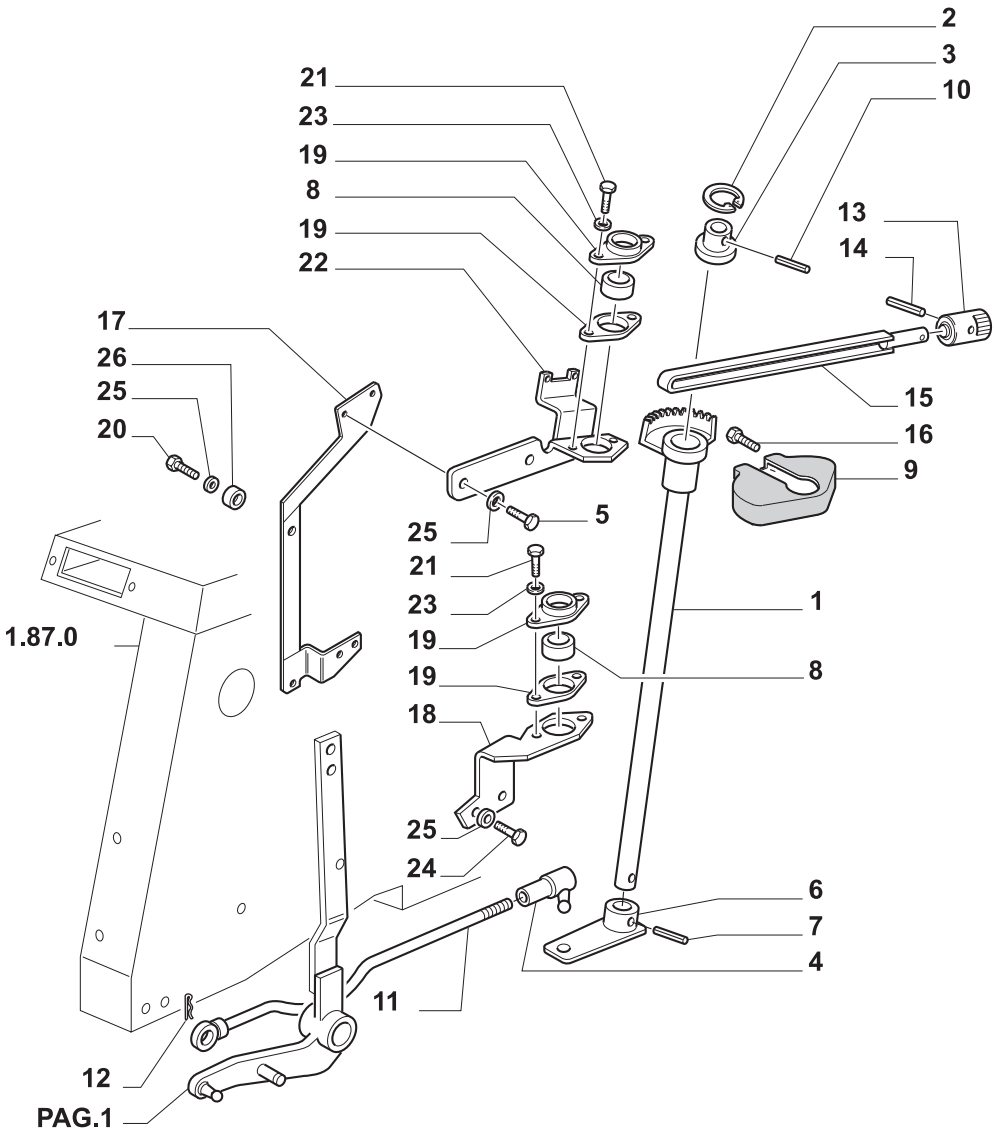

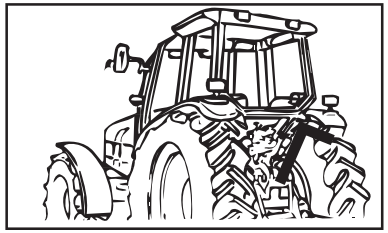

MODIF.	ITEM	PEÇA NO.	NT	Q.	DESCRIÇÃO	DESCRIPTION	DESCRIPCION	L.C.
	1	**5170979**		1	EIXO DE COMANDO	DRIVE SHAFT	ARBOL DE MANDO	008A
A	2	**11059976**		1	ANEL-TRAVA	LOCKRING	ANILLO DE FRENO	051A
B		**11059974**		1	ANEL-TRAVA	LOCKRING	ANILLO DE FRENO	051A
	3	**5171002**		1	CUBO	HUB	CUBO	135M
	4	**15152690**		1	JUNTA ESFÉRICA	BALL-AND-SOCKET JOINT	JUNTA DE ROTULA	070G
	5	**16043524**		2	PARAFUSO	SCREW	TORNILLO	040V
	6	**5172754**		1	ALAVANCA	LEVER	PALANCA	045L
	7	**13910170**		1	PINO-ELÁSTICO	ROLL PIN	PASADOR TUBOLAR	200S
	8	**5127536**		2	BUCHA	BUSHING	CASQUILLO	095B
	9	**5171028**		5	COBERTURA	PLASTIC COVER	COBERTURA	271C
	10	**14601370**		1	PINO-ELÁSTICO	ROLL PIN	PASADOR TUBOLAR	200S
	11	**5171241**		1	TIRANTE	TIE-ROD	TIRANTE	142T
	12	**10796401**		1	GRAMPO	SPLIT PIN	PASADOR ABIERTO	270C
	13	**5144119**		1	MANÍPULO	KNOB	POMO	150P
	14	**14164470**		1	PINO-ELÁSTICO	ROLL PIN	PASADOR TUBOLAR	200S
	15	**5171022**		1	ALAVANCA	LEVER	PALANCA	045L
	16	**10979424**		2	PARAFUSO	SCREW	TORNILLO	040V
	17	**5172755**		1	SUPORTE	BRACKET	PIEZA DE SOPORTE	225S
	18	**5134376**		1	SUPORTE	SUPPORT	SOPORTE	300S
	19	**5110722**		4	PRATO	CUP	TAZA	060S
	20	**16043824**		1	PARAFUSO	SCREW	TORNILLO	040V
	21	**10902124**		4	PARAFUSO	SCREW	TORNILLO	040V
	22	**5172759**		1	SUPORTE	SUPPORT	SOPORTE	300S
	23	**10516474**		2	ARRUELA-TRAVA	LOCKWASHER	ARANDELA DE FRENO	132R
	24	**16043324**		2	PARAFUSO	SCREW	TORNILLO	040V
	25	**11193874**		5	ARRUELA-TRAVA	LOCKWASHER	ARANDELA DE FRENO	132R
	26	**13605711**		1	ESPAÇADOR	SPACER	SEPARADOR	075D

NOTA: A = ATÉ O CHASSI NO.
B = A PARTIR DO CHASSI NO.

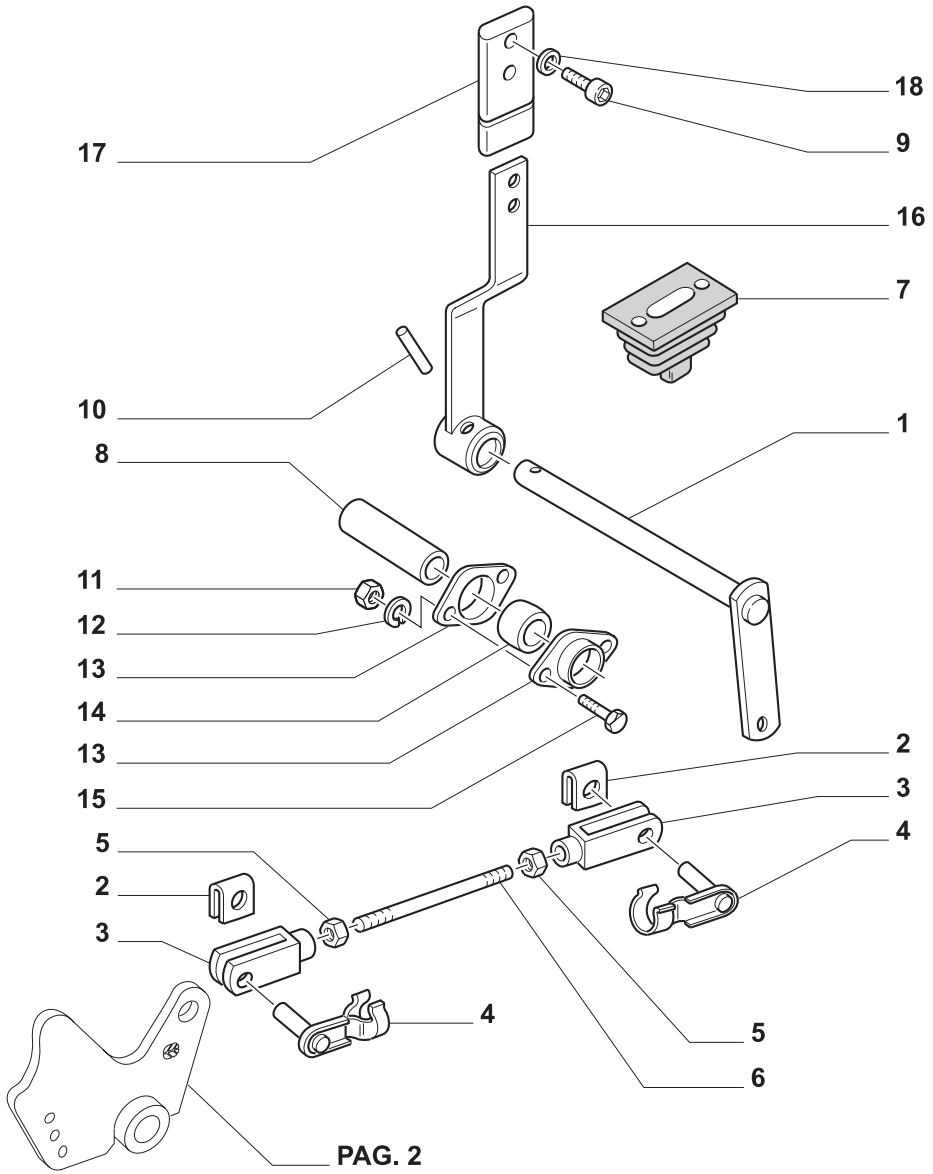

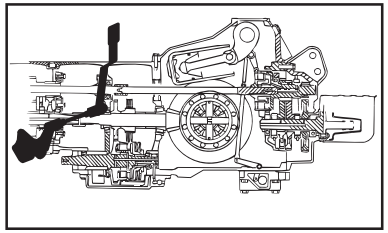

MODIF.	ITEM	PEÇA NO.	NT	Q.	DESCRIÇÃO	DESCRIPTION	DESCRIPCION	L.C.
	1	**5166771**		1	EIXO	SHAFT	EJE	016A
	2	**5147701**		2	MOLA DE FIXAÇÃO	SPRING CLIP	SUJETADOR DE RESORTE	105M
	3	**5148659**		2	GARFO	CLEVIS	HORQUILLA PEQUENA	084F
	4	**5111594**		2	PINO	PIN	PERNO	080P
	5	**10791024**		2	PORCA	NUT	TUERCA	010D
	6	**5166781**		1	TIRANTE	TIE-ROD	TIRANTE	142T
	7	**4999789**		1	CAPA	BOOT	CASQUETE	330C
	8	**5166774**		1	ESPAÇADOR	SPACER	SEPARADOR	075D
	9	**5113531**		2	PARAFUSO	SCREW	TORNILLO	040V
	10	**14604170**		1	PINO-ELÁSTICO	ROLL PIN	PASADOR TUBOLAR	200S
	11	**15896221**		4	PORCA	NUT	TUERCA	010D
	12	**11197774**		4	ARRUELA-TRAVA	LOCKWASHER	ARANDELA DE FRENO	132R
	13	**5156494**		4	ALOJAMENTO	SEAT	ALOJAMIENTO	069S
	14	**5144332**		2	BUCHA	BUSHING	CASQUILLO	095B
	15	**10902224**		4	PARAFUSO	SCREW	TORNILLO	040V
	16	**5166761**		1	ALAVANCA	LEVER	PALANCA	045L
	17	**5126315**		1	MANÍPULO	KNOB	POMO	150P
	18	**10569074**		2	ARRUELA-TRAVA	LOCKWASHER	ARANDELA DE FRENO	132R

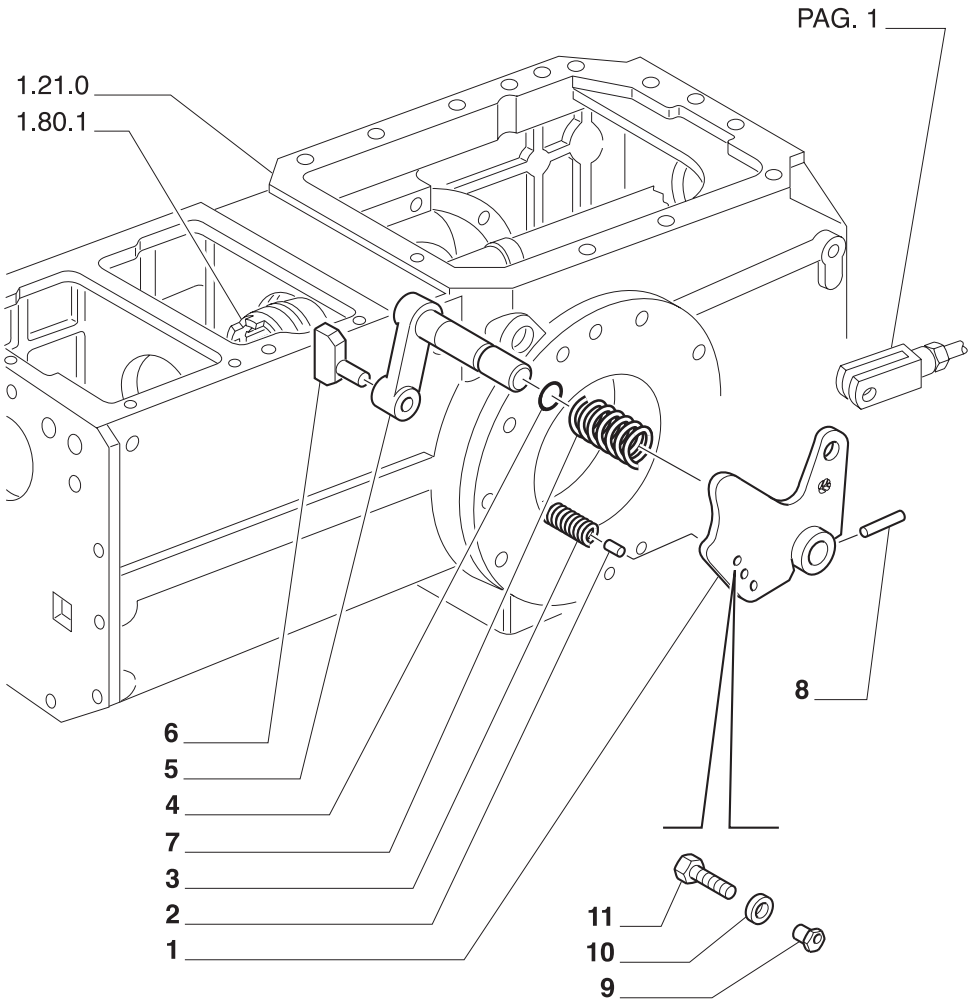

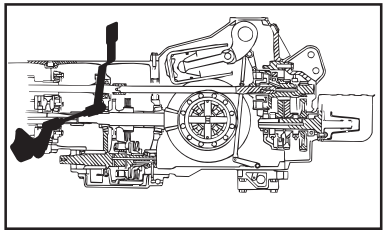

MODIF.	ITEM	PEÇA NO.	NT	Q.	DESCRIÇÃO	DESCRIPTION	DESCRIPCION	L.C.
	1	**5166306**		1	ALAVANCA TL65, TL70, 7L80, TL90	LEVER	PALANCA	045L
		5166307		1	ALAVANCA TL100	LEVER	PALANCA	045L
	2	**5150839**		1	TRINCO	PAWL	TRINQUETE	050N
	3	**5128251**		1	MOLA	SPRING	RESORTE	100M
	4	**5135733**		1	ANEL O	O RING	JUNTA HERMETICA	055A
	5	**5166303**		1	ALAVANCA	LEVER	PALANCA	045L
	6	**4984096**		1	SAPATA	SLIDING PAD	PATIN	045P
	7	**580548**		1	MOLA	SPRING	RESORTE	100M
	8	**13910370**		1	PINO-ELÁSTICO	ROLL PIN	PASADOR TUBOLAR	200S
	9	**5166308**		1	ESPAÇADOR TL100	SPACER	SEPARADOR	075D
	10	**14496504**		1	ARRUELA PLANA TL100	WASHER	ARANDELA	131R
	11	**16043724**		1	PARAFUSO TL100	SCREW	TORNILLO	040V

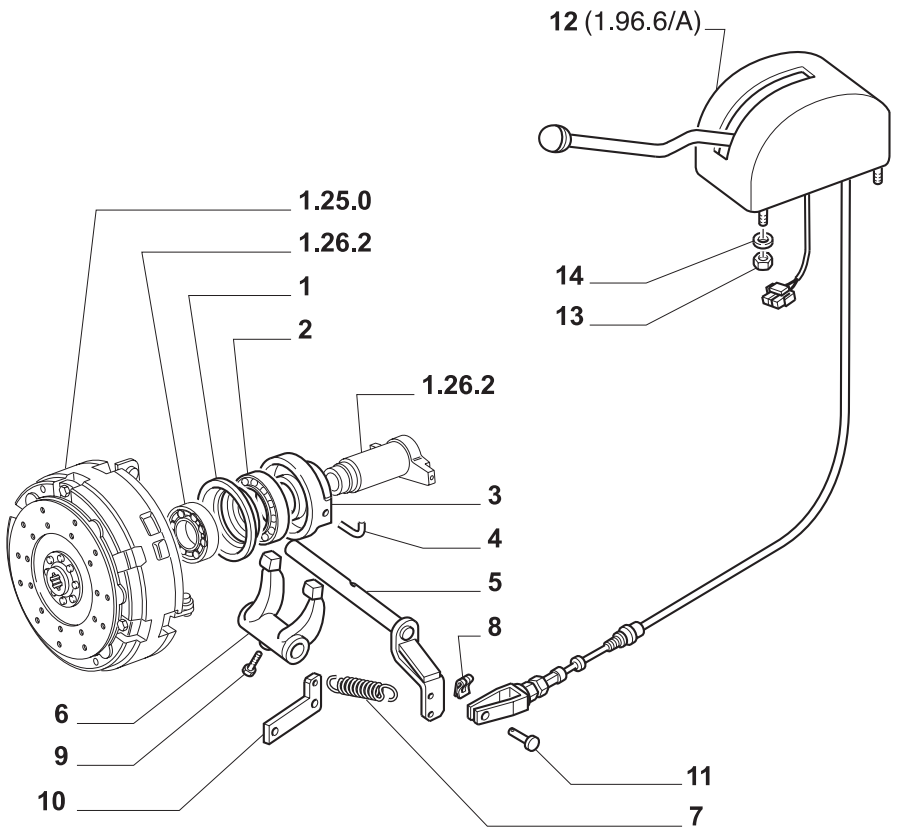

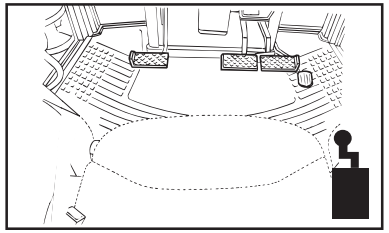

MODIF.	ITEM	PEÇA NO.	NT	Q.	DESCRIÇÃO	DESCRIPTION	DESCRIPCION	L.C.
	1	**5167182**		1	COLAR	COLLAR	COLLAR	180C
	2	**5167183**		1	ROLAMENTO	BEARING	COJINETE	341C
	3	**5167173**		1	MANGUEIRA RÍGIDA	FORMED HOSE	MANGUITO	031M
	4	**44011615**		1	MOLA	SPRING	RESORTE	100M
	5	**5170893**		1	EIXO	SHAFT	EJE	016A
	6	**5168938**		1	GARFO	FORK-LEVER	HORQUILLA	085F
	7	**5120395**		1	MOLA	SPRING	RESORTE	100M
	8	**11063976**		1	FIXADOR	CLIP	SUJETADOR	045F
	9	**1968813**		1	PARAFUSO	SCREW	TORNILLO	040V
	10	**5170896**		1	SUPORTE	BRACKET	PIEZA DE SOPORTE	225S
	11	**4998010**		1	PINO	PIN	PERNO	080P
A	12	**5170961**		1	ALAVANCA	LEVER	PALANCA	045L
B		**5192181**		1	ALAVANCA	LEVER	PALANCA	045L
	13	**16100821**		4	PORCA	NUT	TUERCA	010D
	14	**11193874**		4	ARRUELA-TRAVA	LOCKWASHER	ARANDELA DE FRENO	132R

NOTA: A =ATÉ O CHASSI NO. 286232
B =A PARTIR DO CHASSI NO. 286233

10

TL65 TL70 TL80 TL90

COMANDO DA TOMADA DE FORÇA
POWER TAKE-OFF CONTROL
MANDO DE TOMA DE FUERZA
COMANDI PRESA DI FORZA
SCHALTUNG DER ZAPFWELLE
COMMANDES PRISE DE FORCE

1.96.6

Julho '03

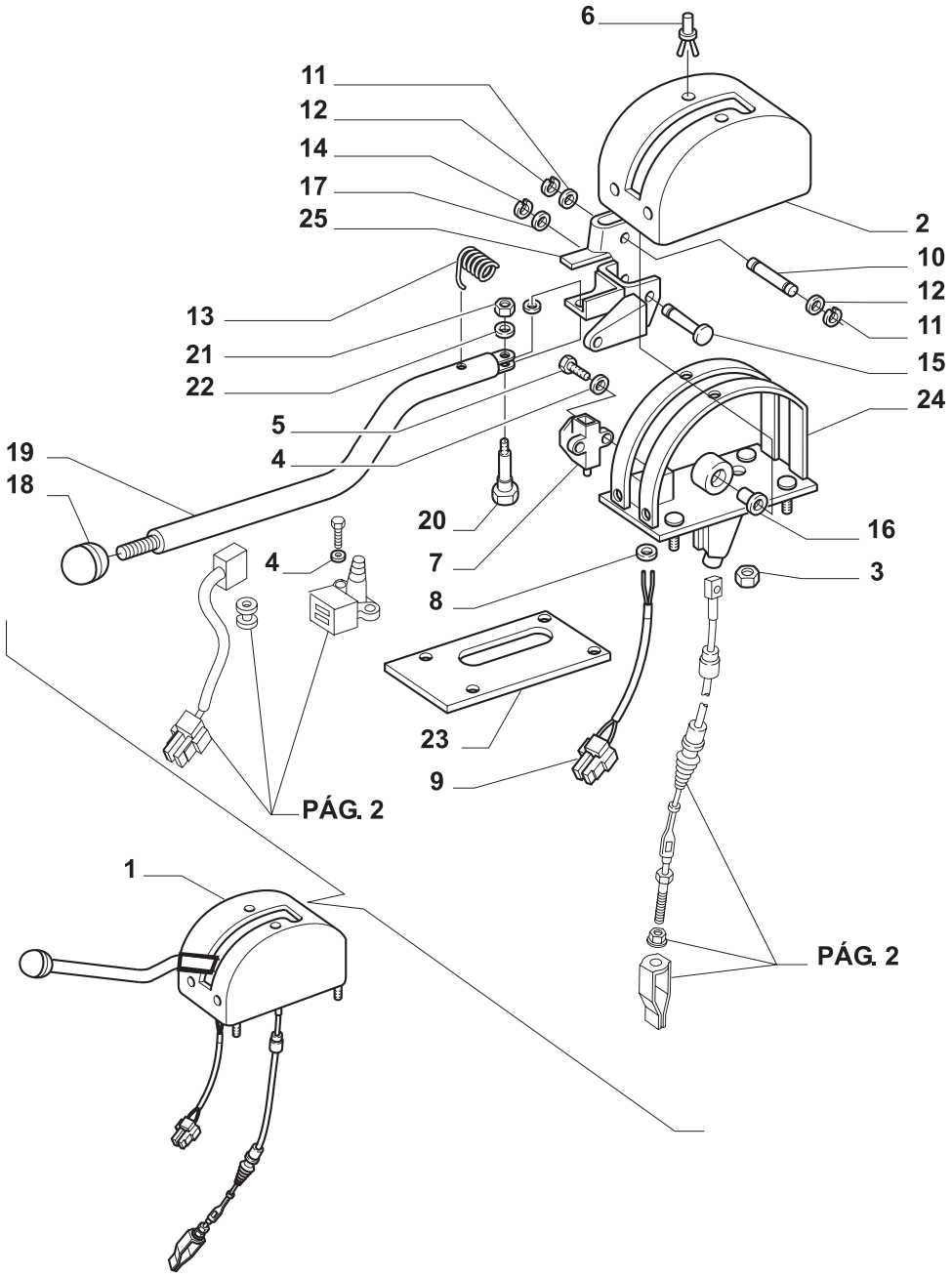

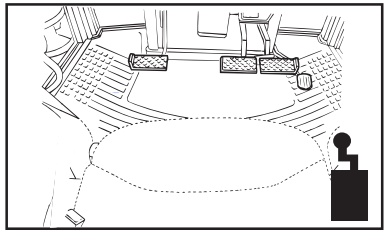

MODIF.	ITEM	PEÇA NO.	NT	Q.	DESCRIÇÃO	DESCRIPTION	DESCRIPCION	L.C.
A	1	**5170961**		1	ALAVANCA	LEVER	PALANCA	045L
B		**5192181**		1	ALAVANCA	LEVER	PALANCA	045L
	2	**5171715**		1	TAMPA	COVER	TAPADERA	265C
	3	**5126325**		1	PORCA DE VEDAÇÃO	GLAND NUT	VIROLA METALICA	050G
C	4	**10569074**		2	ARRUELA DE VEDAÇÃO	LOCKWASHER	ARANDELA DE FRENO	132R
D		**12601171**		2	ARRUELA DE VEDAÇÃO	LOCKWASHER	ARANDELA DE FRENO	132R
	5	**13272011**		2	PARAFUSO	SCREW	TORNILLO	040V
	6	**5180959**		4	MOLA DE FIXAÇÃO	SPRING CLIP	SUJETADOR DE RESORTE	105M
	7	**5126128**		1	COMUTADOR	SWITCH	CONMUTADOR	210C
	8	**10400280**		1	ANEL ISOLADOR	INSULATING RING	ANILLO AISLADOR	049A
	9	**5171746**		1	CABO ELÉTRICO	ELECTRIC CABLE	CABLE ELECTRONICO	111C
	10	**5171745**		1	PINO	PIN	PERNO	080P
	11	**11087776**		2	ANEL-TRAVA	LOCKRING	ANILLO DE FRENO	051A
	12	**14447021**		2	ARRUELA	WASHER	ARANDELA	131R
	13	**5171729**		1	MOLA	SPRING	RESORTE	100M
	14	**14496721**		1	ARRUELA	WASHER	ARANDELA	131R
	15	**5171733**		1	PINO	PIN	PERNO	080P
	16	**5171734**		2	BUCHA	BUSHING	CASQUILLO	095B
	17	**11066076**		1	ANEL-TRAVA	LOCKRING	ANILLO DE FRENO	051A
	18	**5171717**		1	MANÍPULO	KNOB	POMO	150P
	19	**5171716**		1	ALAVANCA	LEVER	PALANCA	045L
	20	**5171743**		1	PINO	PIN	PERNO	080P
	21	**12574211**		1	PORCA	NUT	TUERCA	010D
	22	**14446621**		3	ARRUELA	WASHER	ARANDELA	131R
	23	**5171744**		1	JUNTA	GASKET	JUNTA HERMETICA	123G
	24	**5171723**		1	SUPORTE	SUPPORT	SOPORTE	300S
	25	**5171735**		1	CORPO	BODY	CUERPO	300C

NOTA: A = ATÉ O CHASSI NO. 296373
B = A PARTIR DO CHASSI NO. 296374
C = ATÉ O CHASSI NO.
D = A PARTIR DO CHASSI NO.

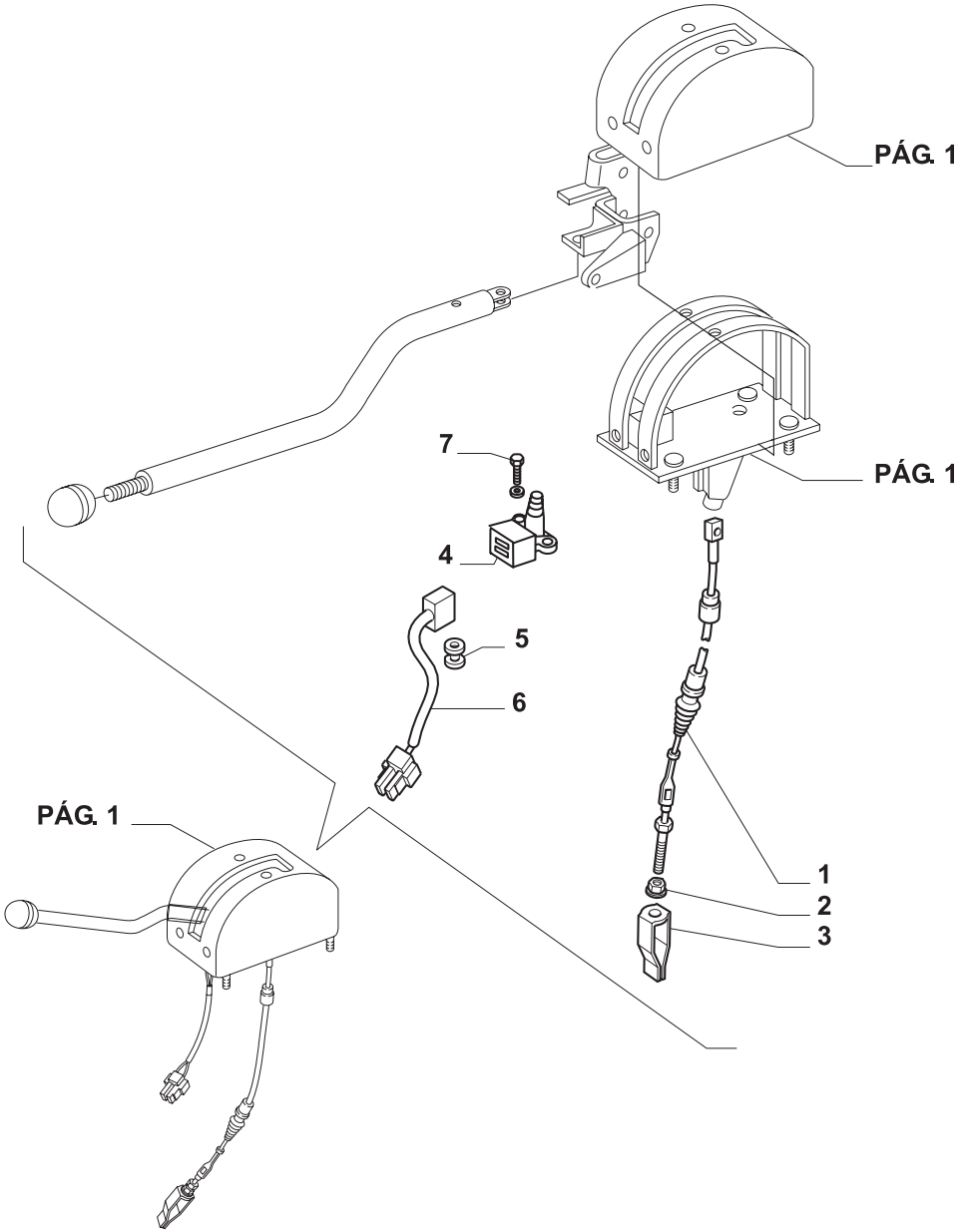

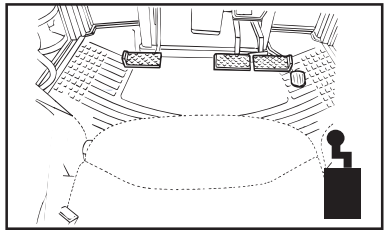

MODIF.	ITEM	PEÇA NO.	NT	Q.	DESCRIÇÃO	DESCRIPTION	DESCRIPCION	L.C.
A	1	**5170967**		1	COMANDO FLEXÍVEL	FLEXIBLE CONTROL	MANDO FLEXIBLE	195C
B		**5170966**		1	COMANDO FLEXÍVEL	FLEXIBLE CONTROL	MANDO FLEXIBLE	195C
	2	**5104884**		1	PORCA	NUT	TUERCA	010D
	3	**5116728**		1	GARFO	FORK-LEVER	HORQUILLA	085F
B	4	**5195039**		1	INTERRUPTOR	ON-OFF SWITCH	INTERRUPTOR	075I
B	5	**10399080**		1	ANEL	RING	ANILLO	045A
B	6	**5191082**		1	CABO ELÉTRICO	ELECTRIC CABLE	CABLE ELECTRICO	111C
B	7	**13274214**		2	PARAFUSO	SCREW	TORNILLO	040V

NOTA: A = ATÉ O CHASSI NO.
B = A PARTIR DO CHASSI NO.

10

TL65 TL70
TL80
TL90 TL100

COMANDO DA TOMADA DE FORÇA
POWER TAKE-OFF CONTROL
MANDO DE TOMA DE FUERZA
COMANDI PRESA DI FORZA
SCHALTUNG DER ZAPFWELLE
COMMANDES PRISE DE FORCE

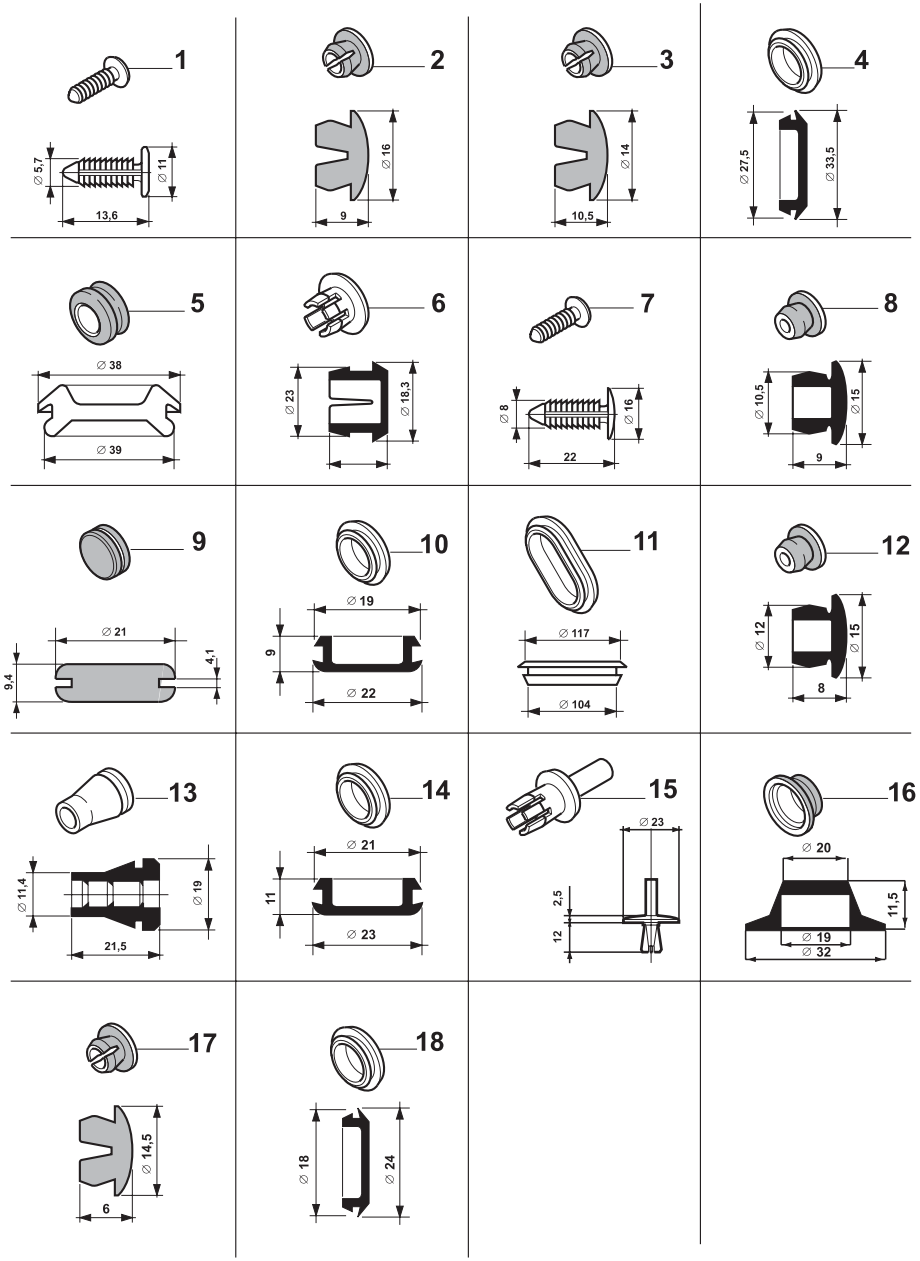

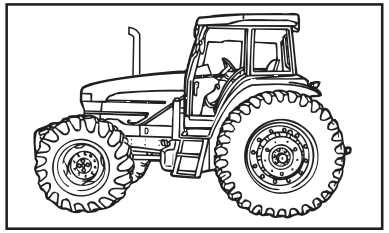

MODIF.	ITEM	PEÇA NO.	NT	Q.	DESCRIÇÃO	DESCRIPTION	DESCRIPCION	L.C.
	1	**83994150**		AR	BUJÃO	PLUG	TAPON	050T
	2	**82001272**		AR	BUJÃO	PLUG	TAPON	050T
	3	**83954770**		AR	BUJÃO	PLUG	TAPON	050T
	4	**5109635**		AR	BUJÃO	PLUG	TAPON	050T
	5	**81862738**		AR	PARAFUSO	SCREW	TORNILLO	040V
	6	**81865569**		AR	PARAFUSO	SCREW	TORNILLO	040V
	7	**81870039**		AR	PARAFUSO	BOLT	TORNILLO	140B
	8	**82003283**		AR	BUJÃO	PLUG	TAPON	050T
	9	**82004625**		AR	BUJÃO	PLUG	TAPON	050T
	10	**81871841**		AR	PARAFUSO	SCREW	TORNILLO	040V
	11	**5173209**		AR	BUJÃO	PLUG	TAPON	050T
	12	**81865592**		AR	BUJÃO	PLUG	TAPON	050T
	13	**81864216**		AR	PASSA-MURO	GROMMET	PASACABLES	131A
	14	**82001910**		AR	BUJÃO	PLUG	TAPON	050T
	15	**5162852**		AR	BOTÃO	BUTTON	BOTON	120B
	16	**5108584**		AR	BUJÃO	PLUG	TAPON	050T
	17	**5112608**		AR	BUJÃO	PLUG	TAPON	050T
	18	**5112607**		AR	BUJÃO	PLUG	TAPON	050T

TL65 TL70
TL80
TL90 TL100

TAMPÕES VARIADOS
MISCELLANEUS CAPS
TAPONES VARIOS
TAPPI VARI
VERSCHIEDENE STOPFEN
DIFFERENT BOUCHONS

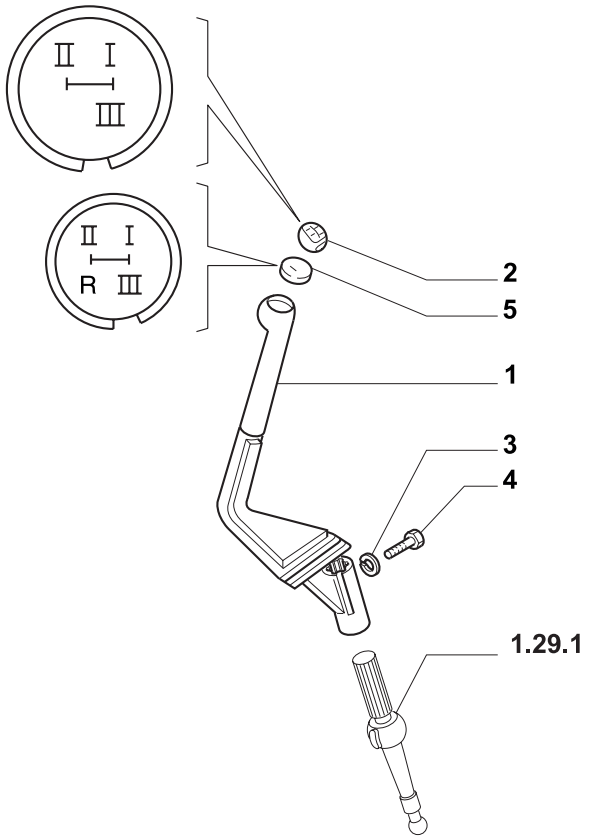

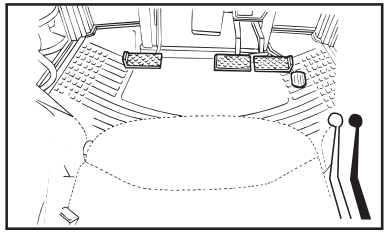

MODIF.	ITEM	PEÇA NO.	NT	Q.	DESCRIÇÃO	DESCRIPTION	DESCRIPCION	L.C.
	1	**5167008**		1	ALAVANCA	LEVER	PALANCA	045L
	2	**5132272**		1	TAMPA	CUP COVER	CUBIERTA	020C
	3	**10569370**		1	ARRUELA-TRAVA	LOCKWASHER	ARANDELA DE FRENO	132R
	4	**16044124**		1	PARAFUSO	SCREW	TORNILLO	040V
	5	**5129882**		1	TAMPA	CUP COVER	CUBIERTA	020C

10

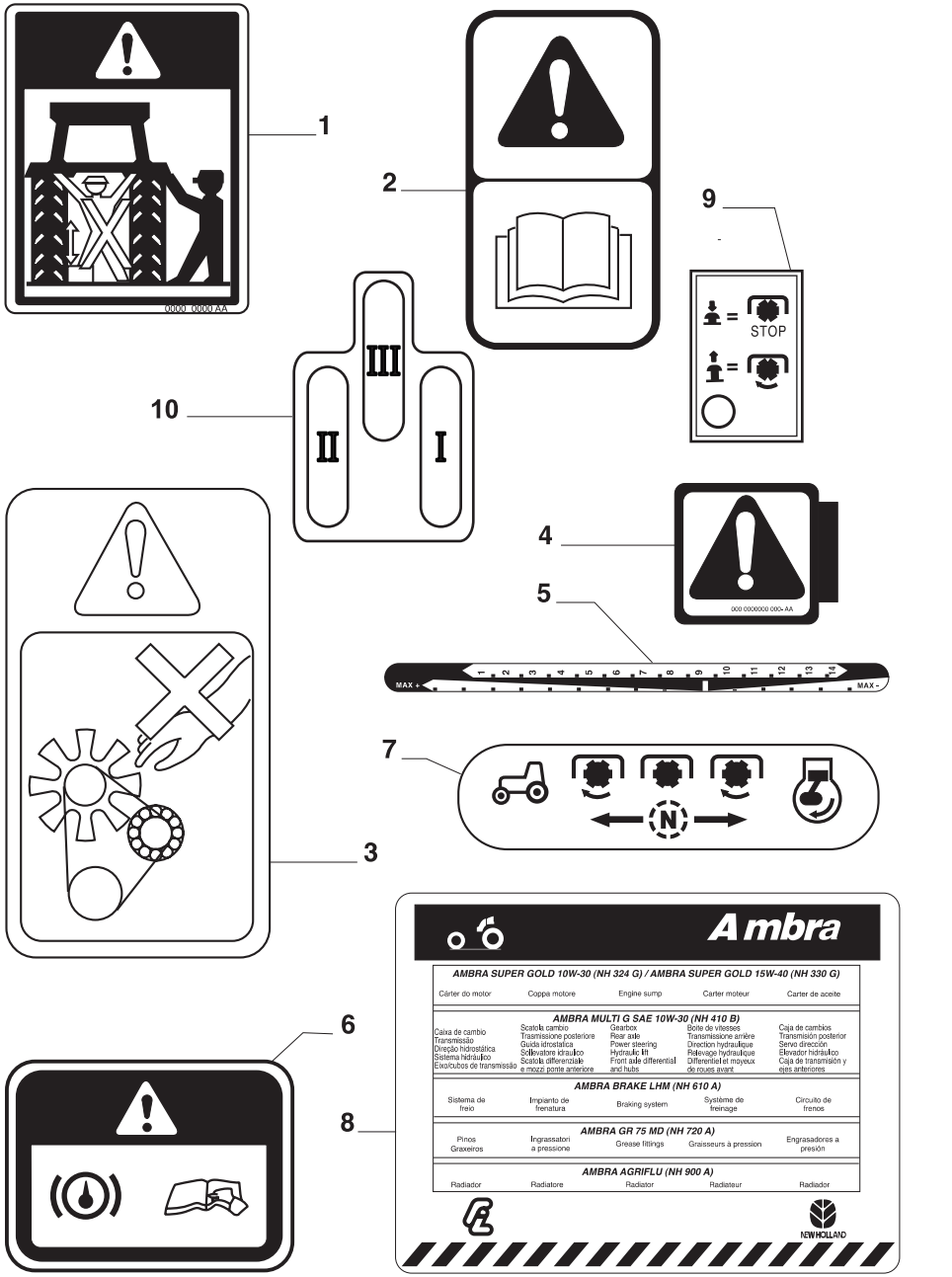

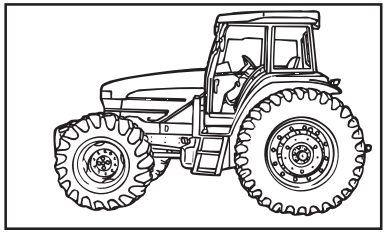

MODIF.	ITEM	PEÇA NO.	NT	Q.	DESCRIÇÃO	DESCRIPTION	DESCRIPCION	L.C.
	1	**73401528**		2	DECALCOMANIA	DECAL	CALCOMANIE	012D
	2	**73401518**		1	DECALCOMANIA	DECAL	CALCOMANIE	012D
	3	**81871830**		2	DECALCOMANIA	DECAL	CALCOMANIE	012D
	4	**83946774**		1	DECALCOMANIA	DECAL	CALCOMANIE	012D
	5	**5130032**		1	DECALCOMANIA	DECAL	CALCOMANIE	012D
	6	**82010204**		1	DECALCOMANIA	DECAL	CALCOMANIE	012D
	7	**73401504**		1	DECALCOMANIA	DECAL	CALCOMANIE	012D
	8	**82002502**		1	DECALCOMANIA	DECAL	CALCOMANIE	012D
	9	**5185798**		1	DECALCOMANIA	DECAL	CALCOMANIE	012D
	10	**73401507**		1	DECALCOMANIA	DECAL	CALCOMANIE	012D



4

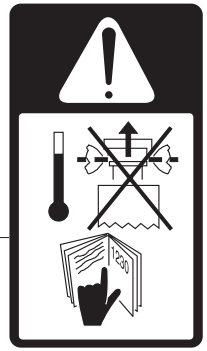

3



2

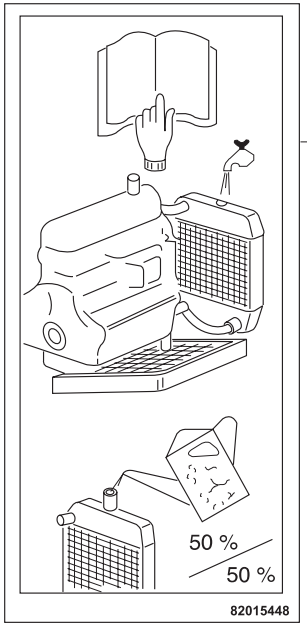

1

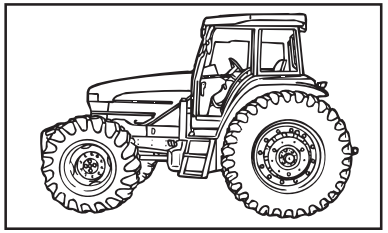

MODIF.	ITEM	PEÇA NO.	NT	Q.	DESCRIÇÃO	DESCRIPTION	DESCRIPCION	L.C.
	1	**82015448**		1	DECALCOMANIA	DECAL	CALCOMANIE	012D
	2	**82992501**		1	DECALCOMANIA	DECAL	CALCOMANIE	012D
	3	**82003947**		2	DECALCOMANIA	DECAL	CALCOMANIE	012D
	4	**73401514**		1	DECALCOMANIA	DECAL	CALCOMANIE	012D

10

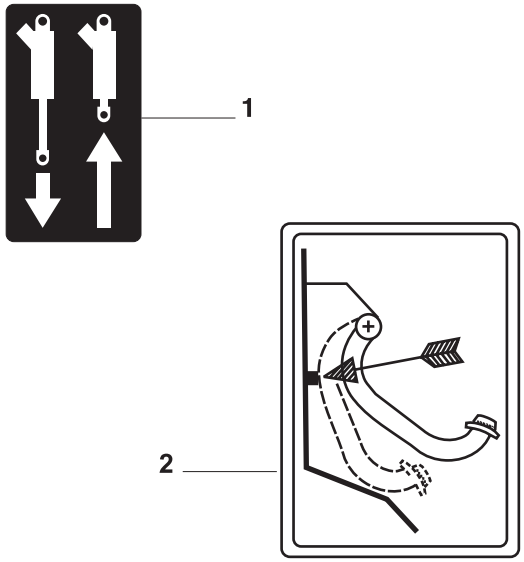

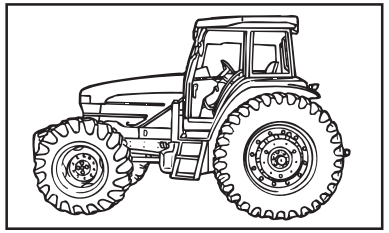

MODIF.	ITEM	PEÇA NO.	NT	Q.	DESCRIÇÃO	DESCRIPTION	DESCRIPCION	L.C.
	1	**73401503**		1	DECALCOMANIA	DECAL	CALCOMANIE	012D
	2	**73401506**		1	DECALCOMANIA	DECAL	CALCOMANIE	012D

10

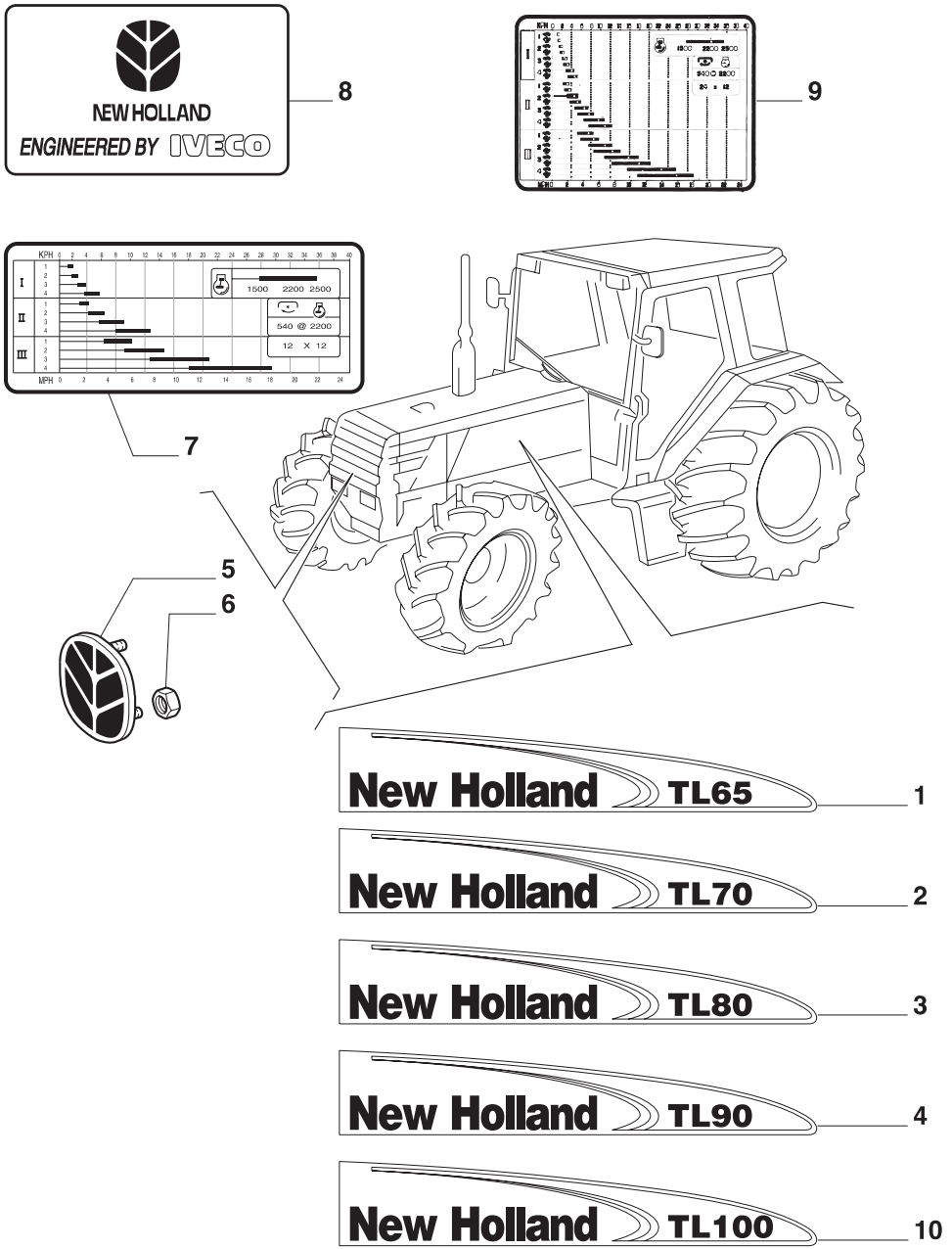

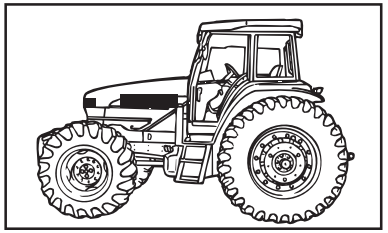

MODIF.	ITEM	PEÇA NO.	NT	Q.	DESCRIÇÃO	DESCRIPTION	DESCRIPCION	L.C.
	1	**73401400**		1	EMBLEMA PADRÃO TL65 LD	TYPE PLATE	EMBLEMA MODELO	151S
		73401401		1	EMBLEMA PADRÃO TL65 LE	TYPE PLATE	EMBLEMA MODELO	151S
	2	**73401402**		1	EMBLEMA PADRÃO TL70 LD	TYPE PLATE	EMBLEMA MODELO	151S
		73401403		1	EMBLEMA PADRÃO TL70 LE	TYPE PLATE	EMBLEMA MODELO	151S
	3	**73401404**		1	EMBLEMA PADRÃO TL80 LD	TYPE PLATE	EMBLEMA MODELO	151S
		73401405		1	EMBLEMA PADRÃO TL80 LE	TYPE PLATE	EMBLEMA MODELO	151S
	4	**73401406**		1	EMBLEMA PADRÃO TL90 LD	TYPE PLATE	EMBLEMA MODELO	151S
		73401407		1	EMBLEMA PADRÃO TL90 LE	TYPE PLATE	EMBLEMA MODELO	151S
	5	**82005611**		1	EMBLEMA	MAKERMEDALLION	EMBLEMA	150S
	6	**83933926**		2	PORCA	NUT	TORNILLO	010D
	7	**82006680**		1	DECALCOMANIA	DECAL	CALCOMANIE	012D
	8	**82005369**		1	DECALCOMANIA	DECAL	CALCOMANIE	012D
	9	**82006677**		1	DECALCOMANIA	DECAL	CALCOMANIE	012D
	10	**73401408**		1	EMBLEMA PADRÃO TL100 LD	TYPE PLATE	EMBLEMA MODELO	151S
		73401409		1	EMBLEMA PADRÃO TL100 LE	TYPE PLATE	EMBLEMA MODELO	151S

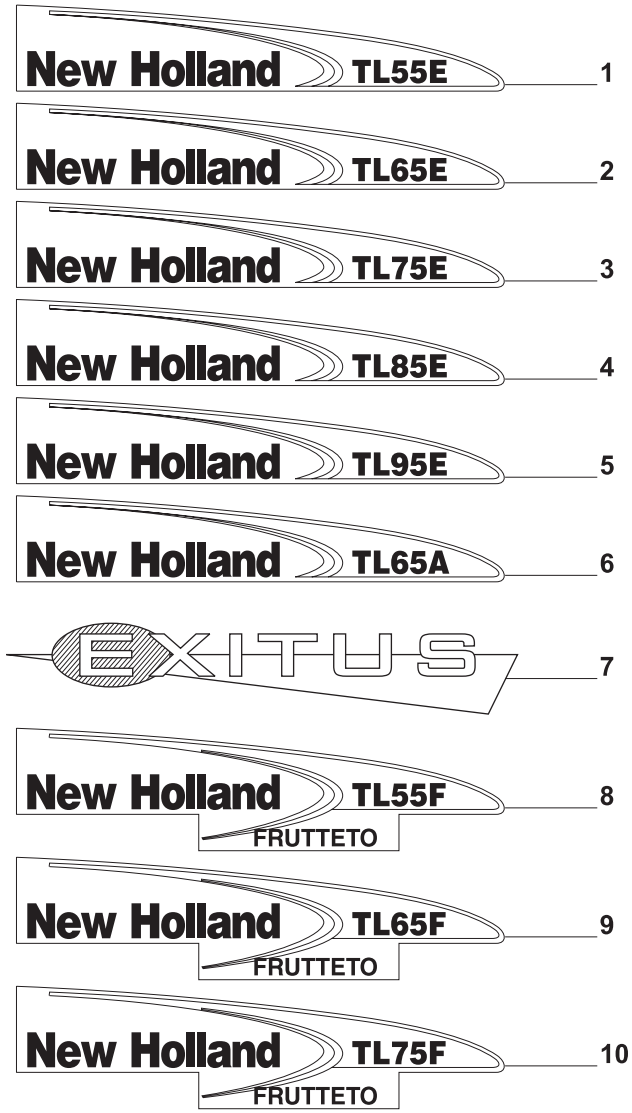

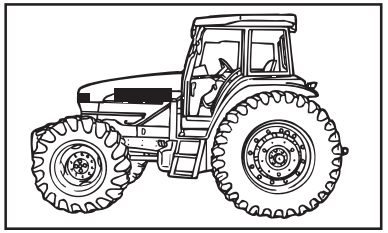

MODIF.	ITEM	PEÇA NO.	NT	Q.	DESCRIÇÃO	DESCRIPTION	DESCRIPCION	L.C.
	1	**73401410**		1	EMBLEMA PADRÃO TL55E LD	TYPE PLATE	EMBLEMA MODELO 151S	
		73401411		1	EMBLEMA PADRÃO TL55E LE	TYPE PLATE	EMBLEMA MODELO 151S	
	2	**73401412**		1	EMBLEMA PADRÃO TL65E LD	TYPE PLATE	EMBLEMA MODELO 151S	
		73401413		1	EMBLEMA PADRÃO TL65E LE	TYPE PLATE	EMBLEMA MODELO 151S	
	3	**73401414**		1	EMBLEMA PADRÃO TL75E LD	TYPE PLATE	EMBLEMA MODELO 151S	
		73401415		1	EMBLEMA PADRÃO TL75E LE	TYPE PLATE	EMBLEMA MODELO 151S	
	4	**73401416**		1	EMBLEMA PADRÃO TL85E LD	TYPE PLATE	EMBLEMA MODELO 151S	
		73401417		1	EMBLEMA PADRÃO TL85E LE	TYPE PLATE	EMBLEMA MODELO 151S	
	5	**73401418**		1	EMBLEMA PADRÃO TL95E LD	TYPE PLATE	EMBLEMA MODELO 151S	
		73401419		1	EMBLEMA PADRÃO TL95E LE	TYPE PLATE	EMBLEMA MODELO 151S	
	6	**73401420**		1	EMBLEMA PADRÃO TL65A LD	TYPE PLATE	EMBLEMA MODELO 151S	
		73401421		1	EMBLEMA PADRÃO TL65A LE	TYPE PLATE	EMBLEMA MODELO 151S	
	7	**73400807**		1	EMBLEMA PADRÃO EXITUS LD	TYPE PLATE	EMBLEMA MODELO 151S	
		73400808		1	EMBLEMA PADRÃO EXITUS LE	TYPE PLATE	EMBLEMA MODELO 151S	
	8	**73402217**		1	EMBLEMA PADRÃO TL55F LD	TYPE PLATE	EMBLEMA MODELO 151S	
		73402218		1	EMBLEMA PADRÃO TL55F LE	TYPE PLATE	EMBLEMA MODELO 151S	
	9	**73402219**		1	EMBLEMA PADRÃO TL65F LD	TYPE PLATE	EMBLEMA MODELO 151S	
		73402220		1	EMBLEMA PADRÃO TL65F LE	TYPE PLATE	EMBLEMA MODELO 151S	
	10	**73402221**		1	EMBLEMA PADRÃO TL75F LD	TYPE PLATE	EMBLEMA MODELO 151S	
		73402222		1	EMBLEMA PADRÃO TL75F LE	TYPE PLATE	EMBLEMA MODELO 151S	